RUTHZIL TRATOR COMERCIAL DE PEÇAS LTDA 11 97083-6812 ROLANDO

Ref. No. VOE 64C992006S

Construction Equipment

VOLVO

RECYCLABLE PAPER

LABEL FOR STEELBINDER

PARTS CATALOG

MC80B

CUT HERE

RUTHZIL TRATOR COMERCIAL DE PEÇAS LTDA 11 97083-6812 ROLANDO

VOLVO

PARTS CATALOG VOLVO MC80B

PARTS CATALOG

MC80B

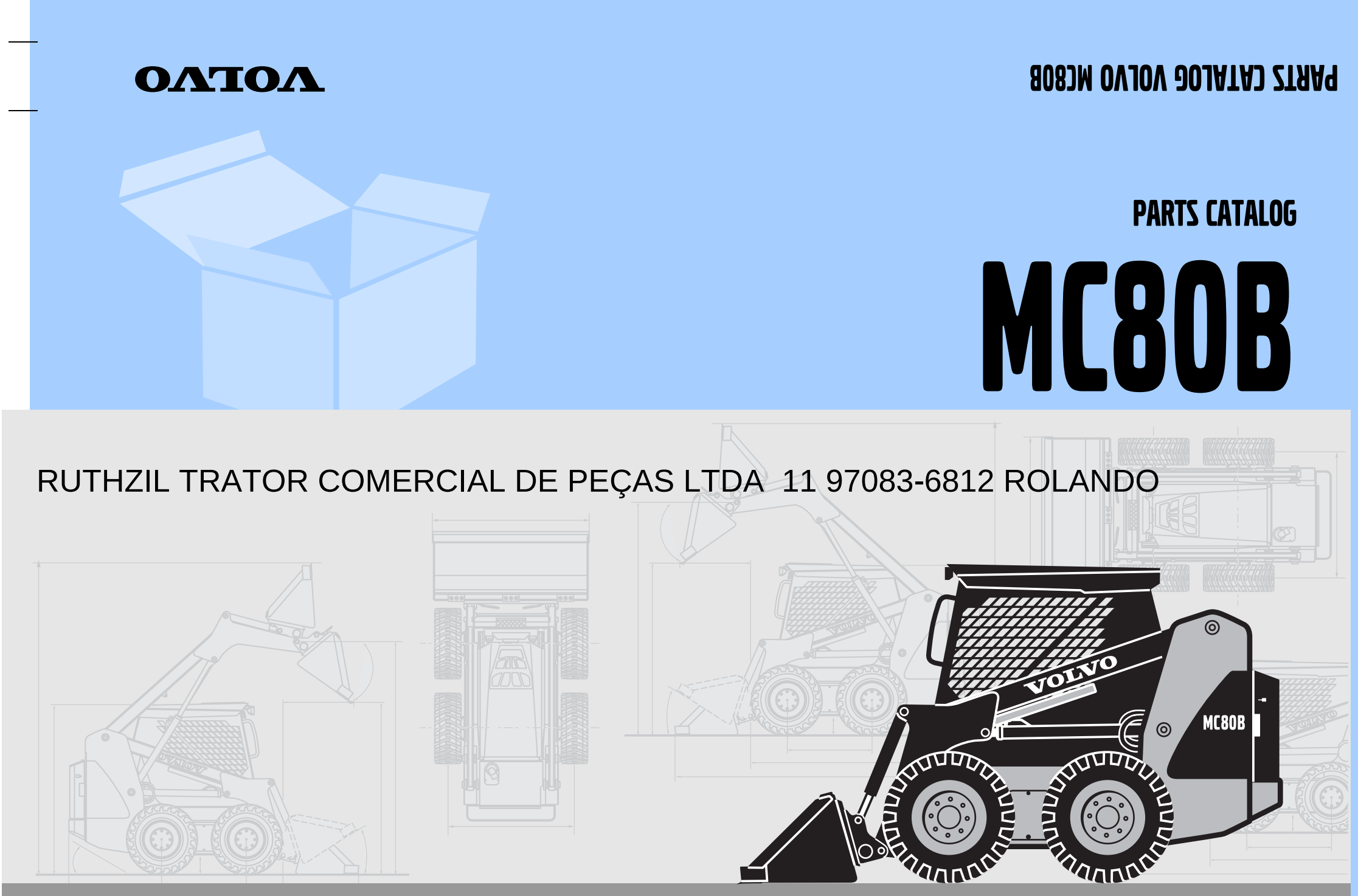

VOLVO

PARTS CATALOG

MC80B

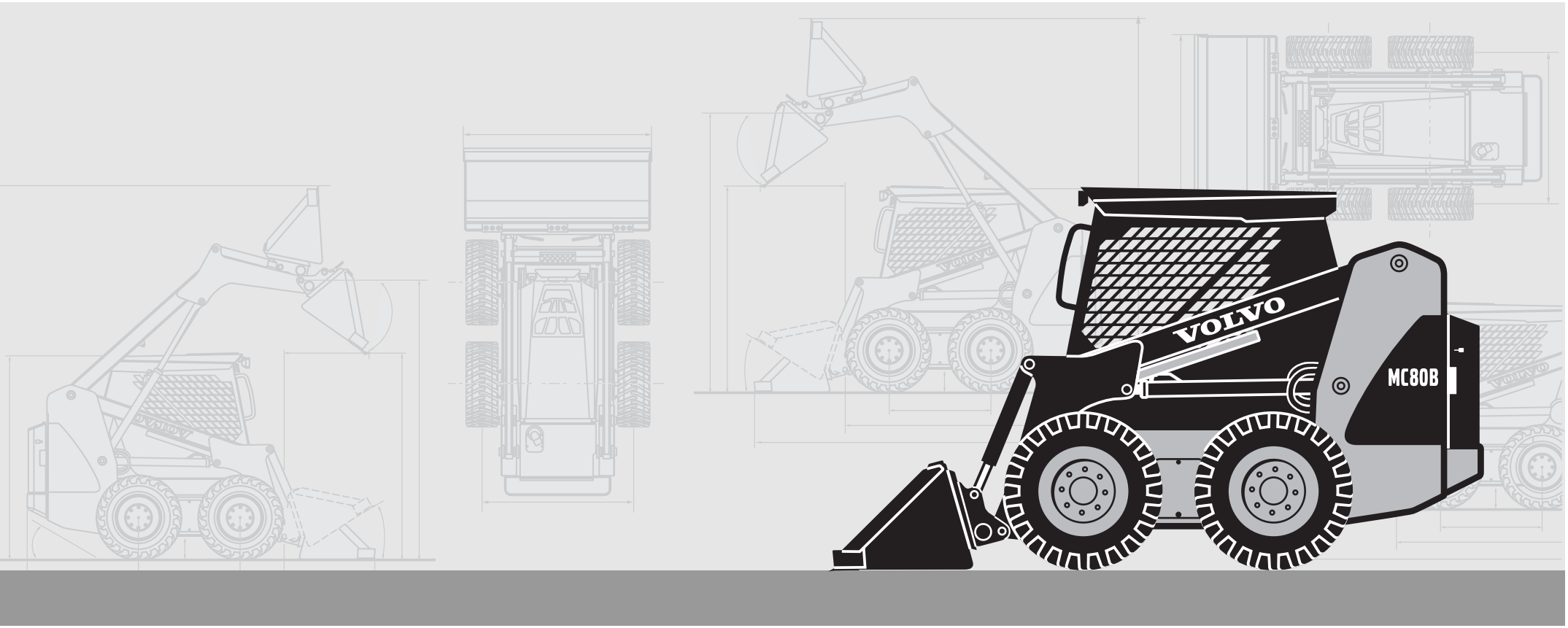

Publ. No. VOE 64C9920065

VOLVO

Construction Equipment

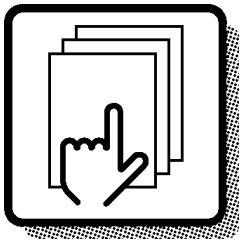

1

Preface and instructions
Préface et instructions
Vorwort und Anweisungen
Prefacio e instrucciones

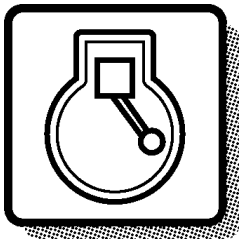

2

Engine
Moteur
Motor
Motor

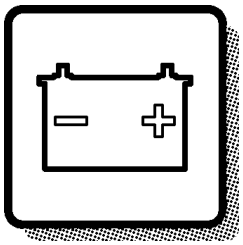

3

Electrical systems and instruments
Système électrique et instruments
Elektrisches System und Instrumente
Sistema eléctrico e instrumentos

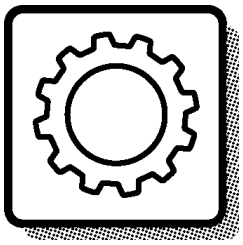

4

Power transmission
Transmission de force
Kraftübertragung
Transmisión de fuerza

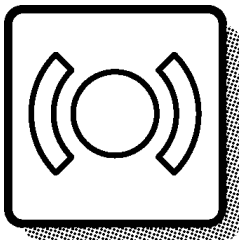

5

Brakes
Freins
Bremsen
Frenos

Steering system
Systèm de direction
Lenksystem
Sistema de dirección

6

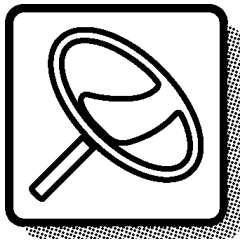

Frame and wheels
Bâti et roues
Rahmen und räder
Bastidor y ruedas

7

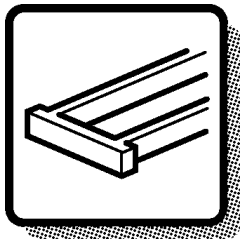

Body with associated parts
Carrosserie avec détails
Aufbau mit Zubehörteilen
Carroceria con detalles

8

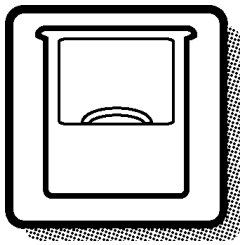

Miscellaneous equipment
Equipments divers
Übrige Ausrüstung
Equipo diverso

9

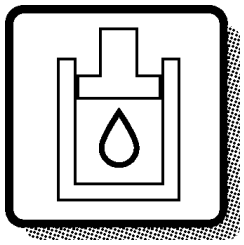

Numerical index
Répertoire numérique
Nummernverzeichnis
Indice numérico

10

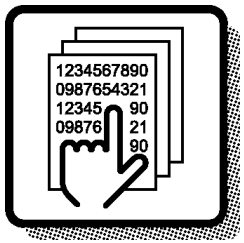

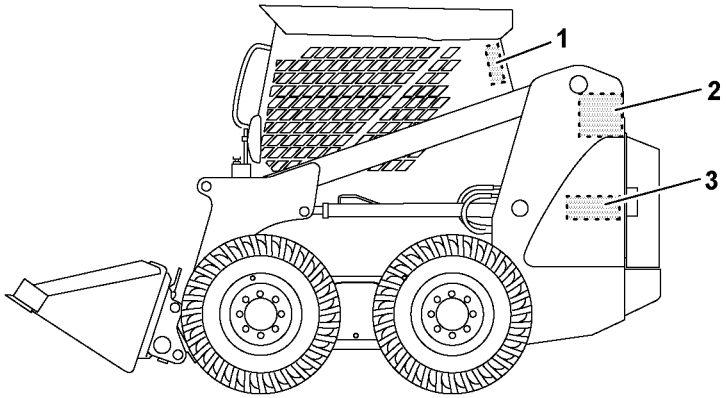

Volvo Construction Equipment

1022004

GBR	FRA	DEU	ESP
1 Driver's cab	1 Cabine du conducteur	1 Schutzfahrerhaus	1 Cabina de proteccion
2 Product sign plate	2 Enseigne de produit	2 Produktschild	2 Muestra del producto
3 Engine sign plate	3 Enseigne de moteur	3 Motorschild	3 Muestra de motor

GBR

GBR

Only genuine parts are presented in this catalogue. These parts have been subjected to the necessary function and endurance tests, and they comply with the high quality and safety requirements that have been set for Volvo Construction Equipment. You should note that warranties do not cover damages that are caused or aggravated by the fact that a non-genuine part was fitted.

The illustrations shown in the catalogues should not be used as assembly or workshop instructions. Separate literature for the various specific subject areas is available for that purpose.

The owner of the machine or equipment should state the model designation, manufacturing number, part number, quantity, and the name, or description, of the part when ordering parts.

For location of the model and engine designation plates, etc, see page 4-5.

Market-adapted equipment entered in catalogue, can be seen on page 26.

See page 13 for a ”Catalogue Guide” on how to use the parts catalogue.

See page 22 for table of abbreviations.

This catalogue has been produced by Volvo Construction Equipment AB, Customer Support Division.
If you have any point of views regarding the catalogue, or if you detect any errors in the catalogue, please take a copy of the page in question, indicate the error(s), and send it to us at the following adress:

Volvo Construction Equipment AB
Customer Support Division
Catalogue Department
S-631 85 Eskilstuna.....Telefax: +46 16 15 29 15
E-mail: vce.parts.catalog@volvo.com

This catalogue lists the spare parts for Multi tool Carrier MC80B.

BASIC MACHINE
PROD NO 11840011 MC80B S/N 61002

ENGINE
Part No. 11851336

Seules les pièces d'origine sont présentées dans les catalogues des pièces de rechange. Toutes ces pièces ont été soumises à des tests de fonctionnement et de longévité pour être conformes aux exigences sévères de qualité et de sécurité posées par Volvo Construction Equipment. Notez que les garanties ne couvrent pas les dégâts et les dommages causés par le montage de pièces autres que des pièces d'origine.

Les illustrations dans le catalogue ne doivent pas être utilisées comme notice de montage ni comme instructions d'atelier. Pour ceci, nous vous renvoyons à la documentation spécifiquement éditée dans ce but.

Pour toute commande de pièces de rechange, indiquez la désignation du modèle, le numéro de fabrication, le numéro de référence, la quantité ainsi que la désignation del la pièce.

Le placement des plaques de designation de modèle et de moteur etc. ressort de la figure ci-contre 4-5.

Equipment adapté au marché et indiqué dans la catalogue, priére de voir la liste en page 26.

Guide pour l'utilisation de catalogues de pièces de rechange, voir page 15.
Pour la liste des abréviations employées, prière de voir en page 22.

Ce catalogue est édité par Volvo Construction Equipment AB, Customer Support Division. Si vous avez des commentaires ou si vous découvrez des erreurs dans ce catalogue, nous vous serions reconnaissants de bien vouloir photocopier cette page, de la remplir et de nous la renvoyer.

Volvo Construction Equipment AB
Customer Support Division
Catalogue Department
S-631 85 Eskilstuna.....Telefax: +46 16 15 29 15
E-mail: vce.parts.catalog@volvo.com

FRA

Ce catalogue contient les pièces de rechange pour la machine multifonctions MC80B.

MACHINE DE BASE
No de réf. 11840011 MC80B S/N 61002

MOTEUR
No de réf. 11851336

DEU

DEU

In den Ersatzteilkatalogen sind nur Originalteile verzeichnet. Diese Teile haben die notwendigen Funktions- und Lebensdauertests durchlaufen und erfüllen die hohen Qualitäts- und Sicherheitsanforderungen von Volvo Construction Equipment. Beachten Sie bitte, dass die Garantien keine Schäden umfassen, die durch die Montage eines fremden Teils verursacht oder verschlimmert wurden.

Die Abbildungen in dem Katalog dürfen nicht als Montageanweisungen oder Werkstattanleitungen verwendet werden. Wir verweisen statt dessen auf die separate Literatur für diesen Zweck.

Der Maschinenbesitzer muss bei der Bestellung von Ersatzteilen die Modellbezeichnung, Fabriksnummer, Artikelnummer sowie Anzahl und Bezeichnung des Teils angeben.

Die Anbringung der Schilder für Modell- und Motorbezeichnung usw. geht aus dem Bild auf Seite 4-5 hervor.

Für den Markt angepasste Ausrüstung wurde in den Katalog aufgenommen, Seite 26.

Die Anweisung auf Seite 17 hilft Ihnen sich im Ersatzteilkatalog zurechtzufinden.

Abkürzungsverzeichnis, siehe Seite 22.

Dieser Katalog wurde von Volvo Construction Equipment AB, Customer Support Division herausgegeben. Wenn Sie Kommentare zu diesem Katalog haben oder Fehler darin finden, kopieren Sie bitte die entsprechende Seite, machen Sie eine Notiz und schicken Sie diese ein an:

Volvo Construction Equipment AB
Customer Support Division
Catalogue Department
S-631 85 Eskilstuna, Schweden....Telefax: +46 16 15 29 15
E-mail: vce.parts.catalog@volvo.com

Dieser Katalog enthält ein Ersatzteilverzeichnis für Maschine MC80B.

GRUNDMASCHINE
PROD. NR. 11840011 MC80B S/N 61002

MOTOR
Bestellnummer. 11851336

En los catálogos de repuestos se presentan únicamente piezas originales que han sido sometidas a las necesarias pruebas de funcionamiento y duración y que cumplen las elevadas exigencias de seguridad y calidad de Volvo Construction Equipment.
Recuerde que las garantías no cubren los daños ocasionados o agravados por no haber montado una pieza original.

Las ilustraciones del catálogo no deben utilizarse como base para el montaje ni como instrucciones de taller. Para ello recomendamos utilizar los manuales de taller editados a propósito.

Al hacer el pedido de repuestos, el propietario de la máquina debe indicar el modelo de la misma, su número de fabricación, la referencia de la pieza, la cantidad y la denominación.

La ubícación de letreros con las denominaciones de modelo y motor etc., puede verse en la página 4-5.

La lista de equipos de adaptación según mercado, introducidos en el catálogo, puede verse en la página 26.

Guía para el uso del catálogo, puede verse en la página 19.

La tabla de abreviaturas puede verse en la página 22.

Esté catálogo ha sido editado por
Volvo Construction Equipment AB, Customer Support Division.
Si tiene algún comentario que hacer sobre el catálogo, o detecta algún error, le rogamos que haga una copia de la página en cuestión y nos la remita junto con sus comentarios a:

Volvo Construction Equipment AB
Customer Support Division
Catalogue Department
S-631 85 Eskilstuna.....Telefax: +46 16 15 29 15
E-mail: vce.parts.catalog@volvo.com

ESP

Este catálogo presenta las piezas de repuesto del portaimplementos múltiple MC80B.

MÁQUINA BÁSICA
PROD. NÚM. 11840011 MC80B S/N 61002

MOTOR
Pieza núm. 11851336

Fig.	Part No.	Quantity 1	2	3	PS	KIT	Description	Dénomination	Bezeichnung	Denominatición	Notes
1		1	2		NS		Steering Column	Colonne Volant	Lenksäule	Columna Direcci	CPL
2	**VOE 13960151**	2	3				••Washer	••Rondelle	••Scheibe	••Arandela	(ZM 2099130) BRB 34X62X
3	**ZM 2099140**	2	3				••Gasket	••Joint	••Dichtung	••Junta	G8x6
4	**ZM 2120650**	6	3		SS		•Housing	•Carter	•Gehäuse	•Carter	1) CPL
5	**ZM 2099180**	1	1				••Spring Ring	••Annea.elastique	••Federring	••Anillo Elastico	
6	**ZM 2099190**	2	2				••Needle Holder	••Porte-aiguille	••Nadelkäfig	••Portaagujas	
7	**ZM 2099650**	1	1				Steering Wheel	Volant	Lenkrad	Volante	

7 8 9 10 11 12 13

1) **GB:** Replacement version **FR:** Version piéce de rechange. **DE:** Ersatzteil-ausführung. **ES:** Versión piezas de repuesto.

1	**1800001**	**1800199**
2	**1810001**	
3		
4		
5		

Columna de dirección, montaje
Lenksäule, Einbauteilen
Colonne de direction, montage
Steering column, assembly

Catalogue id **07501**	Group **641**
Illustr. No **1000351**	Section **100**
Issue **VOE64A9907501**	Page **423**

1 2 3 4 5 6

VOLVO

GBR

In addition to part numbers, the Parts Catalogue also includes a vast amount of essential information which you, the operator, should be acquainted with.
With the ”Catalogue Guide”, we want to show clearly how the catalogues are arranged and what sort of information is presented therein.

Group 1 Preface and Instructions
Here you can find the following information:
- Title page and publication number
- Group index
- Product signs
- Preface
- List of items of equipment adapted to market requirements that have been introduced
- Catalogue Guide
- Table of abbreviations

Group 2 - 9 Text and illustration pages

- The table of contents shows the division of the main groups into sub-groups, with reference to page number and section.
- Illustration page. The position number of the illustration refers to the text page.
- Text page
  1. Heading.
  2. Additional text which limits the validity of the section. An example is information relating to manufacturing numbers and equipment adapted to market requirements.
  3. Designation for quantity columns.
  4. Illustrations.
  5. Group, section, page, which you should use when you search for information in the catalogue.
  6. Catalogue identification and issue designation.
  7. Position number of the part on the associated drawing.
  8. Part number
  9. Quantity. The column designation indicates the version which is shown in each column. The quantity stated refers to the quantity for each machine or, where appropriate, for each complete unit.
     ”REQ” refers to the required amount. See also ”Notes” column.
  10. PS (Parts Status) indicates the status code of the part.
      ”NS” means that the part is not kept in stock.
      ”OP” means that the part is no longer in stock.
      ”SE” means that an alternative part shall be used.
      ”SS” means that the part has been replaced.
      Refer to Group 10 Replaced parts for further information.
  11. KIT. Parts that are marked with a ”K” are included in a kit. The number of the kit is often indicated after other part numbers.
  12. Description. The indentations indicate if one or more parts are included in the assembled unit described above. The parts are included when a complete unit is ordered.
  13. Notes. Other information relating to a particular part is given here.
      - Footnote number (963 for example) is given at the bottom of the page.
      - Replaced parts (955884, for example).
      - Product or manufacturing number.
      - Abbreviations and technical information.
      - Reference to page and group.

Group 10 Replaced parts / Number index

- Replaced parts. The part numbers of parts marked with ”SS” (in the PS column) are indicated here, together with their replacement numbers.
  The replacement parts may in turn be also replaced, and so on.
- Number index. All parts included in the catalogue are indicated here, together with a reference to group, section and page.

Continued improvements and successes in design could result in modifications to your equipment which are not covered by this publication. Each publication is revised when required to include these modifications in later issues.

Any unauthorized reproduction of any part of this document would be in violation of Volvo Construction Equipment AB, Customer Support Division's rights and will be prosecuted to the fullest extent allowed by law. We reserve the right to make changes without prior notice.

Fig.	Part No.	Quantity 1	2	3	PS	KIT	Description	Dénomination	Bezeichnung	Denominatición	Notes
1		1	2		NS		Steering Column	Colonne Volant	Lenksäule	Columna Direcci	CPL
2	**VOE 13960151**	2	3				••Washer	••Rondelle	••Scheibe	••Arandela	(ZM 2099130) BRB 34X62X
3	**ZM 2099140**	2	3				••Gasket	••Joint	••Dichtung	••Junta	G8x6
4	**ZM 2120650**	6	3		SS		•Housing	•Carter	•Gehäuse	•Carter	1) CPL
5	**ZM 2099180**	1	1				••Spring Ring	••Annea.elastique	••Federring	••Anillo Elastico	
6	**ZM 2099190**	2	2				••Needle Holder	••Porte-aiguille	••Nadelkäfig	••Portaagujas	
7	**ZM 2099650**	1	1				Steering Wheel	Volant	Lenkrad	Volante	

7 8 9 10 11 12 13

1) **GB:** Replacement version **FR:** Version piéce de rechange. **DE:** Ersatzteil-ausführung. **ES:** Versión piezas de repuesto.

1	**1800001**	**1800199**
2	**1810001**	
3		
4		
5		

Columna de dirección, montaje
Lenksäule, Einbauteilen
Colonne de direction, montage
Steering column, assembly

Catalogue id **07501**	Group **641**
Illustr. No **1000351**	Section **100**
Issue **VOE64A9907501**	Page **423**

1 2 3 4 5 6

VOLVO

FRA

Le catalogue de pièces de rechange présente, non seulement les numéros de référence, mais également d'autres informations qu'un opérateur se doit de connaître. Ce guide de catalogue vous indique, d'une façon générale, comment sont conçus nos catalogues et quelles informations ils vous apportent.

Groupe 1 Avant-propos et instructions
Sous ce groupe, vous trouvez :
- La page de titre avec le numéro de publication
- Le registre des groupes
- Les plaques de produit
- Un avant-propos
- Une liste des équipements introduits suivant les pays
- Un guide de catalogue
- Un tableau des abréviations

Groupes 2 - 9 Pages de texte et d'illustration
- Le sommaire indique la division des groupes principaux en sous-groupes avec des renvois aux pages et aux sections.
- La page d'illustration. L'illustration donne les numéros de position qui renvoient à la page de texte.
- La page de texte
  1. Rubrique
  2. Texte supplémentaire qui limite la validité de la section, par exemple numéro de série et équipements adaptés aux pays
  3. Désignation des modèles pour les différentes colonnes
  4. Illustrations
  5. Groupe, section, page utilisés pour la recherche dans le catalogue
  6. Identification du catalogue et de l'édition
  7. Numéro de position de la pièce sur l'illustration afférente
  8. Numéro de référence
  9. Quantité. La désignation des colonnes indique le modèle qui se réfère à chaque colonne. La quantité indiquée correspond à la quantité par engin ou, suivant les cas, par unité complète. ”REQ” signifie quantité nécessaire, voir la colonne Notes
  10. PS (Parts Status) indique le code d'état de la pièce.
  -”NS” signifie que la pièce n'existe pas en magasin.
  ”OP” signifie que la pièce n¿est plus en magasin.
  ”SE” signifie qu¿une autre pièce devrait être employée. .
  ”SS” signifie que la pièce a été remplacée.
  Voir le groupe 10, pièces remplacées, pour de plus amples informations.
  11. KIT. Les pièces marquées ”K” font partie d'un kit. Le numéro du kit est le plus souvent indiqué après les autres numéros de référence.
  12. Description. Le décalage indique si une ou plusieurs pièces font partie de l'unité complète indiquée au-dessus. Ces pièces sont envoyées pour une commande d'une unité complète.
  13. Notes (Remarques). Diverses informations relatives à une pièce sont notées ici.
  - Un numéro de note de bas de page (par exemple 963) est donné au bas de la page.
  - Pièces remplacées (par exemple 955884).
  - Numéro de produit ou numéro de fabrication.
  - Abréviations et explications techniques.
  - Renvoi aux pages et aux groupes.

Groupe 10 Pièces remplacées/Registre des numéros

- Pièces remplacées. Les numéros de référence marquées ”SS” (dans la colonne PS) sont repris ici avec leur numéro de remplacement. Ces pièces remplacées peuvent, à leur tour, être remplacées par d'autres, etc.
- Registre des numéros. Tous les numéros de référence du catalogue se retrouvent ici avec un renvoi au groupe, à la section et à la page.

Les perfectionnements continus et les progrès réalisés dans la conception peuvent entraîner, sur votre engin, des modifications qui ne sont pas prises en compte dans cette publication. Chaque publication est remise à jour suivant les besoins pour inclure toutes ces modifications dans les dernières éditions.

La reproduction non autorisée de toute partie de ce document constitue une violation des droits d'auteur de Volvo Construction Equipment AB, Customer Support Division et entraînera des poursuites aux termes de la loi. Nous nous réservons le droit d'apporter des modifications sans préavis.

Fig.	Part No.	Quantity 1	2	3	PS	KIT	Description	Dénomination	Bezeichnung	Denominatición	Notes
1		1	2		NS		Steering Column	Colonne Volant	Lenksäule	Columna Direcci	CPL
2	**VOE 13960151**	2	3				••Washer	••Rondelle	••Scheibe	••Arandela	(ZM 2099130) BRB 34X62X
3	**ZM 2099140**	2	3				••Gasket	••Joint	••Dichtung	••Junta	G8x6
4	**ZM 2120650**	6	3		SS		•Housing	•Carter	•Gehäuse	•Carter	1) CPL
5	**ZM 2099180**	1	1				••Spring Ring	••Annea.elastique	••Federring	••Anillo Elastico	
6	**ZM 2099190**	2	2				••Needle Holder	••Porte-aiguille	••Nadelkäfig	••Portaagujas	
7	**ZM 2099650**	1	1				Steering Wheel	Volant	Lenkrad	Volante	

7 8 9 10 11 12 13

1) **GB:** Replacement version **FR:** Version piéce de rechange. **DE:** Ersatzteil-ausführung. **ES:** Versión piezas de repuesto.

1	**1800001**	**1800199**
2	**1810001**	
3		
4		
5		

Columna de dirección, montaje
Lenksäule, Einbauteilen
Colonne de direction, montage
Steering column, assembly

Catalogue id **07501**	Group **641**
Illustr. No **1000351**	Section **100**
Issue **VOE64A9907501**	Page **423**

1 2 3 4 5 6

VOLVO

DEU

Im Ersatzteilkatalog sind außer den Artikelnummern auch eine Reihe von wesentlichen Informationen aufgeführt, die man unbedingt kennen sollte.
Mit der Kataloganweisung wollen wir auf eine überschaubare Art und Weise zeigen, wie unsere Kataloge aufgebaut und welche Informationen hier enthalten sind.

Gruppe 1 Vorwort und Anweisungen
Hier findet man folgendes:
- Titelseite mit Publikationsnummer
- Gruppenregister
- Produktschilder
- Vorwort
- Verzeichnis über eingeführte marktangepasste Ausrüstungen
- Kataloganweisung
- Abkürzungstabelle

Gruppe 2 - 9 Text- und Bildseiten

- Das Inhaltsverzeichnis zeigt die Einteilung der Hauptgruppe in Untergruppen mit Hinweis auf Seite und Abschnitt.
- Bildseite. Die Positionsnummer der Abbildung weist auf die Textseite hin.
- Textseite.
  1. Überschrift
  2. Zusatztext, der die Gültigkeit des Abschnitts begrenzt, z.B. Information über Herstellungsnummer und marktangepasste Ausrüstungen.
  3. Bezeichnung für die Anzahl-Spalten
  4. Abbildungen
  5. Gruppe, Abschnitt, Seite, die bei der Suche im Katalog verwendet werden.
  6. Katalogkennung und Ausgabebezeichnung
  7. Positionsnummer des Artikels mit dazugehöriger Abbildung.
  8. Artikelnummer
  9. Anzahl. Die Spaltenbezeichnung zeigt, welche Ausführung per Spalte aufgeführt ist. Die angegebene Anzahl betrifft Anzahl pro Maschine oder ggf. pro komplette Einheit. ”REQ” bezeichnet die erforderliche Menge, siehe Anmerkungsspalte.
  10. PS (Parts Status) zeigt den Statuscode des Artikels.
  -”NS” bedeutet, dass der Artikel nicht mehr auf Lager gehalten wird.
  ”OP” bedeutet, dass das Teil nicht mehr geführt wird.
  ”SE” bedeutet, dass ein alternatives Teil zu verwenden ist.
  -”SS” bedeutet, dass der Artikel ersetzt wurde.
  Siehe Gruppe 10, Ersetzte Artikel, für weitere Information.
  11. KIT. Artikel, die mit einem ”K” gekennzeichnet sind, gehören zu einem Satz. Die Nummer des Satzes wird in den meisten Fällen nach den übrigen Artikelnummern angegeben.
  12. Bezeichnung. Die Einrückung zeigt, dass ein oder mehrere Artikel in einer oben aufgeführten zusammengesetzten Einheit enthalten sind. Die Artikel sind in der Bestellung der kompletten Einheit enthalten.
  13. Notes (Anmerkungen). Hier werden übrige Informationen für einen Artikel aufgeführt:
  - Fußnotennummer, (beispielsweise 963), wird ganz unten auf der Seite angegeben.
  - Ersetzte Artikel, (beispielsweise 955884)
  - Produkt- oder Herstellungsnummer
  - Abkürzungen oder technische Informationen
  - Seiten- und Gruppenhinweis

Gruppe 10 Ersetzte Artikel / Nummernregister

- Ersetzte Artikel. Hier sind die mit ”SS” markierten (in der PS-Spalte) Artikelnummern mit ihrem Ersatz aufgeführt. Die ersetzten Artikel können wiederum ersetzt worden sein usw.
- Nummernregister. Hier sind alle im Katalog vorkommenden Artikel aufgeführt, und zwar mit Hinweis auf Gruppe, Abschnitt und Seite.

Fortlaufende Verbesserungen und Fortschritte in der Konstruktion können auch bei Ihrer Maschine zu Änderungen führen, die nicht von dieser Schrift umfasst werden. Jede Ausgabe wird bei Bedarf überarbeitet, um diese Veränderungen bei späteren Ausgaben mit zu berücksichtigen.

Jegliche Reproduktion dieses Dokumentes in Auszügen oder in vollem Umfang stellt eine Verletzung der Rechte von Volvo Construction Equipment AB, Customer Support dar und wird unter voller Ausschöpfung der gesetzlichen Möglichkeiten strafrechtlich verfolgt. Wir behalten uns das Recht auf Änderungen ohne vorherige Ankündigung vor.

Fig.	Part No.	Quantity 1	2	3	PS	KIT	Description	Dénomination	Bezeichnung	Denominatición	Notes
1		1	2		NS		Steering Column	Colonne Volant	Lenksäule	Columna Direcci	CPL
2	**VOE 13960151**	2	3				••Washer	••Rondelle	••Scheibe	••Arandela	(ZM 2099130) BRB 34X62X
3	**ZM 2099140**	2	3				••Gasket	••Joint	••Dichtung	••Junta	G8x6
4	**ZM 2120650**	6	3		SS		•Housing	•Carter	•Gehäuse	•Carter	1) CPL
5	**ZM 2099180**	1	1				••Spring Ring	••Annea.elastique	••Federring	••Anillo Elastico	
6	**ZM 2099190**	2	2				••Needle Holder	••Porte-aiguille	••Nadelkäfig	••Portaagujas	
7	**ZM 2099650**	1	1				Steering Wheel	Volant	Lenkrad	Volante	

7 8 9 10 11 12 13

1) **GB:** Replacement version **FR:** Version piéce de rechange. **DE:** Ersatzteil-ausführung. **ES:** Versión piezas de repuesto.

1	**1800001**	**1800199**
2	**1810001**	
3		
4		
5		

Columna de dirección, montaje
Lenksäule, Einbauteilen
Colonne de direction, montage
Steering column, assembly

Catalogue id **07501**	Group **641**
Illustr. No **1000351**	Section **100**
Issue **VOE64A9907501**	Page **423**

1 2 3 4 5 6

VOLVO

En el catálogo de repuestos se incluye, además de los números de artículo, numerosa información muy útil.
El propósito de la guía es explicar la estructura de los catálogos y la información que se ofrece en los mismos.

Grupo 1 Prefacio e instrucciones
Se encontrará aquí:
- El título y el número de publicación
- El índice de grupos
- Los letreros de producto
- El prefacio
- Una lista sobre los equipos adaptados a los mercados
- La guía al catálogo
- Una tabla de abreviaturas

Grupo 2 - 9 páginas con texto e ilustraciones

- El índice muestra la clasificación de los grupos principales en subgrupos con remisiones a páginas y secciones.
- Página de ilustraciones. Los números de posición de las ilustraciones. Remisiones a páginas de texto.
- Páginas de texto
  1. Rúbrica
  2. Texto adicional que delimita la validez de la sección, por ejemplo, información sobre números de fabricación y equipos según mercado.
  3. Designación para columnas de cantidades.
  4. Número de ilustración.
  5. Grupo, sección, página. Se utilizan al manejar el catálogo
  6. Identificación e indicación de la edición del catálogo.
  7. Números de posición en la ilustración correspondiente.
  8. Números de artículo
  9. Cantidad. Se indica en esta columna la ejecución. El número indicado se refiere a la cantidad por máquina o, si procede, por unidad completa. ”REQ” significa la cantidad necesaria, véase la columna de las notas.

  10. PS (Parts Status) indica el código de estado del artículo.
  -”NS” indica que el artículo no se tiene en stock.
”OP” significa que ya no se mantiene la pieza en stock.
”SE” significa que se puede usar una pieza alternativa.
-”SS” indica que el artículo ha sido sustituido.
Para más información, véase el grupo 10, artículos sustituidos.
  11. KIT. Los artículos marcados con una ”K” forman parte de un juego. El número de juego suele indicarse detrás de los demás números de artículo.
  12. Denominación. El desplazamiento indica que en la unidad indicada se incluyen uno o varios artículos. Estos se incluyen en la unidad completa pedida.
  13. Notas. Aparecen aquí diversas informaciones relativas a los artículos:
  - Números de notas de pie de página; ej. 963) aparece al final de la página.
  - Artículos sustituidos. Ej. (955884)
  - Números de producto o fabricación.
  - Abreviaturas e información técnica.
  - Remisiones a páginas y grupos.

Grupo 10 Artículos sustituidos/Índice de números

- Artículos sustituidos. Se marcan aquí con ”SS” (en la columna PS) los números de artículo con sus sustituciones. Los artículos sustituidos, a su vez, pueden haber sido sustituidos, etc.
- Índice de números. Aparecen aquí todos los artículos existentes en el catálogo con remisión a grupo, sección y página.

En su modelo de máquina pueden haberse introducido mejoras que no aparecen en esta publicación. Las publicaciones son revisadas para incluir las mejoras en ediciones posteriores.

Este documento está protegido por los derechos de autor y por lo tanto está prohibida su copia, impresión o cualquier otro tipo de reproducción indebida. La infracción de esta prohibición será penalizada. Reservado el derecho a introducir modificaciones.

TABLE OF ABBREVIATION **ABKÜRZUNGSVERZEICHNIS**

POUR LA LISTE DES ABRÉVIATIONS EMPLOYÉES **PABLO DE ABREVIATIONS**

ABBREVIATION	ENGLISH	FRANÇAIS	DEUTSCH	ESPAÑOL
A	ampere	ampère	Ampere	amperio
ALT	alternative	alternative	wahlweise	alternativa
AWD	All Wheel Drive	Toutes roues motrices	Allradantrieb	Tracción en las todas las ruedas
AX ####-	as from axle No.	à partir du N° d'essieu	ab Achsennr.	a partir del eje nro
AX - ####	up to and incl. axle No.	jusqu'au N° d'essieu	bis Achsennr.	hasta el eje nro
BL	black	noir	schwarz	negro
BLUE	blue	bleu	blau	azul
BR	brown	brun	braun	marrón
BRA	Brazil	Brésil	Brasilien	Brasil
CAB #### -	as from cab No.	à partir du N° de cabine	ab Kabinen-herstellnr.	a partir de la cabina
CAB - ####	up to and incl. cab No.	jusqu'au N° de cabine	bis Kabinen-herstellnr.	hasta la cabina nro
CAN	Canada	Canada	Kanada	Canadá
CENT	centre	au milieu	Mittere	central
CHN	China	Chine	China	China
CIN	component identification number	Numéro de référence de sous-ensemble	Bauteil-Identifizierungsnummer	Número de identificación del componente
CPL	complete	complet	komplett	completo
CU M	cubic metre	mètre cube	Kubikmeter	metro cúbico
DEG	numbers of degrees, C°	nombres de degré de chaleur, C°	Anzahl in Graden C°	numero de grado de calor, C°
DELETED	deleted	supprimé	Nicht mehr lieferbar	Retirado
DEU	Germany	Allemagne	Deutschland	Alemania
DNK	Denmark	Danemark	Dänemark	Dinamarca
EEC	European Economic Community (EEC)	pays du marche commun (EEC)	EU-Markt (EEC)	el mercado común (EEC)
ENG	Engine	moteur	Motor	motor
ENG #### -	as from engine No.	à partir du N° de moteur	ab Motornr.	a partir del motor nro
ENG - ####	up to and incl. engine No.	jusqu'au N° de moteur	bis Motornr.	hasta el motor nro
E PROD	early production	production antérieure	Frühere Ausführung	producción anterior
ESP	Spain	Espagne	Spanien	España
EU	European Union	Union Européenne	Europäische Union	Unión Europea
EXC ### -	as from excavator unit No.	à partir du N° d'excavateur	Ab Bagger-Aggregatnr.	a partir de agregado excavador nro
EXC - ###	up to and incl. excavator unit No.	jusqu'au N° d'excavateur	bis Bagger-Aggregatnr	hasta el agregado excavador nro
EXCL	excluding	exclus	auschliesslich	exclusivo
FIN	Finland	Finlande	Finnland	Finlandia

ABBREVIATION	ENGLISH	FRANÇAIS	DEUTSCH	ESPAÑOL
FORW	forward	avant	vordere	delante
FRA	France	France	Frankreich	Francia
GBR	Great Britain	Angleterre	England	Inglaterra
GRAM	gram	gramme	Gramm	gramo
GREEN	green	vert	grün	verde
GREY	grey	gris	grau	gris
HT #### -	as from hydraulic transmission No.	à partir du transmission hydraulique Nº	ab Hydraulikgetriebe	a partir de transmisión hidráulico nro
HT - ####	up to and incl. hydraulic transmission No.	jusqu'au transmission hydraulique Nº	bis Hydraulikgetriebe	hasta el transmisión hidráulico nro
ID	diameter, inner	diamètre, intérieur	Innendurchmesser	diámetro, interior
IN	inch(es)	pouce	Zoll	pulgada
INCL	inclusive	inclus	einschliesslich	inclusive
INCL IN	included in	inclus dans	gehört zur	forma parte de
INLET	inlet	entrée	Einlass	entrada
INNER	inner	intérieur	innen	interior
IRN	Iran	Iran	Iran	Iran
ITA	Italy	Italie	Italien	Italia
ITEM NO	see item No.	voir position	siehe Position Nr.	véase posición
K	included in parts kits	fait partie du jeu complet de réparation	gehört zur Satzverpackung	forma parte del juego por juego
KOR	Korea	Corée	Korea	Corea
L	litre, length	litre, longueur	Liter, Länge	litros, longitud
LH	left	gauche	links	izquierdo
LOAD #### -	as from loading unit No.	à partir du N° de chargeur	ab Hubaggregatnr.	a partir du unibad carga nro
LOAD - ####	up to and incl. loading unit No.	jusqu'au N° de chargeur	bis Hubaggregatnr.	hasta unidad carga nro
LOW	lower	dessous	unten	inferior
L PROD	late production	production postérieure	jetzige Ausführung	producción posterior
MARKED	marked	marque de	gekennzeichnet mit	marcado
MODEL	model designation	Désignation de modèle	Modellbezeichnung	Designación de modelo
ML	millilitre	millilitre	Milliliter	milílitro
MM	millimetre	millimètre	Millimeter	milimetros
NLD	Netherlands	Pays-Bas	Holland	Holanda
NO	number	numéro	Nummer	número
NOR	Norway	Norvège	Norwegen	Noruega

TABLE OF ABBREVIATION **ABKÜRZUNGSVERZEICHNIS**

POUR LA LISTE DES ABRÉVIATIONS EMPLOYÉES **PABLO DE ABREVIATIONS**

ABBREVIATION	ENGLISH	FRANÇAIS	DEUTSCH	ESPAÑOL
NS	part not stocked as spare part	n`est pas stocké comme pièce de rechange	nicht als Ersatzteil vorrätig	no disponible como repuesto pieza de repuesto
OP	The part is no longer in stock	La pièce n'est plus en stock	Der Artikel wird nicht länger geführt	El artículo no se mantiene ya en stock
O SZ	over size	côte supérieur	Übergrösse	sobredimensión
OD	diameter, outer	diamètre extérieur	Aussendurchmesser	diámetro, exterior
OR	orange	orange	orange	naranja
ORDER	order	commander	bestellen	hacer un pedido
OUTER	outer	extérieur	aussen	exterior
OUTLET	outlet	échappement	Auslass	escape
PAGE	see page	voir page	siehe Seite	véase página
PAIR	pair	paire	Paar	par
PCS	piece(s)	pièce	Stück	cada uno
PIN	product identification number	Numéro d'identification de produit	Produktidentifizierungs-Nummer	Número de identificación del producto
PINK	pink	rose	rosa	rosa
PROD NO	product No.	Nº de produit	Produktnr.	nro de producto
PRT	Portugal	Portugal	Portugal	Portugal
Q	Quantity l/min	Quantité l/min	Quantität l/min	Cantidad l/min
REAR	rear	arrière	hinten	detrás
RED	red	rouge	rot	rojo
REPL BY -	replaced by	remplacé par	ersetzt durch	substituido por
REQ#	order as required,	quantité nécessaire,	erforderliche Anzahl	cantidad necesaria,
RH	right	droite	rechts	derecha
SE	alternative spare part version exists	une version pièce de rechange existe également	Alternative Ersatzteilausführung lieferbar	Existen otras versiones de las piezas de repuesto
SEE GROUP	see group	voir groupe	siehe Gruppe	véase grupo
SEE SB	see Service Bulletin	voir bulletin de service	siehe Kundendienstmitteilung	ver boletin de servicio
SER NO # -	as from serial No.	à partir du N° de fabrication	ab Fabrikationsnr.	a partir de fabric. nro
SER NO - #	up to and incl.serial No.	jusqu'au N° de fabrication	bis Fabrikationsnr.	hasta el fabric. nro
S/N #### -	as from serial No.	à partir du N° de série	ab Fabrikationsnr.	a partir de fabricación nro.
S/N - ####	up to and incl. serial No.	jusqu'au N° de série	bis Fabrikationsnr.	hasta el fabricación nro.
SUPPL	supplementary details, no spare part	indication compléter	zuzätliche Angaben	parte completar
SPECIAL	special model	construction spéciale	Sonderausführung	modelo especial
SQ MM	square millimeters	millimètre carré	Quadratmillimeter	milimetros cuadrados
SS	superseded part	pièce remplacée	ersetztes Teil	pieza substituida
STD	standard version	version standard	Standardausführung	versión standard
STD SZ	standard size	dimension standard	Standardabmessung	dimensión standard

ABBREVIATION	ENGLISH	FRANÇAIS	DEUTSCH	ESPAÑOL
THICK	thickness	épaisseur	Dicke	espesor
TM NO # -	as from transmission No.	à partir du N° de transmission	ab Getriebenr.	a partir de transmisión nro
TM NO - #	up to and incl. transmission No.	jusqu'au N° de transmission	bis Getriebenr.	hasta el de transmisión nro
UPPER	upper	supérieur	oben	superior
USA	United States of America	États-Unis	Vereinigte Staaten	Estados Unidos
U SZ	under size	côte interieur	Untergrösse	subdimensión
V	volt	volt	Volt	voltio
VIOL	violet	violet	violett	violeta
W	Watt	watt	Watt	watio
WHITE	white	blanc	weiss	blanco
WID	width	largeur	Breite	ancho
YELL	yellow	jaune	gelb	amarillo
ZAF	South Africa	Afrique du Sud	Südafrika	Sudáfrica

Equipment	Kit No	Description
11840011		Brake-controlled loader Equipement chargeur freiné Bremsgesteuerter Radlader Cargadora con retardador
11840140		Rotating beacon Gyrophare Drehfernleuchte Faro de advertencia giratorio
11840170		Fork 42” Fourche 42” Gabel 42” Horquilla 42” *42 INCHES*
11840171		Fork 42” Fourche 42” Gabel 42” Horquilla 42” *48 INCHES*
11840172	VOE 11711763	Auto stop Arrêt automatique Automatikstopp Parada automática
11840207		Tooth Bar 72” Lame d'usure et dents 72” Schneide und Zahnsatz 72” Kit de filo y dientes 72”
11840208		Tooth Bar 80” Lame d'usure et dents 80” Schneide und Zahnsatz 80” Kit de filo y dientes 80”
11840212		Hydraulic hammer Marteau hydraulique Presshammer Martillo hidráulico *HB 200*
11840213		Hydraulic hammer Marteau hydraulique Presshammer Martillo hidráulico *HB 300*
11840216		MC80 Track kit Kit chenilles MC80 MC80 Raupensatz Kit de orugas MC80
11840220	VOE 11711129	Spacer kit Kit entretoises Zwischenstücksatz Kit de distanciadores
11840229		Standard Hydraulics Système hydraulique standard Standardhydraulik Hidráulica estándar
11840230		Self Level Hydraulics Système hydraulique à régulation de niveau automatiq Selbstnivellierende Hydraulik Hidráulica autoniveladora
11840272		Heater hydraulic oil Réchauffeur d'huile hydraulique Heizung, Hydrauliköl Calentador aceite hidráulico

Equipment	Kit No	Description
11840291		Drivers seat Siège de conducteur Fahrersitz Asiento del conductor
11840296		Mechanical control Commande mécanique Mechanische Steuerung Mando mecánico
11840298		Mechanical control & attachment control (5 button) Commande mécanique et commande outil (bouton 5) Mechanische Steuerung & Arbeitsgeräte-Steuerung (5 Mando mecánico y mando de implemento (5 botones)
11840300		Pilot control Servocommande Vorsteuerung Mando piloto
11840302		Pilot control & attachment control (5 button) Servocommande et commande outil/accessoire (5 bou Vorsteuerung & Gerätesteuerung (5 Tasten) Mando piloto y mando de implemento (5 botones)
11840309		Hydraulic system, single-lever control, std Système hydraulique, commande à un levier, std Hydraulikanlage, Einhebelbedienung, Standard Sistema hidráulico, mando monopalanca, estándar
11840310		
11840319		Cab with Air Conditioning Cabine avec chauffage et ventilation Kabine mit Klimaanlage Cabina cerrada con aire acondicionado y calefacción
11840322		Work lights, cab, rear, extra Lampe travail, AR Arbeitslampe, hinter Lampara de trabajo, trasero
11840323		Drivers seat Siège de conducteur Fahrersitz Asiento del conductor
11840327		Kit EU Kit UE Ausrüstungssatz EU Kit EU
11840331		Road Kit, Italy Kit circulation sur route, Italie Straßenkit, Italien Kit de carretera, Italia
11840333		Road Kit, Germany Kit circulation sur route, Allemagne Straßenkit, Deutschland Kit de carretera, Alemania
11840335		Road Kit, France/Spain Kit circulation sur route, France/Espagne Straßenkit, Frankreich/Spanien Kit de carretera, Francia/España
11840337		Road Kit, UK Kit circulation sur route, Royaume-Uni Straßenkit, UK Kit de carretera, Reino Unido

Equipment	Kit No	Description
11840343		12*16.5 8pr, Super Grip, Gen Purpose 12*16,5 8pr, Super Grip, Utilisation universelle Reifen 12*16,5 8pr, Super Grip, Allzweck 12*16,5 8pr, Super Grip, uso general
11840344		
11840346		30*9-16 Super Grip, Solid wheel 30*9-16 Super Grip, jante pleine Reifen 30*9-16 Super Grip, Vollrad 30*9-16 Super Grip, rueda maciza
11840349		33*15.5-16 14pr Super Grip, Floatation 33*15,5-16 14pr Super Grip, pneus remplis de liquide Reifen 33*15,5-16 14pr Super Grip, Floatation 33*15,5-16 14pr Super Grip, flotación
11840354		
11840355		Anti-theft kit Kit alarme antivol Diebstahlalarm-Kit Dispositivo antirrobo
11840358		Kit Not EU Kit hors UE Ausrüstungssatz außerhalb EU Kit no EU
11840361		Muffler Std. Silencieux standard Schalldämpfer Standard Silenciador estándar
11840364		Instrument panel Std Tableau de bord Instrumententafel Std. Panel de instrumentos estándar
11840365		Instr panel Tableau de bord Instrumententafel Panel de instrumentos
11840366		seat belt 2” static ceint. sécur. statique 50 mm Zweipunktgurt Cinturón de seguridad 2” fijo
11840367		seat belt 3” static ceint. sécur. statique 75 mm Dreipunktgurt Cinturón de seguridad 3” fijo
11840368		seat belt ceinture de sécurité Sicherheitsgurt Cinturón de seguridad
11840369		seat belt 2” suspension ceinture de sécurité 50 mm Zweipunktgurt Cinturón de seguridad 2” suspensión
11840370		seat belt 3” suspension ceinture de sécurité 75 mm Dreipunktgurt Cinturón de seguridad 3” suspensión

Equipment	Kit No	Description
11840371		seat belt 3-pt. suspension Ceinture de sécurité à 3 points Dreipunktgurt Cinturón de seguridad 3 puntos suspensión
11840372		Drivers seat Siège de conducteur Fahrersitz Asiento del conductor
11840373		Cab With Heater Cabine avec chauffage Kabine mit Heizung Cabina con calefacción
11840374		Door, demolition Porte, version démolition Tür, Zerstörung Puerta demolición
11840378		Muffler EU Silencieux EU Schalldämpfer Eu Silenciador Eu
11840379		Oil drain cplt. kit Kit vidange huile, complet Ölablass, kompletter Satz Vaciado de aceite kpl kit
11840384		Bucket straight with edge-saver 74 Godet droit avec lame d'usure 74 Schaufel gerade mit Schonmesser 74 Cuchara recta con filo reponible 74
11840385		Bucket straight 74 Godet droit 74 Schaufel gerade 74 Cuchara recta 74
11840386		Bucket straight with edge-saver 82 Godet droit avec lame d'usure 82 Schaufel gerade mit Schonmesser 82 Cuchara recta con filo reponible 82
11840387		Bucket straight 82 Godet droit 82 Schaufel gerade 82 Cuchara recta 82
11840388		Engine block heater Chauffe-moteur Motorwärmer Calentador del motor
11840391		Track kit Kit chenilles Raupensatz Kit de orugas
11840395		Cab with Air Conditioning Cabine avec chauffage et ventilation Kabine mit Klimaanlage Cabina cerrada con aire acondicionado y calefacción
11840396		Cab With Heater Cabine avec chauffage Kabine mit Heizung Cabina con calefacción

Equipment	Kit No	Description
11840403		Bucket straight 74 Godet droit 74 Schaufel gerade 74 Cuchara recta 74
11840404		Bucket straight with edge-saver 74 Godet droit avec lame d'usure 74 Schaufel gerade mit Schonmesser 74 Cuchara recta con filo reponible 74
11840405		Bucket straight with edge-saver 82 Godet droit 82 Schaufel gerade mit Schonmesser 82 Cuchara recta con filo reponible 82
11840409		Bucket Guard 72” Protection de godet 72” Schaufelschutz 72” Protección de cuchara 72”
11840410		Bucket Guard 80” Protection de godet 80” Schaufelschutz 80” Protección de cuchara 80”
11850657		Engine block heater 120 V USA Réchauffeur moteur 120 V USA Motorblockheizung, 120 V USA Calefactor de motor 120 V, USA
11851336		Engine Moteur Motor Motor

GROUP		Section	Page
210	Repair kits for engine	100	33
210	Engine	150	35
211	Cylinder head	100	37
211	Valve mechanism	200	41
212	Cylinder block	100	43
214	Valve mechanism	100	45
215	Timing gear casing and gears	100	47
216	Crankshaft and related parts	100	49
217	Oil sump	100	51
218	Engine mounting	100	53
220	Lubricating oil system	100	55
235	Fuel system	100	57
236	Injection pump	100	59
237	Fuel lines and injectors	100	61
237	Fuel pipes, injection pump - fuel filter.	150	63
251	Inlet manifold and exhaust manifold	100	65
251	Exhaust system	200	67
256	Air filter	100	69
261	Radiator mounting	100	71
262	Water pump and thermostat housing	100	73
269	Engine heater	100	75
271	Throttle control 11840300, 11840302	200	77
272	Hand throttle 11840296, 11840298, 11840300, 11840302	100	79

TABLE DES MATIÈRES

GROUPE		Section	Page
210	Jeu pour moteur	100	33
210	Moteur	150	35
211	Culasse	100	37
211	Commande des soupapes	200	41
212	Bloc-cylindres	100	43
214	Commande des soupapes	100	45
215	Carter de distribution et engrenage	100	47
216	Axe à vilebreguintas	100	49
217	Carter d'huile	100	51
218	Suspension du moteur	100	53
220	Système de graissage	100	55
235	Système d'alimentation	100	57
236	Pompe d'injection	100	59
237	Canalisation à combustible, injecteur	100	61
237	Conduits de carburant, pompe d'injection - filtre à carburant	150	63
251	Tubulure admission et tubulure echappement	100	65
251	Système d'échappement	200	67
256	Purificateur d'air	100	69
261	Suspension radiateur	100	71
262	Pompe à eau et boitier thermostat	100	73
269	Chauffe-moteur	100	75
271	Commande accelerateur 11840300, 11840302	200	77
272	Accelerateur manual 11840296, 11840298, 11840300, 11840302	100	79

GRUPPE		Abschnitt	Seite	GRUPPE		Abschnitt	Seite
210	Motorsätze	100	33				
210	Motor	150	35				
211	Zylinderkopf	100	37				
211	Ventilmechanismus	200	41				
212	Zylinderblock	100	43				
214	Ventilmechanismus	100	45				
215	Stirnradgehäuse und Nabenvorgelege	100	47				
216	Kurbelbewegung	100	49				
217	Ölwanne	100	51				
218	Motorbefestigung	100	53				
220	Schmierölsystem	100	55				
235	Kraftstoffsystem	100	57				
236	Einspritzpumpe	100	59				
237	Brennstoffrohre	100	61				
237	Kraftstoffrohr, Einspritzpumpe - Kraftstoffilter	150	63				
251	Ansaugrohr und Auspuffkrümmer	100	65				
251	Auspuffanlage	200	67				
256	Luftfilter	100	69				
261	Kühleraufhängung	100	71				
262	Wasserpumpe und Thermostatgehäuse	100	73				
269	Motorwärmer	100	75				
271	Gasgestänge 11840300, 11840302	200	77				
272	Handgas 11840296, 11840298, 11840300, 11840302	100	79				

INDICE

GRUPO		Sección	Página
210	Juegos para el motor	100	33
210	Motor	150	35
211	Culata	100	37
211	Mecanismo de vávulas	200	41
212	Bloque de cilindros	100	43
214	Mecanismo de vávulas	100	45
215	Caja de distribución y engranajes	100	47
216	Cigüeñal	100	49
217	Cárter	100	51
218	Suspensión del motor	100	53
220	Sistema de lubricación	100	55
235	Sistema de combustible	100	57
236	Bomba de inyección	100	59
237	Tuberías de combustible, inyector	100	61
237	Tubos de combustible, bomba de inyección - filtro de combustible	150	63
251	Tubo admisión y múltiple escape	100	65
251	Sistema de escape	200	67
256	Filtro de aire	100	69
261	Suspensión de radiador	100	71
262	Bomba de agua y caja de termostato	100	73
269	Calefactor, motor	100	75
271	Mando del acelerador 11840300, 11840302	200	77
272	Acelerador manual 11840296, 11840298, 11840300, 11840302	100	79

VOLVO

Construction Equipment

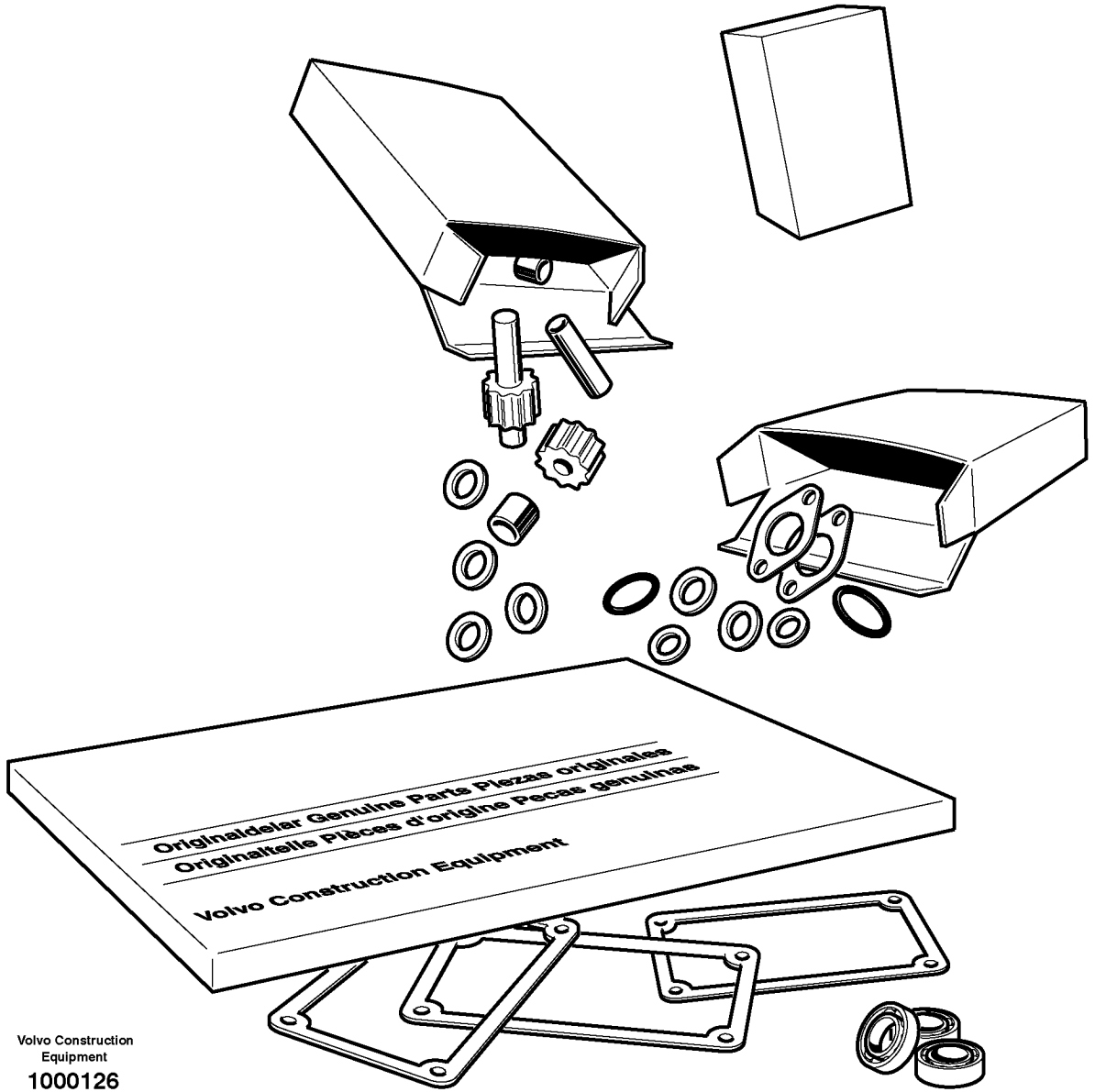

Volvo Construction Equipment

1000126

Fig.	Part No.	Quantity 1	2	3	PS	KIT	Description	Dénomination	Bezeichnung	Denominación	Notes
	VOE 11714736	1					Gasket Kit	Kit Joints	Dichtungssatz	Juego Juntas	
	VOE 14509382	1					•O-ring	•Joint Torique	•O-Ring	•Junta torica	
	VOE 14521606	5					•Packing	•Joint	•Dichtung	•Empaquetadura	
	VOE 14528171	1					Cylinder head gasket	Joint de culasse	Zylinderkopfdichtung	Junta de la culata	
	VOE 14521527	8					•Seal	•Joint	•Dichtring	•Junta	
	VOE 14521532	4					•Protector	•Protection	•Schutz	•Protector	
	VOE 11714381	4					•Seat	•Siege	•Sitz	•Asiento	
	VOE 14521552	1					•Gasket	•Joint	•Dichtung	•Junta	
	VOE 14521554	1					•Packing	•Joint	•Dichtung	•Empaquetadura	
	VOE 11714737	1					•Gasket	•Joint	•Dichtung	•Junta	
	VOE 11714614	1					•Gasket	•Joint	•Dichtung	•Junta	
	VOE 14521528	8					•Valve Seal	•Joint Soupape	•Ventildichtung	•Reten Valvula	
	VOE 11714738	2					•O-ring	•Joint Torique	•O-Ring	•Junta torica	
	VOE 11714739	1					•O-ring	•Joint Torique	•O-Ring	•Junta torica	
	VOE 11714346	1					•O-ring	•Joint Torique	•O-Ring	•Junta torica	
	VOE 11713639	1					•Seal	•Joint	•Dichtring	•Junta	
	VOE 11714740	1					•Gasket	•Joint	•Dichtung	•Junta	
	VOE 11714741	1					•Gasket	•Joint	•Dichtung	•Junta	
	VOE 11713783	1					•O-ring	•Joint Torique	•O-Ring	•Junta torica	
	VOE 11714875	1					•Gasket	•Joint	•Dichtung	•Junta	
	VOE 11714478	2					•Gasket	•Joint	•Dichtung	•Junta	
	VOE 11714871	2					•O-ring	•Joint Torique	•O-Ring	•Junta torica	
	VOE 11714386	8					•O-ring	•Joint Torique	•O-Ring	•Junta torica	
	VOE 11714371	2					•O-ring	•Joint Torique	•O-Ring	•Junta torica	
	VOE 11714476	7					•Seal	•Joint	•Dichtring	•Junta	
	VOE 14521512	1					•Packing	•Joint	•Dichtung	•Empaquetadura	
	VOE 11714879	1					•Gasket	•Joint	•Dichtung	•Junta	

1		**Juegos para el motor** **Motorsätze** **Jeu pour moteur** **Repair kits for engine**	Catalogue id **20065**	Group **210**
2			Illustr. No **1000126**	Section **100**
3			Issue **VOE 64C9920065**	Page **33**
4				
5				

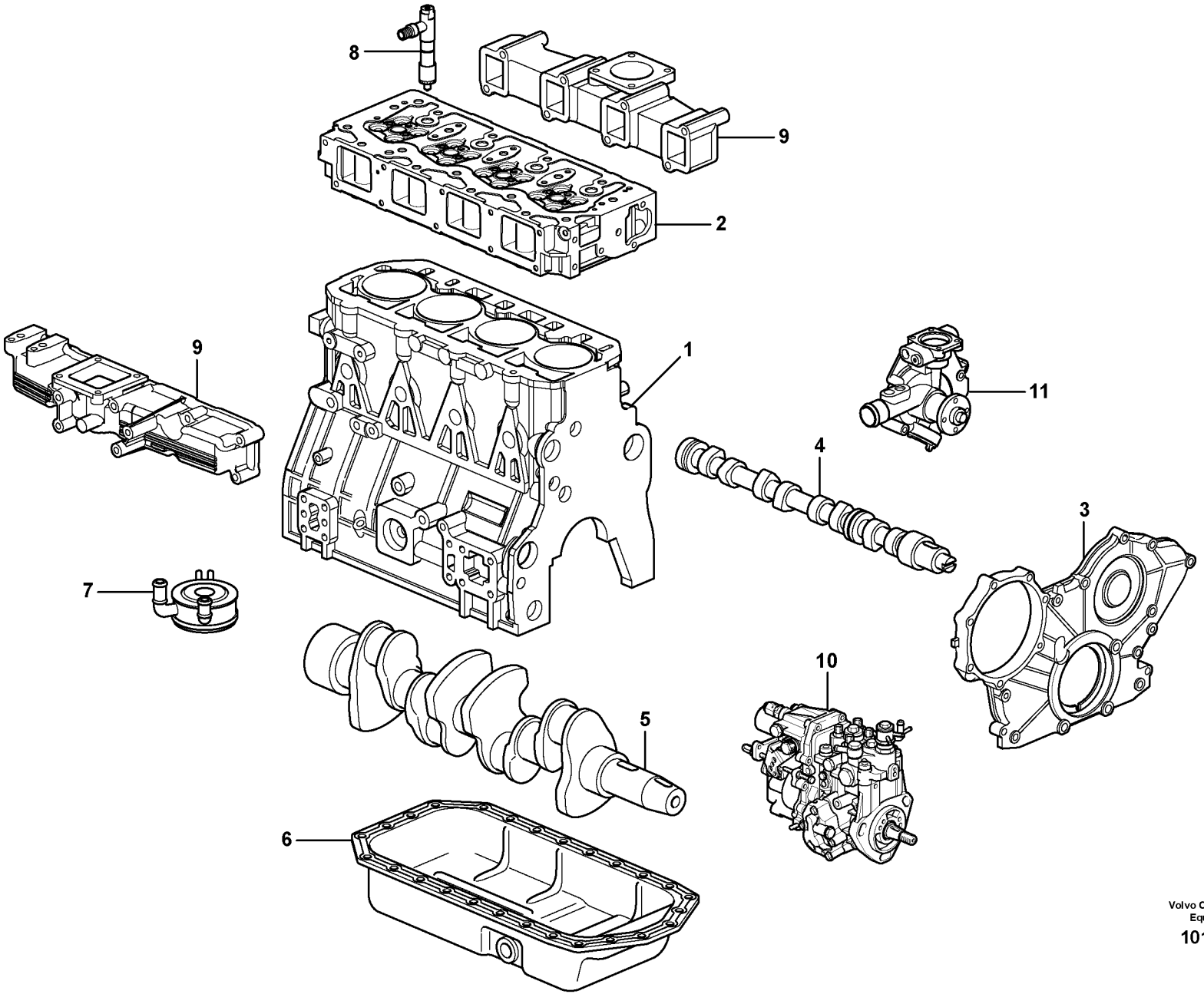

Volvo Construction Equipment

1018250

Fig.	Part No.	Quantity 1	2	3	PS	KIT	Description	Dénomination	Bezeichnung	Denominación	Notes
	VOE 11851336	1					Engine	Moteur	Verbrenn Motor	Motor	
1		1					•Cylinder block	•Bloc-cylindres	•Zylinderblock	•Bloque cilindro	See group 212, Page 43
2		1					•Cylinder head	•Culasse	•Zylinderkopf	•Culata	See group 211, Page 37
3		1					•Timing gear casing	•Carter distribution	•Steuergehäuse	•Cubierta distribucion	See group 215, Page 47
4		1					•Camshaft	•Arbre cames	•Nockenwelle	•Arbol levas	See group 214, Page 45
5		1					•Crankshaft	•Vilebrequin	•Räderkasten Kubelw	•Cigüeñal	See group 216, Page 49
6		1					•Oil sump	•Carter d'huile	•Ölsumpf	•Carter de aceite	See group 217, Page 51
7		1					•Oil cooler	•Radiateur huile	•Ölkühler	•Enfriador aceite	See group 220, Page 55
8		4					•Injector	•Injecteur	•Einspritzventil	•Inyector	See group 237, Page 61
9		1					•Inlet, exhaust syst.	•Admiss.&syst.echapp.	•Ansaug&auspuffan	•Admis.&sist.escape	See group 251, Page 65
10		1					•Injection Pump	•Pompe Injection	•Einspritzpumpe	•Bomba Injeccion	See group 236, Page 59
11		1					•Water Pump	•Pompe a eau	•Wasserpumpe	•Bomba de agua	See group 262, Page 73

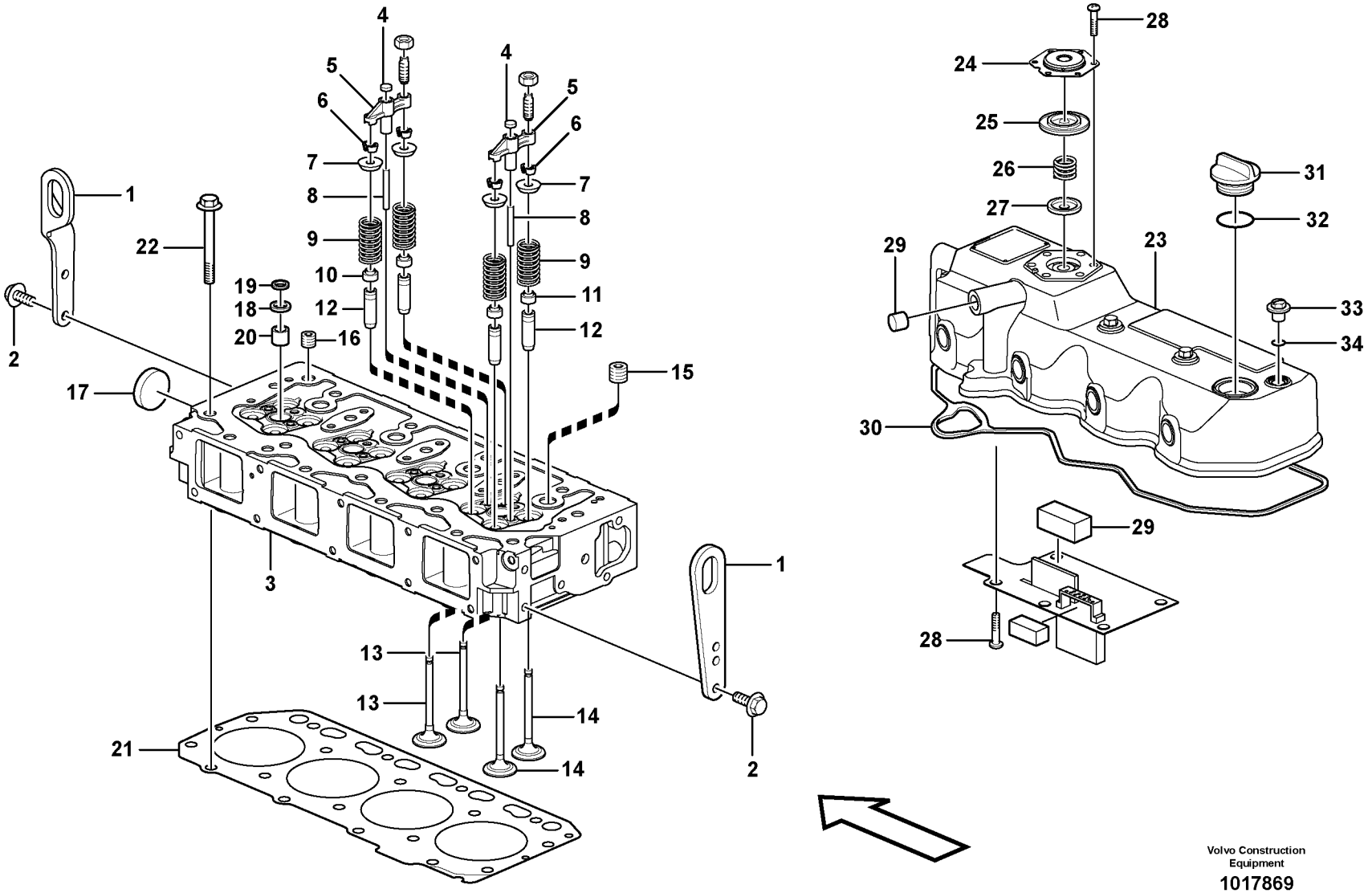

Volvo Construction Equipment

1017869

Fig.	Part No.	Quantity 1	2	3	PS	KIT	Description	Dénomination	Bezeichnung	Denominación	Notes
1	**VOE 11714768**	1					Lifting eye	Oeillet levage	Hebeöse	Argoll elev	FORW
1	**VOE 11714773**	1					Lifting eye	Oeillet levage	Hebeöse	Argoll elev	REAR
2	**VOE 11714372**	4					Screw	Vis	Schraube	Tornillo	
3	**VOE 14521519**	1					Cylinder head	Culasse	Zylinderkopf	Culata	
4	**VOE 14521518**	8					Thrust Washer	Rondelle Butee	Druckscheibe	Arandela Presio	
5	**VOE 14521529**	8					•Bridge	•Pont	•Brücke	•Puente	
6	**VOE 14521531**	16					•Valve Collet	•Clavette soupape	•Ventilschloss	•Cierre Valvula	
7	**VOE 14521526**	16					•Retainer	•Retenue	•Halter	•Soporte	
8	**VOE 14521521**	8					•Guide	•Rail	•Führung	•Guia	
9	**VOE 14521525**	16					•Spring	•Ressort	•Feder	•Muelle	
10	**VOE 14521528**	8					•Valve Seal	•Joint Soupape	•Ventildichtung	•Reten Valvula	
11	**VOE 14521527**	8					•Seal	•Joint	•Dichtring	•Junta	
12	**VOE 14525388**	16					•Valve Guide	•Guide Soupape	•Ventilführung	•Guia Valvula	
13	**VOE 14521524**	8					•Valve	•Soupape	•Ventil	•Valvula	
14	**VOE 14521523**	8					•Valve	•Soupape	•Ventil	•Valvula	
15	**VOE 14521504**	4					•Plug	•Tampon	•Stopfen	•Tapon	
16	**VOE 14521522**	1					•Plug	•Bouchon	•Stopfen	•Tapon	
17	**VOE 11714379**	1					•Plug	•Bouchon	•Stopfen	•Tapon	
18	**VOE 11714381**	4					•Seat	•Siege	•Sitz	•Asiento	
19	**VOE 11714386**	4					•O-ring	•Joint Torique	•O-Ring	•Junta torica	
20	**VOE 14521532**	4					•Protector	•Protection	•Schutz	•Protector	
21	**VOE 14528171**	1					Cylinder head gasket	Joint de culasse	Zylinderkopfdichtung	Junta de la culata	
22	**VOE 11714759**	18					Screw	Vis	Schraube	Tornillo	
23	**VOE 11714958**	1					Valve Cover	Cache-soupapes	Zylkopfhaube	Cubier Valvula	
24	**VOE 14521550**	1					•Plate	•Plaque	•Platte	•Placa	
25	**VOE 14521548**	1					•Diaphragm	•Diaphragme	•Membrane	•Diafragma	
26	**VOE 14521551**	1					•Spring	•Ressort	•Feder	•Muelle	
27	**VOE 14521549**	1					•Plate	•Plaque	•Platte	•Placa	
28	**VOE 11714720**	12					•Screw	•Vis	•Schraube	•Tornillo	
29	**VOE 14521553**	1					•Plug	•Bouchon	•Stopfen	•Tapon	

1	
2	
3	
4	
5	

Culata
Zylinderkopf
Culasse
Cylinder head

Catalogue id	Group
20065	**211**
Illustr. No **1017869**	Section **100**
Issue **VOE 64C9920065**	Page **37**

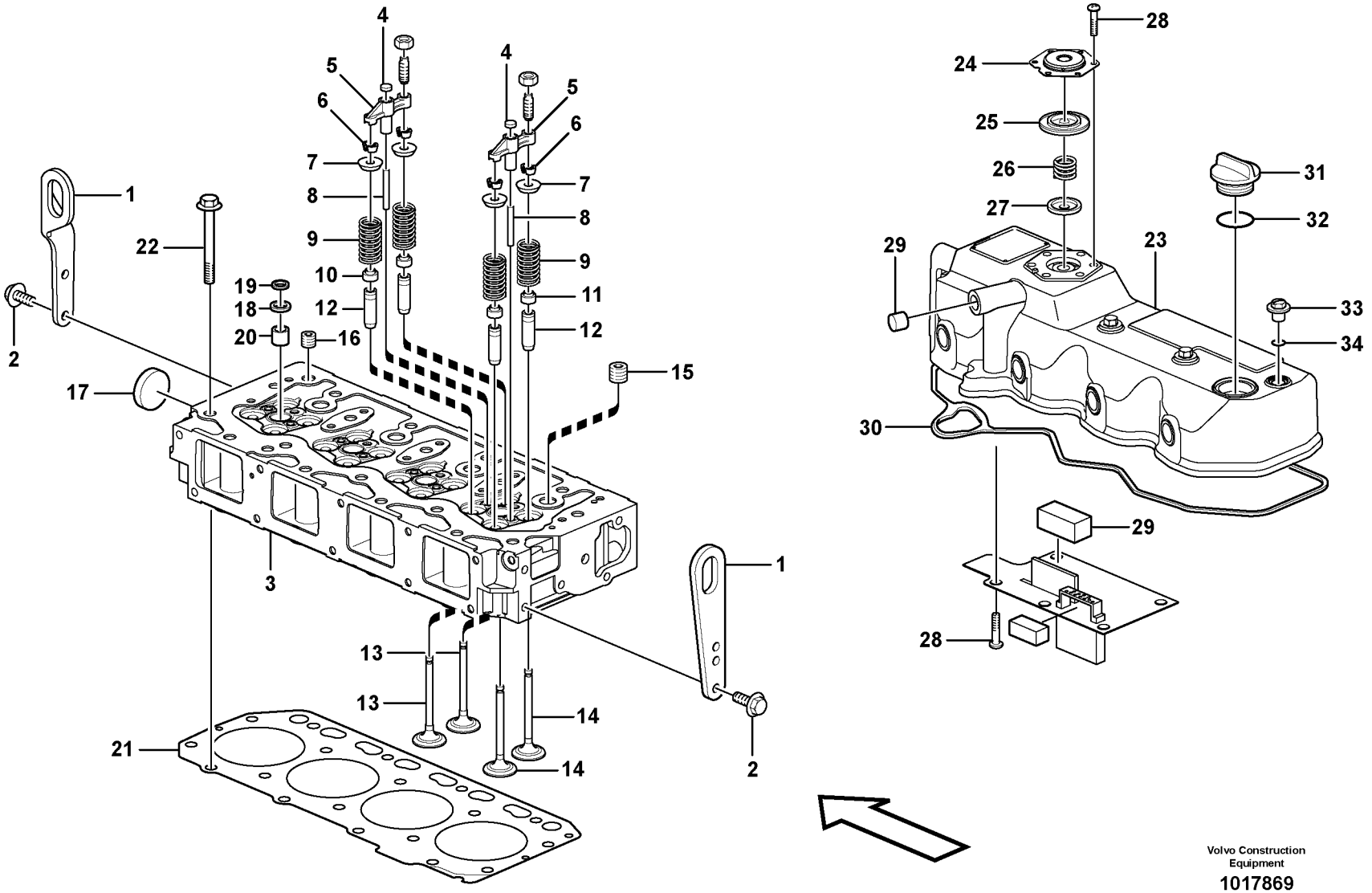

Volvo Construction Equipment

1017869

Fig.	Part No.	Quantity 1	2	3	PS	KIT	Description	Dénomination	Bezeichnung	Denominación	Notes
30	**VOE 14521552**	1					•Gasket	•Joint	•Dichtung	•Junta	
31	**VOE 11714383**	1					Cap	Chapeau	Kappe	Caperuza	
32	**VOE 11714371**	1					O-ring	Joint Torique	O-Ring	Junta torica	
33	**VOE 11714385**	4					Knob	Bouton	Knauf	Boton	
34	**VOE 11714386**	4					O-ring	Joint Torique	O-Ring	Junta torica	

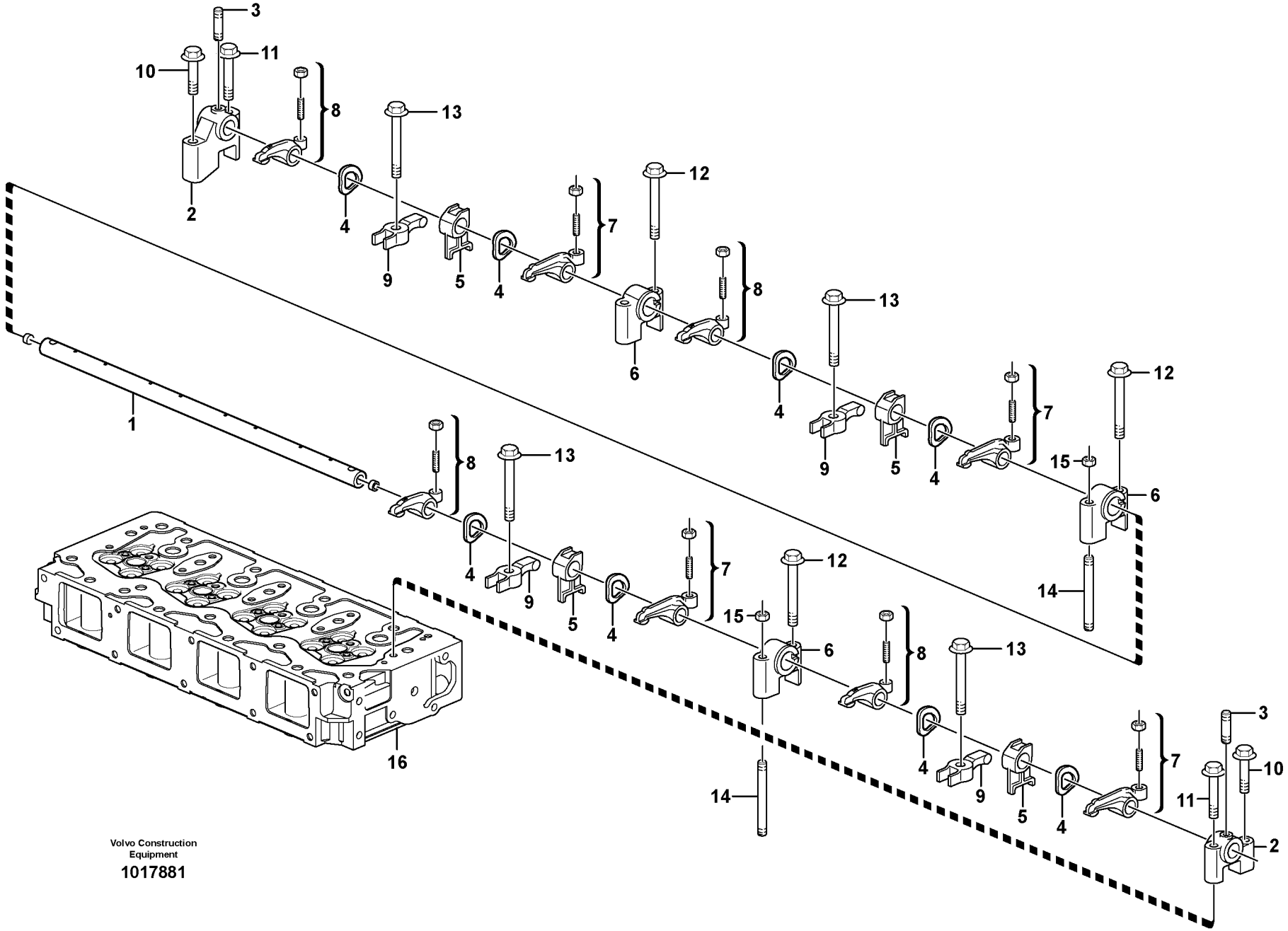

Volvo Construction Equipment

1017881

Fig.	Part No.	Quantity 1	2	3	PS	KIT	Description	Dénomination	Bezeichnung	Denominación	Notes
	VOE 14525390	1					Rocker Arm Kit	Kit Culbuteur	Kipphebelsatz	Juego Balancin	
1	**VOE 14521535**	1					•Shaft	•Arbre	•Welle	•Arbol	
2	**VOE 14521537**	2					•Support	•Support	•Stütze	•Apoyo	
3	**VOE 14521542**	2					•Bolt	•Boulon	•Bolzen	•Perno	
4	**VOE 14521538**	8					•Washer	•Rondelle	•Scheibe	•Arandela	
5	**VOE 14525391**	4					•Retainer	•Retenue	•Halter	•Soporte	
6	**VOE 14521536**	3					•Support	•Support	•Stütze	•Apoyo	
7	**VOE 14521539**	4					•Rocker Arm	•Culbuteur	•Kipphebel	•Balancin	
8	**VOE 14521540**	4					•Rocker Arm	•Culbuteur	•Kipphebel	•Balancin	
9	**VOE 14525392**	4					Retainer	Retenue	Halter	Soporte	
10	**VOE 11714487**	2					Bolt	Boulon	Bolzen	Perno	
11	**VOE 11714494**	2					Bolt	Boulon	Bolzen	Perno	
12	**VOE 11714494**	4					Bolt	Boulon	Bolzen	Perno	
13	**VOE 14525393**	4					Flange screw	Vis à bride	Flanschschraube	Torn embridado	
14	**VOE 14525389**	2					Stud	Goujon	Stiftschraube	Esparrago	
15	**VOE 14521543**	2					Nut	Ecrou	Mutter	Tuerca	
16		1					Cylinder head	Culasse	Zylinderkopf	Culata	See group 211, Page 37

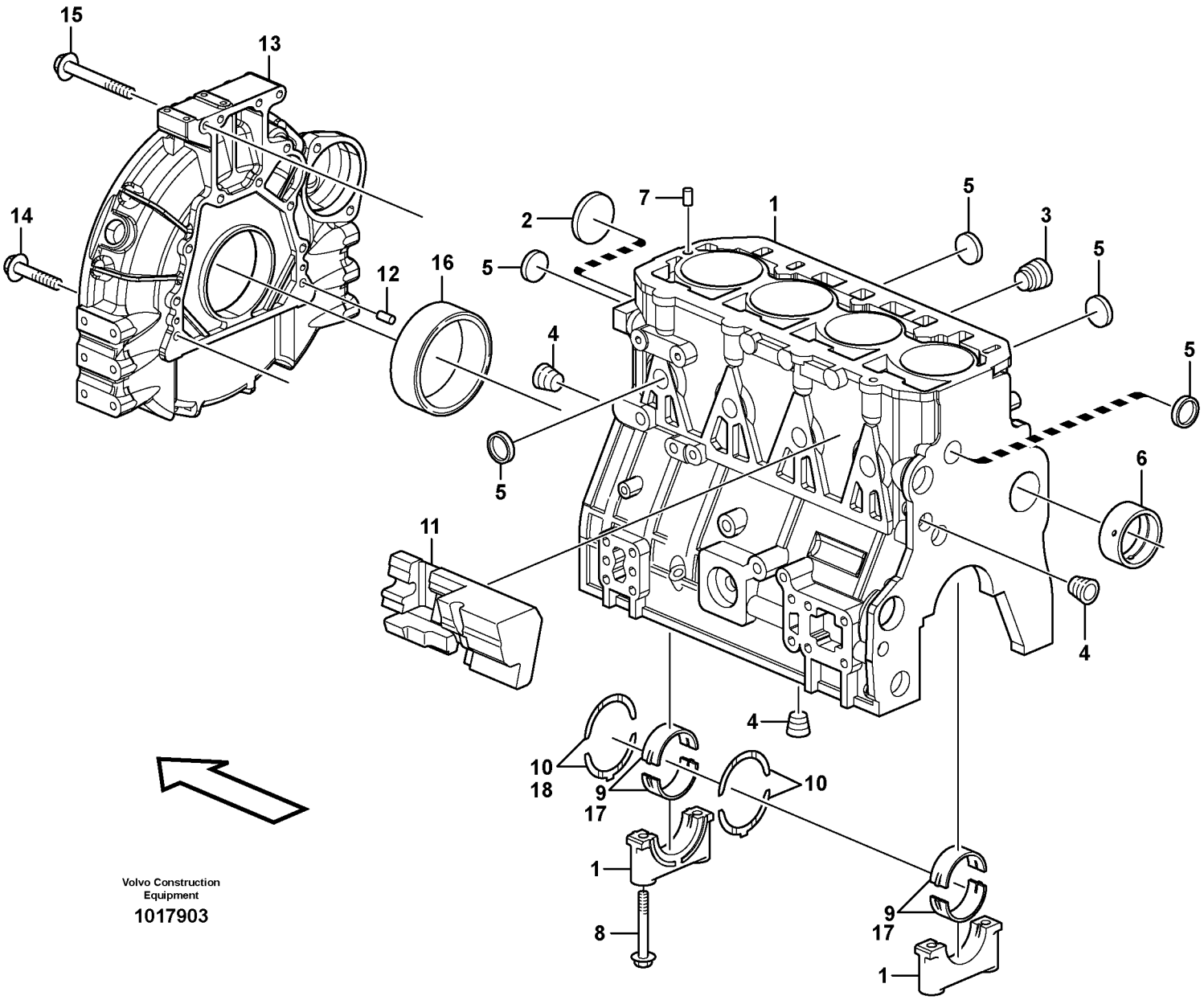

Volvo Construction Equipment

1017903

Fig.	Part No.	Quantity 1	2	3	PS	KIT	Description	Dénomination	Bezeichnung	Denominación	Notes
1	**VOE 11714726**	1					Cylinder Block	Bloc-cylindres	Zylinderblock	Bloque Cilindro	
2	**VOE 14521503**	1					•Plug	•Bouchon	•Stopfen	•Tapon	
3	**VOE 11713560**	1					•Plug	•Bouchon	•Stopfen	•Tapon	
4	**VOE 14521504**	3					•Plug	•Tampon	•Stopfen	•Tapon	
5	**VOE 11714369**	8					•Plug	•Bouchon	•Stopfen	•Tapon	
6	**VOE 11714757**	1					•Bushing	•Bague	•Buchse	•Casquillo	
7	**VOE 11714387**	2					•Spring Pin	•Axe de ressort	•Federstift	•Pasador Resorte	
8	**VOE 11714756**	10					•Screw	•Vis	•Schraube	•Tornillo	
9	**VOE 14524620**	5					•Main Bearing	•Pal.vilebrequin	•Hauptlager	•Cojin Bancada	STD SZ
10	**VOE 11714758**	2					•Thrust Washer	•Rondelle Butee	•Druckscheibe	•Arandela Presio	STD SZ
11	**VOE 14521506**	1					Spacer	Partie Intermédiaire	Zwischenstück	Espaciador	
12	**VOE 11714376**	2					Pin	Goupille	Stift	Pasador	
13	**VOE 11714762**	1					Flywheel housing	Carter volant	Schwunggradgehäuse	Cubierta volante	
14	**VOE 11714763**	9					Screw	Vis	Schraube	Tornillo	
15	**VOE 11714764**	4					Screw	Vis	Schraube	Tornillo	
16	**VOE 11714765**	1					Crankshaft Seal	Joint Vilebreq.	Kurbelw Dichtg	Reten Ciguenal	
17	**VOE 11714760**	5					Main Bearing	Pal.vilebrequin	Hauptlager	Cojin Bancada	0,25 MM O SZ
18	**VOE 11714761**	2					Thrust Washer	Rondelle Butee	Druckscheibe	Arandela Presio	0,25 MM O SZ

1	
2	
3	
4	
5	

Bloque de cilindros
Zylinderblock
Bloc-cylindres
Cylinder block

Catalogue id **20065**	Group **212**
Illustr. No **1017903**	Section **100**
Issue **VOE 64C9920065**	Page **43**

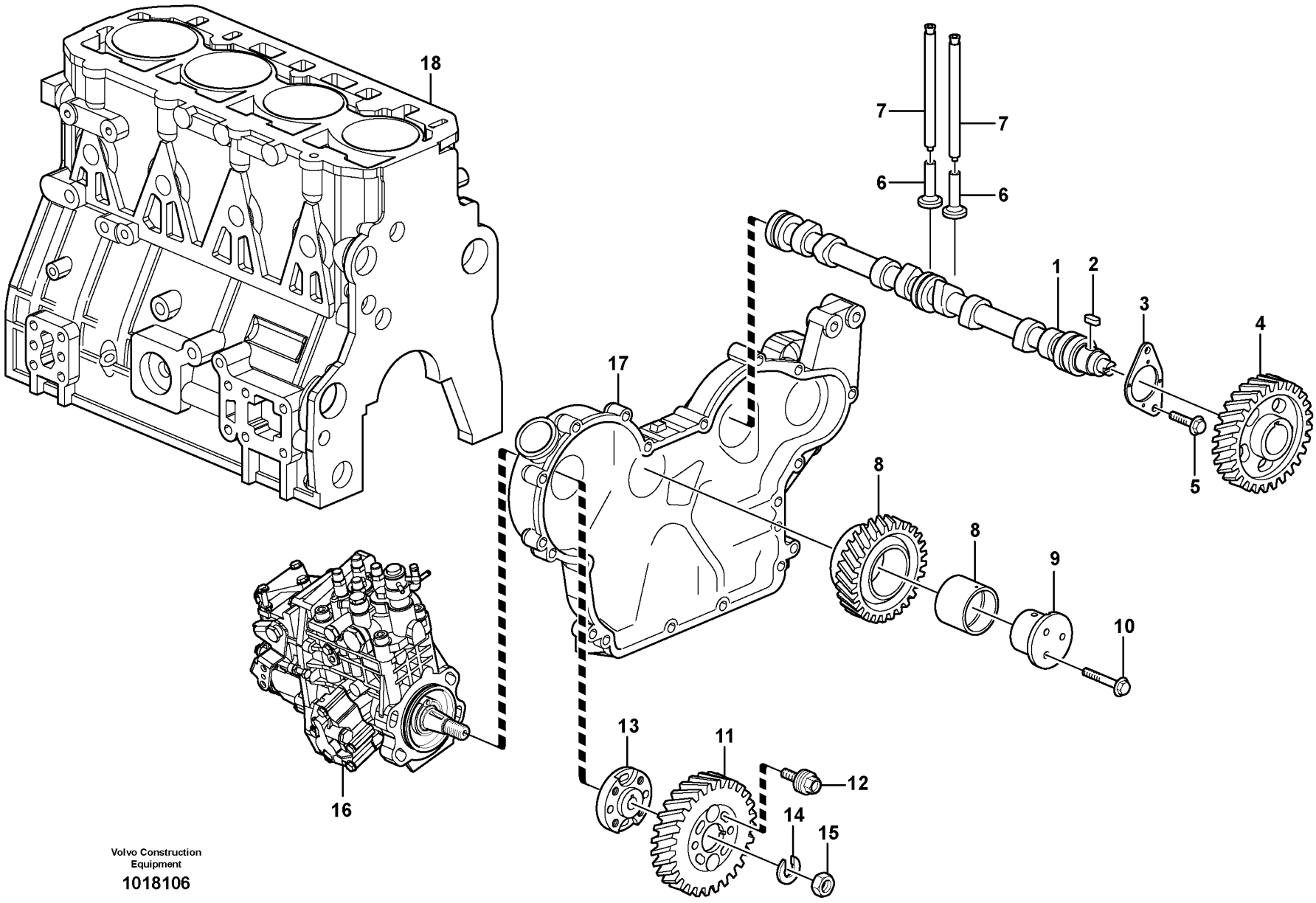

Volvo Construction Equipment

1018106

Fig.	Part No.	Quantity 1	2	3	PS	KIT	Description	Dénomination	Bezeichnung	Denominación	Notes
1	**VOE 14521560**	1					Camshaft	Arbre a cames	Nockenwelle	Eje de levas	
2		1			NS		•Key	•Clavette	•Keil	•Llave (cuna)	
3		1			NS		•Thrust Washer	•Rondelle Butee	•Druckscheibe	•Arandela Presio	
4		1			NS		•Camshaft Gear	•Pig.arbre Cames	•Nockenwellenrad	•Pinon Arb Leva	
5	**VOE 11714372**	2					Screw	Vis	Schraube	Tornillo	
6	**VOE 11714485**	8					Tappet	Poussoir Pompe	Pumpdrucker	Balancin	
7	**VOE 14521559**	8					Rod	Monture	Fuhler	Varilla	
8	**VOE 11714785**	1					Gear	Pignon	Zahnradgetriebe	Engranaje	
9	**VOE 14521561**	1					Shaft	Arbre	Welle	Arbol	
10	**VOE 11714373**	3					Bolt	Boulon	Bolzen	Perno	
11	**VOE 11714787**	1					Gear	Pignon	Zahnradgetriebe	Engranaje	
12	**VOE 14521562**	4					Bolt	Boulon	Bolzen	Perno	
13	**VOE 14525395**	1					Flange	Flasque	Flansch	Brida	
14	**VOE 11714788**	1					Spring Washer	Rondelle élastique	Federscheibe	Arandela flexible	
15	**VOE 11714789**	1					Nut	Ecrou	Mutter	Tuerca	
16							Injection Pump	Pompe Injection	Einspritzpumpe	Bomba Injeccion	See group 236, Page 59
17		1					Timing gear casing	Carter distribution	Steuergehäuse	Cubierta distribucion	See group 215, Page 47
18		1					Cylinder Block	Bloc-cylindres	Zylinderblock	Bloque Cilindro	See group 212, Page 43

1		**Mecanismo de vávulas** **Ventilmechanismus** **Commande des soupapes** **Valve mechanism**	Catalogue id **20065**	Group **214**
2			Illustr. No **1018106**	Section **100**
3			Issue **VOE 64C9920065**	Page **45**
4				
5				

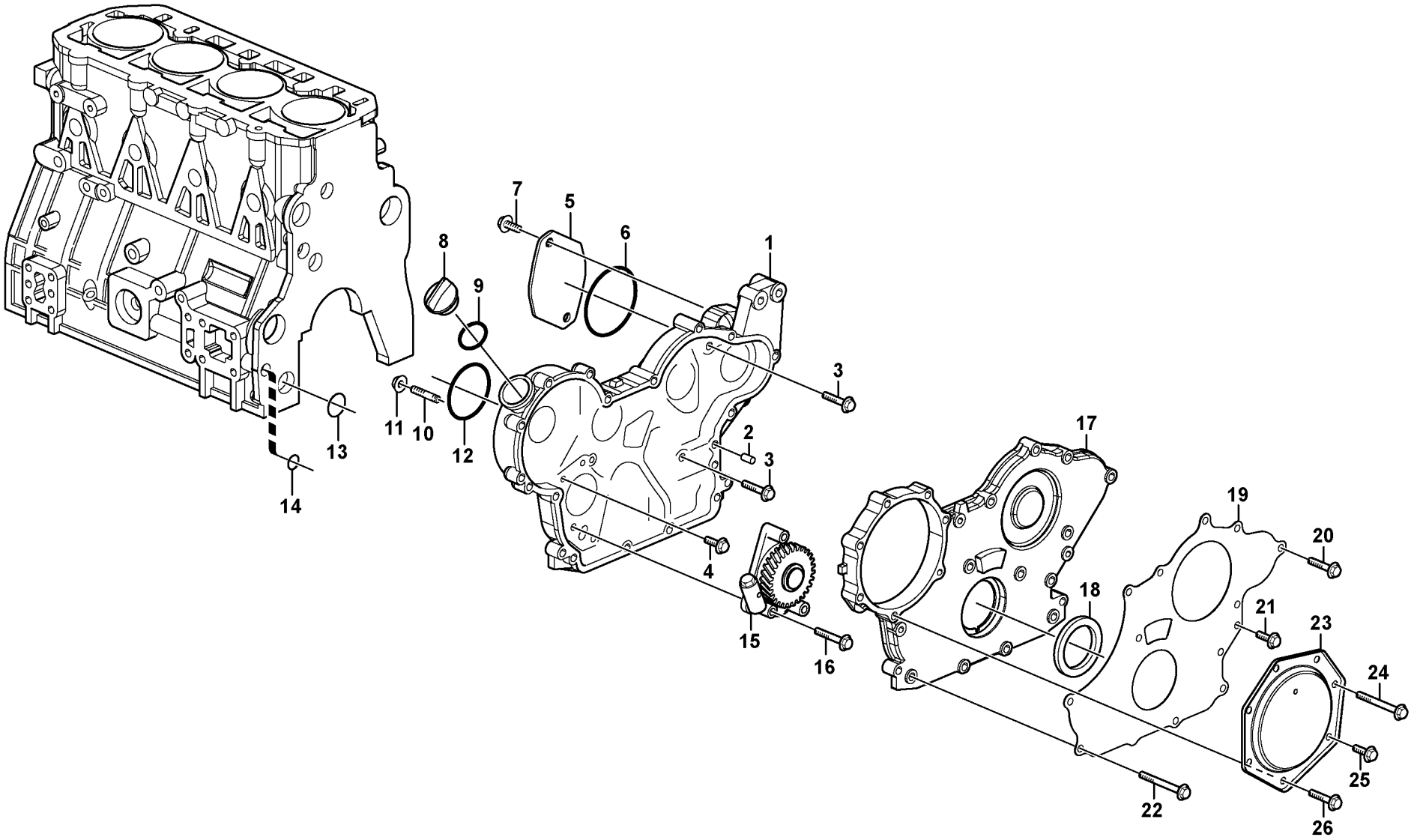

Volvo Construction Equipment

1018111

Fig.	Part No.	Quantity 1	2	3	PS	KIT	Description	Dénomination	Bezeichnung	Denominación	Notes
1	**VOE 11714748**	1					Casing	Boitier	Gehäuse	Cubierta	
2	**VOE 11714376**	4					Pin	Goupille	Stift	Pasador	
3	**VOE 11714388**	3					Bolt	Boulon	Bolzen	Perno	
4	**VOE 11714372**	1					Screw	Vis	Schraube	Tornillo	
5	**VOE 11714754**	1					Cover	Couvercle	Deckel	Tapa	
6	**VOE 11714346**	1					O-ring	Joint Torique	O-Ring	Junta torica	
7	**VOE 11714755**	2					Screw	Vis	Schraube	Tornillo	
8	**VOE 11714383**	1					Cap	Chapeau	Kappe	Caperuza	
9	**VOE 11714371**	1					O-ring	Joint Torique	O-Ring	Junta torica	
10	**VOE 11714749**	4					Stud	Goujon	Stiftschraube	Esparrago	
11	**VOE 14521513**	4					Nut	Ecrou	Mutter	Tuerca	
12	**VOE 14521512**	1					Packing	Joint	Dichtung	Empaquetadura	
13	**VOE 11714738**	1					O-ring	Joint Torique	O-Ring	Junta torica	
14	**VOE 11714739**	1					O-ring	Joint Torique	O-Ring	Junta torica	
15	**VOE 14525387**	1					Pump	Pompe	Pumpe	Bomba	
16	**VOE 11714377**	3					Bolt	Boulon	Bolzen	Perno	
17	**VOE 11714751**	1					Timing gear casing	Carter distribution	Steuergehäuse	Cubierta distribucion	
18	**VOE 11714745**	1					•Seal	•Joint	•Dichtring	•Junta	
19	**VOE 14521515**	1					Cover	Capot	Haube	Capo	
20	**VOE 11714487**	5					Bolt	Boulon	Bolzen	Perno	
21	**VOE 11714372**	3					Screw	Vis	Schraube	Tornillo	
22	**VOE 14521510**	6					Bolt	Boulon	Bolzen	Perno	
23	**VOE 11714746**	1					Cover	Capot	Haube	Capo	
24	**VOE 14521510**	1					Bolt	Boulon	Bolzen	Perno	
25	**VOE 11714372**	1					Screw	Vis	Schraube	Tornillo	
26	**VOE 11714487**	5					Bolt	Boulon	Bolzen	Perno	

1	
2	
3	
4	
5	

Caja de distribución y engranajes
Stirnradgehäuse und Nabenvorgelege
Carter de distribution et engrenage
Timing gear casing and gears

Catalogue id **20065**	Group **215**
Illustr. No **1018111**	Section **100**
Issue **VOE 64C9920065**	Page **47**

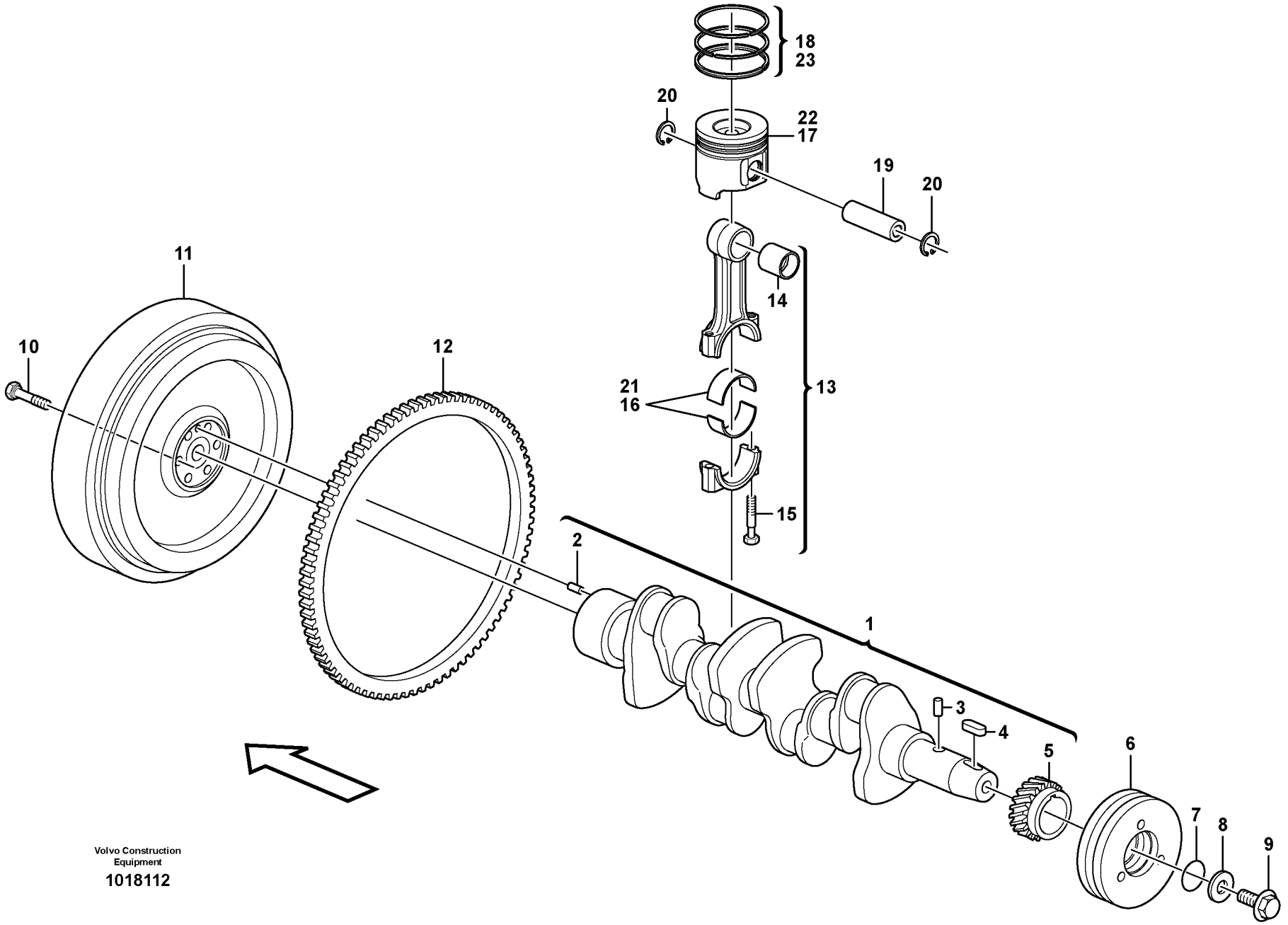

Volvo Construction Equipment

1018112

Fig.	Part No.	Quantity 1	2	3	PS	KIT	Description	Dénomination	Bezeichnung	Denominación	Notes
1	**VOE 14521564**	1					Crankshaft	Vilebrequin	Kurbelwelle	Ciguenal	
2	**VOE 11714792**	1					•Guide Pin	•Goupille Guide	•Fuhrungszapfen	•Eje Guia	
3	**VOE 11714791**	1					•Guide Pin	•Goupille Guide	•Fuhrungszapfen	•Eje Guia	
4	**VOE 11714468**	1					•Key	•Clavette	•Keil	•Llave (cuna)	
5	**VOE 11714790**	1					•Crankshaft Gear	•Pign.vilebrequ.	•Kurbelwellenrad	•Pinon Ciguenal	
6	**VOE 11714805**	1					Strap	Sangle	Riemen	Cinta	
7	**VOE 14509382**	1					O-ring	Joint Torique	O-Ring	Junta torica	
8	**VOE 14509381**	1					Washer	Rondelle	Scheibe	Arandela	
9	**VOE 11713690**	1					Bolt	Boulon	Bolzen	Perno	
10	**VOE 11714793**	6					Screw	Vis	Schraube	Tornillo	
11	**VOE 11714794**	1					Flywheel	Volant	Schwungrad	Volante	
12	**VOE 11714795**	1					•Gear Ring	•Couronne dentee	•Zahnkranz	•Corona Dentada	
13	**VOE 11714799**	4					Connecting Rod	Bielle	Pleuel	Biela	
14	**VOE 11714800**	4					•Bushing	•Bague	•Buchse	•Casquillo	
15	**VOE 11714801**	8					•Screw	•Vis	•Schraube	•Tornillo	
16	**VOE 11714802**	4					•Piston Bearing	•Coussine.bielle	•Pleuellager	•Cojinet Biela	STD SZ
17	**VOE 11714806**	4					•Piston Kit	•Jeu Pistons	•Kolbensatz	•Juego Piston	STD SZ
18	**VOE 11714796**	4					•Piston Ring Kit	•Jeu Segm.piston	•Kolbenringsatz	•Jg Segm Piston	STD SZ
19	**VOE 11714797**	4					Piston Pin	Axe Piston	Kolbenbolzen	Bulon	
20	**VOE 11714798**	8					Lock Ring	Anneau Verrouillage	Schlossring	Anillo Segurid	
21	**VOE 11714803**	4					Piston Bearing	Coussine.bielle	Pleuellager	Cojinet Biela	0,25 mm O SZ
22	**VOE 11714807**	4					Piston Kit	Jeu Pistons	Kolbensatz	Juego Piston	0,25 MM O SZ
23	**VOE 11714804**	4					Piston Ring Kit	Jeu Segm.piston	Kolbenringsatz	Jg Segm Piston	0,25 MM O SZ

1	
2	
3	
4	
5	

Cigüeñal
Kurbelbewegung
Axe à vilebreguintas
Crankshaft and related parts

Catalogue id	Group
20065	**216**
Illustr. No **1018112**	Section **100**
Issue **VOE 64C9920065**	Page **49**

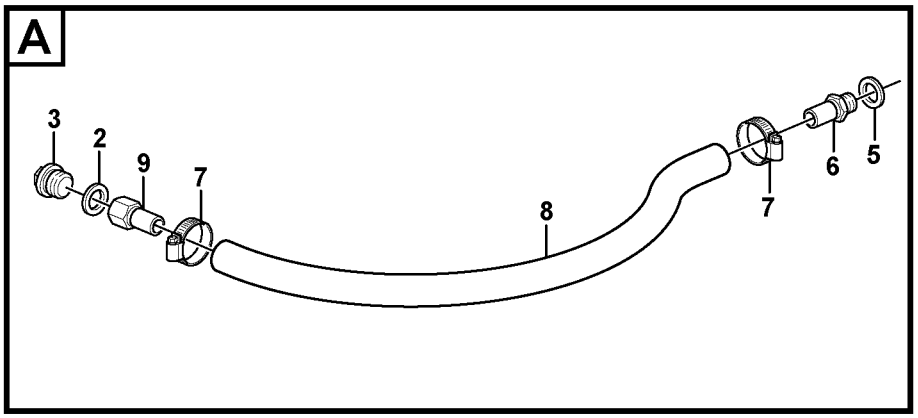

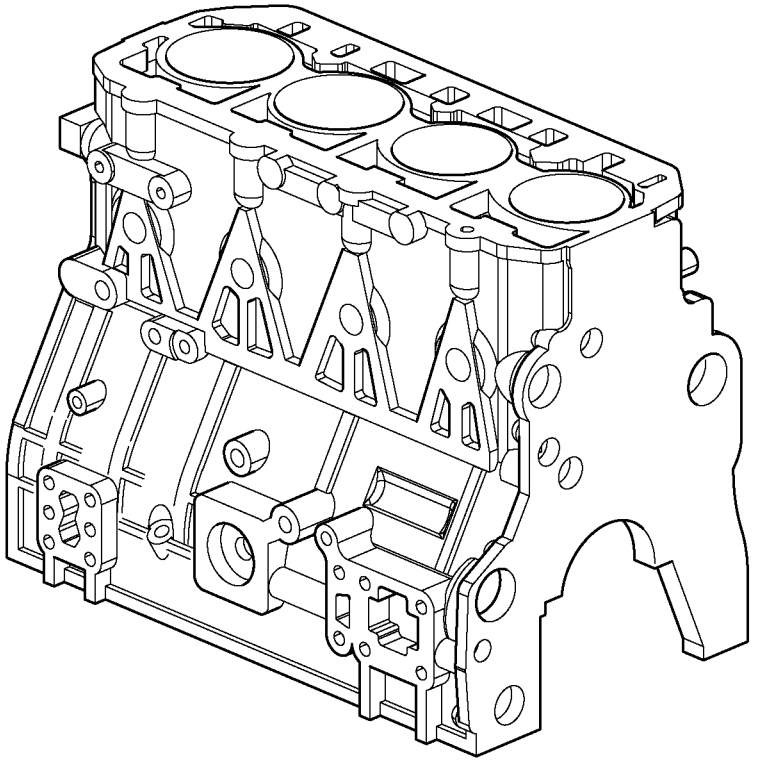

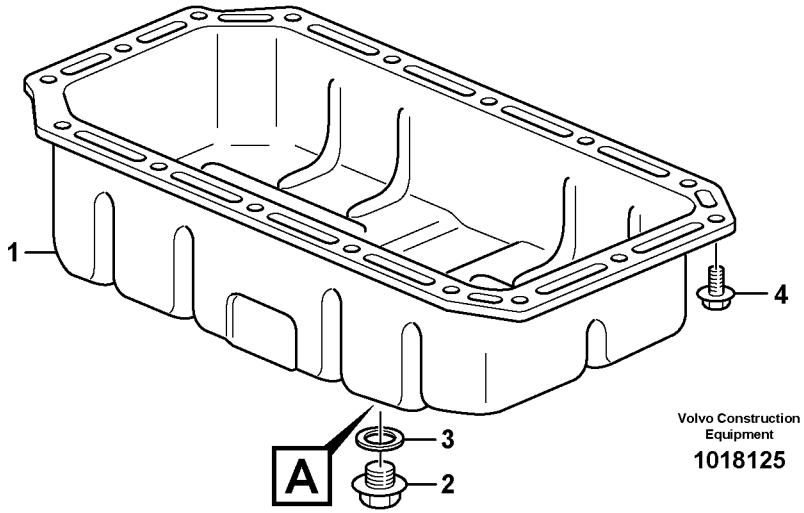

Volvo Construction Equipment

1018125

Fig.	Part No.	Quantity 1	2	3	PS	KIT	Description	Dénomination	Bezeichnung	Denominación	Notes
1	**VOE 11714766**	1					Oil Pan	Carter d'huile	Ölwanne	Carter de aceite	
2	**VOE 11713638**	1	1				•Drain Plug	•Bouchon Vidange	•Ablassstopfen	•Tapon Drenaje	
3	**VOE 11713639**	1	1				•Seal	•Joint	•Dichtring	•Junta	
4	**VOE 11714490**	16					Screw	Vis	Schraube	Tornillo	
5	**VOE 948885**		1				Plane Gasket	Joint Plan	Flachdichtung	Junta Plana	
6	**VOE 948931**		1				Nipple	Raccord	Nippel	Niple	
7	**VOE 943475**		2				Hose Clamp	Collier Serrage	Schlauchschelle	Abraz Manguera	
8	**VOE 13961193**		REQ				Hydraulic Hose	Flexible Hydra	Druckölschlauch	Conducto Hidr	L = 500 MM
9	**VOE 11852124**		1				Nipple	Raccord	Nippel	Niple	

1	**STD**
2	**11840379**
3	
4	
5	

Cárter
Ölwanne
Carter d'huile
Oil sump

Catalogue id **20065**	Group **217**
Illustr. No **1018125**	Section **100**
Issue **VOE 64C9920065**	Page **51**

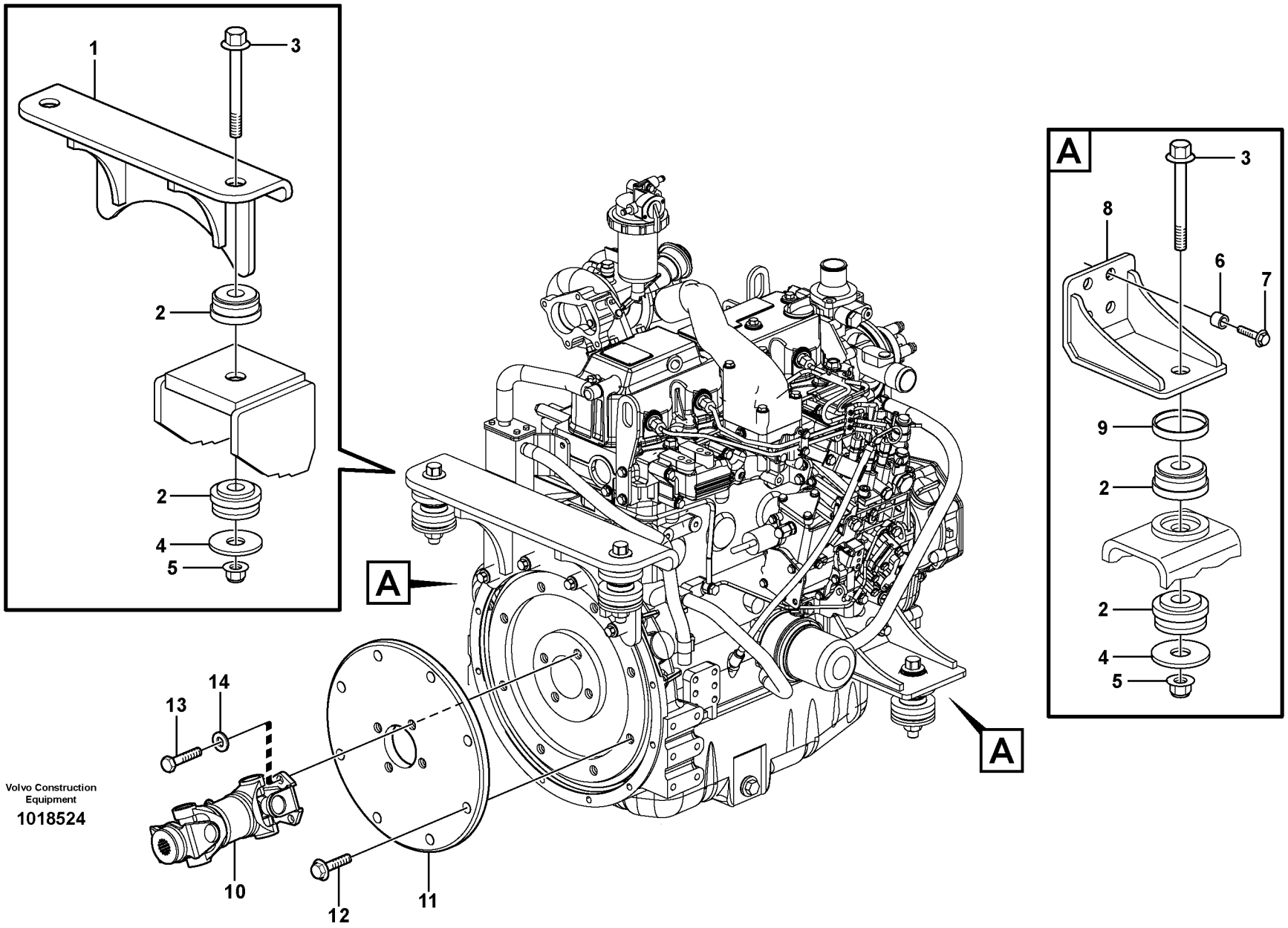

Volvo Construction Equipment

1018524

Fig.	Part No.	Quantity 1	2	3	PS	KIT	Description	Dénomination	Bezeichnung	Denominación	Notes
1	**VOE 11850477**	1					Bracket	Console	Konsole	Ménsula	
2	**VOE 11852528**	8					Mount	Plot	Unterlage	Soporte	
3	**VOE 968592**	4					Flange screw	Vis à bride	Flanschschraube	Torn embridado	
4	**VOE 11850356**	4					Washer	Rondelle	Scheibe	Arandela	
5	**VOE 13967934**	4					Flange Lock Nut	Contre écrou bride	Flanschmutter	Contratuer Embr.	
6	**VOE 843028**	12					Spacer Sleeve	Doui.entretoise	Distanzhülse	Manguito Dist.	
7	**VOE 968163**	12					Flange screw	Vis à bride	Flanschschraube	Torn embridado	
8	**VOE 11850481**	2					Bracket	Console	Konsole	Ménsula	
9	**VOE 11850355**	2					Ring	Anneau	Ring	Anillo	
10	**VOE 11851005**	1					Ball joint	Rotule articul.	Kugelgelenk	Rotula	
	VOE 11712683	2					•Spider	•Croisillon	•Kreuzstück	•Cruceta	
11	**VOE 11850593**	1					Plate	Plaque	Platte	Placa	
12	**VOE 946472**	8					Flange screw	Vis à bride	Flanschschraube	Torn embridado	
13	**VOE 946441**	4					Flange screw	Vis à bride	Flanschschraube	Torn embridado	
14		4			NS		Washer	Rondelle	Scheibe	Arandela	

1	
2	
3	
4	
5	

Suspensión del motor
Motorbefestigung
Suspension du moteur
Engine mounting

Catalogue id	Group
20065	**218**
Illustr. No **1018524**	Section **100**
Issue **VOE 64C9920065**	Page **53**

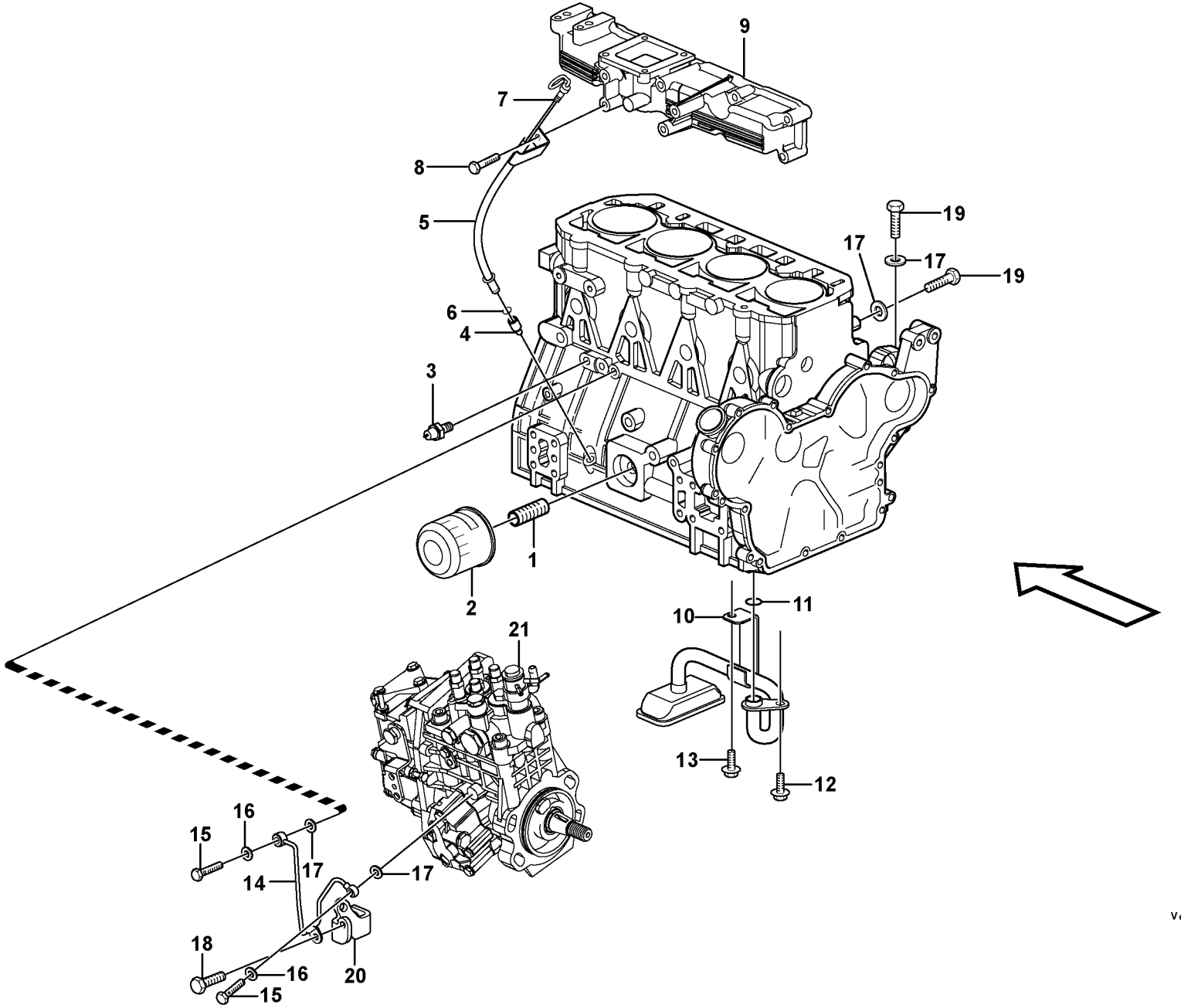

Volvo Construction Equipment

1018127

Fig.	Part No.	Quantity 1	2	3	PS	KIT	Description	Dénomination	Bezeichnung	Denominación	Notes
1	**VOE 11714907**	1					Fitting	Ecrou raccord	Verschraubung	Racor	
2	**VOE 11713229**	1					Oil Filter	Filtre Huile	Ölfilter	Filtro Aceite	
3	**VOE 14520582**	1					Switch	Commutateur	Schalter	Contactor	
4		1			NS		Steering	Direction	Lenkung	Direccion	
5	**VOE 11714863**	1					Pipe	Canalisation	Rohrleitung	Canalizacion	
6	**VOE 11713783**	1					O-ring	Joint Torique	O-Ring	Junta torica	
7	**VOE 11714862**	1					Oil Dipstick	Jauge d'huile	Ölmesstab	Indicador aceite	
8	**VOE 11714372**	1					Screw	Vis	Schraube	Tornillo	
9							Inlet manifold	Tubulure admission	Einlassrohr	Tubo admision	See group 251, Page 65
10	**VOE 14525397**	1					Pipe	Canalisation	Rohrleitung	Canalizacion	
11	**VOE 11714738**	1					O-ring	Joint Torique	O-Ring	Junta torica	
12	**VOE 11714372**	1					Screw	Vis	Schraube	Tornillo	
13	**VOE 11714490**	1					Screw	Vis	Schraube	Tornillo	
14	**VOE 11714864**	1					Tube Assembly	Tuyauterie	Rohrleitung	Tuberia	
15	**VOE 14521571**	2					Hollow Screw	Vis Creuse	Hohlschraube	Tornillo hueco	
16	**VOE 11714476**	2					•Seal	•Joint	•Dichtring	•Junta	
17	**VOE 11714476**	4					Seal	Joint	Dichtring	Junta	
18	**VOE 11714490**	1					Screw	Vis	Schraube	Tornillo	
19	**VOE 11714490**	2					Screw	Vis	Schraube	Tornillo	
20		1					Retainer	Retenue	Halter	Soporte	See group 236, Page 59
21		1					Injection Pump	Pompe Injection	Einspritzpumpe	Bomba Injeccion	See group 236, Page 59

1		**Sistema de lubricación** **Schmierölsystem** **Système de graissage** **Lubricating oil system**	Catalogue id **20065**	Group **220**
2			Illustr. No **1018127**	Section **100**
3			Issue **VOE 64C9920065**	Page **55**
4				
5				

VOLVO

MC80B

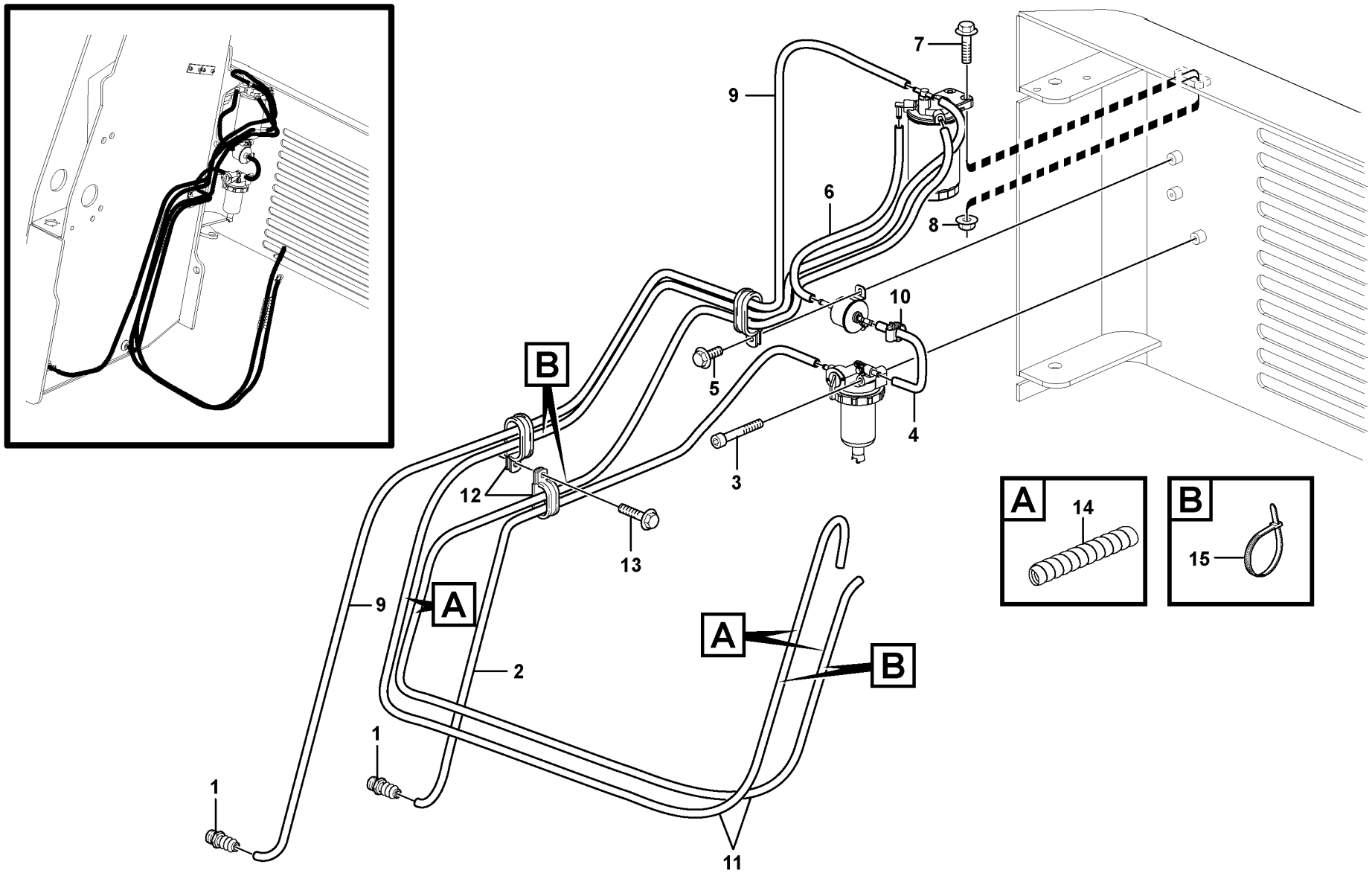

Volvo Construction Equipment

1021043

Fig.	Part No.	Quantity 1	2	3	PS	KIT	Description	Dénomination	Bezeichnung	Denominación	Notes
1	**VOE 11841736**	2					Hose Coupling	Raccor.flexible	Schlauchkupplg	Acoplam Manguer	
2	**VOE 11850643**	1					Hose	Durit	Schlauch	Tubo flexible	
3	**VOE 959231**	1					Allen Hd Screw	Vis A 6 Pans Cr	Inbusschraube	Torn Hex Embut	
4	**VOE 11850643**	1					Hose	Durit	Schlauch	Tubo flexible	
5	**VOE 13965175**	2					Screw	Vis	Schraube	Tornillo	
6	**VOE 11850643**	1					Hose	Durit	Schlauch	Tubo flexible	
7	**VOE 13947760**	2					Flange screw	Vis à bride	Flanschschraube	Torn embridado	
8	**VOE 948645**	2					Flange Lock Nut	Contre écrou bride	Flanschmutter	Contratuer Embr	
9	**VOE 11850643**	1					Hose	Durit	Schlauch	Tubo flexible	
10	**VOE 943469**	12					Hose Clamp	Collier Serrage	Schlauchschelle	Abraz Manguera	
11		REQ			SE		Fuel hose	Flexi.carburant	Kraftstoffschlauch	Manguera comb	
12	**VOE 981664**	2					Clamp	Pince Serrage	Klemme	Abrazadera	
13	**VOE 947107**	1					Flange screw	Vis à bride	Flanschschraube	Torn embridado	
14		REQ			NS		Sleeve	Manchon	Muffe	Manguito	1500 MM
15	**VOE 4881440**	3					Strip Clamp	Ruban Serrage	Kabelbinder	Abraz Cinta	

1		**Sistema de combustible** **Kraftstoffsystem** **Système d'alimentation** **Fuel system**	Catalogue id **20065**	Group **235**
2			Illustr. No **1021043**	Section **100**
3			Issue **VOE 64C9920065**	Page **57**
4				
5				

VOLVO

MC80B

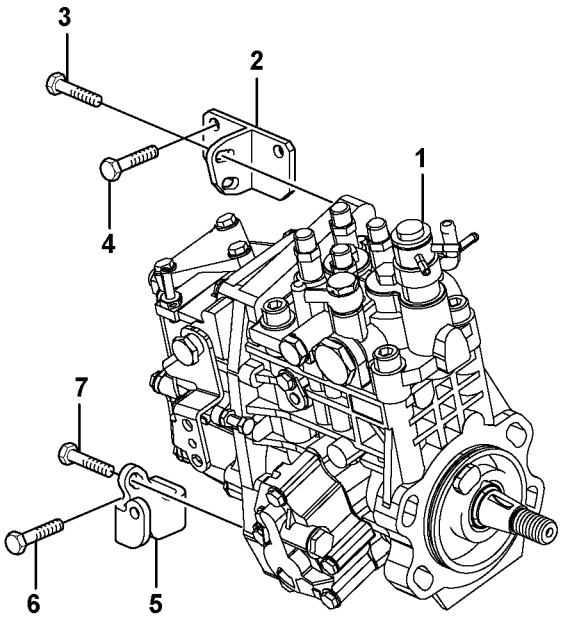



Volvo Construction Equipment

1018134

Fig.	Part No.	Quantity 1	2	3	PS	KIT	Description	Dénomination	Bezeichnung	Denominación	Notes
1	**VOE 11714881**	1					Injection Pump	Pompe Injection	Einspritzpumpe	Bomba Injeccion	
2	**VOE 14521584**	1					Retainer	Retenue	Halter	Soporte	
3	**VOE 14521586**	2					Bolt	Boulon	Bolzen	Perno	
4	**VOE 11714372**	2					Screw	Vis	Schraube	Tornillo	
5	**VOE 11714882**	1					Retainer	Retenue	Halter	Soporte	
6	**VOE 11714755**	1					Screw	Vis	Schraube	Tornillo	
7	**VOE 14521586**	1					Bolt	Boulon	Bolzen	Perno	

1		**Bomba de inyección** **Einspritzpumpe** **Pompe d'injection** **Injection pump**	Catalogue id **20065**	Group **236**
2			Illustr. No **1018134**	Section **100**
3			Issue **VOE 64C9920065**	Page **59**
4				
5				

VOLVO

MC80B

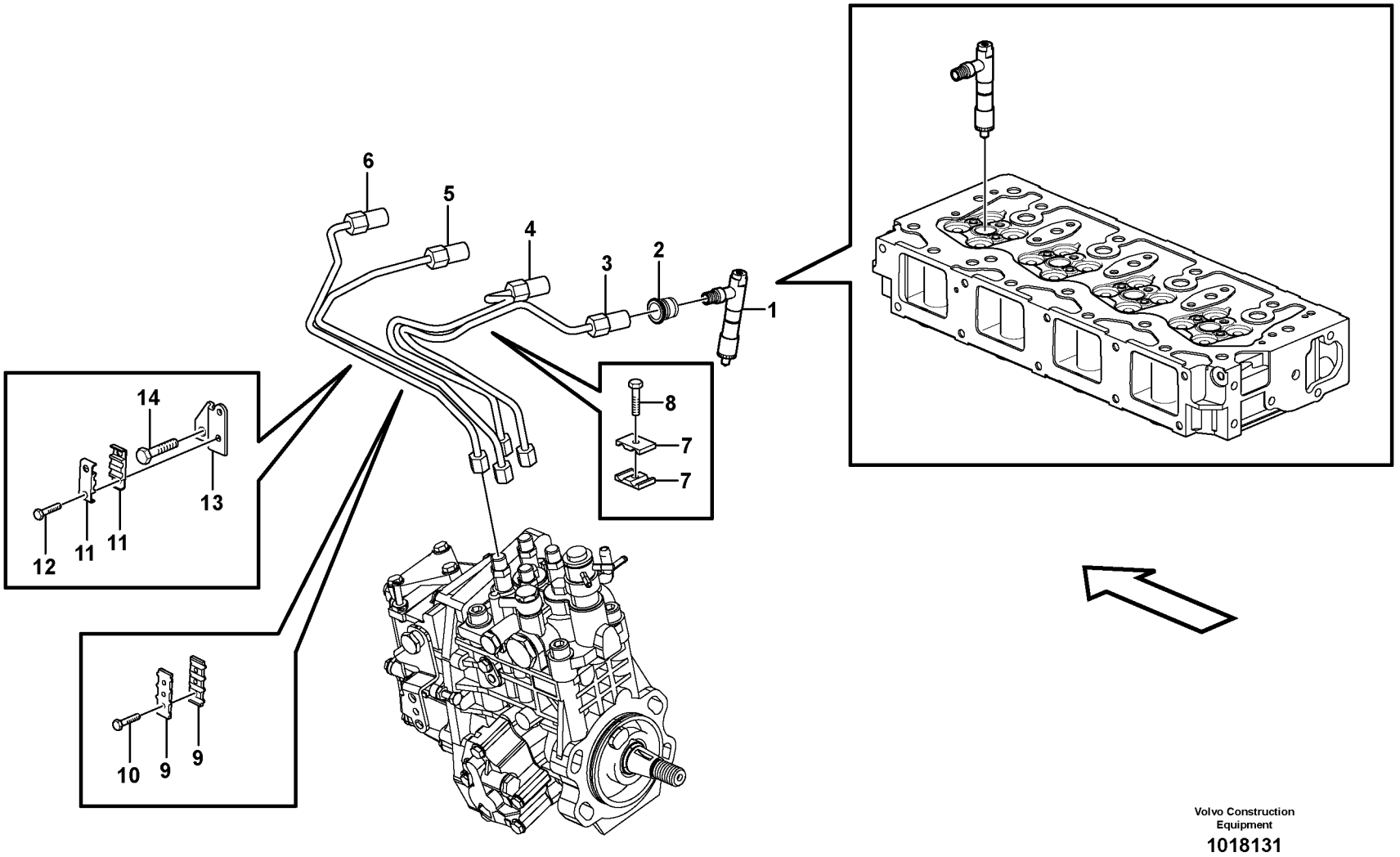

Volvo Construction Equipment

1018131

Fig.	Part No.	Quantity 1	2	3	PS	KIT	Description	Dénomination	Bezeichnung	Denominación	Notes
1	**VOE 11714883**	4					Injector	Injecteur	Einspritzdüse	Inyector	
2	**VOE 14521592**	4					Seal	Joint	Dichtring	Junta	
3	**VOE 14521598**	1					Pipe	Canalisation	Rohrleitung	Canalizacion	
4	**VOE 14521597**	1					Pipe	Canalisation	Rohrleitung	Canalizacion	
5	**VOE 14521596**	1					Pipe	Canalisation	Rohrleitung	Canalizacion	
6	**VOE 14521595**	1					Pipe	Canalisation	Rohrleitung	Canalizacion	
7	**VOE 11714505**	1					Retainer	Retenue	Halter	Soporte	
8	**VOE 11714506**	1					•Bolt	•Boulon	•Bolzen	•Perno	
9	**VOE 11714507**	1					Retainer	Retenue	Halter	Soporte	
10	**VOE 11714506**	2					•Bolt	•Boulon	•Bolzen	•Perno	
11	**VOE 14521593**	2					Retainer	Retenue	Halter	Soporte	
12	**VOE 11714374**	2					Bolt	Boulon	Bolzen	Perno	
13	**VOE 11714884**	1					Retainer	Retenue	Halter	Soporte	
14	**VOE 11714885**	1					Screw	Vis	Schraube	Tornillo	

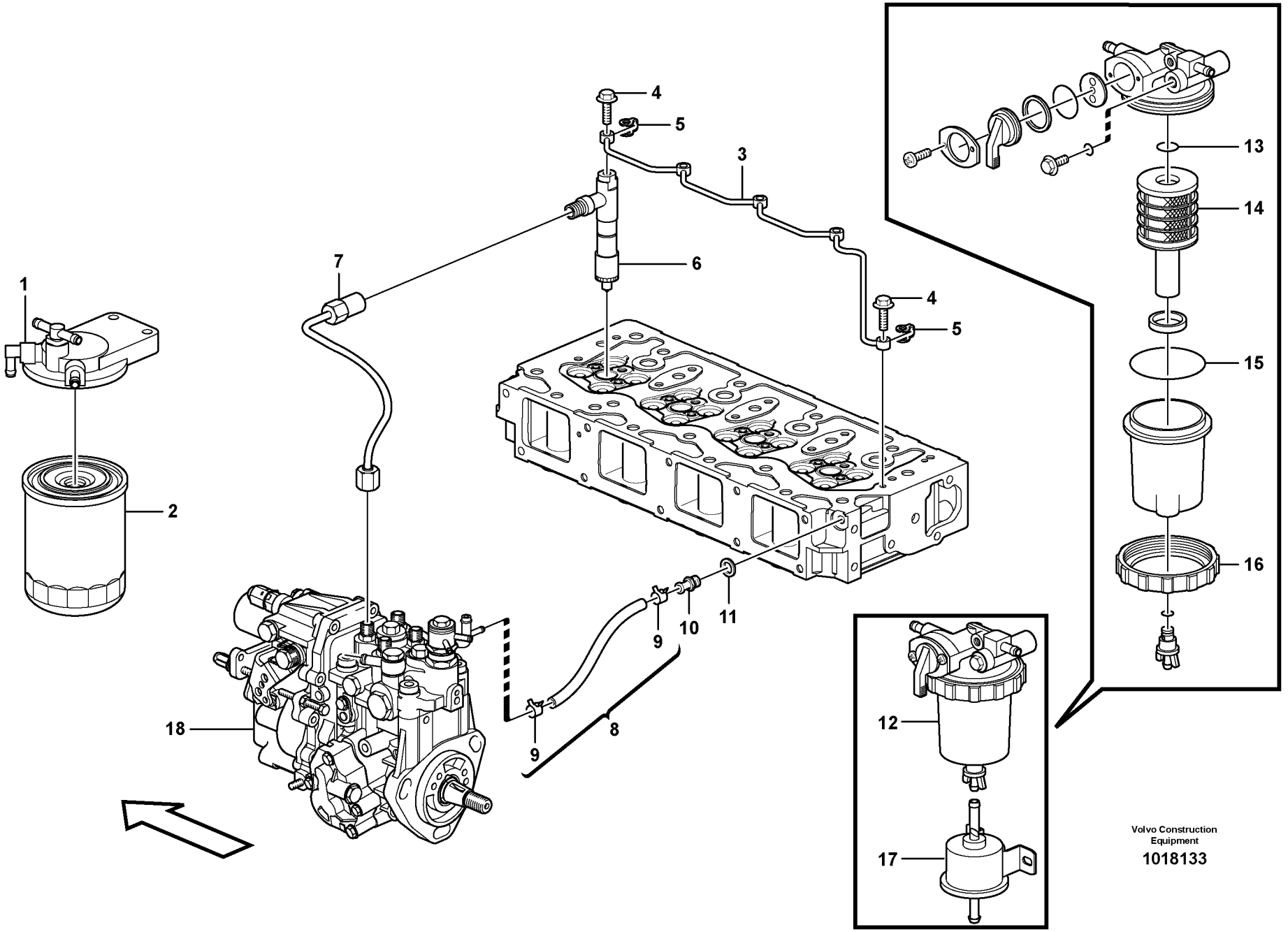
1
2
3
4
5
6
7
8
9
10
11
12
13
14
15
16
17
18
Volvo Construction Equipment
1018133

Fig.	Part No.	Quantity 1	2	3	PS	KIT	Description	Dénomination	Bezeichnung	Denominación	Notes
1	**VOE 11714886**	1					Bracket	Console	Konsole	Ménsula	
2	**VOE 11714887**	1					Fuel Filter	Filtre carburant	Kraftstoffilter	Filtro Combust	
3	**VOE 14521177**	1					Pipe	Canalisation	Rohrleitung	Canalizacion	
4	**VOE 14521605**	5					Bolt	Boulon	Bolzen	Perno	
5	**VOE 14521606**	5					Packing	Joint	Dichtung	Empaquetadura	
6		4					Injector	Injecteur	Einspritzdüse	Inyector	See group 237, Page 61
7		1					Delivery Pipe	Tuyau Refoulement	Fullrohr	Tubo Presion	See group 237, Page 63
8	**VOE 11714642**	1					Hose	Durit	Schlauch	Tubo flexible	
9	**VOE 14521580**	2					•Clamp	•Pince Serrage	•Klemme	•Abrazadera	
10	**VOE 14521608**	1					Joint Nipple	Raccord	Verbind Nippel	Niple Union	
11	**VOE 11714476**	1					Seal	Joint	Dichtring	Junta	
12	**VOE 11713495**	1					Water Separator	Separateur Eau	Wasserabscheidr	Separador Agua	
13	**VOE 14521612**	1					•O-ring	•Joint Torique	•O-Ring	•Junta torica	
14	**VOE 14521609**	1					•Element	•Elément	•Element	•Elemento	
15	**VOE 990589**	1					•O-ring	•Joint Torique	•O-Ring	•Junta torica	
16	**VOE 14521610**	1					•Ring	•Anneau	•Ring	•Anillo	
17	**VOE 11713494**	1					Feed Pump	Pompe d'alimentation	Förderpumpe	Bomba Aliment	
18		1					Injection Pump	Pompe Injection	Einspritzpumpe	Bomba Injeccion	See group 236, Page 59

1	
2	
3	
4	
5	

Tubos de combustible, bomba de inyección - filtro de combustible.
Kraftstoffrohr, Einspritzpumpe - Kraftstoffilter
Conduits de carburant, pompe d'injection - filtre à carburant.
Fuel pipes, injection pump - fuel filter.

Catalogue id	Group
20065	**237**
Illustr. No **1018133**	Section **150**
Issue **VOE 64C9920065**	Page **63**

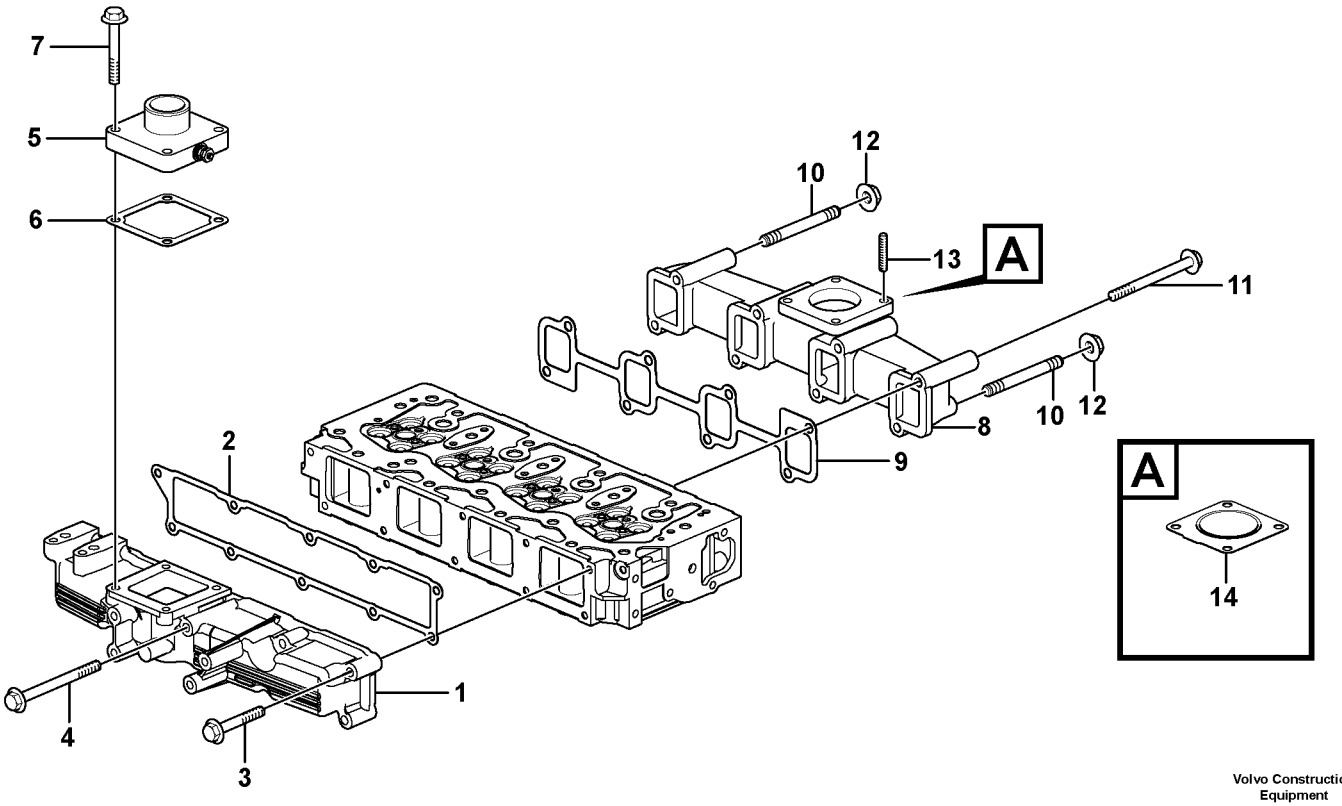

Volvo Construction Equipment

1018136

Fig.	Part No.	Quantity 1	2	3	PS	KIT	Description	Dénomination	Bezeichnung	Denominación	Notes
1	**VOE 14521184**	1					Inlet manifold	Tubulure admission	Einlassrohr	Tubo admision	
2	**VOE 14521554**	1					Packing	Joint	Dichtung	Empaquetadura	
3	**VOE 11714373**	9					Bolt	Boulon	Bolzen	Perno	
4	**VOE 11713624**	1					Bolt	Boulon	Bolzen	Perno	
5	**VOE 14520590**	1					Air Heater	Chauffe-air	Luftwärmer	Calentador Aire	
6	**VOE 11714741**	1					Gasket	Joint	Dichtung	Junta	
7	**VOE 11714281**	4					Flange screw	Vis à bride	Flanschschraube	Torn embridado	
8	**VOE 11714780**	1					Manifold	Tubulure	Verzweigung	Bifurcacion	
9	**VOE 11714737**	1					Gasket	Joint	Dichtung	Junta	
10	**VOE 14521556**	2					Bolt	Boulon	Bolzen	Perno	(VOE 11714631)
11	**VOE 11714632**	6					Bolt	Boulon	Bolzen	Perno	
12	**VOE 14521543**	2					Nut	Ecrou	Mutter	Tuerca	
13	**VOE 14521558**	4					Bolt	Boulon	Bolzen	Perno	
14	**VOE 11714614**	1					Gasket	Joint	Dichtung	Junta	

1	
2	
3	
4	
5	

Tubo admisión y múltiple escape
Ansaugrohr und Auspuffkrümmer
Tubulure admission et tubulure echappement
Inlet manifold and exhaust manifold

Catalogue id **20065**	Group **251**
Illustr. No **1018136**	Section **100**
Issue **VOE 64C9920065**	Page **65**

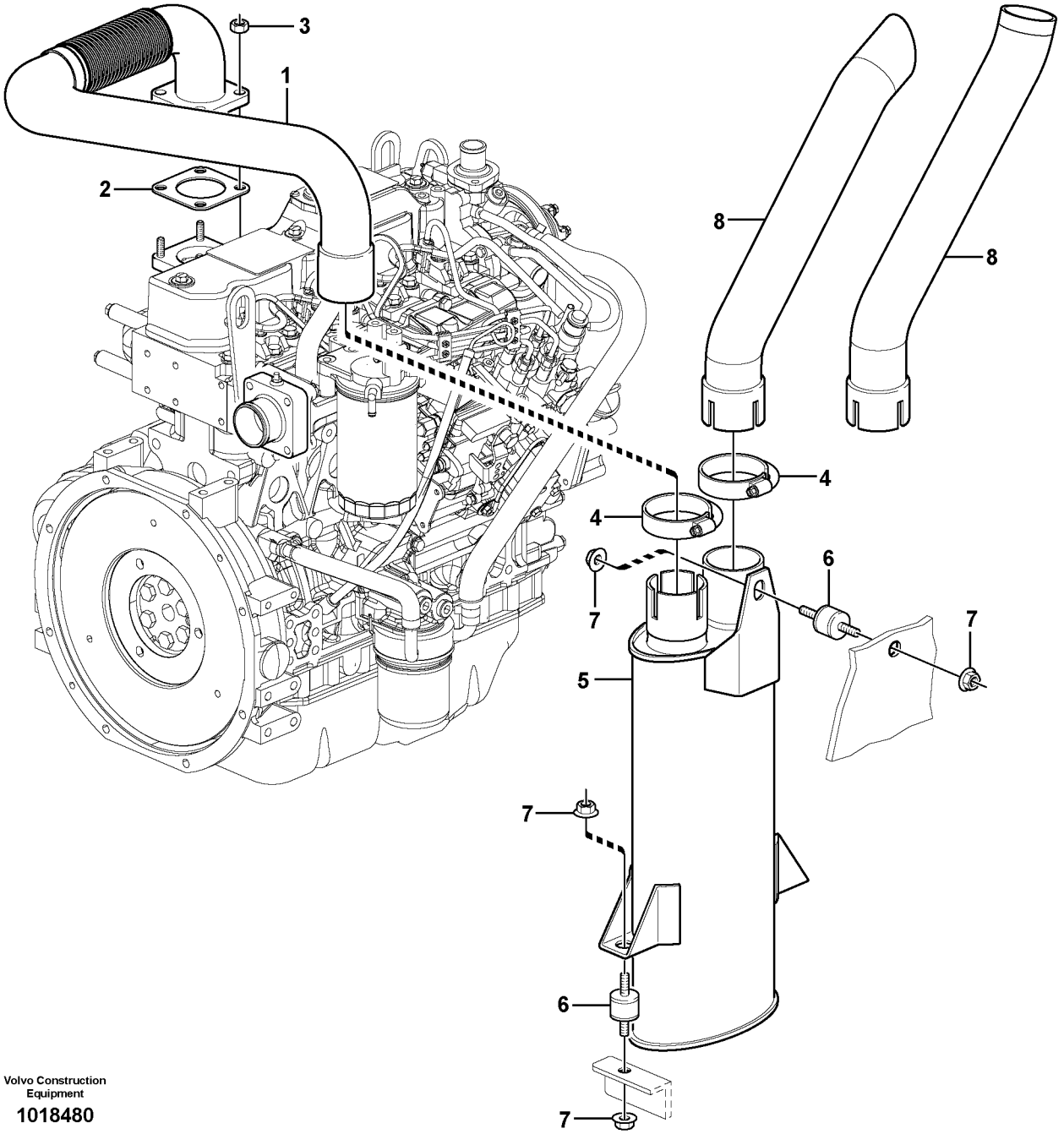

Volvo Construction Equipment

1018480

Fig.	Part No.	Quantity 1	2	3	PS	KIT	Description	Dénomination	Bezeichnung	Denominación	Notes
1	**VOE 11851373**	1	1				Exhaust Pipe	Tuyau d'échappement	Auspuffrohr	Tubo Escape	
2		1	1				Gasket	Joint	Dichtung	Junta	See group 251, Page 65
3	**VOE 946330**	4	4				Hexagon Nut	Ecrou Hexagonal	Sechskantmutter	Tuerca Hexagon	
4	**VOE 11850815**	2	2				Clamp	Pince Serrage	Klemme	Abrazadera	
5	**VOE 11850268**	1	1				Muffler	Silencieux	Schalldämpfer	Silencioso	
6	**VOE 11850488**	3	3				Rubber cushion	Coussin caoutc	Gummikissen	Cojin goma	
7	**VOE 13945408**	6	6				Nut	Ecrou	Mutter	Tuerca	
8	**VOE 11850402**	1					Tube	Tube	Rohr	Tubo	
8	**VOE 11851885**		1				Tube	Tube	Rohr	Tubo	

1	**11840361 STD**
2	**11840378 EU**
3	
4	
5	

Sistema de escape
Auspuffanlage
Système d'échappement
Exhaust system

Catalogue id **20065**	Group **251**
Illustr. No **1018480**	Section **200**
Issue **VOE 64C9920065**	Page **67**

VOLVO

MC80B

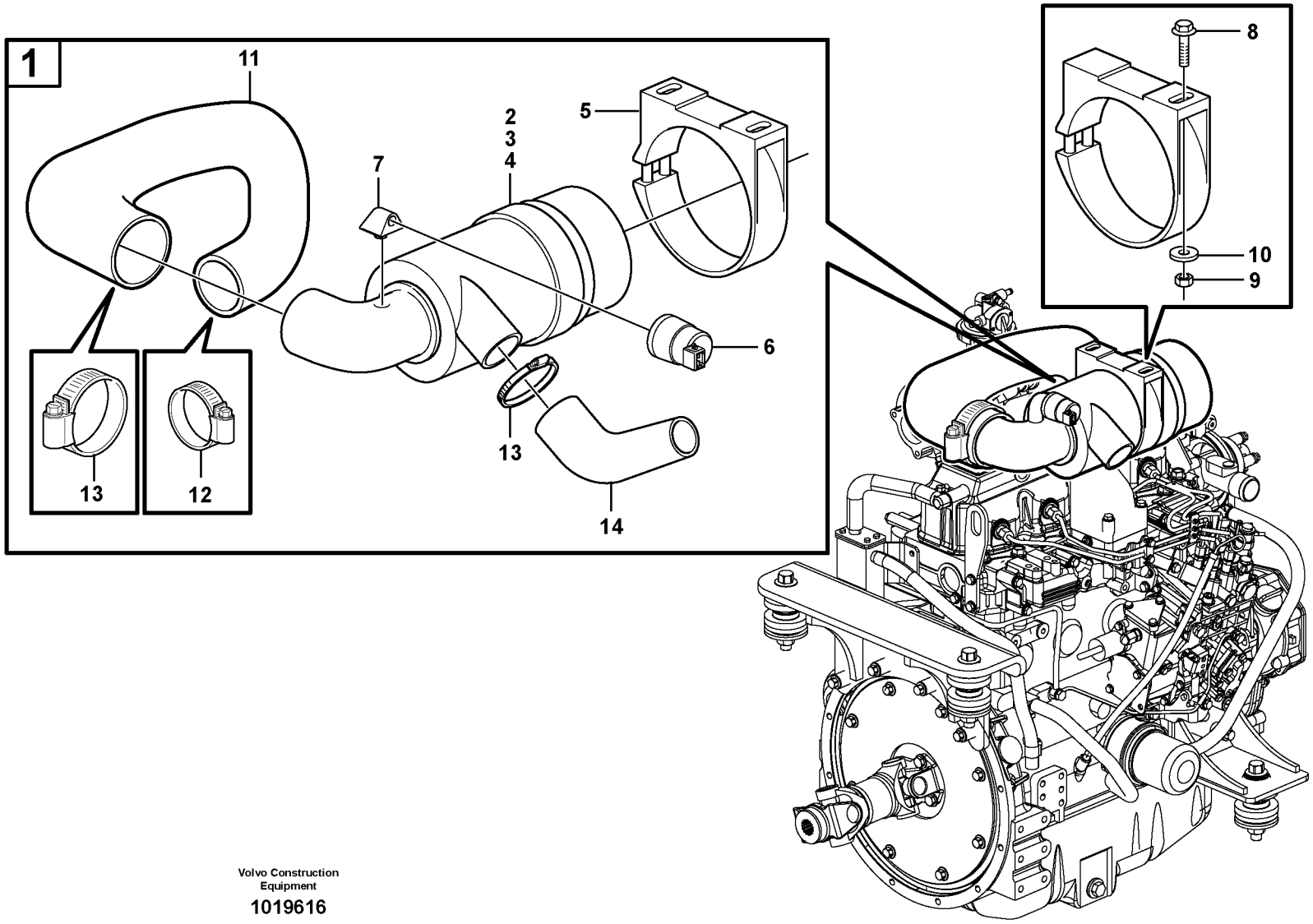

Volvo Construction Equipment

1019616

Fig.	Part No.	Quantity 1	2	3	PS	KIT	Description	Dénomination	Bezeichnung	Denominación	Notes
1	**VOE 11850365**	1					Air Cleaner	Filtre Air	Luftfilter	Filtro Aire	
2	**VOE 11850366**	1					•Air Cleaner	•Filtre Air	•Luftfilter	•Filtro Aire	
3	**VOE 11883618**	1					••Primary Filter	••Prefiltre	••Vorfilter	••Prefiltro	
4	**VOE 11883619**	1					••Safety filter	••Filtre de sécurité	••Sicherheitsfilter	••Filtro de seguridad	
5	**VOE 11850364**	1					•Bracket	•Console	•Konsole	•Ménsula	
6	**VOE 11850362**	1					•Indicator	•Indicateur	•Indikator	•Indicador	See group 386, Page 143
7	**VOE 11850363**	1					•Elbow	•Coude	•Winkelstueck	•Tubo acodado	
8	**VOE 13947760**	2					Flange screw	Vis à bride	Flanschschraube	Torn embridado	
9	**VOE 13945408**	2					Nut	Ecrou	Mutter	Tuerca	
10	**VOE 11117464**	2					Washer	Rondelle	Scheibe	Arandela	
11	**VOE 11851372**	1					Hose	Durit	Schlauch	Tubo flexible	
12	**VOE 943480**	1					Hose Clamp	Collier Serrage	Schlauchschelle	Abraz Manguera	
13	**VOE 943483**	2					Hose Clamp	Collier Serrage	Schlauchschelle	Abraz Manguera	
14	**VOE 11852216**	1					Hose	Durit	Schlauch	Tubo flexible	

1		**Filtro de aire** **Luftfilter** **Purificateur d'air** **Air filter**	Catalogue id **20065**	Group **256**
2			Illustr. No **1019616**	Section **100**
3			Issue **VOE 64C9920065**	Page **69**
4				
5				

VOLVO

MC80B

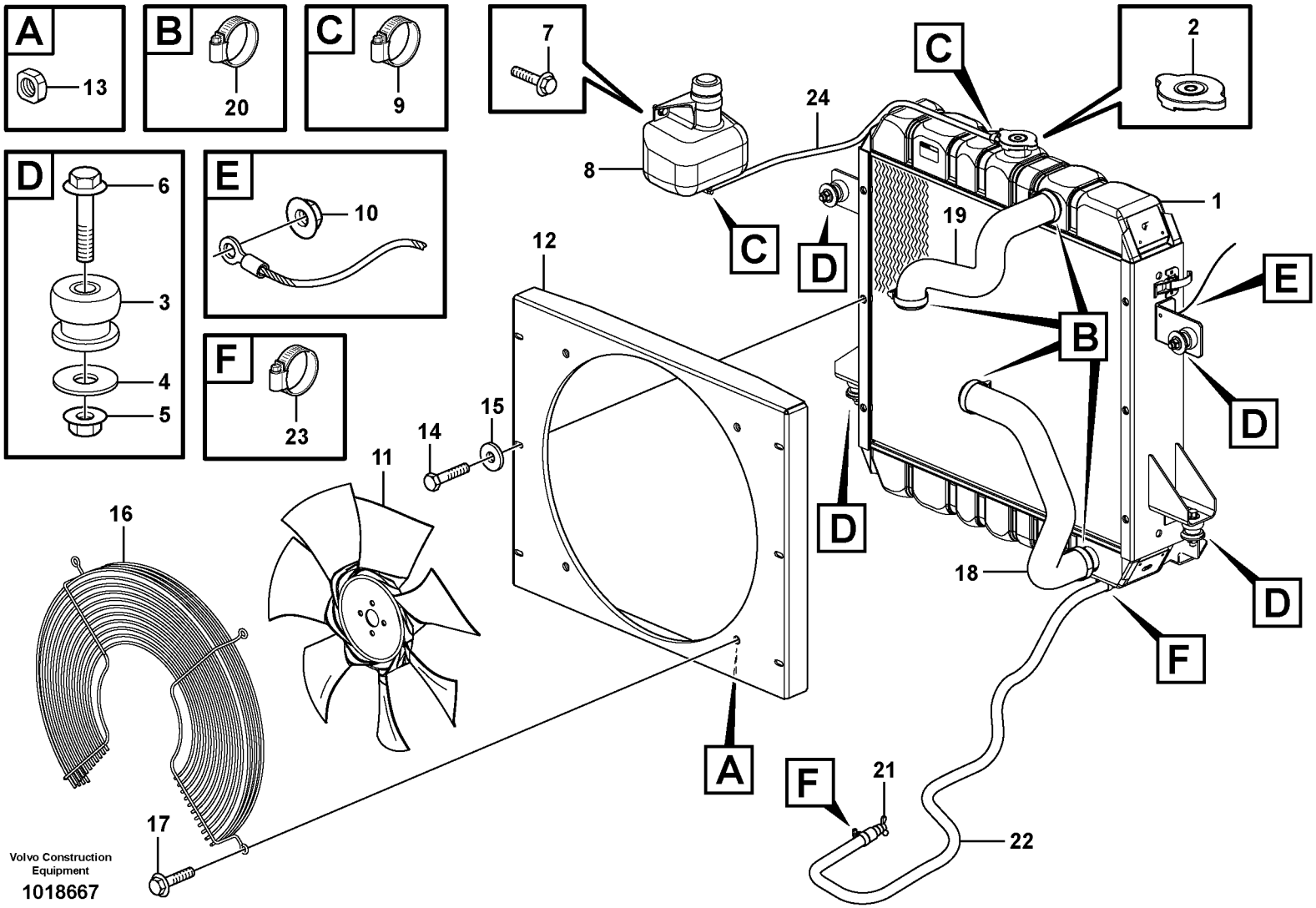

Volvo Construction Equipment

1018667

Fig.	Part No.	Quantity 1	2	3	PS	KIT	Description	Dénomination	Bezeichnung	Denominación	Notes
1	**VOE 11852474**	1					Radiator	Radiateur	Radiator	Radiador	
2	**VOE 11715715**	1					•Cap	•Chapeau	•Kappe	•Caperuza	
3	**VOE 11841526**	4					Mount	Plot	Unterlage	Soporte	
4	**VOE 13948087**	4					Washer	Rondelle	Scheibe	Arandela	
5	**VOE 13971095**	4					Flange nut	Ecrou accouple.	Bundmutter	Tuerca embridad	
6	**VOE 13965186**	4					Flange screw	Vis à bride	Flanschschraube	Torn embridado	
7	**VOE 947107**	2					Flange screw	Vis à bride	Flanschschraube	Torn embridado	
8	**VOE 11852853**	1					Reservoir	Reservoir	Behälter	Deposito	
9	**VOE 1378257**	2					Hose Clamp	Collier Serrage	Schlauchschelle	Abraz Manguera	
10	**VOE 13949874**	2					Flange Lock Nut	Contre écrou bride	Flanschmutter	Contratuer Embr	
11	**VOE 11850403**	1					Fan	Ventilateur	Ventilator	Ventilador	
12	**VOE 11850564**	1					Fan Shroud	Boitier Ventilateur	Lufterhaube	Cubierta Ventilador	
13	**VOE 961614**	4					•Weld Nut	•Ecrou Soude	•Schweissmutter	•Tuerca Soldada	
14	**VOE 955302**	4					Hexagon screw	Vis tête hexagonale	Sechskantschraube	Tornillo hexago	
15	**VOE 13960141**	4					Washer	Rondelle	Scheibe	Arandela	
16	**VOE 11850526**	1					Fan Protector	Protege-ventilateur	Lufterverkleidung	Proteccion Ventilador	
17	**VOE 946440**	4					Flange screw	Vis à bride	Flanschschraube	Torn embridado	
18	**VOE 11851921**	1					Hose	Durit	Schlauch	Tubo flexible	
19	**VOE 11850530**	1					Hose	Durit	Schlauch	Tubo flexible	
20	**VOE 943477**	4					Hose Clamp	Collier Serrage	Schlauchschelle	Abraz Manguera	
21	**VOE 11852290**	1					Drain Cock	Robinet Purge	Entluftungshahn	Grifo Purga	
22	**VOE 943367**	1					Hose	Durit	Schlauch	Tubo flexible	L=850 MM
23	**VOE 943471**	2					Hose Clamp	Collier Serrage	Schlauchschelle	Abraz Manguera	
24	**VOE 943366**	1					Hose	Durit	Schlauch	Tubo flexible	L = 610MM

1		**Suspensión de radiador** **Kühleraufhängung** **Suspension radiateur** **Radiator mounting**		Catalogue id **20065**	Group **261**
2				Illustr. No **1018667**	Section **100**
3					
4				Issue **VOE 64C9920065**	Page **71**
5					

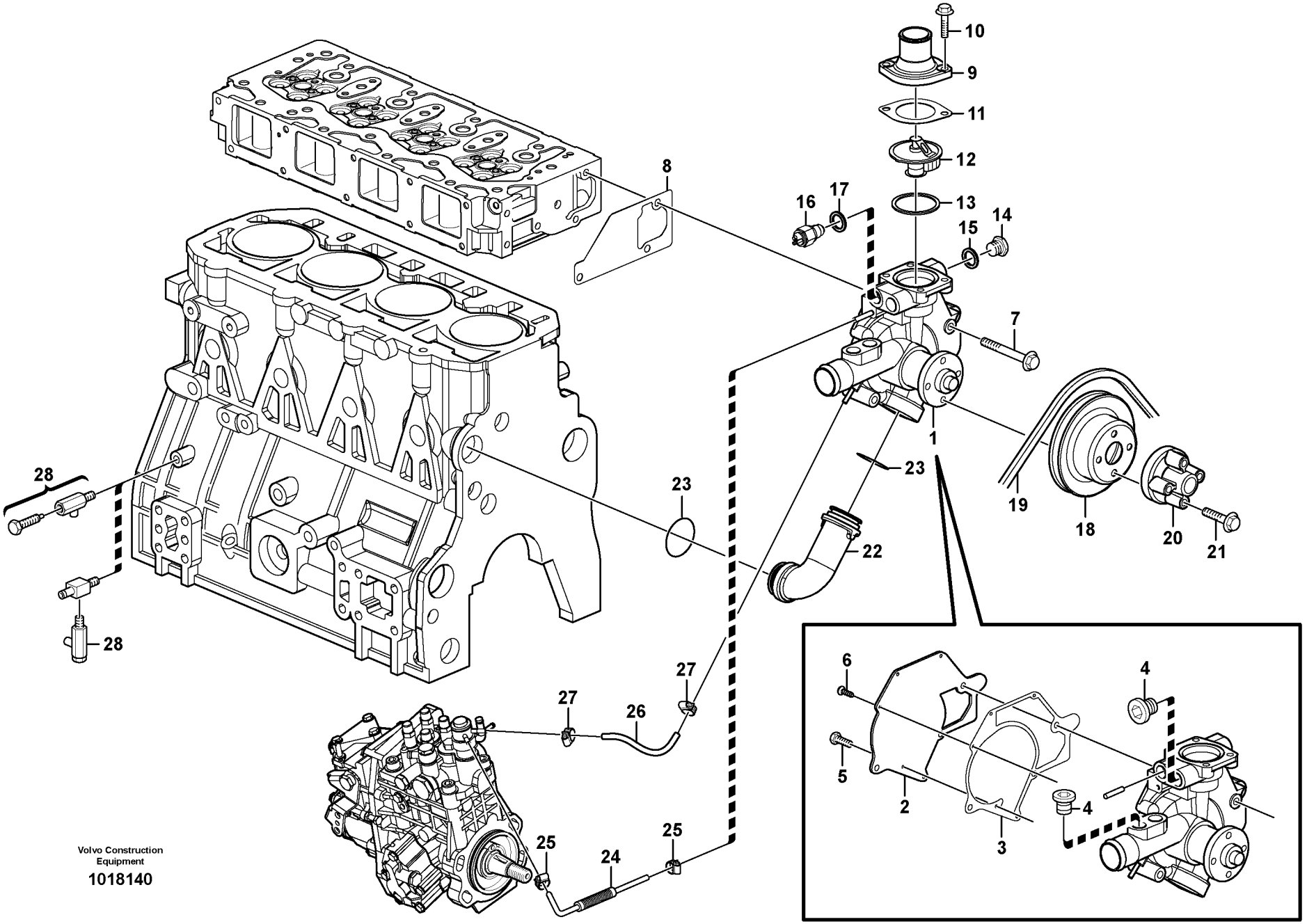

Volvo Construction Equipment

1018140

Fig.	Part No.	Quantity 1	2	3	PS	KIT	Description	Dénomination	Bezeichnung	Denominación	Notes
1	**VOE 11714865**	1					Coolant Pump	Pompe a eau	Kuhlwasserpumpe	Bomba Ag.refr	
2		1			NS		•Cap	•Chapeau	•Kappe	•Caperuza	
3	**VOE 11714867**	1					•Gasket	•Joint	•Dichtung	•Junta	
4	**VOE 14521504**	3					•Plug	•Tampon	•Stopfen	•Tapon	
5	**VOE 11714433**	2					•Bolt	•Boulon	•Bolzen	•Perno	
6	**VOE 11714868**	3					•Screw	•Vis	•Schraube	•Tornillo	
7	**VOE 11714373**	3					Bolt	Boulon	Bolzen	Perno	
8	**VOE 11714879**	1					Gasket	Joint	Dichtung	Junta	
9	**VOE 11714874**	1					Thermostat Housing	Boitier Thermostat	Thermostatgehäuse	Caja Termostato	
10	**VOE 11713640**	2					Bolt	Boulon	Bolzen	Perno	
11	**VOE 11714875**	1					Gasket	Joint	Dichtung	Junta	
12	**VOE 14515351**	1					Thermostat	Thermostat	Thermostat	Termostato	
13	**VOE 11714740**	1					Gasket	Joint	Dichtung	Junta	
14	**1OE 11714492**	1					Plug	Bouchon	Stopfen	Tapon	
15	**VOE 11714478**	1					Gasket	Joint	Dichtung	Junta	
16	**VOE 11713456**	1					Switch	Commutateur	Schalter	Contactor	
17	**VOE 11714478**	1					Gasket	Joint	Dichtung	Junta	
18	**VOE 14520586**	1					Pulley	Poulie	Z-riemenscheibe	Polea Corr Dent	
19	**VOE 11714878**	1					V-belt	Courroie Trape.	Keilriemen	Correa Trapez	
20	**VOE 11714872**	1					Spacer	Partie Intermédiaire	Zwischenstück	Espaciador	
21	**VOE 11714873**	4					Screw	Vis	Schraube	Tornillo	
22	**VOE 11714870**	1					Pipe Bend	Coude	Rohrkrümmer	Acodadura	
23	**VOE 11714871**	2					O-ring	Joint Torique	O-Ring	Junta torica	
24	**VOE 11714876**	1					Hose assembly	Conduit flexible	Schlauchleitung	Conducto	
25	**VOE 14521580**	2					•Clamp	•Pince Serrage	•Klemme	•Abrazadera	
26	**VOE 11714877**	1					Hose assembly	Conduit flexible	Schlauchleitung	Conducto	
27	**VOE 14521580**	2					•Clamp	•Pince Serrage	•Klemme	•Abrazadera	
28	**VOE 11714880**	1					Valve	Soupape	Ventil	Valvula	

1	
2	
3	
4	
5	

Bomba de agua y caja de termostato
Wasserpumpe und Thermostatgehäuse
Pompe à eau et boitier thermostat
Water pump and thermostat housing

Catalogue id **20065**	Group **262**
Illustr. No **1018140**	Section **100**
Issue **VOE 64C9920065**	Page **73**

VOLVO

MC80B

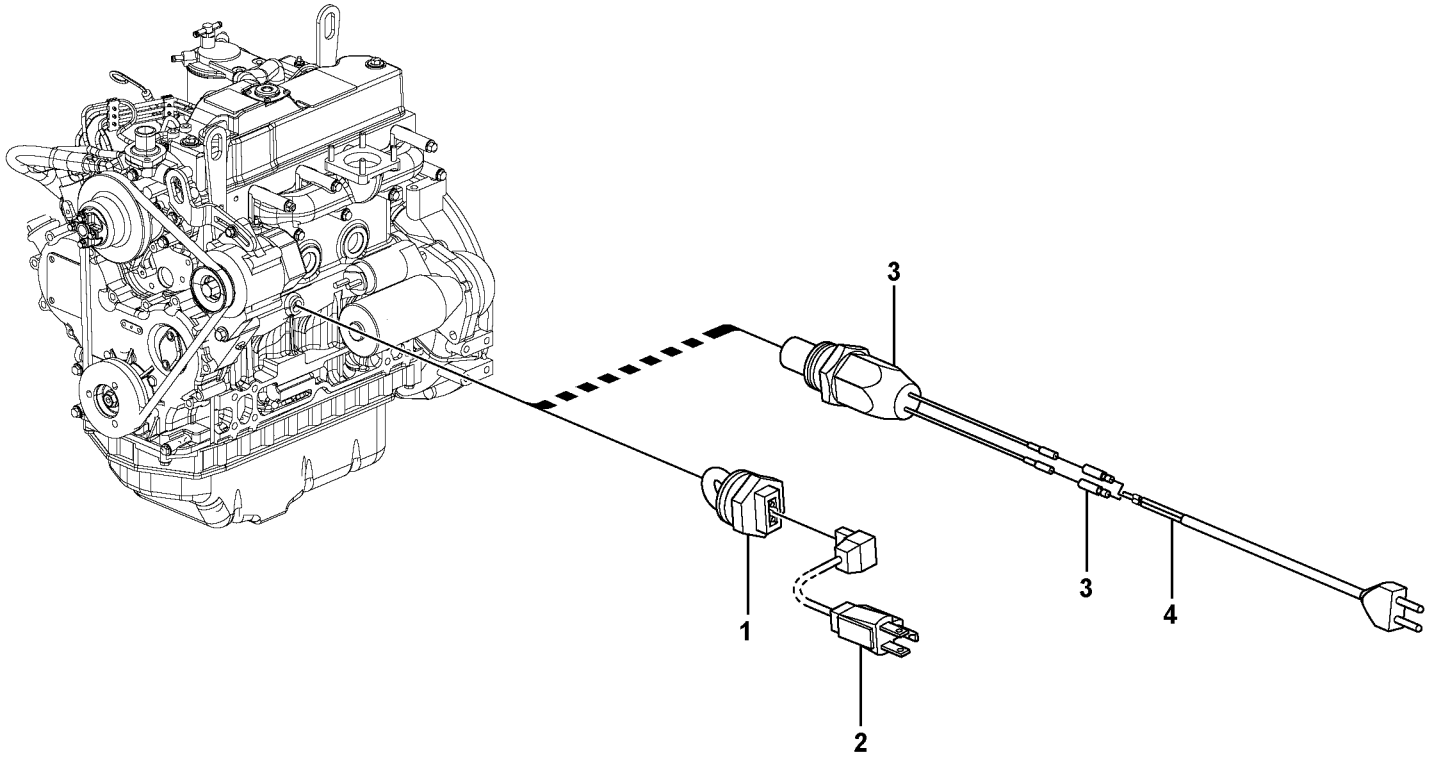

Volvo Construction Equipment

1018341

Fig.	Part No.	Quantity 1	2	3	PS	KIT	Description	Dénomination	Bezeichnung	Denominación	Notes
1	**VOE 11850659**	1					Water Heater	Chauffe-eau	Wasserwärmer	Calentador Agua	400W
2	**VOE 11850660**	1					Connecting Cable	Câble de connexion	Anschlusskabel	Cable de conexión	
3	**VOE 11852208**		1				Water Heater	Chauffe-eau	Wasserwärmer	Calentador Agua	200W
4	**VOE 11852212**		1				Connecting Cable	Câble de connexion	Anschlusskabel	Cable de conexión	

1	**11850657 USA**	**Calefactor, motor** **Motorwärmer** **Chauffe-moteur** **Engine heater**	Catalogue id **20065**	Group **269**
2	**11840388 EU**		Illustr. No **1018341**	Section **100**
3			Issue **VOE 64C9920065**	Page **75**
4				
5				

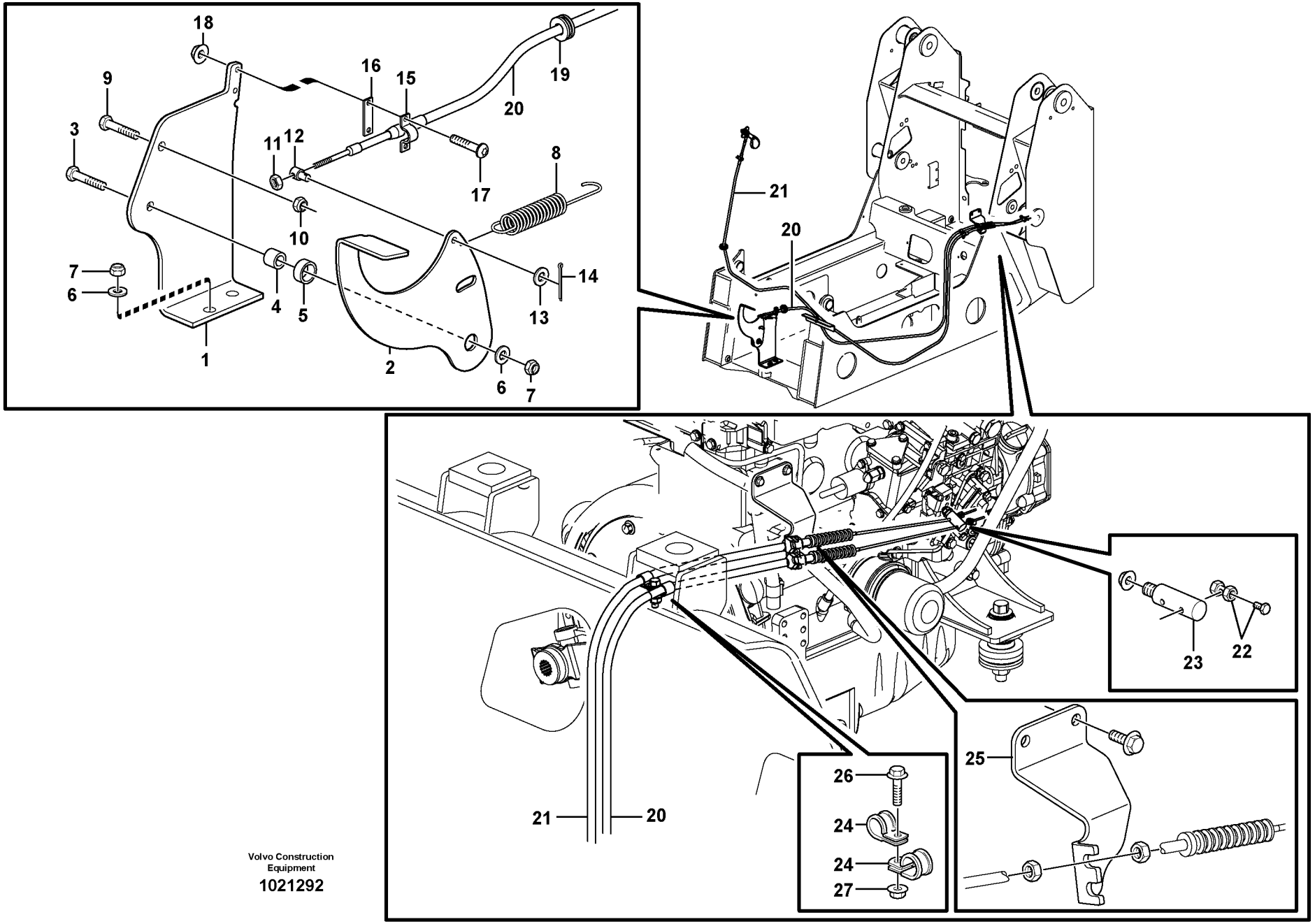

Volvo Construction Equipment

1021292

Fig.	Part No.	Quantity 1	2	3	PS	KIT	Description	Dénomination	Bezeichnung	Denominación	Notes
1	**VOE 11852682**	1					Bracket	Console	Konsole	Ménsula	
2	**VOE 11852683**	1					Pedal	Pedale	Pedal	Pedal	
3	**VOE 955536**	1					Screw	Vis	Schraube	Tornillo	
4	**VOE 13930447**	1					Spacer Ring	Bagu.entretoise	Abstandring	Anillo Dist	
5	**VOE 13930494**	1					Spacer Ring	Bagu.entretoise	Abstandring	Anillo Dist	
6	**VOE 983335**	3					Washer	Rondelle	Scheibe	Arandela	
7	**VOE 950354**	3					Lock nut	Contre-ecrou	Sicherungsmutter	Contratuerca	
8	**VOE 11852325**	1					Spring	Ressort	Feder	Muelle	
9	**VOE 947167**	1					Screw	Vis	Schraube	Tornillo	
10	**VOE 13971080**	1					Hexagon Nut	Ecrou Hexagonal	Sechskantmutter	Tuerca Hexagon	
11	**VOE 11841423**	1					Nut	Ecrou	Mutter	Tuerca	
12	**VOE 11851516**	1					Pivot Joint	Joint Articule	Gelenkkupplung	Junta Articul	
13	**VOE 955892**	1					Washer	Rondelle	Scheibe	Arandela	
14	**VOE 907822**	1					Cotter Pin	Goupille Fendue	Splint	Pasador Hendido	
15	**VOE 11852427**	1					Bracket	Console	Konsole	Ménsula	
16	**VOE 11852426**	1					Shim	Cale d'épaisseur	Passcheibe	Arandela Ajuste	
17	**VOE 13956200**	2					6-pt skt screw	Vis creuse de 6	Hohlschraube	Racor 6-dientes	
18	**VOE 13949874**	2					Flange Lock Nut	Contre écrou bride	Flanschmutter	Contratuer Embr	
19	**VOE 961960**	1					Grommet	Passe fil	Durchführung	Aislador pasapanel	
20	**VOE 11852664**	1					Throt Cont Ca	Câble d'accélération	Gasregelzug	Cable Acelerad	
21		1					Throt Cont Ca	Câble d'accélération	Gasregelzug	Cable Acelerad	See group 272, Page 79
22	**VOE 11852698**	2					Clamp	Pince Serrage	Klemme	Abrazadera	
23		1					Linkage	Syst.articulat	Gelenksystem	Sistem Articul	See group 272, Page 79
24	**VOE 11841722**	2					Clip	Clip	Klemme	Clip	
25		1					Bracket	Console	Konsole	Ménsula	See group 272, Page 79
26	**VOE 946671**	1					Flange screw	Vis à bride	Flanschschraube	Torn embridado	
27	**VOE 948645**	1					Flange Lock Nut	Contre écrou bride	Flanschmutter	Contratuer Embr	

1		**Mando del acelerador** **Gasgestänge** **Commande accelerateur** **Throttle control**		Catalogue id **20065**	Group **271**
2				Illustr. No **1021292**	Section **200**
3				Issue **VOE 64C9920065**	Page **77**
4					
5		**11840300, 11840302**			

VOLVO

MC80B

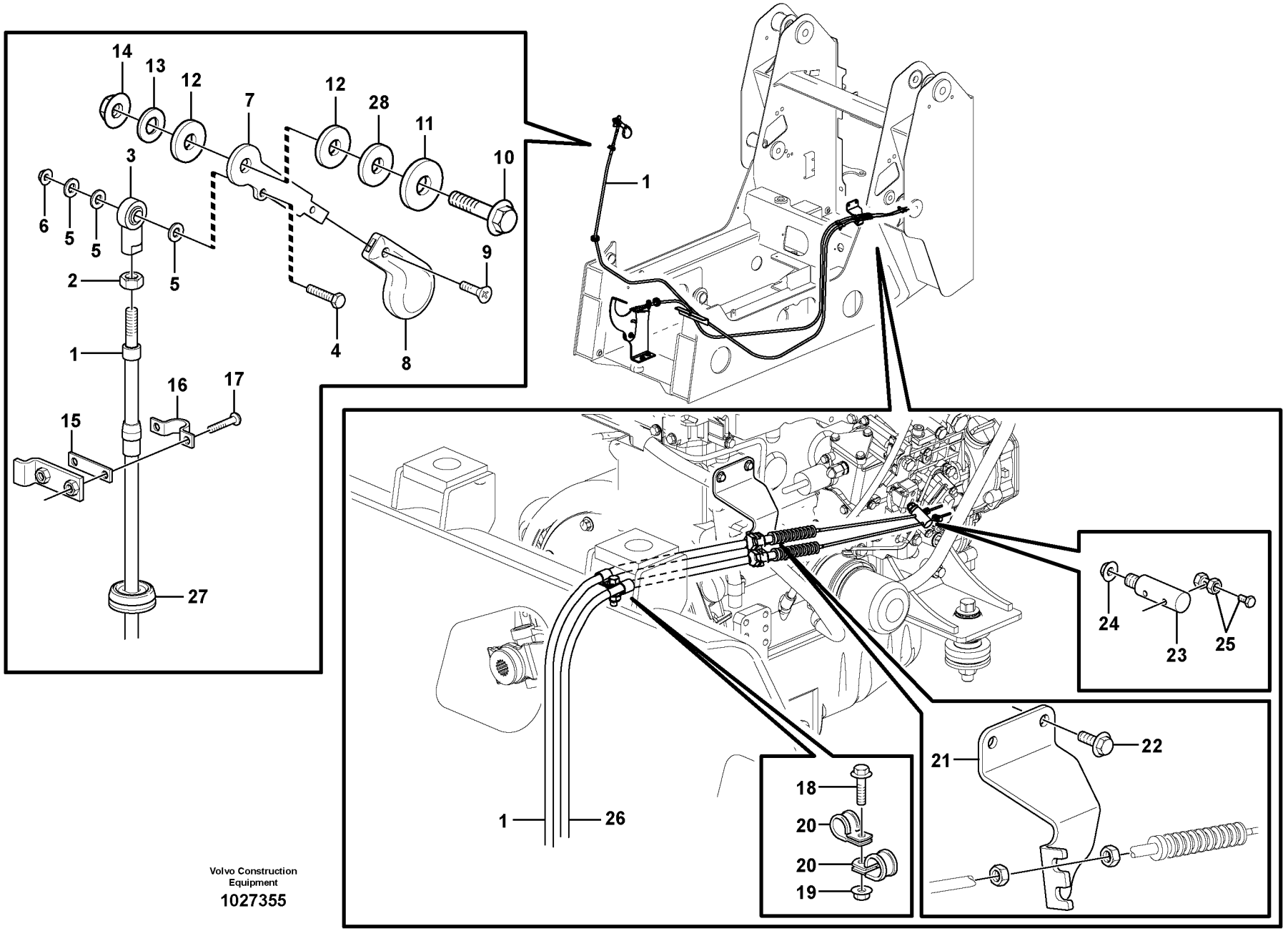

Volvo Construction Equipment

1027355

Fig.	Part No.	Quantity 1	2	3	PS	KIT	Description	Dénomination	Bezeichnung	Denominación	Notes
1	**VOE 11852663**	1					Throt Cont Ca	Câble d'accélération	Gasregelzug	Cable Acelerad	
2	**VOE 11841423**	1					Nut	Ecrou	Mutter	Tuerca	
3	**VOE 11851514**	1					Ball joint	Rotule articul.	Kugelgelenk	Rotula	
4	**VOE 13963548**	1					Screw	Vis	Schraube	Tornillo	
5	**VOE 13940090**	1					Washer	Rondelle	Scheibe	Arandela	
6	**VOE 949874**	3					Lock nut	Contre-ecrou	Sicherungsmutter	Contratuerca	
7	**VOE 11852684**	1					Lever	Levier	Hebel	Palanca	
8	**VOE 11851512**	1					Knob	Bouton	Knopf	Boton	
9	**VOE 956148**	1					X Rec Sunk Scr	Vis Tete Frais	Kr.schl.senksch	Torn Cruz Embut	
10	**VOE 13965185**	1					Flange screw	Vis à bride	Flanschschraube	Torn embridado	
11	**VOE 11841243**	1					Rubber Washer	Rondelle Caoutchouc	Gummischeibe	Arandela Goma	
12	**VOE 11840918**	2					Pad	Patin	Belag	Pastilla	
13	**VOE 13960143**	1					Washer	Rondelle	Scheibe	Arandela	
14	**VOE 13971098**	1					Flange nut	Ecrou accouple.	Bundmutter	Tuerca embridad	
15	**VOE 11852426**	1					Shim	Cale d'épaisseur	Passcheibe	Arandela Ajuste	
16	**VOE 11852427**	1					Bracket	Console	Konsole	Ménsula	
17	**VOE 13965200**	2					Screw	Vis	Schraube	Tornillo	
18	**VOE 946671**	1					Flange screw	Vis à bride	Flanschschraube	Torn embridado	
19	**VOE 948645**	1					Flange Lock Nut	Contre écrou bride	Flanschmutter	Contratuer Embr	
20	**VOE 11841722**	1					Clip	Clip	Klemme	Clip	
21	**VOE 11852668**	1					Bracket	Console	Konsole	Ménsula	
22	**VOE 946440**	2					Flange screw	Vis à bride	Flanschschraube	Torn embridado	
23	**VOE 11852666**	1					Linkage	Syst.articulat	Gelenksystem	Sistem Articul	
24	**VOE 13949278**	1					Flange Lock Nut	Contre écrou bride	Flanschmutter	Contratuer Embr	
25	**VOE 11852698**	1					Clamp	Pince Serrage	Klemme	Abrazadera	
26		1					Throt Cont Ca	Câble d'accélération	Gasregelzug	Cable Acelerad	See group 271, Page 77
27	**VOE 961960**	1					Grommet	Passe fil	Durchführung	Aislador pasapanel	
28	**VOE 13948087**	1					Washer	Rondelle	Scheibe	Arandela	

1		**Acelerador manual** **Handgas** **Accelerateur manual** **Hand throttle**	Catalogue id **20065**	Group **272**
2			Illustr. No **1027355**	Section **100**
3				
4			Issue **VOE 64C9920065**	Page **79**
5		**11840296, 11840298, 11840300, 11840302**		

VOLVO

Construction Equipment

GROUP		Section	Page
321	Alternator with assembling details	100	87
331	Starter motor, mounting	100	89
352	Lighting, front	100	91
352	Lighting, front	150	93
353	License plate lamp 11840331, 11840333, 1180335, 11840337	100	95
362	Back-up warning unit 11840296, 11840298, 11840300, 11840302	100	97
362	Back-up warning unit	200	99
362	Rotating beacon	300	101
363	Windshield wiper and washing	100	103
366	Antitheft system 11840355	100	105
371	Battery cable and main switch	100	107
371	Cable harnesses, cab	200	111
371	Cable harness, engine	300	115
371	Cable harness, frame	400	117
371	Wire harness pilot ctrl 11840296, 11840298	500	121
371	Wire harness pilot ctrl 11840300, 11840302	550	123
371	Cabel harness, lighting 11840331, 11840333, 11840335, 11840337	600	125
371	Cabel harness, lighting 11840331, 11840333, 11840335, 11840337	650	127
371	Wire harness, pilot accumulator valve 11840300, 11840302	700	129
371	Wire harness pilot ctrl 11840298, 11840302	750	131
371	Cable harness door	800	133
371	Cable harness, air conditioning. 11840395, 11840396	850	135
372	Electrical distribution box	100	137
380	Horn	100	139
380	control panel	150	141
386	Sensor	100	143

TABLE DES MATIÈRES

GROUPE		Section	Page
321	Alternateur avec pieces de montage	100	87
331	Démarreur, montage	100	89
352	Eclairage, anterieur	100	91
352	Eclairage, anterieur	150	93
353	Eclairage de plaque 11840331, 11840333, 1180335, 11840337	100	95
362	Avertisseur sonore de marche arrière 11840296, 11840298, 11840300, 11840302	100	97
362	Avertisseur sonore de marche arrière	200	99
362	Avertisseur lumineux à feu tournant	300	101
363	Essuie-glace et lave-glace	100	103
366	Système antivol 11840355	100	105
371	Cable batterie et robinet batterie	100	107
371	Cables ruban, cabine	200	111
371	Faisceau de câbles, moteur	300	115
371	Faisceau de câbles, châssis	400	117
371	Faisceau de câbles commande manuelle 11840296, 11840298	500	121
371	Faisceau de câbles commande manuelle 11840300, 11840302	550	123
371	Faisceau de câbles, éclairage 11840331, 11840333, 11840335, 11840337	600	125
371	Faisceau de câbles, éclairage 11840331, 11840333, 11840335, 11840337	650	127
371	Faisceau de câbles, valve accumulateur servo 11840300, 11840302700		129
371	Faisceau de câbles commande manuelle 11840298, 11840302	750	131
371	Faisceau de câbles, porte	800	133
371	Faisceau de câbles, climatisation. 11840395, 11840396	850	135
372	Unité de distribution électrique	100	137
380	Avertisseur sonore	100	139
380	Tableau de bord	150	141
386	Détecteur	100	143

GRUPPE		Abschnitt	Seite
321	Generator mit Anbauteilen	100	87
331	Anlasser, Befestigung	100	89
352	Beleuchtung, vorder	100	91
352	Beleuchtung, vorder	150	93
353	Nummernschildbeleuchtung 11840331, 11840333, 1180335, 11840337	100	95
362	Rückfahrwarner 11840296, 11840298, 11840300, 11840302	100	97
362	Rückfahrwarner	200	99
362	Rundum- Kennleuchte	300	101
363	Windschutzscheibenwischer und Waschanlage	100	103
366	Diebstahlschutz 11840355	100	105
371	Batterieleitung und Batterietrennschalter	100	107
371	Kabelbaum, Kabine	200	111
371	Kabelbündel, Motor	300	115
371	Kabelbaum, Rahmen	400	117
371	Kabelbaum Handsteuerung 11840296, 11840298	500	121
371	Kabelbaum Handsteuerung 11840300, 11840302	550	123
371	Kabelbaum, Beleuchtung 11840331, 11840333, 11840335, 11840337	600	125
371	Kabelbaum, Beleuchtung 11840331, 11840333, 11840335, 11840337	650	127
371	Kabelbaum, Vorsteuerventil Akkumulator 11840300, 11840302	700	129
371	Kabelbaum Handsteuerung 11840298, 11840302	750	131
371	Kabelbaum Tür	800	133
371	Kabelbäume, Klimaanlage. 11840395, 11840396	850	135
372	Elektrozentrale	100	137
380	Signalhorn	100	139
380	Steuerpult	150	141
386	Geber	100	143

GRUPO		Sección	Página
321	Alternador con assesorios de montage	100	87
331	Motor de arranque, montaje	100	89
352	Alumbrado, delantero	100	91
352	Alumbrado, delantero	150	93
353	Alumbrado de matrícula 11840331, 11840333, 1180335, 11840337	100	95
362	Señal acústica de marcha atrás 11840296, 11840298, 11840300, 11840302	100	97
362	Señal acústica de marcha atrás	200	99
362	Faro de advertencia giratorio	300	101
363	Limpiaparabrisas y lavaparabrisas	100	103
366	Sistema antirrobo 11840355	100	105
371	Cable de bateria y desconectador bateria	100	107
371	Manojos de cables, cabina	200	111
371	Haz de cables, motor	300	115
371	Manojo de cables, bastidor	400	117
371	Mazo de cables control manual 11840296, 11840298	500	121
371	Mazo de cables control manual 11840300, 11840302	550	123
371	Mazo de cables, iluminación 11840331, 11840333, 11840335, 11840337	600	125
371	Mazo de cables, iluminación 11840331, 11840333, 11840335, 11840337	650	127
371	Mazo de cables, válvula piloto de acumulador 11840300, 11840302	700	129
371	Mazo de cables control manual 11840298, 11840302	750	131
371	Mazo de cables puerta	800	133
371	Manojos de cables, aire acondicionado. 11840395, 11840396	850	135
372	Unidad de distribución eléctrica	100	137
380	Bocina	100	139
380	Panel de control	150	141
386	Sensor	100	143

VOLVO

Construction Equipment

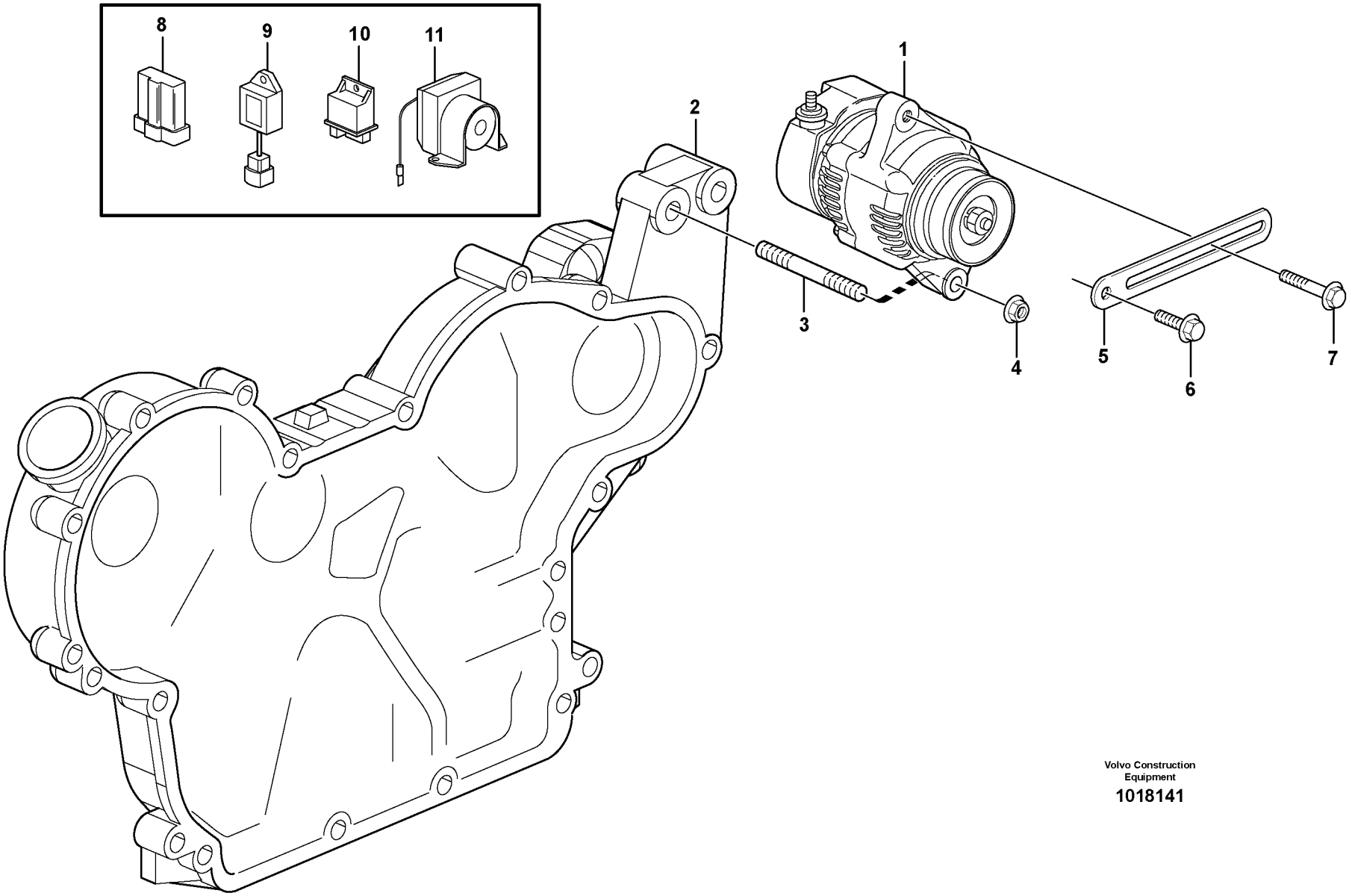

Volvo Construction Equipment

1018141

Fig.	Part No.	Quantity 1	2	3	PS	KIT	Description	Dénomination	Bezeichnung	Denominación	Notes
1	**VOE 11714495**	1					Alternator	Alternateur	Lichtmaschine	Alternador	
2		1					Casing	Boitier	Gehäuse	Cubierta	See group 215, Page 47
3	**VOE 14521613**	1					Bolt	Boulon	Bolzen	Perno	
4	**VOE 14521513**	1					Nut	Ecrou	Mutter	Tuerca	
5	**VOE 11714888**	1					Tensioner	Tendeur	Spanner	Tensor	
6	**VOE 11714889**	1					Screw	Vis	Schraube	Tornillo	
7	**VOE 14521638**	1					Bolt	Boulon	Bolzen	Perno	
8	**VOE 11714953**	1					Diode	Diode	Diode	Diodo	
9	**VOE 14524243**	1					Timer	Chronometre	Zeitschaltwerk	Reloj Programad	
10	**VOE 14521639**	1					Relay	Relais	Relais	Rele	
11	**VOE 11714954**	1					Relay	Relais	Relais	Rele	

1		**Alternador con assesorios de montage** **Generator mit Anbauteilen** **Alternateur avec pieces de montage** **Alternator with assembling details**	Catalogue id **20065**	Group **321**
2			Illustr. No **1018141**	Section **100**
3			Issue **VOE 64C9920065**	Page **87**
4				
5				

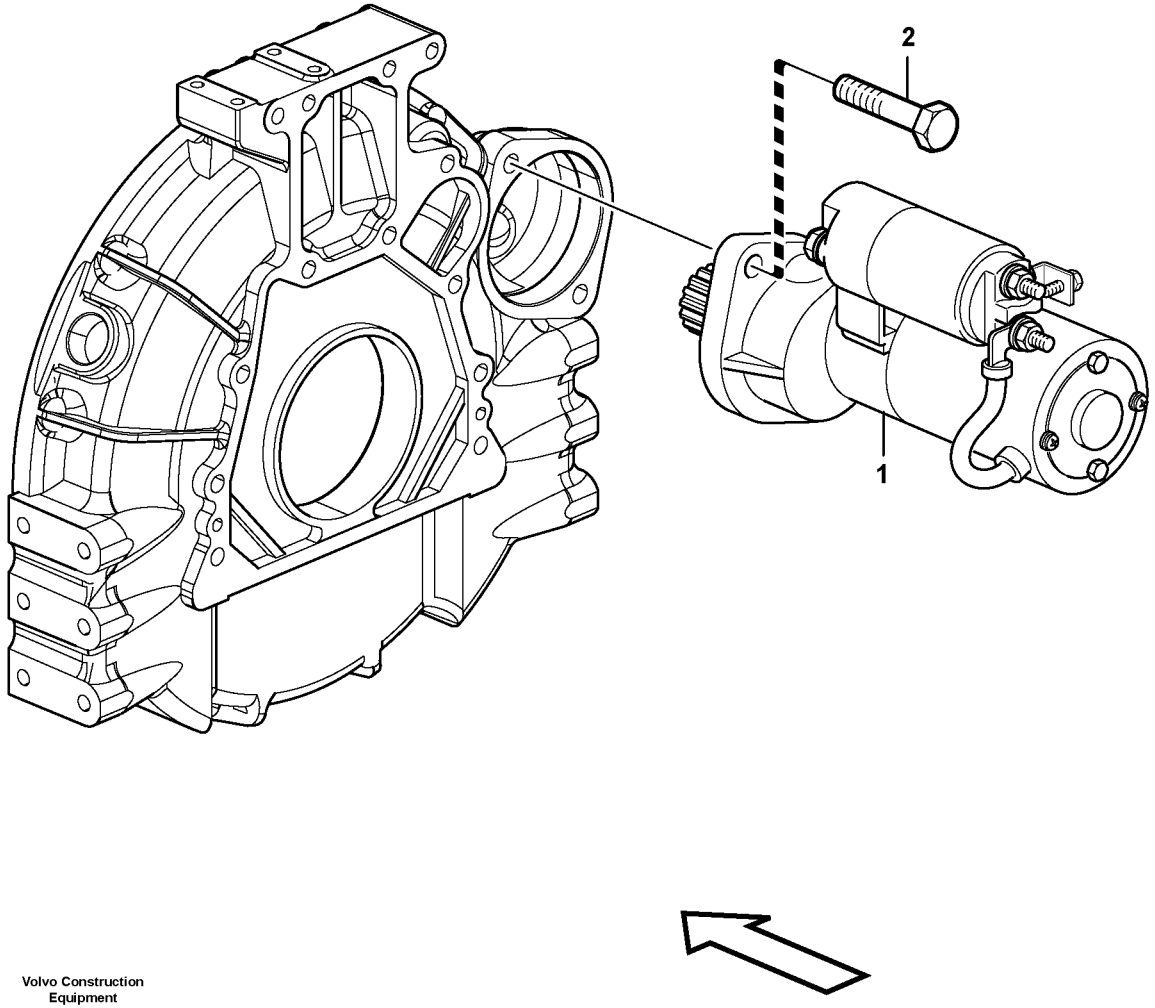

Volvo Construction Equipment

1018142

Fig.	Part No.	Quantity 1	2	3	PS	KIT	Description	Dénomination	Bezeichnung	Denominación	Notes
1	**VOE 14522114**	1					Starter Motor	Demarreur	Anlasser	Motor de arranque	
2	**VOE 11714496**	2					Bolt	Boulon	Bolzen	Perno	

1		**Motor de arranque, montaje** **Anlasser, Befestigung** **Démarreur, montage** **Starter motor, mounting**	Catalogue id **20065**	Group **331**
2			Illustr. No **1018142**	Section **100**
3			Issue **VOE 64C9920065**	Page **89**
4				
5				

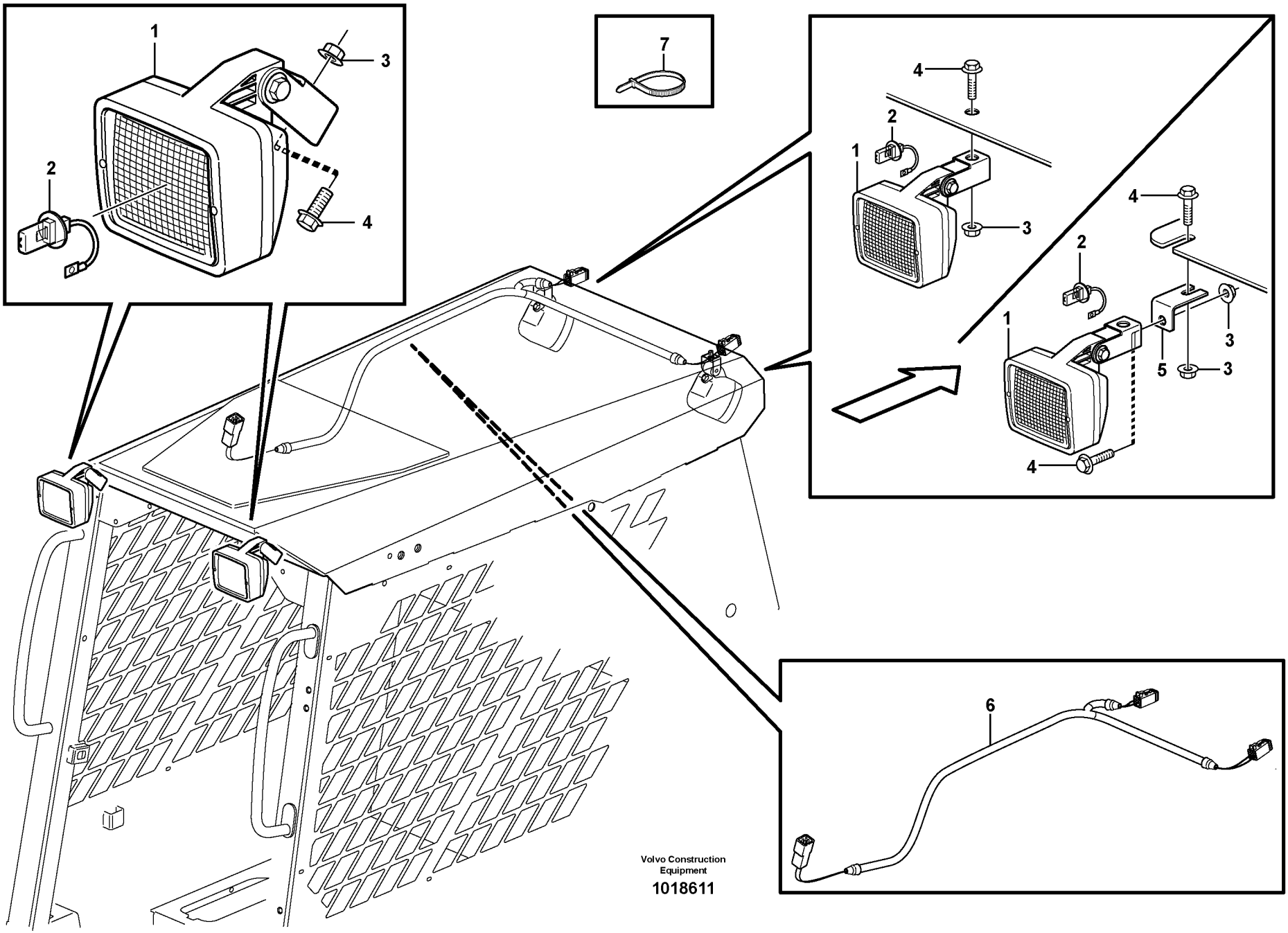
1
2
3
4
7
4
2
1
3
4
2
1
3
5
3
4
6
Volvo Construction Equipment
1018611

Fig.	Part No.	Quantity 1	2	3	PS	KIT	Description	Dénomination	Bezeichnung	Denominación	Notes
1	**VOE 11039856**	2	2	2			Work Lamp	Lampe Travail	Arbeitslampe	Lampara Trabajo	
2	**VOE 944265**	2	2	2			•Bulb	•Ampoule	•Glühlampe	•Bombilla	
3	**VOE 13945408**	2	2	2			Nut	Ecrou	Mutter	Tuerca	
4	**VOE 13945444**	2	2	2			Flange screw	Vis à bride	Flanschschraube	Torn embridado	
5			2	2	NS		Anchorage	Fixation	Halterung	Fijacion	
6			1	1			Wire harness	Faisceau electrique	Kabelbaum	Manojo cables	See group 371, Page 111
7	**VOE 4881440**		2	2			Strip Clamp	Ruban Serrage	Kabelbinder	Abraz Cinta	

1	**STD FRONT**	**Alumbrado, delantero** **Beleuchtung, vorder** **Eclairage, anterieur** **Lighting, front**	Catalogue id **20065**	Group **352**
2	**11840322 REAR**		Illustr. No **1018611**	Section **100**
3	**11840395 REAR**		Issue **VOE 64C9920065**	Page **91**
4				
5				



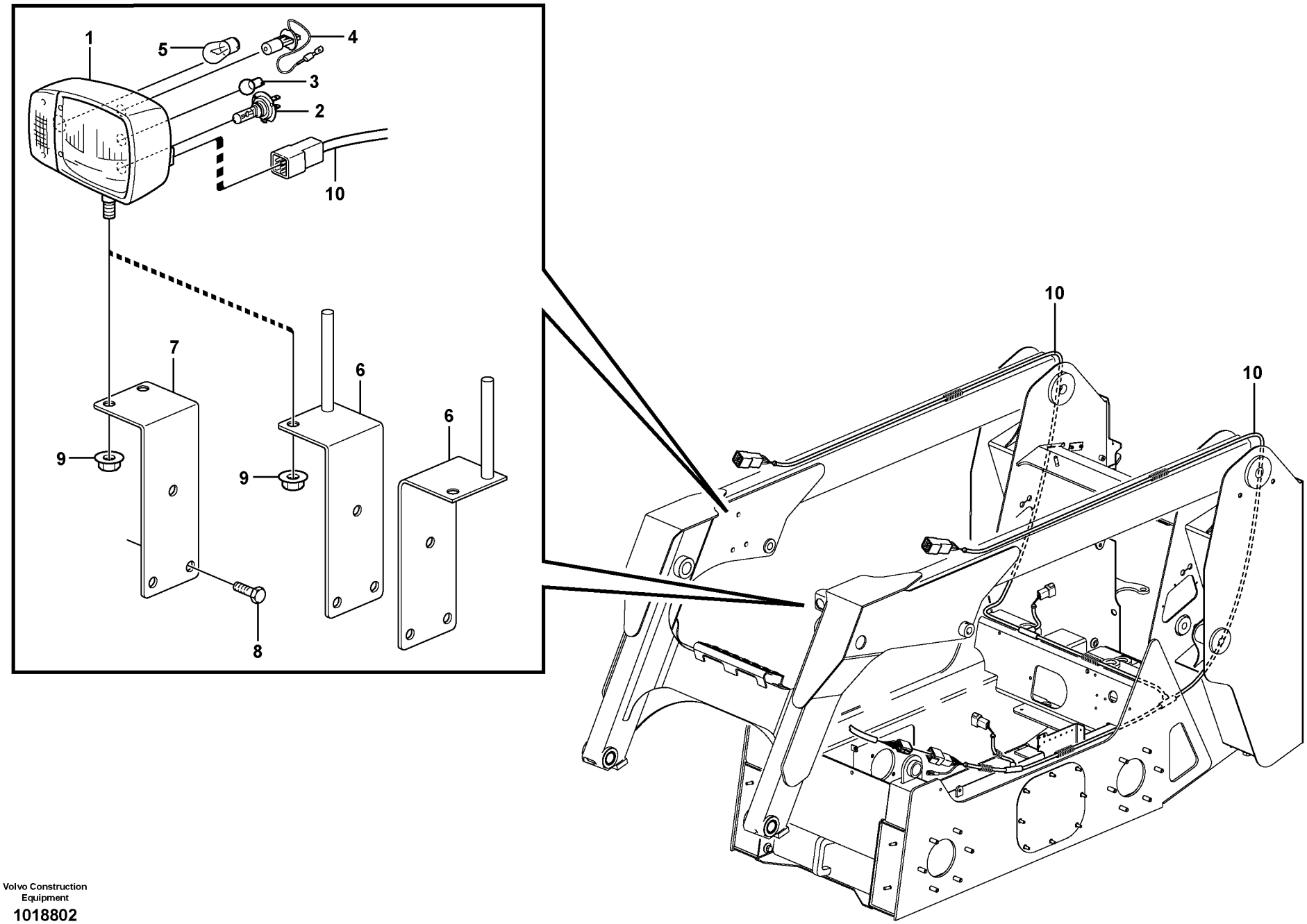

Volvo Construction Equipment

1018802

Fig.	Part No.	Quantity 1	2	3	PS	KIT	Description	Dénomination	Bezeichnung	Denominación	Notes
1	**VOE 11881088**	1	1				Headlamp	Phare	Scheinwerfer	Faro	LH
1	**VOE 11882265**			1			Headlamp	Phare	Scheinwerfer	Faro	LH. GB
1	**VOE 11882263**	1	1				Headlamp	Phare	Scheinwerfer	Faro	RH
1	**VOE 11882266**			1			Headlamp	Phare	Scheinwerfer	Faro	RH. GB
2	**VOE 981465**	1	1	1			•Bulb	•Ampoule	•Glühlampe	•Bombilla	
3	**VOE 965830**	1	1	1			•Bulb	•Ampoule	•Glühlampe	•Ampolla	
4	**VOE 944265**	1	1	1			•Bulb	•Ampoule	•Glühlampe	•Bombilla	
5	**VOE 965826**	1	1	1			•Bulb	•Ampoule	•Glühlampe	•Bombilla	
6	**VOE 11851313**	1	1				Bracket	Console	Konsole	Ménsula	
6	**VOE 11851319**			1			Bracket	Console	Konsole	Ménsula	GB
7		1	1	1	NS		Bracket	Console	Konsole	Ménsula	
8	**VOE 960872**	6	6	6			Hexagon screw	Vis tête hexagonale	Sechskantschraube	Tornillo hexago	
9	**VOE 971099**	2	2	2			Flange Lock Nut	Contre écrou bride	Flanschmutter	Contratuer Embr	
10		1	1	1			Wire harness	Faisceau electrique	Kabelbaum	Manojo cables	See group 371, Page 125

1	**11840331, 11840333**
2	**11840335**
3	**11840337**
4	
5	

Alumbrado, delantero
Beleuchtung, vorder
Eclairage, anterieur
Lighting, front

Catalogue id **20065**	Group **352**
Illustr. No **1018802**	Section **150**
Issue **VOE 64C9920065**	Page **93**



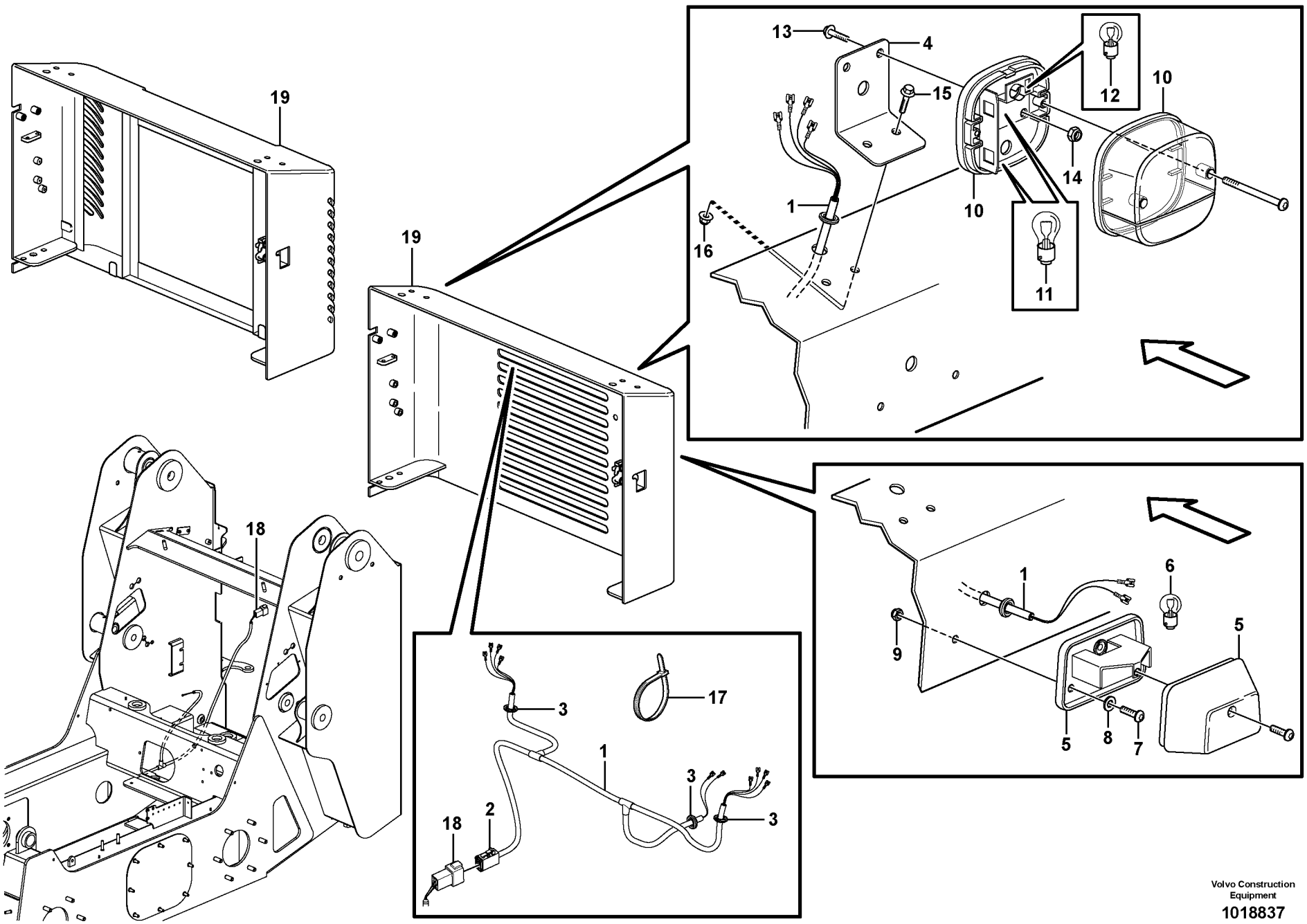

Volvo Construction Equipment

1018837

Fig.	Part No.	Quantity 1	2	3	PS	KIT	Description	Dénomination	Bezeichnung	Denominación	Notes
1	**VOE 11851351**	1					Wire harness	Faisceau electrique	Kabelbaum	Manojo cables	
2		1			NS		•Insulator	•Isolateur	•Isolator	•Aislador	
3	**VOE 4780802**	3					Ptct Bushing	Bague Protection	Schutzhulse	Buje Proteccion	
4	**VOE 11851298**	2					Bracket	Console	Konsole	Ménsula	
5	**VOE 11147756**	1					Sign Lamp	Eclairag.plaque	Kennzeichenleuchte	Lampara Letrero	
6	**VOE 966777**	1					•Bulb	•Ampoule	•Glühlampe	•Bombilla	
7	**VOE 969555**	2					6-pt Skt Screw	Vis Creuse 6 De	6-zahn Hohlschr	Racor 6-dientes	
8	**VOE 960137**	2					Washer	Rondelle	Scheibe	Arandela	
9	**VOE 975237**	2					Lock nut	Contre-ecrou	Sicherungsmutter	Contratuerca	
10	**VOE 11039553**	2					Tail Light	Feu Ar	Heckleuchte	Piloto Trasero	
11	**VOE 965826**	4					Bulb	Ampoule	Glühlampe	Bombilla	
12	**VOE 946777**	3					Bulb	Ampoule	Glühlampe	Bombilla	
13	**VOE 968009**	4					Flange screw	Vis à bride	Flanschschraube	Torn embridado	
14	**VOE 949874**	4					Lock nut	Contre-ecrou	Sicherungsmutter	Contratuerca	
15	**VOE 13946934**	4					Screw	Vis	Schraube	Tornillo	
16	**VOE 13949278**	4					Flange Lock Nut	Contre écrou bride	Flanschmutter	Contratuer Embr	
17	**VOE 11883263**	RQE					Cable Tie	Serre-cable	Kabelbinder	Abrazadera	
18		1					Wire harness	Faisceau electrique	Kabelbaum	Manojo cables	See group 371, Page 125
19		1					Door	Porte	Tür	Puerta	See group 821, Page 195

1		**Alumbrado de matrícula** **Nummernschildbeleuchtung** **Eclairage de plaque** **License plate lamp**	Catalogue id **20065**	Group **353**
2			Illustr. No **1018837**	Section **100**
3			Issue **VOE 64C9920065**	Page **95**
4				
5		**11840331, 11840333, 1180335, 11840337**		

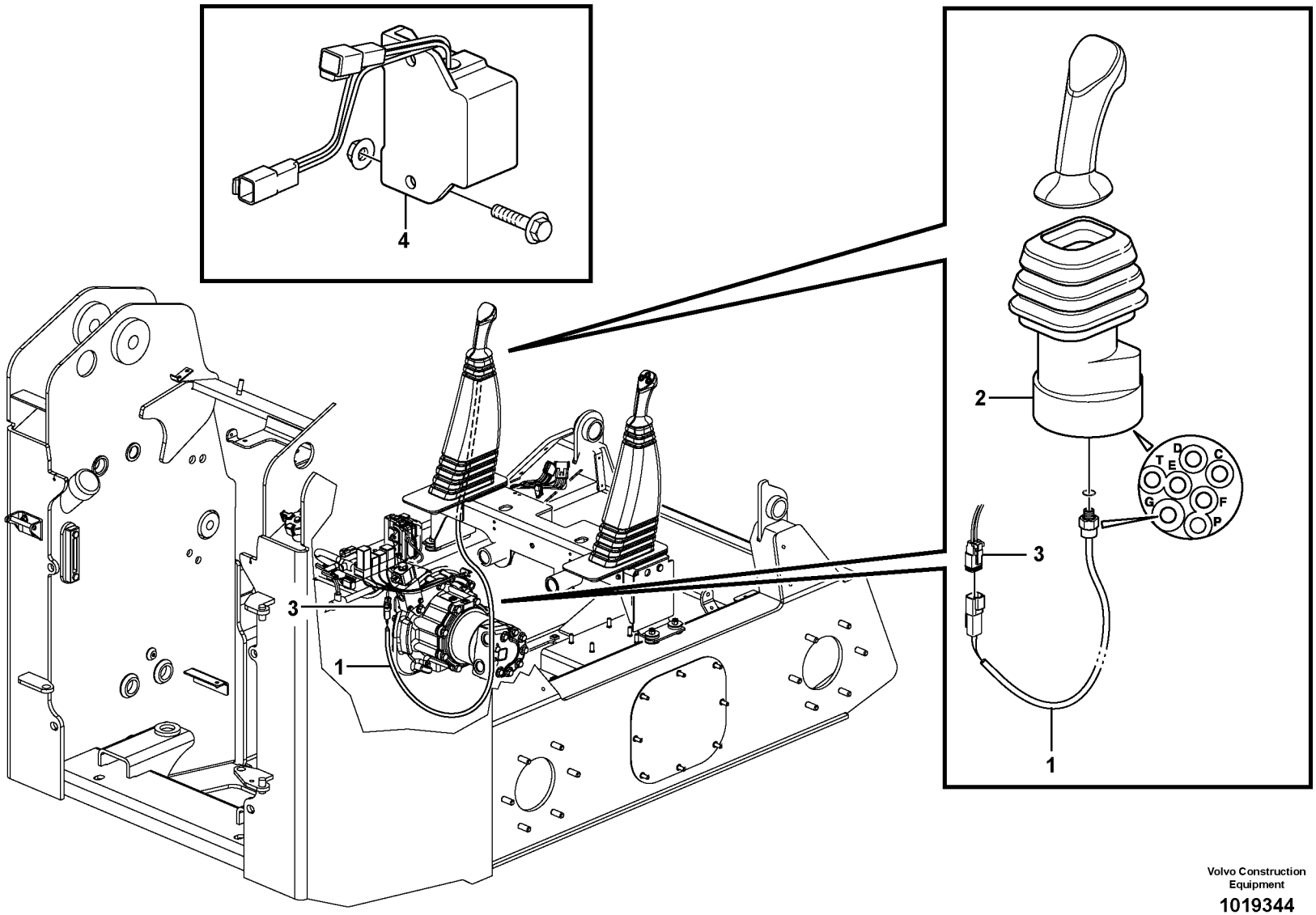

Volvo Construction Equipment

1019344

Fig.	Part No.	Quantity 1	2	3	PS	KIT	Description	Dénomination	Bezeichnung	Denominación	Notes
1	**VOE 15403961**	1					Switch	Commutateur	Schalter	Contactor	
2	**VOE 11851455**	1					Control Lever	Levier Commande	Bedienungshebel	Palanca Mando	
3		1					Wire harness, frame	Faisceau de câbles, châss	Kabelbaum, Rahmen	Mazo de cables, bastidor	See group 371, Page 117
4		1					Alarm	Alarme	Alarm Richtung	Alarma	See group 362, Page 99

1		**Señal acústica de marcha atrás** **Rückfahrwarner** **Avertisseur sonore de marche arrière** **Back-up warning unit**	Catalogue id **20065**	Group **362**
2			Illustr. No **1019344**	Section **100**
3			Issue **VOE 64C9920065**	Page **97**
4				
5		**11840296, 11840298, 11840300, 11840302**		

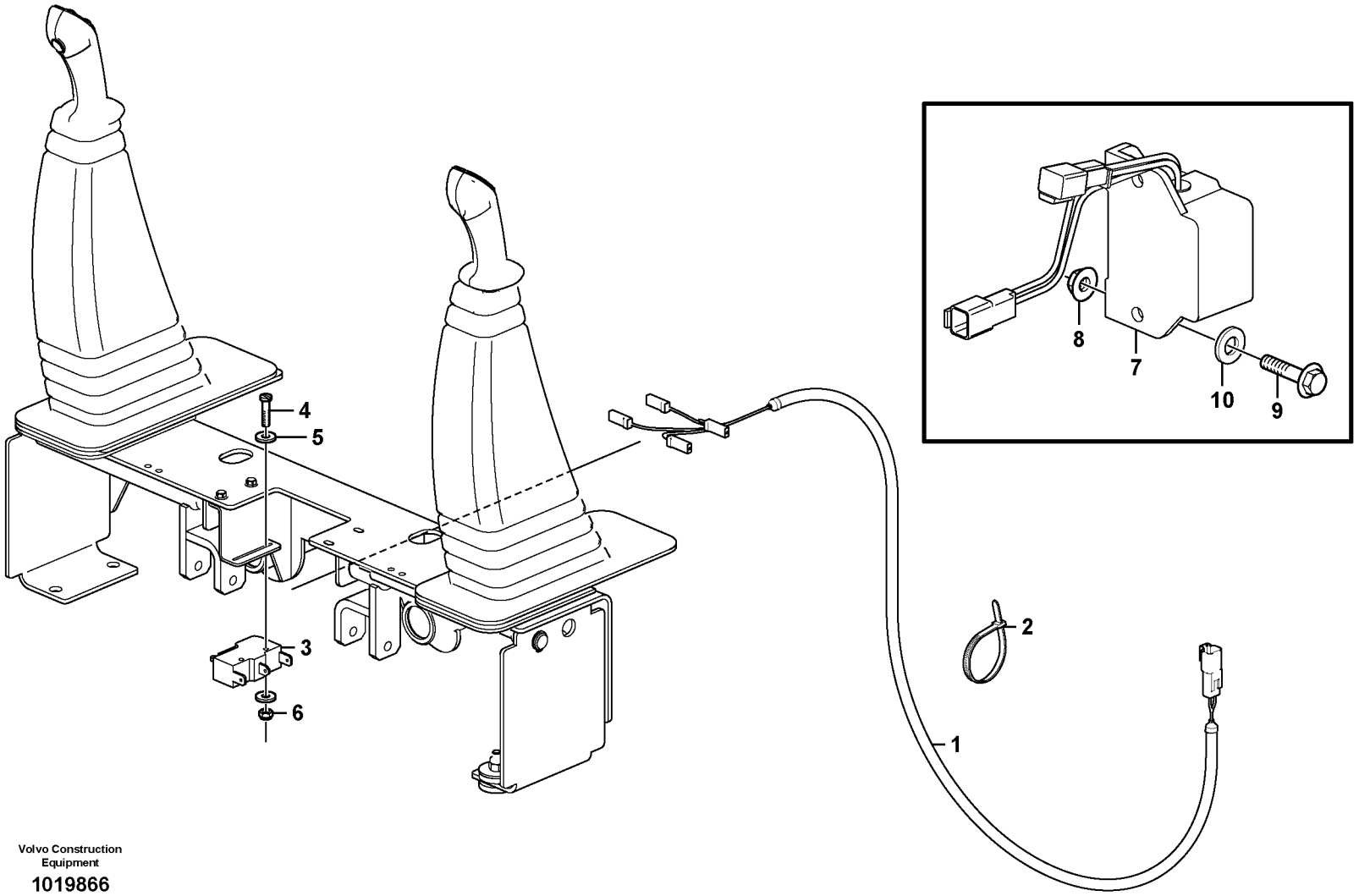

Volvo Construction Equipment

1019866

Fig.	Part No.	Quantity 1	2	3	4	5	PS	KIT	Description	Dénomination	Bezeichnung	Denominación	Notes
1	**VOE 11851343**	1		1	1				Wire harness	Faisceau electrique	Kabelbaum	Manojo cables	
	VOE 874954	1		1	1				Connector	Raccord	Anschluss	Union	
2	**VOE 4881440**	3							Strip Clamp	Ruban Serrage	Kabelbinder	Abraz Cinta	
3	**VOE 11841224**	2		2	2				Switch	Commutateur	Schalter	Contactor	
4	**VOE 11841567**	4		4	4				Screw	Vis	Schraube	Tornillo	
5	**VOE 976731**	8		8	8				Washer	Rondelle	Scheibe	Arandela	
6	**VOE 11841448**	4		4	4				Hexagon Nut	Ecrou Hexagonal	Sechskantmutter	Tuerca Hexagon	
7	**VOE 11886215**		1						Alarm	Alarme	Alarm Richtung	Alarma	11840296, 11840298 11840300, 11840302
8	**VOE 13949278**		2						Flange Lock Nut	Contre écrou bride	Flanschmutter	Contratuer Embr	
9	**VOE 13946934**		2						Screw	Vis	Schraube	Tornillo	
10	**VOE 955892**		2						Washer	Rondelle	Scheibe	Arandela	

1	**11840296, 11840298**
2	**11840011**
3	**11840331, 11840333**
4	**11840335, 11840337**
5	

Señal acústica de marcha atrás
Rückfahrwarner
Avertisseur sonore de marche arrière
Back-up warning unit

Catalogue id **20065**	Group **362**
Illustr. No **1019866**	Section **200**
Issue **VOE 64C9920065**	Page **99**

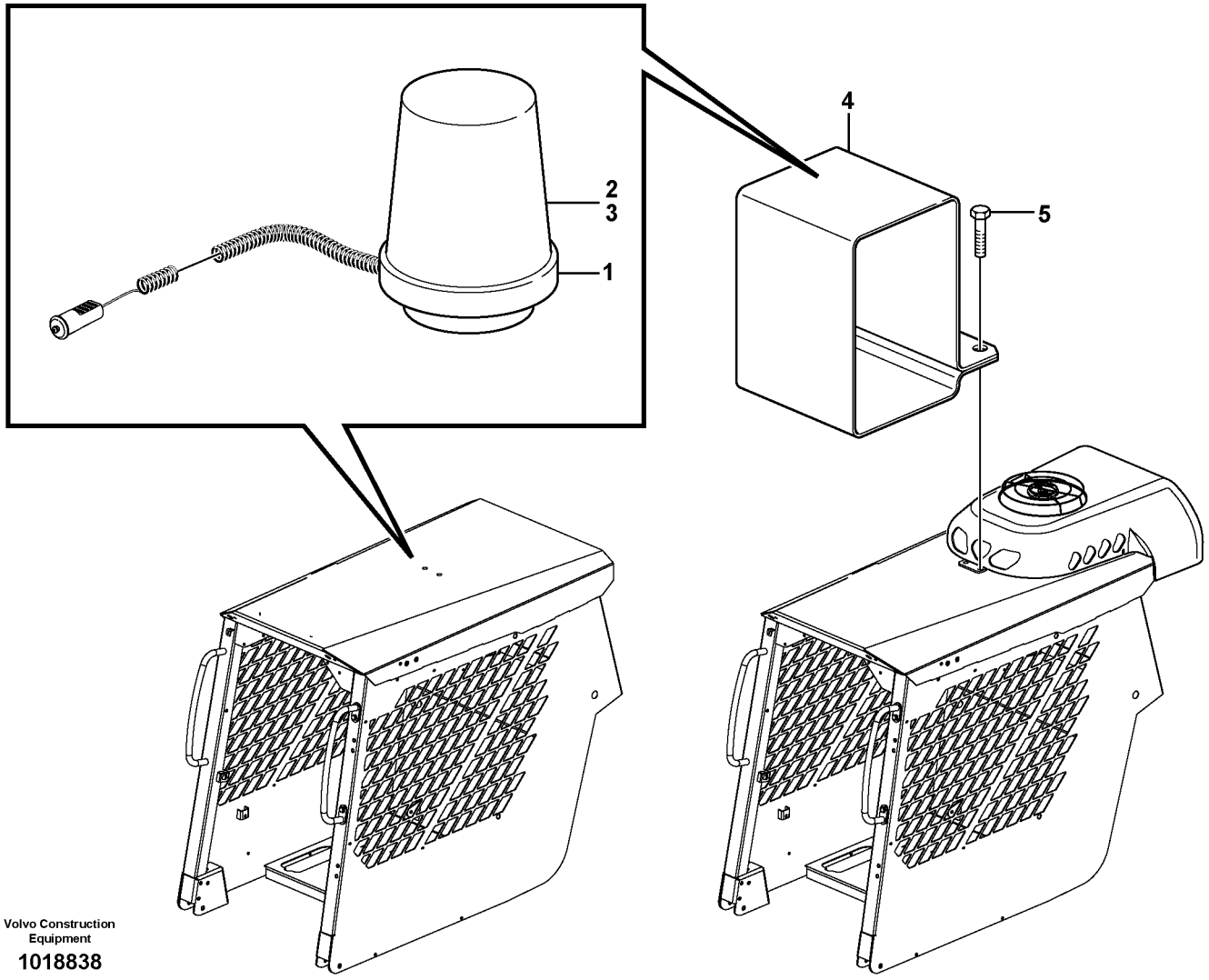

Volvo Construction Equipment

1018838

Fig.	Part No.	Quantity 1	2	3	PS	KIT	Description	Dénomination	Bezeichnung	Denominación	Notes
1	**VOE 11882303**	1	1	1			Rotating Beacon	Gyrophare	Rundumkennleuchte	Luz Rotativa Emergencia	
2	**VOE 11712340**	1	1	1			•Lens	•Verre	•Lichtscheibe	•Lente	(VOE 11709899)
3	**VOE 944265**	1	1	1			•Bulb	•Ampoule	•Glühlampe	•Bombilla	55W
4	**VOE 11852462**		1	1			Bracket	Console	Konsole	Ménsula	
5	**VOE 13945358**		2	2			Screw	Vis	Schraube	Tornillo	

1	**11840140**	**Faro de advertencia giratorio** **Rundum- Kennleuchte** **Avertisseur lumineux à feu tournant** **Rotating beacon**	Catalogue id **20065**	Group **362**
2	**11840331, 11840333**		Illustr. No **1018838**	Section **300**
3	**11840335, 11840337**		Issue **VOE 64C9920065**	Page **101**
4				
5				



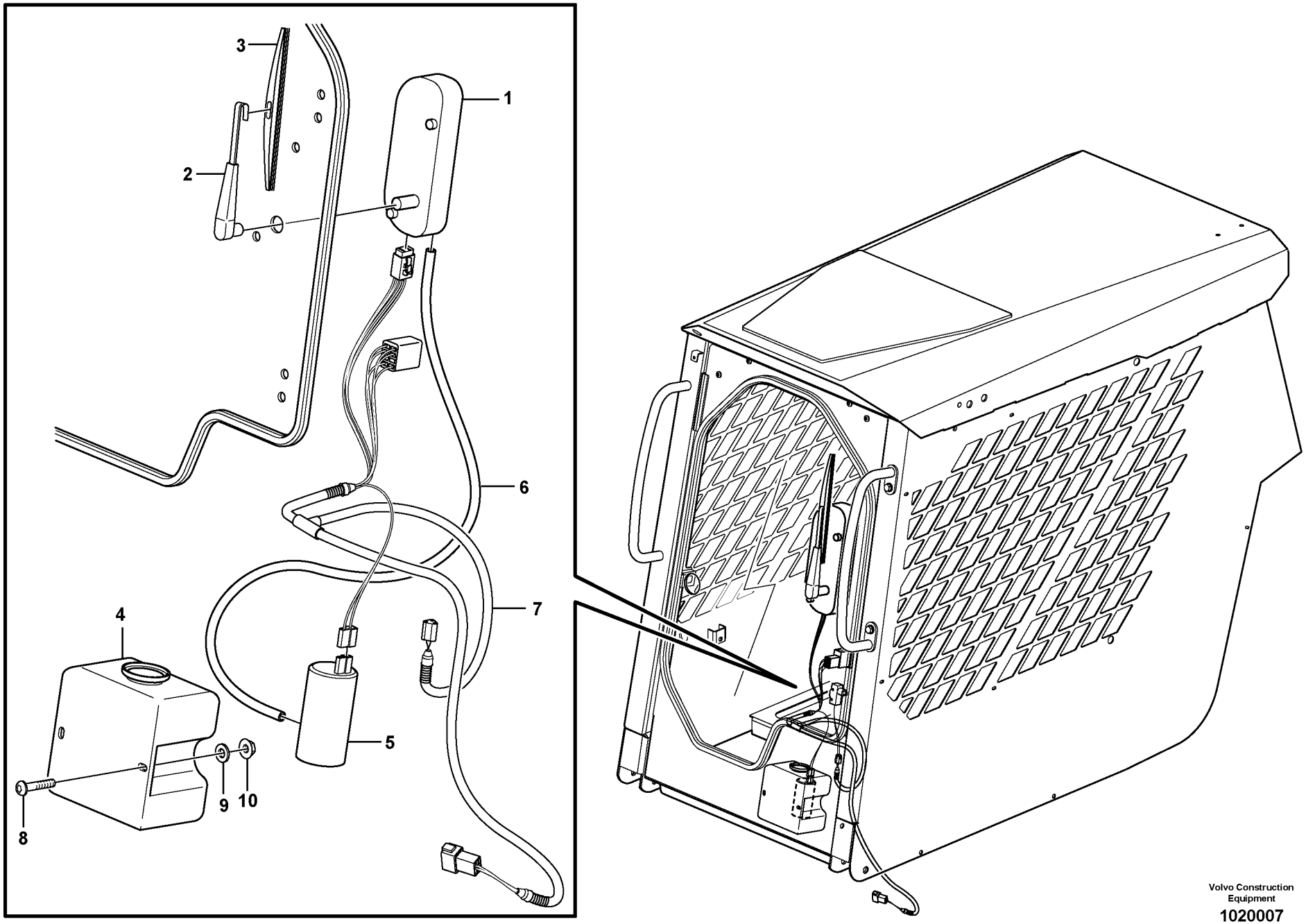

Volvo Construction Equipment

1020007

Fig.	Part No.	Quantity 1	2	3	PS	KIT	Description	Dénomination	Bezeichnung	Denominación	Notes
1	**VOE 11715835**	1					Wiper Motor	Moteur essuie glace	Wischermotor	Motor l.p	
2	**VOE 11715837**	1					Wiper Arm	Bras Essu.glac.	Wischerarm	Brazo Limpiapar	
3	**VOE 11715836**	1					Wiper blade	Balai essuie glace	Wischerblatt	Escobilla l.p	
4	**VOE 11715734**	1					Fluid Reservoir	Reservo.liquide	Flussigkeitsbeh	Depos Liquido	
5		1			NS		Pump	Pompe	Pumpe	Bomba	
6		REQ			NS		Hose	Durit	Schlauch	Tubo flexible	
7		1					Wire harness	Faisceau electrique	Kabelbaum	Manojo cables	See group 371, Page 133
8	**VOE 969147**	2					Screw	Vis	Schraube	Tornillo	
9	**VOE 955892**	2					Washer	Rondelle	Scheibe	Arandela	
10	**VOE 13945407**	2					Nut	Ecrou	Mutter	Tuerca	

1		**Limpiaparabrisas y lavaparabrisas** **Windschutzscheibenwischer und Waschanlage** **Essuie-glace et lave-glace** **Windshield wiper and washing**	Catalogue id **20065**	Group **363**
2			Illustr. No **1020007**	Section **100**
3			Issue **VOE 64C9920065**	Page **103**
4				
5				

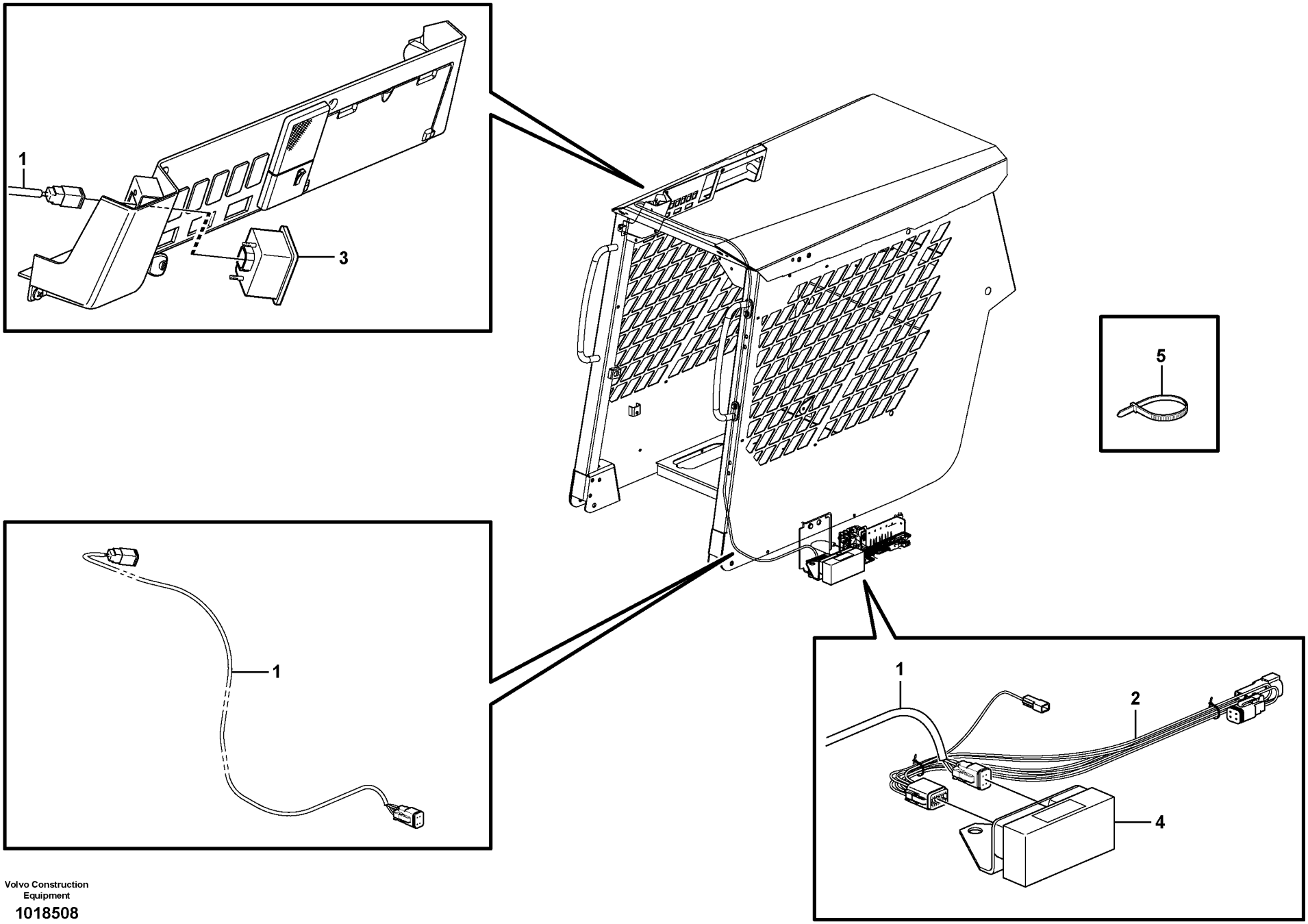

Volvo Construction Equipment

1018508

Fig.	Part No.	Quantity 1	2	3	PS	KIT	Description	Dénomination	Bezeichnung	Denominación	Notes
1	**VOE 11851341**	1					Wire harness	Faisceau electrique	Kabelbaum	Manojo cables	
2	**VOE 11851342**	1					Wire harness	Faisceau electrique	Kabelbaum	Manojo cables	
3	**VOE 11803149**	1					Coded keypad	Clavier codé	Codierte Tastatur	Teclado codificado	
4	**VOE 11801418**	1					Electronic unit	Unité électronique	Elektronikeinheit	Unidad electrón	
5	**VOE 4881440**	REQ					Strip Clamp	Ruban Serrage	Kabelbinder	Abraz Cinta	

1		**Sistema antirrobo** **Diebstahlschutz** **Système antivol** **Antitheft system**	Catalogue id **20065**	Group **366**
2			Illustr. No **1018508**	Section **100**
3				
4			Issue **VOE 64C9920065**	Page **105**
5		**11840355**		

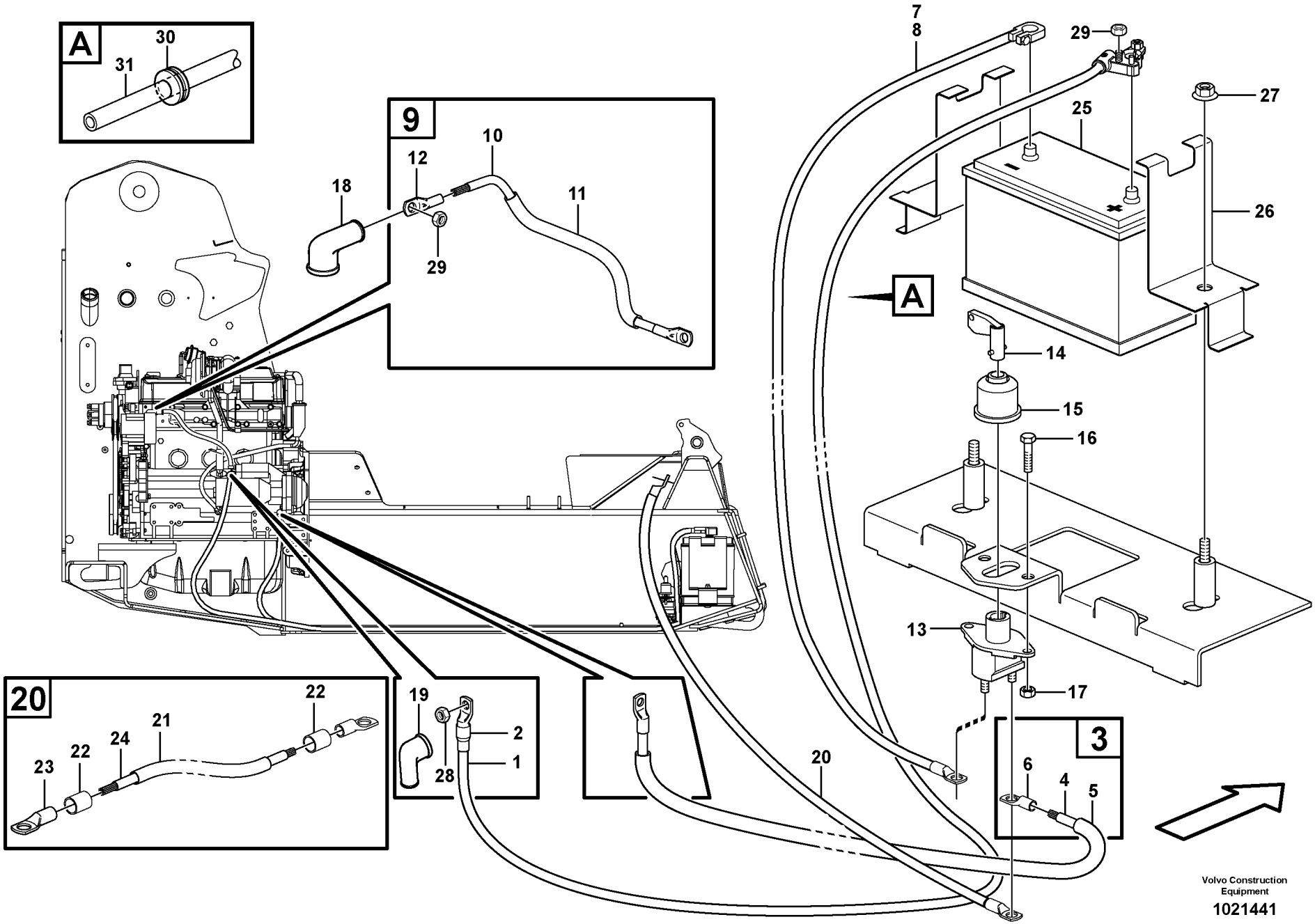
A
30
31
9
10
12
18
11
29
7
8
29
27
25
26
A
14
15
16
13
17
3
6
4
5
20
20
22
23
22
24
21
19
28
2
1
Volvo Construction Equipment
1021441

Fig.	Part No.	Quantity 1	2	3	PS	KIT	Description	Dénomination	Bezeichnung	Denominación	Notes
1	**VOE 11851365**	1					El Cable	Fil Electrique	El-leitung	Cable Electrico	
2	**VOE 4821294**	1					•Ht-shrnk Tubing	•Tube Etranglem.	•Schrumpfhulle	•Manguera Contra	
3	**VOE 11850690**	1					Battery Cable	Câble batterie	Batterieleitung	Cable Bateria	
4	**VOE 954491**	REQ					•El Cable	•Fil Electrique	•El-leitung	•Cable Electrico	
5	**VOE 4803751**	1					•Hose	•Durit	•Schlauch	•Tubo flexible	
6	**VOE 965891**	1					•Cable terminal	•Cosse cable	•Flachsteckhülse	•Terminal cable	
7	**VOE 11850065**	1					Battery Cable	Câble batterie	Batterieleitung	Cable Bateria	
8	**VOE 954491**	REQ					•El Cable	•Fil Electrique	•El-leitung	•Cable Electrico	
9	**VOE 11850691**	1					Battery Cable	Câble batterie	Batterieleitung	Cable Bateria	
10	**VOE 970722**	REQ					•El Cable	•Fil Electrique	•El-leitung	•Cable Electrico	
11	**VOE 4803751**	1					•Hose	•Durit	•Schlauch	•Tubo flexible	
12	**VOE 965891**	1					•Cable terminal	•Cosse cable	•Flachsteckhülse	•Terminal cable	
13	**VOE 3987034**	1					Battery main switch	Robinet batterie	Batterietrennschalter	Desconectador bateria	
14	**VOE 8157766**	1					•Handle	•Poignee	•Drehgriff	•Mango	
15	**VOE 1582293**	1					Bellows	Capot Caoutcho.	Gummimantel	Cubierta Goma	
16	**VOE 13947542**	2					Screw	Vis	Schraube	Tornillo	
17	**VOE 13945407**	4					Nut	Ecrou	Mutter	Tuerca	
18	**VOE 241308**	1					Protective cap	Capuchon de protection	Schutzkappe	Cubierta de protección	
19	**VOE 7025971**	1					Guard	Protection	Schutz	Protección	
20	**VOE 11851366**	1					El Cable	Fil Electrique	El-leitung	Cable Electrico	
21	**VOE 4803746**	1					•Hose	•Durit	•Schlauch	•Tubo flexible	
22	**VOE 4821294**	2					•Ht-shrnk Tubing	•Tube Etranglem.	•Schrumpfhulle	•Manguera Contra	
23	**VOE 944158**	1					•Cable terminal	•Cosse cable	•Flachsteckhülse	•Terminal cable	
24	**VOE 970731**	1					•El Cable	•Fil Electrique	•El-leitung	•Cable Electrico	
25	**VOE 11170096**	1					Battery	Batterie	Batterie	Bateria	L = 330 MM
26	**VOE 11851538**	1					Bracket	Console	Konsole	Ménsula	
27	**VOE 11841442**	2					Hexagon Nut	Ecrou Hexagonal	Sechskantmutter	Tuerca Hexagon	
28	**VOE 13945407**	1					Nut	Ecrou	Mutter	Tuerca	
29	**VOE 13945408**	1					Nut	Ecrou	Mutter	Tuerca	
30	**VOE 11841803**	1					Grommet	Passe fil	Durchführung	Aislador pasapanel	

1	
2	
3	
4	
5	

Cable de bateria y desconectador bateria
Batterieleitung und Batterietrennschalter
Cable batterie et robinet batterie
Battery cable and main switch

Catalogue id	Group
20065	**371**
Illustr. No **1021441**	Section **100**
Issue **VOE 64C9920065**	Page **107**

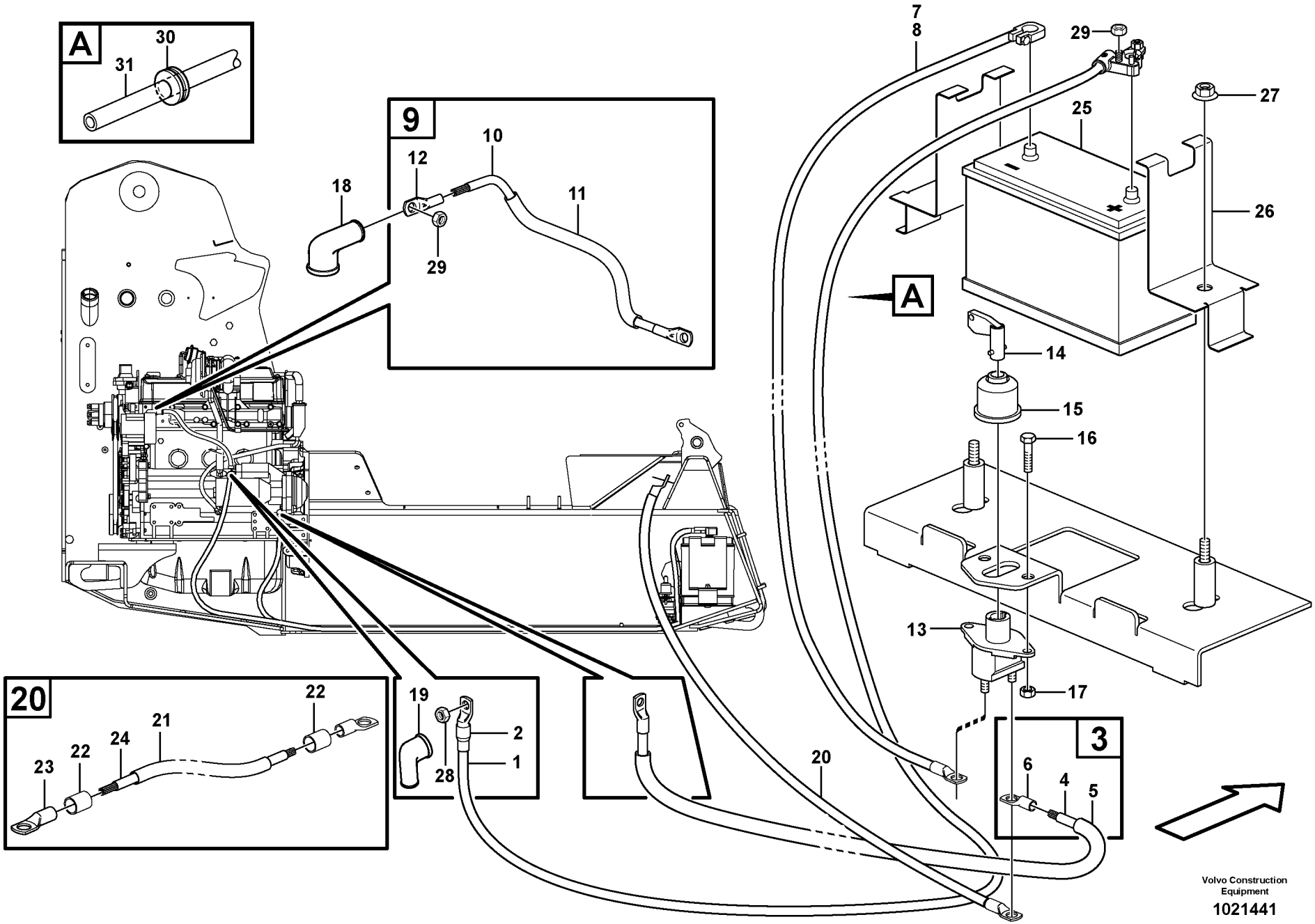
A
30
31
9
10
12
18
11
29
7
8
29
27
25
26
A
14
15
16
13
17
3
6
4
5
20
20
22
23
22
24
21
19
28
2
1
Volvo Construction Equipment
1021441

Fig.	Part No.	Quantity 1	2	3	P S	K I T	Description	Dénomination	Bezeichnung	Denominación	Notes
31	**VOE 949908**	REQ					Hose	Durit	Schlauch	Tubo flexible	

1		**Cable de bateria y desconectador bateria** **Batterieleitung und Batterietrennschalter** **Cable batterie et robinet batterie** **Battery cable and main switch**	Catalogue id **20065**	Group **371**
2			Illustr. No **1021441**	Section **100**
3			Issue **VOE 64C9920065**	Page **109**
4				
5				

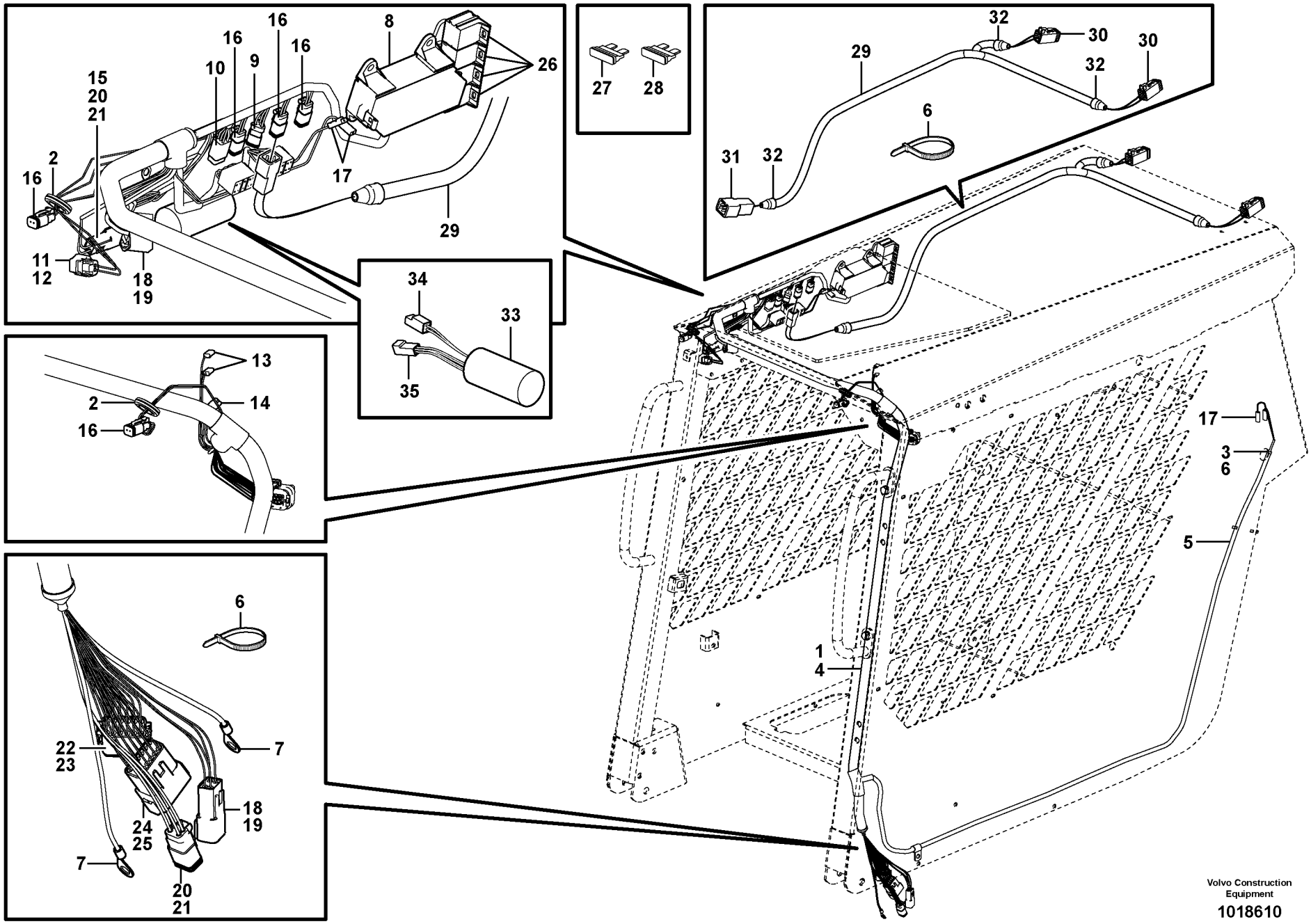

Volvo Construction Equipment

1018610

Fig.	Part No.	Quantity 1	2	3	PS	KIT	Description	Dénomination	Bezeichnung	Denominación	Notes
1	**VOE 11852354**	1					Wire harness	Faisceau electrique	Kabelbaum	Manojo cables	
2	**VOE 941269**	2					•Plug	•Bouchon	•Stopfen	•Tapon	
3	**VOE 11039397**	1					•End Sleeve	•Douille Extrem.	•Aderendhülse	•Manguito Final	
4	**VOE 4803754**	REQ					•Hose	•Durit	•Schlauch	•Tubo flexible	
5	**VOE 4803752**	REQ					•Hose	•Durit	•Schlauch	•Tubo flexible	
6	**VOE 4821292**	REQ	REQ	REQ			•Strip Clamp	•Ruban Serrage	•Kabelbinder	•Abraz Cinta	
7	**VOE 940336**	2					•Cable terminal	•Cosse cable	•Flachsteckhülse	•Terminal cable	
8	**VOE 11870026**	1					•Fuse box	•Boite a fusibles	•Sicherungsdose	•Caja de fusibles	
9	**VOE 874654**	1					•Rcpt Housing	•Douille Isolan.	•Steckbuchse	•Aislador Mangui	
10	**VOE 874960**	1					•Housing	•Isolant	•Isolator	•Aislador	
11	**VOE 11170065**	1					•Seal	•Joint	•Dichtring	•Junta	
12	**VOE 11170066**	1					•Housing	•Carter	•Gehäuse	•Carter	
13	**VOE 13947848**	2					•Insulator	•Isolateur	•Isolator	•Aislador	
14	**VOE 13964167**	1					•Insulator	•Isolateur	•Isolator	•Aislador	
15	**VOE 14346322**	REQ					•Plug	•Bouchon	•Stopfen	•Tapon	
16	**VOE 874955**	5					•Insulator	•Isolateur	•Isolator	•Aislador	
17	**VOE 13949597**	7					•Insulator	•Isolateur	•Isolator	•Aislador	
18	**VOE 874958**	2					•Key	•Clavette	•Keil	•Llave (cuna)	
19	**VOE 874957**	2					•Housing	•Isolant	•Isolator	•Aislador	
20	**VOE 14370883**	2					•Spacer	•Partie Intermédiaire	•Zwischenstück	•Espaciador	
21	**VOE 874802**	2					•Housing	•Isolant	•Isolator	•Aislador	
22	**VOE 874967**	1					•Key	•Clavette	•Keil	•Llave (cuna)	
23	**VOE 874966**	1					•Housing	•Carter	•Gehäuse	•Carter	
24	**VOE 14370889**	1					•Spacer	•Partie Intermédiaire	•Zwischenstück	•Espaciador	
25	**VOE 874965**	1					•Connector	•Raccord	•Anschluss	•Union	
26	**VOE 977184**	5					•Insulator	•Isolateur	•Isolator	•Aislador	
27	**VOE 969161**	6					•Fuse	•Fusible	•Schmelzsicherung	•Fusible	10 A
28	**VOE 978999**	1					•Fuse	•Fusible	•Schmelzsicherung	•Fusible	20 A
29	**VOE 11851353**		1				Wire harness	Faisceau electrique	Kabelbaum	Manojo cables	11840322
30	**VOE 874955**		2				•Insulator	•Isolateur	•Isolator	•Aislador	

1	**11852354**
2	**11851353**
3	**11850396**
4	
5	

Manojos de cables, cabina
Kabelbaum, Kabine
Cables ruban, cabine
Cable harnesses, cab

Catalogue id **20065**	Group **371**
Illustr. No **1018610**	Section **200**
Issue **VOE 64C9920065**	Page **111**

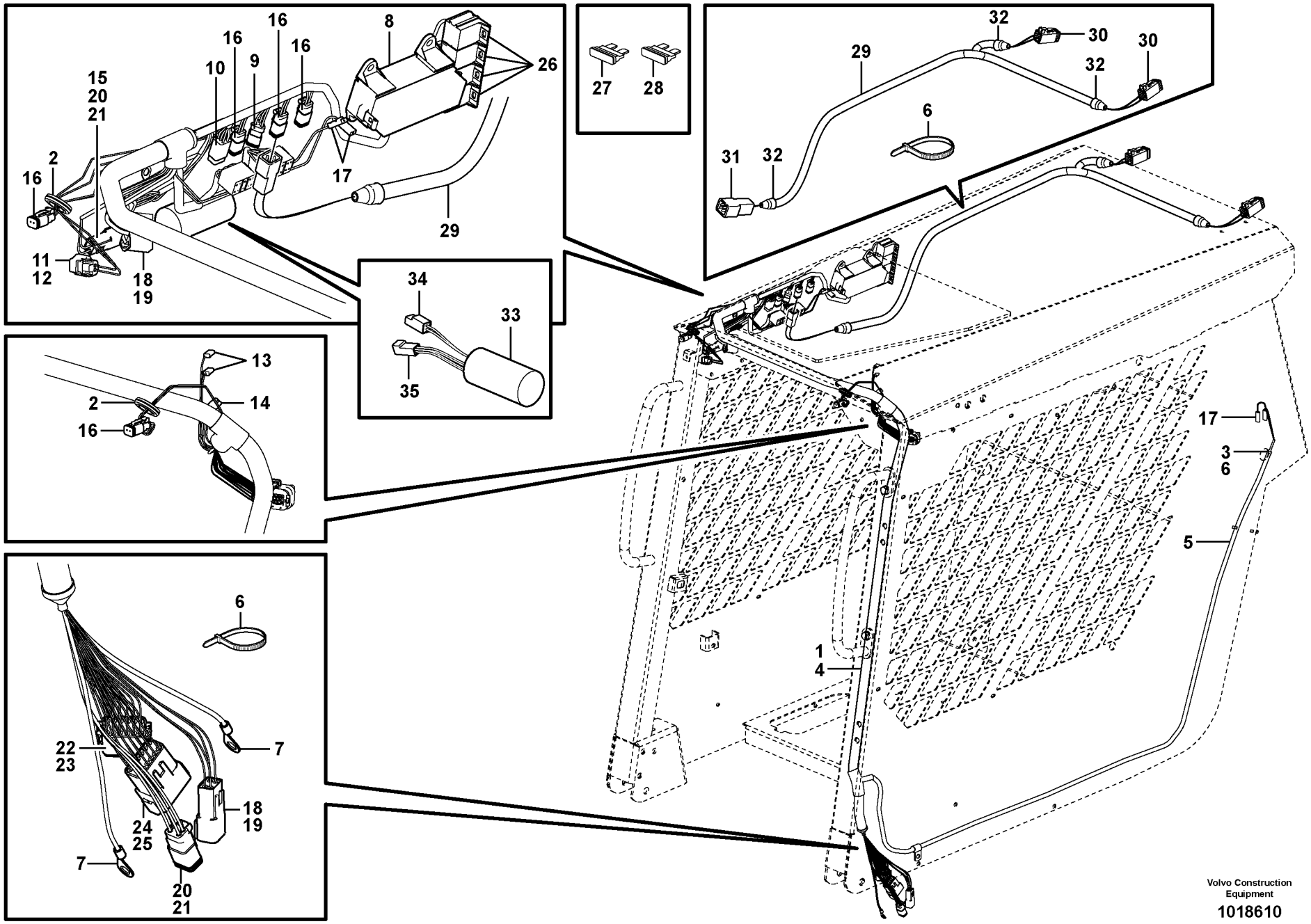

Volvo Construction Equipment

1018610

Fig.	Part No.	Quantity 1	2	3	PS	KIT	Description	Dénomination	Bezeichnung	Denominación	Notes
31	**VOE 874954**		1				•Connector	•Raccord	•Anschluss	•Union	
32	**VOE 11039397**		3				•End Sleeve	•Douille Extrem.	•Aderendhülse	•Manguito Final	
33	**VOE 11850396**			1			Automatic Stop	Arret Automat.	Aut Motorabstel	Parada Automat	11840172
34	**VOE 14370756**			1			•Connector	•Raccord	•Anschluss	•Union	
35	**VOE 14370759**			1			•Connector	•Raccord	•Anschluss	•Union	

1	**11852354**
2	**11851353**
3	**11850396**
4	
5	

Manojos de cables, cabina
Kabelbaum, Kabine
Cables ruban, cabine
Cable harnesses, cab

Catalogue id **20065**	Group **371**
Illustr. No **1018610**	Section **200**
Issue **VOE 64C9920065**	Page **113**

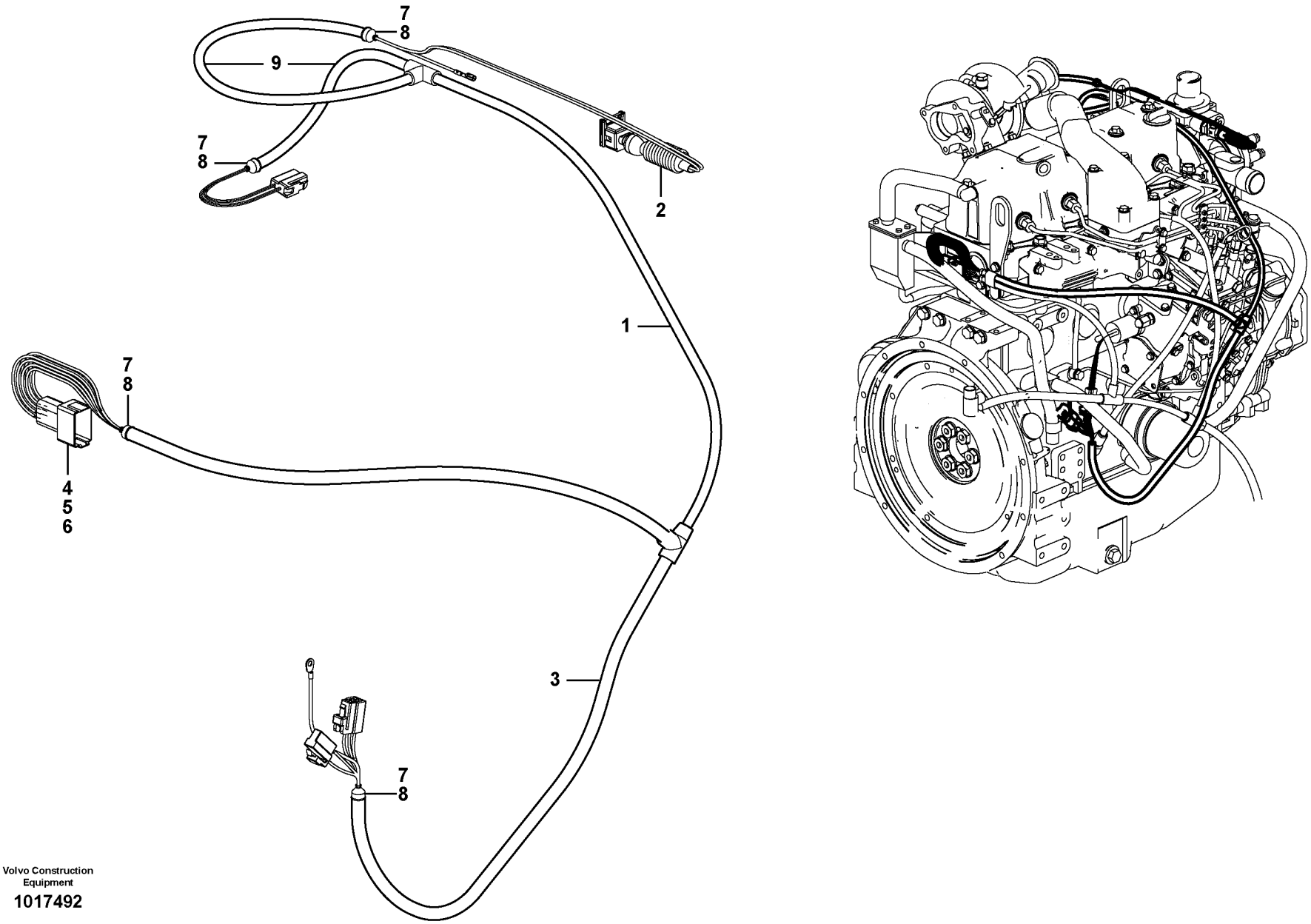

Volvo Construction Equipment

1017492

Fig.	Part No.	Quantity 1	2	3	PS	KIT	Description	Dénomination	Bezeichnung	Denominación	Notes
1	**VOE 11852706**	1					Wire harness	Faisceau electrique	Kabelbaum	Manojo cables	
2	**VOE 976256**	1					•Insulator	•Isolateur	•Isolator	•Aislador	
3	**VOE 4803746**	REQ					•Hose	•Durit	•Schlauch	•Tubo flexible	
4	**VOE 14346322**	1					•Plug	•Bouchon	•Stopfen	•Tapon	
5	**VOE 14370887**	1					•Key	•Clavette	•Keil	•Llave (cuna)	
6	**VOE 874114**	1					•Connector	•Raccord	•Anschluss	•Conexión	
7	**VOE 4821292**	REQ					•Strip Clamp	•Ruban Serrage	•Kabelbinder	•Abraz Cinta	
8	**VOE 11039397**	4					•End Sleeve	•Douille Extrem.	•Aderendhülse	•Manguito Final	
9	**VOE 11170006**	REQ					•Hose	•Durit	•Schlauch	•Tubo flexible	

1	
2	
3	
4	
5	

Haz de cables, motor
Kabelbündel, Motor
Faisceau de câbles, moteur
Cable harness, engine

Catalogue id	Group
20065	**371**
Illustr. No **1017492**	Section **300**
Issue **VOE 64C9920065**	Page **115**

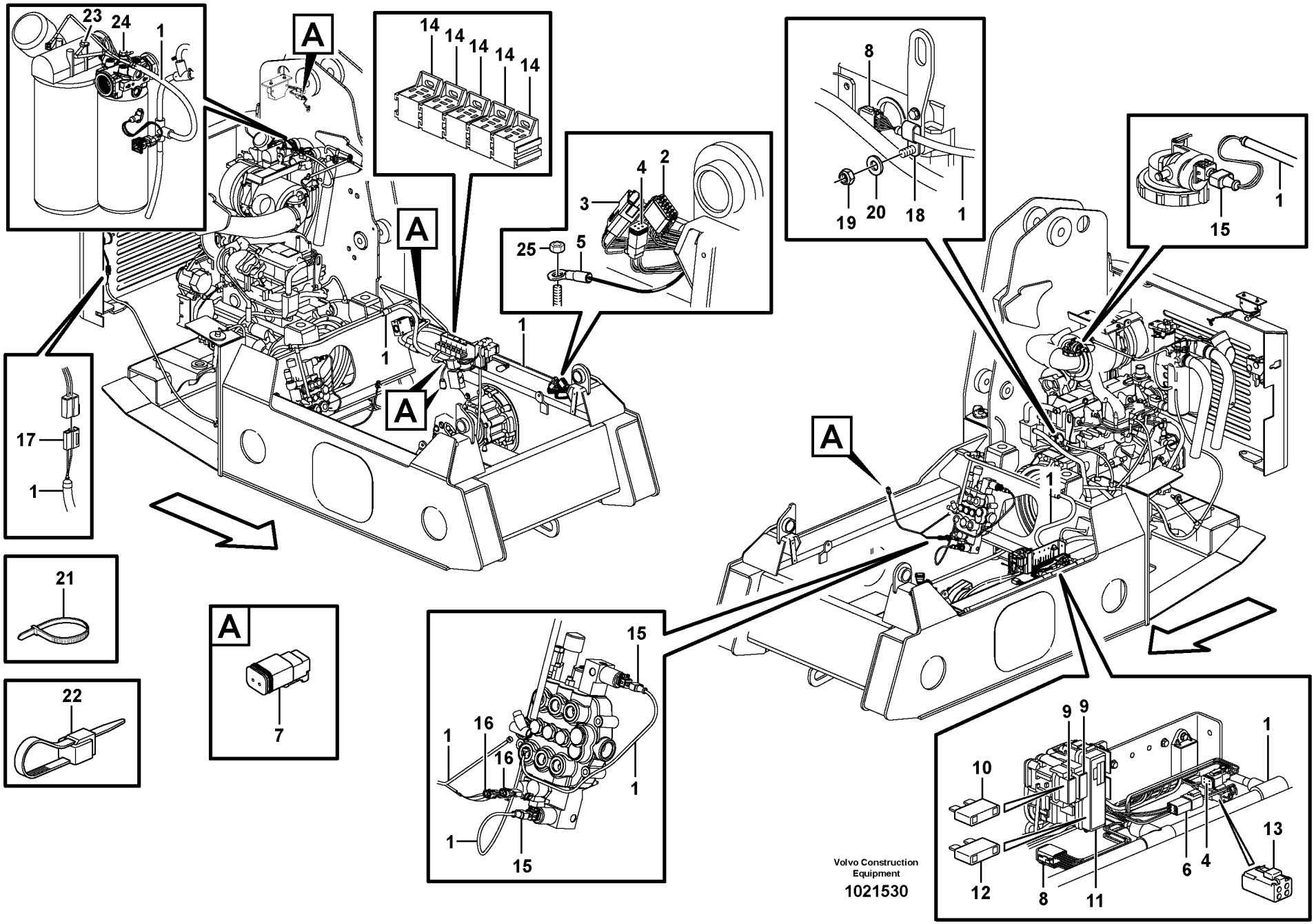

Volvo Construction Equipment

1021530

Fig.	Part No.	Quantity 1	2	3	PS	KIT	Description	Dénomination	Bezeichnung	Denominación	Notes
1	**VOE 11852737**	1					Wire harness	Faisceau electrique	Kabelbaum	Manojo cables	
							CONNECTED TO:	CONNECTÉ A:	ANGESCHLOSSEN:	CONECTADO A:	
							Cab	Cabine	Kabine	Cabina	CN2A, CN2B, CN2C
							Earth	Terre	Erde	Tierra	GSTM1, CN17
							Anti-theft	Protection antivol	Diebstahlschutz	Antirrobo	CN8A, CN8B
							Connector	Raccord	Anschluss	Union	CN1, CN15, HE2501 MO2301, MO3301, SA3603
							Relay	Relais	Relais	Rele	RE2502, RE2702, RE2703 RE3301, RE9104, RE9125
							Connector	Raccord	Anschluss	Union	MA9101, MA9103, MA9104 MA9108, MA9108, MA9111 MA9112
							Connector	Raccord	Anschluss	Union	SE2301, SE2501, SE9101 , SE9102, SE9103, SA3603
2	**VOE 874966**	1					•Housing	•Carter	•Gehäuse	•Carter	CN2A
3	**VOE 874965**	1					•Connector	•Raccord	•Anschluss	•Union	CN2B
4	**VOE 874957**	2					•Housing	•Isolant	•Isolator	•Aislador	CN2C, CN8A
5	**VOE 940333**	1					•Cable terminal	•Cosse cable	•Flachsteckhülse	•Terminal cable	GSTM1
6	**VOE 874802**	1					•Housing	•Isolant	•Isolator	•Aislador	CN8B
7	**VOE 874955**	5					•Insulator	•Isolateur	•Isolator	•Aislador	SW3603, SA3603, MA9101 9106, MA9108
8	**VOE 874091**	2					•Housing	•Carter	•Gehäuse	•Carter	CN1, CN15
9		2			NS		•Fuse Holder	•Porte fusible	•Sicherungshalter	•Porta-fusible	FH5, FH6
10	**VOE 11882446**	2					•Fuse	•Fusible	•Schmelzsicherung	•Fusible	40A
11	**VOE 11870631**	1			OP		•Fuse box	•Boite a fusibles	•Sicherungsdose	•Caja de fusibles	MFBOX1
12	**VOE 11882513**	1					•Fuse	•Fusible	•Schmelzsicherung	•Fusible	70A
13	**VOE 11850805**	1					•Housing	•Carter	•Gehäuse	•Carter	RE2703
14	**ZM 2801502**	5					•Socket	•Socle	•Sockel	•Zocalo	RE2502, RE2702, RE3301 RE9104, RE9125
15	**VOE 976256**	3					•Insulator	•Isolateur	•Isolator	•Aislador	SE2501, MA9111, MA9112

1	
2	
3	
4	
5	

Manojo de cables, bastidor
Kabelbaum, Rahmen
Faisceau de câbles, châssis
Cable harness, frame

Catalogue id	Group
20065	**371**
Illustr. No	Section
1021530	**400**
Issue	Page
VOE 64C9920065	**117**

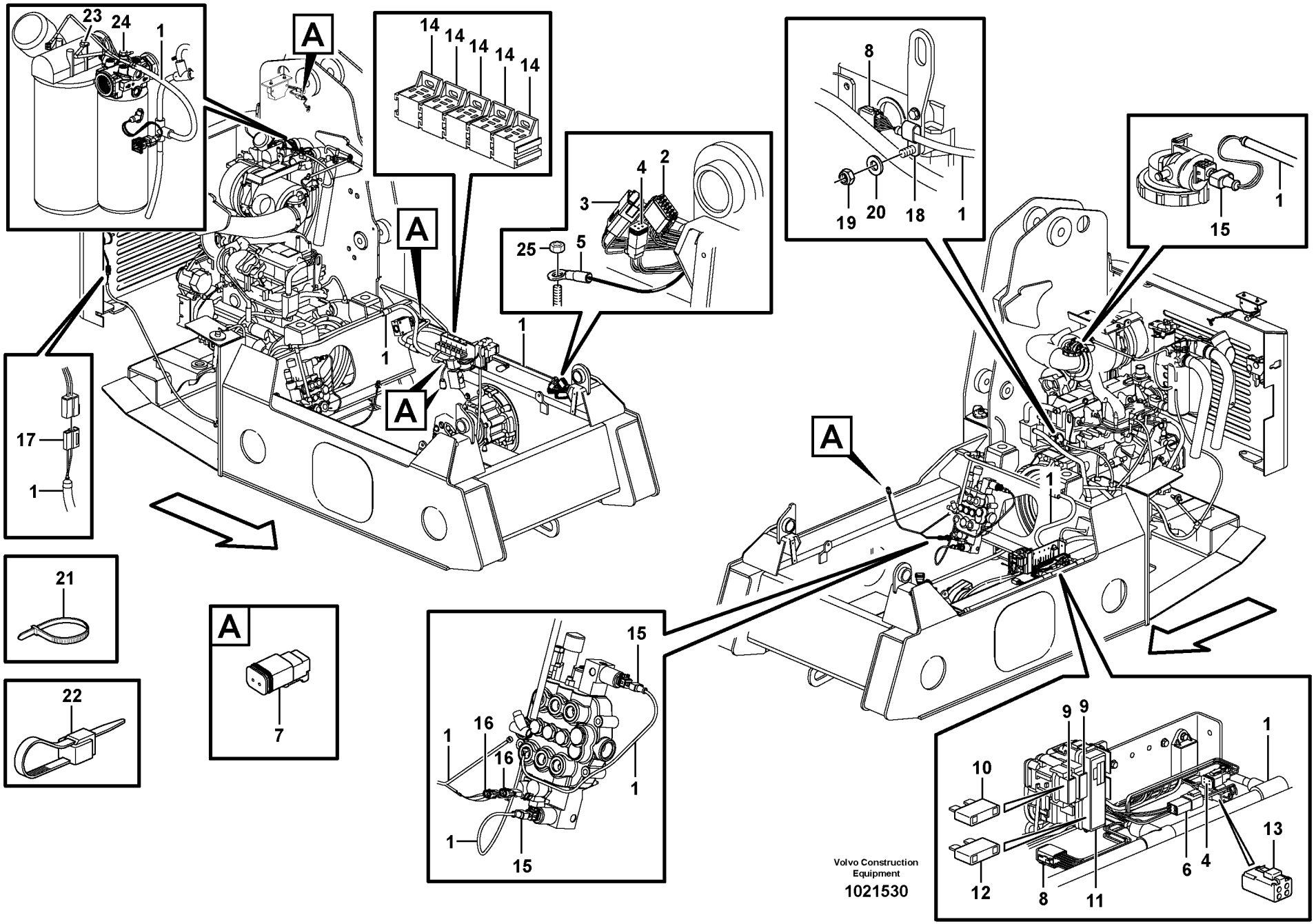

Volvo Construction Equipment

1021530

Fig.	Part No.	Quantity 1	2	3	PS	KIT	Description	Dénomination	Bezeichnung	Denominación	Notes
16		2			NS		•Connector	•Raccord	•Anschluss	•Union	MA9103, MA9104
17	**VOE 11850285**	1					•Housing	•Carter	•Gehäuse	•Carter	MO2301
18	**VOE 981647**	1					Clamp	Pince Serrage	Klemme	Abrazadera	
19	**VOE 983403**	1					Lock nut	Contre-ecrou	Sicherungsmutter	Contratuerca	
20	**VOE 973495**	1					Washer	Rondelle	Scheibe	Arandela	
21	**VOE 11883263**	REQ					Cable Tie	Serre-cable	Kabelbinder	Abrazadera	
22	**VOE 4881440**	REQ					Strip Clamp	Ruban Serrage	Kabelbinder	Abraz Cinta	
23	**VOE 13955523**	1					Screw	Vis	Schraube	Tornillo	
24	**VOE 13940133**	1					Screw	Vis	Schraube	Tornillo	
25	**VOE 950353**	1					Lock nut	Contre-ecrou	Sicherungsmutter	Contratuerca	

1		**Manojo de cables, bastidor** **Kabelbaum, Rahmen** **Faisceau de câbles, châssis** **Cable harness, frame**	Catalogue id **20065**	Group **371**
2			Illustr. No **1021530**	Section **400**
3			Issue **VOE 64C9920065**	Page **119**
4				
5				

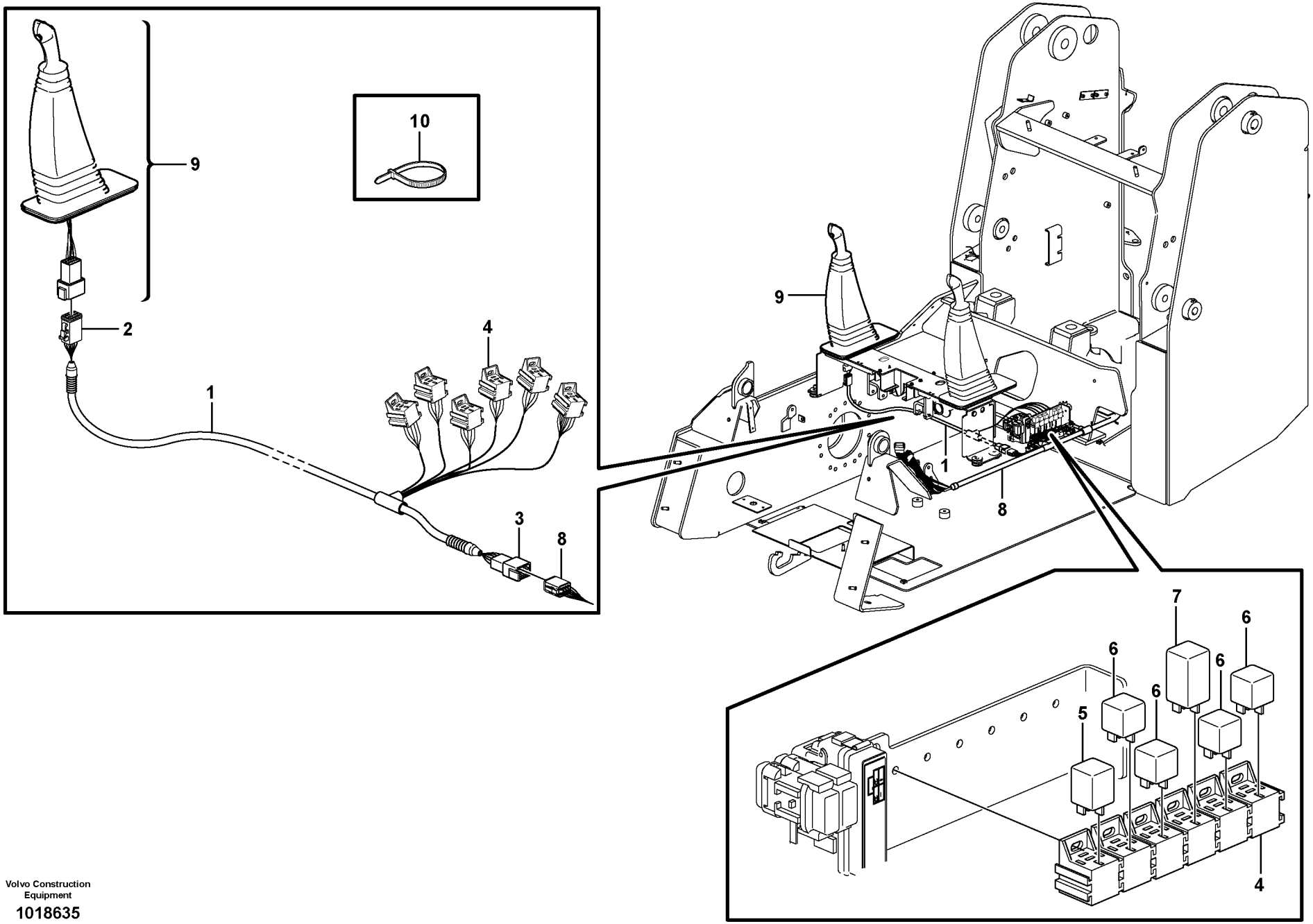

Volvo Construction Equipment

1018635

Fig.	Part No.	Quantity 1	2	3	PS	KIT	Description	Dénomination	Bezeichnung	Denominación	Notes
1	**VOE 11852359**	1					Wire harness	Faisceau electrique	Kabelbaum	Manojo cables	
2	**VOE 874091**	1					•Housing	•Carter	•Gehäuse	•Carter	
3	**VOE 874114**	1					•Connector	•Raccord	•Anschluss	•Conexión	
4	**VOE 977184**	1					•Insulator	•Isolateur	•Isolator	•Aislador	
5	**VOE 11852720**	1					Diode	Diode	Diode	Diodo	
6	**VOE 11305263**	4					Relay	Relais	Relais	Rele	
7	**VOE 11851219**	1					Relay	Relais	Relais	Rele	
8		1					Cable harness	Faisceau cables	Kabelbaum	Manojo cables	See group 371, Page 117
9		1					Control Handle	Poignee Comm	Bedienungsgriff	Mango Maniobra	See group 915, Page 275
10	**VOE 4881440**	5					Strip Clamp	Ruban Serrage	Kabelbinder	Abraz Cinta	

1		**Mazo de cables control manual** **Kabelbaum Handsteuerung** **Faisceau de câbles commande manuelle** **Wire harness pilot ctrl**	Catalogue id **20065**	Group **371**
2				
3			Illustr. No **1018635**	Section **500**
4				
5		**11840296, 11840298**	Issue **VOE 64C9920065**	Page **121**

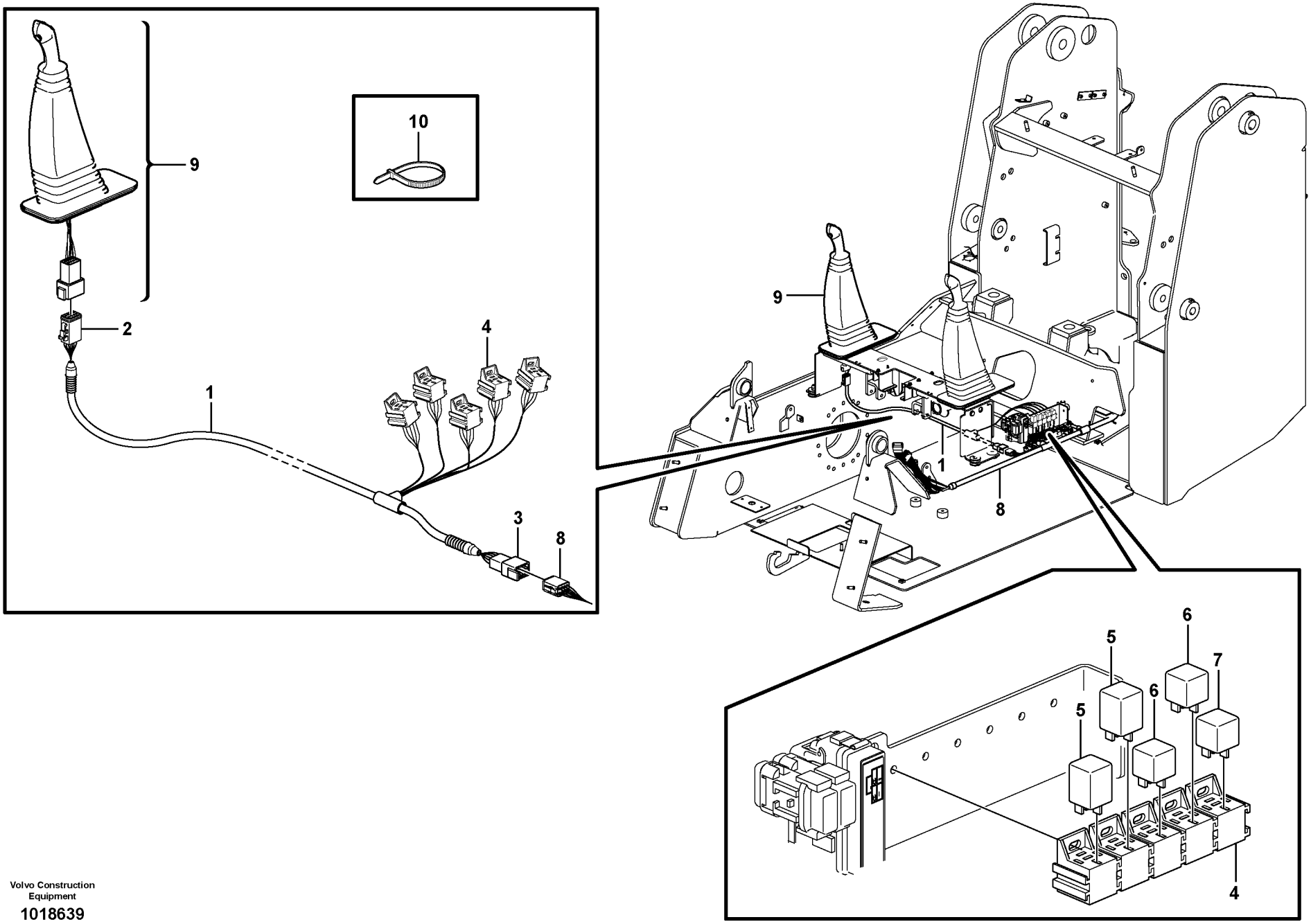

Volvo Construction Equipment

1018639

Fig.	Part No.	Quantity 1	2	3	PS	KIT	Description	Dénomination	Bezeichnung	Denominación	Notes
1	**VOE 11852483**	1					Wire harness	Faisceau electrique	Kabelbaum	Manojo cables	
2	**VOE 874966**	1					•Housing	•Carter	•Gehäuse	•Carter	
3	**VOE 874114**	1					•Connector	•Raccord	•Anschluss	•Conexión	
4	**VOE 977184**	5					•Insulator	•Isolateur	•Isolator	•Aislador	
5	**VOE 11852720**	2					Diode	Diode	Diode	Diodo	
6	**VOE 11305263**	2					Relay	Relais	Relais	Rele	
7	**VOE 11305264**	1					Relay	Relais	Relais	Rele	
8		1					Cable harness	Faisceau cables	Kabelbaum	Manojo cables	See group 371, Page 117
9		1					Control Handle	Poignee Comm	Bedienungsgriff	Mango Maniobra	See group 915, Page 275
10	**VOE 4881440**	5					Strip Clamp	Ruban Serrage	Kabelbinder	Abraz Cinta	

1		**Mazo de cables control manual** **Kabelbaum Handsteuerung** **Faisceau de câbles commande manuelle** **Wire harness pilot ctrl**	Catalogue id **20065**	Group **371**
2				
3			Illustr. No **1018639**	Section **550**
4				
5		**11840300, 11840302**	Issue **VOE 64C9920065**	Page **123**

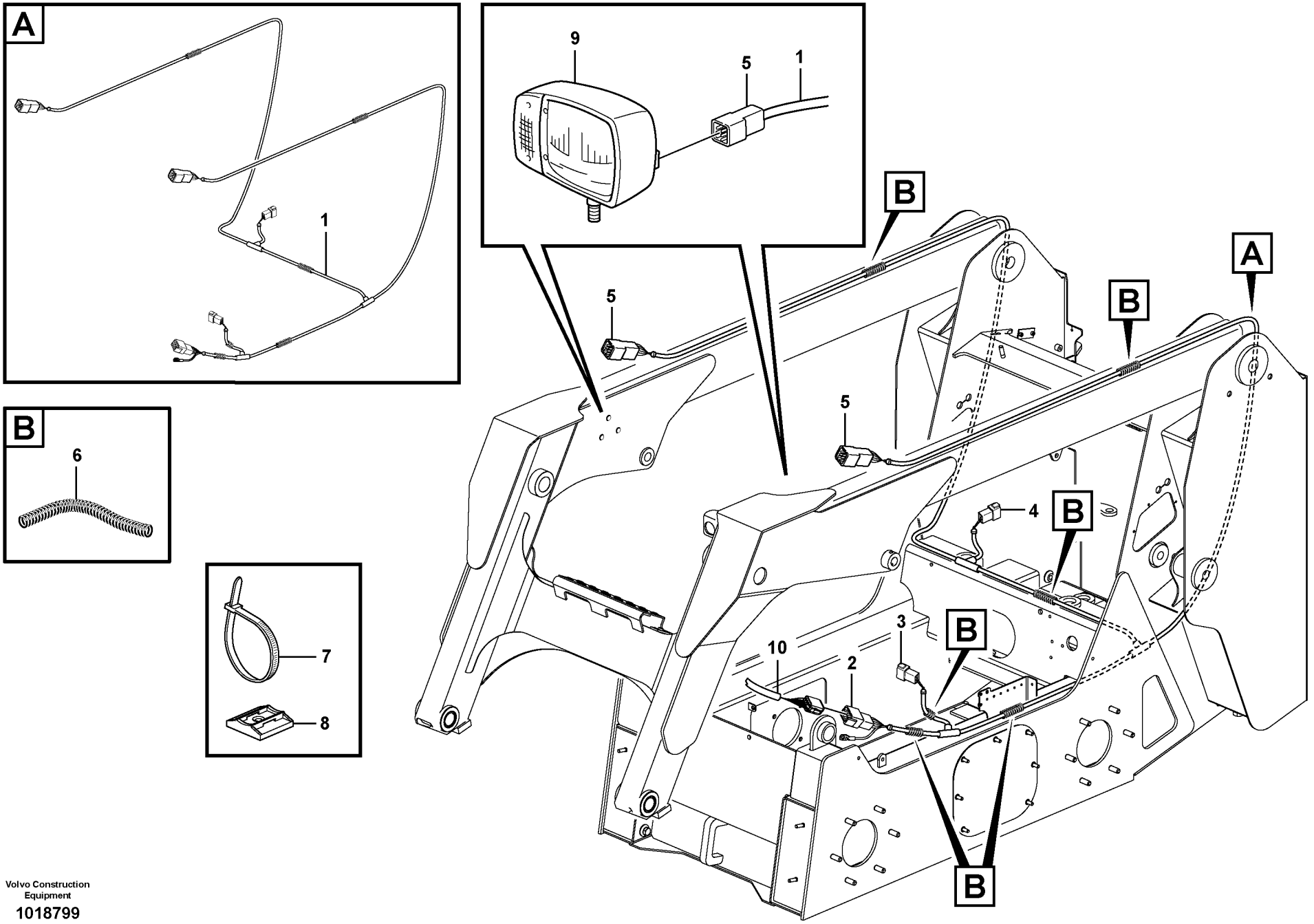

Volvo Construction Equipment

1018799

Fig.	Part No.	Quantity 1	2	3	PS	KIT	Description	Dénomination	Bezeichnung	Denominación	Notes
1	**VOE 11851345**	1					Wire harness	Faisceau electrique	Kabelbaum	Manojo cables	
2	**VOE 874114**	1					•Connector	•Raccord	•Anschluss	•Conexión	
3	**VOE 874955**	1					•Insulator	•Isolateur	•Isolator	•Aislador	
4	**VOE 874960**	2					•Housing	•Isolant	•Isolator	•Aislador	
5		1			NS		•Housing	•Isolant	•Isolator	•Aislador	
6	**VOE 4803747**	REQ					•Hose	•Durit	•Schlauch	•Tubo flexible	
7		6			NS		Strip Clamp	Ruban Serrage	Kabelbinder	Abraz Cinta	
8	**VOE 11852244**	6					Cradle	Berceau	Federwiege	Cubeta	
9		2					Headlamp	Phare	Scheinwerfer	Faro	See group 352, Page 93
10		1					Cable harness	Faisceau cables	Kabelbaum	Manojo cables	See group 371, Page 127

1		**Mazo de cables, iluminación** **Kabelbaum, Beleuchtung** **Faisceau de câbles, éclairage** **Cabel harness, lighting**	Catalogue id **20065**	Group **371**
2			Illustr. No **1018799**	Section **600**
3			Issue **VOE 64C9920065**	Page **125**
4				
5		**11840331, 11840333, 11840335, 11840337**		

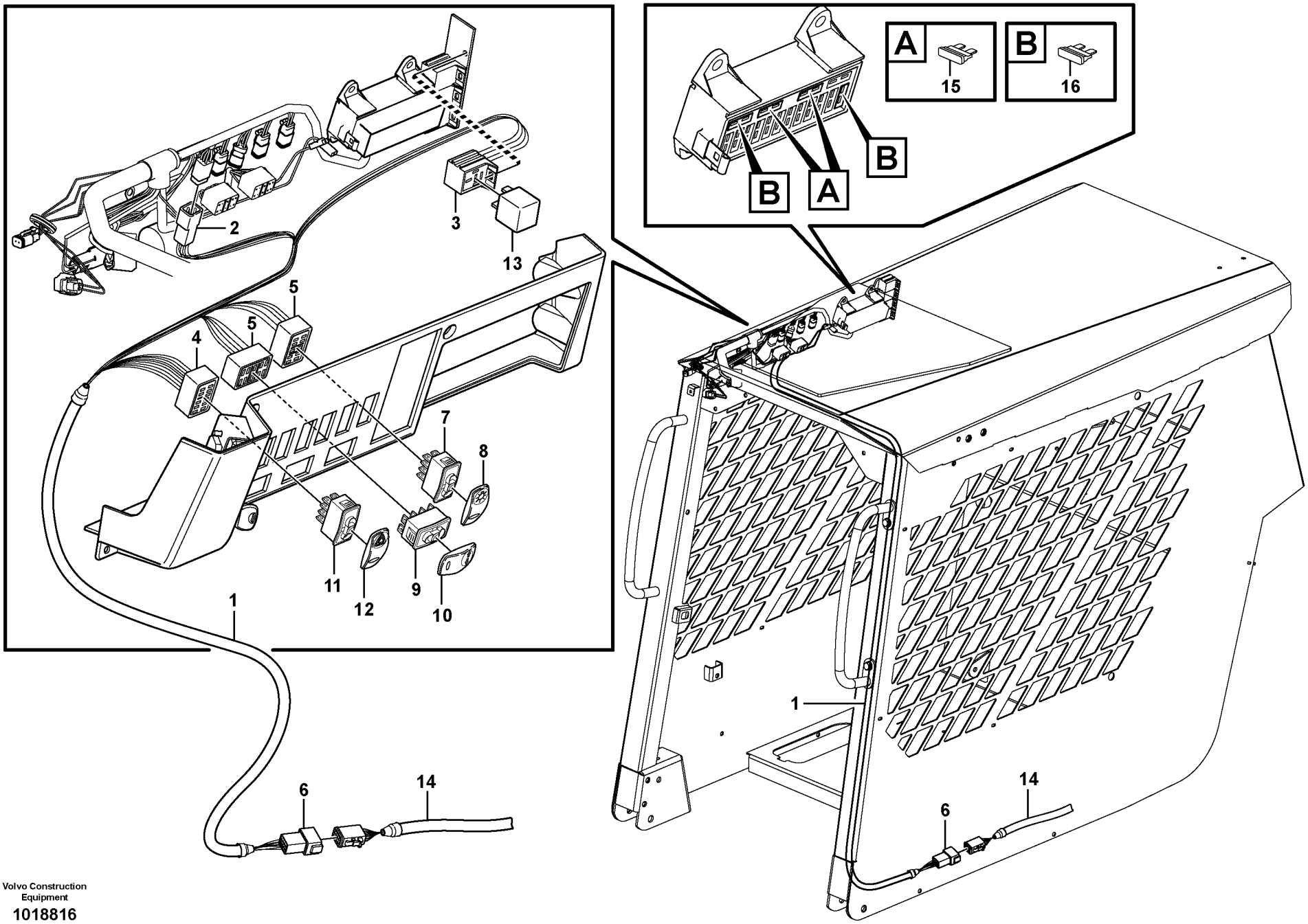

Volvo Construction Equipment

1018816

Fig.	Part No.	Quantity 1	2	3	PS	KIT	Description	Dénomination	Bezeichnung	Denominación	Notes
1	**VOE 11852280**	1					Wire harness	Faisceau electrique	Kabelbaum	Manojo cables	
2	**VOE 977184**	1					•Insulator	•Isolateur	•Isolator	•Aislador	
3	**VOE 874959**	1					•Housing	•Isolant	•Isolator	•Aislador	
4	**70377147**	1					•Housing	•Isolant	•Isolator	•Aislador	
5	**70369714**	1					•Housing	•Isolant	•Isolator	•Aislador	
6		1			NS		•Housing	•Isolant	•Isolator	•Aislador	
7	**VOE 70377120**	1					Switch	Commutateur	Schalter	Contactor	
8	**VOE 11428009**	1					Rocker Arm	Culbuteur	Kipphebel	Balancin	
9	**VOE 70377127**	1					Switch	Commutateur	Schalter	Contactor	
10	**VOE 11428127**	1					Rocker Arm	Culbuteur	Kipphebel	Balancin	
11	**VOE 70377112**	1					Switch	Commutateur	Schalter	Contactor	
12	**VOE 11428012**	1					Rocker Arm	Culbuteur	Kipphebel	Balancin	
13	**VOE 11870436**	1					Relay	Relais	Relais	Rele	
14		1					Cable harness	Faisceau cables	Kabelbaum	Manojo cables	See group 371, Page 125
15	**VOE 969161**	2					Fuse	Fusible	Schmelzsicherung	Fusible	10A
16	**VOE 978999**	2					Fuse	Fusible	Schmelzsicherung	Fusible	20A

1		**Mazo de cables, iluminación** **Kabelbaum, Beleuchtung** **Faisceau de câbles, éclairage** **Cabel harness, lighting**	Catalogue id **20065**	Group **371**
2			Illustr. No **1018816**	Section **650**
3			Issue **VOE 64C9920065**	Page **127**
4				
5		**11840331, 11840333, 11840335, 11840337**		

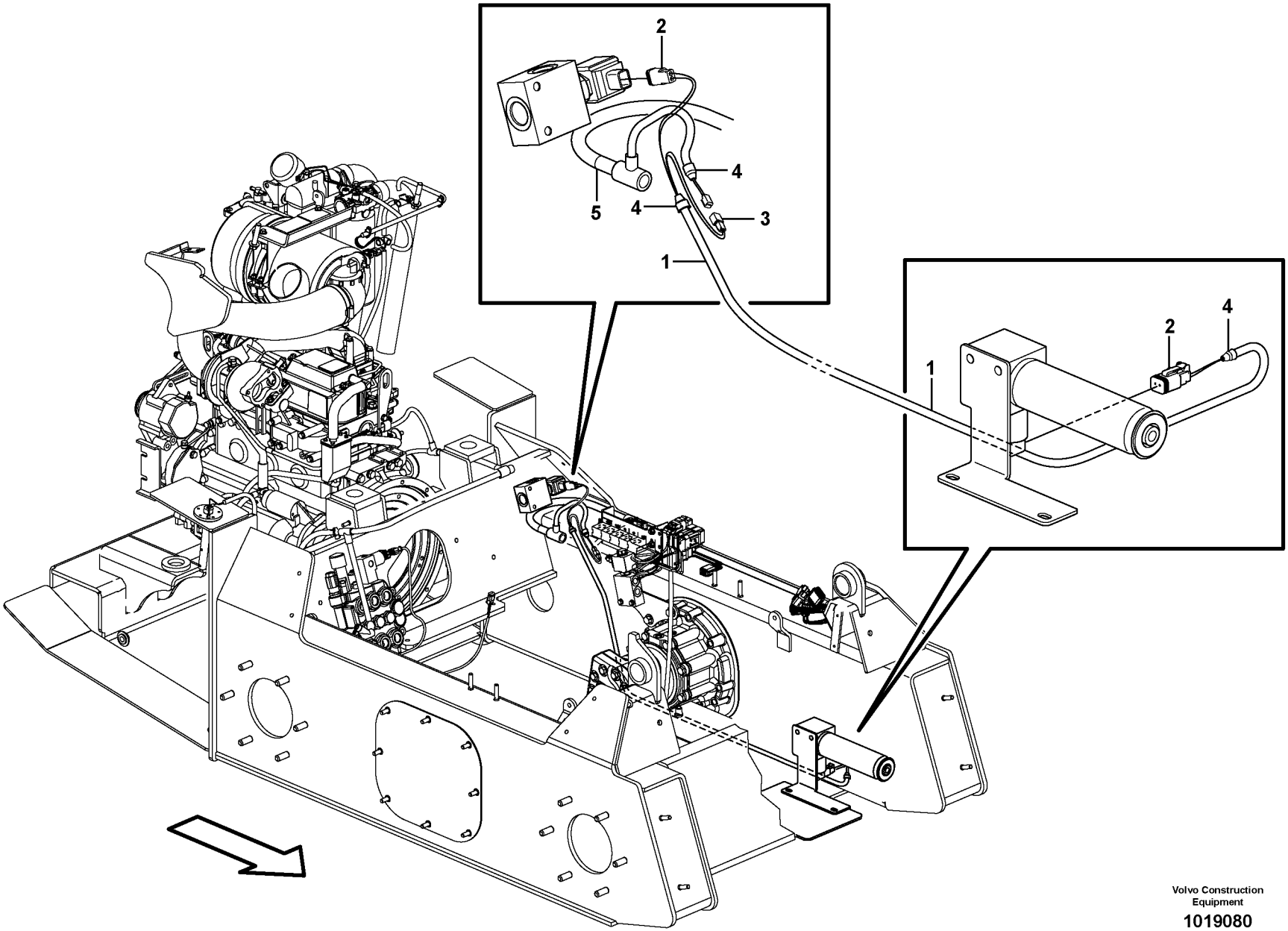

Volvo Construction Equipment

1019080

Fig.	Part No.	Quantity 1	2	3	PS	KIT	Description	Dénomination	Bezeichnung	Denominación	Notes
1	**VOE 11852603**	1					Wire harness	Faisceau electrique	Kabelbaum	Manojo cables	
							CONNECTED TO:	CONNECTÉ A:	ANGESCHLOSSEN:	CONECTADO A:	
							Accumulator valve	Valve accumulateur	Akkumulator, Ventil	Válvula de acumulador	MA9113
							Boom lock	Verrouillage de flèche	Auslegersperre	Bloqueo de la pluma	MA9101
							Wire harness, frame	Faisceau de câbles, châss.	Kabelbaum, Rahmen	Mazo de cables, bastidor	MA9101
2	**VOE 874955**	2					Insulator	Isolateur	Isolator	Aislador	MA9101, MA9113
3	**VOE 874954**	1					Connector	Raccord	Anschluss	Union	MA9101
4	**VOE 11039397**	3					End Sleeve	Douille Extrem.	Aderendhülse	Manguito Final	
5		1					Wire harness	Faisceau electrique	Kabelbaum	Manojo cables	See group 371, Page 117

1		**Mazo de cables, válvula piloto de acumulador** **Kabelbaum, Vorsteuerventil Akkumulator** **Faisceau de câbles, valve accumulateur servo** **Wire harness, pilot accumulator valve**	Catalogue id **20065**	Group **371**
2			Illustr. No **1019080**	Section **700**
3			Issue **VOE 64C9920065**	Page **129**
4				
5		**11840300, 11840302**		

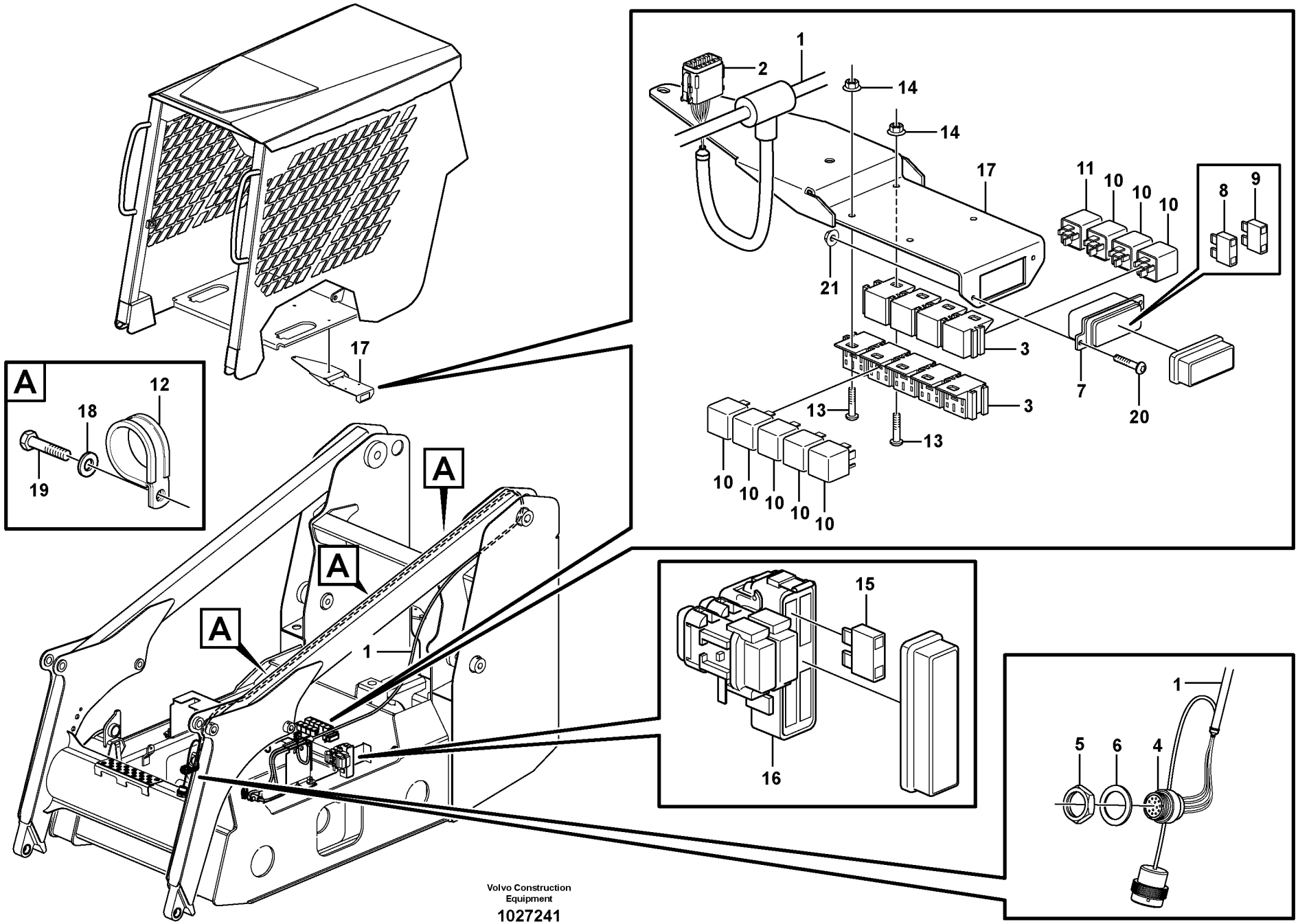

Volvo Construction Equipment

1027241

Fig.	Part No.	Quantity 1	2	3	PS	KIT	Description	Dénomination	Bezeichnung	Denominación	Notes
1	**VOE 11852707**	1					Wire harness	Faisceau electrique	Kabelbaum	Manojo cables	
2	**VOE 874966**	1					•Housing	•Carter	•Gehäuse	•Carter	
3	**VOE 977184**	9					•Insulator	•Isolateur	•Isolator	•Aislador	
4	**VOE 14372949**	1					•Housing	•Carter	•Gehäuse	•Carter	
5	**VOE 5293041**	1					•Nut	•Ecrou	•Mutter	•Tuerca	
6	**VOE 5293043**	1					•Washer	•Rondelle	•Scheibe	•Arandela	
7		1			NS		•Fuse box	•Boite a fusibles	•Sicherungsdose	•Caja de fusibles	
8	**VOE 978999**	2					••Fuse	••Fusible	••Schmelzsicherung	••Fusible	
9	**VOE 969161**	2					••Fuse	••Fusible	••Schmelzsicherung	••Fusible	
10	**VOE 11305263**	8					Relay	Relais	Relais	Rele	
11	**VOE 11305264**	1					Relay	Relais	Relais	Rele	
12	**VOE 4881440**	REQ					Strip Clamp	Ruban Serrage	Kabelbinder	Abraz Cinta	
13	**VOE 969405**	4					6-pt skt screw	Vis creuse de 6	Hohlschraube	Racor 6-dientes	
14	**VOE 13949874**	4					Flange Lock Nut	Contre écrou bride	Flanschmutter	Contratuer Embr	
15	**VOE 11882446**	1					Fuse	Fusible	Schmelzsicherung	Fusible	
16	**VOE 11870631**	1			OP		Fuse box	Boite a fusibles	Sicherungsdose	Caja de fusibles	
17		1			NS		Bracket	Console	Konsole	Ménsula	
18	**VOE 960139**	3					Washer	Rondelle	Scheibe	Arandela	
19	**VOE 13946501**	3					Screw	Vis	Schraube	Tornillo	
20	**VOE 13980220**	2					Screw	Vis	Schraube	Tornillo	
21	**VOE 975237**	2					Lock nut	Contre-ecrou	Sicherungsmutter	Contratuerca	

1		**Mazo de cables control manual** **Kabelbaum Handsteuerung** **Faisceau de câbles commande manuelle** **Wire harness pilot ctrl**	Catalogue id **20065**	Group **371**
2				
3			Illustr. No **1027241**	Section **750**
4				
5		**11840298, 11840302**	Issue **VOE 64C9920065**	Page **131**

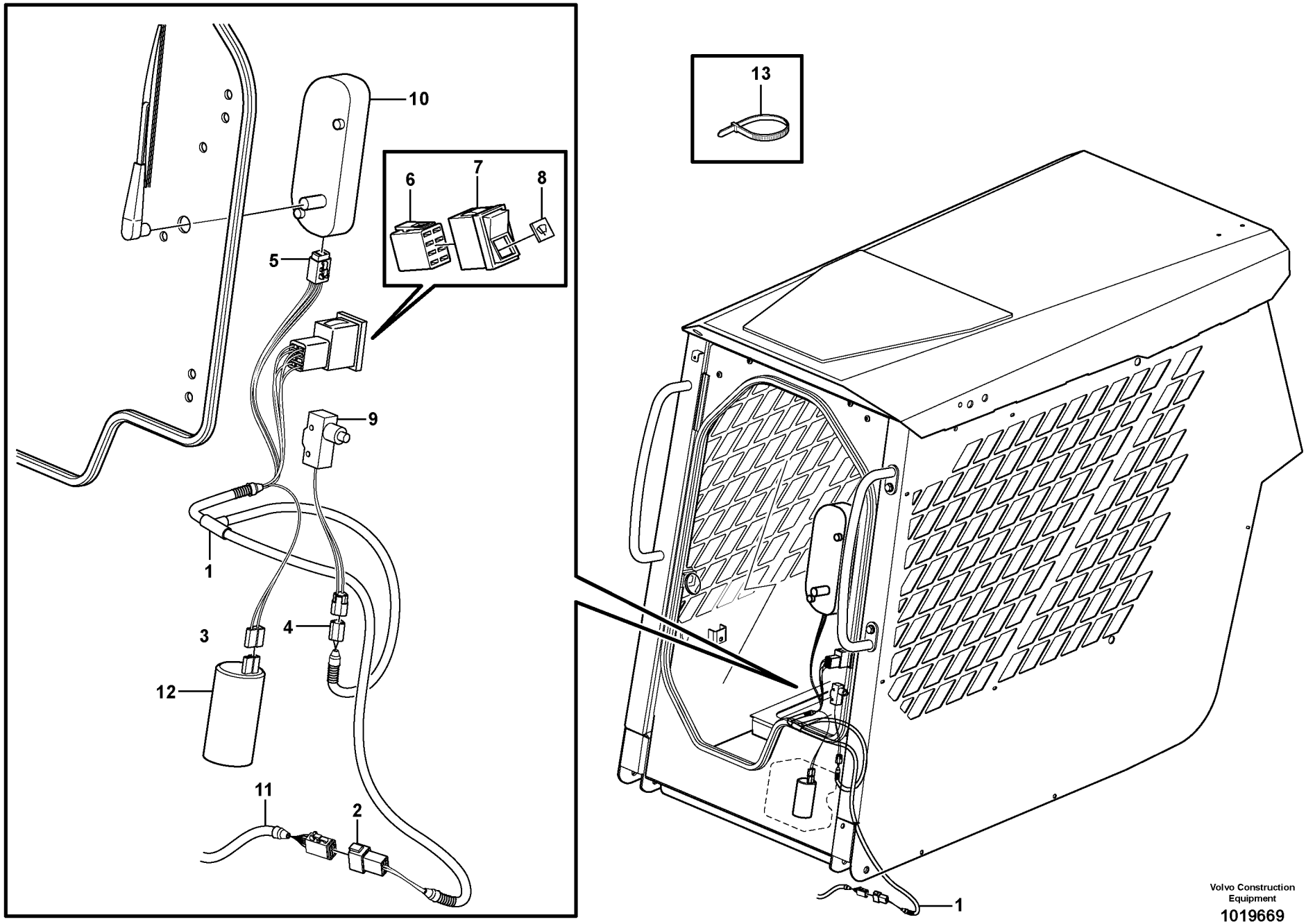

Volvo Construction Equipment

1019669

Fig.	Part No.	Quantity 1	2	3	PS	KIT	Description	Dénomination	Bezeichnung	Denominación	Notes
1	**VOE 11852727**	1	1				Wire harness	Faisceau electrique	Kabelbaum	Manojo cables	
2	**VOE 874802**	1	1				•Housing	•Isolant	•Isolator	•Aislador	
3	**VOE 13964167**	1	1				•Insulator	•Isolateur	•Isolator	•Aislador	
4	**VOE 874654**	1	1				•Rcpt Housing	•Douille Isolan.	•Steckbuchse	•Aislador Mangui	
5	**VOE 14370756**	1	1				•Connector	•Raccord	•Anschluss	•Union	
6	**VOE 70369714**	1	1				•Connector	•Raccord	•Anschluss	•Union	
7	**VOE 70377128**	1					Switch	Commutateur	Schalter	Contactor	
8	**VOE 11428131**	1					Rocker Arm	Culbuteur	Kipphebel	Balancin	
9	**VOE 11715838**	1					Sensor	Capteur	Geber	Captador	
10		1					Wiper Motor	Moteur essuie glace	Wischermotor	Motor l.p	See group 363, Page 103
11		1	1				Wire harness	Faisceau electrique	Kabelbaum	Manojo cables	See group 371, Page 111
12		1					Washer Pump	Pomp.lave-glace	Spulpumpe	Bomba Rociador	See group 363, Page 103
13	**VOE 4881440**	6	6				Strip Clamp	Ruban Serrage	Kabelbinder	Abraz Cinta	

1	**11840395, 11840396**
2	**11840374**
3	
4	
5	

Mazo de cables puerta
Kabelbaum Tür
Faisceau de câbles, porte
Cable harness door

Catalogue id **20065**	Group **371**
Illustr. No **1019669**	Section **800**
Issue **VOE 64C9920065**	Page **133**

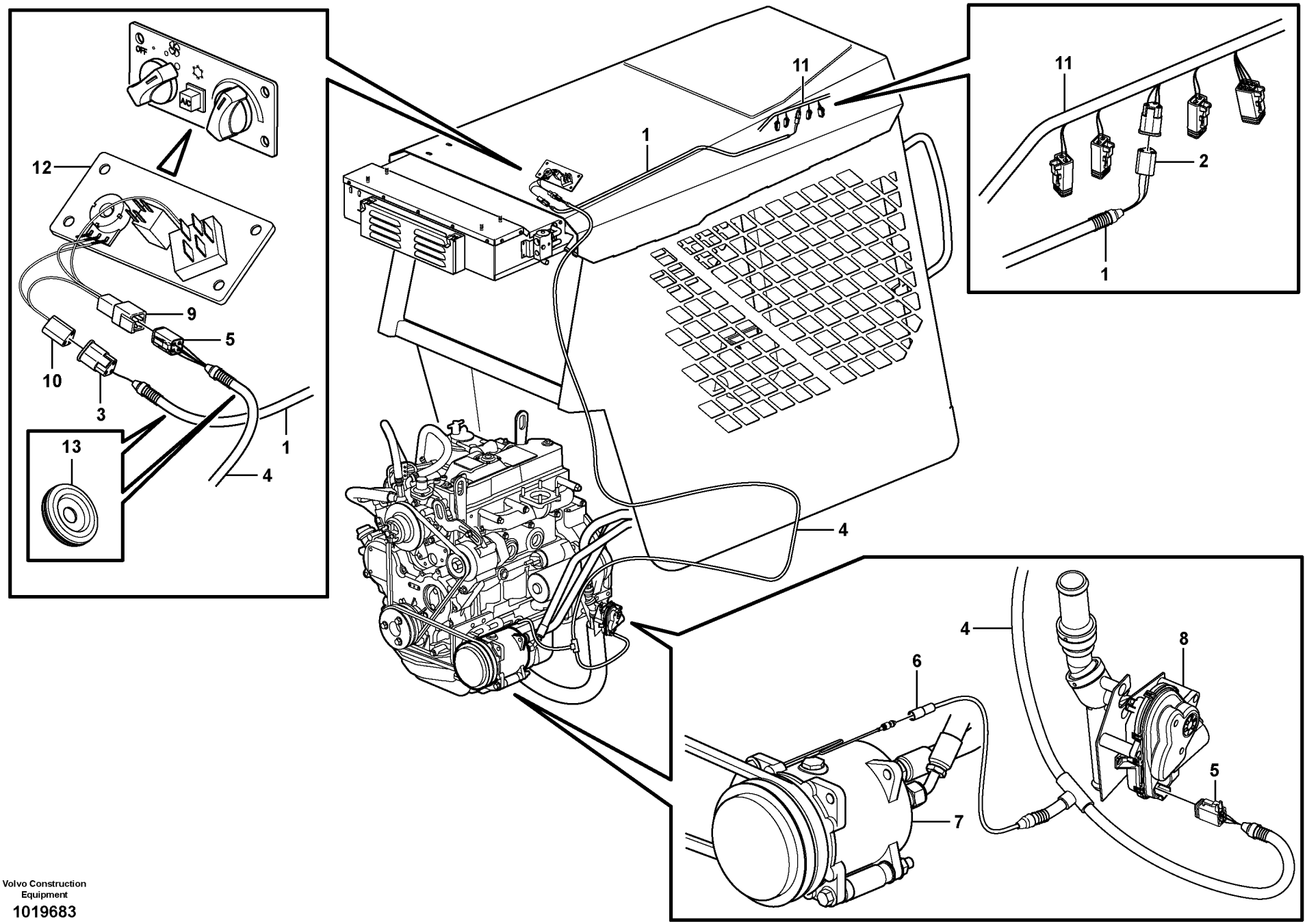

Volvo Construction Equipment

1019683

Fig.	Part No.	Quantity 1	2	3	PS	KIT	Description	Dénomination	Bezeichnung	Denominación	Notes
1	**VOE 11851385**	1					Wire harness	Faisceau electrique	Kabelbaum	Manojo cables	
2		1			NS		•Rcpt Housing	•Douille Isolan.	•Steckbuchse	•Aislador Mangui	
3	**VOE 874654**	1					•Rcpt Housing	•Douille Isolan.	•Steckbuchse	•Aislador Mangui	
4	**VOE 11851389**	1					Wire harness	Faisceau electrique	Kabelbaum	Manojo cables	
5	**VOE 874957**	2					•Housing	•Isolant	•Isolator	•Aislador	
6		1			NS		•Housing	•Isolant	•Isolator	•Aislador	
7		1					Ac Compressor	Ac Compreseur	Ac Kompresor	Ac Compresora	See group 874, Page 219
8		1					Valve	Soupape	Ventil	Valvula	See group 874, Page 221
9		1			NS		Housing	Isolant	Isolator	Aislador	
10		1			NS		Housing	Isolant	Isolator	Aislador	
11		1					Wire harness	Faisceau electrique	Kabelbaum	Manojo cables	See group 371, Page 111
12		1					Control Panel	Panneau commande	Bedienungstafel	Panel Mando	See group 380, Page 141
13	**VOE 943920**	2					Plug	Bouchon	Stopfen	Tapon	

1		**Manojos de cables, aire acondicionado.** **Kabelbäume, Klimaanlage.** **Faisceau de câbles, climatisation.** **Cable harness, air conditioning.**	Catalogue id **20065**	Group **371**
2			Illustr. No **1019683**	Section **850**
3			Issue **VOE 64C9920065**	Page **135**
4				
5		**11840395, 11840396**		

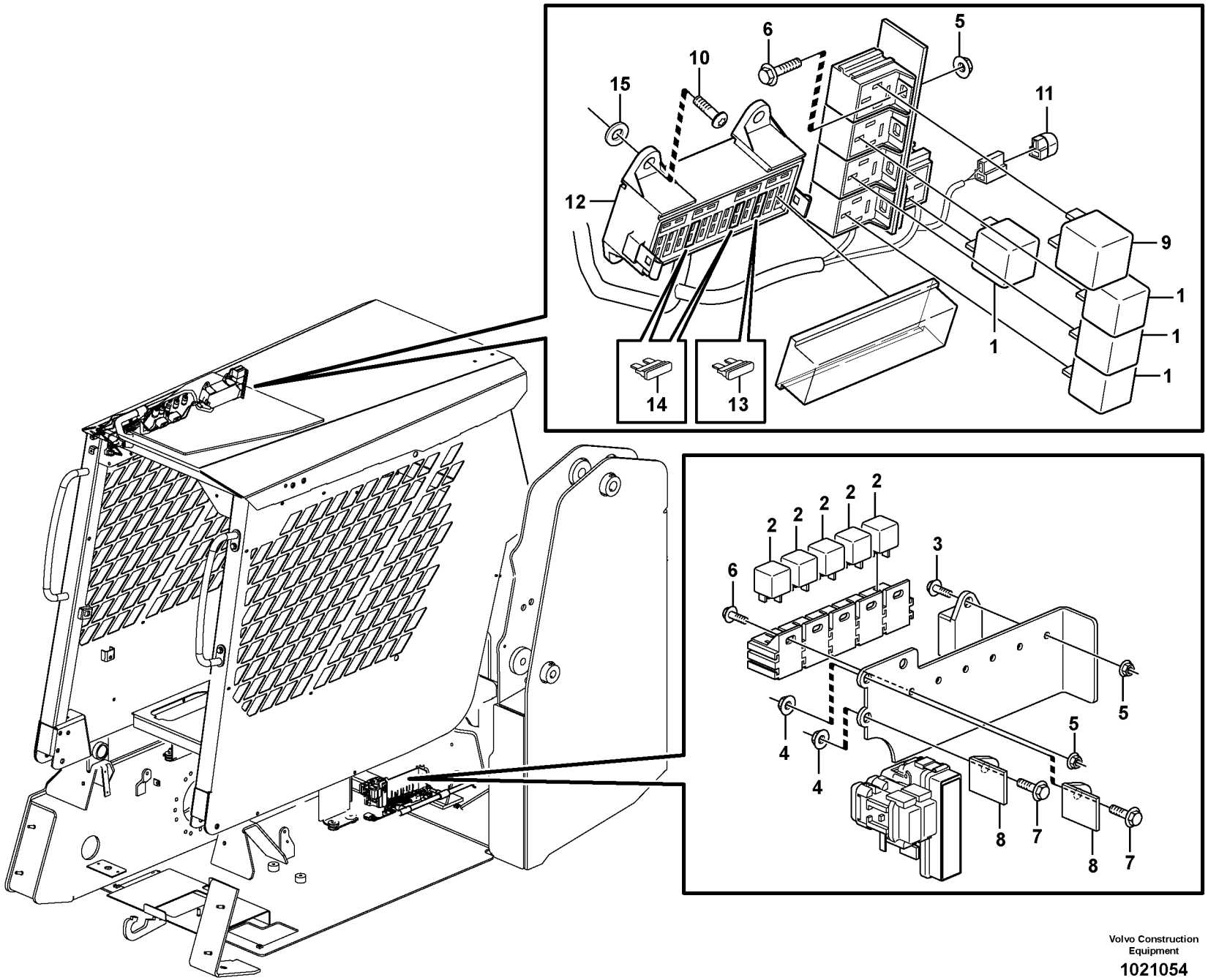

Volvo Construction Equipment

1021054

Fig.	Part No.	Quantity 1	2	3	PS	KIT	Description	Dénomination	Bezeichnung	Denominación	Notes
1	**VOE 11305263**	4					Relay	Relais	Relais	Rele	RE3201, RE3602, RE9102 RE9124,
2	**ZM 2810112**	5					Relay	Relais	Relais	Rele	RE2502, RE2702, RE3301 RE9104, RE9125
3	**VOE 13965200**	1					Screw	Vis	Schraube	Tornillo	
4		2			NS		Spring Nut	Ecrou Ressort	Fed. Schliessmutter	Tuerca Resorte	
5	**VOE 949874**	6					Lock nut	Contre-ecrou	Sicherungsmutter	Contratuerca	
6	**VOE 969405**	5					6-pt skt screw	Vis creuse de 6	Hohlschraube	Racor 6-dientes	
7	**VOE 13946934**	2					Screw	Vis	Schraube	Tornillo	
8	**VOE 11870628**	2					Bracket	Console	Konsole	Ménsula	
9	**VOE 11852720**	1					Diode	Diode	Diode	Diodo	DI9001
10	**VOE 13946934**	1					Screw	Vis	Schraube	Tornillo	
11	**VOE 4940327**	1					Diode	Diode	Diode	Diodo	DI9004
	VOE 949490	2					•Cable terminal	•Cosse cable	•Flachsteckhülse	•Terminal cable	
	VOE 4803274	1					•Diode	•Diode	•Diode	•Diodo	
12		1					Fuse box	Boite a fusibles	Sicherungsdose	Caja de fusibles	See group 371, Page 111
13	**VOE 978999**	1					Fuse	Fusible	Schmelzsicherung	Fusible	11840374, 11840395 11840396 20A
14	**VOE 978999**	2					Fuse	Fusible	Schmelzsicherung	Fusible	11840395, 11840396 20A
15	**VOE 960139**	4					Washer	Rondelle	Scheibe	Arandela	
	VOE 4881440	1					Strip Clamp	Ruban Serrage	Kabelbinder	Abraz Cinta	

1		**Unidad de distribución eléctrica** **Elektrozentrale** **Unité de distribution électrique** **Electrical distribution box**	Catalogue id **20065**	Group **372**
2			Illustr. No **1021054**	Section **100**
3			Issue **VOE 64C9920065**	Page **137**
4				
5				

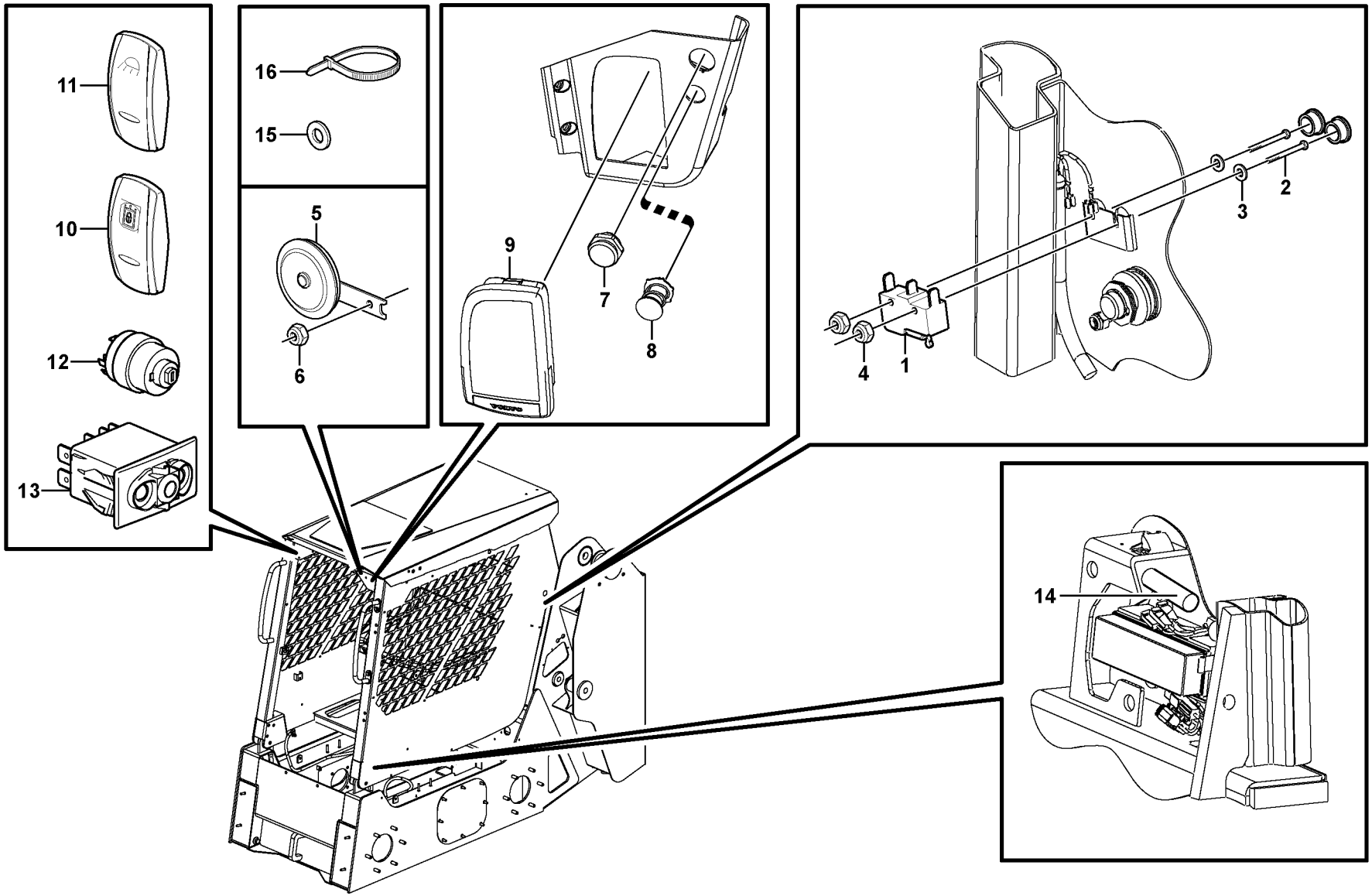

Volvo Construction Equipment

1019577

Fig.	Part No.	Quantity 1	2	3	PS	KIT	Description	Dénomination	Bezeichnung	Denominación	Notes
1	**VOE 11841224**	1					Switch	Commutateur	Schalter	Contactor	
2	**VOE 11841567**	2					Screw	Vis	Schraube	Tornillo	
3	**VOE 13940090**	2					Washer	Rondelle	Scheibe	Arandela	
4	**VOE 11841448**	2					Hexagon Nut	Ecrou Hexagonal	Sechskantmutter	Tuerca Hexagon	
5	**VOE 11305113**	1					Horn	Avertisseur	Signalhorn	Bocina	
6	**VOE 13945408**	1					Nut	Ecrou	Mutter	Tuerca	
7	**VOE 828587**	1					Buzzer	Répétiteur acoustique	Summer	Zumbador	
8	**VOE 11170371**	1					Power Outlet	Prise Courant	Stromentnahme	Corriente	
9	**VOE 11851378**	1					Instrument	Tableau Bord	Instrument	Instrumentos	
10	**VOE 11428122**	1					Rocker Arm	Culbuteur	Kipphebel	Balancin	
11	**VOE 11428010**	1					Rocker Arm	Culbuteur	Kipphebel	Balancin	
12	**VOE 11802874**	1					Switch	Commutateur	Schalter	Contactor	
13	**VOE 70377102**	1					Switch	Commutateur	Schalter	Contactor	
	VOE 70377120	1					Switch	Commutateur	Schalter	Contactor	
14	**VOE 11841230**	1					Timer	Chronometre	Zeitschaltwerk	Reloj Programad	
15	**VOE 13955894**	1					Washer	Rondelle	Scheibe	Arandela	
16	**VOE 4881440**	10					Strip Clamp	Ruban Serrage	Kabelbinder	Abraz Cinta	

1		**Bocina** **Signalhorn** **Avertisseur sonore** **Horn**	Catalogue id **20065**	Group **380**
2			Illustr. No **1019577**	Section **100**
3			Issue **VOE 64C9920065**	Page **139**
4				
5				

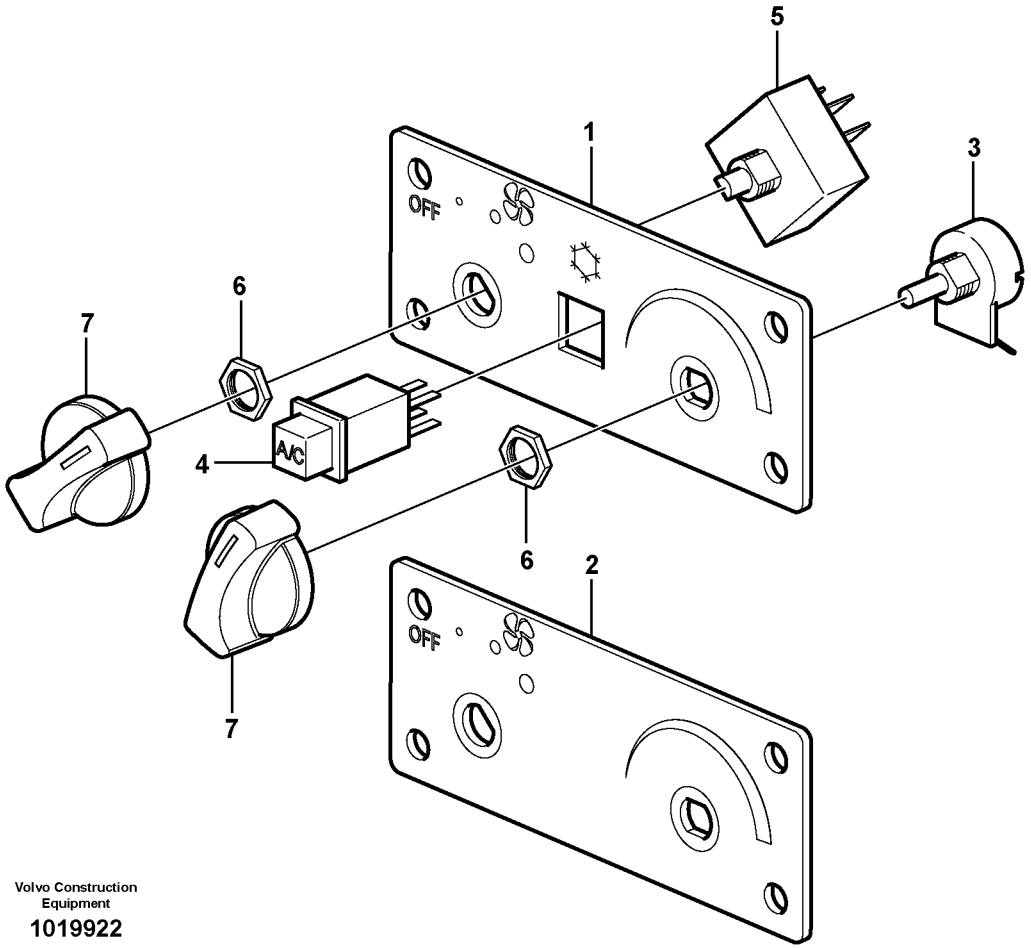

Volvo Construction Equipment

1019922

Fig.	Part No.	Quantity 1	2	3	PS	KIT	Description	Dénomination	Bezeichnung	Denominación	Notes
1	**VOE 11851899**	1					Control Panel	Panneau commande	Bedienungstafel	Panel Mando	
2	**VOE 11852056**		1				Control Panel	Panneau commande	Bedienungstafel	Panel Mando	
3		1	1		NS		•Potentiometer	•Potentiomètre	•Potentiometer	•Potenciometro	
4	**VOE 11715494**	1					•Switch	•Commutateur	•Schalter	•Contactor	
5	**VOE 11715493**	1	1				•Switch	•Commutateur	•Schalter	•Contactor	
6	**VOE 11715495**	1	1				•Nut	•Ecrou	•Mutter	•Tuerca	
7	**VOE 11715496**	2	2				•Knob	•Bouton	•Knopf	•Boton	

1	**11840395**	**Panel de control** **Steuerpult** **Tableau de bord** **control panel**	Catalogue id **20065**	Group **380**
2	**11840396**		Illustr. No **1019922**	Section **150**
3			Issue **VOE 64C9920065**	Page **141**
4				
5				

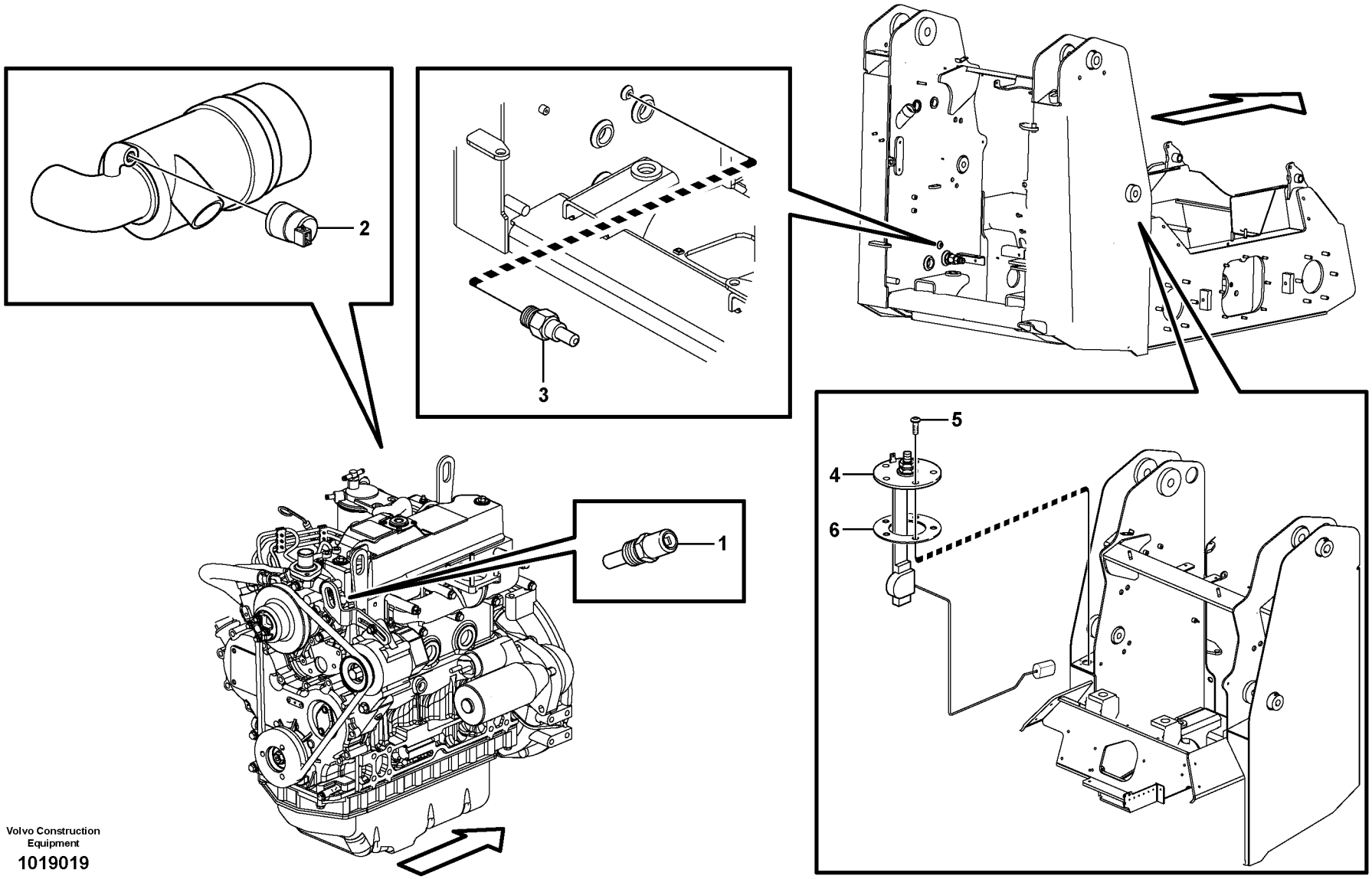

Volvo Construction Equipment

1019019

Fig.	Part No.	Quantity 1	2	3	PS	KIT	Description	Dénomination	Bezeichnung	Denominación	Notes
1	**VOE 11802936**	1					Temperature sensor	Detecteur temperatu	Temperaturgeber	Sensor temperatura	
2	**VOE 11850362**	1					Indicator	Indicateur	Indikator	Indicador	
3	**VOE 11852735**	1					Switch	Commutateur	Schalter	Contactor	
4	**VOE 11851234**	1					Fuel level sensor	Indic.niveau carbur	Kraftstoffv.geber	Sensor nivel combust	
5		5			NS		Flange screw	Vis à bride	Flanschschraube	Torn embridado	
6		1			NS		Gasket	Joint	Dichtung	Junta	

1	
2	
3	
4	
5	

Sensor
Geber
Détecteur
Sensor

Catalogue id **20065**	Group **386**
Illustr. No **1019019**	Section **100**
Issue **VOE 64C9920065**	Page **143**



VOLVO

Construction Equipment

GROUP		Section	Page
440	Drivetrain components	100	151
441	Hydraulic system Transport 11840229, 11840230	150	155
441	Hydraulic system Transport 11840309,11840310	200	159
441	Travel motor 11840229, 11840230	250	163
442	Hydraulic pump 11840229, 11840230	150	165



GROUPE		Section	Page
440	Composants de la ligne motrice	100	151
441	Systeme Hydr. Movement 11840229, 11840230	150	155
441	Systeme Hydr. Movement 11840309,11840310	200	159
441	Moteur de conduite 11840229, 11840230	250	163
442	Pompe hydraulique 11840229, 11840230	150	165

GRUPPE		Abschnitt	Seite	GRUPPE		Abschnitt	Seite
440	Antriebsstrangkomponenten	100	151				
441	Hydr. Anlage Fahren 11840229, 11840230	150	155				
441	Hydr. Anlage Fahren 11840309,11840310	200	159				
441	Fahrmotor 11840229, 11840230	250	163				
442	Hydraulikpumpe 11840229, 11840230	150	165				

GRUPO		Sección	Página
440	Componentes de la línea motriz	100	151
441	Sistema Hidr. Movimiento 11840229, 11840230	150	155
441	Sistema Hidr. Movimiento 11840309,11840310	200	159
441	Motor de traslación 11840229, 11840230	250	163
442	Bomba hidráulica 11840229, 11840230	150	165

VOLVO

Construction Equipment

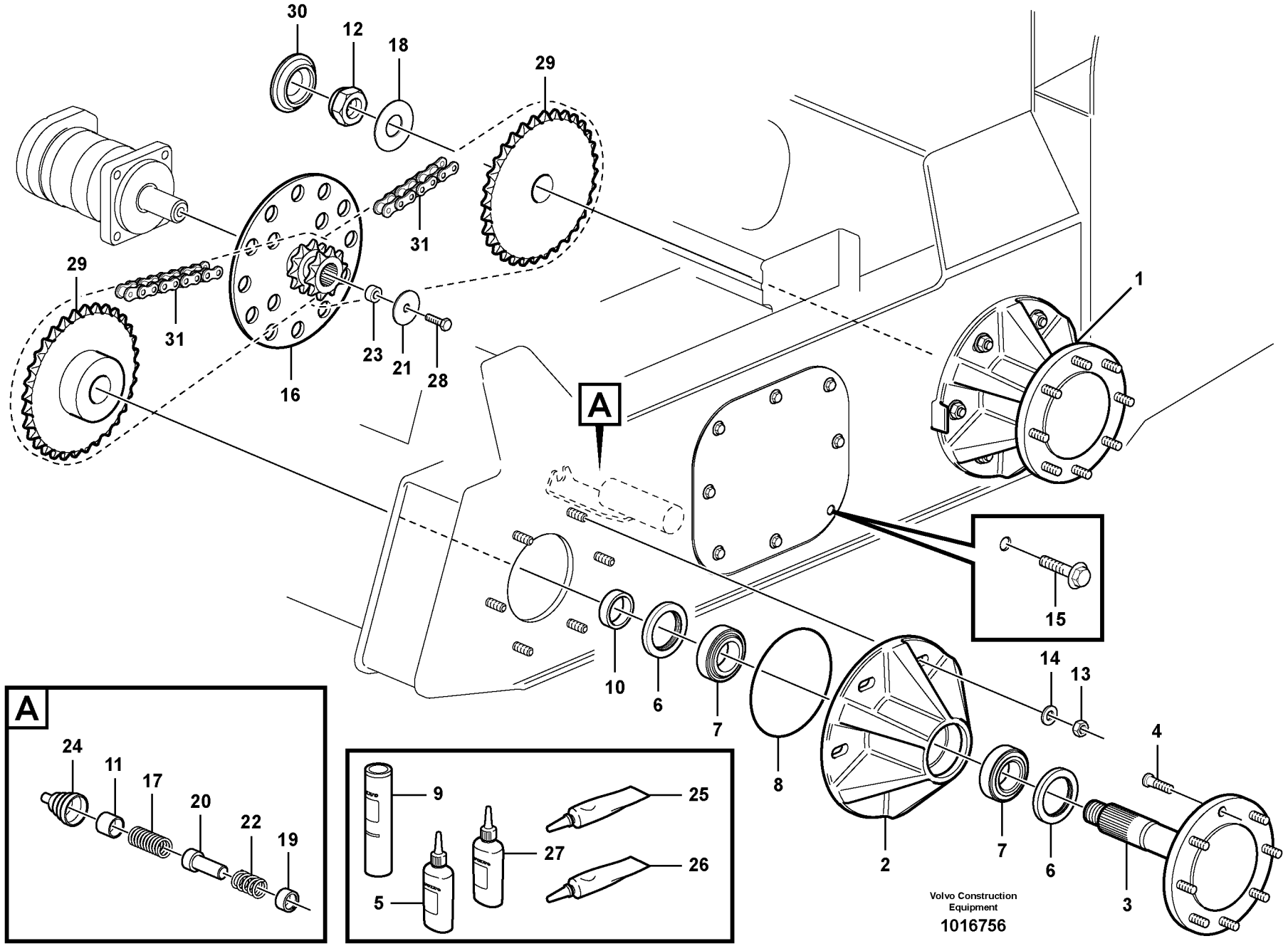

Volvo Construction Equipment

1016756

Fig.	Part No.	Quantity 1	2	3	PS	KIT	Description	Dénomination	Bezeichnung	Denominación	Notes
1		4			NS		Axle	Axe Rotatif	Wellenzapfen	Eje	
2	**VOE 11840625**	4					Axle	Axe Rotatif	Wellenzapfen	Eje	
3	**VOE 11841250**	4					Axle	Axe Rotatif	Wellenzapfen	Eje	
4	**VOE 11852889**	32					Wheel Stud	Boulon De Roue	Radbolzen	Perno Rueda	USA
	VOE 11853077	32					Wheel Stud	Boulon De Roue	Radbolzen	Perno Rueda	BRA
5	**VOE 11841790**	REQ					Loctite - Safety	Loctite - Sécurité	Loctite - Sicherung	Loctite - Fusible	
6	**VOE 11841832**	8					Seal	Joint	Dichtring	Junta	
7	**VOE 181006**	16					Roller Bearing	Roulement rouleaux	Rollenlager	Cojinet Rodillo	
8	**VOE 983534**	4					O-ring	Joint Torique	O-Ring	Junta torica	
9	**VOE 11841792**	REQ					Grease	Berlingot de graisse	Fett	Grasa	
10	**VOE 11841072**	4					Spacer	Partie Intermédiaire	Zwischenstück	Espaciador	
11	**VOE 11840915**	2					Piston	Piston	Kolben	Piston	
12	**VOE 11841615**	4					Hexagon Nut	Ecrou Hexagonal	Sechskantmutter	Tuerca Hexagon	
13	**VOE 11841587**	24					Hexagon Nut	Ecrou Hexagonal	Sechskantmutter	Tuerca Hexagon	
14	**VOE 11841579**	24					Washer	Rondelle	Scheibe	Arandela	
15	**VOE 946441**	16					Flange screw	Vis à bride	Flanschschraube	Torn embridado	
16	**VOE 11851371**	2					Sprocket	Barbotin	Kettenrad	Rueda de cadena	
17	**VOE 11841838**	2					Spring	Ressort	Feder	Muelle	
18	**VOE 31841632**	4					Washer	Rondelle	Scheibe	Arandela	
19	**VOE 11840791**	2					Guide	Rail	Führung	Guia	
20	**VOE 11840779**	2					Pin	Goupille	Zapfen	Pasador	
21	**VOE 11840933**	2					Washer	Rondelle	Scheibe	Arandela	
22	**VOE 11840935**	2					Spring	Ressort	Feder	Muelle	
23	**VOE 11840978**	2					Spacer	Partie Intermédiaire	Zwischenstück	Espaciador	
24	**VOE 11840917**	2					Boot	Soufflet	Manschette	Proteccion	
25	**VOE 11842233**	REQ					Adhesive	Adhesif	Klebstoff	Adhesivo	
26	**VOE 11841794**	REQ					Adhesive	Adhesif	Klebstoff	Adhesivo	
27	**VOE 11841790**	REQ					Loctite - Safety	Loctite - Sécurité	Loctite - Sicherung	Loctite - Fusible	
28	**VOE 13940162**	2					Screw	Vis	Schraube	Tornillo	
29	**VOE 11852806**	4					Sprocket	Barbotin	Kettenrad	Rueda de cadena	

1	
2	
3	
4	
5	

Componentes de la línea motriz
Antriebsstrangkomponenten
Composants de la ligne motrice
Drivetrain components

Catalogue id	Group
20065	**440**
Illustr. No	Section
1016756	**100**
Issue	Page
VOE 64C9920065	**151**

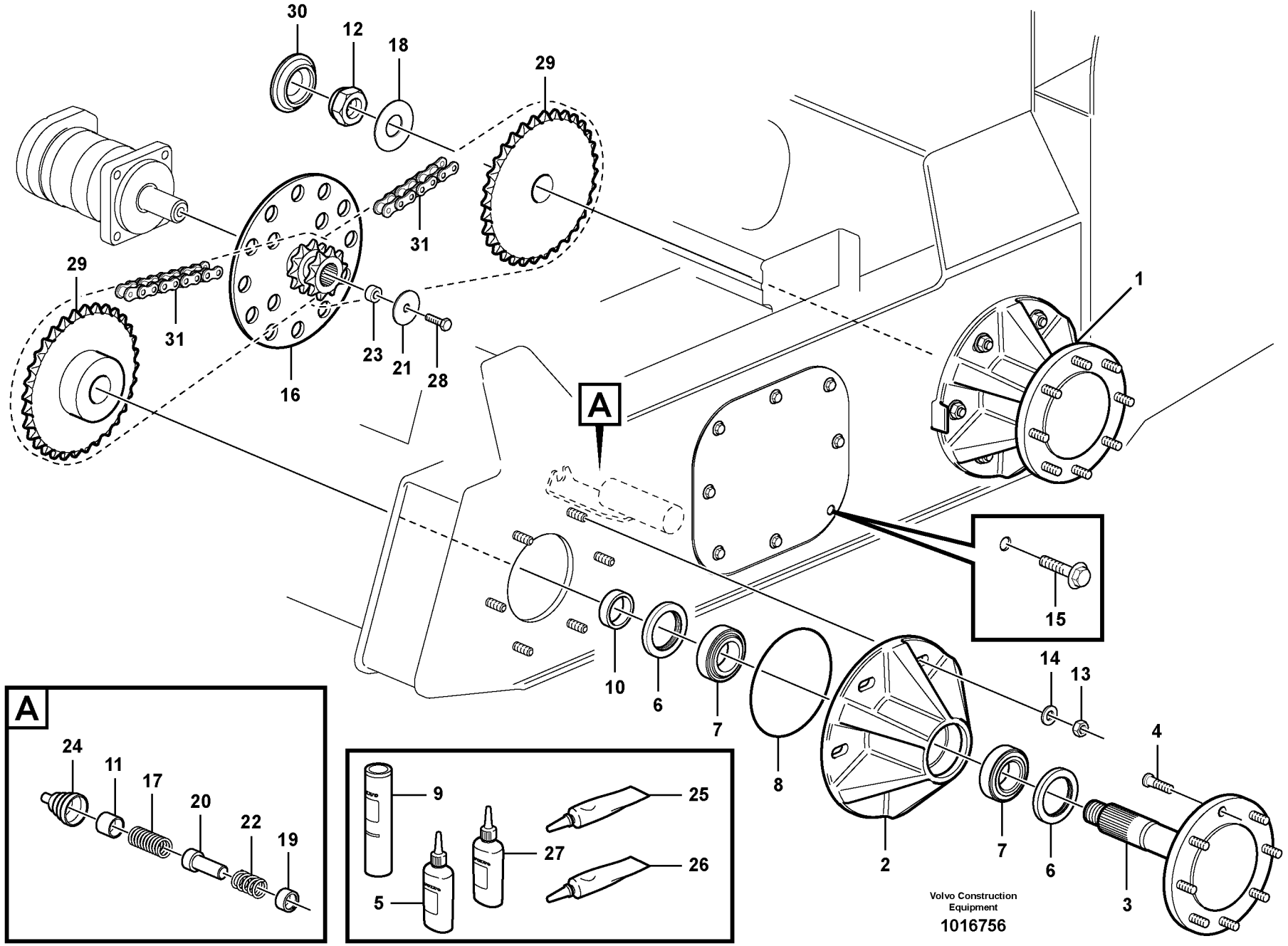

Volvo Construction Equipment

1016756

Fig.	Part No.	Quantity 1	2	3	PS	KIT	Description	Dénomination	Bezeichnung	Denominación	Notes
30	**VOE 11841257**	4					Cover	Capot	Haube	Capo	
31	**VOE 11841089**	4					Chain	Chaine	Kette	Cadena	

1		**Componentes de la línea motriz** **Antriebsstrangkomponenten** **Composants de la ligne motrice** **Drivetrain components**	Catalogue id **20065**	Group **440**
2			Illustr. No **1016756**	Section **100**
3			Issue **VOE 64C9920065**	Page **153**
4				
5				

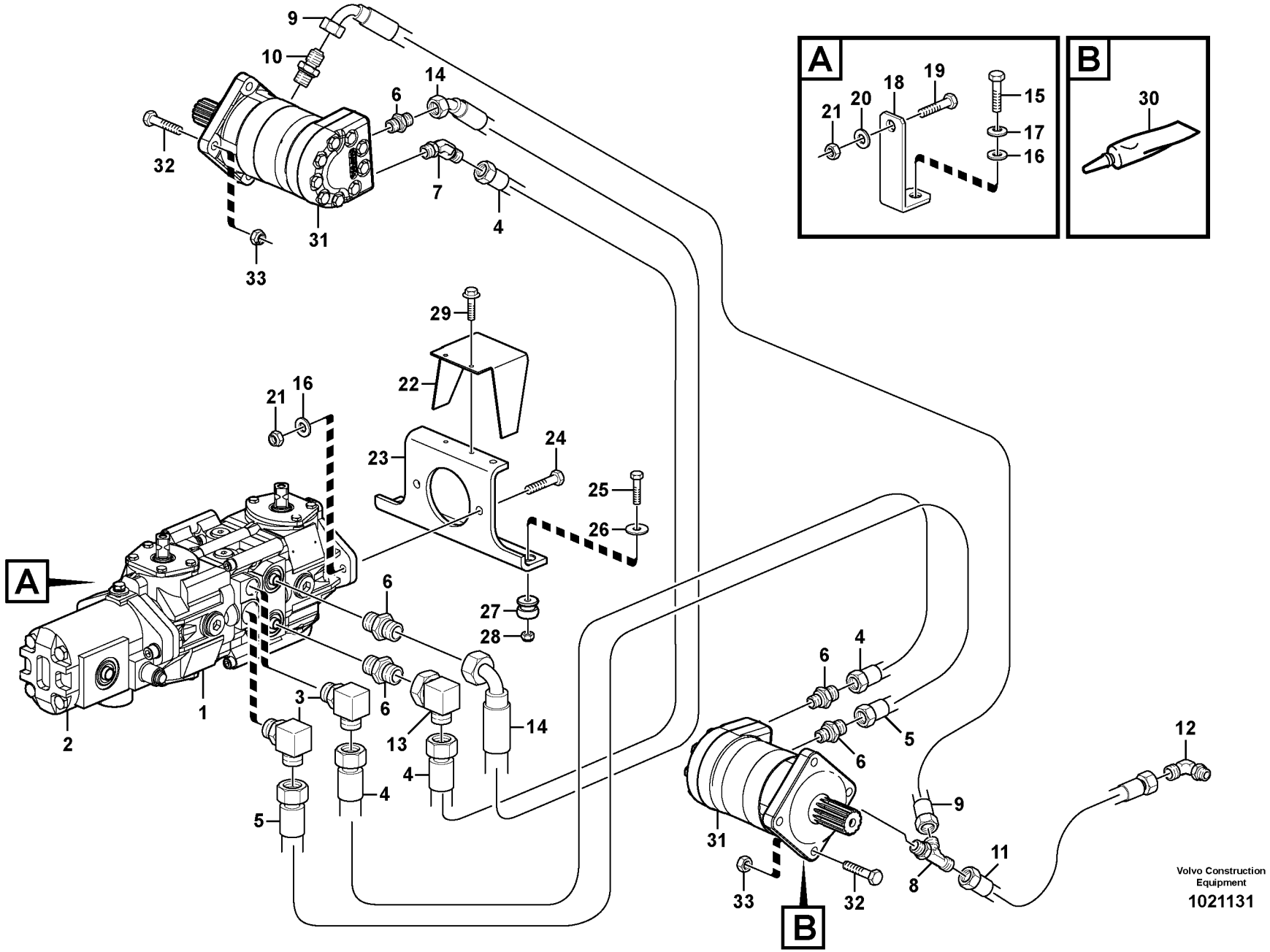
A
B
9
10
14
6
32
7
4
31
33
29
22
21
16
24
23
25
26
27
28
6
3
6
13
14
4
5
4
2
1
A
6
4
6
5
6
12
9
31
11
8
33
32
B
Volvo Construction Equipment
1021131

Fig.	Part No.	Quantity 1	2	3	PS	KIT	Description	Dénomination	Bezeichnung	Denominación	Notes
1	**VOE 11850878**	1					Transmission Pump	Pompe de transmission	Getriebepumpe	Bomba de la transmisión	See group 442, Page 165
2	**VOE 11714702**	1					•Gear Pump	•Pomp.engrenages	•Zahnradpumpe	•Bomba Engranaje	See group 442, Page 165
3	**VOE 11841986**	2					Elbow	Coude	Winkelstueck	Tubo acodado	
4	**VOE 11841125**	2					Hose	Durit	Schlauch	Tubo flexible	
5	**VOE 11841124**	1					Hose	Durit	Schlauch	Tubo flexible	
6	**VOE 11841866**	5					Connector	Raccord	Anschluss	Union	
7	**VOE 11850874**	1					Elbow	Coude	Winkelstueck	Tubo acodado	
8	**VOE 11841996**	1					Tee	Connexion en T	T-stuck	Acoplamiento T	
9	**VOE 11850873**	1					Hose	Durit	Schlauch	Tubo flexible	
10	**VOE 11841876**						Connector	Raccord	Anschluss	Union	
11	**VOE 11850669**	1					Hose	Durit	Schlauch	Tubo flexible	
12	**VOE 11841896**	1					Elbow	Coude	Winkelstueck	Tubo acodado	
13	**VOE 11841884**	1					Connector	Raccord	Anschluss	Union	
14	**VOE 11841177**	1					Hose	Durit	Schlauch	Tubo flexible	
15	**VOE 13970947**	1					Hexagon screw	Vis a tête hexagonale	Sechskantschr.	Tornillo hexago	
16	**VOE 969274**	3			OP		Washer	Rondelle	Scheibe	Arandela	
17	**VOE 955922**	1					Spring Washer	Rondelle élastique	Federscheibe	Arandela flexible	
18		1			NS		Support	Support	Stütze	Apoyo	
19	**VOE 982220**	1					Hexagon screw	Vis tête hexagonale	Sechskantschraube	Tornillo hexago	
20	**VOE 13955897**	1					Washer	Rondelle	Scheibe	Arandela	
21	**VOE 950356**	3					Lock nut	Contre-ecrou	Sicherungsmutter	Contratuerca	
22	**VOE 11850850**	1					Cover	Capot	Haube	Capo	11840229
22	**VOE 11850851**	1					Cover	Capot	Haube	Capo	11840230
23		1			NS		Bracket	Console	Konsole	Ménsula	
24	**VOE 955564**	2					Screw	Vis	Schraube	Tornillo	
25	**VOE 955538**	2					Hexagon screw	Vis tête hexagonale	Sechskantschraube	Tornillo hexago	
26	**VOE 11841178**	2					Washer	Rondelle	Scheibe	Arandela	
27	**VOE 11841526**	2					Mount	Plot	Unterlage	Soporte	
28	**VOE 950354**	2					Lock nut	Contre-ecrou	Sicherungsmutter	Contratuerca	
29	**VOE 13946934**	2					Screw	Vis	Schraube	Tornillo	

1		**Sistema Hidr. Movimiento** **Hydr. Anlage Fahren** **Systeme Hydr. Movement** **Hydraulic system Transport**	Catalogue id **20065**	Group **441**
2				
3			Illustr. No **1021131**	Section **150**
4				
5		**11840229, 11840230**	Issue **VOE 64C9920065**	Page **155**

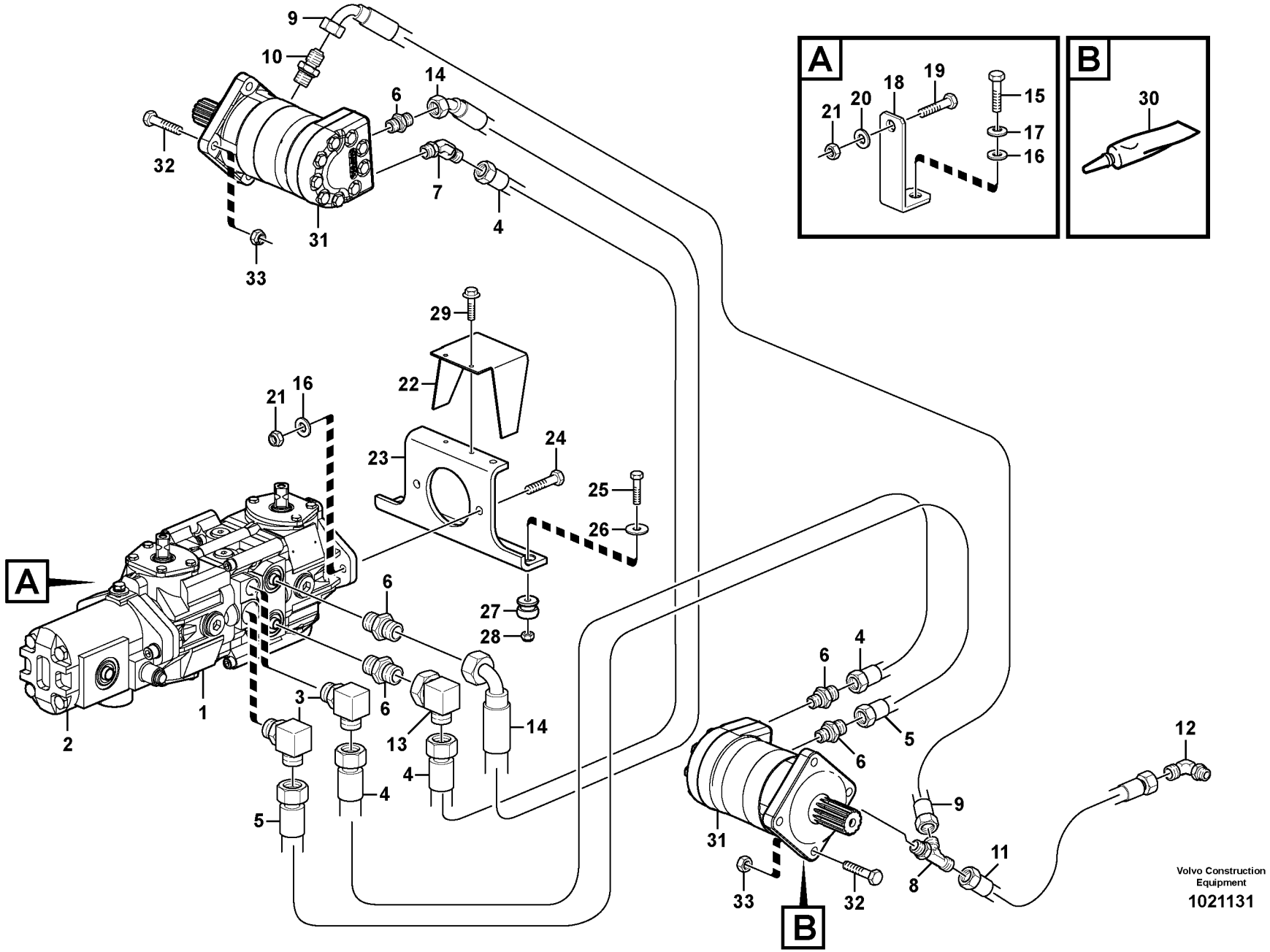
A
B
9
10
14
6
32
7
4
31
33
29
22
21
16
24
23
25
26
27
28
6
3
6
13
14
4
5
4
2
1
A
6
4
6
5
6
12
9
31
11
8
33
32
B
Volvo Construction Equipment
1021131

Fig.	Part No.	Quantity 1	2	3	PS	KIT	Description	Dénomination	Bezeichnung	Denominación	Notes
30	**VOE 11842233**						Adhesive	Adhesif	Klebstoff	Adhesivo	
31		2					Hydraulic motor	Moteur hydraulique	Hydraulischer Motor	Motor hidraulic	See group 441, Page 163
32	**VOE 11841659**	8					Screw	Vis	Schraube	Tornillo	
33	**VOE 11852585**	8					Lock nut	Contre-ecrou	Sicherungsmutter	Contratuerca	

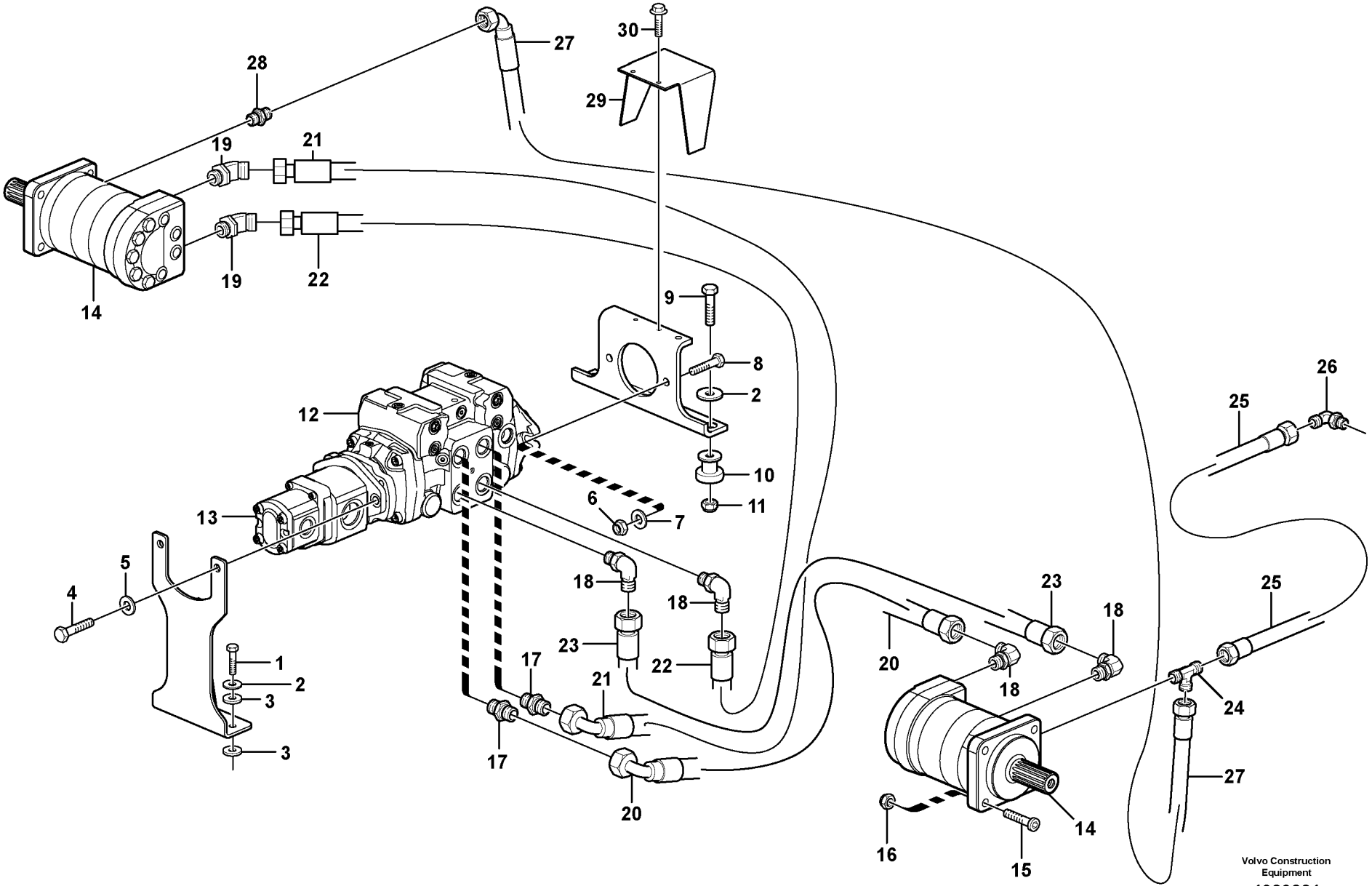
30
27
28
29
19
21
19
22
14
9
8
2
12
10
11
6
7
13
5
4
18
18
23
22
1
2
3
3
17
21
17
20
20
23
18
18
25
26
25
24
27
14
16
15
Volvo Construction Equipment
1020221

Fig.	Part No.	Quantity 1	2	3	PS	KIT	Description	Dénomination	Bezeichnung	Denominación	Notes
1	**VOE 13970949**	2					Hexagon screw	Vis a tête hexagonale	Sechskantschr.	Tornillo hexago	
2	**VOE 11841178**	4					Washer	Rondelle	Scheibe	Arandela	
3	**VOE 11841243**	4					Rubber Washer	Rondelle Caoutchouc	Gummischeibe	Arandela Goma	
4	**VOE 955565**	2					Hexagon screw	Vis tête hexagonale	Sechskantschraube	Tornillo hexago	
5	**VOE 955925**	2					Spring Washer	Rondelle élastique	Federscheibe	Arandela flexible	
6	**VOE 950356**	2					Lock nut	Contre-ecrou	Sicherungsmutter	Contratuerca	
7	**VOE 969274**	2			OP		Washer	Rondelle	Scheibe	Arandela	
8	**VOE 955563**	2					Hexagon screw	Vis tête hexagonale	Sechskantschraube	Tornillo hexago	
9	**VOE 955538**	2					Hexagon screw	Vis tête hexagonale	Sechskantschraube	Tornillo hexago	
10	**VOE 11841526**	2					Mount	Plot	Unterlage	Soporte	
11	**VOE 950354**	2					Lock nut	Contre-ecrou	Sicherungsmutter	Contratuerca	
12	**VOE 11851862**	1					Transmission Pump	Pompe de transmission	Getriebepumpe	Bomba de la transmisión	
13	**VOE 11851933**	1					Hydraulic Pump	Pompe Hydraulique	Hydraulikpumpe	Bomba Hidraulica	
14	**VOE 11850870**	2					Hydraulic motor	Moteur hydraulique	Hydraulischer Motor	Motor hidraulic	See group 442, Page 165
15	**VOE 11841659**	8					Screw	Vis	Schraube	Tornillo	
16	**VOE 11852585**	8					Lock nut	Contre-ecrou	Sicherungsmutter	Contratuerca	
17	**VOE 11841872**	2					Connector	Raccord	Anschluss	Union	
18	**VOE 11841899**	4					Connector	Raccord	Anschluss	Union	
19	**VOE 11841983**	2					Elbow	Coude	Winkelstueck	Tubo acodado	
20	**VOE 11852784**	1					Hose assembly	Conduit flexible	Schlauchleitung	Conducto	
21	**VOE 11852783**	1					Hose assembly	Conduit flexible	Schlauchleitung	Conducto	(VOE 11852451)
22	**VOE 11852781**	1					Hose assembly	Conduit flexible	Schlauchleitung	Conducto	(VOE 11852452)
23	**VOE 11852782**	1					Hose assembly	Conduit flexible	Schlauchleitung	Conducto	
24	**VOE 11841996**	1					Tee	Connexion en T	T-stuck	Acoplamiento T	
25	**VOE 11850737**	1					Hose	Durit	Schlauch	Tubo flexible	(VOE 11852453)
26	**VOE 11841896**	1					Elbow	Coude	Winkelstueck	Tubo acodado	
27	**VOE 11850873**	1					Hose	Durit	Schlauch	Tubo flexible	
28	**VOE 11841876**	1					Connector	Raccord	Anschluss	Union	
29	**VOE 11850850**	1					Cover	Capot	Haube	Capo	11840309
29	**VOE 11850851**	1					Cover	Capot	Haube	Capo	11840310

1		**Sistema Hidr. Movimiento** **Hydr. Anlage Fahren** **Systeme Hydr. Movement** **Hydraulic system Transport**	Catalogue id **20065**	Group **441**
2			Illustr. No **1020221**	Section **200**
3			Issue **VOE 64C9920065**	Page **159**
4				
5		**11840309,11840310**		

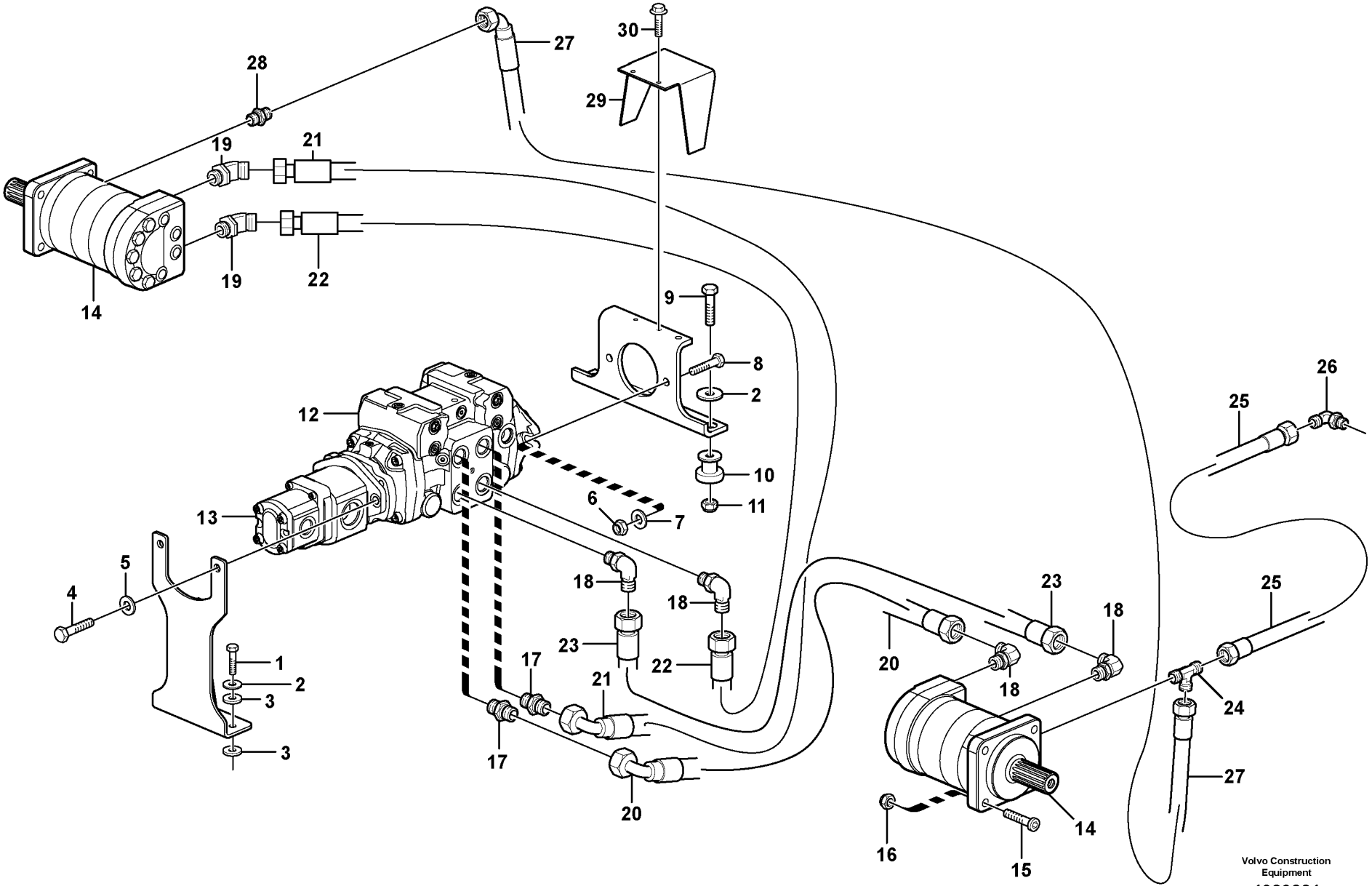
30
27
28
29
19
21
19
22
14
9
8
2
12
10
11
6
7
13
5
4
18
18
23
22
1
2
3
3
17
21
17
20
20
23
18
18
25
26
25
24
27
14
16
15
Volvo Construction Equipment
1020221

Fig.	Part No.	Quantity 1	2	3	PS	KIT	Description	Dénomination	Bezeichnung	Denominación	Notes
30	**VOE 13946934**	2					Screw	Vis	Schraube	Tornillo	

1		**Sistema Hidr. Movimiento** **Hydr. Anlage Fahren** **Systeme Hydr. Movement** **Hydraulic system Transport**	Catalogue id **20065**	Group **441**
2				
3			Illustr. No **1020221**	Section **200**
4				
5		**11840309,11840310**	Issue **VOE 64C9920065**	Page **161**



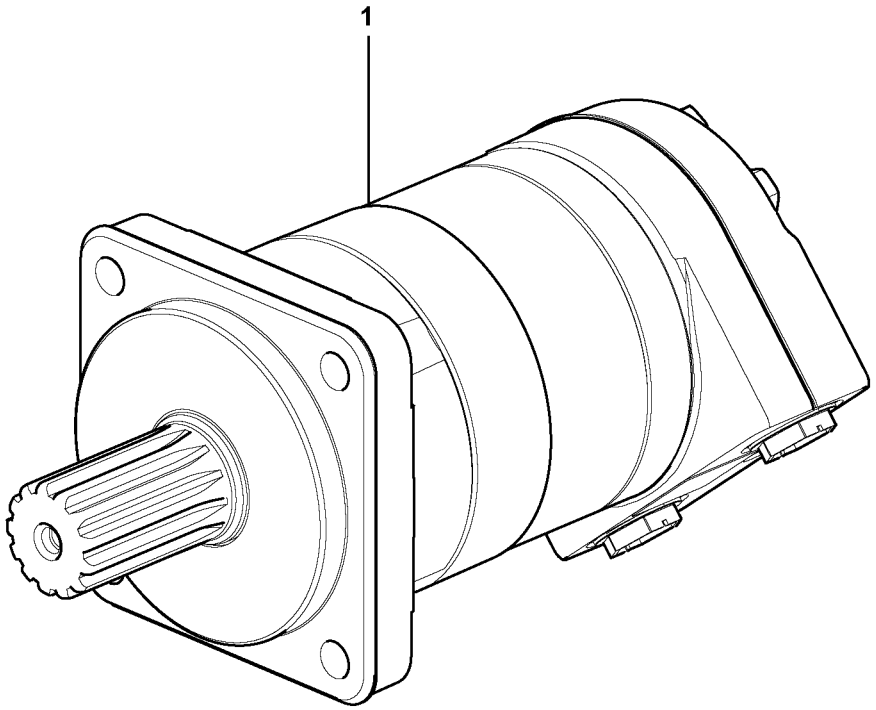
1

Fig.	Part No.	Quantity 1	2	3	PS	KIT	Description	Dénomination	Bezeichnung	Denominación	Notes
1	**VOE 11850870**	2					Hydraulic motor	Moteur hydraulique	Hydraulischer Motor	Motor hidraulic	(VOE 11710592)
	VOE 11715942						•Sealing Kit	•Jeu Joints	•Dichtungssatz	•Juego Retenes	

1		**Motor de traslación** **Fahrmotor** **Moteur de conduite** **Travel motor**	Catalogue id **20065**	Group **441**
2			Illustr. No **1019342**	Section **250**
3			Issue **VOE 64C9920065**	Page **163**
4				
5		**11840229, 11840230**		

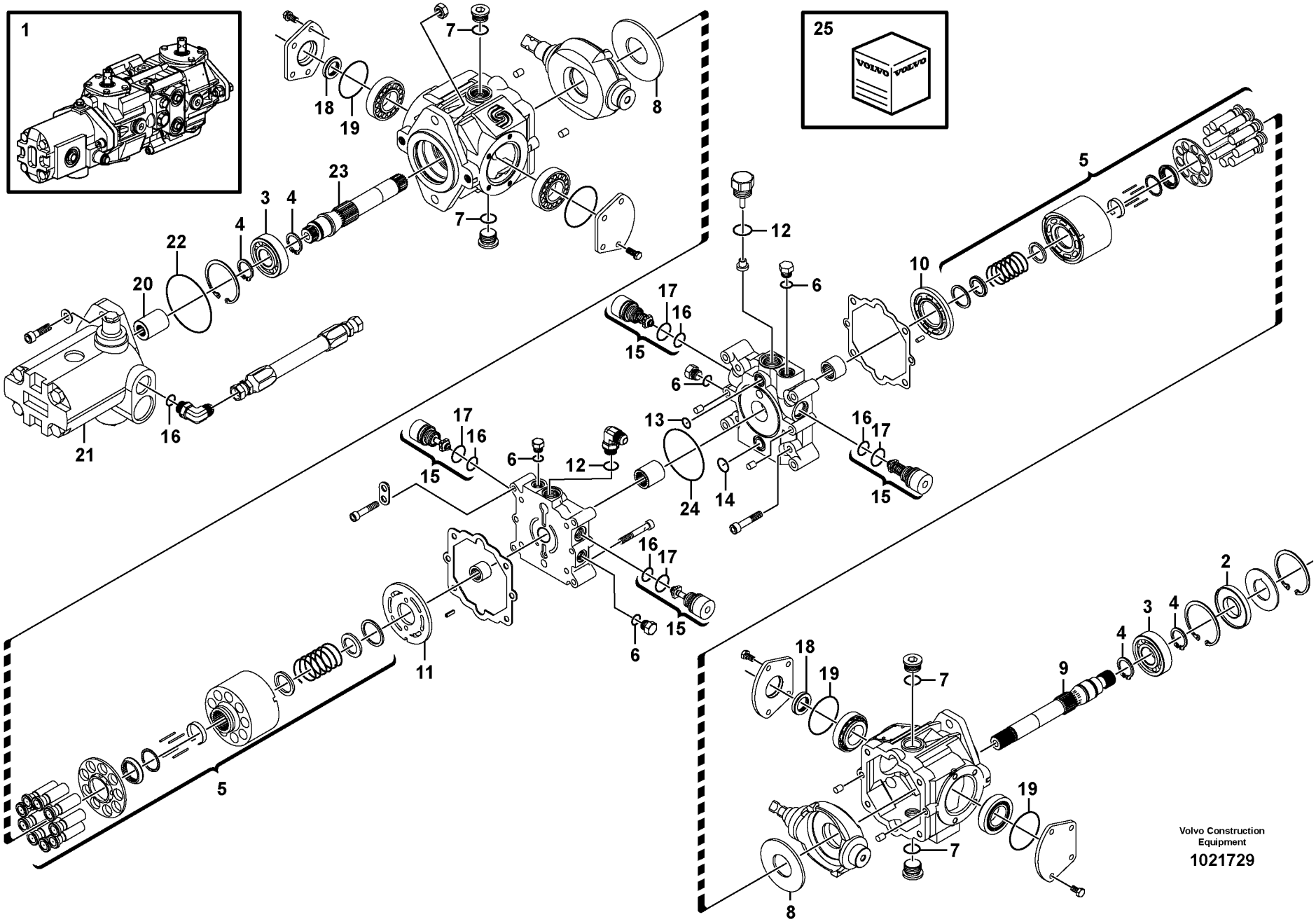
1
25
VOLVO
VOLVO
7
18
19
8
23
3
4
4
22
20
21
16
7
12
6
10
5
17
16
15
6
13
24
14
16
17
15
17
16
15
6
12
16
17
15
6
11
5
18
19
7
9
4
3
4
2
19
7
8
Volvo Construction Equipment
1021729

Fig.	Part No.	Quantity 1	2	3	PS	KIT	Description	Dénomination	Bezeichnung	Denominación	Notes
1	**VOE 11850878**	1					Transmission Pump	Pompe de transmission	Getriebepumpe	Bomba de la transmisión	S/N - 61132 USA
	VOE 11852918		1				Transmission Pump	Pompe de transmission	Getriebepumpe	Bomba de la transmisión	S/N 61133 - USA
2	**VOE 11714700**	1	1				•Sealing ring	•Bague d'étanchéité	•Runddichtring	•Anillo reten	
3	**VOE 11713829**	2	2				•Ball Bearing	•Roulemen.billes	•Kugellager	•Cojinete Bolas	
4	**VOE 11713830**	4	4				•Retaining ring	•Bague retenue	•Haltering	•Anillo de apoyo	
5	**VOE 11714699**	2	2				•Pump Unit	•Unite Pompe	•Pumpwerk	•Unidad Bomba	
6	**VOE 11713552**	3	3				•O-ring	•Joint Torique	•O-Ring	•Junta torica	
7	**VOE 11713543**	4	4				•O-ring	•Joint Torique	•O-Ring	•Junta torica	
8	**VOE 11711251**	2	2				•Plate	•Plaque	•Platte	•Placa	
9	**VOE 11713831**	1					•Pump shaft	•Arbre de pompe	•Pumpenwelle	•Eje de bomba	
	VOE 11716863		1				•Shaft	•Arbre	•Welle	•Arbol	
10	**VOE 11714701**	1	1				•Plate	•Plaque	•Platte	•Placa	
11	**VOE 11711253**	1	1				•Plate	•Plaque	•Platte	•Placa	
12	**VOE 11713542**	2	2				•O-ring	•Joint Torique	•O-Ring	•Junta torica	
13	**VOE 11713834**	1	1				•O-ring	•Joint Torique	•O-Ring	•Junta torica	
14	**VOE 11713835**	1	1				•O-ring	•Joint Torique	•O-Ring	•Junta torica	
15	**VOE 11713837**	4	4				•Relief valve	•Limiteur - pression	•Druckbegrenzer	•Limitador presion	
16	**VOE 11713838**	5	5				•O-ring	•Joint Torique	•O-Ring	•Junta torica	
17	**VOE 11713839**	4	4				•O-ring	•Joint Torique	•O-Ring	•Junta torica	
18	**VOE 11713840**	2	2				•Sealing ring	•Bague d'étanchéité	•Runddichtring	•Anillo reten	
19	**VOE 11713836**	4	4				•O-ring	•Joint Torique	•O-Ring	•Junta torica	
20	**VOE 11713843**	1	1				•Coupling	•Accouplement	•Kupplung	•Acoplamiento	
21	**VOE 11714702**	1	1				•Gear Pump	•Pomp.engrenages	•Zahnradpumpe	•Bomba Engranaje	
22	**VOE 11714703**	1	1				•O-ring	•Joint Torique	•O-Ring	•Junta torica	
23	**VOE 11713841**	1	1				•Pump shaft	•Arbre de pompe	•Pumpenwelle	•Eje de bomba	
24	**VOE 11713842**	1	1				•O-ring	•Joint Torique	•O-Ring	•Junta torica	
25	**VOE 11713826**	1	1				Gasket Kit	Kit Joints	Dichtungssatz	Juego Juntas	

1	**11850878**	**Bomba hidráulica** **Hydraulikpumpe** **Pompe hydraulique** **Hydraulic pump**	Catalogue id **20065**	Group **442**
2	**11852918**		Illustr. No **1021729**	Section **150**
3			Issue **VOE 64C9920065**	Page **165**
4				
5		**11840229, 11840230**		

VOLVO

Construction Equipment

GROUP		Section	Page
711	Frame	100	173
715	Protecting plates	100	175
716	Rear hitch and counterweight	100	177
771	Wheel and tire	100	179
771	Wheel and tire 11840346	200	181
771	Kit spacer wheel, and track kit	300	183
775	Track equipment 11840216	100	185

TABLE DES MATIÈRES

GROUPE		Section	Page
711	Chassis	100	173
715	Tole protection	100	175
716	Barre attelage et contrepoids	100	177
771	Roue et pneu	100	179
771	Roue et pneu 11840346	200	181
771	Jeu de cales d'épaisseur pour les roues et kit chenille	300	183
775	Ruban equipement 11840216	100	185

GRUPPE		Abschnitt	Seite	GRUPPE		Abschnitt	Seite
711	Rahmen	100	173				
715	Schutzblechen	100	175				
716	Zug und Gegengewicht	100	177				
771	Räder und Reifen	100	179				
771	Räder und Reifen 11840346	200	181				
771	Satz Zwischenlegscheiben Rad, und Raupensatz	300	183				
775	Raupenausrüstung 11840216	100	185				

GRUPO		Sección	Página
711	Bastidor	100	173
715	Placas de proteccion	100	175
716	Barra de tracción y contrapeso	100	177
771	Rueda y neumatico	100	179
771	Rueda y neumatico 11840346	200	181
771	Kit espaciador rueda y kit de cadenas	300	183
775	Orugas 11840216	100	185

VOLVO

Construction Equipment

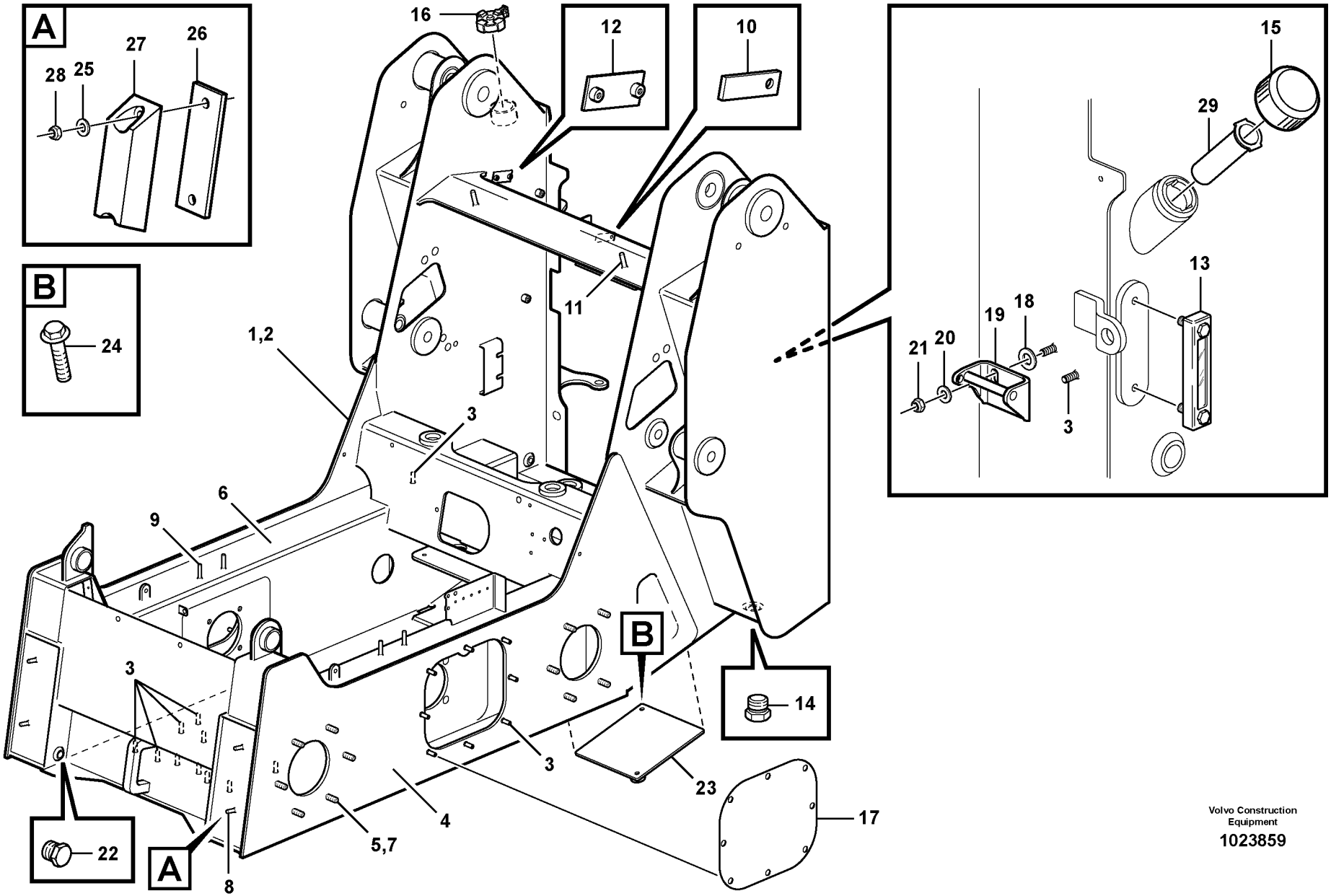

Volvo Construction Equipment

1023859

Fig.	Part No.	Quantity 1	2	3	PS	KIT	Description	Dénomination	Bezeichnung	Denominación	Notes
1	**VOE 11852838**	1					Frame	Chassis	Rahmen	Bastidor	
2	**VOE 11852834**	1					•Frame	•Chassis	•Rahmen	•Bastidor	
3		1			NS		••Chain Housing	••Carter Chaine	••Kettengehäuse	••Caja Cadena	
4	**VOE 11853076**	12					••••Wheel Stud	••••Boulon De Roue	••••Radbolzen	••••Perno Rueda	(VOE 11842171)
5	**VOE 11842216**	4					••Stud	••Goujon	••Stiftschraube	••Esparrago	
6		1			NS		••Chain Housing	••Carter Chaine	••Kettengehäuse	••Caja Cadena	
7	**VOE 11853076**	12					••••Wheel Stud	••••Boulon De Roue	••••Radbolzen	••••Perno Rueda	(VOE 11842171)
8	**VOE 946441**	16					••Flange screw	••Vis à bride	••Flanschschraube	••Torn embridado	
9	**VOE 11842217**	4					••Stud	••Goujon	••Stiftschraube	••Esparrago	
10	**VOE 13965194**	2					••Flange screw	••Vis à bride	••Flanschschraube	••Torn embridado	
11	**VOE 983335**	2					•Washer	•Rondelle	•Scheibe	•Arandela	
12	**VOE 11852915**	1					•Striker Plate	•Gache	•Schliesskeil	•Placa Bloqueo	
13	**VOE 11852765**	2					•Cover	•Capot	•Haube	•Capo	(VOE 11851422)
14	**VOE 11841777**	1					•Gauge	•Calibre	•Schablone	•Plantilla	
15	**VOE 11841468**	2					•Hexagon Nut	•Ecrou Hexagonal	•Sechskantmutter	•Tuerca Hexagon	
16	**VOE 11850054**	2					•Plug	•Bouchon	•Stopfen	•Tapon	
17	**VOE 11852882**	1					•Filler cap	•Bouchon Remplissage	•Tankverschluss	•Tapa Llenado	
18	**VOE 11850066**	1					•Filler cap	•Bouchon Remplissage	•Tankverschluss	•Tapa Llenado	
19	**VOE 11841991**	2					•Plug	•Bouchon	•Stopfen	•Tapon	
20	**VOE 977512**	2					•Washer	•Rondelle	•Scheibe	•Arandela	
21	**VOE 11850778**	1					•Cover	•Capot	•Haube	•Capo	
22	**VOE 946329**	2					•Flange screw	•Vis à bride	•Flanschschraube	•Torn embridado	
23	**VOE 11841531**	2					Bumper	Pare-chocs	Stossfänger	Parachoques	
24	**VOE 11841074**	4					Spacer	Partie Intermédiaire	Zwischenstück	Espaciador	
25	**VOE 977991**	4					Washer	Rondelle	Scheibe	Arandela	
26	**VOE 11841468**	4					Hexagon Nut	Ecrou Hexagonal	Sechskantmutter	Tuerca Hexagon	
27	**VOE 11852883**	1					Strainer	Crépine	Seiher	Colador	
28	**VOE 11842215**	2					Stud	Goujon	Stiftschraube	Esparrago	

1		**Bastidor** **Rahmen** **Chassis** **Frame**	Catalogue id **20065**	Group **711**
2			Illustr. No **1023859**	Section **100**
3			Issue **VOE 64C9920065**	Page **173**
4				
5				

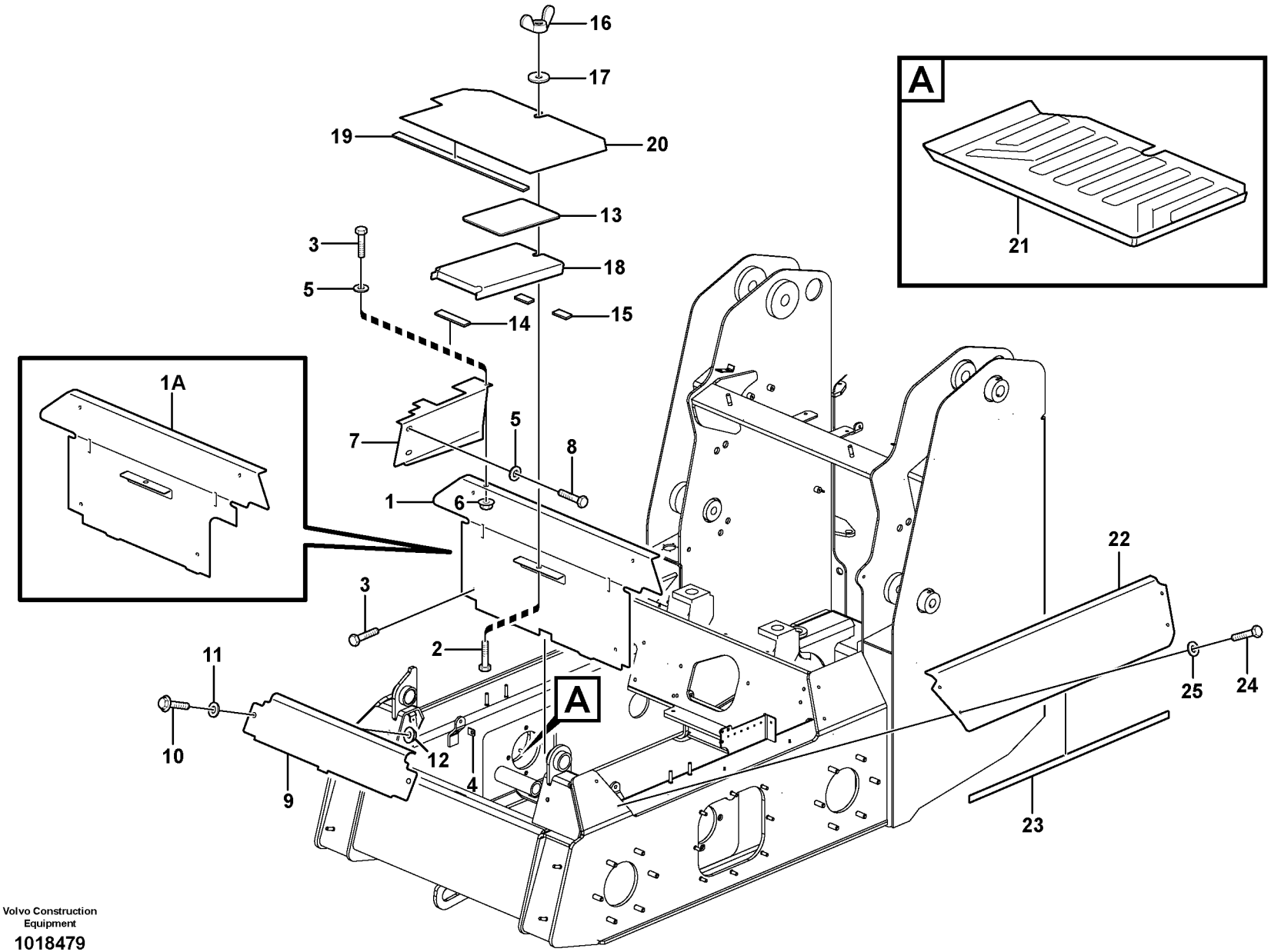

Volvo Construction Equipment

1018479

Fig.	Part No.	Quantity 1	2	3	PS	KIT	Description	Dénomination	Bezeichnung	Denominación	Notes
1	**VOE 11851530**	1					Support	Support	Stütze	Apoyo	
1A	**VOE 11852366**		1				Support	Support	Stütze	Apoyo	
2	**VOE 955297**	1	1				•Hexagon screw	•Vis tête hexagonale	•Sechskantschraube	•Tornillo hexago	
3	**VOE 13946934**	4	4				Screw	Vis	Schraube	Tornillo	
4	**VOE 949921**	2	4				Spring Nut	Ecrou Ressort	Fed. Schliessmutter	Tuerca Resorte	
5	**VOE 960139**	6	6				Washer	Rondelle	Scheibe	Arandela	
6	**VOE 13949278**	2	2				Flange Lock Nut	Contre écrou bride	Flanschmutter	Contratuer Embr	
7		1	1		NS		Cover	Capot	Haube	Capo	RH
		1	1		NS		Cover	Capot	Haube	Capo	LH
8	**VOE 13946501**	4	4				Screw	Vis	Schraube	Tornillo	
9		1	1		NS		Plate	Plaque	Platte	Placa	
10	**VOE 946329**	2	2				Flange screw	Vis à bride	Flanschschraube	Torn embridado	
11	**VOE 13960148**	2	2		SS		Washer	Rondelle	Scheibe	Arandela	
12	**VOE 13971098**	2	2				Flange nut	Ecrou accouple.	Bundmutter	Tuerca embridad	
13	**VOE 11091424**	1					Slip Protection	Antiderapant	Gleitschutz	Prot Antidesliz	
14	**VOE 11841261**	1					Strip	Bande	Streifen	Cinta	
15	**VOE 11841260**	2	2				Strip	Bande	Streifen	Cinta	
16	**VOE 192354**	1	1				Wing Nut	Ecrou papillon	Flugelmutter	Tuerca mariposa	
17	**VOE 11841178**	1	1				Washer	Rondelle	Scheibe	Arandela	
18		1			NS		Plate	Plaque	Platte	Placa	
19	**VOE 11840977**		1				Tape	Scotch	Klebeband	Cinta	
20			1		NS		Plate	Plaque	Platte	Placa	
21	**VOE 11851527**		1				Floor mat	Tapis sol	Bodenmatte	Alfombra piso	
22	**VOE 11841249**			2			Side Panel	Panneau Lateral	Seit Verkl	Panel Lateral	
23	**VOE 11841259**			2			Rubber Strip	Profile Caoutchouc	Gummiprofil	Perfil Goma	
24	**VOE 946441**			8			Flange screw	Vis à bride	Flanschschraube	Torn embridado	
25	**VOE 955922**			8			Spring Washer	Rondelle élastique	Federscheibe	Arandela flexible	

1	**11840296, 11840298**	**Placas de proteccion** **Schutzblechen** **Tole protection** **Protecting plates**	Catalogue id **20065**	Group **715**
2	**11840300, 11840302**		Illustr. No **1018479**	Section **100**
3	**11840011**		Issue **VOE 64C9920065**	Page **175**
4				
5				

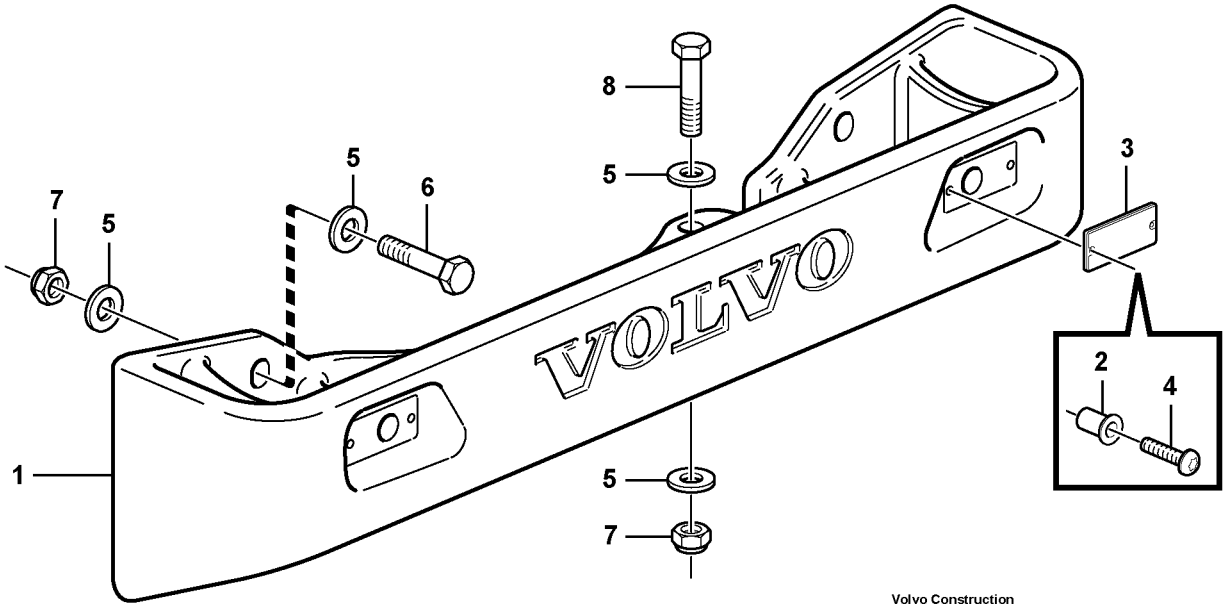

Volvo Construction Equipment

1016750

Fig.	Part No.	Quantity 1	2	3	PS	KIT	Description	Dénomination	Bezeichnung	Denominación	Notes
1	**VOE 11851381**	1					Counterweight	Contrepoids	Gegengewicht	Contrapeso	
2	**VOE 930757**	4					Expanding Nut	Ecrou Expandeur	Spreizmutter	Tuerca Expan	
3	**VOE 11039276**	2					Reflector	Catadioptre	Reflektor	Reflector	
4	**VOE 969513**	4					Screw	Vis	Schraube	Tornillo	(VOE 13969513)
5	**VOE 955903**	8					Washer	Rondelle	Scheibe	Arandela	
6	**VOE 978949**	2					Hexagon screw	Vis a tête hexagonale	Sechskantschr.	Tornillo hexago	
7	**VOE 979022**	4					Nut	Ecrou	Mutter	Tuerca	
8	**VOE 983296**	2					Hexagon screw	Vis a tête hexagonale	Sechskantschr.	Tornillo hexago	

1	
2	
3	
4	
5	

Barra de tracción y contrapeso
Zug und Gegengewicht
Barre attelage et contrepoids
Rear hitch and counterweight

Catalogue id	Group
20065	**716**
Illustr. No **1016750**	Section **100**
Issue **VOE 64C9920065**	Page **177**

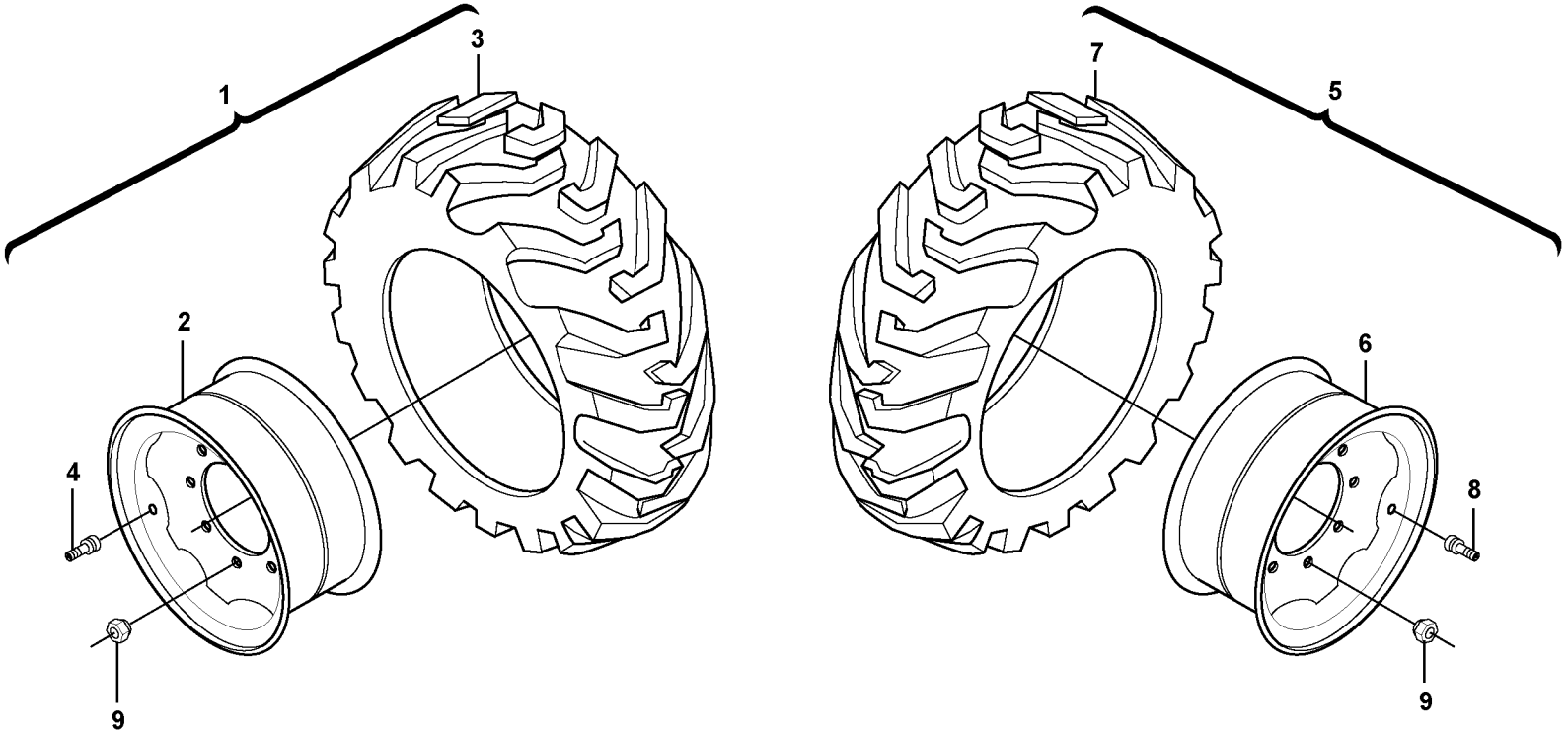

Volvo Construction Equipment

1019637

Fig.	Part No.	Quantity 1	2	3	PS	KIT	Description	Dénomination	Bezeichnung	Denominación	Notes
1		2			NS		Wheel	Roue	Rad	Rueda	LH
1			2		NS		Wheel	Roue	Rad	Rueda	LH
1				2	NS		Wheel	Roue	Rad	Rueda	LH
2	**VOE 11851818**	2	2				•Rim	•Jante	•Radfelge	•Llania	
2	**VOE 11851419**			2			•Rim	•Jante	•Radfelge	•Llania	
3		2			NS		•Tire	•Pneu	•Reifen	•Neumatico	
3			2		NS		•Tire	•Pneu	•Reifen	•Neumatico	
3				2	NS		•Tire	•Pneu	•Reifen	•Neumatico	
4	**VOE 11842231**	2	2	2			•Valve	•Soupape	•Ventil	•Valvula	
5		2			NS		Wheel	Roue	Rad	Rueda	RH
5			2		NS		Wheel	Roue	Rad	Rueda	RH
5				2	NS		Wheel	Roue	Rad	Rueda	RH
6	**VOE 11851818**	2	2				•Rim	•Jante	•Radfelge	•Llania	
6	**VOE 11851419**			2			•Rim	•Jante	•Radfelge	•Llania	
7		2			NS		•Tire	•Pneu	•Reifen	•Neumatico	
7			2		NS		•Tire	•Pneu	•Reifen	•Neumatico	
7				2	NS		•Tire	•Pneu	•Reifen	•Neumatico	
8	**VOE 11842231**	2	2	2			•Valve	•Soupape	•Ventil	•Valvula	
9	**VOE 11840940**	32	32	32			Lug Nut	Ecrou Roue	Radmutter	Tuerca Rueda	

1	**11840343**
2	**11840344**
3	**11840349**
4	
5	

Rueda y neumatico
Räder und Reifen
Roue et pneu
Wheel and tire

Catalogue id **20065**	Group **771**
Illustr. No **1019637**	Section **100**
Issue **VOE 64C9920065**	Page **179**

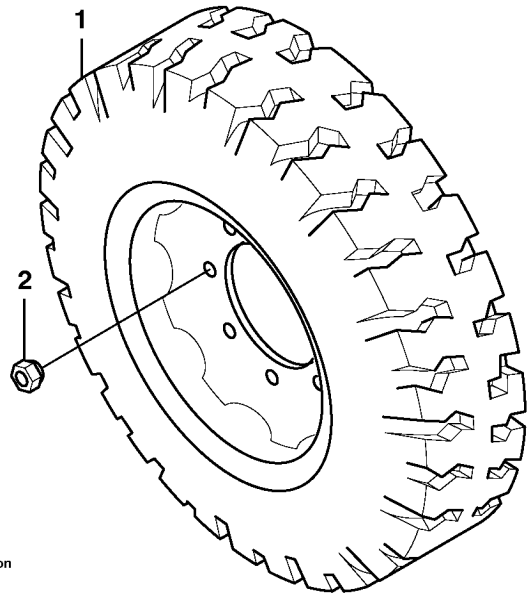

Volvo Construction Equipment

1006684

Fig.	Part No.	Quantity 1	2	3	PS	KIT	Description	Dénomination	Bezeichnung	Denominación	Notes
1	**VOE 11851411**	4					Tire	Pneu	Reifen	Neumatico	30*9-16, SOLID
2	**VOE 11840940**	32					Lug Nut	Ecrou Roue	Radmutter	Tuerca Rueda	

1		**Rueda y neumatico** **Räder und Reifen** **Roue et pneu** **Wheel and tire**	Catalogue id **20065**	Group **771**
2			Illustr. No **1006684**	Section **200**
3			Issue **VOE 64C9920065**	Page **181**
4				
5		**11840346**		

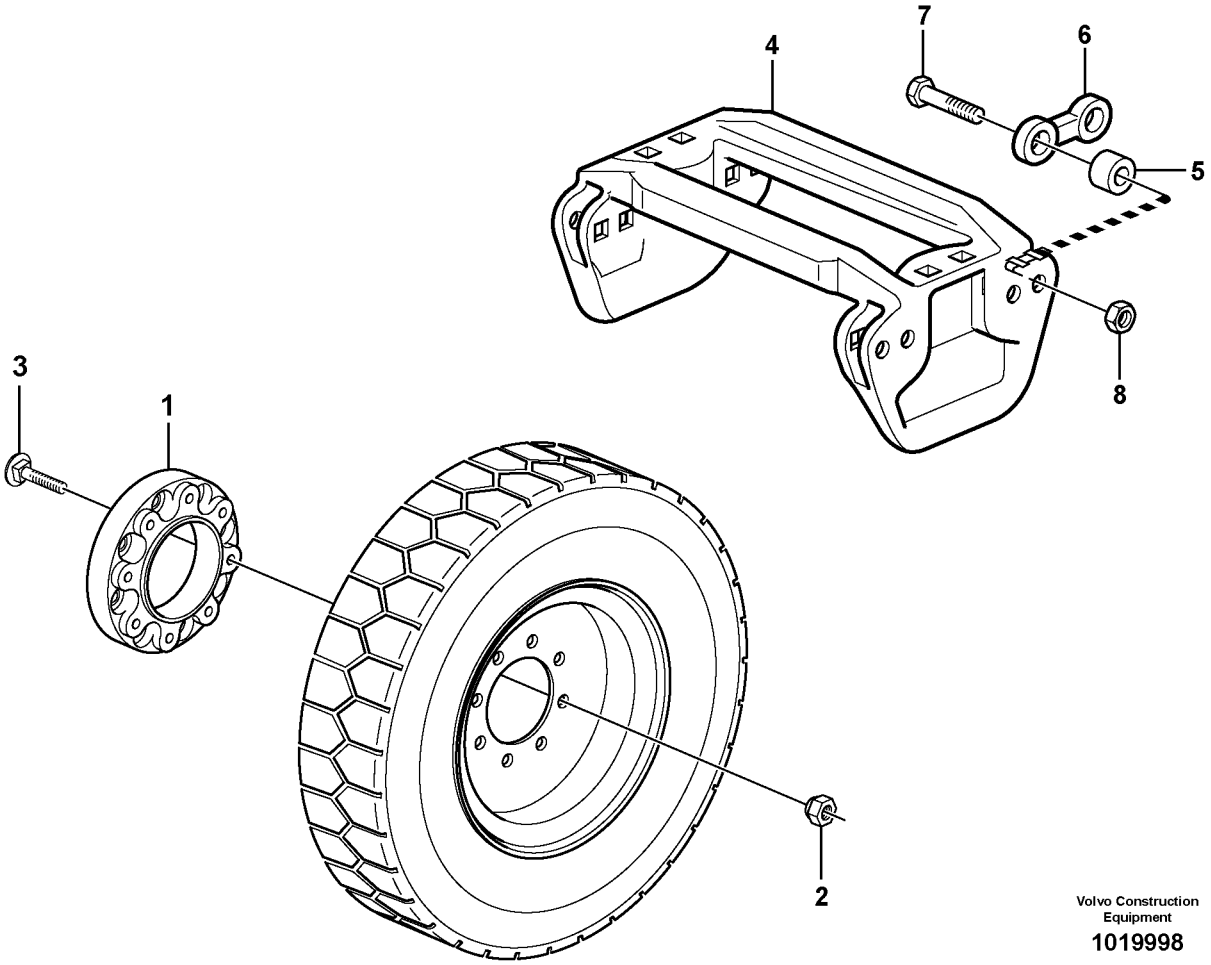

Volvo Construction Equipment

1019998

Fig.	Part No.	Quantity 1	2	3	PS	KIT	Description	Dénomination	Bezeichnung	Denominación	Notes
		1			NS		Spacer	Partie Intermédiaire	Zwischenstück	Espaciador	
1	**VOE 11842909**	4					•Spacer	•Partie Intermédiaire	•Zwischenstück	•Espaciador	
2	**VOE 11840940**	32					•Lug Nut	•Ecrou Roue	•Radmutter	•Tuerca Rueda	
3	**VOE 11842915**	32					•Stud	•Goujon	•Stiftschraube	•Esparrago	
			1		NS		Track Kit	Jeu de chenilles	Raupenbandsatz	Juego De Orugas	
4	**VOE 11852277**		36				•Track Shoe	•Tuile chenilles	•Bodenplatte	•Placa De Orugas	
5	**VOE 11842865**		144				•Bushing	•Bague	•Buchse	•Casquillo	
6	**VOE 11852279**		42				•Link	•Articulation	•Gelenk	•Articulacion	
7	**VOE 11842904**		144				•Bolt	•Boulon	•Bolzen	•Perno	
8	**VOE 14102830**		144				•Nut	•Ecrou	•Mutter	•Tuerca	

1	**11840220**
2	**11840391**
3	
4	
5	

Kit espaciador rueda y kit de cadenas
Satz Zwischenlegscheiben Rad, und Raupensatz
Jeu de cales d'épaisseur pour les roues et kit chenille
Kit spacer wheel, and track kit

Catalogue id **20065**	Group **771**
Illustr. No **1019998**	Section **300**
Issue **VOE 64C9920065**	Page **183**



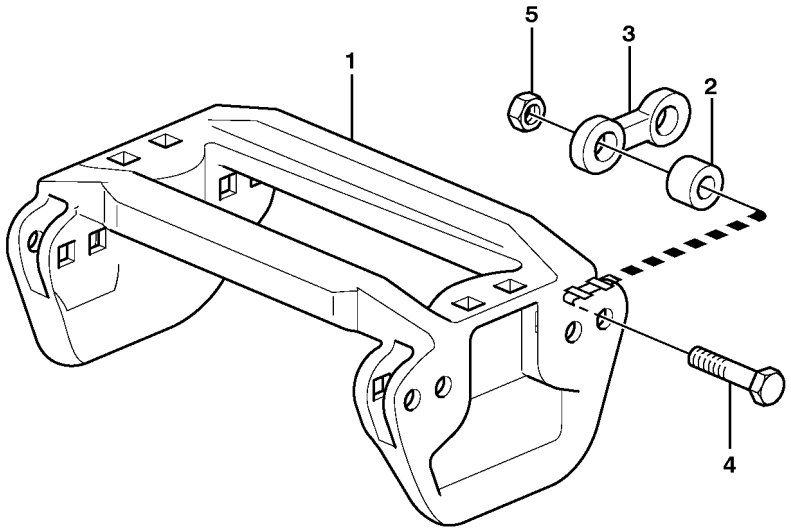

Volvo Construction Equipment

1007197

Fig.	Part No.	Quantity 1	2	3	PS	KIT	Description	Dénomination	Bezeichnung	Denominación	Notes
		1			NS		Track Kit	Jeu de chenilles	Raupenbandsatz	Juego De Orugas	
1	**VOE 11842866**	36					•Track Shoe	•Tuile chenilles	•Bodenplatte	•Placa De Orugas	
2	**VOE 11842865**	144					•Bushing	•Bague	•Buchse	•Casquillo	
3	**VOE 11842836**	72					•Link	•Articulation	•Gelenk	•Articulacion	
4	**VOE 11842904**	144					•Bolt	•Boulon	•Bolzen	•Perno	
5	**VOE 14102830**	144					•Nut	•Ecrou	•Mutter	•Tuerca	

1		**Orugas** **Raupenausrüstung** **Ruban equipement** **Track equipment**	Catalogue id **20065**	Group **775**
2			Illustr. No **1007197**	Section **100**
3			Issue **VOE 64C9920065**	Page **185**
4				
5		**11840216**		

VOLVO

Construction Equipment

GROUP		Section	Page
810	Cab body	100	193
821	Rear door and engine cover	100	195
831	Door with fitting parts	100	197
843	Windows	100	199
843	Sliding window. 11840395, 11840396	150	201
852	Operator's seat	100	203
852	Seat belt operator's seat	150	205
852	Seat belt operator's seat	200	207
865	Protecting plates 11840327	100	209
872	Air ducts 11840395, 11840395	100	211
873	Heating system 11840395, 11840396	100	213
873	Cab heating 11840396	150	215
874	Air conditioning 11840395	100	217
874	Compressor with fitting parts, cooling agent R134 A 11840395	150	219
874	Installation hoses, heat and air conditioning	200	221
881	Instrument panel	100	225
882	Armrest	300	227
891	Mechanical lock 11840331	100	229
891	External equipment	150	231
897	Sign plates and decals	100	233
897	Decals	300	237

TABLE DES MATIÈRES	Catalogue id 20065	Group 8
	Issue VOE 64C9920065	Page 188

GROUPE		Section	Page
810	Corps de cabine	100	193
821	Porte AR et capot moteur	100	195
831	Porte avec pièces de montage	100	197
843	Fenêtres	100	199
843	Vitre coulissante. 11840395, 11840396	150	201
852	Siège du conucteur	100	203
852	Ceint. sécurité siège conduct.	150	205
852	Ceint. sécurité siège conduct.	200	207
865	Tole protection 11840327	100	209
872	Canalisation d'air 11840395, 11840395	100	211
873	Système du chauffage 11840395, 11840396	100	213
873	Chauffage cabine 11840396	150	215
874	Chauffage et ventilation 11840395	100	217
874	Compresseur avec pieces de montage, R134 A 11840395	150	219
874	Montage des flexibles, chauffage et ventilation	200	221
881	Tableau de bord	100	225
882	Accoudoir	300	227
891	Verrouillage mécanique 11840331	100	229
891	Equipement extérieur	150	231
897	Enseignes et décalcomanies	100	233
897	Calcomanies	300	237

GRUPPE		Abschnitt	Seite
810	Fahrerhausgerippe	100	193
821	Hecktür und Motorhaube	100	195
831	Tür mit Anbauteilen	100	197
843	Fenster	100	199
843	Schiezefenster. 11840395, 11840396	150	201
852	Fahrersitz	100	203
852	Sicherheitsgurt, Fahrersitz	150	205
852	Sicherheitsgurt, Fahrersitz	200	207
865	Schutzblechen 11840327	100	209
872	Luftkanäle 11840395, 11840395	100	211
873	Heizsystem 11840395, 11840396	100	213
873	Kabinenheizung 11840396	150	215
874	Klimaanlage 11840395	100	217
874	Kompressor mit Anbauteilen, Kältemittel R134 A 11840395	150	219
874	Einbau Schläuche, Heizung und Klimaanlage	200	221
881	Instrumententafel	100	225
882	Armlehne	300	227
891	Mechanische Verriegelung 11840331	100	229
891	Außenausrüstung	150	231
897	Schilder und aufklebeschild	100	233
897	Aufklebeschild	300	237

GRUPO		Sección	Página
810	Cuerpo de cabina	100	193
821	Puerta trasera y capó	100	195
831	Puerta con accesorios de montaje	100	197
843	Ventanas	100	199
843	Ventana despla. 11840395, 11840396	150	201
852	Asiento del conductor	100	203
852	Cinturón de seguridad asiento de conductor	150	205
852	Cinturón de seguridad asiento de conductor	200	207
865	Placas de proteccion 11840327	100	209
872	Conductos de aire 11840395, 11840395	100	211
873	Sistema de calefacción 11840395, 11840396	100	213
873	Calefactor de cabina 11840396	150	215
874	Climatizador 11840395	100	217
874	Compresor con accesorios de montaje, R134 A 11840395	150	219
874	Montaje mangueras, equipo de calefacción y aire acondicionado	200	221
881	Panel de instrumentos	100	225
882	Reposabrazos	300	227
891	Bloqueo mecánico 11840331	100	229
891	Equipo exterior	150	231
897	Muestras y decalcomanias	100	233
897	Calcomanías	300	237

VOLVO

Construction Equipment

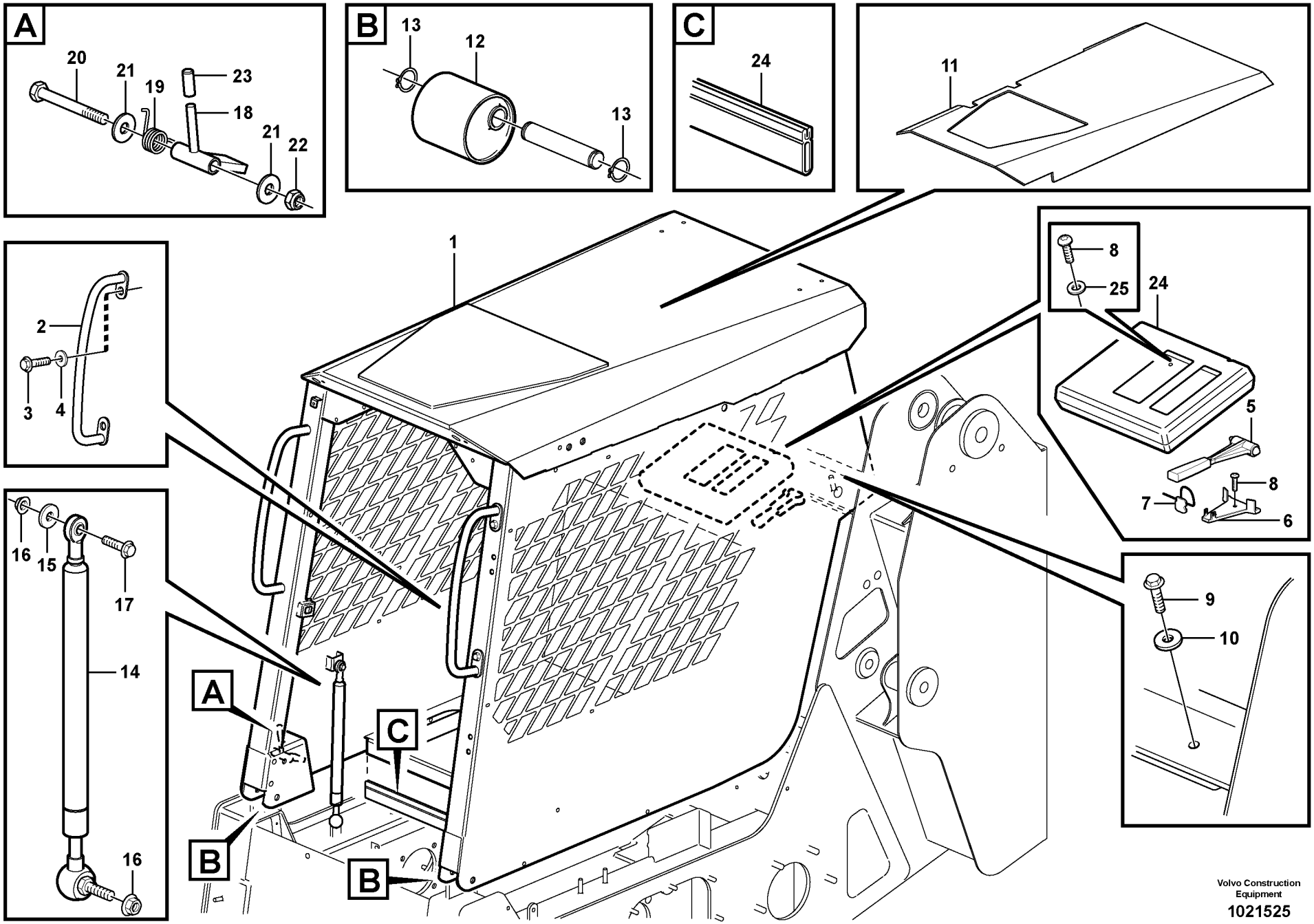

Volvo Construction Equipment

1021525

Fig.	Part No.	Quantity 1	2	3	PS	KIT	Description	Dénomination	Bezeichnung	Denominación	Notes
1	**VOE 11852826**	1					Cab	Cabine	Kabine	Cabina	
	VOE 11851972	1					•Cab	•Cabine	•Kabine	•Cabina	
	VOE 11851973	1					••Cab	••Cabine	••Kabine	••Cabina	
2	**VOE 11852011**	1					•Handle	•Poignee	•Handgriff	•Manilla	
3	**VOE 983270**	2					•Hexagon screw	•Vis tête hexagonale	•Sechskantschraube	•Tornillo hexago	
4	**VOE 11852015**	2					•Washer	•Rondelle	•Scheibe	•Arandela	
5	**VOE 11802257**	1					Hammer	Marteau	Hammer	Martillo	
6	**VOE 11807687**	1					Hammer	Marteau	Hammer	Martillo	
7	**VOE 11807688**	1					Hammer	Marteau	Hammer	Martillo	
8	**VOE 13944184**	6			OP		Blind Rivet	Rivet Borgne	Blindniet	Remache Ciego	
9	**VOE 13966363**	2					Flange screw	Vis à bride	Flanschschraube	Torn embridado	
10	**VOE 11055615**	2					Washer	Rondelle	Scheibe	Arandela	
11		1			NS		Headlining	Garnit.pavillon	Dachhimmel	Techo Interior	
12	**VOE 11851467**	2					Damper	Amortisseur	Dämpfer	Amortiguador	
13	**VOE 914450**	4					Snap Ring	Circlip	Nutring	Circlip	
14	**VOE 11852811**	2					Gas Spring	Ressort Gaz	Gasfeder	Resorte A Gas	
14	**VOE 11852809**	2					Gas Spring	Ressort Gaz	Gasfeder	Resorte A Gas	11840319, 11840395
15	**VOE 13960143**	2					Washer	Rondelle	Scheibe	Arandela	
16	**VOE 13971098**	2					Flange nut	Ecrou accouple.	Bundmutter	Tuerca embridad	
17	**VOE 13946752**	2					Screw	Vis	Schraube	Tornillo	
18	**VOE 11851968**	1					Lever	Levier	Hebel	Palanca	
19	**VOE 11850769**	1					Spring	Ressort	Feder	Muelle	
20	**VOE 13955572**	1					Screw	Vis	Schraube	Tornillo	
21	**VOE 13960145**	2					Washer	Rondelle	Scheibe	Arandela	
22	**VOE 11841466**	1					Hexagon Nut	Ecrou Hexagonal	Sechskantmutter	Tuerca Hexagon	
23	**VOE 11841551**	1					Handle	Poignee	Handgriff	Manilla	
24	**VOE 11800939**	1					Doc Compartment	Porte-document	Dokumentenfach	Compart Docum	
25	**VOE 960137**	4					Washer	Rondelle	Scheibe	Arandela	
26	**VOE 11852123**	1					Seal	Joint	Dichtring	Junta	

1		**Cuerpo de cabina** **Fahrerhausgerippe** **Corps de cabine** **Cab body**	Catalogue id **20065**	Group **810**
2			Illustr. No **1021525**	Section **100**
3			Issue **VOE 64C9920065**	Page **193**
4				
5				

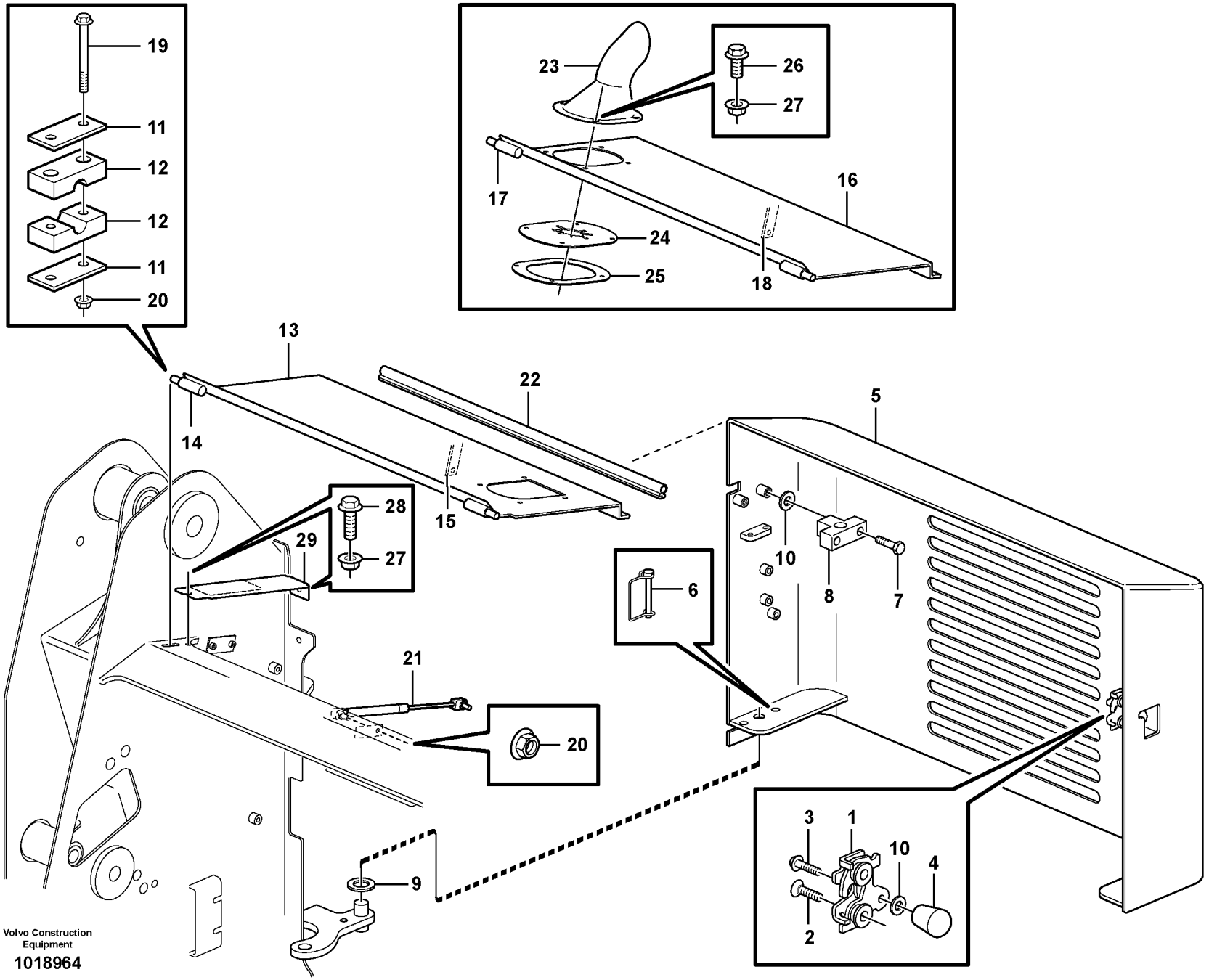
19
11
12
12
11
20
23
26
27
17
16
24
25
18
13
22
5
14
15
28
27
29
10
8
7
6
21
20
9
3
1
10
4
2
Volvo Construction Equipment
1018964

Fig.	Part No.	Quantity 1	2	3	PS	KIT	Description	Dénomination	Bezeichnung	Denominación	Notes
1	**VOE 11175891**	1	1				Lock	Serrure	Schloss	Cierre	
2	**VOE 969373**	2	2				6-pt skt screw	Vis creuse de 6	Hohlschraube	Racor 6-dientes	
3	**VOE 955514**	1	1				Screw	Vis	Schraube	Tornillo	
4	**VOE 11852238**	1	1				Handle	Poignee	Handgriff	Manilla	
5	**VOE 11852601**	1	1				Rear Door	Porte Arriere	Hintertür	Puerta Post	
6	**VOE 11852592**	1	1				Shear Pin	Goupil.securite	Brechbolzen	Pasador Segurid	
7	**VOE 983245**	2	2				Hexagon screw	Vis a tête hexagonale	Sechskantschr.	Tornillo hexago	
8	**VOE 11852468**	1	1				Block	Bloc	Block	Bloque	
9	**VOE 955903**	1	1				Washer	Rondelle	Scheibe	Arandela	
10	**VOE 13955894**	REQ	REQ				Washer	Rondelle	Scheibe	Arandela	
11	**VOE 11842012**	2	2				Cover	Capot	Haube	Capo	
12	**VOE 11842009**	4	4				Clamp	Pince Serrage	Klemme	Abrazadera	
13	**VOE 11851695**	1	1				Cover	Capot	Haube	Capo	
14	**VOE 11841031**	2	2				•Pivot	•Pivot	•Lagerzapfen	•Pivote	
15	**VOE 11842803**	1					•Bracket	•Console	•Konsole	•Ménsula	
16	**VOE 11851691**		1				Cover	Capot	Haube	Capo	
17	**VOE 11841031**		1				•Pivot	•Pivot	•Lagerzapfen	•Pivote	
18	**VOE 11842803**		1				•Bracket	•Console	•Konsole	•Ménsula	
19	**VOE 13965179**	4	4				Flange screw	Vis à bride	Flanschschraube	Torn embridado	
20	**VOE 13945408**	6	6				Nut	Ecrou	Mutter	Tuerca	
21	**VOE 11852522**	1	1				Gas Spring	Ressort Gaz	Gasfeder	Resorte A Gas	
22	**VOE 11841270**	1	1				Seal	Joint	Dichtring	Junta	
23	**VOE 11851693**		1				Exhaust Pipe Protection	Protection de conduit d'éch	Abgasrohrschutz	Protección del tubo de esc	
24	**VOE 11852557**		1				Shield	Tole-ecran	Schirmblech	Placa Guardab	
25	**VOE 11852558**		1				Clamping Brace	Etrier Serrage	Klemmbugel	Brazo Apriete	
26	**VOE 13947544**		4				Screw	Vis	Schraube	Tornillo	
27	**VOE 13945407**		8				Nut	Ecrou	Mutter	Tuerca	
28	**VOE 13947542**		2				Screw	Vis	Schraube	Tornillo	
29	**VOE 11852613**		1				Side Plate	Tole Laterale	Seitenwandblech	Placa Lateral	
29	**VOE 11852614**		1				Side Plate	Tole Laterale	Seitenwandblech	Placa Lateral	

1	**11840358**
2	**11840327**
3	
4	
5	

Puerta trasera y capó
Hecktür und Motorhaube
Porte AR et capot moteur
Rear door and engine cover

Catalogue id **20065**	Group **821**
Illustr. No **1018964**	Section **100**
Issue **VOE 64C9920065**	Page **195**

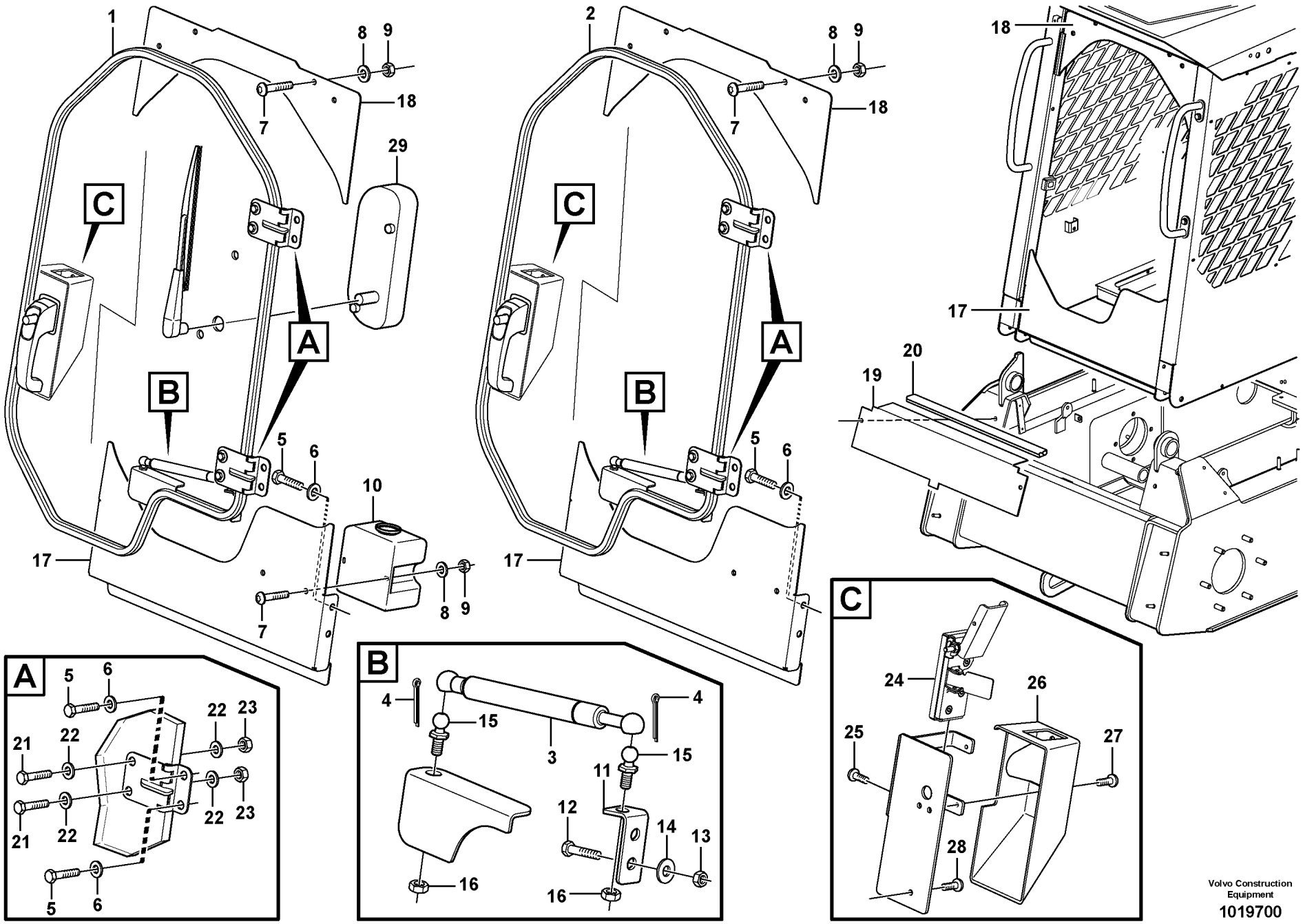

Volvo Construction Equipment

1019700

Fig.	Part No.	Quantity 1	2	3	PS	KIT	Description	Dénomination	Bezeichnung	Denominación	Notes
1	**VOE 11851876**	1	1				Door	Porte	Tür	Puerta	
2	**VOE 11851877**			1			Door	Porte	Tür	Puerta	
3	**VOE 11715506**	1	1	1			Gas Spring	Ressort Gaz	Gasfeder	Resorte A Gas	
4	**VOE 11715507**	2	2	2			Cotter Pin	Goupille Fendue	Splint	Pasador Hendido	
5	**VOE 983250**	8	8	8			Hexagon screw	Vis tête hexagonale	Sechskantschraube	Tornillo hexago	
6	**VOE 976945**	8	8	8			Washer	Rondelle	Scheibe	Arandela	
7	**VOE 969147**	6	6	4			Screw	Vis	Schraube	Tornillo	
8	**VOE 955892**	6	6	4			Washer	Rondelle	Scheibe	Arandela	
9	**VOE 13945407**	6	6	4			Nut	Ecrou	Mutter	Tuerca	
10		1	1				Fluid Reservoir	Reservo.liquide	Flussigkeitsbeh	Depos Liquido	See group 363, Page 103
11	**VOE 11715735**	1	1	1			Retainer	Retenue	Halter	Soporte	
12	**VOE 983243**	2	2	2			Screw	Vis	Schraube	Tornillo	
13	**VOE 983303**	2	2	2			Nut	Ecrou	Mutter	Tuerca	
14	**VOE 13955894**	2	2	2			Washer	Rondelle	Scheibe	Arandela	
15		2	2	2	NS		Ball Stud	Axe Bille	Kugelzapfen	Gorron De Bola	
16	**VOE 13945408**	2	2	2			Nut	Ecrou	Mutter	Tuerca	
17		1	1	1	NS		Panel Plate	Tole Panneau	Paneelblech	Placa Panel	LOW
18		1	1	1	NS		Panel Plate	Tole Panneau	Paneelblech	Placa Panel	UPPER
19	**VOE 11852045**	1	1	1			Plate	Plaque	Platte	Placa	
20	**VOE 11852046**	1	1	1			Seal	Joint	Dichtring	Junta	
21	**VOE 983243**	4	4	4			Screw	Vis	Schraube	Tornillo	
22	**VOE 13955894**	8	8	8			Washer	Rondelle	Scheibe	Arandela	
23	**VOE 983303**	4	4	4			Nut	Ecrou	Mutter	Tuerca	
24	**VOE 11715830**	1	1	1			Locking Device	Ens. verrouillage	Verriegelung	Dispos Cierre	
25	**VOE 11715832**	4	4	4			Screw	Vis	Schraube	Tornillo	
26	**VOE 11715831**	1	1	1			Cover	Capot	Haube	Capo	
27	**VOE 11715833**	2	2	2			Screw	Vis	Schraube	Tornillo	
28	**VOE 11715834**	3	3	3			Screw	Vis	Schraube	Tornillo	
29		1	1				Wiper Motor	Moteur essuie glace	Wischermotor	Motor l.p	See group 363, Page 103

1	**11840395**	**Puerta con accesorios de montaje** **Tür mit Anbauteilen** **Porte avec pièces de montage** **Door with fitting parts**	Catalogue id **20065** / Group **831**
2	**11840396**		Illustr. No **1019700** / Section **100**
3	**11840374**		Issue **VOE 64C9920065** / Page **197**
4			
5			

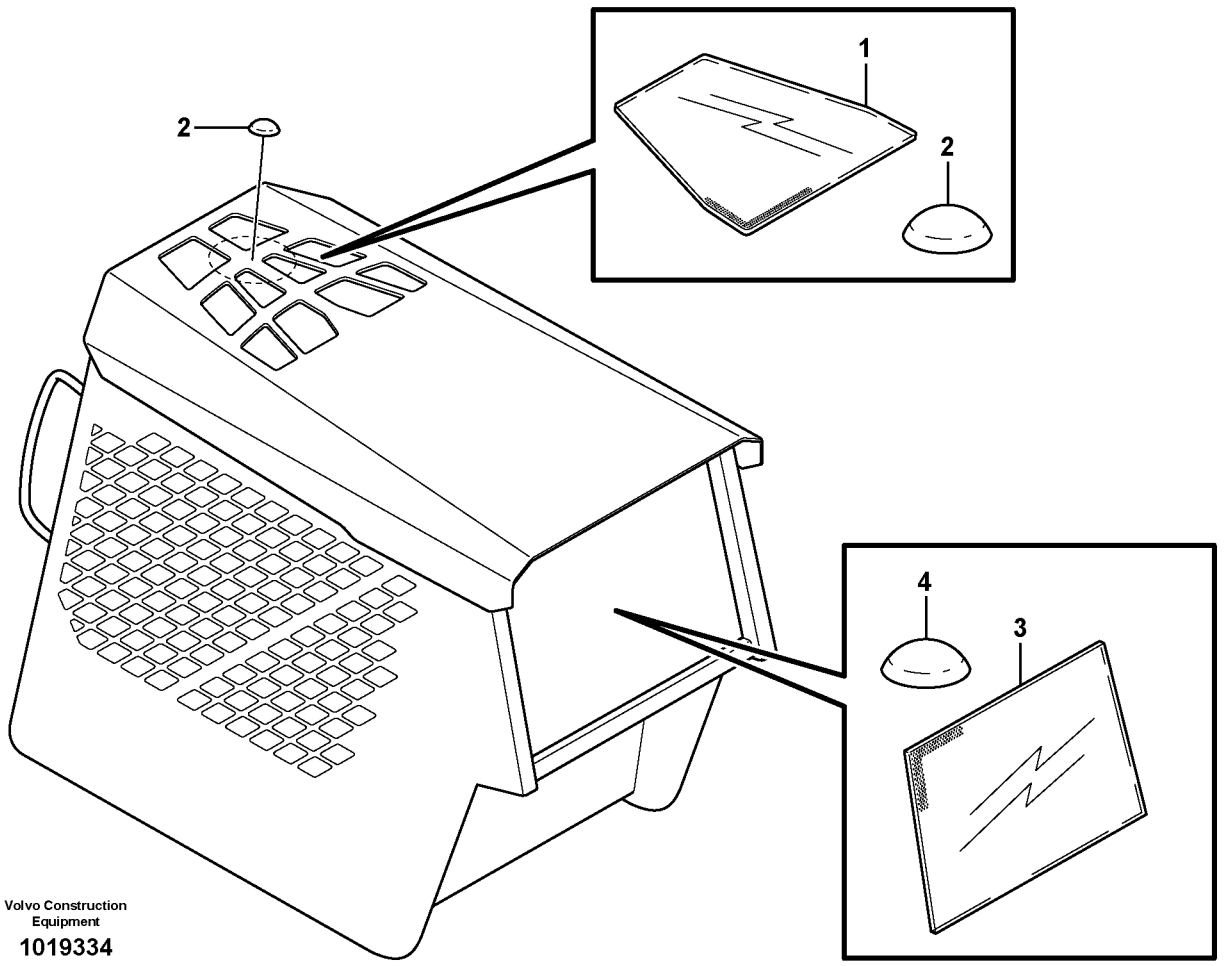

Volvo Construction Equipment

1019334

Fig.	Part No.	Quantity 1	2	3	PS	KIT	Description	Dénomination	Bezeichnung	Denominación	Notes
1	**VOE 11852022**	1					Glass	Glace	Scheibe	Vidrio	
2	**VOE 11852021**	8					Bumper	Pare-chocs	Stossfänger	Parachoques	
3	**VOE 11852016**	1					Glass	Glace	Scheibe	Vidrio	
4	**VOE 11852021**	4					Bumper	Pare-chocs	Stossfänger	Parachoques	

1	
2	
3	
4	
5	

Ventanas
Fenster
Fenêtres
Windows

Catalogue id **20065**	Group **843**
Illustr. No **1019334**	Section **100**
Issue **VOE 64C9920065**	Page **199**

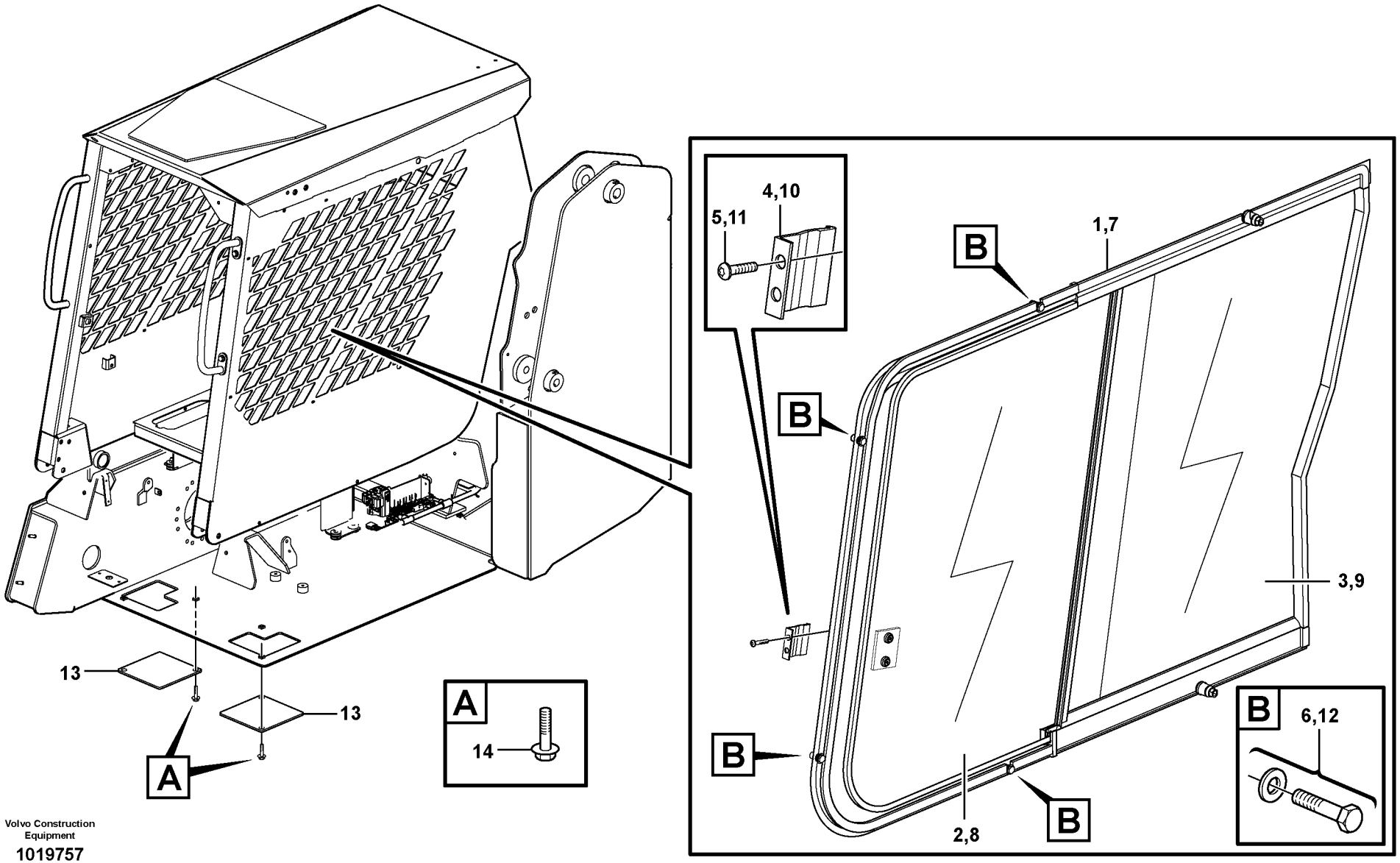

Volvo Construction Equipment

1019757

Fig.	Part No.	Quantity 1	2	3	PS	KIT	Description	Dénomination	Bezeichnung	Denominación	Notes
1	**VOE 11851868**	1					Window	Vitre	Fensterscheibe	Ventana	LH Kpl
2		1			NS		•Glass	•Glace	•Scheibe	•Vidrio	
3		1			NS		•Glass	•Glace	•Scheibe	•Vidrio	
4		1			NS		•Lock brace	•Etrier de verrouillage	•Sperrklinke	•Brazo Seguridad	
5		2			NS		•Screw	•Vis	•Schraube	•Tornillo	
6		1			NS		•Mounting Kit	•Kit Montage	•Einbausatz	•Juego Montaje	
7	**VOE 11851867**	1					Window	Vitre	Fensterscheibe	Ventana	RH Kpl
8		1			NS		•Glass	•Glace	•Scheibe	•Vidrio	
9		1			NS		•Lens	•Verre	•Lichtscheibe	•Lente	
10		1			NS		•Lock brace	•Etrier de verrouillage	•Sperrklinke	•Brazo Seguridad	
11		2			NS		•Screw	•Vis	•Schraube	•Tornillo	
12		1			NS		•Mounting Kit	•Kit Montage	•Einbausatz	•Juego Montaje	
13	**VOE 11851757**	2					Cover	Capot	Haube	Capo	
14	**VOE 946329**	4					Flange screw	Vis à bride	Flanschschraube	Torn embridado	

1		**Ventana despla.** **Schiezefenster.** **Vitre coulissante.** **Sliding window.**	Catalogue id **20065**	Group **843**
2			Illustr. No **1019757**	Section **150**
3			Issue **VOE 64C9920065**	Page **201**
4				
5		**11840395, 11840396**		

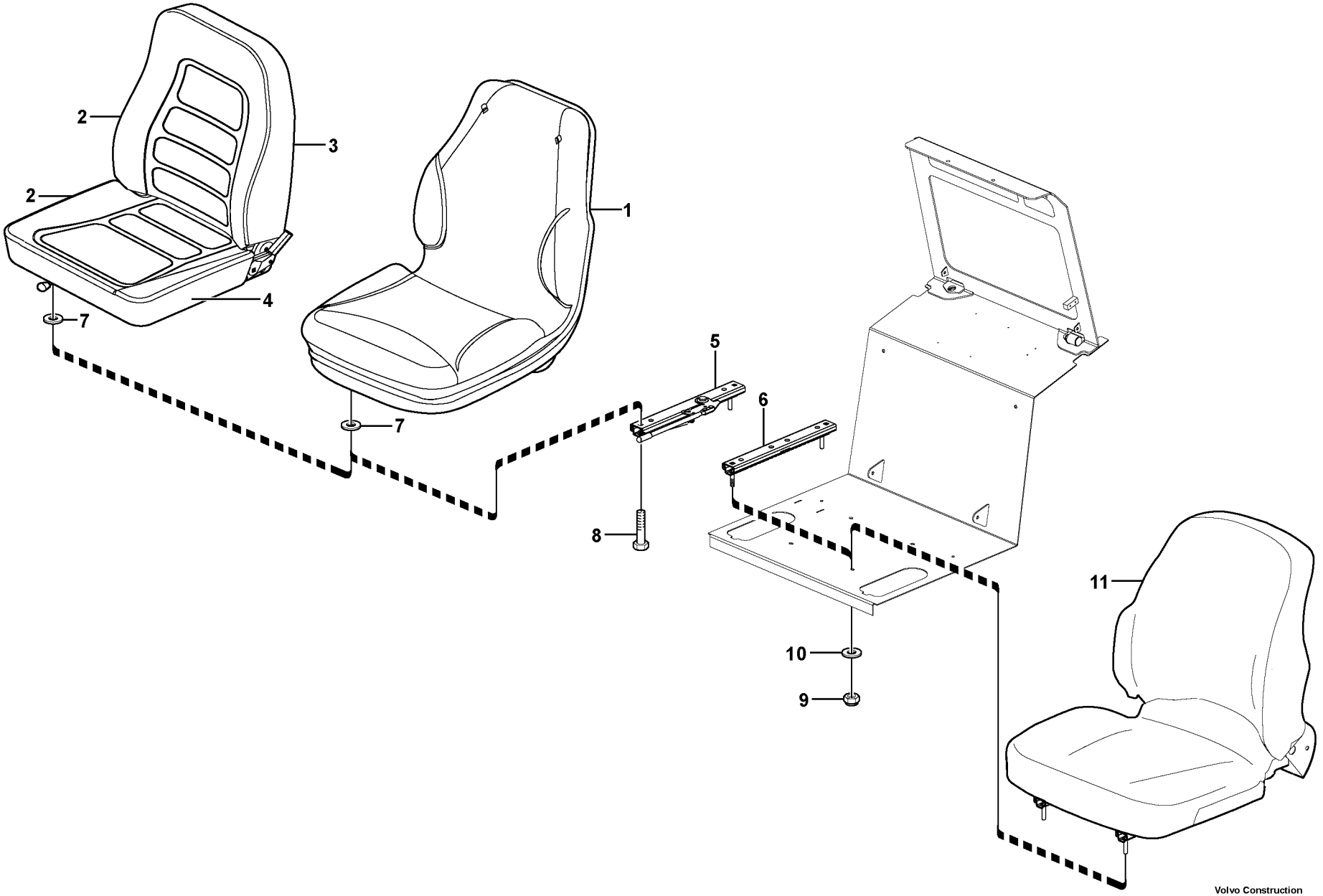

Volvo Construction Equipment

1018324

Fig.	Part No.	Quantity 1	2	3	PS	KIT	Description	Dénomination	Bezeichnung	Denominación	Notes
1	**VOE 11852331**	1					Seat	Siege	Sitz	Asiento	
2	**VOE 11851377**		1				Seat	Siege	Sitz	Asiento	
3	**VOE 11714979**		1				•Upholstery	•Garniture Habit	•Bezug	•Tapizado	
4	**VOE 11714978**		1				•Seat	•Siege	•Sitz	•Asiento	
5	**VOE 11715459**	1	1				Slide Rail	Rail Guidage	Gleitschiene	Riel Deslizam	
6	**VOE 11715460**	1	1				Slide Rail	Rail Guidage	Gleitschiene	Riel Deslizam	
7	**VOE 11715461**	4	4				Washer	Rondelle	Scheibe	Arandela	
8	**VOE 983244**	4	4				Hexagon screw	Vis a tête hexagonale	Sechskantschr.	Tornillo hexago	
9	**VOE 950353**	4	4	4			Lock nut	Contre-ecrou	Sicherungsmutter	Contratuerca	
10	**VOE 13960141**	4	4	4			Washer	Rondelle	Scheibe	Arandela	
11	**VOE 11851376**			1			Seat	Siege	Sitz	Asiento	

1	**11840372**	**Asiento del conductor** **Fahrersitz** **Siège du conucteur** **Operator's seat**	Catalogue id **20065**	Group **852**
2	**11840323**		Illustr. No **1018324**	Section **100**
3	**11840291**		Issue **VOE 64C9920065**	Page **203**
4				
5				

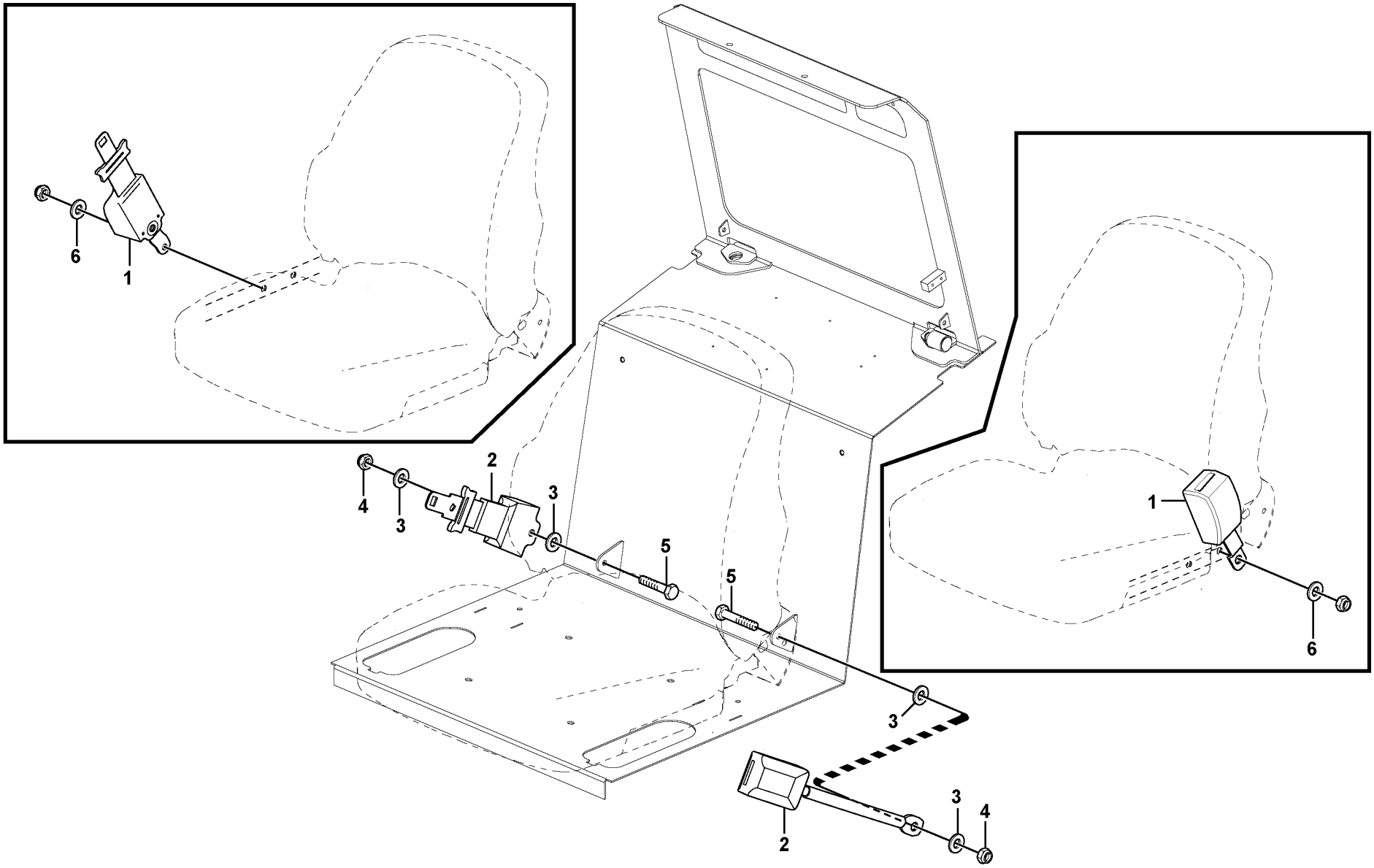

Volvo Construction Equipment

1018346

Fig.	Part No.	Quantity 1	2	3	4	5	PS	KIT	Description	Dénomination	Bezeichnung	Denominación	Notes
1	**VOE 11851780**	1							Seat Belt	Ceintu.securite	Sicherheitsgurt	Cint Seguridad	
1	**VOE 11851779**		1						Seat Belt	Ceintu.securite	Sicherheitsgurt	Cint Seguridad	
2	**VOE 11851777**			1					Seat Belt	Ceintu.securite	Sicherheitsgurt	Cint Seguridad	
2	**VOE 11851776**				1				Seat Belt	Ceintu.securite	Sicherheitsgurt	Cint Seguridad	
3	**VOE 13960143**			4	4				Washer	Rondelle	Scheibe	Arandela	
4	**VOE 950354**			2	2				Lock nut	Contre-ecrou	Sicherungsmutter	Contratuerca	
5	**VOE 955535**			2	2				Hexagon screw	Vis tête hexagonale	Sechskantschraube	Tornillo hexago	
6	**VOE 955896**	2	2						Washer	Rondelle	Scheibe	Arandela	

1	**11840370(3” SUSPENS)**
2	**11840369(2” SUSPENS)**
3	**11840367(3” STATIC)**
4	**11840366(2” STATIC)**
5	**1**

Cinturón de seguridad asiento de conductor
Sicherheitsgurt, Fahrersitz
Ceint. sécurité siège conduct.
Seat belt operator's seat

Catalogue id **20065**	Group **852**
Illustr. No **1018346**	Section **150**
Issue **VOE 64C9920065**	Page **205**



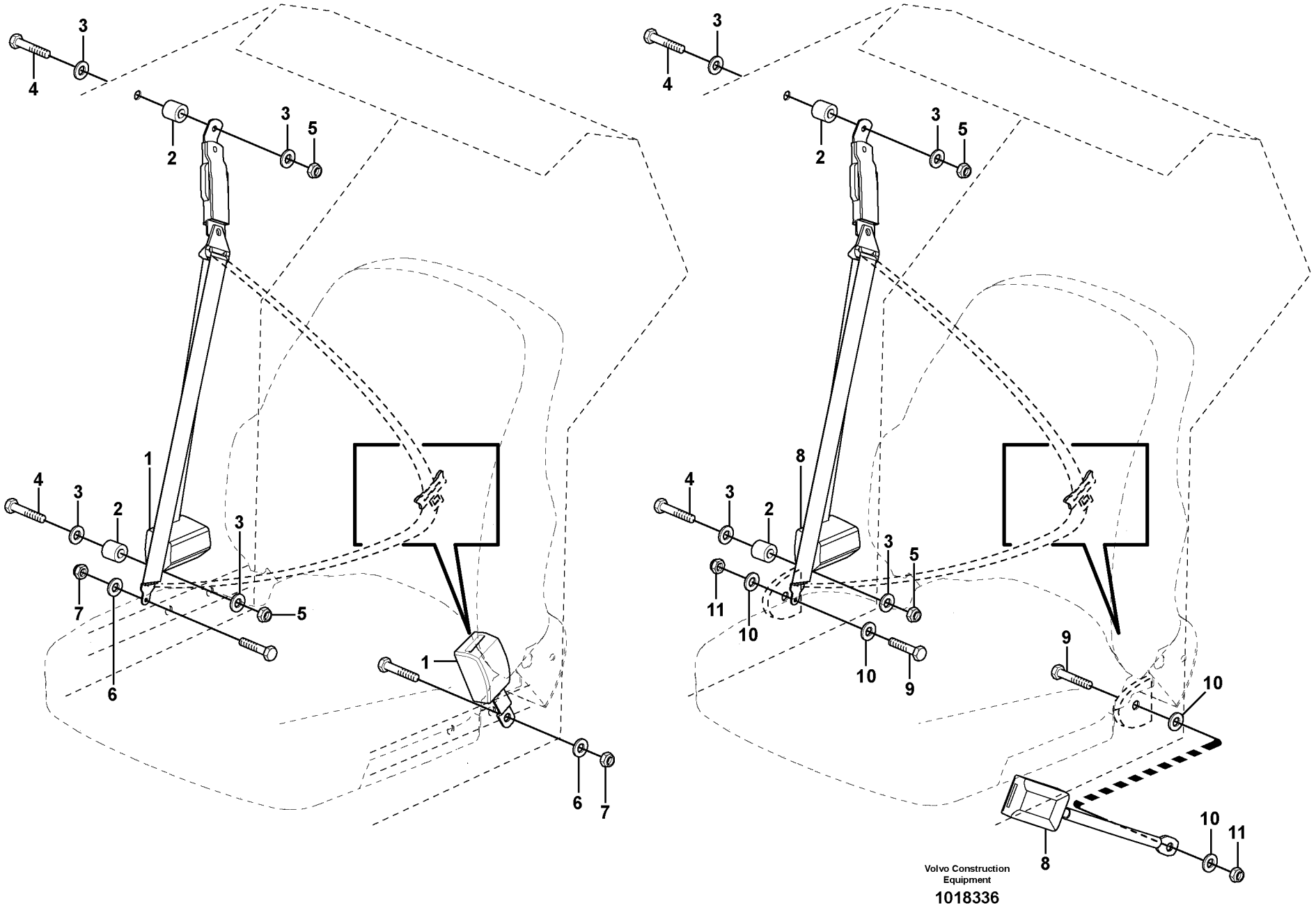
Volvo Construction Equipment
1018336

Fig.	Part No.	Quantity 1	2	3	4	5	PS	KIT	Description	Dénomination	Bezeichnung	Denominación	Notes
1	**VOE 11851781**	1							Seat Belt	Ceintu.securite	Sicherheitsgurt	Cint Seguridad	
2	**VOE 11841324**	2	2						Spacer	Entretoise	Abstandstueck	Casquillo distanciad	
3	**VOE 13960143**	4	4						Washer	Rondelle	Scheibe	Arandela	
4	**VOE 955536**	2	2						Screw	Vis	Schraube	Tornillo	
5	**VOE 950354**	2	2						Lock nut	Contre-ecrou	Sicherungsmutter	Contratuerca	
6	**VOE 955896**	2							Washer	Rondelle	Scheibe	Arandela	
7		2					NS		Lock nut	Contre-ecrou	Sicherungsmutter	Contratuerca	
8	**VOE 11851778**		1						Seat Belt	Ceintu.securite	Sicherheitsgurt	Cint Seguridad	
9	**VOE 955535**		3						Hexagon screw	Vis tête hexagonale	Sechskantschraube	Tornillo hexago	
10	**VOE 13960143**		6						Washer	Rondelle	Scheibe	Arandela	
11	**VOE 950354**		3						Lock nut	Contre-ecrou	Sicherungsmutter	Contratuerca	

1	**11840371(3PT SUSPENS)**
2	**11840368(3PT STATIC)**
3	
4	
5	

Cinturón de seguridad asiento de conductor
Sicherheitsgurt, Fahrersitz
Ceint. sécurité siège conduct.
Seat belt operator's seat

Catalogue id	Group
20065	**852**
Illustr. No **1018336**	Section **200**
Issue **VOE 64C9920065**	Page **207**



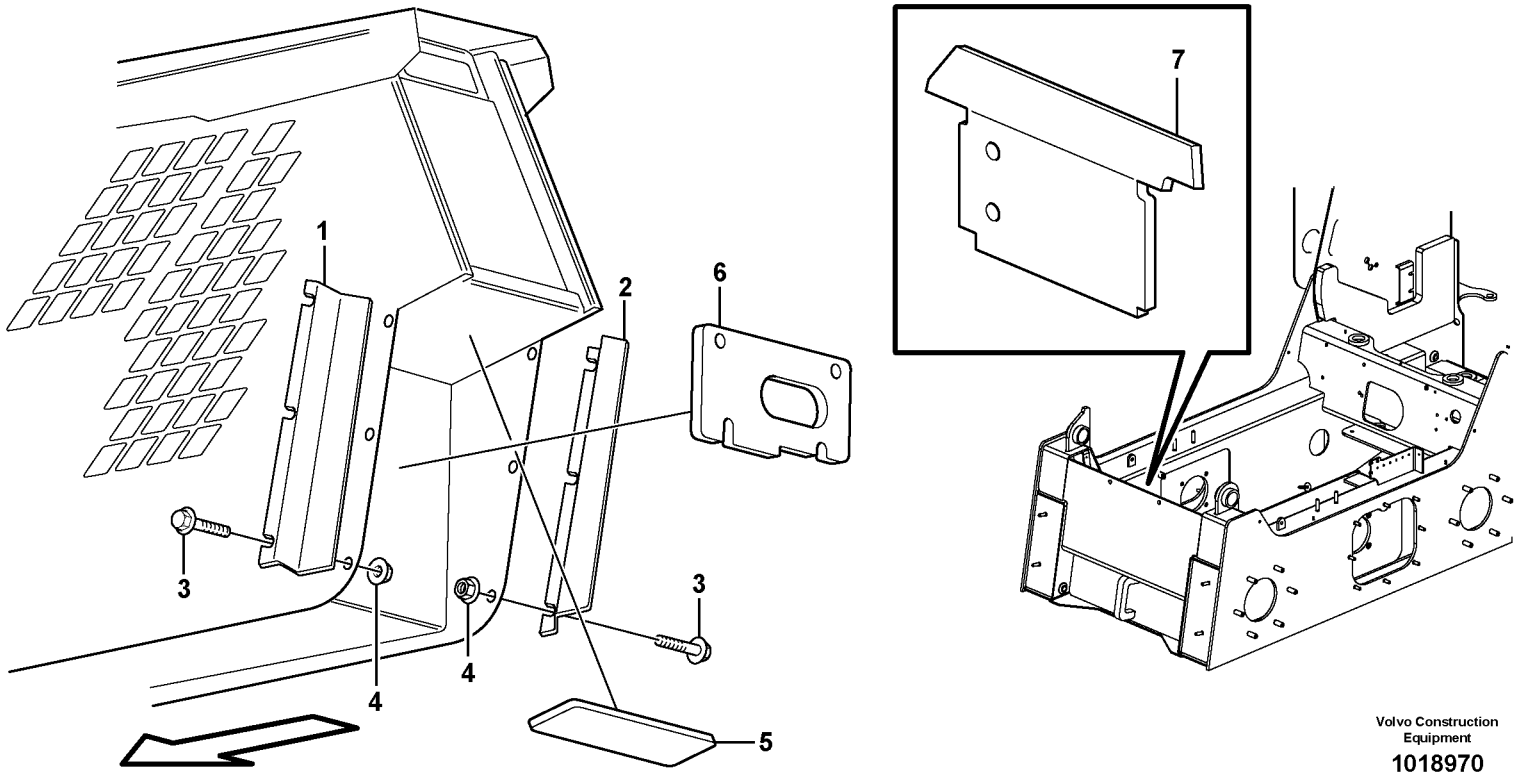

Volvo Construction Equipment

1018970

Fig.	Part No.	Quantity 1	2	3	PS	KIT	Description	Dénomination	Bezeichnung	Denominación	Notes
1		1			NS		Noise Shield	Panneau Insonor	Lärmschutz	Panel Insonoriz	
2		1			NS		Noise Shield	Panneau Insonor	Lärmschutz	Panel Insonoriz	
3	**VOE 13946934**	6					Screw	Vis	Schraube	Tornillo	
4	**VOE 13949278**	6					Flange Lock Nut	Contre écrou bride	Flanschmutter	Contratuer Embr.	
5		1			NS		Insulation	Isolant	Isolierung	Aislante	
6		1			NS		Insulation	Isolant	Isolierung	Aislante	
7		1			NS		Sound Absorber	Insonorisant	Schalldämmstoff	Insonorizante	

1		**Placas de proteccion** **Schutzblechen** **Tole protection** **Protecting plates**	Catalogue id **20065**	Group **865**
2			Illustr. No **1018970**	Section **100**
3			Issue **VOE 64C9920065**	Page **209**
4				
5		**11840327**		

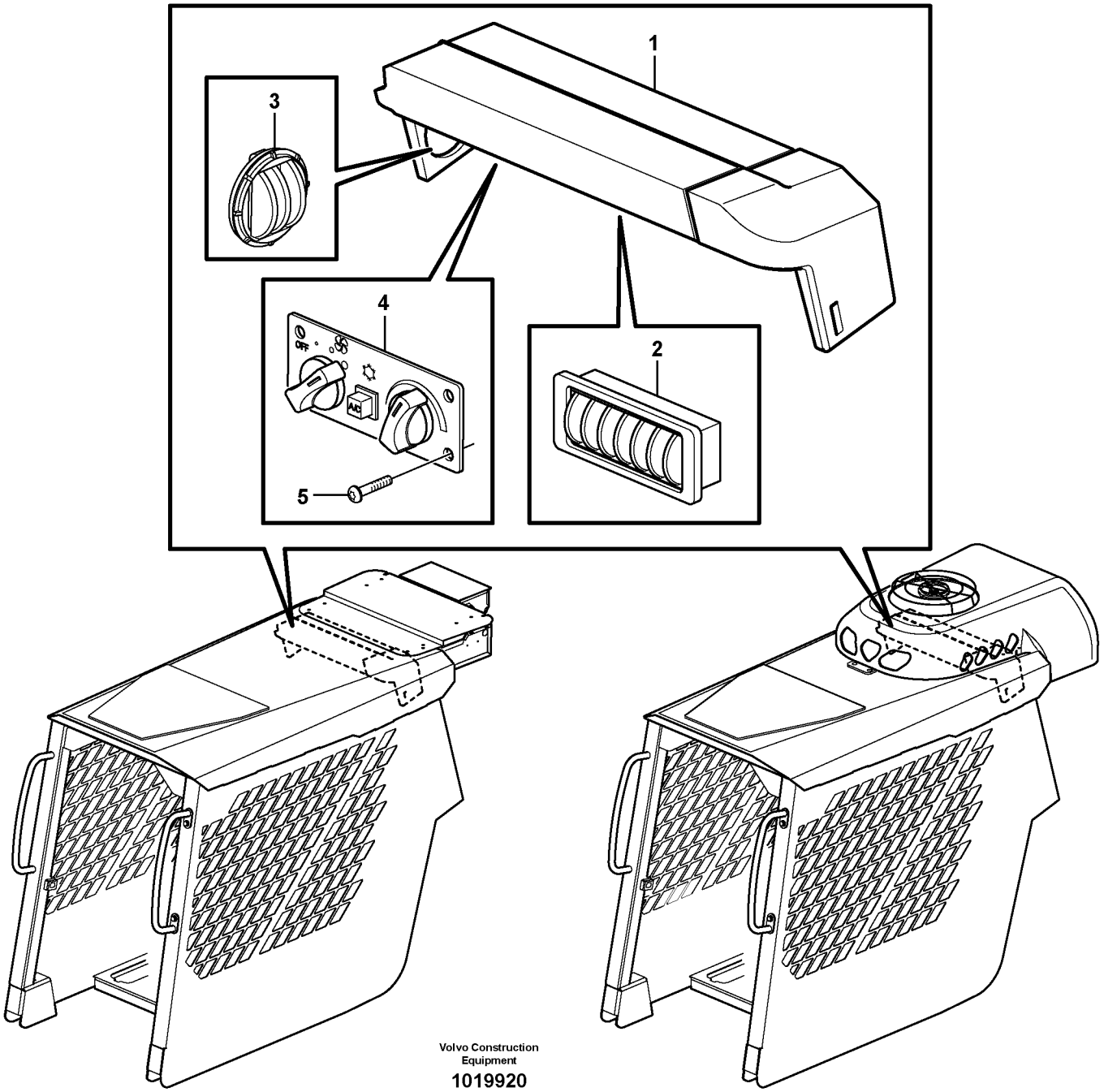

Volvo Construction Equipment

1019920

Fig.	Part No.	Quantity 1	2	3	PS	KIT	Description	Dénomination	Bezeichnung	Denominación	Notes
1	**VOE 11851891**	1					Air Distributor	Distributeu.air	Luftverteiler	Distribuid Aire	
2	**VOE 11851901**	4					Air Outlet	Diffuseur d'air	Luftdüse	Difusor de aire	
3	**VOE 11715817**	2					Air Inlet	Prise Air	Lufteinlass	Toma Aire	
4		1					Control Panel	Panneau commande	Bedienungstafel	Panel Mando	See group 380, Page 141
5	**VOE 969405**	4					6-pt skt screw	Vis creuse de 6	Hohlschraube	Racor 6-dientes	

1		**Conductos de aire** **Luftkanäle** **Canalisation d'air** **Air ducts**	Catalogue id **20065**	Group **872**
2			Illustr. No **1019920**	Section **100**
3				
4			Issue **VOE 64C9920065**	Page **211**
5		**11840395, 11840395**		

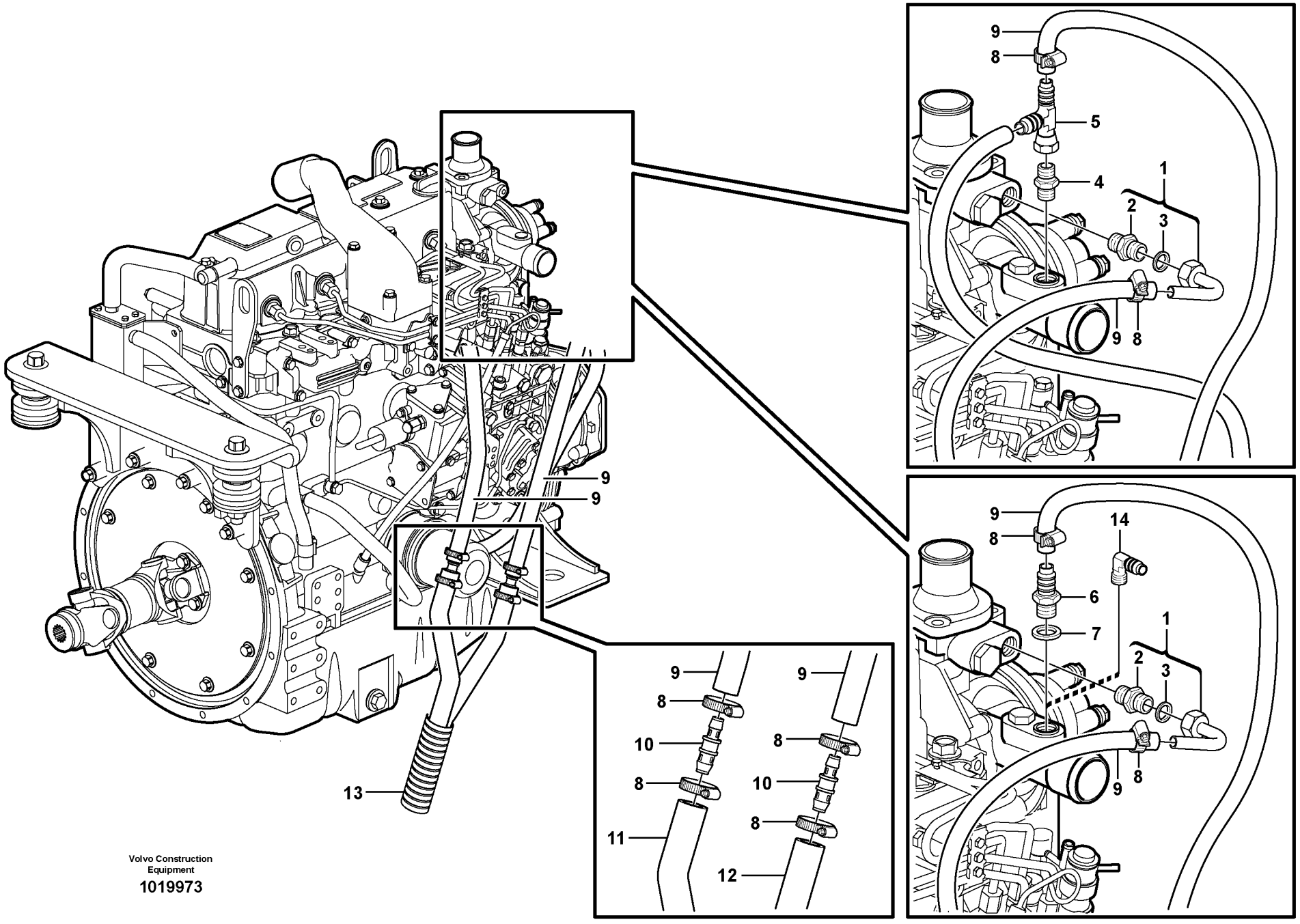

Volvo Construction Equipment

1019973

Fig.	Part No.	Quantity 1	2	3	PS	KIT	Description	Dénomination	Bezeichnung	Denominación	Notes
1	**VOE 11803362**	1	1				Elbow	Coude	Winkelstueck	Tubo acodado	
2	**VOE 11851964**	1	1				•Connector	•Raccord	•Anschluss	•Union	
3	**VOE 11803401**	1	1		OP		•Fiber Washer	•Rondelle Fibre	•Presstoffscheib	•Arandela Fibra	
4	**VOE 11851964**		1				Connector	Raccord	Anschluss	Union	
5	**VOE 11851965**		1				Tee	Connexion en T	T-stuck	Acoplamiento T	
6	**VOE 4786606**	1					Hose Nipple	Raccor.flexible	Schlauchnippel	Niple Manguera	
7	**VOE 948883**	1					Plane Gasket	Joint Plan	Flachdichtung	Junta Plana	
8	**VOE 13943472**	6	6				Hose Clamp	Collier Serrage	Schlauchschelle	Abraz Manguera	
9	**VOE 1274912**	2	2				Rubber hose	Durit caoutcho.	Gummischlauch	Manguera	L = 500 MM
10	**VOE 11852248**	2	2				Tube	Tube	Rohr	Tubo	
11		1	1				Hose	Durit	Schlauch	Tubo flexible	See group 874, Page 217
12		1	1				Hose	Durit	Schlauch	Tubo flexible	See group 874, Page 217
13		REQ	REQ				Protection	Protection	Schutz	Proteccion	See group 874, Page 221

1	**11840011**	**Sistema de calefacción** **Heizsystem** **Système du chauffage** **Heating system**	Catalogue id **20065**	Group **873**
2	**11840012, 11840013**		Illustr. No **1019973**	Section **100**
3			Issue **VOE 64C9920065**	Page **213**
4				
5		**11840395, 11840396**		

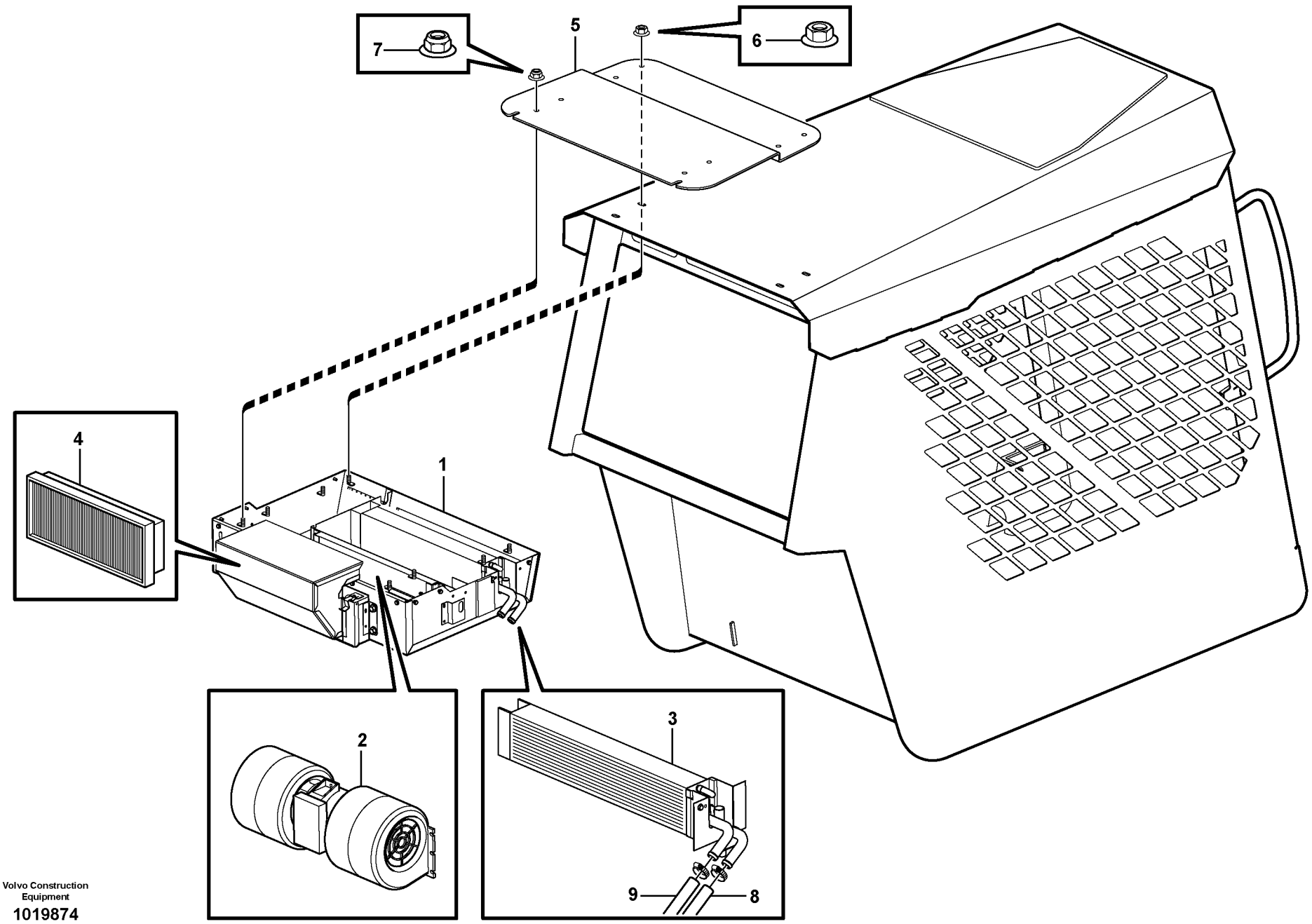

Volvo Construction Equipment

1019874

Fig.	Part No.	Quantity 1	2	3	PS	KIT	Description	Dénomination	Bezeichnung	Denominación	Notes
1	**VOE 11852060**	1					Heater unit	Chaufferette	Heizgerät	Calefactor	
2	**VOE 11715444**	1					•Motor	•Moteur	•Motor	•Motor	
3	**VOE 11715716**	1					•Radiator	•Radiateur	•Radiator	•Radiador	
4	**VOE 11715829**	1					•Filter	•Filtre	•Filter	•Filtro	
5	**VOE 11851939**	1					Attaching Plate	Tole fixation	Befestigungsblech	Chapa fijacion	
6	**VOE 13971098**	4					Flange nut	Ecrou accouple.	Bundmutter	Tuerca embridad	
7	**VOE 948645**	4					Flange Lock Nut	Contre écrou bride	Flanschmutter	Contratuer Embr	
8		1					Hose	Durit	Schlauch	Tubo flexible	See group 874, Page 221
9		1					Hose	Durit	Schlauch	Tubo flexible	See group 874, Page 221

1		**Calefactor de cabina** **Kabinenheizung** **Chauffage cabine** **Cab heating**	Catalogue id **20065**	Group **873**
2			Illustr. No **1019874**	Section **150**
3			Issue **VOE 64C9920065**	Page **215**
4				
5		**11840396**		

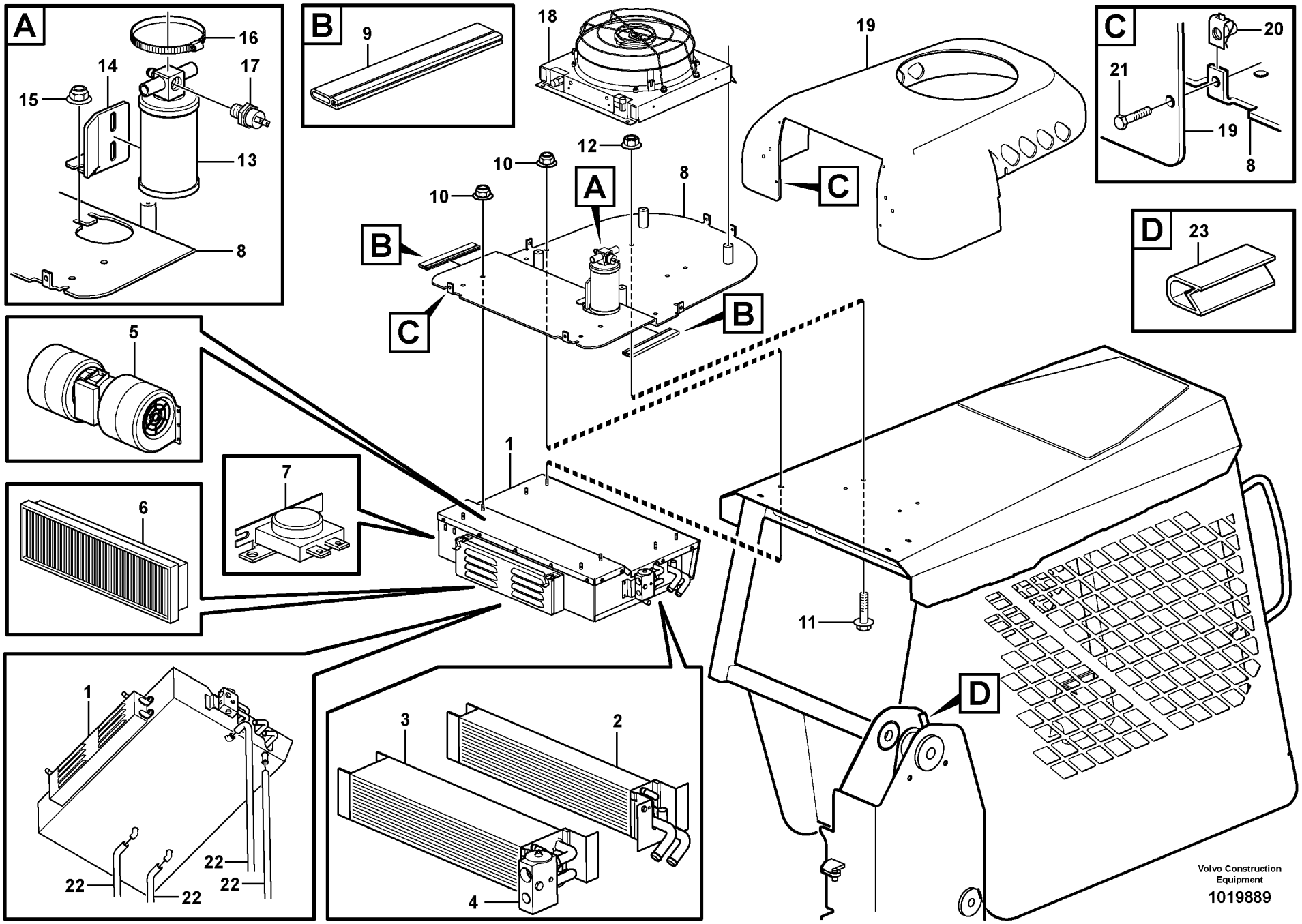
A
16
14
17
15
13
8
B
9
18
19
C
20
21
19
8
D
23
12
10
10
8
A
B
C
B
5
7
6
1
11
D
1
22
22
22
22
3
2
4
Volvo Construction Equipment
1019889

Fig.	Part No.	Quantity 1	2	3	PS	KIT	Description	Dénomination	Bezeichnung	Denominación	Notes
1	**VOE 11851892**	1					Air conditioning	Climatisation	Klimaanlage	Acondicion de aire	
	VOE 11715450	1					•Sealing Kit	•Jeu Joints	•Dichtungssatz	•Juego Retenes	
2	**VOE 11715716**	1					•Radiator	•Radiateur	•Radiator	•Radiador	
3	**VOE 11715448**	1					Evaporator	Evaporateur	Verdampfer	Evaporador	
4	**VOE 11715438**	1					•Expansion Valve	•Robin.expansion	•Exp Vent	•Valv Expansion	
5	**VOE 11715444**	1					•Motor	•Moteur	•Motor	•Motor	
6	**VOE 11715829**	1					•Filter	•Filtre	•Filter	•Filtro	
7	**VOE 11715439**	1					•Thermostat	•Thermostat	•Thermostat	•Termostato	
8	**VOE 11852644**	1					Attaching Plate	Tole fixation	Befestigungsblech	Chapa fijacion	
9	**VOE 11852646**	2					Seal	Joint	Dichtring	Junta	
10	**VOE 948645**	9					Flange Lock Nut	Contre écrou bride	Flanschmutter	Contratuer Embr	
11	**VOE 13946752**	8					Screw	Vis	Schraube	Tornillo	
12	**VOE 13971098**	8					Flange nut	Ecrou accouple.	Bundmutter	Tuerca embridad	
13	**VOE 11851903**	1					Receiver Drier	Deshydrateur	Entfeuchter	Secador	
14	**VOE 11851657**	1					Attachment	Fixation	Halterung	Fijacion	
15	**VOE 13949278**	2					Flange Lock Nut	Contre écrou bride	Flanschmutter	Contratuer Embr	
16	**VOE 943481**	2					Hose Clamp	Collier Serrage	Schlauchschelle	Abraz Manguera	
17	**VOE 11851904**	1					Switch	Commutateur	Schalter	Contactor	
18	**VOE 11851898**	1					Condenser	Condenseur	Kondensator	Condensador	
19	**VOE 11852645**	1					Cover	Capot	Haube	Capo	
20	**VOE 949921**	6					Spring Nut	Ecrou Ressort	Fed. Schliessmutter	Tuerca Resorte	
21	**VOE 13965175**	6					Screw	Vis	Schraube	Tornillo	
22	**VOE 11852054**	4					Drain Hose	Flexibl.vidange	Abflussschlauch	Manguera Drena	4 X 1600 MM
23	**VOE 11852167**	REQ					Moulding	Baguette	Profil	Liston	L = 1000 MM

1		**Climatizador** **Klimaanlage** **Chauffage et ventilation** **Air conditioning**	Catalogue id **20065**	Group **874**
2			Illustr. No **1019889**	Section **100**
3				
4			Issue **VOE 64C9920065**	Page **217**
5		**11840395**		

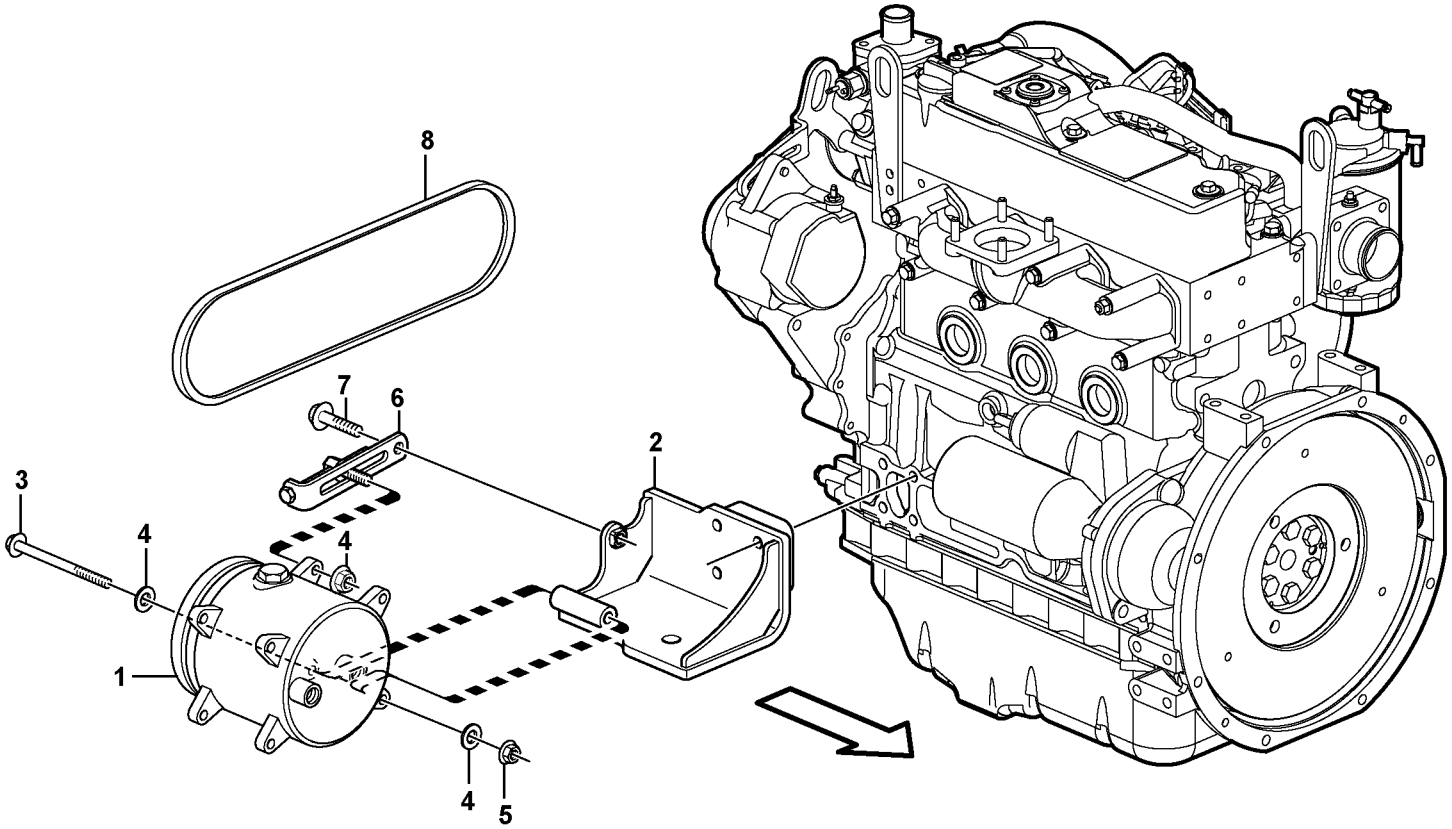

Volvo Construction Equipment

1023834

Fig.	Part No.	Quantity 1	2	3	PS	KIT	Description	Dénomination	Bezeichnung	Denominación	Notes
1	**VOE 11851897**	1					Compressor	Compresseur	Kompressor	Compresor	
2	**VOE 11852845**	1					Bracket	Console	Konsole	Ménsula	
3	**VOE 969313**	1					Flange screw	Vis à bride	Flanschschraube	Torn embridado	
4	**VOE 13960148**	2			SS		Washer	Rondelle	Scheibe	Arandela	
5	**VOE 13971098**	2					Flange nut	Ecrou accouple.	Bundmutter	Tuerca embridad	
6	**VOE 1676586**	1					Tensioner	Tendeur	Spanner	Tensor	
7	**VOE 946472**	1					Flange screw	Vis à bride	Flanschschraube	Torn embridado	
8	**VOE 977525**	1					V-belt	Courroie Trape.	Keilriemen	Correa Trapez	

1		**Compresor con accesorios de montaje, R134 A** **Kompressor mit Anbauteilen, Kältemittel R134 A** **Compresseur avec pieces de montage, R134 A** **Compressor with fitting parts, cooling agent R134 A**	Catalogue id **20065**	Group **874**
2			Illustr. No **1023834**	Section **150**
3			Issue **VOE 64C9920065**	Page **219**
4				
5		**11840395**		

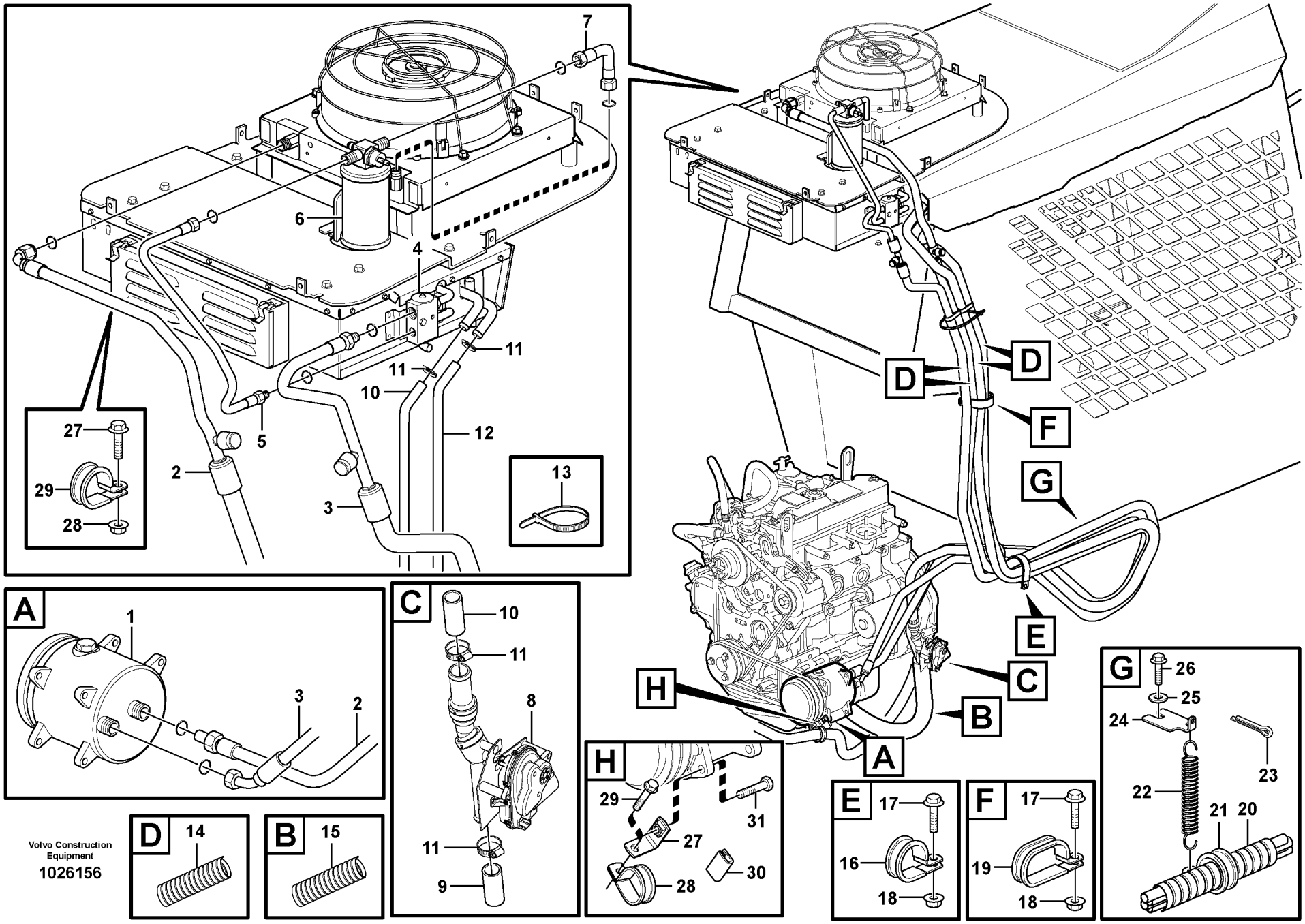

Volvo Construction Equipment

1026156

Fig.	Part No.	Quantity 1	2	3	PS	KIT	Description	Dénomination	Bezeichnung	Denominación	Notes
1		1					Compressor	Compresseur	Kompressor	Compresor	See group 874, Page 219
2	**VOE 11851896**	1					Hose assembly	Conduit flexible	Schlauchleitung	Conducto	
3	**VOE 11851895**	1					Hose assembly	Conduit flexible	Schlauchleitung	Conducto	
4		1					Expansion Valve	Robin.expansion	Exp Vent	Valv Expansion	See group 874, Page 217
5	**VOE 11851894**	1					Tube	Tube	Rohr	Tubo	
6	**VOE 11851903**	1					Receiver Drier	Deshydrateur	Entfeuchter	Secador	
7	**VOE 11852681**	1					Hose	Durit	Schlauch	Tubo flexible	(VOE 11851893)
8	**VOE 11851940**	1	1				Valve	Soupape	Ventil	Valvula	
9	**VOE 943368**	REQ	RQE				Hose	Durit	Schlauch	Tubo flexible	L = 1000 MM
10	**VOE 943368**	RQE	RQE				Hose	Durit	Schlauch	Tubo flexible	L = 2800 MM
11	**VOE 13943472**	4	4				Hose Clamp	Collier Serrage	Schlauchschelle	Abraz Manguera	
12	**VOE 943368**	REQ	RQE				Hose	Durit	Schlauch	Tubo flexible	L = 4050 MM
13	**VOE 4881440**	7	7				Strip Clamp	Ruban Serrage	Kabelbinder	Abraz Cinta	
14	**VOE 11852788**	2	2				Sleeve	Manchon	Muffe	Manguito	L = 2 X 1200 MM
15	**VOE 11852286**	1	1				Protection	Protection	Schutz	Proteccion	L =1800 MM
16	**VOE 11170546**	1					Clamp	Pince Serrage	Klemme	Abrazadera	
17	**VOE 946329**	3	3				Flange screw	Vis à bride	Flanschschraube	Torn embridado	
18	**VOE 13971098**	3	3				Flange nut	Ecrou accouple.	Bundmutter	Tuerca embridad	
19	**VOE 991078**	2	1				Clamp	Pince Serrage	Klemme	Abrazadera	
19	**VOE 982341**		1				Clamp	Pince Serrage	Klemme	Abrazadera	
20	**VOE 11851958**	REQ	RQE				Protection	Protection	Schutz	Proteccion	L = 1500 MM
21	**VOE 943480**	1	1				Hose Clamp	Collier Serrage	Schlauchschelle	Abraz Manguera	
22	**VOE 11852285**	1	1				Spring	Ressort	Feder	Muelle	
23	**VOE 907884**	1	1				Cotter Pin	Goupille Fendue	Splint	Pasador Hendido	
24	**VOE 11852287**	1	1				Bracket	Console	Konsole	Ménsula	
25	**VOE 11841560**	1	1				Washer	Rondelle	Scheibe	Arandela	
26	**VOE 955563**	1	1				Hexagon screw	Vis tête hexagonale	Sechskantschraube	Tornillo hexago	
27	**VOE 11024650**	1					Angle Plate	Tole Angulaire	Winkelblech	Placa Angular	
28	**VOE 981656**	1					Clamp	Pince Serrage	Klemme	Abrazadera	
29	**VOE 13946173**	2					Flange screw	Vis à bride	Flanschschraube	Torn embridado	

1	**11840395**
2	**11840396**
3	
4	
5	

Montaje mangueras, equipo de calefacción y aire acondicionado
Einbau Schläuche, Heizung und Klimaanlage
Montage des flexibles, chauffage et ventilation
Installation hoses, heat and air conditioning

Catalogue id **20065**	Group **874**
Illustr. No **1026156**	Section **200**
Issue **VOE 64C9920065**	Page **221**

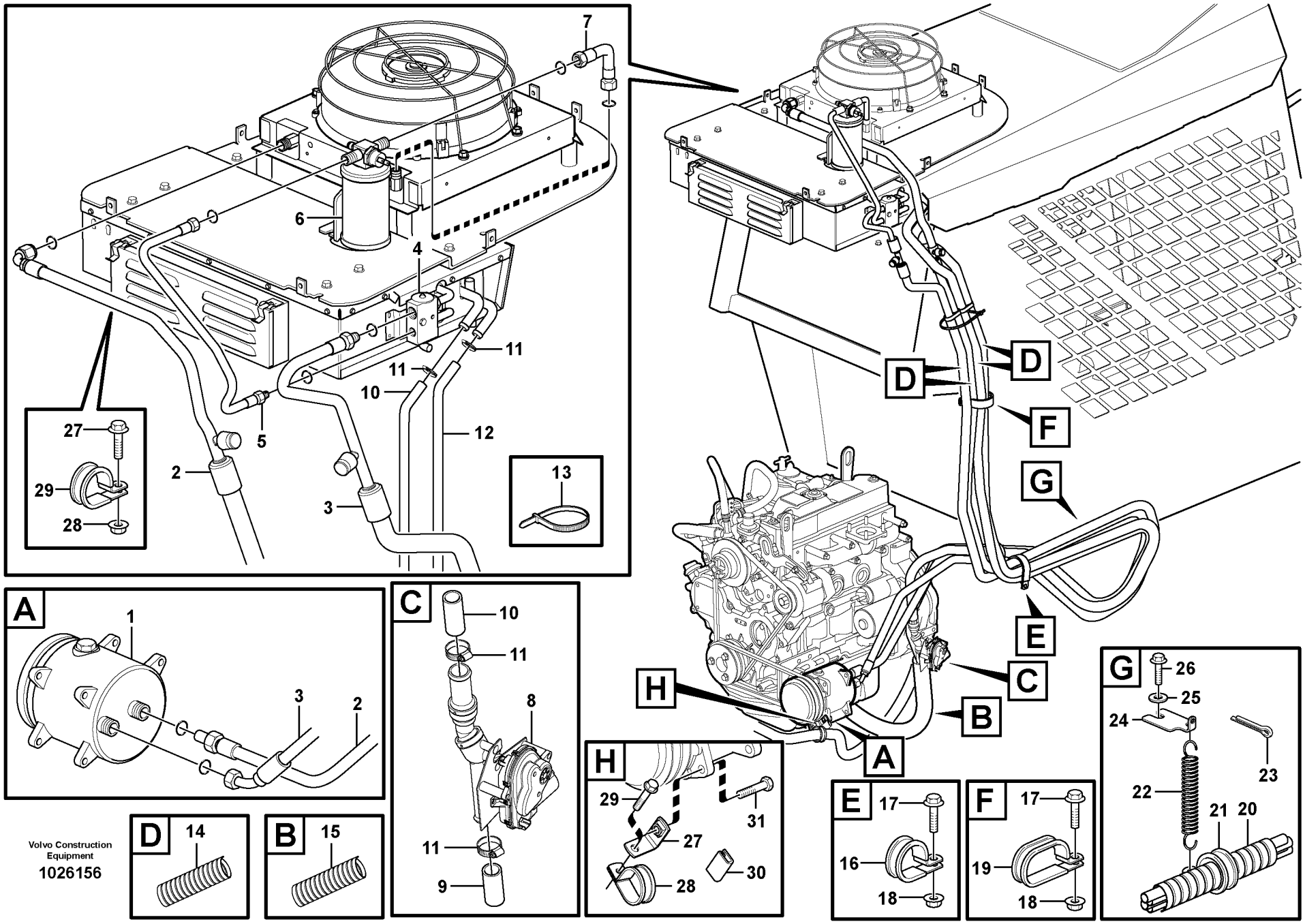

Volvo Construction Equipment

1026156

Fig.	Part No.	Quantity 1	2	3	PS	KIT	Description	Dénomination	Bezeichnung	Denominación	Notes
30	**VOE 11852167**	REQ					Moulding	Baguette	Profil	Liston	L = 150 MM
31	**VOE 13965200**	2	2				Screw	Vis	Schraube	Tornillo	

1	**11840395**
2	**11840396**
3	
4	
5	

Montaje mangueras, equipo de calefacción y aire acondicionado
Einbau Schläuche, Heizung und Klimaanlage
Montage des flexibles, chauffage et ventilation
Installation hoses, heat and air conditioning

Catalogue id **20065**	Group **874**
Illustr. No **1026156**	Section **200**
Issue **VOE 64C9920065**	Page **223**

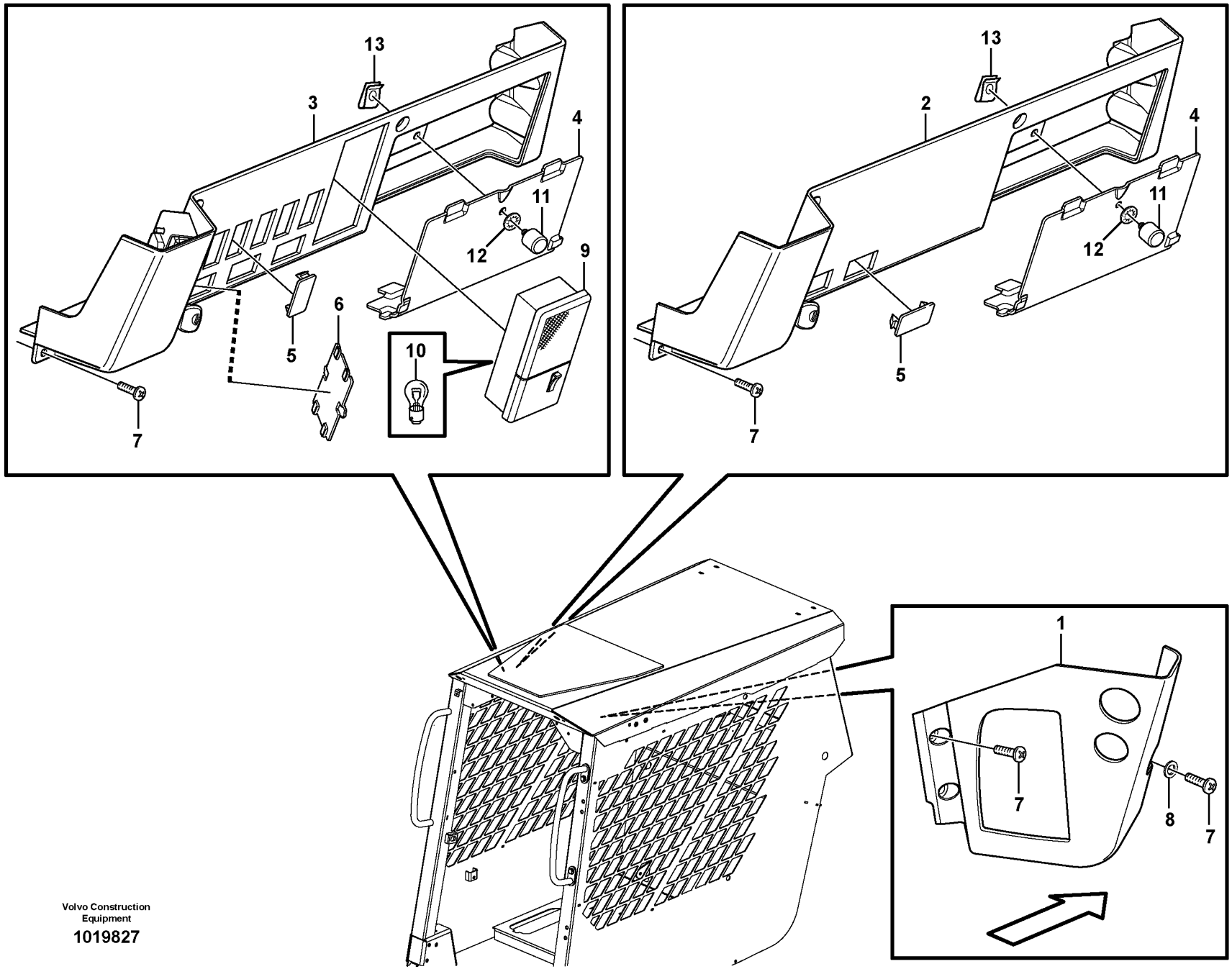

Volvo Construction Equipment

1019827

Fig.	Part No.	Quantity 1	2	3	PS	KIT	Description	Dénomination	Bezeichnung	Denominación	Notes
1	**VOE 15400173**	1	1				Control Panel	Panneau commande	Bedienungstafel	Panel Mando	
2	**VOE 11852674**	1					Control Panel	Panneau commande	Bedienungstafel	Panel Mando	
3	**VOE 11852671**		1				Control Panel	Panneau commande	Bedienungstafel	Panel Mando	
4	**VOE 11852672**	1	1				Cover	Capot	Haube	Capo	
5	**VOE 70369713**	1	6				Cover	Capot	Haube	Capo	
6	**VOE 11851801**		1				Cap	Chapeau	Kappe	Caperuza	
7	**VOE 13947361**	8	8				Screw	Vis	Schraube	Tornillo	
8	**VOE 960139**	2	2				Washer	Rondelle	Scheibe	Arandela	
9	**VOE 11200915**		1				Interior Lamp	Lampe Inter.	Innenleuchte	Lamp Interior	
10	**VOE 11709768**		1				•Bulb	•Ampoule	•Glühlampe	•Ampolla	
11	**VOE 11852722**	1	1				Stud	Goujon	Stiftschraube	Esparrago	
12	**VOE 11852678**	1	1				Retainer	Retenue	Halter	Soporte	
13	**VOE 11852679**	1	1				Clip	Clip	Klemme	Clip	

1	**11840364**	**Panel de instrumentos** **Instrumententafel** **Tableau de bord** **Instrument panel**	Catalogue id **20065**	Group **881**
2	**11840365**		Illustr. No **1019827**	Section **100**
3			Issue **VOE 64C9920065**	Page **225**
4				
5				

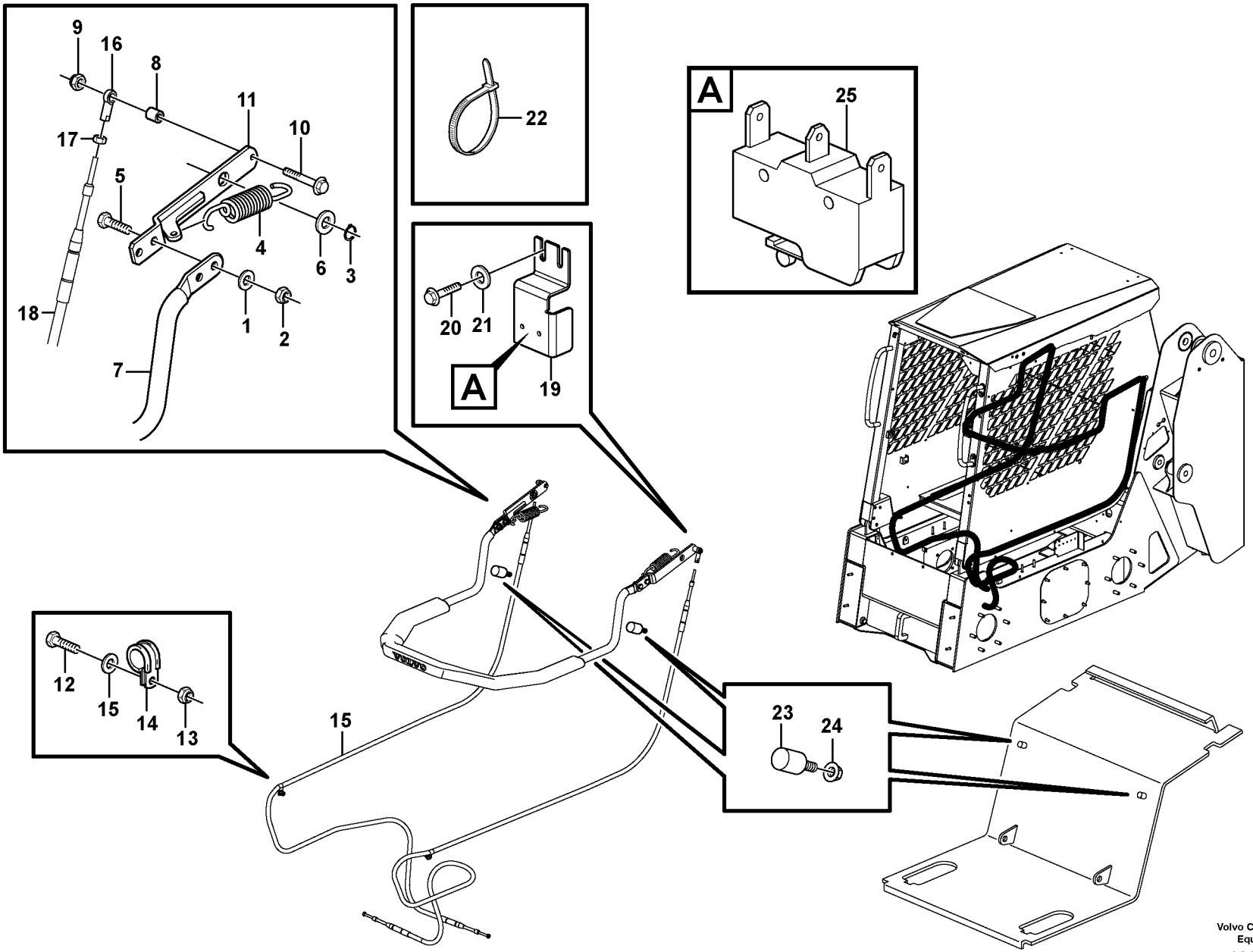

Volvo Construction Equipment

1021284

Fig.	Part No.	Quantity 1	2	3	PS	KIT	Description	Dénomination	Bezeichnung	Denominación	Notes
1	**VOE 983335**	4					Washer	Rondelle	Scheibe	Arandela	
2	**VOE 950354**	4					Lock nut	Contre-ecrou	Sicherungsmutter	Contratuerca	
3	**VOE 11841829**	2					Retaining ring	Bague retenue	Haltering	Anillo de apoyo	
4	**VOE 11850471**	2					Spring	Ressort	Feder	Muelle	
5	**VOE 13940115**	4					Screw	Vis	Schraube	Tornillo	
6	**VOE 11840926**	4					Washer	Rondelle	Scheibe	Arandela	
7	**VOE 11851483**	1					Tube Assembly	Tuyauterie	Rohrleitung	Tuberia	
8	**VOE 846339**	2					Spacer Sleeve	Doui.entretoise	Distanzhülse	Manguito Dist	
9	**VOE 983302**	2					Nut	Ecrou	Mutter	Tuerca	
10	**VOE 13965176**	2					Flange screw	Vis à bride	Flanschschraube	Torn embridado	
11	**VOE 11852421**	2					Pivot	Pivot	Lagerzapfen	Pivote	
12	**VOE 11841572**	4					Screw	Vis	Schraube	Tornillo	
13	**VOE 950353**	4					Lock nut	Contre-ecrou	Sicherungsmutter	Contratuerca	
14	**VOE 11841722**	4					Clip	Clip	Klemme	Clip	
15	**VOE 13947757**	4					Washer	Rondelle	Scheibe	Arandela	
16	**VOE 11840931**	2					Joint	Cardan	Gelenk	Junta	
17	**VOE 13955846**	4					Nut	Ecrou	Mutter	Tuerca	
18	**VOE 11852213**	2					Rope wire	Transmission de corde	Seilzug	Tracción de cable	
19	**VOE 11852423**	1					Bracket	Console	Konsole	Ménsula	
20	**VOE 13946934**	2					Screw	Vis	Schraube	Tornillo	
21	**VOE 960139**	2					Washer	Rondelle	Scheibe	Arandela	
22	**VOE 4881440**	4					Strip Clamp	Ruban Serrage	Kabelbinder	Abraz Cinta	
23	**VOE 11852026**	2					Bumper	Pare-chocs	Stossfänger	Parachoques	
24	**VOE 983303**	2					Nut	Ecrou	Mutter	Tuerca	
25		1					Switch	Commutateur	Schalter	Contactor	See group 380, Page 139

1		**Reposabrazos** **Armlehne** **Accoudoir** **Armrest**	Catalogue id **20065**	Group **882**
2			Illustr. No **1021284**	Section **300**
3			Issue **VOE 64C9920065**	Page **227**
4				
5				

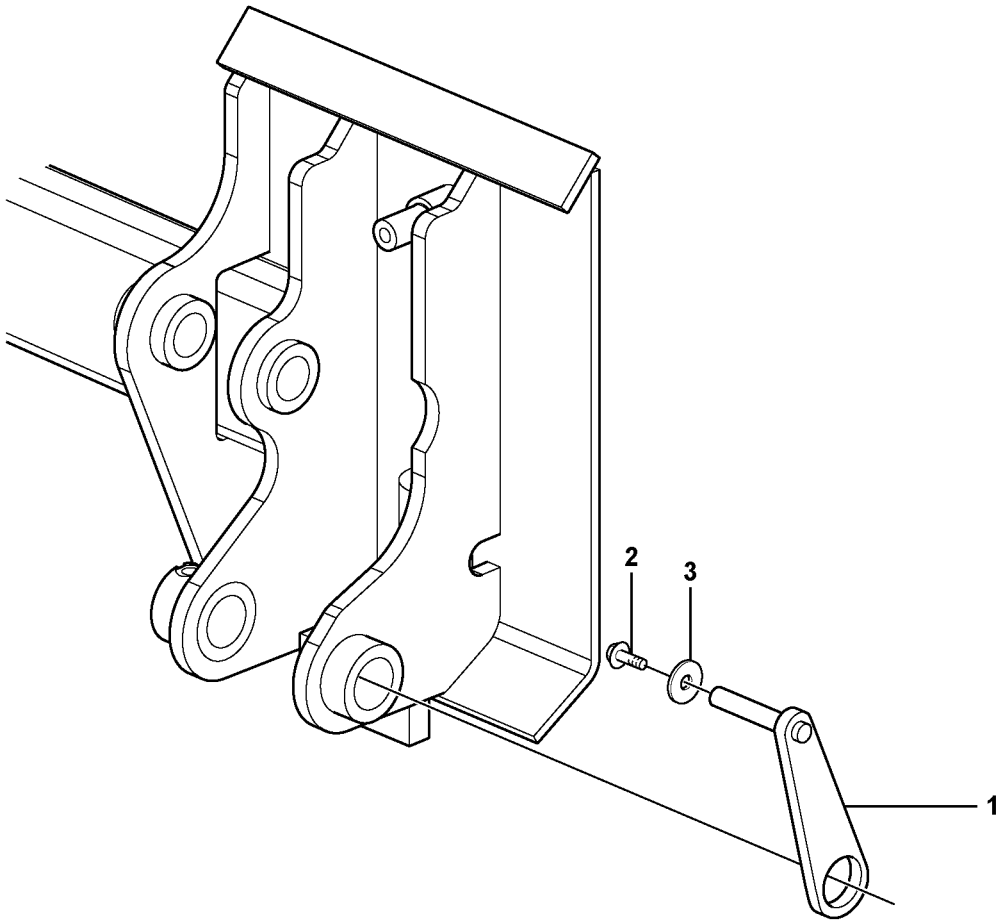

Volvo Construction Equipment

1018925

Fig.	Part No.	Quantity 1	2	3	PS	KIT	Description	Dénomination	Bezeichnung	Denominación	Notes
1		1			NS		Kit	Jeu	Bausatz	Juego	
2	**VOE 13965191**	1					•Flange screw	•Vis à bride	•Flanschschraube	•Torn embridado	
3	**VOE 981420**	1					•Washer	•Rondelle	•Scheibe	•Arandela	

1		**Bloqueo mecánico** **Mechanische Verriegelung** **Verrouillage mécanique** **Mechanical lock**	Catalogue id **20065**	Group **891**
2			Illustr. No **1018925**	Section **100**
3			Issue **VOE 64C9920065**	Page **229**
4				
5		**11840331**		

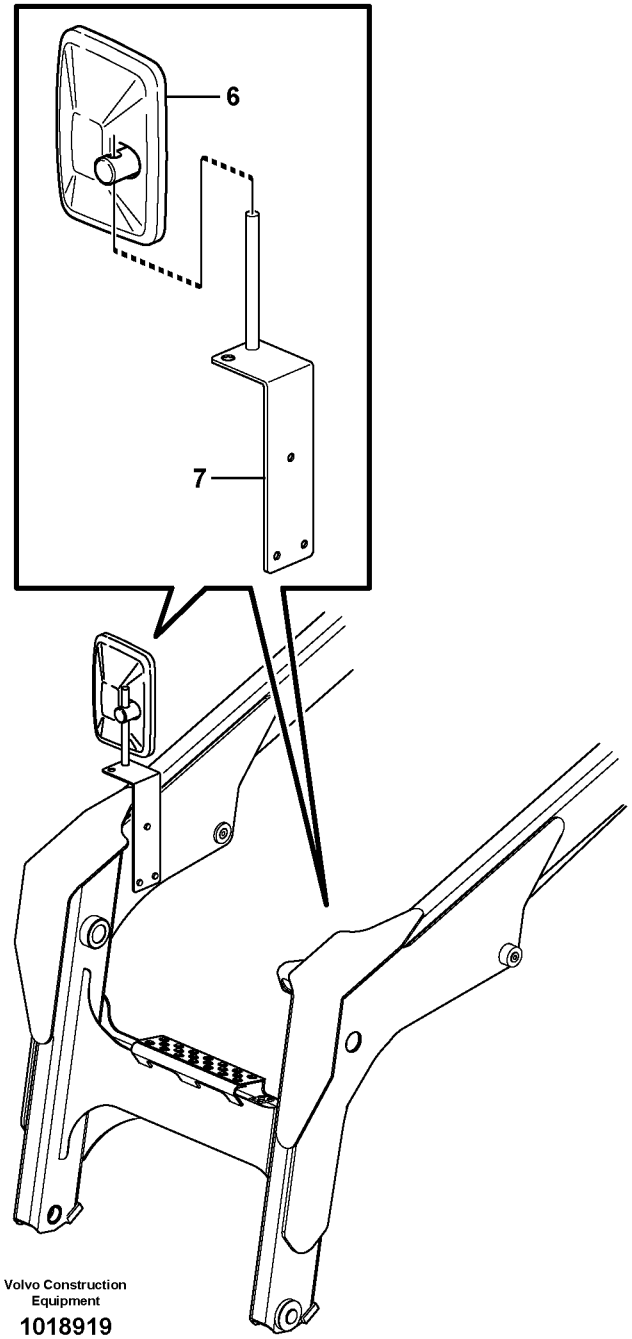

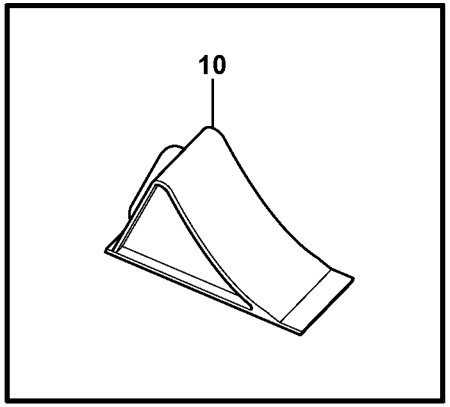

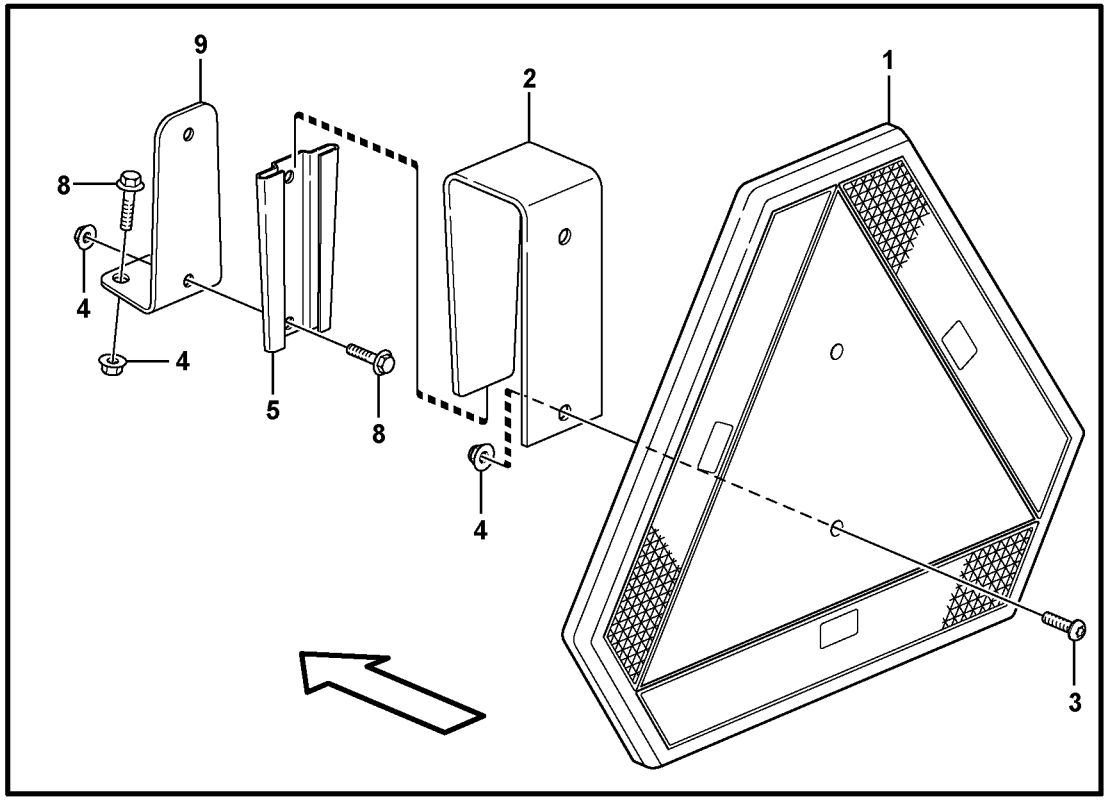

Volvo Construction Equipment
1018919

Fig.	Part No.	Quantity 1	2	3	PS	KIT	Description	Dénomination	Bezeichnung	Denominación	Notes
1	**VOE 6627784**	1	1	1			Sign	Enseigne	Schild	Letrero	
2	**VOE 11153057**	1	1	1			Attachment	Fixation	Halterung	Fijacion	
3	**VOE 971322**	2	2	2			Screw	Vis	Schraube	Tornillo	
4	**VOE 13949278**	6	6	6			Flange Lock Nut	Contre écrou bride	Flanschmutter	Contratuer Embr	
5	**VOE 4832120**	1	1	1			Retainer	Retenue	Halter	Soporte	
6	**ZM 2907156**	1	1	1			Mirror	Miroir	Spiegel	Espejo	
7		1	1	1			Bracket	Console	Konsole	Ménsula	See group 352, Page 93
8	**VOE 13946934**	4	4	4			Screw	Vis	Schraube	Tornillo	
9	**VOE 11852317**	1	1	1			Bracket	Console	Konsole	Ménsula	
10	**ZM 2810436**			1			Wheel Block	Bloque-roue	Unterlegkeil	Bloque Tope	

1	**11840331, 11840335**
2	**11840337**
3	**11840333**
4	
5	

Equipo exterior
Außenausrüstung
Equipement extérieur
External equipment

Catalogue id **20065**	Group **891**
Illustr. No **1018919**	Section **150**
Issue **VOE 64C9920065**	Page **231**

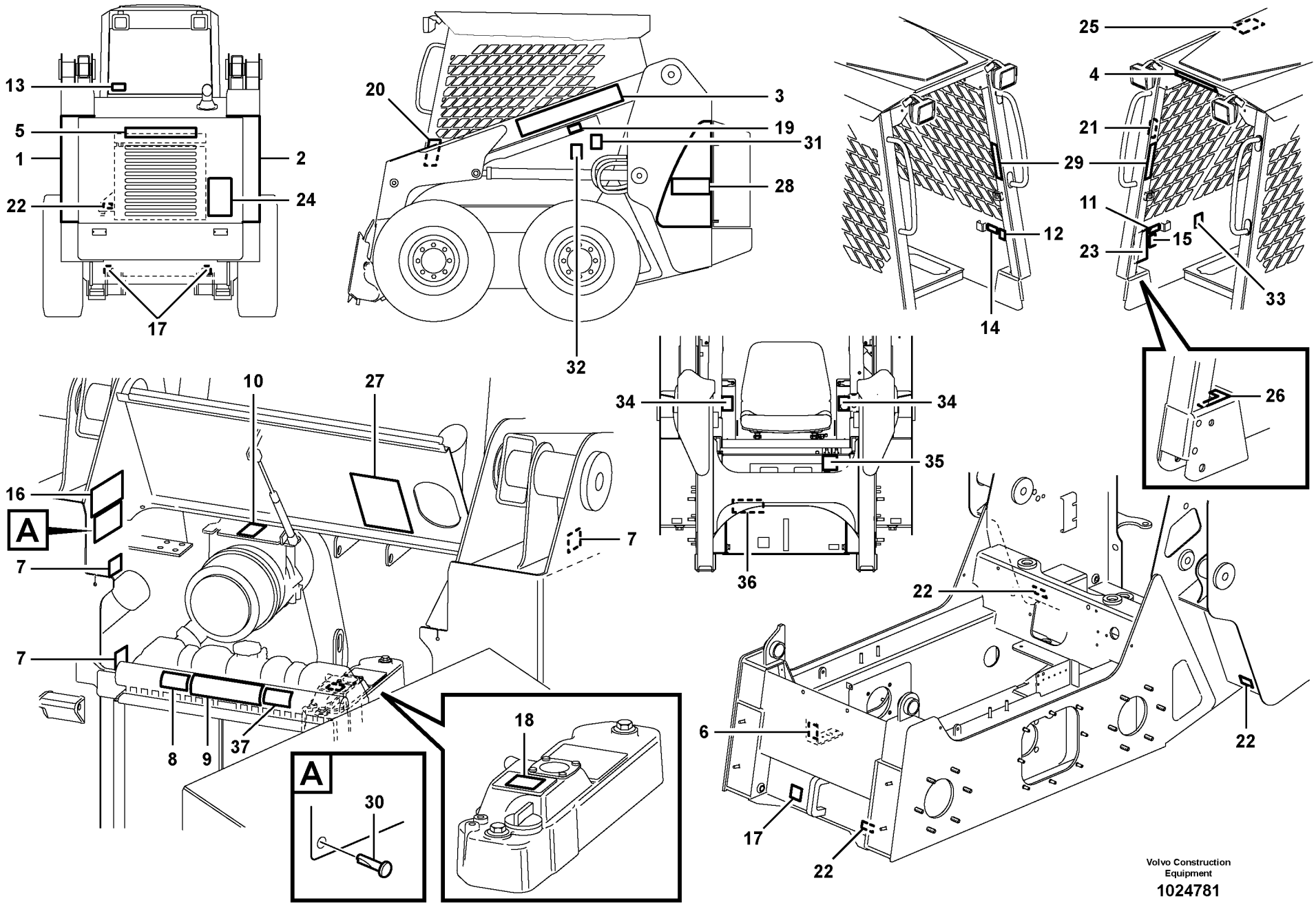

Volvo Construction Equipment

1024781

Fig.	Part No.	Quantity 1	2	3	PS	KIT	Description	Dénomination	Bezeichnung	Denominación	Notes
1	**VOE 11851067**	1					Decal	Decalcomanie	Abziehbild	Decalcomania	
2	**VOE 11851066**	1					Decal	Decalcomanie	Abziehbild	Decalcomania	
3	**VOE 11850099**	2					Decal	Decalcomanie	Abziehbild	Decalcomania	
4	**VOE 11850100**	1					Decal	Decalcomanie	Abziehbild	Decalcomania	
5	**VOE 11850101**	1					Decal	Decalcomanie	Abziehbild	Decalcomania	
6	**VOE 11026729**	1					Decal	Decalcomanie	Abziehbild	Decalcomania	
7	**VOE 11003865**	1					Decal	Decalcomanie	Abziehbild	Decalcomania	
8	**VOE 11174178**	1					Decal	Decalcomanie	Abziehbild	Decalcomania	
9	**VOE 11884027**	1					Decal	Decalcomanie	Abziehbild	Decalcomania	
10	**VOE 11004094**	1					Decal	Decalcomanie	Abziehbild	Decalcomania	
11	**VOE 13935003**	1					Decal	Decalcomanie	Abziehbild	Decalcomania	
12	**VOE 11883294**	1					Decal	Decalcomanie	Abziehbild	Decalcomania	
13	**VOE 11116814**	1					Decal	Decalcomanie	Abziehbild	Decalcomania	
14	**VOE 4952179**	1					Decal	Decalcomanie	Abziehbild	Decalcomania	
15	**VOE 13935004**	1					Decal	Decalcomanie	Abziehbild	Decalcomania	
16	**VOE 11850166**	1					Decal	Decalcomanie	Abziehbild	Decalcomania	
17	**VOE 11026730**	3					Decal	Decalcomanie	Abziehbild	Decalcomania	
18	**VOE 11180010**	1					Decal	Decalcomanie	Abziehbild	Decalcomania	
19	**VOE 13935008**	1					Warning Decal	Decal.avertiss	Warnaufkleber	Calcomania Adv.	
20	**VOE 13935002**	2					Warning Decal	Decal.avertiss	Warnaufkleber	Calcomania Adv.	
21	**VOE 11850108**	1					Decal	Decalcomanie	Abziehbild	Decalcomania	
22	**VOE 2534201**	4					Decal	Decalcomanie	Abziehbild	Decalcomania	
23	**VOE 11850110**	1					Decal	Decalcomanie	Abziehbild	Decalcomania	
24	**VOE 11850135**	2					Decal	Decalcomanie	Abziehbild	Decalcomania	
25	**VOE 11852381**	1					Decal	Decalcomanie	Abziehbild	Decalcomania	
26	**VOE 11850911**	1					Decal	Decalcomanie	Abziehbild	Decalcomania	
27	**VOE 11853020**	1					Decal	Decalcomanie	Abziehbild	Decalcomania	
28	**VOE 11851488**	2					Decal	Decalcomanie	Abziehbild	Decalcomania	
29	**VOE 11851826**	1					Decal	Decalcomanie	Abziehbild	Decalcomania	11840296, 11840298
30	**VOE 11850132**	4					Pin	Goupille	Zapfen	Pasador	

1	
2	
3	
4	
5	

Muestras y decalcomanias
Schilder und aufklebeschild
Enseignes et décalcomanies
Sign plates and decals

Catalogue id **20065**	Group **897**
Illustr. No **1024781**	Section **100**
Issue **VOE 64C9920065**	Page **233**

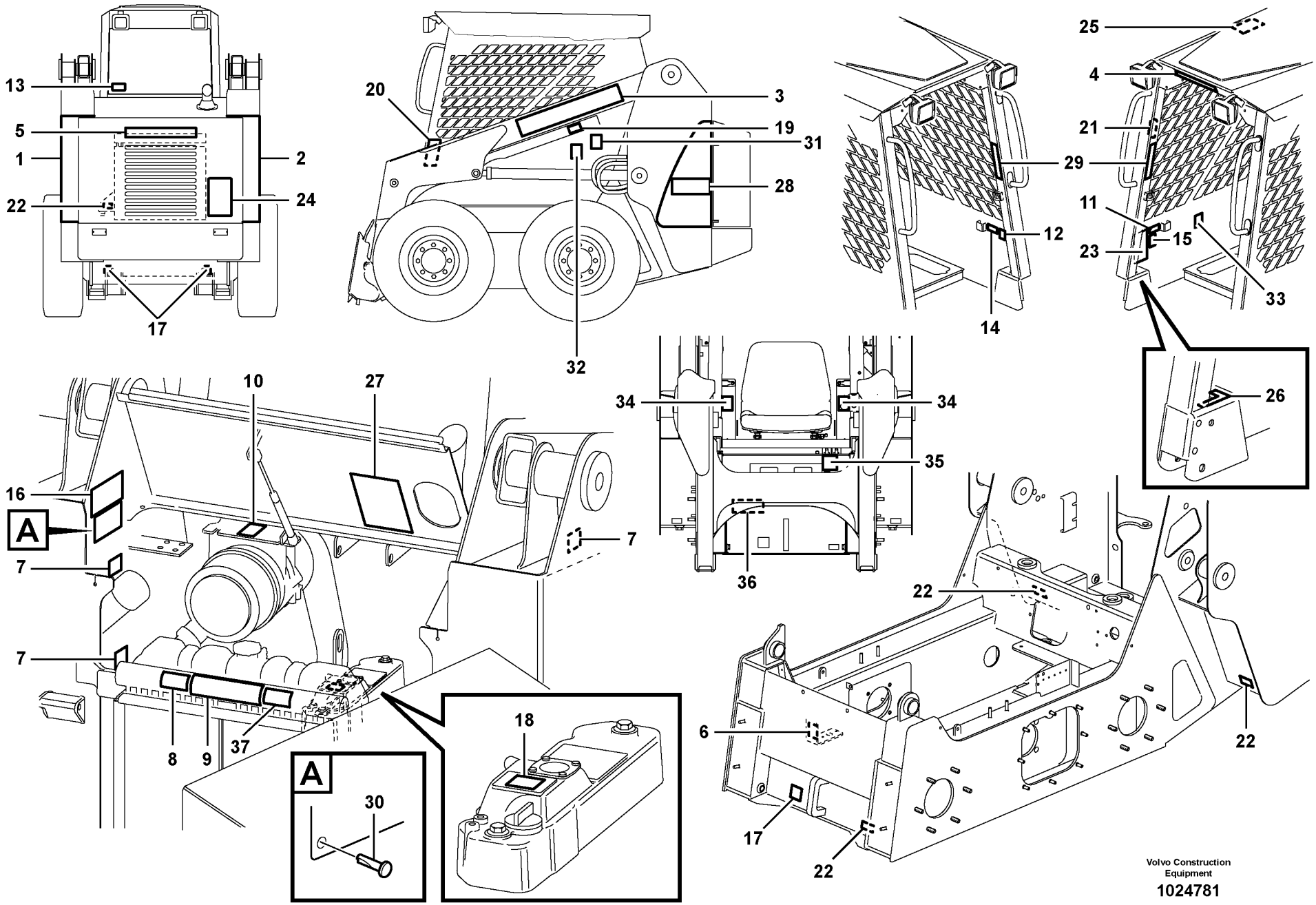

Volvo Construction Equipment

1024781

Fig.	Part No.	Quantity 1	2	3	P S	K I T	Description	Dénomination	Bezeichnung	Denominación	Notes
31	**VOE 12729904**	2					Decal	Autocollant	Aufklebeschild	Calcomania	
32	**VOE 11852425**	2					Decal	Decalcomanie	Abziehbild	Decalcomania	
33	**VOE 11852524**	1					Decal	Decalcomanie	Abziehbild	Decalcomania	11840296, 11840298
34	**VOE 11851827**	1					Decal	Decalcomanie	Abziehbild	Decalcomania	11840300, 11840302
35	**VOE 11852532**	1					Decal	Decalcomanie	Abziehbild	Decalcomania	
36	**VOE 11851024**	1					Decal	Decalcomanie	Abziehbild	Decalcomania	
37	**VOE 11445056**	1					Decal	Decalcomanie	Abziehbild	Decalcomania	

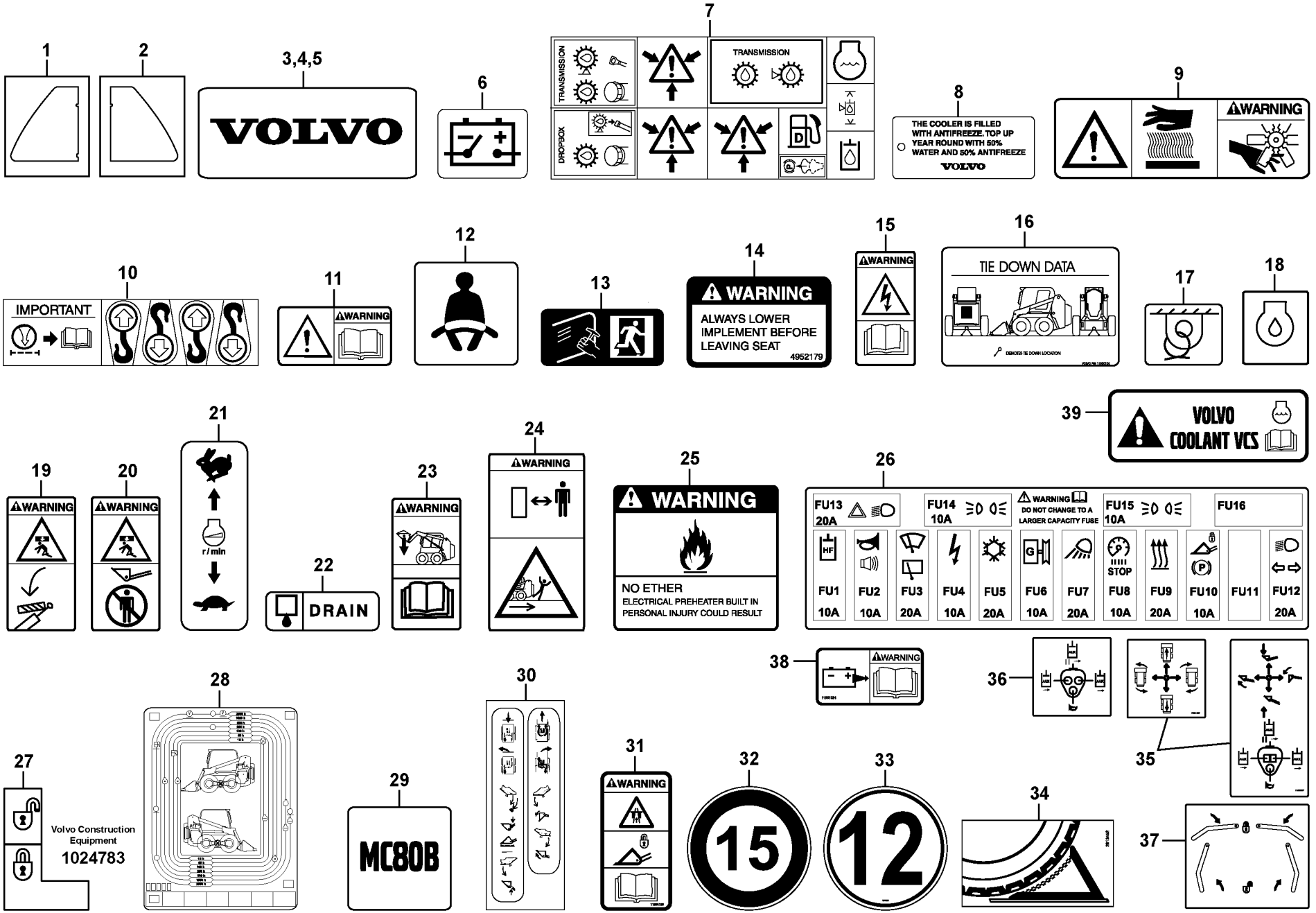
1
2
3,4,5
VOLVO
6
7
TRANSMISSION
TRANSMISSION
DROPBOX
8
THE COOLER IS FILLED WITH ANTIFREEZE. TOP UP YEAR ROUND WITH 50% WATER AND 50% ANTIFREEZE
VOLVO
9
WARNING
10
IMPORTANT
11
WARNING
12
13
14
WARNING
ALWAYS LOWER IMPLEMENT BEFORE LEAVING SEAT
4952179
15
WARNING
16
TIE DOWN DATA
17
18
19
WARNING
20
WARNING
21
r/min
22
DRAIN
23
WARNING
24
WARNING
25
WARNING
NO ETHER
ELECTRICAL PREHEATER BUILT IN
PERSONAL INJURY COULD RESULT
26
FU13 20A
FU14 10A
WARNING
DO NOT CHANGE TO A LARGER CAPACITY FUSE
FU15 10A
FU16
FU1 10A
FU2 10A
FU3 20A
FU4 10A
FU5 20A
FU6 10A
FU7 20A
FU8 10A
FU9 20A
FU10 10A
FU11
FU12 20A
39
VOLVO
COOLANT VCS
38
WARNING
36
35
27
Volvo Construction Equipment
1024783
28
29
MC80B
30
31
WARNING
32
15
33
12
34
37

Fig.	Part No.	Quantity 1	2	3	PS	KIT	Description	Dénomination	Bezeichnung	Denominación	Notes
1	**VOE 11851067**	1					Decal	Decalcomanie	Abziehbild	Decalcomania	
2	**VOE 11851066**	1					Decal	Decalcomanie	Abziehbild	Decalcomania	
3	**VOE 11850099**	2					Decal	Decalcomanie	Abziehbild	Decalcomania	
4	**VOE 11850100**	1					Decal	Decalcomanie	Abziehbild	Decalcomania	
5	**VOE 11850101**	1					Decal	Decalcomanie	Abziehbild	Decalcomania	
6	**VOE 11026729**	1					Decal	Decalcomanie	Abziehbild	Decalcomania	
7	**VOE 11003865**	1					Decal	Decalcomanie	Abziehbild	Decalcomania	
8	**VOE 11174178**	1					Decal	Decalcomanie	Abziehbild	Decalcomania	
9	**VOE 11884027**	1					Decal	Decalcomanie	Abziehbild	Decalcomania	
10	**VOE 11004094**	1					Decal	Decalcomanie	Abziehbild	Decalcomania	
11	**VOE 13935003**	1					Decal	Decalcomanie	Abziehbild	Decalcomania	
12	**VOE 11883294**	1					Decal	Decalcomanie	Abziehbild	Decalcomania	
13	**VOE 11116814**	2					Decal	Decalcomanie	Abziehbild	Decalcomania	
14	**VOE 4952179**	1					Decal	Decalcomanie	Abziehbild	Decalcomania	
15	**VOE 13935004**	1					Decal	Decalcomanie	Abziehbild	Decalcomania	
16	**VOE 11850166**	1					Decal	Decalcomanie	Abziehbild	Decalcomania	
17	**VOE 11026730**	3					Decal	Decalcomanie	Abziehbild	Decalcomania	
18	**VOE 11180010**	1					Decal	Decalcomanie	Abziehbild	Decalcomania	
19	**VOE 13935008**	1					Warning Decal	Decal.avertiss	Warnaufkleber	Calcomania Adv	
20	**VOE 13935002**	1					Warning Decal	Decal.avertiss	Warnaufkleber	Calcomania Adv	
21	**VOE 11850108**	1					Decal	Decalcomanie	Abziehbild	Decalcomania	
22	**VOE 2534201**	4					Decal	Decalcomanie	Abziehbild	Decalcomania	
23	**VOE 11850110**	1					Decal	Decalcomanie	Abziehbild	Decalcomania	
24	**VOE 11850135**	2					Decal	Decalcomanie	Abziehbild	Decalcomania	
25		1			NS		Decal	Decalcomanie	Abziehbild	Decalcomania	
26	**VOE 11851814**	1					Decal	Decalcomanie	Abziehbild	Decalcomania	
27	**VOE 11850911**	1					Decal	Decalcomanie	Abziehbild	Decalcomania	
28	**VOE 11853020**	1					Decal	Decalcomanie	Abziehbild	Decalcomania	(VOE 11852048)
29	**VOE 11851488**	2					Decal	Decalcomanie	Abziehbild	Decalcomania	
30	**VOE 11851826**	2					Decal	Decalcomanie	Abziehbild	Decalcomania	11840296, 11840298

1	
2	
3	
4	
5	

Calcomanías
Aufklebeschild
Calcomanies
Decals

Catalogue id **20065**	Group **897**
Illustr. No **1024783**	Section **300**
Issue **VOE 64C9920065**	Page **237**

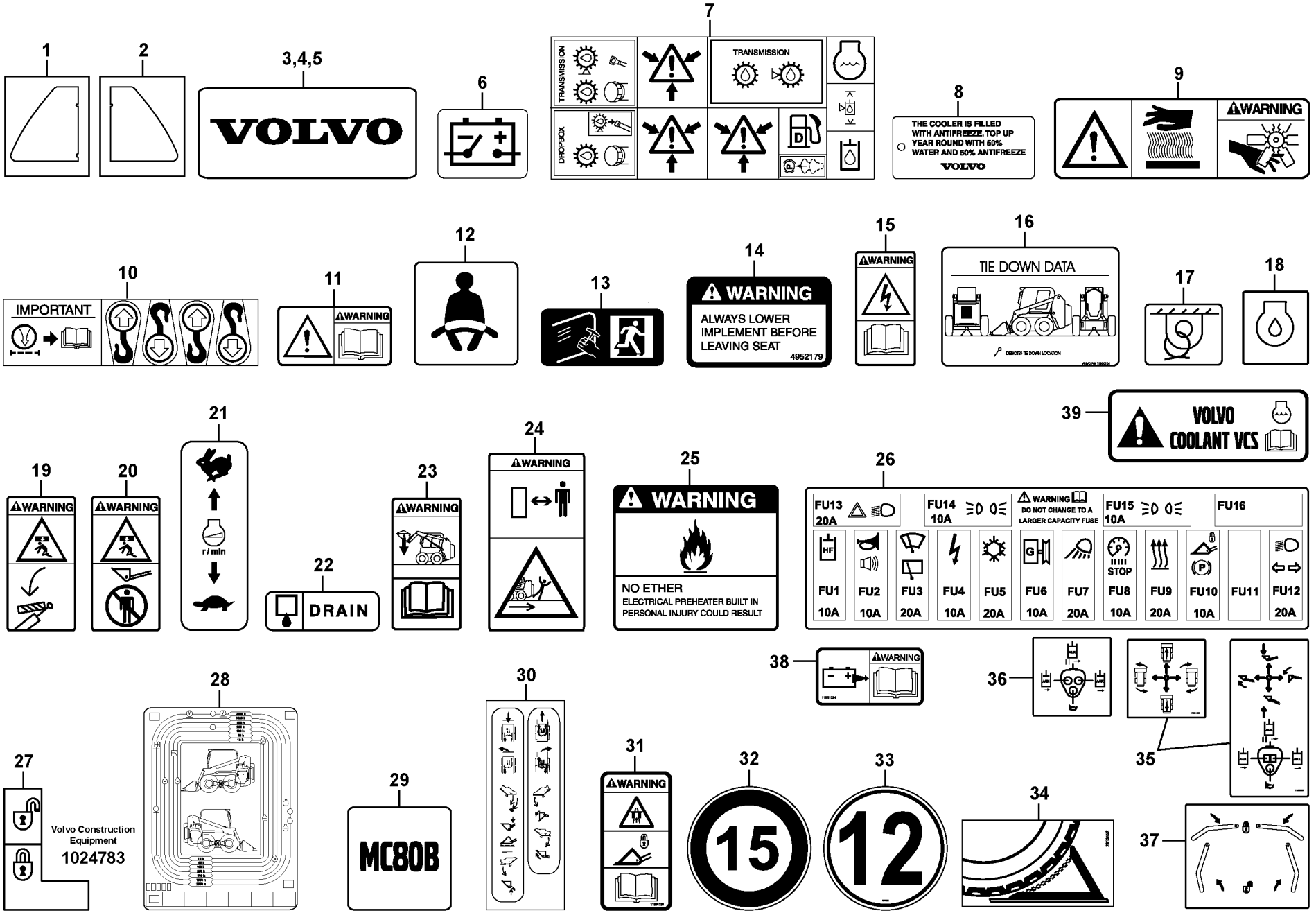
1
2
3,4,5
VOLVO
6
7
TRANSMISSION
TRANSMISSION
DROPBOX
8
THE COOLER IS FILLED WITH ANTIFREEZE. TOP UP YEAR ROUND WITH 50% WATER AND 50% ANTIFREEZE
VOLVO
9
WARNING
10
IMPORTANT
11
WARNING
12
13
14
WARNING
ALWAYS LOWER IMPLEMENT BEFORE LEAVING SEAT
4952179
15
WARNING
16
TIE DOWN DATA
17
18
19
WARNING
20
WARNING
21
r/min
22
DRAIN
23
WARNING
24
WARNING
25
WARNING
NO ETHER
ELECTRICAL PREHEATER BUILT IN
PERSONAL INJURY COULD RESULT
26
FU13 20A
FU14 10A
WARNING
DO NOT CHANGE TO A LARGER CAPACITY FUSE
FU15 10A
FU16
FU1 10A
FU2 10A
FU3 20A
FU4 10A
FU5 20A
FU6 10A
FU7 20A
FU8 10A
FU9 20A
FU10 10A
FU11
FU12 20A
39
VOLVO
COOLANT VCS
38
WARNING
36
35
27
Volvo Construction Equipment
1024783
28
29
MC80B
30
31
WARNING
32
15
33
12
34
37

Fig.	Part No.	Quantity 1	2	3	PS	KIT	Description	Dénomination	Bezeichnung	Denominación	Notes
31	**VOE 11885038**	1					Decal	Decalcomanie	Abziehbild	Decalcomania	11840331, 11840337
32	**VOE 11852204**	1					Decal	Decalcomanie	Abziehbild	Decalcomania	11840331
33	**VOE 11851281**	3					Decal	Decalcomanie	Abziehbild	Decalcomania	11840333
34	**ZM 2813452**	1					Plate - Wheel chock	Plaque - Cale	Schild - Unterlegkeil	Placa - Calzo	11840333
35	**VOE 11851827**	1					Decal	Decalcomanie	Abziehbild	Decalcomania	11840300, 11840302
36	**VOE 11852524**	1					Decal	Decalcomanie	Abziehbild	Decalcomania	11840296, 11840298
37	**VOE 11852532**	1					Decal	Decalcomanie	Abziehbild	Decalcomania	
38	**VOE 11851024**	1					Decal	Decalcomanie	Abziehbild	Decalcomania	
39	**VOE 11445056**	1					Decal	Decalcomanie	Abziehbild	Decalcomania	

VOLVO

Construction Equipment

GROUP		Section	Page
911	Auxiliary hydraulic circuit	100	247
911	Heater hydraulic oil 11840272	150	249
911	Supply/return and Cooling Circuits 11840229, 11840230	200	251
911	Supply/return and Cooling Circuits 11840309,11840310	250	253
911	Attachment tilt hydraulic circuit	500	255
911	Loader arm hydraulic circuit (w/self level valve)	600	257
911	Hydraulic motor	650	259
912	Hydraulic system, single lever control, std 11840309,11840310	100	261
912	Hydraulic pressure limiting valve 11840229 STD, 11840230 SELF LEVEL	150	265
912	High flow valve	300	269
912	Control lever 11840309,11840310	400	271
915	Standard foot controls 11840296, 11840298	100	273
915	Optional hand controls	200	275
915	Optional hand controls	300	277
915	Auxiliary control levers, forward/reverse 11840229, 11840230	400	279
916	Self level valve (optional) (eaton valve part number 39055-day)	200	281
922	Lifting eye 11840354	100	283
924	Quick attach group	100	285
925	Bucket, straight lip without teeth 11840403	100	287
925	Bucket, straight with teeth	150	289
925	Bucket straight with edge-saver	200	291
925	Bucket accessories	250	293
925	Bucket tooth protection	300	295
926	Forks (optional)	100	297
926	Hammer 11840212	500	299
926	Hammer 11840213	600	303
945	Loading unit	100	307
945	Hydraulic cylinder, tilting	200	311
945	Loader arm cylinder 11840229, 11840230, 11840310	300	313

TABLE DES MATIÈRES

GROUPE		Section	Page
911	Circuit hydraulique auxiliaire	100	247
911	Réchauffeur d'huile hydraulique 11840272	150	249
911	Circuits d'alimentation, de retour et de refroidissement 11840229, 11840230	200	251
911	Circuits d'alimentation, de retour et de refroidissement 11840309, 11840310	250	253
911	Circuit hydraulique, basculement porte-outil	500	255
911	Circuit hydraulique, bras de levage (avec valve d'autocompensation de niveau)	600	257
911	Moteur hydraulique	650	259
912	Circuit hydraulique pilote std 11840309,11840310	100	261
912	Soupape de limitation de pression hydraulique 11840229 STD, 11840230 SELF LEVEL	150	265
912	Distributeur à grand débit	300	269
912	Levier de commande 11840309,11840310	400	271
915	Commandes standard au pied 11840296, 11840298	100	273
915	Commandes manuelles optionnelles	200	275
915	Commandes manuelles optionnelles	300	277
915	Leviers de commande auxiliaires, marche AV/marche AR 11840229, 11840230	400	279
916	Valve d'autocompensation de niveau (option) (N° de réf. eaton 39055-jour)	200	281
922	Fixation de levage 11840354	100	283
924	Catégorie porte-outil	100	285
925	Godet, droit sans dents 11840403	100	287
925	Godet, droit avec dents	150	289
925	Godet droit avec lame d'usure	200	291
925	Accessoires godet	250	293
925	Protection de dent, godet	300	295
926	Fourches (option)	100	297
926	Marteau 11840212	500	299
926	Marteau 11840213	600	303
945	Groupe chargeur	100	307
945	Vérin hydraulique, culbutage	200	311
945	Vérin de bras de levage 11840229, 11840230, 11840310	300	313

GRUPPE		Abschnitt	Seite
911	Zusätzlicher Hydraulikkreis	100	247
911	Heizung, Hydrauliköl 11840272	150	249
911	Vorlauf/Rücklauf und Kühlkreise 11840229, 11840230	200	251
911	Vorlauf/Rücklauf und Kühlkreise 11840309,11840310	250	253
911	Gerätekipp-Hydraulikkreise	500	255
911	Laderarm-Hydraulikkreis (mit selbstregelndem Ventil)	600	257
911	Hydraulischer Motor	650	259
912	Hydraulikanlage, Einhebelbedienung Std. 11840309,11840310	100	261
912	Hydraulik Druckbegrenzungsventil 11840229 STD, 11840230 SELF LEVEL	150	265
912	Hochfluss-Ventil	300	269
912	Bedienungshebel 11840309,11840310	400	271
915	Standardfußpedale 11840296, 11840298	100	273
915	Optionale Handsteuerungen	200	275
915	Optionale Handsteuerungen	300	277
915	Zusätzliche Steuerhebel, vorwärts/rückwärts 11840229, 11840230	400	279
916	Selbstregelndes Ventil (optional) (Eaton-Ventil, Teilnr. 39055-)	200	281
922	Hebezeug 11840354	100	283
924	Schnellwechslergruppe	100	285
925	Schaufel, gerade, ohne Zähne 11840403	100	287
925	Schaufel, gerade mit Zähnen	150	289
925	Schaufel gerade mit Schonmesser	200	291
925	Schaufelzubehör	250	293
925	Zahnschutz	300	295
926	Gabeln (optional)	100	297
926	Hammer 11840212	500	299
926	Hammer 11840213	600	303
945	Laderaggregat	100	307
945	Hydraulikzylinder, Schwenkhydraulik	200	311
945	Laderarmzylinder 11840229, 11840230, 11840310	300	313

INDICE

GRUPO		Sección	Página
911	Circuito hidráulico auxiliar	100	247
911	Calentador aceite hidráulico 11840272	150	249
911	Circuitos de suministro/retorno y refrigeración 11840229, 11840230	200	251
911	Circuitos de suministro/retorno y refrigeración 11840309,11840310	250	253
911	Circuito hidráulico de basculamiento del implemento	500	255
911	Circuito hidráulico del brazo de la cargadora (con válvula de autonivelación)	600	257
911	Motor hidráulico	650	259
912	Piloto hidráulico estándar 11840309,11840310	100	261
912	Válvula limitadora de de preión hidráulica 11840229 STD, 11840230 SELF LEVEL	150	265
912	Válvula de caudal elevado	300	269
912	Palanca de mando 11840309,11840310	400	271
915	Pedales tipo estándar 11840296, 11840298	100	273
915	Controles de mano opcionales	200	275
915	Controles de mano opcionales	300	277
915	Palancas de control auxiliarse, marcha adelante/marcha atrás 11840229, 11840230	400	279
916	Válvula autoniveladora (opcional) (válvula Eaton, pieza núm. 39055)	200	281
922	Soporte elevador 11840354	100	283
924	Grupo de enganche rápido	100	285
925	Cuchara recta sin dientes 11840403	100	287
925	Cuchara, recta con dientes	150	289
925	Cuchara recta con filo reponible	200	291
925	Accesorios de cuchara	250	293
925	Protección de dientes cuchara	300	295
926	Horquillas (opcional)	100	297
926	Martillo 11840212	500	299
926	Martillo 11840213	600	303
945	Unidad de carga	100	307
945	Cilindro hidráulico, inclinación	200	311
945	Cilindro del brazo de la cargadora 11840229, 11840230, 11840310	300	313

VOLVO

Construction Equipment

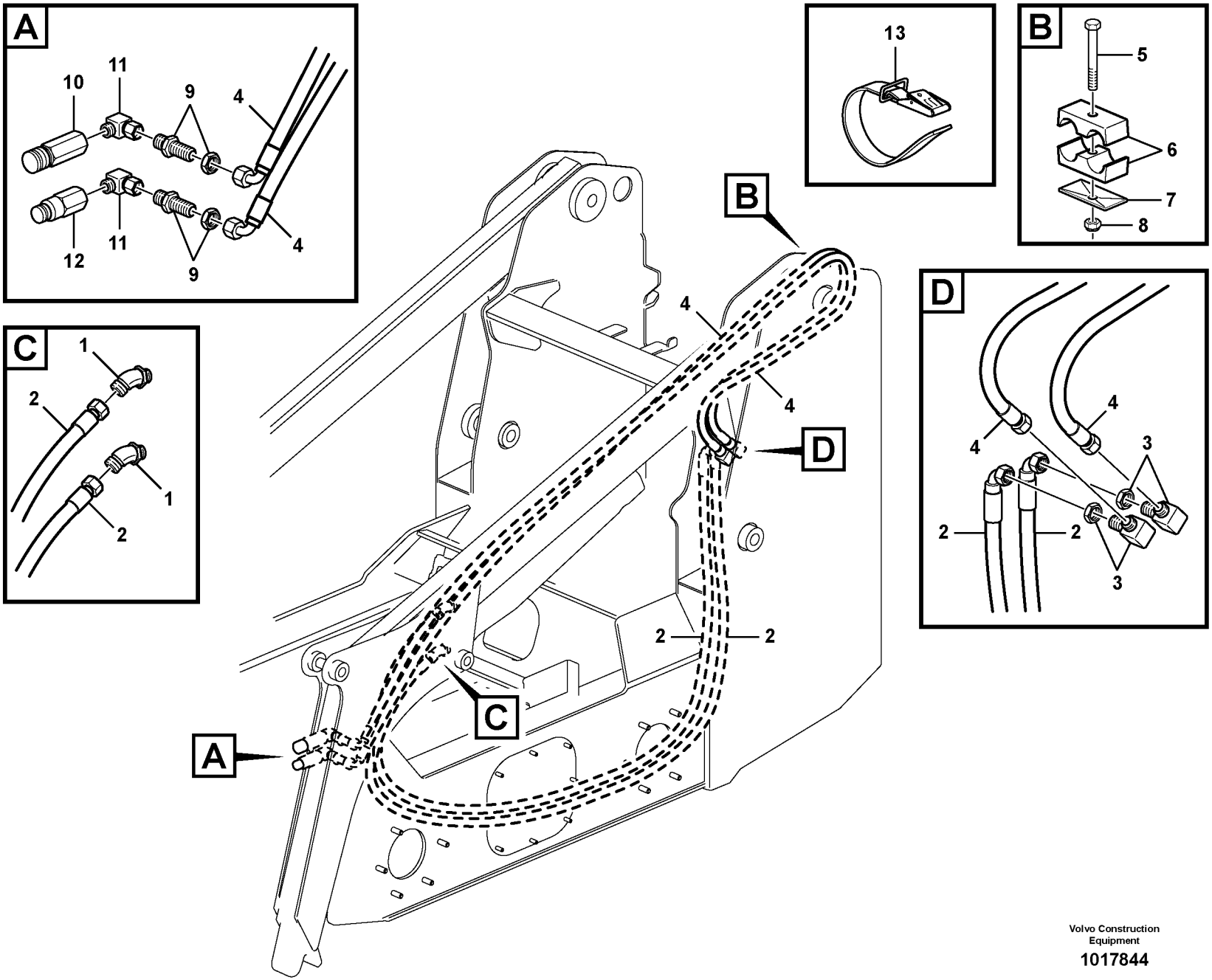

Volvo Construction Equipment

1017844

Fig.	Part No.	Quantity 1	2	3	PS	KIT	Description	Dénomination	Bezeichnung	Denominación	Notes
1	**VOE 11841981**	2					Elbow	Coude	Winkelstueck	Tubo acodado	
2	**VOE 11841114**	2					Hose	Durit	Schlauch	Tubo flexible	
3	**VOE 11841886**	2					Connector	Raccord	Anschluss	Union	
4	**VOE 11850175**	2					Hose	Durit	Schlauch	Tubo flexible	
5	**VOE 13955527**	1					Screw	Vis	Schraube	Tornillo	
6	**VOE 4880666**	1					Clamp	Pince Serrage	Klemme	Abrazadera	
7	**VOE 4880579**	1					Cover Plate	Protection en tole	Schutzblech	Placa Tapa	
8	**VOE 950353**	1					Lock nut	Contre-ecrou	Sicherungsmutter	Contratuerca	
9	**VOE 11841855**	2					Union	Teton Connexion	Anschlussnippel	Niple Conexcion	
10	**VOE 11842116**	1					Coupling	Accouplement	Kupplung	Acoplamiento	
11	**VOE 11851794**	2					Elbow	Coude	Winkelstueck	Tubo acodado	
12	**VOE 11841753**	1					Coupling	Accouplement	Kupplung	Acoplamiento	
13	**VOE 11104606**	3					Retaining Strap	Courroi.serrage	Halteriemen	Correa Tensora	

1		**Circuito hidráulico auxiliar** **Zusätzlicher Hydraulikkreis** **Circuit hydraulique auxiliaire** **Auxiliary hydraulic circuit**	Catalogue id **20065**	Group **911**
2			Illustr. No **1017844**	Section **100**
3			Issue **VOE 64C9920065**	Page **247**
4				
5				

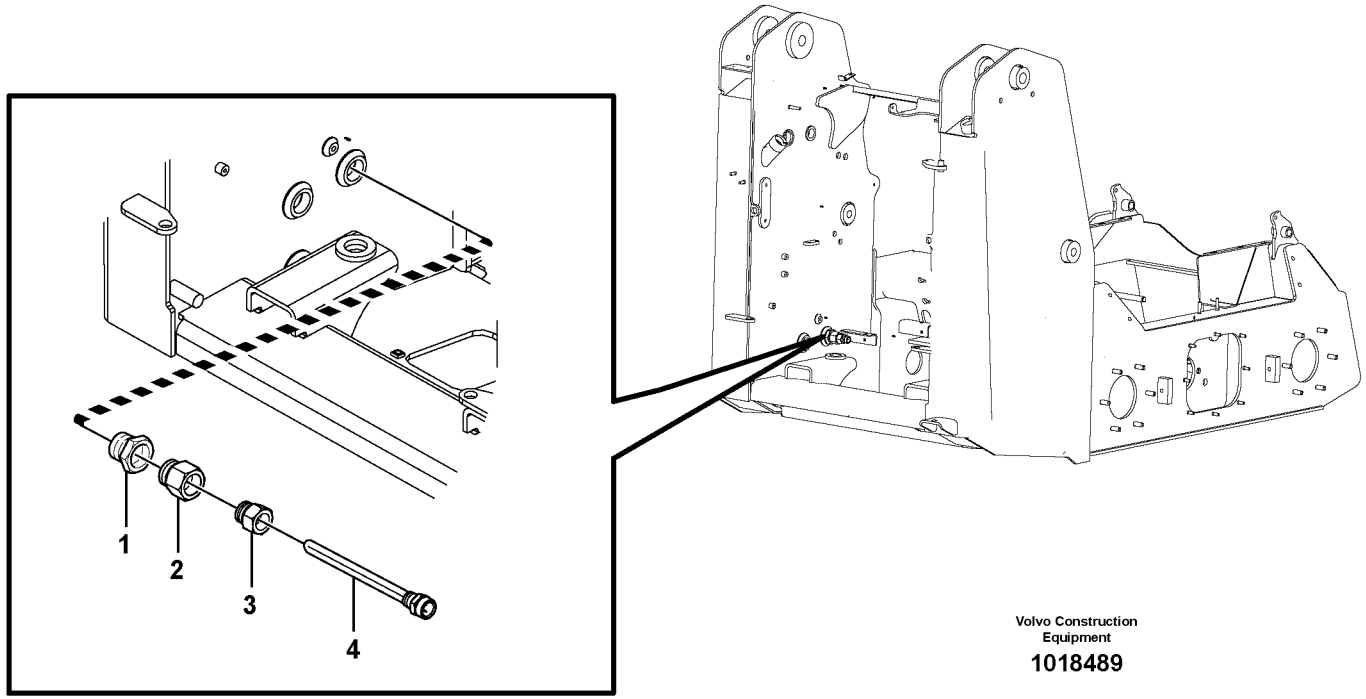

Volvo Construction Equipment

1018489

Fig.	Part No.	Quantity 1	2	3	PS	KIT	Description	Dénomination	Bezeichnung	Denominación	Notes
1	**VOE 11841866**	1					Connector	Raccord	Anschluss	Union	
2	**VOE 11842650**	1					Reducer	Reducteur	Reduzierstuck	Reductor	
3		1			NS		Adapter	Raccord Reduct.	Verbind Stutzen	Adaptador	
4	**VOE 11841760**	1					Heater	Elément de chauffage	Heizkörper	Calefaccion	
	VOE 4881438	3					Strip Clamp	Ruban Serrage	Kabelbinder	Abraz Cinta	

1		**Calentador aceite hidráulico** **Heizung, Hydrauliköl** **Réchauffeur d'huile hydraulique** **Heater hydraulic oil**	Catalogue id **20065**	Group **911**
2			Illustr. No **1018489**	Section **150**
3			Issue **VOE 64C9920065**	Page **249**
4				
5		**11840272**		

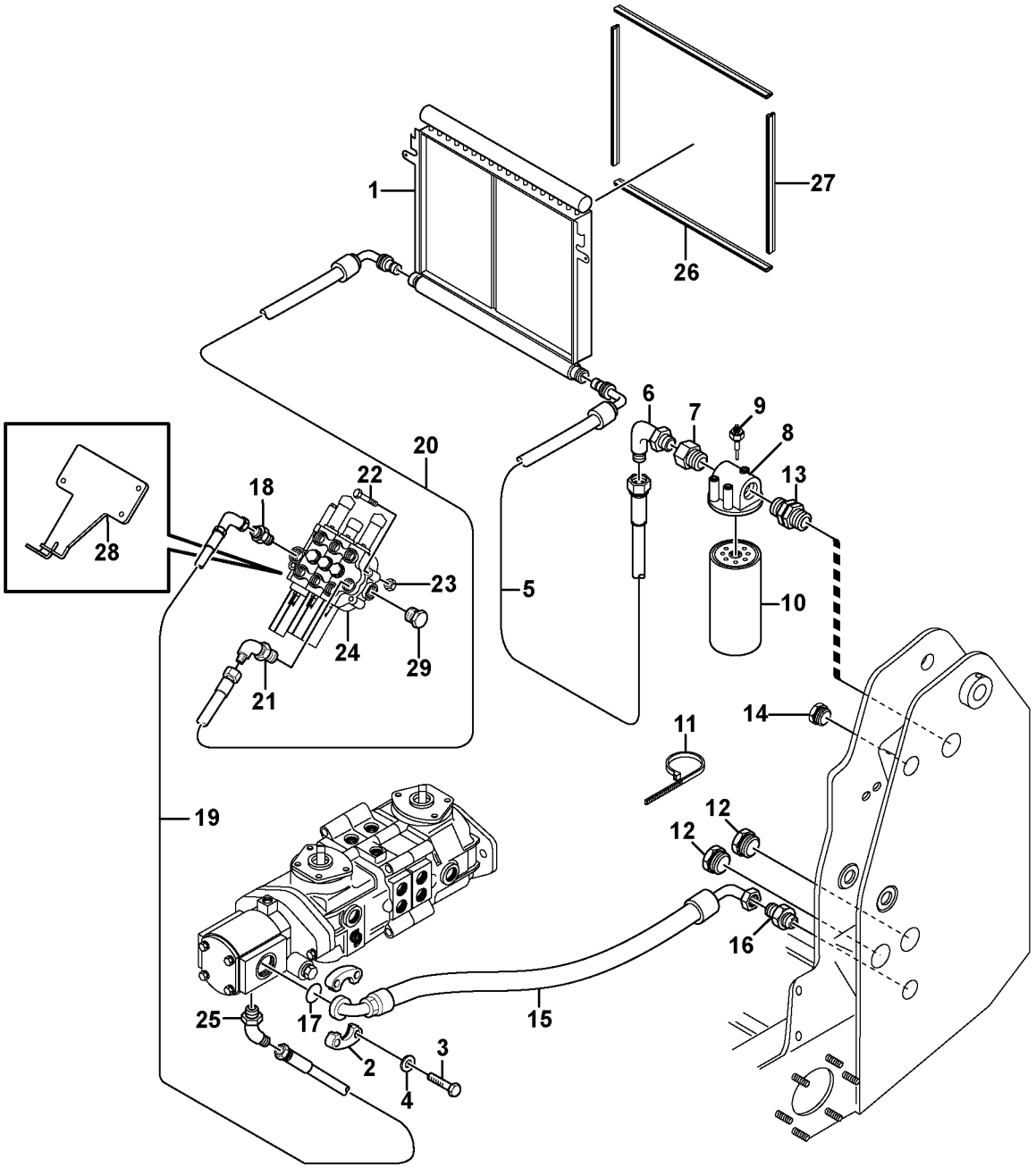

Volvo Construction Equipment

1021539

Fig.	Part No.	Quantity 1	2	3	PS	KIT	Description	Dénomination	Bezeichnung	Denominación	Notes
1	**VOE 11850484**	1					Oil Cooler	Refroidisseur huile	Ölkühler	Enfriadores aceite	
2	**VOE 926732**	2					Flange Half	Demi-bride	Flanschhälfte	Media brida	
3	**VOE 13940134**	4					Screw	Vis	Schraube	Tornillo	
4	**VOE 13941909**	4					Washer	Rondelle	Scheibe	Arandela	
5	**VOE 11850716**	1					Hose	Durit	Schlauch	Tubo flexible	
6	**VOE 11841980**	1					Elbow	Coude	Winkelstueck	Tubo acodado	
7	**VOE 11842005**	1					Reducer	Reducteur	Reduzierstuck	Reductor	
8	**VOE 11841679**	1					Filter	Filtre	Filter	Filtro	
9		1			NS		Pressure Gauge	Manometre	Druckmesser	Indic Presion	
10	**VOE 11841688**	1					Filter	Filtre	Filter	Filtro	
11	**VOE 4881440**	1					Strip Clamp	Ruban Serrage	Kabelbinder	Abraz Cinta	
12	**VOE 11841995**	2					Plug	Bouchon	Stopfen	Tapon	
13	**VOE 11842023**	1					Connector	Raccord	Anschluss	Union	
14	**VOE 11841994**	1					Plug	Bouchon	Stopfen	Tapon	
15	**VOE 11852552**	1					Hose assembly	Conduit flexible	Schlauchleitung	Conducto	
16	**VOE 11841864**	1					Connector	Raccord	Anschluss	Union	
17	**VOE 13949238**	1					O-ring	Joint Torique	O-Ring	Junta torica	
18	**VOE 11841859**	1					Connector	Raccord	Anschluss	Union	
19	**VOE 11840650**	1					Hose	Durit	Schlauch	Tubo flexible	
20	**VOE 11852055**	1					Hose	Durit	Schlauch	Tubo flexible	
21	**VOE 11841899**	1					Connector	Raccord	Anschluss	Union	
22	**VOE 955542**	2					Screw	Vis	Schraube	Tornillo	
23	**VOE 950354**	2					Lock nut	Contre-ecrou	Sicherungsmutter	Contratuerca	
24	**VOE 11852535**	1					Valve	Soupape	Ventil	Valvula	
25	**VOE 11842020**	1					Elbow	Coude	Winkelstueck	Tubo acodado	
26	**VOE 11850906**	2					Rubber Moulding	Joint Caoutchouc	Gummileiste	Liston Goma	
27	**VOE 11850864**	2					Rubber Moulding	Joint Caoutchouc	Gummileiste	Liston Goma	
28		1			NS		Bracket	Console	Konsole	Ménsula	
29	**VOE 11850054**	1					Plug	Bouchon	Stopfen	Tapon	

1		**Circuitos de suministro/retorno y refrigeración** **Vorlauf/Rücklauf und Kühlkreise** **Circuits d'alimentation, de retour et de refroidissement** **Supply/return and Cooling Circuits**		Catalogue id **20065**	Group **911**
2				Illustr. No **1021539**	Section **200**
3					
4				Issue **VOE 64C9920065**	Page **251**
5		**11840229, 11840230**			

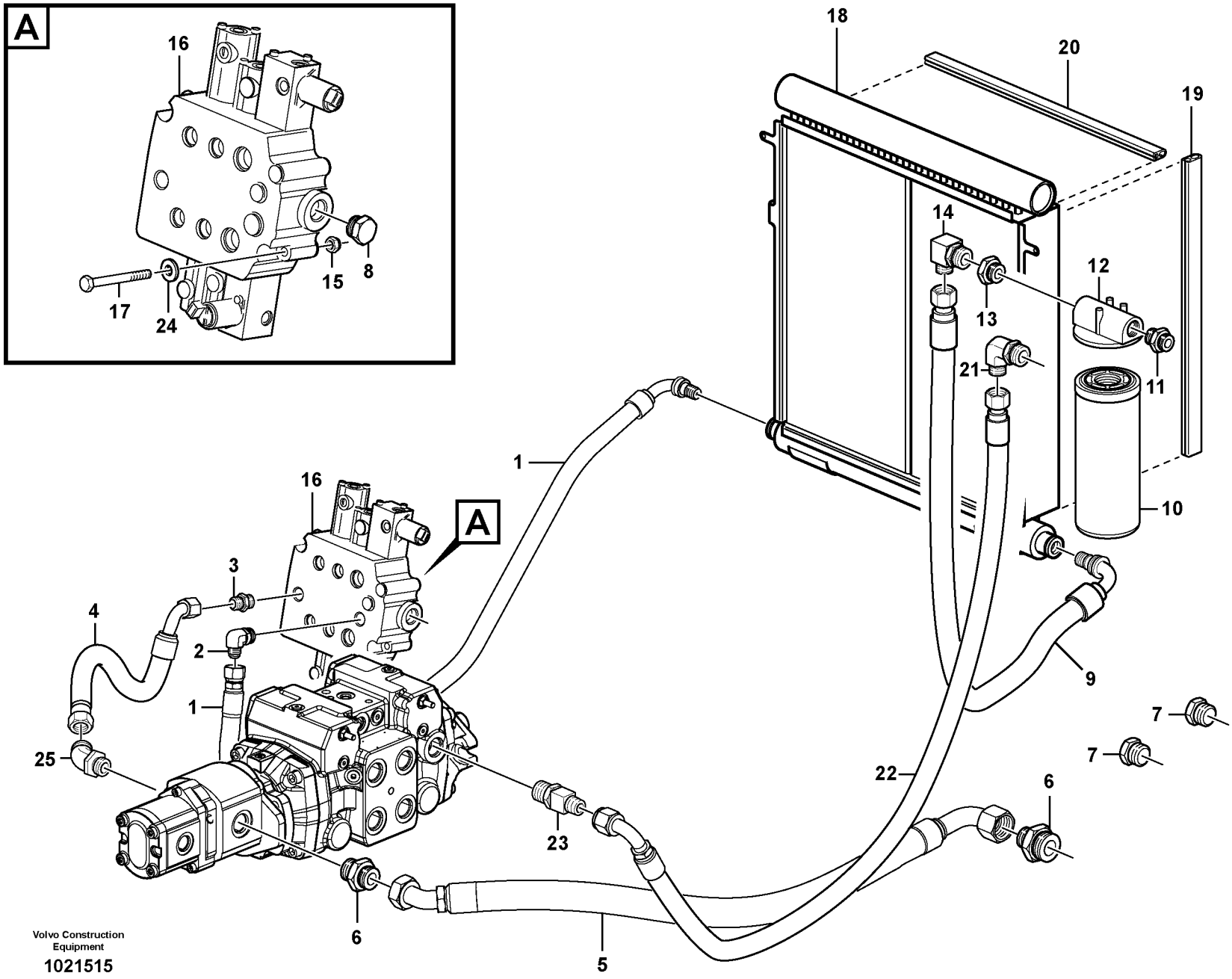
A
16
17
24
15
8
18
20
19
14
13
12
11
21
10
1
16
A
3
4
2
1
25
9
7
7
22
6
23
6
5
Volvo Construction Equipment
1021515

Fig.	Part No.	Quantity 1	2	3	PS	KIT	Description	Dénomination	Bezeichnung	Denominación	Notes
1	**VOE 11852055**	1					Hose	Durit	Schlauch	Tubo flexible	
2	**VOE 11841899**	1					Connector	Raccord	Anschluss	Union	
3	**VOE 11841859**	1					Connector	Raccord	Anschluss	Union	
4	**VOE 11840631**	1					Hose	Durit	Schlauch	Tubo flexible	
5	**VOE 11852436**	1					Hose	Durit	Schlauch	Tubo flexible	
6	**VOE 11841864**	2					Connector	Raccord	Anschluss	Union	
7	**VOE 11841995**	2					Plug	Bouchon	Stopfen	Tapon	
8	**VOE 11850054**	2					Plug	Bouchon	Stopfen	Tapon	
9	**VOE 11850716**	1					Hose	Durit	Schlauch	Tubo flexible	
10	**VOE 11841688**	1					Filter	Filtre	Filter	Filtro	
11	**VOE 11842023**	1					Connector	Raccord	Anschluss	Union	
12	**VOE 11841679**	1					Filter	Filtre	Filter	Filtro	
13	**VOE 11842005**	1					Reducer	Reducteur	Reduzierstuck	Reductor	
14	**VOE 11841980**	1					Elbow	Coude	Winkelstueck	Tubo acodado	
15	**VOE 950354**	2					Lock nut	Contre-ecrou	Sicherungsmutter	Contratuerca	
16	**VOE 11852192**	1					Control valve	Valve controle	Steuerventil	Válvula control	
17	**VOE 955541**	2					Hexagon screw	Vis tête hexagonale	Sechskantschraube	Tornillo hexago	
18	**VOE 11850484**	1					Oil Cooler	Refroidisseur huile	Ölkühler	Enfriadores aceite	
19	**VOE 11850864**	2					Rubber Moulding	Joint Caoutchouc	Gummileiste	Liston Goma	
20	**VOE 11850906**	2					Rubber Moulding	Joint Caoutchouc	Gummileiste	Liston Goma	
21	**VOE 11841985**	1					Elbow	Coude	Winkelstueck	Tubo acodado	
22	**VOE 11852456**	1					Hose assembly	Conduit flexible	Schlauchleitung	Conducto	
23	**VOE 11852384**	1					Tee	Connexion en T	T-stuck	Acoplamiento T	
24	**VOE 983335**	2					Washer	Rondelle	Scheibe	Arandela	
25	**VOE 11842020**	1					Elbow	Coude	Winkelstueck	Tubo acodado	

1		**Circuitos de suministro/retorno y refrigeración** **Vorlauf/Rücklauf und Kühlkreise** **Circuits d'alimentation, de retour et de refroidissement** **Supply/return and Cooling Circuits**	Catalogue id **20065**	Group **911**
2			Illustr. No **1021515**	Section **250**
3			Issue **VOE 64C9920065**	Page **253**
4				
5		**11840309,11840310**		

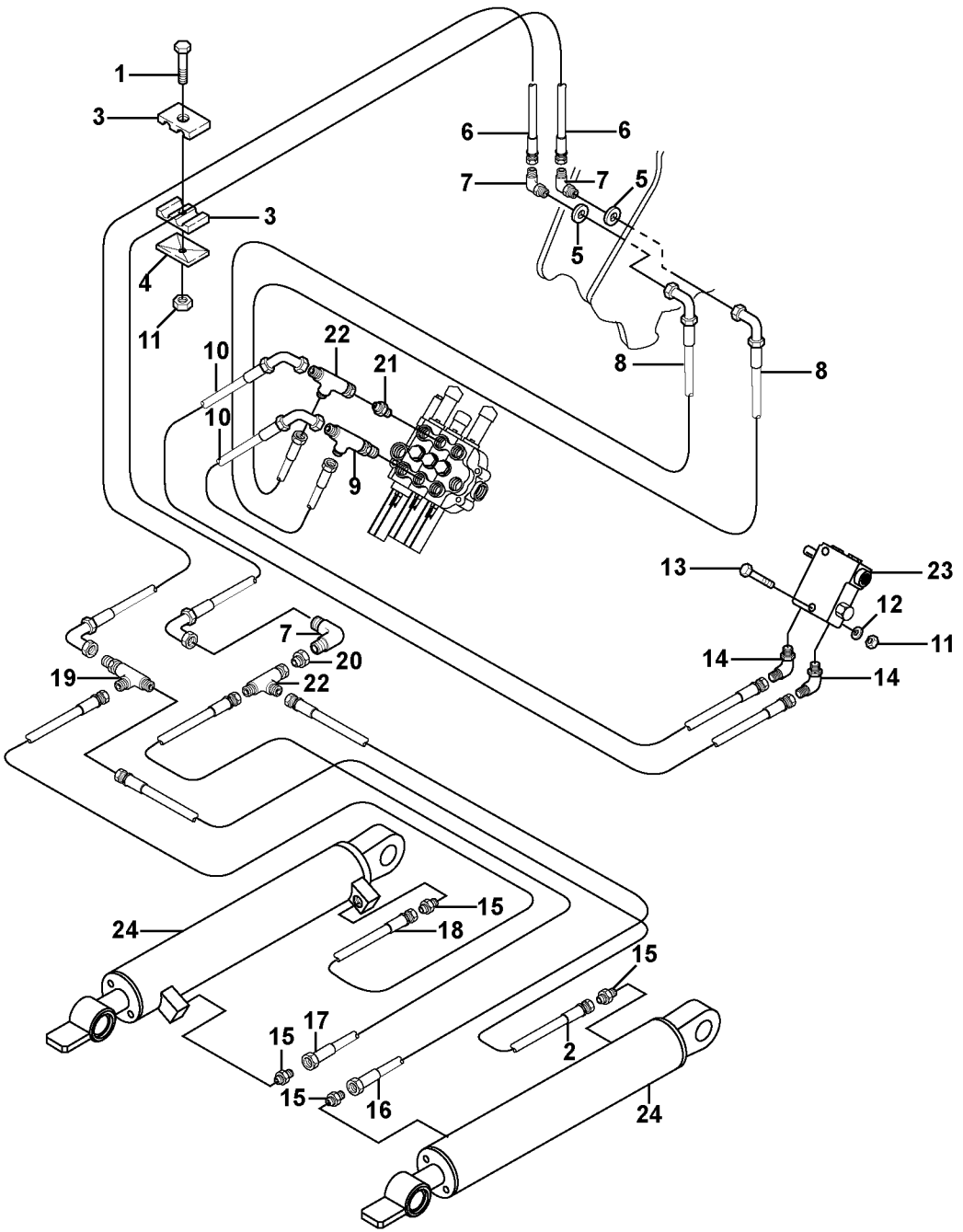

Volvo Construction Equipment

1021282

Fig.	Part No.	Quantity 1	2	3	PS	KIT	Description	Dénomination	Bezeichnung	Denominación	Notes
1	**VOE 13955527**	1	1	1			Screw	Vis	Schraube	Tornillo	
	VOE 940186	1	1	1			Hexagon screw	Vis tête hexagonale	Sechskantschraube	Tornillo hexago	
2	**VOE 11841138**	1	1	1			Hose	Durit	Schlauch	Tubo flexible	
3	**VOE 4880666**	1	1	1			Clamp	Pince Serrage	Klemme	Abrazadera	
4	**VOE 4880579**	1	1	1			Cover Plate	Protection en tole	Schutzblech	Placa Tapa	
5	**VOE 981367**		2				Washer	Rondelle	Scheibe	Arandela	
6	**VOE 11850175**	2	2	2			Hose	Durit	Schlauch	Tubo flexible	
7	**VOE 11841886**	3	3	3			Connector	Raccord	Anschluss	Union	
8	**VOE 11841157**	2	2	2			Hose	Durit	Schlauch	Tubo flexible	
9	**VOE 11842006**		1				Tee	Connexion en T	T-stuck	Acoplamiento T	
10	**VOE 11840644**		2				Hose	Durit	Schlauch	Tubo flexible	
11	**VOE 950353**	1	3	1			Lock nut	Contre-ecrou	Sicherungsmutter	Contratuerca	
12	**VOE 976945**		2				Washer	Rondelle	Scheibe	Arandela	
13	**VOE 955529**		2				Hexagon screw	Vis tête hexagonale	Sechskantschraube	Tornillo hexago	
14	**VOE 11841979**		2				Elbow	Coude	Winkelstueck	Tubo acodado	
15	**VOE 11841868**	4	4	4			Connector	Raccord	Anschluss	Union	
16	**VOE 11841154**	1	1	1			Hose	Durit	Schlauch	Tubo flexible	
17	**VOE 11841151**	1	1	1			Hose	Durit	Schlauch	Tubo flexible	
18	**VOE 11852482**	1	1	1			Hose	Durit	Schlauch	Tubo flexible	
19	**VOE 11842017**	1	1	1			Tee	Connexion en T	T-stuck	Acoplamiento T	
20	**VOE 11841999**	1	1	1			Reducer	Reducteur	Reduzierstuck	Reductor	
21	**VOE 11841981**	2		2			Elbow	Coude	Winkelstueck	Tubo acodado	
	VOE 11841869		1				Connector	Raccord	Anschluss	Union	
22	**VOE 11842000**	1	2	1			Tee	Connexion en T	T-stuck	Acoplamiento T	
23			1				Valve	Soupape	Ventil	Valvula	See group 916, Page 281
24		2	2	2			Tilt Cylinder	Verin inclinaison	Neigungszylinderr	Maquina inclinacion	See group 945, Page 311

1	**11840229**
2	**11840230,11840310**
3	**11840309**
4	
5	

Circuito hidráulico de basculamiento del implemento
Gerätekipp-Hydraulikkreise
Circuit hydraulique, basculement porte-outil
Attachment tilt hydraulic circuit

Catalogue id **20065**	Group **911**
Illustr. No **1021282**	Section **500**
Issue **VOE 64C9920065**	Page **255**

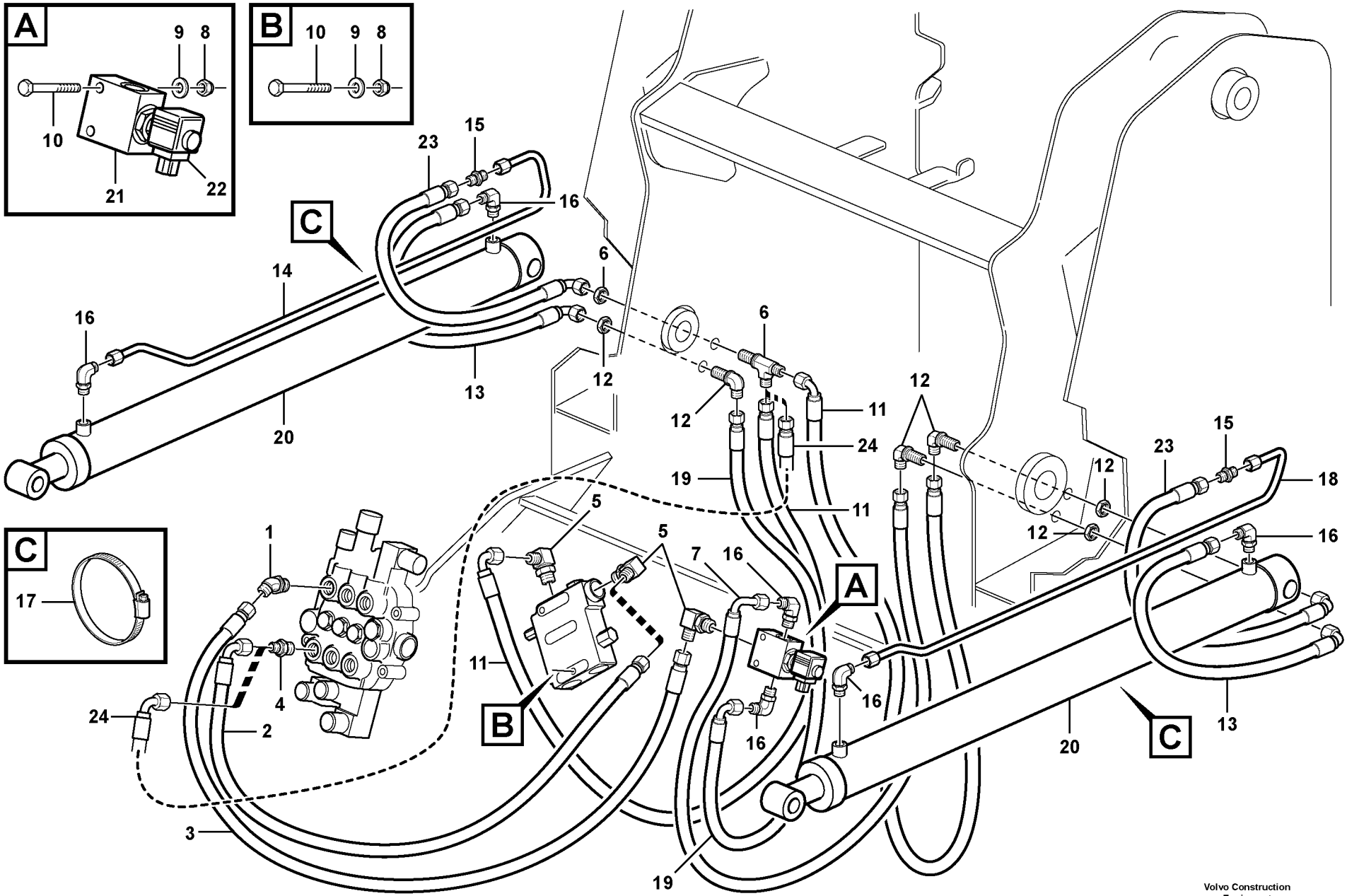

Volvo Construction Equipment

1018797

Fig.	Part No.	Quantity 1	2	3	PS	KIT	Description	Dénomination	Bezeichnung	Denominación	Notes
1	**VOE 11841981**	1	1				Elbow	Coude	Winkelstueck	Tubo acodado	
2	**VOE 11840644**	1					Hose	Durit	Schlauch	Tubo flexible	
3	**VOE 11840641**	1	1				Hose	Durit	Schlauch	Tubo flexible	
4	**VOE 11841869**	1	1				Connector	Raccord	Anschluss	Union	
5	**VOE 11841979**	1	1				Elbow	Coude	Winkelstueck	Tubo acodado	
	VOE 11841979	2					Elbow	Coude	Winkelstueck	Tubo acodado	
6	**VOE 11841997**	1	1				Tee	Connexion en T	T-stuck	Acoplamiento T	
7	**VOE 11841146**	1	1				Hose	Durit	Schlauch	Tubo flexible	
8	**VOE 950353**	2	2				Lock nut	Contre-ecrou	Sicherungsmutter	Contratuerca	
9	**VOE 976945**	2	2				Washer	Rondelle	Scheibe	Arandela	
10	**VOE 955529**	2	2				Hexagon screw	Vis tête hexagonale	Sechskantschraube	Tornillo hexago	
11	**VOE 11840636**	1	1				Hose	Durit	Schlauch	Tubo flexible	
11	**VOE 11840636**	2					Hose	Durit	Schlauch	Tubo flexible	
12	**VOE 4881313**	3	3				Bhd Grommet	Passe-cloison	Schottdurchfuhg	Pasaje Cartucho	(VOE 11841888)
13	**VOE 11840655**	2	2				Hose	Durit	Schlauch	Tubo flexible	
14	**VOE 11852420**	1	1				Tube	Tube	Rohr	Tubo	
15	**VOE 11841852**	2	2				Union	Teton Connexion	Anschlussnippel	Niple Conexcion	
16	**VOE 11841896**	6	6				Elbow	Coude	Winkelstueck	Tubo acodado	
17	**VOE 13961675**	2	2				Hose Clamp	Collier Serrage	Schlauchschelle	Abraz Manguera	
18	**VOE 11852419**	1	1				Tube	Tube	Rohr	Tubo	
19	**VOE 11841142**	1	1				Hose	Durit	Schlauch	Tubo flexible	
20		2	2				Cylinder	Verin	Zylinder	Cilindro	See group 945, Page 313
21	**VOE 11850976**	1	1				Valve	Soupape	Ventil	Valvula	
22	**VOE 11714488**	1	1				•Spool	•Bobine	•Spule	•Bobina	
	VOE 11714489	1	1				•Sealing Kit	•Jeu Joints	•Dichtungssatz	•Juego Retenes	
23	**VOE 11852565**	2	2				Hose assembly	Conduit flexible	Schlauchleitung	Conducto	
24	**VOE 11840644**		1				Hose	Durit	Schlauch	Tubo flexible	

1	**11840230, 11840310**
2	**11840229, 11840309**
3	
4	
5	

Circuito hidráulico del brazo de la cargadora (con válvula de autonivelación)
Laderarm-Hydraulikkreis (mit selbstregelndem Ventil)
Circuit hydraulique, bras de levage (avec valve d'autocompensation de niveau)
Loader arm hydraulic circuit (w/self level valve)

Catalogue id **20065**	Group **911**
Illustr. No **1018797**	Section **600**
Issue **VOE 64C9920065**	Page **257**

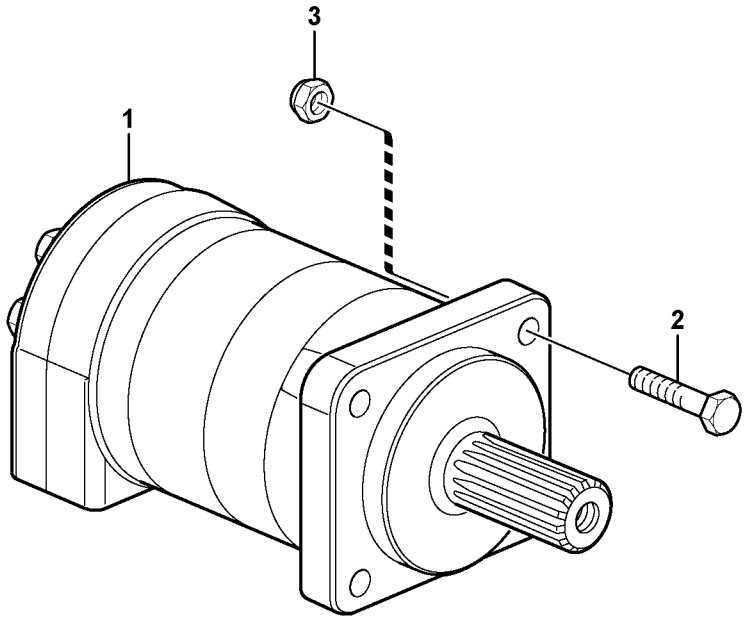
3
1
2

Fig.	Part No.	Quantity 1	2	3	PS	KIT	Description	Dénomination	Bezeichnung	Denominación	Notes
1	**VOE 11850870**	1					Hydraulic motor	Moteur hydraulique	Hydraulischer Motor	Motor hidraulic	
	VOE 11715942	1					Sealing Kit	Jeu Joints	Dichtungssatz	Juego Retenes	
2	**VOE 11841659**	8					Screw	Vis	Schraube	Tornillo	
3	**VOE 11852585**	8					Lock nut	Contre-ecrou	Sicherungsmutter	Contratuerca	
	VOE 11842233	REQ					Adhesive	Adhesif	Klebstoff	Adhesivo	

1		**Motor hidráulico** **Hydraulischer Motor** **Moteur hydraulique** **Hydraulic motor**	Catalogue id **20065**	Group **911**
2			Illustr. No **1018366**	Section **650**
3			Issue **VOE 64C9920065**	Page **259**
4				
5				

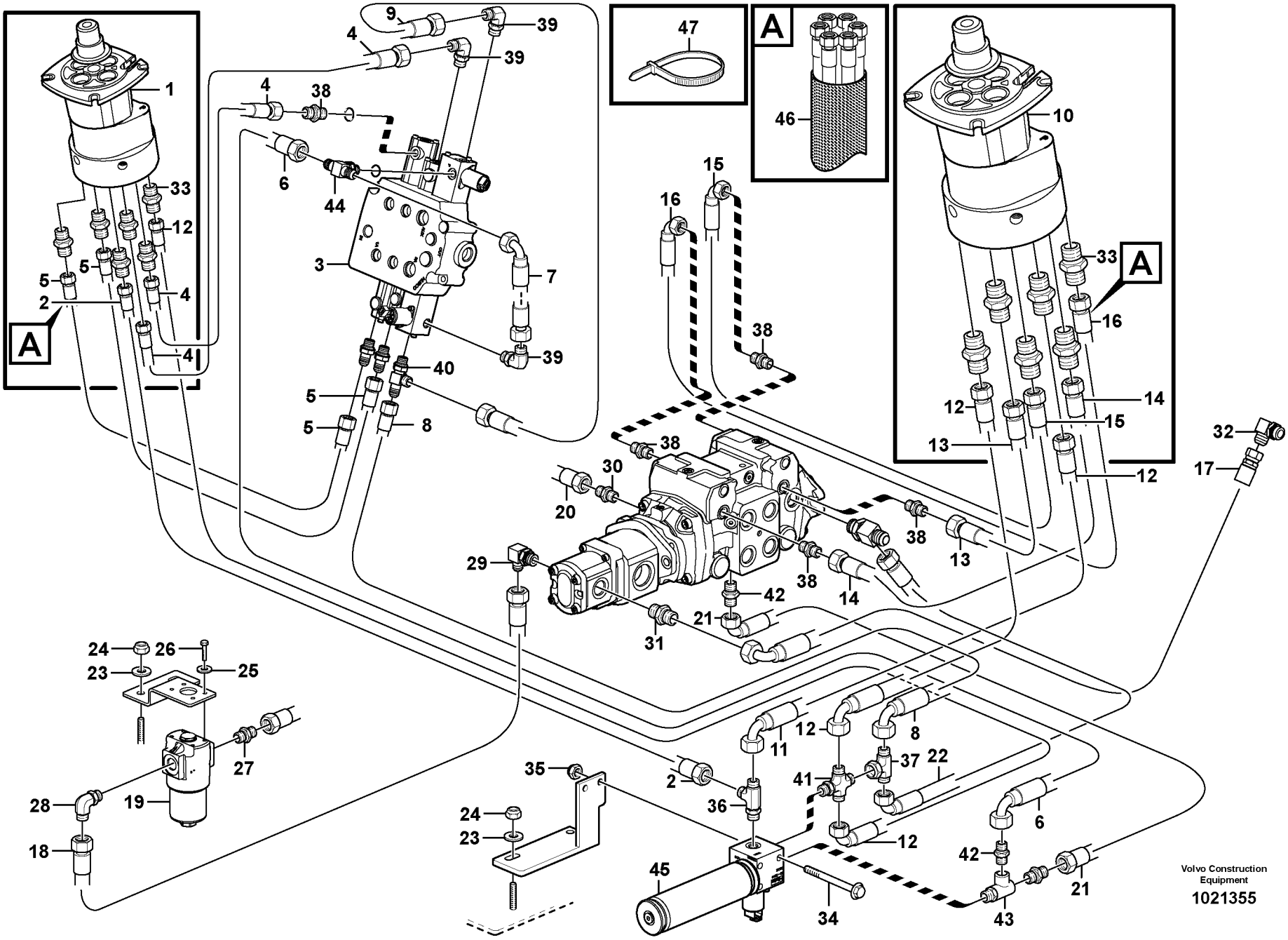
A
A
A
1
2
3
4
5
6
7
8
9
10
11
12
13
14
15
16
17
18
19
20
21
22
23
24
25
26
27
28
29
30
31
32
33
34
35
36
37
38
39
40
41
42
43
44
45
46
47
Volvo Construction Equipment
1021355

Fig.	Part No.	Quantity 1	2	3	PS	KIT	Description	Dénomination	Bezeichnung	Denominación	Notes
1	**VOE 11851456**	1					Control Lever	Levier Commande	Bedienungshebel	Palanca Mando	
2	**VOE 11852492**	1					Hose assembly	Conduit flexible	Schlauchleitung	Conducto	
3	**VOE 11852192**	1					Control valve	Valve controle	Steuerventil	Válvula control	
4	**VOE 11852515**	2					Hose assembly	Conduit flexible	Schlauchleitung	Conducto	
5	**VOE 11852261**	2					Hose assembly	Conduit flexible	Schlauchleitung	Conducto	
6	**VOE 11852502**	1					Hose assembly	Conduit flexible	Schlauchleitung	Conducto	
7	**VOE 11852392**	1					Hose	Durit	Schlauch	Tubo flexible	
8	**VOE 11852255**	1					Hose assembly	Conduit flexible	Schlauchleitung	Conducto	
9	**VOE 11852814**	1					Hose	Durit	Schlauch	Tubo flexible	
10		1					Control Lever	Levier Commande	Bedienungshebel	Palanca Mando	See group 912, Page 271
11	**VOE 11852502**	1					Hose assembly	Conduit flexible	Schlauchleitung	Conducto	
12	**VOE 11852502**	2					Hose assembly	Conduit flexible	Schlauchleitung	Conducto	
13	**VOE 11852261**	1					Hose assembly	Conduit flexible	Schlauchleitung	Conducto	
14	**VOE 11852261**	1					Hose assembly	Conduit flexible	Schlauchleitung	Conducto	
15	**VOE 11852568**	1					Hose assembly	Conduit flexible	Schlauchleitung	Conducto	
16	**VOE 11852568**	1					Hose assembly	Conduit flexible	Schlauchleitung	Conducto	
17	**VOE 11852511**	1					Hose assembly	Conduit flexible	Schlauchleitung	Conducto	
18	**VOE 11852489**	1					Hose assembly	Conduit flexible	Schlauchleitung	Conducto	
19		1					Filter	Filtre	Filter	Filtro	See group 912, Page
20	**VOE 11852490**	1					Hose assembly	Conduit flexible	Schlauchleitung	Conducto	
21	**VOE 11852659**	1					Hose assembly	Conduit flexible	Schlauchleitung	Conducto	
22	**VOE 11852717**	1					Hose assembly	Conduit flexible	Schlauchleitung	Conducto	
23	**VOE 983335**	4					Washer	Rondelle	Scheibe	Arandela	
24	**VOE 950354**	4					Lock nut	Contre-ecrou	Sicherungsmutter	Contratuerca	
25	**VOE 977526**	4					Washer	Rondelle	Scheibe	Arandela	
26	**VOE 955637**	4					Screw	Vis	Schraube	Tornillo	
27	**VOE 11852409**	1					Fitting	Ecrou raccord	Verschraubung	Racor	
28	**VOE 11852410**	1					Fitting	Ecrou raccord	Verschraubung	Racor	
29	**VOE 11841979**	1					Elbow	Coude	Winkelstueck	Tubo acodado	
30	**VOE 11841868**	1					Connector	Raccord	Anschluss	Union	

1		**Piloto hidráulico estándar** **Hydraulikanlage, Einhebelbedienung Std.** **Circuit hydraulique pilote std** **Hydraulic system, single lever control, std**	Catalogue id **20065**	Group **912**
2			Illustr. No **1021355**	Section **100**
3			Issue **VOE 64C9920065**	Page **261**
4				
5		**11840309,11840310**		

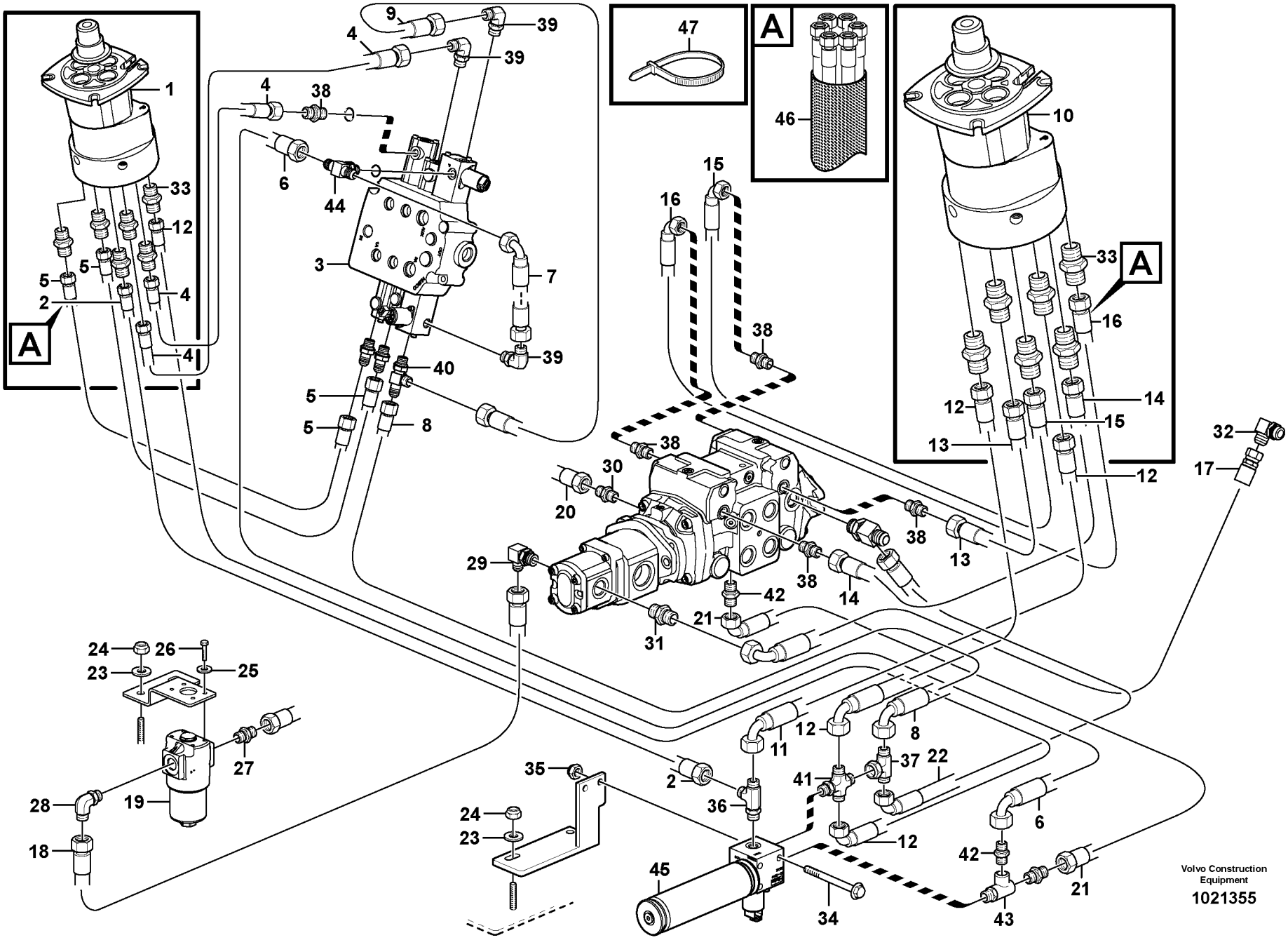
A
A
A
1
2
3
4
5
6
7
8
9
10
11
12
13
14
15
16
17
18
19
20
21
22
23
24
25
26
27
28
29
30
31
32
33
34
35
36
37
38
39
40
41
42
43
44
45
46
47
Volvo Construction Equipment
1021355

Fig.	Part No.	Quantity 1	2	3	PS	KIT	Description	Dénomination	Bezeichnung	Denominación	Notes
31	**VOE 11841861**	1					Connector	Raccord	Anschluss	Union	
32	**VOE 11852786**	1					Connector	Raccord	Anschluss	Union	
33	**VOE 11852245**	12					Fitting	Ecrou raccord	Verschraubung	Racor	
34	**VOE 13965189**	2					Flange screw	Vis a bride	Flanschschraube	Torn embridado	
35	**VOE 13971098**	2					Flange nut	Ecrou accouple.	Bundmutter	Tuerca embridad	
36	**VOE 11841996**	1					Tee	Connexion en T	T-stuck	Acoplamiento T	
37	**VOE 11852415**	1					Fitting	Ecrou raccord	Verschraubung	Racor	
38	**VOE 11841876**	7					Connector	Raccord	Anschluss	Union	
39	**VOE 11841984**	3					Elbow	Coude	Winkelstueck	Tubo acodado	
	VOE 932037	3					O-ring	Joint Torique	O-Ring	Junta torica	
40	**VOE 11851123**	1					Tee	Connexion en T	T-stuck	Acoplamiento T	
	VOE 932037	1					•O-ring	•Joint Torique	•O-Ring	•Junta torica	
41	**VOE 11852246**	1					Fitting	Ecrou raccord	Verschraubung	Racor	
42	**VOE 11841876**	2					Connector	Raccord	Anschluss	Union	
43	**VOE 11852484**	1					Fitting	Ecrou raccord	Verschraubung	Racor	
44	**VOE 11852385**	1					Tee	Connexion en T	T-stuck	Acoplamiento T	
	VOE 932037	1					•O-ring	•Joint Torique	•O-Ring	•Junta torica	
45	**VOE 11852169**	1					Accumulator	Accumulateur	Speicher	Acumulador	
	VOE 11716221	1					•Solenoid	•Solénoide	•Magnet	•Solenoide	
46	**VOE 11852789**	2					Sleeve	Manchon	Muffe	Manguito	2 X 570 MM
47	**VOE 4881440**	8					Strip Clamp	Ruban Serrage	Kabelbinder	Abraz Cinta	

1		**Piloto hidráulico estándar** **Hydraulikanlage, Einhebelbedienung Std.** **Circuit hydraulique pilote std** **Hydraulic system, single lever control, std**	Catalogue id **20065**	Group **912**
2				
3			Illustr. No **1021355**	Section **100**
4				
5		**11840309,11840310**	Issue **VOE 64C9920065**	Page **263**

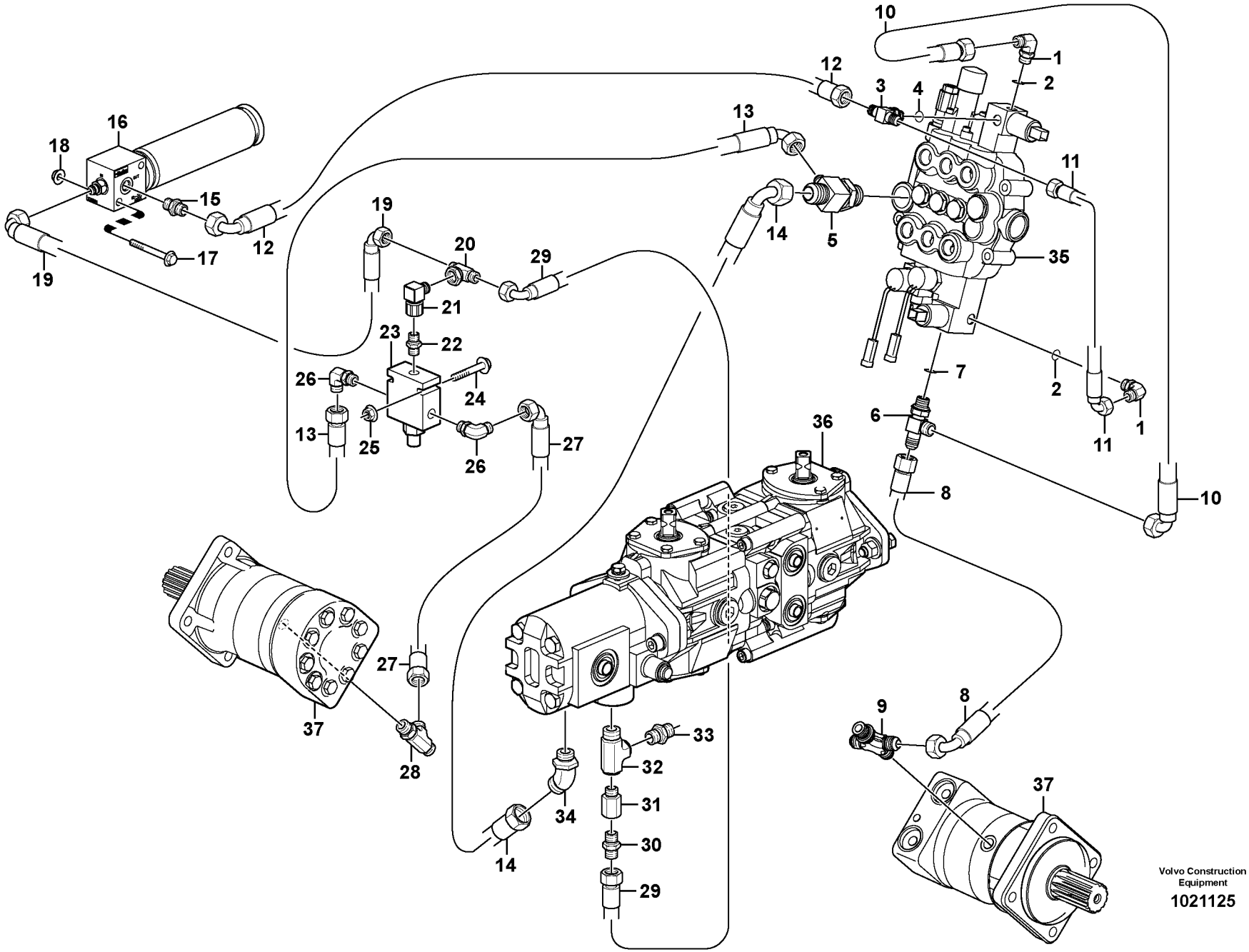

Volvo Construction Equipment

1021125

Fig.	Part No.	Quantity 1	2	3	PS	KIT	Description	Dénomination	Bezeichnung	Denominación	Notes
1	**VOE 11841984**	2					Elbow	Coude	Winkelstueck	Tubo acodado	
2	**VOE 932037**	2					•O-ring	•Joint Torique	•O-Ring	•Junta torica	
3	**VOE 11852385**	1					Tee	Connexion en T	T-stuck	Acoplamiento T	
4	**VOE 932037**	1					•O-ring	•Joint Torique	•O-Ring	•Junta torica	
5	**VOE 11852384**	1					Tee	Connexion en T	T-stuck	Acoplamiento T	
6	**VOE 11851123**	1					Tee	Connexion en T	T-stuck	Acoplamiento T	
7	**VOE 932037**	1					•O-ring	•Joint Torique	•O-Ring	•Junta torica	
8	**VOE 11852389**	1					Hose	Durit	Schlauch	Tubo flexible	
9	**VOE 11852246**	1					Fitting	Ecrou raccord	Verschraubung	Racor	
10	**VOE 11852814**	1					Hose	Durit	Schlauch	Tubo flexible	
11	**VOE 11852392**	1					Hose	Durit	Schlauch	Tubo flexible	
12	**VOE 11852715**	1					Hose assembly	Conduit flexible	Schlauchleitung	Conducto	
13	**VOE 11852719**	1					Hose	Durit	Schlauch	Tubo flexible	
14	**VOE 11852402**	1					Hose	Durit	Schlauch	Tubo flexible	
15	**VOE 11841876**	1					Connector	Raccord	Anschluss	Union	
16	**VOE 11852574**	1					Accumulator	Accumulateur	Speicher	Acumulador	
17	**VOE 13947790**	2					Flange screw	Vis à bride	Flanschschraube	Torn embridado	
18	**VOE 13971098**	2					Flange nut	Ecrou accouple.	Bundmutter	Tuerca embridad	
19	**VOE 11852714**	1					Hose assembly	Conduit flexible	Schlauchleitung	Conducto	
20	**VOE 11852415**	1					Fitting	Ecrou raccord	Verschraubung	Racor	
21	**VOE 11852658**	1					Elbow Union	Coude Raccord	Winkelverschrbg	Union Angular	
22	**VOE 11852404**	1					Valve	Soupape	Ventil	Valvula	
23	**VOE 11852383**	1					Valve	Soupape	Ventil	Valvula	
	VOE 11715804	1					•Sealing Kit	•Jeu Joints	•Dichtungssatz	•Juego Retenes	
24	**VOE 13965177**	2					Flange screw	Vis à bride	Flanschschraube	Torn embridado	
25	**VOE 949278**	2			SS		Nut	Ecrou	Mutter	Tuerca	
26	**VOE 11851152**	2					Elbow	Coude	Winkelstueck	Tubo acodado	
27	**VOE 11852401**	1					Hose	Durit	Schlauch	Tubo flexible	
28	**VOE 11841996**	1					Tee	Connexion en T	T-stuck	Acoplamiento T	
29	**VOE 11852717**	1					Hose assembly	Conduit flexible	Schlauchleitung	Conducto	

1		**Válvula limitadora de de preión hidráulica** **Hydraulik Druckbegrenzungsventil** **Soupape de limitation de pression hydraulique** **Hydraulic pressure limiting valve**	Catalogue id **20065**	Group **912**
2				
3			Illustr. No **1021125**	Section **150**
4				
5		**11840229 STD, 11840230 SELF LEVEL**	Issue **VOE 64C9920065**	Page **265**

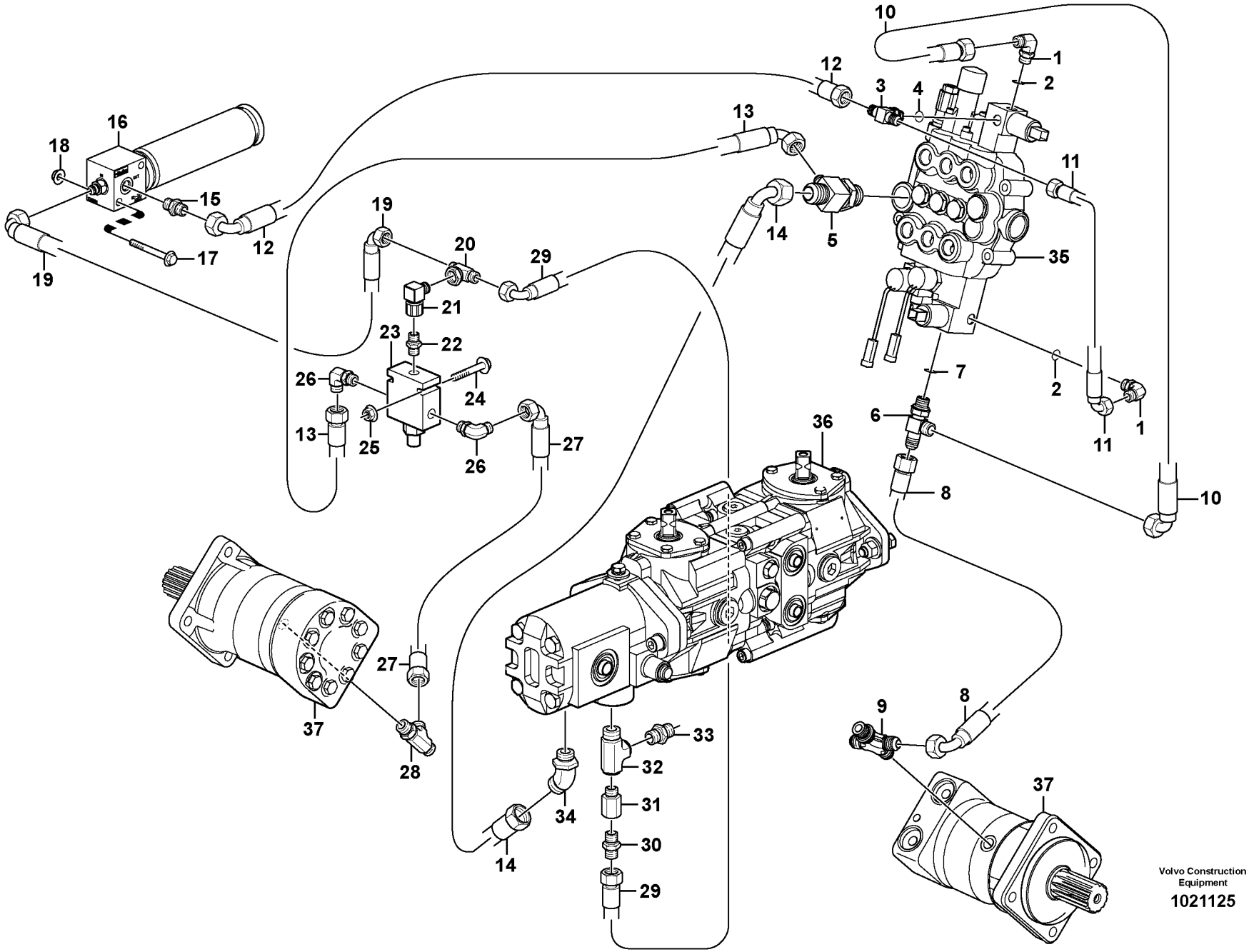

Volvo Construction Equipment

1021125

Fig.	Part No.	Quantity 1	2	3	PS	KIT	Description	Dénomination	Bezeichnung	Denominación	Notes
30	**VOE 11852609**	1					Check valve	Valve antiretour	Rückschlagventil	Válvula de retención	
31	**VOE 11852400**	1					Reducer	Reducteur	Reduzierstuck	Reductor	
32	**VOE 11852399**	1					Tee	Connexion en T	T-stuck	Acoplamiento T	
33	**VOE 11841868**	1					Connector	Raccord	Anschluss	Union	
34	**VOE 11842020**	1					Elbow	Coude	Winkelstueck	Tubo acodado	
35	**VOE 11852535**	1					Valve	Soupape	Ventil	Valvula	
36	**VOE 11850878**	1					Transmission Pump	Pompe de transmission	Getriebepumpe	Bomba de la transmisión	
37		2					Hydraulic motor	Moteur hydraulique	Hydraulischer Motor	Motor hidraulic	See group 911, Page 259

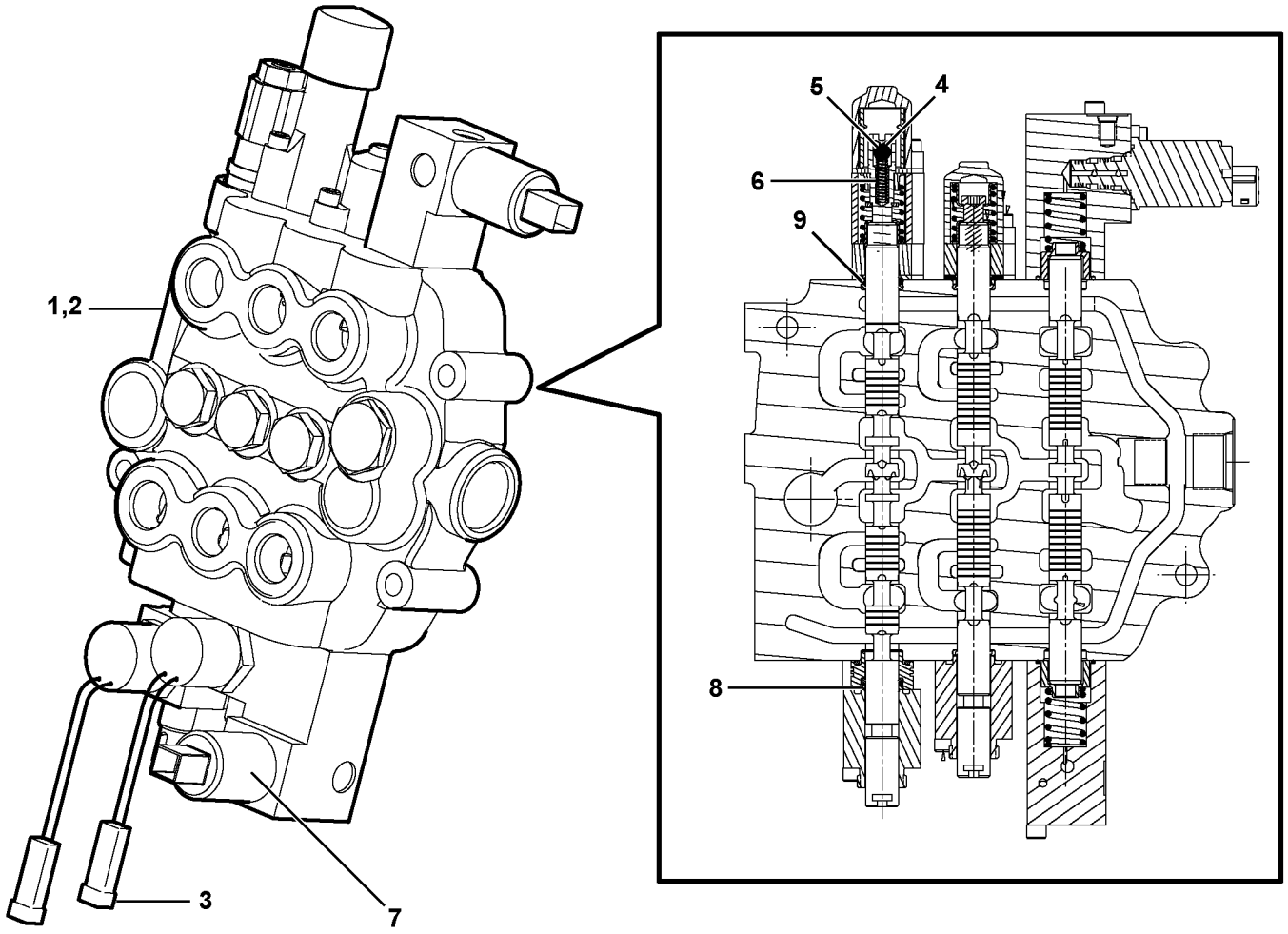

Volvo Construction Equipment

1021825

Fig.	Part No.	Quantity 1	2	3	PS	KIT	Description	Dénomination	Bezeichnung	Denominación	Notes
1	**VOE 11852535**	1					Valve	Soupape	Ventil	Valvula	
2	**VOE 11716289**	1					•Sealing Kit	•Jeu Joints	•Dichtungssatz	•Juego Retenes	
3	**VOE 11715585**	2					•Magnet	•Aimant	•Magnet	•Iman	
4	**VOE 11715581**	4					•Ball	•Bille	•Kugel	•Bola	
5	**VOE 11715580**	1					•Ball	•Bille	•Kugel	•Bola	
6	**VOE 11716288**	1					•Spring	•Ressort	•Feder	•Muelle	
7	**VOE 11716287**	2					•Solenoid	•Solénoide	•Magnet	•Solenoide	
8	**VOE 11715582**	3					•Scraper	•Racloir	•Abstreicher	•Rascador	
9	**VOE 11715583**	4					•O-ring	•Joint Torique	•O-Ring	•Junta torica	

1	
2	
3	
4	
5	

Válvula de caudal elevado
Hochfluss-Ventil
Distributeur à grand débit
High flow valve

Catalogue id	Group
20065	**912**
Illustr. No **1021825**	Section **300**
Issue **VOE 64C9920065**	Page **269**

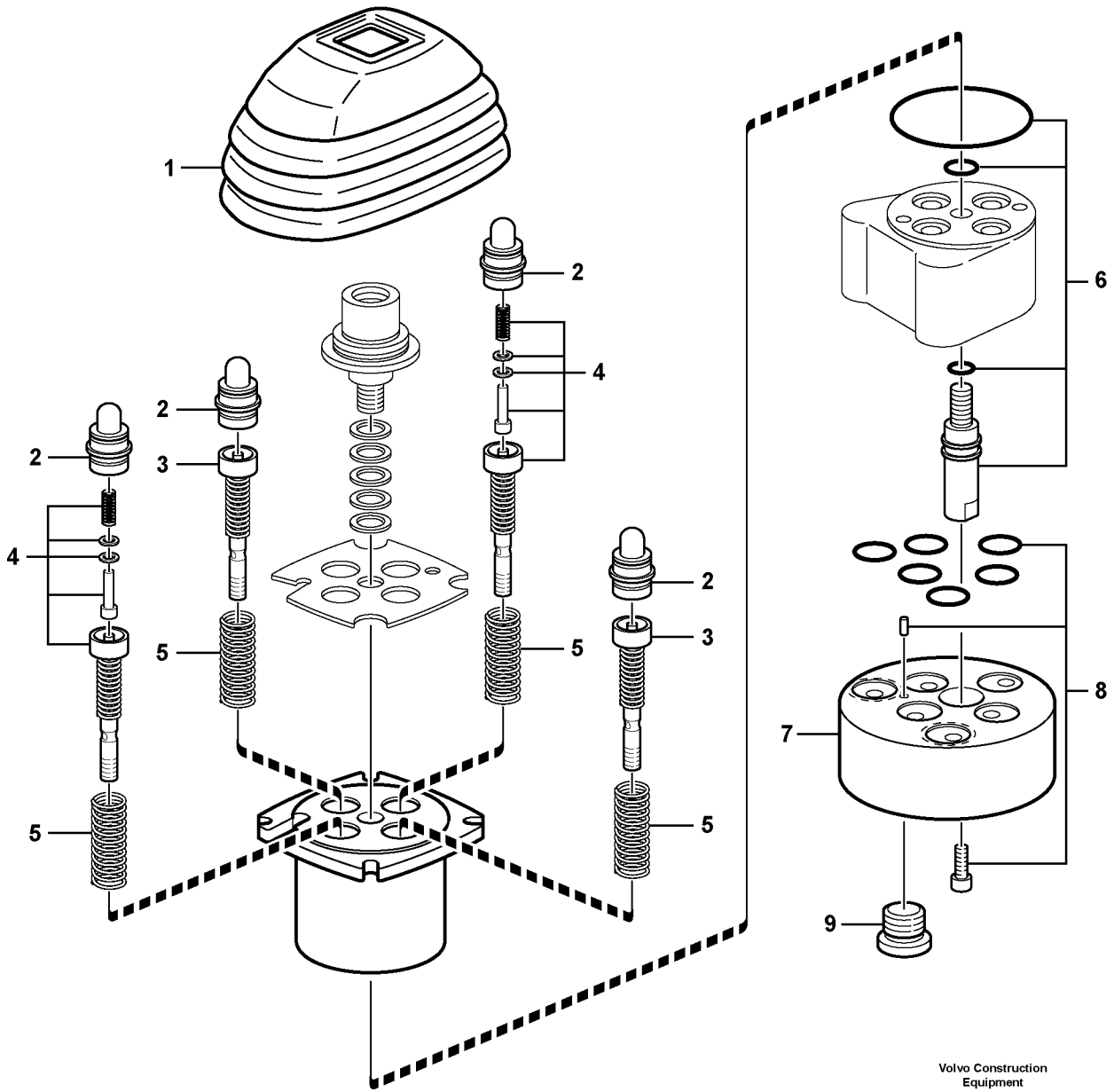

Volvo Construction Equipment

1030497

Fig.	Part No.	Quantity 1	2	3	PS	KIT	Description	Dénomination	Bezeichnung	Denominación	Notes
	VOE 11851455	1					Control Lever	Levier Commande	Bedienungshebel	Palanca Mando	
1	**VOE 15025314**	1					Boot	Soufflet	Manschette	Proteccion	
2	**VOE 15024561**	2					Plunger	Plongeur	Tauchkolben	Embolo-buzo	
3	**VOE 15025327**	2					Regulator Contr	Commande RÉgula	Reglerschalter	Reglaje Regulad	
4	**VOE 15025328**	2					Regulator Contr	Commande RÉgula	Reglerschalter	Reglaje Regulad	
5	**VOE 15025330**	1					Spring Kit	Jeu Ressorts	Federsatz	Juego Resortes	
6	**VOE 15025349**	1					Sealing Kit	Jeu Joints	Dichtungssatz	Juego Retenes	
7	**VOE 15024581**	1					Flange	Flasque	Flansch	Brida	
8	**VOE 15024710**	1					Sealing Kit	Jeu Joints	Dichtungssatz	Juego Retenes	
9	**VOE 11716488**	1					Plug	Bouchon	Stopfen	Tapon	

1		**Palanca de mando** **Bedienungshebel** **Levier de commande** **Control lever**	Catalogue id **20065**	Group **912**
2			Illustr. No **1030497**	Section **400**
3			Issue **VOE 64C9920065**	Page **271**
4				
5		**11840309,11840310**		

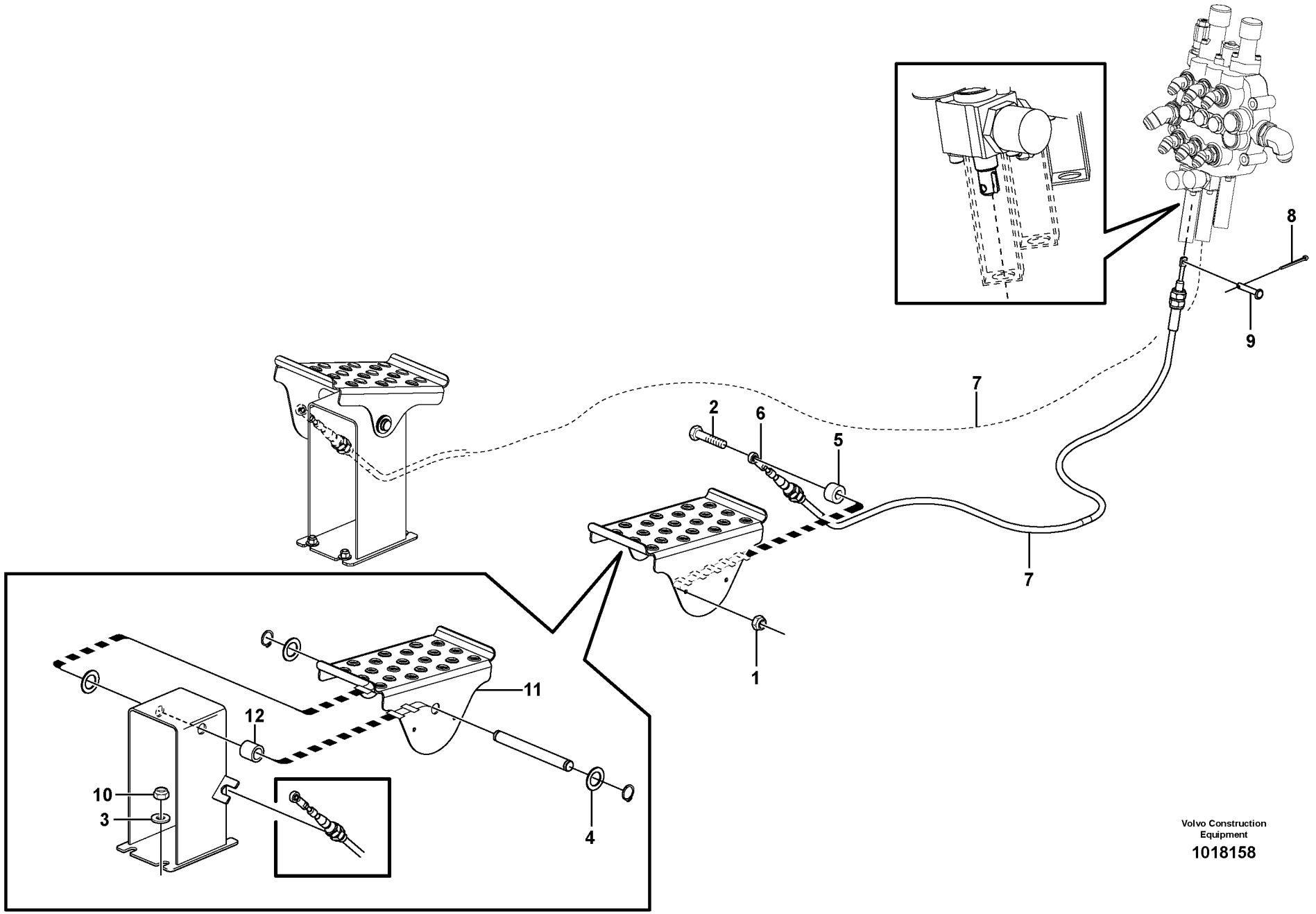

Volvo Construction Equipment

1018158

Fig.	Part No.	Quantity 1	2	3	PS	KIT	Description	Dénomination	Bezeichnung	Denominación	Notes
1	**VOE 950362**	2			OP		Lock nut	Contre-ecrou	Sicherungsmutter	Contratuerca	
2	**VOE 955514**	2					Screw	Vis	Schraube	Tornillo	
3	**VOE 983335**	8					Washer	Rondelle	Scheibe	Arandela	
4	**VOE 11840926**	6					Washer	Rondelle	Scheibe	Arandela	
5	**VOE 930415**	2					Spacer Ring	Bagu.entretoise	Abstandring	Anillo Dist	
6	**VOE 11840931**	2					Joint	Cardan	Gelenk	Junta	
7	**VOE 11852686**	2					Cable	Câble	Kabel	Cable	
8		2			NS		Clevis Pin	Vis A Oeuillet	Zylinderbolzen	Espiga	
9		2			NS		Cotter Pin	Goupille Fendue	Splint	Pasador Hendido	
10	**VOE 11841468**	8					Hexagon Nut	Ecrou Hexagonal	Sechskantmutter	Tuerca Hexagon	
11	**VOE 11852691**	2					Pedal	Pedale	Pedal	Pedal	
12	**VOE 11840922**	2					Bearing	Palier	Lager	Cojinete	

1		**Pedales tipo estándar** **Standardfußpedale** **Commandes standard au pied** **Standard foot controls**	Catalogue id **20065**	Group **915**
2			Illustr. No **1018158**	Section **100**
3				
4			Issue **VOE 64C9920065**	Page **273**
5		**11840296, 11840298**		

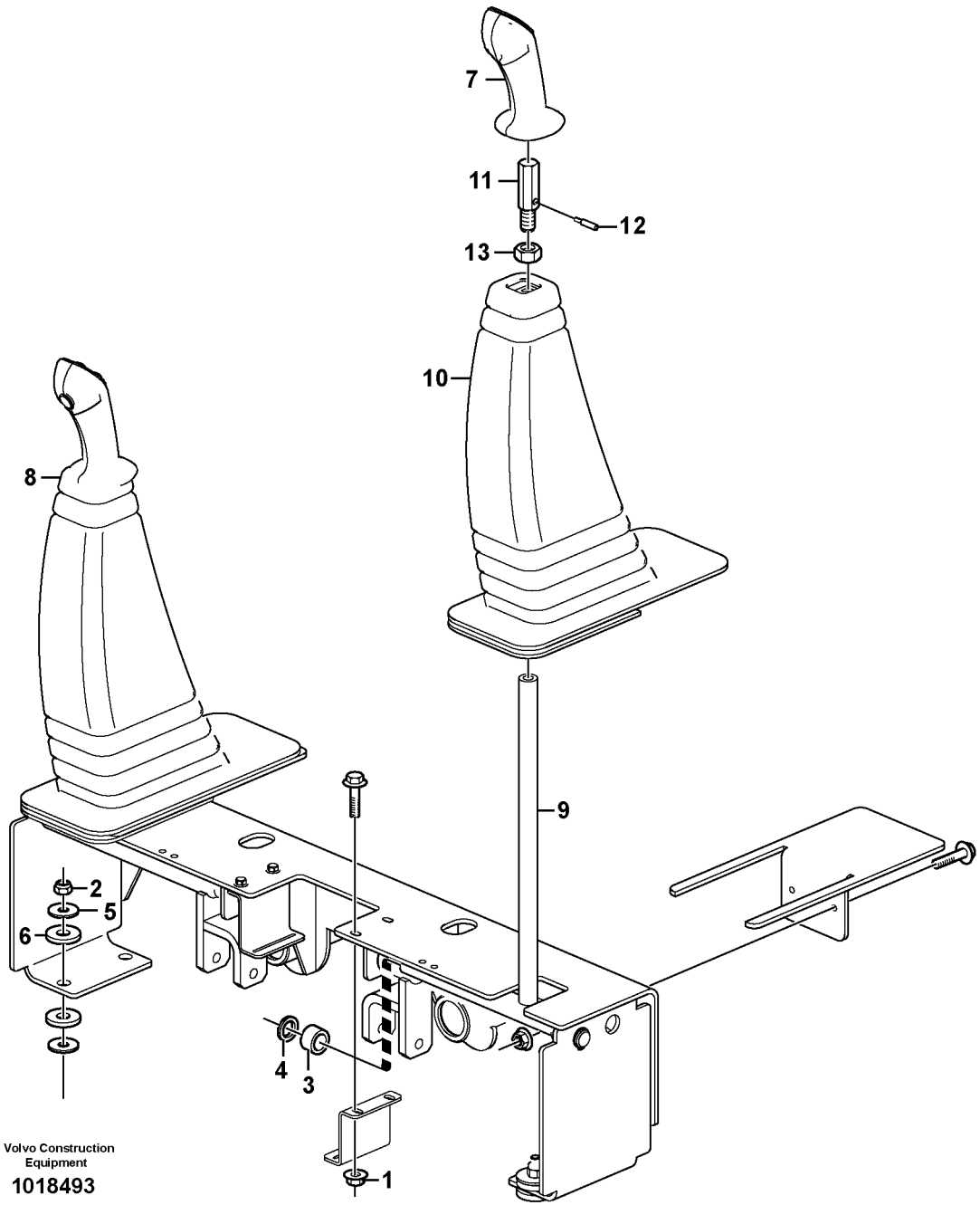
7
11
12
13
10
8
9
2
5
6
4
3
1
Volvo Construction Equipment
1018493

Fig.	Part No.	Quantity 1	2	3	PS	KIT	Description	Dénomination	Bezeichnung	Denominación	Notes
1	**VOE 13949278**	8	8				Flange Lock Nut	Contre écrou bride	Flanschmutter	Contratuer Embr	
2	**VOE 950354**	4	4				Lock nut	Contre-ecrou	Sicherungsmutter	Contratuerca	
3	**VOE 11840922**	4	4				Bearing	Palier	Lager	Cojinete	
4	**VOE 11840926**	4	4				Washer	Rondelle	Scheibe	Arandela	
5	**VOE 11841178**	4	4				Washer	Rondelle	Scheibe	Arandela	
6	**VOE 11841243**	8	8				Rubber Washer	Rondelle Caoutchouc	Gummischeibe	Arandela Goma	
7	**VOE 11851327**	1					Control Handle	Poignee Comm	Bedienungsgriff	Mango Maniobra	
	VOE 11851094		1				Control Handle	Poignee Comm	Bedienungsgriff	Mango Maniobra	
8	**VOE 11851328**	1	1				Control Handle	Poignee Comm	Bedienungsgriff	Mango Maniobra	
9	**VOE 11851823**	2	2				Control Lever	Levier Commande	Bedienungshebel	Palanca Mando	
10	**VOE 11852941**	2	2				Boot	Soufflet	Manschette	Proteccion	
11	**VOE 11851841**	2	2				Stud	Goujon	Stiftschraube	Esparrago	
12	**VOE 11851970**	2	2		OP		Pin	Goupille	Zapfen	Pasador	
13	**VOE 971081**	2	2				Hexagon Nut	Ecrou Hexagonal	Sechskantmutter	Tuerca Hexagon	

1	**11840296**
2	**11840298**
3	
4	
5	

Controles de mano opcionales
Optionale Handsteuerungen
Commandes manuelles optionnelles
Optional hand controls

Catalogue id **20065**	Group **915**
Illustr. No **1018493**	Section **200**
Issue **VOE 64C9920065**	Page **275**

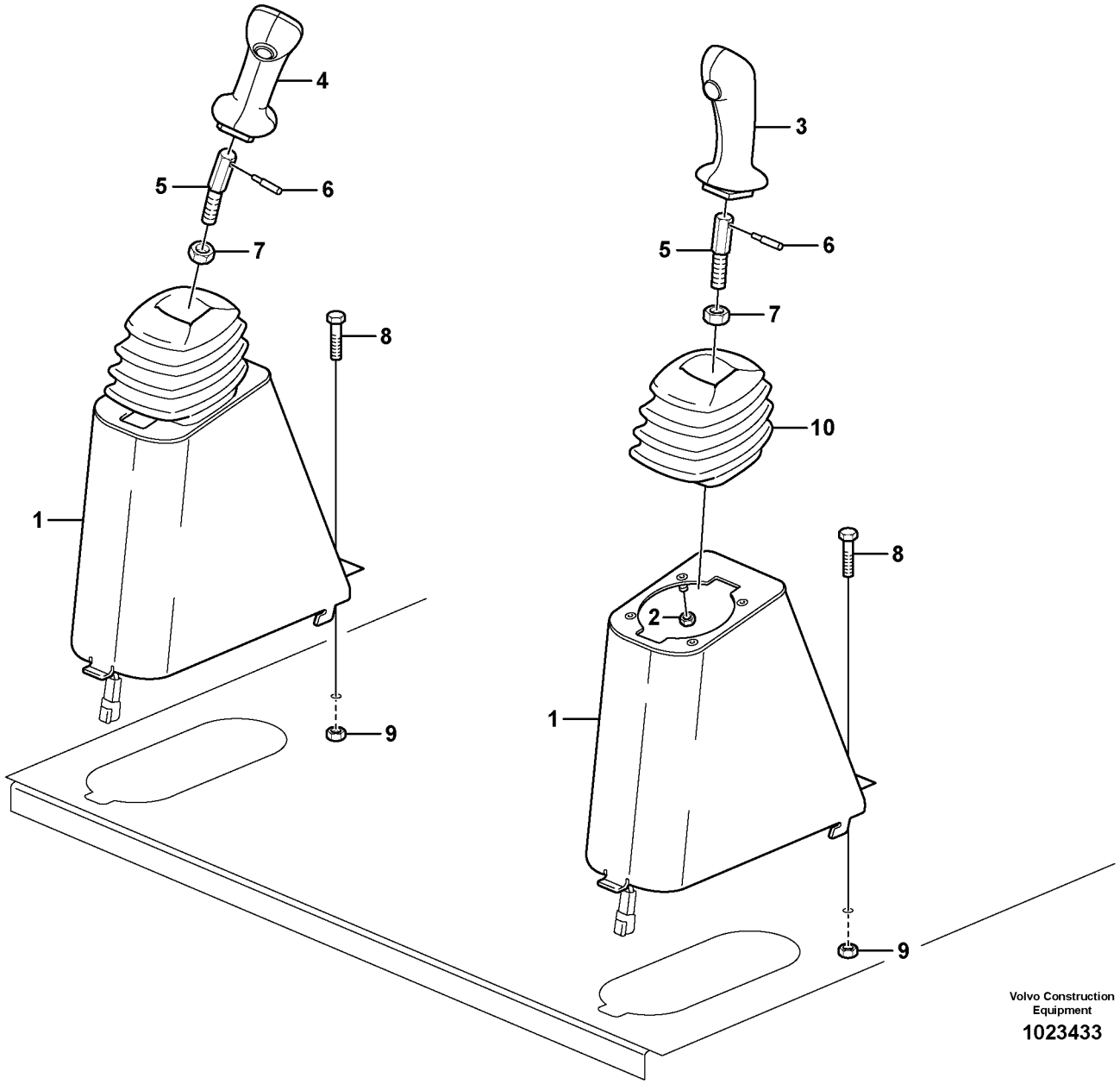

Volvo Construction Equipment

1023433

Fig.	Part No.	Quantity 1	2	3	PS	KIT	Description	Dénomination	Bezeichnung	Denominación	Notes
1	**VOE 11852703**	2	2				Control Housing	Boitie.commande	Reglergehäuse	Caja Control	
2	**VOE 11870068**	4	4				•Nut	•Ecrou	•Mutter	•Tuerca	
3	**VOE 11852680**	1	1				Control Handle	Poignee Comm	Bedienungsgriff	Mango Maniobra	
4	**VOE 11851327**	1					Control Handle	Poignee Comm	Bedienungsgriff	Mango Maniobra	
	VOE 11851094		1				Control Handle	Poignee Comm	Bedienungsgriff	Mango Maniobra	
5	**VOE 11851842**	2	2				Stud	Goujon	Stiftschraube	Esparrago	
6	**VOE 11851970**	2	2		OP		Pin	Goupille	Zapfen	Pasador	
7	**VOE 971081**	2	2				Hexagon Nut	Ecrou Hexagonal	Sechskantmutter	Tuerca Hexagon	
8	**VOE 13945414**	2	2				Flange screw	Vis a bride	Flanschschraube	Torn embridado	
9	**VOE 11870068**	2	2				Nut	Ecrou	Mutter	Tuerca	
10	**VOE 11716614**	2	2				Boot	Soufflet	Manschette	Proteccion	

1	**11840300**
2	**11840302**
3	
4	
5	

Controles de mano opcionales
Optionale Handsteuerungen
Commandes manuelles optionnelles
Optional hand controls

Catalogue id	Group
20065	**915**
Illustr. No **1023433**	Section **300**
Issue **VOE 64C9920065**	Page **277**

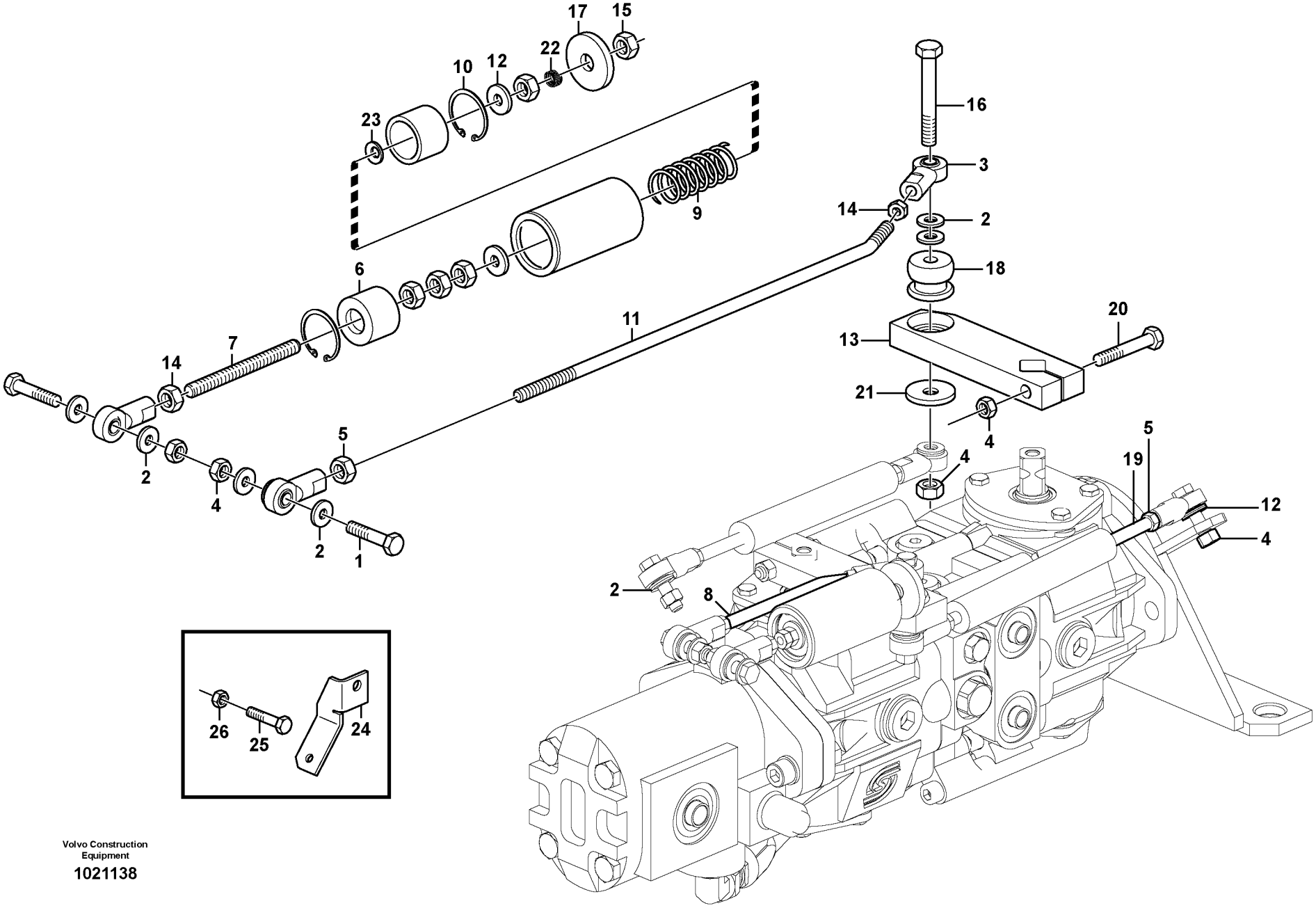

Volvo Construction Equipment

1021138

Fig.	Part No.	Quantity 1	2	3	PS	KIT	Description	Dénomination	Bezeichnung	Denominación	Notes
1	**VOE 13940162**	6					Screw	Vis	Schraube	Tornillo	
2	**VOE 973495**	24					Washer	Rondelle	Scheibe	Arandela	
3	**VOE 11841692**	10					Rod End	Rotul.angulaire	Winkelgelenk	Rotula Angular	
4	**VOE 11841442**	10					Hexagon Nut	Ecrou Hexagonal	Sechskantmutter	Tuerca Hexagon	
5	**VOE 13955848**	6					Nut	Ecrou	Mutter	Tuerca	
6	**VOE 15401797**	4					Piston Spring	Ressort Piston	Kolbenfeder	Resorte Piston	
7	**VOE 11841771**	2					Rod	Monture	Fuhler	Varilla	
8	**VOE 11841671**	1					Rod	Monture	Fuhler	Varilla	
9	**VOE 11841839**	2					Spring	Ressort	Feder	Muelle	
10	**VOE 11841828**	4					Retaining ring	Bague retenue	Haltering	Anillo de apoyo	
11	**VOE 11841664**	1					Rod	Monture	Fuhler	Varilla	
12	**VOE 983335**	4					Washer	Rondelle	Scheibe	Arandela	
13	**VOE 11841657**	2					Lever	Levier	Hebel	Palanca	
14	**VOE 955858**	12					Nut	Ecrou	Mutter	Tuerca	
15	**VOE 11841658**	2					Hexagon Nut	Ecrou Hexagonal	Sechskantmutter	Tuerca Hexagon	
16	**VOE 955542**	2					Screw	Vis	Schraube	Tornillo	
17	**VOE 11841713**	2					Washer	Rondelle	Scheibe	Arandela	
18	**VOE 11841526**	2					Mount	Plot	Unterlage	Soporte	
19	**VOE 11852778**	2					Damping Cylinder	Verin Amortisse	Dämpfungszylinder	Cilindro amortiguador	
20	**VOE 955538**	2					Hexagon screw	Vis tête hexagonale	Sechskantschraube	Tornillo hexago	
21	**VOE 11841178**	2					Washer	Rondelle	Scheibe	Arandela	
22	**VOE 11841841**	2					Spring	Ressort	Feder	Muelle	
23	**VOE 11841521**	2					Washer	Rondelle	Scheibe	Arandela	
24	**VOE 11852442**	1					Bracket	Console	Konsole	Ménsula	
25	**VOE 982220**	1					Hexagon screw	Vis tête hexagonale	Sechskantschraube	Tornillo hexago	
26	**VOE 11841466**	1					Hexagon Nut	Ecrou Hexagonal	Sechskantmutter	Tuerca Hexagon	

1		**Palancas de control auxiliarse, marcha adelante/marcha atrás** **Zusätzliche Steuerhebel, vorwärts/rückwärts** **Leviers de commande auxiliaires, marche AV/marche AR** **Auxiliary control levers, forward/reverse**	Catalogue id **20065**	Group **915**
2				
3			Illustr. No **1021138**	Section **400**
4				
5		**11840229, 11840230**	Issue **VOE 64C9920065**	Page **279**

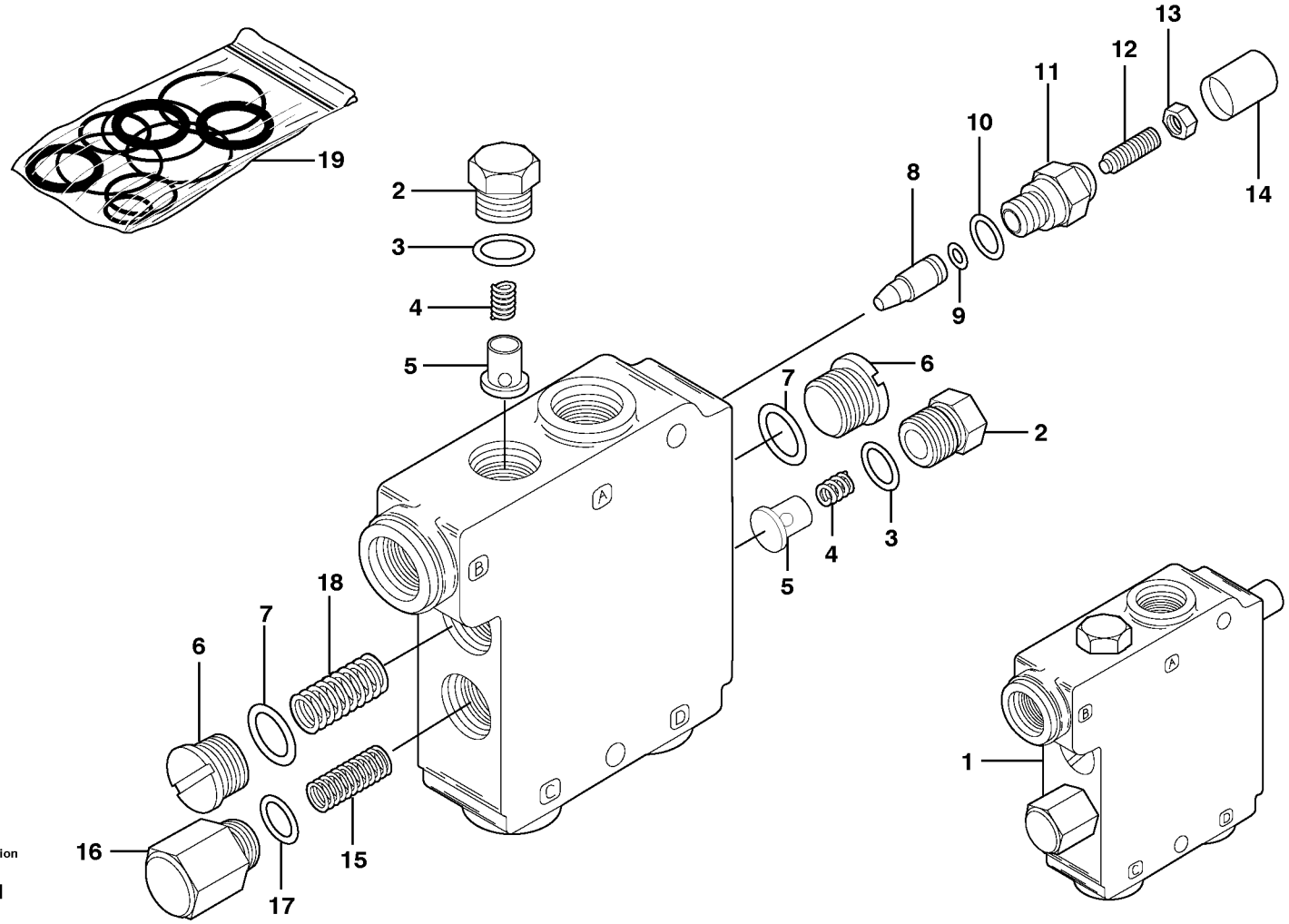

Volvo Construction Equipment

1006811

Fig.	Part No.	Quantity 1	2	3	PS	KIT	Description	Dénomination	Bezeichnung	Denominación	Notes
1	**VOE 11842067**	1					Valve	Soupape	Ventil	Valvula	
2	**VOE 11710629**	2					•Plug	•Bouchon	•Stopfen	•Tapon	
3		1			NS	K	••O-ring	••Joint Torique	••O-Ring	••Junta torica	
4	**VOE 11710630**	2					•Spring	•Ressort	•Feder	•Muelle	
5	**VOE 11710628**	2					•Delivery Valve	•Soup.refouleme.	•Druckventil	•Valvula Presion	
6	**VOE 11710625**	2					•Plug	•Bouchon	•Stopfen	•Tapon	
7		1			NS	K	•O-ring	•Joint Torique	•O-Ring	•Junta torica	
8	**VOE 11710620**	1					•Pin	•Goupille	•Zapfen	•Pasador	
9		1			NS	K	•O-ring	•Joint Torique	•O-Ring	•Junta torica	
10		1			NS	K	•O-ring	•Joint Torique	•O-Ring	•Junta torica	
11	**VOE 11710622**	1					•Adjusting Nut	•Ecrou Reglage	•Stellmutter	•Tuerca Ajuste	
12	**VOE 11710624**	1					•Set Screw	•Vis Butee	•Anschlagschraub	•Tornillo Tope	
13	**VOE 11710623**	1					•Nut	•Ecrou	•Mutter	•Tuerca	
14		1			NS	K	•Cover	•Capot	•Haube	•Capo	
15	**VOE 11710626**	1					•Spring	•Ressort	•Feder	•Muelle	
16	**VOE 11710632**	1					•Plug	•Bouchon	•Stopfen	•Tapon	
17		1			NS	K	••O-ring	••Joint Torique	••O-Ring	••Junta torica	
18	**VOE 11710619**	1					•Spring	•Ressort	•Feder	•Muelle	
19	**VOE 11710634**	1					O-ring Kit	Jeu Join.toriq.	O-ringsatz	Jueg Anil Toric	

1	
2	
3	
4	
5	

Válvula autoniveladora (opcional) (válvula Eaton, pieza núm. 39055)
Selbstregelndes Ventil (optional) (Eaton-Ventil, Teilnr. 39055-)
Valve d'autocompensation de niveau (option) (N° de réf. eaton 39055-jour)
Self level valve (optional) (eaton valve part number 39055-day)

Catalogue id **20065**	Group **916**
Illustr. No **1006811**	Section **200**
Issue **VOE 64C9920065**	Page **281**

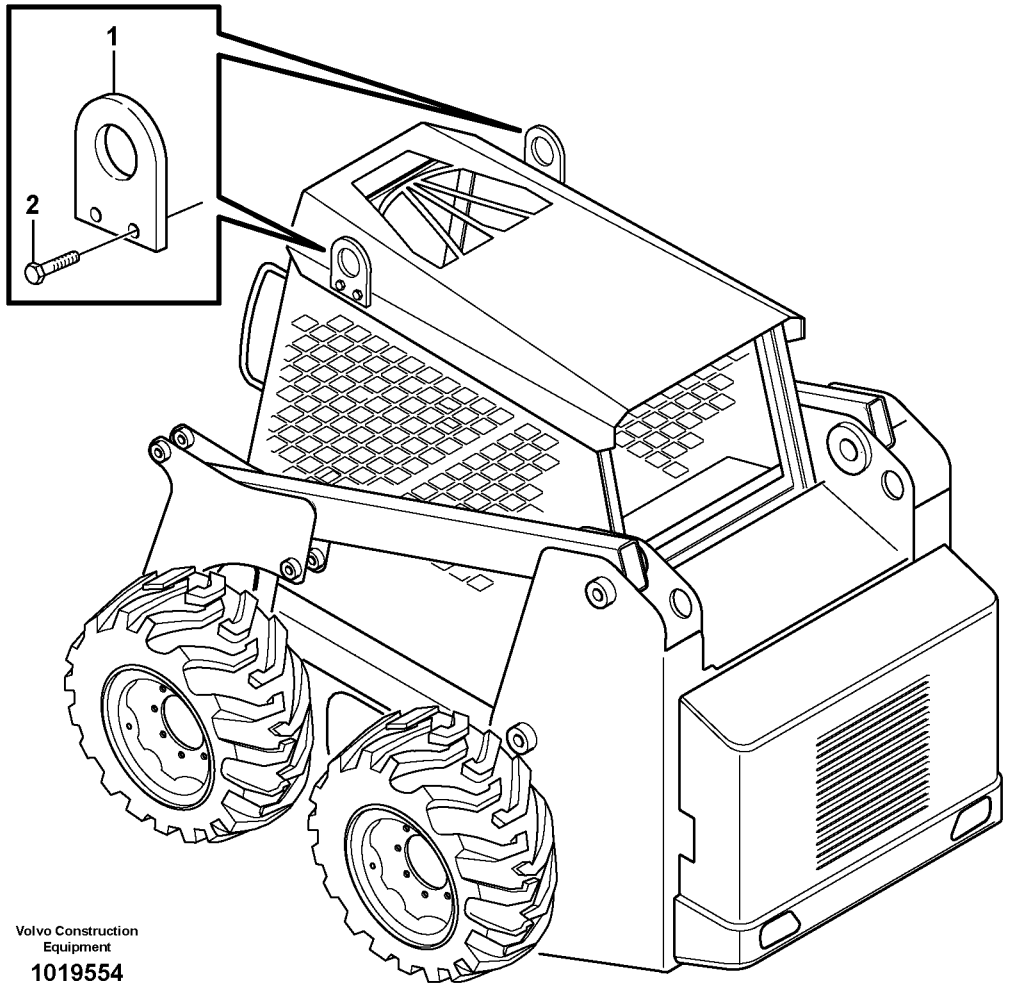

Volvo Construction Equipment

1019554

Fig.	Part No.	Quantity 1	2	3	PS	KIT	Description	Dénomination	Bezeichnung	Denominación	Notes
1	**VOE 11851493**	2					Plate	Plaque	Platte	Placa	
2	**VOE 978938**	4					Hexagon screw	Vis tête hexagonale	Sechskantschraube	Tornillo hexago	

1		**Soporte elevador** **Hebezeug** **Fixation de levage** **Lifting eye**	Catalogue id **20065**	Group **922**
2			Illustr. No **1019554**	Section **100**
3			Issue **VOE 64C9920065**	Page **283**
4				
5		**11840354**		

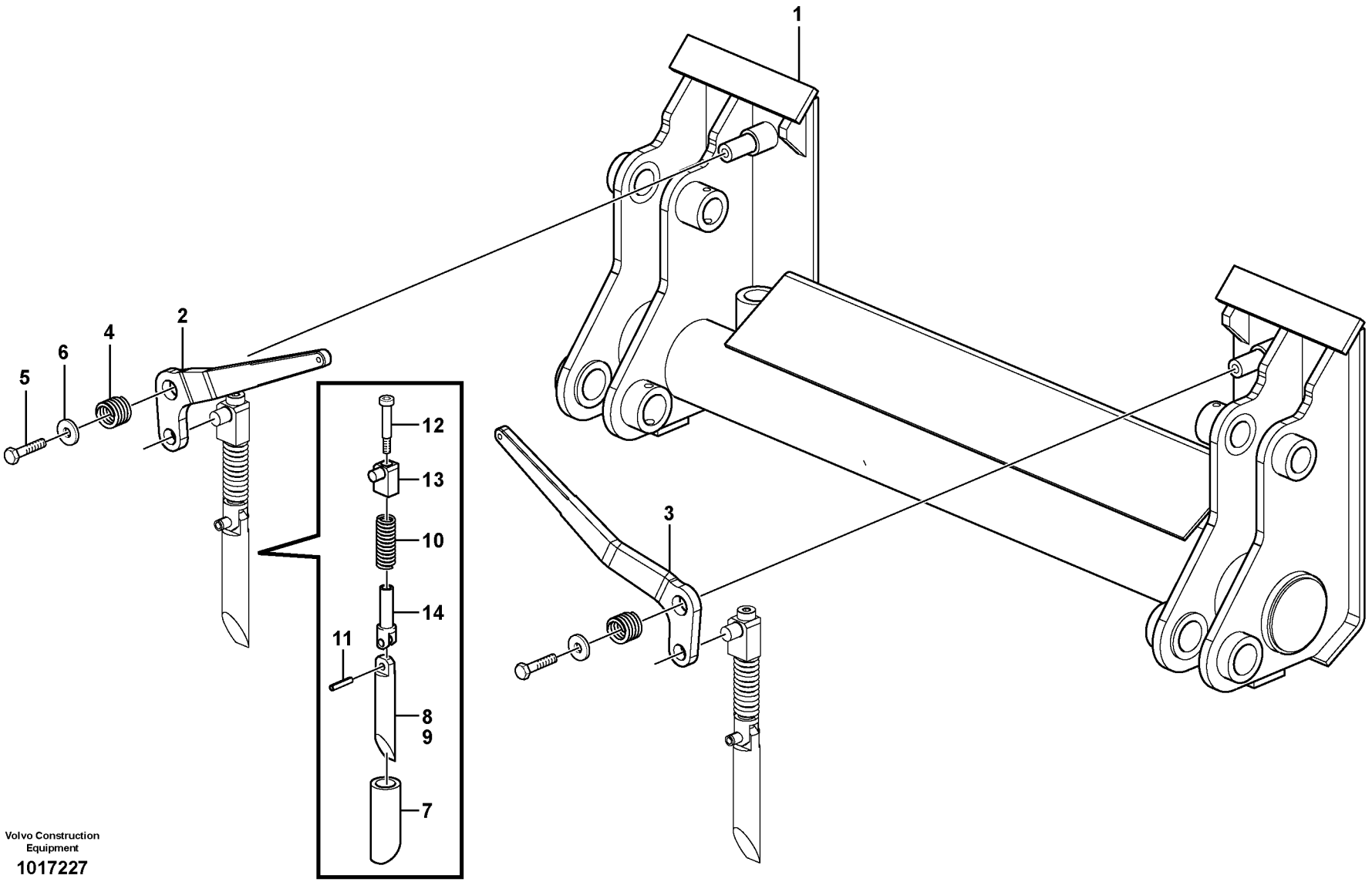

Volvo Construction Equipment

1017227

Fig.	Part No.	Quantity 1	2	3	PS	KIT	Description	Dénomination	Bezeichnung	Denominación	Notes
1	**VOE 11851730**	1					Quick attachment	Fixation rapide	Schnellkupplung	Acoplamiento rapido	
2	**VOE 11841908**	1					•Handle	•Poignee	•Handgriff	•Manilla	
3	**VOE 11841907**	1					•Handle	•Poignee	•Handgriff	•Manilla	
4	**VOE 11841450**	2					•Spring	•Ressort	•Feder	•Muelle	
5	**VOE 982220**	2					•Hexagon screw	•Vis tête hexagonale	•Sechskantschraube	•Tornillo hexago	
6	**VOE 13960145**	2					•Washer	•Rondelle	•Scheibe	•Arandela	
7	**VOE 11841787**	2					•Fitting	•Ecrou raccord	•Verschraubung	•Racor	
8	**VOE 11841910**	2					•Link Rod Kit	•Jeu Tige Artic.	•Lenkstangensatz	•Jueg Var Artic	
9	**VOE 11841321**	1					••Pin	••Goupille	••Zapfen	••Pasador	
10	**VOE 11841452**	1					••Spring	••Ressort	••Feder	••Muelle	
11	**VOE 11841640**	1					••Spring Pin	••Axe de ressort	••Federstift	••Pasador Resorte	
12	**VOE 11841669**	1					••Screw	••Vis	••Schraube	••Tornillo	
13	**VOE 11841906**	1					••Guide	••Rail	••Führung	••Guia	
14	**VOE 11841909**	1					••Link	••Articulation	••Gelenk	••Articulacion	

1		**Grupo de enganche rápido** **Schnellwechslergruppe** **Catégorie porte-outil** **Quick attach group**	Catalogue id **20065**	Group **924**
2			Illustr. No **1017227**	Section **100**
3			Issue **VOE 64C9920065**	Page **285**
4				
5				

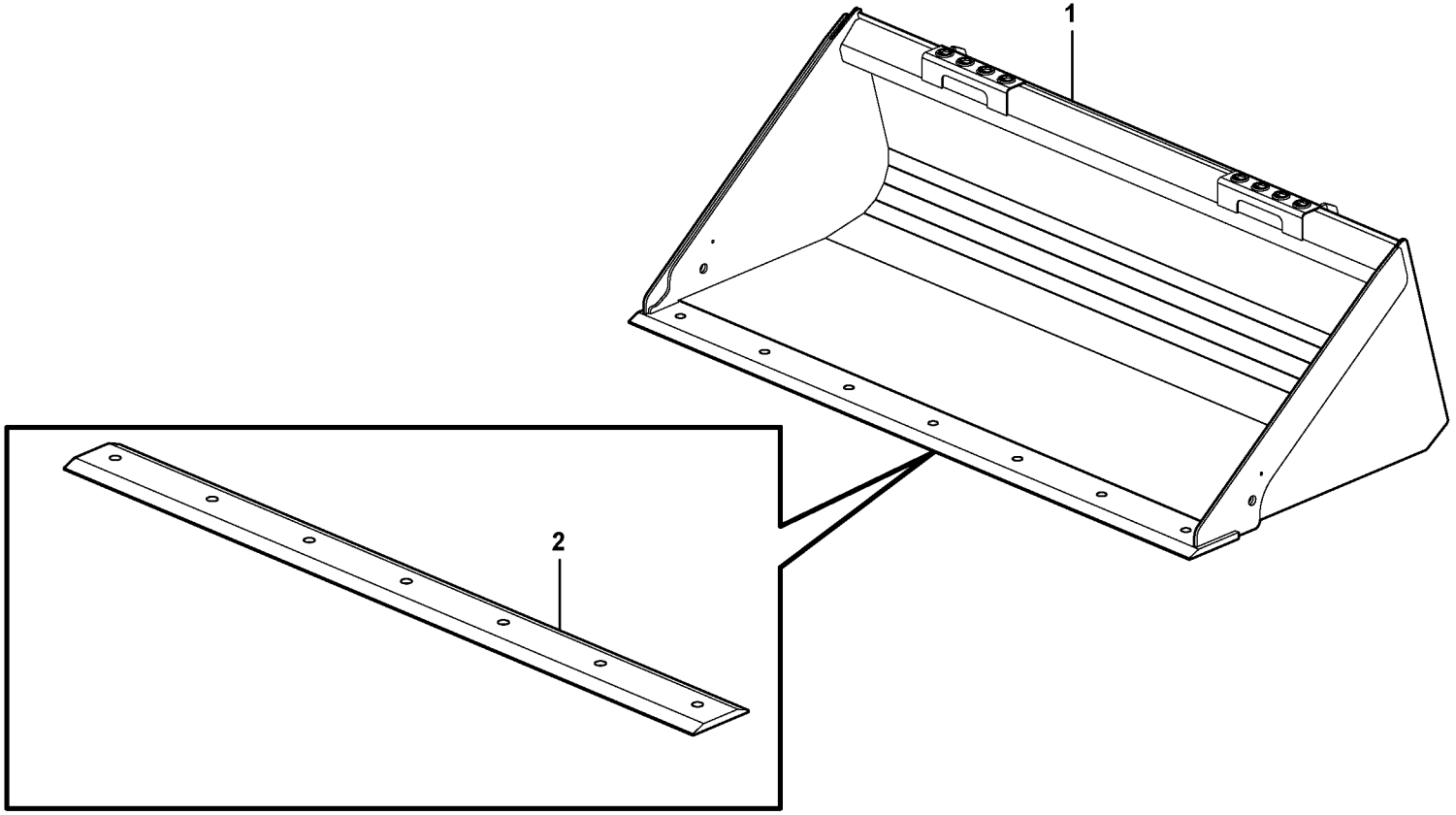

Volvo Construction Equipment

1018526

Fig.	Part No.	Quantity 1	2	3	PS	KIT	Description	Dénomination	Bezeichnung	Denominación	Notes
1			1		NS		Bucket	Godet	Löffel	Cuchara	L = 74”
2	**VOE 11842726**		1				•Cutting edge	•Tranchant godet	•Löffelschneide	•Resalte cuchara	

1		**Cuchara recta sin dientes** **Schaufel, gerade, ohne Zähne** **Godet, droit sans dents** **Bucket, straight lip without teeth**	Catalogue id **20065**	Group **925**
2			Illustr. No **1018526**	Section **100**
3				
4			Issue **VOE 64C9920065**	Page **287**
5		**11840403**		

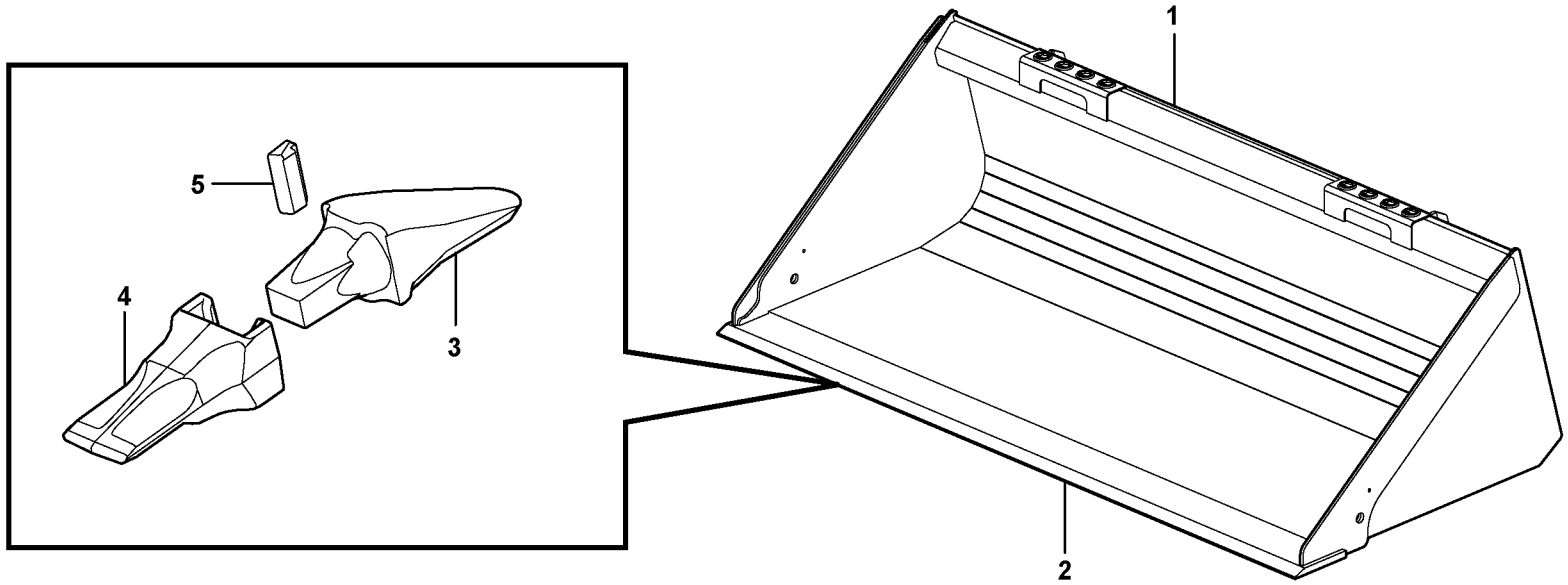

Volvo Construction Equipment

1018527

Fig.	Part No.	Quantity 1	2	3	PS	KIT	Description	Dénomination	Bezeichnung	Denominación	Notes
1		1			NS		Bucket	Godet	Löffel	Cuchara	L = 74”
1			1		NS		Bucket	Godet	Löffel	Cuchara	L = 82”
2	**VOE 11842898**	1					•Cutting edge	•Tranchant godet	•Löffelschneide	•Resalte cuchara	
2	**VOE 11842897**		1				•Cutting edge	•Tranchant godet	•Löffelschneide	•Resalte cuchara	
3	**VOE 11842877**	7	8				•Adapter	•Raccord Reduct.	•Verbind Stutzen	•Adaptador	
4	**VOE 11800638**	7	8				•Bucket Tooth	•Dent de godet	•Löffelzahn	•Diente Cuchara	
5	**VOE 11988297**	7	8				•Lock Pin	•Goupille Verro.	•Sicherungsstift	•Pasador Segurid	

1	**11840385**	**Cuchara, recta con dientes** **Schaufel, gerade mit Zähnen** **Godet, droit avec dents** **Bucket, straight with teeth**	Catalogue id **20065**	Group **925**
2	**11840387**		Illustr. No **1018527**	Section **150**
3			Issue **VOE 64C9920065**	Page **289**
4				
5				

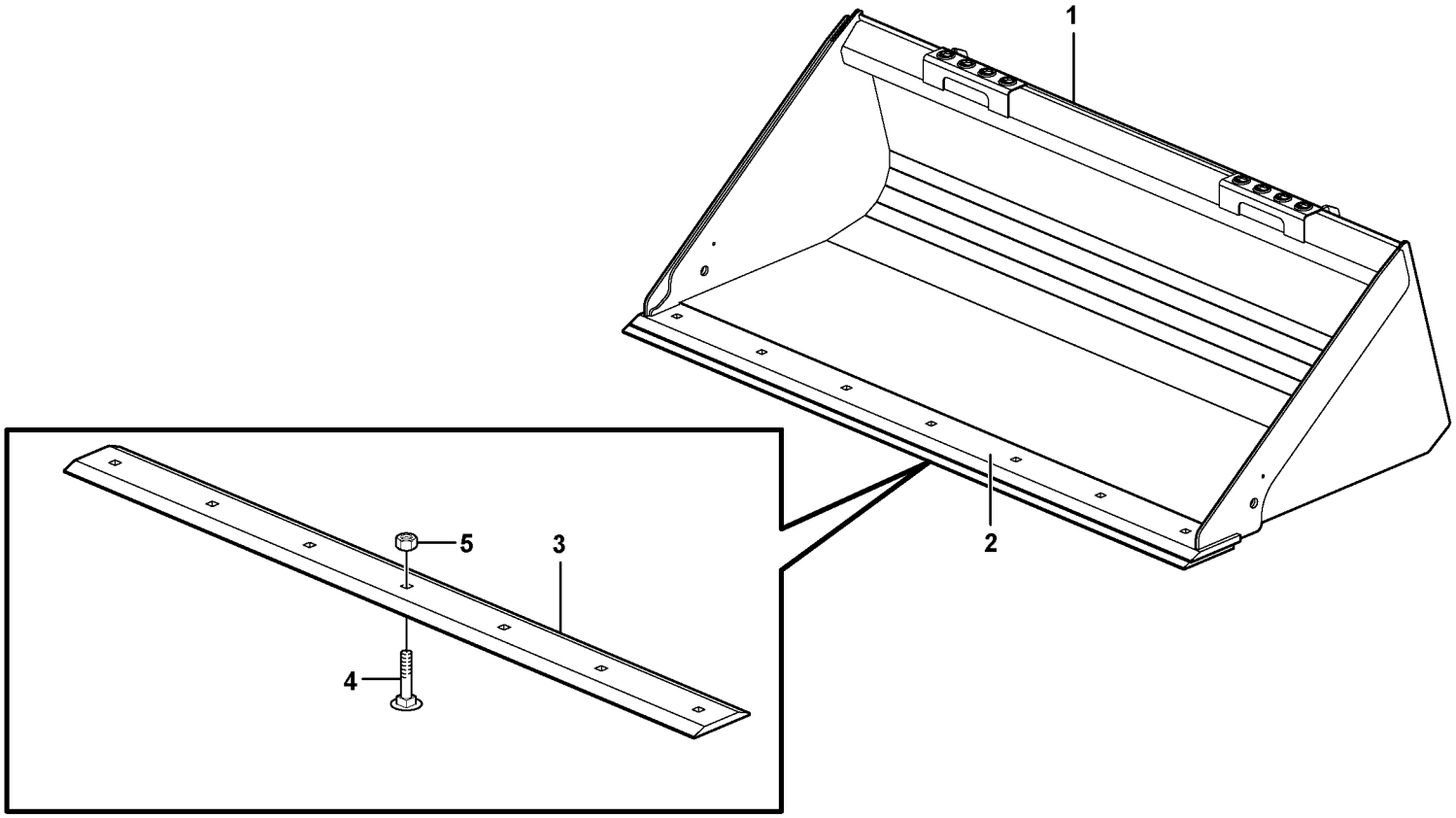

Volvo Construction Equipment

1018530

Fig.	Part No.	Quantity 1	2	3	4	5	PS	KIT	Description	Dénomination	Bezeichnung	Denominación	Notes
1		1					NS		Bucket	Godet	Löffel	Cuchara	L = 74” (Long lip)
1			1				NS		Bucket	Godet	Löffel	Cuchara	L = 82” (Long lip)
1				1			NS		Bucket	Godet	Löffel	Cuchara	L = 74”
1					1		NS		Bucket	Godet	Löffel	Cuchara	L = 82”
2	**VOE 11842726**	1		1					•Cutting edge	•Tranchant godet	•Löffelschneide	•Resalte cuchara	
2	**VOE 11842770**		1		1				•Cutting edge	•Tranchant godet	•Löffelschneide	•Resalte cuchara	
3	**VOE 11842762**	1		1					•Cutting edge	•Tranchant godet	•Löffelschneide	•Resalte cuchara	
3	**VOE 11842791**		1		1				•Cutting edge	•Tranchant godet	•Löffelschneide	•Resalte cuchara	
4	**VOE 13930787**	7	8	7	8				•Screw	•Vis	•Schraube	•Tornillo	
5	**VOE 983316**	7	8	7	8				•Lock nut	•Contre-ecrou	•Sicherungsmutter	•Contratuerca	

1	**11840384**	**Cuchara recta con filo reponible** **Schaufel gerade mit Schonmesser** **Godet droit avec lame d'usure** **Bucket straight with edge-saver**	Catalogue id **20065**	Group **925**
2	**11840386**		Illustr. No **1018530**	Section **200**
3	**11840404**		Issue **VOE 64C9920065**	Page **291**
4	**11840405**			
5				

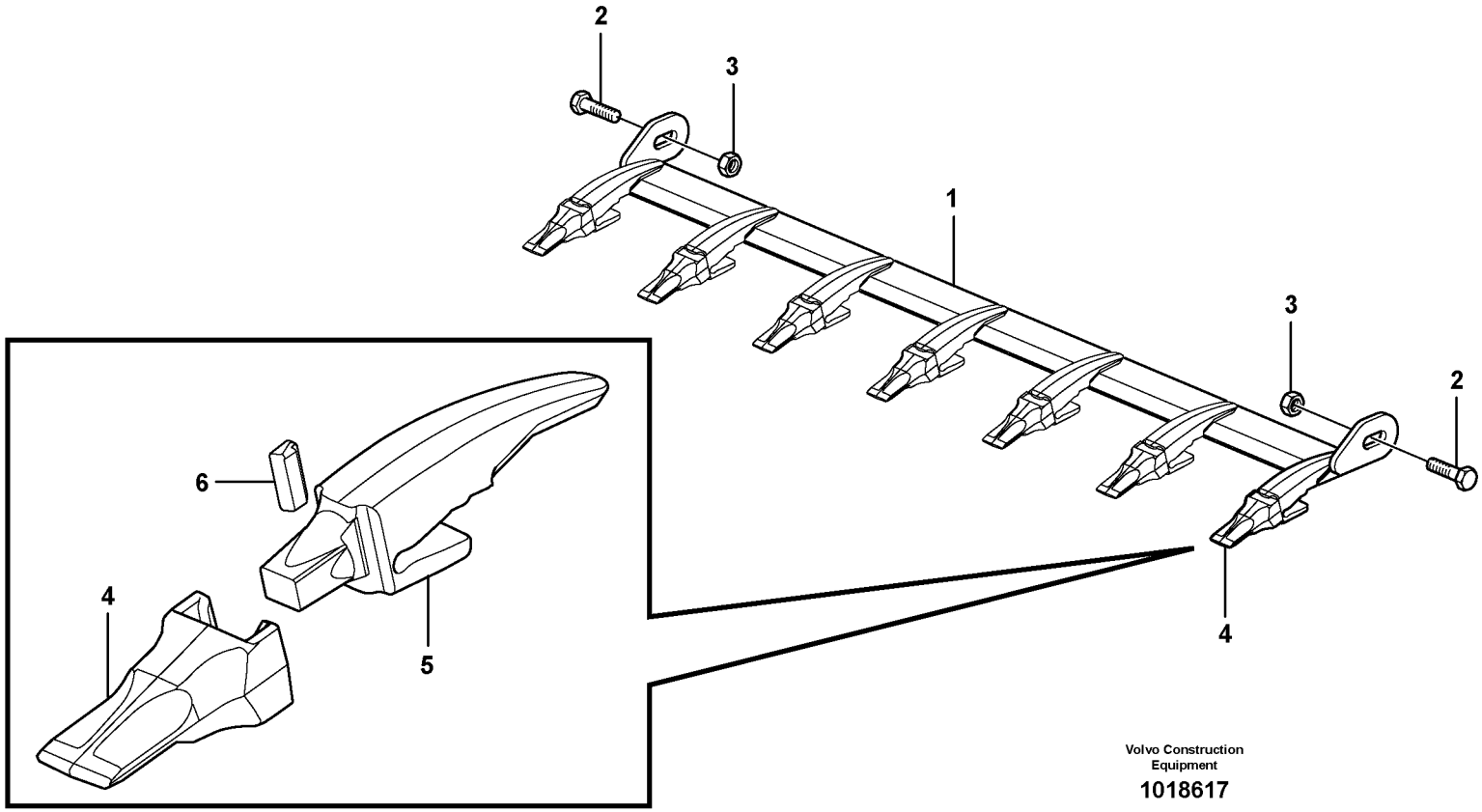

Volvo Construction Equipment

1018617

Fig.	Part No.	Quantity 1	2	3	PS	KIT	Description	Dénomination	Bezeichnung	Denominación	Notes
	VOE 11842860	1					Kit	Jeu	Bausatz	Juego	74”
	VOE 11842861		1				Kit	Jeu	Bausatz	Juego	82”
1	**VOE 11842871**	1					•Cutting edge	•Tranchant godet	•Löffelschneide	•Resalte cuchara	
1	**VOE 11842872**		1				•Cutting edge	•Tranchant godet	•Löffelschneide	•Resalte cuchara	
2	**VOE 978949**	2	2				•Hexagon screw	•Vis a tête hexagonale	•Sechskantschr.	•Tornillo hexago	
3	**VOE 983376**	2	2				•Lock nut	•Contre-ecrou	•Sicherungsmutter	•Contratuerca	
4	**VOE 11800638**	7	8				••Bucket Tooth	••Dent de godet	••Löffelzahn	••Diente Cuchara	
5	**VOE 11842878**	7	8				••Adapter	••Raccord Reduct.	••Verbind Stutzen	••Adaptador	
6	**VOE 11988297**	7	8				••Lock Pin	••Goupille Verro	••Sicherungsstift	••Pasador Segurid	

1	**11840207**
2	**11840208**
3	
4	
5	

Accesorios de cuchara
Schaufelzubehör
Accessoires godet
Bucket accessories

Catalogue id **20065**	Group **925**
Illustr. No **1018617**	Section **250**
Issue **VOE 64C9920065**	Page **293**

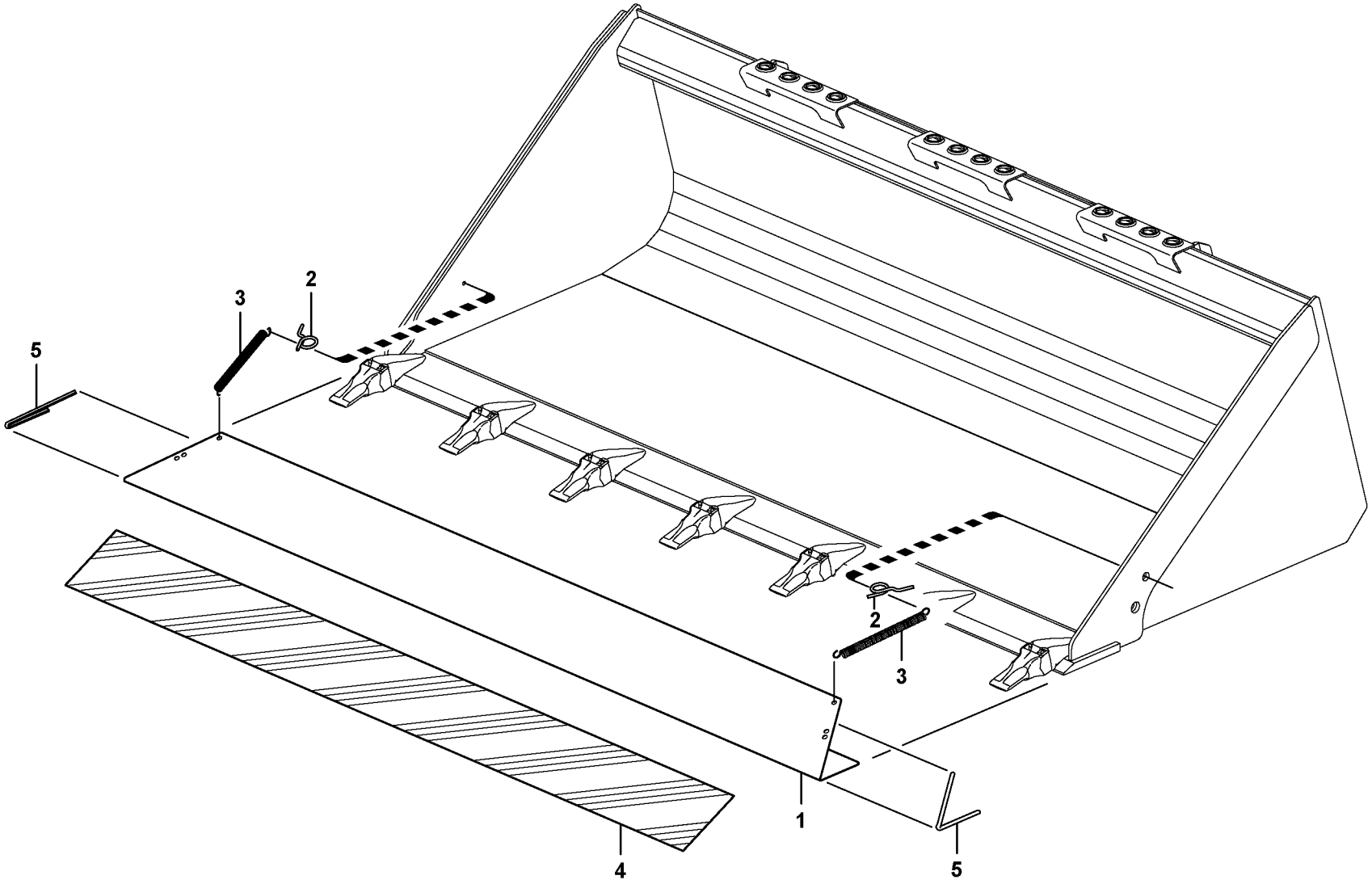

Volvo Construction Equipment

1020678

Fig.	Part No.	Quantity 1	2	3	PS	KIT	Description	Dénomination	Bezeichnung	Denominación	Notes
1	**11851310**	1					Guard	Protection	Schutz	Protección	KPL
1	**11851311**		1				Guard	Protection	Schutz	Protección	KPL
2	**ZM 2801364**	2	2				•Lug	•Oreille	•Öse	•Oreja	
3	**VOE 11315002**	2	2				•Tension spring	•Ressort traction	•Zugfeder	•Resorte tension	
4	**VOE 11884095**	1					•Decal	•Decalcomanie	•Abziehbild	•Decalcomania	L = 1320 MM
4	**VOE 11884095**		1				•Decal	•Decalcomanie	•Abziehbild	•Decalcomania	L = 1500 MM
5	**VOE 11305168**	2	2				•Edge protection	•Renfort bord	•Kantbeschlag	•Guarnic canto	L = 2 X 300 MM

1	**11840409 72”**
2	**11840410 80”**
3	
4	
5	

Protección de dientes cuchara
Zahnschutz
Protection de dent, godet
Bucket tooth protection

Catalogue id **20065**	Group **925**
Illustr. No **1020678**	Section **300**
Issue **VOE 64C9920065**	Page **295**

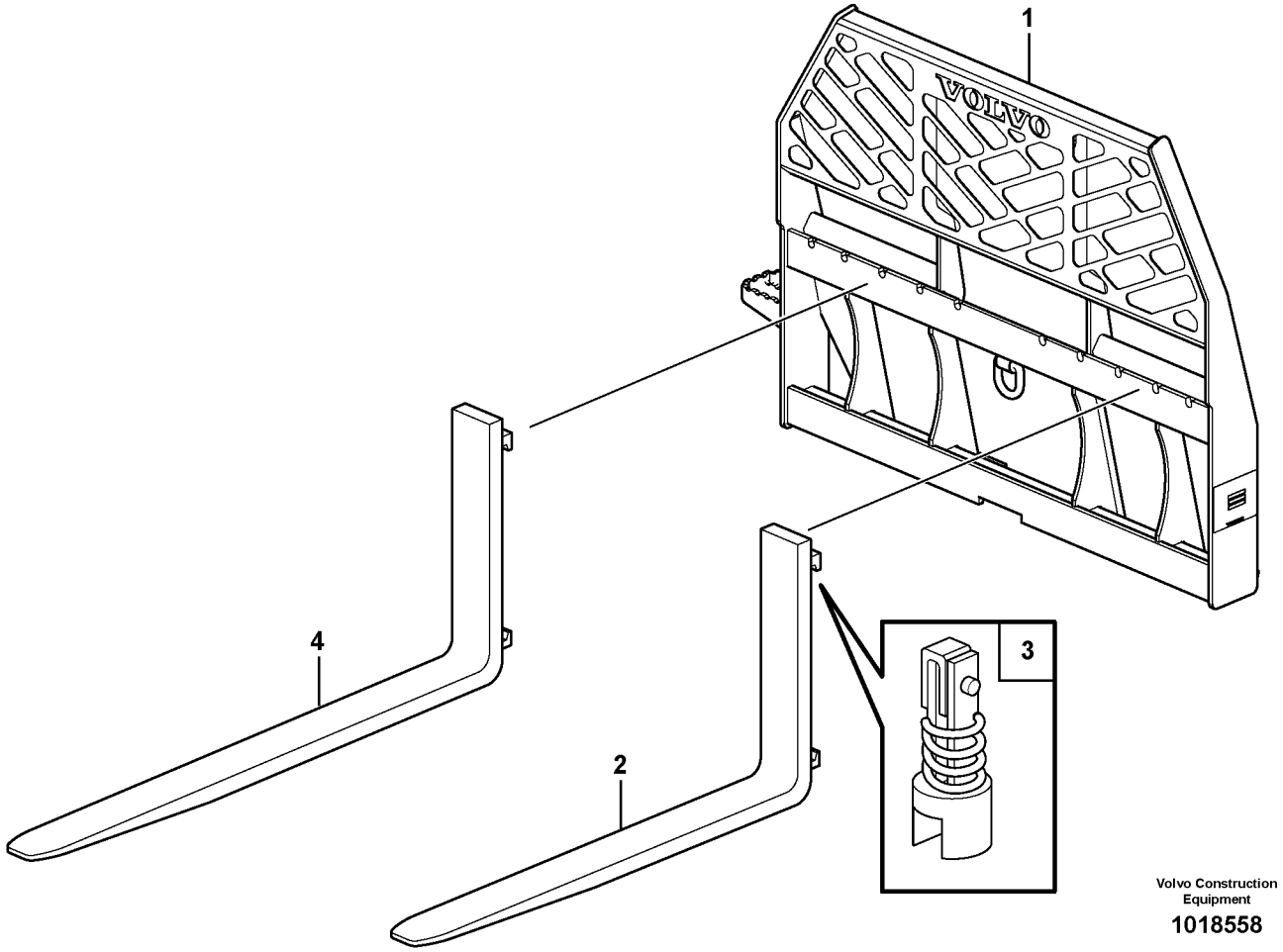

Volvo Construction Equipment

1018558

Fig.	Part No.	Quantity 1	2	3	PS	KIT	Description	Dénomination	Bezeichnung	Denominación	Notes
1	**VOE 11850387**	1	1				Fork Frame	Porte-fourche	Gabelhalter	Portahorquilla	
2	**VOE 11850392**	2					Fork	Fourche	Gabel	Horquilla	
3	**VOE 11714200**	1					•Kit	•Jeu	•Bausatz	•Juego	
4	**VOE 11850391**		2				Fork	Fourche	Gabel	Horquilla	

1	**11840170 (42”)**	**Horquillas (opcional)** **Gabeln (optional)** **Fourches (option)** **Forks (optional)**	Catalogue id **20065**	Group **926**
2	**11840171 (48”)**		Illustr. No **1018558**	Section **100**
3			Issue **VOE 64C9920065**	Page **297**
4				
5				

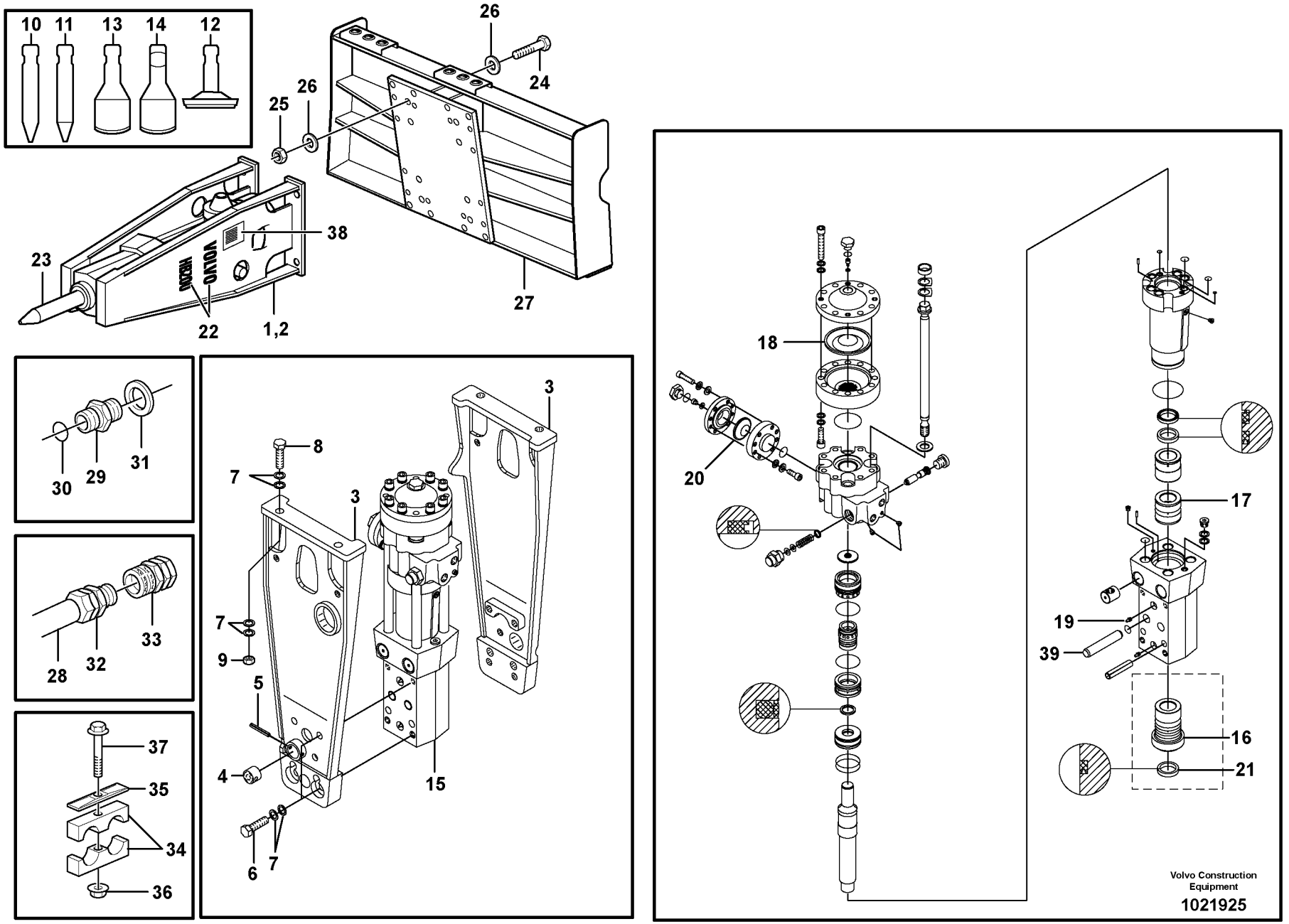
10
11
13
14
12
26
24
25
26
38
23
22
1,2
27
30
29
31
28
32
33
37
35
34
36
3
8
7
3
7
9
5
4
15
6
7
18
20
17
19
39
16
21
Volvo Construction Equipment
1021925

Fig.	Part No.	Quantity 1	2	3	PS	KIT	Description	Dénomination	Bezeichnung	Denominación	Notes
1	**VOE 11850351**	1					Hammer	Marteau	Hammer	Martillo	
2	**VOE 11842850**	1					•Hammer	•Marteau	•Hammer	•Martillo	
3	**VOE 11842927**	2					••Body	••Carcasse	••Rumpf	••Cuerpo	
4	**VOE 11711543**	2					•••Buffer	•••Butoir	•••Puffer	•••Parachoques	
5	**VOE 950605**	2					•••Pin	•••Goupille	•••Zapfen	•••Pasador	
6	**VOE 979919**	8					•••Hexagon screw	•••Vis tête hexagonale	•••Sechskantschraube	•••Tornillo hexago	
7	**VOE 955903**	16					•••Washer	•••Rondelle	•••Scheibe	•••Arandela	
8	**VOE 13955390**	4					•••Screw	•••Vis	•••Schraube	•••Tornillo	
9	**VOE 13976433**	4					•••Flange nut	•••Ecrou accouple	•••Bundmutter	•••Tuerca embridad	
10	**VOE 11714663**	1					•••Chisel	•••Burin	•••Meissel	•••Cincel	
11	**VOE 11714664**	1					•••	•••	•••	•••	
12	**VOE 11714665**	1					•••Tool	•••Outil	•••Gerät	•••Aparejo	
13	**VOE 11714666**	1					•••Blade	•••Tôle usure	•••Verschl Klinge	•••Hoja	
14	**VOE 11714672**	1					•••Blade	•••Tôle usure	•••Verschl Klinge	•••Hoja	
15	**VOE 11842929**	1			OP		••Power Cylinder	••Cylindre Servo	••Servozylinder	••Servocilindro	
16	**VOE 11711545**	1					•••Bushing	•••Bague	•••Buchse	•••Casquillo	
17	**VOE 11714481**	1					•••Bushing	•••Bague	•••Buchse	•••Casquillo	
18	**VOE 11711546**	1					•••Diaphragm	•••Diaphragme	•••Membrane	•••Diafragma	
19	**VOE 914167**	2					•••Nipple	•••Raccord	•••Nippel	•••Niple	
20	**VOE 11714482**	1					•••Diaphragm	•••Diaphragme	•••Membrane	•••Diafragma	
21	**VOE 11711544**	1					•••Sealing Kit	•••Jeu Joints	•••Dichtungssatz	•••Juego Retenes	
22	**VOE 11852355**	2					••Decal	••Decalcomanie	••Abziehbild	••Decalcomania	
23	**VOE 11842853**	1			SS		•Tool	•Outil	•Gerät	•Aparejo	
24	**VOE 978950**	4					•Screw	•Vis	•Schraube	•Tornillo	
25	**VOE 979022**	4					•Nut	•Ecrou	•Mutter	•Tuerca	
26	**VOE 955903**	8					•Washer	•Rondelle	•Scheibe	•Arandela	
27	**VOE 11842881**	1			OP		Mounting Plate	Plaque Montage	Montageplatte	Placa Montaje	
28	**VOE 11850459**	2					Hose	Durit	Schlauch	Tubo flexible	
29	**VOE 13933875**	2					Nipple	Raccord	Nippel	Niple	
30	**VOE 990740**	1					•O-ring	•Joint Torique	•O-Ring	•Junta torica	

1		**Martillo** **Hammer** **Marteau** **Hammer**	Catalogue id **20065**	Group **926**
2			Illustr. No **1021925**	Section **500**
3			Issue **VOE 64C9920065**	Page **299**
4				
5		**11840212**		

VOLVO

MC80B

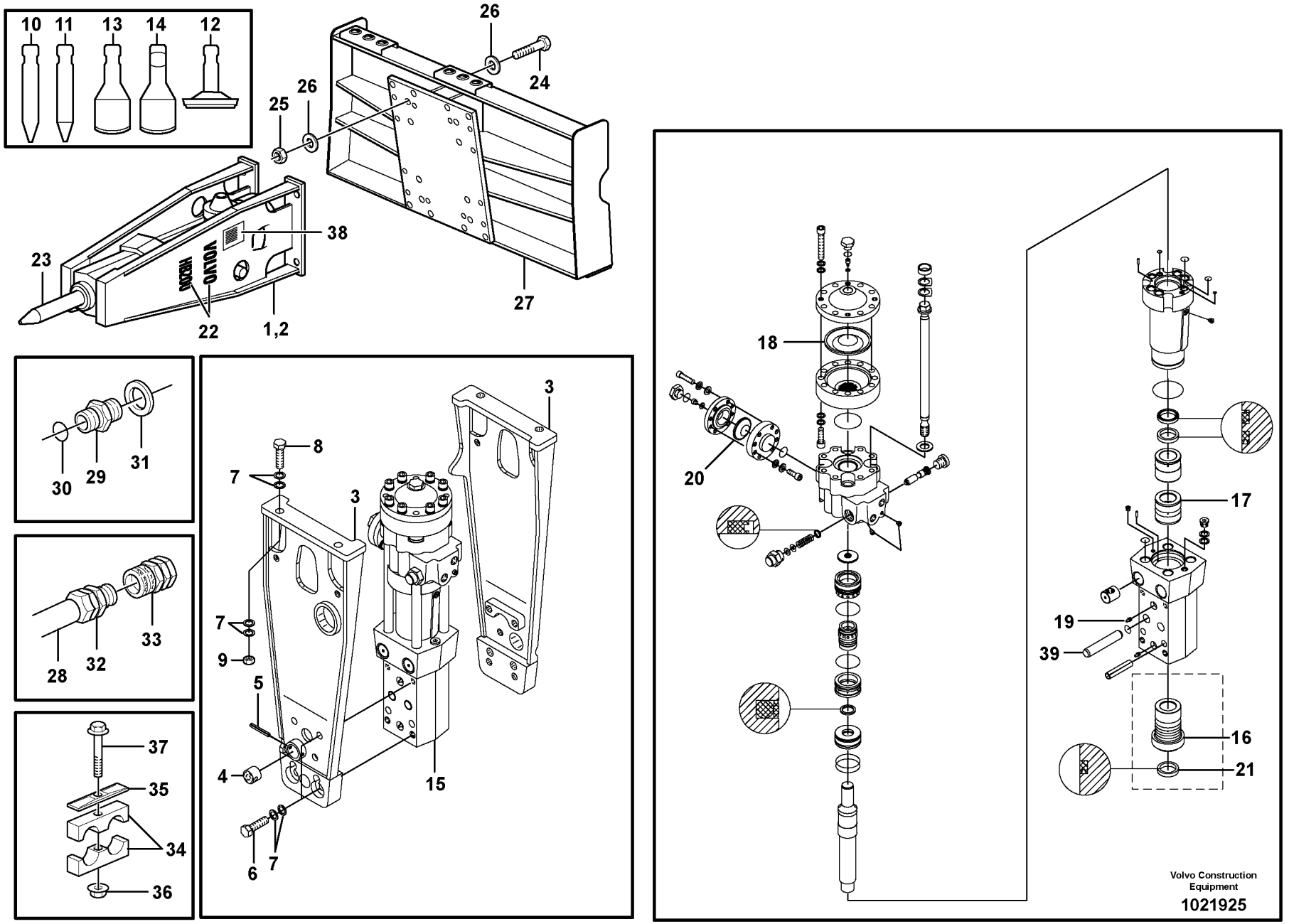
10
11
13
14
12
26
24
25
26
38
23
22
1,2
27
30
29
31
28
32
33
37
35
34
36
3
8
7
3
7
9
5
4
15
6
7
18
20
17
19
39
16
21
Volvo Construction Equipment
1021925

Fig.	Part No.	Quantity 1	2	3	PS	KIT	Description	Dénomination	Bezeichnung	Denominación	Notes
31	**VOE 14211859**	1					•Sealing ring	•Bague d'étanchéité	•Runddichtring	•Anillo reten	
32	**VOE 11870327**	1					Quick Coupling	Accouple.rapide	Schnellkupplung	Acoplam Rapido	
33	**VOE 11870328**	1					Quick Coupling	Accouple.rapide	Schnellkupplung	Acoplam Rapido	
34	**VOE 11411411**	2					Clamp	Pince Serrage	Klemme	Abrazadera	
35	**VOE 4880578**	2					Cover Plate	Protection en tole	Schutzblech	Placa Tapa	
36	**VOE 948645**	2					Flange Lock Nut	Contre écrou bride	Flanschmutter	Contratuer Embr	
37	**VOE 13965181**	2					Flange screw	Vis à bride	Flanschschraube	Torn embridado	
38		1			NS		Decal	Decalcomanie	Abziehbild	Decalcomania	
39	**VOE 11716344**	1					Pin	Goupille	Zapfen	Pasador	

1		**Martillo** **Hammer** **Marteau** **Hammer**	Catalogue id **20065**	Group **926**
2			Illustr. No **1021925**	Section **500**
3			Issue **VOE 64C9920065**	Page **301**
4				
5		**11840212**		

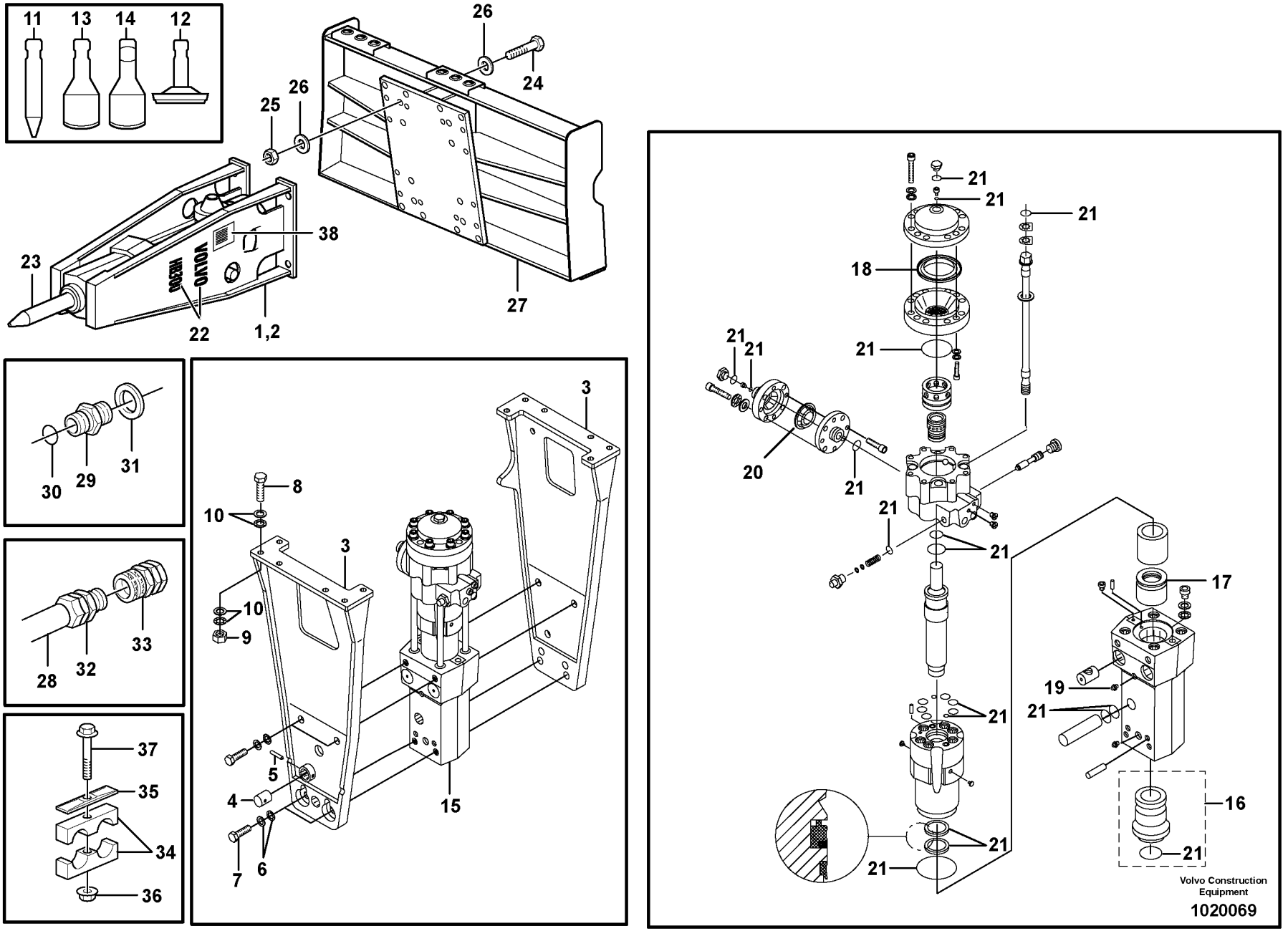
11
13
14
12
26
24
25
26
38
23
22
1,2
27
30
29
31
28
32
33
37
35
34
36
3
8
10
3
10
9
5
4
7
6
15
21
18
20
17
19
16
Volvo Construction Equipment
1020069

Fig.	Part No.	Quantity 1	2	3	PS	KIT	Description	Dénomination	Bezeichnung	Denominación	Notes
1	**VOE 11850352**	1					Hammer	Marteau	Hammer	Martillo	HB300
2	**VOE 11842851**	1					•Hammer	•Marteau	•Hammer	•Martillo	
3	**VOE 11842928**	2					••Body	••Carcasse	••Rumpf	••Cuerpo	
4	**VOE 11711536**	1					•••Buffer	•••Butoir	•••Puffer	•••Parachoques	
5	**VOE 950605**	1					•••Pin	•••Goupille	•••Zapfen	•••Pasador	
6	**VOE 13955906**	8					•••Washer	•••Rondelle	•••Scheibe	•••Arandela	
7	**VOE 963355**	8					•••Hexagon screw	•••Vis tête hexagonale	•••Sechskantschraube	•••Tornillo hexago	
8	**VOE 955368**	12					•••Hexagon screw	•••Vis tête hexagonale	•••Sechskantschraube	•••Tornillo hexago	
9	**VOE 13968904**	12					•••Flange nut	•••Ecrou accouple	•••Bundmutter	•••Tuerca embridad	
10	**VOE 13955900**	24					•••Washer	•••Rondelle	•••Scheibe	•••Arandela	
11	**VOE 11714667**	1					•••Chisel	•••Burin	•••Meissel	•••Cincel	
12	**VOE 11714669**	1					•••Tool	•••Outil	•••Gerät	•••Aparejo	
13	**VOE 11714670**	1					•••Blade	•••Tôle usure	•••Verschl Klinge	•••Hoja	
14	**VOE 11714671**	1					•••Blade	•••Tôle usure	•••Verschl Klinge	•••Hoja	
15	**VOE 11842930**	1			OP		••Power Cylinder	••Cylindre Servo	••Servozylinder	••Servocilindro	
16	**VOE 11711538**	1					•••Bushing	•••Bague	•••Buchse	•••Casquillo	
17	**VOE 11714479**	1					•••Bushing	•••Bague	•••Buchse	•••Casquillo	
18	**VOE 11711539**	1					•••Diaphragm	•••Diaphragme	•••Membrane	•••Diafragma	
19	**VOE 914167**	2					•••Nipple	•••Raccord	•••Nippel	•••Niple	
20	**VOE 11714480**	1					•••Diaphragm	•••Diaphragme	•••Membrane	•••Diafragma	
21	**VOE 11711537**	1					•••Sealing Kit	•••Jeu Joints	•••Dichtungssatz	•••Juego Retenes	
22	**VOE 11852356**	2					••Decal	••Decalcomanie	••Abziehbild	••Decalcomania	
23	**VOE 11842916**	1			SS		•Tool	•Outil	•Gerät	•Aparejo	
24	**VOE 978940**	12					•Hexagon screw	•Vis a tête hexagonale	•Sechskantschr.	•Tornillo hexago	
25	**VOE 979021**	12					•Hexagon Nut	•Ecrou Hexagonal	•Sechskantmutter	•Tuerca Hexagon	
26	**VOE 13955900**	48					•Washer	•Rondelle	•Scheibe	•Arandela	
27	**VOE 11842881**	1			OP		Mounting Plate	Plaque Montage	Montageplatte	Placa Montaje	
28	**VOE 11850459**	2					Hose	Durit	Schlauch	Tubo flexible	
29	**VOE 13933875**	2					Nipple	Raccord	Nippel	Niple	
30	**VOE 990740**	1					•O-ring	•Joint Torique	•O-Ring	•Junta torica	(VOE 981289)

1		**Martillo** **Hammer** **Marteau** **Hammer**	Catalogue id **20065**	Group **926**
2				
3			Illustr. No **1020069**	Section **600**
4				
5		**11840213**	Issue **VOE 64C9920065**	Page **303**

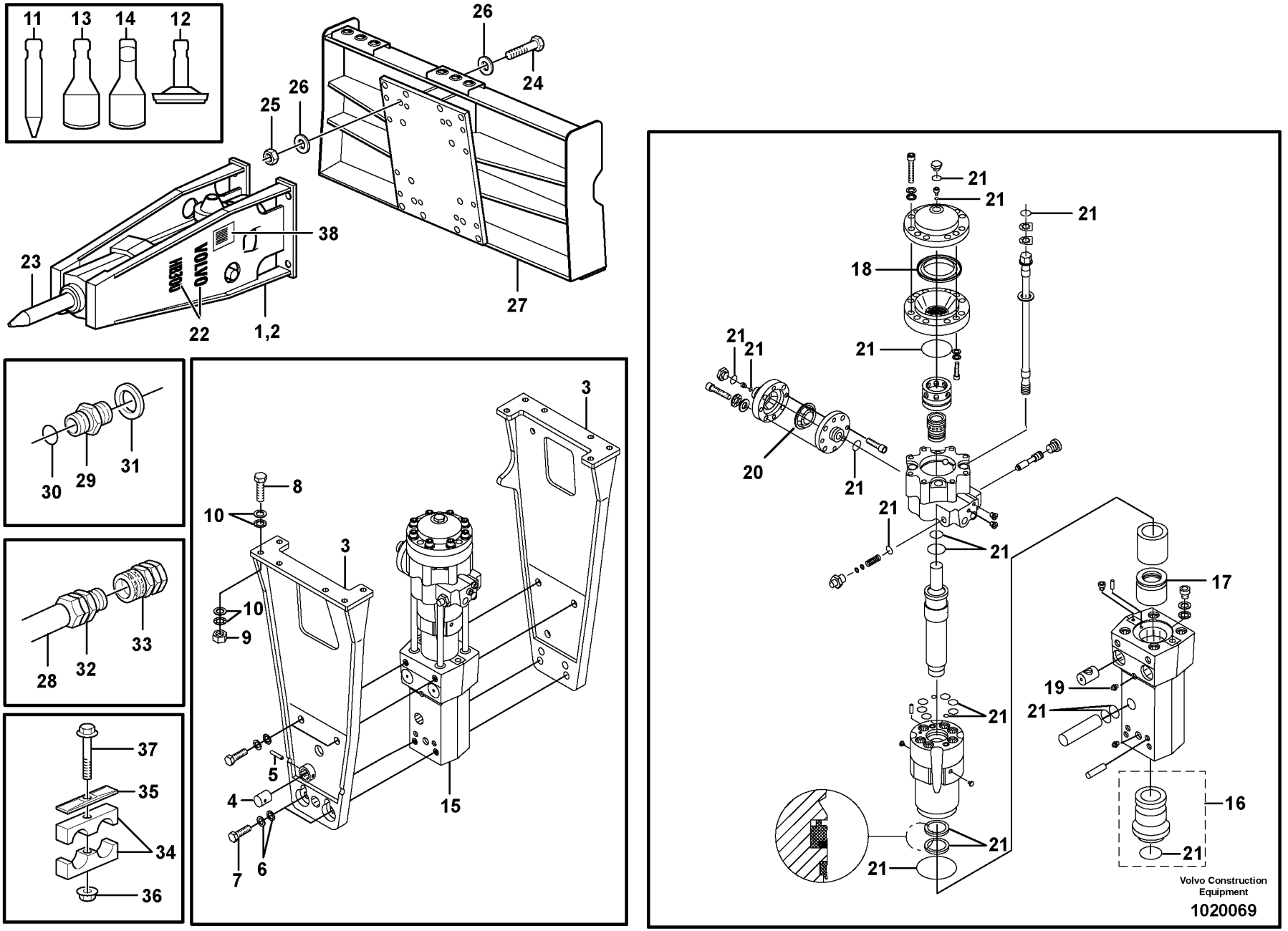
11
13
14
12
26
24
25
26
38
23
22
1,2
27
30
29
31
28
32
33
37
35
34
36
3
8
10
3
10
9
5
4
7
6
15
21
18
20
17
19
16
Volvo Construction Equipment
1020069

Fig.	Part No.	Quantity 1	2	3	PS	KIT	Description	Dénomination	Bezeichnung	Denominación	Notes
31	**VOE 14211859**	1					•Sealing ring	•Bague d'étanchéité	•Runddichtring	•Anillo reten	
32	**VOE 11870327**	1					Quick Coupling	Accouple.rapide	Schnellkupplung	Acoplam Rapido	
33	**VOE 11870328**	1					Quick Coupling	Accouple.rapide	Schnellkupplung	Acoplam Rapido	
34	**VOE 11411411**	2					Clamp	Pince Serrage	Klemme	Abrazadera	
35	**VOE 4880578**	2					Cover Plate	Protection en tole	Schutzblech	Placa Tapa	
36	**VOE 13965181**	2					Flange screw	Vis à bride	Flanschschraube	Torn embridado	
37	**VOE 948645**	2					Flange Lock Nut	Contre écrou bride	Flanschmutter	Contratuer Embr	
38		1			NS		Decal	Decalcomanie	Abziehbild	Decalcomania	

1		**Martillo** **Hammer** **Marteau** **Hammer**	Catalogue id **20065**	Group **926**
2			Illustr. No **1020069**	Section **600**
3			Issue **VOE 64C9920065**	Page **305**
4				
5		**11840213**		

VOLVO

MC80B

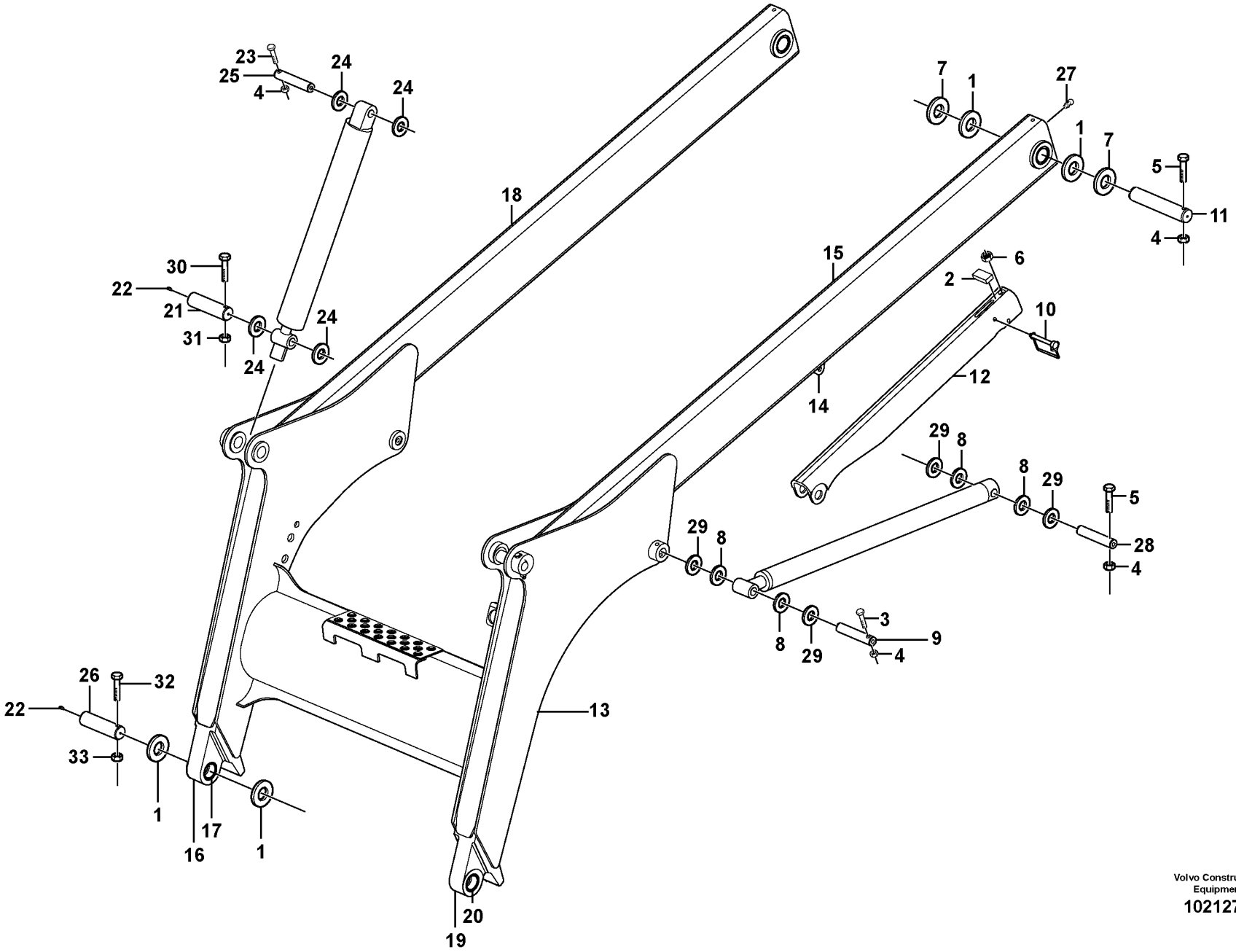

Volvo Construction Equipment

1021279

Fig.	Part No.	Quantity 1	2	3	PS	KIT	Description	Dénomination	Bezeichnung	Denominación	Notes
1	**VOE 11840992**	10					Shim	Cale d'épaisseur	Passcheibe	Arandela Ajuste	
2	**VOE 11841264**	1					Strip	Bande	Streifen	Cinta	
3	**VOE 955539**	2					Hexagon screw	Vis tête hexagonale	Sechskantschraube	Tornillo hexago	
4	**VOE 11841468**	8					Hexagon Nut	Ecrou Hexagonal	Sechskantmutter	Tuerca Hexagon	
5	**VOE 955543**	4					Screw	Vis	Schraube	Tornillo	
6	**VOE 11841803**	1					Grommet	Passe fil	Durchführung	Aislador pasapanel	
7	**VOE 11841589**	2					Washer	Rondelle	Scheibe	Arandela	
8	**VOE 11841563**	12					Washer	Rondelle	Scheibe	Arandela	
9	**VOE 11840790**	2					Pin	Goupille	Zapfen	Pasador	
10	**VOE 11852592**	1					Shear Pin	Goupil.securite	Brechbolzen	Pasador Segurid	(VOE 11850146)
11	**VOE 11841253**	2					Pin	Goupille	Zapfen	Pasador	
12	**VOE 11850783**	1					Support	Support	Stütze	Apoyo	
13	**VOE 11852299**	1					Loader Unit	Unite Chargemen	Ladereinheit	Parte Maquina	
14	**VOE 11841042**	1					•Flat bar	•Tige plate	•Flachstange	•Barra plana	
15	**VOE 11852295**	1					•Arm	•Bras	•Arm	•Brazo	
16		1			NS		••Clevis	••Fourche	••Gabel	••Horquilla	
17	**VOE 11841416**	1					•••Bushing	•••Bague	•••Buchse	•••Casquillo	
18	**VOE 11852296**	1					•Arm	•Bras	•Arm	•Brazo	
19		1			NS		••Clevis	••Fourche	••Gabel	••Horquilla	
20	**VOE 11841416**	1					•••Bushing	•••Bague	•••Buchse	•••Casquillo	
21	**VOE 11851248**	2					Pin	Goupille	Zapfen	Pasador	
22	**VOE 11841786**	4					Fitting	Ecrou raccord	Verschraubung	Racor	
23	**VOE 955541**	2					Hexagon screw	Vis tête hexagonale	Sechskantschraube	Tornillo hexago	
24	**VOE 11841524**	12					Washer	Rondelle	Scheibe	Arandela	
25	**VOE 11841456**	2					Pin	Goupille	Zapfen	Pasador	
26	**VOE 11852330**	2					Pin	Goupille	Zapfen	Pasador	
27	**VOE 11841787**	2					Fitting	Ecrou raccord	Verschraubung	Racor	
28	**VOE 11841504**	2					Pin	Goupille	Zapfen	Pasador	
29	**VOE 11840994**	6					Shim	Cale d'épaisseur	Passcheibe	Arandela Ajuste	
30	**VOE 983904**	2					Hexagon screw	Vis tête hexagonale	Sechskantschraube	Tornillo hexago	

1		**Unidad de carga** **Laderaggregat** **Groupe chargeur** **Loading unit**	Catalogue id **20065** / Group **945**
2			Illustr. No **1021279** / Section **100**
3			Issue **VOE 64C9920065** / Page **307**
4			
5			

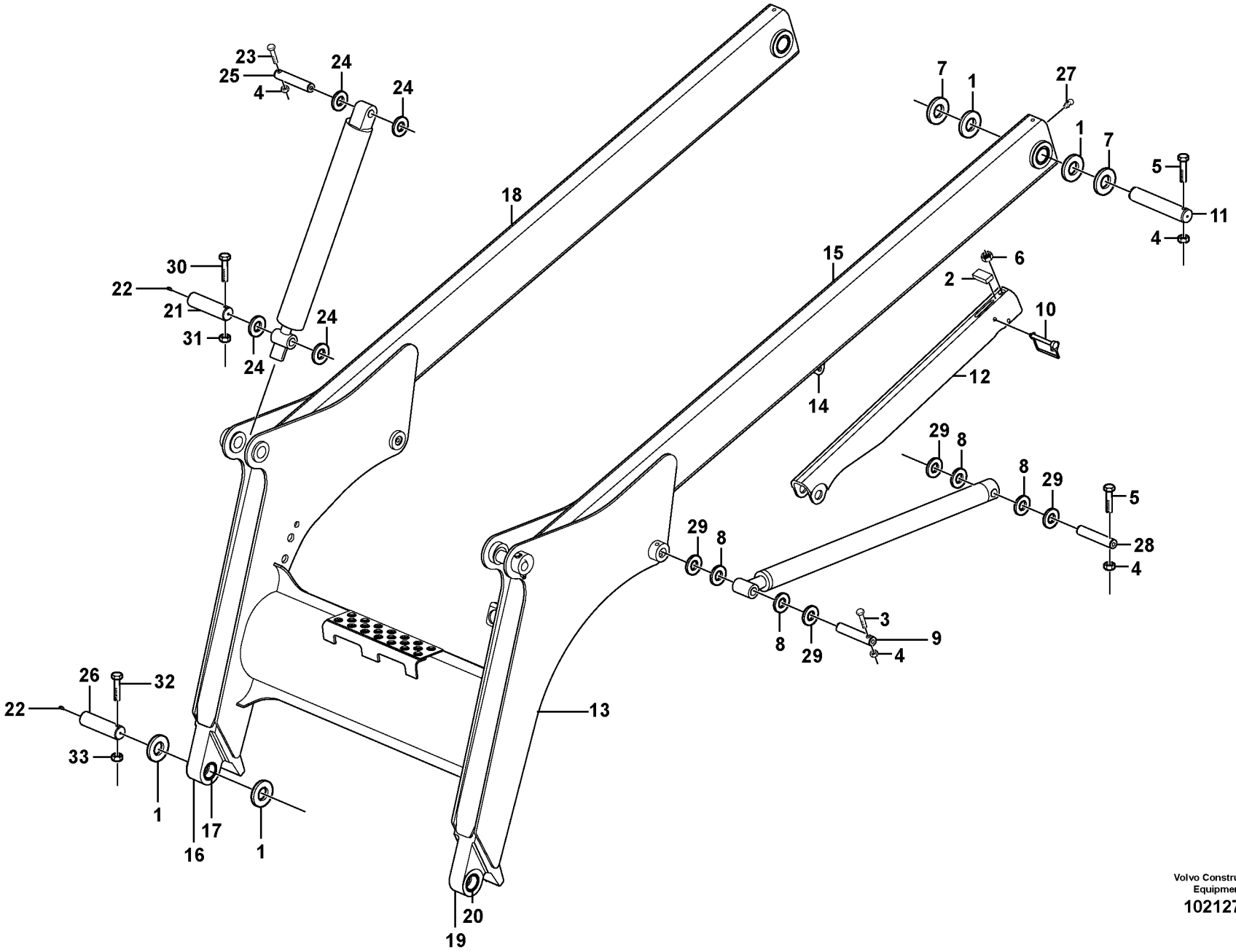

Volvo Construction Equipment

1021279

Fig.	Part No.	Quantity 1	2	3	PS	KIT	Description	Dénomination	Bezeichnung	Denominación	Notes
31	**VOE 981314**	2					Lock nut	Contre-ecrou	Sicherungsmutter	Contratuerca	
32	**VOE 983912**	2					Hexagon screw	Vis tête hexagonale	Sechskantschraube	Tornillo hexago	
33	**VOE 981315**	2					Lock nut	Contre-ecrou	Sicherungsmutter	Contratuerca	

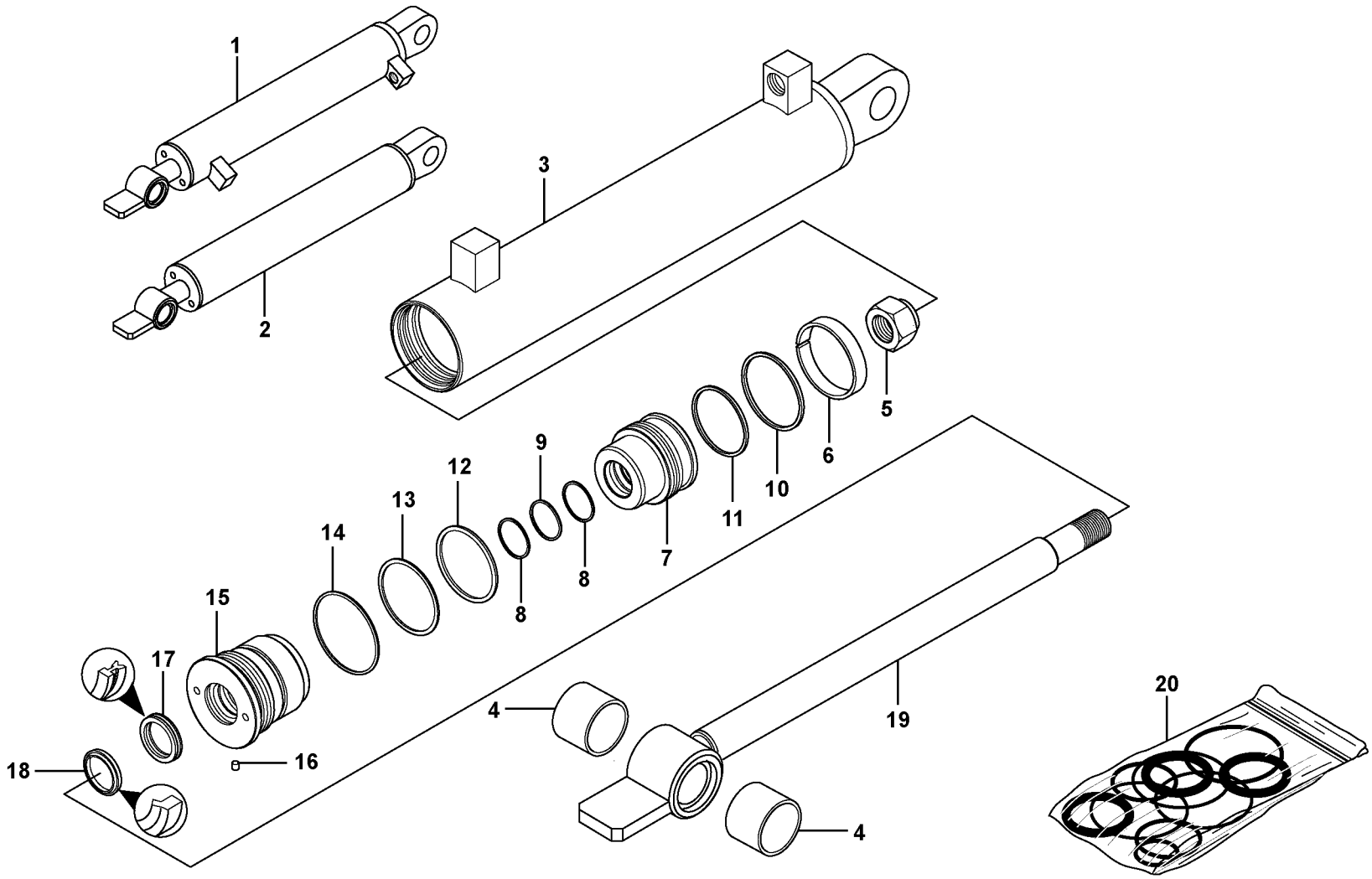
1
2
3
4
4
5
6
7
8
8
9
10
11
12
13
14
15
16
17
18
19
20

Fig.	Part No.	Quantity 1	2	3	PS	KIT	Description	Dénomination	Bezeichnung	Denominación	Notes
1	**VOE 11851263**	1					Tilt Cylinder	Verin inclinaison	Neigungszylinderr	Maquina inclinacion	RH
2	**VOE 11851262**	1					Tilt Cylinder	Verin inclinaison	Neigungszylinderr	Maquina inclinacion	LH
3		1			NS		•Cylinder Tube	•Tube Cylindre	•Zylinderrohr	•Tubo Cilindro	
4	**VOE 11711449**	2					•Bushing	•Bague	•Buchse	•Casquillo	
5	**VOE 11711450**	1					•Lock nut	•Contre-ecrou	•Sicherungsmutter	•Contratuerca	
6		1				K	•Wear Ring	•Bague Usure	•Verschleissring	•Anillo Desgaste	
7	**VOE 11711444**	1					•Piston	•Piston	•Kolben	•Piston	
8		2				K	•Back-up ring	•Rondelle anti-extrusion	•Stützring	•Anillo Apoyo	
9		1				K	•O-ring	•Joint Torique	•O-Ring	•Junta torica	
10		1				K	•Seal	•Joint	•Dichtring	•Junta	SQUARE
11		1				K	•Piston seal	•Etanchei.piston	•Kolbendichtung	•Reten piston	SQUARE
12		1				K	•O-ring	•Joint Torique	•O-Ring	•Junta torica	
13		1				K	•Back-up ring	•Rondelle anti-extrusion	•Stützring	•Anillo Apoyo	
14		1				K	•O-ring	•Joint Torique	•O-Ring	•Junta torica	
15	**VOE 11711445**	1					•Piston rod guide	•Guide tige piston	•Kolbenstangenführun	•Guia varilla piston	
16		1				K	•Locking	•Serrure	•Schloss	•Cierre	
17		1				K	•Seal	•Joint	•Dichtring	•Junta	Deep Z
18		1				K	•Scraper	•Racleur	•Abstreifring	•Aro rascador	
19	**VOE 11714652**	1					•Piston rod	•Bielle de piston	•Kolbenstange	•Biela de piston	
20	**VOE 11711451**	1					Sealing Kit	Jeu Joints	Dichtungssatz	Juego Retenes	

1		**Cilindro hidráulico, inclinación** **Hydraulikzylinder, Schwenkhydraulik** **Vérin hydraulique, culbutage** **Hydraulic cylinder, tilting**	Catalogue id **20065**	Group **945**
2			Illustr. No **1018371**	Section **200**
3			Issue **VOE 64C9920065**	Page **311**
4				
5				

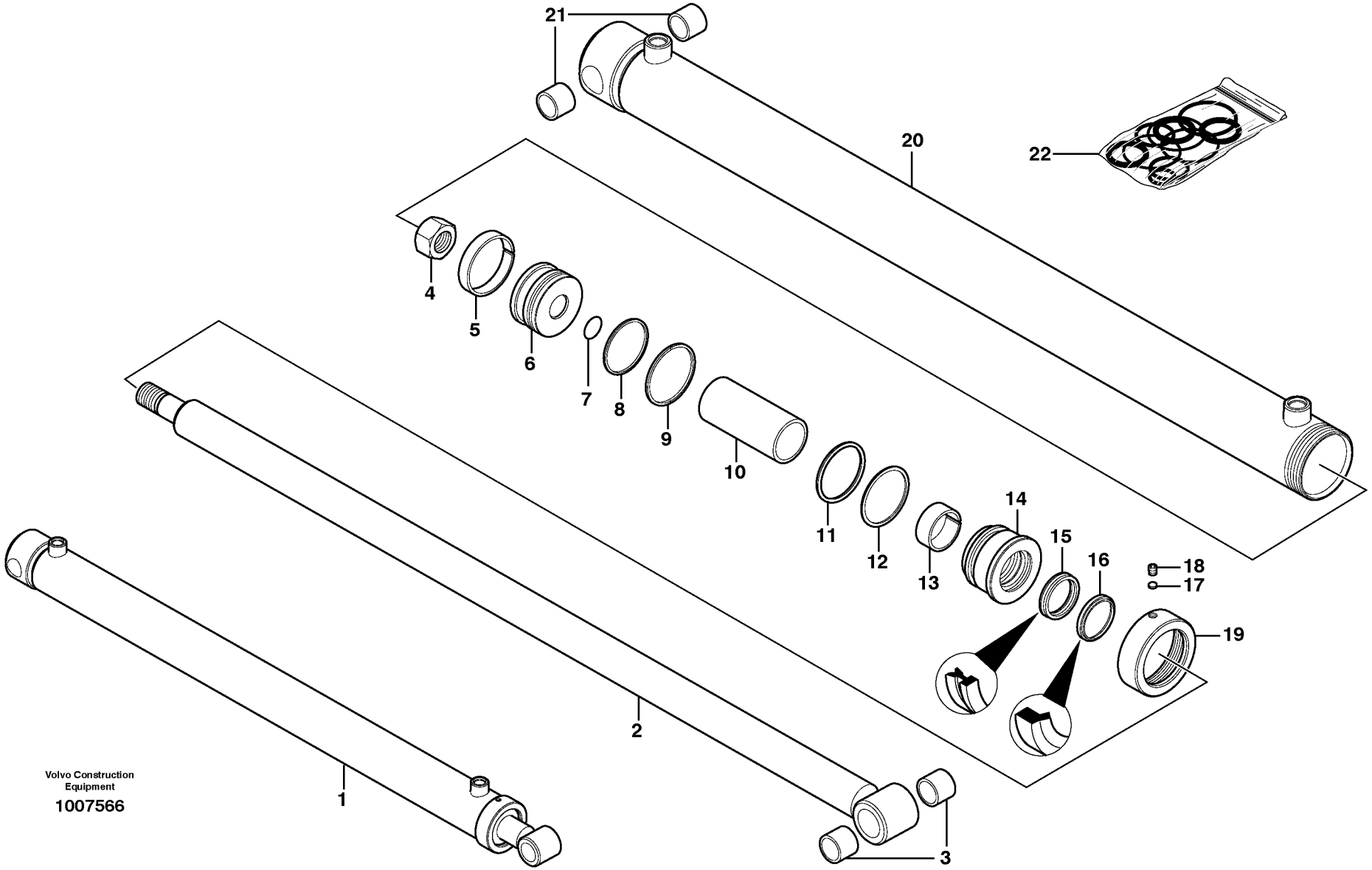
21
20
22
4
5
6
7
8
9
10
11
12
13
14
15
16
18
17
19
2
1
3
Volvo Construction Equipment
1007566

Fig.	Part No.	Quantity 1	2	3	PS	KIT	Description	Dénomination	Bezeichnung	Denominación	Notes
1	**VOE 11841419**	1					Cylinder	Verin	Zylinder	Cilindro	
2	**VOE 11711384**	1					•Piston rod	•Bielle de piston	•Kolbenstange	•Biela de piston	
3	**VOE 11710643**	2					••Bushing	••Bague	••Buchse	••Casquillo	
4	**VOE 11710637**	1					•Lock nut	•Contre-ecrou	•Sicherungsmutter	•Contratuerca	
5		1				K	•Wear Ring	•Bague Usure	•Verschleissring	•Anillo Desgaste	
6	**VOE 11711385**	1					•Piston	•Piston	•Kolben	•Piston	
7		1				K	•O-ring	•Joint Torique	•O-Ring	•Junta torica	
8		1				K	•Piston seal	•Etanchei.piston	•Kolbendichtung	•Reten piston	SQUARE
9		1				K	•Seal	•Joint	•Dichtring	•Junta	SQUARE
10	**VOE 11711386**	1					•Spacer Tube	•Tube Entretoise	•Abstandrohr	•Tubo Dist	
11		1				K	•O-ring	•Joint Torique	•O-Ring	•Junta torica	
12		1				K	•Back-up ring	•Rondelle anti-extrusion	•Stützring	•Anillo Apoyo	
13		1				K	•Wear Ring	•Bague Usure	•Verschleissring	•Anillo Desgaste	
14	**VOE 11711387**	1					•Piston Head	•Fond Piston	•Kolbenkrone	•Cabezal Piston	
15		1				K	•Seal	•Joint	•Dichtring	•Junta	Z
16		1				K	•Scraper	•Racleur	•Abstreifring	•Aro rascador	HD rod
17		1				K	•Locking	•Serrure	•Schloss	•Cierre	
18	**VOE 11710644**	1					•Screw	•Vis	•Schraube	•Tornillo	
19	**VOE 11711388**	1					•Sealing ring	•Bague d'étanchéité	•Runddichtring	•Anillo reten	
20		1			NS		•Cylinder Tube	•Tube Cylindre	•Zylinderrohr	•Tubo Cilindro	
21	**VOE 11710643**	2					•Bushing	•Bague	•Buchse	•Casquillo	
22	**VOE 11711929**	1					Sealing Kit	Jeu Joints	Dichtungssatz	Juego Retenes	

1		**Cilindro del brazo de la cargadora** **Laderarmzylinder** **Vérin de bras de levage** **Loader arm cylinder**	Catalogue id **20065**	Group **945**
2			Illustr. No **1007566**	Section **300**
3			Issue **VOE 64C9920065**	Page **313**
4				
5		**11840229, 11840230, 11840310**		

VOLVO

MC80B

REPLACED PARTS

PIÉCES PÉRIMÉES ET REMPLACÉES

ERSETZTE ARTIKEL

PIEZAS SUBSTITUDAS

Catalogue id	Group
20065	**1000**
Issue	Page
VOE 64C9920065	**1**

Part No	Replaced by	Quantity
VOE 11842853	* * * USE	
	VOE 11714664	1.00
VOE 11842916	* * * USE	
	VOE 11714668	1.00
VOE 13960148	OLD.THAN 3 YEAR	
VOE 949278	OLD.THAN 3 YEAR	

Part No	Replaced by	Quantity

Part No	Replaced by	Quantity

Part No	Replaced by	Quantity

Part No	Group	Sect	Page
11851310	925	300	295
11851311	925	300	295
70369714	371	650	127
70377147	371	650	127
1OE 11714492	262	100	73
VOE 11003865	897	100	233
VOE 11003865	897	300	237
VOE 11004094	897	100	233
VOE 11004094	897	300	237
VOE 11024650	874	200	221
VOE 11026729	897	100	233
VOE 11026729	897	300	237
VOE 11026730	897	100	233
VOE 11026730	897	300	237
VOE 11039276	716	100	177
VOE 11039397	371	200	111
VOE 11039397	371	200	113
VOE 11039397	371	300	115
VOE 11039397	371	700	129
VOE 11039553	353	100	95
VOE 11039856	352	100	91
VOE 11055615	810	100	193
VOE 11091424	715	100	175
VOE 11104606	911	100	247
VOE 11116814	897	100	233
VOE 11116814	897	300	237
VOE 11117464	256	100	69
VOE 11147756	353	100	95
VOE 11153057	891	150	231
VOE 11170006	371	300	115
VOE 11170065	371	200	111
VOE 11170066	371	200	111
VOE 11170096	371	100	107
VOE 11170371	380	100	139
VOE 11170546	874	200	221
VOE 11174178	897	100	233
VOE 11174178	897	300	237
VOE 11175891	821	100	195
VOE 11180010	897	100	233
VOE 11180010	897	300	237
VOE 11200915	881	100	225
VOE 11305113	380	100	139
VOE 11305168	925	300	295
VOE 11305263	371	500	121
VOE 11305263	371	550	123
VOE 11305263	371	750	131
VOE 11305263	372	100	137
VOE 11305264	371	550	123
VOE 11305264	371	750	131
VOE 11315002	925	300	295
VOE 11411411	926	500	301
VOE 11411411	926	600	305
VOE 11428009	371	650	127
VOE 11428010	380	100	139
VOE 11428012	371	650	127
VOE 11428122	380	100	139
VOE 11428127	371	650	127
VOE 11428131	371	800	133
VOE 11445056	897	100	235
VOE 11445056	897	300	239
VOE 11709768	881	100	225
VOE 11710619	916	200	281
VOE 11710620	916	200	281
VOE 11710622	916	200	281
VOE 11710623	916	200	281
VOE 11710624	916	200	281
VOE 11710625	916	200	281
VOE 11710626	916	200	281
VOE 11710628	916	200	281
VOE 11710629	916	200	281
VOE 11710630	916	200	281
VOE 11710632	916	200	281
VOE 11710634	916	200	281
VOE 11710637	945	300	313
VOE 11710643	945	300	313
VOE 11710644	945	300	313
VOE 11711251	442	150	165
VOE 11711253	442	150	165
VOE 11711384	945	300	313
VOE 11711385	945	300	313
VOE 11711386	945	300	313
VOE 11711387	945	300	313
VOE 11711388	945	300	313
VOE 11711444	945	200	311
VOE 11711445	945	200	311
VOE 11711449	945	200	311
VOE 11711450	945	200	311
VOE 11711451	945	200	311
VOE 11711536	926	600	303
VOE 11711537	926	600	303
VOE 11711538	926	600	303
VOE 11711539	926	600	303
VOE 11711543	926	500	299
VOE 11711544	926	500	299
VOE 11711545	926	500	299
VOE 11711546	926	500	299
VOE 11711929	945	300	313
VOE 11712340	362	300	101
VOE 11712683	218	100	53
VOE 11713229	220	100	55
VOE 11713456	262	100	73
VOE 11713494	237	150	63
VOE 11713495	237	150	63
VOE 11713542	442	150	165
VOE 11713543	442	150	165
VOE 11713552	442	150	165
VOE 11713560	212	100	43
VOE 11713624	251	100	65
VOE 11713638	217	100	51
VOE 11713639	210	100	33
VOE 11713639	217	100	51
VOE 11713640	262	100	73
VOE 11713690	216	100	49
VOE 11713783	210	100	33
VOE 11713783	220	100	55
VOE 11713826	442	150	165
VOE 11713829	442	150	165
VOE 11713830	442	150	165
VOE 11713831	442	150	165
VOE 11713834	442	150	165
VOE 11713835	442	150	165
VOE 11713836	442	150	165
VOE 11713837	442	150	165
VOE 11713838	442	150	165
VOE 11713839	442	150	165
VOE 11713840	442	150	165
VOE 11713841	442	150	165
VOE 11713842	442	150	165
VOE 11713843	442	150	165
VOE 11714200	926	100	297
VOE 11714281	251	100	65
VOE 11714346	210	100	33
VOE 11714346	215	100	47
VOE 11714369	212	100	43
VOE 11714371	210	100	33
VOE 11714371	211	100	39
VOE 11714371	215	100	47
VOE 11714372	211	100	37
VOE 11714372	214	100	45
VOE 11714372	215	100	47
VOE 11714372	220	100	55
VOE 11714372	236	100	59
VOE 11714373	214	100	45
VOE 11714373	251	100	65
VOE 11714373	262	100	73
VOE 11714374	237	100	61
VOE 11714376	212	100	43
VOE 11714376	215	100	47
VOE 11714377	215	100	47
VOE 11714379	211	100	37
VOE 11714381	210	100	33
VOE 11714381	211	100	37
VOE 11714383	211	100	39
VOE 11714383	215	100	47
VOE 11714385	211	100	39
VOE 11714386	210	100	33
VOE 11714386	211	100	37
VOE 11714386	211	100	39
VOE 11714387	212	100	43
VOE 11714388	215	100	47
VOE 11714433	262	100	73
VOE 11714468	216	100	49
VOE 11714476	210	100	33
VOE 11714476	220	100	55
VOE 11714476	237	150	63
VOE 11714478	210	100	33
VOE 11714478	262	100	73
VOE 11714479	926	600	303
VOE 11714480	926	600	303
VOE 11714481	926	500	299
VOE 11714482	926	500	299
VOE 11714485	214	100	45
VOE 11714487	211	200	41
VOE 11714487	215	100	47
VOE 11714488	911	600	257

NUMERICAL INDEX

RÉPERTOIRE DE NUMÉROS

NUMMERNREGISTER

INDICE DE NÚMERO

Catalogue id	Group
20065	**1000**
Issue	Page
VOE 64C9920065	**1**

VOLVO

MC80B

NUMERICAL INDEX | **NUMMERNREGISTER**

RÉPERTOIRE DE NUMÉROS | **INDICE DE NÚMERO**

Catalogue id **20065** | Group **1000**

Issue **VOE 64C9920065** | Page **2**

Part No	Group	Sect	Page
VOE 11714489	911	600	257
VOE 11714490	217	100	51
VOE 11714490	220	100	55
VOE 11714494	211	200	41
VOE 11714495	321	100	87
VOE 11714496	331	100	89
VOE 11714505	237	100	61
VOE 11714506	237	100	61
VOE 11714507	237	100	61
VOE 11714614	210	100	33
VOE 11714614	251	100	65
VOE 11714632	251	100	65
VOE 11714642	237	150	63
VOE 11714652	945	200	311
VOE 11714663	926	500	299
VOE 11714664	926	500	299
VOE 11714665	926	500	299
VOE 11714666	926	500	299
VOE 11714667	926	600	303
VOE 11714669	926	600	303
VOE 11714670	926	600	303
VOE 11714671	926	600	303
VOE 11714672	926	500	299
VOE 11714699	442	150	165
VOE 11714700	442	150	165
VOE 11714701	442	150	165
VOE 11714702	441	150	155
VOE 11714702	442	150	165
VOE 11714703	442	150	165
VOE 11714720	211	100	37
VOE 11714726	212	100	43
VOE 11714736	210	100	33
VOE 11714737	210	100	33
VOE 11714737	251	100	65
VOE 11714738	210	100	33
VOE 11714738	215	100	47
VOE 11714738	220	100	55
VOE 11714739	210	100	33
VOE 11714739	215	100	47
VOE 11714740	210	100	33
VOE 11714740	262	100	73
VOE 11714741	210	100	33
VOE 11714741	251	100	65
VOE 11714745	215	100	47
VOE 11714746	215	100	47
VOE 11714748	215	100	47
VOE 11714749	215	100	47
VOE 11714751	215	100	47
VOE 11714754	215	100	47
VOE 11714755	215	100	47
VOE 11714755	236	100	59
VOE 11714756	212	100	43
VOE 11714757	212	100	43
VOE 11714758	212	100	43
VOE 11714759	211	100	37
VOE 11714760	212	100	43
VOE 11714761	212	100	43
VOE 11714762	212	100	43
VOE 11714763	212	100	43
VOE 11714764	212	100	43
VOE 11714765	212	100	43
VOE 11714766	217	100	51
VOE 11714768	211	100	37
VOE 11714773	211	100	37
VOE 11714780	251	100	65
VOE 11714785	214	100	45
VOE 11714787	214	100	45
VOE 11714788	214	100	45
VOE 11714789	214	100	45
VOE 11714790	216	100	49
VOE 11714791	216	100	49
VOE 11714792	216	100	49
VOE 11714793	216	100	49
VOE 11714794	216	100	49
VOE 11714795	216	100	49
VOE 11714796	216	100	49
VOE 11714797	216	100	49
VOE 11714798	216	100	49
VOE 11714799	216	100	49
VOE 11714800	216	100	49
VOE 11714801	216	100	49
VOE 11714802	216	100	49
VOE 11714803	216	100	49
VOE 11714804	216	100	49
VOE 11714805	216	100	49
VOE 11714806	216	100	49
VOE 11714807	216	100	49
VOE 11714862	220	100	55
VOE 11714863	220	100	55
VOE 11714864	220	100	55
VOE 11714865	262	100	73
VOE 11714867	262	100	73
VOE 11714868	262	100	73
VOE 11714870	262	100	73
VOE 11714871	210	100	33
VOE 11714871	262	100	73
VOE 11714872	262	100	73
VOE 11714873	262	100	73
VOE 11714874	262	100	73
VOE 11714875	210	100	33
VOE 11714875	262	100	73
VOE 11714876	262	100	73
VOE 11714877	262	100	73
VOE 11714878	262	100	73
VOE 11714879	210	100	33
VOE 11714879	262	100	73
VOE 11714880	262	100	73
VOE 11714881	236	100	59
VOE 11714882	236	100	59
VOE 11714883	237	100	61
VOE 11714884	237	100	61
VOE 11714885	237	100	61
VOE 11714886	237	150	63
VOE 11714887	237	150	63
VOE 11714888	321	100	87
VOE 11714889	321	100	87
VOE 11714907	220	100	55
VOE 11714953	321	100	87
VOE 11714954	321	100	87
VOE 11714958	211	100	37
VOE 11714978	852	100	203
VOE 11714979	852	100	203
VOE 11715438	874	100	217
VOE 11715439	874	100	217
VOE 11715444	873	150	215
VOE 11715444	874	100	217
VOE 11715448	874	100	217
VOE 11715450	874	100	217
VOE 11715459	852	100	203
VOE 11715460	852	100	203
VOE 11715461	852	100	203
VOE 11715493	380	150	141
VOE 11715494	380	150	141
VOE 11715495	380	150	141
VOE 11715496	380	150	141
VOE 11715506	831	100	197
VOE 11715507	831	100	197
VOE 11715580	912	300	269
VOE 11715581	912	300	269
VOE 11715582	912	300	269
VOE 11715583	912	300	269
VOE 11715585	912	300	269
VOE 11715715	261	100	71
VOE 11715716	873	150	215
VOE 11715716	874	100	217
VOE 11715734	363	100	103
VOE 11715735	831	100	197
VOE 11715804	912	150	265
VOE 11715817	872	100	211
VOE 11715829	873	150	215
VOE 11715829	874	100	217
VOE 11715830	831	100	197
VOE 11715831	831	100	197
VOE 11715832	831	100	197
VOE 11715833	831	100	197
VOE 11715834	831	100	197
VOE 11715835	363	100	103
VOE 11715836	363	100	103
VOE 11715837	363	100	103
VOE 11715838	371	800	133
VOE 11715942	441	250	163
VOE 11715942	911	650	259
VOE 11716221	912	100	263
VOE 11716287	912	300	269
VOE 11716288	912	300	269
VOE 11716289	912	300	269
VOE 11716344	926	500	301
VOE 11716488	912	400	271
VOE 11716614	915	300	277
VOE 11716863	442	150	165
VOE 11800638	925	150	289
VOE 11800638	925	250	293
VOE 11800939	810	100	193
VOE 11801418	366	100	105
VOE 11802257	810	100	193

Part No	Group	Sect	Page
VOE 11802874	380	100	139
VOE 11802936	386	100	143
VOE 11803149	366	100	105
VOE 11803362	873	100	213
VOE 11803401	873	100	213
VOE 11807687	810	100	193
VOE 11807688	810	100	193
VOE 11840011	362	200	99
VOE 11840140	362	300	101
VOE 11840170	926	100	297
VOE 11840171	926	100	297
VOE 11840172	371	200	113
VOE 11840207	925	250	293
VOE 11840208	925	250	293
VOE 11840212	926	500	299
VOE 11840213	926	600	303
VOE 11840216	775	100	185
VOE 11840220	771	300	183
VOE 11840229	441	150	155
VOE 11840229	441	250	163
VOE 11840229	442	150	165
VOE 11840229	911	200	251
VOE 11840229	911	500	255
VOE 11840229	911	600	257
VOE 11840229	912	150	265
VOE 11840229	912	300	269
VOE 11840229	915	400	279
VOE 11840229	945	200	311
VOE 11840229	945	300	313
VOE 11840230	441	150	155
VOE 11840230	441	250	163
VOE 11840230	442	150	165
VOE 11840230	911	200	251
VOE 11840230	911	500	255
VOE 11840230	911	600	257
VOE 11840230	912	150	265
VOE 11840230	915	400	279
VOE 11840230	916	200	281
VOE 11840230	945	200	311
VOE 11840230	945	300	313
VOE 11840272	911	150	249
VOE 11840291	852	100	203
VOE 11840296	272	100	79
VOE 11840296	362	100	97
VOE 11840296	362	200	99
VOE 11840296	371	500	121
VOE 11840296	715	100	175
VOE 11840296	897	100	233
VOE 11840296	897	100	235
VOE 11840296	897	300	237
VOE 11840296	897	300	239
VOE 11840296	915	100	273
VOE 11840296	915	200	275
VOE 11840298	272	100	79
VOE 11840298	362	100	97
VOE 11840298	362	200	99
VOE 11840298	371	500	121
VOE 11840298	371	750	131
VOE 11840298	715	100	175
VOE 11840298	897	100	233
VOE 11840298	897	100	235
VOE 11840298	897	300	237
VOE 11840298	897	300	239
VOE 11840298	915	100	273
VOE 11840298	915	200	275
VOE 11840300	271	200	77
VOE 11840300	272	100	79
VOE 11840300	362	100	97
VOE 11840300	362	200	99
VOE 11840300	371	550	123
VOE 11840300	371	700	129
VOE 11840300	715	100	175
VOE 11840300	897	100	235
VOE 11840300	897	300	239
VOE 11840300	915	300	277
VOE 11840302	271	200	77
VOE 11840302	272	100	79
VOE 11840302	362	100	97
VOE 11840302	362	200	99
VOE 11840302	371	550	123
VOE 11840302	371	700	129
VOE 11840302	371	750	131
VOE 11840302	715	100	175
VOE 11840302	897	100	235
VOE 11840302	897	300	239
VOE 11840302	915	300	277
VOE 11840309	441	200	159
VOE 11840309	911	250	253
VOE 11840309	911	500	255
VOE 11840309	911	600	257
VOE 11840309	912	100	261
VOE 11840309	912	400	271
VOE 11840309	945	200	311
VOE 11840310	441	200	159
VOE 11840310	911	250	253
VOE 11840310	911	500	255
VOE 11840310	911	600	257
VOE 11840310	912	100	261
VOE 11840310	912	400	271
VOE 11840310	916	200	281
VOE 11840310	945	200	311
VOE 11840310	945	300	313
VOE 11840319	363	100	103
VOE 11840319	810	100	193
VOE 11840322	352	100	91
VOE 11840322	371	200	111
VOE 11840323	852	100	203
VOE 11840327	821	100	195
VOE 11840327	865	100	209
VOE 11840331	352	150	93
VOE 11840331	353	100	95
VOE 11840331	362	200	99
VOE 11840331	362	300	101
VOE 11840331	371	600	125
VOE 11840331	371	650	127
VOE 11840331	891	100	229
VOE 11840331	891	150	231
VOE 11840331	897	300	239
VOE 11840333	352	150	93
VOE 11840333	353	100	95
VOE 11840333	362	200	99
VOE 11840333	362	300	101
VOE 11840333	371	600	125
VOE 11840333	371	650	127
VOE 11840333	891	150	231
VOE 11840333	897	300	239
VOE 11840335	352	150	93
VOE 11840335	353	100	95
VOE 11840335	362	200	99
VOE 11840335	362	300	101
VOE 11840335	371	600	125
VOE 11840335	371	650	127
VOE 11840335	891	150	231
VOE 11840337	352	150	93
VOE 11840337	353	100	95
VOE 11840337	362	200	99
VOE 11840337	362	300	101
VOE 11840337	371	600	125
VOE 11840337	371	650	127
VOE 11840337	891	150	231
VOE 11840337	897	300	239
VOE 11840343	771	100	179
VOE 11840344	771	100	179
VOE 11840346	771	200	181
VOE 11840349	771	100	179
VOE 11840354	922	100	283
VOE 11840355	366	100	105
VOE 11840358	821	100	195
VOE 11840361	251	200	67
VOE 11840364	881	100	225
VOE 11840365	881	100	225
VOE 11840366	852	150	205
VOE 11840367	852	150	205
VOE 11840368	852	200	207
VOE 11840369	852	150	205
VOE 11840370	852	150	205
VOE 11840371	852	200	207
VOE 11840372	852	100	203
VOE 11840373	363	100	103
VOE 11840374	371	800	133
VOE 11840374	372	100	137
VOE 11840374	831	100	197
VOE 11840378	251	200	67
VOE 11840379	217	100	51
VOE 11840384	925	200	291
VOE 11840385	925	150	289
VOE 11840386	925	200	291
VOE 11840387	925	150	289
VOE 11840388	269	100	75
VOE 11840391	771	300	183
VOE 11840395	352	100	91
VOE 11840395	371	800	133
VOE 11840395	371	850	135
VOE 11840395	372	100	137
VOE 11840395	380	150	141

NUMERICAL INDEX

RÉPERTOIRE DE NUMÉROS

NUMMERNREGISTER

INDICE DE NÚMERO

Catalogue id	Group
20065	**1000**
Issue	Page
VOE 64C9920065	**3**

NUMERICAL INDEX | **NUMMERNREGISTER**

RÉPERTOIRE DE NUMÉROS | **INDICE DE NÚMERO**

Catalogue id **20065** | Group **1000**

Issue **VOE 64C9920065** | Page **4**

Part No	Group	Sect	Page
VOE 11840395	810	100	193
VOE 11840395	831	100	197
VOE 11840395	843	150	201
VOE 11840395	872	100	211
VOE 11840395	873	100	213
VOE 11840395	874	100	217
VOE 11840395	874	150	219
VOE 11840395	874	200	221
VOE 11840396	371	800	133
VOE 11840396	371	850	135
VOE 11840396	372	100	137
VOE 11840396	380	150	141
VOE 11840396	831	100	197
VOE 11840396	843	150	201
VOE 11840396	872	100	211
VOE 11840396	873	100	213
VOE 11840396	873	150	215
VOE 11840396	874	200	221
VOE 11840403	925	100	287
VOE 11840404	925	200	291
VOE 11840405	925	200	291
VOE 11840409	925	300	295
VOE 11840410	925	300	295
VOE 11840625	440	100	151
VOE 11840631	911	250	253
VOE 11840636	911	600	257
VOE 11840641	911	600	257
VOE 11840644	911	500	255
VOE 11840644	911	600	257
VOE 11840650	911	200	251
VOE 11840655	911	600	257
VOE 11840779	440	100	151
VOE 11840790	945	100	307
VOE 11840791	440	100	151
VOE 11840915	440	100	151
VOE 11840917	440	100	151
VOE 11840918	272	100	79
VOE 11840922	915	100	273
VOE 11840922	915	200	275
VOE 11840926	882	300	227
VOE 11840926	915	100	273
VOE 11840926	915	200	275
VOE 11840931	882	300	227
VOE 11840931	915	100	273
VOE 11840933	440	100	151
VOE 11840935	440	100	151
VOE 11840940	771	100	179
VOE 11840940	771	200	181
VOE 11840940	771	300	183
VOE 11840977	715	100	175
VOE 11840978	440	100	151
VOE 11840992	945	100	307
VOE 11840994	945	100	307
VOE 11841031	821	100	195
VOE 11841042	945	100	307
VOE 11841072	440	100	151
VOE 11841074	711	100	173
VOE 11841089	440	100	153
VOE 11841114	911	100	247
VOE 11841124	441	150	155
VOE 11841125	441	150	155
VOE 11841138	911	500	255
VOE 11841142	911	600	257
VOE 11841146	911	600	257
VOE 11841151	911	500	255
VOE 11841154	911	500	255
VOE 11841157	911	500	255
VOE 11841177	441	150	155
VOE 11841178	441	150	155
VOE 11841178	441	200	159
VOE 11841178	715	100	175
VOE 11841178	915	200	275
VOE 11841178	915	400	279
VOE 11841224	362	200	99
VOE 11841224	380	100	139
VOE 11841230	380	100	139
VOE 11841243	272	100	79
VOE 11841243	441	200	159
VOE 11841243	915	200	275
VOE 11841249	715	100	175
VOE 11841250	440	100	151
VOE 11841253	945	100	307
VOE 11841257	440	100	153
VOE 11841259	715	100	175
VOE 11841260	715	100	175
VOE 11841261	715	100	175
VOE 11841264	945	100	307
VOE 11841270	821	100	195
VOE 11841321	924	100	285
VOE 11841324	852	200	207
VOE 11841416	945	100	307
VOE 11841419	945	300	313
VOE 11841423	271	200	77
VOE 11841423	272	100	79
VOE 11841442	371	100	107
VOE 11841442	915	400	279
VOE 11841448	362	200	99
VOE 11841448	380	100	139
VOE 11841450	924	100	285
VOE 11841452	924	100	285
VOE 11841456	945	100	307
VOE 11841466	810	100	193
VOE 11841466	915	400	279
VOE 11841468	711	100	173
VOE 11841468	915	100	273
VOE 11841468	945	100	307
VOE 11841504	945	100	307
VOE 11841521	915	400	279
VOE 11841524	945	100	307
VOE 11841526	261	100	71
VOE 11841526	441	150	155
VOE 11841526	441	200	159
VOE 11841526	915	400	279
VOE 11841531	711	100	173
VOE 11841551	810	100	193
VOE 11841560	874	200	221
VOE 11841563	945	100	307
VOE 11841567	362	200	99
VOE 11841567	380	100	139
VOE 11841572	882	300	227
VOE 11841579	440	100	151
VOE 11841587	440	100	151
VOE 11841589	945	100	307
VOE 11841615	440	100	151
VOE 11841640	924	100	285
VOE 11841657	915	400	279
VOE 11841658	915	400	279
VOE 11841659	441	150	157
VOE 11841659	441	200	159
VOE 11841659	911	650	259
VOE 11841664	915	400	279
VOE 11841669	924	100	285
VOE 11841671	915	400	279
VOE 11841679	911	200	251
VOE 11841679	911	250	253
VOE 11841688	911	200	251
VOE 11841688	911	250	253
VOE 11841692	915	400	279
VOE 11841713	915	400	279
VOE 11841722	271	200	77
VOE 11841722	272	100	79
VOE 11841722	882	300	227
VOE 11841736	235	100	57
VOE 11841753	911	100	247
VOE 11841760	911	150	249
VOE 11841771	915	400	279
VOE 11841777	711	100	173
VOE 11841786	945	100	307
VOE 11841787	924	100	285
VOE 11841787	945	100	307
VOE 11841790	440	100	151
VOE 11841792	440	100	151
VOE 11841794	440	100	151
VOE 11841803	371	100	107
VOE 11841803	945	100	307
VOE 11841828	915	400	279
VOE 11841829	882	300	227
VOE 11841832	440	100	151
VOE 11841838	440	100	151
VOE 11841839	915	400	279
VOE 11841841	915	400	279
VOE 11841852	911	600	257
VOE 11841855	911	100	247
VOE 11841859	911	200	251
VOE 11841859	911	250	253
VOE 11841861	912	100	263
VOE 11841864	911	200	251
VOE 11841864	911	250	253
VOE 11841866	441	150	155
VOE 11841866	911	150	249
VOE 11841868	911	500	255
VOE 11841868	912	100	261
VOE 11841868	912	150	267
VOE 11841869	911	500	255
VOE 11841869	911	600	257

Part No	Group	Sect	Page
VOE 11841872	441	200	159
VOE 11841876	441	150	155
VOE 11841876	441	200	159
VOE 11841876	912	100	263
VOE 11841876	912	150	265
VOE 11841884	441	150	155
VOE 11841886	911	100	247
VOE 11841886	911	500	255
VOE 11841896	441	150	155
VOE 11841896	441	200	159
VOE 11841896	911	600	257
VOE 11841899	441	200	159
VOE 11841899	911	200	251
VOE 11841899	911	250	253
VOE 11841906	924	100	285
VOE 11841907	924	100	285
VOE 11841908	924	100	285
VOE 11841909	924	100	285
VOE 11841910	924	100	285
VOE 11841979	911	500	255
VOE 11841979	911	600	257
VOE 11841979	912	100	261
VOE 11841980	911	200	251
VOE 11841980	911	250	253
VOE 11841981	911	100	247
VOE 11841981	911	500	255
VOE 11841981	911	600	257
VOE 11841983	441	200	159
VOE 11841984	912	100	263
VOE 11841984	912	150	265
VOE 11841985	911	250	253
VOE 11841986	441	150	155
VOE 11841991	711	100	173
VOE 11841994	911	200	251
VOE 11841995	911	200	251
VOE 11841995	911	250	253
VOE 11841996	441	150	155
VOE 11841996	441	200	159
VOE 11841996	912	100	263
VOE 11841996	912	150	265
VOE 11841997	911	600	257
VOE 11841999	911	500	255
VOE 11842000	911	500	255
VOE 11842005	911	200	251
VOE 11842005	911	250	253
VOE 11842006	911	500	255
VOE 11842009	821	100	195
VOE 11842012	821	100	195
VOE 11842017	911	500	255
VOE 11842020	911	200	251
VOE 11842020	911	250	253
VOE 11842020	912	150	267
VOE 11842023	911	200	251
VOE 11842023	911	250	253
VOE 11842067	916	200	281
VOE 11842116	911	100	247
VOE 11842215	711	100	173
VOE 11842216	711	100	173
VOE 11842217	711	100	173
VOE 11842231	771	100	179
VOE 11842233	440	100	151
VOE 11842233	441	150	157
VOE 11842233	911	650	259
VOE 11842650	911	150	249
VOE 11842726	925	100	287
VOE 11842726	925	200	291
VOE 11842762	925	200	291
VOE 11842770	925	200	291
VOE 11842791	925	200	291
VOE 11842803	821	100	195
VOE 11842836	775	100	185
VOE 11842850	926	500	299
VOE 11842851	926	600	303
VOE 11842853	926	500	299
VOE 11842860	925	250	293
VOE 11842861	925	250	293
VOE 11842865	771	300	183
VOE 11842865	775	100	185
VOE 11842866	775	100	185
VOE 11842871	925	250	293
VOE 11842872	925	250	293
VOE 11842877	925	150	289
VOE 11842878	925	250	293
VOE 11842881	926	500	299
VOE 11842881	926	600	303
VOE 11842897	925	150	289
VOE 11842898	925	150	289
VOE 11842904	771	300	183
VOE 11842904	775	100	185
VOE 11842909	771	300	183
VOE 11842915	771	300	183
VOE 11842916	926	600	303
VOE 11842927	926	500	299
VOE 11842928	926	600	303
VOE 11842929	926	500	299
VOE 11842930	926	600	303
VOE 11850054	711	100	173
VOE 11850054	911	200	251
VOE 11850054	911	250	253
VOE 11850065	371	100	107
VOE 11850066	711	100	173
VOE 11850099	897	100	233
VOE 11850099	897	300	237
VOE 11850100	897	100	233
VOE 11850100	897	300	237
VOE 11850101	897	100	233
VOE 11850101	897	300	237
VOE 11850108	897	100	233
VOE 11850108	897	300	237
VOE 11850110	897	100	233
VOE 11850110	897	300	237
VOE 11850132	897	100	233
VOE 11850135	897	100	233
VOE 11850135	897	300	237
VOE 11850166	897	100	233
VOE 11850166	897	300	237
VOE 11850175	911	100	247
VOE 11850175	911	500	255
VOE 11850268	251	200	67
VOE 11850285	371	400	119
VOE 11850351	926	500	299
VOE 11850352	926	600	303
VOE 11850355	218	100	53
VOE 11850356	218	100	53
VOE 11850362	256	100	69
VOE 11850362	386	100	143
VOE 11850363	256	100	69
VOE 11850364	256	100	69
VOE 11850365	256	100	69
VOE 11850366	256	100	69
VOE 11850387	926	100	297
VOE 11850391	926	100	297
VOE 11850392	926	100	297
VOE 11850396	371	200	113
VOE 11850402	251	200	67
VOE 11850403	261	100	71
VOE 11850459	926	500	299
VOE 11850459	926	600	303
VOE 11850471	882	300	227
VOE 11850477	218	100	53
VOE 11850481	218	100	53
VOE 11850484	911	200	251
VOE 11850484	911	250	253
VOE 11850488	251	200	67
VOE 11850526	261	100	71
VOE 11850530	261	100	71
VOE 11850564	261	100	71
VOE 11850593	218	100	53
VOE 11850643	235	100	57
VOE 11850657	269	100	75
VOE 11850659	269	100	75
VOE 11850660	269	100	75
VOE 11850669	441	150	155
VOE 11850690	371	100	107
VOE 11850691	371	100	107
VOE 11850716	911	200	251
VOE 11850716	911	250	253
VOE 11850737	441	200	159
VOE 11850769	810	100	193
VOE 11850778	711	100	173
VOE 11850783	945	100	307
VOE 11850805	371	400	117
VOE 11850815	251	200	67
VOE 11850850	441	150	155
VOE 11850850	441	200	159
VOE 11850851	441	150	155
VOE 11850851	441	200	159
VOE 11850864	911	200	251
VOE 11850864	911	250	253
VOE 11850870	441	200	159
VOE 11850870	441	250	163
VOE 11850870	911	650	259
VOE 11850873	441	150	155
VOE 11850873	441	200	159
VOE 11850874	441	150	155

NUMERICAL INDEX

RÉPERTOIRE DE NUMÉROS

NUMMERNREGISTER

INDICE DE NÚMERO

Catalogue id	Group
20065	**1000**
Issue	Page
VOE 64C9920065	**5**

VOLVO

MC80B

NUMERICAL INDEX | **NUMMERNREGISTER**

RÉPERTOIRE DE NUMÉROS | **INDICE DE NÚMERO**

Catalogue id **20065** | Group **1000**

Issue **VOE 64C9920065** | Page **6**

Part No	Group	Sect	Page
VOE 11850878	441	150	155
VOE 11850878	442	150	165
VOE 11850878	912	150	267
VOE 11850906	911	200	251
VOE 11850906	911	250	253
VOE 11850911	897	100	233
VOE 11850911	897	300	237
VOE 11850976	911	600	257
VOE 11851005	218	100	53
VOE 11851024	897	100	235
VOE 11851024	897	300	239
VOE 11851066	897	100	233
VOE 11851066	897	300	237
VOE 11851067	897	100	233
VOE 11851067	897	300	237
VOE 11851094	915	200	275
VOE 11851094	915	300	277
VOE 11851123	912	100	263
VOE 11851123	912	150	265
VOE 11851152	912	150	265
VOE 11851219	371	500	121
VOE 11851234	386	100	143
VOE 11851248	945	100	307
VOE 11851262	945	200	311
VOE 11851263	945	200	311
VOE 11851281	897	300	239
VOE 11851298	353	100	95
VOE 11851313	352	150	93
VOE 11851319	352	150	93
VOE 11851327	915	200	275
VOE 11851327	915	300	277
VOE 11851328	915	200	275
VOE 11851336	210	100	33
VOE 11851336	210	150	35
VOE 11851336	211	100	37
VOE 11851336	211	200	41
VOE 11851336	212	100	43
VOE 11851336	214	100	45
VOE 11851336	215	100	47
VOE 11851336	216	100	49
VOE 11851336	217	100	51
VOE 11851336	220	100	55
VOE 11851336	236	100	59
VOE 11851336	237	100	61
VOE 11851336	237	150	63
VOE 11851336	251	100	65
VOE 11851336	262	100	73
VOE 11851336	321	100	87
VOE 11851336	331	100	89
VOE 11851341	366	100	105
VOE 11851342	366	100	105
VOE 11851343	362	200	99
VOE 11851345	371	600	125
VOE 11851351	353	100	95
VOE 11851353	371	200	111
VOE 11851365	371	100	107
VOE 11851366	371	100	107
VOE 11851371	440	100	151
VOE 11851372	256	100	69
VOE 11851373	251	200	67
VOE 11851376	852	100	203
VOE 11851377	852	100	203
VOE 11851378	380	100	139
VOE 11851381	716	100	177
VOE 11851385	371	850	135
VOE 11851389	371	850	135
VOE 11851411	771	200	181
VOE 11851419	771	100	179
VOE 11851455	362	100	97
VOE 11851455	912	400	271
VOE 11851456	912	100	261
VOE 11851467	810	100	193
VOE 11851483	882	300	227
VOE 11851488	897	100	233
VOE 11851488	897	300	237
VOE 11851493	922	100	283
VOE 11851512	272	100	79
VOE 11851514	272	100	79
VOE 11851516	271	200	77
VOE 11851527	715	100	175
VOE 11851530	715	100	175
VOE 11851538	371	100	107
VOE 11851657	874	100	217
VOE 11851691	821	100	195
VOE 11851693	821	100	195
VOE 11851695	821	100	195
VOE 11851730	924	100	285
VOE 11851757	843	150	201
VOE 11851776	852	150	205
VOE 11851777	852	150	205
VOE 11851778	852	200	207
VOE 11851779	852	150	205
VOE 11851780	852	150	205
VOE 11851781	852	200	207
VOE 11851794	911	100	247
VOE 11851801	881	100	225
VOE 11851814	897	300	237
VOE 11851818	771	100	179
VOE 11851823	915	200	275
VOE 11851826	897	100	233
VOE 11851826	897	300	237
VOE 11851827	897	100	235
VOE 11851827	897	300	239
VOE 11851841	915	200	275
VOE 11851842	915	300	277
VOE 11851862	441	200	159
VOE 11851867	843	150	201
VOE 11851868	843	150	201
VOE 11851876	831	100	197
VOE 11851877	831	100	197
VOE 11851885	251	200	67
VOE 11851891	872	100	211
VOE 11851892	874	100	217
VOE 11851894	874	200	221
VOE 11851895	874	200	221
VOE 11851896	874	200	221
VOE 11851897	874	150	219
VOE 11851898	874	100	217
VOE 11851899	380	150	141
VOE 11851901	872	100	211
VOE 11851903	874	100	217
VOE 11851903	874	200	221
VOE 11851904	874	100	217
VOE 11851921	261	100	71
VOE 11851933	441	200	159
VOE 11851939	873	150	215
VOE 11851940	874	200	221
VOE 11851958	874	200	221
VOE 11851964	873	100	213
VOE 11851965	873	100	213
VOE 11851968	810	100	193
VOE 11851970	915	200	275
VOE 11851970	915	300	277
VOE 11851972	810	100	193
VOE 11851973	810	100	193
VOE 11852011	810	100	193
VOE 11852015	810	100	193
VOE 11852016	843	100	199
VOE 11852021	843	100	199
VOE 11852022	843	100	199
VOE 11852026	882	300	227
VOE 11852045	831	100	197
VOE 11852046	831	100	197
VOE 11852054	874	100	217
VOE 11852055	911	200	251
VOE 11852055	911	250	253
VOE 11852056	380	150	141
VOE 11852060	873	150	215
VOE 11852123	810	100	193
VOE 11852124	217	100	51
VOE 11852167	874	100	217
VOE 11852167	874	200	223
VOE 11852169	912	100	263
VOE 11852192	911	250	253
VOE 11852192	912	100	261
VOE 11852204	897	300	239
VOE 11852208	269	100	75
VOE 11852212	269	100	75
VOE 11852213	882	300	227
VOE 11852216	256	100	69
VOE 11852238	821	100	195
VOE 11852244	371	600	125
VOE 11852245	912	100	263
VOE 11852246	912	100	263
VOE 11852246	912	150	265
VOE 11852248	873	100	213
VOE 11852255	912	100	261
VOE 11852261	912	100	261
VOE 11852277	771	300	183
VOE 11852279	771	300	183
VOE 11852280	371	650	127
VOE 11852285	874	200	221
VOE 11852286	874	200	221
VOE 11852287	874	200	221
VOE 11852290	261	100	71

Part No	Group	Sect	Page
VOE 11852295	945	100	307
VOE 11852296	945	100	307
VOE 11852299	945	100	307
VOE 11852317	891	150	231
VOE 11852325	271	200	77
VOE 11852330	945	100	307
VOE 11852331	852	100	203
VOE 11852354	371	200	111
VOE 11852355	926	500	299
VOE 11852356	926	600	303
VOE 11852359	371	500	121
VOE 11852366	715	100	175
VOE 11852381	897	100	233
VOE 11852383	912	150	265
VOE 11852384	911	250	253
VOE 11852384	912	150	265
VOE 11852385	912	100	263
VOE 11852385	912	150	265
VOE 11852389	912	150	265
VOE 11852392	912	100	261
VOE 11852392	912	150	265
VOE 11852399	912	150	267
VOE 11852400	912	150	267
VOE 11852401	912	150	265
VOE 11852402	912	150	265
VOE 11852404	912	150	265
VOE 11852409	912	100	261
VOE 11852410	912	100	261
VOE 11852415	912	100	263
VOE 11852415	912	150	265
VOE 11852419	911	600	257
VOE 11852420	911	600	257
VOE 11852421	882	300	227
VOE 11852423	882	300	227
VOE 11852425	897	100	235
VOE 11852426	271	200	77
VOE 11852426	272	100	79
VOE 11852427	271	200	77
VOE 11852427	272	100	79
VOE 11852436	911	250	253
VOE 11852442	915	400	279
VOE 11852456	911	250	253
VOE 11852462	362	300	101
VOE 11852468	821	100	195
VOE 11852474	261	100	71
VOE 11852482	911	500	255
VOE 11852483	371	550	123
VOE 11852484	912	100	263
VOE 11852489	912	100	261
VOE 11852490	912	100	261
VOE 11852492	912	100	261
VOE 11852502	912	100	261
VOE 11852511	912	100	261
VOE 11852515	912	100	261
VOE 11852522	821	100	195
VOE 11852524	897	100	235
VOE 11852524	897	300	239
VOE 11852528	218	100	53
VOE 11852532	897	100	235
VOE 11852532	897	300	239
VOE 11852535	911	200	251
VOE 11852535	912	150	267
VOE 11852535	912	300	269
VOE 11852552	911	200	251
VOE 11852557	821	100	195
VOE 11852558	821	100	195
VOE 11852565	911	600	257
VOE 11852568	912	100	261
VOE 11852574	912	150	265
VOE 11852585	441	150	157
VOE 11852585	441	200	159
VOE 11852585	911	650	259
VOE 11852592	821	100	195
VOE 11852592	945	100	307
VOE 11852601	821	100	195
VOE 11852603	371	700	129
VOE 11852609	912	150	267
VOE 11852613	821	100	195
VOE 11852614	821	100	195
VOE 11852644	874	100	217
VOE 11852645	874	100	217
VOE 11852646	874	100	217
VOE 11852658	912	150	265
VOE 11852659	912	100	261
VOE 11852663	272	100	79
VOE 11852664	271	200	77
VOE 11852666	272	100	79
VOE 11852668	272	100	79
VOE 11852671	881	100	225
VOE 11852672	881	100	225
VOE 11852674	881	100	225
VOE 11852678	881	100	225
VOE 11852679	881	100	225
VOE 11852680	915	300	277
VOE 11852681	874	200	221
VOE 11852682	271	200	77
VOE 11852683	271	200	77
VOE 11852684	272	100	79
VOE 11852686	915	100	273
VOE 11852691	915	100	273
VOE 11852698	271	200	77
VOE 11852698	272	100	79
VOE 11852703	915	300	277
VOE 11852706	371	300	115
VOE 11852707	371	750	131
VOE 11852714	912	150	265
VOE 11852715	912	150	265
VOE 11852717	912	100	261
VOE 11852717	912	150	265
VOE 11852719	912	150	265
VOE 11852720	371	500	121
VOE 11852720	371	550	123
VOE 11852720	372	100	137
VOE 11852722	881	100	225
VOE 11852727	371	800	133
VOE 11852735	386	100	143
VOE 11852737	371	400	117
VOE 11852765	711	100	173
VOE 11852778	915	400	279
VOE 11852781	441	200	159
VOE 11852782	441	200	159
VOE 11852783	441	200	159
VOE 11852784	441	200	159
VOE 11852786	912	100	263
VOE 11852788	874	200	221
VOE 11852789	912	100	263
VOE 11852806	440	100	151
VOE 11852809	810	100	193
VOE 11852811	810	100	193
VOE 11852814	912	100	261
VOE 11852814	912	150	265
VOE 11852826	810	100	193
VOE 11852834	711	100	173
VOE 11852838	711	100	173
VOE 11852845	874	150	219
VOE 11852853	261	100	71
VOE 11852882	711	100	173
VOE 11852883	711	100	173
VOE 11852889	440	100	151
VOE 11852915	711	100	173
VOE 11852918	442	150	165
VOE 11852941	915	200	275
VOE 11853020	897	100	233
VOE 11853020	897	300	237
VOE 11853076	711	100	173
VOE 11853077	440	100	151
VOE 11870026	371	200	111
VOE 11870068	915	300	277
VOE 11870327	926	500	301
VOE 11870327	926	600	305
VOE 11870328	926	500	301
VOE 11870328	926	600	305
VOE 11870436	371	650	127
VOE 11870628	372	100	137
VOE 11870631	371	400	117
VOE 11870631	371	750	131
VOE 11881088	352	150	93
VOE 11882263	352	150	93
VOE 11882265	352	150	93
VOE 11882266	352	150	93
VOE 11882303	362	300	101
VOE 11882446	371	400	117
VOE 11882446	371	750	131
VOE 11882513	371	400	117
VOE 11883263	353	100	95
VOE 11883263	371	400	119
VOE 11883294	897	100	233
VOE 11883294	897	300	237
VOE 11883618	256	100	69
VOE 11883619	256	100	69
VOE 11884027	897	100	233
VOE 11884027	897	300	237
VOE 11884095	925	300	295
VOE 11885038	897	300	239
VOE 11886215	362	200	99

NUMERICAL INDEX

RÉPERTOIRE DE NUMÉROS

NUMMERNREGISTER

INDICE DE NÚMERO

Catalogue id	Group
20065	**1000**
Issue	Page
VOE 64C9920065	**7**

NUMERICAL INDEX | **NUMMERNREGISTER**

RÉPERTOIRE DE NUMÉROS | **INDICE DE NÚMERO**

Catalogue id **20065** | Group **1000**

Issue **VOE 64C9920065** | Page **8**

Part No	Group	Sect	Page
VOE 11988297	925	150	289
VOE 11988297	925	250	293
VOE 12729904	897	100	235
VOE 1274912	873	100	213
VOE 1378257	261	100	71
VOE 13930447	271	200	77
VOE 13930494	271	200	77
VOE 13930787	925	200	291
VOE 13933875	926	500	299
VOE 13933875	926	600	303
VOE 13935002	897	100	233
VOE 13935002	897	300	237
VOE 13935003	897	100	233
VOE 13935003	897	300	237
VOE 13935004	897	100	233
VOE 13935004	897	300	237
VOE 13935008	897	100	233
VOE 13935008	897	300	237
VOE 13940090	272	100	79
VOE 13940090	380	100	139
VOE 13940115	882	300	227
VOE 13940133	371	400	119
VOE 13940134	911	200	251
VOE 13940162	440	100	151
VOE 13940162	915	400	279
VOE 13941909	911	200	251
VOE 13943472	873	100	213
VOE 13943472	874	200	221
VOE 13944184	810	100	193
VOE 13945358	362	300	101
VOE 13945407	363	100	103
VOE 13945407	371	100	107
VOE 13945407	821	100	195
VOE 13945407	831	100	197
VOE 13945408	251	200	67
VOE 13945408	256	100	69
VOE 13945408	352	100	91
VOE 13945408	371	100	107
VOE 13945408	380	100	139
VOE 13945408	821	100	195
VOE 13945408	831	100	197
VOE 13945414	915	300	277
VOE 13945444	352	100	91
VOE 13946173	874	200	221
VOE 13946501	371	750	131
VOE 13946501	715	100	175
VOE 13946752	810	100	193
VOE 13946752	874	100	217
VOE 13946934	353	100	95
VOE 13946934	362	200	99
VOE 13946934	372	100	137
VOE 13946934	441	150	155
VOE 13946934	441	200	161
VOE 13946934	715	100	175
VOE 13946934	865	100	209
VOE 13946934	882	300	227
VOE 13946934	891	150	231
VOE 13947361	881	100	225
VOE 13947542	371	100	107
VOE 13947542	821	100	195
VOE 13947544	821	100	195
VOE 13947757	882	300	227
VOE 13947760	235	100	57
VOE 13947760	256	100	69
VOE 13947790	912	150	265
VOE 13947848	371	200	111
VOE 13948087	261	100	71
VOE 13948087	272	100	79
VOE 13949238	911	200	251
VOE 13949278	272	100	79
VOE 13949278	353	100	95
VOE 13949278	362	200	99
VOE 13949278	715	100	175
VOE 13949278	865	100	209
VOE 13949278	874	100	217
VOE 13949278	891	150	231
VOE 13949278	915	200	275
VOE 13949597	371	200	111
VOE 13949874	261	100	71
VOE 13949874	271	200	77
VOE 13949874	371	750	131
VOE 13955390	926	500	299
VOE 13955523	371	400	119
VOE 13955527	911	100	247
VOE 13955527	911	500	255
VOE 13955572	810	100	193
VOE 13955846	882	300	227
VOE 13955848	915	400	279
VOE 13955894	380	100	139
VOE 13955894	821	100	195
VOE 13955894	831	100	197
VOE 13955897	441	150	155
VOE 13955900	926	600	303
VOE 13955906	926	600	303
VOE 13956200	271	200	77
VOE 13960141	261	100	71
VOE 13960141	852	100	203
VOE 13960143	272	100	79
VOE 13960143	810	100	193
VOE 13960143	852	150	205
VOE 13960143	852	200	207
VOE 13960145	810	100	193
VOE 13960145	924	100	285
VOE 13960148	715	100	175
VOE 13960148	874	150	219
VOE 13961193	217	100	51
VOE 13961675	911	600	257
VOE 13963548	272	100	79
VOE 13964167	371	200	111
VOE 13964167	371	800	133
VOE 13965175	235	100	57
VOE 13965175	874	100	217
VOE 13965176	882	300	227
VOE 13965177	912	150	265
VOE 13965179	821	100	195
VOE 13965181	926	500	301
VOE 13965181	926	600	305
VOE 13965185	272	100	79
VOE 13965186	261	100	71
VOE 13965189	912	100	263
VOE 13965191	891	100	229
VOE 13965194	711	100	173
VOE 13965200	272	100	79
VOE 13965200	372	100	137
VOE 13965200	874	200	223
VOE 13966363	810	100	193
VOE 13967934	218	100	53
VOE 13968904	926	600	303
VOE 13970947	441	150	155
VOE 13970949	441	200	159
VOE 13971080	271	200	77
VOE 13971095	261	100	71
VOE 13971098	272	100	79
VOE 13971098	715	100	175
VOE 13971098	810	100	193
VOE 13971098	873	150	215
VOE 13971098	874	100	217
VOE 13971098	874	150	219
VOE 13971098	874	200	221
VOE 13971098	912	100	263
VOE 13971098	912	150	265
VOE 13976433	926	500	299
VOE 13980220	371	750	131
VOE 14102830	771	300	183
VOE 14102830	775	100	185
VOE 14211859	926	500	301
VOE 14211859	926	600	305
VOE 14346322	371	200	111
VOE 14346322	371	300	115
VOE 14370756	371	200	113
VOE 14370756	371	800	133
VOE 14370759	371	200	113
VOE 14370883	371	200	111
VOE 14370887	371	300	115
VOE 14370889	371	200	111
VOE 14372949	371	750	131
VOE 14509381	216	100	49
VOE 14509382	210	100	33
VOE 14509382	216	100	49
VOE 14515351	262	100	73
VOE 14520582	220	100	55
VOE 14520586	262	100	73
VOE 14520590	251	100	65
VOE 14521177	237	150	63
VOE 14521184	251	100	65
VOE 14521503	212	100	43
VOE 14521504	211	100	37
VOE 14521504	212	100	43
VOE 14521504	262	100	73
VOE 14521506	212	100	43
VOE 14521510	215	100	47
VOE 14521512	210	100	33
VOE 14521512	215	100	47
VOE 14521513	215	100	47
VOE 14521513	321	100	87

Part No	Group	Sect	Page
VOE 14521515	215	100	47
VOE 14521518	211	100	37
VOE 14521519	211	100	37
VOE 14521521	211	100	37
VOE 14521522	211	100	37
VOE 14521523	211	100	37
VOE 14521524	211	100	37
VOE 14521525	211	100	37
VOE 14521526	211	100	37
VOE 14521527	210	100	33
VOE 14521527	211	100	37
VOE 14521528	210	100	33
VOE 14521528	211	100	37
VOE 14521529	211	100	37
VOE 14521531	211	100	37
VOE 14521532	210	100	33
VOE 14521532	211	100	37
VOE 14521535	211	200	41
VOE 14521536	211	200	41
VOE 14521537	211	200	41
VOE 14521538	211	200	41
VOE 14521539	211	200	41
VOE 14521540	211	200	41
VOE 14521542	211	200	41
VOE 14521543	211	200	41
VOE 14521543	251	100	65
VOE 14521548	211	100	37
VOE 14521549	211	100	37
VOE 14521550	211	100	37
VOE 14521551	211	100	37
VOE 14521552	210	100	33
VOE 14521552	211	100	39
VOE 14521553	211	100	37
VOE 14521554	210	100	33
VOE 14521554	251	100	65
VOE 14521556	251	100	65
VOE 14521558	251	100	65
VOE 14521559	214	100	45
VOE 14521560	214	100	45
VOE 14521561	214	100	45
VOE 14521562	214	100	45
VOE 14521564	216	100	49
VOE 14521571	220	100	55
VOE 14521580	237	150	63
VOE 14521580	262	100	73
VOE 14521584	236	100	59
VOE 14521586	236	100	59
VOE 14521592	237	100	61
VOE 14521593	237	100	61
VOE 14521595	237	100	61
VOE 14521596	237	100	61
VOE 14521597	237	100	61
VOE 14521598	237	100	61
VOE 14521605	237	150	63
VOE 14521606	210	100	33
VOE 14521606	237	150	63
VOE 14521608	237	150	63
VOE 14521609	237	150	63
VOE 14521610	237	150	63
VOE 14521612	237	150	63
VOE 14521613	321	100	87
VOE 14521638	321	100	87
VOE 14521639	321	100	87
VOE 14522114	331	100	89
VOE 14524243	321	100	87
VOE 14524620	212	100	43
VOE 14525387	215	100	47
VOE 14525388	211	100	37
VOE 14525389	211	200	41
VOE 14525390	211	200	41
VOE 14525391	211	200	41
VOE 14525392	211	200	41
VOE 14525393	211	200	41
VOE 14525395	214	100	45
VOE 14525397	220	100	55
VOE 14528171	210	100	33
VOE 14528171	211	100	37
VOE 15024561	912	400	271
VOE 15024581	912	400	271
VOE 15024710	912	400	271
VOE 15025314	912	400	271
VOE 15025327	912	400	271
VOE 15025328	912	400	271
VOE 15025330	912	400	271
VOE 15025349	912	400	271
VOE 15400173	881	100	225
VOE 15401797	915	400	279
VOE 15403961	362	100	97
VOE 1582293	371	100	107
VOE 1676586	874	150	219
VOE 181006	440	100	151
VOE 192354	715	100	175
VOE 241308	371	100	107
VOE 2534201	897	100	233
VOE 2534201	897	300	237
VOE 31841632	440	100	151
VOE 3987034	371	100	107
VOE 4780802	353	100	95
VOE 4786606	873	100	213
VOE 4803274	372	100	137
VOE 4803746	371	100	107
VOE 4803746	371	300	115
VOE 4803747	371	600	125
VOE 4803751	371	100	107
VOE 4803752	371	200	111
VOE 4803754	371	200	111
VOE 4821292	371	200	111
VOE 4821292	371	300	115
VOE 4821294	371	100	107
VOE 4832120	891	150	231
VOE 4880578	926	500	301
VOE 4880578	926	600	305
VOE 4880579	911	100	247
VOE 4880579	911	500	255
VOE 4880666	911	100	247
VOE 4880666	911	500	255
VOE 4881313	911	600	257
VOE 4881438	911	150	249
VOE 4881440	235	100	57
VOE 4881440	352	100	91
VOE 4881440	362	200	99
VOE 4881440	366	100	105
VOE 4881440	371	400	119
VOE 4881440	371	500	121
VOE 4881440	371	550	123
VOE 4881440	371	750	131
VOE 4881440	371	800	133
VOE 4881440	372	100	137
VOE 4881440	380	100	139
VOE 4881440	874	200	221
VOE 4881440	882	300	227
VOE 4881440	911	200	251
VOE 4881440	912	100	263
VOE 4940327	372	100	137
VOE 4952179	897	100	233
VOE 4952179	897	300	237
VOE 5293041	371	750	131
VOE 5293043	371	750	131
VOE 6627784	891	150	231
VOE 7025971	371	100	107
VOE 70369713	881	100	225
VOE 70369714	371	800	133
VOE 70377102	380	100	139
VOE 70377112	371	650	127
VOE 70377120	371	650	127
VOE 70377120	380	100	139
VOE 70377127	371	650	127
VOE 70377128	371	800	133
VOE 8157766	371	100	107
VOE 828587	380	100	139
VOE 843028	218	100	53
VOE 846339	882	300	227
VOE 874091	371	400	117
VOE 874091	371	500	121
VOE 874114	371	300	115
VOE 874114	371	500	121
VOE 874114	371	550	123
VOE 874114	371	600	125
VOE 874654	371	200	111
VOE 874654	371	800	133
VOE 874654	371	850	135
VOE 874802	371	200	111
VOE 874802	371	400	117
VOE 874802	371	800	133
VOE 874954	362	200	99
VOE 874954	371	200	113
VOE 874954	371	700	129
VOE 874955	371	200	111
VOE 874955	371	400	117
VOE 874955	371	600	125
VOE 874955	371	700	129
VOE 874957	371	200	111
VOE 874957	371	400	117
VOE 874957	371	850	135
VOE 874958	371	200	111

NUMERICAL INDEX

RÉPERTOIRE DE NUMÉROS

NUMMERNREGISTER

INDICE DE NÚMERO

Catalogue id	Group
20065	**1000**
Issue	Page
VOE 64C9920065	**9**

VOLVO

MC80B

NUMERICAL INDEX | **NUMMERNREGISTER**

RÉPERTOIRE DE NUMÉROS | **INDICE DE NÚMERO**

Catalogue id **20065** | Group **1000**

Issue **VOE 64C9920065** | Page **10**

Part No	Group	Sect	Page
VOE 874959	371	650	127
VOE 874960	371	200	111
VOE 874960	371	600	125
VOE 874965	371	200	111
VOE 874965	371	400	117
VOE 874966	371	200	111
VOE 874966	371	400	117
VOE 874966	371	550	123
VOE 874966	371	750	131
VOE 874967	371	200	111
VOE 907822	271	200	77
VOE 907884	874	200	221
VOE 914167	926	500	299
VOE 914167	926	600	303
VOE 914450	810	100	193
VOE 926732	911	200	251
VOE 930415	915	100	273
VOE 930757	716	100	177
VOE 932037	912	100	263
VOE 932037	912	150	265
VOE 940186	911	500	255
VOE 940333	371	400	117
VOE 940336	371	200	111
VOE 941269	371	200	111
VOE 943366	261	100	71
VOE 943367	261	100	71
VOE 943368	874	200	221
VOE 943469	235	100	57
VOE 943471	261	100	71
VOE 943475	217	100	51
VOE 943477	261	100	71
VOE 943480	256	100	69
VOE 943480	874	200	221
VOE 943481	874	100	217
VOE 943483	256	100	69
VOE 943920	371	850	135
VOE 944158	371	100	107
VOE 944265	352	100	91
VOE 944265	352	150	93
VOE 944265	362	300	101
VOE 946329	711	100	173
VOE 946329	715	100	175
VOE 946329	843	150	201
VOE 946329	874	200	221
VOE 946330	251	200	67
VOE 946440	261	100	71
VOE 946440	272	100	79
VOE 946441	218	100	53
VOE 946441	440	100	151
VOE 946441	711	100	173
VOE 946441	715	100	175
VOE 946472	218	100	53
VOE 946472	874	150	219
VOE 946671	271	200	77
VOE 946671	272	100	79
VOE 946777	353	100	95
VOE 947107	235	100	57
VOE 947107	261	100	71
VOE 947167	271	200	77
VOE 948645	235	100	57
VOE 948645	271	200	77
VOE 948645	272	100	79
VOE 948645	873	150	215
VOE 948645	874	100	217
VOE 948645	926	500	301
VOE 948645	926	600	305
VOE 948883	873	100	213
VOE 948885	217	100	51
VOE 948931	217	100	51
VOE 949278	912	150	265
VOE 949490	372	100	137
VOE 949874	272	100	79
VOE 949874	353	100	95
VOE 949874	372	100	137
VOE 949908	371	100	109
VOE 949921	715	100	175
VOE 949921	874	100	217
VOE 950353	371	400	119
VOE 950353	852	100	203
VOE 950353	882	300	227
VOE 950353	911	100	247
VOE 950353	911	500	255
VOE 950353	911	600	257
VOE 950354	271	200	77
VOE 950354	441	150	155
VOE 950354	441	200	159
VOE 950354	852	150	205
VOE 950354	852	200	207
VOE 950354	882	300	227
VOE 950354	911	200	251
VOE 950354	911	250	253
VOE 950354	912	100	261
VOE 950354	915	200	275
VOE 950356	441	150	155
VOE 950356	441	200	159
VOE 950362	915	100	273
VOE 950605	926	500	299
VOE 950605	926	600	303
VOE 954491	371	100	107
VOE 955297	715	100	175
VOE 955302	261	100	71
VOE 955368	926	600	303
VOE 955514	821	100	195
VOE 955514	915	100	273
VOE 955529	911	500	255
VOE 955529	911	600	257
VOE 955535	852	150	205
VOE 955535	852	200	207
VOE 955536	271	200	77
VOE 955536	852	200	207
VOE 955538	441	150	155
VOE 955538	441	200	159
VOE 955538	915	400	279
VOE 955539	945	100	307
VOE 955541	911	250	253
VOE 955541	945	100	307
VOE 955542	911	200	251
VOE 955542	915	400	279
VOE 955543	945	100	307
VOE 955563	441	200	159
VOE 955563	874	200	221
VOE 955564	441	150	155
VOE 955565	441	200	159
VOE 955637	912	100	261
VOE 955858	915	400	279
VOE 955892	271	200	77
VOE 955892	362	200	99
VOE 955892	363	100	103
VOE 955892	831	100	197
VOE 955896	852	150	205
VOE 955896	852	200	207
VOE 955903	716	100	177
VOE 955903	821	100	195
VOE 955903	926	500	299
VOE 955922	441	150	155
VOE 955922	715	100	175
VOE 955925	441	200	159
VOE 956148	272	100	79
VOE 959231	235	100	57
VOE 960137	353	100	95
VOE 960137	810	100	193
VOE 960139	371	750	131
VOE 960139	372	100	137
VOE 960139	715	100	175
VOE 960139	881	100	225
VOE 960139	882	300	227
VOE 960872	352	150	93
VOE 961614	261	100	71
VOE 961960	271	200	77
VOE 961960	272	100	79
VOE 963355	926	600	303
VOE 965826	352	150	93
VOE 965826	353	100	95
VOE 965830	352	150	93
VOE 965891	371	100	107
VOE 966777	353	100	95
VOE 968009	353	100	95
VOE 968163	218	100	53
VOE 968592	218	100	53
VOE 969147	363	100	103
VOE 969147	831	100	197
VOE 969161	371	200	111
VOE 969161	371	650	127
VOE 969161	371	750	131
VOE 969274	441	150	155
VOE 969274	441	200	159
VOE 969313	874	150	219
VOE 969373	821	100	195
VOE 969405	371	750	131
VOE 969405	372	100	137
VOE 969405	872	100	211
VOE 969513	716	100	177
VOE 969555	353	100	95
VOE 970722	371	100	107
VOE 970731	371	100	107

Part No	Group	Sect	Page
VOE 971081	915	200	275
VOE 971081	915	300	277
VOE 971099	352	150	93
VOE 971322	891	150	231
VOE 973495	371	400	119
VOE 973495	915	400	279
VOE 975237	353	100	95
VOE 975237	371	750	131
VOE 976256	371	300	115
VOE 976256	371	400	117
VOE 976731	362	200	99
VOE 976945	831	100	197
VOE 976945	911	500	255
VOE 976945	911	600	257
VOE 977184	371	200	111
VOE 977184	371	500	121
VOE 977184	371	550	123
VOE 977184	371	650	127
VOE 977184	371	750	131
VOE 977512	711	100	173
VOE 977525	874	150	219
VOE 977526	912	100	261
VOE 977991	711	100	173
VOE 978938	922	100	283
VOE 978940	926	600	303
VOE 978949	716	100	177
VOE 978949	925	250	293
VOE 978950	926	500	299
VOE 978999	371	200	111
VOE 978999	371	650	127
VOE 978999	371	750	131
VOE 978999	372	100	137
VOE 979021	926	600	303
VOE 979022	716	100	177
VOE 979022	926	500	299
VOE 979919	926	500	299
VOE 981314	945	100	309
VOE 981315	945	100	309
VOE 981367	911	500	255
VOE 981420	891	100	229
VOE 981465	352	150	93
VOE 981647	371	400	119
VOE 981656	874	200	221
VOE 981664	235	100	57
VOE 982220	441	150	155
VOE 982220	915	400	279
VOE 982220	924	100	285
VOE 982341	874	200	221
VOE 983243	831	100	197
VOE 983244	852	100	203
VOE 983245	821	100	195
VOE 983250	831	100	197
VOE 983270	810	100	193
VOE 983296	716	100	177
VOE 983302	882	300	227
VOE 983303	831	100	197
VOE 983303	882	300	227
VOE 983316	925	200	291
VOE 983335	271	200	77
VOE 983335	711	100	173
VOE 983335	882	300	227
VOE 983335	911	250	253
VOE 983335	912	100	261
VOE 983335	915	100	273
VOE 983335	915	400	279
VOE 983376	925	250	293
VOE 983403	371	400	119
VOE 983534	440	100	151
VOE 983904	945	100	307
VOE 983912	945	100	309
VOE 990589	237	150	63
VOE 990740	926	500	299
VOE 990740	926	600	303
VOE 991078	874	200	221
ZM 2801364	925	300	295
ZM 2801502	371	400	117
ZM 2810112	372	100	137
ZM 2810436	891	150	231
ZM 2813452	897	300	239
ZM 2907156	891	150	231

NUMERICAL INDEX

RÉPERTOIRE DE NUMÉROS

NUMMERNREGISTER

INDICE DE NÚMERO