RUTHZIL TRATOR COMERCIAL DE PEÇAS LTDA 11 97083-6812 ROLANDO

VOLVO CONSTRUCTION EQUIPMENT

MC90B

PARTS CATALOG

S/N 71000 -



Publ. No. PUB 20020860-A

VOLVO

Construction Equipment

www.volvo.com

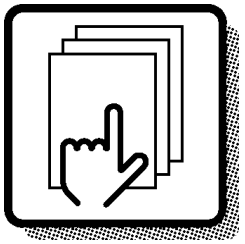

1

Preface and instructions
Préface et instructions
Vorwort und Anweisungen
Prefacio e instrucciones

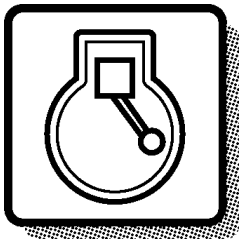

2

Engine
Moteur
Motor
Motor

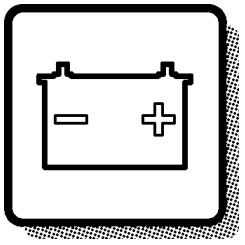

3

Electrical systems and instruments
Système électrique et instruments
Elektrisches System und Instrumente
Sistema eléctrico e instrumentos

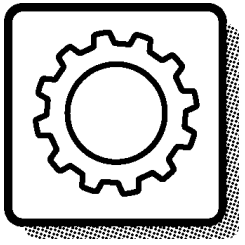

4

Power transmission
Transmission de force
Kraftübertragung
Transmisión de fuerza

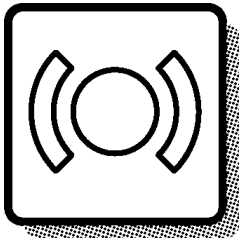

5

Brakes
Freins
Bremsen
Frenos

Steering system
Systèm de direction
Lenksystem
Sistema de dirección

6

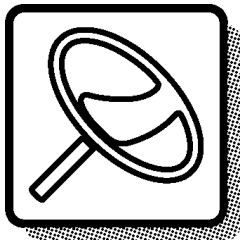

Frame and wheels
Bâti et roues
Rahmen und räder
Bastidor y ruedas

7

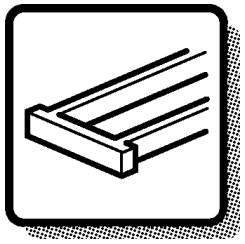

Body with associated parts
Carrosserie avec détails
Aufbau mit Zubehörteilen
Carroceria con detalles

8

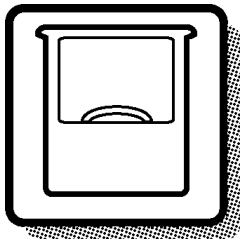

Miscellaneous equipment
Equipments divers
Übrige Ausrüstung
Equipo diverso

9

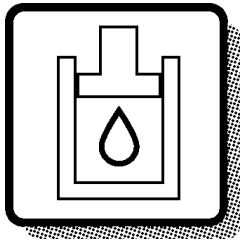

Numerical index
Répertoire numérique
Nummernverzeichnis
Indice numérico

10

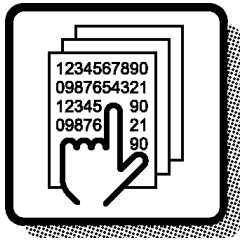

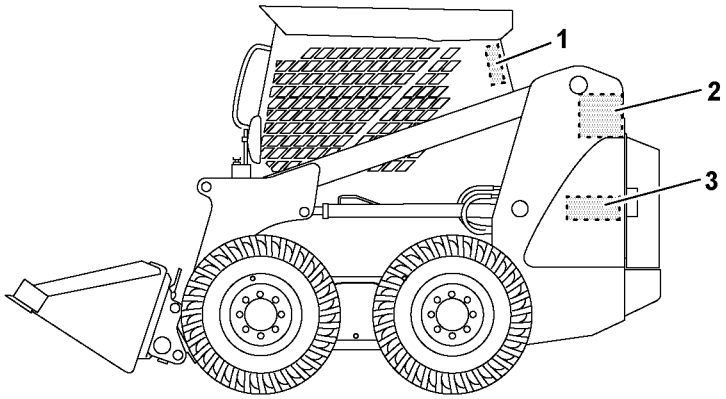

Volvo Construction Equipment

1022004

GBR	FRA	DEU	ESP
1 Driver's cab	1 Cabine du conducteur	1 Schutzfahrerhaus	1 Cabina de proteccion
2 Product sign plate	2 Enseigne de produit	2 Produktschild	2 Muestra del producto
3 Engine sign plate	3 Enseigne de moteur	3 Motorschild	3 Muestra de motor

Only genuine parts are presented in this catalogue. These parts have been subjected to the necessary function and endurance tests, and they comply with the high quality and safety requirements that have been set for Volvo Construction Equipment. You should note that warranties do not cover damages that are caused or aggravated by the fact that a non-genuine part was fitted.

The illustrations shown in the catalogues should not be used as assembly or workshop instructions. Separate literature for the various specific subject areas is available for that purpose.

The owner of the machine or equipment should state the model designation, manufacturing number, part number, quantity, and the name, or description, of the part when ordering parts.

For location of the model and engine designation plates, etc, see page 4-5.

Market-adapted equipment entered in catalogue, can be seen on page 26.

See page 13 for a ”Catalogue Guide” on how to use the parts catalogue.

See page 22 for table of abbreviations.

This catalogue has been produced by Volvo Construction Equipment AB, Customer Support Division.
If you have any point of views regarding the catalogue, or if you detect any errors in the catalogue, please take a copy of the page in question, indicate the error(s), and send it to us at the following adress:

Volvo Construction Equipment AB
Customer Support Division
Catalogue Department
S-631 85 Eskilstuna.....Telefax: +46 16 15 29 15
E-mail: vce.parts.catalog@volvo.com

This catalogue lists the spare parts for Multi tool Carrier MC90B.

BASIC MACHINE
PROD NO 11858003 MC90B, SER NO 71000 -

ENGINE
Part No. 11852931, Tier 3 for US & EU Market.
Part No. 15635459, Tier 2 for International Market.
Part No. 11852932, High Flow, Tier 3 for US & EU Market.
Part No. 15635466, High Flow, Tier 2 for International Market.

CAB
PROD NO. 11858248 Cab with A/C
PROD NO. 11858251 Cab with heater

Seules les pièces d'origine sont présentées dans les catalogues des pièces de rechange. Toutes ces pièces ont été soumises à des tests de fonctionnement et de longévité pour être conformes aux exigences sévères de qualité et de sécurité posées par Volvo Construction Equipment. Notez que les garanties ne couvrent pas les dégâts et les dommages causés par le montage de pièces autres que des pièces d'origine.

Les illustrations dans le catalogue ne doivent pas être utilisées comme notice de montage ni comme instructions d'atelier. Pour ceci, nous vous renvoyons à la documentation spécifiquement éditée dans ce but.

Pour toute commande de pièces de rechange, indiquez la désignation du modèle, le numéro de fabrication, le numéro de référence, la quantité ainsi que la désignation del la pièce.

Le placement des plaques de designation de modèle et de moteur etc. ressort de la figure ci-contre 4-5.

Equipment adapté au marché et indiqué dans la catalogue, priére de voir la liste en page 26.

Guide pour l'utilisation de catalogues de pièces de rechange, voir page 15.
Pour la liste des abréviations employées, prière de voir en page 22.

Ce catalogue est édité par Volvo Construction Equipment AB, Customer Support Division. Si vous avez des commentaires ou si vous découvrez des erreurs dans ce catalogue, nous vous serions reconnaissants de bien vouloir photocopier cette page, de la remplir et de nous la renvoyer.

Volvo Construction Equipment AB
Customer Support Division
Catalogue Department
S-631 85 Eskilstuna.....Telefax: +46 16 15 29 15
E-mail: vce.parts.catalog@volvo.com

FRA

Ce catalogue contient les pièces de rechange pour la machine multifonctions MC90B.

MACHINE DE BASE
No de réf. 11858003 MC90B, SER NO 71000 -

MOTEUR
No de réf. 11852931, Tier 3 for US & EU Market.
No de réf. 15635459, Tier 2 for International Market.
No de réf. 11852932, High Flow, Tier 3 for US & EU Market.
No de réf. 15635466, High Flow, Tier 2 for International Market.

CABINE DU CONDUCTEUR
Code produit 11858248 Cabine avec A / C
Code produit 11858251 Cabine de chaleur paquet

DEU

DEU

In den Ersatzteilkatalogen sind nur Originalteile verzeichnet. Diese Teile haben die notwendigen Funktions- und Lebensdauertests durchlaufen und erfüllen die hohen Qualitäts- und Sicherheitsanforderungen von Volvo Construction Equipment. Beachten Sie bitte, dass die Garantien keine Schäden umfassen, die durch die Montage eines fremden Teils verursacht oder verschlimmert wurden.

Die Abbildungen in dem Katalog dürfen nicht als Montageanweisungen oder Werkstattanleitungen verwendet werden. Wir verweisen statt dessen auf die separate Literatur für diesen Zweck.

Der Maschinenbesitzer muss bei der Bestellung von Ersatzteilen die Modellbezeichnung, Fabriksnummer, Artikelnummer sowie Anzahl und Bezeichnung des Teils angeben.

Die Anbringung der Schilder für Modell- und Motorbezeichnung usw. geht aus dem Bild auf Seite 4-5 hervor.

Für den Markt angepasste Ausrüstung wurde in den Katalog aufgenommen, Seite 26.

Die Anweisung auf Seite 17 hilft Ihnen sich im Ersatzteilkatalog zurechtzufinden.

Abkürzungsverzeichnis, siehe Seite 22.

Dieser Katalog wurde von Volvo Construction Equipment AB, Customer Support Division herausgegeben. Wenn Sie Kommentare zu diesem Katalog haben oder Fehler darin finden, kopieren Sie bitte die entsprechende Seite, machen Sie eine Notiz und schicken Sie diese ein an:

Volvo Construction Equipment AB
Customer Support Division
Catalogue Department
S-631 85 Eskilstuna, Schweden....Telefax: +46 16 15 29 15
E-mail: vce.parts.catalog@volvo.com

Dieser Katalog enthält ein Ersatzteilverzeichnis für
Maschine MC90B.

GRUNDMASCHINE
PROD. NR. 11858003 MC90B, SER NO 71000 -

MOTOR
Bestellnummer. 11852931, Tier 3 for US & EU Market.
Bestellnummer. 15635459, Tier 2 for International Market.
Bestellnummer. 11852932, High Flow, Tier 3 for US & EU Market.
Bestellnummer. 15635466, High Flow, Tier 2 for International Market.

KABINE
PROD.NO 11858248 Kabine mit A / C
PROD.NO 11858251 Kabine mit Wärmerückgewinnung

En los catálogos de repuestos se presentan únicamente piezas originales que han sido sometidas a las necesarias pruebas de funcionamiento y duración y que cumplen las elevadas exigencias de seguridad y calidad de Volvo Construction Equipment.
Recuerde que las garantías no cubren los daños ocasionados o agravados por no haber montado una pieza original.

Las ilustraciones del catálogo no deben utilizarse como base para el montaje ni como instrucciones de taller. Para ello recomendamos utilizar los manuales de taller editados a propósito.

Al hacer el pedido de repuestos, el propietario de la máquina debe indicar el modelo de la misma, su número de fabricación, la referencia de la pieza, la cantidad y la denominación.

La ubícación de letreros con las denominaciones de modelo y motor etc., puede verse en la página 4-5.

La lista de equipos de adaptación según mercado, introducidos en el catálogo, puede verse en la página 26.

Guía para el uso del catálogo, puede verse en la página 19.

La tabla de abreviaturas puede verse en la página 22.

Esté catálogo ha sido editado por
Volvo Construction Equipment AB, Customer Support Division.
Si tiene algún comentario que hacer sobre el catálogo, o detecta algún error, le rogamos que haga una copia de la página en cuestión y nos la remita junto con sus comentarios a:

Volvo Construction Equipment AB
Customer Support Division
Catalogue Department
S-631 85 Eskilstuna.....Telefax: +46 16 15 29 15
E-mail: vce.parts.catalog@volvo.com

ESP

Este catálogo presenta las piezas de repuesto del portaimplementos múltiple MC90B.

MÁQUINA BÁSICA
PROD. NÚM. 11858003 MC90B, SER NO 71000 -

MOTOR
Pieza núm. 11852931, Tier 3 for US & EU Market.
Pieza núm. 15635459, Tier 2 for International Market.
Pieza núm. 11852932, High Flow, Tier 3 for US & EU Market.
Pieza núm. 15635466, High Flow, Tier 2 for International Market.

CABINA DEL CONDUCTOR
PROD.NÙM. 11858248 Cabina con A / C
PROD.NÙM. 11858251 Cabina con calor

Fig.	Part No.	Quantity 1	2	3	PS	KIT	Description	Dénomination	Bezeichnung	Denominatición	Notes
1		1	2		NS		Steering Column	Colonne Volant	Lenksäule	Columna Direcci	CPL
2	**VOE 13960151**	2	3				••Washer	••Rondelle	••Scheibe	••Arandela	(ZM 2099130) BRB 34X62X
3	**ZM 2099140**	2	3				••Gasket	••Joint	••Dichtung	••Junta	G8x6
4	**ZM 2120650**	6	3		SS		•Housing	•Carter	•Gehäuse	•Carter	1) CPL
5	**ZM 2099180**	1	1				••Spring Ring	••Annea.elastique	••Federring	••Anillo Elastico	
6	**ZM 2099190**	2	2				••Needle Holder	••Porte-aiguille	••Nadelkäfig	••Portaagujas	
7	**ZM 2099650**	1	1				Steering Wheel	Volant	Lenkrad	Volante	



1) **GB:** Replacement version **FR:** Version piéce de rechange. **DE:** Ersatzteil-ausführung. **ES:** Versión piezas de repuesto.

1	**1800001**	**1800199**
2	**1810001**	
3		
4		
5		

Columna de dirección, montaje
Lenksäule, Einbauteilen
Colonne de direction, montage
Steering column, assembly

Catalogue id **07501**	Group **641**
Illustr. No **1000351**	Section **100**
Issue **VOE64A9907501**	Page **423**

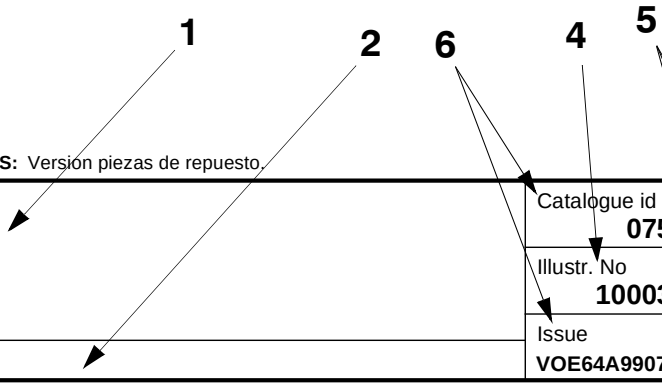

VOLVO

In addition to part numbers, the Parts Catalogue also includes a vast amount of essential information which you, the operator, should be acquainted with.
With the ”Catalogue Guide”, we want to show clearly how the catalogues are arranged and what sort of information is presented therein.

Group 1 Preface and Instructions
Here you can find the following information:
- Title page and publication number
- Group index
- Product signs
- Preface
- List of items of equipment adapted to market requirements that have been introduced
- Catalogue Guide
- Table of abbreviations

Group 2 - 9 Text and illustration pages

- The table of contents shows the division of the main groups into sub-groups, with reference to page number and section.
- Illustration page. The position number of the illustration refers to the text page.
- Text page
  1. Heading.
  2. Additional text which limits the validity of the section. An example is information relating to manufacturing numbers and equipment adapted to market requirements.
  3. Designation for quantity columns.
  4. Illustrations.
  5. Group, section, page, which you should use when you search for information in the catalogue.
  6. Catalogue identification and issue designation.
  7. Position number of the part on the associated drawing.
  8. Part number
  9. Quantity. The column designation indicates the version which is shown in each column. The quantity stated refers to the quantity for each machine or, where appropriate, for each complete unit.
     ”REQ” refers to the required amount. See also ”Notes” column.
  10. PS (Parts Status) indicates the status code of the part.
      ”NS” means that the part is not kept in stock.
      ”OP” means that the part is no longer in stock.
      ”SE” means that an alternative part shall be used.
      ”SS” means that the part has been replaced.
      Refer to Group 10 Replaced parts for further information.
  11. KIT. Parts that are marked with a ”K” are included in a kit. The number of the kit is often indicated after other part numbers.
  12. Description. The indentations indicate if one or more parts are included in the assembled unit described above. The parts are included when a complete unit is ordered.
  13. Notes. Other information relating to a particular part is given here.
      - Footnote number (963 for example) is given at the bottom of the page.
      - Replaced parts (955884, for example).
      - Product or manufacturing number.
      - Abbreviations and technical information.
      - Reference to page and group.

Group 10 Replaced parts / Number index

- Replaced parts. The part numbers of parts marked with ”SS” (in the PS column) are indicated here, together with their replacement numbers.
  The replacement parts may in turn be also replaced, and so on.
- Number index. All parts included in the catalogue are indicated here, together with a reference to group, section and page.

Continued improvements and successes in design could result in modifications to your equipment which are not covered by this publication. Each publication is revised when required to include these modifications in later issues.

Any unauthorized reproduction of any part of this document would be in violation of Volvo Construction Equipment AB, Customer Support Division's rights and will be prosecuted to the fullest extent allowed by law. We reserve the right to make changes without prior notice.

Fig.	Part No.	Quantity 1	2	3	PS	KIT	Description	Dénomination	Bezeichnung	Denominatición	Notes
1		1	2		NS		Steering Column	Colonne Volant	Lenksäule	Columna Direcci	CPL
2	**VOE 13960151**	2	3				••Washer	••Rondelle	••Scheibe	••Arandela	(ZM 2099130) BRB 34X62X
3	**ZM 2099140**	2	3				••Gasket	••Joint	••Dichtung	••Junta	G8x6
4	**ZM 2120650**	6	3		SS		•Housing	•Carter	•Gehäuse	•Carter	1) CPL
5	**ZM 2099180**	1	1				••Spring Ring	••Annea.elastique	••Federring	••Anillo Elastico	
6	**ZM 2099190**	2	2				••Needle Holder	••Porte-aiguille	••Nadelkäfig	••Portaagujas	
7	**ZM 2099650**	1	1				Steering Wheel	Volant	Lenkrad	Volante	



1) **GB:** Replacement version **FR:** Version piéce de rechange. **DE:** Ersatzteil-ausführung. **ES:** Versión piezas de repuesto.

1	**1800001**	**1800199**
2	**1810001**	
3		
4		
5		

Columna de dirección, montaje
Lenksäule, Einbauteilen
Colonne de direction, montage
Steering column, assembly

Catalogue id **07501**	Group **641**
Illustr. No **1000351**	Section **100**
Issue **VOE64A9907501**	Page **423**

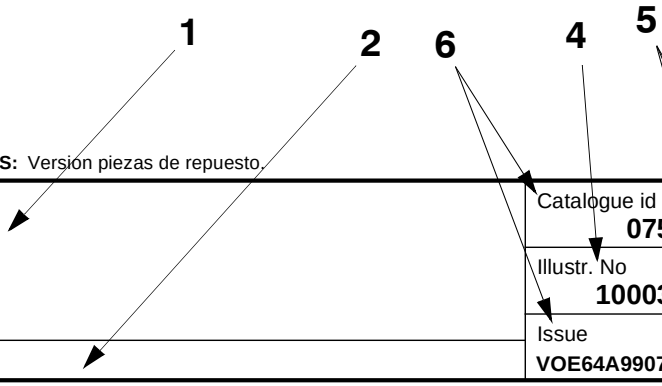

VOLVO

FRA

Le catalogue de pièces de rechange présente, non seulement les numéros de référence, mais également d'autres informations qu'un opérateur se doit de connaître. Ce guide de catalogue vous indique, d'une façon générale, comment sont conçus nos catalogues et quelles informations ils vous apportent.

Groupe 1 Avant-propos et instructions
Sous ce groupe, vous trouvez :
- La page de titre avec le numéro de publication
- Le registre des groupes
- Les plaques de produit
- Un avant-propos
- Une liste des équipements introduits suivant les pays
- Un guide de catalogue
- Un tableau des abréviations

Groupes 2 - 9 Pages de texte et d'illustration
- Le sommaire indique la division des groupes principaux en sous-groupes avec des renvois aux pages et aux sections.
- La page d'illustration. L'illustration donne les numéros de position qui renvoient à la page de texte.
- La page de texte
  1. Rubrique
  2. Texte supplémentaire qui limite la validité de la section, par exemple numéro de série et équipements adaptés aux pays
  3. Désignation des modèles pour les différentes colonnes
  4. Illustrations
  5. Groupe, section, page utilisés pour la recherche dans le catalogue
  6. Identification du catalogue et de l'édition
  7. Numéro de position de la pièce sur l'illustration afférente
  8. Numéro de référence
  9. Quantité. La désignation des colonnes indique le modèle qui se réfère à chaque colonne. La quantité indiquée correspond à la quantité par engin ou, suivant les cas, par unité complète. ”REQ” signifie quantité nécessaire, voir la colonne Notes
  10. PS (Parts Status) indique le code d'état de la pièce.
  -”NS” signifie que la pièce n'existe pas en magasin.
  ”OP” signifie que la pièce n¿est plus en magasin.
  ”SE” signifie qu¿une autre pièce devrait être employée. .
  ”SS” signifie que la pièce a été remplacée.
  Voir le groupe 10, pièces remplacées, pour de plus amples informations.
  11. KIT. Les pièces marquées ”K” font partie d'un kit. Le numéro du kit est le plus souvent indiqué après les autres numéros de référence.
  12. Description. Le décalage indique si une ou plusieurs pièces font partie de l'unité complète indiquée au-dessus. Ces pièces sont envoyées pour une commande d'une unité complète.
  13. Notes (Remarques). Diverses informations relatives à une pièce sont notées ici.
  - Un numéro de note de bas de page (par exemple 963) est donné au bas de la page.
  - Pièces remplacées (par exemple 955884).
  - Numéro de produit ou numéro de fabrication.
  - Abréviations et explications techniques.
  - Renvoi aux pages et aux groupes.

Groupe 10 Pièces remplacées/Registre des numéros

- Pièces remplacées. Les numéros de référence marquées ”SS” (dans la colonne PS) sont repris ici avec leur numéro de remplacement. Ces pièces remplacées peuvent, à leur tour, être remplacées par d'autres, etc.
- Registre des numéros. Tous les numéros de référence du catalogue se retrouvent ici avec un renvoi au groupe, à la section et à la page.

Les perfectionnements continus et les progrès réalisés dans la conception peuvent entraîner, sur votre engin, des modifications qui ne sont pas prises en compte dans cette publication. Chaque publication est remise à jour suivant les besoins pour inclure toutes ces modifications dans les dernières éditions.

La reproduction non autorisée de toute partie de ce document constitue une violation des droits d'auteur de Volvo Construction Equipment AB, Customer Support Division et entraînera des poursuites aux termes de la loi. Nous nous réservons le droit d'apporter des modifications sans préavis.

Fig.	Part No.	Quantity 1	2	3	PS	KIT	Description	Dénomination	Bezeichnung	Denominatición	Notes
1		1	2		NS		Steering Column	Colonne Volant	Lenksäule	Columna Direcci	CPL
2	**VOE 13960151**	2	3				••Washer	••Rondelle	••Scheibe	••Arandela	(ZM 2099130) BRB 34X62X
3	**ZM 2099140**	2	3				••Gasket	••Joint	••Dichtung	••Junta	G8x6
4	**ZM 2120650**	6	3		SS		•Housing	•Carter	•Gehäuse	•Carter	1) CPL
5	**ZM 2099180**	1	1				••Spring Ring	••Annea.elastique	••Federring	••Anillo Elastico	
6	**ZM 2099190**	2	2				••Needle Holder	••Porte-aiguille	••Nadelkäfig	••Portaagujas	
7	**ZM 2099650**	1	1				Steering Wheel	Volant	Lenkrad	Volante	



1) **GB:** Replacement version **FR:** Version piéce de rechange. **DE:** Ersatzteil-ausführung. **ES:** Versión piezas de repuesto.

1	**1800001**	**1800199**
2	**1810001**	
3		
4		
5		

Columna de dirección, montaje
Lenksäule, Einbauteilen
Colonne de direction, montage
Steering column, assembly

Catalogue id **07501**	Group **641**
Illustr. No **1000351**	Section **100**
Issue **VOE64A9907501**	Page **423**

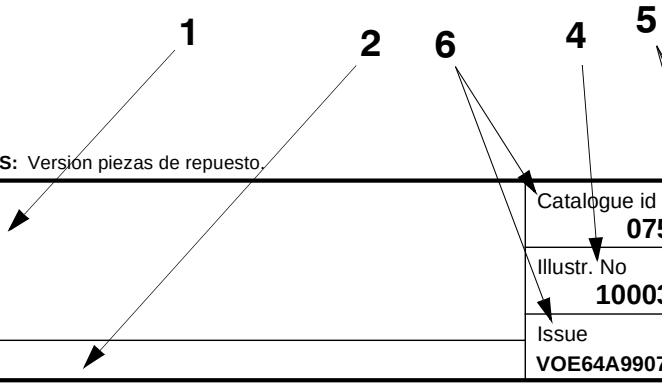

VOLVO

DEU

Im Ersatzteilkatalog sind außer den Artikelnummern auch eine Reihe von wesentlichen Informationen aufgeführt, die man unbedingt kennen sollte.
Mit der Kataloganweisung wollen wir auf eine überschaubare Art und Weise zeigen, wie unsere Kataloge aufgebaut und welche Informationen hier enthalten sind.

Gruppe 1 Vorwort und Anweisungen
Hier findet man folgendes:
- Titelseite mit Publikationsnummer
- Gruppenregister
- Produktschilder
- Vorwort
- Verzeichnis über eingeführte marktangepasste Ausrüstungen
- Kataloganweisung
- Abkürzungstabelle

Gruppe 2 - 9 Text- und Bildseiten

- Das Inhaltsverzeichnis zeigt die Einteilung der Hauptgruppe in Untergruppen mit Hinweis auf Seite und Abschnitt.
- Bildseite. Die Positionsnummer der Abbildung weist auf die Textseite hin.
- Textseite.
  1. Überschrift
  2. Zusatztext, der die Gültigkeit des Abschnitts begrenzt, z.B. Information über Herstellungsnummer und marktangepasste Ausrüstungen.
  3. Bezeichnung für die Anzahl-Spalten
  4. Abbildungen
  5. Gruppe, Abschnitt, Seite, die bei der Suche im Katalog verwendet werden.
  6. Katalogkennung und Ausgabebezeichnung
  7. Positionsnummer des Artikels mit dazugehöriger Abbildung.
  8. Artikelnummer
  9. Anzahl. Die Spaltenbezeichnung zeigt, welche Ausführung per Spalte aufgeführt ist. Die angegebene Anzahl betrifft Anzahl pro Maschine oder ggf. pro komplette Einheit. ”REQ” bezeichnet die erforderliche Menge, siehe Anmerkungsspalte.
  10. PS (Parts Status) zeigt den Statuscode des Artikels.
  -”NS” bedeutet, dass der Artikel nicht mehr auf Lager gehalten wird.
  ”OP” bedeutet, dass das Teil nicht mehr geführt wird.
  ”SE” bedeutet, dass ein alternatives Teil zu verwenden ist.
  -”SS” bedeutet, dass der Artikel ersetzt wurde.
  Siehe Gruppe 10, Ersetzte Artikel, für weitere Information.
  11. KIT. Artikel, die mit einem ”K” gekennzeichnet sind, gehören zu einem Satz. Die Nummer des Satzes wird in den meisten Fällen nach den übrigen Artikelnummern angegeben.
  12. Bezeichnung. Die Einrückung zeigt, dass ein oder mehrere Artikel in einer oben aufgeführten zusammengesetzten Einheit enthalten sind. Die Artikel sind in der Bestellung der kompletten Einheit enthalten.
  13. Notes (Anmerkungen). Hier werden übrige Informationen für einen Artikel aufgeführt:
  - Fußnotennummer, (beispielsweise 963), wird ganz unten auf der Seite angegeben.
  - Ersetzte Artikel, (beispielsweise 955884)
  - Produkt- oder Herstellungsnummer
  - Abkürzungen oder technische Informationen
  - Seiten- und Gruppenhinweis

Gruppe 10 Ersetzte Artikel / Nummernregister

- Ersetzte Artikel. Hier sind die mit ”SS” markierten (in der PS-Spalte) Artikelnummern mit ihrem Ersatz aufgeführt. Die ersetzten Artikel können wiederum ersetzt worden sein usw.
- Nummernregister. Hier sind alle im Katalog vorkommenden Artikel aufgeführt, und zwar mit Hinweis auf Gruppe, Abschnitt und Seite.

Fortlaufende Verbesserungen und Fortschritte in der Konstruktion können auch bei Ihrer Maschine zu Änderungen führen, die nicht von dieser Schrift umfasst werden. Jede Ausgabe wird bei Bedarf überarbeitet, um diese Veränderungen bei späteren Ausgaben mit zu berücksichtigen.

Jegliche Reproduktion dieses Dokumentes in Auszügen oder in vollem Umfang stellt eine Verletzung der Rechte von Volvo Construction Equipment AB, Customer Support dar und wird unter voller Ausschöpfung der gesetzlichen Möglichkeiten strafrechtlich verfolgt. Wir behalten uns das Recht auf Änderungen ohne vorherige Ankündigung vor.

Fig.	Part No.	Quantity 1	2	3	PS	KIT	Description	Dénomination	Bezeichnung	Denominatición	Notes
1		1	2		NS		Steering Column	Colonne Volant	Lenksäule	Columna Direcci	CPL
2	**VOE 13960151**	2	3				••Washer	••Rondelle	••Scheibe	••Arandela	(ZM 2099130) BRB 34X62X
3	**ZM 2099140**	2	3				••Gasket	••Joint	••Dichtung	••Junta	G8x6
4	**ZM 2120650**	6	3		SS		•Housing	•Carter	•Gehäuse	•Carter	1) CPL
5	**ZM 2099180**	1	1				••Spring Ring	••Annea.elastique	••Federring	••Anillo Elastico	
6	**ZM 2099190**	2	2				••Needle Holder	••Porte-aiguille	••Nadelkäfig	••Portaagujas	
7	**ZM 2099650**	1	1				Steering Wheel	Volant	Lenkrad	Volante	



1) **GB:** Replacement version **FR:** Version piéce de rechange. **DE:** Ersatzteil-ausführung. **ES:** Versión piezas de repuesto.

1	**1800001**	**1800199**
2	**1810001**	
3		
4		
5		

Columna de dirección, montaje
Lenksäule, Einbauteilen
Colonne de direction, montage
Steering column, assembly

Catalogue id **07501**	Group **641**
Illustr. No **1000351**	Section **100**
Issue **VOE64A9907501**	Page **423**

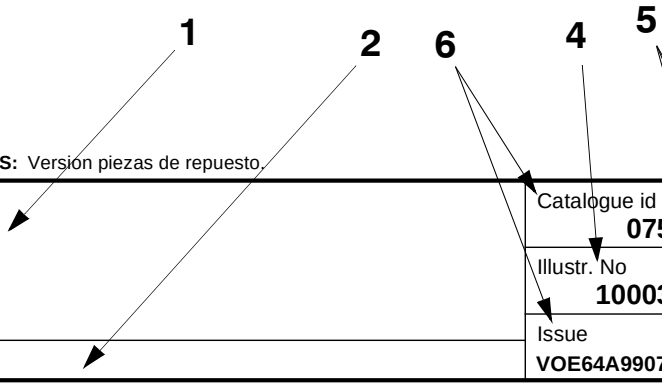

VOLVO

En el catálogo de repuestos se incluye, además de los números de artículo, numerosa información muy útil.
El propósito de la guía es explicar la estructura de los catálogos y la información que se ofrece en los mismos.

Grupo 1 Prefacio e instrucciones
Se encontrará aquí:
- El título y el número de publicación
- El índice de grupos
- Los letreros de producto
- El prefacio
- Una lista sobre los equipos adaptados a los mercados
- La guía al catálogo
- Una tabla de abreviaturas

Grupo 2 - 9 páginas con texto e ilustraciones

- El índice muestra la clasificación de los grupos principales en subgrupos con remisiones a páginas y secciones.
- Página de ilustraciones. Los números de posición de las ilustraciones. Remisiones a páginas de texto.
- Páginas de texto
  1. Rúbrica
  2. Texto adicional que delimita la validez de la sección, por ejemplo, información sobre números de fabricación y equipos según mercado.
  3. Designación para columnas de cantidades.
  4. Número de ilustración.
  5. Grupo, sección, página. Se utilizan al manejar el catálogo
  6. Identificación e indicación de la edición del catálogo.
  7. Números de posición en la ilustración correspondiente.
  8. Números de artículo
  9. Cantidad. Se indica en esta columna la ejecución. El número indicado se refiere a la cantidad por máquina o, si procede, por unidad completa. ”REQ” significa la cantidad necesaria, véase la columna de las notas.

  10. PS (Parts Status) indica el código de estado del artículo.
  -”NS” indica que el artículo no se tiene en stock.
”OP” significa que ya no se mantiene la pieza en stock.
”SE” significa que se puede usar una pieza alternativa.
-”SS” indica que el artículo ha sido sustituido.
Para más información, véase el grupo 10, artículos sustituidos.
  11. KIT. Los artículos marcados con una ”K” forman parte de un juego. El número de juego suele indicarse detrás de los demás números de artículo.
  12. Denominación. El desplazamiento indica que en la unidad indicada se incluyen uno o varios artículos. Estos se incluyen en la unidad completa pedida.
  13. Notas. Aparecen aquí diversas informaciones relativas a los artículos:
  - Números de notas de pie de página; ej. 963) aparece al final de la página.
  - Artículos sustituidos. Ej. (955884)
  - Números de producto o fabricación.
  - Abreviaturas e información técnica.
  - Remisiones a páginas y grupos.

Grupo 10 Artículos sustituidos/Índice de números

- Artículos sustituidos. Se marcan aquí con ”SS” (en la columna PS) los números de artículo con sus sustituciones. Los artículos sustituidos, a su vez, pueden haber sido sustituidos, etc.
- Índice de números. Aparecen aquí todos los artículos existentes en el catálogo con remisión a grupo, sección y página.

En su modelo de máquina pueden haberse introducido mejoras que no aparecen en esta publicación. Las publicaciones son revisadas para incluir las mejoras en ediciones posteriores.

Este documento está protegido por los derechos de autor y por lo tanto está prohibida su copia, impresión o cualquier otro tipo de reproducción indebida. La infracción de esta prohibición será penalizada. Reservado el derecho a introducir modificaciones.

TABLE OF ABBREVIATION | **ABKÜRZUNGSVERZEICHNIS**

POUR LA LISTE DES ABRÉVIATIONS EMPLOYÉES | **PABLO DE ABREVIATIONS**

ABBREVIATION	ENGLISH	FRANÇAIS	DEUTSCH	ESPAÑOL
A	ampere	ampère	Ampere	amperio
AC	Alternating Current	Courant alternatif	Wechselstrom	Corriente alterna
ALT	alternative	alternative	wahlweise	alternativa
AWD	All Wheel Drive	Toutes roues motrices	Allradantrieb	Tracción en las todas las ruedas
AX ####-	as from axle No.	à partir du N° d'essieu	ab Achsennr.	a partir del eje nro
AX - ####	up to and incl. axle No.	jusqu'au N° d'essieu	bis Achsennr.	hasta el eje nro
BL	black	noir	schwarz	negro
BLUE	blue	bleu	blau	azul
BR	brown	brun	braun	marrón
BRA	Brazil	Brésil	Brasilien	Brasil
CAB #### -	as from cab No.	à partir du N° de cabine	ab Kabinen-herstellnr.	a partir de la cabina
CAB - ####	up to and incl. cab No.	jusqu'au N° de cabine	bis Kabinen-herstellnr.	hasta la cabina nro
CAN	Canada	Canada	Kanada	Canadá
CENT	centre	au milieu	Mittere	central
CHN	China	Chine	China	China
CIN	component identification number	Numéro de référence de sous-ensemble	Bauteil-Identifizierungsnummer	Número de identificación del componente
CPL	complete	complet	komplett	completo
CU M	cubic metre	mètre cube	Kubikmeter	metro cúbico
Cu Yd	Cubic Yard	Yard cube	Kubikyard	Yarda cúbica
DC	Direct Current	Courant continu	Gleichstrom	Corriente continua
DEG	numbers of degrees, C°	nombres de degré de chaleur, C°	Anzahl in Graden C°	numero de grado de calor, C°
DELETED	deleted	supprimé	Nicht mehr lieferbar	Retirado
DEU	Germany	Allemagne	Deutschland	Alemania
DNK	Denmark	Danemark	Dänemark	Dinamarca
EEC	European Economic Community (EEC)	pays du marche commun (EEC)	EU-Markt (EEC)	el mercado común (EEC)
ENG	Engine	moteur	Motor	motor
ENG #### -	as from engine No.	à partir du N° de moteur	ab Motornr.	a partir del motor nro
ENG - ####	up to and incl. engine No.	jusqu'au N° de moteur	bis Motornr.	hasta el motor nro
E PROD	early production	production antérieure	Frühere Ausführung	producción anterior
ESP	Spain	Espagne	Spanien	España
EU	European Union	Union Européenne	Europäische Union	Unión Europea
EXC ### -	as from excavator unit No.	à partir du N° d'excavateur	Ab Bagger-Aggregatnr.	a partir de agregado excavador nro

ABBREVIATION	ENGLISH	FRANÇAIS	DEUTSCH	ESPAÑOL
EXC - ###	up to and incl. excavator unit No.	jusqu'au N° d'excavateur	bis Bagger-Aggregatnr	hasta el agregado excavador nro
EXCL	excluding	exclus	auschliesslich	exclusivo
FIN	Finland	Finlande	Finnland	Finlandia
F-N-R	Forward-Neutral-Reverse	Marche avant-Point mort-Marche arrière	Vorwärts-Neutral-Rückwärts	Adelante - Punto muerto - Atrás
FOPS	Falling Object Protection System	Système de protection contre la chute d'objets	FOPS (Schutz vor herabfallenden Gegenständen)	Sistema de protección contra caída de objetos
FORW	forward	avant	vordere	delante
FRA	France	France	Frankreich	Francia
GBR	Great Britain	Angleterre	England	Inglaterra
GRAM	gram	gramme	Gramm	gramo
GREEN	green	vert	grün	verde
GREY	grey	gris	grau	gris
HD	Heavy Duty	Heavy Duty	Heavy Duty	Heavy Duty
HT #### -	as from hydraulic transmission No.	à partir du transmission hydraulique Nº	ab Hydraulikgetriebe	a partir de transmisión hidráulico nro
HT - ####	up to and incl. hydraulic transmission No.	jusqu'au transmission hydraulique Nº	bis Hydraulikgetriebe	hasta el transmisión hidráulico nro
ID	diameter, inner	diamètre, intérieur	Innendurchmesser	diámetro, interior
IN	inch(es)	pouce	Zoll	pulgada
INCL	inclusive	inclus	einschliesslich	inclusive
INCL IN	included in	inclus dans	gehört zur	forma parte de
INLET	inlet	entrée	Einlass	entrada
INNER	inner	intérieur	innen	interior
IRN	Iran	Iran	Iran	Iran
ITA	Italy	Italie	Italien	Italia
ITEM NO	see item No.	voir position	siehe Position Nr.	véase posición
K	included in parts kits	fait partie du jeu complet de réparation	gehört zur Satzverpackung	forma parte del juego por juego
KOR	Korea	Corée	Korea	Corea
L	litre, length	litre, longueur	Liter, Länge	litros, longitud
LH	left	gauche	links	izquierdo
LOAD #### -	as from loading unit No.	à partir du N° de chargeur	ab Hubaggregatnr.	a partir du unibad carga nro
LOAD - ####	up to and incl. loading unit No.	jusqu'au N° de chargeur	bis Hubaggregatnr.	hasta unidad carga nro
LOW	lower	dessous	unten	inferior

TABLE OF ABBREVIATION **ABKÜRZUNGSVERZEICHNIS**

POUR LA LISTE DES ABRÉVIATIONS EMPLOYÉES **PABLO DE ABREVIATIONS**

ABBREVIATION	ENGLISH	FRANÇAIS	DEUTSCH	ESPAÑOL
M	metric	mètre	Meter	métrico
MARKED	marked	marque de	gekennzeichnet mit	marcado
MEX	Mexico	Mexique	Mexiko	México
MODEL	model designation	Désignation de modèle	Modellbezeichnung	Designación de modelo
ML	millilitre	millilitre	Milliliter	milílitro
MM	millimetre	millimètre	Millimeter	milimetros
NLD	Netherlands	Pays-Bas	Holland	Holanda
NO	number	numéro	Nummer	número
NOR	Norway	Norvège	Norwegen	Noruega
NS	part not stocked as spare part	n`est pas stocké comme pièce de rechange	nicht als Ersatzteil vorrätig	no disponible como repuesto pieza de repuesto
OP	The part is no longer in stock	La pièce n'est plus en stock	Der Artikel wird nicht länger geführt	El artículo no se mantiene ya en stock
O SZ	over size	côte supérieur	Übergrösse	sobredimensión
OD	diameter, outer	diamètre extérieur	Aussendurchmesser	diámetro, exterior
OR	orange	orange	orange	naranja
ORDER	order	commander	bestellen	hacer un pedido
OUTER	outer	extérieur	aussen	exterior
OUTLET	outlet	échappement	Auslass	escape
PAGE	see page	voir page	siehe Seite	véase página
PAIR	pair	paire	Paar	par
PCS	piece(s)	pièce	Stück	cada uno
PIN	product identification number	Numéro d'identification de produit	Produktidentifizierungs-Nummer	Número de identificación del producto
PINK	pink	rose	rosa	rosa
POL	Poland	Pologne	Polen	Polonia
PROD NO	product No.	Nº de produit	Produktnr.	nro de producto
PRT	Portugal	Portugal	Portugal	Portugal
Q	Quantity l/min	Quantité l/min	Quantität l/min	Cantidad l/min
REAR	rear	arrière	hinten	detrás
RED	red	rouge	rot	rojo
REPL BY -	replaced by	remplacé par	ersetzt durch	substituido por
REQ#	order as required,	quantité nécessaire,	erforderliche Anzahl	cantidad necesaria,
RH	right	droite	rechts	derecha
ROPS	Roll-Over Protection System	Système de protection en cas de retournement	ROPS (Überrollschutz)	Sistema de protección antivuelco
RPM	revolutions per minute	tours par minute	Umdrehungen je Minute	revoluciones por minuto
SE	alternative spare part version exists	une version pièce de rechange existe également	Alternative Ersatzteilausführung lieferbar	Existen otras versiones de las piezas de repuesto

ABBREVIATION	ENGLISH	FRANÇAIS	DEUTSCH	ESPAÑOL
SEE GROUP	see group	voir groupe	siehe Gruppe	véase grupo
SEE SB	see Service Bulletin	voir bulletin de service	siehe Kundendienstmitteilung	ver boletin de servicio
SER NO # -	as from serial No.	à partir du N° de fabrication	ab Fabrikationsnr.	a partir de fabric. nro
SER NO - #	up to and incl.serial No.	jusqu'au N° de fabrication	bis Fabrikationsnr.	hasta el fabric. nro
SMV	slow-moving vehicle	véhicule lent	Langsames Fahrzeug	Vehículo lento
S/N #### -	as from serial No.	à partir du N° de série	ab Fabrikationsnr.	a partir de fabricación nro.
S/N - ####	up to and incl. serial No.	jusqu'au N° de série	bis Fabrikationsnr.	hasta el fabricación nro.
SUPPL	supplementary details, no spare part	indication compléter	zuzätliche Angaben	parte completar
SPECIAL	special model	construction spéciale	Sonderausführung	modelo especial
SQ MM	square millimeters	millimètre carré	Quadratmillimeter	milimetros cuadrados
SS	superseded part	pièce remplacée	ersetztes Teil	pieza substituida
STD	standard version	version standard	Standardausführung	versión standard
STD SZ	standard size	dimension standard	Standardabmessung	dimensión standard
SWE	Sweden	Suède	Schweden	Suecia
THICK	thickness	épaisseur	Dicke	espesor
TM NO # -	as from transmission No.	à partir du N° de transmission	ab Getriebenr.	a partir de transmisión nro
TM NO - #	up to and incl. transmission No.	jusqu'au N° de transmission	bis Getriebenr.	hasta el de transmisión nro
UPPER	upper	supérieur	oben	superior
USA	United States of America	États-Unis	Vereinigte Staaten	Estados Unidos
U SZ	under size	côte interieur	Untergrösse	subdimensión
V	volt	volt	Volt	voltio
VIOL	violet	violet	violett	violeta
VPM	vibrations per minute	vibrations par minute	Vibrationen je Minute	Vibraciones por minuto
W	Watt	watt	Watt	watio
WHITE	white	blanc	weiss	blanco
WID	width	largeur	Breite	ancho
YELL	yellow	jaune	gelb	amarillo
ZAF	South Africa	Afrique du Sud	Südafrika	Sudáfrica

Equipment	Kit No	Description
11840140		Rotating beacon Gyrophare Drehfernleuchte Faro de advertencia giratorio
11840170		Fork 42” Fourche 42” Gabel 42” Horquilla 42” *42 INCHES*
11840171		Fork 42” Fourche 42” Gabel 42” Horquilla 42” *48 INCHES*
11840212		Hydraulic hammer Marteau hydraulique Presshammer Martillo hidráulico *HB 200*
11840213		Hydraulic hammer Marteau hydraulique Presshammer Martillo hidráulico *HB 300*
11840272	VOE 11715796	Heater, hydraulic oil Réchauffeur d'huile hydraulique Heizung, Hydrauliköl Calentador aceite hidráulico
11840291		Drivers seat Siège de conducteur Fahrersitz Asiento del conductor
11840322		Work lights, cab, rear, extra Lampe travail, AR Arbeitslampe, hinter Lampara de trabajo, trasero
11840323		Drivers seat Siège de conducteur Fahrersitz Asiento del conductor
11840344		
11840349		33*15.5-16 14pr Super Grip, Floatation 33*15,5-16 14pr Super Grip, pneus remplis de liquide Reifen 33*15,5-16 14pr Super Grip, Floatation 33*15,5-16 14pr Super Grip, flotación
11840354	VOE 11715799	4 Point Lift Levage à 4 points 4-Punkt-Hub Elevador en 4 puntos
11840355		Anti-theft kit Kit alarme antivol Diebstahlalarm-Kit Dispositivo antirrobo
11840366		seat belt 2” static ceint. sécur. statique 50 mm Zweipunktgurt Cinturón de seguridad 2” fijo

Equipment	Kit No	Description
11840367		seat belt 3” static ceint. sécur. statique 75 mm Dreipunktgurt Cinturón de seguridad 3” fijo
11840368		seat belt ceinture de sécurité Sicherheitsgurt Cinturón de seguridad
11840369		seat belt 2” suspension ceinture de sécurité 50 mm Zweipunktgurt Cinturón de seguridad 2” suspensión
11840370		seat belt 3” suspension ceinture de sécurité 75 mm Dreipunktgurt Cinturón de seguridad 3” suspensión
11840371		seat belt 3-pt. suspension Ceinture de sécurité à 3 points Dreipunktgurt Cinturón de seguridad 3 puntos suspensión
11840372		Drivers seat Siège de conducteur Fahrersitz Asiento del conductor
11840379		Oil drain cplt. kit Kit vidange huile, complet Ölablass, kompletter Satz Vaciado de aceite kpl kit

Equipment	Kit No	Description
11840384		Bucket straight with edge-saver 74 Godet droit avec lame d'usure 74 Schaufel gerade mit Schonmesser 74 Cuchara recta con filo reponible 74
11840385		Bucket straight 74 Godet droit 74 Schaufel gerade 74 Cuchara recta 74
11840386		Bucket straight with edge-saver 82 Godet droit avec lame d'usure 82 Schaufel gerade mit Schonmesser 82 Cuchara recta con filo reponible 82
11840387		Bucket straight 82 Godet droit 82 Schaufel gerade 82 Cuchara recta 82
11840403		Bucket straight 74 Godet droit 74 Schaufel gerade 74 Cuchara recta 74
11840404		Bucket straight with edge-saver 74 Godet droit avec lame d'usure 74 Schaufel gerade mit Schonmesser 74 Cuchara recta con filo reponible 74
11840405		Bucket straight with edge-saver 82 Godet droit 82 Schaufel gerade mit Schonmesser 82 Cuchara recta con filo reponible 82

Equipment	Kit No	Description
11840409		Bucket Guard 72” Protection de godet 72” Schaufelschutz 72” Protección de cuchara 72”
11840410		Bucket Guard 80” Protection de godet 80” Schaufelschutz 80” Protección de cuchara 80”
11845251		Track kit Kit chenilles Raupensatz Kit de orugas
11845270		Brake disc carrier Support pour disque de frein Bremsscheibenträger Portadiscos de freno
11845274		Bolt-on edge kit Kit tranchant godet Schonmessersatz Juego de filos de cuchilla empernados *74 IN*
11845275		Bolt-on edge kit Kit tranchant godet Schonmessersatz Juego de filos de cuchilla empernados *82 IN*
11845277		Tooth Kit Jeu de dents Zahnsatz Kit de dientes *KIT 7 SETS VTS*
11845279		Tooth Kit Jeu de dents Zahnsatz Kit de dientes *KIT 8 SETS VTS*
11845282		Bucket with teeth Godet avec dents Löffel mit Zähnen Cazo con dientes *BKT LAND 74 IN*
11845283		Bucket with teeth Godet avec dents Löffel mit Zähnen Cazo con dientes *BKT LAND 82 IN*
11852929		Engine Moteur Motor Motor
11852931		Engine Moteur Motor Motor

Equipment	Kit No	Description
11852932		Engine Moteur Motor Motor
11858002		Skidsteer loader Equipement chargeur freiné Bremsgesteuerter Radlader Cargadora con retardador *MC80B*
11858003		Skidsteer loader Equipement chargeur freiné Bremsgesteuerter Radlader Cargadora con retardador *MC90B*
11858200		Quick attachment Fixation rapide Schnellwechsler Acoplamiento rapido
11858207		Standard Hydraulics Système hydraulique standard Standardhydraulik Hidráulica estándar
11858208		Hydraulic system, single lever control, SI Circuit hydraulique pilote SI Hydraulikanlage, Einhebelbedienung SI Piloto hidráulico SI
11858218		Hydraulic Pilot Pilote hyd. Hydraulik Pilot Hidr. piloto
11858219		Hydraulic system, single lever control, SI Circuit hydraulique pilote SI Hydraulikanlage, Einhebelbedienung SI Piloto hidráulico SI
11858220		High flow and self level hydraulic system Système hydraulique à haut débit et régulation de nivea Hochfluss- und selbstregelnde Hydraulikanlage Sistema hidráulico de caudal elevado y autonivel
11858226		Boom suspension Suspension des bras de levage Hubgerüstdämpfung Suspensión del brazo de carga
11858227		Spacer kit Kit entretoises Zwischenstücksatz Kit de distanciadores
11858235		Muffler Silencieux Schalldämpfer Silenciador
11858237		Muffler Silencieux Schalldämpfer Silenciador
11858239		Mechanical control Commande mécanique Mechanische Steuerung Mando mecánico

Equipment	Kit No	Description
11858241		Mechanical control & attachment control (5 button) Commande mécanique et commande outil (bouton 5) Mechanische Steuerung & Arbeitsgeräte-Steuerung (5 Mando mecánico y mando de implemento (5 botones)
11858243		Pilot control Servocommande Vorsteuerung Mando piloto
11858245		Pilot control & attachment control (5 button) Servocommande et commande outil/accessoire (5 bou Vorsteuerung & Gerätesteuerung (5 Tasten) Mando piloto y mando de implemento (5 botones)
11858248		Cab with Air Conditioning Cabine avec chauffage et ventilation Kabine mit Klimaanlage Cabina cerrada con aire acondicionado y calefacción
11858251		Cab With Heater Cabine avec chauffage Kabine mit Heizung Cabina con calefacción
11858252		Instrument panel Std Tableau de bord Instrumententafel Std. Panel de instrumentos estándar
11858253		Instr panel Tableau de bord Instrumententafel Panel de instrumentos
11858255		Cab door Porte de cabine Kabinentür Puerta de la cabina
11858275		Decals Autocollants Aufkleber Pegatinas
11858333		Cab, enclosed without heater or AC Cabine fermée sans chauffage ou AC Kabine, geschlossen ohne Heizung oder Klimaanlage Cabina cubierta sin calor y acondicionamiento de aire
11858345		seat belt 2” static ceint. sécur. statique 50 mm Zweipunktgurt Cinturón de seguridad 2” fijo
11858346		seat belt 3” static ceint. sécur. statique 75 mm Dreipunktgurt Cinturón de seguridad 3” fijo
11858347		seat belt ceinture de sécurité Sicherheitsgurt Cinturón de seguridad *3”*
11858348		seat belt 2” suspension ceinture de sécurité 50 mm Zweipunktgurt Cinturón de seguridad 2” suspensión

Equipment	Kit No	Description
11858356		Telematics without satelite modem Système télématique sans modem satellite Telematik ohne Satellitenmodem Telemática sin módem para satélite
11858357		Telematics with satelite modem Système télématique avec modem satellite Telematik mit Satellitenmodem Telemática con módem para satélite
11858358		Bucket straight with edge-saver 62 Godet droit avec lame d'usure 62 Schaufel gerade mit Schonmesser 62 Cuchara recta con filo reponible 62
11858359		Bucket straight with edge-saver 62 Godet droit avec lame d'usure 62 Schaufel gerade mit Schonmesser 62 Cuchara recta con filo reponible 62
11858360		Bucket straight with edge-saver 62 Godet droit avec lame d'usure 62 Schaufel gerade mit Schonmesser 62 Cuchara recta con filo reponible 62
11858361		Bucket straight with edge-saver 62 Godet droit avec lame d'usure 62 Schaufel gerade mit Schonmesser 62 Cuchara recta con filo reponible 62
11858374		Engine block heater Chauffe-moteur Motorwärmer Calentador del motor
11858380		Engine Moteur Motor Motor *TIER 2A, INTERNATIONAL MARKET*
11858381		Engine Moteur Motor Motor *TIER 2A WITH HF, INTERNATIONAL MARKET*
11858384		Engine Moteur Motor Motor *TIER 3, US & EU MARKET*
11858385		Engine Moteur Motor Motor *TIER 3 WITH HF, US & EU MARKET*
11858432		Pilot control Servocommande Vorsteuerung Mando piloto *TIER 2A*
11858434		Mechanical control Commande mécanique Mechanische Steuerung Mando mecánico *TIER 2A*

Equipment	Kit No	Description
11858436		Pilot control Servocommande Vorsteuerung Mando piloto *TIER 3*
11858438		Mechanical control Commande mécanique Mechanische Steuerung Mando mecánico *TIER 3*
11858493		Cab With Heater Cabine avec chauffage Kabine mit Heizung Cabina con calefacción
11858495		Cab with Air Conditioning Cabine avec chauffage et ventilation Kabine mit Klimaanlage Cabina cerrada con aire acondicionado y calefacción
15635459		Engine Moteur Motor Motor *TIER 2A, INTERNATIONAL MARKET*
15635466		Engine Moteur Motor Motor *TIER 2A HF, INTERNATIONAL MARKET*

GROUP		Section	Page
210	Repair kits for engine	100	35
210	Repair kits for engine	110	39
210	Engine	150	43
210	Engine	160	45
211	Cylinder head	100	47
211	Cylinder head	110	51
211	Valve mechanism	200	55
211	Valve mechanism	210	57
212	Cylinder block	100	59
212	Cylinder block	110	61
212	Crankcase ventilation	150	63
212	Crankcase ventilation	160	65
214	Valve mechanism	100	67
214	Valve mechanism	110	69
215	Timing gear casing and gears	100	71
215	Timing gear casing and gears	110	73
216	Crankshaft and related parts	100	75
216	Crankshaft and related parts	110	77
217	Oil sump	100	79
217	Oil sump	110	81
218	Engine mounting	100	83
220	Lubricating oil system	100	85
220	Lubricating oil system	110	89
223	Oil cooler	100	93
223	Oil cooler	110	95
235	Fuel system	100	97
236	Fuel injection pump with fitting parts	100	101
236	Fuel injection pump with fitting parts	110	103
236	Injection pump	150	105
237	Fuel lines and injectors	100	109
237	Fuel lines and injectors	110	111
237	Fuel pipes, injection pump - fuel filter	150	113
237	Fuel pipes, injection pump - fuel filter	160	115
251	Inlet manifold and exhaust manifold	100	117
251	Inlet manifold and exhaust manifold	110	121
251	Exhaust system	200	123
256	Air filter	100	125
261	Radiator mounting	100	127
262	Water pump and thermostat housing	100	129
262	Water pump and thermostat housing	110	133
269	Engine heater	100	135
271	Throttle control	100	137
272	Hand throttle	100	139

TABLE DES MATIÈRES

GROUPE		Section	Page
210	Jeu pour moteur	100	35
210	Jeu pour moteur	110	39
210	Moteur	150	43
210	Moteur	160	45
211	Culasse	100	47
211	Culasse	110	51
211	Commande des soupapes	200	55
211	Commande des soupapes	210	57
212	Bloc-cylindres	100	59
212	Bloc-cylindres	110	61
212	Ventilation de carter	150	63
212	Ventilation de carter	160	65
214	Commande des soupapes	100	67
214	Commande des soupapes	110	69
215	Carter de distribution et engrenage	100	71
215	Carter de distribution et engrenage	110	73
216	Axe à vilebreguintas	100	75
216	Axe à vilebreguintas	110	77
217	Carter d'huile	100	79
217	Carter d'huile	110	81
218	Suspension du moteur	100	83
220	Système de graissage	100	85
220	Système de graissage	110	89
223	Radiateur d 'huile	100	93
223	Radiateur d 'huile	110	95
235	Système d'alimentation	100	97
236	Pompe d'injection de combustible avec pièces de montage	100	101
236	Pompe d'injection de combustible avec pièces de montage	110	103
236	Pompe d'injection	150	105
237	Canalisation à combustible, injecteur	100	109
237	Canalisation à combustible, injecteur	110	111
237	Conduits de carburant, pompe d'injection - filtre à carburant	150	113
237	Conduits de carburant, pompe d'injection - filtre à carburant	160	115
251	Tubulure admission et tubulure echappement	100	117
251	Tubulure admission et tubulure echappement	110	121
251	Système d'échappement	200	123
256	Purificateur d'air	100	125
261	Suspension radiateur	100	127
262	Pompe à eau et boitier thermostat	100	129
262	Pompe à eau et boitier thermostat	110	133
269	Chauffe-moteur	100	135
271	Commande accelerateur	100	137
272	Accelerateur manual	100	139

GRUPPE		Abschnitt	Seite
210	Motorsätze	100	35
210	Motorsätze	110	39
210	Motor	150	43
210	Motor	160	45
211	Zylinderkopf	100	47
211	Zylinderkopf	110	51
211	Ventilmechanismus	200	55
211	Ventilmechanismus	210	57
212	Zylinderblock	100	59
212	Zylinderblock	110	61
212	Kurbelgehäusebelüftung	150	63
212	Kurbelgehäusebelüftung	160	65
214	Ventilmechanismus	100	67
214	Ventilmechanismus	110	69
215	Stirnradgehäuse und Nabenvorgelege	100	71
215	Stirnradgehäuse und Nabenvorgelege	110	73
216	Kurbelbewegung	100	75
216	Kurbelbewegung	110	77
217	Ölwanne	100	79
217	Ölwanne	110	81
218	Motorbefestigung	100	83
220	Schmierölsystem	100	85
220	Schmierölsystem	110	89
223	Ölkühler	100	93
223	Ölkühler	110	95
235	Kraftstoffsystem	100	97
236	Einspritzpumpe mit Anbauteilen	100	101
236	Einspritzpumpe mit Anbauteilen	110	103
236	Einspritzpumpe	150	105
237	Brennstoffrohre	100	109
237	Brennstoffrohre	110	111
237	Kraftstoffrohr, Einspritzpumpe - Kraftstoffilter	150	113
237	Kraftstoffrohr, Einspritzpumpe - Kraftstoffilter	160	115
251	Ansaugrohr und Auspuffkrümmer	100	117
251	Ansaugrohr und Auspuffkrümmer	110	121
251	Auspuffanlage	200	123
256	Luftfilter	100	125
261	Kühleraufhängung	100	127
262	Wasserpumpe und Thermostatgehäuse	100	129
262	Wasserpumpe und Thermostatgehäuse	110	133
269	Motorwärmer	100	135
271	Gasgestänge	100	137
272	Handgas	100	139

INDICE

Catalogue id 20165 | Group 2
Issue PUB 20020860-A | Page 32

GRUPO		Sección	Página
210	Juegos para el motor	100	35
210	Juegos para el motor	110	39
210	Motor	150	43
210	Motor	160	45
211	Culata	100	47
211	Culata	110	51
211	Mecanismo de vávulas	200	55
211	Mecanismo de vávulas	210	57
212	Bloque de cilindros	100	59
212	Bloque de cilindros	110	61
212	Ventilación del cárter	150	63
212	Ventilación del cárter	160	65
214	Mecanismo de vávulas	100	67
214	Mecanismo de vávulas	110	69
215	Caja de distribución y engranajes	100	71
215	Caja de distribución y engranajes	110	73
216	Cigüeñal	100	75
216	Cigüeñal	110	77
217	Cárter	100	79
217	Cárter	110	81
218	Suspensión del motor	100	83
220	Sistema de lubricación	100	85
220	Sistema de lubricación	110	89
223	Enfriador de aceite	100	93
223	Enfriador de aceite	110	95
235	Sistema de combustible	100	97
236	Bomba de inyección de accesorisde montaje	100	101
236	Bomba de inyección de accesorisde montaje	110	103
236	Bomba de inyección	150	105
237	Tuberías de combustible, inyector	100	109
237	Tuberías de combustible, inyector	110	111
237	Tubos de combustible, bomba de inyección - filtro de combustible	150	113
237	Tubos de combustible, bomba de inyección - filtro de combustible	160	115
251	Tubo admisión y múltiple escape	100	117
251	Tubo admisión y múltiple escape	110	121
251	Sistema de escape	200	123
256	Filtro de aire	100	125
261	Suspensión de radiador	100	127
262	Bomba de agua y caja de termostato	100	129
262	Bomba de agua y caja de termostato	110	133
269	Calefactor, motor	100	135
271	Mando del acelerador	100	137
272	Acelerador manual	100	139

VOLVO

Construction Equipment

www.volvo.com

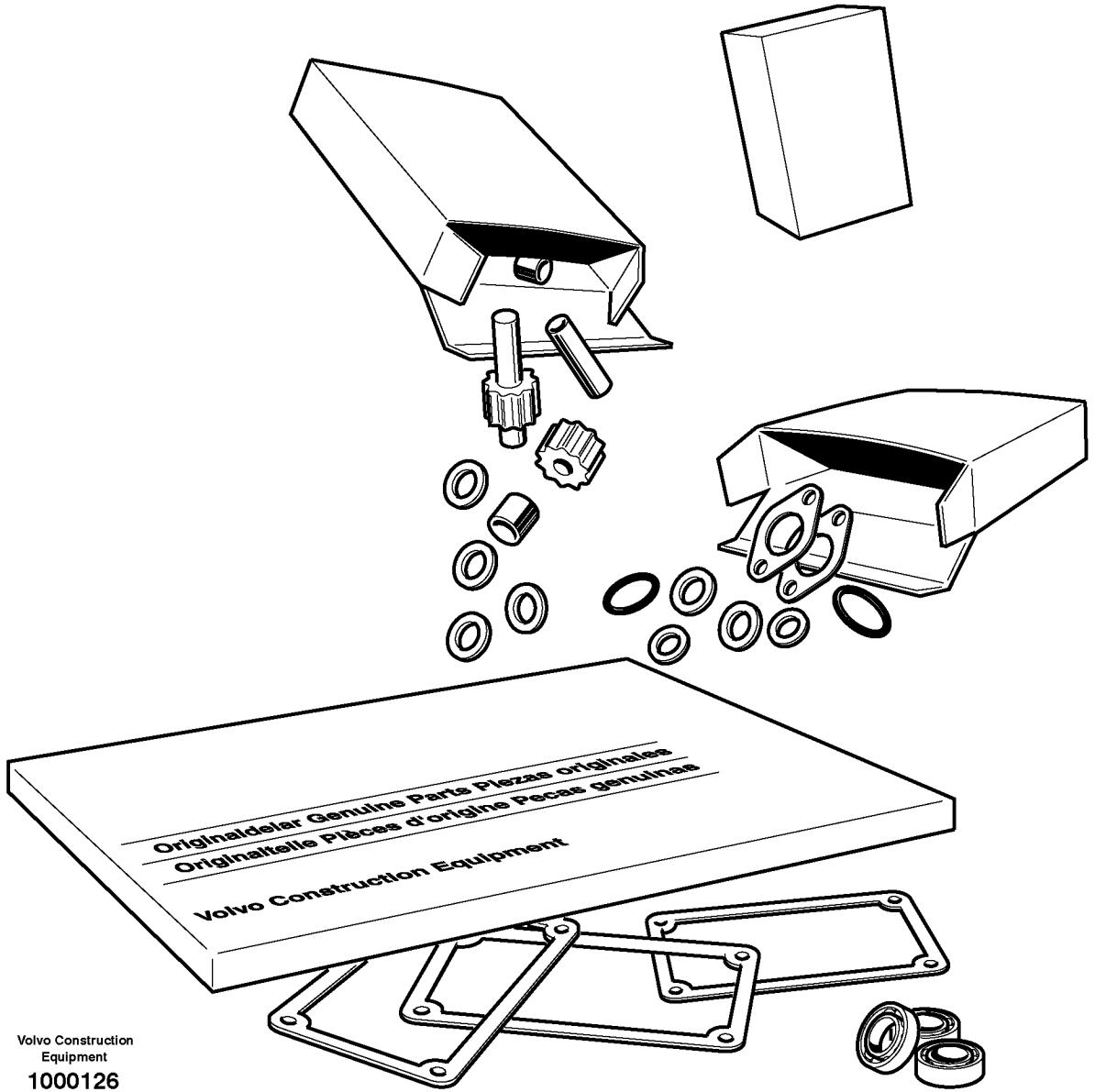

Volvo Construction Equipment

1000126

Fig.	Part No.	Quantity 1	2	3	PS	KIT	Description	Dénomination	Bezeichnung	Denominación	Notes
	VOE 15102320	1					Gasket kit	Kit joints	Dichtungssatz	Juego de juntas	
	VOE 14528171	1					•Cylinder head gasket	•Joint de culasse	•Zylinderkopfdichtung	•Junta de culata	
	VOE 11714738	2					•O-ring	•Joint torique	•O-Ring	•Anillo tórico	
	VOE 11714739	1					•O-ring	•Joint torique	•O-Ring	•Anillo tórico	
	VOE 14521512	1					•Wrapping	•Couverture	•Umschlag	•Envoltura	
	VOE 11714371	2					•O-ring	•Joint torique	•O-Ring	•Anillo tórico	
	VOE 11714346	1					•O-ring	•Joint torique	•O-Ring	•Anillo tórico	
	VOE 11713639	1					•Sealing	•Étanchéité	•dichtung	•Junta	
	VOE 15057732	8					•Valve seal	•Joint soupape	•Ventildichtung	•Retén válvula	
	VOE 14521527	8					•Valve seal	•Joint soupape	•Ventildichtung	•Retén válvula	
	VOE 14521532	4					•Protection	•Protection	•Abdeckung	•Protección	
	VOE 11714381	4					•Seat	•Siège	•Sitz	•Asiento	
	VOE 11714386	8					•O-ring	•Joint torique	•O-Ring	•Anillo tórico	
	VOE 15057758	1					•Valve cover gasket	•Joint de cache-culbuteurs	•Ventildeckeldichtung	•Junta cubierta valvula	
	VOE 14521554	1					•Gasket	•Joint	•Dichtung	•Junta	
	VOE 15102308	1					•Gasket	•Joint	•Dichtung	•Junta	
	VOE 11714827	1					•Gasket	•Joint	•Dichtung	•Junta	
	VOE 11714741	1					•Gasket	•Joint	•Dichtung	•Junta	
	VOE 11714737	1					•Gasket	•Joint	•Dichtung	•Junta	
	VOE 15102308	2					•Gasket	•Joint	•Dichtung	•Junta	
	VOE 15066176	1					•Gasket	•Joint	•Dichtung	•Junta	
	VOE 15066187	1					•Gasket	•Joint	•Dichtung	•Junta	
	VOE 15066188	1					•Gasket	•Joint	•Dichtung	•Junta	
	VOE 11714835	1					•Gasket	•Joint	•Dichtung	•Junta	
	VOE 11714840	1					•Gasket	•Joint	•Dichtung	•Junta	
	VOE 14509382	1					•O-ring	•Joint torique	•O-Ring	•Anillo tórico	
	VOE 11714892	1					•O-ring	•Joint torique	•O-Ring	•Anillo tórico	
	VOE 11713783	1					•O-ring	•Joint torique	•O-Ring	•Anillo tórico	
	VOE 11714476	11					•Sealing washer	•Rondelle étanchéité	•Dichtscheibe	•Arandela de retén	
	VOE 11714424	2					•Sealing ring	•Bague étanchéité	•Dichtring	•Anillo retén	

1	**11858384, 11858385**	**Juegos para el motor** **Motorsätze** **Jeu pour moteur** **Repair kits for engine**	Catalogue id **20165**	Group **210**
2			Illustr. No **1000126**	Section **100**
3			Issue **PUB 20020860-A**	Page **35**
4				
5				

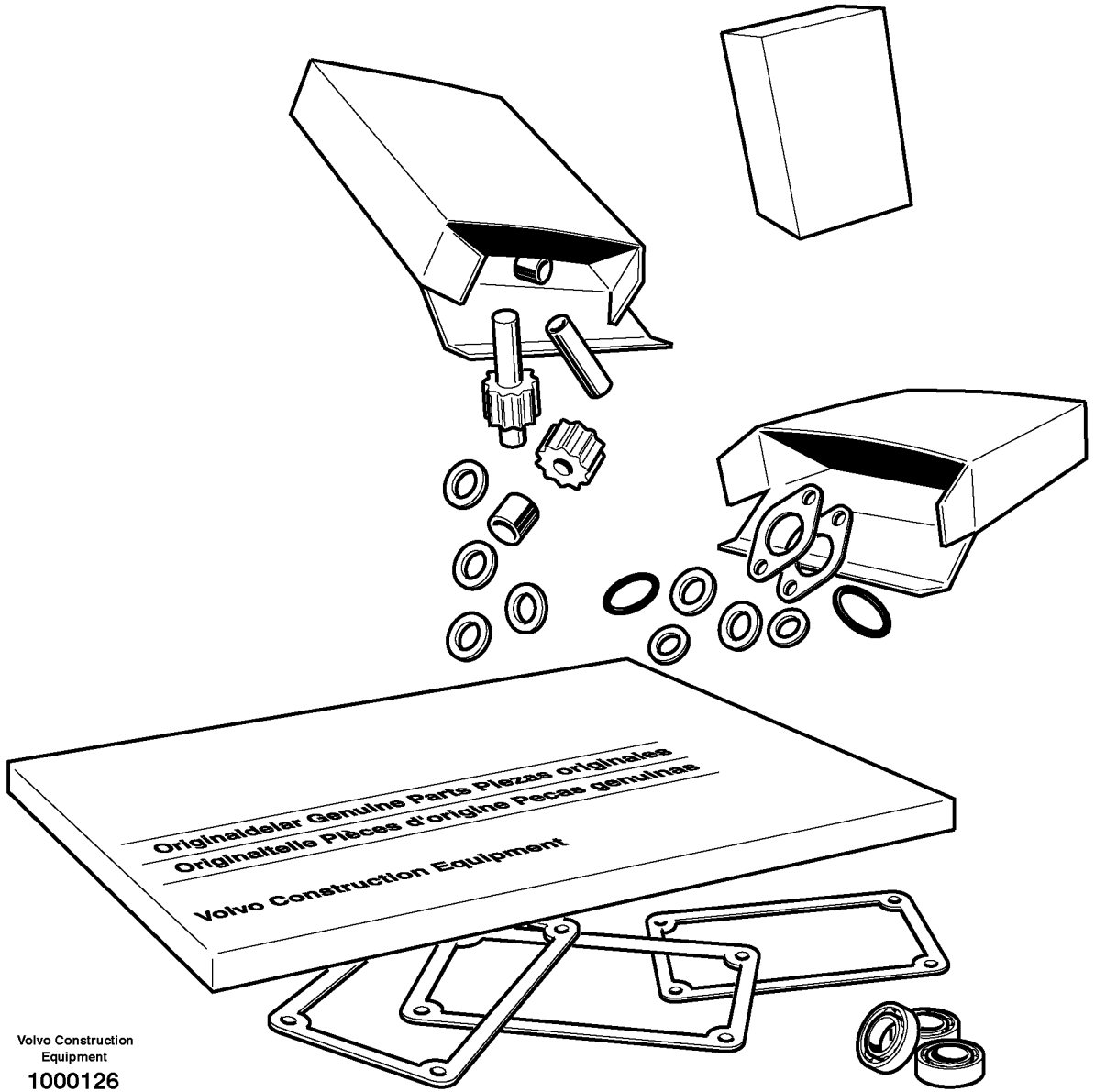

Volvo Construction Equipment

1000126

Fig.	Part No.	Quantity 1	2	3	PS	KIT	Description	Dénomination	Bezeichnung	Denominación	Notes
	VOE 11714903	1					•Gasket	•Joint	•Dichtung	•Junta	
	VOE 11714879	1					•Gasket	•Joint	•Dichtung	•Junta	
	VOE 11714871	2					•O-ring	•Joint torique	•O-Ring	•Anillo tórico	
	VOE 11714477	1					•Gasket	•Joint	•Dichtung	•Junta	
	VOE 11714740	1					•Gasket	•Joint	•Dichtung	•Junta	
	VOE 11714875	1					•Gasket	•Joint	•Dichtung	•Junta	
	VOE 11714478	2					•Gasket	•Joint	•Dichtung	•Junta	
	VOE 11713313	1					•Seal	•Joint	•Dichtring	•Junta	
	VOE 14521606	5					•Gasket	•Joint	•Dichtung	•Junta	

1	**11858384, 11858385**	**Juegos para el motor** **Motorsätze** **Jeu pour moteur** **Repair kits for engine**	Catalogue id **20165**	Group **210**
2			Illustr. No **1000126**	Section **100**
3			Issue **PUB 20020860-A**	Page **37**
4				
5				

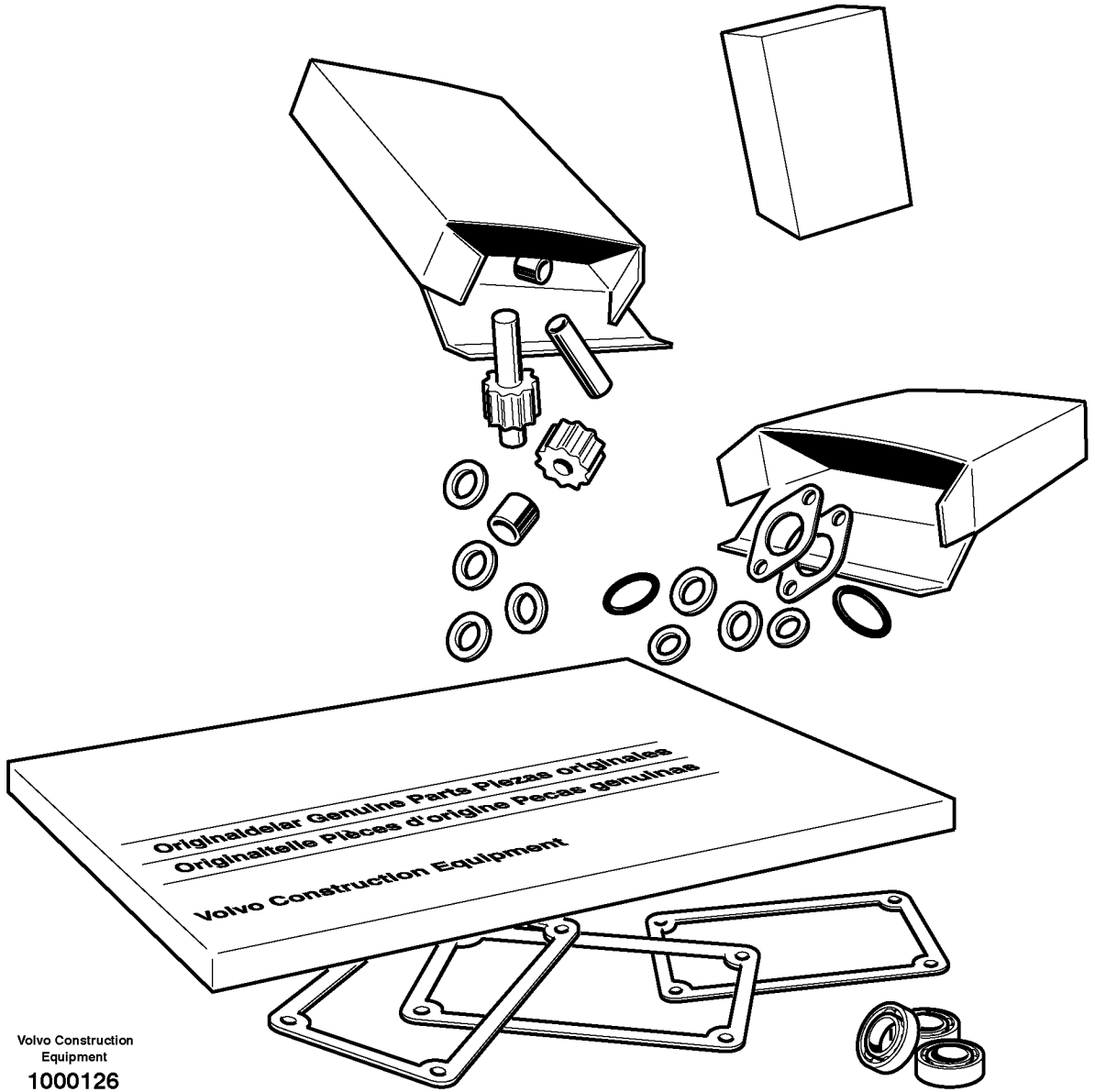

Volvo Construction Equipment

1000126

Fig.	Part No.	Quantity 1	2	3	PS	KIT	Description	Dénomination	Bezeichnung	Denominación	Notes
	VOE 11714955	1					Gasket kit	Kit joints	Dichtungssatz	Juego de juntas	
	VOE 11714424	2					•Sealing ring	•Bague étanchéité	•Dichtring	•Anillo retén	
	VOE 11714903	1					•Gasket	•Joint	•Dichtung	•Junta	
	VOE 14528171	1					•Cylinder head gasket	•Joint de culasse	•Zylinderkopfdichtung	•Junta de culata	
	VOE 14521527	8					•Valve seal	•Joint soupape	•Ventildichtung	•Retén válvula	
	VOE 14521532	4					•Protection	•Protection	•Abdeckung	•Protección	
	VOE 11714381	4					•Seat	•Siège	•Sitz	•Asiento	
	VOE 14521552	1					•Gasket	•Joint	•Dichtung	•Junta	
	VOE 14521554	1					•Gasket	•Joint	•Dichtung	•Junta	
	VOE 11714737	1					•Gasket	•Joint	•Dichtung	•Junta	
	VOE 11714835	1					•Gasket	•Joint	•Dichtung	•Junta	
	VOE 14521528	8					•Valve seal	•Joint soupape	•Ventildichtung	•Retén válvula	
	VOE 11714738	2					•O-ring	•Joint torique	•O-Ring	•Anillo tórico	
	VOE 11714739	1					•O-ring	•Joint torique	•O-Ring	•Anillo tórico	
	VOE 11714879	1					•Gasket	•Joint	•Dichtung	•Junta	
	VOE 11714740	1					•Gasket	•Joint	•Dichtung	•Junta	
	VOE 11714741	1					•Gasket	•Joint	•Dichtung	•Junta	
	VOE 11714875	1					•Gasket	•Joint	•Dichtung	•Junta	
	VOE 11714478	2					•Gasket	•Joint	•Dichtung	•Junta	
	VOE 11714386	8					•O-ring	•Joint torique	•O-Ring	•Anillo tórico	
	VOE 11714371	2					•O-ring	•Joint torique	•O-Ring	•Anillo tórico	
	VOE 11714476	10					•Sealing washer	•Rondelle étanchéité	•Dichtscheibe	•Arandela de retén	
	VOE 11713639	1					•Sealing	•Étanchéité	•dichtung	•Junta	
	VOE 14521512	1					•Wrapping	•Couverture	•Umschlag	•Envoltura	
	VOE 11714840	1					•Gasket	•Joint	•Dichtung	•Junta	
	VOE 11714827	1					•Gasket	•Joint	•Dichtung	•Junta	
	VOE 11714892	1					•O-ring	•Joint torique	•O-Ring	•Anillo tórico	
	VOE 11714346	1					•O-ring	•Joint torique	•O-Ring	•Anillo tórico	
	VOE 14521606	5					•Gasket	•Joint	•Dichtung	•Junta	
	VOE 11713783	1					•O-ring	•Joint torique	•O-Ring	•Anillo tórico	

1	**11858380, 11858381**	**Juegos para el motor** **Motorsätze** **Jeu pour moteur** **Repair kits for engine**	Catalogue id **20165**	Group **210**
2			Illustr. No **1000126**	Section **110**
3			Issue **PUB 20020860-A**	Page **39**
4				
5				

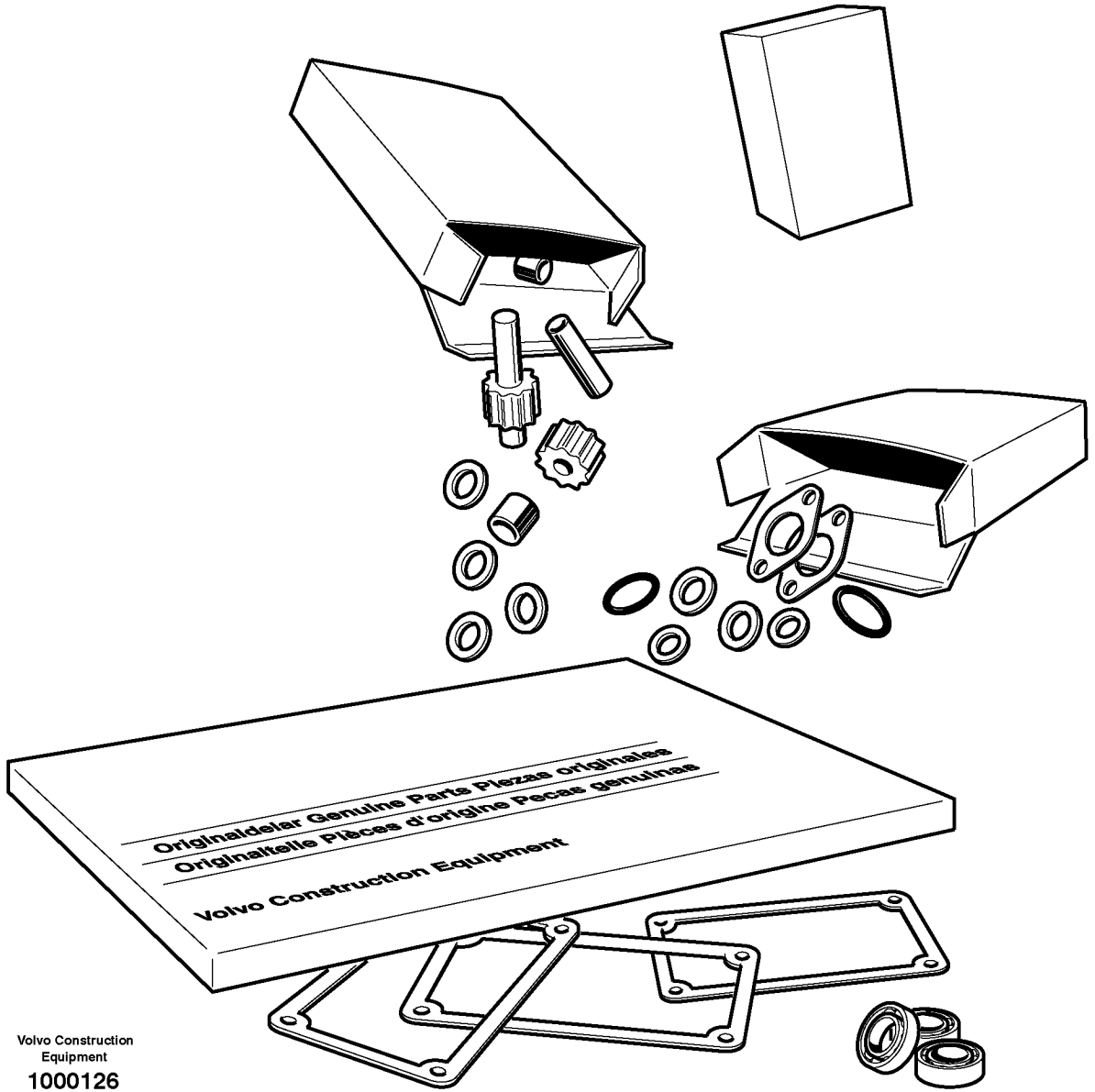

Volvo Construction Equipment

1000126

Fig.	Part No.	Quantity 1	2	3	PS	KIT	Description	Dénomination	Bezeichnung	Denominación	Notes
	VOE 11714871	2					•O-ring	•Joint torique	•O-Ring	•Anillo tórico	

1	**11858380, 11858381**	**Juegos para el motor** **Motorsätze** **Jeu pour moteur** **Repair kits for engine**	Catalogue id **20165**	Group **210**
2			Illustr. No **1000126**	Section **110**
3			Issue **PUB 20020860-A**	Page **41**
4				
5				

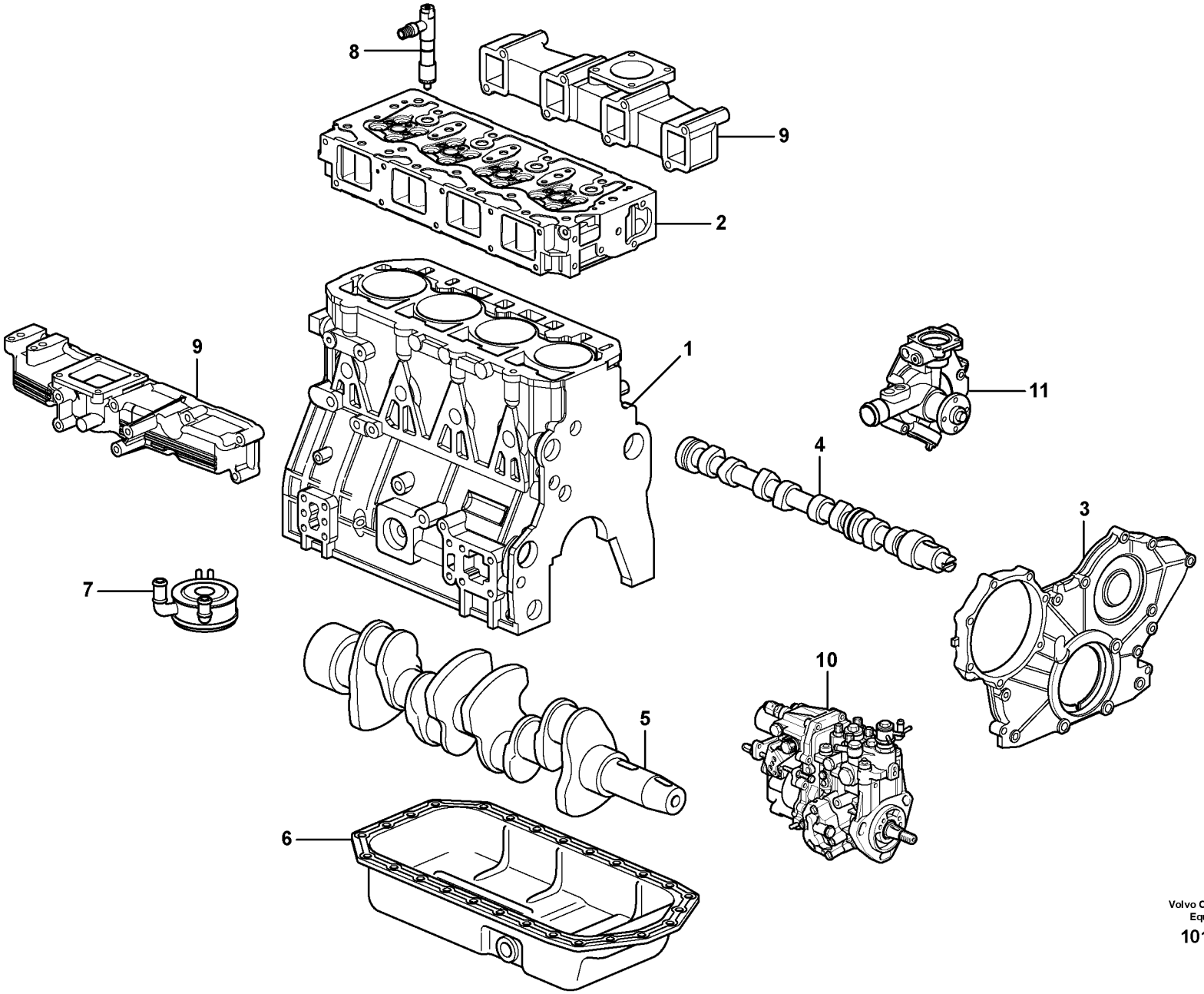

Volvo Construction Equipment

1018250

Fig.	Part No.	Quantity 1	2	3	PS	KIT	Description	Dénomination	Bezeichnung	Denominación	Notes
	VOE 11852931	1					Engine	Moteur	Motor	Motor	
	VOE 11852932		1				Engine	Moteur	Motor	Motor	HIGH FLOW
1		1	1				•Cylinder block	•Bloc-cylindres	•Zylinderblock	•Bloque cilindro	See group 212, Page 59
2		1	1				•Cylinder head	•Culasse	•Zylinderkopf	•Culata	See group 211, Page 47
3		1	1				•Timing gear casing	•Carter distribution	•Steuergehäuse	•Cubierta distribucion	See group 215, Page 71
4		1	1				•Camshaft	•Arbre cames	•Nockenwelle	•Arbol levas	See group 214, Page 67
5		1	1				•Crankshaft	•Vilebrequin	•Räderkasten Kubelw	•Cigüeñal	See group 216, Page 75
6		1	1				•Oil sump	•Carter d'huile	•Ölsumpf	•Carter de aceite	See group 217, Page 79
7		1	1				•Oil cooler	•Radiateur huile	•Ölkühler	•Enfriador aceite	See group 220, Page 85
8		4	4				•Injector	•Injecteur	•Einspritzventil	•Inyector	See group 237, Page 109
9		1	1				•Inlet, exhaust syst.	•Admiss.&syst.echapp.	•Ansaug&auspuffan.	•Admis.&sist.escape	See group 251, Page 117
10		1	1				•Injection Pump	•Pompe Injection	•Einspritzpumpe	•Bomba Injeccion	See group 236, Page 101
11		1	1				•Water Pump	•Pompe a eau	•Wasserpumpe	•Bomba de agua	See group 262, Page 129

1	**11858384**	**Motor** **Motor** **Moteur** **Engine**	Catalogue id **20165**	Group **210**
2	**11858385**		Illustr. No **1018250**	Section **150**
3			Issue **PUB 20020860-A**	Page **43**
4				
5				

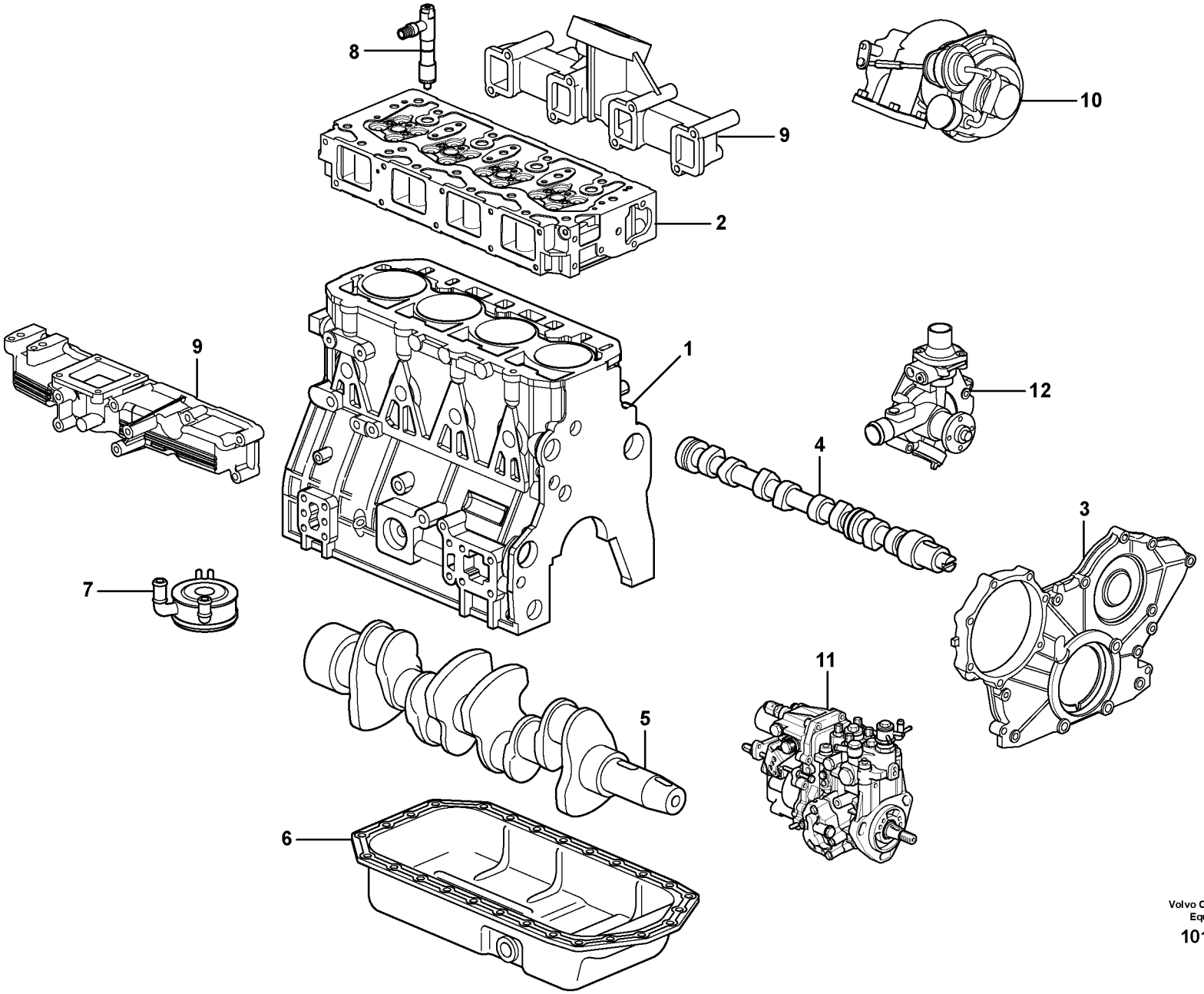

Volvo Construction Equipment

1018251

Fig.	Part No.	Quantity 1	2	3	PS	KIT	Description	Dénomination	Bezeichnung	Denominación	Notes
	VOE 15635459	1					Engine	Moteur	Motor	Motor	
	VOE 15635466		1				Engine	Moteur	Motor	Motor	
1		1	1				•Cylinder block	•Bloc-cylindres	•Zylinderblock	•Bloque cilindro	See group 212, Page 61
2		1	1				•Cylinder head	•Culasse	•Zylinderkopf	•Culata	See group 211, Page 51
3		1	1				•Timing gear casing	•Carter distribution	•Steuergehäuse	•Cubierta distribucion	See group 215, Page 73
4		1	1				•Camshaft	•Arbre cames	•Nockenwelle	•Arbol levas	See group 214, Page 69
5		1	1				•Crankshaft	•Vilebrequin	•Räderkasten Kubelw	•Cigüeñal	See group 216, Page 77
6		1	1				•Oil sump	•Carter d'huile	•Ölsumpf	•Carter de aceite	See group 217, Page 81
7		1	1				•Oil cooler	•Radiateur huile	•Ölkühler	•Enfriador aceite	See group 220, Page 89
8		4	4				•Injector	•Injecteur	•Einspritzventil	•Inyector	See group 237, Page 111
9		1	1				•Inlet, exhaust syst.	•Admiss.&syst.echapp.	•Ansaug&auspuffan.	•Admis.&sist.escape	See group 251, Page 121
10		1	1				•Turbo Charger	•Turbocompresse.	•Turboaggregat	•Unidad Turbo	See group 251, Page 121
11		1	1				•Injection Pump	•Pompe Injection	•Einspritzpumpe	•Bomba Injeccion	See group 236, Page 103
12		1	1				•Water Pump	•Pompe a eau	•Wasserpumpe	•Bomba de agua	See group 262, Page 133

1	**11858380**	**Motor** **Motor** **Moteur** **Engine**	Catalogue id **20165**	Group **210**
2	**11858381**		Illustr. No **1018251**	Section **160**
3			Issue **PUB 20020860-A**	Page **45**
4				
5				

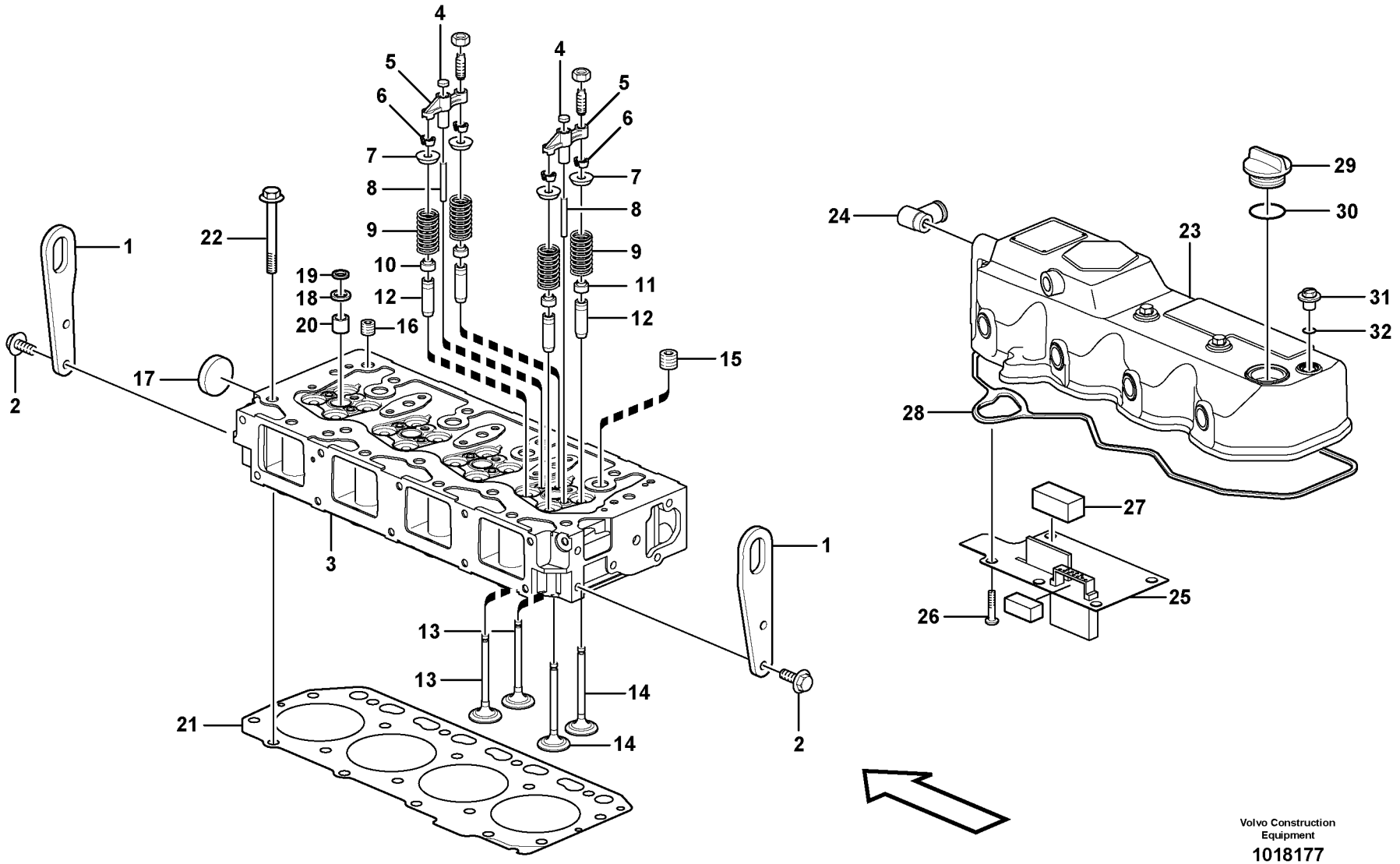

Volvo Construction Equipment

1018177

Fig.	Part No.	Quantity 1	2	3	PS	KIT	Description	Dénomination	Bezeichnung	Denominación	Notes
1	**VOE 11714768**	1					Lifting eye	Oeillet levage	Hebeöse	Argolla de elevación	FORW
1	**VOE 15103480**	1					Lifting bracket	Console levage	Hubstütze	Consola elevación	REAR
2	**VOE 11714372**	4					Bolt	Boulon	Bolzen	Perno	
3	**VOE 15103484**	1					Cylinder head	Culasse	Zylinderkopf	Culata	
4	**VOE 14521518**	8					Seat	Siège	Sitz	Asiento	
5	**VOE 14521529**	8					•Valve guide	•Guide soupape	•Ventilführung	•Guía de válvula	
6	**VOE 14521531**	16					•Valve cone	•Taquet	•Ventilkegelstück	•Crujido	
7	**VOE 14521526**	16					•Retainer	•Retenue	•Halter	•Soporte	
8	**VOE 14521521**	8					•Guide	•Guide	•Führung	•Guía	
9	**VOE 14521525**	16					•Valve spring	•Ressort soupape	•Ventilfeder	•Resorte de válvula	
10	**VOE 15057732**	8					•Valve seal	•Joint soupape	•Ventildichtung	•Retén válvula	
11	**VOE 14521527**	8					•Valve seal	•Joint soupape	•Ventildichtung	•Retén válvula	
12	**VOE 14525388**	16					•Valve guide	•Guide soupape	•Ventilführung	•Guía de válvula	
13	**VOE 14521524**	8					•Exhaust valve	•Soupape d'échappement	•Auslassventil	•Válvua de escape	
14	**VOE 14521523**	8					•Inlet valve	•Soupape admission	•Einlassventil	•Válvula de admisión	
15	**VOE 14521504**	4					•Plug	•Tampon	•Stopfen	•Tapón	
16	**VOE 14521522**	1					•Plug	•Tampon	•Stopfen	•Tapón	
17	**VOE 11714379**	1					•Plug	•Tampon	•Stopfen	•Tapón	
18	**VOE 11714381**	4					•Seat	•Siège	•Sitz	•Asiento	
19	**VOE 11714386**	4					•O-ring	•Joint torique	•O-Ring	•Anillo tórico	
20	**VOE 14521532**	4					•Protection	•Protection	•Abdeckung	•Protección	
21	**VOE 14528171**	1					Cylinder head gasket	Joint de culasse	Zylinderkopfdichtung	Junta de culata	
22	**VOE 11714759**	18					Screw	Vis	Schraube	Tornillo	
23	**VOE 15103475**	1					Valve cover	Couvre culasse	Zylinderkopfhaube	Cubierta válvula	
24	**VOE 15103474**	1					•Joint	•Cardan	•Gelenk	•Junta	
25		1			NS		•Plate	•Plaque	•Platte	•Placa	
26	**VOE 11714720**	6					•Screw	•Vis	•Schraube	•Tornillo	
27	**VOE 14521547**	1					•Baffle	•Anti-éclaboussures	•Spritzschutz	•Parafango	
28	**VOE 15057758**	1					•Valve cover gasket	•Joint de cache-culbuteurs	•Ventildeckeldichtung	•Junta cubierta valvula	
29	**VOE 11714383**	1					Cap	Capot	Verschlusskappe	Capuchón	

1	**11858384, 11858385**
2	
3	
4	
5	

Culata
Zylinderkopf
Culasse
Cylinder head

Catalogue id **20165**	Group **211**
Illustr. No **1018177**	Section **100**
Issue **PUB 20020860-A**	Page **47**

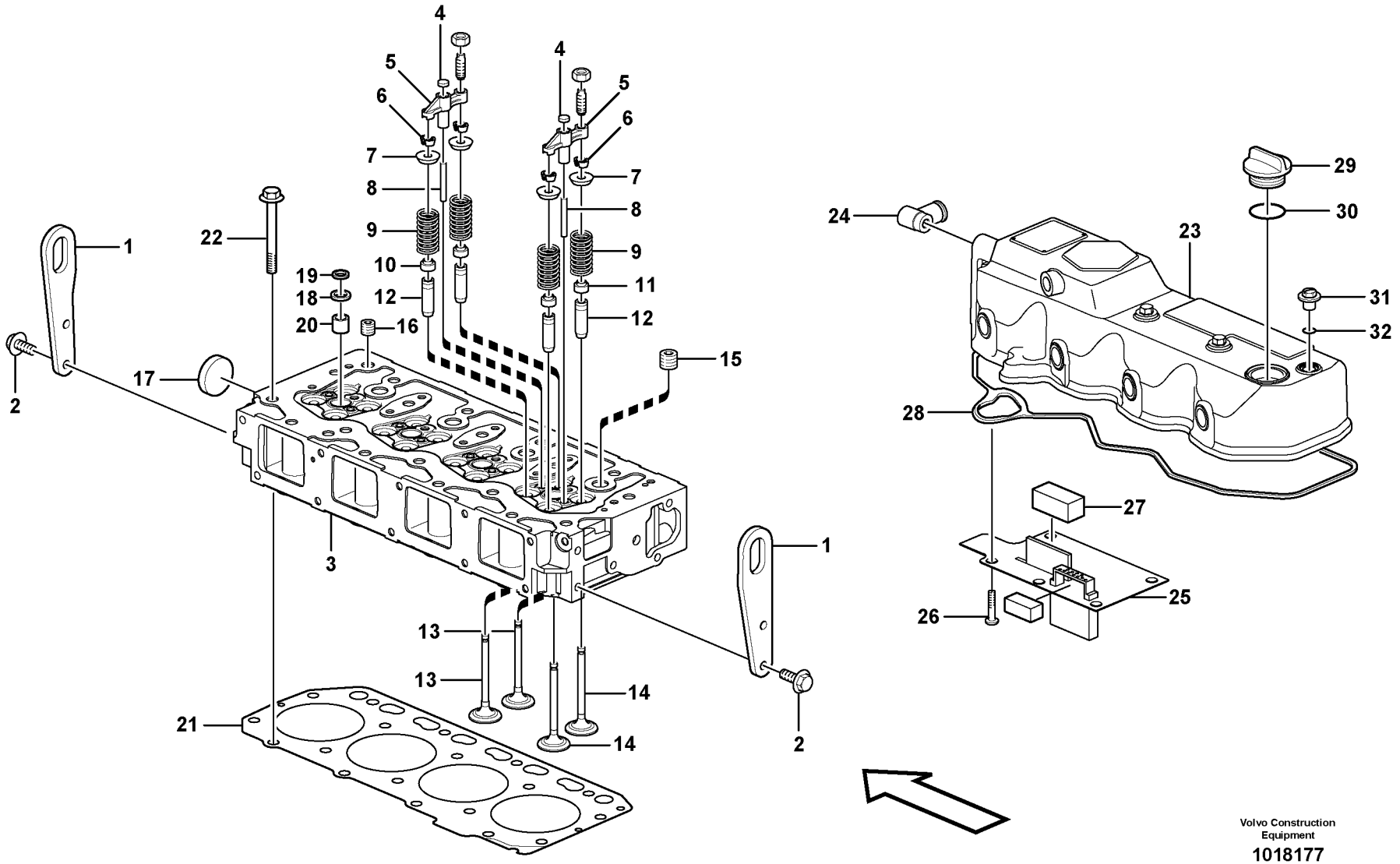

Volvo Construction Equipment

1018177

Fig.	Part No.	Quantity 1	2	3	PS	KIT	Description	Dénomination	Bezeichnung	Denominación	Notes
30	**VOE 11714371**	1					O-ring	Joint torique	O-Ring	Anillo tórico	
31	**VOE 11714385**	4					Flange cap nut	Écrou à calotte et embase	Flanschhutmutter	Sombrerete embridado	
32	**VOE 11714386**	4					O-ring	Joint torique	O-Ring	Anillo tórico	

1	**11858384, 11858385**	**Culata** **Zylinderkopf** **Culasse** **Cylinder head**	Catalogue id **20165**	Group **211**
2			Illustr. No **1018177**	Section **100**
3			Issue **PUB 20020860-A**	Page **49**
4				
5				

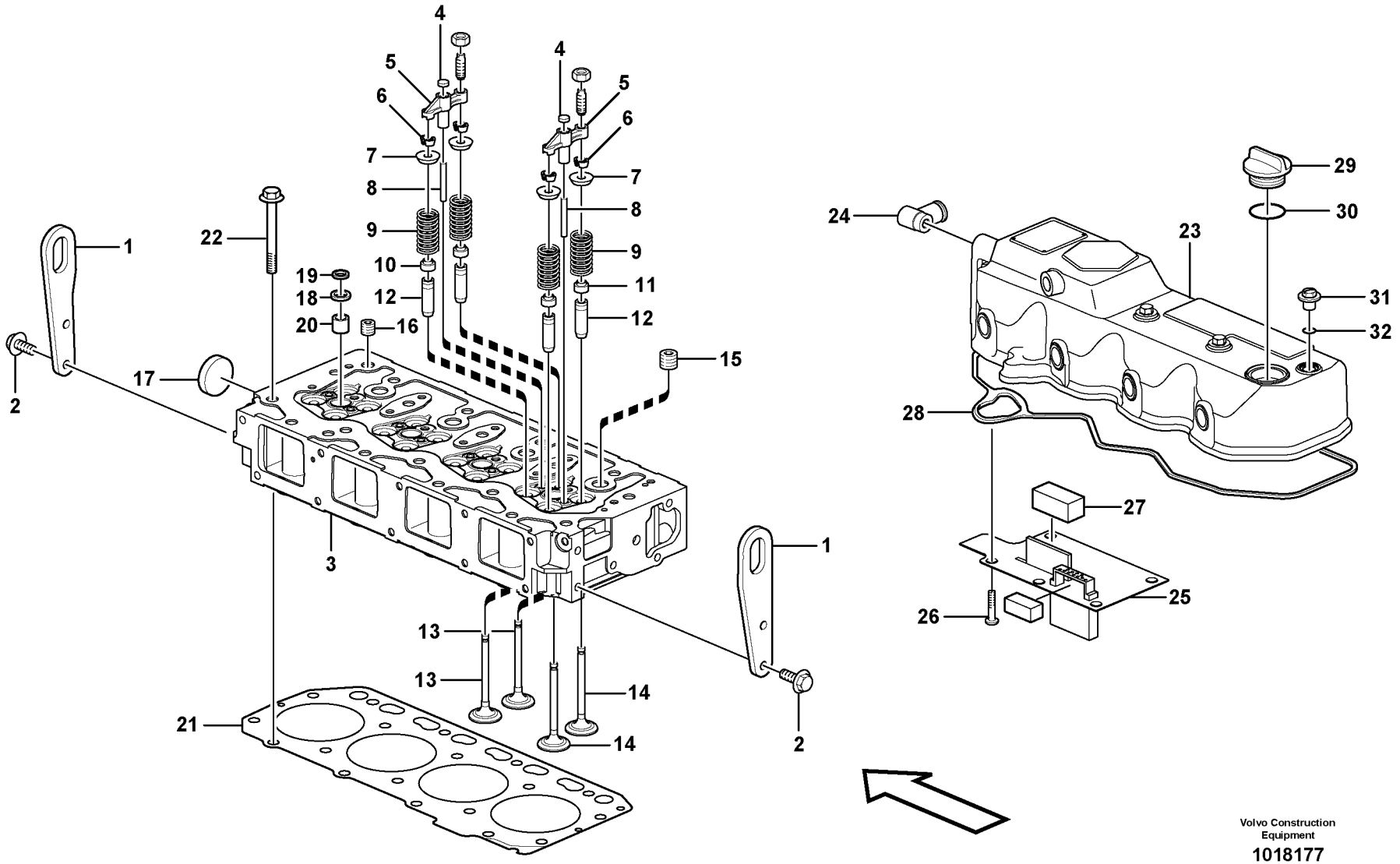

Volvo Construction Equipment

1018177

Fig.	Part No.	Quantity 1	2	3	PS	KIT	Description	Dénomination	Bezeichnung	Denominación	Notes
1	**VOE 11714768**	2	2				Lifting eye	Oeillet levage	Hebeöse	Argolla de elevación	
2	**VOE 11714372**	4	4				Bolt	Boulon	Bolzen	Perno	
3	**VOE 11714809**	1	1				Cylinder head	Culasse	Zylinderkopf	Culata	
4	**VOE 14521518**	8	8				Seat	Siège	Sitz	Asiento	
5	**VOE 14521529**	8	8				•Valve guide	•Guide soupape	•Ventilführung	•Guía de válvula	
5	**VOE 14521530**	8	8				•Screw	•Vis	•Schraube	•Tornillo	
5	**VOE 11714380**	8	8				•Nut	•Écrou	•Mutter	•Tuerca	
6	**VOE 14521531**	16	16				•Valve cone	•Taquet	•Ventilkegelstück	•Crujido	
7	**VOE 14521526**	16	16				•Retainer	•Retenue	•Halter	•Soporte	
8	**VOE 14521521**	8	8				•Guide	•Guide	•Führung	•Guía	
9	**VOE 14521525**	16	16				•Valve spring	•Ressort soupape	•Ventilfeder	•Resorte de válvula	
10	**VOE 14521528**	8	8				•Valve seal	•Joint soupape	•Ventildichtung	•Retén válvula	
11	**VOE 14521527**	8	8				•Valve seal	•Joint soupape	•Ventildichtung	•Retén válvula	
12	**VOE 14521518**	16	16				•Seat	•Siège	•Sitz	•Asiento	
13	**VOE 14521524**	8	8				•Exhaust valve	•Soupape d'échappement	•Auslassventil	•Válvua de escape	
14	**VOE 14521523**	8	8				•Inlet valve	•Soupape admission	•Einlassventil	•Válvula de admisión	
15	**VOE 14521504**	4	4				•Plug	•Tampon	•Stopfen	•Tapón	
16	**VOE 14521522**	1	1				•Plug	•Tampon	•Stopfen	•Tapón	
17	**VOE 11714379**	1	1				•Plug	•Tampon	•Stopfen	•Tapón	
18	**VOE 11714381**	4	4				•Seat	•Siège	•Sitz	•Asiento	
19	**VOE 11714386**	4	4				•O-ring	•Joint torique	•O-Ring	•Anillo tórico	
20	**VOE 14521532**	4	4				•Protection	•Protection	•Abdeckung	•Protección	
21	**VOE 14528171**	1	1				Cylinder head gasket	Joint de culasse	Zylinderkopfdichtung	Junta de culata	
22	**VOE 11714759**	18	18				Screw	Vis	Schraube	Tornillo	
23	**VOE 11714781**	1	1				Valve cover	Couvre culasse	Zylinderkopfhaube	Cubierta válvula	
24		1	1		NS		•Connector	•Raccord	•Anschluss	•Union	
25		1	1		NS		•Plate	•Plaque	•Platte	•Placa	
26	**VOE 11714720**	6	6				•Screw	•Vis	•Schraube	•Tornillo	
27	**VOE 14521547**	1	1				•Baffle	•Anti-éclaboussures	•Spritzschutz	•Parafango	
28	**VOE 14521552**	1	1				•Gasket	•Joint	•Dichtung	•Junta	

1	**11858380**
2	**11858381**
3	
4	
5	

Culata
Zylinderkopf
Culasse
Cylinder head

Catalogue id **20165**	Group **211**
Illustr. No **1018177**	Section **110**
Issue **PUB 20020860-A**	Page **51**

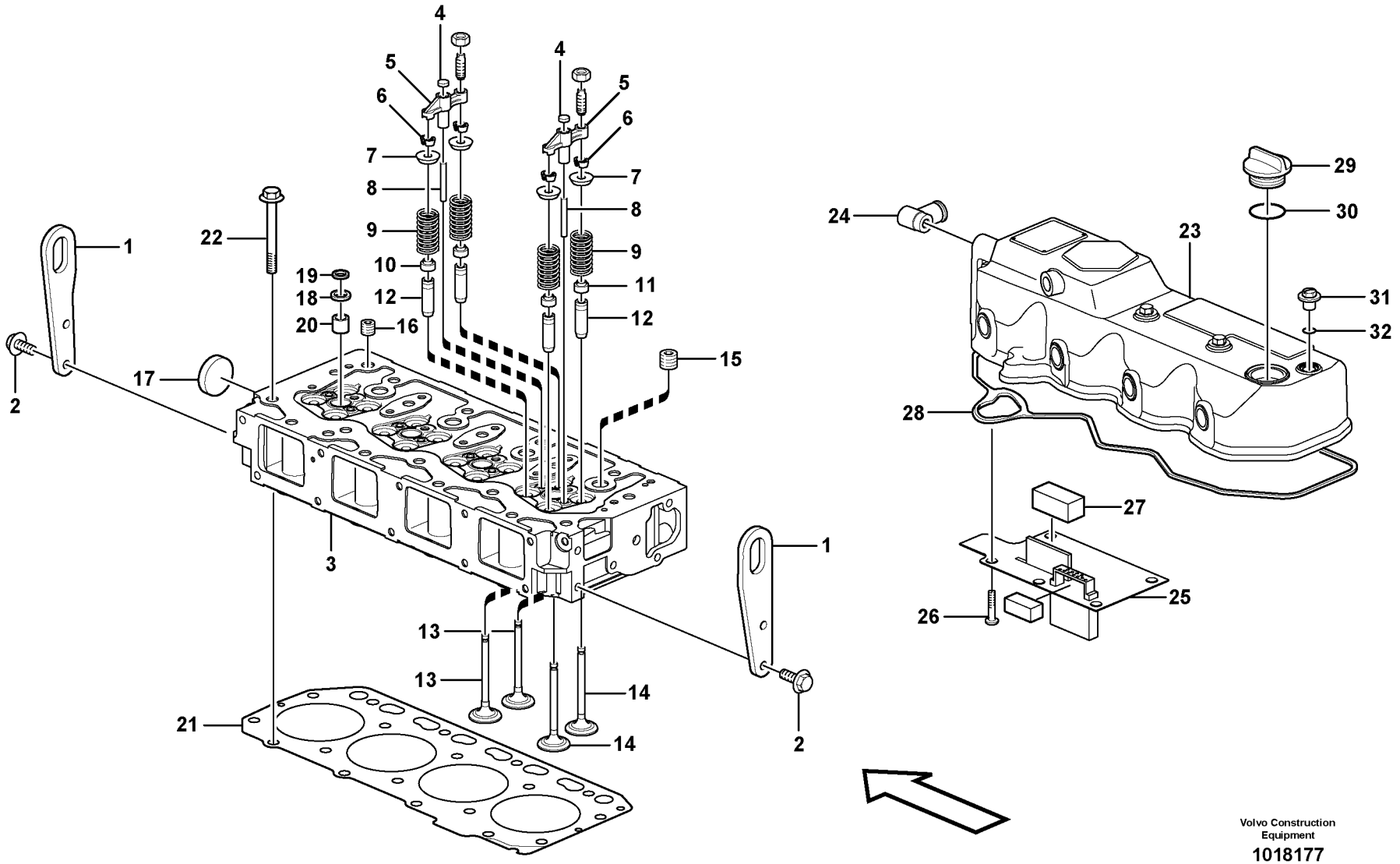

Volvo Construction Equipment

1018177

Fig.	Part No.	Quantity 1	2	3	PS	KIT	Description	Dénomination	Bezeichnung	Denominación	Notes
29	**VOE 11714383**	1	1				•Cap	•Capot	•Verschlusskappe	•Capuchón	
30	**VOE 11714371**	1	1				•O-ring	•Joint torique	•O-Ring	•Anillo tórico	
31	**VOE 11714385**	4	4				Flange cap nut	Écrou à calotte et embase	Flanschhutmutter	Sombrerete embridado	
32	**VOE 11714386**	4	4				O-ring	Joint torique	O-Ring	Anillo tórico	

1	**11858380**	**Culata** **Zylinderkopf** **Culasse** **Cylinder head**	Catalogue id **20165**	Group **211**
2	**11858381**		Illustr. No **1018177**	Section **110**
3			Issue **PUB 20020860-A**	Page **53**
4				
5				

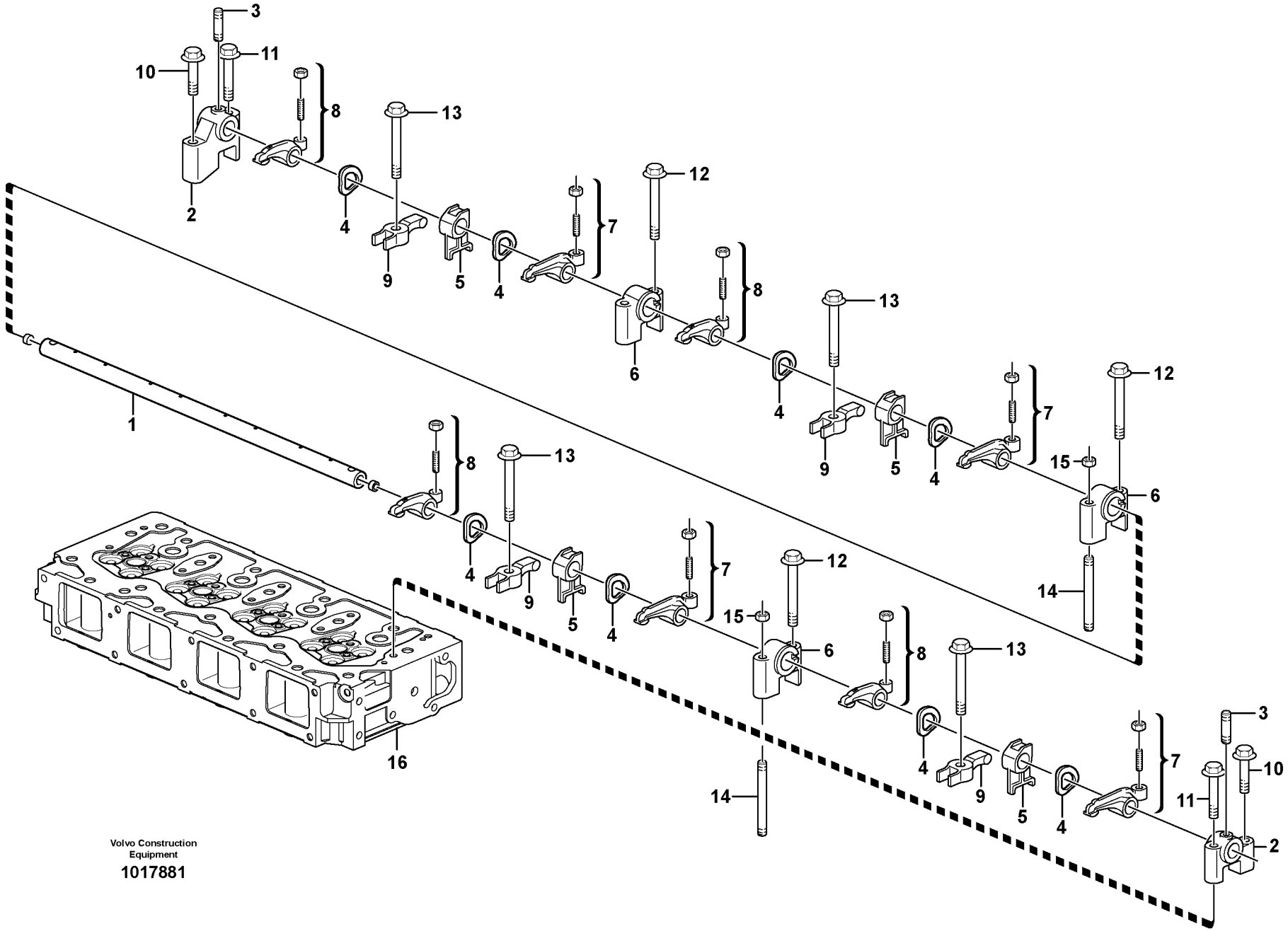

Volvo Construction Equipment

1017881

Fig.	Part No.	Quantity 1	2	3	PS	KIT	Description	Dénomination	Bezeichnung	Denominación	Notes
	VOE 14525390	1					Valve	Valve	Ventil	Válvula	
1	**VOE 14521535**	1					•Rocker arm	•Culbuteur	•Kipphebel	•Balancín	
2	**VOE 14521537**	2					•Support	•Support	•Stütze	•Apoyo	
3	**VOE 14521542**	2					•Bolt	•Boulon	•Bolzen	•Perno	
4	**VOE 14521538**	8					•Spring washer	•Rondelle élastique	•Federscheibe	•Arandela elástica	
5	**VOE 14525391**	4					•Retainer	•Retenue	•Halter	•Soporte	
6	**VOE 14521536**	3					•Support	•Support	•Stütze	•Apoyo	
7	**VOE 14521539**	4					•Rocker arm	•Culbuteur	•Kipphebel	•Balancín	
8	**VOE 14521540**	4					•Rocker arm	•Culbuteur	•Kipphebel	•Balancín	
9	**VOE 14525392**	4					Retainer	Retenue	Halter	Soporte	
10	**VOE 11714388**	2					Bolt	Boulon	Bolzen	Perno	
11	**VOE 11714494**	2					Bolt	Boulon	Bolzen	Perno	
12	**VOE 11714494**	4					Bolt	Boulon	Bolzen	Perno	
13	**VOE 14525393**	4					Flange screw	Vis à embase	Flanschschraube	Tornillo embridado	
14	**VOE 14525389**	2					Bolt	Boulon	Bolzen	Perno	
15	**VOE 14521543**	2					Nut	Écrou	Mutter	Tuerca	
16		1					Cylinder head	Culasse	Zylinderkopf	Culata	See group 211, Page 47

1	**11858384, 11858385**	**Mecanismo de válvulas** **Ventilmechanismus** **Commande des soupapes** **Valve mechanism**	Catalogue id **20165**	Group **211**
2			Illustr. No **1017881**	Section **200**
3			Issue **PUB 20020860-A**	Page **55**
4				
5				

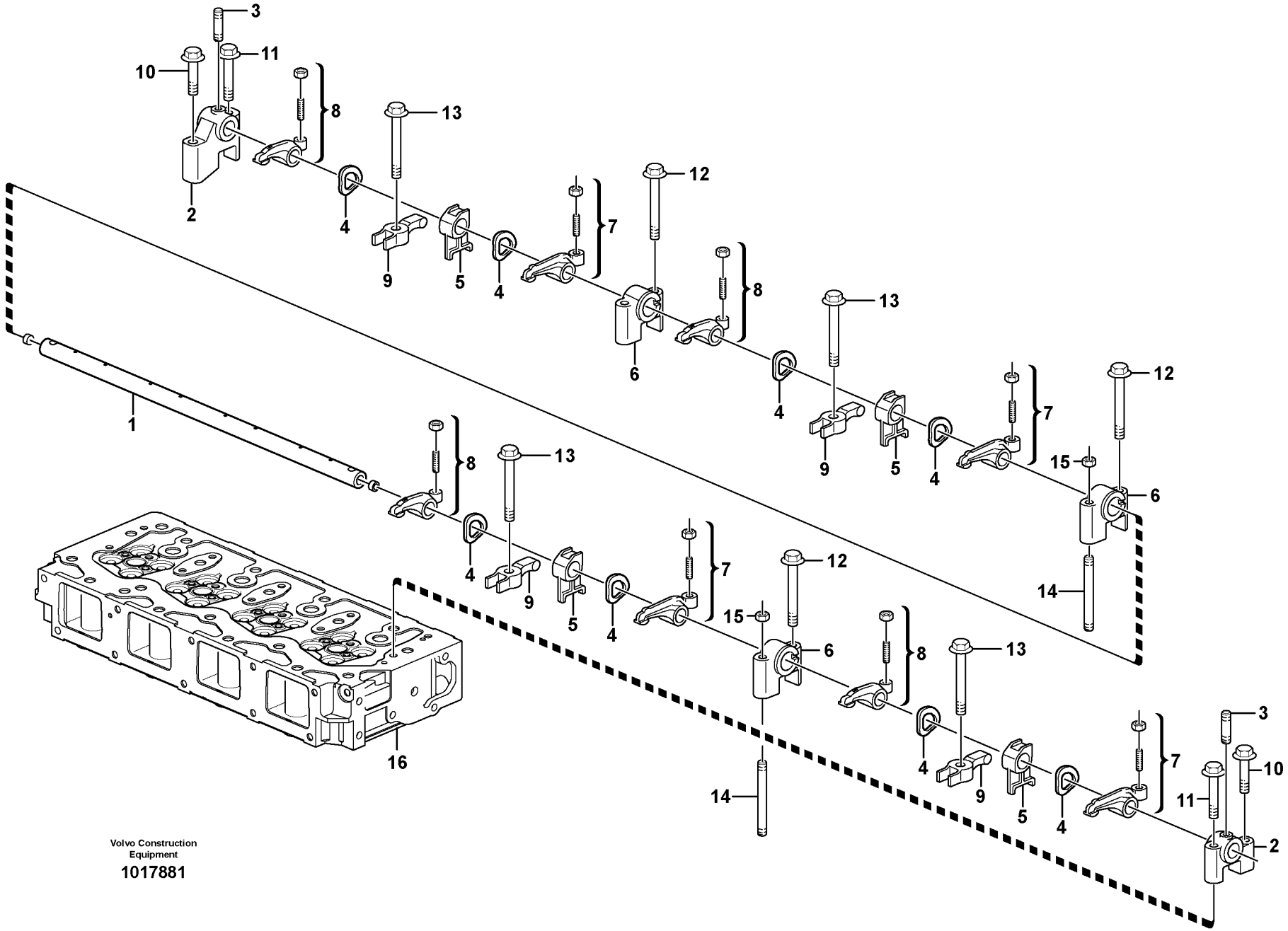

Volvo Construction Equipment

1017881

Fig.	Part No.	Quantity 1	2	3	PS	KIT	Description	Dénomination	Bezeichnung	Denominación	Notes
	VOE 14525390	1	1				Valve	Valve	Ventil	Válvula	
1	**VOE 14521535**	1	1				•Rocker arm	•Culbuteur	•Kipphebel	•Balancín	
2	**VOE 14521537**	2	2				•Support	•Support	•Stütze	•Apoyo	
3	**VOE 14521542**	2	2				•Bolt	•Boulon	•Bolzen	•Perno	
4	**VOE 14521538**	8	8				•Spring washer	•Rondelle élastique	•Federscheibe	•Arandela elástica	
5	**VOE 14525391**	4	4				•Retainer	•Retenue	•Halter	•Soporte	
6	**VOE 14521536**	3	3				•Support	•Support	•Stütze	•Apoyo	
7	**VOE 14521539**	4	4				•Rocker arm	•Culbuteur	•Kipphebel	•Balancín	
8	**VOE 14521540**	4	4				•Rocker arm	•Culbuteur	•Kipphebel	•Balancín	
9	**VOE 14525392**	4	4				Retainer	Retenue	Halter	Soporte	
10	**VOE 11714487**	2	2				Bolt	Boulon	Bolzen	Perno	
11	**VOE 11714494**	2	2				Bolt	Boulon	Bolzen	Perno	
12	**VOE 11714494**	4	4				Bolt	Boulon	Bolzen	Perno	
13	**VOE 14525393**	4	4				Flange screw	Vis à embase	Flanschschraube	Tornillo embridado	
14	**VOE 14525389**	2	2				Bolt	Boulon	Bolzen	Perno	
15	**VOE 14521543**	2	2				Nut	Écrou	Mutter	Tuerca	
16		1	1				Cylinder head	Culasse	Zylinderkopf	Culata	See group 211, Page 47

1	**11858380**
2	**11858381**
3	
4	
5	

Mecanismo de válvulas
Ventilmechanismus
Commande des soupapes
Valve mechanism

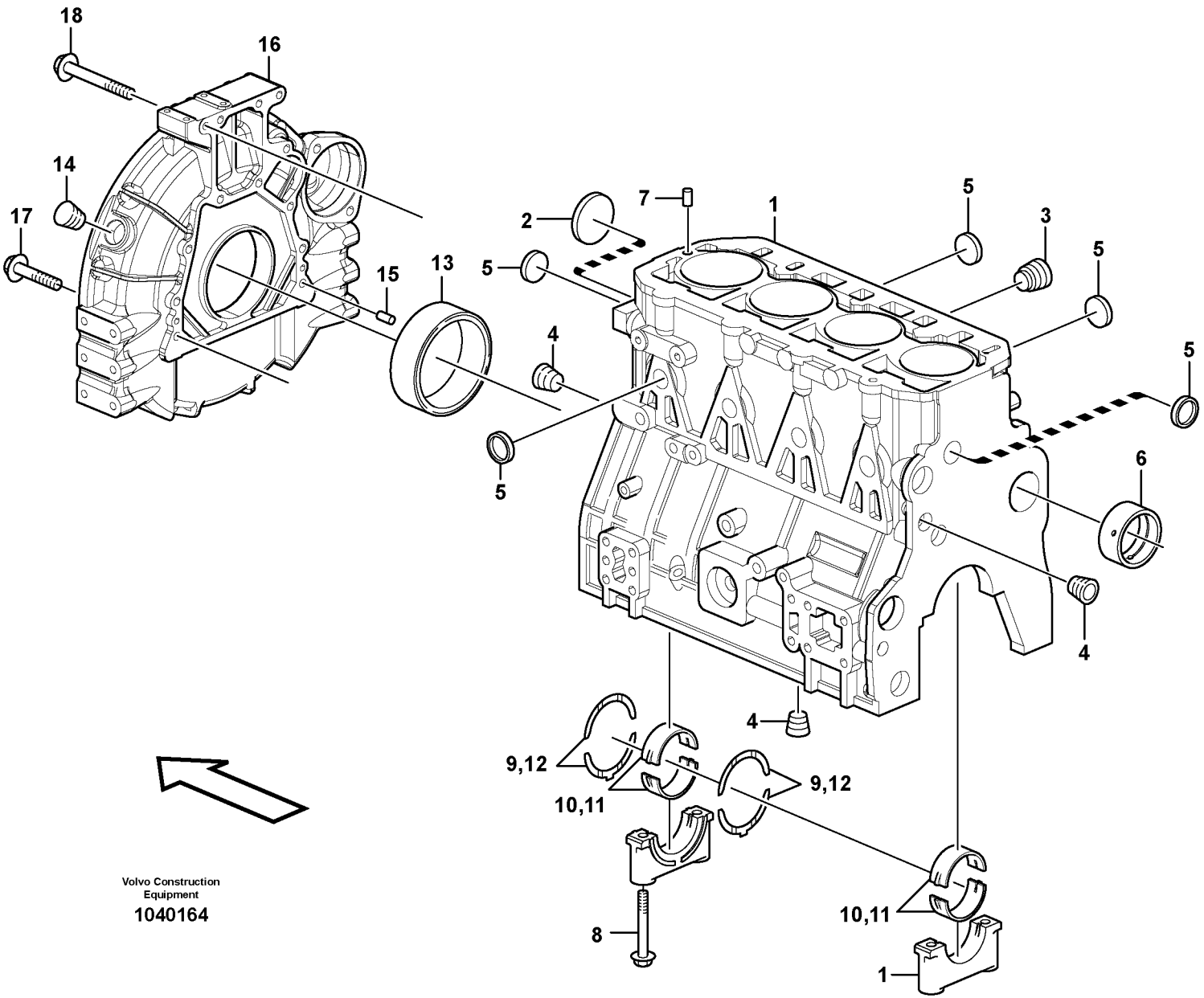

Volvo Construction Equipment

1040164

Fig.	Part No.	Quantity 1	2	3	PS	KIT	Description	Dénomination	Bezeichnung	Denominación	Notes
1	**VOE 15101901**	1					Block	Bloc	Block	Bloque	
2	**VOE 14521503**	1					•Plug	•Tampon	•Stopfen	•Tapón	
3	**VOE 11713560**	1					•Plug	•Tampon	•Stopfen	•Tapón	
4	**VOE 14521504**	3					•Plug	•Tampon	•Stopfen	•Tapón	
5	**VOE 11714369**	8					•Plug	•Tampon	•Stopfen	•Tapón	
6	**VOE 11714757**	1					•Bushing	•Bague	•Buchse	•Casquillo	
7	**VOE 11714387**	2					•Spring pin	•Goupille tubulaire	•Federstift	•Pasador tubular	
8	**VOE 11714756**	10					•Screw	•Vis	•Schraube	•Tornillo	
9	**VOE 15057699**	5					•Thrust washer	•Rondelle butée	•Druckscheibe	•Arandela de presión	STD SZ
10	**VOE 15057722**	5					Main bearing kit	Kit de palier vilebrequin	Hauptlagersatz	Juego cojinete de bancada	
11	**VOE 15057730**	5					Main bearing kit	Kit de palier vilebrequin	Hauptlagersatz	Juego cojinete de bancada	US = 0.25 MM
12	**VOE 15057718**	2					Thrust washer	Rondelle butée	Druckscheibe	Arandela de presión	OS = 0.25 MM
13	**VOE 14514458**	1					Seal	Joint	Dichtung	Reten	
14	**VOE 11713372**	1					Cap	Capot	Verschlusskappe	Capuchón	
15	**VOE 11714376**	2					Pin	Goupille	Stift	Pasador	
16	**VOE 11714762**	1					Flywheel housing	Carter de volant	Schwungradgehäuse	Cubierta de volante	
17	**VOE 11714763**	9					Screw	Vis	Schraube	Tornillo	
18	**VOE 11714764**	4					Screw	Vis	Schraube	Tornillo	

1	**11858384, 11858385**	**Bloque de cilindros** **Zylinderblock** **Bloc-cylindres** **Cylinder block**	Catalogue id **20165**	Group **212**
2			Illustr. No **1040164**	Section **100**
3			Issue **PUB 20020860-A**	Page **59**
4				
5				

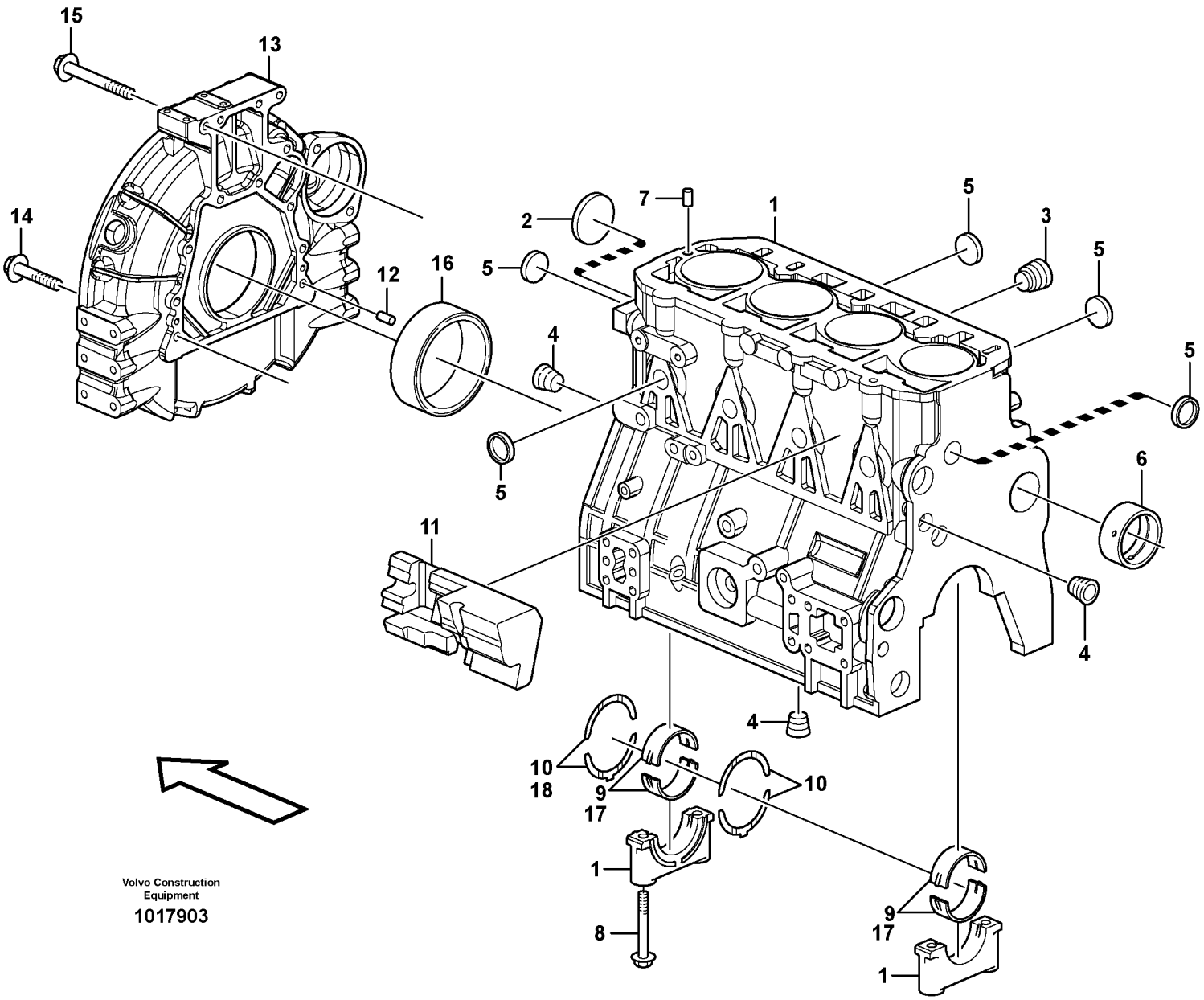
15
13
14
12
16
2
7
1
5
3
5
5
4
5
5
6
11
4
4
10
18
9
17
10
1
8
9
17
1
Volvo Construction Equipment
1017903

Fig.	Part No.	Quantity 1	2	3	PS	KIT	Description	Dénomination	Bezeichnung	Denominación	Notes
1	**VOE 11714743**	1					Cylinder block	Unite cylindre	Zylinderblock	Bloque de cilindro	
2	**VOE 14521503**	1					•Plug	•Tampon	•Stopfen	•Tapón	
3	**VOE 11713560**	1					•Plug	•Tampon	•Stopfen	•Tapón	
4	**VOE 14521504**	3					•Plug	•Tampon	•Stopfen	•Tapón	
5	**VOE 11714369**	8					•Plug	•Tampon	•Stopfen	•Tapón	
6	**VOE 11714757**	1					•Bushing	•Bague	•Buchse	•Casquillo	
7	**VOE 11714387**	2					•Spring pin	•Goupille tubulaire	•Federstift	•Pasador tubular	
8	**VOE 11714756**	10					•Screw	•Vis	•Schraube	•Tornillo	
9	**VOE 14524620**	5					•Main bearing	•Palier de vilebrequin	•Hauptlager	•Cojinete de bancada	STD SZ
10	**VOE 11714758**	2					•Thrust washer	•Disque de butée	•Axialscheibe	•Arandela axial	STD SZ
11	**VOE 14521506**	1					Spacer	Entretoise	Abstandkörper	Distanciador	
12	**VOE 11714376**	2					Pin	Goupille	Stift	Pasador	
13	**VOE 11714762**	1					Flywheel housing	Carter de volant	Schwungradgehäuse	Cubierta de volante	
14	**VOE 11714763**	9					Screw	Vis	Schraube	Tornillo	
15	**VOE 11714764**	4					Screw	Vis	Schraube	Tornillo	
16	**VOE 11714765**	1					Crankshaft seal	Étanchéité de vilebrequin	Kurbelwellendichtung	Retén cigüeñal	
17	**VOE 11714760**	5					Main bearing	Palier de vilebrequin	Hauptlager	Cojinete de bancada	0,25 MM O SZ
18	**VOE 11714761**	2					Thrust washer	Disque de butée	Axialscheibe	Arandela axial	0,25 MM O SZ

1	**11858380, 11858381**	**Bloque de cilindros** **Zylinderblock** **Bloc-cylindres** **Cylinder block**	Catalogue id **20165**	Group **212**
2			Illustr. No **1017903**	Section **110**
3			Issue **PUB 20020860-A**	Page **61**
4				
5				

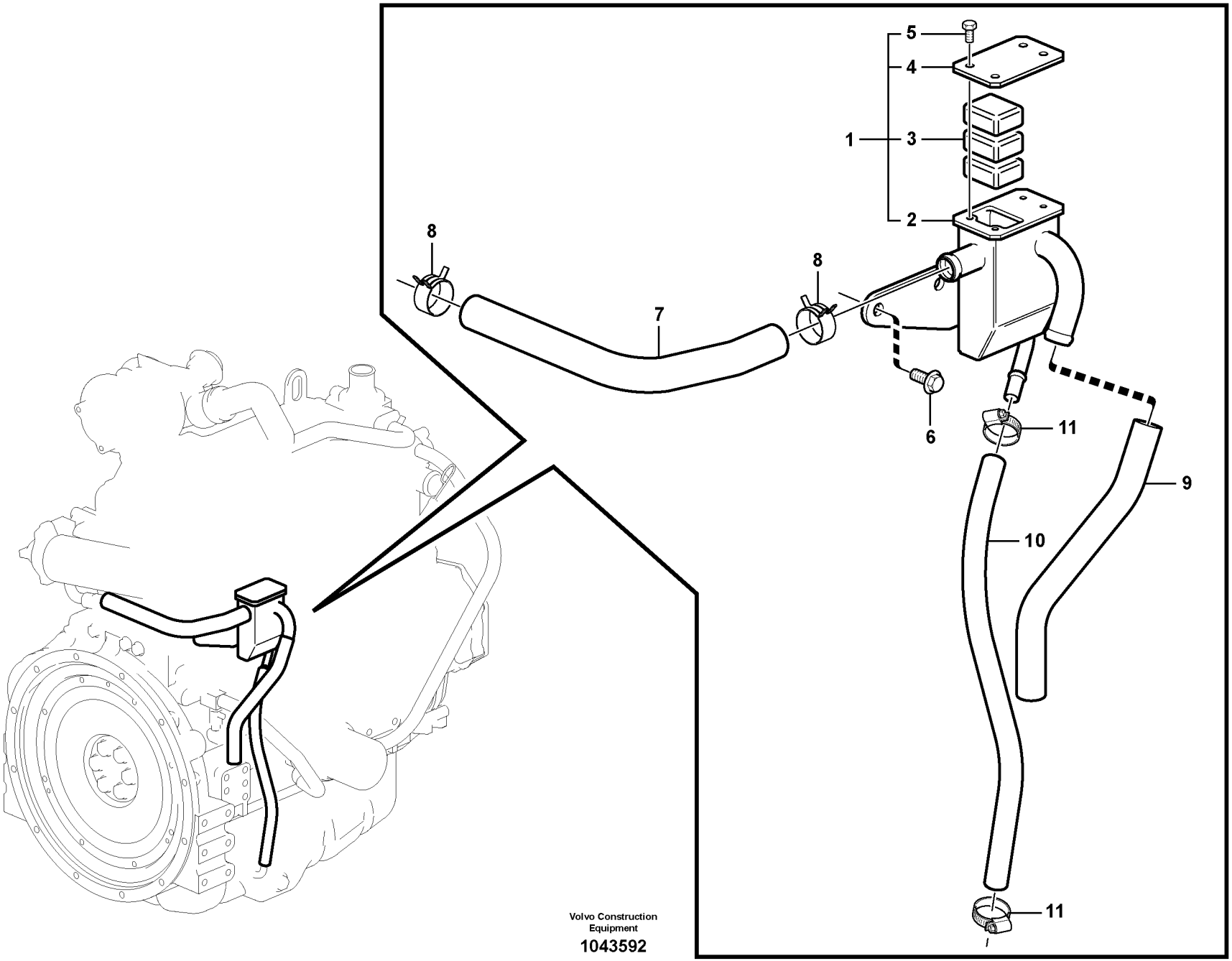

Volvo Construction Equipment

1043592

Fig.	Part No.	Quantity 1	2	3	PS	KIT	Description	Dénomination	Bezeichnung	Denominación	Notes
1	**VOE 15103492**	1					Separator	Séparateur	Abscheider	Separador	
2		1			NS		•Housing	•Carter	•Gehäuse	•Carter	
3	**VOE 11714813**	3					•Filler	•Mastic	•Spachtel	•Masilla	
4		1			NS		•Cap	•Chapeau	•Kappe	•Caperuza	
5	**VOE 11714816**	4					•Bolt	•Boulon	•Bolzen	•Perno	
6	**VOE 14525410**	2					Bolt	Boulon	Bolzen	Perno	
7	**VOE 15103485**	1					Hose	Flexible	Schlauch	Manguera	
8	**VOE 11713669**	2					•Clamp	•Collier serrage	•Klemme	•Abrazadera	
9	**VOE 15103493**	1					Hose	Flexible	Schlauch	Manguera	
10	**VOE 15103491**	1					Hose	Flexible	Schlauch	Manguera	
11	**VOE 11714820**	2					Hose clamp	Collier durite	Schlauchschelle	Abrazadera de manguera	

1	**11858384, 11858385**
2	
3	
4	
5	

Ventilación del cárter
Kurbelgehäusebelüftung
Ventilation de carter
Crankcase ventilation

Catalogue id **20165**	Group **212**
Illustr. No **1043592**	Section **150**
Issue **PUB 20020860-A**	Page **63**

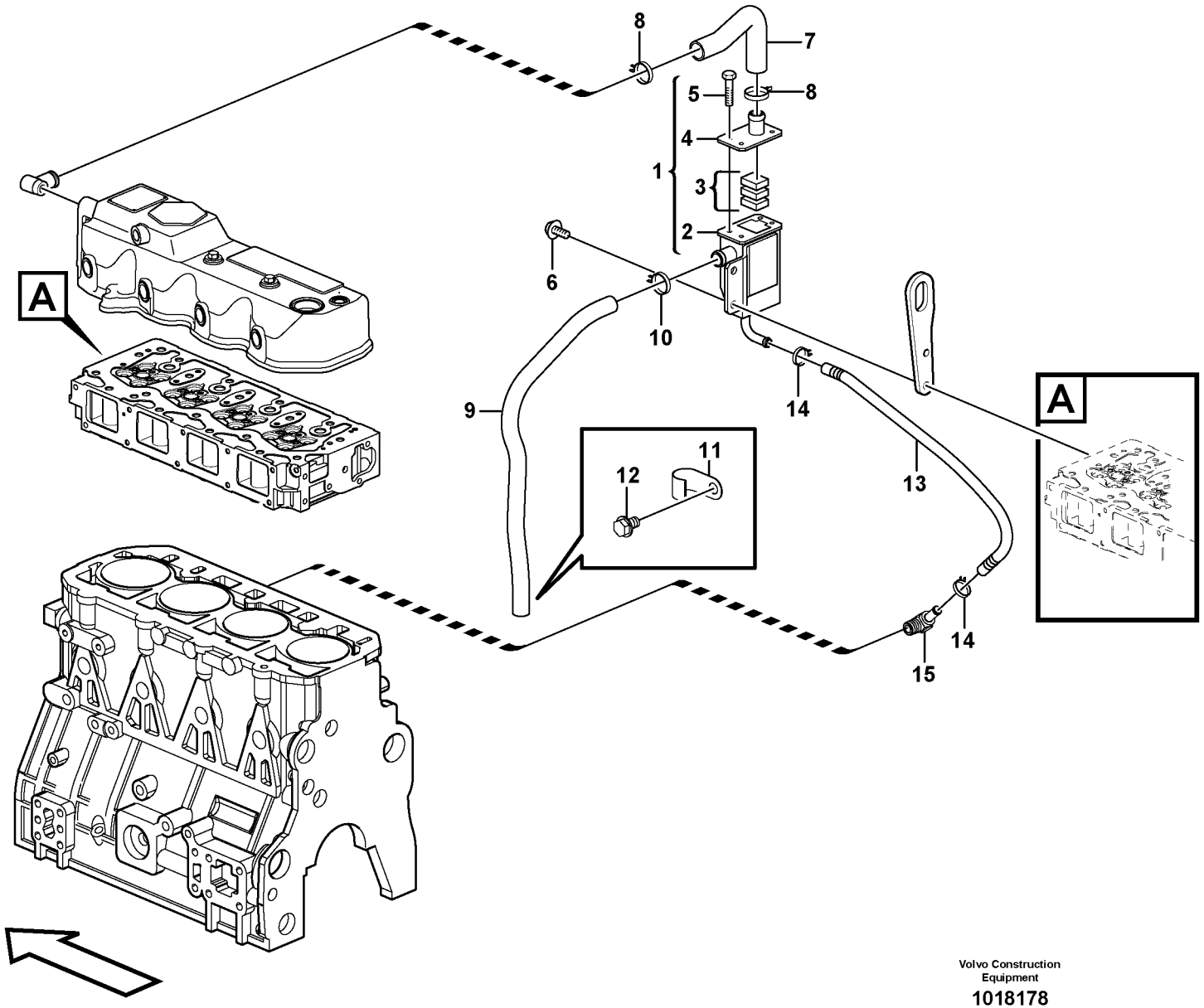

Volvo Construction Equipment

1018178

Fig.	Part No.	Quantity 1	2	3	PS	KIT	Description	Dénomination	Bezeichnung	Denominación	Notes
1	**VOE 11714812**	1					Oil separator	Déflecteur d'huile	Ölabscheider	Separador de aceite	
2		1			NS		•Housing	•Carter	•Gehäuse	•Carter	
3	**VOE 11714813**	3					•Filler	•Mastic	•Spachtel	•Masilla	
4		1			NS		•Cap	•Chapeau	•Kappe	•Caperuza	
5	**VOE 11714816**	4					•Bolt	•Boulon	•Bolzen	•Perno	
6	**VOE 11714372**	2					Bolt	Boulon	Bolzen	Perno	
7	**VOE 11714811**	1					Hose	Flexible	Schlauch	Manguera	
8	**VOE 11713669**	2					Clamp	Collier serrage	Klemme	Abrazadera	
9	**VOE 11714819**	1					Hose	Flexible	Schlauch	Manguera	
10	**VOE 11714822**	1					Hose clamp	Collier durite	Schlauchschelle	Abrazadera de manguera	
11	**VOE 11714824**	1					Clamp	Collier serrage	Klemme	Abrazadera	
12	**VOE 11714490**	1					Bolt	Boulon	Bolzen	Perno	
13	**VOE 11714817**	1					Hose assembly	Conduit flexible	Schlauchleitung	Conducto	
14	**VOE 11714820**	2					Hose clamp	Collier durite	Schlauchschelle	Abrazadera de manguera	
15	**VOE 11714823**	1					Elbow nipple	Raccord coudé	Winkelnippel	Niple angular	

1	**11858380, 11858381**	**Ventilación del cárter** **Kurbelgehäusebelüftung** **Ventilation de carter** **Crankcase ventilation**	Catalogue id **20165**	Group **212**
2			Illustr. No **1018178**	Section **160**
3			Issue **PUB 20020860-A**	Page **65**
4				
5				

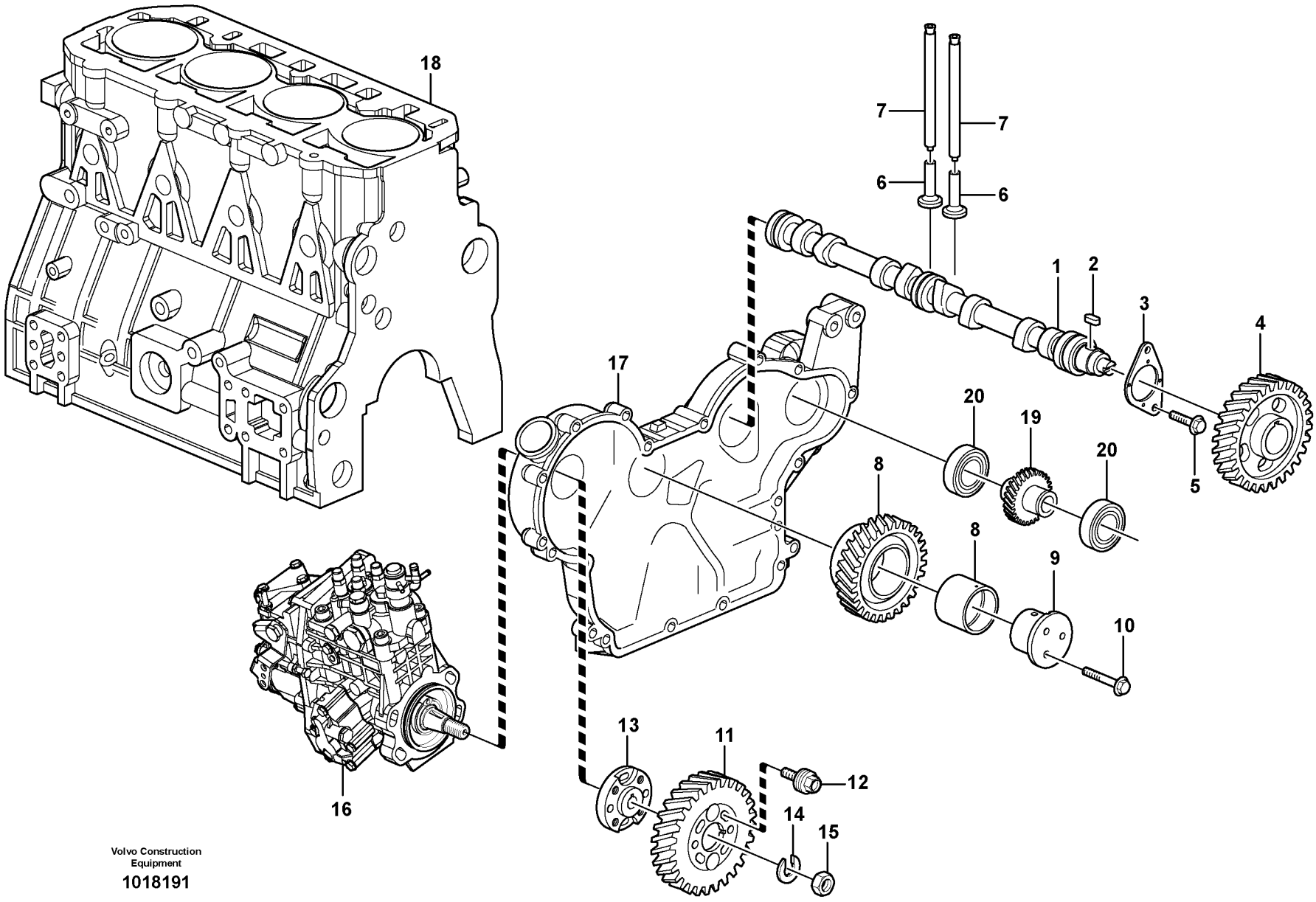

Volvo Construction Equipment

1018191

Fig.	Part No.	Quantity 1	2	3	PS	KIT	Description	Dénomination	Bezeichnung	Denominación	Notes
1	**VOE 11714836**	1					Camshaft	Arbre cames	Nockenwelle	Árbol de levas	
2		1			NS		•Key	•Clavette	•Keil	•Llave (cuna)	
3		1			NS		•Thrust Washer	•Rondelle Butee	•Druckscheibe	•Arandela Presio	
4		1			NS		•Camshaft Gear	•Pig.arbre Cames	•Nockenwellenrad	•Pinon Arb Leva	
5	**VOE 11714372**	2					Bolt	Boulon	Bolzen	Perno	
6	**VOE 11714485**	8					Tappet	Poussoir	Stösselbecher	Empujador válvula	
7	**VOE 14521559**	8					Push rod	Tige-poussoir	Stößelstange	Barra de apoyo	
8	**VOE 11714838**	1					Gear	Pignon	Zahnrad	Engranaje	
9	**VOE 14521561**	1					Shaft	Arbre	Welle	Eje	
10	**VOE 11714373**	3					Bolt	Boulon	Bolzen	Perno	
11	**VOE 11714787**	1					Gear	Pignon	Zahnrad	Engranaje	
12	**VOE 14521562**	4					Bolt	Boulon	Bolzen	Perno	
13	**VOE 14525395**	1					Flange	Bride	Flansch	Brida	
14	**VOE 11714788**	1					Spring washer	Rondelle élastique	Federscheibe	Arandela elástica	
15	**VOE 11714789**	1					Nut	Écrou	Mutter	Tuerca	
16		1					Injection Pump	Pompe Injection	Einspritzpumpe	Bomba Injeccion	See group 236, Page 101
17		1					Timing gear casing	Carter distribution	Steuergehäuse	Cubierta distribucion	See group 215, Page 71
18		1					Cylinder Block	Bloc-cylindres	Zylinderblock	Bloque Cilindro	See group 212, Page 59
19	**VOE 11714839**	1					Gear	Pignon	Zahnrad	Engranaje	
20	**VOE 11714752**	2					Ball bearing	Roulement billes	Kugellager	Cojinete de bolas	

1	**11858384, 11858385**	**Mecanismo de vávulas** **Ventilmechanismus** **Commande des soupapes** **Valve mechanism**	Catalogue id **20165**	Group **214**
2			Illustr. No **1018191**	Section **100**
3			Issue **PUB 20020860-A**	Page **67**
4				
5				

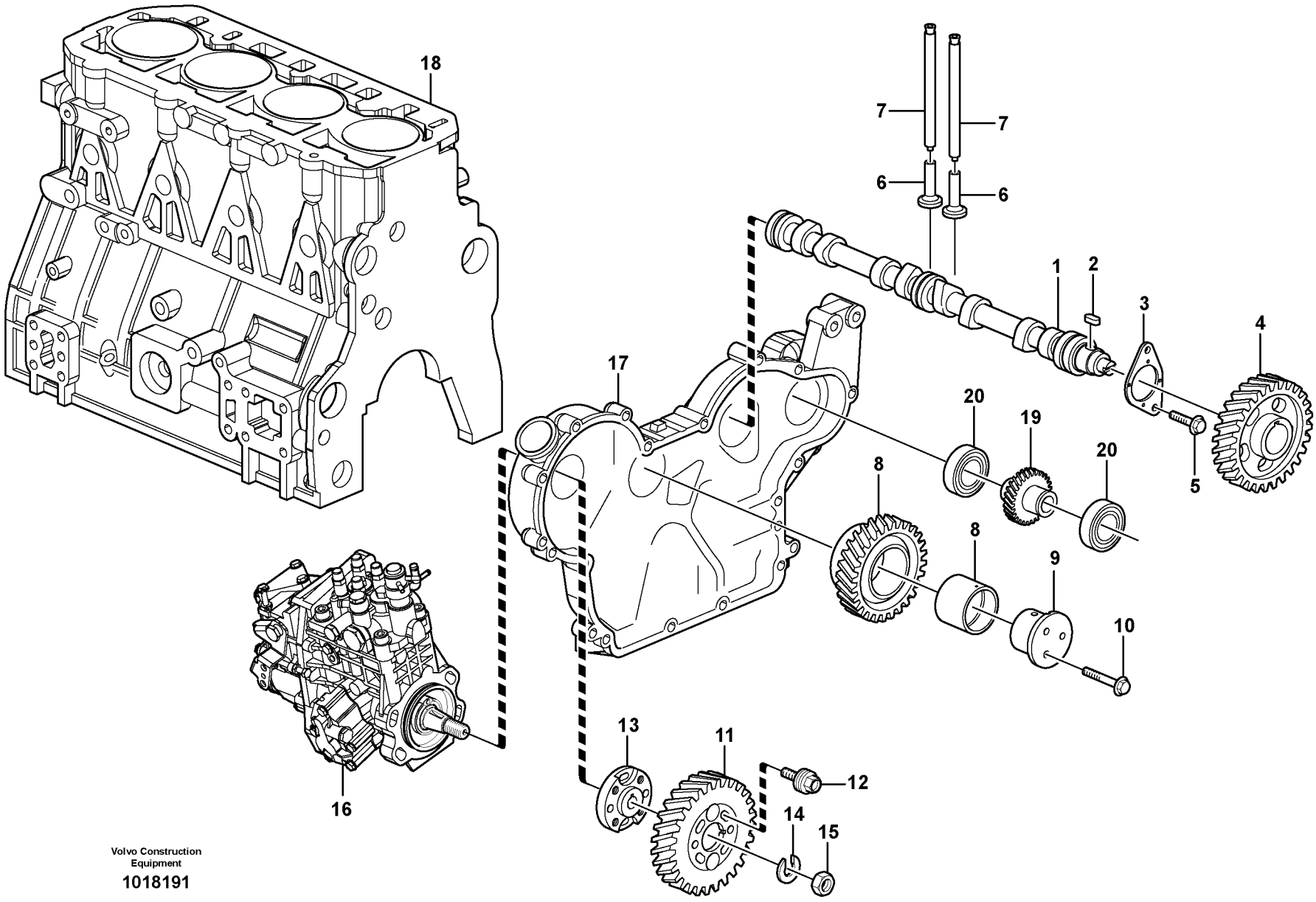

Volvo Construction Equipment

1018191

Fig.	Part No.	Quantity 1	2	3	PS	KIT	Description	Dénomination	Bezeichnung	Denominación	Notes
1	**VOE 11714784**	1					Camshaft	Arbre cames	Nockenwelle	Árbol de levas	
1	**VOE 11714836**		1				Camshaft	Arbre cames	Nockenwelle	Árbol de levas	
2		1	1		NS		•Key	•Clavette	•Keil	•Llave (cuna)	
3		1	1		NS		•Thrust Washer	•Rondelle Butee	•Druckscheibe	•Arandela Presio	
4		1			NS		•Camshaft Gear	•Pig.arbre Cames	•Nockenwellenrad	•Pinon Arb Leva	
4			1		NS		•Gear	•Pignon	•Zahnradgetriebe	•Engranaje	
5	**VOE 11714372**	2	2				Bolt	Boulon	Bolzen	Perno	
6	**VOE 11714485**	8	8				Tappet	Poussoir	Stösselbecher	Empujador válvula	
7	**VOE 14521559**	8	8				Push rod	Tige-poussoir	Stößelstange	Barra de apoyo	
8	**VOE 11714785**	1					Gear	Pignon	Zahnrad	Engranaje	
8	**VOE 11714838**		1				Gear	Pignon	Zahnrad	Engranaje	
9	**VOE 14521561**	1	1				Shaft	Arbre	Welle	Eje	
10	**VOE 11714373**	3	3				Bolt	Boulon	Bolzen	Perno	
11	**VOE 11714787**	1	1				Gear	Pignon	Zahnrad	Engranaje	
12	**VOE 14521562**	4	4				Bolt	Boulon	Bolzen	Perno	
13	**VOE 14525395**	1	1				Flange	Bride	Flansch	Brida	
14	**VOE 11714788**	1	1				Spring washer	Rondelle élastique	Federscheibe	Arandela elástica	
15	**VOE 11714789**	1	1				Nut	Écrou	Mutter	Tuerca	
16		1	1				Injection Pump	Pompe Injection	Einspritzpumpe	Bomba Injeccion	See group 236, Page 103
17		1	1				Timing gear casing	Carter distribution	Steuergehäuse	Cubierta distribucion	See group 215, Page 73
18		1	1				Cylinder Block	Bloc-cylindres	Zylinderblock	Bloque Cilindro	See group 212, Page 61
19	**VOE 11714839**		1				Gear	Pignon	Zahnrad	Engranaje	
20			2				Ball Bearing	Roulemen.billes	Kugellager	Cojinete Bolas	See group 215, Page 73

1	**11858380**
2	**11858381**
3	
4	
5	

Mecanismo de válvulas
Ventilmechanismus
Commande des soupapes
Valve mechanism

Catalogue id **20165**	Group **214**
Illustr. No **1018191**	Section **110**
Issue **PUB 20020860-A**	Page **69**

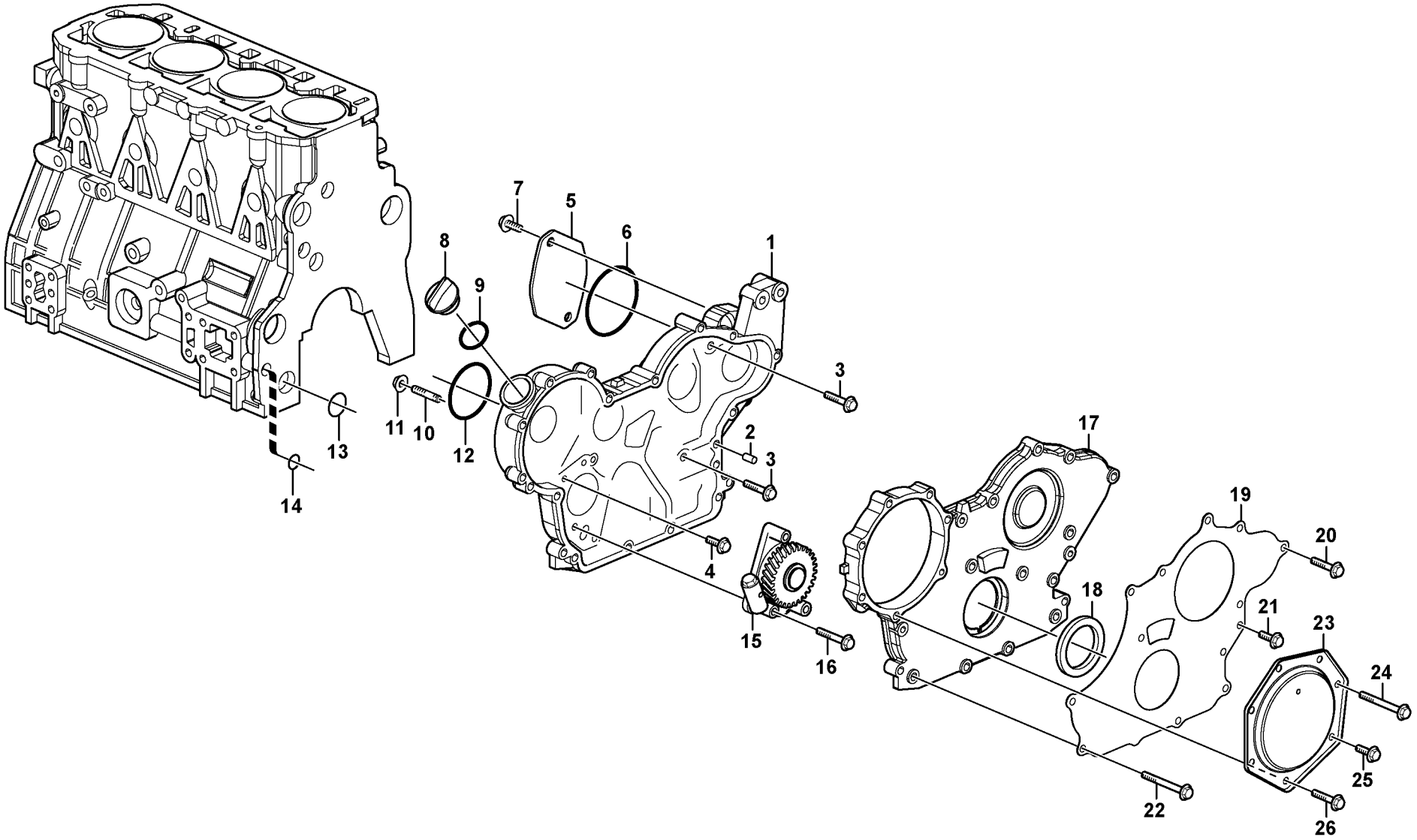

Volvo Construction Equipment

1018111

Fig.	Part No.	Quantity 1	2	3	PS	KIT	Description	Dénomination	Bezeichnung	Denominación	Notes
1	**VOE 15101972**	1					Case	Caisson	Futteral	Funda	
2	**VOE 11714376**	4					Pin	Goupille	Stift	Pasador	
3	**VOE 11714388**	3					Bolt	Boulon	Bolzen	Perno	
4	**VOE 11714372**	1					Bolt	Boulon	Bolzen	Perno	
5	**VOE 11714754**	1					Cover	Capot	Haube	Capó	
6	**VOE 11714346**	1					O-ring	Joint torique	O-Ring	Anillo tórico	
7	**VOE 11714755**	2					Screw	Vis	Schraube	Tornillo	
8	**VOE 11714383**	1					Cap	Capot	Verschlusskappe	Capuchón	
9	**VOE 11714371**	1					O-ring	Joint torique	O-Ring	Anillo tórico	
10	**VOE 11714749**	4					Stud	Goujon	Stiftschraube	Espárrago	
11	**VOE 14521513**	4					Nut	Écrou	Mutter	Tuerca	
12	**VOE 14521512**	1					Wrapping	Couverture	Umschlag	Envoltura	
13	**VOE 11714738**	1					O-ring	Joint torique	O-Ring	Anillo tórico	
14	**VOE 11714739**	1					O-ring	Joint torique	O-Ring	Anillo tórico	
15	**VOE 11714750**	1					Lubricating oil pump	Pompe huile	Schmierölpumpe	Bomba de aceite lubricant	
16	**VOE 11714377**	3					Bolt	Boulon	Bolzen	Perno	
17	**VOE 14521507**	1					Housing	Carter	Gehäuse	Cuerpo	
18	**VOE 14514867**	1					•Sealing	•Étanchéité	•dichtung	•Junta	
19	**VOE 14521515**	1					Cover	Capot	Haube	Capó	
20	**VOE 11714388**	5					Bolt	Boulon	Bolzen	Perno	
21	**VOE 11714372**	3					Bolt	Boulon	Bolzen	Perno	
22	**VOE 14521510**	6					Bolt	Boulon	Bolzen	Perno	
23	**VOE 11714746**	1					Cover	Capot	Haube	Capó	
24	**VOE 14521510**	1					Bolt	Boulon	Bolzen	Perno	
25	**VOE 11714372**	1					Bolt	Boulon	Bolzen	Perno	
26	**VOE 11714388**	5					Bolt	Boulon	Bolzen	Perno	

1	**11858384, 11858385**	**Caja de distribución y engranajes** **Stirnradgehäuse und Nabenvorgelege** **Carter de distribution et engrenage** **Timing gear casing and gears**	Catalogue id **20165**	Group **215**
2			Illustr. No **1018111**	Section **100**
3			Issue **PUB 20020860-A**	Page **71**
4				
5				

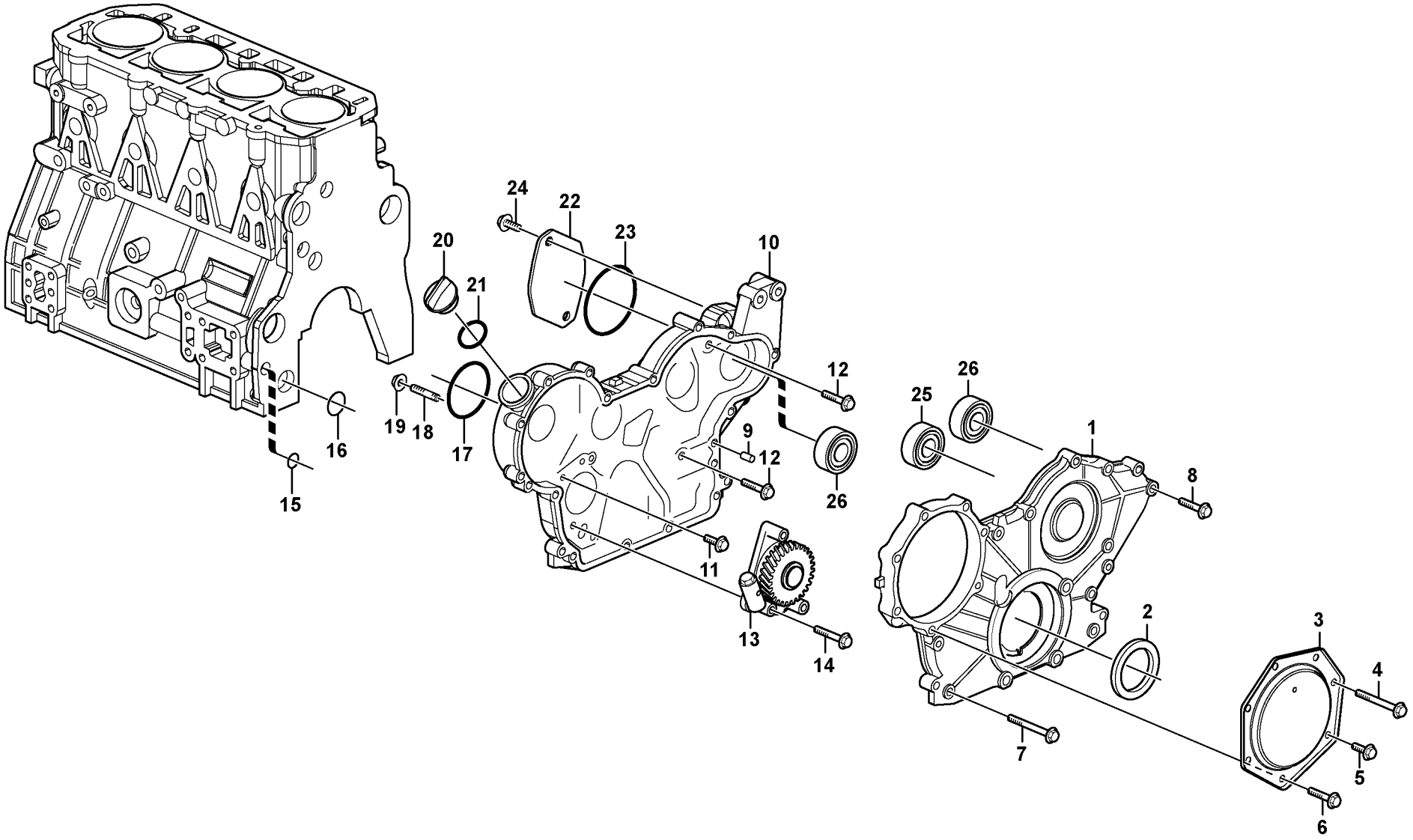

Volvo Construction Equipment

1018194

Fig.	Part No.	Quantity 1	2	3	PS	KIT	Description	Dénomination	Bezeichnung	Denominación	Notes
1	**VOE 11714744**	1	1				Timing gear casing	Carter de distribution	Steuergehäuse	Cubierta distribución	
2	**VOE 11714745**	1	1				•Seal	•Joint	•Dichtring	•Junta	
3	**VOE 11714746**	1	1				Cover	Capot	Haube	Capó	
4	**VOE 14521510**	1	1				Bolt	Boulon	Bolzen	Perno	
5	**VOE 11714372**	1	1				Bolt	Boulon	Bolzen	Perno	
6	**VOE 11714487**	5	5				Bolt	Boulon	Bolzen	Perno	
7	**VOE 14521510**	6	6				Bolt	Boulon	Bolzen	Perno	
8	**VOE 11714487**	5	5				Bolt	Boulon	Bolzen	Perno	
9	**VOE 11714376**	4	4				Pin	Goupille	Stift	Pasador	
10	**VOE 11715432**	1	1				Timing gear casing	Carter distribution	Steuergehäuse	Cubierta distribucion	
11	**VOE 11714372**	1	1				Bolt	Boulon	Bolzen	Perno	
12	**VOE 11714388**	3	3				Bolt	Boulon	Bolzen	Perno	
13	**VOE 11714750**	1	1				Lubricating oil pump	Pompe huile	Schmierölpumpe	Bomba de aceite lubricant	
14	**VOE 11714377**	3	3				Bolt	Boulon	Bolzen	Perno	
15	**VOE 11714739**	1	1				O-ring	Joint torique	O-Ring	Anillo tórico	
16	**VOE 11714738**	1	1				O-ring	Joint torique	O-Ring	Anillo tórico	
17	**VOE 14521512**	1	1				Wrapping	Couverture	Umschlag	Envoltura	
18	**VOE 11714749**	4	4				Stud	Goujon	Stiftschraube	Espárrago	
19	**VOE 14521513**	4	4				Nut	Écrou	Mutter	Tuerca	
20	**VOE 11714383**	1	1				Cap	Capot	Verschlusskappe	Capuchón	
21	**VOE 11714371**	1	1				O-ring	Joint torique	O-Ring	Anillo tórico	
22	**VOE 11714754**	1	1				Cover	Capot	Haube	Capó	
23	**VOE 11714346**	1	1				O-ring	Joint torique	O-Ring	Anillo tórico	
24	**VOE 11714755**	2	2				Screw	Vis	Schraube	Tornillo	
25	**VOE 11714753**	1	1				Bearing	Roulement	Lager	Cojinete	
26	**VOE 11714752**		2				Ball bearing	Roulement billes	Kugellager	Cojinete de bolas	

1	**11858380**
2	**11858381**
3	
4	
5	

Caja de distribución y engranajes
Stirnradgehäuse und Nabenvorgelege
Carter de distribution et engrenage
Timing gear casing and gears

Catalogue id **20165**	Group **215**
Illustr. No **1018194**	Section **110**
Issue **PUB 20020860-A**	Page **73**

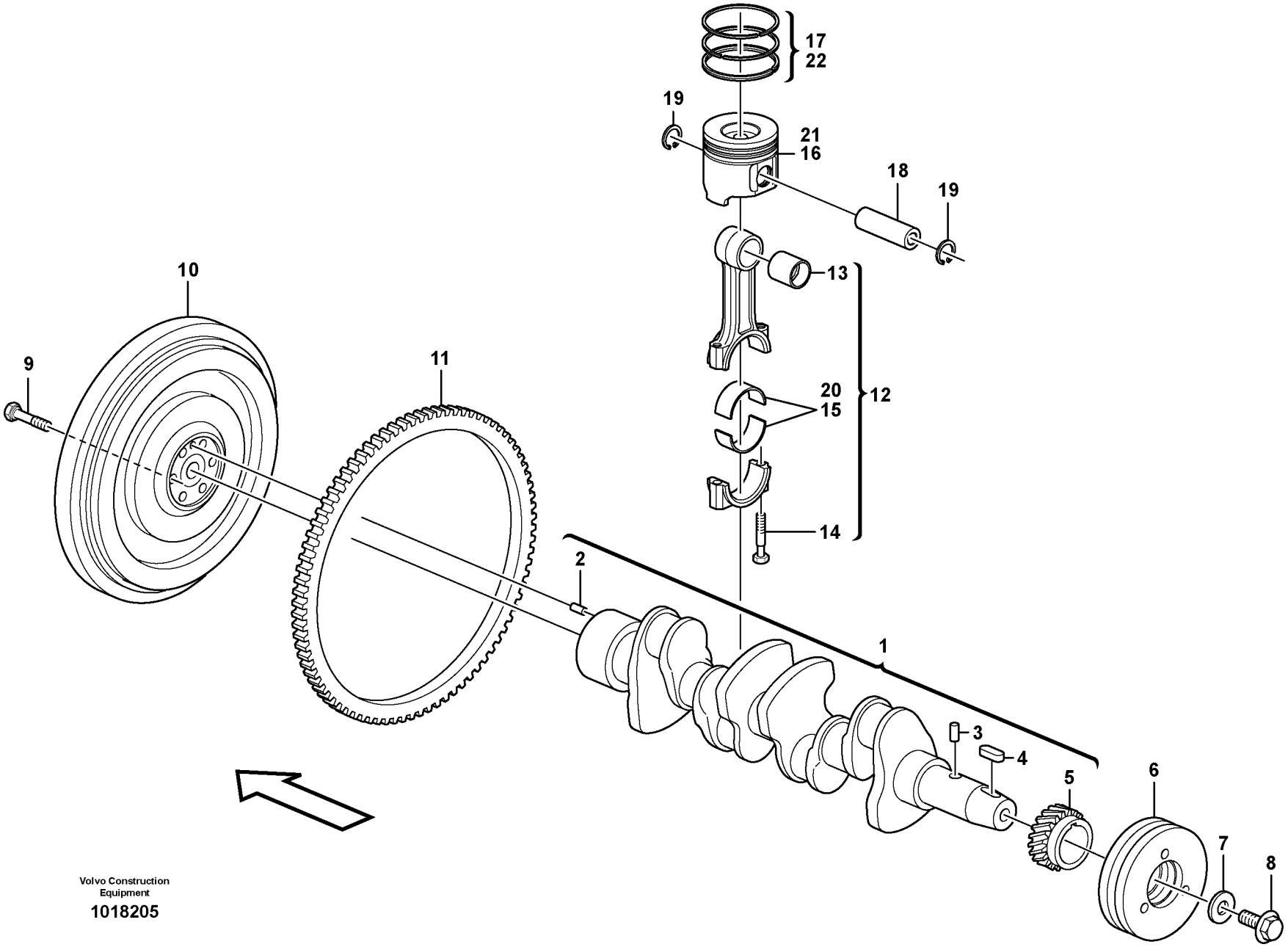

Volvo Construction Equipment

1018205

Fig.	Part No.	Quantity 1	2	3	PS	KIT	Description	Dénomination	Bezeichnung	Denominación	Notes
1	**VOE 11714843**	1					Crankshaft	Vilebrequin	Kurbelwelle	Cigüeñal	
2	**VOE 11714792**	1					•Guide pin	•Colonnette guide	•Führungszapfen	•Eje de guía	
3	**VOE 11714791**	1					•Guide pin	•Colonnette guide	•Führungszapfen	•Eje de guía	
4	**VOE 11714468**	1					•Key	•Clé	•Schlüssel	•Llave	
5	**VOE 11714844**	1					•Crankshaft gear	•Pignon de vilebrequin	•Kurbelwellenrad	•Piñón cigüeñal	
6	**VOE 14517628**	1					Pulley	Poulie	Z-riemenscheibe	Polea Corr Dent	
7	**VOE 14509381**	1					Washer	Rondelle	Scheibe	Arandela	
8	**VOE 14517969**	1					Bolt	Boulon	Bolzen	Perno	
9	**VOE 11714793**	6					Screw	Vis	Schraube	Tornillo	
10	**VOE 11714794**	1					Flywheel	Volant moteur	Schwungrad	Volante	
11	**VOE 11714795**	1					•Gear ring	•Couronne	•Zahnkranz	•Corona dentada	
12	**VOE 11714799**	4					Connecting rod	Bielle	Pleuel	Biela	
13	**VOE 11714800**	4					•Bushing	•Bague	•Buchse	•Casquillo	
14	**VOE 11714801**	8					•Screw	•Vis	•Schraube	•Tornillo	
15	**VOE 15057777**	4					•Big-end bearing kit	•Jeu coussinets bielles	•Pleuellagersatz	•Juego cojinete biela	STD SZ
16	**VOE 15102318**	4					Piston	Piston	Kolben	Pistón	STD SZ
17	**VOE 15065408**	4					•Piston ring kit	•Jeu segments piston	•Kolbenringsatz	•Juego aro de pistón	STD SZ
18	**VOE 11714797**	4					Gudgeon pin	Axe piston	Kolbenbolzen	Bulón	
19	**VOE 11714798**	8					Lock ring	Anneau verrouillage	Sicherungsring	Anillo de seguridad	
20	**VOE 15057790**	4					Big-end bearing kit	Jeu coussinets bielles	Pleuellagersatz	Juego cojinete biela	0,25 mm O SZ
21	**VOE 15102319**	4					Piston	Piston	Kolben	Pistón	0,25 MM O SZ
22	**VOE 15065414**	4					Piston ring kit	Jeu segments piston	Kolbenringsatz	Juego aro de pistón	0,25 MM O SZ

1	**11858384, 11858385**
2	
3	
4	
5	

Cigüeñal
Kurbelbewegung
Axe à vilebreguintas
Crankshaft and related parts

Catalogue id **20165**	Group **216**
Illustr. No **1018205**	Section **100**
Issue **PUB 20020860-A**	Page **75**

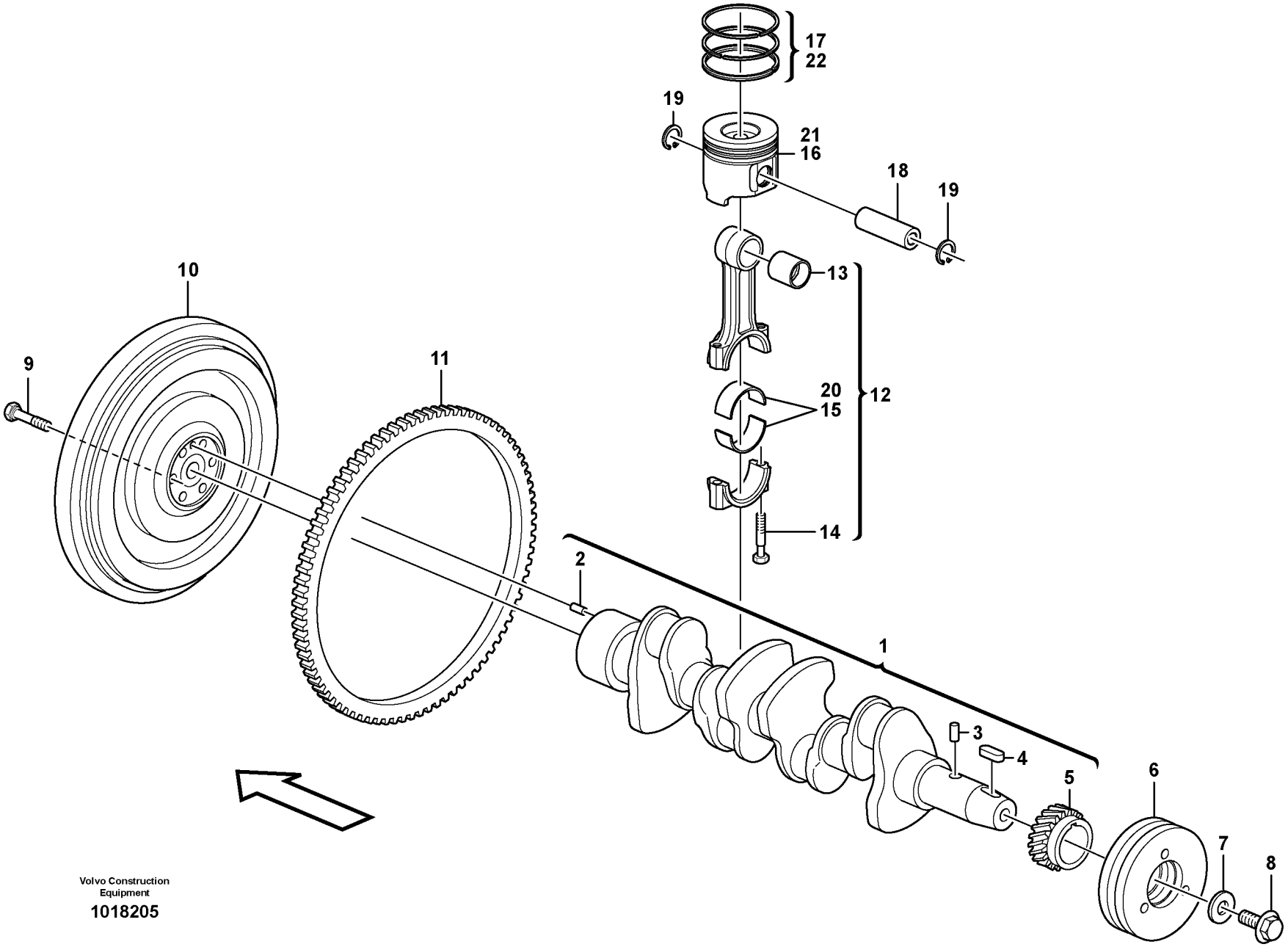

Volvo Construction Equipment

1018205

Fig.	Part No.	Quantity 1	2	3	PS	KIT	Description	Dénomination	Bezeichnung	Denominación	Notes
1	**VOE 11714842**	1					Crankshaft	Vilebrequin	Kurbelwelle	Cigüeñal	
1	**VOE 11714843**		1				Crankshaft	Vilebrequin	Kurbelwelle	Cigüeñal	
2	**VOE 11714792**	1	1				•Guide pin	•Colonnette guide	•Führungszapfen	•Eje de guía	
3	**VOE 11714791**	1	1				•Guide pin	•Colonnette guide	•Führungszapfen	•Eje de guía	
4	**VOE 11714468**	1	1				•Key	•Clé	•Schlüssel	•Llave	
5	**VOE 11714790**	1					•Crankshaft gear	•Pignon de vilebrequin	•Kurbelwellenrad	•Piñón cigüeñal	
5	**VOE 11714844**		1				•Crankshaft gear	•Pignon de vilebrequin	•Kurbelwellenrad	•Piñón cigüeñal	
6	**VOE 11714849**	1	1				Pulley	Poulie	Zahnriemenscheibe	Polea correa dentada	
7	**VOE 11714848**	1	1				Washer	Rondelle	Scheibe	Arandela	
8	**VOE 11713690**	1	1				Bolt	Boulon	Bolzen	Perno	
9	**VOE 11714793**	6	6				Screw	Vis	Schraube	Tornillo	
10	**VOE 11714794**	1	1				Flywheel	Volant moteur	Schwungrad	Volante	
11	**VOE 11714795**	1	1				•Gear ring	•Couronne	•Zahnkranz	•Corona dentada	
12	**VOE 11714799**	4	4				Connecting rod	Bielle	Pleuel	Biela	
13	**VOE 11714800**	4	4				•Bushing	•Bague	•Buchse	•Casquillo	
14	**VOE 11714801**	8	8				•Screw	•Vis	•Schraube	•Tornillo	
15	**VOE 11714802**	4	4				•Piston Bearing	•Coussine.bielle	•Pleuellager	•Cojinet Biela	STD SZ
16	**VOE 11714846**	4	4				•Piston	•Piston	•Kolben	•Pistón	STD SZ
17	**VOE 11714796**	4	4				•Piston ring kit	•Jeu segments piston	•Kolbenringsatz	•Juego aro de pistón	STD SZ
18	**VOE 11714797**	4	4				Gudgeon pin	Axe piston	Kolbenbolzen	Bulón	
19	**VOE 11714798**	8	8				Lock ring	Anneau verrouillage	Sicherungsring	Anillo de seguridad	
20	**VOE 11714803**	4	4				Piston Bearing	Coussine.bielle	Pleuellager	Cojinet Biela	0,25 mm O SZ
21	**VOE 11714847**	4	4				Piston	Piston	Kolben	Pistón	0,25 MM O SZ
22	**VOE 11714804**	4	4				Piston	Piston	Kolben	Pistón	0,25 MM O SZ

1	**11858380**
2	**11858381**
3	
4	
5	

Cigüeñal
Kurbelbewegung
Axe à vilebreguintas
Crankshaft and related parts

Catalogue id	Group
20165	**216**
Illustr. No **1018205**	Section **110**
Issue **PUB 20020860-A**	Page **77**

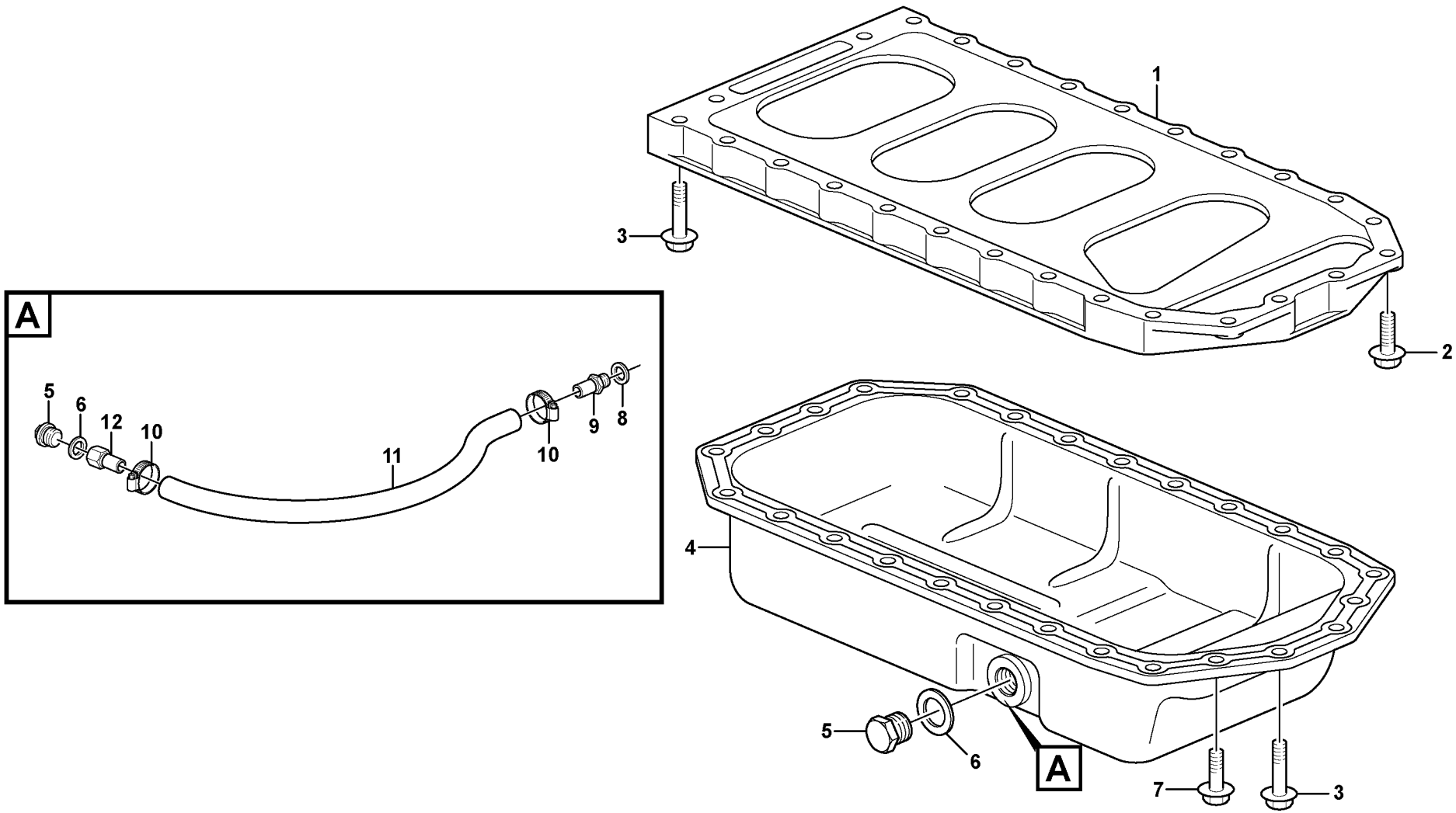

Volvo Construction Equipment

1015846

Fig.	Part No.	Quantity 1	2	3	PS	KIT	Description	Dénomination	Bezeichnung	Denominación	Notes
1	**VOE 15101975**	1					Oil sump	Cuvette d'huile	Ölsumpf	Cárter de aceite	
2	**VOE 11713638**	1	1				•Drain plug	•Bouchon de vidange	•Ablassstopfen	•Tapón de vaciado	
3	**VOE 11713639**	1	1				•Sealing	•Étanchéité	•dichtung	•Junta	
4	**VOE 11714490**	16					Bolt	Boulon	Bolzen	Perno	
5	**VOE 948885**		1				Plane gasket	Joint plan	Plandichtung	Junta plana	
6	**VOE 948931**		1				Nipple	Raccord	Nippel	Niple	
7	**VOE 943475**		2				Hose clamp	Collier durite	Schlauchschelle	Abrazadera de manguera	
8	**VOE 13961193**		REQ				Hydraulic hose	Flexible hydraulique	Druckölschlauch	Manguera hidráulica	L = 500 MM
9	**VOE 11852124**		1				Nipple	Raccord	Nippel	Niple	

1	**11858384, 11858385**
2	**11840379**
3	
4	
5	

Cárter
Ölwanne
Carter d'huile
Oil sump

Catalogue id **20165**	Group **217**
Illustr. No **1015846**	Section **100**
Issue **PUB 20020860-A**	Page **79**

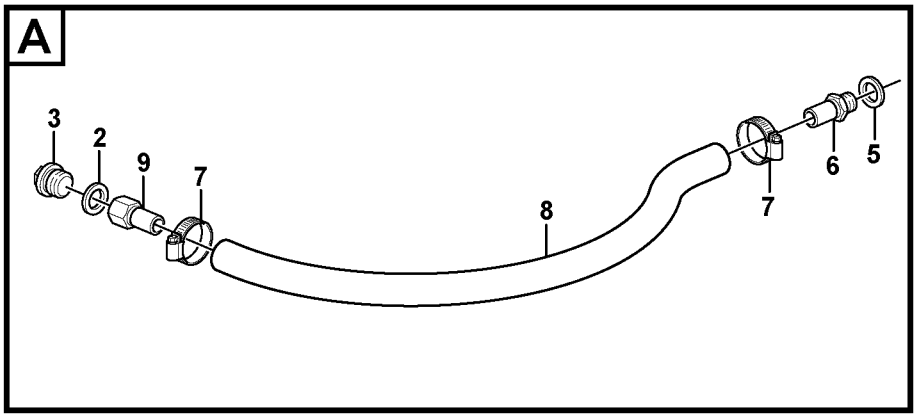

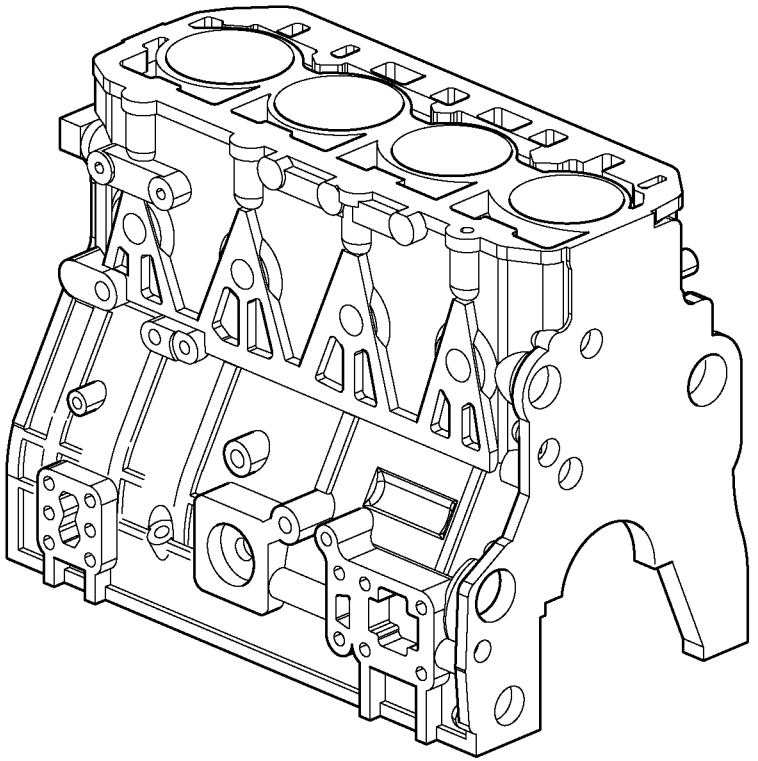

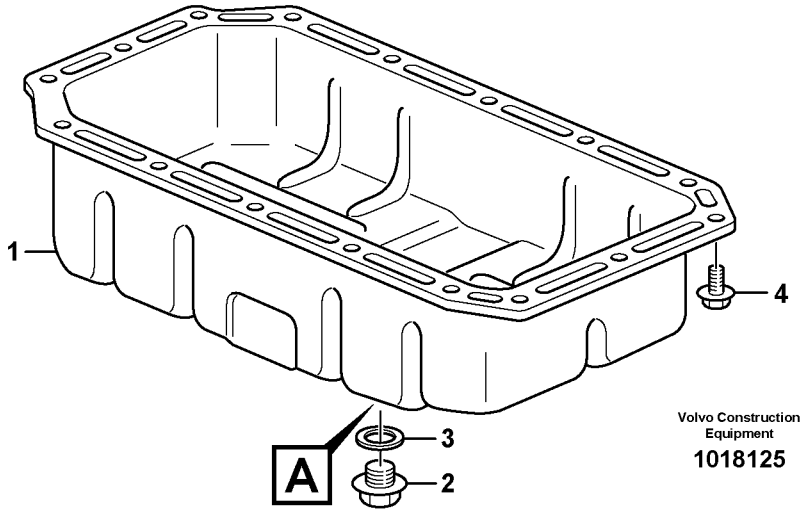

Volvo Construction Equipment

1018125

Fig.	Part No.	Quantity 1	2	3	PS	KIT	Description	Dénomination	Bezeichnung	Denominación	Notes
1	**VOE 11714767**	1					Oil pan	Carter d'huile	Ölwanne	Cárter de aceite	
2	**VOE 11713638**	1	1				•Drain plug	•Bouchon de vidange	•Ablassstopfen	•Tapón de vaciado	
3	**VOE 11713639**	1	1				•Sealing	•Étanchéité	•dichtung	•Junta	
4	**VOE 11714490**	16					Bolt	Boulon	Bolzen	Perno	
5	**VOE 948885**		1				Plane gasket	Joint plan	Plandichtung	Junta plana	
6	**VOE 948931**		1				Nipple	Raccord	Nippel	Niple	
7	**VOE 943475**		2				Hose clamp	Collier durite	Schlauchschelle	Abrazadera de manguera	
8	**VOE 13961193**		REQ				Hydraulic hose	Flexible hydraulique	Druckölschlauch	Manguera hidráulica	L = 500 MM
9	**VOE 11852124**		1				Nipple	Raccord	Nippel	Niple	

1	**11858380, 11858381**
2	**11840379**
3	
4	
5	

Cárter
Ölwanne
Carter d'huile
Oil sump

Catalogue id **20165**	Group **217**
Illustr. No **1018125**	Section **110**
Issue **PUB 20020860-A**	Page **81**

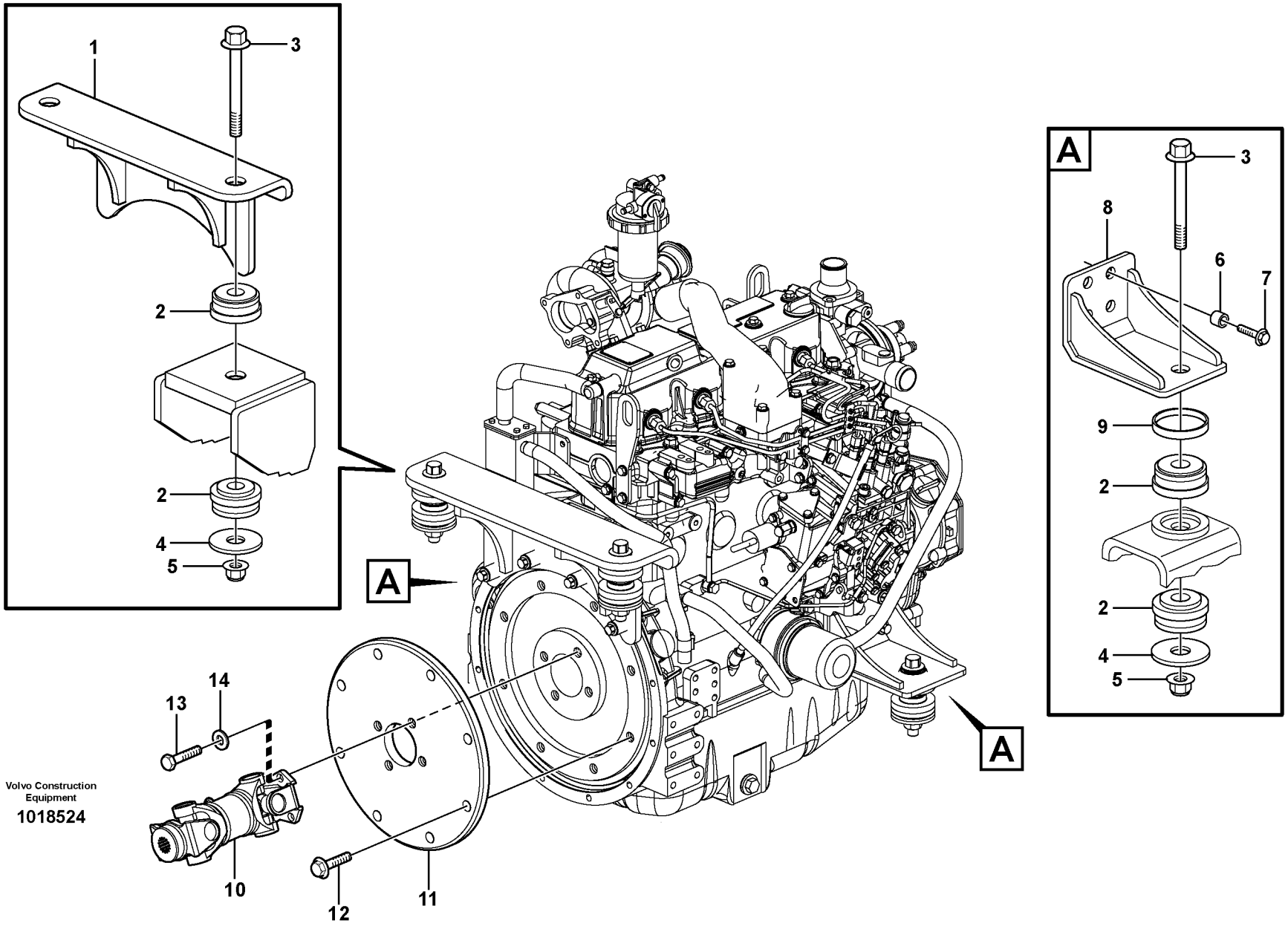

Volvo Construction Equipment

1018524

Fig.	Part No.	Quantity 1	2	3	PS	KIT	Description	Dénomination	Bezeichnung	Denominación	Notes
1	**VOE 15634049**	1					Bracket	Console	Konsole	Consola	
2	**VOE 11852528**	8					Mount	Plot	Unterlage	Soporte	
3	**VOE 968592**	4					Flange screw	Vis à embase	Flanschschraube	Tornillo embridado	
4	**VOE 11850356**	4					Washer	Rondelle	Scheibe	Arandela	
5	**VOE 13967934**	4					Flange lock nut	Contre-écrou à bride	Flanschverschlussmutter	Contratuerca embridada	
6	**VOE 843028**	12					Spacer sleeve	Douille entretoise	Abstandhülse	Manguito distanciador	
7	**VOE 968163**	12					Flange screw	Vis à embase	Flanschschraube	Tornillo embridado	
8	**VOE 11850481**	2					Bracket	Console	Konsole	Ménsula	
9	**VOE 11840942**	1					Ball joint	Rotule	Kugelgelenk	Rótula	
10		1			NS		Plate	Plaque	Platte	Placa	
11	**VOE 946472**	8					Flange screw	Vis à embase	Flanschschraube	Tornillo embridado	
12	**VOE 946441**	4					Flange screw	Vis à embase	Flanschschraube	Tornillo embridado	

1		**Suspensión del motor** **Motorbefestigung** **Suspension du moteur** **Engine mounting**	Catalogue id **20165**	Group **218**
2			Illustr. No **1018524**	Section **100**
3			Issue **PUB 20020860-A**	Page **83**
4				
5				

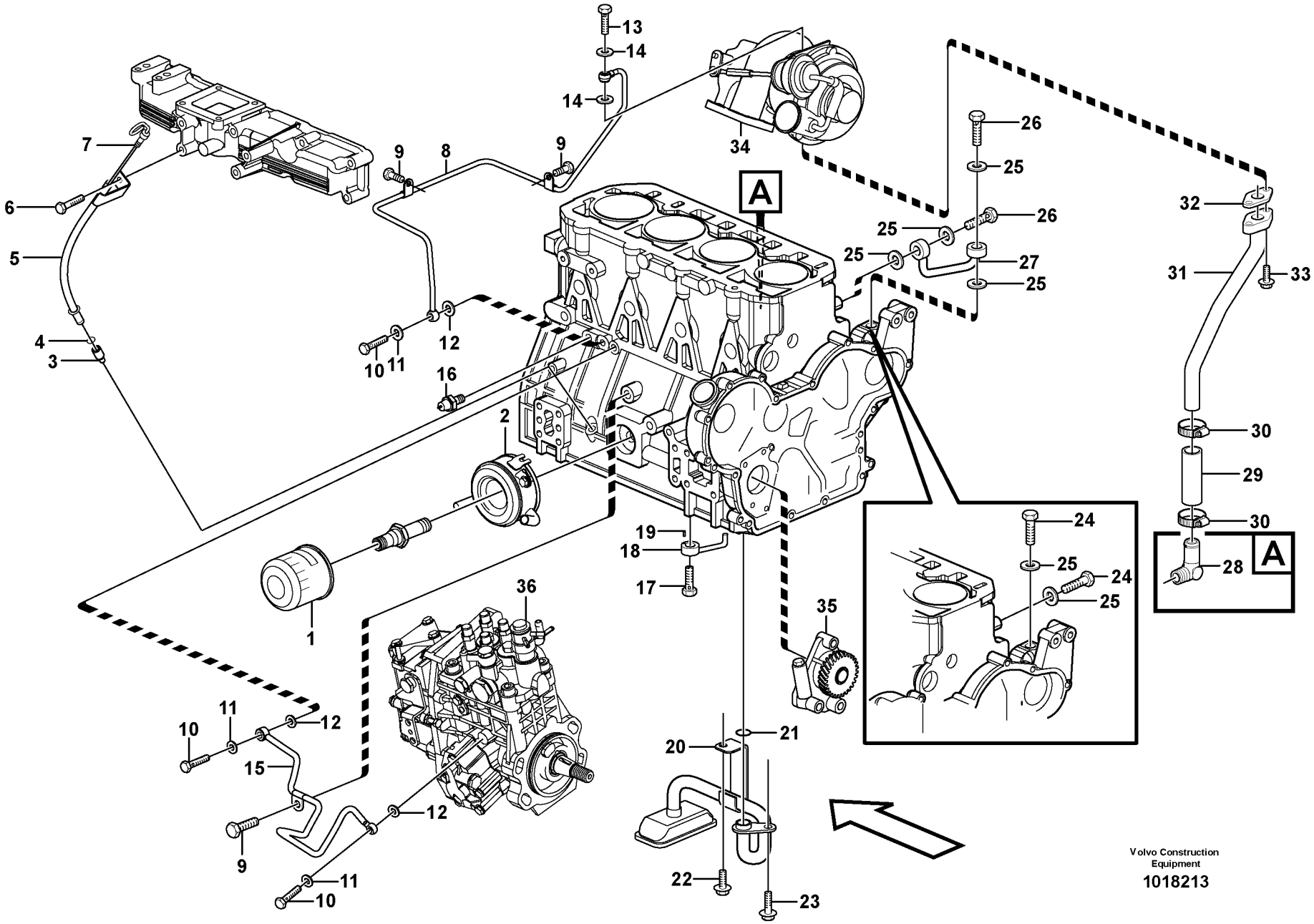

Volvo Construction Equipment

1018213

Fig.	Part No.	Quantity 1	2	3	PS	KIT	Description	Dénomination	Bezeichnung	Denominación	Notes
1		1					Oil Filter	Filtre Huile	Ölfilter	Filtro Aceite	See group 223, Page 93
2		1					Oil Cooler	Refroidisseur huile	Ölkühler	Enfriadores aceite	See group 223, Page 93
3	**VOE 15101728**	1					Guide	Guide	Führung	Guía	
4	**VOE 11713783**	1					O-ring	Joint torique	O-Ring	Anillo tórico	
5	**VOE 15102323**	1					Dipstick tube	Tube de jauge	Messtabrohr	Tubo de medición	
6	**VOE 11714372**	1					Bolt	Boulon	Bolzen	Perno	
7	**VOE 15102321**	1					Dipstick	Jauge	Messtab	Varilla de medición	
8	**VOE 15103314**	1					Pipe	Tuyau	Rohrleitung	Tubo	
9	**VOE 11714490**	3					Bolt	Boulon	Bolzen	Perno	
10	**VOE 14521571**	3					Bolt	Boulon	Bolzen	Perno	
11	**VOE 11714476**	3					•Sealing washer	•Rondelle étanchéité	•Dichtscheibe	•Arandela de retén	
12	**VOE 11714476**	3					Sealing washer	Rondelle étanchéité	Dichtscheibe	Arandela de retén	
13	**VOE 11714414**	1					Hollow screw	Vis creuse	Hohlschraube	Tornillo perforado	
14	**VOE 11714424**	2					Sealing ring	Bague étanchéité	Dichtring	Anillo retén	
15	**VOE 15066108**	1					Pipe	Tuyau	Rohrleitung	Tubo	
16	**VOE 15066081**	1					Oil pressure sensor	Manocontact huile	Öldruckschalter	Emisor presión de aceite	
17	**VOE 11714901**	4					Overflow valve	Valve de barrage	Überstromventil	Válvula de rebose	
18	**VOE 11714902**	4					Piston cooling jet	Buse refroidissement de p	Kolbenkühldüse	Boquilla refrigeración pistó	
19	**VOE 11713687**	4					Locating pin	Goupille guide	Fuhrungsstift	Pasador guia	
20	**VOE 14525397**	1					Oil pipe	Conduit d'huile	Ölrohr	Tubo de aceite	
21	**VOE 11714738**	1					O-ring	Joint torique	O-Ring	Anillo tórico	
22	**VOE 11714490**	1					Bolt	Boulon	Bolzen	Perno	
23	**VOE 11714372**	1					Bolt	Boulon	Bolzen	Perno	
24	**VOE 11714490**	2					Bolt	Boulon	Bolzen	Perno	
25	**VOE 11714476**	2					Sealing washer	Rondelle étanchéité	Dichtscheibe	Arandela de retén	
26	**VOE 11714899**	1					Tube Assembly	Tuyauterie	Rohrleitung	Tuberia	
27	**VOE 11714418**	1					Elbow nipple	Raccord coudé	Winkelnippel	Niple angular	
28	**VOE 11714420**	1					Hose	Flexible	Schlauch	Manguera	
29	**VOE 11714421**	2					Hose clamp	Collier durite	Schlauchschelle	Abrazadera de manguera	
30	**VOE 11714898**	1					Tube Assembly	Tuyauterie	Rohrleitung	Tuberia	

1	**11858384, 11858385**	**Sistema de lubricación** **Schmierölsystem** **Système de graissage** **Lubricating oil system**	Catalogue id **20165**	Group **220**
2			Illustr. No **1018213**	Section **100**
3			Issue **PUB 20020860-A**	Page **85**
4				
5				

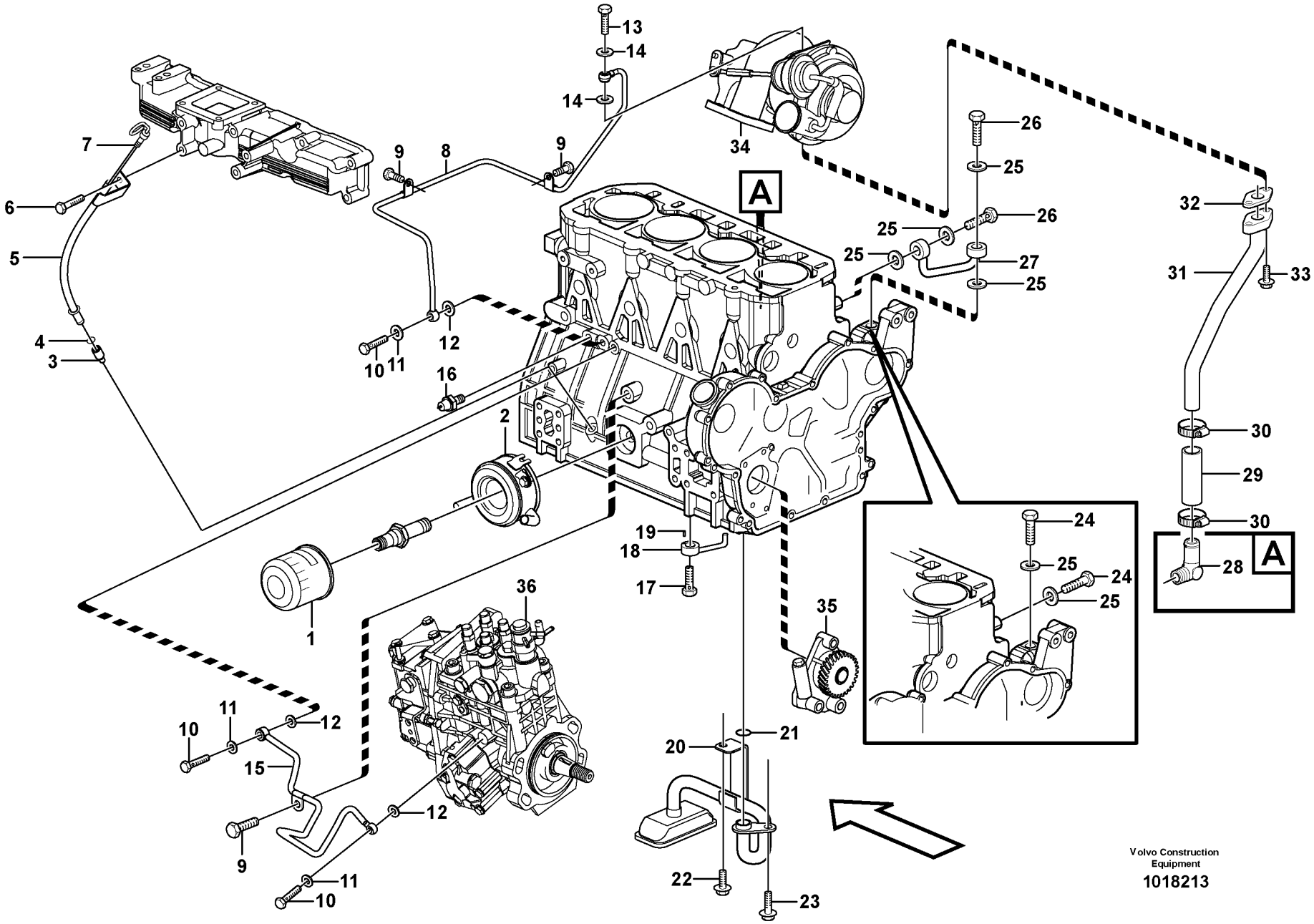

Volvo Construction Equipment

1018213

Fig.	Part No.	Quantity 1	2	3	P S	K I T	Description	Dénomination	Bezeichnung	Denominación	Notes
31	**VOE 11714903**	1					Gasket	Joint	Dichtung	Junta	
32	**VOE 11714374**	1					Bolt	Boulon	Bolzen	Perno	
33		1					Turbocharger	Turbocompresse.	Abgasturbolader	Turbocompresor	See group 251, Page 117
34		1					Lubricating oil pump	Pompe huile	Schmierölpumpe	Bomba lubricacion	See group 215, Page 71
35		1					Injection Pump	Pompe Injection	Einspritzpumpe	Bomba Injeccion	See group 236, Page 101

1	**11858384, 11858385**	**Sistema de lubricación** **Schmierölsystem** **Système de graissage** **Lubricating oil system**	Catalogue id **20165**	Group **220**
2			Illustr. No **1018213**	Section **100**
3			Issue **PUB 20020860-A**	Page **87**
4				
5				

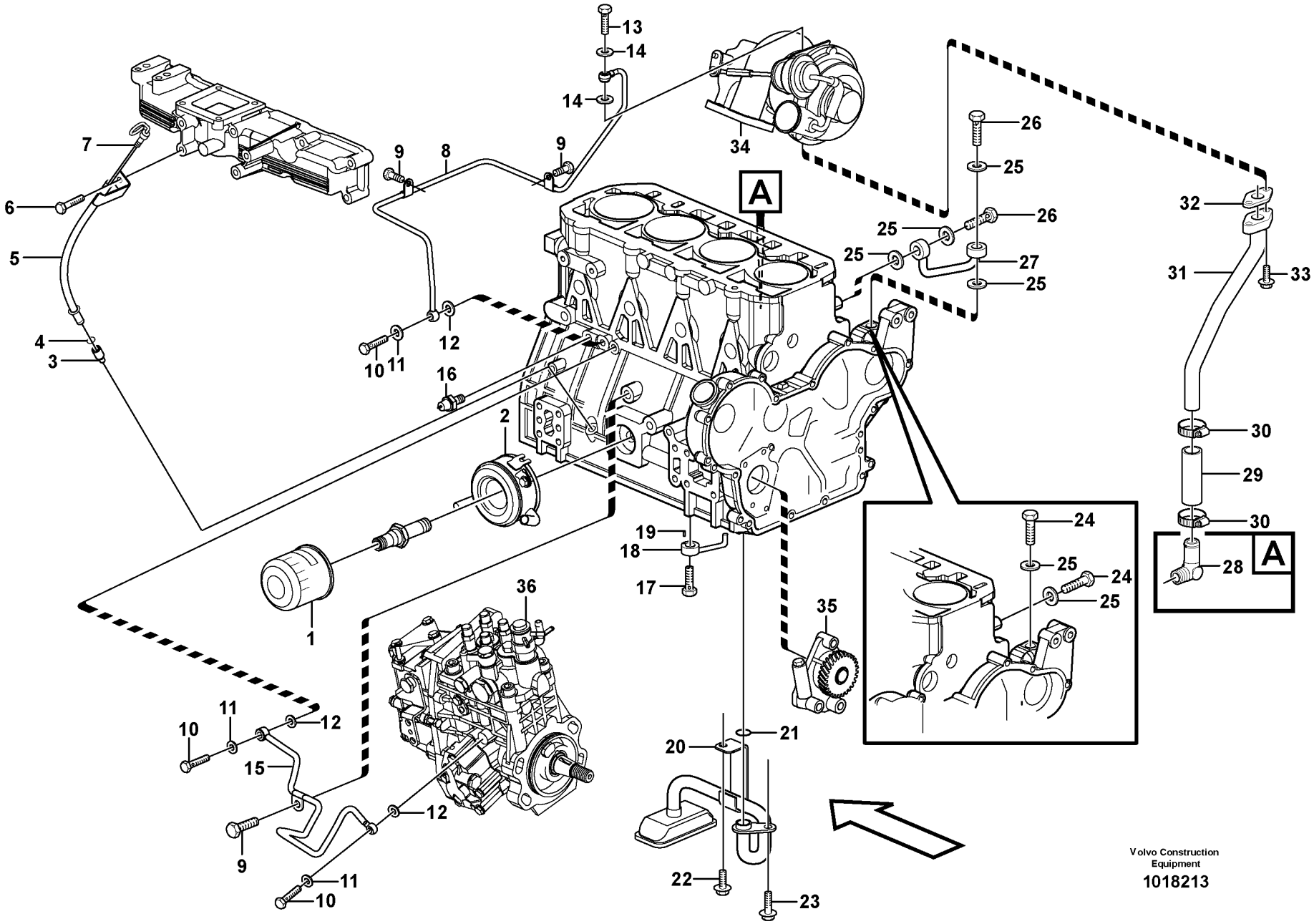

Volvo Construction Equipment

1018213

Fig.	Part No.	Quantity 1	2	3	PS	KIT	Description	Dénomination	Bezeichnung	Denominación	Notes
1	**VOE 11713229**	1	1				Filter cartridge	Cartouche filtrante	Filterpatrone	Patrón filtrante	
2		1	1				Oil Cooler	Refroidisseur huile	Ölkühler	Enfriadores aceite	See group 223, Page 95
3		1	1		NS		Bracket	Console	Konsole	Ménsula	
4	**VOE 11713783**	1	1				O-ring	Joint torique	O-Ring	Anillo tórico	
5		1	1		NS		Pipe	Canalisation	Rohrleitung	Canalizacion	
6	**VOE 11714372**	1	1				Bolt	Boulon	Bolzen	Perno	
7	**VOE 11714893**	1	1				Oil dipstick	Jauge d'huile	Ölmessstab	Varilla medidora de aceite	
8	**VOE 11714895**	1	1				Tube Assembly	Tuyauterie	Rohrleitung	Tuberia	
9	**VOE 11714490**	3	3				Bolt	Boulon	Bolzen	Perno	
10	**VOE 14521571**	3	3				Bolt	Boulon	Bolzen	Perno	
11	**VOE 11714476**	3	3				•Sealing washer	•Rondelle étanchéité	•Dichtscheibe	•Arandela de retén	
12	**VOE 11714476**	3	3				Sealing washer	Rondelle étanchéité	Dichtscheibe	Arandela de retén	
13	**VOE 11714414**	1	1				Hollow screw	Vis creuse	Hohlschraube	Tornillo perforado	
14	**VOE 11714424**	2	2				Sealing ring	Bague étanchéité	Dichtring	Anillo retén	
15	**VOE 11714864**	1	1				Tube Assembly	Tuyauterie	Rohrleitung	Tuberia	
16	**VOE 11713438**	1	1				Oil pressure sensor	Manocontact huile	Öldruckschalter	Emisor presión de aceite	
17	**VOE 11714901**	4	4				Overflow valve	Valve de barrage	Überstromventil	Válvula de rebose	
18	**VOE 11714902**	4	4				Piston cooling jet	Buse refroidissement de p	Kolbenkühldüse	Boquilla refrigeración pistó	
19	**VOE 11713687**	4	4				Locating pin	Goupille guide	Fuhrungsstift	Pasador guia	
20	**VOE 14525397**	1	1				Oil pipe	Conduit d'huile	Ölrohr	Tubo de aceite	
21	**VOE 11714738**	1	1				O-ring	Joint torique	O-Ring	Anillo tórico	
22	**VOE 11714490**	1	1				Bolt	Boulon	Bolzen	Perno	
23	**VOE 11714372**	1	1				Bolt	Boulon	Bolzen	Perno	
24	**VOE 11714490**	2					Bolt	Boulon	Bolzen	Perno	
25	**VOE 11714476**	2	4				Sealing washer	Rondelle étanchéité	Dichtscheibe	Arandela de retén	
26	**VOE 11714900**		2				Hollow screw	Vis creuse	Hohlschraube	Tornillo perforado	
27	**VOE 11714899**		1				Tube Assembly	Tuyauterie	Rohrleitung	Tuberia	
28	**VOE 11714418**	1	1				Elbow nipple	Raccord coudé	Winkelnippel	Niple angular	
29	**VOE 11714420**	1	1				Hose	Flexible	Schlauch	Manguera	
30	**VOE 11714421**	2	2				Hose clamp	Collier durite	Schlauchschelle	Abrazadera de manguera	

1	**11858380**
2	**11858381**
3	
4	
5	

Sistema de lubricación
Schmierölsystem
Système de graissage
Lubricating oil system

Catalogue id **20165**	Group **220**
Illustr. No **1018213**	Section **110**
Issue **PUB 20020860-A**	Page **89**

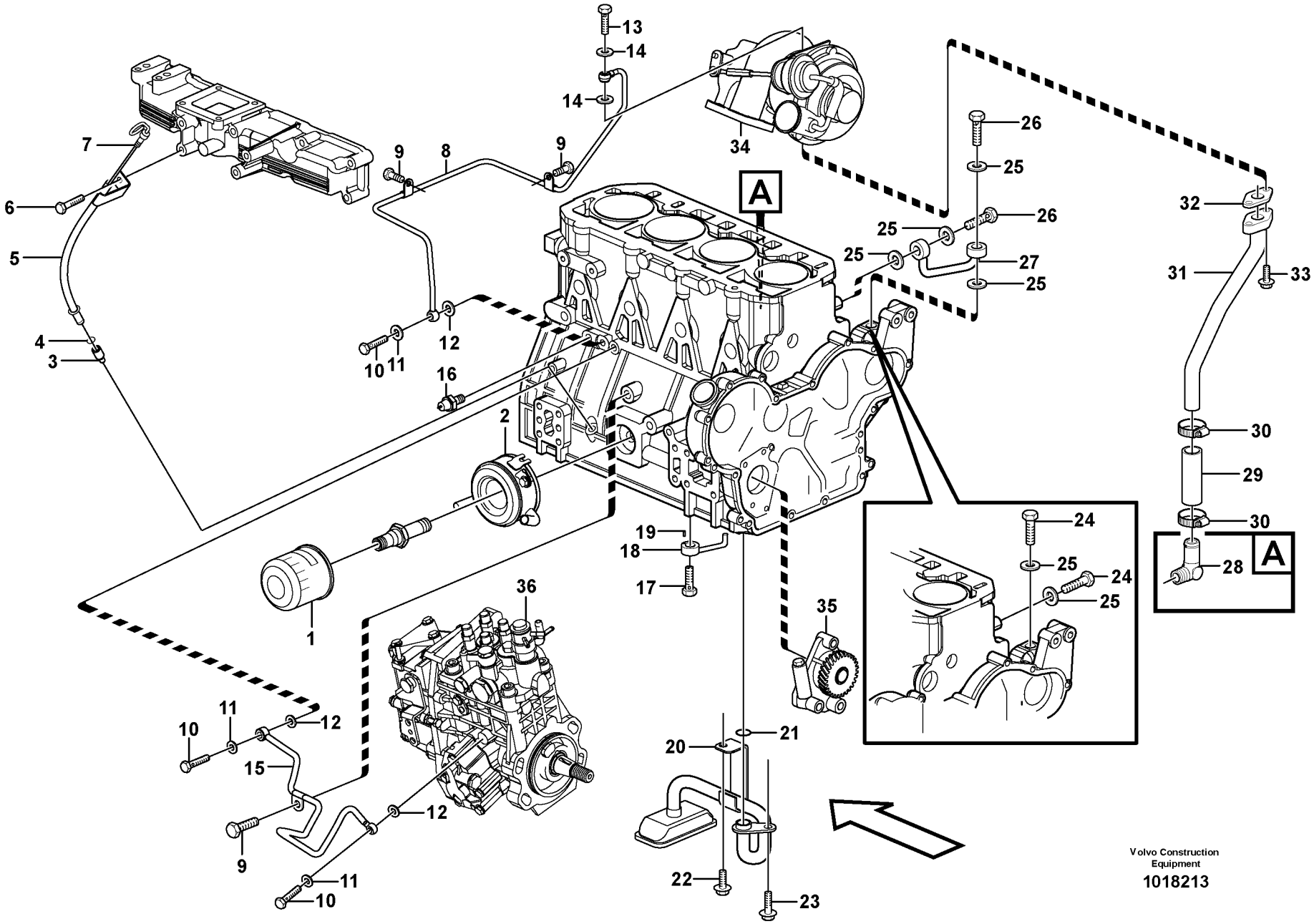

Volvo Construction Equipment

1018213

Fig.	Part No.	Quantity 1	2	3	PS	KIT	Description	Dénomination	Bezeichnung	Denominación	Notes
31	**VOE 11714898**	1	1				Tube Assembly	Tuyauterie	Rohrleitung	Tuberia	
32	**VOE 11714903**	1	1				Gasket	Joint	Dichtung	Junta	
33	**VOE 11714374**	1	1				Bolt	Boulon	Bolzen	Perno	
34		1	1				Turbocharger	Turbocompresse.	Abgasturbolader	Turbocompresor	See group 251, Page 121
35		1	1				Lubricating oil pump	Pompe huile	Schmierölpumpe	Bomba lubricacion	See group 215, Page 73
36		1	1				Injection Pump	Pompe Injection	Einspritzpumpe	Bomba Injeccion	See group 236, Page 103

1	**11858380**
2	**11858381**
3	
4	
5	

Sistema de lubricación
Schmierölsystem
Système de graissage
Lubricating oil system

Catalogue id **20165**	Group **220**
Illustr. No **1018213**	Section **110**
Issue **PUB 20020860-A**	Page **91**

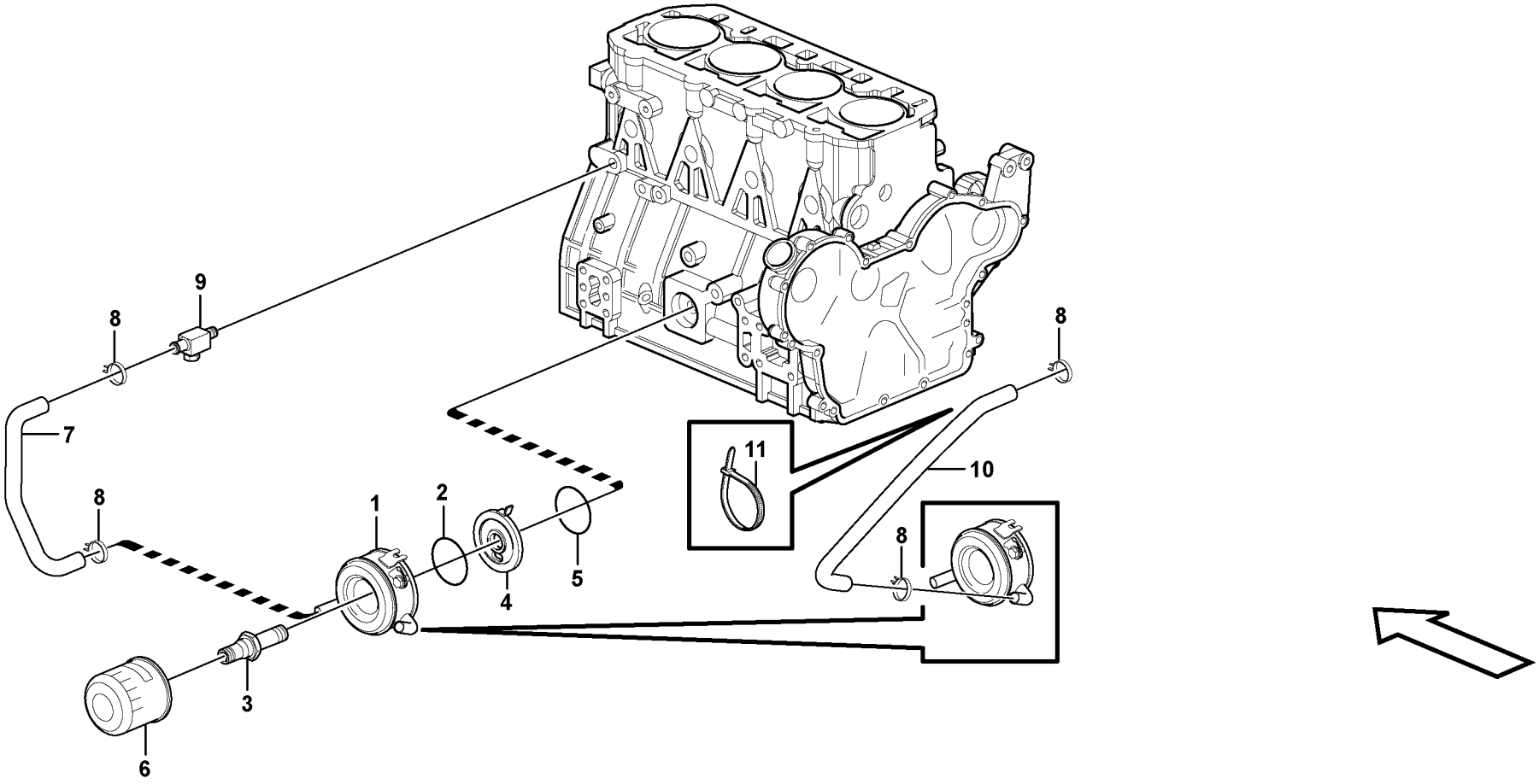

Volvo Construction Equipment

1043748

Fig.	Part No.	Quantity 1	2	3	PS	KIT	Description	Dénomination	Bezeichnung	Denominación	Notes
1	**VOE 11714851**	1					Oil cooler	Radiateur huile	Ölkühler	Enfriador de aceite	
2	**VOE 15057833**	1					•O-ring	•Joint torique	•O-Ring	•Anillo tórico	
3	**VOE 11714852**	1					Nipple	Raccord	Nippel	Niple	
4		1			NS		Bracket	Console	Konsole	Ménsula	
5	**VOE 11714892**	1					O-ring	Joint torique	O-Ring	Anillo tórico	
6	**VOE 11713229**	1					Filter cartridge	Cartouche filtrante	Filterpatrone	Patrón filtrante	
7	**VOE 11714854**	1					Hose	Flexible	Schlauch	Manguera	
8	**VOE 11714421**	4					Hose clamp	Collier durite	Schlauchschelle	Abrazadera de manguera	
9	**VOE 11713713**	1					Manifold	Tubulure	Verzweigung	Bifurcación	
10	**VOE 11714855**	1					Hose	Flexible	Schlauch	Manguera	
11	**VOE 4881440**	1					Cable tie	Serre-câble	Kabelschelle	Abrazadera de cinta	

1	**11858384, 11858385**	**Enfriador de aceite** **Ölkühler** **Radiateur d 'huile** **Oil cooler**	Catalogue id **20165**	Group **223**
2			Illustr. No **1043748**	Section **100**
3			Issue **PUB 20020860-A**	Page **93**
4				
5				

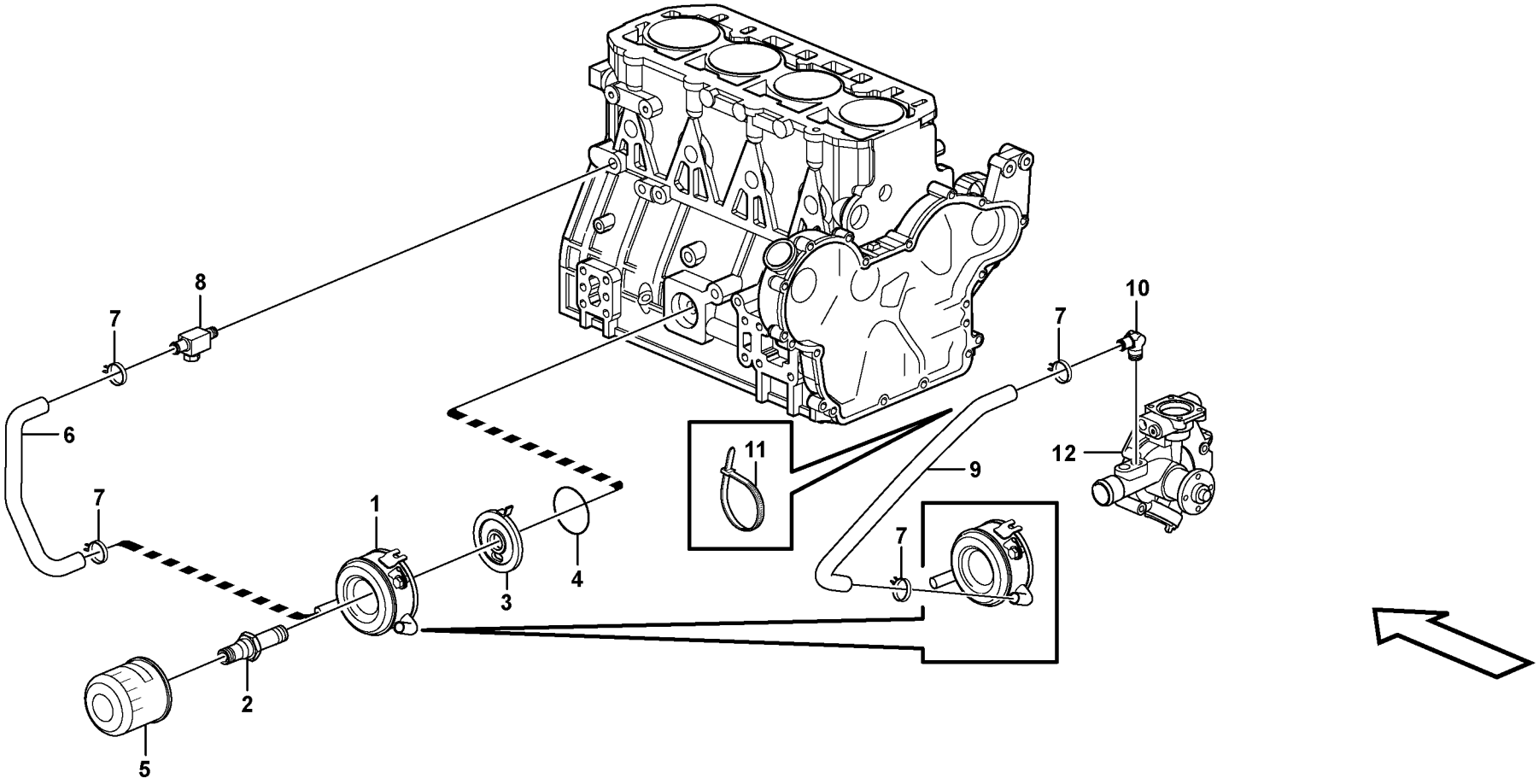

Volvo Construction Equipment

1018215

Fig.	Part No.	Quantity 1	2	3	PS	KIT	Description	Dénomination	Bezeichnung	Denominación	Notes
1	**VOE 11714851**	1					Oil cooler	Radiateur huile	Ölkühler	Enfriador de aceite	
2	**VOE 11714852**	1					Nipple	Raccord	Nippel	Niple	
3		1			NS		Bracket	Console	Konsole	Ménsula	
4	**VOE 11714892**	1					O-ring	Joint torique	O-Ring	Anillo tórico	
5		1					Oil Filter	Filtre Huile	Ölfilter	Filtro Aceite	See group 220, Page 89
6	**VOE 11714854**	1					Hose	Flexible	Schlauch	Manguera	
7	**VOE 11714421**	4					Hose clamp	Collier durite	Schlauchschelle	Abrazadera de manguera	
8	**VOE 11713713**	1					Manifold	Tubulure	Verzweigung	Bifurcación	
9	**VOE 11714855**	1					Hose	Flexible	Schlauch	Manguera	
10	**VOE 11714410**	1					Elbow nipple	Raccord coudé	Winkelnippel	Niple angular	
11	**VOE 4881440**	1					Cable tie	Serre-câble	Kabelschelle	Abrazadera de cinta	
12		1					Coolant Pump	Pompe a eau	Kuhlwasserpumpe	Bomba Ag.refr	See group 262, Page 133

1	**11858380, 11858381**	**Enfriador de aceite** **Ölkühler** **Radiateur d 'huile** **Oil cooler**	Catalogue id **20165**	Group **223**
2			Illustr. No **1018215**	Section **110**
3			Issue **PUB 20020860-A**	Page **95**
4				
5				

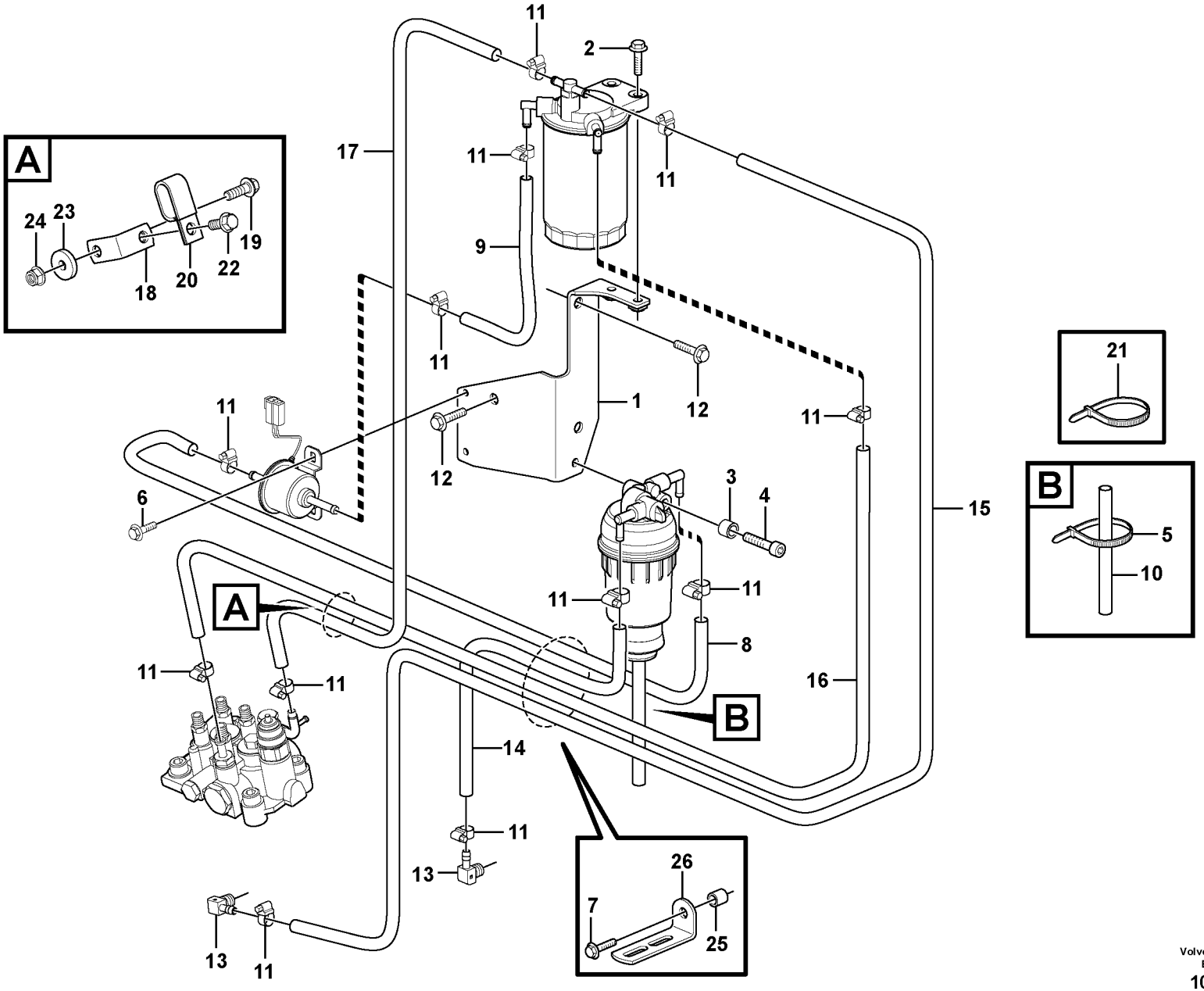

Volvo Construction Equipment
1053525

Fig.	Part No.	Quantity 1	2	3	4	5	PS	KIT	Description	Dénomination	Bezeichnung	Denominación	Notes
1		1	1	1	1		NS		Bracket	Console	Konsole	Ménsula	
2	**VOE 13945444**	2	2	2	2				Screw	Vis	Schraube	Tornillo	
3	**VOE 930430**	1	1	1	1				Spacer ring	Bague entretoise	Abstandring	Anillo distanciador	
4	**VOE 967633**	1	1	1	1				Hex. socket screw	Vis à six pans creux	Inbusschraube	Tornillo de hexágono e...	
5	**VOE 14016673**	1	1	1	1				Strip clamp	Serrage de ruban	Bandklammer	Abrazadera de cinta	
6	**VOE 13946544**	1	1	1	1				Screw	Vis	Schraube	Tornillo	
7	**VOE 13948356**	1	1	1	1				Flange screw	Vis à embase	Flanschschraube	Tornillo embridado	
8	**VOE 15633049**	REQ	REQ	REQ	REQ				Fuel hose	Flexible de carburant	Kraftstoffschlauch	Manguera de combustib.	L = 525 MM
8	**VOE 4803751**	REQ	REQ	REQ	REQ				Hose	Flexible	Schlauch	Manguera	L = 470 MM
9	**VOE 15633049**	REQ	REQ	REQ	REQ				Fuel hose	Flexible de carburant	Kraftstoffschlauch	Manguera de combustib.	L = 350 MM
9	**VOE 4803751**	REQ	REQ	REQ	REQ				Hose	Flexible	Schlauch	Manguera	L = 290 MM
10	**VOE 11802782**	REQ	REQ	REQ	REQ				Tube	Tube	Rohr	Tubo	L = 450 MM
11	**VOE 943469**	12	12	12	12				Hose clamp	Collier durite	Schlauchschelle	Abrazadera de manguer.	
12	**VOE 946471**	3	3	3	3				Flange screw	Vis à embase	Flanschschraube	Tornillo embridado	
13	**VOE 15409926**	2	2	2	2				Elbow nipple	Raccord coudé	Winkelnippel	Niple angular	
14	**VOE 15633049**	REQ	REQ	REQ	REQ				Fuel hose	Flexible de carburant	Kraftstoffschlauch	Manguera de combustib.	L = 900_MM
14	**VOE 4803751**	REQ	REQ	REQ	REQ				Hose	Flexible	Schlauch	Manguera	L = 830 MM
15	**VOE 15633049**	REQ	REQ	REQ	REQ				Fuel hose	Flexible de carburant	Kraftstoffschlauch	Manguera de combustib.	L = 1400 MM
15	**VOE 4803751**	REQ	REQ	REQ	REQ				Hose	Flexible	Schlauch	Manguera	L = 1275 MM
16	**VOE 15633049**	REQ	REQ	REQ	REQ				Fuel hose	Flexible de carburant	Kraftstoffschlauch	Manguera de combustib.	L = 1475 MM
16	**VOE 4803751**	REQ	REQ	REQ	REQ				Hose	Flexible	Schlauch	Manguera	L = 1125 MM
17	**VOE 15633049**	REQ	REQ	REQ	REQ				Fuel hose	Flexible de carburant	Kraftstoffschlauch	Manguera de combustib.	L = 1175 MM
17	**VOE 4803751**	REQ	REQ	REQ	REQ				Hose	Flexible	Schlauch	Manguera	L = 890 MM
18		1		1			NS		Bracket	Console	Konsole	Ménsula	
18	**VOE 15627985**		2		2								
19	**VOE 13946173**	2		2					Screw	Vis	Schraube	Tornillo	
19	**VOE 13955271**		1		1				Screw	Vis	Schraube	Tornillo	
19	**VOE 13945444**		1		1				Screw	Vis	Schraube	Tornillo	
20	**VOE 981664**	1	2	1	2				Clamp	Collier serrage	Klemme	Abrazadera	
21	**VOE 4881440**	REQ	REQ	REQ	REQ				Cable tie	Serre-câble	Kabelschelle	Abrazadera de cinta	

1	**11858384**
2	**11858380**
3	**11858385**
4	**11858381**
5	

Sistema de combustible
Kraftstoffsystem
Système d'alimentation
Fuel system

Catalogue id	Group
20165	**235**
Illustr. No **1053525**	Section **100**
Issue **PUB 20020860-A**	Page **97**

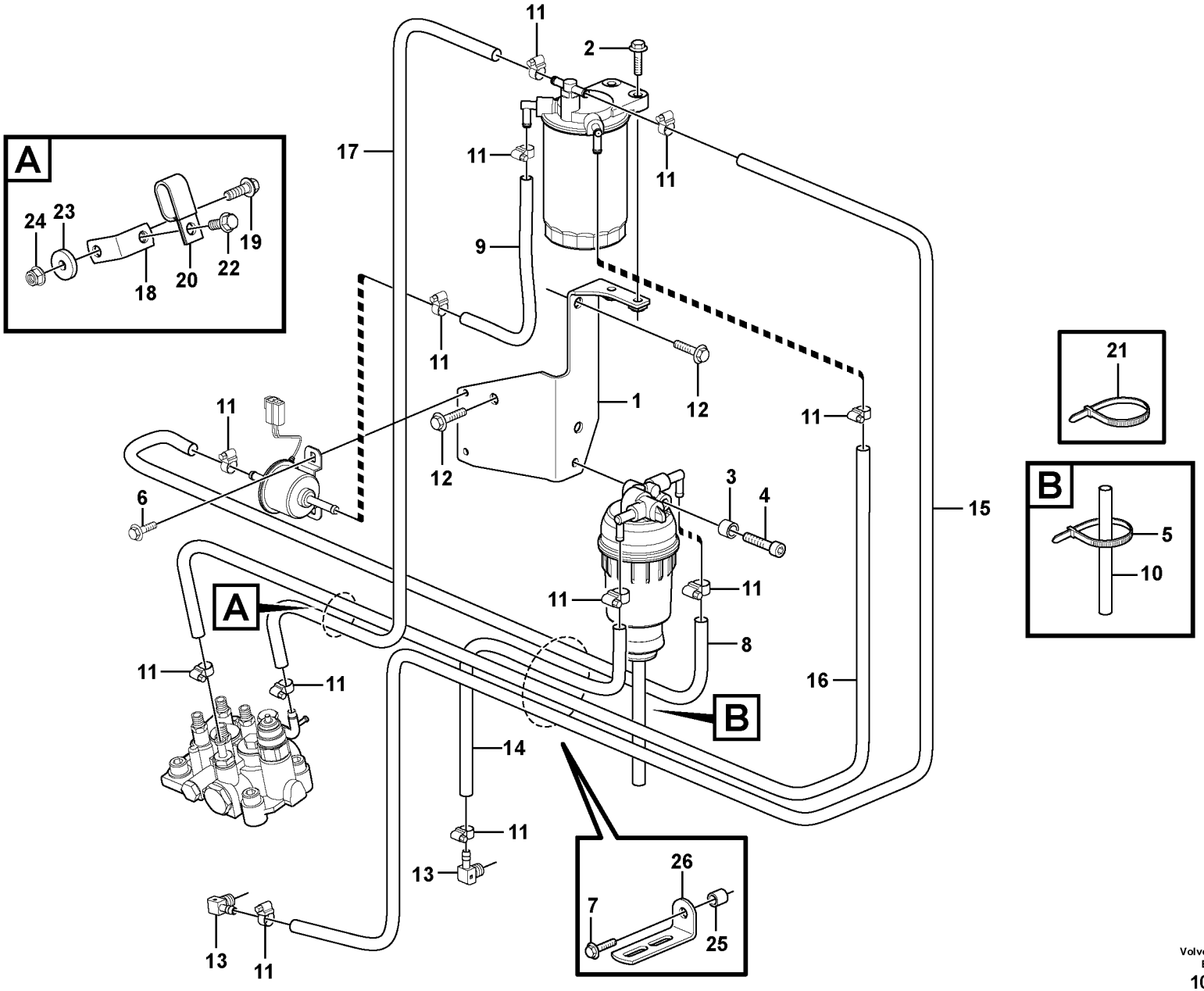

Volvo Construction Equipment
1053525

Fig.	Part No.	Quantity 1	2	3	4	5	PS	KIT	Description	Dénomination	Bezeichnung	Denominación	Notes
22	**VOE 946440**	1		1					Flange screw	Vis à embase	Flanschschraube	Tornillo embridado	
22	**VOE 13946173**		2		2				Screw	Vis	Schraube	Tornillo	
23	**VOE 11055612**		1		1				Washer	Rondelle	Scheibe	Arandela	
24	**VOE 948645**	1	1	1	1				Flange lock nut	Contre-écrou à bride	Flanschverschlussmutt	Contratuerca embridad	
25	**VOE 930418**	1	1	1	1				Spacer ring	Bague entretoise	Abstandring	Anillo distanciador	
26	**VOE 13965558**	1	1	1	1				Bracket	Console	Konsole	Consola	

1	**11858384**
2	**11858380**
3	**11858385**
4	**11858381**
5	

Sistema de combustible
Kraftstoffsystem
Système d'alimentation
Fuel system

Catalogue id **20165**	Group **235**
Illustr. No **1053525**	Section **100**
Issue **PUB 20020860-A**	Page **99**

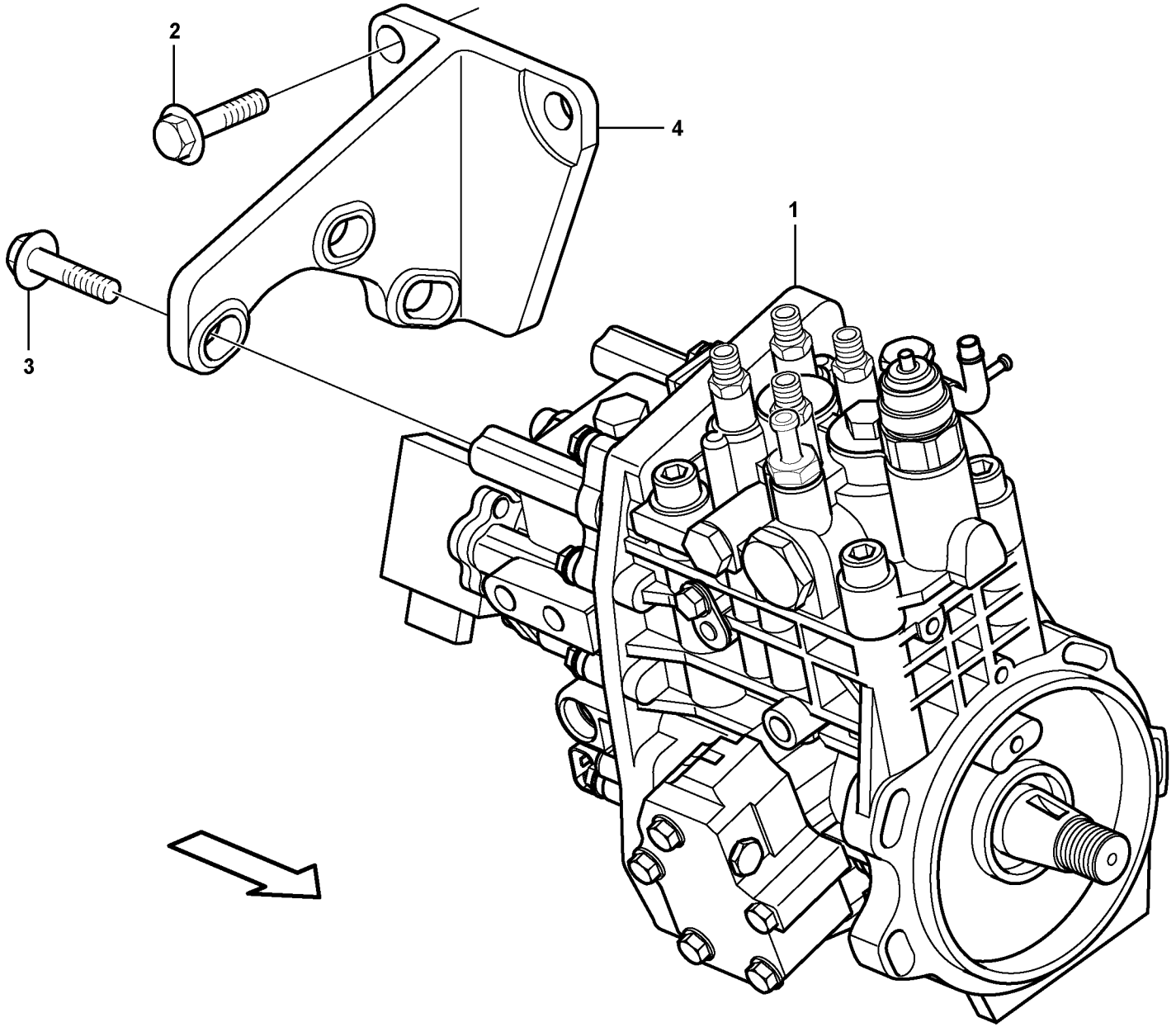

Volvo Construction Equipment

1033687

Fig.	Part No.	Quantity 1	2	3	4	5	PS	KIT	Description	Dénomination	Bezeichnung	Denominación	Notes
1	**VOE 15103616**	1							Injection pump	Pompe injection	Einspritzpumpe	Bomba de inyección	
2	**VOE 11714388**	3							Bolt	Boulon	Bolzen	Perno	
3	**VOE 11714508**	3							Bolt	Boulon	Bolzen	Perno	
4		1					NS		Bracket	Console	Konsole	Ménsula	

1	**11858384, 11858385**	**Bomba de inyección de accesorisde montaje** **Einspritzpumpe mit Anbauteilen** **Pompe d'injection de combustible avec pièces de montage** **Fuel injection pump with fitting parts**	Catalogue id **20165**	Group **236**
2			Illustr. No **1033687**	Section **100**
3			Issue **PUB 20020860-A**	Page **101**
4				
5				

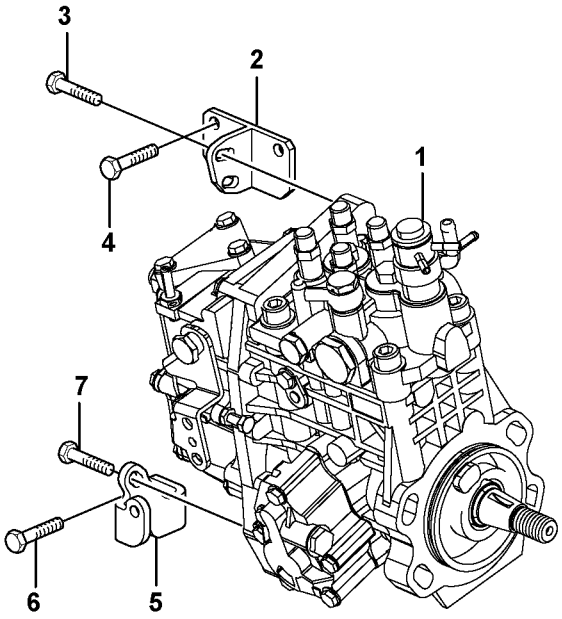



Volvo Construction Equipment

1018134

Fig.	Part No.	Quantity 1	2	3	PS	KIT	Description	Dénomination	Bezeichnung	Denominación	Notes
1	**VOE 11714911**	1					Injection pump	Pompe injection	Einspritzpumpe	Bomba de inyección	
2	**VOE 11714946**	1					Bracket	Console	Konsole	Ménsula	
3	**VOE 14521586**	2					Bolt	Boulon	Bolzen	Perno	
4	**VOE 11714372**	2					Bolt	Boulon	Bolzen	Perno	
5	**VOE 11714882**	1					Retainer	Retenue	Halter	Soporte	
6	**VOE 11714755**	1					Screw	Vis	Schraube	Tornillo	
7	**VOE 14521586**	1					Bolt	Boulon	Bolzen	Perno	

1	**11858380, 11858381**	**Bomba de inyección de accesorisde montaje** **Einspritzpumpe mit Anbauteilen** **Pompe d'injection de combustible avec pièces de montage** **Fuel injection pump with fitting parts**	Catalogue id **20165**	Group **236**
2			Illustr. No **1018134**	Section **110**
3			Issue **PUB 20020860-A**	Page **103**
4				
5				

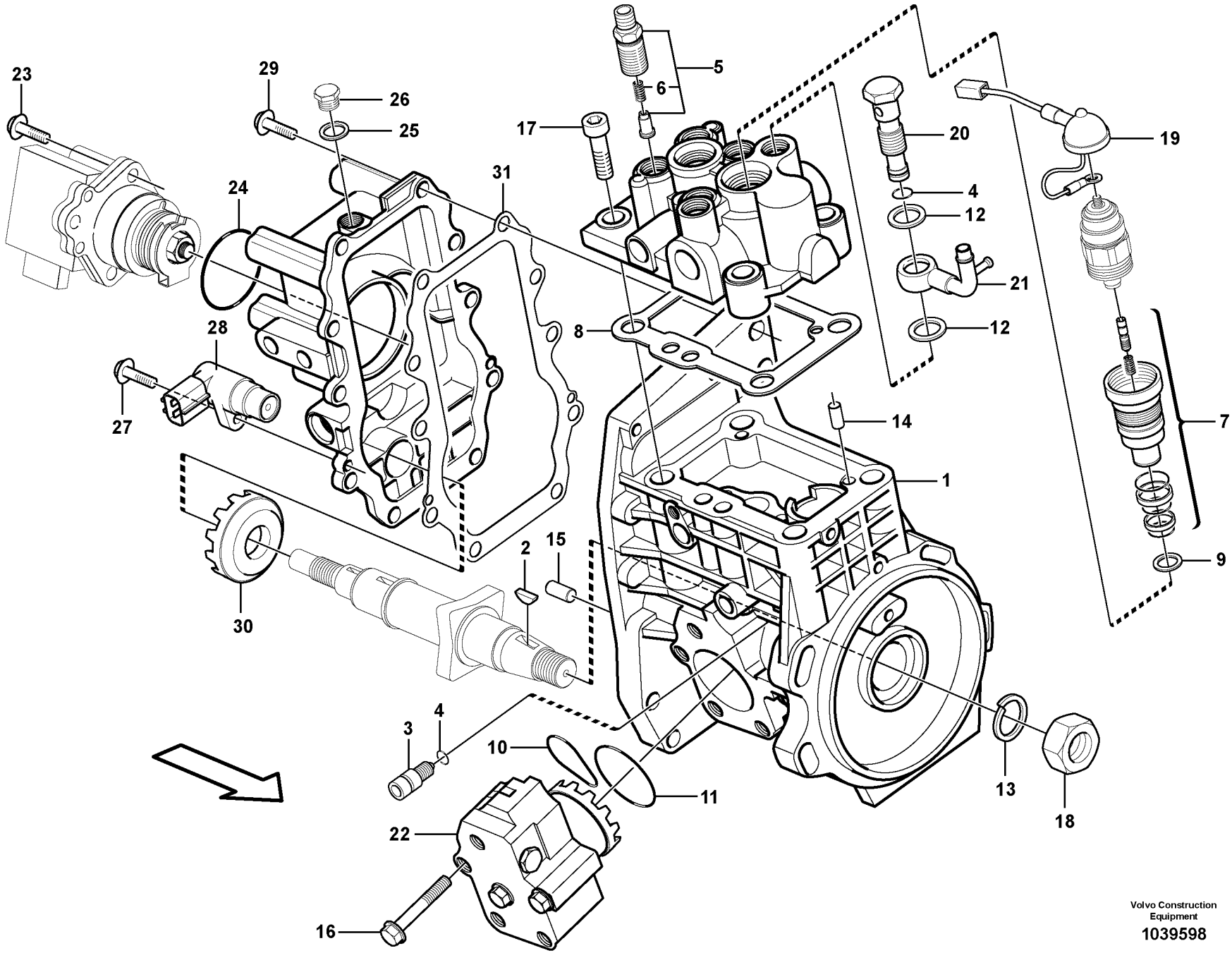

Volvo Construction Equipment

1039598

Fig.	Part No.	Quantity 1	2	3	4	5	PS	KIT	Description	Dénomination	Bezeichnung	Denominación	Notes
1									Injection Pump	Pompe Injection	Einspritzpumpe	Bomba Injeccion	See group 236, Page 101
2	**SA 8210-05240**	1							•Key	•Clavette	•Keil	•Llave (cuna)	
3	**VOE 14543870**	1							•Stopper	•Bouchon	•Anschlag	•Obturador	
4	**VOE 14543871**	1							•O-ring	•Joint torique	•O-Ring	•Anillo tórico	
5	**VOE 15103615**	4							•Set	•Jeu	•Satz	•Juego	
6	**VOE 14543873**	4							••Spring	••Ressort	••Feder	••Resorte	
7	**VOE 15066216**	1							•Injection timing device	•Variateur d'avance	•Einspritzversteller	•Regulador de inyección	
8	**VOE 14543890**	1							•Packing	•Joint	•Dichtung	•Empaquetadura	
9	**VOE 14543895**	1							•Packing	•Joint	•Dichtung	•Empaquetadura	
10	**VOE 14543898**	1							•O-ring	•Joint torique	•O-Ring	•Anillo tórico	
11	**VOE 14543899**	1							•O-ring	•Joint torique	•O-Ring	•Anillo tórico	
12	**VOE 11713313**	2							•Seal	•Joint	•Dichtring	•Junta	
13	**VOE 11714788**	1							•Spring washer	•Rondelle élastique	•Federscheibe	•Arandela elástica	
14	**VOE 14543900**	2							•Pin	•Goupille	•Zapfen	•Pasador	
15	**VOE 14543901**	2							•Pin	•Goupille	•Zapfen	•Pasador	
16	**VOE 11713414**	4							•Bolt	•Boulon	•Bolzen	•Perno	
17	**VOE 14543903**	4							•Bolt	•Boulon	•Bolzen	•Perno	
18	**VOE 11714789**	1							•Nut	•Écrou	•Mutter	•Tuerca	
19	**VOE 15066326**	1							•Cable harness	•Faisceau câbles	•Kabelbaum	•Manojo cables	
20	**VOE 14543893**	1							•Joint	•Articulation	•Gelenk	•Unión	
21	**VOE 14543904**	1							•Joint	•Cardan	•Gelenk	•Junta	
22	**VOE 14543896**	1							•Feed pump	•Pompe alimentation	•Förderpumpe	•Bomba alimentacion	
23	**VOE 11713640**	3							•Bolt	•Boulon	•Bolzen	•Perno	
24	**VOE 15066331**	1							•O-ring	•Joint torique	•O-Ring	•Anillo tórico	
25	**VOE 15066371**	1							•Gasket	•Joint	•Dichtung	•Junta	
26	**SA 8210-05660**	1							•Plug	•Bouchon	•Stopfen	•Tapon	
27	**VOE 14543917**	1							•Bolt	•Boulon	•Bolzen	•Perno	
28	**VOE 15066400**	1							•Sensor	•Capteur	•Geber	•Sensor	
29	**VOE 14543917**	10							•Bolt	•Boulon	•Bolzen	•Perno	
30	**VOE 15066398**	1							•Gear	•Pignon	•Zahnrad	•Engranaje	

1	**11858384, 11858385**
2	
3	
4	
5	

Bomba de inyección
Einspritzpumpe
Pompe d'injection
Injection pump

Catalogue id	Group
20165	**236**
Illustr. No **1039598**	Section **150**
Issue **PUB 20020860-A**	Page **105**

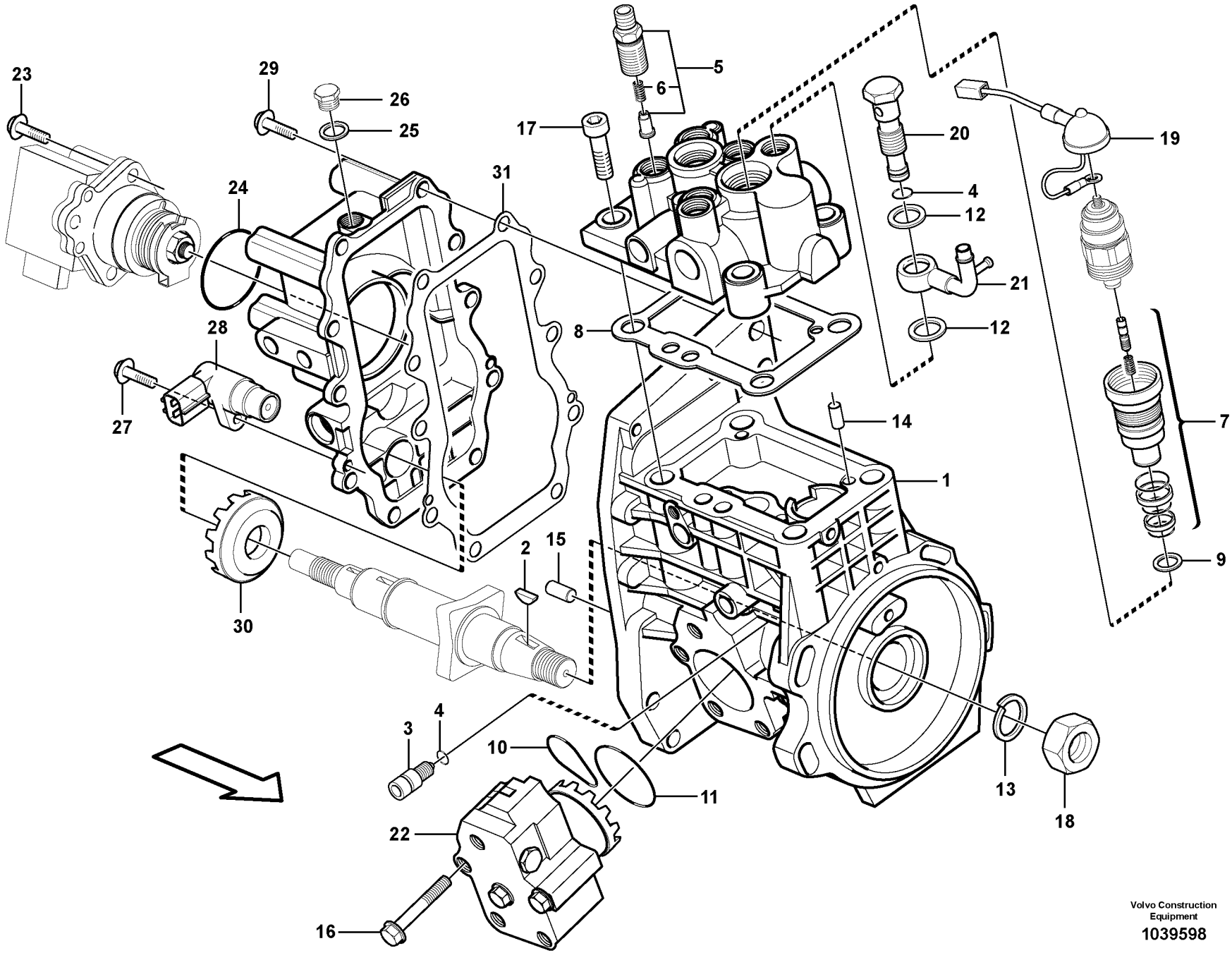

Volvo Construction Equipment

1039598

Fig.	Part No.	Quantity 1	2	3	4	5	PS	KIT	Description	Dénomination	Bezeichnung	Denominación	Notes
31	**VOE 14543906**	1							•Packing	•Joint	•Dichtung	•Empaquetadura	

1	**11858384, 11858385**	**Bomba de inyección** **Einspritzpumpe** **Pompe d'injection** **Injection pump**	Catalogue id **20165**	Group **236**
2			Illustr. No **1039598**	Section **150**
3			Issue **PUB 20020860-A**	Page **107**
4				
5				

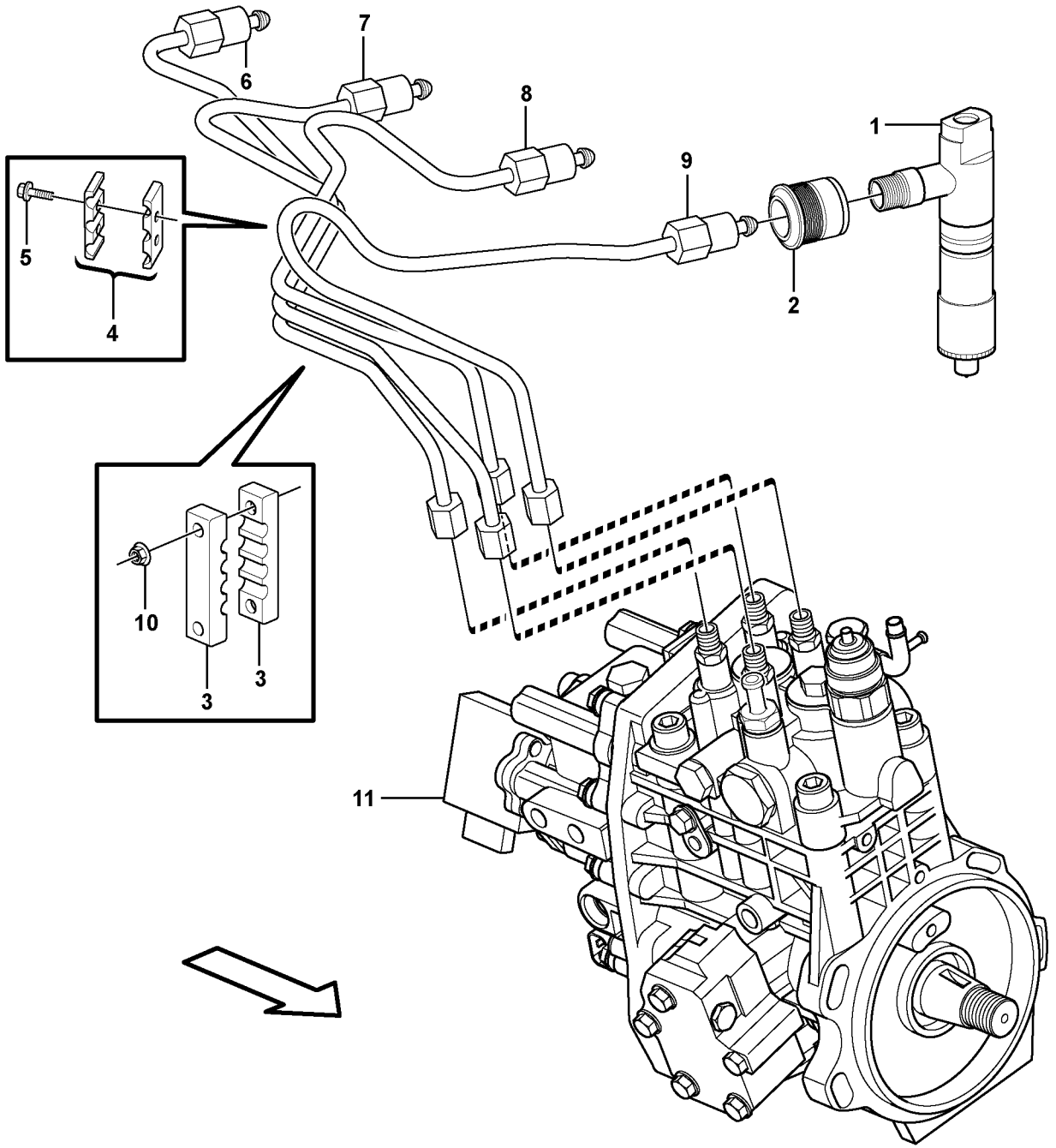

Volvo Construction Equipment

1033690

Fig.	Part No.	Quantity 1	2	3	PS	KIT	Description	Dénomination	Bezeichnung	Denominación	Notes
1	**VOE 15103583**	4					Injection unit	Unité d'injection	Einspritzeinheit	Unidad inyectora	
2	**VOE 14521592**	4					Pipe	Tuyau	Rohrleitung	Tubo	
3	**VOE 15065858**	2					Bracket	Console	Konsole	Consola	
4	**VOE 11713464**	1					Retainer	Retenue	Halter	Soporte	
5	**VOE 11714506**	2					•Bolt	•Boulon	•Bolzen	•Perno	
6	**VOE 15065963**	1					Fuel pipe	Tuyauterie de carburant	Kraftstoffrohr	Tubo de combustible	
7	**VOE 15065964**	1					Fuel pipe	Tuyauterie de carburant	Kraftstoffrohr	Tubo de combustible	
8	**VOE 15065966**	1					Fuel pipe	Tuyauterie de carburant	Kraftstoffrohr	Tubo de combustible	
9	**VOE 15065968**	1					Fuel pipe	Tuyauterie de carburant	Kraftstoffrohr	Tubo de combustible	
10	**VOE 11713709**	2					Nut	Écrou	Mutter	Tuerca	
11							Injection Pump	Pompe Injection	Einspritzpumpe	Bomba Injeccion	See group 236, Page 101

1	**11858384, 11858385**	**Tuberías de combustible, inyector** **Brennstoffrohre** **Canalisation à combustible, injecteur** **Fuel lines and injectors**	Catalogue id **20165**	Group **237**
2			Illustr. No **1033690**	Section **100**
3			Issue **PUB 20020860-A**	Page **109**
4				
5				

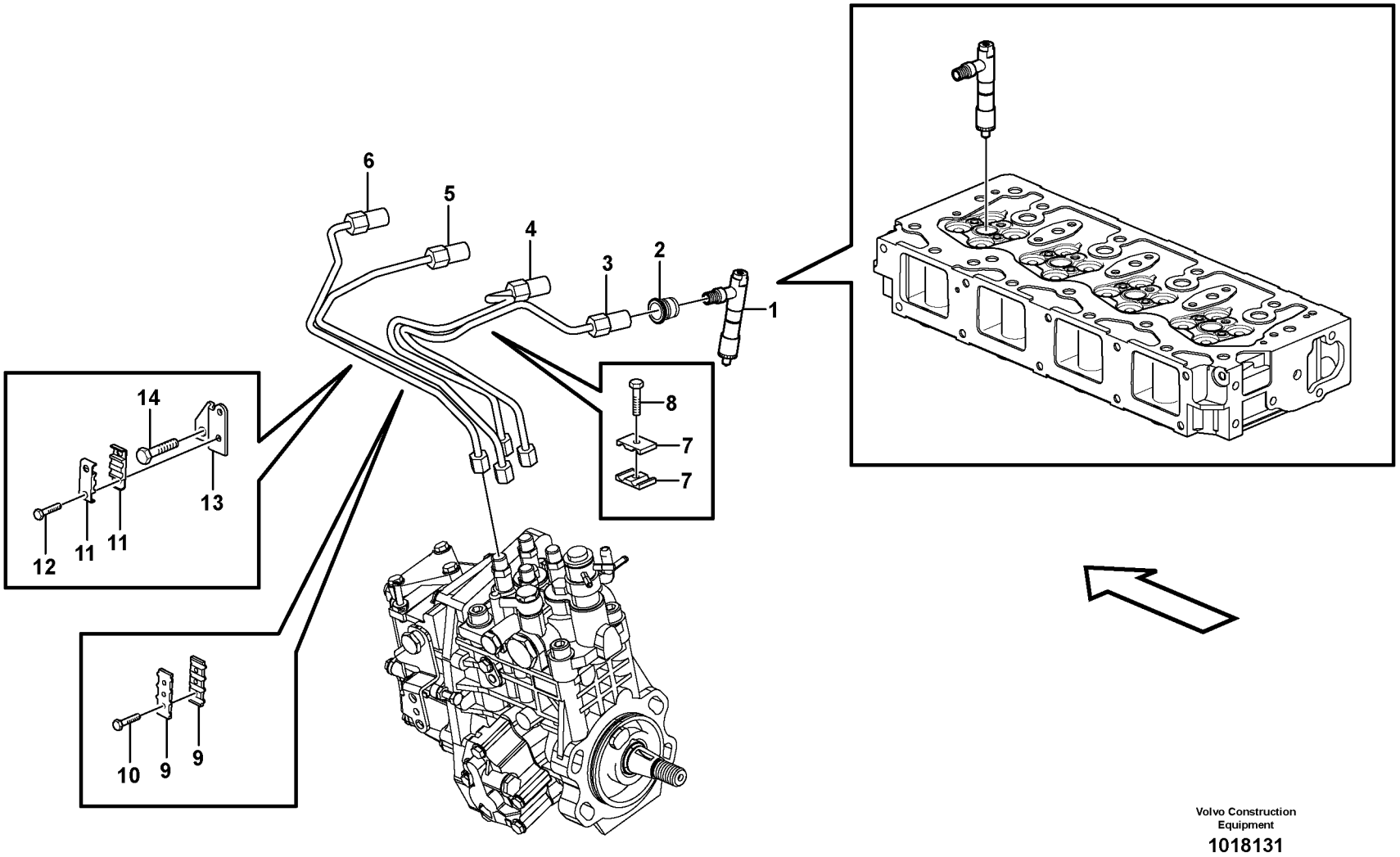

Volvo Construction Equipment

1018131

Fig.	Part No.	Quantity 1	2	3	PS	KIT	Description	Dénomination	Bezeichnung	Denominación	Notes
1	**VOE 11714947**	4					Injector	Injecteur	Einspritzventil	Inyector	
2	**VOE 14521592**	4					Pipe	Tuyau	Rohrleitung	Tubo	
3	**VOE 11714952**	1					Pressure pipe	Conduit pression	Druckrohr	Tubo de presión	
4	**VOE 11714951**	1					Pressure pipe	Conduit pression	Druckrohr	Tubo de presión	
5	**VOE 11714950**	1					Pressure pipe	Conduit pression	Druckrohr	Tubo de presión	
6	**VOE 11714949**	1					Pressure pipe	Conduit pression	Druckrohr	Tubo de presión	
7	**VOE 11714505**	1					Retainer	Retenue	Halter	Soporte	
8	**VOE 11714506**	1					•Bolt	•Boulon	•Bolzen	•Perno	
9	**VOE 11714507**	1					Retainer	Retenue	Halter	Soporte	
10	**VOE 11714506**	2					•Bolt	•Boulon	•Bolzen	•Perno	
11	**VOE 14521593**	2					Clamp	Collier serrage	Klemme	Abrazadera	
12	**VOE 11714374**	2					Bolt	Boulon	Bolzen	Perno	
13	**VOE 14521594**	1					Pipe	Canalisation	Rohrleitung	Canalizacion	
14	**VOE 11714885**	1					Screw	Vis	Schraube	Tornillo	

1	**11858380, 11858381**	**Tuberías de combustible, inyector** **Brennstoffrohre** **Canalisation à combustible, injecteur** **Fuel lines and injectors**	Catalogue id **20165**	Group **237**
2			Illustr. No **1018131**	Section **110**
3			Issue **PUB 20020860-A**	Page **111**
4				
5				

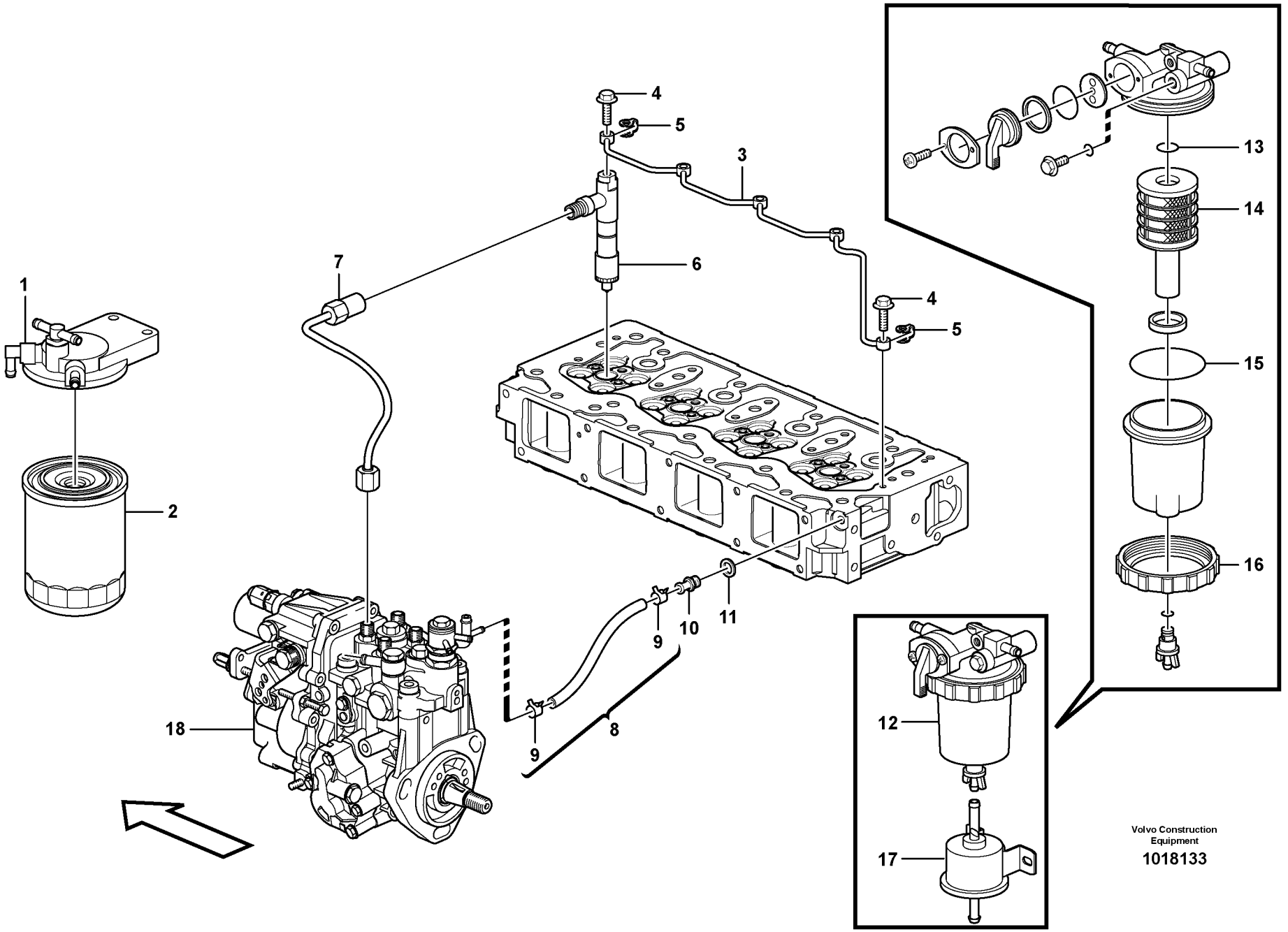

Volvo Construction Equipment

1018133

Fig.	Part No.	Quantity 1	2	3	PS	KIT	Description	Dénomination	Bezeichnung	Denominación	Notes
1	**VOE 15013074**	1					Fuel filter housing	Boîtier de filtre	Kraftstofffiltergehäuse	Cuerpo de filtro de combu...	
2	**VOE 14559479**	1					Fuel filter	Filtre a combustible	Kraftstofffilter	Filtro de combustible	
3	**VOE 14521177**	1					Fuel pipe	Tuyauterie de carburant	Kraftstoffrohr	Tubo de combustible	
4	**VOE 14521605**	5					Joint	Cardan	Gelenk	Junta	
5	**VOE 14521606**	5					Gasket	Joint	Dichtung	Junta	
6		4					Injector	Injecteur	Einspritzdüse	Inyector	See group 237, Page 109
7		1					Delivery Pipe	Tuyau Refoulement	Fullrohr	Tubo Presion	See group 237, Page 109
8	**VOE 15066453**	1					Pipe	Tuyau	Rohrleitung	Tubo	
9	**VOE 14521580**	2					•Clamp	•Collier serrage	•Klemme	•Abrazadera	
10	**VOE 14521608**	1					Hose nipple	Raccord flexible	Schlauchnippel	Niple de manguera	
11	**VOE 11714476**	1					Sealing washer	Rondelle étanchéité	Dichtscheibe	Arandela de retén	
12	**VOE 15066189**	1					Separator	Séparateur	Abscheider	Separador	
13	**VOE 14521612**	1					•O-ring	•Joint torique	•O-Ring	•Anillo tórico	
14	**VOE 15066534**	1					•Filter	•Filtre	•Filter	•Filtro	
15	**VOE 15066561**	1					•O-ring	•Joint torique	•O-Ring	•Anillo tórico	
16	**VOE 15066531**	1					•Cup	•Coupelle	•Becher	•Copa	
17	**VOE 11713494**	1					Fuel pump	Pompe à carburant	Kraftstoffpumpe	Bomba de combustible	
18		1					Injection Pump	Pompe Injection	Einspritzpumpe	Bomba Injeccion	See group 236, Page 101

1	**11858384, 11858385**
2	
3	
4	
5	

Tubos de combustible, bomba de inyección - filtro de combustible.
Kraftstoffrohr, Einspritzpumpe - Kraftstofffilter
Conduits de carburant, pompe d'injection - filtre à carburant.
Fuel pipes, injection pump - fuel filter.

Catalogue id **20165**	Group **237**
Illustr. No **1018133**	Section **150**
Issue **PUB 20020860-A**	Page **113**

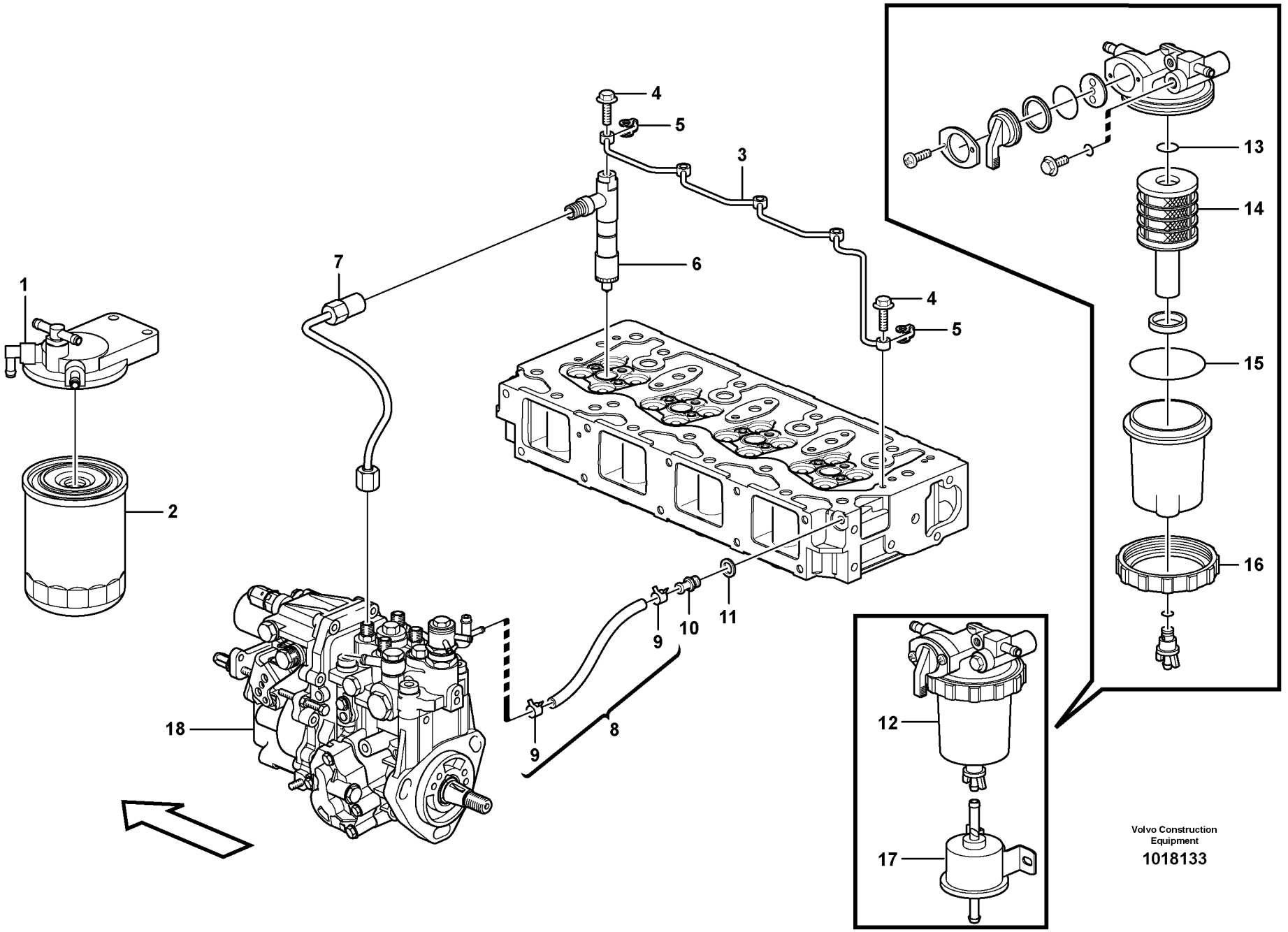

Volvo Construction Equipment

1018133

Fig.	Part No.	Quantity 1	2	3	PS	KIT	Description	Dénomination	Bezeichnung	Denominación	Notes
1	**VOE 15013074**	1					Fuel filter housing	Boîtier de filtre	Kraftstofffiltergehäuse	Cuerpo de filtro de combu...	
2	**VOE 14559479**	1					Fuel filter	Filtre a combustible	Kraftstofffilter	Filtro de combustible	
3	**VOE 14521177**	1					Fuel pipe	Tuyauterie de carburant	Kraftstoffrohr	Tubo de combustible	
4	**VOE 14521605**	5					Joint	Cardan	Gelenk	Junta	
5	**VOE 14521606**	5					Gasket	Joint	Dichtung	Junta	
6		4					Injector	Injecteur	Einspritzdüse	Inyector	See group 237, Page 111
7		1					Delivery Pipe	Tuyau Refoulement	Fullrohr	Tubo Presion	See group 237, Page 111
8	**VOE 11714642**	1					Fuel hose	Flexible de carburant	Kraftstoffschlauch	Manguera de combustible	
9	**VOE 14521580**	2					•Clamp	•Collier serrage	•Klemme	•Abrazadera	
10	**VOE 14521608**	1					Hose nipple	Raccord flexible	Schlauchnippel	Niple de manguera	
11	**VOE 11714476**	1					Sealing washer	Rondelle étanchéité	Dichtscheibe	Arandela de retén	
12	**VOE 15066189**	1					Separator	Séparateur	Abscheider	Separador	
13	**VOE 14521612**	1					•O-ring	•Joint torique	•O-Ring	•Anillo tórico	
14	**VOE 15066534**	1					•Filter	•Filtre	•Filter	•Filtro	
15	**VOE 15066561**	1					•O-ring	•Joint torique	•O-Ring	•Anillo tórico	
16	**VOE 15066531**	1					•Cup	•Coupelle	•Becher	•Copa	
17	**VOE 11713494**	1					Fuel pump	Pompe à carburant	Kraftstoffpumpe	Bomba de combustible	
18		1					Injection Pump	Pompe Injection	Einspritzpumpe	Bomba Injeccion	See group 236, Page 103

1	**11858380, 11858381**
2	
3	
4	
5	

Tubos de combustible, bomba de inyección - filtro de combustible.
Kraftstoffrohr, Einspritzpumpe - Kraftstoffilter
Conduits de carburant, pompe d'injection - filtre à carburant.
Fuel pipes, injection pump - fuel filter.

Catalogue id **20165**	Group **237**
Illustr. No **1018133**	Section **160**
Issue **PUB 20020860-A**	Page **115**

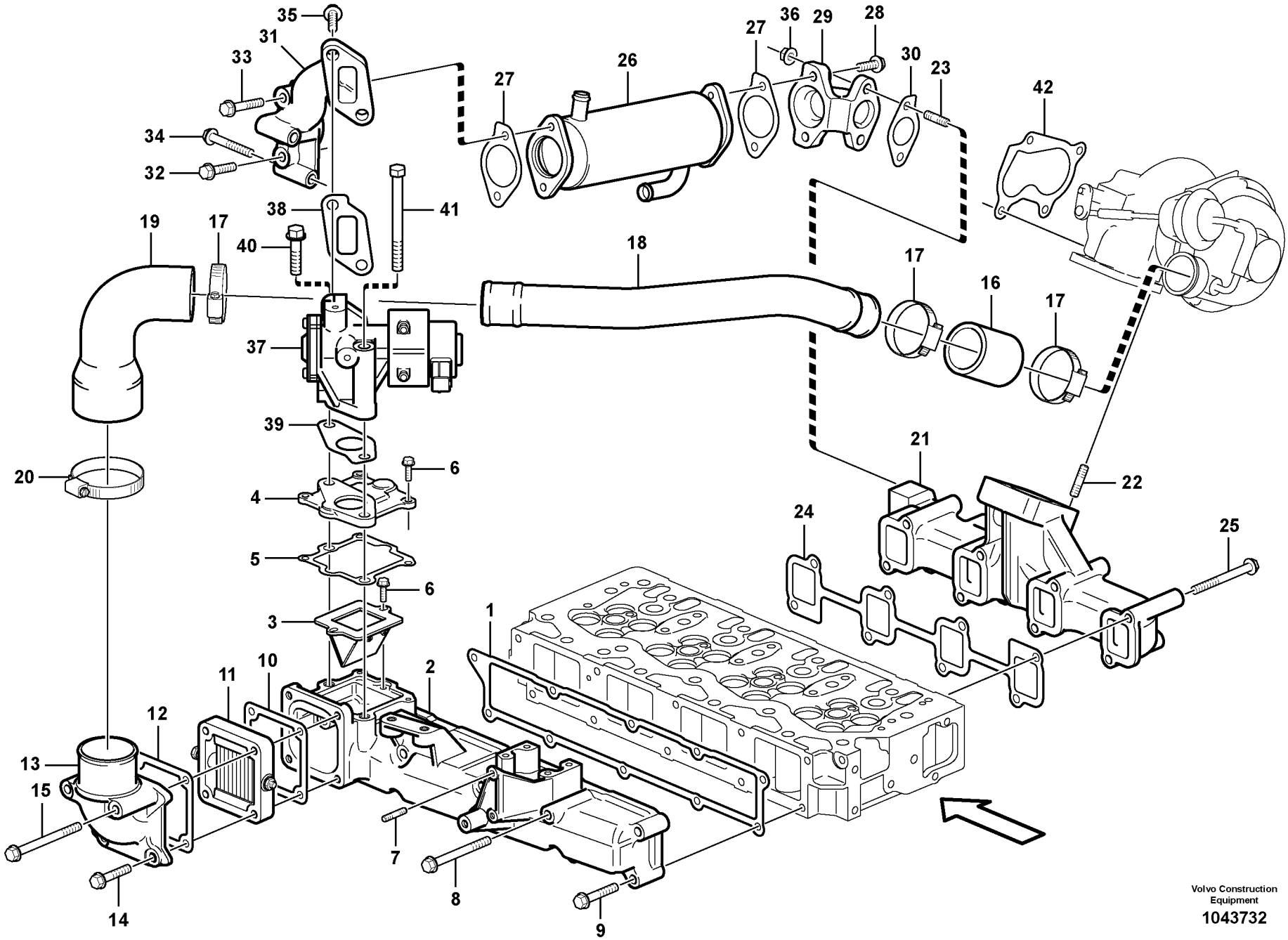

Volvo Construction Equipment

1043732

Fig.	Part No.	Quantity 1	2	3	PS	KIT	Description	Dénomination	Bezeichnung	Denominación	Notes
1	**VOE 14521554**	1					Gasket	Joint	Dichtung	Junta	
2	**VOE 15102306**	1					Manifold	Tubulure	Verzweigung	Bifurcación	
3	**VOE 15102305**	1					Reed valve	Soupape flexible	Ventillamelle	Válvula de lámina	
4	**VOE 15102307**	1					Spacer	Entretoise	Abstandkörper	Distanciador	
5	**VOE 15102308**	1					Gasket	Joint	Dichtung	Junta	
6	**VOE 14521577**	5					Bolt	Boulon	Bolzen	Perno	
7	**VOE 15065819**	2					Stud	Goujon	Stiftschraube	Espárrago	
8	**VOE 11714377**	6					Bolt	Boulon	Bolzen	Perno	
9	**VOE 11713672**	4					Bolt	Boulon	Bolzen	Perno	
10	**VOE 11714741**	1					Gasket	Joint	Dichtung	Junta	
11	**VOE 15065822**	1					Heater	Réchauffeur	Heizgerät	Calefactor	
12	**VOE 11714827**	1					Gasket	Joint	Dichtung	Junta	
13	**SA 8210-01880**	1					Pipe	Canalisation	Rohrleitung	Canalizacion	
14	**VOE 11714388**	2					Bolt	Boulon	Bolzen	Perno	
15	**VOE 15065847**	2					Bolt	Boulon	Bolzen	Perno	
16	**VOE 11714832**	1					Connector	Pièce connexion	Verbindungsstück	Pieza de conexión	
17	**VOE 11714833**	3					Hose clamp	Collier durite	Schlauchschelle	Abrazadera de manguera	
18	**VOE 15102304**	1					Duct	Goulotte	Kanal	Canal	
19	**VOE 15102303**	1					Joint	Articulation	Gelenk	Unión	
20	**VOE 15102301**	1					Clamp	Collier serrage	Klemme	Abrazadera	
21	**VOE 15102309**	1					Manifold	Tubulure	Verzweigung	Bifurcación	
22	**VOE 14521558**	4					Bolt	Boulon	Bolzen	Perno	
23	**VOE 11714351**	2					Stud	Goujon	Stiftschraube	Espárrago	
24	**VOE 11714737**	1					Gasket	Joint	Dichtung	Junta	
25	**VOE 11714632**	8					Bolt	Boulon	Bolzen	Perno	
26	**VOE 15101913**	1					Egr cooler	Refroidisseur egr	EGR-Kühler	Enfriador egr	
27	**VOE 15102308**	2					Gasket	Joint	Dichtung	Junta	
28	**VOE 15101977**	2					Bolt	Boulon	Bolzen	Perno	
29	**VOE 15102314**	1					Pipe	Tuyau	Rohrleitung	Tubo	
30	**VOE 15066176**	1					Gasket	Joint	Dichtung	Junta	

1	**11858384, 11858385**	**Tubo admisión y múltiple escape** **Ansaugrohr und Auspuffkrümmer** **Tubulure admission et tubulure echappement** **Inlet manifold and exhaust manifold**	Catalogue id **20165** / Group **251**
2			Illustr. No **1043732** / Section **100**
3			Issue **PUB 20020860-A** / Page **117**
4			
5			

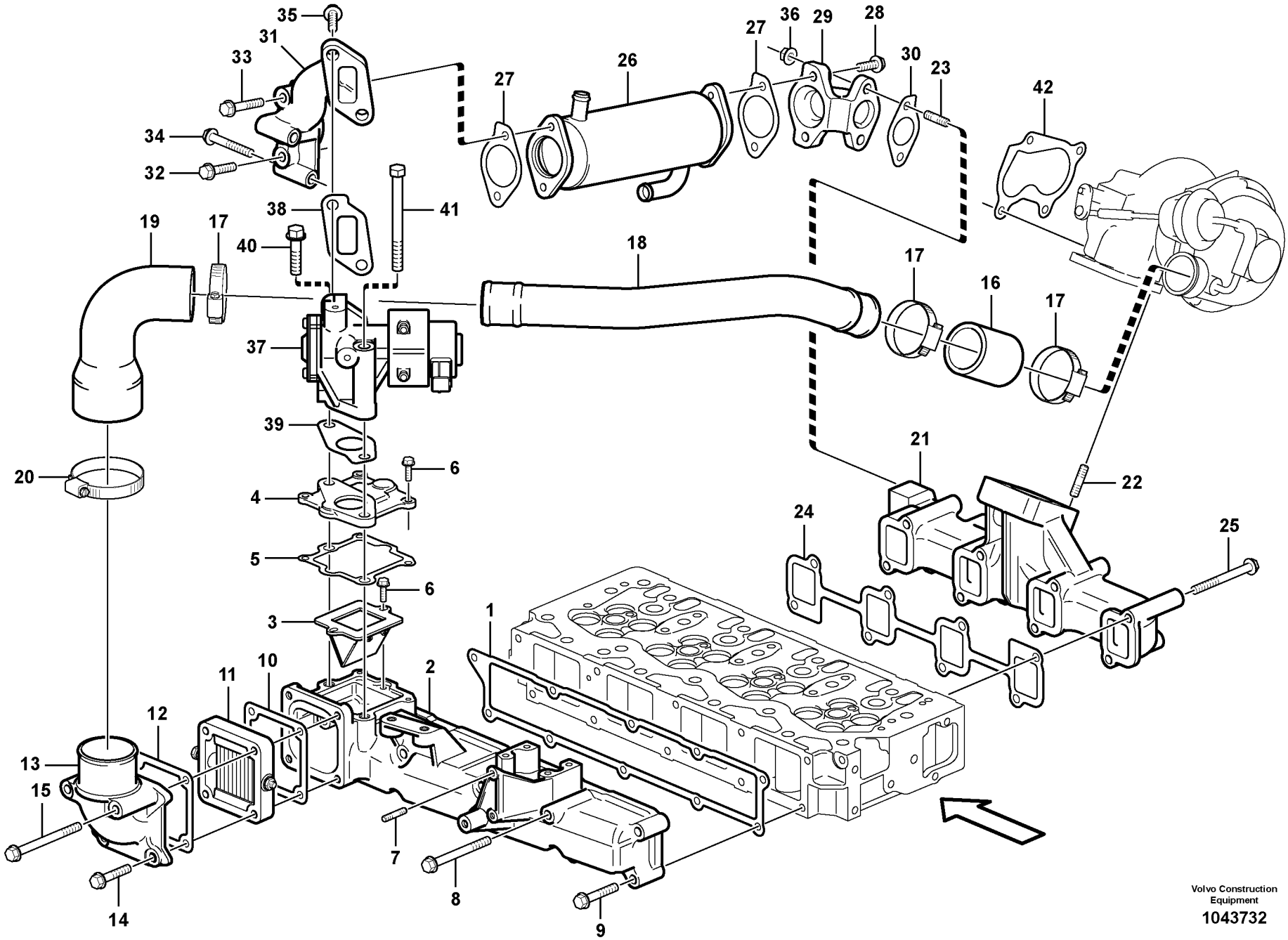

Volvo Construction Equipment

1043732

Fig.	Part No.	Quantity 1	2	3	PS	KIT	Description	Dénomination	Bezeichnung	Denominación	Notes
31	**VOE 15102317**	1					Pipe	Tuyau	Rohrleitung	Tubo	
32	**VOE 11714281**	1					Flange screw	Vis à embase	Flanschschraube	Tornillo embridado	
33	**VOE 11714377**	1					Bolt	Boulon	Bolzen	Perno	
34	**VOE 11714373**	2					Bolt	Boulon	Bolzen	Perno	
35	**VOE 11713517**	2					Bolt	Boulon	Bolzen	Perno	
36	**VOE 14521543**	2					Nut	Écrou	Mutter	Tuerca	
37	**VOE 15066184**	1					Egr valve	Soupape egr	Abgasrückleitventil	Válvula-egr	
38	**VOE 15066187**	1					Gasket	Joint	Dichtung	Junta	
39	**VOE 15066188**	1					Gasket	Joint	Dichtung	Junta	
40	**VOE 14525405**	1					Bolt	Boulon	Bolzen	Perno	
41	**VOE 15101979**	1					Bolt	Boulon	Bolzen	Perno	
42	**VOE 11714835**	1					Gasket	Joint	Dichtung	Junta	
43	**VOE 11714841**	1					Turbocharger	Turbocompresseur	Abgasturbolader	Turbocompresor	
44	**VOE 11714840**	1					Gasket	Joint	Dichtung	Junta	
45	**VOE 14521543**	4					Nut	Écrou	Mutter	Tuerca	

1	**11858384, 11858385**	**Tubo admisión y múltiple escape** **Ansaugrohr und Auspuffkrümmer** **Tubulure admission et tubulure echappement** **Inlet manifold and exhaust manifold**	Catalogue id **20165**	Group **251**
2			Illustr. No **1043732**	Section **100**
3			Issue **PUB 20020860-A**	Page **119**
4				
5				

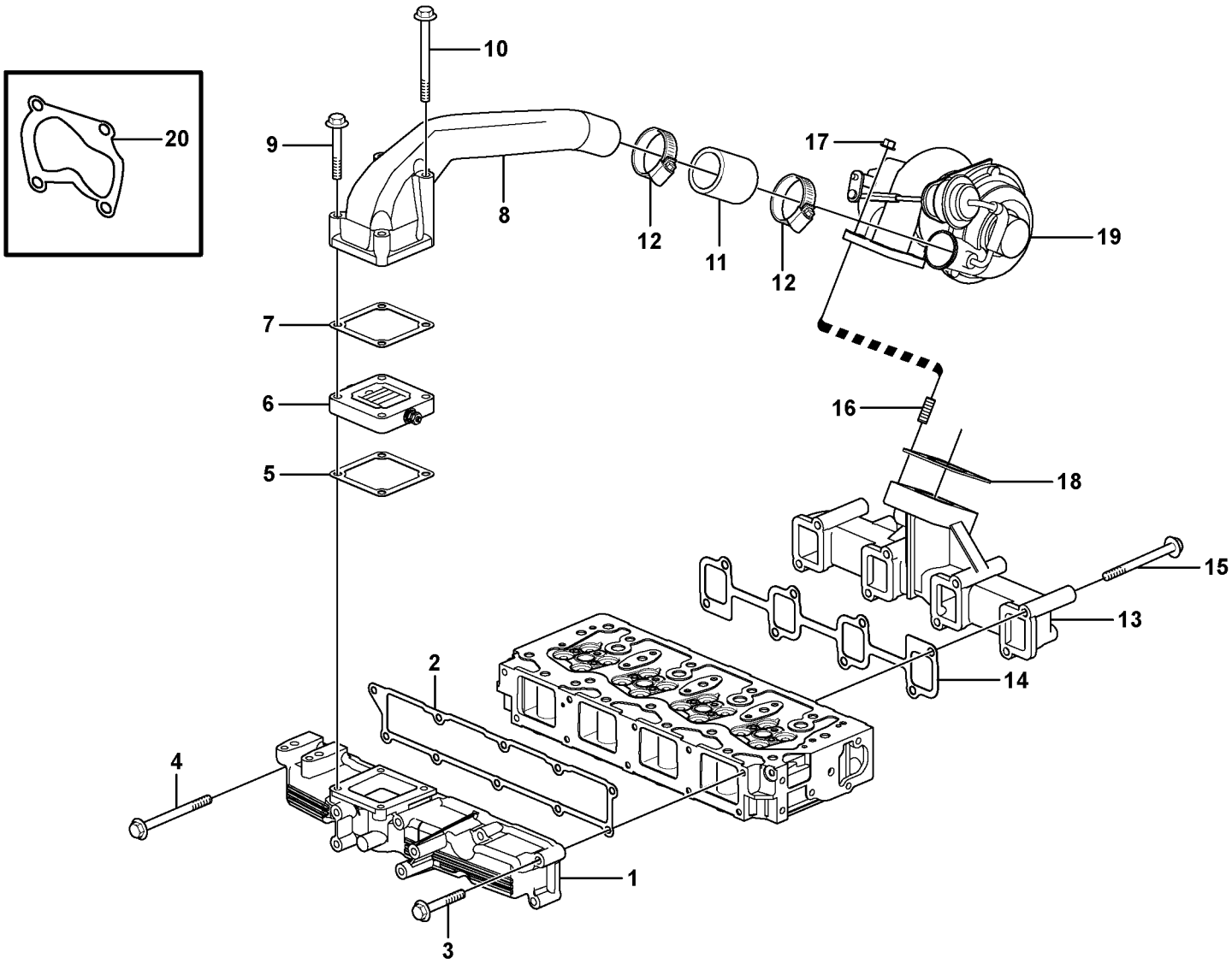

Volvo Construction Equipment

1018244

Fig.	Part No.	Quantity 1	2	3	PS	KIT	Description	Dénomination	Bezeichnung	Denominación	Notes
1	**VOE 14521184**	1					Inlet manifold	Collecteur admission	Einlassrohr	Tubo de admisión	
2	**VOE 14521554**	1					Gasket	Joint	Dichtung	Junta	
3	**VOE 11714373**	9					Bolt	Boulon	Bolzen	Perno	
4	**VOE 11713624**	1					Bolt	Boulon	Bolzen	Perno	
5	**VOE 11714741**	1					Gasket	Joint	Dichtung	Junta	
6	**VOE 11714828**	1					Air pre-heater	Préchauffeur air	Luftvorwärmer	Precalentador de aire	
7	**VOE 11714827**	1					Gasket	Joint	Dichtung	Junta	
8	**VOE 11714829**	1					Charge air pipe	Tuyau suralimentation	Ladeluftrohr	Tubo admisión aire	
9	**VOE 11714830**	2					Flange screw	Vis à embase	Flanschschraube	Tornillo embridado	
10	**VOE 11714831**	2					Flange screw	Vis à embase	Flanschschraube	Tornillo embridado	
11	**VOE 11714832**	1					Connector	Pièce connexion	Verbindungsstück	Pieza de conexión	
12	**VOE 11714833**	2					Hose clamp	Collier durite	Schlauchschelle	Abrazadera de manguera	
13	**VOE 11714834**	1					Exhaust pipe	Tube d'échappement	Auspuffrohr	Tubo de escape	
14	**VOE 11714737**	1					Gasket	Joint	Dichtung	Junta	
15	**VOE 11714632**	8					Bolt	Boulon	Bolzen	Perno	
16	**VOE 11714351**	4					Stud	Goujon	Stiftschraube	Espárrago	
17	**VOE 14521543**	4					Nut	Écrou	Mutter	Tuerca	
18	**VOE 11714840**	1					Gasket	Joint	Dichtung	Junta	
19	**VOE 11714841**	1					Turbocharger	Turbocompresseur	Abgasturbolader	Turbocompresor	
20	**VOE 11714835**	1					Gasket	Joint	Dichtung	Junta	

1	**11858380, 11858381**	**Tubo admisión y múltiple escape** **Ansaugrohr und Auspuffkrümmer** **Tubulure admission et tubulure echappement** **Inlet manifold and exhaust manifold**	Catalogue id **20165**	Group **251**
2			Illustr. No **1018244**	Section **110**
3			Issue **PUB 20020860-A**	Page **121**
4				
5				

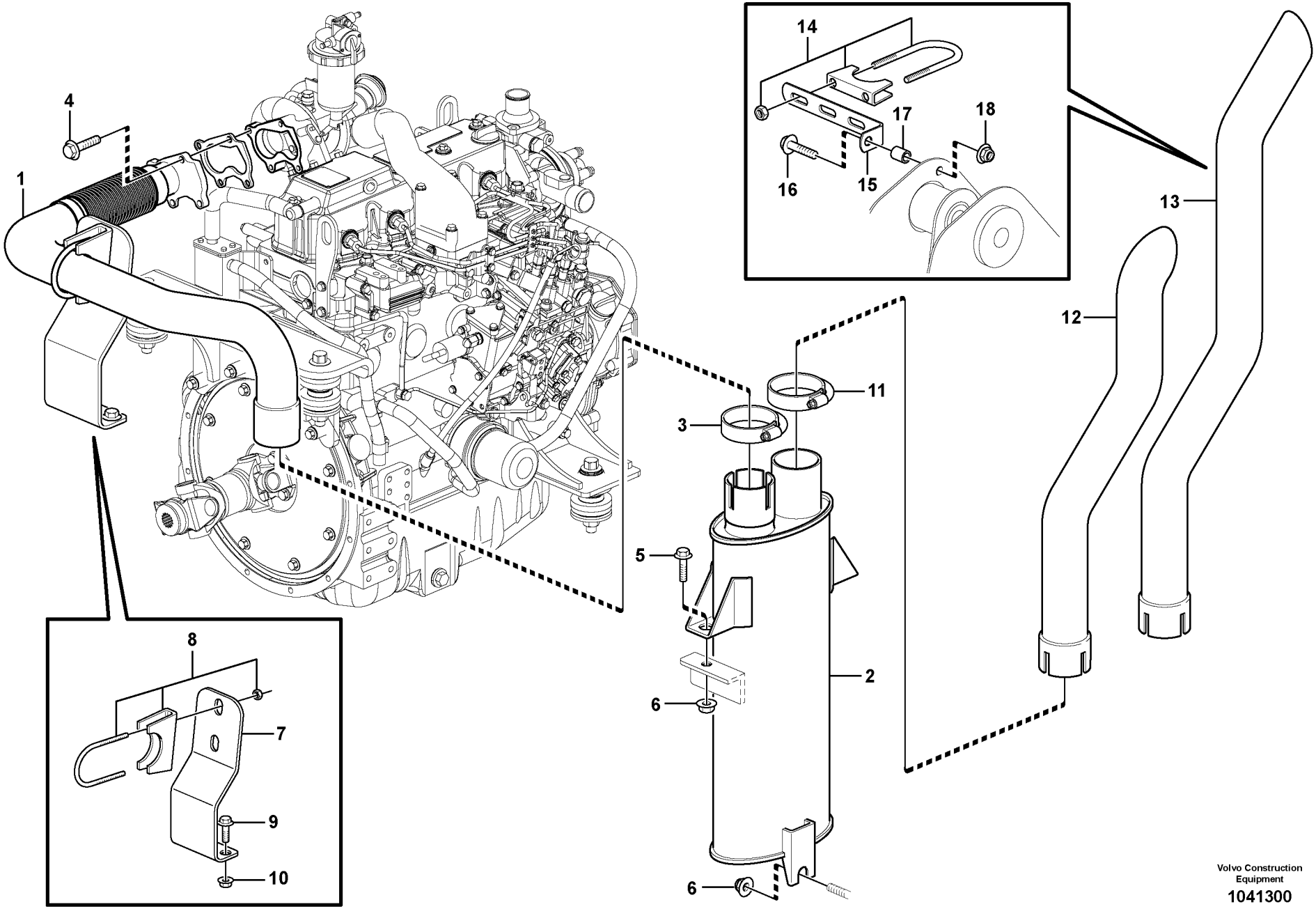

Volvo Construction Equipment

1041300

Fig.	Part No.	Quantity 1	2	3	PS	KIT	Description	Dénomination	Bezeichnung	Denominación	Notes
1	**VOE 15411111**	1					Exhaust pipe	Tube d'échappement	Auspuffrohr	Tubo de escape	
2	**VOE 15631505**	1					Silencer	Silencieux	Schalldämpfer	Silenciador	
3	**VOE 11850815**	1					Clamp	Collier serrage	Klemme	Abrazadera	
4	**VOE 13945444**	4					Screw	Vis	Schraube	Tornillo	
5	**VOE 946472**	2					Flange screw	Vis à embase	Flanschschraube	Tornillo embridado	
6	**VOE 13971098**	3					Flange nut	Écrou à bride	Bundmutter	Tuerca embridada	
7		1			NS		Bracket	Console	Konsole	Ménsula	
8	**VOE 11015720**	1					Clamp	Collier serrage	Klemme	Abrazadera	
8	**VOE 948645**	2					Flange lock nut	Contre-écrou à bride	Flanschverschlussmutter	Contratuerca embridada	
9	**VOE 946472**	2					Flange screw	Vis à embase	Flanschschraube	Tornillo embridado	
10	**VOE 13971095**	2					Flange nut	Écrou à bride	Bundmutter	Tuerca embridada	
11	**VOE 15404060**		1	1			Clamp	Collier serrage	Klemme	Abrazadera	
12	**VOE 15631509**		1				Exhaust pipe	Tube d'échappement	Auspuffrohr	Tubo de escape	
13	**VOE 15631510**			1			Exhaust pipe	Tube d'échappement	Auspuffrohr	Tubo de escape	
14	**VOE 944026**			1			Clamp	Collier serrage	Klemme	Abrazadera	
15	**VOE 965561**			1			Bracket	Console	Konsole	Ménsula	
16	**VOE 13965181**			1			Screw	Vis	Schraube	Tornillo	
17	**VOE 930440**			1			Spacer ring	Bague entretoise	Abstandring	Anillo distanciador	
18	**VOE 948645**			1			Flange lock nut	Contre-écrou à bride	Flanschverschlussmutter	Contratuerca embridada	

1	**STD**
2	**11858235**
3	**11858237**
4	
5	

Sistema de escape
Auspuffanlage
Système d'échappement
Exhaust system

Catalogue id **20165**	Group **251**
Illustr. No **1041300**	Section **200**
Issue **PUB 20020860-A**	Page **123**

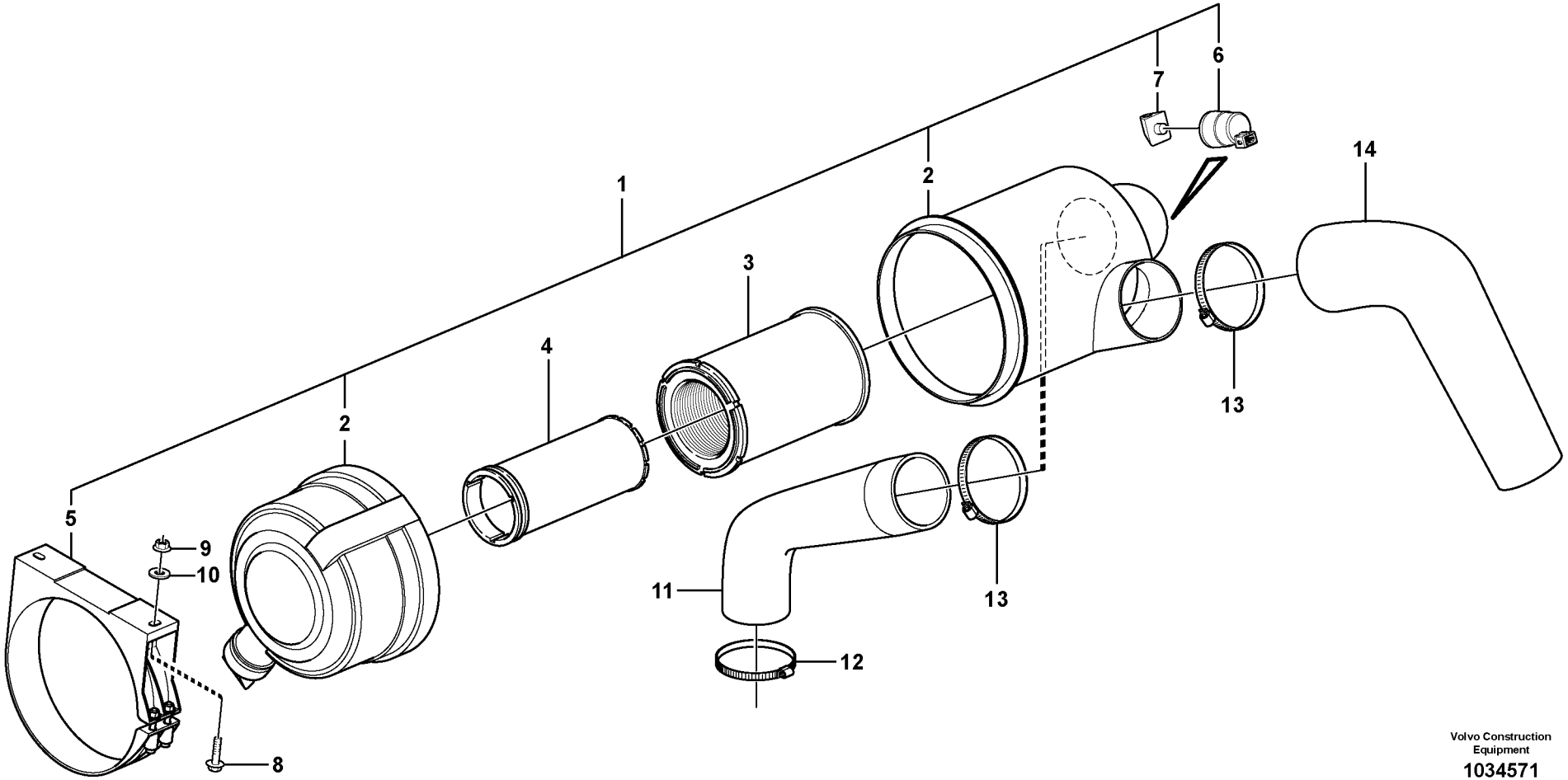

Volvo Construction Equipment

1034571

Fig.	Part No.	Quantity 1	2	3	PS	KIT	Description	Dénomination	Bezeichnung	Denominación	Notes
1	**VOE 15411139**	1					Air cleaner	Filtre air	Luftfilter	Filtro de aire	
2		1			NS		•Air Cleaner	•Filtre Air	•Luftfilter	•Filtro Aire	
3	**VOE 11883618**	1					••Primary filter	••Préfiltre	••Vorfilter	••Prefiltro	
4	**VOE 11883619**	1					••Safety filter	••Filtre de sécurité	••Sicherheitsfilter	••Filtro de seguridad	
5		1			NS		•Bracket	•Console	•Konsole	•Ménsula	
6		1			NS		•Indicator	•Indicateur	•Indikator	•Indicador	
7		1			NS		•Elbow	•Coude	•Winkelstueck	•Tubo acodado	
8	**VOE 946671**	2					Flange screw	Vis à embase	Flanschschraube	Tornillo embridado	
9	**VOE 13945408**	2					Nut	Écrou	Mutter	Tuerca	
10	**VOE 960141**	2					Washer	Rondelle	Scheibe	Arandela	
11	**VOE 15400152**	1					Hose	Flexible	Schlauch	Manguera	
12	**VOE 943479**	1					Hose clamp	Collier durite	Schlauchschelle	Abrazadera de manguera	
13	**VOE 943483**	2					Hose clamp	Collier durite	Schlauchschelle	Abrazadera de manguera	
14	**VOE 11852216**	1					Hose	Flexible	Schlauch	Manguera	

1	
2	
3	
4	
5	

Filtro de aire
Luftfilter
Purificateur d'air
Air filter

Catalogue id **20165**	Group **256**
Illustr. No **1034571**	Section **100**
Issue **PUB 20020860-A**	Page **125**

VOLVO

MC90B

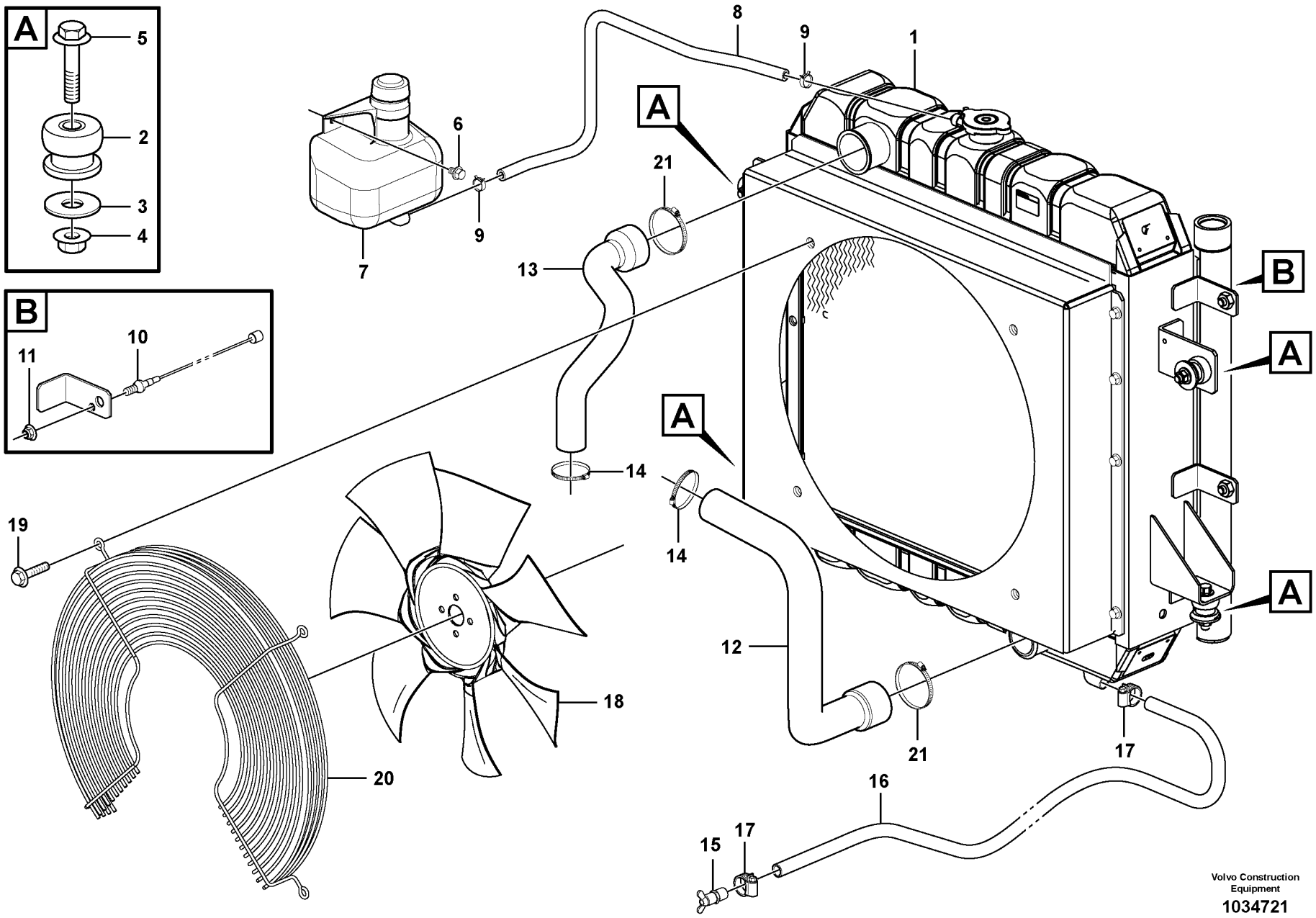
A
5
2
3
4
B
11
10
8
9
1
6
9
7
21
13
A
14
14
19
12
18
20
21
17
16
15
17
B
A
A
Volvo Construction Equipment
1034721

Fig.	Part No.	Quantity 1	2	3	PS	KIT	Description	Dénomination	Bezeichnung	Denominación	Notes
1	**VOE 11852988**	1					Cooling unit	Ensemble radiateur	Kühlerpaket	Paquete refrigeración	
2	**VOE 11841526**	4					Mount	Plot	Unterlage	Soporte	
3	**VOE 13948087**	4					Washer	Rondelle	Scheibe	Arandela	
4	**VOE 13971095**	4					Flange nut	Écrou à bride	Bundmutter	Tuerca embridada	
5	**VOE 965186**	4					Flange screw	Vis à embase	Flanschschraube	Tornillo embridado	
6	**VOE 947107**	2					Flange screw	Vis à embase	Flanschschraube	Tornillo embridado	
7	**VOE 11852853**	1					Reservoir	Réservoir	Behälter	Depósito	
8	**VOE 943366**	REQ					Hose	Flexible	Schlauch	Manguera	
9	**VOE 1378257**	2					Hose clamp	Collier durite	Schlauchschelle	Abrazadera de manguera	
10	**VOE 11851510**	1					Cable stop	Frein câble	Seilbremse	Freno de cable	
11	**VOE 13949874**	1					Flange lock nut	Contre-écrou à bride	Flanschverschlussmutter	Contratuerca embridada	
12	**VOE 11853042**	1					Hose	Flexible	Schlauch	Manguera	
13	**VOE 11853041**	1					Hose	Flexible	Schlauch	Manguera	
14	**VOE 943477**	2					Hose clamp	Collier durite	Schlauchschelle	Abrazadera de manguera	
15	**VOE 11852290**	1					Drain cock	Robinet de vidange	Ablasshahn	Grifo de vaciado	
16	**VOE 943367**	REQ					Hose	Flexible	Schlauch	Manguera	
17	**VOE 943471**	2					Hose clamp	Collier durite	Schlauchschelle	Abrazadera de manguera	
18	**VOE 11850403**	1					Fan	Ventilateur	Gebläse	Ventilador	
19	**VOE 946440**	4					Flange screw	Vis à embase	Flanschschraube	Tornillo embridado	
20	**VOE 11850526**	1					Fan guard	Protège-ventilateur	Lüfterverkleidung	Protección ventilador	
21	**VOE 943479**	2					Hose clamp	Collier durite	Schlauchschelle	Abrazadera de manguera	

1	
2	
3	
4	
5	

Suspensión de radiador
Kühleraufhängung
Suspension radiateur
Radiator mounting

Catalogue id **20165**	Group **261**
Illustr. No **1034721**	Section **100**
Issue **PUB 20020860-A**	Page **127**

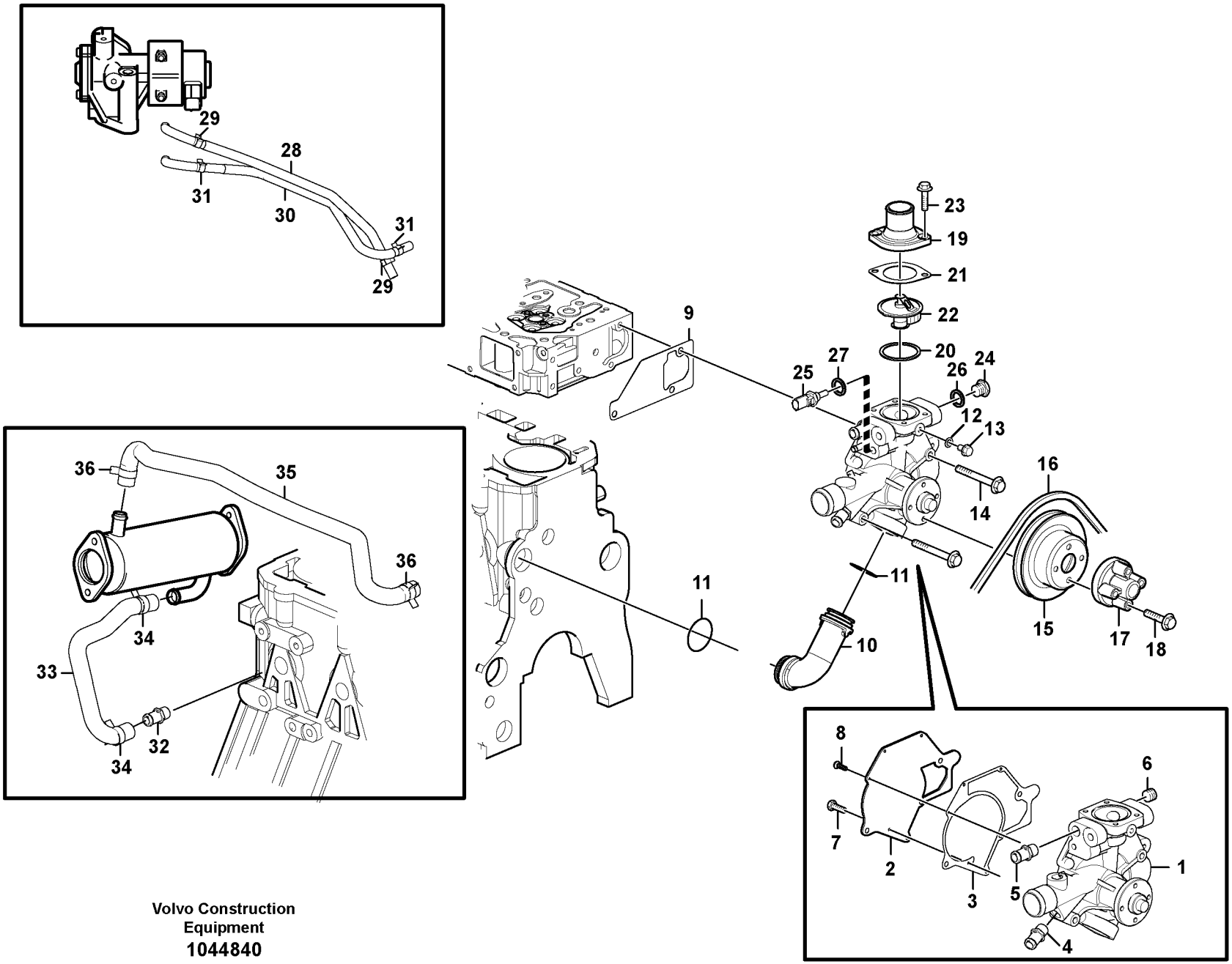

Volvo Construction Equipment

1044840

Fig.	Part No.	Quantity 1	2	3	PS	KIT	Description	Dénomination	Bezeichnung	Denominación	Notes
1	**VOE 15103618**	1					Water pump	Pompe à eau	Wasserpumpe	Bomba de agua	
2	**VOE 15103619**	1					•Cover	•Capot	•Haube	•Capó	
3	**VOE 11714867**	1					•Gasket	•Joint	•Dichtung	•Junta	
4	**VOE 15103621**	1					•Joint	•Articulation	•Gelenk	•Unión	
5	**VOE 15103622**	1					•Joint	•Cardan	•Gelenk	•Junta	
6	**VOE 14521576**	1					•Plug	•Tampon	•Stopfen	•Tapón	
7	**VOE 11714433**	2					•Bolt	•Boulon	•Bolzen	•Perno	
8	**VOE 15103623**	3					•Screw	•Vis	•Schraube	•Tornillo	
9	**VOE 11714879**	1					Gasket	Joint	Dichtung	Junta	
10	**VOE 11714870**	1					Pipe bend	Coude	Rohrkrümmer	Codo	
11	**VOE 11714871**	2					O-ring	Joint torique	O-Ring	Anillo tórico	
12	**VOE 11714477**	1					Gasket	Joint	Dichtung	Junta	
13	**VOE 11714490**	1					Bolt	Boulon	Bolzen	Perno	
14	**VOE 11714373**	3					Bolt	Boulon	Bolzen	Perno	
15	**VOE 14520586**	1					Pulley	Poulie	Zahnriemenscheibe	Polea correa dentada	
16	**VOE 15103625**	1					V-belt	Courroie trapézoïdale	Keilriemen	Correa trapezoidal	
17	**VOE 11714872**	1					Spacer	Entretoise	Abstandkörper	Distanciador	
18	**VOE 11714873**	4					Screw	Vis	Schraube	Tornillo	
19	**VOE 15103627**	1					Thermostat casing	Capot thermostat	Thermostatgehäusedeckel	Caja de termóstato	
20	**VOE 11714740**	1					Gasket	Joint	Dichtung	Junta	
21	**VOE 11714875**	1					Gasket	Joint	Dichtung	Junta	
22	**SA 8210-02800**	1					Thermostat	Thermostat	Thermostat	Termostato	
23	**VOE 11713640**	2					Bolt	Boulon	Bolzen	Perno	
24	**VOE 11714492**	2					Plug	Tampon	Stopfen	Tapón	
25	**VOE 15066541**	1					Thermostat	Thermostat	Thermostat	Termóstato	
26	**VOE 11714478**	2					Gasket	Joint	Dichtung	Junta	
27	**VOE 11713313**	1					Seal	Joint	Dichtring	Junta	
28	**VOE 15103631**	1					Pipe line	Conduite tubulaire	Rohrleitung	Tuberia	
29	**VOE 15066557**	2					•Clamp	•Collier serrage	•Klemme	•Abrazadera	
30	**VOE 15103632**	1					Pipe	Tuyau	Rohrleitung	Tubo	

1	**11858384, 11858385**
2	
3	
4	
5	

Bomba de agua y caja de termostato
Wasserpumpe und Thermostatgehäuse
Pompe à eau et boitier thermostat
Water pump and thermostat housing

Catalogue id **20165**	Group **262**
Illustr. No **1044840**	Section **100**
Issue **PUB 20020860-A**	Page **129**

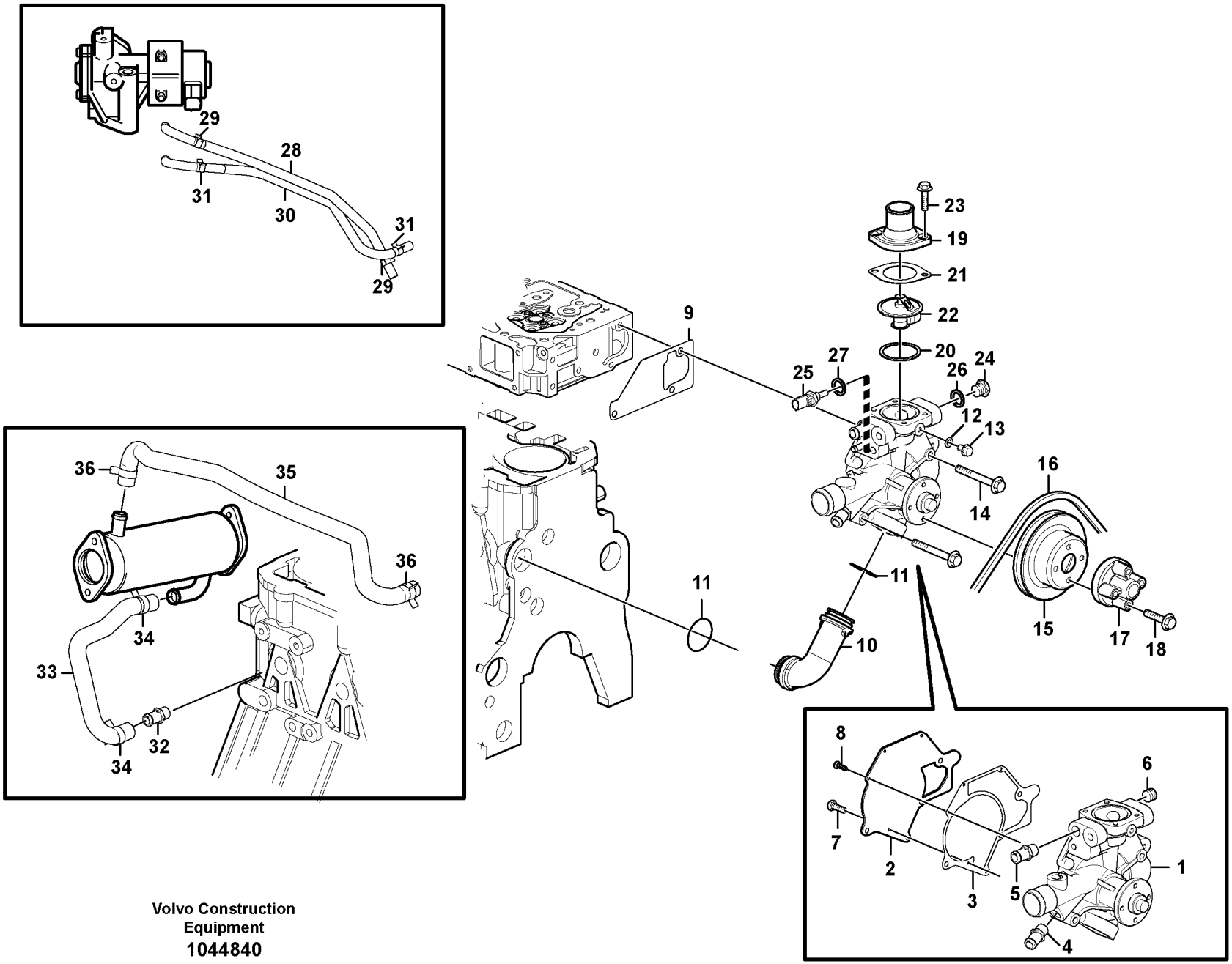

Volvo Construction Equipment

1044840

Fig.	Part No.	Quantity 1	2	3	PS	KIT	Description	Dénomination	Bezeichnung	Denominación	Notes
31	**VOE 15066557**	2					•Clamp	•Collier serrage	•Klemme	•Abrazadera	
32	**VOE 15103622**	1					Joint	Cardan	Gelenk	Junta	
33	**VOE 15103635**	1					Pipe	Tuyau	Rohrleitung	Tubo	
34	**VOE 11714822**	2					•Hose clamp	•Collier durite	•Schlauchschelle	•Abrazadera de manguera	
35	**VOE 15103637**	1					Pipe	Tuyau	Rohrleitung	Tubo	
36	**VOE 11714822**	2					•Hose clamp	•Collier durite	•Schlauchschelle	•Abrazadera de manguera	

1	**11858384, 11858385**	**Bomba de agua y caja de termostato** **Wasserpumpe und Thermostatgehäuse** **Pompe à eau et boitier thermostat** **Water pump and thermostat housing**	Catalogue id **20165**	Group **262**
2			Illustr. No **1044840**	Section **100**
3			Issue **PUB 20020860-A**	Page **131**
4				
5				

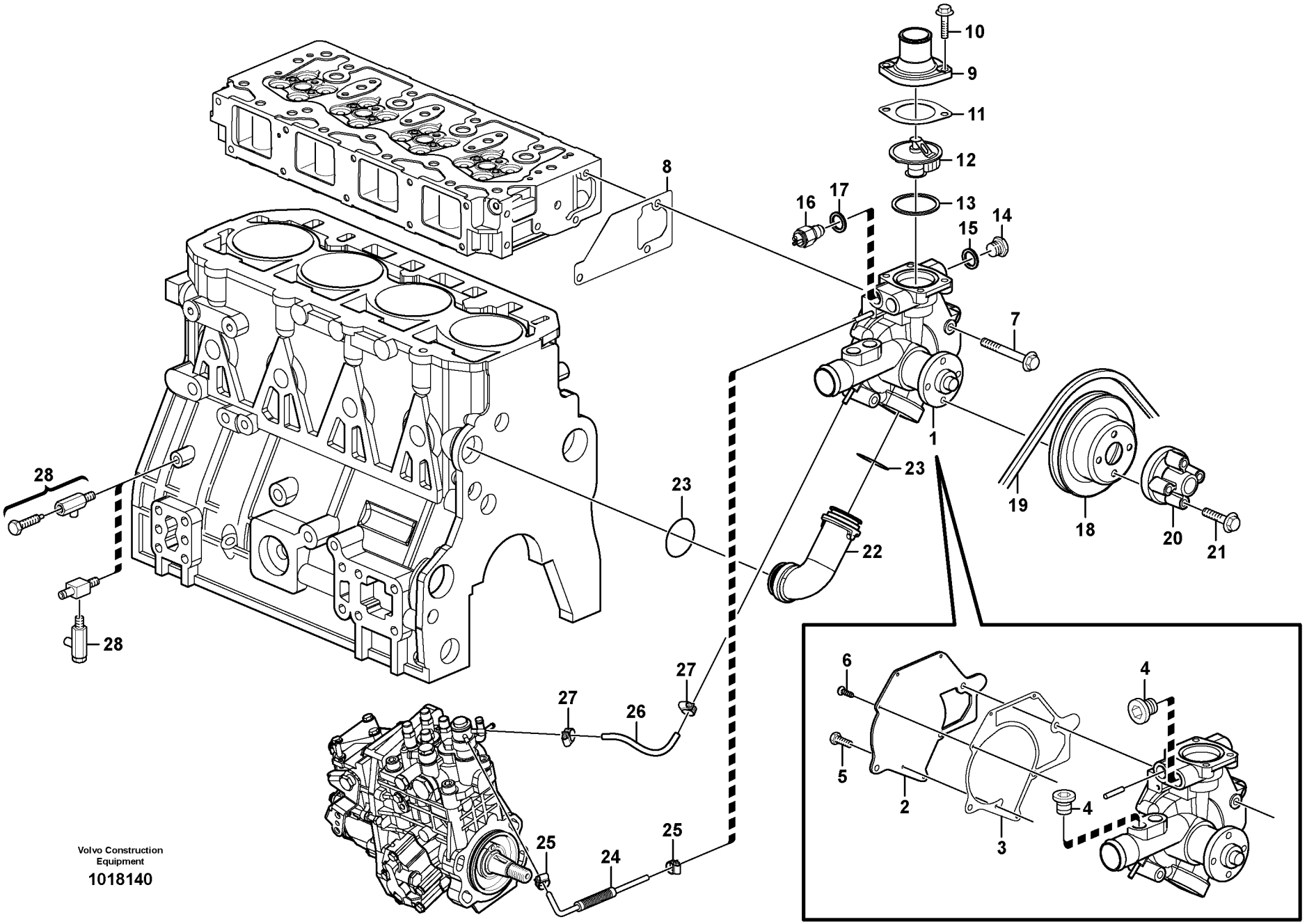

Volvo Construction Equipment

1018140

Fig.	Part No.	Quantity 1	2	3	PS	KIT	Description	Dénomination	Bezeichnung	Denominación	Notes
1	**VOE 11714865**	1					Coolant pump	Pompe de refroidissement	Kühlmittelpumpe	Bomba de agua refrigeraci	
2		1			NS		•Cap	•Chapeau	•Kappe	•Caperuza	
3	**VOE 11714867**	1					•Gasket	•Joint	•Dichtung	•Junta	
4	**VOE 14521504**	3					•Plug	•Tampon	•Stopfen	•Tapón	
5	**VOE 11714433**	2					•Bolt	•Boulon	•Bolzen	•Perno	
6	**VOE 11714868**	3					•Screw	•Vis	•Schraube	•Tornillo	
7	**VOE 11714373**	3					Bolt	Boulon	Bolzen	Perno	
8	**VOE 11714879**	1					Gasket	Joint	Dichtung	Junta	
9	**VOE 11714874**	1					Cover	Capot	Haube	Capó	
10	**VOE 11713640**	2					Bolt	Boulon	Bolzen	Perno	
11	**VOE 11714875**	1					Gasket	Joint	Dichtung	Junta	
12	**VOE 14515351**	1					Thermostat	Thermostat	Thermostat	Termóstato	
13	**VOE 11714740**	1					Gasket	Joint	Dichtung	Junta	
14	**1OE 11714492**	1					Plug	Bouchon	Stopfen	Tapon	
15	**VOE 11714478**	1					Gasket	Joint	Dichtung	Junta	
16	**VOE 11713456**	1					Switch	Commutateur	Schalter	Contactor	
17	**VOE 11714478**	1					Gasket	Joint	Dichtung	Junta	
18	**VOE 14520586**	1					Pulley	Poulie	Zahnriemenscheibe	Polea correa dentada	
19	**VOE 11714878**	1					V-belt	Courroie trapézoïdale	Keilriemen	Correa trapezoidal	
20	**VOE 11714872**	1					Spacer	Entretoise	Abstandkörper	Distanciador	
21	**VOE 11714873**	4					Screw	Vis	Schraube	Tornillo	
21	**VOE 11714910**	4					Bolt	Boulon	Bolzen	Perno	
22	**VOE 11714870**	1					Pipe bend	Coude	Rohrkrümmer	Codo	
23	**VOE 11714871**	2					O-ring	Joint torique	O-Ring	Anillo tórico	
24	**VOE 11714876**	1					Hose assembly	Conduit flexible	Schlauchleitung	Conducto	
25	**VOE 14521580**	2					•Clamp	•Collier serrage	•Klemme	•Abrazadera	
26	**VOE 11714877**	1					Hose assembly	Conduit flexible	Schlauchleitung	Conducto	
27	**VOE 14521580**	2					•Clamp	•Collier serrage	•Klemme	•Abrazadera	
28	**VOE 11714880**	1					Valve	Valve	Ventil	Válvula	

1	**11858380, 11858381**
2	
3	
4	
5	

Bomba de agua y caja de termostato
Wasserpumpe und Thermostatgehäuse
Pompe à eau et boitier thermostat
Water pump and thermostat housing

Catalogue id **20165**	Group **262**
Illustr. No **1018140**	Section **110**
Issue **PUB 20020860-A**	Page **133**

VOLVO

MC90B

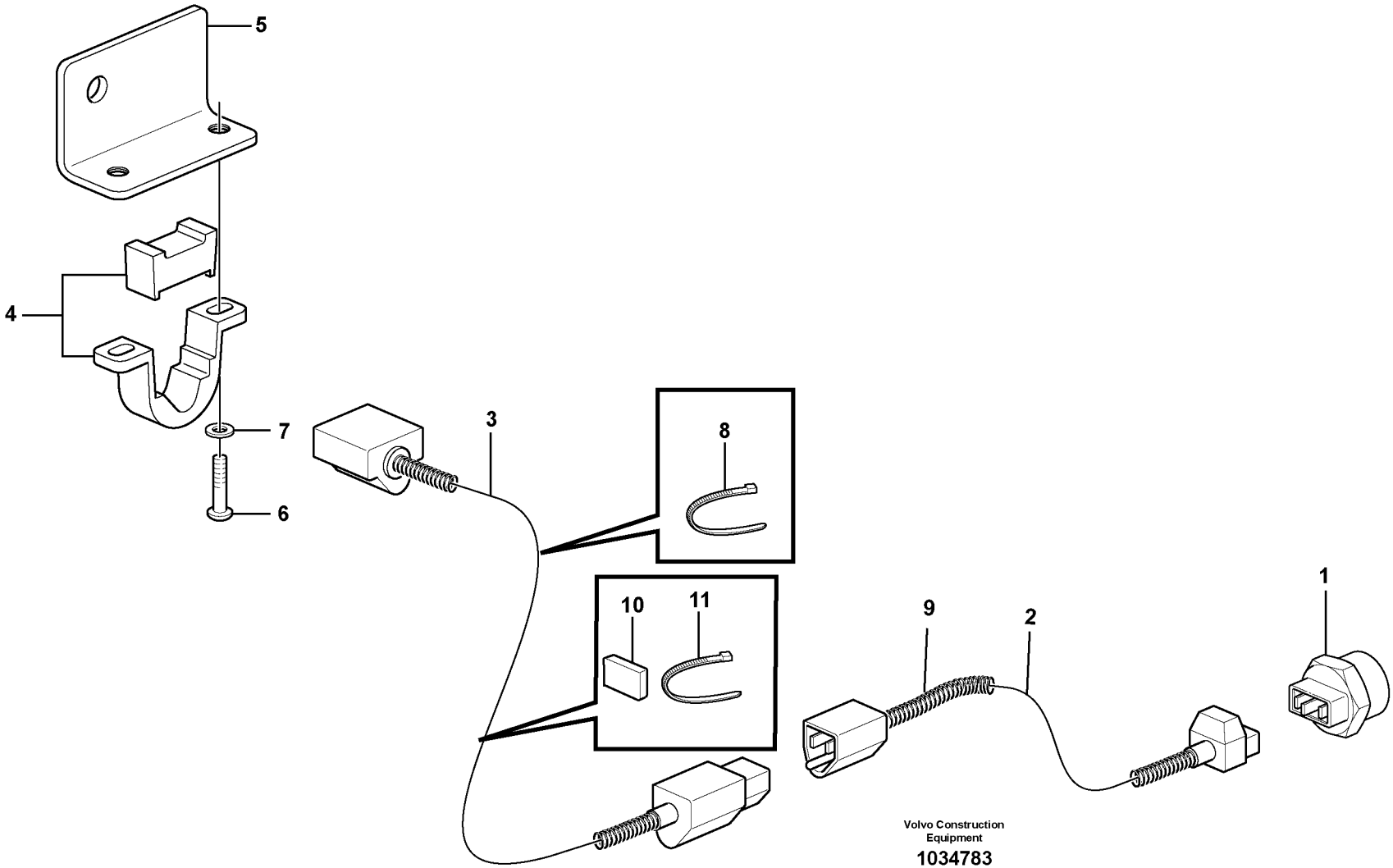

Volvo Construction Equipment

1034783

Fig.	Part No.	Quantity 1	2	3	PS	KIT	Description	Dénomination	Bezeichnung	Denominación	Notes
1	**VOE 11850659**	1					Water heater	Chauffage a eau	Wasserwärmer	Calentador de agua	400W
2	**VOE 11850660**	1					Connecting cable	Câble de connexion	Einlassleitung	Cable conexión	
3		1			NS		Cord	Cordon	Cordgewebe	Cuerda	
4	**VOE 11170100**	1					Attaching brace	Fixation en u	Befestigungsbügel	Brida de fijación	
5		1			NS		Plate	Plaque	Platte	Placa	
6	**VOE 969405**	2					Six point socket screw	Vis à 6 pans creux	Sechszahn-Hohlschraube	Racor de seis dientes	
7	**VOE 13940090**	2					Washer	Rondelle	Scheibe	Arandela	
8	**VOE 4881440**	5					Cable tie	Serre-câble	Kabelschelle	Abrazadera de cinta	
9	**VOE 976519**	REQ					Hose	Flexible	Schlauch	Manguera	L = 850 MM
10		1			NS		Attachment	Fixation	Halterung	Fijacion	
11		1			NS		Strip Clamp	Ruban Serrage	Kabelbinder	Abraz Cinta	

1	**11858374**	**Calefactor, motor** **Motorwärmer** **Chauffe-moteur** **Engine heater**	Catalogue id **20165**	Group **269**
2			Illustr. No **1034783**	Section **100**
3			Issue **PUB 20020860-A**	Page **135**
4				
5				

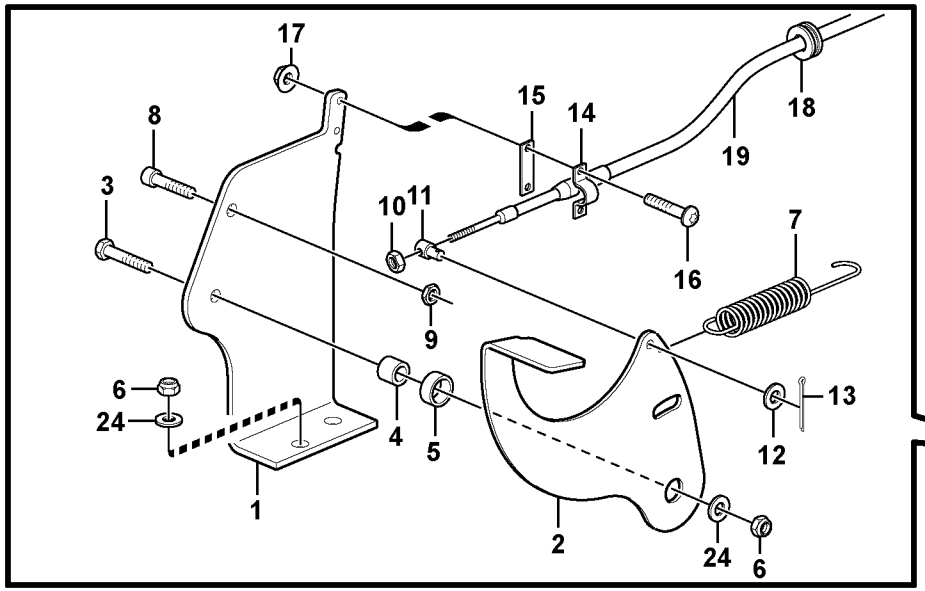
17
8
15
14
18
19
3
10
11
7
16
9
6
24
4
5
13
12
1
2
24
6

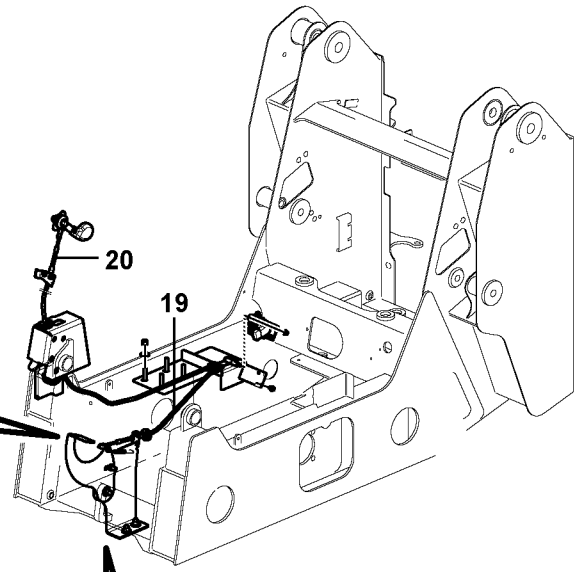
20
19

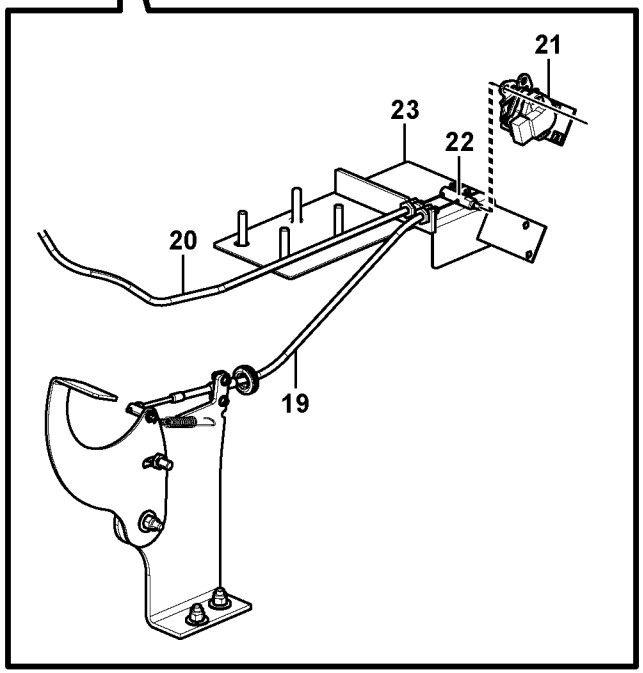
21
23
22
20
19

Fig.	Part No.	Quantity 1	2	3	PS	KIT	Description	Dénomination	Bezeichnung	Denominación	Notes
1	**VOE 11852682**	1	1				Bracket	Console	Konsole	Ménsula	
2	**VOE 11852683**	1	1				Pedal	Pédale	Pedal	Pedal	
2	**VOE 15633578**	1	1				Anti-slip device	Anti-dérapant	Gleitschutz	Protección de fricción	
3	**VOE 955536**	1	1				Hexagon screw	Vis à tête hexagonale	Sechskantschraube	Tornillo hexagonal	
4	**VOE 13930447**	1	1				Spacer ring	Bague entretoise	Abstandring	Anillo distanciador	
5	**VOE 13930494**	1	1				Spacer ring	Bague entretoise	Abstandring	Anillo distanciador	
6	**VOE 950354**	3	3				Lock nut	Contre-écrou	Sicherungsmutter	Contratuerca	
7	**VOE 11852325**	1	1				Spring	Ressort	Feder	Resorte	
8	**VOE 947167**	1	1				Hex. socket screw	Vis à six pans creux	Inbusschraube	Tornillo de hexágono emb	
9	**VOE 13971080**	1	1				Hexagon nut	Écrou hexagonal	Sechskantmutter	Tuerca hexagonal	
10	**VOE 11841423**	1	1				Nut	Écrou	Mutter	Tuerca	
11	**VOE 15401928**	1	1				Pivot joint	Joint articulé	Gelenkkupplung	Junta articulación	
12	**VOE 955892**	1	1				Washer	Rondelle	Scheibe	Arandela	
13	**VOE 907822**	1	1				Cotter Pin	Goupille Fendue	Splint	Pasador Hendido	
14	**VOE 11852427**	1	1				Bracket	Console	Konsole	Ménsula	
15	**VOE 11852426**	1	1				Shim	Cale réglage	Ausgleichscheibe	Laminilla de ajuste	
16	**VOE 13965200**	2	2				Screw	Vis	Schraube	Tornillo	
17	**VOE 13949874**	2	2				Flange lock nut	Contre-écrou à bride	Flanschverschlussmutter	Contratuerca embridada	
18	**VOE 941269**	1	1				Plug	Tampon	Stopfen	Tapón	
19	**VOE 15401949**	1					Throttle cable	Câble accélérateur	Gasdraht	Cable acelerador	
19	**VOE 11852664**		1				Cable	Câble	Kabel	Cable	
20		1	1				Throt Cont Ca	Câble d'accélération	Gasregelzug	Cable Acelerad	See group 272, Page 139
21		1					Sensor	Capteur	Geber	Captador	See group 272, Page 139
22		1	1				Linkage	Syst.articulat	Gelenksystem	Sistem Articul	See group 272, Page 139
23		1	1				Bracket	Console	Konsole	Ménsula	See group 272, Page 139
24	**VOE 983335**	3	3				Washer	Rondelle	Scheibe	Arandela	

1	**11858436**
2	**11858432**
3	
4	
5	

Mando del acelerador
Gasgestänge
Commande accelerateur
Throttle control

Catalogue id **20165**	Group **271**
Illustr. No **1053514**	Section **100**
Issue **PUB 20020860-A**	Page **137**

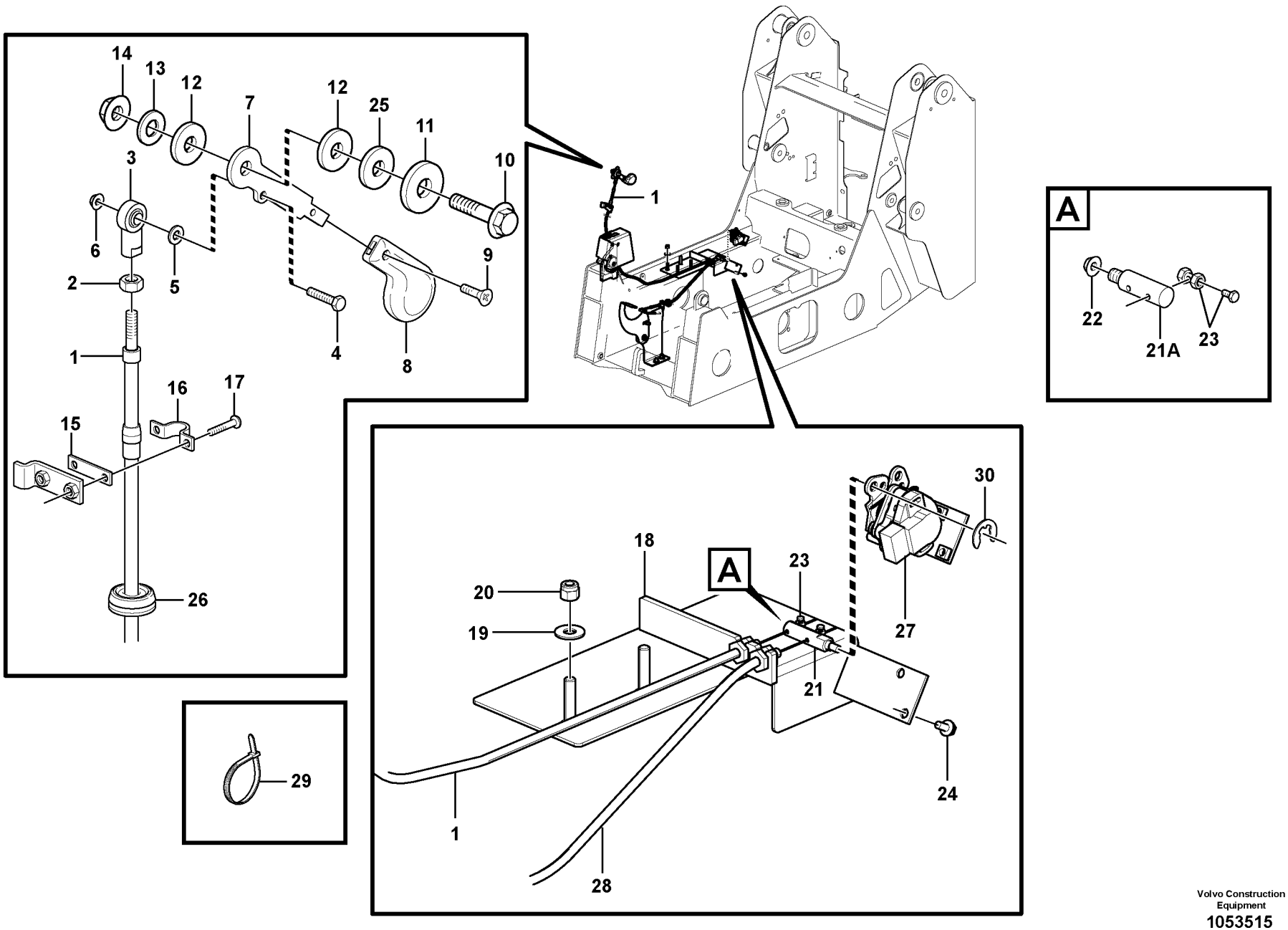

Volvo Construction Equipment
1053515

Fig.	Part No.	Quantity 1	2	3	4	5	PS	KIT	Description	Dénomination	Bezeichnung	Denominación	Notes
1	**VOE 15401977**	1		1					Throttle cable	Câble accélérateur	Gasdraht	Cable acelerador	
1	**VOE 11852663**		1		1				Cable	Câble	Kabel	Cable	
2	**VOE 11841423**	1	1	1	1				Nut	Écrou	Mutter	Tuerca	
3	**VOE 11851514**	1	1	1	1				Ball joint	Rotule	Kugelgelenk	Rótula	
4	**VOE 13963548**	1	1	1	1				Screw	Vis	Schraube	Tornillo	
5	**VOE 13940090**	1	1	1	1				Washer	Rondelle	Scheibe	Arandela	
6	**VOE 949874**	1	1	1	1				Flange lock nut	Contre-écrou à bride	Flanschverschlussmutt	Contratuerca embridad	
7	**VOE 11852684**	1	1	1	1				Lever	Levier	Hebel	Palanca	
8	**VOE 11851512**	1	1	1	1				Knob	Bouton	Bedienungsknopf	Volante	
9	**VOE 956148**	1	1	1	1				Cross recessed sunk s	Vis tête fraisée crucif.	Schlitzsenkschraube	Tornillo cruz embutida	
10	**VOE 13965185**	1	1	1	1				Screw	Vis	Schraube	Tornillo	
11	**VOE 11841243**	1	1	1	1				Rubber washer	Rondelle caoutchouc	Gummischeibe	Arandela de goma	
12	**VOE 11840918**	2	2	2	2				Pad	Support inférieur	Unterlegring	Suplemento	
13	**VOE 13960143**	1	1	1	1				Washer	Rondelle	Scheibe	Arandela	
14	**VOE 13971098**	1	1	1	1				Flange nut	Écrou à bride	Bundmutter	Tuerca embridada	
15	**VOE 11852426**	1	1	1	1				Shim	Cale réglage	Ausgleichscheibe	Laminilla de ajuste	
16	**VOE 11852427**	1	1	1	1				Bracket	Console	Konsole	Ménsula	
17	**VOE 13965200**	2	2	2	2				Screw	Vis	Schraube	Tornillo	
18		2	2				NS		Bracket	Console	Konsole	Ménsula	
19	**VOE 983335**	2	2	2					Washer	Rondelle	Scheibe	Arandela	
20	**VOE 950354**	2	2	2					Lock nut	Contre-écrou	Sicherungsmutter	Contratuerca	
21	**VOE 15639830**	1		1					Pin	Goupille	Stift	Pasador	
21A			1				NS		Linkage	Syst.articulat.	Gelenksystem	Sistem Articul.	
21A	**VOE 11852666**				1				Linkage	Tringlerie	Gelenksystem	Sistema articulación	
22	**VOE 13945407**		1		1				Nut	Écrou	Mutter	Tuerca	
23	**VOE 11852698**	2	2	1	1				Clamp	Collier serrage	Klemme	Abrazadera	
24	**VOE 971321**	2		2					Six point socket screw	Vis à 6 pans creux	Sechszahn-Hohlschrau	Racor de seis dientes	
25	**VOE 13948087**	1	1	1	1				Washer	Rondelle	Scheibe	Arandela	
26	**VOE 961960**	1	1	1	1				Grommet	Passe fil	Durchführung	Pasaje	
27	**VOE 15103288**	1		1					Sensor	Capteur	Geber	Sensor	11852929 SE2701

1	**11858436**
2	**11858432**
3	**11858438**
4	**11858434**
5	

Acelerador manual
Handgas
Accelerateur manual
Hand throttle

Catalogue id **20165**	Group **272**
Illustr. No **1053515**	Section **100**
Issue **PUB 20020860-A**	Page **139**

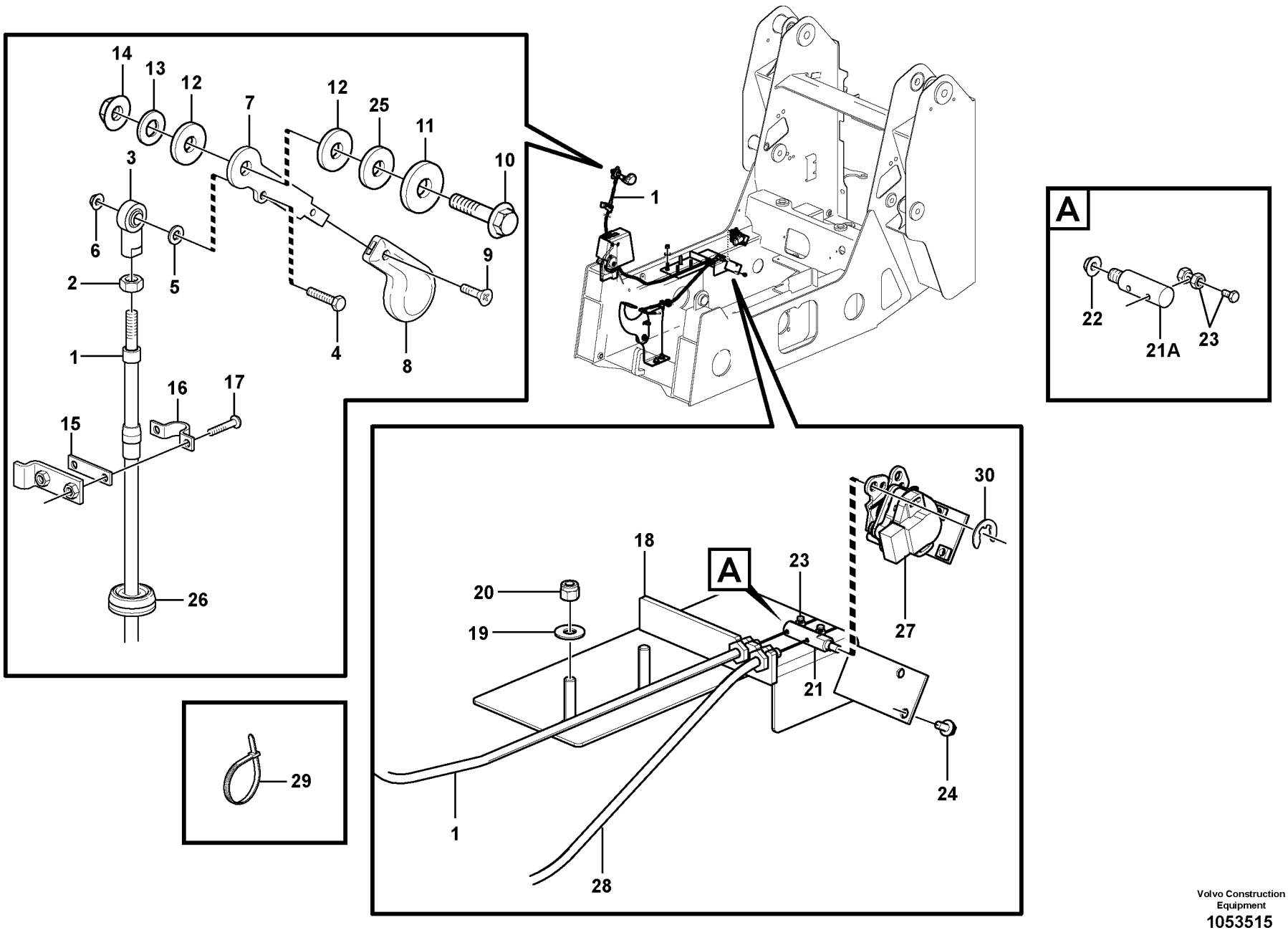

Volvo Construction Equipment
1053515

Fig.	Part No.	Quantity 1	2	3	4	5	PS	KIT	Description	Dénomination	Bezeichnung	Denominación	Notes
28		1	1						Throt Cont Ca	Câble d'accélération	Gasregelzug	Cable Acelerad	See group 271, Page 137
29	**VOE 4881440**		5		4				Cable tie	Serre-câble	Kabelschelle	Abrazadera de cinta	
30	**VOE 13951669**	1		1					Retaining ring	Bague retenue	Haltering	Anillo retén	

1	**11858436**
2	**11858432**
3	**11858438**
4	**11858434**
5	

Acelerador manual
Handgas
Accelerateur manual
Hand throttle

Catalogue id **20165**	Group **272**
Illustr. No **1053515**	Section **100**
Issue **PUB 20020860-A**	Page **141**

VOLVO

Construction Equipment

www.volvo.com

GROUP		Section	Page
313	Battery box with fitting parts	100	149
313	Ventilation of oxy-hydrogen gas from the battery 11858248, 11858251, 11858333, 11858493, 11858495	150	151
321	Alternator with assembling details	100	153
331	Starter motor, mounting	100	155
331	Starter motor, mounting	110	157
352	Work lights	100	159
352	Work lights	352	161
356	Work lights 11840322	100	163
362	Back-up warning unit	100	165
362	Horn	150	167
362	Rotating beacon 11840140	300	169
366	Antitheft system 11840355	100	171
366	Electronic unit	200	173
371	Battery cable and main switch	100	175
371	Cable harnesses, cab	200	177
371	Cable harness, frame	300	181
371	Cable harness Engine	400	183
371	Cable harness, engine	450	185
371	Wire harness pilot ctrl 11858241, 11858245	750	187
371	Cable harness door	800	191
371	Cable harness, air conditioning.	850	193
371	Cable harness, work lights. 11840322	900	195
371	Cable harness High Flow 11858220	1000	197
371	Back-up alarm 11858239, 11858241	1100	199
372	Electrical distribution box	100	201
372	Battery box with fitting parts	200	203
380	control panel	150	205
380	control panel	200	207
380	Rocker switch panel	300	209
386	Sensor	100	211



GROUPE		Section	Page
313	Cage batterie avec pièces de montage	100	149
313	Ventilation de gaz détonnant de la batterie 11858248, 11858251, 11858333, 11858493, 11858495	150	151
321	Alternateur avec pièces d'assemblage	100	153
331	Démarreur, montage	100	155
331	Démarreur, montage	110	157
352	Phare de travail	100	159
352	Phare de travail	352	161
356	Phare de travail 11840322	100	163
362	Avertisseur sonore de marche arrière	100	165
362	Avertisseur sonore	150	167
362	Avertisseur lumineux à feu tournant 11840140	300	169
366	Système antivol 11840355	100	171
366	Unité électronique	200	173
371	Cable batterie et robinet batterie	100	175
371	Cables ruban, cabine	200	177
371	Faisceau de câbles, châssis	300	181
371	Faisceau cables, Moteur	400	183
371	Faisceau de câbles, moteur	450	185
371	Faisceau de câbles commande manuelle 11858241, 11858245	750	187
371	Faisceau de câbles, porte	800	191
371	Faisceau de câbles, climatisation.	850	193
371	Faisceau de câbles, phare de travail. 11840322	900	195
371	Faisceau de câbles High Flow 11858220	1000	197
371	Avertisseur sonore marchearrière. 11858239, 11858241	1100	199
372	Unité de distribution électrique	100	201
372	Cage batterie avec pièces de montage	200	203
380	Tableau de bord	150	205
380	Tableau de bord	200	207
380	Interrupteur bascule panneau	300	209
386	Détecteur	100	211

GRUPPE		Abschnitt	Seite
313	Batteriekasten mit Anbauteilen	100	149
313	Knallgas-Entlüftung von der Batterie 11858248, 11858251, 11858333, 11858493, 11858495	150	151
321	Generator mit Anbauteilen	100	153
331	Anlasser, Befestigung	100	155
331	Anlasser, Befestigung	110	157
352	Arbeitsscheinwerfer	100	159
352	Arbeitsscheinwerfer	352	161
356	Arbeitsscheinwerfer 11840322	100	163
362	Rückfahrwarner	100	165
362	Signalhorn	150	167
362	Rundum- Kennleuchte 11840140	300	169
366	Diebstahlschutz 11840355	100	171
366	Elektronikeinheit	200	173
371	Batterieleitung und Batterietrennschalter	100	175
371	Kabelbaum, Kabine	200	177
371	Kabelbaum, Rahmen	300	181
371	Kabelbaum, Motor	400	183
371	Kabelbündel, Motor	450	185
371	Kabelbaum Handsteuerung 11858241, 11858245	750	187
371	Kabelbaum Tür	800	191
371	Kabelbäume, Klimaanlage.	850	193
371	Kabelbaum, Arbeitsscheinwerfer. 11840322	900	195
371	Kabelbaum High Flow 11858220	1000	197
371	Rückfahrwarnsignal. 11858239, 11858241	1100	199
372	Elektrozentrale	100	201
372	Batteriekasten mit Anbauteilen	200	203
380	Steuerpult	150	205
380	Steuerpult	200	207
380	Schaltertafel	300	209
386	Geber	100	211

GRUPO		Sección	Página
313	Caja de batería con accesorios de montaje	100	149
313	Ventilación de gas oxhídrico de la batería 11858248, 11858251, 11858333, 11858493, 11858495	150	151
321	Alternador con accesorios de montaje	100	153
331	Motor de arranque, montaje	100	155
331	Motor de arranque, montaje	110	157
352	Alumbrado de trabajo	100	159
352	Alumbrado de trabajo	352	161
356	Alumbrado de trabajo 11840322	100	163
362	Señal acústica de marcha atrás	100	165
362	Bocina	150	167
362	Faro de advertencia giratorio 11840140	300	169
366	Sistema antirrobo 11840355	100	171
366	Unidad electrónica	200	173
371	Cable de bateria y desconectador bateria	100	175
371	Manojos de cables, cabina	200	177
371	Manojo de cables, bastidor	300	181
371	Manojos cables, Motor	400	183
371	Haz de cables, motor	450	185
371	Mazo de cables control manual 11858241, 11858245	750	187
371	Mazo de cables puerta	800	191
371	Manojos de cables, aire acondicionado.	850	193
371	Manojo de cables, alumbradode trabajo. 11840322	900	195
371	Haz de cables High Flow 11858220	1000	197
371	Alarma de retroceso. 11858239, 11858241	1100	199
372	Unidad de distribución eléctrica	100	201
372	Caja de batería con accesorios de montaje	200	203
380	Panel de control	150	205
380	Panel de control	200	207
380	Panel de interruptores basculantes	300	209
386	Sensor	100	211

VOLVO

Construction Equipment

www.volvo.com

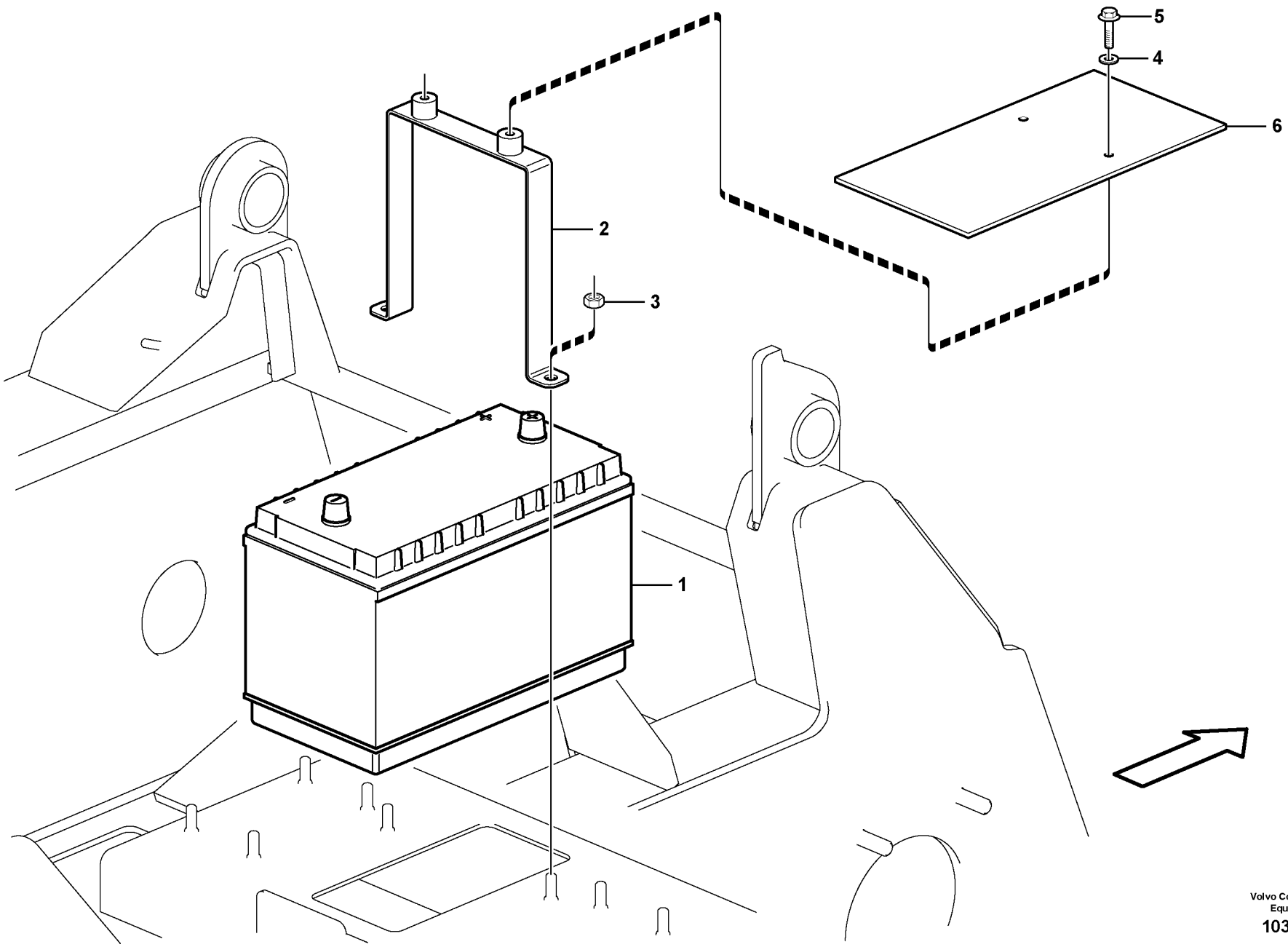

Volvo Construction Equipment

1035126

Fig.	Part No.	Quantity 1	2	3	PS	KIT	Description	Dénomination	Bezeichnung	Denominación	Notes
1	**VOE 11170096**	1					Battery	Batterie	Batterie	Batería	
2	**VOE 15411199**	1					Battery retainer	Porte-batterie	Batteriehalter	Portabatería	
3	**VOE 11841442**	2					Hexagon nut	Écrou hexagonal	Sechskantmutter	Tuerca hexagonal	
4	**VOE 960141**	2					Washer	Rondelle	Scheibe	Arandela	
5	**VOE 946173**	2					Flange screw	Vis à embase	Flanschschraube	Tornillo embridado	
6	**VOE 15411134**	1					Battery cover	Boîte de batterie	Batteriezellendeckel	Cubierta de batería	

1	
2	
3	
4	
5	

Caja de batería con accesorios de montaje
Batteriekasten mit Anbauteilen
Cage batterie avec pièces de montage
Battery box with fitting parts

Catalogue id **20165**	Group **313**
Illustr. No **1035126**	Section **100**
Issue **PUB 20020860-A**	Page **149**

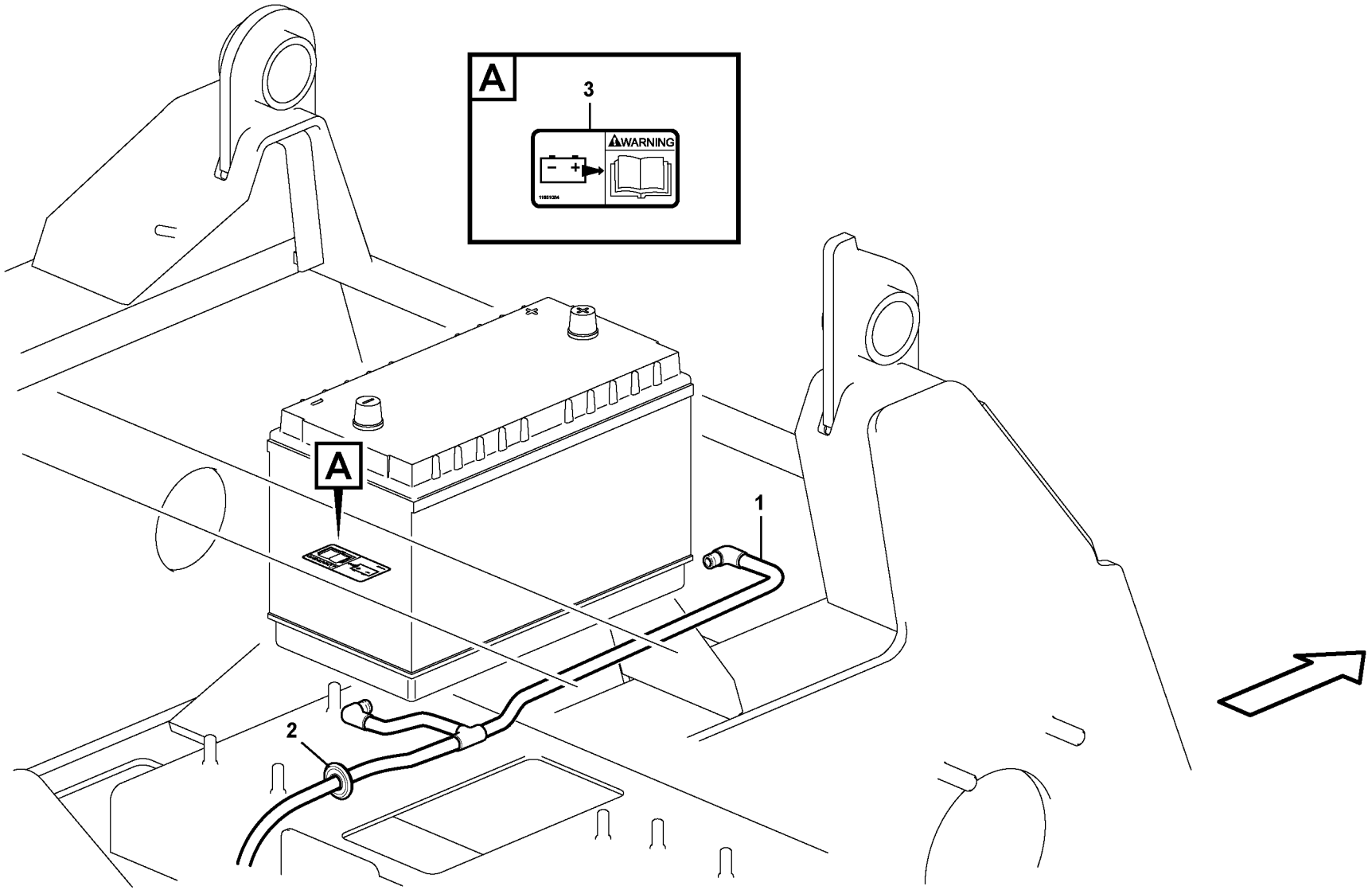

Volvo Construction Equipment
1046022

Fig.	Part No.	Quantity 1	2	3	PS	KIT	Description	Dénomination	Bezeichnung	Denominación	Notes
1	**VOE 15404295**	1					Hose assembly	Conduit flexible	Schlauchleitung	Conducto	KIT
		2			NS		•Elbow nipple	•Racco.angulaire	•Winkelnippel	•Niple angular	
		1			NS		•Tee	•Connexion en T	•T-stuck	•Acoplamiento T	
		REQ			NS		•Plastic Hose	•Tube Plastique	•K-stoffschlauch	•Mang Plastico	
2	**VOE 11841803**	1					Grommet	Passe fil	Durchführung	Pasaje	
3		1					Decal	Decalcomanie	Abziehbild	Decalcomania	See group 897, Page 299

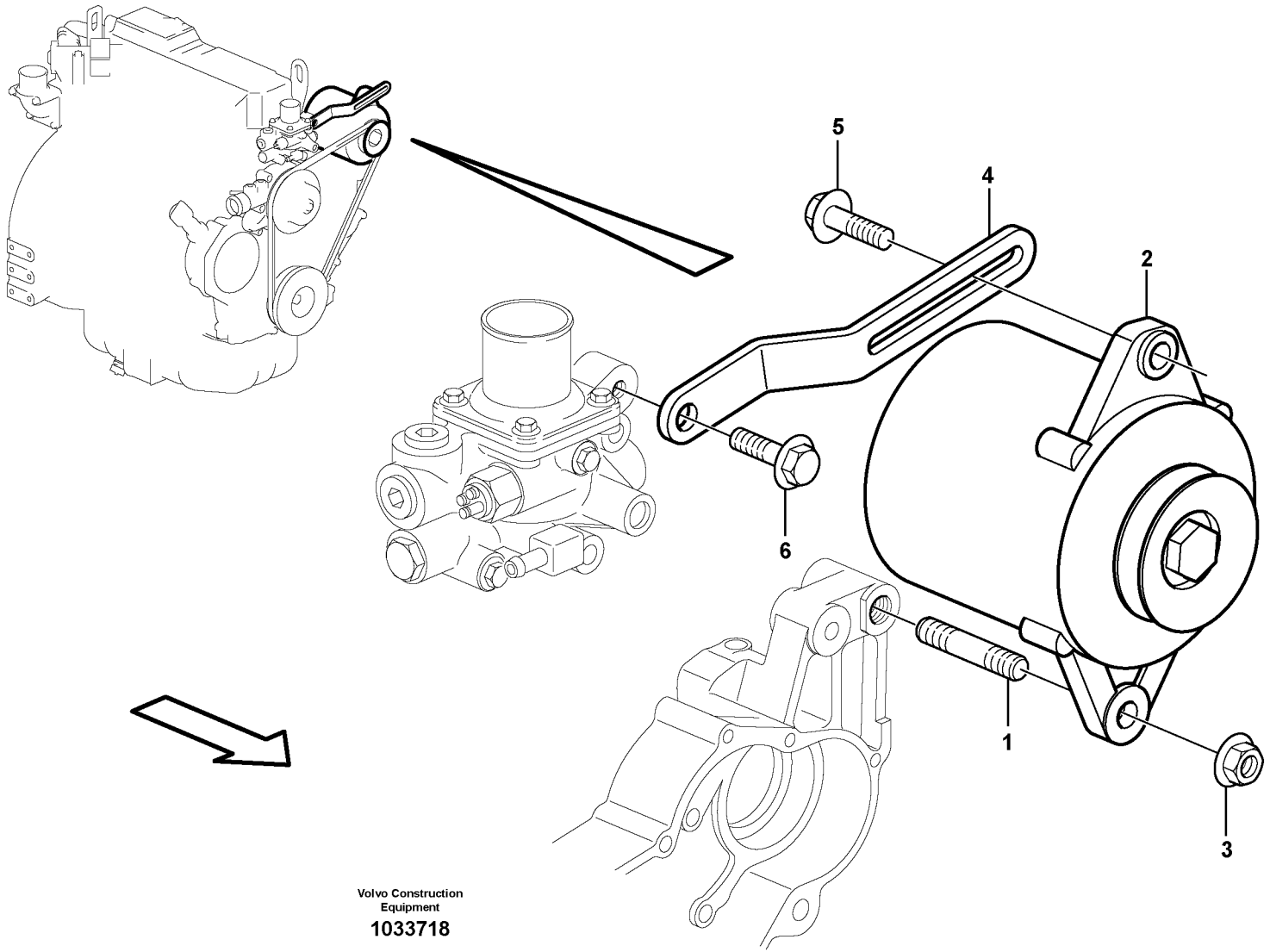

Volvo Construction Equipment

1033718

Fig.	Part No.	Quantity 1	2	3	PS	KIT	Description	Dénomination	Bezeichnung	Denominación	Notes
1	**VOE 14521613**	1	1				Stud	Goujon	Stiftschraube	Espárrago	
2	**VOE 14520588**	1	1				Alternator	Alternateur	Lichtmaschine	Alternador	
3	**VOE 14521513**	1	1				Nut	Écrou	Mutter	Tuerca	
4	**VOE 11714888**	1	1				Tensioner	Bride de serrage	Spanneisen	Barra de tensión	
5	**VOE 14521638**	1	1				Flange screw	Vis à embase	Flanschschraube	Tornillo embridado	
6	**VOE 11714889**	1	1				Screw	Vis	Schraube	Tornillo	

1	**11858384, 11858385**
2	**11858380, 11858381**
3	
4	
5	

Alternador con accesorios de montaje
Generator mit Anbauteilen
Alternateur avec pièces d'assemblage
Alternator with assembling details

Catalogue id **20165**	Group **321**
Illustr. No **1033718**	Section **100**
Issue **PUB 20020860-A**	Page **153**

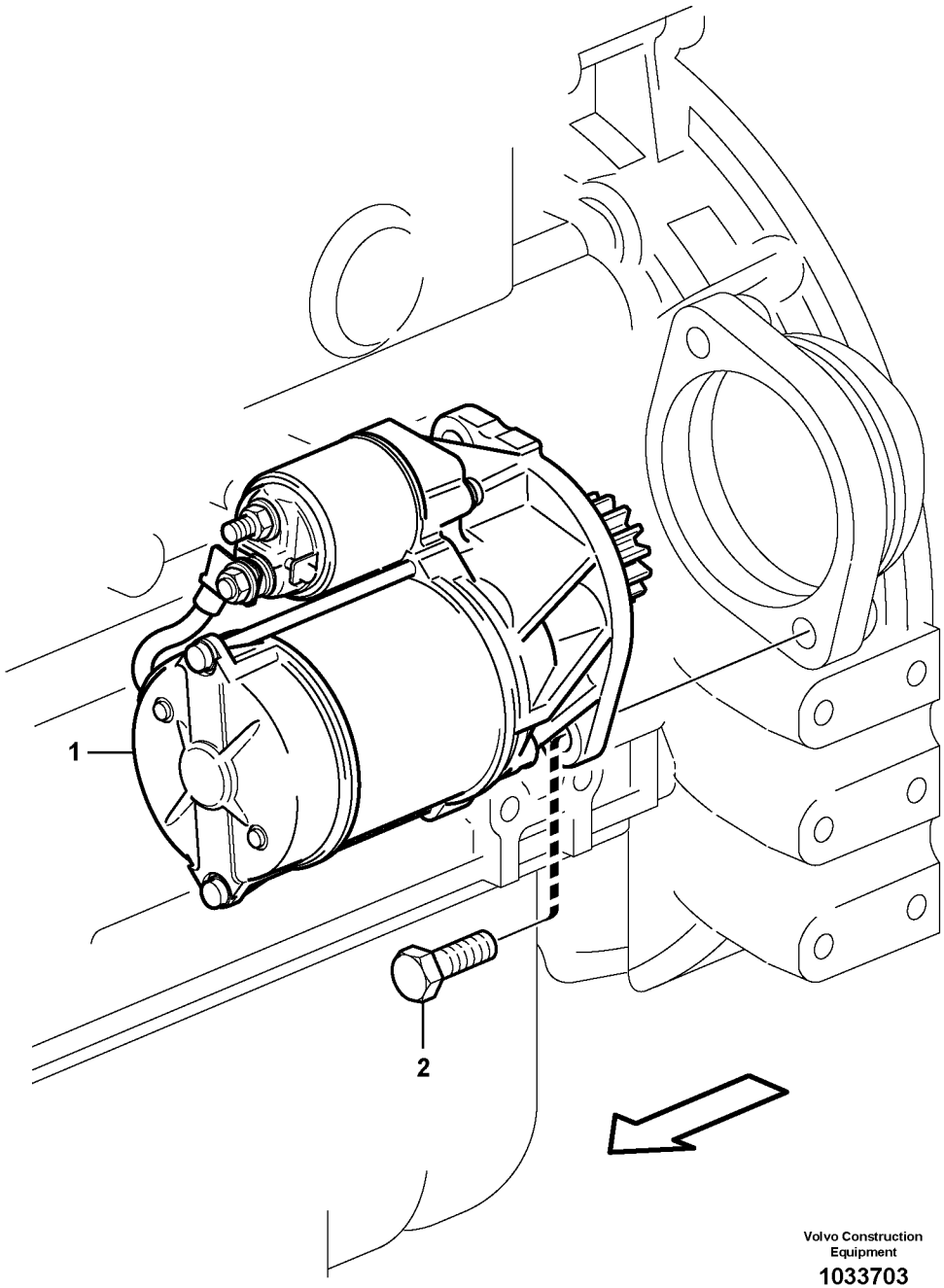

Volvo Construction Equipment

1033703

Fig.	Part No.	Quantity 1	2	3	PS	KIT	Description	Dénomination	Bezeichnung	Denominación	Notes
1	**VOE 15065343**	1					Starter apparatus	Démarreur	Starter	Aparato de arranque	
2	**VOE 11714496**	2					Bolt	Boulon	Bolzen	Perno	

1	**11858384, 11858385**	**Motor de arranque, montaje** **Anlasser, Befestigung** **Démarreur, montage** **Starter motor, mounting**	Catalogue id **20165**	Group **331**
2			Illustr. No **1033703**	Section **100**
3			Issue **PUB 20020860-A**	Page **155**
4				
5				

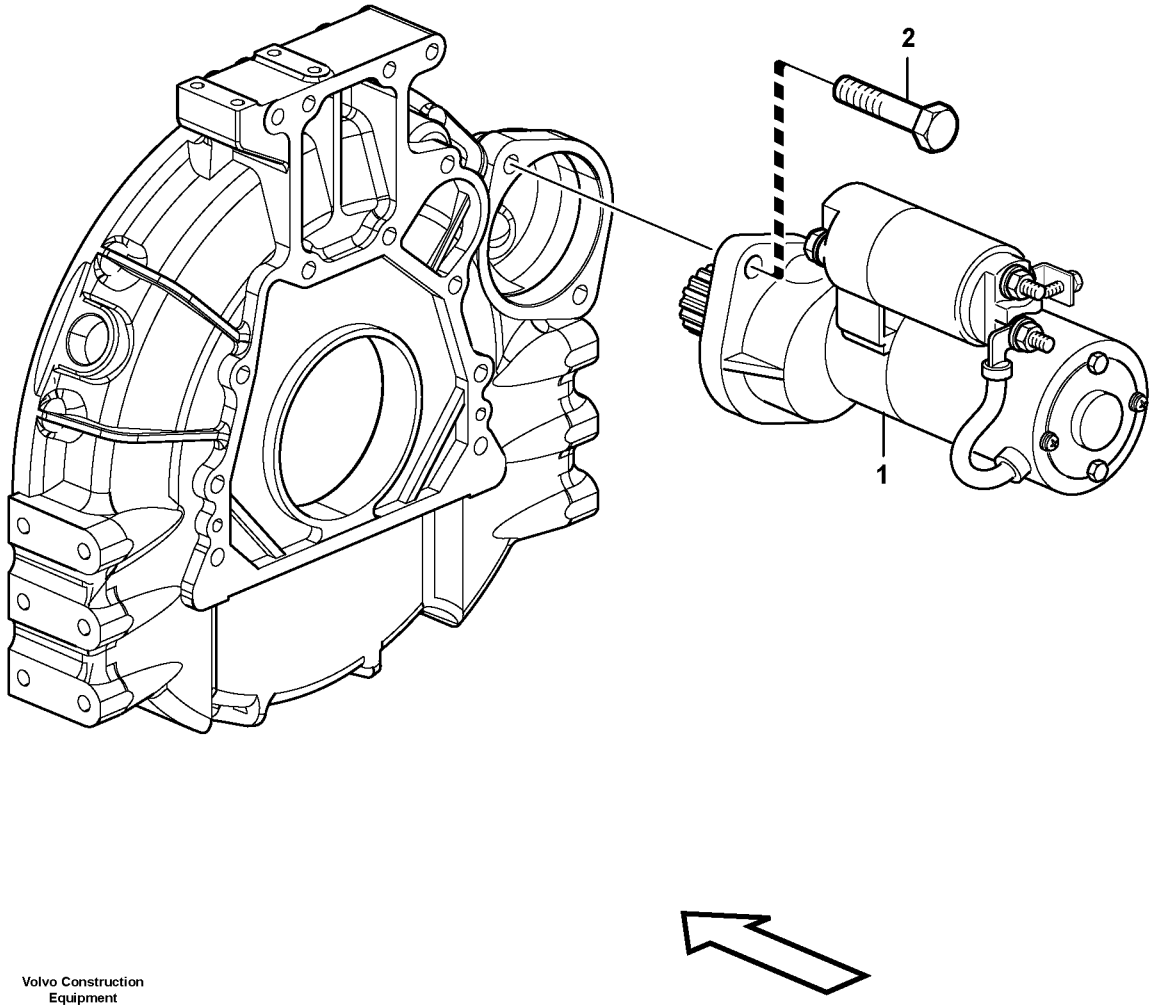

Volvo Construction Equipment

1018142

Fig.	Part No.	Quantity 1	2	3	PS	KIT	Description	Dénomination	Bezeichnung	Denominación	Notes
1	**VOE 14522114**	1					Starter motor	Démarreur	Anlasser	Motor de arranque	
2	**VOE 11714496**	2					Bolt	Boulon	Bolzen	Perno	

1	**11858380, 11858381**	**Motor de arranque, montaje** **Anlasser, Befestigung** **Démarreur, montage** **Starter motor, mounting**	Catalogue id **20165**	Group **331**
2			Illustr. No **1018142**	Section **110**
3			Issue **PUB 20020860-A**	Page **157**
4				
5				

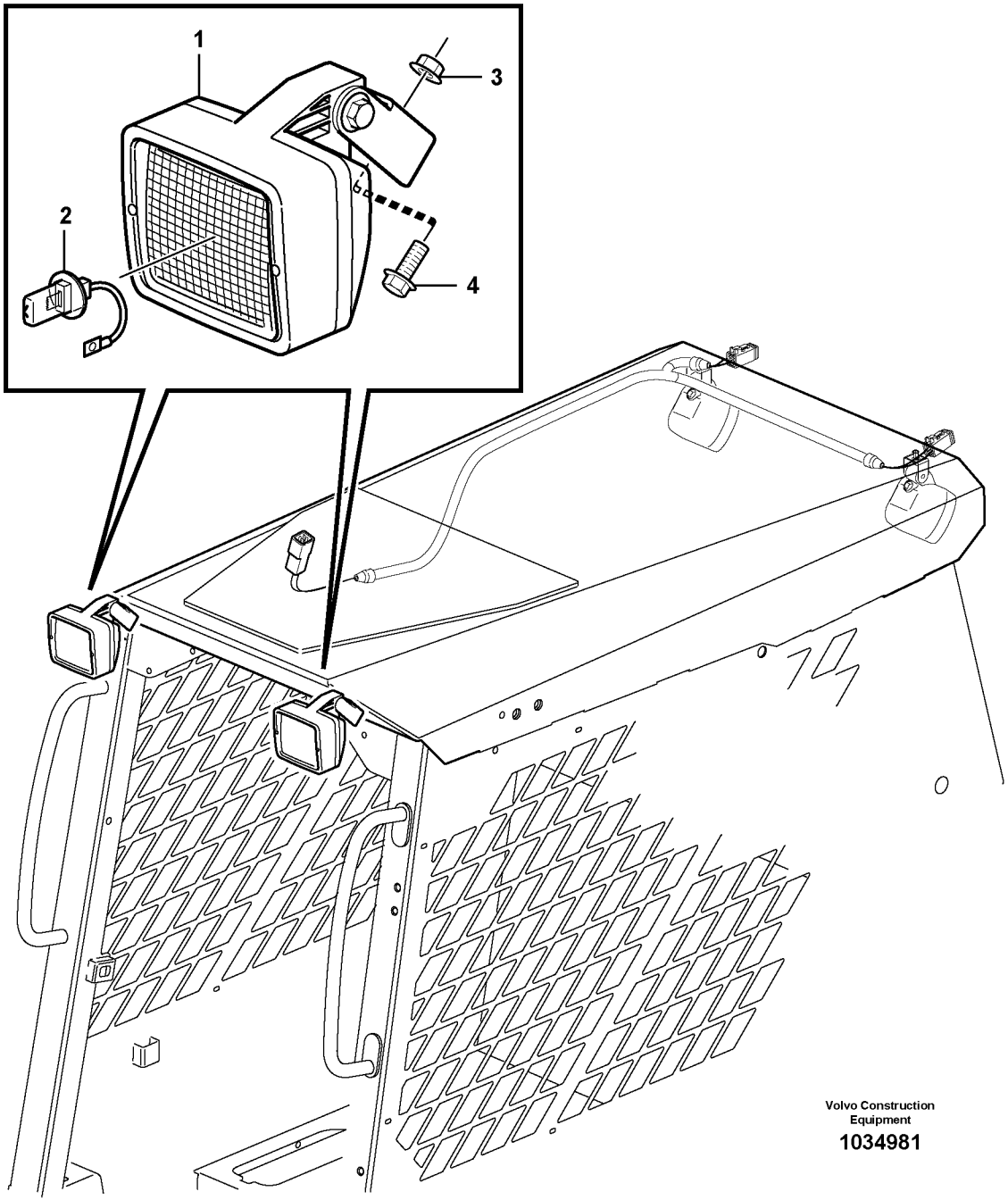
1
2
3
4
Volvo Construction Equipment
1034981

Fig.	Part No.	Quantity 1	2	3	PS	KIT	Description	Dénomination	Bezeichnung	Denominación	Notes
1	**VOE 11039856**	2					Work lamp	Projecteur de travail	Arbeitsscheinwerfer	Faro de trabajo	
2	**VOE 944265**	2					•Bulb	•Ampoule	•Glühlampe	•Bombilla	
3	**VOE 13945408**	4					Nut	Écrou	Mutter	Tuerca	
4	**VOE 13945444**	4					Screw	Vis	Schraube	Tornillo	

1		**Alumbrado de trabajo** **Arbeitsscheinwerfer** **Phare de travail** **Work lights**	Catalogue id **20165**	Group **352**
2			Illustr. No **1034981**	Section **100**
3			Issue **PUB 20020860-A**	Page **159**
4				
5				

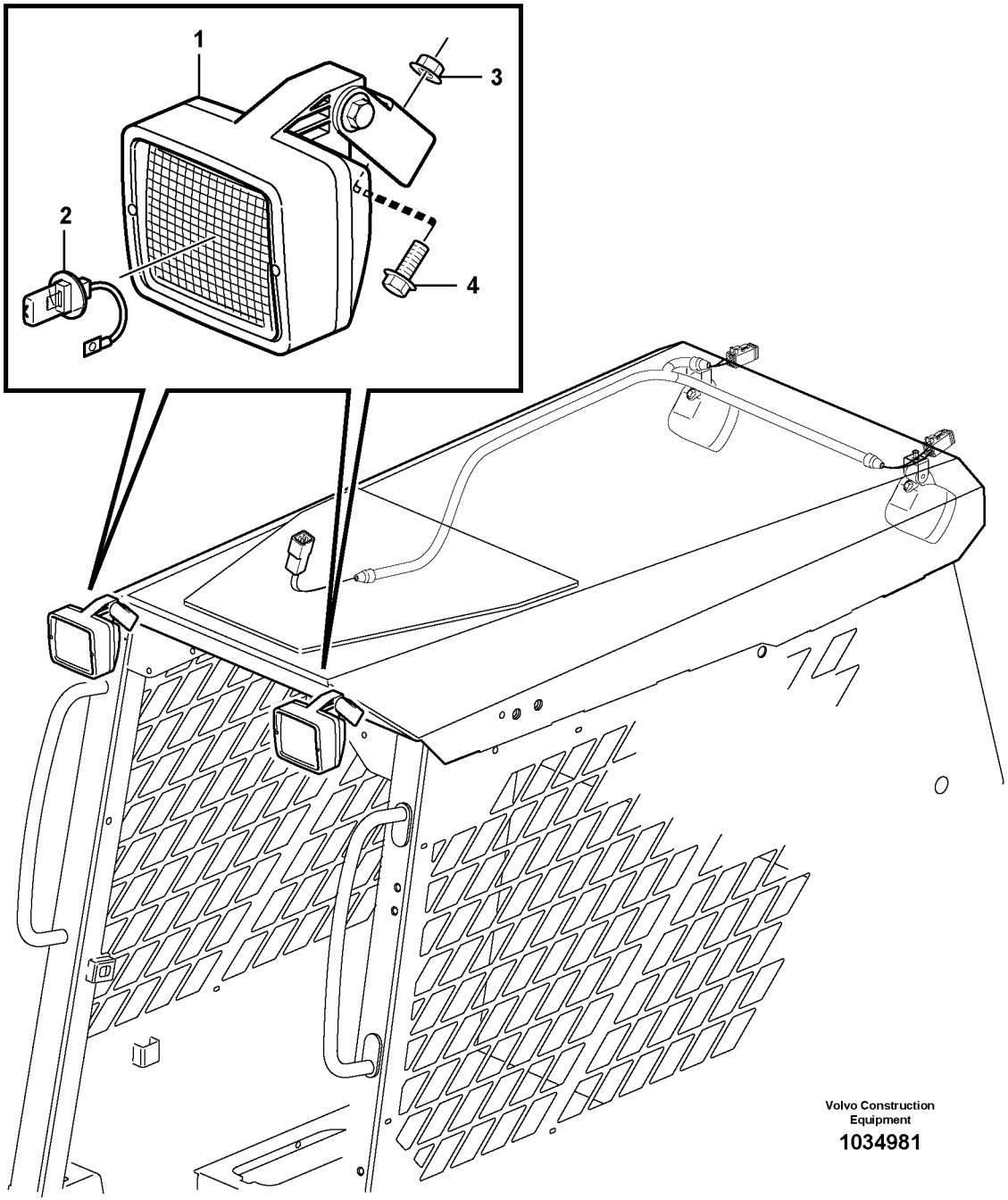
1
2
3
4
Volvo Construction Equipment
1034981

Fig.	Part No.	Quantity 1	2	3	PS	KIT	Description	Dénomination	Bezeichnung	Denominación	Notes
1	**VOE 11039856**	2					Work lamp	Projecteur de travail	Arbeitsscheinwerfer	Faro de trabajo	
2	**VOE 944265**	2					•Bulb	•Ampoule	•Glühlampe	•Bombilla	
3	**VOE 13945408**	4					Nut	Écrou	Mutter	Tuerca	
4	**VOE 13945444**	4					Screw	Vis	Schraube	Tornillo	

1		**Alumbrado de trabajo** **Arbeitsscheinwerfer** **Phare de travail** **Work lights**	Catalogue id **20165**	Group **352**
2			Illustr. No **1034981**	Section **352**
3			Issue **PUB 20020860-A**	Page **161**
4				
5				

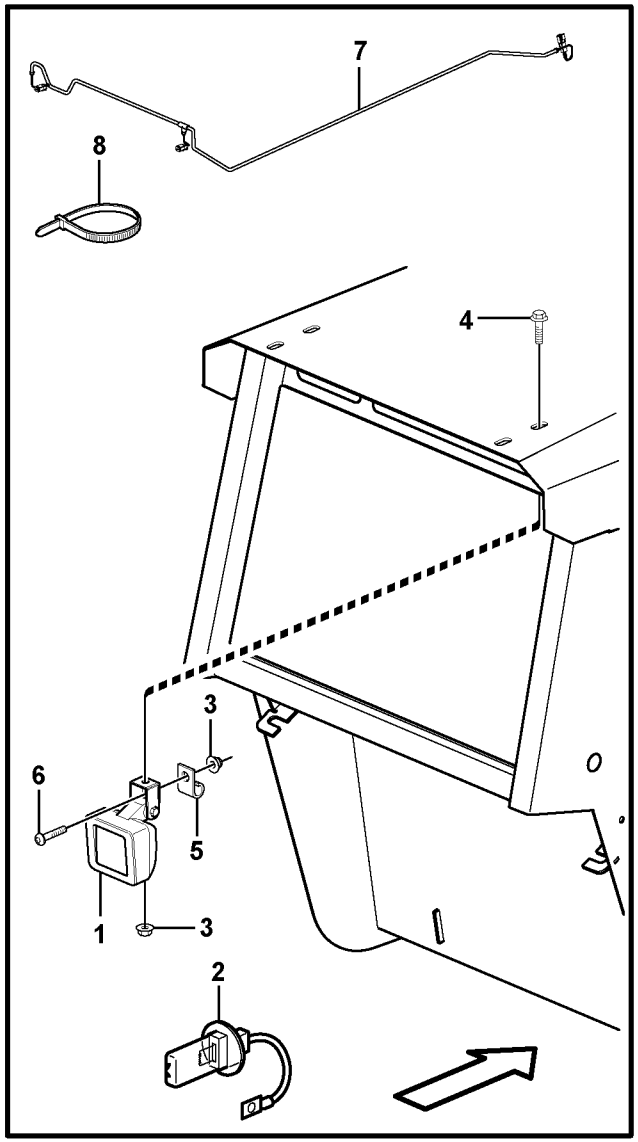

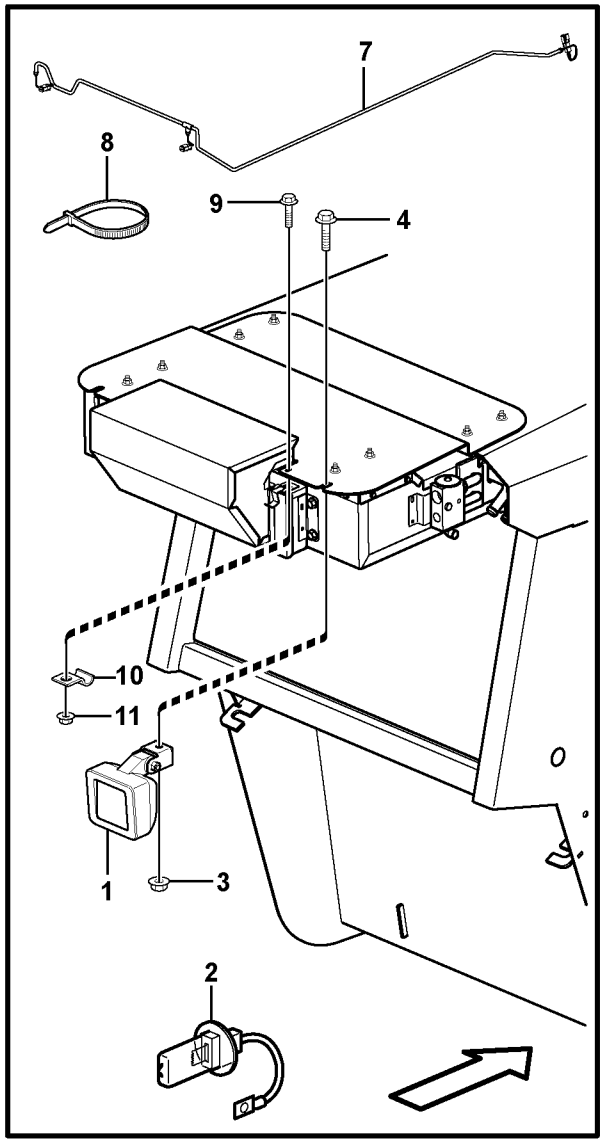

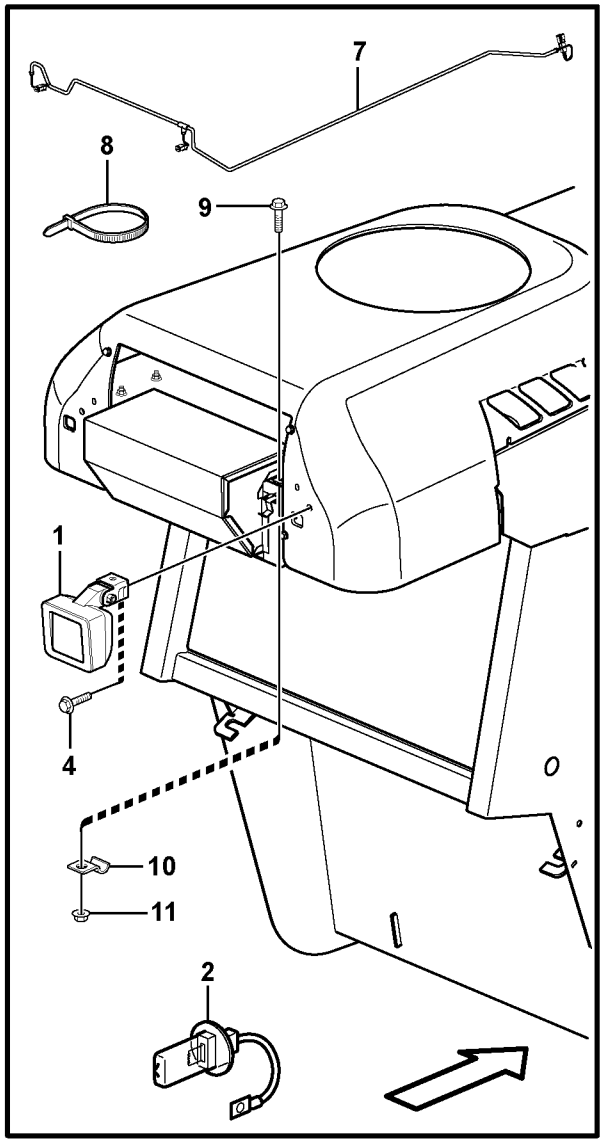

Volvo Construction Equipment

1035160

Fig.	Part No.	Quantity 1	2	3	PS	KIT	Description	Dénomination	Bezeichnung	Denominación	Notes
1	**VOE 11039856**	2					Work lamp	Projecteur de travail	Arbeitsscheinwerfer	Faro de trabajo	
2	**VOE 944265**	2					•Bulb	•Ampoule	•Glühlampe	•Bombilla	12V x 55W
3	**VOE 13945408**	4					Nut	Écrou	Mutter	Tuerca	
4	**VOE 13945444**	4					Screw	Vis	Schraube	Tornillo	
5	**VOE 981639**	2					Clamp	Collier serrage	Klemme	Abrazadera	
6	**VOE 972544**	2					Six point socket screw	Vis à 6 pans creux	Sechszahn-Hohlschraube	Racor de seis dientes	
7		1					Wire harness	Faisceau electrique	Kabelbaum	Manojo cables	See group 371, Page 195
8	**VOE 4881440**	2					Cable tie	Serre-câble	Kabelschelle	Abrazadera de cinta	
9	**VOE 946544**	2					Flange screw	Vis à embase	Flanschschraube	Tornillo embridado	
10	**VOE 951188**	2					Clamp	Collier serrage	Klemme	Abrazadera	
11	**VOE 945407**	2					Flange nut	Écrou à bride	Bundmutter	Tuerca embridada	

1	**11840322**	**Alumbrado de trabajo** **Arbeitsscheinwerfer** **Phare de travail** **Work lights**	Catalogue id **20165**	Group **356**
2				
3			Illustr. No **1035160**	Section **100**
4				
5		**11840322**	Issue **PUB 20020860-A**	Page **163**

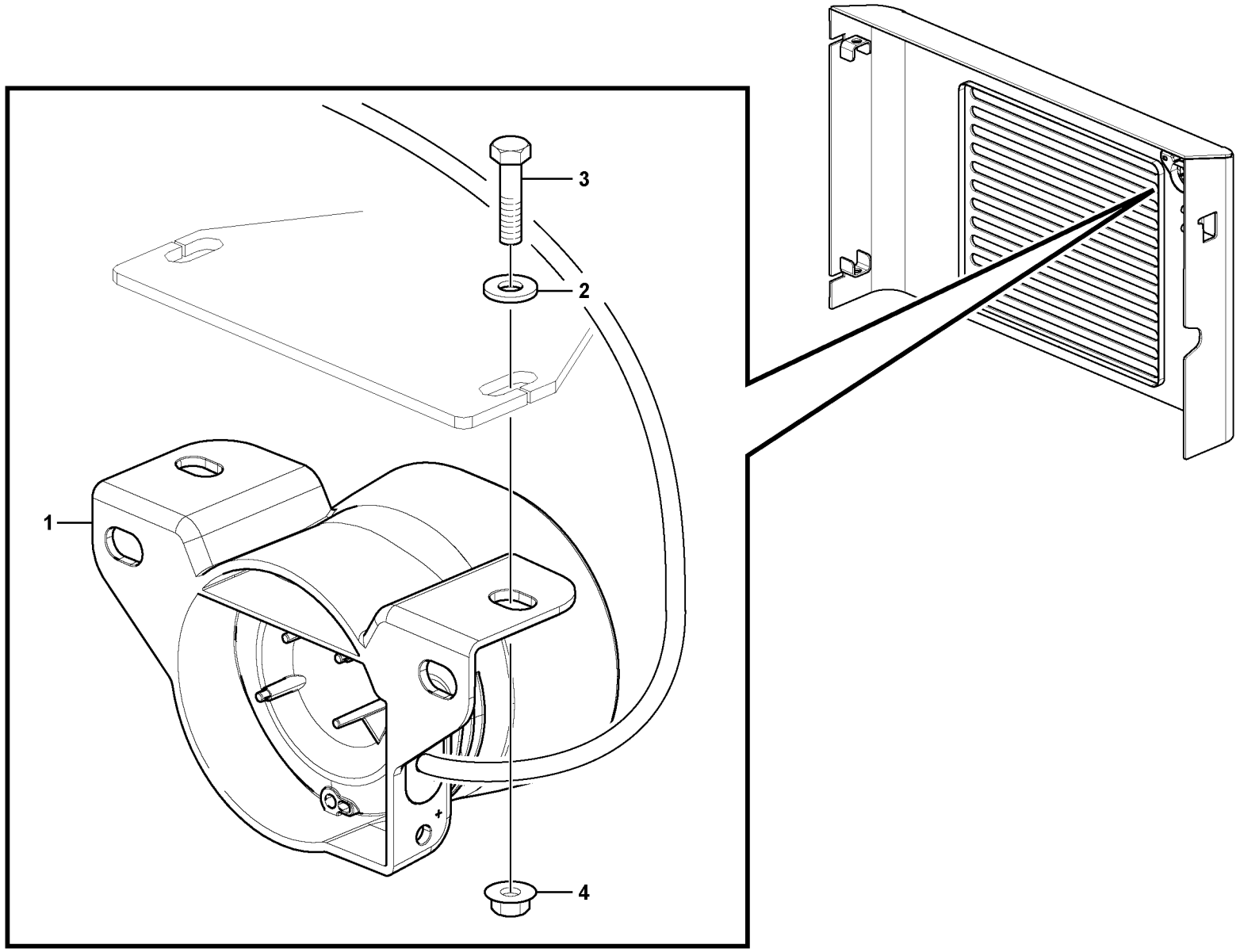

Volvo Construction Equipment
1035059

Fig.	Part No.	Quantity 1	2	3	PS	KIT	Description	Dénomination	Bezeichnung	Denominación	Notes
1	**VOE 15409160**	1					Alarm	Alarme	Alarm	Alarma	
2	**VOE 955892**	2					Washer	Rondelle	Scheibe	Arandela	
3	**VOE 946934**	2					Flange screw	Vis à embase	Flanschschraube	Tornillo embridado	
4	**VOE 949278**	2					Flange lock nut	Contre-écrou à bride	Flanschverschlussmutter	Contratuerca embridada	

1		**Señal acústica de marcha atrás** **Rückfahrwarner** **Avertisseur sonore de marche arrière** **Back-up warning unit**	Catalogue id **20165**	Group **362**
2			Illustr. No **1035059**	Section **100**
3			Issue **PUB 20020860-A**	Page **165**
4				
5				

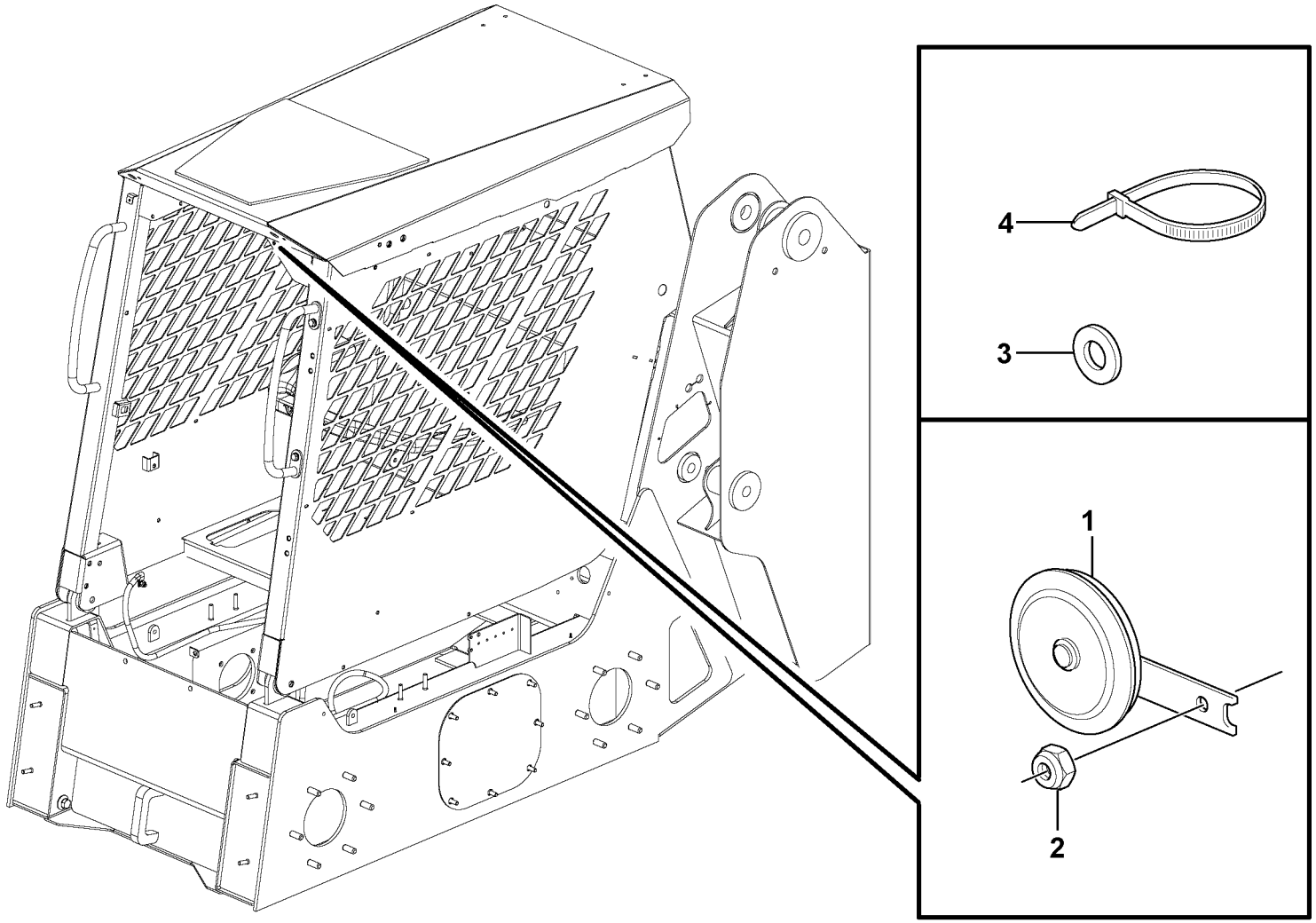

Volvo Construction Equipment

1043969

Fig.	Part No.	Quantity 1	2	3	PS	KIT	Description	Dénomination	Bezeichnung	Denominación	Notes
1	**VOE 11884428**	1					Horn	Avertisseur	Signalhorn	Bocina	
2	**VOE 13945408**	1					Nut	Écrou	Mutter	Tuerca	
3	**VOE 13955894**	1					Washer	Rondelle	Scheibe	Arandela	
4	**VOE 4881440**	10					Cable tie	Serre-câble	Kabelschelle	Abrazadera de cinta	

1		**Bocina** **Signalhorn** **Avertisseur sonore** **Horn**	Catalogue id **20165**	Group **362**
2			Illustr. No **1043969**	Section **150**
3			Issue **PUB 20020860-A**	Page **167**
4				
5				

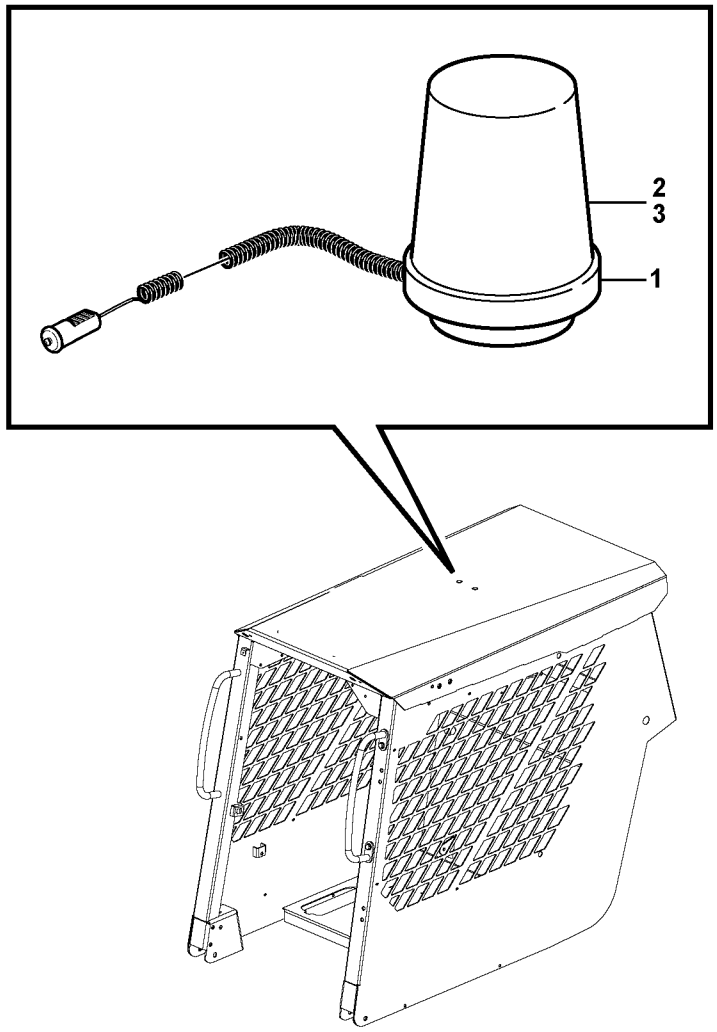
2
3
1

Fig.	Part No.	Quantity 1	2	3	PS	KIT	Description	Dénomination	Bezeichnung	Denominación	Notes
1	**VOE 11882303**	1					Rotating beacon	Gyrophare	Rundumleuchte	Alumbrado rotativo	
2	**VOE 11712340**	1					•Lens	•Verre lampe	•Leuchtenglas	•Cristal	(VOE 11709899)
3	**VOE 944265**	1					•Bulb	•Ampoule	•Glühlampe	•Bombilla	H3 PK22s 55W

1	**11840140**	**Faro de advertencia giratorio** **Rundum- Kennleuchte** **Avertisseur lumineux à feu tournant** **Rotating beacon**	Catalogue id **20165**	Group **362**
2			Illustr. No **1035060**	Section **300**
3			Issue **PUB 20020860-A**	Page **169**
4				
5		**11840140**		

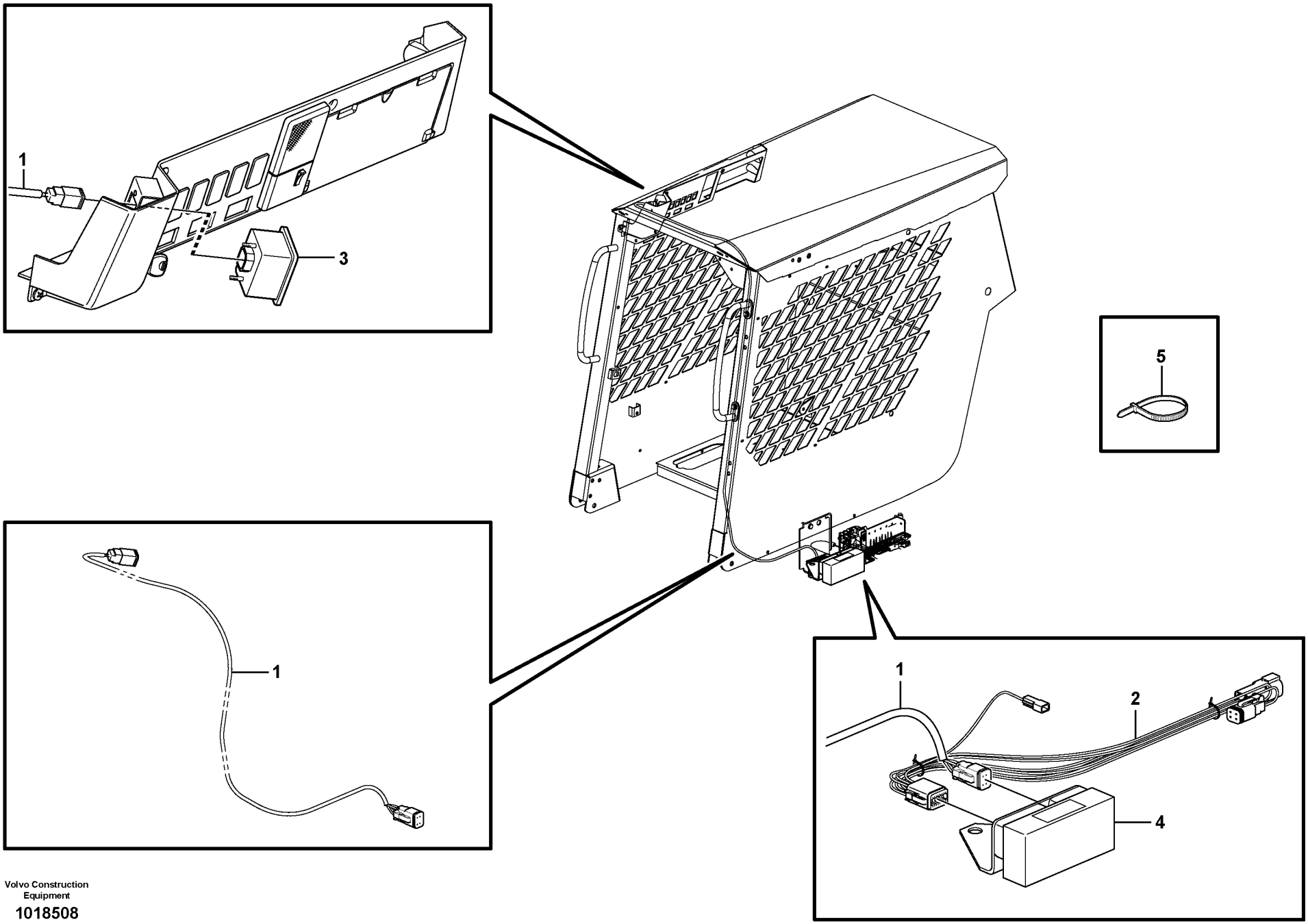

Volvo Construction Equipment

1018508

Fig.	Part No.	Quantity 1	2	3	PS	KIT	Description	Dénomination	Bezeichnung	Denominación	Notes
1	**VOE 11851341**	1					Wire harness	Faisceau electrique	Kabelbaum	Manojo cables	
2	**VOE 11851342**	1					Wire harness	Faisceau electrique	Kabelbaum	Manojo cables	
3	**VOE 11803149**	1					Control panel	Pupitre de commande	Steuerpult	Panel de mandos	
4	**VOE 11801418**	1					Electronic unit	Unité électronique	Elektronikeinheit	Unidad electrónica	
5	**VOE 4881440**	REQ					Cable tie	Serre-câble	Kabelschelle	Abrazadera de cinta	

1		**Sistema antirrobo** **Diebstahlschutz** **Système antivol** **Antitheft system**	Catalogue id **20165**	Group **366**
2			Illustr. No **1018508**	Section **100**
3			Issue **PUB 20020860-A**	Page **171**
4				
5		**11840355**		

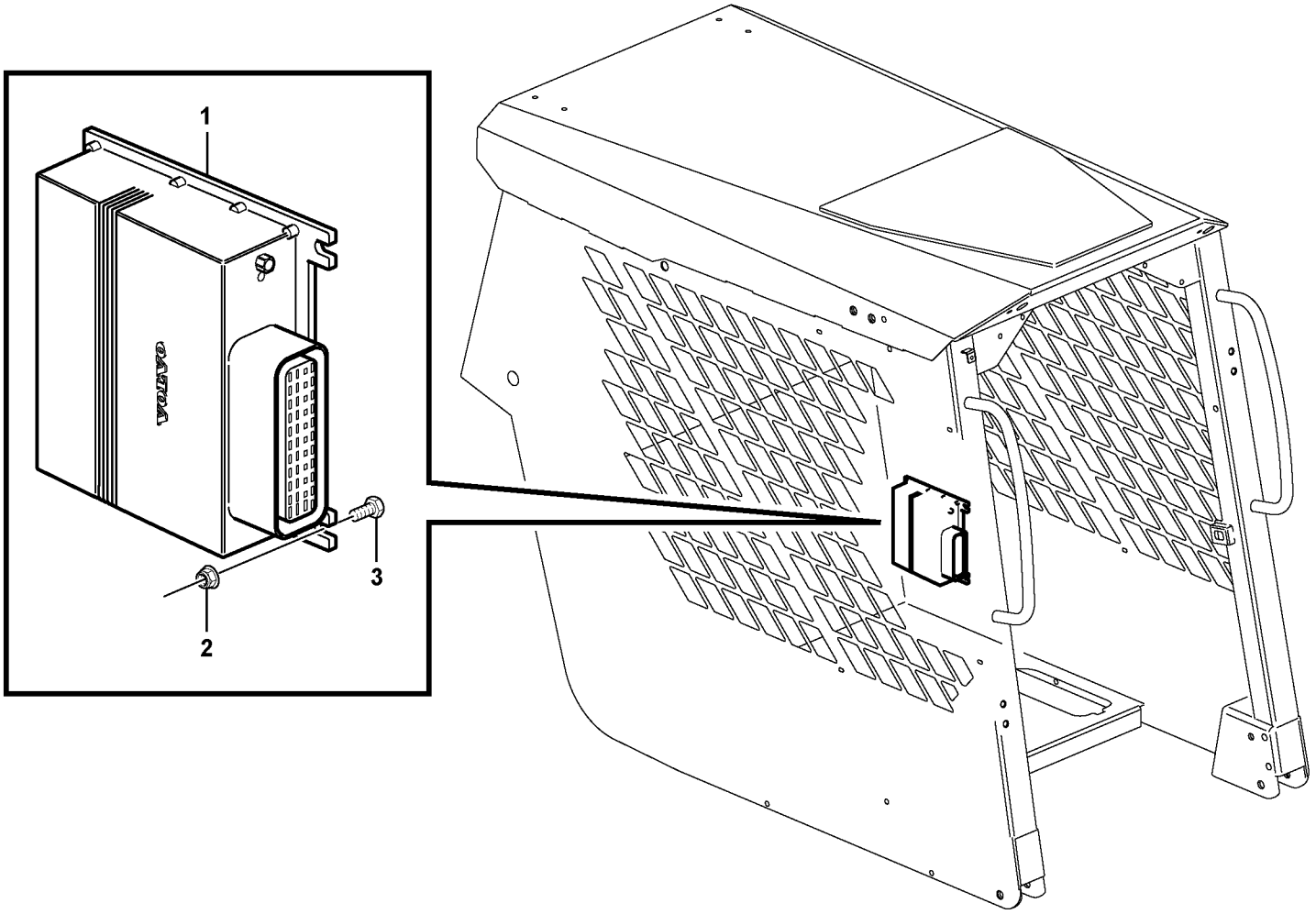

Volvo Construction Equipment

1035067

Fig.	Part No.	Quantity 1	2	3	PS	KIT	Description	Dénomination	Bezeichnung	Denominación	Notes
1	**VOE 11443830**	1					Control unit	Unité de commande	Automatikeinheit	Unidad automática	V-ECU
2	**VOE 949278**	3					Flange lock nut	Contre-écrou à bride	Flanschverschlussmutter	Contratuerca embridada	
3	**VOE 955269**	3					Hexagon screw	Vis à tête hexagonale	Sechskantschraube	Tornillo hexagonal	

1		**Unidad electrónica** **Elektronikeinheit** **Unité électronique** **Electronic unit**	Catalogue id **20165**	Group **366**
2			Illustr. No **1035067**	Section **200**
3			Issue **PUB 20020860-A**	Page **173**
4				
5				

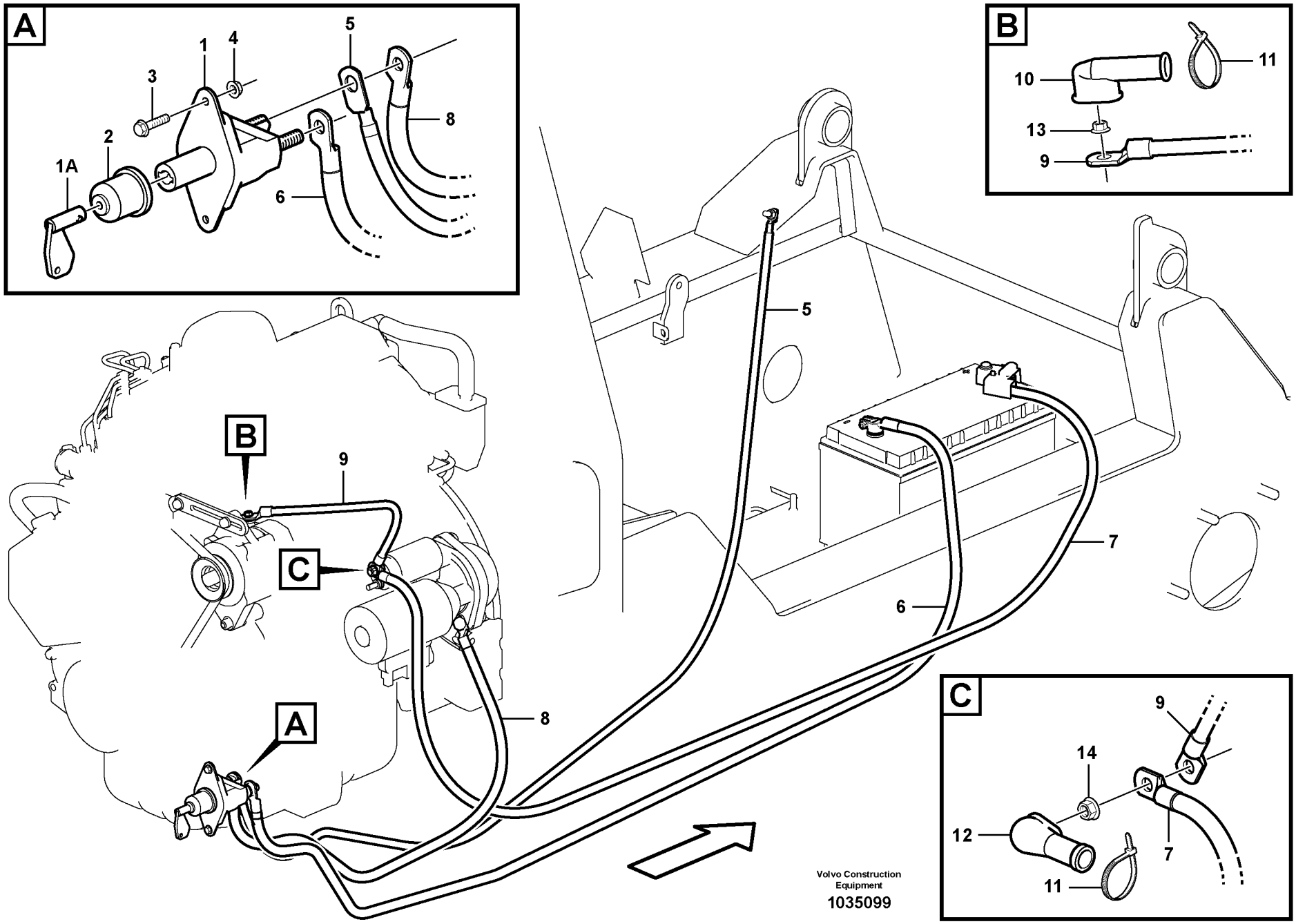
A
1
4
5
3
2
1A
8
6
B
11
10
13
9
5
B
9
C
7
6
8
A
C
9
14
12
7
11
Volvo Construction Equipment
1035099

Fig.	Part No.	Quantity 1	2	3	PS	KIT	Description	Dénomination	Bezeichnung	Denominación	Notes
1	**VOE 3987034**	1					Battery main switch	Robinet de batterie	Batterietrennschalter	Interruptor de batería	
1A	**VOE 8157766**	1					•Knob	•Bouton	•Bedienungsknopf	•Volante	
2	**VOE 1582293**	1					Protecting moulding	Lisse de protection	Schonleiste	Moldura de protección	
3	**VOE 13947542**	2					Screw	Vis	Schraube	Tornillo	
4	**VOE 13945407**	2					Nut	Écrou	Mutter	Tuerca	
5	**VOE 15400639**	1					Battery cable	Câble de batterie	Batterieleitung	Cable de batería	
6	**VOE 15400634**	1					Battery cable	Câble de batterie	Batterieleitung	Cable de batería	
7	**VOE 15400637**	1					Battery cable	Câble de batterie	Batterieleitung	Cable de batería	
8	**VOE 15400647**	1					Battery cable	Câble de batterie	Batterieleitung	Cable de batería	
9	**VOE 11850691**	1					Battery cable	Câble de batterie	Batterieleitung	Cable de batería	
10	**VOE 241308**	1					Protecting cap	Capot de protection	Schutzhaube	Cabezal protección	
11	**VOE 4881440**	2					Cable tie	Serre-câble	Kabelschelle	Abrazadera de cinta	
12	**VOE 7025971**	1					Protection	Protection	Abdeckung	Protección	
13	**VOE 13945407**	1					Nut	Écrou	Mutter	Tuerca	
14	**VOE 13945408**	1					Nut	Écrou	Mutter	Tuerca	

1		**Cable de bateria y desconectador bateria** **Batterieleitung und Batterietrennschalter** **Cable batterie et robinet batterie** **Battery cable and main switch**	Catalogue id **20165**	Group **371**
2			Illustr. No **1035099**	Section **100**
3			Issue **PUB 20020860-A**	Page **175**
4				
5				

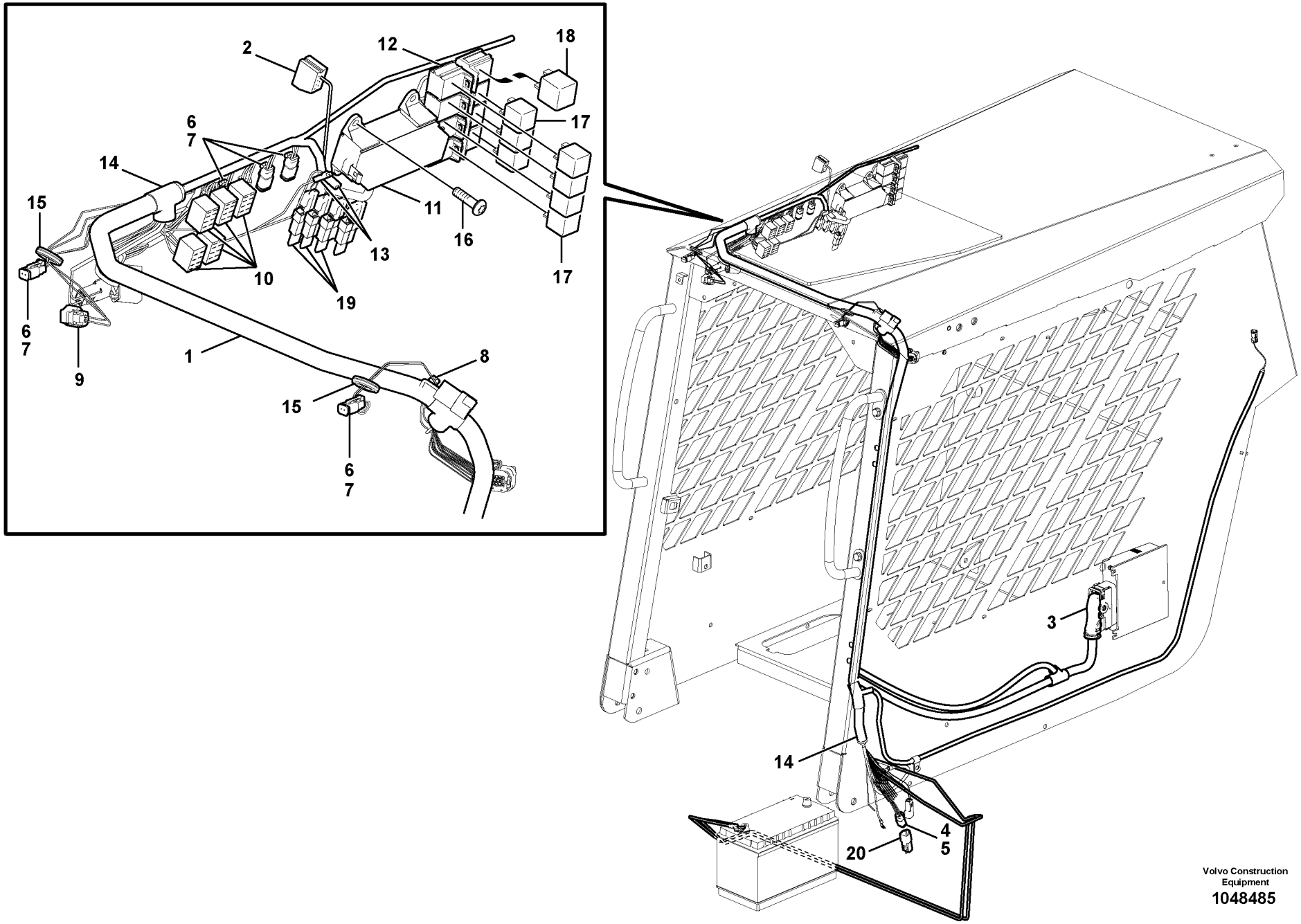

Volvo Construction Equipment
1048485

Fig.	Part No.	Quantity 1	2	3	PS	KIT	Description	Dénomination	Bezeichnung	Denominación	Notes
1	**VOE 15633659**	1					Cable harness	Faisceau câbles	Kabelbaum	Manojo cables	
							•CONNECTED TO:	•CONNECTÉ A:	•ANGESCHLOSSEN:	•CONECTADO A:	
							••Fuse box	••Boite a fusibles	••Sicherungsdose	••Caja de fusibles	
							••Wiring Harness	••Faisceau de câbles	••Kabelbaum	••Cableado	CN5A, CN5B, CN5C
							••Work lights	••Eclairage de travail	••Arbeitsbeleuchtung	••Alumbrado de trabajo	LA3503, LA3601
							••Signal horn	••Cor de signal	••Signalhorn	••Bocina	SA3602
							••Ignition switch	••Contact de démarrage	••Zünd-Startschalter	••Interruptor de encendido	SW3301, SW3302
							••ECU	••ECU	••ECU	••ECU	W-ECU, V-ECU,
							••Battery	••Batterie	••Batterie	••Bateria	BAT+
							••Power Outlet	••Prise Courant	••Stromentnahme	••Corriente	PO3901
							••Hydraulic Set Switch	••Interrupteur hydraulique	••Hydraulikstellschalter	••Interruptor de juego hidrá	SW9101
							••Worklight Switch	••Interrupteur éclairage de t	••Arbeitsscheinwerferschal	••Interruptor de trabajo	SW3501
							••Ride Control Switch	••Interr. de stabilisation bra	••Schalter für aktives Fahrw	••Interruptor de control de	SW9105
							••Auto idling	••Ralenti automatique	••Leerlaufautomatik	••Ralentí automático	SW2703
							••Switch	••Commutateur	••Schalter	••Contactor	SE8501, SW9102
2	**VOE 1096614**	1					•Housing	•Carter	•Gehäuse	•Cuerpo	
3	**VOE 20429844**	1					•Adapter	•Adaptateur	•Adapter	•Adaptador	
4	**VOE 874957**	1					•Housing	•Carter	•Gehäuse	•Cuerpo	
5	**VOE 874958**	1					•Key	•Clé	•Schlüssel	•Llave	
6	**VOE 874955**	5					•Housing	•Carter	•Gehäuse	•Cuerpo	
7	**VOE 874956**	5					•Key	•Clé	•Schlüssel	•Llave	
8	**VOE 964167**	1					•Housing	•Carter	•Gehäuse	•Cuerpo	
9	**VOE 11170066**	1					•Housing	•Carter	•Gehäuse	•Cuerpo	
10	**VOE 70369714**	5					•Housing	•Carter	•Gehäuse	•Cuerpo	
11	**VOE 11870026**	1					•Fuse box	•Boîtier fusible	•Sicherungsdose	•Caja de fusibles	
12	**VOE 977184**	6					•Housing	•Carter	•Gehäuse	•Cuerpo	
13	**VOE 949597**	4					•Housing	•Carter	•Gehäuse	•Cuerpo	
14	**VOE 4803751**	REQ					•Hose	•Flexible	•Schlauch	•Manguera	
15	**VOE 941265**	2			SS		•Grommet	•Passe fil	•Durchführung	•Pasaje	
16	**VOE 13965200**	1					Screw	Vis	Schraube	Tornillo	

1	
2	
3	
4	
5	

Manojos de cables, cabina
Kabelbaum, Kabine
Cables ruban, cabine
Cable harnesses, cab

Catalogue id	Group
20165	**371**
Illustr. No	Section
1048485	**200**
Issue	Page
PUB 20020860-A	**177**

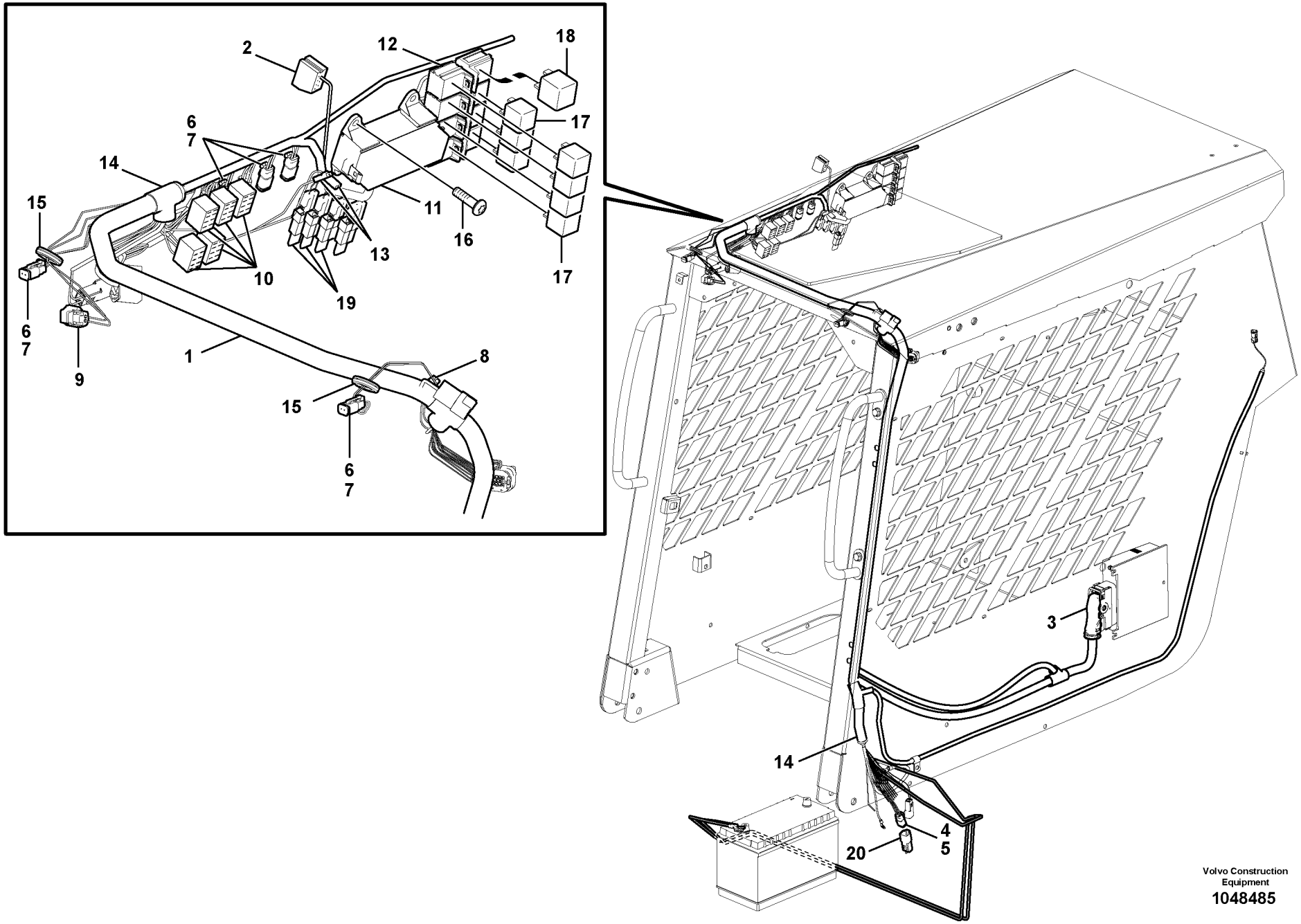

Volvo Construction Equipment
1048485

Fig.	Part No.	Quantity 1	2	3	PS	KIT	Description	Dénomination	Bezeichnung	Denominación	Notes
17							Relay	Relais	Relais	Rele	See group 372, Page 201
18							Relay	Relais	Relais	Rele	See group 372, Page 201
19	**VOE 4803274**	3					Diode	Diode	Diode	Diodo	
20	**VOE 11851354**	1					Plug	Tampon	Stopfen	Tapón	

1		**Manojos de cables, cabina** **Kabelbaum, Kabine** **Cables ruban, cabine** **Cable harnesses, cab**	Catalogue id **20165**	Group **371**
2			Illustr. No **1048485**	Section **200**
3			Issue **PUB 20020860-A**	Page **179**
4				
5				

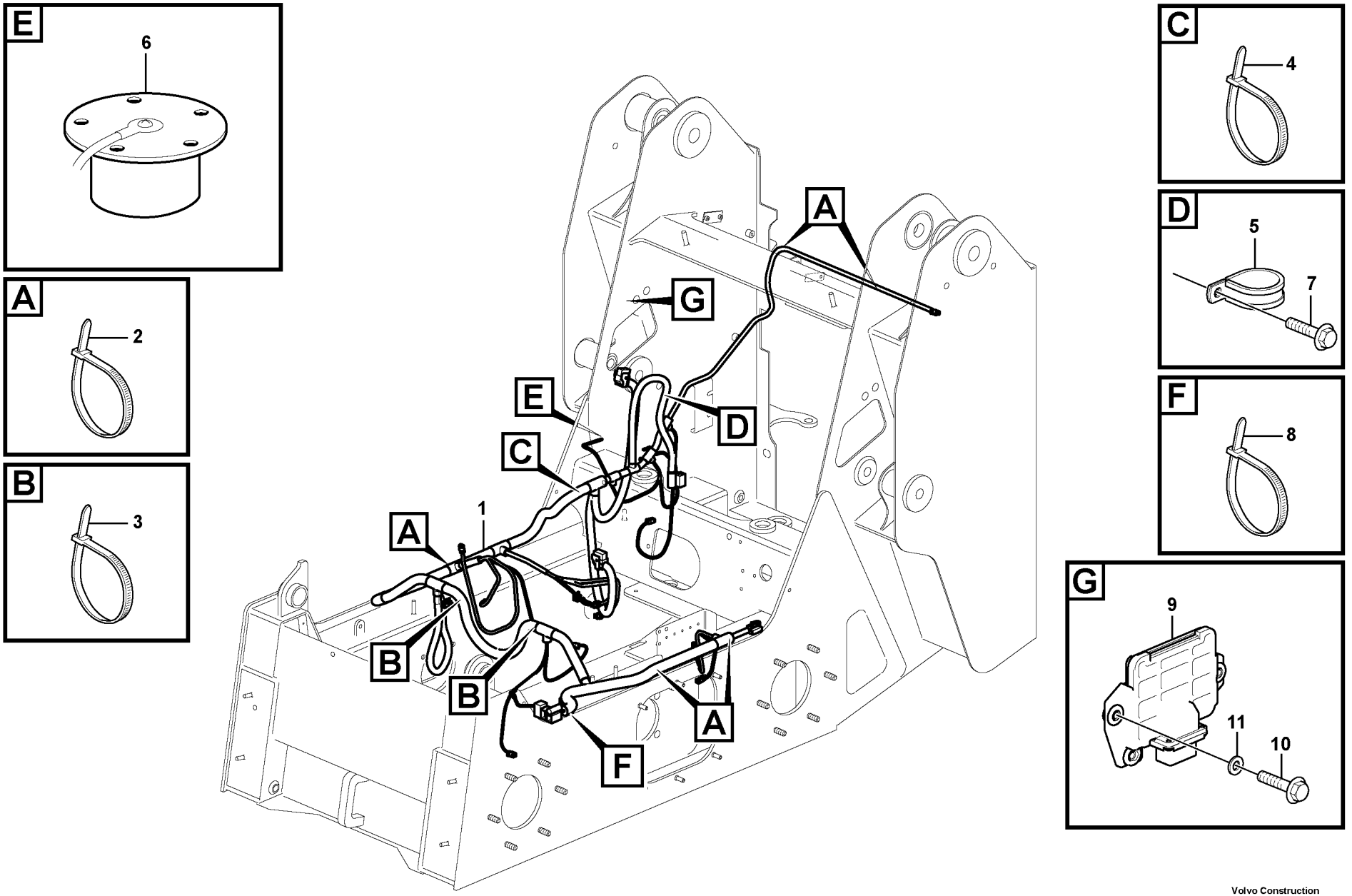

Volvo Construction Equipment
1053443

Fig.	Part No.	Quantity 1	Quantity 2	Quantity 3	PS	KIT	Description	Dénomination	Bezeichnung	Denominación	Notes
1	**VOE 15634437**		1				Cable harness	Faisceau câbles	Kabelbaum	Manojo cables	
1	**VOE 15639240**			1			Cable harness	Faisceau câbles	Kabelbaum	Manojo cables	
							•CONNECTED TO:	•CONNECTÉ A:	•ANGESCHLOSSEN:	•CONECTADO A:	
							••Wiring Harness	••Faisceau de câbles	••Kabelbaum	••Cableado	CN5A, CN5B, CN5C
							••Accelerator Sensor	••Capteur d'accélérateur	••Beschleunigungssensor	••Sensor de acelerador	SE2701
							••Ground	••Terre	••Erde	••Tierra	GSTM1
							••Pilot Control	••Commande pilote	••Vorsteuerung	••Mando piloto	JM002, JP001
							••Electronic unit	••Unité électronique	••Elektronikeinheit	••Unidad electrón	E-ECU
							••Sensor	••Capteur	••Geber	••Captador	SE2301, SE2701
							••Magnet	••Aimant	••Magnet	••Iman	MA9111, MA9108, MA9104 MA9106, MA9103, MA4201 MA4202, MA9103, MA9112 MA9101
							••Engine	••Moteur	••Verbrenn Motor	••Motor	CN7A, CN7B, CN7C
2	**VOE 980883**	7					Strip clamp	Serrage de ruban	Bandklammer	Abrazadera de cinta	
3	**VOE 4881440**	3					Cable tie	Serre-câble	Kabelschelle	Abrazadera de cinta	
4	**VOE 11803840**	2					Strip clamp	Serrage de ruban	Bandklammer	Abrazadera de cinta	
5	**VOE 967531**	1					Clamp	Collier serrage	Klemme	Abrazadera	
6	**VOE 15405376**	1					Sensor	Capteur	Geber	Sensor	SE2301
7	**VOE 13965179**	1					Screw	Vis	Schraube	Tornillo	
8	**VOE 11803561**	1					Clamp	Collier serrage	Klemme	Abrazadera	
9	**VOE 11380001**		1				ECU	ECU	ECU	ECU	E-ECU
10	**VOE 13946934**		3				Screw	Vis	Schraube	Tornillo	
11	**VOE 973495**		3				Washer	Rondelle	Scheibe	Arandela	

1	**11858003**
2	**11858384, 11858385**
3	**11858380, 11858381**
4	
5	

Manojo de cables, bastidor
Kabelbaum, Rahmen
Faisceau de câbles, châssis
Cable harness, frame

Catalogue id **20165**	Group **371**
Illustr. No **1053443**	Section **300**
Issue **PUB 20020860-A**	Page **181**

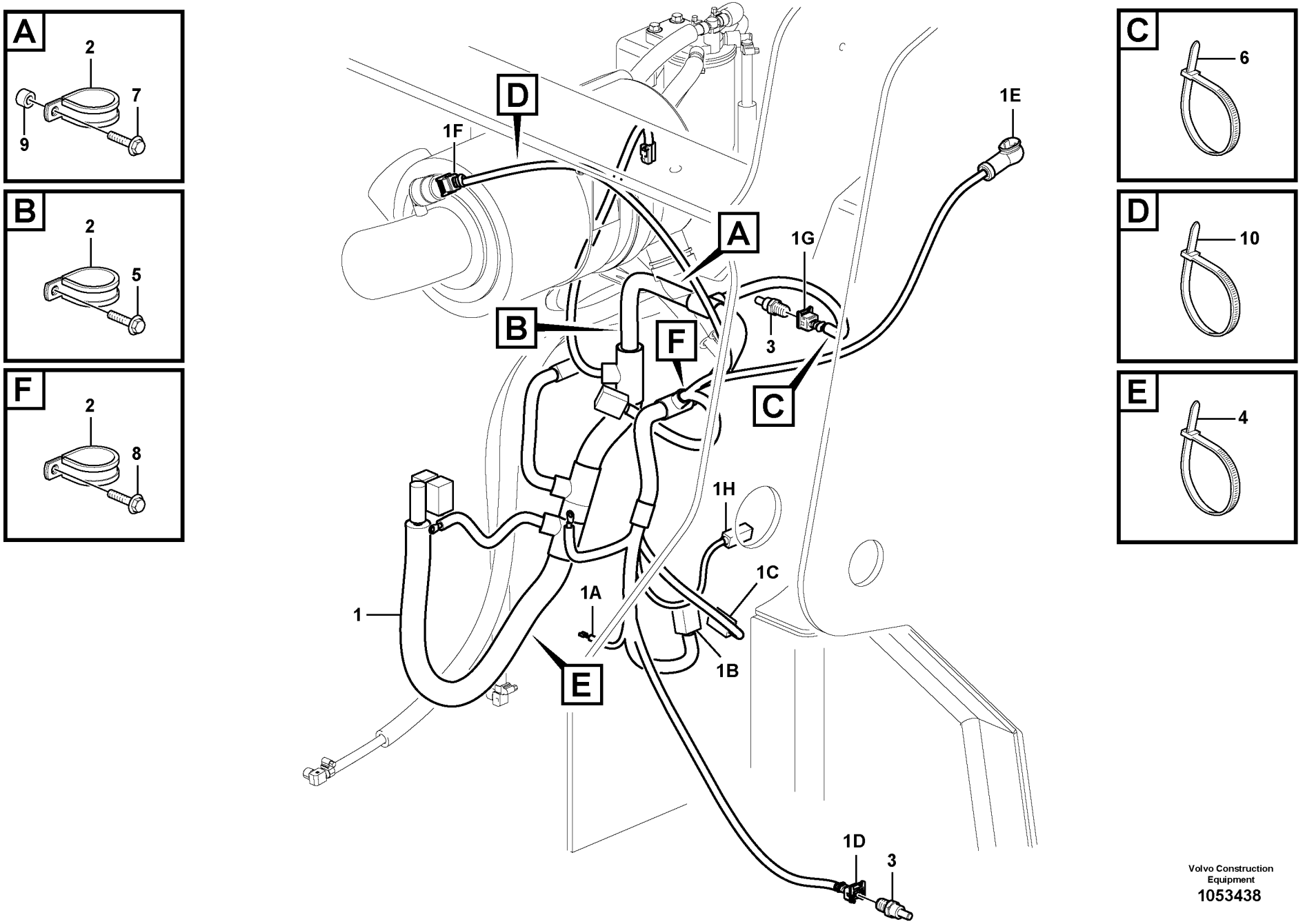

Volvo Construction Equipment
1053438

Fig.	Part No.	Quantity 1	2	3	PS	KIT	Description	Dénomination	Bezeichnung	Denominación	Notes
1	**VOE 15633661**	1					Cable harness	Faisceau câbles	Kabelbaum	Manojo cables	
1	**VOE 15633662**		1				Cable harness	Faisceau câbles	Kabelbaum	Manojo cables	
							••CONNECTED TO:	••CONNECTÉ A:	••ANGESCHLOSSEN:	••CONECTADO A:	
1A							••Oil pressure sensor	••Capteur de pression d'hu	••Öldruckgeber	••Sensor de presión de ac	SE2201
1B							••Actuator	••Actionneur	••Stellglied	••Actuador	SE2307
1C							••Sensor	••Capteur	••Geber	••Captador	SE2308
1D							••Sensor	••Capteur	••Geber	••Captador	SE9101
1E							••Sensor	••Capteur	••Geber	••Captador	SE9102
1F							••Sensor	••Capteur	••Geber	••Captador	SE2501
1G							••Temperature sensor	••Detecteur temperatu	••Temperaturgeber	••Sensor temperatura	SE2602
1H							••Solenoid	••Solenoide	••Solenoid	••Solenoide	MA2701
2	**VOE 967531**	3	2				Clamp	Collier serrage	Klemme	Abrazadera	
3	**VOE 11802936**	1	2				Temperature sensor	Sonde de température	Temperaturgeber	Sensor de temperatura	SE9101
4	**VOE 11803561**	1	1				Clamp	Collier serrage	Klemme	Abrazadera	
5	**VOE 947107**	1	1				Flange screw	Vis à embase	Flanschschraube	Tornillo embridado	
6	**VOE 4881440**	2	2				Cable tie	Serre-câble	Kabelschelle	Abrazadera de cinta	
7	**VOE 13946173**	1	1				Screw	Vis	Schraube	Tornillo	
8	**VOE 946470**	1					Flange screw	Vis à embase	Flanschschraube	Tornillo embridado	
9	**VOE 4973473**	1					Spacer sleeve	Douille entretoise	Abstandhülse	Manguito distanciador	
10	**VOE 980883**	1					Strip clamp	Serrage de ruban	Bandklammer	Abrazadera de cinta	

1	**11858384, 11858385**	**Manojos cables, Motor** **Kabelbaum, Motor** **Faisceau cables, Moteur** **Cable harness Engine**	Catalogue id **20165**	Group **371**
2	**11858380, 11858381**		Illustr. No **1053438**	Section **400**
3			Issue **PUB 20020860-A**	Page **183**
4				
5				

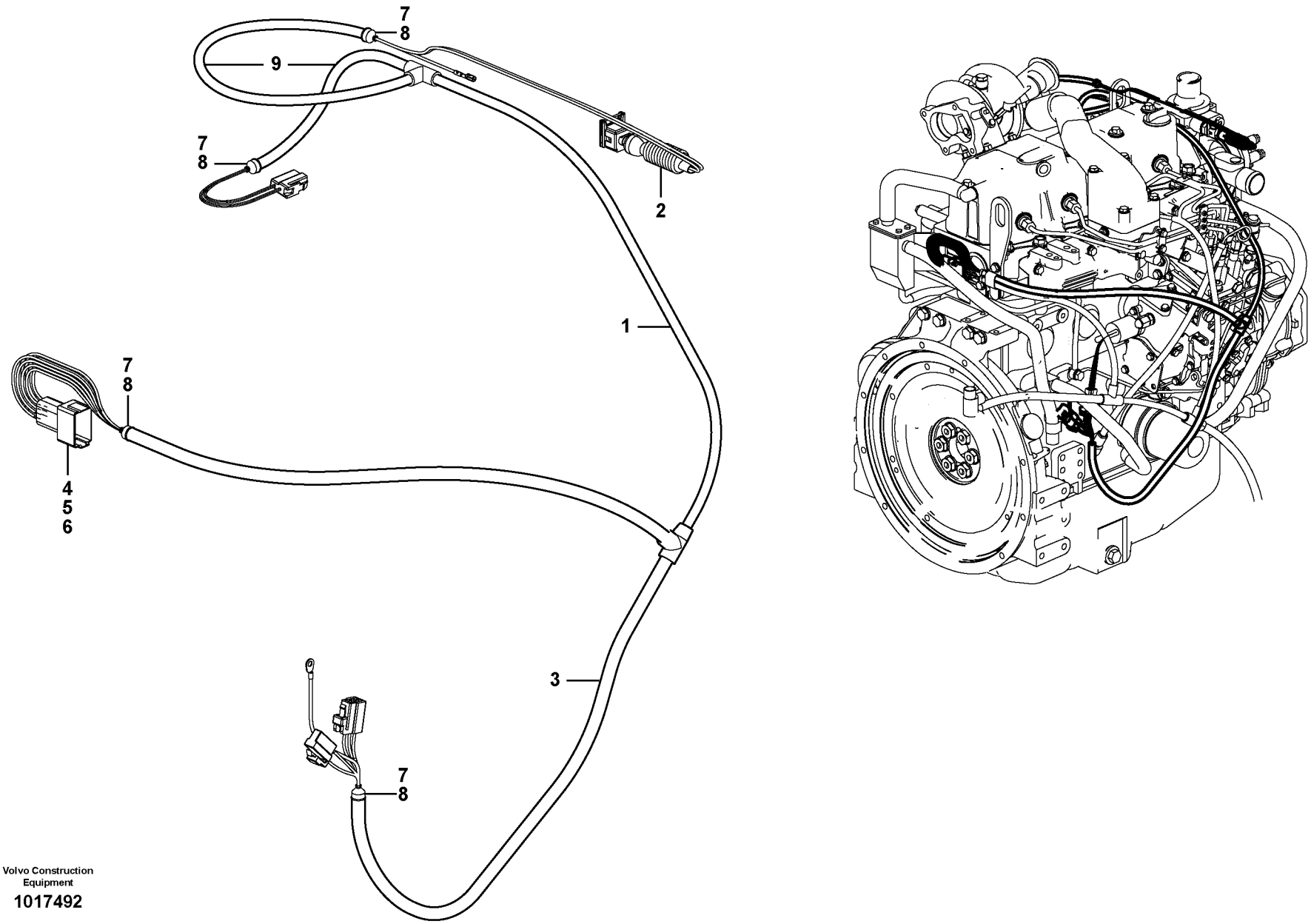

Volvo Construction Equipment

1017492

Fig.	Part No.	Quantity 1	2	3	PS	KIT	Description	Dénomination	Bezeichnung	Denominación	Notes
1	**VOE 11852706**	1					Wire harness	Faisceau electrique	Kabelbaum	Manojo cables	
2	**VOE 976256**	1					•Housing	•Carter	•Gehäuse	•Cuerpo	
3	**VOE 4803746**	REQ					•Hose	•Flexible	•Schlauch	•Manguera	
4	**VOE 14346322**	1					•Plug	•Tampon	•Stopfen	•Tapón	
5	**VOE 14370887**	1					•Spacer	•Entretoise	•Abstandkörper	•Distanciador	
6	**VOE 874114**	1					•Connector	•Pièce connexion	•Verbindungsstück	•Pieza de conexión	
7	**VOE 4821292**	REQ					•Cable tie	•Serre-câble	•Kabelschelle	•Abrazadera de cinta	
8	**VOE 11039397**	4					•End sleeve	•Douille d'extrémité	•Endhülse	•Manguito final	
9	**VOE 11170006**	REQ					•Hose	•Flexible	•Schlauch	•Manguera	

1	
2	
3	
4	
5	

Haz de cables, motor
Kabelbündel, Motor
Faisceau de câbles, moteur
Cable harness, engine

Catalogue id	Group
20165	**371**
Illustr. No **1017492**	Section **450**
Issue **PUB 20020860-A**	Page **185**

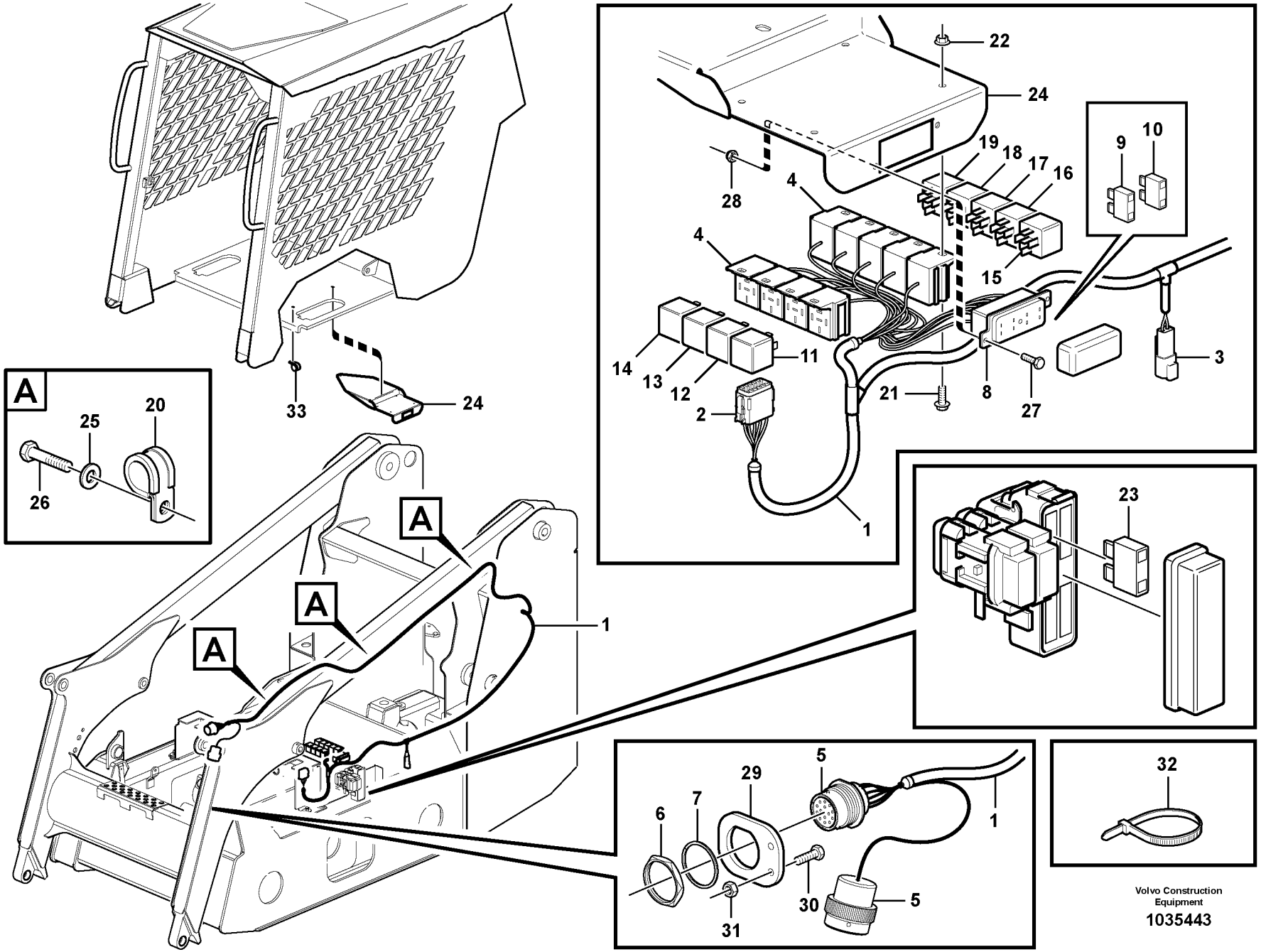

Volvo Construction Equipment

1035443

Fig.	Part No.	Quantity 1	2	3	PS	KIT	Description	Dénomination	Bezeichnung	Denominación	Notes
1	**VOE 15626464**	1					Cable harness	Faisceau câbles	Kabelbaum	Manojo cables	
							•CONNECTED TO:	•CONNECTÉ A:	•ANGESCHLOSSEN:	•CONECTADO A:	
							••Joy stick	••Manipulateur	••Lenkhebel	••Manipulador	JOY0002
							••Fuse box	••Boite a fusibles	••Sicherungsdose	••Caja de fusibles	FUSEBOX2
							••Relay	••Relais	••Relais	••Rele	RE9204 - 9212
							••Cable harness	••Faisceau cables	••Kabelbaum	••Manojo cables	CN10B
							••Housing	••Carter	••Gehäuse	••Carter	CN20A
2	**VOE 874966**	1					•Housing	•Carter	•Gehäuse	•Cuerpo	JOY0002
2	**VOE 874967**	1					•Key	•Clé	•Schlüssel	•Llave	
3		1			NS		•Housing	•Carter	•Gehäuse	•Carter	CN10B
4	**VOE 977184**	9					•Housing	•Carter	•Gehäuse	•Cuerpo	
5	**VOE 14372949**	1					•Housing	•Carter	•Gehäuse	•Cuerpo	CN20A
6	**VOE 5293041**	1					•Nut	•Écrou	•Mutter	•Tuerca	
7	**VOE 5293043**	1					•Washer	•Rondelle	•Scheibe	•Arandela	
8		1			NS		•Fuse box	•Boite a fusibles	•Sicherungsdose	•Caja de fusibles	FUSEBOX2
9	**VOE 978999**	2					••Fuse	••Fusible	••Sicherung	••Fusible	
10	**VOE 969161**	2					••Fuse	••Fusible	••Sicherung	••Fusible	
11	**VOE 11305263**	1					Relay	Relais	Relais	Relé	RE9204
							•Attachm. funct. 4	•Fonction d'outil 4	•Gerätfunktion 4	•Función de implemento 4	
12	**VOE 11305263**	1					Relay	Relais	Relais	Relé	RE9205
							•Attachm. funct.1	•Fonction d'outil 1	•Gerätfunktion 1	•Función de implemento 1	
13	**VOE 11305263**	1					Relay	Relais	Relais	Relé	RE9206
							•Att.funct.1 rev	•Fonct.outil1inv	•Ger.funkt.1Umk.	•Func.impl.1inv.	
14	**VOE 11305263**	1					Relay	Relais	Relais	Relé	RE9207
							•Att.funct.1 rev	•Fonct.outil1inv	•Ger.funkt.1Umk.	•Func.impl.1inv.	
15	**VOE 11305263**	1					Relay	Relais	Relais	Relé	RE9208
							•Attachm. funct. 2	•Fonction d'outil 2	•Gerätfunktion 2	•Función de implemento 2	
16	**VOE 11305263**	1					Relay	Relais	Relais	Relé	RE9209
							•Att.funct.2 rev	•Fonct.outil2inv	•Ger.funkt.2Umk.	•Func.impl.2inv.	
17	**VOE 11305263**	1					Relay	Relais	Relais	Relé	RE9210

1	
2	
3	
4	
5	

Mazo de cables control manual
Kabelbaum Handsteuerung
Faisceau de câbles commande manuelle
Wire harness pilot ctrl

11858241, 11858245

Catalogue id	Group
20165	**371**
Illustr. No	Section
1035443	**750**
Issue	Page
PUB 20020860-A	**187**



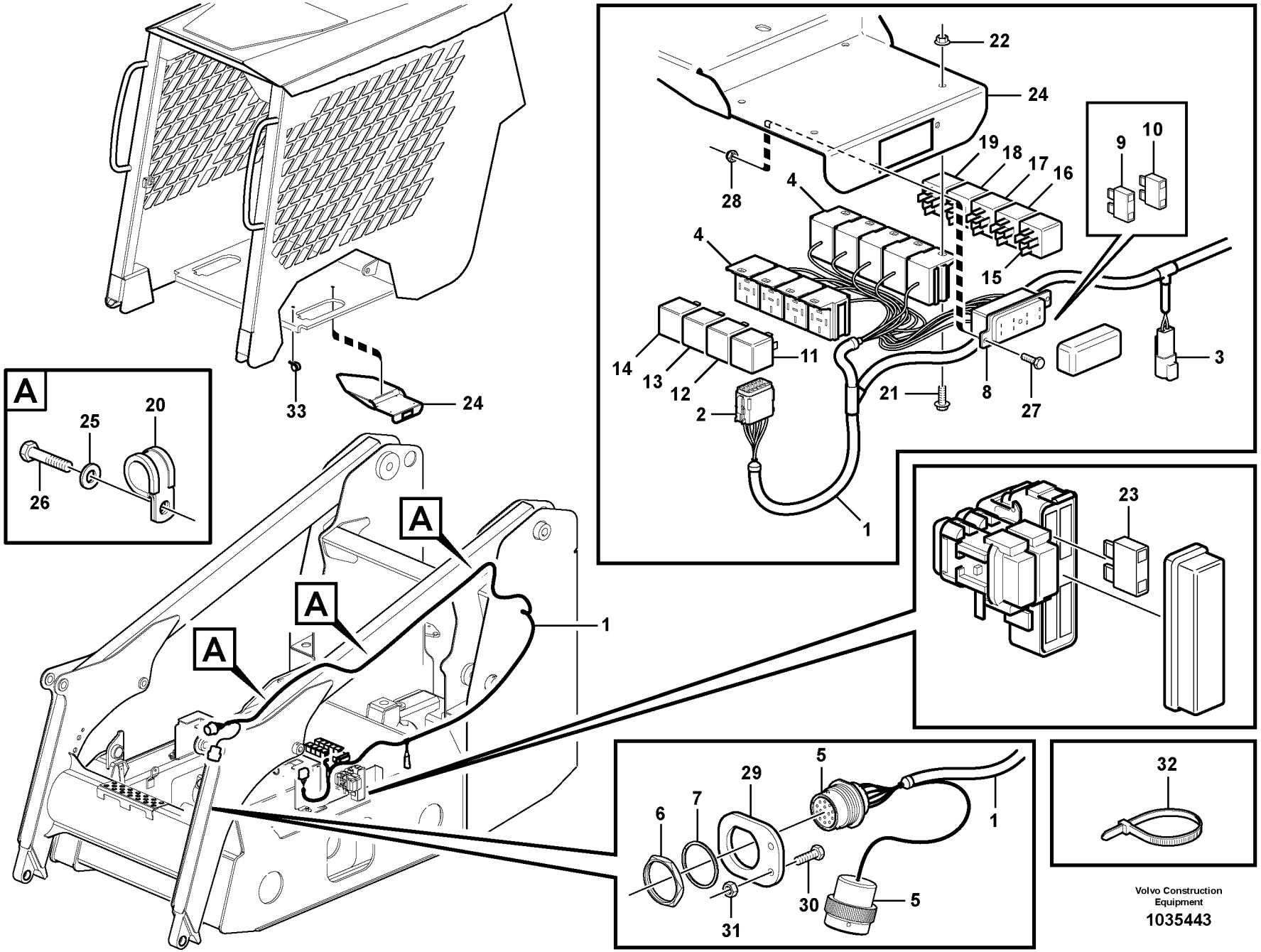

Volvo Construction Equipment

1035443

Fig.	Part No.	Quantity 1	2	3	PS	KIT	Description	Dénomination	Bezeichnung	Denominación	Notes
							•Att.funct.2 rev	•Fonct.outil2inv	•Ger.funkt.2Umk.	•Func.impl.2inv.	
18	**VOE 11305263**	1					Relay	Relais	Relais	Relé	RE9211
							•Attachm. funct. 3	•Fonction d'outil 3	•Gerätfunktion 3	•Función de implemento 3	
19	**VOE 11305263**	1					Relay	Relais	Relais	Relé	RE9212
							•Att.funct.3 rev	•Fonct.outil3inv	•Ger.funkt.3Umk.	•Func.impl.3inv.	
20	**VOE 981647**	3					Clamp	Collier serrage	Klemme	Abrazadera	
21	**VOE 13965200**	4					Screw	Vis	Schraube	Tornillo	M5 x 12
22	**VOE 13965483**	4					Nut	Écrou	Mutter	Tuerca	M5 x 6,2
23		1			NS		Fuse	Fusible	Schmelzsicherung	Fusible	
24	**VOE 11853052**	1					Bracket	Console	Konsole	Consola	
25	**VOE 960139**	3					Washer	Rondelle	Scheibe	Arandela	
26	**VOE 13946501**	3					Screw	Vis	Schraube	Tornillo	
27	**VOE 969513**	2					Six point socket screw	Vis à 6 pans creux	Sechszahn-Hohlschraube	Racor de seis dientes	M4 x 12
28	**VOE 955779**	2					Hexagon nut	Écrou hexagonal	Sechskantmutter	Tuerca hexagonal	M4 x 4,2
29		1			NS		Bracket	Console	Konsole	Ménsula	
30	**VOE 13955272**	2					Screw	Vis	Schraube	Tornillo	
31	**VOE 13955781**	2					Nut	Écrou	Mutter	Tuerca	
32	**VOE 4881440**	20					Cable tie	Serre-câble	Kabelschelle	Abrazadera de cinta	
33	**VOE 981661**	1					Clamp	Collier serrage	Klemme	Abrazadera	

1		**Mazo de cables control manual** **Kabelbaum Handsteuerung** **Faisceau de câbles commande manuelle** **Wire harness pilot ctrl**	Catalogue id **20165**	Group **371**
2			Illustr. No **1035443**	Section **750**
3			Issue **PUB 20020860-A**	Page **189**
4				
5		**11858241, 11858245**		

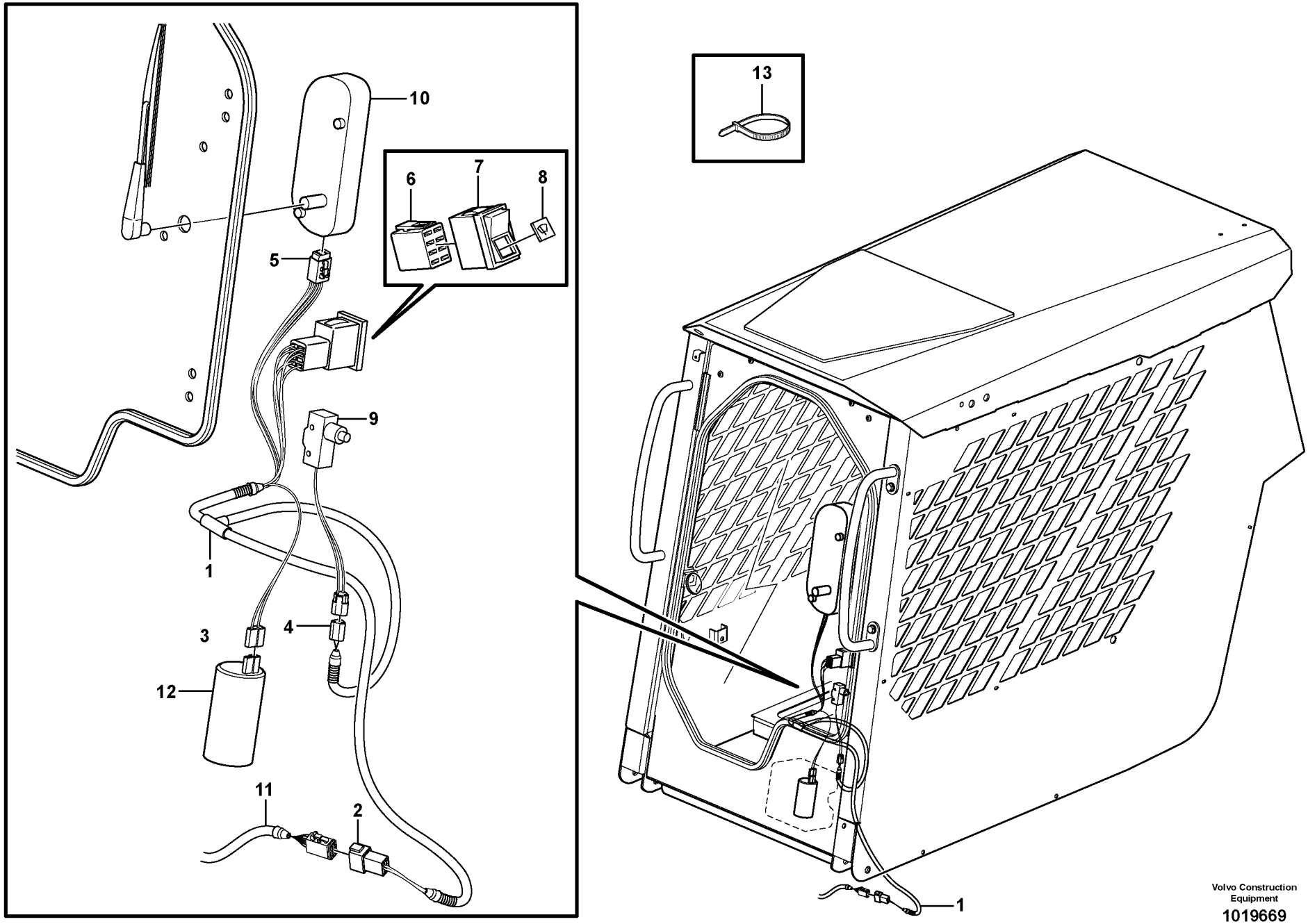

Volvo Construction Equipment

1019669

Fig.	Part No.	Quantity 1	2	3	PS	KIT	Description	Dénomination	Bezeichnung	Denominación	Notes
1	**VOE 11852727**	1	1	1			Wire harness	Faisceau electrique	Kabelbaum	Manojo cables	
							•CONNECTED TO:	•CONNECTÉ A:	•ANGESCHLOSSEN:	•CONECTADO A:	
							••Wire harness	••Faisceau electrique	••Kabelbaum	••Manojo cables	(CN16)
							••Switch	••Commutateur	••Schalter	••Contactor	(SW9103)
							••Wiper Motor	••Moteur essuie glace	••Wischermotor	••Motor l.p.	(MO3602)
							••Washer Pump	••Pomp.lave-glace	••Spulpumpe	••Bomba Rociador	(MO3603)
							••Switch	••Commutateur	••Schalter	••Contactor	(SW3609)
2	**VOE 874802**	1	1	1			•Housing	•Carter	•Gehäuse	•Cuerpo	CN16
2	**VOE 14370887**	1	1	1			•Spacer	•Entretoise	•Abstandkörper	•Distanciador	
3	**VOE 13964167**	1	1	1			•Housing	•Carter	•Gehäuse	•Cuerpo	(MO3603)
4	**VOE 874654**	1	1	1			•Receptacle housing	•Douille isolante	•Steckbuchse	•Aislador manguito	(SW9103)
4	**VOE 874655**	1	1	1			•Lock wedge	•Clavette blocage	•Schließkeil	•Cuna de cierre	
5	**VOE 14370756**	1	1	1			•Connector	•Pièce connexion	•Verbindungsstück	•Pieza de conexión	(MO3602)
5	**VOE 14370882**	1	1	1			•Spacer	•Entretoise	•Abstandkörper	•Distanciador	
6	**VOE 70369714**	1	1	1			•Housing	•Carter	•Gehäuse	•Cuerpo	(SW3609)
7	**VOE 70377128**	1	1	1			Switch	Commutateur	Schalter	Contactor	SW3609
8	**VOE 11428131**	1	1	1			Rocker arm	Culbuteur	Kipphebel	Balancín	
9		1	1	1			Sensor	Capteur	Geber	Captador	See group 831, Page 263
10		1	1	1			Wiper Motor	Moteur essuie glace	Wischermotor	Motor l.p	See group 831, Page 263
11		1	1				Wire harness	Faisceau electrique	Kabelbaum	Manojo cables	CN16 See group 371, Page 177
12		1	1				Washer Pump	Pomp.lave-glace	Spulpumpe	Bomba Rociador	See group 831, Page 263
13	**VOE 4881440**	6	6	6			Cable tie	Serre-câble	Kabelschelle	Abrazadera de cinta	

1	**11858248, 11858495**
2	**11858251, 11858493**
3	**11858333**
4	
5	

Mazo de cables puerta
Kabelbaum Tür
Faisceau de câbles, porte
Cable harness door

Catalogue id **20165**	Group **371**
Illustr. No **1019669**	Section **800**
Issue **PUB 20020860-A**	Page **191**

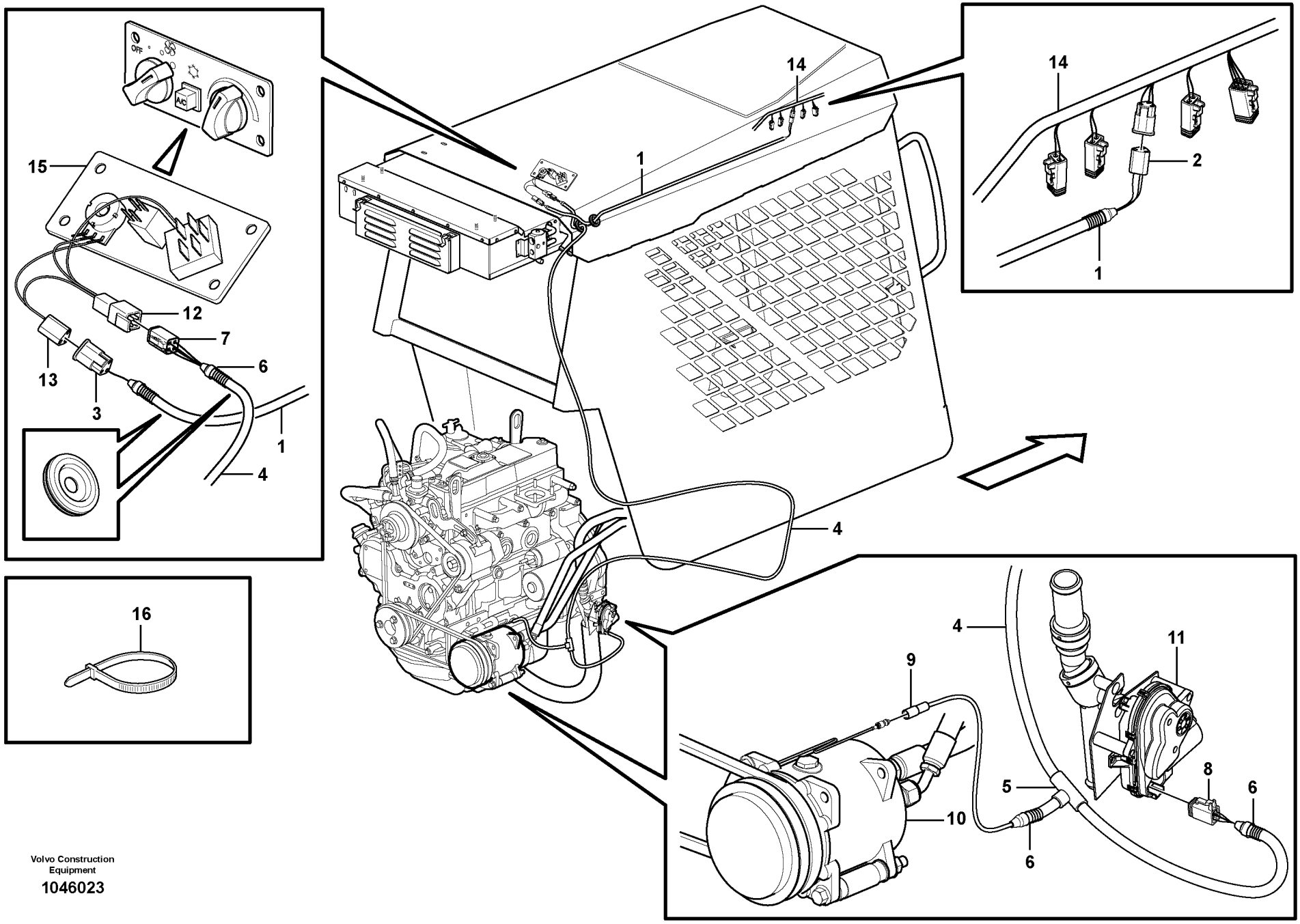

Volvo Construction Equipment

1046023

Fig.	Part No.	Quantity 1	2	3	PS	KIT	Description	Dénomination	Bezeichnung	Denominación	Notes
1	**VOE 11851385**	1	1	1			Wire harness	Faisceau electrique	Kabelbaum	Manojo cables	
							•CONNECTED TO:	•CONNECTÉ A:	•ANGESCHLOSSEN:	•CONECTADO A:	
							••Cable harness	••Faisceau cables	••Kabelbaum	••Manojo cables	CN19
							••Connection Ac	••Connection Ac	••Anschluss Ac	••Conexion Ac	CN19X
2		1	1	1	NS		•Rcpt Housing	•Douille Isolan.	•Steckbuchse	•Aislador Mangui	CN19
3	**VOE 874654**	1	1	1			•Receptacle housing	•Douille isolante	•Steckbuchse	•Aislador manguito	CN19X
3	**VOE 874655**	1	1	1			•Lock wedge	•Clavette blocage	•Schließkeil	•Cuna de cierre	
4	**VOE 11851389**	1	1	1			Wire harness	Faisceau electrique	Kabelbaum	Manojo cables	
5	**VOE 11039709**	1	1	1			•Manifold	•Tubulure	•Verzweigung	•Bifurcación	
6	**VOE 11039397**	REQ	REQ	REQ			•End sleeve	•Douille d'extrémité	•Endhülse	•Manguito final	(MA9201)
7	**VOE 874957**	1	1	1			•Housing	•Carter	•Gehäuse	•Cuerpo	CN23
7	**VOE 874958**	1	1	1			•Key	•Clé	•Schlüssel	•Llave	
8	**VOE 874957**	1	1	1			•Housing	•Carter	•Gehäuse	•Cuerpo	(MA9201)
8	**VOE 874958**	1	1	1			•Key	•Clé	•Schlüssel	•Llave	
9		1	1	1	NS		•Shrink hose	•Tube etranglement	•Schrumpfhulle	•Manguera contraccion	
10		1		1			Ac Compressor	Ac Compreseur	Ac Kompresor	Ac Compresora	See group 874, Page 285
11		1		1			Valve	Soupape	Ventil	Valvula	See group 874, Page 287
12		1		1	NS		Housing	Isolant	Isolator	Aislador	CN23
13		1		1	NS		Housing	Isolant	Isolator	Aislador	CN19X
14		1		1			Wire harness	Faisceau electrique	Kabelbaum	Manojo cables	See group 371, Page 177
15		1		1			Control Panel	Panneau commande	Bedienungstafel	Panel Mando	See group 380, Page 205
16	**VOE 4881440**	3	3	3			Cable tie	Serre-câble	Kabelschelle	Abrazadera de cinta	

1	**11858248, 11858251**
2	**11858333**
3	**11858493, 11858495**
4	
5	

Manojos de cables, aire acondicionado.
Kabelbäume, Klimaanlage.
Faisceau de câbles, climatisation.
Cable harness, air conditioning.

Catalogue id **20165**	Group **371**
Illustr. No **1046023**	Section **850**
Issue **PUB 20020860-A**	Page **193**



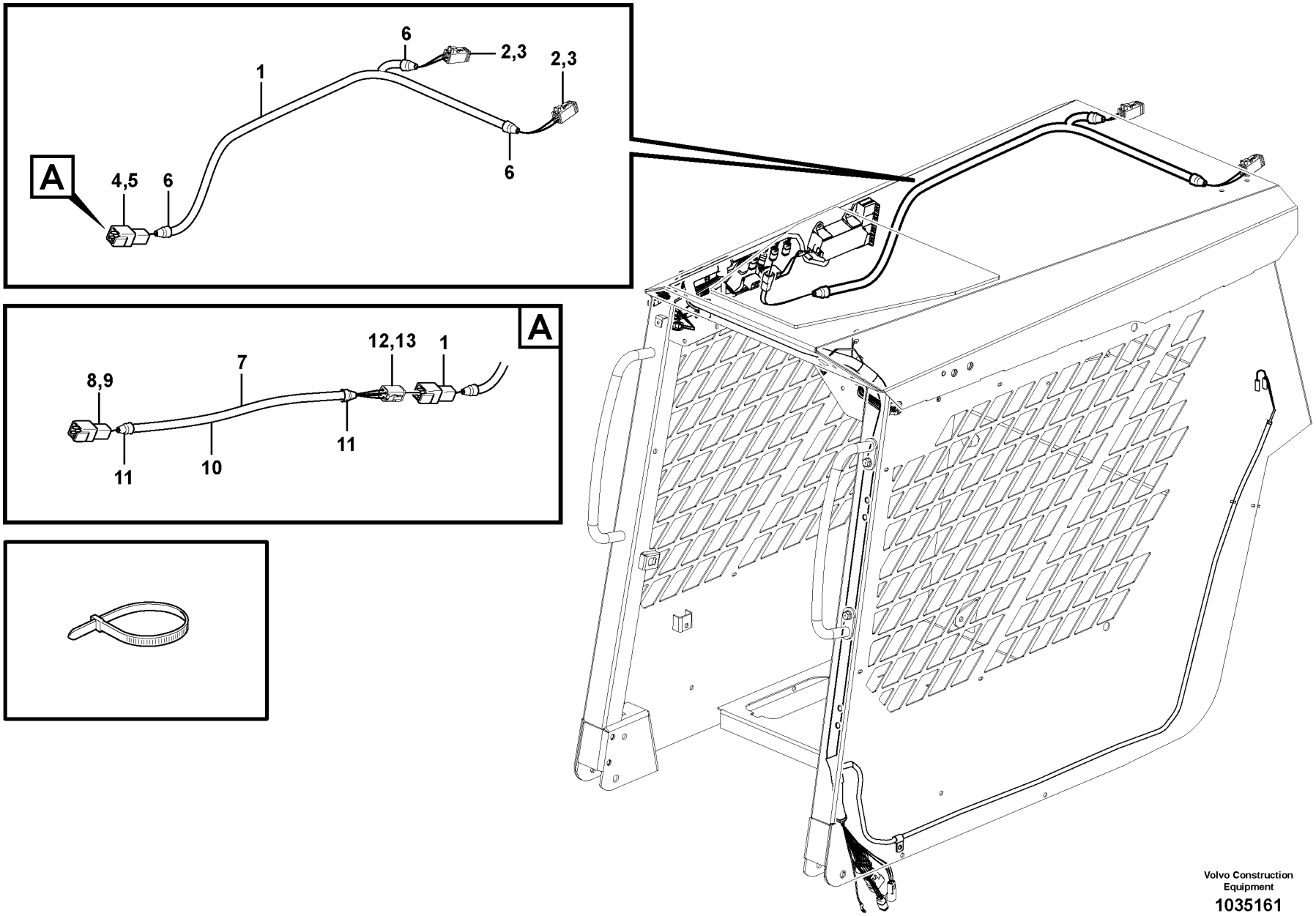

Volvo Construction Equipment

1035161

Fig.	Part No.	Quantity 1	2	3	PS	KIT	Description	Dénomination	Bezeichnung	Denominación	Notes
1	**VOE 11851353**	1					Wire harness	Faisceau electrique	Kabelbaum	Manojo cables	11840322
							•CONNECTED TO:	•CONNECTÉ A:	•ANGESCHLOSSEN:	•CONECTADO A:	
							••Work lights	••Eclairage de travail	••Arbeitsbeleuchtung	••Alumbrado de trabajo	LA3502, LA3504
							••Insulator	••Isolateur	••Isolator	••Aislador	CN6
2	**VOE 874955**	2					•Housing	•Carter	•Gehäuse	•Cuerpo	
3	**VOE 874956**	2					•Key	•Clé	•Schlüssel	•Llave	
4	**VOE 874954**	1					•Connector	•Pièce connexion	•Verbindungsstück	•Pieza de conexión	
5	**VOE 14370881**	1					•Spacer	•Entretoise	•Abstandkörper	•Distanciador	
6	**VOE 11039397**	3					•End sleeve	•Douille d'extrémité	•Endhülse	•Manguito final	
7	**VOE 11852612**	1					Wire harness	Faisceau electrique	Kabelbaum	Manojo cables	2428)
							•CONNECTED TO:	•CONNECTÉ A:	•ANGESCHLOSSEN:	•CONECTADO A:	
							••Wire harness	••Faisceau electrique	••Kabelbaum	••Manojo cables	CN16, CN6
							••Wire harness	••Faisceau electrique	••Kabelbaum	••Manojo cables	CN6
8	**VOE 874954**	1					•Connector	•Pièce connexion	•Verbindungsstück	•Pieza de conexión	
9	**VOE 14370881**	1					•Spacer	•Entretoise	•Abstandkörper	•Distanciador	
10	**VOE 11170006**	REQ					•Hose	•Flexible	•Schlauch	•Manguera	
11	**VOE 11039397**	2					•End sleeve	•Douille d'extrémité	•Endhülse	•Manguito final	
12	**VOE 874955**	1					•Housing	•Carter	•Gehäuse	•Cuerpo	
13	**VOE 874956**	1					•Key	•Clé	•Schlüssel	•Llave	

2428) **GB:** To be used together with heater and air conditioning option **FR:** À utiliser avec l'équipement de chauffage et de climatisation. **DE:** Zusammen mit Heizung und Klimaanlagenausstattung zu verwenden. **ES:** Se usa junto con la opción de calentador y aire acondicionado

1	**11840322**	**Manojo de cables, alumbradode trabajo.** **Kabelbaum, Arbeitsscheinwerfer.** **Faisceau de câbles, phare de travail.** **Cable harness, work lights.**	Catalogue id **20165**	Group **371**
2			Illustr. No **1035161**	Section **900**
3				
4			Issue **PUB 20020860-A**	Page **195**
5		**11840322**		

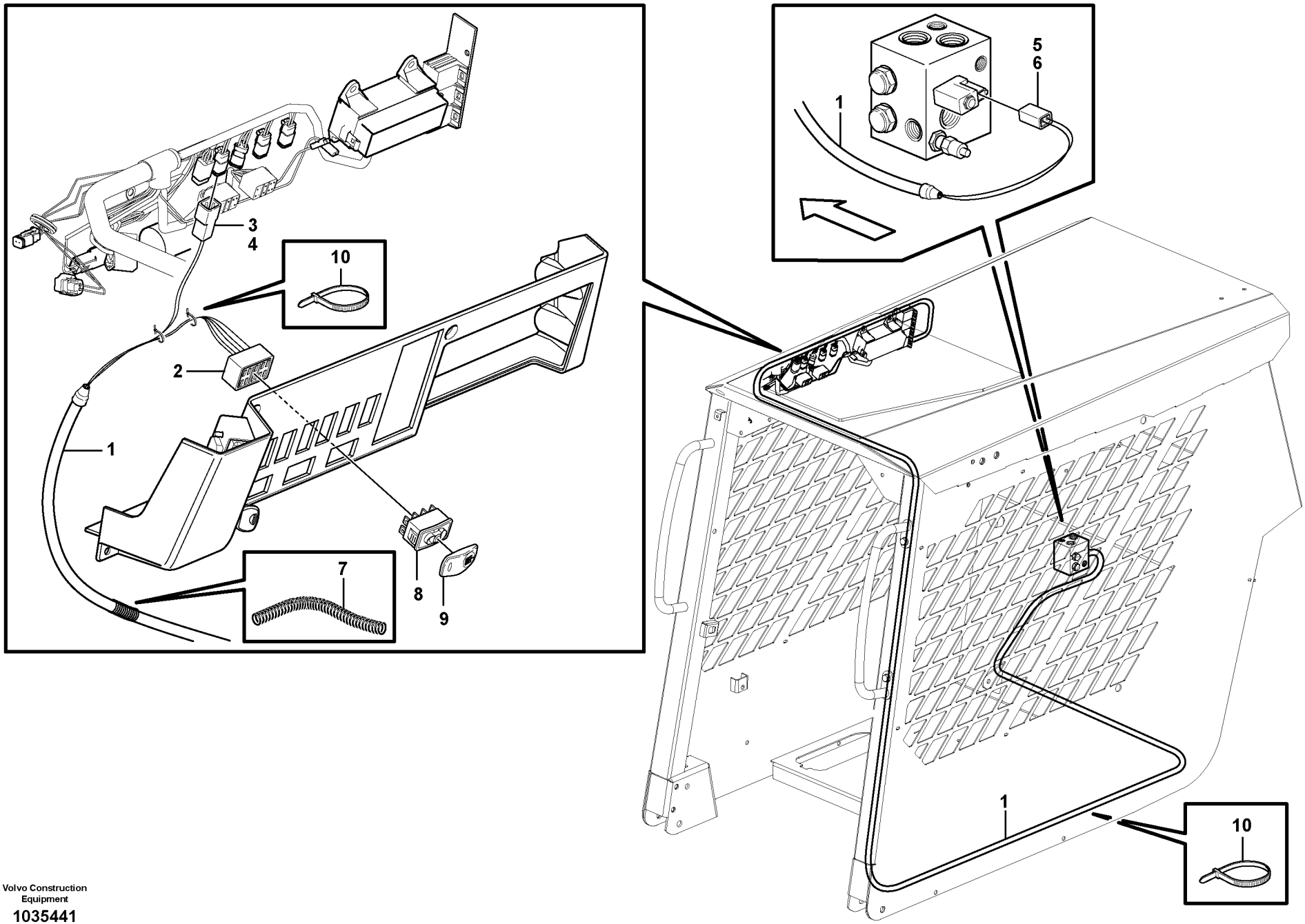

Volvo Construction Equipment

1035441

Fig.	Part No.	Quantity 1	2	3	PS	KIT	Description	Dénomination	Bezeichnung	Denominación	Notes
1	**VOE 15633663**	1					Wiring harness drawing	Plan assemblage faisceau			
							•CONNECTED TO:	•CONNECTÉ A:	•ANGESCHLOSSEN:	•CONECTADO A:	
							••Switch	••Commutateur	••Schalter	••Contactor	(SW9104)
							••Connector	••Raccord	••Anschluss	••Union	(CN13)
							••Magnet valve	••Soupape d'aimant	••Magnetventil	••Válvula magnética	(MA9105)
2	**VOE 70369714**	1					•Housing	•Carter	•Gehäuse	•Cuerpo	(SW9104)
3		1			NS		•Connector	•Raccord	•Anschluss	•Union	CN13
4		1			NS		•Spacer	•Partie Intermédiaire	•Zwischenstück	•Espaciador	
5	**VOE 874955**	1					•Housing	•Carter	•Gehäuse	•Cuerpo	(MA9105)
6	**VOE 874956**	1					•Key	•Clé	•Schlüssel	•Llave	
7	**VOE 4803746**	1					•Hose	•Flexible	•Schlauch	•Manguera	
8	**VOE 70377120**	1					Switch	Commutateur	Schalter	Contactor	SW9104
9	**VOE 11428121**	1					Actuator	Actionneur	Stellorgan	Actuador	
10	**VOE 4881440**	10					Cable tie	Serre-câble	Kabelschelle	Abrazadera de cinta	

1		**Haz de cables High Flow** **Kabelbaum High Flow** **Faisceau de câbles High Flow** **Cable harness High Flow**	Catalogue id **20165**	Group **371**
2			Illustr. No **1035441**	Section **1000**
3			Issue **PUB 20020860-A**	Page **197**
4				
5		**11858220**		

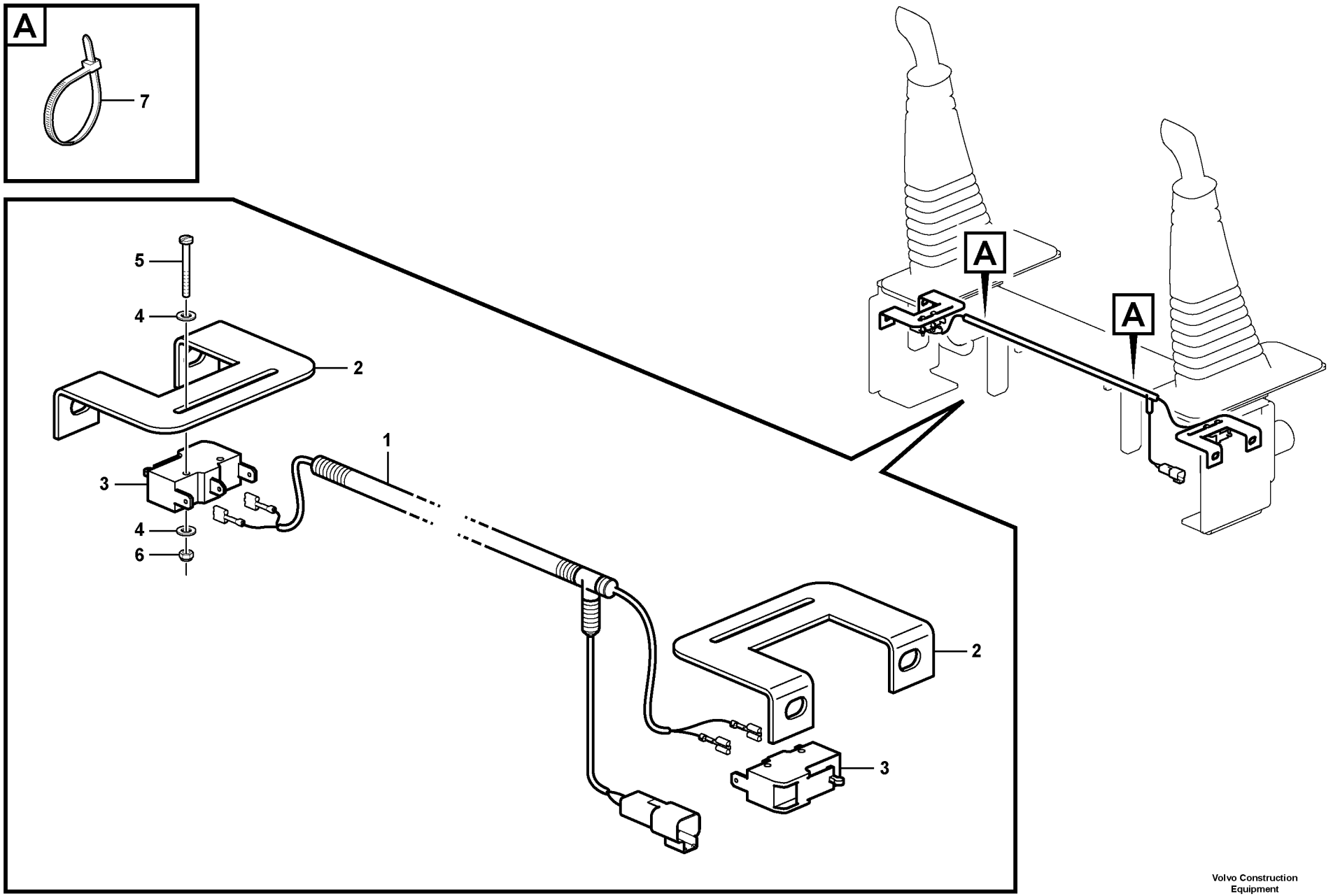

Volvo Construction Equipment

1045424

Fig.	Part No.	Quantity 1	2	3	PS	KIT	Description	Dénomination	Bezeichnung	Denominación	Notes
1	**VOE 15411169**	1					Cable harness	Faisceau câbles	Kabelbaum	Manojo cables	
							•CONNECTED TO:	•CONNECTÉ A:	•ANGESCHLOSSEN:	•CONECTADO A:	
							••Switch	••Commutateur	••Schalter	••Contactor	SW3601, SW3602, SW3603
2	**VOE 15410890**	2					Bracket	Console	Konsole	Consola	
3	**VOE 11841224**	2					Switch	Commutateur	Schalter	Contactor	
4	**VOE 940090**	8			SS		Washer	Rondelle	Scheibe	Arandela	
5	**VOE 11841567**	4					Screw	Vis	Schraube	Tornillo	
6	**VOE 11841448**	4					Hexagon nut	Écrou hexagonal	Sechskantmutter	Tuerca hexagonal	
7	**VOE 4821292**	2					Cable tie	Serre-câble	Kabelschelle	Abrazadera de cinta	

1		**Alarma de retroceso.** **Rückfahrwarnsignal.** **Avertisseur sonore marchearrière.** **Back-up alarm**	Catalogue id **20165**	Group **371**
2			Illustr. No **1045424**	Section **1100**
3				
4			Issue **PUB 20020860-A**	Page **199**
5		**11858239, 11858241**		

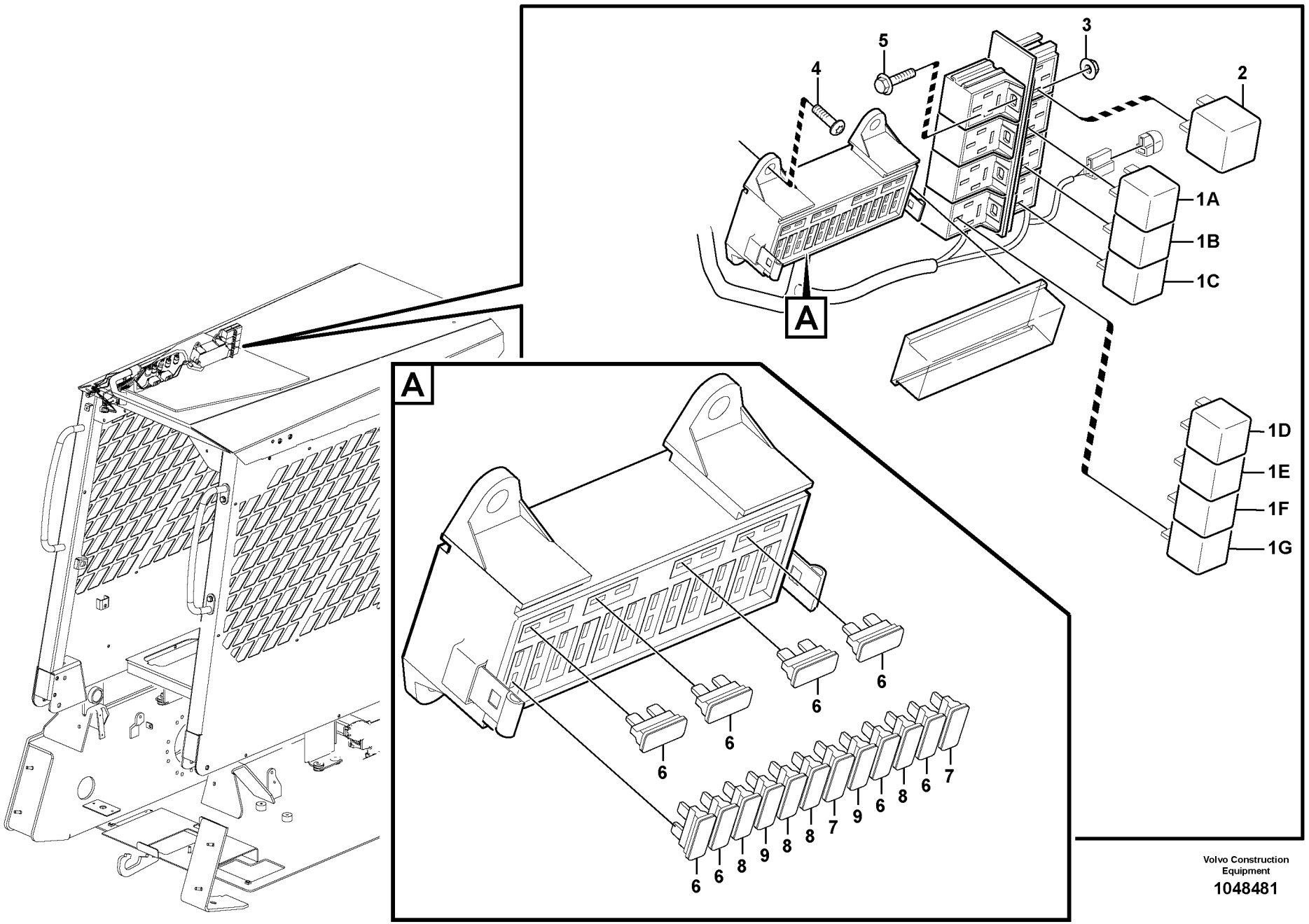

Volvo Construction Equipment

1048481

Fig.	Part No.	Quantity 1	2	3	PS	KIT	Description	Dénomination	Bezeichnung	Denominación	Notes
1A	**VOE 11305263**	1					Relay	Relais	Relais	Relé	RE3602
							••Horn Relay	••Relais avertisseur sonor	••Signalhornrelais	••Relé de bocina	
1B	**VOE 11305263**	1					Relay	Relais	Relais	Relé	RE9102
							••Hydraulic Relay	••Relais hydraulique	••Hydraulikrelais	••Relé hidráulico	
1C	**VOE 11305263**	1					Relay	Relais	Relais	Relé	RE9125
							••attachment relay	••Relais outil	••Arbeitsgerätrelais	••Relé de implemento	
1D	**VOE 11305263**	1					Relay	Relais	Relais	Relé	RE2301
							••Stop Solenoid Relay	••Relais solénoïde d'arrêt	••Abstellmagnetschalter	••Relé de solenoide de par...	
1E	**VOE 11305263**	1					Relay	Relais	Relais	Relé	RE2307
							••Fuel rack actuator relay	••Relais d'actionneur ramp..	••Stellorganrelais, Zahnsta..	••Act. de distrib. de combu...	
1F	**VOE 11305263**	1					Relay	Relais	Relais	Relé	RE2502
							••Preheater Relay	••Relais de préchauffage	••Vorwärmerrelais	••Relé de precalentador	
1G	**VOE 11305263**	1					Relay	Relais	Relais	Relé	RE3301
							••Starter relay	••Relais d demarreur	••Anlassrelais	••Rele de arranque	
2	**ZM 2810112**	1					Relay	Relais	Relais	Relé	RE9104
							••Main Relay	••Relais Princip	••Hauptrelais	••Rele Principal	
3	**VOE 13965483**	2					Nut	Écrou	Mutter	Tuerca	
4	**VOE 13947361**	4					Screw	Vis	Schraube	Tornillo	
5	**VOE 13965200**	2					Screw	Vis	Schraube	Tornillo	
6	**VOE 969161**	8					Fuse	Fusible	Sicherung	Fusible	10A
7	**VOE 969162**	2			SS		Fuse	Fusible	Sicherung	Fusible	15A
8	**VOE 978999**	4					Fuse	Fusible	Sicherung	Fusible	20A
9	**VOE 969164**	2					Fuse	Fusible	Sicherung	Fusible	30A

1	
2	
3	
4	
5	

Unidad de distribución eléctrica
Elektrozentrale
Unité de distribution électrique
Electrical distribution box

Catalogue id	Group
20165	**372**
Illustr. No **1048481**	Section **100**
Issue **PUB 20020860-A**	Page **201**

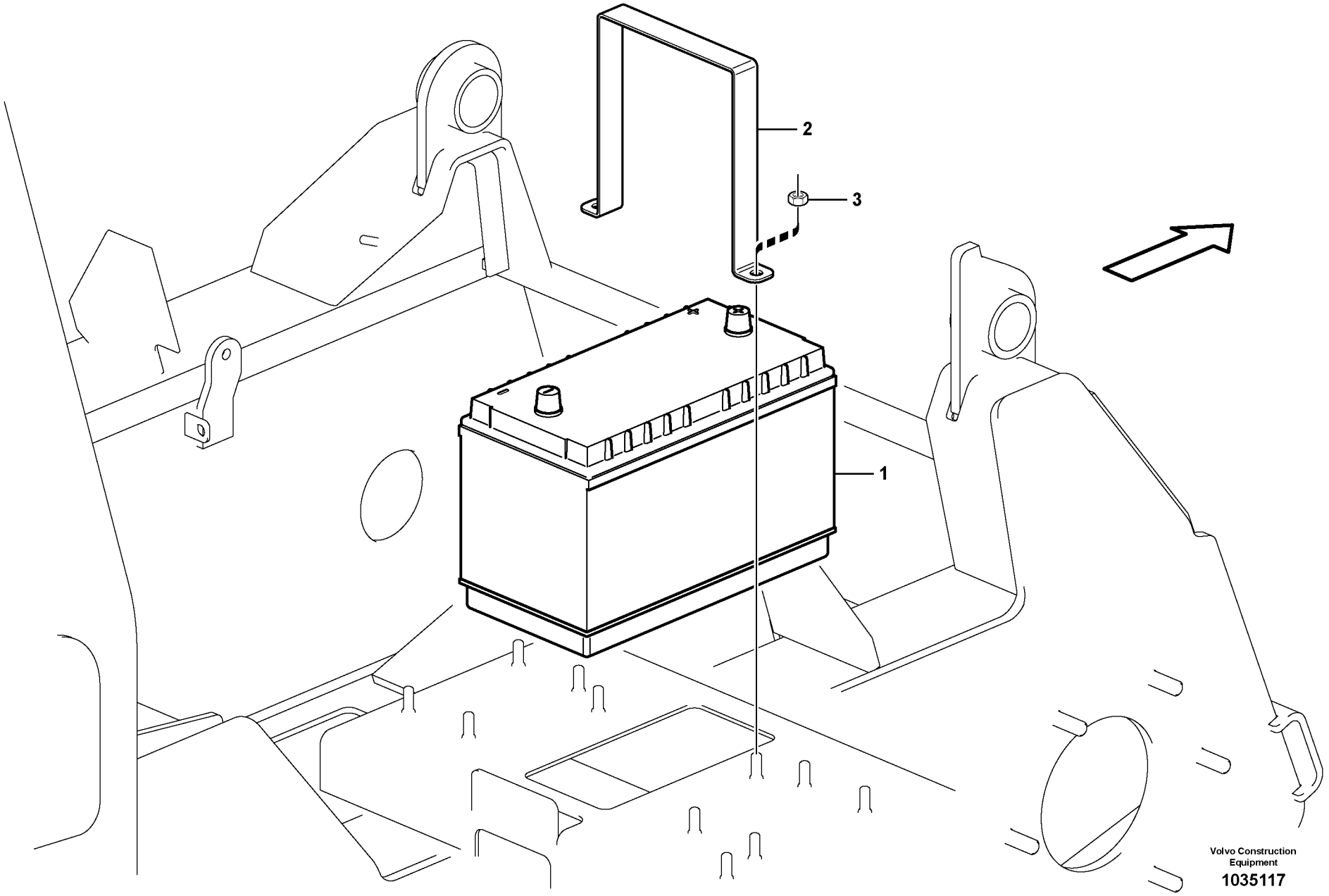
2
3
1
Volvo Construction Equipment
1035117

Fig.	Part No.	Quantity 1	2	3	PS	KIT	Description	Dénomination	Bezeichnung	Denominación	Notes
1	**VOE 11170096**	1					Battery	Batterie	Batterie	Batería	
2	**VOE 11851538**	1					Bracket	Console	Konsole	Ménsula	
3	**VOE 11841442**	2					Hexagon nut	Écrou hexagonal	Sechskantmutter	Tuerca hexagonal	

1		**Caja de batería con accesorios de montaje** **Batteriekasten mit Anbauteilen** **Cage batterie avec pièces de montage** **Battery box with fitting parts**	Catalogue id **20165**	Group **372**
2			Illustr. No **1035117**	Section **200**
3			Issue **PUB 20020860-A**	Page **203**
4				
5				



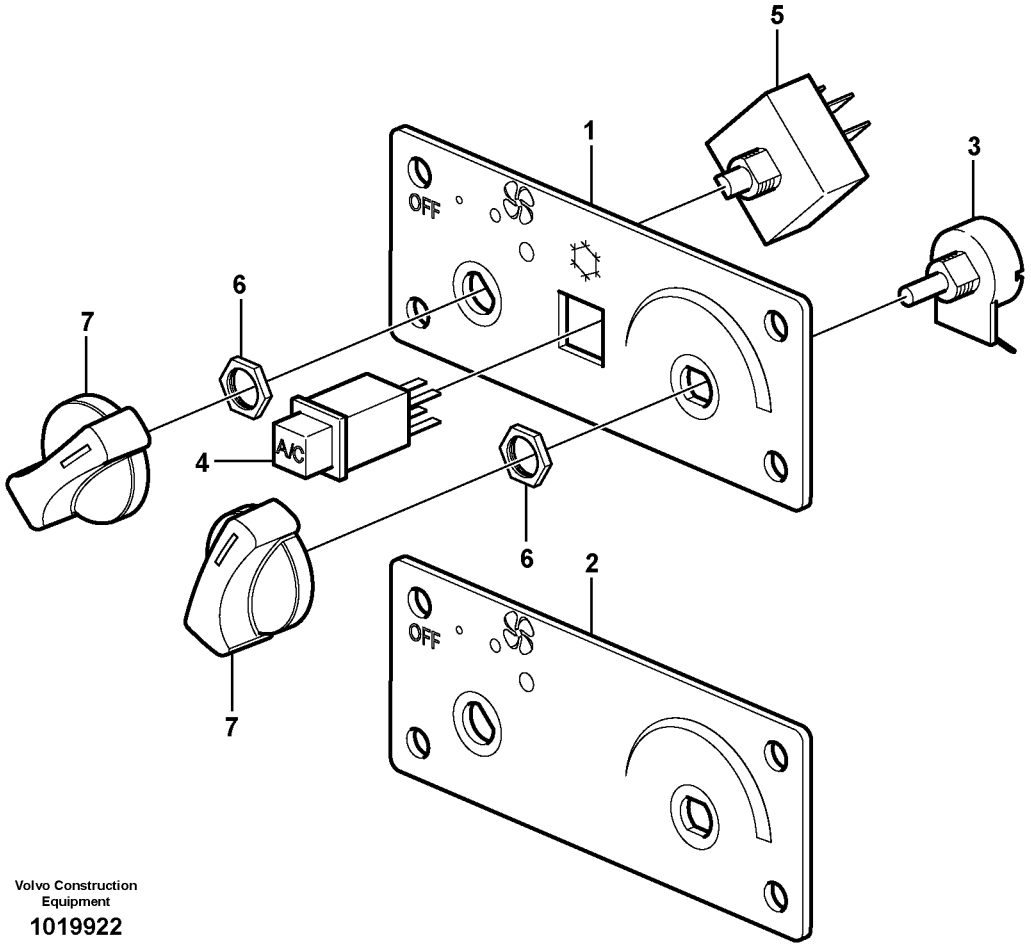

Volvo Construction Equipment

1019922

Fig.	Part No.	Quantity 1	2	3	PS	KIT	Description	Dénomination	Bezeichnung	Denominación	Notes
1	**VOE 11851899**	1					Control panel	Pupitre de commande	Steuerpult	Panel de mandos	
2	**VOE 11852056**		1				Control panel	Pupitre de commande	Steuerpult	Panel de mandos	
3	**VOE 15139870**	1					•Potentiometer	•Potentiomètre	•Potentiometer	•Potenciómetro	
4	**VOE 11715494**	1					•Switch	•Commutateur	•Schalter	•Contactor	
5	**VOE 11715493**	1	1				•Switch	•Commutateur	•Schalter	•Contactor	
6	**VOE 11715495**	1	1				•Nut	•Écrou	•Mutter	•Tuerca	
7	**VOE 11715496**	2	2				•Knob	•Bouton	•Bedienungsknopf	•Volante	

1	**11858248, 11858495**
2	**11858251, 11858493**
3	
4	
5	

Panel de control
Steuerpult
Tableau de bord
control panel

Catalogue id **20165**	Group **380**
Illustr. No **1019922**	Section **150**
Issue **PUB 20020860-A**	Page **205**

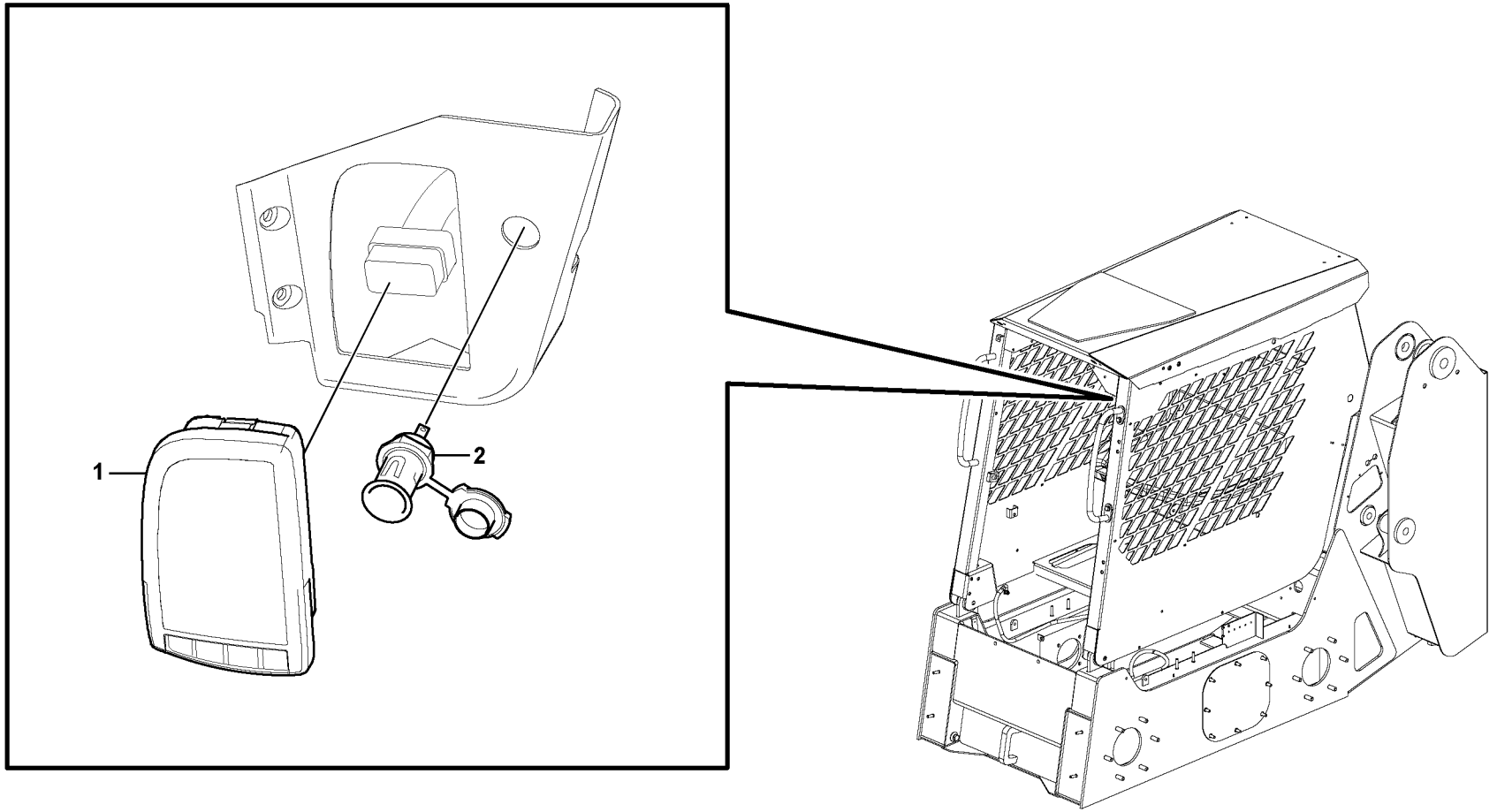
1
2

Fig.	Part No.	Quantity 1	2	3	PS	KIT	Description	Dénomination	Bezeichnung	Denominación	Notes
1	**VOE 15013662**	1					Electronic unit	Unité électronique	Elektronikeinheit	Unidad electrónica	ECU
2	**VOE 11170371**	1					Power outlet	Prise électrique	Steckdose	Toma corriente	

1		**Panel de control** **Steuerpult** **Tableau de bord** **control panel**	Catalogue id **20165**	Group **380**
2			Illustr. No **1044151**	Section **200**
3			Issue **PUB 20020860-A**	Page **207**
4				
5				

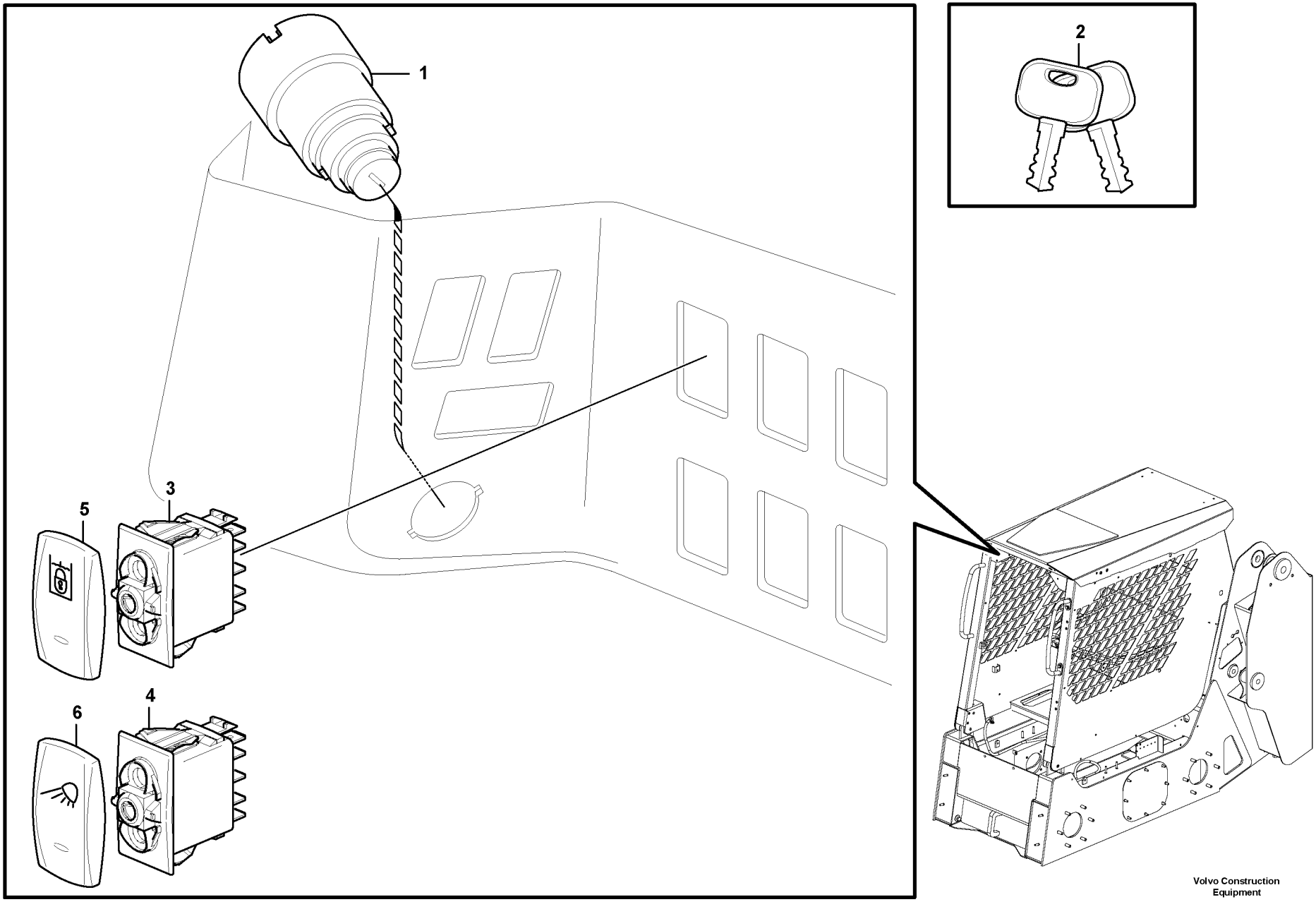

Volvo Construction Equipment

1044164

Fig.	Part No.	Quantity 1	2	3	PS	KIT	Description	Dénomination	Bezeichnung	Denominación	Notes
1	**VOE 11809126**	1					Key	Clavette	Keil	Chaveta	SW3301 SW3302
2	**VOE 11306919**	2					Key	Clé	Schlüssel	Llave	
3	**VOE 70377102**	1					Switch	Commutateur	Schalter	Contactor	SW9101
4	**VOE 70377120**	1					Switch	Commutateur	Schalter	Contactor	SW3501
5	**VOE 11428010**	1					Rocker arm	Culbuteur	Kipphebel	Balancín	
6	**VOE 11428122**	1					Rocker arm	Culbuteur	Kipphebel	Balancín	

1		**Panel de interruptores basculantes** **Schaltertafel** **Interrupteur bascule panneau** **Rocker switch panel**	Catalogue id **20165**	Group **380**
2			Illustr. No **1044164**	Section **300**
3			Issue **PUB 20020860-A**	Page **209**
4				
5				

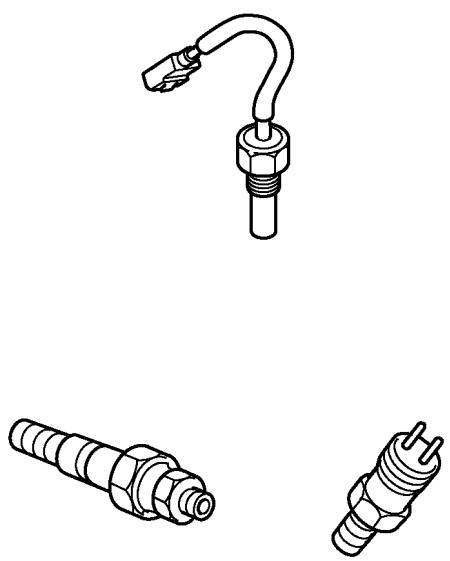

Volvo Construction
Equipment Group

BS 356

Fig.	Part No.	Quantity 1	2	3	PS	KIT	Description	Dénomination	Bezeichnung	Denominación	Notes
1	**VOE 15405376**	1					Sensor	Capteur	Geber	Sensor	SE2301
							•Fuel level sensor	•Indic.niveau carbur	•Kraftstoffv.geber	•Sensor nivel combust	See group 371, Page 181
2	**VOE 11802936**	1					Temperature sensor	Sonde de température	Temperaturgeber	Sensor de temperatura	SE9101
							•Coolant temperature	•Liquide refroi.temp.	•Kühlfussigkeit temp.	•Anticongelente temp	See group 371, Page 183
3	**VOE 15066081**	1					Oil pressure sensor	Manocontact huile	Öldruckschalter	Emisor presión de aceite	SE2201
							•Hydraulic oil temp	•Temp de huile hydraul	•Hydraulöltemp	•Temp oilo hidraulico	See group 831, Page 263
4	**VOE 11715838**	1					Sensor	Capteur	Geber	Captador	SW9103
							•Door Switch	•Contact Porte	•Turschalter	•Contacto Puerta	See group 911, Page 309
5	**VOE 15622298**	1					Sensor	Capteur	Geber	Sensor	SE2601
							•Coolant temperature	•Liquide refroi.temp.	•Kühlfussigkeit temp.	•Anticongelente temp	See group 911, Page 309
6	**VOE 15622298**	1					Sensor	Capteur	Geber	Sensor	SE2601
							•Coolant temperature	•Liquide refroi.temp.	•Kühlfussigkeit temp.	•Anticongelente temp	See group 911, Page 311
7	**VOE 15066400**	1					Sensor	Capteur	Geber	Sensor	
							•Tachometer sensor	•Commande tachymetre	•Drehzahlschalter	•Sensor tacometro	See group 236, Page 101
8	**VOE 15103288**	1					Sensor	Capteur	Geber	Sensor	SE2701
							•Sensor	•Capteur	•Geber	•Captador	See group 272, Page 139

1	
2	
3	
4	
5	

Sensor
Geber
Détecteur
Sensor

Catalogue id **20165**	Group **386**
Illustr. No **BS356**	Section **100**
Issue **PUB 20020860-A**	Page **211**

VOLVO

Construction Equipment

www.volvo.com

GROUP		Section	Page
440	Drivetrain components	100	219
441	Hydraulic system Transport 11858207, 11858208	150	221
441	Hydraulic system Transport 11858218, 11858219, 11858220	200	225



GROUPE		Section	Page
440	Composants de la ligne motrice	100	219
441	Systeme Hydr. Movement 11858207, 11858208	150	221
441	Systeme Hydr. Movement 11858218, 11858219, 11858220	200	225

GRUPPE		Abschnitt	Seite	GRUPPE		Abschnitt	Seite
440	Antriebsstrangkomponenten	100	219				
441	Hydr. Anlage Fahren 11858207, 11858208	150	221				
441	Hydr. Anlage Fahren 11858218, 11858219, 11858220	200	225				

GRUPO		Sección	Página
440	Componentes de la línea motriz	100	219
441	Sistema Hidr. Movimiento 11858207, 11858208	150	221
441	Sistema Hidr. Movimiento 11858218, 11858219, 11858220	200	225

VOLVO

Construction Equipment

www.volvo.com

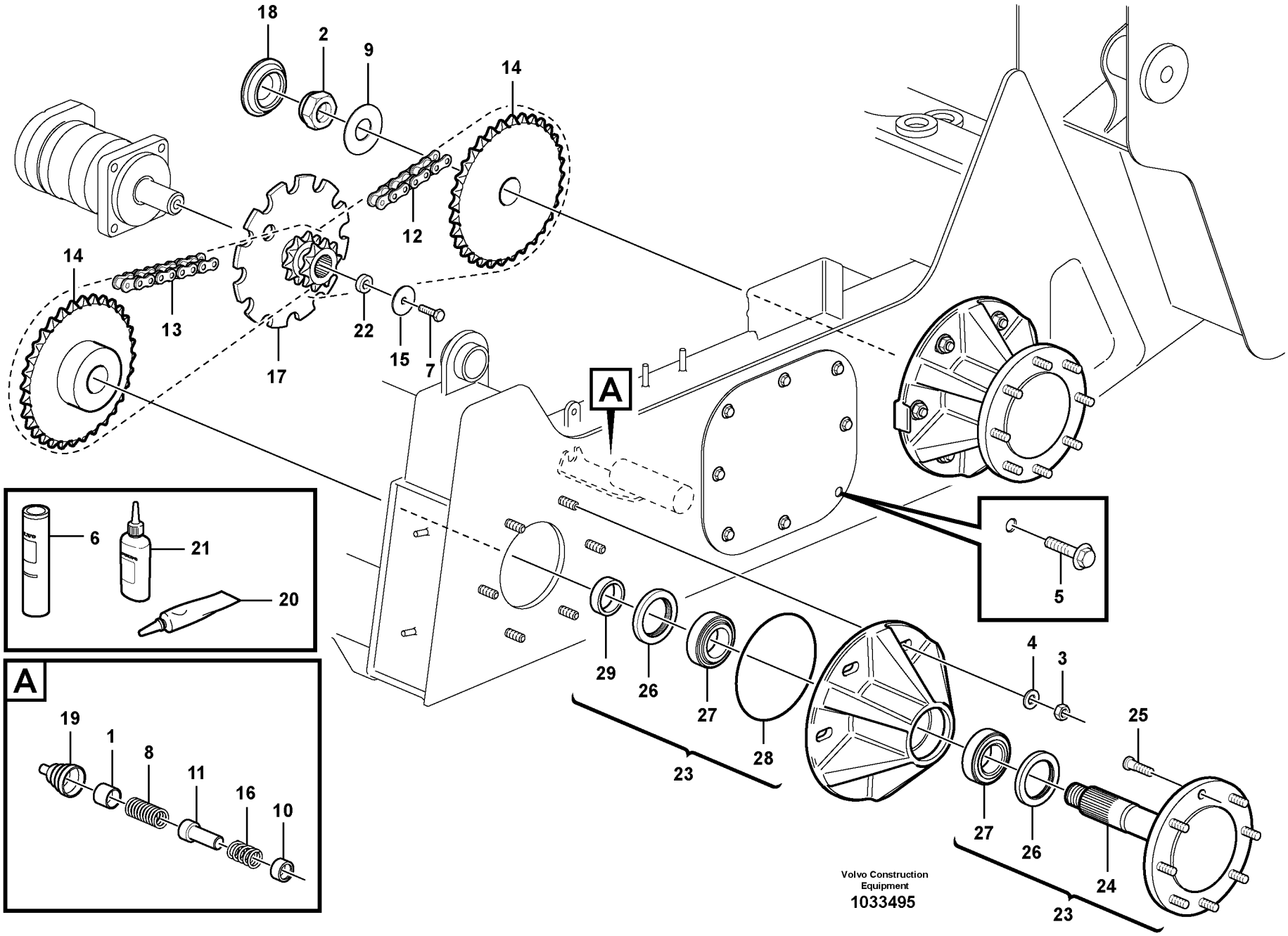
18
2
9
14
12
14
13
22
15
7
17
A
6
21
20
5
29
26
27
28
23
4
3
25
27
26
24
23
A
19
1
8
11
16
10
Volvo Construction
Equipment
1033495

Fig.	Part No.	Quantity 1	2	3	PS	KIT	Description	Dénomination	Bezeichnung	Denominación	Notes
1	**VOE 11840915**	2					Piston	Piston	Kolben	Pistón	
2	**VOE 11841615**	4					Hexagon nut	Écrou hexagonal	Sechskantmutter	Tuerca hexagonal	
3	**VOE 11841587**	24					Hexagon nut	Écrou hexagonal	Sechskantmutter	Tuerca hexagonal	
4	**VOE 11841579**	24					Washer	Rondelle	Scheibe	Arandela	
5	**VOE 946441**	16					Flange screw	Vis à embase	Flanschschraube	Tornillo embridado	
6	**VOE 11841792**	REQ					Grease	Graisse	Fett	Grasa	
7	**VOE 983279**	2					Hexagon screw	Vis à tête hexagonale	Sechskantschraube	Tornillo hexagonal	
8	**VOE 11841838**	2					Spring	Ressort	Feder	Resorte	
9	**VOE 11841632**	4					Washer	Rondelle	Scheibe	Arandela	
10	**VOE 11840791**	2					Guide	Guide	Führung	Guía	
11	**VOE 11840779**	2					Pin	Goupille	Zapfen	Pasador	
12	**VOE 11841683**	2					Chain	Chaîne	Kette	Cadena	
13	**VOE 11840887**	2					Chain	Chaîne	Kette	Cadena	
14	**VOE 11852979**	4					Sprocket	Pignon chaîne	Kettentrieb	Engranaje de cadena	
15	**VOE 13945673**	2					Washer	Rondelle	Scheibe	Arandela	
16	**VOE 11840935**	2					Spring	Ressort	Feder	Resorte	
17	**VOE 15409089**	2					Sprocket	Pignon chaîne	Kettentrieb	Engranaje de cadena	
18	**VOE 11852739**	4					Cover	Capot	Haube	Capó	
19	**VOE 11840917**	2					Gaiter	Gaine	Manschette	Fuelle	
20	**VOE 11841794**	REQ					Adhesive	Colle	Leim	Cola	
21	**VOE 11841790**	REQ					Anti-seize compound	Antigrippant	Gleitmittel	Agente antiblocante	
22	**VOE 982343**	2					Washer	Rondelle	Scheibe	Arandela	
23	**VOE 15400210**	4					Axle	Essieu	Achse	Eje	
24	**VOE 11841250**	4					•Axle	•Essieu	•Achse	•Eje	
25	**VOE 11853077**	32					•Wheel stud	•Goujon de roue	•Radbolzen	•Perno de rueda	
26	**VOE 11841832**	8					•Lip seal	•Joint à lèvre	•Lippendichtung	•Sello	
27	**VOE 181006**	16					•Roller bearing	•Roulement à rouleaux	•Rollenlager	•Cojínete rodillo	
28	**VOE 983534**	4					•O-ring	•Joint torique	•O-Ring	•Anillo tórico	
29	**VOE 11841072**	4					•Spacer	•Entretoise	•Abstandkörper	•Distanciador	

1		**Componentes de la línea motriz** **Antriebsstrangkomponenten** **Composants de la ligne motrice** **Drivetrain components**		Catalogue id **20165**	Group **440**
2				Illustr. No **1033495**	Section **100**
3				Issue **PUB 20020860-A**	Page **219**
4					
5					



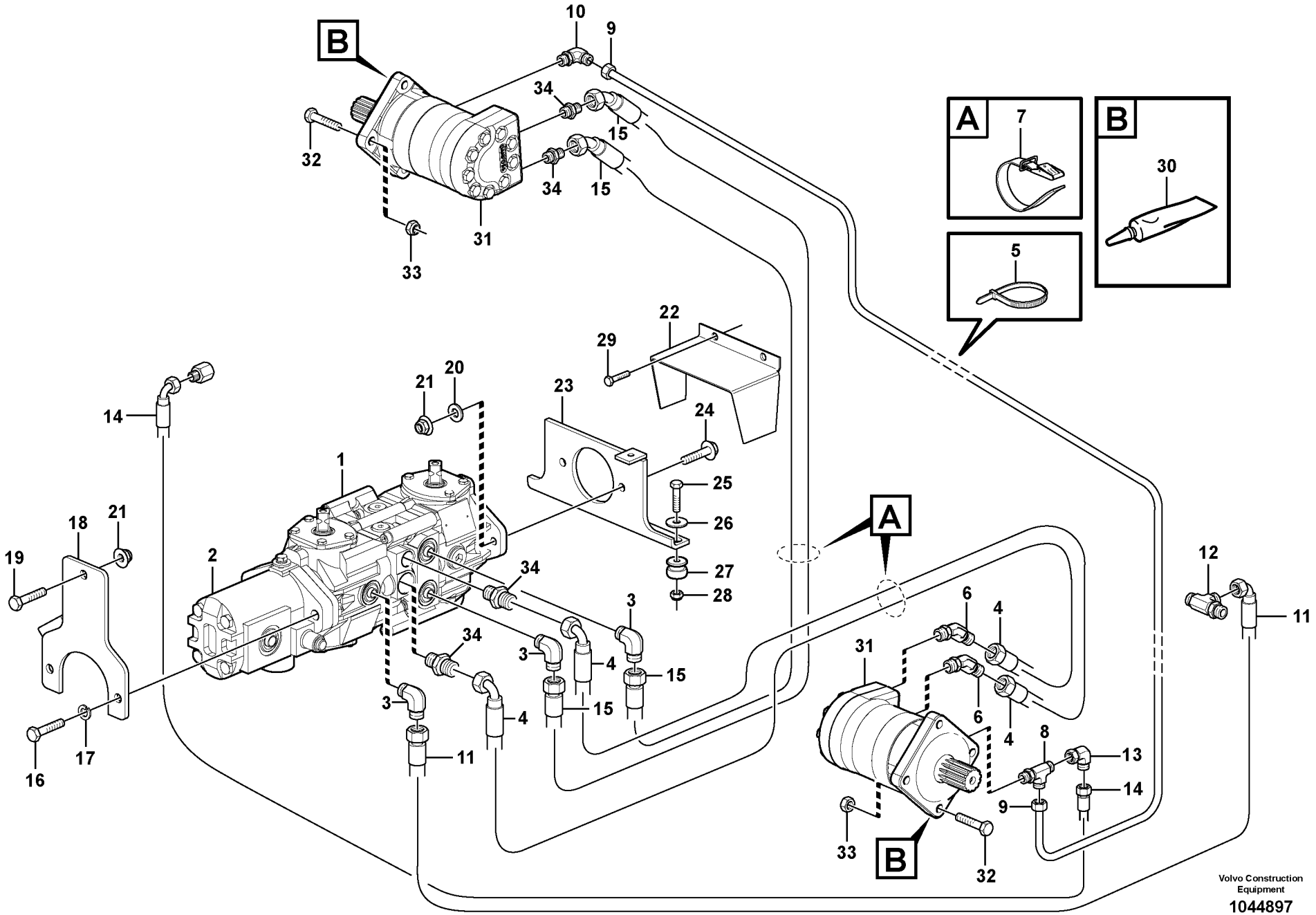
A
B
1
2
3
4
5
6
7
8
9
10
11
12
13
14
15
16
17
18
19
20
21
22
23
24
25
26
27
28
29
30
31
32
33
34
Volvo Construction Equipment
1044897

Fig.	Part No.	Quantity 1	2	3	PS	KIT	Description	Dénomination	Bezeichnung	Denominación	Notes
1	**VOE 15624048**	1					Transmission pump	Pompe transmission	Nebenantriebspumpe	Bomba de distribución	
2		1					Gear Pump	Pomp.engrenages	Zahnradpumpe	Bomba Engranaje	See group 916, Page 355
3	**VOE 111841899**	3					Elbow	Coude	Winkelstueck	Tubo acodado	
4	**VOE 15633165**	2					Hose assembly	Conduit flexible	Schlauchleitung	Conducto	
5	**VOE 4881440**	1					Cable tie	Serre-câble	Kabelschelle	Abrazadera de cinta	
6	**VOE 11841983**	2					Elbow	Coude	Winkel	Ángulo	
7	**VOE 11104606**	2					Retaining strap	Courroie de serrage	Halteriemen	Correa tensora	
8	**VOE 11852576**	1					Fitting	Ecrou raccord	Verschraubung	Racor	
9	**VOE 15622587**	1					Tube	Tube	Rohr	Tubo	
10	**VOE 11853056**	1					Connector	Pièce connexion	Verbindungsstück	Pieza de conexión	
11	**VOE 15631305**	1					Hose assembly	Conduit flexible	Schlauchleitung	Conducto	
12	**VOE 15629034**	1					Connector	Connexion	Anschluss	Unión	
13	**VOE 11853012**	1					Connector	Pièce connexion	Verbindungsstück	Pieza de conexión	
14	**VOE 15633187**	1					Hose assembly	Conduit flexible	Schlauchleitung	Conducto	
15	**VOE 15633164**	2					Hose assembly	Conduit flexible	Schlauchleitung	Conducto	
16	**VOE 982220**	2					Hexagon screw	Vis à tête hexagonale	Sechskantschraube	Tornillo hexagonal	
17	**VOE 955924**	2					Spring washer	Rondelle élastique	Federscheibe	Arandela elástica	
18		1			NS		Mounting Plate	Plaque Montage	Montageplatte	Placa Montaje	
19	**VOE 13965192**	1					Screw	Vis	Schraube	Tornillo	
20	**VOE 13955897**	2					Washer	Rondelle	Scheibe	Arandela	
21	**VOE 971099**	3					Flange lock nut	Contre-écrou à bride	Flanschverschlussmutter	Contratuerca embridada	
22		1			NS		Cover	Capot	Haube	Capo	
23		1			NS		Bracket	Console	Konsole	Ménsula	
24	**VOE 13965192**	2					Screw	Vis	Schraube	Tornillo	
25	**VOE 955538**	2					Hexagon screw	Vis à tête hexagonale	Sechskantschraube	Tornillo hexagonal	
26	**VOE 11841178**	2					Washer	Rondelle	Scheibe	Arandela	
27	**VOE 11841526**	2					Mount	Plot	Unterlage	Soporte	
28	**VOE 950354**	2					Lock nut	Contre-écrou	Sicherungsmutter	Contratuerca	
29	**VOE 13946934**	2					Screw	Vis	Schraube	Tornillo	
30	**VOE 11842233**	REQ					Adhesive	Colle	Leim	Cola	

1		**Sistema Hidr. Movimiento** **Hydr. Anlage Fahren** **Systeme Hydr. Movement** **Hydraulic system Transport**	Catalogue id **20165**	Group **441**
2				
3			Illustr. No **1044897**	Section **150**
4				
5		**11858207, 11858208**	Issue **PUB 20020860-A**	Page **221**

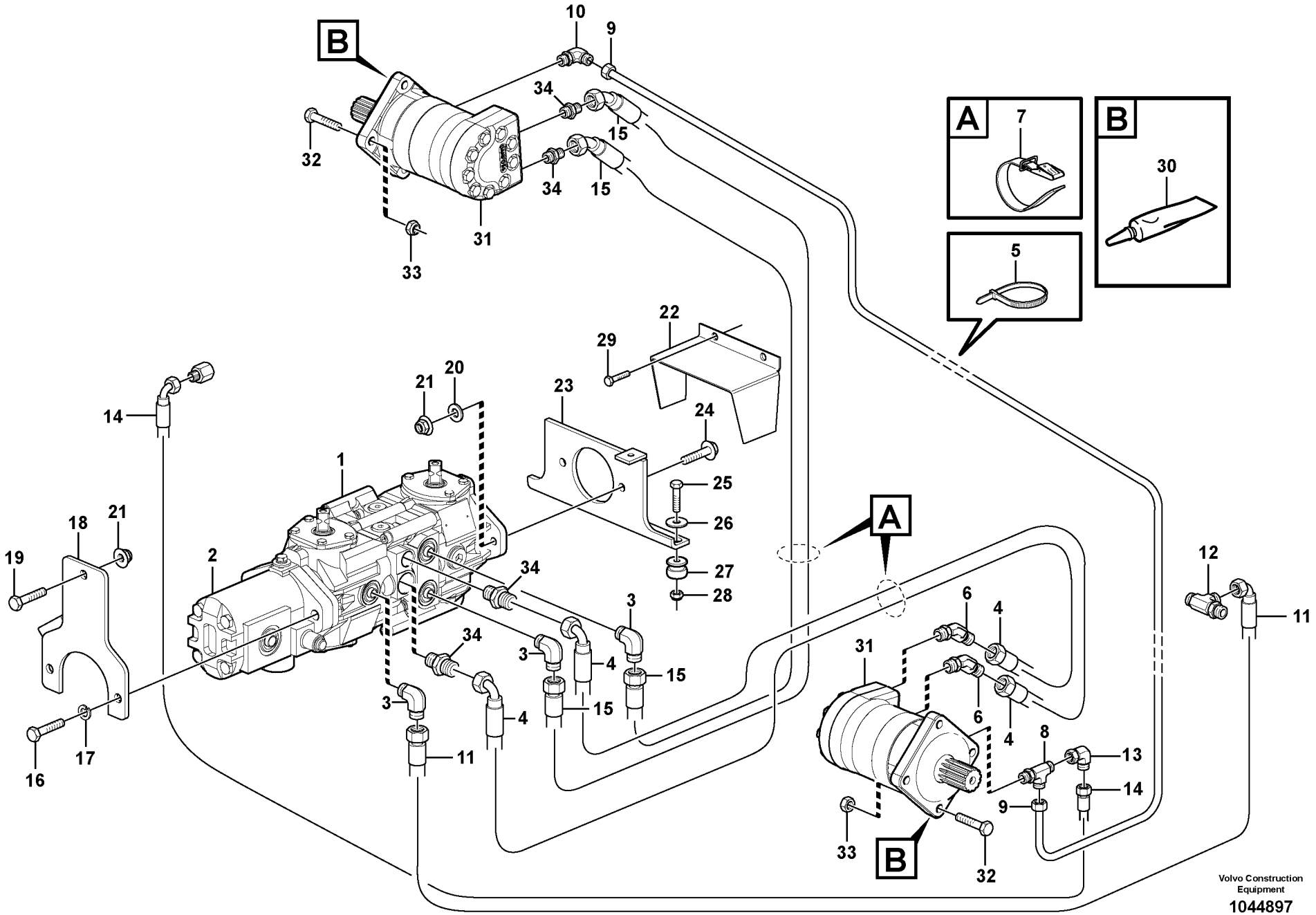
A
B
1
2
3
4
5
6
7
8
9
10
11
12
13
14
15
16
17
18
19
20
21
22
23
24
25
26
27
28
29
30
31
32
33
34
Volvo Construction Equipment
1044897

Fig.	Part No.	Quantity 1	2	3	PS	KIT	Description	Dénomination	Bezeichnung	Denominación	Notes
31	**VOE 11853021**	2					Hydraulic motor	Moteur hydraulique	Hydromotor	Motor hidráulico	
32	**VOE 11841659**	8					Screw	Vis	Schraube	Tornillo	
33	**VOE 15406715**	8					Nut	Écrou	Mutter	Tuerca	
34	**VOE 11841872**	4					Connector	Pièce connexion	Verbindungsstück	Pieza de conexión	

1		**Sistema Hidr. Movimiento** **Hydr. Anlage Fahren** **Systeme Hydr. Movement** **Hydraulic system Transport**	Catalogue id **20165**	Group **441**
2			Illustr. No **1044897**	Section **150**
3			Issue **PUB 20020860-A**	Page **223**
4				
5		**11858207, 11858208**		

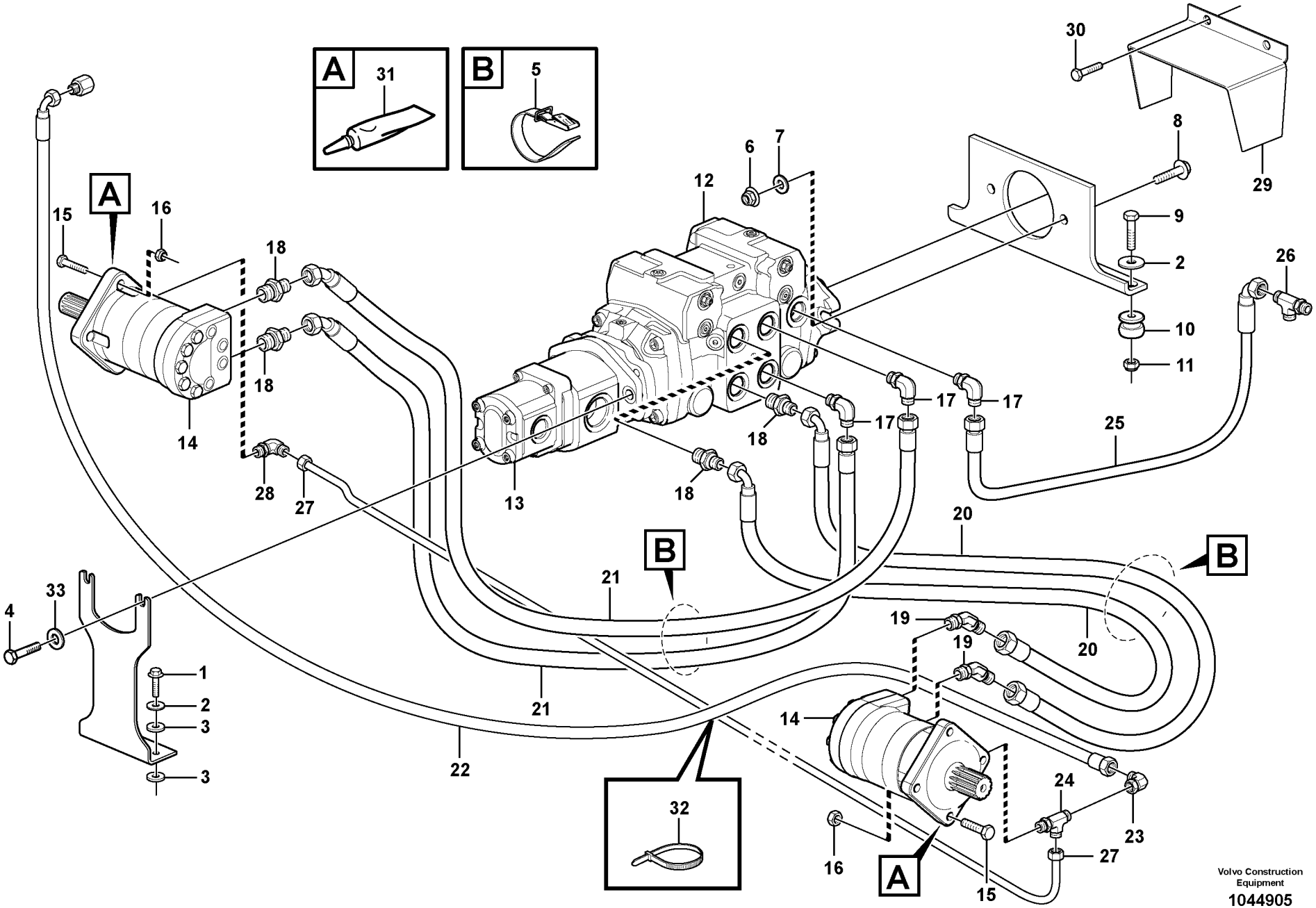

Volvo Construction Equipment
1044905

Fig.	Part No.	Quantity 1	2	3	PS	KIT	Description	Dénomination	Bezeichnung	Denominación	Notes
1	**VOE 13946752**	2					Screw	Vis	Schraube	Tornillo	
2	**VOE 11841178**	4					Washer	Rondelle	Scheibe	Arandela	
3	**VOE 11841243**	4					Rubber washer	Rondelle caoutchouc	Gummischeibe	Arandela de goma	
4	**VOE 978934**	2					Hexagon screw	Vis à tête hexagonale	Sechskantschraube	Tornillo hexagonal	
5	**VOE 11104606**	2					Retaining strap	Courroie de serrage	Halteriemen	Correa tensora	
6	**VOE 971099**	2					Flange lock nut	Contre-écrou à bride	Flanschverschlussmutter	Contratuerca embridada	
7	**VOE 13955897**	2					Washer	Rondelle	Scheibe	Arandela	
8	**VOE 13965193**	2					Screw	Vis	Schraube	Tornillo	
9	**VOE 955538**	2					Hexagon screw	Vis à tête hexagonale	Sechskantschraube	Tornillo hexagonal	
10	**VOE 11841526**	2					Mount	Plot	Unterlage	Soporte	
11	**VOE 950354**	2					Lock nut	Contre-écrou	Sicherungsmutter	Contratuerca	
12	**VOE 11851862**	1					Transmission pump	Pompe transmission	Nebenantriebspumpe	Bomba de distribución	
13	**VOE 11851933**	1					Gear pump	Pompe engrenages	Zahnradpumpe	Bomba de engranaje	
14	**VOE 11853021**	2					Hydraulic motor	Moteur hydraulique	Hydromotor	Motor hidráulico	
15	**VOE 11841659**	8					Screw	Vis	Schraube	Tornillo	
16	**VOE 15406715**	8					Nut	Écrou	Mutter	Tuerca	
17	**VOE 11884199**	3					Fitting	Ecrou raccord	Verschraubung	Racor	
18	**VOE 11841872**	4					Connector	Pièce connexion	Verbindungsstück	Pieza de conexión	
19	**VOE 11841983**	2					Elbow	Coude	Winkel	Ángulo	
20	**VOE 15633165**	2					Hose assembly	Conduit flexible	Schlauchleitung	Conducto	
21	**VOE 15633164**	1					Hose assembly	Conduit flexible	Schlauchleitung	Conducto	
22	**VOE 15633187**	1					Hose assembly	Conduit flexible	Schlauchleitung	Conducto	
23	**VOE 11853012**	1					Connector	Pièce connexion	Verbindungsstück	Pieza de conexión	
24	**VOE 11852576**	1					Fitting	Ecrou raccord	Verschraubung	Racor	
25	**VOE 15631456**	1					Hose assembly	Conduit flexible	Schlauchleitung	Conducto	
26	**VOE 15629034**	1					Connector	Connexion	Anschluss	Unión	
27	**VOE 15622587**	1					Tube	Tube	Rohr	Tubo	
28	**VOE 11853056**	1					Connector	Pièce connexion	Verbindungsstück	Pieza de conexión	
29		1			NS		Cover	Capot	Haube	Capo	
30	**VOE 13946934**	2					Screw	Vis	Schraube	Tornillo	

1		**Sistema Hidr. Movimiento** **Hydr. Anlage Fahren** **Systeme Hydr. Movement** **Hydraulic system Transport**	Catalogue id **20165**	Group **441**
2			Illustr. No **1044905**	Section **200**
3			Issue **PUB 20020860-A**	Page **225**
4				
5		**11858218, 11858219, 11858220**		



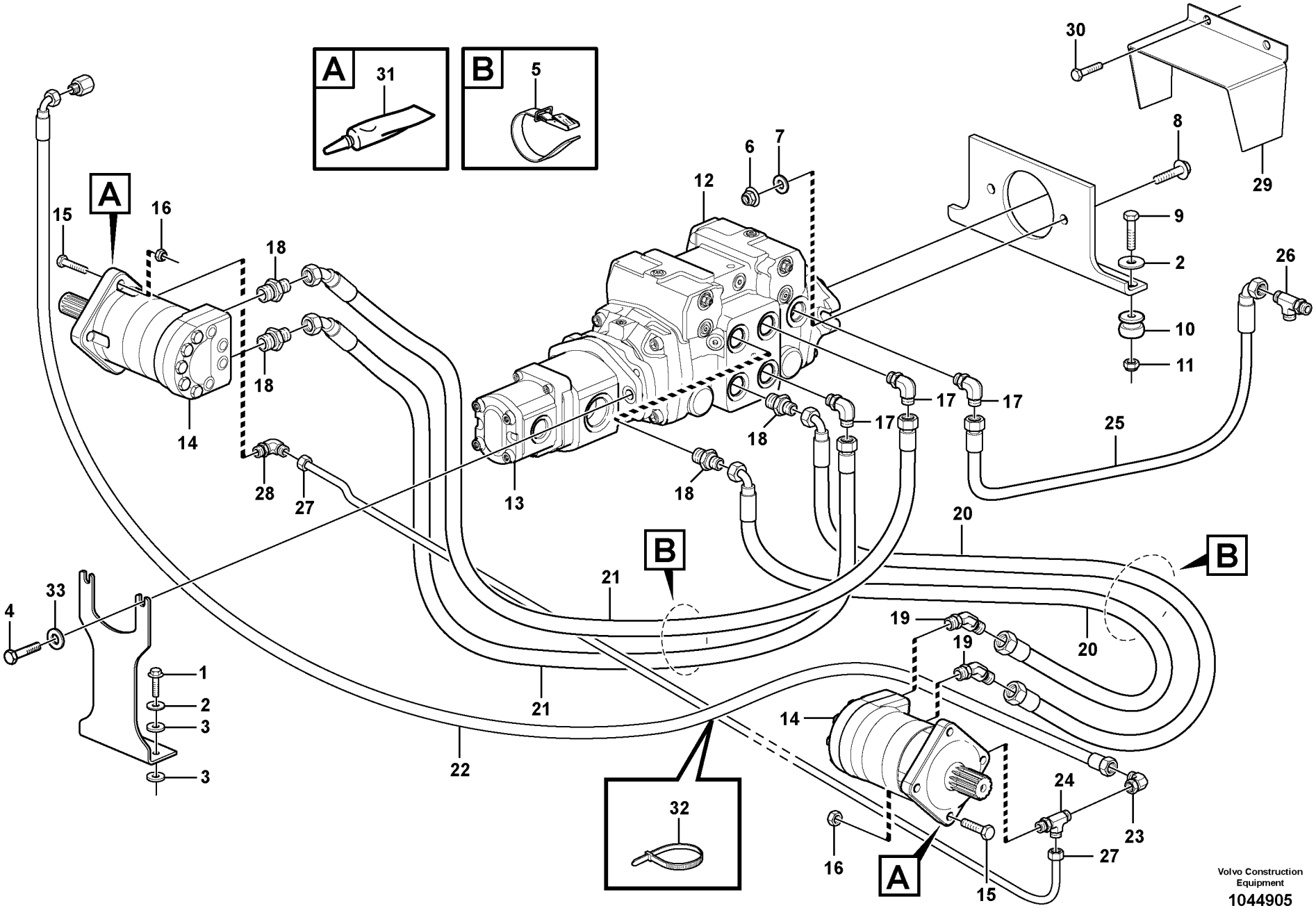

Volvo Construction Equipment
1044905

Fig.	Part No.	Quantity 1	2	3	PS	KIT	Description	Dénomination	Bezeichnung	Denominación	Notes
31	**VOE 11842233**	REQ					Adhesive	Colle	Leim	Cola	
32	**VOE 4881440**	1					Cable tie	Serre-câble	Kabelschelle	Abrazadera de cinta	
33	**VOE 13955897**	2					Washer	Rondelle	Scheibe	Arandela	

1		**Sistema Hidr. Movimiento** **Hydr. Anlage Fahren** **Systeme Hydr. Movement** **Hydraulic system Transport**	Catalogue id **20165**	Group **441**
2			Illustr. No **1044905**	Section **200**
3			Issue **PUB 20020860-A**	Page **227**
4				
5		**11858218, 11858219, 11858220**		

VOLVO

Construction Equipment

www.volvo.com

GROUP		Section	Page
711	Frame	100	235
715	Protecting plates	100	237
715	Protecting plates	200	239
715	Rear bumper	300	241
716	Counterweight	100	243
771	Wheel and tire	100	245
771	Kit spacer wheel, and track kit	300	247

TABLE DES MATIÈRES

GROUPE		Section	Page
711	Chassis	100	235
715	Tole protection	100	237
715	Tole protection	200	239
715	Pare-chocs AR	300	241
716	Contrepoids	100	243
771	Roue et pneu	100	245
771	Jeu de cales d'épaisseur pour les roues et kit chenille	300	247

GRUPPE		Abschnitt	Seite	GRUPPE		Abschnitt	Seite
711	Rahmen	100	235				
715	Schutzblechen	100	237				
715	Schutzblechen	200	239				
715	Stoßfänger	300	241				
716	Gegengewicht	100	243				
771	Räder und Reifen	100	245				
771	Satz Zwischenlegscheiben Rad, und Raupensatz	300	247				

GRUPO		Sección	Página
711	Bastidor	100	235
715	Placas de proteccion	100	237
715	Placas de proteccion	200	239
715	Parachoques trasero	300	241
716	Contrapeso	100	243
771	Rueda y neumatico	100	245
771	Kit espaciador rueda y kit de cadenas	300	247

VOLVO

Construction Equipment

www.volvo.com

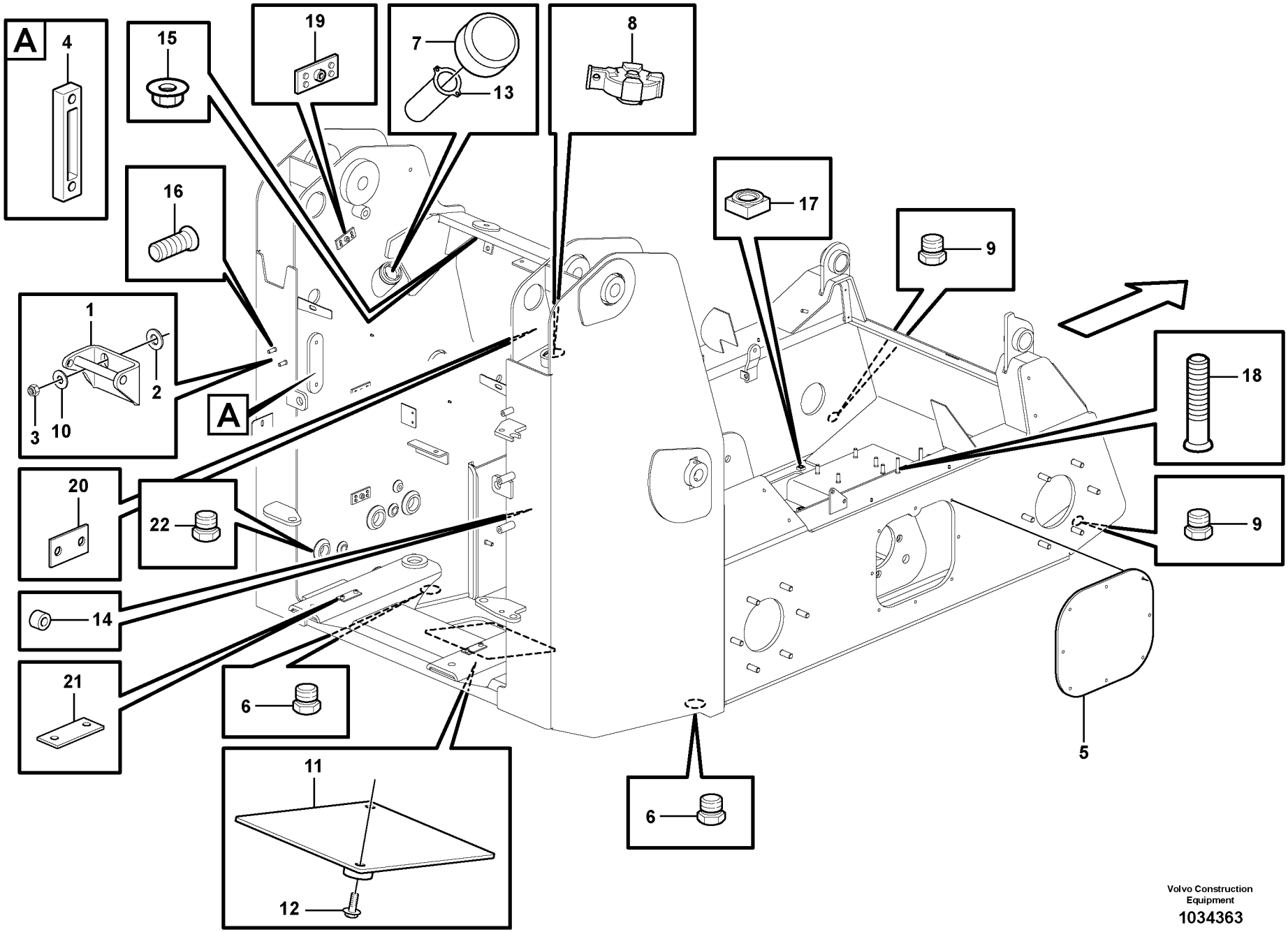

Volvo Construction Equipment

1034363

Fig.	Part No.	Quantity 1	2	3	PS	KIT	Description	Dénomination	Bezeichnung	Denominación	Notes
1	**VOE 11852915**	1					Striker plate	Gache	Schließkeil	Placa bloqueo	
2	**VOE 983335**	2					Washer	Rondelle	Scheibe	Arandela	
3	**VOE 11841468**	2					Hexagon nut	Écrou hexagonal	Sechskantmutter	Tuerca hexagonal	
4	**VOE 11841777**	1					Gauge	Calibre	Messlehre	Galga	
5	**VOE 11852765**	2					Cover	Capot	Haube	Capó	
6	**VOE 11850054**	2					Plug	Tampon	Stopfen	Tapón	
7	**VOE 11852882**	1					Filler cap	Bouchon remplissage	Tankverschluss	Tapa de llenado	
8	**VOE 11850066**	1					Filler cap	Bouchon remplissage	Tankverschluss	Tapa de llenado	
9	**VOE 11841991**	2					Plug	Tampon	Stopfen	Tapón	
10	**VOE 977512**	2					Washer	Rondelle	Scheibe	Arandela	
11	**VOE 11850778**	1					Cover	Capot	Haube	Capó	
12	**VOE 946329**	2					Flange screw	Vis à embase	Flanschschraube	Tornillo embridado	
13	**VOE 11852883**	1					Strainer	Crépine	Seiher	Colador	
14	**VOE 984515**	1					Set ring	Butée	Halbscheibe	Anillo montaje	
15	**VOE 13971097**	2					Flange nut	Écrou à bride	Bundmutter	Tuerca embridada	
16	**VOE 11842215**	18					Stud	Goujon	Stiftschraube	Espárrago	
17	**VOE 961615**	2					Weld Nut	Ecrou Soude	Schweissmutter	Tuerca Soldada	
18	**VOE 11842217**	4					Stud	Goujon	Stiftschraube	Espárrago	
19	**VOE 4880655**	8					Weld plate	Plaque soudage	Schweißplatte	Placa soldadura	
20	**VOE 4785466**	1					Attaching plate	Plaque fixation	Befestigungsplatte	Placa fijacion	
21	**VOE 4785480**	3					Attaching plate	Plaque fixation	Befestigungsplatte	Placa fijacion	
22	**VOE 11841995**	1					Plug	Tampon	Stopfen	Tapón	

1		**Bastidor** **Rahmen** **Chassis** **Frame**	Catalogue id **20165**	Group **711**
2			Illustr. No **1034363**	Section **100**
3			Issue **PUB 20020860-A**	Page **235**
4				
5				

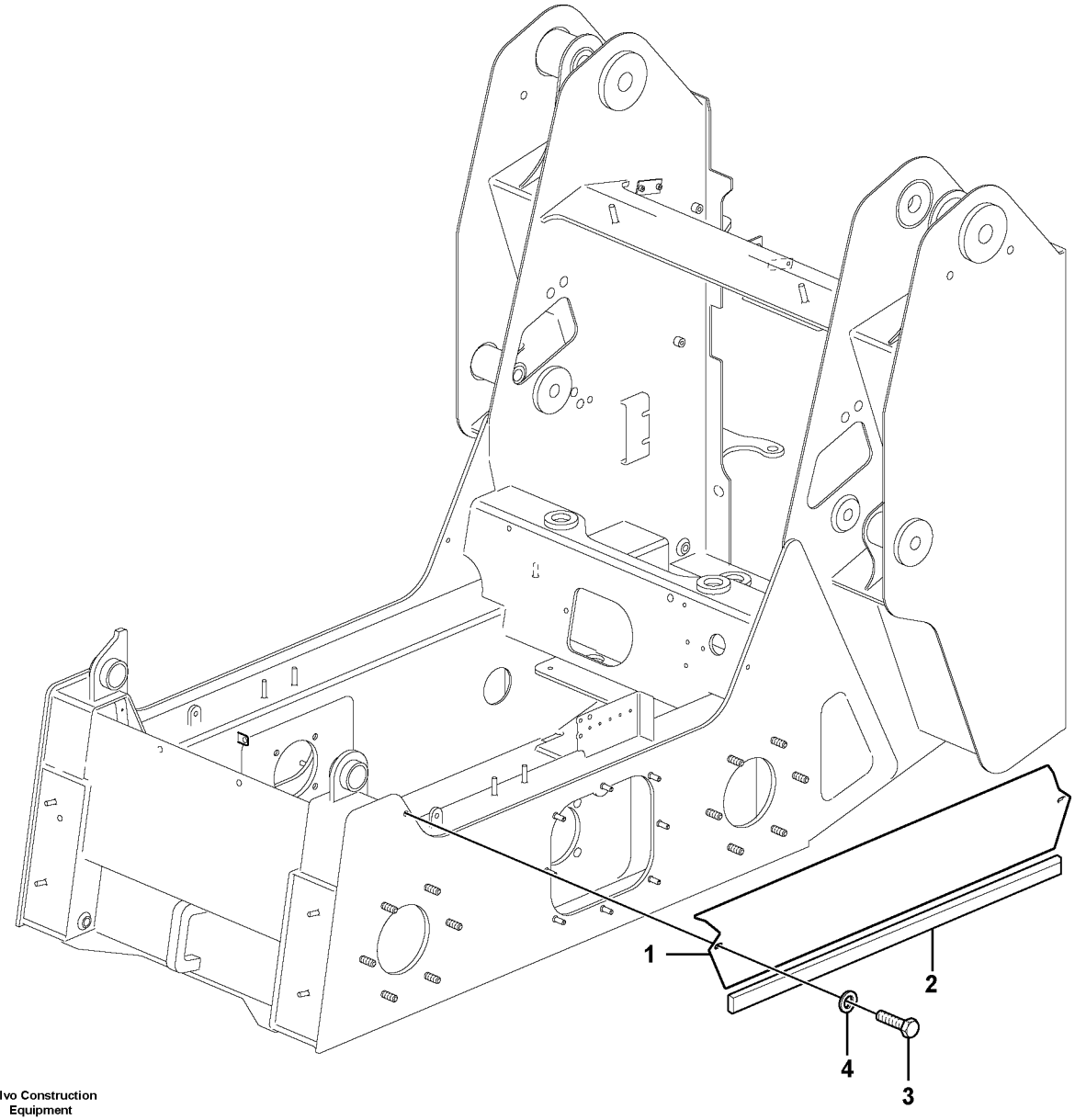

Volvo Construction Equipment

1034575

Fig.	Part No.	Quantity 1	2	3	PS	KIT	Description	Dénomination	Bezeichnung	Denominación	Notes
1	**VOE 11841259**	2					Rubber Strip	Profile Caoutchouc	Gummiprofil	Perfil Goma	
2	**VOE 11841249**	2					Side panel	Panneau latéral	Seitenverkleidung	Panel lateral	
3	**VOE 94644178**	8					Cover	Capot	Haube	Capo	
4	**VOE 95592271**	8					Moulding	Baguette	Profil	Liston	

1		**Placas de proteccion** **Schutzblechen** **Tole protection** **Protecting plates**	Catalogue id **20165**	Group **715**
2			Illustr. No **1034575**	Section **100**
3			Issue **PUB 20020860-A**	Page **237**
4				
5				

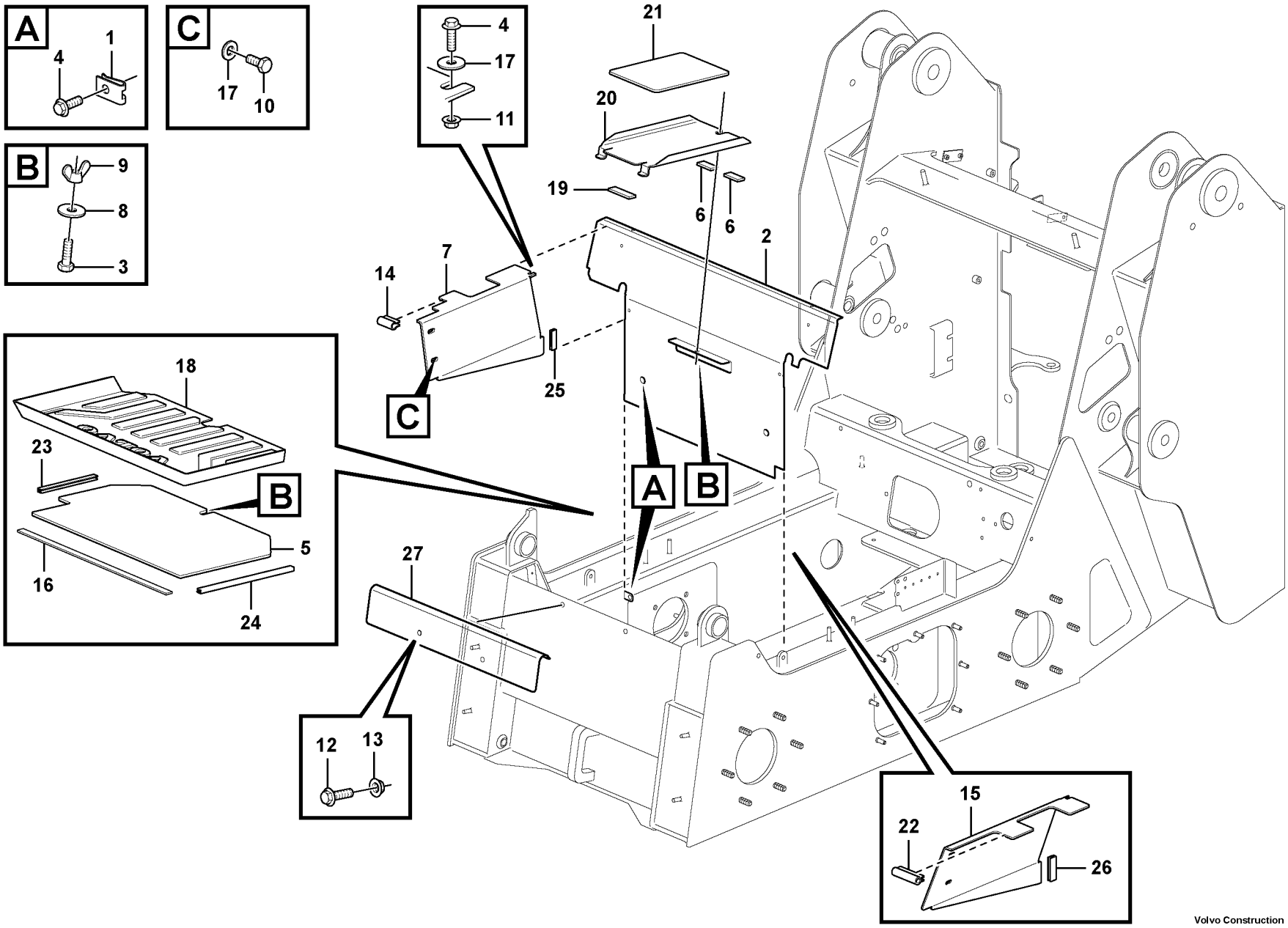

Volvo Construction Equipment

1040973

Fig.	Part No.	Quantity 1	2	3	PS	KIT	Description	Dénomination	Bezeichnung	Denominación	Notes
1	**VOE 949921**	2	2				Spring nut	Écrou de ressort	Federverschlussmutter	Tuerca resorte	
2	**VOE 15621236**	1	1				Support	Bâti	Stativ	Base	
3	**VOE 955297**	1	1				•Hexagon screw	•Vis à tête hexagonale	•Sechskantschraube	•Tornillo hexagonal	
4	**VOE 13946934**	4	4				Screw	Vis	Schraube	Tornillo	
5	**VOE 11851525**	1					Plate	Plaque	Platte	Placa	
6	**VOE 11841260**	2	2				Strip	Ruban	Band	Cinta	
7	**VOE 15618911**	1	1				Cover	Capot	Haube	Capó	
8	**VOE 11841178**	1	1				Washer	Rondelle	Scheibe	Arandela	
9	**VOE 192354**	1	1				Wing nut	Écrou à oreilles	Flügelmutter	Tuerca de aletas	
10	**VOE 969420**	4	4				Six point socket screw	Vis à 6 pans creux	Sechszahn-Hohlschraube	Racor de seis dientes	
11	**VOE 13949278**	2	2				Flange lock nut	Contre-écrou à bride	Flanschverschlussmutter	Contratuerca embridada	
12	**VOE 946329**	2	2				Flange screw	Vis à embase	Flanschschraube	Tornillo embridado	
13	**VOE 13971098**	2	2				Flange nut	Écrou à bride	Bundmutter	Tuerca embridada	
14	**VOE 15401806**	REQ	REQ				Sealing moulding	Joint étanchéité	Dichtprofil	Listón retén	L = 30MM
15	**VOE 15618912**	1	1				Cover	Capot	Haube	Capó	
16	**VOE 11840977**	1					Tape	Ruban	Klebestreifen	Cinta adhesiva	
17	**VOE 960139**	6	6				Washer	Rondelle	Scheibe	Arandela	
18	**VOE 11851527**	1					Floor mat	Tapis sol	Bodenmatte	Alfombra piso	
19	**VOE 11841261**		1				Strip	Ruban	Band	Cinta	
20	**VOE 11852382**		1								
21	**VOE 11091424**		2				Slip protection	Antidérapant	Gleitschutz	Protección antideslizante	
22	**VOE 15401806**	REQ	REQ				Sealing moulding	Joint étanchéité	Dichtprofil	Listón retén	L = 50MM
23	**VOE 15626833**	REQ	REQ				Sealing strip	Lisse étanchéité	Dichtleiste	Moldura retén	L = 180MM
24	**VOE 15626833**	REQ	REQ				Sealing strip	Lisse étanchéité	Dichtleiste	Moldura retén	L = 300MM
25	**VOE 15626817**	REQ	REQ				Sealing strip	Lisse étanchéité	Dichtleiste	Moldura retén	L = 50MM
26	**VOE 15626817**	REQ	REQ				Sealing strip	Lisse étanchéité	Dichtleiste	Moldura retén	L = 50MM
27	**VOE 11851926**	1	1								

1	**11858243, 11858245**
2	**11858239, 11858241**
3	
4	
5	

Placas de proteccion
Schutzblechen
Tole protection
Protecting plates

Catalogue id **20165**	Group **715**
Illustr. No **1040973**	Section **200**
Issue **PUB 20020860-A**	Page **239**

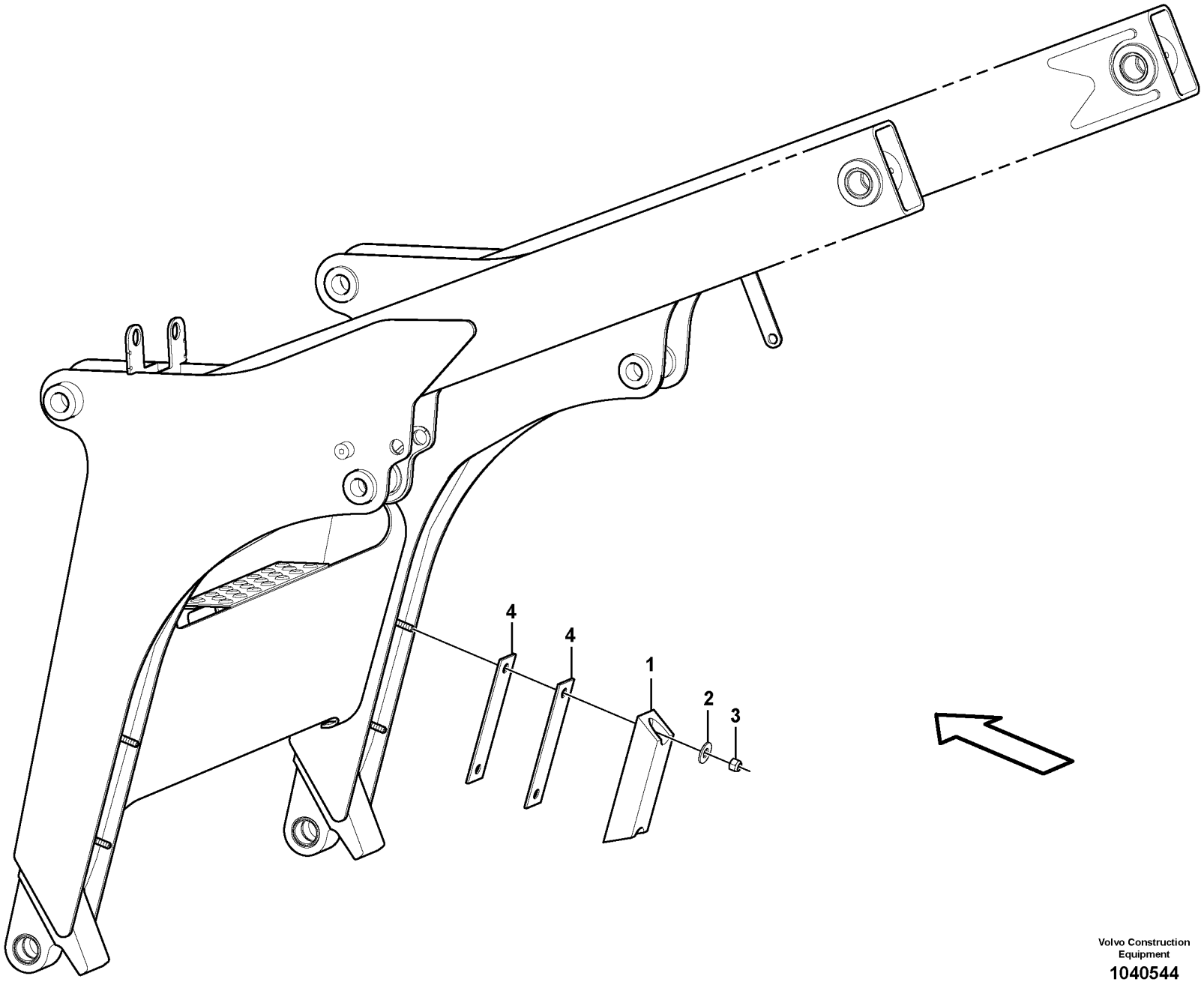

Volvo Construction Equipment

1040544

Fig.	Part No.	Quantity 1	2	3	PS	KIT	Description	Dénomination	Bezeichnung	Denominación	Notes
1	**VOE 11841531**	2					Bumper	Pare chocs	Stoßfänger	Parachoques	
2	**VOE 977991**	4					Washer	Rondelle	Scheibe	Arandela	
3	**VOE 11841468**	4					Hexagon nut	Écrou hexagonal	Sechskantmutter	Tuerca hexagonal	
4	**VOE 11841074**	4					Spacer	Entretoise	Abstandkörper	Distanciador	

1		**Parachoques trasero** **Stoßfänger** **Pare-chocs AR** **Rear bumper**	Catalogue id **20165**	Group **715**
2			Illustr. No **1040544**	Section **300**
3			Issue **PUB 20020860-A**	Page **241**
4				
5				

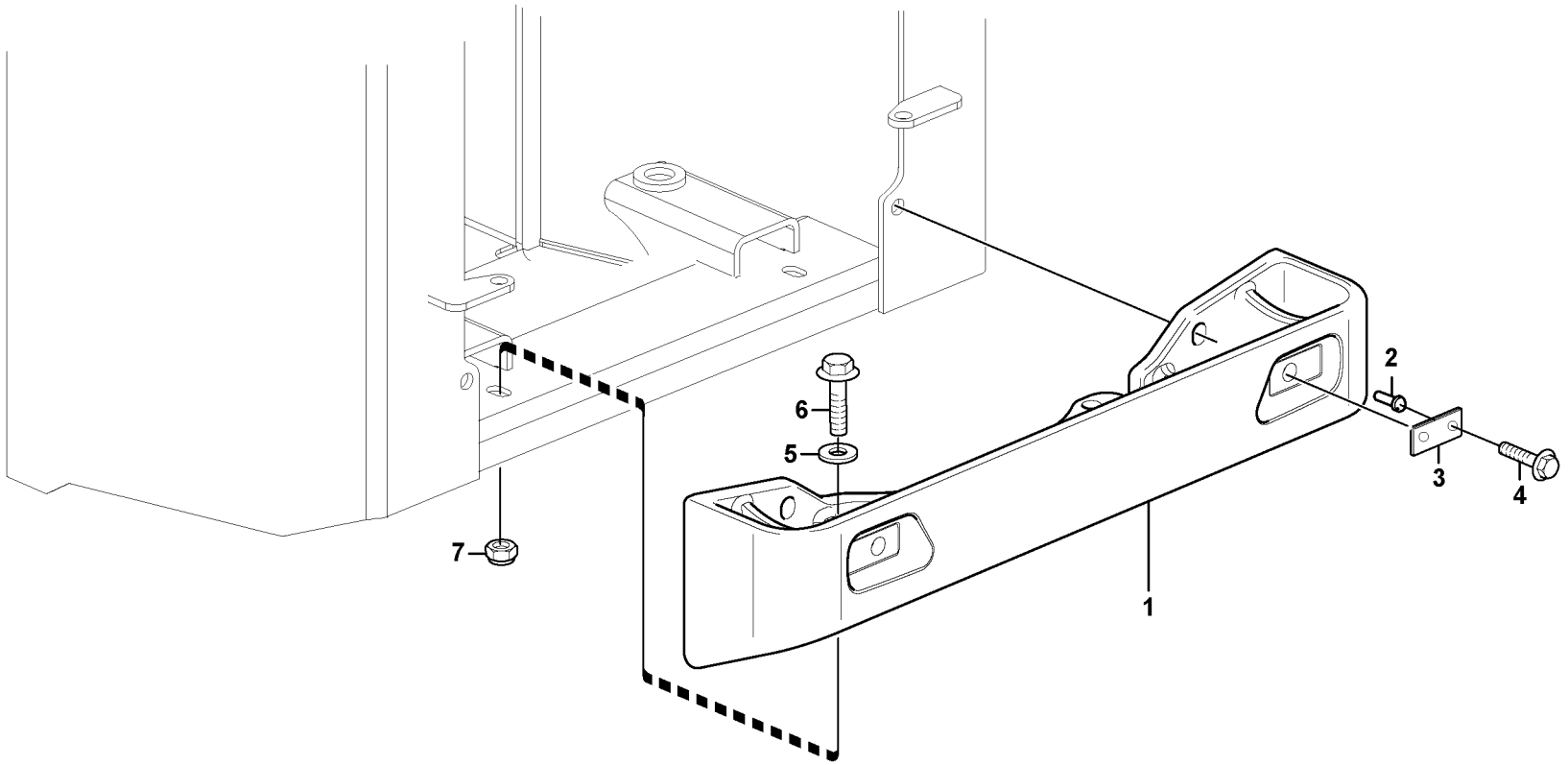

Volvo Construction Equipment

1034366

Fig.	Part No.	Quantity 1	2	3	PS	KIT	Description	Dénomination	Bezeichnung	Denominación	Notes
1	**VOE 15624596**	1					Counterweight	Masse d'équilibrage	Gegengewicht	Contrapeso	
2	**VOE 930757**	4					Expanding nut	Écrou expenseur	Spreizmutter	Tuerca expansora	
3	**VOE 11039276**	2					Reflector	Catadioptre	Reflektor	Reflector	
4	**VOE 13969516**	4					Six point socket screw	Vis à 6 pans creux	Sechszahn-Hohlschraube	Racor de seis dientes	
5	**VOE 983339**	2					Washer	Rondelle	Scheibe	Arandela	
6	**VOE 968437**	2					Flange screw	Vis à embase	Flanschschraube	Tornillo embridado	
7	**VOE 13968904**	2					Flange nut	Écrou à bride	Bundmutter	Tuerca embridada	

1		**Contrapeso** **Gegengewicht** **Contrepoids** **Counterweight**	Catalogue id **20165**	Group **716**
2			Illustr. No **1034366**	Section **100**
3			Issue **PUB 20020860-A**	Page **243**
4				
5				

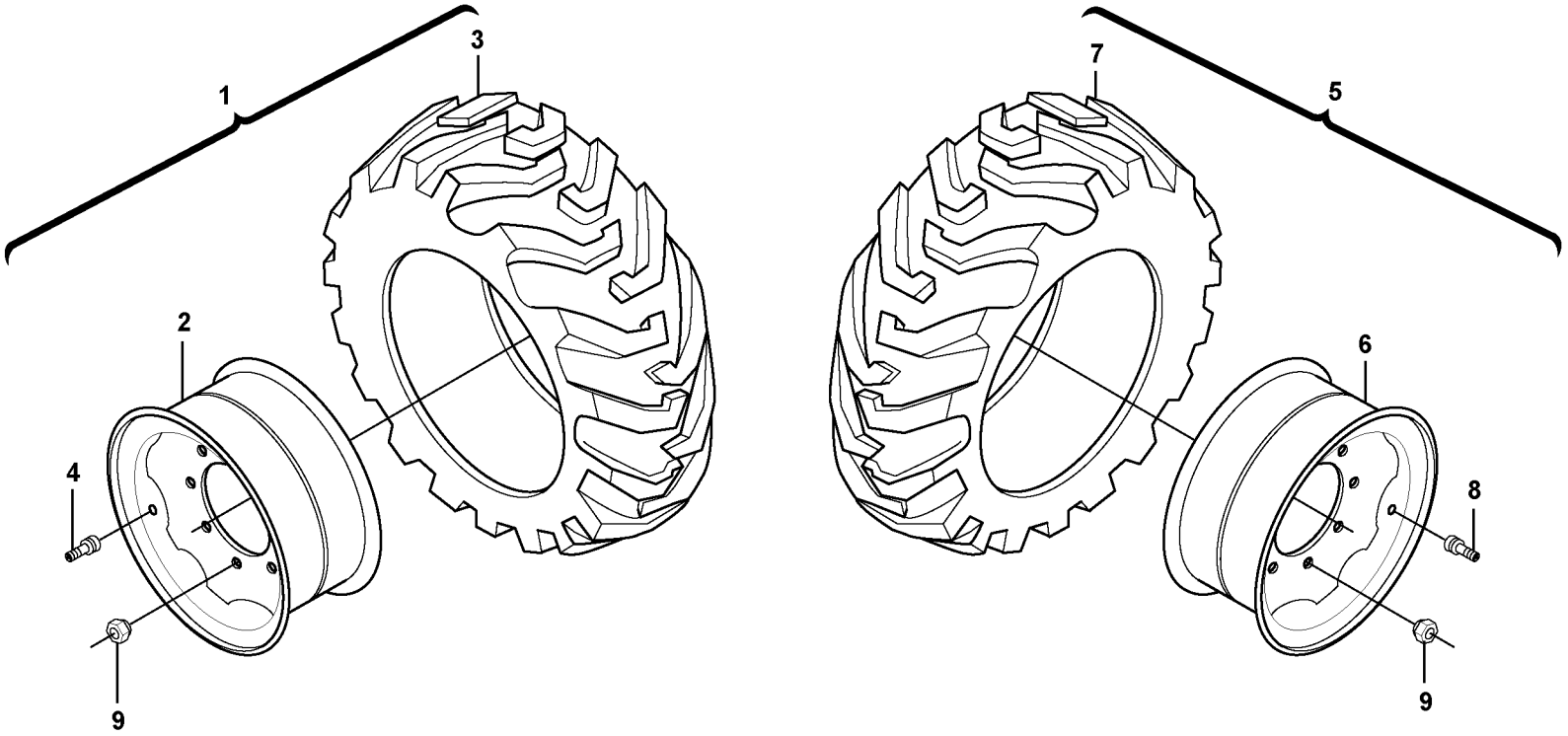

Volvo Construction Equipment

1019637

Fig.	Part No.	Quantity 1	2	3	PS	KIT	Description	Dénomination	Bezeichnung	Denominación	Notes
1		2			NS		Wheel	Roue	Rad	Rueda	LH
1			2		NS		Wheel	Roue	Rad	Rueda	LH
2	**VOE 11851418**	2					•Rim	•Cadre	•Zarge	•Marco	
2	**VOE 11851419**		2				•Rim	•Cadre	•Zarge	•Marco	
3		2			NS		•Tire	•Pneu	•Reifen	•Neumatico	
3			2		NS		•Tire	•Pneu	•Reifen	•Neumatico	
4	**VOE 11842231**	2	2				•Valve	•Soupape	•Ventil	•Valvula	
5		2			NS		Wheel	Roue	Rad	Rueda	RH
5			2		NS		Wheel	Roue	Rad	Rueda	RH
6	**VOE 11851818**	2					•Rim	•Jante	•Radfelge	•Llania	
6	**VOE 11851419**		2				•Rim	•Cadre	•Zarge	•Marco	
7		2			NS		•Tire	•Pneu	•Reifen	•Neumatico	
7			2		NS		•Tire	•Pneu	•Reifen	•Neumatico	
8	**VOE 11842231**	2	2				•Valve	•Soupape	•Ventil	•Valvula	
9	**VOE 11840940**	32	32				Lug Nut	Ecrou Roue	Radmutter	Tuerca Rueda	

1	**11840344**
2	**11840349**
3	
4	
5	

Rueda y neumatico
Räder und Reifen
Roue et pneu
Wheel and tire

Catalogue id **20165**	Group **771**
Illustr. No **1019637**	Section **100**
Issue **PUB 20020860-A**	Page **245**

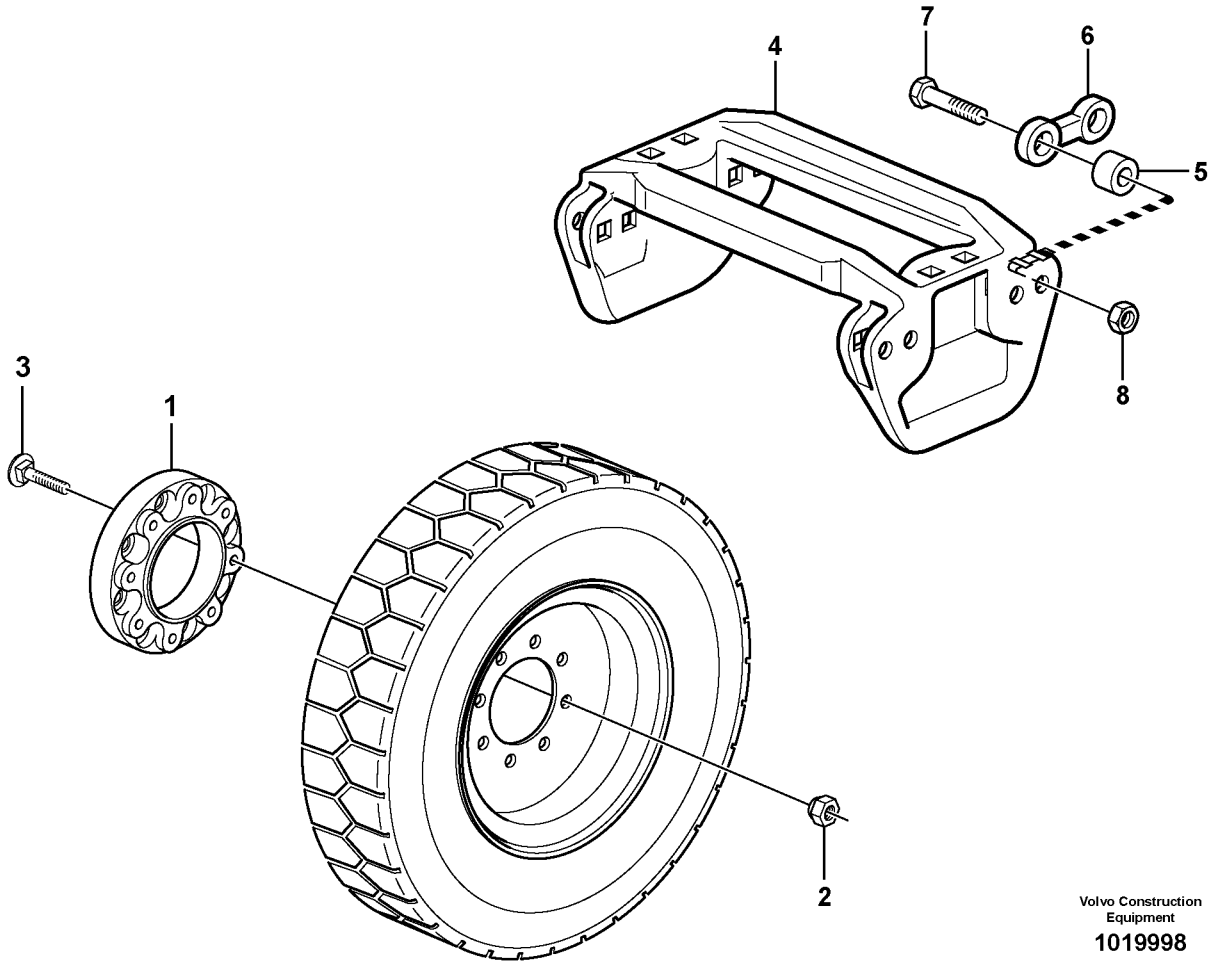

Volvo Construction Equipment

1019998

Fig.	Part No.	Quantity 1	2	3	PS	KIT	Description	Dénomination	Bezeichnung	Denominación	Notes
		1			NS		Kit	Jeu	Bausatz	Juego	
1	**VOE 11842909**	4					•Spacer	•Entretoise	•Abstandkörper	•Distanciador	
2		32			SE		•Nut	•Ecrou	•Mutter	•Tuerca	
3	**VOE 11842915**	32					•Stud	•Goujon	•Stiftschraube	•Espárrago	
			1		NS		Track Kit	Jeu de chenilles	Raupenbandsatz	Juego De Orugas	
4	**VOE 11852277**		38				•Track Shoe	•Tuile chenilles	•Bodenplatte	•Placa De Orugas	
5	**VOE 11842865**		152				•Bushing	•Bague	•Buchse	•Casquillo	
6	**VOE 11852279**		76				•Link	•Articulation	•Gelenk	•Articulación	
7	**VOE 11842904**		152				•Bolt	•Boulon	•Bolzen	•Perno	
8	**VOE 14102830**		152				•Nut	•Écrou	•Mutter	•Tuerca	

1	**11858227**
2	**11845251**
3	
4	
5	

Kit espaciador rueda y kit de cadenas
Satz Zwischenlegscheiben Rad, und Raupensatz
Jeu de cales d'épaisseur pour les roues et kit chenille
Kit spacer wheel, and track kit

Catalogue id **20165**	Group **771**
Illustr. No **1019998**	Section **300**
Issue **PUB 20020860-A**	Page **247**



VOLVO

Construction Equipment

www.volvo.com

GROUP		Section	Page
810	Cab body	100	255
810	Cab body	150	257
821	Engine cover 11858235, 118582437	100	259
821	Radiator casing	200	261
831	Door with fitting parts	100	263
831	Door 11858251, 11858248, 11858493, 11858495 S/N 70101-	200	267
843	Sliding window. 11858248, 11858251, 11858493, 11858495	200	269
852	Operator's seat	100	271
852	Seat belt operator's seat	200	273
852	Seat belt operator's seat	300	275
872	Air ducts 11858248, 11858251, 11858493, 11858495	100	277
873	Heating system	100	279
873	Cab heating 11858251, 11858493	150	281
874	Air conditioning 11858248, 11858495	100	283
874	Compressor with fitting parts, cooling agent R134 A	150	285
874	Installation hoses, heat and air conditioning	200	287
881	Instrument panel	100	291
882	Controls	100	293
897	Decals	100	295
897	Decals	200	299

GROUPE		Section	Page
810	Corps de cabine	100	255
810	Corps de cabine	150	257
821	Porte visite moteur 11858235, 118582437	100	259
821	Boitier radiateur	200	261
831	Porte avec pièces de montage	100	263
831	Porte 11858251, 11858248, 11858493, 11858495 S/N 70101-	200	267
843	Vitre coulissante. 11858248, 11858251, 11858493, 11858495	200	269
852	Siège du conucteur	100	271
852	Ceint. sécurité siège conduct.	200	273
852	Ceint. sécurité siège conduct.	300	275
872	Canalisation d'air 11858248, 11858251, 11858493, 11858495	100	277
873	Système du chauffage	100	279
873	Chauffage cabine 11858251, 11858493	150	281
874	Chauffage et ventilation 11858248, 11858495	100	283
874	Compresseur avec pieces de montage, R134 A	150	285
874	Montage des flexibles, chauffage et ventilation	200	287
881	Tableau de bord	100	291
882	Commandes	100	293
897	Calcomanies	100	295
897	Calcomanies	200	299

GRUPPE		Abschnitt	Seite
810	Fahrerhausgerippe	100	255
810	Fahrerhausgerippe	150	257
821	Motorklappe 11858235, 118582437	100	259
821	Kühlerhaube	200	261
831	Tür mit Anbauteilen	100	263
831	Tür 11858251, 11858248, 11858493, 11858495 S/N 70101-	200	267
843	Schiezefenster. 11858248, 11858251, 11858493, 11858495	200	269
852	Fahrersitz	100	271
852	Sicherheitsgurt, Fahrersitz	200	273
852	Sicherheitsgurt, Fahrersitz	300	275
872	Luftkanäle 11858248, 11858251, 11858493, 11858495	100	277
873	Heizsystem	100	279
873	Kabinenheizung 11858251, 11858493	150	281
874	Klimaanlage 11858248, 11858495	100	283
874	Kompressor mit Anbauteilen, Kältemittel R134 A	150	285
874	Einbau Schläuche, Heizung und Klimaanlage	200	287
881	Instrumententafel	100	291
882	Regler	100	293
897	Aufklebeschild	100	295
897	Aufklebeschild	200	299

GRUPO		Sección	Página
810	Cuerpo de cabina	100	255
810	Cuerpo de cabina	150	257
821	Tapa del motor 11858235, 118582437	100	259
821	Cubierta del radiador	200	261
831	Puerta con accesorios de montaje	100	263
831	Puerta 11858251, 11858248, 11858493, 11858495 S/N 70101-	200	267
843	Ventana despla. 11858248, 11858251, 11858493, 11858495	200	269
852	Asiento del conductor	100	271
852	Cinturón de seguridad asiento de conductor	200	273
852	Cinturón de seguridad asiento de conductor	300	275
872	Conductos de aire 11858248, 11858251, 11858493, 11858495	100	277
873	Sistema de calefacción	100	279
873	Calefactor de cabina 11858251, 11858493	150	281
874	Climatizador 11858248, 11858495	100	283
874	Compresor con accesorios de montaje, R134 A	150	285
874	Montaje mangueras, equipo de calefacción y aire acondicionado	200	287
881	Panel de instrumentos	100	291
882	Mandos	100	293
897	Calcomanías	100	295
897	Calcomanías	200	299

VOLVO

Construction Equipment

www.volvo.com

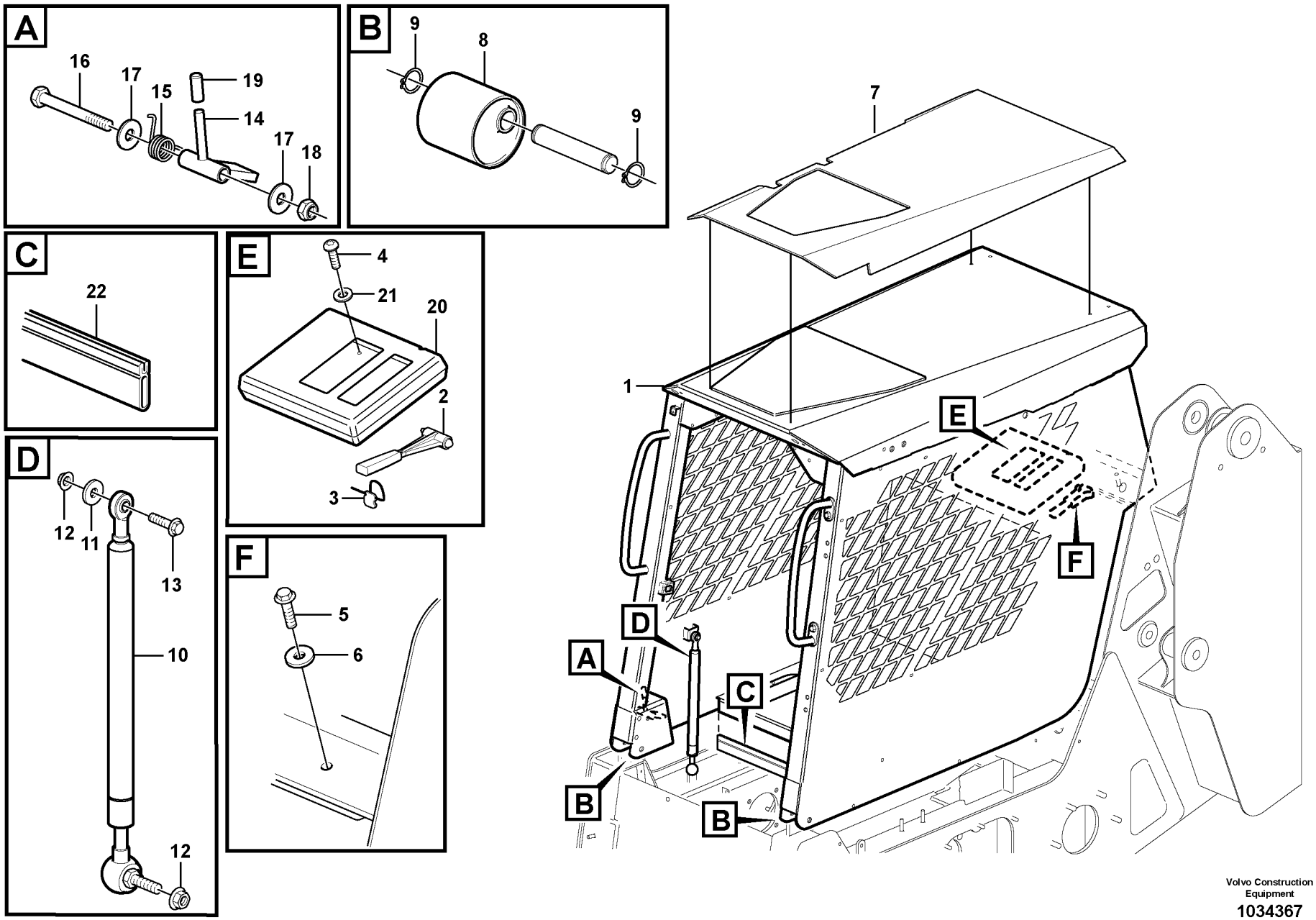

Volvo Construction Equipment

1034367

Fig.	Part No.	Quantity 1	2	3	PS	KIT	Description	Dénomination	Bezeichnung	Denominación	Notes
1		1					Cab	Cabine	Kabine	Cabina	See group 810, Page 255
2	**VOE 11802257**	1					Hammer	Marteau	Hammer	Martillo	
3	**VOE 11807688**	1					Support	Bâti	Stativ	Base	
4	**VOE 13944184**	6					Blind rivet	Rivet borgne	Blindniet	Remache ciego	
5	**VOE 13966363**	2					Flange screw	Vis à embase	Flanschschraube	Tornillo embridado	
6	**VOE 11055615**	2					Washer	Rondelle	Scheibe	Arandela	
7	**VOE 11851944**	1					Headlining	Garniture pavillon	Dachhimmel	Techo interior	
8	**VOE 11851467**	2					Damper	Amortisseur	Dämpfer	Amortiguador	
9	**VOE 914450**	4					Retaining ring	Circlip	Nutring	Circlip	
10	**VOE 11852811**	2					Gas spring	Ressort gaz	Gasfeder	Resorte a gas	
10	**VOE 11852809**		2				Gas spring	Ressort gaz	Gasfeder	Resorte a gas	
11	**VOE 13960143**	2					Washer	Rondelle	Scheibe	Arandela	
12	**VOE 13971098**	4					Flange nut	Écrou à bride	Bundmutter	Tuerca embridada	
13	**VOE 13946752**	2					Screw	Vis	Schraube	Tornillo	
14	**VOE 11851968**	1					Lever	Levier	Hebel	Palanca	
15	**VOE 11850769**	1					Spring	Ressort	Feder	Resorte	
16	**VOE 13955572**	1					Screw	Vis	Schraube	Tornillo	
17	**VOE 13960145**	2					Washer	Rondelle	Scheibe	Arandela	
18	**VOE 11841466**	1					Hexagon nut	Écrou hexagonal	Sechskantmutter	Tuerca hexagonal	
19	**VOE 11841551**	1					Handle	Poignee	Handgriff	Manilla	
20	**VOE 11800939**	1					Document case	Porte-documents	Dokumentenfach	Espacio guardaobjetos	
21	**VOE 960137**	4					Washer	Rondelle	Scheibe	Arandela	
22	**VOE 11852123**	1					Seal	Joint	Dichtring	Junta	
23	**VOE 963050**	2					Set screw	Vis butée	Anschlagschraube	Tornillo tope	
24	**VOE 15623897**	1					Clamping connector	Plaque de serrage	Klemmenblech	Placa	
25	**VOE 13949278**	2					Flange lock nut	Contre-écrou à bride	Flanschverschlussmutter	Contratuerca embridada	
26	**VOE 15623866**	1					Bracket	Console	Konsole	Consola	

1	**11858003**
2	**11858248, 11858495**
3	
4	
5	

Cuerpo de cabina
Fahrerhausgerippe
Corps de cabine
Cab body

Catalogue id **20165**	Group **810**
Illustr. No **1034367**	Section **100**
Issue **PUB 20020860-A**	Page **255**

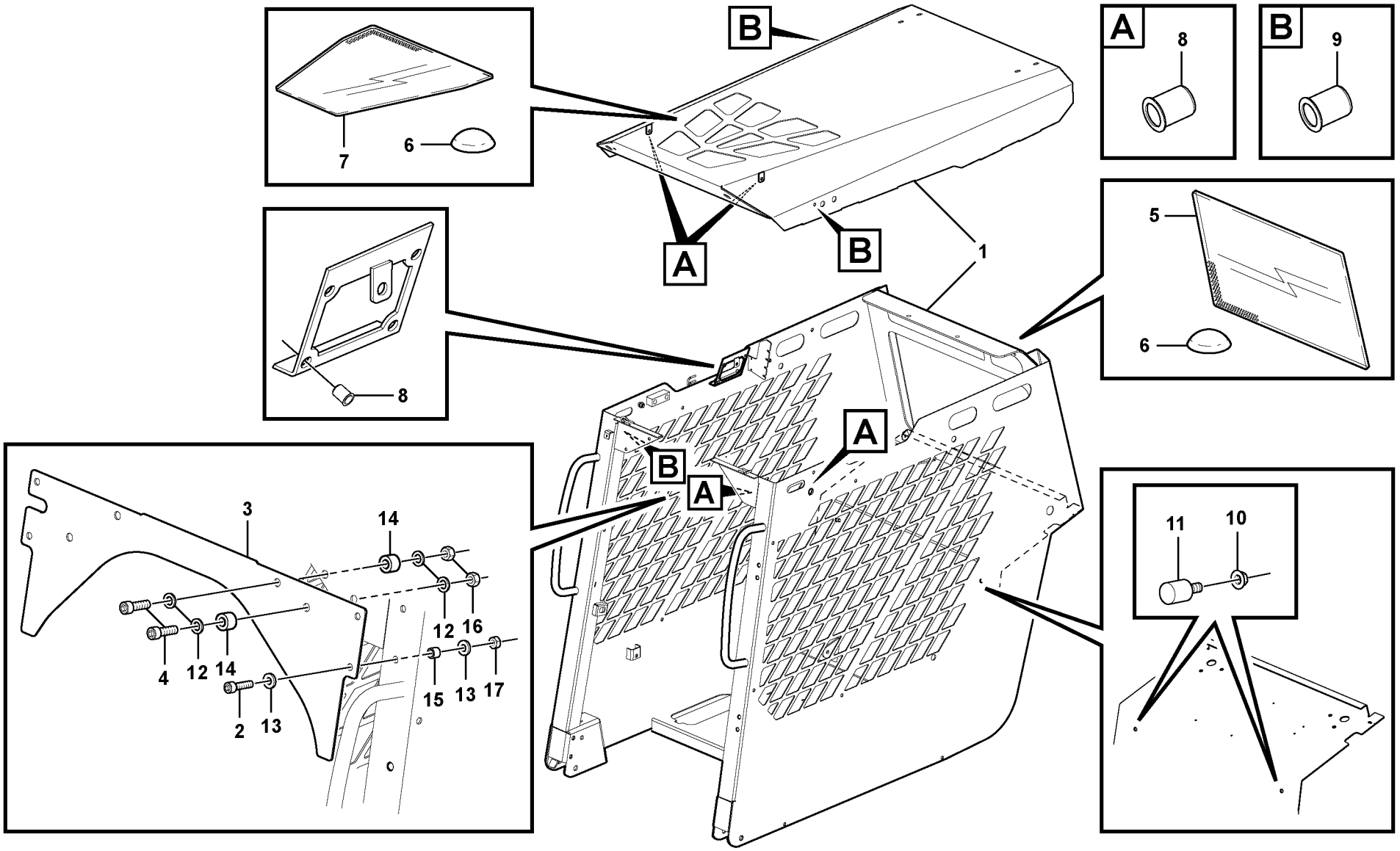

Volvo Construction Equipment

1034569

Fig.	Part No.	Quantity 1	2	3	PS	KIT	Description	Dénomination	Bezeichnung	Denominación	Notes
	VOE 15628400	1					Cab framework	Carcasse cabine	Fahrerhausgerippe	Armazón de cabina	
1		1			NS		•Cab framework	•Carcasse cabine	•FH-Gerippe	•Armazon cabina	
2	**VOE 984082**	4					•Allen Hd Screw	•Vis A 6 Pans Cr	•Inbusschraube	•Torn Hex Embut	
3	**VOE 16531530**	1					•Hexagon screw	•Vis tête hexagonale	•Sechskantschraube	•Tornillo hexago	
4	**VOE 984091**	4					•Allen Hd Screw	•Vis A 6 Pans Cr	•Inbusschraube	•Torn Hex Embut	
5	**VOE 11852016**	1					•Glass	•Vitre	•Fensterscheibe	•Cristal	
6	**VOE 11852021**	12					•Bumper	•Pare chocs	•Stoßfänger	•Parachoques	
7	**VOE 11852022**	1					•Glass	•Vitre	•Fensterscheibe	•Cristal	
8	**VOE 11852023**	9					•Insert	•Cartouche	•Einsatz	•Elemento	
9	**VOE 11852024**	3					•Insert	•Cartouche	•Einsatz	•Elemento	
10	**VOE 983303**	2					•Hexagon nut	•Écrou hexagonal	•Sechskantmutter	•Tuerca hexagonal	
11	**VOE 15624882**	2					•Bumper	•Pare chocs	•Stoßfänger	•Parachoques	
12	**VOE 930872**	8					•Washer	•Rondelle	•Scheibe	•Arandela	
13	**VOE 930842**	8					•Washer	•Rondelle	•Scheibe	•Arandela	
14	**VOE 11025923**	4					•Spacer	•Entretoise	•Abstandkörper	•Distanciador	
15	**VOE 930431**	4					•Spacer ring	•Bague entretoise	•Abstandring	•Anillo distanciador	
16	**VOE 983308**	4					•Hexagon nut	•Écrou hexagonal	•Sechskantmutter	•Tuerca hexagonal	
17	**VOE 13971068**	4					•Hexagon nut	•Écrou hexagonal	•Sechskantmutter	•Tuerca hexagonal	

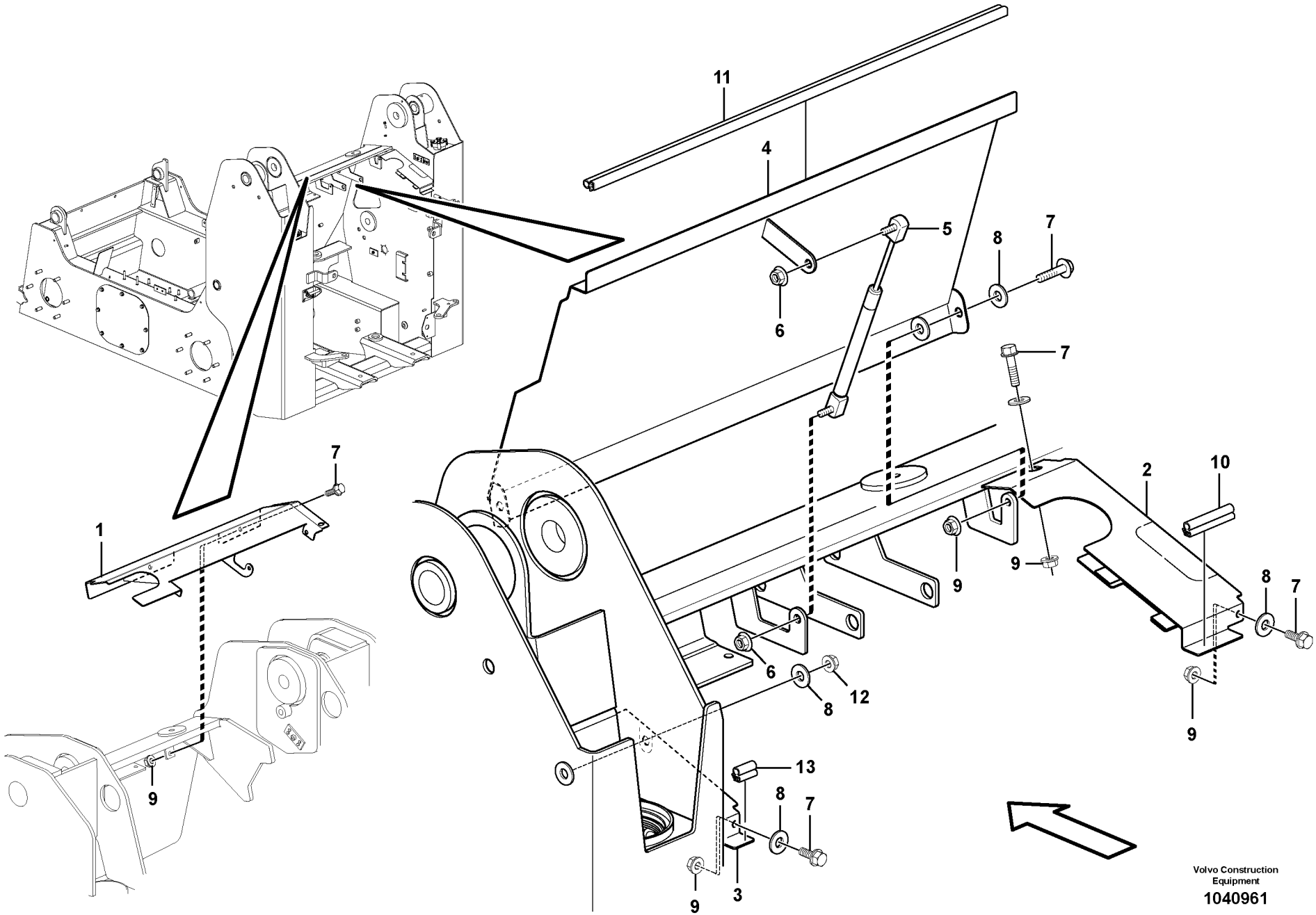
11
4
5
8
7
6
7
1
7
2
10
9
9
8
7
6
12
8
9
13
8
7
9
3
Volvo Construction Equipment
1040961

Fig.	Part No.	Quantity 1	2	3	PS	KIT	Description	Dénomination	Bezeichnung	Denominación	Notes
1	**VOE 15632841**	1					Plate	Tôle	Blech	Chapa	
2	**VOE 15632868**	1					Cover	Capot recouvrement	Abdeckhaube	Cubierta	
3	**VOE 15632862**	1					Plate	Tôle	Blech	Chapa	
4	**VOE 15632852**	1					Cover	Capot	Haube	Capó	
5	**VOE 11842804**	1					Gas spring	Ressort gaz	Gasfeder	Resorte a gas	
6	**VOE 13945408**	2					Nut	Écrou	Mutter	Tuerca	
7	**VOE 946329**	8					Flange screw	Vis à embase	Flanschschraube	Tornillo embridado	
8	**VOE 976945**	6					Washer	Rondelle	Scheibe	Arandela	
9	**VOE 13971098**	8					Flange nut	Écrou à bride	Bundmutter	Tuerca embridada	
10	**VOE 15401518**	REQ					Sealing strip	Lisse étanchéité	Dichtleiste	Moldura retén	L = 60MM
11	**VOE 15401518**	REQ					Sealing strip	Lisse étanchéité	Dichtleiste	Moldura retén	L = 653MM
12	**VOE 11841468**	1					Hexagon nut	Écrou hexagonal	Sechskantmutter	Tuerca hexagonal	
13	**VOE 15401518**	REQ					Sealing strip	Lisse étanchéité	Dichtleiste	Moldura retén	L = 55MM

1		**Tapa del motor** **Motorklappe** **Porte visite moteur** **Engine cover**	Catalogue id **20165**	Group **821**
2			Illustr. No **1040961**	Section **100**
3			Issue **PUB 20020860-A**	Page **259**
4				
5		**11858235, 118582437**		

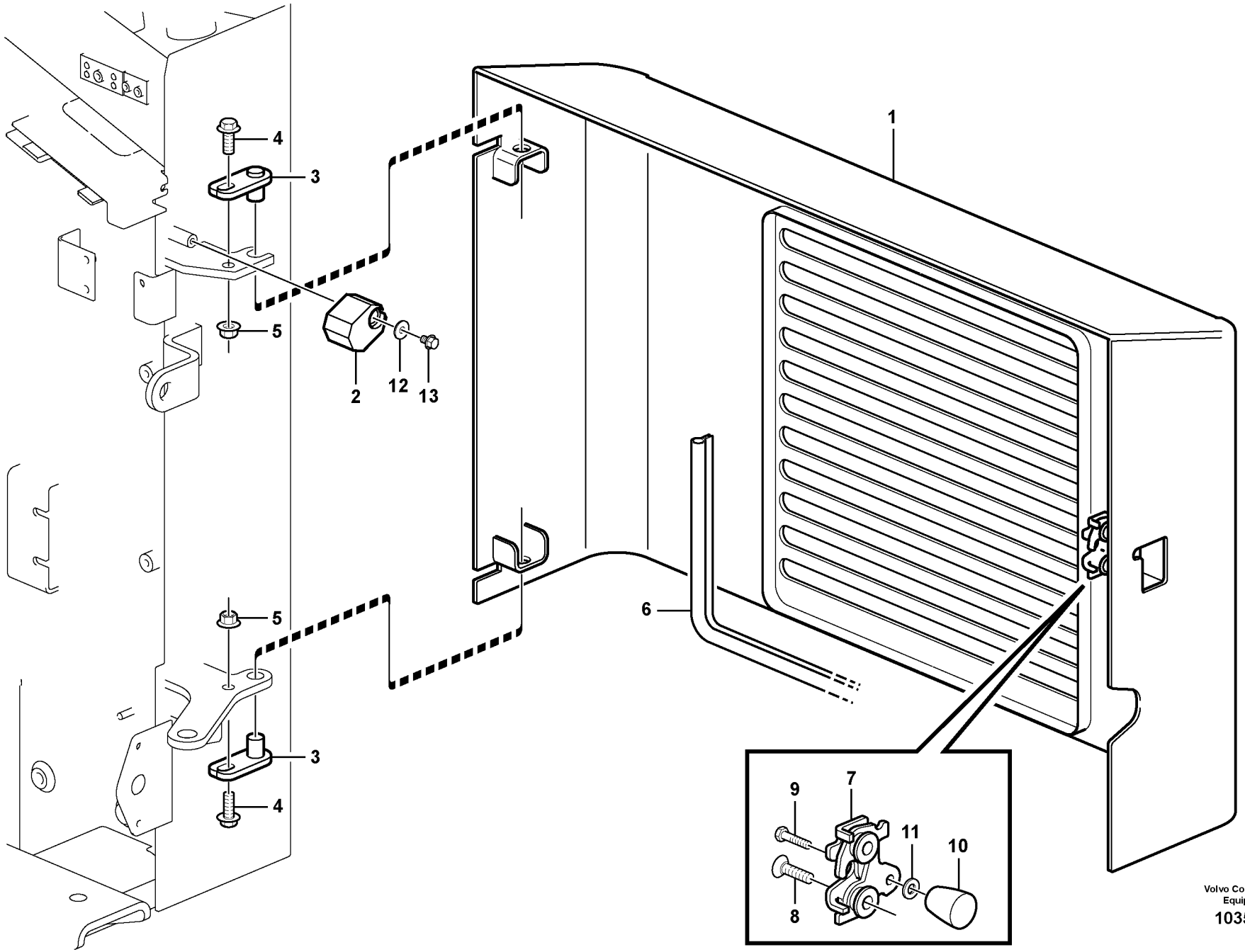

Volvo Construction Equipment

1035071

Fig.	Part No.	Quantity 1	2	3	PS	KIT	Description	Dénomination	Bezeichnung	Denominación	Notes
1		1			NS		Door	Porte	Tür	Puerta	
2		1			NS		Block	Bloc	Block	Bloque	
3	**VOE 11853238**	2					Hinge	Charnière	Scharnier	Bisagra	
4	**VOE 13965191**	2					Screw	Vis	Schraube	Tornillo	
5	**VOE 971096**	2					Flange nut	Écrou à bride	Bundmutter	Tuerca embridada	
6	**VOE 15401806**	REQ					Sealing moulding	Joint étanchéité	Dichtprofil	Listón retén	L=2164 MM
7	**VOE 11175891**	1					Lock	Serrure	Schloss	Cierre	
8	**VOE 969373**	2					Screw	Vis	Schraube	Tornillo	
9	**VOE 955514**	1					Hexagon screw	Vis à tête hexagonale	Sechskantschraube	Tornillo hexagonal	
10	**VOE 11852238**	1					Handle	Poignee	Handgriff	Manilla	
11	**VOE 13955894**	1					Washer	Rondelle	Scheibe	Arandela	
12	**VOE 13960141**	1					Washer	Rondelle	Scheibe	Arandela	
13	**VOE 947107**	1					Flange screw	Vis à embase	Flanschschraube	Tornillo embridado	

1		**Cubierta del radiador** **Kühlerhaube** **Boitier radiateur** **Radiator casing**	Catalogue id **20165**	Group **821**
2			Illustr. No **1035071**	Section **200**
3			Issue **PUB 20020860-A**	Page **261**
4				
5				

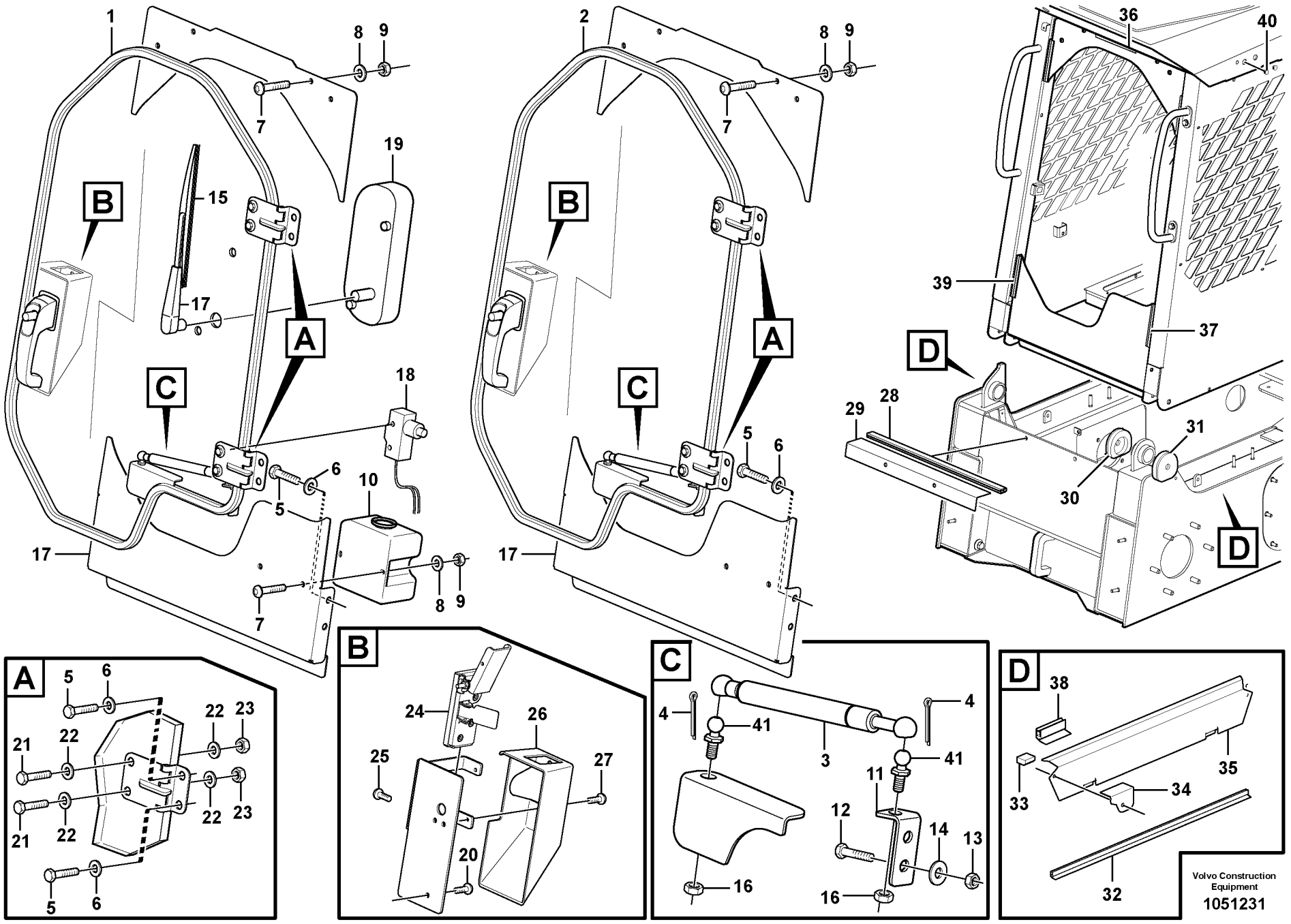
1
2
7
8
9
19
15
17
18
10
5
6
A
B
C
D
36
40
39
37
29
28
31
30
24
26
25
27
20
4
41
3
11
12
14
13
16
21
22
23
33
34
35
38
32
Volvo Construction Equipment
1051231

Fig.	Part No.	Quantity 1	2	3	PS	KIT	Description	Dénomination	Bezeichnung	Denominación	Notes
1	**VOE 11851876**	1					Door	Porte	Tür	Puerta	
	VOE 15403112	1					•Glass	•Vitre	•Fensterscheibe	•Cristal	
2	**VOE 11851877**		1				Door	Porte	Tür	Puerta	
	VOE 15403132		1				•Glass	•Vitre	•Fensterscheibe	•Cristal	
3	**VOE 11715506**	1	1				•Gas spring	•Ressort gaz	•Gasfeder	•Resorte a gas	
4	**VOE 11715507**	2	2				•Safety brace	•Étrier sécurité	•Sicherungsbügel	•Brida de seguridad	
5	**VOE 983250**	8	8				•Hexagon screw	•Vis à tête hexagonale	•Sechskantschraube	•Tornillo hexagonal	
6	**VOE 976945**	8	8				•Washer	•Rondelle	•Scheibe	•Arandela	
7	**VOE 969147**	6	4				•Six point socket screw	•Vis à 6 pans creux	•Sechszahn-Hohlschraube	•Racor de seis dientes	
8	**VOE 955892**	6	4				•Washer	•Rondelle	•Scheibe	•Arandela	
9	**VOE 13945407**	6	4				•Nut	•Écrou	•Mutter	•Tuerca	
10	**VOE 11715734**	1					•Fluid reservoir	•Réservoir de liquide	•Flüssigkeitsbehälter	•Depósito de líquido	
11	**VOE 11715735**	1	1				•Retainer	•Retenue	•Halter	•Soporte	
12	**VOE 983243**	2	2				•Hexagon screw	•Vis à tête hexagonale	•Sechskantschraube	•Tornillo hexagonal	
13	**VOE 983303**	2	2				•Hexagon nut	•Écrou hexagonal	•Sechskantmutter	•Tuerca hexagonal	
14	**VOE 13955894**	2	2				•Washer	•Rondelle	•Scheibe	•Arandela	
15	**VOE 11715836**	1					•Wiper blade	•Balai d'essuie-glace	•Wischerblatt	•Hoja limpiafaros	
16	**VOE 13945408**	2	1				•Nut	•Écrou	•Mutter	•Tuerca	
17	**VOE 11715837**	1					•Wiper arm	•Bras d'essuie-glace	•Wischerarm	•Brazo limpiaparabrisas	LOW
18	**VOE 11715838**	1					•Sensor	•Capteur	•Geber	•Captador	SW9103
19	**VOE 11715835**	1					•Wiper motor	•Moteur essuie-glace	•Wischermotor	•Motor limpiaparabrisas	
20	**VOE 11715834**	3					•Screw	•Vis	•Schraube	•Tornillo	
21	**VOE 983243**	4					•Hexagon screw	•Vis à tête hexagonale	•Sechskantschraube	•Tornillo hexagonal	
22	**VOE 13955894**	8					•Washer	•Rondelle	•Scheibe	•Arandela	
23	**VOE 983303**	4					•Hexagon nut	•Écrou hexagonal	•Sechskantmutter	•Tuerca hexagonal	
24	**VOE 11715830**	1					•Locking device	•Dispositif de verrouillage	•Verriegelung	•Dispositivo cierre	
25	**VOE 11715832**	4					•Screw	•Vis	•Schraube	•Tornillo	
26	**VOE 11715831**	1					•Cover	•Capot	•Haube	•Capó	
27	**VOE 11715833**	2					•Screw	•Vis	•Schraube	•Tornillo	
28	**VOE 11852046**	1			1		Seal	Joint	Dichtring	Junta	

1	**11858251, 11858248**
2	**11858255**
3	**11858493, 11858495**
4	
5	

Puerta con accesorios de montaje
Tür mit Anbauteilen
Porte avec pièces de montage
Door with fitting parts

Catalogue id **20165**	Group **831**
Illustr. No **1051231**	Section **100**
Issue **PUB 20020860-A**	Page **263**

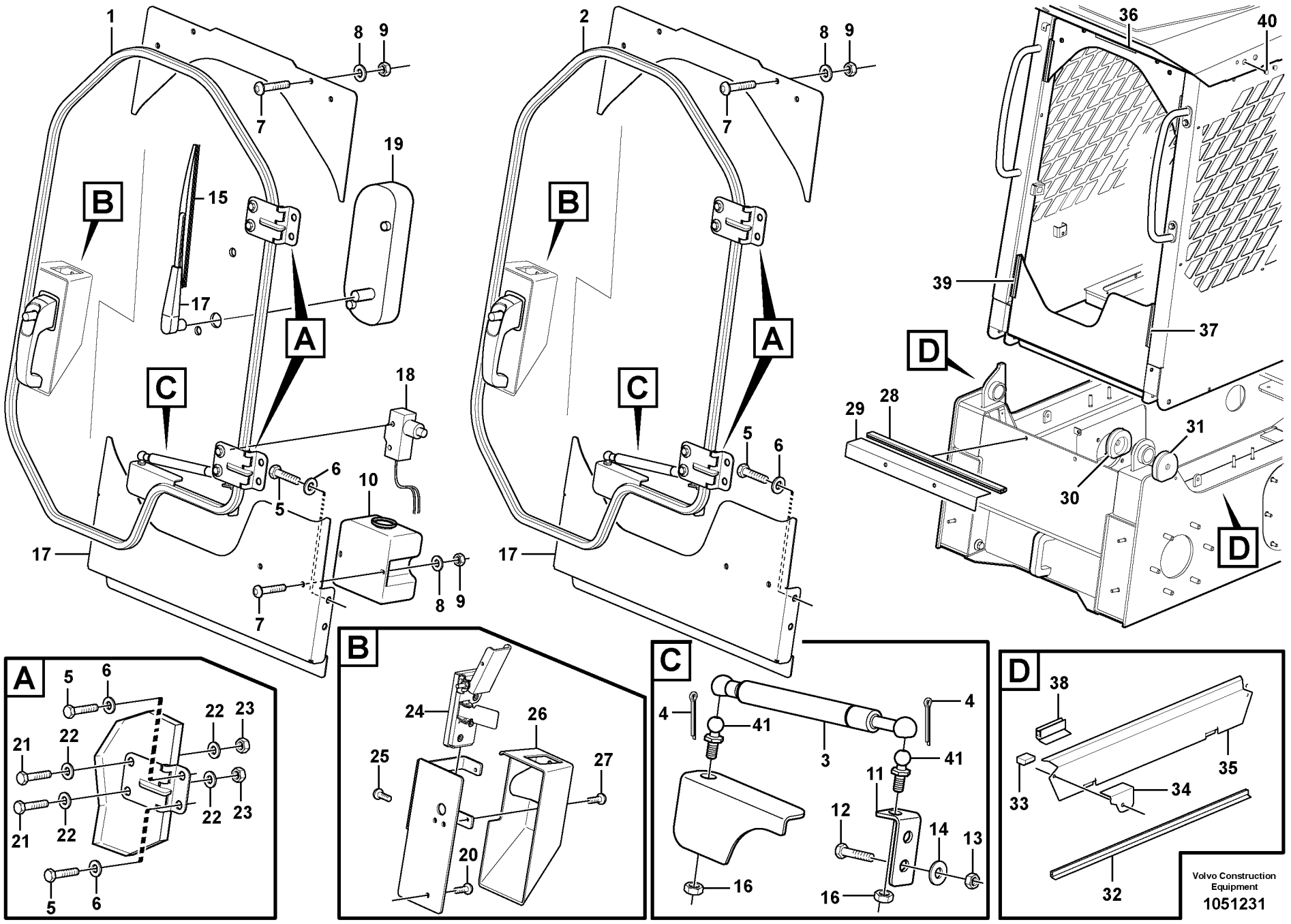
1
2
7
8
9
19
15
17
18
10
5
6
A
B
C
D
36
40
39
37
29
28
31
30
24
26
25
27
20
4
41
3
11
12
14
13
16
21
22
23
33
34
35
38
32
Volvo Construction Equipment
1051231

Fig.	Part No.	Quantity 1	2	3	PS	KIT	Description	Dénomination	Bezeichnung	Denominación	Notes
29	**VOE 11852045**	1		1			Plate	Plaque	Platte	Placa	
30	**VOE 11853143**	2		2			Insulator	Isolateur	Isolator	Aislador	
31	**VOE 11853139**	2		2			Insulator	Isolateur	Isolator	Aislador	
32	**VOE 15622456**	REQ	REQ	REQ			Sealing strip	Lisse étanchéité	Dichtleiste	Moldura retén	L = 2X920MM
33	**VOE 11853142**	2		2			Insulator	Isolateur	Isolator	Aislador	
34	**VOE 11853146**	1		1			Plate	Tôle	Blech	Chapa	
35	**VOE 11853147**	1		1			Plate	Tôle	Blech	Chapa	
36	**VOE 11853183**	1		1			Sealing strip	Lisse étanchéité	Dichtleiste	Moldura retén	
37	**VOE 11853180**	1		1			Sealing strip	Lisse étanchéité	Dichtleiste	Moldura retén	
38	**VOE 15633903**	REQ		REQ			Sealing strip	Lisse étanchéité	Dichtleiste	Moldura retén	2X80MM
39	**VOE 11853182**	1		1			Sealing strip	Lisse étanchéité	Dichtleiste	Moldura retén	
40	**VOE 11853173**	4		4			Plug	Tampon	Stopfen	Tapón	
41	**VOE 15087625**	2					Ball stud	Boulon articulation	Kugelzapfen	Perno bola	

1	**11858251, 11858248**	**Puerta con accesorios de montaje** **Tür mit Anbauteilen** **Porte avec pièces de montage** **Door with fitting parts**	Catalogue id **20165**	Group **831**
2	**11858255**		Illustr. No **1051231**	Section **100**
3	**11858493, 11858495**		Issue **PUB 20020860-A**	Page **265**
4				
5				

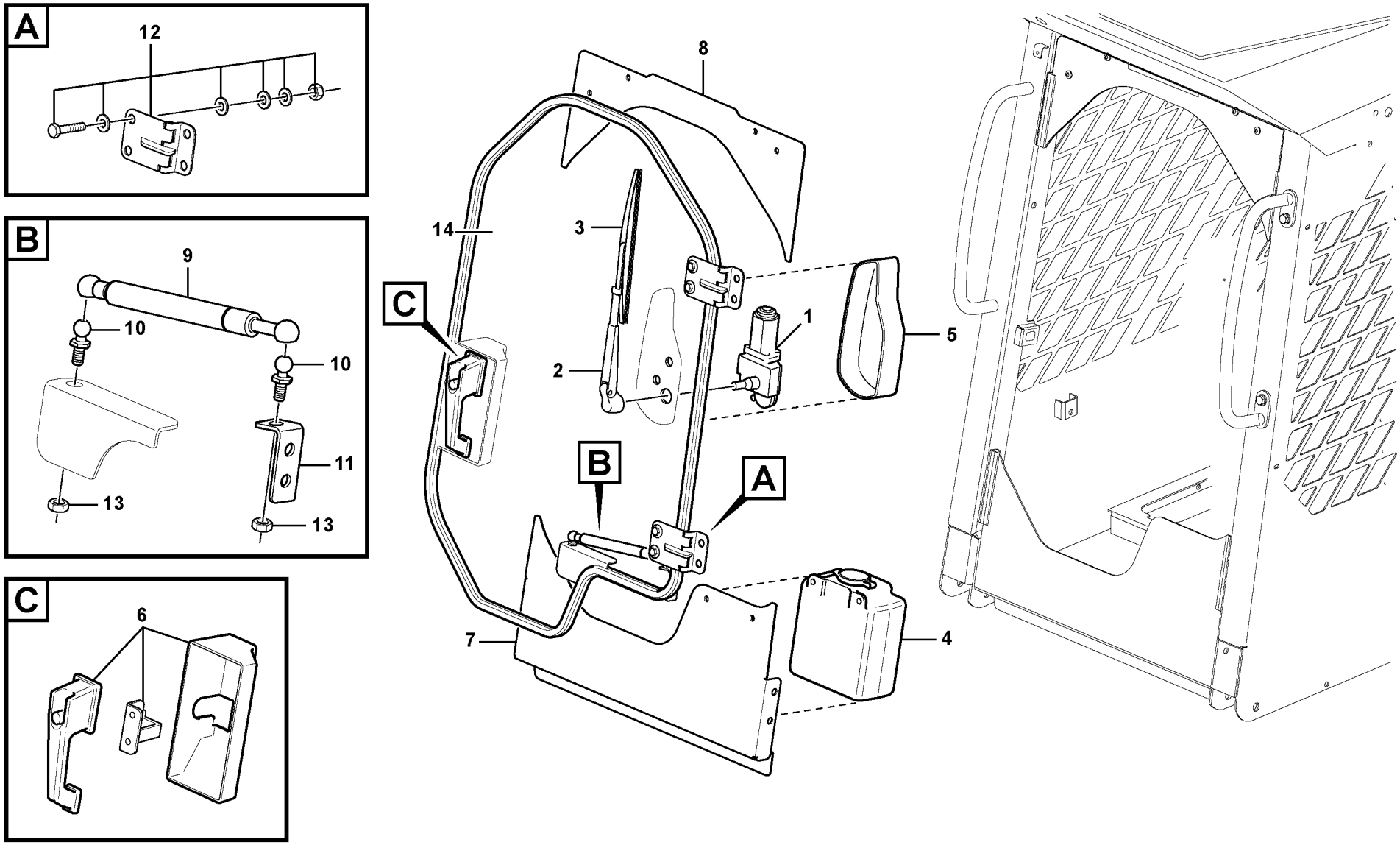

Volvo Construction Equipment

1052889

Fig.	Part No.	Quantity 1	2	3	PS	KIT	Description	Dénomination	Bezeichnung	Denominación	Notes
	VOE 15634440	1					Door	Porte	Tür	Puerta	
1	**VOE 15144010**	1					•Wiper motor	•Moteur essuie-glace	•Wischermotor	•Motor limpiaparabrisas	
2	**VOE 15144031**	1					•Wiper arm	•Bras d'essuie-glace	•Wischerarm	•Brazo limpiaparabrisas	
3	**VOE 15144047**	1					•Wiper blade	•Balai d'essuie-glace	•Wischerblatt	•Hoja limpiafaros	
4	**VOE 15144057**	1					•Water reservoir	•Réservoir eau	•Wasserbehälter	•Depósito agua	
5	**VOE 15144068**	1					•Cover	•Gaine extérieure	•Stoßfängerhaut	•Funda exterior	
6	**VOE 15144076**	1					•Lock	•Serrure	•Schloss	•Cierre	
7	**VOE 15144094**	1					•Door arch	•Arceau de porte	•Türbogen	•Arco de puerta	
8	**VOE 15144182**	1					•Panel plate	•Tôle panneau	•Paneelblech	•Placa panel	
9	**VOE 15144205**	1					•Gas spring	•Ressort gaz	•Gasfeder	•Resorte a gas	
10	**VOE 15087625**	2					•Ball stud	•Boulon articulation	•Kugelzapfen	•Perno bola	
11		1			NS		•Support	•Support	•Stütze	•Apoyo	
12	**VOE 15144222**	1					•Hinge kit	•Ensemble charnières	•Scharniersatz	•Juego de bisagras	
13	**VOE 15144228**	2					•Nut	•Écrou	•Mutter	•Tuerca	
14	**VOE 15153300**	1					•Glass	•Vitre	•Fensterscheibe	•Cristal	

1		**Puerta** **Tür** **Porte** **Door**	Catalogue id **20165**	Group **831**
2			Illustr. No **1052889**	Section **200**
3			Issue **PUB 20020860-A**	Page **267**
4				
5		**11858251, 11858248, 11858493, 11858495 S/N 70101-**		

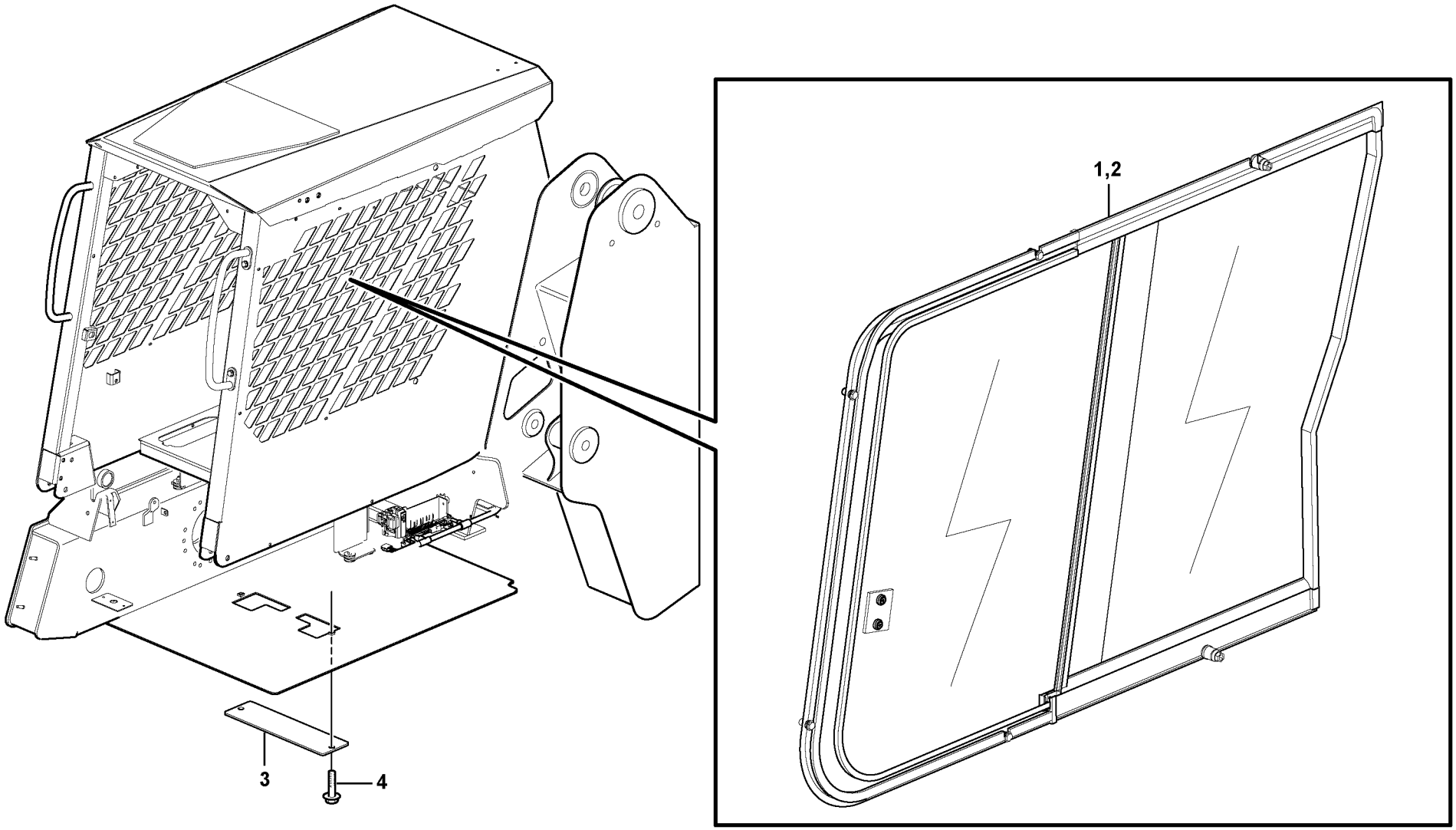

Volvo Construction Equipment

1034624

Fig.	Part No.	Quantity 1	2	3	PS	KIT	Description	Dénomination	Bezeichnung	Denominación	Notes
1	**VOE 11851868**	1					Window	Glace	Fenster	Ventana	LH
2	**VOE 11851867**	1					Window	Glace	Fenster	Ventana	RH
3	**VOE 11851757**	2					Cover	Capot	Haube	Capó	
4	**VOE 946329**	4					Flange screw	Vis à embase	Flanschschraube	Tornillo embridado	

1		**Ventana despla.** **Schiezefenster.** **Vitre coulissante.** **Sliding window.**	Catalogue id **20165**	Group **843**
2			Illustr. No **1034624**	Section **200**
3			Issue **PUB 20020860-A**	Page **269**
4				
5		**11858248, 11858251, 11858493, 11858495**		

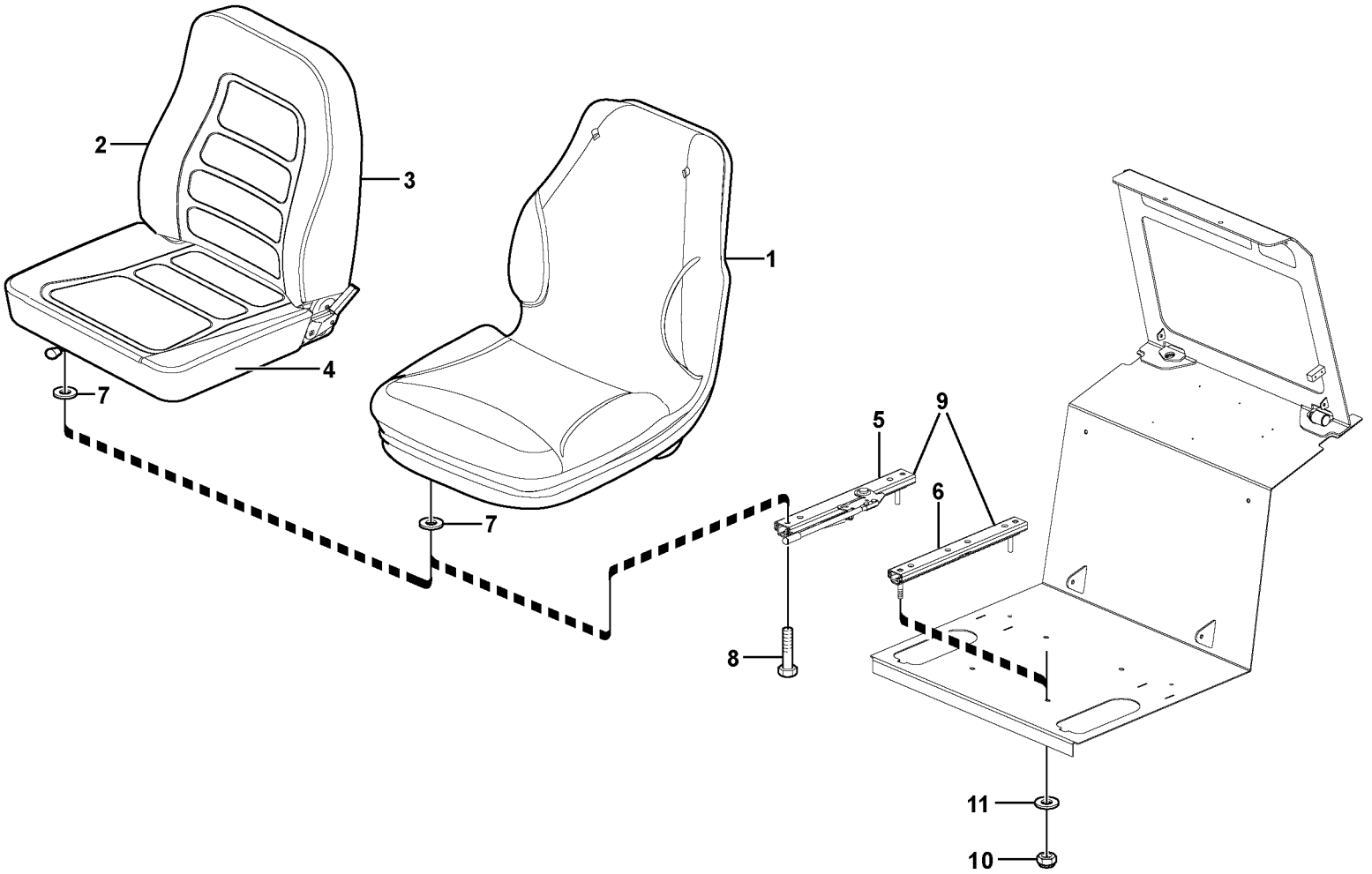

Volvo Construction Equipment

1034615

Fig.	Part No.	Quantity 1	2	3	PS	KIT	Description	Dénomination	Bezeichnung	Denominación	Notes
1	**VOE 11852331**	1					Seat	Siège	Sitz	Asiento	
2	**VOE 11851377**		1				Seat	Siège	Sitz	Asiento	
2	**VOE 11851376**			1			Seat	Siège	Sitz	Asiento	
3	**VOE 11714979**		1				•Seat cover	•Housse de siège	•Sitzbezug	•Cubierta asiento	
3	**VOE 11715720**			1			•Cushion	•Coussin	•Sitzkissen	•Cojín	
4	**VOE 11714978**		1				•Cushion	•Coussin	•Sitzkissen	•Cojín	
4	**VOE 11715721**			1			•Cushion	•Coussin	•Sitzkissen	•Cojín	
5	**VOE 11715459**	1					•Slide rail	•Rail guidage	•Gleitschiene	•Riel deslizamiento	
5	**VOE 11715722**			1			•Slide rail	•Rail guidage	•Gleitschiene	•Riel deslizamiento	
6	**VOE 11715460**	1					•Slide rail	•Rail guidage	•Gleitschiene	•Riel deslizamiento	
6	**VOE 11715723**			1			•Slide rail	•Rail guidage	•Gleitschiene	•Riel deslizamiento	
7	**VOE 11715461**	4					•Washer	•Rondelle	•Scheibe	•Arandela	
8	**VOE 983244**	4					•Hexagon screw	•Vis à tête hexagonale	•Sechskantschraube	•Tornillo hexagonal	
9	**VOE 11714980**		1				•Slide rail	•Rail guidage	•Gleitschiene	•Riel deslizamiento	
10	**VOE 950353**	4	4	4			Lock nut	Contre-écrou	Sicherungsmutter	Contratuerca	
11	**VOE 13960141**	4	4	4			Washer	Rondelle	Scheibe	Arandela	

1	**11840372**
2	**11840323**
3	**11840291**
4	
5	

Asiento del conductor
Fahrersitz
Siège du conucteur
Operator's seat

Catalogue id **20165**	Group **852**
Illustr. No **1034615**	Section **100**
Issue **PUB 20020860-A**	Page **271**

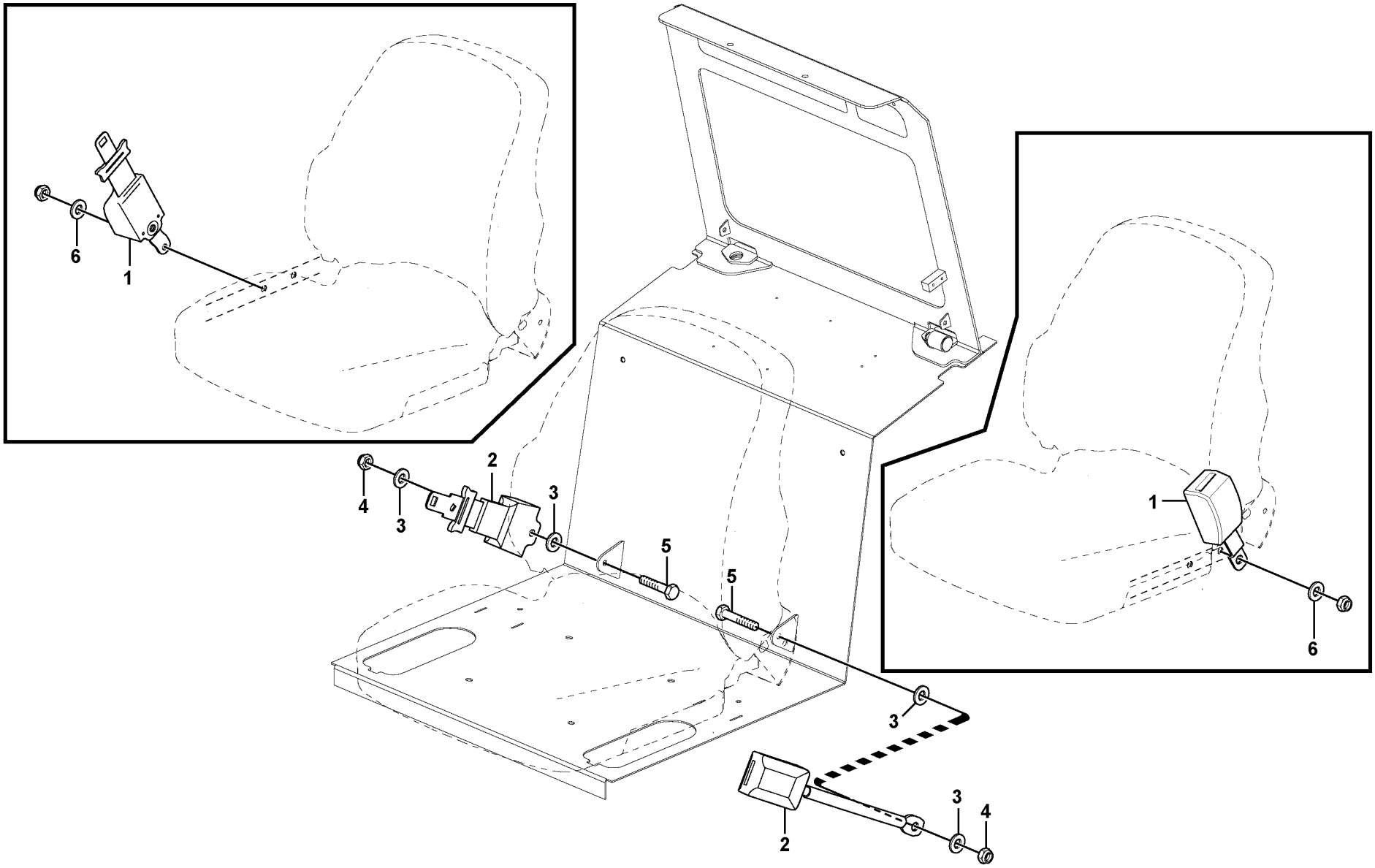

Volvo Construction Equipment

1018346

Fig.	Part No.	Quantity 1	2	3	4	5	PS	KIT	Description	Dénomination	Bezeichnung	Denominación	Notes
1	**VOE 15410465**	1							Seat belt	Ceinture de sécurité	Sicherheitsgurt	Cinturón de seguridad	
1	**VOE 15410464**		1						Seat belt	Ceinture de sécurité	Sicherheitsgurt	Cinturón de seguridad	
2	**VOE 15410462**			1					Seat belt	Ceinture de sécurité	Sicherheitsgurt	Cinturón de seguridad	
2	**VOE 15410461**				1	1			Seat belt	Ceinture de sécurité	Sicherheitsgurt	Cinturón de seguridad	
3	**VOE 13960143**			4	4	4			Washer	Rondelle	Scheibe	Arandela	
4	**VOE 950354**			2	2	2			Lock nut	Contre-écrou	Sicherungsmutter	Contratuerca	
5	**VOE 955535**			2	2				Hexagon screw	Vis à tête hexagonale	Sechskantschraube	Tornillo hexagonal	
5	**VOE 955536**			2					Hexagon screw	Vis à tête hexagonale	Sechskantschraube	Tornillo hexagonal	11858346
5	**VOE 955536**					2			Hexagon screw	Vis à tête hexagonale	Sechskantschraube	Tornillo hexagonal	
6	**VOE 955896**	2	2						Washer	Rondelle	Scheibe	Arandela	

1	**11840370**
2	**11840369 11858348**
3	**11840367, 11858346**
4	**11840366**
5	**11858345**

Cinturón de seguridad asiento de conductor
Sicherheitsgurt, Fahrersitz
Ceint. sécurité siège conduct.
Seat belt operator's seat

Catalogue id **20165**	Group **852**
Illustr. No **1018346**	Section **200**
Issue **PUB 20020860-A**	Page **273**

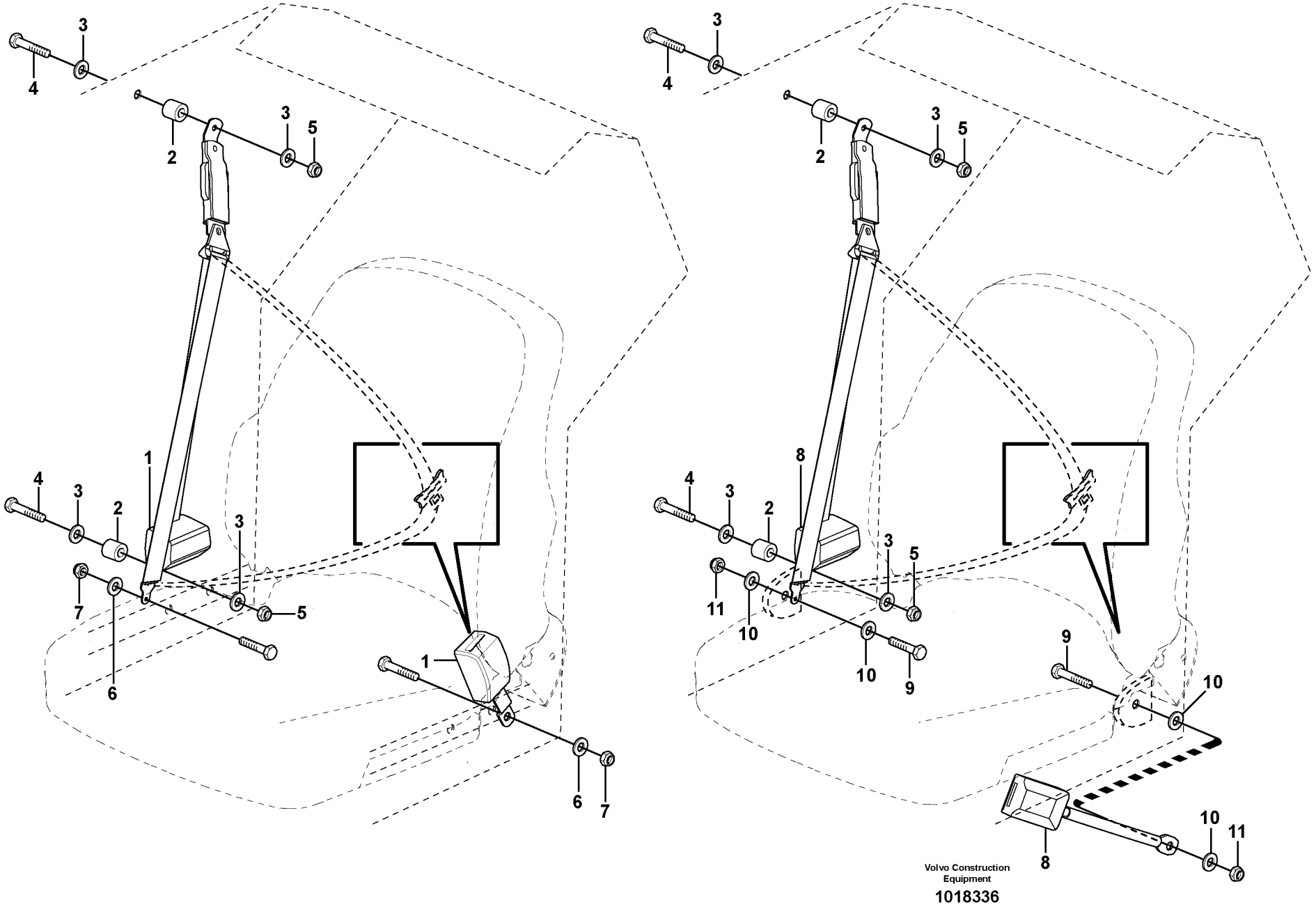
Volvo Construction Equipment
1018336

Fig.	Part No.	Quantity 1	2	3	4	5	PS	KIT	Description	Dénomination	Bezeichnung	Denominación	Notes
1	**VOE 15410466**	1							Seat belt	Ceinture de sécurité	Sicherheitsgurt	Cinturón de seguridad	
2	**VOE 11841324**	2	2	2					Spacer	Entretoise	Abstandkörper	Distanciador	
3	**VOE 13960143**	8	4	4					Washer	Rondelle	Scheibe	Arandela	
4	**VOE 955536**	2	2	2					Hexagon screw	Vis à tête hexagonale	Sechskantschraube	Tornillo hexagonal	
5	**VOE 950354**	2	2	2					Lock nut	Contre-écrou	Sicherungsmutter	Contratuerca	
6	**VOE 955896**	2							Washer	Rondelle	Scheibe	Arandela	
7		2					NS		Lock nut	Contre-ecrou	Sicherungsmutter	Contratuerca	
8	**VOE 15410463**		1	1					Seat belt	Ceinture de sécurité	Sicherheitsgurt	Cinturón de seguridad	
9	**VOE 955535**		3	2					Hexagon screw	Vis à tête hexagonale	Sechskantschraube	Tornillo hexagonal	
10	**VOE 13960143**		6	4					Washer	Rondelle	Scheibe	Arandela	
11	**VOE 950354**		3	2					Lock nut	Contre-écrou	Sicherungsmutter	Contratuerca	

1	**11840371**
2	**11840368**
3	**11858347**
4	
5	

Cinturón de seguridad asiento de conductor
Sicherheitsgurt, Fahrersitz
Ceint. sécurité siège conduct.
Seat belt operator's seat

Catalogue id **20165**	Group **852**
Illustr. No **1018336**	Section **300**
Issue **PUB 20020860-A**	Page **275**

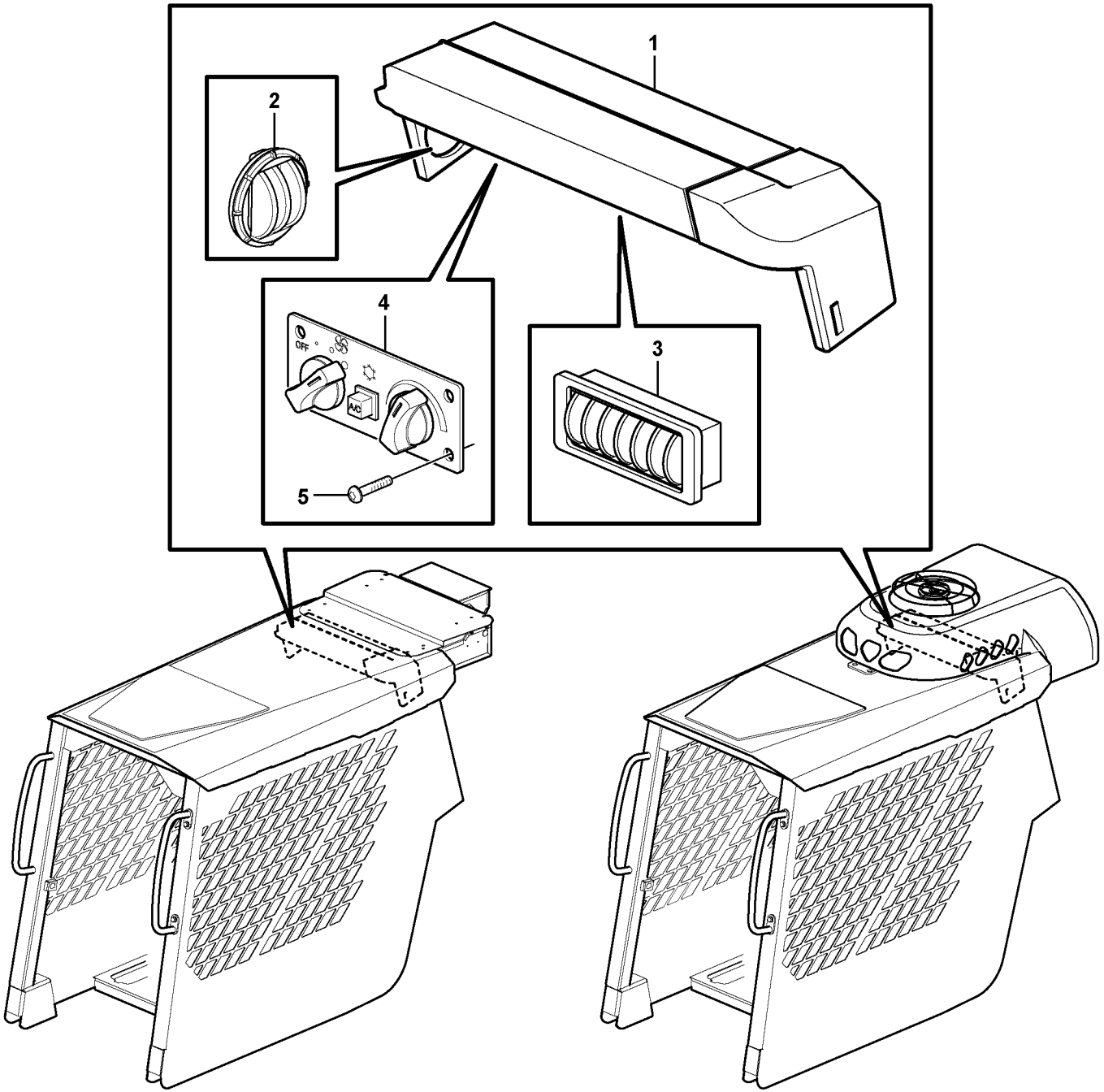

Volvo Construction Equipment

1034645

Fig.	Part No.	Quantity 1	2	3	PS	KIT	Description	Dénomination	Bezeichnung	Denominación	Notes
1	**VOE 11851891**	1					Duct	Goulotte	Kanal	Canal	
2	**VOE 11715817**	2					•Air inlet	•Prise d'air	•Lufteinlass	•Toma de aire	
3	**VOE 11851901**	4					Louvre	Ouie	Lüftungsschlitz	Rejilla	
4		1					Control Panel	Panneau commande	Bedienungstafel	Panel Mando	See group 380, Page 205
5	**VOE 969405**	4					Six point socket screw	Vis à 6 pans creux	Sechszahn-Hohlschraube	Racor de seis dientes	

1		**Conductos de aire** **Luftkanäle** **Canalisation d'air** **Air ducts**	Catalogue id **20165**	Group **872**
2			Illustr. No **1034645**	Section **100**
3			Issue **PUB 20020860-A**	Page **277**
4				
5		**11858248, 11858251, 11858493, 11858495**		

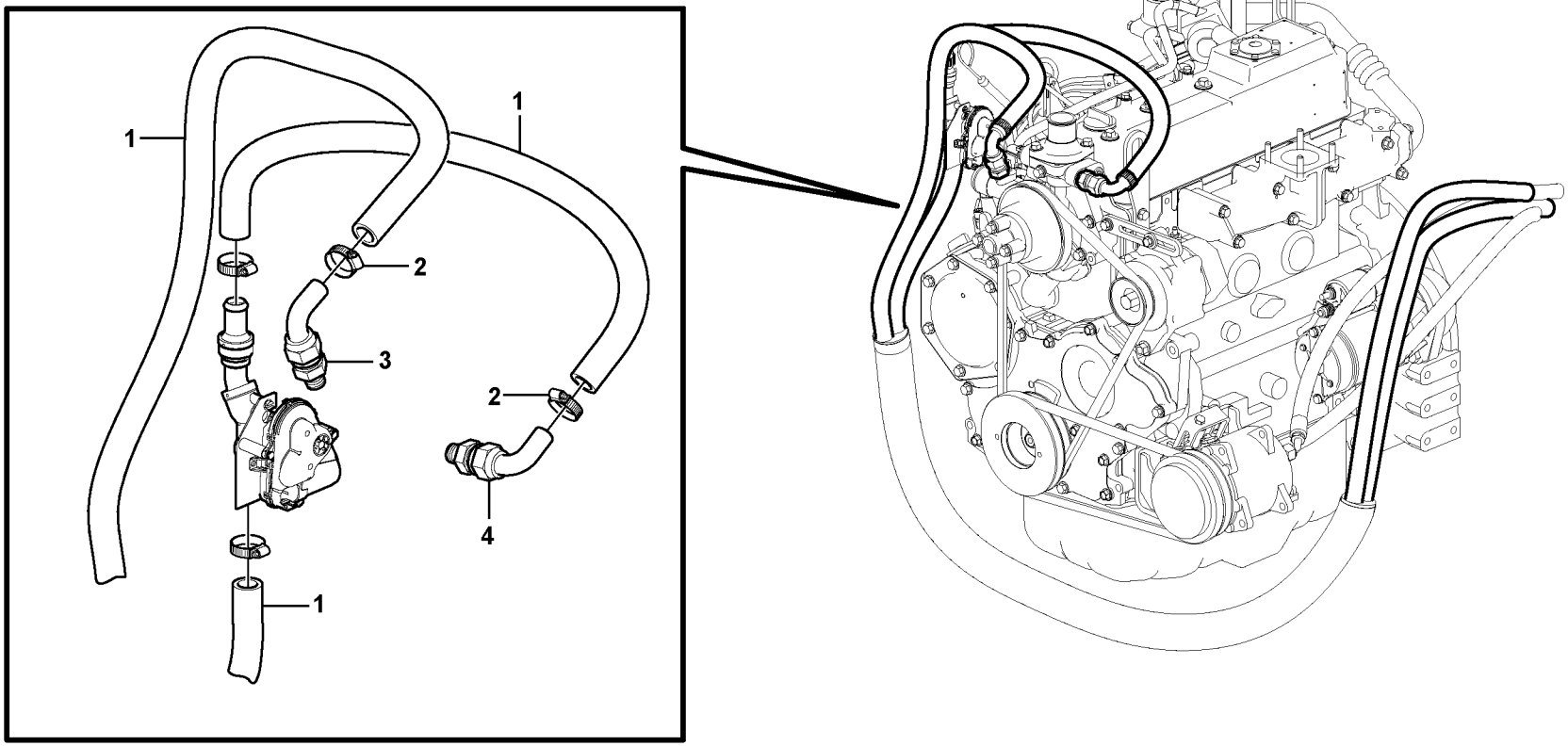
1
1
2
3
2
4
1

Fig.	Part No.	Quantity 1	2	3	PS	KIT	Description	Dénomination	Bezeichnung	Denominación	Notes
1	**VOE 943368**	REQ	REQ				Hose	Flexible	Schlauch	Manguera	L = 780MM
2	**VOE 13943472**	2	2				Hose clamp	Collier durite	Schlauchschelle	Abrazadera de manguera	
3	**VOE 15411129**	1					Fitting	Écrou raccord	Verschraubung	Racor	
3	**VOE 11803362**		1				Elbow	Coude	Winkel	Ángulo	
4	**VOE 15411129**	1					Fitting	Écrou raccord	Verschraubung	Racor	
4	**VOE 979270**		1				Hose nipple	Raccord flexible	Schlauchnippel	Niple de manguera	

1	**11858248, 11858251**
2	**11858493, 11858495**
3	
4	
5	

Sistema de calefacción
Heizsystem
Système du chauffage
Heating system

Catalogue id **20165**	Group **873**
Illustr. No **1053864**	Section **100**
Issue **PUB 20020860-A**	Page **279**

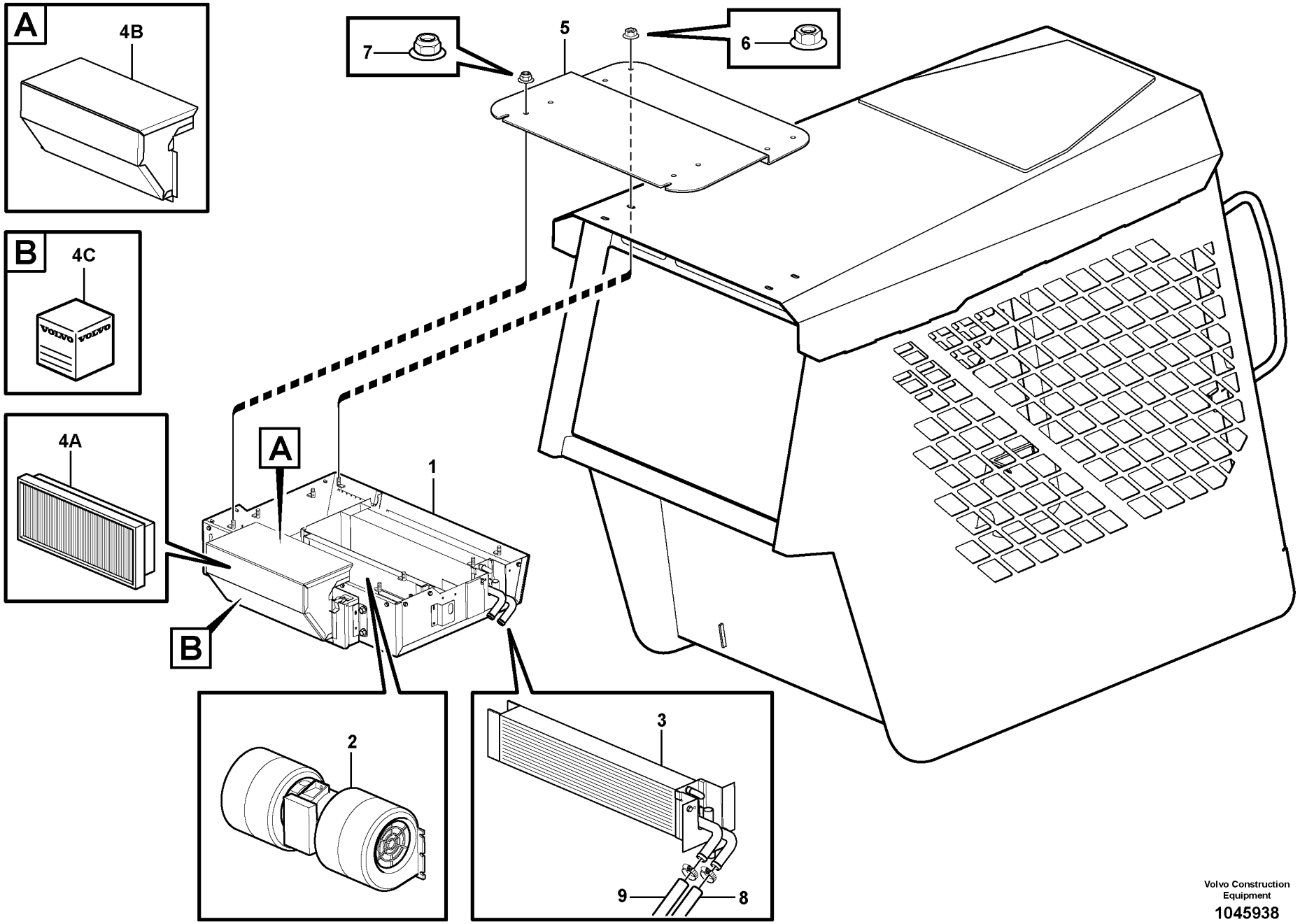

Volvo Construction Equipment
1045938

Fig.	Part No.	Quantity 1	2	3	PS	KIT	Description	Dénomination	Bezeichnung	Denominación	Notes
1	**VOE 11852060**	1					Heater unit	Bloc chauff/clim	Heizgerät	Calefactor	
2	**VOE 11715444**	1					•Motor	•Moteur	•Motor	•Motor	
3	**VOE 11715716**	1					•Radiator	•Radiateur	•Kühler	•Radiador	
4A	**VOE 11715829**	1					•Filter	•Filtre	•Filter	•Filtro	
4B	**VOE 15029954**	1					•Box	•Caisse	•Kasten	•Caja	
4C	**VOE 11715450**	1					•Sealing kit	•Kit plombage	•Plombiersatz	•Kit de precinto	
5	**VOE 11851939**	1					Plate	Tôle	Blech	Chapa	
6	**VOE 948645**	4					Flange lock nut	Contre-écrou à bride	Flanschverschlussmutter	Contratuerca embridada	
7	**VOE 948645**	4					Flange lock nut	Contre-écrou à bride	Flanschverschlussmutter	Contratuerca embridada	
8		1					Hose	Durit	Schlauch	Tubo flexible	See group 874, Page 287
9		1					Hose	Durit	Schlauch	Tubo flexible	See group 874, Page 287

1		**Calefactor de cabina** **Kabinenheizung** **Chauffage cabine** **Cab heating**	Catalogue id **20165**	Group **873**
2			Illustr. No **1045938**	Section **150**
3				
4			Issue **PUB 20020860-A**	Page **281**
5		**11858251, 11858493**		

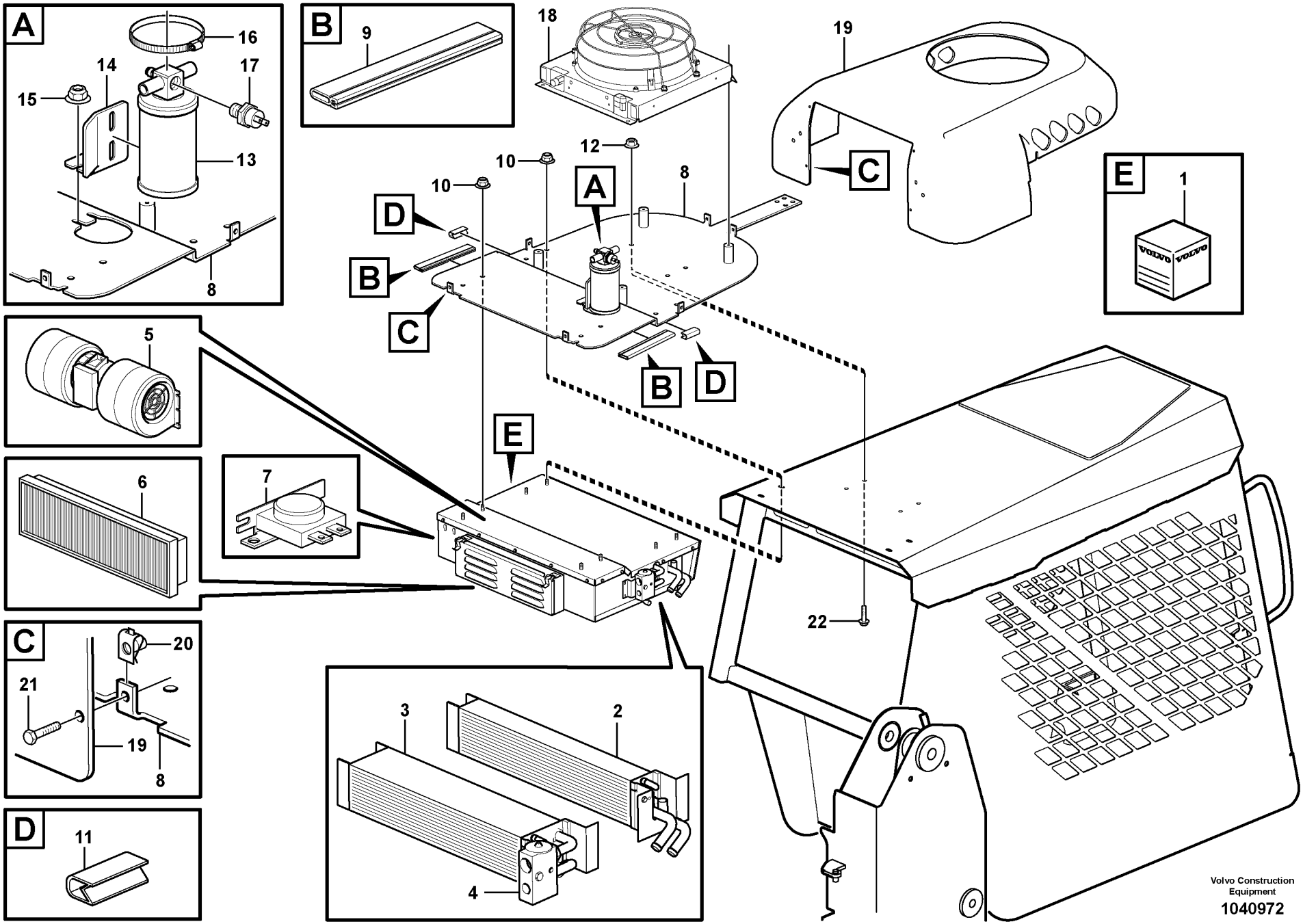

Volvo Construction Equipment

1040972

Fig.	Part No.	Quantity 1	2	3	PS	KIT	Description	Dénomination	Bezeichnung	Denominación	Notes
	VOE 11851892	1					Air conditioning	Climatisation	Klimaanlage	Acondicion de aire	
1	**VOE 11715450**	1					•Sealing kit	•Kit plombage	•Plombiersatz	•Kit de precinto	
2	**VOE 11715716**	1					•Radiator	•Radiateur	•Kühler	•Radiador	
3	**VOE 11715448**	1					•Evaporator	•Evaporateur	•Verdampfer	•Evaporador	
4	**VOE 11715438**	1					•Expansion valve	•Robinet d'expansion	•Expansionsventil	•Válvula de expansión	
5	**VOE 11715444**	1					•Motor	•Moteur	•Motor	•Motor	
6	**VOE 11715829**	1					•Filter	•Filtre	•Filter	•Filtro	
7	**VOE 11715439**	1					•Thermostat	•Thermostat	•Thermostat	•Termóstato	
8		1			NS		Support	Bâti	Stativ	Base	
9	**VOE 11852646**	1					Seal	Joint	Dichtring	Junta	
10	**VOE 948645**	8					Flange lock nut	Contre-écrou à bride	Flanschverschlussmutter	Contratuerca embridada	
11	**VOE 11852167**	REQ					Moulding	Moulure	Leiste	Listón	L = 25MM
12	**VOE 13971098**	4					Flange nut	Écrou à bride	Bundmutter	Tuerca embridada	
13	**VOE 11851903**	1					Receiver drier	Déshydrateur	Entfeuchter	Secador	
14	**VOE 11851657**	1					Support	Support	Stütze	Apoyo	
15	**VOE 13949278**	2					Flange lock nut	Contre-écrou à bride	Flanschverschlussmutter	Contratuerca embridada	
16	**VOE 943481**	2					Hose clamp	Collier durite	Schlauchschelle	Abrazadera de manguera	
17	**VOE 11851904**	1					Switch	Commutateur	Schalter	Contactor	
18	**VOE 11851898**	1					Condenser	Condenseur	Kondensor	Condensador	
19	**VOE 11852645**	1					Cover	Capot	Haube	Capó	
20	**VOE 949921**	6					Spring nut	Écrou de ressort	Federverschlussmutter	Tuerca resorte	
21	**VOE 13965175**	6					Screw	Vis	Schraube	Tornillo	
22	**VOE 946472**	4					Flange screw	Vis à embase	Flanschschraube	Tornillo embridado	

1		**Climatizador** **Klimaanlage** **Chauffage et ventilation** **Air conditioning**	Catalogue id **20165**	Group **874**
2			Illustr. No **1040972**	Section **100**
3				
4			Issue **PUB 20020860-A**	Page **283**
5		**11858248, 11858495**		

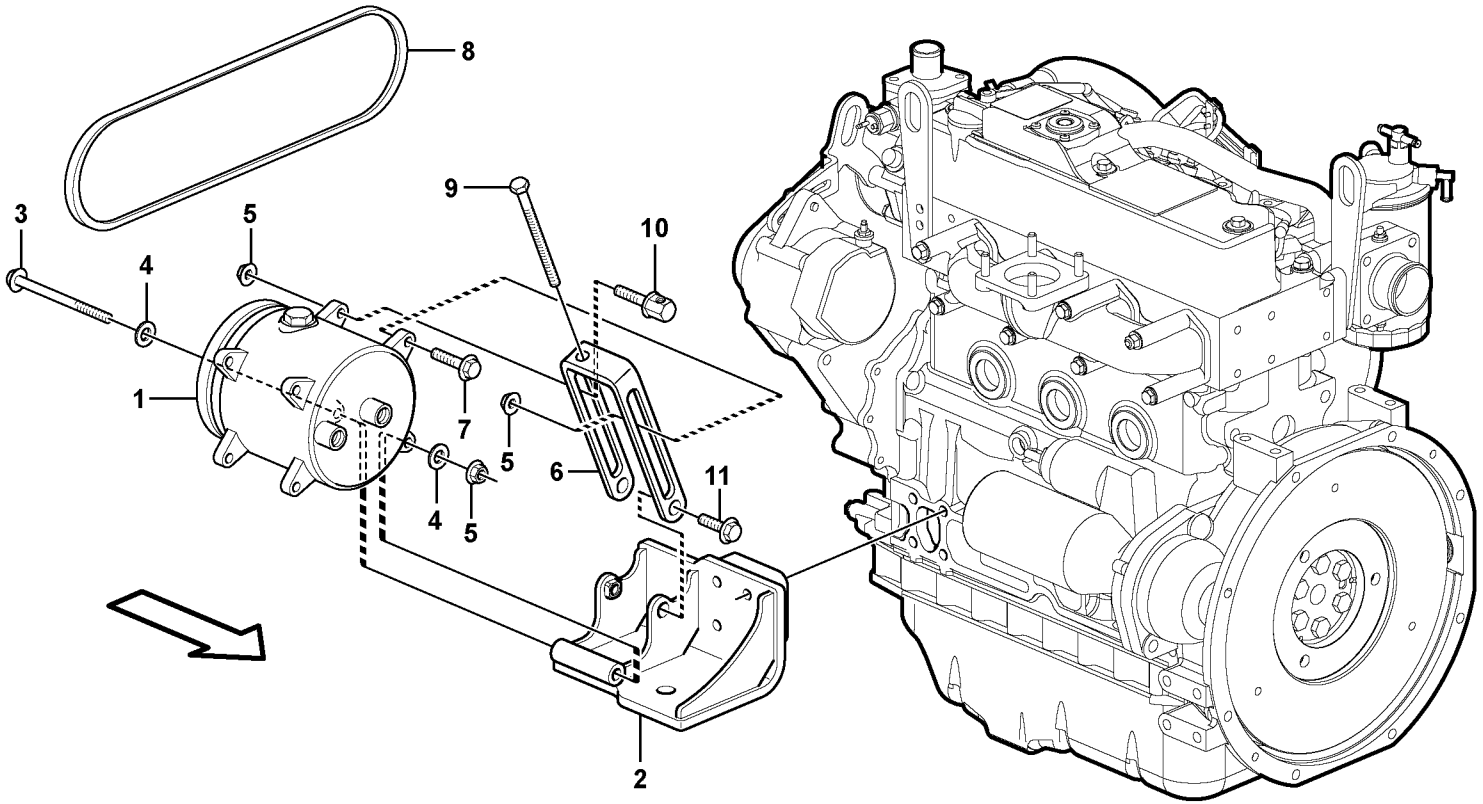

Volvo Construction Equipment
1053868

Fig.	Part No.	Quantity 1	2	3	PS	KIT	Description	Dénomination	Bezeichnung	Denominación	Notes
1	**VOE 11851897**	1	1				Compressor	Compresseur	Kompressor	Compresor	
2		1			NS		Bracket	Console	Konsole	Ménsula	
2	**VOE 11852845**		1				Bracket	Console	Konsole	Ménsula	
3	**VOE 969313**	1	1				Flange screw	Vis à embase	Flanschschraube	Tornillo embridado	
4	**VOE 976945**	2					Washer	Rondelle	Scheibe	Arandela	
5	**VOE 13971098**	3	3				Flange nut	Écrou à bride	Bundmutter	Tuerca embridada	
6		1	1		NS		Tensioner	Bride de serrage	Spanneisen	Barra de tensión	
7	**VOE 946472**	1	1				Flange screw	Vis à embase	Flanschschraube	Tornillo embridado	
8	**VOE 978710**	1	1				V-belt	Courroie Trape.	Keilriemen	Correa Trapez	
9	**VOE 977820**	1	1				Hexagon screw	Vis à tête hexagonale	Sechskantschraube	Tornillo hexagonal	
10	**VOE 1675830**	2	2				Flange screw	Vis à embase	Flanschschraube	Tornillo embridado	

1	**11858248**
2	**11858495**
3	
4	
5	

Compresor con accesorios de montaje, R134 A
Kompressor mit Anbauteilen, Kältemittel R134 A
Compresseur avec pieces de montage, R134 A
Compressor with fitting parts, cooling agent R134 A

Catalogue id **20165**	Group **874**
Illustr. No **1053868**	Section **150**
Issue **PUB 20020860-A**	Page **285**



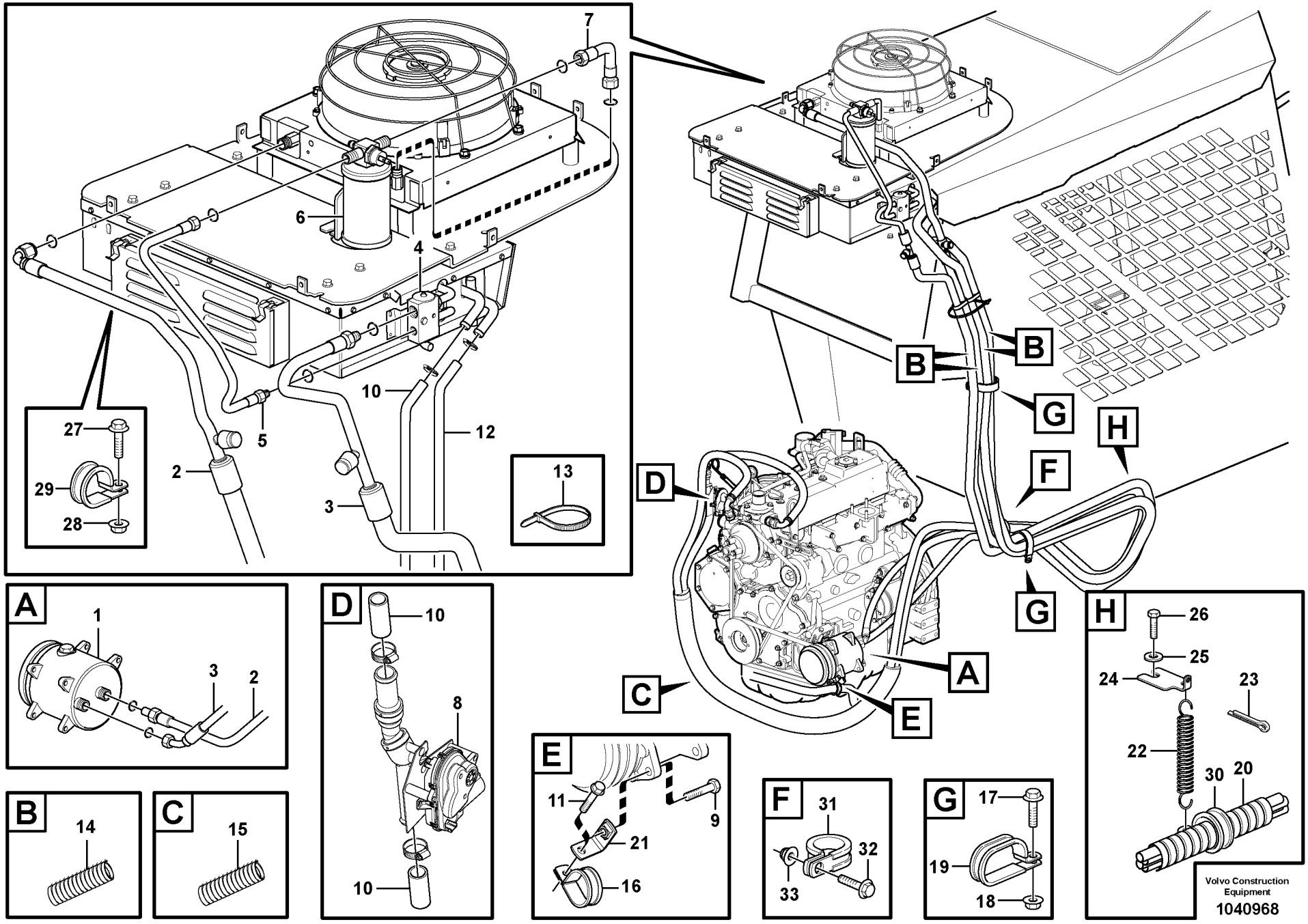
7
6
4
10
12
5
2
3
27
29
28
13
B
G
H
F
D
A
C
E
1
3
2
8
11
9
21
16
31
32
33
14
15
17
19
18
26
25
24
23
22
30
20
Volvo Construction Equipment
1040968

Fig.	Part No.	Quantity 1	2	3	PS	KIT	Description	Dénomination	Bezeichnung	Denominación	Notes
1		1		1			Compressor	Compresseur	Kompressor	Compresor	See group 874, Page 285
2	**VOE 11851896**	1		1			Hose assembly	Conduit flexible	Schlauchleitung	Conducto	
3	**VOE 11851895**	1		1			Hose assembly	Conduit flexible	Schlauchleitung	Conducto	
4		1		1			Expansion Valve	Robin.expansion	Exp Vent	Valv Expansion	See group 874, Page 283
5	**VOE 11851894**	1		1			Tube	Tube	Rohr	Tubo	
6		1		1			Receiver Drier	Deshydrateur	Entfeuchter	Secador	See group 874, Page 283
7	**VOE 11852681**	1		1			Hose	Flexible	Schlauch	Manguera	
8	**VOE 11851940**	1	1	1			Valve	Valve	Ventil	Válvula	
9	**VOE 13965200**	2	2				Screw	Vis	Schraube	Tornillo	
10	**VOE 943368**	REQ	REQ	REQ			Hose	Flexible	Schlauch	Manguera	L = 4070 MM
	VOE 13943472	4	4	4			Hose clamp	Collier durite	Schlauchschelle	Abrazadera de manguera	
11	**VOE 13946173**	2					Screw	Vis	Schraube	Tornillo	
12	**VOE 943368**	REQ	REQ	REQ			Hose	Flexible	Schlauch	Manguera	L = 4410 MM
	VOE 13943472	1	1	1			Hose clamp	Collier durite	Schlauchschelle	Abrazadera de manguera	
13	**VOE 4881440**	REQ	REQ	REQ			Cable tie	Serre-câble	Kabelschelle	Abrazadera de cinta	
14	**VOE 11852788**	REQ		REQ			Sleeve	Manchon	Muffe	Manguito	L = 2X1200 MM
14	**VOE 11852788**		REQ				Sleeve	Manchon	Muffe	Manguito	L = 1200 MM
15	**VOE 11851958**	REQ		REQ			Sleeve	Manchon	Muffe	Manguito	L = 1100 MM
15	**VOE 11852286**		REQ				Sleeve	Manchon	Muffe	Manguito	L = 1100MM
16	**VOE 981904**	1					Clamp	Collier serrage	Klemme	Abrazadera	
17	**VOE 946472**		2				Flange screw	Vis à embase	Flanschschraube	Tornillo embridado	
18	**VOE 13971098**		2				Flange nut	Écrou à bride	Bundmutter	Tuerca embridada	
19	**VOE 991078**	2	2	2			Clamp	Collier serrage	Klemme	Abrazadera	
20	**VOE 11852286**	REQ	REQ	REQ			Sleeve	Manchon	Muffe	Manguito	L = 1500 MM
21	**VOE 11024650**	1					Angle plate	Tôle angulaire	Winkelblech	Placa angular	
22	**VOE 11852285**	1	1	1			Spring	Ressort	Feder	Resorte	
23	**VOE 907884**	1	1	1			Cotter Pin	Goupille Fendue	Splint	Pasador Hendido	
24	**VOE 11852287**	1	1	1			Bracket	Console	Konsole	Ménsula	
25	**VOE 11841560**	1	1	1			Washer	Rondelle	Scheibe	Arandela	
26	**VOE 955563**	1	1	1			Hexagon screw	Vis à tête hexagonale	Sechskantschraube	Tornillo hexagonal	

1	**11858248**
2	**11858251, 11858493**
3	**11858495**
4	
5	

Montaje mangueras, equipo de calefacción y aire acondicionado
Einbau Schläuche, Heizung und Klimaanlage
Montage des flexibles, chauffage et ventilation
Installation hoses, heat and air conditioning

Catalogue id **20165**	Group **874**
Illustr. No **1040968**	Section **200**
Issue **PUB 20020860-A**	Page **287**

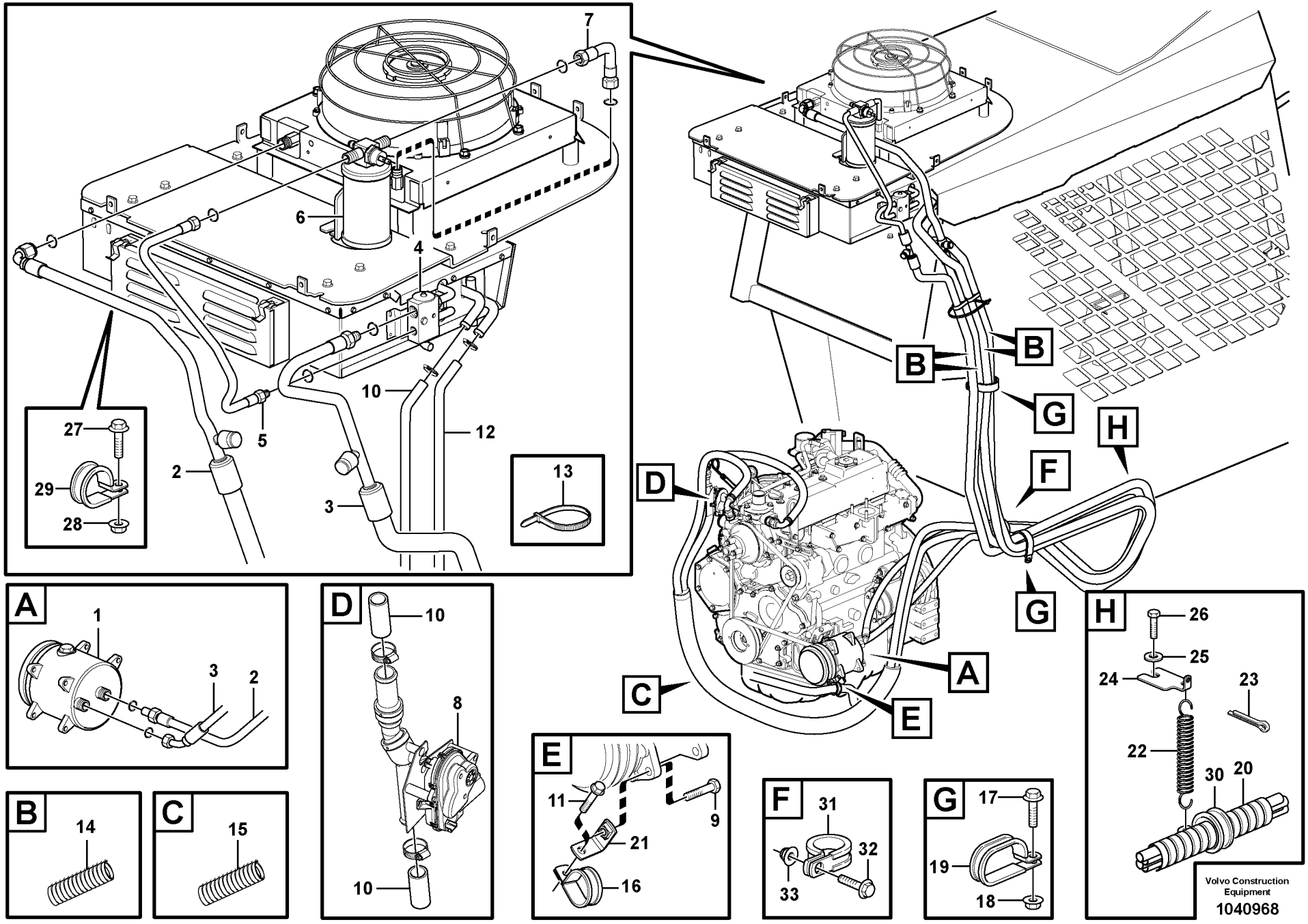
7
6
4
10
12
5
2
3
27
29
28
13
B
G
H
F
D
A
C
E
1
3
2
8
11
9
21
16
31
32
33
14
15
17
19
18
26
25
24
23
22
30
20
Volvo Construction Equipment
1040968

Fig.	Part No.	Quantity 1	2	3	PS	KIT	Description	Dénomination	Bezeichnung	Denominación	Notes
27	**VOE 13965175**	1		1			Screw	Vis	Schraube	Tornillo	
28	**VOE 13949278**	1		1			Flange lock nut	Contre-écrou à bride	Flanschverschlussmutter	Contratuerca embridada	
29	**VOE 952632**	1		1			Clamp	Collier serrage	Klemme	Abrazadera	
30	**VOE 943480**	1		1			Hose clamp	Collier durite	Schlauchschelle	Abrazadera de manguera	
30	**VOE 943478**		1				Hose clamp	Collier durite	Schlauchschelle	Abrazadera de manguera	
31	**VOE 11170546**	1		1			Clamp	Collier serrage	Klemme	Abrazadera	
32	**VOE 946472**	1		1			Flange screw	Vis à embase	Flanschschraube	Tornillo embridado	
33	**VOE 13971098**	1		1			Flange nut	Écrou à bride	Bundmutter	Tuerca embridada	

1	**11858248**
2	**11858251, 11858493**
3	**11858495**
4	
5	

Montaje mangueras, equipo de calefacción y aire acondicionado
Einbau Schläuche, Heizung und Klimaanlage
Montage des flexibles, chauffage et ventilation
Installation hoses, heat and air conditioning

Catalogue id **20165**	Group **874**
Illustr. No **1040968**	Section **200**
Issue **PUB 20020860-A**	Page **289**

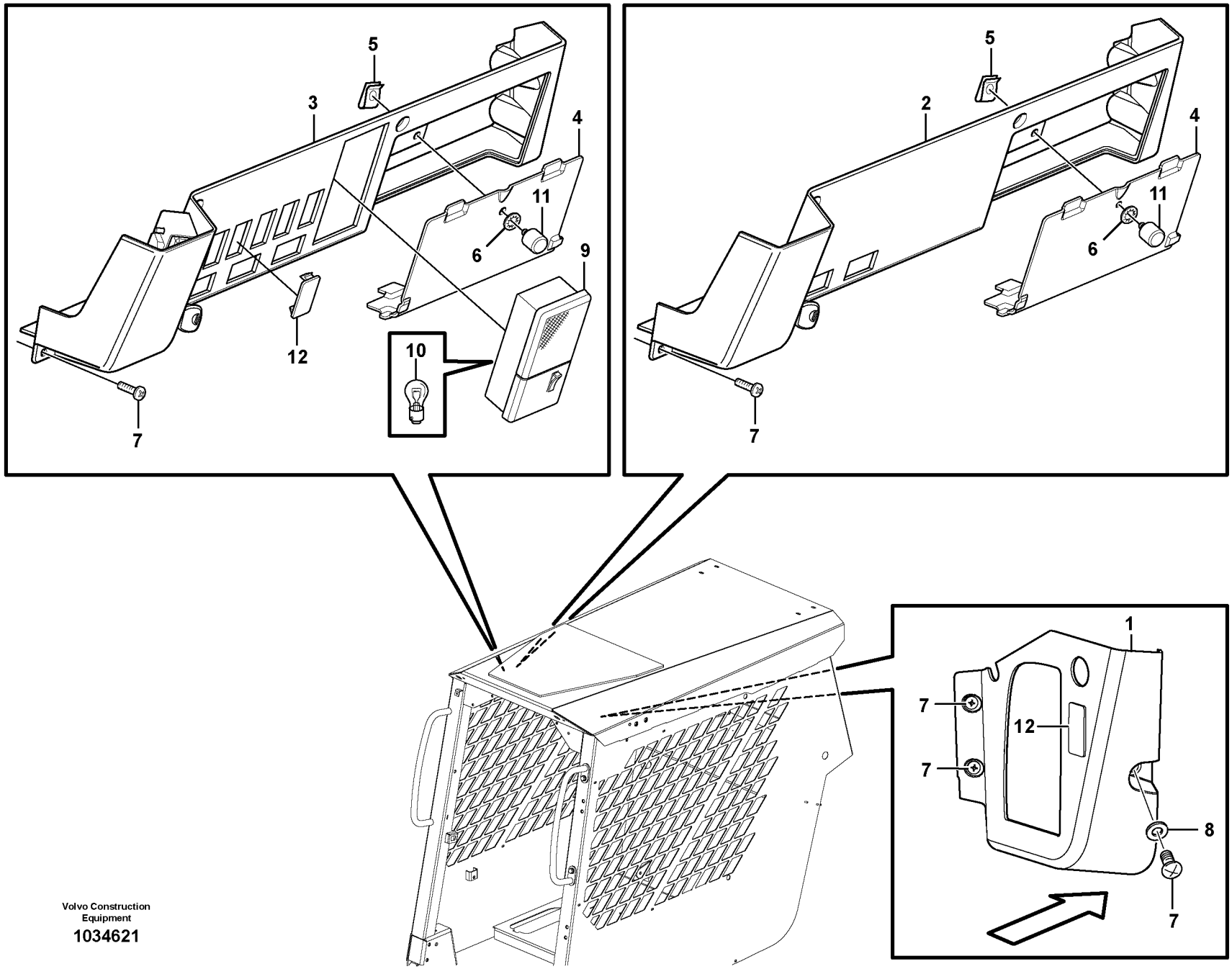

Volvo Construction Equipment

1034621

Fig.	Part No.	Quantity 1	2	3	PS	KIT	Description	Dénomination	Bezeichnung	Denominación	Notes
1	**VOE 15621842**	1	1				Control panel	Pupitre commande	Steuerpult	Panel de mando	
2	**VOE 15622759**	1					Control panel	Pupitre commande	Steuerpult	Panel de mando	
3	**VOE 15622719**		1				Control panel	Pupitre de commande	Steuerpult	Panel de mandos	
4	**VOE 11852672**	1	1				Cover	Capot	Haube	Capó	
5	**VOE 11852679**	1	1				Clip	Clip	Clip	Clip	
6	**VOE 11852678**	1	1				Retainer	Retenue	Halter	Soporte	
7	**VOE 13947361**	8	8				Screw	Vis	Schraube	Tornillo	
8	**VOE 960139**	2	2				Washer	Rondelle	Scheibe	Arandela	
9	**VOE 11200915**		1				Lamp	Lampe	Lampe	Lámpara	
10	**VOE 965826**		1				•Bulb	•Ampoule	•Glühlampe	•Bombilla	
11	**VOE 11852722**	1	1				Stud	Goujon	Stiftschraube	Espárrago	
12	**VOE 14587612**	1	14				Fitting	Écrou raccord	Verschraubung	Racor	

1	**11858252**
2	**11858253**
3	
4	
5	

Panel de instrumentos
Instrumententafel
Tableau de bord
Instrument panel

Catalogue id **20165**	Group **881**
Illustr. No **1034621**	Section **100**
Issue **PUB 20020860-A**	Page **291**

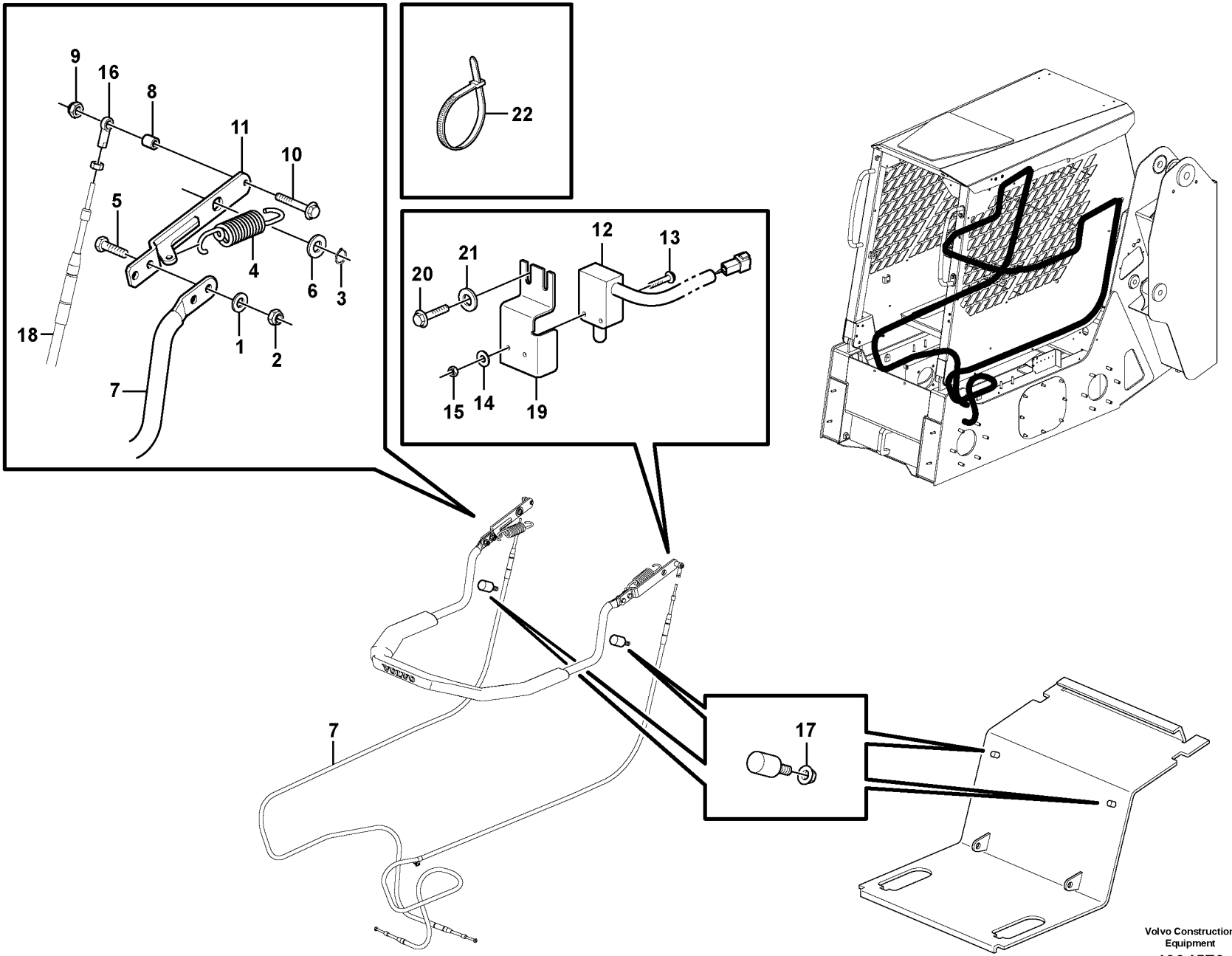

Volvo Construction Equipment

1034579

Fig.	Part No.	Quantity 1	2	3	PS	KIT	Description	Dénomination	Bezeichnung	Denominación	Notes
1	**VOE 983335**	4					Washer	Rondelle	Scheibe	Arandela	
2	**VOE 950354**	4					Lock nut	Contre-écrou	Sicherungsmutter	Contratuerca	
3	**VOE 11841829**	2					Retaining ring	Bague retenue	Haltering	Anillo retén	
4	**VOE 11850471**	2					Spring	Ressort	Feder	Resorte	
5	**VOE 13940115**	4					Screw	Vis	Schraube	Tornillo	
6	**VOE 11840926**	4					Washer	Rondelle	Scheibe	Arandela	
7	**VOE 11851483**	1					Tube Assembly	Tuyauterie	Rohrleitung	Tuberia	
8	**VOE 846339**	2					Spacer	Entretoise	Abstandkörper	Distanciador	
9	**VOE 983302**	2					Hexagon nut	Écrou hexagonal	Sechskantmutter	Tuerca hexagonal	
10	**VOE 13965176**	2					Screw	Vis	Schraube	Tornillo	
11		2			NS		Bracket	Console	Konsole	Ménsula	
12	**VOE 15075486**	1					Switch	Commutateur	Schalter	Contactor	
13	**VOE 969518**	2					Six point socket screw	Vis à 6 pans creux	Sechszahn-Hohlschraube	Racor de seis dientes	
14	**VOE 976731**	2					Washer	Rondelle	Scheibe	Arandela	
15	**VOE 955779**	2					Hexagon nut	Écrou hexagonal	Sechskantmutter	Tuerca hexagonal	
16	**VOE 11840931**	2					Joint	Cardan	Gelenk	Junta	
17	**VOE 13955846**	4					Nut	Écrou	Mutter	Tuerca	
18	**VOE 11852213**	2					Cable	Câble	Kabel	Cable	
19		1			NS		Cover	Capot	Haube	Capo	
20	**VOE 13946934**	2					Screw	Vis	Schraube	Tornillo	
21	**VOE 960139**	2					Washer	Rondelle	Scheibe	Arandela	
22	**VOE 4881440**	6					Cable tie	Serre-câble	Kabelschelle	Abrazadera de cinta	

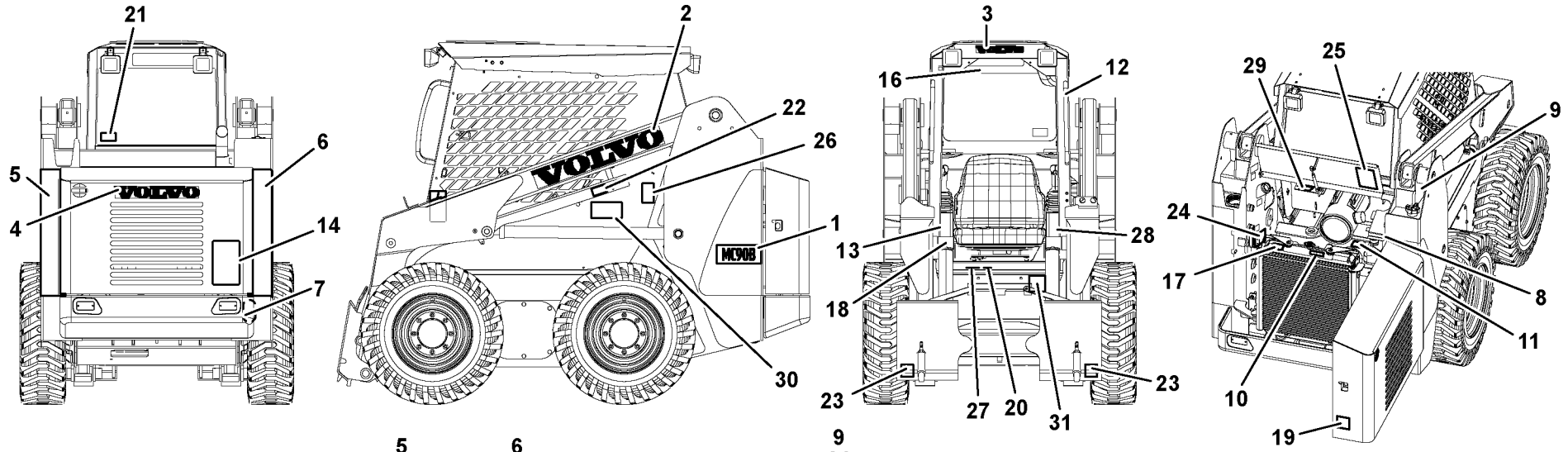

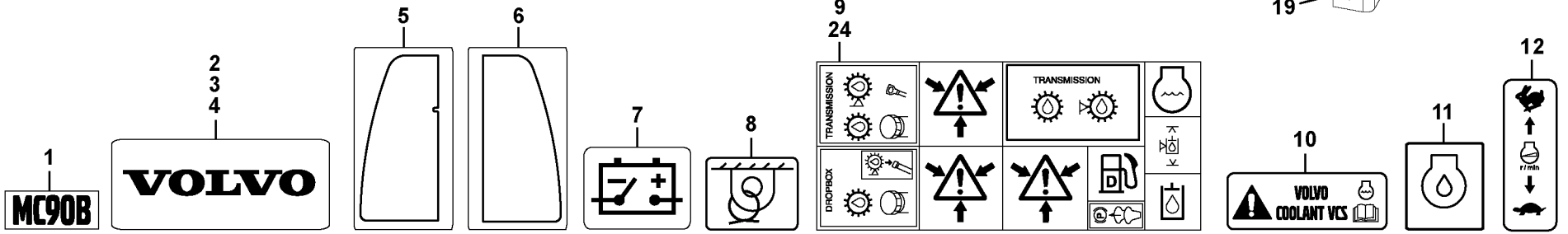

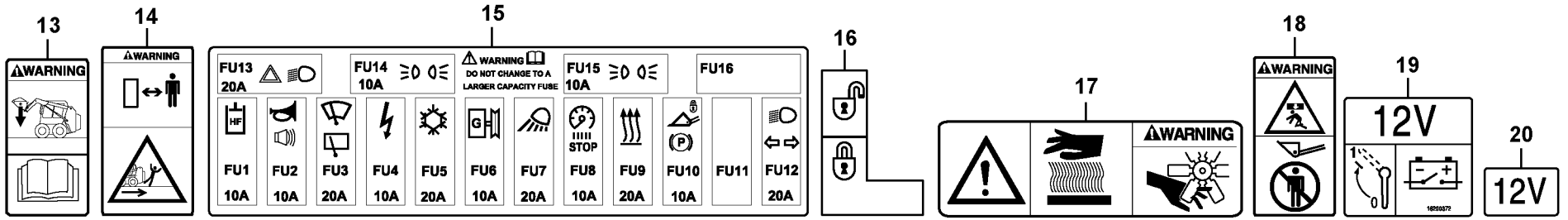

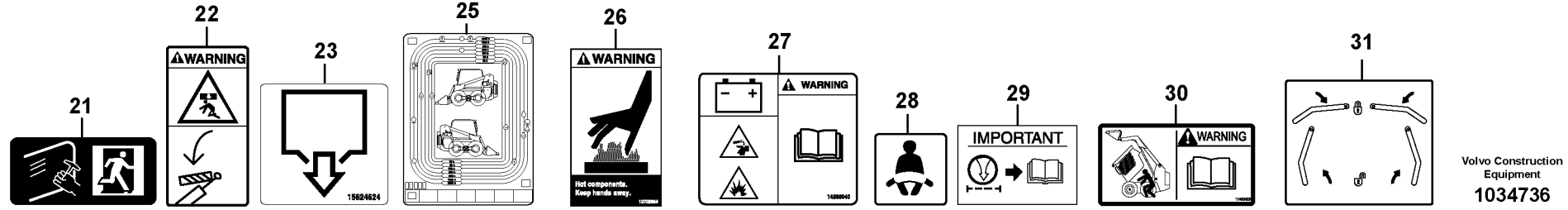

Volvo Construction Equipment

1034736

Fig.	Part No.	Quantity 1	2	3	PS	KIT	Description	Dénomination	Bezeichnung	Denominación	Notes
1	**VOE 11851489**	2					Decal	Autocollant	Aufklebeschild	Calcomanía	
2	**VOE 11850099**	2					Decal	Autocollant	Aufklebeschild	Calcomanía	
3	**VOE 11850100**	1					Decal	Autocollant	Aufklebeschild	Calcomanía	
4	**VOE 11850101**	1					Decal	Autocollant	Aufklebeschild	Calcomanía	
5	**VOE 15632490**	1					Decal	Autocollant	Aufklebeschild	Calcomania	(VOE 15624976)
6	**VOE 15632484**	1					Decal	Autocollant	Aufklebeschild	Calcomania	(VOE 15624988)
7	**VOE 11026729**	1					Decal	Autocollant	Aufklebeschild	Calcomanía	
8	**VOE 11026730**	2					Decal	Autocollant	Aufklebeschild	Calcomanía	
9	**VOE 11003865**	1					Decal	Autocollant	Aufklebeschild	Calcomanía	
10	**VOE 11445056**		1				Decal	Autocollant	Aufklebeschild	Calcomanía	
11	**VOE 11180010**	1					Decal	Autocollant	Aufklebeschild	Calcomanía	
12	**VOE 11850108**	1					Decal	Autocollant	Aufklebeschild	Calcomanía	
13	**VOE 11850110**		1				Decal	Autocollant	Aufklebeschild	Calcomanía	
14	**VOE 11850135**		1				Decal	Autocollant	Aufklebeschild	Calcomanía	
15	**VOE 15625403**	1					Decal	Autocollant	Aufklebeschild	Calcomanía	
16	**VOE 11850911**	1					Decal	Autocollant	Aufklebeschild	Calcomanía	
17	**VOE 11884027**		1				Decal	Autocollant	Aufklebeschild	Calcomanía	
18	**VOE 15624247**		1				Warning decal	Autocollant d'avertissemen	Warnaufkleber	Calcomanía advertencia	
19	**VOE 16200372**		1				Decal	Autocollant	Aufklebeschild	Calcomanía	
20	**VOE 11883632**		1				Decal	Autocollant	Aufklebeschild	Calcomanía	
21	**VOE 11116814**	1					Decal	Autocollant	Aufklebeschild	Calcomanía	
22	**VOE 13935008**		1				Warning decal	Autocollant d'avertissemen	Warnaufkleber	Calcomanía advertencia	
23	**VOE 15624623**	4					Decal	Autocollant	Aufklebeschild	Calcomanía	
24	**VOE 11003865**	1					Decal	Autocollant	Aufklebeschild	Calcomanía	
25	**VOE 15624951**	1					Decal	Autocollant	Aufklebeschild	Calcomanía	
26	**VOE 12729904**		4				Decal	Autocollant	Aufklebeschild	Calcomania	
27	**VOE 14266040**		1				Sign	Enseigne	Schild	Letrero	
28	**VOE 11883294**	1					Decal	Autocollant	Aufklebeschild	Calcomanía	
29	**VOE 11004094**		1				Decal	Autocollant	Aufklebeschild	Calcomanía	11840354, 11858002
30	**VOE 11852425**		2				Decal	Autocollant	Aufklebeschild	Calcomanía	

1	**11858003**
2	**11858275**
3	
4	
5	

Calcomanías
Aufklebeschild
Calcomanies
Decals

Catalogue id **20165**	Group **897**
Illustr. No **1034736**	Section **100**
Issue **PUB 20020860-A**	Page **295**

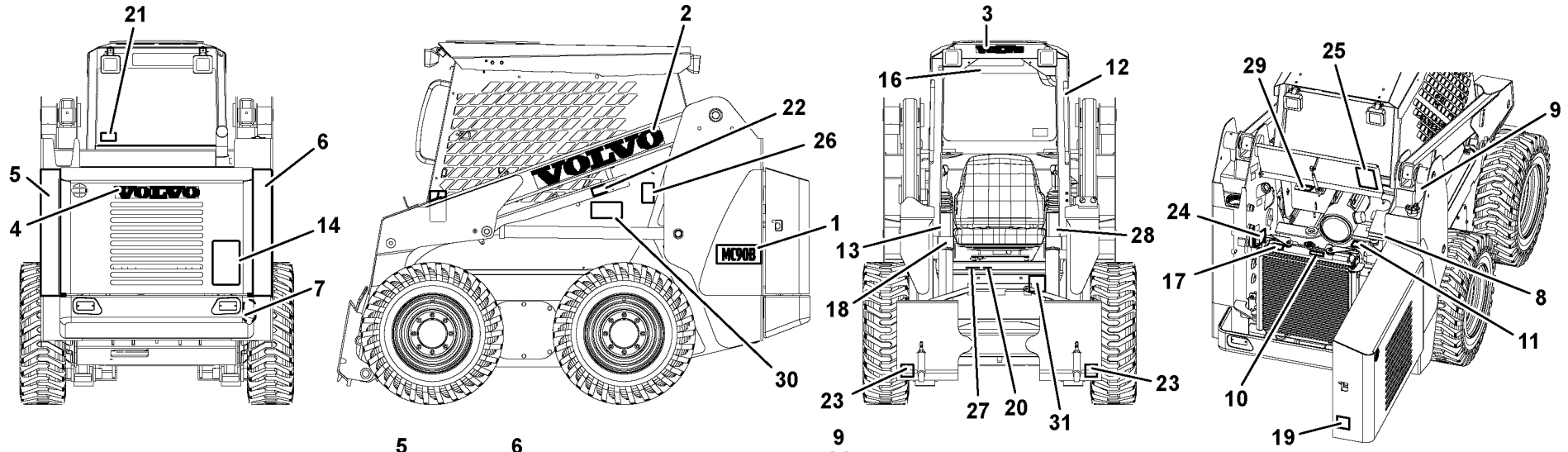

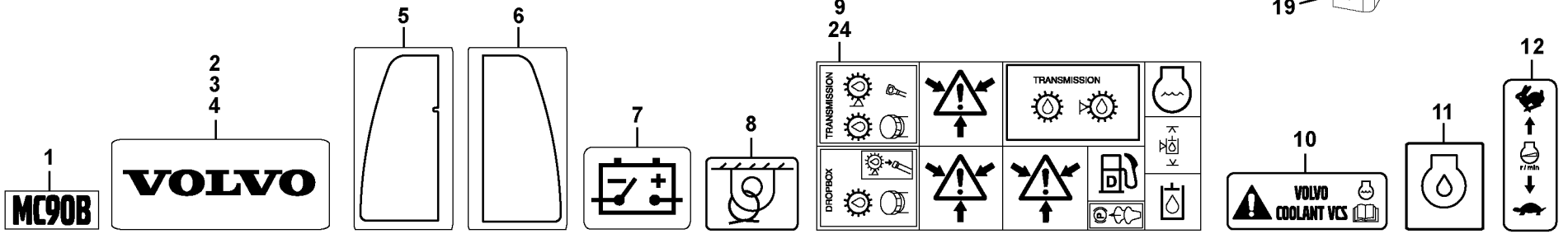

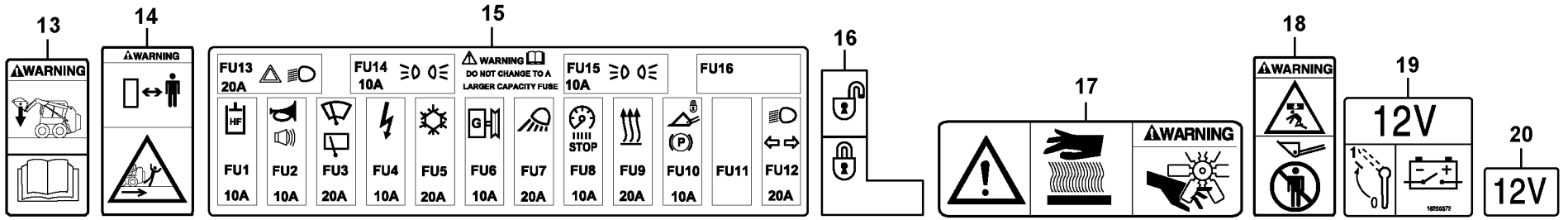

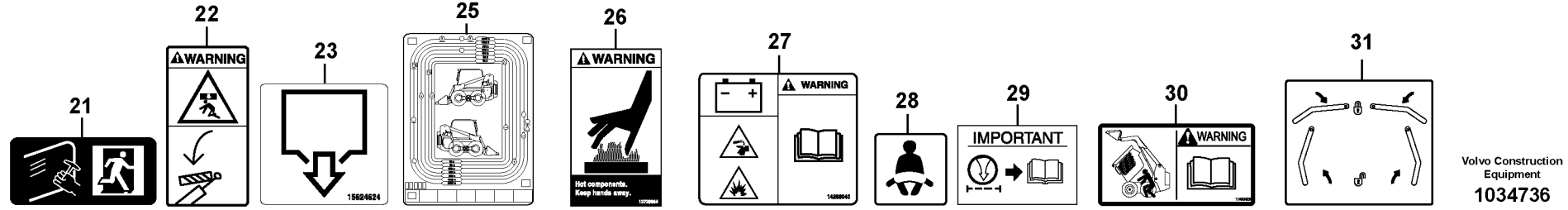

Volvo Construction Equipment

1034736

Fig.	Part No.	Quantity 1	2	3	PS	KIT	Description	Dénomination	Bezeichnung	Denominación	Notes
31	**VOE 11852532**	1					Decal	Autocollant	Aufklebeschild	Calcomanía	

1	**11858003**	**Calcomanías** **Aufklebeschild** **Calcomanies** **Decals**	Catalogue id **20165**	Group **897**
2	**11858275**		Illustr. No **1034736**	Section **100**
3			Issue **PUB 20020860-A**	Page **297**
4				
5				

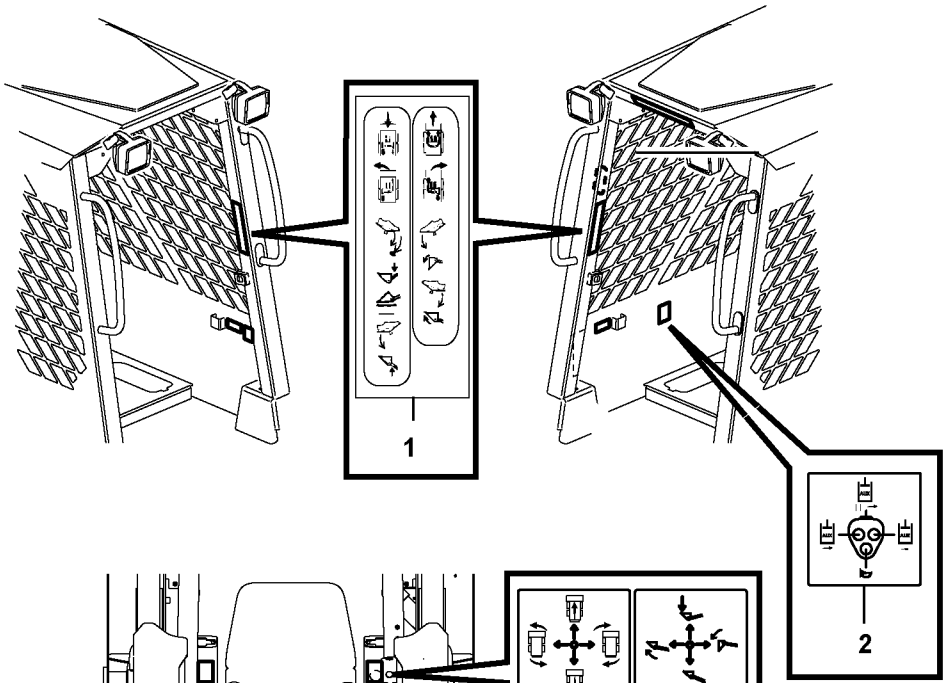

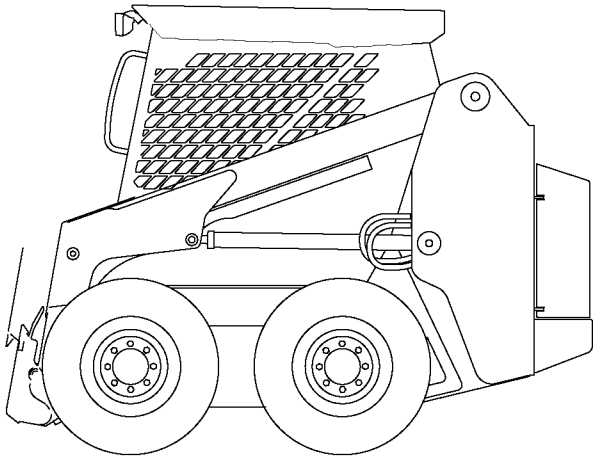

Volvo Construction Equipment

1034727

Fig.	Part No.	Quantity 1	2	3	4	5	PS	KIT	Description	Dénomination	Bezeichnung	Denominación	Notes
1	**VOE 11851826**	1							Decal	Autocollant	Aufklebeschild	Calcomanía	
2	**VOE 11852524**	1							Decal	Autocollant	Aufklebeschild	Calcomanía	
3	**VOE 11851827**		1						Decal	Autocollant	Aufklebeschild	Calcomanía	
4	**VOE 11851024**			1	1				Decal	Autocollant	Aufklebeschild	Calcomanía	

1	**11858239, 11858241**
2	**11858243, 11858245**
3	**11858248, 11858251**
4	**11858493, 11858495**
5	

Calcomanías
Aufklebeschild
Calcomanies
Decals

Catalogue id **20165**	Group **897**
Illustr. No **1034727**	Section **200**
Issue **PUB 20020860-A**	Page **299**

VOLVO

Construction Equipment

www.volvo.com

GROUP		Section	Page
911	Heater hydraulic oil 11840272	150	307
911	Supply/return and Cooling Circuits 11858207, 11858208	200	309
911	Supply/return and Cooling Circuits 11858218, 11858219	250	311
911	Supply/return and Cooling Circuits 11858220	300	313
911	Filter 11858243, 11858245	350	317
912	Main control valve 11858207, 11858208	100	319
912	Self level valve 11858208, 11858219, 11858220	200	321
912	High flow valve 11858220	300	323
914	Servo - hydraulic with fitting parts 11858243, 11858245	100	325
914	Servo - hydraulic, hydraulic lines 11858207, 11858208	500	329
915	Standard foot controls 11858239, 11858241	100	331
915	Optional hand controls	200	333
915	Optional hand controls	300	337
916	Loader arm hydraulic circuit 11858207, 11858218	100	339
916	Loader arm hydraulic circuit (w/self level valve) 11858208, 11858219, 11858220	150	343
916	Auxiliary hydraulic circuit	200	347
916	Attachment tilt hydraulic circuit 11858207, 11858218	500	349
916	Attachment tilt hydraulic circuit 11858208, 11858219, 11858220	600	351
916	Boom suspension system 11858226	800	353
916	High flow hydraulic circuit 11858220	1000	355
922	Lifting eye 11840354	100	359
924	Quick attachment 11858200	100	361
925	Bucket, straight lip without teeth 11840403	100	363
925	Bucket, straight with teeth	150	365
925	Bucket straight with edge-saver	200	367
926	Forks (optional)	100	369
926	Retainer for hammer 11845270	400	371
926	Hammer 11840212	500	373
926	Hammer 11840213	600	377
945	Loading unit	100	381
945	Loader arm cylinder	300	383

TABLE DES MATIÈRES

GROUPE		Section	Page
911	Réchauffeur d'huile hydraulique 11840272	150	307
911	Circuits d'alimentation, de retour et de refroidissement 11858207, 11858208	200	309
911	Circuits d'alimentation, de retour et de refroidissement 11858218, 11858219	250	311
911	Circuits d'alimentation, de retour et de refroidissement 11858220	300	313
911	Filtre 11858243, 11858245	350	317
912	Distributeur de commande principal 11858207, 11858208	100	319
912	Soupape de régulation de niveau 11858208, 11858219, 11858220	200	321
912	Distributeur à grand débit 11858220	300	323
914	Servohydraulique avec pièces de montage 11858243, 11858245	100	325
914	Système d'asservissement, conduits hydrauliques 11858207, 11858208	500	329
915	Commandes standard au pied 11858239, 11858241	100	331
915	Commandes manuelles optionnelles	200	333
915	Commandes manuelles optionnelles	300	337
916	Circuit hydraulique de bras de chargement 11858207, 11858218	100	339
916	Circuit hydraulique, bras de levage (avec valve d'autocompensation de niveau) 11858208, 11858219, 11858220	150	343
916	Circuit hydraulique auxiliaire	200	347
916	Circuit hydraulique, basculement porte-outil 11858207, 11858218	500	349
916	Circuit hydraulique, basculement porte-outil 11858208, 11858219, 11858220	600	351
916	Suspension des bras de levage 11858226	800	353
916	Circuit hydraulique à haut débit 11858220	1000	355
922	Fixation de levage 11840354	100	359
924	Porte-outil à accouplement rapide 11858200	100	361
925	Godet, droit sans dents 11840403	100	363
925	Godet, droit avec dents	150	365
925	Godet droit avec lame d'usure	200	367
926	Fourches (option)	100	369
926	Support de marteau 11845270	400	371
926	Marteau 11840212	500	373
926	Marteau 11840213	600	377
945	Groupe chargeur	100	381
945	Vérin de bras de levage	300	383

GRUPPE		Abschnitt	Seite
911	Heizung, Hydrauliköl 11840272	150	307
911	Vorlauf/Rücklauf und Kühlkreise 11858207, 11858208	200	309
911	Vorlauf/Rücklauf und Kühlkreise 11858218, 11858219	250	311
911	Vorlauf/Rücklauf und Kühlkreise 11858220	300	313
911	Filter 11858243, 11858245	350	317
912	Hauptsteuerventil 11858207, 11858208	100	319
912	Niveauventil 11858208, 11858219, 11858220	200	321
912	Hochfluss-Ventil 11858220	300	323
914	Servohydraulik mit Anbauteilen 11858243, 11858245	100	325
914	Servosystem, Druckölleitungen 11858207, 11858208	500	329
915	Standardfußpedale 11858239, 11858241	100	331
915	Optionale Handsteuerungen	200	333
915	Optionale Handsteuerungen	300	337
916	Hydraulikkreis für Hubgerüst 11858207, 11858218	100	339
916	Laderarm-Hydraulikkreis (mit selbstregelndem Ventil) 11858208, 11858219, 11858220	150	343
916	Zusätzlicher Hydraulikkreis	200	347
916	Gerätekipp-Hydraulikkreise 11858207, 11858218	500	349
916	Gerätekipp-Hydraulikkreise 11858208, 11858219, 11858220	600	351
916	Hubgerüstdämpfung 11858226	800	353
916	Hochfluss-Hydraulikkreis 11858220	1000	355
922	Hebezeug 11840354	100	359
924	Schnellkupplung 11858200	100	361
925	Schaufel, gerade, ohne Zähne 11840403	100	363
925	Schaufel, gerade mit Zähnen	150	365
925	Schaufel gerade mit Schonmesser	200	367
926	Gabeln (optional)	100	369
926	Halter für Hammer 11845270	400	371
926	Hammer 11840212	500	373
926	Hammer 11840213	600	377
945	Laderaggregat	100	381
945	Laderarmzylinder	300	383

INDICE

GRUPO		Sección	Página
911	Calentador aceite hidráulico 11840272	150	307
911	Circuitos de suministro/retorno y refrigeración 11858207, 11858208	200	309
911	Circuitos de suministro/retorno y refrigeración 11858218, 11858219	250	311
911	Circuitos de suministro/retorno y refrigeración 11858220	300	313
911	Filtro 11858243, 11858245	350	317
912	Válvula de control principal 11858207, 11858208	100	319
912	Válvula reguladora de nivel 11858208, 11858219, 11858220	200	321
912	Válvula de caudal elevado 11858220	300	323
914	Servo hidráulico con accesorios de montaje 11858243, 11858245	100	325
914	Servosistema, conductos hidráulicos 11858207, 11858208	500	329
915	Pedales tipo estándar 11858239, 11858241	100	331
915	Controles de mano opcionales	200	333
915	Controles de mano opcionales	300	337
916	Circuito hidráulico de brazo de cargadora 11858207, 11858218	100	339
916	Circuito hidráulico del brazo de la cargadora (con válvula de autonivelación) 11858208, 11858219, 11858220	150	343
916	Circuito hidráulico auxiliar	200	347
916	Circuito hidráulico de basculamiento del implemento 11858207, 11858218	500	349
916	Circuito hidráulico de basculamiento del implemento 11858208, 11858219, 11858220	600	351
916	Suspensión del brazo de carga 11858226	800	353
916	Circuito hidráulico del enganche 11858220	1000	355
922	Soporte elevador 11840354	100	359
924	Acoplamiento rápido 11858200	100	361
925	Cuchara recta sin dientes 11840403	100	363
925	Cuchara, recta con dientes	150	365
925	Cuchara recta con filo reponible	200	367
926	Horquillas (opcional)	100	369
926	Soporte para martillo 11845270	400	371
926	Martillo 11840212	500	373
926	Martillo 11840213	600	377
945	Unidad de carga	100	381
945	Cilindro del brazo de la cargadora	300	383

VOLVO

Construction Equipment

www.volvo.com

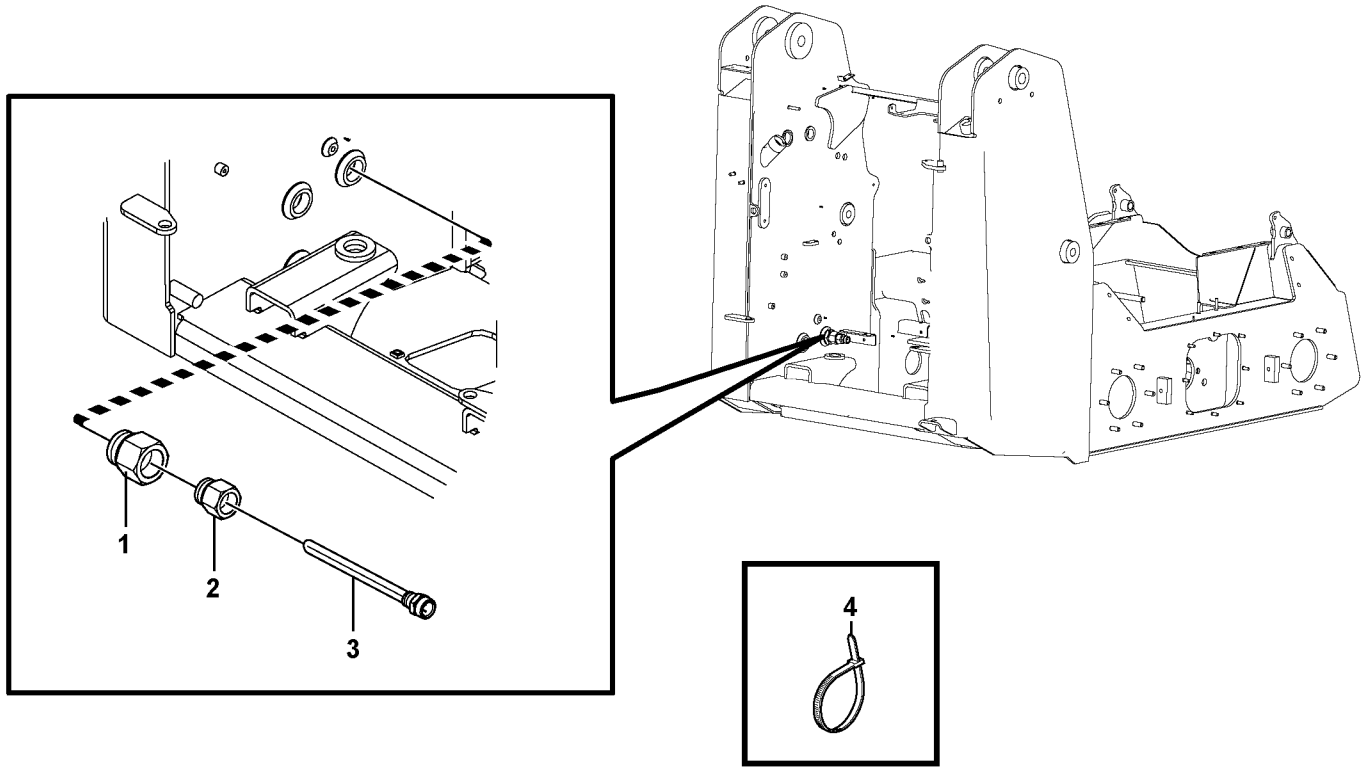
1
2
3
4

Fig.	Part No.	Quantity 1	2	3	PS	KIT	Description	Dénomination	Bezeichnung	Denominación	Notes
1	**VOE 11852652**	1					Reducer	Reducteur	Reduzierstuck	Reductor	
2	**VOE 11842650**	1					Reducer	Reducteur	Reduzierstuck	Reductor	
3	**VOE 11841760**	1					Heater	Réchauffeur	Heizgerät	Calefactor	
4	**VOE 4881438**	3					Cable tie	Serre-câble	Kabelschelle	Abrazadera de cinta	

1		**Calentador aceite hidráulico** **Heizung, Hydrauliköl** **Réchauffeur d'huile hydraulique** **Heater hydraulic oil**	Catalogue id **20165**	Group **911**
2			Illustr. No **1034610**	Section **150**
3			Issue **PUB 20020860-A**	Page **307**
4				
5		**11840272**		

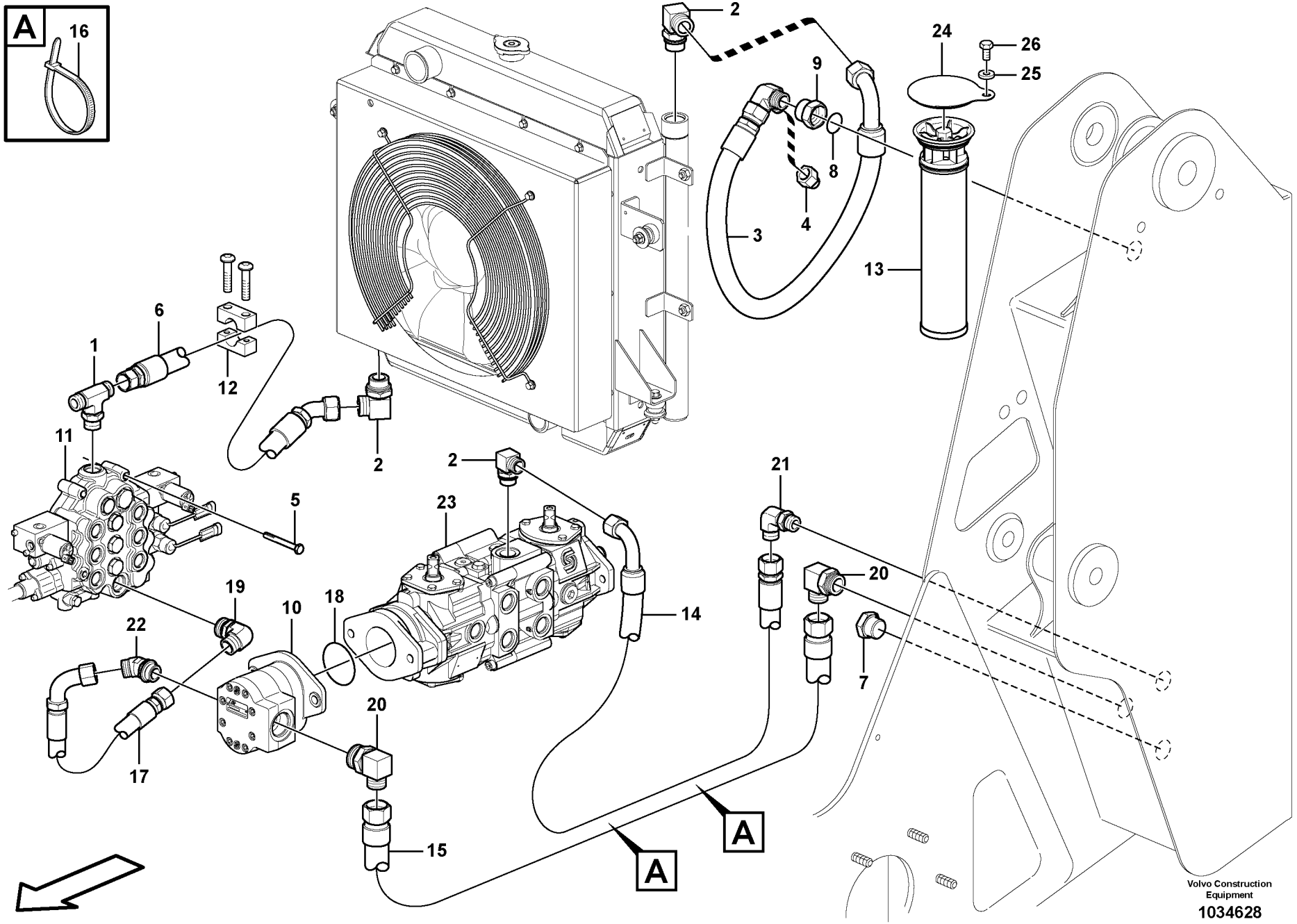
A
16
2
24
26
25
9
8
4
3
13
6
1
12
2
11
5
2
23
21
20
19
18
10
14
22
17
20
7
15
A
A
Volvo Construction Equipment
1034628

Fig.	Part No.	Quantity 1	2	3	PS	KIT	Description	Dénomination	Bezeichnung	Denominación	Notes
1	**VOE 15623963**	1					Fitting	Écrou raccord	Verschraubung	Racor	
2	**VOE 11841980**	3					Elbow	Coude	Winkel	Ángulo	
3	**VOE 15624213**	1					Hose assembly	Conduit flexible	Schlauchleitung	Conducto	
4	**VOE 15622298**	1					Sensor	Capteur	Geber	Sensor	
5	**VOE 983276**	2					Hexagon screw	Vis à tête hexagonale	Sechskantschraube	Tornillo hexagonal	
6	**VOE 15624210**	1					Hose assembly	Conduit flexible	Schlauchleitung	Conducto	
7	**VOE 11841995**	1					Plug	Tampon	Stopfen	Tapón	
8	**VOE 981290**	1					O-ring	Joint torique	O-Ring	Anillo tórico	
9	**VOE 15624115**	1					Connector	Connexion	Anschluss	Unión	
10	**VOE 11853027**	1					Gear pump	Pompe engrenages	Zahnradpumpe	Bomba de engranaje	
11	**VOE 15400901**	1					Valve control	Réglage soupape	Ventilsteuerung	Reglaje válvula	See group 912, Page 319
12	**VOE 15623729**	1					Clamp	Collier serrage	Klemme	Abrazadera	
13	**VOE 11853058**	1					Filter	Filtre	Filter	Filtro	
14	**VOE 15625557**	1					Hose assembly	Conduit flexible	Schlauchleitung	Conducto	
15	**VOE 15625146**	1					Hose assembly	Conduit flexible	Schlauchleitung	Conducto	
16	**VOE 4881440**	2					Cable tie	Serre-câble	Kabelschelle	Abrazadera de cinta	
17	**VOE 15629151**	1					Hose assembly	Conduit flexible	Schlauchleitung	Conducto	
18	**VOE 990210**	1					O-ring	Joint torique	O-Ring	Anillo tórico	
19	**VOE 11841899**	1					Connector	Pièce connexion	Verbindungsstück	Pieza de conexión	
20	**VOE 11841901**	2					Elbow nipple	Raccord coudé	Winkelnippel	Niple angular	
21	**VOE 11853071**	1					Connector	Pièce connexion	Verbindungsstück	Pieza de conexión	
22	**VOE 11841983**	1					Elbow	Coude	Winkel	Ángulo	
23		1					Transmission Pump	Pompe de transmission	Getriebepumpe	Bomba de la transmisión	See group 441, Page 221
24	**VOE 15633424**	1					Cap	Capot	Kappe	Tapa	
25	**VOE 11055612**	1					Washer	Rondelle	Scheibe	Arandela	
26	**VOE 947107**	1					Flange screw	Vis à embase	Flanschschraube	Tornillo embridado	

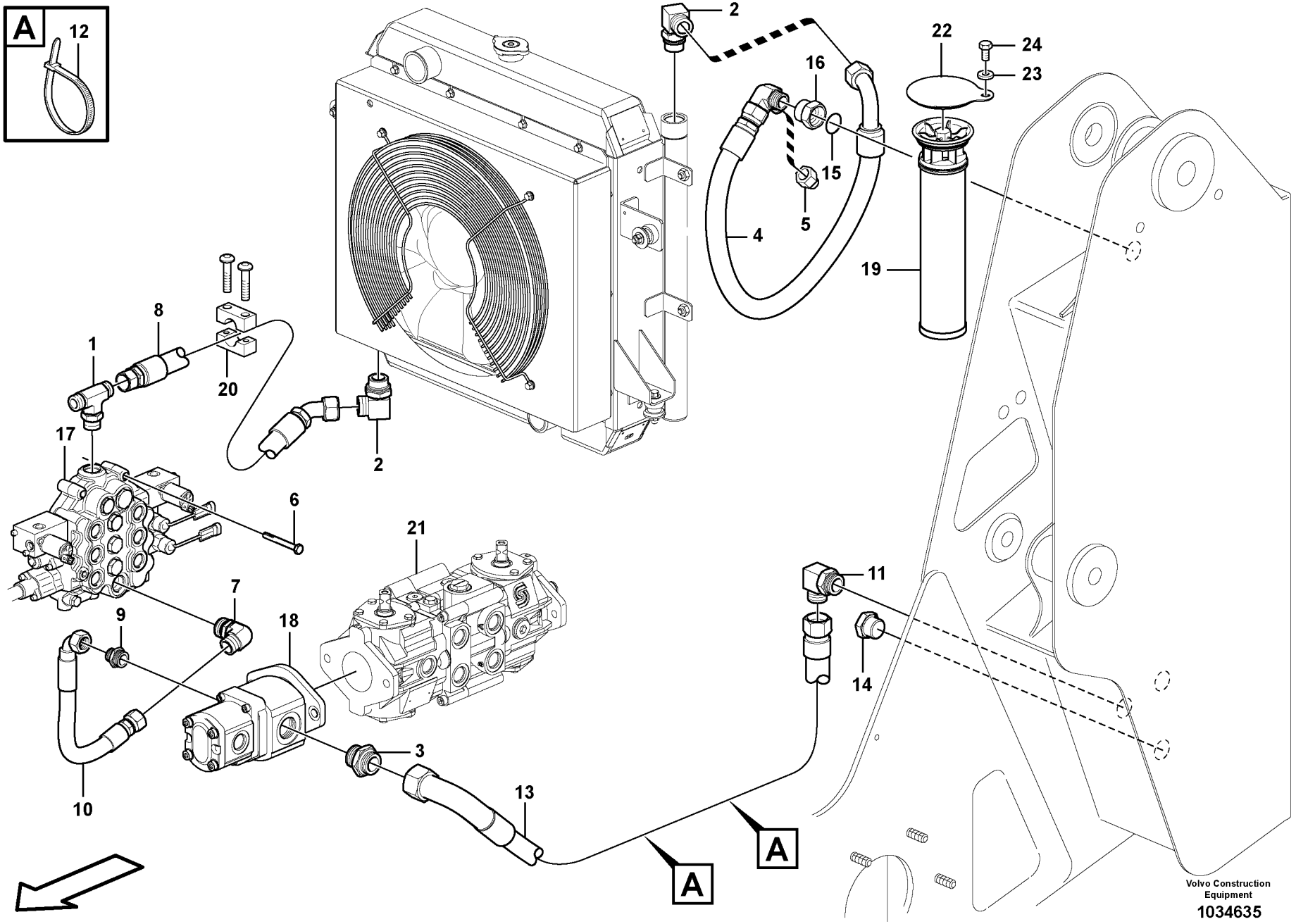
A
12
2
22
24
23
16
15
5
4
19
8
1
20
2
17
6
21
7
9
18
3
10
13
11
14
A
A
Volvo Construction Equipment
1034635

Fig.	Part No.	Quantity 1	2	3	PS	KIT	Description	Dénomination	Bezeichnung	Denominación	Notes
1	**VOE 15623963**	1					Fitting	Écrou raccord	Verschraubung	Racor	
2	**VOE 11841980**	2					Elbow	Coude	Winkel	Ángulo	
3	**VOE 11841864**	1					Connector	Pièce connexion	Verbindungsstück	Pieza de conexión	
4	**VOE 15624213**	1					Hose assembly	Conduit flexible	Schlauchleitung	Conducto	
5	**VOE 15622298**	1					Sensor	Capteur	Geber	Sensor	
6	**VOE 983276**	2					Hexagon screw	Vis à tête hexagonale	Sechskantschraube	Tornillo hexagonal	
7	**VOE 11841899**	1					Connector	Pièce connexion	Verbindungsstück	Pieza de conexión	
8	**VOE 15624210**	1					Hose assembly	Conduit flexible	Schlauchleitung	Conducto	
9	**VOE 11841872**	1					Connector	Pièce connexion	Verbindungsstück	Pieza de conexión	
10	**VOE 15629151**	1					Hose assembly	Conduit flexible	Schlauchleitung	Conducto	
11	**VOE 11841901**	1					Elbow nipple	Raccord coudé	Winkelnippel	Niple angular	
12	**VOE 4881440**	2					Cable tie	Serre-câble	Kabelschelle	Abrazadera de cinta	
13	**VOE 15622543**	1					Hose assembly	Conduit flexible	Schlauchleitung	Conducto	
14	**VOE 11841995**	1					Plug	Tampon	Stopfen	Tapón	
15	**VOE 981290**	1					O-ring	Joint torique	O-Ring	Anillo tórico	
16	**VOE 15624115**	1					Connector	Connexion	Anschluss	Unión	
17	**VOE 15400903**	1					Valve control	Réglage soupape	Ventilsteuerung	Reglaje válvula	
18	**VOE 11851933**	1					Gear pump	Pompe engrenages	Zahnradpumpe	Bomba de engranaje	
19	**VOE 11853058**	1					Filter	Filtre	Filter	Filtro	
20	**VOE 15623729**	1					Clamp	Collier serrage	Klemme	Abrazadera	
21		1					Transmission Pump	Pompe de transmission	Getriebepumpe	Bomba de la transmisión	See group 441, Page 225
22	**VOE 15633424**	1					Cap	Capot	Kappe	Tapa	
23	**VOE 11055612**	1					Washer	Rondelle	Scheibe	Arandela	
24	**VOE 947107**	1					Flange screw	Vis à embase	Flanschschraube	Tornillo embridado	

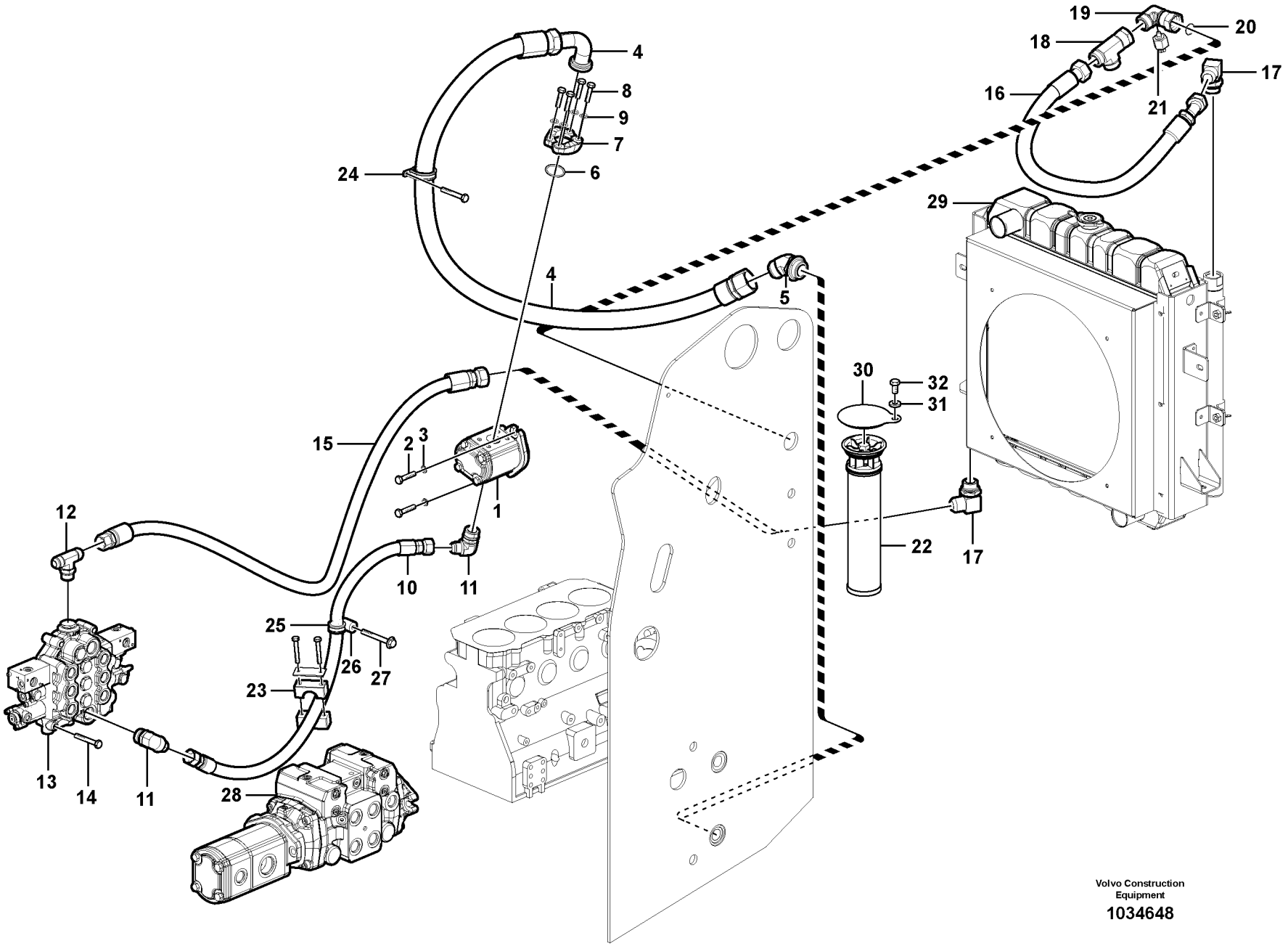

Volvo Construction Equipment

1034648

Fig.	Part No.	Quantity 1	2	3	PS	KIT	Description	Dénomination	Bezeichnung	Denominación	Notes
1	**VOE 11850684**	1					Gear pump	Pompe engrenages	Zahnradpumpe	Bomba de engranaje	
	VOE 11714563	1					•Sealing kit	•Kit plombage	•Plombiersatz	•Kit de precinto	
2	**VOE 13970949**	2					Hexagon screw	Vis à tête hexagonale	Sechskantschraube	Tornillo hexagonal	
3	**VOE 955922**	2					Spring washer	Rondelle élastique	Federscheibe	Arandela elástica	
4	**VOE 15624209**	1					Hose assembly	Conduit flexible	Schlauchleitung	Conducto	
5	**VOE 11850903**	1					Elbow	Coude	Winkel	Ángulo	
6	**VOE 13949238**	1					O-ring	Joint torique	O-Ring	Anillo tórico	
7	**VOE 926732**	2					Flange half	Demi-bride	Flanschhälfte	Mitad brida	
8	**VOE 13940134**	4					Screw	Vis	Schraube	Tornillo	
9	**VOE 13941909**	4					Washer	Rondelle	Scheibe	Arandela	
10	**VOE 15620930**	1					Hose assembly	Conduit flexible	Schlauchleitung	Conducto	
11	**VOE 11841899**	2					Connector	Pièce connexion	Verbindungsstück	Pieza de conexión	
12	**VOE 15623963**	1					Fitting	Écrou raccord	Verschraubung	Racor	
13	**VOE 15400903**	1					Valve control	Réglage soupape	Ventilsteuerung	Reglaje válvula	
14	**VOE 983276**	2					Hexagon screw	Vis à tête hexagonale	Sechskantschraube	Tornillo hexagonal	
15	**VOE 15624210**	1					Hose assembly	Conduit flexible	Schlauchleitung	Conducto	
16	**VOE 15624213**	1					Hose assembly	Conduit flexible	Schlauchleitung	Conducto	
17	**VOE 11841980**	2					Elbow	Coude	Winkel	Ángulo	
18	**VOE 936058**	1					T-nipple	Raccord-t	T-Nippel	Niple t	
	VOE 981290	2					•O-ring	•Joint torique	•O-Ring	•Anillo tórico	
19	**VOE 15624115**	1					Connector	Connexion	Anschluss	Unión	
20	**VOE 981290**	1					O-ring	Joint torique	O-Ring	Anillo tórico	
21	**VOE 15635114**	1					Sensor	Capteur	Geber	Sensor	
22	**VOE 11853058**	1					Filter	Filtre	Filter	Filtro	
23	**VOE 15623729**	1					Clamp	Collier serrage	Klemme	Abrazadera	
24	**VOE 973944**	1					Clamp	Collier serrage	Klemme	Abrazadera	
25	**VOE 943717**	1					Clamp	Collier serrage	Klemme	Abrazadera	
26		1			NS		Spacer Sleeve	Doui.entretoise	Distanzhülse	Manguito Dist	
27	**VOE 13965182**	1					Screw	Vis	Schraube	Tornillo	
28		1					Transmission Pu	Pompe transmission	Nebenantriebspumpe	Bomba de transmisión	See group 441, Page 225

1		**Circuitos de suministro/retorno y refrigeración** **Vorlauf/Rücklauf und Kühlkreise** **Circuits d'alimentation, de retour et de refroidissement** **Supply/return and Cooling Circuits**	Catalogue id **20165**	Group **911**
2			Illustr. No **1034648**	Section **300**
3			Issue **PUB 20020860-A**	Page **313**
4				
5		**11858220**		

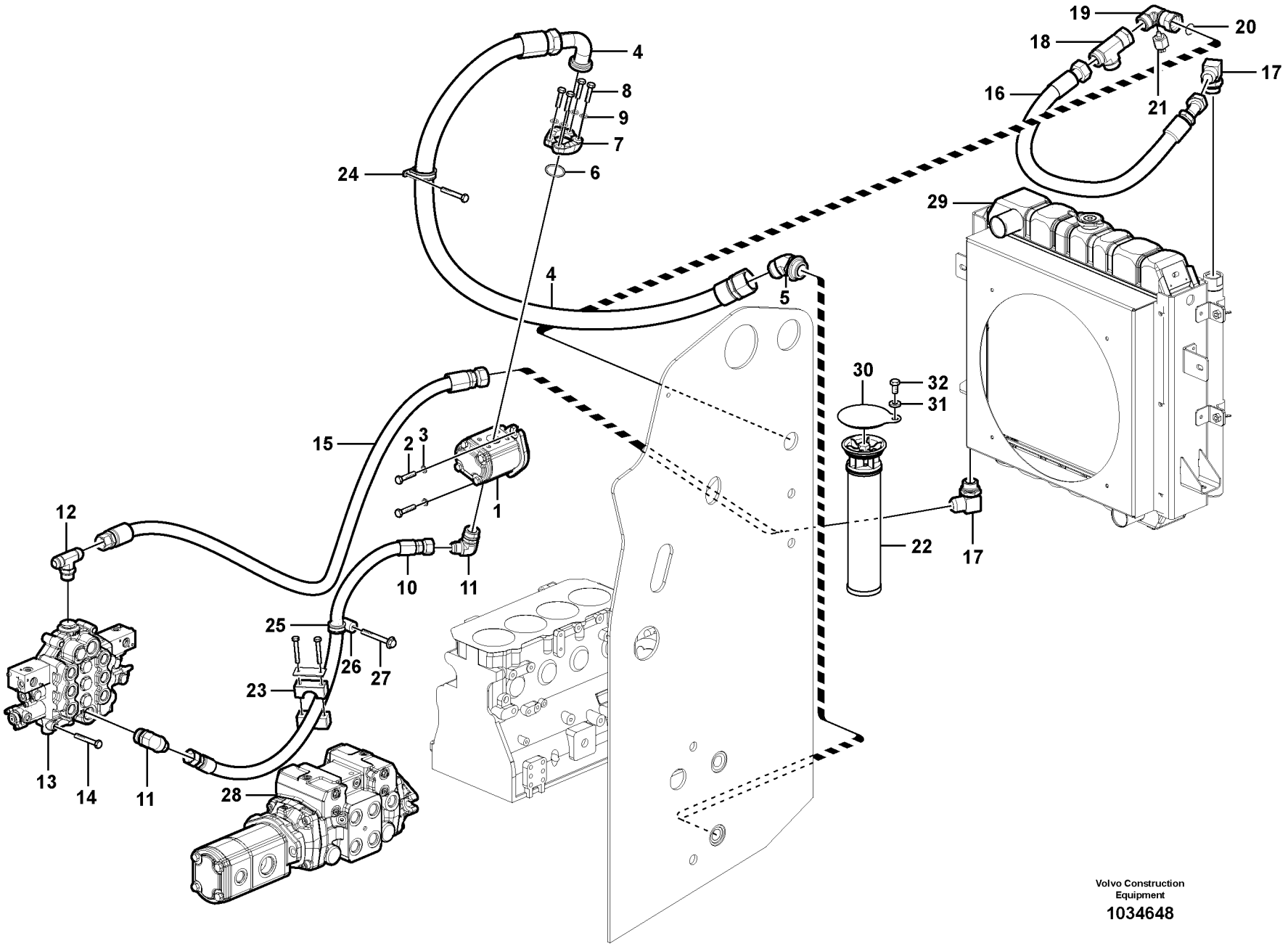

Volvo Construction Equipment

1034648

Fig.	Part No.	Quantity 1	2	3	PS	KIT	Description	Dénomination	Bezeichnung	Denominación	Notes
29		1					Cooler unit	Groupe de refroidissement	Kühlereinheit	Unidad de refrigeración	See group 261, Page 127
30	**VOE 15633424**	1					Cap	Capot	Kappe	Tapa	
31	**VOE 11055612**	1					Washer	Rondelle	Scheibe	Arandela	
32	**VOE 947107**	1					Flange screw	Vis à embase	Flanschschraube	Tornillo embridado	

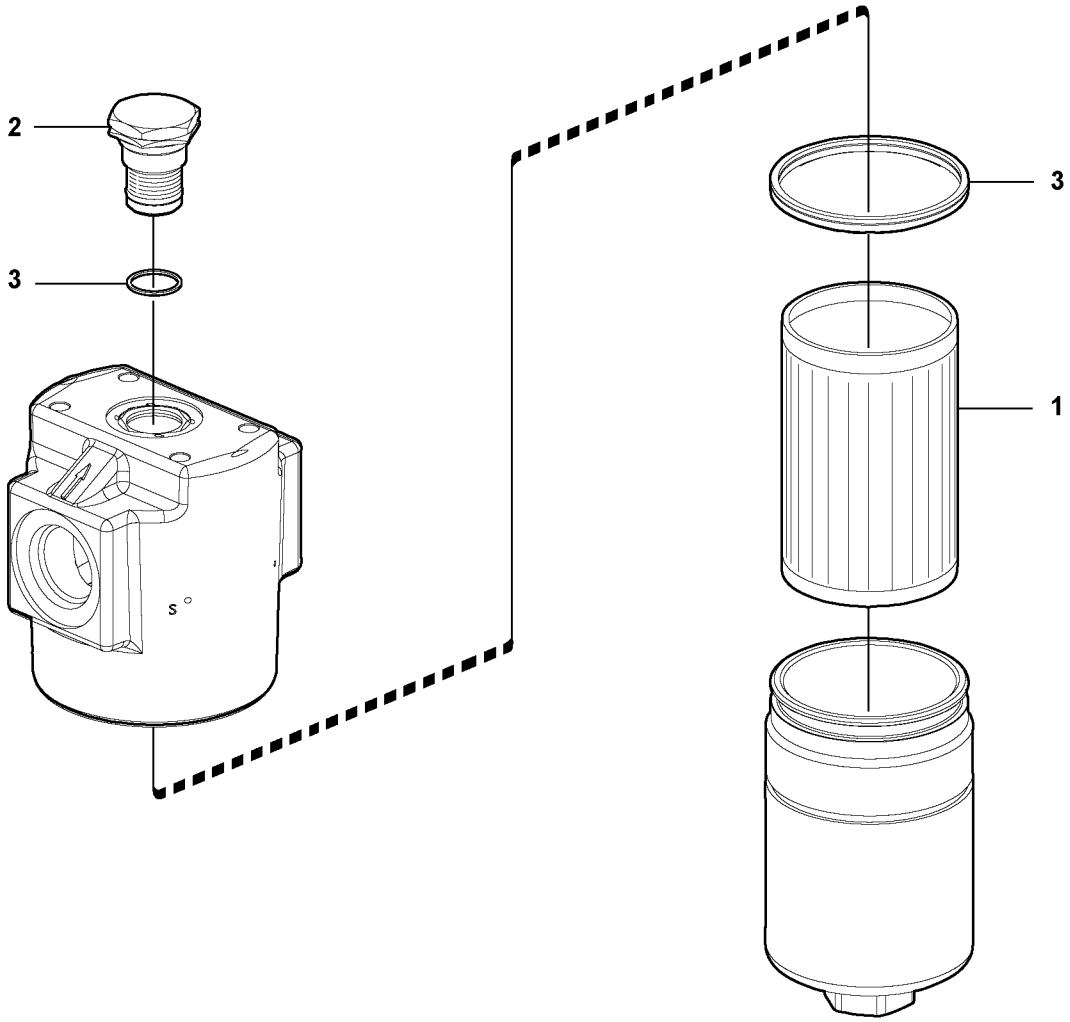

Volvo Construction Equipment
1030476

Fig.	Part No.	Quantity 1	2	3	PS	KIT	Description	Dénomination	Bezeichnung	Denominación	Notes
	VOE 11852038	1					Filter	Filtre	Filter	Filtro	
1	**VOE 15022975**	1					•Filter cartridge	•Cartouche filtrante	•Filterpatrone	•Patrón filtrante	
2	**VOE 15022978**	1					•Indicator	•Indicateur	•Indikator	•Indicador	
3	**VOE 15022984**	1					•Sealing kit	•Jeu joints	•Dichtungssatz	•Juego de reténes	

1		**Filtro** **Filter** **Filtre** **Filter**	Catalogue id **20165**	Group **911**
2			Illustr. No **1030476**	Section **350**
3			Issue **PUB 20020860-A**	Page **317**
4				
5		**11858243, 11858245**		

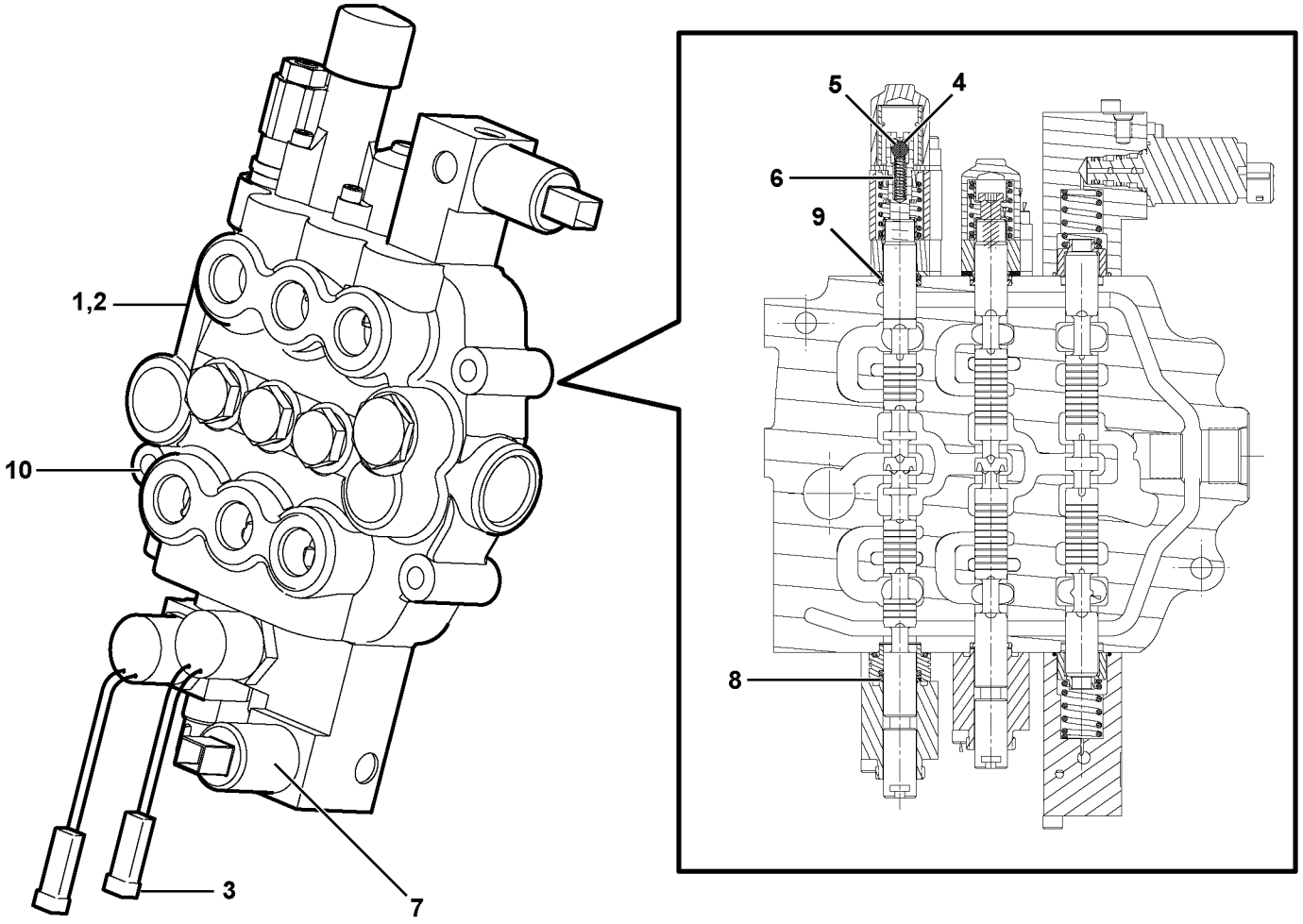

Volvo Construction Equipment

1030364

Fig.	Part No.	Quantity 1	2	3	PS	KIT	Description	Dénomination	Bezeichnung	Denominación	Notes
1	**VOE 15400901**	1					Valve control	Réglage soupape	Ventilsteuerung	Reglaje válvula	
2		1			NS		•Sealing Kit	•Jeu Joints	•Dichtungssatz	•Juego Retenes	
3		2			NS		•Magnet	•Aimant	•Magnet	•Iman	
4		4			NS		•Ball	•Bille	•Kugel	•Bola	
5		1			NS		•Ball	•Bille	•Kugel	•Bola	
6		1			NS		•Spring	•Ressort	•Feder	•Muelle	
7		2			NS		•Solenoid	•Solénoide	•Magnet	•Solenoide	
8		3			NS		•Scraper	•Racloir	•Abstreicher	•Rascador	
9		4			NS		•O-ring	•Joint Torique	•O-Ring	•Junta torica	
10		1			NS		•Relief valve	•Limiteur - pression	•Druckbegrenzer	•Limitador presion	

1		**Válvula de control principal** **Hauptsteuerventil** **Distributeur de commande principal** **Main control valve**	Catalogue id **20165**	Group **912**
2			Illustr. No **1030364**	Section **100**
3			Issue **PUB 20020860-A**	Page **319**
4				
5		**11858207, 11858208**		

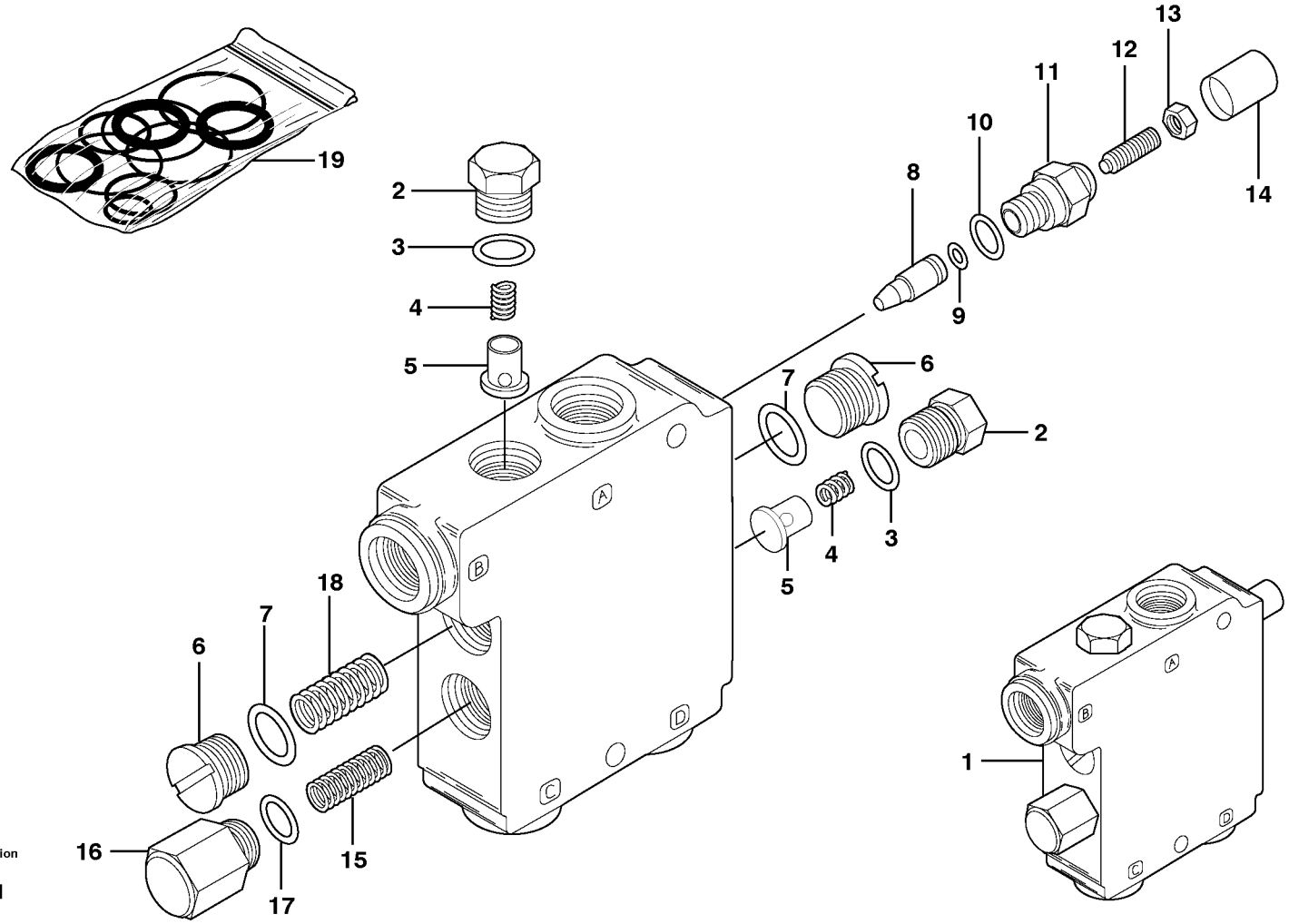

Volvo Construction Equipment

1006811

Fig.	Part No.	Quantity 1	2	3	PS	KIT	Description	Dénomination	Bezeichnung	Denominación	Notes
1	**VOE 11842067**	1					Valve	Valve	Ventil	Válvula	
2	**VOE 11710629**	2					•Plug	•Tampon	•Stopfen	•Tapón	
3		1			NS	K	••O-ring	••Joint Torique	••O-Ring	••Junta torica	
4	**VOE 11710630**	2					•Spring	•Ressort	•Feder	•Resorte	
5	**VOE 11710628**	2					•Delivery valve	•Soupape de refoulement	•Druckventil	•Válvula de presión	
6	**VOE 11710625**	2					•Plug	•Tampon	•Stopfen	•Tapón	
7		1			NS	K	•O-ring	•Joint Torique	•O-Ring	•Junta torica	
8	**VOE 11710620**	1					•Pin	•Goupille	•Zapfen	•Pasador	
9		1			NS	K	•O-ring	•Joint Torique	•O-Ring	•Junta torica	
10		1			NS	K	•O-ring	•Joint Torique	•O-Ring	•Junta torica	
11	**VOE 11710622**	1					•Adjusting nut	•Écrou réglage	•Stellmutter	•Tuerca de ajuste	
12	**VOE 11710624**	1					•Set screw	•Vis butée	•Anschlagschraube	•Tornillo tope	
13	**VOE 11710623**	1					•Nut	•Écrou	•Mutter	•Tuerca	
14		1			NS	K	•Cover	•Capot	•Haube	•Capo	
15	**VOE 11710626**	1					•Spring	•Ressort	•Feder	•Resorte	
16	**VOE 11710632**	1					•Plug	•Tampon	•Stopfen	•Tapón	
17		1			NS	K	••O-ring	••Joint Torique	••O-Ring	••Junta torica	
18	**VOE 11710619**	1					•Spring	•Ressort	•Feder	•Resorte	
19	**VOE 11710634**	1					O-ring kit	Jeu joint toriques	O-Ringsatz	Juego de anillo tórico	

1		**Válvula reguladora de nivel** **Niveauventil** **Soupape de régulation de niveau** **Self level valve**	Catalogue id **20165**	Group **912**
2			Illustr. No **1006811**	Section **200**
3			Issue **PUB 20020860-A**	Page **321**
4				
5		**11858208, 11858219, 11858220**		

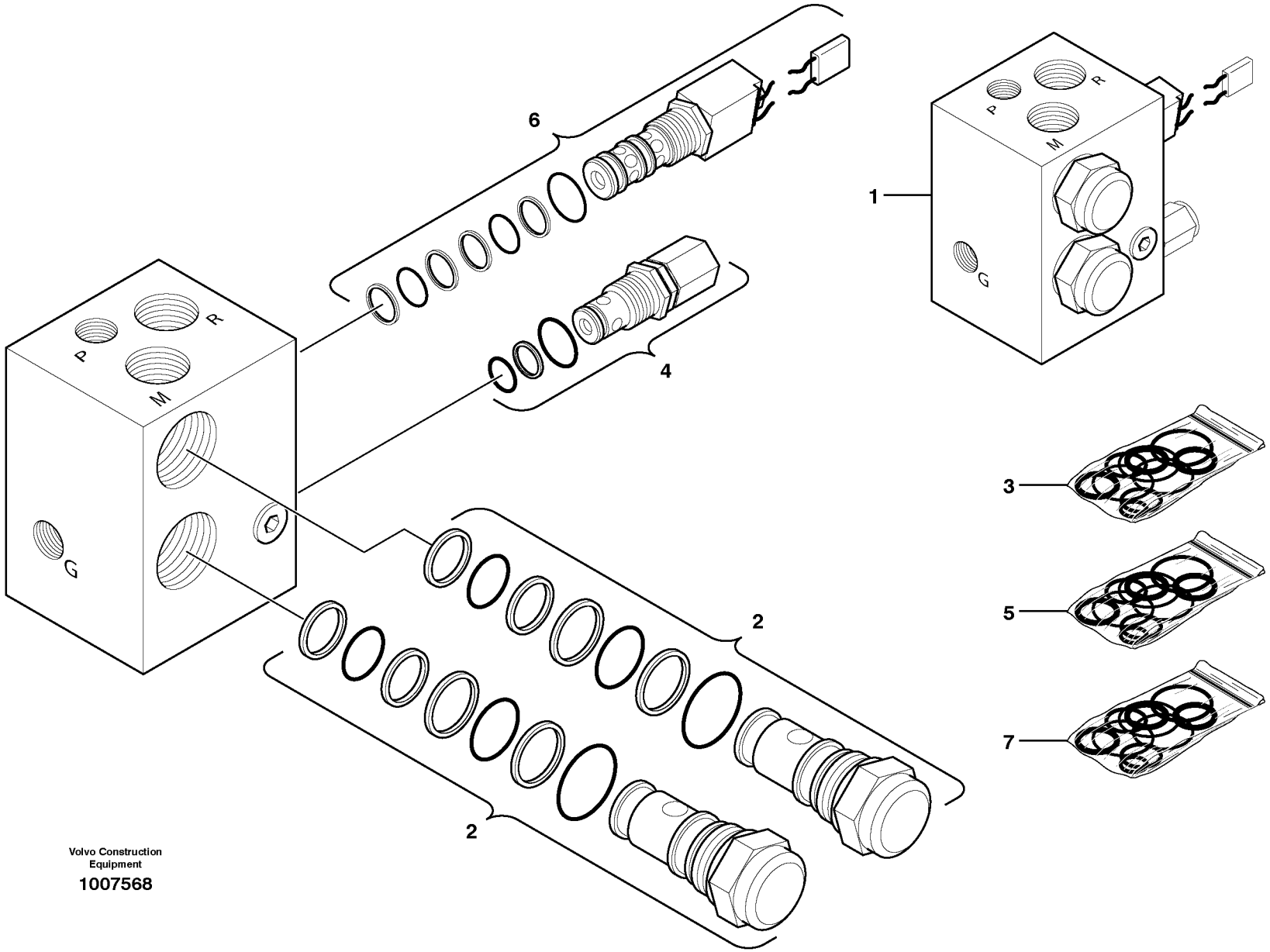

Volvo Construction Equipment

1007568

Fig.	Part No.	Quantity 1	2	3	PS	KIT	Description	Dénomination	Bezeichnung	Denominación	Notes
1	**VOE 11842066**	1					Valve	Valve	Ventil	Válvula	
2	**VOE 11712132**	1					•Pressure sensor	•Capteur de pression	•Druckgeber	•Sensor de presión	
3	**VOE 11713388**	1					••Plug	••Tampon	••Stopfen	••Tapón	(VOE 11711940)
4	**VOE 11712133**	1					•Relief valve	•Valve décharge	•Entlastungsventil	•Válvula de descarga	
5	**VOE 11713389**	1					••Plug	••Tampon	••Stopfen	••Tapón	(VOE 11711941)
6	**VOE 11712134**	1					•Solenoid valve	•Electrovanne	•Magnetventil	•Electroválvula	
7	**VOE 11711942**	1					••Sealing kit	••Kit plombage	••Plombiersatz	••Kit de precinto	

1		**Válvula de caudal elevado** **Hochfluss-Ventil** **Distributeur à grand débit** **High flow valve**	Catalogue id **20165**	Group **912**
2			Illustr. No **1007568**	Section **300**
3			Issue **PUB 20020860-A**	Page **323**
4				
5		**11858220**		

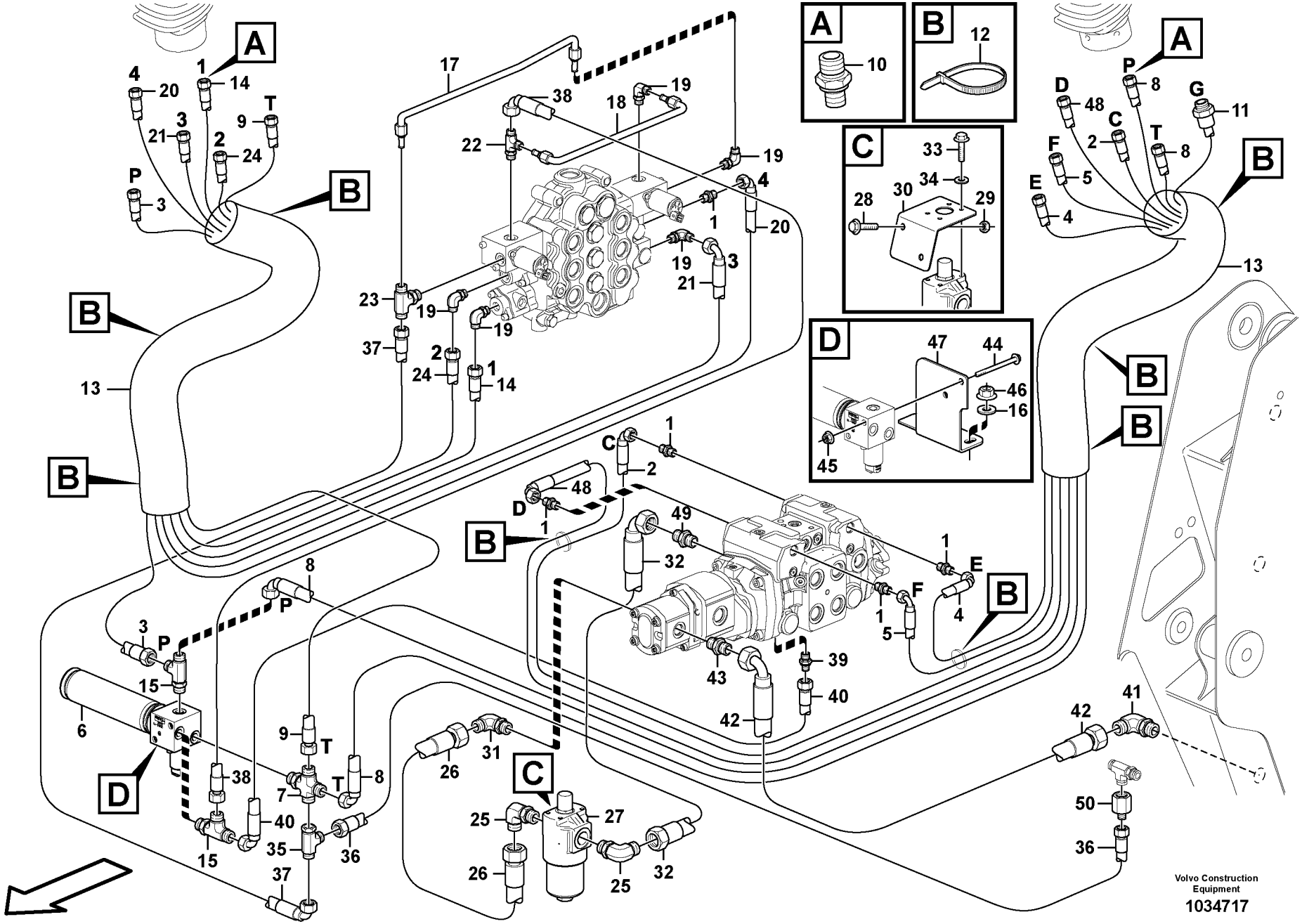
A
B
C
D
Volvo Construction Equipment
1034717

Fig.	Part No.	Quantity 1	2	3	PS	KIT	Description	Dénomination	Bezeichnung	Denominación	Notes
1	**VOE 11841876**	5					Connector	Pièce connexion	Verbindungsstück	Pieza de conexión	
2	**VOE 15624690**	1					Hose assembly	Conduit flexible	Schlauchleitung	Conducto	
3	**VOE 15624686**	1					Hose assembly	Conduit flexible	Schlauchleitung	Conducto	
4	**VOE 15624698**	1					Hose assembly	Conduit flexible	Schlauchleitung	Conducto	
5	**VOE 15624704**	1					Hose assembly	Conduit flexible	Schlauchleitung	Conducto	
6	**VOE 15405902**	1					Accumulator	Accumulateur	Speicher	Acumulador	
7	**VOE 11852246**	1					Fitting	Ecrou raccord	Verschraubung	Racor	
8	**VOE 15624710**	2					Hose assembly	Conduit flexible	Schlauchleitung	Conducto	
9	**VOE 15624682**	1					Hose assembly	Conduit flexible	Schlauchleitung	Conducto	
10	**VOE 11852245**	12					Fitting	Ecrou raccord	Verschraubung	Racor	
11	**VOE 15403961**	1					Switch	Commutateur	Schalter	Contactor	
12	**VOE 14016673**	4					Strip clamp	Serrage de ruban	Bandklammer	Abrazadera de cinta	L = 120 MM
12	**VOE 4881440**	7					Cable tie	Serre-câble	Kabelschelle	Abrazadera de cinta	L = 365 MM
13	**VOE 11852789**	2					Sleeve	Manchon	Muffe	Manguito	L = 750 MM
14	**VOE 15624647**	1					Hose assembly	Conduit flexible	Schlauchleitung	Conducto	
15	**VOE 11841996**	2					Tee	Connexion en T	T-stuck	Acoplamiento T	
16	**VOE 983335**	2					Washer	Rondelle	Scheibe	Arandela	
17	**VOE 15401593**	1					Tube	Tube	Rohr	Tubo	
18	**VOE 15406777**	1					Tube	Tube	Rohr	Tubo	
19	**VOE 11841984**	5					Elbow	Coude	Winkel	Ángulo	
20	**VOE 15624667**	1					Hose assembly	Conduit flexible	Schlauchleitung	Conducto	
21	**VOE 15624656**	1					Hose assembly	Conduit flexible	Schlauchleitung	Conducto	
22	**VOE 11851123**	1					Tee	Connexion en T	T-stuck	Acoplamiento T	
23	**VOE 11852385**	1					Tee	Connexion en T	T-stuck	Acoplamiento T	
24	**VOE 15624643**	1					Hose assembly	Conduit flexible	Schlauchleitung	Conducto	
25	**VOE 15622833**	2					Fitting	Écrou raccord	Verschraubung	Racor	
26	**VOE 15623891**	1					Hose assembly	Conduit flexible	Schlauchleitung	Conducto	
27		1					Filter	Filtre	Filter	Filtro	See group 911, Page 317
28	**VOE 13946173**	2					Screw	Vis	Schraube	Tornillo	
29	**VOE 948645**	2					Flange lock nut	Contre-écrou à bride	Flanschverschlussmutter	Contratuerca embridada	

1		**Servo hidráulico con accesorios de montaje** **Servohydraulik mit Anbauteilen** **Servohydraulique avec pièces de montage** **Servo - hydraulic with fitting parts**	Catalogue id **20165**	Group **914**
2			Illustr. No **1034717**	Section **100**
3			Issue **PUB 20020860-A**	Page **325**
4				
5		**11858243, 11858245**		

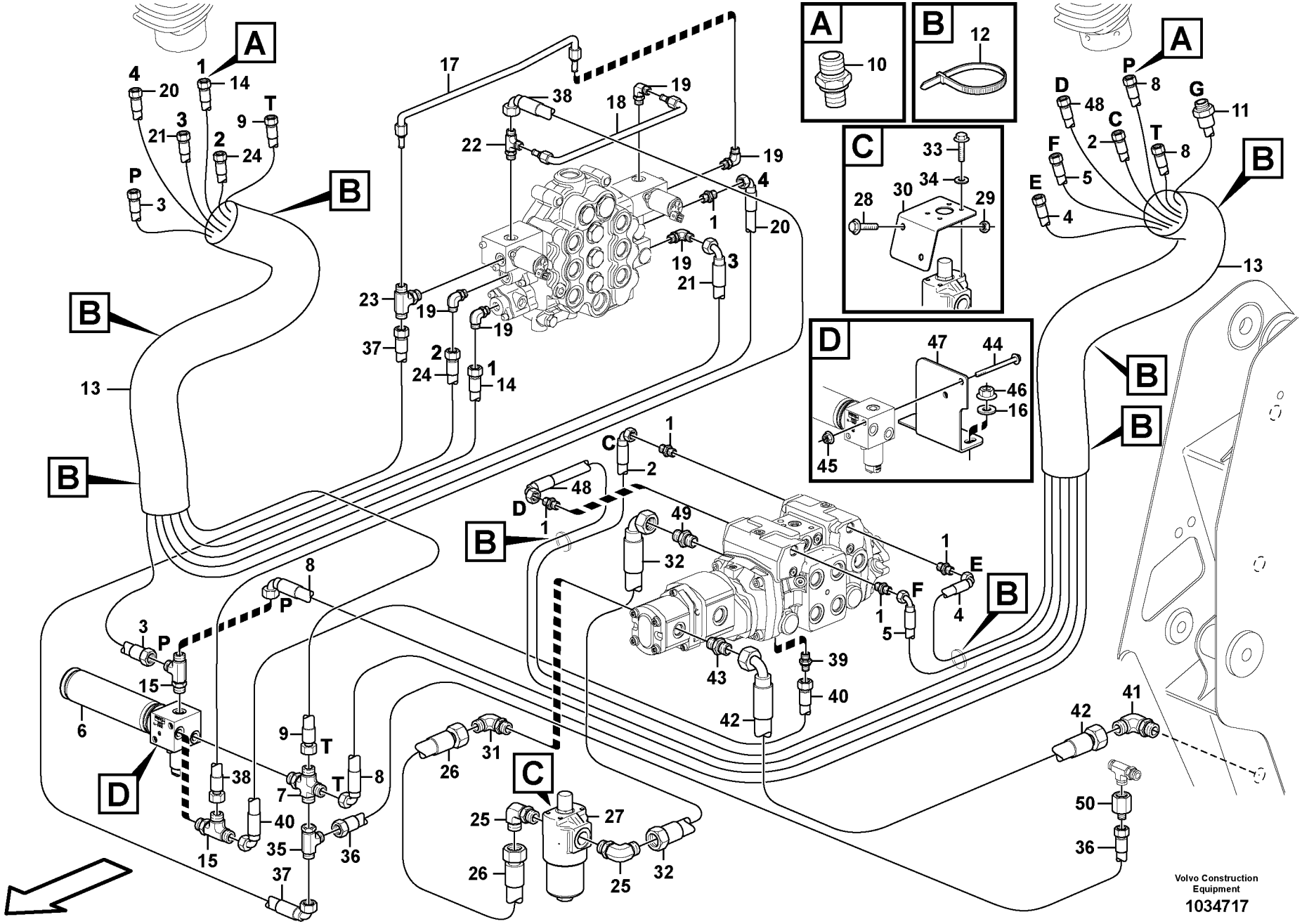
A
B
C
D
Volvo Construction Equipment
1034717

Fig.	Part No.	Quantity 1	2	3	PS	KIT	Description	Dénomination	Bezeichnung	Denominación	Notes
30		1			NS		Bracket	Console	Konsole	Ménsula	
31	**VOE 11841979**	1					Elbow	Coude	Winkel	Ángulo	
32	**VOE 15633839**	1					Hose assembly	Conduit flexible	Schlauchleitung	Conducto	
33	**VOE 955637**	4					Hexagon screw	Vis à tête hexagonale	Sechskantschraube	Tornillo hexagonal	
34	**VOE 977526**	4					Washer	Rondelle	Scheibe	Arandela	
35	**VOE 15622260**	1					Fitting	Écrou raccord	Verschraubung	Racor	
36	**VOE 15631470**	1					Hose assembly	Conduit flexible	Schlauchleitung	Conducto	
37	**VOE 15623864**	1					Hose assembly	Conduit flexible	Schlauchleitung	Conducto	
38	**VOE 15623895**	1					Hose assembly	Conduit flexible	Schlauchleitung	Conducto	
39	**VOE 11852404**	1					Valve	Valve	Ventil	Válvula	
40	**VOE 15624721**	1					Hose assembly	Conduit flexible	Schlauchleitung	Conducto	
41	**VOE 11853071**	1					Connector	Pièce connexion	Verbindungsstück	Pieza de conexión	
42	**VOE 15623907**	1					Hose assembly	Conduit flexible	Schlauchleitung	Conducto	
43	**VOE 11841861**	1					Connector	Pièce connexion	Verbindungsstück	Pieza de conexión	
44	**VOE 13965189**	2					Screw	Vis	Schraube	Tornillo	
45	**VOE 13971098**	2					Flange nut	Écrou à bride	Bundmutter	Tuerca embridada	
46	**VOE 950354**	2					Lock nut	Contre-écrou	Sicherungsmutter	Contratuerca	
47		1			NS		Bracket	Console	Konsole	Ménsula	
48	**VOE 15626025**	1					Hose assembly	Conduit flexible	Schlauchleitung	Conducto	
49	**VOE 11841868**	1					Connector	Pièce connexion	Verbindungsstück	Pieza de conexión	
50	**VOE 15633795**	1					Fitting	Écrou raccord	Verschraubung	Racor	

1		**Servo hidráulico con accesorios de montaje** **Servohydraulik mit Anbauteilen** **Servohydraulique avec pièces de montage** **Servo - hydraulic with fitting parts**	Catalogue id **20165**	Group **914**
2			Illustr. No **1034717**	Section **100**
3				
4			Issue **PUB 20020860-A**	Page **327**
5		**11858243, 11858245**		

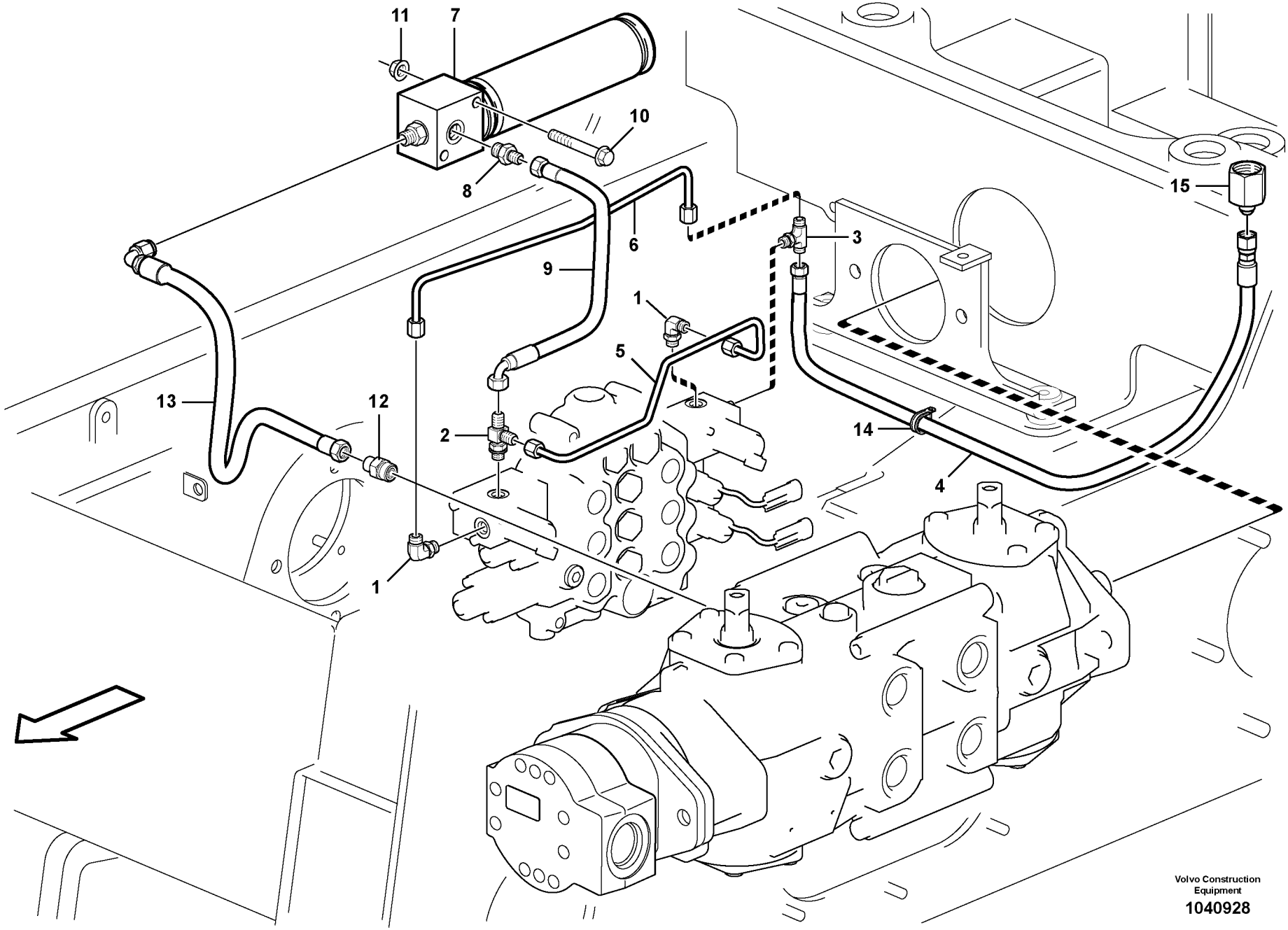

Volvo Construction Equipment

1040928

Fig.	Part No.	Quantity 1	2	3	PS	KIT	Description	Dénomination	Bezeichnung	Denominación	Notes
1	**VOE 11841984**	2					Elbow	Coude	Winkel	Ángulo	
2	**VOE 11851123**	1					Tee	Connexion en T	T-stuck	Acoplamiento T	
3	**VOE 11852385**	1					Tee	Connexion en T	T-stuck	Acoplamiento T	
4	**VOE 15633737**	1					Hose assembly	Conduit flexible	Schlauchleitung	Conducto	
5	**VOE 15406777**	1					Tube	Tube	Rohr	Tubo	
6	**VOE 15401593**	1					Tube	Tube	Rohr	Tubo	
7	**VOE 11852574**	1					Accumulator	Accumulateur	Speicher	Acumulador	
8	**VOE 11852245**	1					Fitting	Ecrou raccord	Verschraubung	Racor	
9	**VOE 15625271**	1					Hose assembly	Conduit flexible	Schlauchleitung	Conducto	
10	**VOE 13965188**	2					Screw	Vis	Schraube	Tornillo	
11	**VOE 13971098**	2					Flange nut	Écrou à bride	Bundmutter	Tuerca embridada	
12	**VOE 15625768**	1					Connector	Connexion	Anschluss	Unión	
13	**VOE 15625270**	1					Hose assembly	Conduit flexible	Schlauchleitung	Conducto	
14	**VOE 13949746**	1					Clamp	Collier serrage	Klemme	Abrazadera	
15	**VOE 15633795**	1					Fitting	Écrou raccord	Verschraubung	Racor	

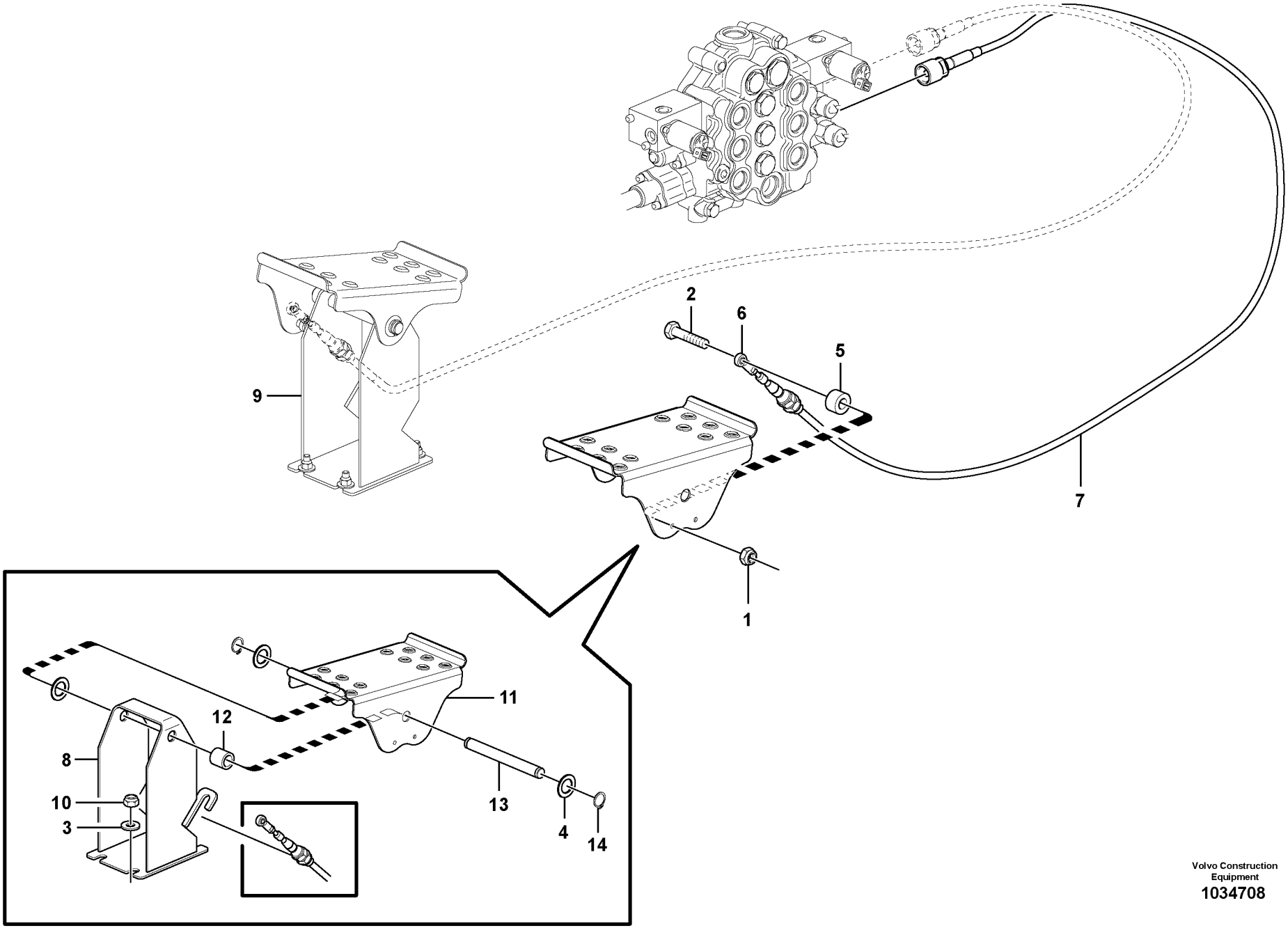

Volvo Construction Equipment
1034708

Fig.	Part No.	Quantity 1	2	3	PS	KIT	Description	Dénomination	Bezeichnung	Denominación	Notes
1	**VOE 950362**	2					Lock nut	Contre-écrou	Sicherungsmutter	Contratuerca	
2	**VOE 955514**	2					Hexagon screw	Vis à tête hexagonale	Sechskantschraube	Tornillo hexagonal	
3	**VOE 983335**	8					Washer	Rondelle	Scheibe	Arandela	
4	**VOE 11840926**	6					Washer	Rondelle	Scheibe	Arandela	
5	**VOE 930415**	2					Spacer ring	Bague entretoise	Abstandring	Anillo distanciador	
6	**VOE 11840931**	2					Joint	Cardan	Gelenk	Junta	
7	**VOE 11853036**	2					Cable	Câble	Kabel	Cable	
8		1			NS		Bracket	Console	Konsole	Ménsula	
9		1			NS		Bracket	Console	Konsole	Ménsula	
10	**VOE 11841468**	8					Hexagon nut	Écrou hexagonal	Sechskantmutter	Tuerca hexagonal	
11	**VOE 11852691**	2					Pedal	Pédale	Pedal	Pedal	
12	**VOE 11840922**	2					Bearing	Roulement	Lager	Cojinete	
13	**VOE 11851539**	2					Rod	Tige	Stange	Barra	
14	**VOE 13945494**	4			OP		Retaining ring	Circlip	Nutring	Circlip	

1		**Pedales tipo estándar** **Standardfußpedale** **Commandes standard au pied** **Standard foot controls**	Catalogue id **20165**	Group **915**
2			Illustr. No **1034708**	Section **100**
3			Issue **PUB 20020860-A**	Page **331**
4				
5		**11858239, 11858241**		

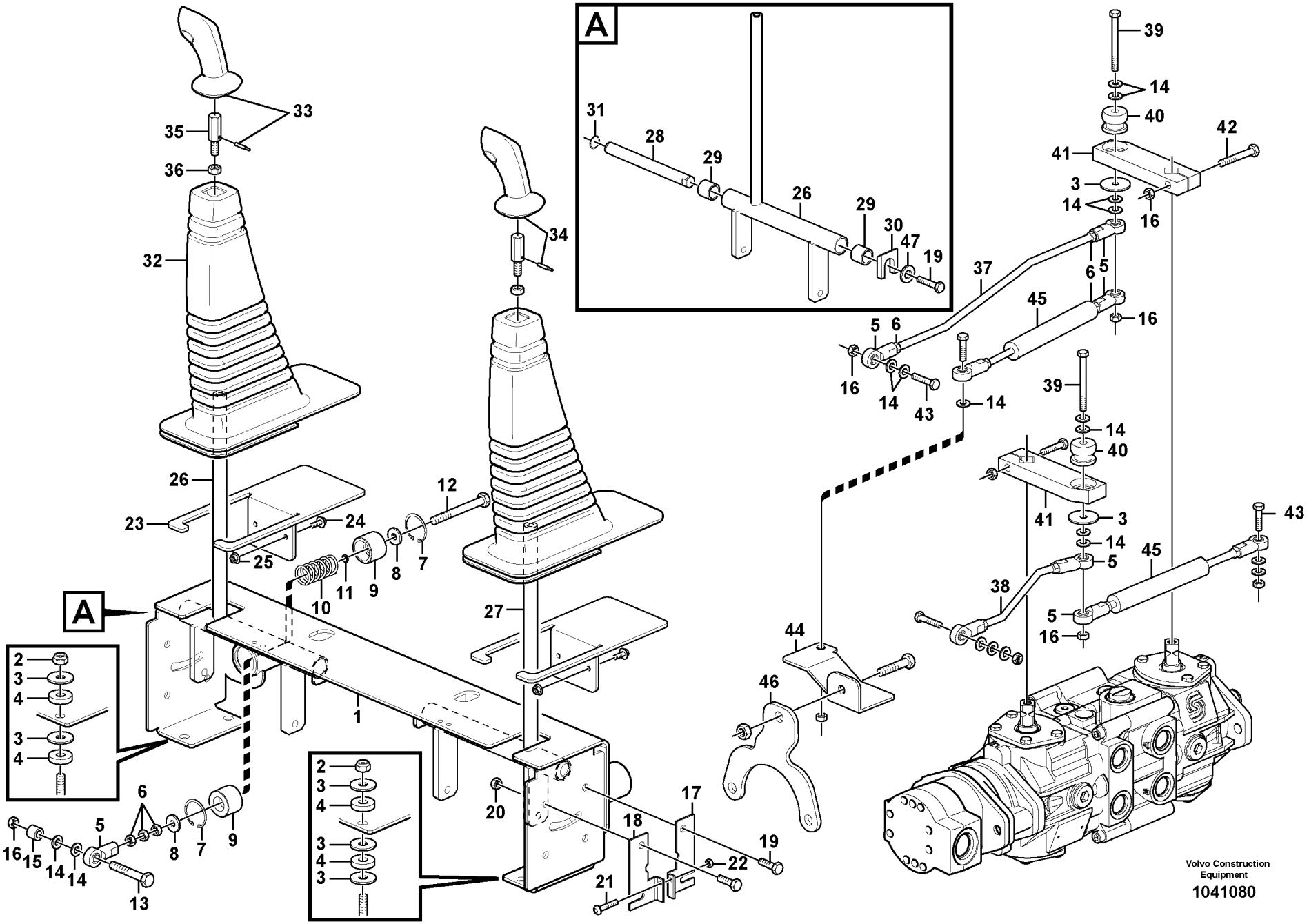
A
A
A
1
2
3
4
5
6
7
8
9
10
11
12
13
14
15
16
17
18
19
20
21
22
23
24
25
26
27
28
29
30
31
32
33
34
35
36
37
38
39
40
41
42
43
44
45
46
47
Volvo Construction Equipment
1041080

Fig.	Part No.	Quantity 1	2	3	PS	KIT	Description	Dénomination	Bezeichnung	Denominación	Notes
1		1	1		NS		Cross member	Traverse	Querträger	Travesano	
2	**VOE 950354**	4	4				Lock nut	Contre-écrou	Sicherungsmutter	Contratuerca	
3	**VOE 13948087**	12	12				Washer	Rondelle	Scheibe	Arandela	
4	**VOE 11841243**	8	8				Rubber washer	Rondelle caoutchouc	Gummischeibe	Arandela de goma	
5	**VOE 11841692**	10	10				Rod end	Embout	Lenkerende	Extremo de barra	
6	**VOE 955858**	14	14				Hexagon nut	Écrou hexagonal	Sechskantmutter	Tuerca hexagonal	
7	**VOE 11841828**	4	4				Retaining ring	Bague retenue	Haltering	Anillo retén	
8	**VOE 983335**	4	4				Washer	Rondelle	Scheibe	Arandela	
9	**VOE 15401797**	4	4				Piston spring	Ressort piston	Kolbenfeder	Resorte pistón	
10	**VOE 11841839**	2	2				Spring	Ressort	Feder	Resorte	
11	**VOE 11841521**	2	2				Washer	Rondelle	Scheibe	Arandela	
12	**VOE 11841613**	2	2				Screw	Vis	Schraube	Tornillo	
13	**VOE 955539**	2	2				Hexagon screw	Vis à tête hexagonale	Sechskantschraube	Tornillo hexagonal	
14	**VOE 973495**	26	26				Washer	Rondelle	Scheibe	Arandela	
15	**VOE 855773**	2	2				Spacer sleeve	Douille entretoise	Abstandhülse	Manguito distanciador	
16	**VOE 11841442**	10	10				Hexagon nut	Écrou hexagonal	Sechskantmutter	Tuerca hexagonal	
17		2	2		NS		Bracket	Console	Konsole	Ménsula	
18		2	2		NS		Bracket	Console	Konsole	Ménsula	
19	**VOE 983250**	10	10				Hexagon screw	Vis à tête hexagonale	Sechskantschraube	Tornillo hexagonal	
20	**VOE 971071**	8	8				Hexagon nut	Écrou hexagonal	Sechskantmutter	Tuerca hexagonal	
21	**VOE 969587**	2	2				Six point socket screw	Vis à 6 pans creux	Sechszahn-Hohlschraube	Racor de seis dientes	
22	**VOE 13955781**	2	2				Nut	Écrou	Mutter	Tuerca	
23		2	2		NS		Cover	Capot	Haube	Capo	
24	**VOE 13946544**	4	4				Screw	Vis	Schraube	Tornillo	
25	**VOE 13949278**	4	4				Flange lock nut	Contre-écrou à bride	Flanschverschlussmutter	Contratuerca embridada	
26	**VOE 11853229**	1	1				Control lever	Levier de commande	Bedienungshebel	Palanca mando	
27	**VOE 11853228**	1	1				Control lever	Levier de commande	Bedienungshebel	Palanca mando	
28		2	2		NS		Pin	Goupille	Zapfen	Pasador	
29	**VOE 11840922**	4	4				Bearing	Roulement	Lager	Cojinete	
30		2	2		NS		Stop Plate	Plaque Butee	Stopplatte	Placa Tope	

1	**11858239**
2	**11858241**
3	
4	
5	

Controles de mano opcionales
Optionale Handsteuerungen
Commandes manuelles optionnelles
Optional hand controls

Catalogue id **20165**	Group **915**
Illustr. No **1041080**	Section **200**
Issue **PUB 20020860-A**	Page **333**

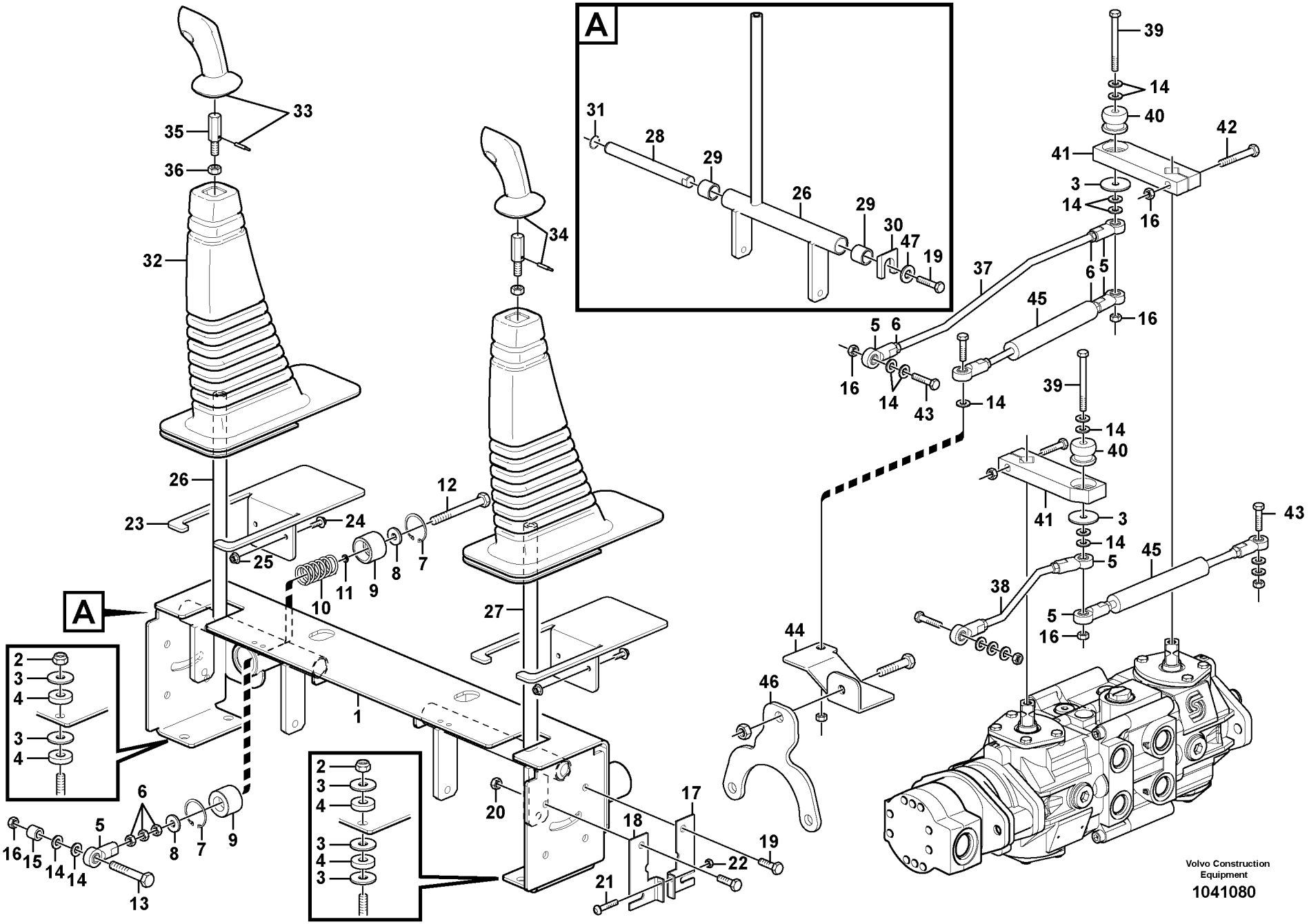
A
A
A
1
2
3
4
5
6
7
8
9
10
11
12
13
14
15
16
17
18
19
20
21
22
23
24
25
26
27
28
29
30
31
32
33
34
35
36
37
38
39
40
41
42
43
44
45
46
47
Volvo Construction Equipment
1041080

Fig.	Part No.	Quantity 1	2	3	PS	KIT	Description	Dénomination	Bezeichnung	Denominación	Notes
31	**VOE 13945494**	2	2		OP		Retaining ring	Circlip	Nutring	Circlip	
32	**VOE 11852941**	2	2				Gaiter	Gaine	Manschette	Fuelle	
33	**VOE 11851328**	1	1				Control handle	Poignée commande	Bedienungsgriff	Mango de maniobra	
34	**VOE 15099104**	1					Control handle	Poignée commande	Bedienungsgriff	Mango de maniobra	
	VOE 15099103		1				Control handle	Poignée commande	Bedienungsgriff	Mango de maniobra	
35	**VOE 11851841**	2	2				Stud	Goujon	Stiftschraube	Espárrago	
36	**VOE 971081**	2	2				Hexagon nut	Écrou hexagonal	Sechskantmutter	Tuerca hexagonal	
37	**VOE 11853202**	1	1				Rod	Tige	Stange	Barra	
38	**VOE 11853201**	1	1				Rod	Tige	Stange	Barra	
39	**VOE 955542**	2	2				Hexagon screw	Vis à tête hexagonale	Sechskantschraube	Tornillo hexagonal	
40	**VOE 11841526**	2	2				Mount	Plot	Unterlage	Soporte	
41	**VOE 11841657**	2	2				Lever	Levier	Hebel	Palanca	
42	**VOE 955538**	2	2				Hexagon screw	Vis à tête hexagonale	Sechskantschraube	Tornillo hexagonal	
43	**VOE 13940162**	4	4				Screw	Vis	Schraube	Tornillo	
44		1	1		NS		Mounting Plate	Plaque Montage	Montageplatte	Placa Montaje	
45	**VOE 11852778**	2	2				Damping cylinder	Vérin amortisseur	Dämpfzylinder	Cilindro amortiguador	
46		1	1		NS		Bracket	Console	Konsole	Ménsula	
47	**VOE 11807554**	2	2				Washer	Rondelle	Scheibe	Arandela	

1	**11858239**
2	**11858241**
3	
4	
5	

Controles de mano opcionales
Optionale Handsteuerungen
Commandes manuelles optionnelles
Optional hand controls

Catalogue id **20165**	Group **915**
Illustr. No **1041080**	Section **200**
Issue **PUB 20020860-A**	Page **335**

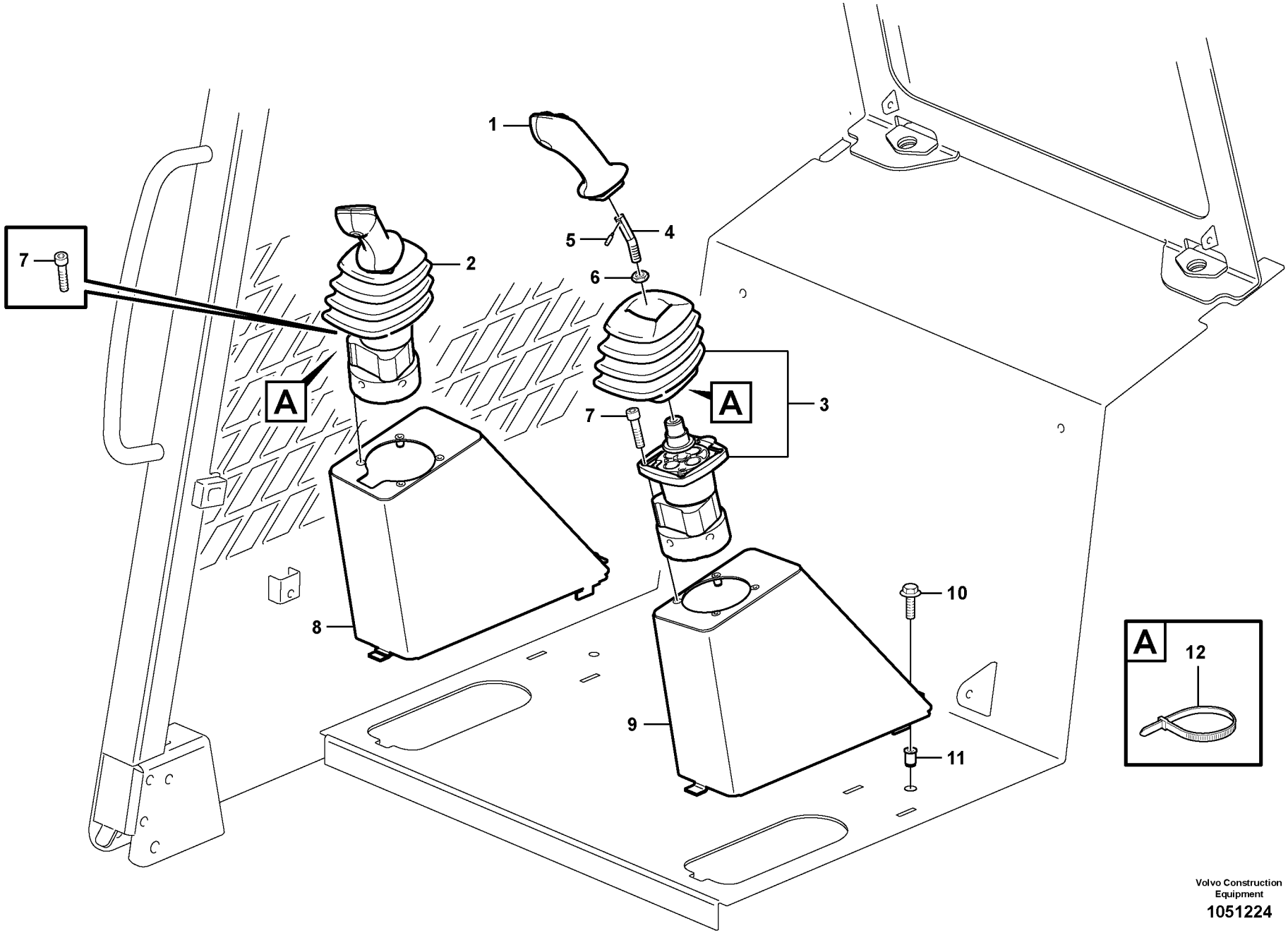

Volvo Construction Equipment

1051224

Fig.	Part No.	Quantity 1	2	3	PS	KIT	Description	Dénomination	Bezeichnung	Denominación	Notes
1	**VOE 15099104**	1					Control handle	Poignée commande	Bedienungsgriff	Mango de maniobra	
1	**VOE 15099103**		1				Control handle	Poignée commande	Bedienungsgriff	Mango de maniobra	
2	**VOE 15408271**	1	1				Control handle	Poignée commande	Bedienungsgriff	Mango de maniobra	
3	**VOE 11851455**	1	1				Control lever	Levier de commande	Bedienungshebel	Palanca mando	
4	**VOE 11851842**	1	1				Stud	Goujon	Stiftschraube	Espárrago	
5		1	1		NS		Screw	Vis	Schraube	Tornillo	
6	**VOE 971081**	1	1				Hexagon nut	Écrou hexagonal	Sechskantmutter	Tuerca hexagonal	
7	**VOE 942314**	8	8				Allen Hd Screw	Vis A 6 Pans Cr	Inbusschraube	Torn Hex Embut	
8	**VOE 15633491**	1	1				Control Housing	Boitie.commande	Reglergehäuse	Caja Control	
9	**VOE 15633484**	1	1				Control housing	Boîtier commande	Bedienungsstand	Alojamiento reglaje	
10	**VOE 13945414**	2	2				Flange screw	Vis à embase	Flanschschraube	Tornillo embridado	
11	**VOE 11870068**	2	2				Nut	Écrou	Mutter	Tuerca	
12	**VOE 949902**	2	2				Cable tie	Serre-câble	Kabelschelle	Abrazadera de cinta	

1	**11858243**
2	**11858245**
3	
4	
5	

Controles de mano opcionales
Optionale Handsteuerungen
Commandes manuelles optionnelles
Optional hand controls

Catalogue id **20165**	Group **915**
Illustr. No **1051224**	Section **300**
Issue **PUB 20020860-A**	Page **337**

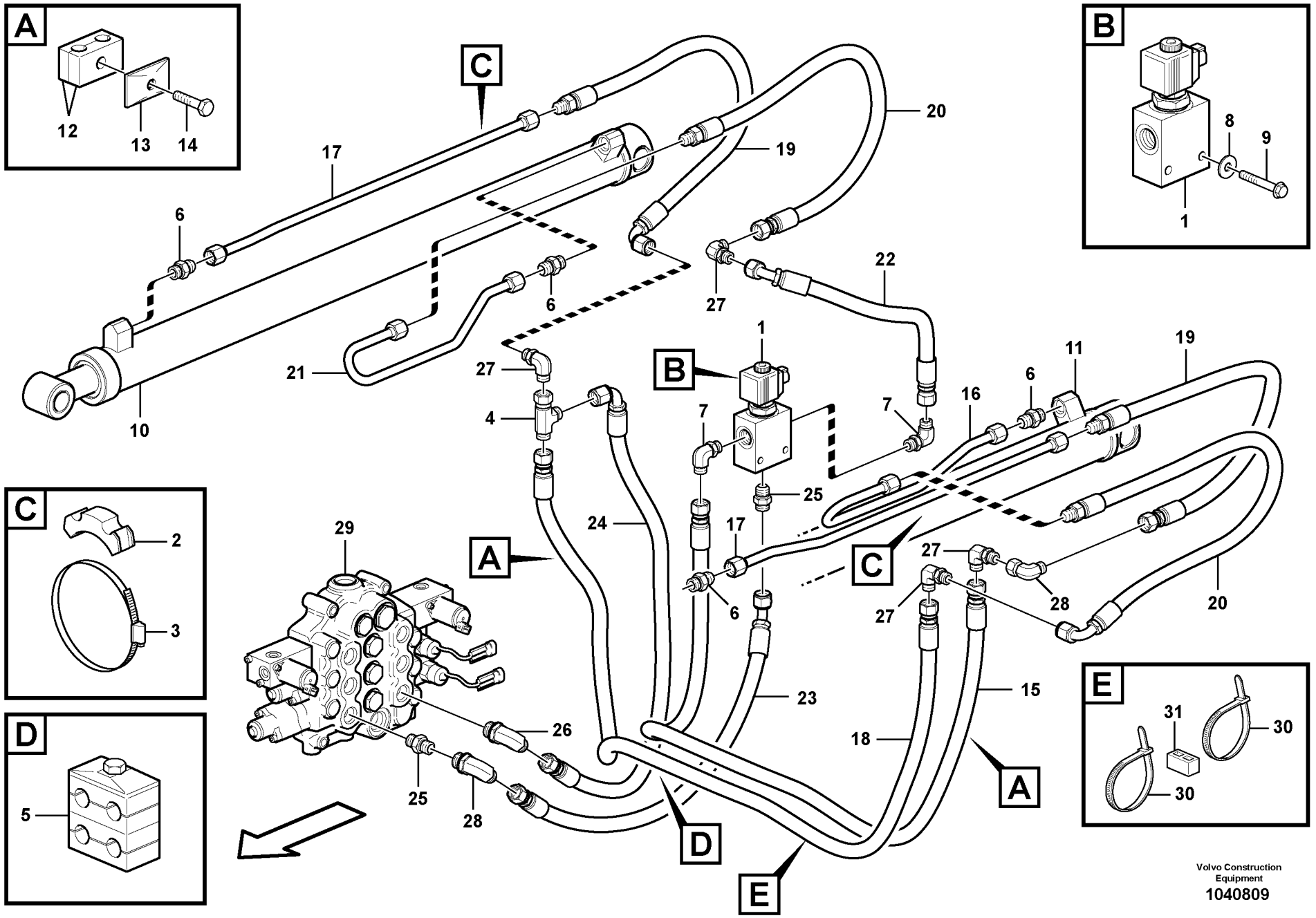
A
12
13
14
B
8
9
1
C
17
6
6
10
21
27
20
19
22
1
B
27
4
7
7
16
6
11
19
25
24
17
6
C
27
27
28
20
29
A
26
25
28
23
15
18
A
D
5
E
31
30
30
D
E
Volvo Construction
Equipment
1040809

Fig.	Part No.	Quantity 1	2	3	PS	KIT	Description	Dénomination	Bezeichnung	Denominación	Notes
1	**VOE 11850976**	1					Valve	Valve	Ventil	Válvula	
	VOE 11714488	1					•Coil	•Bobine	•Wickel	•Bobina	
	VOE 11714489	1					•Sealing kit	•Kit plombage	•Plombiersatz	•Kit de precinto	
2	**VOE 11853000**	2					Clamp	Collier serrage	Klemme	Abrazadera	
3	**VOE 961674**	2					Hose clamp	Collier durite	Schlauchschelle	Abrazadera de manguera	
4	**VOE 11842000**	1					Tee	Connexion en T	T-stuck	Acoplamiento T	
5	**VOE 15620250**	1					Clamp	Collier serrage	Klemme	Abrazadera	(ZM 15620250)
6	**VOE 11841868**	4					Connector	Pièce connexion	Verbindungsstück	Pieza de conexión	
7	**VOE 11841896**	2					Elbow	Coude	Winkel	Ángulo	
8	**VOE 13960141**	2					Washer	Rondelle	Scheibe	Arandela	
9	**VOE 955300**	2					Hexagon screw	Vis à tête hexagonale	Sechskantschraube	Tornillo hexagonal	
10	**VOE 15400881**	1					Hydraulic cylinder	Vérin hydraulique	Druckölzylinder	Cilindro hidráulico	See group 945, Page 383
11	**VOE 15400882**	1					Hydraulic cylinder	Vérin hydraulique	Druckölzylinder	Cilindro hidráulico	See group 945, Page 383
12	**VOE 4880595**	2					Clamp	Collier serrage	Klemme	Abrazadera	
13	**VOE 4880578**	2					Cover plate	Plaque de recouvrement	Oberblech	Placa recurbrición	
14	**VOE 983901**	2					Hexagon screw	Vis à tête hexagonale	Sechskantschraube	Tornillo hexagonal	
15	**VOE 15620264**	1					Hose assembly	Conduit flexible	Schlauchleitung	Conducto	
16	**VOE 15620276**	1					Tube	Tube	Rohr	Tubo	
17	**VOE 15620278**	2					Tube	Tube	Rohr	Tubo	
18	**VOE 15620266**	1					Hose assembly	Conduit flexible	Schlauchleitung	Conducto	
19	**VOE 15622626**	2					Hose assembly	Conduit flexible	Schlauchleitung	Conducto	
20	**VOE 15622615**	2					Hose assembly	Conduit flexible	Schlauchleitung	Conducto	
21	**VOE 15620274**	1					Tube	Tube	Rohr	Tubo	
22	**VOE 15620272**	1					Hose assembly	Conduit flexible	Schlauchleitung	Conducto	
23	**VOE 15620255**	1					Hose assembly	Conduit flexible	Schlauchleitung	Conducto	
24	**VOE 15620268**	1					Hose assembly	Conduit flexible	Schlauchleitung	Conducto	
25	**VOE 11841869**	2					Connector	Pièce connexion	Verbindungsstück	Pieza de conexión	
26	**VOE 15620695**	1					Connector	Connexion	Anschluss	Unión	
27	**VOE 4881313**	4					Bulkhead grommet	Passe-cloison	Schottdurchführung	Pieza paso	
28	**VOE 11853012**	2					Connector	Pièce connexion	Verbindungsstück	Pieza de conexión	

1		**Circuito hidráulico de brazo de cargadora** **Hydraulikkreis für Hubgerüst** **Circuit hydraulique de bras de chargement** **Loader arm hydraulic circuit**	Catalogue id **20165**	Group **916**
2			Illustr. No **1040809**	Section **100**
3			Issue **PUB 20020860-A**	Page **339**
4				
5		**11858207, 11858218**		

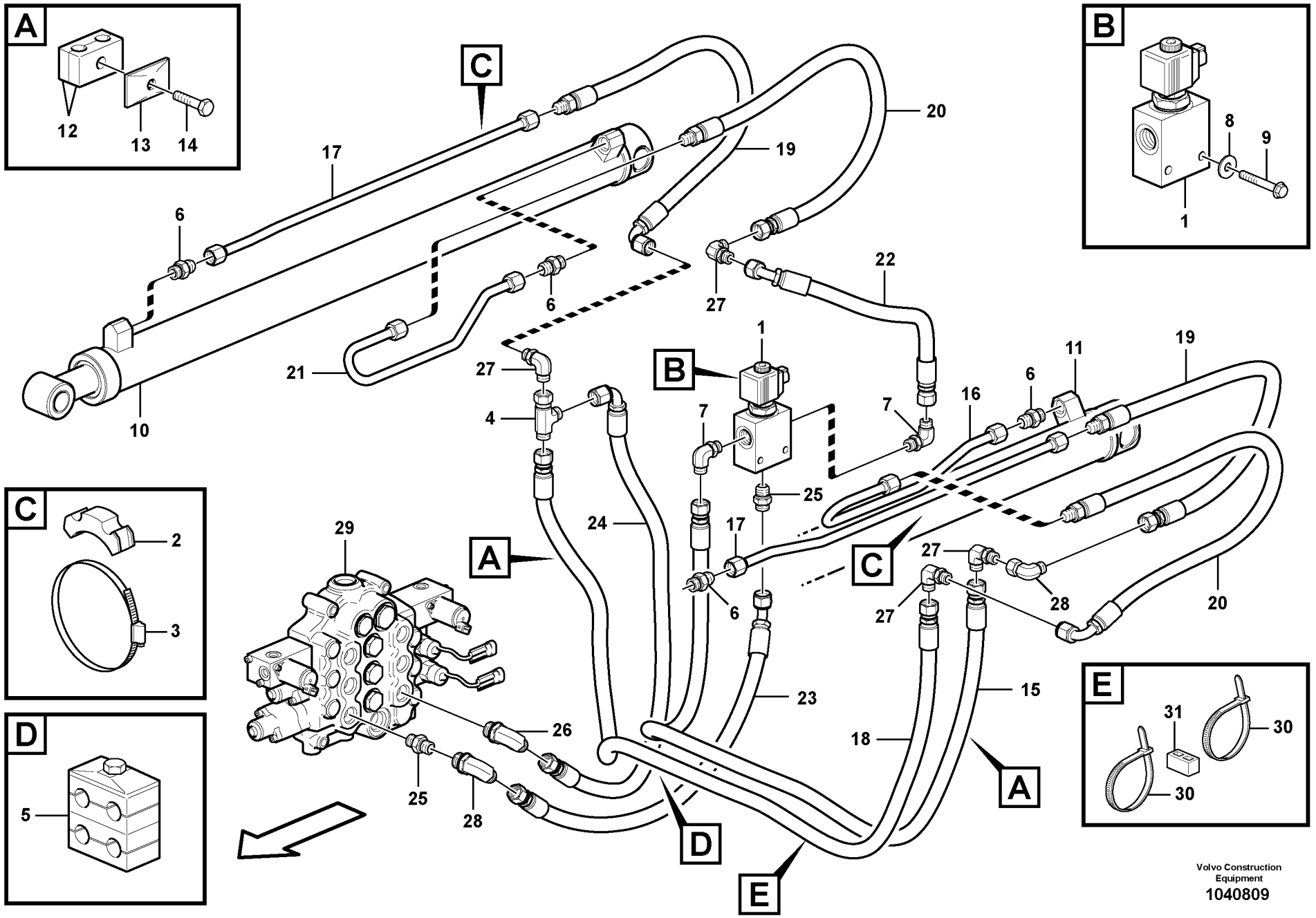
A
12
13
14
B
8
9
1
C
17
6
6
10
21
27
20
19
22
1
B
27
4
7
7
16
6
11
19
25
24
17
6
C
27
27
28
20
29
A
26
25
28
23
15
18
A
D
5
E
31
30
30
D
E
Volvo Construction
Equipment
1040809

Fig.	Part No.	Quantity 1	2	3	PS	KIT	Description	Dénomination	Bezeichnung	Denominación	Notes
29		1					Valve Control	Reglage Soupape	Ventilsteuerung	Reglaje Valvula	See group 912, Page 319
30	**VOE 14016673**	2					Strip clamp	Serrage de ruban	Bandklammer	Abrazadera de cinta	
31	**VOE 11003221**	1					Mounting ring	Bague montage	Montagering	Anillo de montaje	

1		**Circuito hidráulico de brazo de cargadora** **Hydraulikkreis für Hubgerüst** **Circuit hydraulique de bras de chargement** **Loader arm hydraulic circuit**	Catalogue id **20165**	Group **916**
2			Illustr. No **1040809**	Section **100**
3			Issue **PUB 20020860-A**	Page **341**
4				
5		**11858207, 11858218**		

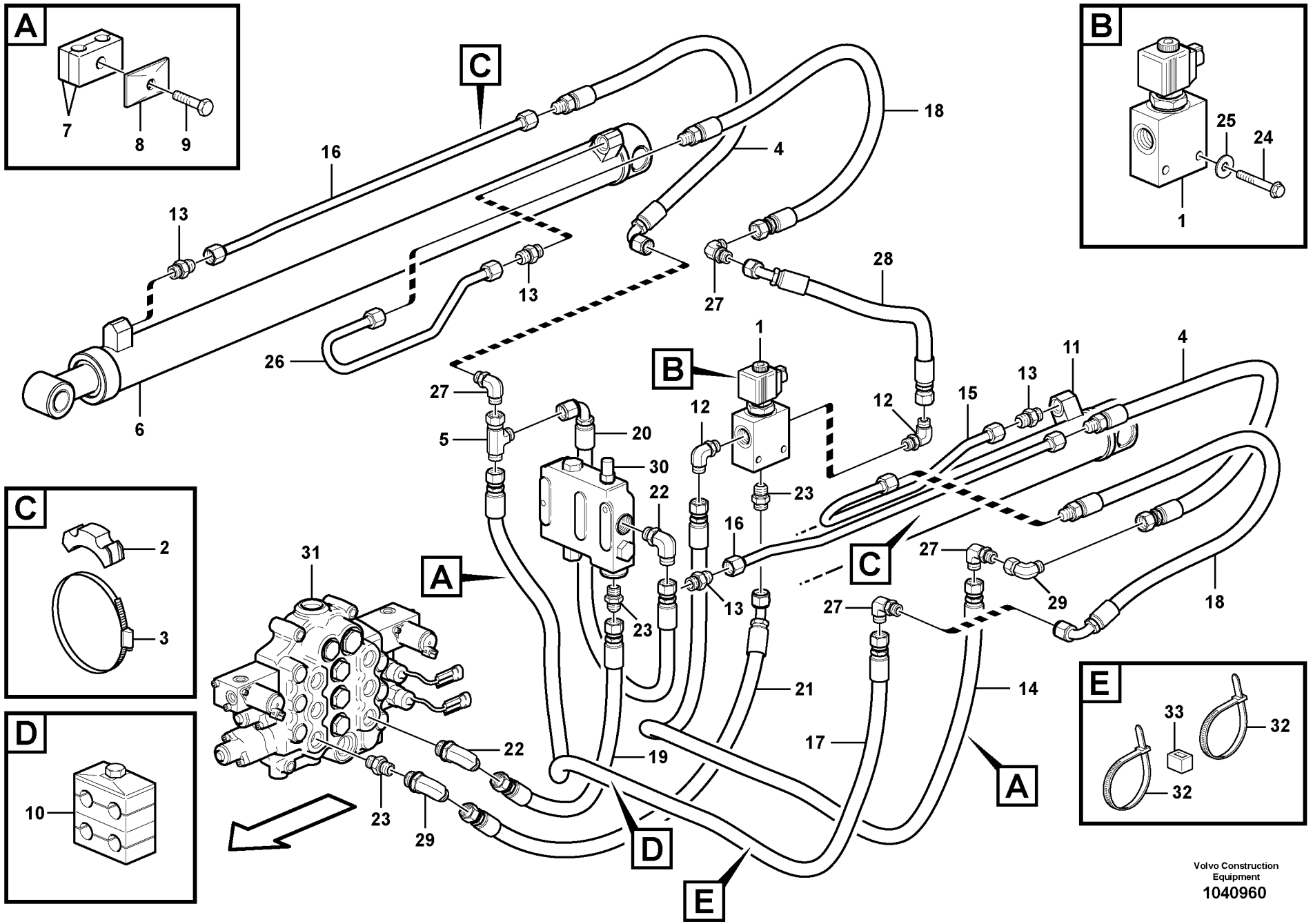

Volvo Construction Equipment
1040960

Fig.	Part No.	Quantity 1	2	3	PS	KIT	Description	Dénomination	Bezeichnung	Denominación	Notes
1	**VOE 11850976**	1					Valve	Valve	Ventil	Válvula	
	VOE 11714488	1					•Coil	•Bobine	•Wickel	•Bobina	
	VOE 11714489	1					•Sealing kit	•Kit plombage	•Plombiersatz	•Kit de precinto	
2	**VOE 11853000**	2					Clamp	Collier serrage	Klemme	Abrazadera	
3	**VOE 961674**	2					Hose clamp	Collier durite	Schlauchschelle	Abrazadera de manguera	
4	**VOE 15622626**	2					Hose assembly	Conduit flexible	Schlauchleitung	Conducto	
5	**VOE 11842000**	1					Tee	Connexion en T	T-stuck	Acoplamiento T	
6	**VOE 15400881**	1					Hydraulic cylinder	Vérin hydraulique	Druckölzylinder	Cilindro hidráulico	See group 945, Page 383
7	**VOE 4880595**	2					Clamp	Collier serrage	Klemme	Abrazadera	
8	**VOE 4880578**	2					Cover plate	Plaque de recouvrement	Oberblech	Placa recurbrición	
9	**VOE 983901**	2					Hexagon screw	Vis à tête hexagonale	Sechskantschraube	Tornillo hexagonal	
10	**VOE 15620250**	2					Clamp	Collier serrage	Klemme	Abrazadera	(ZM 15620250)
11	**VOE 15400882**	1					Hydraulic cylinder	Vérin hydraulique	Druckölzylinder	Cilindro hidráulico	See group 945, Page 383
12	**VOE 11841896**	2					Elbow	Coude	Winkel	Ángulo	
13	**VOE 11841868**	4					Connector	Pièce connexion	Verbindungsstück	Pieza de conexión	
14	**VOE 15620264**	1					Hose assembly	Conduit flexible	Schlauchleitung	Conducto	
15	**VOE 15620276**	1					Tube	Tube	Rohr	Tubo	
16	**VOE 15620278**	2					Tube	Tube	Rohr	Tubo	
17	**VOE 15620266**	1					Hose assembly	Conduit flexible	Schlauchleitung	Conducto	
18	**VOE 15622615**	2					Hose assembly	Conduit flexible	Schlauchleitung	Conducto	
19	**VOE 15620270**	1					Hose assembly	Conduit flexible	Schlauchleitung	Conducto	
20	**VOE 15620268**	1					Hose assembly	Conduit flexible	Schlauchleitung	Conducto	
21	**VOE 15620255**	1					Hose assembly	Conduit flexible	Schlauchleitung	Conducto	
22	**VOE 15620695**	2					Connector	Connexion	Anschluss	Unión	
23	**VOE 11841869**	3					Connector	Pièce connexion	Verbindungsstück	Pieza de conexión	
24	**VOE 955300**	2					Hexagon screw	Vis à tête hexagonale	Sechskantschraube	Tornillo hexagonal	
25	**VOE 13960141**	2					Washer	Rondelle	Scheibe	Arandela	
26	**VOE 15620274**	1					Tube	Tube	Rohr	Tubo	
27	**VOE 4881313**	4					Bulkhead grommet	Passe-cloison	Schottdurchführung	Pieza paso	
28	**VOE 15620272**	1					Hose assembly	Conduit flexible	Schlauchleitung	Conducto	

1		**Circuito hidráulico del brazo de la cargadora (con válvula de autonivelación)** **Laderarm-Hydraulikkreis (mit selbstregelndem Ventil)** **Circuit hydraulique, bras de levage (avec valve d'autocompensation de niveau)** **Loader arm hydraulic circuit (w/self level valve)**	Catalogue id **20165**	Group **916**
2			Illustr. No **1040960**	Section **150**
3				
4			Issue **PUB 20020860-A**	Page **343**
5		**11858208, 11858219, 11858220**		

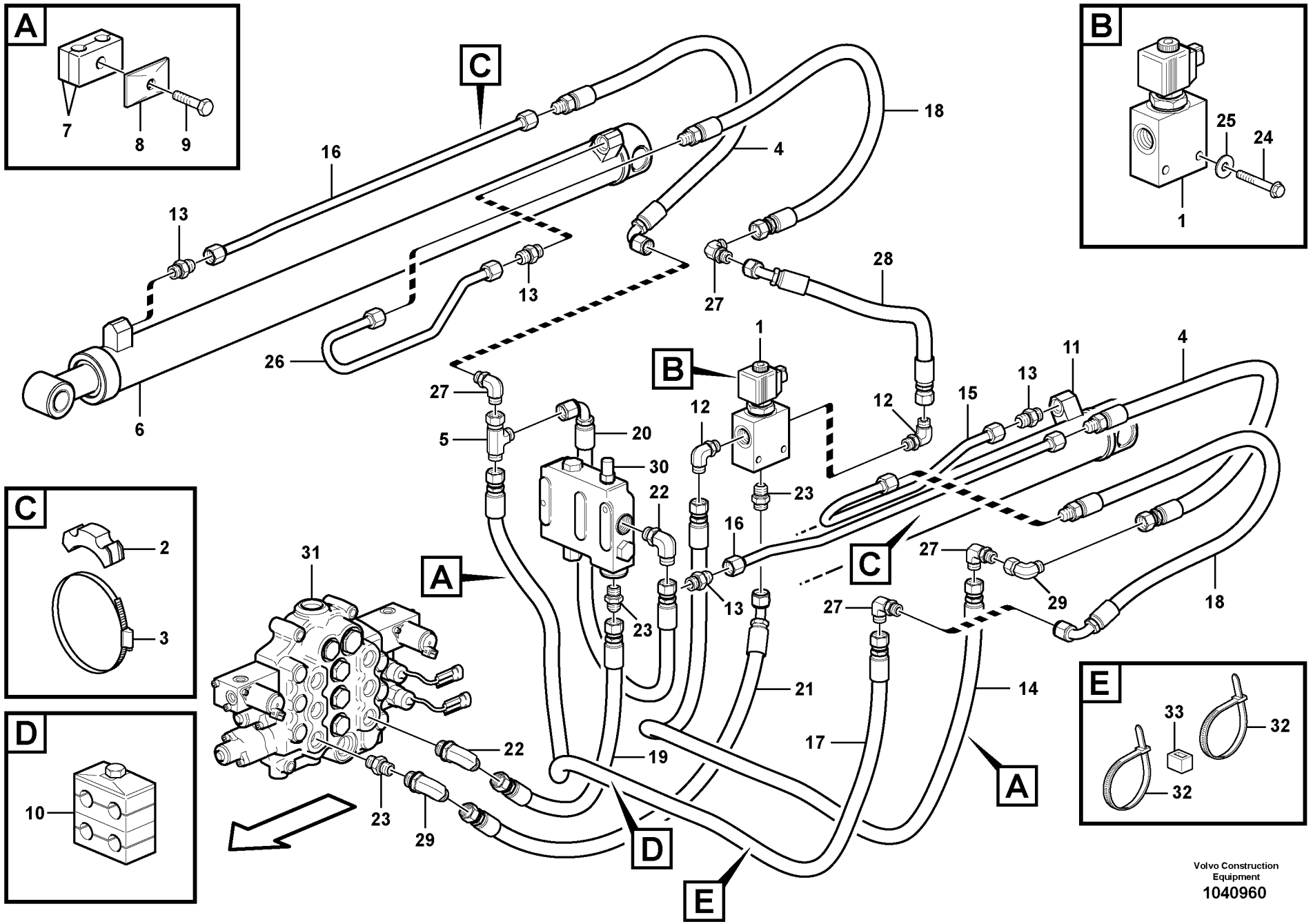

Volvo Construction Equipment
1040960

Fig.	Part No.	Quantity 1	2	3	PS	KIT	Description	Dénomination	Bezeichnung	Denominación	Notes
29	**VOE 11853012**	2					Connector	Pièce connexion	Verbindungsstück	Pieza de conexión	
30		1					Valve	Soupape	Ventil	Valvula	See group 912, Page 321
31		1					Valve	Soupape	Ventil	Valvula	See group 912, Page 319
32	**VOE 4881438**	2					Cable tie	Serre-câble	Kabelschelle	Abrazadera de cinta	
33	**VOE 11003221**	1					Mounting ring	Bague montage	Montagering	Anillo de montaje	

1		**Circuito hidráulico del brazo de la cargadora (con válvula de autonivelación)** **Laderarm-Hydraulikkreis (mit selbstregelndem Ventil)** **Circuit hydraulique, bras de levage (avec valve d'autocompensation de niveau)** **Loader arm hydraulic circuit (w/self level valve)**	Catalogue id **20165**	Group **916**
2			Illustr. No **1040960**	Section **150**
3				
4			Issue **PUB 20020860-A**	Page **345**
5		**11858208, 11858219, 11858220**		

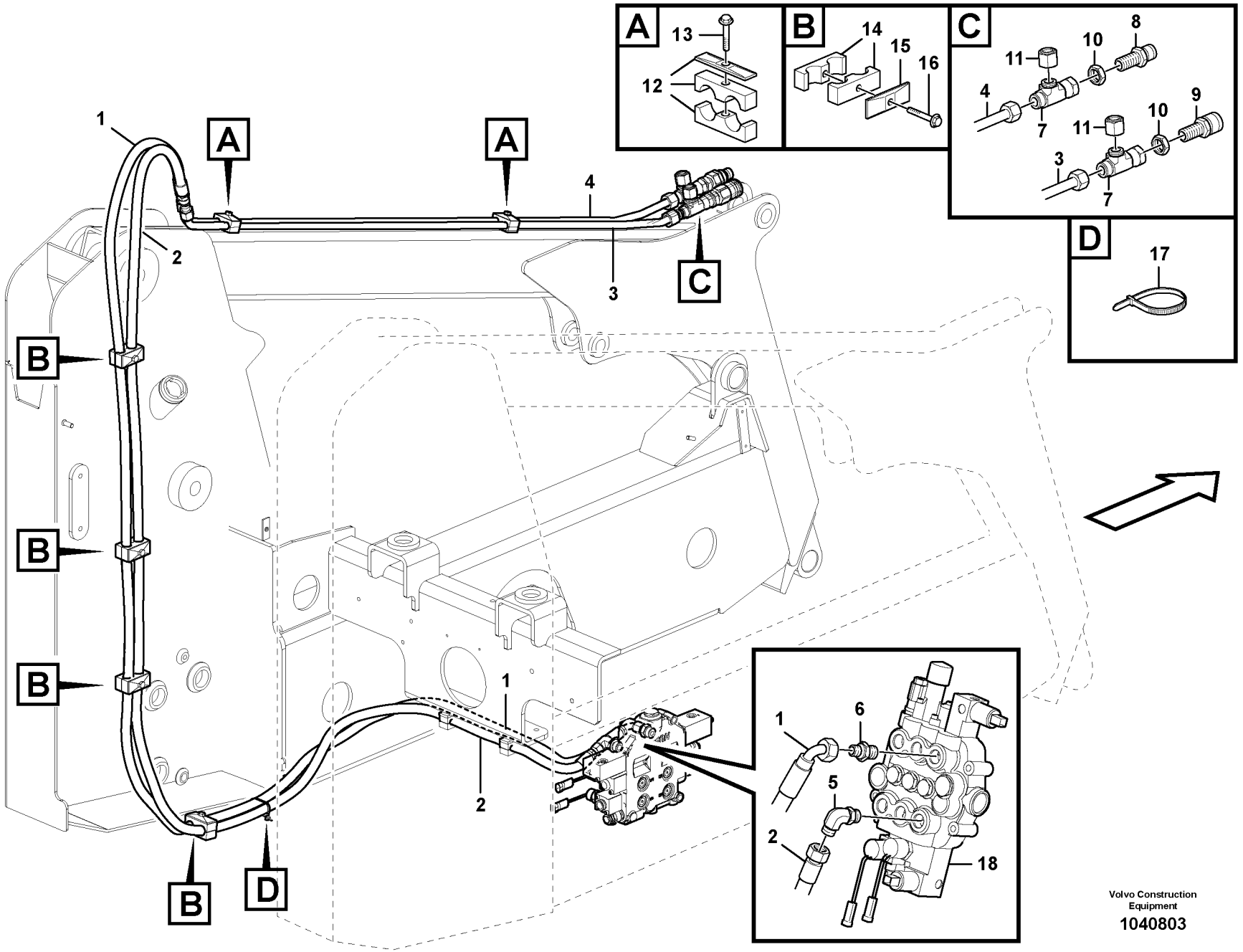

Volvo Construction Equipment

1040803

Fig.	Part No.	Quantity 1	2	3	PS	KIT	Description	Dénomination	Bezeichnung	Denominación	Notes
1	**VOE 15633467**	1					Hose assembly	Conduit flexible	Schlauchleitung	Conducto	
2	**VOE 15633465**	1					Hose assembly	Conduit flexible	Schlauchleitung	Conducto	
3	**VOE 15618284**	1					Tube	Tube	Rohr	Tubo	
4	**VOE 15618283**	1					Tube	Tube	Rohr	Tubo	
5	**VOE 15620695**	1					Connector	Connexion	Anschluss	Unión	
6	**VOE 11841869**	1					Connector	Pièce connexion	Verbindungsstück	Pieza de conexión	
7	**VOE 935028**	2					Nipple	Raccord	Nippel	Niple	
	VOE 990739	4					•O-ring	•Joint torique	•O-Ring	•Anillo tórico	
8	**VOE 15407989**	1					Fitting	Écrou raccord	Verschraubung	Racor	
9	**VOE 15408002**	1					Fitting	Écrou raccord	Verschraubung	Racor	
10	**VOE 15408303**	2					Lock nut	Contre-écrou	Sicherungsmutter	Contratuerca	
11	**VOE 935575**	2					Plug	Tampon	Stopfen	Tapón	
12	**VOE 11881340**	2					Clamp	Collier serrage	Klemme	Abrazadera	
13	**VOE 983247**	2					Hexagon screw	Vis à tête hexagonale	Sechskantschraube	Tornillo hexagonal	
14	**VOE 4880595**	4					Clamp	Collier serrage	Klemme	Abrazadera	
15	**VOE 4880578**	4					Cover plate	Plaque de recouvrement	Oberblech	Placa recurbrición	
16	**VOE 983901**	4					Hexagon screw	Vis à tête hexagonale	Sechskantschraube	Tornillo hexagonal	
17	**VOE 14016673**	4					Strip clamp	Serrage de ruban	Bandklammer	Abrazadera de cinta	
18		1					Valve Control	Reglage Soupape	Ventilsteuerung	Reglaje Valvula	See group 912, Page 319

1	
2	
3	
4	
5	

Circuito hidráulico auxiliar
Zusätzlicher Hydraulikkreis
Circuit hydraulique auxiliaire
Auxiliary hydraulic circuit

Catalogue id **20165**	Group **916**
Illustr. No **1040803**	Section **200**
Issue **PUB 20020860-A**	Page **347**

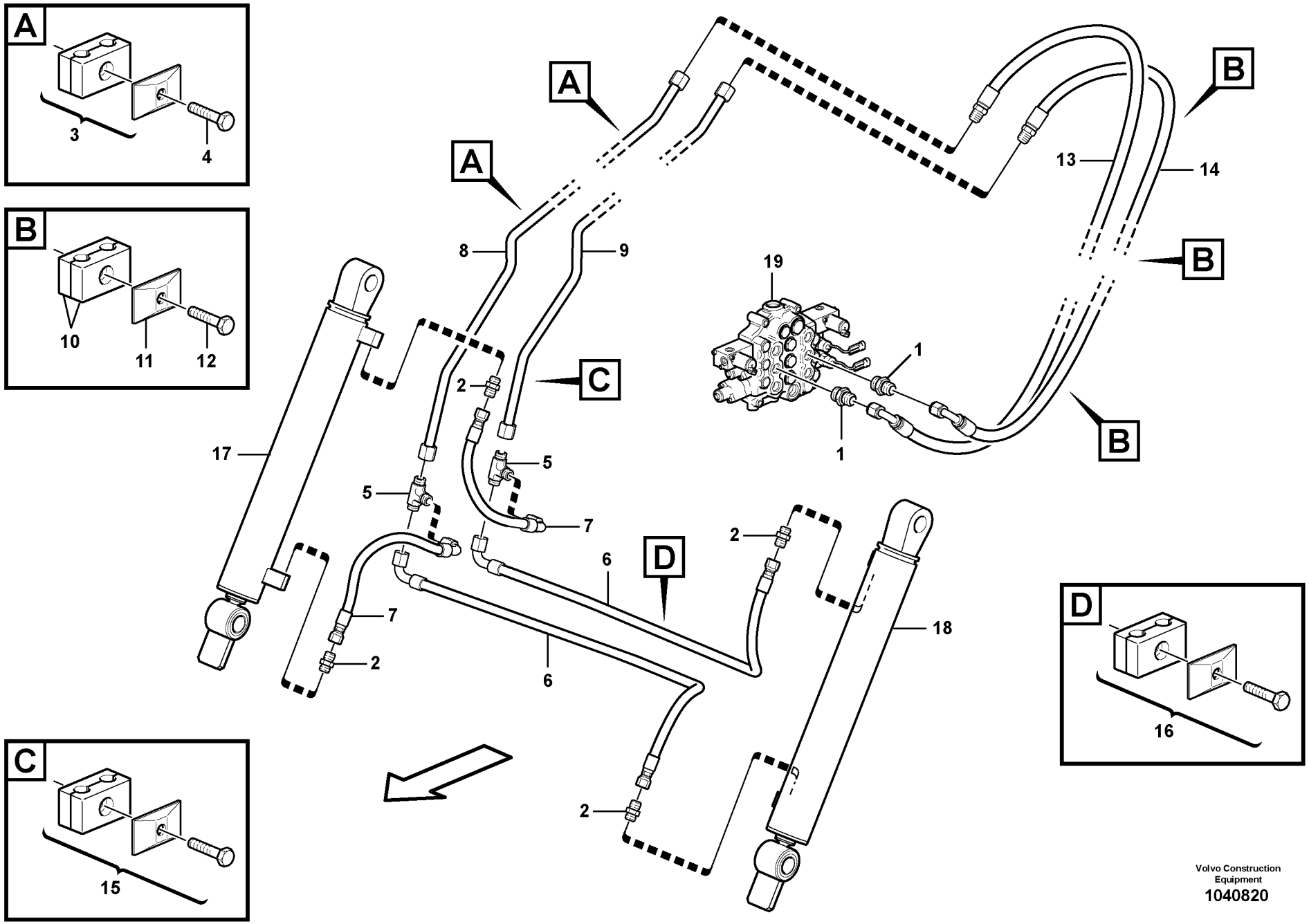

Volvo Construction Equipment
1040820

Fig.	Part No.	Quantity 1	2	3	4	5	PS	KIT	Description	Dénomination	Bezeichnung	Denominación	Notes
1	**VOE 11841869**	2							Connector	Pièce connexion	Verbindungsstück	Pieza de conexión	
2	**VOE 11841868**	4							Connector	Pièce connexion	Verbindungsstück	Pieza de conexión	
3	**VOE 11881340**	2							Clamp	Collier serrage	Klemme	Abrazadera	
4	**VOE 983247**	2							Hexagon screw	Vis à tête hexagonale	Sechskantschraube	Tornillo hexagonal	
5	**VOE 15620921**	2							Connector	Connexion	Anschluss	Unión	
6	**VOE 15620928**	2							Hose assembly	Conduit flexible	Schlauchleitung	Conducto	
7	**VOE 15620929**	2							Hose assembly	Conduit flexible	Schlauchleitung	Conducto	
8	**VOE 15620931**	1							Tube	Tube	Rohr	Tubo	
9	**VOE 15620932**	1							Tube	Tube	Rohr	Tubo	
10	**VOE 4880595**	3							Clamp	Collier serrage	Klemme	Abrazadera	
11	**VOE 4880578**	3							Cover plate	Plaque de recouvremen	Oberblech	Placa recurbrición	
12	**VOE 983901**	3							Hexagon screw	Vis à tête hexagonale	Sechskantschraube	Tornillo hexagonal	
13	**VOE 15620925**	1							Hose assembly	Conduit flexible	Schlauchleitung	Conducto	
14	**VOE 15620926**	1							Hose assembly	Conduit flexible	Schlauchleitung	Conducto	
15	**VOE 15620933**	1							Clamp	Collier serrage	Klemme	Abrazadera	
16	**VOE 15622568**	1							Clamp	Pince Serrage	Klemme	Abrazadera	
17	**VOE 15400889**	1							Hydraulic cylinder	Vérin hydraulique	Druckölzylinder	Cilindro hidráulico	
18	**VOE 15400890**	1							Hydraulic cylinder	Vérin hydraulique	Druckölzylinder	Cilindro hidráulico	
19									Valve Control	Reglage Soupape	Ventilsteuerung	Reglaje Valvula	See group 912, Page 319

1		**Circuito hidráulico de basculamiento del implemento** **Gerätekipp-Hydraulikkreise** **Circuit hydraulique, basculement porte-outil** **Attachment tilt hydraulic circuit**	Catalogue id **20165**	Group **916**
2			Illustr. No **1040820**	Section **500**
3			Issue **PUB 20020860-A**	Page **349**
4				
5		**11858207, 11858218**		

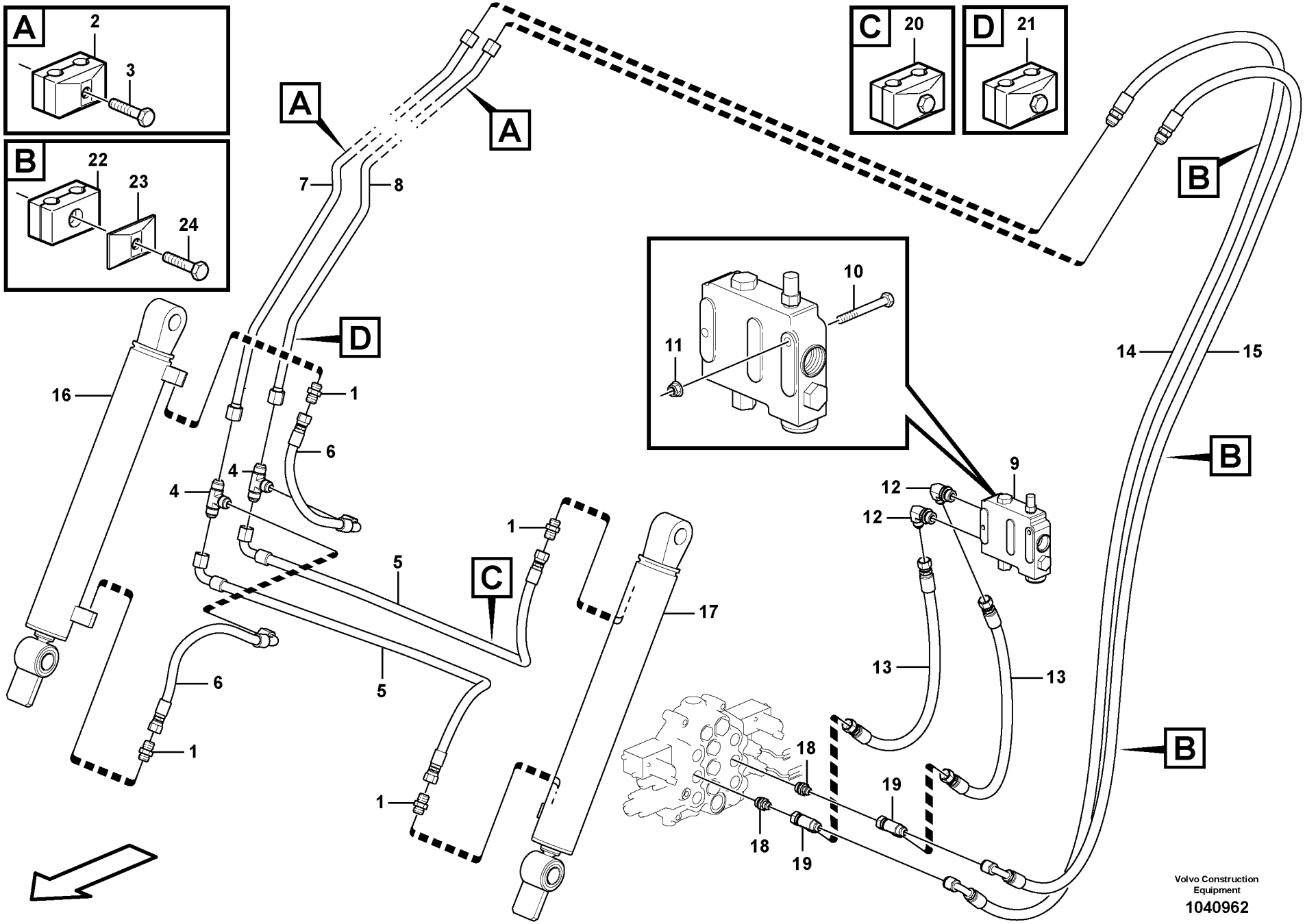
A
2
3
B
22
23
24
C
20
D
21
A
A
7
8
B
D
10
11
14
15
16
1
6
4
4
9
12
12
B
1
5
C
17
13
13
6
5
1
1
18
19
18
19
B
Volvo Construction Equipment
1040962

Fig.	Part No.	Quantity 1	2	3	PS	KIT	Description	Dénomination	Bezeichnung	Denominación	Notes
1	**VOE 11841868**	4					Connector	Pièce connexion	Verbindungsstück	Pieza de conexión	
2	**VOE 11881340**	2					Clamp	Collier serrage	Klemme	Abrazadera	
3	**VOE 983247**	2					Hexagon screw	Vis à tête hexagonale	Sechskantschraube	Tornillo hexagonal	
4	**VOE 15620921**	2					Connector	Connexion	Anschluss	Unión	
5	**VOE 15620928**	2					Hose assembly	Conduit flexible	Schlauchleitung	Conducto	
6	**VOE 15620929**	2					Hose assembly	Conduit flexible	Schlauchleitung	Conducto	
7	**VOE 15620931**	1					Tube	Tube	Rohr	Tubo	
8	**VOE 15620932**	1					Tube	Tube	Rohr	Tubo	
9		1					Valve	Soupape	Ventil	Valvula	See group 912, Page 321
10	**VOE 983248**	2					Hexagon screw	Vis à tête hexagonale	Sechskantschraube	Tornillo hexagonal	
11	**VOE 948645**	2					Flange lock nut	Contre-écrou à bride	Flanschverschlussmutter	Contratuerca embridada	
12	**VOE 15620695**	2					Connector	Connexion	Anschluss	Unión	
13	**VOE 15620922**	2					Hose assembly	Conduit flexible	Schlauchleitung	Conducto	
14	**VOE 15620925**	1					Hose assembly	Conduit flexible	Schlauchleitung	Conducto	
15	**VOE 15620926**	1					Hose assembly	Conduit flexible	Schlauchleitung	Conducto	
16	**VOE 15400889**	1					Hydraulic cylinder	Vérin hydraulique	Druckölzylinder	Cilindro hidráulico	
17	**VOE 15400890**	1					Hydraulic cylinder	Vérin hydraulique	Druckölzylinder	Cilindro hidráulico	
18	**VOE 11853379**	2					Connector	Pièce connexion	Verbindungsstück	Pieza de conexión	
19	**VOE 11842000**	2					Tee	Connexion en T	T-stuck	Acoplamiento T	
20	**VOE 15620933**	1					Clamp	Collier serrage	Klemme	Abrazadera	
21	**VOE 15622568**	1					Clamp	Pince Serrage	Klemme	Abrazadera	
22	**VOE 4880595**	3					Clamp	Collier serrage	Klemme	Abrazadera	
23	**VOE 4880578**	3					Cover plate	Plaque de recouvrement	Oberblech	Placa recurbrición	
24	**VOE 983901**	3					Hexagon screw	Vis à tête hexagonale	Sechskantschraube	Tornillo hexagonal	

1		**Circuito hidráulico de basculamiento del implemento** **Gerätekipp-Hydraulikkreise** **Circuit hydraulique, basculement porte-outil** **Attachment tilt hydraulic circuit**	Catalogue id **20165**	Group **916**
2			Illustr. No **1040962**	Section **600**
3			Issue **PUB 20020860-A**	Page **351**
4				
5		**11858208, 11858219, 11858220**		

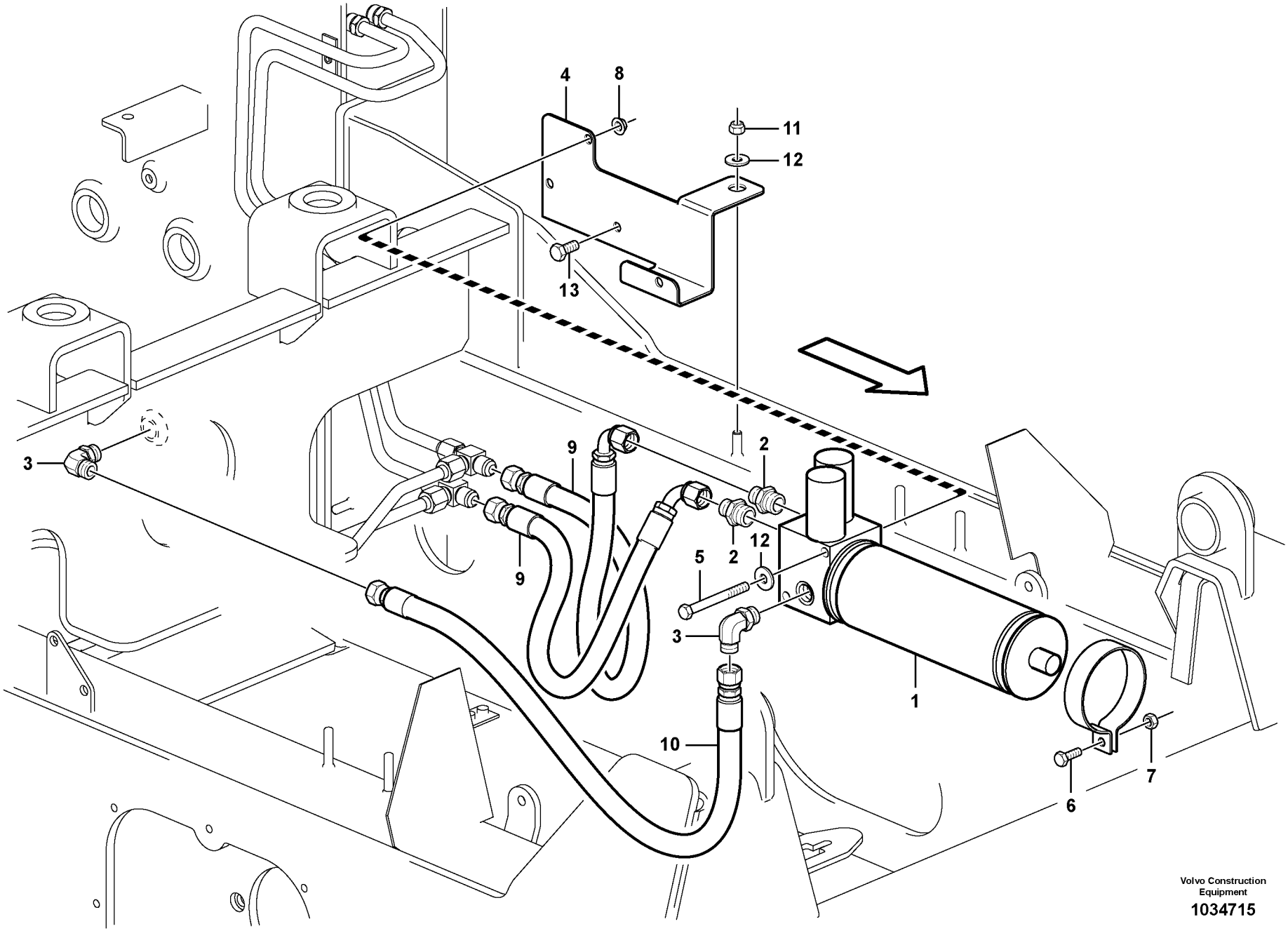

Volvo Construction Equipment

1034715

Fig.	Part No.	Quantity 1	2	3	PS	KIT	Description	Dénomination	Bezeichnung	Denominación	Notes
1	**VOE 15401082**	1					Accumulator	Accumulateur	Speicher	Acumulador	
2	**VOE 11841869**	2					Connector	Pièce connexion	Verbindungsstück	Pieza de conexión	
3	**VOE 11841896**	2					Elbow	Coude	Winkel	Ángulo	
4	**VOE 15401174**	1					Bracket	Console	Konsole	Consola	
5	**VOE 983278**	2					Hexagon screw	Vis à tête hexagonale	Sechskantschraube	Tornillo hexagonal	
6	**VOE 955297**	1					Hexagon screw	Vis à tête hexagonale	Sechskantschraube	Tornillo hexagonal	
7	**VOE 955782**	1					Hexagon nut	Écrou hexagonal	Sechskantmutter	Tuerca hexagonal	
8	**VOE 13971098**	2					Flange nut	Écrou à bride	Bundmutter	Tuerca embridada	
9	**VOE 11852961**	1					Hose assembly	Conduit flexible	Schlauchleitung	Conducto	
10	**VOE 11850084**	1					Hose	Flexible	Schlauch	Manguera	
11	**VOE 950354**	1					Lock nut	Contre-écrou	Sicherungsmutter	Contratuerca	
12	**VOE 983335**	3					Washer	Rondelle	Scheibe	Arandela	
13	**VOE 983250**	1					Hexagon screw	Vis à tête hexagonale	Sechskantschraube	Tornillo hexagonal	

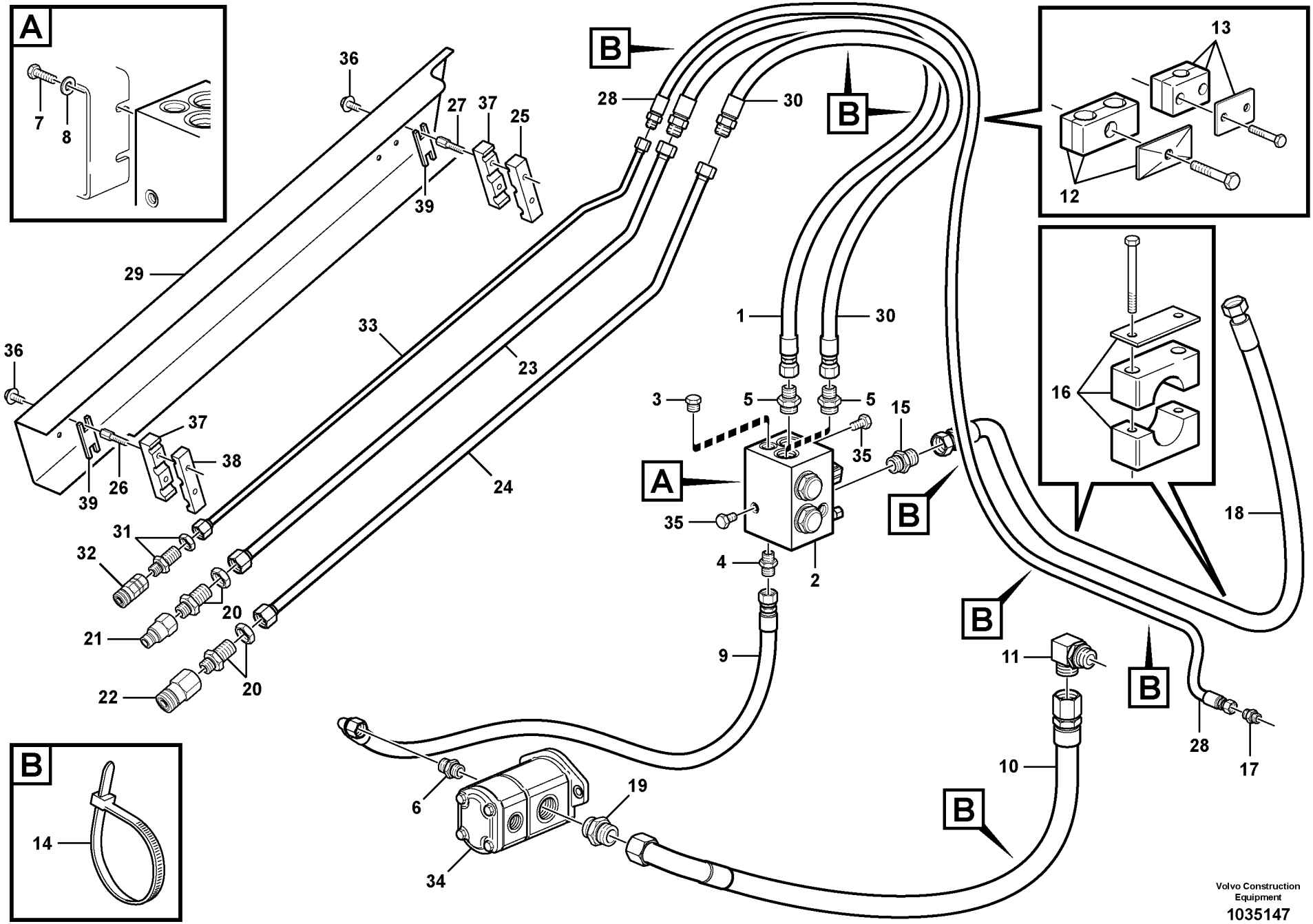
A
7
8
B
14
36
27
37
25
39
28
30
29
33
23
36
37
38
39
26
24
1
30
3
5
5
15
35
A
35
4
2
B
B
B
B
B
13
12
16
18
31
32
20
21
20
22
9
11
10
6
19
34
28
17
Volvo Construction Equipment
1035147

Fig.	Part No.	Quantity 1	2	3	PS	KIT	Description	Dénomination	Bezeichnung	Denominación	Notes
1	**VOE 15633514**	1					Hose assembly	Conduit flexible	Schlauchleitung	Conducto	
2		1					Valve	Soupape	Ventil	Valvula	See group 912, Page 323
3	**VOE 11841992**	1					Plug	Tampon	Stopfen	Tapón	
4	**VOE 11850148**	1					Connector	Pièce connexion	Verbindungsstück	Pieza de conexión	
5	**VOE 11841878**	2					Connector	Pièce connexion	Verbindungsstück	Pieza de conexión	
6	**VOE 11841872**	1					Connector	Pièce connexion	Verbindungsstück	Pieza de conexión	
7	**VOE 955535**	2					Hexagon screw	Vis à tête hexagonale	Sechskantschraube	Tornillo hexagonal	
8	**VOE 955922**	2					Spring washer	Rondelle élastique	Federscheibe	Arandela elástica	
9	**VOE 15620924**	1					Hose assembly	Conduit flexible	Schlauchleitung	Conducto	
10	**VOE 15622543**	1					Hose assembly	Conduit flexible	Schlauchleitung	Conducto	
11	**VOE 11841901**	1					Elbow nipple	Raccord coudé	Winkelnippel	Niple angular	
12	**VOE 15623047**	1					Clamp	Collier serrage	Klemme	Abrazadera	
13	**VOE 15620648**	1					Clamp	Collier serrage	Klemme	Abrazadera	
14	**VOE 4881440**	7					Cable tie	Serre-câble	Kabelschelle	Abrazadera de cinta	
15	**VOE 11841861**	1					Connector	Pièce connexion	Verbindungsstück	Pieza de conexión	
16	**VOE 15623729**	2					Clamp	Collier serrage	Klemme	Abrazadera	
17	**VOE 11841868**	1					Connector	Pièce connexion	Verbindungsstück	Pieza de conexión	
18	**VOE 15624119**	1					Hose assembly	Conduit flexible	Schlauchleitung	Conducto	
19	**VOE 11841864**	1					Connector	Pièce connexion	Verbindungsstück	Pieza de conexión	
20	**VOE 13933862**	2					Nipple	Raccord	Nippel	Niple	
20	**VOE 981289**	2					•O-ring	•Joint torique	•O-Ring	•Anillo tórico	
20	**VOE 932042**	2					•O-ring	•Joint torique	•O-Ring	•Anillo tórico	
21	**VOE 11841755**	1					Coupling	Accouplement	Kupplung	Acoplamiento	
22	**VOE 11842118**	1					Coupling	Accouplement	Kupplung	Acoplamiento	
23	**VOE 15622541**	1					Tube	Tube	Rohr	Tubo	
24	**VOE 15622542**	1					Tube	Tube	Rohr	Tubo	
25	**VOE 15633811**	1					Clamp	Collier serrage	Klemme	Abrazadera	
26	**VOE 15633593**	2					Screw clamp	Étrier fileté	Schraubzwinge	Abrazadera roscada	
27	**VOE 15633592**	2					Screw clamp	Étrier fileté	Schraubzwinge	Abrazadera roscada	
28	**VOE 15633512**	1					Hose assembly	Conduit flexible	Schlauchleitung	Conducto	

1		**Circuito hidráulico del enganche** **Hochfluss-Hydraulikkreis** **Circuit hydraulique à haut débit** **High flow hydraulic circuit**		Catalogue id **20165**	Group **916**
2				Illustr. No **1035147**	Section **1000**
3					
4				Issue **PUB 20020860-A**	Page **355**
5		**11858220**			

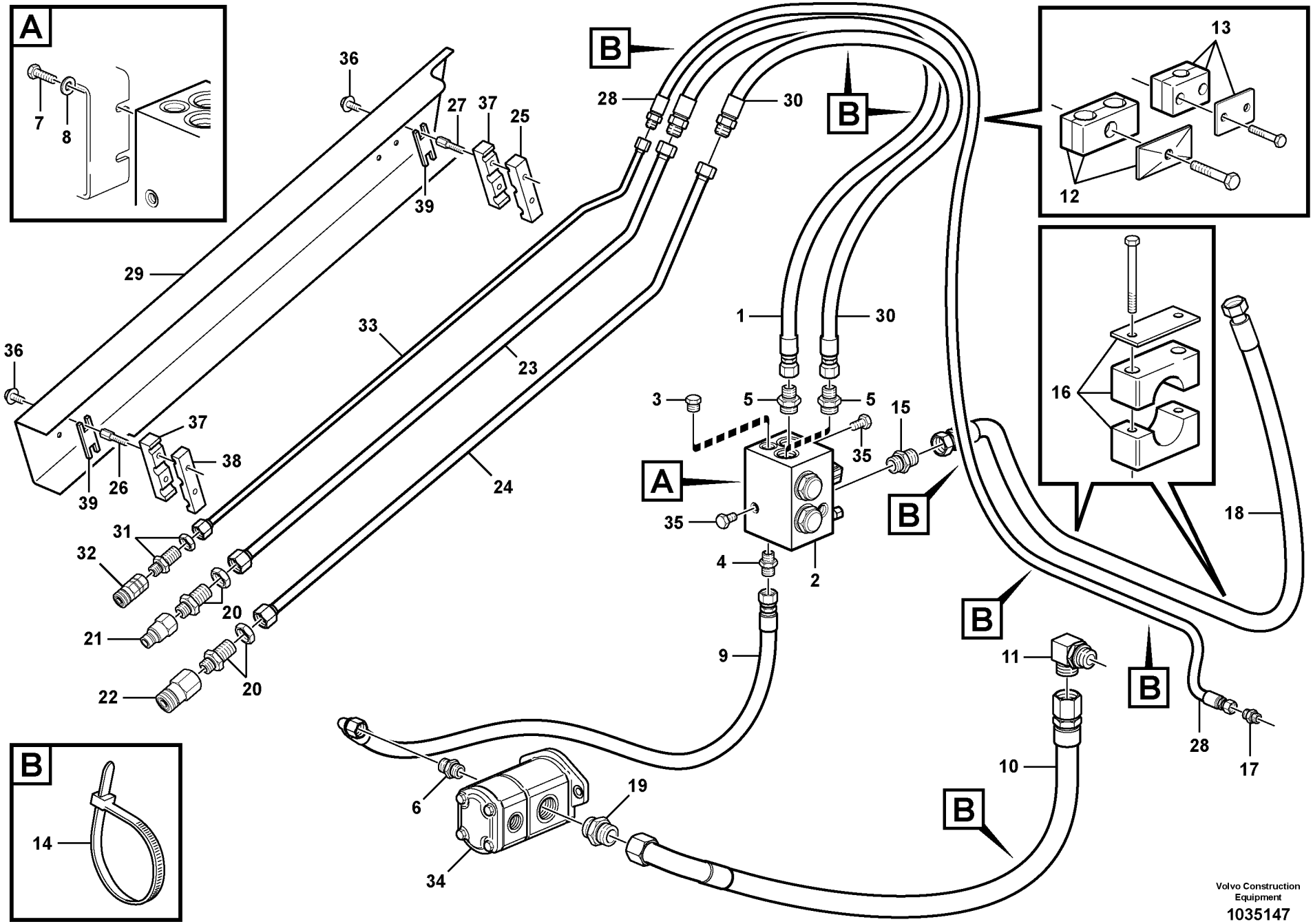
A
7
8
B
14
36
27
37
25
39
28
30
29
33
23
36
37
38
39
26
24
1
30
3
5
5
15
35
A
35
4
2
B
B
B
B
B
13
12
16
18
31
32
20
21
20
22
9
11
10
6
19
34
28
17
Volvo Construction Equipment
1035147

Fig.	Part No.	Quantity 1	2	3	PS	KIT	Description	Dénomination	Bezeichnung	Denominación	Notes
29	**VOE 15633594**	1					Cover	Capot	Haube	Capó	
30	**VOE 15633513**	1					Hose assembly	Conduit flexible	Schlauchleitung	Conducto	
31	**VOE 935095**	1					Nipple	Raccord	Nippel	Niple	
31	**VOE 4880663**	1					•O-ring	•Joint torique	•O-Ring	•Anillo tórico	
31	**VOE 932041**	1					•O-ring	•Joint torique	•O-Ring	•Anillo tórico	
32	**VOE 11842117**	1					Coupling	Accouplement	Kupplung	Acoplamiento	
33	**VOE 15622540**	1					Tube	Tube	Rohr	Tubo	
34	**VOE 11852615**	1					Gear pump	Pompe engrenages	Zahnradpumpe	Bomba de engranaje	
35	**VOE 11841998**	2					Plug	Tampon	Stopfen	Tapón	
36	**VOE 946441**	4					Flange screw	Vis à embase	Flanschschraube	Tornillo embridado	
37	**VOE 15633590**	2					Clamp	Collier serrage	Klemme	Abrazadera	
38	**VOE 15633591**	1					Clamp	Collier serrage	Klemme	Abrazadera	
39	**VOE 15633588**	2					Brake plate	Plaque de frein		Placa de freno	

1		**Circuito hidráulico del enganche** **Hochfluss-Hydraulikkreis** **Circuit hydraulique à haut débit** **High flow hydraulic circuit**	Catalogue id **20165**	Group **916**
2			Illustr. No **1035147**	Section **1000**
3			Issue **PUB 20020860-A**	Page **357**
4				
5		**11858220**		

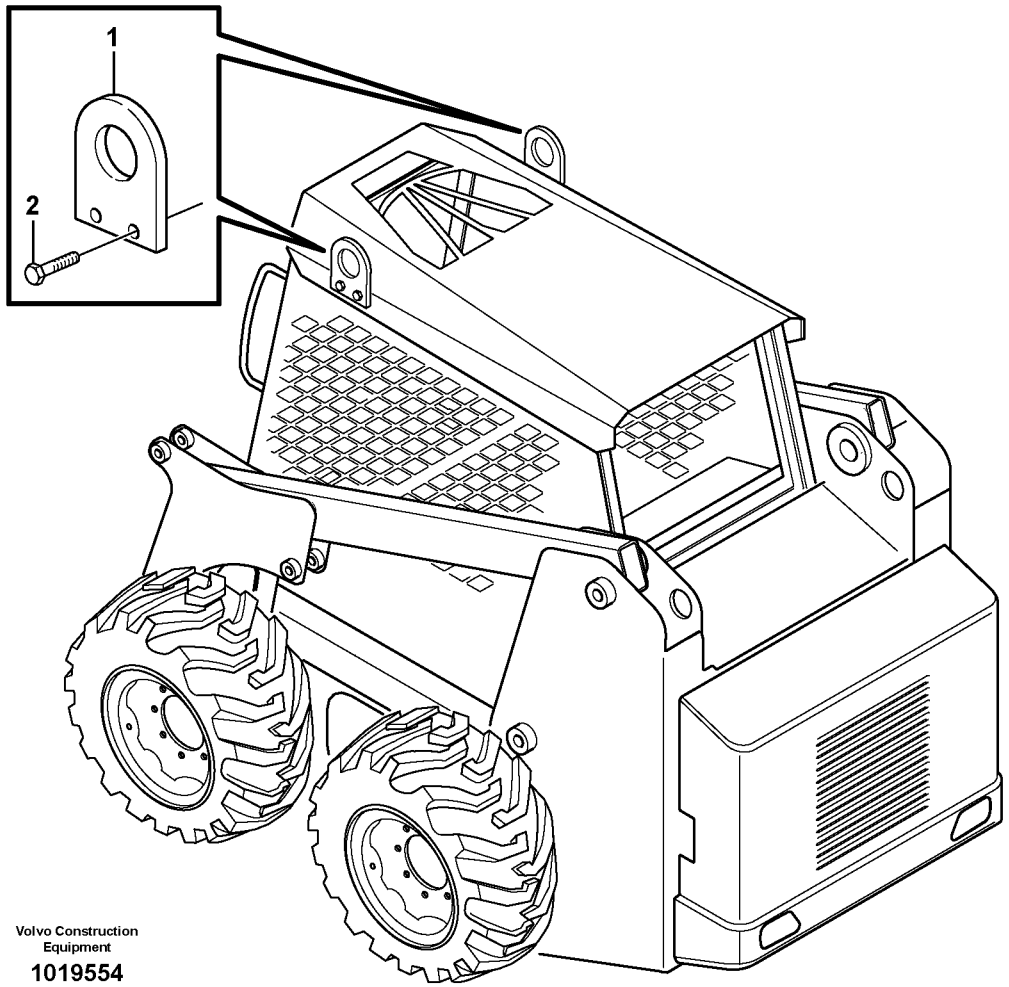

Volvo Construction Equipment

1019554

Fig.	Part No.	Quantity 1	2	3	PS	KIT	Description	Dénomination	Bezeichnung	Denominación	Notes
1	**VOE 11851493**	2					Plate	Plaque	Platte	Placa	
2	**VOE 978938**	4					Hexagon screw	Vis à tête hexagonale	Sechskantschraube	Tornillo hexagonal	

1		**Soporte elevador** **Hebezeug** **Fixation de levage** **Lifting eye**	Catalogue id **20165**	Group **922**
2			Illustr. No **1019554**	Section **100**
3			Issue **PUB 20020860-A**	Page **359**
4				
5		**11840354**		

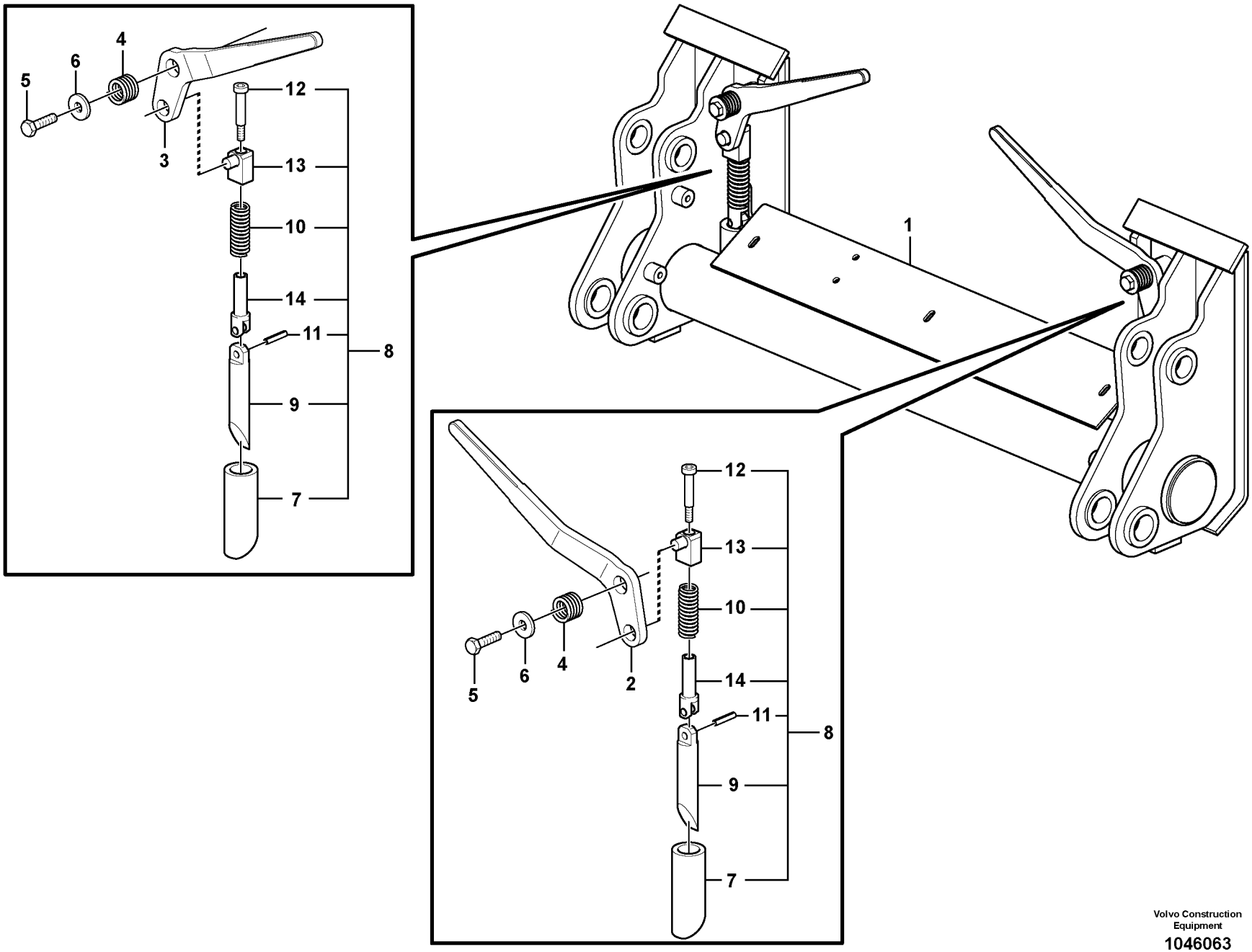

Volvo Construction Equipment

1046063

Fig.	Part No.	Quantity 1	2	3	PS	KIT	Description	Dénomination	Bezeichnung	Denominación	Notes
1	**VOE 15626580**	1					Quick attachment	Fixation rapide	Schnellkupplung	Acoplamiento rápido	
2	**VOE 11841129**	1					•Handle	•Poignee	•Handgriff	•Manilla	
3	**VOE 11841131**	1					•Handle	•Poignee	•Handgriff	•Manilla	
4	**VOE 11841450**	2					•Spring	•Ressort	•Feder	•Resorte	
5	**VOE 982220**	2					•Hexagon screw	•Vis à tête hexagonale	•Sechskantschraube	•Tornillo hexagonal	
6	**VOE 13960145**	2					•Washer	•Rondelle	•Scheibe	•Arandela	
7	**VOE 11841787**	2					•Fitting	•Ecrou raccord	•Verschraubung	•Racor	
8	**VOE 11841910**	2					•Latch	•Loquet	•Riegel	•Pestillo	
9	**VOE 11841321**	2					••Pin	••Goupille	••Zapfen	••Pasador	
10	**VOE 11841452**	2					••Spring	••Ressort	••Feder	••Resorte	
11	**VOE 11841640**	2					••Spring pin	••Goupille tubulaire	••Federstift	••Pasador tubular	
12	**VOE 11841669**	2					••Screw	••Vis	••Schraube	••Tornillo	
13	**VOE 11841906**	2					••Guide	••Guide	••Führung	••Guía	
14	**VOE 11841909**	2					••Link	••Articulation	••Gelenk	••Articulación	

1		**Acoplamiento rápido** **Schnellkupplung** **Porte-outil à accouplement rapide** **Quick attachment**	Catalogue id **20165**	Group **924**
2			Illustr. No **1046063**	Section **100**
3				
4			Issue **PUB 20020860-A**	Page **361**
5		**11858200**		

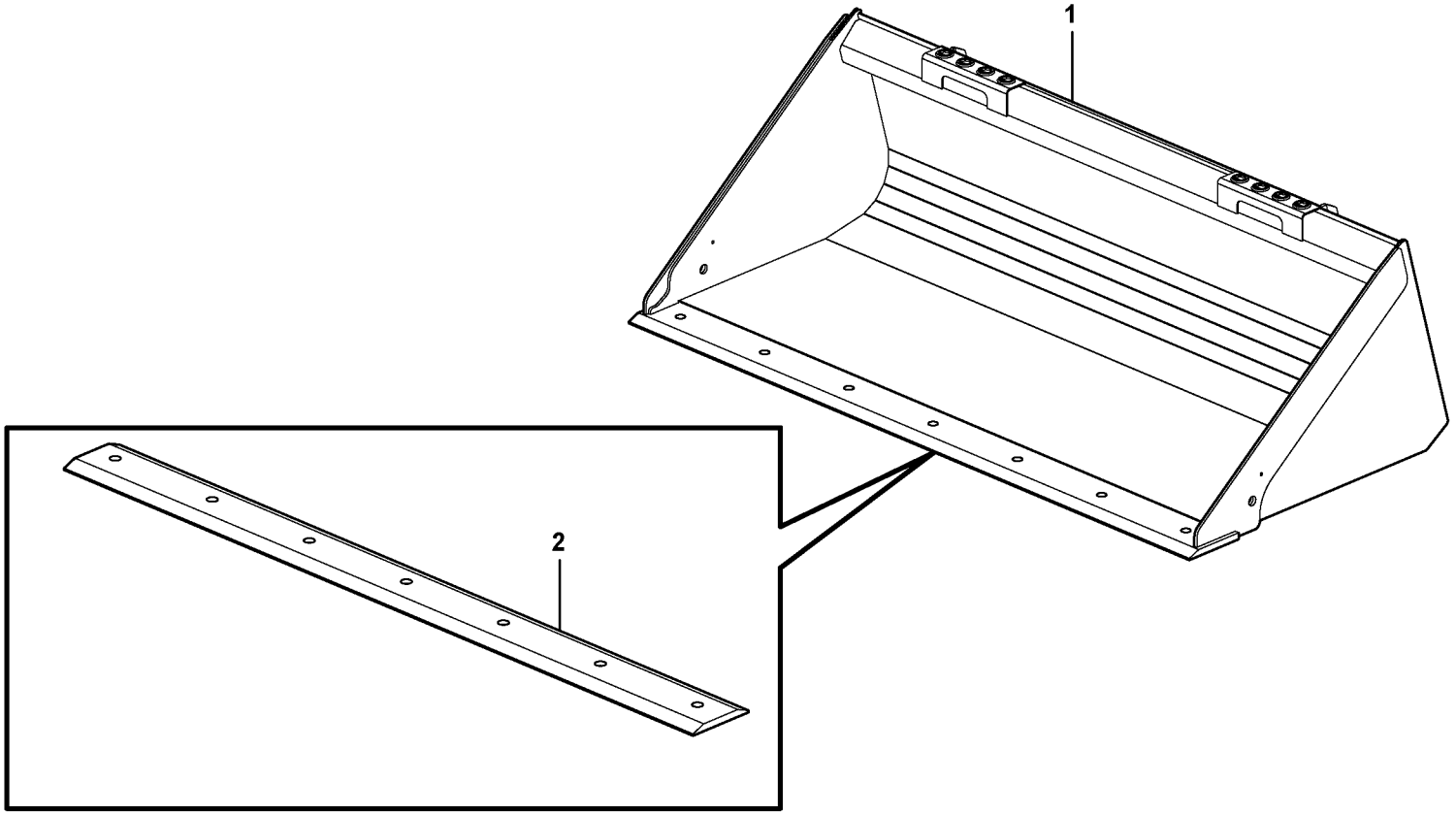

Volvo Construction Equipment

1018526

Fig.	Part No.	Quantity 1	2	3	PS	KIT	Description	Dénomination	Bezeichnung	Denominación	Notes
1			1		NS		Bucket	Godet	Löffel	Cuchara	L = 74”
2	**VOE 11842726**		1				•Cutting edge	•Tranchant godet	•Löffelschneide	•Resalte cuchara	

1		**Cuchara recta sin dientes** **Schaufel, gerade, ohne Zähne** **Godet, droit sans dents** **Bucket, straight lip without teeth**	Catalogue id **20165**	Group **925**
2			Illustr. No **1018526**	Section **100**
3			Issue **PUB 20020860-A**	Page **363**
4				
5		**11840403**		

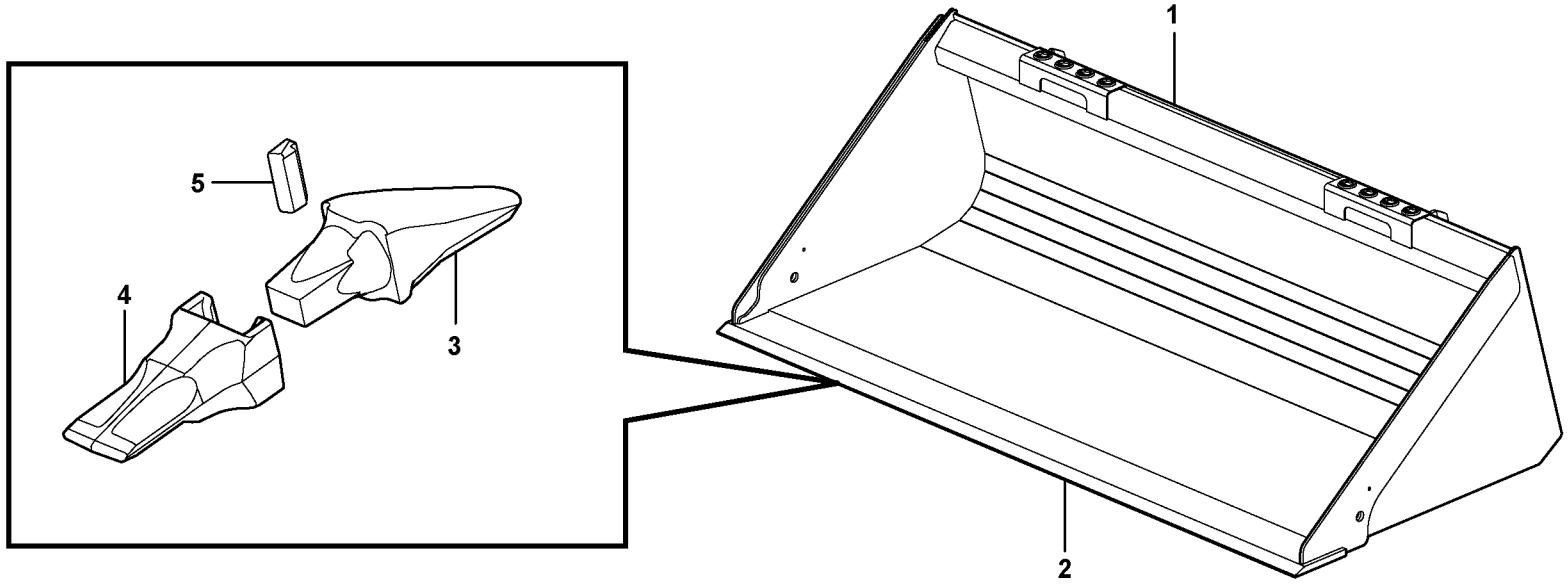

Volvo Construction Equipment

1018527

Fig.	Part No.	Quantity 1	2	3	PS	KIT	Description	Dénomination	Bezeichnung	Denominación	Notes
1		1			NS		Bucket	Godet	Löffel	Cuchara	L = 74”
1			1		NS		Bucket	Godet	Löffel	Cuchara	L = 82”
2	**VOE 11842898**	1					•Cutting edge	•Tranchant godet	•Löffelschneide	•Resalte cuchara	
2	**VOE 11842897**		1				•Cutting edge	•Tranchant godet	•Löffelschneide	•Resalte cuchara	
3	**VOE 11842877**	7	8				•Adapter	•Adaptateur	•Adapter	•Adaptador	
4	**VOE 11800638**	7	8				•Cog	•Dent	•Zahn	•Diente	
5	**VOE 11988297**	7	8				•Lock Pin	•Goupille Verro.	•Sicherungsstift	•Pasador Segurid	

1	**11840385**
2	**11840387**
3	
4	
5	

Cuchara, recta con dientes
Schaufel, gerade mit Zähnen
Godet, droit avec dents
Bucket, straight with teeth

Catalogue id **20165**	Group **925**
Illustr. No **1018527**	Section **150**
Issue **PUB 20020860-A**	Page **365**

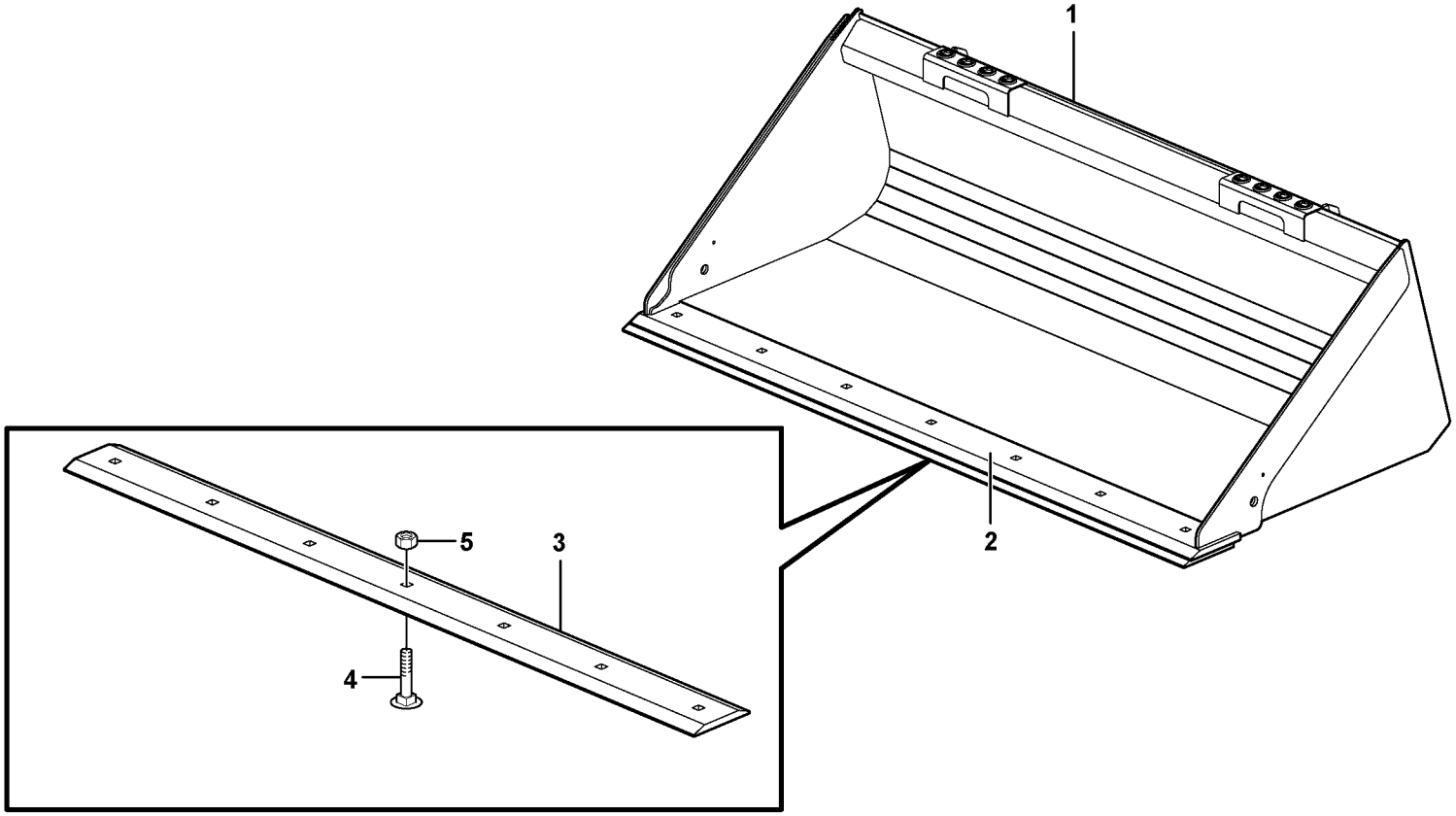

Volvo Construction Equipment

1018530

Fig.	Part No.	Quantity 1	2	3	4	5	PS	KIT	Description	Dénomination	Bezeichnung	Denominación	Notes
1		1					NS		Bucket	Godet	Löffel	Cuchara	L = 74” (Long lip)
1			1				NS		Bucket	Godet	Löffel	Cuchara	L = 82” (Long lip)
1				1			NS		Bucket	Godet	Löffel	Cuchara	L = 74”
1					1		NS		Bucket	Godet	Löffel	Cuchara	L = 82”
2	**VOE 11842726**	1		1					•Cutting edge	•Tranchant godet	•Löffelschneide	•Resalte cuchara	
2	**VOE 11842770**		1		1				•Cutting edge	•Tranchant godet	•Löffelschneide	•Resalte cuchara	
3	**VOE 11842762**	1		1					•Cutting edge	•Tranchant godet	•Löffelschneide	•Resalte cuchara	
3	**VOE 11842791**		1		1				•Cutting edge	•Tranchant godet	•Löffelschneide	•Resalte cuchara	
4	**VOE 13930787**	7	8	7	8				•Screw	•Vis	•Schraube	•Tornillo	
5	**VOE 983316**	7	8	7	8				•Lock nut	•Contre-écrou	•Sicherungsmutter	•Contratuerca	

1	**11840384**
2	**11840386**
3	**11840404**
4	**11840405**
5	

Cuchara recta con filo reponible
Schaufel gerade mit Schonmesser
Godet droit avec lame d'usure
Bucket straight with edge-saver

Catalogue id **20165**	Group **925**
Illustr. No **1018530**	Section **200**
Issue **PUB 20020860-A**	Page **367**

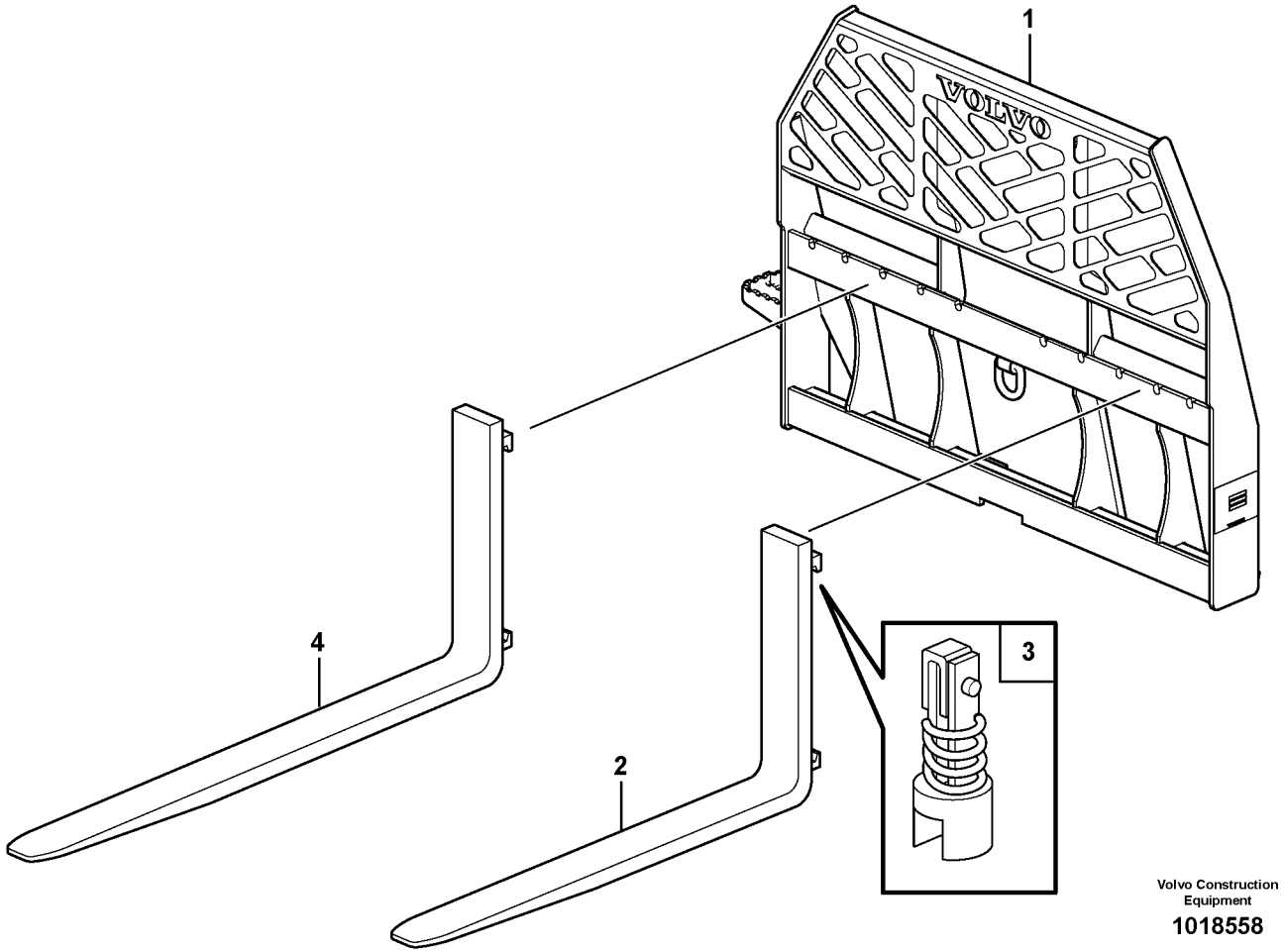

Volvo Construction Equipment

1018558

Fig.	Part No.	Quantity 1	2	3	PS	KIT	Description	Dénomination	Bezeichnung	Denominación	Notes
1	**VOE 11850387**	1	1				Fork frame	Cadre fourche	Gabelrahmen	Marco de horquilla	
1	**VOE 11850387**	1	1				Fork frame	Cadre fourche	Gabelrahmen	Marco de horquilla	
2	**VOE 11850392**	2					Fork	Fourche	Gabel	Horquilla	
2	**VOE 11850392**	2					Fork	Fourche	Gabel	Horquilla	
3	**VOE 11714200**	1					•Kit	•Lot	•Bausatz	•Juego	
3	**VOE 11714200**	1					•Kit	•Lot	•Bausatz	•Juego	
4	**VOE 11850391**		2				Fork	Fourche	Gabel	Horquilla	
4	**VOE 11850391**		2				Fork	Fourche	Gabel	Horquilla	

1	**11840170 (42”)**	**Horquillas (opcional)** **Gabeln (optional)** **Fourches (option)** **Forks (optional)**	Catalogue id **20165**	Group **926**
2	**11840171 (48”)**		Illustr. No **1018558**	Section **100**
3			Issue **PUB 20020860-A**	Page **369**
4				
5				

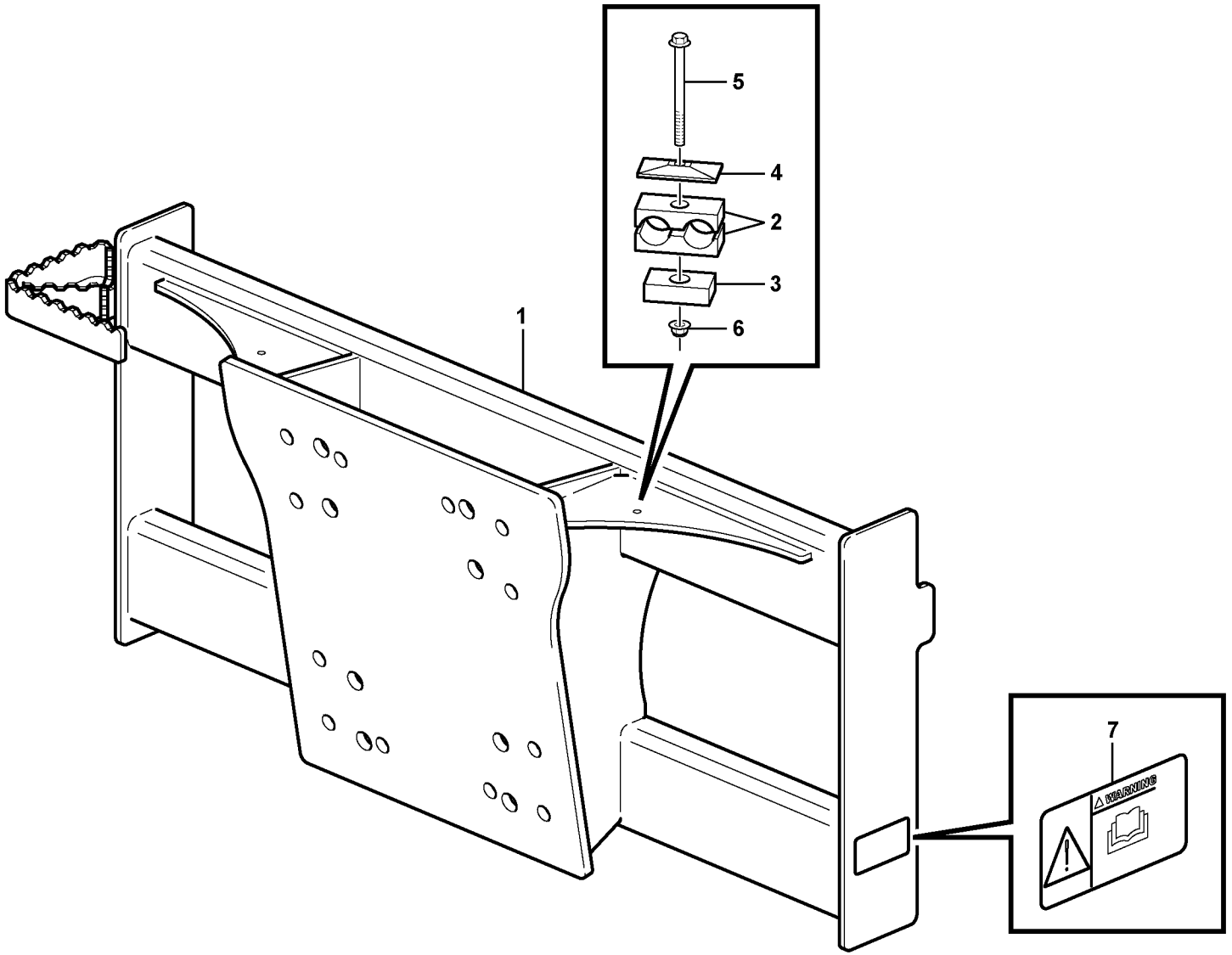

Volvo Construction Equipment

1035127

Fig.	Part No.	Quantity 1	2	3	PS	KIT	Description	Dénomination	Bezeichnung	Denominación	Notes
1		1			NS		Mounting Base	Fondement	Fundament	Fundamento	
2	**VOE 11411411**	1					Clamp	Collier serrage	Klemme	Abrazadera	
3	**VOE 15609054**	1					Spacer	Entretoise	Abstandkörper	Distanciador	
4	**VOE 4880578**	1					Cover plate	Plaque de recouvrement	Oberblech	Placa recurbrición	
5	**VOE 965183**	1					Flange screw	Vis à embase	Flanschschraube	Tornillo embridado	
6	**VOE 948645**	1					Flange lock nut	Contre-écrou à bride	Flanschverschlussmutter	Contratuerca embridada	
7	**VOE 13935003**	2					Warning decal	Autocollant d'avertissemen	Warnaufkleber	Calcomanía advertencia	

1		**Soporte para martillo** **Halter für Hammer** **Support de marteau** **Retainer for hammer**	Catalogue id **20165**	Group **926**
2			Illustr. No **1035127**	Section **400**
3			Issue **PUB 20020860-A**	Page **371**
4				
5		**11845270**		

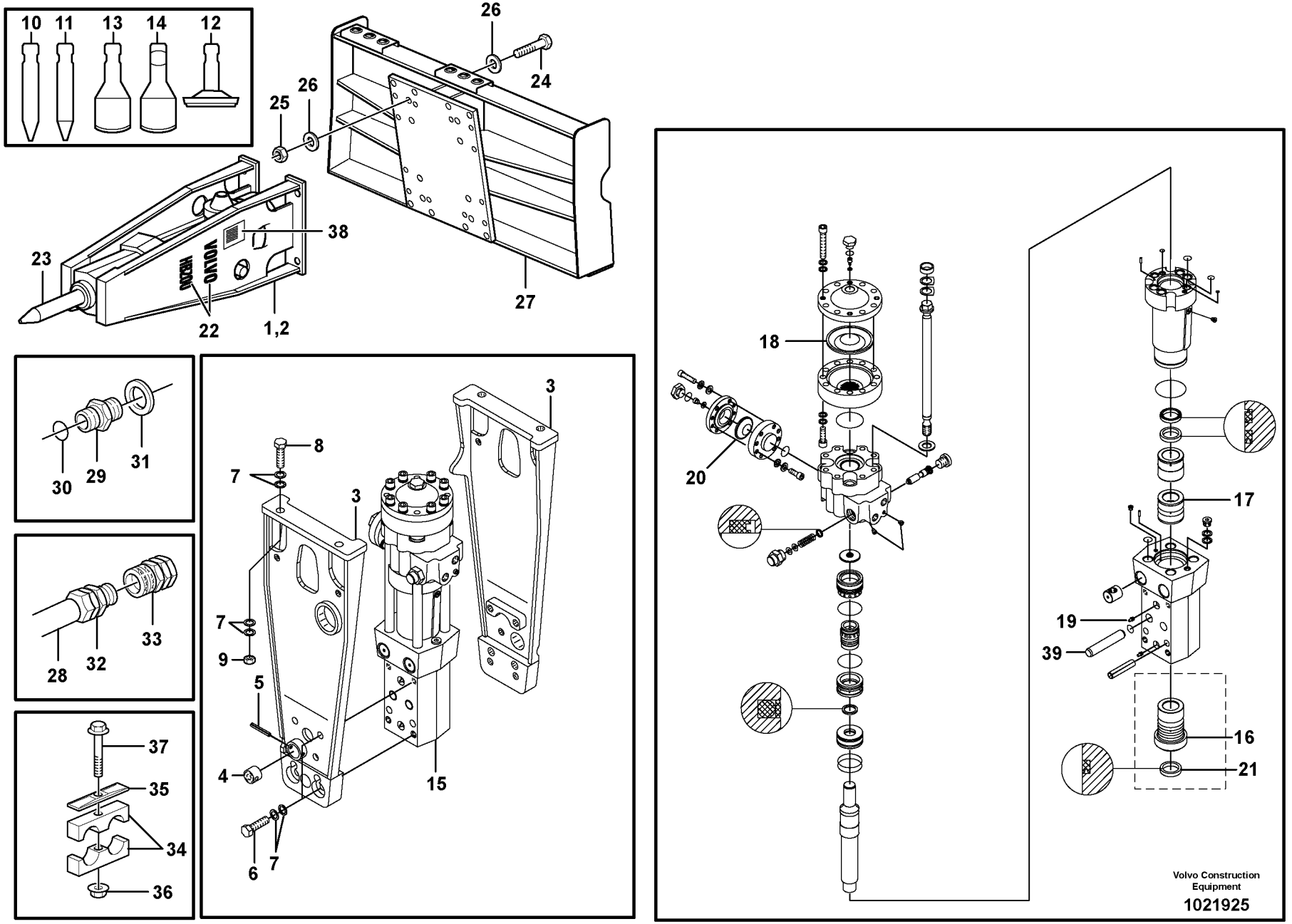
10
11
13
14
12
26
24
25
26
38
23
22
1,2
27
30
29
31
28
32
33
37
35
34
36
3
8
7
3
7
9
5
4
15
6
7
18
20
17
19
39
16
21
Volvo Construction Equipment
1021925

Fig.	Part No.	Quantity 1	2	3	PS	KIT	Description	Dénomination	Bezeichnung	Denominación	Notes
1	**VOE 11850351**	1					Hammer	Marteau	Hammer	Martillo	HB200
2	**VOE 11842850**	1					•Hammer	•Marteau	•Hammer	•Martillo	
3	**VOE 11842927**	2					••Body	••Corps	••Karosserie	••Carrocería	
4	**VOE 11711543**	2					•••Buffer	•••Butoir	•••Puffer	•••Tope de goma	
5	**VOE 950605**	2					•••Pin	•••Goupille	•••Zapfen	•••Pasador	
6	**VOE 979919**	8					•••Hexagon screw	•••Vis à tête hexagonale	•••Sechskantschraube	•••Tornillo hexagonal	
7	**VOE 955903**	16					•••Washer	•••Rondelle	•••Scheibe	•••Arandela	
8	**VOE 13955390**	4					•••Screw	•••Vis	•••Schraube	•••Tornillo	
9	**VOE 13976433**	4					•••Flange nut	•••Écrou à bride	•••Bundmutter	•••Tuerca embridada	
10	**VOE 11714663**	1					•••Chisel	•••Burin	•••Meißel	•••Cincel	
11	**VOE 11714664**	1					•••Point	•••Pointe	•••Spitze	•••Punta	
12	**VOE 11714665**	1					•••Tool	•••Outil	•••Werkzeug	•••Herramienta	
13	**VOE 11714666**	1					•••Blade	•••Lame scie	•••Klinge	•••Hoja	
14	**VOE 11714672**	1					•••Blade	•••Lame scie	•••Klinge	•••Hoja	
15		1			NS		••Power Cylinder	••Cylindre Servo	••Servozylinder	••Servocilindro	
16	**VOE 11711545**	1					•••Bushing	•••Bague	•••Buchse	•••Casquillo	
17	**VOE 11714481**	1					•••Bushing	•••Bague	•••Buchse	•••Casquillo	
18	**VOE 11711546**	1					•••Diaphragm	•••Diaphragme	•••Membrane	•••Diafragma	
19	**VOE 914167**	2					•••Lubricating nipple	•••Graisseur	•••Schmiernippel	•••Niple lubricador	
20	**VOE 11714482**	1					•••Diaphragm	•••Diaphragme	•••Membrane	•••Diafragma	
21	**VOE 11711544**	1					•••Sealing kit	•••Kit plombage	•••Plombiersatz	•••Kit de precinto	
22	**VOE 11852355**	2					••Decal	••Autocollant	••Aufklebeschild	••Calcomanía	
23	**VOE 11842853**	1			SS		•Tool	•Outil	•Werkzeug	•Herramienta	
24	**VOE 978950**	4					•Hexagon screw	•Vis à tête hexagonale	•Sechskantschraube	•Tornillo hexagonal	
25	**VOE 979022**	4					•Hexagon nut	•Écrou hexagonal	•Sechskantmutter	•Tuerca hexagonal	
26	**VOE 955903**	8					•Washer	•Rondelle	•Scheibe	•Arandela	
27	**VOE 11842881**	1			OP		Mounting plate	Plaque montage	Montageplatte	Placa de montaje	
28	**VOE 11850459**	2					Hose	Flexible	Schlauch	Manguera	
29	**VOE 13933875**	2					Nipple	Raccord	Nippel	Niple	
30	**VOE 990740**	1					•O-ring	•Joint torique	•O-Ring	•Anillo tórico	

1		**Martillo** **Hammer** **Marteau** **Hammer**	Catalogue id **20165**	Group **926**
2				
3			Illustr. No **1021925**	Section **500**
4				
5		**11840212**	Issue **PUB 20020860-A**	Page **373**



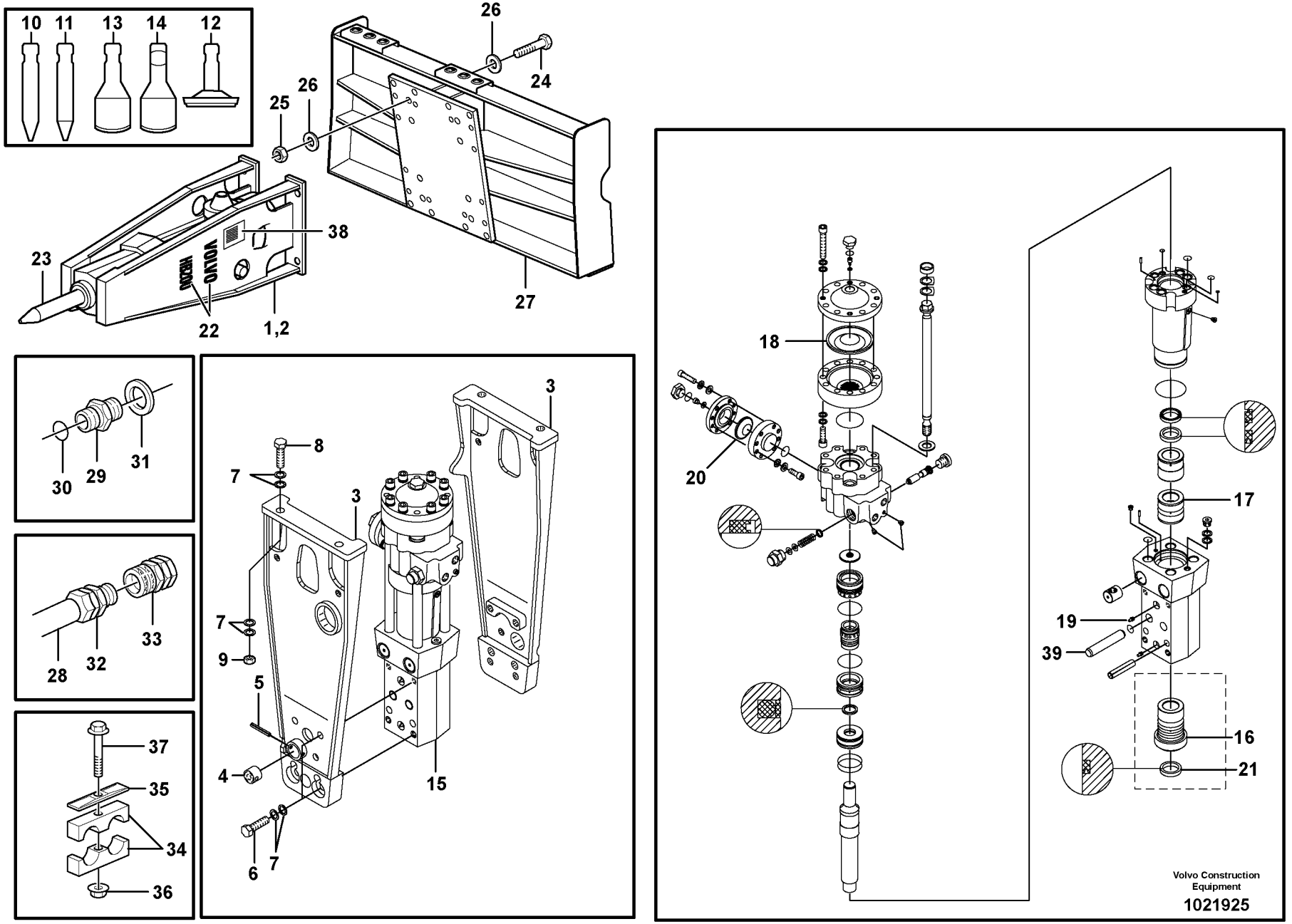
10
11
13
14
12
26
24
25
26
38
23
22
1,2
27
30
29
31
28
32
33
37
35
34
36
3
8
7
3
7
9
5
4
15
6
7
18
20
17
19
39
16
21
Volvo Construction Equipment
1021925

Fig.	Part No.	Quantity 1	2	3	PS	KIT	Description	Dénomination	Bezeichnung	Denominación	Notes
31	**VOE 14211859**	1					•Sealing ring	•Bague étanchéité	•Dichtring	•Anillo retén	
32	**VOE 11870327**	1					Quick Coupling	Accouple.rapide	Schnellkupplung	Acoplam Rapido	
33	**VOE 11870328**	1					Quick Coupling	Accouple.rapide	Schnellkupplung	Acoplam Rapido	
34	**VOE 11411411**	2					Clamp	Collier serrage	Klemme	Abrazadera	
35	**VOE 4880578**	2					Cover plate	Plaque de recouvrement	Oberblech	Placa recurbrición	
36	**VOE 948645**	2					Flange lock nut	Contre-écrou à bride	Flanschverschlussmutter	Contratuerca embridada	
37	**VOE 13965181**	2					Screw	Vis	Schraube	Tornillo	
38		1			NS		Decal	Decalcomanie	Abziehbild	Decalcomania	
39	**VOE 11716344**	1					Pin	Goupille	Zapfen	Pasador	

1		**Martillo** **Hammer** **Marteau** **Hammer**	Catalogue id **20165**	Group **926**
2			Illustr. No **1021925**	Section **500**
3			Issue **PUB 20020860-A**	Page **375**
4				
5		**11840212**		

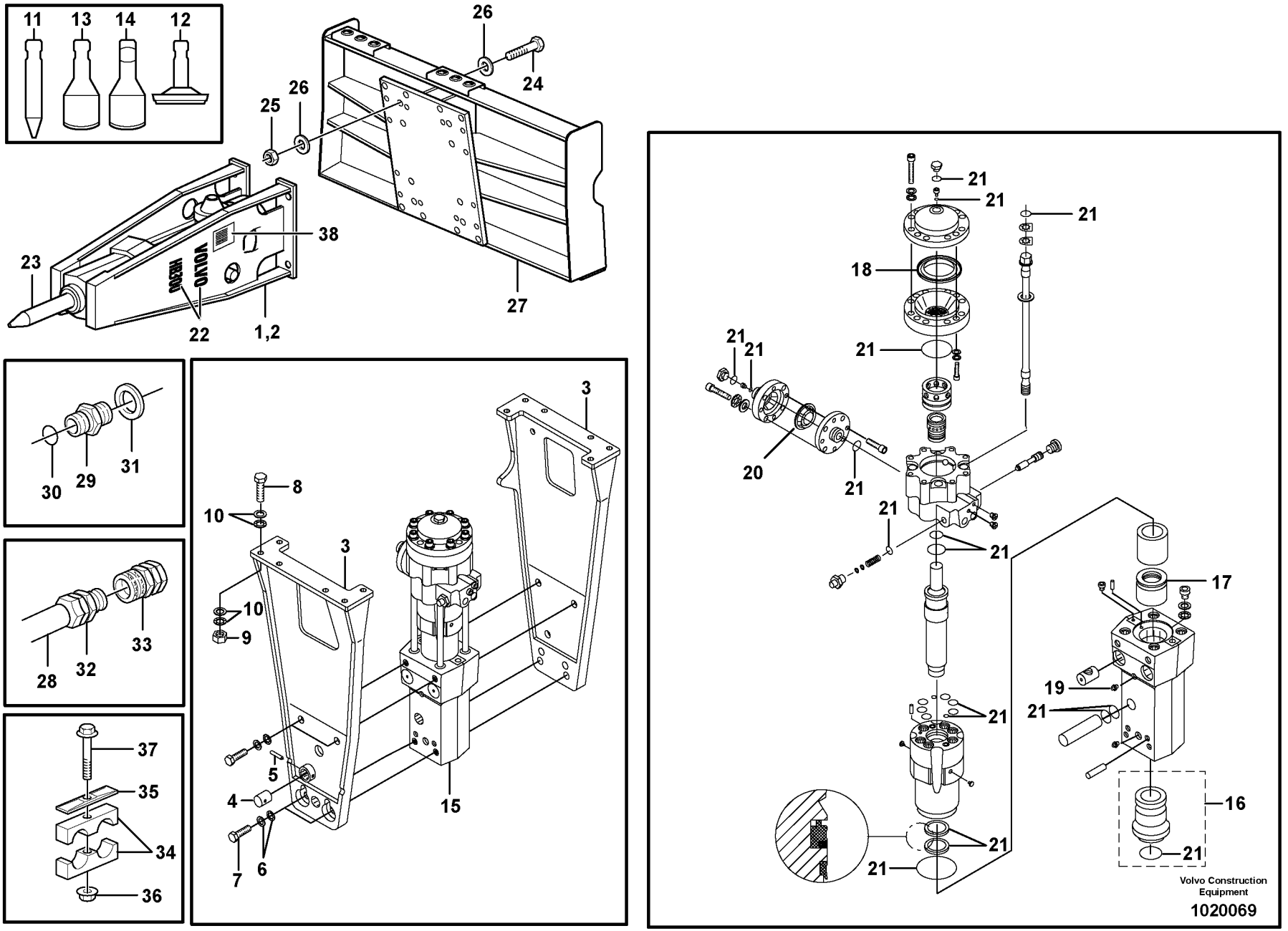
11
13
14
12
26
24
25
26
38
23
22
1,2
27
30
29
31
28
32
33
37
35
34
36
3
8
10
3
10
9
5
4
7
6
15
21
18
20
17
19
16
Volvo Construction Equipment
1020069

Fig.	Part No.	Quantity 1	2	3	PS	KIT	Description	Dénomination	Bezeichnung	Denominación	Notes
1	**VOE 11850352**	1					Hammer	Marteau	Hammer	Martillo	HB300
2	**VOE 11842851**	1					•Hammer	•Marteau	•Hammer	•Martillo	
3	**VOE 11842928**	2					••Body	••Corps	••Karosserie	••Carrocería	
4	**VOE 11711536**	1					•••Buffer	•••Butoir	•••Puffer	•••Tope de goma	
5	**VOE 950605**	1					•••Pin	•••Goupille	•••Zapfen	•••Pasador	
6	**VOE 13955906**	8					•••Washer	•••Rondelle	•••Scheibe	•••Arandela	
7	**VOE 963355**	8					•••Hexagon screw	•••Vis à tête hexagonale	•••Sechskantschraube	•••Tornillo hexagonal	
8	**VOE 955368**	12					•••Hexagon screw	•••Vis à tête hexagonale	•••Sechskantschraube	•••Tornillo hexagonal	
9	**VOE 13968904**	12					•••Flange nut	•••Écrou à bride	•••Bundmutter	•••Tuerca embridada	
10	**VOE 13955900**	24					•••Washer	•••Rondelle	•••Scheibe	•••Arandela	
11	**VOE 11714667**	1					•••Chisel	•••Burin	•••Meißel	•••Cincel	
12	**VOE 11714669**	1					•••Tool	•••Outil	•••Werkzeug	•••Herramienta	
13	**VOE 11714670**	1					•••Blade	•••Lame scie	•••Klinge	•••Hoja	
14	**VOE 11714671**	1					•••Blade	•••Lame scie	•••Klinge	•••Hoja	
15		1			NS		••Power Cylinder	••Cylindre Servo	••Servozylinder	••Servocilindro	
16	**VOE 11711538**	1					•••Bushing	•••Bague	•••Buchse	•••Casquillo	
17	**VOE 11714479**	1					•••Bushing	•••Bague	•••Buchse	•••Casquillo	
18	**VOE 11711539**	1					•••Diaphragm	•••Diaphragme	•••Membrane	•••Diafragma	
19	**VOE 914167**	2					•••Lubricating nipple	•••Graisseur	•••Schmiernippel	•••Niple lubricador	
20	**VOE 11714480**	1					•••Diaphragm	•••Diaphragme	•••Membrane	•••Diafragma	
21	**VOE 11711537**	1					•••Sealing kit	•••Kit plombage	•••Plombiersatz	•••Kit de precinto	
22	**VOE 11852356**	2					••Decal	••Autocollant	••Aufklebeschild	••Calcomanía	
23	**VOE 11842916**	1			SS		•Tool	•Outil	•Werkzeug	•Herramienta	
24	**VOE 978940**	12					•Hexagon screw	•Vis à tête hexagonale	•Sechskantschraube	•Tornillo hexagonal	
25	**VOE 979021**	12					•Hexagon nut	•Écrou hexagonal	•Sechskantmutter	•Tuerca hexagonal	
26	**VOE 13955900**	48					•Washer	•Rondelle	•Scheibe	•Arandela	
27	**VOE 11842881**	1			OP		Mounting plate	Plaque montage	Montageplatte	Placa de montaje	
28	**VOE 11850459**	2					Hose	Flexible	Schlauch	Manguera	
29	**VOE 13933875**	2					Nipple	Raccord	Nippel	Niple	
30	**VOE 981289**	1					•O-ring	•Joint torique	•O-Ring	•Anillo tórico	

1		**Martillo** **Hammer** **Marteau** **Hammer**	Catalogue id **20165**	Group **926**
2			Illustr. No **1020069**	Section **600**
3			Issue **PUB 20020860-A**	Page **377**
4				
5		**11840213**		

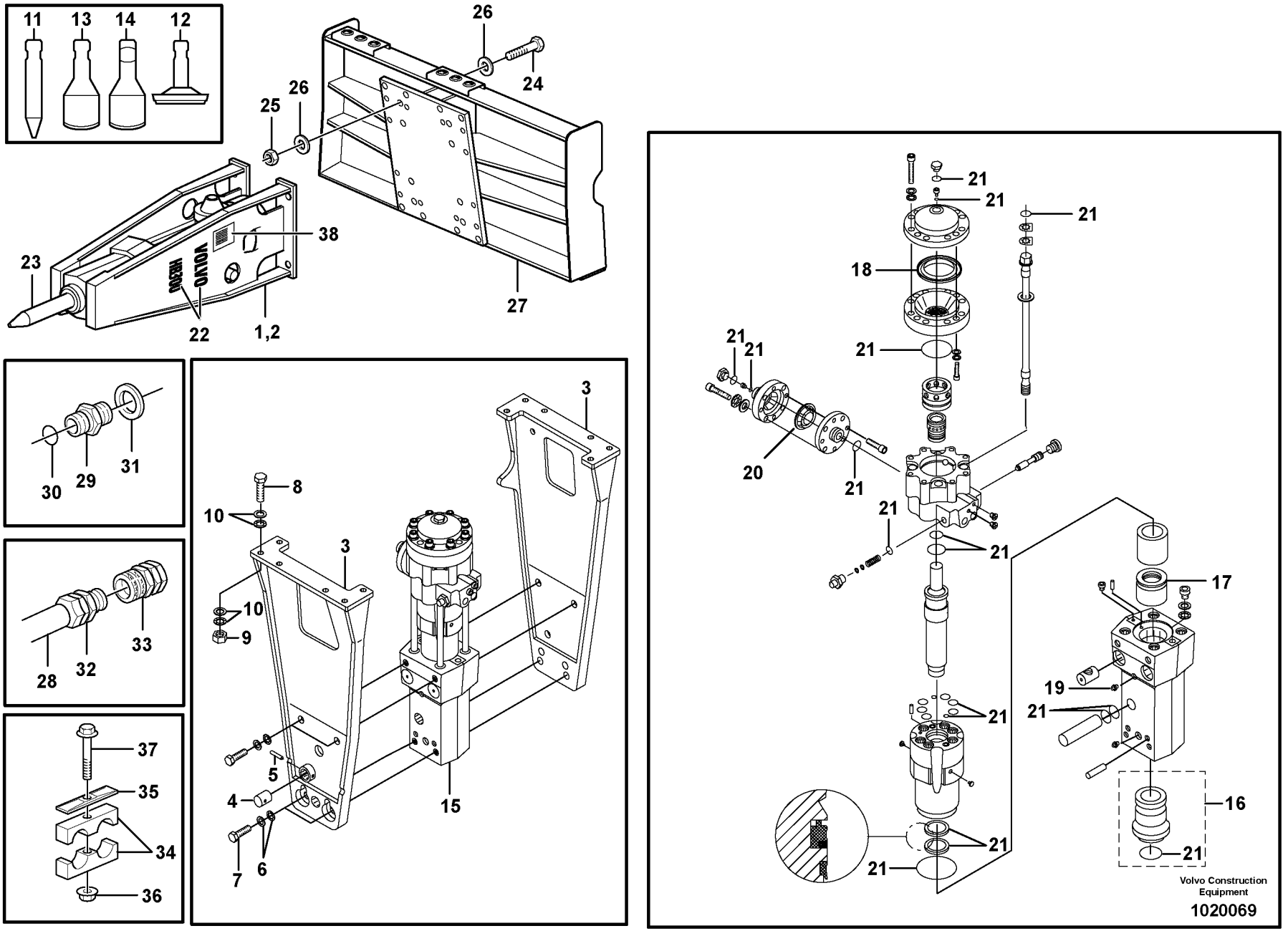
11
13
14
12
26
24
25
26
38
23
22
1,2
27
30
29
31
28
32
33
37
35
34
36
3
8
10
3
10
9
5
4
7
6
15
21
18
20
17
19
16
Volvo Construction Equipment
1020069

Fig.	Part No.	Quantity 1	2	3	PS	KIT	Description	Dénomination	Bezeichnung	Denominación	Notes
31	**VOE 14211859**	1					•Sealing ring	•Bague étanchéité	•Dichtring	•Anillo retén	
32	**VOE 11870327**	1					Quick Coupling	Accouple.rapide	Schnellkupplung	Acoplam Rapido	
33	**VOE 11870328**	1					Quick Coupling	Accouple.rapide	Schnellkupplung	Acoplam Rapido	
34	**VOE 11411411**	2					Clamp	Collier serrage	Klemme	Abrazadera	
35	**VOE 4880578**	2					Cover plate	Plaque de recouvrement	Oberblech	Placa recurbrición	
36	**VOE 13965181**	2					Screw	Vis	Schraube	Tornillo	
37	**VOE 948645**	2					Flange lock nut	Contre-écrou à bride	Flanschverschlussmutter	Contratuerca embridada	
38		1			NS		Decal	Decalcomanie	Abziehbild	Decalcomania	

1		**Martillo** **Hammer** **Marteau** **Hammer**	Catalogue id **20165**	Group **926**
2			Illustr. No **1020069**	Section **600**
3			Issue **PUB 20020860-A**	Page **379**
4				
5		**11840213**		

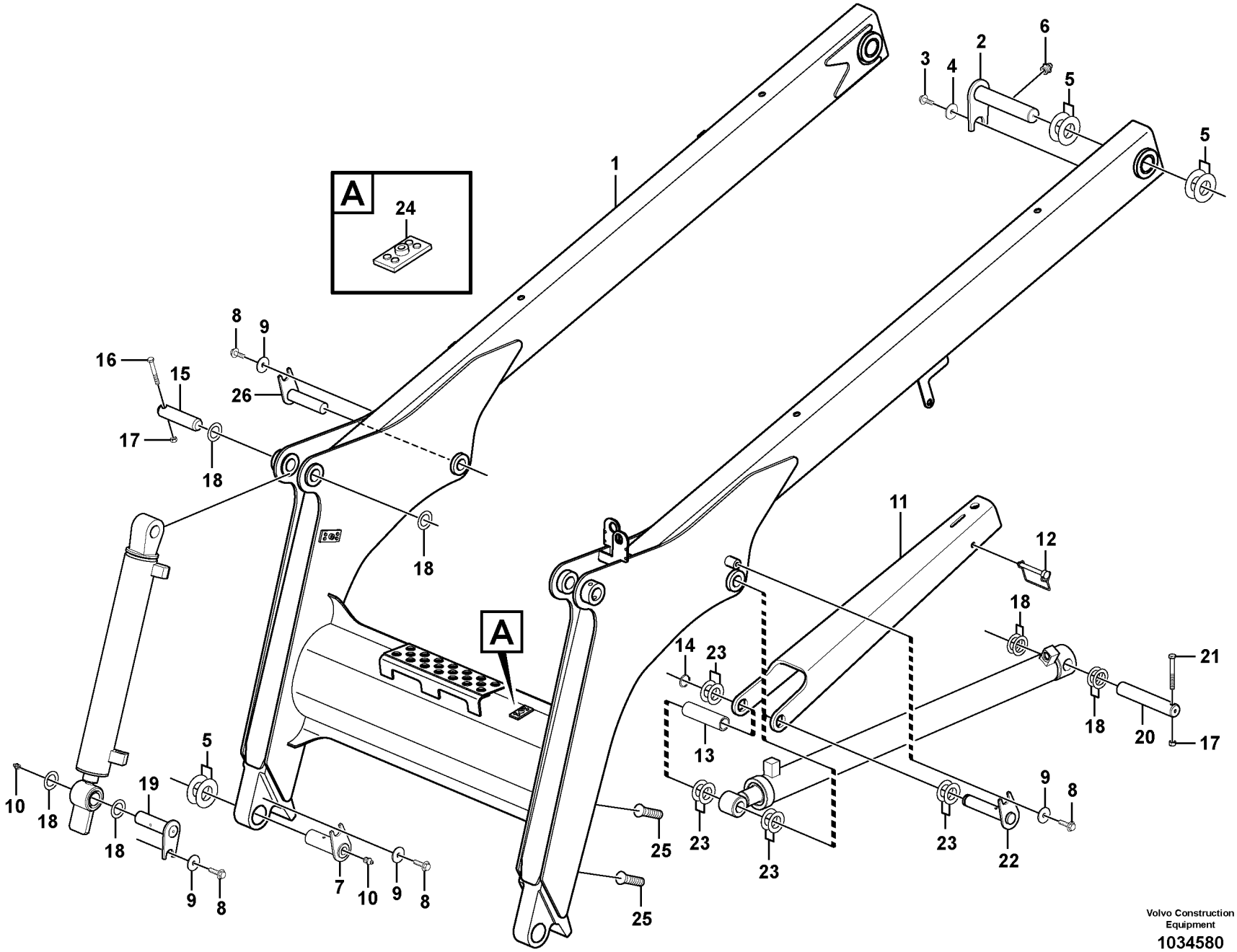

Volvo Construction Equipment

1034580

Fig.	Part No.	Quantity 1	2	3	PS	KIT	Description	Dénomination	Bezeichnung	Denominación	Notes
1		1			NS		Loader Unit	Unite Chargemen	Ladereinheit	Parte Maquina	
2	**VOE 15626511**	2					Pin	Goupille	Stift	Pasador	
3	**VOE 965225**	2					Flange screw	Vis à embase	Flanschschraube	Tornillo embridado	
4	**VOE 13947355**	2					Washer	Rondelle	Scheibe	Arandela	
5	**VOE 11840992**	12					Shim	Cale réglage	Ausgleichscheibe	Laminilla de ajuste	
6	**VOE 11841787**	2					Fitting	Ecrou raccord	Verschraubung	Racor	
7	**VOE 15625837**	2					Pin	Goupille	Stift	Pasador	
8	**VOE 946471**	6					Flange screw	Vis à embase	Flanschschraube	Tornillo embridado	
9	**VOE 13948087**	6					Washer	Rondelle	Scheibe	Arandela	
10	**VOE 951739**	4					Lubricating nipple	Graisseur	Schmiernippel	Niple lubricador	
11	**VOE 15628363**	1					Support	Bâti	Stativ	Base	
12	**VOE 11850146**	1					Safety pin	Goupille sécurité	Brechbolzen	Pasador de seguridad	
13		1			NS		Pin	Goupille	Zapfen	Pasador	
14	**VOE 914461**	1					Retaining ring	Circlip	Nutring	Circlip	
15	**VOE 11841456**	2					Pin	Goupille	Zapfen	Pasador	
16	**VOE 955541**	2					Hexagon screw	Vis à tête hexagonale	Sechskantschraube	Tornillo hexagonal	
17	**VOE 11841468**	4					Hexagon nut	Écrou hexagonal	Sechskantmutter	Tuerca hexagonal	
18	**VOE 11841524**	16					Washer	Rondelle	Scheibe	Arandela	
19	**VOE 15632140**	2					Pin	Goupille	Stift	Pasador	
20	**VOE 15401169**	2					Pin	Goupille	Stift	Pasador	
21	**VOE 955543**	2					Hexagon screw	Vis à tête hexagonale	Sechskantschraube	Tornillo hexagonal	
22		1			NS		Pin	Goupille	Zapfen	Pasador	
23		12			NS		Shim	Cale d'épaisseur	Passcheibe	Arandela Ajuste	
24	**VOE 4880655**	1					Weld plate	Plaque soudage	Schweißplatte	Placa soldadura	
25	**VOE 11842216**	4					Stud	Goujon	Stiftschraube	Espárrago	
26	**VOE 15626503**	1					Pin	Goupille	Stift	Pasador	

1	
2	
3	
4	
5	

Unidad de carga
Ladeaggregat
Groupe chargeur
Loading unit

Catalogue id **20165**	Group **945**
Illustr. No **1034580**	Section **100**
Issue **PUB 20020860-A**	Page **381**

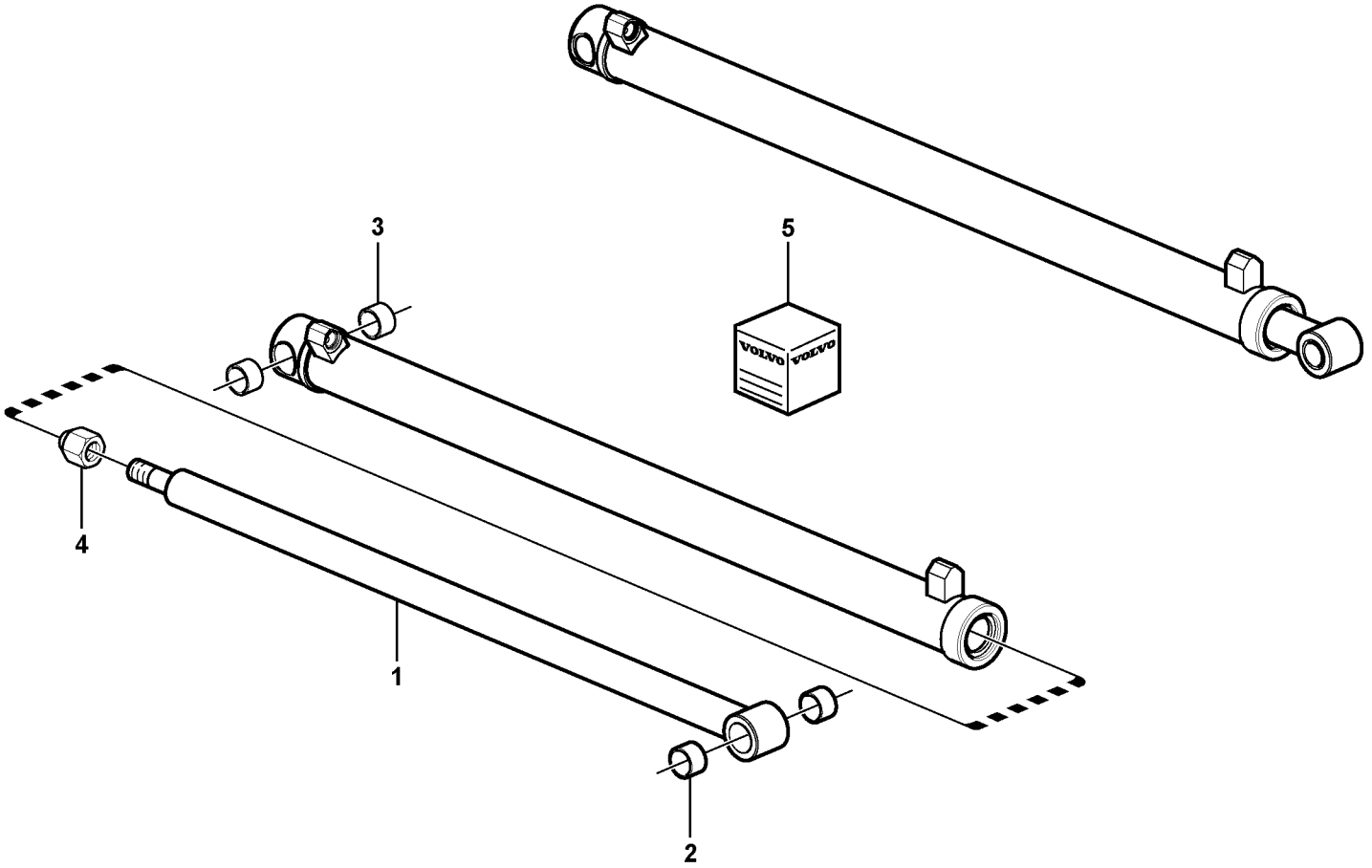
3
5
4
1
2

Fig.	Part No.	Quantity 1	2	3	PS	KIT	Description	Dénomination	Bezeichnung	Denominación	Notes
	VOE 15400881	1					Hydraulic cylinder	Vérin hydraulique	Druckölzylinder	Cilindro hidráulico	
	VOE 15400882		1				Hydraulic cylinder	Vérin hydraulique	Druckölzylinder	Cilindro hidráulico	
1	**VOE 15134218**	1	1				•Rod	•Tige	•Stange	•Barra	
2	**VOE 15134219**	2	2				••Bushing	••Bague	••Buchse	••Casquillo	
3	**VOE 15134221**	2	2				•Bushing	•Bague	•Buchse	•Casquillo	
4	**VOE 15134223**	1	1				•Nut	•Écrou	•Mutter	•Tuerca	
5	**VOE 15134226**	1	1				Sealing kit	Kit plombage	Plombiersatz	Kit de precinto	

1	**15400881**
2	**15400882**
3	
4	
5	

Cilindro del brazo de la cargadora
Laderarmzylinder
Vérin de bras de levage
Loader arm cylinder

Catalogue id **20165**	Group **945**
Illustr. No **1051807**	Section **300**
Issue **PUB 20020860-A**	Page **383**

REPLACED PARTS

PIÉCES PÉRIMÉES ET REMPLACÉES

ERSETZTE ARTIKEL

PIEZAS SUBSTITUDAS

Catalogue id	Group
20165	**1000**
Issue	Page
PUB 20020860-A	**1**

Part No	Replaced by	Quantity
VOE 11842853	* * * USE	
	VOE 11714664	1.00
VOE 11842916	* * * USE	
	VOE 11714668	1.00
VOE 940090	* * * USE	
	FOR VOLVO BM	
	VOE 13940090	SS
	FOR MICHIGAN	
	VOE 12000082	SS
VOE 941265	* * * USE	
	VOE 941269	1.00
VOE 969162	* * * USE	
	VOE 13969162	SS

Part No	Group	Sect	Page
1OE 11714492	262	110	133
SA 8210-01880	251	100	117
SA 8210-02800	262	100	129
SA 8210-05240	236	150	105
SA 8210-05660	236	150	105
VOE 1096614	371	200	177
VOE 11003221	916	100	341
VOE 11003221	916	150	345
VOE 11003865	897	100	295
VOE 11004094	897	100	295
VOE 11015720	251	200	123
VOE 11024650	874	200	287
VOE 11025923	810	150	257
VOE 11026729	897	100	295
VOE 11026730	897	100	295
VOE 11039276	716	100	243
VOE 11039397	371	450	185
VOE 11039397	371	850	193
VOE 11039397	371	900	195
VOE 11039709	371	850	193
VOE 11039856	352	100	159
VOE 11039856	352	352	161
VOE 11039856	356	100	163
VOE 11055612	235	100	99
VOE 11055612	911	200	309
VOE 11055612	911	250	311
VOE 11055612	911	300	315
VOE 11055615	810	100	255
VOE 11091424	715	200	239
VOE 11104606	441	150	221
VOE 11104606	441	200	225
VOE 11116814	897	100	295
VOE 11170006	371	450	185
VOE 11170006	371	900	195
VOE 11170066	371	200	177
VOE 11170096	313	100	149
VOE 11170096	372	200	203
VOE 11170100	269	100	135
VOE 11170371	380	200	207
VOE 11170546	874	200	289
VOE 11175891	821	200	261
VOE 11180010	897	100	295
VOE 111841899	441	150	221
VOE 11200915	881	100	291
VOE 11305263	371	750	187
VOE 11305263	371	750	189
VOE 11305263	372	100	201
VOE 11306919	380	300	209
VOE 11380001	371	300	181
VOE 11411411	926	400	371
VOE 11411411	926	500	375
VOE 11411411	926	600	379
VOE 11428010	380	300	209
VOE 11428121	371	1000	197
VOE 11428122	380	300	209
VOE 11428131	371	800	191
VOE 11443830	366	200	173
VOE 11445056	897	100	295
VOE 11710619	912	200	321
VOE 11710620	912	200	321
VOE 11710622	912	200	321
VOE 11710623	912	200	321
VOE 11710624	912	200	321
VOE 11710625	912	200	321
VOE 11710626	912	200	321
VOE 11710628	912	200	321
VOE 11710629	912	200	321
VOE 11710630	912	200	321
VOE 11710632	912	200	321
VOE 11710634	912	200	321
VOE 11711536	926	600	377
VOE 11711537	926	600	377
VOE 11711538	926	600	377
VOE 11711539	926	600	377
VOE 11711543	926	500	373
VOE 11711544	926	500	373
VOE 11711545	926	500	373
VOE 11711546	926	500	373
VOE 11711942	912	300	323
VOE 11712132	912	300	323
VOE 11712133	912	300	323
VOE 11712134	912	300	323
VOE 11712340	362	300	169
VOE 11713229	220	110	89
VOE 11713229	223	100	93
VOE 11713313	210	100	37
VOE 11713313	236	150	105
VOE 11713313	262	100	129
VOE 11713372	212	100	59
VOE 11713388	912	300	323
VOE 11713389	912	300	323
VOE 11713414	236	150	105
VOE 11713438	220	110	89
VOE 11713456	262	110	133
VOE 11713464	237	100	109
VOE 11713494	237	150	113
VOE 11713494	237	160	115
VOE 11713517	251	100	119
VOE 11713560	212	100	59
VOE 11713560	212	110	61
VOE 11713624	251	110	121
VOE 11713638	217	100	79
VOE 11713638	217	110	81
VOE 11713639	210	100	35
VOE 11713639	210	110	39
VOE 11713639	217	100	79
VOE 11713639	217	110	81
VOE 11713640	236	150	105
VOE 11713640	262	100	129
VOE 11713640	262	110	133
VOE 11713669	212	150	63
VOE 11713669	212	160	65
VOE 11713672	251	100	117
VOE 11713687	220	100	85
VOE 11713687	220	110	89
VOE 11713690	216	110	77
VOE 11713709	237	100	109
VOE 11713713	223	100	93
VOE 11713713	223	110	95
VOE 11713783	210	100	35
VOE 11713783	210	110	39
VOE 11713783	220	100	85
VOE 11713783	220	110	89
VOE 11714200	926	100	369
VOE 11714281	251	100	119
VOE 11714346	210	100	35
VOE 11714346	210	110	39
VOE 11714346	215	100	71
VOE 11714346	215	110	73
VOE 11714351	251	100	117
VOE 11714351	251	110	121
VOE 11714369	212	100	59
VOE 11714369	212	110	61
VOE 11714371	210	100	35
VOE 11714371	210	110	39
VOE 11714371	211	100	49
VOE 11714371	211	110	53
VOE 11714371	215	100	71
VOE 11714371	215	110	73
VOE 11714372	211	100	47
VOE 11714372	211	110	51
VOE 11714372	212	160	65
VOE 11714372	214	100	67
VOE 11714372	214	110	69
VOE 11714372	215	100	71
VOE 11714372	215	110	73
VOE 11714372	220	100	85
VOE 11714372	220	110	89
VOE 11714372	236	110	103
VOE 11714373	214	100	67
VOE 11714373	214	110	69
VOE 11714373	251	100	119
VOE 11714373	251	110	121
VOE 11714373	262	100	129
VOE 11714373	262	110	133
VOE 11714374	220	100	87
VOE 11714374	220	110	91
VOE 11714374	237	110	111
VOE 11714376	212	100	59
VOE 11714376	212	110	61
VOE 11714376	215	100	71
VOE 11714376	215	110	73
VOE 11714377	215	100	71
VOE 11714377	215	110	73
VOE 11714377	251	100	117
VOE 11714377	251	100	119
VOE 11714379	211	100	47
VOE 11714379	211	110	51
VOE 11714380	211	110	51
VOE 11714381	210	100	35
VOE 11714381	210	110	39
VOE 11714381	211	100	47
VOE 11714381	211	110	51
VOE 11714383	211	100	47
VOE 11714383	211	110	53

NUMERICAL INDEX

RÉPERTOIRE DE NUMÉROS

NUMMERNREGISTER

INDICE DE NÚMERO

Catalogue id	Group
20165	**1000**
Issue	Page
PUB 20020860-A	**1**

VOLVO

MC90B

Part No	Group	Sect	Page
VOE 11714383	215	100	71
VOE 11714383	215	110	73
VOE 11714385	211	100	49
VOE 11714385	211	110	53
VOE 11714386	210	100	35
VOE 11714386	210	110	39
VOE 11714386	211	100	47
VOE 11714386	211	100	49
VOE 11714386	211	110	51
VOE 11714386	211	110	53
VOE 11714387	212	100	59
VOE 11714387	212	110	61
VOE 11714388	211	200	55
VOE 11714388	215	100	71
VOE 11714388	215	110	73
VOE 11714388	236	100	101
VOE 11714388	251	100	117
VOE 11714410	223	110	95
VOE 11714414	220	100	85
VOE 11714414	220	110	89
VOE 11714418	220	100	85
VOE 11714418	220	110	89
VOE 11714420	220	100	85
VOE 11714420	220	110	89
VOE 11714421	220	100	85
VOE 11714421	220	110	89
VOE 11714421	223	100	93
VOE 11714421	223	110	95
VOE 11714424	210	100	35
VOE 11714424	210	110	39
VOE 11714424	220	100	85
VOE 11714424	220	110	89
VOE 11714433	262	100	129
VOE 11714433	262	110	133
VOE 11714468	216	100	75
VOE 11714468	216	110	77
VOE 11714476	210	100	35
VOE 11714476	210	110	39
VOE 11714476	220	100	85
VOE 11714476	220	110	89
VOE 11714476	237	150	113
VOE 11714476	237	160	115
VOE 11714477	210	100	37
VOE 11714477	262	100	129
VOE 11714478	210	100	37
VOE 11714478	210	110	39
VOE 11714478	262	100	129
VOE 11714478	262	110	133
VOE 11714479	926	600	377
VOE 11714480	926	600	377
VOE 11714481	926	500	373
VOE 11714482	926	500	373
VOE 11714485	214	100	67
VOE 11714485	214	110	69
VOE 11714487	211	210	57
VOE 11714487	215	110	73
VOE 11714488	916	100	339
VOE 11714488	916	150	343
VOE 11714489	916	100	339
VOE 11714489	916	150	343
VOE 11714490	212	160	65
VOE 11714490	217	100	79
VOE 11714490	217	110	81
VOE 11714490	220	100	85
VOE 11714490	220	110	89
VOE 11714490	262	100	129
VOE 11714492	262	100	129
VOE 11714494	211	200	55
VOE 11714494	211	210	57
VOE 11714496	331	100	155
VOE 11714496	331	110	157
VOE 11714505	237	110	111
VOE 11714506	237	100	109
VOE 11714506	237	110	111
VOE 11714507	237	110	111
VOE 11714508	236	100	101
VOE 11714563	911	300	313
VOE 11714632	251	100	117
VOE 11714632	251	110	121
VOE 11714642	237	160	115
VOE 11714663	926	500	373
VOE 11714664	926	500	373
VOE 11714665	926	500	373
VOE 11714666	926	500	373
VOE 11714667	926	600	377
VOE 11714669	926	600	377
VOE 11714670	926	600	377
VOE 11714671	926	600	377
VOE 11714672	926	500	373
VOE 11714720	211	100	47
VOE 11714720	211	110	51
VOE 11714737	210	100	35
VOE 11714737	210	110	39
VOE 11714737	251	100	117
VOE 11714737	251	110	121
VOE 11714738	210	100	35
VOE 11714738	210	110	39
VOE 11714738	215	100	71
VOE 11714738	215	110	73
VOE 11714738	220	100	85
VOE 11714738	220	110	89
VOE 11714739	210	100	35
VOE 11714739	210	110	39
VOE 11714739	215	100	71
VOE 11714739	215	110	73
VOE 11714740	210	100	37
VOE 11714740	210	110	39
VOE 11714740	262	100	129
VOE 11714740	262	110	133
VOE 11714741	210	100	35
VOE 11714741	210	110	39
VOE 11714741	251	100	117
VOE 11714741	251	110	121
VOE 11714743	212	110	61
VOE 11714744	215	110	73
VOE 11714745	215	110	73
VOE 11714746	215	100	71
VOE 11714746	215	110	73
VOE 11714749	215	100	71
VOE 11714749	215	110	73
VOE 11714750	215	100	71
VOE 11714750	215	110	73
VOE 11714752	214	100	67
VOE 11714752	215	110	73
VOE 11714753	215	110	73
VOE 11714754	215	100	71
VOE 11714754	215	110	73
VOE 11714755	215	100	71
VOE 11714755	215	110	73
VOE 11714755	236	110	103
VOE 11714756	212	100	59
VOE 11714756	212	110	61
VOE 11714757	212	100	59
VOE 11714757	212	110	61
VOE 11714758	212	110	61
VOE 11714759	211	100	47
VOE 11714759	211	110	51
VOE 11714760	212	110	61
VOE 11714761	212	110	61
VOE 11714762	212	100	59
VOE 11714762	212	110	61
VOE 11714763	212	100	59
VOE 11714763	212	110	61
VOE 11714764	212	100	59
VOE 11714764	212	110	61
VOE 11714765	212	110	61
VOE 11714767	217	110	81
VOE 11714768	211	100	47
VOE 11714768	211	110	51
VOE 11714781	211	110	51
VOE 11714784	214	110	69
VOE 11714785	214	110	69
VOE 11714787	214	100	67
VOE 11714787	214	110	69
VOE 11714788	214	100	67
VOE 11714788	214	110	69
VOE 11714788	236	150	105
VOE 11714789	214	100	67
VOE 11714789	214	110	69
VOE 11714789	236	150	105
VOE 11714790	216	110	77
VOE 11714791	216	100	75
VOE 11714791	216	110	77
VOE 11714792	216	100	75
VOE 11714792	216	110	77
VOE 11714793	216	100	75
VOE 11714793	216	110	77
VOE 11714794	216	100	75
VOE 11714794	216	110	77
VOE 11714795	216	100	75
VOE 11714795	216	110	77
VOE 11714796	216	110	77
VOE 11714797	216	100	75
VOE 11714797	216	110	77
VOE 11714798	216	100	75

Part No	Group	Sect	Page
VOE 11714798	216	110	77
VOE 11714799	216	100	75
VOE 11714799	216	110	77
VOE 11714800	216	100	75
VOE 11714800	216	110	77
VOE 11714801	216	100	75
VOE 11714801	216	110	77
VOE 11714802	216	110	77
VOE 11714803	216	110	77
VOE 11714804	216	110	77
VOE 11714809	211	110	51
VOE 11714811	212	160	65
VOE 11714812	212	160	65
VOE 11714813	212	150	63
VOE 11714813	212	160	65
VOE 11714816	212	150	63
VOE 11714816	212	160	65
VOE 11714817	212	160	65
VOE 11714819	212	160	65
VOE 11714820	212	150	63
VOE 11714820	212	160	65
VOE 11714822	212	160	65
VOE 11714822	262	100	131
VOE 11714823	212	160	65
VOE 11714824	212	160	65
VOE 11714827	210	100	35
VOE 11714827	210	110	39
VOE 11714827	251	100	117
VOE 11714827	251	110	121
VOE 11714828	251	110	121
VOE 11714829	251	110	121
VOE 11714830	251	110	121
VOE 11714831	251	110	121
VOE 11714832	251	100	117
VOE 11714832	251	110	121
VOE 11714833	251	100	117
VOE 11714833	251	110	121
VOE 11714834	251	110	121
VOE 11714835	210	100	35
VOE 11714835	210	110	39
VOE 11714835	251	100	119
VOE 11714835	251	110	121
VOE 11714836	214	100	67
VOE 11714836	214	110	69
VOE 11714838	214	100	67
VOE 11714838	214	110	69
VOE 11714839	214	100	67
VOE 11714839	214	110	69
VOE 11714840	210	100	35
VOE 11714840	210	110	39
VOE 11714840	251	100	119
VOE 11714840	251	110	121
VOE 11714841	251	100	119
VOE 11714841	251	110	121
VOE 11714842	216	110	77
VOE 11714843	216	100	75
VOE 11714843	216	110	77
VOE 11714844	216	100	75
VOE 11714844	216	110	77
VOE 11714846	216	110	77
VOE 11714847	216	110	77
VOE 11714848	216	110	77
VOE 11714849	216	110	77
VOE 11714851	223	100	93
VOE 11714851	223	110	95
VOE 11714852	223	100	93
VOE 11714852	223	110	95
VOE 11714854	223	100	93
VOE 11714854	223	110	95
VOE 11714855	223	100	93
VOE 11714855	223	110	95
VOE 11714864	220	110	89
VOE 11714865	262	110	133
VOE 11714867	262	100	129
VOE 11714867	262	110	133
VOE 11714868	262	110	133
VOE 11714870	262	100	129
VOE 11714870	262	110	133
VOE 11714871	210	100	37
VOE 11714871	210	110	41
VOE 11714871	262	100	129
VOE 11714871	262	110	133
VOE 11714872	262	100	129
VOE 11714872	262	110	133
VOE 11714873	262	100	129
VOE 11714873	262	110	133
VOE 11714874	262	110	133
VOE 11714875	210	100	37
VOE 11714875	210	110	39
VOE 11714875	262	100	129
VOE 11714875	262	110	133
VOE 11714876	262	110	133
VOE 11714877	262	110	133
VOE 11714878	262	110	133
VOE 11714879	210	100	37
VOE 11714879	210	110	39
VOE 11714879	262	100	129
VOE 11714879	262	110	133
VOE 11714880	262	110	133
VOE 11714882	236	110	103
VOE 11714885	237	110	111
VOE 11714888	321	100	153
VOE 11714889	321	100	153
VOE 11714892	210	100	35
VOE 11714892	210	110	39
VOE 11714892	223	100	93
VOE 11714892	223	110	95
VOE 11714893	220	110	89
VOE 11714895	220	110	89
VOE 11714898	220	100	85
VOE 11714898	220	110	91
VOE 11714899	220	100	85
VOE 11714899	220	110	89
VOE 11714900	220	110	89
VOE 11714901	220	100	85
VOE 11714901	220	110	89
VOE 11714902	220	100	85
VOE 11714902	220	110	89
VOE 11714903	210	100	37
VOE 11714903	210	110	39
VOE 11714903	220	100	87
VOE 11714903	220	110	91
VOE 11714910	262	110	133
VOE 11714911	236	110	103
VOE 11714946	236	110	103
VOE 11714947	237	110	111
VOE 11714949	237	110	111
VOE 11714950	237	110	111
VOE 11714951	237	110	111
VOE 11714952	237	110	111
VOE 11714955	210	110	39
VOE 11714978	852	100	271
VOE 11714979	852	100	271
VOE 11714980	852	100	271
VOE 11715432	215	110	73
VOE 11715438	874	100	283
VOE 11715439	874	100	283
VOE 11715444	873	150	281
VOE 11715444	874	100	283
VOE 11715448	874	100	283
VOE 11715450	873	150	281
VOE 11715450	874	100	283
VOE 11715459	852	100	271
VOE 11715460	852	100	271
VOE 11715461	852	100	271
VOE 11715493	380	150	205
VOE 11715494	380	150	205
VOE 11715495	380	150	205
VOE 11715496	380	150	205
VOE 11715506	831	100	263
VOE 11715507	831	100	263
VOE 11715716	873	150	281
VOE 11715716	874	100	283
VOE 11715720	852	100	271
VOE 11715721	852	100	271
VOE 11715722	852	100	271
VOE 11715723	852	100	271
VOE 11715734	831	100	263
VOE 11715735	831	100	263
VOE 11715817	872	100	277
VOE 11715829	873	150	281
VOE 11715829	874	100	283
VOE 11715830	831	100	263
VOE 11715831	831	100	263
VOE 11715832	831	100	263
VOE 11715833	831	100	263
VOE 11715834	831	100	263
VOE 11715835	831	100	263
VOE 11715836	831	100	263
VOE 11715837	831	100	263
VOE 11715838	386	100	211
VOE 11715838	831	100	263
VOE 11716344	926	500	375
VOE 11800638	925	150	365
VOE 11800939	810	100	255

NUMERICAL INDEX

RÉPERTOIRE DE NUMÉROS

NUMMERNREGISTER

INDICE DE NÚMERO

NUMERICAL INDEX | **NUMMERNREGISTER**

RÉPERTOIRE DE NUMÉROS | **INDICE DE NÚMERO**

Catalogue id **20165** | Group **1000**

Issue **PUB 20020860-A** | Page **4**

Part No	Group	Sect	Page
VOE 11801418	366	100	171
VOE 11802257	810	100	255
VOE 11802782	235	100	97
VOE 11802936	371	400	183
VOE 11802936	386	100	211
VOE 11803149	366	100	171
VOE 11803362	873	100	279
VOE 11803561	371	300	181
VOE 11803561	371	400	183
VOE 11803840	371	300	181
VOE 11807554	915	200	335
VOE 11807688	810	100	255
VOE 11809126	380	300	209
VOE 11840140	362	300	169
VOE 11840170	926	100	369
VOE 11840171	926	100	369
VOE 11840212	926	500	373
VOE 11840213	926	600	377
VOE 11840272	911	150	307
VOE 11840291	852	100	271
VOE 11840322	356	100	163
VOE 11840322	371	900	195
VOE 11840323	852	100	271
VOE 11840344	771	100	245
VOE 11840349	771	100	245
VOE 11840354	897	100	295
VOE 11840354	922	100	359
VOE 11840355	366	100	171
VOE 11840366	852	200	273
VOE 11840367	852	200	273
VOE 11840368	852	300	275
VOE 11840369	852	200	273
VOE 11840370	852	200	273
VOE 11840371	852	300	275
VOE 11840372	852	100	271
VOE 11840379	217	100	79
VOE 11840379	217	110	81
VOE 11840384	925	200	367
VOE 11840385	925	150	365
VOE 11840386	925	200	367
VOE 11840387	925	150	365
VOE 11840403	925	100	363
VOE 11840404	925	200	367
VOE 11840405	925	200	367
VOE 11840779	440	100	219
VOE 11840791	440	100	219
VOE 11840887	440	100	219
VOE 11840915	440	100	219
VOE 11840917	440	100	219
VOE 11840918	272	100	139
VOE 11840922	915	100	331
VOE 11840922	915	200	333
VOE 11840926	882	100	293
VOE 11840926	915	100	331
VOE 11840931	882	100	293
VOE 11840931	915	100	331
VOE 11840935	440	100	219
VOE 11840940	771	100	245
VOE 11840942	218	100	83
VOE 11840977	715	200	239
VOE 11840992	945	100	381
VOE 11841072	440	100	219
VOE 11841074	715	300	241
VOE 11841129	924	100	361
VOE 11841131	924	100	361
VOE 11841178	441	150	221
VOE 11841178	441	200	225
VOE 11841178	715	200	239
VOE 11841224	371	1100	199
VOE 11841243	272	100	139
VOE 11841243	441	200	225
VOE 11841243	915	200	333
VOE 11841249	715	100	237
VOE 11841250	440	100	219
VOE 11841259	715	100	237
VOE 11841260	715	200	239
VOE 11841261	715	200	239
VOE 11841321	924	100	361
VOE 11841324	852	300	275
VOE 11841423	271	100	137
VOE 11841423	272	100	139
VOE 11841442	313	100	149
VOE 11841442	372	200	203
VOE 11841442	915	200	333
VOE 11841448	371	1100	199
VOE 11841450	924	100	361
VOE 11841452	924	100	361
VOE 11841456	945	100	381
VOE 11841466	810	100	255
VOE 11841468	711	100	235
VOE 11841468	715	300	241
VOE 11841468	821	100	259
VOE 11841468	915	100	331
VOE 11841468	945	100	381
VOE 11841521	915	200	333
VOE 11841524	945	100	381
VOE 11841526	261	100	127
VOE 11841526	441	150	221
VOE 11841526	441	200	225
VOE 11841526	915	200	335
VOE 11841531	715	300	241
VOE 11841551	810	100	255
VOE 11841560	874	200	287
VOE 11841567	371	1100	199
VOE 11841579	440	100	219
VOE 11841587	440	100	219
VOE 11841613	915	200	333
VOE 11841615	440	100	219
VOE 11841632	440	100	219
VOE 11841640	924	100	361
VOE 11841657	915	200	335
VOE 11841659	441	150	223
VOE 11841659	441	200	225
VOE 11841669	924	100	361
VOE 11841683	440	100	219
VOE 11841692	915	200	333
VOE 11841755	916	1000	355
VOE 11841760	911	150	307
VOE 11841777	711	100	235
VOE 11841787	924	100	361
VOE 11841787	945	100	381
VOE 11841790	440	100	219
VOE 11841792	440	100	219
VOE 11841794	440	100	219
VOE 11841803	313	150	151
VOE 11841828	915	200	333
VOE 11841829	882	100	293
VOE 11841832	440	100	219
VOE 11841838	440	100	219
VOE 11841839	915	200	333
VOE 11841861	914	100	327
VOE 11841861	916	1000	355
VOE 11841864	911	250	311
VOE 11841864	916	1000	355
VOE 11841868	914	100	327
VOE 11841868	916	100	339
VOE 11841868	916	150	343
VOE 11841868	916	500	349
VOE 11841868	916	600	351
VOE 11841868	916	1000	355
VOE 11841869	916	100	339
VOE 11841869	916	150	343
VOE 11841869	916	200	347
VOE 11841869	916	500	349
VOE 11841869	916	800	353
VOE 11841872	441	150	223
VOE 11841872	441	200	225
VOE 11841872	911	250	311
VOE 11841872	916	1000	355
VOE 11841876	914	100	325
VOE 11841878	916	1000	355
VOE 11841896	916	100	339
VOE 11841896	916	150	343
VOE 11841896	916	800	353
VOE 11841899	911	200	309
VOE 11841899	911	250	311
VOE 11841899	911	300	313
VOE 11841901	911	200	309
VOE 11841901	911	250	311
VOE 11841901	916	1000	355
VOE 11841906	924	100	361
VOE 11841909	924	100	361
VOE 11841910	924	100	361
VOE 11841979	914	100	327
VOE 11841980	911	200	309
VOE 11841980	911	250	311
VOE 11841980	911	300	313
VOE 11841983	441	150	221
VOE 11841983	441	200	225
VOE 11841983	911	200	309
VOE 11841984	914	100	325
VOE 11841984	914	500	329
VOE 11841991	711	100	235
VOE 11841992	916	1000	355
VOE 11841995	711	100	235

Part No	Group	Sect	Page
VOE 11841995	911	200	309
VOE 11841995	911	250	311
VOE 11841996	914	100	325
VOE 11841998	916	1000	357
VOE 11842000	916	100	339
VOE 11842000	916	150	343
VOE 11842000	916	600	351
VOE 11842066	912	300	323
VOE 11842067	912	200	321
VOE 11842117	916	1000	357
VOE 11842118	916	1000	355
VOE 11842215	711	100	235
VOE 11842216	945	100	381
VOE 11842217	711	100	235
VOE 11842231	771	100	245
VOE 11842233	441	150	221
VOE 11842233	441	200	227
VOE 11842650	911	150	307
VOE 11842726	925	100	363
VOE 11842726	925	200	367
VOE 11842762	925	200	367
VOE 11842770	925	200	367
VOE 11842791	925	200	367
VOE 11842804	821	100	259
VOE 11842850	926	500	373
VOE 11842851	926	600	377
VOE 11842853	926	500	373
VOE 11842865	771	300	247
VOE 11842877	925	150	365
VOE 11842881	926	500	373
VOE 11842881	926	600	377
VOE 11842897	925	150	365
VOE 11842898	925	150	365
VOE 11842904	771	300	247
VOE 11842909	771	300	247
VOE 11842915	771	300	247
VOE 11842916	926	600	377
VOE 11842927	926	500	373
VOE 11842928	926	600	377
VOE 11845251	771	300	247
VOE 11845270	926	400	371
VOE 11850054	711	100	235
VOE 11850066	711	100	235
VOE 11850084	916	800	353
VOE 11850099	897	100	295
VOE 11850100	897	100	295
VOE 11850101	897	100	295
VOE 11850108	897	100	295
VOE 11850110	897	100	295
VOE 11850135	897	100	295
VOE 11850146	945	100	381
VOE 11850148	916	1000	355
VOE 11850351	926	500	373
VOE 11850352	926	600	377
VOE 11850356	218	100	83
VOE 11850387	926	100	369
VOE 11850391	926	100	369
VOE 11850392	926	100	369
VOE 11850403	261	100	127
VOE 11850459	926	500	373
VOE 11850459	926	600	377
VOE 11850471	882	100	293
VOE 11850481	218	100	83
VOE 11850526	261	100	127
VOE 11850659	269	100	135
VOE 11850660	269	100	135
VOE 11850684	911	300	313
VOE 11850691	371	100	175
VOE 11850769	810	100	255
VOE 11850778	711	100	235
VOE 11850815	251	200	123
VOE 11850903	911	300	313
VOE 11850911	897	100	295
VOE 11850976	916	100	339
VOE 11850976	916	150	343
VOE 11851024	897	200	299
VOE 11851123	914	100	325
VOE 11851123	914	500	329
VOE 11851328	915	200	335
VOE 11851341	366	100	171
VOE 11851342	366	100	171
VOE 11851353	371	900	195
VOE 11851354	371	200	179
VOE 11851376	852	100	271
VOE 11851377	852	100	271
VOE 11851385	371	850	193
VOE 11851389	371	850	193
VOE 11851418	771	100	245
VOE 11851419	771	100	245
VOE 11851455	915	300	337
VOE 11851467	810	100	255
VOE 11851483	882	100	293
VOE 11851489	897	100	295
VOE 11851493	922	100	359
VOE 11851510	261	100	127
VOE 11851512	272	100	139
VOE 11851514	272	100	139
VOE 11851525	715	200	239
VOE 11851527	715	200	239
VOE 11851538	372	200	203
VOE 11851539	915	100	331
VOE 11851657	874	100	283
VOE 11851757	843	200	269
VOE 11851818	771	100	245
VOE 11851826	897	200	299
VOE 11851827	897	200	299
VOE 11851841	915	200	335
VOE 11851842	915	300	337
VOE 11851862	441	200	225
VOE 11851867	843	200	269
VOE 11851868	843	200	269
VOE 11851876	831	100	263
VOE 11851877	831	100	263
VOE 11851891	872	100	277
VOE 11851892	874	100	283
VOE 11851894	874	200	287
VOE 11851895	874	200	287
VOE 11851896	874	200	287
VOE 11851897	874	150	285
VOE 11851898	874	100	283
VOE 11851899	380	150	205
VOE 11851901	872	100	277
VOE 11851903	874	100	283
VOE 11851904	874	100	283
VOE 11851926	715	200	239
VOE 11851933	441	200	225
VOE 11851933	911	250	311
VOE 11851939	873	150	281
VOE 11851940	874	200	287
VOE 11851944	810	100	255
VOE 11851958	874	200	287
VOE 11851968	810	100	255
VOE 11852016	810	150	257
VOE 11852021	810	150	257
VOE 11852022	810	150	257
VOE 11852023	810	150	257
VOE 11852024	810	150	257
VOE 11852038	911	350	317
VOE 11852045	831	100	265
VOE 11852046	831	100	263
VOE 11852056	380	150	205
VOE 11852060	873	150	281
VOE 11852123	810	100	255
VOE 11852124	217	100	79
VOE 11852124	217	110	81
VOE 11852167	874	100	283
VOE 11852213	882	100	293
VOE 11852216	256	100	125
VOE 11852238	821	200	261
VOE 11852245	914	100	325
VOE 11852245	914	500	329
VOE 11852246	914	100	325
VOE 11852277	771	300	247
VOE 11852279	771	300	247
VOE 11852285	874	200	287
VOE 11852286	874	200	287
VOE 11852287	874	200	287
VOE 11852290	261	100	127
VOE 11852325	271	100	137
VOE 11852331	852	100	271
VOE 11852355	926	500	373
VOE 11852356	926	600	377
VOE 11852382	715	200	239
VOE 11852385	914	100	325
VOE 11852385	914	500	329
VOE 11852404	914	100	327
VOE 11852425	897	100	295
VOE 11852426	271	100	137
VOE 11852426	272	100	139
VOE 11852427	271	100	137
VOE 11852427	272	100	139
VOE 11852524	897	200	299
VOE 11852528	218	100	83
VOE 11852532	897	100	297
VOE 11852574	914	500	329

NUMERICAL INDEX

RÉPERTOIRE DE NUMÉROS

NUMMERNREGISTER

INDICE DE NÚMERO

Catalogue id	Group
20165	**1000**
Issue	Page
PUB 20020860-A	**5**

VOLVO

MC90B

Part No	Group	Sect	Page
VOE 11852576	441	150	221
VOE 11852576	441	200	225
VOE 11852612	371	900	195
VOE 11852615	916	1000	357
VOE 11852645	874	100	283
VOE 11852646	874	100	283
VOE 11852652	911	150	307
VOE 11852663	272	100	139
VOE 11852664	271	100	137
VOE 11852666	272	100	139
VOE 11852672	881	100	291
VOE 11852678	881	100	291
VOE 11852679	881	100	291
VOE 11852681	874	200	287
VOE 11852682	271	100	137
VOE 11852683	271	100	137
VOE 11852684	272	100	139
VOE 11852691	915	100	331
VOE 11852698	272	100	139
VOE 11852706	371	450	185
VOE 11852722	881	100	291
VOE 11852727	371	800	191
VOE 11852739	440	100	219
VOE 11852765	711	100	235
VOE 11852778	915	200	335
VOE 11852788	874	200	287
VOE 11852789	914	100	325
VOE 11852809	810	100	255
VOE 11852811	810	100	255
VOE 11852845	874	150	285
VOE 11852853	261	100	127
VOE 11852882	711	100	235
VOE 11852883	711	100	235
VOE 11852915	711	100	235
VOE 11852929	272	100	139
VOE 11852931	210	100	35
VOE 11852931	210	150	43
VOE 11852931	211	100	47
VOE 11852931	211	200	55
VOE 11852931	212	100	59
VOE 11852931	212	150	63
VOE 11852931	214	100	67
VOE 11852931	215	100	71
VOE 11852931	216	100	75
VOE 11852931	217	100	79
VOE 11852931	220	100	85
VOE 11852931	223	100	93
VOE 11852931	236	100	101
VOE 11852931	236	150	105
VOE 11852931	237	100	109
VOE 11852931	237	150	113
VOE 11852931	251	100	117
VOE 11852931	262	100	129
VOE 11852931	321	100	153
VOE 11852931	331	100	155
VOE 11852932	210	100	35
VOE 11852932	210	150	43
VOE 11852932	211	100	47
VOE 11852932	211	200	55
VOE 11852932	212	100	59
VOE 11852932	212	150	63
VOE 11852932	214	100	67
VOE 11852932	215	100	71
VOE 11852932	216	100	75
VOE 11852932	217	100	79
VOE 11852932	220	100	85
VOE 11852932	223	100	93
VOE 11852932	236	100	101
VOE 11852932	236	150	105
VOE 11852932	237	100	109
VOE 11852932	237	150	113
VOE 11852932	251	100	117
VOE 11852932	262	100	129
VOE 11852932	321	100	153
VOE 11852932	331	100	155
VOE 11852941	915	200	335
VOE 11852961	916	800	353
VOE 11852979	440	100	219
VOE 11852988	261	100	127
VOE 11853000	916	100	339
VOE 11853000	916	150	343
VOE 11853012	441	150	221
VOE 11853012	441	200	225
VOE 11853012	916	100	339
VOE 11853012	916	150	345
VOE 11853021	441	150	223
VOE 11853021	441	200	225
VOE 11853027	911	200	309
VOE 11853036	915	100	331
VOE 11853041	261	100	127
VOE 11853042	261	100	127
VOE 11853052	371	750	189
VOE 11853056	441	150	221
VOE 11853056	441	200	225
VOE 11853058	911	200	309
VOE 11853058	911	250	311
VOE 11853058	911	300	313
VOE 11853071	911	200	309
VOE 11853071	914	100	327
VOE 11853077	440	100	219
VOE 11853139	831	100	265
VOE 11853142	831	100	265
VOE 11853143	831	100	265
VOE 11853146	831	100	265
VOE 11853147	831	100	265
VOE 11853173	831	100	265
VOE 11853180	831	100	265
VOE 11853182	831	100	265
VOE 11853183	831	100	265
VOE 11853201	915	200	335
VOE 11853202	915	200	335
VOE 11853228	915	200	333
VOE 11853229	915	200	333
VOE 11853238	821	200	261
VOE 11853379	916	600	351
VOE 11858002	897	100	295
VOE 11858003	218	100	83
VOE 11858003	251	200	123
VOE 11858003	256	100	125
VOE 11858003	371	300	181
VOE 11858003	711	100	235
VOE 11858003	715	100	237
VOE 11858003	715	300	241
VOE 11858003	716	100	243
VOE 11858003	810	100	255
VOE 11858003	810	150	257
VOE 11858003	821	200	261
VOE 11858003	882	100	293
VOE 11858003	897	100	295
VOE 11858003	916	200	347
VOE 11858003	945	100	381
VOE 11858200	924	100	361
VOE 11858207	441	150	221
VOE 11858207	911	200	309
VOE 11858207	912	100	319
VOE 11858207	914	500	329
VOE 11858207	916	100	339
VOE 11858207	916	500	349
VOE 11858208	441	150	221
VOE 11858208	911	200	309
VOE 11858208	912	100	319
VOE 11858208	912	200	321
VOE 11858208	914	500	329
VOE 11858208	916	150	343
VOE 11858208	916	600	351
VOE 11858218	441	200	225
VOE 11858218	911	250	311
VOE 11858218	916	100	339
VOE 11858218	916	500	349
VOE 11858219	441	200	225
VOE 11858219	911	250	311
VOE 11858219	912	200	321
VOE 11858219	916	150	343
VOE 11858219	916	600	351
VOE 11858220	371	1000	197
VOE 11858220	441	200	225
VOE 11858220	911	300	313
VOE 11858220	912	200	321
VOE 11858220	912	300	323
VOE 11858220	916	150	343
VOE 11858220	916	600	351
VOE 11858220	916	1000	355
VOE 11858226	916	800	353
VOE 11858227	771	300	247
VOE 11858235	251	200	123
VOE 11858235	821	100	259
VOE 11858237	251	200	123
VOE 11858237	821	100	259
VOE 11858239	371	1100	199
VOE 11858239	715	200	239
VOE 11858239	897	200	299
VOE 11858239	915	100	331
VOE 11858239	915	200	333
VOE 11858241	371	750	187
VOE 11858241	371	1100	199

Part No	Group	Sect	Page
VOE 11858241	715	200	239
VOE 11858241	897	200	299
VOE 11858241	915	100	331
VOE 11858241	915	200	333
VOE 11858243	715	200	239
VOE 11858243	897	200	299
VOE 11858243	911	350	317
VOE 11858243	914	100	325
VOE 11858243	915	300	337
VOE 11858245	371	750	187
VOE 11858245	715	200	239
VOE 11858245	897	200	299
VOE 11858245	911	350	317
VOE 11858245	914	100	325
VOE 11858245	915	300	337
VOE 11858248	313	150	151
VOE 11858248	371	800	191
VOE 11858248	371	850	193
VOE 11858248	380	150	205
VOE 11858248	810	100	255
VOE 11858248	831	100	263
VOE 11858248	831	200	267
VOE 11858248	843	200	269
VOE 11858248	872	100	277
VOE 11858248	873	100	279
VOE 11858248	874	100	283
VOE 11858248	874	150	285
VOE 11858248	874	200	287
VOE 11858248	897	200	299
VOE 11858251	313	150	151
VOE 11858251	371	800	191
VOE 11858251	371	850	193
VOE 11858251	380	150	205
VOE 11858251	831	100	263
VOE 11858251	831	200	267

Part No	Group	Sect	Page
VOE 11858251	843	200	269
VOE 11858251	872	100	277
VOE 11858251	873	100	279
VOE 11858251	873	150	281
VOE 11858251	874	200	287
VOE 11858251	897	200	299
VOE 11858252	881	100	291
VOE 11858253	881	100	291
VOE 11858255	831	100	263
VOE 11858275	897	100	295
VOE 11858333	313	150	151
VOE 11858333	371	800	191
VOE 11858333	371	850	193
VOE 11858345	852	200	273
VOE 11858346	852	200	273
VOE 11858347	852	300	275
VOE 11858348	852	200	273
VOE 11858374	269	100	135
VOE 11858380	210	110	39
VOE 11858380	210	160	45
VOE 11858380	211	110	51
VOE 11858380	211	210	57
VOE 11858380	212	110	61
VOE 11858380	212	160	65
VOE 11858380	214	110	69
VOE 11858380	215	110	73
VOE 11858380	216	110	77
VOE 11858380	217	110	81
VOE 11858380	220	110	89
VOE 11858380	223	110	95
VOE 11858380	235	100	97
VOE 11858380	236	110	103
VOE 11858380	237	110	111
VOE 11858380	237	160	115
VOE 11858380	251	110	121

Part No	Group	Sect	Page
VOE 11858380	262	110	133
VOE 11858380	321	100	153
VOE 11858380	331	110	157
VOE 11858380	366	200	173
VOE 11858380	371	300	181
VOE 11858380	371	400	183
VOE 11858381	210	110	39
VOE 11858381	210	160	45
VOE 11858381	211	110	51
VOE 11858381	211	210	57
VOE 11858381	212	110	61
VOE 11858381	212	160	65
VOE 11858381	214	110	69
VOE 11858381	215	110	73
VOE 11858381	216	110	77
VOE 11858381	217	110	81
VOE 11858381	220	110	89
VOE 11858381	223	110	95
VOE 11858381	235	100	97
VOE 11858381	236	110	103
VOE 11858381	237	110	111
VOE 11858381	237	160	115
VOE 11858381	251	110	121
VOE 11858381	262	110	133
VOE 11858381	321	100	153
VOE 11858381	331	110	157
VOE 11858381	366	200	173
VOE 11858381	371	300	181
VOE 11858381	371	400	183
VOE 11858384	210	100	35
VOE 11858384	210	150	43
VOE 11858384	211	100	47
VOE 11858384	211	200	55
VOE 11858384	212	100	59
VOE 11858384	212	150	63

Part No	Group	Sect	Page
VOE 11858384	214	100	67
VOE 11858384	215	100	71
VOE 11858384	216	100	75
VOE 11858384	217	100	79
VOE 11858384	220	100	85
VOE 11858384	223	100	93
VOE 11858384	235	100	97
VOE 11858384	236	100	101
VOE 11858384	236	150	105
VOE 11858384	237	100	109
VOE 11858384	237	150	113
VOE 11858384	251	100	117
VOE 11858384	262	100	129
VOE 11858384	321	100	153
VOE 11858384	331	100	155
VOE 11858384	366	200	173
VOE 11858384	371	300	181
VOE 11858384	371	400	183
VOE 11858385	210	100	35
VOE 11858385	210	150	43
VOE 11858385	211	100	47
VOE 11858385	211	200	55
VOE 11858385	212	100	59
VOE 11858385	212	150	63
VOE 11858385	214	100	67
VOE 11858385	215	100	71
VOE 11858385	216	100	75
VOE 11858385	217	100	79
VOE 11858385	220	100	85
VOE 11858385	223	100	93
VOE 11858385	235	100	97
VOE 11858385	236	100	101
VOE 11858385	236	150	105
VOE 11858385	237	100	109
VOE 11858385	237	150	113

Part No	Group	Sect	Page
VOE 11858385	251	100	117
VOE 11858385	262	100	129
VOE 11858385	321	100	153
VOE 11858385	331	100	155
VOE 11858385	366	200	173
VOE 11858385	371	300	181
VOE 11858385	371	400	183
VOE 11858432	271	100	137
VOE 11858432	272	100	139
VOE 11858434	272	100	139
VOE 11858436	271	100	137
VOE 11858436	272	100	139
VOE 11858438	272	100	139
VOE 11858493	313	150	151
VOE 11858493	371	800	191
VOE 11858493	371	850	193
VOE 11858493	380	150	205
VOE 11858493	831	100	263
VOE 11858493	831	200	267
VOE 11858493	843	200	269
VOE 11858493	872	100	277
VOE 11858493	873	100	279
VOE 11858493	873	150	281
VOE 11858493	874	200	287
VOE 11858493	897	200	299
VOE 11858495	313	150	151
VOE 11858495	371	800	191
VOE 11858495	371	850	193
VOE 11858495	380	150	205
VOE 11858495	810	100	255
VOE 11858495	831	100	263
VOE 11858495	831	200	267
VOE 11858495	843	200	269
VOE 11858495	872	100	277
VOE 11858495	873	100	279

NUMERICAL INDEX

RÉPERTOIRE DE NUMÉROS

NUMMERNREGISTER

INDICE DE NÚMERO

NUMERICAL INDEX | **NUMMERNREGISTER**

RÉPERTOIRE DE NUMÉROS | **INDICE DE NÚMERO**

Catalogue id **20165** | Group **1000**

Issue **PUB 20020860-A** | Page **8**

Part No	Group	Sect	Page
VOE 11858495	874	100	283
VOE 11858495	874	150	285
VOE 11858495	874	200	287
VOE 11858495	897	200	299
VOE 11870026	371	200	177
VOE 11870068	915	300	337
VOE 11870327	926	500	375
VOE 11870327	926	600	379
VOE 11870328	926	500	375
VOE 11870328	926	600	379
VOE 11881340	916	200	347
VOE 11881340	916	500	349
VOE 11881340	916	600	351
VOE 11882303	362	300	169
VOE 11883294	897	100	295
VOE 11883618	256	100	125
VOE 11883619	256	100	125
VOE 11883632	897	100	295
VOE 11884027	897	100	295
VOE 11884199	441	200	225
VOE 11884428	362	150	167
VOE 11988297	925	150	365
VOE 12729904	897	100	295
VOE 1378257	261	100	127
VOE 13930447	271	100	137
VOE 13930494	271	100	137
VOE 13930787	925	200	367
VOE 13933862	916	1000	355
VOE 13933875	926	500	373
VOE 13933875	926	600	377
VOE 13935003	926	400	371
VOE 13935008	897	100	295
VOE 13940090	269	100	135
VOE 13940090	272	100	139
VOE 13940115	882	100	293
VOE 13940134	911	300	313
VOE 13940162	915	200	335
VOE 13941909	911	300	313
VOE 13943472	873	100	279
VOE 13943472	874	200	287
VOE 13944184	810	100	255
VOE 13945407	272	100	139
VOE 13945407	371	100	175
VOE 13945407	831	100	263
VOE 13945408	256	100	125
VOE 13945408	352	100	159
VOE 13945408	352	352	161
VOE 13945408	356	100	163
VOE 13945408	362	150	167
VOE 13945408	371	100	175
VOE 13945408	821	100	259
VOE 13945408	831	100	263
VOE 13945414	915	300	337
VOE 13945444	235	100	97
VOE 13945444	251	200	123
VOE 13945444	352	100	159
VOE 13945444	352	352	161
VOE 13945444	356	100	163
VOE 13945494	915	100	331
VOE 13945494	915	200	335
VOE 13945673	440	100	219
VOE 13946173	235	100	97
VOE 13946173	235	100	99
VOE 13946173	371	400	183
VOE 13946173	874	200	287
VOE 13946173	914	100	325
VOE 13946501	371	750	189
VOE 13946544	235	100	97
VOE 13946544	915	200	333
VOE 13946752	441	200	225
VOE 13946752	810	100	255
VOE 13946934	371	300	181
VOE 13946934	441	150	221
VOE 13946934	441	200	225
VOE 13946934	715	200	239
VOE 13946934	882	100	293
VOE 13947355	945	100	381
VOE 13947361	372	100	201
VOE 13947361	881	100	291
VOE 13947542	371	100	175
VOE 13948087	261	100	127
VOE 13948087	272	100	139
VOE 13948087	915	200	333
VOE 13948087	945	100	381
VOE 13948356	235	100	97
VOE 13949238	911	300	313
VOE 13949278	715	200	239
VOE 13949278	810	100	255
VOE 13949278	874	100	283
VOE 13949278	874	200	289
VOE 13949278	915	200	333
VOE 13949746	914	500	329
VOE 13949874	261	100	127
VOE 13949874	271	100	137
VOE 13951669	272	100	141
VOE 13955271	235	100	97
VOE 13955272	371	750	189
VOE 13955390	926	500	373
VOE 13955572	810	100	255
VOE 13955781	371	750	189
VOE 13955781	915	200	333
VOE 13955846	882	100	293
VOE 13955894	362	150	167
VOE 13955894	821	200	261
VOE 13955894	831	100	263
VOE 13955897	441	150	221
VOE 13955897	441	200	225
VOE 13955897	441	200	227
VOE 13955900	926	600	377
VOE 13955906	926	600	377
VOE 13960141	821	200	261
VOE 13960141	852	100	271
VOE 13960141	916	100	339
VOE 13960141	916	150	343
VOE 13960143	272	100	139
VOE 13960143	810	100	255
VOE 13960143	852	200	273
VOE 13960143	852	300	275
VOE 13960145	810	100	255
VOE 13960145	924	100	361
VOE 13961193	217	100	79
VOE 13961193	217	110	81
VOE 13963548	272	100	139
VOE 13964167	371	800	191
VOE 13965175	874	100	283
VOE 13965175	874	200	289
VOE 13965176	882	100	293
VOE 13965179	371	300	181
VOE 13965181	251	200	123
VOE 13965181	926	500	375
VOE 13965181	926	600	379
VOE 13965182	911	300	313
VOE 13965185	272	100	139
VOE 13965188	914	500	329
VOE 13965189	914	100	327
VOE 13965191	821	200	261
VOE 13965192	441	150	221
VOE 13965193	441	200	225
VOE 13965200	271	100	137
VOE 13965200	272	100	139
VOE 13965200	371	200	177
VOE 13965200	371	750	189
VOE 13965200	372	100	201
VOE 13965200	874	200	287
VOE 13965483	371	750	189
VOE 13965483	372	100	201
VOE 13965558	235	100	99
VOE 13966363	810	100	255
VOE 13967934	218	100	83
VOE 13968904	716	100	243
VOE 13968904	926	600	377
VOE 13969516	716	100	243
VOE 13970949	911	300	313
VOE 13971068	810	150	257
VOE 13971080	271	100	137
VOE 13971095	251	200	123
VOE 13971095	261	100	127
VOE 13971097	711	100	235
VOE 13971098	251	200	123
VOE 13971098	272	100	139
VOE 13971098	715	200	239
VOE 13971098	810	100	255
VOE 13971098	821	100	259
VOE 13971098	874	100	283
VOE 13971098	874	150	285
VOE 13971098	874	200	287
VOE 13971098	874	200	289
VOE 13971098	914	100	327
VOE 13971098	914	500	329
VOE 13971098	916	800	353
VOE 13976433	926	500	373
VOE 14016673	235	100	97
VOE 14016673	914	100	325
VOE 14016673	916	100	341
VOE 14016673	916	200	347

Part No	Group	Sect	Page
VOE 14102830	771	300	247
VOE 14211859	926	500	375
VOE 14211859	926	600	379
VOE 14266040	897	100	295
VOE 14346322	371	450	185
VOE 14370756	371	800	191
VOE 14370881	371	900	195
VOE 14370882	371	800	191
VOE 14370887	371	450	185
VOE 14370887	371	800	191
VOE 14372949	371	750	187
VOE 14509381	216	100	75
VOE 14509382	210	100	35
VOE 14514458	212	100	59
VOE 14514867	215	100	71
VOE 14515351	262	110	133
VOE 14517628	216	100	75
VOE 14517969	216	100	75
VOE 14520586	262	100	129
VOE 14520586	262	110	133
VOE 14520588	321	100	153
VOE 14521177	237	150	113
VOE 14521177	237	160	115
VOE 14521184	251	110	121
VOE 14521503	212	100	59
VOE 14521503	212	110	61
VOE 14521504	211	100	47
VOE 14521504	211	110	51
VOE 14521504	212	100	59
VOE 14521504	212	110	61
VOE 14521504	262	110	133
VOE 14521506	212	110	61
VOE 14521507	215	100	71
VOE 14521510	215	100	71
VOE 14521510	215	110	73
VOE 14521512	210	100	35
VOE 14521512	210	110	39
VOE 14521512	215	100	71
VOE 14521512	215	110	73
VOE 14521513	215	100	71
VOE 14521513	215	110	73
VOE 14521513	321	100	153
VOE 14521515	215	100	71
VOE 14521518	211	100	47
VOE 14521518	211	110	51
VOE 14521521	211	100	47
VOE 14521521	211	110	51
VOE 14521522	211	100	47
VOE 14521522	211	110	51
VOE 14521523	211	100	47
VOE 14521523	211	110	51
VOE 14521524	211	100	47
VOE 14521524	211	110	51
VOE 14521525	211	100	47
VOE 14521525	211	110	51
VOE 14521526	211	100	47
VOE 14521526	211	110	51
VOE 14521527	210	100	35
VOE 14521527	210	110	39
VOE 14521527	211	100	47
VOE 14521527	211	110	51
VOE 14521528	210	110	39
VOE 14521528	211	110	51
VOE 14521529	211	100	47
VOE 14521529	211	110	51
VOE 14521530	211	110	51
VOE 14521531	211	100	47
VOE 14521531	211	110	51
VOE 14521532	210	100	35
VOE 14521532	210	110	39
VOE 14521532	211	100	47
VOE 14521532	211	110	51
VOE 14521535	211	200	55
VOE 14521535	211	210	57
VOE 14521536	211	200	55
VOE 14521536	211	210	57
VOE 14521537	211	200	55
VOE 14521537	211	210	57
VOE 14521538	211	200	55
VOE 14521538	211	210	57
VOE 14521539	211	200	55
VOE 14521539	211	210	57
VOE 14521540	211	200	55
VOE 14521540	211	210	57
VOE 14521542	211	200	55
VOE 14521542	211	210	57
VOE 14521543	211	200	55
VOE 14521543	211	210	57
VOE 14521543	251	100	119
VOE 14521543	251	110	121
VOE 14521547	211	100	47
VOE 14521547	211	110	51
VOE 14521552	210	110	39
VOE 14521552	211	110	51
VOE 14521554	210	100	35
VOE 14521554	210	110	39
VOE 14521554	251	100	117
VOE 14521554	251	110	121
VOE 14521558	251	100	117
VOE 14521559	214	100	67
VOE 14521559	214	110	69
VOE 14521561	214	100	67
VOE 14521561	214	110	69
VOE 14521562	214	100	67
VOE 14521562	214	110	69
VOE 14521571	220	100	85
VOE 14521571	220	110	89
VOE 14521576	262	100	129
VOE 14521577	251	100	117
VOE 14521580	237	150	113
VOE 14521580	237	160	115
VOE 14521580	262	110	133
VOE 14521586	236	110	103
VOE 14521592	237	100	109
VOE 14521592	237	110	111
VOE 14521593	237	110	111
VOE 14521594	237	110	111
VOE 14521605	237	150	113
VOE 14521605	237	160	115
VOE 14521606	210	100	37
VOE 14521606	210	110	39
VOE 14521606	237	150	113
VOE 14521606	237	160	115
VOE 14521608	237	150	113
VOE 14521608	237	160	115
VOE 14521612	237	150	113
VOE 14521612	237	160	115
VOE 14521613	321	100	153
VOE 14521638	321	100	153
VOE 14522114	331	110	157
VOE 14524620	212	110	61
VOE 14525388	211	100	47
VOE 14525389	211	200	55
VOE 14525389	211	210	57
VOE 14525390	211	200	55
VOE 14525390	211	210	57
VOE 14525391	211	200	55
VOE 14525391	211	210	57
VOE 14525392	211	200	55
VOE 14525392	211	210	57
VOE 14525393	211	200	55
VOE 14525393	211	210	57
VOE 14525395	214	100	67
VOE 14525395	214	110	69
VOE 14525397	220	100	85
VOE 14525397	220	110	89
VOE 14525405	251	100	119
VOE 14525410	212	150	63
VOE 14528171	210	100	35
VOE 14528171	210	110	39
VOE 14528171	211	100	47
VOE 14528171	211	110	51
VOE 14543870	236	150	105
VOE 14543871	236	150	105
VOE 14543873	236	150	105
VOE 14543890	236	150	105
VOE 14543893	236	150	105
VOE 14543895	236	150	105
VOE 14543896	236	150	105
VOE 14543898	236	150	105
VOE 14543899	236	150	105
VOE 14543900	236	150	105
VOE 14543901	236	150	105
VOE 14543903	236	150	105
VOE 14543904	236	150	105
VOE 14543906	236	150	107
VOE 14543917	236	150	105
VOE 14559479	237	150	113
VOE 14559479	237	160	115
VOE 14587612	881	100	291
VOE 15013074	237	150	113
VOE 15013074	237	160	115
VOE 15013662	380	200	207
VOE 15022975	911	350	317
VOE 15022978	911	350	317

NUMERICAL INDEX

RÉPERTOIRE DE NUMÉROS

NUMMERNREGISTER

INDICE DE NÚMERO

Catalogue id **20165** | Group **1000**

Issue **PUB 20020860-A** | Page **10**

Part No	Group	Sect	Page
VOE 15022984	911	350	317
VOE 15029954	873	150	281
VOE 15057699	212	100	59
VOE 15057718	212	100	59
VOE 15057722	212	100	59
VOE 15057730	212	100	59
VOE 15057732	210	100	35
VOE 15057732	211	100	47
VOE 15057758	210	100	35
VOE 15057758	211	100	47
VOE 15057777	216	100	75
VOE 15057790	216	100	75
VOE 15057833	223	100	93
VOE 15065343	331	100	155
VOE 15065408	216	100	75
VOE 15065414	216	100	75
VOE 15065819	251	100	117
VOE 15065822	251	100	117
VOE 15065847	251	100	117
VOE 15065858	237	100	109
VOE 15065963	237	100	109
VOE 15065964	237	100	109
VOE 15065966	237	100	109
VOE 15065968	237	100	109
VOE 15066081	220	100	85
VOE 15066081	386	100	211
VOE 15066108	220	100	85
VOE 15066176	210	100	35
VOE 15066176	251	100	117
VOE 15066184	251	100	119
VOE 15066187	210	100	35
VOE 15066187	251	100	119
VOE 15066188	210	100	35
VOE 15066188	251	100	119
VOE 15066189	237	150	113
VOE 15066189	237	160	115
VOE 15066216	236	150	105
VOE 15066326	236	150	105
VOE 15066331	236	150	105
VOE 15066371	236	150	105
VOE 15066398	236	150	105
VOE 15066400	236	150	105
VOE 15066400	386	100	211
VOE 15066453	237	150	113
VOE 15066531	237	150	113
VOE 15066531	237	160	115
VOE 15066534	237	150	113
VOE 15066534	237	160	115
VOE 15066541	262	100	129
VOE 15066557	262	100	129
VOE 15066557	262	100	131
VOE 15066561	237	150	113
VOE 15066561	237	160	115
VOE 15075486	882	100	293
VOE 15087625	831	100	265
VOE 15087625	831	200	267
VOE 15099103	915	200	335
VOE 15099103	915	300	337
VOE 15099104	915	200	335
VOE 15099104	915	300	337
VOE 15101728	220	100	85
VOE 15101901	212	100	59
VOE 15101913	251	100	117
VOE 15101972	215	100	71
VOE 15101975	217	100	79
VOE 15101977	251	100	117
VOE 15101979	251	100	119
VOE 15102301	251	100	117
VOE 15102303	251	100	117
VOE 15102304	251	100	117
VOE 15102305	251	100	117
VOE 15102306	251	100	117
VOE 15102307	251	100	117
VOE 15102308	210	100	35
VOE 15102308	251	100	117
VOE 15102309	251	100	117
VOE 15102314	251	100	117
VOE 15102317	251	100	119
VOE 15102318	216	100	75
VOE 15102319	216	100	75
VOE 15102320	210	100	35
VOE 15102321	220	100	85
VOE 15102323	220	100	85
VOE 15103288	272	100	139
VOE 15103288	386	100	211
VOE 15103314	220	100	85
VOE 15103474	211	100	47
VOE 15103475	211	100	47
VOE 15103480	211	100	47
VOE 15103484	211	100	47
VOE 15103485	212	150	63
VOE 15103491	212	150	63
VOE 15103492	212	150	63
VOE 15103493	212	150	63
VOE 15103583	237	100	109
VOE 15103615	236	150	105
VOE 15103616	236	100	101
VOE 15103618	262	100	129
VOE 15103619	262	100	129
VOE 15103621	262	100	129
VOE 15103622	262	100	129
VOE 15103622	262	100	131
VOE 15103623	262	100	129
VOE 15103625	262	100	129
VOE 15103627	262	100	129
VOE 15103631	262	100	129
VOE 15103632	262	100	129
VOE 15103635	262	100	131
VOE 15103637	262	100	131
VOE 15134218	945	300	383
VOE 15134219	945	300	383
VOE 15134221	945	300	383
VOE 15134223	945	300	383
VOE 15134226	945	300	383
VOE 15139870	380	150	205
VOE 15144010	831	200	267
VOE 15144031	831	200	267
VOE 15144047	831	200	267
VOE 15144057	831	200	267
VOE 15144068	831	200	267
VOE 15144076	831	200	267
VOE 15144094	831	200	267
VOE 15144182	831	200	267
VOE 15144205	831	200	267
VOE 15144222	831	200	267
VOE 15144228	831	200	267
VOE 15153300	831	200	267
VOE 15400152	256	100	125
VOE 15400210	440	100	219
VOE 15400634	371	100	175
VOE 15400637	371	100	175
VOE 15400639	371	100	175
VOE 15400647	371	100	175
VOE 15400881	916	100	339
VOE 15400881	916	150	343
VOE 15400881	945	300	383
VOE 15400882	916	100	339
VOE 15400882	916	150	343
VOE 15400882	945	300	383
VOE 15400889	916	500	349
VOE 15400889	916	600	351
VOE 15400890	916	500	349
VOE 15400890	916	600	351
VOE 15400901	911	200	309
VOE 15400901	912	100	319
VOE 15400903	911	250	311
VOE 15400903	911	300	313
VOE 15401082	916	800	353
VOE 15401169	945	100	381
VOE 15401174	916	800	353
VOE 15401518	821	100	259
VOE 15401593	914	100	325
VOE 15401593	914	500	329
VOE 15401797	915	200	333
VOE 15401806	715	200	239
VOE 15401806	821	200	261
VOE 15401928	271	100	137
VOE 15401949	271	100	137
VOE 15401977	272	100	139
VOE 15403112	831	100	263
VOE 15403132	831	100	263
VOE 15403961	914	100	325
VOE 15404060	251	200	123
VOE 15404295	313	150	151
VOE 15405376	371	300	181
VOE 15405376	386	100	211
VOE 15405902	914	100	325
VOE 15406715	441	150	223
VOE 15406715	441	200	225
VOE 15406777	914	100	325
VOE 15406777	914	500	329
VOE 15407989	916	200	347
VOE 15408002	916	200	347
VOE 15408271	915	300	337
VOE 15408303	916	200	347

Part No	Group	Sect	Page
VOE 15409089	440	100	219
VOE 15409160	362	100	165
VOE 15409926	235	100	97
VOE 15410461	852	200	273
VOE 15410462	852	200	273
VOE 15410463	852	300	275
VOE 15410464	852	200	273
VOE 15410465	852	200	273
VOE 15410466	852	300	275
VOE 15410890	371	1100	199
VOE 15411111	251	200	123
VOE 15411129	873	100	279
VOE 15411134	313	100	149
VOE 15411139	256	100	125
VOE 15411169	371	1100	199
VOE 15411199	313	100	149
VOE 15609054	926	400	371
VOE 15618283	916	200	347
VOE 15618284	916	200	347
VOE 15618911	715	200	239
VOE 15618912	715	200	239
VOE 15620250	916	100	339
VOE 15620250	916	150	343
VOE 15620255	916	100	339
VOE 15620255	916	150	343
VOE 15620264	916	100	339
VOE 15620264	916	150	343
VOE 15620266	916	100	339
VOE 15620266	916	150	343
VOE 15620268	916	100	339
VOE 15620268	916	150	343
VOE 15620270	916	150	343
VOE 15620272	916	100	339
VOE 15620272	916	150	343
VOE 15620274	916	100	339
VOE 15620274	916	150	343
VOE 15620276	916	100	339
VOE 15620276	916	150	343
VOE 15620278	916	100	339
VOE 15620278	916	150	343
VOE 15620648	916	1000	355
VOE 15620695	916	100	339
VOE 15620695	916	150	343
VOE 15620695	916	200	347
VOE 15620695	916	600	351
VOE 15620921	916	500	349
VOE 15620921	916	600	351
VOE 15620922	916	600	351
VOE 15620924	916	1000	355
VOE 15620925	916	500	349
VOE 15620925	916	600	351
VOE 15620926	916	500	349
VOE 15620926	916	600	351
VOE 15620928	916	500	349
VOE 15620928	916	600	351
VOE 15620929	916	500	349
VOE 15620929	916	600	351
VOE 15620930	911	300	313
VOE 15620931	916	500	349
VOE 15620931	916	600	351
VOE 15620932	916	500	349
VOE 15620932	916	600	351
VOE 15620933	916	500	349
VOE 15620933	916	600	351
VOE 15621236	715	200	239
VOE 15621842	881	100	291
VOE 15622260	914	100	327
VOE 15622298	386	100	211
VOE 15622298	911	200	309
VOE 15622298	911	250	311
VOE 15622456	831	100	265
VOE 15622540	916	1000	357
VOE 15622541	916	1000	355
VOE 15622542	916	1000	355
VOE 15622543	911	250	311
VOE 15622543	916	1000	355
VOE 15622568	916	500	349
VOE 15622568	916	600	351
VOE 15622587	441	150	221
VOE 15622587	441	200	225
VOE 15622615	916	100	339
VOE 15622615	916	150	343
VOE 15622626	916	100	339
VOE 15622626	916	150	343
VOE 15622719	881	100	291
VOE 15622759	881	100	291
VOE 15622833	914	100	325
VOE 15623047	916	1000	355
VOE 15623729	911	200	309
VOE 15623729	911	250	311
VOE 15623729	911	300	313
VOE 15623729	916	1000	355
VOE 15623864	914	100	327
VOE 15623866	810	100	255
VOE 15623891	914	100	325
VOE 15623895	914	100	327
VOE 15623897	810	100	255
VOE 15623907	914	100	327
VOE 15623963	911	200	309
VOE 15623963	911	250	311
VOE 15623963	911	300	313
VOE 15624048	441	150	221
VOE 15624115	911	200	309
VOE 15624115	911	250	311
VOE 15624115	911	300	313
VOE 15624119	916	1000	355
VOE 15624209	911	300	313
VOE 15624210	911	200	309
VOE 15624210	911	250	311
VOE 15624210	911	300	313
VOE 15624213	911	200	309
VOE 15624213	911	250	311
VOE 15624213	911	300	313
VOE 15624247	897	100	295
VOE 15624596	716	100	243
VOE 15624623	897	100	295
VOE 15624643	914	100	325
VOE 15624647	914	100	325
VOE 15624656	914	100	325
VOE 15624667	914	100	325
VOE 15624682	914	100	325
VOE 15624686	914	100	325
VOE 15624690	914	100	325
VOE 15624698	914	100	325
VOE 15624704	914	100	325
VOE 15624710	914	100	325
VOE 15624721	914	100	327
VOE 15624882	810	150	257
VOE 15624951	897	100	295
VOE 15625146	911	200	309
VOE 15625270	914	500	329
VOE 15625271	914	500	329
VOE 15625403	897	100	295
VOE 15625557	911	200	309
VOE 15625768	914	500	329
VOE 15625837	945	100	381
VOE 15626025	914	100	327
VOE 15626464	371	750	187
VOE 15626503	945	100	381
VOE 15626511	945	100	381
VOE 15626580	924	100	361
VOE 15626817	715	200	239
VOE 15626833	715	200	239
VOE 15627985	235	100	97
VOE 15628363	945	100	381
VOE 15628400	810	150	257
VOE 15629034	441	150	221
VOE 15629034	441	200	225
VOE 15629151	911	200	309
VOE 15629151	911	250	311
VOE 15631305	441	150	221
VOE 15631456	441	200	225
VOE 15631470	914	100	327
VOE 15631505	251	200	123
VOE 15631509	251	200	123
VOE 15631510	251	200	123
VOE 15632140	945	100	381
VOE 15632484	897	100	295
VOE 15632490	897	100	295
VOE 15632841	821	100	259
VOE 15632852	821	100	259
VOE 15632862	821	100	259
VOE 15632868	821	100	259
VOE 15633049	235	100	97
VOE 15633164	441	150	221
VOE 15633164	441	200	225
VOE 15633165	441	150	221
VOE 15633165	441	200	225
VOE 15633187	441	150	221
VOE 15633187	441	200	225
VOE 15633424	911	200	309
VOE 15633424	911	250	311
VOE 15633424	911	300	315
VOE 15633465	916	200	347
VOE 15633467	916	200	347

Part No	Group	Sect	Page
VOE 15633484	915	300	337
VOE 15633491	915	300	337
VOE 15633512	916	1000	355
VOE 15633513	916	1000	357
VOE 15633514	916	1000	355
VOE 15633578	271	100	137
VOE 15633588	916	1000	357
VOE 15633590	916	1000	357
VOE 15633591	916	1000	357
VOE 15633592	916	1000	355
VOE 15633593	916	1000	355
VOE 15633594	916	1000	357
VOE 15633659	371	200	177
VOE 15633661	371	400	183
VOE 15633662	371	400	183
VOE 15633663	371	1000	197
VOE 15633737	914	500	329
VOE 15633795	914	100	327
VOE 15633795	914	500	329
VOE 15633811	916	1000	355
VOE 15633839	914	100	327
VOE 15633903	831	100	265
VOE 15634049	218	100	83
VOE 15634437	371	300	181
VOE 15634440	831	200	267
VOE 15635114	911	300	313
VOE 15635459	210	110	39
VOE 15635459	210	160	45
VOE 15635459	211	110	51
VOE 15635459	211	210	57
VOE 15635459	212	110	61
VOE 15635459	212	160	65
VOE 15635459	214	110	69
VOE 15635459	215	110	73
VOE 15635459	216	110	77
VOE 15635459	217	110	81
VOE 15635459	220	110	89
VOE 15635459	223	110	95
VOE 15635459	236	110	103
VOE 15635459	237	110	111
VOE 15635459	237	160	115
VOE 15635459	251	110	121
VOE 15635459	262	110	133
VOE 15635459	321	100	153
VOE 15635459	331	110	157
VOE 15635466	210	110	39
VOE 15635466	210	160	45
VOE 15635466	211	110	51
VOE 15635466	211	210	57
VOE 15635466	212	110	61
VOE 15635466	212	160	65
VOE 15635466	214	110	69
VOE 15635466	215	110	73
VOE 15635466	216	110	77
VOE 15635466	217	110	81
VOE 15635466	220	110	89
VOE 15635466	223	110	95
VOE 15635466	236	110	103
VOE 15635466	237	110	111
VOE 15635466	237	160	115
VOE 15635466	251	110	121
VOE 15635466	262	110	133
VOE 15635466	321	100	153
VOE 15635466	331	110	157
VOE 15639240	371	300	181
VOE 15639830	272	100	139
VOE 1582293	371	100	175
VOE 16200372	897	100	295
VOE 16531530	810	150	257
VOE 1675830	874	150	285
VOE 181006	440	100	219
VOE 192354	715	200	239
VOE 20429844	371	200	177
VOE 241308	371	100	175
VOE 3987034	371	100	175
VOE 4785466	711	100	235
VOE 4785480	711	100	235
VOE 4803274	371	200	179
VOE 4803746	371	450	185
VOE 4803746	371	1000	197
VOE 4803751	235	100	97
VOE 4803751	371	200	177
VOE 4821292	371	450	185
VOE 4821292	371	1100	199
VOE 4880578	916	100	339
VOE 4880578	916	150	343
VOE 4880578	916	200	347
VOE 4880578	916	500	349
VOE 4880578	916	600	351
VOE 4880578	926	400	371
VOE 4880578	926	500	375
VOE 4880578	926	600	379
VOE 4880595	916	100	339
VOE 4880595	916	150	343
VOE 4880595	916	200	347
VOE 4880595	916	500	349
VOE 4880595	916	600	351
VOE 4880655	711	100	235
VOE 4880655	945	100	381
VOE 4880663	916	1000	357
VOE 4881313	916	100	339
VOE 4881313	916	150	343
VOE 4881438	911	150	307
VOE 4881438	916	150	345
VOE 4881440	223	100	93
VOE 4881440	223	110	95
VOE 4881440	235	100	97
VOE 4881440	269	100	135
VOE 4881440	272	100	141
VOE 4881440	356	100	163
VOE 4881440	362	150	167
VOE 4881440	366	100	171
VOE 4881440	371	100	175
VOE 4881440	371	300	181
VOE 4881440	371	400	183
VOE 4881440	371	750	189
VOE 4881440	371	800	191
VOE 4881440	371	850	193
VOE 4881440	371	1000	197
VOE 4881440	441	150	221
VOE 4881440	441	200	227
VOE 4881440	874	200	287
VOE 4881440	882	100	293
VOE 4881440	911	200	309
VOE 4881440	911	250	311
VOE 4881440	914	100	325
VOE 4881440	916	1000	355
VOE 4973473	371	400	183
VOE 5293041	371	750	187
VOE 5293043	371	750	187
VOE 7025971	371	100	175
VOE 70369714	371	200	177
VOE 70369714	371	800	191
VOE 70369714	371	1000	197
VOE 70377102	380	300	209
VOE 70377120	371	1000	197
VOE 70377120	380	300	209
VOE 70377128	371	800	191
VOE 8157766	371	100	175
VOE 843028	218	100	83
VOE 846339	882	100	293
VOE 855773	915	200	333
VOE 874114	371	450	185
VOE 874654	371	800	191
VOE 874654	371	850	193
VOE 874655	371	800	191
VOE 874655	371	850	193
VOE 874802	371	800	191
VOE 874954	371	900	195
VOE 874955	371	200	177
VOE 874955	371	900	195
VOE 874955	371	1000	197
VOE 874956	371	200	177
VOE 874956	371	900	195
VOE 874956	371	1000	197
VOE 874957	371	200	177
VOE 874957	371	850	193
VOE 874958	371	200	177
VOE 874958	371	850	193
VOE 874966	371	750	187
VOE 874967	371	750	187
VOE 907822	271	100	137
VOE 907884	874	200	287
VOE 914167	926	500	373
VOE 914167	926	600	377
VOE 914450	810	100	255
VOE 914461	945	100	381
VOE 926732	911	300	313
VOE 930415	915	100	331
VOE 930418	235	100	99
VOE 930430	235	100	97
VOE 930431	810	150	257
VOE 930440	251	200	123
VOE 930757	716	100	243
VOE 930842	810	150	257

Part No	Group	Sect	Page
VOE 930872	810	150	257
VOE 932041	916	1000	357
VOE 932042	916	1000	355
VOE 935028	916	200	347
VOE 935095	916	1000	357
VOE 935575	916	200	347
VOE 936058	911	300	313
VOE 940090	371	1100	199
VOE 941265	371	200	177
VOE 941269	271	100	137
VOE 942314	915	300	337
VOE 943366	261	100	127
VOE 943367	261	100	127
VOE 943368	873	100	279
VOE 943368	874	200	287
VOE 943469	235	100	97
VOE 943471	261	100	127
VOE 943475	217	100	79
VOE 943475	217	110	81
VOE 943477	261	100	127
VOE 943478	874	200	289
VOE 943479	256	100	125
VOE 943479	261	100	127
VOE 943480	874	200	289
VOE 943481	874	100	283
VOE 943483	256	100	125
VOE 943717	911	300	313
VOE 944026	251	200	123
VOE 944265	352	100	159
VOE 944265	352	352	161
VOE 944265	356	100	163
VOE 944265	362	300	169
VOE 945407	356	100	163
VOE 946173	313	100	149
VOE 946329	711	100	235
VOE 946329	715	200	239
VOE 946329	821	100	259
VOE 946329	843	200	269
VOE 946440	235	100	99
VOE 946440	261	100	127
VOE 946441	218	100	83
VOE 946441	440	100	219
VOE 946441	916	1000	357
VOE 94644178	715	100	237
VOE 946470	371	400	183
VOE 946471	235	100	97
VOE 946471	945	100	381
VOE 946472	218	100	83
VOE 946472	251	200	123
VOE 946472	874	100	283
VOE 946472	874	150	285
VOE 946472	874	200	287
VOE 946472	874	200	289
VOE 946544	356	100	163
VOE 946671	256	100	125
VOE 946934	362	100	165
VOE 947107	261	100	127
VOE 947107	371	400	183
VOE 947107	821	200	261
VOE 947107	911	200	309
VOE 947107	911	250	311
VOE 947107	911	300	315
VOE 947167	271	100	137
VOE 948645	235	100	99
VOE 948645	251	200	123
VOE 948645	873	150	281
VOE 948645	874	100	283
VOE 948645	914	100	325
VOE 948645	916	600	351
VOE 948645	926	400	371
VOE 948645	926	500	375
VOE 948645	926	600	379
VOE 948885	217	100	79
VOE 948885	217	110	81
VOE 948931	217	100	79
VOE 948931	217	110	81
VOE 949278	362	100	165
VOE 949278	366	200	173
VOE 949597	371	200	177
VOE 949874	272	100	139
VOE 949902	915	300	337
VOE 949921	715	200	239
VOE 949921	874	100	283
VOE 950353	852	100	271
VOE 950354	271	100	137
VOE 950354	272	100	139
VOE 950354	441	150	221
VOE 950354	441	200	225
VOE 950354	852	200	273
VOE 950354	852	300	275
VOE 950354	882	100	293
VOE 950354	914	100	327
VOE 950354	915	200	333
VOE 950354	916	800	353
VOE 950362	915	100	331
VOE 950605	926	500	373
VOE 950605	926	600	377
VOE 951188	356	100	163
VOE 951739	945	100	381
VOE 952632	874	200	289
VOE 955269	366	200	173
VOE 955297	715	200	239
VOE 955297	916	800	353
VOE 955300	916	100	339
VOE 955300	916	150	343
VOE 955368	926	600	377
VOE 955514	821	200	261
VOE 955514	915	100	331
VOE 955535	852	200	273
VOE 955535	852	300	275
VOE 955535	916	1000	355
VOE 955536	271	100	137
VOE 955536	852	200	273
VOE 955536	852	300	275
VOE 955538	441	150	221
VOE 955538	441	200	225
VOE 955538	915	200	335
VOE 955539	915	200	333
VOE 955541	945	100	381
VOE 955542	915	200	335
VOE 955543	945	100	381
VOE 955563	874	200	287
VOE 955637	914	100	327
VOE 955779	371	750	189
VOE 955779	882	100	293
VOE 955782	916	800	353
VOE 955858	915	200	333
VOE 955892	271	100	137
VOE 955892	362	100	165
VOE 955892	831	100	263
VOE 955896	852	200	273
VOE 955896	852	300	275
VOE 955903	926	500	373
VOE 955922	911	300	313
VOE 955922	916	1000	355
VOE 95592271	715	100	237
VOE 955924	441	150	221
VOE 956148	272	100	139
VOE 960137	810	100	255
VOE 960139	371	750	189
VOE 960139	715	200	239
VOE 960139	881	100	291
VOE 960139	882	100	293
VOE 960141	256	100	125
VOE 960141	313	100	149
VOE 961615	711	100	235
VOE 961674	916	100	339
VOE 961674	916	150	343
VOE 961960	272	100	139
VOE 963050	810	100	255
VOE 963355	926	600	377
VOE 964167	371	200	177
VOE 965183	926	400	371
VOE 965186	261	100	127
VOE 965225	945	100	381
VOE 965561	251	200	123
VOE 965826	881	100	291
VOE 967531	371	300	181
VOE 967531	371	400	183
VOE 967633	235	100	97
VOE 968163	218	100	83
VOE 968437	716	100	243
VOE 968592	218	100	83
VOE 969147	831	100	263
VOE 969161	371	750	187
VOE 969161	372	100	201
VOE 969162	372	100	201
VOE 969164	372	100	201
VOE 969313	874	150	285
VOE 969373	821	200	261
VOE 969405	269	100	135
VOE 969405	872	100	277
VOE 969420	715	200	239
VOE 969513	371	750	189
VOE 969518	882	100	293

NUMERICAL INDEX

RÉPERTOIRE DE NUMÉROS

NUMMERNREGISTER

INDICE DE NÚMERO

Part No	Group	Sect	Page
VOE 969587	915	200	333
VOE 971071	915	200	333
VOE 971081	915	200	335
VOE 971081	915	300	337
VOE 971096	821	200	261
VOE 971099	441	150	221
VOE 971099	441	200	225
VOE 971321	272	100	139
VOE 972544	356	100	163
VOE 973495	371	300	181
VOE 973495	915	200	333
VOE 973944	911	300	313
VOE 976256	371	450	185
VOE 976519	269	100	135
VOE 976731	882	100	293
VOE 976945	821	100	259
VOE 976945	831	100	263
VOE 976945	874	150	285
VOE 977184	371	200	177
VOE 977184	371	750	187
VOE 977512	711	100	235
VOE 977526	914	100	327
VOE 977820	874	150	285
VOE 977991	715	300	241
VOE 978710	874	150	285
VOE 978934	441	200	225
VOE 978938	922	100	359
VOE 978940	926	600	377
VOE 978950	926	500	373
VOE 978999	371	750	187
VOE 978999	372	100	201
VOE 979021	926	600	377
VOE 979022	926	500	373
VOE 979270	873	100	279
VOE 979919	926	500	373
VOE 980883	371	300	181
VOE 980883	371	400	183
VOE 981289	916	1000	355
VOE 981289	926	600	377
VOE 981290	911	200	309
VOE 981290	911	250	311
VOE 981290	911	300	313
VOE 981639	356	100	163
VOE 981647	371	750	189
VOE 981661	371	750	189
VOE 981664	235	100	97
VOE 981904	874	200	287
VOE 982220	441	150	221
VOE 982220	924	100	361
VOE 982343	440	100	219
VOE 983243	831	100	263
VOE 983244	852	100	271
VOE 983247	916	200	347
VOE 983247	916	500	349
VOE 983247	916	600	351
VOE 983248	916	600	351
VOE 983250	831	100	263
VOE 983250	915	200	333
VOE 983250	916	800	353
VOE 983276	911	200	309
VOE 983276	911	250	311
VOE 983276	911	300	313
VOE 983278	916	800	353
VOE 983279	440	100	219
VOE 983302	882	100	293
VOE 983303	810	150	257
VOE 983303	831	100	263
VOE 983308	810	150	257
VOE 983316	925	200	367
VOE 983335	271	100	137
VOE 983335	272	100	139
VOE 983335	711	100	235
VOE 983335	882	100	293
VOE 983335	914	100	325
VOE 983335	915	100	331
VOE 983335	915	200	333
VOE 983335	916	800	353
VOE 983339	716	100	243
VOE 983534	440	100	219
VOE 983901	916	100	339
VOE 983901	916	150	343
VOE 983901	916	200	347
VOE 983901	916	500	349
VOE 983901	916	600	351
VOE 984082	810	150	257
VOE 984091	810	150	257
VOE 984515	711	100	235
VOE 990210	911	200	309
VOE 990739	916	200	347
VOE 990740	926	500	373
VOE 991078	874	200	287
ZM 2810112	372	100	201