






mirador®

SPARE PARTS

RUTHZIL TRATOR COMERCIAL DE PEÇAS LTDA 11 97083-6812 ROLANDO CITRANGULO

CATÁLOGO DE PEÇAS 2019



mirador SPARE PARTS 10 anos

MIRADOR. DIFERENCIAL E QUALIDADE EM PEÇAS DE REPOSIÇÃO NO BRASIL.

· AGRÍCOLA · VEICULAR · INDUSTRIAL · FORA DE ESTRADA · MARÍTIMO ·



A Mirador é uma empresa que nasceu para produzir e distribuir, em nível nacional, uma ampla variedade de produtos direcionados ao mercado de reposição automotiva. Mesclando a vitalidade, conhecimento e credibilidade de grupos sólidos e tradicionais, a Mirador chega trazendo produtos de primeira linha com total garantia de entrega e assistência técnica. Nossos produtos estão presentes em vários distribuidores no Brasil e América Latina. Mirador, sinônimo de qualidade total e soluções em autopeças no Brasil.

mirador®
SPARE PARTS

www.miradordiesel.com.br

ÍNDICE


BOMBAS ALIMENTADORAS MANUAIS — 4


BOMBAS ALIMENTADORAS MECÂNICAS DE PISTÃO — 7


BOMBAS ALIMENTADORAS MECÂNICAS DE DIAFRAGMA — 11


BOMBAS ALIMENTADORAS MECÂNICAS ROTATIVAS — 17


BOMBAS ALIMENTADORAS ELÉTRICAS — 20


CABEÇOTES DE FILTROS — 25


FILTROS COMPLETOS — 32


COPOS E COMPONENTES DE FILTROS — 41


SOLENOIDES DE CORTE DO COMBUSTÍVEL — 47


SOLENOIDES DE PARADA DO MOTOR — 50


SOLENOIDES E VÁLVULAS HIDRÁULICAS — 56


SOLENOIDES REGULADORES DE PRESSÃO DO COMMON RAIL — 60


VELAS AQUECEDORAS — 63


FREIOS AGRÍCOLA E FORA DE ESTRADA — 72

mirador®

SPARE PARTS

BOMBAS ALIMENTADORAS MANUAIS





FH128
BOMBA HAND PRIME FORD NEW HOLLAND ENTRADA NO BANJO 1/2"-20UNF SAÍDA ROSCA 1/2"-20UNF 6223008 (ADAPTÁVEL PARA DIVERSOS CABEÇOTES 1/"-20UNF)



FH129
BOMBA HAND PRIME FORD NEW HOLLAND SAÍDA NO BANJO 1/2"-20UNF ENTRADA ROSCA 1/2"-20UNF 6223009 F1NN9384BA (ADAPTÁVEL PARA DIVERSOS CABEÇOTES 1/2"-20UNF)



FH130
BOMBA HAND PRIME FORD NEW HOLLAND SAÍDA NO BANJO M14X1,5MM ENTRADA ROSCA M14X1,5MM (ADAPTÁVEL PARA DIVERSOS CABEÇOTES M14)



PD001
BOMBA DE SANGRIA MANUAL TIPO BOSCH LATÃO COM TAMPA DE ALUMÍNIO PARA BOMBAS EM LINHA MERCEDES, VW, FORD, MWM, SCANIA, VOLVO, VALTRA, VALMET, CNH, IVECO (2447222020, 2447222000, 2447222099, 0000904050, 0000911101, 0000911490, 1352198, 192882, 123010, 3837393, 843345, 2Y5797, 9.0690.58.1.0101)



PD001A
BOMBA DE SANGRIA MANUAL TIPO BOSCH ALUMÍNIO COM TAMPA DE NYLON PARA BOMBAS EM LINHA MERCEDES, VW, FORD NEW HOLLAND, JOHN DEERE, MWM, SCANIA, VOLVO, VALTRA, VALMET, CNH, IVECO, MASSEY, CASE, CBT, AGRALE, CUMMINS, FIAT ALLIS, KOMATSU, MAN, YANMAR, SLC (2447222020, 2447222000, 2447222099, 0000904050, 0000911101, 0000911490, 1352198, 192882, 123010, 3837393, 843345, 2Y5797, 9.0690.58.1.0101, 2913492M1)



PD001P
BOMBA DE SANGRIA MANUAL TIPO BOSCH LATÃO COM TAMPA DE NYLON PARA BOMBAS EM LINHA MERCEDES, VW, FORD NEW HOLLAND, JOHN DEERE, MWM, SCANIA, VOLVO, VALTRA, VALMET, CNH, IVECO, MASSEY, CASE, CBT, AGRALE, CUMMINS, FIAT ALLIS, KOMATSU, MAN, YANMAR, SLC (2447222020, 2447222000, 2447222099, 0000904050, 0000911101, 0000911490, 1352198, 192882, 123010, 3837393, 843345, 2Y5797, 9.0690.58.1.0101, 2913492M1)



PD002
BOMBA DE SANGRIA MANUAL TIPO BOSCH FERRO REFORÇADA COM MOLA PARA BOMBAS EM LINHA MERCEDES, VW, FORD NEW HOLLAND, JOHN DEERE, MWM, SCANIA, VOLVO, VALTRA, VALMET, CNH, IVECO, MASSEY, CASE, CBT, AGRALE, CUMMINS, FIAT ALLIS, KOMATSU, MAN, YANMAR, SLC (2447222020, 2447222000, 2447222099, 0000904050, 0000911101, 0000911490, 1352198, 192882, 123010, 3837393, 843345, 2Y5797, 9.0690.58.1.0101, 2913492M1)



PD004
BOMBA DE SANGRIA MANUAL TIPO BOSCH REFORÇADA TAMPA DE ALUMÍNIO RETANGULAR APLICAÇÕES ESPECIAIS BOMBAS BOSCH P-S EM LINHA



PD010
BOMBA DE SANGRIA MANUAL TIPO BOSCH MODERNA CORPO DE PLÁSTICO PARA BOMBAS EM LINHA MERCEDES, MAN, DAF, IVECO, PERKINS, SCANIA, VOLVO, MWM, MAXION (F00099D033, 2447222125, 2447222126, 2447010025, 93191167, 0000905550, 0000912490, 0000904150, 26410516, OD205513, 1384501, 1405785, 1427670, 393620, 11991822, 1698348, 3826073)



PD114
BOMBA DE SANGRIA MANUAL TIPO BOSCH DE AÇO LONGA (12CM) PARA APLICAÇÕES ESPECIAIS ÔNIBUS, CAMINHÕES E INDUSTRIAIS COM BOMBAS DE DIFÍCIL ACESSO (771388, 2447222012)



PD007
BOMBA DE SANGRIA MANUAL COM VÁLVULAS MERCEDES BENZ, MAXION, IVECO, MAN, MTU, MWM, SCANIA, VOLKSWAGEN (0440011002, 044001007, 044001014, FP/AH3/15, FP/AH3/7, 72038, 02408351, 5010146150, 0000912190, 1900110045, 90520200038, 1383827, 2TB040998)



PD036
BOMBA DE SANGRIA MANUAL MERCEDES AXOR, ACTROS, CATERPILLAR, SINOTRUK (0440011021, A0000909250, A0000908950, FP/AH3/20)



PD997
BOMBA DE SANGRIA MANUAL VOLVO CAMINHÕES E ÔNIBUS FH, NH, FM, D12, D12A (8148997, 2.12107, 8148329)



PD021
BOMBA DE SANGRIA MANUAL PARA LINHA FORD NEW HOLLAND COM BASE E PARAFUSO (ADAPTAÇÃO PARA ORIGINAL FH129 F1NN9384BA)



PD024
BOMBA DE SANGRIA MANUAL COM BASE E PARAFUSO PARA TRATORES E CAMINHÕES (ADAPTAÇÕES PARA ÂNGULO DE 90º)



PD605
BOMBA DE SANGRIA MANUAL CATERPILLAR 320, 320B, 3512B, 3516C, 3114, 3116, 3126, 3306, 3408. ESCAVADEIRAS E RETROS (LONGA 20CM) (2W2605, 183-2823, 8N0490, 162-3905, 4M8140)



PD788
BOMBA DE SANGRIA MANUAL CATERPILLAR 3406, 3304, 3306, C7, C9, C12 (CURTA 14CM) (4W0788 - 4N2511, 105-2508)



PD256
BOMBA DE SANGRIA MANUAL CATERPILLAR 816, 815, 225, 235, 120, 120G, 12E, 12F, 12G, 130G, 140 (9H2256)



PM622
BOMBA DE SANGRIA MANUAL DE BORRACHA JCB, RENAULT, BOBCAT, ENTRADA E SAÍDA RETA CANO 8MM (9001-088A, 6657734, 246/00646 E APLICAÇÕES UNIVERSAIS)



PM623
BOMBA DE SANGRIA MANUAL DE BORRACHA JOHN DEERE, RENAULT, PEUGEOT, BARCOS, BOBCAT. ENTRADA 90º SAÍDA RETA CANO 8MM (9001-269, AL67709, KR503 E APLICAÇÕES UNIVERSAIS)



PM624
BOMBA DE SANGRIA MANUAL DE BORRACHA ENTRADA E SAÍDA 90º CANO 8MM PARA BARCOS, GERADORES, ESTACIONÁRIOS, NISSAN OF ROAD (9001-270, 14501-EC00B, E APLICAÇÕES UNIVERSAIS)



PM625
BOMBA DE SANGRIA MANUAL DE BORRACHA ENTRADA E SAÍDA RETAS CANO 12MM PARA BARCOS, GERADORES, ESTACIONÁRIOS, AGRÍCOLAS E VEICULARES (APLICAÇÃO UNIVERSAL)



PD520
REPARO DA BOMBA MANUAL CABEÇOTE STANADYNE JCB, JOHN DEERE, CASE, (32/926045, RE50467)



PD520A
REPARO DA BOMBA MANUAL CABEÇOTE STANADYNE JCB, JOHN DEERE, CASE, COM CINTA PLÁSTICA DE FIXAÇÃO DO FILTRO (32/926045, RE50467)



FH350F
CONJUNTO PRÉ-FILTRO COM BOMBA MANUAL MERCEDES ACTROS, DAF, SINOTRUCK (A0000907350, A0000900212, 1332609)

CONSULTE OUTROS MODELOS DE BOMBAS ALIMENTADORAS MANUAIS CONFORME SUA NECESSIDADE. TODOS OS MESES A MIRADOR TEM LANÇAMENTOS. FALE COM SEU TELEVENDAS.

ANOTAÇÕES:

mirador®

SPARE PARTS

BOMBAS ALIMENTADORAS MECÂNICAS DE PISTÃO





PD183
CUMMINS SÉRIE 6BT 5.9L VEICULARES AGRÍCOLAS E INDUSTRIAIS MÉDIA VAZÃO (ENTR. 1/4´ NPTF - SAÍDA M14X1,5 CURTA) FORD 1416, VW 14160, TRATORES CASE (3932227, 3936317, 3933253, K6656, 87473338, J936317, 71100597, 71101309, 76195573, 87473338, 87648714, J921550, J925856, J926034, J930135, J932225)



PD436
CUMMINS SÉRIE 6CTAA, 6CTA, 6CT VEICULARES AGRÍCOLAS E INDUSTRIAIS 300HP ALTA VAZÃO (ENTRADA 1/2´´ NPTF - SAÍDA M14,1,5 CURTA) FORD 1730-2631, VW 17310-18310-26310-35300, CASE COLHEITADEIRAS E TRATORES, DODGE RAM 2500, 3500. (3932224,3936322,3933252, 3936316, 3936318, 3936319, 3930202, 3932227, K6650, 52001006, 4988747, 4944710, 4988748, 75289704, 87307545, 87473339, 87648709, J936316)



PD184
CUMMINS SÉRIE 6CTAA, 6CTA, 6CT VEICULARES AGRÍCOLAS E INDUSTRIAIS 220HP MÉDIA VAZÃO (ENTR.1/4' NPTF - SAÍDA M14X1,5 LONGA) FORD 1522 -1722, VW 15220, 17220 (3936318, 3936319, 3930202, 3936320, 3933254, 3933255, 3933256, K6654, 52001008, J933254, J936318)



PD118
CUMMINS SÉRIE CT-BT VEICULARES AGRÍCOLAS E INDUSTRIAIS (ENTR.1/4'-18 NPTF - SAÍDA M14X1,5) (3917998, 3917999, 3918076, 93151910, 93151377, 93151818, 93151814, 93151377, M13098, M13099, 4988749, 3906725, 3914958, M73099, M73098)



PD006
FORD CARGO 1113, 1313, 1513, 1114, 1314, 1514, 1117, 1317, 1517, 1215, 1415, 1615, 2215, 1218, 1418, 1618, 2218, 1419, 1619, 2219, 2319, CARGO TCA 6.6 FASE II, F350, F4000, F7000, F13000, NEW HOLLAND 8040, 8055, MWM D225, VALMET 60, 62, 65ID, 68, 88, 110ID, 118, 138-4, 148 4X4, MULLER VIBRO RT62, MERCEDES OM352, CBT 1105. BOMBA COM ROLETES. (ENTR./ SAÍDA M14X1,5) (0440004020, 9440080018, 0440004043, FPKS22AD6/2, FPKS22AD60, FP/KS22AD6/4)



PD999
FORD CARGO 2324, 3224, F-6000, F-7000 (9440080022, 0440008998, FP/K22P69) (ENTR./SAÍDA M14X1,5) SEM COPO



PD073
IVECO EUROCARGO 190E42, EUROTECH 740E42TZ, 450E37T, 440E34, EUROTRAKKER 380E37, 200E41, 720E37, SCANIA K, T, R113/362, HASTE 13,5MM (ENTR./SAÍDA M14X1,5 FLUXO ESQUERDA DIREITA, SEM BOMBA MANUAL) (0440008073, FPKG24P302, 93155544, 76026140, 93160462)



PD011
MERCEDES 1417 366LA EURO 2, L1319, VOLVO FL611, FIAT ALLIS FG95, (ENTR./ SAÍDA M14X1,5) (0440017011, 0440017996, FP/K22MW10, 4764261, A0000902250, A0020916101, 93163570, 42484481, 79046324, 9959385) ROLETE BAIXO



PD029
MERCEDES 709, OM364 , MWM D229, 6.10TCA, AGRALE 1600D-1800D-4500D-7500TD-TX1600D, CASE 80CR-80P-, VALTRA 110ID, FIAT ALLIS AD7B-FA85-FG75-FD9-FR10B-FR12B, FORD B1618-1621, POCLAIN, PUMA, VW 6.90S-7.90S- 7110S-11130-11140-12140-12180-13130-13180-14140-14150-14180-15180-22140, FNH 8630DT, IVECO 170E21, VOLVO VM17-VM23, COM PINO DESLIZANTE E COPO DE VIDRO ENTRADA DE ÓLEO TRASEIRA (ENTR./SAÍDA M14X1,5) (0440004023, 9440080042, 0440004071, 9440030031, 0440004996, FP/KSG22AD23/2, BF8X-9350-AA, A0030917201, A0000900450, A0000901150, 905202000032)



PD012
MERCEDES L608D, CBT 1065-2080, FIAT 70-80S-100-129-130, MWM, VALTRA 110 COM ROLETE E COPO DE VIDRO ENTRADA DE ÓLEO TRASEIRA (ENTR./SAÍDA M14X1,5) (0440004040, FP/KS22AD23/2, A0010912601, A3520700503, 605202000032)



PD998
MERCEDES MB180 2.4 DIESEL (0440007017, 0440007998, FP/KG22M101)



PD031
MERCEDES OM352, OM449, OH1628L, L1013, L1113, L1313, L1513, L2013, L1114, L1116, L1316, L1516, L2016, L2216, L1314, L1514, L1117, L1317, CBT 2105, 8060, FIAT180, 210, CASE W20 COM ROLETES E COPO (0440003176, FPKE22AD112/2, A0010911101, 1322440, A0010916301, 605202030031, 238634, 239235) (ENTR./SAÍDA M14X1,5)



PD025
MERCEDES OM352A, OM366A, L1621, L1721, L1722, 917, L1218, L1418, L1421, L1521, L1618, L1718, L2318, L2328, L2318, L2418, OF1113, OF1318, OF1618, CASE W18D, W20B, W20E, SLC 7700, KOMATSU D30E, D50A - MWM -VW-AGRALE-CASE COM PINO DESLIZANTE E COPO DE VIDRO (ENTR./ SAÍDA M14X1,5) (9440080041, 0440003240, FP/KEG22AD112/2, FP/KEG22AD83-2, A0000906450, A0000909750, 145536A1)



PD023
MERCEDES OM355/5 E OM355/6 L1924-2624-O370, SCANIA R112/360-K113/203-R113/363 COM COPO E ROLETES ALTOS PARA BOSCH PE5P, PES6P, COPO DO LADO DIREITO DA BOMBA INJETORA. (ENTR./SAÍDA M14X1,5) (0440008003, 0440008062, 0440008066, FP/K22P5, FP/K22P68, FP/K22P72, 772156, 769696, 93159106, A0010916101, A0010912501, A0000900350, A0000900650, A0010918401, A0020914901)



PD017
MERCEDES OM355/5, OM449LA, L1525, LS1525, LS2225, O371R, 371RS, 400RS, IVECO 190E33 COM ROLETES SEM COPO (ENTR./SAÍDA M14X1,5) (0440008009, 0440008065, FP/K22P11, FP/K22P71)



PD033
MERCEDES OM364A, LA, 709, 710, 712, 912, 914, 1114, 1214C, 809, 812, (9440080033, FP/KSG22AD5/2) (ENTR./SAÍDA M14X1,5) SEM BOMBA MANUAL

BOMBAS ALIMENTADORAS MECÂNICAS DE PISTÃO



PD028
MERCEDES OM366A-LA, O371U, UL, 1620, 1421, 1521, 1318, ÔNIBUS DECAROLI KHD COM PINO DESLIZANTE SEM COPO (ENTR./SAÍDA M14X1,5) (0440003245, 0440003239, FP-KEG22AD198/2, FP/KEG22AD241/2)



PD994
MERCEDES OM403, 422, 2632, 2633, 2636, SCANIA L141/375, COM COPO E ROLETES ALTOS PARA BOSCH PE5P, PES6P, COPO DO LADO ESQUERDO DA BOMBA INJETORA. (ENTR./SAÍDA M14X1,5) (0440008997, 0440008027, 0440008043, 0440008994, FP/K22P29, FP/K22P44, A0000900650, A0010918401, A0020914901)



PD074
MERCEDES OM442LA, OM447LA, OM449A, L2038, L2638, L1625, L2325, O400, L2635, OHL1630, LS1935, LS1632, LS1634, LS1935, OHL1630, VW 17240OT, HASTE 13,5MM (ENTR./SAÍDA M14X1,5 FLUXO DIREITA-ESQUERDA, SEM BOMBA MANUAL) (0440008074, FPKG24P303, A0030910601)



PD043
MWM D225, D229, TD229, 6.10T, SISU 620DS, AGRALE-DEUTZ BX4-150, BX6-150, BX60, BX90, BX4-60, BX4-90, BX100, BX4.100, FIAT-ALLIS FB80, FH200, MULLER TM12, TM14, VALMET 118, 128, 138, 148, 1180S, 1280, 1580, 1780, 1880S, 68, 78, 880, 885, 685, 980, 985S, CBT 8440, FORD F1000, F4000, F11000, F12000, F13000, F14000, F19000, F21000, F22000, CARGO 1215, 1415, 1615, 2215, 1419, 1619, 2319, 1622, 2322, 2422, SLC 7200, 7700, VW 14150. BOMBA COM PINO DESLIZANTE (ENTRADA DE ÓLEO EMBAIXO) (ENTR./SAÍDA M14X1,5) (9440080043, 9440080038, 0440004072, 905202000021, 605202000021, 110180, 836439059, 0000901250, FP/KSG22AD6/4, FP/KSG22AD23/2, FP/KSG22AD100)



PD947
MWM D226 FORD F4000 COM BOMBA INJETORA CAV E BOMBA ALIMENTADORA BOSCH FLANGE 3 FUROS (ENTR./SAÍDA M14X1,5) (9441080307, 2445103142, 9440080004, 9441080079, FPKS22AD54/4, 1368, 605201900005, 90520200021)



PD008
MWM D232-V12, IVECO 330-30N, SCANIA DS14, DSI14, DSC14 MOTORES ESTACIONÁRIOS E GERADORES. (0440008008, 0440008077, FP/KD22P10, FPKD22P80, 7748840, 8121438, A0010919601, 11215082010, 605202030027)
CORPO DUPLO



PD901
NEW HOLLAND COLHEITADEIRAS TC 8830DT, FIAT ALLIS FG95, MERCEDES 817LO 366.969A, 917 366A, 1117, 1317, 1417, COM COPO DE POLICARBONATO PARA BOSCH 0403446156, 177, 054, 203, 205, 207, 217, 270 (87802277, 87800631, 0440017043, 0440017990, 0000907450, FP/KG24MW303)
SAÍDA TRASEIRA



PD044
PERKINS SIMPSON 3 CILINDROS TII5325 MF255 MOTOR INDIANO, MF250 PERKINS AD3152 (9440030030, HB-FP/KSG22AD45/2)



PD627
SCANIA DC9.51A, DI9.59M, ESTACIONÁRIO, GRUPO GERADOR BOMBA MANUAL DO LADO DIREITO (0440008113, FP/KG24P314, 3092731, 1422627, 1744064) (ENTR./SAÍDA M14X1,5 FLUXO ESQUERDA-DIREITA)



PD047
SCANIA DS, DSC,DSI11, K, R, T113, P93, F, K, R, T112, BR116S, K, P, R, T124, P, R, T114, VOLVO B7R, NL12 360, CASE W36D, W36E HASTE 13,5MM (ENTR./SAÍDA M14X1,5 FLUXO DIREITA-ESQUERDA) (0440008089, FP/KG24P307, 1307770, 862460, 863474)



PD080
SCANIA DS11 BR116S ÔNIBUS. BOMBA SEM COPO. (9440080031, FP/K22P51-2) (ENTR./SAÍDA M14X1,5)



PD069
SCANIA DSC11 K113/354, K113/310, GERADORES E ESTACIONÁRIOS (0440008069, FP/KG24P300, 371780, 11998350) (ENTR./SAÍDA M14X1,5 FLUXO DIREITA-ESQUERDA COM PRÉ-FILTRO)



PD003
SCANIA DSC14, L141/375, L142/375, T142/375. CORPO DUPLO COM ROLETES, MWM V8, MTU (ENTR./SAÍDA M14X1,5) (0440008005, FP/KD22P8, 269342, A0010919501, A0000901450)



PD019
SCANIA DS-DSI14 GRUPOS GERADORES E MARÍTIMOS, R142/394, T142/394, R142/405 (ENTR./SAÍDA M14X1,5) (0440008049, FP/KD22P52, 319789) CORPO DUPLO
ROLETE GRANDE



PD072
SCANIA DSI11, DS9, DN11, F, K, R, T112/305, T, R113/310/203, BR116, GERADORES E ESTACIONÁRIOS (0440008072, FP/KG24P301, 371781) (ENTR./SAÍDA M14X1,5 FLUXO DIREITA-ESQUERDA COM PRÉ-FILTRO HASTE 11,5MM)



PD018
SCANIA DSI-DSC14.57A MARÍTIMO E GRUPO GERADOR, T143/450, IVECO EUROTECH 450E41, ROLETE ALTO (ENTR./SAÍDA M14X1,5) (0440008071, 367264, FP/KD22P78, 8092637)
CORPO DUPLO



PD137
SCANIA L94, P94, F94, VOLVO B7R (0440008137, FP/KG24P319, 1375493) (ENTR./SAÍDA M14X1,5 FLUXO ESQUERDA-DIREITA)



PD026
VOLVO FB88, N10 260, N12 330, F10, N10 280, B58E, F7, VOLVO PENTA TD120A, SCANIA L140, FIAT 190, IVECO 619N, MWM TD232 V8. BOMBA COM ROLETES SEM COPO (ENTR./SAÍDA M14X1,5) (0440008007, FP/K22P9, 305209900020, 21005, 243083, 244002, 244391)



PD015
VOLVO NL10-B58-TD100A-TD101G-TD121, MERCEDES LS1932, 1933, O371, SCANIA D11-DS11, COM PRÉ FILTRO MONTADO (ENTR./SAÍDA M14X1,5) (0440008004, 0440008048, 0440008020, FP/K22P22, FP/K22P51, FP/K22P6, 1699140, 244391, 240072, 243083, 7243083, 211005, 319789, 523260, 244002, A0010916701, A0010917801, 305209900020, 75128909)



PD049
VOLVO TD71FS, FSQ, FL7, F12, NL12, B12, B12M, LIEBHERR D926TI, SCANIA DSC11, DSC12, L, F, R, K, S, T113, HASTE 11,5MM (ENTR./SAÍDA M14X1,5 FLUXO DIREITA-ESQUERDA) (0440008068, 0440008079, FP/KG24P204, 1307768, 1307770, 244825, 862460, 863474)

CONSULTE OUTROS MODELOS DE BOMBAS ALIMENTADORAS MECÂNICAS DE PISTÃO CONFORME SUA NECESSIDADE. TODOS OS MESES A MIRADOR TEM LANÇAMENTOS. FALE COM SEU TELEVENDAS.

ANOTAÇÕES:

mirador®

SPARE PARTS

BOMBAS ALIMENTADORAS MECÂNICAS DE DIAFRAGMA





PD925
AGRALE, TRATORES E ESTACIONÁRIOS M790, 440, 4200, 4300 BOMBA BLINDADA (260075, 60075, UCO500, 700700804000-6, 2665, 2727, 701011575) (ENTRADA/SAÍDA M14X1,5)



PD924
AGRALE, TRATORES E ESTACIONÁRIOS M790, 440, 4200, 4300 BOMBA PEQUENA COM REPARO (260075, 60075, UCO500, 700700804000-6, 2665, 2727, 701011575) (ENTRADA/SAÍDA M14X1,5)



PD113
CNH, CASE FARMALL 80, 60, 95, FIAT ALLIS, HITACHI, IVECO, NEW HOLLAND TT4030, TT3840 (ENTRADA/SAÍDA M12X1,5) (4757883, 4660068, 4667510, 4709283, 4740718, 4757882, 504090936, 5097152, 1948-6)



PD725
CNH, IVECO, CASE IH FARMALL 70, 85, 90, 95, 105, NEW HOLLAND 5610S, 6610S, 7610S, 7630, 8030, 8610S, T5030, T5040, T5050, T5060, TK4030, TL100A, TL70A, TL80A, TL90A, TN85A, TN85DA, TN85SA, TN95A, TN95DA, TS100A, TS110A, TS115A, TS125A, TS130A, TS6000, TS6020, TS6030, TS6040, CUMMINS GERADORES E INDUSTRIAIS (ENTRADA/SAÍDA ENGATE RÁPIDO VOSS D.12) (2830266, 504146090, 2830122, 84268475, 504380241, 4892387, 6905143, 80268745, 2725)



PD695
CNH, IVECO, CASE IH, NEW HOLLAND 555E, 575E, 655E, NH75, NH85, NH95, 675E, FIAT INDUSTRIAIS FB110, FB100, FB90 COM ACIONADOR CURTO 2,5MM PARA FORA DO FLANGE, COM JUNTA. (87800194, 2695) (ENTRADA/SAÍDA M12X1,5)



PD090
CNH, IVECO, CASE, FPT NEW HOLLAND (ENTRADA VOSS D12, SAÍDA M14X1,5) (504146090, 2740)



PD221
CNH, IVECO, FIAT, CASE FARMALL 60, HITACHI, NEW HOLLAND TL60E, TT3840F, TT3880F, TT4030, TT3840, INDUSTRIAIS (ENTRADA/SAÍDA M12X1,5) (4757883, 504090935, 4609596, 4648022, 4660069, 4667509, 4709282, 4740717, 4756678, 1947-6)



PD226
CNH, IVECO, FIAT, CASE INDUSTRIAIS COM ACIONADOR CURTO 2,5MM PARA DENTRO DO FLANGE. COM ANEL DE VEDAÇÃO (ENTRADA M12X1,5 - SAÍDA M12X1,5) (4279495, 4724652, 4740996, 4749880, 4755893, 1946-5, FT006)



PD265
CUMMINS 3.9L ID4B INDUSTRIAL, GERADORES, OFF ROAD (3970882, 4983585, 3966156, 3936386) (ENTRADA/SAÍDA M14X1,5 COM INSERTO DE AÇO)



PD263
CUMMINS SÉRIE B 3.9L, 5.9L FORD F1000, 4000, CARGO 814, 815, 815S, 915, F12000, 14000, 16000, CASE 580L (3928143, 3904374, 3970880, 4983584, BF6X9350AA, K6640, 2660-1) (ENTRADA 1/2' NPFT/SAÍDA M14X1,5)



PD264
CUMMINS SÉRIE B 3.9L, 5.9L, FORD F250, F350, F4000, CARGO 1317, 1417, 1421, 1517, 1521, 1717, 1721, VW 12170BT, 13170, 13190, 14170BT, 15170, 15190, 16170, 16200 (3928144, 3966155, 3970881, 4988759, BF5X9350B, K6641, 2728) (ENTRADA/SAÍDA M14X1,5)



PD112
DEUTZ INDUSTRIAL, MARÍTIMO, GERADOR BFL2011, TD2011, D2011. FLANGE 2 FUROS COM BOMBA MANUAL DE SANGRIA (ENTR./SAÍDA CANOS 8MM) (04287258, 04103338, 04103662)



PD114
DEUTZ INDUSTRIAL, MARÍTIMO, GERADOR F2L2011, F3L2011, F4L2011, BF3L2011, BF4L2011, F2M2011, F3M2011, BF3M2011, BF4M2011 FLANGE 2 FUROS (ENTR./SAÍDA CANOS 8MM) (04103661, 04103337, XAS136)



PD111
DEUTZ INDUSTRIAL, MARÍTIMO, GERADOR, BOBCAT, A220, A300, S250, T200, 863, 864, 873, 883, FL1001, 2011 TURBO. FLANGE 2 FUROS (ENTR./SAÍDA CANOS 8MM) (04179734, 04271682,04272616, 04272819)



PD575
FORDSON MAJOR, SUPER MAJOR (ENTRADA/SAÍDA 1/2' - 20 UNF) (25061498461-404/7950146/AE005/DKN9350BA/FP404)



PD462
IVECO DAILY, FIAT DUCATO (ENTRADA/SAÍDA M12X1,5) (4830098, 8096163, 25066440, 461-352, 4764289, 90622511, FT003, 1962-5, 2557)

BOMBAS ALIMENTADORAS MECÂNICAS DE DIAFRAGMA



PD477
IVECO EUROCARGO, EUROTECH ACIONADOR LONGO (ENTRADA/SAÍDA M12X1,5) (4844357, 500316048, FT002)



PD733
JCB 214, 3C, 3CX, 4CX, RETROESCAVADEIRAS E PÁ CARREGADEIRA FLANGE 3 FUROS (ENTRADA CANO SAE 3/8/ SAÍDA CANO SAE 5/16') (320/07040, 320/07201, 2733)



PD509
JOHN DEERE COLHEITADEIRAS 1470 E TRATORES COM MOTOR POWERTECH APÓS 2002 (CANO E ROSCA) (RE68345, RE535727, K6509)



PD507
JOHN DEERE COLHEITADEIRAS E TRATORES 7715, 7815, COM MOTOR POWERTECH APÓS 2002 (ENTR./SAÍDA ROSCA) (RE535728, RE66153, DZ110617, RE545665, Y3977, K6507)



PD508
JOHN DEERE COLHEITADEIRAS E TRATORES 7815 COM MOTOR POWERTECH APÓS 2002 (CANO E ROSCA) (RE507581, K6508)



PD914
JOHN DEERE COLHEITADEIRAS E TRATORES COM MOTOR POWERTECH APÓS 2002 (CANO E CANO) (RERE502513, 6005025966)



PD506
JOHN DEERE COLHEITADEIRAS E TRATORES SÉRIE 7500 (CANOS VERTICAIS 8MM) (RE55390, 8973, 2708)



PD186
JOHN DEERE TRATORES 3, 4, 6 CIL ATÉ 89 IMPORTADOS (ENTR./SAÍDA 1/8'-27 NPTF) (RE27667, RE37482, RE42211, RE52711/461-066, AR49770, AR52159, AR77914, AR92777, CX-020, K6500) SUBSTITUI AIRTEX, SOFABEX, CORONA E BOMBA COM COPO DE VIDRO. (TRATORES ANTIGOS IMPORTADOS EUA)



PD241
JOHN DEERE TRATORES 6300, 6500, 6600 3, 4, 6 CIL MOTOR 3179, 4045, 4239, 6059, 6359, 6559 APÓS 89 (ENTRADA E SAÍDA HORIZONTAIS 8MM) (RE38009, 8969, CH021, K6505)



PD916
KUBOTA EQUIPAMENTOS INDUSTRIAIS, CONSTRUÇÃO E GERADORES 928D, 930D, 728D, 430D, S220, S250, T2250, D905, D1005, D1105, D1205, D1305, D1505 (16285,52032, 7011982, 6680838)



PD915
KUBOTA EQUIPAMENTOS INDUSTRIAIS, CONSTRUÇÃO E GERADORES LF3400, 3800, 3810, 3400, 46XX, 4600, D905, D1005, D1105, V1205, V1305, V1505, T250, T300, T320, A300, V3300 (1C010-52033)



PD892
KUBOTA EQUIPAMENTOS INDUSTRIAIS, CONSTRUÇÃO E GERADORES SÉRIES MINI 2, 3, 5, Z482, D662, D722, D905, D1005, D1105, V1205, V1305, V1505, D1403, D1703, V1903, V2203, V2003, F2803, D1102, D1302, D1402, V1502, V1702, V1902 (15281-52030, 15841-52030, 19035-52030, 19055-52030)



PD191
KUBOTA EQUIPAMENTOS INDUSTRIAIS, CONSTRUÇÃO E GERADORES V2203, D722, V1305, D850, D1403 (17121-5203, 1G961-52030)



PD447
KUBOTA, BOBCAT, STAYER INDUSTRIAIS, CONSTRUÇÃO E GERADORES B20, B1550, 743, TF84, D950, V1100, V1702, V1902, V2203 (MDF447, 15263-52030, 6598121)



PD177
MAXION HS 2.5 LAND ROVER DEFENDER DISCOVERY 300 (CANOS 8MM) (ERR5057, K6609, 93152687, 26062687, RV-002, 2718)



PD322
MAXION HSD 2.5, GM S10, FORD RANGER SEM ALAVANCA (72100, 72100R, K6600, TG002)



PD321
MAXION HSD 2.5, MBB SPRINTER 310-312 COM ALAVANCA (72103, 72103R, K6610)



PD323
MAXION POWER STROKE 2.8, FORD RANGER SEM ALAVANCA (72119, 72119R, TG-003, K6601)



PD409
MAXION S4, S4T, P4000, D20, D40, SILVERADO, MF610, MF620 (ENTR/SAÍDA 1/2' - 20 UNF) (72081R, 72091R, 72060, 60457, K4236, 260900) BOMBA COM TORRE BLINDADA



PD630
MWM 4.10, 4.10T, F1000, F4000, AGRALE 8500, VW 7100, 8140, 12140 (ENTRADA CANO/ SAÍDA M14X1,5- 60°) (270200, 60460, UC0801, 905202000041, K6630) TORRE ALTA BLINDADA



PD142
MWM 4.10, 4.10T, VW 7100, 8100, 8120, 8140, 12150, 13150, AGRALE VOLARE, FORD F1000, F4000, F12000, F14000 (ENTRADA CANO/SAÍDA M14X1,5 - 60°) (905202080043, 905202080053K6631)



PD229
MWM D225, D226, DEUTZ, VM MOTORI , MERCEDES, DODGE, CASE, POCLAIN (ENTR./ SAÍDA M14X1,5) (930317140014, 1662-7, 02100087, 04231021)



PD620
MWM D229, FORD F1000, VALMET 785, 1280, FIAT ALLIS, AGRALE (ENTRADA CANO/SAÍDA M14X1,5) (905202080040, 60459, 270100, K6620) TORRE ALTA BLINDADA



PD141
MWM SPRINT 4.07 2.8 -6.07 4.2 GM SILVERADO AGRALE VOLARE (SAÍDA CANOS PARALELOS) (905202000046-K9125)



PD341
MWM SPRINT 4.07, 2.8, 6.07, 4.2, GM SILVERADO, AGRALE VOLARE (SAÍDAS CANOS OPOSTOS) (905202000044, K9126, R7001751C1E)



PD232
PERKINS 1004.44 INDUSTRIAL, GERADORES OFF ROAD JCB COM REFORÇO DE ROSCA (ENTRADA/SAÍDA 1/2'-20 UNF) (17/913600, 17401300, ULPK0034, 2641A057, 2641A067, 2641A082)



PD370
PERKINS 1006, 1006-6T, 6354, TQ20B6354 AGRÍCOLA, INDUSTRIAL, VEICULAR. MF296, 297, 299, 630, 640, 650, 660, 680, 3640, 9150, 5320, 5650, IDEAL 1175 (ENTRADA, SAÍDA 1/2'-20 UNF) (ULPK0002, 461310, 60251, 72086, 72096, 72022, K0354) TORRE PARAFUSADA



PD126
PERKINS 1006.6, 1006.6T, T6354 AGRÍCOLA E INDUSTRIAIS. FLANGE 4 FUROS HASTE LONGA TORRE BAIXA PARAFUSADA (ENTR./ SAÍDA 1/2'-20 UNF) (ULPK0015, 2641A068, 2641A068A, 2641A075, AK151, 2698)



PD351
PERKINS 400C, CATERPILLAR INDUSTRIAIS, OFF ROADS, CONSTRUÇÃO, BOBCAT ENTRADA/SAÍDA 8MM (130506351, 130506350, 295-4070)



PD320
PERKINS 4203, D4203, MF65X, 265, HYSTER CONEXÕES 120° (ENTRADA/SAÍDA 1/2'-20 UNF) (ULPK0019, 72092, 60249, AK100, K1695, 461-147, 260400, 2641326, 2641327, 72024, 72063, 72085,) TORRE PARAFUSADA. PARA MOTORES INJEÇÃO DIRETA E INDIRETA. CONFORME A APLICAÇÃO, GIRAR A TORRE PARA COINCIDIREM COM OS CANOS



PD283
PERKINS 4236, 4236T, 4248 AGRÍCOLA, INDUSTRIAL E VEICULAR. GM D10, MF275, 290, 292 (ENTRADA/SAÍDA 1/2'-20 UNF) (72095, 72083, 60228, 60208, ULPK0001, AK063, 461-264 2641709, 2641A071, K9115)



PD408
PERKINS 4236T, 4248 AGRÍCOLA E INDUSTRIAL, TRATORES MF292, CBT 8250. CONEXÕES 120° (ENTRADA/SAÍDA 1/2'-20 UNF) (72042, 72068, 72083, K2568, 260200, UC0601)

BOMBAS ALIMENTADORAS MECÂNICAS DE DIAFRAGMA



PD110
PERKINS 4236V GM D10 1979/1989, VW790 AGRALE 1800D TORRE ALTA (ENTRADA/SAÍDA 1/2'-20 UNF) (72088, K9110, 60208, 260100, 11-631, 264109, UCO600, 72064, 72013)



PD022
PERKINS 6354 ARGENTINO HASTE LONGA FLANGE 4 FUROS TORRE PEQUENA (ENTRADA/SAÍDA 1/2'-20 UNF) (ULPK0022-2641A072-7990406)



PD331
PERKINS 6357, 6358, 6305, 6340, 4.99 AGRÍCOLA, INDUSTRIAL, VEICULAR MF95X, 295, 3640 GM, FORD (ENTRADA/SAÍDA 1/2'-20 UNF) (260700, 72093, 60252, AK110, 2641371, AK110, 461-137, K6305, 2641371, 11661, 72025, UCO606, 72070, 72085)
TORRE BLINDADA



PD330
PERKINS 6357, 6358, 6305, 6340, 4.99 AGRÍCOLA, INDUSTRIAL, VEICULAR MF95X, 295, 3640 GM, FORD (ENTRADA/SAÍDA 1/2'-20 UNF) (72093, 60252, AK110, 2641371, AK110, 461-137, K6305, 2641371, 11661, 72025, UCO606, 72070, 72085)
TORRE PARAFUSADA



PD027
PERKINS A6354, 6305, 6340 FLANGE 2 FUROS TORRE ALTA AGRÍCOLA E INDUSTRIAIS (ENTR. 1/2'-20 UNF - SAÍDA 1/2'-20 UNF) (ULPK0007, 2641372, 2641A064, AK096, 461-133, 1687, 7971073)



PD432
PERKINS D3152 INJEÇÃO DIRETA FLANGE 4 FUROS AGRÍCOLA, INDUSTRIAIS. MF235, 250X. ATLAS COPCO (ENTRADA/SAÍDA 1/2'-20 UNF) (ULPK0004, 2641712, 2641704, 461-312)



PD225
PERKINS D3152 INJEÇÃO INDIRETA COM COPO. AGRÍCOLA/INDUSTRIAIS MF235-50X (ENTRADA/SAÍDA 1/2'-20 UNF) (ULPK0018, 2641406, 2641408, 461-165, AK005, FP165641406, 3637288M1, 3637288M91, 3637288M92, 4222094M1, 885363M91, 890960M91)



PD165
PERKINS D3152 INJEÇÃO INDIRETA MF50X, 55X, 235, 250. SEM COPO. AGRÍCOLA/ INDUSTRIAIS FLANGE 2 FUROS (ENTR./SAÍDA 1/2'-20 UNF) (ULPK0006, 2641A063, 2641309, 2641310, 60250, 72084, 72094, 7971233, K1695, 2641406, 72023, 72069, 260500)



PD403
PERKINS P4000, 4001, 1004, 4.40, S4, S4T (MODERNA) GM D20, D40, MF5275, 5285, 5290, 5300 (ENTRADA/SAÍDA 1/2'-20 UNF) (72111, U5LPK005, 2641A082, K1811, AK183, 9315166, 44222106M91, ULPK0034, 3641308M91, 3639696M1, 295976A1, 427309A1, 2641A067, 2641A057, 2641A052, VPD3045, ULPK0005, 4224451M91)



PD407
PERKINS Q20B4236, GM D20, D40 BRASIL (ENTRADA, SAÍDA 1/2'-20 UNF) (72087, 60455, 11641, 12061, 72027, 260800)



PD127
PERKINS T6354, 6354A AGRÍCOLA E INDUSTRIAIS. MF295, 297, 299, GMD60, 70, 80, 90, FORD F13000 CBT 8260, IDEAL, ATLAS COPCO, MAXION 9150, 9170. FLANGE 4 FUROS HASTE LONGA TORRE ALTA BLINDADA (ENTR./SAÍDA 1/2'-20 UNF) (260600, ULPK0015, 2641A068, 2641A068A, 2641A075, AK151, 2698, 60251, UCO605, 2641719, 72028, 72062, 72086)



PD059
PERKINS V8-510 FORD 5000 TRATOR (ENTRADA/ SAÍDA 1/2'-20 UNF) (25061584, 2641338, AE059, 1858)



PD710
VALTRA, MASSEY, CASE, CNH COM MOTOR SISU 320DS, 420DS, 620DS, DSI COM FLANGE 5 FUROS (2710-1, 354236A1, 836659391, 836659580, 836666344, K9344)



PD101
YANMAR 3TNV70-XSR, 720717, 3TNE78A, 4TNE84, 4TNE88, 3TNE78, 3TNE84, 3TNE88, TIPO MIKUNI JAPAN CANOS 5,5MM (129100-52101)



PD172
DODGE V8 318 DART, CHARGER (ENTRADA 10MM, SAÍDA 1/2-20UNF) (60166, K9172, 04053166)



PD200
FIAT 147 1050, 1300CC, ELBA, FIORINO, PANORAMA, SPAZIO, UNO 1.5, 1.6, MILLE 1.0L, LADA LAIKA, NIVA, SAMARA (60339, 281300, 21107, 7703714)



PD281
FIAT ELBA, PICK-UP LX, PREMIO, UNO 1600 89,
(281500, 7656013, 7662758)



PD280
FIAT ELBA, PREMIO, UNO 1500 SEVEL
(60337, 7552503, 280400)



PD140
FORD CORCEL I E II BRASIL ATÉ 83,
BELINA I E II, DEL REY, PAMPA.
(60211, 251510, 21108, 80NU9350-A)



PD700
FORD CORCEL, BELINA, DEL REY, PAMPA,
ESCORT, HOBBY, ROYALE, GOL PARATI,
SAVEIRO, ROYALE, 1000, 1600 CHT 84
(60278, 029.127.025.2, 84AU9350-D)



PD170
FORD F100, F75, AERO WILLIS, RURAL.
ITA, ARATY, MAVERICK, MOTOR 2300
(252300, 75BU9350-B)



PD139
FORD F100, F75, AERO WILLIS, RURAL.
ITA, ARATY, MAVERICK, MOTOR 3000
(252200, 6734, 10690)



PD173
FORD V8 302 BRASIL MAVERICK
(ENTRADA 8MM, SAÍDA 1/2-20UNF)
(60210, K9173, 75DU9350A)



PD711
GM A20, C20, BONANZA, CARAVAN, OPALA,
VERANEIO 2500, 4100 APÓS 85
(60376, 245711, 52269924)



PD830
GM A20, C20, BONANZA, CARAVAN, OPALA,
VERANEIO 2500, 4100 APÓS 90
(245830, 60377, 52253760)



PD501
GM CHEVETTE, CHEVY 500, MARAJÓ 1.4,
1.6 (60783, 243011, 21104, K5021, 243122,
52288626, 94642703)



PD502
GM MONZA, KADETT, IPANEMA 1.6, 1.8, 2.0
(60369, 243141, 2114, K5023, 52257318,
52288625)



PD729
GM OPALA, CARAVAN, VERANEIO 2500, 4100
ATÉ 84 (245400, 60370, 9305729)



PD160
VW FUSCA, KOMBI, BRASÍLIA, TL, GOL AR,
VARIANT, SP II, KARMANN GHIA (60262,
214131, 21101, K9160, 040.127.025.16)



PD148
VW GOL 1000A, 1600AE, PARATI, SAVEIRO,
VOYAGE 1600AE, FORD ESCORT MOTOR CHT
1.0, 1.3, 1.6, BELINA II, CORCEL II, PAMPA,
DEL REY CHT, (60276, 251091, 21112, K9148,
251010)



PD151
VW GOL, APOLLO, VOYAGE, PASSAT, LOGUS,
PARATI, QUANTUM, SANTANA, SAVEIRO COM
MOTORES AP, FORD ESCORT MOTOR AP 1.8,
2.0L AP, BELINA, DEL REY, PAMPA, ROYALE,
VERONA, VERSAILLES, ÁLCOOL 1800AP,
2000AP, (216700, 60442, 216510, K9151,
056.127.025.2)



PD156
VW GOL, PARATI, SANTANA, APOLLO, LOGUS,
QUANTUM, SAVEIRO, VOYAGE 1.6, 1.8, 2.0L
(60461, 216910, 11121, 216910, K9156,
026.127.025.10)

mirador®

SPARE PARTS

BOMBAS ALIMENTADORAS MECÂNICAS ROTATIVAS







PD440
BOMBA DE BAIXA COMMON RAIL BOSCH ZP5, CPN2.2BL VEÍCULO IMPORTADOS (0440020028, 0440020115, 5001863917)



PD612
CATERPILLAR C12, C15 OFF ROAD, GERADORES E ESTACIONÁRIOS (190-3443, 384-8612)



PD611
CATERPILLAR C13,C15,C18 OFF ROAD, GERADORES E ESTACIONÁRIOS (190-3442, 384-8611)



PD357
CATERPILLAR C9 OFF ROAD, GERADORES E ESTACIONÁRIOS (326-1006, 318-6357)



PD119
CUMMINS ISCE 8.3L FORD, VW 1832, 1932, 2632, 2932, 3132, 4432, 19320, 25320, 31320 (BH0X9C545AA, 2T2198119A, 4088866, 2872545, 40.029)



PD095
CUMMINS, MAN D0834, D0836, VW, FORD F250 BOMBA DE BAIXA SISTEMA COMMON RAIL BOSCH CP3.3 (0440020121, 0440020095, 0440020096, 0440020043)



PD650
DAF XF105, 440, 460, 510 CAMINHÕES (1797650)



PD751
DEUTZ BF6M 2013, BF6M 1013, TCD D6E 2012, D7E 2013, TCD 4.1, 6.1, ESCAVADEIRAS VOLVO EC210,EW145, EC210, EC240 (6896617531, 04297075, 04514751)



PD673
DEUTZ BF6M1013, VOLVO ESCAVADEIRAS EC290. COM POLIA (02112673, 04503573, 02113800, 04515665)



PD790
DEUTZ, BFM2013, VOLVO ESCAVADEIRAS 290. COM POLIA (04296790, 04514752)



PD125
IVECO STRALIS, EUROCARGO, CURSOR, TRAKKER, CAVALLINO 330, 360, 400, 440, 480, 560 ECOLINE (504140125, 500396487)



PD078
MAN D2676 BOMBA DE ENGRENAGENS SISTEMA COMMON RAIL BOSCH CAMINHÕES TGA, TGX, TGS (0440020078, 51121017148)



PD603
MERCEDES OM457LA, AXOR, ATRON, ATEGO, ÔNIBUS, 1938, 1634. CORPO CURTO EIXO ESTRIADO (A4570910601, A4570910401, 40.028)



PD601
MERCEDES OM457LA, AXOR, ATRON, ATEGO, ÔNIBUS, 1938, 1634. CORPO LONGO EIXO ESTRIADO (A4570910101, A4570910201)



PD088
MERCEDES OM611LA SPRINTER CDI COMMON RAIL BOSCH 311, 313, 411, 413 CDI (0440020027, A6110900350)



PD400
MERCEDES OM904LA, 906LA, 924LA, 926LA, CAMINHÕES ACCELO, AXOR, ATEGO (A0040910501, A0040911401, 40.027)



PD470
SCANIA DC12 P, G, R, T SÉRIE 4 ÔNIBUS E CAMINHÕES G470 (1518142, 1436301, 1440235)



PD058
SCANIA DC16 CAMINHÕES E ÔNIBUS SÉRIE 4 SAÍDA LATERAL (0440020058, 0440020129, 1536255)



PD057
SCANIA DC9, DC11, DC, DT12, SÉRIE 4 P340-P380-G380-124/400-124/420-R420-R580 (0440020128, 0440020058, 1536255)



PD469
VOLVO D12A, D12C, ÔNIBUS E CAMINHÕES, F, FL, N, NL10, 12, 16, FH, FM, NH10, 12, 13, 16. HASTE CURTA CURTA (20769469, 20769476, 21539993, 20440372, 40.026)



PD310
VOLVO D12C, D12D, ÔNIBUS, ESCAVADEIRAS E CAMINHÕES FH12, FM12, FH12, NH12, B12. HASTE LONGA (20752310, 20749646, 20441871, 20411997, 21067551, 20440371, 21057955, 40.024)



PD087
VOLVO D13A, D13C, D16 ÔNIBUS, ESCAVADEIRAS E CAMINHÕES FH13, FM13, FM16, FMX13 (20997341, 40.025)

CONSULTE OUTROS MODELOS DE BOMBAS ALIMENTADORAS MECÂNICAS ROTATIVAS CONFORME SUA NECESSIDADE. TODOS OS MESES A MIRADOR TEM LANÇAMENTOS. FALE COM SEU TELEVENDAS.

ANOTAÇÕES:

mirador®

SPARE PARTS

BOMBAS ALIMENTADORAS ELÉTRICAS





BOMBAS ALIMENTADORAS ELÉTRICAS



PE977
CATERPILLAR BOMBA ELÉTRICA DIESEL (SOMENTE REFIL) MOTONIVELADORAS 120K, 140K, ESCAVADEIRAS 312K E TRATORES 24V COM MOTORES 316B, 317C, 3196, 3406E, C12 (371-3599, 162-2211, 16615A, 17315A, 190-8970, 190-8977, 765809515154) COM ANEL CENTRAL DE VEDAÇÃO. DIESEL



FH599
CATERPILLAR CABEÇOTE DE FILTRO DIESEL COM BOMBA ELÉTRICA 24V MOTONIVELADORAS 120K, 140K, ESCAVADEIRAS 312K E TRATORES 24V COM MOTORES 316B, 317C, 3196, 3406E, C12. 371-3599, 162-2211, 16615A, 17315A, 190-8970, 190-8977, 371-1599. DIESEL



FH190
CATERPILLAR CABEÇOTE DE FILTRO DIESEL TIPO RACOR COM BOMBA ELÉTRICA 12V ALTA VAZÃO PARA APLICAÇÕES SEVERAS VEICULARES, INDUSTRIAIS E OFF ROAD (USAR ELEMENTO RACOR R120-10MB-AQII) CONEXÕES IN/OUT M16X1,5 - ACOMPANHA CONEXÕES DE ENGATE RÁPIDO VOSS E REDUTORES PARA M14X1,5. (CONEXÃO COM RELÉ DE SEGURANÇA) PODE SER USADO EM CAMINHÕES DIESEL (391-3764)



PE129
CATERPILLAR, PERKINS, JCB, GENIE, TRATORES, RETROESCAVADEIRAS, GERADORES, OFF-ROAD, PLATAFORMAS ELEVATÓRIAS. MOTOR 3046, 3054, C4.4 PARA SISTEMA DE FILTRAGEM STANADYNE COM CABO DE 2 FIOS, CONEXÃO DE ENGATE RÁPIDO 12V, 6A. 428D, 432D, 428E, 432E, 434E, 444E, 414E, 416D, 416E, 420D (228-9129, 249-7669, 349-1063, 36242KT, 258-3442, 349-5327). DIESEL



PE402
CNH TC55, TC57 COLHEITADEIRAS 1993-2007. MOTOR GÊNESIS. BOMBA SIMILAR MARWALL (84994880, 9577400, 84465402, 84984881). DIESEL



PE420
CNH, CASE 420, BOBCAT, CATERPILLAR MINI CARREGADEIRAS. CÓD. ORIGINAL: (345-3520, 40277, 4165884, 445-8283, 610-2000, 84130988, 87024903, GM90305-1) PRESSÃO: 12V, 7PSI, FLUXO 100L/H, AMPERAGEM: 1,5A. DIESEL



PE878
CNH, CASE, FIAT, NEW HOLLAND, VALTRA, PERKINS, SISU, MASSEY FERGUSON, JCB. TRATORES E RETROESCAVADEIRAS PARA SISTEMAS DE FILTRAGEM STANADYNE COM CABO DE 3 FIOS, CONEXÃO DE ENGATE RÁPIDO 12V, 4A. TM120, TM130, TM135, TM140, TM150, TM165, TM180, TM110, TS100, TS110, TS120 (87802238, 87802055, 837073629, 837073630, 837079281, V83707630). DIESEL



PE493
CNH, NEW HOLLAND, CASE COLHEITADEIRAS E TRATORES CR5080, CR9080, CR8070, T8270, T8295, T8325, T8355, T8385, CASE 6130, 4130, 5130, 7130, 7230, 8120, 8230, 9230, 2688, 2799, 2566, MAGNUN 260, 290, 235, 315, 340. (4935005, 87676818) COM CABEÇOTE ACOPLADO. (VERIFIQUE DISPONIBILIDADE DA BOMBA AVULSA). DIESEL



PE306
CNH, NEW HOLLAND, CASE COLHEITADEIRAS E TRATORES CR8094, CR9060, CR585, CR780, CR790, CR680, CR890, TC57, TC5070, 2566, 2399, 2388, 2688, 2799, 7010, 8010, DE 2006 A 2015. COM BASE E CHICOTE. (84432306). DIESEL



PE190
CUMMINS ISL, ISB, ISC, VW CONSTELLATION, MAN 9.150, 5.140, 13.170, 24.250, 31250, 31.320, 19.320, FORD CARGO 915C, 1317, 1517, 2422, 2428, 1932, 4432, 4532, F250, F350, F4000, DOOSAN, IVECO (5260634, 3968189, 3968190, 4947999, 5968190, 2T2130744F). DIESEL



PE569
FIAT TORO DIESEL 2.0 16V 4X4 TD FREEDON, VOLCANO 2016. 12V, 7A, 3BAR, 100L/H (51961569). DIESEL



PE356
FORD RANGER 2.2, 3.2 APÓS 2013. 12V, 5.5A, 3BAR, 110L/H (7899613621084, AB399H307EC). DIESEL



PE344
FORD RANGER 3.0 TD, LAND ROVER TD, 2005 A 2012, SIMILAR WALBRO, MARWALL. 12V, 5.5A, 3BAR, 100L/H (GSS51302, 5421306, 5L559H307CA, 9L559H307GA). DIESEL



PE443
GM BLAZER, TRAILBLAZER 2.8 TURBODIESEL 2012 (94728570, 0580314443) SOMENTE O REFIL. DIESEL



PE070
GM S10 2.5, 2.8, TRAILBLAZER 2.8 2013. 12V, 5.5A, 3BAR, 90L/H (F000TE168G, 52060351, 0580102010, 0580103179, 0580203179, 0580314362, 52049624, 94711917) SOMENTE O REFIL. DIESEL



PE134
GM S10, BLAZER 2.8 8V 2005 A 2010, MWM TURBO. 12V, 5.5A, 3BAR, 100L/H. (FE10134, 25305102, 93340908, 947014251, 08138, 9334932). DIESEL



PE089
GM TRACKER 2.0, SUZUKI GRAND VITARA 2.0, VOLARE V6, 2004-2005 COMMON RAIL. 12V, 5A, 3BAR, 155L/H (0580464089, 0580464076, 15100-68DB1-LCP, 6013006007006). DIESEL



PE116
IVECO DAILY 35/45A14, 40/45S16, 55/70C16, 70C16 HD MASSIMO, SCUDATO 70C16 2007 A 2012, TROLLER. 12V, 8A, 4,5BAR, 160L/H (0580464116). DIESEL



PE103
IVECO DAILY 37.13, 40.13, 50.13, 35.13, 70.13, SCUDATO 60.13, 2005 A 2011. 12V, 8A, 3BAR, 155L/H (0580464103, 0580203046, 0580300053, 1328162080, 5041125595, 69501913, 69503526, 93828642). DIESEL



PE761
JOHN DEERE COLHEITADEIRAS, AUTOPROPELIDOS, COLHEITADEIRAS DE ALGODÃO E EQUIPAMENTOS OFF ROAD COM BOMBA ALIMENTADORA ELETRÔNICA. REFIL. JOHN DEERE CH570, CH670, S660, S670, 3520, 3522, 9670, 9770, 7180, 7250, 7660, 8120, 8220, 8420, 8320, 6 PINOS (RE532519, RE539761). DIESEL



PE825
JOHN DEERE COM SISTEMA DE FILTRAGEM STANADYNE 12V, S430, S440, S540, S550, 6310, 6410, 6320, 6420, 6620, 6820, 6920 (RE569928, RE509530, RE505825, RE569926) CONECTOR ENGATE RÁPIDO 2 PINOS. DIESEL



PE483
JOHN DEERE TRATORES 6110E, 5078E, 5085E, 5075E, 5090E, 6205J, 6115 1,5BAR, 150L/H (AL168483). DIESEL



PE072
LAND ROVER DISCOVERY TD 2.5, RANGE ROVER TD 2.5. 12V, 5A, 4BAR, 130L/H. SISTEMA VDO, SIEMENS, CONTINENTAL (993784072, 228226004001). DIESEL



PE313
MERCEDES BENZ 710 PLUS, 609, 709, 712, 712E, 912, LO610, LO712, LO809, LO812, LO814, SPRINTER 313CDI 2008 A 2016. 12V, 8.2A, 4BAR, 110L/H (A0004781301, A0014702694). DIESEL



FH710
MERCEDES BENZ CABEÇOTE DE FILTRO SEPARADOR D´ÁGUA TIPO RACOR MERCEDES COM BOMBA ELÉTRICA 12V 710 PLUS EURO 3 CONEXÕES SAE E ROSCA CENTRAL DO FOLTRO 1"X12UNS-2B (PARA FILTRO PARKER R120L-4MCJAQIII, COM PINO ATUADOR DA ESFERA) (A6884700190, A6884770015). DIESEL



PE084
NISSAN FRONTIER 2.8, X-TERRA 2.8 ELECTRONIC, HYUNDAI SANTA FÉ, RENAULT MASTER, PEUGEOT BOXER. 12V, 8A, 1,5 BAR, 185L/H (0580494084, 0580464090, 180022BB00, 1328162080, 1341606080, 3111126900). DIESEL



PE053
PERKINS 1103, 1104, GERADORES, INDUSTRIAIS, AGRÍCOLAS E OFF ROAD. 12V, 8.2A, 4BAR, 120L/H (2641A203, 4225449M1, 4210980M91). DIESEL



PE040
PERKINS CONJUNTO DE FILTRO COM BOMBA ALIMENTADORA ELÉTRICA 12V PARA MOTORES SÉRIES 1000 3CIL, 1103A, 1103C, 1103D. AGRÍCOLAS, INDUSTRIAIS, FORA DE ESTRADA, CONSTRUÇÃO E GERADORES CONECTOR 90º (ULPK0040). SUBSTITUI ANTIGA ULPK0039. USA FILTRO 26560163 (4816635) ACOMPANHA CABO E AMORTECEDORES. DIESEL



PE039
PERKINS CONJUNTO DE FILTRO COM BOMBA ALIMENTADORA ELÉTRICA 12V PARA MOTORES SÉRIES 1000 3CIL, 1103A, 1103C, 1103D. AGRÍCOLAS, INDUSTRIAIS, FORA DE ESTRADA, CONSTRUÇÃO E GERADORES CONECTOR RETO (ULPK0039). USA FILTRO 26560163 (4816635). DIESEL



PE041
PERKINS CONJUNTO DE FILTRO COM BOMBA ALIMENTADORA ELÉTRICA 12V PARA MOTORES SÉRIES 1000 4 CIL, AGRÍCOLAS, INDUSTRIAIS, FORA DE ESTRADA, CONSTRUÇÃO E GERADORES CONECTOR 90º MODERNA (ULPK0041) SUBSTITUI ANTIGA ULPK0038 COM MAIOR VAZÃO. USA FILTRO 26560201 (4816636) ACOMPANHA CABO E AMORTECEDORES. DIESEL



PE038
PERKINS CONJUNTO DE FILTRO COM BOMBA ALIMENTADORA ELÉTRICA 12V PARA MOTORES SÉRIES 1000 4CIL, AGRÍCOLAS, INDUSTRIAIS, FORA DE ESTRADA, CONSTRUÇÃO E GERADORES. MASSEY FERGUSON, CATERPILLAR, GENIE, FG WILSON, STEMAC, LANDINI, JCB. CONECTOR PARALELO (4132A014, 4132A016, 4132A018, 270-6992, 357-4187, 10000-07538, 10000-10633, 17/927800, 3679527M1, 3681816M91, 4132A002, 42225044M1, 4225068M21, 4225183M1, 4226144M1, 4226484M1, 4226937M91, 4227427M91, ULPK0038) USA FILTRO 26560201 (4816636). DIESEL



PE042
PERKINS CONJUNTO DE FILTRO COM BOMBA ALIMENTADORA ELÉTRICA 24V PARA MOTORES SÉRIES 1104-44TA, ESCAVADEIRA HYUNDAI R140 E EQUIPAMENTOS CATERPILLAR OFF ROAD (T417677) ACOMPANHA CABO E AMORTECEDORES. DIESEL

BOMBAS ALIMENTADORAS ELÉTRICAS



PE011
PERKINS SÉRIE 400 INDUSTRIAIS E GERADORES (485510011) 12V, 1.5A, 80L/H. DIESEL



PE496
RENAULT MASTER 2.5 COMMON RAIL BOMBA INTERNA 12V, 5.5A, 3BAR, 85L/H (0580453496, 8200071331). DIESEL



PE061
RENAULT MASTER, PEUGEOT BOXER 2.3, 2.8, FIAT DUCATO MULTIJET CARGO, MINIBUS, COMBINATO, MAXICARGO 2009/2012. 12V, 6.5A, 4BAR, 100L/H. (46447569, 0580464981, 0580303061, 0580303016, 1328162080, 13281690, 125S2, 1341606080). DIESEL



PE705
THERMOKING, CARRIER, FACET. SISTEMA DE CÂMARAS FRIAS. (30-00364-00, 30-01080-02, 30-01108-00SV, 40223, 40269, 41-2638, 41-7059) 12V, 1.5A, 6-8 PSI, 70L/H. DIESEL



PE712S
UNIVERSAL 12V , 1.5A, 4-6 PSI, VAZÃO 130L/H. COM CONECTORES DE MANGUEIRA 90º E AMORTECEDORES ANTIVIBRAÇÃO. ADAPTAÇÕES AGRÍCOLAS, VEICULARES E OFF ROAD. PARA MOTORES DIESEL ATÉ 6 CIL. ELEVAÇÃO MÁXIMA DO COMBUSTÍVEL: 2M, NÃO USAR EM COLHEITADEIRAS



PE150
UNIVERSAL 12V GRANDE PARA APLICAÇÕES DIVERSAS AGRÍCOLAS, VEICULARES, CÂMARAS FRIAS. PRESSÃO: 4 PSI, VAZÃO: 90 L/H, AMPERAGEM: 1,7A. ACOMPANHA AMORTECEDORES DE VIBRAÇÃO. PARA MOTORES DIESEL ATÉ 4 CIL. ELEVAÇÃO MÁXIMA DO COMBUSTÍVEL: 1,5M



PE122
UNIVERSAL 12V PARA APLICAÇÕES DIVERSAS AGRÍCOLAS, VEICULARES, CÂMARAS FRIAS, ESTACIONÁRIOS, INDUSTRIAIS E OFF ROAD. PRESSÃO: 7 PSI, VAZÃO: 100 L/H, AMPERAGEM: 1,5A. ACOMPANHA KIT DE INSTALAÇÃO E MICRO FILTRO. PARA MOTORES DIESEL ATÉ 4 CIL. ELEVAÇÃO MÁXIMA DO COMBUSTÍVEL: 1M



PE213
UNIVERSAL 12V PEQUENA PARA APLICAÇÕES DIVERSAS AGRÍCOLAS MINI TRATORES, MINI CARREGADEIRAS, CÂMARAS FRIAS. PRESSÃO: 4 PSI, VAZÃO: 70 L/H, AMPERAGEM: 1,5A. ACOMPANHA AMORTECEDORES DE VIBRAÇÃO. PARA MOTORES DIESEL ATÉ 4 CIL. ELEVAÇÃO MÁXIMA DO COMBUSTÍVEL: 1M



PE210
UNIVERSAL 12V PEQUENA PARA APLICAÇÕES DIVERSAS AGRÍCOLAS, VEICULARES, CÂMARAS FRIAS, ESTACIONÁRIOS, INDUSTRIAIS E OFF ROAD. PRESSÃO: 5 PSI, VAZÃO: 90 L/H, AMPERAGEM 1,5A. PARA MOTORES DIESEL ATÉ 4 CIL. ELEVAÇÃO MÁXIMA DO COMBUSTÍVEL: 1M



PE712
UNIVERSAL 12V, CNH, NEW HOLLAND TRATORES TM110, TM120, TM130, TM140. 12V, 1.5A, 4-6 PSI, 100L/H. (82006984) JOHN DEERE AR67543, AZ27951, AR65058, R56226, T25585, AR67543. ADAPTAÇÕES AGRÍCOLAS, VEICULARES E OFF ROAD. PARA MOTORES DIESEL ATÉ 6 CIL. ELEVAÇÃO MÁXIMA DO COMBUSTÍVEL 1,5M. NÃO USAR EM COLHEITADEIRAS



PE724
UNIVERSAL 24V 12V, 1.5A, 4-6 PSI, 100L/H. ADAPTAÇÕES AGRÍCOLAS, VEICULARES E OFF ROAD. PARA MOTORES DIESEL ATÉ 6 CIL. ELEVAÇÃO MÁXIMA DO COMBUSTÍVEL 1,5M. NÃO USAR EM COLHEITADEIRAS



PE724S
UNIVERSAL 24V, JCB JS200, ESCAVADEIRAS HITACHI ZX200/300, ISUZU 4HK, 6HK. 1.5A, 6-8 PSI, VAZÃO 130L/H. COM CONECTORES DE MANGUEIRA 90º E AMORTECEDORES ANTIVIBRAÇÃO. (4645227, 8980093971, 17/926100) ADAPTAÇÕES AGRÍCOLAS, VEICULARES E OFF ROAD. PARA MOTORES DIESEL ATÉ 6 CIL. ELEVAÇÃO MÁXIMA DO COMBUSTÍVEL: 2M. NÃO USAR EM COLHEITADEIRAS



PE048
UNIVERSAL, CASE, NEW HOLLAND, KIT DE BOMBA ELÉTRICA 12V, 5A. ROTATIVA DE PALHETAS COM SUPORTE ANTIVIBRAÇÃO, FIOS, CONECTORES E ACESSÓRIOS. VAZÃO 260L/H, PRESSÃO 0,55BAR. (84465402, 87756609, 95774400) E ADAPTAÇÕES AGRÍCOLAS, VEICULARES, INDUSTRIAIS, MARÍTIMAS E MILITAR. 12V DIESEL. ELEVAÇÃO MÁXIMA DO COMBUSTÍVEL: 4M. IDEAL PARA COLHEITADEIRAS E LINHA AMARELA



PE048A
UNIVERSAL, KIT DE BOMBA ELÉTRICA 12V, 5A. ROTATIVA DE PALHETAS COM SUPORTE ANTIVIBRAÇÃO, FIOS, CONECTORES E ACESSÓRIOS. VAZÃO 130L/H, PRESSÃO 0,35BAR. PARA ADAPTAÇÕES AGRÍCOLAS, VEICULARES, INDUSTRIAIS, MARÍTIMAS E MILITAR. 12V DIESEL. ELEVAÇÃO MÁXIMA DO COMBUSTÍVEL: 4M. IDEAL PARA COLHEITADEIRAS E LINHA AMARELA



PE049
UNIVERSAL, KIT DE BOMBA ELÉTRICA 24V, 5A .ROTATIVA DE PALHETAS COM SUPORTE ANTIVIBRAÇÃO, FIOS, CONECTORES E ACESSÓRIOS. VAZÃO 260L/H, PRESSÃO 0,55BAR. PARA ADAPTAÇÕES AGRÍCOLAS, VEICULARES, INDUSTRIAIS, MARÍTIMAS E MILITAR. 24V DIESEL. ELEVAÇÃO MÁXIMA DO COMBUSTÍVEL: 4M. IDEAL PARA COLHEITADEIRAS E LINHA AMARELA



PE046
UNIVERSAL, KIT DE BOMBA ELÉTRICA 6V ROTATIVA DE PALHETAS COM SUPORTE ANTIVIBRAÇÃO, FIOS, CONECTORES E ACESSÓRIOS. VAZÃO 260L/H, PRESSÃO 0,55BAR. PARA ADAPTAÇÕES AGRÍCOLAS, VEICULARES, INDUSTRIAIS, MARÍTIMAS E MILITAR. 6V, 5A DIESEL. ELEVAÇÃO MÁXIMA DO COMBUSTÍVEL: 4M



PE582
VOLVO BOMBA ELÉTRICA DE SANGRIA DO COMBUSTÍVEL CAMINHÕES, MARÍTIMO, INDUSTRIAL E OFF ROAD. 24V, 1.7A, 7PSI, 120L/H. (3169582, P61292S, 09J25B). DIESEL



PE077
VW 5140, 8150 E DELIVERY, 5140, 8150 EOD ELECTRONIC 1,5BAR, 185L/H (0580464077). DIESEL



PE050
VW AMAROK 2.0 BITURBO 2010 A 2017, 12V, 5A, 3BAR, 90L/H (A2E53407268, 2H0919050B, A2C83932900) SOMENTE O REFIL. DIESEL



FH177
VW CABEÇOTE DE FILTRO TIPO RACOR COM BOMBA ELÉTRICA 12V, 5A, 3BAR, 100L/H VW WORKER 13180,15180, 17180 EURO 3, CONEXÕES VOSS (2S0201581A , 2S0201512) PARA FILTRO GENUINO PARKER QUABLOCK II, R120LJ-10M-AQII COM PINO ATUADOR, ROSCA CENTRAL DO FILTRO 1"X14UNS-2B. DIESEL



PE066
VW, FORD. REFIL DO CABEÇOTE DE FILTRO TIPO RACOR COM BOMBA ELÉTRICA 12V, 5A, 3BAR, 100L/H VW WORKER 13180,15180, 17180 EURO 3, FORD F250 V8 DIESEL. (2S0201581A , 2S0201512, 6C3Z9G282AA). DIESEL



PE115
YANMAR , CATERPILLAR E JCB MINI CARREGADEIRAS, KUBOTA. 12V, 1.5A, 7PSI, 100L/H (183-4320, 119225-52102, 02/634980, RC601-51352, RC601-51350). DIESEL

CONSULTE OUTROS MODELOS DE BOMBAS ALIMENTADORAS ELÉTRICAS CONFORME SUA NECESSIDADE. TODOS OS MESES A MIRADOR TEM LANÇAMENTOS. FALE COM SEU TELEVENDAS.

ANOTAÇÕES:

mirador®

SPARE PARTS

CABEÇOTES DE FILTROS





FH5680
CABEÇOTE DE FILTRO DE ARREFECIMENTO APLICAÇÕES DIVERSAS VEICULARES AGRÍCOLAS E FORA DE ESTRADA ROSCA CENTRAL 1”-14, SAÍDAS NPT1/2”



FH7057
CABEÇOTE DE FILTRO DE ARREFECIMENTO APLICAÇÕES DIVERSAS VEICULARES AGRÍCOLAS E FORA DE ESTRADA ROSCA CENTRAL 11/16”-16, SAÍDAS M16X1,5



FH0483
CABEÇOTE DE FILTRO DE ARREFECIMENTO SCANIA 112 / T113 / R143 350483 (ROSCAS M14X1,5)



FH2287
CABEÇOTE DE FILTRO DE ARREFECIMENTO SCANIA SÉRIE 4 114/124 1409880, 1374516, 1452287



FH328
CABEÇOTE DE FILTRO DIESEL ASIÁTICOS COM BOMBA HAND PRIME ASIA TOPIC K46723550, K670-13-850-Z (ROSCA CENTRAL M20X1,5)



FH018
CABEÇOTE DE FILTRO DIESEL ASIÁTICOS COM BOMBA HAND PRIME HYUNDAI H100 - KIA BONGO K2700-K3000 ANTIGOS COM CANOS OPOSTOS (ROSCA CENTRAL M20X1,5) 0K60E-13-480B, FUP60336, MB55234



FH550
CABEÇOTE DE FILTRO DIESEL ASIÁTICOS COM BOMBA HAND PRIME HYUNDAI HR ATÉ 2012 COM SENSOR 319254F000, 319704F000



FH800
CABEÇOTE DE FILTRO DIESEL ASIÁTICOS COM BOMBA HAND PRIME HYUNDAI HR, KIA BONGO EURO 5 2012 319254F800



FH326
CABEÇOTE DE FILTRO DIESEL ASIÁTICOS COM BOMBA HAND PRIME KIA BESTA 2.2 - SPORTAGE 2.2 OK70A23550, K670-13-850-F (ROSCA CENTRAL M20X1,5)



FH325
CABEÇOTE DE FILTRO DIESEL ASIÁTICOS COM BOMBA HAND PRIME KIA BESTA 2.7-GRAND BESTA 3.0 OK71E23550, MB554950 (ROSCA CENTRAL M20X1,5)



FH1544
CABEÇOTE DE FILTRO DIESEL ASIÁTICOS COM BOMBA HAND PRIME MITSUBISHI L200 TRITON 4M41 3.2 2008-2013 1770A156,1770A011, FUP61544



FH327
CABEÇOTE DE FILTRO DIESEL ASIÁTICOS COM BOMBA HAND PRIME MITSUBISHI L200-L300 / HYUNDAI H100 / TRATORES LS TRACTOR U60 / LS100 3197244102, MB220900 (ROSCA CENTRAL M20X1,5)



FH4060
CABEÇOTE DE FILTRO DIESEL ASIÁTICOS COM BOMBA HAND PRIME NISSAN FRONTIER 2.5 2008-2011 TUBO 10MM 16401-44G10, 16400-43G10, 23303-43G10, 23301-64060B, 23300-56110



FH500/2
CABEÇOTE DE FILTRO DIESEL ASIÁTICOS COM BOMBA HAND PRIME TOYOTA 14B BANDEIRANTE 23301-17150 (ROSCA CENTRAL M20X1,5 CANOS 10MM)



FH500
CABEÇOTE DE FILTRO DIESEL ASIÁTICOS COM BOMBA HAND PRIME TOYOTA HILUX 2.8-3.0 23303-64060, 23303-64010, 23303-54460 (ROSCA CENTRAL M20X1,5 CANOS 8MM)



FH2008
CABEÇOTE DE FILTRO DIESEL ASIÁTICOS COM BOMBA HAND PRIME YALE GP155VX 2EC5190 COM MOTOR KUBOTA 582022008 CANOS 8MM, ROSCA CENTRAL M20X1,5



FH233
CABEÇOTE DE FILTRO DIESEL ASIÁTICOS TOYOTA ARGENTINA COM BOMBA HAND PRIME E CANOS 10MM (23300-64320)



FH2784
CABEÇOTE DE FILTRO DIESEL CATERPILLAR PARA CONJUNTO DE ELEMENTOS FILTRANTES E SEPARADOR D’ ÁGUA 1R-0750 E 175-2949 APLICAÇÕES DIVERSAS CAT. (ROSCA CENTRAL 1’-14)



FH599
CABEÇOTE DE FILTRO DIESEL CATERPILLAR COM BOMBA ELÉTRICA 24V MOTONIVELADORAS 120K, 140K, ESCAVADEIRAS 312K E TRATORES 24V COM MOTORES 316B, 317C, 3196, 3406E, C12. 371-3599, 162-2211, 16615A, 17315A, 190-8970, 190-8977, 371-1599



FH0749
CABEÇOTE DE FILTRO DIESEL CATERPILLAR DUPLO PARA FILTROS 1R-0750 E 1R-0749 ROSCA CENTRAL 13/16”-16, CONEXÕES G1/2 (18-1398)



FH0750
CABEÇOTE DE FILTRO DIESEL CATERPILLAR SIMPLES PARA FILTROS 1R-0750 E 1R-0749 (ROSCA CENTRAL 13/16"-16), CONEXÕES G1/2 (18-1298)



FH8064
CABEÇOTE DE FILTRO DIESEL COM BOMBA HAND PRIME PERKINS CAT D5 263-7148, 2656F066, 2656F087, 308-7576, 318-8064, 2656F096, R06X15-A



FH324
CABEÇOTE DE FILTRO DIESEL COM BOMBA HAND PRIME ENTRADAS 1/2'-20UNF PARA ELEMENTOS ROSQUEADOS (ROSCA CENTRAL M16X1,5) FIXAÇÃO VERTICAL 90º - APLICAÇÕES DIVERSAS



FH863
CABEÇOTE DE FILTRO DIESEL COM BOMBA HAND PRIME ENTRADAS 1/2'-20UNF PARA FILTROS 296/796 E SEDIMENTADORES CAV-DELPHI (FIXAÇÃO PARAFUSO CENTRAL)



FH322
CABEÇOTE DE FILTRO DIESEL COM BOMBA HAND PRIME ENTRADAS M14X1,5 PARA ELEMENTOS ROSQUEADOS (ROSCA CENTRAL M16X1,5) FIXAÇÃO VERTICAL 90º - APLICAÇÕES DIVERSAS



FH862
CABEÇOTE DE FILTRO DIESEL COM BOMBA HAND PRIME ENTRADAS M14X1,5 PARA FILTROS 296/796 E SEDIMENTADORES CAV-DELPHI (FIXAÇÃO PARAFUSO CENTRAL)



FH3310
CABEÇOTE DE FILTRO DIESEL COM BOMBA HAND PRIME FIAT, IVECO UTILITÁRIOS DIESEL, KIA SORENTO DIESEL COM CANOS, 1457434310, 46807036, 9949267, 31300-3E000, 31300-3E200, 0K55212603A, 313003E000



FH573
CABEÇOTE DE FILTRO DIESEL COM BOMBA HAND PRIME IVECO / CNH IVECO OFF ROAD 99460566 PARAFUSO CENTRAL M14X1,5 ENTRADA-SAÍDA M14



FH573A
CABEÇOTE DE FILTRO DIESEL COM BOMBA HAND PRIME IVECO STRALIS, EUROCARGO, EUROTECH, TECTOR, 500316868 PARAFUSO CENTRAL M16X1,5 ENTRADA-SAÍDA M14



FH5831
CABEÇOTE DE FILTRO DIESEL COM BOMBA HAND PRIME IVECO STRALIS, EUROCARGO, EUROTECH, TECTOR, CASE 721E, 821E, 721F, 865B, 845B, 885B. BASE ALTA (42545573 / 87435522)



FH2230
CABEÇOTE DE FILTRO DIESEL COM BOMBA HAND PRIME IVECO STRALIS, EUROCARGO, EUROTECH, TECTOR, BASE MÉDIA (42545831)



FH6172
CABEÇOTE DE FILTRO DIESEL COM BOMBA HAND PRIME MASSEY FERGUSON 6711, 6713, 6713 / VALTRA A114, A124, A134 COM MOTOR AGCO POWER COMMON RAIL MAR-1 (837086172 / V837086172)



FH9727
CABEÇOTE DE FILTRO DIESEL PRINCIPAL MASSEY FERGUSON 6711, 6713, 6713 / VALTRA A114, A124, A134 COM MOTOR AGCO POWER COMMON RAIL MAR-1 (837079727, 837074620, 837079760, 837074637, 837086099)



FH323
CABEÇOTE DE FILTRO DIESEL COM BOMBA HAND PRIME TIPO BOSCH FORD NEW HOLLAND ENTRADAS 1/2'-20UNF PARA ELEMENTOS ROSQUEADOS (ROSCA CENTRAL M16X1,5) F1NN9A384AA - ACOMPANHA BUJÕES DE VEDAÇÃO



FH320
CABEÇOTE DE FILTRO DIESEL COM BOMBA HAND PRIME TIPO BOSCH PERKINS - MWM ENTRADAS M14X1,5 PARA ELEMENTOS ROSQUEADOS (ROSCA CENTRAL M16X1,5) DP100 - 70993018 - 9450080130 - ACOMPANHA BUJÕES DE VEDAÇÃO



FH969
CABEÇOTE DE FILTRO DIESEL CUMMINS 5.9L 6BT 3930969, 4983830, 4980908 CAMINHÕES FORD / VW (ROSCA CENTRAL M16X1,5), ENTRADA E SAÍDA M12X1,5



FH9116
CABEÇOTE DE FILTRO DIESEL CUMMINS 5.9L 6BT 4989116 / 4989118 CAMINHÕES FORD / VW ROSCA 13/16'-18



FH117
CABEÇOTE DE FILTRO DIESEL DUPLO MERCEDES 1/2 LITRO OM314-352-366, MWM KD12-112 (00922708, 0010926701, 3430927001, A0000922768, A0010926701, A3430927001, 905410220030)



FH1908
CABEÇOTE DE FILTRO DIESEL DUPLO MERCEDES OM355-447 1 LITRO (A0004771908, A4220900112 3, A2209200208, 1932.2224, 9451035532, 0004773508)



FH895
CABEÇOTE DE FILTRO DIESEL DUPLO SCANIA-FORD-VW - ENTRADAS M14X1,5 PARA ELEMENTOS ROSQUEADOS (ROSCA CENTRAL M16X1,5) 525356-330322-8194541



FH088
CABEÇOTE DE FILTRO DIESEL DUPLO
TIPO CAV-DELPHI ENTRADAS 1/2'-20UNF
PARA FILTROS 296/796 E SEDIMENTADORES
(FIXAÇÃO PARAFUSO CENTRAL)



FH088T
CABEÇOTE DE FILTRO DIESEL DUPLO
TIPO CAV-DELPHI ENTRADAS M14X1,5 PARA
FILTROS 296/796 E SEDIMENTADORES
(FIXAÇÃO PARAFUSO CENTRAL)



FH0140
CABEÇOTE DE FILTRO DIESEL DUPLO
VALTRA A550, A650, A750. MASSEY FERGUSON
250XE COM MOTOR SIMPSON
(ROSCA CENTRAL M16X1,5)
SAÍDA / ENTRADA M14X1,5



FH6832
CABEÇOTE DE FILTRO DIESEL DUPLO
VOLVO CAMINHÕES / ÔNIBUS 1676832
(5 ROSCAS M14X1,5)



FH222
CABEÇOTE DE FILTRO DIESEL DUPLO
VOLVO FH / FM COM SENSOR (20753791,
20783917, 20783921, 20869316, 20873671,
20873675, 20910188, 21023279, 21023285,
21023287, 21168827, 21870635, 21870682,
21900852, 22035823, 2292410, 7421023285,
7421870628)



FH321
CABEÇOTE DE FILTRO DIESEL SIMPLES
TIPO BOSCH ENTRADAS M14X1,5 MERCEDES
SPRINTER MAXION HS / AGRALE 4100.4
(ROSCA CENTRAL M16X1,5) F010450001,
A0000925108



FH2927
CABEÇOTE DE FILTRO DIESEL SIMPLES
TIPO BOSCH UNIVERSAL. 1 ENTRADA
E 1 SAÍDA 1 RETORNO M14X1,5
(ROSCA CENTRAL M16X1,5) PARA
ELEMENTOS ROSQUEADOS FIXAÇÃO 90º



FH022G
CABEÇOTE DE FILTRO DIESEL SIMPLES
TIPO CAV-DELPHI ENTRADAS 1/2"-20UNF PARA
FILTROS 296/796 E SEDIMENTADORES
(FIXAÇÃO PARAFUSO CENTRAL) 70997010



FH022AC
CABEÇOTE DE FILTRO DIESEL SIMPLES
TIPO CAV-DELPHI ENTRADAS 1/2'-20UNF PARA
FILTROS 296/796 E SEDIMENTADORES
(FIXAÇÃO PARAFUSO CENTRAL COM FURAÇÃO
PARA VELA AQUECEDORA)



FH022AB
CABEÇOTE DE FILTRO DIESEL SIMPLES
TIPO CAV-DELPHI ENTRADAS M14X1,5 PARA
FILTROS 296/796 E SEDIMENTADORES
(FIXAÇÃO PARAFUSO CENTRAL COM FURAÇÃO
PARA VELA AQUECEDORA)



FH022A
CABEÇOTE DE FILTRO DIESEL SIMPLES
TIPO CAV-DELPHI ENTRADAS M14X1,5 PARA
FILTROS 296/796 E SEDIMENTADORES
(FIXAÇÃO PARAFUSO CENTRAL)



FH330
CABEÇOTE DE FILTRO DIESEL SIMPLES
TIPO CAV-DELPHI PERKINS / JCB / CAT
UNIVERSAL ENTRADAS M14X1,5 PARA
ELEMENTOS ROSQUEADOS
(ROSCA CENTRAL M16X1,5) 32/912003,
355-6862, 2914141



FH329
CABEÇOTE DE FILTRO DIESEL SIMPLES
TIPO CAV-DELPHI PERKINS / JCB / UNIVERSAL
ENTRADAS 1/2"-20UNF PARA
ELEMENTOS ROSQUEADOS
(ROSCA CENTRAL M16X1,5) 054142N1,
26560150, 2656F802



FH343
CABEÇOTE DE FILTRO DIESEL
TIPO FLEETGUARD FORD CARGO ELETRÔNICOS
2012 BH1X9W155BA, EC459155BA ROSCA
CENTRAL 1'X12UNS-2B' (ENGATE RÁPIDO 12,6MM)



FH340
CABEÇOTE DE FILTRO DIESEL
TIPO FLEETGUARD FORD CARGO
ELETRÔNICOS DE 2006 A 2010 4C459C340BD,
396398100, BG8X9W155AA
(ENGATE RÁPIDO 12,6MM)



FH341
CABEÇOTE DE FILTRO DIESEL
TIPO FLEETGUARD FORD CARGO ELETRÔNICOS
DE 2010 A 2011 BH4X9C340BA, BH4X/9C340/BA
(ENTRADAS M14X1,5)



FH6209
CABEÇOTE DE FILTRO DIESEL
TIPO FLEETGUARD FOTON AUMARK 2.8
CUMMINS PARA FILTRO FS36209 M20X1,5



FH344
CABEÇOTE DE FILTRO DIESEL
TIPO FLEETGUARD VOLARE A8, W8, W9 /
VW MICRO ÔNIBUS 2R0201581C, 394723200
(CONEXÕES VOSS)



FH190
CABEÇOTE DE FILTRO DIESEL
TIPO RACOR COM BOMBA ELÉTRICA 12V ALTA
VAZÃO PARA APLICAÇÕES SEVERAS VEICULARES,
INDUSTRIAIS E OFF ROAD (USAR ELEMENTO
RACOR R120) CONEXÕES IN/OUT M16X1,5 -
ACOMPANHA CONEXÕES DE ENGATE RÁPIDO
VOSS E REDUTORES PARA M14X1,5. (CONEXÃO
COM RELÉ DE SEGURANÇA) (391-3764)



FH177
CABEÇOTE DE FILTRO DIESEL
TIPO RACOR COM BOMBA ELÉTRICA 12V
MBB710 PLUS, VW WORKER 13180,15180,
17180 EURO 3 (2S0201581A, 2S0201512,
A6884700190)



FH710
CABEÇOTE DE FILTRO MERCEDES BENZ SEPARADOR D'ÁGUA TIPO RACOR MERCEDES COM BOMBA ELÉTRICA 12V 710 PLUS EURO 3 CONEXÕES SAE E ROSCA CENTRAL DO FILTRO 1'X12UNS-2B (PARA FILTRO PARKER R120L-4MCJAQIII, COM PINO ATUADOR DA ESFERA) (A6884700190, A6884770015). DIESEL



FH1881
CABEÇOTE DE FILTRO DIESEL TIPO RACOR COM BOMBA HAND PRIME DAF-PACCAR CAMINHÕES XF105-CF EXTRA PESADOS 1832456, 1861881,1089495S02 (ROSCA CENTRAL 1-14" SAÍDAS M16X1,5) (ESPERA PARA AQUECEDOR)



FH490
CABEÇOTE DE FILTRO DIESEL TIPO RACOR COM BOMBA HAND PRIME E VÁLVULA DE ESFERA PARA SENSOR. ENTRADAS 16MM. MERCEDES LS1938, 1632, 1938S, L-LS-LK2638, O400RSE, RSD, BR900 / IVECO EUROCARGO, EUROTECH, EUROTRAKKER, STRALLIS 740542 ELETRÔNICOS PARA FILTROS R90(MB)-R120(MB) (ROSCA CENTRAL 1´X 12UNS-2B) A457.090.02.52, 4570900252, 7147274, 503100412



FH121
CABEÇOTE DE FILTRO DIESEL TIPO RACOR COM BOMBA HAND PRIME ENTRADAS 16MM MBB, IVECO ELETRÔNICOS PARA FILTROS R60(MB)-R90(MB)-R120(MB) (ROSCA CENTRAL 1´X 12UNS-2B) A688.470.70.90, A958.470.00.90, A958.470.01.90, 503103527, KR5007, A3760927208, A3760900012KZ



FH120
CABEÇOTE DE FILTRO DIESEL TIPO RACOR COM BOMBA HAND PRIME ENTRADAS 16MM VOLVO, SCANIA, VW ELETRÔNICOS, MÁQUINAS OFF ROAD DE DIVERSAS MARCAS PARA FILTROS R60-R90-R120 (ROSCA CENTRAL 1´X 14UNS-2B) 2R0201581B, 11713138, VOE11713138, KR5005, 2R0201512A, 2T2201512A, 20415541, 20735654



FH041
CABEÇOTE DE FILTRO DIESEL TIPO RACOR COM BOMBA HAND PRIME MERCEDES ACTROS E SINOTRUK COM RESISTÊNCIA DE AQUECIMENTO A0004700469-X



FH5008J
CABEÇOTE DE FILTRO DIESEL TIPO RACOR COM BOMBA HAND PRIME SÉRIE J PARA VW CAMINHÕES TITAN TRACTOR CONSTELLATION 2011. CUMMINS ISC, MWM TCAE 150, 180, 260HP, 9150, 9150E, 17250CT, VW DELIVERY, WORKER. COM VÁLVULA DE ESFERA CENTRAL PARA FILTROS PARKER DE PINO ATUADOR (ROSCAS M16X1,5 ROSCA CENTRAL 1´X 14UNS-2B) 2R0201582B, 550363189, KR5008J, 2RO201512A



FH1012
CABEÇOTE DE FILTRO DIESEL TIPO RACOR SINGLE PARA FILTROS R12P, R12T, R12S ROSCA CENTRAL M18X1,5, ENTRADAS E SAÍDAS 1/4"NPT. APLICAÇÃO PARA MOTORES ESTACIONÁRIOS PEQUENOS



FH543
CABEÇOTE DE FILTRO DIESEL TIPO RACOR SINGLE MERCEDES SPRINTER CDI 311-313-411 ENTRADAS M14X1,5 COM BOMBA MANUAL PARA FILTROS R26-R28) A0004779415 (ROSCA CENTRAL 1´X 14UNS-2B) KR-5000MB, A0004774708



FH542
CABEÇOTE DE FILTRO DIESEL TIPO RACOR SINGLE CASE / CNH COM ENTRADAS 1/4´ NPT COM BOMBA MANUAL PARA FILTROS R26-R28 (ROSCA CENTRAL 1´X 14UNS-2B) KR20046, 468090, 225-R31A050



FH540
CABEÇOTE DE FILTRO DIESEL TIPO RACOR SINGLE ENTRADAS 1/4' NPT AGCO / MASSEY / CASE / DYNAPAC / INTERNATIONAL / CNH / RANDON PARA FILTROS R26-R28 (ROSCA CENTRAL 1´X 14UNS-2B) 72058, 148503A1, 468090N, P0678428P, C148503A1N, 84993232, 72059, 2180025399



FH541
CABEÇOTE DE FILTRO DIESEL TIPO RACOR SINGLE ENTRADAS M14X1,5MM ATLAS COPCO, AGRALE / CASE / MASSEY / JOHN DEERE / MBB / VOLVO / RANDON / VW / FORD CARGO PARA FILTROS PARKER R26-R28 (ROSCA CENTRAL 1´X 14UNS-2B) 3604283M91, 6008006041005, 062240T1, 72090, 3820927004, A3824767049, 3824767069, 87610019, A3824767069, CQ24634, KR20049, 60080066036005, 6007006310006, DQ24056, DQ39455, 11085055, 2R0201511, XC45-9J288-AA, 1028702144, 7028702146, 0986BF04658F6, XC459J288AA, 0070131013



FH7152
CABEÇOTE DE FILTRO DIESEL TIPO RACOR SINGLE MERCEDES A3760907152, A3760907252, (2 ROSCAS M14X1,5 DO LADO DIREITO / ROSCA CENTRAL 1´X 14UNS-2B)



FH7485
CABEÇOTE DE FILTRO DIESEL TIPO RACOR SINGLE VW, MWM, AGRALE 6008006010000, 2RD127485, 90541050095, (2 ROSCAS M14X1,5 EM CIMA / ROSCA CENTRAL 1´X 14UNS-2B)



FH5006
CABEÇOTE DE FILTRO DIESEL TIPO RACOR SINGLE MERCEDES, VOLVO, VW, FORD, IVECO, MWM 905410500097, 7146716, 20356400, 3760907038, 4760907402, A4760907452, KR-5006, 2TB127401, 8159966, 2TJ127401, 98BU-9J288-AA (4 ROSCAS M14X1,5 / LADO DIREITO E ESQUERDO / ROSCA CENTRAL 1´X 14UNS-2B)



FH900A
CABEÇOTE DE FILTRO DIESEL TIPO RACOR SINGLE MULTIFUROS M16X1,5 PARA MERCEDES-IVECO COM FILTROS PARKER R60(MB)-R90(MB)-R120(MB) (ROSCA CENTRAL 1´X 12UNS-2B) ACOMPANHA KIT DE ADAPTADORES PARA 14MM



FH585A
CABEÇOTE DE FILTRO DIESEL TIPO RACOR SINGLE MULTIFUROS M16X1,5 PARA SCANIA-VOLVO-FORD-VW-AGRALE COM FILTROS PARKER R60-R90-R120 (ROSCA CENTRAL 1´X 14UNS-2B) ACOMPANHA KIT DE ADAPTADORES PARA 14MM



FH585N
CABEÇOTE DE FILTRO DIESEL TIPO RACOR SINGLE SCANIA EXTRA PESADO, FILTRO ATRÁS DA CABINE 1780731 (7 ROSCAS M16X1,5 1´X 14UNS-2B)



FH1581
CABEÇOTE DE FILTRO DIESEL TIPO RACOR SINGLE VW CAMINHÕES 2P0201581 (2 ROSCAS M14X1,5 LADO ESQUERDO E FRONTAL, ROSCA CENTRAL 1´X 14UNS-2B)



FH3641
CABEÇOTE DE FILTRO DIESEL TIPO RACOR SINGLE SCANIA SÉRIE 4 1393641, 1521219 (2 ROSCAS M16X1,5 LADO DIREITO / ROSCA CENTRAL 1´X 14UNS-2B)



FH3381
CABEÇOTE DE FILTRO DIESEL
TIPO RACOR SINGLE VOLVO EDC FH-NH
CAMINHÕES / ÔNIBUS 3943381
(6 ROSCAS M16X1,5 / 2- LADO DIREITO,
2-LADO ESQUERDO, 1-EM CIMA , 1 FRONTAL /
ROSCA CENTRAL 1´X 14UNS-2B)



FH7401
CABEÇOTE DE FILTRO DIESEL
TIPO RACOR SINGLE VW CAMINHÕES /
ÔNIBUS 2W0127401
(1 ROSCA EM CIMA, 1 LADO DIREITO -
M14X1,5 ROSCA / CENTRAL 1´X 14UNS-2B)



FH2289
CABEÇOTE DE FILTRO DIESEL
TIPO RACOR SINGLE SCANIA SÉRIE 4 1362289
(ROSCAS M16X1,5) USA FILTRO RC-345



FH709
CABEÇOTE DE FILTRO DIESEL
TIPO RACOR VOLVO CONSTRUCTION
MOTONIVELADORAS, CARREGADEIRAS E
ESCAVADEIRAS , OFF ROAD, VOLVO PENTA,
MARÍTIMO. 11110709, 11110703, 11110702,
11110791, 2085383. COM BOMBA MANUAL



FH518
CABEÇOTE DE FILTRO DIESEL
TIPO STANADYNE COM BOMBA HAND PRIME
CNH / JOHN DEERE / CASE / PERKINS
87840172. ROSCA 1/2'-20UNF



FH507
CABEÇOTE DE FILTRO DIESEL
TIPO STANADYNE COM BOMBA HAND PRIME
JCB / NEW HOLLAND 32/925914 - 32/925717 -
32/925765 - 117-4089 - 87494263 COM
CANOS RETOS PARA ENGATE RÁPIDO



FH519
CABEÇOTE DE FILTRO DIESEL
TIPO STANADYNE COM BOMBA HAND PRIME
CNH COM CANOS 90º CASE, CNH



FH155
CABEÇOTE DE FILTRO DIESEL
TIPO STANADYNE COM BOMBA HAND PRIME
FORD TRANSIT V184 / MK6 2.4-2.0 TDI
COM BOMBA HAND PRIME E ENTRADA
PARA SENSOR YC159155AM,1712931



FH0904
CABEÇOTE DE FILTRO DIESEL
TIPO STANADYNE SEM BOMBA ROSCAS
1/2"-20UNF PARA MOTORES PERKINS1004.4T,
1006.6T, JCB 2656F810, 26560904, 26560906,
26560900 PARA FILTROS 26560145



FH926
CABEÇOTE DE FILTRO DIESEL
TIPO STANADYNE SEM BOMBA ROSCAS
M12X1,5 JOHN DEERE RE516179, RE63183,
RE525802, RE529995, RE524723, RE65432,
RE515335, RE521129



FH922
CABEÇOTE DE FILTRO DIESEL
TIPO STANADYNE SEM BOMBA ROSCAS
M16X1,5 COM ADAPTADORES PARA M14X1,5.
APLICAÇÕES DIVERSAS PERKINS, CAT, JCB,
JONH DEERE, ESTACIONÁRIOS.
4 ROSCAS ABERTAS



FH1150
CABEÇOTE DE FILTRO DIESEL
VW-FORD 17250-24250E CAMINHÕES COM
MOTOR CUMMINS 395911500, BG5XW155AA



FH830
CABEÇOTE DE FILTRO DO COMMON RAIL FORD
CARGO MOTOR CUMMINS 4.5L ISCBE - C816
(BH1X9A155CA)



FH8954
CABEÇOTE DE FILTRO
DO ÓLEO LUBRIFICANTE
CUMMINS 6CT 3918954



FH4325
CABEÇOTE DE FILTRO
DO ÓLEO LUBRIFICANTE
CUMMINS 6CT 3974325
COM FLANGE 3918334



FH8805
CABEÇOTE DE FILTRO
DO ÓLEO LUBRIFICANTE DA
TURBINA SCANIA 111/112/113 228805



FH122
CABECOTE DE FILTRO
DO ÓLEO LUBRIFICANTE MOTORES
MWM D225-D226-D229 (ROSCA CENTRAL
1´X 12UNF-2B) 1932122, 73403677,
922907400014, 112740, T11115417A.
ACOMPANHA VÁLVULA DE ALÍVIO



FH1061
CABEÇOTE DE FILTRO
DO ÓLEO LUBRIFICANTE
PERKINS 1104A-44 TRATORES
MASSEY FERGUSON 3773A061
741614M1



FH1071
CABEÇOTE DE FILTRO
DO ÓLEO LUBRIFICANTE
PERKINS 1104A-44T TRATORES
MASSEY FERGUSON 3773A071/
3773K041



FH135
CABEÇOTE DE FILTRO
DO ÓLEO LUBRIFICANTE
PERKINS 3152 / 4203 70991130
AGRÍCOLA E VEICULAR



FH134
CABEÇOTE DE FILTRO
DO ÓLEO LUBRIFICANTE
PERKINS 4236 / 4248 / Q20B4 - 4 CIL
70997134, 70997120. AGRÍCOLA E VEICULAR



FH1097
CABEÇOTE DE FILTRO
DO ÓLEO LUBRIFICANTE
PERKINS 4236 / 4248 FIXAÇÃO DO
FILTRO VERTICAL 70997097



FH4181
CABEÇOTE DE FILTRO
DO ÓLEO LUBRIFICANTE VALTRA A550
E MASSEY FERGUSON 255 COM MOTOR
SIMPSON 37764181 ROSCA FIXAÇÃO
VERTICAL E PARAFUSOS LONGOS
37764251, 741922M91, AD3152/AD4203/
MF135-240-245



FH822
CABEÇOTE DE FILTRO
HIDRÁULICO AGRÍCOLA LINHA MASSEY
MF4292-4275-292 2010 EM DIANTE PARA
FILTRO RH-367 (6223537M1) PARKER
6223538M1 COM ENTRADA PARA SENSOR



FH825
CABEÇOTE DE FILTRO
HIDRÁULICO UNIVERSAL, SUPERFÍCIE DE
VEDAÇÃO 113 X 96, ROSCA DO FILTRO G1-1/4",
ENTRADA/SAÍDA G1-1/4" (CNH)



FH826
CABEÇOTE DE FILTRO
HIDRÁULICO UNIVERSAL, SUPERFÍCIE DE
VEDAÇÃO 130 X 114, ROSCA DO FILTRO 1
1/2"-16 E 1 5/8"-11, ENTRADA /
SAÍDA 1 1/2"-16 (JOHN DEERE, CNH)



FH5246
CABEÇOTE DE FILTRO
DO ARLA 32 FORD CARGO 816
ELETRÔNICO EURO 5 BH6X/5J246/AA,
BH6X5J246AA, 398152200S, 311964-14340,
CC45-5J246-AA 15301B, 4931641, AS26500



FH2016
CABEÇOTE PARKER PLÁSTICO
ORIGINAL PARA SISTEMA ECOLÓGICO E-MAX.
USOS COMERCIAIS, AGRÍCOLAS E OFF ROAD.
USA FILTRO E-MAX GENUÍNO PARKER
(PATENTEADO)

CONSULTE OUTROS MODELOS DE CABEÇOTES CONFORME SUA NECESSIDADE. TODOS OS MESES A MIRADOR TEM LANÇAMENTOS. FALE COM SEU TELEVENDAS.

ANOTAÇÕES:

mirador®

SPARE PARTS

FILTROS COMPLETOS





1000FGM
CONJUNTO DE FILTRO SEPARADOR D'ÁGUA TIPO RACOR SÉRIE 1000 PARA SERVIÇOS SUPER PESADOS RODOVIÁRIO-INDUSTRIAL-MARÍTIMO SCANIA ESTACIONÁRIOS POWER PACK, VOLVO L125C (1000FH, 528542, 3304777) ADAPTÁVEL PARA DIVERSOS MOTORES. 500 LITROS/HORA



500FHM
CONJUNTO DE FILTRO SEPARADOR D'ÁGUA TIPO RACOR SÉRIE 500FH COM VAZÃO DE 200 LITROS/HORA. ADAPTÁVEL PARA DIVERSOS MOTORES



900FGM
CONJUNTO DE FILTRO SEPARADOR D'ÁGUA TIPO RACOR SÉRIE 900 PARA SERVIÇOS PESADOS SCANIA/VOLVO/DYNAPAC/KOMATSU/ RANDON/ ATLAS/CNH (900FH, 5253901, 8125468, 929604D, 14404B560, 2180.01821.5, 1028508800) ADAPTÁVEL PARA DIVERSOS MOTORES. 300 LITROS/HORA



731000FGM
CONJUNTO DE FILTRO COMBINADO (2 FILTROS) - SEPARADOR D'ÁGUA TIPO RACOR SÉRIE 1000 PARA SERVIÇOS EM CONDIÇÕES SEVERAS, INDUSTRIAIS, MARÍTIMAS E GERADORES. COM MANÔMETRO E MANOPLA PARA TROCA DE ELEMENTOS SEM DESLIGAR O MOTOR



FH177F
CONJUNTO DE FILTRO TIPO RACOR COM BOMBA ELÉTRICA 12V VW WORKER 13180, 15180, 17180 EURO 3 (2S0201581A, 2S0201512) FILTRO COM PINO ATUADOR



FH710F
CONJUNTO DE FILTRO SEPARADOR D'ÁGUA TIPO RACOR MERCEDES COM BOMBA ELÉTRICA 12V 710 PLUS EURO 3 (A6884700190, A6884770015)



FH041F
CONJUNTO DE FILTRO MERCEDES ACTROS E SINOTRUCK COM BOMBA DE SANGRIA E AQUECIMENTO (A0004700469)



FH120-60M
CONJUNTO DE FILTRO RACOR CNH CASE-NEW HOLLAND TC59, TR98, TR87, TR88 COM BOMBA DE SANGRIA E FILTRO ORIGINAL PARKER R60 PARA 60 GALÕES/ HORA E ADAPTADORES DE ROSCA M14-M16 (87800854)



FH120-90M
CONJUNTO DE FILTRO SEPARADOR D'ÁGUA TIPO RACOR PARA MOTORES 4 E 6 CIL. ADAPTAÇÕES DIVERSAS AGRÍCOLAS, INDUSTRIAIS, VEICULARES, GERADORES, MARÍTIMOS E FORA DE ESTRADA. FILTRO ORIGINAL PARKER AQUABLOC. ACOMPANHAM ADAPTADORES DE ROSCA M16-M14. CABEÇOTE MULTIFUROS



FH120-120LJ
CONJUNTO DE FILTRO SEPARADOR D'ÁGUA TIPO RACOR PARA MOTORES DIESEL 6 CIL - VW TITAN TRACTOR CONSTELLATION 2011 EM DIANTE COM MOTOR CUMMINS ISC, MWM TCAE. VW DELIVERY CUMMINS INTERACT E MAN SÉRIE TGX. MOTORES ELETRÔNICOS. CABEÇOTE COM ESFERA DE SEGURANÇA E FILTRO ORIGINAL RACOR COM PINO ATUADOR (4120LJ-10M-AQII / 2RO201512A)



FH120-120CSM
CONJUNTO DE FILTRO SEPARADOR D'ÁGUA TIPO RACOR PARA MOTORES DIESEL 6-8 CIL - VW TITAN TRACTOR CONSTELLATION 19320 CUMMINS ISC, MWM TCAE 150, VOLVO VM210, 260, 310 MWM (4120L-10M-AQII / 2R0201512A / 2T2201512A / 20735654) VAZÃO 120 GALÕES/HORA - ACOMPANHA CHICOTE



FH120-120M
CONJUNTO DE FILTRO SEPARADOR D'ÁGUA TIPO RACOR PARA MOTORES DIESEL 6-8 CIL - VW-VOLVO-SCANIA (4120L-10M-AQII / 2R0201512A / 2T2201512A / 2PO201512 / 20735654) VAZÃO 120 GALÕES/HORA - SEM CHICOTE



FH121-30MB
CONJUNTO DE FILTRO SEPARADOR D'ÁGUA TIPO RACOR PARA MOTORES DIESEL 4 CIL - MERCEDES MOTORES ELETRÔNICOS OM364LA, 344LA, 712C, 914C, LO914, 1215C, 1218EL, L1620, L1622EL, 1318. IVECO EUROCARGO, EUROTECH, EUROTRAKKER, STRALLIS. (4120-30MB, A6954700090, 7147274, 503100412)



FH121-90MB
CONJUNTO DE FILTRO SEPARADOR D'ÁGUA TIPO RACOR PARA MOTORES DIESEL 6 CIL - IVECO EUROCARGO, CAVALINO, CHASSIS, 170E21 (490-10MBAQII, 503103527)



FH121-120MB
CONJUNTO DE FILTRO SEPARADOR D'ÁGUA TIPO RACOR PARA MOTORES DIESEL 6 CIL - MERCEDES MOTORES ELETRÔNICOS OM906LA, OM904LA, OM926LA, OM924LA. ACCELO, ATEGO, AXOR, BUS CHASSIS. (4120-10MB-AQII, A6954700090) VAZÃO 120 GALÕES/ HORA - SEM CHICOTE



FH121-120LMB
CONJUNTO DE FILTRO SEPARADOR D'ÁGUA TIPO RACOR PARA MOTORES DIESEL 6-8 CIL - MERCEDES MOTORES ELETRÔNICOS OM457LA. AXOR 1933, 2040, 2533, 2540, 2544, 2640, 2644, 3340, 3344 (4120L-10MB-AQII / AA9584700090 / A9584700190) VAZÃO 120 GALÕES/HORA - FILTRO LONGO - SEM CHICOTE



FH490-30MB
CONJUNTO DE FILTRO SEPARADOR D'ÁGUA TIPO RACOR MERCEDES 1938, 1632 - IVECO EUROCARGO, EUROTECH, EUROTRAKKER, STRALLIS. (A4570900252, 490-30MB, 7147274, 503100412) CABEÇOTE COM VÁLVULA NA SAÍDA



FH2016F
CONJUNTO DE FILTRO SEPARADOR D'ÁGUA TIPO RACOR MODERNO DE PLÁSTICO. SISTEMA ECOLÓGICO E-MAX. MERCEDES ACCELO, ATEGO EURO 5. CONEXÕES SAE 3/8. USA FILTRO E-MAX GENUÍNO PARKER (PATENTEADO). (A0004702690)



FH709F
CONJUNTO DE FILTRO SEPARADOR D'ÁGUA TIPO RACOR VOLVO CONSTRUCTION - PENTA - MARÍTIMO (11110709, 11110703)



FH340F
CONJUNTO DE FILTRO TIPO FLEETGUARD FORD CARGO ELETRÔNICOS DE 2006 A 2010 4C459C340BD, 396398100, BG8X9W155AA (ENGATE RÁPIDO 12,6MM)



FH341F
CONJUNTO DE FILTRO TIPO FLEETGUARD FORD CARGO ELETRÔNICOS DE 2010 A 2011 BH4X9C340BA, BH4X/9C340/BA (ENTRADAS M14X1,5)



FH343F
CONJUNTO DE FILTRO TIPO FLEETGUARD FORD CARGO ELETRÔNICOS 2012 BH1X9W155BA, EC459155BA ROSCA CENTRAL 1'X12UNS-2B' (ENGATE RÁPIDO 12,6MM)



FH344F
CONJUNTO DE FILTRO TIPO FLEETGUARD VOLARE A8, W8, W9 / VW MICRO ÔNIBUS 2R0201581C, 394723200 (CONEXÕES VOSS)



FH900-9030
CONJUNTO DE FILTRO SEPARADOR D'ÁGUA TIPO RACOR MERCEDES CAMINHÕES E ÔNIBUS 1938, 1632, 2638, O-400, BR-900 (4570900052, A4570900052, 690-30MB)



FH900-12010
CONJUNTO DE FILTRO SEPARADOR D'ÁGUA TIPO RACOR MERCEDES MICRO ÔNIBUS LO712, 812, CAMINHÕES 710, L1620 EURO 3. (A9794700260, A6884700090, 6120-10MB-AQII)



FH585-4510
CONJUNTO DE FILTRO SEPARADOR D'ÁGUA TIPO RACOR AGRALE VOLARE, MA7.5, MA8.5, MOTOR MWM, CUMMINS 5.9. VOLKSWAGEN 7100, 7110, 8100, 8120, 8140, 8150, 12140, FORD F250, SILVERADO, BLAZER, GMC 3500. (905410500095, 6008006010000, 905410500095, 645,10M)



FH585-60HP
CONJUNTO DE FILTRO SEPARADOR D'ÁGUA TIPO RACOR MERCEDES ÔNIBUS E CAMINHÕES 710, 610, 1620, 1214C, 1720, 1718, 1417, 1721, 1623, 1621, 1620, 1420, 1421. (3760907252, A3760907252, 660-10HP)



FH585-90HP
CONJUNTO DE FILTRO SEPARADOR D'ÁGUA TIPO RACOR MERCEDES ÔNIBUS O-400, L1634. VOLKSWAGEN ÔNIBUS 17240-MWM6.10TCA. (2TB127401, 4760907452, A4760907452, 690-10HP)



FH585-120
CONJUNTO DE FILTRO SEPARADOR D'ÁGUA TIPO RACOR SCANIA SÉRIE 4 124, 164 DEZ/2002. (1521219, 6120-10M)



FH585-120-R
CONJUNTO DE FILTRO SEPARADOR D'ÁGUA TIPO RACOR SCANIA SÉRIE 4 124, 164 DEZ/2002. (1535265, 6120R-10M)



FH585-9030
CONJUNTO DE FILTRO SEPARADOR D'ÁGUA TIPO RACOR SCANIA SÉRIE 4, 94, 114, 124. VOLVO N, NL10, 12, FH12 GLOBETROTTER (0986BF04648F6, 1393639, 4570900052, 8159966, 690-30MB)



FH585A-120L
CONJUNTO DE FILTRO SEPARADOR D'ÁGUA TIPO RACOR UNIVERSAL MULTIFUROS PARA MOTORES DE ATÉ 8 CILINDROS. ACOMPANHA ADAPTADORES DE ROSCA. USA FILTRO ORIGINAL PARKER 10 MICRONS AQUABLOCK II



FH585-120-L
CONJUNTO DE FILTRO SEPARADOR D'ÁGUA TIPO RACOR VOLKSWAGEN DELIVERY 5.140, 8.150, MWM 4.08TCE EURO III (2PO201512, 6120L-10M-AQII)



FH585-6010
CONJUNTO DE FILTRO SEPARADOR D'ÁGUA TIPO RACOR VOLKSWAGEN ÔNIBUS 16210, 12180, 17210, 1409, MOTOR MWM 6.10. FORD ÔNIBUS B1621, IVECO EUROCARGO 170E21. MWM 6.10T (0986BF04668F6, 2RP127401, 2TJ127401, 3760907152, 7146716, 905410500097, 98BU9J288AA, A3760907152, 660-10M)



FH585-9010
CONJUNTO DE FILTRO SEPARADOR D'ÁGUA TIPO RACOR VOLVO CAMINHÕES FH12, NH12, FM12, VM17210 (20356400, 690-10M)



FH540F
CONJUNTO DE FILTRO TIPO RACOR SINGLE ENTRADAS 1/4' NPT AGCO / MASSEY / CASE / DYNAPAC / INTERNATIONAL / CNH / RANDON PARA FILTROS R26-R28 (ROSCA CENTRAL 1´X 14UNS-2B) 72058, 148503A1, 468090N, P0678428P, C148503A1N, 84993232, 72059, 2180025399



FH541F
CONJUNTO RACOR M14X1,5MM ATLAS COPCO, AGRALE, CASE, MF, J. DEERE, MBB, VOLVO, RANDON, VW, FORD. FILTROS R26-R28 PARKER (3604283M91, 6008006041005, 062240T1, 72090, 3820927004, A3824767049, 87610019, A3824767069, CQ24634, KR20049, 60080066036005, 6007006310006, DQ24056, DQ39455, 11085055, 2R0201511, XC45-9J288-AA, 1028702144, 7028702146, XC459J288AA, 0070131013)



FH542F
CONJUNTO DE FILTRO TIPO RACOR SINGLE CASE / CNH COM ENTRADAS 1/4´ NPT COM BOMBA MANUAL PARA FILTROS R26-R28 (ROSCA CENTRAL 1´X 14UNS-2B) KR20046, 468090, 225-R31A050



FH543F
CONJUNTO DE FILTRO TIPO RACOR SINGLE MERCEDES SPRINTER CDI 311-313-411 ENTRADAS M14X1,5MM COM BOMBA MANUAL PARA FILTROS R26-R28) A0004779415 (ROSCA CENTRAL 1´X 14UNS-2B) (KR-5000MB, A0004774708, A0004702290)



FH112T
CONJUNTO DE FILTRO TIPO RACOR SINGLE PARA FILTROS R12P, R12T, R12S ROSCA CENTRAL M18X1,5, ENTRADAS E SAÍDAS 1/4"NPT. APLICAÇÃO PARA MOTORES MARÍTIMOS ESTACIONÁRIOS PEQUENOS



FH6172F
CONJUNTO DE FILTRO COM BOMBA HAND PRIME MASSEY FERGUSON 6711, 6713, 6713 / VALTRA A114, A124, A134 COM MOTOR AGCO POWER COMMON RAIL MAR-1 (837086172, V837086172)



FH9727F
CONJUNTO DE FILTRO DIESEL PRINCIPAL MASSEY FERGUSON 6711, 6713, 6713 / VALTRA A114, A124, A134 COM MOTOR AGCO POWER COMMON RAIL MAR-1 (837079727, 837074620, 837079760, 837074637, 837086099)



FH155A
CONJUNTO DE FILTRO TIPO STANADYNE COM BOMBA HAND PRIME FORD TRANSIT V184 / MK6 2.4-2.0 TDI COM BOMBA HAND PRIME E ENTRADA PARA SENSOR YC159155AM, 1712931, 3C119155AB, 4C159155BR



FH513F
CONJUNTO DE FILTRO SISTEMA STANADYNE JCB COM BOMBA MANUAL 32/925765, 32/925717, 32/925914, 32/925694, 32/925869, 32/925915 320/07155, 320/04133, 32/912001 320/07382, 381/18063.
CANOS DO LADO DIREITO



FH516F
CONJUNTO DE FILTRO SISTEMA STANADYNE JCB COM BOMBA MANUAL 32/925765, 32/925717, 32/925914, 32/925694, 32/925869, 32/925915 320/07155, 320/04133, 32/912001, 320/07382, 381/18063.
CANOS DO LADO ESQUERDO



FH922F
CONJUNTO DE FILTRO PARA SISTEMA STANADYNE PERKINS INDUSTRIAL, ESTACIONÁRIO, GERADOR E OFF ROAD COM COPO E ADAPTADORES DE ROSCA E FILTRO 26560145 (2656F810)



FH923F
CONJUNTO DE FILTRO PARA SISTEMA STANADYNE CNH, CASE (2656F815, 87802168, 87803436)



FH924F
CONJUNTO DE FILTRO PARA SISTEMA STANADYNE JOHN DEERE SEM BOMBA ROSCAS M12X1,5 (RE516179, RE63183, RE525802, RE529995, RE524723, RE65432, RE515335, RE521129)



FH103F
CONJUNTO DE FILTRO JCB COM BOMBA ELÉTRICA E CHICOTES SISTEMA STANADYNE (332/D6723 - 32/925994 - 320/07458 - 320/07065)



FH129F
CONJUNTO DE FILTRO CATERPILLAR RETROESCAVADEIRAS 416-420E (228-9129) COM BOMBA ELÉTRICA 2 PINOS E CHICOTES (SISTEMA STANADYNE) ELEMENTO ORIGINAL DONALDSON OU CAT



FH514F
CONJUNTO DE FILTRO CNH COM BOMBA ELÉTRICA SISTEMA STANADYNE 2 PINOS 84271407, 84288071, 87802331, 87802202, 87802203, 87803437



FH515F
CONJUNTO DE FILTRO PERKINS / CATERPILLAR COM BOMBA ELÉTRICA SISTEMA STANADYNE MP10325, 232-5877, 228-9130, 228-9129, 249-7669. RETROS 414E 416D 416E 420D 420E 422E 424D 428D E OFF ROAD



FH629F
CONJUNTO DE FILTRO VALTRA COM BOMBA ELÉTRICA SISTEMA STANADYNE 2 PINOS 836879202, V837073629 TRATORES E COLHEITADEIRAS



FH926F
CONJUNTO DE FILTRO JOHN DEERE COM BOMBA ELÉTRICA SISTEMA STANADYNE TRATORES E COLHEITADEIRAS 9970 (RE569926, RE5303805, RE569928, RE529995, RE527958, RE524723)



FH8064F
CONJUNTO DE FILTRO DIESEL CATERPILLAR, PERKINS COM BOMBA HAND PRIME PERKINS CAT D5 (263-7148, 2656F066, 2656F087, 308-7576, 318-8064, 2656F096, R06X15-A, 2656F853) ACOMPANHA 2 CONEXÕES DE ENGATE RÁPIDO



FH145
CONJUNTO DE FILTRO COM BOMBA HAND PRIME FIAT, IVECO UTILITÁRIOS DIESEL, KIA SORENTO DIESEL COM CANOS, 1457434310, 46807036, 9949267, 31300-3E000, 31300-3E200, 0K55212603A, 313003E000. IVECO CITYCLASS 8140.43S - DIESEL - ANO: 10/05 ATÉ 10/08 IVECO DAILY 35-38-40-50-70.13 8140.43S - DIESEL - ANO: 10/05 ATÉ 10/08 - SCUDATTO



FH320F
CONJUNTO DE FILTRO DE COMBUSTÍVEL CAV-DELPHI COM ELEMENTO 496 ROSQUEADO E BOMBA HAND PRIME 70993018 - DP100 - 9450080130 PERKINS - MWM (14MM)



FH323F
CONJUNTO DE FILTRO DE COMBUSTÍVEL CAV-DELPHI COM BOMBA HAND PRIME TIPO BOSCH PARA FORD NEW HOLLAND ENTRADAS 1/2'-20UNF E ELEMENTOS ROSQUEADOS (ROSCA CENTRAL M16X1,5) F1NN9A384AA - ACOMPANHA BUJÕES DE VEDAÇÃO



FH321F
CONJUNTO DE FILTRO DE COMBUSTÍVEL SIMPLES TIPO BOSCH ENTRADAS M14X1,5MM MERCEDES SPRINTER MAXION HS / AGRALE 4100.4 (ROSCA CENTRAL M16X1,5) (F010450001, A0000925108, 7006.011.077.00.5, A6904707290) FIXAÇÃO HORIZONTAL



FH2927F
CONJUNTO DE FILTRO DE COMBUSTÍVEL SIMPLES TIPO BOSCH ENTRADAS M14X1, 5MM PARA ADAPTAÇÕES DIVERSAS DE MOTORES ATÉ 4 CILINDROS COM BOMBA INJETORA MECÂNICA. FIXAÇÃO VERTICAL USA FILTRO DELPHI HDF496



FH003F
CONJUNTO DE FILTRO DE COMBUSTÍVEL CATERPILLAR - JCB, MANITOU (355-6862, 285-3490, 291-4141, 32/912003, 2656F229)



FH802F
CONJUNTO DE FILTRO DE COMBUSTÍVEL MOTOR PERKINS, JCB (2656F802, 26560150, 054142N1)



FH329F
CONJUNTO DE FILTRO DE COMBUSTÍVEL CAV-DELPHI COM ELEMENTO 496 ROSQUEADO PARA MOTORES 3 E 4 CILINDROS (1/2'-20UNF APLICAÇÃO UNIVERSAL)



FH329G
CONJUNTO DE FILTRO DE COMBUSTÍVEL CAV-DELPHI COM ELEMENTO 496 ROSQUEADO PARA MOTORES 3 E 4 CILINDROS (14MM APLICAÇÃO UNIVERSAL)



FH130S
CONJUNTO DE FILTRO SEDIMENTADOR DE ÁGUA CAV-DELPHI SIMPLES PARA MOTORES 4 CILINDROS COM FILTRO SEPARADOR HDS130 (1/2'- 20UNF APLICAÇÃO UNIVERSAL)



FH130T
CONJUNTO DE FILTRO SEDIMENTADOR DE ÁGUA CAV-DELPHI SIMPLES PARA MOTORES 4 CILINDROS COM FILTRO SEPARADOR HDS130 (14MM APLICAÇÃO UNIVERSAL)



FH100A
CONJUNTO DE FILTRO DE COMBUSTÍVEL CAV-DELPHI SIMPLES COM ELEMENTO 296 E BOMBA HAND PRIME (14MM). APLICAÇÕES DIVERSAS



FH604
CONJUNTO DE FILTRO DE COMBUSTÍVEL DELPHI MASSEY FERGUSON 1876507M91 MF265-270 MOTORES PERKINS



FH010F
CONJUNTO DE FILTRO DE COMBUSTÍVEL CAV-DELPHI SIMPLES COM ELEMENTO 296 V5836B010 ROSCAS 1/2'-20UNF DIVERSAS APLICAÇÕES



FH322F
CONJUNTO DE FILTRO DE COMBUSTÍVEL COM FILTRO DELPHI HDF496 FIXAÇÃO VERTICAL E BOMBA HAND PRIME (ROSCA M14X1,5MM) ADAPTAÇÕES DIVERSAS. ACOMPANHA REDUTORES PARA ROSCA 1/2'-20UNF



FH322T
CONJUNTO DE FILTRO SEDIMENTADOR DE ÁGUA CAV-DELPHI SIMPLES COM SEDIMENTADOR HDS130 E BOMBA HAND PRIME (ROSCA M14X1,5MM) ADAPTAÇÕES DIVERSAS. ACOMPANHA REDUTORES PARA ROSCA 1/2'-20UNF



FH001A
CONJUNTO DE FILTRO DE COMBUSTÍVEL PARA SERVIÇO PESADO DELPHI COM 2 ELEMENTOS HDF296 E BASE DE ALÚMÍNIO. ROSCAS 1/2'-20UNF APLICAÇÕES AGRÍCOLAS



FH000A
CONJUNTO DE FILTRO DE COMBUSTÍVEL PARA SERVIÇO PESADO DELPHI COM 2 ELEMENTOS HDF796. Nº V5863B000A ROSCAS M14-1,5



FH170
CONJUNTO DE FILTRO DELPHI DUPLO 2 LITROS HDF796 COM BASE DE ALUMÍNIO PARA SERVIÇOS PESADOS. ADAPTAÇÕES DIVERSAS (ENTRADA-SAÍDA M14X1,5MM)



FH978
CONJUNTO DE FILTRO DUPLO DELPHI HDF296 COM COPOS CÔNICOS PARA APLICAÇÕES AGRÍCOLAS DIVERSAS ROSCA 1/2'-20UNF (IDEAL PARA ADAPTAÇÕES)



FH895F
CONJUNTO DE FILTRO DUPLO SCANIA-FORD-VW - ENTRADAS M14X1,5MM PARA ELEMENTOS ROSQUEADOS (ROSCA CENTRAL M16X1,5) 525356-330322-8194541. ACOMPANHAM BUJÕES



FH110
CONJUNTO DE FILTRO DELPHI SIMPLES 1 LITRO HDF796 (ENTRADA E SAÍDA M14-1,5MM) DIVERSAS APLICAÇÕES E ADAPTAÇÕES



FH750G
CONJUNTO DE FILTRO SEPARADOR DE ÁGUA DELPHI COM COPO DE VIDRO ENTRADA-SAÍDA 1/2'-20UNF 3146091M92



FH750S
CONJUNTO DE FILTRO SEPARADOR DE ÁGUA DELPHI COM COPO DE VIDRO ENTRADA-SAÍDA M14-1,5MM TRATORES FORD



FH977
CONJUNTO DE FILTRO SIMPLES DELPHI HDF296 COM COPO CÔNICO PARA APLICAÇÕES AGRÍCOLAS DIVERSAS ROSCA M14X1,5MM (IDEAL PARA ADAPTAÇÕES)



FH018F
CONJUNTO DE FILTRO DE COMBUSTÍVEL ASIÁTICOS COM BOMBA HAND PRIME HYUNDAI H100 - KIA BONGO K2700-K3000 ANTIGOS COM CANOS OPOSTOS (ROSCA CENTRAL M20X1,5) (0K60E-13-480B, FUP60336, MB55234)



FH233F
CONJUNTO DE FILTRO DE COMBUSTÍVEL TOYOTA ARGENTINA COM BOMBA HAND PRIME 2330-64320



FH325F
CONJUNTO DE FILTRO DE COMBUSTÍVEL HDF409 COM BOMBA HAND PRIME KIA BESTA 2.7-GRAND BESTA 3.0 (OK71E23550, MB554950) (ROSCA CENTRAL M20X1,5)



FH326F
CONJUNTO DE FILTRO DE COMBUSTÍVEL HDF409 COM BOMBA HAND PRIME KIA BESTA 2.2 - SPORTAGE 2.2 (OK70A23550, K670-13-850-F) (ROSCA CENTRAL M20X1,5)



FH327F
CONJUNTO DE FILTRO DE COMBUSTÍVEL HDF410 COM BOMBA HAND PRIME MITSUBISHI L200-L300, HYUNDAI H100, TRATORES LS TRACTOR U60, LS100 (3197244102, MB220900) (ROSCA CENTRAL M20X1,5)



FH328F
CONJUNTO DE FILTRO DE COMBUSTÍVEL HDF410 COM BOMBA HAND PRIME ASIA TOPIC K46723550, K670-13-850-Z (ROSCA CENTRAL M20X1,5)



FH500-2F
CONJUNTO DE FILTRO DE COMBUSTÍVEL ASIÁTICOS COM BOMBA HAND PRIME TOYOTA 14B BANDEIRANTE 23301-17150 (ROSCA CENTRAL M20X1,5 CANOS 10MM)



FH500F
CONJUNTO DE FILTRO DE COMBUSTÍVEL COM BOMBA HAND PRIME TOYOTA HILUX 2.8-3.0 23303-64060, 23303-64010, 23303-54460 (ROSCA CENTRAL M20X1,5 CANOS 8MM)



FH800F
CONJUNTO DE FILTRO DIESEL HYUNDAI HR 2.5 CRDI COMMON RAIL, KIA BONGO K-2500, K2700 COMMON RAIL (319704E100) USA FILTRO ORIGINAL DELPHI 2 MICRONS



FH599F
CONJUNTO DE FILTRO CATERPILLAR COM BOMBA ELÉTRICA ALTA VAZÃO 24V MOTONIVELADORAS 120K, 140K, ESCAVADEIRAS E TRATORES DE ESTEIRA (190-8977, 198-8970, 371-3599)



PE038
CONJUNTO DE FILTRO COM BOMBA ALIMENTADORA ELÉTRICA PARA MOTORES PERKINS SÉRIES 1000 4CIL, AGRÍCOLAS, INDUSTRIAIS, FORA DE ESTRADA, CONSTRUÇÃO E GERADORES. MASSEY FERGUSON, CATERPILLAR, GENIE, FG WILSON, STEMAC, LANDINI, JCB. CONECTOR PARALELO (4132A014, 4132A016, 4132A018, 270-6992, 357-4187, 10000-07538, 10000-10633, 17/927800, 3679527M1, 3681816M91, 4132A002, 42225044M1, 4225068M21, 4225183M1, 4226144M1, 4226484M1, 4226937M91, 4227427M91, ULPK0038) USA FILTRO 26560201 (4816636)



PE039
CONJUNTO DE FILTRO COM BOMBA ALIMENTADORA ELÉTRICA PARA MOTORES PERKINS SÉRIES 1000 3CIL, 1103A, 1103C, 1103D. AGRÍCOLAS, INDUSTRIAIS, FORA DE ESTRADA, CONSTRUÇÃO E GERADORES CONECTOR RETO (ULPK0039). USA FILTRO 26560163 (4816635)



PE040
CONJUNTO DE FILTRO COM BOMBA ALIMENTADORA ELÉTRICA PARA MOTORES PERKINS SÉRIES 1000 3CIL, 1103A, 1103C, 1103D. AGRÍCOLAS, INDUSTRIAIS, FORA DE ESTRADA, CONSTRUÇÃO E GERADORES CONECTOR 90º (ULPK0040). SUBSTITUI ANTIGA ULPK0039. USA FILTRO 26560163 (4816635) ACOMPANHA CABO E AMORTECEDORES



PE041
CONJUNTO DE FILTRO COM BOMBA ALIMENTADORA ELÉTRICA PARA MOTORES PERKINS SÉRIES 1000 4 CIL, AGRÍCOLAS, INDUSTRIAIS, FORA DE ESTRADA, CONSTRUÇÃO E GERADORES CONECTOR 90º MODERNA (ULPK0041) SUBSTITUI ANTIGA ULPK0038 COM MAIOR VAZÃO. USA FILTRO 26560201 (4816636) ACOMPANHA CABO E AMORTECEDORES



FH169H
CONJUNTO DE FILTRO DIESEL PARA MOTORES CUMMINS ISF 2.8, USA FILTRO ORIGINAL FLEETGUARD. DIVERSAS APLICAÇÕES



FH020F
CONJUNTO DE FILTRO DIESEL TOYOTA HILUX 2005-2011 (23300-0L020, 23300-0L041, KS186040-0010) CARCAÇA DE PLÁSTICO



FH050F
CONJUNTO DE FILTRO DIESEL TOYOTA HILUX 2012 (23300-0L050, 23390-0L050)
CARCAÇA DE PLÁSTICO



FH080F
CONJUNTO FILTRO IVECO, FIAT, PEUGEOT DUCATO MULTIJET BOXER, JUMPER 2.3 2006>2017 - (1345984080, 23.55.143.20)



FH3154F
CONJUNTO DE FILTRO DO ÓLEO CATERPILLAR OFF ROAD (322-3155, 3223154)



FH117F
CONJUNTO DE FILTRO DIESEL DUPLO MERCEDES 1/2 LITRO OM314-352-366, MWM KD12-112 (00922708, 0010926701, 3430927001, A0000922768, A0010926701, A3430927001, 905410220030)



FH1059F
CONJUNTO PRÉ-FILTRO PARA EQUIPAMENTOS OFF ROAD LIUGONG, VOLVO COM BOMBA DE SANGRIA. USA FILTRO FLEETGUARD FS1098 (5321059, 5319680)



FH086F
CONJUNTO PRÉ-FILTRO PARA BOBCAT, YANMAR, JCB, KUBOTA COM TORNEIRA DE COMBUSTÍVEL. APLICAÇÕES DIVERSAS AGRÍCOLAS, INDUSTRIAIS E OFF ROAD. CANOS RETOS (252993657652)
MOTORES 4TNV



FH087F
CONJUNTO PRÉ-FILTRO PARA BOBCAT, YANMAR, JCB, KUBOTA COM TORNEIRA DE COMBUSTÍVEL. APLICAÇÕES DIVERSAS AGRÍCOLAS, INDUSTRIAIS E OFF ROAD. CANOS 90 GRAUS (129906-55700, 129906-55711, 129907-55701)
MOTORES 4TNV



FH311F
CONJUNTO PRÉ-FILTRO PARA KUBOTA COM TORNEIRA DE COMBUSTÍVEL. APLICAÇÕES DIVERSAS AGRÍCOLAS, INDUSTRIAIS E OFF ROAD. CANOS RETOS (1G311-43380)



FH350F
CONJUNTO PRÉ-FILTRO COM BOMBA MANUAL MERCEDES ACTROS, DAF, SINOTRUCK (A0000907350, A0000900212, 1332609)



FH305
CONJUNTO PRÉ-FILTRO PERKINS VISUALIZADOR DE COMBUSTÍVEL 70990177 (ROSCA 1/2'-20UNF)



FH309
CONJUNTO PRÉ-FILTRO VISUALIZADOR DE COMBUSTÍVEL PARA ADAPTAÇÕES DIVERSAS (ROSCA M14X1,5MM)



FH434
CONJUNTO PRÉ-FILTRO VISUALIZADOR DE COMBUSTÍVEL DE BOMBAS BOSCH (1457434000)



FH079
CONJUNTO DE FILTRO SEDIMENTADOR FLEETGUARD DIESEL PRO STRATAPORE NEW HOLLAND AGRÍCOLA 84283079 TRATORES E COLHEITADEIRAS (84283079)



FH236F
CONJUNTO DE FILTRO SEDIMENTADOR FLEETGUARD DIESEL PRO STRATAPORE. FH236 (FS20021, FS20019, FS20020)



FH822F
CONJUNTO DE FILTRO HIDRÁULICO MASSEY FERGUSON TRATORES 4292-4275-292 2010 6223538M1



FH5246F
CONJUNTO DE FILTRO DO ARLA 32 FORD CARGO 816 ELETRÔNICO EURO 5 (BH6X/5J246/AA, BH6X5J246AA, 398152200S, 311964-14340, CC45-5J246-AA 15301B, 4931641, AS26500)



FH120-ECO
CONJUNTO DE FILTRO SEPARADOR D'ÁGUA TIPO RACOR PARA MOTORES DIESEL 6 CIL - VW TITAN TRACTOR CONSTELLATION 2011 EM DIANTE COM MOTOR CUMMINS ISC, MWM TCAE. VW DELIVERY CUMMINS INTERACT E MAN SÉRIE TGX. MOTORES ELETRÔNICOS. CABEÇOTE COM ESFERA DE SEGURANÇA E FILTRO ORIGINAL RACOR COM PINO ATUADOR (SB120-10M, 2RO201512A) VAZÃO 120 GALÕES/HORA - SEM CHICOTE. FILTRO COM COPO INTEGRADO (ECONÔMICO)



FH121-ECO
CONJUNTO DE FILTRO SEPARADOR D'ÁGUA TIPO RACOR PARA MOTORES DIESEL 6 CIL - MERCEDES MOTORES ELETRÔNICOS OM906LA, OM904LA, OM926LA, OM924LA. ACCELO, ATEGO, AXOR, BUS CHASSIS. (SB120-10MB, A6954700090) VAZÃO 120 GALÕES/HORA - SEM CHICOTE. FILTRO COM COPO INTEGRADO (ECONÔMICO)



FH1077
CONJUNTO DE FILTRO COM BOMBA HAND-PRIME PARA MOTORES CUMMINS ISF 2.8 MODERNOS, SISTEMA FLEETGUARD (52831172, 5297619)



PE042
CONJUNTO DE FILTRO COM BOMBA ELÉTRICA INTEGRADA, PERKINS CONJUNTO DE FILTRO COM BOMBA ALIMENTADORA ELÉTRICA 24V PARA MOTORES SÉRIES 1104-44TA, ESCAVADEIRA HYUNDAI R140 E EQUIPAMENTOS CATERPILLAR OFF ROAD (T417677). ACOMPANHA CABO E AMORTECEDORES. DIESEL

CONSULTE OUTROS MODELOS DE FILTROS COMPLETOS CONFORME SUA NECESSIDADE. TODOS OS MESES A MIRADOR TEM LANÇAMENTOS. FALE COM SEU TELEVENDAS.

ANOTAÇÕES:

mirador®

SPARE PARTS

COPOS E COMPONENTES DE FILTROS





CF770
COPO DE POLICARBONATO CATERPILLAR 343-5527 PARA FILTROS (1R0770, 326-1644, 270-5320)



CF854
COPO DE POLICARBONATO CATERPILLAR 2656F854 PARA FILTROS 2656F853 (2656F854, 271-5076, 2656F853)



CF022
COPO DE POLICARBONATO PARA SISTEMAS DE FILTRO SEPARADOR FLEETGUARD, MANN PL420, PL270. CAMINHÕES DAF-PACCAR ROSCA 80MM SEM SENSOR. EQUIPAMENTOS OFF ROAD IMPORTADOS. (9604770003, 1832426, 1861881)



CF022A
COPO DE POLICARBONATO PARA SISTEMAS DE FILTRO SEPARADOR FLEETGUARD, MANN PL420, PL270. CAMINHÕES DAF-PACCAR ROSCA 80MM COM SENSOR. EQUIPAMENTOS OFF ROAD IMPORTADOS. (9604770003, 1832426, 1861881)



CF006
COPO DE POLICARBONATO PARA SISTEMAS DE FILTROS STANADYNE CNH, CATERPILLAR, PERKINS, JOHN DEERE, JCB, MANITOU, GENIE, CASE, FG WILSON SEM CONECTOR DO SENSOR (RE51650)



CF006A
COPO DE POLICARBONATO PARA SISTEMAS DE FILTROS STANADYNE CNH, CATERPILLAR, PERKINS, JOHN DEERE, JCB, MANITOU, GENIE, CASE, FG WILSON COM CONECTOR PARA SENSOR (87801005, 87840182, 32/925708)



KR27004HM
COPO DE POLICARBONATO PARA ELEMENTOS PARKER RACOR COM AQUECEDOR, DRENO, ANEL DE VEDAÇÃO E CABO. PARA CAMINHÕES E EQUIPAMENTOS IMPORTADOS OFF ROAD. (KR-27004-H)



KR27004M
COPO DE POLICARBONATO PARA FILTROS PARKER RACOR MODELO GRANDE COM DRENO E ANEL DE VEDAÇÃO. MERCEDES, VOLVO, SCANIA, VW, FORD, AGRALE, IVECO E OUTROS. SEM ENTRADA PARA SENSOR. (KR27004, 1407702, 961080190076, 6007.001.621.00.1, 0986BF02968FG, FK-11186, 10449502, A3760927104, A3890927003KZ)



KR27004M/2
COPO DE POLICARBONATO PARA FILTROS PARKER RACOR MODELO GRANDE COM DRENO E ANEL DE VEDAÇÃO. MERCEDES, VOLVO, SCANIA, VW, FORD, AGRALE, IVECO E OUTROS. COM ENTRADA PARA SENSOR. (2R0201589, 6007001621001, 0986BF02968FG, FK11186, 5801403465, 10449502, A3760927004, A3760927104, 961080190076, KR27004CS, 2R0201589A, 21437337, 1407702)



KR30063M
COPO DE POLICARBONATO PARA FILTROS PARKER RACOR R160, R90-MER-01, R160-MER-1 MERCEDES ACTROS 2646, VOLVO CARREGADEIRAS E MOTONIVELADORAS, SINOTRUCK, MÁQUINAS OFF ROAD IMPORTADAS. ROSCA EXTERNA (KR30063, A0004772516, A0004773516)



KR20014M
COPO DE POLICARBONATO PARA FILTROS PARKER RACOR MODELO PEQUENO MASSEY FERGUSON, MERCEDES, AGRALE, JOHN DEERE, FORD, ATLAS COPCO, DYNAPAC (KR20014, DQ25145, A3820927003, 2R0211589) PARA FILTROS R26-R28



CF177A
COPO DE POLICARBONATO COM SENSOR D'ÁGUA DO FILTRO DIESEL CABEÇOTES RACOR PARA MBB 710 2002 A 2010, VW 15180 2000 A 2012. CONECTORES QUADRADOS 2 PINOS MACHO (2RO127177)



KR20026M
COPO DE ALUMÍNIO PARA FILTROS PARKER RACOR MODELO PEQUENO MASSEY FERGUSON, MERCEDES, AGRALE, JOHN DEERE, FORD, ATLAS COPCO, DYNAPAC (KR20026, DQ25145, A3820927003, 2R0211589) PARA FILTROS R26-R28



KR10193M
COPO DE POLICARBONATO PEQUENO PARA FILTROS R12P, R12T, R120 COM DRENO E ANEL. EQUIPAMENTOS INDUSTRIAIS, MARÍTIMOS, BOBCAT, MERCURY (KR10193)



KR20875073
COPO DE POLICARBONATO PARA FILTROS PARKER RACOR VOLVO FH12-FH16 COM CABO, SENSOR E RESISTÊNCIA PARA AQUECIMENTO (20875073, 20824590, 20869391)



CF043P
COPO DE POLICARBONATO PARA SISTEMA DELPHI-CAV RETO TRATORES E MOTORES DIESEL EM GERAL (9051-043, 2710658M1)



CF043LP
COPO DE POLICARBONATO PARA SISTEMA DELPHI-CAV CÔNICO PARA TRATORES E MOTORES DIESEL EM GERAL (7111-429, 2710914M91)



CF043A
COPO DE ALUMÍNIO PARA SISTEMA DELPHI-CAV CÔNICO PARA TRATORES E MOTORES DIESEL EM GERAL (7111-429, 2710914M91)



CF240
COPO DE POLICARBONATO PARA FILTROS FLEETGUARD FORD CARGO E CAMINHÕES VW (FS1015, 20026, 1240, 1242, 18916, 19922)



CF20021
COPO DE POLICARBONATO (CONJUNTO) PARA SISTEMA FLEETGUARD STRATAPORE. FS19728/FS20021 NEW HOLLAND, CASE, CUMMINS, EQUIPAMENTOS OFF ROAD



KR1131BM
COPO DE POLICARBONATO PARA FILTRO RACOR SÉRIES 900FH, 900FG, 1000FH, 1000FG. COM VEDAÇÃO



KR1141BM
COPO DE POLICARBONATO PARA FILTRO RACOR SÉRIES 500FG



CF118
COPO DE ALUMÍNIO PARA ELEMENTOS BOSCH 1/2 L MOTOR MERCEDES OM314, 352, 366 (980000920002)



BF019
CORPO EXTERNO PARA CONJUNTOS SEDIMENTADORES DELPHI-CAV (9051-019)



BF017
CORPO INTERNO PARA CONJUNTOS SEDIMENTADORES DELPHI-CAV (9051-017)



BF045D
BASE DE FILTRO ALTA PARA FILTROS DELPHI-CAV COM PARAFUSO CENTRAL CURTO (9051-045D)



BF045C
BASE DE FILTRO ALTA PARA FILTROS DELPHI-CAV COM PARAFUSO CENTRAL LONGO (9051-045C)



BF024D
BASE DE FILTRO BAIXA PARA FILTROS DELPHI-CAV COM PARAFUSO CENTRAL CURTO (9051-024D) USAR COM COPO DE POLICARBONATO CF043P



BF024C
BASE DE FILTRO BAIXA PARA FILTROS DELPHI-CAV COM PARAFUSO CENTRAL LONGO (9051-024C) USAR COM COPO DE POLICARBONATO CF043P



BF542
BASE DE FILTRO BAIXA PARA FILTROS DELPHI-CAV COM DRENO (7111-542, 7111-542A)



BF479A
BASE CENTRAL DE FIXAÇÃO PARA FILTROS DELPHI-CAV COM DRENO. USAR COM COPO DE POLICARBONATO CÔNICO CF043LP (7111-479A)



SF402P
TORNEIRA DO TANQUE TRATORES FORD NEW HOLLAND E7NN9N024A ROSCA GROSSA



SF401P
TORNEIRA DO TANQUE TRATORES MASSEY FERGUSON 490353M91 ROSCA FINA



FH192
VÁLVULA ANTI RETORNO PARA CIRCUITO DE COMBUSTÍVEL CANO 6MM



FH193
VÁLVULA ANTI RETORNO PARA CIRCUITO DE COMBUSTÍVEL CANO 8MM



FH194
VÁLVULA ANTI RETORNO PARA CIRCUITO DE COMBUSTÍVEL CANO 10MM



FH195
VÁLVULA ANTI RETORNO PARA CIRCUITO DE COMBUSTÍVEL CANO 12MM



CF046
CONEXÃO ENGATE RÁPIDO VOSS RACOR ROSCA 16MM - FACE INTERNA 16MM



CF046-1
CONEXÃO ENGATE RÁPIDO SAE 1/2" ROSCA 16MM FORD, MBB



CF046-2
CONEXÃO ENGATE RÁPIDO VOSS RACOR ROSCA 20MM - FACE INTERNA 16MM



CF1314
CONEXÃO REDUTORA 13MM EXT
PARA 14MM INTERNO



CF1412
CONEXÃO REDUTORA 14MM EXT
PARA 1/2"-20UNF INTERNO



CF1613
CONEXÃO REDUTORA 16MM EXT
PARA 1/2"-20UNF INTERNO



CF1614
CONEXÃO REDUTORA 16MM EXT
PARA 14MM INTERNO



CF900
CONEXÃO 90º PARA MANGUEIRA
DE COMBUSTÍVEL PARA FILTROS RACOR
500FG / 900FG / 1000FG CANOS 10MM



CF1000
CONEXÃO RETA PARA MANGUEIRA
DE COMBUSTÍVEL PARA FILTROS RACOR
500FG / 900FG / 1000FG CANOS 12MM



CF700
PARAFUSO SANGRADOR DO FILTRO DE
COMBUSTÍVEL CAV-DELPHI 7111-700



KR20017M
DRENO SANGRADOR PARA COPOS
DE POLICARBONATO PARKER-RACOR
(KR20017, A3760927101, 961080190086)



CF011
PARAFUSO SANGRADOR PEQUENO
PARA CABEÇOTES RACOR SÉRIES
600, 400, 225. 3/8-24UNF (KR2003)



CF012
PARAFUSO SANGRADOR GRANDE
PARA CABEÇOTES RACOR SÉRIES
600, 400, 225. M16 X 1,5MM



KR11780M
KIT DE DRENO PARA FILTROS RAÇOR
500FG / 900FG / 1000FG DE ALUMÍNIO
(524018, 6889625)



CF010
DRENO SANGRADOR PARA CABEÇOTES
DELPHI SIMPLES E DUPLOS 7023-099W M10



CF013
BUJÃO DE VEDAÇÃO PARA CABEÇOTES
DE FILTROS 1/2"-20UNF



CF014
BUJÃO DE VEDAÇÃO PARA CABEÇOTES
DE FILTROS M14 X 1,5MM



CF016
BUJÃO DE VEDAÇÃO PARA CABEÇOTES
DE FILTROS M16 X 1,5MM



KM013
KIT DE CONEXÕES ROSCA 1/2"-20UNF E
MANGUEIRAS PARA ADAPTAÇÕES DE FILTROS



KM014
KIT DE CONEXÕES 14MM E MANGUEIRAS
PARA ADAPTAÇÕES DE FILTROS



KM016
KIT DE CONEXÕES 16MM E MANGUEIRAS
PARA ADAPTAÇÕES DE FILTROS



CF1022B
PARAFUSO OCO DE LUBRIFICAÇÃO
12 MM X 1,5 MM (7001-022B)



CF1022
PARAFUSO OCO DE LUBRIFICAÇÃO
13 MM (1/2"-20UNF) (7001-022)



CF1016
PARAFUSO OCO DE LUBRIFICAÇÃO
16 MM X 1,5 MM (CF016)



CF1014
KIT DE PARAFUSOS OCOS DE LUBRIFICAÇÃO
COM ARRUELAS EMBORRACHADAS E FILTRO
PARA CIRCUITO DE PRESSÃO DE ÓLEO



CF120
OLHAL 12MM PARA MANGUEIRA
DE 11 X 8MM 7001-120



CF131
OLHAL 12MM PARA MANGUEIRA
DE 5/16' 7001-131



CF138
OLHAL 13MM PARA MANGUEIRA
8 X 6MM 7001-138



CF130
OLHAL 13MM PARA MANGUEIRA
DE 1/2' X 3/8' 7001-133



CF140
OLHAL 13MM PARA MANGUEIRA
5/16' 7001-130



CF141
OLHAL 14MM PARA MANGUEIRA
DE 3/8' 7001-141



CF142
OLHAL 14MM PARA MANGUEIRA
5/16 7001-142



CF141A
OLHAL 16MM P/ MANGUEIRA
DE 5/16' 130/016



CF133
OLHAL 16MM PARA MAGUEIRA
1/2' X 3/8' 7001-148



CF081
OLHAL 8MM PARA MANGUEIRA
8 X 6MM 7001-081



CF696
KIT AMORTECEDORES DE SILICONE PARA
BOMBAS ELÉTRICAS PERKINS, CAT, JCB,
MASSEY FERGUSON ULPK0038, ULPK0039,
ULPK0040, ULPK0041, U5MK0696



CB701
CABO ELÉTRICO PARA BOMBAS ELÉTRICAS
PERKINS, CAT, JCB, MASSEY FERGUSON
ULPK0038, ULPK0039, ULPK0040, ULPK0041,
T415713



CB522
CABO ELÉTRICO PARA BOMBAS ELÉTRICAS
PERKINS, CAT, JCB, MASSEY FERGUSON
87801213, 2289129, 332D06723, 32/925994,
320/07458, 320/07065, 193-06318, 32/925709



CB177
CABO DA BOMBA ELÉTRICA CABEÇOTES
RACOR PARA MBB 710 2002 A 2010,
VW 15180 2000 A 2012. CONECTORES
QUADRADOS 2 PINOS FÊMEA



CB090
SENSOR D'ÁGUA DO FILTRO DIESEL
MITSUBISHI PAJERO, L200, L300, HYUNDAY
H100, GALLOPER 2.5 DIESEL, BONGO K2500
(31974-44111, 31972-44102, 31970-44011,
31974-44010, MB220900) CONECTOR REDONDO
2 PINOS PARALELOS. ROSCA M36X1,5



CB091
SENSOR D'ÁGUA DO FILTRO DIESEL
HYUNDAI H-100 2.5 8V 99, H1 2.5 8V 99/00,
HR 2.5 8V 07/12, KIA K2500 8V 07/12.
(31974-4F000) CONECTOR QUADRADO 2
PINOS PARALELOS. ROSCA M36X1,5



CB092
SENSOR D'ÁGUA DO FILTRO DIESEL
KIA K2800, K3600, SPORTAGE 2.2,
MITSUBISHI L200 GL, GLS 2007-2012
(AA70A23430, CD130102, MB220900,
MB504638) CONECTOR TIPO "T" 2 PINOS.
ROSCA M36X1,5



CB093
SENSOR D'ÁGUA DO FILTRO DIESEL
TOYOTA HILUX SW4 2.8, BANDEIRANTE
ATÉ 2005 PARA FILTRO 23303-64010
(20311-64010, 23303-64010) CONECTOR
RETANGULAR 2 PINOS COM GUIA CENTRAL.
ROSCA M36X1,5



CF093A
SENSOR D'ÁGUA DO FILTRO DIESEL TOYOTA HILUX SW4 3.0 TURBO 2005 EM DIANTE PARA FILTRO 23390-64080 (84461-26091, 84461-60040) CONECTOR QUADRADO 2 PINOS COM GUIA CENTRAL. ROSCA M36X1,5



CB094
SENSOR D'ÁGUA DO FILTRO DIESEL MITSUBISHI L200 OUTDOOR 03/06 (M8658726, MB0225) CONECTOR REDONDO 2 PINOS. ROSCA M36X1,5



CB095
SENSOR D'ÁGUA DO FILTRO DIESEL KIA BESTA, 2.2 E 2.7, NISSAN FRONTIER 2004-2006 (OK467-23-430, 0K60C-23-430) 2 PINOS PARALELOS. ROSCA M36X1,5



CB096
SENSOR D'ÁGUA DO FILTRO DIESEL KIA BESTA, HI-BESTA 2.7 8V, MOTOR HW 95/97, BONGO, CERES, NISSAN FRONTIER ANTIGA, (OK71F-23-430, 0K71E-23-430) CONECTOR 2 PINOS. ROSCA M22X1,5



CB097
SENSOR D'ÁGUA DO FILTRO DIESEL KIA BONGO K2500 16V, HYUNDAI HR 2.5 CRDI 16V 2013 EM DIANTE. (319214F010, 31921-4H000, RWS-K12)



CB098
SENSOR D'ÁGUA DO FILTRO DIESEL ADAPTAÇÃO PARA TOYOTA, MITSUBISHI, HYUNDAI, KIA ROSCA M36X1,5 COM CONECTOR UNIVERSAL 2 FIOS. (G5800-1105240) ROSCA M36X1,5



KR5001M
SENSOR D'ÁGUA DO FILTRO DIESEL PARA SISTEMAS PARKER-RACOR SÉRIES 400 E 600 VW CAMINHÕES, MAN CAMINHÕES, MBB (2Z0971759, 550363009, KR5001) CONECTOR QUADRADO 2 PINOS FÊMEA



KR5002M
SENSOR D'ÁGUA DO FILTRO DIESEL PARA SISTEMAS PARKER-RACOR SÉRIES 400 E 600 VW CAMINHÕES, MAN CAMINHÕES (2R0971759, KR5002) CONECTOR QUADRADO 2 PINOS MACHO



CB308C
SENSOR D'ÁGUA DO FILTRO DIESEL PARA SISTEMA FLEETGUARD FORD CARGO CONECTOR QUADRADO 2 PINOS MACHO (BH1X9J308AA)



CB308A
SENSOR D'ÁGUA DO FILTRO DIESEL PARA SISTEMA FLEETGUARD FORD CARGO CONECTOR QUADRADO 2 PINOS MACHO (BH2X9J308AA)



CB308B
SENSOR D'ÁGUA DO FILTRO DIESEL PARA SISTEMA FLEETGUARD FORD CARGO CONECTOR REDONDO 2 PINOS MACHO (BH7X9J308AA)



CB6172
SENSOR D'ÁGUA DO FILTRO DIESEL SEPARADOR D'ÁGUA MASSEY FERGUSON 6711, 6713, VALTRA A114, A124, A134 COM MOTOR AGCO POWER MAR-1 (V837074054)



CB878
SENSOR D'ÁGUA DO FILTRO DIESEL SEPARADOR JOHN DEERE, CATERPILLAR PARA FILTROS RE522878, 117-4089 T550, 1470, 6520, 7230, 7520, 7930, 9470, 9560WTS, 9570STS, 9550, 9560 - COLHEITADEIRAS



CB018
SENSOR D'ÁGUA DO FILTRO DIESEL NISSAN 2.8, S10, FRONTIER, XTERRA, VOLARE, 2002-2001 COM MOTOR MWM SPRINT (905695090018)



CB019
SENSOR D'ÁGUA DO FILTRO DIESEL GM S10, TRAILBLAZER 2.8 (95492916)



CB194
SENSOR D'ÁGUA DO FILTRO DIESEL FORD RANGER 3.0 MOTOR MAXION HSD (73194)



CB204
SENSOR D'ÁGUA DO FILTRO DIESEL IVECO DAILY 35C15, 40S14, 55C17 E 70C16 A PARTIR 2008 (42540204)



CB264
SENSOR D'ÁGUA DO FILTRO DIESEL IVECO DAILY, DUCATO, RENAULT, 2.8 8V 3513, 3813, 4013, 5013, 6013, 7013, 2006-2007 (99468264B)



HE310
AQUECEDOR (HEATER) 12V PARA SISTEMA DE FILTRO DIESEL DUCATO, FIAT, RENAULT, PEUGEOT (1457434310)



HE319
AQUECEDOR (HEATER) 12V PARA SISTEMA DE FILTRO KIA, HYUNDAI (319704E100, 31970-4F800, RCDH-122)

mirador®

SPARE PARTS

SOLENOIDES DE CORTE DO COMBUSTÍVEL





SC1240
BOSCH, FORD, CASE, IVECO, CNH, NEW HOLLAND, PERKINS, FIAT, MAM, CUMMINS, MWM, VW, NISSAN, GM, MBB. 12V, PARA BOMBAS VE (0330001018, 0330001024, 0330001025, 0330001028, 0330001040, 0330001041, 1619760, 3903575, 74084, 8190393, 99478153, A0000745288, A77753, F002D11347, F002D13642, F002D13640, 8-94227-656-0, 8-94239-372-0, 16870-R8100, 16870-V2100, 16870-02N00, 0933-24-300A, 22390-54010, 22390,54110, 0330001015, 9461610533, 096030-0070, 7240-005)



SC1242
BOSCH, MERCEDES SPRINTER 12V, PARA BOMBAS VE (0000745288, 0005434385, 033001042, A0005434385, A0000745288, A0000745188)



SC240K
DELPHI, CAV, LUCAS 24V, 1 POLO PERKINS, CUMMINS, JCB, JOHN DEERE (28363768, 3905125, 7180-049A, RE31856, 71630183, 7185-900K)



SC9109
DELPHI, CAV, LUCAS, BOMBAS, DPA, DPS, DP100, DP200, DP310 12V COM CABO (9109-241, 280597970AAY)



SC120T
DELPHI, CAV, LUCAS, CASE, MASSEY FERGUSON, PERKINS, CATERPILLAR. 12V, 2 POLOS MACHO (7167-620D, 7167-620C, 218323A1, 340521A1, 1896464M1, 28363771, 26420472, 2642-0472, 7185-900T, 7W6249)



SC240H
DELPHI, CAV, LUCAS, CATERPILLAR 24V, ENGATE RÁPIDO JPT 2 PINOS (7185-900H, 28363770, 147-2645)



SC120G
DELPHI, CAV, LUCAS, MASSEY FERGUSON, CASE, CATERPILLAR, PERKINS. 12V, ENGATE RÁPIDO JPT 2 PINOS (26420469, 7185-900G, 74320, 12770188, 4224321M1, 176-6219, 413405A1, 130-0482, 70826420469, 1340482, 71630255)



SC120W
DELPHI, CAV, LUCAS, MASSEY FERGUSON, VALTRA, CASE, NEW HOLLAND, JOHN DEERE, AGRALE, MWM, PERKINS, FORD, JCB, 12V, 1 POLO ROSCA (28363767, SP74083, 28480007, 3904630, 3981012, 7167-620A, 7167-620B, 74083, 81077300, 83981012, 9966135, 9939256, 9959327, 9986316, E8NN9D278AA, J904630, K957417, RE22744, RE54064, 449679A1, 716/30199, 75641280, 8107730C)



SC240P
DELPHI, CAV, LUCAS, PERKINS, CATERPILLAR, 24V, 2 POLOS MACHO. (7185-900P, 26420471, 28363772)



SC1260
DENSO, NIPPONDENSO, TOYOTA, MITSUBISHI. 12V, 2 ANÉIS DE VEDAÇÃO (096030-0160, 096010-0500, 096030-0520, 22390-6A511)



SC2480
DENSO, NIPPONDENSO, EQUIPAMENTOS INDUSTRIAIS E OFF ROAD 24V, 2 ANÉIS DE VEDAÇÃO (096030-0080, 096010-0700, 096030-0510, 096030-0170, 0960300540, 096030-0700)



SC2420
DOWOON, ZEXEL, BOSCH VE, EQUIPAMENTOS INDUSTRIAIS, OFF ROAD 24V COM BOMBA ROTATIVA (0330001047, 146850-0820, 0330001016, 0330001026, 0330001046, 0330001047, 3903576, 99478110, A77797, J903576)



146650-5820M
ZEXEL, BOSCH, SOLENOIDE ATUADOR 12V ISUZU, MITSUBISHI, PERKINS SÉRIE 804D-33T. (9461615275, 8-97032-392-0, 146650-5820, 8970323920, MP20143)



146650-8520M
ZEXEL, BOSCH, SOLENOIDE ATUADOR 12V ISUZU, MITSUBISHI, PERKINS. (9461616193, 8-97125-533-0, 146650-8520, 8971255330)



30A8710044M
MITSUBISHI, VOLVO, BOBCAT, KUBOTA, CATERPILLAR MINI CARREGADEIRAS 12V (30A8710044, 30A087-10044, PJ7415748)



U85206520M
PERKINS, CATERPILLAR, BOBCAT, GERADORES, INDUSTRIAIS E OFF ROAD SÉRIE 400 (U85206520, T401132, 185206420, 185206450, 185206451, 324-4598, 425-7951, 708U85206452, U85206451, U85206452)



U85206500M
PERKINS, CATERPILLAR, BOBCAT, GERADORES, INDUSTRIAIS E OFF ROAD SÉRIE 400D, 400C, MODELO NOVO (U85206500)



SC022
SCANIA SÉRIE 4, 114, 124 SIMILAR BOSCH (1370084, 2064437, 2417205022, 9970197) LADO DIREITO



SC026
SCANIA SÉRIE 4, 114, 124, P94, R94 SIMILAR BOSCH (1368171, 2417205026, 1031180) LADO ESQUERDO



SC6214
STANADYNE, SOLENOIDE DE CORTE 12V (26214, 050817, 26214A, 8094900, 3054611)



24.973.001
UNIVERSAL ROSCA 1/2X20UNF, 12V PARA ADAPTAÇÕES DE SEGURANÇA EM FILTROS E BOMBAS (24.973.001)



24.973.002
UNIVERSAL ROSCA 1/2X20UNF, 24V PARA ADAPTAÇÕES DE SEGURANÇA EM FILTROS E BOMBAS (24.973.002)



24.972.001
UNIVERSAL ROSCA M14X1.5MM, 12V PARA ADAPTAÇÕES DE SEGURANÇA EM FILTROS E BOMBAS (24.972.001)



24.972.002
UNIVERSAL ROSCA M14X1.5MM, 24V PARA ADAPTAÇÕES DE SEGURANÇA EM FILTROS E BOMBAS (24.972.002)



3017993-12V
CUMMINS NT855, MTA, KT, KTA, DEUTZ, INDUSTRIAIS, GERADORES, MINERAÇÃO, OFF ROAD 12V 1 POLO (3017993)



3035344-12V
CUMMINS NT855, MTA, KT, KTA, DEUTZ, INDUSTRIAIS, GERADORES, MINERAÇÃO, OFF ROAD 12V 2 POLOS (3035344)



3054609-24V
CUMMINS NT855, MTA, KT, KTA, DEUTZ, INDUSTRIAIS, GERADORES, MINERAÇÃO, OFF ROAD 24V 1 POLO (3054609)



3018453-24V
CUMMINS NT855, MTA, KT, KTA, DEUTZ, INDUSTRIAIS, GERADORES, MINERAÇÃO, OFF ROAD 24V 2 POLOS (3018453)



SC1029
NEW HOLLAND 8830, FIAT 180, IVECO. SOLENOIDE DO REGULADOR. 12V (0330101029, 9959383, 1309769, 774978)



SC4005
NEW HOLLAND, IVECO COM FLANGE. 24V (0330004005, 0330004004, 774119, 772676, 79023672)



SC2100
NEW HOLLAND, IVECO SOLENOIDE DO REGULADOR 12V (0330012100, 774238)



SC1026
NEW HOLLAND, IVECO, DEUTZ, CASE. COM FLANGE E PINO ATUADOR 24V (0330101026, 773719, 79033446, 4787024, 42488283, 01306678, 1306678)

CONSULTE OUTROS MODELOS DE SOLENOIDES DE CORTE DO COMBUSTÍVEL CONFORME SUA NECESSIDADE. TODOS OS MESES A MIRADOR TEM LANÇAMENTOS. FALE COM SEU TELEVENDAS.

ANOTAÇÕES:

mirador®

SPARE PARTS

SOLENOIDES DE PARADA DO MOTOR



SOLENOIDES DE PARADA DO MOTOR



MIR5176-12V
BOBCAT 418, E08, E10, E17, E19, E20, KUBOTA 12V (SA5176, 1756ES-12SULB1S5, 7000782)



6676029-12V
BOBCAT, KUBOTA, MINI CARREGADEIRAS 751, 753, 763, 773, 863, 963, S100, S130, S150, S160, S175, S185, S205, S250, S590, S595, S750, S770, S850, T110, T140, T180, T450, T550, T590, 12V (6676029)



6677383-12V
BOBCAT, KUBOTA, MINI CARREGADEIRAS S175, S200, S300, 751, 753, 763, 773, 863, 864, 873, 883, 963, T140, T180, T190, T200, T250, T300, T320, 12V (6677383)



MIR292-12V
BOBCAT, YANMAR, KUBOTA DF750, BOBCAT, JLG 12V, BASE 2 PARAFUSOS (1502-12C3U1B1S1A, SA5171)



SA3765-12V
BOSCH REGULADORES RSV, DEUTZ E EQUIPAMENTOS CHINESES, INDUSTRIAIS E OFF ROAD. 12V, 2 TERMINAIS, BASE ESQUERDA (SA3765-12)



SA3765-24V
BOSCH REGULADORES RSV, DEUTZ E EQUIPAMENTOS CHINESES, INDUSTRIAIS E OFF ROAD. 24V, 2 TERMINAIS, BASE ESQUERDA (SA3765-24)



4942879-12V
BOSCH RSV, DEUTZ, CUMMINS, MÁQUINAS ASIÁTICAS COM REGULADORES BOSCH RSV, BASE ESQUERDA 12V (3932317, SA3742, 1751ES, 3910495, 3932017, 3974947)



4942879-24V
BOSCH RSV, DEUTZ, CUMMINS, MÁQUINAS ASIÁTICAS COM REGULADORES BOSCH RSV, BASE ESQUERDA 24V (3974947, SA3742, 1751ES, Z39000107, 3287406, 3910495, 3932017, 3974947, 5295567, SD008A2)



SA3799-12V
BOSCH RSV, DEUTZ, CUMMINS, MÁQUINAS ASIÁTICAS COM REGULADORES BOSCH, ZEXEL RSV, BASE DIREITA 12V (1750ES, SA3799)



SA3799-24V
BOSCH RSV, DEUTZ, CUMMINS, MÁQUINAS ASIÁTICAS COM REGULADORES BOSCH, ZEXEL RSV, BASE DIREITA 24V (6290050, SA3799)



3991167-12V
CASE, HYUNDAI, CNH, CUMMINS 4BT, 6BT, 12V, 3 PINOS, FLANGE LATERAL MÉDIO 2 FUROS, LADO DIREITO (3991167, 3964627, SA4941-12, 87420952, 87435487, J930658, J991167)



3991168-24V
CASE, HYUNDAI, CNH, CUMMINS 4BT, 6BT, 24V, 3 PINOS, FLANGE LATERAL MÉDIO 2 FUROS, LADO DIREITO (3991168, 3964628, SA4941-24)



3991624-12V
CASE, HYUNDAI, FIAT ALLIS, MASSEY FERGUSON 5650, CUMMINS 8.3 . 12V
3 PINOS, SUPORTE LATERAL GRANDE 2 FUROS (3358075, 3358076, CM3358075, SA4959-12)



3991625-24V
CASE, HYUNDAI, FIAT ALLIS, MASSEY FERGUSON 5650, CUMMINS 8.3. 24V
3 PINOS, SUPORTE LATERAL GRANDE 2 FUROS (3991625, SA4959-24, 5267132, 71102231, 75288856, J932530)



SA3933-12V
CATERPILLAR 3064, 3066, E200B, E320, KOMATSU, CUMMINS, MITSUBISHI 6K, 6D31/6D14, 12V 3 CONECTORES (1751-12E7U1B1S5A, SA3933-12, 3864274, 037699, 3864272, SA4645-12)



SA3933-24V
CATERPILLAR 3064, 3066, E200B, E320, KOMATSU, CUMMINS, MITSUBISHI 6K, 6D31/6D14, 24V 3 CONECTORES (1751-12E7U1B1S5A, SA3933-12, 3864274, 037699, 3864272, SA4645-12)



MIR226-12V
CATERPILLAR 3116, 3126, EQUIPAMENTO OFF ROAD 12V (155-4651, 8C3664)



MIR226-24V
CATERPILLAR 3116, 3126, EQUIPAMENTO OFF ROAD 24V (155-4652, 8C3663)



MIR227-24V
CATERPILLAR, OFF ROAD, MINERAÇÃO, CONSTRUCTION, ESTACIONÁRIOS, 3304, 3406, 24V (155-4653, 3E-7985)



87420950-12V
CNH TC5090, CASE, MASSEY FERGUSON MF38 12V (CM3930233, 87420950, 3928680, SA4335, J930233, 3964623, 87420948)



87801213-12V
CNH, FNH, CASE, TC59, FARMALL, 12V, 3 PINOS GRANDES (87801213, F2NN9D278BA, F3NN9D278BA, SA4161-12, 1751ES-12A6UC4B3S1, 87616313, 1751ES-12A6UC4B, 2163956)



3932529-12V
CUMMINS 4BT, 6BT, CASE, HYUNDAI, JCB, INDUSTRIAL, GERADOR, OFF ROAD 12V, 3 PINOS, FLANGE LATERAL PEQUENO 2 FUROS (3932529, J932530, CM3932529, 3939700, SA4756-12, SA4891-12)



3932530-24V
CUMMINS 4BT, 6BT, CASE, HYUNDAI, JCB, INDUSTRIAL, GERADOR, OFF ROAD 12V, 3 PINOS, FLANGE LATERAL PEQUENO 2 FUROS (3932530, 3939701, J932530, CM3932529, SA4756-24, SA4891-24)



3928219-12V
CUMMINS 5.9, 8.3, MÁQUINAS CHINESAS 12V, 3 PINOS, MOVIMENTO DE EMPURRA. (1756ES-12E3ULB1S1, SA4813-12)



3928219-24V
CUMMINS 5.9, 8.3, MÁQUINAS CHINESAS 24V, 3 PINOS, MOVIMENTO DE EMPURRA. (1756ES-24E3ULB1S1, SA4813-24, 3928219, D59-105-04)



3935430-12V
CUMMINS 6BT 5.9L, KOMATSU, GERADORES, MÁQUINAS DE CONSTRUÇÃO, 12V, 3 PINOS, CABO LONGO, FLANGE LATERAL PEQUENO (3935429, 3935431, 3939702, SA4755-12, SA4892,12)



3935430-24V
CUMMINS 6BT 5.9L, KOMATSU, GERADORES, MÁQUINAS DE CONSTRUÇÃO, 24V, 3 PINOS, CABO LONGO, FLANGE LATERAL PEQUENO (3935430, 3935432, 393970, SA4755-24, SA4892-24, 6735-81-9160)



3930234-24V
CUMMINS 6CT 8.3, KOMATSU, PC360-7, CASE-IH 8940, 24V (3930234, SA4335, 6743-81-9140)



3926411-12V
CUMMINS 6CT, HITACHI INDUSTRIAL, SERVIÇO PESADO 12V (3926411, SA4257-12)



3926412-24V
CUMMINS 6CT, HITACHI INDUSTRIAL, SERVIÇO PESADO 24V (3926412, SA4257-24)



3911620-24V
CUMMINS 6CT, INDUSTRIAL, GERADOR, OFF ROAD 24V COM BOBINA DE SEGURANÇA (C4942878, C3415706, 4942878, 3935650, 3415706)



3932545-12V
CUMMINS GERADORES, INDUSTRIAIS, ESTACIONÁRIOS, OFF ROAD 12V CABO LONGO 3 PINOS RETANGULARES (3932545, SA4639)



3932546-24V
CUMMINS GERADORES, INDUSTRIAIS, ESTACIONÁRIOS, OFF ROAD 24V CABO LONGO 3 PINOS RETANGULARES (3932546, SA4639)



3906398-12V
CUMMINS GERADORES, INDUSTRIAIS, OFF ROAD 12V 1 POLO (3906398, SA3151)



3906776-24V
CUMMINS GERADORES, INDUSTRIAIS, OFF ROAD 24V 1 POLO (3906776, SA3151)



MIR232-12V
CUMMINS GRUPOS GERADORES ONAN 12V, PLATAFORMAS JLG, WOODWARD 2000 SÉRIES (2001-12S6U185S1A, 2000-5030, 4550458-129, A040L125, 4R699, 2003-12S7U1B2A, SA4752)



MIR232-24V
CUMMINS GRUPOS GERADORES ONAN 24V, PLATAFORMAS JLG, WOODWARD 2000 SÉRIES (2001-24S6U185S1A, 2000-5030, 4550458-129, A040L125, 4R699)



MIR308-24V
CUMMINS INDUSTRIAL SIMILAR TROMBETTA PULL, 24V (D513-B32V24, B33V24)



3921980-24V
CUMMINS INDUSTRIAL, GERADORES, CASE 24V COM PONTEIRA LISA (3921980, 3918601)



MIR1093-12V
CUMMINS INDUSTRIAL, MÁQUINAS CHINESAS 12V, 3 TERMINAIS, ACIONADOR FLEXÍVEL (1751-12E7U1B1S5, SA3796-12)

SOLENOIDES DE PARADA DO MOTOR



MIR1093-24V
CUMMINS INDUSTRIAL, MÁQUINAS CHINESAS 24V, 3 TERMINAIS, ACIONADOR FLEXÍVEL (1751-12E7U1B1S5, SA3796-24)



MIR1023-24V
CUMMINS MÁQUINAS CHINESAS, KOMATSU, CATERPILLAR, 24V. 2 TERMINAIS HASTE LONGA FLEXÍVEL (1751-2467, D59-105-05)



MIR1023-12V
CUMMINS MÁQUINAS CHINESAS, KOMATSU, CATERPILLAR, 12V. 2 TERMINAIS, HASTE LONGA FLEXÍVEL. (1751-2467, D59-105-05)



3921978-12V
CUMMINS, FORD, VW CAMINHÕES, CASE, CUMMINS 12V COM PONTEIRA LISA (3921978, 3918600, TJG130805, 3918343)



3939018-12V
CUMMINS, INDUSTRIAL, OFF ROAD, MINERAÇÃO, HYUNDAI 335CL ESCAVADEIRAS, 12V CABO CURTO 3 PINOS RETANGULARES (3939018, SA4889)



3939019-24V
CUMMINS, INDUSTRIAL, OFF ROAD, MINERAÇÃO, HYUNDAI 335CL ESCAVADEIRAS, 24V CABO CURTO 3 PINOS RETANGULARES (3939019, SA4889)



3928160-12V
CUMMINS, KOMATSU ND573, HITACHI, HYUNDAI ESCAVADEIRAS, CASE, MASSEY MF34 E MF38, 12V (SA4293-12V, 75288788, J928160, CM3928160)



3928161-24V
CUMMINS, KOMATSU ND573, HITACHI, HYUNDAI ESCAVADEIRAS, CASE, MASSEY MF34 E MF38, 24V (SA4293-24V, 75288788, J928161)



3919422-12V
CUMMINS, YANMAR GERADORES E INDUSTRIAIS CM556, G5.9, ISB 5.9G 12V (3919422, 3934171, SA3665, SA4754, 1753ES12A6UC3B1S1)



3919423-24V
CUMMINS, YANMAR GERADORES E INDUSTRIAIS CM556, G5.9, ISB 5.9G 24V (3919423, 3931196, SA3665, SA4754, 1753ES24A6UC3B1S1, ZSF-3C)



04281525-12V
DEUTZ 1011, 2011, INDUSTRIAL, OFF ROAD, CONTRUCTION- 12V (B0304CK012, 04281525)



MIR1064-12V
DEUTZ 1013, BFM1013, INDUSTRIAL, GERADORES, MARÍTIMOS, 12V (04199902, 02113788, 02113791)



MIR1064-24V
DEUTZ 1013, BFM1013, INDUSTRIAL, GERADORES, MARÍTIMOS, 24V (04199903, 04199905, 02113790, 02113792)



MIR1065-12V
DEUTZ BFL1011, BF4M2011, INDUSTRIAL, GERADORES, MARÍTIMOS, 12V (04272956, 0427 2956)



MIR1065-24V
DEUTZ BFL1011, BF4M2011, INDUSTRIAL, GERADORES, MARÍTIMOS, 24V (6686715, 04272956)



01181665-24V
DEUTZ GERADORES E MARÍTIMOS F3L912, F4L913, F6L413, F8L413, F10L513, F12L513, BF6L913, BF4L913, 24V (01181663, 01181665, 01179114)



02113789-24V
DEUTZ GERADORES, MARÍTIMOS 1012, BF6M2012, BF4M2012, 24V (04199901, 04199904, 02113789, 04206913, 04513918, 02938080)



13026882-12V
DEUTZ, MWM, MÁQUINAS CHINESAS. ÊMBOLO COM MOVIMENTO DE EMPURRAR, 12V (13.026.882, 13026882)



13026882-24V
DEUTZ, MWM, MÁQUINAS CHINESAS. ÊMBOLO COM MOVIMENTO DE EMPURRAR, 24V (13.026.882, 13026882)



11E1-60100
HYUNDAI 210 ESCAVADORA, MITSUBISHI 24V CABO LONGO (11E1-60100)



MIR1072-12V
JCB 220, HYUNDAI, VOLVO L120, L150, LC180 12V (332/J5060, 716/30091, 110339541, 11033511, 11033561)



MIR1072-24V
JCB 220, HYUNDAI, VOLVO L120, L150, LC180 24V (332/J5060, 716/30091, 110339541, 11033511, 11033561)



RE53559-12V
JOHN DEERE COLHEITADEIRAS E LINHA CONSTRUCTION, 1185, 12V BOBINA GRANDE. (RE53559)



RE53560-24V
JOHN DEERE COLHEITADEIRAS E LINHA CONSTRUCTION, 6076AT030, 892ELC, 24V BOBINA GRANDE. (RE53560, ST297120)



RE53507-12V
JOHN DEERE COLHEITADEIRAS E LINHA CONSTRUCTION, MOTOR 8.1, 6076, 6081, 1185, 1570, 1450, 1550, 12V BOBINA PEQUENA. (RE53507)



RE504223
JOHN DEERE OFF ROAD, CONSTRUCTION, AGRÍCOLA, MARÍTIMO. MOTOR 6081AFM01 TIER 1, 24V, CABO COM BOBINA, 3 PINOS (MACHO) (RE504223, RE54747, 1755ES)



MIR4899-12V
KUBOTA D722, D902, Z482, 12V (SA4899-12V, 1756ES-12SULB1S5)



1A021-60016
KUBOTA V2203, V2403-M, BOBCAT AL275, S205, SCHAFFER 3350, 12V (1A021-60016, 1A021-60013, 1A021-60015, 1A021-60017)



1C010-60015
KUBOTA V3300, V3600, M105S, M105X, M6800, M8200, M8540, M9000, M9540, M95S, M95X, M96, 12V (1C010-60015)



052600-1001
KUBOTA Z482, D722-E3B, GV-3250Q-60, SISTEMA DENSO 12V (15471-60010, 052600-1001)



6681512-12V
KUBOTA, BOBCAT, YANMAR, 450, 553, 653, 751, 863, 953, A220, S70, S100, S130, S205, S220, S300, S450, S510, S530, S6300, S750. COM MOLA NO ÊMBOLO 12V, CONECTOR GRANDE 3 PINOS (6681512)



1G925-60011
KUBOTA, BOBCAT, YANMAR, DAEWWO, MINI CARREGADEIRAS, 12V CONECTOR GRANDE 3 PINOS (1G925-60011, 1503ES-12A5UC4S)



25-38109-05Z
KUBOTA, THERMOKING 12V CABO E PINO LONGO 12V (25-38109-05Z, 25-38109-05S, SA5019, SA5157, SA4668, 1503ES-12A5SUC9SCC28, 12A5SUC9SCG28)



3354943-12V
MWM, CUMMINS, FORD, VW, 12V CONECTOR REDONDO (961000780024, TRA130805, 2SO130764, 2TO130764, 3354943, 3354945, 4946641, TAE130805)



3357411-12V
MWM, CUMMINS, FORD, VW, 12V CONECTOR RETANGULAR 3 PINOS (3357411, 2TO1307645)



3935649-12V
MWM, CUMMINS, FORD, VW, 12V CONECTOR RETANGULAR 3 PINOS E FLANGE 2FUROS (3935649, SA4764-12, 2UO130764, BG2X9N392AA, 4946639, 3965091, 3935289)



3354943-24V
MWM, CUMMINS, FORD, VW, 24V CONECTOR REDONDO (970120012010, TAR130645)



3357411-24V
MWM, CUMMINS, FORD, VW, 24V CONECTOR RETANGULAR 3 PINOS (961000780034, 3355427, 2TB130805)



3935650-24V
MWM, CUMMINS, FORD, VW, 24V CONECTOR RETANGULAR 3 PINOS E FLANGE 2 FUROS (3935650, SA4764-24, 2TO201114A, 4946641, 3970416)



OE52318-24V
PERKINS 2006, 3008, 3012, 4000, GERADORES E INDUSTRIAIS, VOLVO PENTA TAMD71A, 24V CONECTOR QUADRADO. (OE52318, 873754, 872826)



MIR180-12V
PERKINS 704, CATERPILLAR 3024, 3024C, 12V (145-7906, 2848A275, 2848A277, 211-0165, HD45018214)



2848A279-12V
PERKINS GERADORES, INDUSTRIAIS, BOBCAT, SÉRIE 700, 12V, 3 PINOS (2848A279, SA4934-12)



2848A281-12V
PERKINS INDUSTRIAL, GERADORES, BOBCAT, 12V, 3 PINOS CHATOS (2848A281)



589/91
PERKINS, CATERPILLAR, INDUSTRIAL, GERADOR, OFF ROAD, 24V, SÉRIE 4000 (2370, 437-2617, 589/91)



3695000-24V
SCANIA GERADOR, MARÍTIMO, ESTACIONÁRIO, VEICULAR, OFF ROAD, CASE COLHEITADEIRAS DE CANA A7000, A7700, 24V, REGULADOR BOSCH (3695000)



1385097-24V
SCANIA GERADORES, OFF ROAD, MINERAÇÃO, E INDUSTRIAL. V8, V12, 24V COM BOBINA DE SEGURANÇA (1385097, CM1385097)



17070122
VALTRA A650, A750, A850, A950, BH135, BM110, BM125I G2, MF MOTOR SISU, CABO 2 PINOS, HASTE OLHAL E ESFERA, 12V (89722900, 17070122, 17070125)



17060040
VALTRA BT150, 170, 190, 210, BH145, 165, 180, 200, 210, MASSEY FERGUSON GERAÇÃO 3 COM MOTOR SISU, CABO 2 PINOS, HASTE DE GARFO, 12V (89722800, 17060040, 17060211)



MIR1054-24V
YANMAR 4TNV94L-SFN ,4TNV98L-SFN, 4TNV106, JOHN DEERE, KOMATSU, JLG, KUBOTA, 24V, CONECTOR 3 PINOS, FLANGE E ACIONADOR CURTO DIAM. 3MM (1503ES-24S5UC5S, SA4850, SA4920, 119653-77950)



MIR1054-12V
YANMAR 4TNV94L-SFN ,4TNV98L-SFN, 4TNV106, JOHN DEERE, KOMATSU, JLG, KUBOTA, 12V, CONECTOR 3 PINOS, FLANGE E ACIONADOR CURTO DIAM. 3MM (1503ES-12S5UC5S, SA4613, SA4652-T)



MIR1078-12V
YANMAR, 3TNV88, BPTB2, JOHN DEERE, HYUNDAI, KOMATSU, DAEWOO, 12V, CONECTOR TRIANGULAR 3 PINOS CHATOS, FLANGE E ACIONADOR CURTO DIAM. 3MM (119233-77932, 119233-77931, 1503ES-12S5SUC12S)



MIR1079-12V
YANMAR, THERMOKING, 482, 4TNE84, 12V, CONECTOR TRIANGULAR 3 PINOS REDONDOS, ACIONADOR DIAM. 3MM (1503ES-12S5SUC11S, SA4920, SA4564, SA4817, 41-6383, 41-4306)

CONSULTE OUTROS MODELOS DE SOLENOIDES DE PARADA DO MOTOR CONFORME SUA NECESSIDADE. TODOS OS MESES A MIRADOR TEM LANÇAMENTOS. FALE COM SEU TELEVENDAS.

ANOTAÇÕES:

mirador®

SPARE PARTS

SOLENOIDES E VÁLVULAS HIDRÁULICAS







195-9700
CATERPILLAR 236B, 246B, 252B, 262B, 3044C VÁLVULA SOLENOIDE 12V (1959700, 195-9700)



302-3811
CATERPILLAR 24H, 814F, 815F, 816F, 844, 844H, 844K, 854G, 854K, 980G II, 990 II, 990H, 990K, 992G, 992K, 993K, 994, 994D, 994F, 994H, D11R, D11T, R2900, R2900G, R3000H, VÁLVULA SOLENOIDE (302-3811, 3023811, 524-2035, 5242035)



121-1491M
CATERPILLAR ESCAVADEIRAS 315C, 320C, 325C, 330C, C7, C-9. (1211491, 121-1491, 4579878, 487-9878, KW5EK-31/G24DA30, 3536)



171-0030
CATERPILLAR ESCAVADEIRAS 320B, 312C, VÁLVULA DE ALÍVIO MRV (171-0030, 310-0395, 3100395)



121-1490M
CATERPILLAR ESCAVADEIRAS E320B, E320C, 320, 312B, 315B, E312D, 321B (1211490, 121-1490, KW5EK-31/G24YA30, SKY5PG24-D-P/A-)



111-9916M
CATERPILLAR ESCAVADEIRAS E320B, E320C, E320D, E325C, E325D, E330D (111-9916, 1119916, KDRDE5K-31/40E30-103A, SKY5P-12-D-P/A-)



328-4314
CATERPILLAR MOTOR SEBP3874, C3, 972H, CARREGADEIRA, ESCAVADEIRA. 24V (328-4314, 3284314)



144-6294
CATERPILLAR, 120H, 120H ES, 120H NA, 12H, 12H ES, 12H NA, 135H, 135H NA, 140H, 140H ES, 140H NA, 143H, 14H NA, 160H, 160H ES, 160H NA. (1543064, 144-6294, 1446294, 154-3064)



72209798
CNH, CASE E215LC, E215ME, E215B (72209798, KW5EK-31/G24DA50, SKY5P-24-A >PA<, DA/YA)



72209798A
CNH, CASE E215LC, E215ME, E215B (72209798A, KDRDE5K-31/30C50 -107, SKY5P -17-A >PA<)



YN35V00061F1
CNH, CASE, E215LC, E215ME, E385 TIER 3, FIATALLIS, KOBELCO (72209874, YN35V00061F1, KW5EK-31/G24DB50, SKY5P G24-A -P/A-)



72950222
CNH, CASE, E385C, E235BSR, E175B, E215B, E485B, E135B, E385B, E485B, E215C, E245C, E485C FIATALLIS, KOBELCO SK450-8 (72950222, KW5EK-31/G24DA5, SKY5P-24-A >PA<)



YN35V00049F1
CNH, CASE, E385C, E235BSR, E175B,E215B, E485B, E135B, E385B, E485B, E215C, E245C, E485C FIATALLIS, KOBELCO SK450-8, (YN35V00049F1, KDRDE5K-31/40C50-213, SKY5P-17-A-P/A-)



YN35V00054F1
CNH, CASE, FIATALLIS, E175C, E215C, E245C, KOBELCO (YN35V00054F1, KDRDE5K-31/30C50, SKY5P-17-A -P/A-)



72209875
CNH, CASE, FIATALLIS, E215LC, E215ME, E385 TIER 3 KOBELCO (72209875, KW5EK-31/G24YB50, SKY5P-24-A>PA<)



YN35V00048F1
CNH, CASE, FIATALLIS, E385, E215B, E215ME, E215LCE215LC, E215ME, E175B, E485B, CX220, KOBELCO SK-8, SK200-8, SK250-8, SK330-8, SK210LC-8, SK260-9, SK130-8, SK260-8, SK350LC-8 (72209873, YN35V00048F1, KDRDE5K-31/30C50, SKY5P-17-A-P/A-)



77280996
CNH, CASE, FIATALLIS, E385B, E215B, E215ME, E215LC, E215LC, E215ME, E175B, E485B, E80,E70, E80BM, KOBELCO (KDRDE5K-31/30C50-122, SKY5P-17-A >PA<, 77280996)



YN35V00051F1
CNH, CASE, FIATALLIS, E385B, E215B, E215ME, E215LC, E215LC, E215ME, E175B, E485B, E80,E70, E80BM, KOBELCO (77282117, 72959673, YN35V00051F1, KW5EK-31/G24YB50, SKY5PG24-A -P/A-)



YN35V00050F1
CNH, CASE, FIATALLIS, E385B, E215B, E215ME, E215LC, E215LC, E215ME, E175B, E485B, E80,E70, E80BM, KOBELCO (YN35V00050F1, KW5EK-31/G24DA50, SKY5P-24-A>PA<)



5168054M
CNH, CASE, NEW HOLLAND SÉRIE 60, T, TL, TLA, TM, TN, TNA, TNDA, TNF, TNNA, TNSA, TNV, TNVA (5168054)



5177091M
CNH, CASE, NEW HOLLAND SÉRIE TM135, 150, 165, 180, 7010, 7020, 7030, 7040 (5177091)



YN22V00001F8
CNH, NEW HOLLAND ESCAVADEIRAS E235BSR, E215B, E245B, E215C, E245C, VÁLVULA HIDRÁULICA DE ALÍVIO PRINCIPAL MR, F1 ATÉ F9 (YN22V00001F8)



84173878M
CNH, NEW HOLLAND TRANSMISSÃO TRATORES SÉRIE T8, T8295, T8325, T8355, T8385, T8270 (84173878, 87357396, 87440439)



84596434M
CNH, NEW HOLLAND TRANSMISSÃO TRATORES SÉRIE T8, T8295, T8325, T8355, T8385, T8270 (84596434, 87675608)



XJBN-00162
HYUNDAI ESCAVADEIRAS R200W-7, R210-7, R250-7, R305-7, R290-7, R320-7, VÁLVULA MRV (XJBN-00162, XJBN00162)



XJBN-00163
HYUNDAI ESCAVADEIRAS R200W-7, R210-7, R250-7, R305-7, R290-7, R320-7, VÁLVULA MRV (XJBN-00163, XJBN00163)



XJBN-00382
HYUNDAI HEAVY, VÁLVULA EPPR, DAEWOO, HYUNDAI, VOLVO, KOBELCO, SK200, DH200, 7 R200-5, VOLVO210. (XJBN-00382, XJBN00382, XJ8N-00382, EZ20V00018F1, KDRDE5K-20/40C07-109, KDRDE5K-20/40C07, KDRDE5K2040C07109, SKX5P-17-208, SKX5P17208)



25/222416
JCB ESCAVADEIRAS E RETROESCAVADEIRAS JCB 3CX, 4CX (MRV) (25/22416, 25222416, 25-2416)



25/618901
JCB ESCAVADEIRAS E RETROESCAVADEIRAS JCB 3CX, 4CX (MRV) (25/618901, 25618901, 25-618901)



25/105200
JCB RETRO ESCAVADEIRAS 3CX, 4CX (25/105200, 25105200, 25-105200)



25/220994
JCB RETRO ESCAVADEIRAS 3CX, 4CX (25/220994, 25220994, 25-220994)



25/104700
JCB, KIT COMPLETO BOBINA E SOLENOIDE RETROS 3CX, 4CX (25/104700, 25104700, 477/00824, 47700824)



20Y-60-11713
KOMATSU ESCAVADEIRAS PC-200-5, 6D95 (20Y-60-11713, 20Y-60-11712, 20Y6011713, 20Y6011712, 20-Y-6011-11713)



20-Y-60-22121
KOMATSU ESCAVADEIRAS, PC200-6, PC240-6, PC210-6, 6D95, VÁLVULA SOLENOIDE (20Y-60-22121, 20-Y-60-22121, 20Y-Y-60-22122, 20Y-60-22123)



SC304
SCANIA 113, 124, VOLVO VÁLVULA SOLENOIDE DO AR COMPRIMIDO (1536304, 1571120, 303470, 571120, 1340231, 1413047, 1421322, 536304)



SC655
SCANIA SÉRIE 4 ,114, 124, VÁLVULA SOLENOIDE DO CÂMBIO, 24V (7600-398-TF, 1376794, 2038655)



SC083
SCANIA, SÉRIE 4, 114, 124, PGR, VÁLVULA SOLENOIDE DO CÂMBIO (1488083, 1408080, 1121759, 1334037, 1318860)



11709864M
VOLVO BL71, BL71PLUS, EC15D, EC160, EC17C, EC18C, EC18D, EC20C, EC20D, EC27C, EC35C, EC35D, ECR35D, ECR40D, ECR48C, EW140, EW140B, EW140C, EW160, EW160B, EW160C, EW160D, EW160E, EW180D, EW210D, G900B, G900C (11709864, VOE11709864)



KDRDE5K-2040C07
VOLVO, KOMATSU, HYUNDAI, R215-7 (KDRDE5K-2040C07-109, SKX5P-17, 208-3210, SKX5P-17-208-9610*-203A)



SC252
VOLVO, SOLENOIDE DA TRANSMISSÃO FH12, VM (20590252)



SC1248
VOLVO, VÁLVULA SOLENOIDE DO CÂMBIO (1521248, 1667210, 1669420))



SC173
VOLVO, VÁLVULA SOLENOIDE FM12, FH12, RANGER VT (20775173)

CONSULTE OUTROS MODELOS DE SOLENOIDES E VÁLVULAS HIDRÁULICAS CONFORME SUA NECESSIDADE. TODOS OS MESES A MIRADOR TEM LANÇAMENTOS. FALE COM SEU TELEVENDAS.

ANOTAÇÕES:

mirador®

SPARE PARTS

SOLENOIDES REGULADORES DE PRESSÃO DO COMMON RAIL





0281002241M
MERCEDES SPRINTER 311, 313, 316, 411, 413, 416, ACCELO 715C, DVR SEM FILTRO (6110780149, 0281002241)



0281002493M
GM TRACKER 2.0 DIESEL DVR (0281002493)



0281002500M
FIAT DUCATO, RENAULT MASTER, IVECO DAILY, MOTORES 2.8 DVR COM FILTRO (994483254, 5001848538, 0281002500)



0281002698M
MERCEDES SPRINTER 311, 313, 316, 411, 413, 416, ACCELO 715C, DVR SEM FILTRO (6110780549, 0281002698)



0281002872M
PEUGEOT, CITROEN, MERCEDES DVR, COM FILTRO (139925, 193325, 0281002872)



0928400481M
AGRALE, MT 12.0 SB 3.9; CASE, A8000 9.0, FORD, CARGO 2423 6.7; IVECO, VERTIS HD 90V18, 130V19, 130V18, 90V16 3.9, TECTOR, 170E28, 240E28, 260E28, 240E25, 170E25, STRADALE 240E28S, ATTACK 170E22, ATTACK 240E22, EUROCARGO: 230E24, 260E25, 170E22, 230E24 5.9, PUMA 230 6.7; MAN, WORKER 13.170E, 15.170E 3.9, 23.250E 5.9; NEW HOLLAND, T 7245, T7240, T 7260 6.7, CR 9060 8.7 (0928400481)



0928400487M
RENAULT MASTER M-PROP (0445010033)



0928400617M
CUMMINS BOMBA CP2 (9028400617, C3973228)



0928400644M
AGRALE, MA 8.000, MA 12.0E 3.9; FORD CARGO 1317E 3.9, 2428E, 2628E, 1722E, 2622E, 2628CN 5.9, CARGO C 815E, 1517E, 1717E 3.9, 2422, 2422E 5.9, F250 3.9; KIA: MOHAVE 3.0; MAN: 17.230OD 4.6, 9.150 ODC 3.9, CONSTELLATION 17.250, 24.250 5.9, 17.320, 24.320, 25.320, 31,320 8.3, DELIVERY 9150 3.9, WORKER: 9.150E 3.9, 17.250E, 24.250E 5.9; VW: 8.150E 3.9 (0928400644)



0928400706M
VW AMAROK 2.0 M-PROP (0928400706, 0445010507)



0928400712M
AGRALE MA 8.7, MA 9.2 E.TRONIC EV, MA 10.0, MT 12.0 LE, 6500, 8700 S/TR/LX, 10000 LX, A7500, A8700, A100003.8; BEIQI, AUMARK 3.8; MAN, DELIVERY 5150, 8160, 13160, 10160, 8.160 ECE, 9.160 ECE (0928400712)



0928400726M
RENAULT, NISSAN: MASTER 2.3; FIAT: DUCATO 2.3 E 2.8; PEUGEOT: JUMPER 2.8, BOXER 2.3 E 2.8



0928400736M
MWM, CHEVROLET S10, FRONTIER, VW DELIVERY M-PROP (0928400736, 0445010115)



0928400739M
HYUNDAI HD 78, IVECO, DAILY 45S16 2.8, 35S14, 45S14, 55C16, 45S17, 70C16, 70C16, 55C16, 70C16, 55C16, 70C16 3.0 (0928400739)



0928400743M
RENAULT MASTER M-PROP (0445010212)



0928400761M
FORD, CARGO 816 4.5; MAN: 15.190 OD, 17.230 OD, CONSTELLATION: 13.190, 15.190, 17.230, WORKER: 13.190, 15.190, 17.190 4.6, 17.260 OD, 17.280 OT, CONSTELLATION 17.280, 24.280 V.TRONIC, 26.280, 31.280 6.9 (0928400761)



0928400789M
AGRALE, 10000 LX/S 4.8, 14000 LX/S 4.8, 8500 CE 3.0, 9200 CE 4.8, MA 7.5 E, MA 8.5, MA 8.5 E, MA 9.2 E.TRONIC EV, MA 8.0000 L, W8 E 4.7, MA 10.0, MA 15.0, MT 15.0 4.8; FORD: CARGO 2422 7.8; MAN: 8.150 EOD 2.9; 8.150E DELIVERY, 5.140 DELIVERY, 5.140 OD, 5.140 EOD 3.0, 9.150 EOD ELEC., 15.180 EOD, 15.190 EOD, CONSTELLATION 13.180 E, WORKER 13.180E 4.7, CONSTELLATION 15.180, WORKER 15.180E 4.8, 17.230 EOD, 17.260 EOT, WORKER 26.260E 7.1, CONSTELLATION 31.260, WORKER 26.260E, 31.260E 7.2; VOLVO: VM 260 RÍGIDO, VM 310 RÍGIDO/ TRACTOR 7.2; VW: 8.150 ODC, 8.150 ODM, 9.150 ODM 4.7 (0928400789)



0928400790M
MWM CAMINHÕES M-PROP (0445020059, 0928400790)



0928400825M
FIAT TORO 2.0, JEEP: RENEGADE 2.0 (0928400825)



0928400830M
GM, S10, TRAILBLAZER 2.8 (XLD28, 0928400830)



214-5427M
CATERPILLAR C7, C9 SOLENOIDE DA UNIDADE INJETORA 935H, 320D, ESCAVADEIRAS (214-5427, 214-5427, 387-9431, 10R7225, 180320362, 0315D02)



312-5620M
CATERPILLAR C7, C9 SOLENOIDE BOMBA DE ALTA 935H, 320D, ESCAVADEIRAS (312-5620, 3125620)



294200-0040M
TOYOTA HILUX 2012 SCV (294200-0040)



294200-0042M
TOYOTA HILUX 2.8 E 3.0 (294200-0042)



294200-0120M
TOYOTA HILUX 2012 LONGA SCV (294200-0120, 04226-0L010)



294200-0251M
MITSUBISHI L200 TRITON SCV (294200-0251, 1460A037)



294200-0260M
NISSAN FRONTIER SCV (294200-0260, A6860-VM09A)



294200-0300M
TOYOTA HILUX 2012 SCV (294200-0300, 04226-0L030)



294200-0360M
MITSUBISHI, L200 3.2, PAJERO 3.2; RENAULT-NISSAN: FRONTIER 2.5 (294200-0360)



A2C20000582M
FORD RANGER, TROLLER 3.0 ELETRÔNICOS SIMILAR VDO, VÁLVULA VCV LONGA (A2C2000582)



A2C20000704M
FORD RANGER, TROLLER 3.0 ELETRÔNICOS SIMILAR VDO, VÁLVULA PCV COM CONEXÃO EM "L" (A2C2000704)



BQ2Q9358AA
FORD, RANGER 2.2 E 3.2, TRANSIT 2.2 E 2.4 , T4 3.2 (BQ2Q9358AA)

CONSULTE OUTROS MODELOS DE SOLENOIDES REGULADORES DE PRESSÃO DO COMMON RAIL CONFORME SUA NECESSIDADE. TODOS OS MESES A MIRADOR TEM LANÇAMENTOS. FALE COM SEU TELEVENDAS.

ANOTAÇÕES:

mirador®

SPARE PARTS

VELAS AQUECEDORAS





REFERÊNCIA	DESCRIÇÃO
JA170	CATERPILLAR OFF ROAD, D4, D6, D9, MOTOR 3304, 3306, (CAT: 8M0772, 9M5708, 1P7324, 3T9562, 4S7824, 9H4577, BERU: 0100800034, GN071, NGK: Y-171, GP671)
JA172	CATERPILLAR OFF ROAD, D4, D7, MOTOR 3412, 3408, 3406, 3304, 3306, (CAT: 3T8706, 4N360, 4N360X, PK111, Y159, NGK: Y-159, GP705)
GZ017	FIAT DUCATO 2.0 MULTIJET 4.4V (BOSCH: 0 250 403 005, 0 250 403 011, FIAT: 552 00 755, NGK:94251, DP78, Y-9003AS)
GX66	FIAT DUCATO 2.5D, RENAULT MASTER 2.5L, IVECO DAILY 2.4, PEUGEOT, (BOSCH, 0 250 202 001, FIAT, 60812292, 7777837, 984 986 30, 98498630,IVECO: 98498630,PEUGEOT: 5962 1W, 5962 J3, 5962 T7, 90 041 002 80, 91 538 910 99, 96 009 783, 96 070 388 80, 96 076 258, MKD 000 68, MKP 000 68, RENAULT: 77 01 040 208, 77 01 414 081, 77 01 414 083, 77 01 414 089, 86 71 004 017, GP329, HDS273)
GX79	FIAT DUCATO 2.8L HDI, IVECO DAILY 29L, 30-8, 35S, 40C, PEUGEOT BOXER 2.8D, 2.8 HDI (BERU: 0100226354, 0100800030, GN012, FIAT: 500303569, 500316493, 71735462, IVECO: 500316493, NGK: 6639, Y-502R, PEUGEOT: 5962 4Z, GP346)
GZ042	FORD RANGER 3.2 DURATORQ, TRANSIT 2.2 TDCI, 2.4 TDCI, LAND ROVER DEFENDER 90, 110, 130 2.2 TD4 AWD (BERU: 0100266038, 0100266071, GE122 BOSCH: 0 250 203 018, GLP233, FORD: 1 171 631, BK3Q6M090AB, ROVER: LR 029960, HDS822)
GX148	FORD TRANSIT 2.4 TDCI JXF (BERU: 0100226203, 0100226385, GN939, BOSCH: 0 250 202 130, GLP024, FORD: 1 096 527, 1 309 471, 4 612 191, EZD 38, XS 7U 6M090 BA, XS 7U 6M090 BB, NGK: 4090, 94832, DP35, DP75, Y-525J, Y-548J, GP476, HDS383)
TS107	FORD TRATORES, CASE INTERNATIONAL, FENDT, TERMINAL MACHO (BOSCH: 0 257 100 010, FORD: 603922, 81806046, 8700843, 87556015, C5NE9A436A, E1NN9A436AA, GP452)
GZ045	GM S10 2.8 CTDI 4X4, DODGE RAM. JEEP GRAND CHEROKEE (BOSCH: 0 250 403 004, GLP201, CHRYSLER: 68029 497AA, DODGE: 68029 497AA, GMC: 12 625 507, JEEP:6 80 294 97 AA)
GJ28	GM TRACKER 2.0 TDISUZUKI GRAND VITARA, ISUZU RODEO, (BERU: 0100226207, 0100226309, 0100226466, GV746, GV946, BOSCH: 0 250 202 085, GLP072, NGK: 7880, Y-710J, Y-710R, Y-742U, GP369)
GX107	GM TRACKER 2.0, SUZUKI GRAND VITARA 2.0 DIESEL (BERU: 0100226344, GN027, BOSCH: 0 250 202 032, 0 250 202 048, GLP013, NGK: 1441, 4359, DP24, Y-504J, Y-504R, SUZUKI: 09900-HDI01, 09900-HDI01-000, 18550-67G00, 18550-67G00-000, GP342, HDS367)
GUS561	GMC 2500 V8 HEAVY DUTY AMERICANA, SILVERADO V8, HUMMER V8 DIESEL (BERU: 0100271106, GV004, BOSCH: 0 250 202 126, GMC, 25168651, AM1768, GP668)
GJ55	HYUNDAI HR 2.5 TCI, GALLOPER, H1, H100 2.5 TDI, MITSUBISHI PAJERO, L200, L300, MONTERO, 2.3, 2.5, 4D55, 4D56, NISSAN PATHFINDER, TERRANO 2.7 (BERU: 0100221147, 0100226194, 0100226233, 0100226307, 673MJ, 921MJ, 955MJ, GN955, GV673, GV921, BOSCH: 0 250 202 003, 0 250 202 060, 0 250 202 094, GLP034, FORD: 5 023 129, EZD 18, HYUNDAI: 36710-42000, 36710-42010, 36710-42020, 36710-42021, 36710-42060, KIA: 36710-42000, 36710-42010, 36710-42020, 36710-42021, 36710-42060, MITSUBISHI: MD 050212, MD 070194, MD 077167, MD 092392, NGK: 2189, Y-115T, Y-115T1, Y-707RS, Y-722J, Y-722JS, NISSAN: 11065-43G01, 11065-63G00, GP829, GP368, GP402)
GX112	HYUNDAI SANTA FÉ 2.0 CRDI, TUCSON 2.0 CDRI, KIA SPORTAGE 2.0 CRDI, KIA TUCSON 2.0 CRDI (BOSCH: 0 250 212 006, GLP203, HIDRIA: 13 721 955, H1955, NGK: 5013, Y-749J, GP773)
GZ010	IVECO DAILY 29L, 35C, 40C, 50C, 55, 59, 60,70C, CITROEN JUMPER 3.0 HDI , FIAT DUCATO 2.3D, 3.0D, PEUGEOT BOXER 3.0 HDI 160 (BERU: 0100276003, GN037, BOSCH: 0 250 203 009, F 002 G50 048, GLP205, CITROEN: 5960 A4, FIAT: 500351992, IVECO: 27600323, NGK: 96853, DP64, Y-8005J, PEUGEOT: 5960 A4, HDS419)
TS110	IVECO DAILY COM MOTOR 8.140 ATÉ 99, MOTORES DEUTZ MARÍTIMOS. TERMOSTATO TIPO GF (BERU: GF974, GF984, BOSCH: 0 257 204 003, 0 257 204 004, IVECO: 99450396, GP015, HDS434)
GX123	JEEP CHEROKEE 2.8 CRD ENR (BERU: 0100226494, GN055, BOSCH: 0 250 202 038, GLP109, CHRYSLER, 0506 6840 AA, JEEP, 0 50 668 40 AA, NGK, DP71, Y-1031J)
GX97	JEEP GRAND CHEROKEE 2.5, 2.7, 3.1 TDI,CHRYSLER DAKOTA, (BERU, 0100226343, GN007, BOSCH: 0 250 202 023, GLP023, CHRYSLER: 4863 826, JEEP: 04863826AA, NGK: 6943, Y714U, GP362)
GJ1302	KIA BONGO K2700, CERES 2200, SPORTAGE 2.2D 4WD, MITSUBISHI L200 2.5, L300, PAJERO 2.5 4D56, SUZUKI, 2.2, 2.5, 2.7, (BOSCH: 0 250 202 089, 0 250 202 092, 9 443 612 053, F 01G 004 02U, GLP038, GLP163, KIA: 0K054-18-140, 0K710-18-140, 0K710-18-140A, 0K71E 18140A, 0K75A 18140, 0K75B 18140, MQ 901 659, NGK: 1566, 7464, Y-107Y, Y-701-R, Y-701J, Y-701RS, GP385, HDS394)
GJ132	KIA CAMINHÃO AM 825 6 CIL, ISUZU (BOSCH: 0 250 202 107, GLP169, ISUZU: 5-8141-0057-3, MAZDA: 1354-18140A, SE01 18 140A, NGK: 2029, Y-157R, KIA: 135417140A, PZ32, 135418140A, GP825)
GZ005	KIA SORENTO 2.5 CRDI DIESEL, HYUNDAI H1 2.5 CRDI D4CB, (BERU: 0100222106, NGK: 3709, KN32, Y-508J, KIA: 36710-4A000 36710-4A100, GP851, HDS420)
GJ131	KIA SPORTAGE 2.2, MAZDA, BONGO, BESTA 2.2, NISSAN (BOSCH: 0 250 202 090, GLP156, MAZDA: R2L2 18 601, VS01 18 601, NGK: 1408, Y-1006J, Y-706R, Y-721J, Y-721RS, NISSAN: 11065-HC251, KIA 0K71018140, GP433)
GX106	LAND ROVER 3.0 TD06 DIESEL, RANGE ROVER3.0 TD6 (BERU: 0100226362, 0100226464, GN024, BMW, 12 23 2 248 059, BOSCH: 0 250 202 103, GLP040, NGK: 2691, 4600, DP32, Y-507J, Y-507R, ROVER: NCC 100120, NCC 100120 L, HDS372
GZ009	MAHINDRA SCORPIO 2.6 CRDE 2008-2012 (BERÚ: 0100278008, GN053, BOSCH: 0 250 203 003, F 002 G50 031, GLP016, NGK, Y-8003J, HDS424)
GX74	MERCEDES MB180, 250D, 300D, PEUGEOT BOXER 2.5, JEEP CHEROKEE 2.5, SPACE VAN 2.1, PEUGEOT 504, RENAULT TRAFFIC, SSANGYONG KORANDO, MUSSO, REXTON 2.9D (BOSCH: 0 250 201 039, 0 250 201 041, BERU: GN954, GV852, T0701 130, FIAT: 9616572480, 9633214380, IVECO: 98462490, 98462492, NGK: Y-924J, Y-924U, Y-938R, PEUGEOT, 9616 572 4, 9633 214 380, MKD 000 66, RENAULT: 79 32 567 717, 82 00 090 817, 86 71 004 018, GP320, HDS352)
GZ012	MERCEDES ML320, ML350 CDI 4 MATIC OM642.910 (BERU: 0100266007, 0100266011, 0100266045, GE105, BOSCH: 0 250 403 006, 0 250 403 008, GLP202, JEEP: 0 51 757 56 AA, MERCEDES: A 001 159 50 01, NGK: 6287, DP51, Y-8002AS, HDS423, A0011597101)
LA1000	MERCEDES OM 321, OM 621, OM 636, TRATORES ANTIGOS (BERU: 0100101302, GD214, BOSCH: 0 250 001 001, HANOMAG: 151126000, MBB: A0001590601, 0001592401, GP311)
GX125	MERCEDES SPRINTER 310, 312, 412, HSD 2.5, FORD F1000, RANGER, GM S10, BLAZER 2.5 E 2.8, SILVERADO 6.07, LAND ROVER DEFENDER 90, 110, DISCOVERY 2.5 TDI, NISSAN FRONTIER, X-TERRA 2.8D, MAXION HS, AGRALE MARRUÁ, MWM SPRINT, GMC 3500HD, 6150 (BERU: 0100226129, 783MJ, GV783, BOSCH: 0 250 202 040, GLP048, CHEVROLET: 93 321 136, MI 074 192, MERCEDES: 000 150 00 81, NGK: 4119, DP34, Y-729U, ROVER: ETC 8847, GP345)

REFERÊNCIA	DESCRIÇÃO
GX129	MERCEDES SPRINTER CDI 311, 313, 411, 413, 415, 511, 513, OM 612, 646.962, 611, 981, ACCELO, JEEP GRAND CHEROKKE 2.7 (BERU: 0100226260, 0100226395, 0100226419, 0100226458, 0100226473, GN003, BOSCH: 0 250 202 045, 0 250 202 141, 0 250 202 142, 0 250 212 005, GLP008, GLP022, CHRYSLER: 05080 046AA, 05080 047AA, 5080 046AA, 5080 047AA, 5080 047AB, 5117 592AA, GMC: 88 900 715, JEEP: 0 50 800 47 AA, 0 50 800 47 AB, MERCEDES:001 159 37 01, 001 159 38 01, 001 159 48 01, 001 159 49 01, A 001 159 37 01, A 001 159 38 01, A 001 159 48 01, A 001 159 49 01, NGK: 6346, DP11, Y-745U, GP353, HDS377)
GS006	MERCEDES VITTO, SPRINTER CDI OM642.896, BLUETEC (MERCEDES: 000 159 66 01, 001 159 57 01, 001 159 66 01, A 001 159 57 01, A 001 159 66 01, NGK: 7865, CZ-303, DP54)
GJ260	MITSUBISHI L200 2.5 TDI, ISUZU 3.1, NISSAN FRONTIER 3.2 TD, TERRANO 2.7T, H1,H10 (NGK: 6140, Y-509J, Y-530J, Y-712RS, NISSAN, 11065 7C000, 11065-0W801, 11065-16A00, 11065-16A10, 11065-31N00, 11065-65N01, 11065-7C000, 11065-9C600, 11065-D9702, 11065-G2400, BOSCH: 0 250 202 093, GLP049, BERU: GN854, 0100226171, GP405)
GJ37	MITSUBISHI L200 TRITON, PAJERO FULL 3.2, 4M41 (BERU: 0100800033, GN070, BOSCH: 0 250 202 124, F 01G 004 02G, GLP137, HIDRIA: 13 721 418, H1418, MITSUBISHI: ME 203539, NGK: 3040, DP59, Y-1007J, GP821, HDS392)
GJ57	MITSUBISHI L200, L300 2.3 4D55 ATÉ 89 (BERU: 0100226183, 898MJ, GV898, HIDRIA: 13 721 703, H1703, MITSUBISHI: MD 014997, NGK: 2161, Y-115R1, GP389)
GJ39	MITSUBISHI PAJERO 2.8 TD 4M40 (MITSUBISHI: ME 200970, ME 201638, NGK: 3861, CY-05, CY-55, GP523)
GJ59	MITSUBISHI PAJERO 2.8 TD, MONTERO INTERCOOLER 4M40 QUICK START (BERU: 0100221168, GV728, BOSCH: 0 250 202 121, GLP099, HIDRIA: 13 721, H1701, KIA: 0K71A 18 140, 3671042510, MITSUBISHI: MD 201632, ME203583, ME 203754, NGK: 2696, NISSAN: 11065-D9701, 11065-D 9701, 11065-D 9702, GP738, HDS411)
GZ044	NISSAN FRONTIER, MERCEDES, RENAULT (0100266056, 0100266075, GE124, BOSCH: 0 250 403 021, 0 250 403 022, GLP237, GLP259, MERCEDES: A 622 159 00 01, A 622 159 00 01, NGK: 97618, Y-1010AS, NISSAN: 11065-00Q0H, 11065-00Q0K, 11065-00Q0L, 11065-1749R, 11065 1492 R, 11065 1749 R)
GJ262	NISSAN FRONTIER, PATHFINDER 2.5 DCI 2.5 16V,2008 YD25DDTI (BOSCH: 0 250 202 146, 0100800031, BERU: GN109, NGK: 2500, 93293, DP61, Y-519J, NISSAN: 11065-AD200, 11065-AD201, 11065-AD20A, HDS433)
GJ84	NISSAN PICK-UP D 2.3, 3.3, YANMAR, KUBOTA (BERU: 0100220114, 0100220118, 0100220119, 0100226120, 920MJ, GV889, GV920, BOSCH: 0 250 202 077, 0 250 202 110, F 01G 004 010, GLP125, GLP127, GLP155, NGK: 1249, Y-103, Y-103-1, Y-103-2, Y-103-2A, Y-103V, Y-112R1, Y-112T, Y-520J, Y-702R, Y-702U, Y-705RS, NISSAN: 11065-10G00, 11065-31W00, 11065-31W01, 11065-34W00, 11065-37506, 11065-37507, 11065-T8200, 11065-T8202, 11065-Y1400, 11065-Y1401, 11065-Y1402, 11065-Y1403, 11065-Y1404, GP399)
TS105	PERKINS 3152, 4203, 4248, 4236, 6354, 6357, 6358, 6305, TODOS. (893501M1, 963501R91, 2666103, 0 257 100 009, AMA001, GP451, IK17500)
GJ38	PERKINS 400, KUBOTA V1200, MITSUBISHI DIESEL, (MITSUBISHI: F0098000017, MM43214801, NGK: Y-145T, PERKINS: 2666 A 012, 2666 A 013, GP739)
GX78	PERKINS INDUSTRIAL, GERADORES 1104, 1106 (BERU: 01100221141, 657MJ, GV657, BOSCH: 0 250 200 053, GLP047, NGK: 4602, Y-909R, PERKINS: 2666A003, GP437)
GX83	PEUGEOT BOXER 2.8D, 2.8HDI, IVECO DAILY, NEW DAILY 8140.6337, FIAT DUCATO 2.8D, CARGO 2.8D, CITROËN JUMPER 2.8 (BERU: 0100221170, 730MJ, GV730, BOSCH: 0 250 202 002, GLP041, CITROEN: 5960 39, 5962 5A, FIAT: 7632587, IVECO: 7632587, NGK: 6639, Y-739R, PEUGEOT: 5960 39, 5962 5A, GP542, HDS375)
GS003	RENAULT MASTER 2.3 DCI 18V, M9T (BERU: 0106671111, CGP007, BOSCH: 0 250 603 001, NISSAN: 11065-00Q0C, 11065-00Q0G, 11065-5X00A, RENAULT: 74 85 133 643, 82 00 561 251, HDS829
GX150	RENAULT MASTER 2.5L DCI 16V (BERU: 0100226351, 0100226510, GN026, BOSCH: 0 250 202 128, GLP057, NGK: 3319, 91766, Y-517J, NISSAN: 11065-00Q0A, RENAULT: 77 00 103 674, 82 00 012 099, 82 00 445 627, 82 00 517 313,) GP460, HDS396
GZ011	SSANGYONG ACTION, REXTON, KYRON SPORTS, 2.0 XDI (BERU: 0100226493, 0100226496, 0100226517, GN060, NGK: 95061, DP81, Y-536J, SSANGYONG: 664 159 00 01, 664 159 01 01, 665 159 00 01, 665 159 01 01, A 664 159 00 01, A 664 159 01 01, A 665 159 00 01, A 665 159 01 01, GP852, HDS421)
GJ24	THERMOKING, ISUZU, REFRIGERAÇÃO. (BOSCH: 0 250 202 065, GLP103, ISUZU: 12 14 321, 8 94751 581, 8-9413-3759-1, 8-9413-3759-2, 8-9413-3759-3, 8-9413-3759-4, 8-9413-3759-5, 8-9413-3759-6, 8-9413-3759-7, 8-94133759-2, 8-9414-0115-3, 8-9417-5158-0, 8-9417-5158-1, 8-94175158-0, 8-97073641-089413-37592, 9413-3759, 9414-0115, 9417-5158, NGK: 7995, Y-154RS, Y-904M, Y-904M1, GP919)
GJ86	THERMOKING, KUBOTA, INDUSTRIAL, REFRIGERAÇÃO. (NGK: 4693, Y-716RS, 19077-6551-1, PS208, GP913)
GJ114	TOYOTA HILUX 2.5D, 2.8D, 3.0D ATÉ 97, BANDEIRANTE ATÉ 90. (TOYOTA: 19850-45030, 19850-54010, 19850-54030, 19850-54031, 19850-54070, 19850-54071, 19850-54090, 19850-54120, 19850-54150, 0 250 202 006, BOSCH: 0 250 202 096, 0 250 212 010, GLP042, NGK: 5376, Y-118T, Y-118T1, Y-715R, GP526, GP415, HDS262)
GJ123	TOYOTA HILUX 3.0TD, LAND CRUISER PRADO 3.4D (BOSCH: 0 250 202 004, GLP159, NGK: 7227, Y-128T, TOYOTA, 19850-87309, GP408)
GJ93	TOYOTA HILUX PITBULL MOTOR 2.5 D-4D 1KD-FTV, 3.0 COMMON RAIL (BERU: 0100226527, GN065, BOSCH: 0 250 202 125, F 01G 004 02W, GLP101, NGK: 5467, DP44, Y-531J, TOYOTA: 19850-27010, 19850-30010, GP815, HDS393)
GZ024	TOYOTA HILUX, LAND CRUISER, PRADO, TUNDRA 3.0 MOTOR 1KZ-T (TOYOTA: 19850-67030, 19850-67020,BERU: 0100226568, GN110, NGK: 94470, Y-1013J, CP22)
GJ117	TOYOTA HILUX, LAND CRUIZER 3.0 1KZ-TE. (NGK: CY-22, Y-142T, GP659)
GJ121	TOYOTA HILUX, PRADO 2.5, 2.8, 3.0L (TOYOTA: 19850-17020, 19850-45031, 19850-54110, 19850-54130, 19850-87702, BOSCH: 0 250 202 052, 0 250 202 074, 0 250 202 079, 0 250 202 095, F 01G 004 02A, GLP074, GLP142, GLP213, NGK: 7782, Y-147T, Y-532J, GP663, CP20)
LA1100	VALMET, ZETOR, HANOMAG, ZADRUGA, FENDT, FORDSON MAJOR, TRATORES ANTIGOS, MWM FENAT, KD12, KD112 (BERU: 0100102302, GD294, BOSCH: 0 250 002 001, HANOMAG: 213 009 00 28) GP315
GX59	VW KOMBI, SAVEIRO, CARAVELLE, EUROVAN, (0 250 201 032, GN857, DS002, GP322)
GZ020	VW, AMAROK 2.0 TDI, TOUAREG 3.0, 4.2 TDI TURBO, PORSCHE CAYENNE 3.0 TDI (BERU: 0100266014, 0100266020, 0100266040, GE108, GE115, BOSCH: 0 250 403 007, 0 250 403 009, GLP194, NGK: 5849, DP57, Y-1002AS, PORSCHE: 955 170 320 90, VOLKSWAGEN, 03L 963 319, 03L 963 319A, HDS432)
GX93	VW, AUDI, FORD, NISSAN, RENAULT, OPEL, SEAT, VOLVO COM MOTOR DIESEL 1.9TD E 2.5TD (BERU: 0100226172, GN855, BOSCH: 0250202009, GLP003, FORD: 95VW6M090AA, NGK: Y-732J, Y-732U, VW: N10 140 104, N10 140 105, GP363)

JA170/29N50 Caterpillar



JA172/295N60 Caterpillar



GZ017/424S40 Fiat Ducato

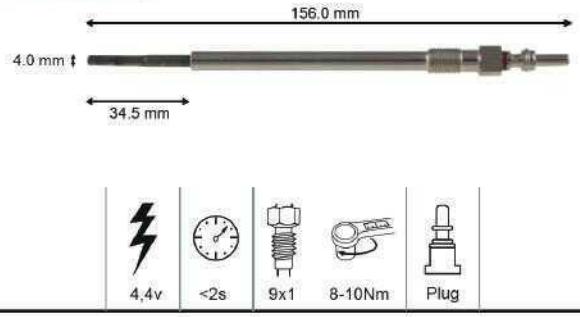

GX66/019N50 Fiat, Iveco, Renault

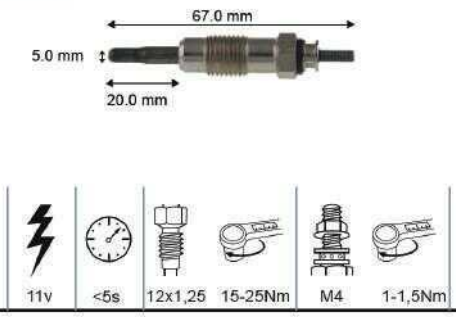

GX79/028N50 Fiat, Iveco, Peugeot



GZ042/449S40 Ford, Land Rover

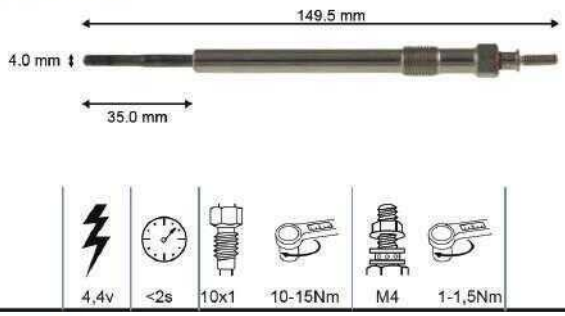

GX148/074N50 Ford

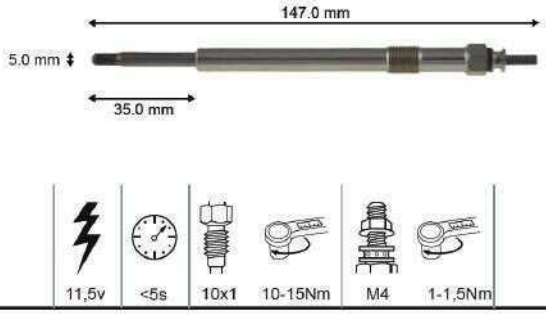

TS107 Ford, Case



GZ045/458S40 GM, Dodge, Jeep

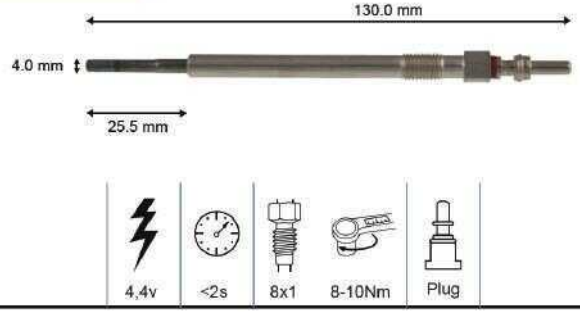

GJ28/207N50 GM, Suzuki, Isuzu

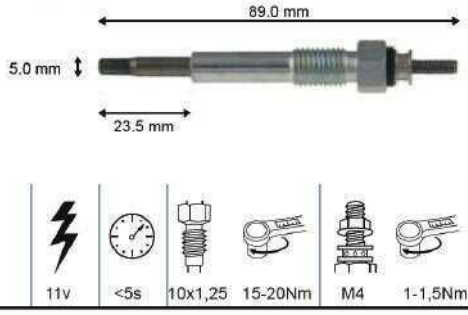

GX107/048N50 GM, Suzuki

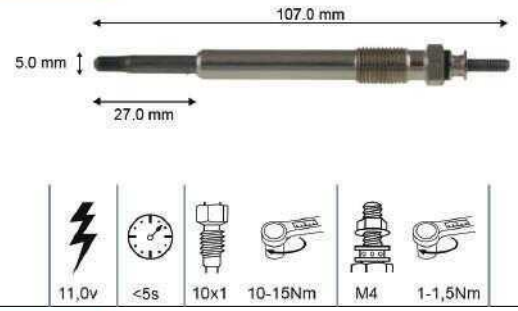

GUS561/702N50 GMC



GJ55/220N50 Hyundai, Mitsubishi, Nissan



GX112/050N50 Hyundai, Kia



GZ010/417R40 Iveco, Citroën, Fiat, Peugeot

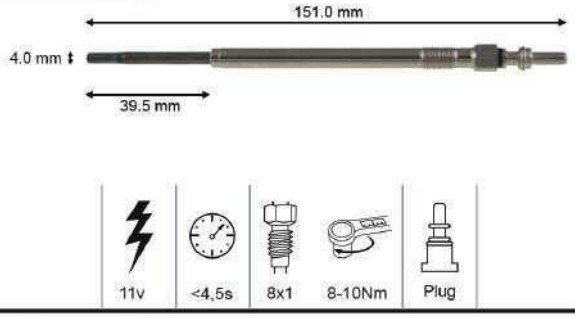

TS110 Iveco, Deutz



GX123/057N50 Jeep, Chrysler

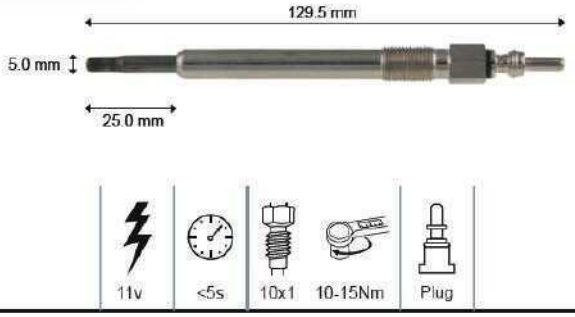

GX97/042N50 Jeep, Chrysler

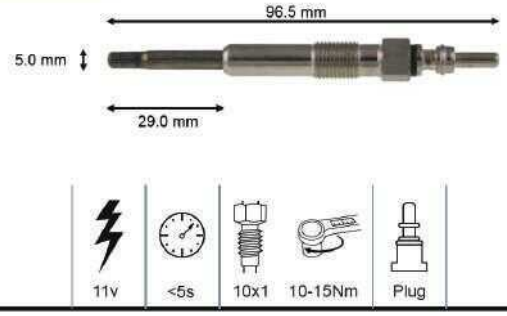

GJ1302/29N50 Kia, Mitsubishi, Suzuki

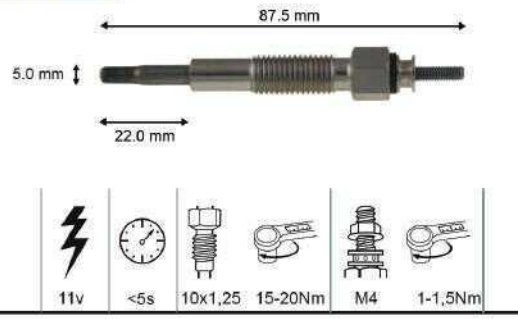

GJ132/274N60 Kia, Isuzu



GZ005/412R36 Kia, Hyundai



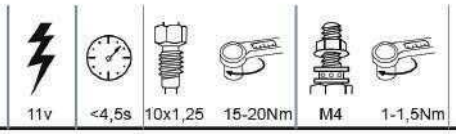

GJ131/273N50 Kia, Nissan



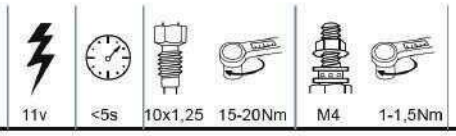

GX106/047N50 Land Rover



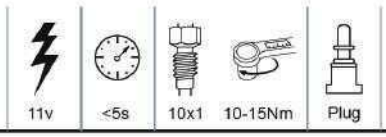

GZ009/416R40 Mahindra



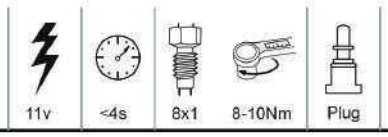

GX74/023N60 Mercedes, Peugeot, Jeep, Renault





GZ012/419S40 Mercedes



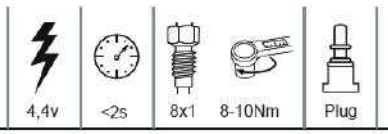

LA1000/623N00 Mercedes



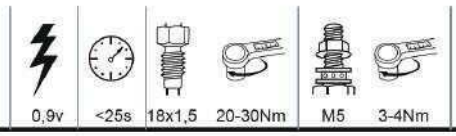

GX125 Mercedes, Ford, GM, Land Rover, Nissan, Maxion, Agrale, MWM





GX129/063N50 Mercedes, Jeep



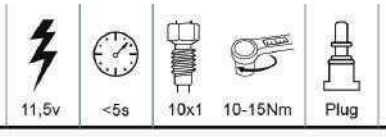

GS006/405S40 Mercedes



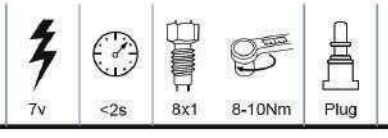

GJ260/280N50 Mitsubishi, Isuzu, Nissan



11v	<5s	10x1,25	15-20Nm	M4	1-1,5Nm

GJ37/211R50 Mitsubishi



11v	<6,5s	10x1,25	15-20Nm	M4	1-1,5Nm

GJ57/219N50 Mitsubishi



6v	<18s	10x1,25	15-20Nm	M4	1-1,5Nm

GJ39/213N50 Mitsubishi



11v	<5s	10x1,25	15-20Nm	M4	1-1,5Nm

GJ59/222N50 Mitsubishi



11v	<5s	10x1,25	15-20Nm	M4	1-1,5Nm

GZ044/457S40 Nissan, Mercedes, Renault



4,6v	<2s	10x1	10-15Nm	Plug

GJ262/283N50 Nissan



11v	<5s	10x1,25	15-20Nm	M4	1-1,5Nm

GJ84/243N50 Nissan, Yanmar, Kubota



11v	<10s	10x1,25	15-20Nm	M4	1-1,5Nm

TS105 Perkins



12v	7/8"	3/8"

GJ38/212N50 Perkins, Kubota



11v	<5s	10x1,25	15-20Nm	M4	1-1,5Nm

GX78/027N60 Perkins



GX83/031N50 Fiat, Iveco, Peugeot, Citroën

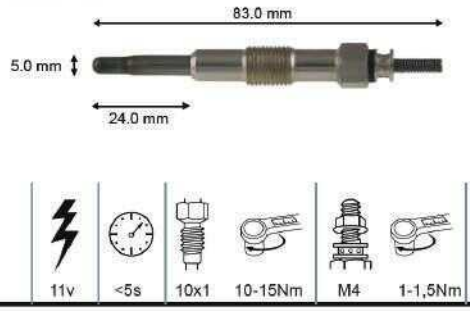

GS003/402S40 Renault

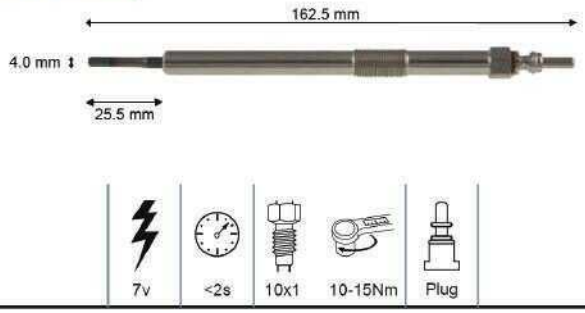

GX150/076N50 Renault, Nissan

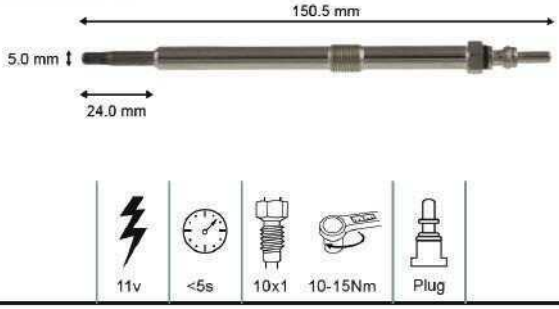

GZ011/418R40 Ssangyong

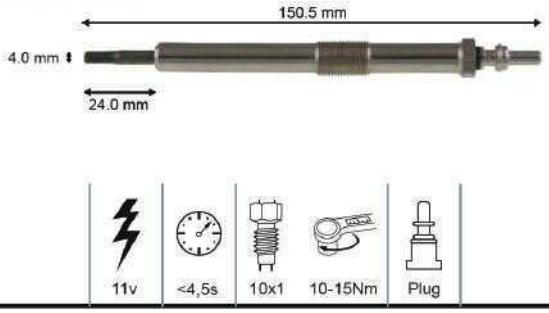

GJ24/202N50 Thermoking, Isuzu

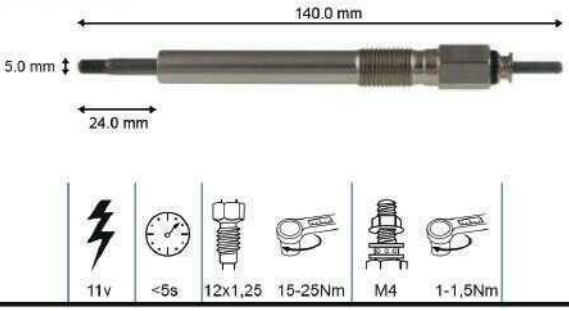

GJ86/246N50 Thermoking, Kubota

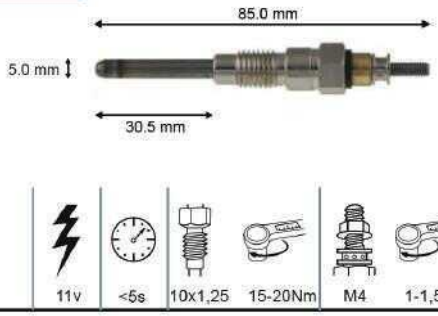

GJ114/260N50 Toyota

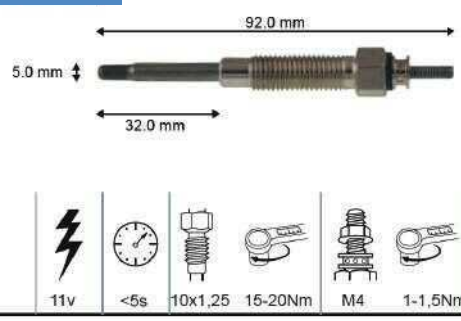

GJ123/266N50 Toyota

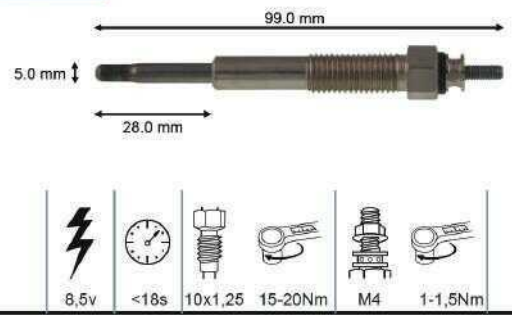

GJ93/251N50 Toyota

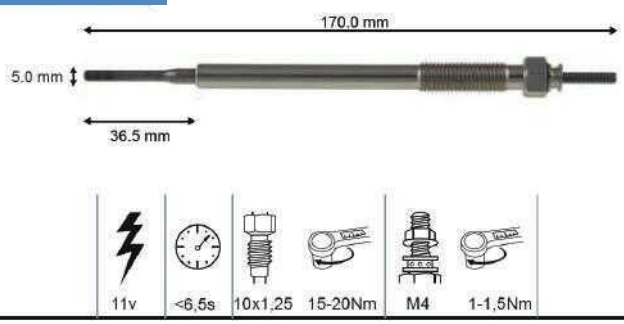

GZ024/431R40 Toyota



GJ117/251N50 Toyota

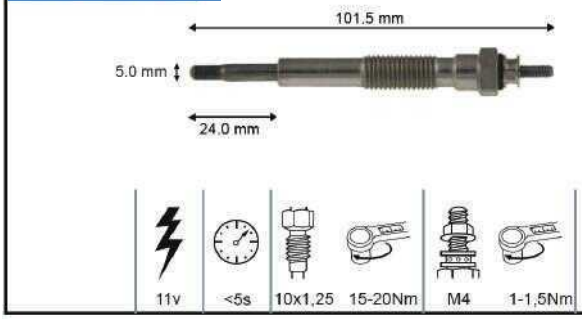

GJ121/267N50 Toyota



LA1100/627N00 Valmet, MWM, Deutz



GX59/012N60 VW

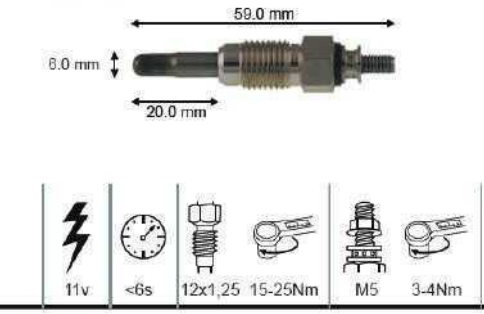

GZ020/427S40 VW, Porsche

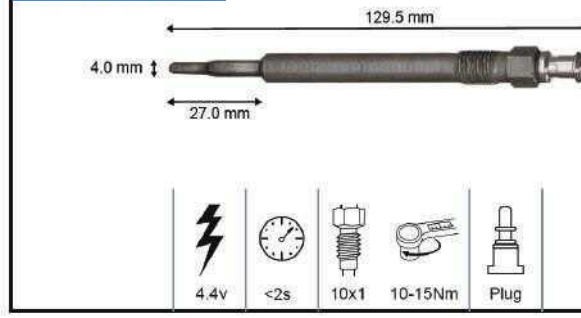

GX93/038N50 VW, Audi, Ford, Nissan, Renault



CONSULTE OUTROS MODELOS DE VELAS AQUECEDORAS CONFORME SUA NECESSIDADE. TODOS OS MESES A MIRADOR TEM LANÇAMENTOS. FALE COM SEU TELEVENDAS.

ANOTAÇÕES:

mirador®

SPARE PARTS

FREIOS AGRÍCOLA E FORA DE ESTRADA







CASE - CÂMARA DE FREIO – CUÍCA W18-W20 **(N8693)**



CASE - CILINDRO DE RODA 7/8" - 580H APÓS SÉRIE 6930101 **(K954215)**
REPAROS D67662R - K965007



CASE - CILINDRO DE RODA 7/8" - 580H ATÉ SÉRIE 6930101 **(D67662)**
REPAROS D67662R - K965007



CASE - CILINDRO DE RODA 1 1/2" - W18-W20 **(A12985 - 203481000 - L33875)**
REPAROS L35784 - A12865



CASE - CILINDRO DE RODA 1 3/4" - W18-W20-580H **(E95037 - S224194 - 107014 – 124251)** REPAROS S113420 - 940.130



CASE - CILINDRO MESTRE 3/8" X 7/16" 580H ATÉ SÉRIE 6930101 **(D67661)**
REPAROS D67661R



CASE - CILINDRO MESTRE M12 X 1 - 580H APÓS SÉRIE 6930101 **(D70926)** REPARO D67661R



CASE - CILINDRO MESTRE 1.1/2" - W7 **(A12985 - 3D2219)**
REPAROS A19762 - 3D9334



CASE - CILINDRO MESTRE 1 1/2" - W18-W20 ANTIGA **(L32962)**
REPAROS L32547 - E63951R - L13962R



CASE - CONJUNTO DO FREIO W20B PARA FLUÍDO SINTÉTICO - W20B **(L113007)**



CASE - CONJUNTO DO FREIO W20E PARA ÓLEO MINERAL - W20E **(145482A1)**



CASE - CILINDRO MESTRE W20B PARA FLUÍDO SINTÉTICO - W20B **(N8695)** REPAROS N8937 (COMPLETO) N8937P (PARCIAL)



CASE - CILINDRO MESTRE W20B PARA ÓLEO MINERAL - W20E **(146453A1)** REPAROS 145939A1 (COMPLETO) 145939A1P (PARCIAL)



CASE - CILINDRO MESTRE FREIO - 580H **(E97294 - E156014)**
REPAROS E156093 - E97293



CASE - CILINDRO MESTRE FREIO C/ VÁLVULA 580H **(E155051)** REPARO E155073



CASE - CONJUNTO DO FREIO 580H **(E156004 -E96490 - E97896)**



CASE - PISTÃO DO REFORÇADOR 580H **(D87144 - 115.072)**



CASE - REFORÇADOR DE FREIO 580H **(E97295)** REPAROS D82920 - 3D9117 - 5G3047 - 154.422



CASE - VÁLVULA EQUALIZADORA 3/8" UNF 580H ATÉ SÉRIE 6930100 **(D67660 - K204439)** REPARO D70920R



CASE - VÁLVULA EQUALIZADORA M12 X 1 580H APÓS SÉRIE 6930100 **(D70925)** REPARO D70920R



CASE - VÁLVULA EQUALIZADORA 3/8"
UNF - 580H ATÉ SÉRIE 6930100
(D67660 - K204439) REPARO D70920R



CASE - VÁLVULA EQUALIZADORA
M12 X 1 - 580H APÓS SÉRIE 6930100
(D70925) REPARO D70920R



CASE - CILINDRO MESTRE DO FREIO
(ÓLEO MINERAL) - 580L / 580M
(182445A1 / D143162)
REPARO N14784 (SÓ VEDAÇÕES)



CASE - CILINDRO DE RODA
1.1/2" - W7 ANTIGA **(E60901)**
REPAROS A12865 / A12865BR



CASE - CILINDRO MESTRE - W7,
CASE SÉRIE C, 1968-93 **(A18525)**



CATERPILLAR - CILINDRO DE RODA
1.3/4" - CAT 120/120B/190B
(4B8759 - 5T7161 - 4K5937)
REPAROS 2D7747 - ST7162



CATERPILLAR - CILINDRO MESTRE DO FREIO
1.1/2" - CAT 120B - FREIO EM 4 RODAS
(3D2219) REPARO 3D9334



CATERPILLAR - CILINDRO MESTRE
1 1/2" - 140B - 61S **(5T6520 - 7D5648)**
REPAROS 5T6532 - 4D0761 - 5293676



CATERPILLAR - CILINDRO MESTRE
DO FREIO 1.1/4" - CAT 12 / 120 - FREIO
EM 2 RODAS **(2D9600)**
REPAROS 5K7173 - 1V4850 - 3D9335 - 5D8755



CATERPILLAR - CILINDRO MESTRE 1 1/4"
CURSO 35MM - 930 - 950 – 966
(9K1591 - 7K8649)
REPAROS 5K7173 - 1V4850 - 3D9335 - 5D8756



CATERPILLAR - CILINDRO MESTRE 1 1/4" COM
CUÍCA - 930 - 950 – 966 **(9K8943)**
REPAROS 5K7173 - 1V4850 - 3D9335 - 5D8757



CATERPILLAR - CONJUNTO
DO FREIO - 140B - 61S
(5T6522 - 7D5649 – 5291173)



CATERPILLAR - REFORÇADOR DE FREIO
140B - 61S **(5T6521 - 6D0689)** REPAROS
D82920 - 3D9117 - 5G3047 - 154.422 - 5T6531



CATERPILLAR - CUÍCA DO FREIO - CAT
930/950/966 **(1V4988)**



CATERPILLAR - CILINDRO DE RODA
CARREGADEIRA 950 **(4K5968)**



CLARK - CILINDRO MESTRE DUPLO
DO FREIO - CLARK **(2311840 - 7154036002
- 6300037 – 798695)** REPARO 6100291



CLARK - CILINDRO DE RODA 2" - CLARK
(112072 – 3338066)
REPAROS S113420 - 940.130



FIAT ALLIS - CILINDRO DE RODA 1 1/2" - 1500
- 1900B **(203.481.000 - L33875)**
REPAROS 203.481.001 - L35784 - A12865



FIAT ALLIS - CILINDRO DE RODA 1 3/4"
FG70 - FW **(70.665.970 - 73.130.790
- 6200108)** REPAROS 73.139.642
- 75.209.171 - 75.209.172 - 73139652



FIAT ALLIS - CILINDRO DE RODA 1 3/4"
FG70 – FW **(75206028)**
REPAROS 73.139.642 - 75.209.171
- 75.209.172 - 73139653



FIAT ALLIS - CILINDRO MESTRE DO FREIO 1" PARA ÓLEO MINERAL - FB80 / FB100 **(82006194)** REPARO 82006194R (SÓ AS VEDAÇÕES E MOLAS)



HUBER WARGO - CILINDRO MESTRE DUPLO DO FREIO - HUBER **(6300037 - 413527 - 798695)** REPARO 6100291



HUBER WARGO - CILINDRO DE RODA 1 3/4" HUBER **(6200108 - 4B8759 - 5T7161)** REPAROS 6101107 - 940.130 - 6.202.240



HYSTER - CILINDRO DE RODA - HYSTER **(200141A)**



HYSTER - CILINDRO DE RODA 1 3/4" - HYSTER **(811616 – 6200108)** REPAROS 133.926 - 940.130 - 6.202.240



JACTO - CILINDRO MESTRE EMBREAGEM UNIPORT **(758854)**



JACTO - CILINDRO AUXILIAR EMBREAGEM UNIPORT **(758797)**



MICHIGAN - MESTRE DO FREIO - MICHIIGAN 55/75 **(945039 - 947740 - 5293515 -961123)** REPAROS 945041 - 529209



MICHIGAN - CILINDRO DE RODA 1 3/4" TRASEIRO - 55 – 75 **(107014 - 124251 - 3319895)** REPARO 940130



MICHIGAN - CILINDRO DE RODA 2" DIANTEIRO - 55 - 75 **(112072 – 3338066)** REPARO 957995



MICHIGAN - CILINDRO MESTRE DO FREIO - MICHIGAN 125 **(945800 - 963199 - N6324)** REPARO 945025



MICHIGAN - CONJUNTO DO FREIO COM INDICADOR - MICHIGAN 55/75 **(901470 - 526879 - 12002570 – 39611)** REPARO 945041



MICHIGAN - CÂMARA COMPLETA CUÍCA - 55A-55B-75III **(945034)**



DRESSER - REFORÇADOR DE FREIO - 855 **(148.701 - E97295)** REPAROS D82920 - 3D9117 - 5G3047 - 154.422 - 5T6531



DRESSER - CILINDRO DE RODA 1 3/4" - 855 **(85253 – 107014)** REPAROS 133926 - 940.130 - 6.202.240



DRESSER - CILINDRO MESTRE DUPLO DO FREIO - DRESSER 855 **(133927)** REPARO 133926



YALE - CILINDRO DE RODA 1 1/2" - YALE **(L33875)** REPAROS L35784 - A12865



YALE - CILINDRO MESTRE DUPLO YALE **(7154036002 - 6300037 – 413527)** REPARO 6100291



YALE - CILINDRO DE RODA 1.1/2" - YALE **(E60901)** REPAROS A12865BR - A12865



YALE - CILINDRO MESTRE DO FREIO - YALE **(7150068 - L32962)** REPAROS 6950651000 - A19762



YALE - CILINDRO DE RODA 1.3/4" - YALE
(20357370006 - 107014 - E95037)
REPARO 940130



JCB - CILINDRO MESTRE DO FREIO 7/8" - JCB
214S 4CX **(15/920839 - 15/905504)**



JCB - CILINDRO MESTRE DO FREIO ¾" - JCB
214 SÉRIE 3 **(15/920110 - 15/910800)**



JCB - CILINDRO MESTRE DO FREIO 7/8" - JCB
3C / 3C21E **(15/920402 - 15/920111)**



AGRALE - CILINDRO DE RODA AGRALE
5075/5085 BANHADO A ÓLEO
(8012105312000)



AGRALE - CILINDRO DE RODA AGRALE
5075/5075.4/5085.4
(8012105032004)



AGRALE - CILINDRO MESTRE EMBREAGEM
5060T/5070/5075/5085
(8012105075003)



AGRALE - CILINDRO MESTRE EMBREAGEM
5075/5075.4/5085/5085.4
(8012105125009) REPARO 8012105125009R



AGRALE - CILINDRO MESTRE EMBREAGEM
5085.4 ARROZEIRO 4X4
(8012102169007)



AGRALE - CILINDRO MESTRE FREIO
5060T/70/75/85 **(8012105093006)**



AGRALE - CILINDRO MESTRE - LINHA 5000
(8016104562002)



CASE CNH - CILINDRO MESTRE EMBREAGEM
CASE MAXXUM - 135/150/165/180
(82008704) REPARO 82008704R



CASE CNH - CILINDRO MESTRE DO FREIO
FARMALL 80, 85 **(87748455 87354681)**
REPARO 87748455R



CBT - CILINDRO DE RODA DIREITO 1' CBT
TODOS (EXCETO 2400/2500/2600)
(2500704100) REPARO 2500704048



CBT - CILINDRO DE RODA 1" ESQUERDO CBT
TODOS (EXCETO 2400/2500/2600)
(2500704101) REPARO 2500704048



CBT - CILINDRO MESTRE 1'- CBT-TODOS
(1000705049)
REPARO 1000705056



CBT - CILINDRO DE RODA 1.3/8" - CBT
2400/2500/2600
(1000704058) REPARO 1000704048



FORD NEW HOLLAND - CILINDRO AUXILIAR DE
EMBREAGEM - TC55 / TC57 **(396930**
- 80396930) REPAROS 422201 - 80422201



FORD NEW HOLLAND - CILINDRO AUXILIAR
DE EMBREAGEM - TRATORES
8430-8630-8830-TM110-TM120-TM130-TM140
(5177914 – 5119605) REPARO 9960040



FORD NEW HOLLAND - CILINDRO DE RODA 1"
COLHEITADEIRAS TC55 / TC57
(9509902) REPARO 9817543



FORD NEW HOLLAND - CILINDRO DE RODA 15/16" - COLHEITADEIRAS 1530 / 4040 À 5050
(466347 – 336726)
REPAROS 466344 - 359503



FORD NEW HOLLAND - CILINDRO DE RODA 7/8" - COLHEITADEIRAS 8040/8055
(821953) REPARO 821952



FORD NEW HOLLAND - CILINDRO MESTRE DE EMBREAGEM 18 MM - COLHEITADEIRAS TC55/TC57 **(356353)**
REPARO 359494 (18 OU 19 MM)



FORD NEW HOLLAND - CILINDRO MESTRE DE FREIO - COLHEITADEIRAS TC55/TC57/TC59
(9509901) REPAROS 9817544 - 9509901R



FORD NEW HOLLAND - CILINDRO MESTRE DO FREIO 18MM - COLHEITADEIRAS 1530/4040/5050/8040/8055
(466350) REPARO 466346



FORD NEW HOLLAND - CILINDRO MESTRE DO FREIO - TRATOR TM110 > 180, TL65 >100, TS90 > 120, TL75 **(82006194 - 82018664 - 85019994 – 87343615)**
REPARO 82006194R (SÓ VEDAÇÕES)



FORD NEW HOLLAND - VÁLVULA EQUALIZADORA DO FREIO - COLHEITADEIRAS 1530/4040/5050/8040/8055 **(757769)**
REPAROS 466343 - 757769R



FORD NEW HOLLAND - CILINDRO EMBREAGEM FORD BOMBA HIDRÁULICA COM RESERVA (8430/8630/8830) – NEW HOLLAND (TM110/120/130) **(5119606)**



FORD NEW HOLLAND - CILINDRO MESTRE EMBREAGEM NEW HOLLAND - TS 90/100/110/120 **(81867084)**



FORD NEW HOLLAND - CILINDRO MESTRE FREIO NEW HOLLAND - TC 5070/5090 CR9060
(84062326) REPARO 84429169R



FORD NEW HOLLAND - PASTILHA DE FREIO - 7010/7120/8010/8120
(9832306)



FORD NEW HOLLAND - PISTÃO NEW HOLLAND EMBOLO TC 59 - TC 59/ TC 5070/5090
(9850149 – 89851049)



FORD NEW HOLLAND - PISTÃO PNEUMÁTICO TC 5070/TC 5090 (INOX)
(84991736)



SLC – JOHN DEERE - CILINDRO AUXILIAR DE RODA DIREITO – COLHEITADEIRAS 6200/7200/7300/1165/1175/1185
(AZ18763 - DQ71159) REPARO DQ13468



SLC – JOHN DEERE - CILINDRO MESTRE - COLHEITADEIRAS SLC 1000 À 6200
(AS04029) REPARO AS04033



SLC – JOHN DEERE - CILINDRO AUXILIAR 7/8" - COLHEITADEIRAS SLC 1000 À 6200
(AS04030) REPARO AS04034



SLC – JOHN DEERE - CILINDRO MESTRE DE EMBREAGEM - COLHEITADEIRAS 6200 ANTIGA
(DQ04033) REPARO DQ05052



SLC - JOHN DEERE - CILINDRO AUXILIAR DE RODA ESQUERDO COLHEITADEIRAS 6200/7200/7300/1165/1175/1185
(AZ18762 - DQ71160) REPARO DQ13468



SLC - JOHN DEERE - CILINDRO MESTRE DUPLO - COLHEITADEIRAS 1450/1550/1175/1185
(AZ43106 - DQ47616)
REPAROS AZ44351 - DQ47617



JOHN DEERE - CILINDRO AUXILIAR EMBREAGEM - 1165/1175/1175H
(AZ27757) REPARO DQ06115R



JOHN DEERE - CILINDRO DE RODA DIREITA
STS - 9650/9750/2207
(AH160677) REPARO AH160676R



JOHN DEERE - CILINDRO DE RODA ESQUERDO
STS - 9650/9750/2207
(AH160676) REPARO AH160676R



JOHN DEERE - CILINDRO ESCRAVO
DIREITO - 1450/1550 **(AH131048)**
REPARO AH131045R



JOHN DEERE - CILINDRO ESCRAVO
ESQUERDO - 1450/1550
(AH131049)



MASSEY FERGUSON - CILINDRO ESCRAVO DA
RODA - TRATORES MF 630 À 680 MF 7140 À
7180 **(020543T1)** REPARO 020543T1R



MASSEY FERGUSON - CILINDRO ESCRAVO DA
RODA (HASTE C/ROSCA) - MX 9150 / 9170
(020542T1) REPARO 020543T1R



MASSEY FERGUSON - CILINDRO MESTRE DO
FREIO - TODOS **(2834478M91 - 3590420
- 061646T1 - 061649T1 - 020505T1)**
REPAROS 2710901 - 2834478M91R



MASSEY FERGUSON - VÁLVULA EQUALIZADORA
DO FREIO - MASSEY - IDEAL
(417860M1 – 117505533800)



MASSEY FERGUSON - CILINDRO
MESTRE - 34/38 **(45908000)**



MASSEY FERGUSON - CILINDRO MESTRE
MASSEY FERGUSON - 6350/6360
(6236575M91)



MASSEY FERGUSON - CILINDRO MESTRE
MASSEY FERGUSON - LINHA 4000
(6299532M91)



VALMET VALTRA - CILINDRO DE
RODA 1 1/4' - TRATORES 110-118-128-138-148
(811601) REPARO 192040



VALMET VALTRA - CILINDRO DE
RODA 1 3/8' - TRATORES 685-785-885-980-
985-1180-1280-1580-1780-BM85-BM100-
BM110-BM120-BH140-BH160-BH180
(30181500) REPAROS 80260700
- 81519300 -30181500R



VALMET VALTRA - CILINDRO
MESTRE - TRATORES 110-118-128-138-148
(661910 – 661911)
REPAROS 80260600 - 663240



VALMET VALTRA - CILINDRO
MESTRE - TRATORES685-785-885-980-985-
1180-1280-1580-1780-BM85-BM100-BM110-
BM120-BH140-BH160-BH180 **(80249700)**
REPAROS 81127400 - 81352300



VALMET VALTRA - VÁLVULA EQUALIZADORA
DO FREIO - TRATORES 62-65-85-86-110-118-
138-148 **(661930)** REPARO 661930R

CONSULTE OUTROS MODELOS DE FREIOS AGRÍCOLA, INDUSTRIAL E FORA DE ESTRADA CONFORME SUA NECESSIDADE. FALE COM SEU TELEVENDAS.

ANOTAÇÕES:

ANOTAÇÕES



www.miradordiesel.com.br
contato@miradordiesel.com.br

FÁBRICA E VENDAS:
Rua Professor Sarmento Barata, 55
Navegantes | Porto Alegre-RS
Fone: (51) 3027.6150

CENTRO DE DISTRIBUIÇÃO:
Rua Capitão Francisco Teixeira Nogueira, 208 - Fundos
Água Branca | São Paulo-SP