

RUTHZIL TRATOR COMERCIAL DE PEÇAS LTDA 11 97083-6812 ROLANDO CITRANGULO

mirador® | TRACTON mirador

CATÁLOGO DE PEÇAS 2023





AGRÍCOLA | RODOVIÁRIO | VEICULAR | INDUSTRIAL | MARÍTIMO | OFF ROAD

A Mirador é uma empresa que nasceu para produzir, comercializar e distribuir produtos para todos os continentes. Possuímos uma equipe treinada para atender com excelência diversos segmentos do mercado diesel, como atacadistas, distribuidores de autopeças e concessionárias de todos os setores, do agrícola ao rodoviário, passando pelo industrial, marítimo, veicular e off road.

Nosso objetivo principal é um relacionamento estreito entre empresas, visando estabelecer parcerias comerciais de longo prazo através da confiança na marca.

Com uma política comercial adequada e séria, com desenvolvimentos contínuos, a Mirador é reconhecida pelo seu padrão de atendimento e qualidade de seus produtos.

mirador®

www.miradordiesel.com.br

ÍNDICE


BOMBAS ALIMENTADORAS MANUAIS — 4


BOMBAS ALIMENTADORAS MECÂNICAS DE PISTÃO — 7


BOMBAS ALIMENTADORAS MECÂNICAS DE DIAFRAGMA — 11


BOMBAS ALIMENTADORAS MECÂNICAS ROTATIVAS — 17


BOMBAS ALIMENTADORAS ELÉTRICAS — 21


CABEÇOTES DE FILTROS — 27


FILTROS COMPLETOS — 35


COPOS E COMPONENTES DE FILTROS — 46


SOLENOIDES DE CORTE DO COMBUSTÍVEL — 54


SOLENOIDES DE PARADA DO MOTOR — 57


SOLENOIDES E VÁLVULAS HIDRÁULICAS — 64


VÁLVULAS E SENSORES DO COMMON RAIL — 68


VELAS AQUECEDORAS DIESEL — 112


FREIOS AGRÍCOLAS E OFF ROAD — 122


BIELAS E PARAFUSOS DE BIELA — 130


CABEÇOTES DE MOTOR — 134


VIRABREQUINS — 139

mirador®

BOMBAS ALIMENTADORAS MANUAIS





FH128
BOMBA HAND PRIME FORD NEW HOLLAND ENTRADA NO BANJO 1/2"-20UNF SAÍDA ROSCA 1/2"-20UNF 6223008 (ADAPTÁVEL PARA DIVERSOS CABEÇOTES 1/"-20UNF)



FH129
BOMBA HAND PRIME FORD NEW HOLLAND SAÍDA NO BANJO 1/2"-20UNF ENTRADA ROSCA 1/2"-20UNF 6223009 F1NN9384BA (ADAPTÁVEL PARA DIVERSOS CABEÇOTES 1/2"-20UNF)



FH130
BOMBA HAND PRIME FORD NEW HOLLAND SAÍDA NO BANJO M14X1,5MM ENTRADA ROSCA M14X1,5MM (ADAPTÁVEL PARA DIVERSOS CABEÇOTES M14)



PD001
BOMBA DE SANGRIA MANUAL TIPO BOSCH LATÃO COM TAMPA DE ALUMÍNIO PARA BOMBAS EM LINHA MERCEDES, VW, FORD, MWM, SCANIA, VOLVO, VALTRA, VALMET, CNH, IVECO (2447222020, 2447222000, 2447222099, 0000904050, 0000911101, 0000911490, 1352198, 192882, 123010, 3837393, 843345, 2Y5797, 9.0690.58.1.0101)



PD001A
BOMBA DE SANGRIA MANUAL TIPO BOSCH ALUMÍNIO COM TAMPA DE NYLON PARA BOMBAS EM LINHA MERCEDES, VW, FORD NEW HOLLAND, JOHN DEERE, MWM, SCANIA, VOLVO, VALTRA, VALMET, CNH, IVECO, MASSEY, CASE, CBT, AGRALE, CUMMINS, FIAT ALLIS, KOMATSU, MAN, YANMAR, SLC (2447222020, 2447222000, 2447222099, 0000904050, 0000911101, 0000911490, 1352198, 192882, 123010, 3837393, 843345, 2Y5797, 9.0690.58.1.0101, 2913492M1)



PD001P
BOMBA DE SANGRIA MANUAL TIPO BOSCH LATÃO COM TAMPA DE NYLON PARA BOMBAS EM LINHA MERCEDES, VW, FORD NEW HOLLAND, JOHN DEERE, MWM, SCANIA, VOLVO, VALTRA, VALMET, CNH, IVECO, MASSEY, CASE, CBT, AGRALE, CUMMINS, FIAT ALLIS, KOMATSU, MAN, YANMAR, SLC (2447222020, 2447222000, 2447222099, 0000904050, 0000911101, 0000911490, 1352198, 192882, 123010, 3837393, 843345, 2Y5797, 9.0690.58.1.0101, 2913492M1)



PD002
BOMBA DE SANGRIA MANUAL TIPO BOSCH FERRO REFORÇADA COM MOLA PARA BOMBAS EM LINHA MERCEDES, VW, FORD NEW HOLLAND, JOHN DEERE, MWM, SCANIA, VOLVO, VALTRA, VALMET, CNH, IVECO, MASSEY, CASE, CBT, AGRALE, CUMMINS, FIAT ALLIS, KOMATSU, MAN, YANMAR, SLC (2447222020, 2447222000, 2447222099, 0000904050, 0000911101, 0000911490, 1352198, 192882, 123010, 3837393, 843345, 2Y5797, 9.0690.58.1.0101, 2913492M1)



PD004
BOMBA DE SANGRIA MANUAL TIPO BOSCH REFORÇADA TAMPA DE ALUMÍNIO RETANGULAR APLICAÇÕES ESPECIAIS BOMBAS BOSCH P-S EM LINHA



PD010
BOMBA DE SANGRIA MANUAL TIPO BOSCH MODERNA CORPO DE PLÁSTICO PARA BOMBAS EM LINHA MERCEDES, MAN, DAF, IVECO, PERKINS, SCANIA, VOLVO, MWM, MAXION (F00099D033, 2447222125, 2447222126, 2447010025, 93191167, 0000905550, 0000912490, 0000904150, 26410516, OD205513, 1384501, 1405785, 1427670, 393620, 11991822, 1698348, 3826073)



PD105
BOMBA DE SANGRIA MANUAL TIPO BOSCH DE AÇO LONGA (12CM) PARA APLICAÇÕES ESPECIAIS ÔNIBUS, CAMINHÕES E INDUSTRIAIS COM BOMBAS DE DIFÍCIL ACESSO (771388, 2447222012)



PD360
BOMBA DE SANGRIA MANUAL PARA BOMBA DENSO EM LINHA E BOMBAS COMMON RAIL HP0. JOHN DEERE, KOMATSU, APLICAÇÕES DENSO INDUSTRIAIS, ENERGIA, MINERAÇÃO E AGRÍCOLA. 8-94131130-0, 096030-0360, 9441610559, 152200-6721



PD007
BOMBA DE SANGRIA MANUAL COM VÁLVULAS MERCEDES BENZ, MAXION, IVECO, MAN, MTU, MWM, SCANIA, VOLKSWAGEN (0440011002, 044001007, 044001014, FP/AH3/15, FP/AH3/7, 72038, 02408351, 5010146150, 0000912190, 1900110045, 90520200038, 1383827, 2TB040998)



PD036
BOMBA DE SANGRIA MANUAL MERCEDES AXOR, ACTROS, CATERPILLAR, SINOTRUK (0440011021, A0000909250, A0000908950, FP/AH3/20)



PD997
BOMBA DE SANGRIA MANUAL VOLVO CAMINHÕES E ÔNIBUS FH, NH, FM, D12, D12A (8148997, 2.12107, 8148329)



PD021
BOMBA DE SANGRIA MANUAL PARA LINHA FORD NEW HOLLAND COM BASE E PARAFUSO (ADAPTAÇÃO PARA ORIGINAL FH129 F1NN9384BA)



PD024
BOMBA DE SANGRIA MANUAL COM BASE E PARAFUSO PARA TRATORES E CAMINHÕES (ADAPTAÇÕES PARA ÂNGULO DE 90º)



PD605
BOMBA DE SANGRIA MANUAL CATERPILLAR 320, 320B, 3512B, 3516C, 3114, 3116, 3126, 3306, 3408. ESCAVADEIRAS E RETROS (LONGA 20CM) (2W2605, 183-2823, 8N0490, 162-3905, 4M8140)



PD788
BOMBA DE SANGRIA MANUAL CATERPILLAR 3406, 3304, 3306, C7, C9, C12 (CURTA 14CM) (4W0788 - 4N2511, 105-2508)



PD256
BOMBA DE SANGRIA MANUAL CATERPILLAR 816, 815, 225, 235, 120, 120G, 12E, 12F, 12G, 130G, 140 (9H2256)



PM622
BOMBA DE SANGRIA MANUAL DE BORRACHA JCB, RENAULT, BOBCAT, ENTRADA E SAÍDA RETA CANO 8MM (9001-088A, 6657734, 246/00646 E APLICAÇÕES UNIVERSAIS)



PM623
BOMBA DE SANGRIA MANUAL DE BORRACHA JOHN DEERE, RENAULT, PEUGEOT, BARCOS, BOBCAT. ENTRADA 90º SAÍDA RETA CANO 8MM (9001-269, AL67709, KR503 E APLICAÇÕES UNIVERSAIS)



PM624
BOMBA DE SANGRIA MANUAL DE BORRACHA ENTRADA E SAÍDA 90º CANO 8MM PARA BARCOS, GERADORES, ESTACIONÁRIOS, NISSAN OF ROAD (9001-270, 14501-EC00B, E APLICAÇÕES UNIVERSAIS)



PM625
BOMBA DE SANGRIA MANUAL DE BORRACHA ENTRADA E SAÍDA RETAS CANO 12MM PARA BARCOS, GERADORES, ESTACIONÁRIOS, AGRÍCOLAS E VEICULARES (APLICAÇÃO UNIVERSAL)



PD520
REPARO DA BOMBA MANUAL CABEÇOTE STANADYNE JCB, JOHN DEERE, CASE, (32/926045, RE50467)



PD520A
REPARO DA BOMBA MANUAL CABEÇOTE STANADYNE JCB, JOHN DEERE, CASE, COM CINTA PLÁSTICA DE FIXAÇÃO DO FILTRO (32/926045, RE50467)



FH350F
CONJUNTO PRÉ-FILTRO COM BOMBA MANUAL MERCEDES ACTROS, DAF, SINOTRUCK (A0000907350, A0000900212, 1332609)



FH728F
CONJUNTO PRÉ FILTRO COM BOMBA MANUAL VW, MAN 07W201758, 51.12150.0002, 51.12150.0001, 51.12150.0000. FIXAÇÃO LATERAL



PD439
BOMBA DE SANGRIA MANUAL PARA MOTORES PERKINS SÉRIE 2800 INDUSTRIAIS E GERADORES (CH10439)

CONSULTE OUTROS MODELOS DE BOMBAS ALIMENTADORAS MANUAIS CONFORME SUA NECESSIDADE. TODOS OS MESES A MIRADOR TEM LANÇAMENTOS. FALE COM SEU TELEVENDAS.

ANOTAÇÕES:

mirador®

BOMBAS ALIMENTADORAS MECÂNICAS DE PISTÃO





PD183

CUMMINS SÉRIE 6BT 5.9L VEICULARES AGRÍCOLAS E INDUSTRIAIS MÉDIA VAZÃO (ENTR. 1/4´ NPTF - SAÍDA M14X1,5 CURTA) FORD 1416, VW 14160, TRATORES CASE (3932227, 3936317, 3933253, K6656, 87473338, J936317, 71100597, 71101309, 76195573, 87473338, 87648714, J921550, J925856, J926034, J930135, J932225)



PD436

CUMMINS SÉRIE 6CTAA, 6CTA, 6CT VEICULARES AGRÍCOLAS E INDUSTRIAIS 300HP ALTA VAZÃO (ENTRADA 1/2´´ NPTF - SAÍDA M14,1,5 CURTA) FORD 1730-2631, VW 17310-18310-26310-35300, CASE COLHEITADEIRAS E TRATORES, DODGE RAM 2500, 3500. (3932224,3936322,3933252, 3936316, 3936318, 3936319, 3930202, 3932227, K6650, 52001006, 4988747, 4944710, 4988748, 75289704, 87307545, 87473339, 87648709, J936316)



PD184

CUMMINS SÉRIE 6CTAA, 6CTA, 6CT VEICULARES AGRÍCOLAS E INDUSTRIAIS 220HP MÉDIA VAZÃO (ENTR.1/4' NPTF - SAÍDA M14X1,5 LONGA) FORD 1522 -1722, VW 15220, 17220 (3936318, 3936319, 3930202, 3936320, 3933254, 3933255, 3933256, K6654, 52001008, J933254, J936318)



PD118

CUMMINS SÉRIE CT-BT VEICULARES AGRÍCOLAS E INDUSTRIAIS (ENTR.1/4'-18 NPTF - SAÍDA M14X1,5) (3917998, 3917999, 3918076, 93151910, 93151377, 93151818, 93151814, 93151377, M13098, M13099, 4988749, 3906725, 3914958, M73099, M73098)



PD006

FORD CARGO 1113, 1313, 1513, 1114, 1314, 1514, 1117, 1317, 1517, 1215, 1415, 1615, 2215, 1218, 1418, 1618, 2218, 1419, 1619, 2219, 2319, CARGO TCA 6.6 FASE II, F350, F4000, F7000, F13000, NEW HOLLAND 8040, 8055, MWM D225, VALMET 60, 62, 65ID, 68, 88, 110ID, 118, 138-4, 148 4X4, MULLER VIBRO RT62, MERCEDES OM352, CBT 1105. BOMBA COM ROLETES. (ENTR./ SAÍDA M14X1,5) (0440004020, 9440080018, 0440004043, FPKS22AD6/2, FPKS22AD60, FP/KS22AD6/4)



PD999

FORD CARGO 2324, 3224, F-6000, F-7000 (9440080022, 0440008998, FP/K22P69) (ENTR./SAÍDA M14X1,5) SEM COPO



PD073

IVECO EUROCARGO 190E42, EUROTECH 740E42TZ, 450E37T, 440E34, EUROTRAKKER 380E37, 200E41, 720E37, SCANIA K, T, R113/362, HASTE 13,5MM (ENTR./SAÍDA M14X1,5 FLUXO ESQUERDA DIREITA, SEM BOMBA MANUAL) (0440008073, FPKG24P302, 93155544, 76026140, 93160462)



PD011

MERCEDES 1417 366LA EURO 2, L1319, VOLVO FL611, FIAT ALLIS FG95, (ENTR./ SAÍDA M14X1,5) (0440017011, 0440017996, FP/K22MW10, 4764261, A0000902250, A0020916101, 93163570, 42484481, 79046324, 9959385) ROLETE BAIXO



PD029

MERCEDES 709, OM364 , MWM D229, 6.10TCA, AGRALE 1600D-1800D-4500D-7500TD-TX1600D, CASE 80CR-80P-, VALTRA 110ID, FIAT ALLIS AD7B-FA85-FG75-FD9-FR10B-FR12B, FORD B1618-1621, POCLAIN, PUMA, VW 6.90S-7.90S- 7110S-11130-11140-12140-12180-13130-13180-14140-14150-14180-15180-22140, FNH 8630DT, IVECO 170E21, VOLVO VM17-VM23, COM PINO DESLIZANTE E COPO DE VIDRO ENTRADA DE ÓLEO TRASEIRA (ENTR./SAÍDA M14X1,5) (0440004023, 9440080042, 0440004071, 9440030031, 0440004996, FP/KSG22AD23/2, BF8X-9350-AA, A0030917201, A0000900450, A0000901150, 905202000032)



PD012

MERCEDES L608D, CBT 1065-2080, FIAT 70-80S-100-129-130, MWM, VALTRA 110 COM ROLETE E COPO DE VIDRO ENTRADA DE ÓLEO TRASEIRA (ENTR./SAÍDA M14X1,5) (0440004040, FP/KS22AD23/2, A0010912601, A3520700503, 605202000032)



PD998

MERCEDES MB180 2.4 DIESEL (0440007017, 0440007998, FP/KG22M101)



PD031

MERCEDES OM352, OM449, OH1628L, L1013, L1113, L1313, L1513, L2013, L1114, L1116, L1316, L1516, L2016, L2216, L1314, L1514, L1117, L1317, CBT 2105, 8060, FIAT180, 210, CASE W20 COM ROLETES E COPO (0440003176, FPKE22AD112/2, A0010911101, 1322440, A0010916301, 605202030031, 238634, 239235) (ENTR./SAÍDA M14X1,5)



PD025

MERCEDES OM352A, OM366A, L1621, L1721, L1722, 917, L1218, L1418, L1421, L1521, L1618, L1718, L2318, L2328, L2318, L2418, OF1113, OF1318, OF1618, CASE W18D, W20B, W20E, SLC 7700, KOMATSU D30E, D50A - MWM -VW-AGRALE-CASE COM PINO DESLIZANTE E COPO DE VIDRO (ENTR./ SAÍDA M14X1,5) (9440080041, 0440003240, FP/KEG22AD112/2, FP/KEG22AD83-2, A0000906450, A0000909750, 145536A1)



PD023

MERCEDES OM355/5 E OM355/6 L1924-2624-O370, SCANIA R112/360-K113/203-R113/363 COM COPO E ROLETES ALTOS PARA BOSCH PE5P, PES6P, COPO DO LADO DIREITO DA BOMBA INJETORA. (ENTR./SAÍDA M14X1,5) (0440008003, 0440008062, 0440008066, FP/K22P5, FP/K22P68, FP/K22P72, 772156, 769696, 93159106, A0010916101, A0010912501, A0000900350, A0000900650, A0010918401, A0020914901)



PD017

MERCEDES OM355/5, OM449LA, L1525, LS1525, LS2225, O371R, 371RS, 400RS, IVECO 190E33 COM ROLETES SEM COPO (ENTR./SAÍDA M14X1,5) (0440008009, 0440008065, FP/K22P11, FP/K22P71)



PD033

MERCEDES OM364A, LA, 709, 710, 712, 912, 914, 1114, 1214C, 809, 812, (9440080033, FP/KSG22AD5/2) (ENTR./SAÍDA M14X1,5) SEM BOMBA MANUAL



PD028
MERCEDES OM366A-LA, O371U, UL, 1620, 1421, 1521, 1318, ÔNIBUS DECAROLI KHD COM PINO DESLIZANTE SEM COPO (ENTR./SAÍDA M14X1,5) (0440003245, 0440003239, FP-KEG22AD198/2, FP/KEG22AD241/2)



PD994
MERCEDES OM403, 422, 2632, 2633, 2636, SCANIA L141/375, COM COPO E ROLETES ALTOS PARA BOSCH PE5P, PES6P, COPO DO LADO ESQUERDO DA BOMBA INJETORA. (ENTR./SAÍDA M14X1,5) (0440008997, 0440008027, 0440008043, 0440008994, FP/K22P29, FP/K22P44, A0000900650, A0010918401, A0020914901)



PD074
MERCEDES OM442LA, OM447LA, OM449A, L2038, L2638, L1625, L2325, O400, L2635, OHL1630, LS1935, LS1632, LS1634, LS1935, OHL1630, VW 17240OT, HASTE 13,5MM (ENTR./SAÍDA M14X1,5 FLUXO DIREITA-ESQUERDA, SEM BOMBA MANUAL) (0440008074, FPKG24P303, A0030910601)



PD043
MWM D225, D229, TD229, 6.10T, SISU 620DS, AGRALE-DEUTZ BX4-150, BX6-150, BX60, BX90, BX4-60, BX4-90, BX100, BX4.100, FIAT-ALLIS FB80, FH200, MULLER TM12, TM14, VALMET 118, 128, 138, 148, 1180S, 1280, 1580, 1780, 1880S, 68, 78, 880, 885, 685, 980, 985S, CBT 8440, FORD F1000, F4000, F11000, F12000, F13000, F14000, F19000, F21000, F22000, CARGO 1215, 1415, 1615, 2215, 1419, 1619, 2319, 1622, 2322, 2422, SLC 7200, 7700, VW 14150. BOMBA COM PINO DESLIZANTE (ENTRADA DE ÓLEO EMBAIXO) (ENTR./SAÍDA M14X1,5) (9440080043, 9440080038, 0440004072, 905202000021, 605202000021, 110180, 836439059, 0000901250, FP/KSG22AD6/4, FP/KSG22AD23/2, FP/KSG22AD100)



PD947
MWM D226 FORD F4000 COM BOMBA INJETORA CAV E BOMBA ALIMENTADORA BOSCH FLANGE 3 FUROS (ENTR./SAÍDA M14X1,5) (9441080307, 2445103142, 9440080004, 9441080079, FPKS22AD54/4, 1368, 605201900005)



PD008
MWM D232-V12, IVECO 330-30N, SCANIA DS14, DSI14, DSC14 MOTORES ESTACIONÁRIOS E GERADORES. (0440008008, 0440008077, FP/KD22P10, FPKD22P80, 7748840, 8121438, A0010919601, 11215082010, 605202030027)
CORPO DUPLO



PD901
NEW HOLLAND COLHEITADEIRAS TC 8830DT, FIAT ALLIS FG95, MERCEDES 817LO 366.969A, 917 366A, 1117, 1317, 1417, COM COPO DE POLICARBONATO PARA BOSCH 0403446156, 177, 054, 203, 205, 207, 217, 270 (87802277, 87800631, 0440017043, 0440017990, 0000907450, FP/KG24MW303)
SAÍDA TRASEIRA



PD044
PERKINS SIMPSON 3 CILINDROS TII5325 MF255 MOTOR INDIANO, MF250 PERKINS AD3152 (9440030030, HB-FP/KSG22AD45/2)



PD627
SCANIA DC9.51A, DI9.59M, ESTACIONÁRIO, GRUPO GERADOR BOMBA MANUAL DO LADO DIREITO (0440008113, FP/KG24P314, 3092731, 1422627, 1744064) (ENTR./SAÍDA M14X1,5 FLUXO ESQUERDA-DIREITA)



PD047
SCANIA DS, DSC,DSI11, K, R, T113, P93, F, K, R, T112, BR116S, K, P, R, T124, P, R, T114, VOLVO B7R, NL12 360, CASE W36D, W36E HASTE 13,5MM (ENTR./SAÍDA M14X1,5 FLUXO DIREITA-ESQUERDA) (0440008089, FP/KG24P307, 1307770, 862460, 863474)



PD080
SCANIA DS11 BR116S ÔNIBUS.
BOMBA SEM COPO. (9440080031, FP/K22P51-2) (ENTR./SAÍDA M14X1,5)



PD069
SCANIA DSC11 K113/354, K113/310, GERADORES E ESTACIONÁRIOS (0440008069, FP/KG24P300, 371780, 11998350) (ENTR./SAÍDA M14X1,5 FLUXO DIREITA-ESQUERDA COM PRÉ-FILTRO)



PD003
SCANIA DSC14, L141/375, L142/375, T142/375. CORPO DUPLO COM ROLETES, MWM V8, MTU (ENTR./SAÍDA M14X1,5) (0440008005, FP/KD22P8, 269342, A0010919501, A0000901450)



PD019
SCANIA DS-DSI14 GRUPOS GERADORES E MARÍTIMOS, R142/394, T142/394, R142/405 (ENTR./SAÍDA M14X1,5) (0440008049, FP/KD22P52, 319789) CORPO DUPLO
ROLETE GRANDE



PD072
SCANIA DSI11, DS9, DN11, F, K, R, T112/305, T, R113/310/203, BR116, GERADORES E ESTACIONÁRIOS (0440008072, FP/KG24P301, 371781) (ENTR./SAÍDA M14X1,5 FLUXO DIREITA-ESQUERDA COM PRÉ-FILTRO HASTE 11,5MM)



PD018
SCANIA DSI-DSC14.57A MARÍTIMO E GRUPO GERADOR, T143/450, IVECO EUROTECH 450E41, ROLETE ALTO (ENTR./SAÍDA M14X1,5) (0440008071, 367264, FP/KD22P78, 8092637)
CORPO DUPLO



PD137
SCANIA L94, P94, F94, VOLVO B7R (0440008137, FP/KG24P319, 1375493) (ENTR./SAÍDA M14X1,5 FLUXO ESQUERDA-DIREITA)



PD026
VOLVO FB88, N10 260, N12 330, F10, N10 280, B58E, F7, VOLVO PENTA TD120A, SCANIA L140, FIAT 190, IVECO 619N, MWM TD232 V8. BOMBA COM ROLETES SEM COPO (ENTR./SAÍDA M14X1,5) (0440008007, FP/K22P9, 305209900020, 21005, 243083, 244002, 244391)



PD015
VOLVO NL10-B58-TD100A-TD101G-TD121, MERCEDES LS1932, 1933, O371, SCANIA D11-DS11, COM PRÉ FILTRO MONTADO (ENTR./SAÍDA M14X1,5) (0440008004, 0440008048, 0440008020, FP/K22P22, FP/K22P51, FP/K22P6, 1699140, 244391, 240072, 243083, 7243083, 211005, 319789, 523260, 244002, A0010916701, A0010917801, 305209900020, 75128909)



PD049
VOLVO TD71FS, FSQ, FL7, F12, NL12, B12, B12M, LIEBHERR D926TI, SCANIA DSC11, DSC12, L, F, R, K, S, T113, HASTE 11,5MM (ENTR./SAÍDA M14X1,5 FLUXO DIREITA-ESQUERDA) (0440008068, 0440008079, FP/KG24P204, 1307768, 1307770, 244825, 862460, 863474)



PD538
VOLVO L70D, L70C, L90D E L90C, PÁ CARREGADEIRA E EQUIPAMENTOS OFF ROAD. (0440017031, 0440017030, 6213583, 52171038, 0440017038, 0440008107, FP/KG24P217, FP/KG24MW200, 5001821430). ENTRADA SUPERIOR, SAÍDA LATERAL. COPO DE PLÁSTICO

CONSULTE OUTROS MODELOS DE BOMBAS ALIMENTADORAS MECÂNICAS DE PISTÃO CONFORME SUA NECESSIDADE. TODOS OS MESES A MIRADOR TEM LANÇAMENTOS. FALE COM SEU TELEVENDAS.

ANOTAÇÕES:

mirador®

BOMBAS ALIMENTADORAS MECÂNICAS DE DIAFRAGMA





PD925
AGRALE, TRATORES E ESTACIONÁRIOS M790, 440, 4200, 4300 BOMBA BLINDADA (260075, 60075, UCO500, 700700804000-6, 2665, 2727, 701011575) (ENTRADA/SAÍDA M14X1,5)



PD924
AGRALE, TRATORES E ESTACIONÁRIOS M790, 440, 4200, 4300 BOMBA PEQUENA COM REPARO (260075, 60075, UCO500, 700700804000-6, 2665, 2727, 701011575) (ENTRADA/SAÍDA M14X1,5)



PD113
CNH, CASE FARMALL 80, 60, 95, FIAT ALLIS, HITACHI, IVECO, NEW HOLLAND TT4030, TT3840 (ENTRADA/SAÍDA M12X1,5) (4757883, 4660068, 4667510, 4709283, 4740718, 4757882, 504090936, 5097152, 1948-6)



PD725
CNH, IVECO, CASE IH FARMALL 70, 85, 90, 95, 105, NEW HOLLAND 5610S, 6610S, 7610S, 7630, 8030, 8610S, T5030, T5040, T5050, T5060, TK4030, TL100A, TL70A, TL80A, TL90A, TN85A, TN85DA, TN85SA, TN95A, TN95DA, TS100A, TS110A, TS115A, TS125A, TS130A, TS6000, TS6020, TS6030, TS6040, CUMMINS GERADORES E INDUSTRIAIS (ENTRADA/SAÍDA ENGATE RÁPIDO VOSS D.12) (2830266, 504146090, 2830122, 84268475, 504380241, 4892387, 6905143, 80268745, 2725)



PD695
CNH, IVECO, CASE IH, NEW HOLLAND 555E, 575E, 655E, NH75, NH85, NH95, 675E, FIAT INDUSTRIAIS FB110, FB100, FB90 COM ACIONADOR CURTO 2,5MM PARA FORA DO FLANGE, COM JUNTA. (87800194, 2695) (ENTRADA/SAÍDA M12X1,5)



PD090
CNH, IVECO, CASE, FPT NEW HOLLAND (ENTRADA VOSS D12, SAÍDA M14X1,5) (504146090, 2740)



PD221
CNH, IVECO, FIAT, CASE FARMALL 60, HITACHI, NEW HOLLAND TL60E, TT3840F, TT3880F, TT4030, TT3840, INDUSTRIAIS (ENTRADA/SAÍDA M12X1,5) (4757883, 504090935, 4609596, 4648022, 4660069, 4667509, 4709282, 4740717, 4756678, 1947-6)



PD226
CNH, IVECO, FIAT, CASE INDUSTRIAIS COM ACIONADOR CURTO 2,5MM PARA DENTRO DO FLANGE. COM ANEL DE VEDAÇÃO (ENTRADA M12X1,5 - SAÍDA M12X1,5) (4279495, 4724652, 4740996, 4749880, 4755893, 1946-5, FT006)



PD265
CUMMINS 3.9L ID4B INDUSTRIAL, GERADORES, OFF ROAD (3970882, 4983585, 3966156, 3936386) (ENTRADA/SAÍDA M14X1,5 COM INSERTO DE AÇO)



PD263
CUMMINS SÉRIE B 3.9L, 5.9L FORD F1000, 4000, CARGO 814, 815, 815S, 915, F12000, 14000, 16000, CASE 580L (3928143, 3904374, 3970880, 4983584, BF6X9350AA, K6640, 2660-1) (ENTRADA 1/2' NPFT/SAÍDA M14X1,5)



PD264
CUMMINS SÉRIE B 3.9L, 5.9L, FORD F250, F350, F4000, CARGO 1317, 1417, 1421, 1517, 1521, 1717, 1721, VW 12170BT, 13170, 13190, 14170BT, 15170, 15190, 16170, 16200 (3928144, 3966155, 3970881, 4988759, BF5X9350B, K6641, 2728) (ENTRADA/SAÍDA M14X1,5)



PD112
DEUTZ INDUSTRIAL, MARÍTIMO, GERADOR BFL2011, TD2011, D2011. FLANGE 2 FUROS COM BOMBA MANUAL DE SANGRIA (ENTR./SAÍDA CANOS 8MM) (04287258, 04103338, 04103662)



PD114
DEUTZ INDUSTRIAL, MARÍTIMO, GERADOR F2L2011, F3L2011, F4L2011, BF3L2011, BF4L2011, F2M2011, F3M2011, BF3M2011, BF4M2011 FLANGE 2 FUROS (ENTR./SAÍDA CANOS 8MM) (04103661, 04103337, XAS136)



PD111
DEUTZ INDUSTRIAL, MARÍTIMO, GERADOR, BOBCAT, A220, A300, S250, T200, 863, 864, 873, 883, FL1001, 2011 TURBO. FLANGE 2 FUROS (ENTR./SAÍDA CANOS 8MM) (04179734, 04271682,04272616, 04272819)



PD575
FORDSON MAJOR, SUPER MAJOR (ENTRADA/SAÍDA 1/2' - 20 UNF) (25061498461-404/7950146/AE005/DKN9350BA/FP404)



PD462
IVECO DAILY, FIAT DUCATO (ENTRADA/SAÍDA M12X1,5) (4830098, 8096163, 25066440, 461-352, 4764289, 90622511, FT003, 1962-5, 2557)

BOMBAS ALIMENTADORAS MECÂNICAS DE DIAFRAGMA



PD477
IVECO EUROCARGO, EUROTECH ACIONADOR LONGO (ENTRADA/SAÍDA M12X1,5) (4844357, 500316048, FT002)



PD733
JCB 214, 3C, 3CX, 4CX, RETROESCAVADEIRAS E PÁ CARREGADEIRA FLANGE 3 FUROS (ENTRADA CANO SAE 3/8/ SAÍDA CANO SAE 5/16') (320/07040, 320/07201, 2733)



PD509
JOHN DEERE COLHEITADEIRAS 1470 E TRATORES COM MOTOR POWERTECH APÓS 2002 (CANO E ROSCA) (RE68345, RE535727, K6509)



PD507
JOHN DEERE COLHEITADEIRAS E TRATORES 7715, 7815, COM MOTOR POWERTECH APÓS 2002 (ENTR./SAÍDA ROSCA) (RE535728, RE66153, DZ110617, RE545665, Y3977, K6507)



PD508
JOHN DEERE COLHEITADEIRAS E TRATORES 7815 COM MOTOR POWERTECH APÓS 2002 (CANO E ROSCA) (RE507581, K6508)



PD914
JOHN DEERE COLHEITADEIRAS E TRATORES COM MOTOR POWERTECH APÓS 2002 (CANO E CANO) (RERE502513, 6005025966)



PD506
JOHN DEERE COLHEITADEIRAS E TRATORES SÉRIE 7500 (CANOS VERTICAIS 8MM) (RE55390, 8973, 2708)



PD186
JOHN DEERE TRATORES 3, 4, 6 CIL ATÉ 89 IMPORTADOS (ENTR./SAÍDA 1/8'-27 NPTF) (RE27667, RE37482, RE42211, RE52711/461-066, AR49770, AR52159, AR77914, AR92777, CX-020, K6500) SUBSTITUI AIRTEX, SOFABEX, CORONA E BOMBA COM COPO DE VIDRO. (TRATORES ANTIGOS IMPORTADOS EUA)



PD241
JOHN DEERE TRATORES 6300, 6500, 6600 3, 4, 6 CIL MOTOR 3179, 4045, 4239, 6059, 6359, 6559 APÓS 89 (ENTRADA E SAÍDA HORIZONTAIS 8MM) (RE38009, 8969, CH021, K6505)



PD916
KUBOTA EQUIPAMENTOS INDUSTRIAIS, CONSTRUÇÃO E GERADORES 928D, 930D, 728D, 430D, S220, S250, T2250, D905, D1005, D1105, D1205, D1305, D1505 (16285,52032, 7011982, 6680838)



PD915
KUBOTA EQUIPAMENTOS INDUSTRIAIS, CONSTRUÇÃO E GERADORES LF3400, 3800, 3810, 3400, 46XX, 4600, D905, D1005, D1105, V1205, V1305, V1505, T250, T300, T320, A300, V3300 (1C010-52033)



PD892
KUBOTA EQUIPAMENTOS INDUSTRIAIS, CONSTRUÇÃO E GERADORES SÉRIES MINI 2, 3, 5, Z482, D662, D722, D905, D1005, D1105, V1205, V1305, V1505, D1403, D1703, V1903, V2203, V2003, F2803, D1102, D1302, D1402, V1502, V1702, V1902 (15281-52030, 15841-52030, 19035-52030, 19055-52030)



PD191
KUBOTA EQUIPAMENTOS INDUSTRIAIS, CONSTRUÇÃO E GERADORES V2203, D722, V1305, D850, D1403 (17121-5203, 1G961-52030)



PD447
KUBOTA, BOBCAT, STAYER INDUSTRIAIS, CONSTRUÇÃO E GERADORES B20, B1550, 743, TF84, D950, V1100, V1702, V1902, V2203 (MDF447, 15263-52030, 6598121)



PD927
LOMBARDINI LDW502, LDW702, MINI ESCAVADEIRAS E MINI CARREGADEIRAS, LANCHAS, INDUSTRIAIS (ENTRADA/SAÍDA M10X1) (1076585080, 1076585097, 12850894, 850321, 2670/2)



PD177
MAXION HS 2.5 LAND ROVER DEFENDER DISCOVERY 300 (CANOS 8MM) (ERR5057, K6609, 93152687, 26062687, RV-002, 2718)



PD322
MAXION HSD 2.5, GM S10, FORD RANGER SEM ALAVANCA (72100, 72100R, K6600, TG002)



PD321
MAXION HSD 2.5, MBB SPRINTER 310-312 COM ALAVANCA (72103, 72103R, K6610)



PD323
MAXION POWER STROKE 2.8, FORD RANGER SEM ALAVANCA (72119, 72119R, TG-003, K6601)



PD409
MAXION S4, S4T, P4000, D20, D40, SILVERADO, MF610, MF620 (ENTR/SAÍDA 1/2' - 20 UNF) (72081R, 72091R, 72060, 60457, K4236, 260900) BOMBA COM TORRE BLINDADA



PD630
MWM 4.10, 4.10T, F1000, F4000, AGRALE 8500, VW 7100, 8140, 12140 (ENTRADA CANO/ SAÍDA M14X1,5- 60°) (270200, 60460, UC0801, 905202000041, K6630) TORRE ALTA BLINDADA



PD142
MWM 4.10, 4.10T, VW 7100, 8100, 8120, 8140, 12150, 13150, AGRALE VOLARE, FORD F1000, F4000, F12000, F14000 (ENTRADA CANO/SAÍDA M14X1,5 - 60°) (905202080043, 905202080053, K6631)



PD229
MWM D225, D226, DEUTZ, VM MOTORI , MERCEDES, DODGE, CASE, POCLAIN (ENTR./ SAÍDA M14X1,5) (930317140014, 1662-7, 02100087, 04231021)



PD620
MWM D229, FORD F1000, VALMET 785, 1280, FIAT ALLIS, AGRALE (ENTRADA CANO/SAÍDA M14X1,5) (905202080040, 60459, 270100, K6620) TORRE ALTA BLINDADA



PD141
MWM SPRINT 4.07 2.8 -6.07 4.2 GM SILVERADO AGRALE VOLARE (SAÍDA CANOS PARALELOS) (905202000046-K9125)



PD341
MWM SPRINT 4.07, 2.8, 6.07, 4.2, GM SILVERADO, AGRALE VOLARE (SAÍDAS CANOS OPOSTOS) (905202000044, K9126, R7001751C1E)



PD232
PERKINS 1004.44 INDUSTRIAL, GERADORES OFF ROAD JCB COM REFORÇO DE ROSCA (ENTRADA/SAÍDA 1/2'-20 UNF) (17/913600, 17401300, ULPK0034, 2641A057, 2641A067, 2641A082)



PD370
PERKINS 1006, 1006-6T, 6354, TQ20B6354 AGRÍCOLA, INDUSTRIAL, VEICULAR. MF296, 297, 299, 630, 640, 650, 660, 680, 3640, 9150, 5320, 5650, IDEAL 1175 (ENTRADA, SAÍDA 1/2'-20 UNF) (ULPK0002, 461310, 60251, 72086, 72096, 72022, K0354) TORRE PARAFUSADA



PD126
PERKINS 1006.6, 1006.6T, T6354 AGRÍCOLA E INDUSTRIAIS. FLANGE 4 FUROS HASTE LONGA TORRE BAIXA PARAFUSADA (ENTR./ SAÍDA 1/2'-20 UNF) (ULPK0015, 2641A068, 2641A068A, 2641A075, AK151, 2698)



PD351
PERKINS 400C, CATERPILLAR INDUSTRIAIS, OFF ROADS, CONSTRUÇÃO, BOBCAT ENTRADA/SAÍDA 8MM (130506351, 130506350, 295-4070)



PD352
PERKINS 400C ENTRADA 9,5MM/SAÍDA 8MM PLATAFORMAS ELEVATÓRIAS MINI ESCAVADEIRAS E MINI CARREGADEIRAS (130506360)



PD320
PERKINS 4203, D4203, MF65X, 265, HYSTER CONEXÕES 120° (ENTRADA/SAÍDA 1/2'-20 UNF) (ULPK0019, 72092, 60249, AK100, K1695, 461-147, 260400, 2641326, 2641327, 72024, 72063, 72085,) TORRE PARAFUSADA. PARA MOTORES INJEÇÃO DIRETA E INDIRETA. CONFORME A APLICAÇÃO, GIRAR A TORRE PARA COINCIDIREM COM OS CANOS



PD319
PERKINS 4203-D4203 (BLINDADA, ENTRADA/ SAÍDA 1/2-20 UNF) MF265+65X (260300, 11591, 60248, UC0602)



PD283
PERKINS 4236, 4236T, 4248 AGRÍCOLA, INDUSTRIAL E VEICULAR. GM D10, MF275, 290, 292 (ENTRADA/SAÍDA 1/2'-20 UNF) (72095, 72083, 60228, 60208, ULPK0001, AK063, 461-264 2641709, 2641A071, K9115)



PD408
PERKINS 4236T, 4248 AGRÍCOLA E INDUSTRIAL, TRATORES MF292, CBT 8250. CONEXÕES 120° (ENTRADA/SAÍDA 1/2'-20 UNF) (72042, 72068, 72083, K2568, 260200, UC0601)



PD110
PERKINS 4236V GM D10 1979/1989, VW790 AGRALE 1800D TORRE ALTA (ENTRADA/SAÍDA 1/2'-20 UNF) (72088, K9110, 60208, 260100, 11-631, 264109, UCO600, 72064, 72013)



PD022
PERKINS 6354 ARGENTINO HASTE LONGA FLANGE 4 FUROS TORRE PEQUENA (ENTRADA/SAÍDA 1/2'-20 UNF) (ULPK0022-2641A072-7990406)



PD331
PERKINS 6357, 6358, 6305, 6340, 4.99 AGRÍCOLA, INDUSTRIAL, VEICULAR MF95X, 295, 3640 GM, FORD (ENTRADA/SAÍDA 1/2'-20 UNF) (260700, 72093, 60252, AK110, 2641371, AK110, 461-137, K6305, 2641371, 11661, 72025, UCO606, 72070, 72085)
TORRE BLINDADA



PD330
PERKINS 6357, 6358, 6305, 6340, 4.99 AGRÍCOLA, INDUSTRIAL, VEICULAR MF95X, 295, 3640 GM, FORD (ENTRADA/SAÍDA 1/2'-20 UNF) (72093, 60252, AK110, 2641371, AK110, 461-137, K6305, 2641371, 11661, 72025, UCO606, 72070, 72085)
TORRE PARAFUSADA



PD027
PERKINS A6354, 6305, 6340 FLANGE 2 FUROS TORRE ALTA AGRÍCOLA E INDUSTRIAIS (ENTR. 1/2'-20 UNF - SAÍDA 1/2'-20 UNF) (ULPK0007, 2641372, 2641A064, AK096, 461-133, 1687, 7971073)



PD432
PERKINS D3152 INJEÇÃO DIRETA FLANGE 4 FUROS AGRÍCOLA, INDUSTRIAIS. MF235, 250X. ATLAS COPCO (ENTRADA/SAÍDA 1/2'-20 UNF) (ULPK0004, 2641712, 2641704, 461-312)



PD225
PERKINS D3152 INJEÇÃO INDIRETA COM COPO. AGRÍCOLA/INDUSTRIAIS MF235-50X (ENTRADA/SAÍDA 1/2'-20 UNF) (ULPK0018, 2641406, 2641408, 461-165, AK005, FP165641406, 3637288M1, 3637288M91, 3637288M92, 4222094M1, 885363M91, 890960M91)



PD165
PERKINS D3152 INJEÇÃO INDIRETA MF50X, 55X, 235, 250. SEM COPO. AGRÍCOLA/ INDUSTRIAIS FLANGE 2 FUROS (ENTR./SAÍDA 1/2'-20 UNF) (ULPK0006, 2641A063, 2641309, 2641310, 60250, 72084, 72094, 7971233, K1695, 2641406, 72023, 72069, 260500)



PD403
PERKINS P4000, 4001, 1004, 4.40, S4, S4T (MODERNA) GM D20, D40, MF5275, 5285, 5290, 5300 (ENTRADA/SAÍDA 1/2'-20 UNF) (72111, U5LPK005, 2641A082, K1811, AK183, 9315166, 44222106M91, ULPK0034, 3641308M91, 3639696M1, 295976A1, 427309A1, 2641A067, 2641A057, 2641A052, VPD3045, ULPK0005, 4224451M91)



PD407
PERKINS Q20B4236, GM D20, D40 BRASIL (ENTRADA, SAÍDA 1/2'-20 UNF) (72087, 60455, 11641, 12061, 72027, 260800)



PD127
PERKINS T6354, 6354A AGRÍCOLA E INDUSTRIAIS. MF295, 297, 299, GMD60, 70, 80, 90, FORD F13000 CBT 8260, IDEAL, ATLAS COPCO, MAXION 9150, 9170. FLANGE 4 FUROS HASTE LONGA TORRE ALTA BLINDADA (ENTR./SAÍDA 1/2'-20 UNF) (260600, ULPK0015, 2641A068, 2641A068A, 2641A075, AK151, 2698, 60251, UCO605, 2641719, 72028, 72062, 72086)



PD059
PERKINS V8-510 FORD 5000 TRATOR (ENTRADA/ SAÍDA 1/2'-20 UNF) (25061584, 2641338, AE059, 1858)



PD710
VALTRA, MASSEY, CASE, CNH COM MOTOR SISU 320DS, 420DS, 620DS, DSI COM FLANGE 5 FUROS (2710-1, 354236A1, 836659391, 836659580, 836666344, K9344)



PD101
YANMAR 3TNV70-XSR, 720717, 3TNE78A,
4TNE84, 4TNE88, 3TNE78, 3TNE84, 3TNE88,
TIPO MIKUNI JAPAN CANOS 5,5MM
(129100-52101)

CONSULTE OUTROS MODELOS DE BOMBAS ALIMENTADORAS MECÂNICAS DE DIAFRAGMA CONFORME SUA NECESSIDADE. TODOS OS MESES A MIRADOR TEM LANÇAMENTOS. FALE COM SEU TELEVENDAS.

ANOTAÇÕES:

mirador®

BOMBAS ALIMENTADORAS MECÂNICAS ROTATIVAS





PD440
BOMBA DE BAIXA COMMON RAIL BOSCH ZP5, CPN2.2BL VEÍCULO IMPORTADOS (0440020028, 0440020115, 5001863917)



PD961
CATERPILLAR 3126B, D5N, D6N, 322, 325C (162-9612, 1629612)



PD392
CATERPILLAR 6.6, PERKINS 1106 (426-4806, 4264806, T400392)



PD195
CATERPILLAR C30/C32, 3408E/3412E (149-1950, 1491950)



PD612
CATERPILLAR C12, C15 OFF ROAD, GERADORES E ESTACIONÁRIOS (190-3443, 384-8612)



PD611
CATERPILLAR C13,C15,C18 OFF ROAD, GERADORES E ESTACIONÁRIOS (190-3442, 384-8611)



PD357
CATERPILLAR C9 OFF ROAD, GERADORES E ESTACIONÁRIOS (326-1006, 318-6357)



PD249
CATERPILLAR, PERKINS C6.4, C4.4 CAT 311D LRR, 312D, 312D L, 313D, 314D CR, 314D LCR, 315D L, 318D L, 319D, 319D L, 319D LN, 320D, 320D FM, 320D FM RR, 320D GC, 320D L, 320D LN, 320D LRR, 320D RR, 321D LCR, 323D L, 323D LN, 323D (292-3751, 293-0249)



PD119
CUMMINS ISCE 8.3L FORD, VW 1832, 1932, 2632, 2932, 3132, 4432, 19320, 25320, 31320 (BH0X9C545AA, 2T2198119A, 4088866, 2872545, 40.029)



PD095
CUMMINS, MAN D0834, D0836, VW, FORD F250 BOMBA DE BAIXA SISTEMA COMMON RAIL BOSCH CP3.3 (0440020121, 0440020095, 0440020096, 0440020043)



PD20111
CUMMINS, FORD, KOMATSU, MAN, VW, BOMBA DE BAIXA SIMILAR BOSCH COMMON RAIL 0440020116 (BOMBAS CP3 0445020137, 0445020109, 0440020169, 0440020206, 0440020207)



PD650
DAF XF105, 440, 460, 510 CAMINHÕES (1797650)



PD435
DAF EURO 6 XF106, CF86-2 MOTOR PACCAR MX-11, MX-13 (1939435)



PD560
DAF XF105, 440, 460, 510 MOTOR PACCAR MX-11, MX-13 (1797560)



PD751
DEUTZ BF6M 2013, BF6M 1013, TCD D6E 2012, D7E 2013, TCD 4.1, 6.1, ESCAVADEIRAS VOLVO EC210,EW145, EC210, EC240 (6896617531, 04297075, 04514751)



PD673
DEUTZ BF6M1013, VOLVO ESCAVADEIRAS EC290. COM POLIA (02112673, 04503573, 02113800, 04515665)



PD790
DEUTZ, BFM2013, VOLVO ESCAVADEIRAS 290. COM POLIA (04296790, 04514752)



PD358
DEUTZ BF7M 2012 GERADORES E INDUSTRIAIS (04282358, 02113803, 02113816, 02113757, 04288617, 04258843, 04503576)



PD791
DEUTZ BF6M 2013, BF4, 6M1013CE VOLVO ESCAVADEIRAS 290 COM POLIA (04296791, 04294712)



PD20101
IVECO, FPT, CNH, FNH, CASE, BOMBA DE BAIXA SIMILAR BOSCH COMMON RAIL 0440020101, 0440020117 (BOMBAS CP3 0445020093)



PD20039
IVECO, FPT, RENAULT MASTER 2.5 DCI 16V. BOSCH COMMON RAIL 0440020039. (BOMBAS CP3 0445010033)



PD125
IVECO STRALIS, EUROCARGO, CURSOR, TRAKKER, CAVALLINO 330, 360, 400, 440, 480, 560 ECOLINE (504140125, 500396487)



PD078
MAN D2676 BOMBA DE ENGRENAGENS SISTEMA COMMON RAIL BOSCH CAMINHÕES TGA, TGX, TGS (0440020078, 51121017148)



PD603
MERCEDES OM457LA, AXOR, ATRON, ATEGO, ÔNIBUS, 1938, 1634. CORPO CURTO EIXO ESTRIADO (A4570910601, A4570910401, 40.028)



PD601
MERCEDES OM457LA, AXOR, ATRON, ATEGO, ÔNIBUS, 1938, 1634. CORPO LONGO EIXO ESTRIADO (A4570910101, A4570910201)



PD088
MERCEDES OM611LA SPRINTER CDI COMMON RAIL BOSCH 311, 313, 411, 413 CDI (0440020027, A6110900350)



PD400
MERCEDES OM904LA, 906LA, 924LA, 926LA, CAMINHÕES ACCELO, AXOR, ATEGO (A0040910501, A0040911401, 40.027)



PD20033
MWM, AGRALE MARRUÁ, CHEVROLET BLAZER. BOMBA DE BAIXA SIMILAR BOSCH COMMON RAIL 0440020033. (BOMBAS CP3 0445010115)



PD20096
MWM, MERCEDES, AGRALE, VW, MARCOPOLO, KOMATSU, BOMBA DE BAIXA SIMILAR BOSCH COMMON RAIL 0440020096. (BOMBAS CP3 0445020122, 0445020150)



PD20047
MWM, VW, AGRALE, VOLVO, JEEP, BOMBA DE BAIXA SIMILAR BOSCH COMMON RAIL 0440020047, 0440020118 (BOMBAS CP3 0445020033, 0445020101)



PD470
SCANIA DC12 P, G, R, T SÉRIE 4 ÔNIBUS E CAMINHÕES G470 (1518142, 1436301, 1440235)



PD058
SCANIA DC16 CAMINHÕES E ÔNIBUS SÉRIE 4 SAÍDA LATERAL (0440020058, 0440020129, 1536255)



PD057
SCANIA DC9, DC11, DC, DT12, SÉRIE 4 P340-P380-G380-124/400-124/420-R420-R580 (0440020128, 0440020058, 1536255)



PD884
SCANIA DC13 EURO 5 SÉRIE 4 F, K, N, L, P, G, R, S,T (2059884, 1749981, 1947377, 179879)



PD20030
SISU, MASSEY, VALTRA, BOMBA DE BAIXA SIMILAR BOSCH COMMON RAIL 0440020030. (BOMBAS CP3 0445020054)



PD469
VOLVO D12A, D12C, ÔNIBUS E CAMINHÕES, F, FL, N, NL10, 12, 16, FH, FM, NH10, 12, 13, 16. HASTE CURTA CURTA (20769469, 20769476, 21539993, 20440372, 40.026)



PD988
VOLVO B12M, BOMBA SEM HASTE POSIÇÃO INVERTIDA (21539988)



PD310
VOLVO D12C, D12D, ÔNIBUS, ESCAVADEIRAS E CAMINHÕES FH12, FM12, FH12, NH12, B12. HASTE LONGA (20752310, 20749646, 20441871, 20411997, 21067551, 20440371, 21057955, 40.024)



PD087
VOLVO D13A, D13C, D16 ÔNIBUS, ESCAVADEIRAS E CAMINHÕES FH13, FM13, FM16, FMX13 (20997341, 40.025)



PD793
VOLVO CONSTRUCTION, MARÍTIMO, PENTA, GERADORES. MOTORES D13C, D16, INDUSTRIAL, ESCAVADEIRAS (21114793, 21635801, 7421017710) CONJUNTO COMPLETO MONTADO



PD388
CUBO DE ACIONAMENTO DA BOMBA ALIMENTADORA VOLVO D12A, F, FL6, F, FE, FL, FM7, F, FL, N, NL10, 12, 16, FH, FM, NH 9, 10, 12, 13, 16. (20838388)



PD831
VOLVO B7R 2007 A 2011, VOLVO PENTA, MARÍTIMOS E OFF ROAD, DEUTZ MARÍTIMO E INDUSTRIAL COM ENGRENAGEM (21086600, 21231294, 21683947, 22770831, 04900513, 04902048, 04904425, 04904427, 04906031, 04907180, 04909040)

CONSULTE OUTROS MODELOS DE BOMBAS ALIMENTADORAS MECÂNICAS ROTATIVAS CONFORME SUA NECESSIDADE. TODOS OS MESES A MIRADOR TEM LANÇAMENTOS. FALE COM SEU TELEVENDAS.

ANOTAÇÕES:

mirador®

BOMBAS ALIMENTADORAS ELÉTRICAS





PE977
CATERPILLAR BOMBA ELÉTRICA DIESEL (SOMENTE REFIL) MOTONIVELADORAS 120K, 140K, ESCAVADEIRAS 312K E TRATORES 24V COM MOTORES 316B, 317C, 3196, 3406E, C12 (371-3599, 162-2211, 16615A, 17315A, 190-8970, 190-8977, 765809515154) COM ANEL CENTRAL DE VEDAÇÃO. DIESEL



FH599
CATERPILLAR CABEÇOTE DE FILTRO DIESEL COM BOMBA ELÉTRICA 24V MOTONIVELADORAS 120K, 140K, ESCAVADEIRAS 312K E TRATORES 24V COM MOTORES 316B, 317C, 3196, 3406E, C12. 371-3599, 162-2211, 16615A, 17315A, 190-8970, 190-8977, 371-1599. DIESEL



FH190
CATERPILLAR CABEÇOTE DE FILTRO DIESEL TIPO RACOR COM BOMBA ELÉTRICA 12V ALTA VAZÃO PARA APLICAÇÕES SEVERAS VEICULARES, INDUSTRIAIS E OFF ROAD (USAR ELEMENTO RACOR R120-10MB-AQII) CONEXÕES IN/OUT M16X1,5 - ACOMPANHA CONEXÕES DE ENGATE RÁPIDO VOSS E REDUTORES PARA M14X1,5. (CONEXÃO COM RELÉ DE SEGURANÇA) PODE SER USADO EM CAMINHÕES DIESEL (391-3764)



FH190-24V
CATERPILLAR CABEÇOTE DE FILTRO DIESEL TIPO RACOR COM BOMBA ELÉTRICA 24V ALTA VAZÃO PARA APLICAÇÕES SEVERAS VEICULARES, INDUSTRIAIS E OFF ROAD (USAR ELEMENTO RACOR R120-10MB-AQII) CONEXÕES IN/OUT M16X1,5, ROSCA DO FILTRO 1"-14 - ACOMPANHA CONEXÕES DE ENGATE RÁPIDO VOSS E REDUTORES PARA M14X1,5. (CONEXÃO COM RELÉ DE SEGURANÇA)



PE129
CATERPILLAR, PERKINS, JCB, GENIE, TRATORES, RETROESCAVADEIRAS, GERADORES, OFF ROAD, PLATAFORMAS ELEVATÓRIAS. MOTOR 3046, 3054, C4.4 PARA SISTEMA DE FILTRAGEM STANADYNE COM CABO DE 2 FIOS, CONEXÃO DE ENGATE RÁPIDO 12V, 6A. 428D, 432D, 428E, 432E, 434E, 444E, 414E, 416D, 416E, 420D (228-9129, 249-7669, 349-1063, 36242KT, 258-3442, 349-5327). DIESEL



PE409
CATERPILLAR 24V PARA MOTORES C4.4, C7.1 (357-6475, 446-5709, T417342, 359-0992, 4465409, 446-5409) COM BASE DE ALUMÍNIO



PE402
CNH TC55, TC57 COLHEITADEIRAS 1993-2007. MOTOR GÊNESIS. BOMBA SIMILAR MARWALL (84994880, 9577400, 84465402, 84984881). DIESEL



PE878-24V
CNH E FIAT ALLIS, MOTONIVELADORAS SÉRIES 140, 170, 200 E TRATORES 24V. (87801997) SISTEMA STANADYNE



PE419
CNH, CASE, NEW HOLLAND 12V BOMBA ELÉTRICA DE PLÁSTICO SEM BASE. COLHEITADEIRAS E TRATORES 2019 EM DIANTE (47635952)



PE420
CNH, CASE 420, BOBCAT, CATERPILLAR MINI CARREGADEIRAS. CÓD. ORIGINAL: (345-3520, 40277, 4165884, 445-8283, 610-2000, 84130988, 87024903, GM90305-1) PRESSÃO: 12V, 7PSI, FLUXO 100L/H, AMPERAGEM: 1,5A. DIESEL



PE878
CNH, CASE, FIAT, NEW HOLLAND, VALTRA, PERKINS, SISU, MASSEY FERGUSON, JCB. TRATORES E RETROESCAVADEIRAS PARA SISTEMAS DE FILTRAGEM STANADYNE COM CABO DE 3 FIOS, CONEXÃO DE ENGATE RÁPIDO 12V, 4A. TM120, TM130, TM135, TM140, TM150, TM165, TM180, TM110, TS100, TS110, TS120 (87802238, 87802055). DIESEL



PE493
CNH, NEW HOLLAND, CASE COLHEITADEIRAS E TRATORES CR5080, CR9080, CR8070, T8270, T8295, T8325, T8355, T8385, CASE 6130, 4130, 5130, 7130, 7230, 8120, 8230, 9230, 2688, 2799, 2566, MAGNUN 260, 290, 235, 315, 340. (4935005, 87676818) COM CABEÇOTE ACOPLADO. (VERIFIQUE DISPONIBILIDADE DA BOMBA AVULSA). DIESEL



PE306
CNH, NEW HOLLAND, CASE COLHEITADEIRAS E TRATORES CR8094, CR9060, CR585, CR780, CR790, CR680, CR890, TC57, TC5070, 2566, 2399, 2388, 2688, 2799, 7010, 8010, DE 2006 A 2015. COM BASE E CHICOTE. (84432306). DIESEL



PE190
CUMMINS ISL, ISB, ISC, VW CONSTELLATION, MAN 9.150, 5.140, 13.170, 24.250, 31250, 31.320, 19.320, FORD CARGO 915C, 1317, 1517, 2422, 2428, 1932, 4432, 4532, F250, F350, F4000, DOOSAN, IVECO (5260634, 3968189, 3968190, 4947999, 5968190, 2T2130744F). DIESEL



PE569
FIAT TORO DIESEL 2.0 16V 4X4 TD FREEDON, VOLCANO 2016. 12V, 7A, 3BAR, 100L/H (51961569). DIESEL



PE356
FORD RANGER 2.2, 3.2 APÓS 2013. 12V, 5.5A, 3BAR, 110L/H (7899613621084, AB399H307EC). DIESEL

BOMBAS ALIMENTADORAS ELÉTRICAS



PE344
FORD RANGER 3.0 TD, LAND ROVER TD, 2005 A 2012, SIMILAR WALBRO, MARWALL. 12V, 5.5A, 3BAR, 100L/H (GSS51302, 5421306, 5L559H307CA, 9L559H307GA). DIESEL



PE443
GM BLAZER, TRAILBLAZER 2.8 TURBODIESEL 2012 (94728570, 0580314443)
SOMENTE O REFIL. DIESEL



PE070
GM S10 2.5, 2.8, TRAILBLAZER 2.8 2013. 12V, 5.5A, 3BAR, 90L/H (F000TE168G, 52060351, 0580102010, 0580103179, 0580203179, 0580314362, 52049624, 94711917)
SOMENTE O REFIL. DIESEL



PE134
GM S10, BLAZER 2.8 8V 2005 A 2010, MWM TURBO. 12V, 5.5A, 3BAR, 100L/H. (FE10134, 25305102, 93340908, 947014251, 08138, 9334932). DIESEL



PE089
GM TRACKER 2.0, SUZUKI GRAND VITARA 2.0, VOLARE V6, 2004-2005 COMMON RAIL. 12V, 5A, 3BAR, 155L/H (0580464089, 0580464076, 15100-68DB1-LCP, 6013006007006). DIESEL



PE116
IVECO DAILY 35/45A14, 40/45S16, 55/70C16, 70C16 HD MASSIMO, SCUDATO 70C16 2007 A 2012, TROLLER. 12V, 8A, 4,5BAR, 160L/H (0580464116). DIESEL



PE103
IVECO DAILY 37.13, 40.13, 50.13, 35.13, 70.13, SCUDATO 60.13, 2005 A 2011. 12V, 8A, 3BAR, 155L/H (0580464103, 0580203046, 0580300053, 1328162080, 5041125595, 69501913, 69503526, 93828642). DIESEL



PE129-24V
JCB 24V, EQUIPAMENTOS IMPORTADOS JCB COM SISTEMA 24V. BOMBA COM CHICOTE DE CONECTOR DUPLO PARA SENSOR. (24V, 50GHP, 17PSI) (320/07400, 320/07484, 32007400, 32007484, 44664, 44669)
SISTEMA STANADYNE



PE761
JOHN DEERE COLHEITADEIRAS, AUTOPROPELIDOS, COLHEITADEIRAS DE ALGODÃO E EQUIPAMENTOS OFF ROAD COM BOMBA ALIMENTADORA ELETRÔNICA. REFIL. JOHN DEERE CH570, CH670, S660, S670, 3520, 3522, 9670, 9770, 7180, 7250, 7660, 8120, 8220, 8420, 8320, 6 PINOS (RE532519, RE539761). DIESEL



PE825
JOHN DEERE COM SISTEMA DE FILTRAGEM STANADYNE 12V, S430, S440, S540, S550, 6310, 6410, 6320, 6420, 6620, 6820, 6920 (RE569928, RE509530, RE505825, RE569926) CONECTOR ENGATE RÁPIDO 2 PINOS. DIESEL



PE927
JOHN DEERE ESCAVADEIRAS, MOTONIVELADORAS, CARREGADEIRAS E TRATORES DE ESTEIRA COM SISTEMAS 24V CONECTOR QUADRADO 2 PINOS (DZ118224, CONJUNTO COMPLETO RE559946)



PE825-24V
JOHN DEERE ESCAVADEIRAS, MOTONIVELADORAS, CARREGADEIRAS E TRATORES DE ESTEIRA COM SISTEMAS 24V CONECTOR RETANGULAR 2 PINOS LATERAL CURVADA (RE559946, RE546947)



PE483
JOHN DEERE TRATORES 6110E, 5078E, 5085E, 5075E, 5090E, 6205J, 6115 1,5BAR, 150L/H (AL168483). DIESEL



PE764
JOHN DEERE LINHA AMARELA ESCAVADEIRAS, MOTONIVELADORAS, CARREGADEIRAS COM BOMBA ALIMENTADORA ELETRÔNICA 6 PINOS 24V (RE539764)



PE426
JOHN DEERE TIER 4 MOTOR 65068HT ELETRÔNICA 5 PINOS 12V. COLHEITADEIRAS, FORRAGEIRAS E LINHA AMARELA (RE552426, RE546872)



PE072
LAND ROVER DISCOVERY TD 2.5, RANGE ROVER TD 2.5. 12V, 5A, 4BAR, 130L/H. SISTEMA VDO, SIEMENS, CONTINENTAL (993784072, 228226004001). DIESEL



PE307
LAND ROVER, RANGE ROVER, EVOQUE DIESEL 2.0, 2.2 - 2012 (BJ32-9A309-BB, 6H52-9H307-BH)



PE313
MERCEDES BENZ 710 PLUS, 609, 709, 712, 712E, 912, LO610, LO712, LO809, LO812, LO814, SPRINTER 313CDI 2008 A 2016. 12V, 8.2A, 4BAR, 110L/H (A0004781301, A0014702694). DIESEL



FH710
MERCEDES BENZ CABEÇOTE DE FILTRO SEPARADOR D'ÁGUA TIPO RACOR MERCEDES COM BOMBA ELÉTRICA 12V 710 PLUS EURO 3 CONEXÕES SAE E ROSCA CENTRAL DO FOLTRO 1'X12UNS-2B (PARA FILTRO PARKER R120L-4MCJAQIII, COM PINO ATUADOR DA ESFERA) (A6884700190, A6884770015). DIESEL



PE084
NISSAN FRONTIER 2.8, X-TERRA 2.8 ELECTRONIC, HYUNDAI SANTA FÉ, RENAULT MASTER, PEUGEOT BOXER. 12V, 8A, 1,5 BAR, 185L/H (0580494084, 0580464090, 180022BB00, 1328162080, 1341606080, 3111126900). DIESEL



PE053
PERKINS 1103, 1104, GERADORES, INDUSTRIAIS, AGRÍCOLAS E OFF ROAD. 12V, 8.2A, 4BAR, 120L/H (2641A203, 4225449M1, 4210980M91). DIESEL



PE040
PERKINS CONJUNTO DE FILTRO COM BOMBA ALIMENTADORA ELÉTRICA 12V PARA MOTORES SÉRIES 1000 3CIL, 1103A, 1103C, 1103D. AGRÍCOLAS, INDUSTRIAIS, FORA DE ESTRADA, CONSTRUÇÃO E GERADORES CONECTOR 90º (ULPK0040). SUBSTITUI ANTIGA ULPK0039. USA FILTRO 26560163 (4816635) ACOMPANHA CABO E AMORTECEDORES. DIESEL



PE039
PERKINS CONJUNTO DE FILTRO COM BOMBA ALIMENTADORA ELÉTRICA 12V PARA MOTORES SÉRIES 1000 3CIL, 1103A, 1103C, 1103D. AGRÍCOLAS, INDUSTRIAIS, FORA DE ESTRADA, CONSTRUÇÃO E GERADORES CONECTOR RETO (ULPK0039). USA FILTRO 26560163 (4816635). DIESEL



PE041
PERKINS CONJUNTO DE FILTRO COM BOMBA ALIMENTADORA ELÉTRICA 12V PARA MOTORES SÉRIES 1000 4 CIL, AGRÍCOLAS, INDUSTRIAIS, FORA DE ESTRADA, CONSTRUÇÃO E GERADORES CONECTOR 90º MODERNA (ULPK0041) SUBSTITUI ANTIGA ULPK0038 COM MAIOR VAZÃO. USA FILTRO 26560201 (4816636) ACOMPANHA CABO E AMORTECEDORES. DIESEL



PE038
PERKINS CONJUNTO DE FILTRO COM BOMBA ALIMENTADORA ELÉTRICA 12V PARA MOTORES SÉRIES 1000 4CIL, AGRÍCOLAS, INDUSTRIAIS, FORA DE ESTRADA, CONSTRUÇÃO E GERADORES. MASSEY FERGUSON, CATERPILLAR, GENIE, FG WILSON, STEMAC, LANDINI, JCB. CONECTOR PARALELO (4132A014, 4132A016, 4132A018, 270-6992, 357-4187, 10000-07538, 10000-10633, 17/927800, 3679527M1, 3681816M91, 4132A002, 42225044M1, 4225068M21, 4225183M1, 4226144M1, 4226484M1, 4226937M91, 4227427M91, ULPK0038) USA FILTRO 26560201 (4816636). DIESEL



PE042
PERKINS CONJUNTO DE FILTRO COM BOMBA ALIMENTADORA ELÉTRICA 24V PARA MOTORES SÉRIES 1104-44TA, ESCAVADEIRA HYUNDAI R140 E EQUIPAMENTOS CATERPILLAR OFF ROAD (T417677) ACOMPANHA CABO E AMORTECEDORES. DIESEL



PE011
PERKINS SÉRIE 400 INDUSTRIAIS E GERADORES (485510011) 12V, 1.5A, 80L/H. DIESEL



PE496
RENAULT MASTER 2.5 COMMON RAIL BOMBA INTERNA 12V, 5.5A, 3BAR, 85L/H (0580453496, 8200071331). DIESEL



PE061
RENAULT MASTER, PEUGEOT BOXER 2.3, 2.8, FIAT DUCATO MULTIJET CARGO, MINIBUS, COMBINATO, MAXICARGO 2009/2012. 12V, 6.5A, 4BAR, 100L/H. (46447569, 0580464981, 0580303061, 0580303016, 1328162080, 13281690, 125S2, 1341606080). DIESEL



PE705
THERMOKING, CARRIER, FACET. SISTEMA DE CÂMARAS FRIAS. (30-00364-00, 30-01080-02, 30-01108-00SV, 40223, 40269, 41-2638, 41-7059) 12V, 1.5A, 6-8 PSI, 70L/H. DIESEL



PE901
UNIVERSAL PARA ADAPTAÇÕES ELÉTRICAS 12V DE BAIXA PRESSÃO E ALTA VAZÃO PARA MOTORES COMMON RAIL, EUI, EUP CONTROLADOS ELETRONICAMENTE. IDEAL PARA USAR COM FILTROS RACOR 900 E 1000FH. VAZÃO DE ATÉ 800 LITROS/HORA



PE900
UNIVERSAL PARA ADAPTAÇÕES ELÉTRICAS 24V DE BAIXA PRESSÃO E ALTA VAZÃO PARA MOTORES COMMON RAIL, EUI, EUP CONTROLADOS ELETRONICAMENTE. IDEAL PARA USAR COM FILTROS RACOR 900 E 1000FH. VAZÃO DE ATÉ 800 LITROS/HORA



PE077-24V
UNIVERSAL PARA ADAPTAÇÕES ELÉTRICAS 24V 1,5 BAR 185L/H SOMENTE DIESEL (AGRÍCOLAS, VEICULARES, INDUSTRIAIS E OFF ROAD)



PE712S
UNIVERSAL 12V , 1.5A, 4-6 PSI, VAZÃO 130L/H. COM CONECTORES DE MANGUEIRA 90º E AMORTECEDORES ANTIVIBRAÇÃO. ADAPTAÇÕES AGRÍCOLAS, VEICULARES E OFF ROAD. PARA MOTORES DIESEL ATÉ 6 CIL. ELEVAÇÃO MÁXIMA DO COMBUSTÍVEL: 2M, NÃO USAR EM COLHEITADEIRAS



PE150
UNIVERSAL 12V GRANDE PARA APLICAÇÕES DIVERSAS AGRÍCOLAS, VEICULARES, CÂMARAS FRIAS. PRESSÃO: 4 PSI, VAZÃO: 90 L/H, AMPERAGEM: 1,7A. ACOMPANHA AMORTECEDORES DE VIBRAÇÃO. PARA MOTORES DIESEL ATÉ 4 CIL. ELEVAÇÃO MÁXIMA DO COMBUSTÍVEL: 1,5M



PE122
UNIVERSAL 12V PARA APLICAÇÕES DIVERSAS AGRÍCOLAS, VEICULARES, CÂMARAS FRIAS, ESTACIONÁRIOS, INDUSTRIAIS E OFF ROAD. PRESSÃO: 7 PSI, VAZÃO: 100 L/H, AMPERAGEM: 1,5A. ACOMPANHA KIT DE INSTALAÇÃO E MICRO FILTRO. PARA MOTORES DIESEL ATÉ 4 CIL. ELEVAÇÃO MÁXIMA DO COMBUSTÍVEL: 1M



PE213
UNIVERSAL 12V PEQUENA PARA APLICAÇÕES DIVERSAS AGRÍCOLAS MINI TRATORES, MINI CARREGADEIRAS, CÂMARAS FRIAS. PRESSÃO: 4 PSI, VAZÃO: 70 L/H, AMPERAGEM: 1,5A. ACOMPANHA AMORTECEDORES DE VIBRAÇÃO. PARA MOTORES DIESEL ATÉ 4 CIL. ELEVAÇÃO MÁXIMA DO COMBUSTÍVEL: 1M



PE210
UNIVERSAL 12V PEQUENA PARA APLICAÇÕES DIVERSAS AGRÍCOLAS, VEICULARES, CÂMARAS FRIAS, ESTACIONÁRIOS, INDUSTRIAIS E OFF ROAD. PRESSÃO: 5 PSI, VAZÃO: 90 L/H, AMPERAGEM 1,5A. PARA MOTORES DIESEL ATÉ 4 CIL. ELEVAÇÃO MÁXIMA DO COMBUSTÍVEL: 1M



PE712
UNIVERSAL 12V, CNH, NEW HOLLAND TRATORES TM110, TM120, TM130, TM140. 12V, 1.5A, 4-6 PSI, 100L/H. (82006984) JOHN DEERE AR67543, AZ27951, AR65058, R56226, T25585, AR67543. ADAPTAÇÕES AGRÍCOLAS, VEICULARES E OFF ROAD. PARA MOTORES DIESEL ATÉ 6 CIL. ELEVAÇÃO MÁXIMA DO COMBUSTÍVEL 1,5M. NÃO USAR EM COLHEITADEIRAS



PE724
UNIVERSAL 24V 12V, 1.5A, 4-6 PSI, 100L/H. ADAPTAÇÕES AGRÍCOLAS, VEICULARES E OFF ROAD. PARA MOTORES DIESEL ATÉ 6 CIL. ELEVAÇÃO MÁXIMA DO COMBUSTÍVEL 1,5M. NÃO USAR EM COLHEITADEIRAS



PE724S
UNIVERSAL 24V, JCB JS200, ESCAVADEIRAS HITACHI ZX200/300, ISUZU 4HK, 6HK. 1.5A, 6-8 PSI, VAZÃO 130L/H. COM CONECTORES DE MANGUEIRA 90º E AMORTECEDORES ANTIVIBRAÇÃO. (4645227, 8980093971, 17/926100) ADAPTAÇÕES AGRÍCOLAS, VEICULARES E OFF ROAD. PARA MOTORES DIESEL ATÉ 6 CIL. ELEVAÇÃO MÁXIMA DO COMBUSTÍVEL: 2M. NÃO USAR EM COLHEITADEIRAS



PE048
UNIVERSAL, CASE, NEW HOLLAND, KIT DE BOMBA ELÉTRICA 12V, 5A. ROTATIVA DE PALHETAS COM SUPORTE ANTIVIBRAÇÃO, FIOS, CONECTORES E ACESSÓRIOS. VAZÃO 260L/H, PRESSÃO 0,55BAR. (84465402, 87756609, 95774400) E ADAPTAÇÕES AGRÍCOLAS, VEICULARES, INDUSTRIAIS, MARÍTIMAS E MILITAR. 12V DIESEL. ELEVAÇÃO MÁXIMA DO COMBUSTÍVEL: 4M. IDEAL PARA COLHEITADEIRAS E LINHA AMARELA



PE048A
UNIVERSAL, KIT DE BOMBA ELÉTRICA 12V, 5A. ROTATIVA DE PALHETAS COM SUPORTE ANTIVIBRAÇÃO, FIOS, CONECTORES E ACESSÓRIOS. VAZÃO 130L/H, PRESSÃO 0,35BAR. PARA ADAPTAÇÕES AGRÍCOLAS, VEICULARES, INDUSTRIAIS, MARÍTIMAS E MILITAR. 12V DIESEL. ELEVAÇÃO MÁXIMA DO COMBUSTÍVEL: 4M. IDEAL PARA COLHEITADEIRAS E LINHA AMARELA



PE049
UNIVERSAL, KIT DE BOMBA ELÉTRICA 24V, 5A .ROTATIVA DE PALHETAS COM SUPORTE ANTIVIBRAÇÃO, FIOS, CONECTORES E ACESSÓRIOS. VAZÃO 260L/H, PRESSÃO 0,55BAR. PARA ADAPTAÇÕES AGRÍCOLAS, VEICULARES, INDUSTRIAIS, MARÍTIMAS E MILITAR. 24V DIESEL. ELEVAÇÃO MÁXIMA DO COMBUSTÍVEL: 4M. IDEAL PARA COLHEITADEIRAS E LINHA AMARELA



PE046
UNIVERSAL, KIT DE BOMBA ELÉTRICA 6V ROTATIVA DE PALHETAS COM SUPORTE ANTIVIBRAÇÃO, FIOS, CONECTORES E ACESSÓRIOS. VAZÃO 260L/H, PRESSÃO 0,55BAR. PARA ADAPTAÇÕES AGRÍCOLAS, VEICULARES, INDUSTRIAIS, MARÍTIMAS E MILITAR. 6V, 5A DIESEL. ELEVAÇÃO MÁXIMA DO COMBUSTÍVEL: 4M



PE631
VALTRA, MASSEY, FENDT. COLHEITADEIRAS VALTRA E MASSEY FERGUSON COM SISTEMA DE FILTRO STANADYNE MF 9790, MF 9760, BC7500, BC4500. (12V, 1BAR, 180L/H) (V837073629, 837073629, V837073628, 837073628, 836879202, V837073630, 837073630)



PE582
VOLVO BOMBA ELÉTRICA DE SANGRIA DO COMBUSTÍVEL CAMINHÕES, MARÍTIMO, INDUSTRIAL E OFF ROAD. 24V, 1.7A, 7PSI, 120L/H. (3169582, P61292S, 09J25B). DIESEL



PE077
VW 5140, 8150 E DELIVERY, 5140, 8150 EOD ELECTRONIC 1,5BAR, 185L/H (0580464077). DIESEL



PE050
VW AMAROK 2.0 BITURBO 2010 A 2017, 12V, 5A, 3BAR, 90L/H (A2E53407268, 2H0919050B, A2C83932900) SOMENTE O REFIL. DIESEL



FH177
VW CABEÇOTE DE FILTRO TIPO RACOR COM BOMBA ELÉTRICA 12V, 5A, 3BAR, 100L/H VW WORKER 13180,15180, 17180 EURO 3, CONEXÕES VOSS (2S0201581A , 2S0201512) PARA FILTRO GENUINO PARKER QUABLOCK II, R120LJ-10M-AQII COM PINO ATUADOR, ROSCA CENTRAL DO FILTRO 1'X14UNS-2B. DIESEL



PE066
VW, FORD. REFIL DO CABEÇOTE DE FILTRO TIPO RACOR COM BOMBA ELÉTRICA 12V, 5A, 3BAR, 100L/H VW WORKER 13180,15180, 17180 EURO 3, FORD F250 V8 DIESEL. (2S0201581A , 2S0201512, 6C3Z9G282AA). DIESEL



PE115
YANMAR , CATERPILLAR E JCB MINI CARREGADEIRAS, KUBOTA. 12V, 1.5A, 7PSI, 100L/H (183-4320, 119225-52102, 02/634980, RC601-51352, RC601-51350). DIESEL

CONSULTE OUTROS MODELOS DE BOMBAS ALIMENTADORAS ELÉTRICAS CONFORME SUA NECESSIDADE. TODOS OS MESES A MIRADOR TEM LANÇAMENTOS. FALE COM SEU TELEVENDAS.

ANOTAÇÕES:

mirador®

CABEÇOTES DE FILTROS





FH5680
CABEÇOTE DE FILTRO DE ARREFECIMENTO APLICAÇÕES DIVERSAS VEICULARES AGRÍCOLAS E FORA DE ESTRADA ROSCA CENTRAL 1"-14, SAÍDAS NPT1/2"



FH7057
CABEÇOTE DE FILTRO DE ARREFECIMENTO APLICAÇÕES DIVERSAS VEICULARES AGRÍCOLAS E FORA DE ESTRADA ROSCA CENTRAL 11/16"-16, SAÍDAS M16X1,5



FH0483
CABEÇOTE DE FILTRO DE ARREFECIMENTO SCANIA 112 / T113 / R143 350483 (ROSCAS M14X1,5)



FH2287
CABEÇOTE DE FILTRO DE ARREFECIMENTO SCANIA SÉRIE 4 114/124 1409880, 1374516, 1452287



FH328
CABEÇOTE DE FILTRO DIESEL ASIÁTICOS COM BOMBA HAND PRIME ASIA TOPIC K46723550, K670-13-850-Z (ROSCA CENTRAL M20X1,5)



FH018
CABEÇOTE DE FILTRO DIESEL ASIÁTICOS COM BOMBA HAND PRIME HYUNDAI H100 - KIA BONGO K2700-K3000 ANTIGOS COM CANOS OPOSTOS (ROSCA CENTRAL M20X1,5) 0K60E-13-480B, FUP60336, MB55234



FH550
CABEÇOTE DE FILTRO DIESEL ASIÁTICOS COM BOMBA HAND PRIME HYUNDAI HR ATÉ 2012 COM SENSOR 319254F000, 319704F000



FH925
CABEÇOTE DE FILTRO DIESEL KIA BONGO E5 K2500 2019 EM DIANTE COM HAND PRIME E SAÍDAS LATERAIS COM RETORNO (31925-4E110, 319254E110)



FH970
CABEÇOTE DE FILTRO DIESEL KIA BONGO E5 K2500 2013 A 2019 COM HAND PRIME E SAÍDAS LATERAIS (31925-4E100)



FH804
CABEÇOTE DE FILTRO DIESEL TIPO RACOR COM BOMBA HAND PRIME E VÁLVULA DE ESFERA CENTRAL PARA HYUNDAI HR EURO 5 2019. USAR COM FILTROS PARKER DE PINO ATUADOR R90-5MJ-AQIII E B319234H918 (ROSCAS M14X1,5 ROSCA CENTRAL 1´X 14UN-2B)



FH800
CABEÇOTE DE FILTRO DIESEL ASIÁTICOS COM BOMBA HAND PRIME HYUNDAI HR, KIA BONGO EURO 5 2012 319254F800



FH326
CABEÇOTE DE FILTRO DIESEL ASIÁTICOS COM BOMBA HAND PRIME KIA BESTA 2.2 - SPORTAGE 2.2 OK70A23550, K670-13-850-F (ROSCA CENTRAL M20X1,5)



FH325
CABEÇOTE DE FILTRO DIESEL ASIÁTICOS COM BOMBA HAND PRIME KIA BESTA 2.7-GRAND BESTA 3.0 OK71E23550, MB554950 (ROSCA CENTRAL M20X1,5)



FH1544
CABEÇOTE DE FILTRO DIESEL ASIÁTICOS COM BOMBA HAND PRIME MITSUBISHI L200 TRITON 4M41 3.2 2008-2013 1770A156,1770A011, FUP61544



FH327
CABEÇOTE DE FILTRO DIESEL ASIÁTICOS COM BOMBA HAND PRIME MITSUBISHI L200-L300 / HYUNDAI H100 / TRATORES LS TRACTOR U60 / LS100 3197244102, MB220900 (ROSCA CENTRAL M20X1,5)



FH555
CABEÇOTE DE FILTRO MITSUBISHI PAJERO FULL 2001 A 2007 (MR 450555)



FH4060
CABEÇOTE DE FILTRO DIESEL ASIÁTICOS COM BOMBA HAND PRIME NISSAN FRONTIER 2.5 2008-2011 TUBO 10MM 16401-44G10, 16400-43G10, 23303-43G10, 23301-64060B, 23300-56110



FH400
CABEÇOTE DE FILTRO DIESEL PARA NISSAN FRONTIER 2008-2012 2.5 16V (16400JR01B)



FH015
CABEÇOTE DE FILTRO DIESEL COM BOMBA DE SANGRIA NISSAN FRONTIER 2.5 TD/DI 2001-2006, PATHFINDER 2.7 1997-2002 E 4.0 ATÉ 2005, X-TRAIL 2004 EM DIANTE (16400-44G10) CANO 8MM



FH1646
CABEÇOTE DE FILTRO DIESEL ASIÁTICOS SEDIMENTADOR NISSAN 2008-2012 (16460EB71A, 16460EB71B)



FH500/2
CABEÇOTE DE FILTRO DIESEL ASIÁTICOS COM BOMBA HAND PRIME TOYOTA 14B BANDEIRANTE 23301-17150 (ROSCA CENTRAL M20X1,5 CANOS 10MM)



FH500
CABEÇOTE DE FILTRO DIESEL ASIÁTICOS COM BOMBA HAND PRIME TOYOTA HILUX 2.8-3.0 23303-64060, 23303-64010, 23303-54460 (ROSCA CENTRAL M20X1,5 CANOS 8MM)



FH390
CABEÇOTE DE FILTRO TOYOTA HILUX 2.5 16V TURBO D4D 102CV APÓS 2005, HILUX 3.0 16V TDI D4D 163CV DE 2005 A 2011 (23390-0E010 / 23390-0E011)



FH2008
CABEÇOTE DE FILTRO DIESEL ASIÁTICOS COM BOMBA HAND PRIME YALE GP155VX 2EC5190 COM MOTOR KUBOTA 582022008 CANOS 8MM, ROSCA CENTRAL M20X1,5



FH233
CABEÇOTE DE FILTRO DIESEL ASIÁTICOS TOYOTA ARGENTINA COM BOMBA HAND PRIME E CANOS 10MM (23300-64320)



FH2784
CABEÇOTE DE FILTRO DIESEL CATERPILLAR PARA CONJUNTO DE ELEMENTOS FILTRANTES E SEPARADOR D' ÁGUA 1R-0750 E 175-2949 APLICAÇÕES DIVERSAS CAT. (ROSCA CENTRAL 1'-14)



FH599
CABEÇOTE DE FILTRO DIESEL CATERPILLAR COM BOMBA ELÉTRICA 24V MOTONIVELADORAS 120K, 140K, ESCAVADEIRAS 312K E TRATORES 24V COM MOTORES 316B, 317C, 3196, 3406E, C12. 371-3599, 162-2211, 16615A, 17315A, 190-8970, 190-8977, 371-1599



FH0749
CABEÇOTE DE FILTRO DIESEL CATERPILLAR DUPLO PARA FILTROS 1R-0750 E 1R-0749 ROSCA CENTRAL 13/16"-16, CONEXÕES G1/2 (18-1398)



FH0750
CABEÇOTE DE FILTRO DIESEL CATERPILLAR SIMPLES PARA FILTROS 1R-0750 E 1R-0749 (ROSCA CENTRAL 13/16"-16), CONEXÕES G1/2 (18-1298)



FH8064
CABEÇOTE DE FILTRO DIESEL COM BOMBA HAND PRIME PERKINS CAT D5 263-7148, 2656F066, 2656F087, 308-7576, 318-8064, 2656F096, R06X15-A



FH324
CABEÇOTE DE FILTRO DIESEL COM BOMBA HAND PRIME ENTRADAS 1/2'-20UNF PARA ELEMENTOS ROSQUEADOS (ROSCA CENTRAL M16X1,5) FIXAÇÃO VERTICAL 90º - APLICAÇÕES DIVERSAS



FH863
CABEÇOTE DE FILTRO DIESEL COM BOMBA HAND PRIME ENTRADAS 1/2'-20UNF PARA FILTROS 296/796 E SEDIMENTADORES CAV-DELPHI (FIXAÇÃO PARAFUSO CENTRAL)



FH322
CABEÇOTE DE FILTRO DIESEL COM BOMBA HAND PRIME ENTRADAS M14X1,5 PARA ELEMENTOS ROSQUEADOS (ROSCA CENTRAL M16X1,5) FIXAÇÃO VERTICAL 90º - APLICAÇÕES DIVERSAS



FH862
CABEÇOTE DE FILTRO DIESEL COM BOMBA HAND PRIME ENTRADAS M14X1,5 PARA FILTROS 296/796 E SEDIMENTADORES CAV-DELPHI (FIXAÇÃO PARAFUSO CENTRAL)



FH3310
CABEÇOTE DE FILTRO DIESEL COM BOMBA HAND PRIME FIAT, IVECO UTILITÁRIOS DIESEL, KIA SORENTO DIESEL COM CANOS, 1457434310, 46807036, 9949267, 31300-3E000, 31300-3E200, 0K55212603A, 313003E000



FH573
CABEÇOTE DE FILTRO DIESEL COM BOMBA HAND PRIME IVECO / CNH IVECO OFF ROAD 99460566 PARAFUSO CENTRAL M14X1,5 ENTRADA-SAÍDA M14



FH573A
CABEÇOTE DE FILTRO DIESEL COM BOMBA HAND PRIME IVECO STRALIS, EUROCARGO, EUROTECH, TECTOR, 500316868 PARAFUSO CENTRAL M16X1,5 ENTRADA-SAÍDA M14



FH5831
CABEÇOTE DE FILTRO DIESEL COM BOMBA HAND PRIME IVECO STRALIS, EUROCARGO, EUROTECH, TECTOR, CASE 721E, 821E, 721F, 865B, 845B, 885B. BASE ALTA (42545573 / 87435522)



FH2230
CABEÇOTE DE FILTRO DIESEL COM BOMBA HAND PRIME IVECO STRALIS, EUROCARGO, EUROTECH, TECTOR, BASE MÉDIA (42545831)



FH936
CABEÇOTE DE FILTRO IVECO DAILY (42558396)



FH6172
CABEÇOTE DE FILTRO DIESEL COM BOMBA HAND PRIME MASSEY FERGUSON 6711, 6713, 6713 / VALTRA A114, A124, A134 COM MOTOR AGCO POWER COMMON RAIL MAR-1 (837086172 / V837086172)



FH9727
CABEÇOTE DE FILTRO DIESEL PRINCIPAL MASSEY FERGUSON 6711, 6713, 6713 / VALTRA A114, A124, A134 COM MOTOR AGCO POWER COMMON RAIL MAR-1 (837079727, 837074620, 837079760, 837074637, 837086099)



FH323
CABEÇOTE DE FILTRO DIESEL COM BOMBA HAND PRIME TIPO BOSCH FORD NEW HOLLAND ENTRADAS 1/2'-20UNF PARA ELEMENTOS ROSQUEADOS (ROSCA CENTRAL M16X1,5) F1NN9A384AA - ACOMPANHA BUJÕES DE VEDAÇÃO



FH320
CABEÇOTE DE FILTRO DIESEL COM BOMBA HAND PRIME TIPO BOSCH PERKINS - MWM ENTRADAS M14X1,5 PARA ELEMENTOS ROSQUEADOS (ROSCA CENTRAL M16X1,5) DP100 - 70993018 - 9450080130 - ACOMPANHA BUJÕES DE VEDAÇÃO



FH320-R
CABEÇOTE DE FILTRO DIESEL REFORÇADO COM BOMBA HAND PRIME TIPO BOSCH PERKINS, MWM. ENTRADAS M14X1,5 PARA ELEMENTO ROSQUEADO (ROSCA CENTRAL M16X1,5) (BOMBA HAND PRIME ROSQUEADA PARA ACESSO AS VÁVULAS) (70993018, 9450080130)



FH969
CABEÇOTE DE FILTRO DIESEL CUMMINS 5.9L 6BT 3930969, 4983830, 4980908 CAMINHÕES FORD / VW (ROSCA CENTRAL M16X1,5), ENTRADA E SAÍDA M12X1,5



FH413
CABEÇOTE DE FILTRO DIESEL PARA MOTORES CUMMINS ISF 2.8, VW PARA SISTEMA FLEETGUARD FF5706 DIVERSAS APLICAÇÕES (2P0127413)



FH9116
CABEÇOTE DE FILTRO DIESEL CUMMINS 5.9L 6BT 4989116 / 4989118 CAMINHÕES FORD / VW ROSCA 13/16'-18



FH117
CABEÇOTE DE FILTRO DIESEL DUPLO MERCEDES 1/2 LITRO OM314-352-366, MWM KD12-112 (00922708, 0010926701, 3430927001, A0000922768, A0010926701, A3430927001, 905410220030)



FH1908
CABEÇOTE DE FILTRO DIESEL DUPLO MERCEDES OM355-447 1 LITRO (A0004771908, A42209001123, A2209200208, 1932.2224, 9451035532, 0004773508)



FH895
CABEÇOTE DE FILTRO DIESEL DUPLO SCANIA-FORD-VW - ENTRADAS M14X1,5 PARA ELEMENTOS ROSQUEADOS (ROSCA CENTRAL M16X1,5) 525356-330322-8194541



FH088
CABEÇOTE DE FILTRO DIESEL DUPLO TIPO CAV-DELPHI ENTRADAS 1/2'-20UNF PARA FILTROS 296/796 E SEDIMENTADORES (FIXAÇÃO PARAFUSO CENTRAL)



FH088T
CABEÇOTE DE FILTRO DIESEL DUPLO TIPO CAV-DELPHI ENTRADAS M14X1,5 PARA FILTROS 296/796 E SEDIMENTADORES (FIXAÇÃO PARAFUSO CENTRAL)



FH0140
CABEÇOTE DE FILTRO DIESEL DUPLO VALTRA A550, A650, A750. MASSEY FERGUSON 250XE COM MOTOR SIMPSON (ROSCA CENTRAL M16X1,5) SAÍDA / ENTRADA M14X1,5



FH6832
CABEÇOTE DE FILTRO DIESEL DUPLO VOLVO CAMINHÕES / ÔNIBUS 1676832 (5 ROSCAS M14X1,5)



FH222
CABEÇOTE DE FILTRO DIESEL DUPLO VOLVO FH / FM COM SENSOR (20753791, 20783917, 20783921, 20869316, 20873671, 20873675, 20910188, 21023279, 21023285, 21023287, 21168827, 21870635, 21870682, 21900852, 22035823, 2292410, 7421023285, 7421870628)



FH221
CABEÇOTE DE FILTRO DIESEL DUPLO VOLVO FH / FM D13 COM SENSOR E COM FURO RETORNO (21023285 / 21870628)



FH321
CABEÇOTE DE FILTRO DIESEL SIMPLES TIPO BOSCH ENTRADAS M14X1,5 MERCEDES SPRINTER MAXION HS / AGRALE 4100.4 (ROSCA CENTRAL M16X1,5) F010450001, A0000925108



FH2927
CABEÇOTE DE FILTRO DIESEL SIMPLES TIPO BOSCH UNIVERSAL. 1 ENTRADA E 1 SAÍDA 1 RETORNO M14X1,5 (ROSCA CENTRAL M16X1,5) PARA ELEMENTOS ROSQUEADOS FIXAÇÃO 90º



FH022G
CABEÇOTE DE FILTRO DIESEL SIMPLES TIPO CAV-DELPHI ENTRADAS 1/2"-20UNF PARA FILTROS 296/796 E SEDIMENTADORES (FIXAÇÃO PARAFUSO CENTRAL) 70997010



FH022AC
CABEÇOTE DE FILTRO DIESEL SIMPLES TIPO CAV-DELPHI ENTRADAS 1/2'-20UNF PARA FILTROS 296/796 E SEDIMENTADORES (FIXAÇÃO PARAFUSO CENTRAL COM FURAÇÃO PARA VELA AQUECEDORA)



FH022AB
CABEÇOTE DE FILTRO DIESEL SIMPLES TIPO CAV-DELPHI ENTRADAS M14X1,5 PARA FILTROS 296/796 E SEDIMENTADORES (FIXAÇÃO PARAFUSO CENTRAL COM FURAÇÃO PARA VELA AQUECEDORA)



FH022A
CABEÇOTE DE FILTRO DIESEL SIMPLES TIPO CAV-DELPHI ENTRADAS M14X1,5 PARA FILTROS 296/796 E SEDIMENTADORES (FIXAÇÃO PARAFUSO CENTRAL)



FH330
CABEÇOTE DE FILTRO DIESEL SIMPLES TIPO CAV-DELPHI PERKINS / JCB / CAT UNIVERSAL ENTRADAS M14X1,5 PARA ELEMENTOS ROSQUEADOS (ROSCA CENTRAL M16X1,5) 32/912003, 355-6862, 2914141



FH329
CABEÇOTE DE FILTRO DIESEL SIMPLES TIPO CAV-DELPHI PERKINS / JCB / UNIVERSAL ENTRADAS 1/2"-20UNF PARA ELEMENTOS ROSQUEADOS (ROSCA CENTRAL M16X1,5) 054142N1, 26560150, 2656F802



FH343
CABEÇOTE DE FILTRO DIESEL TIPO FLEETGUARD FORD CARGO ELETRÔNICOS 2012 BH1X9W155BA, EC459155BA ROSCA CENTRAL 1'X12UNS-2B' (ENGATE RÁPIDO 12,6MM)



FH340
CABEÇOTE DE FILTRO DIESEL TIPO FLEETGUARD FORD CARGO ELETRÔNICOS DE 2006 A 2010 4C459C340BD, 396398100, BG8X9W155AA (ENGATE RÁPIDO 12,6MM)



FH341
CABEÇOTE DE FILTRO DIESEL TIPO FLEETGUARD FORD CARGO ELETRÔNICOS DE 2010 A 2011 BH4X9C340BA, BH4X/9C340/BA (ENTRADAS M14X1,5)



FH6209
CABEÇOTE DE FILTRO DIESEL TIPO FLEETGUARD FOTON AUMARK 2.8 CUMMINS PARA FILTRO FS36209 M20X1,5



FH344
CABEÇOTE DE FILTRO DIESEL TIPO FLEETGUARD VOLARE A8, W8, W9 / VW MICRO ÔNIBUS 2R0201581C, 394723200 (CONEXÕES VOSS)



FH190
CABEÇOTE DE FILTRO DIESEL TIPO RACOR COM BOMBA ELÉTRICA 12V ALTA VAZÃO PARA APLICAÇÕES SEVERAS VEICULARES, INDUSTRIAIS E OFF ROAD (USAR ELEMENTO RACOR R120) CONEXÕES IN/OUT M16X1,5 - ACOMPANHA CONEXÕES DE ENGATE RÁPIDO VOSS E REDUTORES PARA M14X1,5. (CONEXÃO COM RELÉ DE SEGURANÇA) (391-3764)



FH190-24V
CABEÇOTE DE FILTRO DIESEL TIPO RACOR COM BOMBA ELÉTRICA 24V ALTA VAZÃO CATERPILLAR PARA APLICAÇÕES SEVERAS VEICULARES, INDUSTRIAIS E OFF ROAD (USAR ELEMENTO RACOR R120-10MB-AQII) CONEXÕES IN/OUT M16X1,5, ROSCA DO FILTRO 1"-14 - ACOMPANHA CONEXÕES DE ENGATE RÁPIDO VOSS E REDUTORES PARA M14X1,5. (CONEXÃO COM RELÉ DE SEGURANÇA)



FH177
CABEÇOTE DE FILTRO DIESEL TIPO RACOR COM BOMBA ELÉTRICA 12V MBB710 PLUS, VW WORKER 13180,15180, 17180 EURO 3 (2S0201581A, 2S0201512, A6884700190)



FH710
CABEÇOTE DE FILTRO MERCEDES BENZ SEPARADOR D'ÁGUA TIPO RACOR MERCEDES COM BOMBA ELÉTRICA 12V 710 PLUS EURO 3 CONEXÕES SAE E ROSCA CENTRAL DO FILTRO 1'X12UNS-2B (PARA FILTRO PARKER R120L-4MCJAQIII, COM PINO ATUADOR DA ESFERA) (A6884700190, A6884770015). DIESEL



FH1881
CABEÇOTE DE FILTRO DIESEL TIPO RACOR COM BOMBA HAND PRIME DAF-PACCAR CAMINHÕES XF105-CF EXTRA PESADOS 1832456, 1861881,1089495S02 (ROSCA CENTRAL 1-14" SAÍDAS M16X1,5) (ESPERA PARA AQUECEDOR)



FH490
CABEÇOTE DE FILTRO DIESEL TIPO RACOR COM BOMBA HAND PRIME E VÁLVULA DE ESFERA PARA SENSOR. ENTRADAS 16MM. MERCEDES LS1938, 1632, 1938S, L-LS-LK2638, O400RSE, RSD, BR900 / IVECO EUROCARGO, EUROTECH, EUROTRAKKER, STRALLIS 740542 ELETRÔNICOS PARA FILTROS R90(MB)-R120(MB) (ROSCA CENTRAL 1´X 12UNS-2B) A457.090.02.52, 4570900252, 7147274, 503100412



FH121
CABEÇOTE DE FILTRO DIESEL TIPO RACOR COM BOMBA HAND PRIME ENTRADAS 16MM MBB, IVECO ELETRÔNICOS PARA FILTROS R60(MB)-R90(MB)-R120(MB) (ROSCA CENTRAL 1´X 12UNS-2B) A688.470.70.90, A958.470.00.90, A958.470.01.90, 503103527, KR5007, A3760927208, A3760900012KZ



FH120
CABEÇOTE DE FILTRO DIESEL TIPO RACOR COM BOMBA HAND PRIME ENTRADAS 16MM VOLVO, SCANIA, VW ELETRÔNICOS, MÁQUINAS OFF ROAD DE DIVERSAS MARCAS PARA FILTROS R60-R90-R120 (ROSCA CENTRAL 1´X 14UNS-2B) 2R0201581B, 11713138, VOE11713138, KR5005, 2R0201512A, 2T2201512A, 20415541, 20735654



FH041
CABEÇOTE DE FILTRO DIESEL TIPO RACOR COM BOMBA HAND PRIME MERCEDES ACTROS E SINOTRUK COM RESISTÊNCIA DE AQUECIMENTO A0004700469-X



FH5008J
CABEÇOTE DE FILTRO DIESEL TIPO RACOR COM BOMBA HAND PRIME SÉRIE J PARA VW CAMINHÕES TITAN TRACTOR CONSTELLATION 2011. CUMMINS ISC, MWM TCAE 150, 180, 260HP, 9150, 9150E, 17250CT, VW DELIVERY, WORKER. COM VÁLVULA DE ESFERA CENTRAL PARA FILTROS PARKER DE PINO ATUADOR (ROSCAS M16X1,5 ROSCA CENTRAL 1´X 14UNS-2B) 2R0201582B, 550363189, KR5008J, 2RO201512A



FH1012
CABEÇOTE DE FILTRO DIESEL
TIPO RACOR SINGLE PARA FILTROS R12P, R12T, R12S ROSCA CENTRAL M18X1,5, ENTRADAS E SAÍDAS 1/4"NPT. APLICAÇÃO PARA MOTORES ESTACIONÁRIOS PEQUENOS



FH543
CABEÇOTE DE FILTRO DIESEL
TIPO RACOR SINGLE MERCEDES SPRINTER CDI 311-313-411 ENTRADAS M14X1,5 COM BOMBA MANUAL PARA FILTROS R26-R28) A0004779415 (ROSCA CENTRAL 1´X 14UNS-2B) KR-5000MB, A0004774708



FH542
CABEÇOTE DE FILTRO DIESEL
TIPO RACOR SINGLE CASE / CNH COM ENTRADAS 1/4´ NPT COM BOMBA MANUAL PARA FILTROS R26-R28 (ROSCA CENTRAL 1´X 14UNS-2B) KR20046, 468090, 225-R31A050



FH540
CABEÇOTE DE FILTRO DIESEL
TIPO RACOR SINGLE ENTRADAS 1/4' NPT AGCO / MASSEY / CASE / DYNAPAC / INTERNATIONAL / CNH / RANDON PARA FILTROS R26-R28 (ROSCA CENTRAL 1´X 14UNS-2B) 72058, 148503A1, 468090N, P0678428P, C148503A1N, 84993232, 72059, 2180025399



FH541
CABEÇOTE DE FILTRO DIESEL
TIPO RACOR SINGLE ENTRADAS M14X1,5MM ATLAS COPCO, AGRALE / CASE / MASSEY / JOHN DEERE / MBB / VOLVO / RANDON / VW / FORD CARGO PARA FILTROS PARKER R26-R28 (ROSCA CENTRAL 1´X 14UNS-2B) 3604283M91, 6008006041005, 062240T1, 72090, 3820927004, A3824767049, 3824767069, 87610019, A3824767069, CQ24634, KR20049, 60080066036005, 6007006310006, DQ24056, DQ39455, 11085055, 2R0201511, XC45-9J288-AA, 1028702144, 7028702146, 0986BF04658F6, XC459J288AA, 0070131013



FH7152
CABEÇOTE DE FILTRO DIESEL
TIPO RACOR SINGLE MERCEDES A3760907152, A3760907252, (2 ROSCAS M14X1,5 DO LADO DIREITO / ROSCA CENTRAL 1´X 14UNS-2B)



FH7485
CABEÇOTE DE FILTRO DIESEL
TIPO RACOR SINGLE VW, MWM, AGRALE 6008006010000, 2RD127485, 90541050095, (2 ROSCAS M14X1,5 EM CIMA / ROSCA CENTRAL 1´X 14UNS-2B)



FH5006
CABEÇOTE DE FILTRO DIESEL
TIPO RACOR SINGLE MERCEDES, VOLVO, VW, FORD, IVECO, MWM 905410500097, 7146716, 20356400, 3760907038, 4760907402, A4760907452, KR-5006, 2TB127401, 8159966, 2TJ127401, 98BU-9J288-AA
(4 ROSCAS M14X1,5 / LADO DIREITO E ESQUERDO / ROSCA CENTRAL 1´X 14UNS-2B)



FH900A
CABEÇOTE DE FILTRO DIESEL
TIPO RACOR SINGLE MULTIFUROS M16X1,5 PARA MERCEDES-IVECO COM FILTROS PARKER R60(MB)-R90(MB)-R120(MB)
(ROSCA CENTRAL 1´X 12UNS-2B) ACOMPANHA KIT DE ADAPTADORES PARA 14MM



FH585A
CABEÇOTE DE FILTRO DIESEL
TIPO RACOR SINGLE MULTIFUROS M16X1,5 PARA SCANIA-VOLVO-FORD-VW-AGRALE COM FILTROS PARKER R60-R90-R120
(ROSCA CENTRAL 1´X 14UNS-2B) ACOMPANHA KIT DE ADAPTADORES PARA 14MM



FH585N
CABEÇOTE DE FILTRO DIESEL
TIPO RACOR SINGLE SCANIA EXTRA PESADO, FILTRO ATRÁS DA CABINE 1780731
(7 ROSCAS M16X1,5 1´X 14UNS-2B)



FH1581
CABEÇOTE DE FILTRO DIESEL
TIPO RACOR SINGLE VW CAMINHÕES 2P0201581
(2 ROSCAS M14X1,5 LADO ESQUERDO E FRONTAL, ROSCA CENTRAL 1´X 14UNS-2B)



FH3641
CABEÇOTE DE FILTRO DIESEL
TIPO RACOR SINGLE SCANIA SÉRIE 4 1393641, 1521219
(2 ROSCAS M16X1,5 LADO DIREITO / ROSCA CENTRAL 1´X 14UNS-2B)



FH3381
CABEÇOTE DE FILTRO DIESEL
TIPO RACOR SINGLE VOLVO EDC FH-NH CAMINHÕES / ÔNIBUS 3943381
(6 ROSCAS M16X1,5 / 2- LADO DIREITO, 2-LADO ESQUERDO, 1-EM CIMA , 1 FRONTAL / ROSCA CENTRAL 1´X 14UNS-2B)



FH7401
CABEÇOTE DE FILTRO DIESEL
TIPO RACOR SINGLE VW CAMINHÕES / ÔNIBUS 2W0127401
(1 ROSCA EM CIMA, 1 LADO DIREITO - M14X1,5 ROSCA / CENTRAL 1´X 14UNS-2B)



FH640
CABEÇOTE DE FILTRO DIESEL
TIPO RACOR PARA MOTORES SCANIA, VOLVO COM ADAPTADOR
(SCANIA - 1393641, VOLVO - 3943381)



FH2289
CABEÇOTE DE FILTRO DIESEL
TIPO RACOR SINGLE SCANIA SÉRIE 4 1362289
(ROSCAS M16X1,5) USA FILTRO RC-345



FH709
CABEÇOTE DE FILTRO DIESEL
TIPO RACOR VOLVO CONSTRUCTION MOTONIVELADORAS, CARREGADEIRAS E ESCAVADEIRAS , OFF ROAD, VOLVO PENTA, MARÍTIMO. 11110709, 11110703, 11110702, 11110791, 2085383. COM BOMBA MANUAL



FH518
CABEÇOTE DE FILTRO DIESEL
TIPO STANADYNE COM BOMBA HAND PRIME CNH / JOHN DEERE / CASE / PERKINS 87840172. ROSCA 1/2'-20UNF



FH507
CABEÇOTE DE FILTRO DIESEL
TIPO STANADYNE COM BOMBA HAND PRIME JCB / NEW HOLLAND 32/925914 - 32/925717 - 32/925765 - 117-4089 - 87494263 COM CANOS RETOS PARA ENGATE RÁPIDO



FH519
CABEÇOTE DE FILTRO DIESEL
TIPO STANADYNE COM BOMBA HAND PRIME
CNH COM CANOS 90º CASE, CNH



FH155
CABEÇOTE DE FILTRO DIESEL
TIPO STANADYNE COM BOMBA HAND PRIME
FORD TRANSIT V184 / MK6 2.4-2.0 TDI
COM BOMBA HAND PRIME E ENTRADA
PARA SENSOR YC159155AM,1712931



FH0904
CABEÇOTE DE FILTRO DIESEL
TIPO STANADYNE SEM BOMBA ROSCAS
1/2"-20UNF PARA MOTORES PERKINS1004.4T,
1006.6T, JCB 2656F810, 26560904, 26560906,
26560900 PARA FILTROS 26560145



FH926
CABEÇOTE DE FILTRO DIESEL
TIPO STANADYNE SEM BOMBA ROSCAS
M12X1,5 JOHN DEERE RE516179, RE63183,
RE525802, RE529995, RE524723, RE65432,
RE515335, RE521129



FH922
CABEÇOTE DE FILTRO DIESEL
TIPO STANADYNE SEM BOMBA ROSCAS
M16X1,5 COM ADAPTADORES PARA M14X1,5.
APLICAÇÕES DIVERSAS PERKINS, CAT, JCB,
JONH DEERE, ESTACIONÁRIOS.
4 ROSCAS ABERTAS



FH520
CABEÇOTE DE FILTRO DIESEL TIPO STANADYNE
UNIVERSAL COM BOMBA HAND PRIME
MULTIFUROS 14MM, COM REDUTORES 1/2'
E CANOS DE ADAPTAÇÃO. UNIVERSAL PARA
DIVERSOS MOTORES E APLICAÇÕES



FH518A
CABEÇOTE DE FILTRO TIPO STANADYNE PARA
MOTORES PERKINS CATERPILLAR (FILTRO
26560145) ENTRADA/SAÍDA 1/2-20 UNF



FH513
CABEÇOTE DE FILTRO DIESEL STANADYNE
NEW HOLLAND, PERKINS, JOHN DEERE (ROSCA
M14X1,5)



FH392
CABEÇOTE DE FILTRO JCB COM BASE DE
FIXAÇÃO GRANDE (320/A7239, 320/A7001,
320/A7008, 320/07426, P564392, 33638,
3341C0454, 22116209)



FH125
CABEÇOTE DE FILTRO TIPO RACOR COM
BOMBA HAND PRIME JOHN DEERE M14
(AT365870, AT387543, AT433553)



FH1150
CABEÇOTE DE FILTRO DIESEL
VW-FORD 17250-24250E CAMINHÕES COM
MOTOR CUMMINS 395911500, BG5XW155AA



FH830
CABEÇOTE DE FILTRO DO COMMON RAIL FORD
CARGO MOTOR CUMMINS 4.5L ISCBE - C816
(BH1X9A155CA)



FH5498
CABEÇOTE DE FILTRO
FORD CARGO 815E/1317E/1517E/
1717E/2628E/2422E/2428E/1722E/
2622E/2628/2422/2622/1722
(3975498)



FH182
CABEÇOTE DE FILTRO
CASE, IVECO 504150182,
5801934290



FH8954
CABEÇOTE DE FILTRO
DO ÓLEO LUBRIFICANTE
CUMMINS 6CT 3918954



FH4325
CABEÇOTE DE FILTRO
DO ÓLEO LUBRIFICANTE
CUMMINS 6CT 3974325
COM FLANGE 3918334



FH8805
CABEÇOTE DE FILTRO
DO ÓLEO LUBRIFICANTE DA
TURBINA SCANIA 111/112/113 228805



FH122
CABECOTE DE FILTRO
DO ÓLEO LUBRIFICANTE MOTORES
MWM D225-D226-D229 (ROSCA CENTRAL
1´X 12UNF-2B) 1932122, 73403677,
922907400014, 112740, T11115417A.
ACOMPANHA VÁLVULA DE ALÍVIO



FH960
CABEÇOTE DE FILTRO
DO ÓLEO MWM SPRINT 6C FORD,
GM F250/ SILVERADO
(96070740001)



FH1061
CABEÇOTE DE FILTRO
DO ÓLEO LUBRIFICANTE
PERKINS 1104A-44 TRATORES
MASSEY FERGUSON 3773A061
741614M1



FH1071
CABEÇOTE DE FILTRO
DO ÓLEO LUBRIFICANTE
PERKINS 1104A-44T TRATORES
MASSEY FERGUSON 3773A071/
3773K041



FH135
CABEÇOTE DE FILTRO
DO ÓLEO LUBRIFICANTE
PERKINS 3152 / 4203 70991130
AGRÍCOLA E VEICULAR



FH134
CABEÇOTE DE FILTRO
DO ÓLEO LUBRIFICANTE
PERKINS 4236 / 4248 / Q20B4 - 4 CIL
70997134, 70997120. AGRÍCOLA E VEICULAR



FH1097
CABEÇOTE DE FILTRO
DO ÓLEO LUBRIFICANTE
PERKINS 4236 / 4248 FIXAÇÃO DO
FILTRO VERTICAL 70997097



FH4181
CABEÇOTE DE FILTRO
DO ÓLEO LUBRIFICANTE VALTRA A550
E MASSEY FERGUSON 255 COM MOTOR
SIMPSON 37764181 ROSCA FIXAÇÃO
VERTICAL E PARAFUSOS LONGOS
37764251, 741922M91, AD3152/AD4203/
MF135-240-245



FH822
CABEÇOTE DE FILTRO
HIDRÁULICO AGRÍCOLA LINHA MASSEY
MF4292-4275-292 2010 EM DIANTE PARA
FILTRO RH-367 (6223537M1) PARKER
6223538M1 COM ENTRADA PARA SENSOR



FH825
CABEÇOTE DE FILTRO
HIDRÁULICO UNIVERSAL, SUPERFÍCIE DE
VEDAÇÃO 113 X 96, ROSCA DO FILTRO G1-1/4",
ENTRADA/SAÍDA G1-1/4" (CNH)



FH826
CABEÇOTE DE FILTRO
HIDRÁULICO UNIVERSAL, SUPERFÍCIE DE
VEDAÇÃO 130 X 114, ROSCA DO FILTRO 1
1/2"-16 E 1 5/8"-11, ENTRADA /
SAÍDA 1 1/2"-16 (JOHN DEERE, CNH)



FH5246
CABEÇOTE DE FILTRO
DO ARLA 32 FORD CARGO 816
ELETRÔNICO EURO 5 BH6X/5J246/AA,
BH6X5J246AA, 398152200S, 311964-14340,
CC45-5J246-AA 15301B, 4931641, AS26500



FH509
CABEÇOTE DE FILTRO
IVECO, CNH, CASE 580N, CX220C
504332509



FH2016
CABEÇOTE PARKER PLÁSTICO
ORIGINAL PARA SISTEMA ECOLÓGICO E-MAX.
USOS COMERCIAIS, AGRÍCOLAS E OFF ROAD.
USA FILTRO E-MAX GENUÍNO PARKER
(PATENTEADO)



FH11250
CABEÇOTE DUPLO DO FILTRO DIESEL PARA
MOTORES PERKINS SÉRIE 2800, GRUPOS
GERADORES E INDUSTRIAIS (CH11250)



K-FH022A
KIT UNIVERSAL PARA FILTROS E
SEDIMENTADORES CAV (CABEÇOTE,
BASE, VEDAÇÕES, SANGRADOR, TAMPÕES,
PARAFUSO) 2 ENTRADAS / 2 SAÍDAS
ROSCA 14MM



K-FH022G
KIT UNIVERSAL PARA FILTROS E
SEDIMENTADORES CAV (CABEÇOTE, BASE,
VEDAÇÕES, SANGRADOR, TAMPÕES, PARAFUSO)
2 ENTRADAS / 2 SAÍDAS ROSCA 1/2' - 20UNF

CONSULTE OUTROS MODELOS DE CABEÇOTES CONFORME SUA NECESSIDADE. TODOS OS MESES A MIRADOR TEM LANÇAMENTOS. FALE COM SEU TELEVENDAS.

ANOTAÇÕES:

mirador®

FILTROS COMPLETOS





1000FGM
CONJUNTO DE FILTRO SEPARADOR D'ÁGUA TIPO RACOR SÉRIE 1000 PARA SERVIÇOS SUPER PESADOS RODOVIÁRIO-INDUSTRIAL-MARÍTIMO SCANIA ESTACIONÁRIOS POWER PACK, VOLVO L125C (1000FH, 528542, 3304777) ADAPTÁVEL PARA DIVERSOS MOTORES. 500 LITROS/HORA



500FHM
CONJUNTO DE FILTRO SEPARADOR D'ÁGUA TIPO RACOR SÉRIE 500FH COM VAZÃO DE 200 LITROS/HORA. ADAPTÁVEL PARA DIVERSOS MOTORES



900FGM
CONJUNTO DE FILTRO SEPARADOR D'ÁGUA TIPO RACOR SÉRIE 900 PARA SERVIÇOS PESADOS SCANIA/VOLVO/DYNAPAC/KOMATSU/ RANDON/ ATLAS/CNH (900FH, 5253901, 8125468, 929604D, 14404B560, 2180.01821.5, 1028508800) ADAPTÁVEL PARA DIVERSOS MOTORES. 300 LITROS/HORA



731000FGM
CONJUNTO DE FILTRO COMBINADO (2 FILTROS) - SEPARADOR D'ÁGUA TIPO RACOR SÉRIE 1000 PARA SERVIÇOS EM CONDIÇÕES SEVERAS, INDUSTRIAIS, MARÍTIMAS E GERADORES. COM MANÔMETRO E MANOPLA PARA TROCA DE ELEMENTOS SEM DESLIGAR O MOTOR



FH177F
CONJUNTO DE FILTRO TIPO RACOR COM BOMBA ELÉTRICA 12V VW WORKER 13180, 15180, 17180 EURO 3 (2S0201581A, 2S0201512) FILTRO COM PINO ATUADOR



FH710F
CONJUNTO DE FILTRO SEPARADOR D'ÁGUA TIPO RACOR MERCEDES COM BOMBA ELÉTRICA 12V 710 PLUS EURO 3 (A6884700190, A6884770015)



FH190F
CONJUNTO DE FILTRAGEM DIESEL TIPO RACOR COM BOMBA ELÉTRICA 12V ALTA VAZÃO PARA APLICAÇÕES SEVERAS VEICULARES, INDUSTRIAIS E AGRÍCOLAS



FH190F-24V
CONJUNTO DE FILTRAGEM DIESEL TIPO RACOR COM BOMBA ELÉTRICA 24V ALTA VAZÃO PARA APLICAÇÕES SEVERAS VEICULARES



FH041F
CONJUNTO DE FILTRO MERCEDES ACTROS E SINOTRUCK COM BOMBA DE SANGRIA E AQUECIMENTO (A0004700469)



FH120-60M
CONJUNTO DE FILTRO RACOR CNH CASE-NEW HOLLAND TC59, TR98, TR87, TR88 COM BOMBA DE SANGRIA E FILTRO ORIGINAL PARKER R60 PARA 60 GALÕES/ HORA E ADAPTADORES DE ROSCA M14-M16 (87800854)



FH120-90M
CONJUNTO DE FILTRO SEPARADOR D'ÁGUA TIPO RACOR PARA MOTORES 4 E 6 CIL. ADAPTAÇÕES DIVERSAS AGRÍCOLAS, INDUSTRIAIS, VEICULARES, GERADORES, MARÍTIMOS E FORA DE ESTRADA. FILTRO ORIGINAL PARKER AQUABLOC. ACOMPANHAM ADAPTADORES DE ROSCA M16-M14. CABEÇOTE MULTIFUROS



FH120-120LJ
CONJUNTO DE FILTRO SEPARADOR D'ÁGUA TIPO RACOR PARA MOTORES DIESEL 6 CIL - VW TITAN TRACTOR CONSTELLATION 2011 EM DIANTE COM MOTOR CUMMINS ISC, MWM TCAE. VW DELIVERY CUMMINS INTERACT E MAN SÉRIE TGX. MOTORES ELETRÔNICOS. CABEÇOTE COM ESFERA DE SEGURANÇA E FILTRO ORIGINAL RACOR COM PINO ATUADOR (4120LJ-10M-AQII / 2RO201512A)



FH120-120CSM
CONJUNTO DE FILTRO SEPARADOR D'ÁGUA TIPO RACOR PARA MOTORES DIESEL 6-8 CIL - VW TITAN TRACTOR CONSTELLATION 19320 CUMMINS ISC, MWM TCAE 150, VOLVO VM210, 260, 310 MWM (4120L-10M-AQII / 2R0201512A / 2T2201512A / 20735654) VAZÃO 120 GALÕES/HORA - ACOMPANHA CHICOTE



FH120-120M
CONJUNTO DE FILTRO SEPARADOR D'ÁGUA TIPO RACOR PARA MOTORES DIESEL 6-8 CIL - VW-VOLVO-SCANIA (4120L-10M-AQII / 2R0201512A / 2T2201512A / 2PO201512 / 20735654) VAZÃO 120 GALÕES/HORA - SEM CHICOTE



FH121-30MB
CONJUNTO DE FILTRO SEPARADOR D'ÁGUA TIPO RACOR PARA MOTORES DIESEL 4 CIL - MERCEDES MOTORES ELETRÔNICOS OM364LA, 344LA, 712C, 914C, LO914, 1215C, 1218EL, L1620, L1622EL, 1318. IVECO EUROCARGO, EUROTECH, EUROTRAKKER, STRALLIS. (4120-30MB, A6954700090, 7147274, 503100412)



FH121-90MB
CONJUNTO DE FILTRO SEPARADOR D'ÁGUA TIPO RACOR PARA MOTORES DIESEL 6 CIL - IVECO EUROCARGO, CAVALINO, CHASSIS, 170E21 (490-10MBAQII, 503103527)



FH121-120MB
CONJUNTO DE FILTRO SEPARADOR D'ÁGUA TIPO RACOR PARA MOTORES DIESEL 6 CIL - MERCEDES MOTORES ELETRÔNICOS OM906LA, OM904LA, OM926LA, OM924LA. ACCELO, ATEGO, AXOR, BUS CHASSIS. (4120-10MB-AQII, A6954700090) VAZÃO 120 GALÕES/HORA - SEM CHICOTE



FH121-120LMB
CONJUNTO DE FILTRO SEPARADOR D'ÁGUA TIPO RACOR PARA MOTORES DIESEL 6-8 CIL - MERCEDES MOTORES ELETRÔNICOS OM457LA. AXOR 1933, 2040, 2533, 2540, 2544, 2640, 2644, 3340, 3344 (4120L-10MB-AQII / AA9584700090 / A9584700190) VAZÃO 120 GALÕES/HORA - FILTRO LONGO - SEM CHICOTE



FH490-30MB
CONJUNTO DE FILTRO SEPARADOR D'ÁGUA TIPO RACOR MERCEDES 1938, 1632 - IVECO EUROCARGO, EUROTECH, EUROTRAKKER, STRALLIS. (A4570900252, 490-30MB, 7147274, 503100412) CABEÇOTE COM VÁLVULA NA SAÍDA



FH2016F
CONJUNTO DE FILTRO SEPARADOR D'ÁGUA TIPO RACOR MODERNO DE PLÁSTICO. SISTEMA ECOLÓGICO E-MAX. MERCEDES ACCELO, ATEGO EURO 5. CONEXÕES SAE 3/8. USA FILTRO E-MAX GENUÍNO PARKER (PATENTEADO). (A0004702690)



FH127F
CONJUNTO DE FILTRO COMPLETO VW DELIVERY 4-160, 6-160, 4-150 SISTEMA PARKER E-MAX EURO 5 COM SENSOR (23B127177, 23B201512C)



FH709F
CONJUNTO DE FILTRO SEPARADOR D'ÁGUA TIPO RACOR, VOLVO PENTA, CONSTRUCTION, MARÍTIMO (111110709, 11110703)



FH340F
CONJUNTO DE FILTRO TIPO FLEETGUARD FORD CARGO ELETRÔNICOS DE 2006 A 2010 4C459C340BD, 396398100, BG8X9W155AA (ENGATE RÁPIDO 12,6MM)



FH341F
CONJUNTO DE FILTRO TIPO FLEETGUARD FORD CARGO ELETRÔNICOS DE 2010 A 2011 BH4X9C340BA, BH4X/9C340/BA (ENTRADAS M14X1,5)



FH343F
CONJUNTO DE FILTRO TIPO FLEETGUARD FORD CARGO ELETRÔNICOS 2012 BH1X9W155BA, EC459155BA ROSCA CENTRAL 1'X12UNS-2B' (ENGATE RÁPIDO 12,6MM)



FH344F
CONJUNTO DE FILTRO TIPO FLEETGUARD VOLARE A8, W8, W9 / VW MICRO ÔNIBUS 2R0201581C, 394723200 (CONEXÕES VOSS)



FH900-9030
CONJUNTO DE FILTRO SEPARADOR D'ÁGUA TIPO RACOR MERCEDES CAMINHÕES E ÔNIBUS 1938, 1632, 2638, O-400, BR-900 (4570900052, A4570900052, 690-30MB)



FH900-12010
CONJUNTO DE FILTRO SEPARADOR D'ÁGUA TIPO RACOR MERCEDES MICRO ÔNIBUS LO712, 812, CAMINHÕES 710, L1620 EURO 3. (A9794700260, A6884700090, 6120-10MB-AQII)



FH585-4510
CONJUNTO DE FILTRO SEPARADOR D'ÁGUA TIPO RACOR AGRALE VOLARE, MA7.5, MA8.5, MOTOR MWM, CUMMINS 5.9. VOLKSWAGEN 7100, 7110, 8100, 8120, 8140, 8150, 12140, FORD F250, SILVERADO, BLAZER, GMC 3500. (905410500095, 6008006010000, 905410500095, 645,10M)



FH585-60HP
CONJUNTO DE FILTRO SEPARADOR D'ÁGUA TIPO RACOR MERCEDES ÔNIBUS E CAMINHÕES 710, 610, 1620, 1214C, 1720, 1718, 1417, 1721, 1623, 1621, 1620, 1420, 1421. (3760907252, A3760907252, 660-10HP)



FH585-90HP
CONJUNTO DE FILTRO SEPARADOR D'ÁGUA TIPO RACOR MERCEDES ÔNIBUS O-400, L1634. VOLKSWAGEN ÔNIBUS 17240-MWM6.10TCA. (2TB127401, 4760907452, A4760907452, 690-10HP)



FH585-120
CONJUNTO DE FILTRO SEPARADOR D'ÁGUA TIPO RACOR SCANIA SÉRIE 4 124, 164 DEZ/2002. (1521219, 6120-10M)



FH585-120-R
CONJUNTO DE FILTRO SEPARADOR D'ÁGUA TIPO RACOR SCANIA SÉRIE 4 124, 164 DEZ/2002. (1535265, 6120R-10M)



FH585-9030
CONJUNTO DE FILTRO SEPARADOR D'ÁGUA TIPO RACOR SCANIA SÉRIE 4, 94, 114, 124. VOLVO N, NL10, 12, FH12 GLOBETROTTER (0986BF04648F6, 1393639, 4570900052, 8159966, 690-30MB)



FH585A-120L
CONJUNTO DE FILTRO SEPARADOR D'ÁGUA TIPO RACOR UNIVERSAL MULTIFUROS PARA MOTORES DE ATÉ 8 CILINDROS. ACOMPANHA ADAPTADORES DE ROSCA. USA FILTRO ORIGINAL PARKER 10 MICRONS AQUABLOCK II



FH585-120-L
CONJUNTO DE FILTRO SEPARADOR D'ÁGUA TIPO RACOR VOLKSWAGEN DELIVERY 5.140, 8.150, MWM 4.08TCE EURO III (2PO201512, 6120L-10M-AQII)



FH585-6010
CONJUNTO DE FILTRO SEPARADOR D'ÁGUA TIPO RACOR VOLKSWAGEN ÔNIBUS 16210, 12180, 17210, 1409, MOTOR MWM 6.10. FORD ÔNIBUS B1621, IVECO EUROCARGO 170E21. MWM 6.10T (0986BF04668F6, 2RP127401, 2TJ127401, 3760907152, 7146716, 905410500097, 98BU9J288AA, A3760907152, 660-10M)



FH585-9010
CONJUNTO DE FILTRO SEPARADOR D'ÁGUA TIPO RACOR VOLVO CAMINHÕES FH12, NH12, FM12, VM17210 (20356400, 690-10M)



FH1581F
CONJUNTO DE FILTRO DIESEL PARA MOTORES RACOR MWM VW CAMINHÕES WORKER, DELIVERY (905410500095E, 2P0201581)



FH540F
CONJUNTO DE FILTRO TIPO RACOR SINGLE ENTRADAS 1/4' NPT AGCO / MASSEY / CASE / DYNAPAC / INTERNATIONAL / CNH / RANDON PARA FILTROS R26-R28 (ROSCA CENTRAL 1´X 14UNS-2B) 72058, 148503A1, 468090N, P0678428P, C148503A1N, 84993232, 72059, 2180025399



FH541F
CONJUNTO RACOR M14X1,5MM ATLAS COPCO, AGRALE, CASE, MF, J. DEERE, MBB, VOLVO, RANDON, VW, FORD. FILTROS R26-R28 PARKER (3604283M91, 6008006041005, 062240T1, 72090, 3820927004, A3824767049, 87610019, A3824767069, CQ24634, KR20049, 60080066036005, 6007006310006, DQ24056, DQ39455, 11085055, 2R0201511, XC45-9J288-AA, 1028702144, 7028702146, XC459J288AA, 0070131013)



FH542F
CONJUNTO DE FILTRO TIPO RACOR SINGLE CASE / CNH COM ENTRADAS 1/4´ NPT COM BOMBA MANUAL PARA FILTROS R26-R28 (ROSCA CENTRAL 1´X 14UNS-2B) KR20046, 468090, 225-R31A050



FH543F
CONJUNTO DE FILTRO TIPO RACOR SINGLE MERCEDES SPRINTER CDI 311-313-411 ENTRADAS M14X1,5MM COM BOMBA MANUAL PARA FILTROS R26-R28) A0004779415 (ROSCA CENTRAL 1´X 14UNS-2B) (KR-5000MB, A0004774708, A0004702290)



FH112T
CONJUNTO DE FILTRO TIPO RACOR SINGLE PARA FILTROS R12P, R12T, R12S ROSCA CENTRAL M18X1,5, ENTRADAS E SAÍDAS 1/4"NPT. APLICAÇÃO PARA MOTORES MARÍTIMOS ESTACIONÁRIOS PEQUENOS



FH6172F
CONJUNTO DE FILTRO COM BOMBA HAND PRIME MASSEY FERGUSON 6711, 6713, 6713 / VALTRA A114, A124, A134 COM MOTOR AGCO POWER COMMON RAIL MAR-1 (837086172, V837086172)



FH9727F
CONJUNTO DE FILTRO DIESEL PRINCIPAL MASSEY FERGUSON 6711, 6713, 6713 / VALTRA A114, A124, A134 COM MOTOR AGCO POWER COMMON RAIL MAR-1 (837079727, 837074620, 837079760, 837074637, 837086099)



FH727F
CONJUNTO DE FILTRO SEPARADOR MASSEY, VALTRA, CATERPILLAR 6711, 6713, A114, A124, A134 COM MOTOR AGCO POWER (837086122, V837086122, 4906245, V837079726, V83707927, V837076420, V837079760, V837074637, V837086099)



FH155A
CONJUNTO DE FILTRO TIPO STANADYNE COM BOMBA HAND PRIME FORD TRANSIT V184 / MK6 2.4-2.0 TDI COM BOMBA HAND PRIME E ENTRADA PARA SENSOR YC159155AM, 1712931, 3C119155AB, 4C159155BR



FH513F
CONJUNTO DE FILTRO SISTEMA STANADYNE JCB COM BOMBA MANUAL 32/925765, 32/925717, 32/925914, 32/925694, 32/925869, 32/925915 320/07155, 320/04133, 32/912001 320/07382, 381/18063.
CANOS DO LADO DIREITO



FH516F
CONJUNTO DE FILTRO SISTEMA STANADYNE JCB COM BOMBA MANUAL 32/925765, 32/925717, 32/925914, 32/925694, 32/925869, 32/925915 320/07155, 320/04133, 32/912001, 320/07382, 381/18063.
CANOS DO LADO ESQUERDO



FH922F
CONJUNTO DE FILTRO PARA SISTEMA STANADYNE PERKINS INDUSTRIAL, ESTACIONÁRIO, GERADOR E OFF ROAD COM COPO E ADAPTADORES DE ROSCA E FILTRO 26560145 (2656F810)



FH923F
CONJUNTO DE FILTRO PARA SISTEMA STANADYNE CNH, CASE (2656F815, 87802168, 87803436)



FH4328F
CONJUNTO DE FILTRO SISTEMA STANADYNE CNH, CASE 580M, 580N E 580T (87494328)



FH519F
CONJUNTO DE FILTRO DIESEL TIPO STANADYNE COM BOMBA HAND PRIME CNH COM CANOS 90º CASE, CNH (47801835)



FH924F
CONJUNTO DE FILTRO PARA SISTEMA STANADYNE JOHN DEERE SEM BOMBA ROSCAS M12X1,5 (RE516179, RE63183, RE525802, RE529995, RE524723, RE65432, RE515335, RE521129)



FH103F
CONJUNTO DE FILTRO JCB COM BOMBA ELÉTRICA E CHICOTES SISTEMA STANADYNE (332/D6723 - 32/925994 - 320/07458 - 320/07065)



FH7239
CONJUNTO DE FILTRO COMPLETO DE FILTRO JCB JS200, JS220, JS200 LC, 3CX, 4CX, COM BOMBA ELÉTRICA 24V (320A7239, 320/A7239, 320/A7008)



FH7400
CONJUNTO DE FILTRO COMPLETO DE FILTRO JCB EQUIPAMENTOS IMPORTADOS, COM BOMBA ELÉTRICA 24V E CONECTOR DUPLO PARA SENSOR (24V, 50GPH, 17PSI) (320/07400, 320/07484, 44644, 44669)



FH129F
CONJUNTO DE FILTRO CATERPILLAR RETROESCAVADEIRAS 416-420E (228-9129) COM BOMBA ELÉTRICA 2 PINOS E CHICOTES (SISTEMA STANADYNE) ELEMENTO ORIGINAL DONALDSON OU CAT



FH514F
CONJUNTO DE FILTRO CNH COM BOMBA ELÉTRICA SISTEMA STANADYNE 2 PINOS 84271407, 84288071, 87802331, 87802202, 87802203, 87803437



FH515F
CONJUNTO DE FILTRO PERKINS / CATERPILLAR COM BOMBA ELÉTRICA SISTEMA STANADYNE MP10325, 232-5877, 228-9130, 228-9129, 249-7669. RETROS 414E 416D 416E 420D 420E 422E 424D 428D E OFF ROAD



FH629F
CONJUNTO DE FILTRO VALTRA COM BOMBA ELÉTRICA SISTEMA STANADYNE 2 PINOS 836879202, V837073629 TRATORES E COLHEITADEIRAS



FH926F
CONJUNTO DE FILTRO JOHN DEERE COM BOMBA ELÉTRICA SISTEMA STANADYNE TRATORES E COLHEITADEIRAS 9970 (RE569926, RE5303805, RE569928, RE529995, RE527958, RE524723)



FH765F
CONJUNTO COMPLETO FILTRO JOHN DEERE LINHA AMARELA (MOTONIVELADORAS, CARREGADEIRAS, ESCAVADEIRAS E TRATORES) 670G, 770G, 672G, 724K, 744K, COM BOMBA ELETRÔNICA 6 PINOS 24V (RE539765) (FILTRO RE520906) (BOMBA RE539764)



FH762F
CONJUNTO COMPLETO FILTRO JOHN DEERE COLHEITADEIRAS DE CANA E GRÃOS 3520, 3522, CH5070, CH670, 9670STS, S660, S670 COM BOMBA ELETRÔNICA 6 PINOS 12V (RE539762) (FILTROS RE539765, RE532523) (BOMBA RE539761)



FH8064F
CONJUNTO DE FILTRO DIESEL CATERPILLAR, PERKINS COM BOMBA HAND PRIME PERKINS CAT D5 (263-7148, 2656F066, 2656F087, 308-7576, 318-8064, 2656F096, R06X15-A, 2656F853) ACOMPANHA 2 CONEXÕES DE ENGATE RÁPIDO



FH145
CONJUNTO DE FILTRO COM BOMBA HAND PRIME FIAT, IVECO UTILITÁRIOS DIESEL, KIA SORENTO DIESEL COM CANOS, 1457434310, 46807036, 9949267, 31300-3E000, 31300-3E200, 0K55212603A, 313003E000. IVECO CITYCLASS 8140.43S - DIESEL - ANO: 10/05 ATÉ 10/08 IVECO DAILY 35-38-40-50-70.13 8140.43S - DIESEL - ANO: 10/05 ATÉ 10/08 - SCUDATTO



FH437
CONJUNTO DE FILTRO DIESEL IVECO DAILY, MINIBUS, MAXVAN 2012-2018 3.0 ECOLINE EURO 5 35S14, 40S14, 45S17, 50C17, 55C17, 70C17 (5801350522, 5802050437, 500054702)



FH573AF
CONJUNTO DE FILTRO DE COMBUSTÍVEL IVECO STRALIS, EUROCARGO, EUROTECH, TECTOR (500316868)



FH509F
CONJUNTO DE PRÉ-FILTRO DIESEL IVECO, CNH, FORD 6630, 7630, 8030, TS6000, TS6020 (504362712, 504332509, 504332509) FILTRO SEPARADOR 50292535



FH320F
CONJUNTO DE FILTRO DE COMBUSTÍVEL CAV-DELPHI COM ELEMENTO 496 ROSQUEADO E BOMBA HAND PRIME 70993018 - DP100 - 9450080130 PERKINS - MWM (14MM)



FH323F
CONJUNTO DE FILTRO DE COMBUSTÍVEL CAV-DELPHI COM BOMBA HAND PRIME TIPO BOSCH PARA FORD NEW HOLLAND ENTRADAS 1/2'-20UNF E ELEMENTOS ROSQUEADOS (ROSCA CENTRAL M16X1,5) F1NN9A384AA - ACOMPANHA BUJÕES DE VEDAÇÃO



FH321F
CONJUNTO DE FILTRO DE COMBUSTÍVEL SIMPLES TIPO BOSCH ENTRADAS M14X1,5MM MERCEDES SPRINTER MAXION HS / AGRALE 4100.4 (ROSCA CENTRAL M16X1,5) (F010450001, A0000925108, 7006.011.077.00.5, A6904707290) FIXAÇÃO HORIZONTAL



FH2927F
CONJUNTO DE FILTRO DE COMBUSTÍVEL SIMPLES TIPO BOSCH ENTRADAS M14X1, 5MM PARA ADAPTAÇÕES DIVERSAS DE MOTORES ATÉ 4 CILINDROS COM BOMBA INJETORA MECÂNICA. FIXAÇÃO VERTICAL USA FILTRO DELPHI HDF496



FH003F
CONJUNTO DE FILTRO DE COMBUSTÍVEL CATERPILLAR - JCB, MANITOU (355-6862, 285-3490, 291-4141, 32/912003, 2656F229)



FH802F
CONJUNTO DE FILTRO DE COMBUSTÍVEL MOTOR PERKINS, JCB (2656F802, 26560150, 054142N1)



FH405M1
CONJUNTO DE FILTRO SEPARADOR PERKINS SÉRIE 1104 AGRÍCOLA E OFF ROAD (4227405M1)



FH6380F
CONJUNTO DE FILTRO DIESEL MOTORES PERKINS SÉRIE 400 (130306380)



FH920F
CONJUNTO DE FILTRO SIMILAR STANADYNE - CAT 938F, 950F (127-6449, 1276449)



FH0750F
CONJUNTO DE FILTRO DIESEL CATERPILLAR 13/16"- 16 PÁ CARREGADEIRA, (18-1238) (FILTROS 1R750, 1R0749)



FH329F
CONJUNTO DE FILTRO DE COMBUSTÍVEL CAV-DELPHI COM ELEMENTO 496 ROSQUEADO PARA MOTORES 3 E 4 CILINDROS (1/2'-20UNF APLICAÇÃO UNIVERSAL)



FH329G
CONJUNTO DE FILTRO DE COMBUSTÍVEL CAV-DELPHI COM ELEMENTO 496 ROSQUEADO PARA MOTORES 3 E 4 CILINDROS (14MM APLICAÇÃO UNIVERSAL)



FH130S
CONJUNTO DE FILTRO SEDIMENTADOR DE ÁGUA CAV-DELPHI SIMPLES PARA MOTORES 4 CILINDROS COM FILTRO SEPARADOR HDS130 (1/2'- 20UNF APLICAÇÃO UNIVERSAL)



FH130T
CONJUNTO DE FILTRO SEDIMENTADOR DE ÁGUA CAV-DELPHI SIMPLES PARA MOTORES 4 CILINDROS COM FILTRO SEPARADOR HDS130 (14MM APLICAÇÃO UNIVERSAL)



FH100A
CONJUNTO DE FILTRO DE COMBUSTÍVEL CAV-DELPHI SIMPLES COM ELEMENTO 296 E BOMBA HAND PRIME (14MM). APLICAÇÕES DIVERSAS



FH604
CONJUNTO DE FILTRO DE COMBUSTÍVEL DELPHI MASSEY FERGUSON 1876507M91 MF265-270 MOTORES PERKINS



FH010F
CONJUNTO DE FILTRO DE COMBUSTÍVEL CAV-DELPHI SIMPLES COM ELEMENTO 296 V5836B010 ROSCAS 1/2'-20UNF DIVERSAS APLICAÇÕES



FH322F
CONJUNTO DE FILTRO DE COMBUSTÍVEL COM FILTRO DELPHI HDF496 FIXAÇÃO VERTICAL E BOMBA HAND PRIME (ROSCA M14X1,5MM) ADAPTAÇÕES DIVERSAS. ACOMPANHA REDUTORES PARA ROSCA 1/2'-20UNF



FH322T
CONJUNTO DE FILTRO SEDIMENTADOR DE ÁGUA CAV-DELPHI SIMPLES COM SEDIMENTADOR HDS130 E BOMBA HAND PRIME (ROSCA M14X1,5MM) ADAPTAÇÕES DIVERSAS. ACOMPANHA REDUTORES PARA ROSCA 1/2'-20UNF



FH001A
CONJUNTO DE FILTRO DE COMBUSTÍVEL PARA SERVIÇO PESADO DELPHI COM 2 ELEMENTOS HDF296 E BASE DE ALÚMÍNIO. ROSCAS 1/2'-20UNF APLICAÇÕES AGRÍCOLAS



FH000A
CONJUNTO DE FILTRO DE COMBUSTÍVEL PARA SERVIÇO PESADO DELPHI COM 2 ELEMENTOS HDF796. Nº V5863B000A ROSCAS M14-1,5



FH170
CONJUNTO DE FILTRO DELPHI DUPLO 2 LITROS HDF796 COM BASE DE ALUMÍNIO PARA SERVIÇOS PESADOS. ADAPTAÇÕES DIVERSAS (ENTRADA-SAÍDA M14X1,5MM)



FH978
CONJUNTO DE FILTRO DUPLO DELPHI HDF296 COM COPOS CÔNICOS PARA APLICAÇÕES AGRÍCOLAS DIVERSAS ROSCA 1/2'-20UNF (IDEAL PARA ADAPTAÇÕES)



FH895F
CONJUNTO DE FILTRO DUPLO SCANIA-FORD-VW - ENTRADAS M14X1,5MM PARA ELEMENTOS ROSQUEADOS (ROSCA CENTRAL M16X1,5) 525356-330322-8194541. ACOMPANHAM BUJÕES



FH110
CONJUNTO DE FILTRO DELPHI SIMPLES 1 LITRO HDF796 (ENTRADA E SAÍDA M14-1,5MM) DIVERSAS APLICAÇÕES E ADAPTAÇÕES



FH750G
CONJUNTO DE FILTRO SEPARADOR DE ÁGUA DELPHI COM COPO DE VIDRO ENTRADA-SAÍDA 1/2'-20UNF 3146091M92



FH750S
CONJUNTO DE FILTRO SEPARADOR DE ÁGUA DELPHI COM COPO DE VIDRO ENTRADA-SAÍDA M14-1,5MM TRATORES FORD



FH977
CONJUNTO DE FILTRO SIMPLES DELPHI HDF296 COM COPO CÔNICO PARA APLICAÇÕES AGRÍCOLAS DIVERSAS ROSCA M14X1,5MM (IDEAL PARA ADAPTAÇÕES)



FH018F
CONJUNTO DE FILTRO DE COMBUSTÍVEL ASIÁTICOS COM BOMBA HAND PRIME HYUNDAI H100 - KIA BONGO K2700-K3000 ANTIGOS COM CANOS OPOSTOS (ROSCA CENTRAL M20X1,5) (0K60E-13-480B, FUP60336, MB55234)



FH233F
CONJUNTO DE FILTRO DE COMBUSTÍVEL TOYOTA ARGENTINA COM BOMBA HAND PRIME 2330-64320



FH325F
CONJUNTO DE FILTRO DE COMBUSTÍVEL HDF410 COM BOMBA HAND PRIME KIA BESTA 2.7 - GRAND BESTA 3.0 (OK71E23550, MB554950) (ROSCA CENTRAL M20X1,5)



FH326F
CONJUNTO DE FILTRO DE COMBUSTÍVEL HDF409 COM BOMBA HAND PRIME KIA BESTA 2.2 - SPORTAGE 2.2 (OK70A23550, K670-13-850-F) (ROSCA CENTRAL M20X1,5)



FH327F
CONJUNTO DE FILTRO DE COMBUSTÍVEL HDF410 COM BOMBA HAND PRIME MITSUBISHI L200-L300, HYUNDAI H100, TRATORES LS TRACTOR U60, LS100 (3197244102, MB220900) (ROSCA CENTRAL M20X1,5)



FH328F
CONJUNTO DE FILTRO DE COMBUSTÍVEL HDF410 COM BOMBA HAND PRIME ASIA TOPIC K46723550, K670-13-850-Z (ROSCA CENTRAL M20X1,5)



FH500-2F
CONJUNTO DE FILTRO DE COMBUSTÍVEL ASIÁTICOS COM BOMBA HAND PRIME TOYOTA 14B BANDEIRANTE 23301-17150 (ROSCA CENTRAL M20X1,5 CANOS 10MM)



FH500F
CONJUNTO DE FILTRO DE COMBUSTÍVEL COM BOMBA HAND PRIME TOYOTA HILUX 2.8-3.0 23303-64060, 23303-64010, 23303-54460 (ROSCA CENTRAL M20X1,5 CANOS 8MM)



FH800F
CONJUNTO DE FILTRO DIESEL HYUNDAI HR 2.5 CRDI COMMON RAIL, KIA BONGO K-2500, K2700 COMMON RAIL (319704E100) USA FILTRO ORIGINAL DELPHI 2 MICRONS



FH925F
CONJUNTO DE FILTRO DIESEL KIA BONGO E5 K2500 2015 SAÍDAS LATERAIS COM RETORNO E AQUECEDOR (31970-4E110, 319704E110)



FH970F
ONJUNTO DE FILTRO DIESEL KIA BONGO E5 K2500 2013 A 2019 SAÍDAS LATERAIS COM AQUECEDOR (31970-4E100, 319704E100)



FH804F
CONJUNTO DE FILTRO DIESEL TIPO RACOR COM BOMBA HAND PRIME E VÁLVULA - HYUNDAI HR 2020 EURO 5 (B319804F800, 319804F800, 490J-5M-AQIII)



FH550F
CONJUNTO DE FILTRO COMPLETO COM BOMBA HAND PRIME HYUNDAI HR ATÉ 2012 COM SENSOR (319254F000, 319704F000)



FH599F
CONJUNTO DE FILTRO CATERPILLAR COM BOMBA ELÉTRICA ALTA VAZÃO 24V MOTONIVELADORAS 120K, 140K, ESCAVADEIRAS E TRATORES DE ESTEIRA (190-8977, 198-8970, 371-3599)



PE038
CONJUNTO DE FILTRO COM BOMBA ALIMENTADORA ELÉTRICA PARA MOTORES PERKINS SÉRIES 1000 4CIL, AGRÍCOLAS, INDUSTRIAIS, FORA DE ESTRADA, CONSTRUÇÃO E GERADORES. MASSEY FERGUSON, CATERPILLAR, GENIE, FG WILSON, STEMAC, LANDINI, JCB. CONECTOR PARALELO (4132A014, 4132A016, 4132A018, 270-6992, 357-4187, 10000-07538, 10000-10633, 17/927800, 3679527M1, 3681816M91, 4132A002, 42225044M1, 4225068M21, 4225183M1, 4226144M1, 4226484M1, 4226937M91, 4227427M91, ULPK0038) USA FILTRO 26560201 (4816636)



PE039
CONJUNTO DE FILTRO COM BOMBA ALIMENTADORA ELÉTRICA PARA MOTORES PERKINS SÉRIES 1000 3CIL, 1103A, 1103C, 1103D. AGRÍCOLAS, INDUSTRIAIS, FORA DE ESTRADA, CONSTRUÇÃO E GERADORES CONECTOR RETO (ULPK0039). USA FILTRO 26560163 (4816635)



PE040
CONJUNTO DE FILTRO COM BOMBA ALIMENTADORA ELÉTRICA PARA MOTORES PERKINS SÉRIES 1000 3CIL, 1103A, 1103C, 1103D. AGRÍCOLAS, INDUSTRIAIS, FORA DE ESTRADA, CONSTRUÇÃO E GERADORES CONECTOR 90º (ULPK0040). SUBSTITUI ANTIGA ULPK0039. USA FILTRO 26560163 (4816635) ACOMPANHA CABO E AMORTECEDORES



PE041
CONJUNTO DE FILTRO COM BOMBA ALIMENTADORA ELÉTRICA PARA MOTORES PERKINS SÉRIES 1000 4 CIL, AGRÍCOLAS, INDUSTRIAIS, FORA DE ESTRADA, CONSTRUÇÃO E GERADORES CONECTOR 90º MODERNA (ULPK0041) SUBSTITUI ANTIGA ULPK0038 COM MAIOR VAZÃO. USA FILTRO 26560201 (4816636) ACOMPANHA CABO E AMORTECEDORES



FH169H
CONJUNTO DE FILTRO DIESEL PARA MOTORES CUMMINS ISF 2.8, USA FILTRO ORIGINAL FLEETGUARD. DIVERSAS APLICAÇÕES



FH020F
CONJUNTO DE FILTRO DIESEL TOYOTA HILUX 2005-2011 (23300-0L020, 23300-0L041, KS186040-0010) CARCAÇA DE PLÁSTICO



FH050F
CONJUNTO DE FILTRO DIESEL TOYOTA HILUX 2012 (23300-0L050, 23390-0L050) CARCAÇA DE PLÁSTICO



FH111F
CONJUNTO DE FILTRO DIESEL TOYOTA SW4 SRX 2.8 TURBO 4X4 AT 2016-2020 MOTOR 1GD (SISTEMA DENSO) (23300-0L11, 03U240840)



FH080F
CONJUNTO FILTRO IVECO, FIAT, PEUGEOT DUCATO MULTIJET BOXER, JUMPER 2.3 2006>2017 - (1345984080, 23.55.143.20)



FH3480
FILTRO DE COMBUSTÍVEL COMPLETO PEUGEOT EXPERT, CITROEN JUMPY, FIAT SCUDO 2019 EM DIANTE (9676133480)



FH1080F
CONJUNTO DE FILTRO IVECO DUCATO 2018 EURO 6 (1371051080)



FH9155F
CONJUNTO DE FILTRO DIESEL FORD RANGER, TROLLER 3.2 2013, 2019 (AB399155DD)



FH3080F
CONJUNTO DE FILTRO DIESEL FIAT DUCATO PEUGEOT BOXER, RENAULT MASTER, CITROEN JUMPER ELETRÔNICOS MOTOR FPT 2.8 JTD 2005-2012 3 ENGATES (1345983080, 5512700)



FH3154F
CONJUNTO DE FILTRO DO ÓLEO CATERPILLAR OFF ROAD (322-3155, 3223154)



FH117F
CONJUNTO DE FILTRO DIESEL DUPLO MERCEDES 1/2 LITRO OM314-352-366, MWM KD12-112 (00922708, 0010926701, 3430927001, A0000922768, A0010926701, A3430927001, 905410220030)



FH1059F
CONJUNTO PRÉ-FILTRO PARA EQUIPAMENTOS OFF ROAD LIUGONG, VOLVO COM BOMBA DE SANGRIA. USA FILTRO FLEETGUARD FS1098 (5321059, 5319680)



FH512F
CONJUNTO DE FILTRO COMPLETO VW NOVO DELIVERY EXPRESS SISTEMA FEETGUARD (23B201512B)



FH1160F
CONJUNTO DE FILTRO DIESEL MOTORES CUMMINS CONSTRUCTION, KOMATSU SK200-8 COM BOMBA DE SANGRIA (4679981, 8-98076855-1)



FH691F
CONJUNTO DE FILTRO COMPLETO FORD F350, F4000, 2014-2019 (BH6T9155AA, FH2223205JX)



FH086F
CONJUNTO PRÉ-FILTRO PARA BOBCAT, YANMAR, JCB, KUBOTA COM TORNEIRA DE COMBUSTÍVEL. APLICAÇÕES DIVERSAS AGRÍCOLAS, INDUSTRIAIS E OFF ROAD. CANOS RETOS (252993657652) MOTORES 4TNV



FH087F
CONJUNTO PRÉ-FILTRO PARA BOBCAT, YANMAR, JCB, KUBOTA COM TORNEIRA DE COMBUSTÍVEL. APLICAÇÕES DIVERSAS AGRÍCOLAS, INDUSTRIAIS E OFF ROAD. CANOS 90 GRAUS (129906-55700, 129906-55711, 129907-55701) MOTORES 4TNV



FH311F
CONJUNTO PRÉ-FILTRO PARA KUBOTA COM TORNEIRA DE COMBUSTÍVEL. APLICAÇÕES DIVERSAS AGRÍCOLAS, INDUSTRIAIS E OFF ROAD. CANOS RETOS (1G311-43380)



FH350F
CONJUNTO PRÉ-FILTRO COM BOMBA MANUAL MERCEDES ACTROS, DAF, SINOTRUCK (A0000907350, A0000900212, 1332609)



FH758F
CONJUNTO PRÉ-FILTRO COM BOMBA MANUAL VW/MAN (07W201758) VW 15190 17230 13190 17230 23230 17190 MOTOR MAN D08 34 4CIL VW 26280 17280 24280 MOTOR MAN D08 36 6CIL VW MAN TGX 28440 29440 33440 MOTOR MAN D26 13 LITROS 6 CIL



FH305
CONJUNTO PRÉ-FILTRO PERKINS VISUALIZADOR DE COMBUSTÍVEL 70990177 (ROSCA 1/2'-20UNF)



FH309
CONJUNTO PRÉ-FILTRO VISUALIZADOR DE COMBUSTÍVEL PARA ADAPTAÇÕES DIVERSAS (ROSCA M14X1,5MM)



FH434
CONJUNTO PRÉ-FILTRO VISUALIZADOR DE COMBUSTÍVEL DE BOMBAS BOSCH (1457434000)



FH079
CONJUNTO DE FILTRO SEDIMENTADOR FLEETGUARD DIESEL PRO STRATAPORE NEW HOLLAND AGRÍCOLA 84283079 TRATORES E COLHEITADEIRAS (84283079)



FH236F
CONJUNTO DE FILTRO SEDIMENTADOR FLEETGUARD DIESEL PRO STRATAPORE. FH236 (FS20021, FS20019, FS20020)



FH822F
CONJUNTO DE FILTRO HIDRÁULICO MASSEY FERGUSON TRATORES 4292-4275-292 2010 6223538M1



FH5246F
CONJUNTO DE FILTRO DO ARLA 32 FORD CARGO 816 ELETRÔNICO EURO 5 (BH6X/5J246/AA, BH6X5J246AA, 398152200S, 311964-14340, CC45-5J246-AA 15301B, 4931641, AS26500)



FH120-ECO
CONJUNTO DE FILTRO SEPARADOR D'ÁGUA TIPO RACOR PARA MOTORES DIESEL 6 CIL - VW TITAN TRACTOR CONSTELLATION 2011 EM DIANTE COM MOTOR CUMMINS ISC, MWM TCAE. VW DELIVERY CUMMINS INTERACT E MAN SÉRIE TGX. MOTORES ELETRÔNICOS. CABEÇOTE COM ESFERA DE SEGURANÇA E FILTRO ORIGINAL RACOR COM PINO ATUADOR (SB120-10M, 2RO201512A) VAZÃO 120 GALÕES/HORA - SEM CHICOTE. FILTRO COM COPO INTEGRADO (ECONÔMICO)



FH121-ECO
CONJUNTO DE FILTRO SEPARADOR D'ÁGUA TIPO RACOR PARA MOTORES DIESEL 6 CIL - MERCEDES MOTORES ELETRÔNICOS OM906LA, OM904LA, OM926LA, OM924LA. ACCELO, ATEGO, AXOR, BUS CHASSIS. (SB120-10MB, A6954700090) VAZÃO 120 GALÕES/HORA - SEM CHICOTE. FILTRO COM COPO INTEGRADO (ECONÔMICO)



FH1077
CONJUNTO DE FILTRO COM BOMBA HAND-PRIME PARA MOTORES CUMMINS ISF 2.8 MODERNOS, SISTEMA FLEETGUARD (52831172, 5297619)



PE042
CONJUNTO DE FILTRO COM BOMBA ELÉTRICA INTEGRADA, PERKINS CONJUNTO DE FILTRO COM BOMBA ALIMENTADORA ELÉTRICA 24V PARA MOTORES SÉRIES 1104-44TA, ESCAVADEIRA HYUNDAI R140 E EQUIPAMENTOS CATERPILLAR OFF ROAD (T417677). ACOMPANHA CABO E AMORTECEDORES. DIESEL



FH709F
CONJUNTO DE FILTRO SEPARADOR D'ÁGUA TIPO RACOR, VOLVO PENTA, CONSTRUCTION, MARÍTIMO (111110709, 11110703)



FH580F
CONJUNTO DE FILTRO SEPARADOR D'ÁGUA TIPO RACOR PARA MOTORES DIESEL 3-4 CIL COM AQUECIMENTO (REGIÕES FRIAS)



FH122F
CONJUNTO DE FILTRAGEM LUBRIFICANTE MWM D225-D226-D229 (1932122, 73403677)

CONSULTE OUTROS MODELOS DE FILTROS COMPLETOS CONFORME SUA NECESSIDADE. TODOS OS MESES A MIRADOR TEM LANÇAMENTOS. FALE COM SEU TELEVENDAS.

ANOTAÇÕES:

mirador®

COPOS E COMPONENTES DE FILTROS





CF770
COPO DE POLICARBONATO CATERPILLAR 343-5527 PARA FILTROS (1R0770, 326-1644, 270-5320)



CF854
COPO DE POLICARBONATO CATERPILLAR 2656F854 PARA FILTROS 2656F853 (2656F854, 271-5076, 2656F853)



CF022
COPO DE POLICARBONATO PARA SISTEMAS DE FILTRO SEPARADOR FLEETGUARD, MANN PL420, PL270. CAMINHÕES DAF-PACCAR ROSCA 80MM SEM SENSOR. EQUIPAMENTOS OFF ROAD IMPORTADOS. (9604770003, 1832426, 1861881)



CF022A
COPO DE POLICARBONATO PARA SISTEMAS DE FILTRO SEPARADOR FLEETGUARD, MANN PL420, PL270. CAMINHÕES DAF-PACCAR ROSCA 80MM COM SENSOR. EQUIPAMENTOS OFF ROAD IMPORTADOS. (9604770003, 1832426, 1861881)



CF006
COPO DE POLICARBONATO PARA SISTEMAS DE FILTROS STANADYNE CNH, CATERPILLAR, PERKINS, JOHN DEERE, JCB, MANITOU, GENIE, CASE, FG WILSON SEM CONECTOR DO SENSOR (RE51650)



CF006A
COPO DE POLICARBONATO PARA SISTEMAS DE FILTROS STANADYNE CNH, CATERPILLAR, PERKINS, JOHN DEERE, JCB, MANITOU, GENIE, CASE, FG WILSON COM CONECTOR PARA SENSOR (87801005, 87840182, 32/925708)



KR27004HM
COPO DE POLICARBONATO PARA ELEMENTOS PARKER RACOR COM AQUECEDOR, DRENO, ANEL DE VEDAÇÃO E CABO. PARA CAMINHÕES E EQUIPAMENTOS IMPORTADOS OFF ROAD. (KR-27004-H)



CF023-12V
COPO DE POLICARBONATO DO FILTRO DIESEL COM AQUECEDOR, DRENO E SENSOR PARA SISTEMAS PARKER, RACOR. ADAPTAÇÕES PARA REGIÕES FRIAS, AQUECE ATÉ 50 GRAUS - APLICAÇÕES DIVERSAS 12V. EVITA O CONGELAMENTO DO DIESEL



CF023-24V
COPO DE POLICARBONATO DO FILTRO DIESEL COM AQUECEDOR, DRENO E SENSOR PARA SISTEMAS PARKER, RACOR. ADAPTAÇÕES PARA REGIÕES FRIAS, AQUECE ATÉ 50 GRAUS - APLICAÇÕES DIVERSAS 24V. EVITA O CONGELAMENTO DO DIESEL



KR27004HRM
COPO DE POLICARBONATO DO FILTRO DIESEL COM SENSOR E AQUECEDOR 12V PARA HYUNDAI HR EURO 5 2019 EM DIANTE COM SISTEMA PARKER RACOR (490J-5M-AQII, B319804F800, KR27004HR)



KR27004M
COPO DE POLICARBONATO PARA FILTROS PARKER RACOR MODELO GRANDE COM DRENO E ANEL DE VEDAÇÃO. MERCEDES, VOLVO, SCANIA, VW, FORD, AGRALE, IVECO E OUTROS. SEM ENTRADA PARA SENSOR. (KR27004, 1407702, 961080190076, 6007.001.621.00.1, 0986BF02968FG, FK-11186, 10449502, A3760927104, A3890927003KZ)



KR27004M/2
COPO DE POLICARBONATO PARA FILTROS PARKER RACOR MODELO GRANDE COM DRENO E ANEL DE VEDAÇÃO. MERCEDES, VOLVO, SCANIA, VW, FORD, AGRALE, IVECO E OUTROS. COM ENTRADA PARA SENSOR. (2R0201589, 6007001621001, 0986BF02968FG, FK11186, 5801403465, 10449502, A3760927004, A3760927104, 961080190076, KR27004CS, 2R0201589A, 21437337, 1407702)



KR30063M
COPO DE POLICARBONATO PARA FILTROS PARKER RACOR R160, R90-MER-01, R160-MER-1 MERCEDES ACTROS 2646, VOLVO CARREGADEIRAS E MOTONIVELADORAS, SINOTRUCK, MÁQUINAS OFF ROAD IMPORTADAS. ROSCA EXTERNA (KR30063, A0004772516, A0004773516)



KR20014M
COPO DE POLICARBONATO PARA FILTROS PARKER RACOR MODELO PEQUENO MASSEY FERGUSON, MERCEDES, AGRALE, JOHN DEERE, FORD, ATLAS COPCO, DYNAPAC (KR20014, DQ25145, A3820927003, 2R0211589) PARA FILTROS R26-R28



CF177A
COPO DE POLICARBONATO COM SENSOR D'ÁGUA DO FILTRO DIESEL CABEÇOTES RACOR PARA MBB 710 2002 A 2010, VW 15180 2000 A 2012. CONECTORES QUADRADOS 2 PINOS MACHO (2RO127177)



KR420M
COPO DE POLICARBONATO PARA FILTROS MANN MODELO PF420 90MM BL4, FORD, VW, MERCEDES (BL4, PF420)



KR20026M
COPO DE ALUMÍNIO PARA FILTROS PARKER RACOR MODELO PEQUENO MASSEY FERGUSON, MERCEDES, AGRALE, JOHN DEERE, FORD, ATLAS COPCO, DYNAPAC (KR20026, DQ25145, A3820927003, 2R0211589) PARA FILTROS R26-R28



KR10193M
COPO DE POLICARBONATO PEQUENO PARA FILTROS R12P, R12T, R120 COM DRENO E ANEL. EQUIPAMENTOS INDUSTRIAIS, MARÍTIMOS, BOBCAT, MERCURY (KR10193)



KR20875073
COPO DE POLICARBONATO PARA FILTROS PARKER RACOR VOLVO FH12-FH16 COM CABO, SENSOR E RESISTÊNCIA PARA AQUECIMENTO (20875073, 20824590, 20869391)



KR5028M
COPO PARA FILTROS PARKER RACOR PARA LINHA VOLVO FH COM DRENO AUTOMÁTICO (KR-5028, 11110738, 20869391, DRK00396)



CF043P
COPO DE POLICARBONATO PARA SISTEMA DELPHI-CAV RETO TRATORES E MOTORES DIESEL EM GERAL (9051-043, 2710658M1)



CF043LP
COPO DE POLICARBONATO PARA SISTEMA DELPHI-CAV CÔNICO PARA TRATORES E MOTORES DIESEL EM GERAL (7111-429, 2710914M91)



CF043A
COPO DE ALUMÍNIO PARA SISTEMA DELPHI-CAV CÔNICO PARA TRATORES E MOTORES DIESEL EM GERAL (7111-429, 2710914M91)



CF240
COPO DE POLICARBONATO PARA FILTROS FLEETGUARD FORD CARGO E CAMINHÕES VW (FS1015, 20026, 1240, 1242, 18916, 19922)



CF20021
COPO DE POLICARBONATO (CONJUNTO) PARA SISTEMA FLEETGUARD STRATAPORE. FS19728/FS20021 NEW HOLLAND, CASE, CUMMINS, EQUIPAMENTOS OFF ROAD



KR1131BM
COPO DE POLICARBONATO PARA FILTRO RACOR SÉRIES 900FH, 900FG, 1000FH, 1000FG. COM VEDAÇÃO



KR1141BM
COPO DE POLICARBONATO PARA FILTRO RACOR SÉRIES 500FG



CF131
TAMPA DO FILTRO SCANIA SÉRIE 6 124MM (0104131, 1729659)



CF132
TAMPA DO FILTRO SCANIA SÉRIE 6 114MM (0104132, 2052855)



CF785
COPO PRÉ FILTRO JOHN DEERE TRATOR, COLHEITADEIRA E FLORESTAL (RE523785)



CF631
COPO PRÉ FILTRO CNH TC5070, 5090 (84998631)



CF727
COPO DE POLICARBONATO PARA FILTRO SEPARADOR MASSEY FERGUSON 6711, 6713, 6713, VALTRA A114, A124, A134 COM MOTOR SISU DIESEL, CATERPILLAR BOBCAT (837086122, V837086122, 4906245, V837079726, V83707927, V837076420, V837079760, V837074637, V837086099, 4906245, 3635819)



CF118
COPO DE ALUMÍNIO PARA ELEMENTOS BOSCH 1/2 L MOTOR MERCEDES OM314, 352, 366 (980000920002)



CF266
COPO DO FILTRO SECUNDÁRIO PERKINS 2000, 2206, 2506, 2806, GERADORES, OFF ROAD E INDUSTRIAIS (CH11266)



CF265
COPO DO FILTRO PRIMÁRIO PERKINS 2000, 2206, 2506, 2806, GERADORES, OFF ROAD E INDUSTRIAIS (CH11265)



CF111
COPO DE ALUMÍNIO PARA ELEMENTOS BOSCH 1 LITRO MBB OM355 (00.9111.000, 4220090007, 9451035111)



BF019
CORPO EXTERNO PARA CONJUNTOS SEDIMENTADORES DELPHI-CAV (9051-019)



BF017
CORPO INTERNO PARA CONJUNTOS SEDIMENTADORES DELPHI-CAV (9051-017)



BF045D
BASE DE FILTRO ALTA PARA FILTROS DELPHI-CAV COM PARAFUSO CENTRAL CURTO (9051-045D)



BF045C
BASE DE FILTRO ALTA PARA FILTROS DELPHI-CAV COM PARAFUSO CENTRAL LONGO (9051-045C)



BF024D
BASE DE FILTRO BAIXA PARA FILTROS DELPHI-CAV COM PARAFUSO CENTRAL CURTO (9051-024D) USAR COM COPO DE POLICARBONATO CF043P



BF024C
BASE DE FILTRO BAIXA PARA FILTROS DELPHI-CAV COM PARAFUSO CENTRAL LONGO (9051-024C) USAR COM COPO DE POLICARBONATO CF043P



BF542
BASE DE FILTRO BAIXA PARA FILTROS DELPHI-CAV COM DRENO (7111-542, 7111-542A)



BF479A
BASE CENTRAL DE FIXAÇÃO PARA FILTROS DELPHI-CAV COM DRENO. USAR COM COPO DE POLICARBONATO CÔNICO CF043LP (7111-479A)



SF402P
TORNEIRA DO TANQUE TRATORES FORD NEW HOLLAND E7NN9N024A ROSCA GROSSA



SF401P
TORNEIRA DO TANQUE TRATORES MASSEY FERGUSON 490353M91 ROSCA FINA



FH192
VÁLVULA ANTI RETORNO PARA CIRCUITO DE COMBUSTÍVEL CANO 6MM



FH193
VÁLVULA ANTI RETORNO PARA CIRCUITO DE COMBUSTÍVEL CANO 8MM



FH194
VÁLVULA ANTI RETORNO PARA CIRCUITO DE COMBUSTÍVEL CANO 10MM



FH195
VÁLVULA ANTI RETORNO PARA CIRCUITO DE COMBUSTÍVEL CANO 12MM



CF046
CONEXÃO ENGATE RÁPIDO VOSS RACOR ROSCA 16MM - FACE INTERNA 16MM



CF046-1
CONEXÃO ENGATE RÁPIDO SAE 1/2" ROSCA 16MM FORD, MBB



CF046-2
CONEXÃO ENGATE RÁPIDO VOSS RACOR ROSCA 20MM - FACE INTERNA 16MM



CF1314
CONEXÃO REDUTORA 13MM EXT PARA 14MM INTERNO



CF1412
CONEXÃO REDUTORA 14MM EXT PARA 1/2"-20UNF INTERNO



CF1613
CONEXÃO REDUTORA 16MM EXT PARA 1/2"-20UNF INTERNO



CF1614
CONEXÃO REDUTORA 16MM EXT PARA 14MM INTERNO



CF1012
CONEXÃO REDUTORA M12 EXT PARA 10MM INTERNO



CF900
CONEXÃO 90º PARA MANGUEIRA DE COMBUSTÍVEL PARA FILTROS RACOR 500FG / 900FG / 1000FG CANOS 10MM



CF1000
CONEXÃO RETA PARA MANGUEIRA DE COMBUSTÍVEL PARA FILTROS RACOR 500FG / 900FG / 1000FG CANOS 12MM



CF700
PARAFUSO SANGRADOR DO FILTRO DE COMBUSTÍVEL CAV-DELPHI 7111-700



KR20017M
DRENO SANGRADOR PARA COPOS DE POLICARBONATO PARKER-RACOR (KR20017, A3760927101, 961080190086)



CF011
PARAFUSO SANGRADOR PEQUENO PARA CABEÇOTES RACOR SÉRIES 600, 400, 225. 3/8-24UNF (KR2003)



CF012
PARAFUSO SANGRADOR GRANDE PARA CABEÇOTES RACOR SÉRIES 600, 400, 225. M16 X 1,5MM



CF804
CONEXÃO DO CABEÇOTE AO FILTRO HYUNDAI HR, KIA BONGO EURO 5, 2012 A 2018 (319274H000)



KR11780M
KIT DE DRENO PARA FILTROS RACOR 500FG / 900FG / 1000FG DE ALUMÍNIO (524018, 6889625)



CF010
DRENO SANGRADOR PARA CABEÇOTES DELPHI SIMPLES E DUPLOS 7023-099W M10



CF013
BUJÃO DE VEDAÇÃO PARA CABEÇOTES DE FILTROS 1/2"-20UNF



CF014
BUJÃO DE VEDAÇÃO PARA CABEÇOTES DE FILTROS M14 X 1,5MM



CF016
BUJÃO DE VEDAÇÃO PARA CABEÇOTES DE FILTROS M16 X 1,5MM

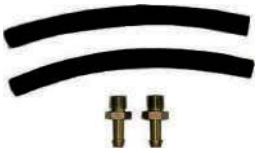

KM013
KIT DE CONEXÕES ROSCA 1/2"-20UNF E MANGUEIRAS PARA ADAPTAÇÕES DE FILTROS

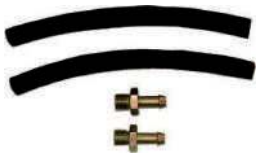

KM014
KIT DE CONEXÕES 14MM E MANGUEIRAS PARA ADAPTAÇÕES DE FILTROS



KM016
KIT DE CONEXÕES 16MM E MANGUEIRAS PARA ADAPTAÇÕES DE FILTROS



CF1022B
PARAFUSO OCO DE LUBRIFICAÇÃO 12 MM X 1,5 MM (7001-022B)



CF1022
PARAFUSO OCO DE LUBRIFICAÇÃO 13 MM (1/2"-20UNF) (7001-022)



CF1016
PARAFUSO OCO DE LUBRIFICAÇÃO 16 MM X 1,5 MM (CF016)



CF1014
KIT DE PARAFUSOS OCOS DE LUBRIFICAÇÃO COM ARRUELAS EMBORRACHADAS E FILTRO PARA CIRCUITO DE PRESSÃO DE ÓLEO



CF120
OLHAL 12MM PARA MANGUEIRA DE 11 X 8MM 7001-120



CF131
OLHAL 12MM PARA MANGUEIRA DE 5/16' 7001-131



CF138
OLHAL 13MM PARA MANGUEIRA 8 X 6MM 7001-138



CF130
OLHAL 13MM PARA MANGUEIRA
DE 1/2' X 3/8' 7001-133



CF140
OLHAL 13MM PARA MANGUEIRA
5/16' 7001-130



CF141
OLHAL 14MM PARA MANGUEIRA
DE 3/8' 7001-141



CF142
OLHAL 14MM PARA MANGUEIRA
5/16 7001-142



CF141A
OLHAL 16MM P/ MANGUEIRA
DE 5/16' 130/016



CF133
OLHAL 16MM PARA MAGUEIRA
1/2' X 3/8' 7001-148



CF081
OLHAL 8MM PARA MANGUEIRA
8 X 6MM 7001-081



CF143
OLHAL 14MM PARA MANGUEIRA
1/4 (8X6)



CF696
KIT AMORTECEDORES DE SILICONE PARA
BOMBAS ELÉTRICAS PERKINS, CAT, JCB,
MASSEY FERGUSON ULPK0038, ULPK0039,
ULPK0040, ULPK0041, U5MK0696



CB701
CABO ELÉTRICO PARA BOMBAS ELÉTRICAS
PERKINS, CAT, JCB, MASSEY FERGUSON
ULPK0038, ULPK0039, ULPK0040, ULPK0041,
T415713



CB522
CABO ELÉTRICO PARA BOMBAS ELÉTRICAS
PERKINS, CAT, JCB, MASSEY FERGUSON
87801213, 2289129, 332D06723, 32/925994,
320/07458, 320/07065, 193-06318, 32/925709



CB177
CABO DA BOMBA ELÉTRICA CABEÇOTES
RACOR PARA MBB 710 2002 A 2010,
VW 15180 2000 A 2012. CONECTORES
QUADRADOS 2 PINOS FÊMEA



CB090
SENSOR D'ÁGUA DO FILTRO DIESEL
MITSUBISHI PAJERO, L200, L300, HYUNDAY
H100, GALLOPER 2.5 DIESEL, BONGO K2500
(31974-44111, 31972-44102, 31970-44011,
31974-44010, MB220900) CONECTOR REDONDO
2 PINOS PARALELOS. ROSCA M36X1,5



CB091
SENSOR D'ÁGUA DO FILTRO DIESEL
HYUNDAI H-100 2.5 8V 99, H1 2.5 8V 99/00,
HR 2.5 8V 07/12, KIA K2500 8V 07/12.
(31974-4F000) CONECTOR QUADRADO 2
PINOS PARALELOS. ROSCA M36X1,5



CB092
SENSOR D'ÁGUA DO FILTRO DIESEL
KIA K2800, K3600, SPORTAGE 2.2,
MITSUBISHI L200 GL, GLS 2007-2012
(AA70A23430, CD130102, MB220900,
MB504638) CONECTOR TIPO "T" 2 PINOS.
ROSCA M36X1,5



CB093
SENSOR D'ÁGUA DO FILTRO DIESEL
TOYOTA HILUX SW4 2.8, BANDEIRANTE
ATÉ 2005 PARA FILTRO 23303-64010
(20311-64010, 23303-64010) CONECTOR
RETANGULAR 2 PINOS COM GUIA CENTRAL.
ROSCA M36X1,5



CB094
SENSOR D'ÁGUA DO FILTRO DIESEL
MITSUBISHI L200 OUTDOOR 03/06
(M8658726, MB0225) CONECTOR
REDONDO 2 PINOS. ROSCA M36X1,5



CB095
SENSOR D'ÁGUA DO FILTRO DIESEL
KIA BESTA, 2.2 E 2.7, NISSAN FRONTIER
2004-2006 (OK467-23-430, 0K60C-23-430)
2 PINOS PARALELOS. ROSCA M36X1,5



CB096
SENSOR D'ÁGUA DO FILTRO DIESEL
KIA BESTA, HI-BESTA 2.7 8V, MOTOR HW
95/97, BONGO, CERES, NISSAN FRONTIER
ANTIGA, (OK71F-23-430, 0K71E-23-430)
CONECTOR 2 PINOS. ROSCA M22X1,5



CB097
SENSOR D'ÁGUA DO FILTRO DIESEL
KIA BONGO K2500 16V, HYUNDAI HR 2.5
CRDI 16V 2013 EM DIANTE.
(319214F010, 31921-4H000, RWS-K12)



CB098
SENSOR D'ÁGUA DO FILTRO DIESEL ADAPTAÇÃO PARA TOYOTA, MITSUBISHI, HYUNDAI, KIA ROSCA M36X1,5 COM CONECTOR UNIVERSAL 2 FIOS. (G5800-1105240) ROSCA M36X1,5



CB093A
SENSOR D'ÁGUA DO FILTRO DIESEL TOYOTA HILUX SW4 3.0 TURBO 2005 EM DIANTE PARA FILTRO 23390-64080 (84461-26071, 84461-60040)



KR5001M
SENSOR D'ÁGUA DO FILTRO DIESEL PARA SISTEMAS PARKER-RACOR SÉRIES 400 E 600 VW CAMINHÕES, MAN CAMINHÕES, MBB (2Z0971759, 550363009, KR5001) CONECTOR QUADRADO 2 PINOS FÊMEA



KR5002M
SENSOR D'ÁGUA DO FILTRO DIESEL PARA SISTEMAS PARKER-RACOR SÉRIES 400 E 600 VW CAMINHÕES, MAN CAMINHÕES (2R0971759, KR5002) CONECTOR QUADRADO 2 PINOS MACHO



CB308C
SENSOR D'ÁGUA DO FILTRO DIESEL PARA SISTEMA FLEETGUARD FORD CARGO CONECTOR QUADRADO 2 PINOS MACHO (BH1X9J308AA)



CB308A
SENSOR D'ÁGUA DO FILTRO DIESEL PARA SISTEMA FLEETGUARD FORD CARGO CONECTOR QUADRADO 2 PINOS MACHO (BH2X9J308AA)



CB308B
SENSOR D'ÁGUA DO FILTRO DIESEL PARA SISTEMA FLEETGUARD FORD CARGO CONECTOR REDONDO 2 PINOS MACHO (BH7X9J308AA)



CF949
CABO COM SENSOR JOHN DEERE COLHEITADEIRAS 3520, 3522, CH570, CH670, 9670STS, 9770STS, S660, S670, S680, 9640WTS, 9660WTS, 9680WTS, 9640IWTS, 9660IWTS, 9680IWTS, 9670STS, 9770STS, 9780CTS, 9780ICTS, C670, S650, S660, S670, S670HM, 6650, 6750, 6850, 6950, 7250, 8100, 8200, 8300, 8400, 8500, 8600, C670, TRATOR: 8100, 8200, 8225R, 8245R, 8270R, 8295R, 8295RT, 8300, 8320R, 8320RT, 8345R, 8345RT, 8400, 8500, 9230, 9330, 9410R, 9420R, 9420RX, 9430, 9430T, 9460R, 9460RT, 9470R,
MOTOR NIVELADOR: 6650, 6750, 6850, 6950, 8600 (RE532949, RE503590)



KR5025M
SENSOR ELETRÔNICO (ÁGUA) PARA SISTEMA PARKER-RACOR-FLEETGUARD CONSTELLATION, VOLARE 2016 (108513, 2U2971759)



CB308F
SENSOR ELETRÔNICO (ÁGUA) PARA SISTEMA FLEETGUARD E PARKER RACOR, FORD, MBB, VW. CONECTOR QUADRADO 2 PINOS MACHO CURTO SEM CHICOTE VOLARE A8, W8, W9, ACCELO, AXOR, ATRON, VW 5150E, 8160E, 10160E, CONSTELLATION 19320, 19370, 25320, 25370, 26260, 31260, 31320, 31370. (800.0701)



CB6172
SENSOR D'ÁGUA DO FILTRO DIESEL SEPARADOR D'ÁGUA MASSEY FERGUSON 6711, 6713, VALTRA A114, A124, A134 COM MOTOR AGCO POWER MAR-1 (V837074054)



CB878
SENSOR D'ÁGUA DO FILTRO DIESEL SEPARADOR JOHN DEERE, CATERPILLAR PARA FILTROS RE522878, 117-4089 T550, 1470, 6520, 7230, 7520, 7930, 9470, 9560WTS, 9570STS, 9550, 9560 - COLHEITADEIRAS



CB018
SENSOR D'ÁGUA DO FILTRO DIESEL NISSAN 2.8, S10, FRONTIER, XTERRA, VOLARE, 2002-2001 COM MOTOR MWM SPRINT (905695090018)



CB019
SENSOR D'ÁGUA DO FILTRO DIESEL GM S10, TRAILBLAZER 2.8 (95492916)



CB194
SENSOR D'ÁGUA DO FILTRO DIESEL FORD RANGER 3.0 MOTOR MAXION HSD (73194)



CB204
SENSOR D'ÁGUA DO FILTRO DIESEL IVECO DAILY 35C15, 40S14, 55C17 E 70C16 A PARTIR 2008 (42540204)



CB264
SENSOR D'ÁGUA DO FILTRO DIESEL IVECO DAILY, DUCATO, RENAULT, 2.8 8V 3513, 3813, 4013, 5013, 6013, 7013, 2006-2007 (99468264B)



CF235
SENSOR D´ÁGUA DO FILTRO CNH SÉRIES 10 E 30, CR, TM, TC E TS (504063255)



HE310
AQUECEDOR (HEATER) 12V PARA SISTEMA DE FILTRO DIESEL DUCATO, FIAT, RENAULT, PEUGEOT (1457434310)



HE319
AQUECEDOR (HEATER) 12V PARA SISTEMA DE FILTRO KIA, HYUNDAI (319704E100, 31970-4F800, RCDH-122)



HE790
AQUECEDOR DO DIESEL (HEATER) 12V PARA SISTEMAS DE FILTRO IVECO CAMINHÕES E AGRÍCOLAS CASE, CNH (504030790, 500316676)



CF834
CONJUNTO REPARO E CINTA DO CABEÇOTE STANADYNE JOHN DEERE TRATORES, COLHEITADEIRAS, RETROESCAVADEIRAS E FLORESTAL. SISTEMA STANADYNE (RE526834)

CONSULTE OUTROS MODELOS DE COPOS E COMPONENTES CONFORME SUA NECESSIDADE. TODOS OS MESES A MIRADOR TEM LANÇAMENTOS. FALE COM SEU TELEVENDAS.

ANOTAÇÕES:

mirador®

SOLENOIDES DE CORTE DO COMBUSTÍVEL



SOLENOIDES DE CORTE DO COMBUSTÍVEL



SC1240
BOSCH, FORD, CASE, IVECO, CNH, NEW HOLLAND, PERKINS, FIAT, MAM, CUMMINS, MWM, VW, NISSAN, GM, MBB. 12V, PARA BOMBAS VE (0330001018, 0330001024, 0330001025, 0330001028, 0330001040, 0330001041, 1619760, 3903575, 74084, 8190393, 99478153, A0000745288, A77753, F002D11347, F002D13642, F002D13640, 8-94227-656-0, 8-94239-372-0, 16870-R8100, 16870-V2100, 16870-02N00, 0933-24-300A, 22390-54010, 22390,54110, 0330001015, 9461610533, 096030-0070, 7240-005)



SC1242
BOSCH, MERCEDES SPRINTER 12V, PARA BOMBAS VE (0000745288, 0005434385, 033001042, A0005434385, A0000745288, A0000745188)



SC240K
DELPHI, CAV, LUCAS 24V, 1 POLO PERKINS, CUMMINS, JCB, JOHN DEERE (28363768, 3905125, 7180-049A, RE31856, 71630183, 7185-900K)



SC9109
DELPHI, CAV, LUCAS, BOMBAS, DPA, DPS, DP100, DP200, DP310 12V COM CABO (9109-241, 280597970AAY)



SC120T
DELPHI, CAV, LUCAS, CASE, MASSEY FERGUSON, PERKINS, CATERPILLAR. 12V, 2 POLOS MACHO (7167-620D, 7167-620C, 218323A1, 340521A1, 1896464M1, 28363771, 26420472, 2642-0472, 7185-900T, 7W6249)



SC240H
DELPHI, CAV, LUCAS, CATERPILLAR 24V, ENGATE RÁPIDO JPT 2 PINOS (7185-900H, 28363770, 147-2645)



SC120G
DELPHI, CAV, LUCAS, MASSEY FERGUSON, CASE, CATERPILLAR, PERKINS. 12V, ENGATE RÁPIDO JPT 2 PINOS (26420469, 7185-900G, 74320, 12770188, 4224321M1, 176-6219, 413405A1, 130-0482, 70826420469, 1340482, 71630255)



SC120W
DELPHI, CAV, LUCAS, MASSEY FERGUSON, VALTRA, CASE, NEW HOLLAND, JOHN DEERE, AGRALE, MWM, PERKINS, FORD, JCB, 12V, 1 POLO ROSCA (28363767, SP74083, 28480007, 3904630, 3981012, 7167-620A, 7167-620B, 74083, 81077300, 83981012, 9966135, 9939256, 9959327, 9986316, E8NN9D278AA, J904630, K957417, RE22744, RE54064, 449679A1, 716/30199, 75641280, 8107730C)



SC240P
DELPHI, CAV, LUCAS, PERKINS, CATERPILLAR, 24V, 2 POLOS MACHO. (7185-900P, 26420471, 28363772)



SC1260
DENSO, NIPPONDENSO, TOYOTA, MITSUBISHI. 12V, 2 ANÉIS DE VEDAÇÃO (096030-0160, 096010-0500, 096030-0520, 22390-6A511)



SC2480
DENSO, NIPPONDENSO, EQUIPAMENTOS INDUSTRIAIS E OFF ROAD 24V, 2 ANÉIS DE VEDAÇÃO (096030-0080, 096010-0700, 096030-0510, 096030-0170, 0960300540, 096030-0700)



SC2420
DOWOON, ZEXEL, BOSCH VE, EQUIPAMENTOS INDUSTRIAIS, OFF ROAD 24V COM BOMBA ROTATIVA (0330001047, 146850-0820, 0330001016, 0330001026, 0330001046, 0330001047, 3903576, 99478110, A77797, J903576)



146650-5820M
ZEXEL, BOSCH, SOLENOIDE ATUADOR 12V ISUZU, MITSUBISHI, PERKINS SÉRIE 804D-33T. (9461615275, 8-97032-392-0, 146650-5820, 8970323920, MP20143)



146650-8520M
ZEXEL, BOSCH, SOLENOIDE ATUADOR 12V ISUZU, MITSUBISHI, PERKINS. (9461616193, 8-97125-533-0, 146650-8520, 8971255330)



30A8710044M
MITSUBISHI, VOLVO, BOBCAT, KUBOTA, CATERPILLAR MINI CARREGADEIRAS 12V (30A8710044, 30A087-10044, PJ7415748)



U85206520M
PERKINS, CATERPILLAR, BOBCAT, GERADORES, INDUSTRIAIS E OFF ROAD SÉRIE 400 (U85206520, T401132, 185206420, 185206450, 185206451, 324-4598, 425-7951, 708U85206452, U85206451, U85206452)



U85206500M
PERKINS, CATERPILLAR, BOBCAT, GERADORES, INDUSTRIAIS E OFF ROAD SÉRIE 400D, 400C, MODELO NOVO (U85206500)



SC022
SCANIA SÉRIE 4, 114, 124 SIMILAR BOSCH (1370084, 2064437, 2417205022, 9970197) LADO DIREITO



SC026
SCANIA SÉRIE 4, 114, 124, P94, R94 SIMILAR BOSCH (1368171, 2417205026, 1031180) LADO ESQUERDO



SC6214
STANADYNE, SOLENOIDE DE CORTE 12V (26214, 050817, 26214A, 8094900, 3054611)



24973001M
UNIVERSAL ROSCA 1/2X20UNF, 12V PARA ADAPTAÇÕES DE SEGURANÇA EM FILTROS E BOMBAS (24.973.001)



24973002M
UNIVERSAL ROSCA 1/2X20UNF, 24V PARA ADAPTAÇÕES DE SEGURANÇA EM FILTROS E BOMBAS (24.973.002)



24972001M
UNIVERSAL ROSCA M14X1.5MM, 12V PARA ADAPTAÇÕES DE SEGURANÇA EM FILTROS E BOMBAS (24.972.001)



24972002M
UNIVERSAL ROSCA M14X1.5MM, 24V PARA ADAPTAÇÕES DE SEGURANÇA EM FILTROS E BOMBAS (24.972.002)



3017993-12V
CUMMINS NT855, MTA, KT, KTA, DEUTZ, INDUSTRIAIS, GERADORES, MINERAÇÃO, OFF ROAD 12V 1 POLO (3017993)



3035344-12V
CUMMINS NT855, MTA, KT, KTA, DEUTZ, INDUSTRIAIS, GERADORES, MINERAÇÃO, OFF ROAD 12V 2 POLOS (3035344)



3054609-24V
CUMMINS NT855, MTA, KT, KTA, DEUTZ, INDUSTRIAIS, GERADORES, MINERAÇÃO, OFF ROAD 24V 1 POLO (3054609)



3018453-24V
CUMMINS NT855, MTA, KT, KTA, DEUTZ, INDUSTRIAIS, GERADORES, MINERAÇÃO, OFF ROAD 24V 2 POLOS (3018453)



SC1029
NEW HOLLAND 8830, FIAT 180, IVECO. SOLENOIDE DO REGULADOR. 12V (0330101029, 9959383, 1309769, 774978)



SC4005
NEW HOLLAND, IVECO COM FLANGE. 24V (0330004005, 0330004004, 774119, 772676, 79023672)



SC2100
NEW HOLLAND, IVECO SOLENOIDE DO REGULADOR 12V (0330012100, 774238)



SC1026
NEW HOLLAND, IVECO, DEUTZ, CASE. COM FLANGE E PINO ATUADOR 24V (0330101026, 773719, 79033446, 4787024, 42488283, 01306678, 1306678)

CONSULTE OUTROS MODELOS DE SOLENOIDES DE CORTE DO COMBUSTÍVEL CONFORME SUA NECESSIDADE. TODOS OS MESES A MIRADOR TEM LANÇAMENTOS. FALE COM SEU TELEVENDAS.

ANOTAÇÕES:

mirador®

SOLENOIDES DE PARADA DO MOTOR





MIR5176-12V
BOBCAT 418, E08, E10, E17, E19, E20, KUBOTA 12V (SA5176, 1756ES-12SULB1S5, 7000782)



6676029-12V
BOBCAT, KUBOTA, MINI CARREGADEIRAS 751, 753, 763, 773, 863, 963, S100, S130, S150, S160, S175, S185, S205, S250, S590, S595, S750, S770, S850, T110, T140, T180, T450, T550, T590, 12V (6676029)



6677383-12V
BOBCAT, KUBOTA, MINI CARREGADEIRAS S175, S200, S300, 751, 753, 763, 773, 863, 864, 873, 883, 963, T140, T180, T190, T200, T250, T300, T320, 12V (6677383)



MIR292-12V
BOBCAT, YANMAR, KUBOTA DF750, BOBCAT, JLG 12V, BASE 2 PARAFUSOS (1502-12C3U1B1S1A, SA5171)



SA3765-12V
BOSCH REGULADORES RSV, DEUTZ E EQUIPAMENTOS CHINESES, INDUSTRIAIS E OFF ROAD. 12V, 2 TERMINAIS, BASE ESQUERDA (SA3765-12)



SA3765-24V
BOSCH REGULADORES RSV, DEUTZ E EQUIPAMENTOS CHINESES, INDUSTRIAIS E OFF ROAD. 24V, 2 TERMINAIS, BASE ESQUERDA (SA3765-24)



4942879-12V
BOSCH RSV, DEUTZ, CUMMINS, MÁQUINAS ASIÁTICAS COM REGULADORES BOSCH RSV, BASE ESQUERDA 12V (3932317, SA3742, 1751ES, 3910495, 3932017, 3974947)



4942879-24V
BOSCH RSV, DEUTZ, CUMMINS, MÁQUINAS ASIÁTICAS COM REGULADORES BOSCH RSV, BASE ESQUERDA 24V (3974947, SA3742, 1751ES, Z39000107, 3287406, 3910495, 3932017, 3974947, 5295567, SD008A2)



SA3799-12V
BOSCH RSV, DEUTZ, CUMMINS, MÁQUINAS ASIÁTICAS COM REGULADORES BOSCH, ZEXEL RSV, BASE DIREITA 12V (1750ES, SA3799)



SA3799-24V
BOSCH RSV, DEUTZ, CUMMINS, MÁQUINAS ASIÁTICAS COM REGULADORES BOSCH, ZEXEL RSV, BASE DIREITA 24V (6290050, SA3799)



3991167-12V
CASE, HYUNDAI, CNH, CUMMINS 4BT, 6BT, 12V, 3 PINOS, FLANGE LATERAL MÉDIO 2 FUROS, LADO DIREITO (3991167, 3964627, SA4941-12, 87420952, 87435487, J930658, J991167)



3991168-24V
CASE, HYUNDAI, CNH, CUMMINS 4BT, 6BT, 24V, 3 PINOS, FLANGE LATERAL MÉDIO 2 FUROS, LADO DIREITO (3991168, 3964628, SA4941-24)



3991624-12V
CASE, HYUNDAI, FIAT ALLIS, MASSEY FERGUSON 5650, CUMMINS 8.3 . 12V
3 PINOS, SUPORTE LATERAL GRANDE 2 FUROS (3358075, 3358076, CM3358075, SA4959-12)



3991625-24V
CASE, HYUNDAI, FIAT ALLIS, MASSEY FERGUSON 5650, CUMMINS 8.3. 24V
3 PINOS, SUPORTE LATERAL GRANDE 2 FUROS (3991625, SA4959-24, 5267132, 71102231, 75288856, J932530)



SA3933-12V
CATERPILLAR 3064, 3066, E200B, E320, KOMATSU, CUMMINS, MITSUBISHI 6K, 6D31/6D14, 12V 3 CONECTORES (1751-12E7U1B1S5A, SA3933-12, 3864274, 037699, 3864272, SA4645-12)



SA3933-24V
CATERPILLAR 3064, 3066, E200B, E320, KOMATSU, CUMMINS, MITSUBISHI 6K, 6D31/6D14, 24V 3 CONECTORES (1751-12E7U1B1S5A, SA3933-12, 3864274, 037699, 3864272, SA4645-12)



MIR226-12V
CATERPILLAR 3116, 3126, EQUIPAMENTO OFF ROAD 12V (155-4651, 8C3664)



MIR226-24V
CATERPILLAR 3116, 3126, EQUIPAMENTO OFF ROAD 24V (155-4652, 8C3663)



MIR227-24V
CATERPILLAR, OFF ROAD, MINERAÇÃO, CONSTRUCTION, ESTACIONÁRIOS, 3304, 3406, 24V (155-4653, 3E-7985)



87420950-12V
CNH TC5090, CASE, MASSEY FERGUSON MF38 12V (CM3930233, 87420950, 3928680, SA4335, J930233, 3964623, 87420948)

SOLENOIDES DE PARADA DO MOTOR



87801213-12V
CNH, FNH, CASE, TC59, FARMALL, 12V, 3 PINOS GRANDES (87801213, F2NN9D278BA, F3NN9D278BA, SA4161-12, 1751ES-12A6UC4B3S1, 87616313, 1751ES-12A6UC4B, 2163956)



87801213-24V
CNH, FNH AGRÍCOLA E OFF ROAD 24V CONECTOR GRANDE 3 PINOS CHATOS (1751ES-24A6UC4B3S1, 8976763-119, 87616313, F3NN9D278BA)



3932529-12V
CUMMINS 4BT, 6BT, CASE, HYUNDAI, JCB, INDUSTRIAL, GERADOR, OFF ROAD 12V, 3 PINOS, FLANGE LATERAL PEQUENO 2 FUROS (3932529, J932530, CM3932529, 3939700, SA4756-12, SA4891-12)



3932530-24V
CUMMINS 4BT, 6BT, CASE, HYUNDAI, JCB, INDUSTRIAL, GERADOR, OFF ROAD 12V, 3 PINOS, FLANGE LATERAL PEQUENO 2 FUROS (3932530, 3939701, J932530, CM3932529, SA4756-24, SA4891-24)



3928219-12V
CUMMINS 5.9, 8.3, MÁQUINAS CHINESAS 12V, 3 PINOS, MOVIMENTO DE EMPURRA. (1756ES-12E3ULB1S1, SA4813-12)



3928219-24V
CUMMINS 5.9, 8.3, MÁQUINAS CHINESAS 24V, 3 PINOS, MOVIMENTO DE EMPURRA. (1756ES-24E3ULB1S1, SA4813-24, 3928219, D59-105-04)



3935430-12V
CUMMINS 6BT 5.9L, KOMATSU, GERADORES, MÁQUINAS DE CONSTRUÇÃO, 12V, 3 PINOS, CABO LONGO, FLANGE LATERAL PEQUENO (3935429, 3935431, 3939702, SA4755-12, SA4892,12)



3935430-24V
CUMMINS 6BT 5.9L, KOMATSU, GERADORES, MÁQUINAS DE CONSTRUÇÃO, 24V, 3 PINOS, CABO LONGO, FLANGE LATERAL PEQUENO (3935430, 3935432, 393970, SA4755-24, SA4892-24, 6735-81-9160)



3930234-24V
CUMMINS 6CT 8.3, KOMATSU, PC360-7, CASE-IH 8940, 24V (3930234, SA4335, 6743-81-9140)



3926411-12V
CUMMINS 6CT, HITACHI INDUSTRIAL, SERVIÇO PESADO 12V (3926411, SA4257-12)



3926412-24V
CUMMINS 6CT, HITACHI INDUSTRIAL, SERVIÇO PESADO 24V (3926412, SA4257-24)



3911620-24V
CUMMINS 6CT, INDUSTRIAL, GERADOR, OFF ROAD 24V COM BOBINA DE SEGURANÇA (C4942878, C3415706, 4942878, 3935650, 3415706)



3932545-12V
CUMMINS GERADORES, INDUSTRIAIS, ESTACIONÁRIOS, OFF ROAD 12V CABO LONGO 3 PINOS RETANGULARES (3932545, SA4639)



3932546-24V
CUMMINS GERADORES, INDUSTRIAIS, ESTACIONÁRIOS, OFF ROAD 24V CABO LONGO 3 PINOS RETANGULARES (3932546, SA4639)



3906398-12V
CUMMINS GERADORES, INDUSTRIAIS, OFF ROAD 12V 1 POLO (3906398, SA3151)



3906776-24V
CUMMINS GERADORES, INDUSTRIAIS, OFF ROAD 24V 1 POLO (3906776, SA3151)



MIR232-12V
CUMMINS GRUPOS GERADORES ONAN 12V, PLATAFORMAS JLG, WOODWARD 2000 SÉRIES (2001-12S6U185S1A, 2000-5030, 4550458-129, A040L125, 4R699, 2003-12S7U1B2A, SA4752)



MIR232-24V
CUMMINS GRUPOS GERADORES ONAN 24V, PLATAFORMAS JLG, WOODWARD 2000 SÉRIES (2001-24S6U185S1A, 2000-5030, 4550458-129, A040L125, 4R699)



MIR308-24V
CUMMINS INDUSTRIAL SIMILAR TROMBETTA PULL, 24V (D513-B32V24, B33V24)



3921980-24V
CUMMINS INDUSTRIAL, GERADORES, CASE 24V COM PONTEIRA LISA (3921980, 3918601)



MIR1093-12V
CUMMINS INDUSTRIAL, MÁQUINAS CHINESAS 12V, 3 TERMINAIS, ACIONADOR FLEXÍVEL (1751-12E7U1B1S5, SA3796-12)



MIR1093-24V
CUMMINS INDUSTRIAL, MÁQUINAS CHINESAS 24V, 3 TERMINAIS, ACIONADOR FLEXÍVEL (1751-12E7U1B1S5, SA3796-24)



MIR1023-24V
CUMMINS MÁQUINAS CHINESAS, KOMATSU, CATERPILLAR, 24V. 2 TERMINAIS HASTE LONGA FLEXÍVEL (1751-2467, D59-105-05)



MIR1023-12V
CUMMINS MÁQUINAS CHINESAS, KOMATSU, CATERPILLAR, 12V. 2 TERMINAIS, HASTE LONGA FLEXÍVEL. (1751-2467, D59-105-05)



3921978-12V
CUMMINS, FORD, VW CAMINHÕES, CASE, CUMMINS 12V COM PONTEIRA LISA (3921978, 3918600, TJG130805, 3918343)



3939018-12V
CUMMINS, INDUSTRIAL, OFF ROAD, MINERAÇÃO, HYUNDAI 335CL ESCAVADEIRAS, 12V CABO CURTO 3 PINOS RETANGULARES (3939018, SA4889)



3939019-24V
CUMMINS, INDUSTRIAL, OFF ROAD, MINERAÇÃO, HYUNDAI 335CL ESCAVADEIRAS, 24V CABO CURTO 3 PINOS RETANGULARES (3939019, SA4889)



3928160-12V
CUMMINS, KOMATSU ND573, HITACHI, HYUNDAI ESCAVADEIRAS, CASE, MASSEY MF34 E MF38, 12V (SA4293-12V, 75288788, J928160, CM3928160)



3928161-24V
CUMMINS, KOMATSU ND573, HITACHI, HYUNDAI ESCAVADEIRAS, CASE, MASSEY MF34 E MF38, 24V (SA4293-24V, 75288788, J928161)



3919422-12V
CUMMINS, YANMAR GERADORES E INDUSTRIAIS CM556, G5.9, ISB 5.9G 12V (3919422, 3934171, SA3665, SA4754, 1753ES12A6UC3B1S1)



3919423-24V
CUMMINS, YANMAR GERADORES E INDUSTRIAIS CM556, G5.9, ISB 5.9G 24V (3919423, 3931196, SA3665, SA4754, 1753ES24A6UC3B1S1, ZSF-3C)



MIR072-24V
CUMMINS NT855 SOMENTE A BOBINA, 24V (134972, MTA11G1G2, KT38P780, KTA38G5, KTA38G2, KTA19G3G4)



MIR072-12V
CUMMINS NT855 SOMENTE A BOBINA, 12V (134972, 209940, 3018453)



04281525-12V
DEUTZ 1011, 2011, INDUSTRIAL, OFF ROAD, CONTRUCTION- 12V (B0304CK012, 04281525)



MIR1064-12V
DEUTZ 1013, BFM1013, INDUSTRIAL, GERADORES, MARÍTIMOS, 12V (04199902, 02113788, 02113791)



MIR1064-24V
DEUTZ 1013, BFM1013, INDUSTRIAL, GERADORES, MARÍTIMOS, 24V (04199903, 04199905, 02113790, 02113792)



MIR1065-12V
DEUTZ BFL1011, BF4M2011, INDUSTRIAL, GERADORES, MARÍTIMOS, 12V (04272956, 0427 2956)



MIR1065-24V
DEUTZ BFL1011, BF4M2011, INDUSTRIAL, GERADORES, MARÍTIMOS, 24V (6686715, 04272956)



01181665-24V
DEUTZ GERADORES E MARÍTIMOS F3L912, F4L913, F6L413, F8L413, F10L513, F12L513, BF6L913, BF4L913, 24V (01181663, 01181665, 01179114)



02113789-24V
DEUTZ GERADORES, MARÍTIMOS 1012, BF6M2012, BF4M2012, 24V (04199901, 04199904, 02113789, 04206913, 04513918, 02938080)

SOLENOIDES DE PARADA DO MOTOR



13026882-12V
DEUTZ, MWM, MÁQUINAS CHINESAS. ÊMBOLO COM MOVIMENTO DE EMPURRAR, 12V (13.026.882, 13026882)



13026882-24V
DEUTZ, MWM, MÁQUINAS CHINESAS. ÊMBOLO COM MOVIMENTO DE EMPURRAR, 24V (13.026.882, 13026882)



D610-A1V24
DEUTZ, KUBOTA INDUSTRIAIS E OFF ROAD, SIMILAR TROMBETTA BOBINA DUPLA 2 PINOS (D610-A1V24, 20160616)



11E1-60100
HYUNDAI 210 ESCAVADORA, MITSUBISHI 24V CABO LONGO (11E1-60100)



MIR1072-12V
JCB 220, HYUNDAI, VOLVO L120, L150, LC180 12V (332/J5060, 716/30091, 110339541, 11033511, 11033561)



MIR1072-24V
JCB 220, HYUNDAI, VOLVO L120, L150, LC180 24V (332/J5060, 716/30091, 110339541, 11033511, 11033561)



RE53559-12V
JOHN DEERE COLHEITADEIRAS E LINHA CONSTRUCTION, 1185, 12V BOBINA GRANDE. (RE53559)



RE53560-24V
JOHN DEERE COLHEITADEIRAS E LINHA CONSTRUCTION, 6076AT030, 892ELC, 24V BOBINA GRANDE. (RE53560, ST297120)



RE53507-12V
JOHN DEERE COLHEITADEIRAS E LINHA CONSTRUCTION, MOTOR 8.1, 6076, 6081, 1185, 1570, 1450, 1550, 12V BOBINA PEQUENA. (RE53507)



RE504223
JOHN DEERE OFF ROAD, CONSTRUCTION, AGRÍCOLA, MARÍTIMO. MOTOR 6081AFM01 TIER 1, 24V, CABO COM BOBINA, 3 PINOS (MACHO) (RE504223, RE54747, 1755ES)



SA4863-12V
JLG PLATAFORMAS ELEVATÓRIAS MOTOR KUBOTA (SA4863, 0175-12A5C9S)



1001099927M
JLG PLATAFORMAS ELEVATÓRIAS 450AJ, 0510AJ, 0 460SJ MOTOR PERKINS (030012ELS3, 1001099927, 853001501)



MIR4899-12V
KUBOTA D722, D902, Z482, 12V (SA4899-12V, 1756ES-12SULB1S5)



1A021-60016
KUBOTA V2203, V2403-M, BOBCAT AL275, S205, SCHAFFER 3350, 12V (1A021-60016, 1A021-60013, 1A021-60015, 1A021-60017)



1C010-60015
KUBOTA V3300, V3600, M105S, M105X, M6800, M8200, M8540, M9000, M9540, M95S, M95X, M96, 12V (1C010-60015)



052600-1001
KUBOTA Z482, D722-E3B, GV-3250Q-60, SISTEMA DENSO 12V (15471-60010, 052600-1001)



6681512-12V
KUBOTA, BOBCAT, YANMAR, 450, 553, 653, 751, 863, 953, A220, S70, S100, S130, S205, S220, S300, S450, S510, S530, S6300, S750. COM MOLA NO ÊMBOLO 12V, CONECTOR GRANDE 3 PINOS (6681512)



1G925-60011
KUBOTA, BOBCAT, YANMAR, DAEWWO, MINI CARREGADEIRAS, 12V CONECTOR GRANDE 3 PINOS (1G925-60011, 1503ES-12A5UC4S)



25-38109-05Z
KUBOTA, THERMOKING 12V CABO E PINO LONGO 12V (25-38109-05Z, 25-38109-05S, SA5019, SA5157, SA4668, 1503ES-12A5SUC9SCC28, 12A5SUC9SCG28)



MIR4259-24V
KUBOTA, CARRIER, REFRIGERAÇÃO E INDUSTRIAL 2 PINOS (1751-24A6U1B155, SA4259-24, SPSO0264)



MIR270-24V
KUBOTA, CARRIER, MOTORES V2203 REFRIGERAÇÃO E INDUSTRIAL (10-01178-02, 10-01178-04, 100117800, 100117802, 100117804)



1G772-60012M
KUBOTA MOTORES DIVERSAS APLICAÇÕES (1G772-60010, 1G772-60012, 1G772-60013, 1G772-60014)



3354943-12V
MWM, CUMMINS, FORD, VW, 12V CONECTOR REDONDO (961000780024, TRA130805, 2SO130764, 2TO130764, 3354943, 3354945, 4946641, TAE130805)



3357411-12V
MWM, CUMMINS, FORD, VW, 12V CONECTOR RETANGULAR 3 PINOS (3357411, 2TO1307645)



3935649-12V
MWM, CUMMINS, FORD, VW, 12V CONECTOR RETANGULAR 3 PINOS E FLANGE 2FUROS (3935649, SA4764-12, 2UO130764, BG2X9N392AA, 4946639, 3965091, 3935289)



3354943-24V
MWM, CUMMINS, FORD, VW, 24V CONECTOR REDONDO (970120012010, TAR130645)



3357411-24V
MWM, CUMMINS, FORD, VW, 24V CONECTOR RETANGULAR 3 PINOS (961000780034, 3355427, 2TB130805)



3935650-24V
MWM, CUMMINS, FORD, VW, 24V CONECTOR RETANGULAR 3 PINOS E FLANGE 2 FUROS (3935650, SA4764-24, 2TO201114A, 4946641, 3970416)



30A08710044M
MITSUBISHI MINI ESCAVADEIRAS E GERADORES (SA-3765, 30A8720402, 30A87-00040, 30A08710044, L3E2-63ESA, L3E-31NSA, L3E-61KL, L3E-63ESA, L3E-W262KL, S3L2-61ES, S3L2-61WH, S3L2-64ES, S3L2-W264KL, S4L-2 S4L2-61ES, S4L2-61KL, S4L2-61WH, S4L-Y262KL, S4L2-Y263KL, S4L-61KL)



OE52318-24V
PERKINS 2006, 3008, 3012, 4000, GERADORES E INDUSTRIAIS, VOLVO PENTA TAMD71A, 24V CONECTOR QUADRADO. (OE52318, 873754, 872826)



MIR180-12V
PERKINS 704, CATERPILLAR 3024, 3024C, 12V (145-7906, 2848A275, 2848A277, 211-0165, HD45018214)



2848A279-12V
PERKINS GERADORES, INDUSTRIAIS, BOBCAT, SÉRIE 700, 12V, 3 PINOS (2848A279, SA4934-12)



2848A281-12V
PERKINS INDUSTRIAL, GERADORES, BOBCAT, 12V, 3 PINOS CHATOS (2848A281)



589/91
PERKINS, CATERPILLAR, INDUSTRIAL, GERADOR, OFF ROAD, 24V, SÉRIE 4000 (2370, 437-2617, 589/91)



18520685M
SHIBAURA MINI ESCAVADEIRAS E PLATAFORMAS ELEVATÓRIAS (185206085, 185206083, 185206160, 185206161, S773L, N843, N843L)



3695000-24V
SCANIA GERADOR, MARÍTIMO, ESTACIONÁRIO, VEICULAR, OFF ROAD, CASE COLHEITADEIRAS DE CANA A7000, A7700, 24V, REGULADOR BOSCH (3695000)



1385097-24V
SCANIA GERADORES, OFF ROAD, MINERAÇÃO, E INDUSTRIAL. V8, V12, 24V COM BOBINA DE SEGURANÇA (1385097, CM1385097)



17070122
VALTRA A650, A750, A850, A950, BH135, BM110, BM125I G2, MF MOTOR SISU, CABO 2 PINOS, HASTE OLHAL E ESFERA, 12V (89722900, 17070122, 17070125)



17060040
VALTRA BT150, 170, 190, 210, BH145, 165, 180, 200, 210, MASSEY FERGUSON GERAÇÃO 3 COM MOTOR SISU, CABO 2 PINOS, HASTE DE GARFO, 12V (89722800, 17060040, 17060211)



MIR1054-24V
YANMAR 4TNV94L-SFN ,4TNV98L-SFN, 4TNV106, JOHN DEERE, KOMATSU, JLG, KUBOTA, 24V, CONECTOR 3 PINOS, FLANGE E ACIONADOR CURTO DIAM. 3MM (1503ES-24S5UC5S, SA4850, SA4920, 119653-77950)



MIR1054-12V
YANMAR 4TNV94L-SFN ,4TNV98L-SFN, 4TNV106, JOHN DEERE, KOMATSU, JLG, KUBOTA, 12V, CONECTOR 3 PINOS, FLANGE E ACIONADOR CURTO DIAM. 3MM (1503ES-12S5UC5S, SA4613, SA4652-T)



MIR1078-12V
YANMAR, 3TNV88, BPTB2, JOHN DEERE, HYUNDAI, KOMATSU, DAEWOO, 12V, CONECTOR TRIANGULAR 3 PINOS CHATOS, FLANGE E ACIONADOR CURTO DIAM. 3MM (119233-77932, 119233-77931, 1503ES-12S5SUC12S)



MIR1079-12V
YANMAR, THERMOKING, 482, 4TNE84, 12V, CONECTOR TRIANGULAR 3 PINOS REDONDOS, ACIONADOR DIAM. 3MM (1503ES-12S5SUC11S, SA4920, SA4564, SA4817, 41-6383, 41-4306)



129271-77950M
YANMAR MARÍTIMO, TRATORES E MINI ESCAVADEIRAS (3JH5E, 4JH4AE, 2YM15, 3YM20, 3YM30, 3JH4E, 129271-77950, 129209-77950)

CONSULTE OUTROS MODELOS DE SOLENOIDES DE PARADA DO MOTOR CONFORME SUA NECESSIDADE. TODOS OS MESES A MIRADOR TEM LANÇAMENTOS. FALE COM SEU TELEVENDAS.

ANOTAÇÕES:

mirador®

SOLENOIDES E VÁLVULAS HIDRÁULICAS





195-9700
CATERPILLAR 236B, 246B, 252B, 262B, 3044C VÁLVULA SOLENOIDE 12V (1959700, 195-9700)



302-3811
CATERPILLAR 24H, 814F, 815F, 816F, 844, 844H, 844K, 854G, 854K, 980G II, 990 II, 990H, 990K, 992G, 992K, 993K, 994, 994D, 994F, 994H, D11R, D11T, R2900, R2900G, R3000H, VÁLVULA SOLENOIDE (302-3811, 3023811, 524-2035, 5242035)



121-1491M
CATERPILLAR ESCAVADEIRAS 315C, 320C, 325C, 330C, C7, C-9. (1211491, 121-1491, 4579878, 487-9878, KW5EK-31/G24DA30, 3536)



171-0030
CATERPILLAR ESCAVADEIRAS 320B, 312C, VÁLVULA DE ALÍVIO MRV (171-0030, 310-0395, 3100395)



121-1490M
CATERPILLAR ESCAVADEIRAS E320B, E320C, 320, 312B, 315B, E312D, 321B (1211490, 121-1490, KW5EK-31/G24YA30, SKY5PG24-D-P/A-)



111-9916M
CATERPILLAR ESCAVADEIRAS E320B, E320C, E320D, E325C, E325D, E330D (111-9916, 1119916, KDRDE5K-31/40E30-103A, SKY5P-12-D-P/A-)



328-4314
CATERPILLAR MOTOR SEBP3874, C3, 972H, CARREGADEIRA, ESCAVADEIRA. 24V (328-4314, 3284314)



144-6294
CATERPILLAR, 120H, 120H ES, 120H NA, 12H, 12H ES, 12H NA, 135H, 135H NA, 140H, 140H ES, 140H NA, 143H, 14H NA, 160H, 160H ES, 160H NA. (1543064, 144-6294, 1446294, 154-3064)



301-3118M
CATERPILLAR ESCAVADEIRAS E MOTONIVELADORAS 120H, 120K, 120K, 2.120K2,12H, 12K, 135H, 140H, 140K, 140K, 2.143H, 160H, 160K, 163H (301-3118-00 24VDC)



171-0028M
CATERPILLAR ESCAVADEIRAS 325D, L 336E, LH 336E, LNH 336F, L XE 336F, LN XE 336F, LNXE 349F, LXE 352F, VG 365B, 365B II, 365B, L 365C, L MH 374D, L 374F, L 385B, 385C, L MH 390D, L 390F, L 5090B, (171-0028, KDRDE7K-31/40E30) SISTEMA KAWASAKI



72209798
CNH, CASE E215LC, E215ME, E215B (72209798, KW5EK-31/G24DA50, SKY5P-24-A >PA<, DA/YA)



72209798A
CNH, CASE E215LC, E215ME, E215B (72209798A, KDRDE5K-31/30C50 -107, SKY5P -17-A >PA<)



YN35V00061F1
CNH, CASE, E215LC, E215ME, E385 TIER 3, FIATALLIS, KOBELCO (72209874, YN35V00061F1, KW5EK-31/G24DB50, SKY5P G24-A -P/A-)



72950222
CNH, CASE, E385C, E235BSR, E175B, E215B, E485B, E135B, E385B, E485B, E215C, E245C, E485C FIATALLIS, KOBELCO SK450-8 (72950222, KW5EK-31/G24DA5, SKY5P-24-A >PA<)



YN35V00049F1
CNH, CASE, E385C, E235BSR, E175B,E215B, E485B, E135B, E385B, E485B, E215C, E245C, E485C FIATALLIS, KOBELCO SK450-8, (YN35V00049F1, KDRDE5K-31/40C50-213, SKY5P-17-A-P/A-)



YN35V00054F1
CNH, CASE, FIATALLIS, E175C, E215C, E245C, KOBELCO (YN35V00054F1, KDRDE5K-31/30C50, SKY5P-17-A -P/A-)



72209875
CNH, CASE, FIATALLIS, E215LC, E215ME, E385 TIER 3 KOBELCO (72209875, KW5EK-31/G24YB50, SKY5P-24-A>PA<)



YN35V00048F1
CNH, CASE, FIATALLIS, E385, E215B, E215ME, E215LCE215LC, E215ME, E175B, E485B, CX220, KOBELCO SK-8, SK200-8, SK250-8, SK330-8, SK210LC-8, SK260-9, SK130-8, SK260-8, SK350LC-8 (72209873, YN35V00048F1, KDRDE5K-31/30C50, SKY5P-17-A-P/A-)



77280996
CNH, CASE, FIATALLIS, E385B, E215B, E215ME, E215LC, E215LC, E215ME, E175B, E485B, E80,E70, E80BM, KOBELCO (KDRDE5K-31/30C50-122, SKY5P-17-A >PA<, 77280996)



YN35V00051F1
CNH, CASE, FIATALLIS, E385B, E215B, E215ME, E215LC, E215LC, E215ME, E175B, E485B, E80,E70, E80BM, KOBELCO (77282117, 72959673, YN35V00051F1, KW5EK-31/G24YB50, SKY5PG24-A -P/A-)



YN35V00050F1
CNH, CASE, FIATALLIS, E385B, E215B, E215ME, E215LC, E215LC, E215ME, E175B, E485B, E80,E70, E80BM, KOBELCO (YN35V00050F1, KW5EK-31/G24DA50, SKY5P-24-A>PA<)



5168054M
CNH, CASE, NEW HOLLAND SÉRIE 60, T, TL, TLA, TM, TN, TNA, TNDA, TNF, TNNA, TNSA, TNV, TNVA (5168054)



5177091M
CNH, CASE, NEW HOLLAND SÉRIE TM135, 150, 165, 180, 7010, 7020, 7030, 7040 (5177091)



YN22V00001F8
CNH, NEW HOLLAND ESCAVADEIRAS E235BSR, E215B, E245B, E215C, E245C, VÁLVULA HIDRÁULICA DE ALÍVIO PRINCIPAL MR, F1 ATÉ F9 (YN22V00001F8)



84173878M
CNH, NEW HOLLAND TRANSMISSÃO TRATORES SÉRIE T8, T8295, T8325, T8355, T8385, T8270 (84173878, 87357396, 87440439)



84596434M
CNH, NEW HOLLAND TRANSMISSÃO TRATORES SÉRIE T8, T8295, T8325, T8355, T8385, T8270 (84596434, 87675608)



XJBN-00162
HYUNDAI ESCAVADEIRAS R200W-7, R210-7, R250-7, R305-7, R290-7, R320-7, VÁLVULA MRV (XJBN-00162, XJBN00162)



XJBN-00163
HYUNDAI ESCAVADEIRAS R200W-7, R210-7, R250-7, R305-7, R290-7, R320-7, VÁLVULA MRV (XJBN-00163, XJBN00163)



XJBN-00382
HYUNDAI HEAVY, VÁLVULA EPPR, DAEWOO, HYUNDAI, VOLVO, KOBELCO, SK200, DH200, 7 R200-5, VOLVO210. (XJBN-00382, XJBN00382, XJ8N-00382, EZ20V00018F1, KDRDE5K-20/40C07-109, KDRDE5K-20/40C07, KDRDE5K2040C07109, SKX5P-17-208, SKX5P17208)



25/222416
JCB ESCAVADEIRAS E RETROESCAVADEIRAS JCB 3CX, 4CX (MRV) (25/22416, 25222416, 25-2416)



25/618901
JCB ESCAVADEIRAS E RETROESCAVADEIRAS JCB 3CX, 4CX (MRV) (25/618901, 25618901, 25-618901)



25/105200
JCB RETRO ESCAVADEIRAS 3CX, 4CX (25/105200, 25105200, 25-105200)



25/220994
JCB RETRO ESCAVADEIRAS 3CX, 4CX (25/220994, 25220994, 25-220994)



25/104700
JCB, KIT COMPLETO BOBINA E SOLENOIDE RETROS 3CX, 4CX (25/104700, 25104700, 477/00824, 47700824)



20Y-60-11713
KOMATSU ESCAVADEIRAS PC-200-5, 6D95 (20Y-60-11713, 20Y-60-11712, 20Y6011713, 20Y6011712, 20-Y-6011-11713)



20-Y-60-22121
KOMATSU ESCAVADEIRAS, PC200-6, PC240-6, PC210-6, 6D95, VÁLVULA SOLENOIDE (20Y-60-22121, 20-Y-60-22121, 20Y-Y-60-22122, 20Y-60-22123)



YN52S00010P1M
KOBELCO, CNH, CASE CX210, CX220. SENSOR DE ALTA PRESSÃO (YN52S00010P1, YN52S00027P1)



YN35V00019F1M
KOBELCO, CNH, CASE ESCAVADEIRAS E CARREGADEIRAS. (KDRDE5K-31/30C40) SISTEMA KAWASAKI



YN35V00018F2M
KOBELCO SK100-120-130-200, CASE CX130, NEW HOLLAND E130, MOTOR MITSUBISHI D04 FR-TAA. VÁLVULA SOLENOIDE HIDRÁULICA SISTEMA KAWASAKI (KDRDE5K-31/30C40-111, YN35V00018F2, YN35V00018F1)



723-50-62300M
KOMATSU, VOLVO, KOBELCO, DOOSAN, HYUNDAI ESCAVADEIRAS E CARREGADEIRAS. VÁLVULA PILOTO (723-50-62300)



723-40-71900M
KOMATSU, HYUNDAI PC200-8, PC220LC-8 ESCAVADEIRAS. VÁLVULA PILOTO (723-40-71900)



5K31/30C50-140M
KOBELCO SK210LC, SK230-6E, CASE, CNH (5K31/30C50-140, KDRDE5K31/30C50-140)



SC304
SCANIA 113, 124, VOLVO VÁLVULA SOLENOIDE DO AR COMPRIMIDO (1536304, 1571120, 303470, 571120, 1340231, 1413047, 1421322, 536304)



SC655
SCANIA SÉRIE 4 ,114, 124, VÁLVULA SOLENOIDE DO CÂMBIO, 24V (7600-398-TF, 1376794, 2038655)



SC083
SCANIA, SÉRIE 4, 114, 124, PGR, VÁLVULA SOLENOIDE DO CÂMBIO (1488083, 1408080, 1121759, 1334037, 1318860)



11709864M
VOLVO BL71, BL71PLUS, EC15D, EC160, EC17C, EC18C, EC18D, EC20C, EC20D, EC27C, EC35C, EC35D, ECR35D, ECR40D, ECR48C, EW140, EW140B, EW140C, EW160, EW160B, EW160C, EW160D, EW160E, EW180D, EW210D, G900B, G900C (11709864, VOE11709864)



KDRDE5K-2040C07
VOLVO, KOMATSU, HYUNDAI, R215-7 (KDRDE5K-2040C07-109, SKX5P-17, 208-3210, SKX5P-17-208-9610*-203A)



SC252
VOLVO, SOLENOIDE DA TRANSMISSÃO FH12, VM (20590252)



SC1248
VOLVO, VÁLVULA SOLENOIDE DO CÂMBIO (1521248, 1667210, 1669420))



SC173
VOLVO, VÁLVULA SOLENOIDE FM12, FH12, RANGER VT (20775173)



SKX5P-17-209M
VOLVO EC140, EC210, EC290, EC360, EC460, EC750. VÁLVULA SOLENOIDE HIDRÁULICA (SKX5P-17-209, KDRDE5K-20/40C04-109, 7223-00820)



LC52S00019P1M
KOBELCO, CNH SK200-3, SK200-5, SK200-6/6E, SK200-8, SK-6E, SENSOR DE ALTA PRESSÃO (LC52S00019P1, 3MPA32NM, YW52S00002P1)



YN52S00102P1M
KOBELCO, CNH SK200-3, SK200-5, SK200-6/6E, SK200-8, SK-6E, SENSOR DE ALTA PRESSÃO (YN52S00102P1, 3MPA25N.M)



KHR10290M
CASE CX210, SUMITOMO, NEW HOLLAND, KOBELCO SH240-5, SH210-5, SENSOR DE ALTA PRESSÃO (KHR10290, KM16-P03, 50MPA, 1709M, KM16-S13, 49MPA, 7227850)



LS52S00015P1M
KOBELCO, CNH SK200-3, SK200-5, SK200-6/6E, SK200-8, SK-6E, SENSOR DE ALTA PRESSÃO (LS52S00015P1, 50MPA73.5NM)

CONSULTE OUTROS MODELOS DE SOLENOIDES E VÁLVULAS HIDRÁULICAS CONFORME SUA NECESSIDADE. TODOS OS MESES A MIRADOR TEM LANÇAMENTOS. FALE COM SEU TELEVENDAS.

ANOTAÇÕES:

mirador®

VÁLVULAS E SENSORES DO COMMON RAIL



TIPO	REFERÊNCIA MIRADOR DIESEL	SISTEMA	APLICAÇÃO	SIMILARIDADES	BOMBA/RAIL MOTOR	PRINCIPAIS APLICAÇÕES NO BRASIL	FOTO
SENSOR DE FASE	0232103052M	BOSCH	LAND ROVER	0232103127, 0232103128, 0281002667, 0232103053, LR058405, 4M5G12K073AB, 1826557, LR052493	0445010666, 4.4, 448DT	RANGE ROVER III, RANGE ROVER IV	
SENSOR DE FASE	0281002165M	BOSCH	IVECO	99450797, 380720	CURSOR 13, F3BE06	IVECO CAVALLINO, EUROTECH, STRALIS, TRAKKER TODOS DE 2004 A 2012	
SENSOR DE FASE	0281002825M	BOSCH	NEW HOLLAND	0281002825, 2854857, 504116724, 640134	0445020175	NEW HOLLAND T7040, T7060	
SENSOR DE FASE	0986280412M	BOSCH	RENAULT, OPEL, GM, NISSAN, SUZUKI, MITSUBISHI, VOLVO	0986280412, 8200789528, 93198452, 2556500Q0B, 4413789, 4435050, 4506177, 2376000QAA, 2376000Q0C, 23796AW300, 2556500Q0B, 30883794, 33220-67J12	G9U-724	RENAULT MASTER 2.5 DCI 16V DE 2004 A 2012	
SENSOR DE FASE	2872279M	BOSCH	VW, RAM, CUMMINS GERADORES, OFF ROAD	4921686, 3408531, 161112, 5594276	CUMMINS ISC, ISL, ISF	VW CONSTELLATION 19320, 370, 25320, 370, 26260, 31260, 320, 370, VW 17260, 18320, RAM 2500 5.9, 6.7	
SENSOR DE PRESSÃO	260-2180M	SENSATA	CATERPILLAR, HITACHI	260-2180, 2602180	CAT C6.4	CAT 311D, LRR312D, 312D, L312D2, 312D2, GC312D2, L313D, 313D2, GC313D2, LGP313D2, GC314D, CR314D, LCR315D, L318D2, 318D, L318D2, L319D, L319D, LN330D, 330D, FM330D, L330D, MH336D, 336D, L336D, LN336D2, 336D2, GC 336D2, L340D, L340D2, L345D, 345D, LVG349D, 349D, L349D2, 349D2, L374D, L390D, 390DL	
SENSOR DE PRESSÃO	LC52S00019P1M	SENSATA	NEW HOLLAND, KOBELCO, CASE	LC52S00019P1, 3MPa32Nm, YW52S00002P1	D 04 FR-TAA	KOBELCO, CNH SK200-3, SK200-5, SK200-6/6E, SK200-8, SK-6E	

TIPO	REFERÊNCIA MIRADOR DIESEL	SISTEMA	APLICAÇÃO	SIMILARIDADES	BOMBA/RAIL MOTOR	PRINCIPAIS APLICAÇÕES NO BRASIL	FOTO
SENSOR DE PRESSÃO	3330602M	BOSCH	CUMMINS QSK60 GERADORES E ESTACIONÁRIOS	00033003000602, 3330602, 3331031	QSK60, 00033003000602,	GERADORES E ESTACIONÁRIOS QSK60	
SENSOR DE PRESSÃO	YN52S00102P1M	SENSATA	NEW HOLLAND, KOBELCO, CASE	YN52S00102P1, 3MPa25n.M	D 04 FR-TAA	KOBELCO, CNH SK200-3, SK200-5, SK200-6/6E, SK200-8, SK-6E	
SENSOR DE PRESSÃO	KHR10290M	SENSATA	NEW HOLLAND, KOBELCO, CASE	KHR10290, KM16-P03, 50MPA, 1709M, KM16-S13, 49MPA, 7227850	ISUZU 6BG1T, 4HK1X	CASE CX210, SUMITOMO, NEW HOLLAND, KOBELCO SH240-5, SH210-5	
SENSOR DE PRESSÃO	23B927263M	SENSATA	VW, MWM	23B927263, 2U2919081, 1839415C91	MWM 6.12TCE	VW CONSTELLATION EURO V 2021 33460T, 25460T, DELIVERY 2022 11180, 14180	
SENSOR DE PRESSÃO	LS52S00015P1M	SENSATA	NEW HOLLAND, KOBELCO, CASE	LS52S00015P1, 50MPA73.5NM	D 04 FR-TAA	KOBELCO, CNH SK200-3, SK200-5, SK200-6/6E, SK200-8, SK-6E	
SENSOR DE PRESSÃO	274-6720M	SENSATA	CATERPILLAR	274-6720, 2746720	3054E, 3056E, C17516, C17520	CAT 924G, 924GZ, 928G, 930G, M313C, M315C, M316C, M318C, M318C, MHM322C, CP563E, CP573E, CP663E, CS563E, CS573E, CS583E, CS663E, CS683E, 432E, 311D, LRR312D, 312D, L 313D, 314D, CR314D, LCR315C, 315D, L 318D, L 319D, 319D, L 319DLN, 320D, 320D, FM320D, FMRR320D, GC320D, L 320D, LN320D, LRR320D, RR321D, LCR323D, 323D, L323D, LN323D, S323D	
SENSOR DE PRESSÃO DA GALERIA	0281002398M	BOSCH	FORD, IVECO, CASE, CUMMINS, FIAT, NEW HOLLAND, VW, AGRALE	0281002398, 1404007	0445224011, 0445226013, 0445224012, 0445226018, ISBE4, ISBE6	AGRALE MA 12.0, MT 12.0 LE/SB, FORD C 1317, 1517, 1717, 815E, F250, 8.150, 9.150, 13.170, 15.170, 15.190, IVECO 170E25, 240E25, CC170E22, 230E22, 230E24	

TIPO	REFERÊNCIA MIRADOR DIESEL	SISTEMA	APLICAÇÃO	SIMILARIDADES	BOMBA/RAIL MOTOR	PRINCIPAIS APLICAÇÕES NO BRASIL	FOTO
SENSOR DE PRESSÃO DA GALERIA	0281002405M	BOSCH	PEUGEOT, BMW, FIAT, HYUNDAI, IVECO, KIA, RENAULT, CITROEN	500372234, 504229208, 5001853014, 503644446, 0281002210, 0281002475, F00R000748, 0281002260, 0281002405	0445224009, 1570A7, 1570J1, 500394220, 504088073, 5001855043, 8140.43S	CITROEN JUMPER 2.8 HDI, FIAT DUCATO 2.8, CITYCLASS 2.8, IVECO DAILY 2.8, 35.13, 38.13, 40.13, 50C13, 70.13, SCUDATO 60.13, PEUGEOT BOXER 2.8 HDI	
SENSOR DE PRESSÃO DA GALERIA	0281002498M	BOSCH	MERCEDES, AUDI, CHRYSLER, DODGE, VW	0281002498, 0041531528, 0041537528, 5080349AA, P00111, 0281002238, 0281002239, F00R004269	0445214063, 0445214004, 0445214006, 0445214007, OM611LA, 6110700495, A6110700495	MERCEDES 311, 313, 413 CDI ATÉ Nº DE MOTOR 013586 ML270 ATÉ Nº DE MOTOR 60 001942; 50 846433; 40 176145; 30 287865, ACELO 715C	
SENSOR DE PRESSÃO DA GALERIA	0281002592M	BOSCH	CHEVROLET, CITROEN, FIAT, IVECO, PEUGEOT, RENAULT, SUZUKI	0281002797, 1920.SZ, 1920.7R, 9633310080, 15736-67G00, XF10080, 0281002592, 0281002283	0445214019, 12627090, 12627092	CHEVROLET TRACKER 2.0D, SUZUKI GRAND VITARA 2.0D, 8 VÁLVULAS COM MOTOR PEUGEOT	
SENSOR DE PRESSÃO DA GALERIA	0281002568M	BOSCH	RENAULT, VW	0281002568, 55190763, 55195077, 7701056064, 7701068374	0445010205, 0445010234, 0445010033, 0445224019, 0445226031, GU9-724, 4.12TCE, 6,12TCE	RENAULT MASTER 2.3 DCI 16V, VW 8.150, 9.150, 15.180, 17.210, 17.260, 13.180, 15.180	
SENSOR DE PRESSÃO DA GALERIA	0281002706M	BOSCH	IVECO, HYUNDAI, FIAT, FORD, MAN, VOLVO, RENAULT	504152959, 55195078, 9S519G756AB, 1581708, 04216218, 504247741, 51274210230, 51274210236, 7420792328, X477411, 0281002903, 0281002864, 0281006425, 0281002707	0445214107, 504128917, 5041289170, F1AE0481T	FIAT DUCATO 2.3, HYUNDAI HD78, IVECO DAILY 35C14	
SENSOR DE PRESSÃO DA GALERIA	0281002846M	BOSCH	AGRALE, FORD, IVECO, CUMMINS, CASE, DAF, VW	0281002846, 4994709, 0281002472, 3947258, 45962079F, 1408233, 1408346, 504053982, 42567283, 3230182500, 2831362, 42561376, 503622808, 2R0919081D	0445226020, 4899319, 4899320, BG5X9H487BA, 4899337, 2S0133319A, 2S0133319B, ISBE6, 4899319	AGRALE MT 12.0 LE, FORD C1722, 2422, 2428, 2622, 2628, VW 17.250, 24.250, 23.250	
SENSOR DE PRESSÃO DA GALERIA	0281002863M	BOSCH	KIA, HYUNDAI	31401-4A400, 0281006808, 0281002863	0445214102, 0445214103, 0445214180, 0445214187, 0445216017, 0445216018, 314004A440	KIA SORENTO 2.5 CRDI	

TIPO	REFERÊNCIA MIRADOR DIESEL	SISTEMA	APLICAÇÃO	SIMILARIDADES	BOMBA/RAIL MOTOR	PRINCIPAIS APLICAÇÕES NO BRASIL	FOTO
SENSOR DE PRESSÃO DA GALERIA	0281002907M	BOSCH	AGRALE, CHEVROLET, MWM, MERCEDES, RENAULT, VW, VOLVO	0281002907, 0281002920, A0061537828, 8200418270, 7701068400, 8200418820, 0281002926, 0281002720, 0281002834	0445214082, 0445224019, 0445224026, 0445224028, 0445226031, 0445226046, 93342397, 940809070014, 4.07TCE, 4.08TCE, 4.12TCE, 6.12TCE, 2R0133319A, 2S2133319, 2W0133319	NISSAN FRONTIER 2.8, XTERRA 2.8, CHEVROLET BLAZER 2.8, S10 2.8, VW 5.140, 8.150, 9.150, 15.180, 15.190, 17.210, 17.230, 17.260, CONSTELLATION 13.180, 15.180, WORKER 13.180, 15.180, 26.260, 31.260, AGRALE 8500, 9200, MA7.5, MA8.5, MA9.2, W8, W9, VOLVO VM210, VM260, VM310	
SENSOR DE PRESSÃO DA GALERIA	0281002908M	BOSCH	KIA, ZEXEL, HYUNDAI, NISSAN, RENAULT, NEW HOLLAND	0281002908, 55190763, 55195077, 7701056064, 32G6109100, 7701068374, 31400-4A010, 314002A100, 0281006085, 0281002734, 0281002865	0445214061, 0445214101, 0445214142, 314004A010, 1077800222, 1077800220, 1752000Q1E, 8200613066, D4CB, G9U-724	HYUNDAI STAREX 2.5 CRDI, KIA SORENTO 2.5 CRDI, RENAULT MASTER 2.5 DCI	
SENSOR DE PRESSÃO DA GALERIA	0281002909M	BOSCH	FIAT, IVECO, PEUGEOT, KIA, NISSAN, RENAULT, CITROEN, MWM, LAND ROVER, BMW	31401-27000, 31401-27001, 504229208, 8200600208, 8200600206, 7701069617, 7701478058, 7701474554, 7701068387, 42567918, 42569152, 1920.PR, STC4768, 906915100003, P00030, 0281002867, 0281002788, 0281002522, 0281002909	0445224009, 0445214035, 0445214036, 0445214077, 0445216002, 1570A7, 1570J1, 5001855043, 314004A000, 1077800193, F1AE0481T, 8140.43S	CITROEN JUMPER 2.3, FIAT DUCATO 2.8 TODAS DE 2005 A 2012, IVECO CITYCLASS, DAILY 35.13, 38.13, 40.13, 50C13, 50.13, 60.13, 70.13, PEUGEOT BOXER 2.8	
SENSOR DE PRESSÃO DA GALERIA	0281002915M	BOSCH	RENAULT, NISSAN	0281002915, 0281006188, 0281002916, 8200703127	0445214079, 0445214142, 1752000Q1E, 8200613066	RENAULT MASTER 2.5 DCI 16V DE 2004 A 2012	
SENSOR DE PRESSÃO DA GALERIA	0281002919M	BOSCH	LAND ROVER	0281002919, LR022334, 9670890580, BG9Q9D280BA	DW12BTED4, 224DT, 0445010367, LR022334	FREELANDER 2ED4, 2SD4 AWD, 2006-2014. EVOQUE DIESEL 2.2 2014	
SENSOR DE PRESSÃO DA GALERIA	0281002930M	BOSCH	MAN, VW, VOLVO, MAHINDRA, MWM, AGRALE, DEUTZ, CASE IH, FIAT, IVECO	0281002930, 504333094, 55223142, 51274210233, 21946209	0445224051, 0445226084, 0445226082, 51103116079, 51103116089, 07W129463A, 0305CAV00010N, 961209070034, 941209070034, MAXXFORCE 2.8	AGRALE 10000, 14000, MA9.2, MA10.0, MA12.0, MA15.0, VOLVO VM220, 270, 330, MAN TGM 18.340, VW 17.280, 24.280, 26.280, 31.280	

TIPO	REFERÊNCIA MIRADOR DIESEL	SISTEMA	APLICAÇÃO	SIMILARIDADES	BOMBA/RAIL MOTOR	PRINCIPAIS APLICAÇÕES NO BRASIL	FOTO
SENSOR DE PRESSÃO DA GALERIA	0281002937M	BOSCH	IVECO, CUMMINS, VOLVO, FIAT, CHEVROLET, MAN, MAHINDRA, AGRALE, DEUTZ	0281002937, 0281002707, 0281006364, 0281002903, 504152959, 55195078, 9S519G756AB, 1581708, 04216218, 504247741, 55207677, 51274210230, 51274210236, 7420792328, 21407309, 20792328, 30677300	0445226049, 0445214089, 0445214100, 0445214260, 0445214261, 0445215022, 0445226012, 0445226183, 51103116051, 51103116054, 51103116082, 0305BC0381N, 504088709, 504125722, 12625640, 12650406, 55569347, 0305BAM00260N, 922909070064	MAN TGX18, TGX28, TGX29, TGX33, MAHINDRA SCORPIO 2.2 E 2.6, IVECO CITYCLASS, DAILY 35S14, 40S16, 45S14, 55C16, 70C16, CHEVROLET S10 2.8, TRAILBLAZER 2.8, AGRALE 7215	
SENSOR DE PRESSÃO DA GALERIA	0281002942M	BOSCH	MERCEDES, CHRYSLER, MWM, NAVISTAR, MAXXFORCE, VOLVO	0281006022, 05139700AA, 05139701AA, A0051535828, A0071530228, 0281002700, 0281006022, 0281002942	0445214063, 0445214064, 0445215020, 0445214004, 0445214007, A6110700495, 6110700495	MERCEDES 311, 313, 413 CDI A PARTIR DO Nº DE MOTOR 013587, ACELO 715C, ML270CDI A PARTIR DO Nº DE MOTOR 60 001943; 50 846434; 40 176146; 30 287866	
SENSOR DE PRESSÃO DA GALERIA	0281002952M	BOSCH	VOLVO	0281002952, 30677300, 31216319	0445215023, 30777554, 30777556, D5244T16	VOLVO XC70 II 2.4D AWD	
SENSOR DE PRESSÃO DA GALERIA	0281006035M	BOSCH	HYUNDAI, KIA	0281006035, 31401-2F000, 314012F000	0445216039, 0445216041, 0445216042, 314013A100, 314003A100	KIA MOHAVE 3.0 CRDI	
SENSOR DE PRESSÃO DA GALERIA	0281006053M	BOSCH	DEUTZ, FORD, MAN, RENAULT, VOLVO, VW	04216218, 04216218, 04216717, 0281006053	0445226047, 0445226125, 004903528, 04902882, 04901602, 20980481	VOLVO EC240B LC, MOTORES INDUSTRIAIS E ESTACIONÁRIOS	
SENSOR DE PRESSÃO DA GALERIA	0281006064M	BOSCH	LAND ROVER, RANGE ROVER, CITROEN, FORD	BC3Q-9F838-AA, BC3Z9F838A, LR020693, 0281006064	0445216029, 0445216030, 0445216047, 0445218019, 0445218020, 0445216045, 0445218023	LAND ROVER DISCOVERY IV 3.0, RANGE ROVER III 4.4, RANGE ROVER IV 4.4, SPORT 3.0 AWD, SPORT 4.4 AWD	

TIPO	REFERÊNCIA MIRADOR DIESEL	SISTEMA	APLICAÇÃO	SIMILARIDADES	BOMBA/RAIL MOTOR	PRINCIPAIS APLICAÇÕES NO BRASIL	FOTO
SENSOR DE PRESSÃO DA GALERIA	0281006086M	BOSCH	VW, CUMMINS, MAN, FORD, KOMATSU, ZEXEL, MITSUBISHI	0281006086, 0281002612, 3963815, 0281002903, ME229553, 93191400, 0281002841, 0281006364, 0281002534	0445226025, 3963815, BG6X9H487AA, 2T2133319, 1077850170, ISC	VW 18.320, CONSTELLATION 19.320 TITAN	
SENSOR DE PRESSÃO DA GALERIA	0281006087M	BOSCH	CASE IH, FIAT, IVECO, MITSUBISHI	0281006087, 0281002755, ME228918, 2854542, P23163	0445224027, 0445224036, ME228862, ME225495, 51274210233	EQUIPAMENTOS OFF ROAD COM MOTOR MITSUBISHI 4M42 CANTER FUSO	
SENSOR DE PRESSÃO DA GALERIA	0281006158M	BOSCH	CHEVROLET, FIAT, IVECO	0281006158, 55576178, 55230978, 504382372	0445214107, 0445215018, 0445215019, 0445226018, 504128917, 5041289170	IVECO DAILY 35C14 2006-2009	
SENSOR DE PRESSÃO DA GALERIA	0281006164M	BOSCH	FIAT, IVECO, CITROEN, CASE, NEW HOLLAND, PEUGEOT, FORD, JEEP	50438237, 55230827, BS519G756AA, 1723814, 1573268L00, 604382373, 0281006164	0445224024, 0445224055, 0445224065, 0445226040, 2855503, 504091065, F1C	IVECO VERTIS 130V18, 130V19, 90V16, 90V18, CITYCLASS 45S17, 55S17, 70C17, DAILY 35S14, 45S17, 55C17, 70C17, CITROEN JUMPER 2.3 HDI, FIAT DUCATO CARGO 2.3 F1C, PEUGEOT BOXER 2.3 D	
SENSOR DE PRESSÃO DA GALERIA	0281006165M	BOSCH	CASE IH, IVECO, NEW HOLLAND	0281006165, 504382791, 5037751330	0445226054, 504124845, 504373407, 5043734070	CASE A8000, A8800, AF6130, AF7130, IVECO STRALIS 330, 360, NEW HOLLAND CR6.80, CR9060	
SENSOR DE PRESSÃO DA GALERIA	0281006176M	BOSCH	CUMMINS, DEUTZ, AGRALE, FORD, JAC, MARCOPOLO	0281006176, 0281006326, 5301141	0445224059, 5259557, 23B133319, ISF 2.8	VW MAN DELIVERY EXPRESS	
SENSOR DE PRESSÃO DA GALERIA	0281006177M	BOSCH	AGCO, SISU, VALTRA, MASSEY FERGUSON, FENDT	0281006177, V837079599, 837079599	0445226102, 837073584, V837073584	MF 8670, 8690, VALTRA S293, S353	

TIPO	REFERÊNCIA MIRADOR DIESEL	SISTEMA	APLICAÇÃO	SIMILARIDADES	BOMBA/RAIL MOTOR	PRINCIPAIS APLICAÇÕES NO BRASIL	FOTO
SENSOR DE PRESSÃO DA GALERIA	0281006191M	BOSCH	RENAULT	0281006191, 0281006036, 8200703127	0445214258, 175215697R, 8201028992	RENAULT MASTER 2.3 DCI 2013-2017	
SENSOR DE PRESSÃO DA GALERIA	0281006245M	BOSCH	BMW	0281006245, 13534744484	0445216049, 13534744483, 13538508155, 13534744484	BMW X5 M50D 2013 A 2020	
SENSOR DE PRESSÃO DA GALERIA	0281006325M	BOSCH	CUMMINS, DAF, FIAT, FORD, HYUNDAI, IVECO, KOMATSU, VW	0281002851, 3974092, BG6X9F479CA, 2T2906051B, 5297641, 5260246, 1705135, 42574913, 42567283, 6754721212, 0281006112	0445224012, 0445224013, 0445226020, 0445226025, 0445226022, 0445226190, 0445224048, 0445224059, 3963815, BG6X9H487AA, 2T2133319, 1077850170, 5446366, ISC, ISL 8.9, ISF 2.8	FORD C1119, C1319, C1519, C1719, C1723, C1832, C1933, C2423, C2623, C2632, C2633, C2932, C3132, C3133, C4432, C4532, C5032, C6332, C816, F350, F4000, VW 18.320, 19.320, 25.320, 31.320	
SENSOR DE PRESSÃO DA GALERIA	0281006327M	BOSCH	FORD, CUMMINS, HYUNDAI, KOMATSU	5297640, 5261237, 4937283, 4930429, 6754721212, 0281002850, 0281002787, 0281006150	0445226044, 4981367, BH1X9H487BA, 4937282, BH1X9H487AA	FORD CARGO C2429 ISB6.7	
SENSOR DE PRESSÃO DA GALERIA	0281007017M	BOSCH	GMC, CHEVROLET, FIAT, FORD, JEEP, CASE, FIAT ALLIS	0281006752, 55269777, 55280222	0445214364, 0445214394, 55234437, 55272136, 55220722, 1780417, CS519D280AA, 55272136, 55272135, 55234039, 55282695, ECD	FIAT TORO 2.0, JEEP RENEGADE 2.0, COMPASS 2.0 DIESEL	
SENSOR DE PRESSÃO DA GALERIA	6754-72-1210M	BOSCH	KOMATSU	6754-72-1210, 6754-72-1211, 6754-72-1212, 6754721210, 129A00057000	D65EX-15E0, D65EX-16, D65PX-15E0, D65PX-16	KOMATSU PC200-8, PC60 PC160, PC200, PC220, PC300, PC400, PC450, PC600	
SENSOR DE PRESSÃO DA GALERIA	F00R002914M	BOSCH	FORD, LAND ROVER, RANGE ROVER, BMW	F00R004388, 6H42-9C968-AB, STC4768, STC4769A, 13537812345, 13537781486, 13537788164, F00R000748, 0281002788, F00R002914, F00R004556, LR009732	15781245, TD04 2.0	LAND ROVER FREELANDER 1996-2006	

TIPO	REFERÊNCIA MIRADOR DIESEL	SISTEMA	APLICAÇÃO	SIMILARIDADES	BOMBA/RAIL MOTOR	PRINCIPAIS APLICAÇÕES NO BRASIL	FOTO
SENSOR DE PRESSÃO DA GALERIA	499000-6131M	DENSO	NISSAN, ISUZU	499000-6131, 8-98119790-0, 8-97318684-1, 98119790, 97318684, 8973186841, 8981197900, 499000--6310, VHS227621070	4HK1, 6HK1, YD25071295T	NISSAN FRONTIER 2.5 2008-2012	
SENSOR DE PRESSÃO DA GALERIA 6 PINOS	89458-60010M	DENSO	TOYOTA	89458-60010, 8945860010, 499000.6080, 499000.6081, 179700.0451, 029600.1420, 079800.7800, 1797000451, 0296001420	D4D	TOYOTA HILUX, SW4 2005 A 2012	
SENSOR DE PRESSÃO DA GALERIA 3 PINOS	89458-71010M	DENSO	TOYOTA	499000-6120, 499000-6121, 89458-71010, 8945871010	D4D	TOYOTA HILUX, SW4 2005 A 2013	
SENSOR DE PRESSÃO DA GALERIA	RE520930M	DENSO	JOHN DEERE	RE520930	RE520929, RE507959, SE501915, 4045H, 6068H	JOHN DEERE 6125E, 6135J, 6205J, 6210J, S430, S440, S540, S550, 9570STS, M4025, M4030, M4040, 6115J, 6125J, 6135M, 6150J, 6170J, 6170M, 6190M, 6210M, 7200J, 7215J, 7225J, 7230J	
SENSOR DE PRESSÃO DA GALERIA	RE523811M	DENSO	JOHN DEERE	RE523811	RE521599, 6090H	JOHN DEERE 8270R, 8295R, 8320R, 8345R, 8370R, 3520, 3522, CH570, CH670, 9670STS, 9770STS, S660, S670	
SENSOR DE PRESSÃO DA GALERIA	45PP3-1M	SENSATA	NISSAN, FORD, LAND ROVER	45PP3-1, 12196090806, 1465A034A	YO25ETI, YD25	NISSAN FRONTIER 2.5 16V 2007-2015, FORD TRANSIT 2.4TDCI DURATORQ, LAND ROVER DEFENDER 2.4 TD4	
SENSOR DE PRESSÃO DA GALERIA	45PP3-3M	SENSATA	NISSAN	45PP3-3, 1497163, 8C1Q9D280AA, 9665400680, 966461388	YO25ETI, YD25	NISSAN FRONTIER 2.5 16V 2012-2017	

TIPO	REFERÊNCIA MIRADOR DIESEL	SISTEMA	APLICAÇÃO	SIMILARIDADES	BOMBA/RAIL MOTOR	PRINCIPAIS APLICAÇÕES NO BRASIL	FOTO
SENSOR DE PRESSÃO DA GALERIA	45PP3-5M	SENSATA	CHEVROLET	45PP3-5	XLD28	CHEVROLET S10 2.8 2012 A 2018, TRAILBLAZER 2.8 2013 EM DIANTE	
SENSOR DE PRESSÃO DA GALERIA	55PP02-03M	SENSATA	CITROEN, FORD, FIAT, PEUGEOT, TROLLER	55PP02-03, 5WS40039, 9658227880, 9664111780, 1920.GW, 3M5Q9D280-AC, 3M5Q9D280AA, 3M5Q9D280-AB, 2S6Q9D280AA, 4M5Q9D280DB, 1447993, 1230958, 1145928, 1346474, 1317576300, 1S4Q9D280AD	NGD 3.0E	FORD RANGER 3.0 2005 A 2012, TROLLER T4 3.0 2005 A 2011	
SENSOR DE PRESSÃO DA GALERIA	55PP03-02M	SENSATA	LAND ROVER, CITROEN, CASE, FORD, HYUNDAI, KIA, PEUGEOT, RENAULT, VOLVO, EFFA, JMC, SSANGYONG	8200057345, 1445928, 4M5Q9D280-DB, 118789084, 1334946, 1319685, 1S4Q9D280AD, 2S7Q9D280AE, 02JDE3111, 9307Z502B, 9307Z507A, 9307Z511A, 9307Z502B, 51HP0202, 55PP03-01, 55PP03-02	N601 2.8	SSANGYONG KYRON 2.0, 2.7 XDI 2003 A 2015	
SENSOR DE PRESSÃO DA GALERIA	55PP04-01M	SENSATA	LAND ROVER, PEUGEOT	55PP04-01, 1570H4, 9655714780, 5WS40050, 04345446371, 1387695, 55PP04-02	TDV6 SIEMENS PDC2	DISCOVERY 3 2.7 S TDI 4X4, DISCOVERY 3 2.7 HSE TDI, DISCOVERY 3 2.7 SE TDI 4X4 2005 A 2009	
SENSOR DE PRESSÃO DA GALERIA	55PP05-01M	SENSATA	MITSUBISHI, CITROEN, FIAT, FORD, PEUGEOT	55PP05-01, 1465A034, 090010M09020, 8C1Q-9D280-AA, 06017-611743, 1497163, 1570.P1, 9664613880, 9665400680, 12131913818	1334946, 1319685, 1S4Q9D280AD, 2S7Q9D280AE, 9654726280	MITSUBISHI L200 TRITON 3.2, PAJERO FULL 3.2 2007 A 2015	
SENSOR DE PRESSÃO DA GALERIA	55PP06-03M	SENSATA	FORD, TROLLER	55PP06-03, 3M5Q-9D280-AA, 9654592680, 96554654, 9655465480	NGD 3.0E	FORD RANGER 3.0 2005 A 2012, TROLLER T4 3.0 2005 A 2011	
SENSOR DE PRESSÃO DA GALERIA	55PP07-02M	SENSATA	JCB, HYUNDAI, KIA, MERCEDES	55PP07-02, 31500-4X400, A6460700395	JS200, A6460700395, 6460700395	JCB JS200, BONGO 2008-2011	

TIPO	REFERÊNCIA MIRADOR DIESEL	SISTEMA	APLICAÇÃO	SIMILARIDADES	BOMBA/RAIL MOTOR	PRINCIPAIS APLICAÇÕES NO BRASIL	FOTO
SENSOR DE PRESSÃO DA GALERIA	55PP22-01M	SENSATA	MERCEDES	55PP22-01, 9307-521A, 9307521A, 9307Z521A, 1219472305, 55PP2201	6510700495, A6510700495, R9144Z240A, 28389851	MERCEDES SPRINTER 515 CDI EURO 5	
SENSOR DE PRESSÃO DA GALERIA	55PP26-02M	SENSATA	VW, AUDI	55PP26-02, 03L906051, 03L906054A, P37052	EA189	VW AMAROK 2.0 2011-2017	
SENSOR DE PRESSÃO DA GALERIA	55PP30-01M	SENSATA	CHEVROLET, GM, HYUNDAI, KIA, OPEL	55PP30-01, 1310891347, 314002A700, 55PP3002	31400-2A700, 96868901, 4802196	HYUNDAI OFF ROADS	
SENSOR DE PRESSÃO DA GALERIA	55PP31-01M	SENSATA	CATERPILLAR	55PP31-01, 3203064C01, 110R000096, 5PP4-18 , 15429705, 33203064, 320-3064	C3.3DE33E0, C3.3DE50E0, C3.3DE33E3, C3.3DE50E2, C4.4, C4.4DE110E, C4.4DE55E2, C4.4DE65E3, C4.4DE88E0, C9.3, 3512E, 3406C, C12.9, C7.1, C8.7, C9.3, CG137-08	CATERPILLAR D6, D7E, D7E, LGP, D8R, D8T, D9T	
SENSOR DE PRESSÃO DA GALERIA	55PP40-01M	SENSATA	CITROEN, FORD, PEUGEOT	55PP40-01, BK2Q9D280AB, 1717578, 9675389980, 5WS40755	DURATORQ / PUMA	FORD RANGER 2.2, 3.2, TROLLER, FORD TRANSIT	
SENSOR DE PRESSÃO DA GALERIA	55PP4-3M	SENSATA	CATERPILLAR	55PP4-3, 248-2169, 2482169	C7, C9, C12, C15	CAT 815F II, 816F II, 950H, 962H, 988K, 988K, XE 990K, 992K, 993K, 994H, 994K	
SENSOR DE PRESSÃO DA GALERIA	5PP4-1M	SENSATA	CATERPILLAR	5PP4-1, 238-0118, 2380118	C4.2 ACERT	CAT 312D, 311D, LRR312D, L313D, 314D, CR314D, LCR315D, L318D, L319D, 319D, L319D, LN320D, 320D, FM320D, FMRR320D, GC320D, L320D, LN320D, LRR320D, RR321D, LCR323D, 323D, L323D, LN323D, S323DAS	

TIPO	REFERÊNCIA MIRADOR DIESEL	SISTEMA	APLICAÇÃO	SIMILARIDADES	BOMBA/RAIL MOTOR	PRINCIPAIS APLICAÇÕES NO BRASIL	FOTO
SENSOR DE PRESSÃO DA GALERIA	85PP26-02M	SENSATA	VW, AUDI	85PP26-02, 03L906054, 03L906054A	03L130089, 03L130089B, 03L130089J, 03L130089Q, 03L130089S	VW AMAROK 2012-2020 TDI	
SENSOR DE PRESSÃO DA GALERIA	85PP26-93M	SENSATA	VW, AUDI, PORSCHE DIESEL	85PP26-93, 03L906051	03L130089, 03L130089B, 03L130089J, 03L130089Q, 03L130089S	VW AMAROK 2012-2020 TDI GERAÇÃO II	
SENSOR DE PRESSÃO DA GALERIA	85PP40-02M	SENSATA	FORD, PEUGEOT, CITROEN	85PP40-02, BK2Q9D280AB, 1717578, 9675389980, 5WS40755, A2C5328876880	DURATORQ / PUMA	FORD RANGER 2.2, 3.2, TROLLER, FORD TRANSIT	
SENSOR DE ROTAÇÃO	0261210170M	BOSCH	CHRYSLER, DODGE, JEEP, MERCEDES, MITSUBISHI	0261210171, 0261210170, 5080352AA, A0031532728, A0031532828, 0031532728, 0031538628, MN960372, MN960274, P00050	OM611LA, OM651LA, OM612	JEEP GRAND CHEROKKE 2.7, 3.0 CRD, MERCEDES SPRINTER 311, 313, 413, 415, 515, ACELLO 715C, ML270 CDI	
SENSOR DE ROTAÇÃO	0261210126M	BOSCH	IVECO	0261210126, 500306772	CURSOR 13, F3BE06	IVECO STRALIS 380, 400, 420, 440, TRAKKER 380, 720, 740	
SENSOR DE ROTAÇÃO	0281002214M	BOSCH	AGRALE, CHEVROLET, MAHINDRA, VW	0281002214, 2R0906433D, 93342146, 03090C231N, 46446873, 60814769, 4637264, 37500RBDE010M5, 961200670014	6.12TCE, 4.12TCE, 4.08TCE, 4.12TCE, NEF CRDE, 4.07 TCE	AGRALE 8500, 9200, MA7.5, 8.5, 9.2, W8, W9, BLAZER 2.8, S10 2.8, SCORPIO 2.6, VW 5.140, 8.150, 9.150, 15.180, 15.190, 17.230, 17.260, 13.180, 15.180, 26.250, 31.260, 26.260, 31.260	

TIPO	REFERÊNCIA MIRADOR DIESEL	SISTEMA	APLICAÇÃO	SIMILARIDADES	BOMBA/RAIL MOTOR	PRINCIPAIS APLICAÇÕES NO BRASIL	FOTO
SENSOR DE ROTAÇÃO	0281002315M	BOSCH	IVECO, CASE IH, NEW HOLLAND	281002315, 5010412449, 6238109, 504096645, 09118368, 90532619, 9118368, 7421426987, 7420513343, 20513343, 51271207037, 32G9000800, 0261210151	CURSOR 13, F3BE06	IVECO STRALIS 330, 400, 440, 480, 560, 380T, 410T, 720T, 740T	
SENSOR DE ROTAÇÃO	0281002332M	BOSCH	CITROEN, IVECO, FIAT, PEUGEOT, RENAULT	0281002332, 500343018, 1920.CP, 50 01 848 541	8140.43S	FIAT DUCATO 2.3, 2.8, CITYCLASS, DAILY 35.13, 38.13, 40.13, 50.13, 70.13, SCUDATO 60.13, BOXER 2.8	
SENSOR DE ROTAÇÃO	0281002426M	BOSCH	VW, MAN	0281002426, 51271200014, 07W927807	D0834	VW 15.190, 17.230, 17.280, 15.190, 24.280, 26.280, 31.280, 13.190, 15.190, 17.190	
SENSOR DE ROTAÇÃO	0281002509M	BOSCH	IVECO, FIAT, CASE, NEW HOLLAND	0281002509, 504005575	CURSOR 8	IVECO EUROCARGO, CAVALLINO 450E32T	
SENSOR DE ROTAÇÃO	0281002513M	BOSCH	IVECO, FIAT, CASE, NEW HOLLAND	0281002513, 500374763, X74763	F1C, F1A	IVECO CITYCLASS, DAILY 35C14, 35S14, 40S16, 45S14, 45S16, 55C16, 70C16, SCUDATO 70C16	
SENSOR DE ROTAÇÃO	0281002629M	BOSCH	NEW HOLLAND	0281002629, 4897242	NEF6, F4DFE613K	NEW HOLLAND W170B, W190B, T6, T7	

TIPO	REFERÊNCIA MIRADOR DIESEL	SISTEMA	APLICAÇÃO	SIMILARIDADES	BOMBA/RAIL MOTOR	PRINCIPAIS APLICAÇÕES NO BRASIL	FOTO
SENSOR DE ROTAÇÃO	0281002662M	BOSCH	MAN, VW	51271207038, 55354601, 93179850, 6238109, 7420513343	D0834, D2676	MAN TGM18, TGX18, TGX28, TGX29, TGX33, VW 15.190, 17.230, 17.280, 17320, 24.280, 26.280, 31.280, 13.190, 17.190	
SENSOR DE ROTAÇÃO	0281002717M	BOSCH	NISSAN	0281002717, 97226992, 93179849	4.07TCE	NISSAN FRONTIER 2.8, XTERRA 2.8	
SENSOR DE ROTAÇÃO	0281002778M	BOSCH	CITROEN, IVECO, FIAT, PEUGEOT, RENAULT	1131J7, 504129943, 0281002778	F1C, F1A	FIAT DUCATO 2.3, IVECO CITYCLASS, DAILY 45S70, 55S17, 70C17, 35S14, 40S16, 45S14, 45S16, 45S17, 55C16, 55C17, 70C16, 70C17, SCUDATO 70C16, 70C17	
SENSOR DE ROTAÇÃO	0281002818M	BOSCH	VOLVO	0281002818, 961200670044	D7E, 4.12TCE	VOLVO B7R, VM210, VM260, VM310	
SENSOR DE ROTAÇÃO	0281002819M	BOSCH	VOLVO	0281002819, 961200670034	D7E, 4.12TCE	VOLVO B7R, VM210, VM260, VM311	
SENSOR DE ROTAÇÃO	0986280435M	BOSCH	VW, AUDI	0986280435, 032906433, 032906433E, 03C906433A, 03C906433B, 508003, 70333, 6PU009167131, 90598, 5840, 032906433A, 032906433B, 032906433C, 032906433D, 045906433B, 03C906433E, 340215003R, ESR4433, ESR6433D	CDCA, CDBA, CNEA, CNFB, CSHA	VW AMAROK 2.0 2010-2016	

TIPO	REFERÊNCIA MIRADOR DIESEL	SISTEMA	APLICAÇÃO	SIMILARIDADES	BOMBA/RAIL MOTOR	PRINCIPAIS APLICAÇÕES NO BRASIL	FOTO
SENSOR DE ROTAÇÃO	0986280440M	BOSCH	SUZUKI	0986280440, 9646823380, 33220-67G01, 1920.EN	RHZ	SUZUKI GRAND VITARA 2.0	
SENSOR DE ROTAÇÃO	238-0120M	SENSATA	CATERPILLAR	238-0120, 2380120, 311-3857, 3113857	C6.6	CAT 320D, 320C, 120M, 924H, 938H, D6N, D6K	
SENSOR DE ROTAÇÃO	029600-0580M	DENSO	JOHN DEERE, HINO, KOMATSU, MITSUBISHI, ZEXEL	029600-0580	PC450-7	KOMATSU PC450-7	
SENSOR DE ROTAÇÃO	949979-1190M	DENSO	NISSAN	949979-1190, 23731-EC01A, 27301-EC00A	YD25DDTI 2.5 DOHC	NISSAN FRONTIER 2.5 16V 2008, 2009, 2010, 2011, 2012, 2013 , 2014, 2015, 2016...	
SENSOR DE ROTAÇÃO	949979-1300M	DENSO	KOMATSU, ISUZU	949979-1300, 8976069430, 8-97606493-0, 97606943	4HK1, 6HK1	KOMATSU, ISUZU	
SENSOR DE ROTAÇÃO - FASE	0265001187M	BOSCH	VOLVO	0265001187, 3515093, 2.27121, 8141475	D12A380, D12C380	VOLVO FH12	

TIPO	REFERÊNCIA MIRADOR DIESEL	SISTEMA	APLICAÇÃO	SIMILARIDADES	BOMBA/RAIL MOTOR	PRINCIPAIS APLICAÇÕES NO BRASIL	FOTO
SENSOR DE ROTAÇÃO - FASE	0281002410M	BOSCH	AGRALE, FORD, IVECO, NEW HOLLAND, VW	0281002410, 4890189, 2R0906433, BG5X6C315BA, 289215	ISBE4, ISBE6, 4BTAA, F4AE, NEF4, NEF6	AGRALE MA12, MT12, FORD C1317, 1517, 1717, 1722, 2422, 2428, 2622, 2628, C815, F250, IVECO ATTACK, STRADALE 170, 240, 260, 310, EUROCARGO 170, 230, VERTIS 90, 130, NEW HOLLAND W170B, W190B, VW 8.150, 9.150, 17.250, 24.250, 15.170, 15.190, 17.250, 23.250, 24.250	
SENSOR DE ROTAÇÃO - FASE	0281002411M	BOSCH	MWM, VW, IVECO, FORD, CUMMINS, CASE, NEW HOLLAND	4890190, BG5X-6C315-AA, 04890190, 961200670024, 2R0906433A, 2R0906433C, X90190, 0281002411	4.08, 4.12, 6.12TCE, ISBE4, ISBE6	AGRALE 8.500, 9.200, MA7.5, 8.5, 9.2, 12.0, MT12.0, W9, FORD C1317, 1517, 1717, 1722, 2422, 2428, 2622, 2628, C815, F250, IVECO ATTACK, STRADALE 170, 240, 260, 310, EUROCARGO 170, 230, VERTIS 90, 130, VW 8.150, 9.150, 13.180, 15.180, 17.230, 17.250, 17.260, 24.250, 15.170, 15.190, 17.250, 23.250, 24.250, 26.260, 31.260	
SENSOR DE ROTAÇÃO - FASE	0281002512M	BOSCH	HYUNDAI, IVECO, KIA	0281002512, 500371540, 391804A111, 39180-4A051	F1A	IVECO DAILY 35C14 2006-2009	
SENSOR DE ROTAÇÃO - FASE	0281002634M	BOSCH	FIAT, IVECO	0232103168, 0504052598, 504052598, 5802034639	F1A, F1C	FIAT DUCATO 2.3	
SENSOR DE ROTAÇÃO - FASE	0281002667M	BOSCH	AGRALE, CHEVROLET	0232103046, 504048261, 80891268, 93347211, 940700670074, 2P0133491, 0305CC0011N, 3602130-55D, 45962070, 46798367, 46798369, 05066856AB, 5066856AB, 5140332AA, 0232103060	4.07TCE, F1C, 8140.43S, F4AE	AGRALE FURGOVAN 6000, MARRUÁ 2.8, V5 2.8D, V6 3.0D, CHEVROLET BLAZER, S10 2.8, FIAT DUCATO 2.3, IVECO CITYCLASS 45, 55, 70, DAILY TODAS DE 2005 A 2012, SCUDATO DE 2005 A 2011	
SENSOR DE ROTAÇÃO - FASE	0986280433M	BOSCH	RENAULT, NISSAN	0986280433, 8200285798 NISSAN 23760-00QAB, 23731BN701, 23731DB000, 2376000QAD, 8200567414, 8200033686, 8200285798	0445010205, 0445010234, M9T	RENAULT MASTER 2.3 DCI 16V	

TIPO	REFERÊNCIA MIRADOR DIESEL	SISTEMA	APLICAÇÃO	SIMILARIDADES	BOMBA/RAIL MOTOR	PRINCIPAIS APLICAÇÕES NO BRASIL	FOTO
SENSOR DE ROTAÇÃO - FASE	215920102301FM	CONTINENTAL VDO/SIEMENS	MERCEDES, VW, VOLVO	215920102301F, 0155422117, 015.542.24.17, 0135426217, 217120000101, 00549455, 215920100301F0, FP102915, BR500160, BH3X17271BA, 0155422417, 2R0311478A	L1620, L1622, 1725, 1938LS, 1938S, 2638, O-500, 1720, OF1717, OF1721, OF1421, VW	MBB L1620, L1622, 1725, 1938LS, 1938S, 2638, O-500, 1720, OF1717, OF1721, OF1421, CONSTELLATION 17.280, 24.280, VOLVO FH, NH	
SENSOR DE ROTAÇÃO - FASE	238-0120M	CONTINENTAL VDO/SIEMENS	CATERPILLAR	238-0120, 2380120, 238 0120	CAT C6.4	CATERPILLAR 312D, 320D, 320E, 324E, 450E, 924G, 938H, 416, 426, 420, 430	
SENSOR DE ROTAÇÃO - FASE	4307349	CONTINENTAL VDO/SIEMENS	VW, CUMMINS, FORD, GM, INTERNATIONAL, EATON	4307349, 4307351, BH3X4S062AA, 2R0311478F	CAMBIO EATON	FORD CARGO 1721, F12000, GMC 12170, 14190, 15190, 16220, INTERNATIONAL 4400, DURASTAR 2012, VW 12.170, 12.180, 13.150, 13.170, 15.170, 15.180, 17.210, 17.220, 23.310, 26.220, 26.300, 40.300, 2000 A 2008. CONSTELLATION, WORKER 2017	
SENSOR DE ROTAÇÃO	5594275M	CONTINENTAL VDO/SIEMENS	CUMMINS, FORD, VW, DODGE	5594275, 5594276, 2T2906051H, BG9X6C315A	ISB, ISL, ISC, ISF	FORD C816, C1119, C4432E, C2632E, C2932E, C5032E, C4532E, C1832E, C6332E, F350, F4000, C1319, C1719, C1519, C1723, C2423, C2429, C2623, C2629, C1729, C3132, C2632, C1932, C3133, C1933, VW CONSTELLATION 19.320E, 25.320E, 19.370E, 25.370E, 26.370E, 26.260E, 31.260E, 31.320E, 31.370E, 17.320E, C24.320E, 17.330, 24.330, 31.330, 31.390, 19.330T, 25.330T, 26.330T, 26.360T, 26.390T, 26.420T, VW DELIVERY EURO V E MICRO-ÔNIBUS EURO V	
SENSOR DE TEMPERATURA	0281002170M	BOSCH	PEUGEOT, CITROEN, FIAT, IVECO	0281002170, 99455420, 503646925	0445020002, 8140.43S	PEUGEOT BOXER 2.8 HDI, CITROEN JUMPER 2.8 HDI, FIAT DUCATO 2.8 HDI, IVECO CITYCLASS 2.8, DAILY 40.13, 50.13, 70.13, SCUDATO 60.13	

TIPO	REFERÊNCIA MIRADOR DIESEL	SISTEMA	APLICAÇÃO	SIMILARIDADES	BOMBA/RAIL MOTOR	PRINCIPAIS APLICAÇÕES NO BRASIL	FOTO
SENSOR DE TEMPERATURA	0281002209M	BOSCH	NISSAN, VOLVO, VW	0281002209, 2R0919501B, 26302BB	4.07TCE, 6.12TCE, 4.08TCE, F1C, CURSOR 9, NEF CRDE	AGRALE 8500, 9200, MA7.5, MA8.5, MA9.2, W9 4.8, CHEVROLET S10, BLAZER 2.8, FIAT DUCATO 2.3, IVECO CITY CLASS 45S17, 55S17, 70C17, DAILY 35C14, 35S14, 40S16, 45S14, 45S16, 45S17, 55C16, 55C17, SCUDATO 70C16, 70C17, STRALIS 330, 360, MAHINDRA SCORPIO 2.6 CRDE, NISSAN FRONTIER, XTERRA 2.8 2005 A 2008, VOLVO VM 210, VM260, VM310, VW 5.140, 8.150, 9.150, 15.180, 15.190, 17.210, 17.230, 17.260, 13.180, 15.180, 26.260, 31.260	
SENSOR DE TEMPERATURA	0281002471M	BOSCH	AGRALE, FORD, IVECO, NEW HOLLAND, VW	0281002471, 4897724, 1403945, BG5X 10884AA, 93159374, 4213210, 04213210, 2R0919501A	4BTAA, ISF2.8, ISC, ISL 8.9, ISBE4, ISBE6, ISB6, NEF6, F4AE	AGRALE MT12.0, FORD CARGO TODOS DE 2005 A 2018, IVECO 170E22, 170E25, 170E28, 170E30, 240E22, 240E25, 240E28, 240E30, 260E28, 310E30, VERTIS 130V18, 130V19, 90V16, 90V18, NEW HOLLAND W170B, W190B, T7040, T7060, VW 8.150, 9.150, 17.150, 24.250, 9.150, 13.170, 15.170, 17.250, 23.250, 24.250	
SENSOR DE TEMPERATURA	RE516336M	DENSO	JOHN DEERE	RE516336	RE572040, 6068H	TRATORES, COLHEITADEIRAS, AUTOPROPELIDOS, CEIFADEIRAS DE CANA E ALGODÃO COM MOTOR 6068H COMMON RAIL	
SENSOR DE TEMPERATURA E AR ADMITIDO	0281002046M	BOSCH	IVECO, CASE IH, SCANIA	0281002046, 98412656, 51274210077, 367265	F3BE, CURSOR 13, 7.8, 8.0, 12.9	IVECO 450E32T, EUROTECH 190, STRALIS 380, 450, 490, 570, 420, 450, 490, 750S42, TRAKKER 380, SCANIA SÉRIE 3 1987 A 1996	
SENSOR DE TEMPERATURA E PRESSÃO	0261230193M	BOSCH	MERCEDES, MITSUBISHI, DODGE, CHRYSLER	0261230193, 0261230194, 0261230143, 68066040AA, A0061539928, MN-960418, 5117545AA, 05117545AB, 0261230144	OM 642.826, OM 642.940	MERCEDES GLE350, GLS350, ML350 BLUETECH, ML350 CDI	
SENSOR DE TEMPERATURA E PRESSÃO	0261230295M	BOSCH	FORD, JAGUAR, LAND ROVER, VOLVO	0261230295, 0261230296, 0261230105, 1379704, 1689133, 6G9N-12B676--AA, 6G9N-12B676AB, AJ811668, LR021587, 30622083, 31303975, 31355463, 0261230106	D5244T5	VOLVO XC70 II 2.4D AWD, XC90, V60, S80, V70	

TIPO	REFERÊNCIA MIRADOR DIESEL	SISTEMA	APLICAÇÃO	SIMILARIDADES	BOMBA/RAIL MOTOR	PRINCIPAIS APLICAÇÕES NO BRASIL	FOTO
SENSOR DE TEMPERATURA E PRESSÃO	0261230439M	BOSCH	MERCEDES	0261230440, 0261230439, 0261230195, 0261230153, A0101537228, 0101537228, 10.3175, 493175, 4.69090, 84.311, 7472311, SEB7010, 82311, 0906115, 16722, 550778, 15089, 38293, A0061531628, A0071530028, 0061531628, 0071530028	OM651	MERCEDES SPRINTER 311CDI, 415CDI, 515CDI 2012 A 2018	
SENSOR DE TEMPERATURA E PRESSÃO	0281002205M	BOSCH	IVECO, DODGE, CHRYSLER	0281002205, 0261230013, 0261230022, 93259413, 3933026300, ARM215, 99455421	8.140.43S, 0445020002	IVECO DAILY 50C13 2.8 1999 A 2004, DODGE DAKOTA 2.5 1998 A 2001	
SENSOR DE TEMPERATURA E PRESSÃO	0281002244M	BOSCH	MERCEDES, MTU	A0041531828, 00415319208, 0281002244, 41531828, 5411504233, 0281002245	OM904LA, OM926LA, OM457LA	MERCEDES 915C ACELLO, 915E, 1315 ATEGO, 1318, 1418, 1518, 1418, 1518, 1718, 1725, 1728, 1933 AXOR, 1938S, 1944S, 2423, 2425, 2428, 2533 AXOR, 2638, 2646 ACTROS, L1218, L1620, L1622, LO915, LS1938, O400, O500, OF1417, OF1418, OF1722, OH1418	
SENSOR DE TEMPERATURA E PRESSÃO	0281002316M	BOSCH	DAF, FORD, IVECO, NEW HOLLAND	4893924, 503622627, 5010412448, 1698686, 1398468, BG5X9D290AA, 82017873, 2R0919501, X93924, 0281002316	ISBE4, ISBE6, 4BTAA	FORD CARGO C1317, C1517, C1717, C1722, C2422, C2428, C2622, C2628, F250, IVECO CC170E22, EUROCARGO 170E22, 230E22, 230E24	
SENSOR DE TEMPERATURA E PRESSÃO	0281002420M	BOSCH	CUMMINS, FORD, VW, IVECO, MAN, MWM, DAF, SCANIA, CASE IH	0281002420, 4890192, 42563048, 504358206,2R0906051B, BG5X9D290BA, 4890193, 51274210156, 51094137002,51274210156, 51274210169, 961200690014	FPT CURSOR 9, 13, NEF4, NEF6, CUMMINS, MWM, MAN, DAF, SCANIA	VW CONSTELLATION 13.180E, 15.180E, 26.260E, 31.260E, 31.320E, 31.370E, DELIVERY 5.140E, 8.150E VW MICRO-ÔNIBUS 5.140EOD, 8.150EOD, 9.150EOD, ÔNIBUS MOTOR DIANTEIRO 15.180, 15.190, 17.210, 17.230EOD, ÔNIBUS MOTOR TRASEIRO 17.260EOT, 18.320EOT, WORKER 13.170E, 15.170E, 13.180E, 15.180E, 15.190E, 26.260E, 31.260E , CASE IH, DAF	
SENSOR DE TEMPERATURA E PRESSÃO	0281002514M	BOSCH	AGRALE, CHEVROLET, FIAT, IVECO, PEUGEOT, CITROEN, VW, MWM	0281002514, 0261230098, 500351377, 2P0906051, 3R239F479AA, 93342430, 940700690024	4.07TCE, 4.08TCE, 8140.43	AGRALE FURGOVAN 6000, MARRUÁ 2.8, V5 2.8D, V6 3.0D, CHEVROLET BLAZER, S10 2.8, FIAT DUCATO 2.8, IVECO CITYCLASS, DAILY 35.13, 38.13, 40.13, 50.13, 70.13, SCUDATO 60.13, PEUGEOT BOXER 2.8 HDI, CITROEN JUMPER 2.8 HDI, VW 5.140, 8.150 DELIVERY	

TIPO	REFERÊNCIA MIRADOR DIESEL	SISTEMA	APLICAÇÃO	SIMILARIDADES	BOMBA/RAIL MOTOR	PRINCIPAIS APLICAÇÕES NO BRASIL	FOTO
SENSOR DE TEMPERATURA E PRESSÃO	0281002573M	BOSCH	RENAULT	0281002573, 8200194432, 8200146271, 8200750883, 223658143R	M9T, G9U-724	RENAULT MASTER 2.3 DCI 16V 2004 A 2012	
SENSOR DE TEMPERATURA E PRESSÃO	0281002576M	BOSCH	AGRALE, CASE, CUMMINS, DAF, FIAT, FORD, IVECO, RENAULT, VOLVO, VW	504073323, 5010450894, 2852821, 0281002576, 3968437,1403945, 4213838,V836666980, 501073323, 2C4612A697AA, 500387666, 7420524936, 5010437653, 20524936, 874241, 2S0906051, 21385453, 22329559, 20556500, BG5X9D290AA, 02810025	ISBE4, ISBE6, NEF6	AGRALE MT12.0, FORD CARGO C2429, NEW HOLLAND W170B, W190B, T7030, T7040, T7050, T7060, T7070, T7220, T7240, T7260, VW CONSTELLATION 17.250, 24.250, WORKER 15.190	
SENSOR DE TEMPERATURA E PRESSÃO	0281002593M	BOSCH	NISSAN	0281002593, 8200225971, 1320683, 223657266R, 22635AY902, 0281002593, 940700690034	4.07TCE	NISSAN FRONTIER, XTERRA 2.8	
SENSOR DE TEMPERATURA E PRESSÃO	0281002655M	BOSCH	VW, DAF, IVECO, MAN, SCANIA	0281002655, 0281002233, 51274210179, 51274210198, 51274210216, 1789364, 1697325, F00C3G1303, 07W130758	D2676, D0834	MAN TGX28.440, 29.440, 29.480, 33.440, VW CONTELLATION 15.190, 17.230, 17.280, 13.190, 15.190, 17.190, 17.280, 24.280, 26.280, 31.280, VW WORKER 13.190, 15.190, 17.190	
SENSOR DE TEMPERATURA E PRESSÃO	0281002845M	BOSCH	FIAT, IVECO, JEEP, NEW HOLLAND	45962082F, 504245257, 504369148, 73503657, 55568175, 1448387, 5094154, 6M349J433AA, 1859079J61, 0261230280, 0261230313, 0281002437	F1AE0481T	FIAT DUCATO, COMBINATO, MULTI 2.3	
SENSOR DE TEMPERATURA E PRESSÃO	0281002961M	BOSCH	NISSAN, OPEL, RENAULT, SUZUKI	0281002740, 2373100Q0L, 1859080KC0-000, 8200685363, 23731-00Q0L, 4420747, 0281002958	M9T, G9U-724	RENAULT MASTER 2.3 DCI 16V	

TIPO	REFERÊNCIA MIRADOR DIESEL	SISTEMA	APLICAÇÃO	SIMILARIDADES	BOMBA/RAIL MOTOR	PRINCIPAIS APLICAÇÕES NO BRASIL	FOTO
SENSOR DE TEMPERATURA E PRESSÃO	0281002976M	BOSCH	AUDI, PORSCHE, VW	0281002401, 03G906051E, 038906051C, MN191138, 0281002977, 0281002976	MCR.CC	VW TOUAREG DIESEL 3.0, PORSCHE PANAMERA DIESEL 3.0, PORSCHE CAYENNE DIESEL 3.0, AUDI Q3, VW JETTA, TIGUAN, GOLF, FUSCA	
SENSOR DE TEMPERATURA E PRESSÃO	0281006028M	BOSCH	IVECO, RENAULT, FIAT	0281006028, 0281006029, 504369148, 55219298, 223650002R, BS519J559BA, 500303029, 504360148, 504360149, 504369148, 99760618000, 1859068L00000, 1859068L00, X88431, 0281002680, 0281002999, 0261230313	F1CE0481	IVECO CITY CLASS, DAILY 35C14, 35S14, 40S16, 45S14, 45S16, 55C16, 70C16	
SENSOR DE TEMPERATURA E PRESSÃO	0281006059M	BOSCH	VW, AUDI, MAN, PORSCHE	0281006059, 0281006060, 03K906051	CDCA, CDBA, CNEA, CNFB, CSHA	VW AMAROK 2.0 BITDI, TDI, 4MOTION, 2010 A 2016	
SENSOR DE TEMPERATURA E PRESSÃO	0281006102M	BOSCH	IVECO, FIAT, CASE, NEW HOLLAND	0281006102, 0281006114, 5802231983, 55219299, 504372225, 5010437653, 5443722250, 21385453, 22320906	NEF6, F4AE, CURSOR 9, CURSOR 13, 7.8, 8, 12.9	IVECO 170E25, 170E28, 240E25, STRALIS 330, 360, 380, 450, 490, 560, 570, 600, 800, TRAKKER 380, 410, 720, 740, VERTIS 130V18, 130V19, 90V16, 90V18, 450E32, EUROTECH 190	
SENSOR DE TEMPERATURA E PRESSÃO	0281006123M	BOSCH	IVECO, FIAT, CASE, NEW HOLLAND	0281006123, 504358206	CURSOR 9, CURSOR 13, NEF4, NEF6	EURO CARGO, VERTIS EURO 3, EURO 5, ONIBUS ECOLINE E5, TECTOR, ATTACK E3, E5, STRALIS, TRAKKER E3,E5	
SENSOR DE TEMPERATURA E PRESSÃO	0281006481M	BOSCH	MERCEDES	0281006481, 41537028, A0041537028, 0281002468, 0281002469, 6PP013400041, 013400041, 4082300516777	OM924LA, OM904LA	MERCEDES ACCELO 815, 915E, 1016, ATRON 1319, 1719, ATEGO 1419, 1719, 1726, 1728, 1729, AXOR 1933, 1944, 2035, 2036, 2040, 2041, 2044	
SENSOR DE TEMPERATURA E PRESSÃO	F00C3G1303M	BOSCH	IVECO, FIAT, CASE, NEW HOLLAND	F00C3G1303, 0281006102, 0281006114, 5802231983, 55219299, 504372225, 5010437653, 5443722250, 21385453, 22320906	NEF6, F4AE, CURSOR 9, CURSOR 13, 7.8, 8, 12.9	IVECO 170E25, 170E28, 240E25, STRALIS 330, 360, 380, 450, 490, 560, 570, 600, 800, TRAKKER 380, 410, 720, 740, VERTIS 130V18, 130V19, 90V16, 90V18, 450E32, EUROTECH 190	

TIPO	REFERÊNCIA MIRADOR DIESEL	SISTEMA	APLICAÇÃO	SIMILARIDADES	BOMBA/RAIL MOTOR	PRINCIPAIS APLICAÇÕES NO BRASIL	FOTO
SENSOR DE TEMPERATURA E PRESSÃO	2897333M	CONTINENTAL	CUMMINS, FORD, VW	2897333, BH5X9D290AA, BH5X/9D290/AA/, 2Z0906051D	ISB4.5, ISF2.8, ISL8.9	FORD CARGO 816, 1119, F350, F4000, 1319, 1719, 1519, VW CONSTELLATION EURO 5, VW DELIVERY EURO 5	
VÁLVULA DE DESATIVAÇÃO (LADRÃO)	1467C45003M	BOSCH	VW, IVECO, LAND ROVER, FORD	1467C45003, CP4	0445010543, 0445010559, 0445010565, 0445010666, 0445010667, 0445010672, 0445010680, 0445010848, 0445010854, 03L130755A, 504342423, 504371260, 1623790680, AL3Q9B395EA, AL3Q9B395EB, 13518573160	VW AMAROK 2.0 TDI, 4MOTION, AMAROK 2.0 BITDI, 4MOTION, IVECO CITYCLASS 45S17, 55S17, 70C17, DAILY 35S14, 45S17, 55C17, 70C17, RANGE ROVER III, IV, SPORT 4.4, BMW X5 XDRIVE 30D, X5M50D, VOLVO XC70 II 2.4D AWD	
VÁLVULA DE DESATIVAÇÃO (LADRÃO)	1467C45004M	BOSCH	MASSEY FERGUSON, SISU, VALTRA, AUDI, VW, LAND ROVER	1467C45004, 1467C45002, CP4	0445010820, 0445010832, 0445020610, LR079958, 1623790780, 9678393480, V837073731	MASSEY FERGUSON 8670, 8690, VALTRA S293, S353, LAND ROVER DISCOVERY IV 3.0 SDV6 AWD, RANGE ROVER SPORT 3.0 SDV6 AWD	
VÁLVULA DE DESATIVAÇÃO (LADRÃO)	F00N200798M	BOSCH	KIA, LAND ROVER, AGRALE, RENAULT, FORD, JAC, MARCOPOLO, HYUNDAI, CHEVROLET, VALTRA, KOMATSU, MERCEDES, VW, CUMMINS, MASSEY FERGUSON, FOTON, DODGE, DAF, CASE, IVECO, NEW HOLLAND	F00R0P0769, 059130122A, 51111070035, 1782570, 42565887, 99478133, 32G61-07030, 8201011789, 5600735577, 059130122, G2100-1111090-A38, F00R0P0776, F00R0P1130	0445010118, 0445010139, 0445010205, 0445010207, 0445010234, 0445010298, 0445010233, 0445010333, 0445010351, 0445010354, 0445010367, 0445010399, 0445020119, 0445010033, 0445010052, 0445010101, 0445010115, 0445010354, 0445010355, 0445020033, 0445020039, 0445020054, 0445020122, 0445020123, 0445020147, 0445020149, 0445020150, 0445020175	KIA, LAND ROVER, AGRALE, RENAULT, FORD, JAC , MARCOPOLO, HYUNDAI, CHEVROLET, VALTRA, KOMATSU , MERCEDES, VW, CUMMINS, MASSEY FERGUSON, FOTON, DODGE, DAF, CASE, IVECO, NEW HOLLAND	
VÁLVULA DE DESATIVAÇÃO (LADRÃO)	F00N201320M	BOSCH	BMW, CHEVROLET, CHRYSLER, CITROEN, DODGE, FIAT, FORD, HYUNDAI, IVECO, JEEP, KIA, MERCEDES, PEUGEOT, RENAULT, VM MOTORI, VOLVO, VW	F00N201320, F01M102132, F00N200025, 8506862	0445010111, 0445010135, 0445010149, 0445010322, 0445010347, 0445020046	BMW, CHEVROLET, CHRYSLER, CITROEN, DODGE, FIAT, FORD, HYUNDAI, IVECO, JEEP, KIA, MERCEDES, PEUGEOT, RENAULT, VM MOTORI, VOLVO, VW	

TIPO	REFERÊNCIA MIRADOR DIESEL	SISTEMA	APLICAÇÃO	SIMILARIDADES	BOMBA/RAIL MOTOR	PRINCIPAIS APLICAÇÕES NO BRASIL	FOTO
VÁLVULA DE DESATIVAÇÃO (LADRÃO)	F00N201868M	BOSCH	MAN, VW	F00N201868, 51111070030	0445020075, 0445020208	MAN TGX 28.440, 29.440, 29.480, 33.440	
VÁLVULA DE DESATIVAÇÃO (LADRÃO)	F00N202450M	BOSCH	CASE, FIAT, IVECO, NEW HOLLAND, MWM, NAVISTAR, AGRALE, VOLVO, CUMMINS, KOMATSU, DAF, FORD, DODGE, RAM, MAN, VW	F00N202450	0445020093, 0445020101, 0445020109, 0445020137, 0445020146, 0445020169, 0445020206, 045020207	CASE, FIAT, IVECO, NEW HOLLAND, MWM, NAVISTAR, AGRALE, VOLVO, CUMMINS, KOMATSU, DAF, FORD, DODGE, RAM, MAN, VW	
VÁLVULA DE DESLIGAMENTO	0928400323M	BOSCH	MERCEDES	0928400323, A6110780649, 6110780649	0445010024, 0445010030, 0445010272, 0445010274, 0445010275, A6110700701, 6110700701, A6120700101, 0986437106, A6110700901, R5142257AA	MERCEDES SPRINTER 311 CDI, 313, 413, 715C ACCELO	
VÁLVULA DE DESLIGAMENTO	0928400365M	BOSCH	CITROEN, FIAT, IVECO, PEUGEOT, RENAULT	71736345, 5600679401, 0928400365	0445020002, 1920AZ, 99483254, 5001848538	CITROEN JUMPER 2.8 HDI, FIAT DUCATO 2.8, CITYCLASS 2.8, IVECO DAILY 2.8, 35.13, 38.13, 40.13, 50C13, 70.13, SCUDATO 60.13, PEUGEOT BOXER 2.8 HDI	
VÁLVULA DE DESLIGAMENTO	0928400366M	BOSCH	SUZUKI, CHEVROLET, CITROEN, FIAT, PEUGEOT	0928400366, DW10ATED	0445010010, 0445010162, 0986437005, 19206X, 1920NC, 1920CY, 96320137, 1520067G00000	CHEVROLET TRACKER 2.0D, SUZUKI GRAND VITARA 2.0D	
VÁLVULA DOSADORA DA BOMBA COMMON RAIL	0928400473M	BOSCH	VW, FORD, CUMMINS, DAF	0928400473, 4088518, 1623055, 0928400484, 2T2927353A	CCR1600, 3973228, 4921431	VW CONSTELLATION 19.320E, 25.320E, 19.370E, 25.370E, 26.370E, 26.260E, 31.260E, 31.320E, 31.370E, 17.320E, 24.320E, 31.330, 31.390, 19.330T, 25.330T, 26.330T, 360T, 390T, 420T, 17.260EOT, 18.320EOT, 18.330OT, FORD 4432E, 2632E, 2932E, 5032E, 4532E, 1832E, 6332E, CARGO 3132, 2632, 1932	

TIPO	REFERÊNCIA MIRADOR DIESEL	SISTEMA	APLICAÇÃO	SIMILARIDADES	BOMBA/RAIL MOTOR	PRINCIPAIS APLICAÇÕES NO BRASIL	FOTO
VÁLVULA DOSADORA DA BOMBA COMMON RAIL	0928400481M	BOSCH	CASE, FIAT, IVECO, NEW HOLLAND, MWM, NAVISTAR, AGRALE, VOLVO, MERCEDES, CUMMINS, KOMATSU, DAF, FORD, DODGE, RAM, MAN, VW	0928400481, 0928400638, 0928400491, 42541851, 4937597, A6120703032, 1638153, 1623055	0445020007, 0445020175, 0445020223, 0445020149, 5801382396, 84385110	AGRALE MA12, MT12, CASE 721E, 821E, A8000, A8800, PUMA 205, 225, 230, FORD CARGO C1317, 1517, 1717, 1722, 2422, 2428, 2622, 2628, IVECO 170E22, 170E25, 170E28, 240E22, 240E25, 240E28, EUROCARGO 230E22, 230E24, 130V18, 130V19, 90V16, 90V18, CC170, FORD CARGO C818E, F250, NEW HOLLAND CR6.80, CR9060, D150B, T7.240, T7.245, T7040, T7060, W170B, W190B, VW 8.150, 9.150, 17.250, 24.250, WORKER 9.150, 13.170, 15.170, 15.190, 17.250, 23.250, 24.250	
VÁLVULA DOSADORA DA BOMBA COMMON RAIL	0928400487M	BOSCH	RENAULT	0928400487, 0928400502, 45022039F, 8200179757, 0928400584, 1465ZS0041	0445010033, 8200041766, 8200170377, 8200586851, 8200613055	RENAULT MASTER 2.5 DCI	
VÁLVULA DOSADORA DA BOMBA COMMON RAIL	0928400548M	BOSCH	VOLVO	0928400548, 1465ZS0048, 30731748, 0928400616	0445010043, 0986437312, 3803644, 8251785, 8602383, 8602688, 8603893, 8603893, 8630650, 8608688, 8642777, 8642778, 8642781, 8689590, 8689591, 30731748	VOLVO S60, S80, V70, XC90	
VÁLVULA DOSADORA DA BOMBA COMMON RAIL	0928400617M	BOSCH	MAN, CUMMINS	51125050027, 5257595, 4937597, 0928400617, 0928400627, C3973228	ISBE, ISDE	MAN TGA, TGL,TGS,TGX	
VÁLVULA DOSADORA DA BOMBA COMMON RAIL	0928400619M	BOSCH	FIAT, RENAULT, IVECO, KIA	0928400619, 504197201, 1465ZS0093	504095664, 0445010046, 0445010163	FIAT DUCATO 2006, IVECO DAILY 35S14 2010	
VÁLVULA DOSADORA DA BOMBA COMMON RAIL	0928400629M	BOSCH	NISSAN, AGRALE, VW, MWM	928400629	445010129	NISSAN FRONTIER, VW 8.150, 5.150, AGRALE 8000	

TIPO	REFERÊNCIA MIRADOR DIESEL	SISTEMA	APLICAÇÃO	SIMILARIDADES	BOMBA/RAIL MOTOR	PRINCIPAIS APLICAÇÕES NO BRASIL	FOTO
VÁLVULA DOSADORA DA BOMBA COMMON RAIL	0928400636M	BOSCH	MAHINDRA	928400636	0445010131, 0445010420, 0305BC0371N	MAHINDRA SCORPIO 2.6 CRDE	
VÁLVULA DOSADORA DA BOMBA COMMON RAIL	0928400637M	BOSCH	VOLVO	928400637	D4-300	VOLVO PENTA MARINE 300HP	
VÁLVULA DOSADORA DA BOMBA COMMON RAIL	0928400642M	BOSCH	DODGE, CUMMINS	0928400642, 4936097	CUMMINS 6.7, 0445020047, 0445020048, 0445020076, 0445020106, 0445020146, 4940423, 4947456, 5264247, 3977845, 3978275, 05264247, 5264247, 68027022AC	DODGE RAM 2500, 3500 6.7	
VÁLVULA DOSADORA DA BOMBA COMMON RAIL	0928400644M	BOSCH	CUMMINS, AGRALE, FORD, VW	0928400644	0445020123, 0445020149, 5264243	AGRALE MA 12.0, MT 12.0, FORD C 1517, 1317, 1517, 1717, 1722, 2422, 2622, 2428, 2628, C815E, F250, VW 8.150, 9.150, 17.250, 24.250, 15.190	
VÁLVULA DOSADORA DA BOMBA COMMON RAIL	0928400653M	BOSCH	MERCEDES, CHEVROLET, GMC, ISUZU	0928400653, 0928400574, 97369850, 8-97369-850-1, 897369850-0	0445020030, 0986437308, 97780091, 097780091, 97303762, 97780091, 8973037620	MERCEDES SPRINTER 415 E5, CHEVROLET SILVERADO 2500 IMPORTADA	
VÁLVULA DOSADORA DA BOMBA COMMON RAIL	0928400656M	BOSCH	HYUNDAI, IVECO, KIA, FIAT	0928400656, 71754573, 0928400750	0445010123, 0445010285, 0445010385, 0445010231, 0445010349, 55198519, 55204429, 331003A100	KIA MOHAVE 3.0 CRDI 2007-2016	
VÁLVULA DOSADORA DA BOMBA COMMON RAIL	0928400660M	BOSCH	FIAT, IVECO, DODGE, CHRYSLER	42554784, 504097961, 504070403, 5083671AA, 0928400568, 0928400588, 0928400567, 0928400547, 0928400660	0445020008, 0986437318, 0445020041, 0445010034, 5066819AB, 500371947	FIAT DUCATO, IVECO DAILY 2.3	

TIPO	REFERÊNCIA MIRADOR DIESEL	SISTEMA	APLICAÇÃO	SIMILARIDADES	BOMBA/RAIL MOTOR	PRINCIPAIS APLICAÇÕES NO BRASIL	FOTO
VÁLVULA DOSADORA DA BOMBA COMMON RAIL	0928400664M	BOSCH	CITROEN, FORD, LAND ROVER, PEUGEOT	0928400664, 8029188	0445010139, 0445010298, 0445010367, 6G9Q9A543AB, 1920KY, LR030432, 9683268980	LAND ROVER DISCOVERY SPORT SD4, RANGE ROVER EVOQUE 2.2 SD4, FREELANDER 2 SD4	
VÁLVULA DOSADORA DA BOMBA COMMON RAIL	0928400666M	BOSCH	CASE IH, SISU, FENDT, CUMMINS, DODGE	0928400666, 4932457, V837071191, 1465ZS0062	0445020011, 0445020015, 0445020039, 0445020054, 0445020097, 0445020147, 0445020151, 3964009, 3965090, 3972815, 3972814, 4941064, 4989042, 5264245, 526446, 3947541,V837069146, R519178AD, CITIUS 84CTA	VALTRA BC500, BC7500, RAM 2500	
VÁLVULA DOSADORA DA BOMBA COMMON RAIL	0928400670M	BOSCH	DEUTZ, VOLVO, RENAULT	20794130, 20993071, 21060258, 21103266, 21638691, 1340622, 7421103266, 7421638691, 0928400670	0440030001, F00BC80045	VOLVO FE 240, 280, 320, VOLVO PENTA MARINE	
VÁLVULA DOSADORA DA BOMBA COMMON RAIL	0928400672M	BOSCH	RENAULT, CUMMINS, FORD, AGRALE, JAC, MARCOPOLO	928400672	0445020119, 4990601, BH3T9350AA	RENAULT MASTER 2.5 CDTI, AGRALE MARRUÁ 2.8, FORD F350, F4000, JAC T140, MARCOPOLO CINCO 2016	
VÁLVULA DOSADORA DA BOMBA COMMON RAIL	0928400678M	BOSCH	HYUNDAI, KIA	0928400678	0445010149, 0445010347, 331003A000	KIA MOHAVE 3.0 CRDI 2008-2011	
VÁLVULA DOSADORA DA BOMBA COMMON RAIL	0928400682M	BOSCH	HYUNDAI, KIA, MERCEDES, MITSUBISHI, NISSAN, OPEL, RENAULT	8200430063, 0928400633, 0928400635, 0928400659, 0928400700, 0928400727	0445110118, 0445010399, 331004A400, 331004A410, D4CB	KIA SORENTO 2.5 CRDI	

TIPO	REFERÊNCIA MIRADOR DIESEL	SISTEMA	APLICAÇÃO	SIMILARIDADES	BOMBA/RAIL MOTOR	PRINCIPAIS APLICAÇÕES NO BRASIL	FOTO
VÁLVULA DOSADORA DA BOMBA COMMON RAIL	0928400689M	BOSCH	CAT, CATERPILLAR, CUMMINS, PERKINS, FG WILSON	T410807, G2100-1111--61-A38, F00N204929, F00N204938	0445020065, 0445020078, 0445020142, 0445020273, 0445020291, 0445025600, 0445025601, 0445025602, 0445025604, 0445025606, 0445025607, 0445025608, 0445025609, 0445025610, 0445025611, 0445025612, 0445025613, 0445025614, 0445025615, 0445025616, 0445025617, 0445025618, 0445025620, 0445025621, 0445025622, 0445025623, 0445025624, 0445025627, 0445025628	PERKINS INDUSTRIAL, CAT GRUPO GERADOR, FG WILSON	
VÁLVULA DOSADORA DA BOMBA COMMON RAIL	0928400691M	BOSCH	BMW	13517797875, 0928400691, 0928400781, 1462C00991	0445010667, 0445010854, 0445010679, 13518573160, 13518573162	BMW X5 M50D 2013 A 2016	
VÁLVULA DOSADORA DA BOMBA COMMON RAIL	0928400703M	BOSCH	AGRALE, RENAULT	0928400703, 0928400750, 0928400769, 33100-2A420, 1465ZS0014	0445010205, 0445010234, 0445010351, 4.08TCE, 8200839866, 8200950483, 8201024002	AGRALE 8500, RENAULT MASTER 2.3 DCI	
VÁLVULA DOSADORA DA BOMBA COMMON RAIL	0928400702M	BOSCH	KOMATSU, CUMMINS	0928400702, 6271711110, 4941173	0445020070, 6271-71-1110	KOMATSU D31, PC70-8, PC130-8	
VÁLVULA DOSADORA DA BOMBA COMMON RAIL	0928400706M	BOSCH	AUDI, VW	0928400706, 0928400768, 1462C00987	0445010543, 0445010565, 0445010508, 0445010546, CP4, 03L130755A	VW AMAROK 2.0 BITDI, TDI, 4MOTION, 2010 A 2016	
VÁLVULA DOSADORA DA BOMBA COMMON RAIL	0928400707M	BOSCH	VOLVO	0928400707, 16796-RL0-G01, 30777529, 1462C00994	0445010680, 0445010681, 30777346, 31216724, 31372081, 36002064, 36002503	VOLVO XC70 II 2.4D AWD	

TIPO	REFERÊNCIA MIRADOR DIESEL	SISTEMA	APLICAÇÃO	SIMILARIDADES	BOMBA/RAIL MOTOR	PRINCIPAIS APLICAÇÕES NO BRASIL	FOTO
VÁLVULA DOSADORA DA BOMBA COMMON RAIL	0928400709M	BOSCH	MAHINDRA	0928400709, BC3Q9F838AA	0445010176, 0445010419, 0445010478, 0445010479, MHAWK	MAHINDRA SCORPIO 2.2 CRDE	
VÁLVULA DOSADORA DA BOMBA COMMON RAIL	0928400711M	BOSCH	CUMMINS, DAF, FORD, KOMATSU	0928400784, 0928400711, 5301068, 0928400783, 0928400774	0445020109, 0445020137, 4989266, 6754721012, BH1X9350AA	KOMATSU PC200-8, FORD CARGO C1317, C1319, 1519, 1719, 1723, 2423, 2429, 2623, 2629, C816	
VÁLVULA DOSADORA DA BOMBA COMMON RAIL	0928400712M	BOSCH	AGRALE, CUMMINS, DAEWOO, DAF, FOTON, KOMATSU, MARCOPOLO, MERCEDES BENZ, VW	0928400712, 1465ZS0081, 5257595, 1784517, 570107999941	0445020043, 0445020045, 0445020122, 0445020150, 0445020241, 0445020284, 0986437342, 0986437310, 3971529, 3975701, 4982057, 4988593, 4941066, 5256607, 5311830, 5339808, 1409696, 17029325, 5256607, 6754-72-1012, 6754721012, 2P0130105B	AGRALE 10000, 6500, 8700, A7500, MA8.7, V6 3.8, MARCOPOLO ATTACK, V5, V6, MBB LO815, VW 5150, 13160 DELIVERY	
VÁLVULA DOSADORA DA BOMBA COMMON RAIL	0928400713M	BOSCH	HYUNDAI, KIA, ZEXEL	0928400713, 1465ZS0082, 0928400608, 0928400501	0445010052, 0445010101, 0445010354, 0445010355, 331004A010	STAREX 2.5 CRDI D4CB, SORENTO 2.5 CRDI D4CB	
VÁLVULA DOSADORA DA BOMBA COMMON RAIL	0928400718M	BOSCH	VOLVO PENTA	0928400718, 21945363	0445020026, D4, D6	VOLVO PENTA MARINE	
VÁLVULA DOSADORA DA BOMBA COMMON RAIL	0928400719M	BOSCH	MERCEDES BENZ, JEEP, DODGE	0928400719, 68028268AA, 6420740284, 0928400665, A6420740284, 6420740284	OM642 3.0, 0445010135	MERCEDES ML350, GL350 2009-2012	
VÁLVULA DOSADORA DA BOMBA COMMON RAIL	0928400726M	BOSCH	FIAT, IVECO, PEUGEOT	0928400726, 1465ZS0017, 71754810, X39052.1, 0928400728, 0928400437.E154	0445010181, 0445010318, 0445010317, 0445010137, 5801439052, F1AE0481T	JUMPER 2.3 HDI, DUCATO CARGO 2.3, DUCATO COMBINATO 2.3, DUCATO CARGO 2.3, DUCATO MAXI CARGO 2.3, DAILY 35 C 14, BOXER 2.3 D	

TIPO	REFERÊNCIA MIRADOR DIESEL	SISTEMA	APLICAÇÃO	SIMILARIDADES	BOMBA/RAIL MOTOR	PRINCIPAIS APLICAÇÕES NO BRASIL	FOTO
VÁLVULA DOSADORA DA BOMBA COMMON RAIL	0928400736M	BOSCH	GM, MWM, AGRALE	0928400736, 0928400614, 94719465, 940780670034.E178	0445010115, 93342346, 940707270024, 4.07TCE	FURGOVAN 6000 E-TRONIC, MARRUA 2.8 TDI PICK-UP, V5 2.8 D, V6 3.0D, BLAZER 2.8 DIESEL ELECTRONIC, S10 2.8 4X4 DIESEL ELECTRONIC	
VÁLVULA DOSADORA DA BOMBA COMMON RAIL	0928400739M	BOSCH	FIAT, IVECO, HYUNDAI	0928400739, 42560782	504065994, 0445020046, 0445010163	HYUNDAI HD 78, CITYCLASS, DAILY 35 S 14, DAILY 45 S 14, DAILY 55 C 16, SCUDATO 70 C 16	
VÁLVULA DOSADORA DA BOMBA COMMON RAIL	0928400743M	BOSCH	NISSAN, RENAULT, SUZUKI	0928400743, 1465ZS0022	0445010196, 0445010212, 0445010216, 0445010218, 0445010148, 0986437039, 0986437043, 1670000Q1B, 8200754783, 8201089213, 8200779458, 8200945022, 8200801679, 8200945033	RENAULT MASTER 2.3, 2.5 DCI	
VÁLVULA DOSADORA DA BOMBA COMMON RAIL	0928400746M	BOSCH	MAN	0928400746, 0928400705, 51125050033, 1465ZS0096	0445020075, 0445020208, 07W130105A, 51111037846	MAN TGX 28.440, 29.440, 29.480, 33.440	
VÁLVULA DOSADORA DA BOMBA COMMON RAIL	0928400756M	BOSCH	LAND ROVER, MITSUBISHI, PEUGEOT	0928400756, 32R65-07100, 8-98332-286-0, 1462C00984	0445010820, 0445010832, 0445010821, LR079958, 02T2H21001, T2H21001	LAND ROVER DISCOVERY IV 3.0 SDV6 AWD, RANGE ROVER SPORT 3.0 SDV6 AWD	
VÁLVULA DOSADORA DA BOMBA COMMON RAIL	0928400757M	BOSCH	FIAT, FORD, GMC, IVECO, PEUGEOT	0928400757, 71754808, 7175408, BC3Z9J307A, 12641035, 42567116, 04122474, BC3Z9J307A, BC3Q9B395CD, BC3Q9B395CC, F00N210191, 1462C00998	0445010512, 0445010525, 0445010559, 0445010615, 0445010622, 0445010648, 0445010687, 0445010802, 0445020507, 0445020508, 0445020510, 0445020602, 0445020609, 0986437422, 504342423, 504371260, 5801470100	IVECO DAILY 2.3 35C10, 35C13, 35S14, 40C13, 45S17, 55C17, 70C17, 2006 ATÉ 2011, CITYCLASS 45S14, 55S17, 70C14, SCUDATO 70C14	
VÁLVULA DOSADORA DA BOMBA COMMON RAIL	0928400759M	BOSCH	DOOSAN	0928400759, 800215-00004, 80021500004, 0928400684	DX215-9C, DX225	DOOSAN, DAEWOO	

TIPO	REFERÊNCIA MIRADOR DIESEL	SISTEMA	APLICAÇÃO	SIMILARIDADES	BOMBA/RAIL MOTOR	PRINCIPAIS APLICAÇÕES NO BRASIL	FOTO
VÁLVULA DOSADORA DA BOMBA COMMON RAIL	0928400761M	BOSCH	MAN, VW	0928400761, 51125050041, 51154200003, 1465ZS0103	0445020169, 0445020206, 0445020207, 51111037847, 51111037844, 07W130759A	MAN TGM 18.340, VW 15.190, 17.230, 17.260, 17.280, CONSTELLATION, 13.190, 15.190, 17.190, 17.280, 24.280, 26.280, 31.280, WORKER 13.190, 15.190, 17.190, 2012 EM DIANTE	
VÁLVULA DOSADORA DA BOMBA COMMON RAIL	0928400765M	BOSCH	CASE, NEW HOLLAND, FIAT, IVECO	0928400765, 8097884	0445020093, 504188076, 5041880760, CURSOR 9	CASE AF6130, AF7130, STRALIS 330	
VÁLVULA DOSADORA DA BOMBA COMMON RAIL	0928400768M	BOSCH	VW, AUDI	0928400768, 1462C00987	0445010565, 0445010507, 0445010508, 0445010520, 0445010541, 0445010542, 0445010543, 0986437433, VAG 03L130755, 03L130755A, 03L130755R, 03L130755J	VW AMAROK 2.0 TDI, 4MOTION, AMAROK 2.0 BITDI, 4MOTION	
VÁLVULA DOSADORA DA BOMBA COMMON RAIL	0928400772M	BOSCH	AGRALE, MWM, NAVISTAR, VOLVO	928400772	0445020101, 961207270034	AGRALE-DEUTZ 10000, 14000, MA 9.2, MA 10.0, MA 12.0, MA 15.0, VOLVO VM220, VM270, VM330, 2012 EM DIANTE	
VÁLVULA DOSADORA DA BOMBA COMMON RAIL	0928400779M	BOSCH	CITROEN, JEEP	1462C0996, 0928400779, 9811388180	0445010684, 0445010738, 0445010739, 68211269AA, 35022143F, 35022140F, VM23D, 9809631480, 9811347380	JEEP GRAND CHEROKEE 3.0 CRDI 4X4, CITROEN JUMPY 1.6 BLUEHDI	
VÁLVULA DOSADORA DA BOMBA COMMON RAIL	0928400782M	BOSCH	FORD, LAND ROVER	1462C00999, BC3Q-9-J307-AA, LR023169, LR013196, 1462C00999, 0928400782	0445010666, 0445010627, AL3Q9B395EA, AL3Q9B395EB, LR022971, LR045642	RANGE ROVER III 4.4 TDV8 AWD, RANGE ROVER IV 4.4 SD AWD, RANGE ROVER SPORT 4.4 SDV8	
VÁLVULA DOSADORA DA BOMBA COMMON RAIL	0928400789M	BOSCH	FORD, MWM, CUMMINS	0928400789, 0928400790, 1465ZS0110	0445020033, 6013101144001, 961207270014, 2R0130105B	AGRALE 8500E, 9200E, MA7.5, MA8.5, MA9.2, W8 4.8, W9 4.9, VOLVO VM210, 260, 310, VW 8.150, 9.150, 15.180, 15.190, 17.210, 17.230, 17.260, 13.180, 26.280, 31.260, 26.260, 31.260	

TIPO	REFERÊNCIA MIRADOR DIESEL	SISTEMA	APLICAÇÃO	SIMILARIDADES	BOMBA/RAIL MOTOR	PRINCIPAIS APLICAÇÕES NO BRASIL	FOTO
VÁLVULA DOSADORA DA BOMBA COMMON RAIL	0928400797M	BOSCH	NISSAN	928400797	MWM 2.8, 0445010294	NISSAN FRONTIER, X-TERRA, 2001 A 2007	
VÁLVULA DOSADORA DA BOMBA COMMON RAIL	0928400802M	BOSCH	VOLVO	0928400802, 0928400607, 96547943, 09657943, 1347282, 1376261, 1496269, 31259247	6.12TCE, 4.12TCE, 4.08TCE, 4.12TCE, NEF CRDE, 4.07 TCE	VOLVO VM260, VM310	
VÁLVULA DOSADORA DA BOMBA COMMON RAIL	0928400825M	BOSCH	JEEP, FIAT, FORD, GMC, IVECO, PEUGEOT	928400825	0445010425, 0445010463	TORO 2.0 ECD, TORO 4X4, COMPASS 2.0 4X4, RENEGADE 2.0 4X4 DIESEL	
VÁLVULA DOSADORA DA BOMBA COMMON RAIL	0928400826M	BOSCH	PEUGEOT, FIAT, CITROEN	0928400826, 7172310, DPV019	FPT F1A EURO V	PEUGEOT BOXER 2.3, FIAT DUCATO 2.3, CITROEN JUMPER 2.3 2012-2020	
VÁLVULA DOSADORA DA BOMBA COMMON RAIL	0928400830M	BOSCH	IVECO,MAN, DODGE, GMC, CHEVROLET, CHRYSLER, JEEP, VM MOTORI	1465ZS0031, 0928400738, 12648863, 45022062F, 0928400735, 0928400692, 0928400830, 1465ZS0092	0445010152, 0445010259, 0445010433, 0445020051, 0445020075, 0986437350	S10 2.8 CTDI 4X4, TRAILBLAZER 2.8 CTDI	
VÁLVULA DOSADORA DA BOMBA COMMON RAIL	0928400848M	BOSCH	MWM, VW, NISSAN	7006536R1, 0928400848	0445010129, 0445010294, 940807270014, 2P0130105	NISSAN X-TERRA, FRONTIER 2.8, VW DELIVERY 5.140, 8.150, 8500 COM MOTOR MWM 4.08	
VÁLVULA DOSADORA DA BOMBA COMMON RAIL	1462C00984M	BOSCH	LAND ROVER	1462C00984	0445010820, 0445010832	DISCOVERY IV 3.0 SDV6 AWD	

VÁLVULAS E SENSORES DO COMMON RAIL

TIPO	REFERÊNCIA MIRADOR DIESEL	SISTEMA	APLICAÇÃO	SIMILARIDADES	BOMBA/RAIL MOTOR	PRINCIPAIS APLICAÇÕES NO BRASIL	FOTO
VÁLVULA DOSADORA DA BOMBA COMMON RAIL	1462C00992M	BOSCH	MASSEY FERGUSON, VALTRA, SISU, FENDT	1462C00992	0445020610, V837073731, 837073731	MASSEY FERGUSON 8670, 8690, VALTRA S293, S353	
VÁLVULA DOSADORA DA BOMBA COMMON RAIL	1462C00996M	BOSCH	PEUGEOT, CITROEN, FIAT, IVECO, JEEP	1462C00996	0445010684, 0445010738	JUMPY 1.6 BLUEHDI, GRAND CHEROKEE 3.0 CRDI 4X4	
VÁLVULA DOSADORA DA BOMBA COMMON RAIL	1462C00998M	BOSCH	CASE, NEW HOLLAND, FIAT, IVECO, PEUGEOT, LAND ROVER	1462C00998	0445010559, 0445010771	CITYCLASS 45 S 17, CITYCLASS 55 S 17, CITYCLASS 70 S 17, DAILY 35 S 14, DAILY 45 S 14, DAILY 55 S 14, DAILY 55 C 17, DAILY 70 C 17, DISCOVERY SPORT 2.0 TD4 AWD, RANGE ROVER EVOQUE 2.0 TD4 AWD	
VÁLVULA LIMITADORA DE PRESSÃO	1110010007M	BOSCH	FORD	1110010007, 3693808	0445224020, 0445226025, 0445226034, 0445226035	FORD CARGO 2632, 2932, 4432, 5032 2004-2010, VW CONSTELLATION 24250, 31320, 19320 2005-2008. MOTORES CUMMINS ISC8.2, INTERACT 8.3	
VÁLVULA LIMITADORA DE PRESSÃO	1110010009M	BOSCH	CASE, NEW HOLLAND, IVECO	111001009, 2854543, 2854545, 504088436, 1110010022, 42562997	NEF	NEW HOLLAND E215C, RG140B, RG170B, RG200B, W130B, W170B, W190B, D140B, D150B, TC5080, T7060, D180C, CASE CX220C, IVECO EUROCARGO	
VÁLVULA LIMITADORA DE PRESSÃO	1110010013M	BOSCH	FORD, CUMMINS	1110010013	0445224048, 0455224041, 0445224044, 0445224084, 4981367, BH1X9H487BA, ISB	FORD CARGO C 1317, CARGO C 1319, 1519, 1719, 816	

TIPO	REFERÊNCIA MIRADOR DIESEL	SISTEMA	APLICAÇÃO	SIMILARIDADES	BOMBA/RAIL MOTOR	PRINCIPAIS APLICAÇÕES NO BRASIL	FOTO
VÁLVULA LIMITADORA DE PRESSÃO	1110010015M	BOSCH	CUMMINS, FENDT, IVECO, KHD, MAN, NEW HOLLAND, VOLVO, VW	1110010015, 504088436, 51103040278, 3884350, 7W133035, 5317174, V837079623, 01182560, 1182560, 51103040291, 5801474163, 7420793590, 51. 10304-0291, 20793590	0445214118, 0445216024, 0445224025, 0445224029, 0445224030, 0445224032, 0445224041, 0445224043, 0445225007, 0445225008, 0445226042, 0445226045, 0445226047, 0445226048, 0445226050, 0445226059, 0445226062, 0445226064	MAN, MTU, VOLVO, CUMMINS, FORD CARGO, GERADORES	
VÁLVULA LIMITADORA DE PRESSÃO	1110010017M	BOSCH	GM, FIAT, IVECO, HYUNDAI, KIA, NISSAN, RENAULT	1110010017, 1110010013, 1110010018	0445214061, 0445214079, 0445214082, 0445214101, 0445214142, 314004A010, 1077800222, 1077800220, MWM 4.07TCE	BLAZER 2.8 DIESEL ELECTRONIC, S10 2.8 4X4 DIESEL ELECTRONIC, DUCATO CARGO 2.3, DUCATO COMBINATO 2.3, DUCATO MAXI CARGO 2.3, DUCATO MULTI 2.3, STAREX 2.5 CRDI, SORENTO 2.5 CRDI, MASTER 2.5 DCI 16V	
VÁLVULA LIMITADORA DE PRESSÃO	1110010019M	BOSCH	KIA, RENAULT, NISSAN, GM, FIAT, IVECO	1110010019, F00R000741, F00R001166	0445214049, 0445214081, 0445214083, 0445214094, 0445214113, 0445214116, 0445214143, 0445214144, 0445214145, 0445214227	KIA SORENTO, RENAULT MASTER, NISSAN FRONTIER, GM BLAZER 2.8 2006	
VÁLVULA LIMITADORA DE PRESSÃO	1110010020M	BOSCH	FORD, VW	1110010020, 3963815, 2T2133319	445226025	FORD CARGO C 2632, 1832E, 1932R, 1932T, 2632E, 2932E, 3132E, 4432E, 4532E, 5032E, 6332E, VW 18320E, 17320E, 19320E, 24320E, 25320E, 31320	
VÁLVULA LIMITADORA DE PRESSÃO	1110010022M	BOSCH	IVECO, CASE, NEW HOLLAND	1110010022	0445226040, 0445224024	IVECO 170 E 22 ATTACK, 170 E 28 (S, ST, T), 240 E 28 (S, S STRADALE), VERTIS 130V18, 130V19, 90V16, 90V18, CASE 721E, 821E, AF4130, 5130, PUMA 140, 155,170,185,205,225,230, NEW HOLLAND CR5.85, 6.80, 9060, D140D, D150B, D180C, T7175, 7190, 7205, 7240, 7245, T7040, T7060, TC5070,- TC5090,W170B, W190B	
VÁLVULA LIMITADORA DE PRESSÃO	1110010024M	BOSCH	MAN, FORD, GM, PERKINS	1110010024, 51103040300, T413278	0445226049, 0445226092, 0445226190	MAN TGX 28.440, 29.440, 29.480, 33.440, CARGO C1933, 2633, 3133, VW 18330, 26330, 17330, 19330, 19360, 19390, 19420, 24330, 25360, 25390, 25420, 24330, 25360, 25390, 25420, 26390, 26420, 31330, 31390, SILVERADO 2500	

TIPO	REFERÊNCIA MIRADOR DIESEL	SISTEMA	APLICAÇÃO	SIMILARIDADES	BOMBA/RAIL MOTOR	PRINCIPAIS APLICAÇÕES NO BRASIL	FOTO
VÁLVULA LIMITADORA DE PRESSÃO	1110010025M	BOSCH	GM, RENAULT, CASE, NEW HOLLAND, IVECO	1110010025	0445226054, CURSOR 9	GM BLAZER, S10 2.8 2005-2009, RENAULT MASTER 2.5, CASE A8000, 8800, AF6130, AF7130, IVECO STRALIS 330,360, NEW HOLLAND CR680, CR9060	
VÁLVULA LIMITADORA DE PRESSÃO	1110010026M	BOSCH	VW, MAN	1110010026, 07W130789A, 2Z0201146A	0445224049, 0445226082, 0445226102	VW CONSTELLATION EURO V, VW ÔNIBUS DIANTEIRO E TRAZEIRO EURO V, VW WORKER EURO V	
VÁLVULA LIMITADORA DE PRESSÃO	1110010027M	BOSCH	AGRALE DEUTZ, VW	1110010027, 2P0133319	0445224028, 940809070024	AGRALE 8500 E-TRONIC, VW 5.140E, 8.150E	
VÁLVULA LIMITADORA DE PRESSÃO	1110010028M	BOSCH	CUMMINS, VW, AGRALE DEUTZ, MARCOPOLO, MERCEDES, FORD, JAC	1110010028, 3588337	0445224013, 0445224059, 0445226047	AGRALE 10000 S, 6500, 8700, A7500, MA8.7, MA9.2, MA10.0, MT12.0, V5, V6, V8, MARRUÁ 2.8, MBB LO815, VW 5.150, 8.160, 9.160, 10.160, 10.180, 13.160, FORD F-350, F4000 2.8, JAC T140	
VÁLVULA LIMITADORA DE PRESSÃO	1110010030M	BOSCH	HYUNDAI, KIA	1110010030, F00R000644, 1782000320	0445204035, 0445214036, 0445214077	STAREX 2.5 CRDI, SORENTO 2.5 CRDI	
VÁLVULA LIMITADORA DE PRESSÃO	1110010035M	BOSCH	CASE, CUMMINS, FIAT, IVECO, FORD, FIAT, NEW HOLLAND, VW, AGRALE, MWM	1110010035	0445224011, 0445224012, 0445224019, 0445226012, 0445226013, 0445226018, 0445226020, 0445226031	AGRALE ÔNIBUS, CAMINHÕES, MARRUÁ, FORD CARGO, F250, VW DELIVERY, WORKER, CONSTELLATION, IVECO EURO EUROCARGO	
VÁLVULA LIMITADORA DE PRESSÃO	1110010041M	BOSCH	MWM, VOLVO, AGRALE	1110010041	0445224026, 0445226046, 0445226183	VM 210, VM260, VM310, 7215, MAXX FORCE 6.0A	

TIPO	REFERÊNCIA MIRADOR DIESEL	SISTEMA	APLICAÇÃO	SIMILARIDADES	BOMBA/RAIL MOTOR	PRINCIPAIS APLICAÇÕES NO BRASIL	FOTO
VÁLVULA LIMITADORA DE PRESSÃO	095420-0201M	DENSO	JCB, NEW HOLLAND	095420-0201, 11U27422, 8-97318691-0, 8-98032549-0, 8-97306063-2, 8-97306063-3, 8973060632, 8973060633	ISUZU	ESCAVADEIRAS JCB E NEW HOLLAND COM SISTEMA DENSO	
VÁLVULA LIMITADORA DE PRESSÃO	095420-0260M	DENSO	MITSUBISHI, NISSAN, ISUZU, FORD, KOMATSU	095420-260, 0954200260, 095438--0190, 09542380190, 6C1Q-9H321-AB, 6C1Q9H321AB	98032549, 8-98032549-0, 8980325490	NISSAN FRONTIER - 2.5 - NISSAN X-TRAIL - 2.2 DCI (2005 A 2019) NISSAN NAVARA D40 - 2.5 DCI (2005 A 2019) NISSAN PATHFINDER - 2.5 DCI (2005 A 2019) MITSUBISHI L200 - 2.5 DI-D (2005 A 2019) MITSUBISHI L200 TRITON - 3.2 MITSUBISHI PAJERO - 3.2 JCB ISUZU - 4HK1 - 6HK1- 6WF1- 6WG1 -FORD TRANSIT - 2.4 (2008 A 2013)	
VÁLVULA LIMITADORA DE PRESSÃO	095420-0280M	DENSO	ISUZU, KOMATSU	8-98032549, 095420-0280, 095438-0190, 98032549	ISUZU	ISUZU, KOMATSU, OFF ROAD	
VÁLVULA LIMITADORA DE PRESSÃO	095420-0281M	DENSO	NISSAN, MITSUBISHI, SINOTRUCK, GM	095420-0281	NISSAN, MITSUBISHI, SINOTRUCK, GM	GM S10, MITSUBISHI L200, NISSAN, SINOTRUCK	
VÁLVULA LIMITADORA DE PRESSÃO	095420-0422M	DENSO	TOYOTA	095420-0422, SDS60120	095440-0550	TOYOTA HILUX, SW4 2.5, 3.0 16V 2005 A 2012	
VÁLVULA LIMITADORA DE PRESSÃO	095420-0560M	DENSO	GM, JCB, SINOTRUCK, ISUZU	095420-0560, 08001131, 03T03885, 55593779	095000-5120	GM S10 2014 EM DIANTE	
VÁLVULA LIMITADORA DE PRESSÃO	095420-0670M	DENSO	TOYOTA	095420-0670	23810-0L010	TOYOTA HILUX, SW4 2.5, 3.0 16V 2005 A 2013	

TIPO	REFERÊNCIA MIRADOR DIESEL	SISTEMA	APLICAÇÃO	SIMILARIDADES	BOMBA/RAIL MOTOR	PRINCIPAIS APLICAÇÕES NO BRASIL	FOTO
VÁLVULA LIMITADORA DE PRESSÃO	RE516335M	DENSO	JOHN DEERE	RE516336	RE572040, 6068H	TRATORES, COLHEITADEIRAS, AUTOPROPELIDOS, CEIFADEIRAS DE CANA E ALGODÃO COM MOTOR 6068H COMMON RAIL	
VÁLVULA LIMITADORA DE PRESSÃO	RE524529M	DENSO	JOHN DEERE	RE524529	RE521599, 6090H	TRATORES, COLHEITADEIRAS, AUTOPROPELIDOS, CEIFADEIRAS DE CANA E ALGODÃO COM MOTOR 6090H COMMON RAIL	
VÁLVULA LIMITADORA DE PRESSÃO	RE515636M	DENSO	JOHN DEERE	RE516336	RE572040, 6068H	TRATORES, COLHEITADEIRAS, AUTOPROPELIDOS, CEIFADEIRAS DE CANA E ALGODÃO COM MOTOR 6068H COMMON RAIL	
VÁLVULA PCV	A2C20000704M	CONTINENTAL VDO/SIEMENS	FORD, TROLLER	A2C20000704	MWM, 77548, A2C2000745	RANGER 3.0, TROLLER 3.0 2005 A 2011, CONECTOR 90º	
VÁLVULA PCV	A2C2000385980M	CONTINENTAL VDO/SIEMENS	LAND ROVER	A2C2000385980, 5WS40254, 6H4Q9B395BG, LR006735, LR009737, LR010136, LR010189, 5WS40254, A2C20003180, 5WS40273, 7H2Q9B395CH, LR005549, LR008831, LR009666, LR017367, LR049606, 5WS40273, A2C20003282	LION V6, LION V8, A2C59513481, A2C59513482	RANGE ROVER 3.6D 2006 A 2012 RANGE ROVER SPORT 3.6D 2006 A 2013, LAND ROVER DISCOVERY 2.7 TD, LAND ROVER, RANGE ROVER SPORT 2004 A 2013	
VÁLVULA PCV	BK2Q9358AAM	CONTINENTAL VDO/SIEMENS	FORD	BK2Q9358AA, FB3Q9358AA	A2C59517043, PUMA CONE	FORD RANGER 2.2, 3.2 16V 2.0 ATÉ 2014, FORD TRANSIT 2.2 2015 EM DIANTE. PONTA Φ10.8 (+0.1/0)	
VÁLVULA PCV	BK2Q9358ABM	CONTINENTAL VDO/SIEMENS	FORD	BK2Q9358AB, FB3Q9358AB	A2C59517043, PUMA CONE	FORD RANGER 2.2, 3.2 16V 2.0 ATÉ 2014, FORD TRANSIT 2.2 2015 EM DIANTE. PONTA Φ10.5 (0/0.05)	

TIPO	REFERÊNCIA MIRADOR DIESEL	SISTEMA	APLICAÇÃO	SIMILARIDADES	BOMBA/RAIL MOTOR	PRINCIPAIS APLICAÇÕES NO BRASIL	FOTO
VÁLVULA PCV	FB3Q9358AAM	CONTINENTAL VDO/SIEMENS	FORD	1793473, A2C9318740080, 5WS40694, 5WS40695, 5WS40696, 5WS40697, 1945275	A2C59517043, PUMA CONE	FORD RANGER 2.2, 3.2 16V 2.0 ATÉ 2012 A 2017, FORD TRANSIT TDCI 2.4 2009 A 2015	
VÁLVULA PCV	X39800300005ZM	CONTINENTAL VDO/SIEMENS	FORD, TROLLER	A2C20000704	MWM, 77548, A2C2000745	RANGER 3.0, TROLLER 3.0 2005 A 2011, CONECTOR RETO	
VÁLVULA PCV	095300-0040M	DENSO	KOMATSU, SINOTRUCK, JOHN DEERE 24V	095300-0040, 094040-0150	HP0 DENSO 24V ORANGE	KOMATSU, SINOTRUCK, JOHN DEERE 24V	
VÁLVULA PCV	095300-0050M	DENSO	KOMATSU, SINOTRUCK, JOHN DEERE 12V	095300-0040	HP0 DENSO 12V GREEN	KOMATSU, SINOTRUCK, JOHN DEERE 12V	
VÁLVULA PCV	22100-0E020	DENSO	TOYOTA	013028119658, 22100-0E020, 22100-0E010, 299000-0040, 22100-11010	HP5, HP5S, 1GD, 2GD	TOYOTA HILUX, SW4 2017 EM DIANTE	
VÁLVULA VCV	X39800300006ZM	CONTINENTAL VDO/SIEMENS	FORD, TROLLER	A2C20000582, X39800300006Z	MWM, 77548, A2C20000582	RANGER 3.0, TROLLER 3.0 2005 A 2011	
VÁLVULA REGULADORA DE PRESSÃO DA GALERIA	0281002241M	BOSCH	MERCEDES	0281002241, 6110780149	0445214007, 0445215006, 0445215007, 0445215021, 0445214063, 0445214064, OM611LA	MBB 311 CDI SPRINTER, 311 CDI SPRINTER STREET, 413 CDI SPRINTER 2001 A 2012	

TIPO	REFERÊNCIA MIRADOR DIESEL	SISTEMA	APLICAÇÃO	SIMILARIDADES	BOMBA/RAIL MOTOR	PRINCIPAIS APLICAÇÕES NO BRASIL	FOTO
VÁLVULA REGULADORA DE PRESSÃO DA GALERIA	0281002242M	BOSCH	MERCEDES	281002242	0445214004, OM611LA	MBB 311 CDI SPRINTER, 311 CDI SPRINTER STREET, 413 CDI SPRINTER, ACCELO 715C, 2001 A 2013	
VÁLVULA REGULADORA DE PRESSÃO DA GALERIA	0281002500M	BOSCH	CITROEN, FIAT, IVECO, PEUGEOT, RENAULT	0281002295, 5001857386, 9949317, 42538165, 500335863, 504016314	0445020040, 0445020002, 0986437501, 504099847, 99483254, 5001848538	CITROEN JUMPER, FIAT DUCATO, IVECO DAILY, PEUGOT BOXER MOTORES 2.8 COM FILTRO	
VÁLVULA REGULADORA DE PRESSÃO DA GALERIA	0281002507M	BOSCH	HYUNDAI, KIA	0281002507, 0281002625, 45962073F, 31402-2A400, 55185570, 55230978, 51858110, 51819809, 9S519C968AA, 1539570,93181654, 5600683995, 5733M86J00000	0445214102, 0445214103, 0445215019, 314004A440	KIA SORENTO 2.5 CRDI D4CD 2006-2009	
VÁLVULA REGULADORA DE PRESSÃO DA GALERIA	0281002698M	BOSCH	MERCEDES	6110780549, 0281002698	0445214063, 0445214064, 0445215020, OM611LA	MBB 311 CDI SPRINTER, 311 CDI SPRINTER STREET, 413 CDI SPRINTER 2001 A 2012	
VÁLVULA REGULADORA DE PRESSÃO DA GALERIA	0281002872M	BOSCH	CITROEN, PEUGEOT, FIAT, REAULT, MERCEDES, SUZUKI, GM+D243	0281002872, 1933.38, 1561067G00, 0281002284, 0281002493, 139925, 193325	0445010010, 0445010021, 0445010046, 0445010132, 0445010162, 0445010163, 0445010164, 0445010282, 0445010284, 0983437012, 0986437017, 0986437018	GM TRACKER 2.0 DIESEL, SUZUKI GRAND VITARA 2.0 DIESEL TURBO	
VÁLVULA REGULADORA DE PRESSÃO DA GALERIA	0281006017M	BOSCH	FORD, LAND ROVER, PEUGEOT	0281006017, BC3Z9C968A, LR020692, BC3Q9C968AA	0445216027, 0445216028, 0445216045, 0445218022, 0445218023, 0445216046	DISCOVERY IV 3.0 SDV6 AWD, DISCOVERY IV 3.0 TDV6 AWD, RANGE ROVER SPORT 3.0 SDV6 AWD, RANGE ROVER SPORT 3.0 TD AWD, RANGE ROVER III 4.4 TDV8 AWD	
VÁLVULA REGULADORA DE PRESSÃO DA GALERIA	0281006032M	BOSCH	IVECO	281006032	445224055	CITYCLASS 45,55,70 S 17, DAILY 35 S 14, 45 S17, 55 C17, 70C17, SCUDATO 70 C17	

TIPO	REFERÊNCIA MIRADOR DIESEL	SISTEMA	APLICAÇÃO	SIMILARIDADES	BOMBA/RAIL MOTOR	PRINCIPAIS APLICAÇÕES NO BRASIL	FOTO
VÁLVULA REGULADORA DE PRESSÃO DA GALERIA	0281006074M	BOSCH	VW	057130764AA, 057130764AB, 0281006075	059130090BJ, 057130090T, 057130089Q, 04B130093, 03L130089J, 03L130089Q, 04L089B, 04L130089D, 03L130089N, 04L130906, 04L089B, 04L089D, 03L089N, 04L906	VW AMAROK, TOUAREG 2.0 16V 2010-2022	
VÁLVULA REGULADORA DE PRESSÃO DA GALERIA	0281006246M	BOSCH	BMW	0281006246, 13538508158, 8508157, 8508158	0445216049, 13534744483, 13538508155, 13534744484	BMW X5 M50D 2013 A 2020	
VÁLVULA SCV	294009-0260M	DENSO	ISUZU, MITSUBISHI, NISSAN	294009-0250, 294009-0260, 294009-0190, 294009-1110, 294009-0230, 294009-02514 DCRS300250 ,DCRS300260, 6C1Q9358-AB, 1514885, 6C1Q9358AB, 8980437350, 8-98043735-0	294000-0330, 294000-0331, 294000-0332, 294000-0333, CRS-HP3	L200, TRITON 2010	
VÁLVULA SCV	294009-1221M	DENSO	KUBOTA, JCB, ISUZU	294009-1221, 04226E006	D-1101, 4HK1, 6K1	KUBOTA, JCB, ISUZU	
VÁLVULA SCV	294200-0040M	DENSO	TOYOTA	294200-0040, 294200-0041, SM294200-0041	294000-0900, 04000-0230L, CRS-HP3	TOYOTA HILUX, SW4 OUTUBRO 2010 A ABRIL 2011	
VÁLVULA SCV	294200-0042M	DENSO	TOYOTA	294200-0042, 294200-0041, SM294200-0042	294000-0900, 04000-0230L, CRS-HP3	TOYOTA HILUX, SW4 OUTUBRO 2010 A ABRIL 2012	
VÁLVULA SCV	294200-0120M	DENSO	TOYOTA	294200-0120, 04226-0L010, 042260L020, 294200-0093	HP3, 1KD-FTV, 2KD-FTV	TOYOTA HILUX, SW4 2.5, 3.0 2012 LONGA	

TIPO	REFERÊNCIA MIRADOR DIESEL	SISTEMA	APLICAÇÃO	SIMILARIDADES	BOMBA/RAIL MOTOR	PRINCIPAIS APLICAÇÕES NO BRASIL	FOTO
VÁLVULA SCV	294200-0160M	DENSO	MITSUBISHI, NISSAN FORD, JOHN DEERE	294200-0160, 6C1Q9358AB, DZ111137	294000-0340, SM294000-0342, 1460A003, CRS-HP3, 294000-0661, 1460A022, 4M41, 294000-0343, 16700VM01B	MITSUBISHI PAJERO, L200, TRITON 2007, NISSAN FRONTIER 2010-2011, FORD TRANSIT 2.4, JOHN DEERE S350 INDUSTRIAL	
VÁLVULA SCV	294200-0170M	DENSO	HINO, JCB	294000-0370	294000-0616, 294000-2400	MOTORES INDUSTRIAIS E OFF ROAD	
VÁLVULA SCV	294200-0180M	DENSO	JOHN DEERE	294200-0180, 294200-0130	294050-0060, 294050-0064, RE546121, S450	TRATORES, COLHEITADEIRAS E EQUIPAMENTOS OFF ROAD COM MOTOR 6090H, S450	
VÁLVULA SCV	294200-0190M	DENSO	KOBELCO, HINO, ISUZU, MITSUBISHI	294200-0190, 294200-0390, 294200-0140	294050-0090, 294050-0160, 294050-0110, 294050-0080, 294050-0190, 294050-0133, 294050-0211, 294050-0130, 294050-0194	KOBELKO, HINO J08E, MITSUBISHI, FH FK FM 6M60T, ISUZU	
VÁLVULA SCV	294200-0260M	DENSO	KOBELCO	294200-0260	SM294000-0342	KOBELCO, CNH SK200-3, SK200-5, SK200-6/6E, SK200-8, SK-6E	
VÁLVULA SCV	294200-0300M	DENSO	TOYOTA	294200-0300, SM294200-0300, 294200-0093, SM294200-0093	294200-0350, 294200-035#, 22100-0L060, CRS-HP3	TOYOTA HILUX, SW4 MAIO 2005, SETEMBRO 2010	
VÁLVULA SCV	294200-0360M	DENSO	CITROEN, FIAT, FORD, ISUZU, LAND ROVER, MAZDA, MITSUBISHI, NISSAN, PEUGEOT, JOHN DEERE	294200-0251, 1920QK, 9665523380, 1514885, 6C1Q-9358-AB, 1465A031, 1460A037T, A6860EC09A, A6860VM09A, RFY013V21A, 294009-02514, 294009-1110, 294009--0250, 294009-02514, 294200-0360, DCRS300250, DCRS300260, 294000-0562	294000-0340, 1460A003, CRS-HP3, 294000-0661, 1460A022, 294000-1250, 4M41, 294000-0343, 294000-1250, 1460A052, D25, 294000-0780, 16700VM00D	MITSUBISHI PAJERO, L200, TRITON 2007 A 2013. NISSAN FRONTIER 2008-2010. JOHN DEERE S350 INDUSTRIAL	

TIPO	REFERÊNCIA MIRADOR DIESEL	SISTEMA	APLICAÇÃO	SIMILARIDADES	BOMBA/RAIL MOTOR	PRINCIPAIS APLICAÇÕES NO BRASIL	FOTO
VÁLVULA SCV	294200-0370M	DENSO	HINO, JCB	294000-0370	294000-0616, 294000-2400	MOTORES INDUSTRIAIS E OFF ROAD	
VÁLVULA SCV	294200-0380M	DENSO	JOHN DEERE	294200-0380, DZ111141	294050-0060, 294050-0064, RE546121, S450	TRATORES, COLHEITADEIRAS E EQUIPAMENTOS OFF ROAD COM MOTOR 6090H, S450	
VÁLVULA SCV	294200-0650M	DENSO	JC, ISUZU, HINO	8980436870, 8-98043687-0, 01R-60392, 01R60392, 294200-0650, 294200-0020, 294200-0050	4HK1, 6K1, 294000-0030, 294000-0610, J5E, 294000-2600	JCB COM MOTOR ISUZU N SÉRIES 4HJ1	
VÁLVULA SCV	294200-0660M	DENSO	MITSUBISHI, JOHN DEERE	294200-0660, SM294200-0660, 294200-0060	294000-1070, SM294000-1070, 1460A040, 294000-1260, 1460A059, 294000-1223, 16700500D, 294000-0059, 294000-0057, DZ111135	PAJERO FULLL 2008 A 2010. NISSAN FRONTIER 2012 EM DIANTE, JOHN DEERE MOTOR 6045 AGRÍCOLA	
VÁLVULA SCV	294200-0670M	DENSO	HYUNDAI	294200-0670	294050-0092	EQUIPAMENTOS OFF ROAD COM MOTOR K CRS-HP4	
VÁLVULA SCV	294200-2750M	DENSO	JCB	294000-2750, 8-98145484-1	294000-1691, 294000-1690, 4B3.9, CRS-HP3	CUMMINS GERADORES E OFF ROAD	
VÁLVULA SCV	294200-2850M	DENSO	JCB, HINO, TOYOTA	294200-2850, SM294000-2850	294000-2590	XCMG LW300NO4C-T, HINO, D912, EQUIPAMENTOS CHINESES OFF ROAD, EMPILHADEIRAS TOYOTA DIESEL	

VÁLVULAS E SENSORES DO COMMON RAIL

TIPO	REFERÊNCIA MIRADOR DIESEL	SISTEMA	APLICAÇÃO	SIMILARIDADES	BOMBA/RAIL MOTOR	PRINCIPAIS APLICAÇÕES NO BRASIL	FOTO
VÁLVULA SCV	294200-2760M	DENSO	MITSUBISHI	294000-2760, SM294000-2760	294000-1360, 1460A052, HU294200-1223, 167005X00D	PAJERO DAKAR 2011-2013, NISSAN FRONTIER 2012 EM DIANTE	
VÁLVULA SCV	294200-2960M	DENSO	MITSUBISHI	294200-2960, 1460A062, 1460A439	1460A096, 294000-2340	MITSUBISHI OUTLANDER, PAJERO SPORT, TRITON, 4N15 2013-2014	
VÁLVULA SCV	294200-4850M	DENSO	HINO, TOYOTA	294200-4850	22100-E0540, 22100-E0541, 294000-1440, 294000-1441, 294000-1442	NO04C-T, HINO, EQUIPAMENTOS CHINESES OFF ROAD, EMPILHADEIRAS TOYOTA DIESEL	
VÁLVULA SCV	55493549M	DENSO	GM, CHEVROLET	55493549, SM394	55502494, 294000-1685, 2P4Z000M	CHEVROLET S10 2.5, 2.8 , TRAILBLAZER 2.5, 2.8, 200CV 2012-2018	
VÁLVULA SCV	LR009837M	DENSO	LAND ROVER	LR009837, 294200-0160, DCRS300260	2.4 TDCI	LAND ROVER DEFENDER 2.4 TDCI	
VÁLVULA SCV	04L90654M	DENSO	TOYOTA	23810-0E010, A5970, A6860, 04L90654	23810-0E010, 23810-0E011, 23810-0E020, A5970, HP5, 1GD, 2GD, A6860	TOYOTA HILUX, SW4 2017 EM DIANTE	
VÁLVULA SCV	89458-0R041M	DENSO	TOYOTA	89458-20051	23810-0R041, 185003T00731, 7453153099, 89458-20051, A5140, 03R62853, 22100-0L100	TOYOTA HILUX, SW4 2012	

TIPO	REFERÊNCIA MIRADOR DIESEL	SISTEMA	APLICAÇÃO	SIMILARIDADES	BOMBA/RAIL MOTOR	PRINCIPAIS APLICAÇÕES NO BRASIL	FOTO
VÁLVULA IPR	1841217C91M	SENSATA	PERKINS, CATERPILLAR, INTERNATIONAL, KOMATSU, NAVISTAR	480061, 1841217C91, 1842428C91, 1878571C91, 1878571C92, 1878571C94, 1878571C95, AP63512, F81Z9C968AA, F81Z-9C968-AA, F81Z-9C968-AB, 1225053, 113-1544, 1255636	DT466, DT466E, DT570, HT570, 466E, 3126B, C7	INTERNATIONAL 4700, 4900, CATERPILLAR MARÍTIMOS E INDUSTRIAIS, FORD F-350 1997-2003 IMPORTADA	
VÁLVULA DE CONTROLE DO TEMPO	106144-1071M	ZEXEL	MITSUBISHI	9443611832, 106144-1071	4D56, 104700-3051, 9460613955	MITSUBISHI PAJERO L200 SPORT 4D56 COVEC F	
VÁLVULA DE CONTROLE DO TEMPO	106144-1130M	ZEXEL	MITSUBISHI	106144-1130, 9461627023	F019Z1D003, 109144-3053	MITSUBISHI PAJEROFULL VRZ	
SENSOR DO TEMPO	479765-1620M	ZEXEL	MITSUBISHI	479765-1620, 9443612529	4D56, 104700-3051, 9460613955	MITSUBISHI PAJERO L200 SPORT 4D56 COVEC F	
SENSOR DO TEMPO	479765-6720M	ZEXEL	MITSUBISHI	479765-6720, 9443612895	F019Z1D003, 109144-3053	MITSUBISHI PAJEROFULL VRZ	
SENSOR EEPROM	479779-7220M	ZEXEL	MITSUBISHI	479779-7220, 9443612533	4D56, 104700-3051, 9460613955	MITSUBISHI PAJERO L200 SPORT 4D56 COVEC F	
SENSOR EEPROM	479778-6421M	ZEXEL	MITSUBISHI	479778-6421, 9443613438	F019Z1D003, 109144-3053	MITSUBISHI PAJEROFULL VRZ	

TIPO	REFERÊNCIA MIRADOR DIESEL	SISTEMA	APLICAÇÃO	SIMILARIDADES	BOMBA/RAIL MOTOR	PRINCIPAIS APLICAÇÕES NO BRASIL	FOTO
GRUPO MAGNÉTICO	F00VC30318M	BOSCH	INJETORES CR BOSCH	F 00V C30 318	FAMÍLIA 0445110 CRI2-14/16 DIVERSAS APLICAÇÕES	DIVERSAS MONTADORAS	
GRUPO MAGNÉTICO	F00VC30319M	BOSCH	INJETORES CR BOSCH	F 00V C30 319	FAMÍLIA 0445110 CRI2-14/16 DIVERSAS APLICAÇÕES	DIVERSAS MONTADORAS	
GRUPO MAGNÉTICO	F00RJ02697M	BOSCH	INJETORES CR BOSCH	F 00R J02 697	0445120007, 012, 016, 043, 059, 077, 012, 016, 043, 059, 077, 089, 094, 113, 120, 125, 140, 208, 212, 231, 236, 238, 273, 326, 330	DIVERSAS MONTADORAS	
GRUPO MAGNÉTICO	F00RJ02703M	BOSCH	INJETORES CR BOSCH	F 00R J02 703	0445120054, 057, 062, 063, 064, 066, 067, 074, 075, 086, 092, 138, 157, 161, 162, 167, 186, 193, 199, 204, 213, 219, 231, 235, 257, 267, 297, 327, 340, 346, 384	DIVERSAS MONTADORAS	
GRUPO MAGNÉTICO	F00RJ00395M	BOSCH	INJETORES CR BOSCH	F 00R J00 395	0445120002, 011, 033, 034, 051, 052, 096, 108 ,173, 174, 175, 176	DIVERSAS MONTADORAS	
GRUPO MAGNÉTICO	F00VC30058M	BOSCH	INJETORES CR BOSCH	F 00V C30 058	FAMÍLIA 0445110 CRI1-13 DIVERSAS APLICAÇÕES	DIVERSAS MONTADORAS	
GRUPO MAGNÉTICO	F00VC30054M	BOSCH	INJETORES CR BOSCH	F 00V C30 054	FAMÍLIA 0445110 CRI1-13 DIVERSAS APLICAÇÕES	DIVERSAS MONTADORAS	

mirador®

VELAS AQUECEDORAS





REFERÊNCIA	DESCRIÇÃO
JA170	CATERPILLAR OFF ROAD, D4, D6, D9, MOTOR 3304, 3306, (CAT: 8M0772, 9M5708, 1P7324, 3T9562, 4S7824, 9H4577, BERU: 0100800034, GN071, NGK: Y-171, GP671)
JA172	CATERPILLAR OFF ROAD, D4, D7, MOTOR 3412, 3408, 3406, 3304, 3306, (CAT: 3T8706, 4N360, 4N360X, PK111, Y159, NGK: Y-159, GP705)
GZ026	CITROEN, PEUGEOT 4.4mm 5V, CITROEN JUMPY 1.6, 2.0 HDI, PEUGEOT EXPERT 2.0 HDI (0100266068, GE121A, 0250404001, GLP230, 5960E6, 9686195280, 1682273, 1682276, AV6Q6M090BA, 13721368, H1368, 8904, DP58, Y-8001AS, 5960E6, 9683195280)
GZ017	FIAT DUCATO 2.0 MULTIJET 4.4V (BOSCH: 0 250 403 005, 0 250 403 011, FIAT: 552 00 755, NGK:94251, DP78, Y-9003AS)
GX66	FIAT DUCATO 2.5D, RENAULT MASTER 2.5L, IVECO DAILY 2.4, PEUGEOT, (BOSCH, 0 250 202 001, FIAT, 60812292, 7777837, 984 986 30, 98498630,IVECO: 98498630,PEUGEOT: 5962 1W, 5962 J3, 5962 T7, 90 041 002 80, 91 538 910 99, 96 009 783, 96 070 388 80, 96 076 258, MKD 000 68, MKP 000 68, RENAULT: 77 01 040 208, 77 01 414 081, 77 01 414 083, 77 01 414 089, 86 71 004 017, GP329, HDS273)
GX79	FIAT DUCATO 2.8L HDI, IVECO DAILY 29L, 30-8, 35S, 40C, PEUGEOT BOXER 2.8D, 2.8 HDI (BERU: 0100226354, 0100800030, GN012, FIAT: 500303569, 500316493, 71735462, IVECO: 500316493, NGK: 6639, Y-502R, PEUGEOT: 5962 4Z, GP346)
GZ042	FORD RANGER 3.2 DURATORQ, TRANSIT 2.2 TDCI, 2.4 TDCI, LAND ROVER DEFENDER 90, 110, 130 2.2 TD4 AWD (BERU: 0100266038, 0100266071, GE122 BOSCH: 0 250 203 018, GLP233, FORD: 1 171 631, BK3Q6M090AB, ROVER: LR 029960, HDS822)
GX148	FORD TRANSIT 2.4 TDCI JXF (BERU: 0100226203, 0100226385, GN939, BOSCH: 0 250 202 130, GLP024, FORD: 1 096 527, 1 309 471, 4 612 191, EZD 38, XS 7U 6M090 BA, XS 7U 6M090 BB, NGK: 4090, 94832, DP35, DP75, Y-525J, Y-548J, GP476, HDS383)
TS107	FORD TRATORES, CASE INTERNATIONAL, FENDT, TERMINAL MACHO (BOSCH: 0 257 100 010, FORD: 603922, 81806046, 8700843, 87556015, C5NE9A436A, E1NN9A436AA, GP452)
GZ045	GM S10 2.8 CTDI 4X4, DODGE RAM. JEEP GRAND CHEROKEE (BOSCH: 0 250 403 004, GLP201, CHRYSLER: 68029 497AA, DODGE: 68029 497AA, GMC: 12 625 507, JEEP:6 80 294 97 AA)
GJ28	GM TRACKER 2.0 TDISUZUKI GRAND VITARA, ISUZU RODEO, (BERU: 0100226207, 0100226309, 0100226466, GV746, GV946, BOSCH: 0 250 202 085, GLP072, NGK: 7880, Y-710J, Y-710R, Y-742U, GP369)
GX107	GM TRACKER 2.0, SUZUKI GRAND VITARA 2.0 DIESEL (BERU: 0100226344, GN027, BOSCH: 0 250 202 032, 0 250 202 048, GLP013, NGK: 1441, 4359, DP24, Y-504J, Y-504R, SUZUKI: 09900-HDI01, 09900-HDI01-000, 18550-67G00, 18550-67G00-000, GP342, HDS367)
GUS561	GMC 2500 V8 HEAVY DUTY AMERICANA, SILVERADO V8, HUMMER V8 DIESEL (BERU: 0100271106, GV004, BOSCH: 0 250 202 126, GMC, 25168651, AM1768, GP668)
GJ55	HYUNDAI HR 2.5 TCI, GALLOPER, H1, H100 2.5 TDI, MITSUBISHI PAJERO, L200, L300, MONTERO, 2.3, 2.5, 4D55, 4D56, NISSAN PATHFINDER, TERRANO 2.7 (BERU: 0100221147, 0100226194, 0100226233, 0100226307, 673MJ, 921MJ, 955MJ, GN955, GV673, GV921, BOSCH: 0 250 202 003, 0 250 202 060, 0 250 202 094, GLP034, FORD: 5 023 129, EZD 18, HYUNDAI: 36710-42000, 36710-42010, 36710-42020, 36710-42021, 36710-42060, KIA: 36710-42000, 36710-42010, 36710-42020, 36710-42021, 36710-42060, MITSUBISHI: MD 050212, MD 070194, MD 077167, MD 092392, NGK: 2189, Y-115T, Y-115T1, Y-707RS, Y-722J, Y-722JS, NISSAN: 11065-43G01, 11065-63G00, GP829, GP368, GP402)
GX112	HYUNDAI SANTA FÉ 2.0 CRDI, TUCSON 2.0 CDRI, KIA SPORTAGE 2.0 CRDI, KIA TUCSON 2.0 CRDI (BOSCH: 0 250 212 006, GLP203, HIDRIA: 13 721 955, H1955, NGK: 5013, Y-749J, GP773)
GZ030	HYUNDAI, VOLVO 4,00mm, 4,4V, VOLVO XC60, XC70 DIESEL 2.4 AWD D5244T5, D5244T16 (0100266019, GE113, 0250403001,GLP144, 13721395, H1395, 36710-3A000, 91440, Y-8008AS)
GZ010	IVECO DAILY 29L, 35C, 40C, 50C, 55, 59, 60,70C, CITROEN JUMPER 3.0 HDI , FIAT DUCATO 2.3D, 3.0D, PEUGEOT BOXER 3.0 HDI 160 (BERU: 0100276003, GN037, BOSCH: 0 250 203 009, F 002 G50 048, GLP205, CITROEN: 5960 A4, FIAT: 500351992, IVECO: 27600323, NGK: 96853, DP64, Y-8005J, PEUGEOT: 5960 A4, HDS419)
TS110	IVECO DAILY COM MOTOR 8.140 ATÉ 99, MOTORES DEUTZ MARÍTIMOS. TERMOSTATO TIPO GF (BERU: GF974, GF984, BOSCH: 0 257 204 003, 0 257 204 004, IVECO: 99450396, GP015, HDS434)
GX123	JEEP CHEROKEE 2.8 CRD ENR (BERU: 0100226494, GN055, BOSCH: 0 250 202 038, GLP109, CHRYSLER, 0506 6840 AA, JEEP, 0 50 668 40 AA, NGK, DP71, Y-1031J)
GZ017	JEEP COMPASS, RENEGADE DIESEL 2.0, FIAT TORO 2.0, DUCATO 2.0 MULTIJET. (0250403005, 0250403011, DP78, 55200755, 0100266024, 0100266034, GE114, 55564162, 13721396, H1396, 94251, Y-9003AS, 1214334, 9319771, 1855079J80)
GX97	JEEP GRAND CHEROKEE 2.5, 2.7, 3.1 TDI,CHRYSLER DAKOTA, (BERU, 0100226343, GN007, BOSCH: 0 250 202 023, GLP023, CHRYSLER: 4863 826, JEEP: 04863826AA, NGK: 6943, Y714U, GP362)
GJ1302	KIA BONGO K2700, CERES 2200, SPORTAGE 2.2D 4WD, MITSUBISHI L200 2.5, L300, PAJERO 2.5 4D56, SUZUKI, 2.2, 2.5, 2.7, (BOSCH: 0 250 202 089, 0 250 202 092, 9 443 612 053, F 01G 004 02U, GLP038, GLP163, KIA: 0K054-18-140, 0K710-18-140, 0K710-18-140A, 0K71E 18140A, 0K75A 18140, 0K75B 18140, MQ 901 659, NGK: 1566, 7464, Y-107Y, Y-701-R, Y-701J, Y-701RS, GP385, HDS394)
GJ132	KIA CAMINHÃO AM 825 6 CIL, ISUZU (BOSCH: 0 250 202 107, GLP169, ISUZU: 5-8141-0057-3, MAZDA: 1354-18140A, SE01 18 140A, NGK: 2029, Y-157R, KIA: 135417140A, PZ32, 135418140A, GP825)
GZ005	KIA SORENTO 2.5 CRDI DIESEL, HYUNDAI H1 2.5 CRDI D4CB, (BERU: 0100222106, NGK: 3709, KN32, Y-508J, KIA: 36710-4A000 36710-4A100, GP851, HDS420)
GJ131	KIA SPORTAGE 2.2, MAZDA, BONGO, BESTA 2.2, NISSAN (BOSCH: 0 250 202 090, GLP156, MAZDA: R2L2 18 601, VS01 18 601, NGK: 1408, Y-1006J, Y-706R, Y-721J, Y-721RS, NISSAN: 11065-HC251, KIA 0K71018140, GP433)
GX106	LAND ROVER 3.0 TD06 DIESEL, RANGE ROVER3.0 TD6 (BERU: 0100226362, 0100226464, GN024, BMW, 12 23 2 248 059, BOSCH: 0 250 202 103, GLP040, NGK: 2691, 4600, DP32, Y-507J, Y-507R, ROVER: NCC 100120, NCC 100120 L, HDS372
GZ019	LAND ROVER, MITSUBISHI 11V, 4,4mm, FREELANDER II 2.2 TD04 4X4, AWD, DW12BTED4, 224DT, OUTLANDER 2.2 DI-D DW12ME5 (0100276024, GN063, 0250203012, GLP210, 596099, 13721193, H1193, 4966, YE-08, UY12A, HC604)
GZ009	MAHINDRA SCORPIO 2.6 CRDE 2008-2012 (BERÚ: 0100278008, GN053, BOSCH: 0 250 203 003, F 002 G50 031, GLP016, NGK, Y-8003J, HDS424)
GX74	MERCEDES MB180, 250D, 300D, PEUGEOT BOXER 2.5, JEEP CHEROKEE 2.5, SPACE VAN 2.1, PEUGEOT 504, RENAULT TRAFFIC, SSANGYONG KORANDO, MUSSO, REXTON 2.9D (BOSCH: 0 250 201 039, 0 250 201 041, BERU: GN954, GV852, T0701 130, FIAT: 9616572480, 9633214380, IVECO: 98462490, 98462492, NGK: Y-924J, Y-924U, Y-938R, PEUGEOT, 9616 572 4, 9633 214 380, MKD 000 66, RENAULT: 79 32 567 717, 82 00 090 817, 86 71 004 018, GP320, HDS352)
GZ012	MERCEDES ML320, ML350 CDI 4 MATIC OM642.910 (BERU: 0100266007, 0100266011, 0100266045, GE105, BOSCH: 0 250 403 006, 0 250 403 008, GLP202, JEEP: 0 51 757 56 AA, MERCEDES: A 001 159 50 01, NGK: 6287, DP51, Y-8002AS, HDS423, A0011597101)
LA1000	MERCEDES OM 321, OM 621, OM 636, TRATORES ANTIGOS (BERU: 0100101302, GD214, BOSCH: 0 250 001 001, HANOMAG: 151126000, MBB: A0001590601, 0001592401, GP311)
GX125	MERCEDES SPRINTER 310, 312, 412, HSD 2.5, FORD F1000, RANGER, GM S10, BLAZER 2.5 E 2.8, SILVERADO 6.07, LAND ROVER DEFENDER 90, 110, DISCOVERY 2.5 TDI, NISSAN FRONTIER, X-TERRA 2.8D, MAXION HS, AGRALE MARRUÁ, MWM SPRINT, GMC 3500HD, 6150 (BERU: 0100226129, 783MJ, GV783, BOSCH: 0 250 202 040, GLP048, CHEVROLET: 93 321 136, MI 074 192, MERCEDES: 000 150 00 81, NGK: 4119, DP34, Y-729U, ROVER: ETC 8847, GP345)

REFERÊNCIA	DESCRIÇÃO
GX129	MERCEDES SPRINTER CDI 311, 313, 411, 413, 415, 511, 513, OM 612, 646.962, 611, 981, ACCELO, JEEP GRAND CHEROKKE 2.7 (BERU: 0100226260, 0100226395, 0100226419, 0100226458, 0100226473, GN003, BOSCH: 0 250 202 045, 0 250 202 141, 0 250 202 142, 0 250 212 005, GLP008, GLP022, CHRYSLER: 05080 046AA, 05080 047AA, 5080 046AA, 5080 047AA, 5080 047AB, 5117 592AA, GMC: 88 900 715, JEEP: 0 50 800 47 AA, 0 50 800 47 AB, MERCEDES:001 159 37 01, 001 159 38 01, 001 159 48 01, 001 159 49 01, A 001 159 37 01, A 001 159 38 01, A 001 159 48 01, A 001 159 49 01, NGK: 6346, DP11, Y-745U, GP353, HDS377)
GS006	MERCEDES VITTO, SPRINTER CDI OM642.896, BLUETEC (MERCEDES: 000 159 66 01, 001 159 57 01, 001 159 66 01, A 001 159 57 01, A 001 159 66 01, NGK: 7865, CZ-303, DP54)
GJ130	MITSUBISHI 11V, 10 SEGUNDOS, L200 2.5, L300 2.5, PAJERO 2.5 4D56 (0250202092, GLP054, 13721211, H1211, MD301950, MD354500, 6592, DP13, Y149, Y172, Y701U, Y733J)
GZ041	MITSUBISHI L200 2.5 DIESEL 2010 EM DIANTE. MOTOR 4D56VGT (1820A-006T, 1820A-009, 91238, CZ-201, CZ251, GLP252, GN121, 0250523004)
GJ260	MITSUBISHI L200 2.5 TDI, ISUZU 3.1, NISSAN FRONTIER 3.2 TD, TERRANO 2.7T, H1,H10 (NGK: 6140, Y-509J, Y-530J, Y-712RS, NISSAN, 11065 7C000, 11065-0W801, 11065-16A00, 11065-16A10, 11065-31N00, 11065-65N01, 11065-7C000, 11065-9C600, 11065-D9702, 11065-G2400, BOSCH: 0 250 202 093, GLP049, BERU: GN854, 0100226171, GP405)
GJ37	MITSUBISHI L200 TRITON, PAJERO FULL 3.2, 4M41 (BERU: 0100800033, GN070, BOSCH: 0 250 202 124, F 01G 004 02G, GLP137, HIDRIA: 13 721 418, H1418, MITSUBISHI: ME 203539, NGK: 3040, DP59, Y-1007J, GP821, HDS392)
GJ57	MITSUBISHI L200, L300 2.3 4D55 ATÉ 89 (BERU: 0100226183, 898MJ, GV898, HIDRIA: 13 721 703, H1703, MITSUBISHI: MD 014997, NGK: 2161, Y-115R1, GP389)
GJ39	MITSUBISHI PAJERO 2.8 TD 4M40 (MITSUBISHI: ME 200970, ME 201638, NGK: 3861, CY-05, CY-55, GP523)
GJ59	MITSUBISHI PAJERO 2.8 TD, MONTERO INTERCOOLER 4M40 QUICK START (BERU: 0100221168, GV728, BOSCH: 0 250 202 121, GLP099, HIDRIA: 13 721, H1701, KIA: 0K71A 18 140, 3671042510, MITSUBISHI: MD 201632, ME203583, ME 203754, NGK: 2696, NISSAN: 11065-D9701, 11065-D 9701, 11065-D 9702, GP738, HDS411)
GJ127	MITSUBISHI, HYUNDAI 10,5V - 5 SEGUNDOS, L200 2.5, PAJERO 2.5 4D56, HYUNDAI H100 2.5 (0250202007, DS026, S50118140A, 0100221154, 0100226382, 0100226481, 705MJ, GN023, GV705, GLP117, 5023133, EZD22, 13721532, H1532, 1353-18140A, S201 18 140, S501 18 140, S501 18 140A, 1229, 1253, Y-107R, Y-107T, Y-107V)
GZ044	NISSAN FRONTIER, MERCEDES, RENAULT (0100266056, 0100266075, GE124, BOSCH: 0 250 403 021, 0 250 403 022, GLP237, GLP259, MERCEDES: A 622 159 00 01, A 622 159 00 01, NGK: 97618, Y-1010AS, NISSAN: 11065-00Q0H, 11065-00Q0K, 11065-00Q0L, 11065-1749R, 11065 1492 R, 11065 1749 R)
GJ262	NISSAN FRONTIER, PATHFINDER 2.5 DCI 2.5 16V,2008 YD25DDTI (BOSCH: 0 250 202 146, 0100800031, BERU: GN109, NGK: 2500, 93293, DP61, Y-519J, NISSAN: 11065-AD200, 11065-AD201, 11065-AD20A, HDS433)
GJ84	NISSAN PICK-UP D 2.3, 3.3, YANMAR, KUBOTA (BERU: 0100220114, 0100220118, 0100220119, 0100226120, 920MJ, GV889, GV920, BOSCH: 0 250 202 077, 0 250 202 110, F 01G 004 010, GLP125, GLP127, GLP155, NGK: 1249, Y-103, Y-103-1, Y-103-2, Y-103-2A, Y-103V, Y-112R1, Y-112T, Y-520J, Y-702R, Y-702U, Y-705RS, NISSAN: 11065-10G00, 11065-31W00, 11065-31W01, 11065-34W00, 11065-37506, 11065-37507, 11065-T8200, 11065-T8202, 11065-Y1400, 11065-Y1401, 11065-Y1402, 11065-Y1403, 11065-Y1404, GP399)
TS105	PERKINS 3152, 4203, 4248, 4236, 6354, 6357, 6358, 6305, TODOS. (893501M1, 963501R91, 2666103, 0 257 100 009, AMA001, GP451, IK17500)
GJ38	PERKINS 400, KUBOTA V1200, MITSUBISHI DIESEL, (MITSUBISHI: F0098000017, MM43214801, NGK: Y-145T, PERKINS: 2666 A 012, 2666 A 013, GP739)
GX78	PERKINS INDUSTRIAL, GERADORES 1104, 1106 (BERU: 01100221141, 657MJ, GV657, BOSCH: 0 250 200 053, GLP047, NGK: 4602, Y-909R, PERKINS: 2666A003, GP437)
GX83	PEUGEOT BOXER 2.8D, 2.8HDI, IVECO DAILY, NEW DAILY 8140.6337, FIAT DUCATO 2.8D, CARGO 2.8D, CITROËN JUMPER 2.8 (BERU: 0100221170, 730MJ, GV730, BOSCH: 0 250 202 002, GLP041, CITROEN: 5960 39, 5962 5A, FIAT: 7632587, IVECO: 7632587, NGK: 6639, Y-739R, PEUGEOT: 5960 39, 5962 5A, GP542, HDS375)
GS003	RENAULT MASTER 2.3 DCI 18V, M9T (BERU: 0106671111, CGP007, BOSCH: 0 250 603 001, NISSAN: 11065-00Q0C, 11065-00Q0G, 11065-5X00A, RENAULT: 74 85 133 643, 82 00 561 251, HDS829
GX150	RENAULT MASTER 2.5L DCI 16V (BERU: 0100226351, 0100226510, GN026, BOSCH: 0 250 202 128, GLP057, NGK: 3319, 91766, Y-517J, NISSAN: 11065-00-Q0A, RENAULT: 77 00 103 674, 82 00 012 099, 82 00 445 627, 82 00 517 313,) GP460, HDS396
GZ011	SSANGYONG ACTION, REXTON, KYRON SPORTS, 2.0 XDI (BERU: 0100226493, 0100226496, 0100226517, GN060, NGK: 95061, DP81, Y-536J, SSANGYONG: 664 159 00 01, 664 159 01 01, 665 159 00 01, 665 159 01 01, A 664 159 00 01, A 664 159 01 01, A 665 159 00 01, A 665 159 01 01, GP852, HDS421)
GJ24	THERMOKING, ISUZU, REFRIGERAÇÃO. (BOSCH: 0 250 202 065, GLP103, ISUZU: 12 14 321, 8 94751 581, 8-9413-3759-1, 8-9413-3759-2, 8-9413-3759-3, 8-9413-3759-4, 8-9413-3759-5, 8-9413-3759-6, 8-9413-3759-7, 8-94133759-2, 8-9414-0115-3, 8-9417-5158-0, 8-9417-5158-1, 8-94175158-0, 8-97073641-089413--37592, 9413-3759, 9414-0115, 9417-5158, NGK: 7995, Y-154RS, Y-904M, Y-904M1, GP919)
GJ86	THERMOKING, KUBOTA, INDUSTRIAL, REFRIGERAÇÃO. (NGK: 4693, Y-716RS, 19077-6551-1, PS208, GP913)
GJ114	TOYOTA HILUX 2.5D, 2.8D, 3.0D ATÉ 97, BANDEIRANTE ATÉ 90. (TOYOTA: 19850-45030, 19850-54010, 19850-54030, 19850-54031, 19850-54070, 19850-54071, 19850-54090, 19850-54120, 19850-54150, 0 250 202 006, BOSCH: 0 250 202 096, 0 250 212 010, GLP042, NGK: 5376, Y-118T, Y-118T1, Y-715R, GP526, GP415, HDS262)
GJ123	TOYOTA HILUX 3.0TD, LAND CRUISER PRADO 3.4D (BOSCH: 0 250 202 004, GLP159, NGK: 7227, Y-128T, TOYOTA, 19850-87309, GP408)
GJ93	TOYOTA HILUX PITBULL MOTOR 2.5 D-4D 1KD-FTV, 3.0 COMMON RAIL (BERU: 0100226527, GN065, BOSCH: 0 250 202 125, F 01G 004 02W, GLP101, NGK: 5467, DP44, Y-531J, TOYOTA: 19850-27010, 19850-30010, GP815, HDS393)
GZ024	TOYOTA HILUX, LAND CRUISER, PRADO, TUNDRA 3.0 MOTOR 1KZ-T (TOYOTA: 19850-67030, 19850-67020,BERU: 0100226568, GN110, NGK: 94470, Y-1013J, CP22)
GJ117	TOYOTA HILUX, LAND CRUIZER 3.0 1KZ-TE. (NGK: CY-22, Y-142T, GP659)
GJ121	TOYOTA HILUX, PRADO 2.5, 2.8, 3.0L (TOYOTA: 19850-17020, 19850-45031, 19850-54110, 19850-54130, 19850-87702, BOSCH: 0 250 202 052, 0 250 202 074, 0 250 202 079, 0 250 202 095, F 01G 004 02A, GLP074, GLP142, GLP213, NGK: 7782, Y-147T, Y-532J, GP663, CP20)
GZ023-1	TOYOTA HILUX, SW4 2.8 4x4 1GDFTV, 2.4 TD2GDFTV 2015 a 2020 7v, 5s. PONTA 29,5 x 4mm, COMPRIMENTO 152mm, CORPO 104mm (19850-11040, 19850-11010, 0250723005, 68H650, HU650)
LA1100	VALMET, ZETOR, HANOMAG, ZADRUGA, FENDT, FORDSON MAJOR, TRATORES ANTIGOS, MWM FENAT, KD12, KD112 (BERU: 0100102302, GD294, BOSCH: 0 250 002 001, HANOMAG: 213 009 00 28) GP315
GX59	VW KOMBI, SAVEIRO, CARAVELLE, EUROVAN, (0 250 201 032, GN857, DS002, GP322)
GZ020	VW, AMAROK 2.0 TDI, TOUAREG 3.0, 4.2 TDI TURBO, PORSCHE CAYENNE 3.0 TDI (BERU: 0100266014, 0100266020, 0100266040, GE108, GE115, BOSCH: 0 250 403 007, 0 250 403 009, GLP194, NGK: 5849, DP57, Y-1002AS, PORSCHE: 955 170 320 90, VOLKSWAGEN, 03L 963 319, 03L 963 319A, HDS432)
GX93	VW, AUDI, FORD, NISSAN, RENAULT, OPEL, SEAT, VOLVO COM MOTOR DIESEL 1.9TD E 2.5TD (BERU: 0100226172, GN855, BOSCH: 0250202009, GLP003, FORD: 95VW6M090AA, NGK: Y-732J, Y-732U, VW: N10 140 104, N10 140 105, GP363)

JA170/29N50 Caterpillar



24v	<25s	3/8" 24s	15-20Nm	Plug

JA172/295N60 Caterpillar



24v	<25s	3/8" 24s	15-20Nm	Plug

GZ026/433S40 Citroen, Peugeot



5v	<2s	8x1	8-10Nm	Plug

GZ017/424S40 Fiat Ducato



4,4v	<2s	9x1	8-10Nm	Plug

GX66/019N50 Fiat, Iveco, Renault



11v	<5s	12x1,25	15-25Nm	M4	1-1,5Nm

GX79/028N50 Fiat, Iveco, Peugeot



11v	<5s	10x1	10-15Nm	M4	1-1,5Nm

GZ042/449S40 Ford, Land Rover



4,4v	<2s	10x1	10-15Nm	M4	1-1,5Nm

GX148/074N50 Ford



11,5v	<5s	10x1	10-15Nm	M4	1-1,5Nm

TS107 Ford, Case



12v	7/8"	3/8"

GZ045/458S40 GM, Dodge, Jeep



4,4v	<2s	8x1	8-10Nm	Plug

GJ28/207N50 GM, Suzuki, Isuzu



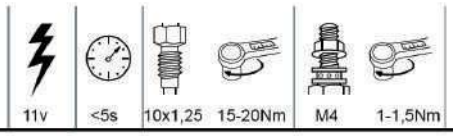

GX107/048N50 GM, Suzuki



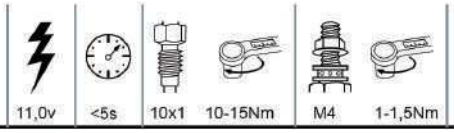

GUS561/702N50 GMC



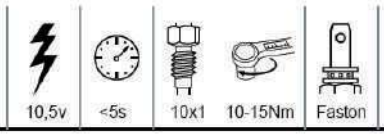

GJ55/220N50 Hyundai, Mitsubishi, Nissan



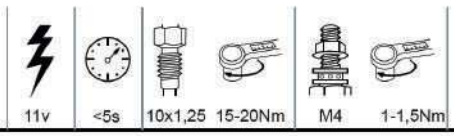

GX112/050N50 Hyundai, Kia



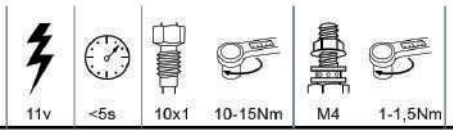

GZ030/437S40 Hyundai, Volvo



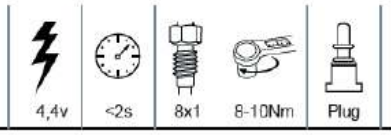

GZ010/417R40 Iveco, Citroën, Fiat, Peugeot



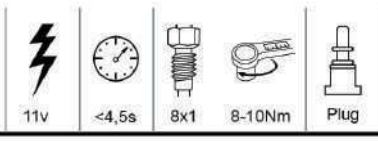

TS110 Iveco, Deutz



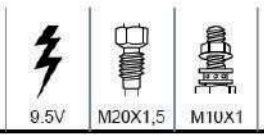

GX123/057N50 Jeep, Chrysler



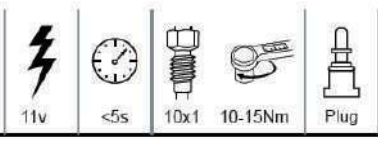

GX97/042N50 Jeep, Chrysler



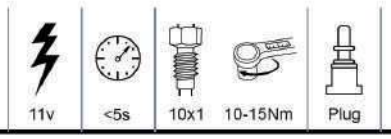

GJ1302/29N50 Kia, Mitsubishi, Suzuki

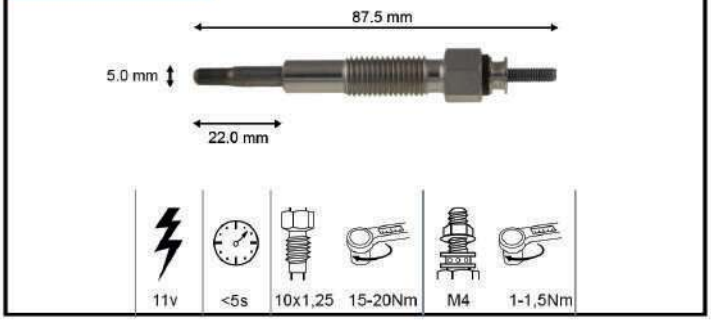

GJ132/274N60 Kia, Isuzu

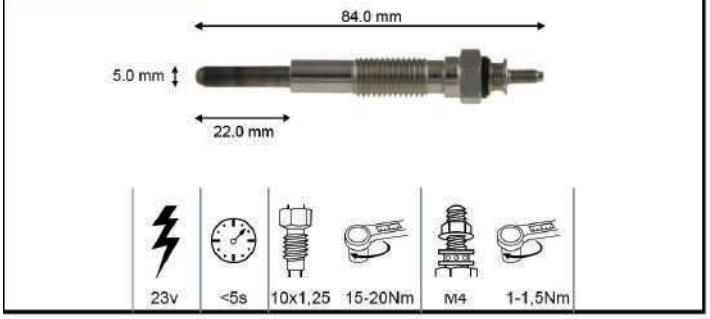

GZ005/412R36 Kia, Hyundai

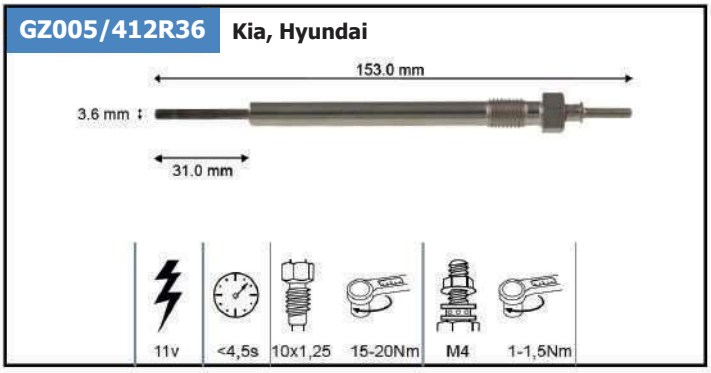

GJ131/273N50 Kia, Nissan

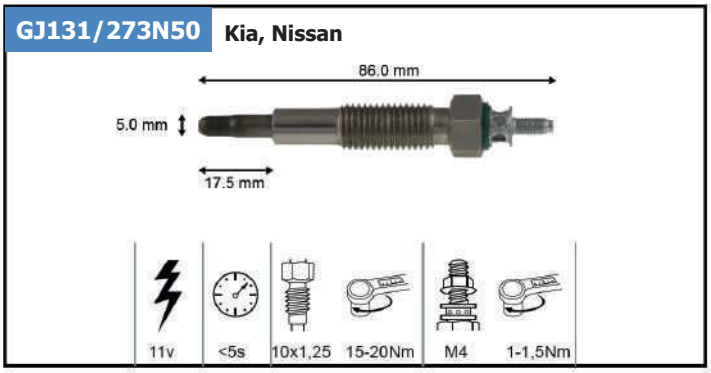

GX106/047N50 Land Rover

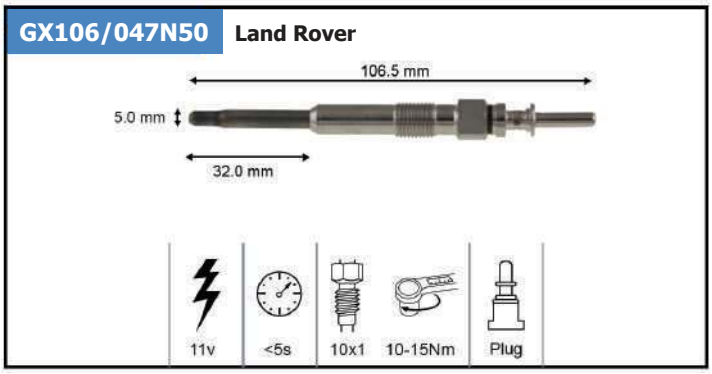

GZ019/426N40 Land Rover, Mitsubishi

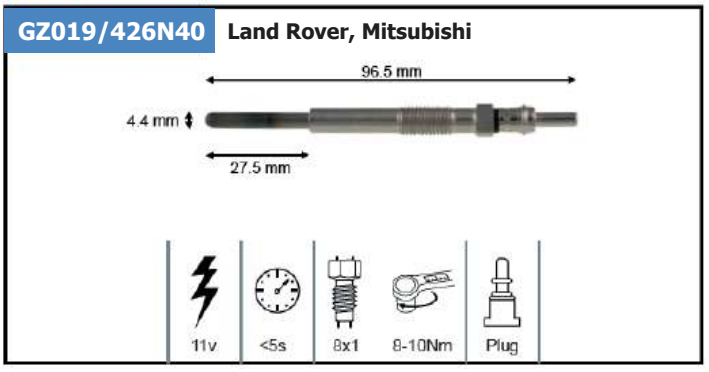

GZ009/416R40 Mahindra

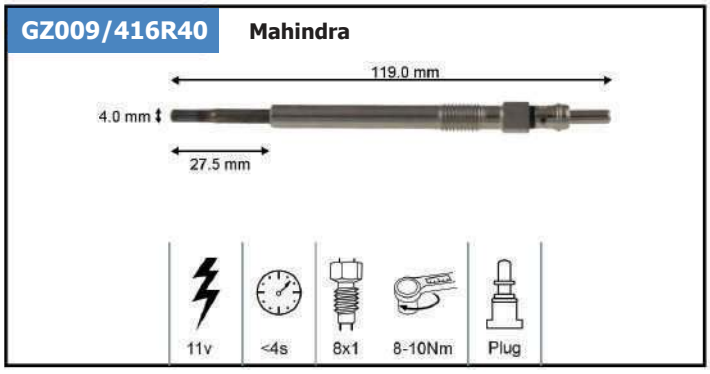

GX74/023N60 Mercedes, Peugeot, Jeep, Renault

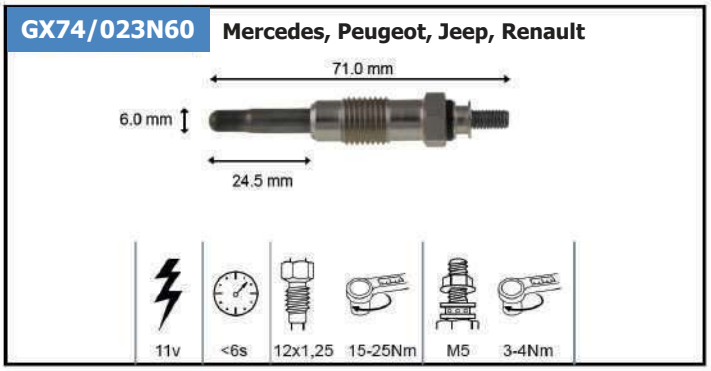

GZ012/419S40 Mercedes

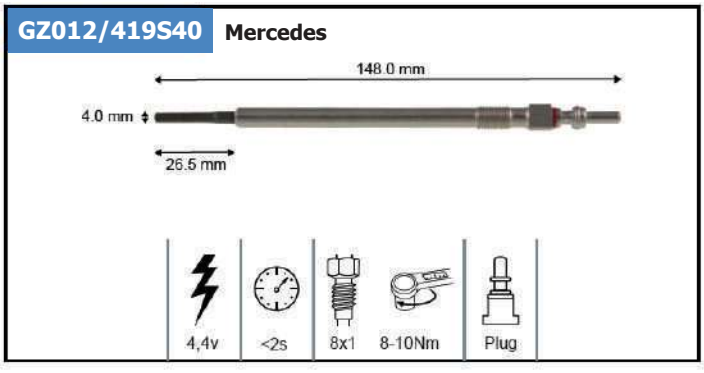

LA1000/623N00 Mercedes

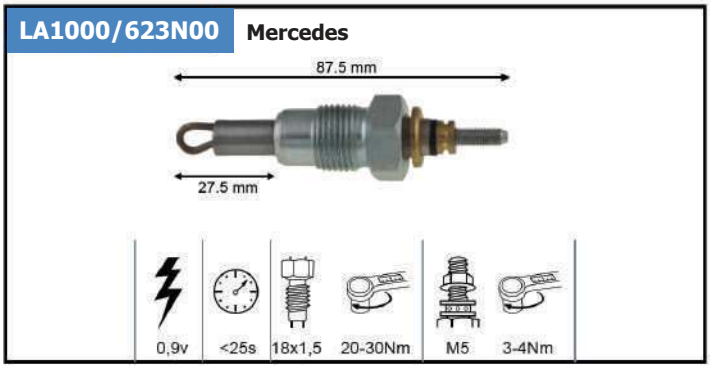

GX125 — Mercedes, Ford, GM, Land Rover, Nissan, Maxion, Agrale, MWM

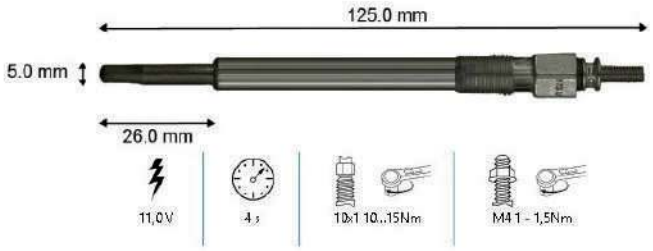

GX129/063N50 — Mercedes, Jeep

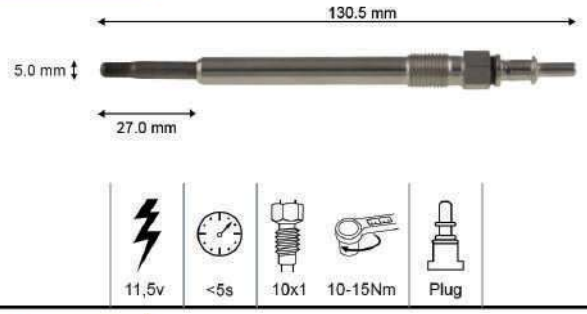

GS006/405S40 — Mercedes

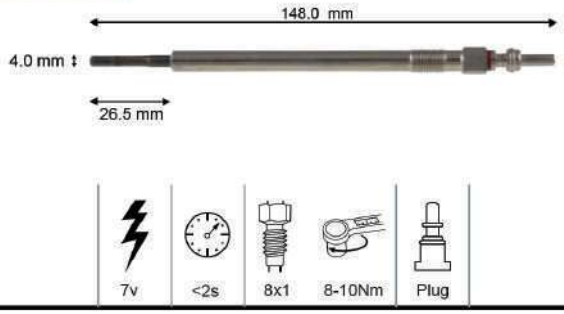

GJ130/272N50 — Mitsubishi

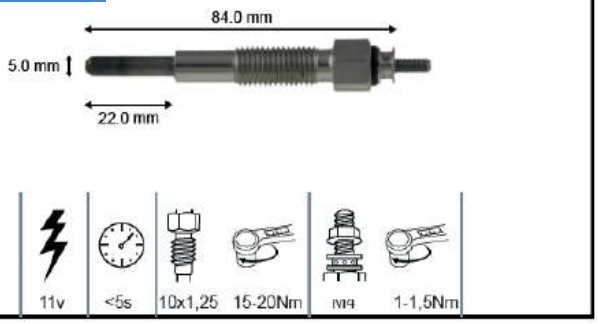

GZ041/448N35 — Mitsubishi

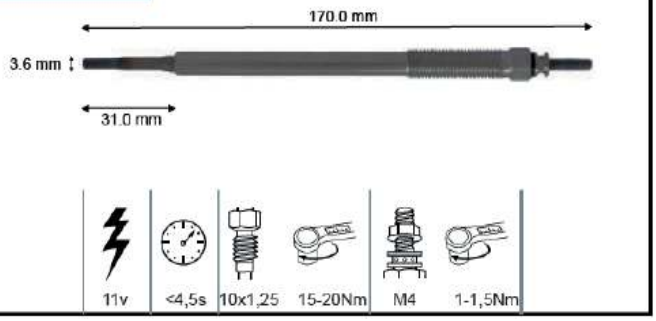

GJ260/280N50 — Mitsubishi, Isuzu, Nissan

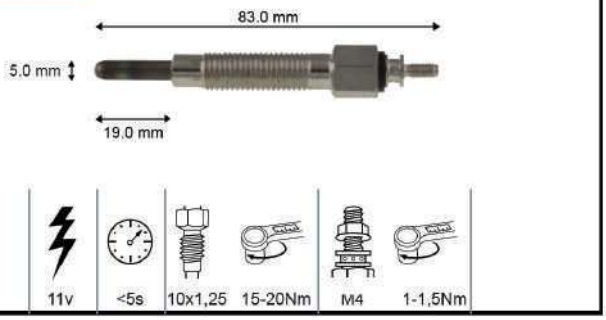

GJ37/211R50 — Mitsubishi

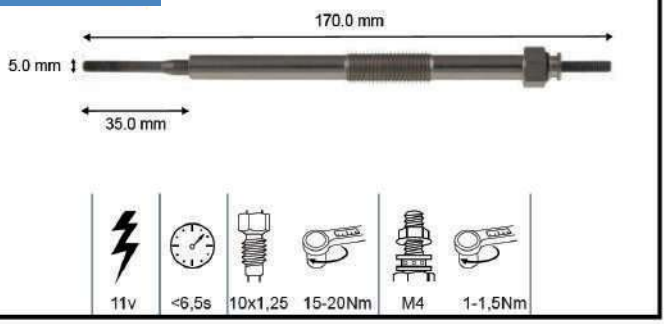

GJ57/219N50 — Mitsubishi

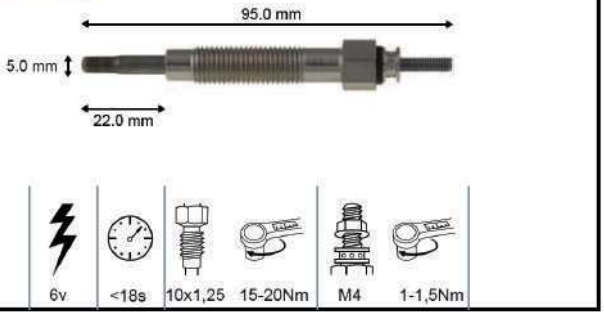

GJ39/213N50 — Mitsubishi

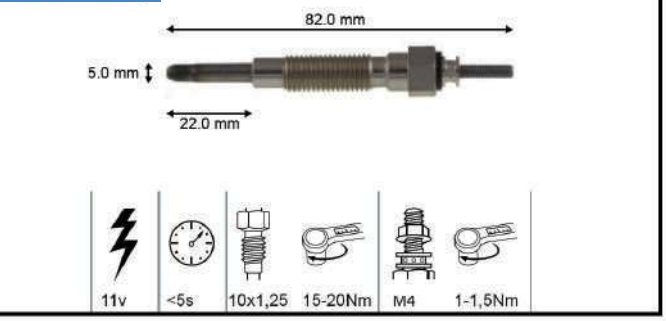

GJ59/222N50 — Mitsubishi

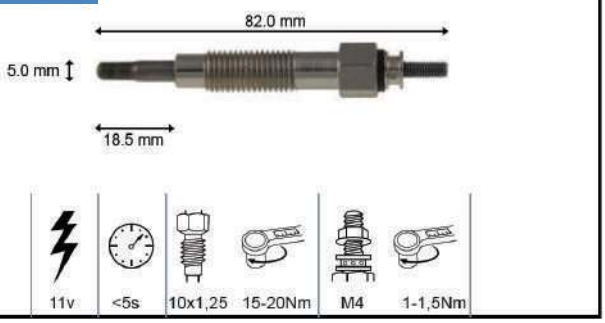

GJ127/271N50 Mitsubishi, Hyundai



7v	<16s	10x1,25	15-20Nm	M4	1-1,5Nm

GZ044/457S40 Nissan, Mercedes, Renault



4,6v	<2s	10x1	10-15Nm	Plug

GJ262/283N50 Nissan



11v	<5s	10x1,25	15-20Nm	M4	1-1,5Nm

GJ84/243N50 Nissan, Yanmar, Kubota



11v	<10s	10x1,25	15-20Nm	M4	1-1,5Nm

TS105 Perkins



12v	7/8"	3/8"

GJ38/212N50 Perkins, Kubota



11v	<5s	10x1,25	15-20Nm	M4	1-1,5Nm

GX78/027N60 Perkins



11v	<6s	12x1,25	15-25Nm	M5	3-4Nm

GX83/031N50 Fiat, Iveco, Peugeot, Citroën



11v	<5s	10x1	10-15Nm	M4	1-1,5Nm

GS003/402S40 Renault



7v	<2s	10x1	10-15Nm	Plug

GX150/076N50 Renault, Nissan



11v	<5s	10x1	10-15Nm	Plug

GZ011/418R40 Ssangyong

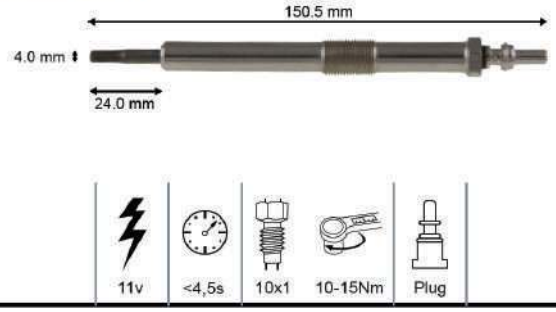

GJ24/202N50 Thermoking, Isuzu

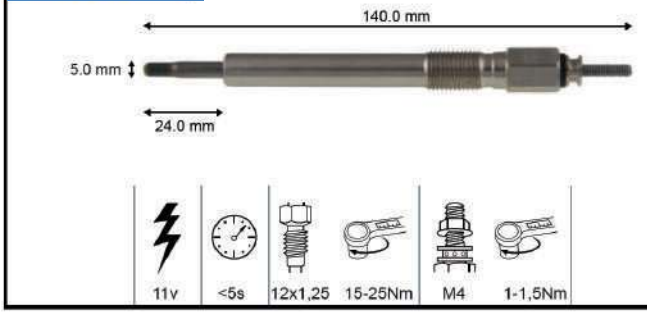

GJ86/246N50 Thermoking, Kubota

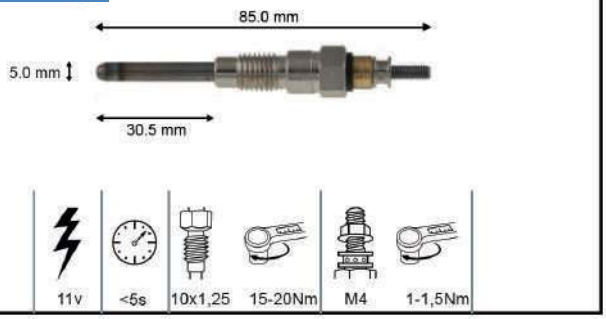

GJ114/260N50 Toyota

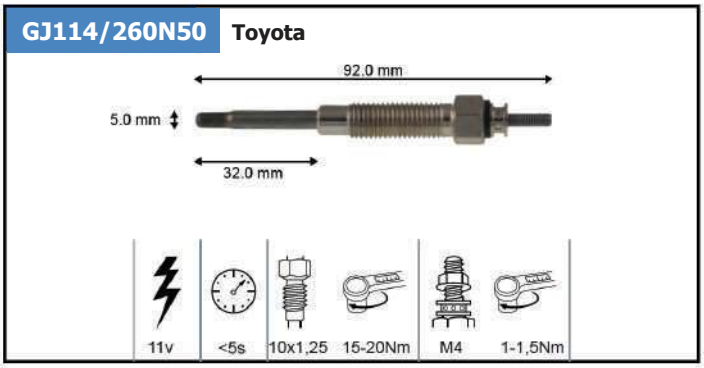

GJ123/266N50 Toyota

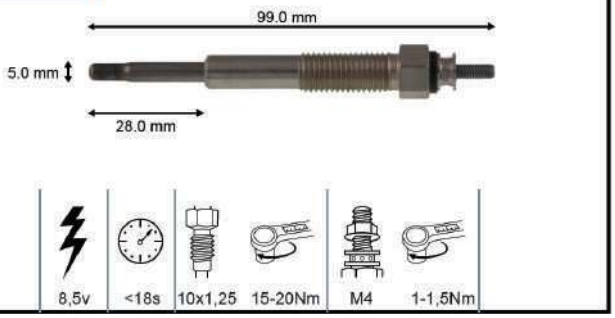

GJ93/251N50 Toyota

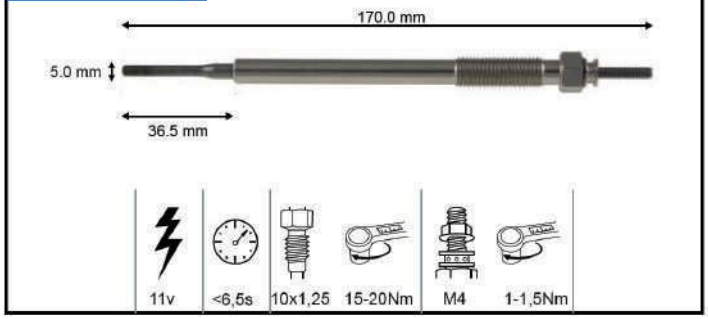

GZ024/431R40 Toyota

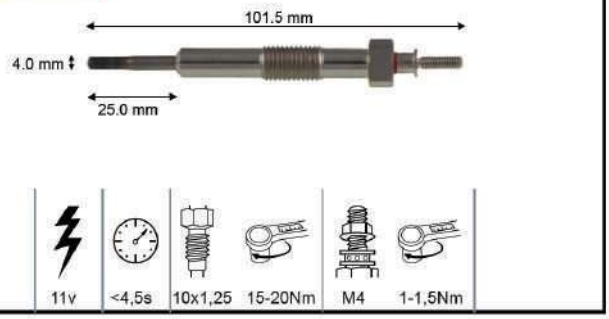

GJ117/251N50 Toyota

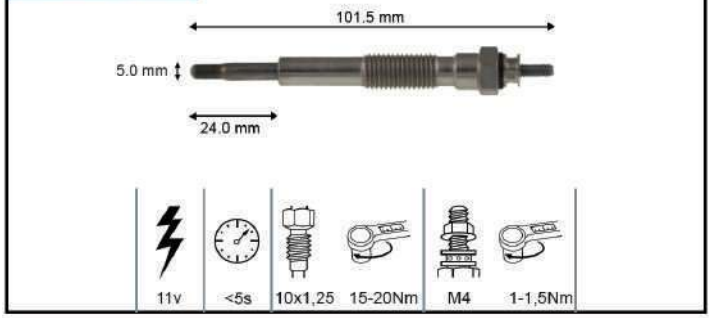

GJ121/267N50 Toyota

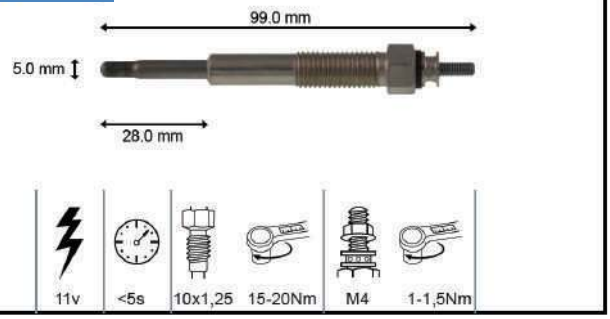

LA1100/627N00 Valmet, MWM, Deutz



GX59/012N60 VW

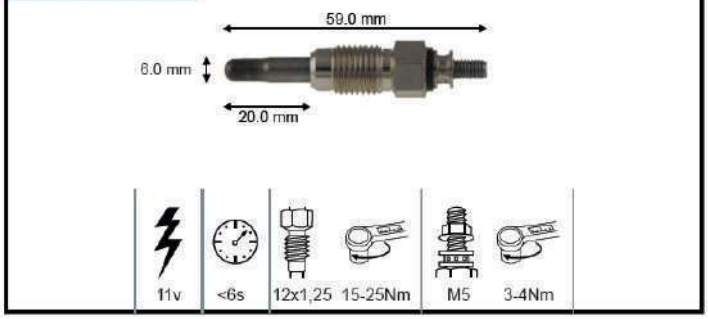

GZ020/427S40 VW, Porsche

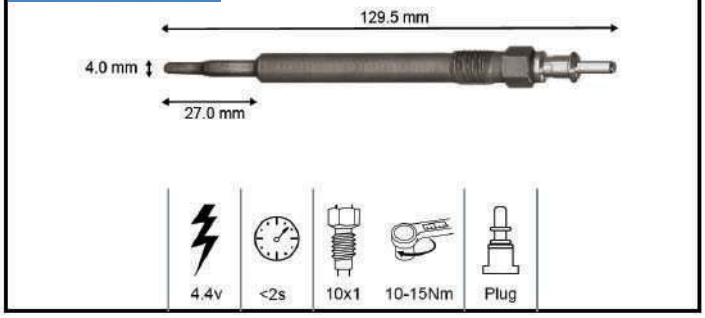

GX93/038N50 VW, Audi, Ford, Nissan, Renault



CONSULTE OUTROS MODELOS DE VELAS AQUECEDORAS CONFORME SUA NECESSIDADE. TODOS OS MESES A MIRADOR TEM LANÇAMENTOS. FALE COM SEU TELEVENDAS.

ANOTAÇÕES:

mirador®

FREIOS AGRÍCOLAS E OFF ROAD





CASE - CÂMARA DE FREIO – CUÍCA W18-W20 **(N8693)**



CASE - CILINDRO DE RODA 7/8" - 580H APÓS SÉRIE 6930101 **(K954215)**
REPAROS D67662R - K965007



CASE - CILINDRO DE RODA 7/8" - 580H ATÉ SÉRIE 6930101 **(D67662)**
REPAROS D67662R - K965007



CASE - CILINDRO DE RODA 1 1/2" - W18-W20 **(A12985 - 203481000 - L33875)**
REPAROS L35784 - A12865



CASE - CILINDRO DE RODA 1 3/4" - W18-W20-580H **(E95037 - S224194 - 107014 – 124251)** REPAROS S113420 - 940.130



CASE - CILINDRO MESTRE 3/8" X 7/16" 580H ATÉ SÉRIE 6930101 **(D67661)**
REPAROS D67661R



CASE - CILINDRO MESTRE M12 X 1 - 580H APÓS SÉRIE 6930101 **(D70926)** REPARO D67661R



CASE - CILINDRO MESTRE 1.1/2" - W7 **(A12985 - 3D2219)**
REPAROS A19762 - 3D9334



CASE - CILINDRO MESTRE 1 1/2" - W18-W20 ANTIGA **(L32962)**
REPAROS L32547 - E63951R - L13962R



CASE - CONJUNTO DO FREIO W20B PARA FLUÍDO SINTÉTICO - W20B **(L113007)**



CASE - CONJUNTO DO FREIO W20E PARA ÓLEO MINERAL - W20E **(145482A1)**



CASE - CILINDRO MESTRE W20B PARA FLUÍDO SINTÉTICO - W20B **(N8695)** REPAROS N8937 (COMPLETO) N8937P (PARCIAL)



CASE - CILINDRO MESTRE W20B PARA ÓLEO MINERAL - W20E **(146453A1)** REPAROS 145939A1 (COMPLETO) 145939A1P (PARCIAL)



CASE - CILINDRO MESTRE FREIO - 580H **(E97294 - E156014)**
REPAROS E156093 - E97293



CASE - CILINDRO MESTRE FREIO C/ VÁLVULA 580H **(E155051)** REPARO E155073



CASE - CONJUNTO DO FREIO 580H **(E156004 -E96490 - E97896)**



CASE - PISTÃO DO REFORÇADOR 580H **(D87144 - 115.072)**



CASE - REFORÇADOR DE FREIO 580H **(E97295)** REPAROS D82920 - 3D9117 - 5G3047 - 154.422



CASE - VÁLVULA EQUALIZADORA 3/8" UNF 580H ATÉ SÉRIE 6930100 **(D67660 - K204439)** REPARO D70920R



CASE - VÁLVULA EQUALIZADORA M12 X 1 580H APÓS SÉRIE 6930100 **(D70925)** REPARO D70920R



CASE - CILINDRO MESTRE DO FREIO
(ÓLEO MINERAL) - 580L / 580M
(182445A1 / D143162)
REPARO N14784 (SÓ VEDAÇÕES)



CASE - CILINDRO DE RODA
1.1/2" - W7 ANTIGA **(E60901)**
REPAROS A12865 / A12865BR



CASE - CILINDRO MESTRE - W7,
CASE SÉRIE C, 1968-93 **(A18525)**



CATERPILLAR - CILINDRO DE RODA
1.3/4" - CAT 120/120B/190B
(4B8759 - 5T7161 - 4K5937)
REPAROS 2D7747 - ST7162



CATERPILLAR - CILINDRO MESTRE DO FREIO
1.1/2" - CAT 120B - FREIO EM 4 RODAS
(3D2219) REPARO 3D9334



CATERPILLAR - CILINDRO MESTRE
1 1/2" - 140B - 61S **(5T6520 - 7D5648)**
REPAROS 5T6532 - 4D0761 - 5293676



CATERPILLAR - CILINDRO MESTRE
DO FREIO 1.1/4" - CAT 12 / 120 - FREIO
EM 2 RODAS **(2D9600)**
REPAROS 5K7173 - 1V4850 - 3D9335 - 5D8755



CATERPILLAR - CILINDRO MESTRE 1 1/4"
CURSO 35MM - 930 - 950 – 966
(9K1591 - 7K8649)
REPAROS 5K7173 - 1V4850 - 3D9335 - 5D8756



CATERPILLAR RETRO 428D, 430D, 432D, 438D,
442D - CILINDRO MESTRE DE FREIO DUPLO
(1678161M, 1678161, 167-8161)



CATERPILLAR RETRO 426C, 436,C 416C, 438C,
428C **(123-3426M, 123-3426, 1233426)**



CATERPILLAR RETRO 422, 428, 432, 434, 442,
444, 422E, 428E, 432E, 434E, 442E, 444E,
422F, 428F, 432F, 434F, 444F, 428F2
(220-8226M, 220-8226, 12010700)



CATERPILLAR RETRO 416E - CILINDRO
MESTRE DE FREIO DUPLO **(2061769M,
2061769, 216-1769)**



CATERPILLAR - CILINDRO MESTRE 1 1/4" COM
CUÍCA - 930 - 950 – 966 **(9K8943)**
REPAROS 5K7173 - 1V4850 - 3D9335 - 5D8757



CATERPILLAR - CONJUNTO
DO FREIO - 140B - 61S
(5T6522 - 7D5649 – 5291173)



CATERPILLAR - REFORÇADOR DE FREIO
140B - 61S **(5T6521 - 6D0689)** REPAROS
D82920 - 3D9117 - 5G3047 - 154.422 - 5T6531



CATERPILLAR - CUÍCA DO FREIO - CAT
930/950/966 **(1V4988)**



CATERPILLAR - CILINDRO DE RODA
CARREGADEIRA 950 **(4K5968)**



CLARK - CILINDRO MESTRE DUPLO
DO FREIO - CLARK **(2311840 - 7154036002
- 6300037 – 798695)** REPARO 6100291



CLARK - CILINDRO DE RODA 2" - CLARK
(112072 – 3338066)
REPAROS S113420 - 940.130



FIAT ALLIS - CILINDRO DE RODA 1 1/2" - 1500
- 1900B **(203.481.000 - L33875)**
REPAROS 203.481.001 - L35784 - A12865



FIAT ALLIS - CILINDRO DE RODA 1 3/4"
FG70 - FW **(70.665.970 - 73.130.790 - 6200108)** REPAROS 73.139.642 - 75.209.171 - 75.209.172 - 73139652



FIAT ALLIS - CILINDRO DE RODA 1 3/4"
FG70 – FW **(75206028)**
REPAROS 73.139.642 - 75.209.171 - 75.209.172 - 73139653



FIAT ALLIS - CILINDRO MESTRE DO FREIO 1"
PARA ÓLEO MINERAL - FB80 / FB100
(82006194) REPARO 82006194R
(SÓ AS VEDAÇÕES E MOLAS)



HUBER WARGO - CILINDRO MESTRE DUPLO DO FREIO - HUBER **(6300037 - 413527 - 798695)** REPARO 6100291



HUBER WARGO - CILINDRO DE RODA 1 3/4"
HUBER **(6200108 - 4B8759 - 5T7161)**
REPAROS 6101107 - 940.130 - 6.202.240



HYSTER - CILINDRO DE RODA - HYSTER
(200141A)



HYSTER - CILINDRO DE RODA 1 3/4" - HYSTER
(811616 – 6200108)
REPAROS 133.926 - 940.130 - 6.202.240



HYSTER, YALE - CILINDRO DE RODA 1"18
(1565290M, 1565290, 1463244, 4565290, 8034578, 8578411)



JACTO - CILINDRO MESTRE EMBREAGEM
UNIPORT **(758854)**



JACTO - CILINDRO AUXILIAR EMBREAGEM
UNIPORT **(758797)**



MICHIGAN - MESTRE DO FREIO - MICHIIGAN 55/75 **(945039 - 947740 - 5293515 -961123)**
REPAROS 945041 - 529209



MICHIGAN - CILINDRO DE RODA 1 3/4"
TRASEIRO - 55 – 75 **(107014 - 124251 - 3319895)** REPARO 940130



MICHIGAN - CILINDRO DE RODA 2"
DIANTEIRO - 55 - 75 **(112072 – 3338066)**
REPARO 957995



MICHIGAN - CILINDRO MESTRE DO FREIO - MICHIGAN 125 **(945800 - 963199 - N6324)** REPARO 945025



MICHIGAN - CONJUNTO DO FREIO COM INDICADOR - MICHIGAN 55/75
(901470 - 526879 - 12002570 – 39611)
REPARO 945041



MICHIGAN - CÂMARA COMPLETA
CUÍCA - 55A-55B-75III **(945034)**



DRESSER - REFORÇADOR DE FREIO - 855
(148.701 - E97295) REPAROS D82920 - 3D9117 - 5G3047 - 154.422 - 5T6531



DRESSER - CILINDRO DE RODA 1 3/4" - 855
(85253 – 107014)
REPAROS 133926 - 940.130 - 6.202.240



DRESSER - CILINDRO MESTRE DUPLO DO FREIO - DRESSER 855
(133927) REPARO 133926



YALE - CILINDRO DE RODA 1 1/2" - YALE
(L33875) REPAROS L35784 - A12865



YALE - CILINDRO MESTRE DUPLO
YALE **(7154036002 - 6300037 – 413527)**
REPARO 6100291



YALE - CILINDRO DE RODA 1.1/2" - YALE
(E60901) REPAROS A12865BR - A12865



YALE - CILINDRO MESTRE DO FREIO - YALE
(7150068 - L32962)
REPAROS 6950651000 - A19762



YALE - CILINDRO DE RODA 1.3/4" - YALE
(20357370006 - 107014 - E95037)
REPARO 940130



JCB - CILINDRO MESTRE DO FREIO 7/8" - JCB
214S 4CX **(15/920839 - 15/905504)**



JCB - CILINDRO MESTRE DO FREIO ¾" - JCB
214 SÉRIE 3 **(15/920110 - 15/910800)**



JCB - CILINDRO MESTRE DO FREIO 7/8" - JCB
3C / 3C21E **(15/920402 - 15/920111)**



VOLVO CONSTRUCTION - CILINDRO MESTRE
(H34791.0.1, 11063640)



AGRALE - CILINDRO DE RODA AGRALE
5075/5085 BANHADO A ÓLEO
(8012105312000)



AGRALE - CILINDRO DE RODA
ESQUERDO - 5075/5075.4/5085/5085.4
(8012105031006M, 8012105031006)



AGRALE - CILINDRO DE RODA AGRALE
5075/5075.4/5085.4
(8012105032004)



AGRALE - CILINDRO MESTRE EMBREAGEM
5060T/5070/5075/5085
(8012105075003)



AGRALE - CILINDRO MESTRE EMBREAGEM
5075/5075.4/5085/5085.4
(8012105125009) REPARO 8012105125009R



AGRALE - CILINDRO MESTRE EMBREAGEM
5085.4 ARROZEIRO 4X4
(8012102169007)



AGRALE - CILINDRO MESTRE FREIO
5060T/70/75/85 **(8012105093006)**



AGRALE - CILINDRO MESTRE - LINHA 5000
(8016104562002)



CASE CNH - CILINDRO MESTRE EMBREAGEM
CASE MAXXUM - 135/150/165/180
(82008704) REPARO 82008704R



CASE CNH - CILINDRO MESTRE DO FREIO
FARMALL 80, 85 **(87748455 87354681)**
REPARO 87748455R



CBT - CILINDRO DE RODA DIREITO 1' CBT
TODOS (EXCETO 2400/2500/2600)
(2500704100) REPARO 2500704048



CBT - CILINDRO DE RODA 1" ESQUERDO CBT
TODOS (EXCETO 2400/2500/2600)
(2500704101) REPARO 2500704048



CBT - CILINDRO MESTRE 1'- CBT-TODOS
(1000705049)
REPARO 1000705056



CBT - CILINDRO DE RODA 1.3/8" - CBT 2400/2500/2600
(1000704058) REPARO 1000704048



FORD NEW HOLLAND - CILINDRO AUXILIAR DE EMBREAGEM - TC55 / TC57 **(396930 - 80396930)** REPAROS 422201 - 80422201



FORD NEW HOLLAND - CILINDRO AUXILIAR DE EMBREAGEM - TRATORES 8430-8630-8830-TM110-TM120-TM130-TM140
(5177914 – 5119605) REPARO 9960040



FORD NEW HOLLAND - CILINDRO DE RODA 1" COLHEITADEIRAS TC55 / TC57
(9509902) REPARO 9817543



FORD NEW HOLLAND - CILINDRO DE RODA 15/16" - COLHEITADEIRAS 1530 / 4040 À 5050
(466347 – 336726)
REPAROS 466344 - 359503



FORD NEW HOLLAND - CILINDRO DE RODA 7/8" - COLHEITADEIRAS 8040/8055
(821953) REPARO 821952



FORD NEW HOLLAND - CILINDRO MESTRE DE EMBREAGEM 18 MM - COLHEITADEIRAS TC55/TC57 **(356353)**
REPARO 359494 (18 OU 19 MM)



FORD NEW HOLLAND - CILINDRO MESTRE DE FREIO - COLHEITADEIRAS TC55/TC57/TC59
(9509901) REPAROS 9817544 - 9509901R



FORD NEW HOLLAND - CILINDRO MESTRE DO FREIO 18MM - COLHEITADEIRAS 1530/4040/5050/8040/8055
(466350) REPARO 466346



FORD NEW HOLLAND - CILINDRO MESTRE DO FREIO - TRATOR TM110 > 180, TL65 >100, TS90 > 120, TL75 **(82006194 - 82018664 - 85019994 – 87343615)**
REPARO 82006194R (SÓ VEDAÇÕES)



FORD NEW HOLLAND - VÁLVULA EQUALIZADORA DO FREIO - COLHEITADEIRAS 1530/4040/5050/8040/8055 **(757769)**
REPAROS 466343 - 757769R



FORD NEW HOLLAND - CILINDRO EMBREAGEM FORD BOMBA HIDRÁULICA COM RESERVA (8430/8630/8830) – NEW HOLLAND (TM110/120/130) **(5119606)**



FORD NEW HOLLAND - CILINDRO MESTRE EMBREAGEM NEW HOLLAND - TS 90/100/110/120 **(81867084)**



FORD NEW HOLLAND - CILINDRO MESTRE FREIO NEW HOLLAND - TC 5070/5090 CR9060
(84062326) REPARO 84429169R



FORD NEW HOLLAND - CILINDRO MESTRE DUPLO - TS90/100/110/120
(81869963M, 81869963)



FORD NEW HOLLAND - CILINDRO DE RODA - TL 75E-95E / TM150-7040 **(84558759M, 84558759)**



FORD NEW HOLLAND - PASTILHA DE FREIO - 7010/7120/8010/8120
(9832306)



FORD NEW HOLLAND - PISTÃO NEW HOLLAND EMBOLO TC 59 - TC 59/ TC 5070/5090
(9850149 – 89851049)



FORD NEW HOLLAND - PISTÃO PNEUMÁTICO TC 5070/TC 5090 (INOX)
(84991736)



SLC – JOHN DEERE - CILINDRO AUXILIAR DE RODA DIREITO – COLHEITADEIRAS 6200/7200/7300/1165/1175/1185
(AZ18763 - DQ71159) REPARO DQ13468



SLC – JOHN DEERE - CILINDRO MESTRE - COLHEITADEIRAS SLC 1000 À 6200
(AS04029) REPARO AS04033



SLC – JOHN DEERE - CILINDRO AUXILIAR 7/8" - COLHEITADEIRAS SLC 1000 À 6200
(AS04030) REPARO AS04034



SLC – JOHN DEERE - CILINDRO MESTRE DE EMBREAGEM - COLHEITADEIRAS 6200 ANTIGA
(DQ04033) REPARO DQ05052



SLC - JOHN DEERE - CILINDRO AUXILIAR DE RODA ESQUERDO COLHEITADEIRAS 6200/7200/7300/1165/1175/1185
(AZ18762 - DQ71160) REPARO DQ13468



SLC - JOHN DEERE - CILINDRO MESTRE DUPLO - COLHEITADEIRAS 1450/1550/1175/1185
(AZ43106 - DQ47616)
REPAROS AZ44351 - DQ47617



JOHN DEERE - CILINDRO AUXILIAR EMBREAGEM - 1165/1175/1175H
(AZ27757) REPARO DQ06115R



JOHN DEERE - S440, S540, S550, SS660, S670 - CILINDRO MESTRE DO FREIO **(AXE36578M, AXE36578)**



JOHN DEERE - COLHEITADEIRAS 9670, 9770 STS - CILINDRO MESTRE DO FREIO
(AXE89352M, AH209442)



JOHN DEERE - CILINDRO DE RODA DIREITA STS - 9650/9750/2207
(AH160677) REPARO AH160676R



JOHN DEERE - CILINDRO DE RODA ESQUERDO STS - 9650/9750/2207
(AH160676) REPARO AH160676R



JOHN DEERE - CILINDRO ESCRAVO DIREITO - 1450/1550 **(AH131048)**
REPARO AH131045R



JOHN DEERE - CILINDRO ESCRAVO ESQUERDO - 1450/1550
(AH131049)



MASSEY FERGUSON - CILINDRO ESCRAVO DA RODA - TRATORES MF 630 À 680 MF 7140 À 7180 **(020543T1)** REPARO 020543T1R



MASSEY FERGUSON - CILINDRO ESCRAVO DA RODA (HASTE C/ROSCA) - MX 9150 / 9170
(020542T1) REPARO 020543T1R



MASSEY FERGUSON - CILINDRO ESCRAVO ESQUERDO **(3901455M, 3901456M91)**



MASSEY FERGUSON - CILINDRO ESCRAVO DIREITO **(3901456M, 3901456M91)**



MASSEY FERGUSON - CILINDRO MESTRE DO FREIO - TODOS **(2834478M91 - 3590420 - 061646T1 - 061649T1 - 020505T1)**
REPAROS 2710901 - 2834478M91R



MASSEY FERGUSON - VÁLVULA EQUALIZADORA DO FREIO - MASSEY - IDEAL
(417860M1 – 117505533800)



MASSEY FERGUSON - CILINDRO MESTRE - 34/38 **(45908000)**



MASSEY FERGUSON - CILINDRO MESTRE MASSEY FERGUSON - 6350/6360
(6236575M91)



MASSEY FERGUSON SÉRIES 4000 E 5000 - CILINDRO MESTRE DE FREIO
(3810587M95M, 3810587M95)



MASSEY FERGUSON - CILINDRO MESTRE MASSEY FERGUSON - LINHA 4000
(6299532M91)



VALMET VALTRA - CILINDRO DE RODA 1 1/4' - TRATORES 110-118-128-138-148
(811601) REPARO 192040



VALMET VALTRA - CILINDRO DE RODA 1 3/8' - TRATORES 685-785-885-980-985-1180-1280-1580-1780-BM85-BM100-BM110-BM120-BH140-BH160-BH180
(30181500) REPARO 80260700 - 81519300 -30181500R



VALMET VALTRA - CILINDRO MESTRE - TRATORES 110-118-128-138-148
(661910 – 661911)
REPARO 80260600 - 663240



VALMET VALTRA - CILINDRO MESTRE - TRATORES685-785-885-980-985-1180-1280-1580-1780-BM85-BM100-BM110-BM120-BH140-BH160-BH180 **(80249700)**
REPARO 81127400 - 81352300



VALMET VALTRA - VÁLVULA EQUALIZADORA DO FREIO - TRATORES 62-65-85-86-110-118-138-148 **(661930)** REPARO 661930R

CONSULTE OUTROS MODELOS DE FREIOS AGRÍCOLA, INDUSTRIAL E FORA DE ESTRADA CONFORME SUA NECESSIDADE. FALE COM SEU TELEVENDAS.

ANOTAÇÕES:

mirador®

BIELAS E PARAFUSOS DE BIELA



TRACTON
mirador

LISTA DE BIELAS DE MOTOR TRACTON

APLICAÇÃO 	REFERÊNCIA MIRADOR TRACTON	REFERÊNCIA ORIGINAL	PINO CARACTERÍSTICAS
AGRALE M80, M90, M95	TCR-1498	7006.004.020.00.4	30mm / RETA
AGRALE M90, M93, M790	TCR-1466	7007.004.003.99.0	28mm / RETA
CATERPILLAR 3304, 3305	TCR-1220	8N1984	38,10mm / TRAPEZOIDAL
CATERPILLAR 3304, 3306	TCR-1220A	8N1721	43,18mm / TRAPEZOIDAL
CATERPILLAR C7 (VERMELHA)	TCR-1477	331-0291	39,7mm / TRAPEZOIDAL FRATURADA
CITROEN JUMPER 2.3TD 16 VÁLVULAS	TCR-1274	504057276, 504341501	31mm / TRAPEZOIDAL FRATURADA
CUMMINS 4BT, 6BT	TCR-1112	3901569, 3942551	40mm / TRAPEZOIDAL
CUMMINS 6CT	TCR-1189	3901383, 3901224	45mm / TRAPEZOIDAL
CUMMINS ISB, QSB	TCR-1264	3939405, 3971212	40mm / TRAPEZOIDAL FRATURADA
CUMMINS ISL, ISC, L10, ISBE	TCR-1353	4944887, 4943979	45mm / TRAPEZOIDAL
CUMMINS NT855	TCR-1237	3013930	50,825mm / TRAPEZOIDAL
CUMMINS QSB4.5	TCR-1463	3939407	34,50mm / TRAPEZOIDAL
IVECO 8460.21, 8460.41, NEW HOLLAND, KOBELCO	TCR-1304	61319082	48mm / TRAPEZOIDAL
IVECO EUROTECH 8210.22, 8210.42	TCR-1281	98452330	50mm / TRAPEZOIDAL
IVECO EUROTECH, STRALIS, CAVALLINO, EUROCARGO CURSOR 8	TCR-1482	500346480	46mm / TRAPEZOIDAL
JCB 3CX, 4CX	TCR-1392	320/03114	40mm / TRAPEZOIDAL FRATURADA
JOHN DEERE 3029, 4045, 6.8L POWER TECH 5303, 5403	TCR-1013	RE501674, SE501571, RE68540	32mm / TRAPEZOIDAL FRATURADA
JOHN DEERE 3029, 4045D 2.9L POWER TECH	TCR-1491	RE507799	32mm / RETA
JOHN DEERE 4045, 4039, 6068. PULVERIZADORES E CANAVIEIROS	TCR-1209	RE16494, R113612, R122191, RE42733	41.275mm / RETA
JOHN DEERE 4045D, 6068D	TCR-1303	RE500002, RE60272, RE123959, R500000	35mm / TRAPEZOIDAL FRATURADA
JOHN DEERE 4045T, 6068T	TCR-1302	SE501094, R500335, RE114081, RE500608	41mm / TRAPEZOIDAL FRATURADA
JOHN DEERE TRATOR 7500 AEROPORTUÁRIO	TCR-1470	R116851, R56187, RE53716, AR66400, SE500746	41,275mm / RETA
MERCEDES COMPRESSOR DE AR OM352, OM366	TCR-1022	3521300216, 0001311517	16mm / RETA
MERCEDES OM314, OM352, OM352A	TCR-1019	3520305720, 3520304920	36mm / RETA
MERCEDES OM364, OM366	TCR-1018	3660302520, 3660303520, 3660302120, 3990307120	36mm / RETA
MERCEDES OM364A, OM366A	TCR-1018A	3660303620, 3660307320	36mm / TRAPEZOIDAL
MERCEDES OM447, OM449	TCR-1025	4470300420, A4470300420	46mm / RETA
MERCEDES OM447, OM449	TCR-1025A	4470300320, A4470300320	46mm / TRAPEZOIDAL
MERCEDES OM457	TCR-1280	4570300120	52mm / TRAPEZOIDAL
MERCEDES OM611 SPRINTER 2002-2012	TCR-1270A	6460300020	30mm / TRAPEZOIDAL FRATURADA
MERCEDES OM651, OM611 SPRINTER 311, 313, 413 CDI	TCR-1403	6510300020	30mm / TRAPEZOIDAL FRATURADA
MERCEDES OM904	TCR-1244A	9040300320, 9060300220	40mm / TRAPEZOIDAL FRATURADA
MERCEDES OM906	TCR-1244	9060300320	42mm / TRAPEZOIDAL FRATURADA
MERCEDES OM908 CAMINHÕES	TCR-1485	9060301820, A9060301020	42mm / TRAPEZOIDAL FRATURADA
MITSUBISHI 4D55-4D56, L200, L300,PAGERO, HYUNDAI H-100 2.5D	TCR-1073	23510-4200, ME2873, MX594896, MD050006	29mm / RETA
MITSUBISHI L200 4D56 2.5	TCR-1382	1115A343	32mm / TRAPEZOIDAL
MITSUBISHI SPORT L200 HPE, HYUNDAI H100 2.5TD 4D56T	TCR-1351	MD371001	32mm / TRAPEZOIDAL
MWM 4.02L	TCR-1322	940701500056, 76589	35mm / RETA
MWM 4.07, 4.08 TCE, 2.8, MOTORES SPRINT	TCR-1321	940801500016E	35mm / TRAPEZOIDAL FRATURADA
MWM D225, D226, D229 ASPIRADO. 3, 4, 6 CILINDROS	TCR-1201	135690, 922501500057, 25312, 135690, 922501500077, 007676, 7006622R91, 112270, 7895825329008, 135690E, 100379	32mm / RETA
MWM SÉRIE 10, SÉRIE 12	TCR-1249	961201500026, 961001500096	38mm / TRAPEZOIDAL
MWM TD229-4, TD229-6 TURBO	TCR-1320	922801500066, 622801500096	35mm / RETA
NEW HOLLAND 8430, TT3840, TL100, IVECO FPT	TCR-1374	504099221, 504099913, 98461753	38mm / TRAPEZOIDAL
NEW HOLLAND SÉRIE 10, SÉRIE 30	TCR-1072	C9NN6200C, F2NN6200EA, E9NN6200DA, 81864273, E8NN6200AA, E4HN6200AC, 83973859, 3973859, 87801220	41.275mm / RETA

TRACTON
mirador

LISTA DE BIELAS DE MOTOR TRACTON



APLICAÇÃO	REFERÊNCIA MIRADOR TRACTON	REFERÊNCIA ORIGINAL	PINO CARACTERÍSTICAS
NEW HOLLAND SÉRIE TC, TM, TS, SÉRIE 30	TCR-1372	84144055, 84144040	41,28mm / TRAPEZOIDAL
NEW HOLLAND SÉRIE TL, TT	TCR-1107B	98461751	38mm / TRAPEZOIDAL COM FURO
NEW HOLLAND SÉRIE TM, TS, FORD SÉRIE 10, SÉRIE 30, FIAT SÉRIE FB	TCR-1299	87801218, F2NN6200BA	38mm / TRAPEZOIDAL
NEW HOLLAND SÉRIE TM	TCR-1372A	81875654, 87801219, F2NN6200CA	41,28mm / TRAPEZOIDAL SEM FURO
NEW HOLLAND SÉRIE TS, TC, TM, TS, SÉRIE 30	TCR-1339	2831298, 82831298, 4895748	38mm / TRAPEZOIDAL FRATURADA
NEW HOLLAND TC59, TM190	TCR-1373	87801221, 87803430	44.455mm / TRAPEZOIDAL
NEW HOLLAND, FORD SÉRIE 600	TCR-1035	C7NN6200A	38.10mm / RETA
PERKINS 3152, 4203, INJEÇÃO DIRETA	TCR-1010	420361ZZ90010, 3637391M91, 736386M91, 3132910K91, 41152926, M7BJ0014	31,76mm / RETA
PERKINS 3152, 4203, INJEÇÃO INDIRETA	TCR-1008	315260, ZZ90011, 3637439M1, M7BJ0052	31,76mm / RETA
PERKINS 403C-11, 403D-11, 404C-15, 404D-15	TCR-1363	115026340	21mm / RETA
PERKINS 4236, 4248, 6354, S4, 1004,4, 1006.6 ASPIRADOS	TCR-1011	424804, ZZ90009, 3637034M91, M7BJ0015, 3132911K91	34,95mm / RETA
PERKINS 4236T, S4T, P4000T, 1006T, 1004.4T, PHASER TURBO	TCR-1012	4236119, ZZ90013, 4115C331, 3637028M91	38,10mm / TRAPEZOIDAL
PERKINS SÉRIE 1100 GRADE F, 165.728 - 165.761mm - VERMELHA	TCR-1324	4111C311 (F)	39.70mm / TRAPEZOIDAL FRATURADA
PERKINS SÉRIE 1100 GRADE G, 165.682 - 165.715mm - LARANJA	TCR-1325	4111C312 (G)	39.70mm / TRAPEZOIDAL FRATURADA
PERKINS SÉRIE 1100 GRADE H, 165.637 - 165.670mm - BRANCA	TCR-1326	4111C313 (H)	39.70mm / TRAPEZOIDAL FRATURADA
PERKINS SÉRIE 1100 GRADE J, 165.591 - 165.624mm - VERDE	TCR-1327	4111C314 (J)	39.70mm / TRAPEZOIDAL FRATURADA
PERKINS SÉRIE 1100 GRADE K, 165.545 - 165.578mm - ROXA	TCR-1328	4111C315 (K)	39.70mm / TRAPEZOIDAL FRATURADA
PERKINS SÉRIE 1100 GRADE L, 165.499 - 165.532mm - AZUL	TCR-1329	4111C316 (L)	39.70mm / TRAPEZOIDAL FRATURADA
PERKINS SÉRIE 1100 GRADE J, 165.591 - 165.624mm - VERDE	TCR-1487	4115C335 (J)	39.73mm / TRAPEZOIDAL FRATURADA
PERKINS SÉRIE 1104 GRADE B - 2,11 KG - AZUL	TCR-1435	4115C366 (B)	39.70mm / TRAPEZOIDAL FRATURADA
PERKINS SÉRIE 1104 GRADE G - 163.173 - 163.206mm - VERDE	TCR-1433	4115C364 (G)	39.70mm / TRAPEZOIDAL FRATURADA
PERKINS SÉRIE 1104 GRADE O - 163.264 - 163.297mm - LARANJA	TCR-1431	4115C362 (O)	39.70mm / TRAPEZOIDAL FRATURADA
PERKINS SÉRIE 1104 GRADE P - 163.127 - 163.160mm - ROXA	TCR-1434	4115C365 (P)	39.70mm / TRAPEZOIDAL FRATURADA
PERKINS SÉRIE 1104 GRADE R - 163.310 - 163.343mm - VERMELHA	TCR-1430	4115C361 (R)	39.70mm / TRAPEZOIDAL FRATURADA
PERKINS SÉRIE 1104 GRADE W - 163.219 - 163.252mm - BRANCA	TCR-1432	4115C363 (W)	39.70mm / TRAPEZOIDAL FRATURADA
PERKINS SERIE 400 - 403C-15, 403D-17, 404C-22, 404D-22 - 22CM	TCR-1266	115026330	28mm / RETA
PERKINS, MAXION HS 2.5	TCR-1066	70993256	30mm / RETA
PEUGEOT BOXER, IVECO DAILY, FIAT DUCATO	TCR-1192	500352497	32mm / TRAPEZOIDAL
SCANIA DC9A	TCR-1347	1538036	54mm / TRAPEZOIDAL FRATURADA
SCANIA DS11, DS11.02, DN11, D11	TCR-1070A	1403521, 50009103	50mm / TRAPEZOIDAL SEM FURO
SCANIA DSC12, DS12	TCR-1272	1401729, 1768416	54mm / TRAPEZOIDAL
VALTRA 320, 420, 620 DS, DSC, DSI	TCR-1391	836666430	40mm / TRAPEZOIDAL FRATURADA
VALTRA 320, 420, 620 DS, DSC, DSI	TCR-1391G	836666436	40mm / TRAPEZOIDAL FRATURADA
VALTRA 320, 420, 620 DS, DSC, DSI	TCR-1391V	836666431	40mm / TRAPEZOIDAL FRATURADA
VALTRA 320, 420, 620 DS, DSC, DSI	TCR-1391W	836666434	40mm / TRAPEZOIDAL FRATURADA
VALTRA 320, 420, 620 DS, DSC, DSI	TCR-1391X	836666432	40mm / TRAPEZOIDAL FRATURADA
VALTRA 320, 420, 620 DS, DSC, DSI	TCR-1391Y	836666433	40mm / TRAPEZOIDAL FRATURADA
VOLVO D12A	TCR-1286	1547124, 20412200, 3184823	55mm / TRAPEZOIDAL
VOLVO D13	TCR-1362	20876840	58mm / TRAPEZOIDAL
VOLVO D4D, D6D, EC135BLC, EC140BLC, EC210B, BL60, BL70, L60E	TCR-1443	20882905	40mm / TRAPEZOIDAL FRATURADA
VOLVO D7 EC210D, EC240B, VOLVO PENTA D5, TD, TAD	TCR-1369	20585982	42mm / FRATURADA
VOLVO DIESEL TD100, TD101	TCR-1227	1545299	51.75mm / RETA
VOLVO TD120 EDC	TCR-1115A	478437	55mm / RETA MODELO ANTIGO
VOLVO TD120, TD121, TD122	TCR-1115	470424	55mm / RETA

TRACTON
mirador

LISTA DE PARAFUSOS DE BIELAS TRACTON

APLICAÇÃO 	REFERÊNCIA MIRADOR TRACTON	REFERÊNCIA ORIGINAL	Nº DA BIELA APLICADA
CUMMINS 4BT, 6BT	TSC-1112	3900919, J900919, TRA105425, BF8T6214A	3901569, 3942551
CUMMINS 6CT	TSC-1189	2RK105425, 3928870	3901383, 3901224
NEW HOLLAND SÉRIE 600	TSC-1035	C5NE6214A, 390655	C7NN6200A
NEW HOLLAND 8430, TT3840, TL100, IVECO FPT	TSC-1374	4780627	504099221, 504099913, 98461754
NEW HOLLAND TC59, TM190	TSC-1373	87802307	87801221, 87803431
NEW HOLLAND SÉRIE 10, SÉRIE 30	TSC-1072	E4NN6200BB	C9NN6200C, F2NN6200EA, E9NN6200DA, 81864273, E8NN6200AA, E4HN6200AC, 83973859, 3973859, 81875652, 81864273, 83973859, 83959784, 3959784, 3955929, 87770983, 502164, 83955929, 83947560, 81819490, 87801220
NEW HOLLAND SÉRIE TC, TM, TS, SÉRIE 30	TSC-1372	83991682	84144055, 84144041
NEW HOLLAND SÉRIE TL, TT	TSC-1107B	4780627	98461751, 4780624, 82982149, 153634205, 4766433, 87606720, 4852568, 4761433
NEW HOLLAND SÉRIE TM, TS, FORD SÉRIE 10, SÉRIE 30, FIAT SÉRIE FB	TSC-1299	83991682	87801218, F2NN6200BA, 81875622, 83958631, 83972114, E9NN6200AB, E9NN6200CA, E5HN6200CB, C7NN6200A, 87807125
NEW HOLLAND SÉRIE TM	TSC-1372A	87802307	81875654, 87801219, F2NN6200CA, 4795627, 81875654, 84144055, FF2NN6200CA
NEW HOLLAND SÉRIE TS, TC, TM, TS, SÉRIE 30	TSC-1339	2831297	2831298, 82831298, 4895749
NEW HOLLAND, FORD SÉRIE 600	TSC-1035	C7NN6200AP	C7NN6200A
JOHN DEERE 3029, 4045, 6.8L POWER TECH 5303, 5403	TSC-1013	R501124	RE501674, SE501571, RE68540, RE501073, R501072
MERCEDES OM364, OM366	TSC-1018	9060380171	3660302520, 3660303520, 3660302120, 3990307120
MWM 4.07, 4.08 TCE, 2.8, MOTORES SPRINT	TSC-1321	940703530014, 940803530014	940801500016E
MWM D225, D226, D229 ASPIRADO. 3, 4, 6 CILINDROS	TSC-1201	632703530014, 961003530014	135690, 922501500057, 25312, 135690, 922501500077, 007676, 7006622R91, 112270, 7895825329008, 135690E, 100379
MWM SÉRIE 10, SÉRIE 12	TSC-1249	961003530014	961201500026, 961001500096
MWM TD229-4, TD229-6 TURBO	TSC-1320	961003530014	922801500066, 622801500096
PERKINS 3152, 4203, INJEÇÃO DIRETA	TSC-1010	0095250, 33221319	420361ZZ90010, 3637391M91, 736386M91, 3132910K91, 41152926, M7BJ0014
PERKINS 4236, 4248, 6354, S4, 1004,4, 1006.6 ASPIRADOS	TSC-1011	32762116, 33221321	424804, ZZ90009, 3637034M91, M7BJ0015, 3132911K91
PERKINS SÉRIE 1100 PEQUENO	TSC-1433	T400001	4115C361 A 366
PERKINS SÉRIE 1104-1106 GRANDE	TSC-1326	3112V003	4111C311 A 316
VALTRA 320, 420, 620DS, DSC, DSI (AGCO)	TSC-1391	836864141	836666430 A 436
JOHN DEERE 3029, 4045D 2.9L POWER TECH	TSC-1491	R80033	RE507799
JOHN DEERE 4045, 4039, 6068. PULVERIZADORES E CANAVIEIROS	TSC-1209	R74194	RE16494, R113612, R122191, RE42733, AR55978
JOHN DEERE 4045D, 6068D, 4045T, 6068T	TSC-1303	R501124	RE500002, RE60272, RE123959, R500001, SE501094, R500335, RE114081, RE500608
JOHN DEERE TRATOR 7500 AEROPORTUÁRIO	TSC-1470	R74195	R116851, R56187, RE53716, AR66400, SE500747

CONSULTE OUTROS MODELOS DE BIELAS E PARAFUSOS DE BIELAS! TODO MÊS TEMOS LANÇAMENTOS!

mirador®

CABEÇOTES DE MOTOR





TRACTON
mirador

CABEÇOTES DE MOTOR TRACTON

REF. MIRADOR	APLICAÇÃO	Nº ORIGINAL	FOTO
TCH-052	MOTOR PERKINS AD4203 INJEÇÃO DIRETA. ATLAS COPCO XA-60, XA-75, CASE 580, CBT 1000, CLARK 35R, INGERSOL 160, MASSEY FERGUSON 210, 65R, 65X, 265, MULLER RV52. COM SEDES E GUIAS	420399, ZZ80033, 3637384M91	
TCH-052C	MOTOR PERKINS AD4203 INJEÇÃO DIRETA. ATLAS COPCO XA-60, XA-75, CASE 580, CBT 1000, CLARK 35R, INGERSOL 160, MASSEY FERGUSON 210, 65R, 65X, 265, MULLER RV52. COM VÁLVULAS, SEDES, MOLAS, GUIAS E CHAVETAS		
TCH-054	MOTOR PERKINS 4203 INJEÇÃO INDIRETA. TRATOR CBT, EMPILHADEIRA CLARK C-300, C-500, CLEMENTE CIFALI, EATON-YALE G-51P, FORD F350, F100, HYSTER H35, H55, INGERSOLL RAND DR125, 175, MF65, 8BR, MULLER RTH92-102, TEMA TERRA 1014. COM SEDES E GUIAS	420398, ZZ800851, 36374485M91, 3639529M1	
TCH-054C	MOTOR PERKINS 4203 INJEÇÃO INDIRETA. TRATOR CBT, EMPILHADEIRA CLARK C-300, C-500, CLEMENTE CIFALI, EATON-YALE G-51P, FORD F350, F100, HYSTER H35, H55, INGERSOLL RAND DR125, 175, MF65, 8BR, MULLER RTH92-102, TEMA TERRA 1014. COM VÁLVULAS, SEDES, MOLAS, GUIAS E CHAVETAS		
TCH-055	MOTOR PERKINS A3152 INJEÇÃO INDIRETA. DYNAPAC CG14, MASSEY FERGUSON 50X, 55X, 235, 250, SANTA MATILDE 300C. COM SEDES E GUIAS	315296, ZZ80048, ZZ80058, 3638321M91	
TCH-055C	MOTOR PERKINS A3152 INJEÇÃO INDIRETA. DYNAPAC CG14, MASSEY FERGUSON 50X, 55X, 235, 250, SANTA MATILDE 300C. COM VÁLVULAS, SEDES, MOLAS, GUIAS E CHAVETAS		
TCH-051C	PERKINS AD3152 INJEÇÃO DIRETA DINAPAC G14, HYSTER, MASSEY FERGUSON 235, TEMA TERRA SPV-8, URSUS, COM GUIAS, SEDES, VÁLVULAS, MOLAS	3152159, ZZ80082, ZZ80025, 3637389M91, 3937389M1	
TCH-057	MOTOR PERKINS 4236, 4248, Q20B4236. ATLAS COPCO XA-80, XA-120, XA-180, Q20B4236, CBT 8220, 8240, DODGE D400, CLARK C500, L-30, DYNAPAC CC-30, CP-15, CP-21, CHEVROLET D10, D20, D40, HYSTER H110, K220, MASSEY FERGUSON 265, 2270, 275, 86 750, 85X, 285, 1630, 290, 283, 96, FORD F350, VOLKSWAGEN 6.80, 7.90, COM GUIAS E SEDES REBAIXO DO INJETOR DE 4MM	4236205, ZZ80072, ZZ80054, U5BD0004, 3637486M91, MPSK02, 4248209, PK002	
TCH-057C	MOTOR PERKINS 4236, 4248, Q20B4236. ATLAS COPCO XA-80, XA-120, XA-180, Q20B4236, CBT 8220, 8240, DODGE D400, CLARK C500, L-30, DYNAPAC CC-30, CP-15, CP-21, CHEVROLET D10, D20, D40, HYSTER H110, K220, MASSEY FERGUSON 265, 2270, 275, 86 750, 85X, 285, 1630, 290, 283, 96, FORD F350, VOLKSWAGEN 6.80, 7.90, COM VÁLVULAS, SEDES, MOLAS, GUIAS E CHAVETAS. REBAIXO RASO DO INJETOR DE 4MM		

REF. MIRADOR	APLICAÇÃO	Nº ORIGINAL	FOTO
TCH-058	MOTOR PERKINS 4236, 4248, Q20B4236. ATLAS COPCO XA-80, XA-120, XA-180, Q20B4236, CBT 8220, 8240, DODGE D400, CLARK C500, L-30, DYNAPAC CC-30, CP-15, CP-21, CHEVROLET D10, D20, D40, HYSTER H110, K220, MASSEY FERGUSON 265, 2270, 275, 86 750, 85X, 285, 1630, 290, 283, 96, FORD F350, VOLKSWAGEN 6.80, 7.90, COM GUIAS E SEDES REBAIXO DO INJETOR DE 26MM	4236209, 4236207, MPSK01, PK001, 4248541	
TCH-058C	MOTOR PERKINS 4236, 4248, Q20B4236. ATLAS COPCO XA-80, XA-120, XA-180, Q20B4236, CBT 8220, 8240, DODGE D400, CLARK C500, L-30, DYNAPAC CC-30, CP-15, CP-21, CHEVROLET D10, D20, D40, HYSTER H110, K220, MASSEY FERGUSON 265, 2270, 275, 86 750, 85X, 285, 1630, 290, 283, 96, FORD F350, VOLKSWAGEN 6.80, 7.90, COM VÁLVULAS, SEDES, MOLAS, GUIAS E CHAVETAS. REBAIXO FUNDO DO INJETOR DE 26MM		
TCH-047	MOTOR MAXION S4T PLUS, 150CV, GM CHEVROLET D-20, D40	S-4047, MX002	
TCH-048	MOTOR MAXION S4T, P4000T AGRÍCOLA MF610, 620, 292, GM D20	S-4024, MX001, 7004712C91	
TCH-049	MOTOR MAXION S4, P4000, GM D20, D40, D6000, MF 275, 290	S-4003, 9901120001, 48350061, S4050, 70993376R, S4021	
TCH-404	MOTOR SHIBAURA 404-C22, 404D-22T, 3024, CD2.2, MINICARREGADEIRAS, MINIESCAVADEIRAS, PLATAFORMAS ELEVATÓRIAS, BOBCAT, CAT 216B, 226B, 232B, 232D, 249D	111010480, 111010481, 111010511, 111017930, 111017931, 111017870, 217-1481, 319-7269	
TCH-405	MOTOR SHIBAURA 404-D22, 404A-22, 400 SERIES, CAT MINICARREGADEIRAS, MINIESCAVADEIRAS, PLATAFORMAS ELEVATÓRIAS, BOBCAT, JENIE, TEREX	111011030, 120216041, 10000-15328, 1000015328	

REF. MIRADOR	APLICAÇÃO	Nº ORIGINAL	FOTO
TCH-403	MOTOR SHIBAURA 403C-11 CAT MINICARREGADEIRAS, MINIESCAVADEIRAS, PLATAFORMAS ELEVATÓRIAS, BOBCAT, JENIE, TEREX	111013020, 111010380	
TCH-728	MERCEDES OM314, 608, 608D, 608E, TOYOTA BANDEIRANTE, LO-708, L-708, L-708E	3140105120	
TCH-729	MERCEDES OM352A 45 GRAUS 1116, 1316, 1516, 2016, 2216	3520100521	
TCH-716	MERCEDES OM352 45 GRAUS 1113, 1313, 1513, 2013, 2213, 1516, 1316, 1116, 1114, 1514, 2014	3440101420	
TCH-718	MERCEDES OM366 45 GRAUS 1214, 1414, 1614, 1814, 2014	3760107320	
TCH-756	MERCEDES OM366A 45 GRAUS 1218, 1418, 1618, 1621, CASE W20, W20E, SLC7500, 7700	3760107420	

REF. MIRADOR	APLICAÇÃO	Nº ORIGINAL	FOTO
TCH-320	MERCEDES OM364 709, 809, TOYOTA BANDEIRANTES	3640100820	
TCH-220	MERCEDES OM364A 710, 712, 912, 812	3640101920	
TCH-719	MWM D229 3, 4, 6 CILINDROS	922901800445, 922901800445E, 2RA103353, T12103353A	
TCH-720	MWM X10- 4.10, 6.10	961001800025, 961001800025E TAF103353	
TCH-612	MWM 4.12, 6.12 VW, AGRALE, VOLVO	961201800015, 2R0103351B, 6013101076005, 21760756	

mirador®

VIRABREQUINS

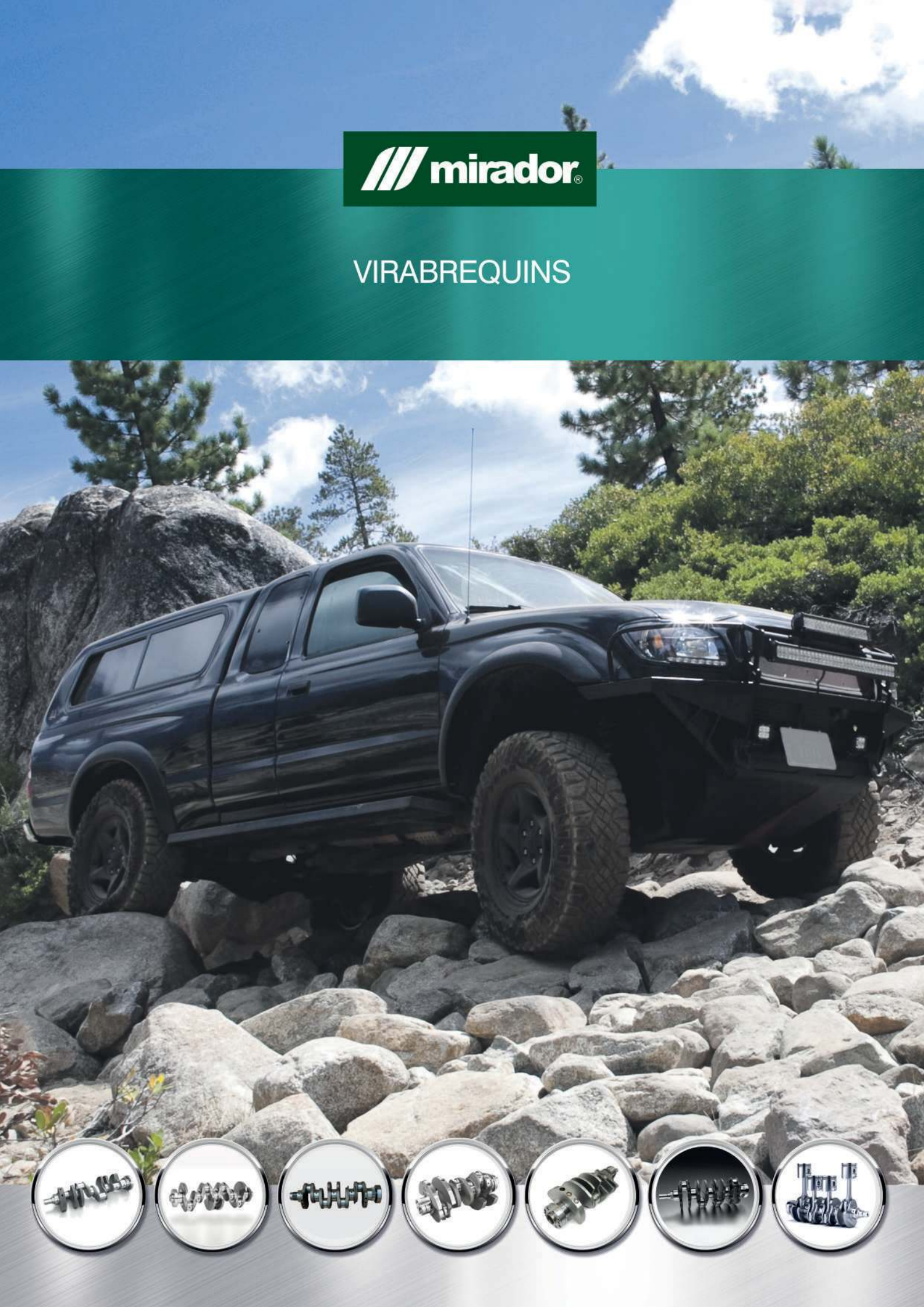

VIRABREQUINS TRACTON PARA MOTORES DIESEL

FORGED TRACTON mirador TÜV NORD IATF 16949



CAT

CÓD.	REF. CRUZADA	DESCRIÇÃO E APLICAÇÃO
CAT02	VB096, 2P7850, 2W7960, 2Y4515, 4N7692, 4N7694, 5S5252	Motores Caterpillar 3304 4 cil, industriais e off road
CAT03	VB093, 2W7458, 2Y4517, 4N7693, 4N7696, 4O7458, 4P7827, 4P7958, 9M2337	Motores Caterpillar 3306 6 cil, industriais e off road

CUMMINS

CÓD.	REF. CRUZADA	DESCRIÇÃO E APLICAÇÃO
M1126	3907803, 3908031, 3929036, 3862726, 3903827, 3903830, 3905617, 3929036, VB220	Motores Cummins 4BT 3.9L 4 cil, veiculares, industriais, agrícolas e off road
CUM02	3904363, 3905625, 3910968, 3914584, 3917320, 3917443, 3918986, VB282	Motores Cummins 6CT 8.3 6 cil, veiculares, industriais, agrícolas e off road
CUM03	3000140, 3024923, 3608833, 3986991, VB089	Motores Cummins N855 6 cil, industriais e off road
CUM05	2830476, 4981642, 5258269, 5258270, VB453	Motores Cummins ISB 5.9 6 cil, veiculares, industriais, agrícolas e off road
M1184	3907804, 3903828, 3905619, 3900832, 3929037, VB288	Motores Cummins 6BT 5.9L 6 cil veiculares, industriais, agrícolas e off road

FORD

CÓD.	REF. CRUZADA	DESCRIÇÃO E APLICAÇÃO
FO01	C5NE6303R, 83956952, 83958764, 83923839, E0NN6303AA, E0NN6303AC, 81804033, F0NN6300NA	Motores Ford tratores Séries 3000, 4000 3 cil
FO07	NN 6303 DA, VB084, 83918890, 83956298, D9NN6303AA, E5NN6303FA, 83998218, F0NN6300EA, F0NN6300GA	Motores Ford tratores Séries 5000, 6000, 7000, Ford F4000 4 cil 78 dentes
FO04	NN 6303 CB, VB084A, 83918890, 83956298, D9NN6303AA, E5NN6303FA, 83998218, F0NN6300EA, F0NN6300GA	Motores Ford tratores Séries 5000, 6000, 7000, Ford F4000 4 cil 76 dentes

IVECO - FPT

CÓD.	REF. CRUZADA	DESCRIÇÃO E APLICAÇÃO
FT08	98449226, 98451527, 098449226, 504075031	Motores Iveco, FPT 8040.05, 8040.25, S8000 4 cil TL75
FT10	4896766, 504350836, 2830476, 2831068, 504203970, 504347342, 994896766	Motores Iveco, FPT NEF 6 cil Eurocargo Tector
FT11	4785127, 4771243, 4780445, 4785108, 99444551	Motores Iveco, FPT 8060, 8065.25, New Holland 8430 6 cil

JOHN DEERE

CÓD.	REF. CRUZADA	DESCRIÇÃO E APLICAÇÃO
M1168	AT18031, RE47637, RE46896	Motores John Deere 3152, 3179, 3 cil focinho longo, mini carregadeiras
M1685	RE50979, R101223	Motores John Deere 3179, 3029, PowerTech 3 cil, mini escavadeiras
M1257	RE505921, VB271	Motores John Deere 6.8 PowerTech 6 cil focinho cônico, tratores e linha amarela
M1744	RE504638, RE50618, VB273	Motores John Deere 4045 4.5 4 cil focinho curto, tratores e linha amarela
M1171	R121018, R65224, VB210	Motores John Deere 4039 3.9 4 cil focinho longo, tratores e linha amarela
M1170	RE502190, RE45541, RE48830, VB211	Motores John Deere 6059 5.9 6 cil, tratores e linha amarela
M1255	RE506195, VB270	Motores John Deere 4045 4.5 5403 4 cil focinho cônico, tratores e linha amarela
M1258	RE504369, RE515785, VB272	Motores John Deere 6.8 PowerTech 6 cil focinho curto, tratores e linha amarela
M1850	RE45517, R121027, RE502191	Motores John Deere 6.414D, 6068D 6.8 6 cil, tratores de aeroporto, focinho interno cônico

MWM

CÓD.	REF. CRUZADA	DESCRIÇÃO E APLICAÇÃO
MW01	922601400016, 922601400016, VB063	Motores MWM D229-4 cil, veiculares, industriais, agrícolas e off road
MW02	622801400145, 622881400148, VB222	Motores MWM TD229-4 cil, veiculares, industriais, agrícolas e off road
MW03	922901400365, 922981400068, 932581400266, VB056	Motores MWM D225-6, D229-6 cil, veiculares, industriais, agrícolas e off road
MW04	622801400165, 622881400168, VB129	Motores MWM TD229-6 cil, veiculares, industriais, agrícolas e off road
M1811	914001400045, VB326	Motores MWM Série 10 4 cil, veiculares, industriais, agrícolas e off road
M1812	961001400065, VB313	Motores MWM Série 10 6 cil, veiculares, industriais, agrícolas e off road

MERCEDES

CÓD.	REF. CRUZADA	DESCRIÇÃO E APLICAÇÃO
OM08A	3640311201, 3640301102, 3640600702, VB236	Motores Mercedes OM 364 4 cil, diversas aplicações
OM02	3140303302, 3140304902, VB266G	Motores Mercedes OM 314 4 cil, gaxeta, diversas aplicações
OM03	3430307014, 3140302002, 3140303202, 3140305205, VB266R	Motores Mercedes OM314 4 cil, rosca, diversas aplicações
OM06A	3520300002, VB465R	Motores Mercedes OM 352 6 cil, rosca, diversas aplicações
OM07	3520306402, 3520307002, 3520307802, 3520308002, VB465G	Motores Mercedes OM 352 6 cil, gaxeta, diversas aplicações
M1842	3660311201, 3660301502, 3660301602, 3660311201, VB469	Motores Mercedes OM 366 6 cil, diversas aplicações
OM18	6510301201, VB095	Motores Mercedes OM 651 4 cil 8 contrapesos, curso 99mm Euro 3, Sprinter 311, 313, 415, 515
OM18A	6510302501, VB195	Motores Mercedes OM 651 4 cil 8 contrapesos, curso 99mm Euro 5, Sprinter 415, 515
OM19	6110310201, 6110310501, 6460310101, 6460310401, 6460310701	Motores Mercedes OM 611 4 cil 8 contrapesos, curso 88,4mm Sprinter 313, 413

PERKINS

CÓD.	REF. CRUZADA	DESCRIÇÃO E APLICAÇÃO
MF01	3152149, 31312436, 31312441, 3152149, 70260043, 70260001, VB058	Motores Perkins 3152 3 cil, gaxeta, agrícola
MF02	3152163, 31312441, 31312701, 31312707, 3152163, 70260043, VB058A	Motores Perkins 3152 3 cil, retentor, agrícola
MF03	4203168, 31315138, 31315145, 31315148, 420368, 70260012, VB059, R7002903C1	Motores Perkins 4203 4 cil gaxeta, agrícola, veicular
MF05	4236101, 31315911, 31315912, 84442, 85721, ZZ90108, ZZ90093	Motores Perkins 4236, 4248 antigo 4 cil gaxeta, contrapesos leves
MF13	635475, VB060B, ZZ90218, 31323283	Motores Perkins 6354 6 cil retentor ponta lisa 3 furos, agrícola
MF13A	R7004165C1, VB061, ZZ90229	Motores Perkins 1006, 1006T 6 cil ponta lisa 3 furos, agrícola
MF06A	370998009, 701890c1, 70260030, S4004, VB068	Motores Perkins 4236 4 cil retentor ponta 3 furos, agrícola e veicular
MF06	31315663, 31315881, 31318884, 424827, VB068A	Motores Perkins 4236 4 cil retentor ponta 1 furo, agrícola e veicular
MF08	84421, 68050, 424827, 3131598, 31315851, VB068T	Motores Perkins 4236 4 cil retentor ponta 1 furo, agrícola e linha amarela
M1048	ZZ90236, 329-0715, 4226955, ZZ90237, VB071	Motores Perkins 1104, 1004.4 4 cil CAT 3054 C4.4, 68mm 11 furos no volante, ponta lisa 3 furos com flange da roda fônica
M1067	232-7400, 232-7439, 3642828, 3842829, 4P9848, 1397018, T31315681, ZZ90239, VB074	Motores Perkins 1004.4 4 cil CAT 3054 C4.4, 63,47mm 11 furos no volante, ponta estriada 3 furos com flange da roda fônica
M1096	2P7850, 2W7960, 2Y4515, 4N7692, 4N7694, 5S5252, VB096	Motores Perkins 1004.4 4 cil CAT 3304, agrícola e linha amarela
M1954	2168315, VB099, 3637019M91, 4225497M1, ZZ90213, ZZ90228	Motores Perkins 1106C-E60TA, Caterpillar 3056, para escavadeiras 924G, 928G, 930G. Curso 127mm, flange da roda fônica
MF08T	ZZ90119, ZZ90202	Motores Perkins Phaser 90, 1004, 4236, 4248, focinho longo 3 furos na polia, contrapesos leves. Equipamentos industriais e off road

CONSULTE OUTROS MODELOS DE VIRABREQUINS, HAVERÁ LANÇAMENTOS EM BREVE!

ANOTAÇÕES



USE O QR CODE **E VISITE NOSSO SITE.**

Conheça as nossas redes sociais:

miradordieselspareparts

mirador.diesel

Mirador Diesel Importação e Exportação

miradordiesel.com.br

51 3027.6150 **11 97541.8775**

Vendas:

Rua Professor Sarmento Barata, 55 | Navegantes | Porto Alegre | RS | 90240-640

Centro de Distribuição:

Rua Cônego Vicente Miguel Marino, 190 | Barra Funda | São Paulo | SP | 01135-020