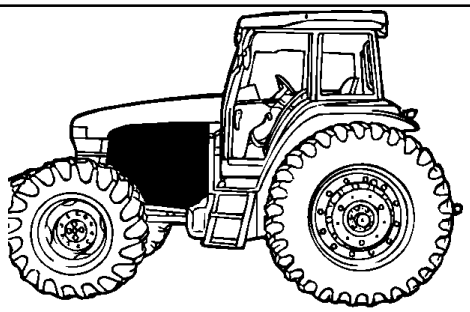

KIT = 3
= 4

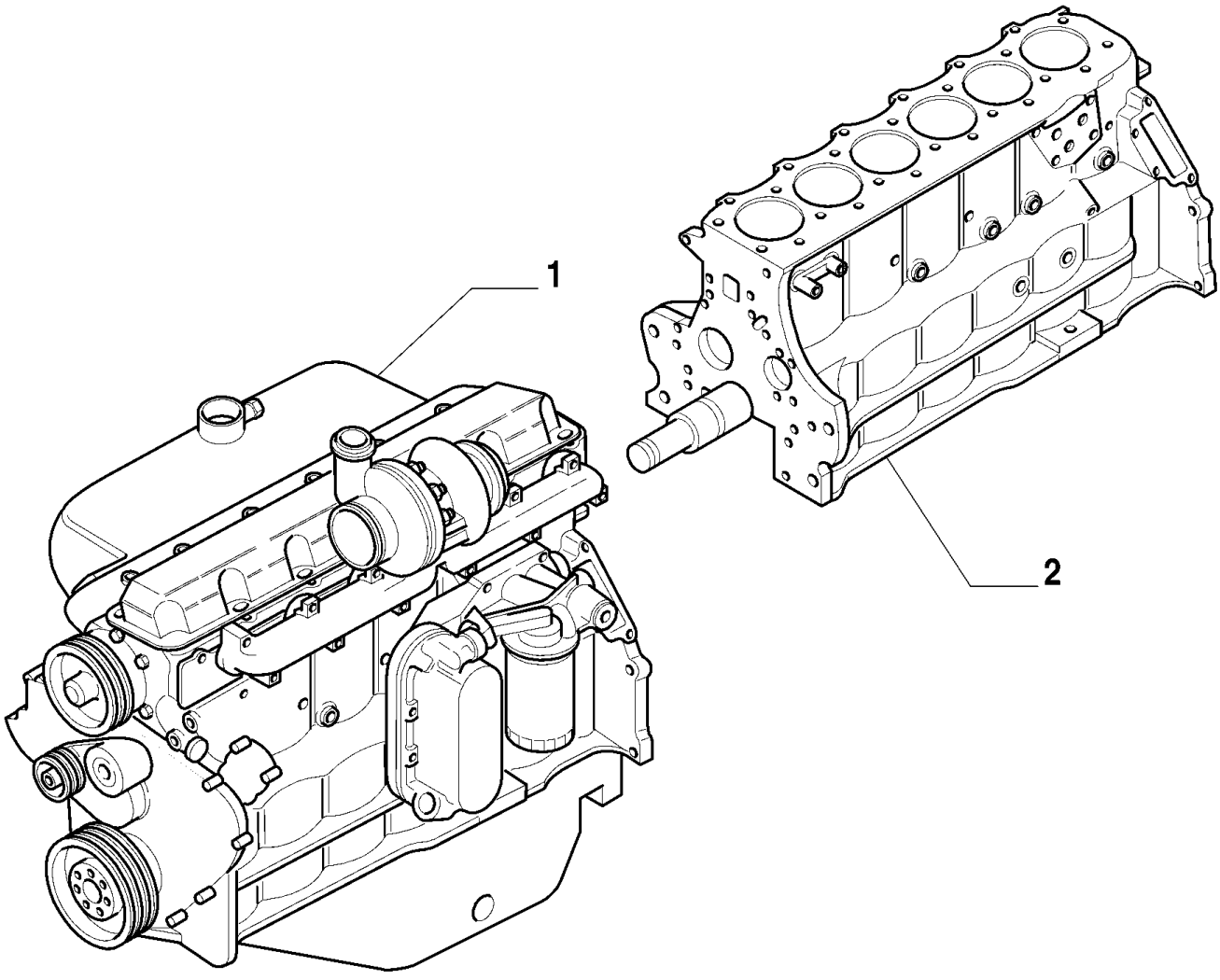

MXM180 TRATOR CASE IH (APÓS O N/S HCC0030000) (BRASIL)

0.02.1(01) MOTOR

Ref	Numero de Peça	Qtd	Descrição
1	87803667	1	MOTOR, , MXM135
1	87803668	1	MOTOR, , MXM150
1	87803669	1	MOTOR, , MXM165
1	87803663	1	MOTOR, , MXM180
2	87801198	1	MOTOR PEQUENO,
3	1930959	1	JOGO RETIFICAR VÁLVULAS,
4	1930960	1	JOGO DE JUNTAS DO MOTOR,

0.04.0(01) BLOCO DO MOTOR

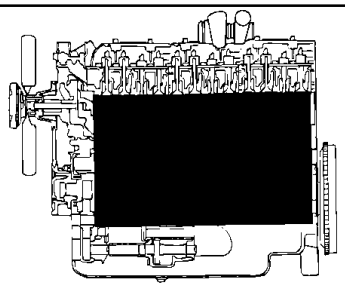

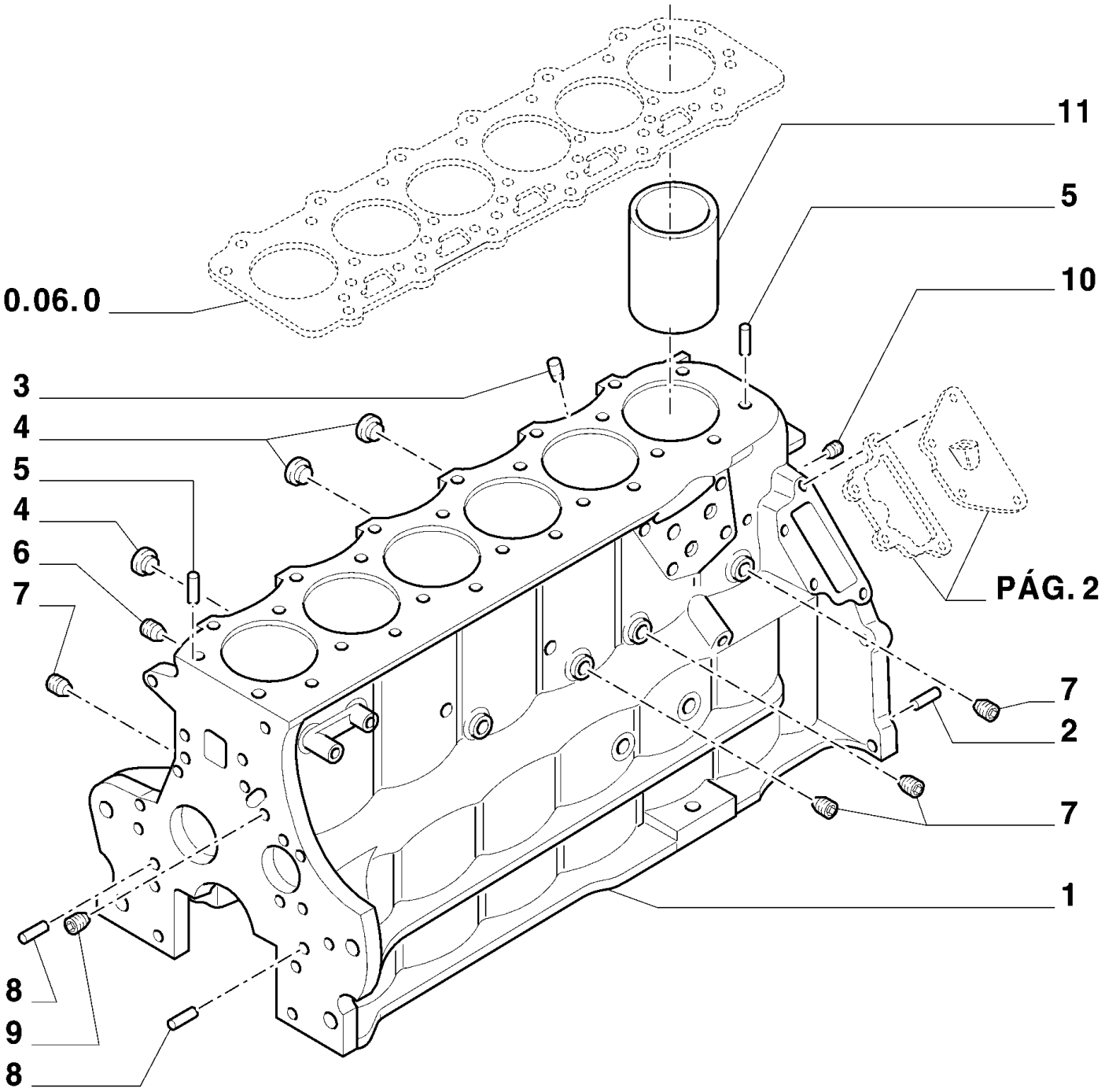

MXM180 TRATOR CASE IH (APÓS O N/S HCC0030000) (BRASIL)

0.04.0(01) BLOCO DO MOTOR

Ref	Numero de Peça	Qtd	Descrição
1	87801976	1	BLOCO DE CILINDROS,
2	86505157	2	GUIA, 1/2" x 1",
3	81876802	1	BUJÃO,
4	83957023	3	BUJÃO,
4	83957024	AR	BUJÃO,
5	83960218	2	GUIA,
6	81868410	1	BUJÃO,
7	81868411	4	BUJÃO,
8	81808472	2	GUIA,
9	83956679	1	BUJÃO,
10	82851790	1	BUJÃO,
11	83998292	6	CAMISA DE CILINDRO,

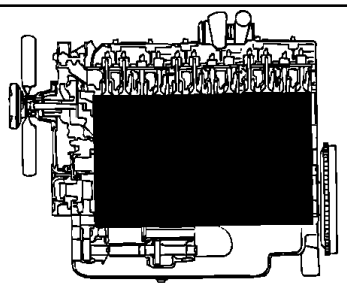

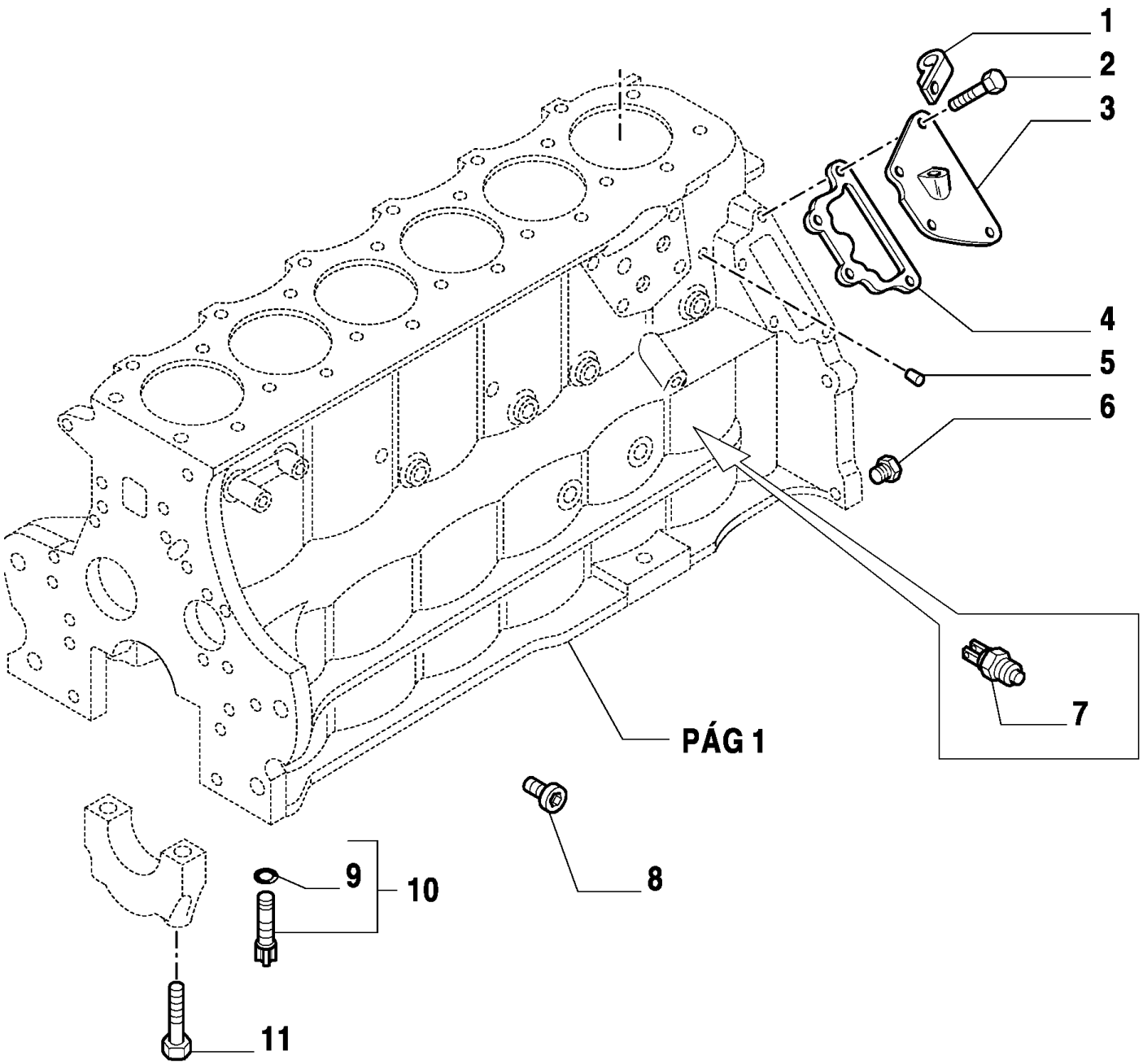
1
2
3
4
5
6
7
PÁG 1
8
9
10
11

MXM180 TRATOR CASE IH (APÓS O N/S HCC0030000) (BRASIL)

0.04.0(02) BLOCO DO MOTOR

Ref	Numero de Peça	Qtd	Descrição
1	81822024	1	FIXADOR,
2	83925618	4	PARAFUSO,
3	81876726	1	TAMPA,
4	81822547	1	JUNTA,
5	82851791	1	BUJÃO,
6	83956680	1	BUJÃO,
7	87564684	1	INTERRUPTOR DE PRESSÃO,
8	87800929	1	BUJÃO,
9	83958242	6	ANEL "O",
10	81879050	6	TUBO,
11	87801692	14	PARAFUSO,

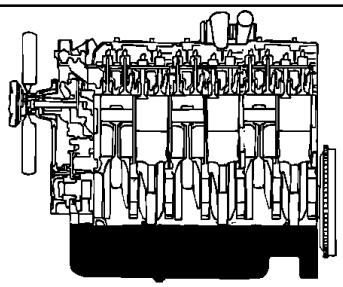

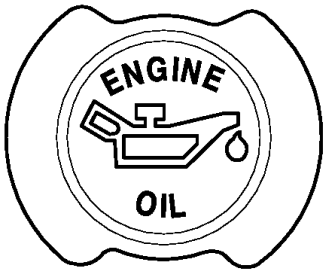
ENGINE
OIL

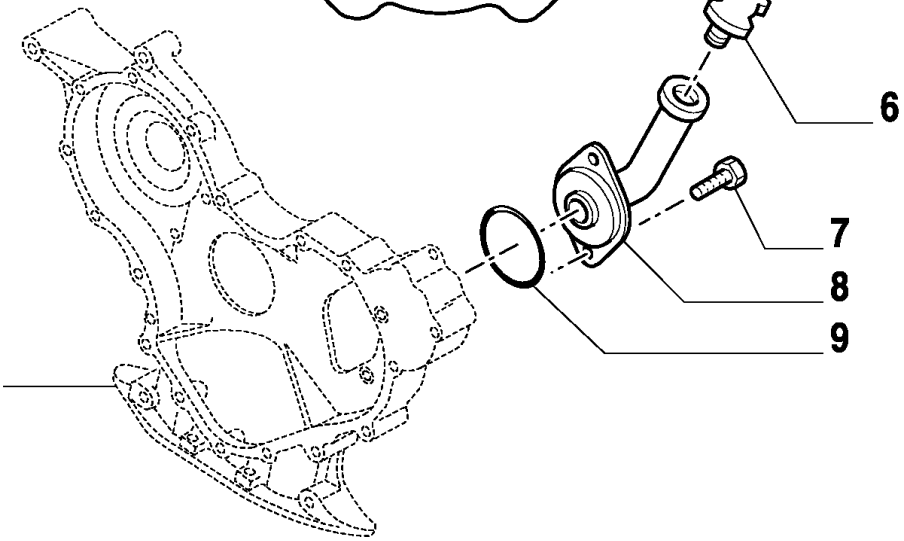
6
7
8
9
0.04.3

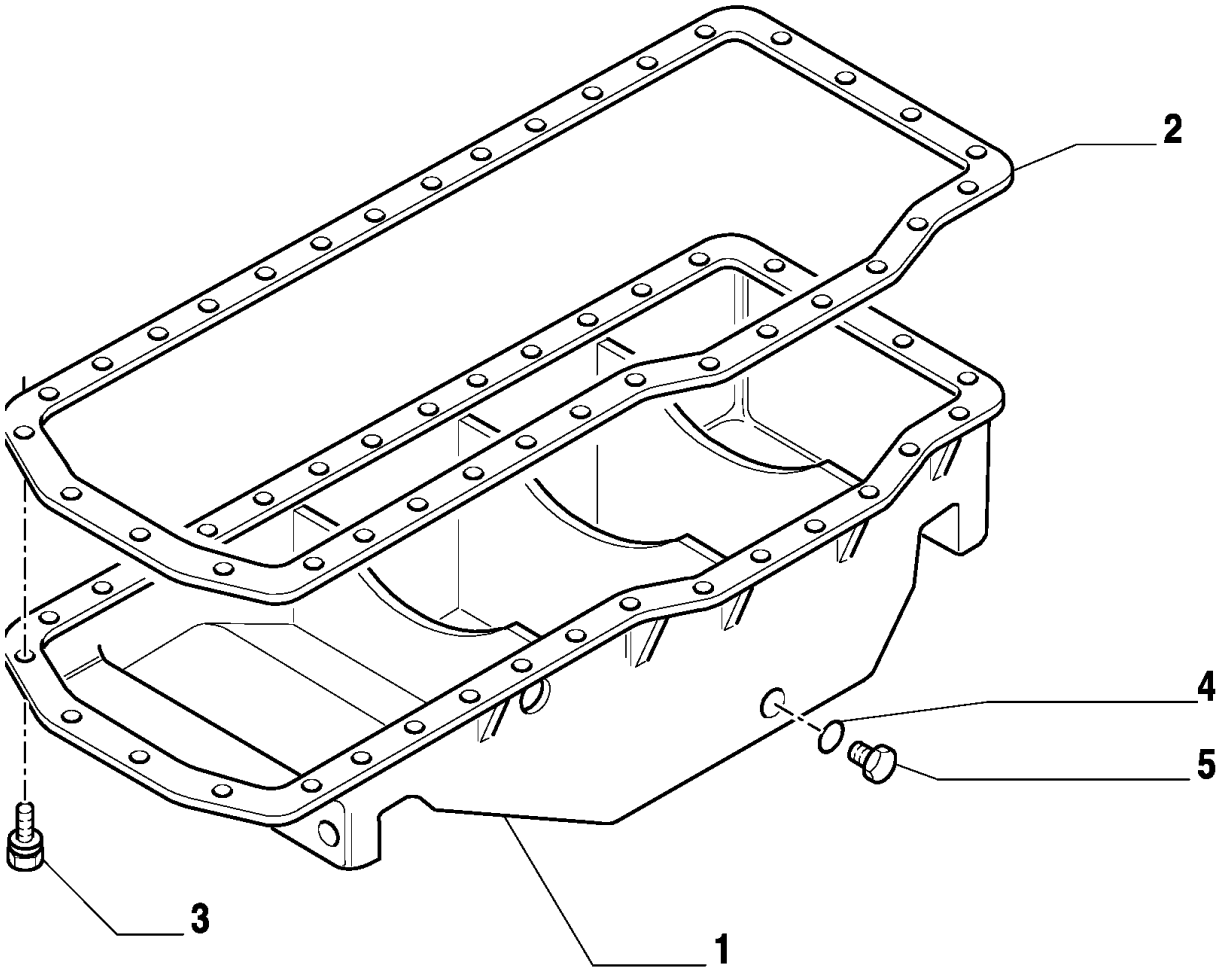
2
4
5
3
1

MXM180 TRATOR CASE IH (APÓS O N/S HCC0030000) (BRASIL)

0.04.2(01) CARTER DE OLEO

Ref	Numero de Peça	Qtd	Descrição
1	87801844	1	CÁRTER,
2	87800945	1	JUNTA,
3	87840565	32	PARAFUSO,
4	81822148	1	JUNTA,
5	81822147	1	BUJÃO,
6	87761857	1	TAMPA,
7	83925618	2	PARAFUSO,
8	87802031	1	TUBO,
9	80510137	1	ANEL "O",

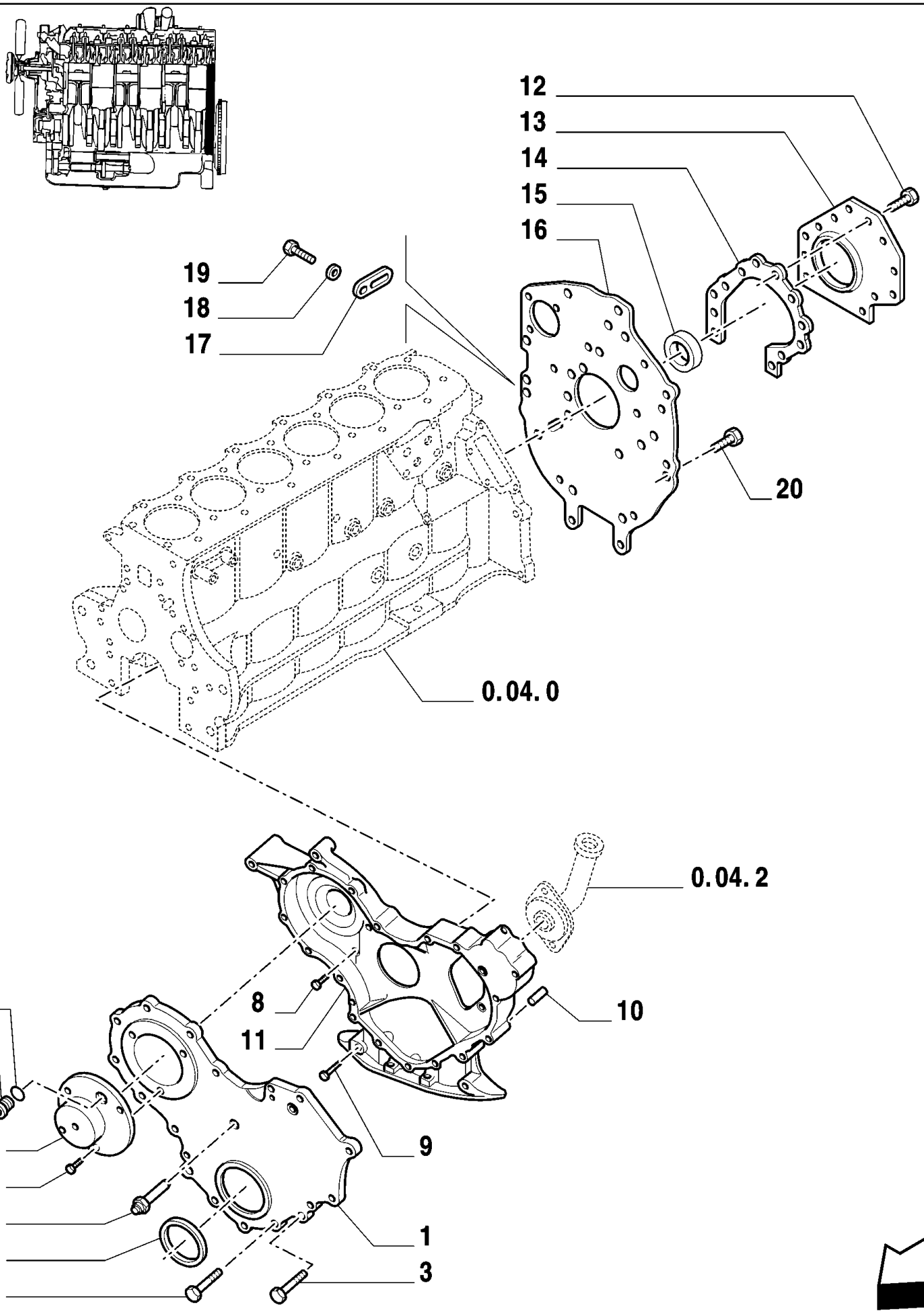
12
13
14
15
16
19
18
17
20
0.04. 0
0.04. 2
22
21
8
11
10
4
5
7
6
2
9
1
3

MXM180 TRATOR CASE IH (APÓS O N/S HCC0030000) (BRASIL)

0.04.3(01) TAMPAS E CARCAÇAS

Ref	Numero de Peça	Qtd	Descrição
1	87801142	1	TAMPA,
2	81868740	9	PARAFUSO, Flg Hd, 3/8"-16 x 1-1/4"
3	82850968	7	PARAFUSO,
4	87801960	1	TAMPA,
5	83995273	3	PARAFUSO, Flg Hd, G5, 3/8"-16 x .88"
6	87800696	1	ANEL DE VEDACAO,
7	81875775	1	INDICADOR,
8	83958244	4	PARAFUSO,
9	81876948	2	PARAFUSO,
10	81808472	2	GUIA,
11	87801141	1	TAMPA,
12	81876604	12	PARAFUSO, Hex Flg Hd, G5, 5/16"-18 x .62"
13	87801621	1	PLACA, , BSN 182737
13	87537524	1	PLACA, , ASN 182738
14	87801610	1	JUNTA,
15	83955247	1	ANEL DE VEDACAO, , BSN 182737
15	87381732	1	ANEL DE VEDACAO, , ASN 182738
16	82004927	1	PLACA,
17	81804217	1	TAMPA,
18	81845769	1	ARRUELA PLANA,
19	16043231	1	PARAFUSO, Hex, M8 x 16, 10.9,
20	81876945	1	PARAFUSO, Hex Flg Hd, G5, 3/8"-16 x 3/4"
21	10300714	1	BUJÃO, M16 x 1.5 x 14,
22	10281385	1	JUNTA,

0.06.0(01) CABEÇOTE DO MOTOR

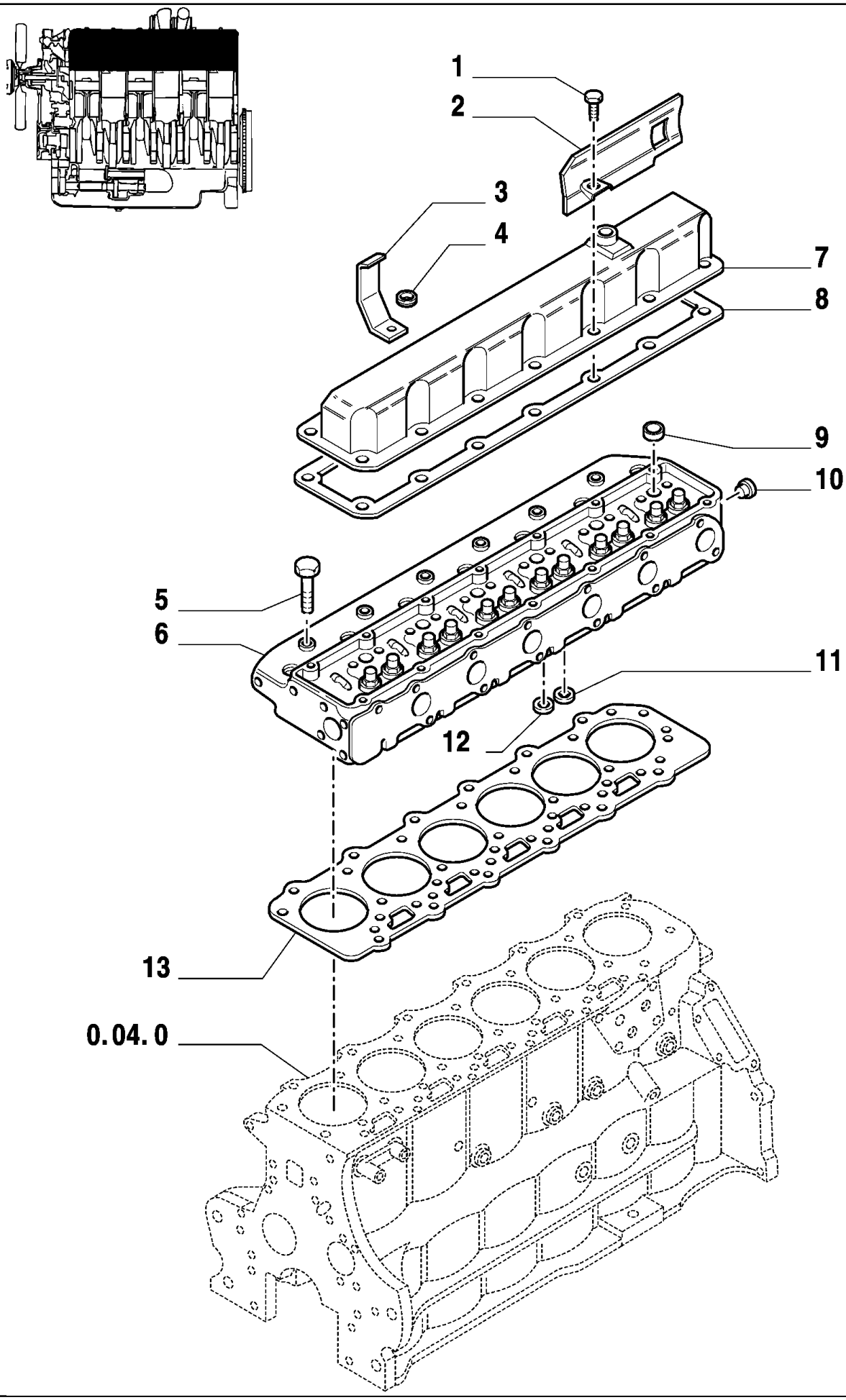

MXM180 TRATOR CASE IH (APÓS O N/S HCC0030000) (BRASIL)

0.06.0(01) CABEÇOTE DO MOTOR

Ref	Numero de Peça	Qtd	Descrição
1	83949109	14	PARAFUSO,
2	81876977	1	PROTEÇÃO,
3	82007695	4	FIXADOR,
4	83925582	4	ARRUELA PLANA,
5	87802206	19	PARAFUSO,
6	87801990	1	CABEÇOTE,
7	87800922	1	TAMPA,
8	83976376	1	JUNTA,
9	83957021	11	BUJÃO, 1.13"
9	83957022	AR	BUJÃO, 1.18"
10	83957025	1	BUJÃO, 1.75"
10	83957026	AR	BUJÃO, 1.81"
11	81876756	6	INSERTO,
11	81876763	AR	INSERTO, 0.254 mm
11	81876768	AR	INSERTO, 0.506 mm
12	81865194	6	INSERTO, Standard
12	81865195	AR	INSERTO, 0.254 mm
12	81865196	AR	INSERTO, 0.506 MM
13	87801753	1	JUNTA DO CABEÇOTE,

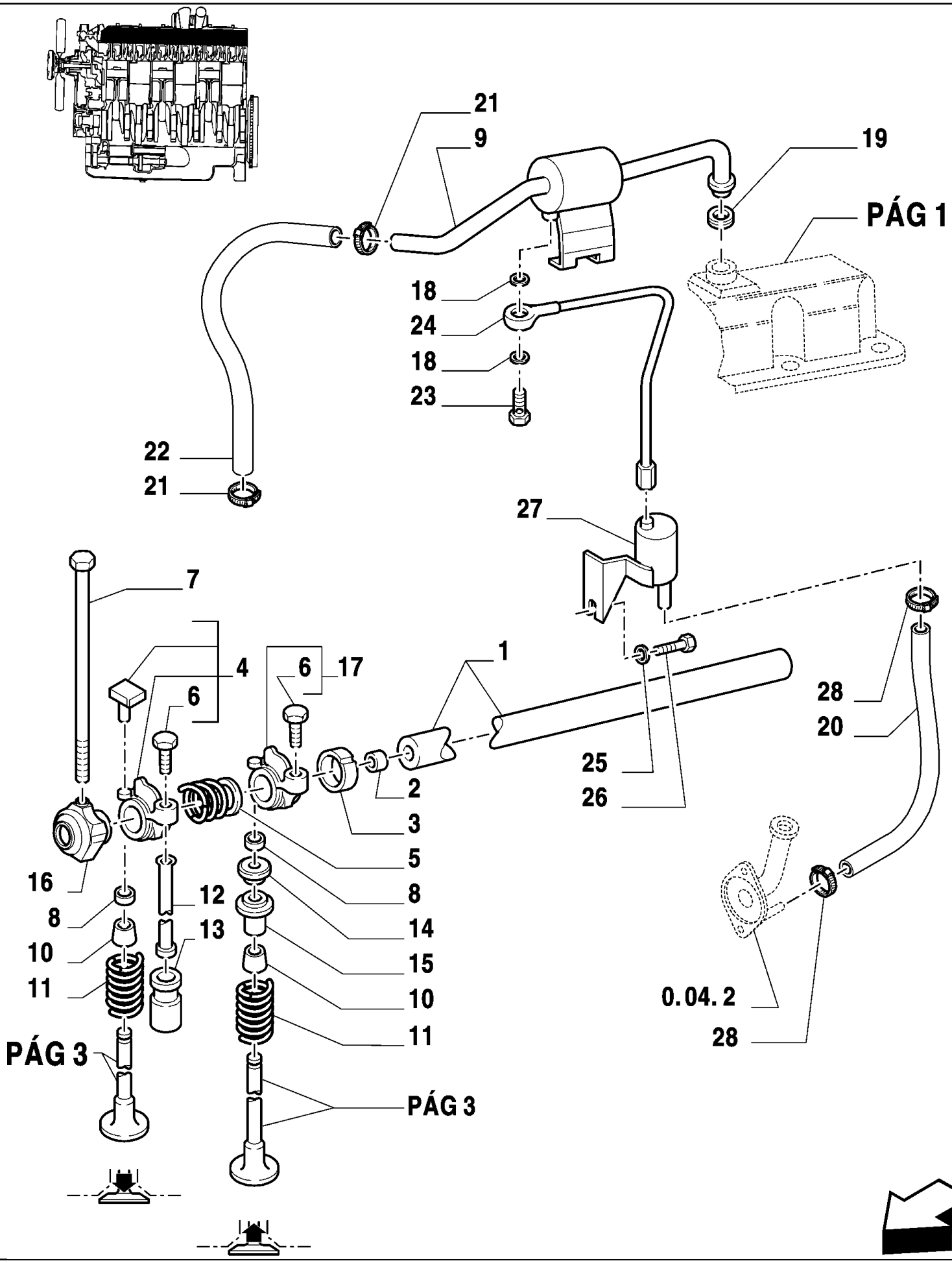
21
9
19
PÁG 1
18
24
18
23
22
21
27
7
4
6
6
17
1
28
20
25
26
2
3
5
8
14
15
10
11
16
8
10
11
12
13
0.04.2
28
PÁG 3
PÁG 3

MXM180 TRATOR CASE IH (APÓS O N/S HCC0030000) (BRASIL)

0.06.0(02) CABEÇOTE DO MOTOR

Ref	Numero de Peça	Qtd	Descrição
1	83903587	1	EIXO,
2	83417040	2	BUJÃO,
3	81818731	6	ESPAÇADOR,
4	83956710	6	BALANCIM,
5	81804341	6	MOLA,
6	87801302	12	PARAFUSO,
7	87802207	7	PARAFUSO,
8	81876796	24	CHAVETA,
9	87802011	1	RESPIRO,
10	87840154	12	ANEL DE VEDACAO, , Until engine
10	87801992	12	ANEL DE VEDACAO, , From engine
11	83999742	12	MOLA,
12	81877890	12	HASTE,
13	83946434	12	TUCHO,
14	83952337	12	BUCHA,
15	83952336	12	PRENDEDOR,
16	83903589	7	SUPORTE,
17	81804316	6	BALANCIM,
18	87801445	2	ARRUELA PLANA,
19	83958239	1	CASQUILHO ISOLADOR,
20	87802014	1	TUBO,
21	82012723	1	PRENDEDOR,
22	82016781	1	TUBO FLEXÍVEL,
23	87801024	1	PARAFUSO,
24	87802012	1	TUBO,
25	81825806	1	ARRUELA PLANA,
26	80280244	1	PARAFUSO,
27	87802007	1	SEPARADOR DE ÓLEO,
28	10186590	2	COLAR, M11-13, Worm,

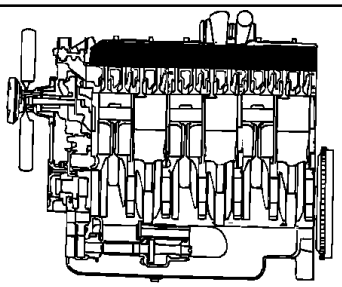

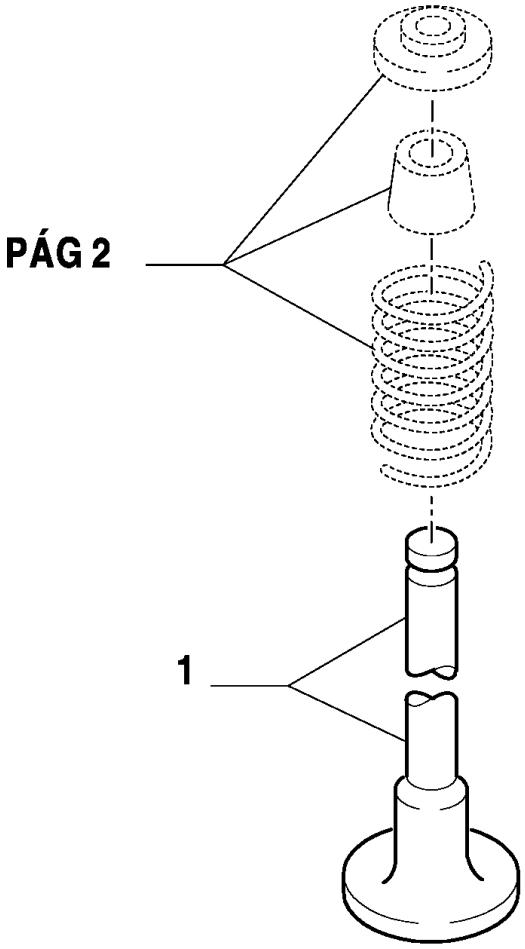
PÁG 2
1

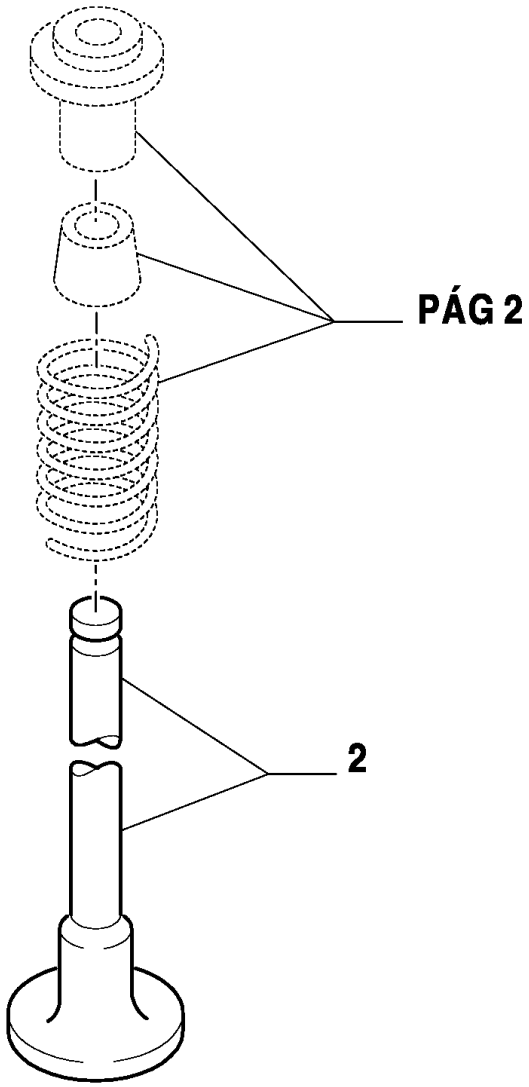
PÁG 2
2

MXM180 TRATOR CASE IH (APÓS O N/S HCC0030000) (BRASIL)

0.06.0(03) CABEÇOTE DO MOTOR

Ref	Numero de Peça	Qtd	Descrição
1	87802256	6	VÁLVULA DE ADMISSÃO,
1	87802257	6	GUIA VÁLV ADM SOBRE-MED,
2	87802258	6	VÁLVULA DE ESCAPE,
2	87802259	6	GUIA VÁLV ESC SOBRE-MED,

0.07.0(01) COLETOR DE ADMISSÃO E ESCAPE

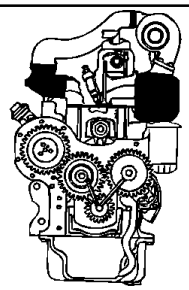

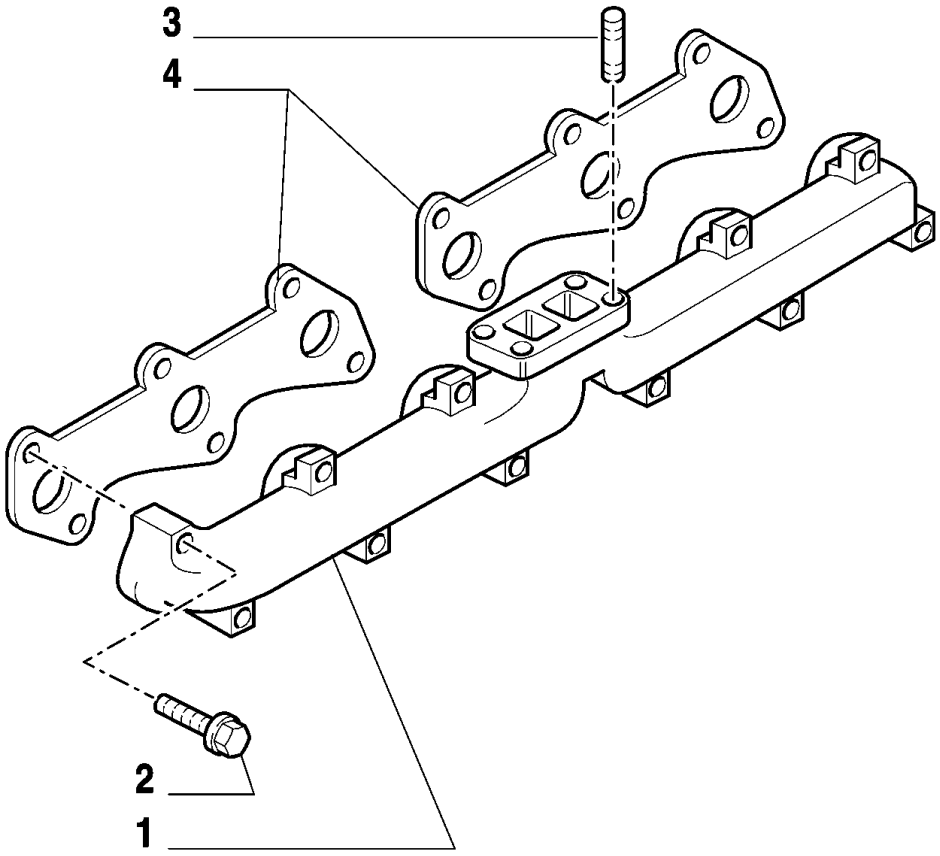

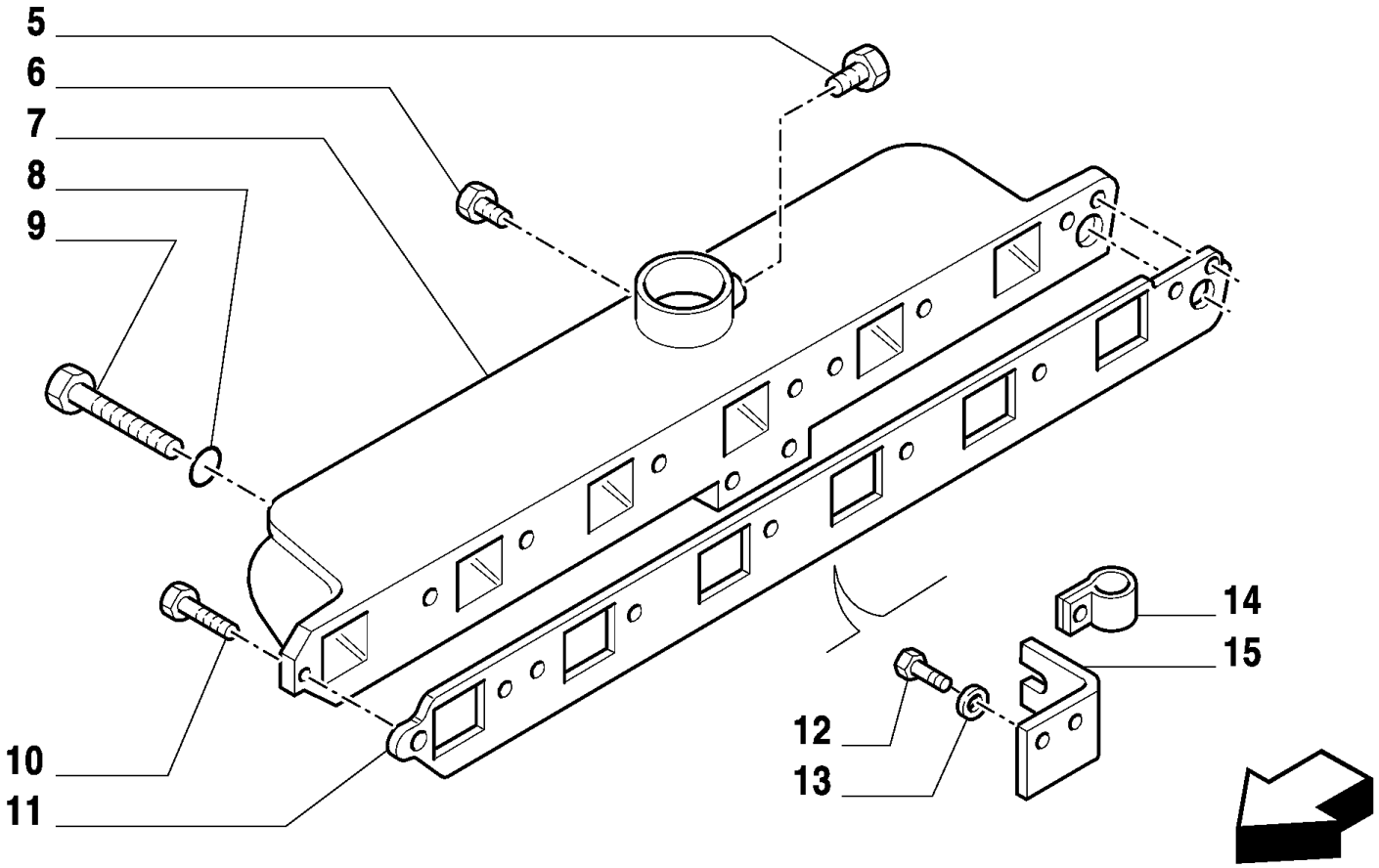

MXM180 TRATOR CASE IH (APÓS O N/S HCC0030000) (BRASIL)

0.07.0(01) COLETOR DE ADMISSÃO E ESCAPE

Ref	Numero de Peça	Qtd	Descrição
1	81879190	1	COLECTOR DE ESCAPE,
2	87802145	12	PARAFUSO,
3	81876815	4	PRISIONEIRO,
4	87801658	2	JUNTA COLECTOR,
5	87800843	1	BUJÃO,
6	82851791	1	BUJÃO,
7	87801839	1	COLETOR DE ADMISSÃO,
8	14452981	5	ANEL "O", -012, Cl 7, .364" ID x .070" Thk,
9	81868474	5	PARAFUSO,
10	81868740	2	PARAFUSO, Flg Hd, 3/8"-16 x 1-1/4"
10	83958605	1	PARAFUSO,
11	87840759	1	JUNTA,
12	16043424	2	PARAFUSO, Hex, M8 x 20, 8.8, Full Thd,
13	10516674	2	ARRUELA-TRAVA, 5/16",
14	81822024	2	FIXADOR,
15	82008659	1	SUPORTE,

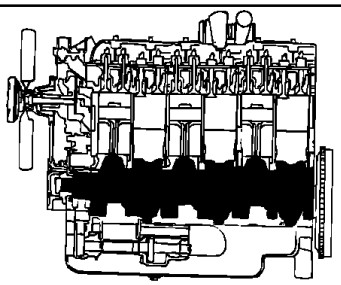

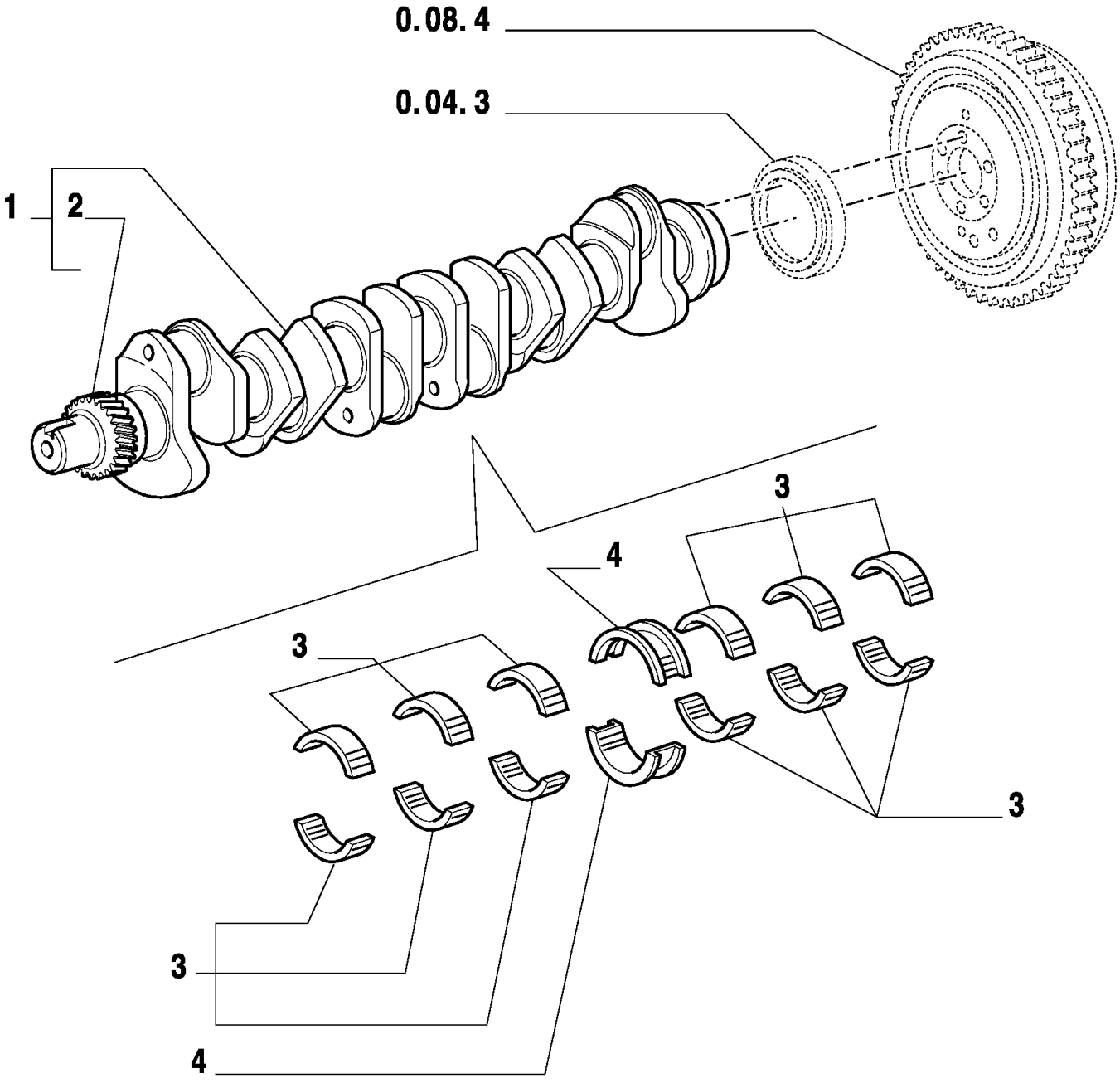
0.08.4
0.04.3
1
2
3
4
3
3
3
4

MXM180 TRATOR CASE IH (APÓS O N/S HCC0030000) (BRASIL)

0.08.0(01) ÁRVORE DE MANIVELAS

Ref	Numero de Peça	Qtd	Descrição
1	87840156	1	VIRABREQUIM,
2	83993159	1	ENGRENAGEM,
3	87790260	6	CONJ. MEIOS-ROLAMENT,
3	87790261	AR	JOGO DE SEMI-ANÉIS +0,50,
3	87790262	AR	CONJ. CASQUILHOS -0.254,
3	87790263	AR	JOGO SEMI-BRONZ -0,508,
3	87790264	AR	CONJ. CASQUILHOS -0.762,
3	87790265	AR	JOGO SEMI-BRONZ -1,016,
4	87790266	1	JOGO DE SEMI-ANÉIS,
4	87790267	AR	ROLAMENTO,
4	87790268	AR	JOGO DE SEMI-ANÉIS +0,25,
4	87790269	AR	JOGO DE SEMI-ANÉIS +0,50,
4	87790270	AR	CONJ. CASQUILHOS -0.762,
4	87790271	AR	JOGO DE SEMI-ANÉIS +0,10,

0.08.2(01) PISTÕES E BIELAS

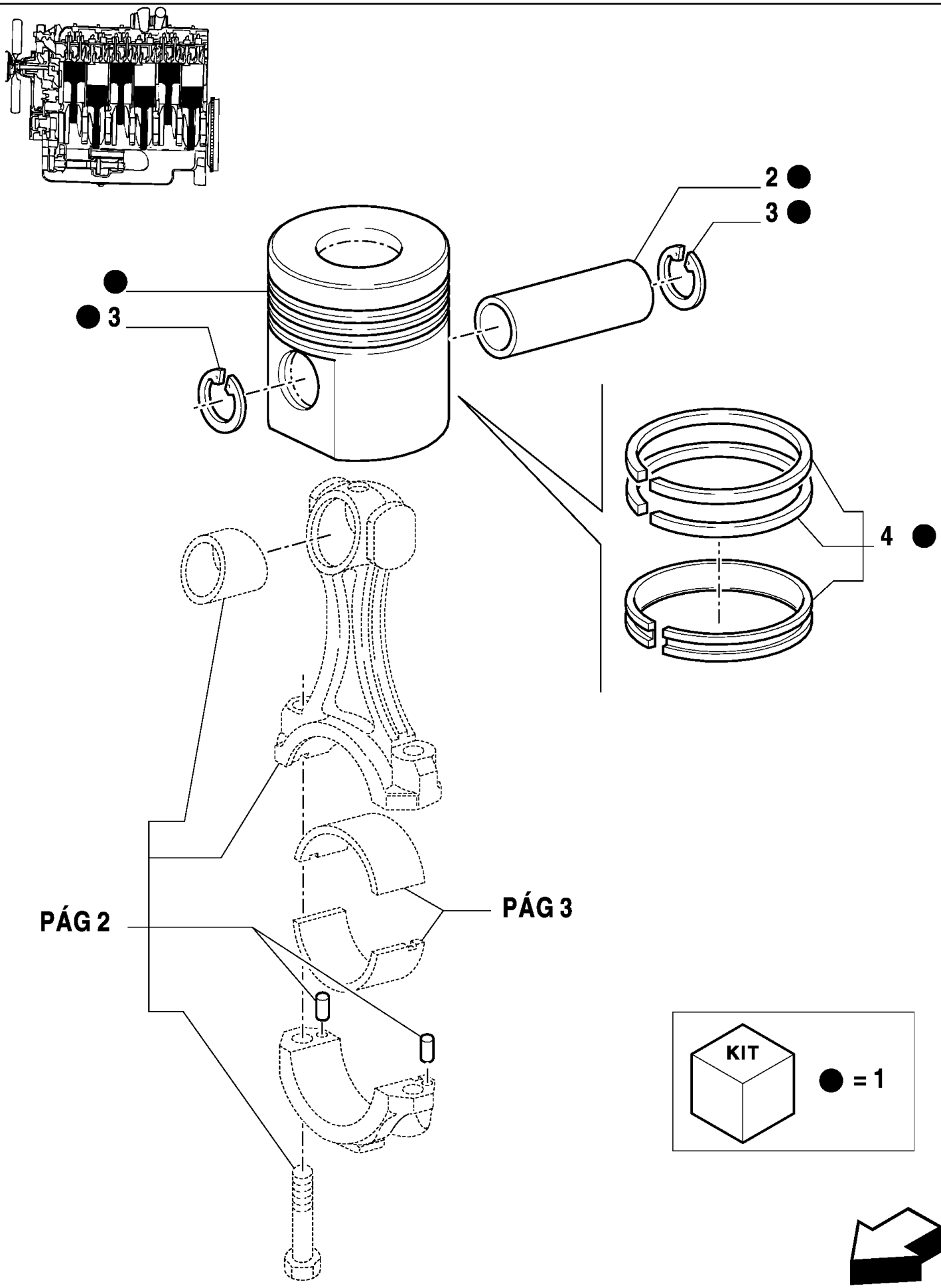

MXM180 TRATOR CASE IH (APÓS O N/S HCC0030000) (BRASIL)

0.08.2(01) PISTÕES E BIELAS

Ref	Numero de Peça	Qtd	Descrição
1	87802364	6	JOGO DE PISTÕES, , Turbo
1	87802363	6	JOGO DE PISTÕES, , Aspirated
2	87801741	6	PINO DE PISTÃO,
3	97625S2	12	ANEL-TRAVA,
4	87802358	6	JOGO DE ANÉIS DE PISTÃO, , Turbo
4	73402240	6	KIT DE REVISÃO, , Aspirated

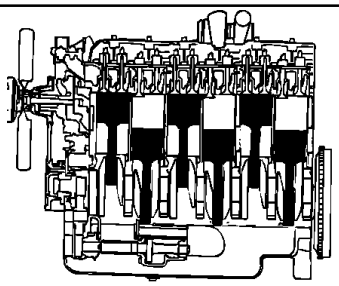

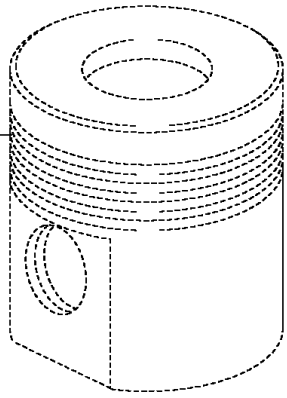
PÁG 1

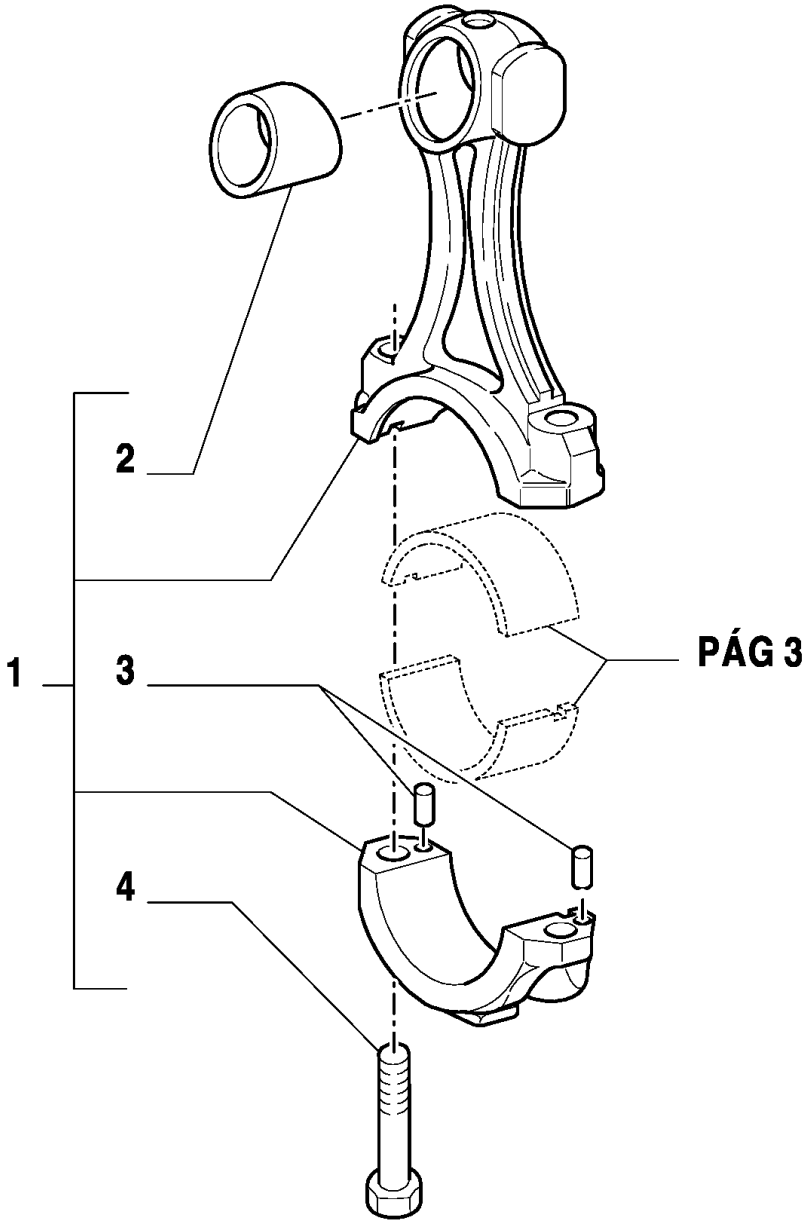
2
1
3
PÁG 3
4

MXM180 TRATOR CASE IH (APÓS O N/S HCC0030000) (BRASIL)

0.08.2(02) PISTÕES E BIELAS

Ref	Numero de Peça	Qtd	Descrição
1	87801219	6	BIELA DE PISTÃO,
2	87840994	6	BUCHA,
3	83991680	12	PINO,
4	83991682	12	PARAFUSO,

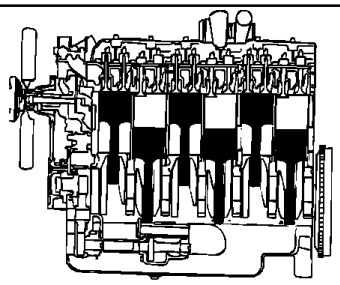

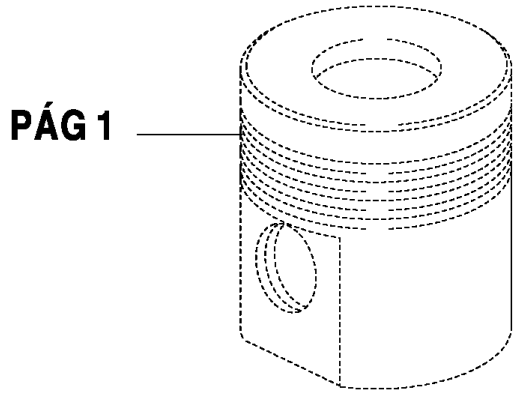
PÁG 1

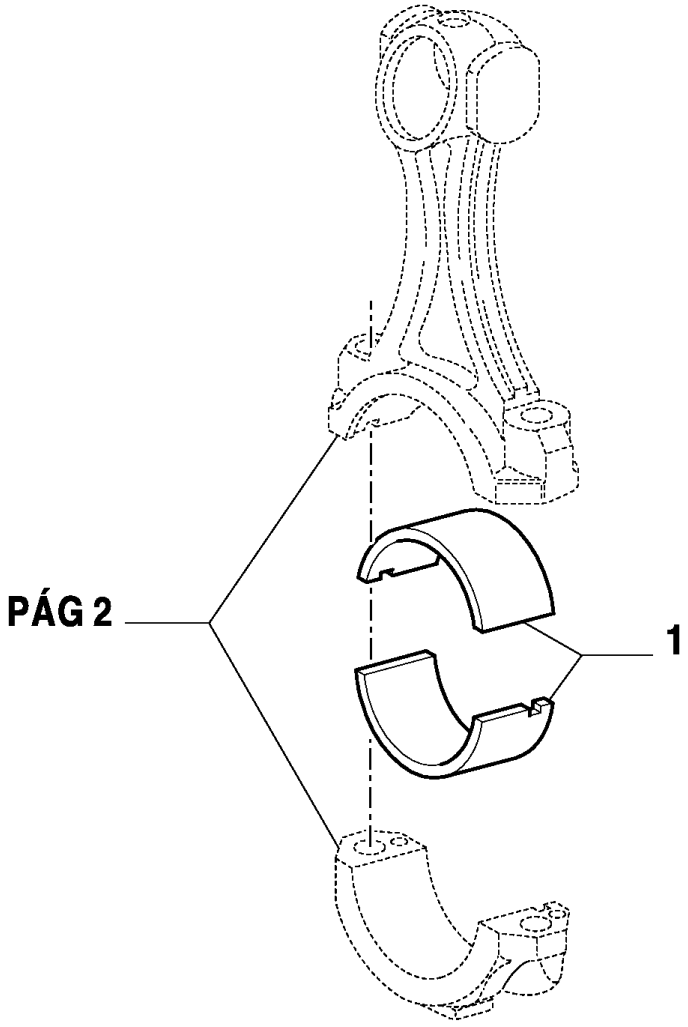
PÁG 2
1

MXM180 TRATOR CASE IH (APÓS O N/S HCC0030000) (BRASIL)

0.08.2(03) PISTÕES E BIELAS

Ref	Numero de Peça	Qtd	Descrição
1	87790304	6	JOGO SEMI-BRONZ MANC FIX,
1	87790305	AR	SEMI-BRONZINA BIELA MIN.,
1	87790306	AR	SEMI-BRONZINA BIELA MIN.,
1	87790307	AR	SEMI-BRONZINA BIELA MIN.,
1	87790308	AR	SEMI-BRONZINA BIELA MIN.,
1	87790309	AR	SEMI-BRONZINA BIELA MIN.,

0.08.4(01) AMORTECEDOR DE VIBRAÇÃO E VOLANTE

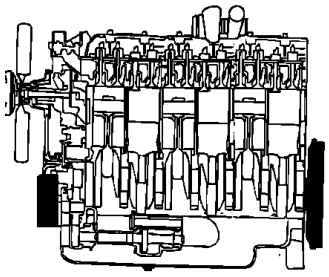

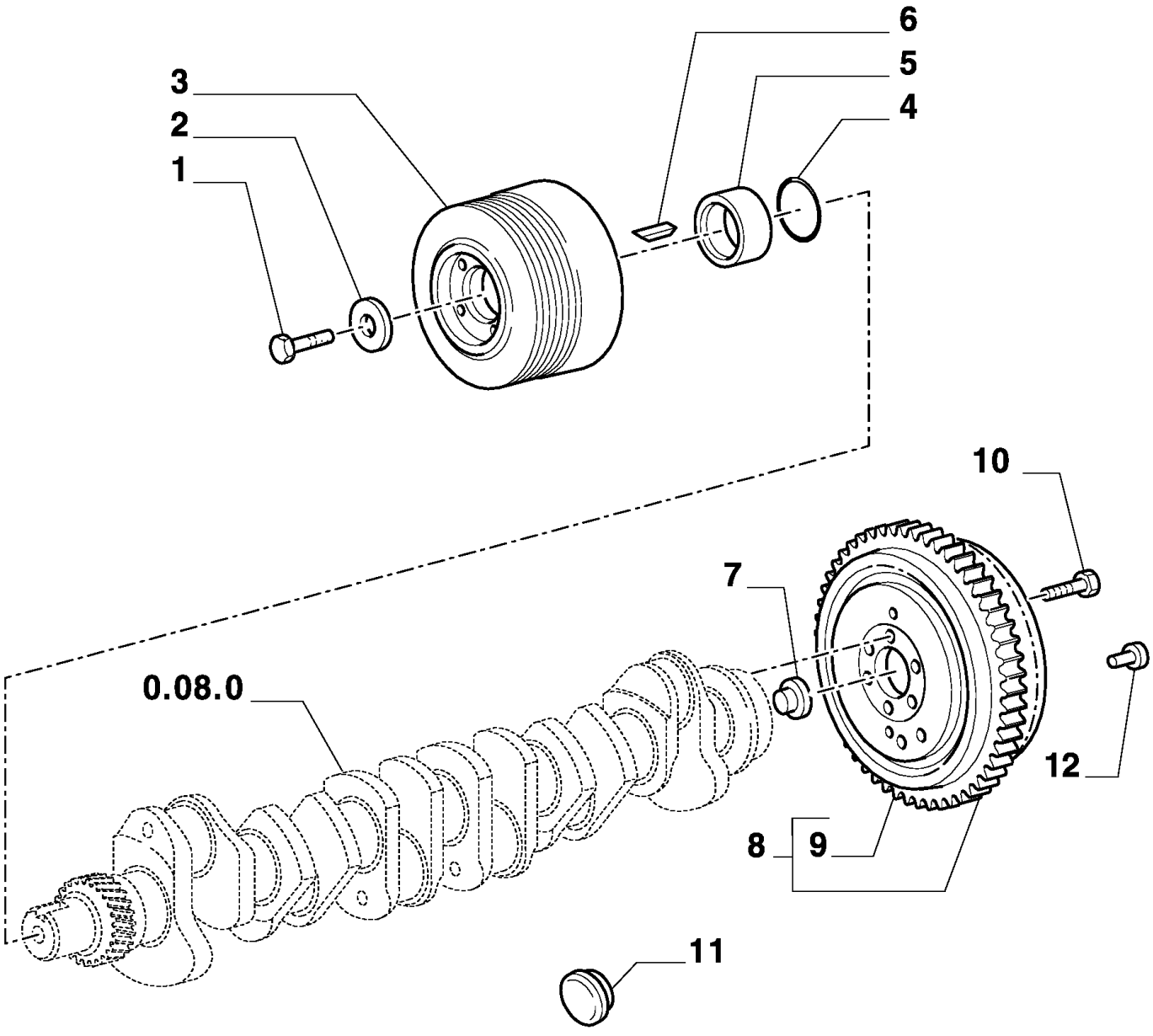

MXM180 TRATOR CASE IH (APÓS O N/S HCC0030000) (BRASIL)

0.08.4(01) AMORTECEDOR DE VIBRAÇÃO E VOLANTE

Ref	Numero de Peça	Qtd	Descrição
1	82895561	1	PARAFUSO,
2	83990589	1	ARRUELA PLANA,
3	87840531	1	AMORTECEDOR DE VIBAÇÃO,
4	14459081	1	ANEL "O", -132, Cl 7, 1.737" ID x .103" Thk,
5	87800705	1	ESPAÇADOR,
6	83956433	1	CHAVETA MEIA LUA,
7	82002586	1	BUCHA,
8	82003745	1	VOLANTE DE MOTOR,
9	83949153	1	COROA DENTADA,
10	83909956	6	PARAFUSO,
11	14328701	2	BUJÃO, M20, Tapered,
12	81800705	3	GUIA,

0.12.0(01) ENGRENAGENS DO COMANDO, TUCHOS E VARETAS

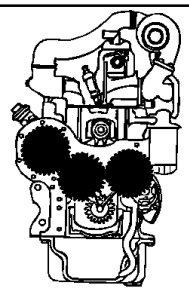

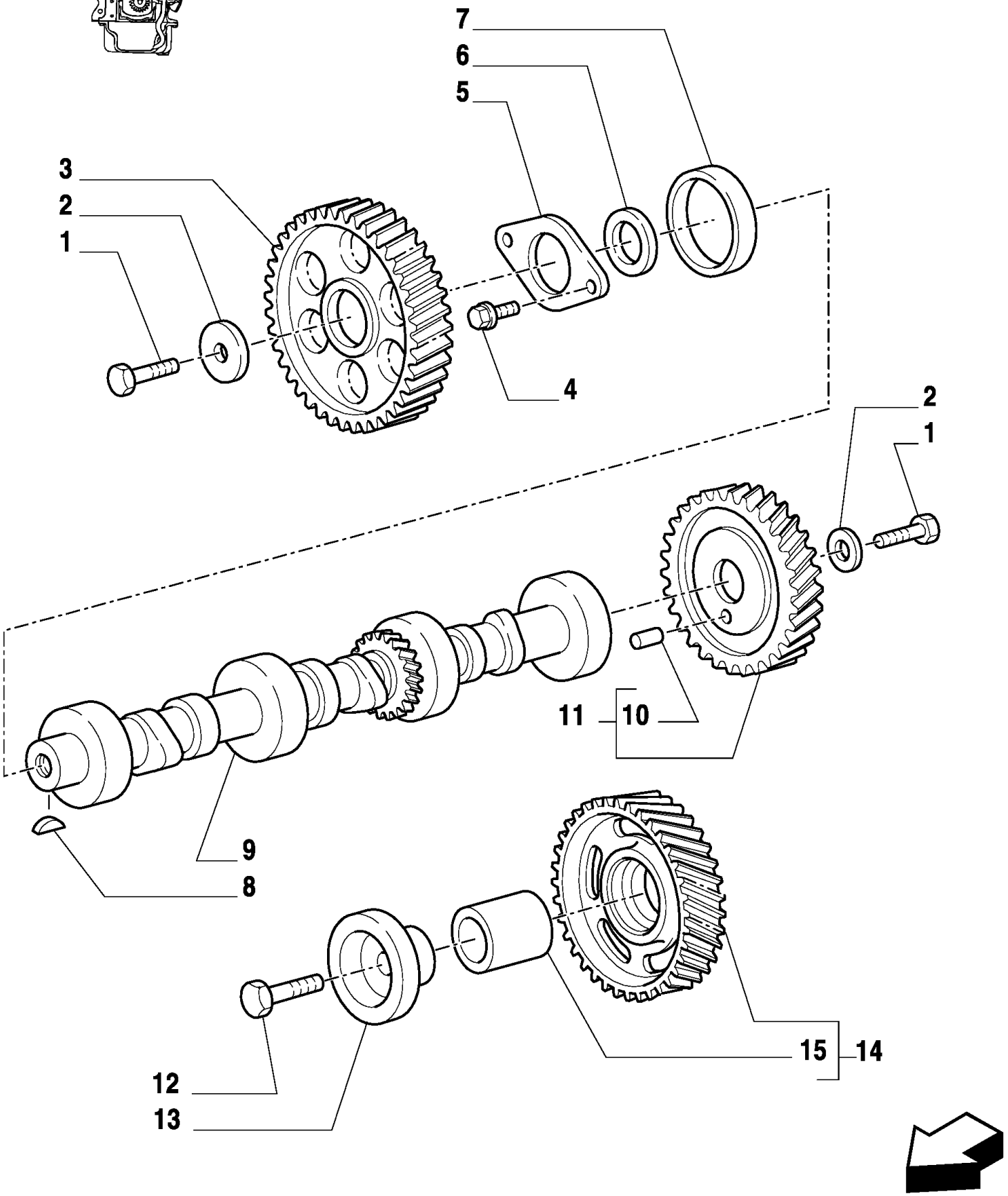

MXM180 TRATOR CASE IH (APÓS O N/S HCC0030000) (BRASIL)

0.12.0(01) ENGRENAGENS DO COMANDO, TUCHOS E VARETAS

Ref	Numero de Peça	Qtd	Descrição
1	83909101	1	PARAFUSO,
2	81804024	2	ARRUELA PLANA,
3	83995066	1	ENGRENAGEM,
4	83956692	2	PARAFUSO,
5	83957730	1	PLACA,
6	81804020	1	ESPAÇADOR,
7	87800499	9	BUCHA,
8	80080810	1	CHAVETA MEIA LUA,
9	87802140	1	EIXO EXCÊNTRICO,
10	81877662	1	GUIA,
11	83937074	1	ENGRENAGEM,
12	82852337	1	PARAFUSO,
13	87800624	1	ADAPTADOR,
14	83992735	1	ENGRENAGEM,
15	83923678	1	BUCHA,

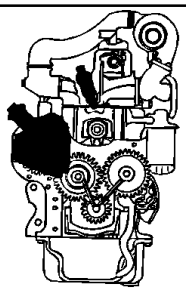

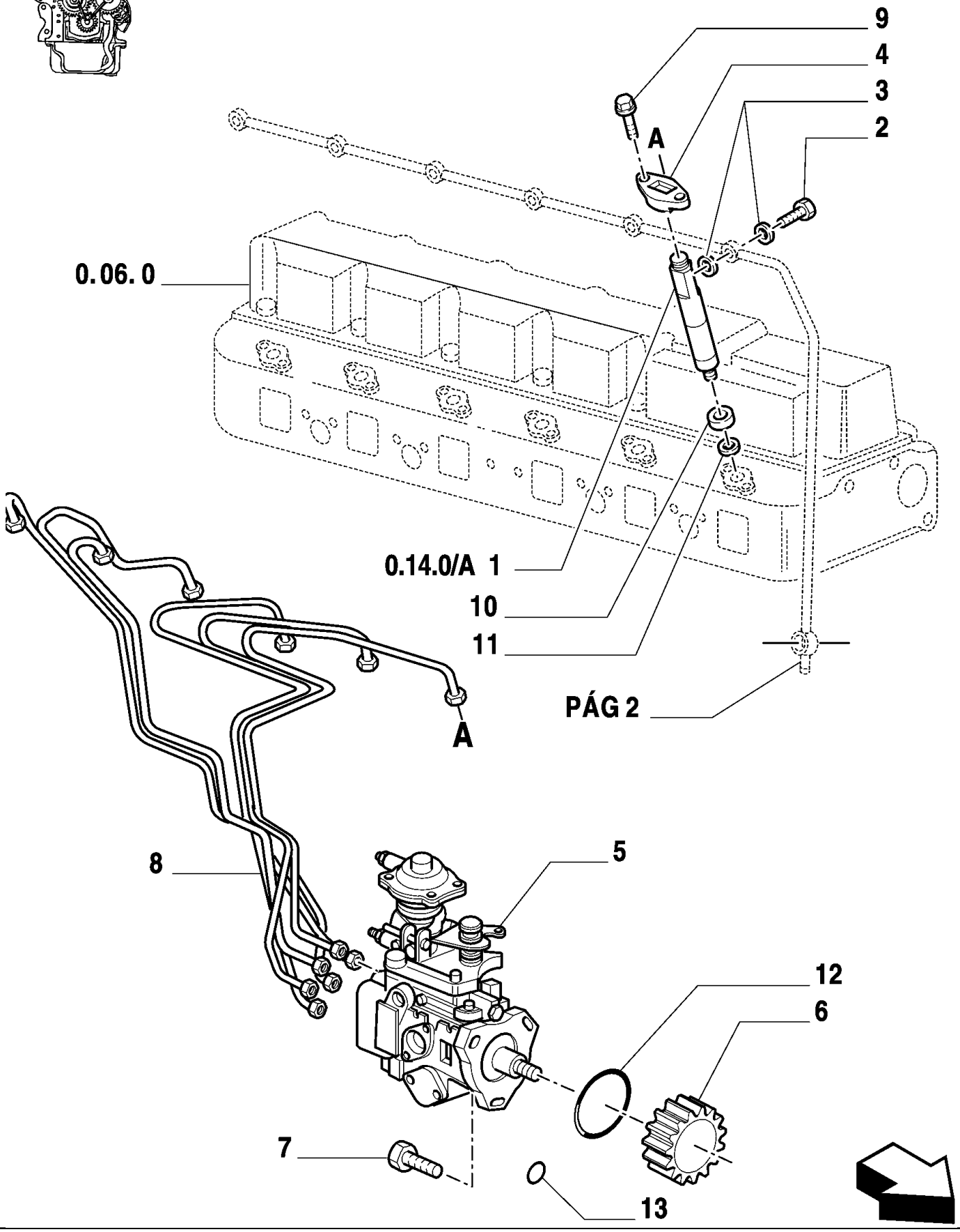
9
4
3
2
A
0.06.0
0.14.0/A 1
10
11
PÁG 2
A
8
5
12
6
7
13

MXM180 TRATOR CASE IH (APÓS O N/S HCC0030000) (BRASIL)

0.14.0(01) SISTEMA DE ALIMENTAÇÃO - BOMBA INJETORA

Ref	Numero de Peça	Qtd	Descrição
1	87840068	6	INJETOR,
2	87800617	6	PARAFUSO,
3	80373816	12	ANEL DE VEDACAO,
4	83958141	6	SUPORTE,
5	87801836	1	BOMBA INJETORA, , MXM135
5	87801789	1	BOMBA INJETORA, , MXM150
5	87801837	1	BOMBA INJETORA, , MXM165
5	87803661	1	BOMBA INJETORA, , MXM180
6	87840107	1	ENGRENAGEM CONDUTORA,
7	87802302	3	PARAFUSO,
8	87801871	1	TUBO RÍGIDO, , Assy
9	87840522	12	PARAFUSO,
10	81876874	6	ANEL DE VEDACAO,
11	81873921	6	ARRUELA DE VEDAÇÃO,
12	14459381	1	ANEL "O", -135, Cl 7, 1.925" ID x .103" Thk,
13	14437585	3	ANEL "O", 8MM ID x 1.5 Thk,

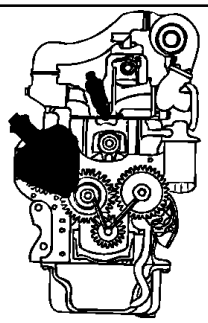

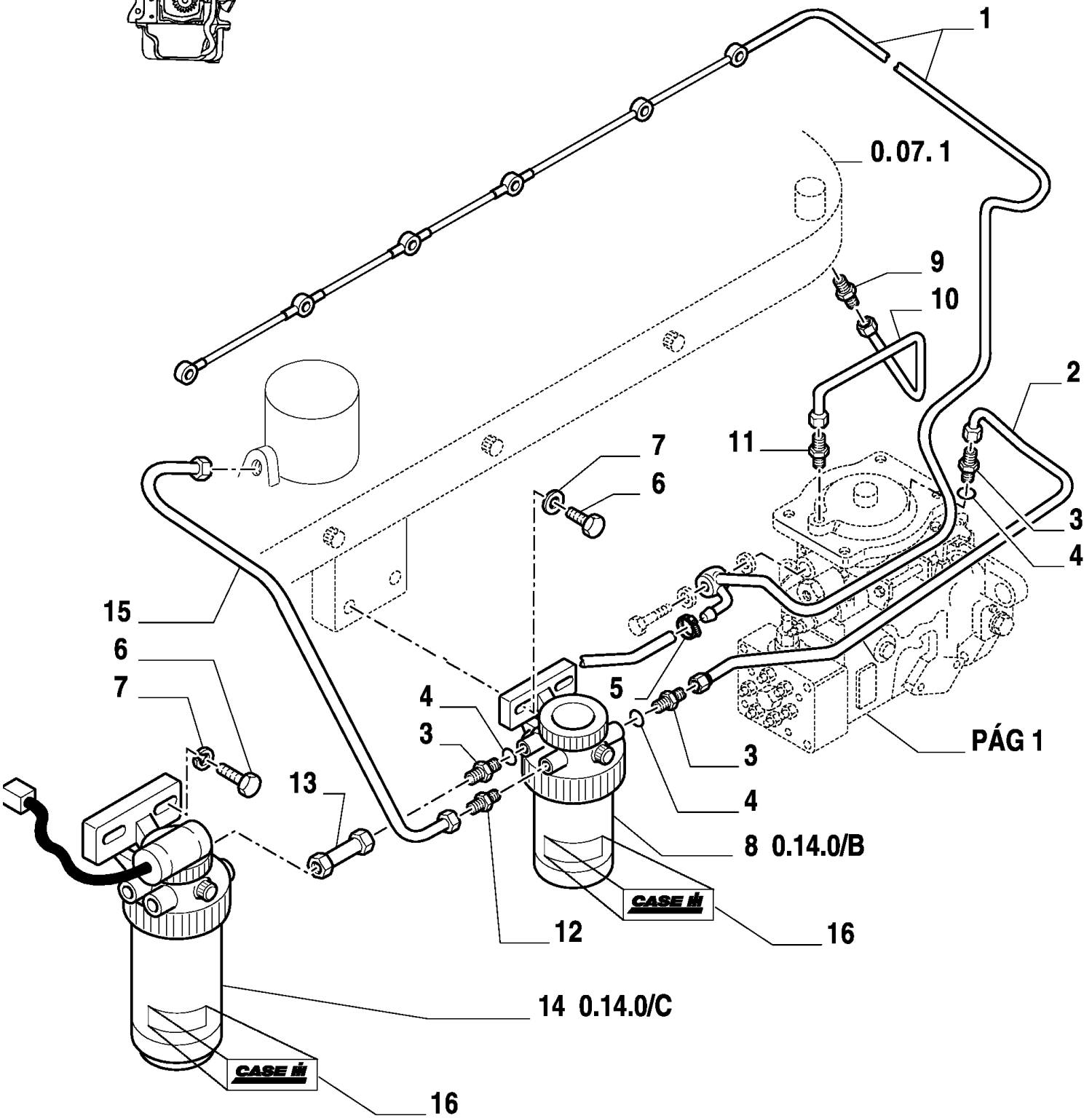
1
0.07.1
9
10
2
11
7
6
3
4
15
6
7
4
3
5
3
4
PÁG 1
13
8 0.14.0/B
12
16
14 0.14.0/C
16

MXM180 TRATOR CASE IH (APÓS O N/S HCC0030000) (BRASIL)

0.14.0(02) SISTEMA DE ALIMENTAÇÃO - BOMBA INJETORA

Ref	Numero de Peça	Qtd	Descrição
1	87801746	1	TUBO,
2	87800521	1	TUBO,
3	83947824	AR	CONEXAO,
4	83904845	AR	ANEL "O",
5	13000190	1	BRACADEIRA MANGUEIRA,
6	83935461	4	PARAFUSO,
7	83908991	4	ARRUELA PLANA,
8	1931137	1	FILTRO DE COMBUSTÍVEL,
9	83958607	1	CONEXAO,
10	87801959	1	TUBO,
11	87840209	1	CONEXAO,
12	82894025	1	CONEXAO,
13	87801397	1	TUBO,
14	NSS	1	NÃO FORNECIDO SEPARADAMENTE,
15	87801627	1	TUBO,
16	82031729	2	DECALCOMANIA,

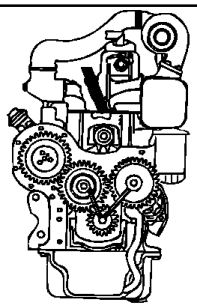

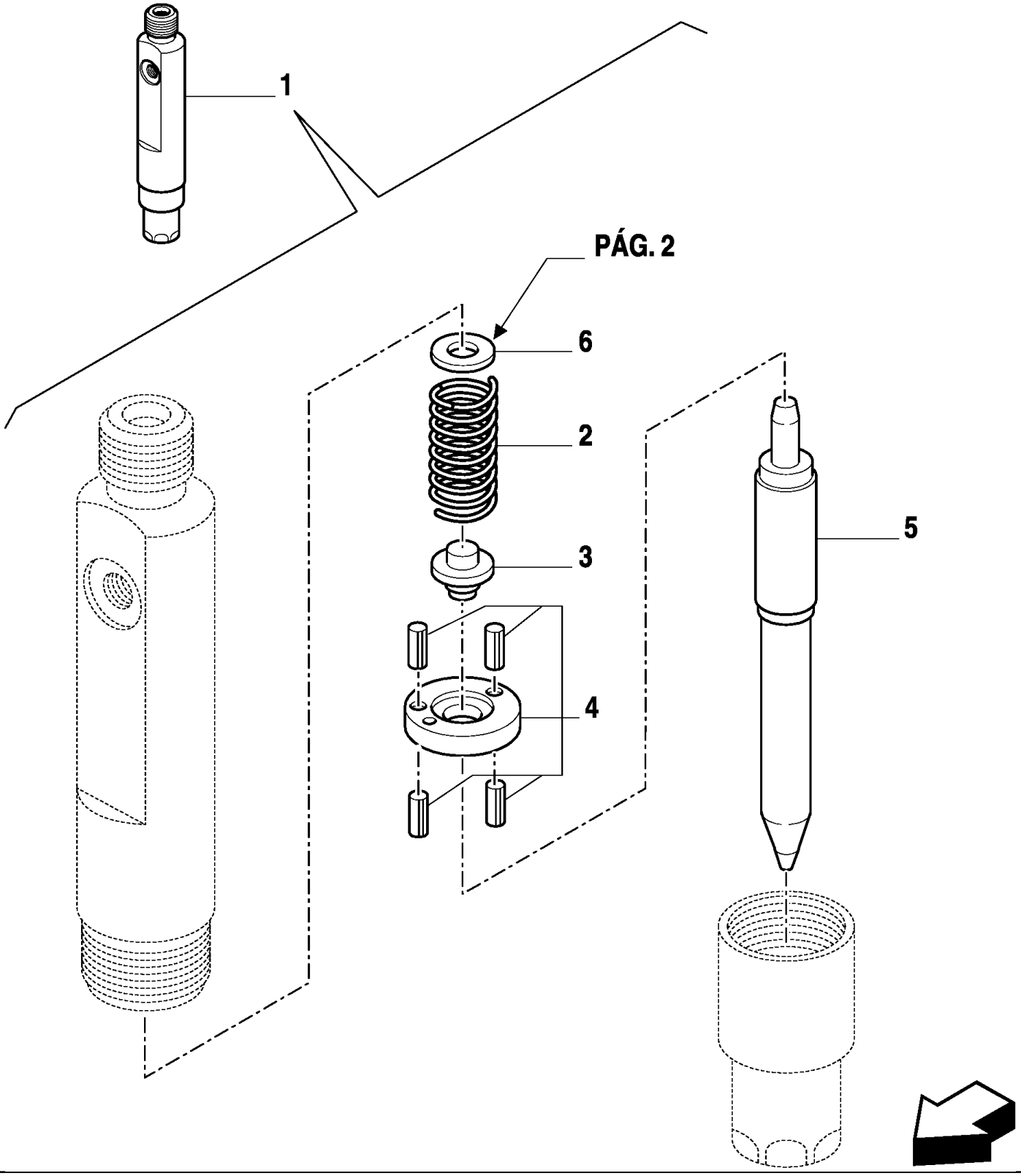
1
PÁG. 2
6
2
3
4
5

MXM180 TRATOR CASE IH (APÓS O N/S HCC0030000) (BRASIL)

0.14.0/A(01) SISTEMA DE ALIMENTAÇÃO - INJETOR

Ref	Numero de Peça	Qtd	Descrição
1	87840068	1	INJETOR,
2	9968195	1	MOLA,
3	9968196	1	GUIA,
4	9941816	1	ANEL,
5	9968197	1	PULVERIZADOR,
6	9967435	AR	CALCO DE AFINACAO, 0.80mm Thk,
6	9967436	AR	CALCO DE AFINACAO, 0.82mm Thk,
6	9967437	AR	CALCO DE AFINACAO, 0.84mm Thk,
6	9967438	AR	CALCO DE AFINACAO, 0.86mm Thk,
6	9967439	AR	CALCO DE AFINACAO, 0.88mm Thk,
6	9967440	AR	CALCO DE AFINACAO, 0.90mm Thk,
6	9967441	AR	CALCO DE AFINACAO, 0.92mm Thk,
6	9967442	AR	CALCO DE AFINACAO, 0.94mm Thk,
6	9967443	AR	CALCO DE AFINACAO, 0.96mm Thk,
6	9967444	AR	CALCO DE AFINACAO, 0.98mm Thk,
6	9967445	AR	CALCO DE AFINACAO, 1.00mm Thk,
6	9967446	AR	CALCO DE AFINACAO, 1.02mm Thk,
6	9967447	AR	CALCO DE AFINACAO, 1.04mm Thk,
6	9967448	AR	CALCO DE AFINACAO, 1.06mm Thk,
6	9967449	AR	CALCO DE AFINACAO, 1.08mm Thk,
6	9967450	AR	CALCO DE AFINACAO, 1.10mm Thk,
6	9967451	AR	CALCO DE AFINACAO, 1.12mm Thk,

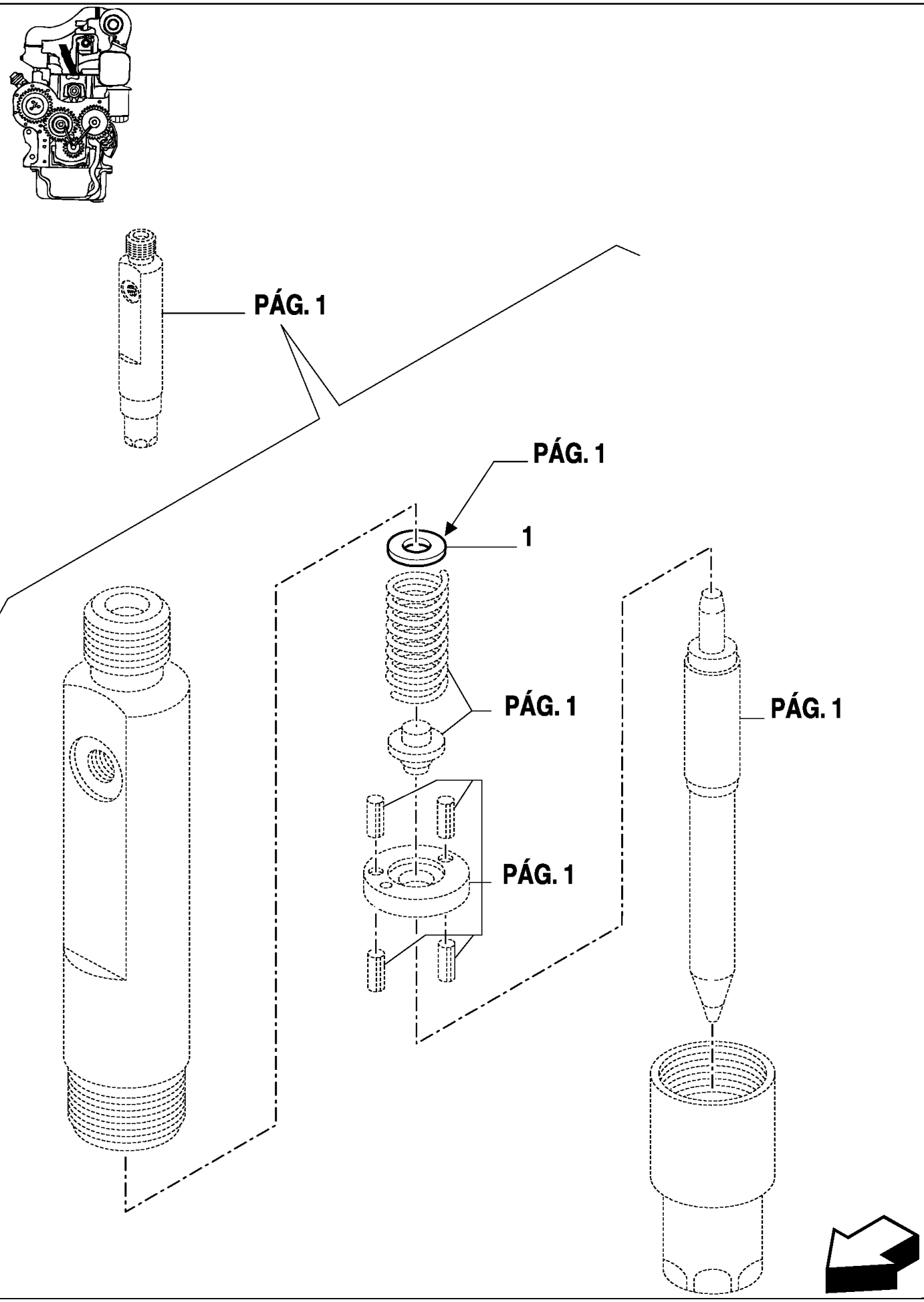
PÁG. 1
PÁG. 1
1
PÁG. 1
PÁG. 1
PÁG. 1

MXM180 TRATOR CASE IH (APÓS O N/S HCC0030000) (BRASIL)

0.14.0/A(02) SISTEMA DE ALIMENTAÇÃO - INJETOR

Ref	Numero de Peça	Qtd	Descrição
1	9967453	AR	CALCO DE AFINACAO, 1.16mm Thk,
1	9967454	AR	CALCO DE AFINACAO, 1.18mm Thk,
1	9967455	AR	CALCO DE AFINACAO, 1.20mm Thk,
1	9967456	AR	CALCO DE AFINACAO, 1.22mm Thk,
1	9967457	AR	CALCO DE AFINACAO, 1.24mm Thk,
1	9967458	AR	CALCO DE AFINACAO, 1.26mm Thk,
1	9967459	AR	CALCO DE AFINACAO, 1.28mm Thk,
1	9967460	AR	CALCO DE AFINACAO, 1.30mm Thk,
1	9967461	AR	CALCO DE AFINACAO, 1.32mm Thk,
1	9967462	AR	CALCO DE AFINACAO, 1.34mm Thk,
1	9967463	AR	CALCO DE AFINACAO, 1.36mm Thk,
1	9967464	AR	CALCO DE AFINACAO, 1.38mm Thk,
1	9967465	AR	CALCO DE AFINACAO, 1.40mm Thk,
1	9967466	AR	CALCO DE AFINACAO, 1.42mm Thk,
1	9967467	AR	CALCO DE AFINACAO, 1.44mm Thk,
1	9967468	AR	CALCO DE AFINACAO, 1.46mm Thk,
1	9967469	AR	CALCO DE AFINACAO, 1.48mm Thk,
1	9967470	AR	CALCO DE AFINACAO, 1.50mm Thk,
1	9967471	AR	CALCO DE AFINACAO, 1.52mm Thk,
1	9967472	AR	CALCO DE AFINACAO, 1.54mm Thk,
1	9967473	AR	CALCO DE AFINACAO, 1.56mm Thk,
1	9967474	AR	CALCO DE AFINACAO, 1.58mm Thk,

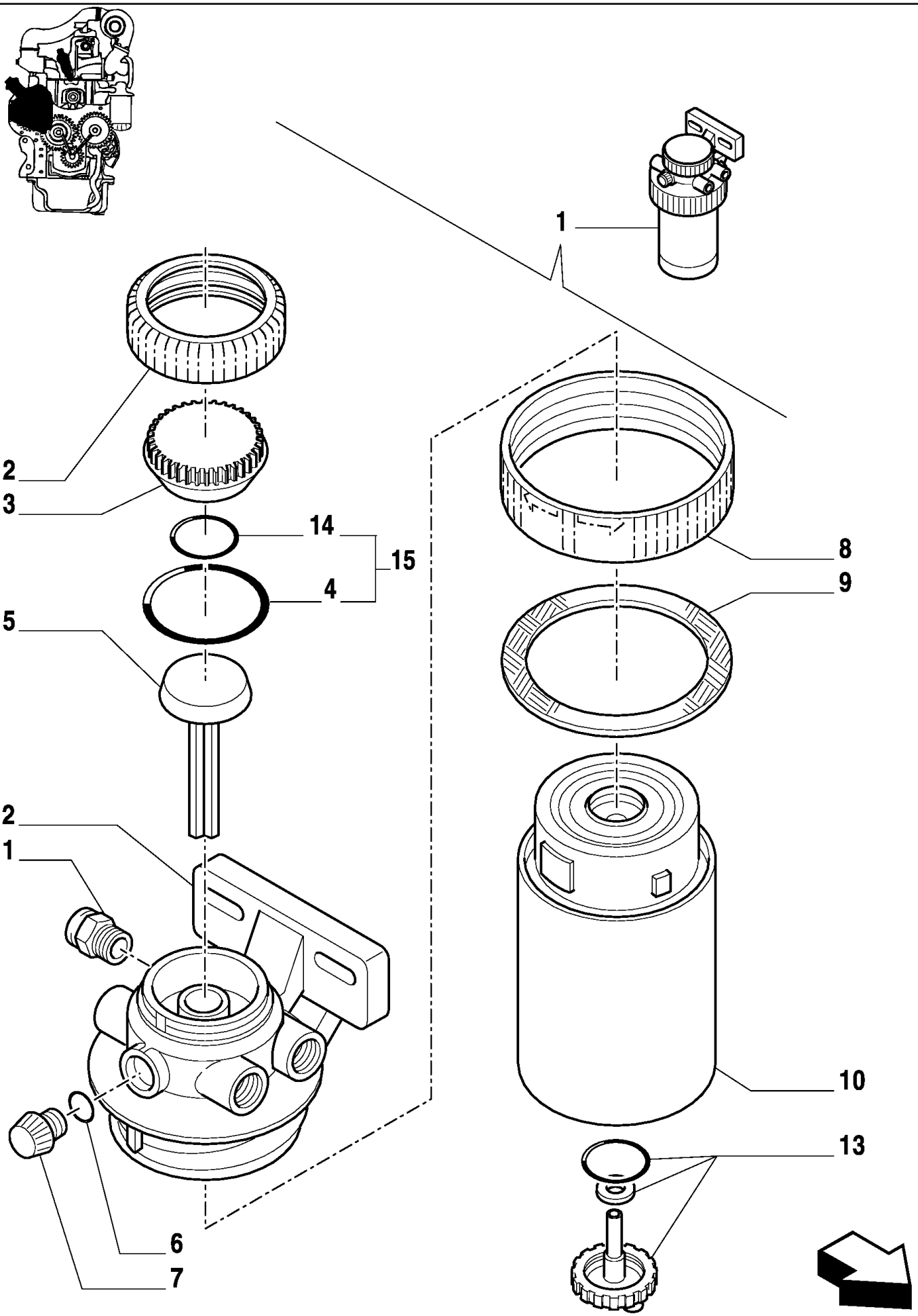
1
2
3
14
15
4
5
8
9
12
11
10
13
6
7

MXM180 TRATOR CASE IH (APÓS O N/S HCC0030000) (BRASIL)

0.14.0/B(01) SISTEMA DE ALIMENTAÇÃO - INJETOR

Ref	Numero de Peça	Qtd	Descrição
1	1931137	1	FILTRO DE COMBUSTÍVEL,
2	87840173	1	PRENDEDOR,
3	87840175	1	TAMPA,
4	87802625	1	ANEL "O",
5	87840176	1	BUJÃO,
6	87840177	1	ANEL "O",
7	87840178	1	BUJÃO,
8	87840170	1	ANEL-ELÁSTICO,
9	87840171	1	ANEL DE VEDACAO,
10	87802921	1	FILTRO DE COMBUSTÍVEL,
11	87800669	1	VÁLVULA HYDRAULICA,
12	87840172	1	CABEZA DE FILTRO,
13	87800673	1	VALVULA DE DRENO,
14	87802128	1	ANEL "O",
15	87802132	1	JOGO DE JUNTAS,

0.14.0/C(01) FILTRO DE COMBUSTÍVEL - SEPARADOR COMBUSTÍVEL/ÁGUA

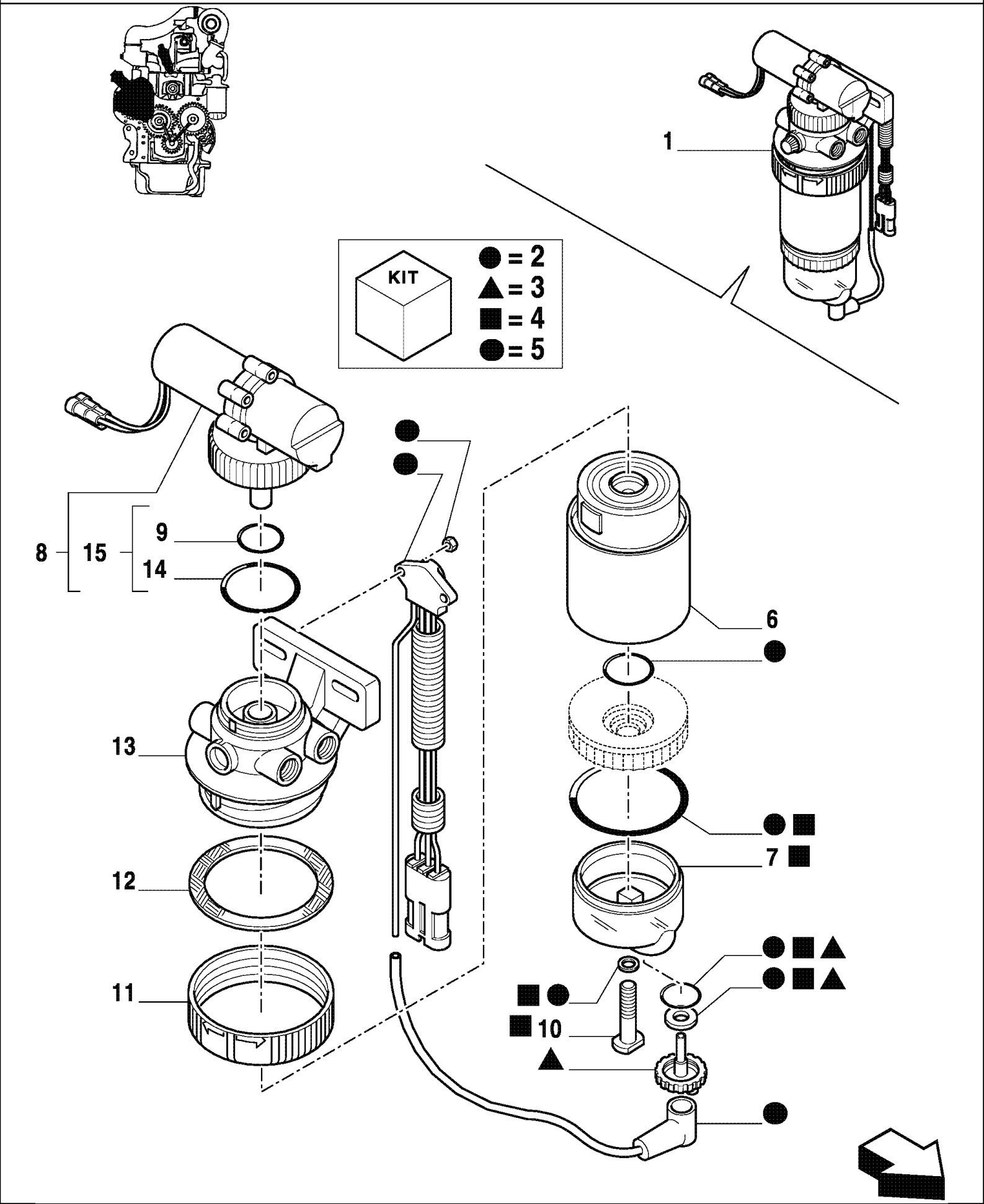

MXM180 TRATOR CASE IH (APÓS O N/S HCC0030000) (BRASIL)

0.14.0/C(01) FILTRO DE COMBUSTÍVEL - SEPARADOR COMBUSTÍVEL/ÁGUA

Ref	Numero de Peça	Qtd	Descrição
1	NSS	1	NÃO FORNECIDO SEPARADAMENTE,
2	87801004	1	KIT,
3	87801007	1	KIT,
4	87801005	1	KIT,
5	87801006	1	KIT,
6	87802923	1	FILTRO DE COMBUSTÍVEL,
7	87840182	1	TANQUE DE FILTRAGEM,
8	87802238	1	BOMBA ELÉTRICA,
9	87802128	1	ANEL "O",
10	87840187	1	PARAFUSO,
11	87840170	1	ANEL-ELÁSTICO,
12	87840171	1	ANEL DE VEDACAO,
13	87801997	1	CABEZA DE FILTRO,
14	87802625	1	ANEL "O",
15	87802132	1	JOGO DE JUNTAS,

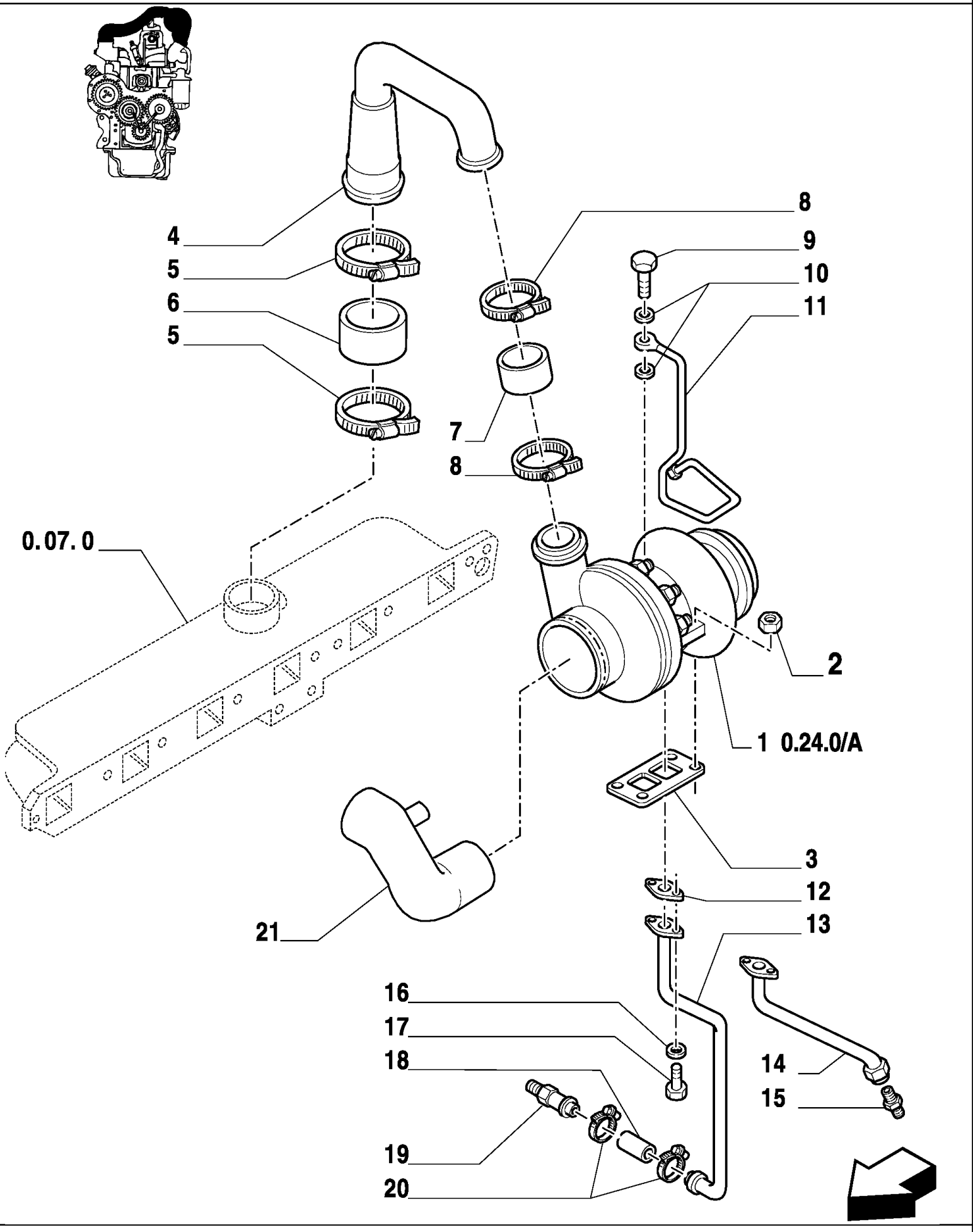
4
5
6
5
8
9
10
11
7
8
0.07.0
2
1 0.24.0/A
3
12
13
21
16
17
18
19
20
14
15

MXM180 TRATOR CASE IH (APÓS O N/S HCC0030000) (BRASIL)

0.24.0(01) TURBOALIMENTAÇÃO

Ref	Numero de Peça	Qtd	Descrição
1	87840734	1	TURBOCOMPRESSOR, , MXM135 / MXM150
1	87840733	1	TURBOCOMPRESSOR, , MXM165 / MXM180
2	83993005	4	PORCA,
3	83911642	1	JUNTA,
4	87840735	1	TUBO RÍGIDO,
5	81871498	2	BRAÇADEIRA,
6	81862808	1	MANGUEIRA,
7	89860134	1	MANGUEIRA,
8	81871496	2	PRENDEDOR,
9	87801023	1	PARAFUSO,
10	87801444	2	ARRUELA DE COBRE,
11	87801702	1	TUBO, , MXM135
11	87801698	1	TUBO, , MXM150 / MXM165 / MXM180
12	83953341	1	JUNTA,
13	87800431	1	TUBO RÍGIDO, , MXM150 / MXM165 / MXM180
14	87841219	1	TUBO, , MXM135
15	81876834	1	CONEXÃO, , MXM135
16	82879357	2	ARRUELA PLANA,
17	82880843	2	PARAFUSO,
18	87801937	1	MANGUEIRA, , MXM150 / MXM165 / MXM180
19	81876817	1	CONEXAO, , MXM150 / MXM165 / MXM180
20	82012722	2	BRACADEIRA MANGUEIRA, , MXM150 / MXM165 / MXM180
21	82018865	1	TUBO FLEXÍVEL,

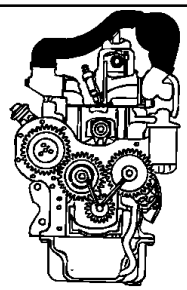

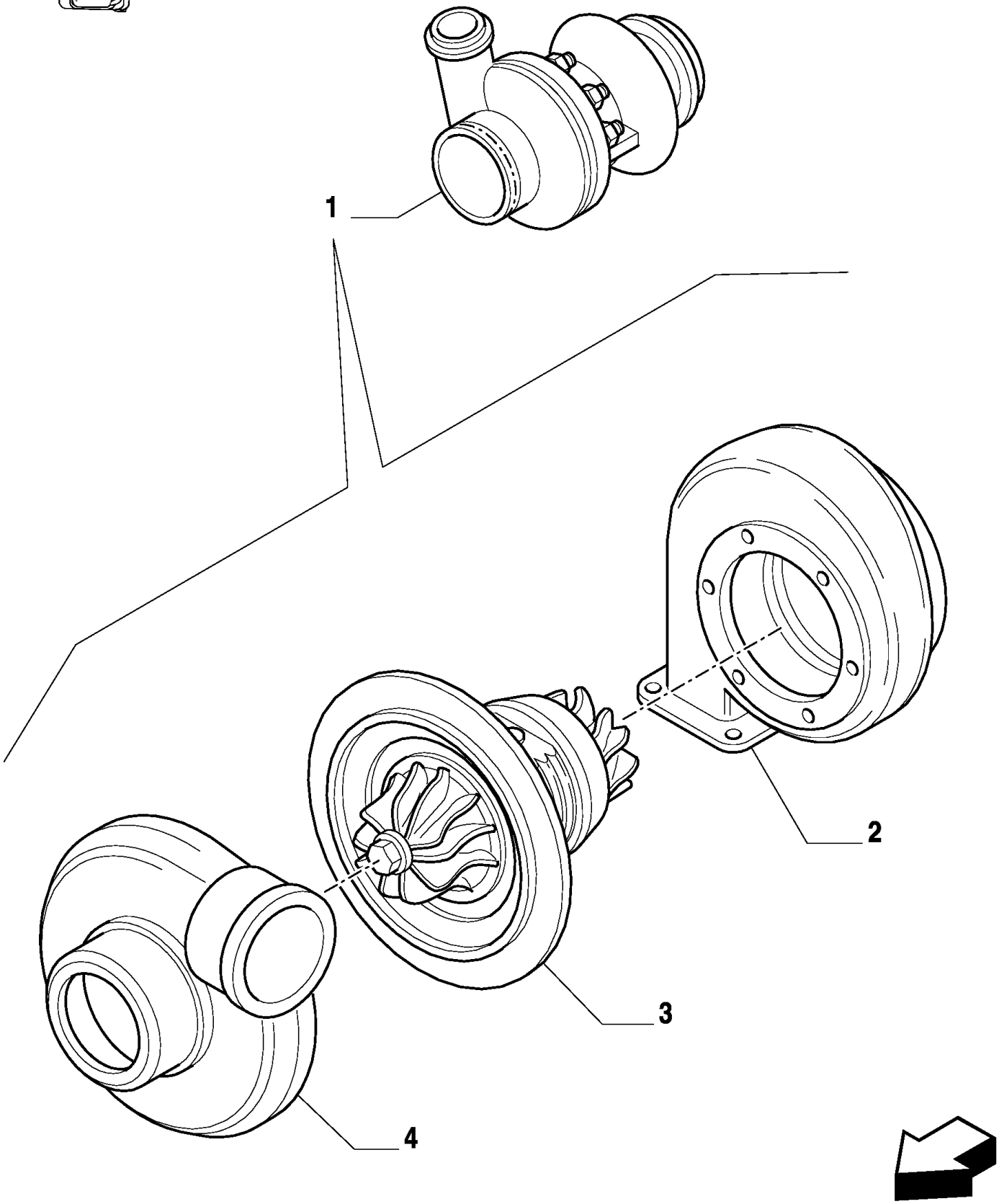
1
2
3
4

MXM180 TRATOR CASE IH (APÓS O N/S HCC0030000) (BRASIL)

0.24.0/A(01) TURBOALIMENTAÇÃO

Ref	Numero de Peça	Qtd	Descrição
1	87840734	1	TURBOCOMPRESSOR, , MXM135 / MXM150
1	87840733	1	TURBOCOMPRESSOR, , MXM165 / MXM180
2	9969259	1	ARMADURA, , MXM135 / MXM150
2	9969262	1	ARMADURA, , MXM165 / MXM180
3	9969258	1	TURBINA, , MXM135 / MXM150
3	9969261	1	TURBINA, , MXM165 / MXM180
4	9969260	1	TURBOCOMPRESSOR,

MXM180 TRATOR CASE IH (APÓS O N/S HCC0030000) (BRASIL)

0.30.0(01) BOMBA DE ÓLEO

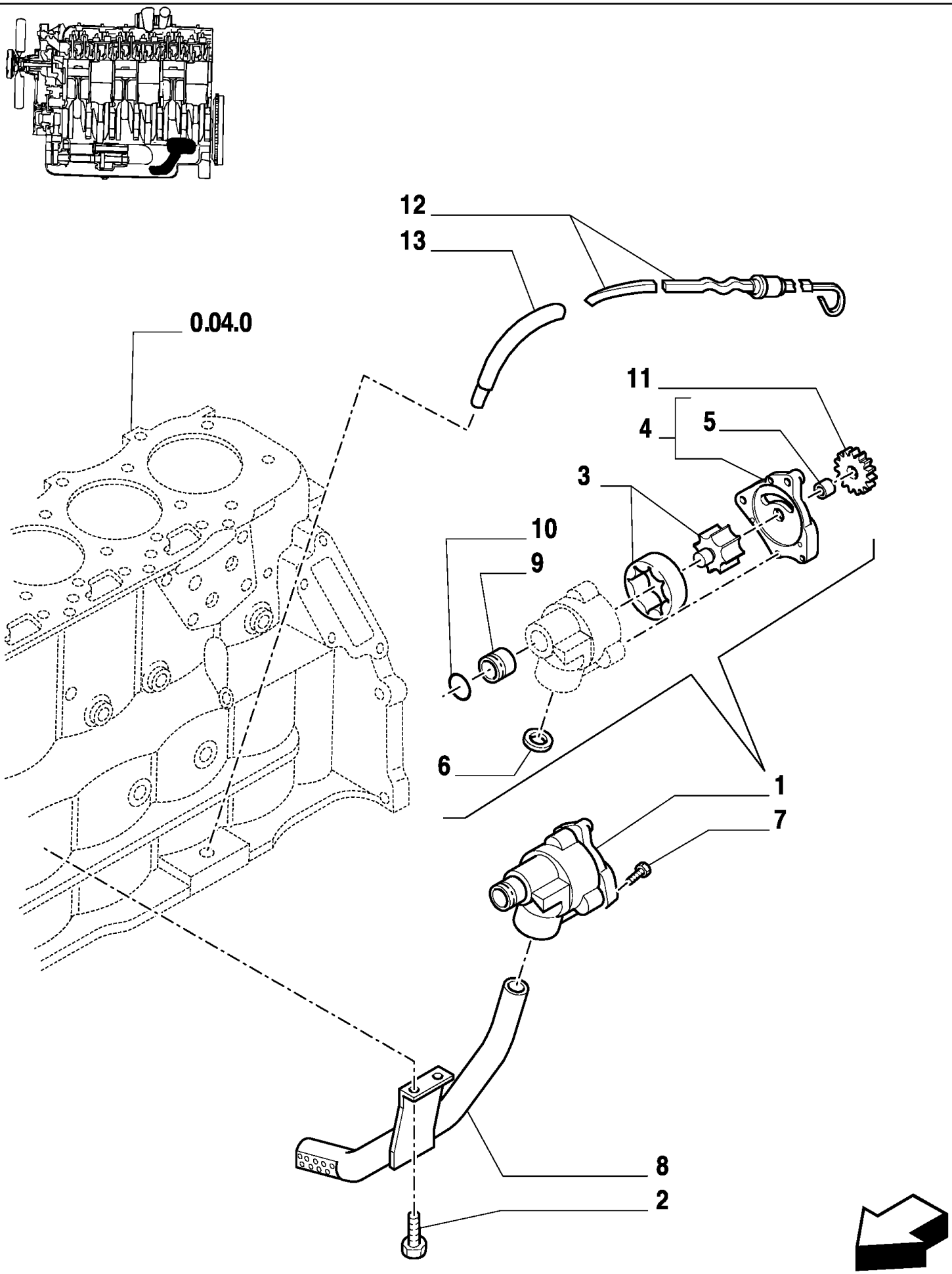

MXM180 TRATOR CASE IH (APÓS O N/S HCC0030000) (BRASIL)

0.30.0(01) BOMBA DE ÓLEO

Ref	Numero de Peça	Qtd	Descrição
1	81868538	1	BOMBA DE ÓLEO,
2	81876945	2	PARAFUSO, Hex Flg Hd, G5, 3/8"-16 x 3/4"
3	83999711	1	EIXO,
4	83999709	1	TAMPA,
5	83999708	1	BUCHA,
6	83999273	1	ANEL "O",
7	80087657	3	PARAFUSO,
8	87840086	1	TUBO,
9	83999696	1	BUCHA,
10	14463081	1	ANEL "O", -212, Cl 7, .859" ID x .139" Thk,
11	83999693	1	ENGRENAGEM,
12	87801536	1	HASTE DE NÍVEL,
13	81879192	1	TUBO,

0.31.0(01) TROCADOR DE CALOR

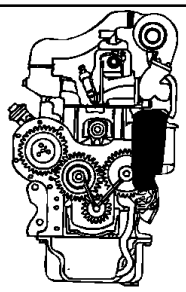

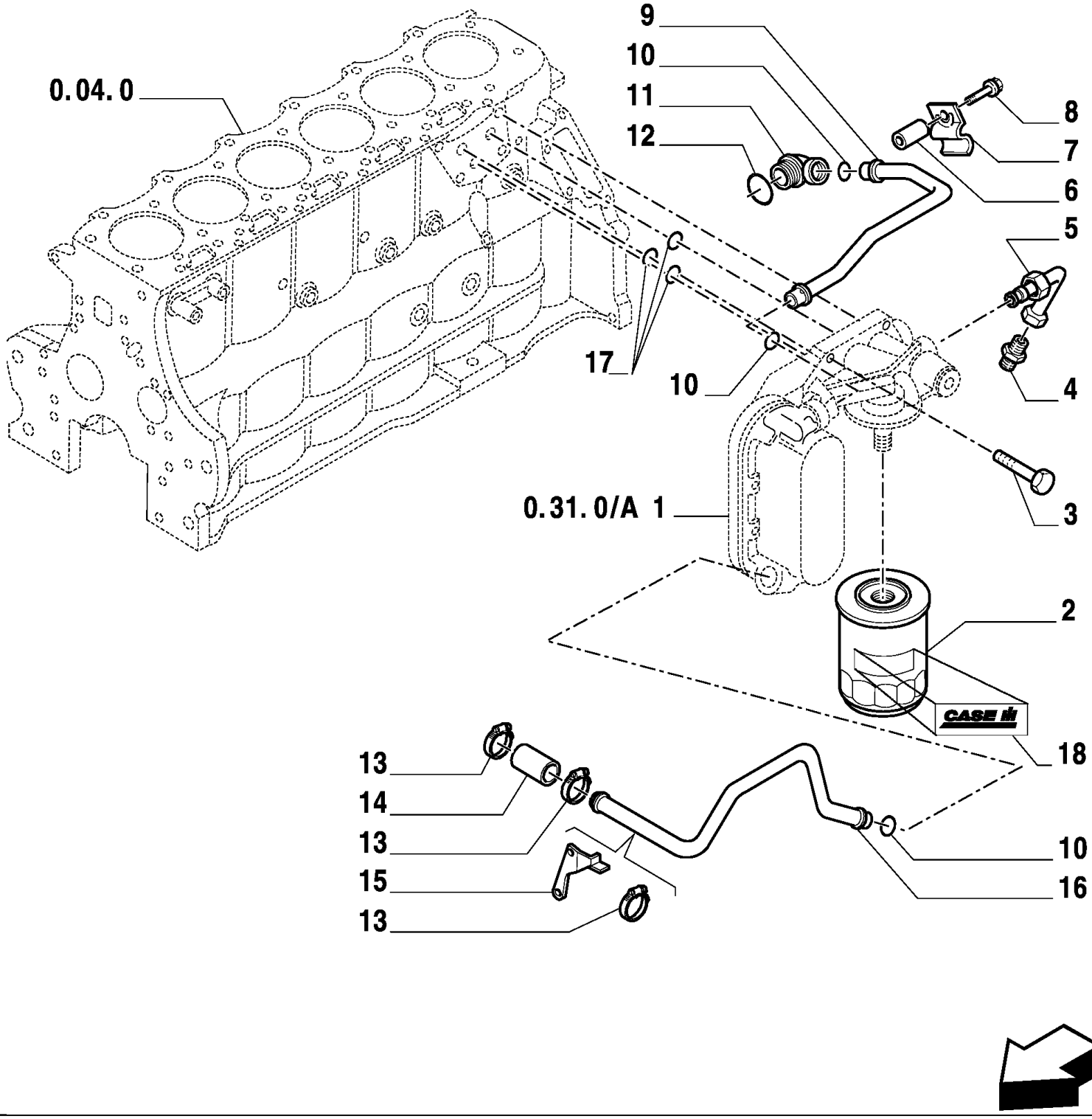

MXM180 TRATOR CASE IH (APÓS O N/S HCC0030000) (BRASIL)

0.31.0(01) TROCADOR DE CALOR

Ref	Numero de Peça	Qtd	Descrição
1	87801673	1	TROCADOR DE CALOR,
2	87802918	1	FILTRO DE ÓLEO,
3	83958605	4	PARAFUSO,
4	81876834	1	CONEXÃO,
5	81879199	1	TUBO,
6	81876849	1	ESPAÇADOR,
7	81876848	1	SUPORTE,
8	81868093	1	PARAFUSO,
9	81876845	1	TUBO RÍGIDO,
10	80027286	3	ANEL "O",
11	82020400	1	CONEXÃO,
12	89706747	1	ANEL "O",
13	81876821	3	PRENDEDOR,
14	87840711	1	MANGUEIRA,
15	87841214	1	SUPORTE,
16	87802133	1	TUBO RÍGIDO,
17	83999273	3	ANEL "O",
18	82031729	1	DECALCOMANIA,

0.31.0/A(01) TROCADOR DE CALOR

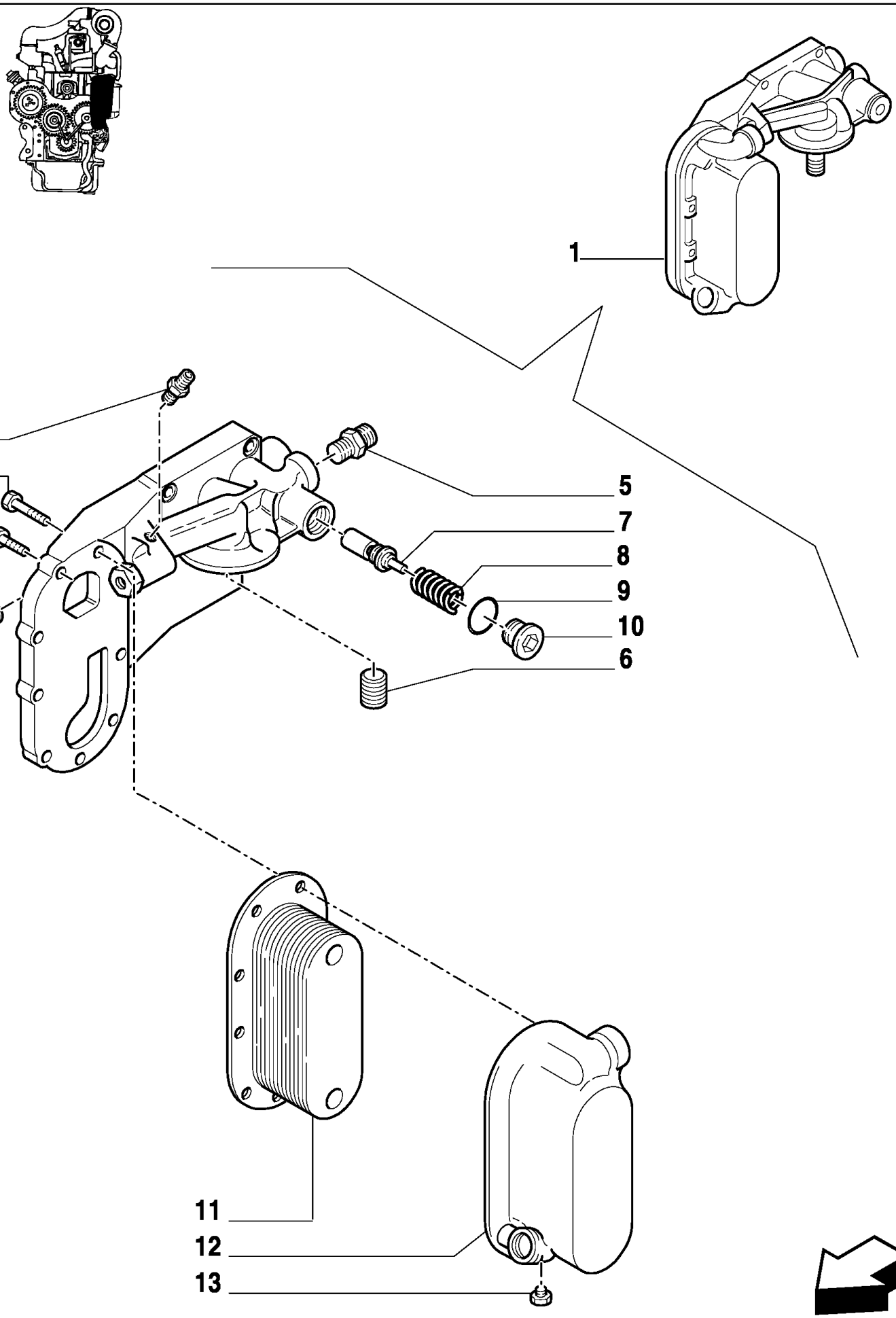

MXM180 TRATOR CASE IH (APÓS O N/S HCC0030000) (BRASIL)

0.31.0/A(01) TROCADOR DE CALOR

Ref	Numero de Peça	Qtd	Descrição
1	87802763	1	ARREFECEDOR,
2	83958603	7	PARAFUSO,
3	81868845	2	PARAFUSO,
4	89706918	1	CONEXÃO,
5	81876834	1	CONEXÃO,
6	83956661	1	INSERTO,
7	81876837	1	VÁLVULA DE SOBRE-PRESSÃO,
8	81876836	1	MOLA,
9	80167266	1	ANEL "O",
10	83925030	1	BUJÃO,
11	81868413	1	TROCADOR DE CALOR,
12	87802758	1	TAMPA,
13	80088071	1	BUJÃO,
14	83948690	3	BUJÃO,

0.34.7(01) BOMBA DE ÁGUA / VENTILADOR

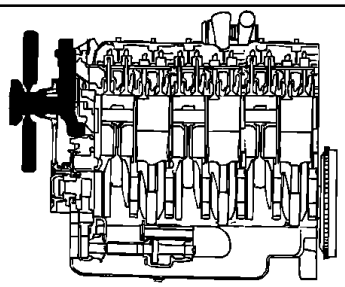

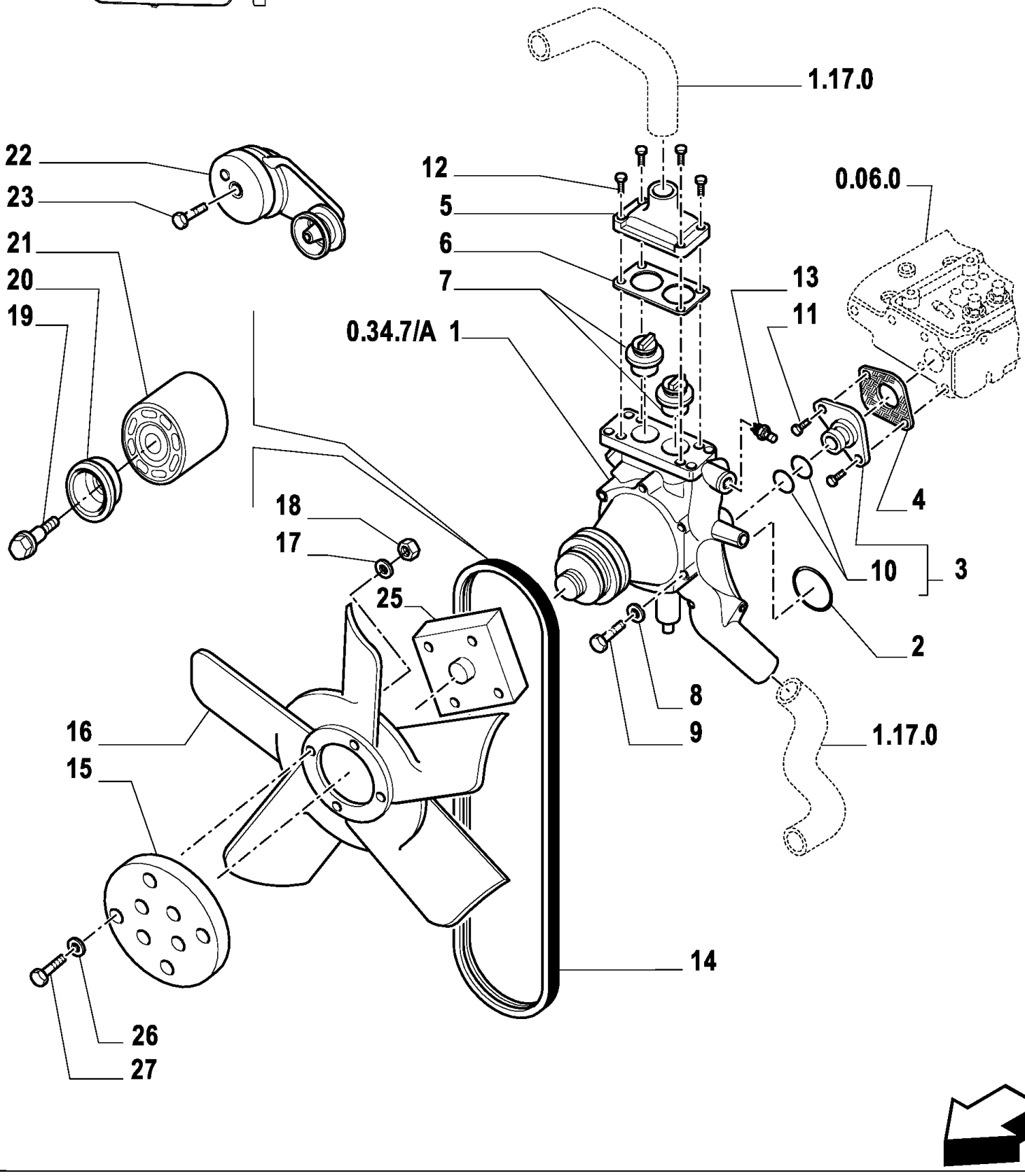

MXM180 TRATOR CASE IH (APÓS O N/S HCC0030000) (BRASIL)

0.34.7(01) BOMBA DE ÁGUA / VENTILADOR

Ref	Numero de Peça	Qtd	Descrição
1	87802436	1	BOMBA DE ÁGUA, , MXM135
1	87802437	1	BOMBA DE ÁGUA, , MXM150 / MXM165 / MXM180
2	80510185	1	ANEL "O",
3	83999257	1	CONEXAO,
4	87800983	1	JUNTA,
5	81876917	1	ALOJAMENTO,
6	83912930	1	JUNTA,
7	87800842	2	TERMOSTATO,
8	80050569	1	PARAFUSO,
8	89627866	3	PARAFUSO,
9	83980546	4	ARRUELA-TRAVA,
10	14463881	2	ANEL "O", -220, Cl 7, 1.359" ID x .139" Thk,
11	82853254	2	PARAFUSO,
12	85700136	4	PARAFUSO,
13	87307746	1	INTERRUPTOR SONDA,
14	87800858	1	CORREIA DE TRANSMISSÃO,
15	73401783	1	ESPAÇADOR, , From chassis no.
16	81868399	1	VENTILADOR, 5 blades, MXM135 / MXM150
16	81872265	1	VENTILADOR, 6 blades, MXM165 / MXM180
17	12605574	4	ARRUELA-TRAVA, , MXM135 / MXM150
17	12605579	4	ARRUELA-TRAVA, , MXM165 / MXM180
18	16100811	8	PORCA, M8, Cl 8,
19	87840422	1	PARAFUSO,
20	87840420	1	TAMPA, Dust, Outer
20	87840523	1	TAMPA, Dust, Inner
21	87840244	1	POLIA,
22	87840057	1	TENSOR DE CORREIA,
23	82880904	1	PARAFUSO, , MXM165 / MXM180
24	87801835	1	BOMBA INJETORA,
25	81868129	1	ESPAÇADOR, , From chassis no.
26	14496501	8	ARRUELA PLANA, M8 x 16 x 1.6, , From chassis no.
27	120104	8	PARAFUSO, Hex, M8 x 20, 8.8, , From chassis no.

0.34.7/A(01) BOMBA DE ÁGUA

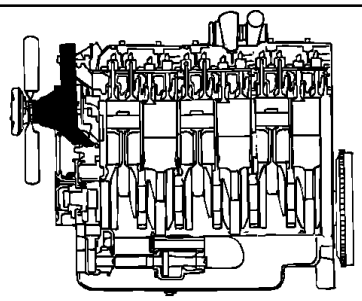

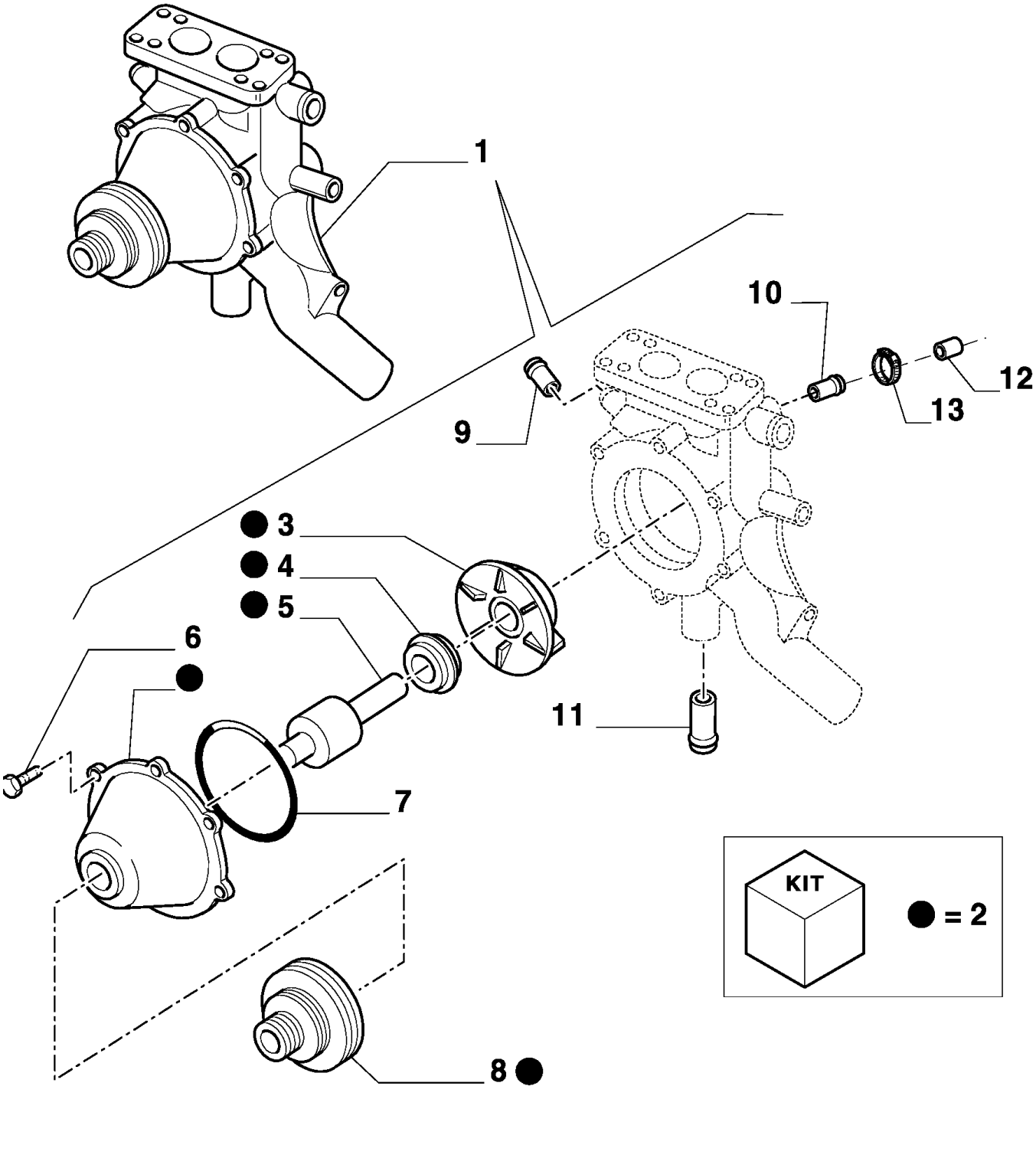

MXM180 TRATOR CASE IH (APÓS O N/S HCC0030000) (BRASIL)

0.34.7/A(01) BOMBA DE ÁGUA

Ref	Numero de Peça	Qtd	Descrição
1	87802436	1	BOMBA DE ÁGUA, , MXM135
1	87802437	1	BOMBA DE ÁGUA, , MXM150 / MXM165 / MXM180
2	87801641	1	TAMPA,
3	87840010	1	IMPULSOR,
4	81868281	1	JUNTA,
5	83958136	1	ROLAMENTO,
6	16287221	6	PARAFUSO, Hex Flg, M8 x 25, 8.8,
7	87840712	1	ANEL "O",
8	87801638	1	POLIA,
9	87840365	1	TUBO,
10	87840710	1	TUBO,
11	87841218	1	TUBO,
12	82002362	1	BUJÃO,
13	82012718	1	PRENDEDOR,

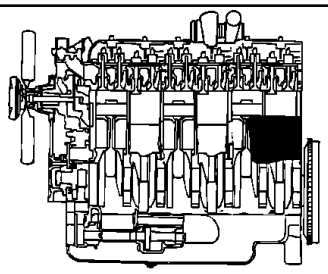

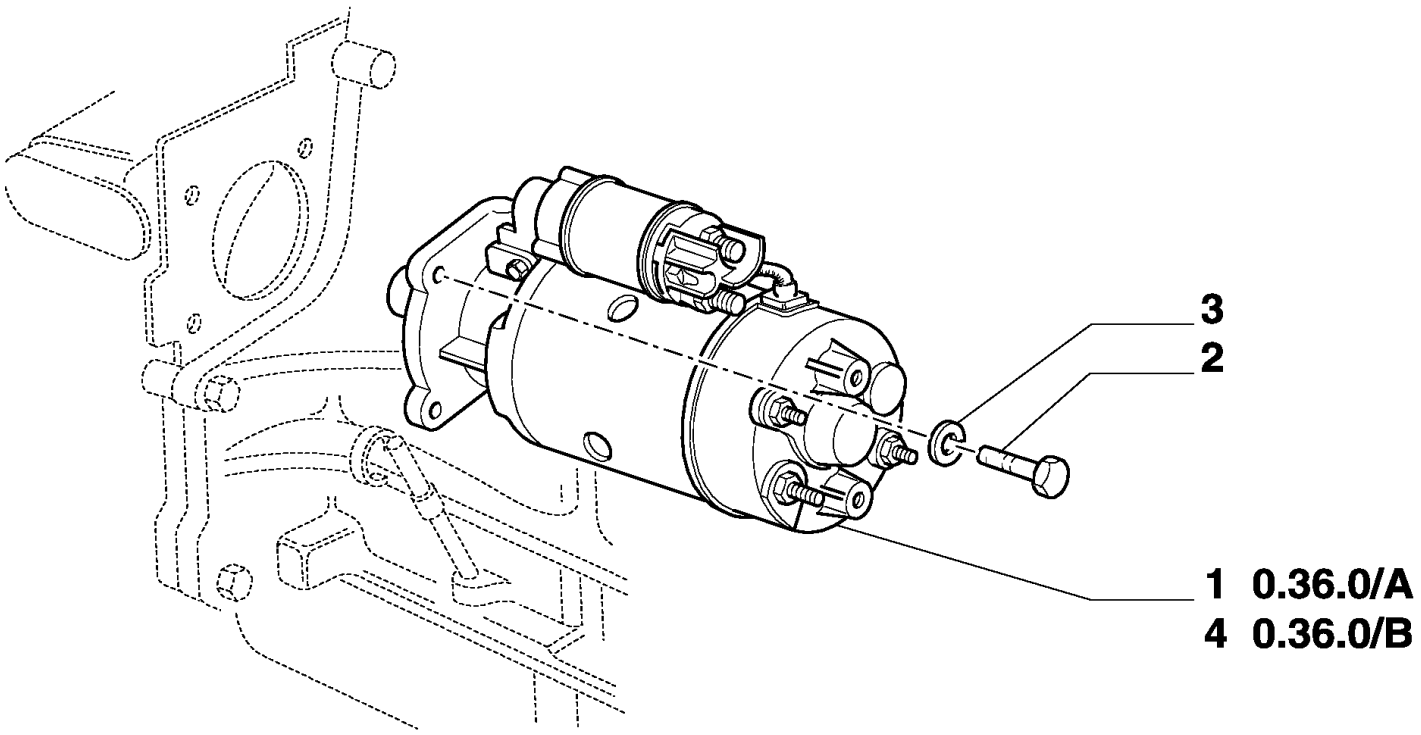
3
2
1 0.36.0/A
4 0.36.0/B

MXM180 TRATOR CASE IH (APÓS O N/S HCC0030000) (BRASIL)

0.36.0(01) MOTOR DE PARTIDA

Ref	Numero de Peça	Qtd	Descrição
1	82021372	1	MOTOR DE PARTIDA, , ISKRA
2	16204521	3	PARAFUSO, , BOSH
3	10516879	3	ARRUELA PLANA,
4	82013134	1	MOTOR DE PARTIDA,

0.36.0/A(01) MOTOR DE PARTIDA - ISKRA

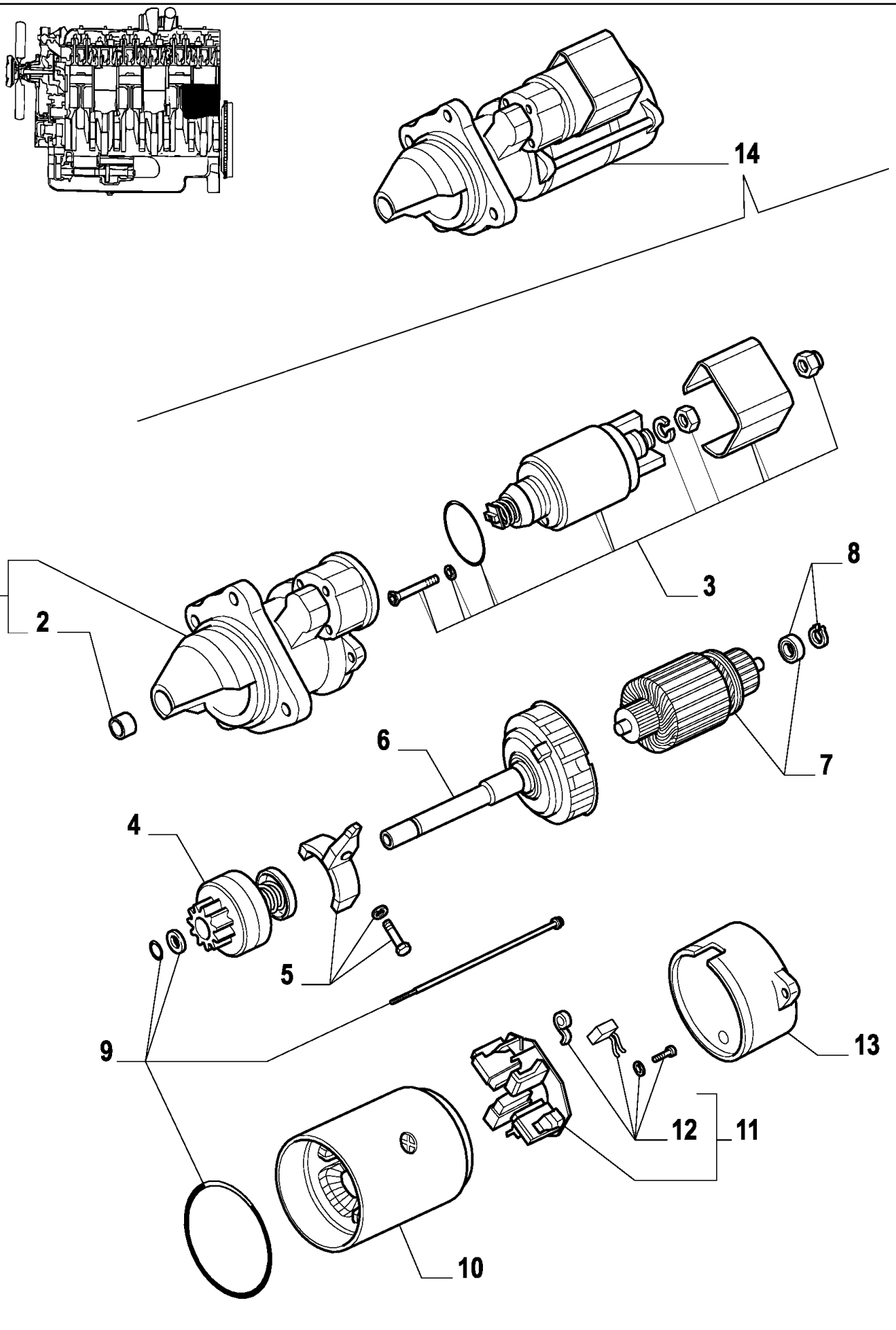

MXM180 TRATOR CASE IH (APÓS O N/S HCC0030000) (BRASIL)

0.36.0/A(01) MOTOR DE PARTIDA - ISKRA

Ref	Numero de Peça	Qtd	Descrição
1	82021374	1	MOTOR DE PARTIDA,
2	82019470	1	KIT,
3	82019471	1	SOLEMOID,
4	82019472	1	EQUIPAMENTO DE PARTIDA,
5	82019473	1	ALAVANCA,
6	82019474	1	REDUTOR,
7	82019475	1	INDUZIDO,
8	82019476	1	KIT,
9	82019477	1	KIT,
10	82019478	1	ESTATOR,
11	82019479	1	PORTA-ESCOVA,
12	82019481	1	KIT,
13	82021373	1	TAMPA,
14	82021372	1	MOTOR DE PARTIDA, Assy, Iskra

MXM180 TRATOR CASE IH (APÓS O N/S HCC0030000) (BRASIL)

0.36.0/B(01) MOTOR DE PARTIDA - PRESTOLITE

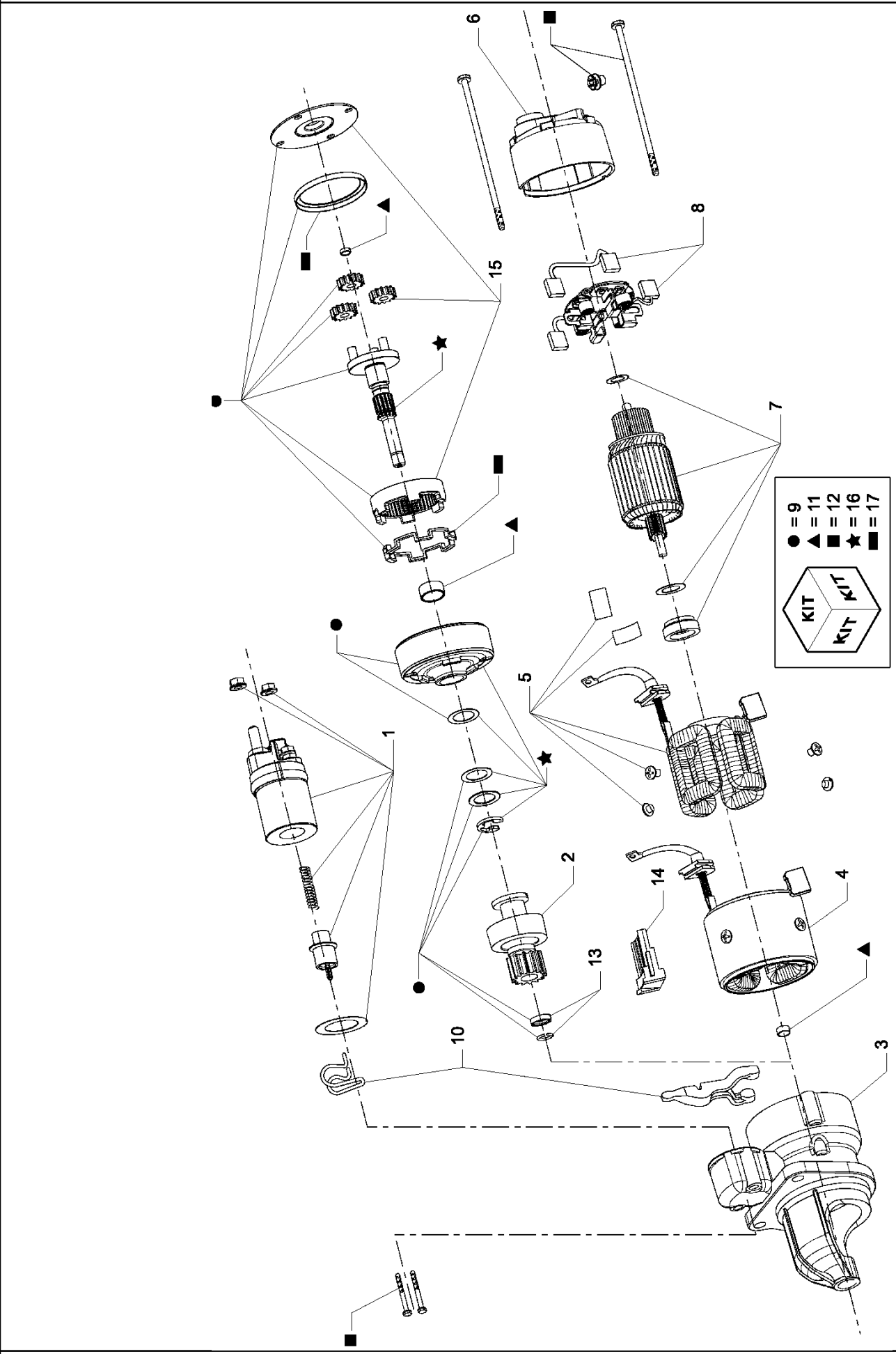

MXM180 TRATOR CASE IH (APÓS O N/S HCC0030000) (BRASIL)

0.36.0/B(01) MOTOR DE PARTIDA - PRESTOLITE

Ref	Numero de Peça	Qtd	Descrição
1	73403670	1	CARCAÇA,
2	73403651	1	BUCHA,
3	73403652	1	ROL. ENCOSTO,
4	73403653	1	INDUZIDO,
5	73403654	1	CARCAÇA, Central
6	73403655	1	INDUZIDO,
7	73403656	1	ALETA,
8	73403657	1	PARAFUSO,
9	73403658	1	BUCHA,
10	73403659	1	ARRUELA PLANA,
11	73403660	1	ROTOR,
12	73403661	1	ARRUELA PLANA,
13	73403662	1	PORTA,
14	73403663	1	ESCORA ESTABILIZADORA,
15	73403664	1	PARAFUSO,
16	73403665	1	TAMPA, Rear
17	73403666	1	REDUÇÃO,
18	87304276	1	MOTOR, ASSY, PRESTOLITE

MXM180 TRATOR CASE IH (APÓS O N/S HCC0030000) (BRASIL)

0.40.0(01) ALTERNADOR

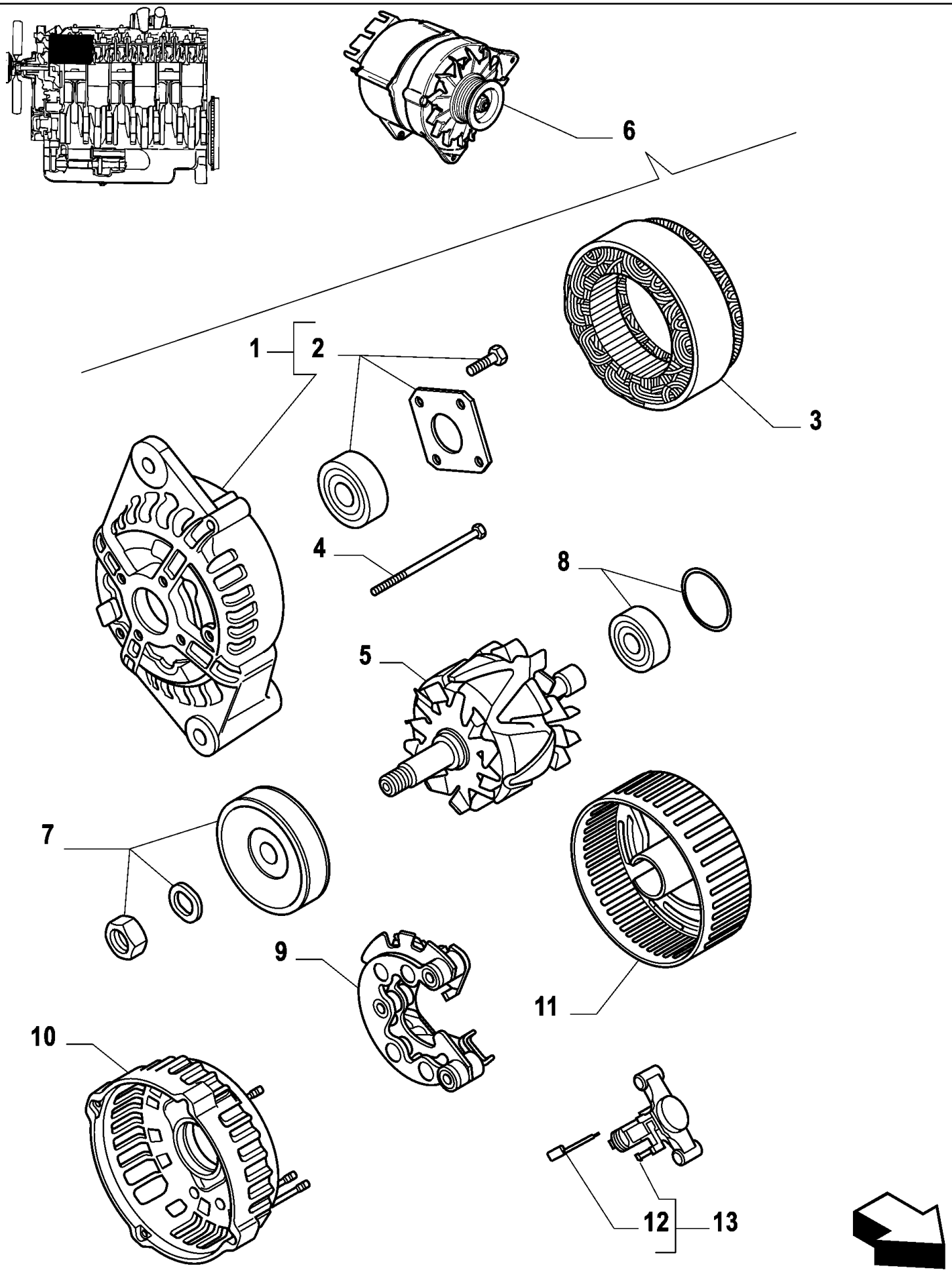

MXM180 TRATOR CASE IH (APÓS O N/S HCC0030000) (BRASIL)

0.40.0(01) ALTERNADOR

Ref	Numero de Peça	Qtd	Descrição
1	73402666	1	TAMPA CONJUNTO, Front
2	73402667	1	ROLAMENTO,
3	73402668	1	ESTATOR,
4	73402669	1	PARAFUSO,
5	73402670	1	ROTOR,
6	87701837	1	ALTERNADOR, 120A
7	73402671	1	POLIA,
8	73402672	1	ROLAMENTO,
9	73402673	1	RECTIFICADOR,
10	73402674	1	TAMPA CONJUNTO,
11	73402675	1	TAMPA DE PROTECAO,
12	73402676	1	JOGO DE ESCOVAS,
13	73402677	1	REGULADOR,

1.14.0(01) TANQUE DE COMBUSTÍVEL

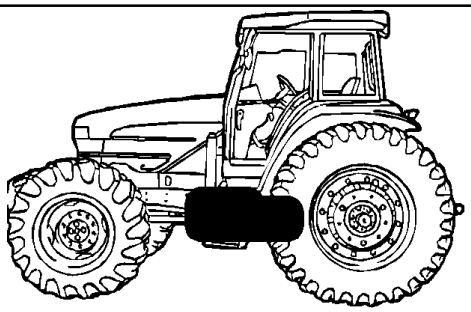

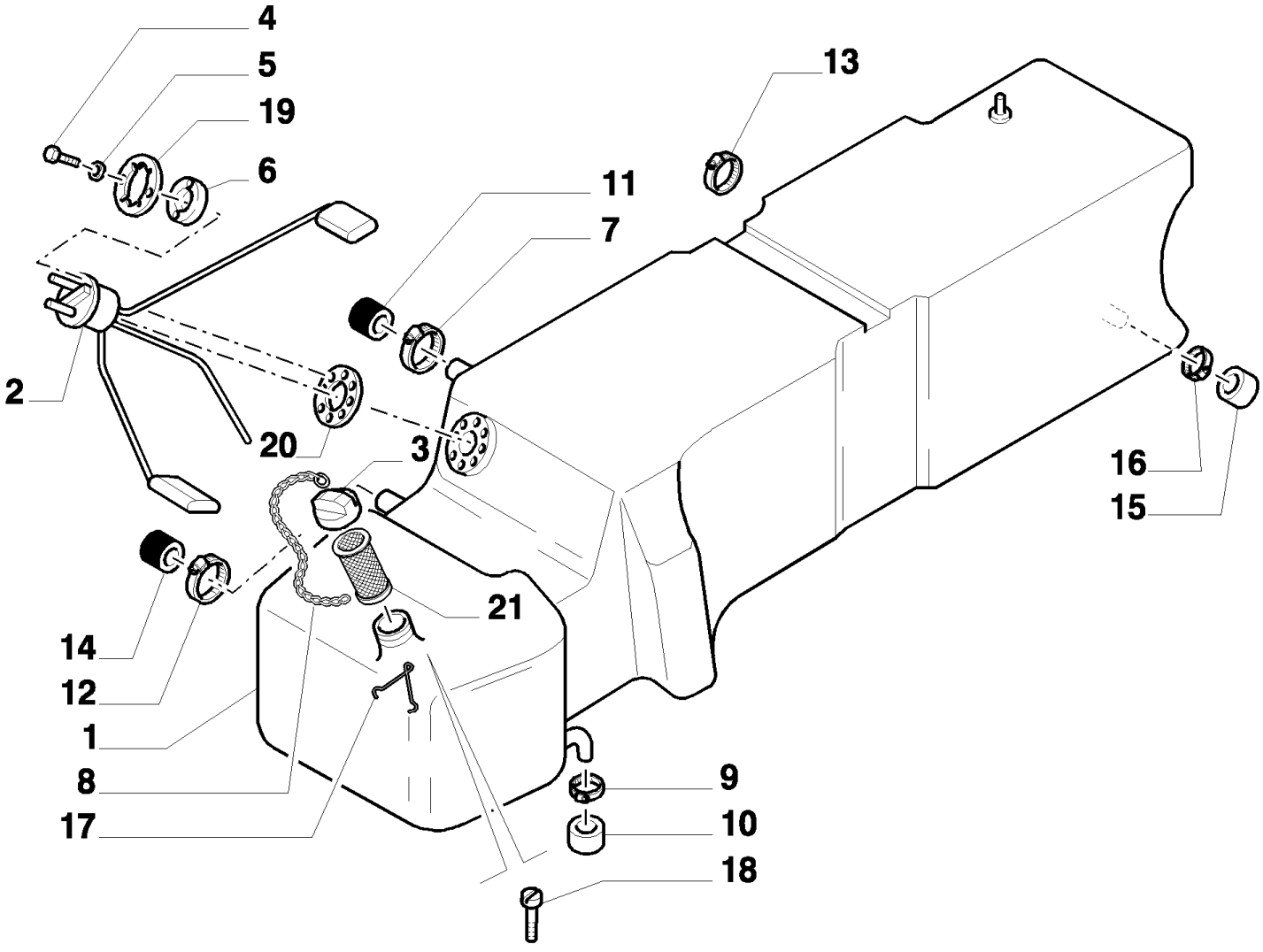

MXM180 TRATOR CASE IH (APÓS O N/S HCC0030000) (BRASIL)

1.14.0(01) TANQUE DE COMBUSTÍVEL

Ref	Numero de Peça	Qtd	Descrição
1	82019702	1	DEPOSITO, Assy, Includes 2, 3, 4, 5, 6, 7, 8, 9, 10, 16, BSN Z7CC21229
1	87333873	1	RESERVATÓRIO COMBUSTÍVEL, Assy, Includes 2, 3, 4, 5, 6, 7, 8, 9, 10, 16, ASN Z7CC21230
2	82023182	1	INDICADOR DE NÍVEL,
3	82012210	1	TAMPA RESERVATORIO, , BSN Z7CC21229
3	84994939	1	TAMPA, , ASN Z7CC21230
4	10978021	6	PARAFUSO, Hex, M5 x 20, 8.8, Full Thd,
5	10615379	6	ARRUELA-TRAVA, Ext Tooth, M5,
6	82012056	1	JUNTA,
7	13000790	1	BRACADEIRA MANGUEIRA, , MXM135 / MXM150
8	82012533	1	CORRENTE DE LIGACAO,
9	82012724	1	BRAÇADEIRA,
10	82012512	1	BUJÃO,
11	83952371	1	BUJÃO, , MXM135 / MXM150
12	82012728	1	BRACADEIRA MANGUEIRA,
13	82012719	1	PRENDEDOR, , MXM165 / MXM180
14	82005423	1	BUJÃO, , MXM135 / MXM150
15	83998666	1	TAMPA DO RESERVATÓRIO,
16	82013014	1	BRACADEIRA MANGUEIRA,
17	82019705	1	FIXADOR,
18	15687201	3	PARAFUSO, Cross Pan Hd, M3.5 x 13,
19	82019709	1	ANEL VEDADOR,
20	82012721	1	BRAÇADEIRA, , MXM135 / MXM150
21	87341782	1	FILTRO, , ASN Z7CC21230

1.14.2(01) TANQUE DE COMBUSTÍVEL AUXILIAR

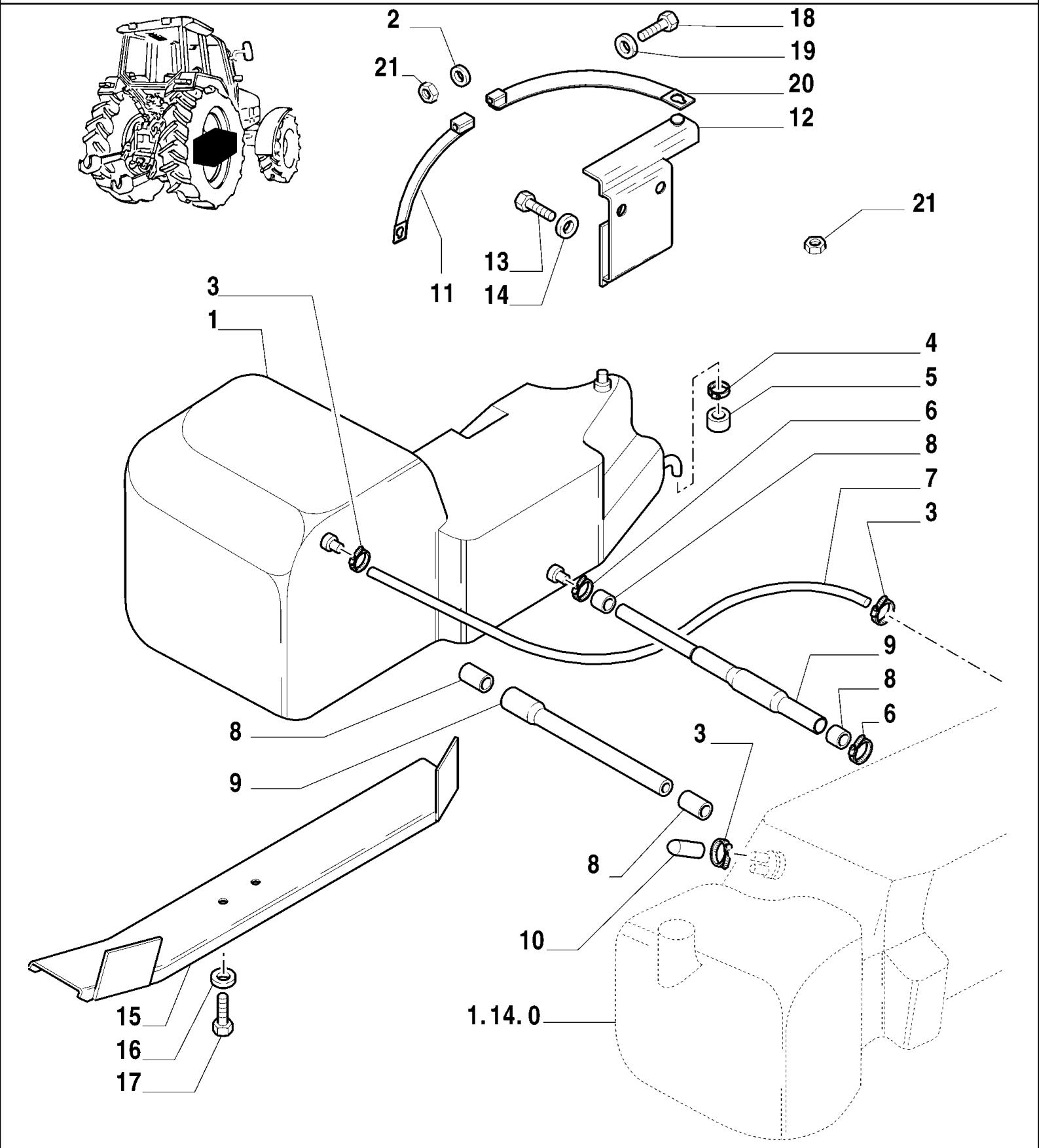

MXM180 TRATOR CASE IH (APÓS O N/S HCC0030000) (BRASIL)

1.14.2(01) TANQUE DE COMBUSTÍVEL AUXILIAR

Ref	Numero de Peça	Qtd	Descrição
1	82019704	1	DEPOSITO,
2	14496621	1	ARRUELA PLANA, M10 x 21 x 2,
3	82012717	1	BRACADEIRA MANGUEIRA,
4	82012724	1	BRAÇADEIRA,
5	82012512	1	BUJÃO,
6	82012728	3	BRACADEIRA MANGUEIRA,
7	82012599	1	TUBO FLEXÍVEL,
8	82008485	2	MANGUEIRA,
9	82011030	1	TUBULAÇÃO HIDRAULICO,
10	82002362	1	BUJÃO,
11	82992095	1	CINTA DE FIXAÇÃO,
12	82992421	1	SUPORTE,
13	15215221	1	PARAFUSO, Hex, M10 x 80, 8.8, Full Thd,
14	10516879	1	ARRUELA PLANA,
15	82992109	1	PROTEÇÃO,
16	14496621	4	ARRUELA PLANA, M10 x 21 x 2,
17	15970721	4	PARAFUSO, Hex, M10 x 1.25 x 25, 8.8, Full Thd,
18	11108231	1	PARAFUSO, Hex, M10 x 100, 10.9,
19	10516879	1	ARRUELA PLANA,
20	82992054	1	CINTA DE FIXAÇÃO,
21	11701711	1	PORCA, M10, Cl 8,

1.14.6(01) TUBULAÇÃO DE COMBUSTÍVEL

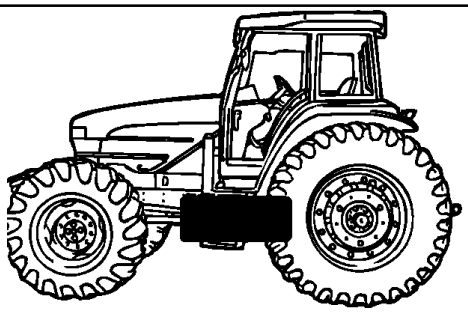

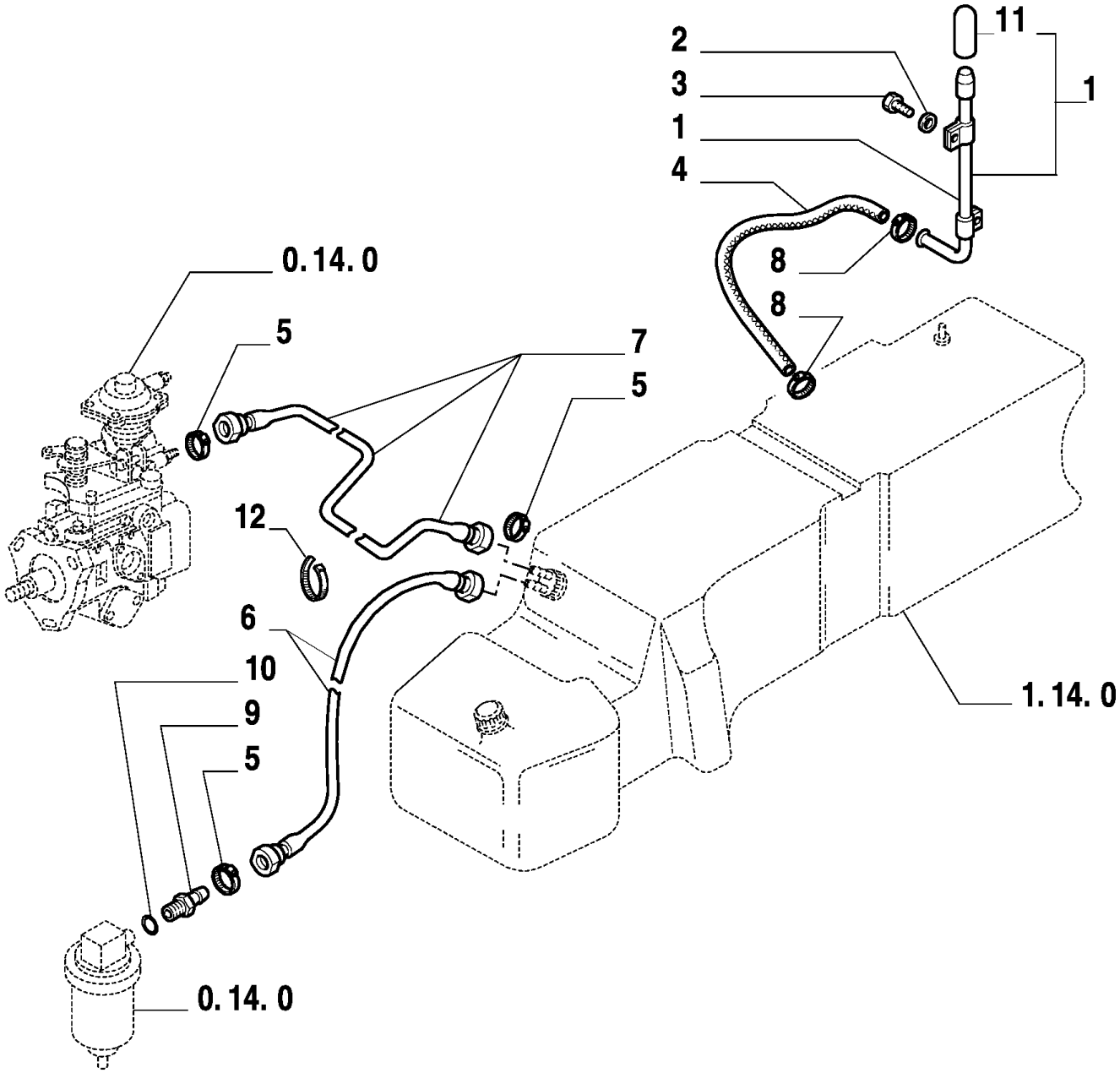

MXM180 TRATOR CASE IH (APÓS O N/S HCC0030000) (BRASIL)

1.14.6(01) TUBULAÇÃO DE COMBUSTÍVEL

Ref	Numero de Peça	Qtd	Descrição
1	82018657	1	TUBO RÍGIDO,
2	14496501	2	ARRUELA PLANA, M8 x 16 x 1.6,
3	16043021	2	PARAFUSO, Hex, M8 x 12, 8.8, Full Thd,
4	82011034	1	TUBO FLEXÍVEL,
5	82012717	4	BRACADEIRA MANGUEIRA,
6	82012602	1	TUBO FLEXÍVEL,
7	82015503	1	TUBO FLEXÍVEL,
8	82012719	2	PRENDEDOR,
9	82012598	1	CONEXAO,
10	83904845	1	ANEL "O",
11	82012157	1	BUJÃO,
12	83933061	2	TIRA,

MXM180 TRATOR CASE IH (APÓS O N/S HCC0030000) (BRASIL)

1.14.7(01) SUPORTE DO TANQUE DE COMBUSTÍVEL

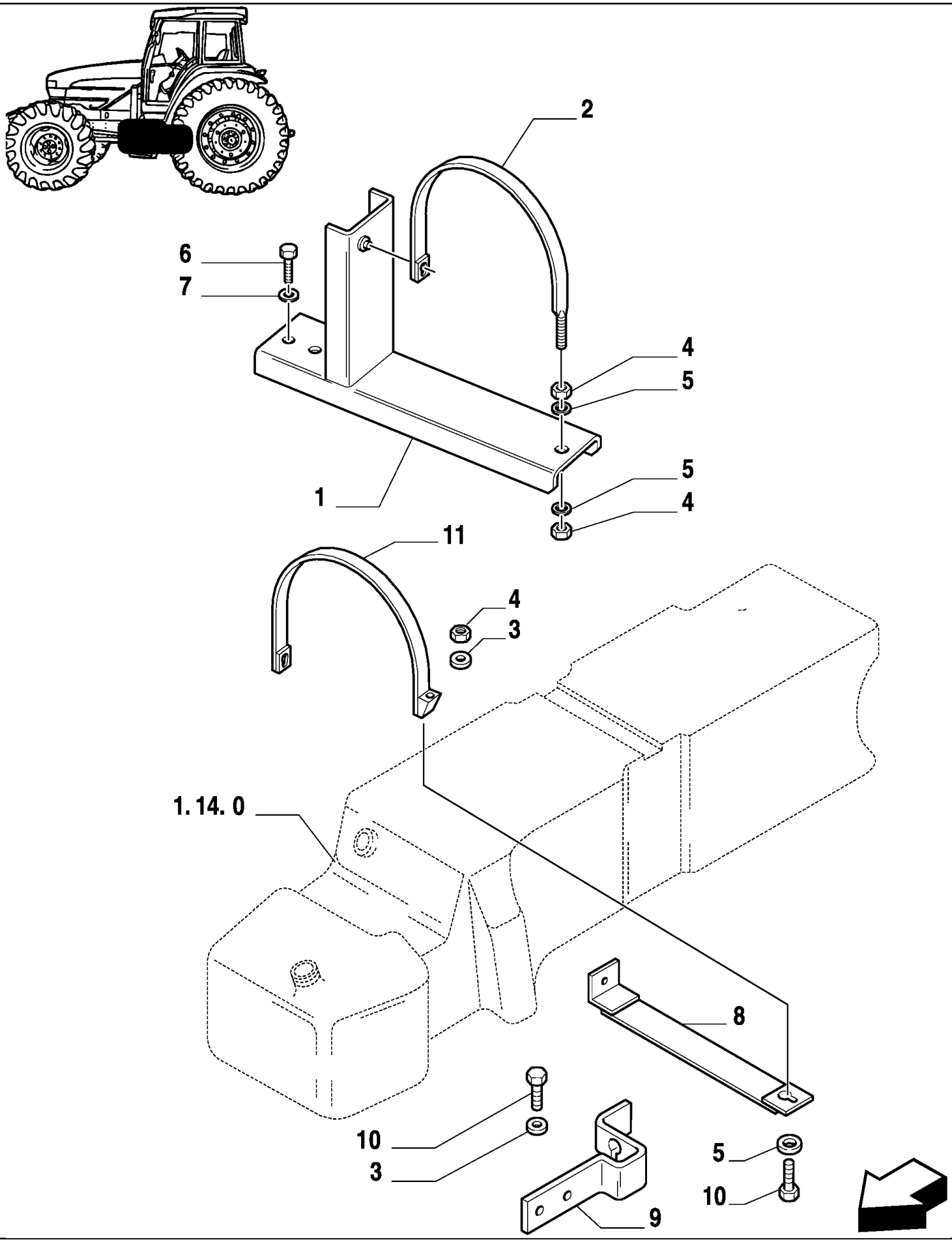

MXM180 TRATOR CASE IH (APÓS O N/S HCC0030000) (BRASIL)

1.14.7(01) SUPORTE DO TANQUE DE COMBUSTÍVEL

Ref	Numero de Peça	Qtd	Descrição
1	82992423	1	DESBARBADOR,
1	82992421	1	SUPORTE,
2	82000652	1	CINTA DE FIXAÇÃO, 866 mm long, plus 115 thread
3	10516879	2	ARRUELA PLANA,
3	14496601	1	ARRUELA PLANA, M10 x 20 x 2,
4	11701711	3	PORCA, M10, Cl 8,
5	14496621	3	ARRUELA PLANA, M10 x 21 x 2,
6	15540331	2	PARAFUSO, Hex, M12 x 1.25 x 25, 10.9, Full Thd,
7	14496704	2	ARRUELA PLANA,
8	82992095	1	CINTA DE FIXAÇÃO,
9	82012292	1	SUPORTE,
10	11108231	2	PARAFUSO, Hex, M10 x 100, 10.9,
11	82992094	1	CINTA DE FIXAÇÃO,

MXM180 TRATOR CASE IH (APÓS O N/S HCC0030000) (BRASIL)

1.15.1(01) SILENCIADOR

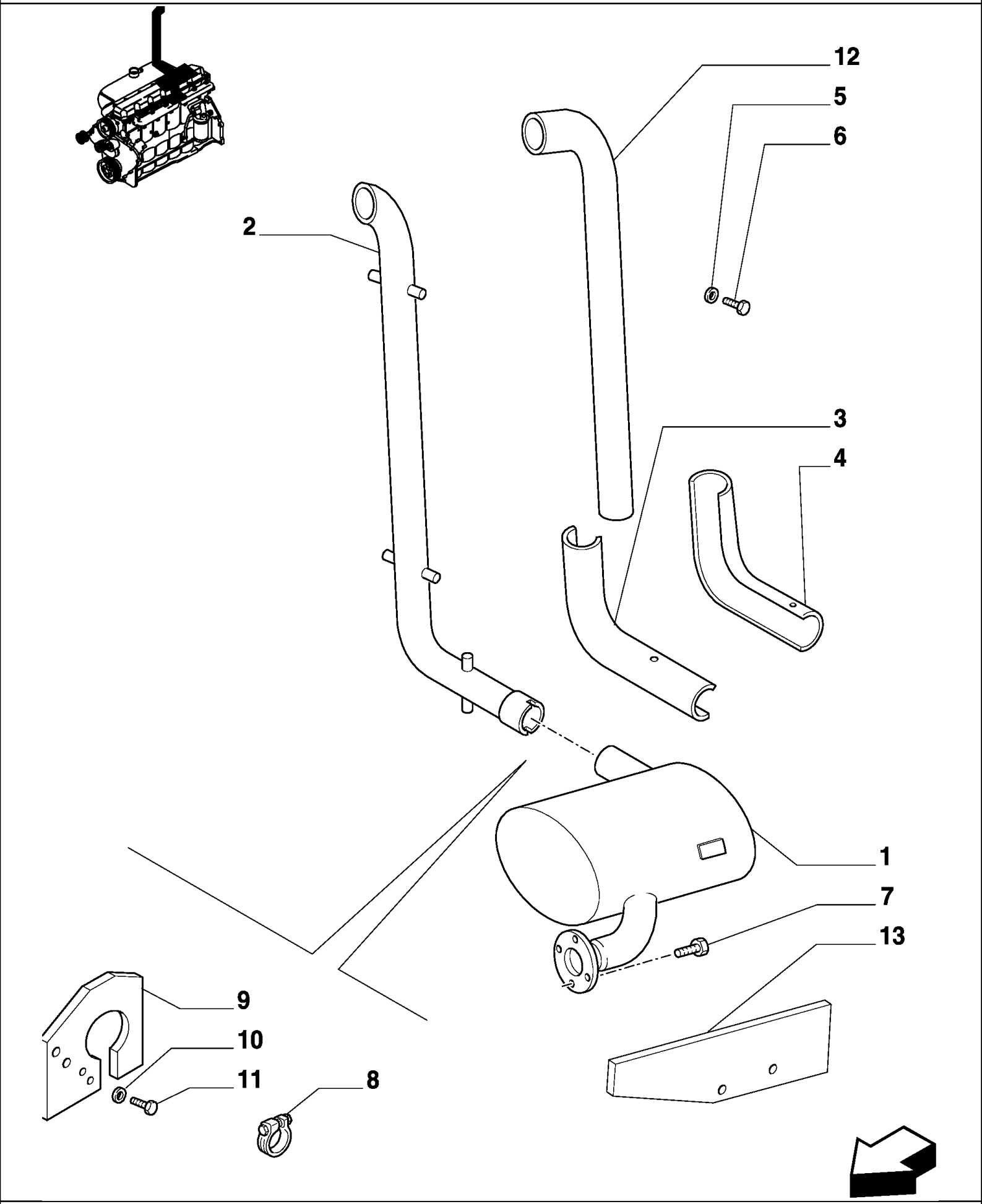

MXM180 TRATOR CASE IH (APÓS O N/S HCC0030000) (BRASIL)

1.15.1(01) SILENCIADOR

Ref	Numero de Peça	Qtd	Descrição
1	87344289	1	SILENCIOSO, Silincer
2	82025974	1	TUBO ESCAPE,
3	82026032	1	PROTEÇÃO,
4	82026034	1	PROTEÇÃO,
5	10523401	8	ARRUELA PLANA, M6 x 18 x 2,
6	10902121	8	PARAFUSO, Hex, M6 x 14, 8.8, Full Thd,
7	16287121	4	PARAFUSO, Hex Flg, M8 x 20, 8.8,
8	82015888	1	PRENDEDOR,
9	82033469	1	SUPORTE,
10	83995286	2	ARRUELA PLANA,
11	11106421	2	PARAFUSO, Hex, M10 x 30, 8.8,
12	82026030	1	PROTEÇÃO,
13	82032519	1	PROTEÇÃO,

1.17.0(01) RADIADOR E PEÇAS RELACIONADAS

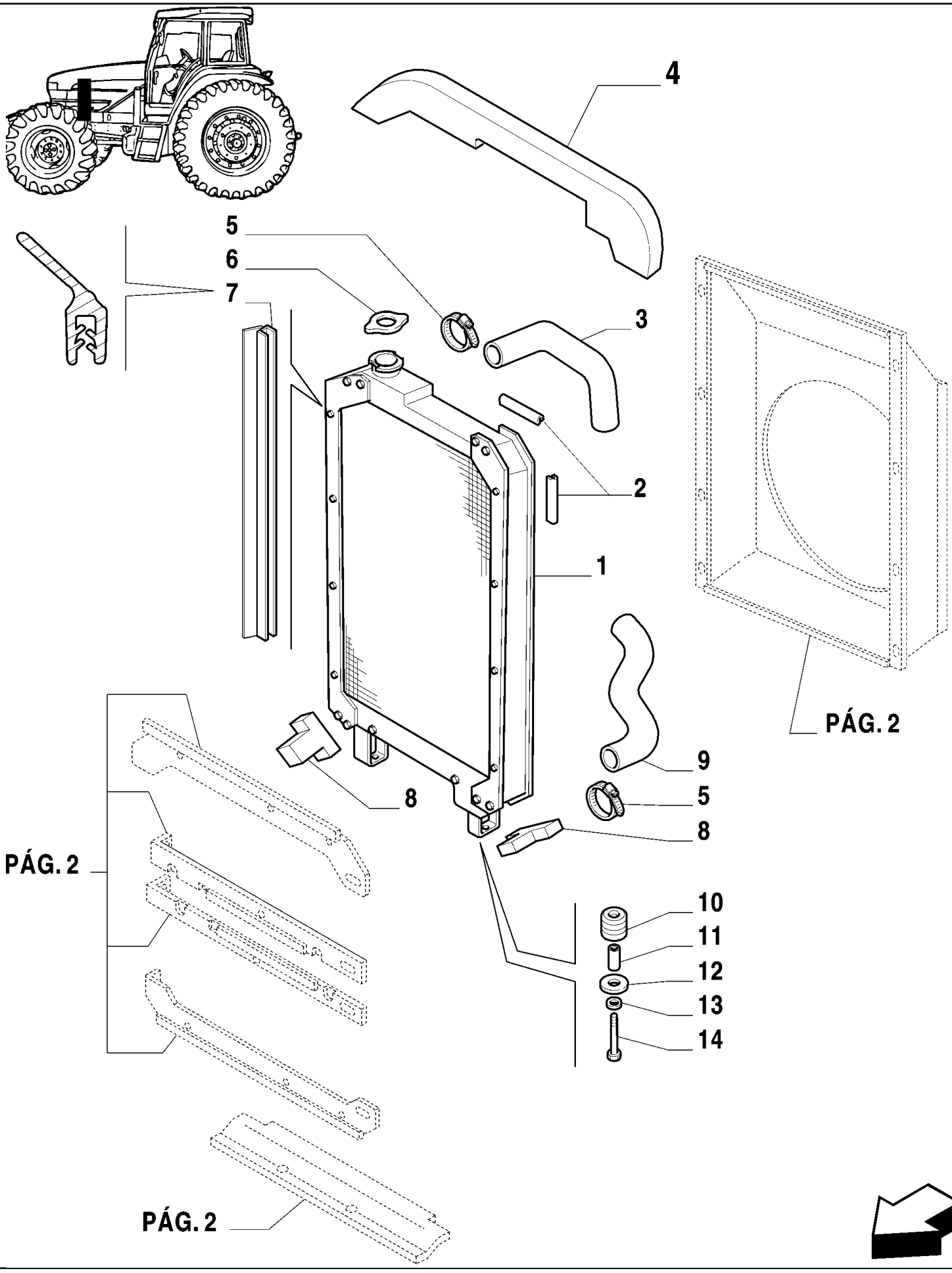

MXM180 TRATOR CASE IH (APÓS O N/S HCC0030000) (BRASIL)

1.17.0(01) RADIADOR E PEÇAS RELACIONADAS

Ref	Numero de Peça	Qtd	Descrição
1	73400502	1	RADIADOR ARREFECIMENTO, , MXM135
1	73400504	1	RADIADOR ARREFECIMENTO, , MXM150 / MXM165 / MXM180
2	81816009	2	PÁRA-CHOQUE,
2	82015330	4	PÁRA-CHOQUE,
3	82000889	1	MANGUEIRA,
4	82006438	1	ELEMENTO DE VEDAÇÃO,
5	82012728	4	BRACADEIRA MANGUEIRA,
6	73400809	1	TAMPA,
7	82005283	2	COBRE-JUNTA,
8	81872646	2	ANEL DE VEDACAO,
9	82009831	1	MANGUEIRA,
10	5108225	4	MONTAGEM DE BORRACHA,
11	5102703	2	ESPAÇADOR,
12	5102702	2	ARRUELA PLANA,
13	85700672	2	ARRUELA PLANA,
14	15971621	2	PARAFUSO, Hex, M10 x 90, 8.8,

1.17.0(02) RADIADOR E PEÇAS RELACIONADAS

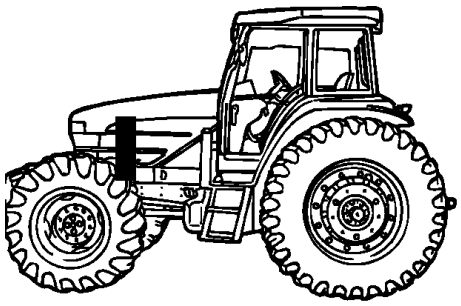

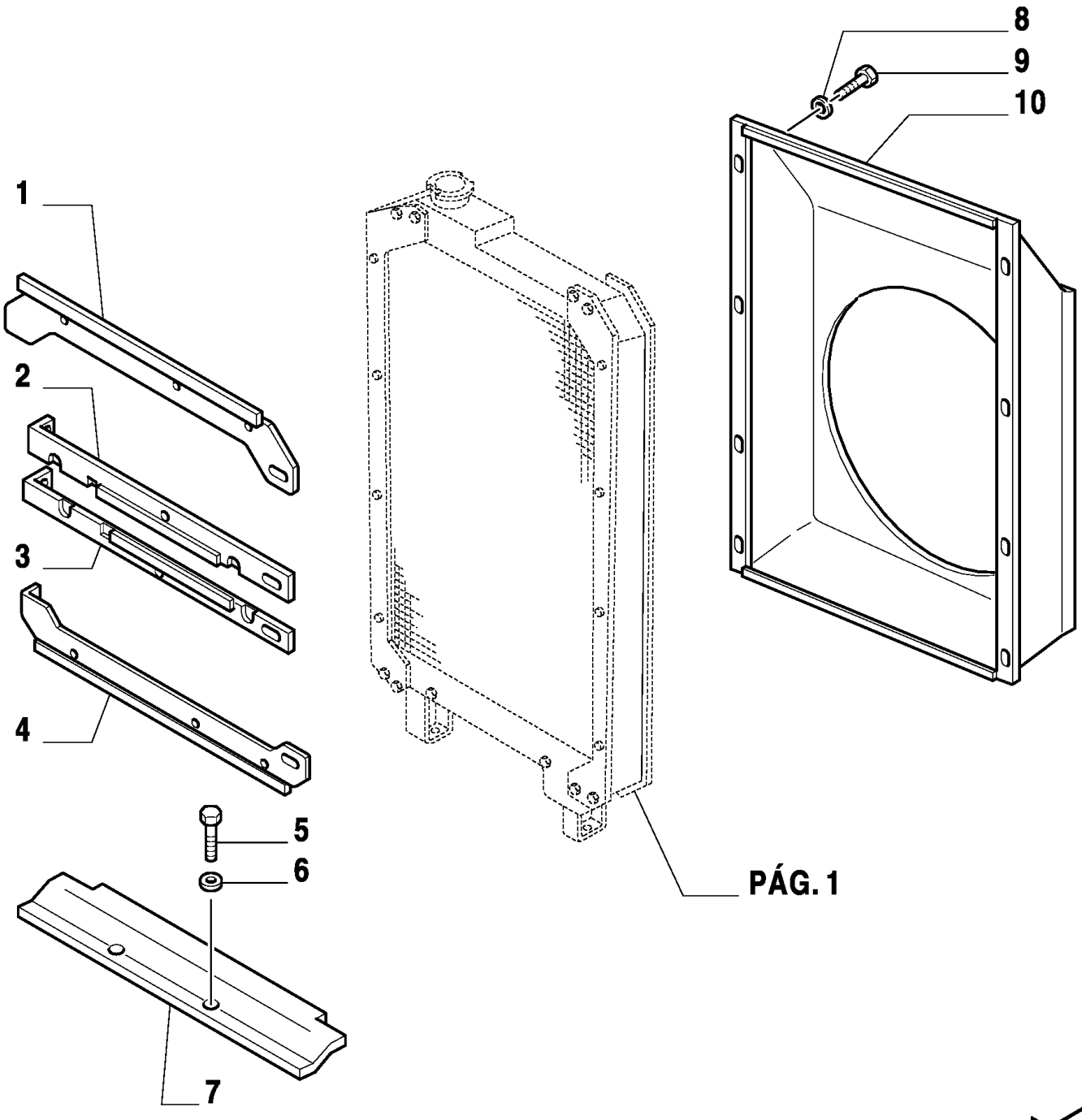

MXM180 TRATOR CASE IH (APÓS O N/S HCC0030000) (BRASIL)

1.17.0(02) RADIADOR E PEÇAS RELACIONADAS

Ref	Numero de Peça	Qtd	Descrição
1	81875540	1	GUIA,
2	81875541	1	GUIA,
3	81875542	1	GUIA,
4	81875543	1	GUIA,
5	16043224	2	PARAFUSO, Hex, M8 x 16, 8.8, Full Thd,
6	10519604	2	ARRUELA PLANA, M8 x 17 x 2,
7	82008863	1	TAMPA,
8	12647621	8	ARRUELA PLANA, M6 x 16 x 2,
9	10902221	8	PARAFUSO, Hex, M6 x 16, 8.8,
10	82003004	1	PROTEÇÃO,

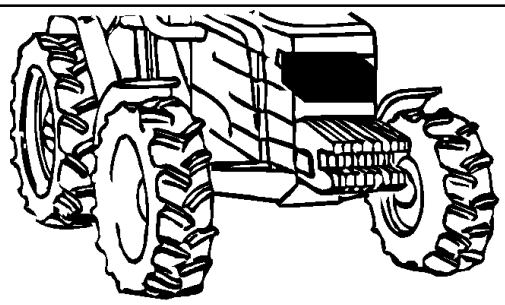

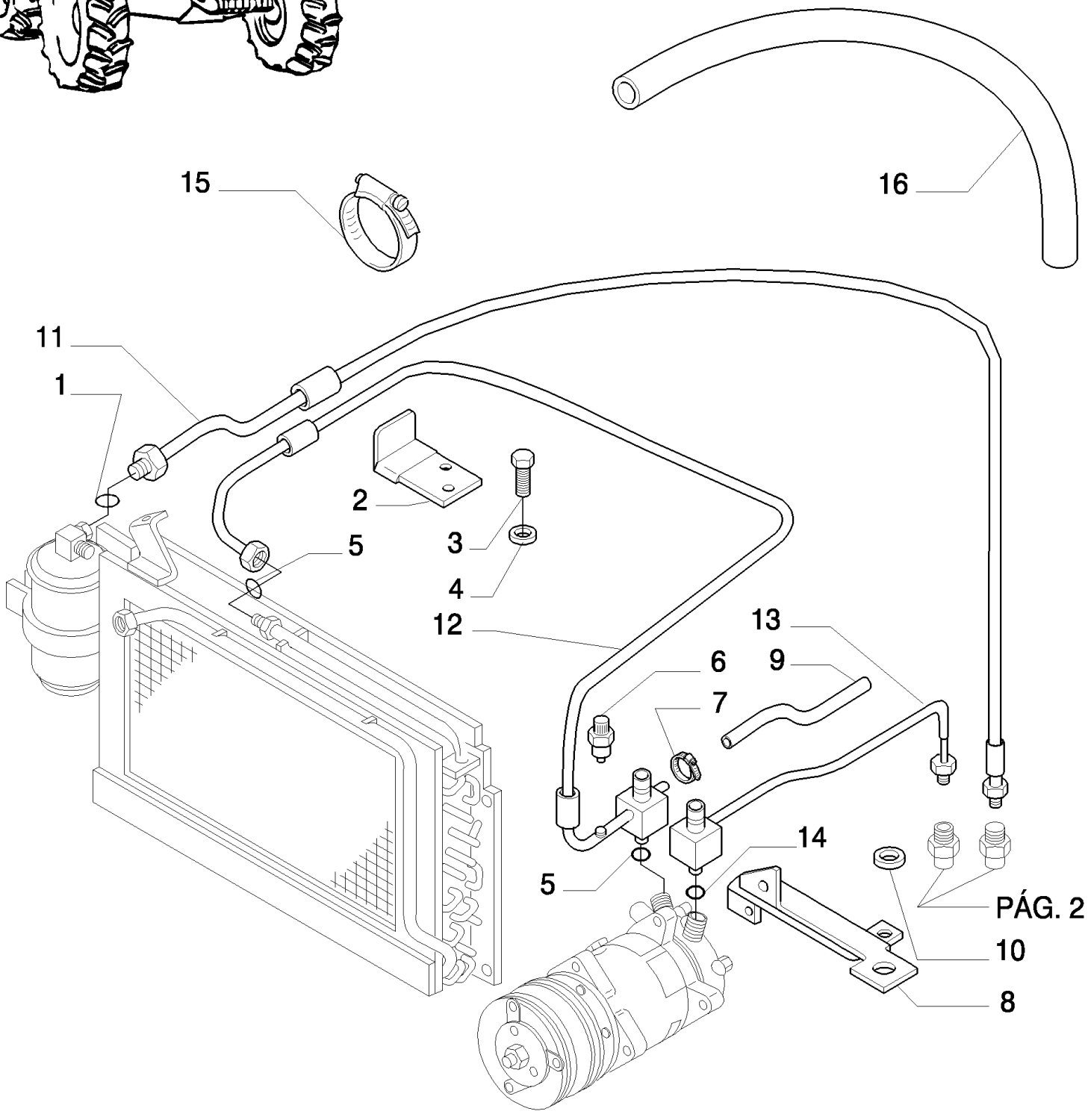
15
16
11
1
2
3
4
5
12
13
6
9
7
14
5
10
8
PÁG. 2

MXM180 TRATOR CASE IH (APÓS O N/S HCC0030000) (BRASIL)

1.17.0/A(01) CABINE - AR CONDICIONADO

Ref	Numero de Peça	Qtd	Descrição
1	82000793	1	ANEL "O",
2	82013269	1	SUPORTE,
3	10902124	2	PARAFUSO, Hex, M6 x 14, 8.8, Full Thd,
4	12647601	2	ARRUELA PLANA, M6 x 16 x 2,
5	82000792	2	ANEL "O",
6	83977007	1	INTERRUPTOR DE PRESSÃO,
7	82001040	6	TIRA DE CABO, .19" x 11.5",
8	82015296	1	SUPORTE,
9	82007401	1	ISOLAMENTO,
10	82009350	1	ARRUELA PLANA,
11	82008745	1	TUBO FLEXÍVEL,
12	82014146	1	TUBO FLEXÍVEL,
13	82014147	1	TUBULAÇÃO HIDRAULICO, , Until chassis no.
13	87342745	1	MANGUEIRA, , From chassis no.
14	82000791	1	ANEL "O",
15	82011138	1	TIRA DE CABO,
16	82003133	1	PROTEÇÃO,

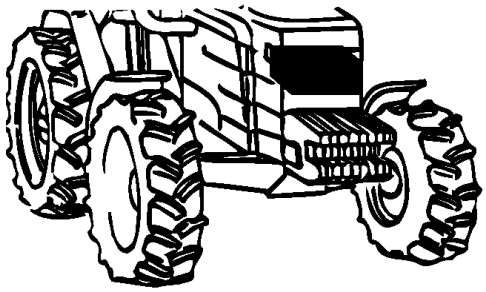

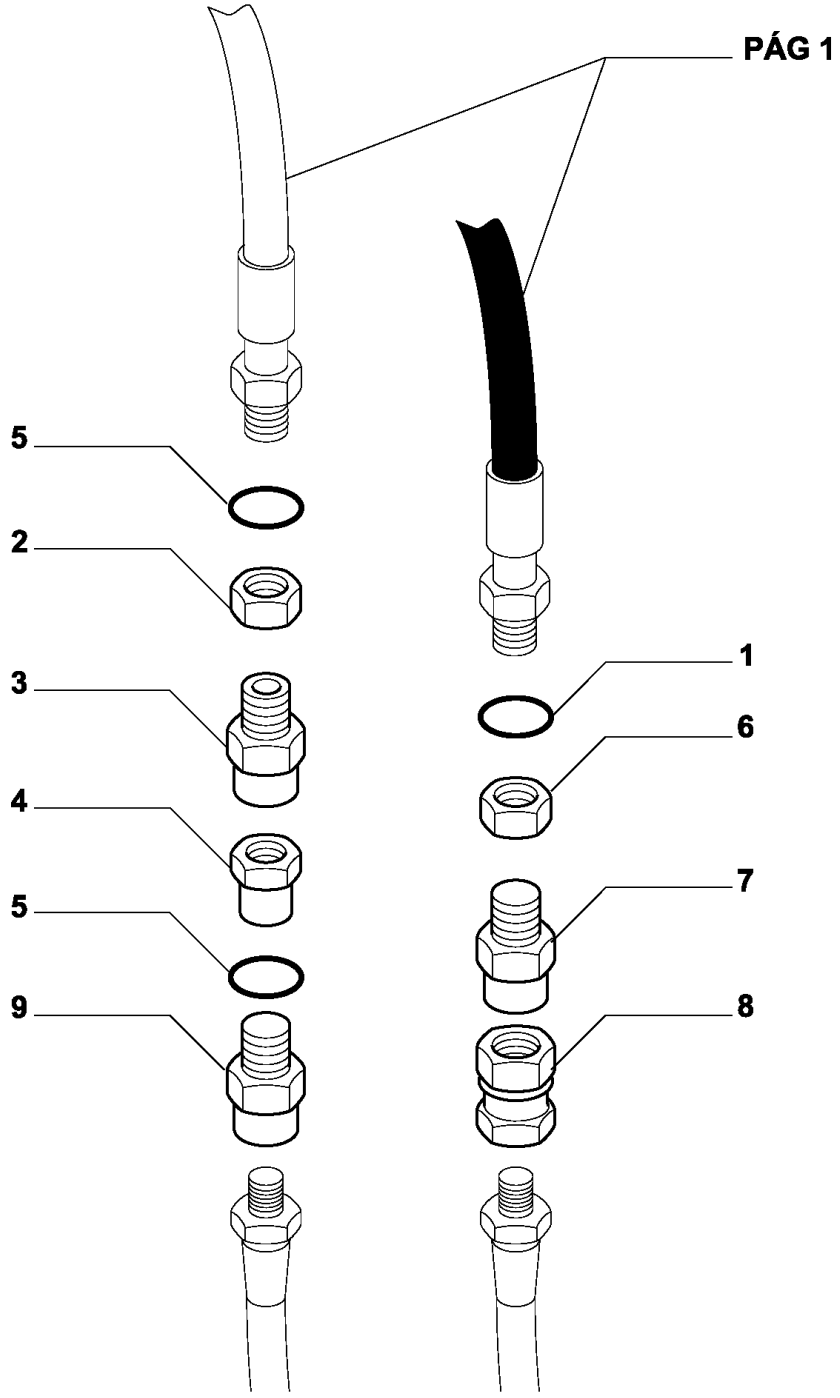
PÁG 1
5
2
3
4
5
9
1
6
7
8

MXM180 TRATOR CASE IH (APÓS O N/S HCC0030000) (BRASIL)

1.17.0/A(02) CABINE - AR CONDICIONADO

Ref	Numero de Peça	Qtd	Descrição
1	82000789	3	ANEL "O",
2	83905107	1	PORCA,
3	83905037	1	CABEÇA DE SINO,
4	83905071	1	CABEÇA DE SINO,
5	82000790	2	ANEL "O",
6	83905106	1	PORCA,
7	83905036	1	CABEÇA DE SINO,
8	83905070	1	CABEÇA DE SINO,
9	82007132	1	ADAPTADOR,

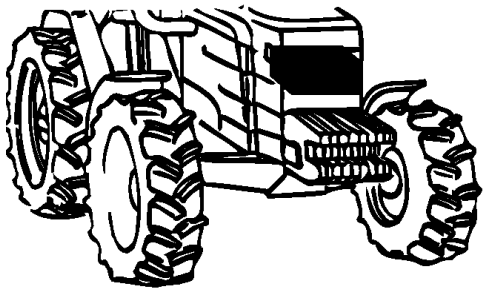

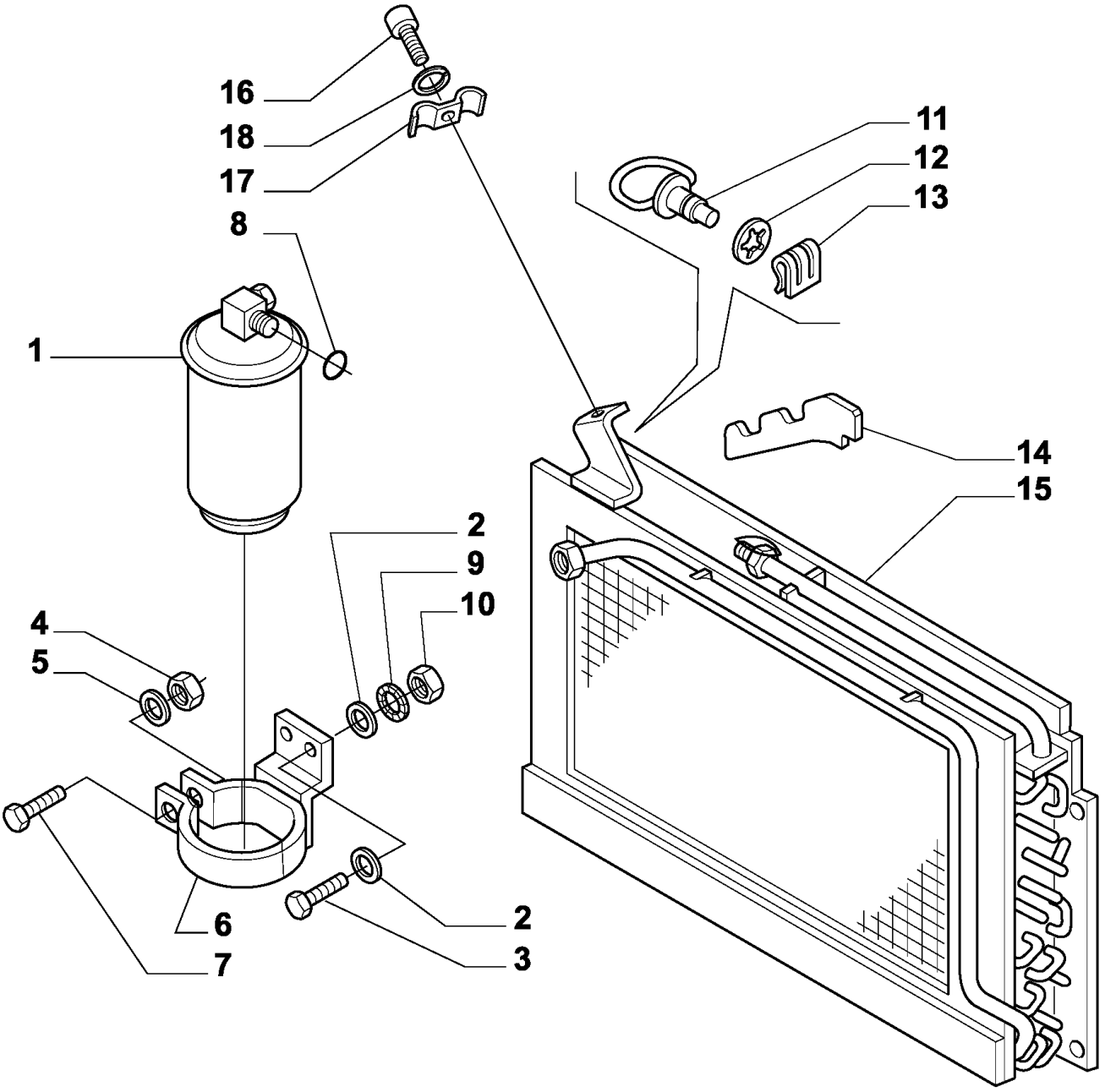
16
18
17
8
1
11
12
13
14
15
2
9
10
4
5
6
7
2
3

MXM180 TRATOR CASE IH (APÓS O N/S HCC0030000) (BRASIL)

1.17.0/B(01) CABINE - AR CONDICIONADO

Ref	Numero de Peça	Qtd	Descrição
1	82007131	1	EVAPORADOR,
2	81838650	4	ARRUELA PLANA,
5	10516474	1	ARRUELA-TRAVA,
6	82008747	1	SUPORTE,
7	10902424	1	PARAFUSO, Hex, M6 x 20, 8.8, Full Thd,
8	82000793	1	ANEL "O",
9	10615371	2	ARRUELA-TRAVA, Ext Tooth, M5,
10	10725011	2	PORCA, Thin, M5 x .8, Cl 04,
11	82011199	1	BOTÃO DE IMPULSO,
12	82004583	1	PLACA,
13	82004582	1	FIXADOR,
14	82010071	2	SUPORTE,
15	82013853	1	CONDENSADOR,
3	10977724	2	PARAFUSO, Hex, M5 x 14, 8.8, Full Thd,
16	10902621	1	PARAFUSO, Hex, M6 x 25, 8.8,
17	82007242	1	FIXADOR,
18	83960999	1	ARRUELA-TRAVA,
4	15896221	1	PORCA, M6, Cl 10,

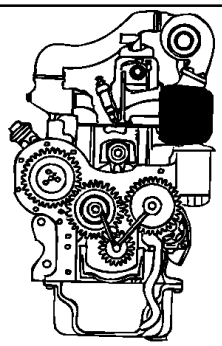

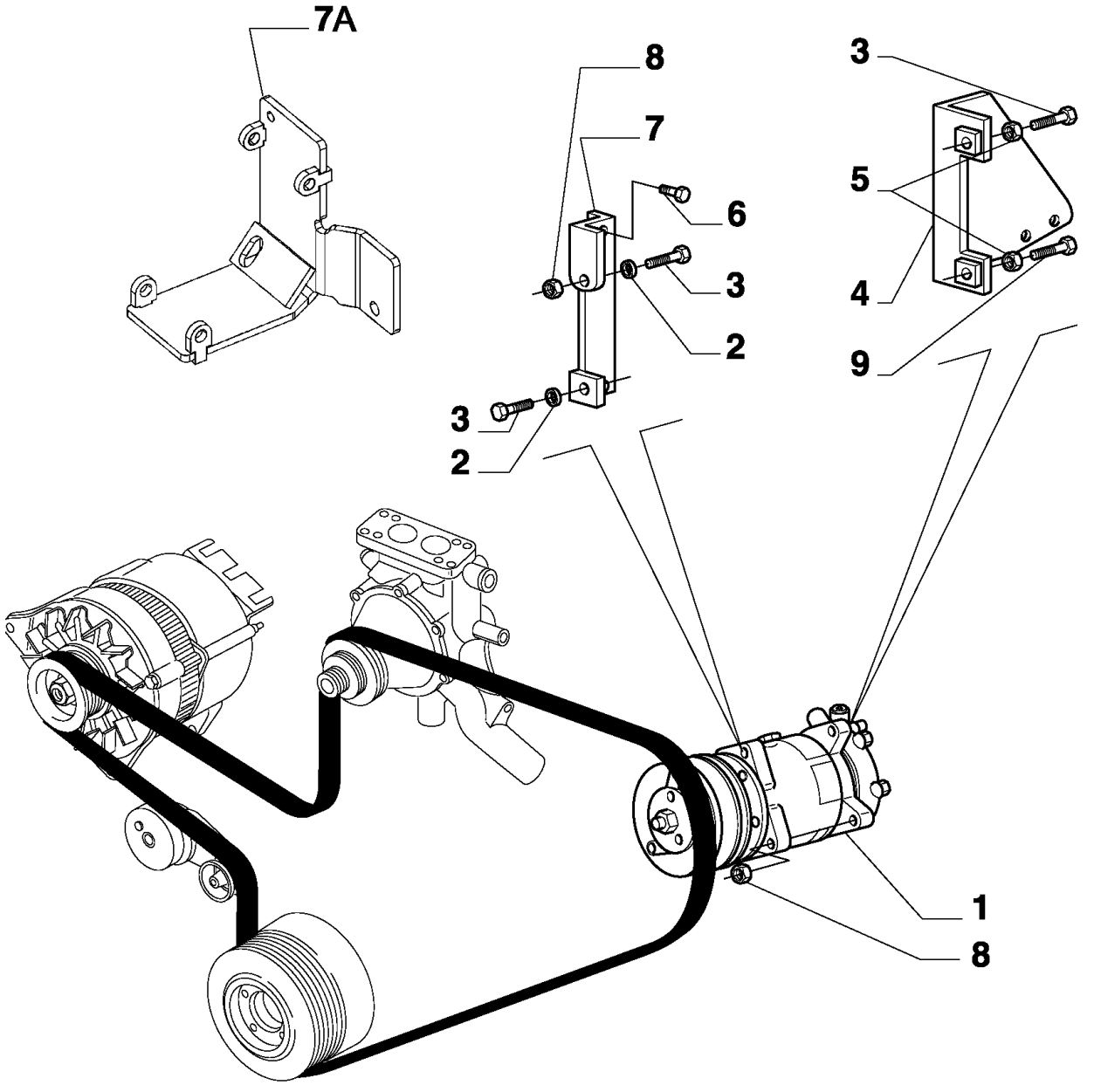
7A
8
7
6
3
2
3
2
3
5
4
9
1
8

MXM180 TRATOR CASE IH (APÓS O N/S HCC0030000) (BRASIL)

1.17.0/C(01) CABINE - AR CONDICIONADO

Ref	Numero de Peça	Qtd	Descrição
1	82016158	1	COMPRESSOR AR COND.,
2	14496601	2	ARRUELA PLANA, M10 x 20 x 2,
3	81869630	2	PARAFUSO, Hex Soc Hd, M10 x 35, 8.8,
4	82011873	1	SUPORTE,
5	11198374	2	ARRUELA MOLA, Belleville, M10.5,
6	16043621	2	PARAFUSO, Hex, M8 x 25, 8.8,
7	82016020	1	SUPORTE, , BSN Z4CC02795
7A	87633097	1	SUPORTE, , ASN Z4CC02796
8	11701711	2	PORCA, M10, Cl 8,
9	14420271	2	PARAFUSO, Hex Soc Hd, M10 x 30, 12.9,
10	83956692	2	PARAFUSO,
11	82016174	2	GUIA,

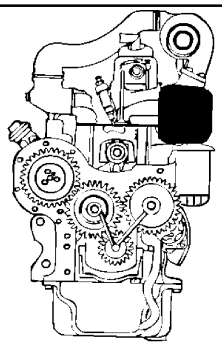

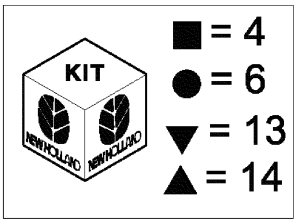
KIT
■ = 4
● = 6
▼ = 13
▲ = 14

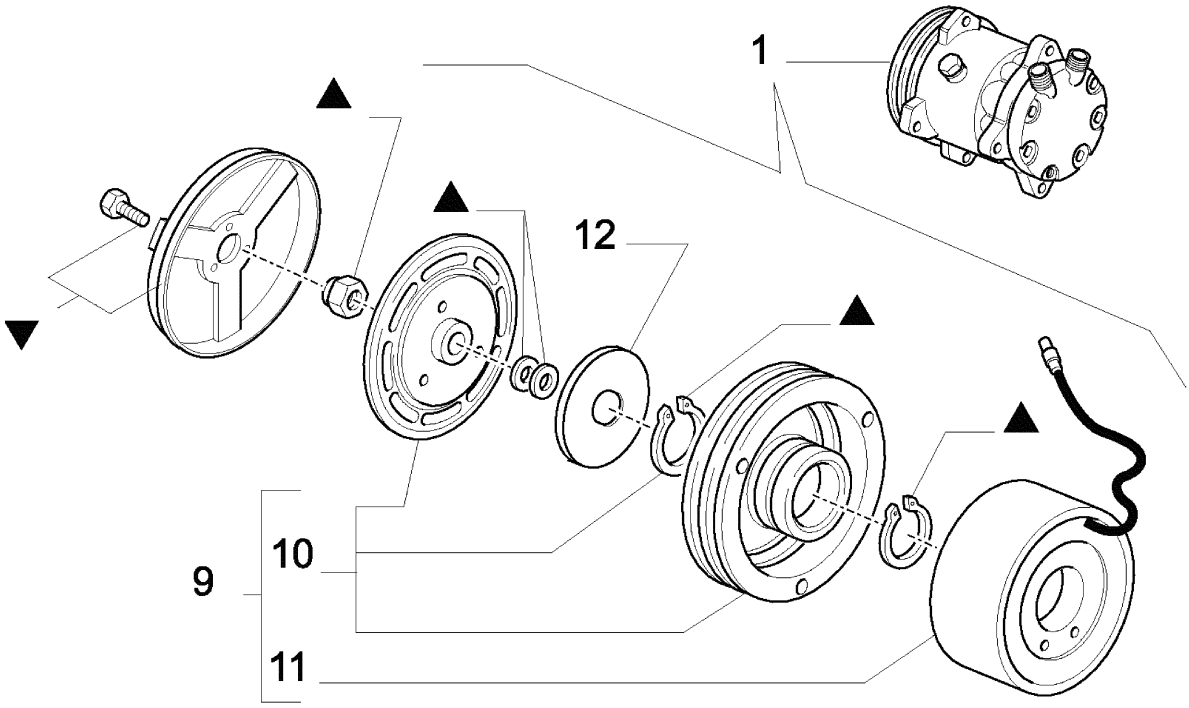
1
12
9
10
11

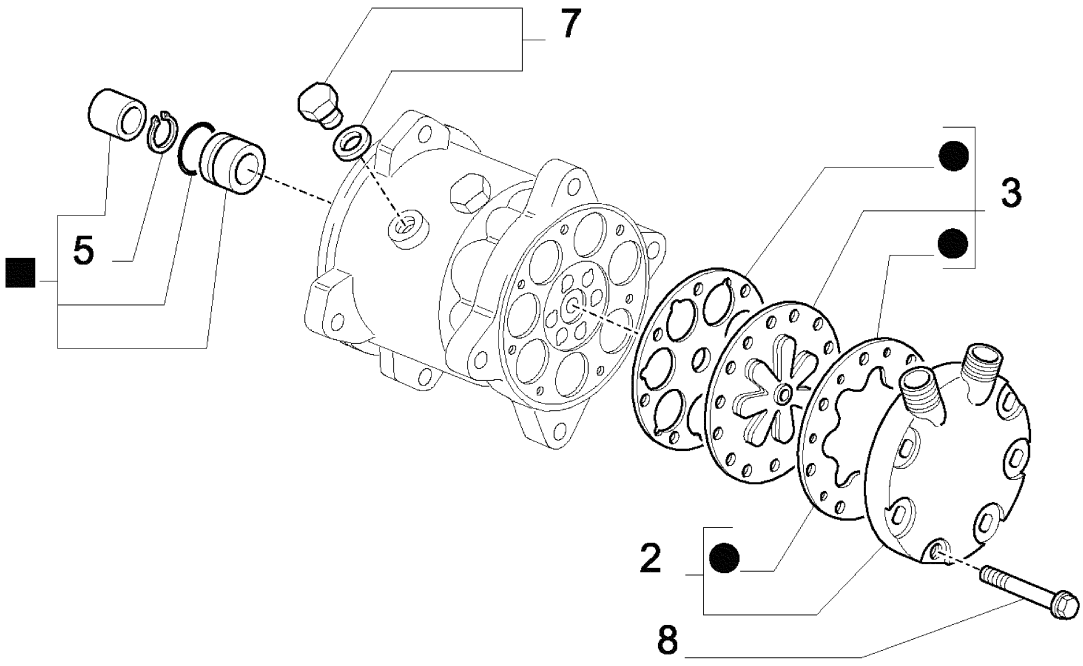
7
3
5
2
8

MXM180 TRATOR CASE IH (APÓS O N/S HCC0030000) (BRASIL)

1.17.0/D(01) CABINE - AR CONDICIONADO

Ref	Numero de Peça	Qtd	Descrição
1	82016158	1	COMPRESSOR AR COND., , BSN Z6CD17872
1	87342868	1	COMPRESSOR DE AR, , ASN Z6CD17873
2	82025324	1	CABEÇOTE,
3	82025325	1	PLACA,
4	82025326	1	JOGO DE JUNTAS,
5	82025327	1	ANEL-ELÁSTICO,
6	82025328	1	KIT,
7	82025329	1	BUJÃO,
8	82025331	1	PARAFUSO,
9	82025343	1	EMBREAGEM, , BSN Z6CD17873
9	87396013	1	EMBREAGEM, , ASN Z6CD17874
10	82025344	1	INDUZIDO,
11	82025345	1	BOBINA,
12	82025337	1	TAMPA,
13	82025338	1	KIT,
14	82025339	1	KIT,

MXM180 TRATOR CASE IH (APÓS O N/S HCC0030000) (BRASIL)

1.17.1(01) TANQUE DE EXPANSÃO - CONTROLE DE TEMPERATURA

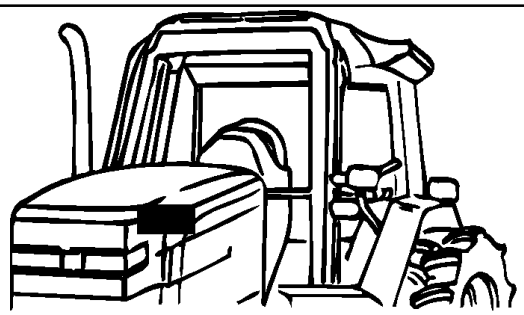

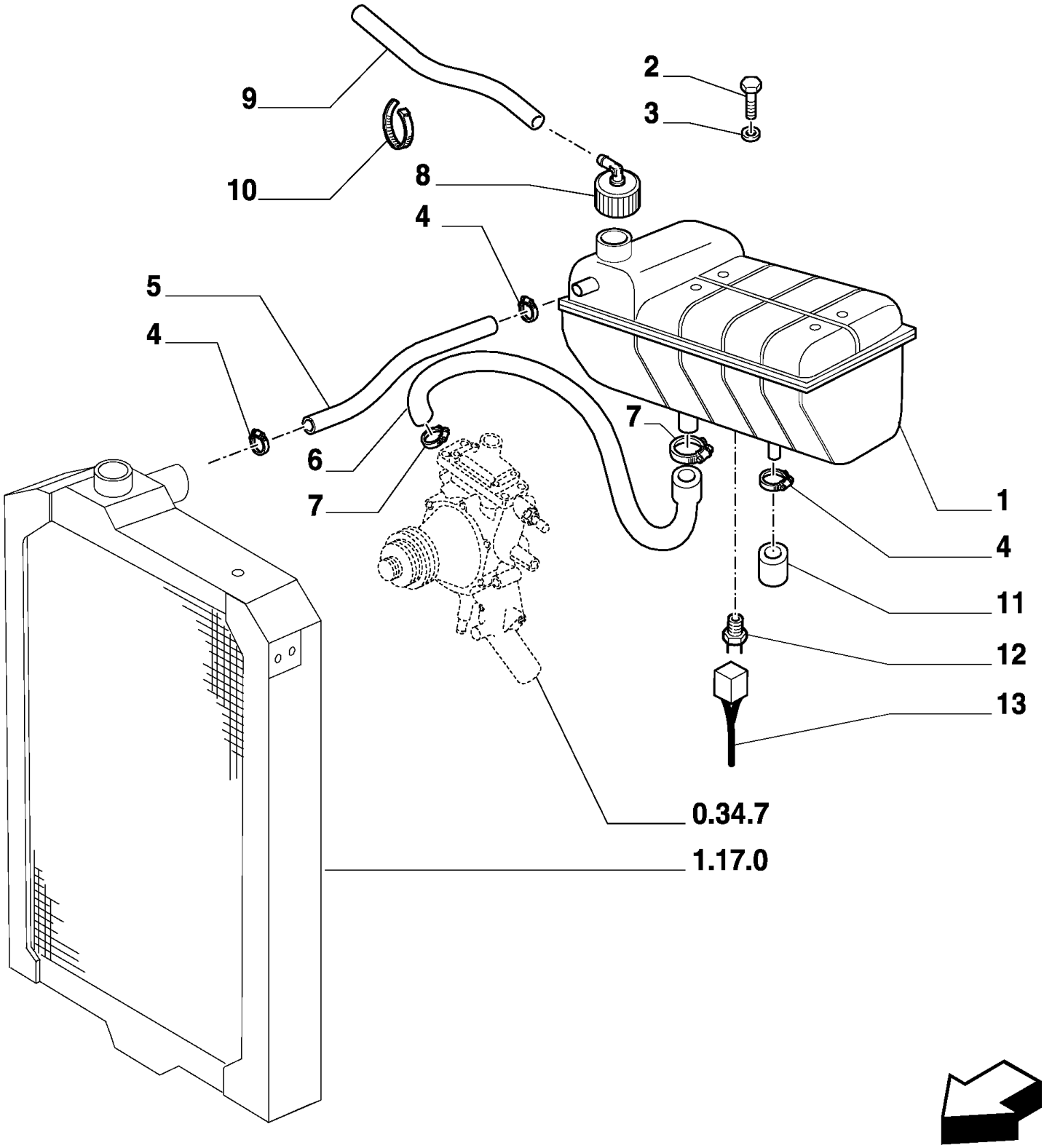

MXM180 TRATOR CASE IH (APÓS O N/S HCC0030000) (BRASIL)

1.17.1(01) TANQUE DE EXPANSÃO - CONTROLE DE TEMPERATURA

Ref	Numero de Peça	Qtd	Descrição
1	82019583	1	RESERVATÓRIO DE VÁCUO,
2	16043231	4	PARAFUSO, Hex, M8 x 16, 10.9,
3	10519601	4	ARRUELA PLANA, M8 x 17 x 2,
4	82012718	3	PRENDEDOR,
5	82022742	2	TUBO FLEXÍVEL,
6	82010112	1	TUBO FLEXÍVEL,
7	82012723	2	PRENDEDOR,
8	82022744	1	BUJÃO,
9	82031702	1	MANGUEIRA,
10	83933061	2	TIRA,
11	82002362	1	BUJÃO,
12	82019738	1	SENSOR,
13	82019782	1	CABO ELÉTRICO,

1.19.1(01) FILTRO DE AR COM PRÉ-FILTRO

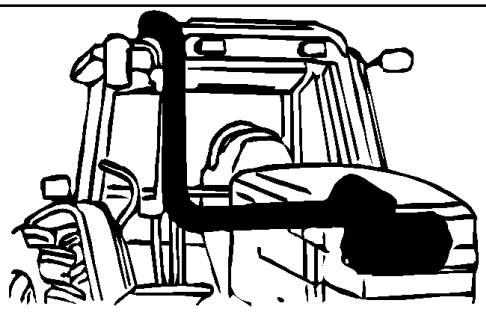

MXM180 TRATOR CASE IH (APÓS O N/S HCC0030000) (BRASIL)

1.19.1(01) FILTRO DE AR COM PRÉ-FILTRO

Ref	Numero de Peça	Qtd	Descrição
1	82014801	1	DEPURADOR,
2	87516209	1	FLEX HOSE
3	83901238	2	PRENDEDOR, , Until chassis no.
3	83933061	1	TIRA, , From chassis no.
4	11106021	4	PARAFUSO, Hex, M10 x 20, 8.8, Full Thd,
5	14496621	4	ARRUELA PLANA, M10 x 21 x 2,
6	82015025	1	SUPORTE, , Until chassis no.
6	87323427	1	BRAÇADEIRA, , From chassis no.
7	82019853	1	CONDUTO DE AR, , Until chassis no.
7	87323426	1	DUCT, AIR, From chassis no.
8	82008607	1	FILTRO DE AR, , Security
9	87394887	1	ELEMENTO FILTRANTE, , Primary
10	12577211	1	CONTRA PORCA, M10 x 1.5, Cl 8,
11	82003725	1	PORCA BORBOLETA,
12	82015040	1	SENSOR,
13	14496201	3	ARRUELA PLANA, , From chassis no.
14	73402635	1	CONDUTO, Assy, From chassis no.
15	14642093	3	REBITE, Tr Hd, M3.9 x 12, Aluminum, , From chassis no.

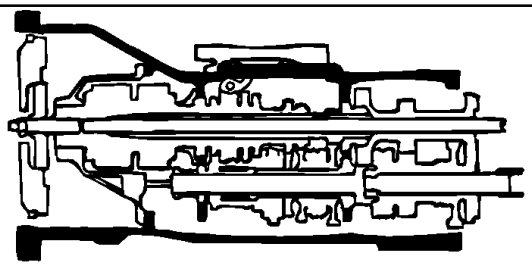

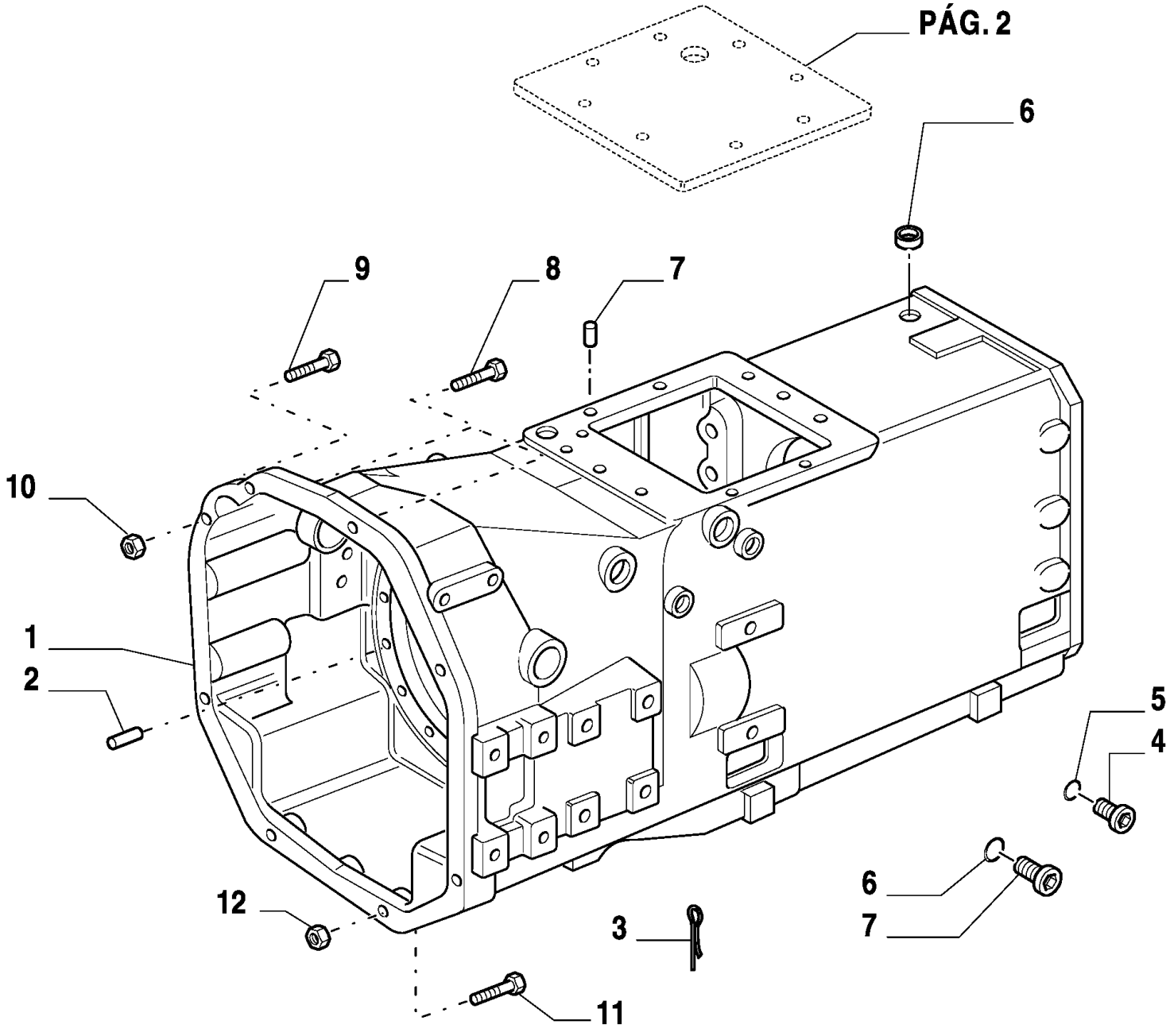
PÁG. 2
6
9
8
7
10
1
2
5
4
6
7
12
3
11

MXM180 TRATOR CASE IH (APÓS O N/S HCC0030000) (BRASIL)

1.21.0(01) CAIXA DE MUDANÇAS - 18X6 SEMI POWER SHIFT (SPS) - COM CABINE

Ref	Numero de Peça	Qtd	Descrição
1	5183646	1	CAIXA DE TRANSMISSÃO, , BSN Z5CB10075
1	87355579	1	CARCAÇA, , ASN Z5CB10076
2	10839710	2	GUIA,
3	10798201	1	GRAMPO, M6.3 x 32,
4	10119311	2	BUJÃO, M16 x 1.5 x 12, Cl5.8,
5	14437885	2	ANEL "O", 13.3MM ID x 2.4 Thk,
6	14328701	1	BUJÃO, M20, Tapered,
7	5153109	2	GUIA, M10 x 15
8	82895513	2	PARAFUSO,
9	15981831	4	PARAFUSO, Hex, M16 x 1.5 x 120, 10.9,
10	12164121	4	PORCA, M16 x 1.5, Cl 10,
11	81862932	2	PARAFUSO,
12	83927122	2	PORCA,

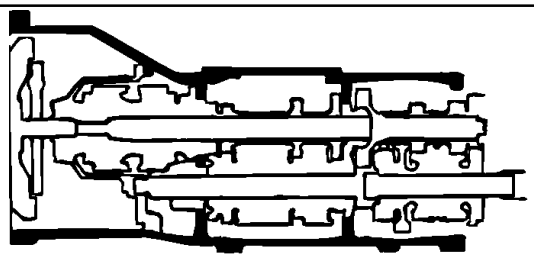

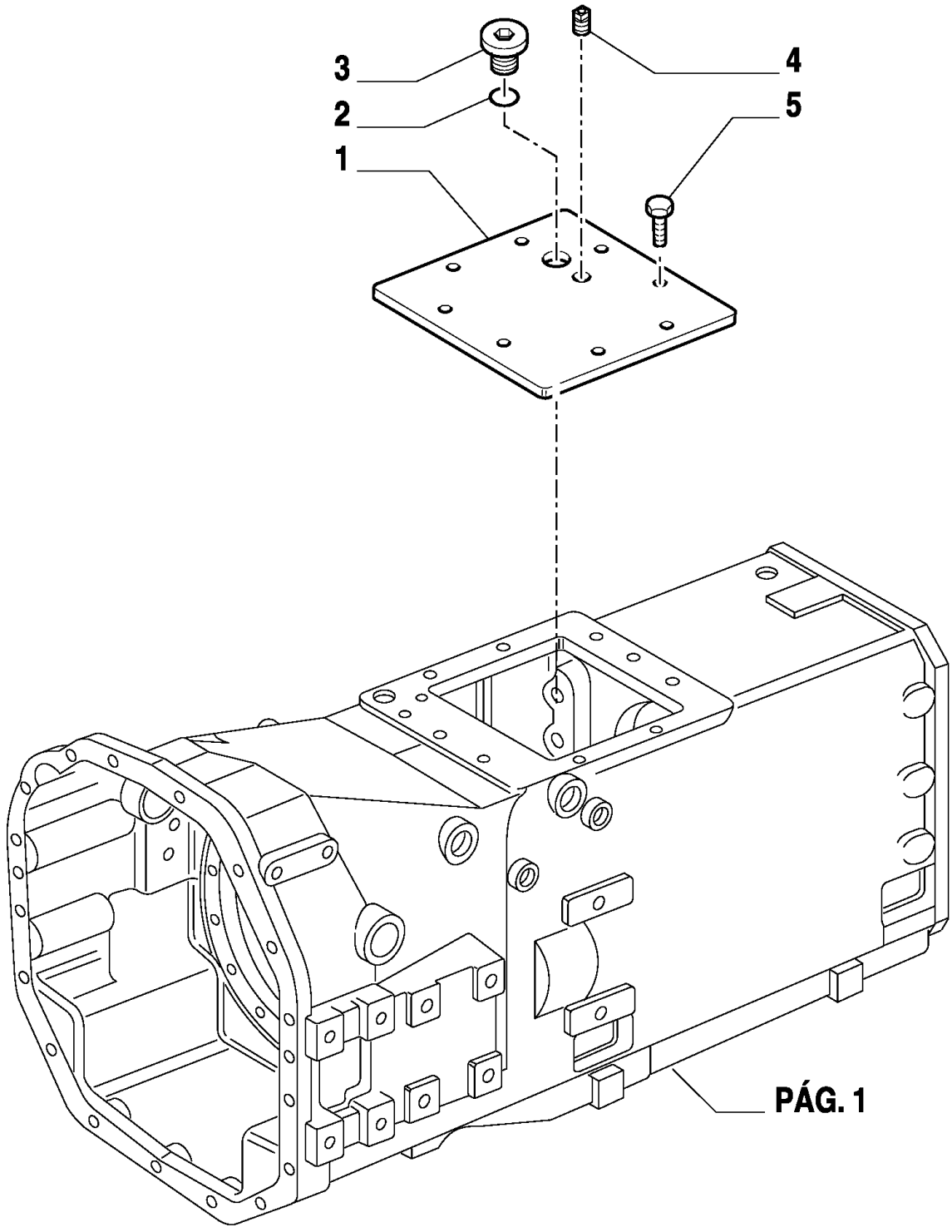
3
2
1
4
5
PÁG. 1

MXM180 TRATOR CASE IH (APÓS O N/S HCC0030000) (BRASIL)

1.21.0(02) CAIXA DE MUDANÇAS - 18X6 SEMI POWER SHIFT (SPS) - COM CABINE

Ref	Numero de Peça	Qtd	Descrição
1	5186785	1	TAMPA,
2	14437885	1	ANEL "O", 13.3MM ID x 2.4 Thk,
3	10119311	1	BUJÃO, M16 x 1.5 x 12, Cl5.8,
4	14324011	1	BUJÃO, M10 x 1
5	15970721	8	PARAFUSO, Hex, M10 x 1.25 x 25, 8.8, Full Thd,

1.21.0(03) CAIXA DE MUDANÇAS - 18X6 / 16X16 / 24X12

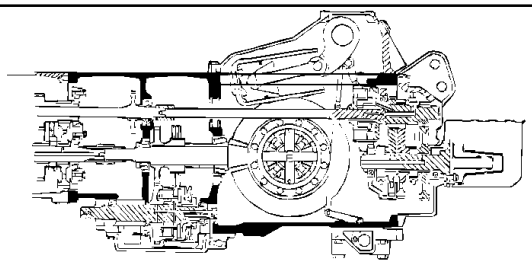

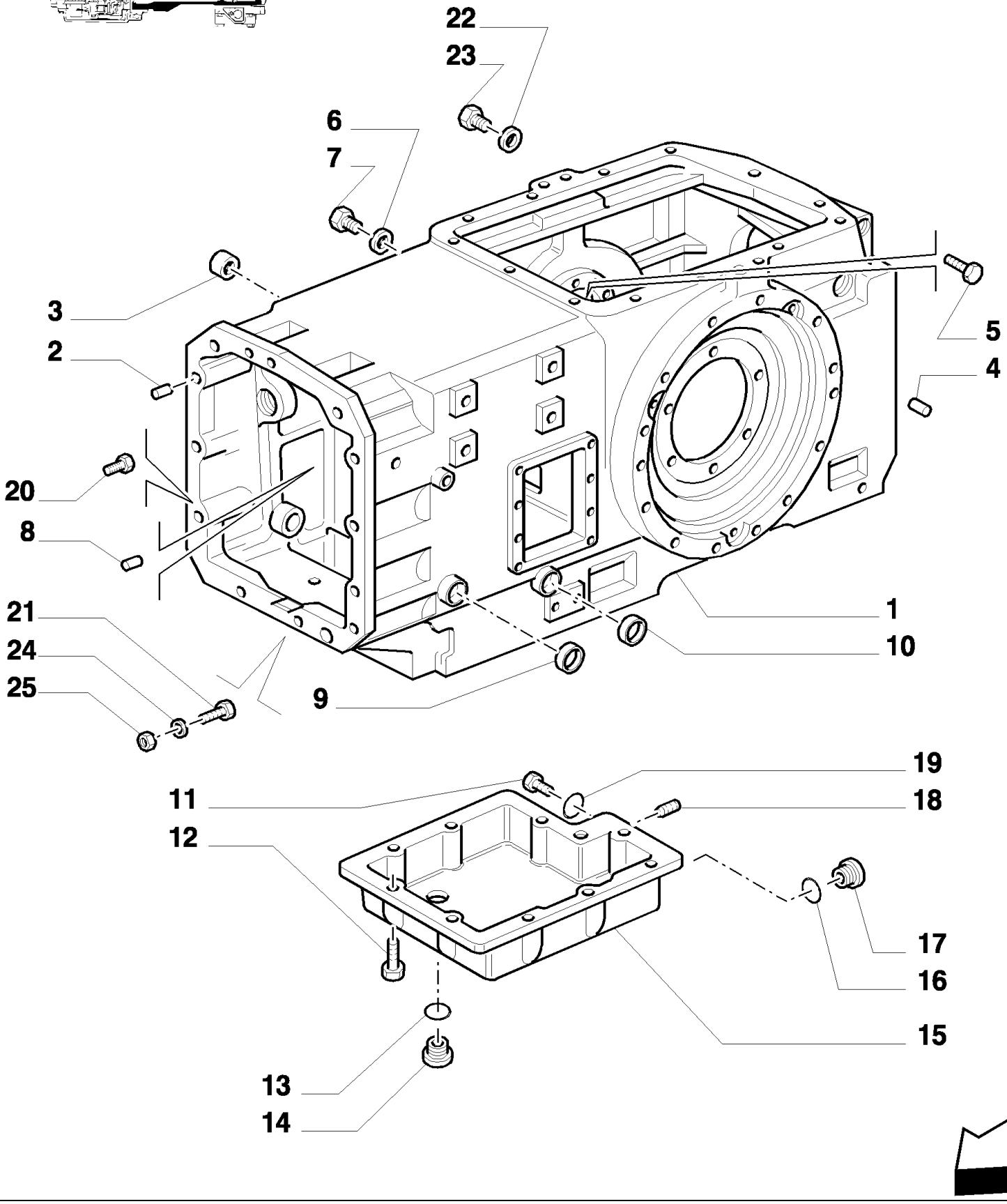

MXM180 TRATOR CASE IH (APÓS O N/S HCC0030000) (BRASIL)

1.21.0(03) CAIXA DE MUDANÇAS - 18X6 / 16X16 / 24X12

Ref	Numero de Peça	Qtd	Descrição
1	73401731	1	ALOJAMENTO, Rear
2	4985062	4	GUIA,
3	5173164	2	BUCHA,
4	5110200	1	GUIA, M12 x 25
5	14306531	1	PARAFUSO, Hex Soc Hd, M8 x 30, 10.9,
6	10263460	1	ARRUELA DE VEDAÇÃO, M22.3 x 28 x 1.5,
7	10305171	1	BUJÃO, M22 x 1.5 x 21,
8	10839710	1	GUIA,
9	14328701	2	BUJÃO, M20, Tapered,
10	14328501	1	BUJÃO, M16, Tapered,
11	10119414	1	BUJÃO, M18 x 1.5 x 16,
12	11306921	9	PARAFUSO, Hex, M10 x 1.25 x 30, 8.8, Full Thd,
13	14438285	1	ANEL "O", 29.5MM ID x 3.0 Thk,
14	10119511	1	BUJÃO, M33 x 2 x 16, Cl5.8,
15	5182597	1	TAMPA,
16	81903721	1	ANEL "O",
17	5185747	1	BUJÃO,
18	10275550	1	BUJÃO, M12 x 1.25
19	14437985	1	ANEL "O", 15.3MM ID x 2.4 Thk,
20	15840534	10	PARAFUSO, Hex, M16 x 1.5 x 50, 10.9, Full Thd,
20	15860131	4	PARAFUSO, Hex, M14 x 1.5 x 50, 10.9,
21	13561634	6	PRISIONEIRO,
21	13555734	4	PRISIONEIRO,
21	11801034	2	PRISIONEIRO,
23	14457580	1	ANEL "O", -117, 70 Duro, .799" ID x .103" Thk,
23	5167999	1	BUJÃO,
24	11194279	8	ARRUELA MOLA, Belleville, M17,
24	11194174	4	ARRUELA MOLA, Belleville, M10.5,
25	12164121	8	PORCA, M16 x 1.5, Cl 10,
25	12164024	4	PORCA,

1.21.0/A(01) CARCAÇA HI-LO (24X12) - SHUTTLE 40KM/H

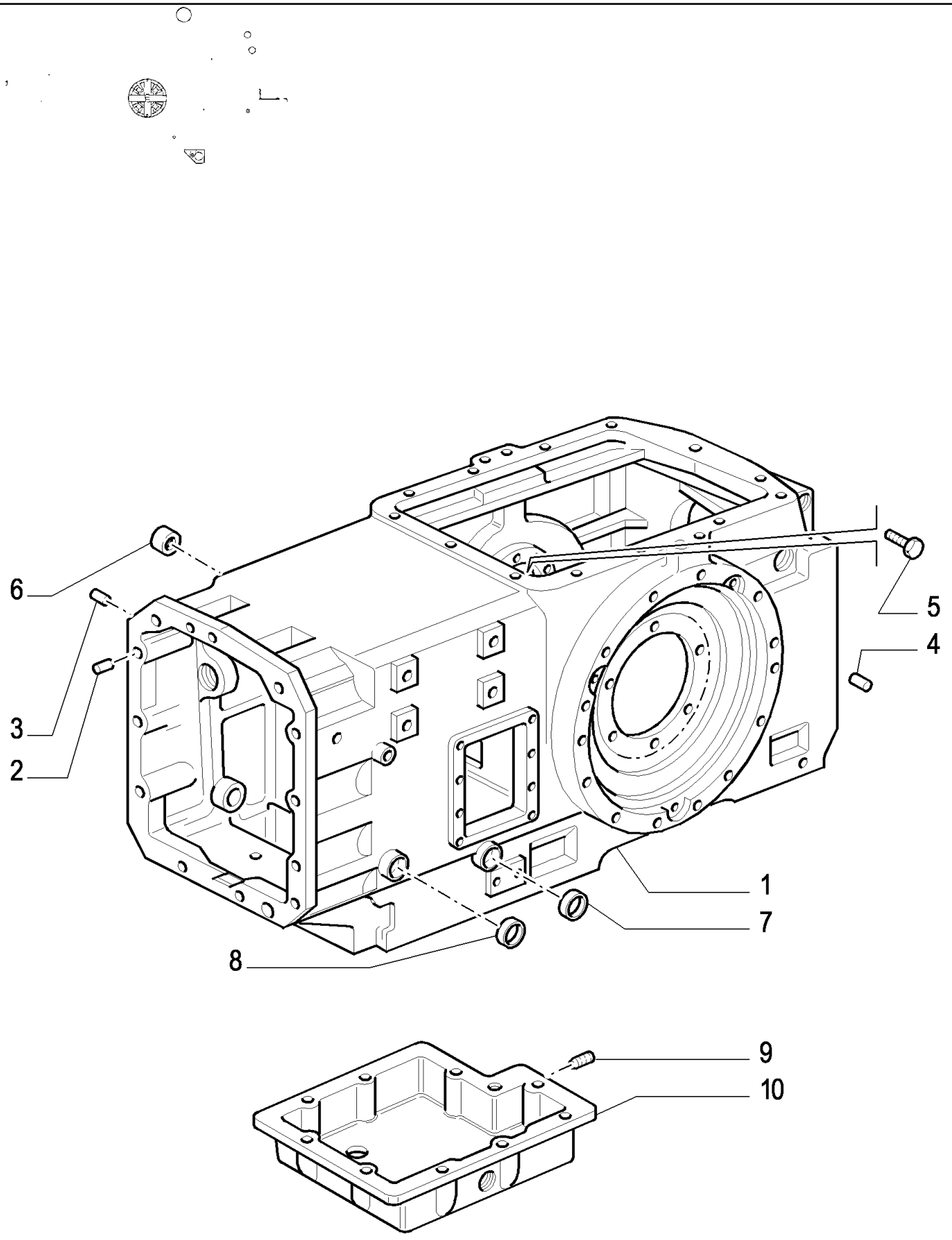

MXM180 TRATOR CASE IH (APÓS O N/S HCC0030000) (BRASIL)

1.21.0/A(01) CARCAÇA HI-LO (24X12) - SHUTTLE 40KM/H

Ref	Numero de Peça	Qtd	Descrição
1	73401731	1	ALOJAMENTO, Rear
2	4985062	4	GUIA,
3	10839710	2	GUIA,
4	5110200	1	GUIA, M12 x 25
5	14306531	1	PARAFUSO, Hex Soc Hd, M8 x 30, 10.9,
6	5173164	2	BUCHA,
7	14328501	2	BUJÃO, M16, Tapered,
8	14328701	2	BUJÃO, M20, Tapered,
9	10275550	1	BUJÃO, M12 x 1.25
10	5182597	1	TAMPA,

MXM180 TRATOR CASE IH (APÓS O N/S HCC0030000) (BRASIL)

1.21.1(02) SUPORTE DO EIXO DIANTEIRO (4WD)

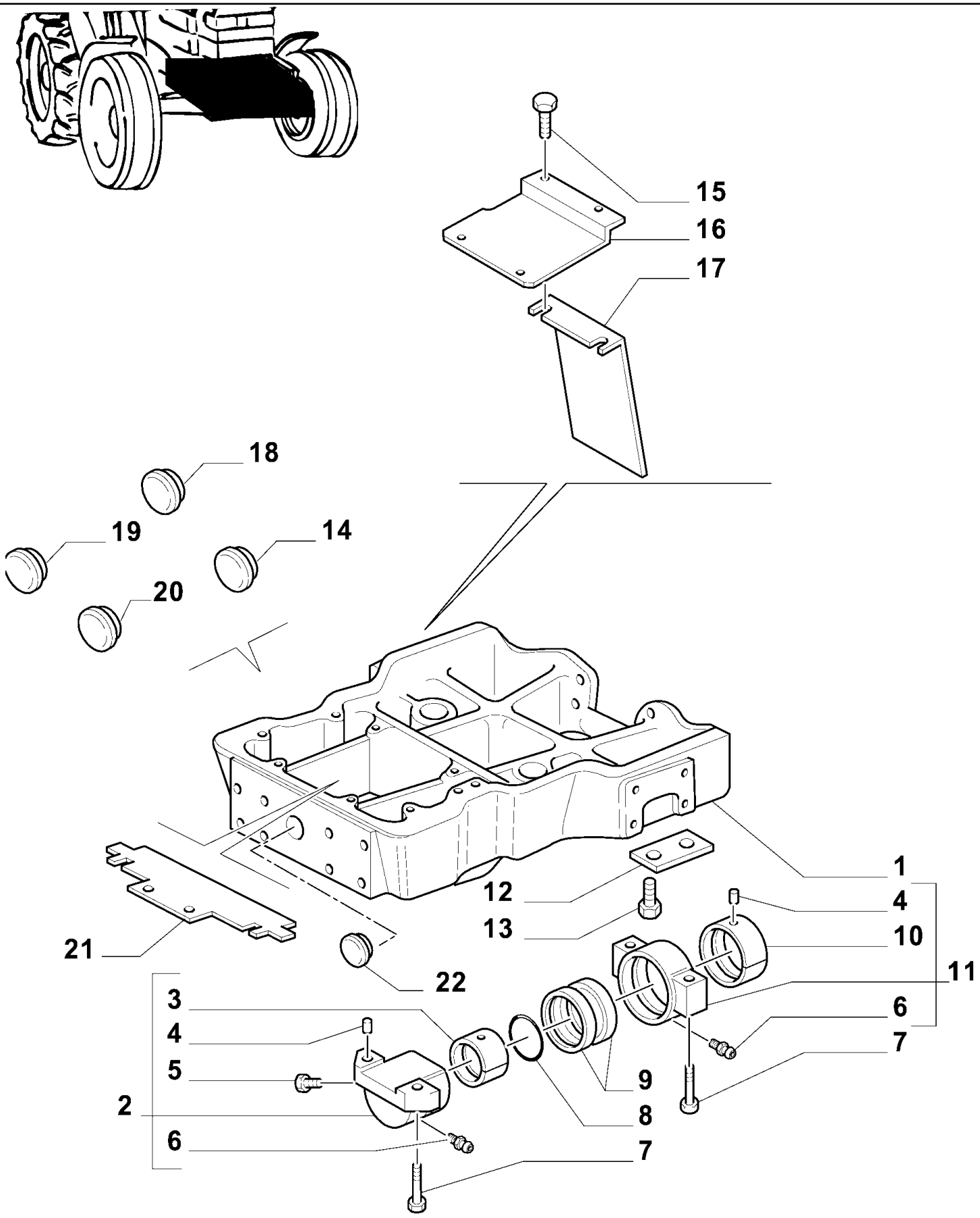

MXM180 TRATOR CASE IH (APÓS O N/S HCC0030000) (BRASIL)

1.21.1(02) SUPORTE DO EIXO DIANTEIRO (4WD)

Ref	Numero de Peça	Qtd	Descrição
1	82015148	1	SUPORTE,
2	5140891	1	ROLAMENTO,
3	5140889	1	BUCHA,
4	10837710	4	GUIA, M10 x 25,
5	13410917	1	VÁLVULA DE SOBRE-PRESSÃO,
6	13407211	2	GRAXEIRA, M10 x 1,
7	14272031	2	PARAFUSO, M18 x 1.5 x 65
7	14272531	2	PARAFUSO,
8	14471680	1	ANEL "O", -333, 70 Duro, 2.475" ID x .210" Thk,
9	5188607	2	ANEL DE VEDACAO,
10	5140589	1	BUCHA,
11	5148528	1	SUPORTE,
12	5167043	2	PLACA,
13	82015433	4	PARAFUSO,
14	82013380	4	TAMPA,
15	16288324	1	PARAFUSO,
16	5175024	1	PROTEÇÃO,
17	5169749	1	PROTEÇÃO,
18	5175030	4	BUJÃO,
19	5175031	2	BUJÃO,
20	5171790	8	BUJÃO,
21	82021254	1	COBERTURA,
22	82023395	1	BUJÃO,
15	15970524	3	PARAFUSO, Hex, M10 x 1.25 x 20, 8.8, Full Thd,

1.21.1(03) SUPORTE DO EIXO DIANTEIRO (4WD)

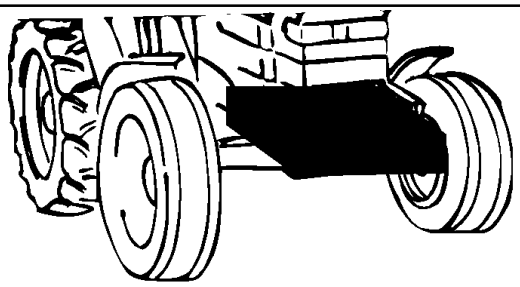

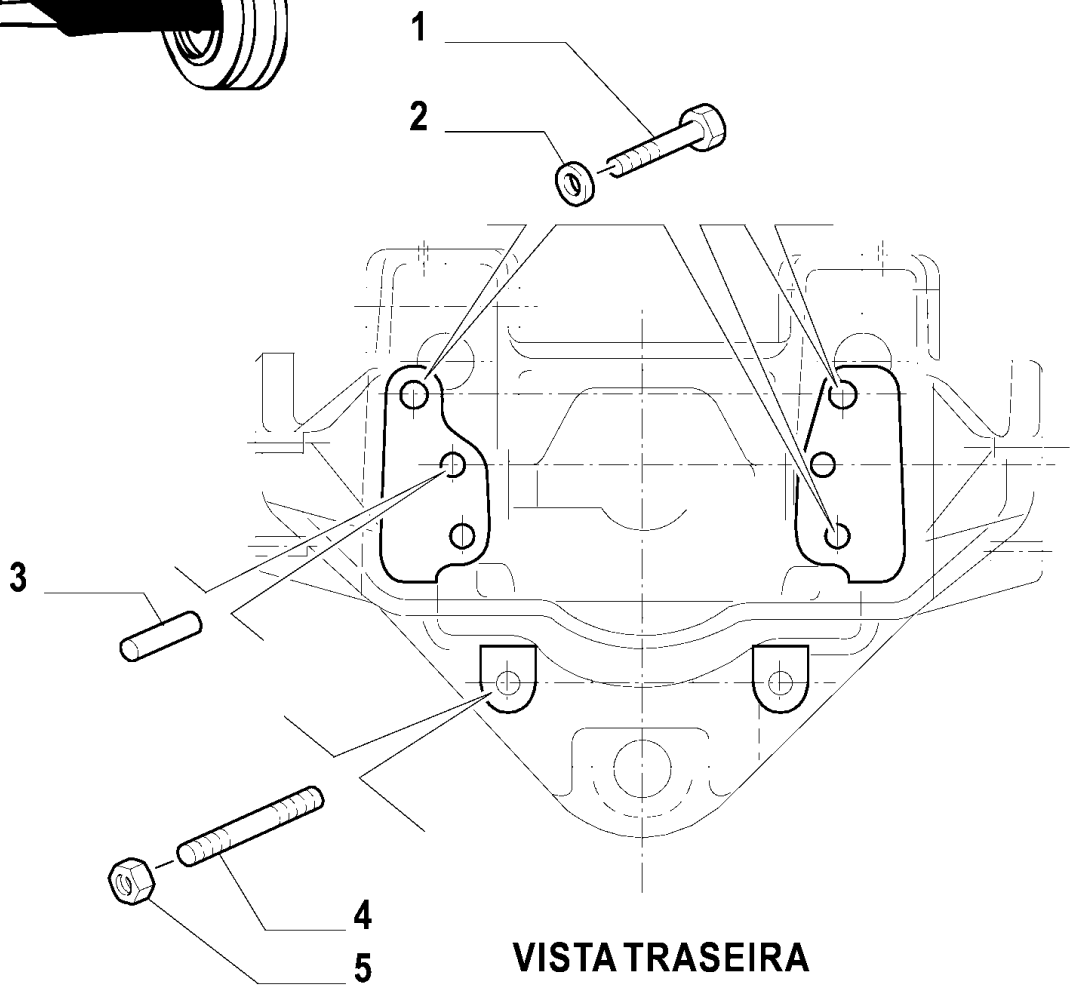

VISTA TRASEIRA

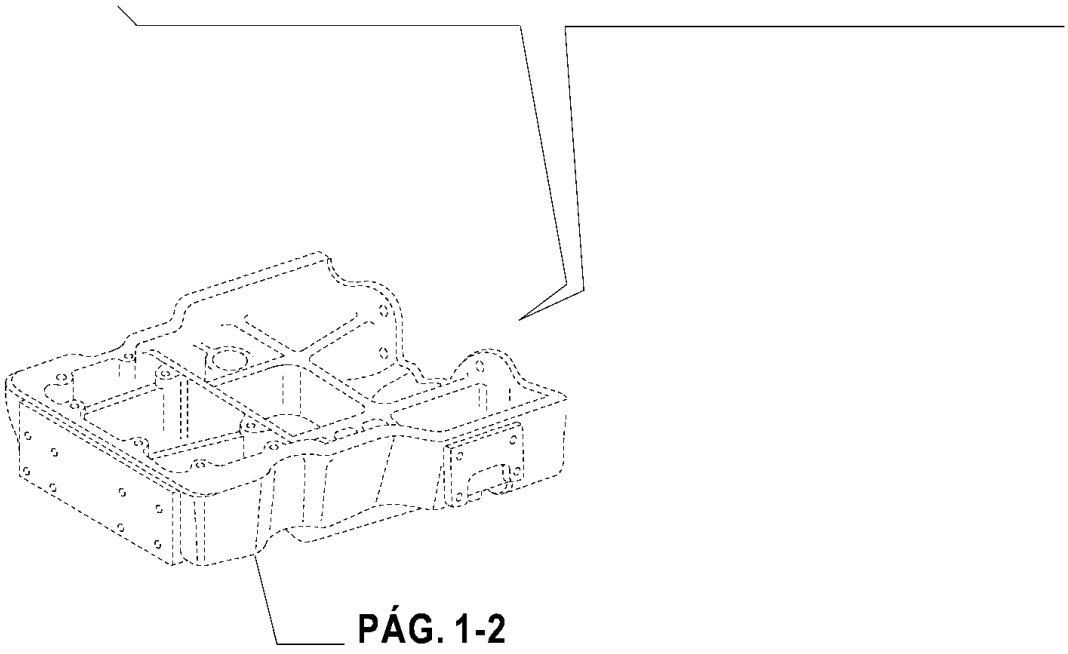

PÁG. 1-2

MXM180 TRATOR CASE IH (APÓS O N/S HCC0030000) (BRASIL)

1.21.1(03) SUPORTE DO EIXO DIANTEIRO (4WD)

Ref	Numero de Peça	Qtd	Descrição
1	82016196	4	PARAFUSO,
2	81863635	2	ESPAÇADOR,
3	82014658	6	ARRUELA PLANA,
4	81802831	AR	CALCO DE AFINACAO, 0.400 MM
4	81802832	AR	CALCO DE AFINACAO, 0.476 MM
4	81802833	AR	CALCO DE AFINACAO, 0.559 MM
4	81802834	AR	CALCO DE AFINACAO, 0.635 MM
4	81802835	AR	CALCO DE AFINACAO, 0.711 MM
5	82023423	2	PRISIONEIRO,
6	81818699	2	PORCA,

1.25.3(01) EMBREAGEM DA TRANSMISSÃO DA TOMADA DE FORÇA

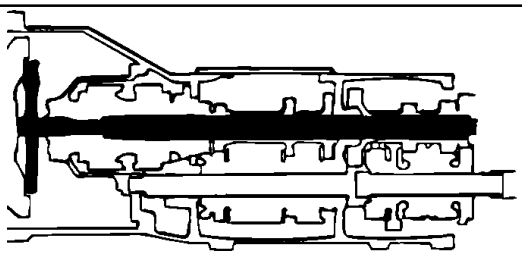

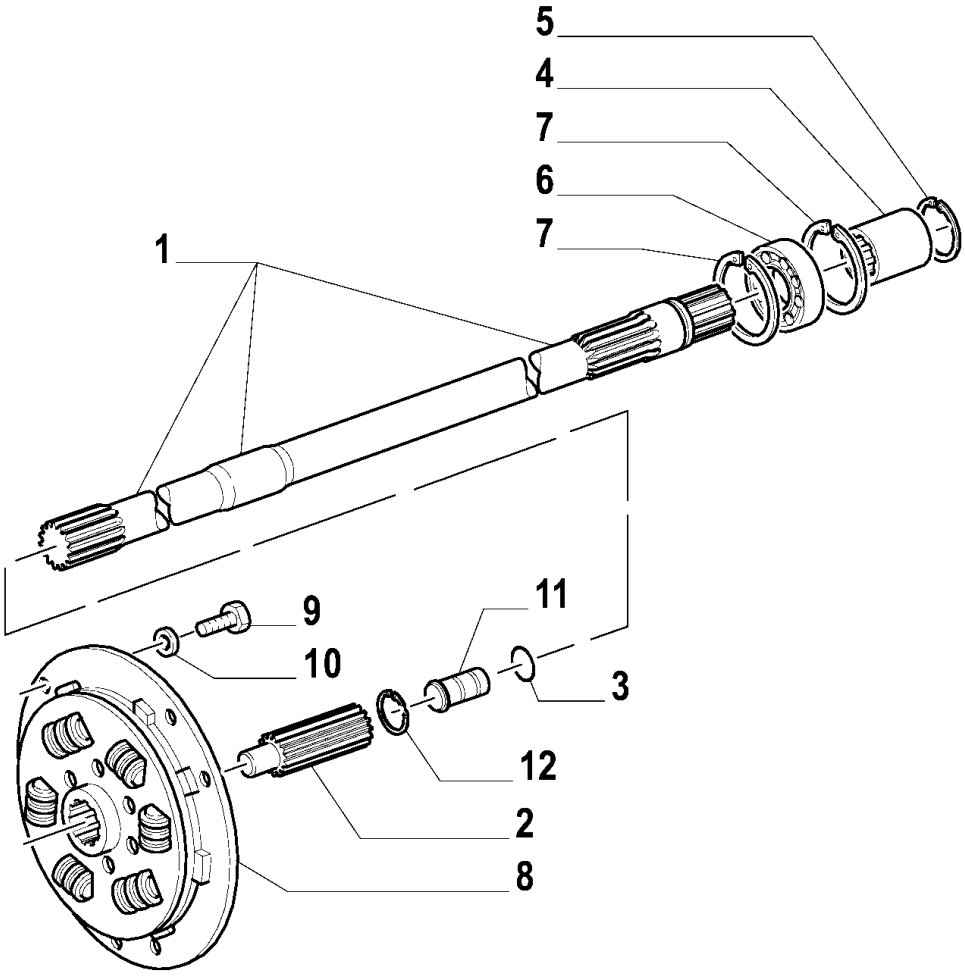

MXM180 TRATOR CASE IH (APÓS O N/S HCC0030000) (BRASIL)

1.25.3(01) EMBREAGEM DA TRANSMISSÃO DA TOMADA DE FORÇA

Ref	Numero de Peça	Qtd	Descrição
1	5162223	1	EIXO,
2	73402661	1	EIXO,
3	14463381	1	ANEL "O", -215, Cl 7, 1.046" ID x .139" Thk,
4	5152686	1	LUVA DE ACOPLAMENTO,
5	11058676	1	ANEL, M28, Int,
6	20045200	2	ROLAMENTO,
7	11061976	2	ANEL, M80, Int,
8	87304267	1	DISCO CONDUZ. EMBREAGEM,
9	16204430	9	PARAFUSO, Hex Lock, M10 x 30,
10	11198374	9	ARRUELA MOLA, Belleville, M10.5,
11	73402662	1	TAMPÃO,
12	11059076	1	ANEL, M32, Int,

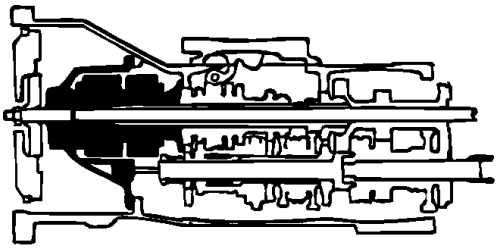

KIT

▲ = 20 (VER PÁG. 2, 3, 4, 5, 6, 7)

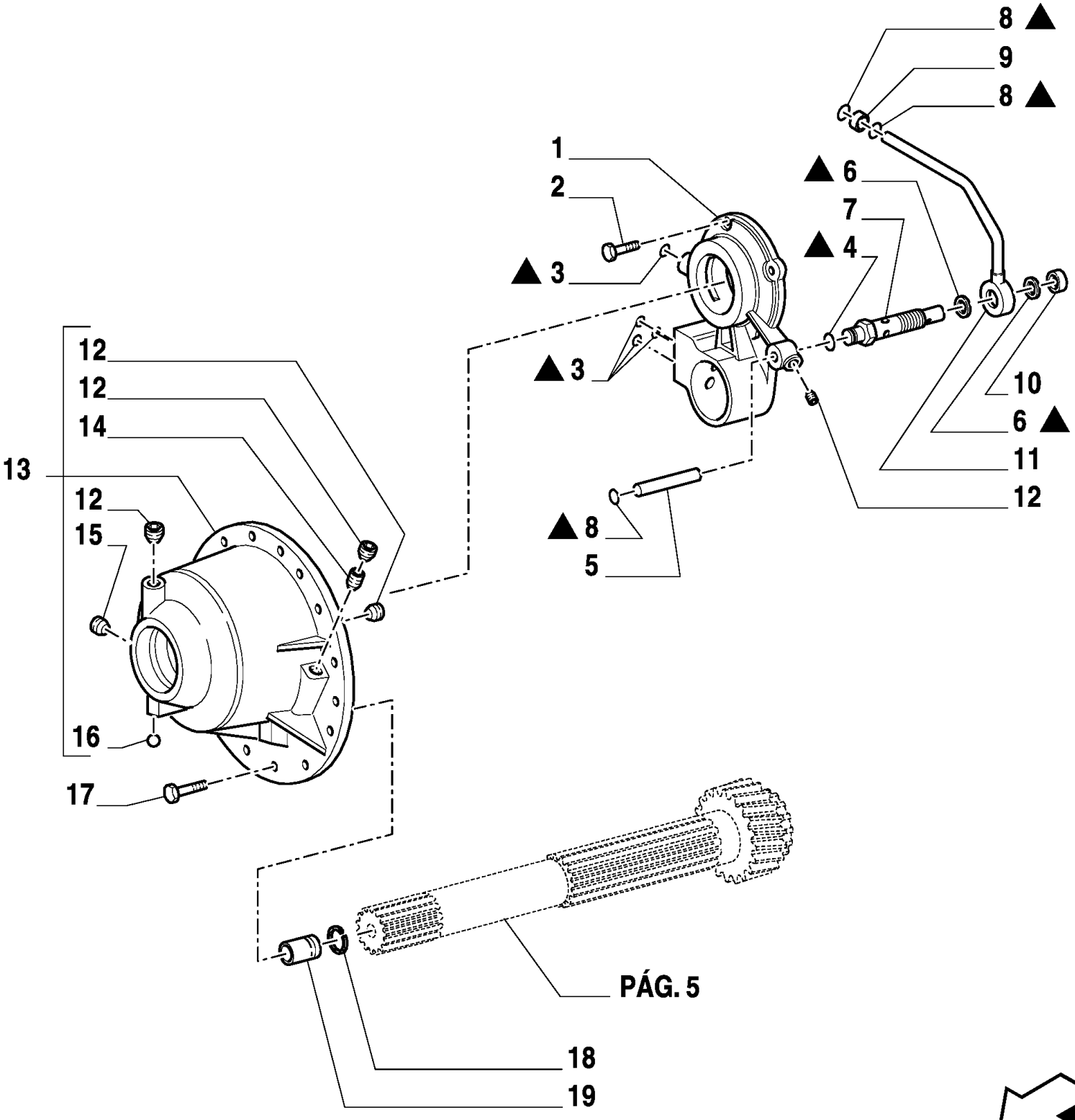

MXM180 TRATOR CASE IH (APÓS O N/S HCC0030000) (BRASIL)

1.28.7(01) EMBREAGEM

Ref	Numero de Peça	Qtd	Descrição
1	5187970	1	SUPORTE,
2	16043624	4	PARAFUSO, Hex, M8 x 25, 8.8, Full Thd,
3	14457080	4	ANEL "O", -112, 70 Duro, .487" ID x .103" Thk,
4	14457380	1	ANEL "O", -115, 70 Duro, .674" ID x .103" Thk,
5	5178212	1	TUBO,
6	10261860	2	ARRUELA DE COBRE, M22.3 x 30 x 1.5, Copper,
7	5185573	1	VÁLVULA DE SOBRE-PRESSÃO,
8	14457280	3	ANEL "O", -114, 70 Duro, .612" ID x .103" Thk,
9	5167066	1	BUCHA,
10	5164984	1	ESPAÇADOR,
11	5164980	1	TUBO,
12	10275501	4	BUJÃO,
13	5164862	1	TAMPA,
14	5167313	1	BUJÃO,
15	14326001	1	BUJÃO, M10 x 1.25
16	20063460	1	ESFERA,
17	16043921	10	PARAFUSO, M8 x 1.25 x 35, 8.8
18	5185502	1	ANEL "O",
19	5186000	1	TUBO,
20	1930955	1	KIT,

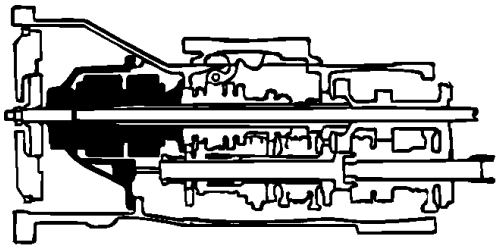

KIT ▲ = 22 (VER PÁG. 1, 3, 4, 5, 6, 7)

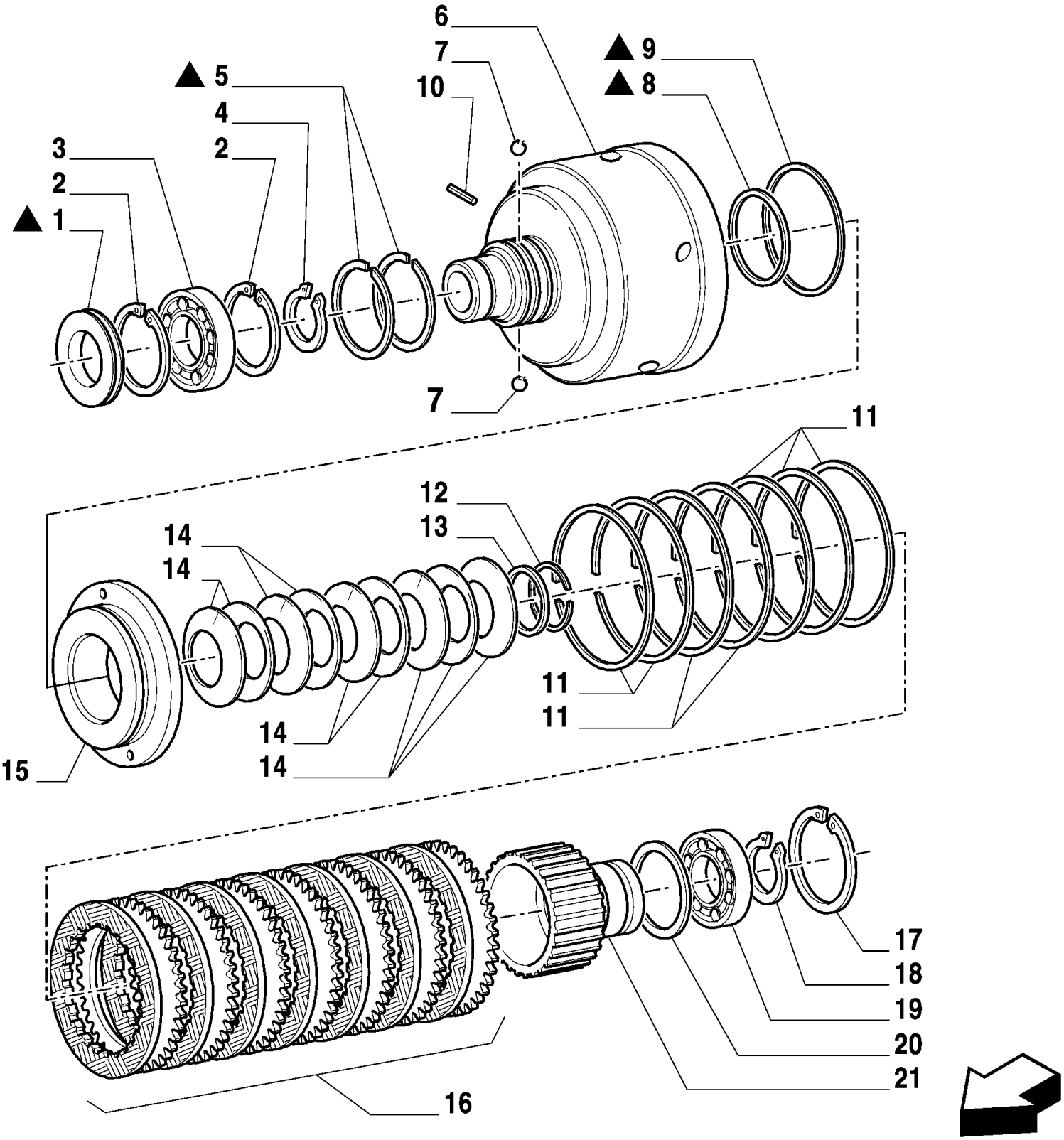

MXM180 TRATOR CASE IH (APÓS O N/S HCC0030000) (BRASIL)

1.28.7(02) EMBREAGEM

Ref	Numero de Peça	Qtd	Descrição
1	5122845	1	ANEL DE VEDACAO,
2	11062476	2	ANEL, M90, Int,
3	5122846	1	ROLAMENTO,
4	11069576	1	ANEL, M55, Ext,
5	5131232	2	ANEL VEDADOR,
6	73402663	1	CAIXA/CARCAÇA, (7, 10)
7	20063460	2	ESFERA,
8	5162398	1	ANEL VEDADOR,
9	5143775	1	ANEL DE VEDACAO,
10	14158470	1	PINO DE FIXAÇÃO, M2 x 10, Slotted,
11	5166536	7	MOLA,
12	5162253	1	ANEL-ELÁSTICO,
13	5162263	1	PRATO DE RETENÇÃO,
14	5162331	9	MOLA,
15	5171202	1	PISTÃO,
16	5167863	1	KIT,
17	11062976	1	ANEL, Int, M100 x 3,
18	11070376	1	ANEL, M70, Ext,
19	5162399	1	ROLAMENTO,
20	5169098	1	ARRUELA PLANA,
21	5162334	1	CUBO,
22	1930955	1	KIT,

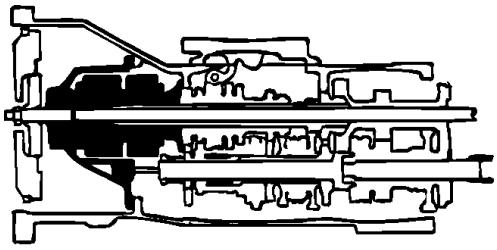

KIT ▲ = 15 (VER PÁG. 1, 2, 4, 5, 6, 7)

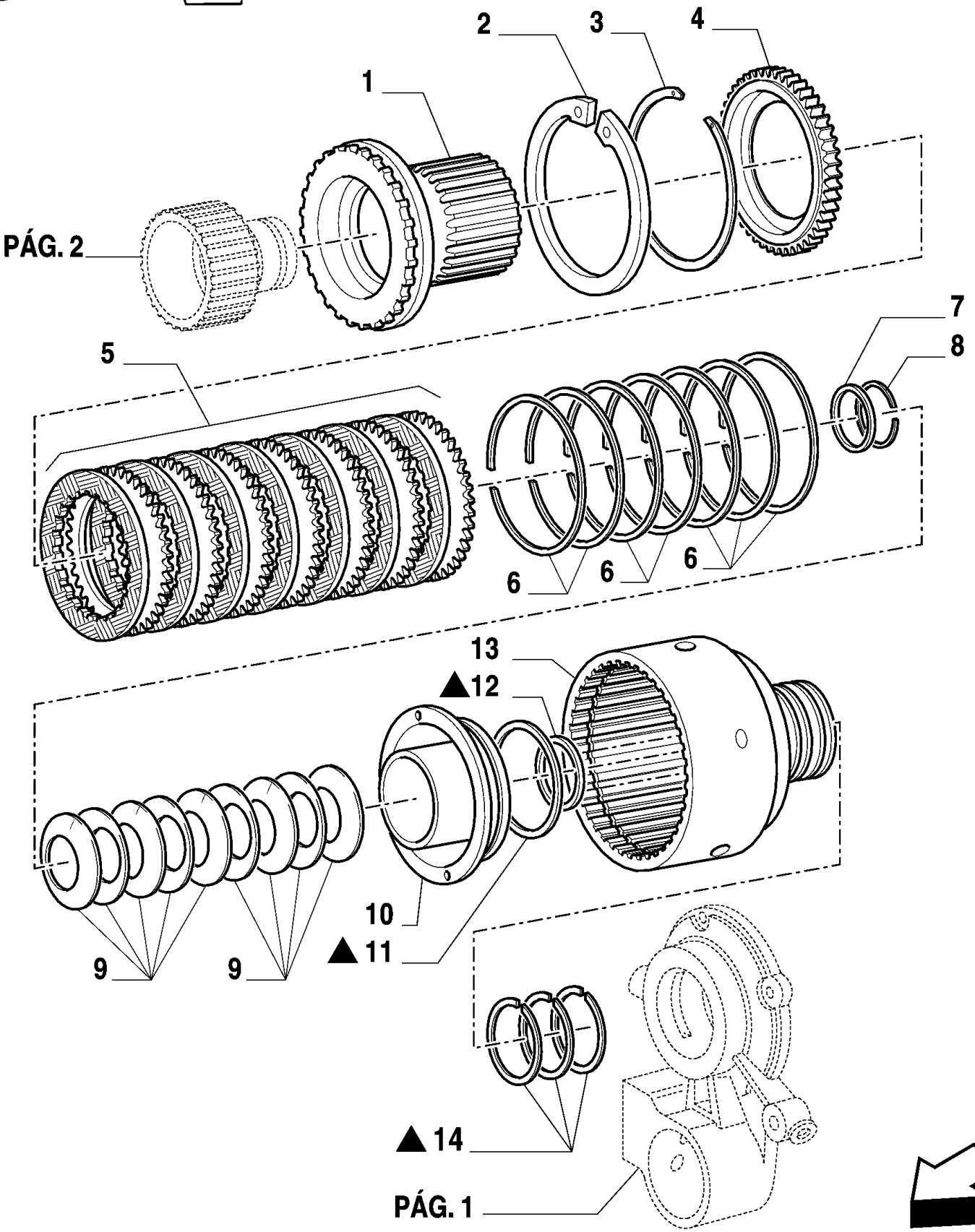

MXM180 TRATOR CASE IH (APÓS O N/S HCC0030000) (BRASIL)

1.28.7(03) EMBREAGEM

Ref	Numero de Peça	Qtd	Descrição
1	5162333	1	CUBO,
2	11078676	1	ANEL, M175, Int,
3	5122844	1	ANEL,
4	5122821	1	DISCO,
5	5167863	1	KIT,
6	5166536	7	MOLA,
7	5162263	1	PRATO DE RETENÇÃO,
8	5162253	2	ANEL-ELÁSTICO,
9	5162331	9	MOLA,
10	5171202	1	PISTÃO,
11	5143775	1	ANEL DE VEDACAO,
12	5162398	1	ANEL VEDADOR,
13	5171195	1	ALOJAMENTO,
14	5131232	3	ANEL VEDADOR,
15	1930955	1	KIT,

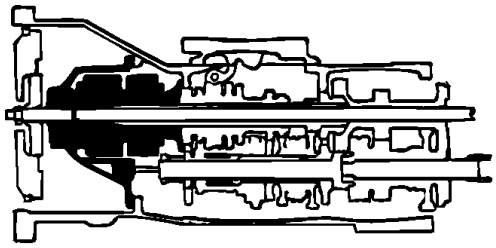

KIT

▲ = 23 (VER PÁG. 1, 2, 3, 5, 6, 7)

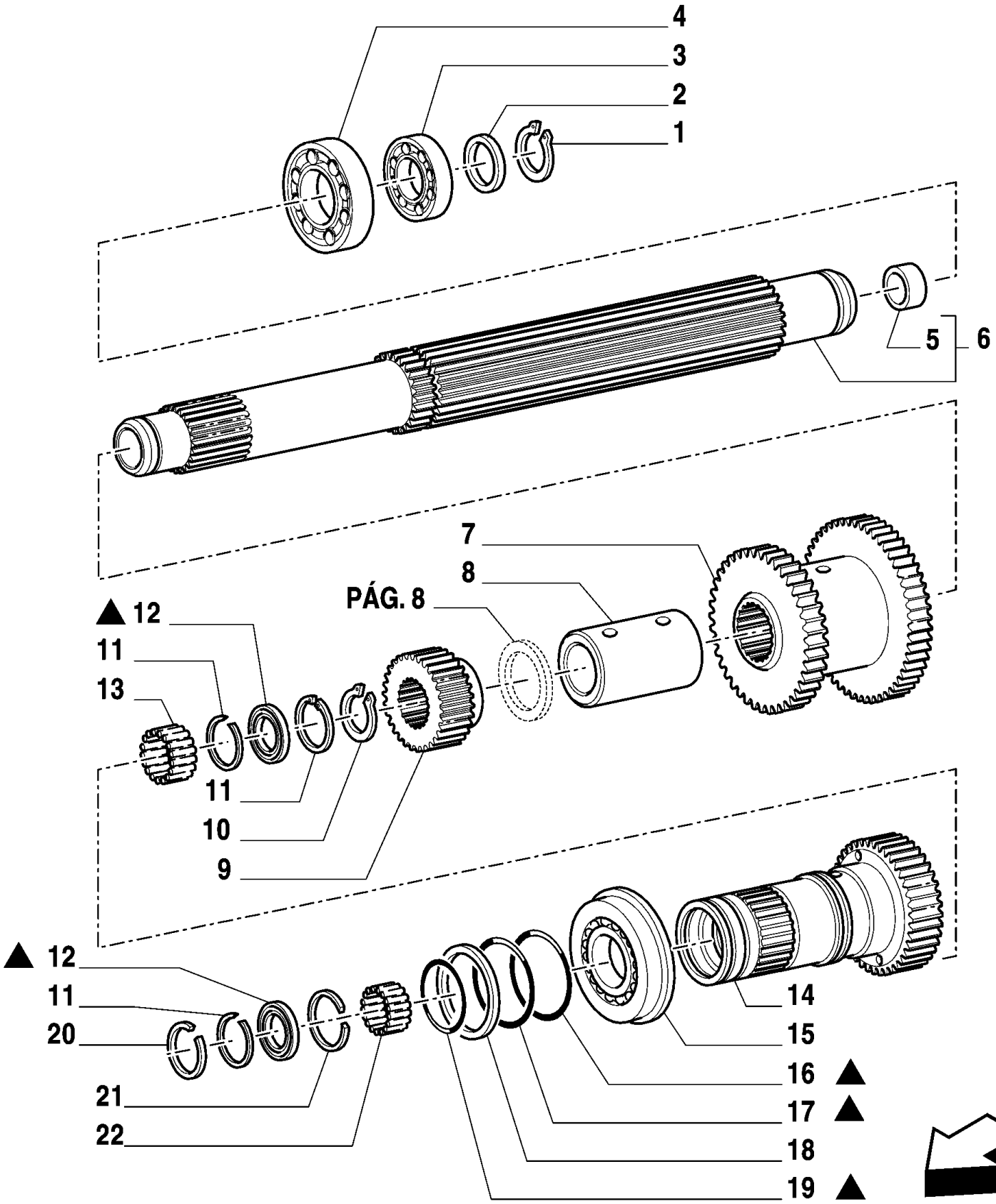

MXM180 TRATOR CASE IH (APÓS O N/S HCC0030000) (BRASIL)

1.28.7(04) EMBREAGEM

Ref	Numero de Peça	Qtd	Descrição
1	5138419	1	ANEL,
2	5144962	1	ANILHA DE ENCOSTO,
3	26800160	1	TUCHO COM ROLETE, 50 x 90 x 24.75
4	5138418	1	ROLAMENTO,
5	5107725	1	BUCHA,
6	5162246	1	EIXO ACIONADO,
7	5167828	1	ENGRENAGEM CONDUZIDA,
8	5183725	1	ESPAÇADOR,
9	5162233	1	ENGRENAGEM CONDUZIDA,
10	5134792	1	ANEL,
11	5142178	3	ANEL-TRAVA,
12	5162255	2	JUNTA,
13	5162256	1	ROLAMENTO,
14	5164739	1	ENGRENAGEM CONDUZIDA,
15	28996390	1	ROLAMENTO,
16	14460680	1	ANEL "O", -148, 90 Duro, 2.737" ID x .103" Thk,
17	14464980	1	ANEL "O", -231, 70 Duro, 2.609" ID x .139" Thk,
18	5162361	1	ANEL, 66.83 x 72.83 x 1.27 Thk
19	14455480	1	ANEL "O", -037, 70 Duro, 2.489" ID x .070" Thk,
20	5162248	1	ANEL-TRAVA, 41.8 x 45
21	5149933	1	ANEL-ELÁSTICO,
22	5162254	1	ROLAMENTO,
23	1930955	1	KIT,

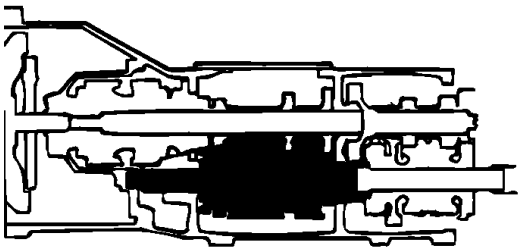

KIT

▲ = 22 (VER PÁG. 1, 2, 3, 4, 6, 7)

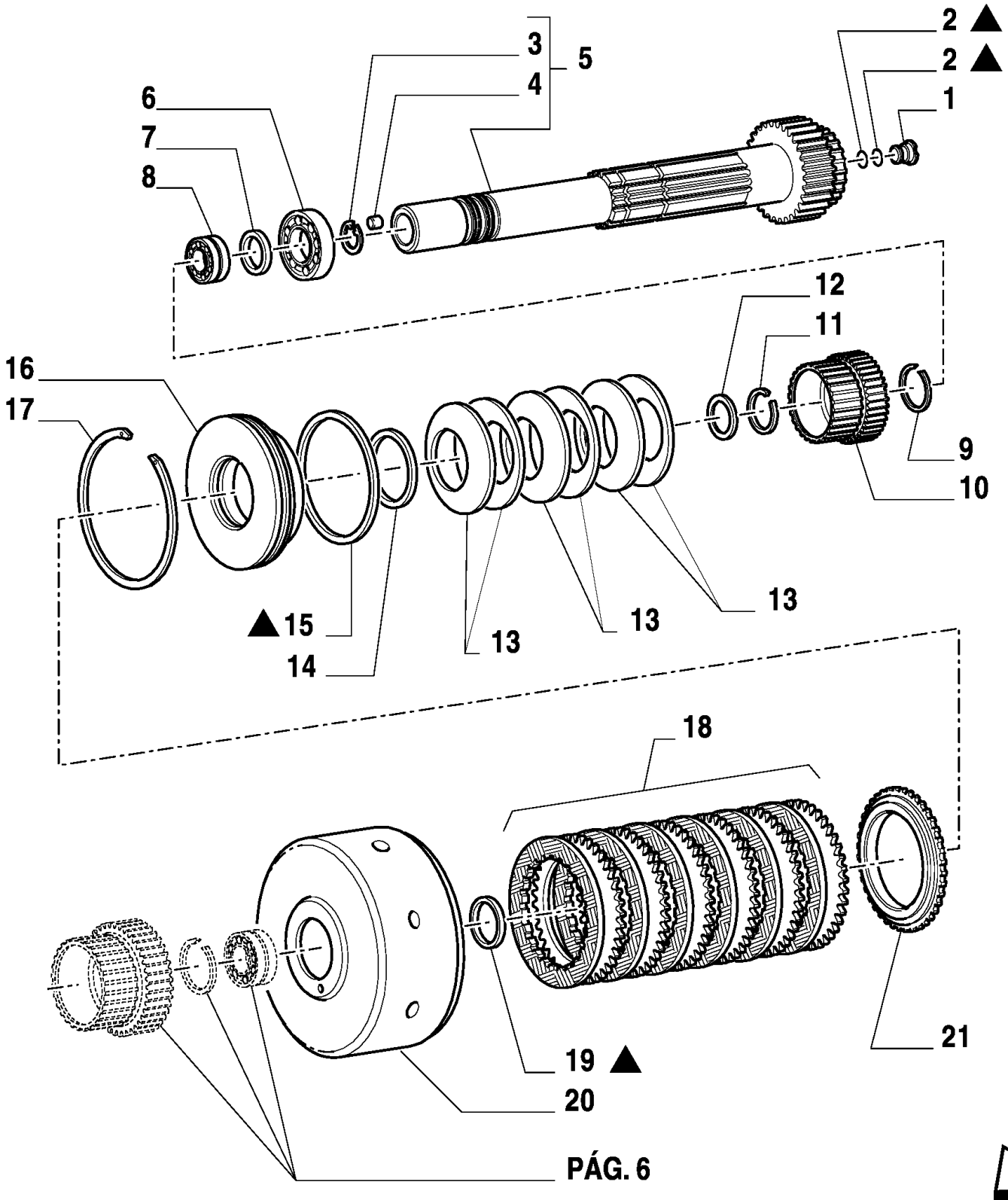

PÁG. 6

MXM180 TRATOR CASE IH (APÓS O N/S HCC0030000) (BRASIL)

1.28.7(05) EMBREAGEM - COM CABINE

Ref	Numero de Peça	Qtd	Descrição
1	5166039	1	LUVA DE ACOPLAMENTO,
2	14457380	2	ANEL "O", -115, 70 Duro, .674" ID x .103" Thk,
3	11059076	1	ANEL, M32, Int,
4	5162260	3	BUJÃO,
5	5180808	1	EIXO ACIONADOR,
6	5138418	1	ROLAMENTO,
7	5162261	1	ESPAÇADOR,
8	5162622	1	ROLAMENTO,
9	5162623	1	ANEL-ELÁSTICO,
10	5167829	1	ENGRENAGEM CONDUZIDA,
11	5164929	1	ANEL-ELÁSTICO,
12	5164928	1	ANEL "O",
13	5164927	6	MOLA,
14	5164926	1	ANEL,
15	5138955	1	JUNTA,
16	5187977	1	PISTÃO,
17	5162251	1	ANEL-TRAVA,
18	5167875	1	KIT,
19	5162252	1	JUNTA,
20	5167836	1	CAPA EMBREAGEM,
21	5167824	1	DISCO,
22	1930955	1	KIT,

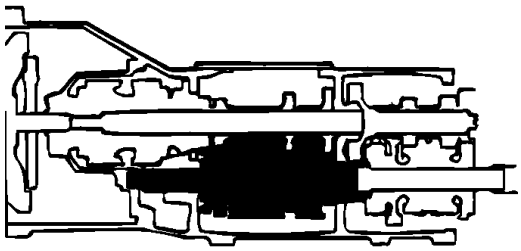

KIT

▲ = 16 (VER PÁG. 1, 2, 3, 4, 5, 7)

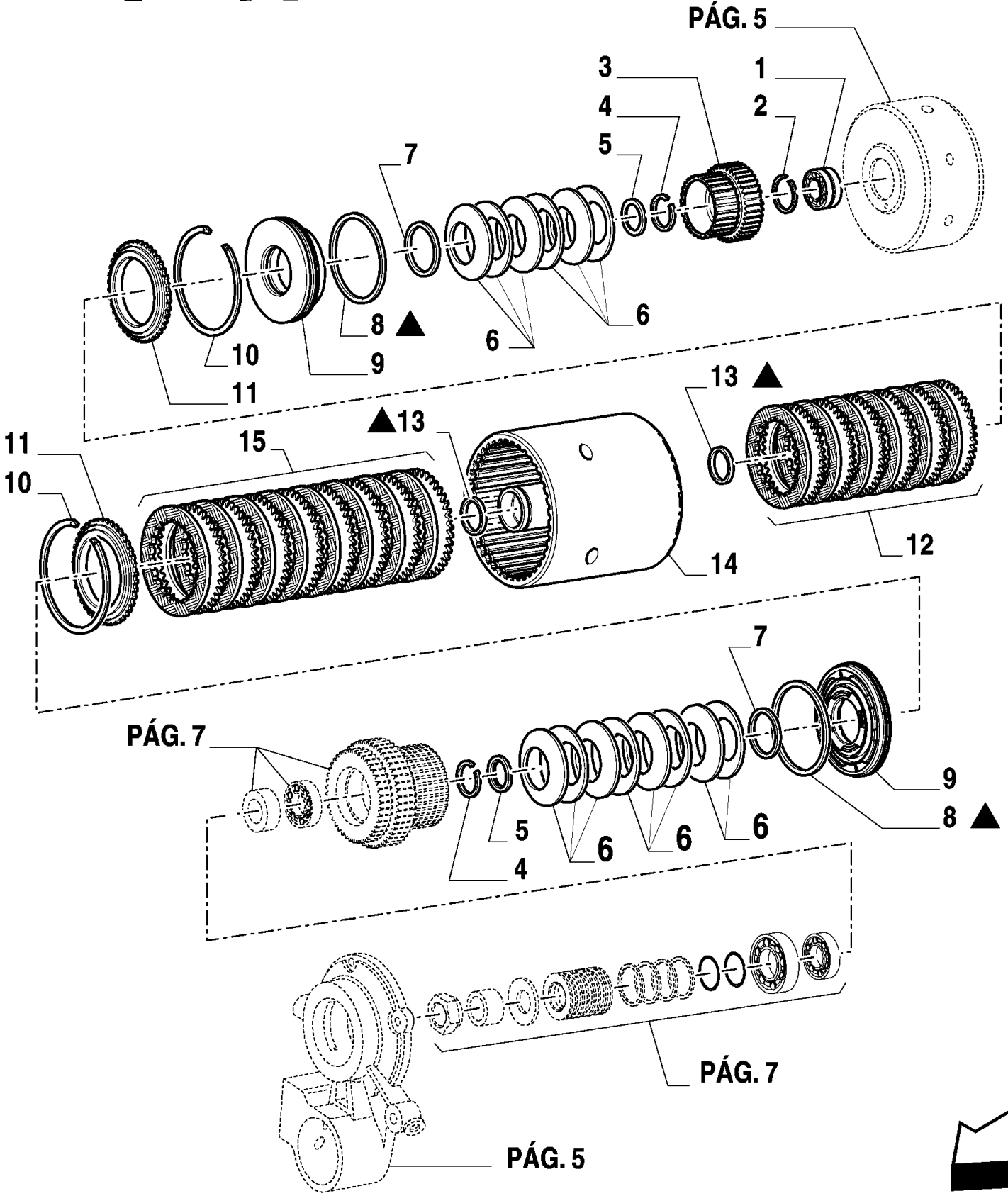

MXM180 TRATOR CASE IH (APÓS O N/S HCC0030000) (BRASIL)

1.28.7(06) EMBREAGEM - COM CABINE

Ref	Numero de Peça	Qtd	Descrição
1	5162622	1	ROLAMENTO,
2	5162623	1	ANEL-ELÁSTICO,
3	5167830	1	ENGRENAGEM CONDUZIDA,
4	5164929	2	ANEL-ELÁSTICO,
5	5164928	2	ANEL "O",
6	5164927	14	MOLA,
7	5164926	2	ANEL,
8	5138955	2	JUNTA,
9	5187977	2	PISTÃO,
10	5162251	2	ANEL-TRAVA,
11	5167824	2	DISCO,
12	5167875	1	KIT,
13	5162252	2	JUNTA,
14	5167835	1	CAPA EMBREAGEM,
15	5165058	1	KIT,
16	1930955	1	KIT,

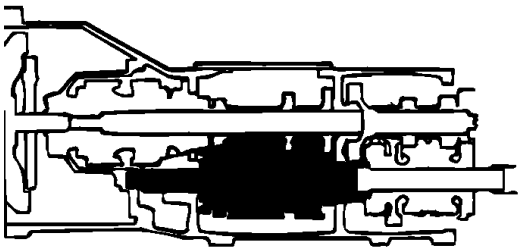

KIT

▲ = 11 (VER PÁG. 1, 2, 3, 4, 5, 6)

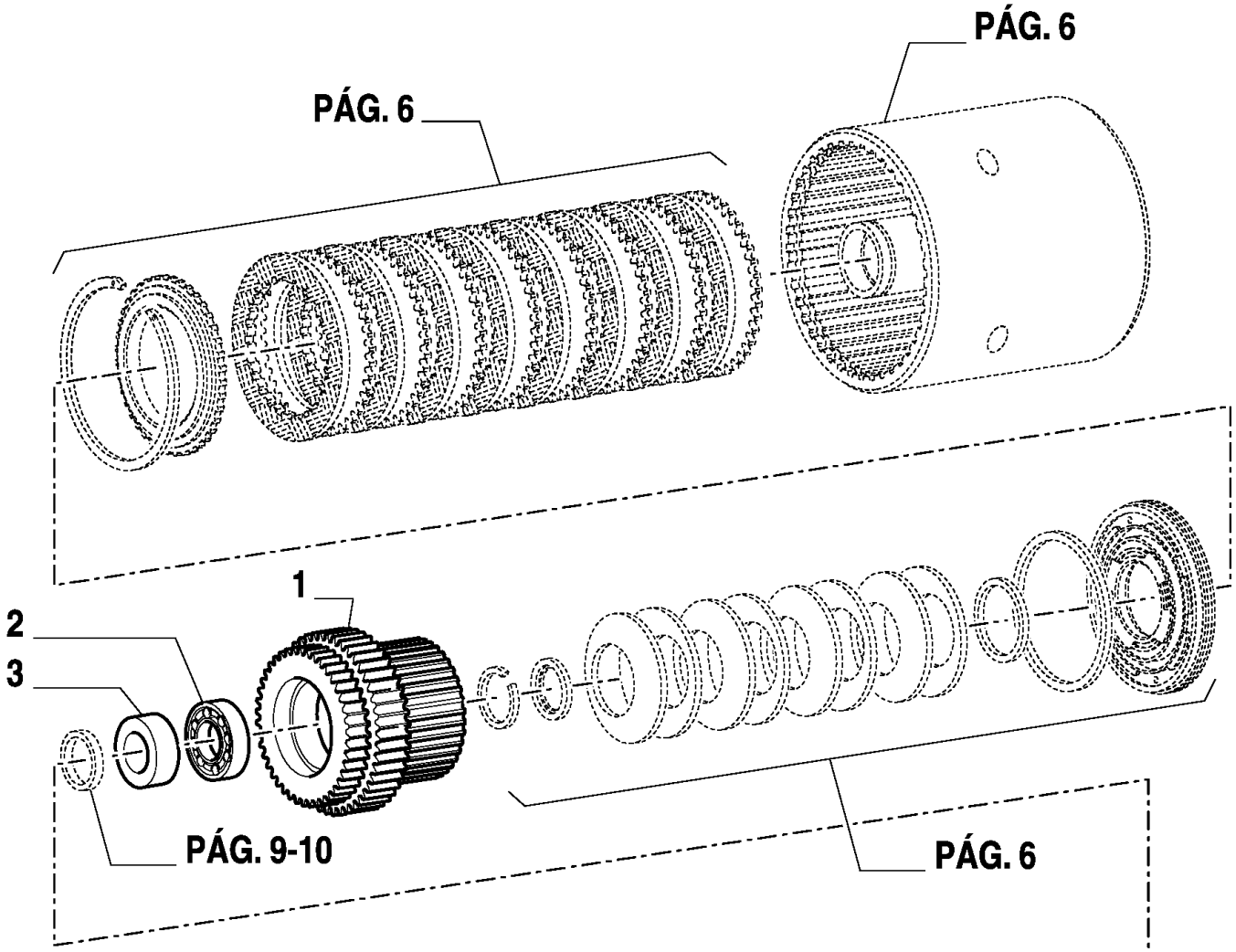

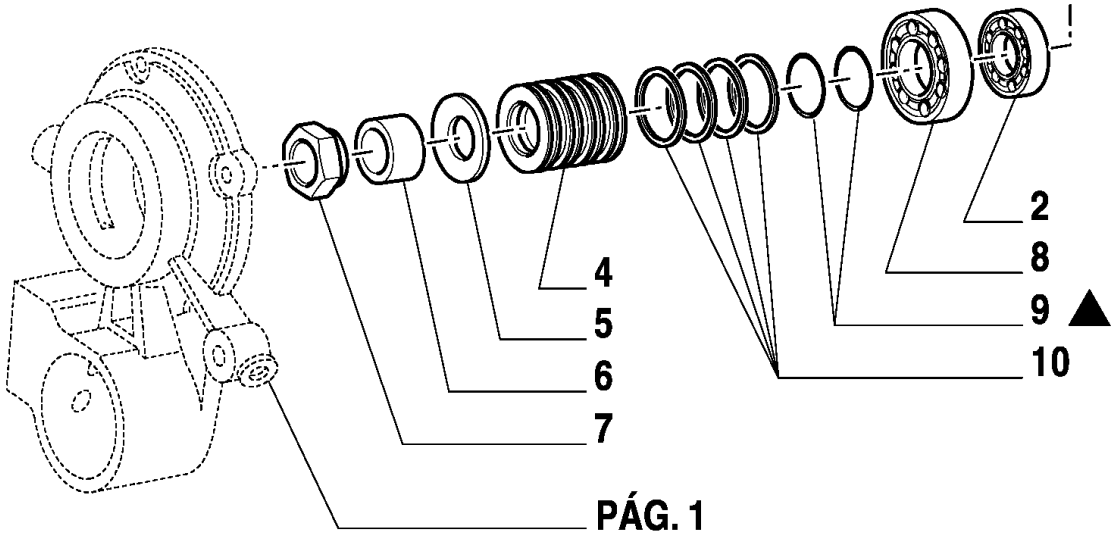

MXM180 TRATOR CASE IH (APÓS O N/S HCC0030000) (BRASIL)

1.28.7(07) EMBREAGEM - COM CABINE

Ref	Numero de Peça	Qtd	Descrição
1	5167826	1	ENGRENAGEM CONDUZIDA,
2	24903820	2	ROLAMENTO, 45 x 75 x 20
3	5167099	1	ESPAÇADOR,
4	5187957	1	COLECTOR,
5	5166037	1	MOLA,
6	5177809	1	ESPAÇADOR,
7	5147930	1	PORCA DO BUCIM,
8	5150900	1	JOGO DE ANÉIS +0,8,
9	14454781	2	ANEL "O", -030, Cl 7, 1.614" ID x .070" Thk,
10	83911795	4	ANEL VEDADOR,
11	1930955	1	KIT,

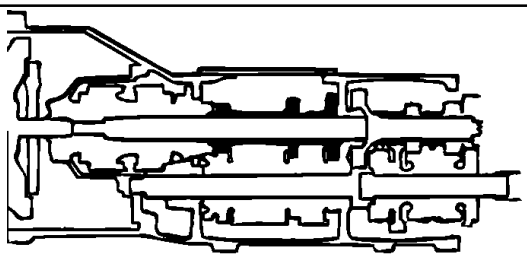

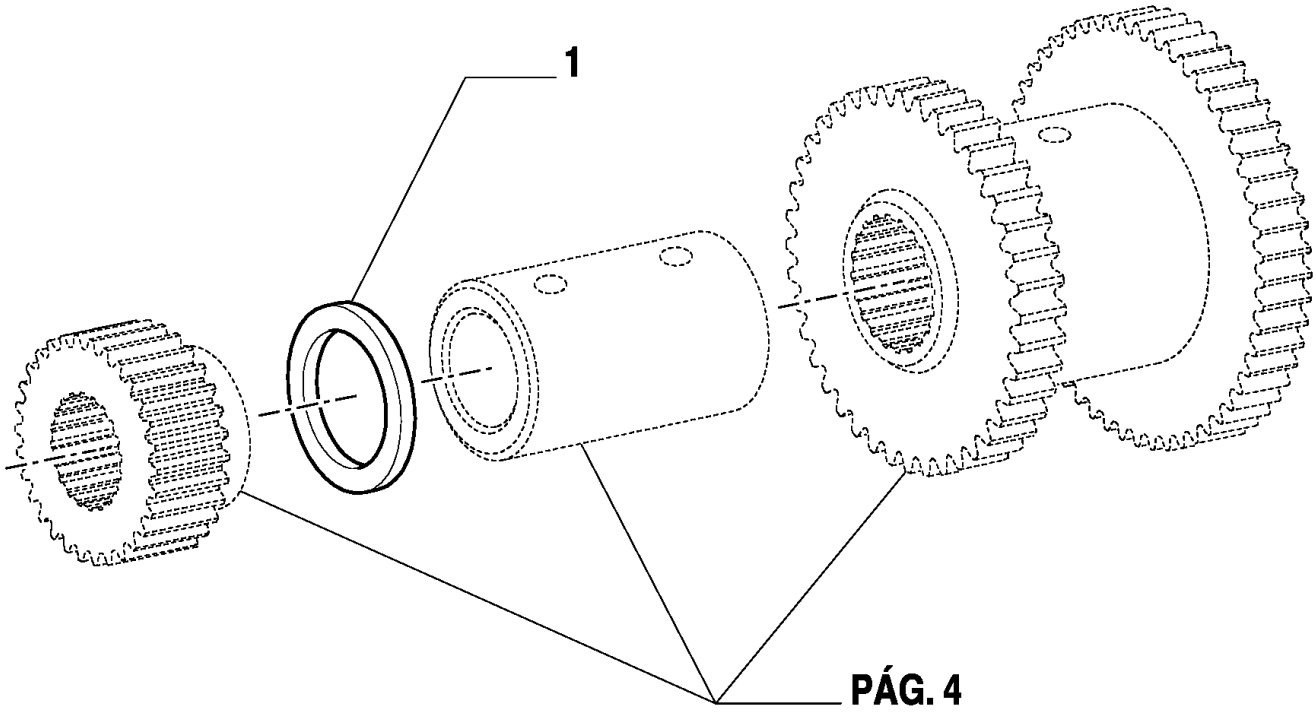
1
PÁG. 4

MXM180 TRATOR CASE IH (APÓS O N/S HCC0030000) (BRASIL)

1.28.7(08) EMBREAGEM - COM CABINE

Ref	Numero de Peça	Qtd	Descrição
1	5134799	AR	CALCO DE AFINACAO, 3.80 MM
1	5134800	AR	CALCO DE AFINACAO, 3.85mm Thk,
1	5134801	AR	CALCO DE AFINACAO, 3.90mm Thk,
1	5134802	AR	CALCO DE AFINACAO, 3.95mm Thk,
1	5134803	AR	CALCO DE AFINACAO, 4.00 MM
1	5134804	AR	CALCO DE AFINACAO, 4.05mm Thk,
1	5129634	AR	CALCO DE AFINACAO, 4.10 MM
1	5129635	AR	CALCO DE AFINACAO, 4.15mm Thk,
1	5129636	AR	CALCO DE AFINACAO, 4.20 MM
1	5129637	AR	CALCO DE AFINACAO, 4.25mm Thk,
1	5129638	AR	CALCO DE AFINACAO, 4.30 MM
1	5129639	AR	CALCO DE AFINACAO, 4.35mm Thk,
1	5129640	AR	CALCO DE AFINACAO, 4.40 MM
1	5129641	AR	CALCO DE AFINACAO, 4.45mm Thk,
1	5129642	AR	CALCO DE AFINACAO, 4.50mm Thk,
1	5129643	AR	CALCO DE AFINACAO, 4.55mm Thk,
1	5129644	AR	CALCO DE AFINACAO, 4.60mm Thk,
1	5129645	AR	CALCO DE AFINACAO, 4.65mm Thk,
1	5129646	AR	CALCO DE AFINACAO, 4.70mm Thk,
1	5129647	AR	CALCO DE AFINACAO, 4.75mm Thk,
1	5129648	AR	CALCO DE AFINACAO, 4.80mm Thk ,

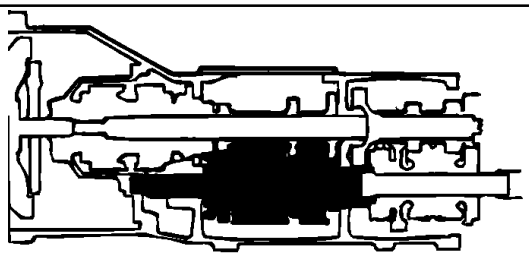

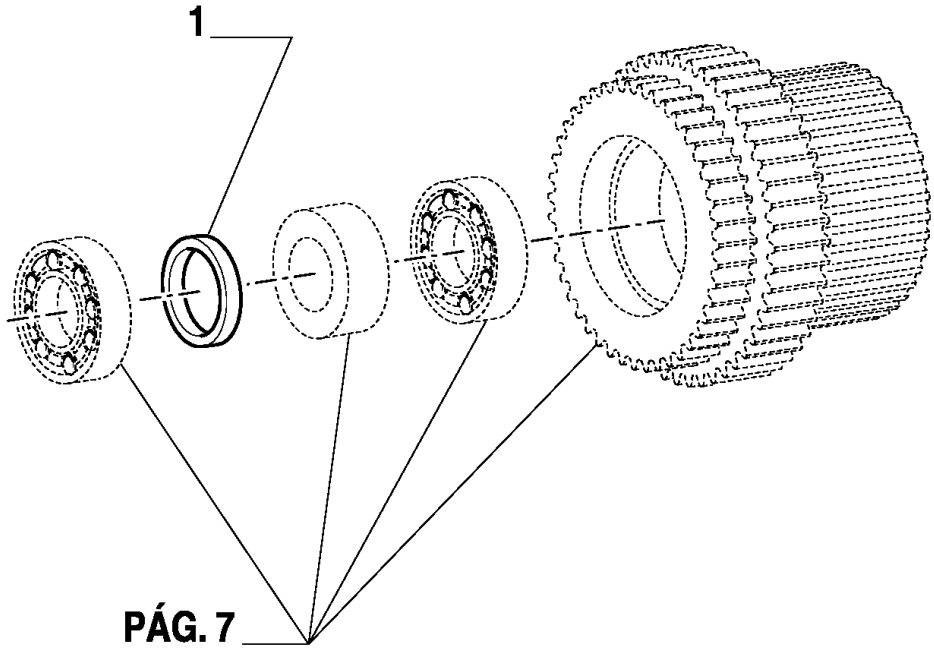
1
PÁG. 7

MXM180 TRATOR CASE IH (APÓS O N/S HCC0030000) (BRASIL)

1.28.7(09) EMBREAGEM - COM CABINE

Ref	Numero de Peça	Qtd	Descrição
1	5167100	AR	CALCO DE AFINACAO, 9.80mm Thk,
1	5167101	AR	CALCO DE AFINACAO, 9.825mm Thk,
1	5167102	AR	CALCO DE AFINACAO, 9.85mm Thk,
1	5167103	AR	CALCO DE AFINACAO, 9.875mm Thk,
1	5167104	AR	CALCO DE AFINACAO, 9.90mm Thk,
1	5167105	AR	CALCO DE AFINACAO, 9.925mm Thk,
1	5167106	AR	CALCO DE AFINACAO, 9.95mm Thk,
1	5167107	AR	CALCO DE AFINACAO, 9.975mm Thk,
1	5167108	AR	CALCO DE AFINACAO, 10.00mm Thk, 9.100 mm
1	5167109	AR	CALCO DE AFINACAO, 10.025mm Thk,
1	5167110	AR	CALCO DE AFINACAO, 10.05mm Thk,
1	5167111	AR	CALCO DE AFINACAO, 10.075mm Thk,
1	5167112	AR	CALCO DE AFINACAO, 10.10mm Thk,
1	5167113	AR	CALCO DE AFINACAO, 10.125mm Thk,
1	5167114	AR	CALCO DE AFINACAO, 10.15mm Thk,
1	5167115	AR	CALCO DE AFINACAO, 10.175mm Thk,
1	5167116	AR	CALCO DE AFINACAO, 10.20mm Thk,
1	5167117	AR	CALCO DE AFINACAO, 10.225mm Thk,
1	5167118	AR	CALCO DE AFINACAO, 10.25mm Thk,

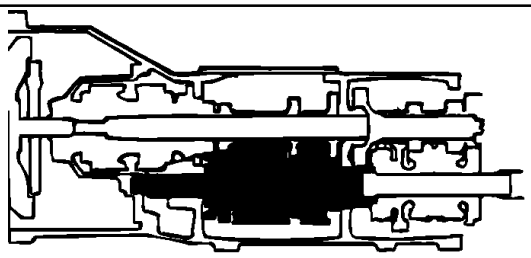

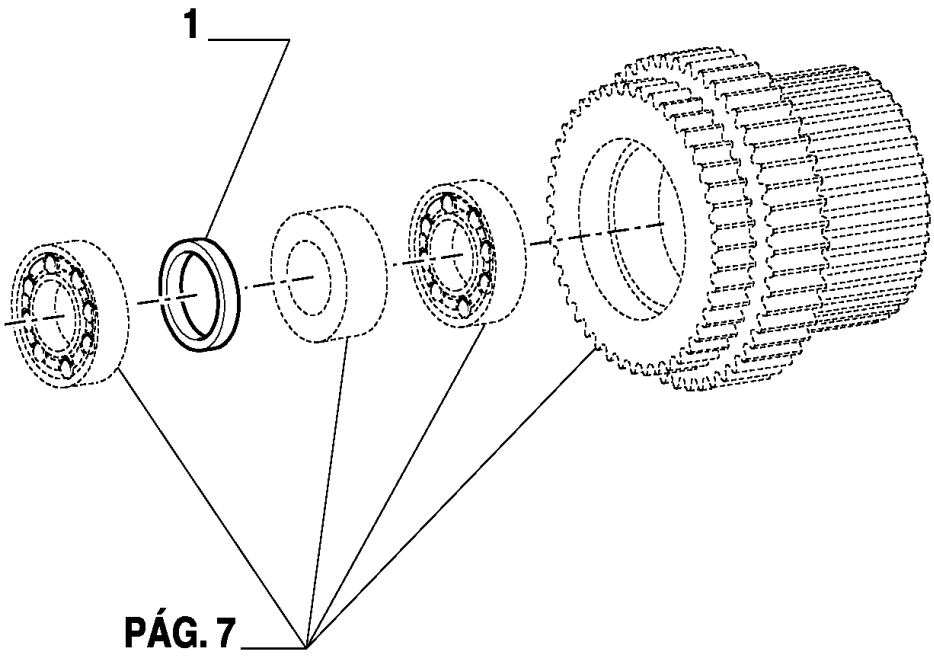
1
PÁG. 7

MXM180 TRATOR CASE IH (APÓS O N/S HCC0030000) (BRASIL)

1.28.7(10) EMBREAGEM - COM CABINE

Ref	Numero de Peça	Qtd	Descrição
1	5175400	AR	CALCO DE AFINACAO, 10.275mm Thk,
1	5175401	AR	CALCO DE AFINACAO, 10.300mm Thk,
1	5175402	AR	CALCO DE AFINACAO, 10.325mm Thk,
1	5175403	AR	CALCO DE AFINACAO, 10.350mm Thk,
1	5175404	AR	CALCO DE AFINACAO, 10.375mm Thk,
1	5175405	AR	CALCO DE AFINACAO, 10.400mm Thk,
1	5175406	AR	CALCO DE AFINACAO, 10.425mm Thk,
1	5175408	AR	CALCO DE AFINACAO, 10.450mm Thk,
1	5175409	AR	CALCO DE AFINACAO, 10.475mm Thk,
1	5175410	AR	CALCO DE AFINACAO, 10.500mm Thk,
1	5175411	AR	CALCO DE AFINACAO, 10.525mm Thk,
1	5175412	AR	CALCO DE AFINACAO, 10.550mm Thk,
1	5175414	AR	CALCO DE AFINACAO, 10.575mm Thk,
1	5175415	AR	CALCO DE AFINACAO, 10.600mm Thk,
1	5175416	AR	CALCO DE AFINACAO, 10.625mm Thk,
1	5175417	AR	CALCO DE AFINACAO, 10.650mm Thk,
1	5175418	AR	CALCO DE AFINACAO, 10.675mm Thk,
1	5175419	AR	CALCO DE AFINACAO, 10.700mm Thk,

MXM180 TRATOR CASE IH (APÓS O N/S HCC0030000) (BRASIL)

1.29.6(01) COMANDO HIDRÁULICO DO CÂMBIO - COM CABINE

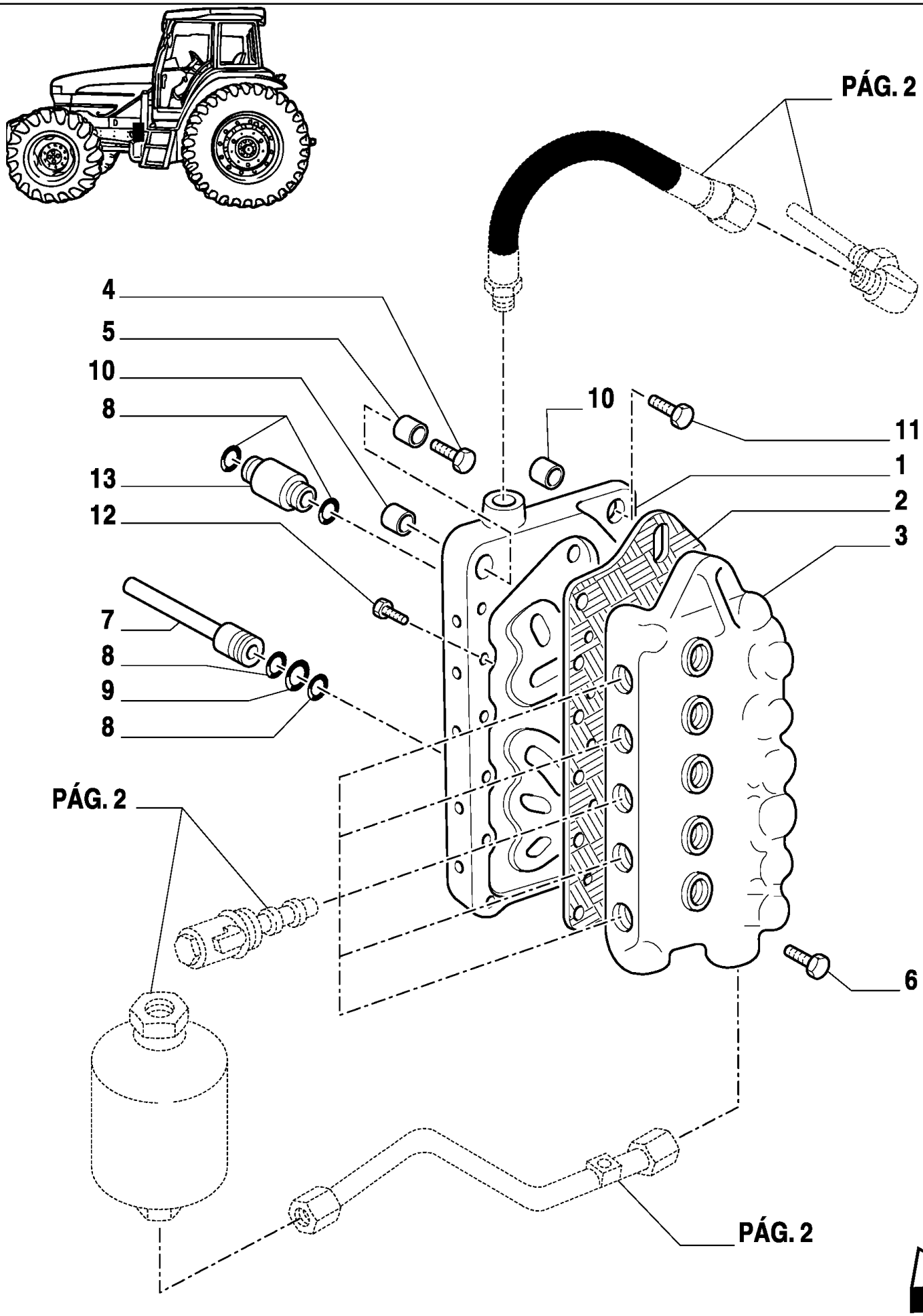

MXM180 TRATOR CASE IH (APÓS O N/S HCC0030000) (BRASIL)

1.29.6(01) COMANDO HIDRÁULICO DO CÂMBIO - COM CABINE

Ref	Numero de Peça	Qtd	Descrição
1	5173780	1	SUPORTE,
2	5165241	1	JUNTA,
3	5173742	1	CORPO DA VALVULA,
4	15971621	1	PARAFUSO, Hex, M10 x 90, 8.8,
5	5173615	2	ESPAÇADOR,
6	11306921	1	PARAFUSO, Hex, M10 x 1.25 x 30, 8.8, Full Thd,
7	5162184	4	CONEXÃO,
8	14453180	10	ANEL "O", 12.42MM ID x 1.78 Thk,
9	13397770	4	ANEL, M16, Int,
10	5173616	1	ESPAÇADOR,
11	15888821	1	PARAFUSO, Hex, M10 x 70, 8.8,
12	10902621	14	PARAFUSO, Hex, M6 x 25, 8.8,
13	5167065	1	CONEXÃO,

MXM180 TRATOR CASE IH (APÓS O N/S HCC0030000) (BRASIL)

1.29.6(02) COMANDO HIDRÁULICO DO CÂMBIO - COM CABINE

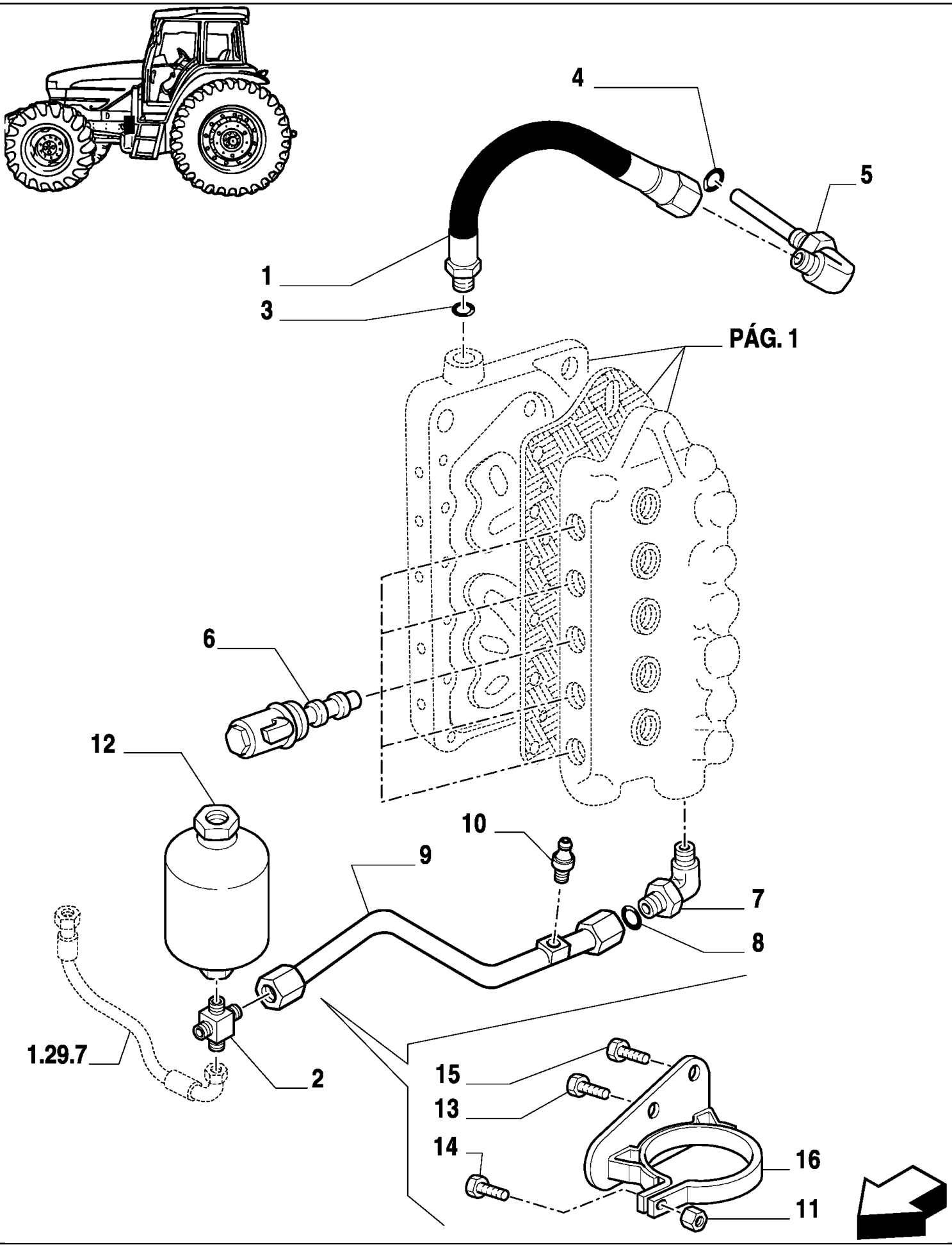

MXM180 TRATOR CASE IH (APÓS O N/S HCC0030000) (BRASIL)

1.29.6(02) COMANDO HIDRÁULICO DO CÂMBIO - COM CABINE

Ref	Numero de Peça	Qtd	Descrição
1	5181928	1	MANGUEIRA HIDRAULICA,
2	5175346	1	CONEXÃO,
3	14437885	1	ANEL "O", 13.3MM ID x 2.4 Thk,
5	5165336	1	COTOVELO,
6	5168054	5	ELETRO VALVULA,
7	5167217	1	CONEXÃO,
9	5198449	1	TUBULAÇÃO HIDRAULICO,
10	82028133	1	TRANSMISSOR,
11	12574511	1	CONTRA PORCA, M10 x 1.25, Cl 8,
12	5173023	1	ACUMULADOR,
13	14442520	1	PARAFUSO, Hex Soc Flat Hd, M10 x 20, 8.8,
14	11234724	1	PARAFUSO, Hex, M10 x 1.25 x 45, 8.8,
15	15970521	2	PARAFUSO, Hex, M10 x 1.25 x 20, 8.8, Full Thd,
16	5172981	1	SUPORTE,
4	14437985	1	ANEL "O", 15.3MM ID x 2.4 Thk,
8	14438085	1	ANEL "O", 19.3MM ID x 2.4 Thk,

1.29.6(03) COMANDO HIDRÁULICO DO CÂMBIO - COM CABINE

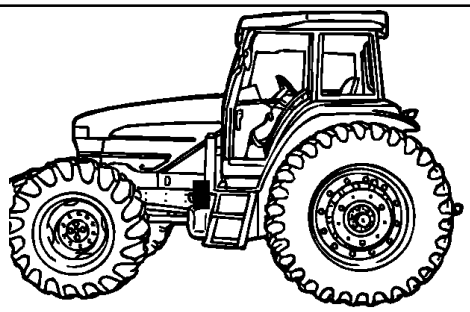

KIT ● = 14

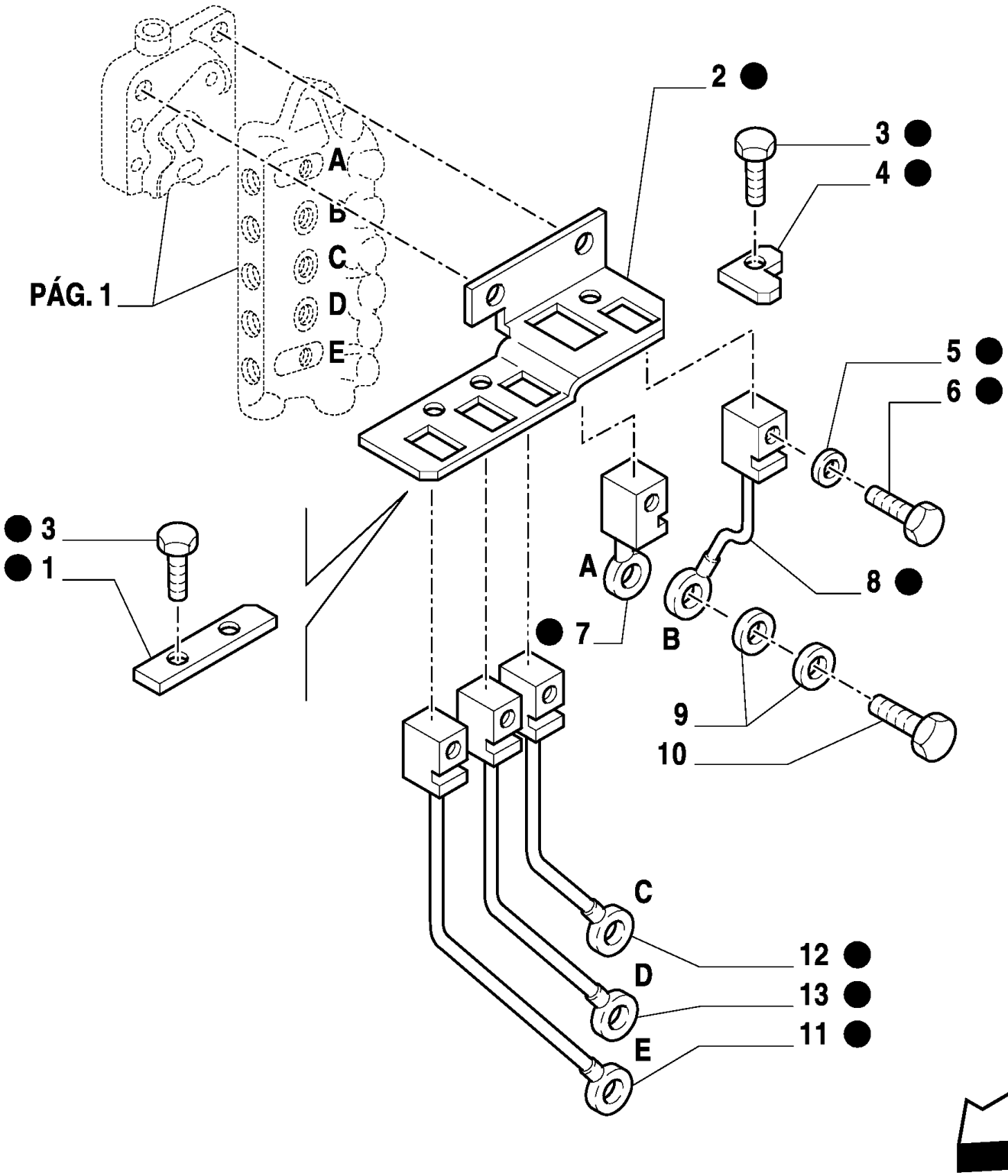

MXM180 TRATOR CASE IH (APÓS O N/S HCC0030000) (BRASIL)

1.29.6(03) COMANDO HIDRÁULICO DO CÂMBIO - COM CABINE

Ref	Numero de Peça	Qtd	Descrição
1	5173479	1	PLACA,
2	5173614	1	SUPORTE,
3	10979421	3	PARAFUSO, Hex, M6 x 10, 8.8, Full Thd,
4	5173483	1	PLACA,
5	10260160	5	ARRUELA DE VEDAÇÃO, M10.2 x 14 x 1,
6	11903011	5	BUJÃO, M10 x 1 x 11, Cl5.8,
7	87527241	1	TUBULAÇÃO HIDRAULICO,
8	87527513	1	TUBULAÇÃO HIDRAULICO,
9	10298360	10	ARRUELA DE COBRE, M10.2 x 16 x 1, Copper,
10	11903811	5	BANJO,
11	87527781	1	TUBULAÇÃO HIDRAULICO,
12	87527772	1	TUBULAÇÃO HIDRAULICO,
13	87527753	1	TUBULAÇÃO HIDRAULICO,
14	5173771	1	KIT,

1.29.7(01) TUBULAÇÃO DE LUBRIFICAÇÃO DO CÂMBIO - COM CABINE

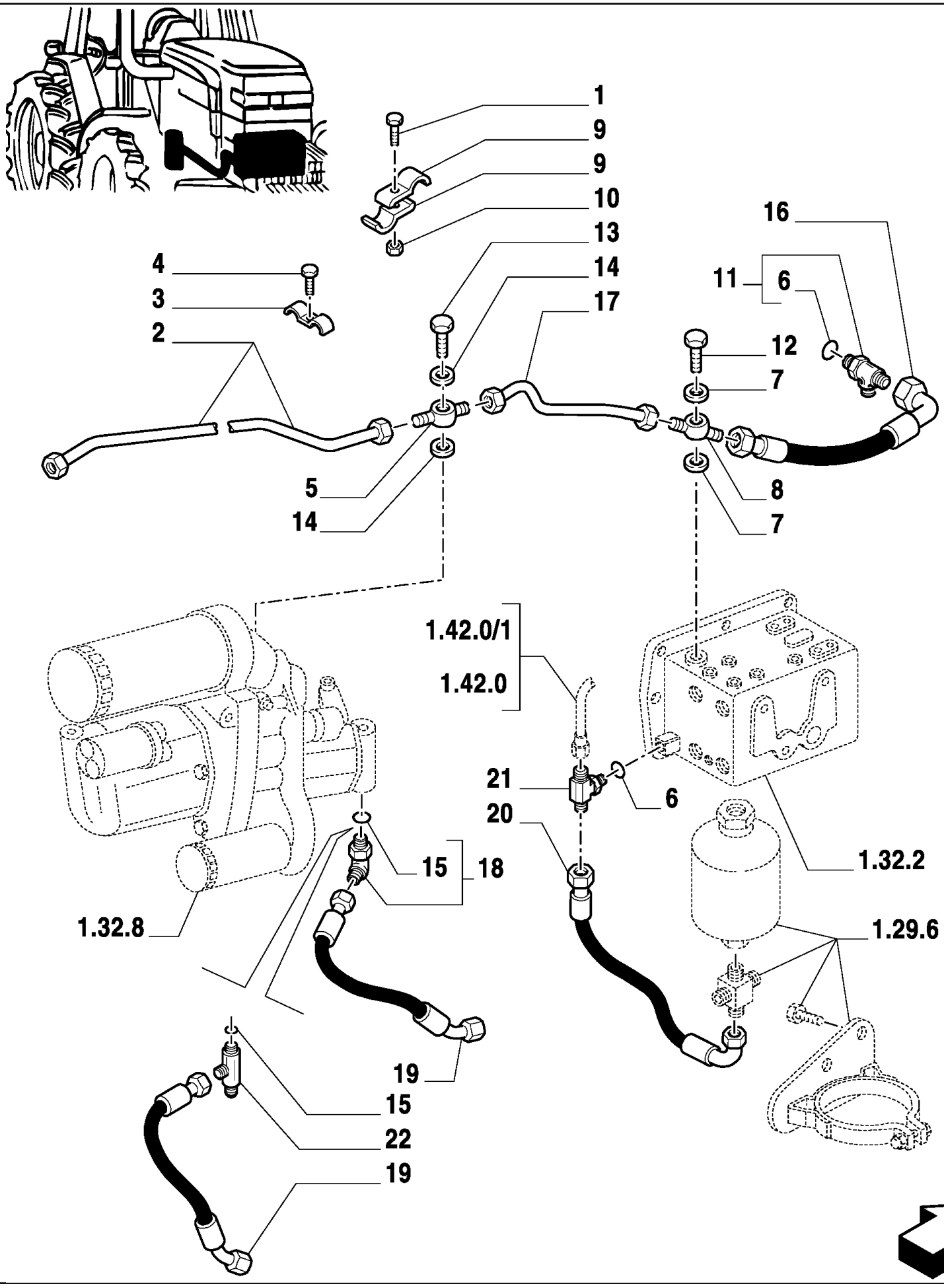

MXM180 TRATOR CASE IH (APÓS O N/S HCC0030000) (BRASIL)

1.29.7(01) TUBULAÇÃO DE LUBRIFICAÇÃO DO CÂMBIO - COM CABINE

Ref	Numero de Peça	Qtd	Descrição
1	10902621	2	PARAFUSO, Hex, M6 x 25, 8.8,
2	5184851	1	TUBULAÇÃO HIDRAULICO,
3	5155606	1	PLACA,
4	10902124	1	PARAFUSO, Hex, M6 x 14, 8.8, Full Thd,
5	5156993	1	CONEXÃO,
7	98429280	2	JUNTA,
8	5167927	1	CONEXÃO,
9	5156374	4	PRENDEDOR,
11	5165926	1	CONEXÃO,
12	10182617	1	BANJO, M20 x 1.5 x 36,
13	5155609	1	BANJO,
14	5167639	2	ARRUELA DE VEDAÇÃO,
16	82020096	1	MANGUEIRA HIDRAULICA,
17	5181926	1	TUBULAÇÃO HIDRAULICO,
18	5155452	1	COTOVELO,
19	5181923	1	TUBO RÍGIDO,
20	5197947	1	TUBULAÇÃO HIDRAULICO,
21	5155514	1	TEE,
15	14437985	1	ANEL "O", 15.3MM ID x 2.4 Thk,
6	14438085	1	ANEL "O", 19.3MM ID x 2.4 Thk,
10	15896221	2	PORCA, M6, Cl 10,

MXM180 TRATOR CASE IH (APÓS O N/S HCC0030000) (BRASIL)

1.29.7(02) TUBULAÇÃO DE LUBRIFICAÇÃO DO CÂMBIO - COM CABINE

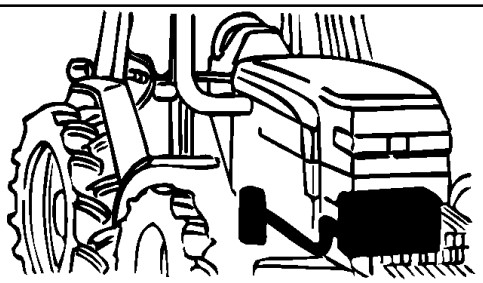

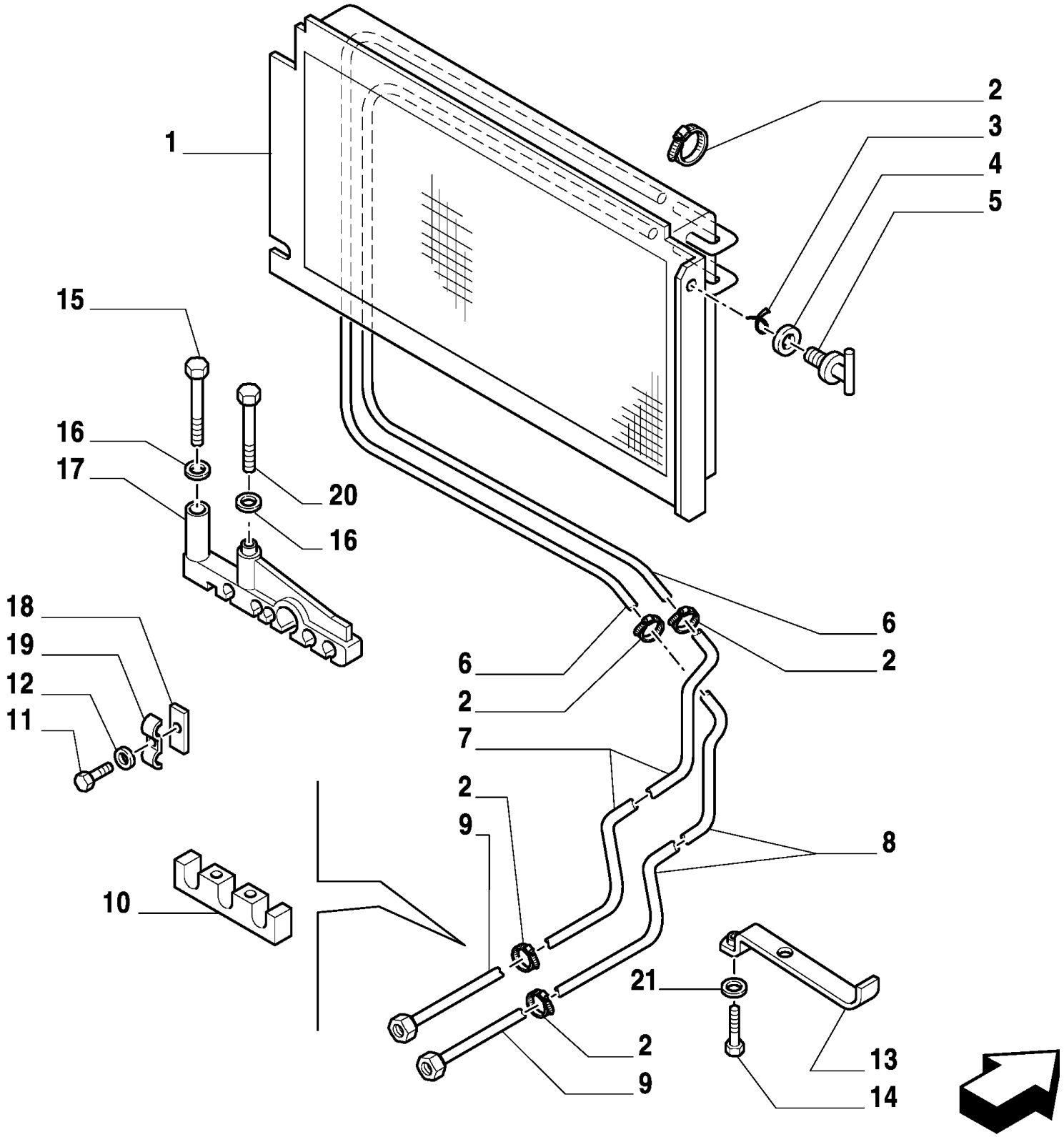

MXM180 TRATOR CASE IH (APÓS O N/S HCC0030000) (BRASIL)

1.29.7(02) TUBULAÇÃO DE LUBRIFICAÇÃO DO CÂMBIO - COM CABINE

Ref	Numero de Peça	Qtd	Descrição
1	82000903	1	ARREFECEDOR,
2	82012719	6	PRENDEDOR,
3	82004582	1	FIXADOR,
4	82004583	1	PLACA,
5	82011199	1	BOTÃO DE IMPULSO,
6	81870879	2	TUBO FLEXÍVEL,
7	82018789	1	TUBO RÍGIDO,
8	82018790	1	TUBO RÍGIDO,
9	82018786	1	MANGUEIRA HIDRAULICA,
9	82018787	1	TUBO FLEXÍVEL,
10	82016306	1	PRENDEDOR,
11	10902221	1	PARAFUSO, Hex, M6 x 16, 8.8,
12	10571579	1	ARRUELA-TRAVA, M6,
13	82015119	2	PRENDEDOR,
14	15211421	2	PARAFUSO, Hex, M5 x 30, 8.8, Full Thd,
15	16044621	2	PARAFUSO, Hex, M8 x 70, 8.8,
16	12646721	2	ARRUELA PLANA, M8 x 20 x 2,
17	82015941	2	SUPORTE,
18	5138294	1	SUPORTE,
19	4999554	1	PRENDEDOR,
20	16044721	2	PARAFUSO, Hex, M8 x 75, 8.8,
21	12639701	1	ARRUELA PLANA, M6 x 11 x 1,

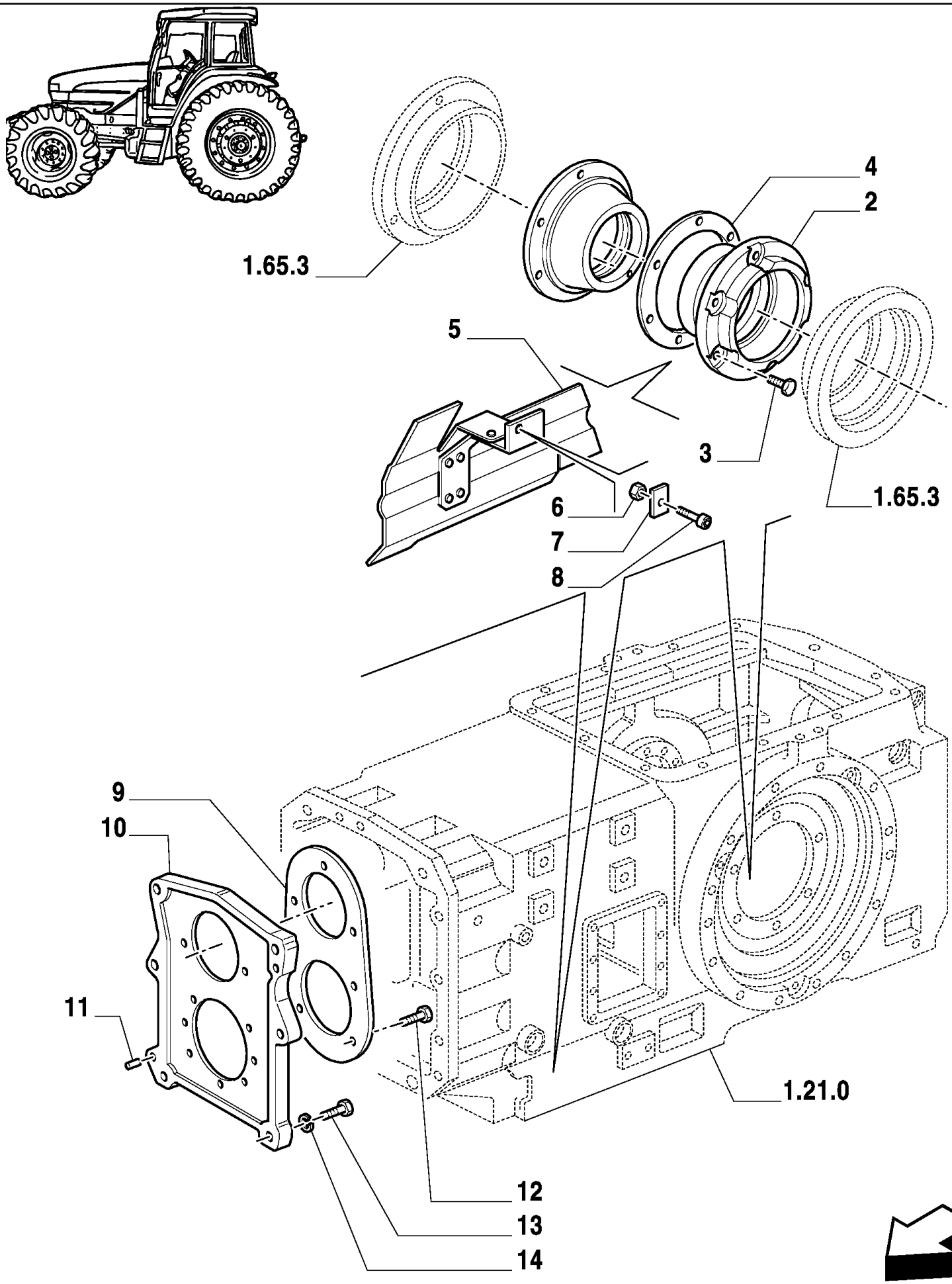
1.65.3
4
2
5
3
1.65.3
6
7
8
9
10
11
1.21.0
12
13
14

MXM180 TRATOR CASE IH (APÓS O N/S HCC0030000) (BRASIL)

1.32.0(01) CARCAÇAS, TAMPAS E SUPORTES

Ref	Numero de Peça	Qtd	Descrição
1	5162538	1	SUPORTE, RH
2	5162537	1	SUPORTE, LH
3	14233721	12	PARAFUSO, Hex, M10 x 1.25 x 35,
4	5152097	AR	CALCO DE AFINACAO, .15mm Thk,
4	5152098	AR	CALCO DE AFINACAO, .20mm Thk,
4	5152099	AR	CALCO DE AFINACAO, .50mm Thk,
5	5155028	1	PROTEÇÃO,
6	16100811	1	PORCA, M8, Cl 8,
7	14198700	1	PLAQUETA DE TRAVA,
8	14306521	1	PARAFUSO, Hex Soc Hd, M8 x 30, 8.8,
9	5143257	1	PLACA,
10	5164785	1	SUPORTE,
11	10839710	2	GUIA,
12	14233421	11	PARAFUSO, Hex, M10 x 1.25 x 25,
13	11227021	4	PARAFUSO, Hex, M14 x 1.5 x 65, 8.8,
13	11422021	2	PARAFUSO, Hex, M14 x 1.5 x 55, 8.8, Full Thd,
14	11194174	6	ARRUELA MOLA, Belleville, M10.5,

1.32.1(01) ENGRENAGENS DO REDUTOR CENTRAL

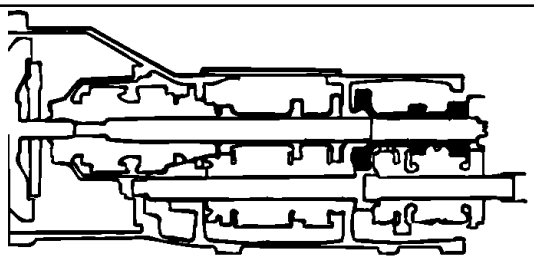

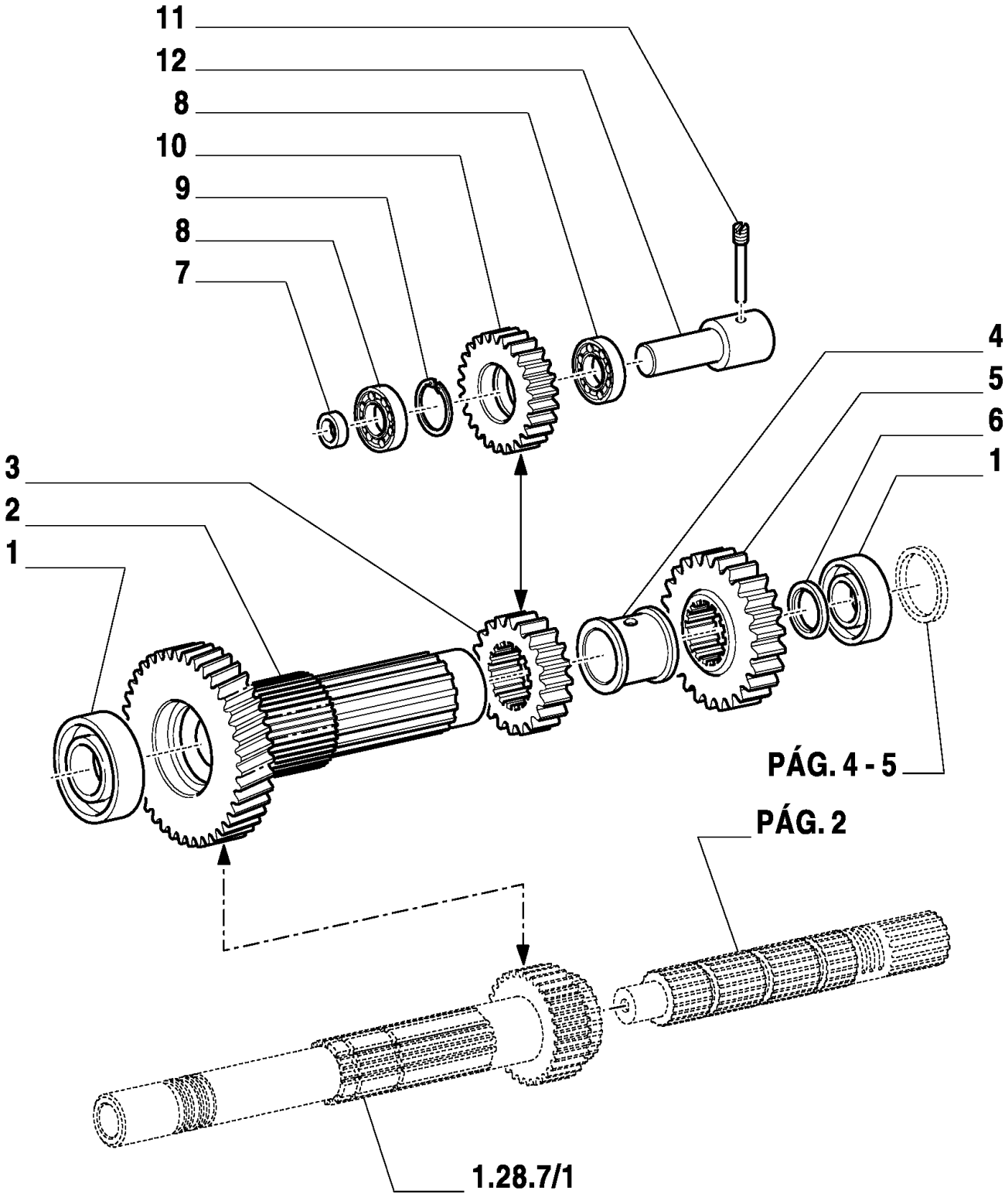

MXM180 TRATOR CASE IH (APÓS O N/S HCC0030000) (BRASIL)

1.32.1(01) ENGRENAGENS DO REDUTOR CENTRAL

Ref	Numero de Peça	Qtd	Descrição
1	26800160	1	TUCHO COM ROLETE, 50 x 90 x 24.75
2	5166028	1	EIXO ACIONADO,
3	5160404	1	ENGRENAGEM CONDUZIDA,
4	5160345	1	ESPAÇADOR,
5	5166035	1	ENGRENAGEM,
6	5166040	1	ANILHA DE ENCOSTO,
7	5160347	1	ESPAÇADOR,
8	20996680	2	ROLAMENTO,
9	11061076	1	ANEL, M62, Int,
10	5160382	1	ENGRENAGEM CONDUZIDA,
11	5178342	1	PINO-ELÁSTICO,
12	5164846	1	EIXO,

1.32.1(02) ENGRENAGENS DO REDUTOR CENTRAL

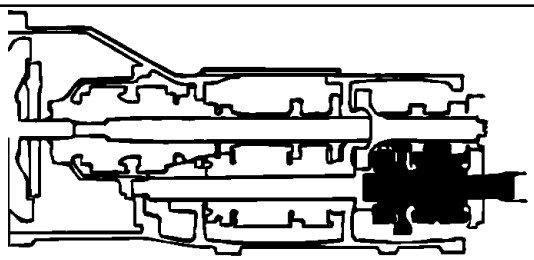

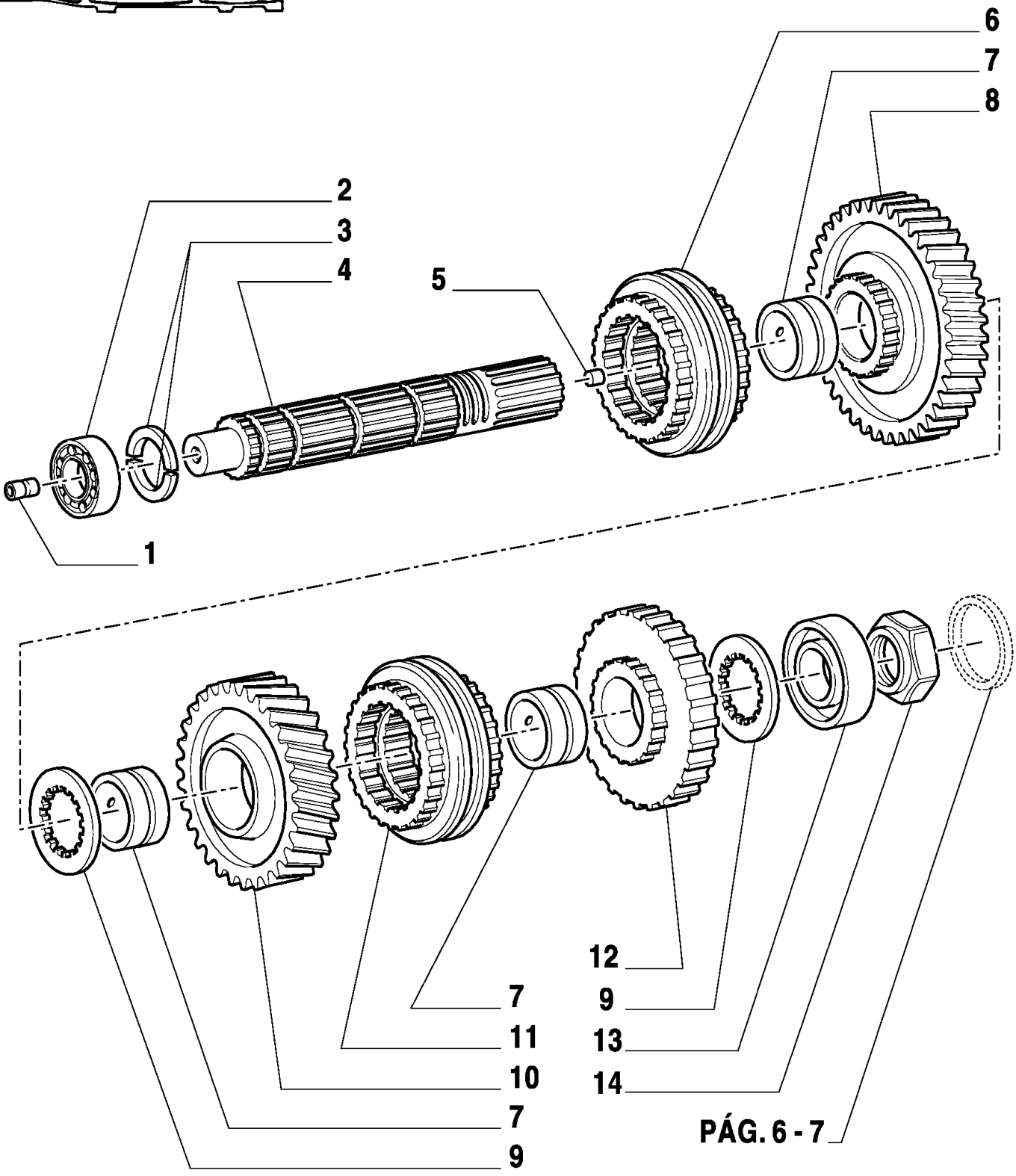

PÁG. 6 - 7

MXM180 TRATOR CASE IH (APÓS O N/S HCC0030000) (BRASIL)

1.32.1(02) ENGRENAGENS DO REDUTOR CENTRAL

Ref	Numero de Peça	Qtd	Descrição
1	5166038	1	TUBO DE INTRODUÇÃO,
2	5180813	1	CONE,
3	5169085	2	ARRUELA PLANA,
4	5180850	1	EIXO ACIONADOR,
5	5125566	1	GUIA,
6	87389659	1	SINCRONIZADOR,
7	5164695	3	ANILLO DE COJINETE,
8	5164727	1	ENGRENAGEM CONDUZIDA,
9	5149239	2	ANILHA DE ENCOSTO,
10	5165372	1	ENGRENAGEM CONDUZIDA,
11	87567127	1	SINCRONIZADOR,
12	5164729	1	ENGRENAGEM CONDUZIDA,
13	5169086	1	TUCHO COM ROLETE,
14	5169091	1	PORCA,

1.32.1(03) ENGRENAGENS DO REDUTOR CENTRAL

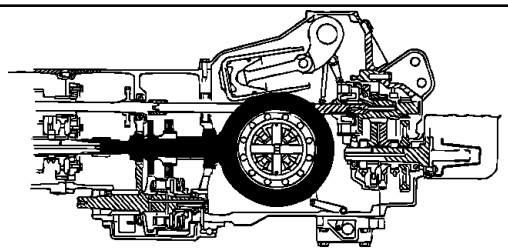

MXM180 TRATOR CASE IH (APÓS O N/S HCC0030000) (BRASIL)

1.32.1(03) ENGRENAGENS DO REDUTOR CENTRAL

Ref	Numero de Peça	Qtd	Descrição
1	11059776	1	ANEL, M38, Int,
2	5176850	1	LUVA DE ACOPLAMENTO,
3	5147930	1	PORCA DO BUCIM,
4	5138727	1	TUCHO COM ROLETE,
5	5163666	1	ENGRENAGEM CONDUTORA, , MXM135 / MXM150
5	5162724	1	ENGRENAGEM CONDUZIDA, , MXM165 / MXM180
6	5145129	1	ESPAÇADOR,
7	5111271	1	TUCHO COM ROLETE,
8	5183202	1	ENGRENAGEM,
9	5162572	1	PAR DE ENGRENAGENS,
10	16109221	12	CONTRA PORCA, M12 x 1.25, , MXM135 / MXM150
11	15540831	12	PARAFUSO, Hex, M12 x 1.25 x 50, 10.9, , MXM135 / MXM150

1.32.1(04) ENGRENAGENS DO REDUTOR CENTRAL

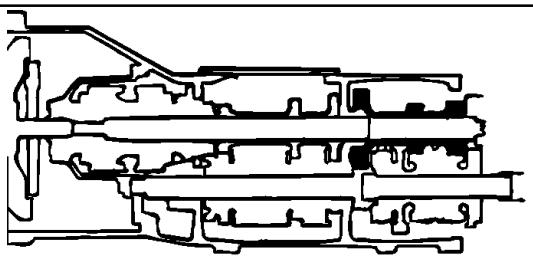

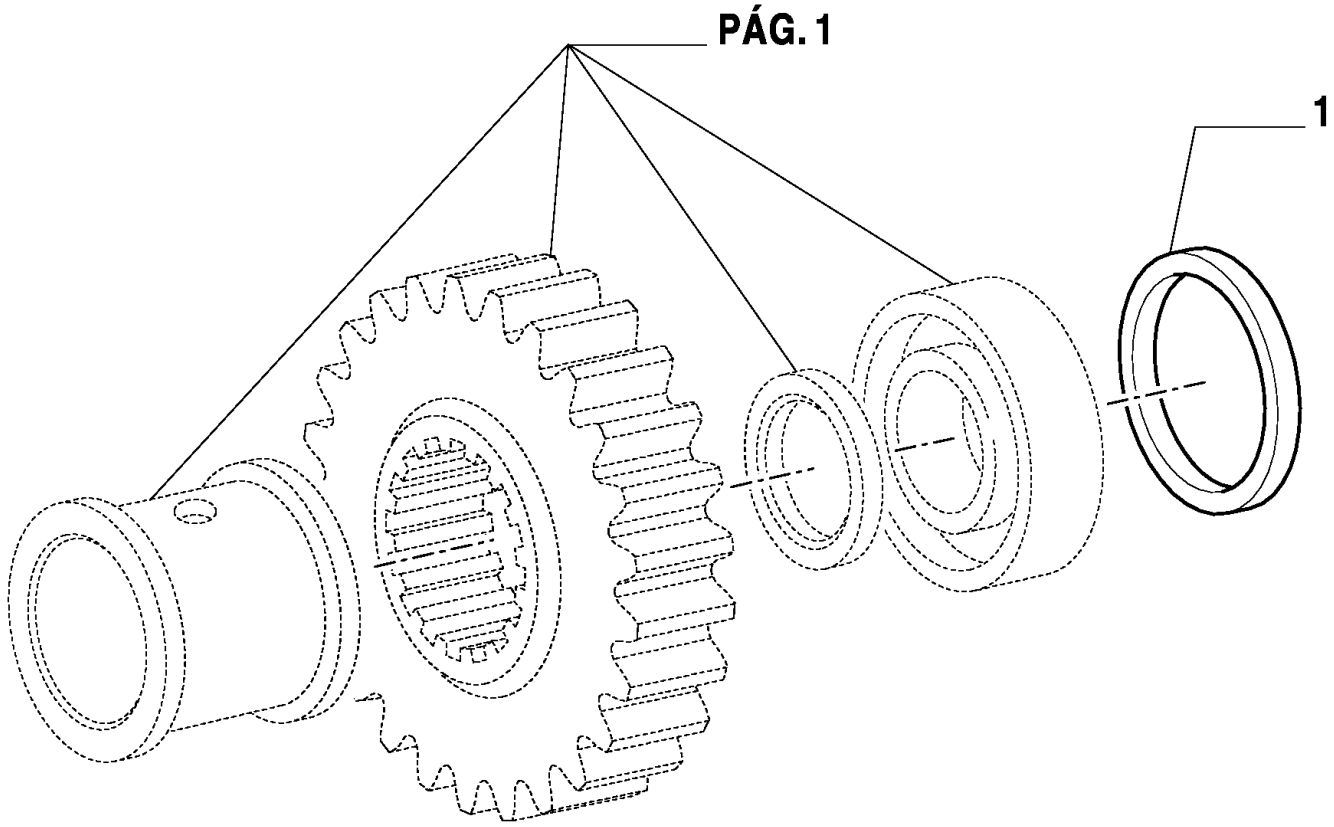

MXM180 TRATOR CASE IH (APÓS O N/S HCC0030000) (BRASIL)

1.32.1(04) ENGRENAGENS DO REDUTOR CENTRAL

Ref	Numero de Peça	Qtd	Descrição
1	5178492	AR	CALCO DE AFINACAO, 1.50mm Thk,
1	5178493	AR	CALCO DE AFINACAO, 1.55mm Thk,
1	5178494	AR	CALCO DE AFINACAO, 1.60mm Thk,
1	5178495	AR	CALCO DE AFINACAO, 1.65mm Thk,
1	5138520	AR	CALCO DE AFINACAO, 1.70mm Thk,
1	5159714	AR	CALCO DE AFINACAO, 1.75mm Thk,
1	5138521	AR	CALCO DE AFINACAO, 1.80mm Thk,
1	5159715	AR	CALCO DE AFINACAO, 1.85mm Thk,
1	5138522	AR	CALCO DE AFINACAO, 1.90mm Thk,
1	5159716	AR	CALCO DE AFINACAO, 1.95mm Thk,
1	5138523	AR	CALCO DE AFINACAO, 2.00mm Thk,
1	5138524	AR	CALCO DE AFINACAO, 2.05mm Thk,
1	5138525	AR	CALCO DE AFINACAO, 2.10mm Thk,
1	5138526	AR	CALCO DE AFINACAO, 2.15mm Thk,
1	5138527	AR	CALCO DE AFINACAO, 2.20mm Thk,
1	5138528	AR	CALCO DE AFINACAO, 2.25mm Thk,
1	5138529	AR	CALCO DE AFINACAO, 2.30mm Thk,
1	5138530	AR	CALCO DE AFINACAO, 2.35mm Thk,
1	5138531	AR	CALCO DE AFINACAO, 2.40mm Thk,
1	5138532	AR	CALCO DE AFINACAO, 2.45mm Thk,

1.32.1(05) ENGRENAGENS DO REDUTOR CENTRAL

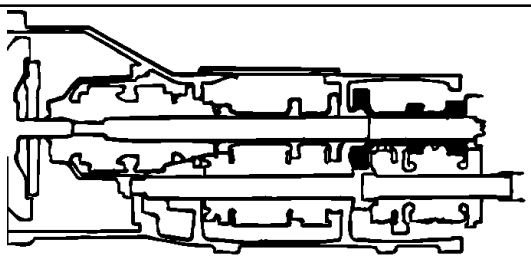

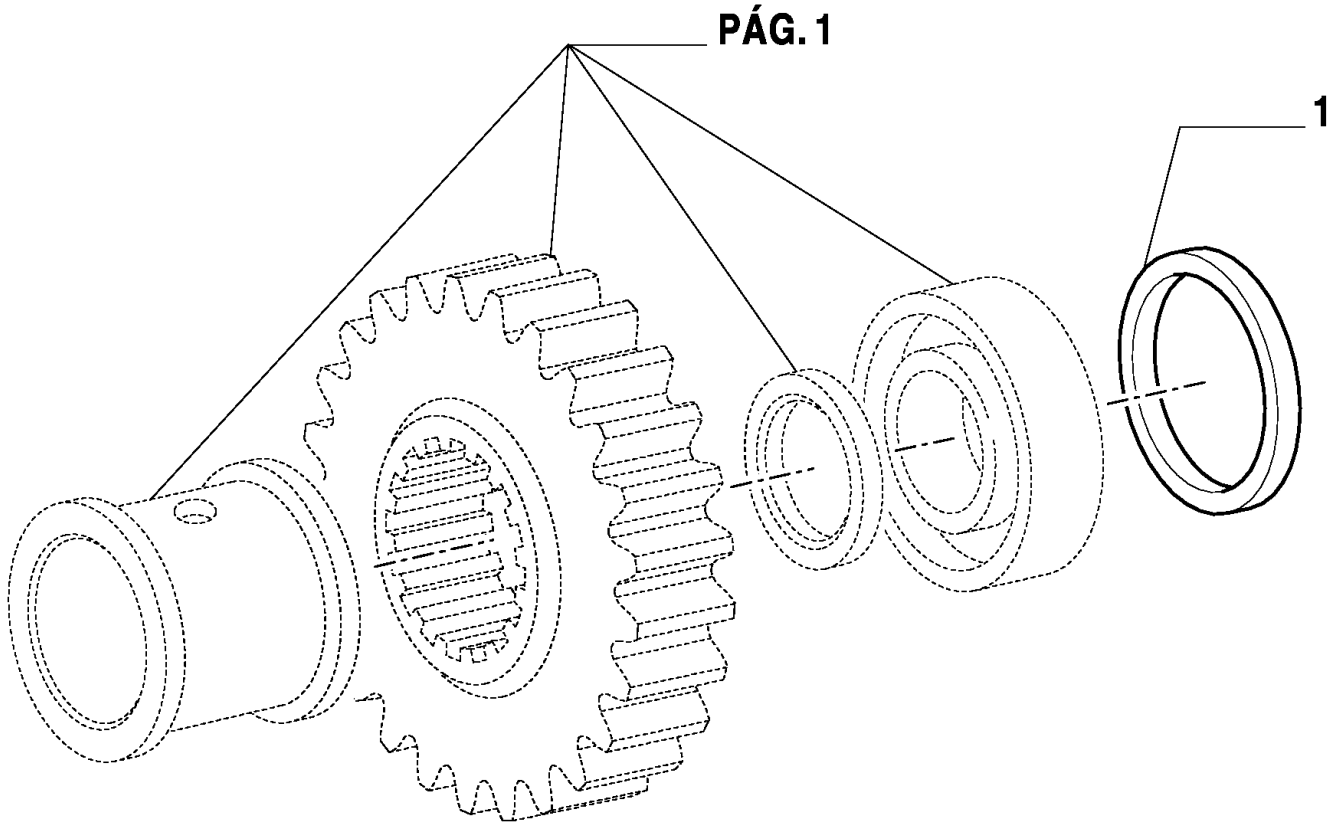

MXM180 TRATOR CASE IH (APÓS O N/S HCC0030000) (BRASIL)

1.32.1(05) ENGRENAGENS DO REDUTOR CENTRAL

Ref	Numero de Peça	Qtd	Descrição
1	5138533	AR	CALCO DE AFINACAO, 2.50mm Thk,
1	5138534	AR	CALCO DE AFINACAO, 2.55mm Thk,
1	5138535	AR	CALCO DE AFINACAO, 2.60mm Thk,
1	5138536	AR	CALCO DE AFINACAO, 2.65mm Thk,
1	5138537	AR	CALCO DE AFINACAO, 2.70mm Thk,
1	5138538	AR	CALCO DE AFINACAO, 2.75mm Thk,
1	5138539	AR	CALCO DE AFINACAO, 2.80mm Thk,
1	5138540	AR	CALCO DE AFINACAO, 2.85mm Thk,
1	5138541	AR	CALCO DE AFINACAO, 2.90mm Thk,
1	5138542	AR	CALCO DE AFINACAO, 2.95mm Thk,
1	5138543	AR	CALCO DE AFINACAO, 3.00mm Thk,
1	5178496	AR	CALCO DE AFINACAO, 3.05mm Thk,
1	5138544	AR	CALCO DE AFINACAO, 3.10mm Thk,
1	5178497	AR	CALCO DE AFINACAO, 3.15mm Thk,
1	5138545	AR	CALCO DE AFINACAO, 3.20mm Thk,
1	5178498	AR	CALCO DE AFINACAO, 3.25mm Thk,
1	5138546	AR	CALCO DE AFINACAO, 3.30mm Thk,
1	5178499	AR	CALCO DE AFINACAO, 3.35mm Thk,
1	5178500	AR	CALCO DE AFINACAO, 3.40mm Thk,

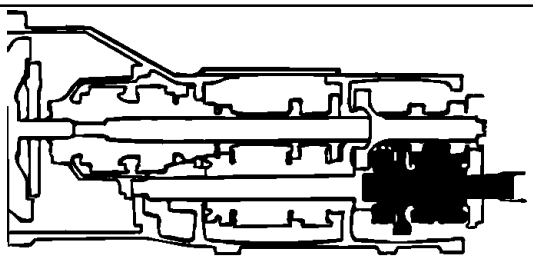

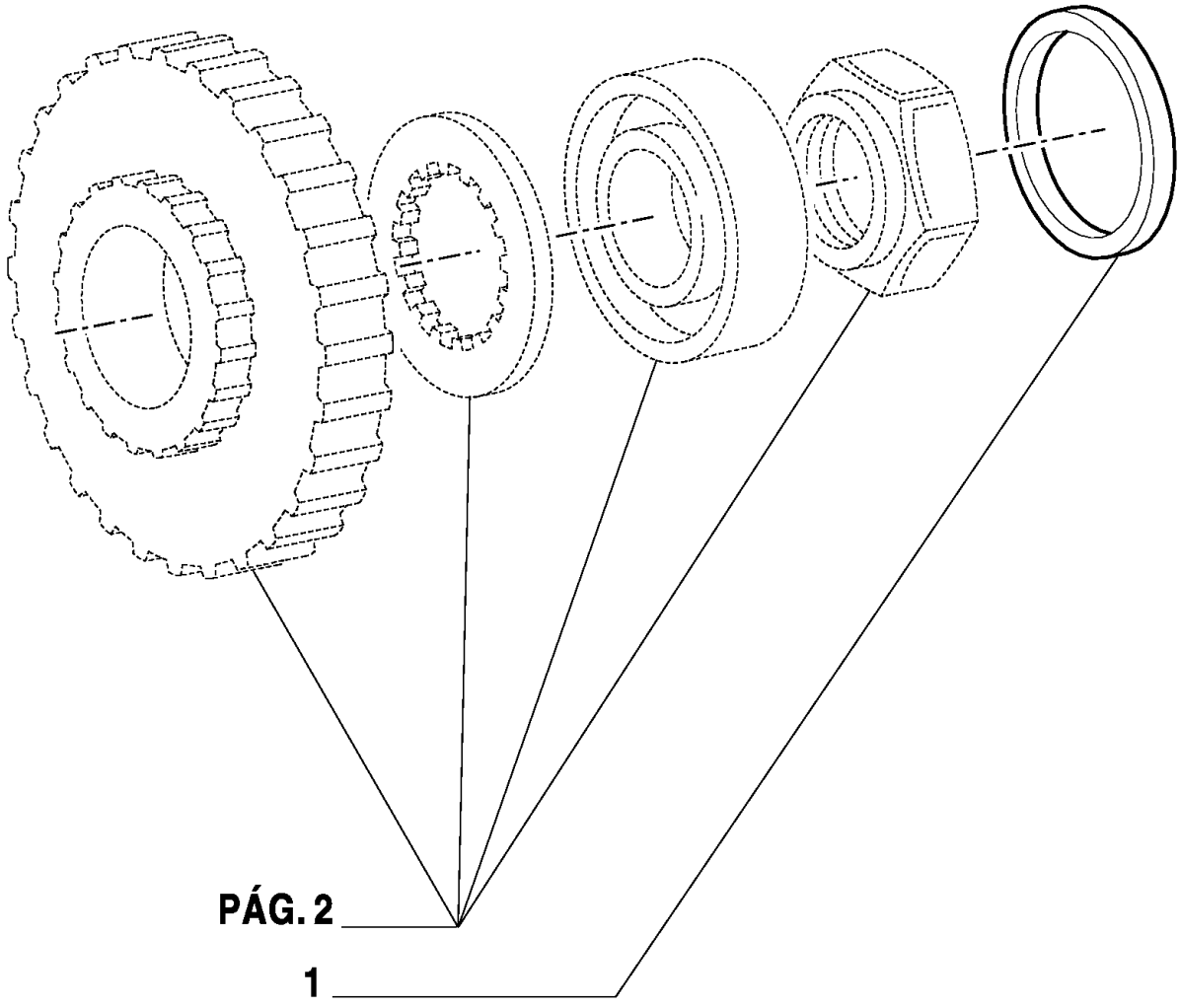
PÁG. 2
1

MXM180 TRATOR CASE IH (APÓS O N/S HCC0030000) (BRASIL)

1.32.1(06) ENGRENAGENS DO REDUTOR CENTRAL

Ref	Numero de Peça	Qtd	Descrição
1	5178501	AR	CALCO DE AFINACAO, 1.60mm Thk,
1	5178502	AR	CALCO DE AFINACAO, 1.65mm Thk,
1	5138547	AR	CALCO DE AFINACAO, 1.70mm Thk,
1	5159714	AR	CALCO DE AFINACAO, 1.75mm Thk,
1	5159711	AR	CALCO DE AFINACAO, 1.75mm Thk,
1	5138548	AR	CALCO DE AFINACAO, 1.80mm Thk,
1	5159715	AR	CALCO DE AFINACAO, 1.85mm Thk,
1	5159712	AR	CALCO DE AFINACAO, 1.85mm Thk, x 86
1	5138549	AR	CALCO DE AFINACAO, 1.90mm Thk,
1	5159716	AR	CALCO DE AFINACAO, 1.95mm Thk,
1	5159713	AR	CALCO DE AFINACAO, 1.95mm Thk,
1	5138550	AR	CALCO DE AFINACAO, 2.00mm Thk,
1	5138551	AR	CALCO DE AFINACAO, 2.05mm Thk,
1	5138552	AR	CALCO DE AFINACAO, 2.10mm Thk, 2.10 x 86 mm
1	5138553	AR	CALCO DE AFINACAO, 2.15mm Thk,
1	5138554	AR	CALCO DE AFINACAO, 2.20mm Thk,
1	5138555	AR	CALCO DE AFINACAO, 2.25mm Thk,
1	5138556	AR	CALCO DE AFINACAO, 2.30mm Thk,
1	5138557	AR	CALCO DE AFINACAO, 2.35mm Thk,
1	5138558	AR	CALCO DE AFINACAO, 2.40mm Thk,
1	5138559	AR	CALCO DE AFINACAO, 2.45mm Thk,
1	5138560	AR	CALCO DE AFINACAO, 2.50mm Thk,

1.32.1(07) ENGRENAGENS DO REDUTOR CENTRAL

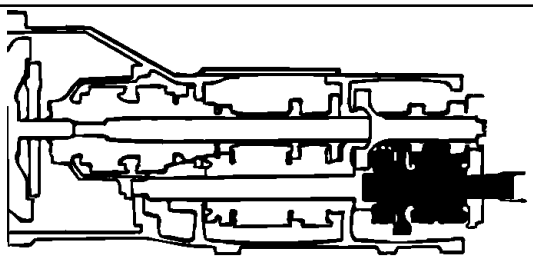

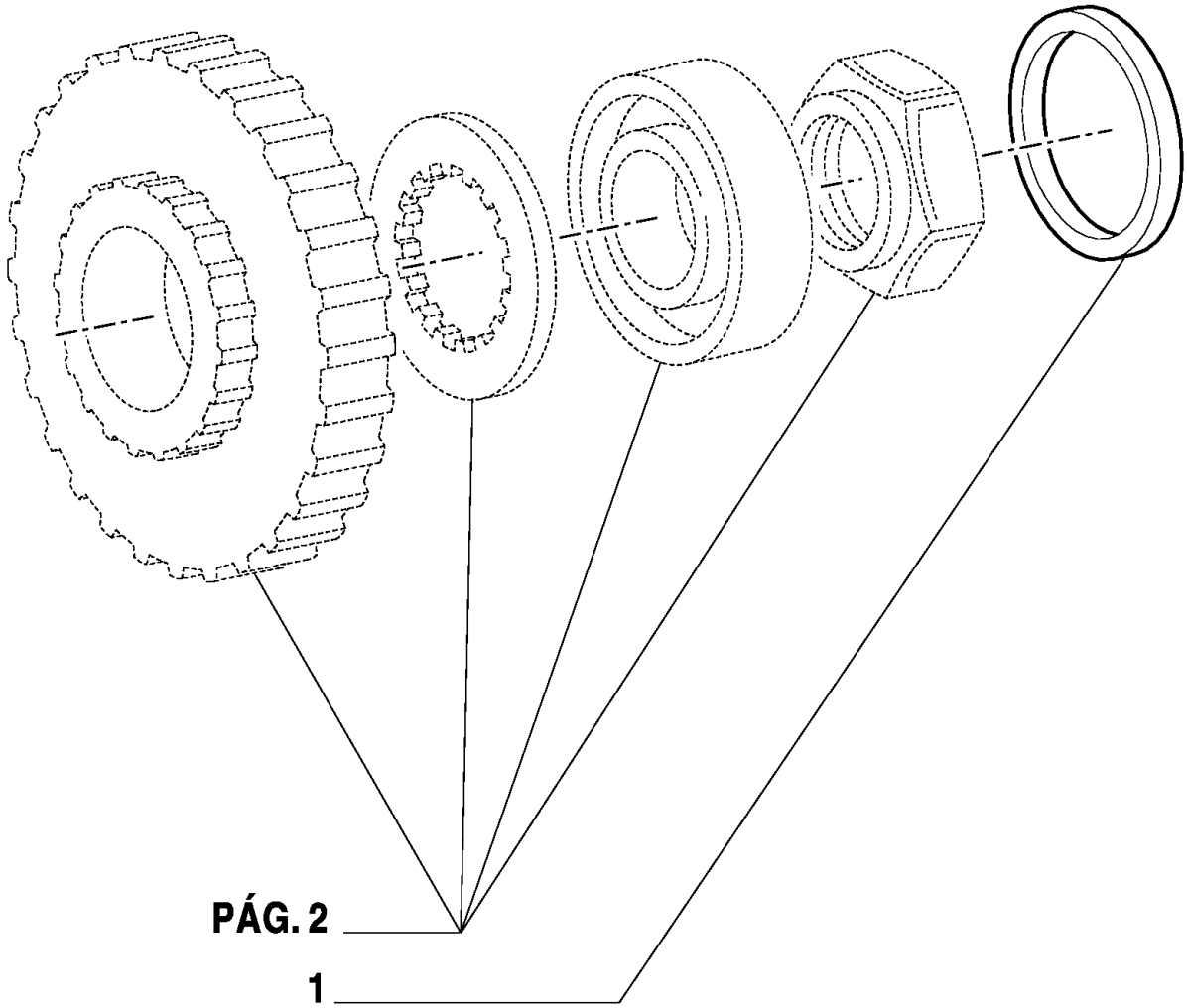

MXM180 TRATOR CASE IH (APÓS O N/S HCC0030000) (BRASIL)

1.32.1(07) ENGRENAGENS DO REDUTOR CENTRAL

Ref	Numero de Peça	Qtd	Descrição
1	5138561	AR	CALCO DE AFINACAO, 2.55mm Thk,
1	5138562	AR	CALCO DE AFINACAO, 2.60mm Thk,
1	5138563	AR	CALCO DE AFINACAO, 2.65mm Thk,
1	5138564	AR	CALCO DE AFINACAO, 2.70mm Thk,
1	5138565	AR	CALCO DE AFINACAO, 2.75mm Thk,
1	5138566	AR	CALCO DE AFINACAO, 2.80mm Thk,
1	5138567	AR	CALCO DE AFINACAO, 2.85mm Thk,
1	5138568	AR	CALCO DE AFINACAO, 2.90mm Thk,
1	5138569	AR	CALCO DE AFINACAO, 2.95mm Thk,
1	5138570	AR	CALCO DE AFINACAO, 3.00mm Thk,
1	5178503	AR	CALCO DE AFINACAO, 3.05mm Thk,
1	5138571	AR	CALCO DE AFINACAO, 3.10mm Thk,
1	5178504	AR	CALCO DE AFINACAO, 3.15mm Thk,
1	5138572	AR	CALCO DE AFINACAO, 3.20mm Thk,
1	5178505	AR	CALCO DE AFINACAO, 3.25mm Thk,
1	5138573	AR	CALCO DE AFINACAO, 3.30mm Thk,
1	5178506	AR	CALCO DE AFINACAO, 3.35mm Thk,
1	5178507	AR	CALCO DE AFINACAO, 3.40mm Thk, 86 mm ID
1	5178508	AR	CALCO DE AFINACAO, 3.45mm Thk, 86 mm ID
1	5178509	AR	CALCO DE AFINACAO, 3.50mm Thk, 86 mm ID

1.32.1(08) ENGRENAGENS DO REDUTOR CENTRAL

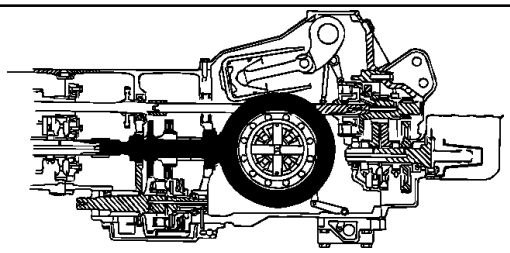

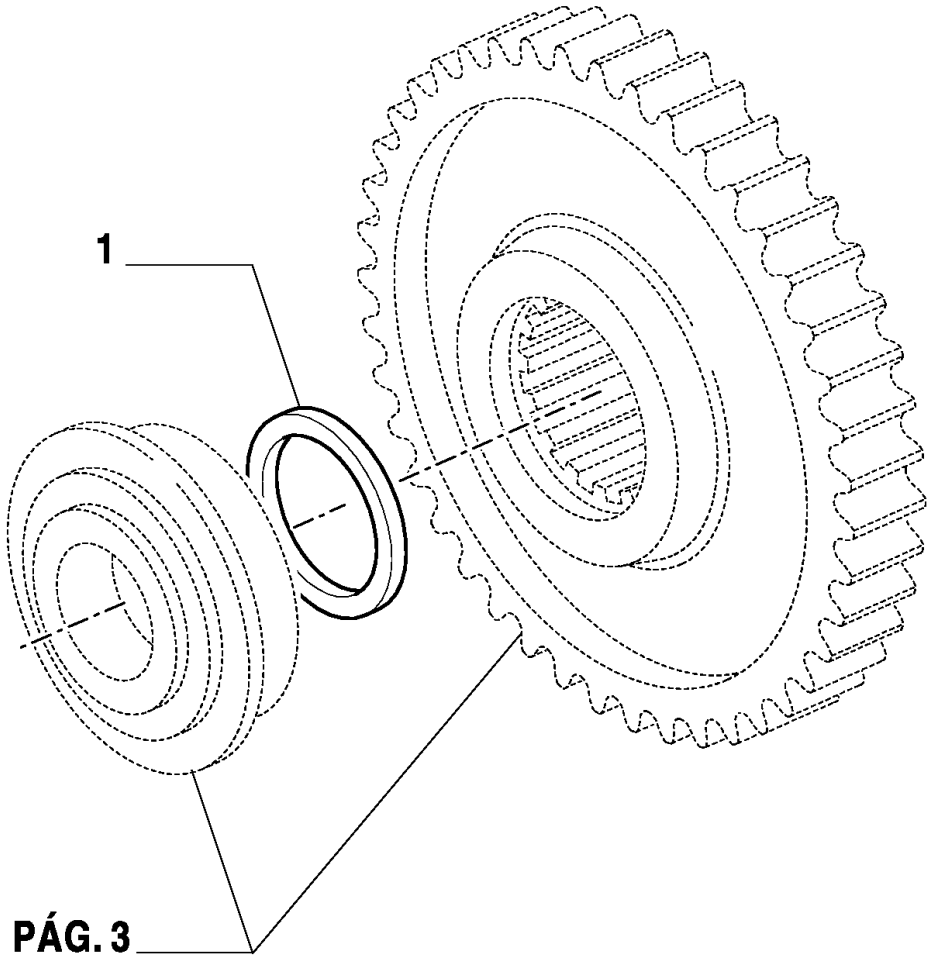

MXM180 TRATOR CASE IH (APÓS O N/S HCC0030000) (BRASIL)

1.32.1(08) ENGRENAGENS DO REDUTOR CENTRAL

Ref	Numero de Peça	Qtd	Descrição
1	5148557	AR	CALCO DE AFINACAO, 4.400mm Thk,
1	5148558	AR	CALCO DE AFINACAO, 4.500mm Thk,
1	5148559	AR	CALCO DE AFINACAO, 4.600mm Thk,
1	5148560	AR	CALCO DE AFINACAO, 4.700mm Thk,
1	5148561	AR	CALCO DE AFINACAO, 4.800mm Thk,
1	5148562	AR	CALCO DE AFINACAO, 4.850mm Thk,
1	5148563	AR	CALCO DE AFINACAO, 4.900mm Thk,
1	5148564	AR	CALCO DE AFINACAO, 4.950mm Thk,
1	5148565	AR	CALCO DE AFINACAO, 5.000mm Thk,
1	5148566	AR	CALCO DE AFINACAO, 5.050mm Thk,
1	5148567	AR	CALCO DE AFINACAO, 5.100mm Thk,
1	5148568	AR	CALCO DE AFINACAO, 5.150mm Thk,
1	5148569	AR	CALCO DE AFINACAO, 5.200mm Thk,
1	5148570	AR	CALCO DE AFINACAO, 5.250mm Thk,
1	5148571	AR	CALCO DE AFINACAO, 5.300mm Thk,
1	5148572	AR	CALCO DE AFINACAO, 5.350mm Thk,
1	5148573	AR	CALCO DE AFINACAO, 5.400mm Thk,
1	5148574	AR	CALCO DE AFINACAO, 5.450mm Thk,

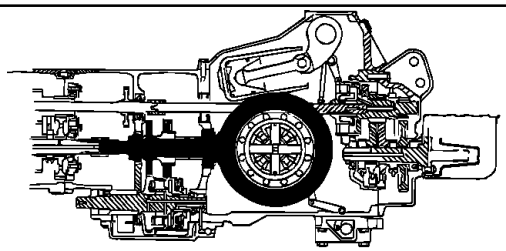

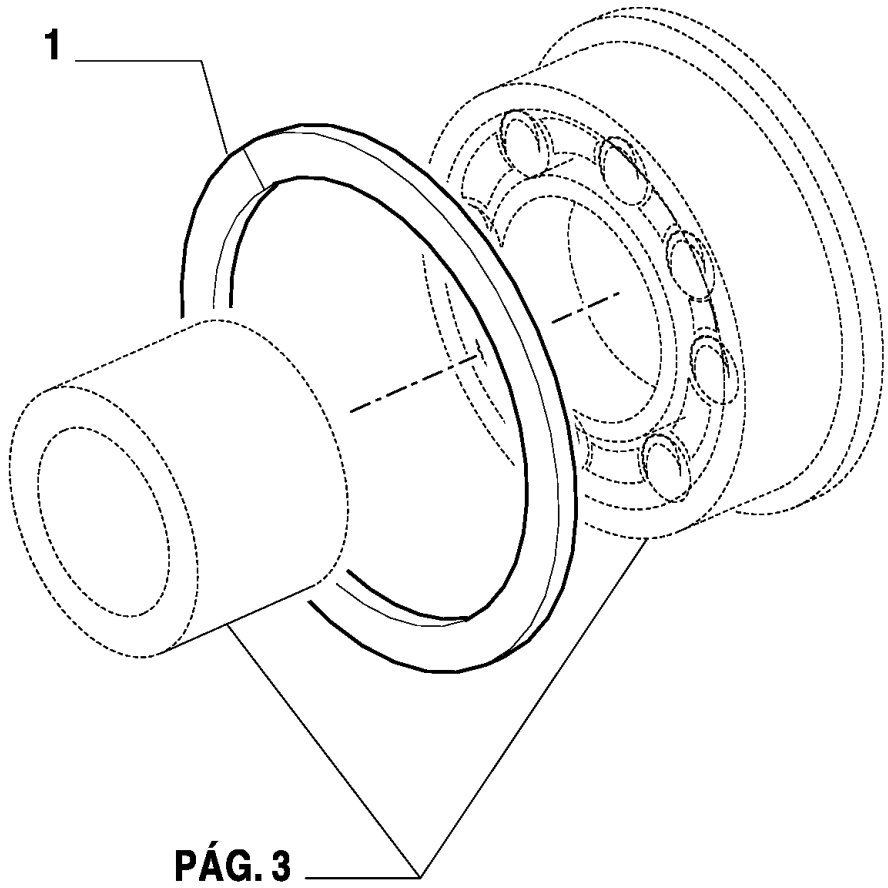
1
PÁG. 3

MXM180 TRATOR CASE IH (APÓS O N/S HCC0030000) (BRASIL)

1.32.1(10) ENGRENAGENS DO REDUTOR CENTRAL

Ref	Numero de Peça	Qtd	Descrição
1	5102442	AR	CALCO DE AFINACAO, 3.00mm Thk, , MXM165 / MXM180
1	5178413	AR	CALCO DE AFINACAO, 3.05mm Thk, , MXM135 / MXM150
1	5102443	AR	CALCO DE AFINACAO, 3.10mm Thk, , MXM135 / MXM150
1	5178414	AR	CALCO DE AFINACAO, 3.15mm Thk, , MXM135 / MXM150
1	5102444	AR	CALCO DE AFINACAO, 3.20mm Thk, , MXM135 / MXM150
1	5178415	AR	CALCO DE AFINACAO, 3.25mm Thk, , MXM135 / MXM150
1	5102445	AR	CALCO DE AFINACAO, 3.30mm Thk, , MXM135 / MXM150
1	5178416	AR	CALCO DE AFINACAO, 3.35mm Thk, , MXM135 / MXM150
1	5102446	AR	CALCO DE AFINACAO, 3.40mm Thk, , MXM135 / MXM150
1	5178417	AR	CALCO DE AFINACAO, 3.45mm Thk, , MXM135 / MXM150
1	5102447	AR	CALCO DE AFINACAO, 3.5mm Thk, , MXM135 / MXM150
1	5178418	AR	CALCO DE AFINACAO, 3.55mm Thk, , MXM135 / MXM150
1	5102448	AR	CALCO DE AFINACAO, 3.60mm Thk, , MXM135 / MXM150
1	5178419	AR	CALCO DE AFINACAO, 3.65mm Thk, , MXM135 / MXM150
1	5102449	AR	CALCO DE AFINACAO, 3.70mm Thk, , MXM135 / MXM150
1	5178420	AR	CALCO DE AFINACAO, 3.75mm Thk, , MXM135 / MXM150
1	5102450	AR	CALCO DE AFINACAO, 3.80mm Thk, , MXM135 / MXM150
1	5178421	AR	CALCO DE AFINACAO, 3.85mm Thk, , MXM135 / MXM150
1	5102451	AR	CALCO DE AFINACAO, 3.90mm Thk, , MXM135 / MXM150
1	5178422	AR	CALCO DE AFINACAO, 3.95mm Thk, , MXM135 / MXM150
1	5102452	AR	CALCO DE AFINACAO, 4.00mm Thk, , MXM135 / MXM150

1.32.2(01) COMANDOS DO REDUTOR CENTRAL - COM CABINE

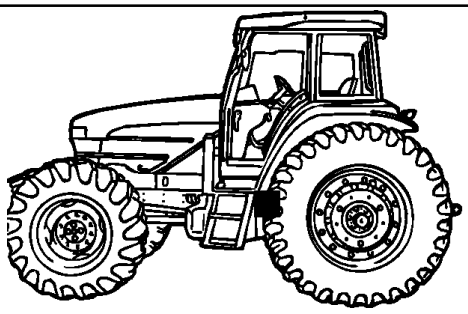

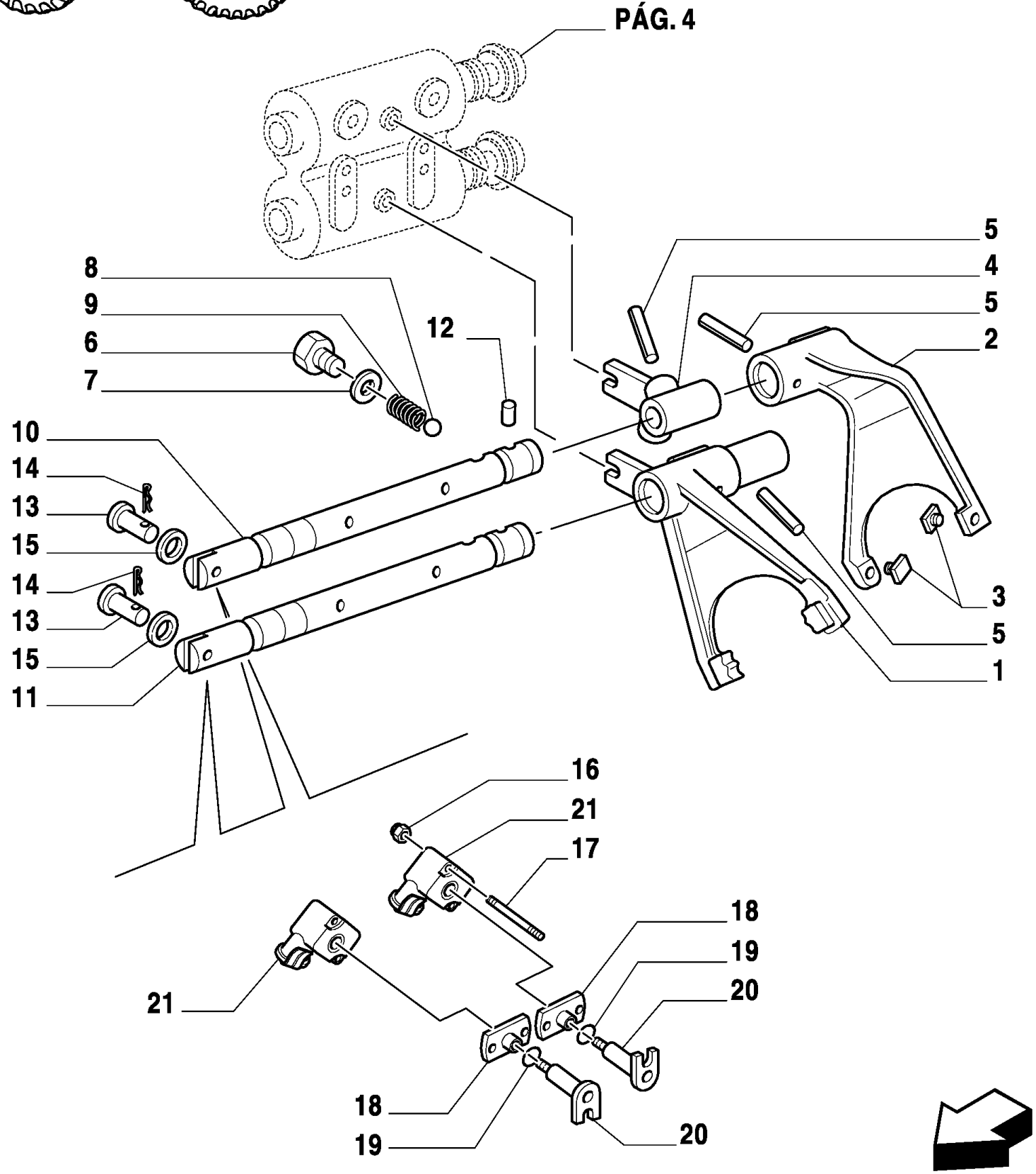

MXM180 TRATOR CASE IH (APÓS O N/S HCC0030000) (BRASIL)

1.32.2(01) COMANDOS DO REDUTOR CENTRAL - COM CABINE

Ref	Numero de Peça	Qtd	Descrição
1	5180055	1	FORQUILHA,
2	5180050	1	FORQUILHA,
3	5152539	2	SAPATA,
4	5180052	1	TRAVA,
5	14607270	3	PINO DE FIXAÇÃO, M8 x 40, Slotted,
6	11903114	2	BUJÃO, M10 x 1.25 x 11,
7	10298360	2	ARRUELA DE COBRE, M10.2 x 16 x 1, Copper,
8	20063390	2	ESFERA,
9	4994342	2	MOLA,
10	5164814	1	TRILHO,
11	5164809	1	TRILHO,
12	5149882	1	TRINCO,
13	5178808	2	PINO,
14	10734201	2	GRAMPO, M2 x 12,
15	14496401	2	ARRUELA-TRAVA, M6 x 12.5
16	14048611	4	CONTRA PORCA, M5 x .8, Cl 8,
17	82014252	4	PRISIONEIRO,
18	5178336	2	TAMPA,
18	5178541	2	PLACA,
19	14456980	2	ANEL "O", -111, 70 Duro, .424" ID x .103" Thk,
20	5178335	2	EIXO,
21	87559692	2	POTENCIÔMETRO, ROTARY POSITION SENSOR

1.32.2(02) COMANDOS DO REDUTOR CENTRAL

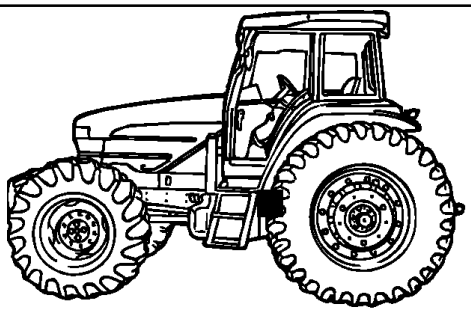

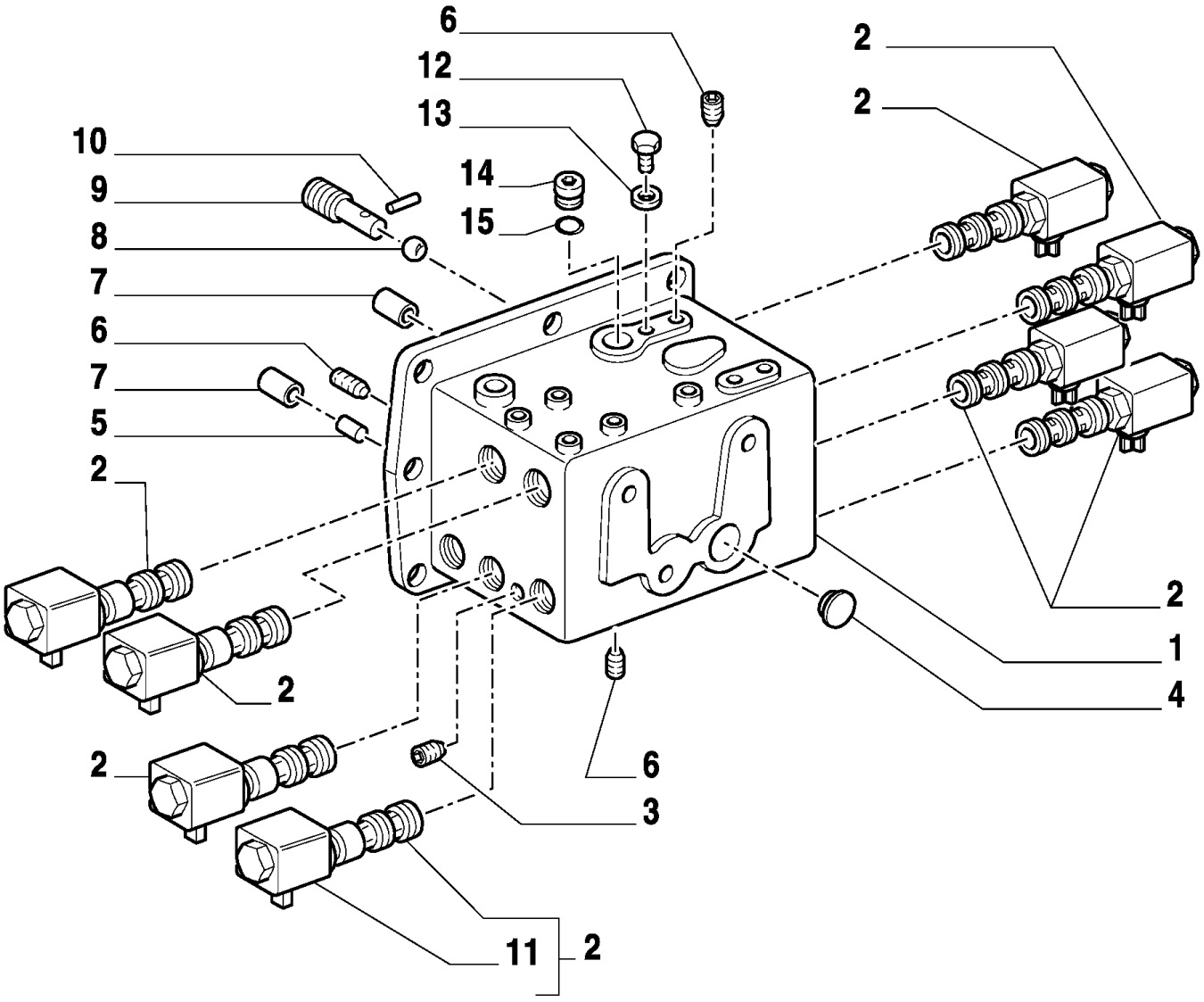

MXM180 TRATOR CASE IH (APÓS O N/S HCC0030000) (BRASIL)

1.32.2(02) COMANDOS DO REDUTOR CENTRAL

Ref	Numero de Peça	Qtd	Descrição
1	5178478	1	SUPORTE, (3 - 7), Incl. "Valve/Spool = NSS"
2	5177091	AR	SOLEMOID,
2	5177101	AR	SOLEMOID,
3	10269404	1	BUJÃO,
4	14328801	1	BUJÃO, M22, Tapered,
5	10839710	2	GUIA,
6	14326004	12	BUJÃO, M10 x 1.25
7	5120207	2	BUCHA,
8	20063430	1	ESFERA,
9	5170016	1	PARAFUSO,
10	14158370	1	PINO DE FIXAÇÃO, M2 x 8, Slotted,
11	9970157	AR	BOBINA,
12	11903014	4	BUJÃO,
13	10260160	4	ARRUELA DE VEDAÇÃO, M10.2 x 14 x 1,
14	10119340	1	BUJÃO, M16 x 1.5 x 15, Brass,
15	14437885	1	ANEL "O", 13.3MM ID x 2.4 Thk,

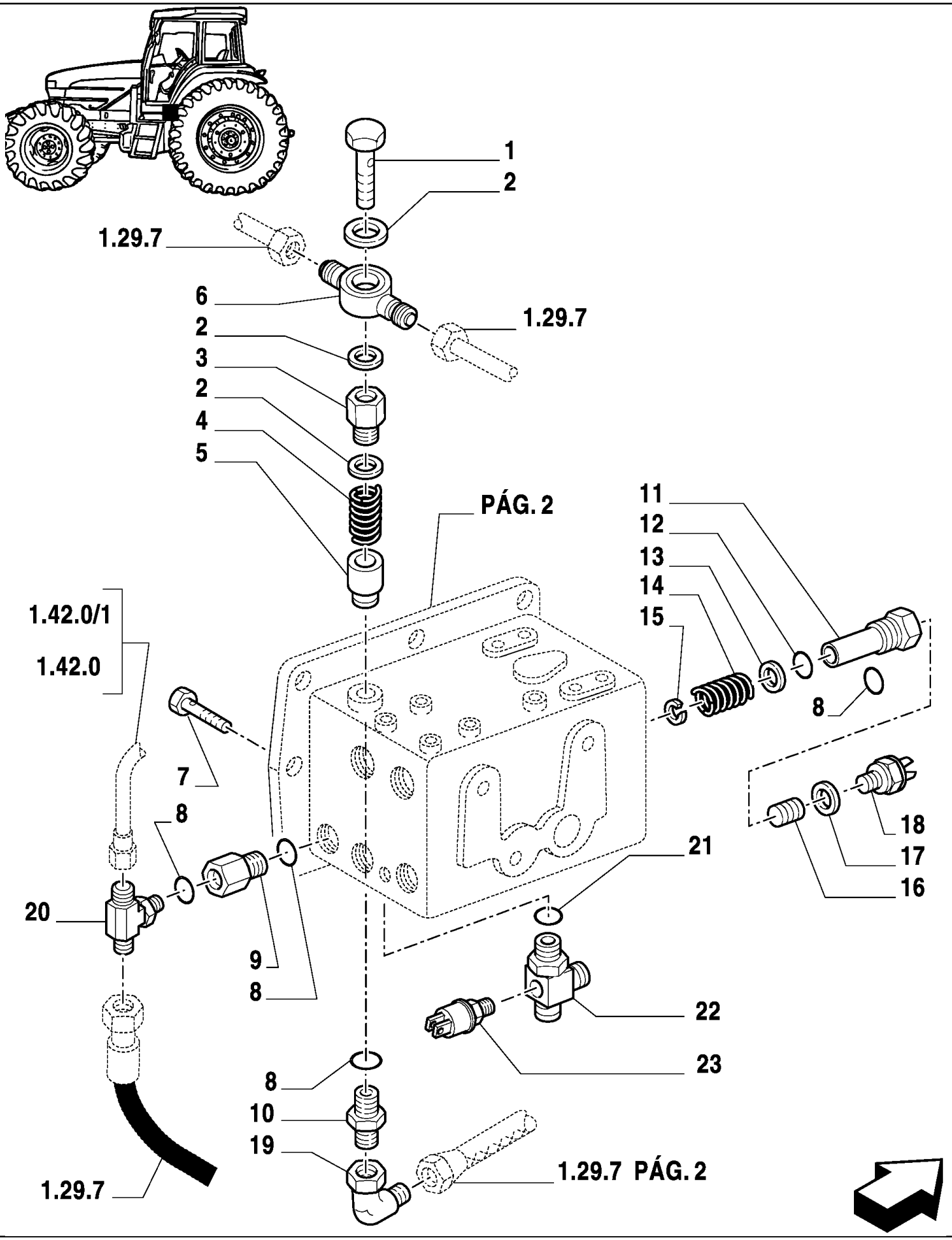
1
2
1.29.7
6
1.29.7
2
3
2
4
5
PÁG. 2
11
12
13
14
15
8
1.42.0/1
1.42.0
7
8
18
17
16
21
20
9
8
22
23
8
10
19
1.29.7
1.29.7 PÁG. 2

MXM180 TRATOR CASE IH (APÓS O N/S HCC0030000) (BRASIL)

1.32.2(03) COMANDOS DO REDUTOR CENTRAL

Ref	Numero de Peça	Qtd	Descrição
1	10182614	1	BANJO, M20 x 1.5 x 36,
2	10257460	3	ARRUELA DE VEDAÇÃO, M20.3 x 26 x 1.5,
3	5164949	1	CONEXÃO,
4	5159185	1	MOLA,
5	5169565	1	VALVULA DE DESVIO,
6	5167927	1	CONEXÃO,
7	15970921	8	PARAFUSO, Hex, M10 x 1.25 x 35, 8.8, Full Thd,
8	14438085	3	ANEL "O", 19.3MM ID x 2.4 Thk,
9	5165659	1	CONEXÃO,
10	5158803	1	CONEXÃO,
11	5178518	1	BUJÃO,
12	14457181	1	ANEL "O", -113, Cl 7, .549" ID x .103" Thk,
13	12637804	AR	ARRUELA PLANA, M5 x 11 x 1,
14	5157119	1	MOLA,
15	13397770	1	ANEL, M16, Int,
16	5166873	1	PARAFUSO,
17	4858607	1	ARRUELA DE COBRE,
18	5115055	1	INTERRUPTOR DE PRESSÃO,
19	5155622	1	COTOVELO,
20	5155514	1	TEE,
21	14437885	1	ANEL "O", 13.3MM ID x 2.4 Thk,
22	5170941	1	TEE,
23	82008236	1	INTERRUPTOR DE PRESSÃO,

1.32.2(04) COMANDOS DO REDUTOR CENTRAL - COM CABINE

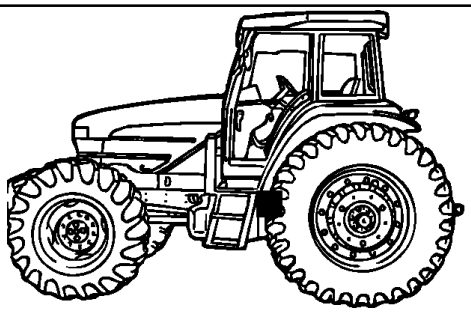

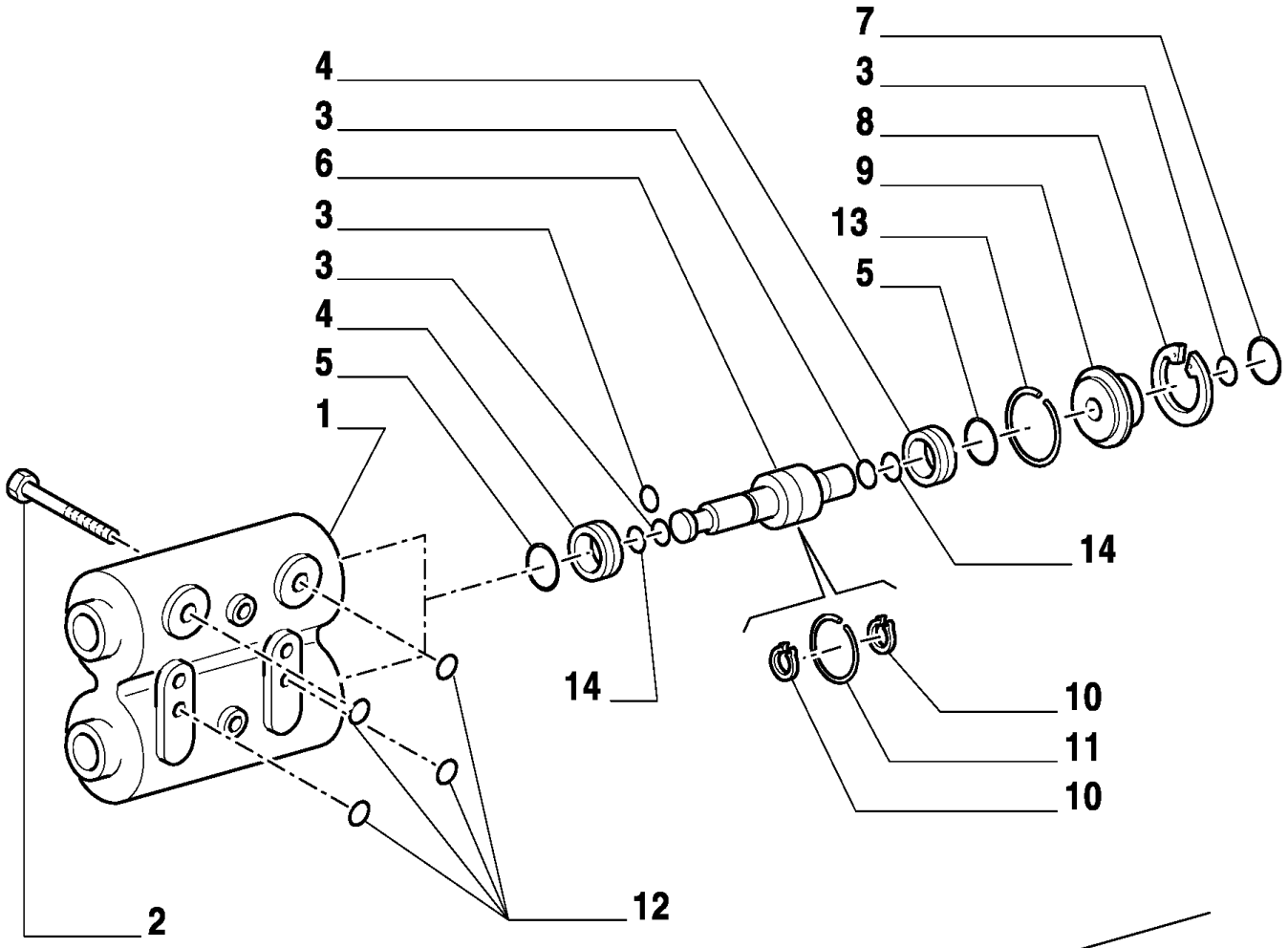

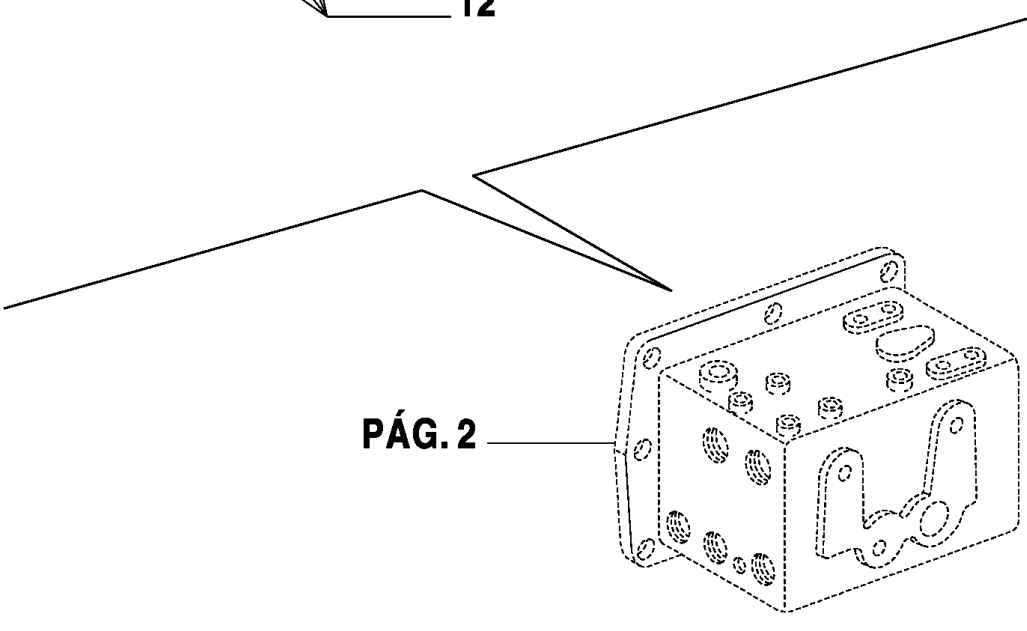

MXM180 TRATOR CASE IH (APÓS O N/S HCC0030000) (BRASIL)

1.32.2(04) COMANDOS DO REDUTOR CENTRAL - COM CABINE

Ref	Numero de Peça	Qtd	Descrição
1	5169152	1	CORPO,
2	16324624	2	PARAFUSO, Hex, M10 x 1.25 x 90,
3	14457580	2	ANEL "O", -117, 70 Duro, .799" ID x .103" Thk,
4	5169154	2	ANEL,
5	5164866	4	ANEL DE PISTÃO,
6	5177563	2	PISTÃO,
7	14459480	2	ANEL "O", -136, 90 Duro, 1.987" ID x .103" Thk,
8	11060976	2	ANEL, M60, Int,
9	5169155	2	BUJÃO,
10	11066870	2	ANEL-TRAVA,
11	13399076	2	ANEL-ELÁSTICO,
12	14456880	4	ANEL "O", -110, 70 Duro, .362" ID x .103" Thk,
13	5164877	2	ANEL-ELÁSTICO,
14	14453480	2	ANEL "O", -017, 70 Duro, .676" ID x .070" Thk,

1.32.4(01) ENGRENAGENS DIFERENCIAL

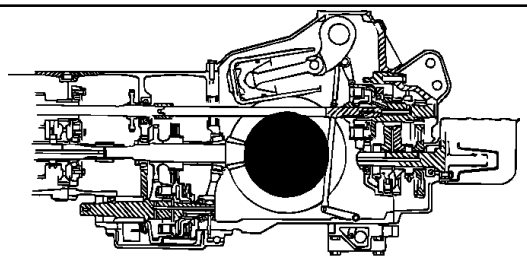

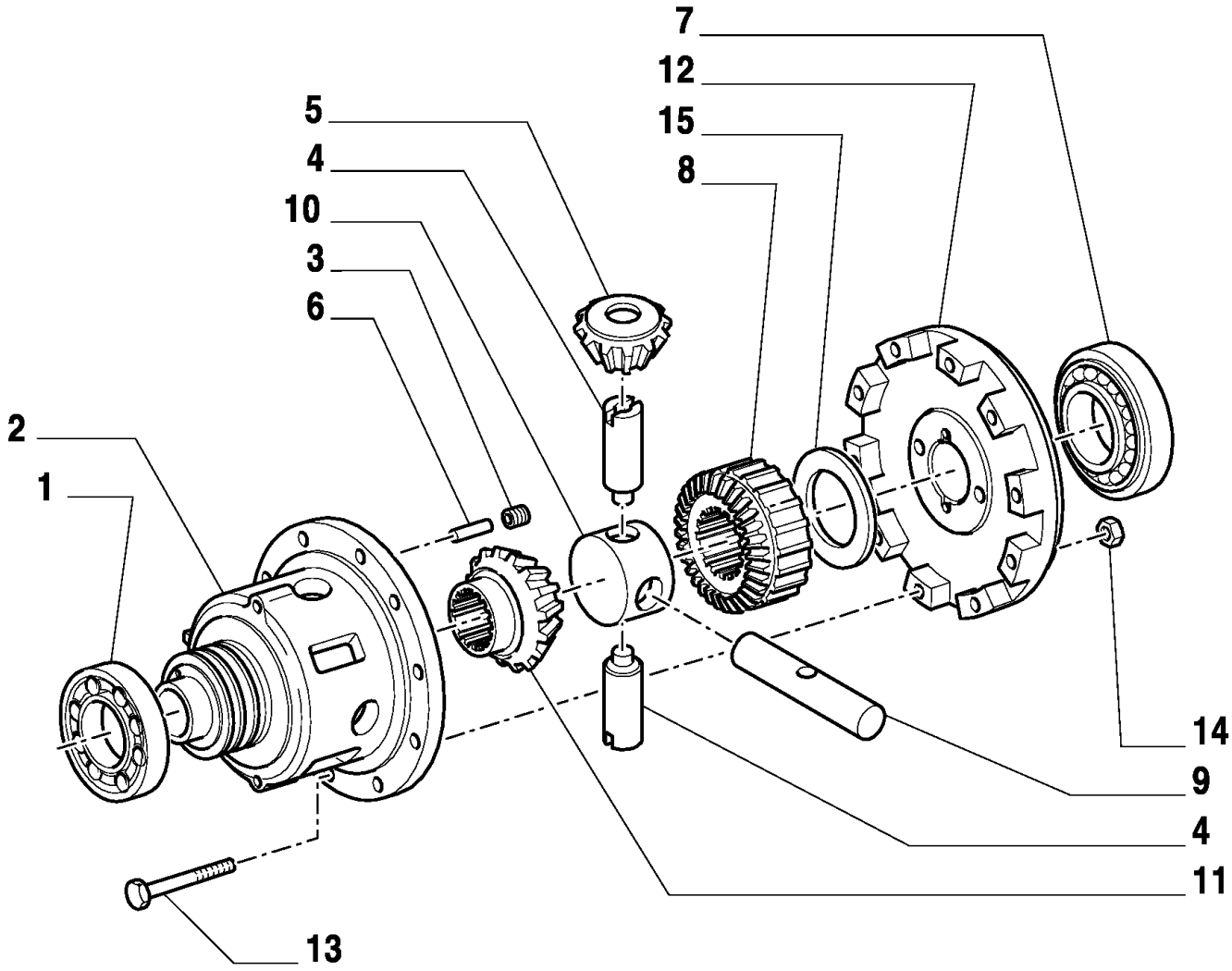

MXM180 TRATOR CASE IH (APÓS O N/S HCC0030000) (BRASIL)

1.32.4(01) ENGRENAGENS DIFERENCIAL

Ref	Numero de Peça	Qtd	Descrição
1	24903470	1	ROLAMENTO, 70 x 110 x 25
2	5162542	1	ALOJAMENTO,
3	13809470	2	JOGO PARAFUSO, Hex Soc, M10 x 16, Flat Pt,
4	47131260	2	PINO,
5	5139597	4	PINHAO,
6	14516720	2	GUIA, M7 x 70,
7	24903500	1	ROLAMENTO, 85 x 130 x 29
8	5162545	1	PINHAO,
9	47131259	1	PINO,
10	5150729	1	SUPORTE,
11	5162573	1	PINHAO,
12	5162543	1	TAMPA,
13	5163988	10	PARAFUSO,
14	13598221	10	PORCA, M14 x 1.5,
15	5178542	AR	ANEL, 2.70 MM
15	5178543	AR	ANEL, 2.75 MM
15	5138803	AR	ANILHA DE ENCOSTO, 2.80mm Thk,
15	5138804	AR	ANILHA DE ENCOSTO, 2.85mm Thk,
15	5138805	AR	ANILHA DE ENCOSTO, 2.90mm Thk,
15	5135398	AR	ANILHA DE ENCOSTO, 2.95mm Thk,
15	44011235	AR	ANILHA DE ENCOSTO, 3.00mm Thk,
15	5135400	AR	ANILHA DE ENCOSTO, 3.05mm Thk,
15	5135401	AR	ANILHA DE ENCOSTO, 3.10mm Thk,
15	5135402	AR	ANILHA DE ENCOSTO, 3.15mm Thk,
15	5135403	AR	ANILHA DE ENCOSTO, 3.20mm Thk,
15	5135404	AR	ANILHA DE ENCOSTO, 3.25mm Thk,
15	5135405	AR	ANILHA DE ENCOSTO, 3.30mm Thk,

1.32.6(01) TRAVA DO DIFERENCIAL

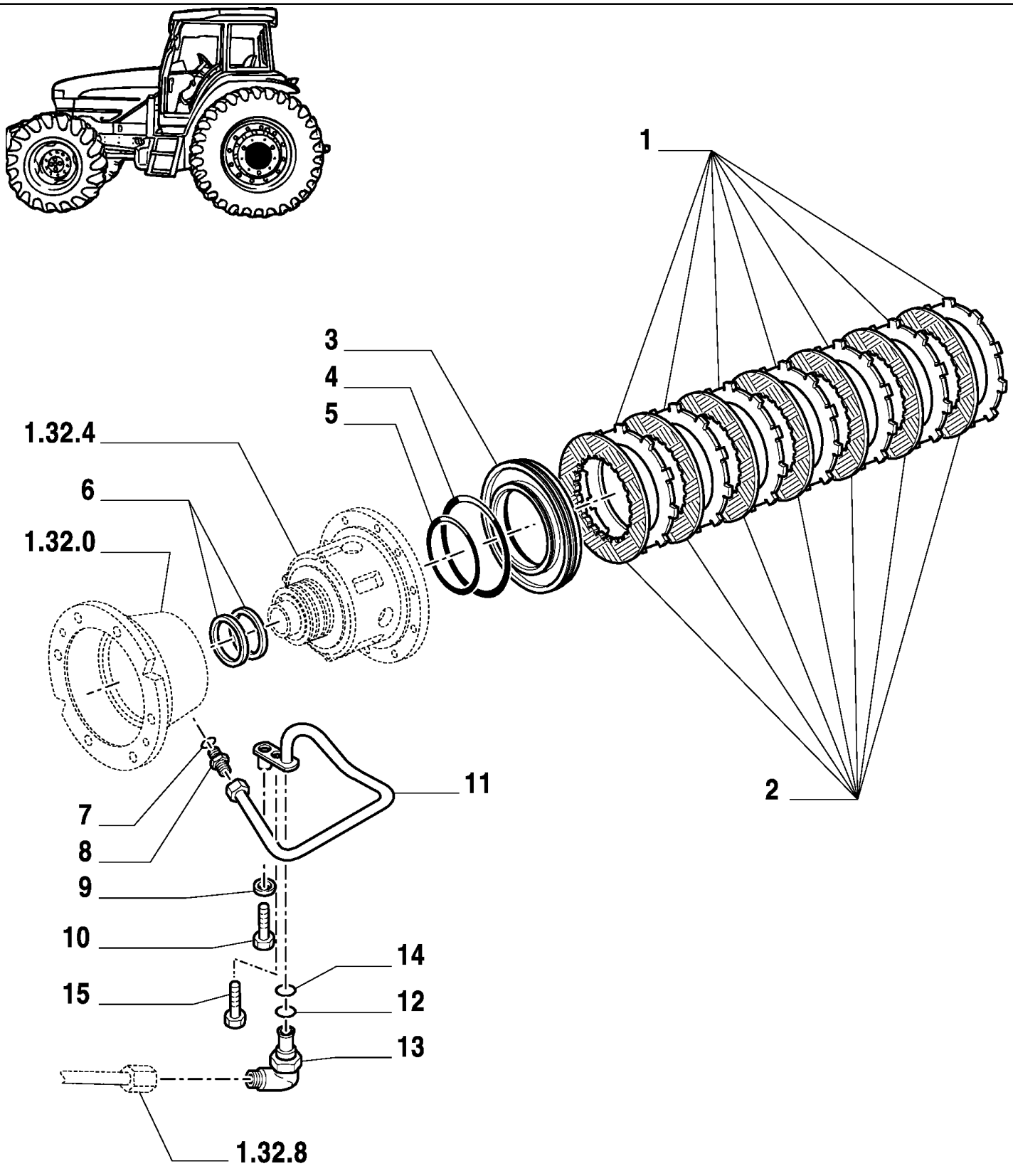

MXM180 TRATOR CASE IH (APÓS O N/S HCC0030000) (BRASIL)

1.32.6(01) TRAVA DO DIFERENCIAL

Ref	Numero de Peça	Qtd	Descrição
1	5162535	7	DISCO,
2	5169729	7	DISCO CONDUZ. EMBREAGEM,
3	5162536	1	PISTÃO,
4	14462681	1	ANEL "O", -168, Cl 7, 7.237" ID x .103" Thk,
5	14461881	1	ANEL "O", -160, Cl 7, 5.237" ID x .103" Thk,
6	5139651	2	ANEL VEDADOR,
8	5158810	1	CONEXÃO,
9	10284460	1	ARRUELA DE COBRE, M10.2 x 16 x 1.5, Copper,
10	11306921	1	PARAFUSO, Hex, M10 x 1.25 x 30, 8.8, Full Thd,
11	73400839	1	TUBO,
13	5171482	1	CONEXÃO,
14	14457080	1	ANEL "O", -112, 70 Duro, .487" ID x .103" Thk,
15	5175268	1	BUJÃO,
7	14437685	1	ANEL "O", 9.3MM ID x 2.4 Thk,
12	14437985	1	ANEL "O", 15.3MM ID x 2.4 Thk,

1.32.8(01) BOMBAS PARA SISTEMA HIDRÁULICO E LEVANTADOR - COM CABINE

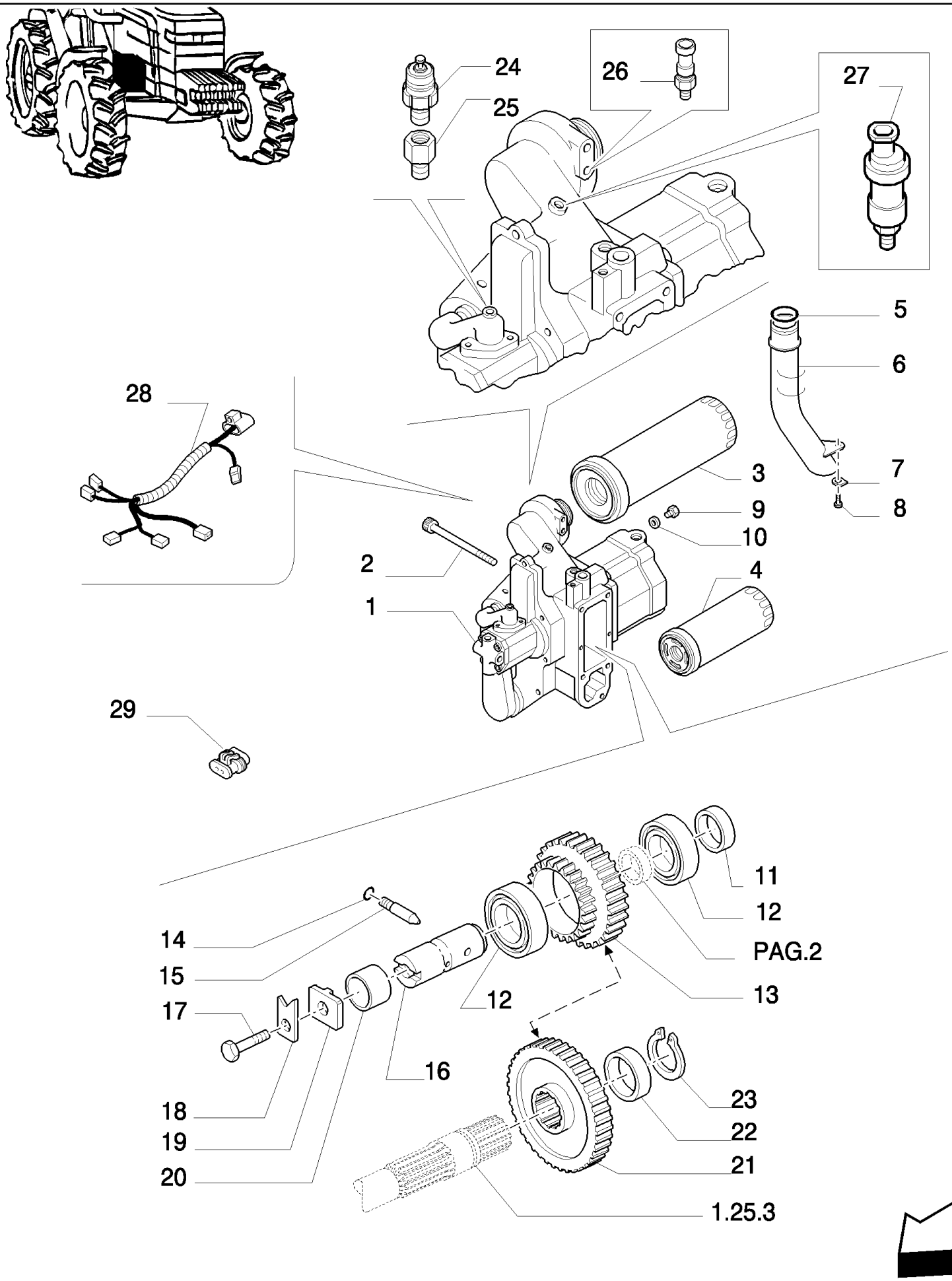

MXM180 TRATOR CASE IH (APÓS O N/S HCC0030000) (BRASIL)

1.32.8(01) BOMBAS PARA SISTEMA HIDRÁULICO E LEVANTADOR - COM CABINE

Ref	Numero de Peça	Qtd	Descrição
1	5185294	1	BOMBA HIDRÁULICA,
2	14331224	3	PARAFUSO, Hex, M12 x 1.25 x 35, 8.8, Full Thd,
2	82002999	2	PARAFUSO,
3	1931173	1	ELEMENTO FILTRANTE,
4	1931182	1	FILTRO, OLEO HIDRAULICO,
5	14459480	1	ANEL "O", -136, 90 Duro, 1.987" ID x .103" Thk,
6	5178292	1	TUBO,
7	14198700	1	PLAQUETA DE TRAVA,
8	16043231	1	PARAFUSO, Hex, M8 x 16, 10.9,
9	10300611	1	BUJÃO, M14 x 1.5 x 14, Cl5.8,
10	44906168	1	ANEL DE VEDACAO,
11	5152078	1	ESPAÇADOR,
12	26799940	2	TUCHO COM ROLETE, 30 x 62 x 17.25
13	5167247	1	ENGRENAGEM CONDUZIDA,
14	5103230	3	ANEL "O",
15	5167219	1	PINO-ELÁSTICO,
16	5167218	1	PINO,
17	15540531	1	PARAFUSO, Hex, M12 x 1.25 x 35, 10.9, Full Thd,
18	14198901	1	PLAQUETA DE TRAVA,
19	5178466	1	PLAQUETA DE TRAVA,
20	5167220	1	BUCHA,
21	5167244	1	ENGRENAGEM CONDUZIDA,
22	5143806	1	ESPAÇADOR,
23	11068376	2	ANEL, M35, Ext x 1.5 Thk,
24	87564684	1	INTERRUPTOR DE PRESSÃO,
25	81866305	1	ADAPTADOR,
26	87564694	1	SENSOR DE TEMPERATURA,
27	82025340	1	INTERRUPTOR, Vacuum
28	82014328	1	CHICOTE DE FIOS,
29	87348498	1	CONECTOR,

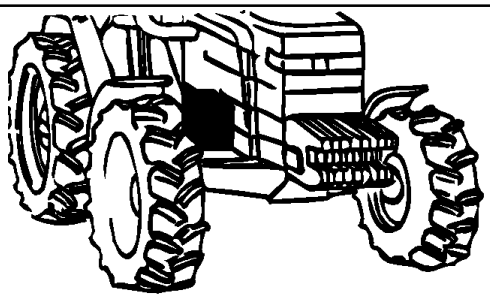

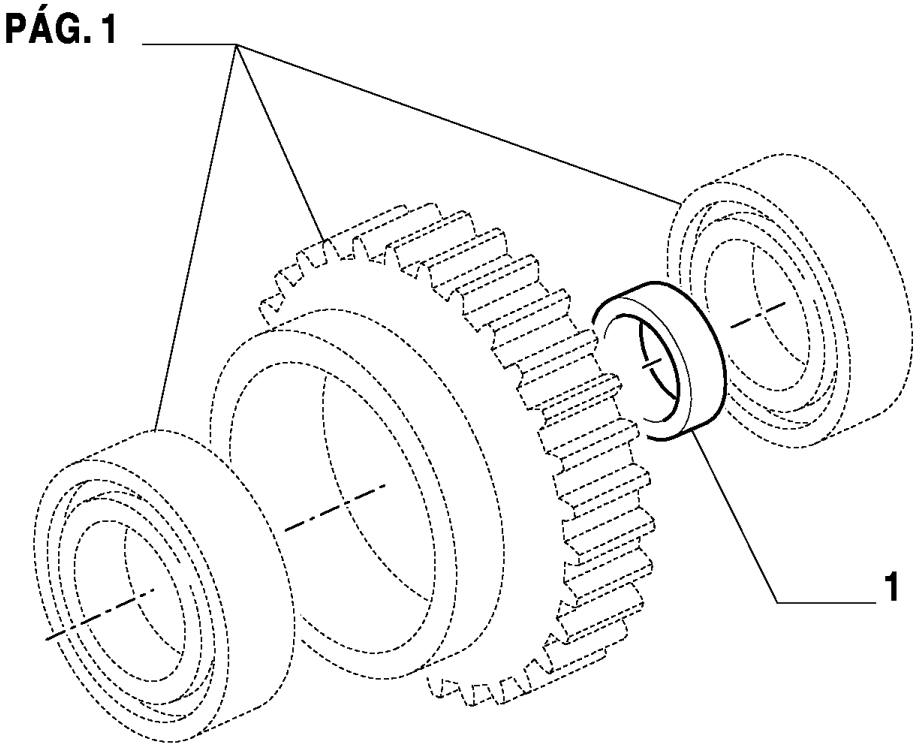
PÁG. 1
1

MXM180 TRATOR CASE IH (APÓS O N/S HCC0030000) (BRASIL)

1.32.8(02) BOMBAS PARA SISTEMA HIDRÁULICO E LEVANTADOR - COM CABINE

Ref	Numero de Peça	Qtd	Descrição
1	5169854	AR	ESPAÇADOR, 11.800mm Thk,
1	5169855	AR	ESPAÇADOR, 11.825mm Thk,
1	5169856	AR	ESPAÇADOR, 11.850mm Thk,
1	5169857	AR	ESPAÇADOR, 11.875mm Thk,
1	5169858	AR	ESPAÇADOR, 11.900mm Thk,
1	5169859	AR	ESPAÇADOR, 11.925mm Thk,
1	5169860	AR	ESPAÇADOR, 11.950mm Thk,
1	5169861	AR	ESPAÇADOR, 11.975mm Thk,
1	5169862	AR	ESPAÇADOR, 12.000mm Thk,
1	5169863	AR	ESPAÇADOR, 12.025mm Thk,
1	5169864	AR	ESPAÇADOR, 12.050mm Thk,
1	5169865	AR	ESPAÇADOR, 12.075mm Thk,
1	5169866	AR	ESPAÇADOR, 12.100mm Thk,
1	5169867	AR	ESPAÇADOR, 12.125mm Thk,
1	5169868	AR	ESPAÇADOR, 12.150mm Thk,
1	5169869	AR	ESPAÇADOR, 12.175mm Thk,

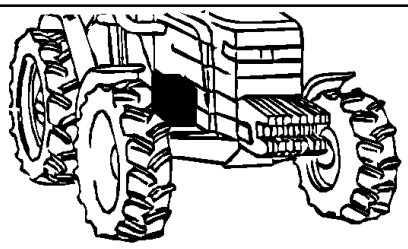

KIT

● = 3

■ = 4 PAG. 2-3-4-5-6

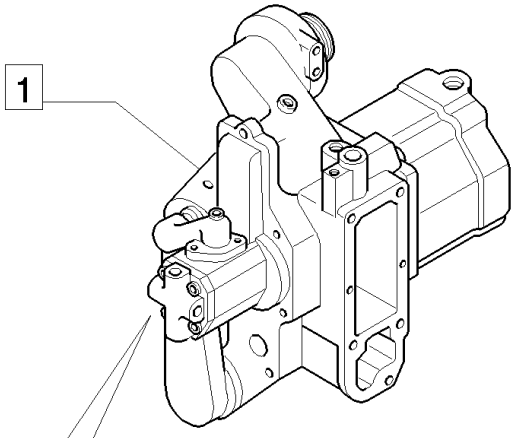

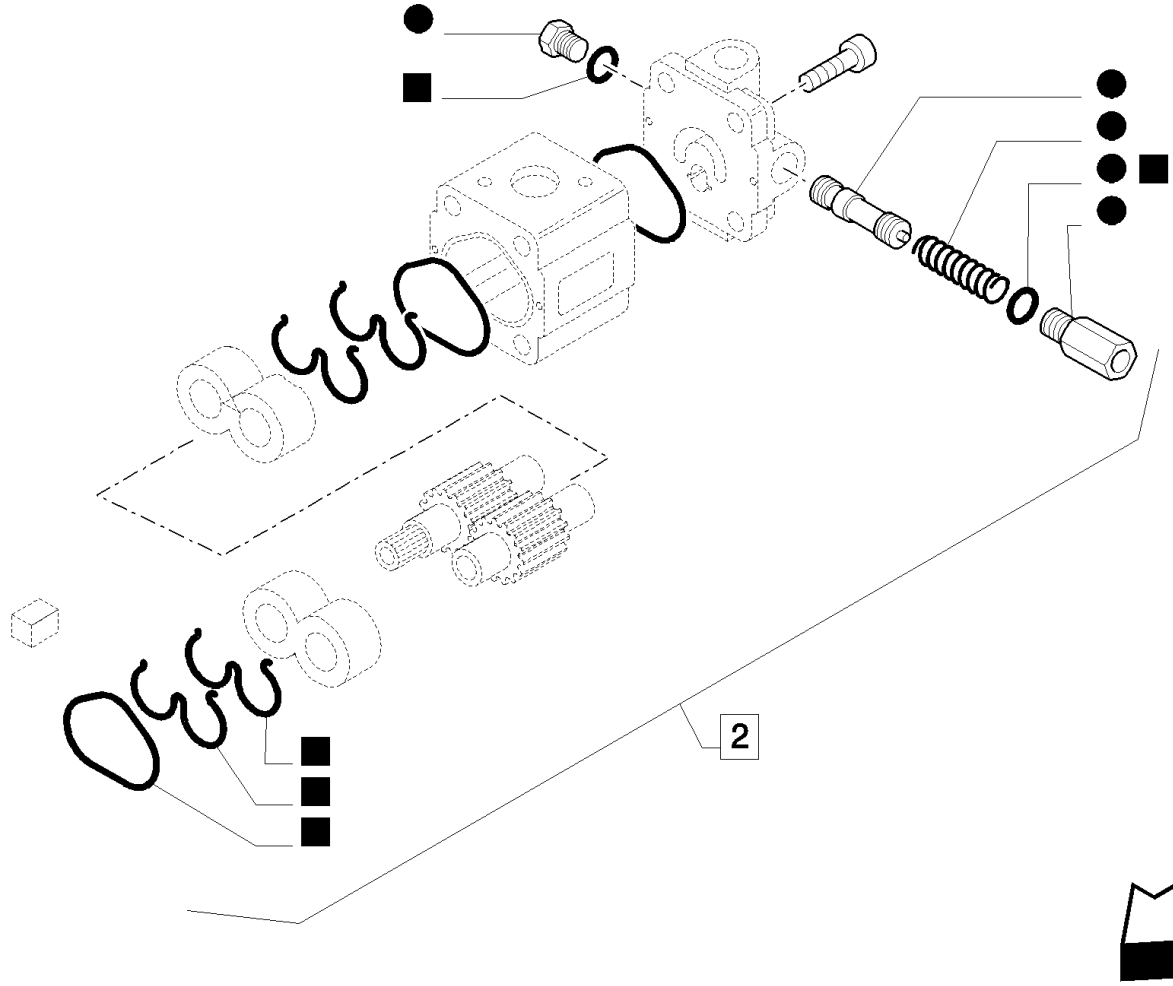

MXM180 TRATOR CASE IH (APÓS O N/S HCC0030000) (BRASIL)

1.32.8/A(01) BOMBAS PARA SISTEMA HIDRÁULICO E LEVANTADOR

Ref	Numero de Peça	Qtd	Descrição
1	5185294	1	BOMBA HIDRÁULICA, Assy
2	82031027	1	BOMBA HIDRÁULICA, Assy
3	82031409	1	KIT REP. BOMBA HIDR.,
4	82031535	1	KIT,

1.32.8/A(02) BOMBAS PARA SISTEMA HIDRÁULICO E LEVANTADOR

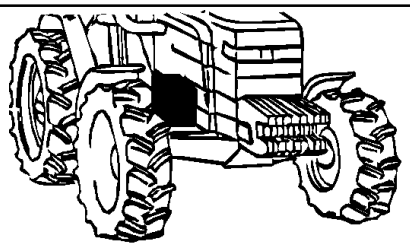

KIT

● = 8
▲ = 17
■ = 22 PAG. 1-3-4-5-6

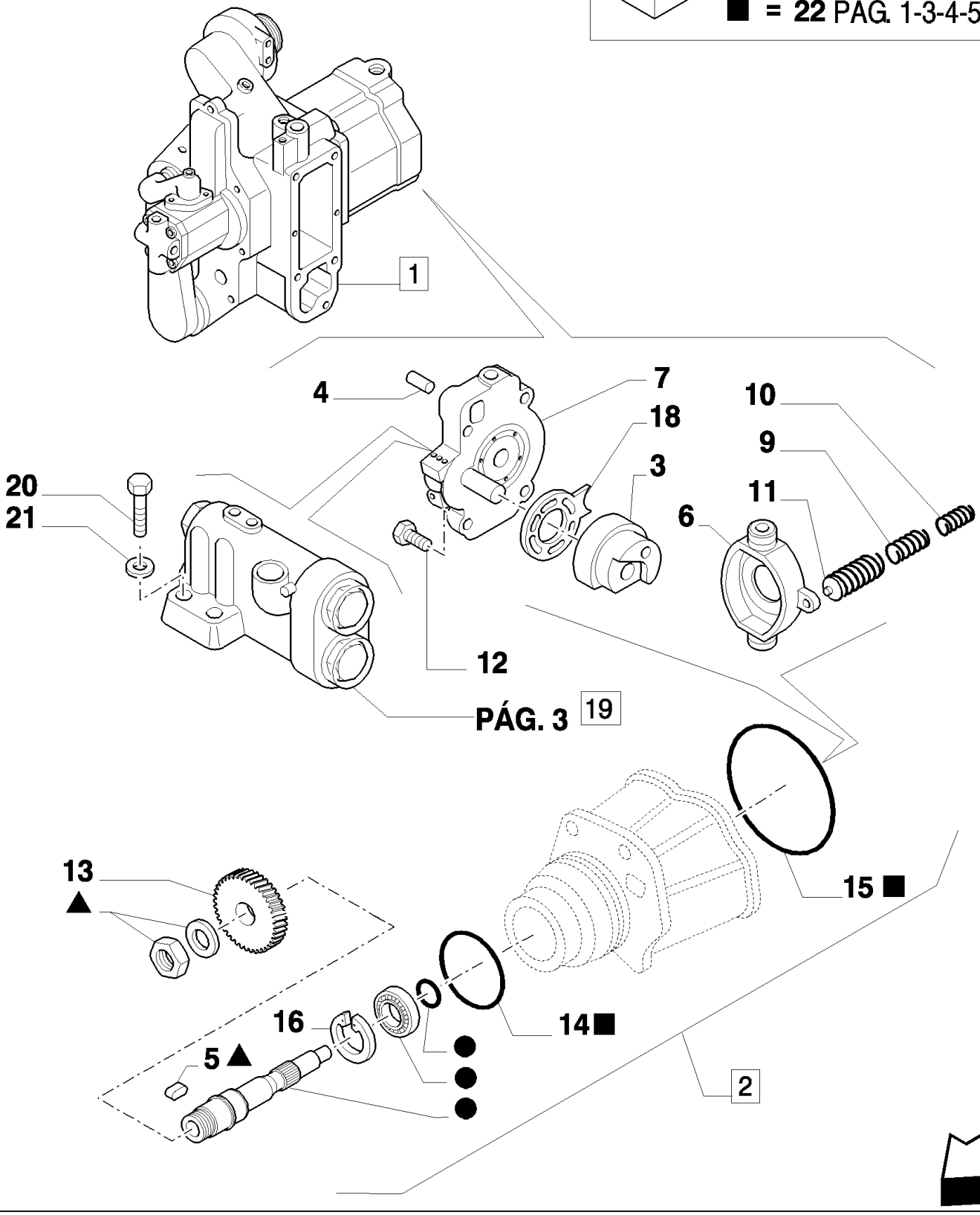

MXM180 TRATOR CASE IH (APÓS O N/S HCC0030000) (BRASIL)

1.32.8/A(02) BOMBAS PARA SISTEMA HIDRÁULICO E LEVANTADOR

Ref	Numero de Peça	Qtd	Descrição
1	5185294	1	BOMBA HIDRÁULICA, Assy
2	82031036	1	BOMBA HIDRÁULICA, Assy
3	82031047	1	KIT,
4	83928105	2	GUIA,
5	81868056	1	CHAVETA,
6	81871602	1	PLACA,
7	82031263	1	TAMPA,
8	82031264	1	EIXO,
9	81867937	1	MOLA,
10	81867938	1	MOLA,
11	81868005	1	MOLA,
12	81868052	4	PARAFUSO,
13	82031265	1	ENGRENAGEM,
14	82031219	1	ANEL "O",
15	82031272	1	JUNTA,
16	11061976	1	ANEL, M80, Int,
17	82031267	1	KIT,
18	82031268	1	PLACA,
19	81872759	1	SECÇÃO DE VÁLVULAS,
20	81868054	4	PARAFUSO, Hex Soc Hd, M5 x .8 x 25,
21	81867893	4	ARRUELA-TRAVA,
22	82031535	1	KIT,

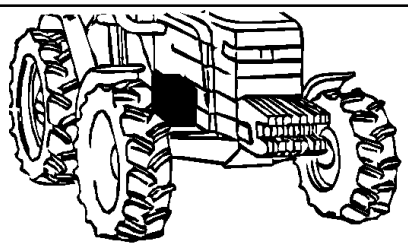

KIT ■ = 5 PAG. 1-2-4-5-6

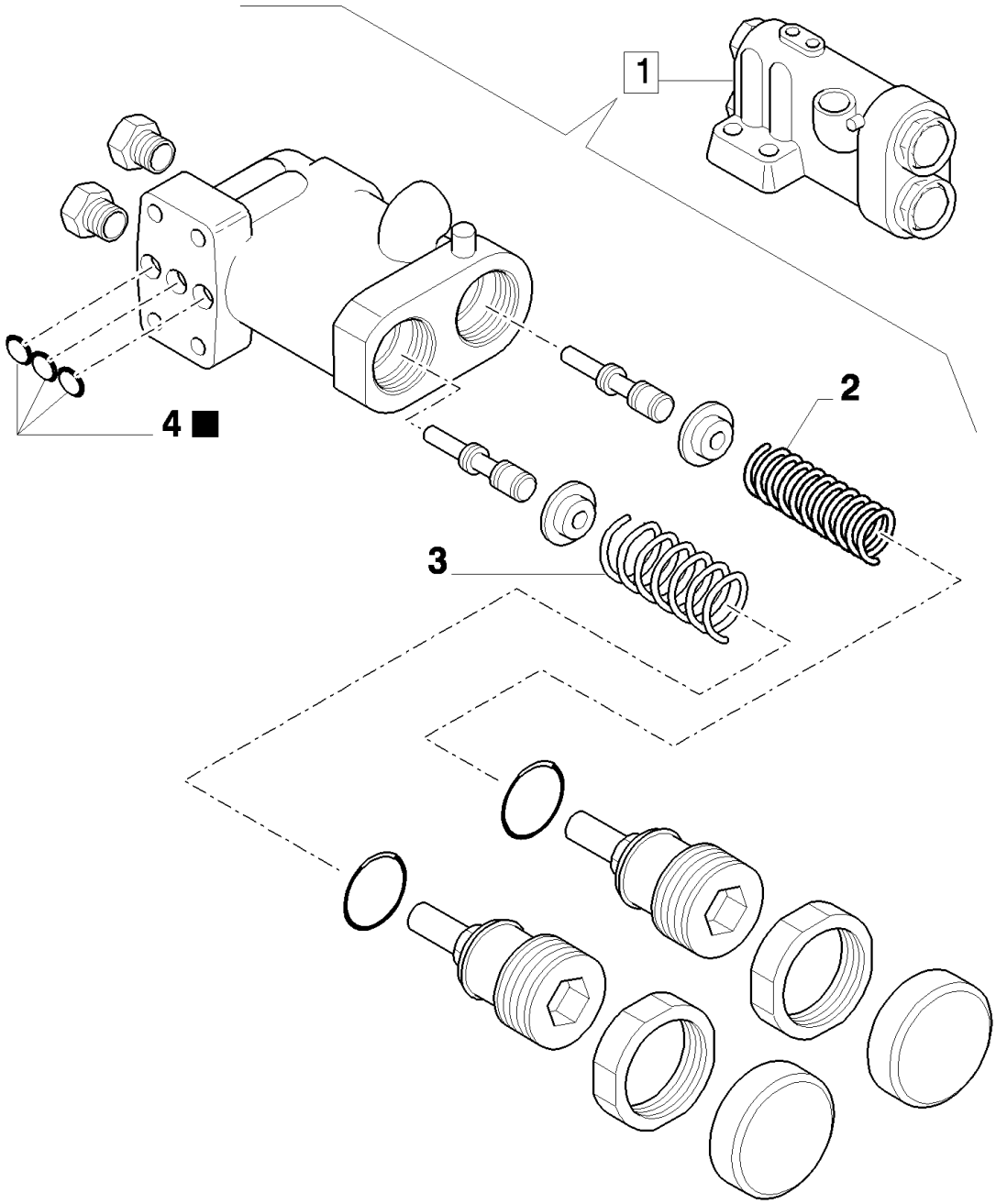

MXM180 TRATOR CASE IH (APÓS O N/S HCC0030000) (BRASIL)

1.32.8/A(03) BOMBAS PARA SISTEMA HIDRÁULICO E LEVANTADOR

Ref	Numero de Peça	Qtd	Descrição
1	81872759	1	SECÇÃO DE VÁLVULAS,
2	81867964	1	MOLA,
3	81867967	1	MOLA,
4	82859294	3	ANEL "O",
5	82031535	1	KIT,

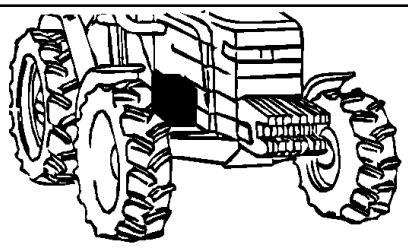

KIT ■ = 10 PAG. 1-2-3-5-6

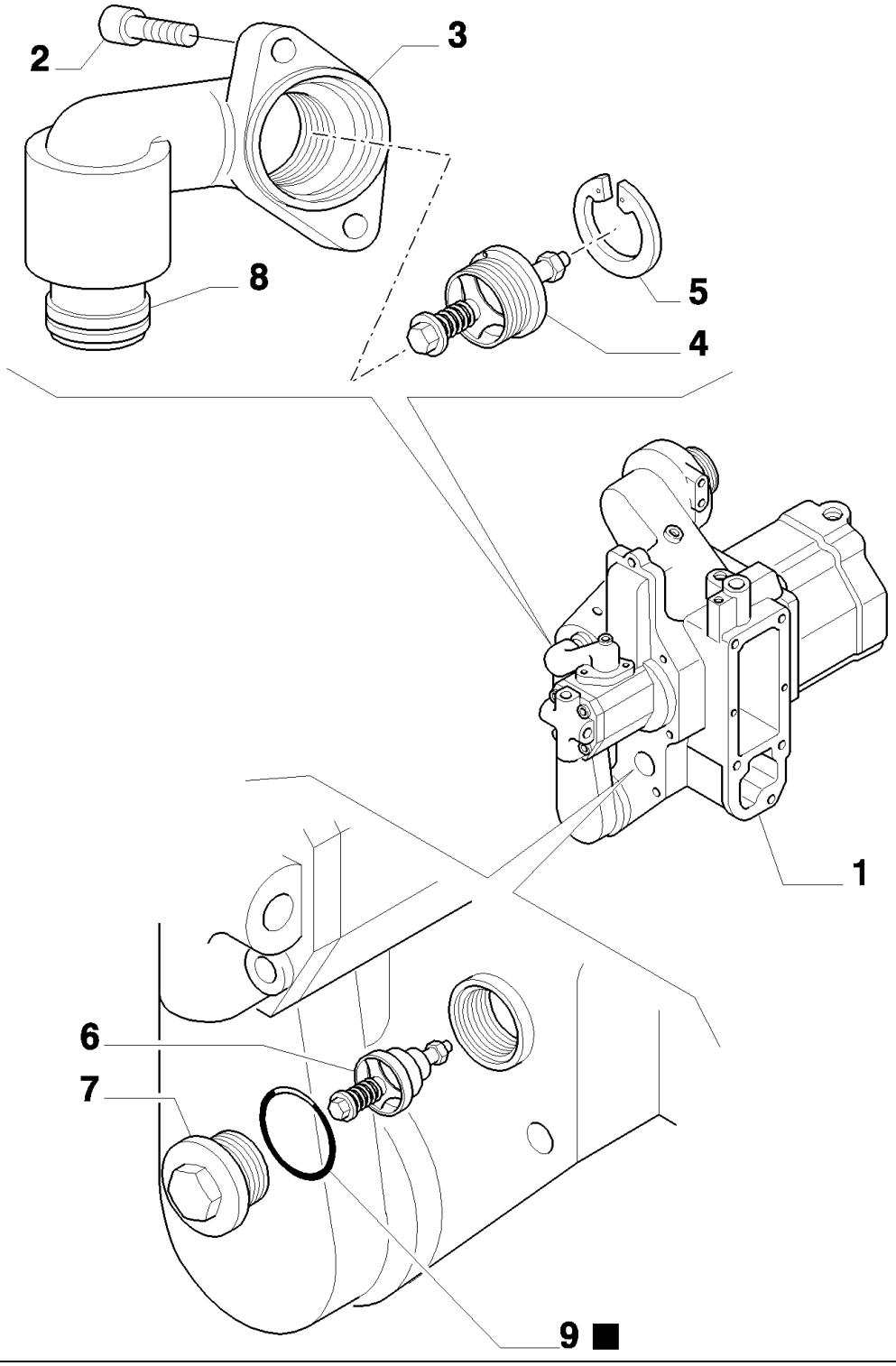

MXM180 TRATOR CASE IH (APÓS O N/S HCC0030000) (BRASIL)

1.32.8/A(04) BOMBAS PARA SISTEMA HIDRÁULICO E LEVANTADOR

Ref	Numero de Peça	Qtd	Descrição
1	5185294	1	BOMBA HIDRÁULICA, Assy
2	9967900	2	PARAFUSO,
3	9967896	1	COLECTOR,
4	81867926	1	VÁLVULA HYDRAULICA,
5	9967901	1	ANEL-TRAVA,
6	81867928	1	VÁLVULA DE SOBRE-PRESSÃO,
7	81868049	1	BUJÃO,
8	9967897	1	TUBO,
9	82031032	1	ANEL "O",
10	82031535	1	KIT,

1.32.8/A(05) BOMBAS PARA SISTEMA HIDRÁULICO E LEVANTADOR

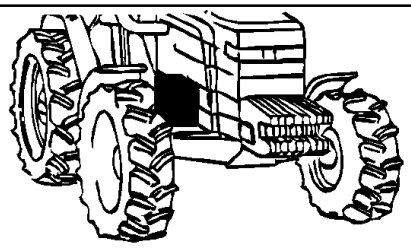

KIT ■ = 10 PAG. 1-2-3-4-6

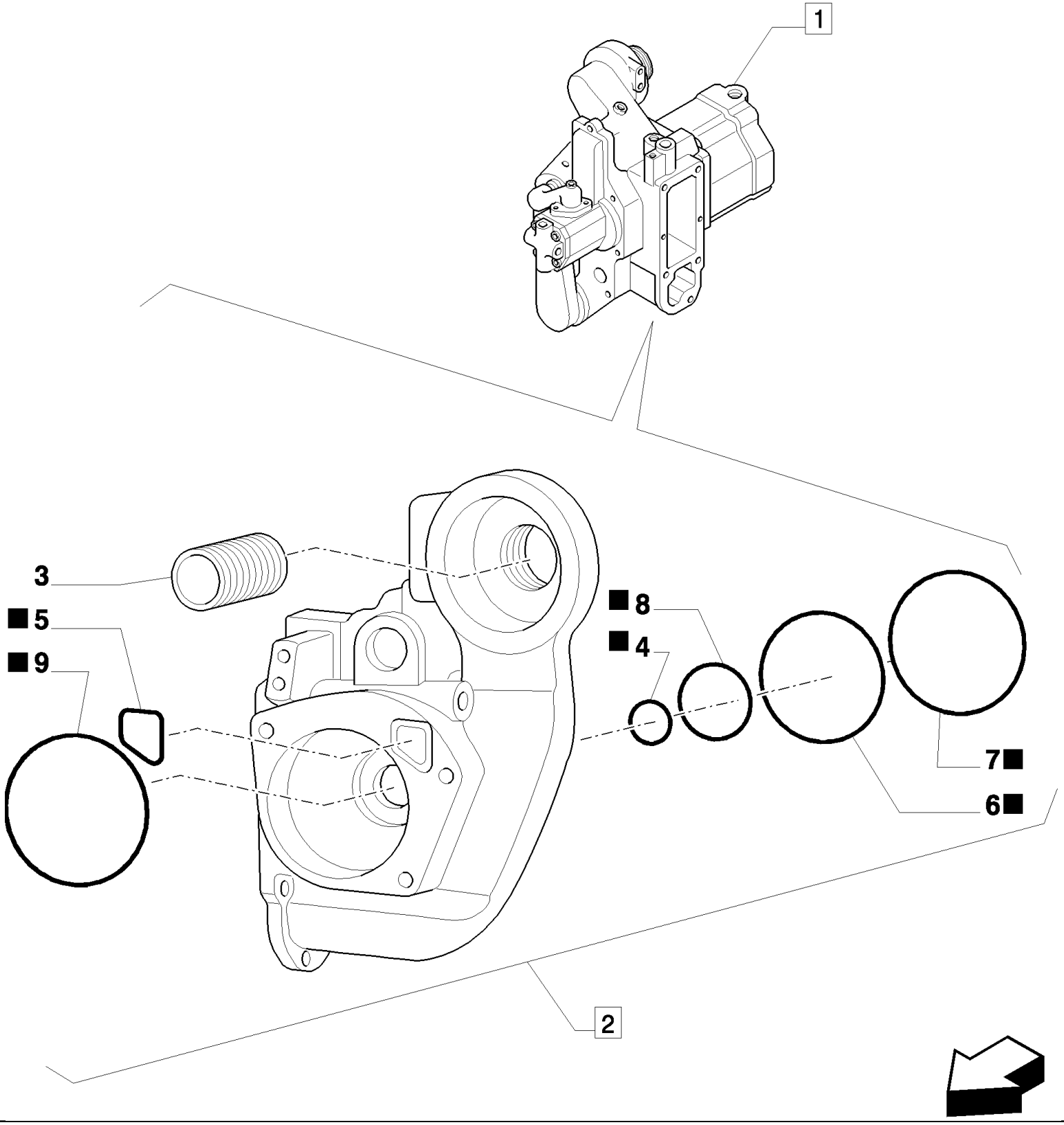

MXM180 TRATOR CASE IH (APÓS O N/S HCC0030000) (BRASIL)

1.32.8/A(05) BOMBAS PARA SISTEMA HIDRÁULICO E LEVANTADOR

Ref	Numero de Peça	Qtd	Descrição
1	5185294	1	BOMBA HIDRÁULICA, Assy
2	82031035	1	KIT, Assy
3	82031220	1	CONEXÃO,
4	82031034	1	VEDADOR EIXO, 30,0X47,0X7,0
5	82031041	2	ANEL "O", 39,6X2,4
6	82031045	1	ANEL "O", 139,5X3,0
7	82031043	1	ANEL "O", 69,6X2,4
8	82031032	1	ANEL "O",
9	82031219	1	ANEL "O", 114,5X3,0
10	82031535	1	KIT,

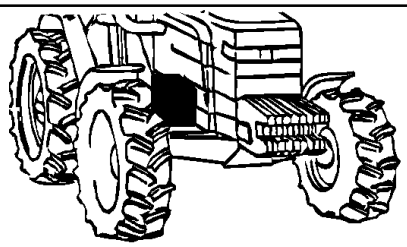

KIT ■ = **13** PAG. 1-2-3-4-5

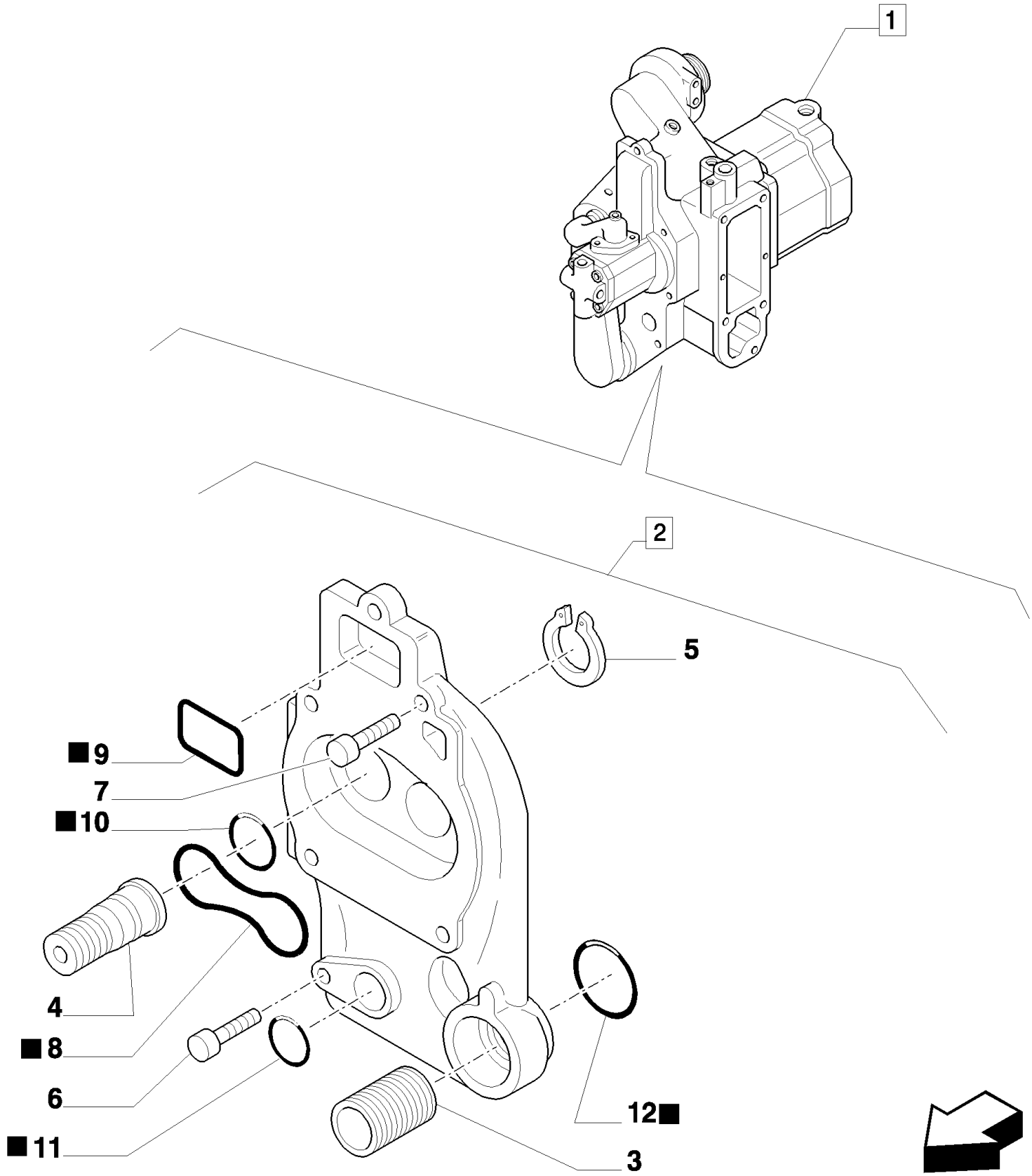

MXM180 TRATOR CASE IH (APÓS O N/S HCC0030000) (BRASIL)

1.32.8/A(06) BOMBAS PARA SISTEMA HIDRÁULICO E LEVANTADOR

Ref	Numero de Peça	Qtd	Descrição
1	5185294	1	BOMBA HIDRÁULICA, Assy
2	82031028	1	KIT, Assy
3	81867907	1	ADAPTADOR,
4	82031094	1	CABEÇA DE SINO, Outer
4	82031095	1	CABEÇA DE SINO, Inner
5	82031096	1	ANEL-ELÁSTICO,
6	82031033	5	PARAFUSO,
7	82031031	1	PARAFUSO,
8	82031032	1	ANEL "O",
9	82031043	1	ANEL "O", 69,6X2,4
10	82031045	1	ANEL "O", 139,5X3,0
11	82031041	1	ANEL "O", 39,6X2,4
12	81867994	2	ANEL "O", 27,6X2,4
12	82031042	1	ANEL "O", 44,6X2,4
12	83925949	2	ANEL VEDADOR,
12	82031059	2	ANEL "O",
12	82031060	2	ANEL "O",
12	82031044	1	ANEL "O", 42,5X3,0
13	82031535	1	KIT,

1.33.1(01) CAIXA DE TRANSFERÊNCIA

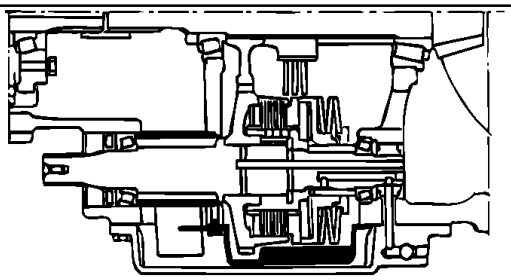

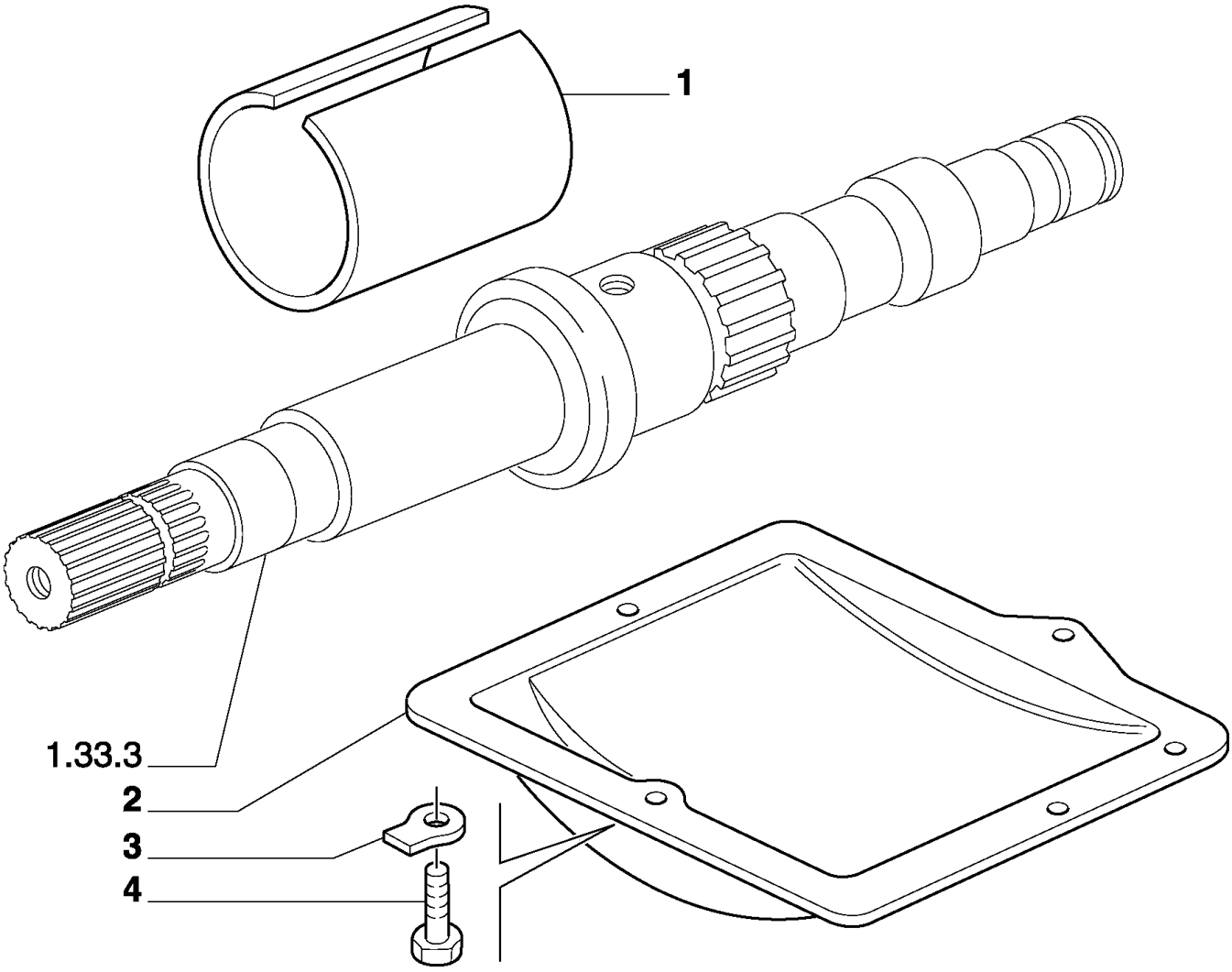

MXM180 TRATOR CASE IH (APÓS O N/S HCC0030000) (BRASIL)

1.33.1(01) CAIXA DE TRANSFERÊNCIA

Ref	Numero de Peça	Qtd	Descrição
1	5148457	1	PROTEÇÃO,
2	5152019	1	PROTEÇÃO,
3	14198700	4	PLAQUETA DE TRAVA,
4	16043231	4	PARAFUSO, Hex, M8 x 16, 10.9,

1.33.3(01) EMBREAGEM DE ACIONAMENTO COM COMANDO HIDRÁULICO

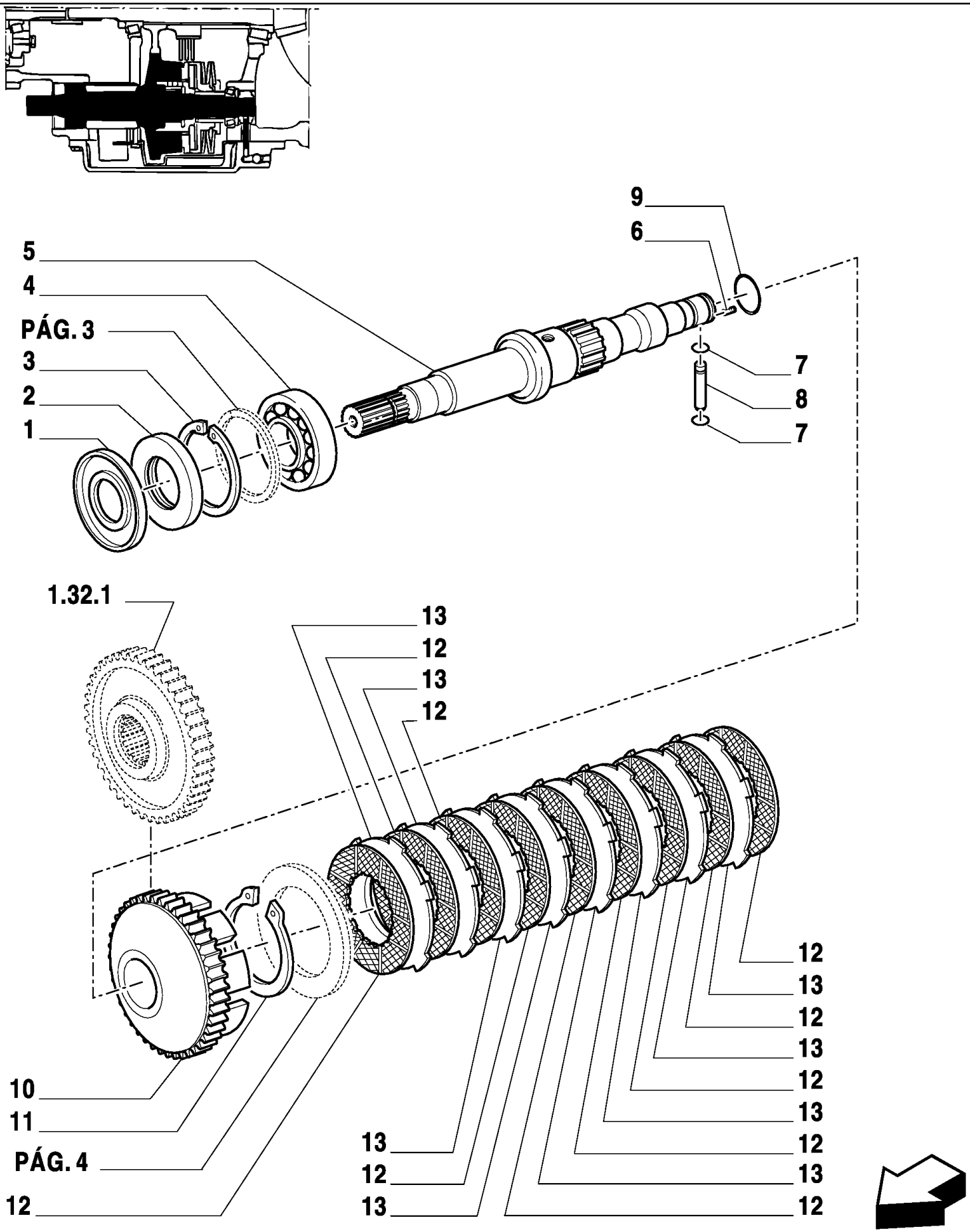

MXM180 TRATOR CASE IH (APÓS O N/S HCC0030000) (BRASIL)

1.33.3(01) EMBREAGEM DE ACIONAMENTO COM COMANDO HIDRÁULICO

Ref	Numero de Peça	Qtd	Descrição
1	5125898	1	COBRE-JUNTA,
2	5125897	1	VEDADOR EIXO,
3	11061976	1	ANEL, M80, Int,
4	26799960	1	TUCHO COM ROLETE, 40 x 80 x 19.75
5	5185990	1	EIXO,
6	13789620	1	JOGO PARAFUSO, Hex Soc, M8 x 10, Flat Pt,
7	14452980	2	ANEL "O", -012, 70 Duro, .364" ID x .070" Thk,
8	5148103	1	TUBO,
9	14459080	1	ANEL "O", -131, 70 Duro, 1.737" ID x .103" Thk,
10	5162723	1	ENGRENAGEM CONDUTORA, , MXM165 / MXM180
10	5163665	1	ENGRENAGEM CONDUZIDA, , MXM135 / MXM150
11	5139462	1	ANEL,
12	5163904	9	DISCO,
13	5163840	8	PLACA DE COMANDO,

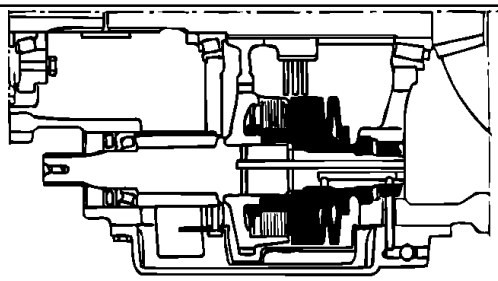

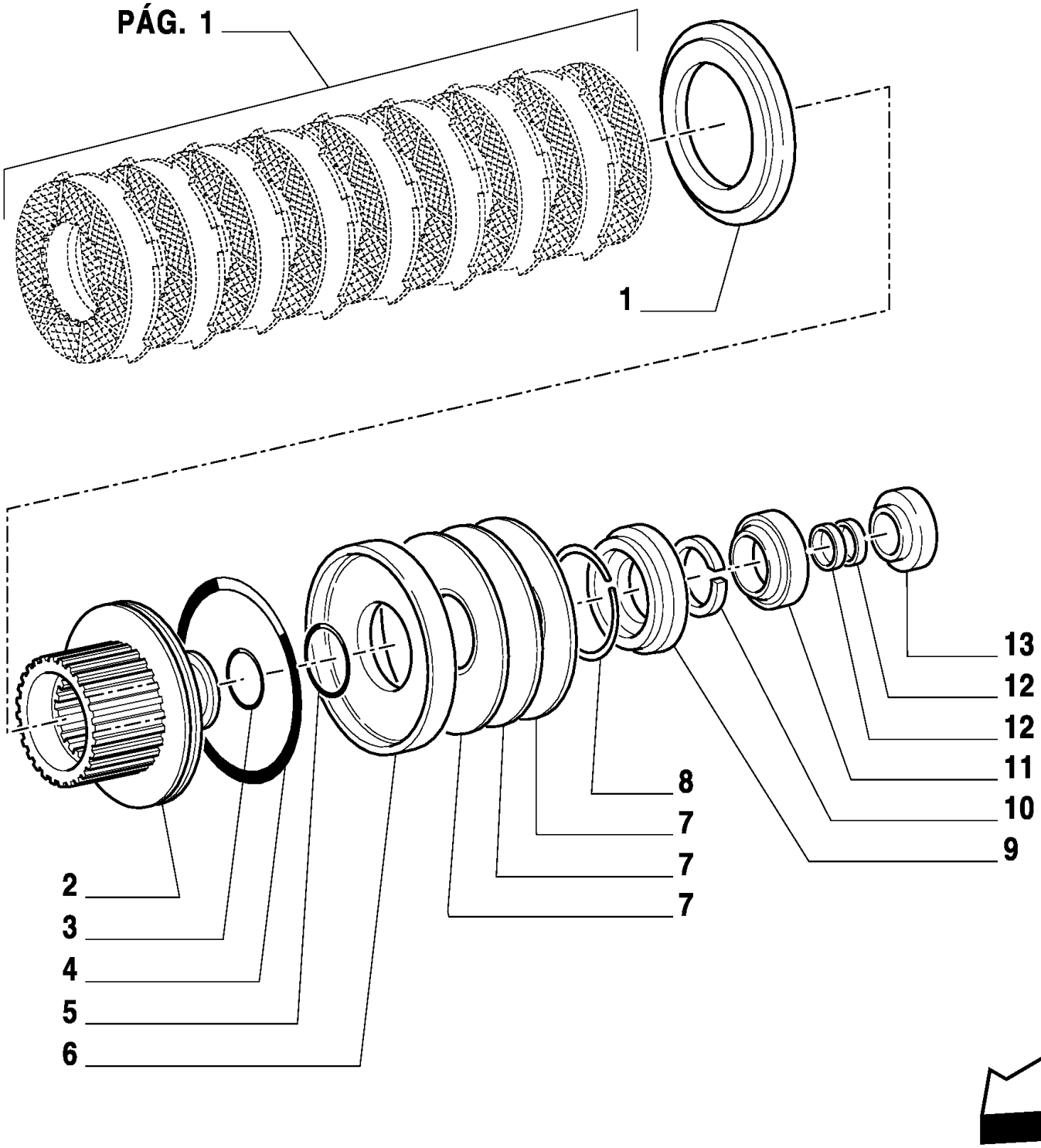
PÁG. 1
1
13
12
12
11
10
9
8
7
7
7
2
3
4
5
6

MXM180 TRATOR CASE IH (APÓS O N/S HCC0030000) (BRASIL)

1.33.3(02) EMBREAGEM DE ACIONAMENTO COM COMANDO HIDRÁULICO

Ref	Numero de Peça	Qtd	Descrição
1	5153332	1	PLACA,
2	5153328	1	CUBO,
3	14458780	1	ANEL "O", -129, 70 Duro, 1.549" ID x .103" Thk,
4	14462080	1	ANEL "O", -162, 70 Duro, 5.737" ID x .103" Thk,
5	14459480	1	ANEL "O", -136, 90 Duro, 1.987" ID x .103" Thk,
6	5153331	1	PISTÃO,
7	5160408	3	MOLA,
8	5144584	1	ANEL-ELÁSTICO,
9	5153330	1	PLACA ENCOSTO,
10	4977442	2	SEMI-ANEL,
11	26799950	1	JOGO DE ANÉIS +0,8, 35 x 72 x 18.25
12	5185502	2	ANEL "O",
13	5185982	1	COLECTOR,

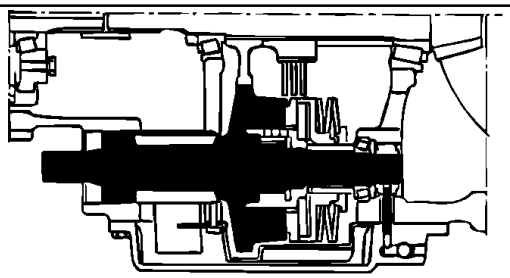

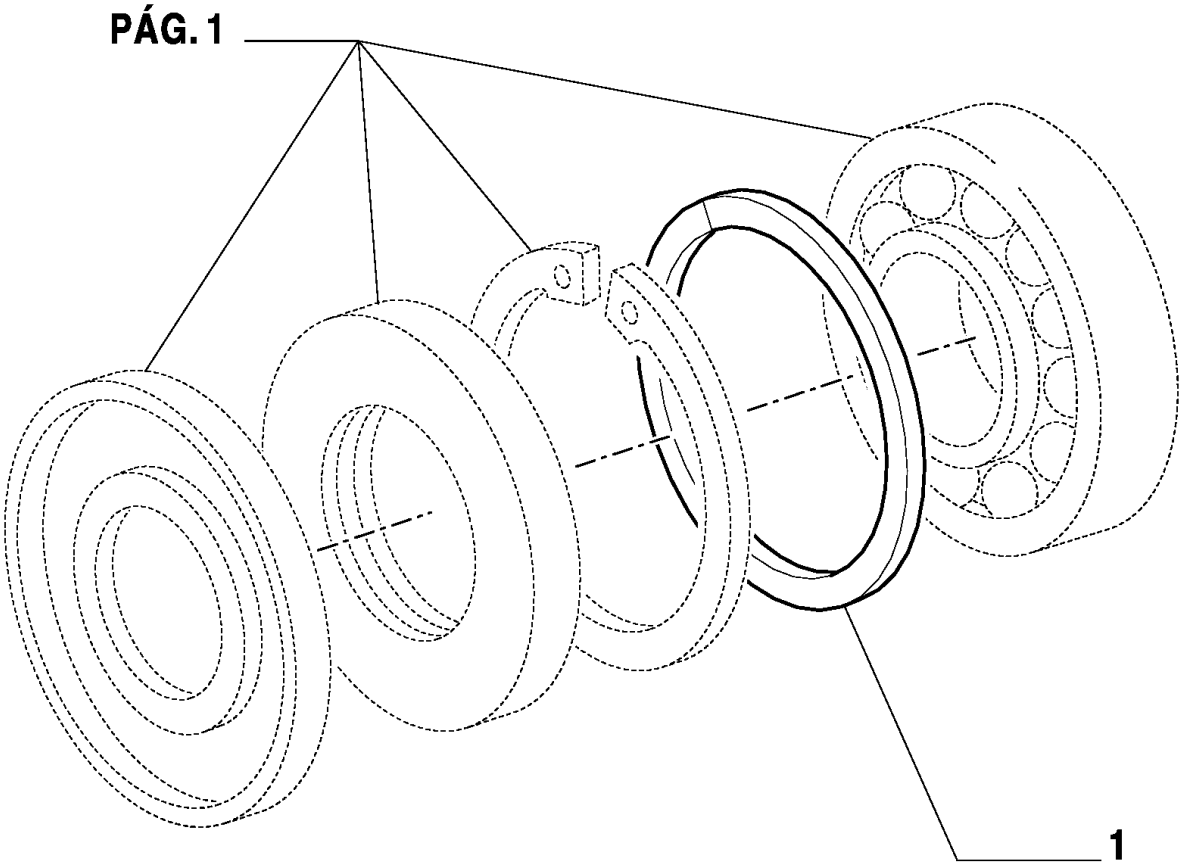
PÁG. 1
1

MXM180 TRATOR CASE IH (APÓS O N/S HCC0030000) (BRASIL)

1.33.3(03) EMBREAGEM DE ACIONAMENTO COM COMANDO HIDRÁULICO

Ref	Numero de Peça	Qtd	Descrição
1	5124475	AR	CALCO DE AFINACAO, 1.00mm Thk,
1	5124476	AR	CALCO DE AFINACAO, 1.05mm Thk ,
1	5124477	AR	CALCO DE AFINACAO, 1.10mm Thk,
1	5124478	AR	CALCO DE AFINACAO, 1.15mm Thk,
1	5124479	AR	CALCO DE AFINACAO, 1.20mm Thk,
1	5124480	AR	CALCO DE AFINACAO, 1.25mm Thk,
1	5124481	AR	CALCO DE AFINACAO, 1.30mm Thk,
1	5124482	AR	CALCO DE AFINACAO, 1.35mm Thk,
1	5124483	AR	CALCO DE AFINACAO, 1.40mm Thk,
1	5124484	AR	CALCO DE AFINACAO, 1.45mm Thk,
1	5124485	AR	CALCO DE AFINACAO, 1.50mm Thk,
1	5124486	AR	CALCO DE AFINACAO, 1.55mm Thk,
1	5124487	AR	CALCO DE AFINACAO, 1.60mm Thk,
1	5124488	AR	CALCO DE AFINACAO, 1.65mm Thk,
1	5124489	AR	CALCO DE AFINACAO, 1.70mm Thk,
1	5124490	AR	CALCO DE AFINACAO, 1.75mm Thk,
1	5124491	AR	CALCO DE AFINACAO, 1.80mm Thk,
1	5124492	AR	CALCO DE AFINACAO, 1.85mm Thk,
1	5124493	AR	CALCO DE AFINACAO, 1.90mm Thk,
1	5124494	AR	CALCO DE AFINACAO, 1.95mm Thk,
1	5124495	AR	CALCO DE AFINACAO, 2.00 MM
1	5124496	AR	CALCO DE AFINACAO, 2.05mm Thk,
1	5124497	AR	CALCO DE AFINACAO, 2.10mm Thk,
1	5124498	AR	CALCO DE AFINACAO, 2.15mm Thk,
1	5124499	AR	CALCO DE AFINACAO, 2.20mm Thk,

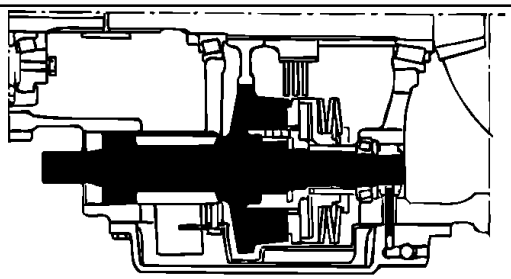

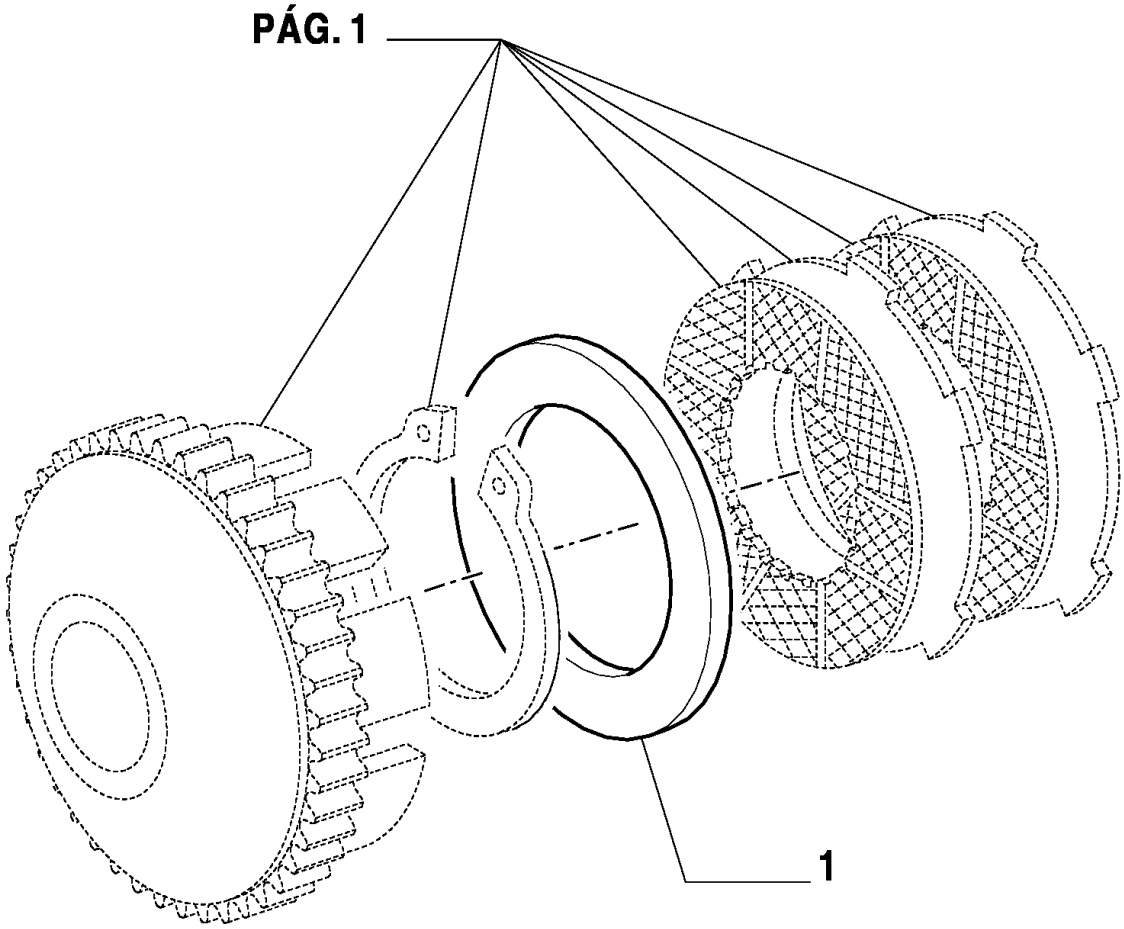
PÁG. 1
1

MXM180 TRATOR CASE IH (APÓS O N/S HCC0030000) (BRASIL)

1.33.3(04) EMBREAGEM DE ACIONAMENTO COM COMANDO HIDRÁULICO

Ref	Numero de Peça	Qtd	Descrição
1	5156863	AR	DISCO, 10.1mm Thk,
1	5156716	AR	DISCO, 7.1mm Thk,
1	5156715	AR	DISCO, 7.3mm Thk,
1	5139456	AR	DISCO, 7.5mm Thk,
1	5144563	AR	DISCO, 7.7mm Thk,
1	5144564	AR	DISCO, 7.9mm Thk,
1	5144565	AR	DISCO, 8.1mm Thk,
1	5144566	AR	DISCO, 8.3mm Thk,
1	5156857	AR	DISCO, 8.9mm Thk, 8.4 mm
1	5144567	AR	DISCO, 8.5mm Thk,
1	5144568	AR	DISCO, 8.7mm Thk,
1	5156858	AR	DISCO, 9.1mm Thk,
1	5156859	AR	DISCO, 9.3mm Thk,
1	5156860	AR	DISCO, 9.5mm Thk,
1	5156861	AR	DISCO, 9.7mm Thk,
1	5156862	AR	DISCO, 9.9mm Thk,

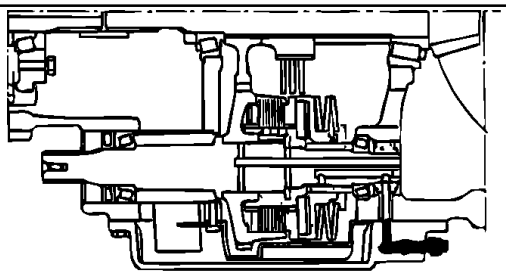

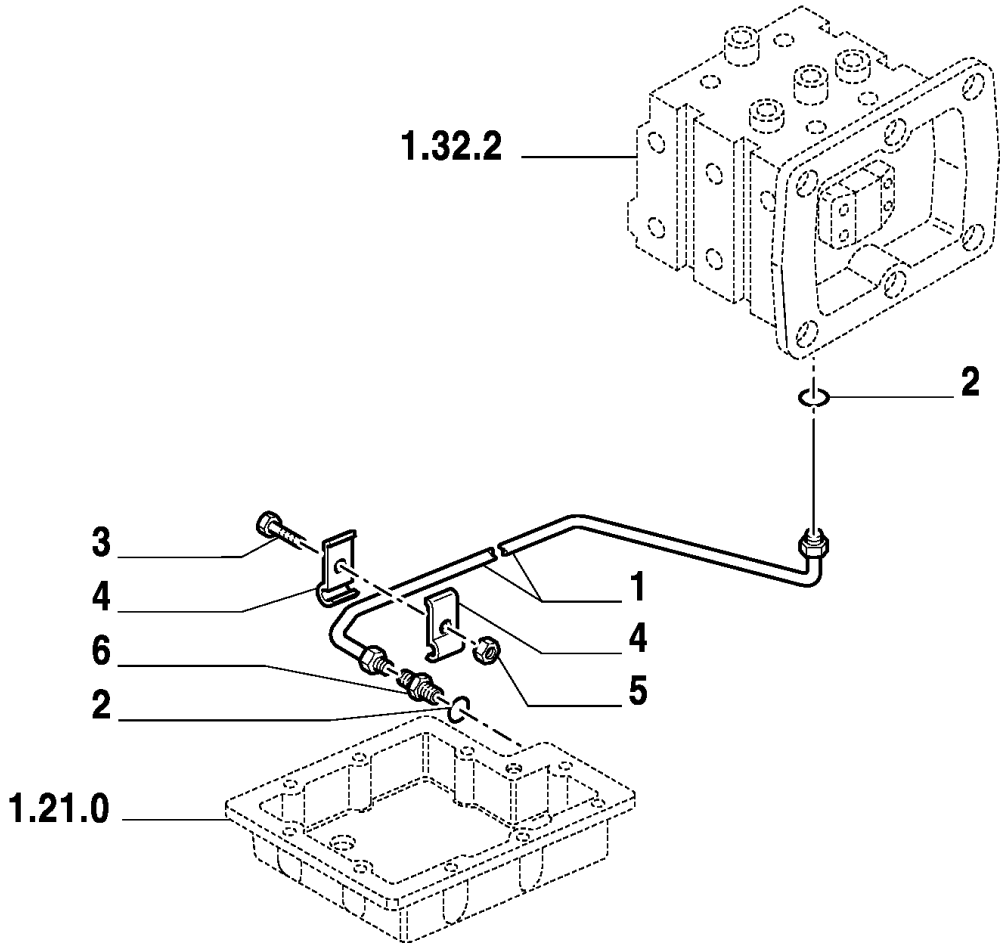
1.32.2
2
3
4
6
2
1
4
5
1.21.0

MXM180 TRATOR CASE IH (APÓS O N/S HCC0030000) (BRASIL)

1.33.3(05) EMBREAGEM DE ACIONAMENTO COM COMANDO HIDRÁULICO

Ref	Numero de Peça	Qtd	Descrição
1	5169273	1	TUBULAÇÃO HIDRAULICO,
3	10902621	2	PARAFUSO, Hex, M6 x 25, 8.8,
4	5156399	4	PRENDEDOR,
5	15896211	2	PORCA, M6, Cl 8,
6	5158805	1	CONEXÃO,
2	14437985	1	ANEL "O", 15.3MM ID x 2.4 Thk,

1.38.5(01) ÁRVORE DE TRANSMISSÃO

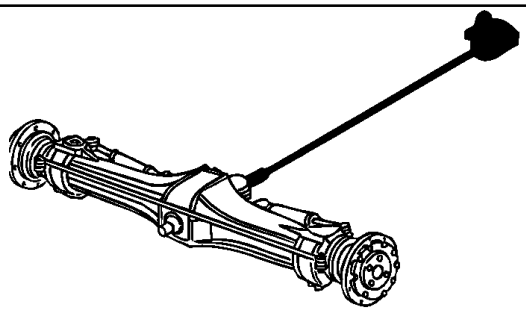

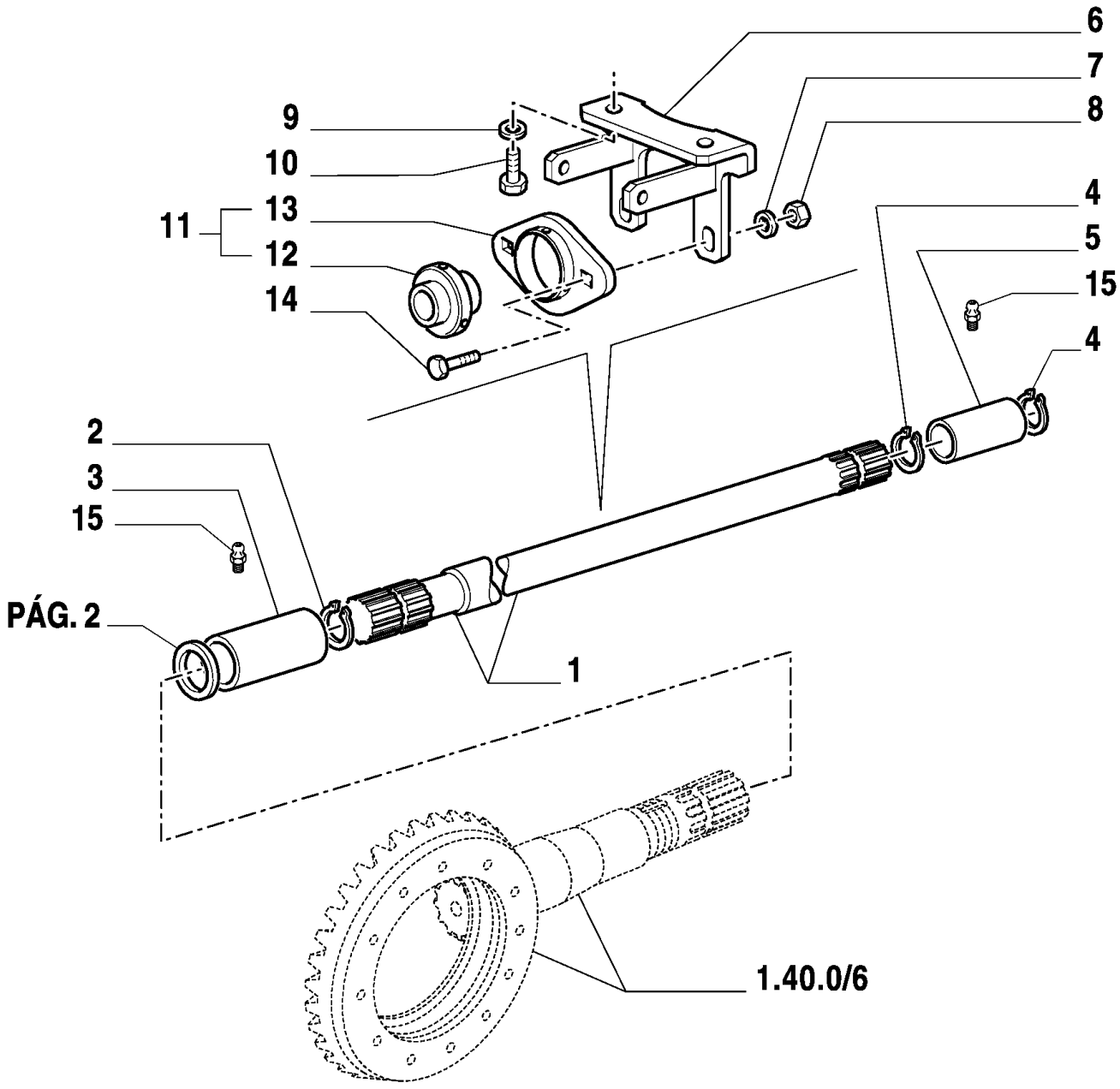

MXM180 TRATOR CASE IH (APÓS O N/S HCC0030000) (BRASIL)

1.38.5(01) ÁRVORE DE TRANSMISSÃO

Ref	Numero de Peça	Qtd	Descrição
1	5168037	1	EIXO COMANDO, , MXM135
1	5168036	1	ÁRVORE DE TRANSMISSÃO, , MXM150 / MXM165 / MXM180
2	11067876	1	ANEL, M30, Ext,
3	5150124	1	LUVA DE ACOPLAMENTO, , MXM135
4	5109282	2	ANEL-ELÁSTICO, M35, Ext x 2.45 Thk, , MXM150 / MXM165 / MXM180, Q = 3
5	4994076	1	BUCHA, , MXM150 / MXM165 / MXM180, Q = 2, Rice Machine
5	87493681	2	LUVA DE ARRASTE, , STD Machine
6	5170368	1	SUPORTE,
7	11198579	2	ARRUELA MOLA, Belleville, M10.5,
8	12164711	2	PORCA, M10 x 1.25, Cl 8,
9	11197979	2	ARRUELA MOLA, Belleville, M13,
10	15540331	2	PARAFUSO, Hex, M12 x 1.25 x 25, 10.9, Full Thd,
11	5166640	1	ROLAMENTO,
12	5174571	1	ROLAMENTO,
13	5174572	1	KIT,
14	15970721	2	PARAFUSO, Hex, M10 x 1.25 x 25, 8.8, Full Thd,
15	83416243	2	GRAXEIRA,

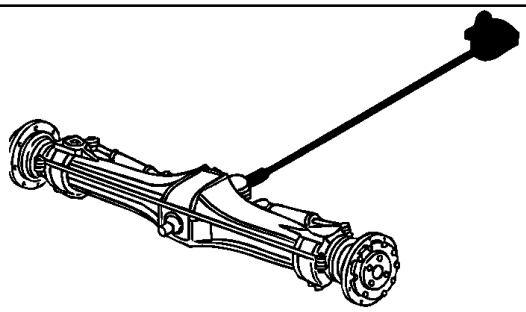

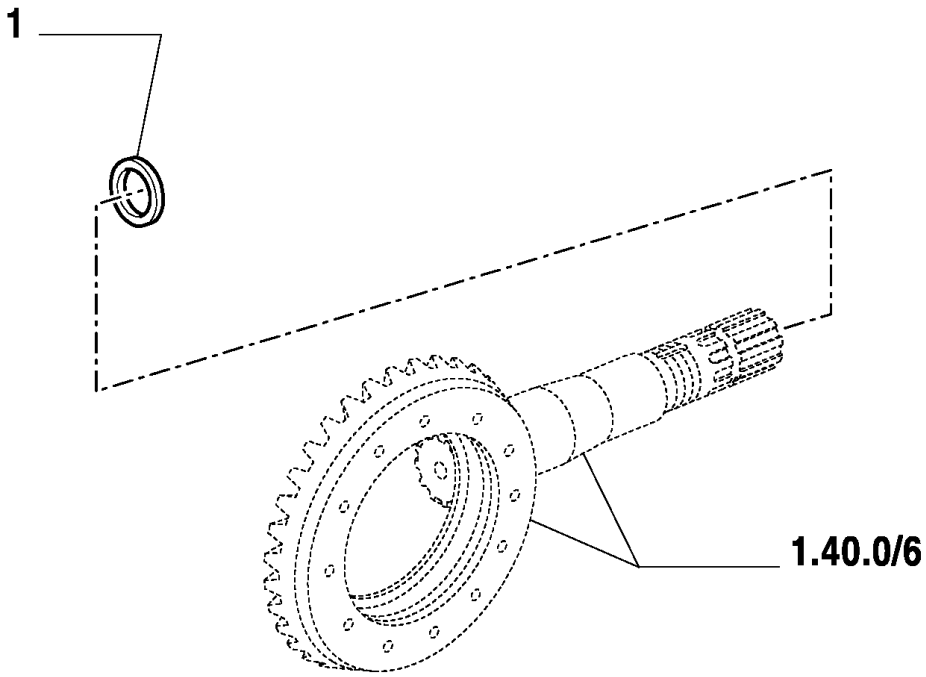
1
1.40.0/6

MXM180 TRATOR CASE IH (APÓS O N/S HCC0030000) (BRASIL)

1.38.5(02) ÁRVORE DE TRANSMISSÃO

Ref	Numero de Peça	Qtd	Descrição
1	5143583	AR	CALCO DE AFINACAO, 1.0mm Thk, , MXM135
1	5143584	AR	CALCO DE AFINACAO, 1.2mm Thk, , MXM135
1	5143585	AR	CALCO DE AFINACAO, 1.5mm Thk, , MXM135
1	5143586	AR	CALCO DE AFINACAO, 1.8mm Thk, , MXM135
1	5143587	AR	ANEL, 2.0 MM, MXM135
1	5143588	AR	ANEL, 2.2 MM, MXM135
1	5143589	AR	CALCO DE AFINACAO, 2.5 MM, MXM135
1	5143590	AR	ANEL, 2.8 MM, MXM135
1	5143591	AR	ARRUELA PLANA, 3.0 MM, MXM135
1	5143592	AR	ARRUELA PLANA, 3.3 MM, MXM135
1	5143593	AR	ANILHA DE ENCOSTO, 3.7 MM, MXM135
1	5143594	AR	ANILHA DE ENCOSTO, 4.0 MM, MXM135
1	5143595	AR	ANILHA DE ENCOSTO, 4.3 MM, MXM135
1	5118722	AR	CALCO DE AFINACAO, 1.0 mm, MXM150 / MXM165 / MXM180
1	5118723	AR	CALCO DE AFINACAO, 1.2 mm, MXM150 / MXM165 / MXM180
1	5118724	AR	CALCO DE AFINACAO, 1.5 mm, MXM150 / MXM165 / MXM180
1	5118725	AR	CALCO DE AFINACAO, 1.8 mm, MXM150 / MXM165 / MXM180
1	5118726	AR	CALCO DE AFINACAO, 2.0 MM, MXM150 / MXM165 / MXM180
1	4994066	AR	CALCO DE AFINACAO, 2.2mm Thk, , MXM150 / MXM165 / MXM180
1	4994067	AR	CALCO DE AFINACAO, 2.5mm Thk, , MXM150 / MXM165 / MXM180
1	4994068	AR	CALCO DE AFINACAO, 2.8mm Thk, , MXM150 / MXM165 / MXM180
1	4994069	AR	CALCO DE AFINACAO, 3.0mm Thk, , MXM150 / MXM165 / MXM180
1	4994070	AR	CALCO DE AFINACAO, 3.3mm Thk, , MXM150 / MXM165 / MXM180
1	4994071	AR	CALCO DE AFINACAO, 3.7mm Thk, , MXM150 / MXM165 / MXM180
1	4994072	AR	CALCO DE AFINACAO, 4.0mm Thk, , MXM150 / MXM165 / MXM180
1	4994073	AR	CALCO DE AFINACAO, 4.3mm Thk, , MXM150 / MXM165 / MXM180

1.38.8(01) PROTEÇÃO DA ÁRVORE DE TRANSMISSÃO

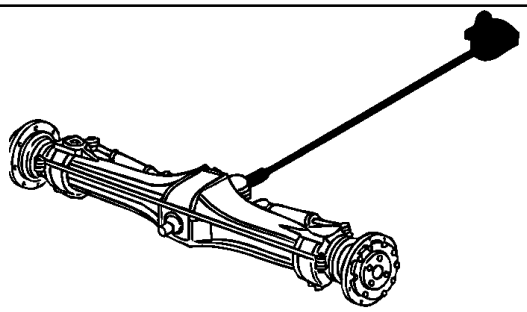

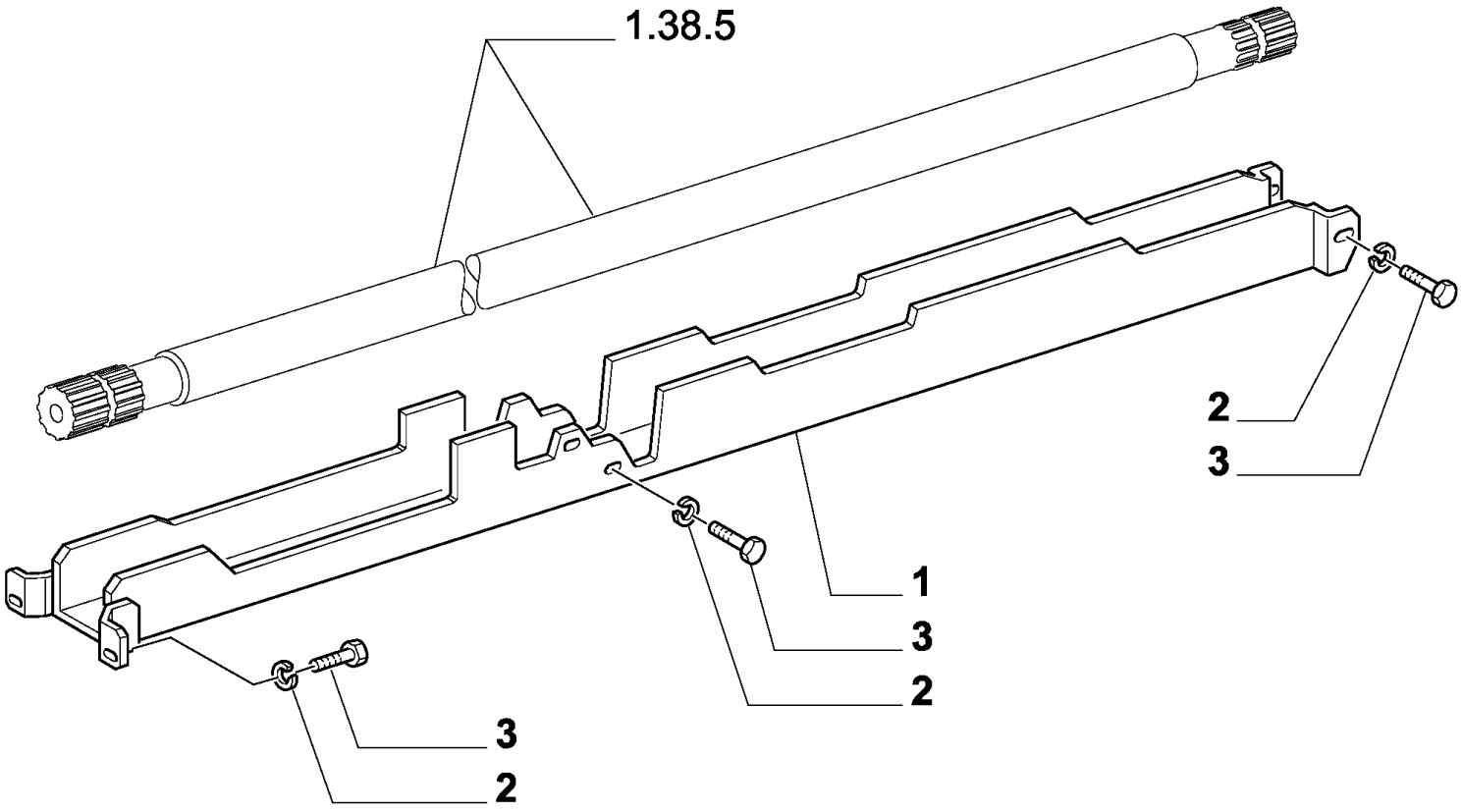

MXM180 TRATOR CASE IH (APÓS O N/S HCC0030000) (BRASIL)

1.38.8(01) PROTEÇÃO DA ÁRVORE DE TRANSMISSÃO

Ref	Numero de Peça	Qtd	Descrição
1	73402776	1	PROTEÇÃO,
2	11197879	6	ARRUELA MOLA, Belleville, M8.4,
3	16043121	6	PARAFUSO, Hex, M8 x 14, 8.8, Full Thd,

1.40.0/1(02) CARCAÇA DO EIXO DIANTEIRO - CLASSE 4

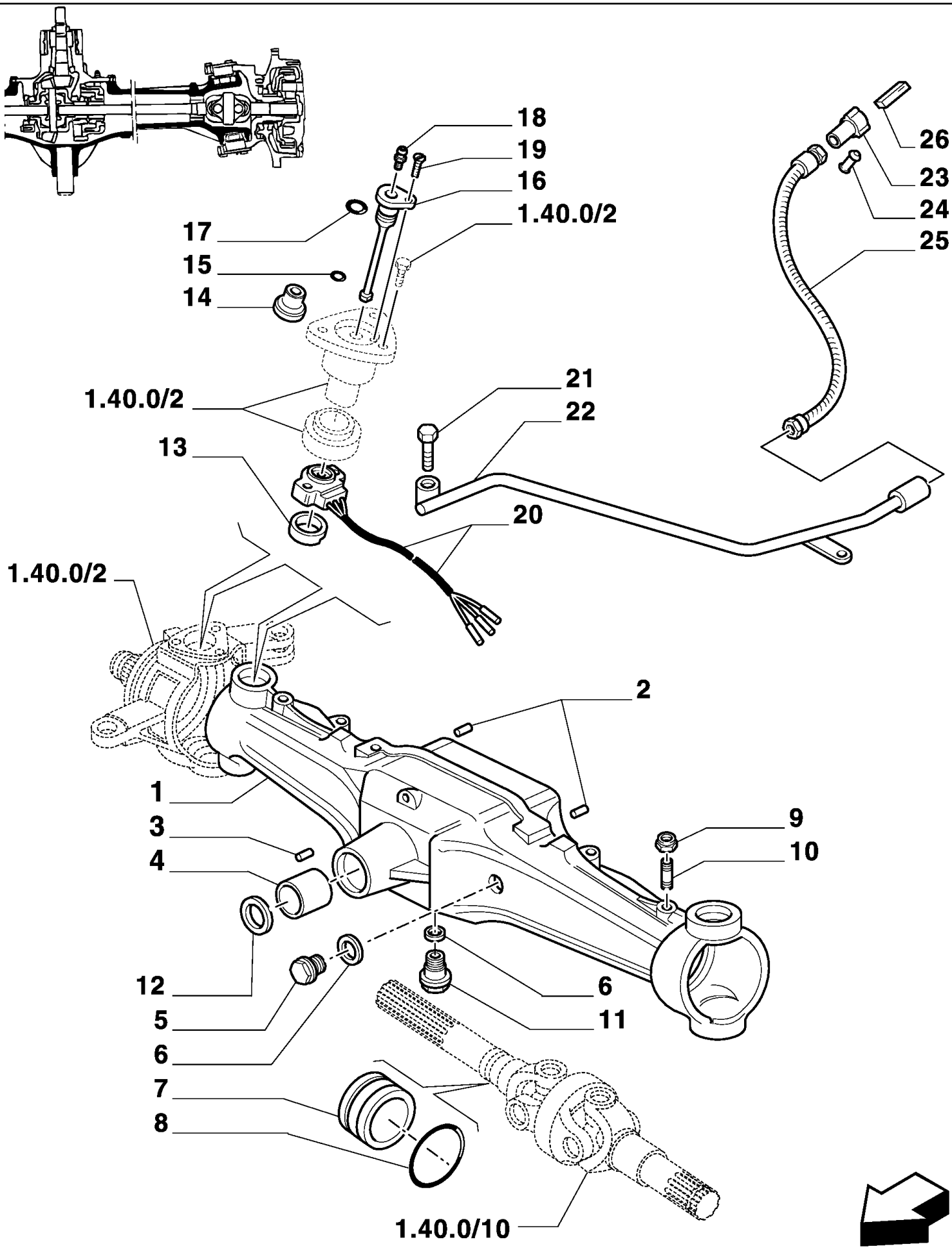

MXM180 TRATOR CASE IH (APÓS O N/S HCC0030000) (BRASIL)

1.40.0/1(02) CARCAÇA DO EIXO DIANTEIRO - CLASSE 4

Ref	Numero de Peça	Qtd	Descrição
1	5182467	1	CAIXA/CARCAÇA, (2-4, 13)
2	4988170	2	GUIA,
3	4966244	1	GUIA,
4	5140170	1	PINO,
5	10305171	1	BUJÃO, M22 x 1.5 x 21,
6	10263460	2	ARRUELA DE VEDAÇÃO, M22.3 x 28 x 1.5,
7	5134277	2	BUCHA,
8	14461180	2	ANEL "O", -153, 70 Duro, 3.487" ID x .103" Thk,
9	14048811	2	PORCA,
10	5100194	2	PARAFUSO,
11	5118991	1	BUJÃO,
12	5140888	1	ANEL,
13	5168958	1	SUPORTE,
14	5175211	1	BUCHA,
15	14452780	1	ANEL "O", -010, 70 Duro, .239" ID x .070" Thk,
16	5178653	1	PINO,
17	14453080	1	ANEL "O", -013, 70 Duro, .426" ID x .070" Thk,
18	13406911	1	GRAXEIRA, 1/4"-28,
19	10384911	1	PARAFUSO,
20	82019691	1	SENSOR, Steering Angle
21	15540821	1	PARAFUSO, Hex, M12 x 1.25 x 50, 8.8,
22	5192696	1	TUBO,
23	82918426	1	CONECTOR, (24)
24	82918419	1	BUJÃO,
25	82016109	1	PECA FLEXIVEL,
26	82918451	1	ESPAÇADOR,

1.40.0/10(02) EIXO DIANTEIRO - TREM DE ENGRENAGEM E EIXO DIFERENCIAL

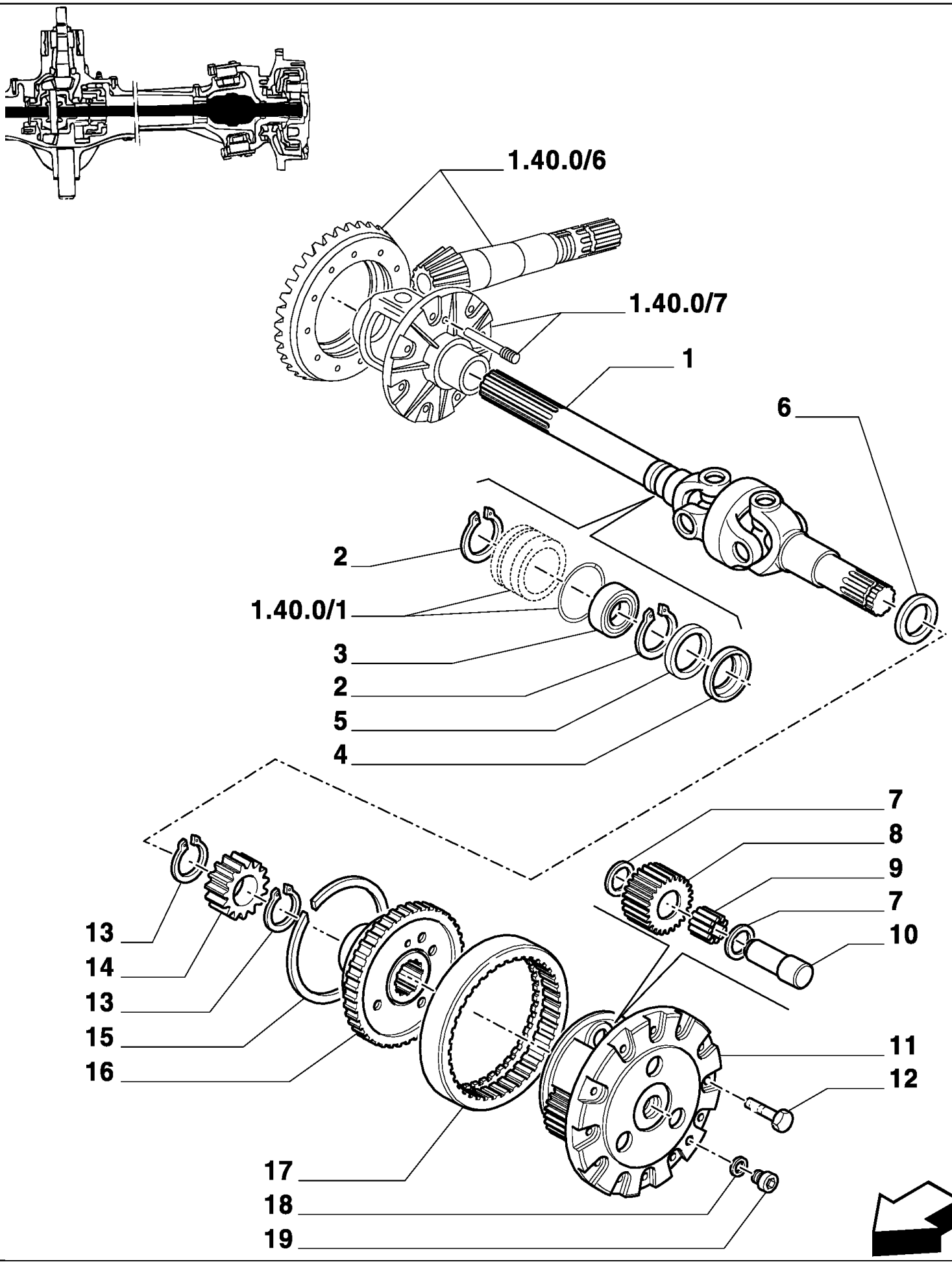

MXM180 TRATOR CASE IH (APÓS O N/S HCC0030000) (BRASIL)

1.40.0/10(02) EIXO DIANTEIRO - TREM DE ENGRENAGEM E EIXO DIFERENCIAL

Ref	Numero de Peça	Qtd	Descrição
1	5191697	1	SEMIEIXO ARTICULADO, RH
1	5191696	1	SEMIEIXO ARTICULADO, LH
2	11061376	4	ANEL, M68, Int,
3	28042480	2	ROLAMENTO, 40 x 68 x 15
4	5109311	2	COBRE-JUNTA,
5	5105948	2	ANEL DE VEDACAO,
6	5183845	2	ANEL DE VEDACAO,
7	4998022	12	ANILHA DE ENCOSTO,
8	5102132	6	SATÉLITE,
9	5101692	6	ROLAMENTO,
10	5181056	6	PINO,
11	5181055	2	PORTA-SATÉLITE,
12	14274631	24	PARAFUSO, Hex, M12 x 1.25 x 35,
13	5123651	6	ANEL,
14	5136819	2	PLANETÁRIO,
15	4986355	2	ANEL-ELÁSTICO,
16	5141691	2	DISCO,
17	5102130	2	COROA DENTADA,
18	10263460	2	ARRUELA DE VEDAÇÃO, M22.3 x 28 x 1.5,
19	10305171	2	BUJÃO, M22 x 1.5 x 21,

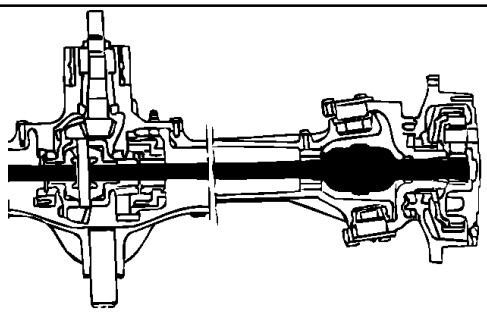

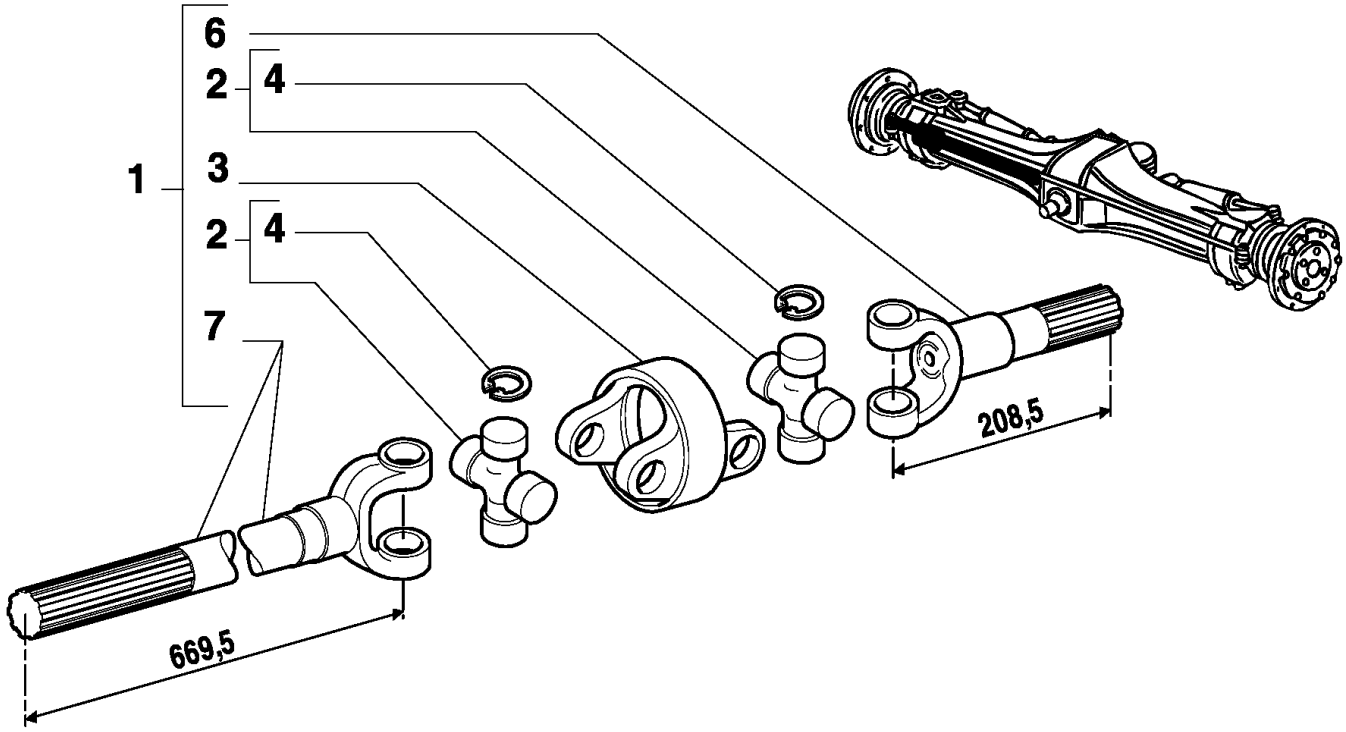
6
2
4
1
3
2
4
7
208,5
669,5

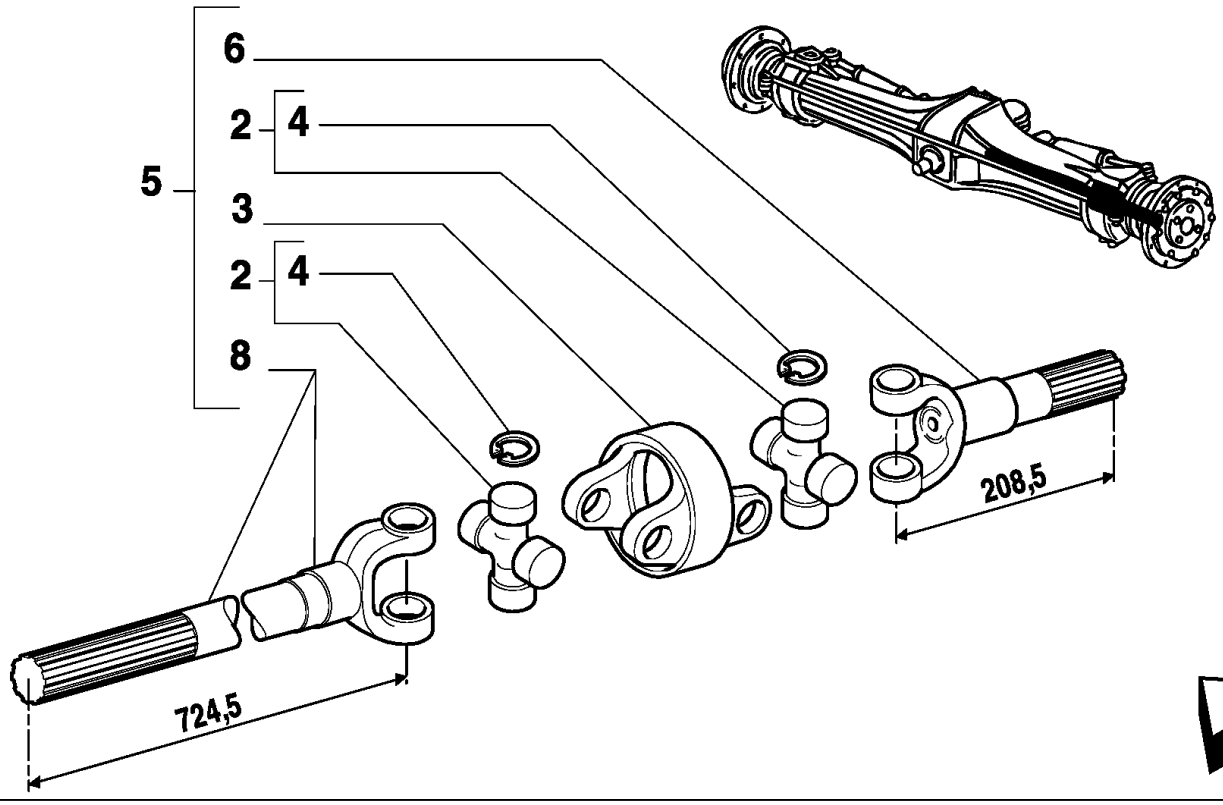
6
2
4
5
3
2
4
8
208,5
724,5

MXM180 TRATOR CASE IH (APÓS O N/S HCC0030000) (BRASIL)

1.40.0/10B(01) EIXO DIANTEIRO - TREM DE ENGRENAGEM E EIXO DIFERENCIAL

Ref	Numero de Peça	Qtd	Descrição
1	5191697	1	SEMIEIXO ARTICULADO, RH
2	5191451	2	CRUZETA,
3	5191454	1	GARFO,
4	5191452	8	ANEL-TRAVA,
5	5191696	1	SEMIEIXO ARTICULADO, LH
6	5194144	1	EIXO,
7	5192663	1	EIXO,
8	5192662	1	EIXO,

1.40.0/12(02) EIXO DIANTEIRO - CILINDRO DA DIREÇÃO HIDRÁULICA

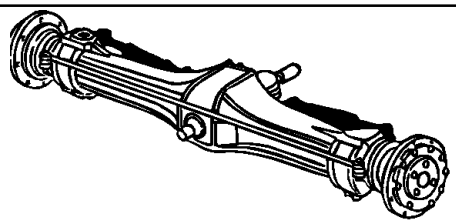

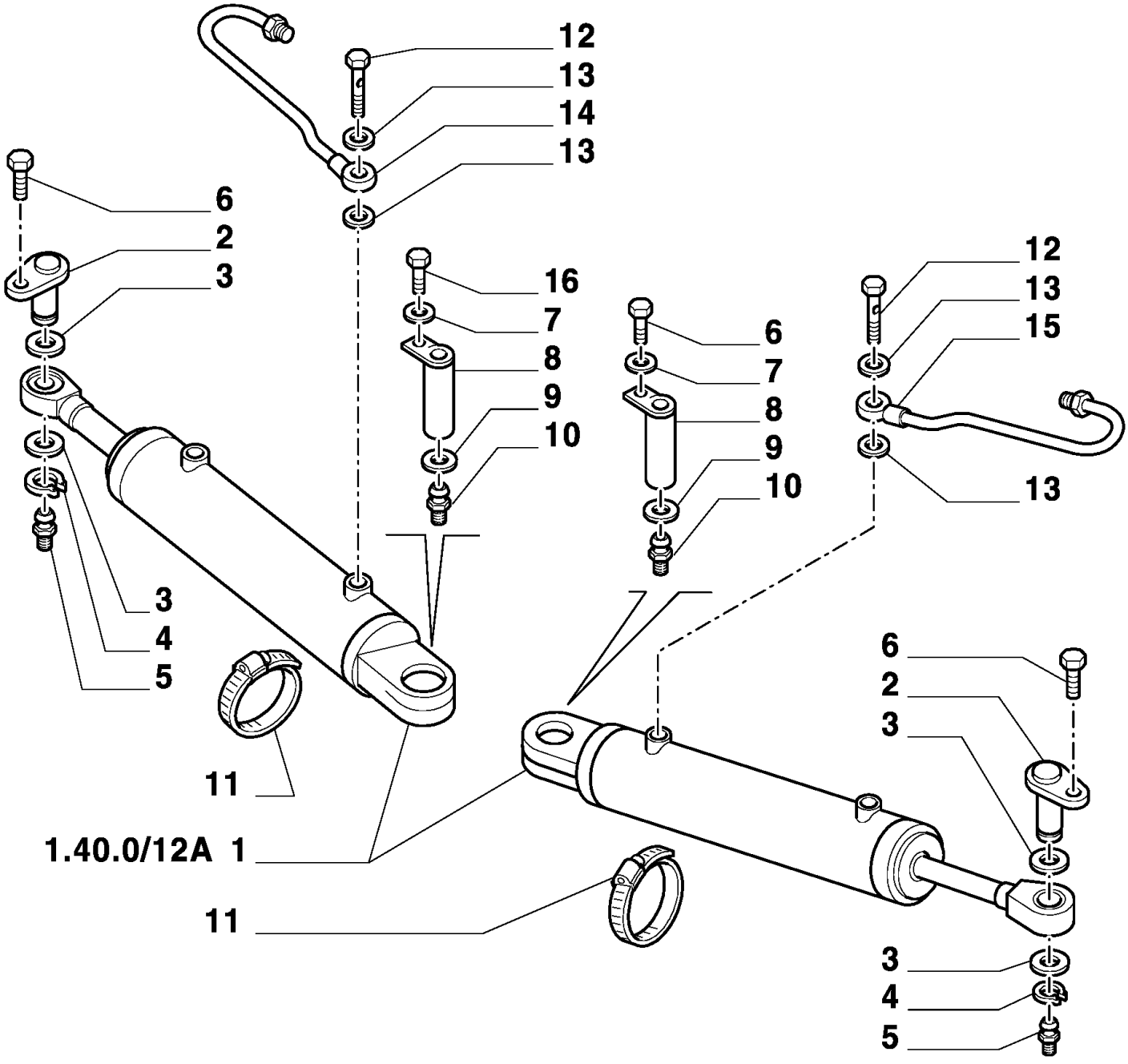

MXM180 TRATOR CASE IH (APÓS O N/S HCC0030000) (BRASIL)

1.40.0/12(02) EIXO DIANTEIRO - CILINDRO DA DIREÇÃO HIDRÁULICA

Ref	Numero de Peça	Qtd	Descrição
1	82991196	2	CILINDRO DE DIRECAO,
2	5171707	2	PINO,
3	5111573	4	ARRUELA-TRAVA,
4	11067376	2	ANEL, M25, Ext,
5	13406911	2	GRAXEIRA, 1/4"-28,
6	16043421	3	PARAFUSO, Hex, M8 x 20, 8.8,
7	11193871	2	ARRUELA MOLA, Belleville, M8.4,
8	5135870	2	PINO,
9	5111576	2	ESPAÇADOR, M25.5 x 34 x 11,
10	5120532	2	GRAXEIRA, M14 x 1.5,
11	13000990	2	BRACADEIRA MANGUEIRA,
12	10184314	2	BANJO, M14 x 1.5 x 27,
13	44906168	4	ANEL DE VEDACAO,
14	5189866	1	TUBULAÇÃO HIDRAULICO,
15	82022513	1	TUBULAÇÃO HIDRAULICO,
16	16043821	1	PARAFUSO, Hex, M8 x 30, 8.8,

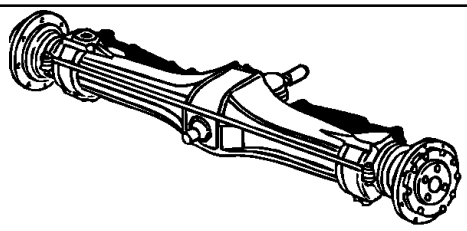

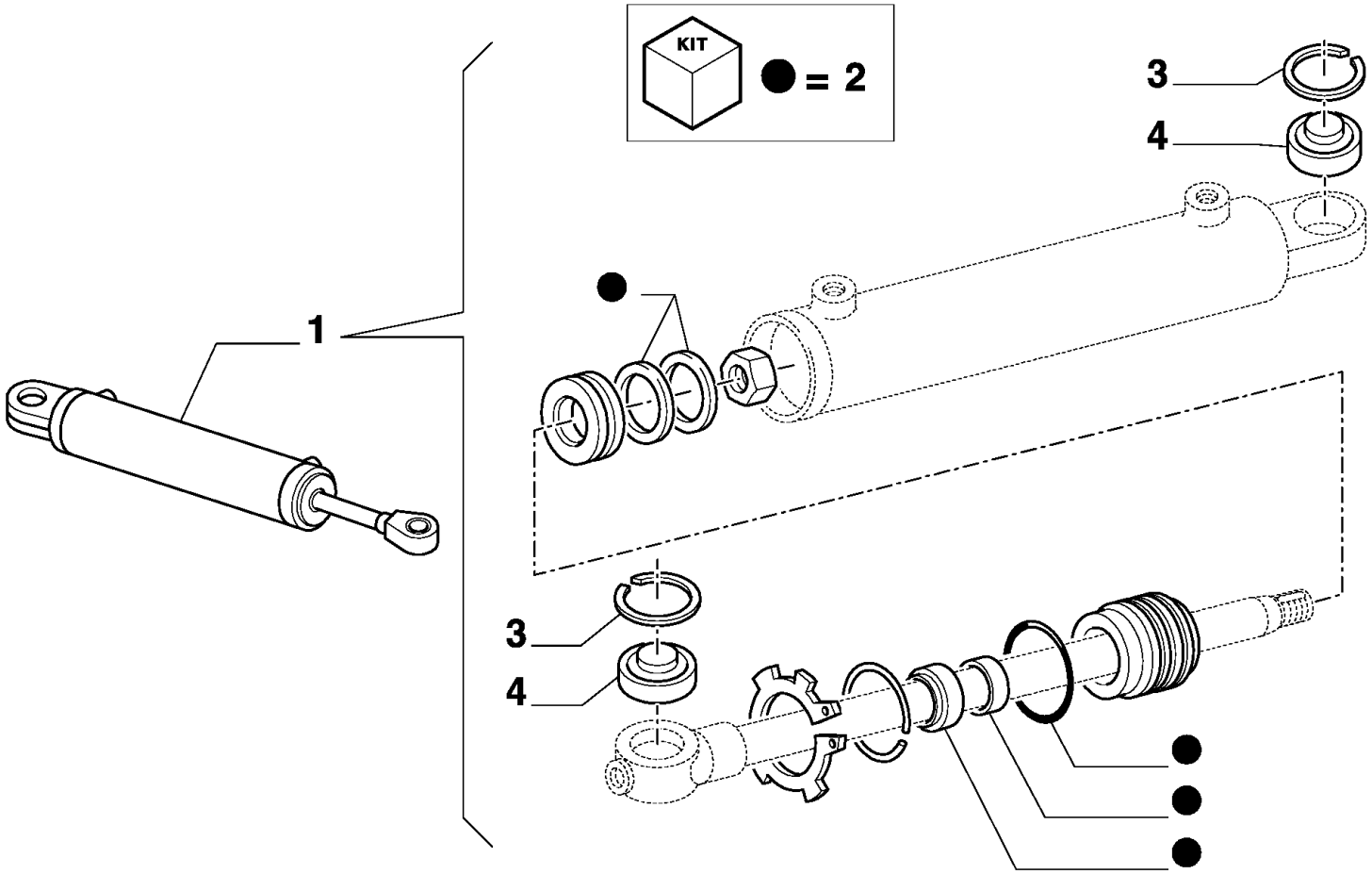
KIT
● = 2
1
3
4
3
4

MXM180 TRATOR CASE IH (APÓS O N/S HCC0030000) (BRASIL)

1.40.0/12B(01) EIXO DIANTEIRO - CILINDRO DA DIREÇÃO HIDRÁULICA

Ref	Numero de Peça	Qtd	Descrição
1	82991196	1	CILINDRO DE DIRECAO, PARKER
1	87302891	1	CILINDRO, OGNIBENE
2	82992947	1	JOGO DE JUNTAS, PARKER
2	73403760	1	KIT, OGNIBENE
3	9958576	2	ANEL-TRAVA,
4	9966322	3	ARTICULACÂO,

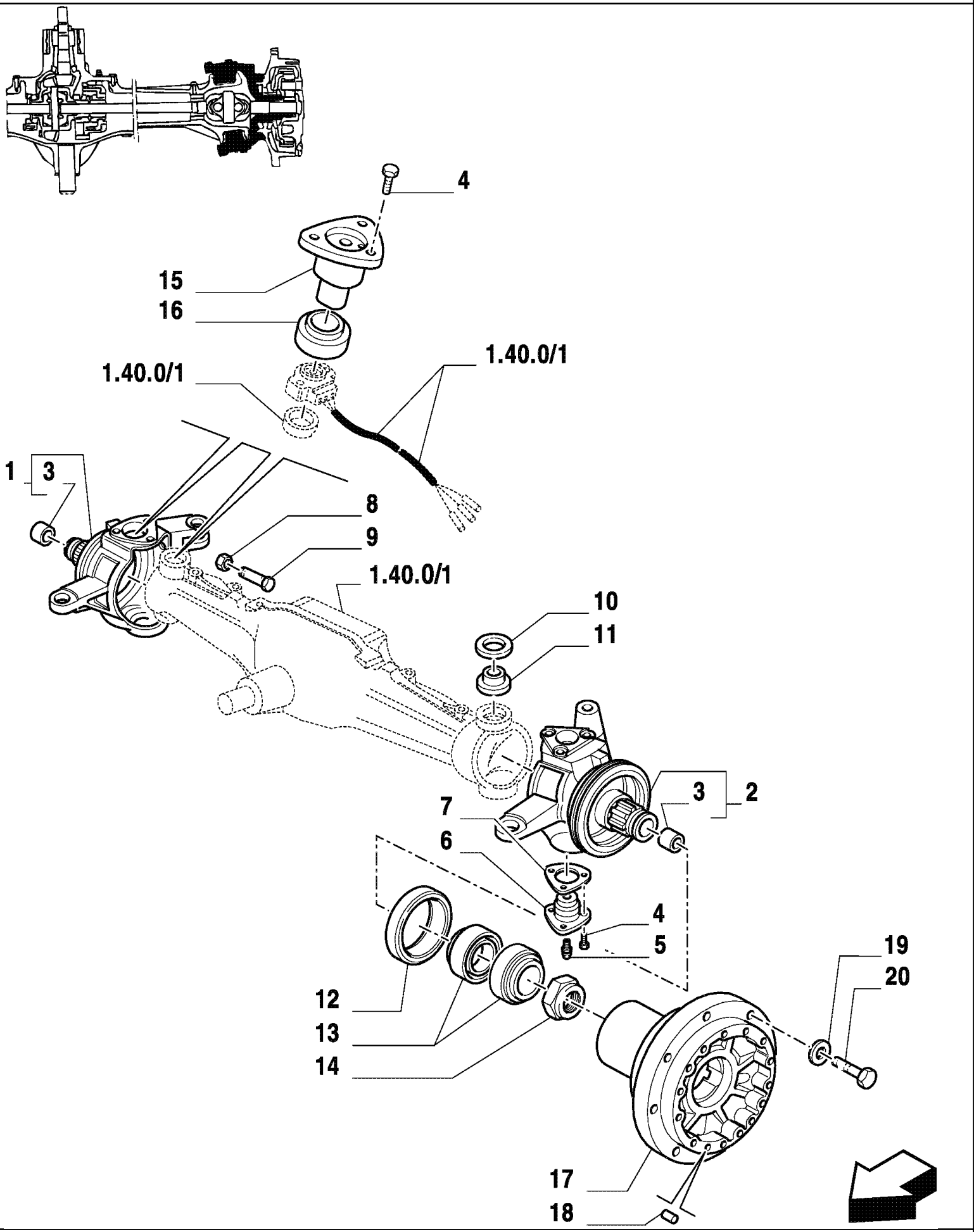
4
15
16
1.40.0/1
1.40.0/1
1
3
8
9
1.40.0/1
10
11
7
3
2
6
4
5
19
20
12
13
14
17
18

MXM180 TRATOR CASE IH (APÓS O N/S HCC0030000) (BRASIL)

1.40.0/2(02) EIXO DIANTEIRO - MANGA DE EIXO - CUBOS - CLASSE 4

Ref	Numero de Peça	Qtd	Descrição
1	5191740	1	MANGA DE EIXO, RH
2	5191738	1	MANGA DE EIXO, LH
3	5105321	2	BUCHA,
4	14254434	12	PARAFUSO,
5	5120532	2	GRAXEIRA, M14 x 1.5,
5	5191671	1	GRAXEIRA, 45º, M14 x 1.5,
6	5137138	4	PINO COM RÓTULA,
7	5137114	AR	CALCO DE AFINACAO, .10mm Thk,
7	5137115	AR	CALCO DE AFINACAO, .15mm Thk,
7	5137116	AR	CALCO DE AFINACAO, 0.20 MM
7	5137117	AR	CALCO DE AFINACAO, 0.25 MM
7	5137118	AR	CALCO DE AFINACAO, 0.30 MM
8	10717624	2	PORCA, Thin, M18 x 2.5, Cl 05,
9	87751874	2	PARAFUSO,
10	5121907	4	VEDADOR EIXO,
11	5119660	4	JUNTA ESFÉRICA,
12	5183844	2	ANEL DE VEDACAO,
13	5133737	4	TUCHO COM ROLETE,
14	5141692	2	PORCA DO BUCIM,
15	5175208	1	PINO,
16	5169911	1	JUNTA ESFÉRICA,
17	73401923	2	CUBO,
18	4985063	4	GUIA,
19	5100516	16	ARRUELA PLANA, M17 x 32 x 5
20	11390531	16	PARAFUSO, Hex, M16 x 1.5 x 40, 10.9, Full Thd,

1.40.0/4(01) EIXO DIANTEIRO - TIRANTE

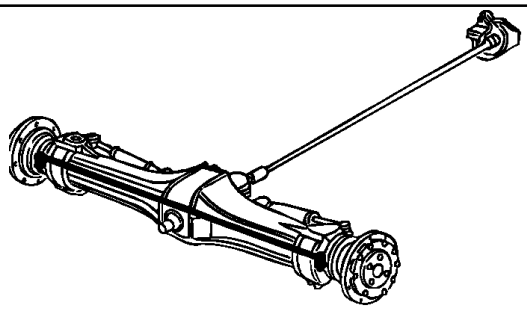

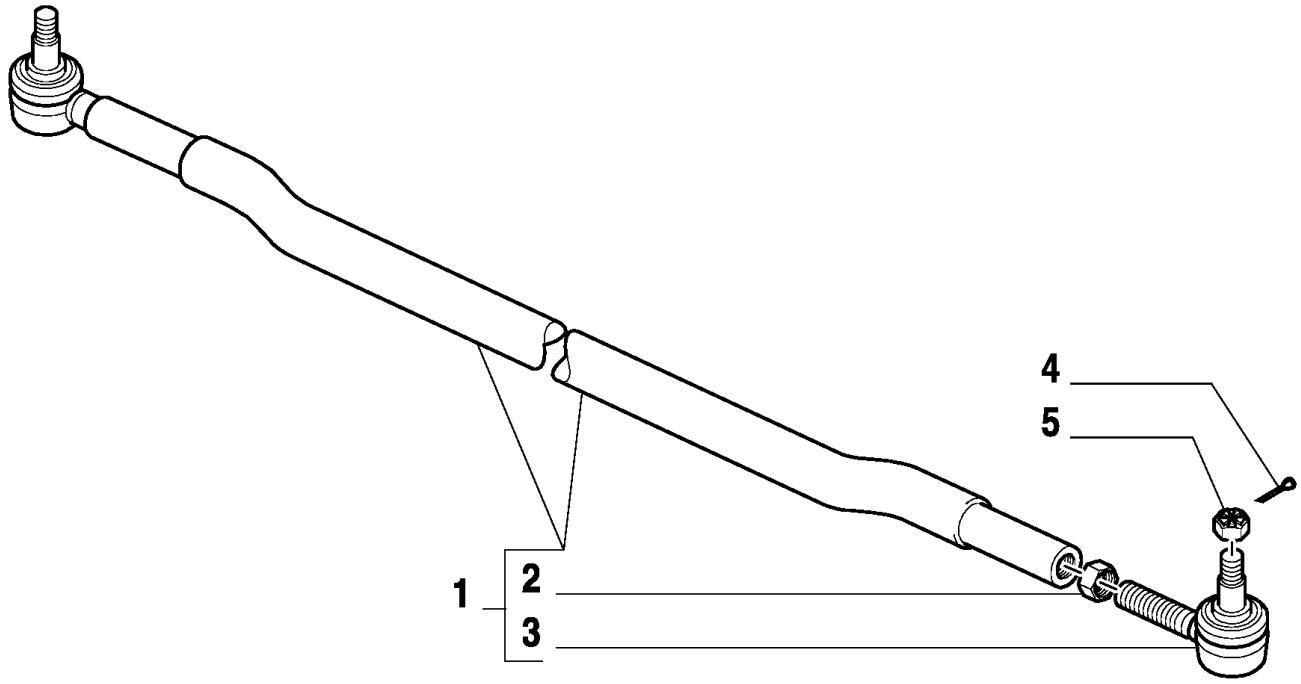

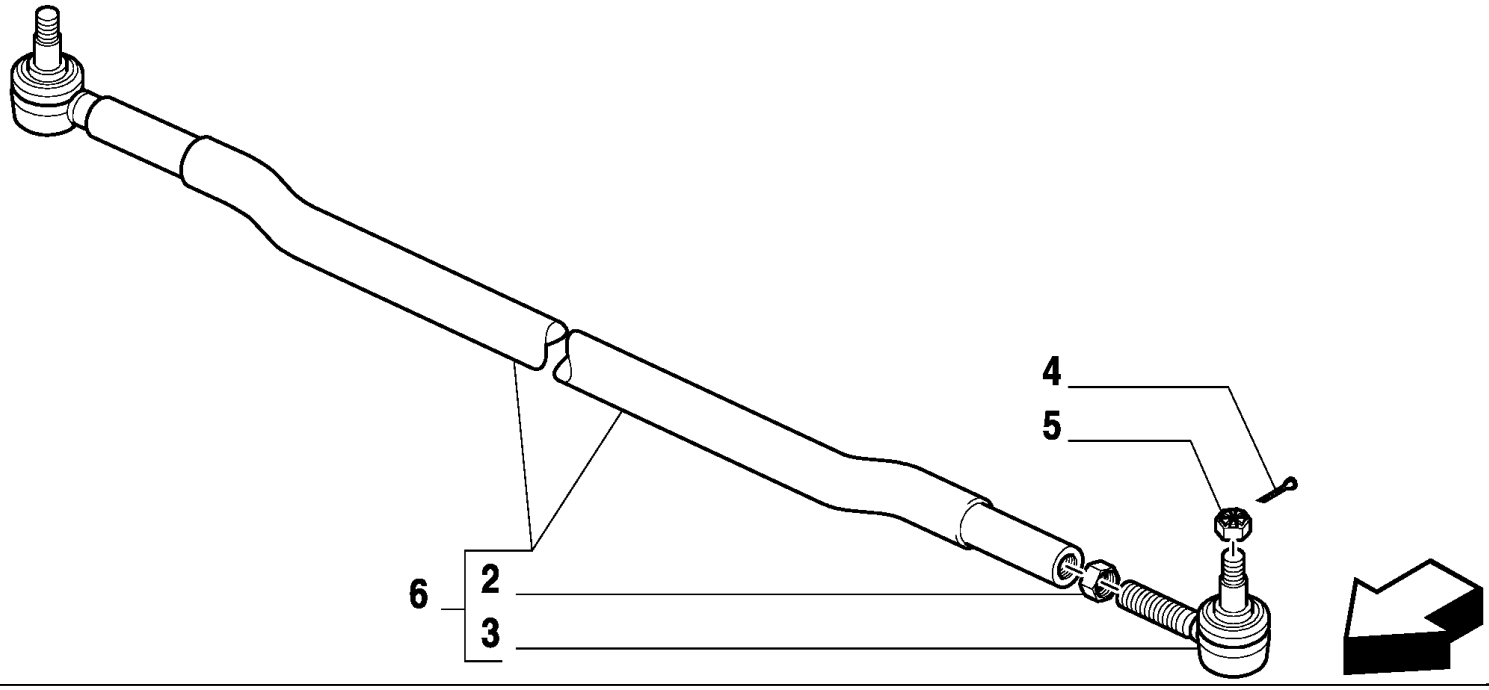

MXM180 TRATOR CASE IH (APÓS O N/S HCC0030000) (BRASIL)

1.40.0/4(01) EIXO DIANTEIRO - TIRANTE

Ref	Numero de Peça	Qtd	Descrição
1	82991127	1	BARRA, , MXM135
2	10726911	1	PORCA, Thin, M24 x 1.5, Cl 04,
3	5117314	1	CABEÇA ARTICULADA, M18 x M24 Threads
4	10733801	2	GRAMPO, M4 x 36,
5	12576021	2	CONTRA PORCA, M18 x 1.5, Cl 05,
6	5177449	1	BARRA DE DIREÇÃO TRANSV., , MXM150 / MXM165 / MXM180

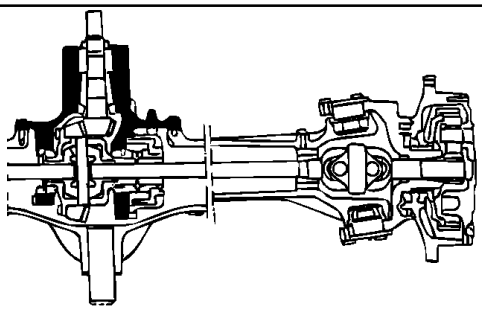

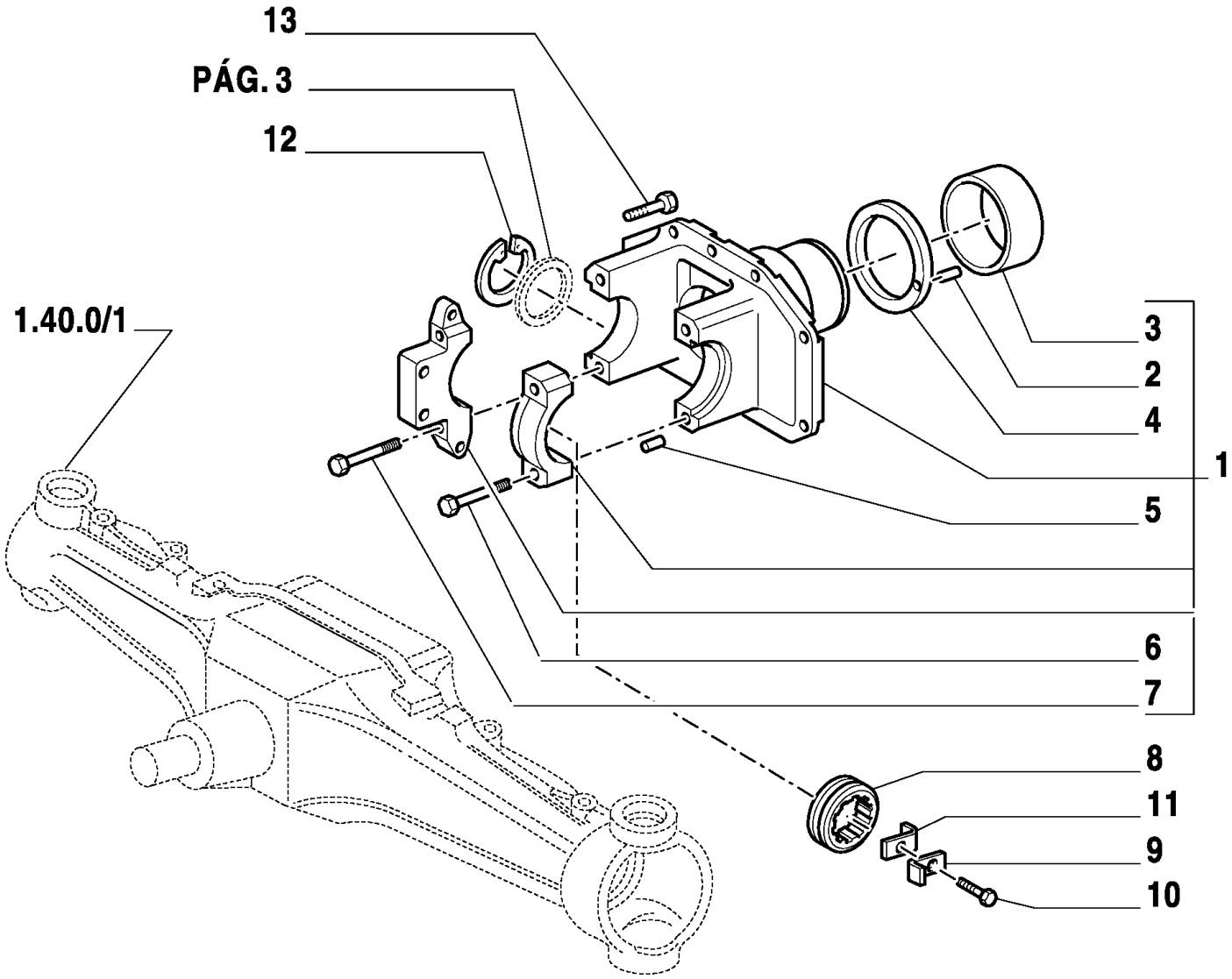
13
PÁG. 3
12
1.40.0/1
3
2
4
1
5
6
7
8
11
9
10

MXM180 TRATOR CASE IH (APÓS O N/S HCC0030000) (BRASIL)

1.40.0/5(02) EIXO DIANTEIRO - SUPORTE

Ref	Numero de Peça	Qtd	Descrição
1	5182885	1	SUPORTE,
2	4966244	1	GUIA,
3	5136116	1	BUCHA,
4	5136115	1	ANEL,
5	4966530	4	GUIA,
6	14255331	2	PARAFUSO,
7	14255731	2	PARAFUSO, Hex, M14 x 1.5 x 90,
8	5110423	1	PORCA DO BUCIM,
9	562659	1	PLACA,
10	15970521	1	PARAFUSO, Hex, M10 x 1.25 x 20, 8.8, Full Thd,
11	4966243	1	FIXADOR,
12	11075476	1	ANEL, M110, Int,
13	14274631	14	PARAFUSO, Hex, M12 x 1.25 x 35,

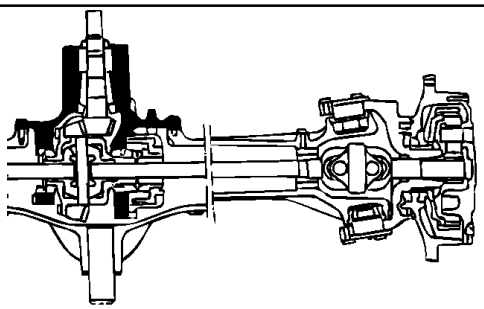

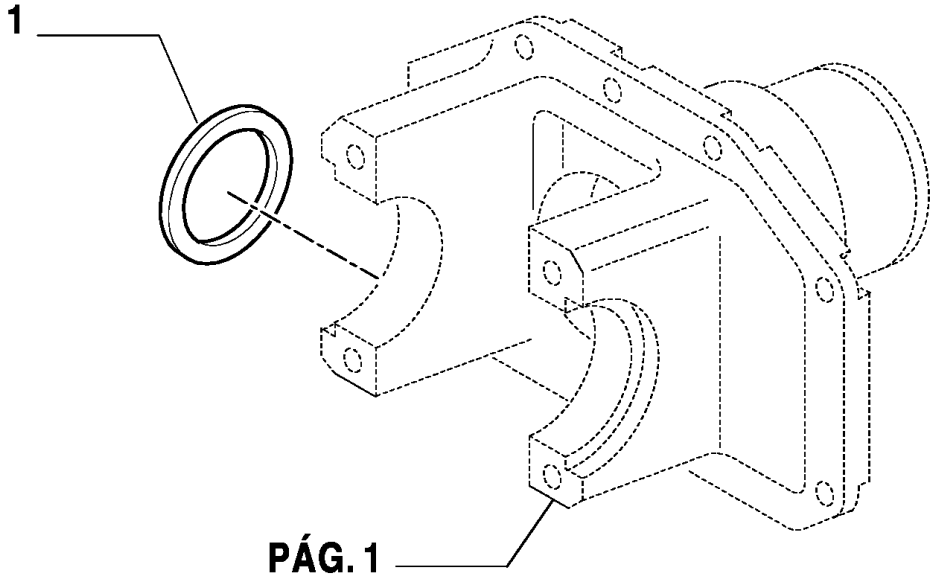
1
PÁG. 1

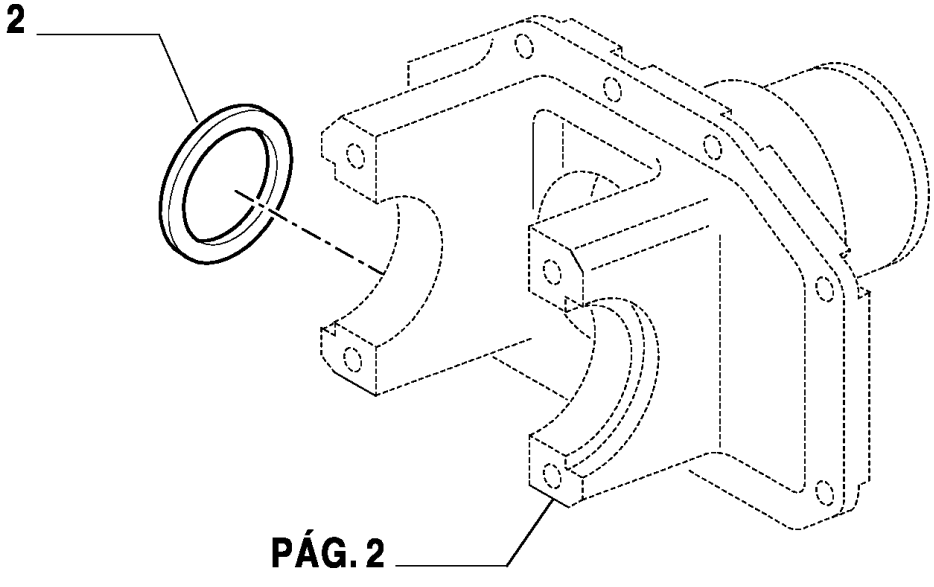
2
PÁG. 2

MXM180 TRATOR CASE IH (APÓS O N/S HCC0030000) (BRASIL)

1.40.0/5(03) EIXO DIANTEIRO - SUPORTE

Ref	Numero de Peça	Qtd	Descrição
1	5141460	AR	CALCO DE AFINACAO, 0.9mm Thk, , MXM135
1	5141461	AR	CALCO DE AFINACAO, 1.0mm Thk, , MXM135
1	5141462	AR	CALCO DE AFINACAO, 1.1mm Thk, , MXM135
1	5141463	AR	CALCO DE AFINACAO, 1.2mm Thk, , MXM135
1	5141464	AR	CALCO DE AFINACAO, 1.3mm Thk, , MXM135
1	5141465	AR	CALCO DE AFINACAO, 1.4mm Thk, , MXM135
1	5141466	AR	CALCO DE AFINACAO, 1.5mm Thk, , MXM135
1	5141467	AR	CALCO DE AFINACAO, 1.6mm Thk, , MXM135
1	5141468	AR	CALCO DE AFINACAO, 1.7mm Thk, , MXM135
1	5141469	AR	CALCO DE AFINACAO, 1.8mm Thk, , MXM135
2	5135019	AR	CALCO DE AFINACAO, 1.0mm Thk, , MXM150 / MXM165 / MXM180
2	5135020	AR	CALCO DE AFINACAO, 1.1mm Thk, , MXM150 / MXM165 / MXM180
2	5135021	AR	CALCO DE AFINACAO, 1.2mm Thk, , MXM150 / MXM165 / MXM180
2	5135022	AR	CALCO DE AFINACAO, 1.3mm Thk , , MXM150 / MXM165 / MXM180
2	5135023	AR	CALCO DE AFINACAO, 1.4mm Thk, , MXM150 / MXM165 / MXM180
2	5135024	AR	CALCO DE AFINACAO, 1.5mm Thk, , MXM150 / MXM165 / MXM180
2	5135025	AR	CALCO DE AFINACAO, 1.6mm Thk, , MXM150 / MXM165 / MXM180
2	5135026	AR	CALCO DE AFINACAO, 1.7mm Thk, , MXM150 / MXM165 / MXM180
2	5135027	AR	CALCO DE AFINACAO, 1.8mm Thk, , MXM150 / MXM165 / MXM180
2	5135028	AR	CALCO DE AFINACAO, 1.9mm Thk, , MXM150 / MXM165 / MXM180
2	5135029	AR	CALCO DE AFINACAO, 2.0mm Thk, , MXM150 / MXM165 / MXM180

1.40.0/6(03) EIXO DIANTEIRO - PAR COROA/PINHÃO

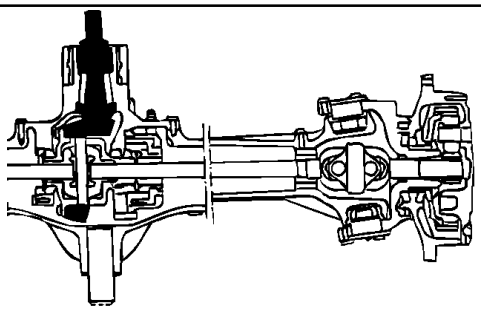

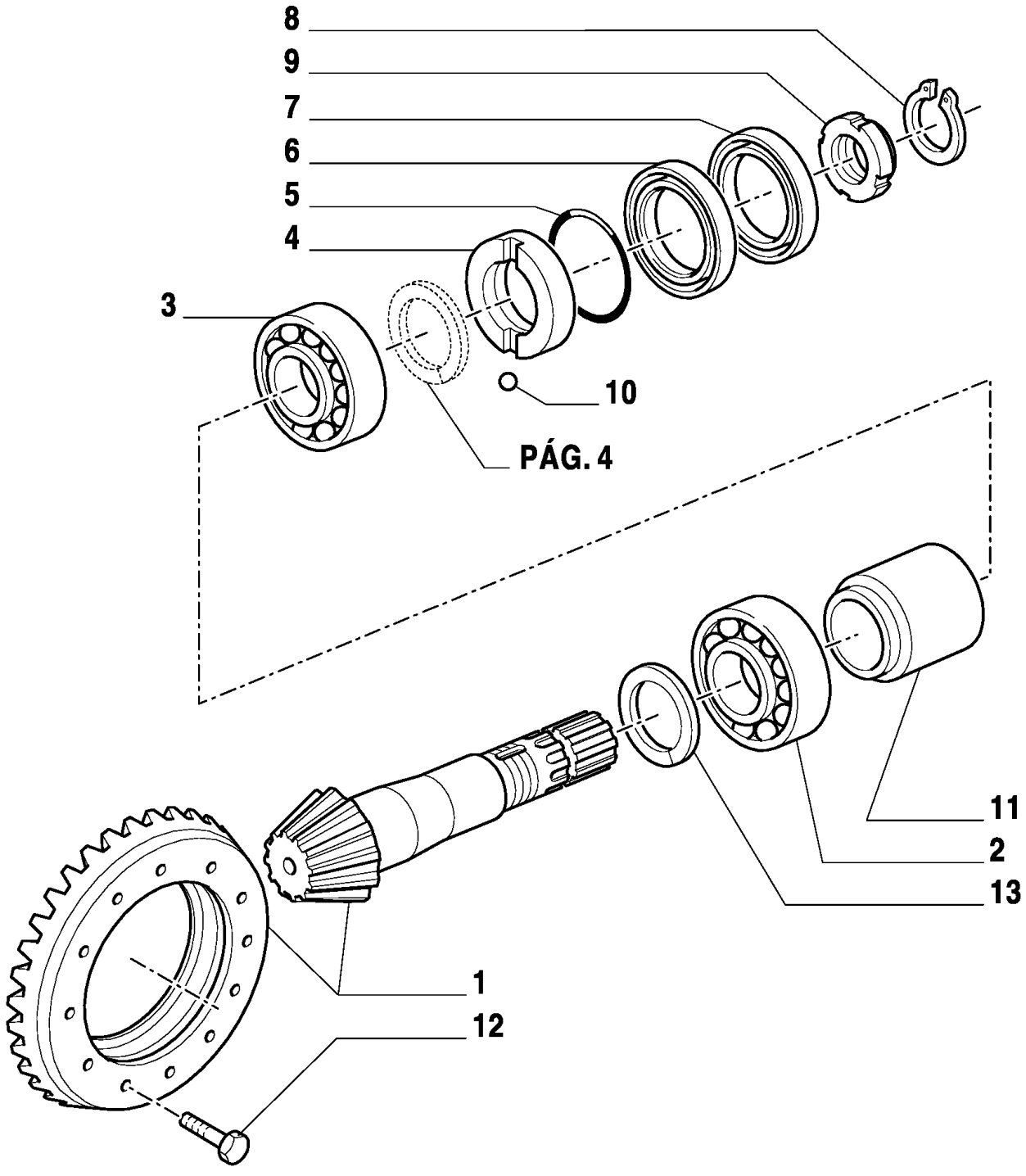

MXM180 TRATOR CASE IH (APÓS O N/S HCC0030000) (BRASIL)

1.40.0/6(03) EIXO DIANTEIRO - PAR COROA/PINHÃO

Ref	Numero de Peça	Qtd	Descrição
1	5146255	1	PAR DE ENGRENAGENS,
2	5143109	1	TUCHO COM ROLETE,
3	5141714	1	JOGO DE ANÉIS +0,8,
4	5143112	1	ANEL VEDADOR,
5	14454580	1	ANEL "O", -028, 70 Duro, 1.364" ID x .070" Thk,
6	5111415	1	ANEL DE VEDACAO,
7	5109309	1	COBRE-JUNTA,
8	5109282	1	ANEL-ELÁSTICO, M35, Ext x 2.45 Thk,
9	5119147	1	PORCA,
10	20419320	1	ESFERA,
11	5169286	AR	ESPAÇADOR,
12	14274631	12	PARAFUSO, Hex, M12 x 1.25 x 35,
13	5121690	AR	ANEL, M45.1 x 58 x 2.3,
13	5121691	AR	ANEL, M45.1 x 58 x 2.4,
13	4999063	AR	ANEL, M45.1 x 58 x 2.5,
13	4999064	AR	ANEL, M45.1 x 58 x 2.6 ,
13	4999065	AR	ANEL, M45.1 x 58 x 2.7 ,
13	4999066	AR	ANEL, M45.1 x 58 x 2.8,
13	4999067	AR	ANEL, M45.1 x 58 x 2.9 ,
13	4999068	AR	CALCO DE AFINACAO, 45.1X58X3.00

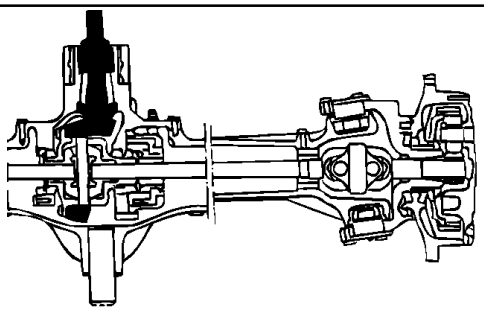

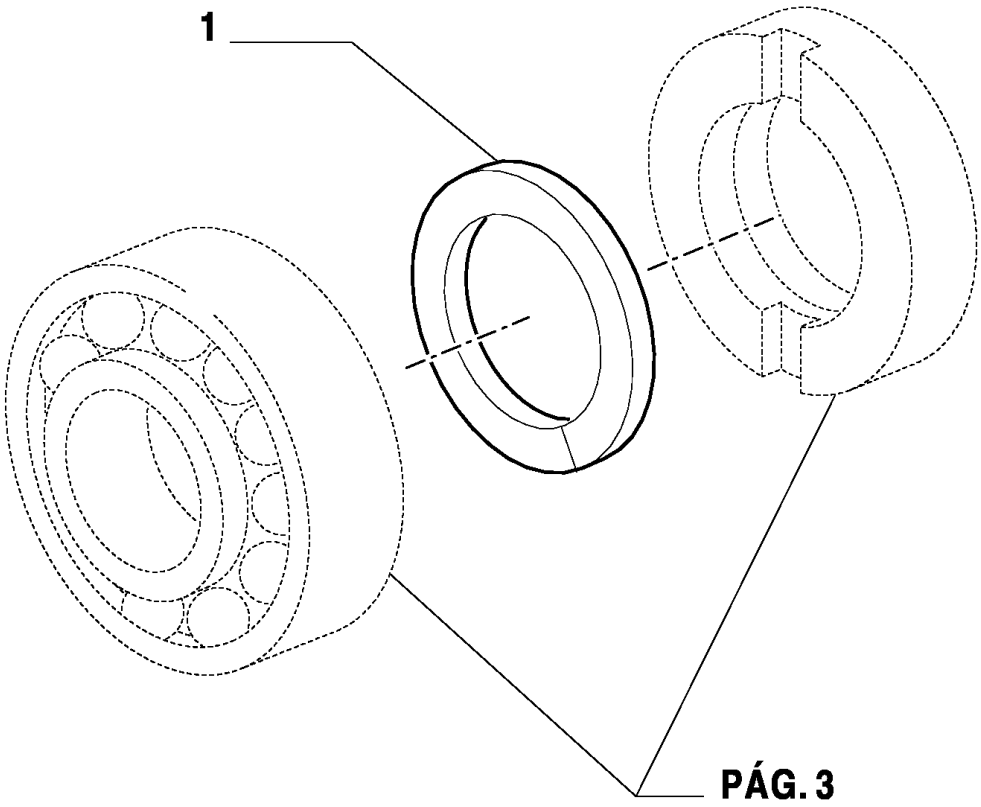

PÁG. 3

MXM180 TRATOR CASE IH (APÓS O N/S HCC0030000) (BRASIL)

1.40.0/6(04) EIXO DIANTEIRO - PAR COROA/PINHÃO

Ref	Numero de Peça	Qtd	Descrição
1	5169287	AR	CALCO DE AFINACAO, M41.7 x 48 x 2.20,
1	5169288	AR	CALCO DE AFINACAO, M41.7 x 48 x 2.25,
1	5169289	AR	CALCO DE AFINACAO, M41.7 x 48 x 2.30,
1	5169290	AR	CALCO DE AFINACAO, M41.7 x 48 x 2.35,
1	5169291	AR	CALCO DE AFINACAO, M41.7 x 48 x 2.40,
1	5169292	AR	CALCO DE AFINACAO, M41.7 x 48 x 2.45,
1	5169293	AR	CALCO DE AFINACAO, M41.7 x 48 x 2.50,
1	5169294	AR	CALCO DE AFINACAO, M41.7 x 48 x 2.55,
1	5169295	AR	CALCO DE AFINACAO, M41.7 x 48 x 2.60,
1	5169296	AR	ANEL, M41.7 x 48 x 2.65,
1	5169297	AR	CALCO DE AFINACAO, M41.7 x 48 x 2.70,
1	5169298	AR	ANEL, M41.7 x 48 x 2.75,
1	5169299	AR	CALCO DE AFINACAO, M41.7 x 48 x 2.80,
1	5169300	AR	CALCO DE AFINACAO, M41.7 x 48 x 2.85,
1	5169301	AR	CALCO DE AFINACAO, M41.7 x 48 x 2.90,
1	5169302	AR	CALCO DE AFINACAO, M41.7 x 48 x 2.95,
1	5169303	AR	CALCO DE AFINACAO, M41.7 x 48 x 3.00 ,
1	5169304	AR	CALCO DE AFINACAO, M41.7 x 48 x 3.05 ,
1	5169305	AR	CALCO DE AFINACAO, M41.7 x 48 x 3.10,
1	5169306	AR	CALCO DE AFINACAO, M41.7 x 48 x 3.15,
1	5169307	AR	CALCO DE AFINACAO, M41.7 x 48 x 3.20,
1	5169308	AR	CALCO DE AFINACAO, M41.7 x 48 x 3.25,
1	5169309	AR	CALCO DE AFINACAO, M41.7 x 48 x 3.30 ,
1	5169310	AR	CALCO DE AFINACAO, M41.7 x 48 x 3.35,
1	5169311	AR	CALCO DE AFINACAO, M41.7 x 48 x 3.40,
1	5169312	AR	CALCO DE AFINACAO, M41.7 x 48 x 3.45 ,

1.40.0/7(02) EIXO DIANTEIRO - DIFERENCIAL

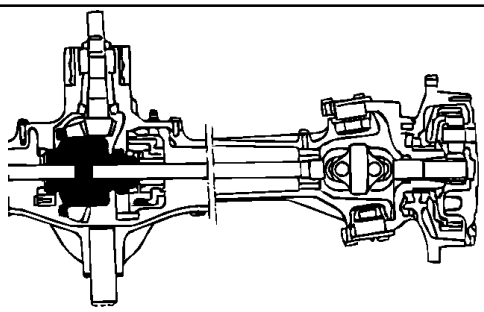

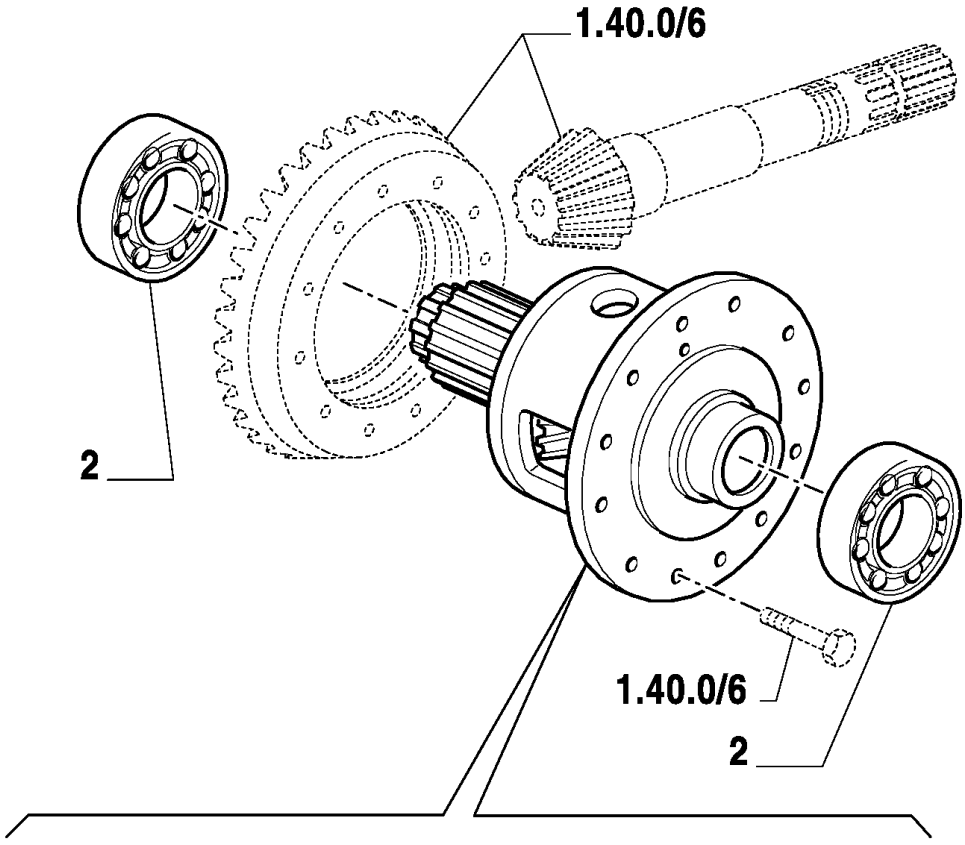

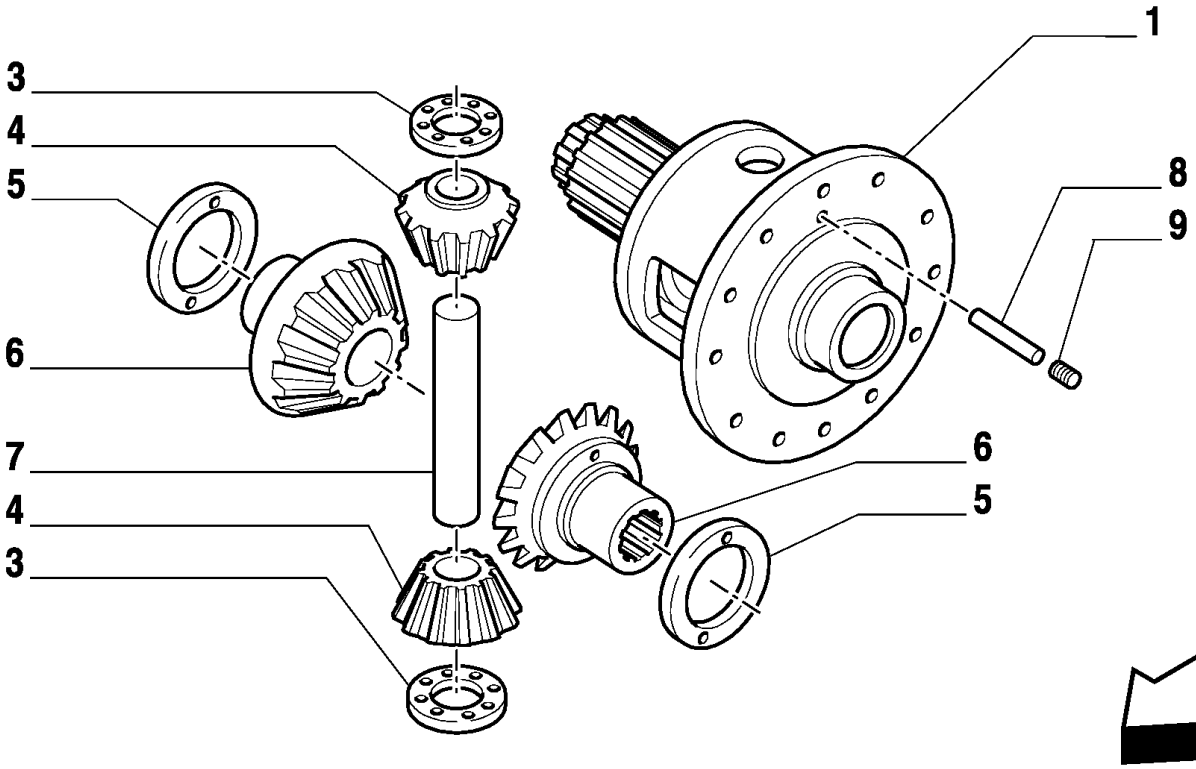

MXM180 TRATOR CASE IH (APÓS O N/S HCC0030000) (BRASIL)

1.40.0/7(02) EIXO DIANTEIRO - DIFERENCIAL

Ref	Numero de Peça	Qtd	Descrição
1	5174845	1	ALOJAMENTO,
2	24903470	2	ROLAMENTO, 70 x 110 x 25
3	4991658	2	ANILHA DE ENCOSTO,
4	4991695	2	SATÉLITE,
5	4997235	AR	ANILHA DE ENCOSTO, 1.5mm Thk,
5	4997236	AR	ANILHA DE ENCOSTO, 1.6mm Thk,
5	5138267	AR	ANILHA DE ENCOSTO, 1.7mm Thk,
5	5144801	AR	ANILHA DE ENCOSTO, 1.4mm Thk,
5	5144802	AR	ANILHA DE ENCOSTO, 1.8mm Thk,
5	5170588	AR	ANILHA DE ENCOSTO, 1.9mm Thk,
5	5170589	AR	ANILHA DE ENCOSTO, 2.0mm Thk,
5	5182769	AR	ANILHA DE ENCOSTO, 2.1mm Thk,
5	5182770	AR	ANILHA DE ENCOSTO, 2.2mm Thk,
6	5149551	2	PLANETÁRIO,
7	4991652	1	PINO,
8	5173242	1	PINO-ELÁSTICO,
9	13807870	1	JOGO PARAFUSO, Hex Soc, M8 x 14, Flat Pt,

1.40.0/9(01) EIXO DIANTEIRO - BLOQUEIO HIDRÁULICO DO DIFERENCIAL

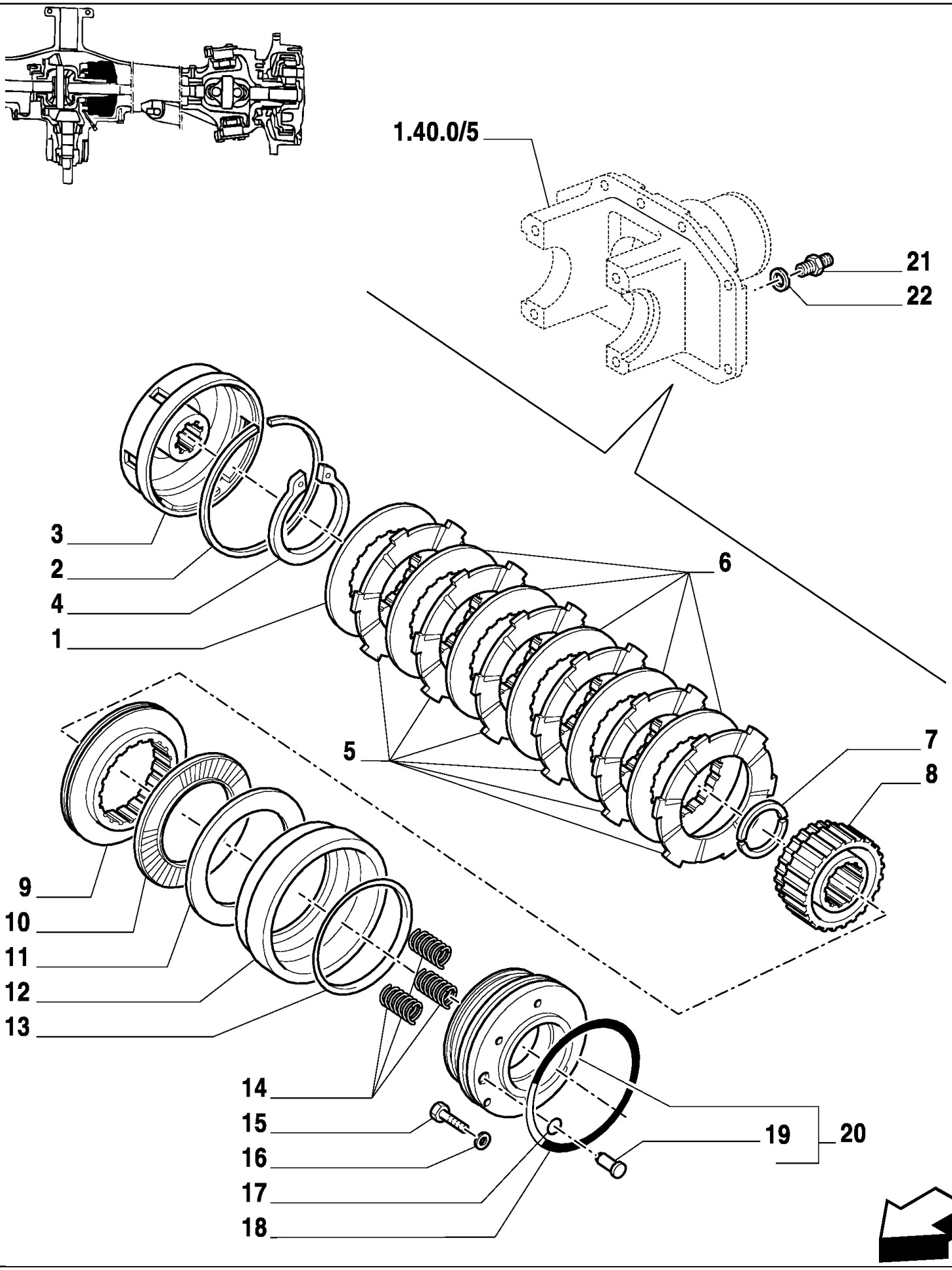

MXM180 TRATOR CASE IH (APÓS O N/S HCC0030000) (BRASIL)

1.40.0/9(01) EIXO DIANTEIRO - BLOQUEIO HIDRÁULICO DO DIFERENCIAL

Ref	Numero de Peça	Qtd	Descrição
1	5141750	1	COROA DENTADA,
2	5134095	1	ANEL-ELÁSTICO,
3	5134083	1	ALOJAMENTO,
4	11083176	1	ANEL, M125, Ext,
5	5198090	6	DISCO CONDUZ. EMBREAGEM,
6	5198088	5	DISCO CONDUZ. EMBREAGEM,
7	5135032	1	SEMI-ANEL,
8	5134099	1	CUBO,
9	5144582	1	DISCO,
10	5134174	1	JOGO DE ANÉIS +0,8,
11	5134175	1	ANILHA DE ENCOSTO,
12	5134093	1	ÊMBOLO,
13	5140120	1	ANEL "O",
14	5120761	3	MOLA,
15	14306521	5	PARAFUSO, Hex Soc Hd, M8 x 30, 8.8,
16	10569379	5	ARRUELA-TRAVA, M8
17	14452881	1	ANEL "O", -011, Cl 7, .301" ID x .070" Thk,
18	5140121	1	ANEL "O",
19	5148467	1	PINO,
20	5148468	1	FLANGE,
21	5154713	1	CONEXÃO,
22	14437885	1	ANEL "O", 13.3MM ID x 2.4 Thk,

MXM180 TRATOR CASE IH (APÓS O N/S HCC0030000) (BRASIL)

1.42.0(01) COMANDO HIDRÁULICO DA DIREÇÃO ASSISTIDA

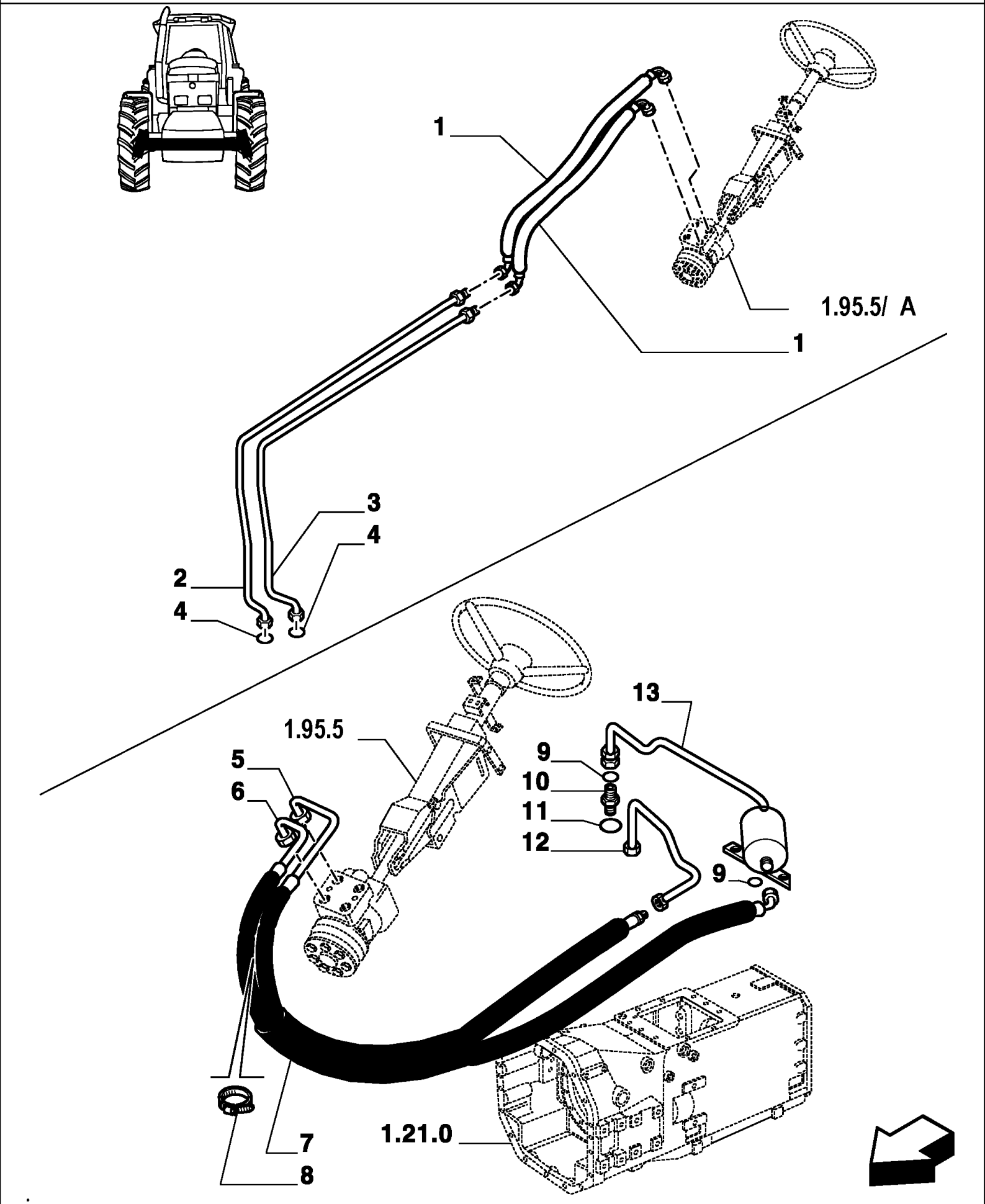

MXM180 TRATOR CASE IH (APÓS O N/S HCC0030000) (BRASIL)

1.42.0(01) COMANDO HIDRÁULICO DA DIREÇÃO ASSISTIDA

Ref	Numero de Peça	Qtd	Descrição
1	82019183	2	MANGUEIRA,
2	82018783	1	TUBULAÇÃO HIDRAULICO, RH
3	82018784	1	TUBULAÇÃO HIDRAULICO, LH
4	81844851	2	ANEL "O",
5	82016479	1	TUBO FLEXÍVEL,
6	82016477	1	TUBO FLEXÍVEL,
7	82003133	1	PROTEÇÃO,
8	82001041	2	TIRA DE CABO, .190" x 7",
9	5185512	2	ANEL "O",
10	5185046	1	CONEXÃO,
12	82005980	1	TUBULAÇÃO HIDRAULICO,
13	5187053	1	TUBULAÇÃO HIDRAULICO,
11	14437985	1	ANEL "O", 15.3MM ID x 2.4 Thk,

1.42.0(02) COMANDO HIDRÁULICO DA DIREÇÃO ASSISTIDA

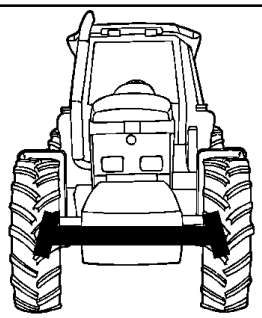

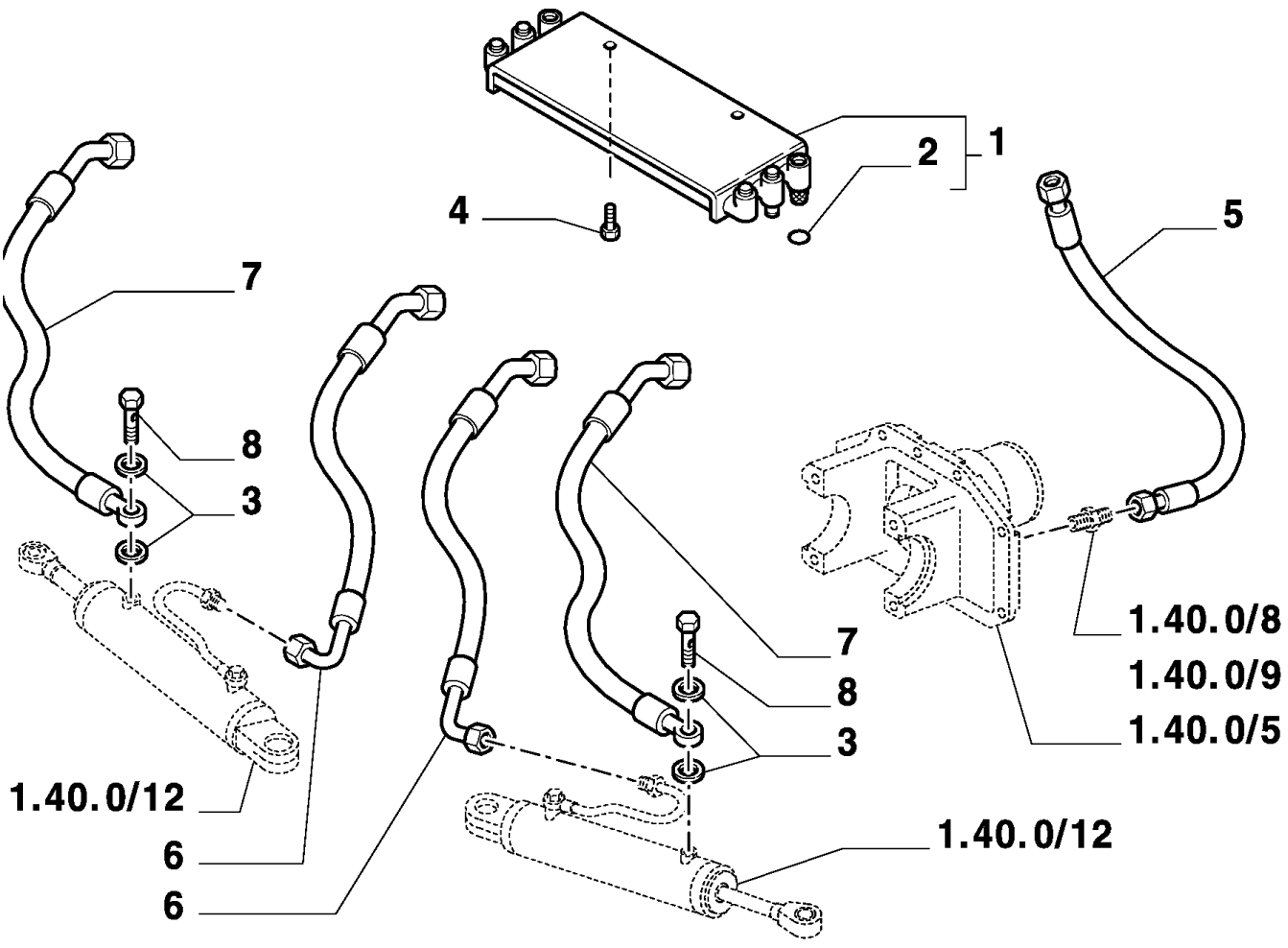

MXM180 TRATOR CASE IH (APÓS O N/S HCC0030000) (BRASIL)

1.42.0(02) COMANDO HIDRÁULICO DA DIREÇÃO ASSISTIDA

Ref	Numero de Peça	Qtd	Descrição
1	82026193	1	SUPORTE,
2	81844851	6	ANEL "O",
2	81845038	2	ANEL "O", -014, 90 Duro, .489" ID x .070" Thk,
3	44906168	4	ANEL DE VEDACAO,
4	82019896	2	PARAFUSO,
5	82022284	1	TUBO FLEXÍVEL,
6	82022491	2	TUBO FLEXÍVEL,
7	82022492	2	TUBO FLEXÍVEL,
8	10184314	2	BANJO, M14 x 1.5 x 27,

MXM180 TRATOR CASE IH (APÓS O N/S HCC0030000) (BRASIL)

1.48.0(01) CAIXA E TAMPAS REDUTORAS LATERAIS

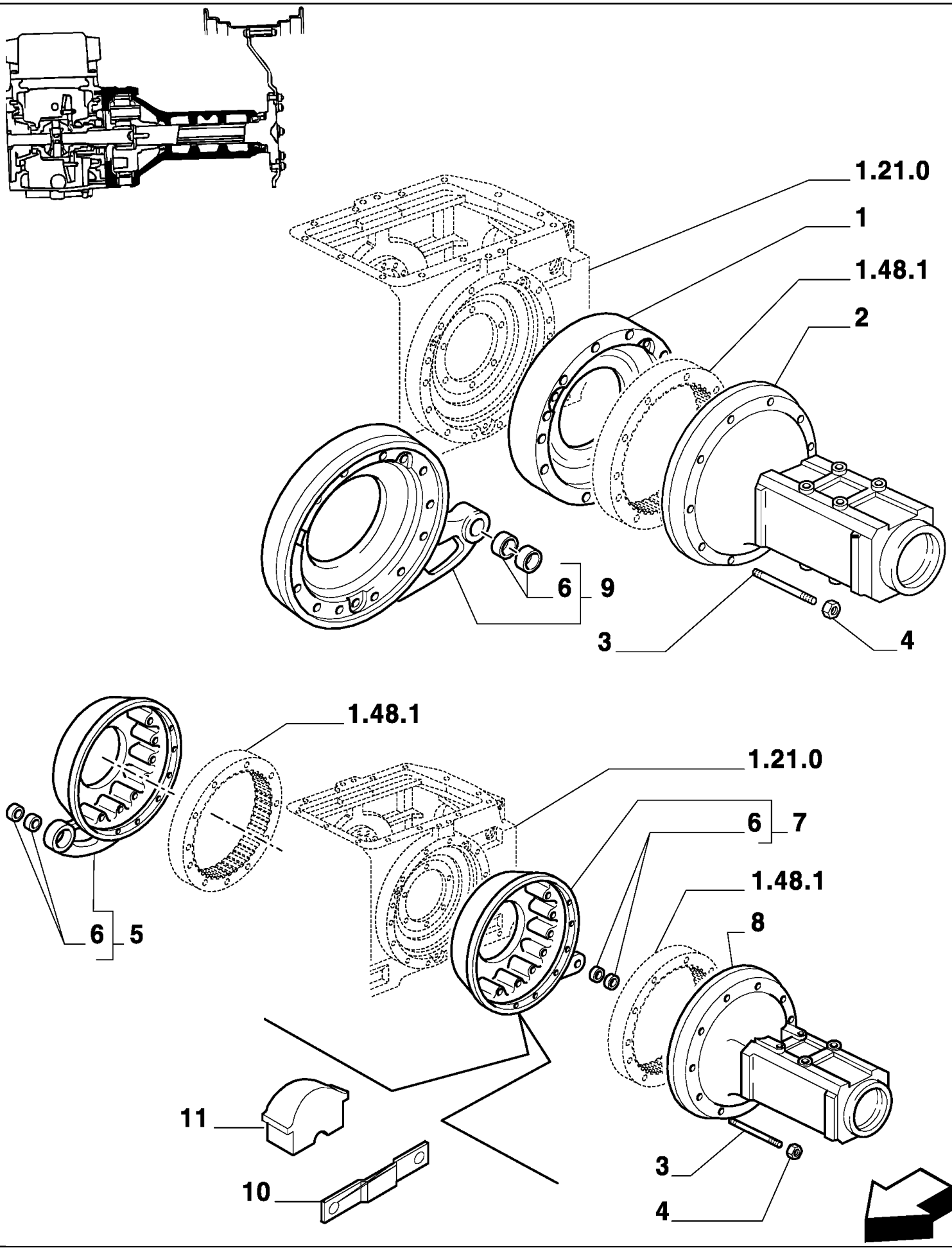

MXM180 TRATOR CASE IH (APÓS O N/S HCC0030000) (BRASIL)

1.48.0(01) CAIXA E TAMPAS REDUTORAS LATERAIS

Ref	Numero de Peça	Qtd	Descrição
1	5152347	1	ESPAÇADOR, RH, MXM135 / MXM150
2	5164731	2	CARCAÇA REDUTOR FINAL, , MXM135 / MXM150
3	13557730	13	PRISIONEIRO, M14 x 28 x 145, MXM135 / MXM150
3	13557930	2	PRISIONEIRO, M14 x 28 x 160, MXM135 / MXM150
3	13973330	14	PRISIONEIRO, M16 x 32 x 105, MXM165 / MXM180
3	13557430	24	PRISIONEIRO, M14 x 28 x 130, MXM165 / MXM180
3	13955630	2	PRISIONEIRO, 120 MM, MXM165 / MXM180
4	12164021	24	PORCA, M14 x 1.5, Cl 10, , MXM135 / MXM150
4	12164121	20	PORCA, M16 x 1.5, Cl 10, , MXM165 / MXM180
5	5176976	1	ESPAÇADOR, LH, MXM135 / MXM150
6	5153140	4	BUCHA, , MXM165 / MXM180
7	5192532	1	TAMPA, RH, MXM165 / MXM180
7	5192518	1	TAMPA, LH, MXM165 / MXM180
8	5167297	2	CARCACA EIXO, , MXM165 / MXM180
9	5152349	1	ESPAÇADOR, LH, MXM135 / MXM150
10	5192502	2	SUPORTE,
11	5190670	2	PAREDE DIVISORA,

1.48.1(02) REDUTORES LATERIAS - ENGRENAGENS E EIXOS LD

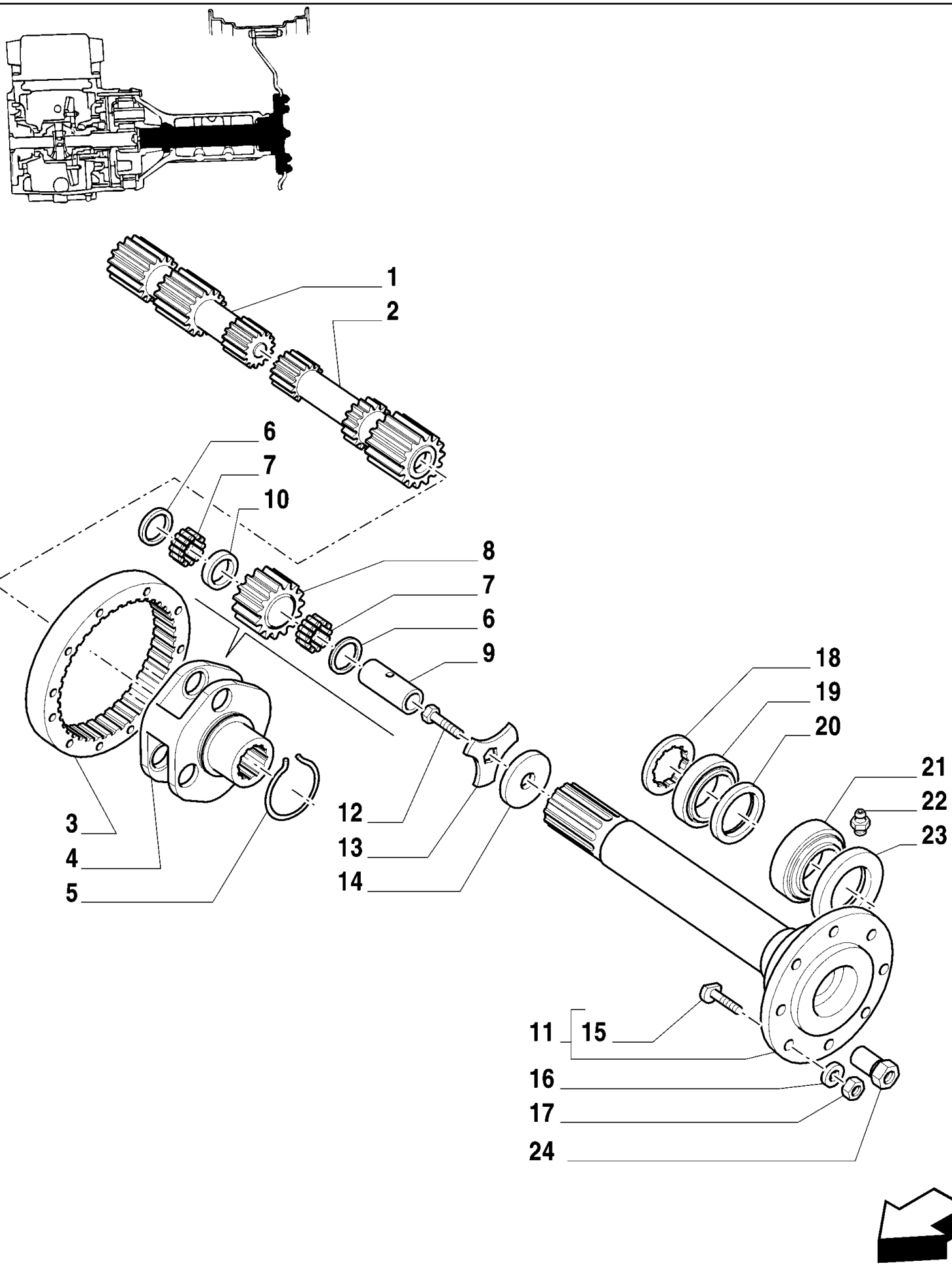

MXM180 TRATOR CASE IH (APÓS O N/S HCC0030000) (BRASIL)

1.48.1(02) REDUTORES LATERIAS - ENGRENAGENS E EIXOS LD

Ref	Numero de Peça	Qtd	Descrição
1	5165497	1	EIXO DE COMANDO,
2	5165498	1	EIXO DE COMANDO,
3	5165495	2	COROA DENTADA,
4	5165494	2	SUPORTE, , BSN 307040
4	87573468	2	PORTA SATELITES, , ASN 307041
5	5136132	2	ANEL-ELÁSTICO,
6	5136128	12	ANILHA DE ENCOSTO,
7	5136131	6	ROLAMENTO,
8	5165496	6	ENGRENAGEM CONDUZIDA, , BSN 307040
8	87573467	6	PLANETÁRIO, , ASN 307041
9	5136130	6	PINO,
10	5136133	6	ESPAÇADOR, , BSN 307040
10	87573466	6	ESPAÇADOR, , ASN 307041
11	5165500	2	EIXO DE COMANDO,
12	15984331	2	PARAFUSO, Hex, M18 x 1.5 x 50, 10.9, Full Thd,
13	5165502	2	PLAQUETA,
14	5165501	2	DISCO,
15	5102745	16	PARAFUSO,
16	44011091	16	ARRUELA PLANA,
17	12164221	16	PORCA, M18 x 1.5, Cl 10,
18	5121644	2	ANILHA DE ENCOSTO,
19	24903500	2	ROLAMENTO, 85 x 130 x 29
20	5165505	2	VEDADOR EIXO,
21	24903700	2	ROLAMENTO,
22	13407211	2	GRAXEIRA, M10 x 1,
23	5165506	2	VEDADOR EIXO,
24	5100941	16	PORCA,

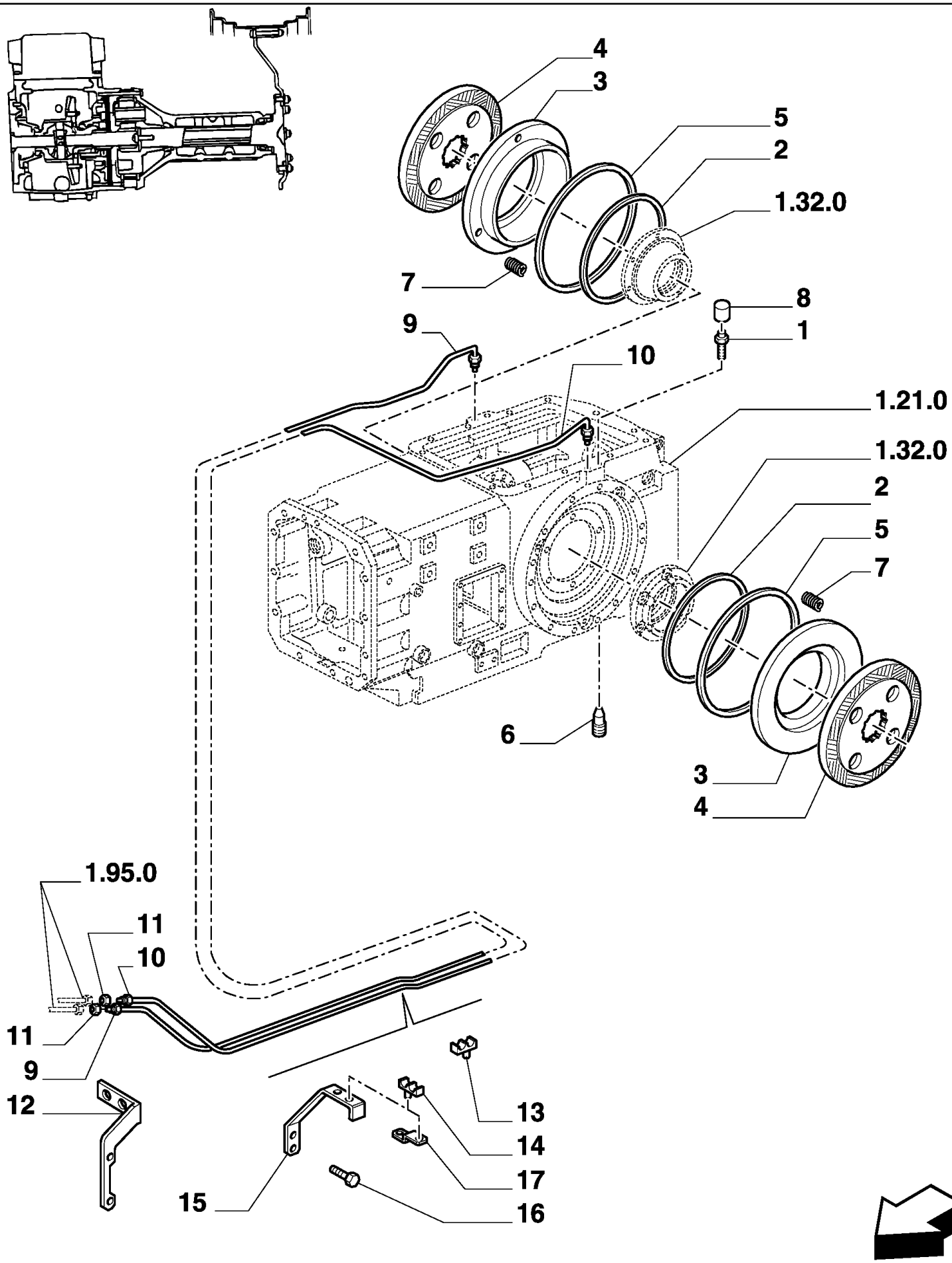
4
3
5
2
1.32.0
7
8
1
9
10
1.21.0
1.32.0
2
5
7
6
3
4
1.95.0
11
10
11
9
12
13
14
17
15
16

MXM180 TRATOR CASE IH (APÓS O N/S HCC0030000) (BRASIL)

1.65.3(01) SISTEMA DE FREIO

Ref	Numero de Peça	Qtd	Descrição
1	5155682	2	PARAFUSO DE SANGRIA,
2	5165511	2	ANEL VEDADOR,
3	5152350	2	PLACA DE PRESSÃO,
4	87397895	2	DISCO DE FREIO,
5	5165512	2	ANEL DE VEDACAO,
6	5152383	2	BUJÃO DE DRENO,
7	5120761	6	MOLA,
8	5171793	2	BUJÃO,
9	82019071	1	TUBO,
10	82009308	1	TUBO DE FREIO,
11	10726621	2	PORCA, Thin, M18 x 1.5, Cl 05,
12	82019066	1	SUPORTE,
13	14575280	1	MOLA DE FIXAÇÃO,
14	14575380	3	PRENDEDOR,
15	5155805	1	ESTRIBO DE FIXAÇÃO,
16	15853121	1	PARAFUSO, Hex, M10 x 1.25 x 10, 8.8, Full Thd,
17	5155804	1	SUPORTE,

MXM180 TRATOR CASE IH (APÓS O N/S HCC0030000) (BRASIL)

1.65.5(01) FREIO DE ESTACIONAMENTO

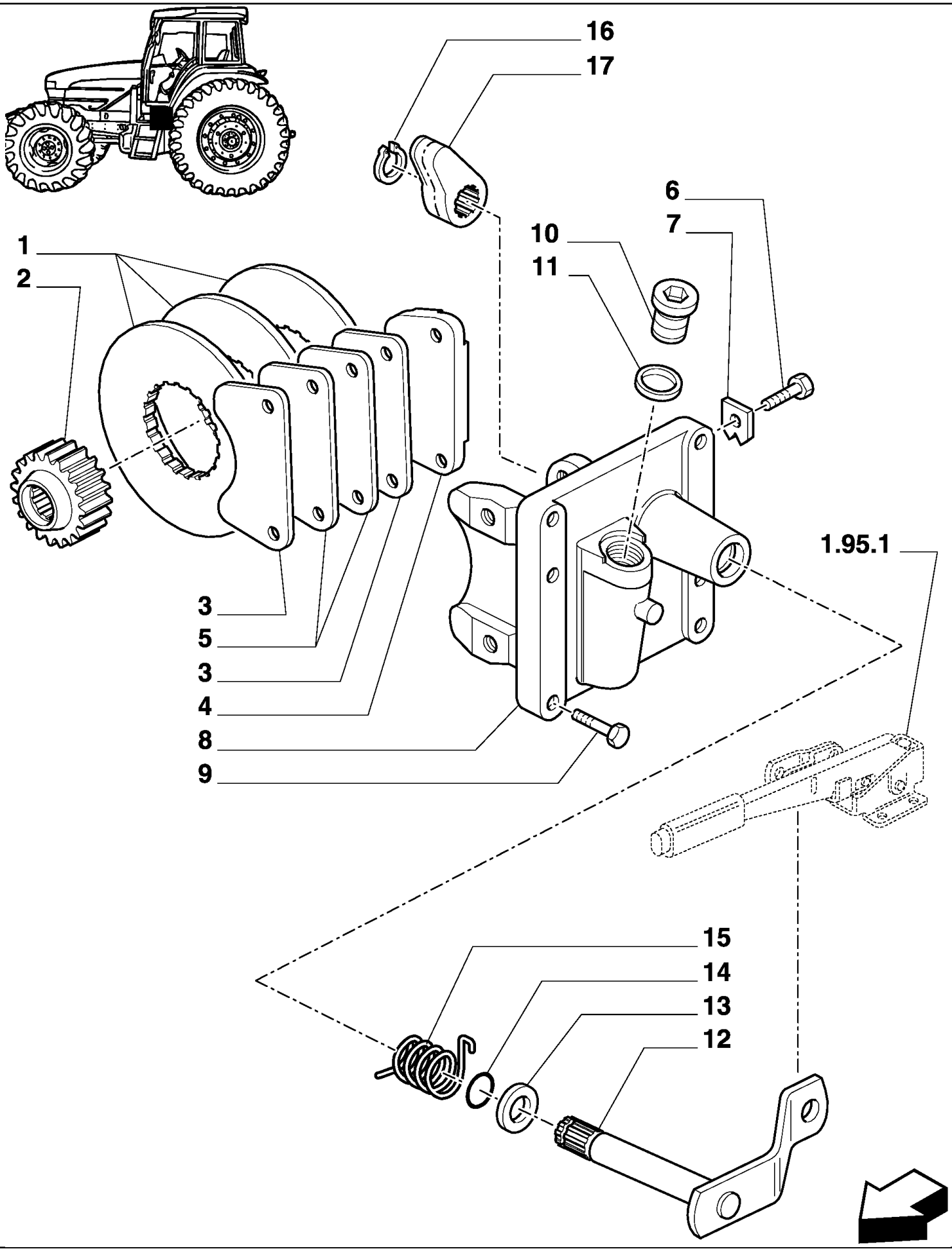

MXM180 TRATOR CASE IH (APÓS O N/S HCC0030000) (BRASIL)

1.65.5(01) FREIO DE ESTACIONAMENTO

Ref	Numero de Peça	Qtd	Descrição
1	5146036	3	DISCO DE FREIO,
2	5148453	1	CUBO,
3	5158120	2	PASTILHA,
4	5144692	1	SETOR,
5	5158123	2	PASTILHA,
6	5146091	2	PARAFUSO,
7	14199000	2	PLAQUETA DE TRAVA,
8	5152331	1	SUPORTE,
9	15970921	6	PARAFUSO, Hex, M10 x 1.25 x 35, 8.8, Full Thd,
10	10276140	1	BUJÃO, M32 x 1.5 x 15, Brass,
11	10265060	1	ARRUELA DE COBRE, M32.4 x 38 x 1.5,
12	5165906	1	ALAVANCA,
13	5101337	1	ARRUELA PLANA,
14	14457480	1	ANEL "O", -116, 70 Duro, .737" ID x .103" Thk,
15	5178904	1	MOLA,
16	11066776	1	ANEL, M19, Ext,
17	5146001	1	ALAVANCA,

MXM180 TRATOR CASE IH (APÓS O N/S HCC0030000) (BRASIL)

1.74.2(01) BATERIA

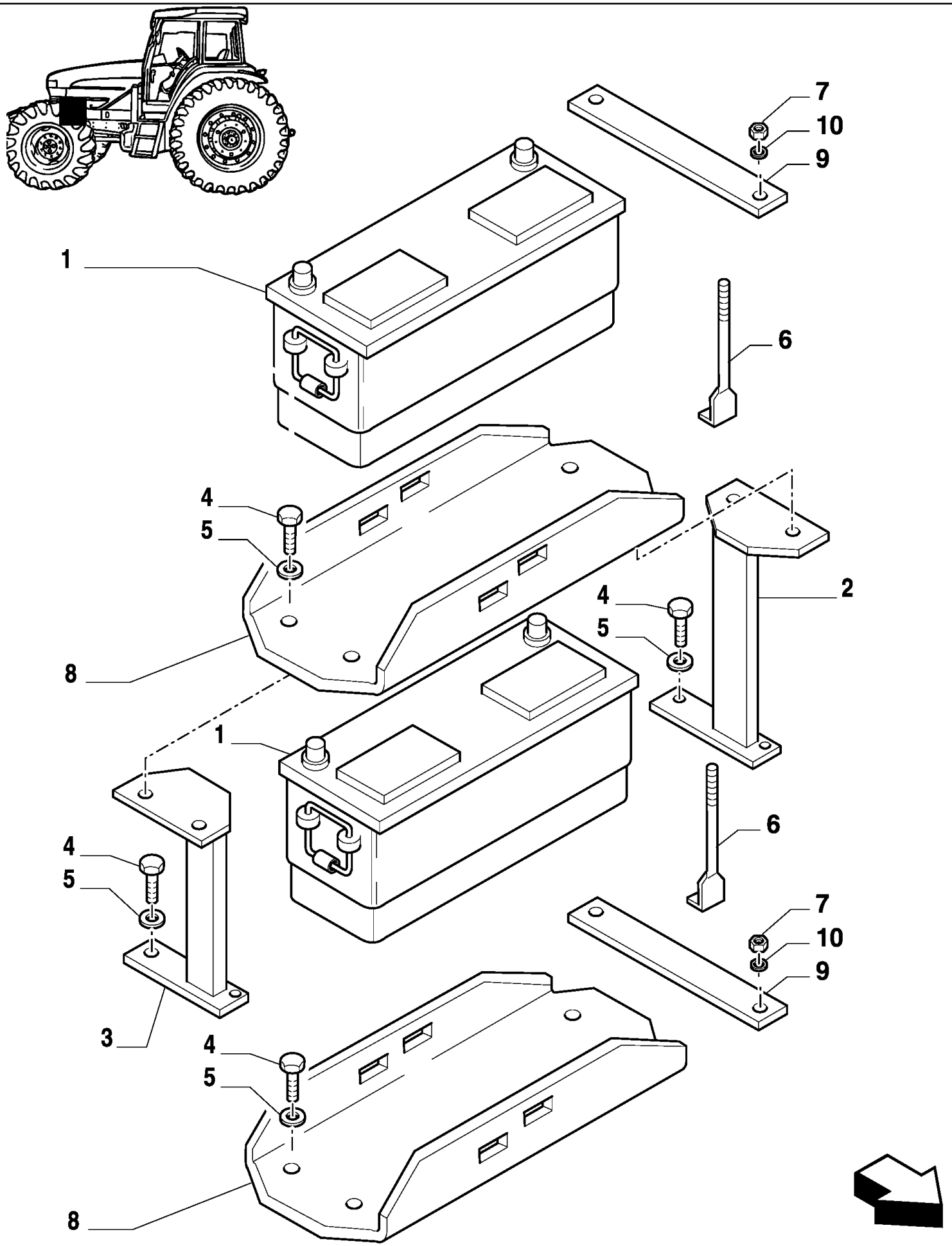

MXM180 TRATOR CASE IH (APÓS O N/S HCC0030000) (BRASIL)

1.74.2(01) BATERIA

Ref	Numero de Peça	Qtd	Descrição
1	73401875	2	BATERIA T. HUMIDA,
2	82017450	1	SUPORTE,
3	82017452	1	SUPORTE,
4	11106021	11	PARAFUSO, Hex, M10 x 20, 8.8, Full Thd,
4	11106221	1	PARAFUSO, Hex, M10 x 25, 8.8, Full Thd,
5	11198374	12	ARRUELA MOLA, Belleville, M10.5,
6	81814443	4	HASTE,
7	81819427	4	PORCA,
8	82992454	2	PLACA,
9	82992455	2	CHAPA,
10	83918746	4	ARRUELA PLANA,

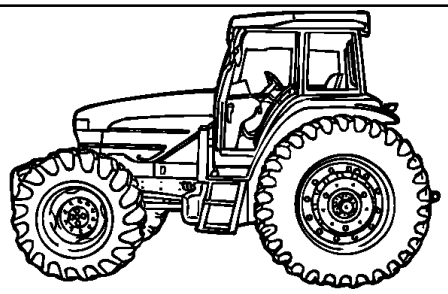

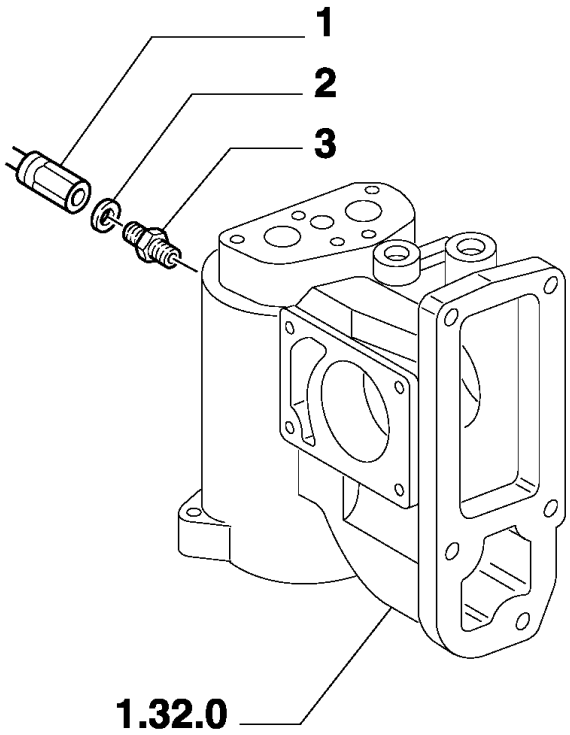
1
2
3
1.32.0

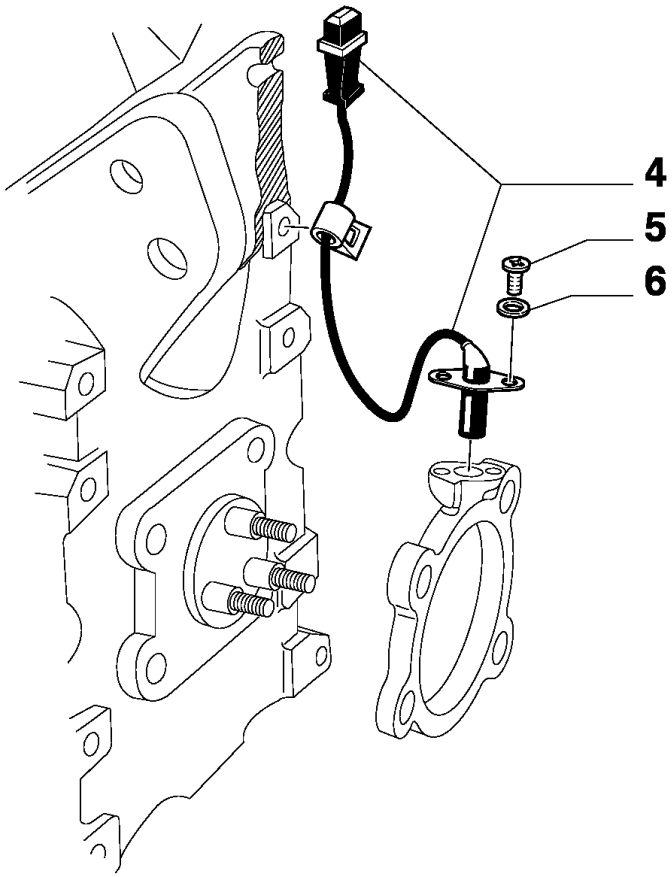
4
5
6

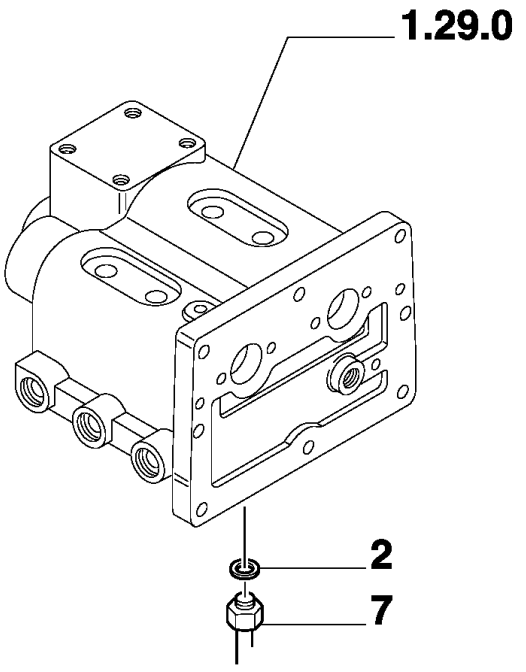
1.29.0
2
7

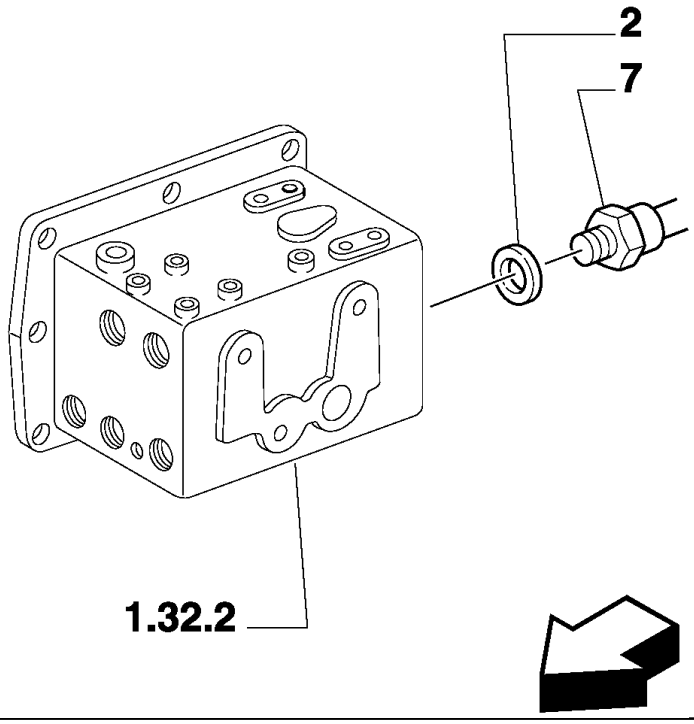
2
7
1.32.2

MXM180 TRATOR CASE IH (APÓS O N/S HCC0030000) (BRASIL)

1.75.0(01) CONTROLES ELÉTRICOS

Ref	Numero de Peça	Qtd	Descrição
1	5155313	1	INTERRUPTOR DE RESTRICAO, Clog Indicator
2	4858607	AR	ARRUELA DE COBRE,
3	5155422	1	CONEXÃO,
4	87564763	1	SENSOR,
5	10977521	2	PARAFUSO, Hex, M5 x 10, 8.8, Full Thd,
6	10571471	2	ARRUELA-TRAVA, M5,
7	5115055	1	INTERRUPTOR DE PRESSÃO,

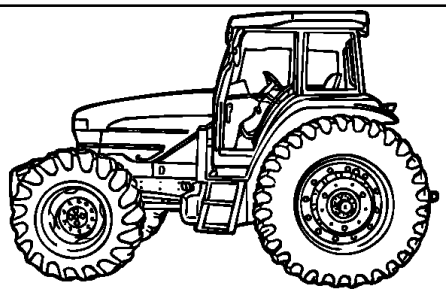

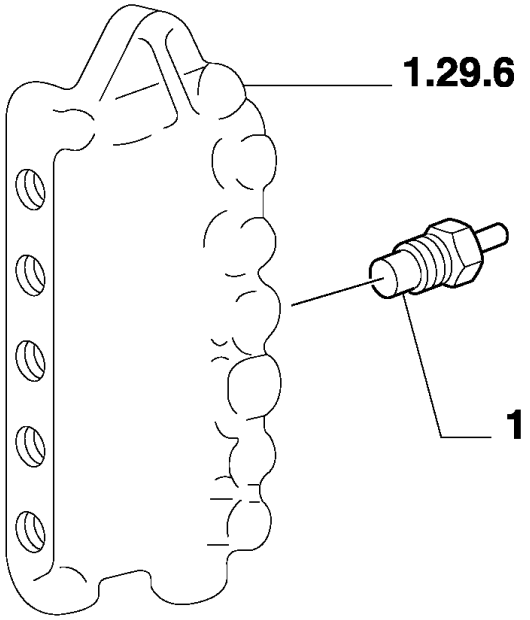
1.29.6
1
2

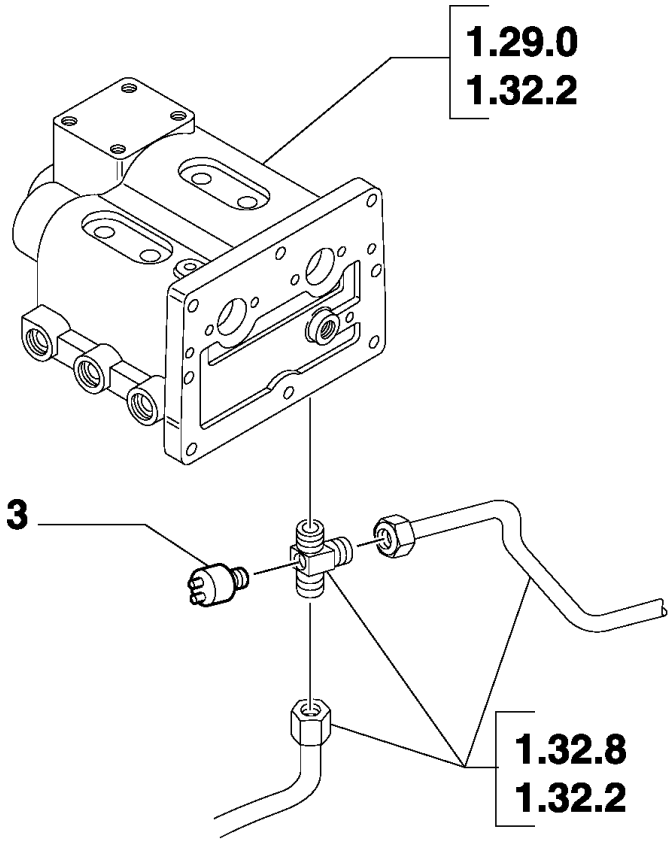
1.29.0
1.32.2
3
1.32.8
1.32.2

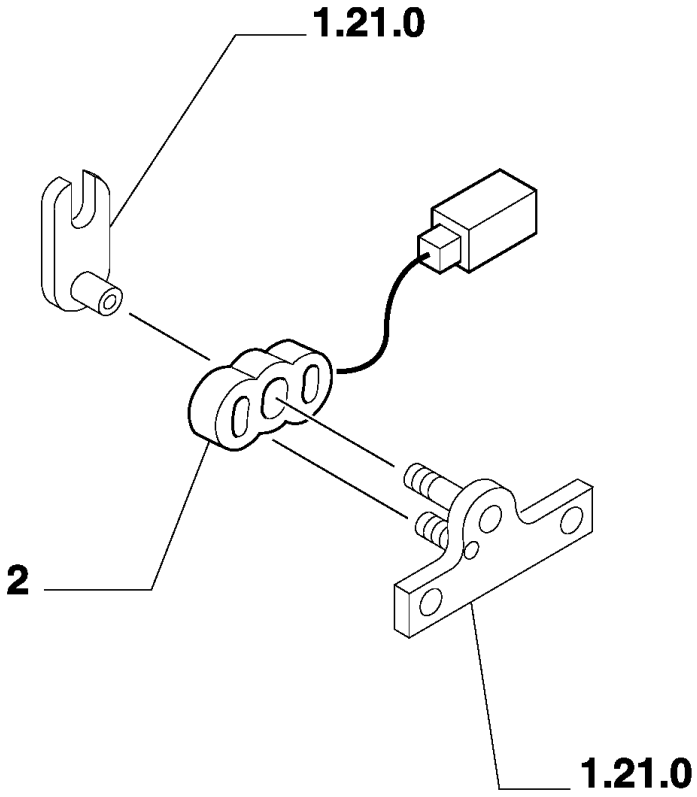
1.21.0
2
1.21.0

MXM180 TRATOR CASE IH (APÓS O N/S HCC0030000) (BRASIL)

1.75.0(02) CONTROLES ELÉTRICOS

Ref	Numero de Peça	Qtd	Descrição
1	89712608	1	TRANSMISSOR,
2	83983693	1	POTENCIÔMETRO,
3	82018569	1	TRANSMISSOR,

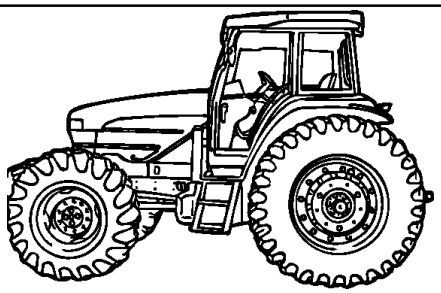

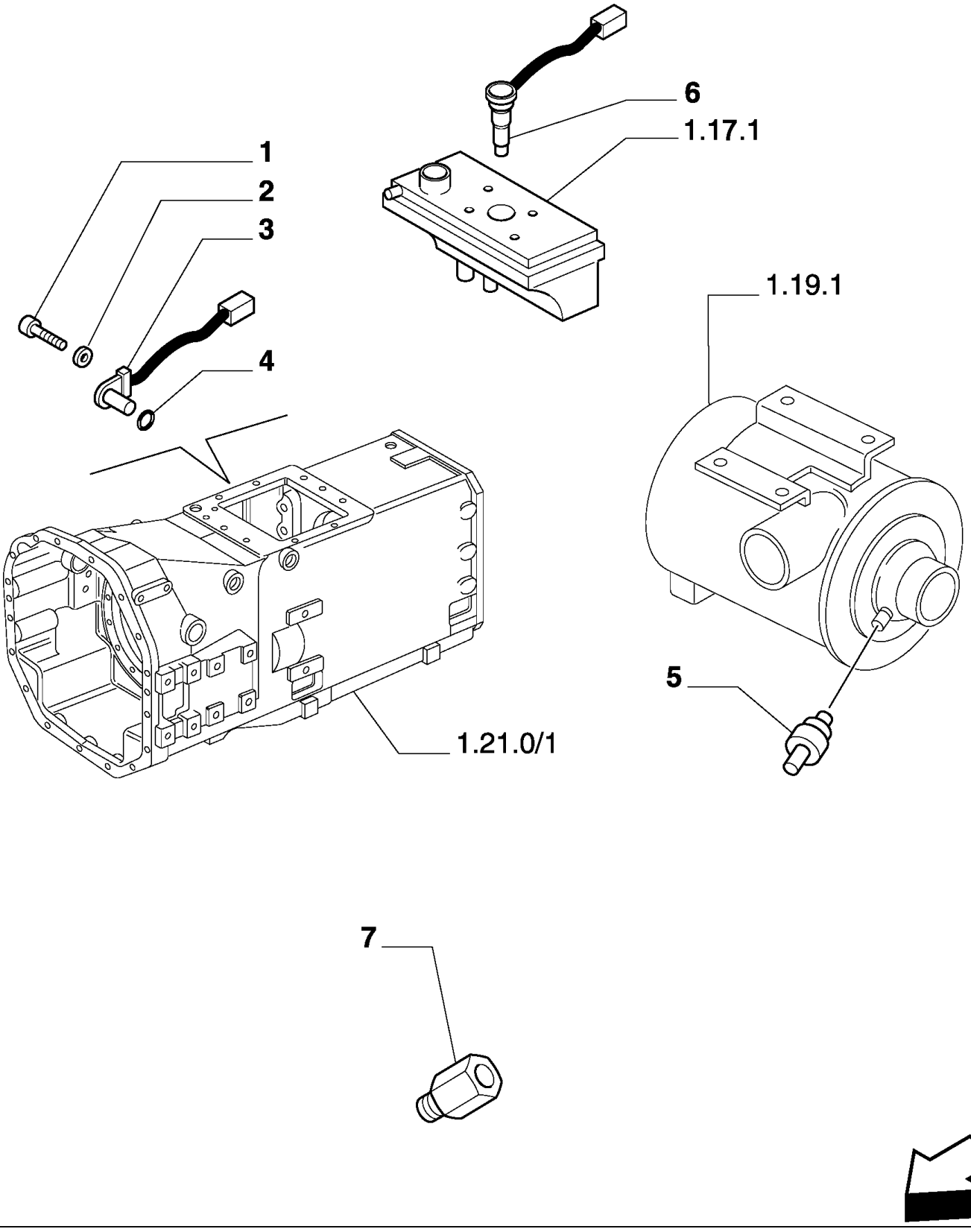
6
1.17.1
1
2
3
4
1.19.1
5
1.21.0/1
7

MXM180 TRATOR CASE IH (APÓS O N/S HCC0030000) (BRASIL)

1.75.0(03) CONTROLES ELÉTRICOS

Ref	Numero de Peça	Qtd	Descrição
1	14305224	1	PARAFUSO, Hex Soc Hd, M6 x 16, 8.8,
2	12605371	1	ARRUELA-TRAVA, Int Tooth, M6,
3	87564761	3	SENSOR,
4	73403524	1	ANEL "O",
5	5138819	1	SINALIZADOR,
6	NSS	1	NÃO FORNECIDO SEPARADAMENTE,
7	81866305	1	ADAPTADOR,

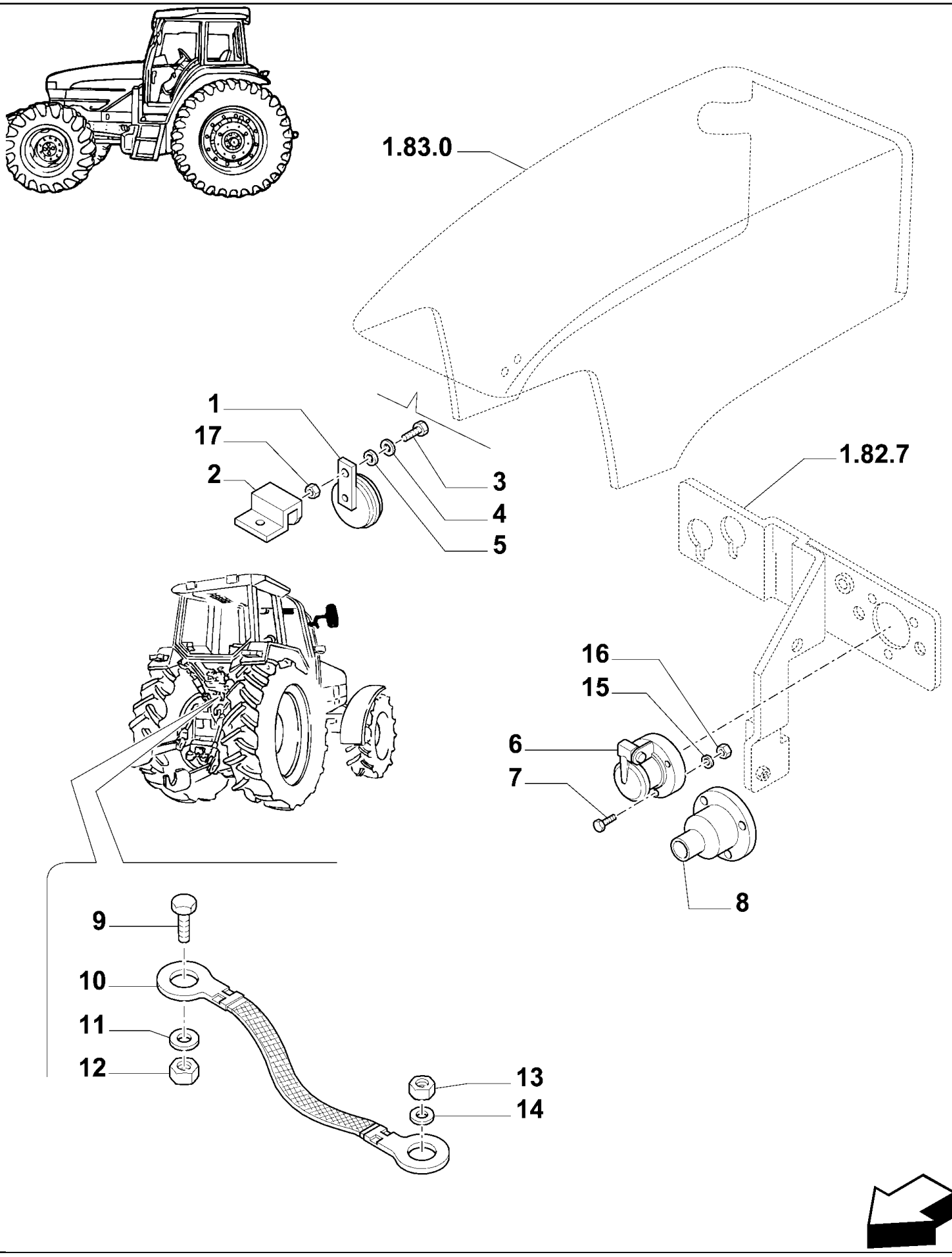
1.83.0
1
17
2
3
4
5
1.82.7
16
15
6
7
8
9
10
11
12
13
14

MXM180 TRATOR CASE IH (APÓS O N/S HCC0030000) (BRASIL)

1.75.1(01) INSTRUMENTOS DE CONTROLE

Ref	Numero de Peça	Qtd	Descrição
1	87714969	1	BUZINA,
2	82991539	1	SUPORTE,
3	16043231	1	PARAFUSO, Hex, M8 x 16, 10.9,
4	10516679	1	ARRUELA-TRAVA,
5	10519601	1	ARRUELA PLANA, M8 x 17 x 2,
6	83959716	1	TOMADA ELÉTRICA,
7	82021071	3	PARAFUSO,
8	82013268	1	CAPA,
9	11106021	1	PARAFUSO, Hex, M10 x 20, 8.8, Full Thd,
10	82006307	1	CABO, MASSA,
11	12644921	1	ARRUELA PLANA, M14 x 32 x 4,
12	11701711	1	PORCA, M10, Cl 8,
13	12164021	1	PORCA, M14 x 1.5, Cl 10,
14	12642401	1	ARRUELA PLANA, M10 x 20 x 1,
15	85700057	3	ARRUELA-TRAVA, Serr, M5,
16	15896411	3	PORCA, M5, Cl 8,
17	16100811	1	PORCA, M8, Cl 8,

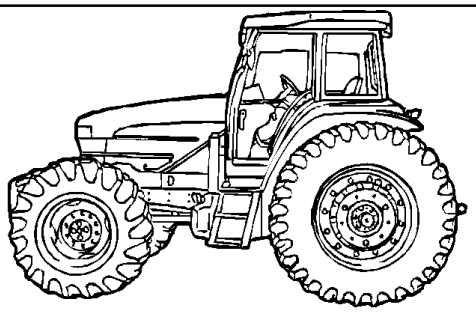

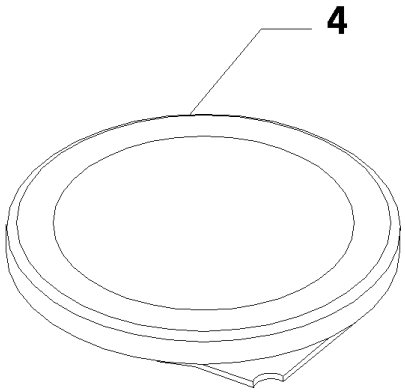
4

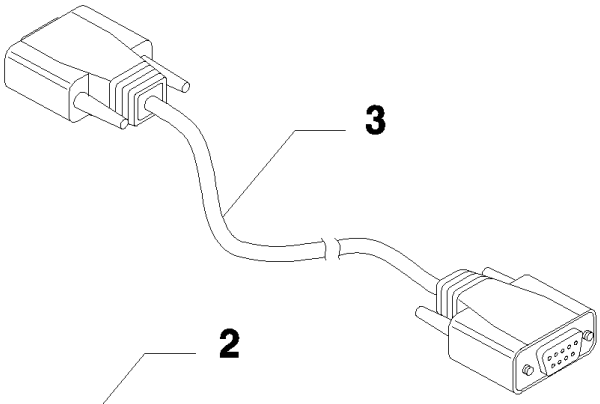
3

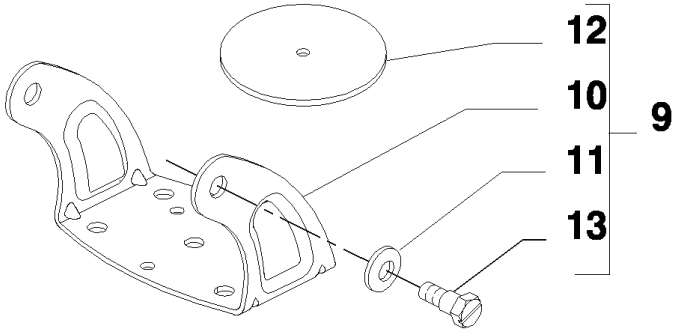
12
10
11
13
9

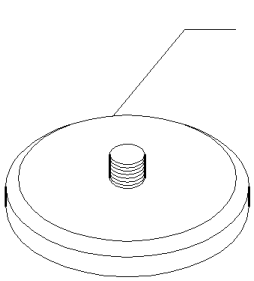
2

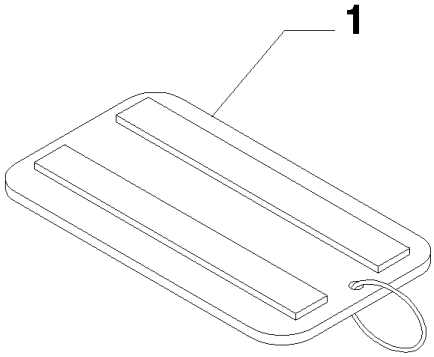
1

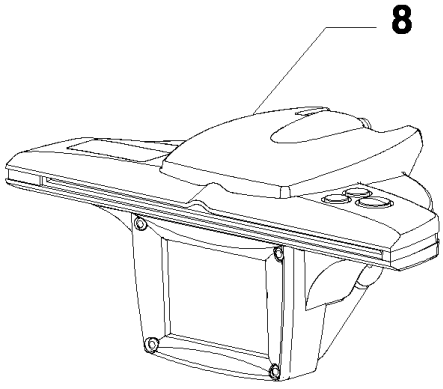
8

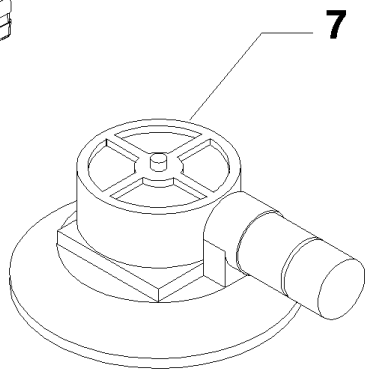
7

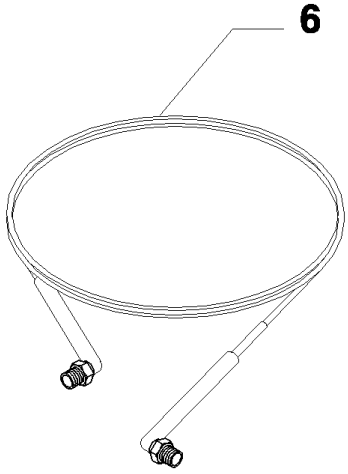
6

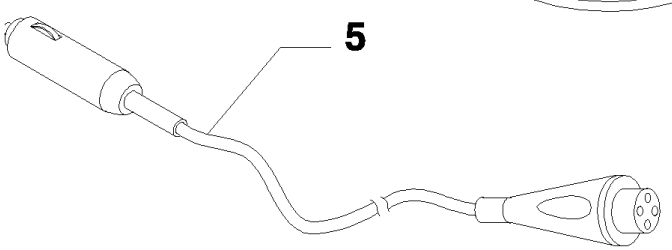
5

MXM180 TRATOR CASE IH (APÓS O N/S HCC0030000) (BRASIL)

1.75.1(02) GPS

Ref	Numero de Peça	Qtd	Descrição
1	297873A3	1	SUPORTE,
2	844-10025	2	PARAFUSO, Hex Flg, M10 x 25, 8.8, Full Thd,
3	294031A1	1	SUPORTE, , N.A. Only
4	844-8020	2	PARAFUSO, Hex Flg, M8 x 20, 8.8,
5	278404A3	1	ADAPTADOR, , N.A. Only, 7 Pin
6	844-8020	2	PARAFUSO, Hex Flg, M8 x 20, 8.8,
7	825-2408	2	PORCA, M8 x 1.25, Flg, Cl 8,
10	294032A1	1	SUPORTE, , Europe Only
11	844-8020	2	PARAFUSO, Hex Flg, M8 x 20, 8.8,
12	278405A3	1	ADAPTADOR, , Europe Only, 7 Pin
13	840-1540	3	PARAFUSO, Cross Pan Hd, M5 x 40,
14	825-2405	3	PORCA, M5 x .8, Flg, Cl 8, M6
15	3131909R1	1	TAMPA DO RESERVATÓRIO, , Europe Only
23	779-34616	4	PARAFUSO, Hex Hd, M6.3 x 16, M6,3 x 16
24	297767A1	1	SUPORTE,
25	844-8020	2	PARAFUSO, Hex Flg, M8 x 20, 8.8,

1.75.3(01) CABOS DA BATERIA

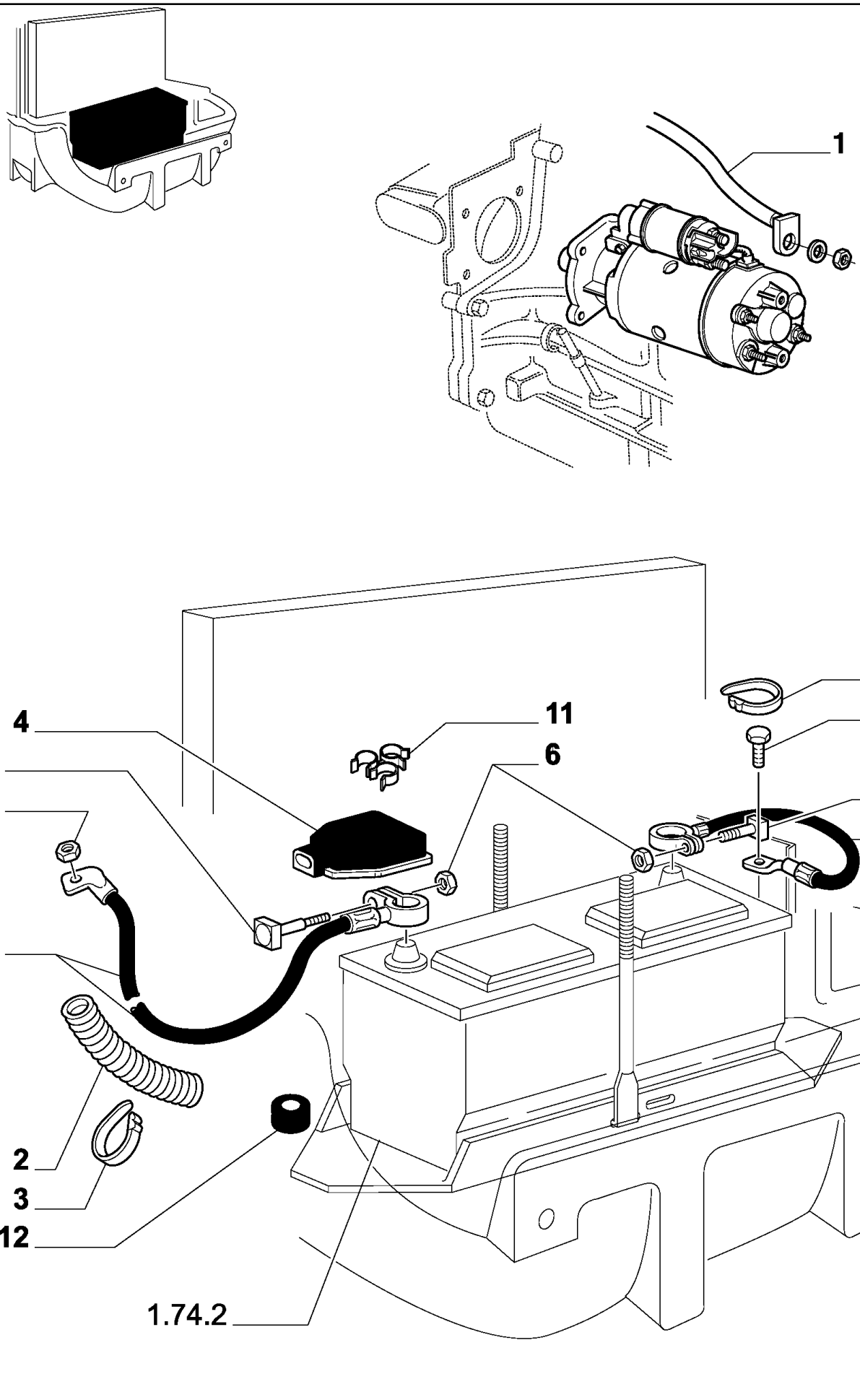

MXM180 TRATOR CASE IH (APÓS O N/S HCC0030000) (BRASIL)

1.75.3(01) CABOS DA BATERIA

Ref	Numero de Peça	Qtd	Descrição
1	87302293	1	CABO, (2-6)
2	82918747	2	PROTEÇÃO,
3	83933061	4	TIRA,
4	82002797	1	TAMPA,
5	81869762	2	PARAFUSO,
6	82879527	2	PORCA,
7	11701711	1	PORCA, M10, Cl 8,
8	83933061	1	TIRA,
9	16288327	1	PARAFUSO,
10	73402069	1	CABO, (5-6)
11	82003243	3	FIXADOR,
12	83906522	1	CASQUILHO ISOLADOR,

1.75.3(02) CABOS DA BATERIA

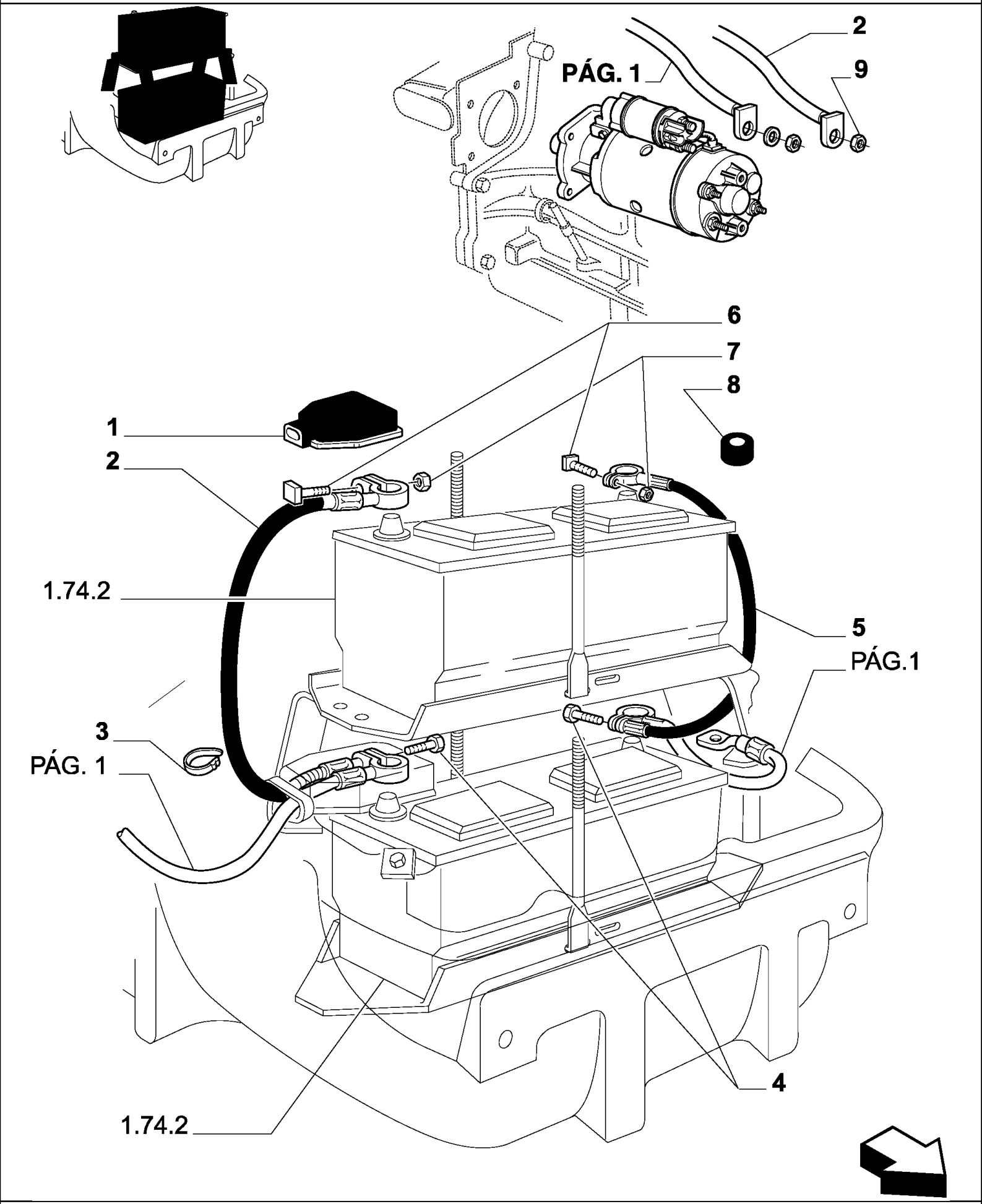

MXM180 TRATOR CASE IH (APÓS O N/S HCC0030000) (BRASIL)

1.75.3(02) CABOS DA BATERIA

Ref	Numero de Peça	Qtd	Descrição
1	82002797	1	TAMPA,
2	73402070	1	CABO, (1, 3-7)
3	83933061	2	TIRA,
4	81866078	2	PARAFUSO,
5	73402068	1	CABO, (4, 6, 7)
6	81869762	2	PARAFUSO,
7	82879527	2	PORCA,
8	83906522	1	CASQUILHO ISOLADOR,
9	16100811	1	PORCA, M8, Cl 8,

1.75.4(01) CABOS AUXILIARES

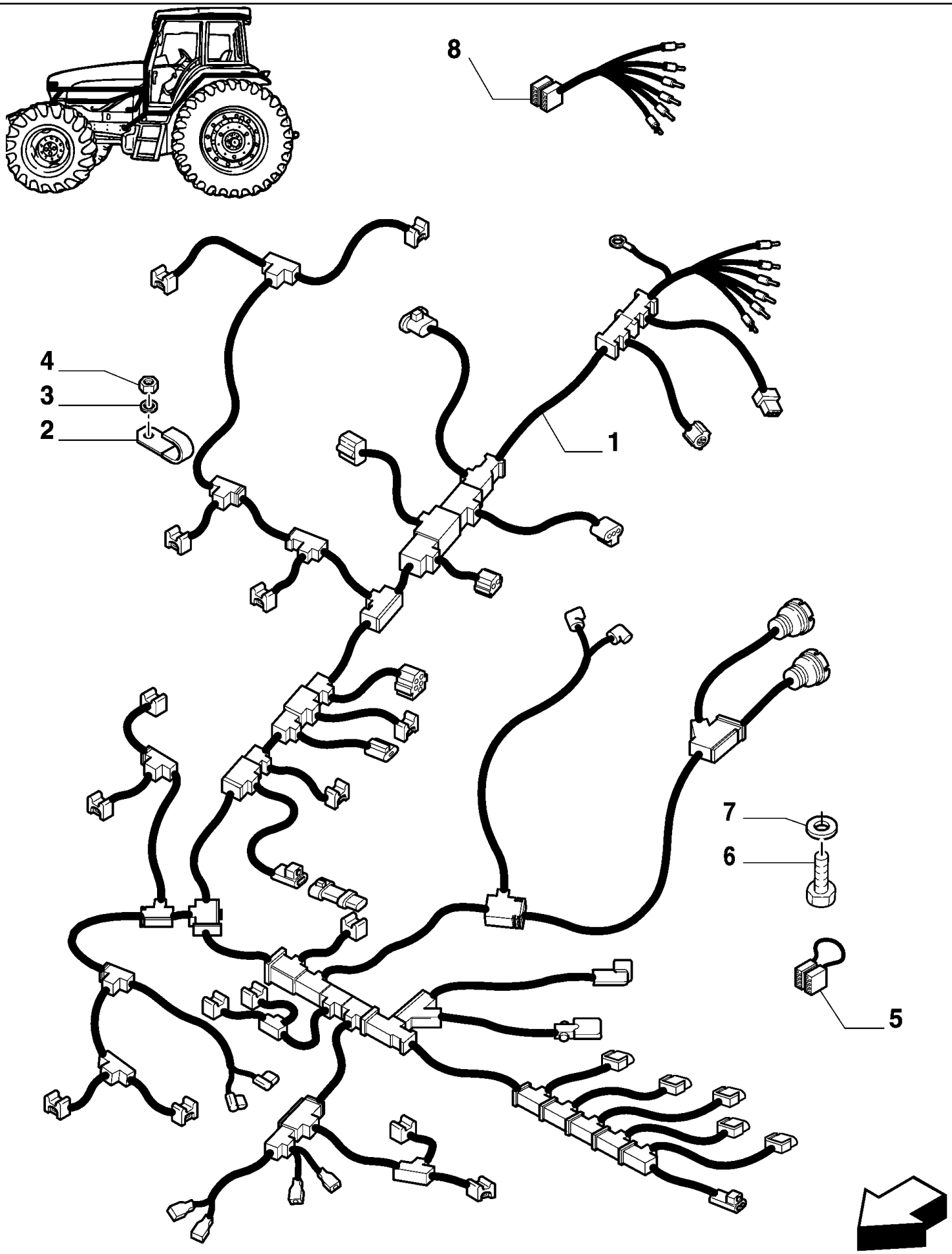

MXM180 TRATOR CASE IH (APÓS O N/S HCC0030000) (BRASIL)

1.75.4(01) CABOS AUXILIARES

Ref	Numero de Peça	Qtd	Descrição
1	82021032	1	CHICOTE DE FIOS,
2	5171792	1	PRENDEDOR,
3	82879382	1	ARRUELA PLANA,
4	83958007	1	PORCA,
5	82014331	1	CHICOTE DE FIOS,
6	15970321	1	PARAFUSO, Hex, M10 x 1.25 x 16, 8.8, Full Thd,
7	14496601	1	ARRUELA PLANA, M10 x 20 x 2,
8	82021034	1	CABO ELÉTRICO,

MXM180 TRATOR CASE IH (APÓS O N/S HCC0030000) (BRASIL)

1.75.6(01) FAROL - REFLETOR

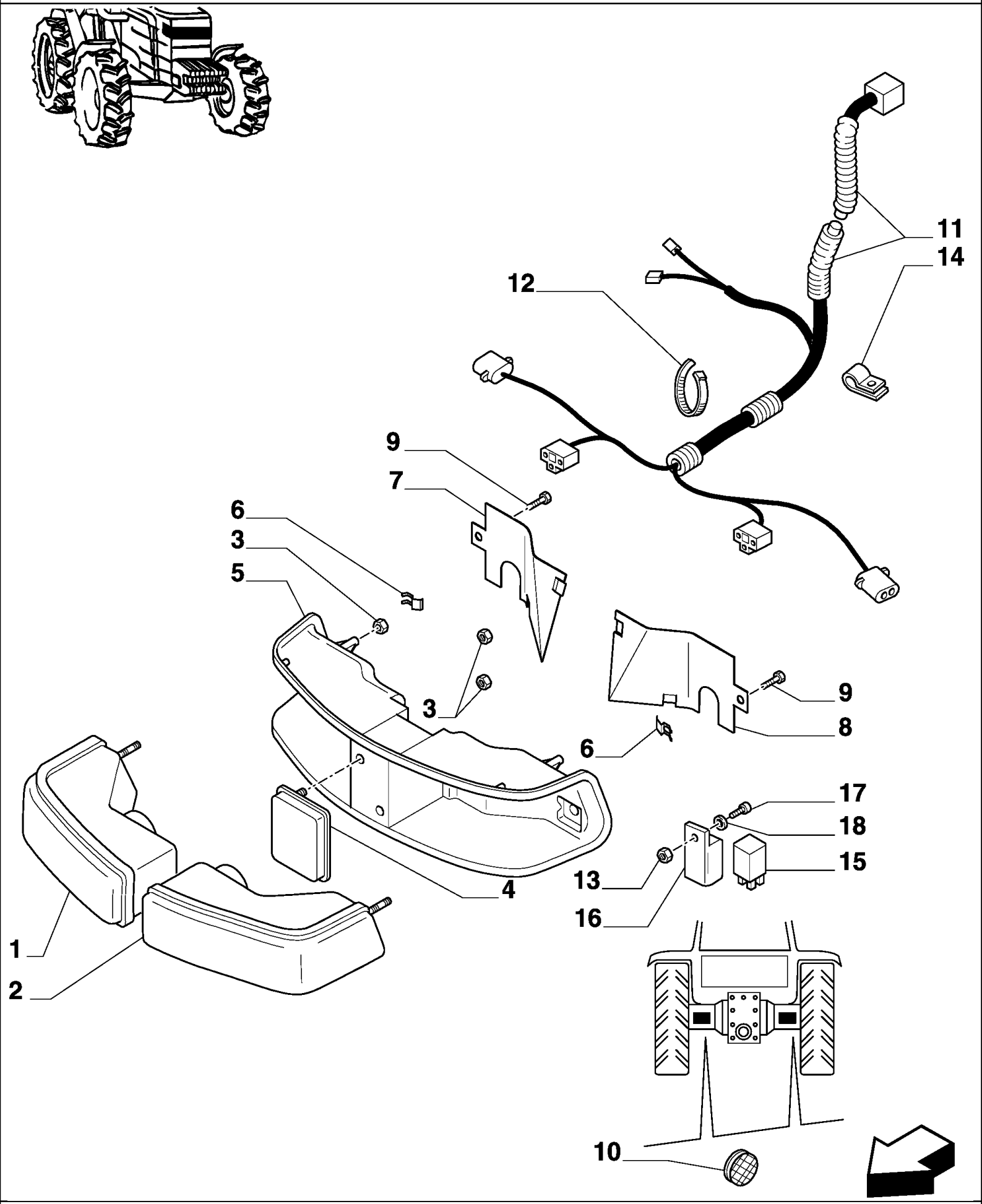

MXM180 TRATOR CASE IH (APÓS O N/S HCC0030000) (BRASIL)

1.75.6(01) FAROL - REFLETOR

Ref	Numero de Peça	Qtd	Descrição
1	44995027	1	PROJETOR, RH
2	44995026	1	PROJETOR, LH
3	86625060	8	PORCA, Self, Threading, 1/4",
4	82026810	1	REFLETOR,
5	82024284	1	ALOJAMENTO,
6	44995046	6	FIXADOR,
7	44995085	1	JUNTA, RH
8	44995084	1	TAMPA DE PROTECAO, LH
9	15697801	2	PARAFUSO,
10	82991139	2	COXIM,
11	82023952	1	CHICOTE DE FIOS,
12	82001041	4	TIRA DE CABO, .190" x 7",
12	83933061	2	TIRA,
13	15896411	1	PORCA, M5, Cl 8,
14	81866030	2	FIXADOR,
15	82992489	1	CONECTADOR,
16	81864737	1	TAMPA,
17	81864749	1	PARAFUSO,
18	12605271	1	ARRUELA-TRAVA,

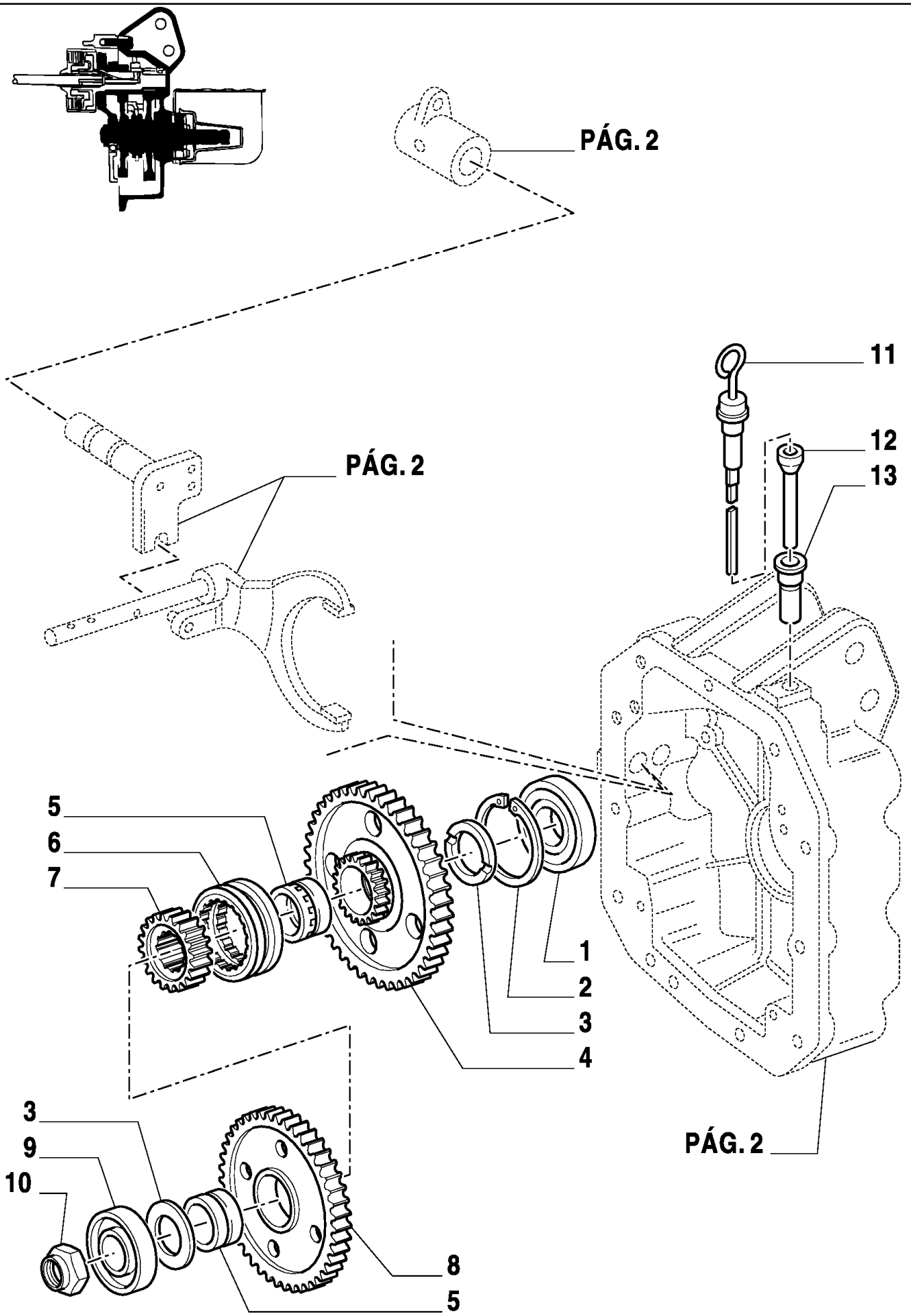
PÁG. 2
PÁG. 2
11
12
13
5
6
7
1
2
3
4
PÁG. 2
3
9
10
8
5

MXM180 TRATOR CASE IH (APÓS O N/S HCC0030000) (BRASIL)

1.80.1(01) TOMADA DE FORÇA

Ref	Numero de Peça	Qtd	Descrição
1	20033750	1	ROLAMENTO, 45 x 100 x 25
2	11062976	1	ANEL, Int, M100 x 3,
3	5141235	2	ANILHA DE ENCOSTO,
4	5196193	1	ENGRENAGEM,
5	5151437	AR	ANEL,
6	5129513	1	LUVA DE ACOPLAMENTO,
7	5151488	1	LUVA DE ARRASTE,
8	5151388	1	ENGRENAGEM CONDUZIDA, , MXM135 / MXM150
8	5162449	1	ENGRENAGEM CONDUTORA, , MXM165 / MXM180
9	20943310	1	ROLAMENTO, 40 x 90 x 23 mm
10	5123114	1	PORCA,
11	5157950	1	HASTE DE NÍVEL,
12	5156729	1	TUBO,
13	4662322	1	TUBO,

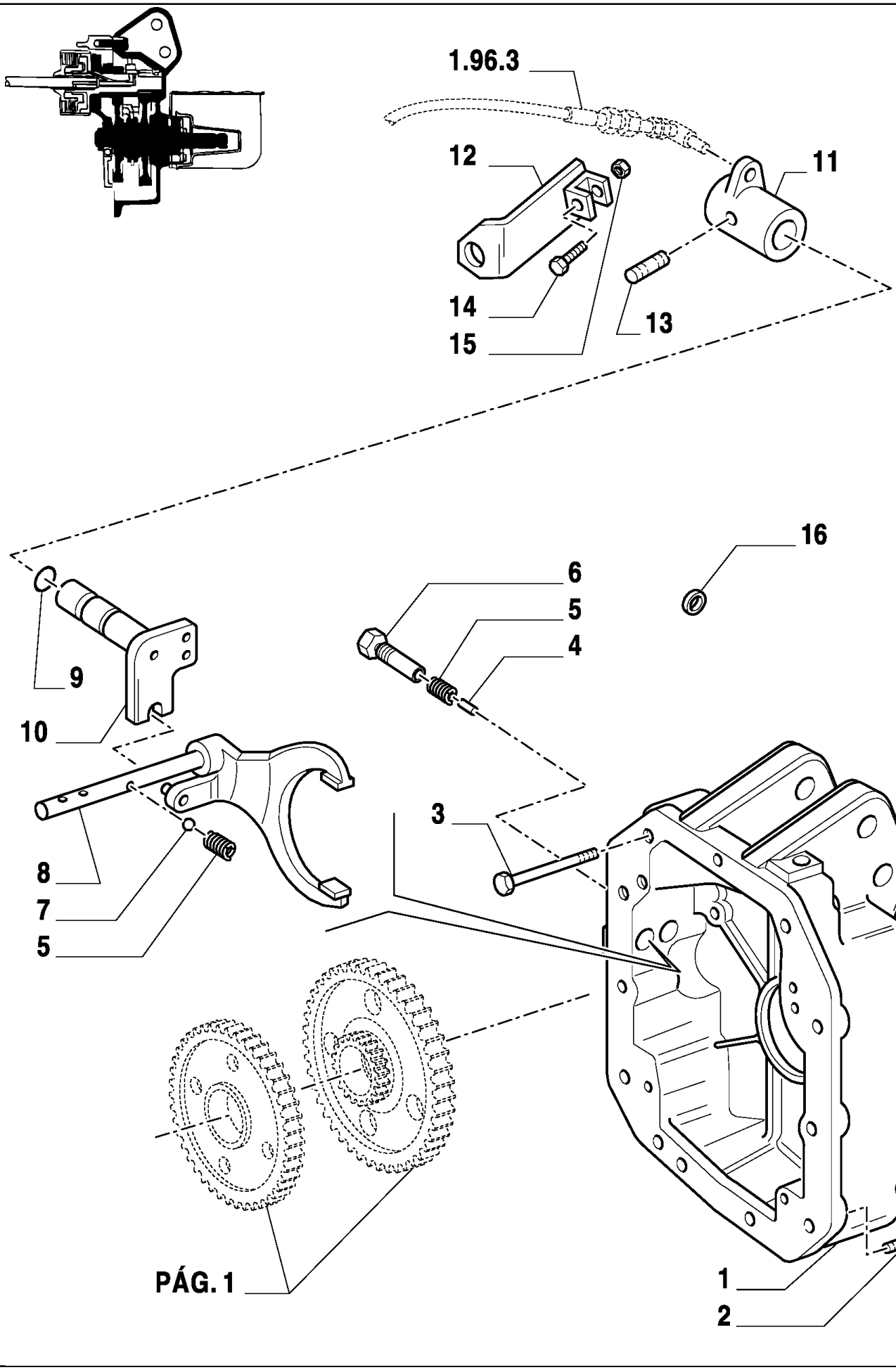
1.96.3
12
11
14
13
15
16
6
5
4
9
10
3
8
7
5
1
2
PÁG. 1

MXM180 TRATOR CASE IH (APÓS O N/S HCC0030000) (BRASIL)

1.80.1(02) TOMADA DE FORÇA

Ref	Numero de Peça	Qtd	Descrição
1	5157158	1	ALOJAMENTO,
2	15981131	8	PARAFUSO, Hex, M16 x 1.5 x 60, 10.9,
3	15981621	3	PARAFUSO, Hex, M16 x 1.5 x 100, 8.8,
4	5159011	1	TRINCO,
5	4994342	2	MOLA,
6	5151426	1	ESTOJO,
7	20063390	1	ESFERA,
8	5000092	1	GARFO,
9	14457280	1	ANEL "O", -114, 70 Duro, .612" ID x .103" Thk,
10	5179665	1	PINO,
11	5179656	1	ALAVANCA,
12	84130412	1	
13	14607070	1	PINO DE FIXAÇÃO, M8 x 32, Slotted,
14	10903234	1	PARAFUSO, Hex, M6 x 40, 10.9,
15	12574215	1	CONTRA PORCA, M6 x 1, Cl 8,
16	10259960	1	ARRUELA DE VEDAÇÃO, M18.3 x 24 x 1.5,

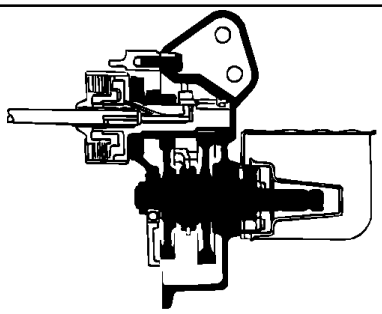

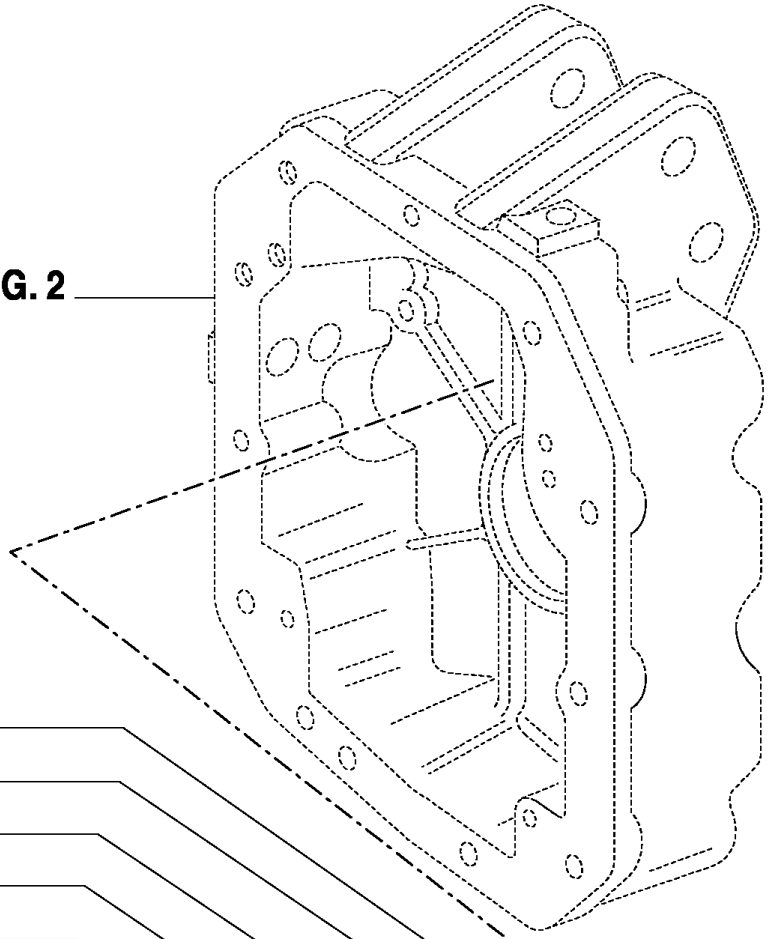
PÁG. 2

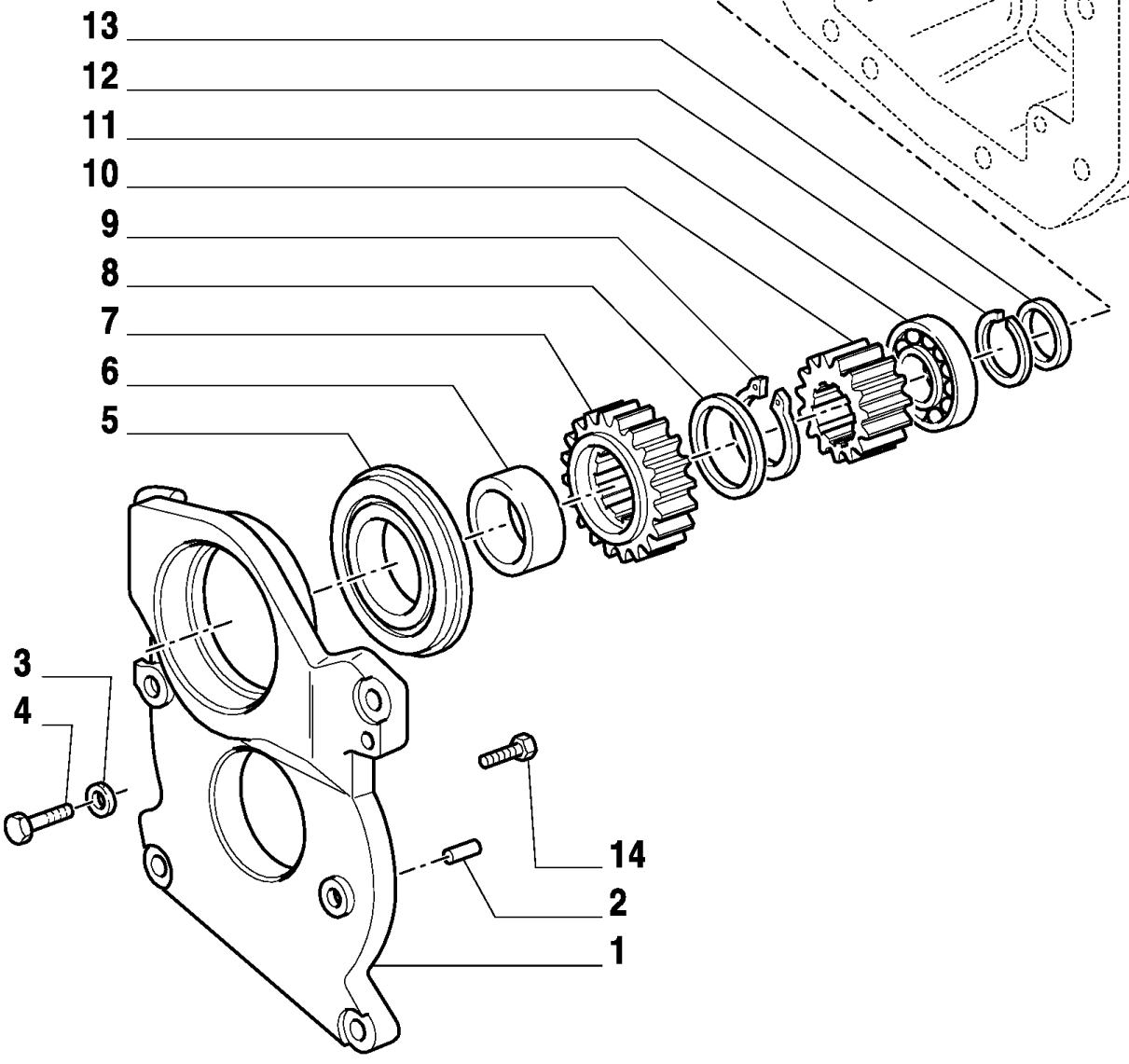
13
12
11
10
9
8
7
6
5
3
4
14
2
1

MXM180 TRATOR CASE IH (APÓS O N/S HCC0030000) (BRASIL)

1.80.1(03) TOMADA DE FORÇA

Ref	Numero de Peça	Qtd	Descrição
1	5186370	1	SUPORTE,
2	10839710	2	GUIA,
3	11190774	4	ARRUELA PLANA, Belleville, M13,
4	15540721	4	PARAFUSO, Hex, M12 x 1.25 x 45, 8.8, Full Thd,
5	28996360	1	ROLAMENTO, 60 x 110 x 22 mm
6	5151456	1	ESPAÇADOR,
7	5151249	1	ENGRENAGEM CONDUTORA, , MXM135 / MXM150
7	5162450	1	ENGRENAGEM CONDUTORA, , MXM165 / MXM180
8	5151457	1	ANILHA DE ENCOSTO,
9	5138419	1	ANEL,
10	5151267	1	ENGRENAGEM CONDUTORA,
11	5151460	1	JOGO DE ANÉIS +0,8,
12	5154307	1	ANEL,
13	5154308	1	ANILHA DE ENCOSTO,

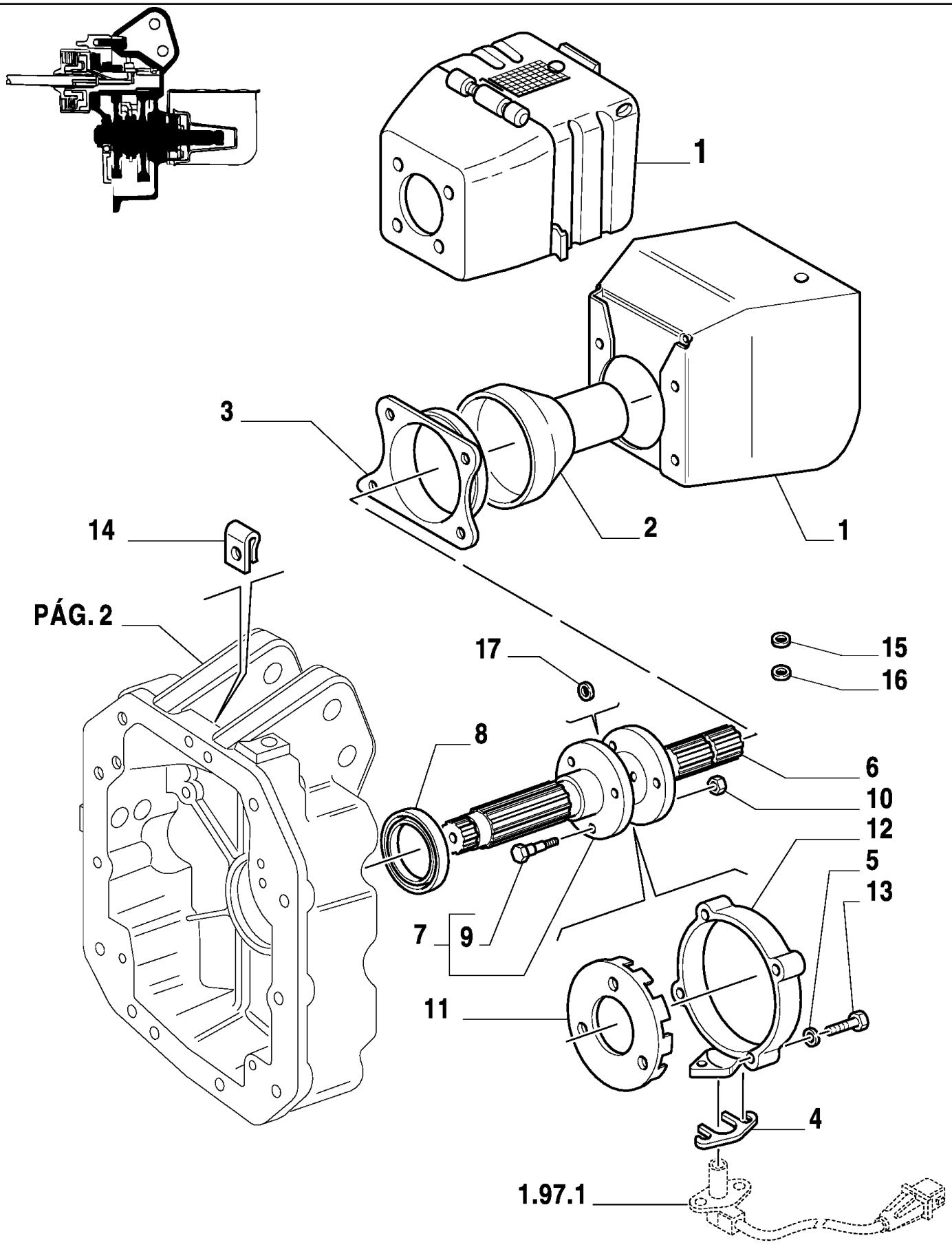
1
3
2
1
14
PÁG. 2
17
15
16
8
6
10
12
5
13
7
9
11
4
1.97.1

MXM180 TRATOR CASE IH (APÓS O N/S HCC0030000) (BRASIL)

1.80.1(04) TOMADA DE FORÇA

Ref	Numero de Peça	Qtd	Descrição
1	5171516	1	PROTEÇÃO,
2	5171520	1	PROTEÇÃO,
3	5155332	1	COBRE-JUNTA,
4	5178490	1	CALCO DE AFINACAO, 0.5mm Thk,
5	10569379	4	ARRUELA-TRAVA, M8
6	5185602	1	EIXO,
7	5151410	1	EIXO,
8	5112290	1	VEDADOR EIXO, 68 x 90 x 10
9	44012300	3	PARAFUSO,
10	16105021	3	CONTRA PORCA, M12 x 1.25, Cl 10,
11	5163279	1	RODA VEICULAR,
12	5164283	1	SUPORTE,
13	14306831	4	PARAFUSO, Hex Soc Hd, M8 x 45, 10.9,
14	10449890	1	PRENDEDOR,
15	10517079	4	ARRUELA-TRAVA,
16	14452980	1	ANEL "O", -012, 70 Duro, .364" ID x .070" Thk,
17	5105895	1	VEDADOR EIXO,

1.80.7(01) EMBREAGEM DA TOMADA DE FORÇA

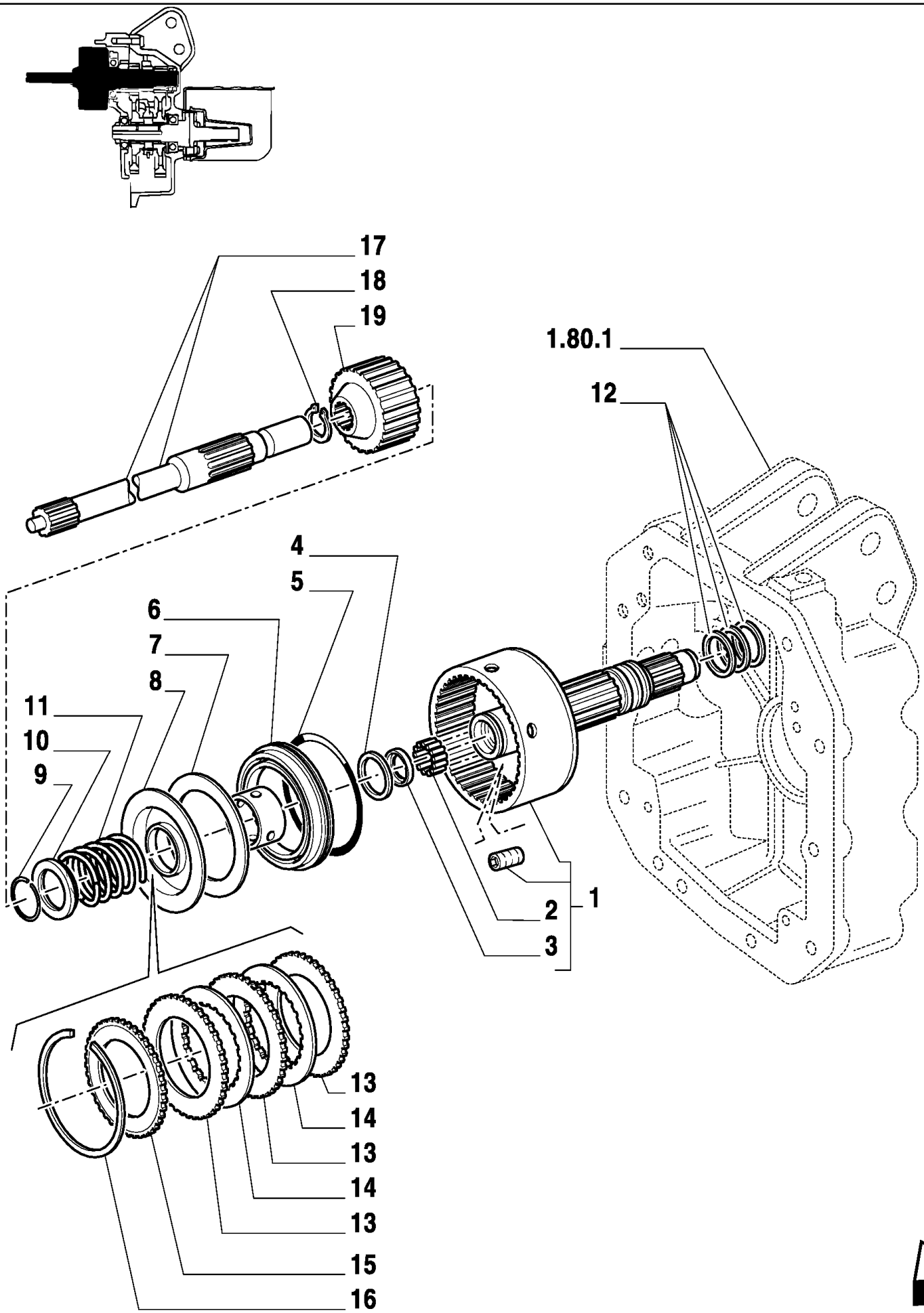

MXM180 TRATOR CASE IH (APÓS O N/S HCC0030000) (BRASIL)

1.80.7(01) EMBREAGEM DA TOMADA DE FORÇA

Ref	Numero de Peça	Qtd	Descrição
1	5171667	1	EIXO, , MXM135 / MXM150
1	5171669	1	EIXO, , MXM165 / MXM180
2	5138952	1	JOGO DE ANÉIS +0,8,
3	5150868	1	DISCO,
4	5152665	1	ANEL DE VEDACAO,
5	5143775	1	ANEL DE VEDACAO,
6	5171656	1	PISTÃO,
7	5171580	1	MOLA-DIAFRAGMA,
8	5152667	1	PRATO,
9	13399376	1	ANEL, M50, Int,
10	5152675	1	PRATO DE RETENÇÃO,
11	5171681	1	MOLA,
12	5175983	3	ANEL VEDADOR,
13	5143721	AR	DISCO CONDUT. EMBREAGEM,
14	5158919	AR	DISCO CONDUT. EMBREAGEM,
15	5178984	1	DISCO CONDUT. EMBREAGEM,
16	5162251	1	ANEL-TRAVA,
17	5152681	1	EIXO,
18	11068076	1	ANEL, M32, Ext,
19	5171698	1	CUBO,

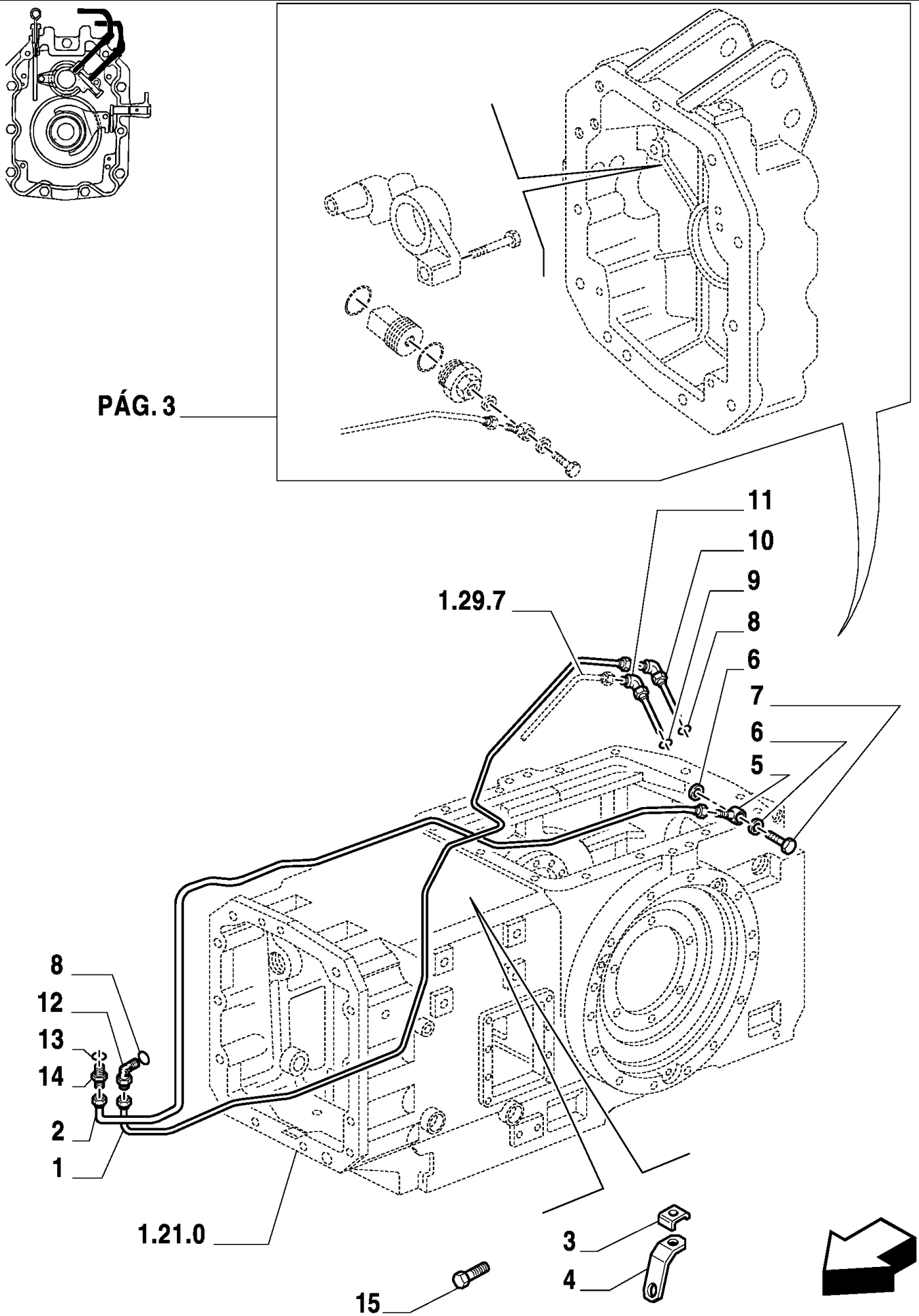
PÁG. 3
11
10
9
1.29.7
8
6
7
6
5
8
12
13
14
2
1
1.21.0
3
4
15

MXM180 TRATOR CASE IH (APÓS O N/S HCC0030000) (BRASIL)

1.80.7(02) EMBREAGEM DA TOMADA DE FORÇA

Ref	Numero de Peça	Qtd	Descrição
1	5179012	1	TUBULAÇÃO HIDRAULICO,
2	5169064	1	TUBULAÇÃO HIDRAULICO,
3	5156388	1	SUPORTE,
4	5170240	1	SUPORTE,
5	5155643	1	BANJO,
6	10261060	2	ARRUELA DE COBRE, M12.2 x 16 x 1.5,
7	10185011	1	BANJO, M12 x 1.25 x 23, , MXM135 / MXM150
7	10185014	1	CONEXAO, , MXM165 / MXM180
8	14437885	2	ANEL "O", 13.3MM ID x 2.4 Thk,
10	82006815	1	COTOVELO,
11	5165336	1	COTOVELO,
12	5158418	1	COTOVELO,
14	5158810	1	CONEXÃO,
15	10902121	1	PARAFUSO, Hex, M6 x 14, 8.8, Full Thd,
13	14437685	1	ANEL "O", 9.3MM ID x 2.4 Thk,
9	14437985	1	ANEL "O", 15.3MM ID x 2.4 Thk,

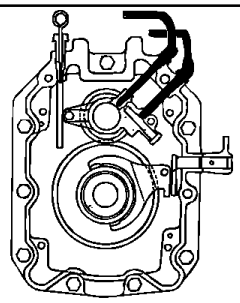

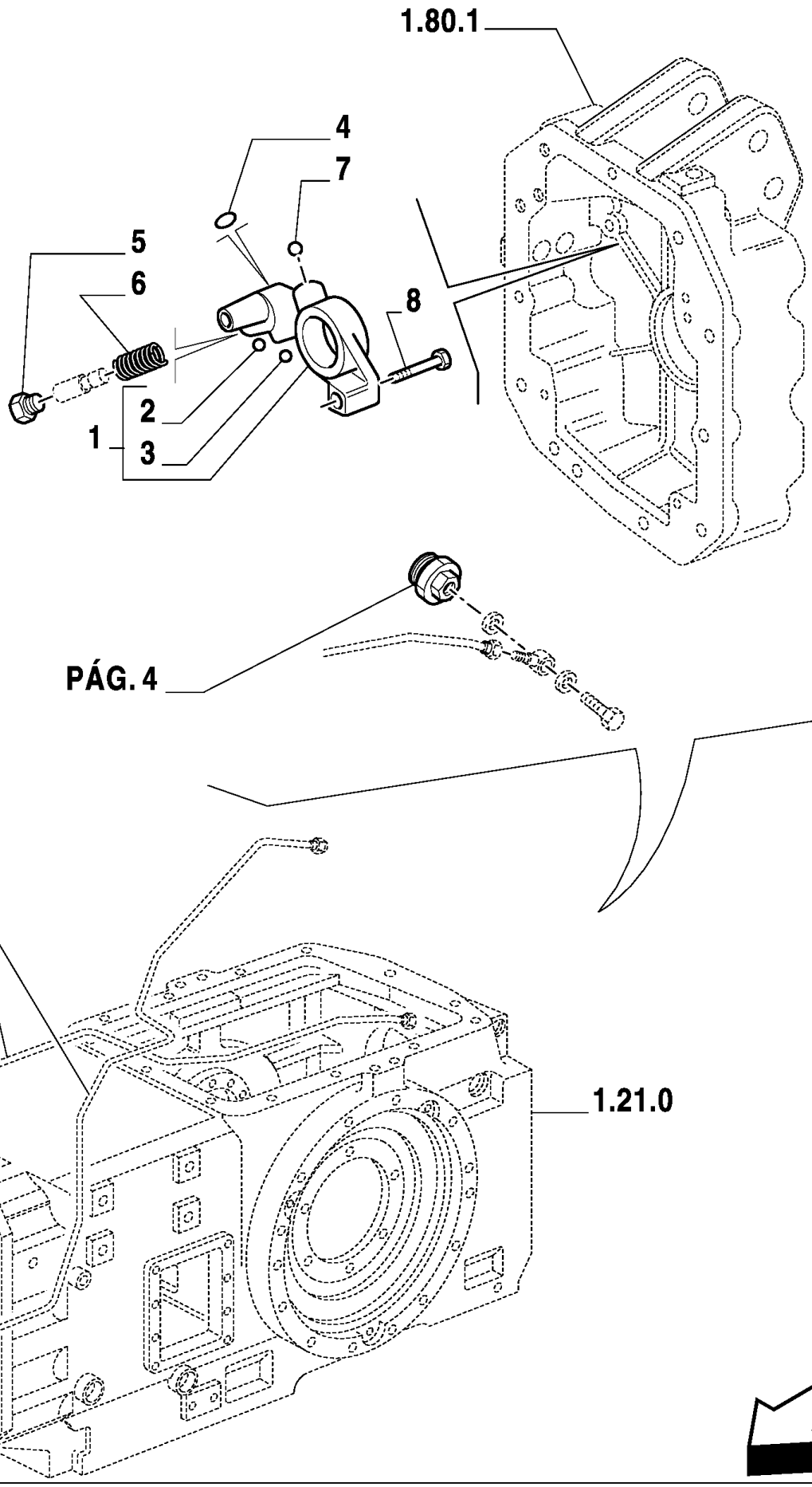
1.80.1
4
7
5
6
8
2
1
3
PÁG. 4
PÁG. 2
1.21.0

MXM180 TRATOR CASE IH (APÓS O N/S HCC0030000) (BRASIL)

1.80.7(03) EMBREAGEM DA TOMADA DE FORÇA

Ref	Numero de Peça	Qtd	Descrição
1	5186541	1	COLECTOR,
2	20063430	1	ESFERA,
3	20063470	1	ESFERA,
4	14453080	1	ANEL "O", -013, 70 Duro, .426" ID x .070" Thk,
5	5180551	1	BUJÃO,
6	5157120	1	MOLA,
7	20419310	1	ESFERA,
8	15971521	2	PARAFUSO, Hex, M10 x 1.25 x 85, 8.8,

1.80.7(04) EMBREAGEM DA TOMADA DE FORÇA

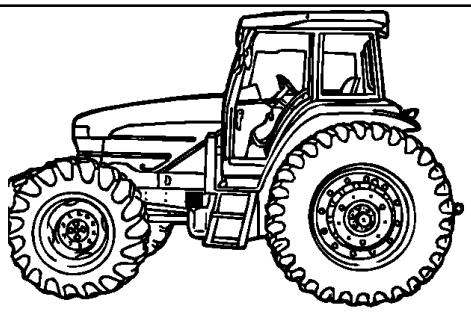

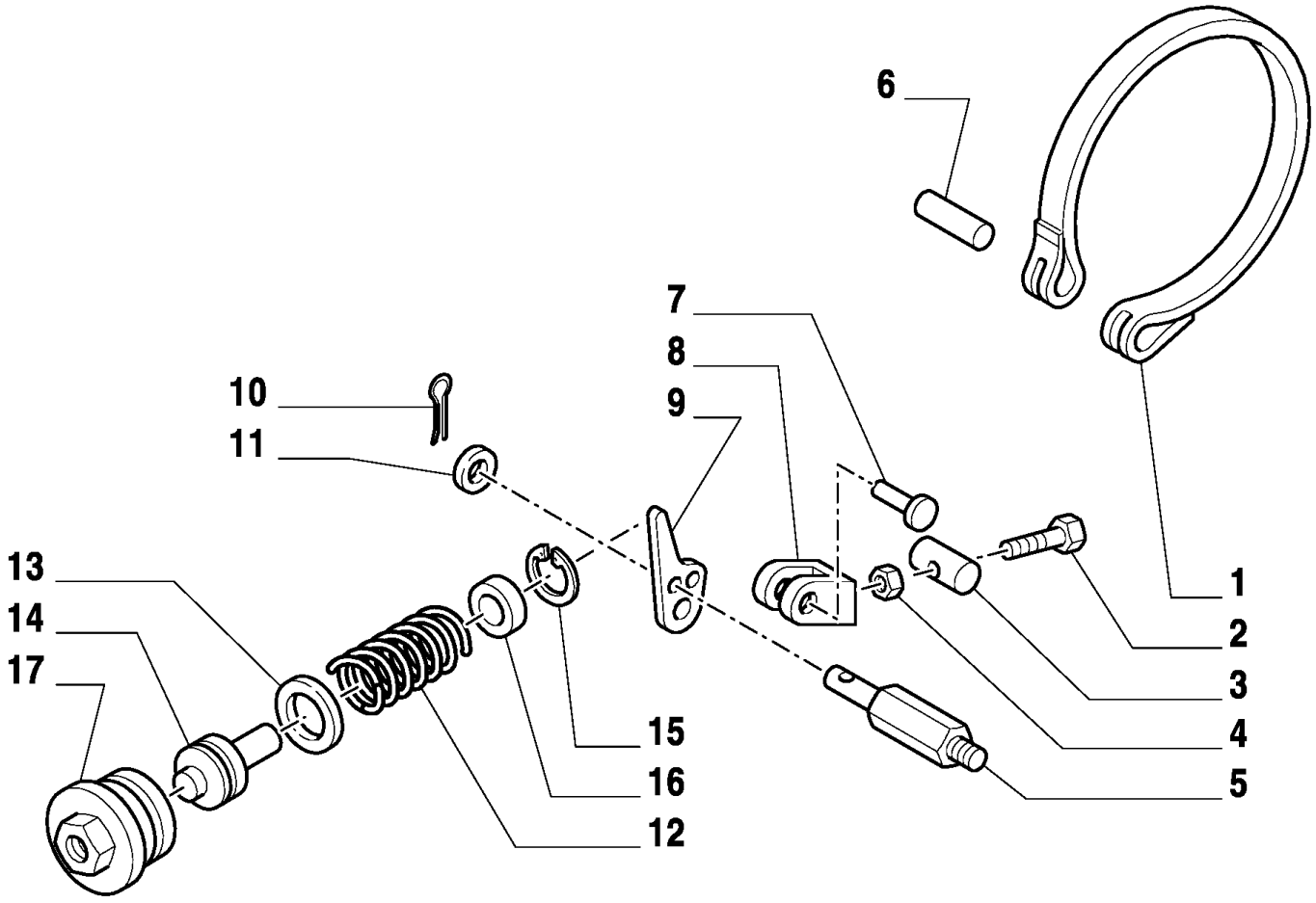

MXM180 TRATOR CASE IH (APÓS O N/S HCC0030000) (BRASIL)

1.80.7(04) EMBREAGEM DA TOMADA DE FORÇA

Ref	Numero de Peça	Qtd	Descrição
1	83956644	1	TIRA,
2	83905941	1	PARAFUSO,
3	81819797	1	ANCORAGEM,
4	81819313	1	PORCA,
5	5186433	1	PINO,
6	81820593	1	PINO,
7	81874974	1	PINO,
8	83956645	1	GARFO,
9	81819791	1	BRAÇO,
10	80280236	1	GRAMPO,
11	5189401	1	ESPAÇADOR,
12	81866141	1	MOLA,
13	83416164	1	ANEL,
14	83999379	1	PISTÃO,
15	81871263	1	ANEL-ELÁSTICO,
16	47133069	1	GUIA,
17	5186401	1	BUJÃO,

1.82.0(01) CAIXA E TAMPAS DO LEVANTADOR

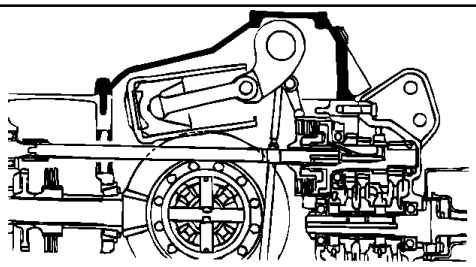

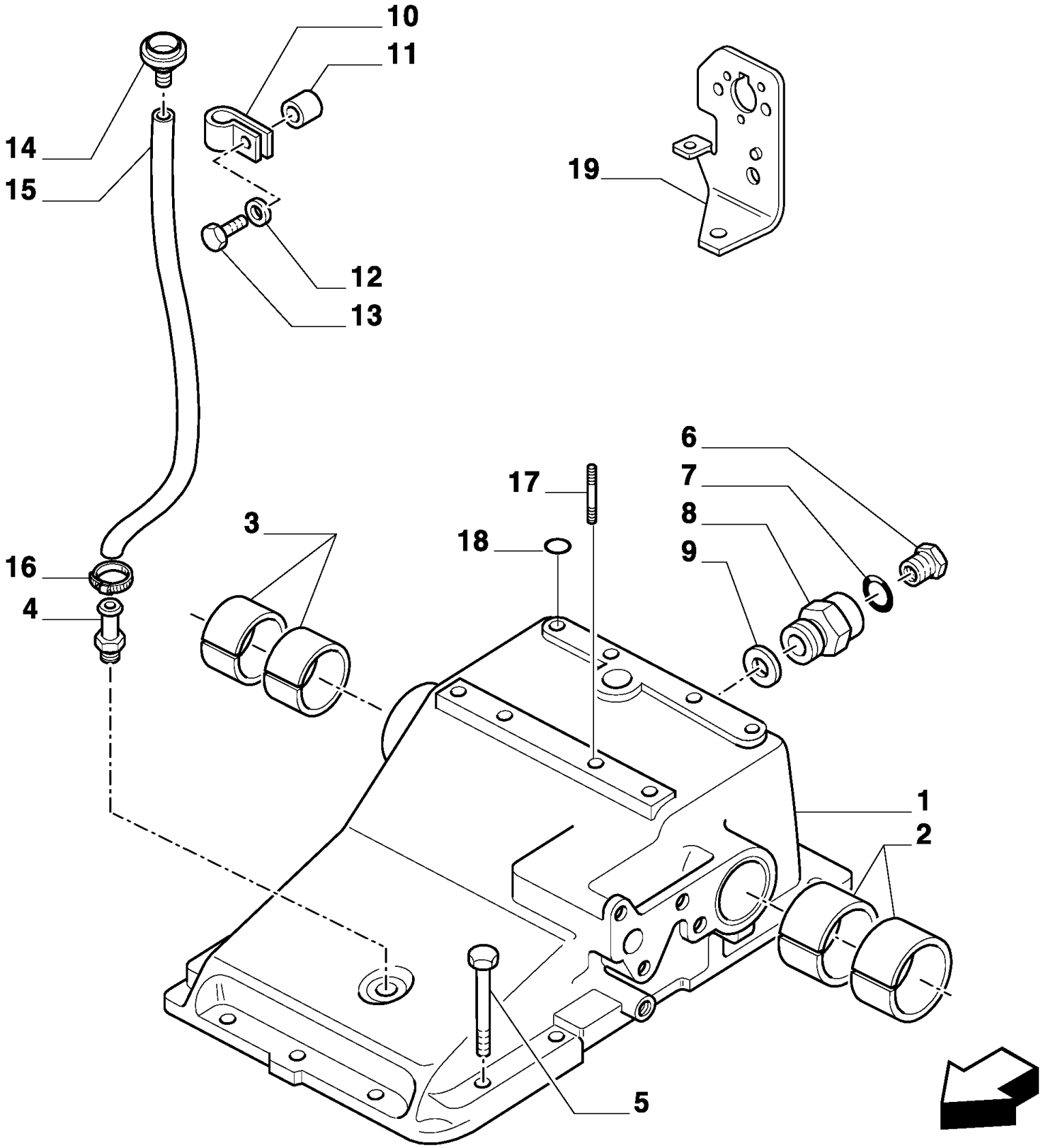

MXM180 TRATOR CASE IH (APÓS O N/S HCC0030000) (BRASIL)

1.82.0(01) CAIXA E TAMPAS DO LEVANTADOR

Ref	Numero de Peça	Qtd	Descrição
1	5184500	1	ALOJAMENTO, (2, 3, 17)
2	5180492	2	BUCHA,
3	5180491	2	BUCHA,
4	73401329	1	CONECTOR,
5	15860131	9	PARAFUSO, Hex, M14 x 1.5 x 50, 10.9,
5	15977531	2	PARAFUSO, Hex, M14 x 1.5 x 60, 10.9,
5	11360221	2	PARAFUSO, Hex, M14 x 1.5 x 100, 8.8,
6	83957506	1	BUJÃO,
7	81826567	1	ANEL "O",
8	5186067	1	BUJÃO,
9	10265160	1	ARRUELA DE COBRE, M35.4 x 41 x 1.5, Copper,
10	83924376	1	FIXADOR,
11	83952980	1	ESPAÇADOR,
12	83931520	1	ARRUELA PLANA,
13	81874545	1	PARAFUSO,
14	83925022	1	RESPIRO,
15	82012599	1	TUBO FLEXÍVEL,
16	13386770	1	COLAR,
17	13449720	2	PRISIONEIRO,
18	14457580	1	ANEL "O", -117, 70 Duro, .799" ID x .103" Thk,
19	82991478	1	SUPORTE,

MXM180 TRATOR CASE IH (APÓS O N/S HCC0030000) (BRASIL)

1.82.1(01) TUBULAÇÃO DO LEVANTADOR HIDRÁULICO

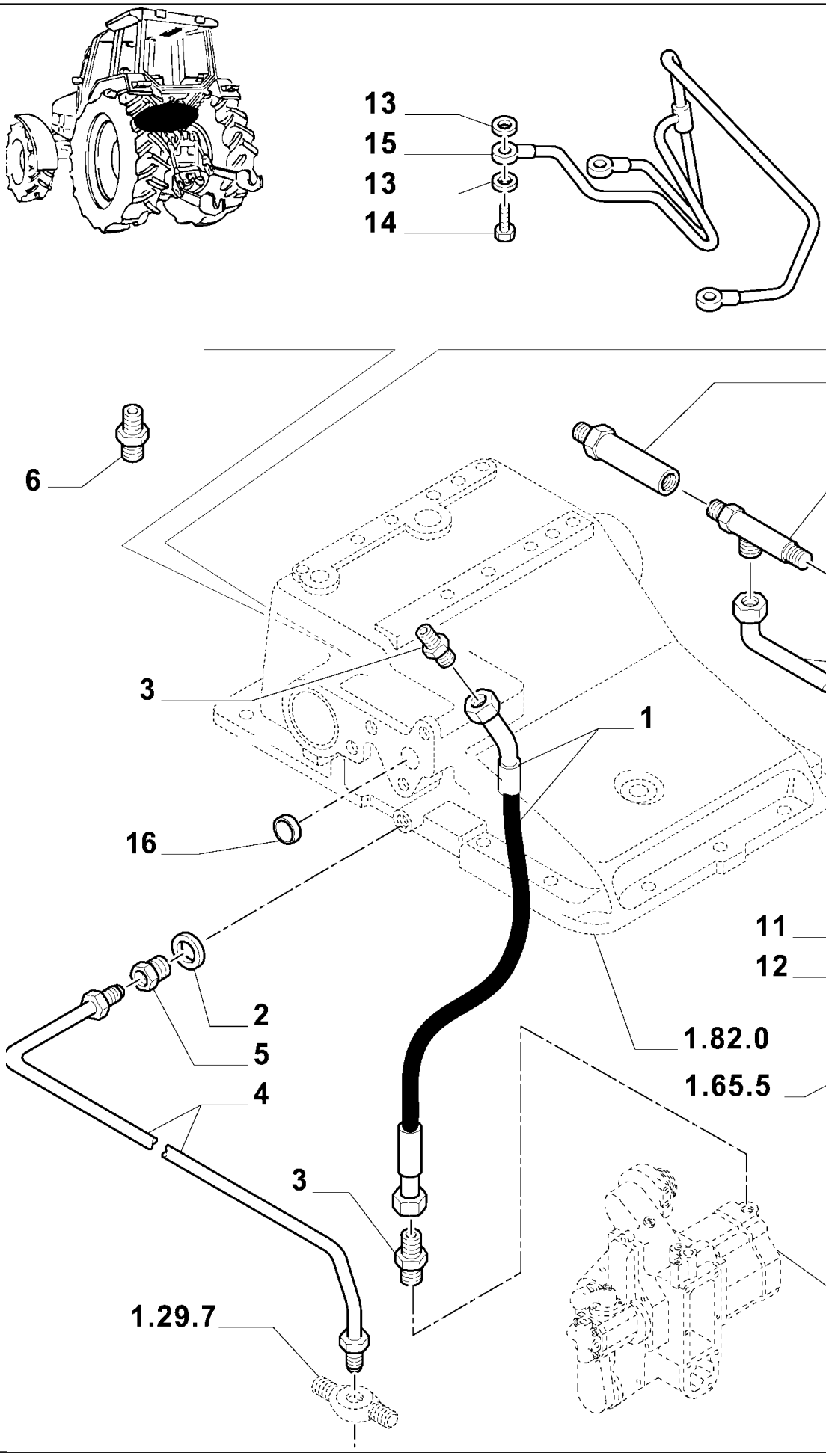

MXM180 TRATOR CASE IH (APÓS O N/S HCC0030000) (BRASIL)

1.82.1(01) TUBULAÇÃO DO LEVANTADOR HIDRÁULICO

Ref	Numero de Peça	Qtd	Descrição
1	73402046	1	MANGUEIRA,
2	10263460	1	ARRUELA DE VEDAÇÃO, M22.3 x 28 x 1.5,
3	5185041	2	CONEXÃO,
4	5184823	1	TUBULAÇÃO HIDRAULICO,
5	5157873	1	CONEXÃO,
6	5185045	1	CONEXÃO,
7	5190396	1	CONEXÃO,
8	5189900	1	TEE,
9	5189904	1	BUJÃO,
10	5189902	1	TUBULAÇÃO HIDRAULICO,
11	5189820	1	CONEXÃO,
12	81862879	1	ANEL "O",
13	14330260	6	ARRUELA DE COBRE, M8.2 x 12 x 1,
14	11903711	3	BANJO, M8 x 1.25 x 16,
15	5170187	1	TUBULAÇÃO HIDRAULICO,
16	14328501	1	BUJÃO, M16, Tapered,

1.82.1(02) TUBULAÇÃO DO LEVANTADOR HIDRÁULICO

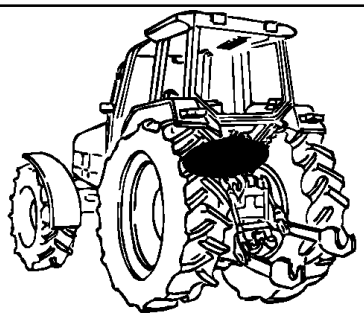

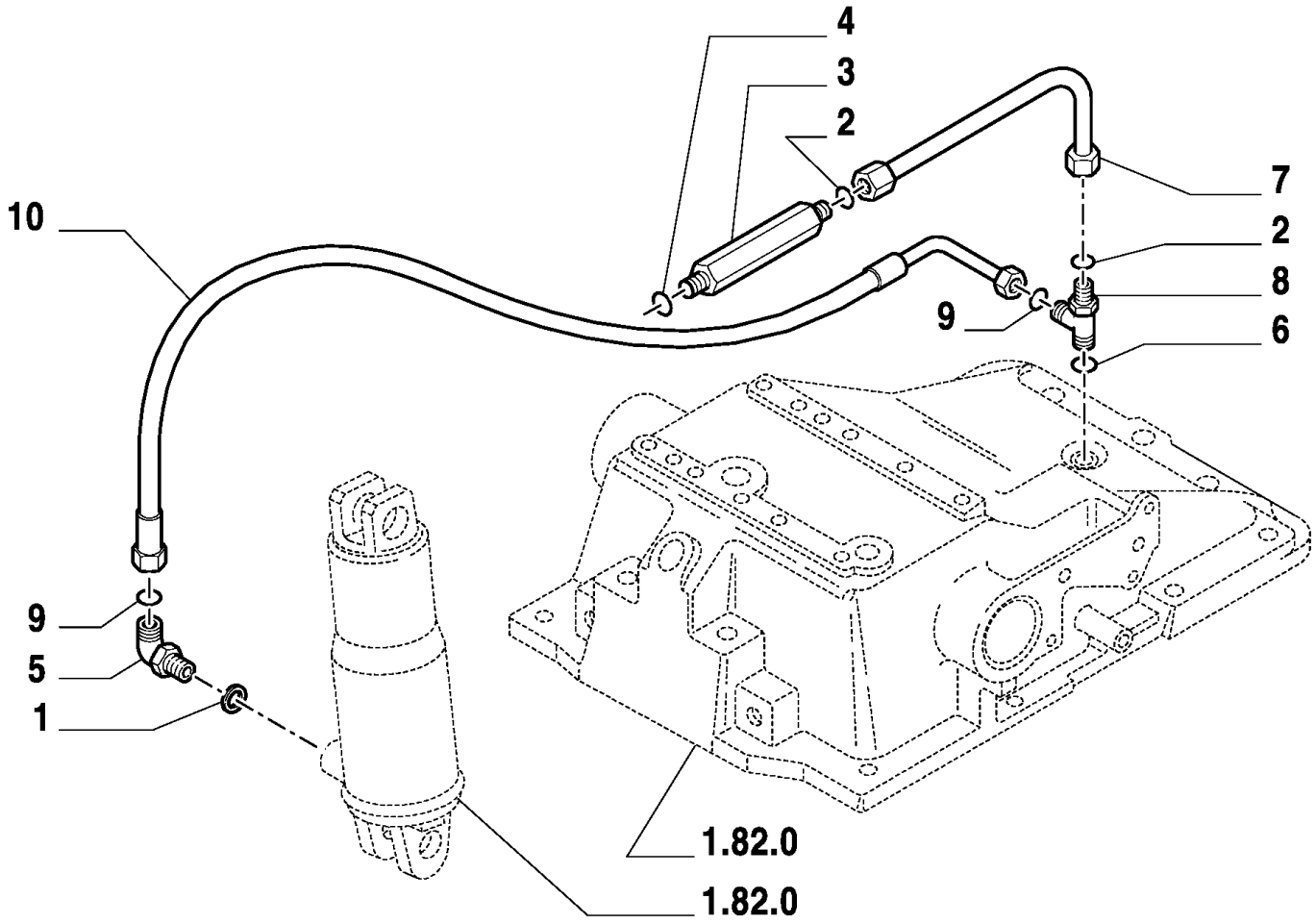

MXM180 TRATOR CASE IH (APÓS O N/S HCC0030000) (BRASIL)

1.82.1(02) TUBULAÇÃO DO LEVANTADOR HIDRÁULICO

Ref	Numero de Peça	Qtd	Descrição
1	14437885	2	ANEL "O", 13.3MM ID x 2.4 Thk,
2	5185512	2	ANEL "O",
3	5185048	1	CONEXÃO,
4	14438085	1	ANEL "O", 19.3MM ID x 2.4 Thk,
5	5185050	1	COTOVELO,
6	14437985	1	ANEL "O", 15.3MM ID x 2.4 Thk,
7	5184843	1	TUBO RÍGIDO,
8	5185049	1	TEE,
9	5185510	2	ANEL "O", M9.25 ID x 1.78 Thk
10	87395284	1	TUBO DE INTRODUÇÃO,

MXM180 TRATOR CASE IH (APÓS O N/S HCC0030000) (BRASIL)

1.82.6(01) CILINDRO E PISTÃO DO LEVANTADOR

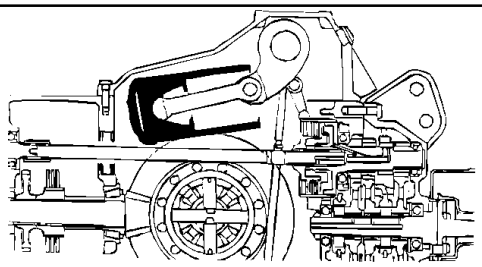

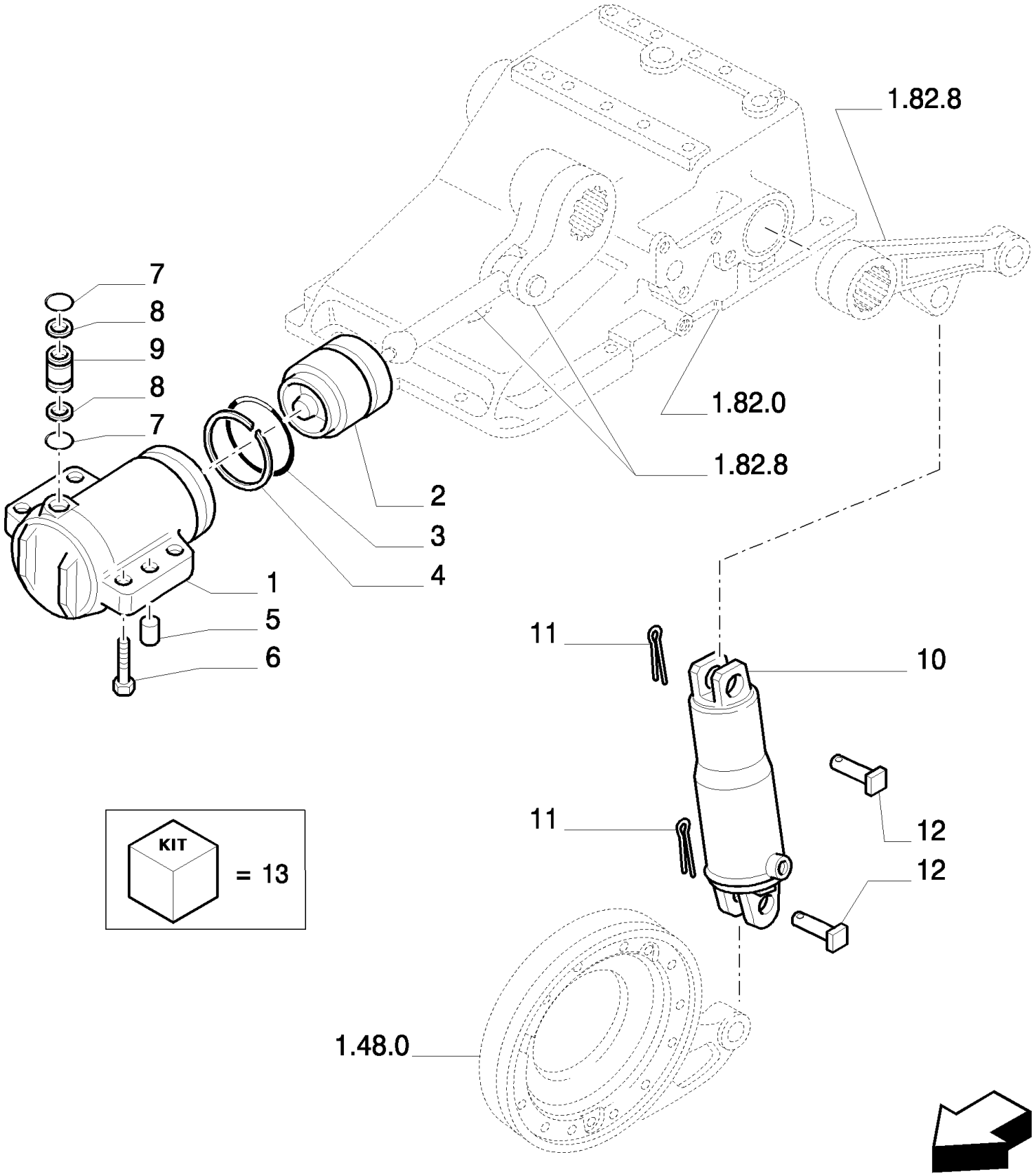

MXM180 TRATOR CASE IH (APÓS O N/S HCC0030000) (BRASIL)

1.82.6(01) CILINDRO E PISTÃO DO LEVANTADOR

Ref	Numero de Peça	Qtd	Descrição
1	5146363	1	CILINDRO,
2	5146365	1	PISTÃO,
3	14472880	1	ANEL "O", -345, 70 Duro, 3.975" ID x .210" Thk,
4	5136567	1	ANEL GUIA,
5	596820	2	GUIA,
6	14258131	4	PARAFUSO,
7	14457281	2	ANEL "O", -114, Cl 7, .612" ID x .103" Thk,
8	4958830	2	VEDADOR ESPECIAL,
9	5146353	1	CONEXÃO,
10	5181686	1	MACACO,
10	47125823	1	CILINDRO,
11	5112606	2	GRAMPO,
12	5146401	2	PINO,
13	NSS	1	NÃO FORNECIDO SEPARADAMENTE, Repair Kit

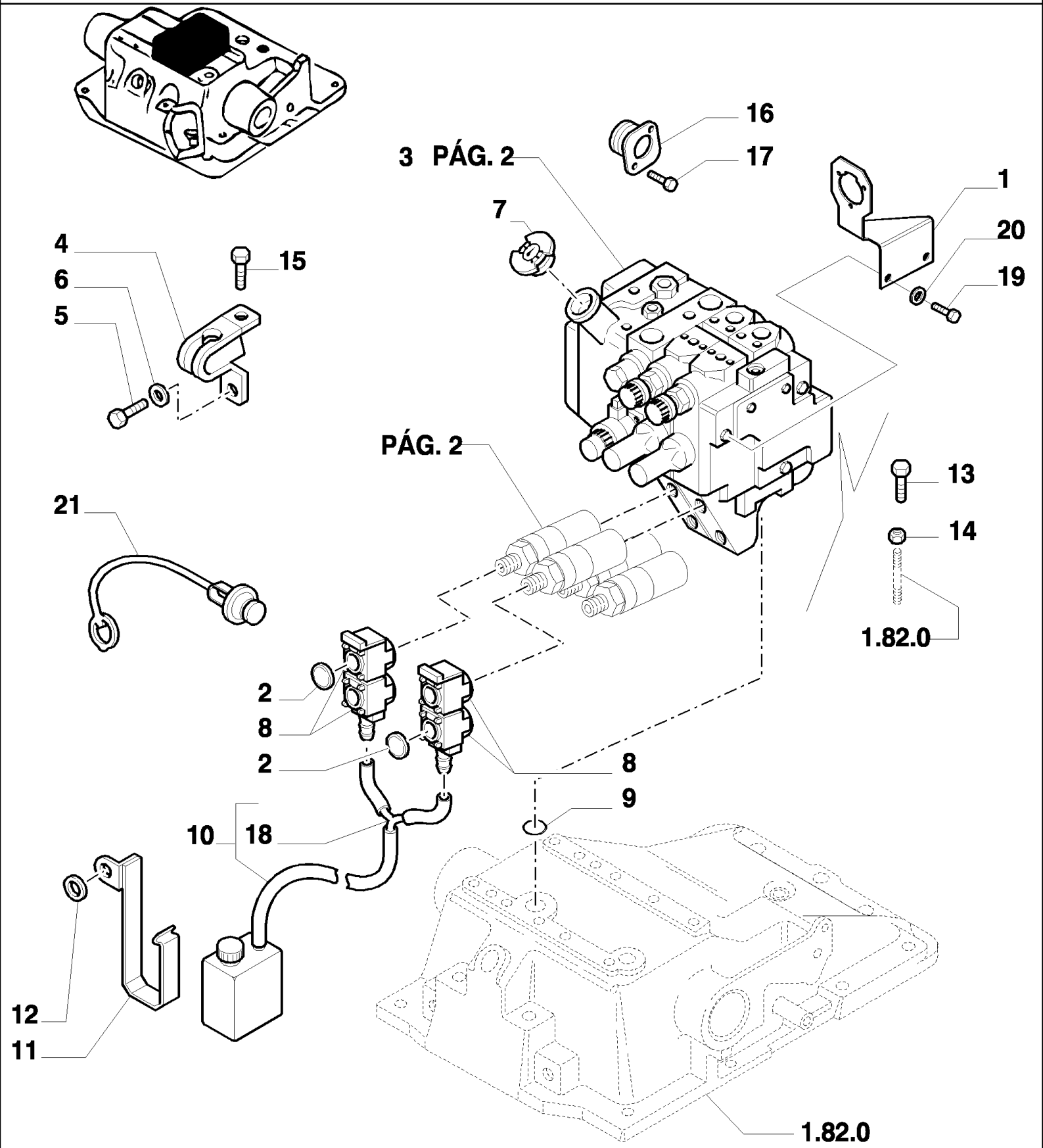
16
17
3 PÁG. 2
1
20
19
7
4
6
5
15
PÁG. 2
13
14
21
1.82.0
2
8
2
8
9
10
18
12
11
1.82.0

MXM180 TRATOR CASE IH (APÓS O N/S HCC0030000) (BRASIL)

1.82.7(01) DISTRIBUIDORES SUPLEMENTARES E TUBULAÇÃO

Ref	Numero de Peça	Qtd	Descrição
1	87304127	1	SUPORTE,
2	82029895	4	DISCO,
3	5189230	1	DISTRIBUIDOR,
4	5189351	1	SUPORTE,
5	15540421	1	PARAFUSO, Hex, M12 x 1.25 x 30, 8.8, Full Thd,
6	14496701	1	ARRUELA PLANA, M12 x 24 x 2.5,
7	82005372	1	TAMPA,
8	5188836	2	GUARDA-PÓ,
9	14463780	1	ANEL "O", -219, 70 Duro, 1.296" ID x .139" Thk,
10	82025219	1	RESERV. LAV. PÁRA-BRISA, (18)
11	82026191	1	SUPORTE,
12	13507701	1	ARRUELA PLANA, M16 x 27 x 2,
13	15970921	2	PARAFUSO, Hex, M10 x 1.25 x 35, 8.8, Full Thd,
14	12164711	2	PORCA, M10 x 1.25, Cl 8,
15	15540821	1	PARAFUSO, Hex, M12 x 1.25 x 50, 8.8,
16	5189606	2	SUPORTE,
17	14305224	4	PARAFUSO, Hex Soc Hd, M6 x 16, 8.8,
18	82011330	1	CONEXAO,
19	16043121	2	PARAFUSO, Hex, M8 x 14, 8.8, Full Thd,
20	11193871	2	ARRUELA MOLA, Belleville, M8.4,
21	87370413	1	BUJÃO,

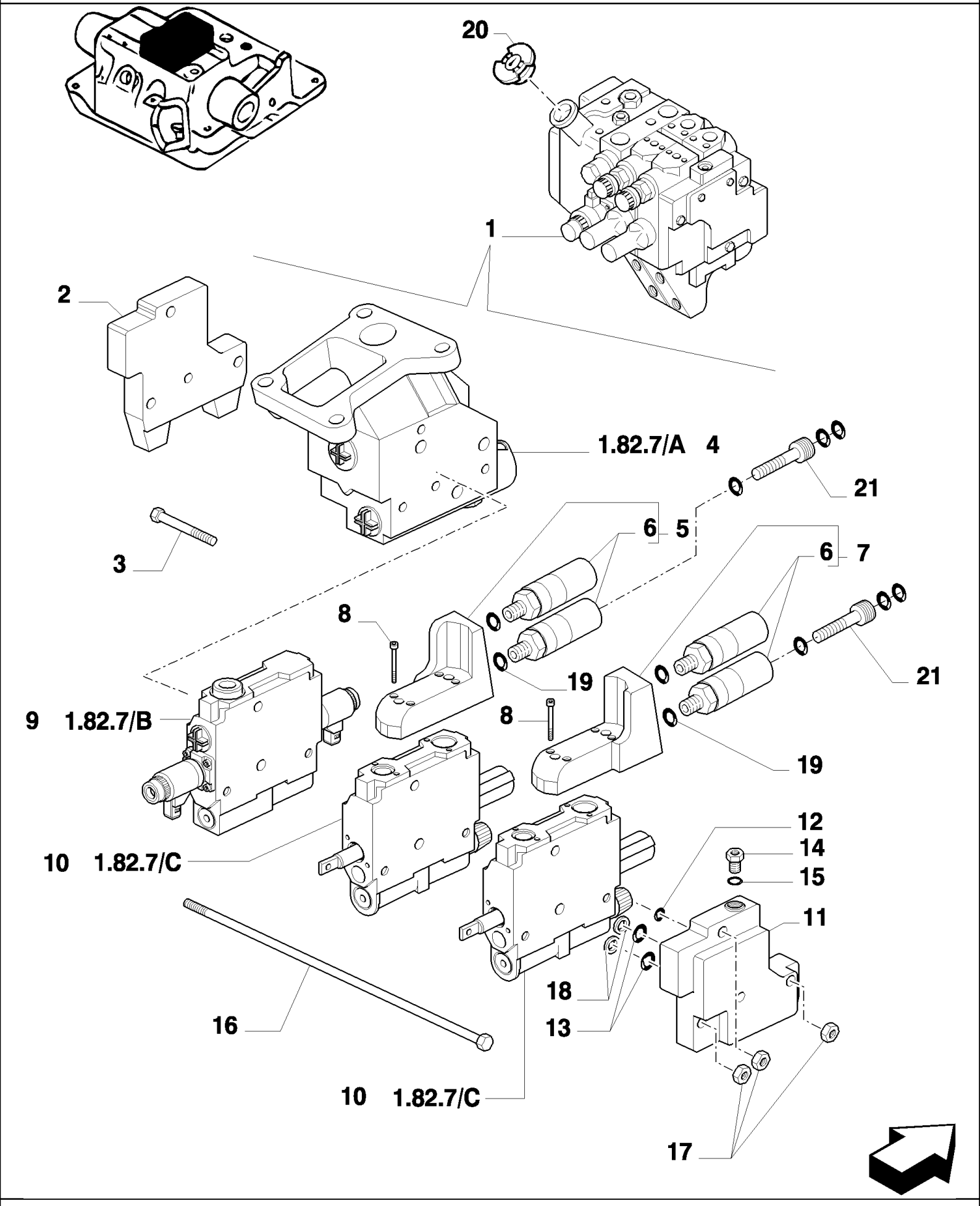
20
1
2
1.82.7/A
4
21
3
6
5
6
7
8
19
21
9
1.82.7/B
8
19
12
14
15
10
1.82.7/C
11
18
13
16
10
1.82.7/C
17

MXM180 TRATOR CASE IH (APÓS O N/S HCC0030000) (BRASIL)

1.82.7(02) DISTRIBUIDORES SUPLEMENTARES E TUBULAÇÃO

Ref	Numero de Peça	Qtd	Descrição
1	73402873	1	VALVULA,
2	5190710	1	CABEÇOTE,
3	5191664	3	PARAFUSO,
4	5195158	1	CORPO,
5	87381982	1	CABEÇA DE SINO,
6	87381944	4	ACOPLADOR, (19)
7	87381981	1	CABEÇA DE SINO,
8	14305971	8	PARAFUSO, Hex Soc Hd, M6 x 45, 12.9,
9	5195159	1	DISTRIBUIDOR,
10	5195165	2	DISTRIBUIDOR,
11	5195157	1	TAMPA,
12	81862872	1	ANEL "O",
13	5190751	2	ANEL "O",
14	5191704	1	VALVULA CHECAGEM,
15	5191705	1	ANEL "O",
16	5195168	3	TIRANTE,
17	5195169	3	PORCA,
18	5195150	2	VEDADOR ESPECIAL,
19	14438085	AR	ANEL "O", 19.3MM ID x 2.4 Thk,
20	82005372	1	TAMPA,
21	86508779	1	ACOPLADOR,

1.82.7/02(01) UNIDADE DE 4 VÁLVULAS DE CONTROLE

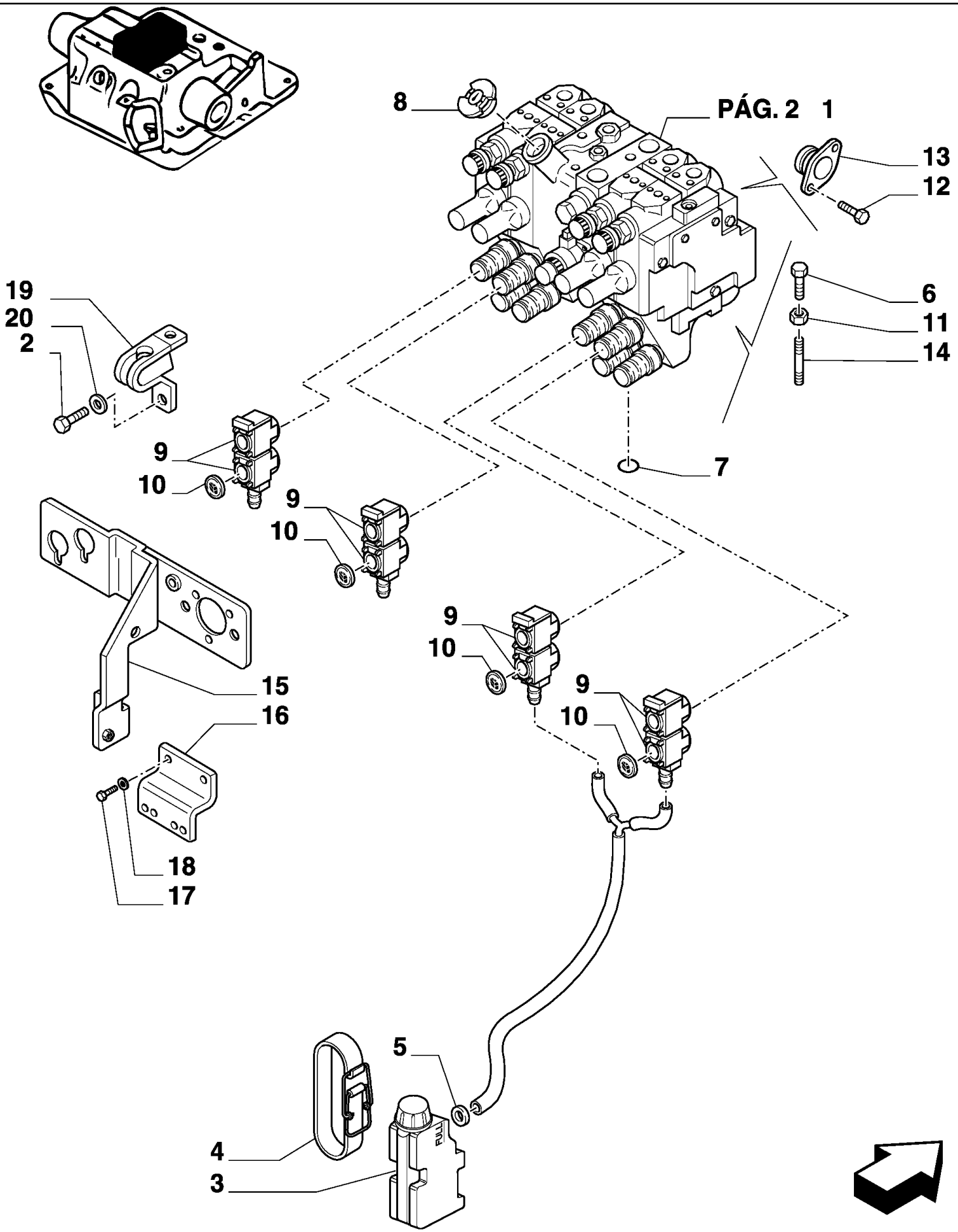

MXM180 TRATOR CASE IH (APÓS O N/S HCC0030000) (BRASIL)

1.82.7/02(01) UNIDADE DE 4 VÁLVULAS DE CONTROLE

Ref	Numero de Peça	Qtd	Descrição
1	5189231	1	DISTRIBUIDOR,
2	15540321	1	PARAFUSO, Hex, M12 x 1.25 x 25, 8.8, Full Thd,
2	15540824	1	PARAFUSO, Hex, M12 x 1.25 x 50, 8.8,
3	82025219	1	RESERV. LAV. PÁRA-BRISA,
4	82029232	4	FIXADOR,
5	82029356	4	ANEL DE VEDACAO,
6	16204524	3	PARAFUSO, Hex, M10 x 35,
7	14463780	1	ANEL "O", -219, 70 Duro, 1.296" ID x .139" Thk,
8	82005372	1	TAMPA,
9	5188836	4	GUARDA-PÓ,
10	82029895	8	DISCO,
11	12164714	2	PORCA, M10 x 1.25, Cl 8,
12	14305221	8	PARAFUSO, Hex Soc Hd, M6 x 16, 8.8,
13	5189606	4	SUPORTE,
14	13449724	2	PRISIONEIRO,
15	73402074	1	SUPORTE,
16	82030587	1	SUPORTE,
17	10902424	2	PARAFUSO, Hex, M6 x 20, 8.8, Full Thd,
18	14496404	2	ARRUELA-TRAVA,
19	5189351	1	SUPORTE,
20	14496721	2	ARRUELA PLANA, M12 x 24 x 2.5,
21	15540321	1	PARAFUSO, Hex, M12 x 1.25 x 25, 8.8, Full Thd,
21	15540824	1	PARAFUSO, Hex, M12 x 1.25 x 50, 8.8,

1.82.7/A(01) COMPONENTES DO CORPO CENTRAL (DISTRIBUIDOR AUXILIAR)

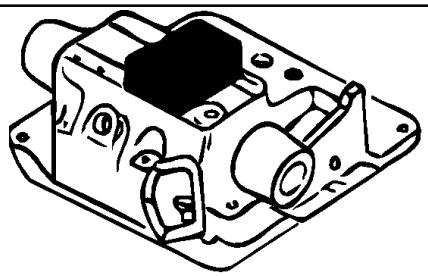

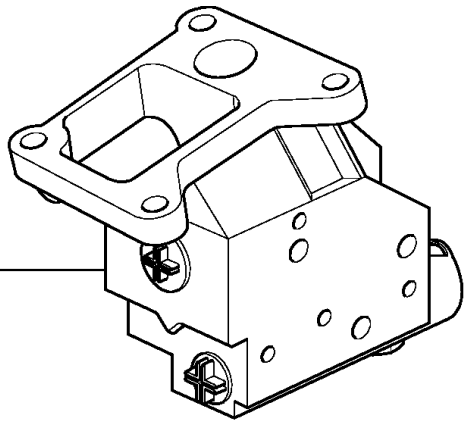

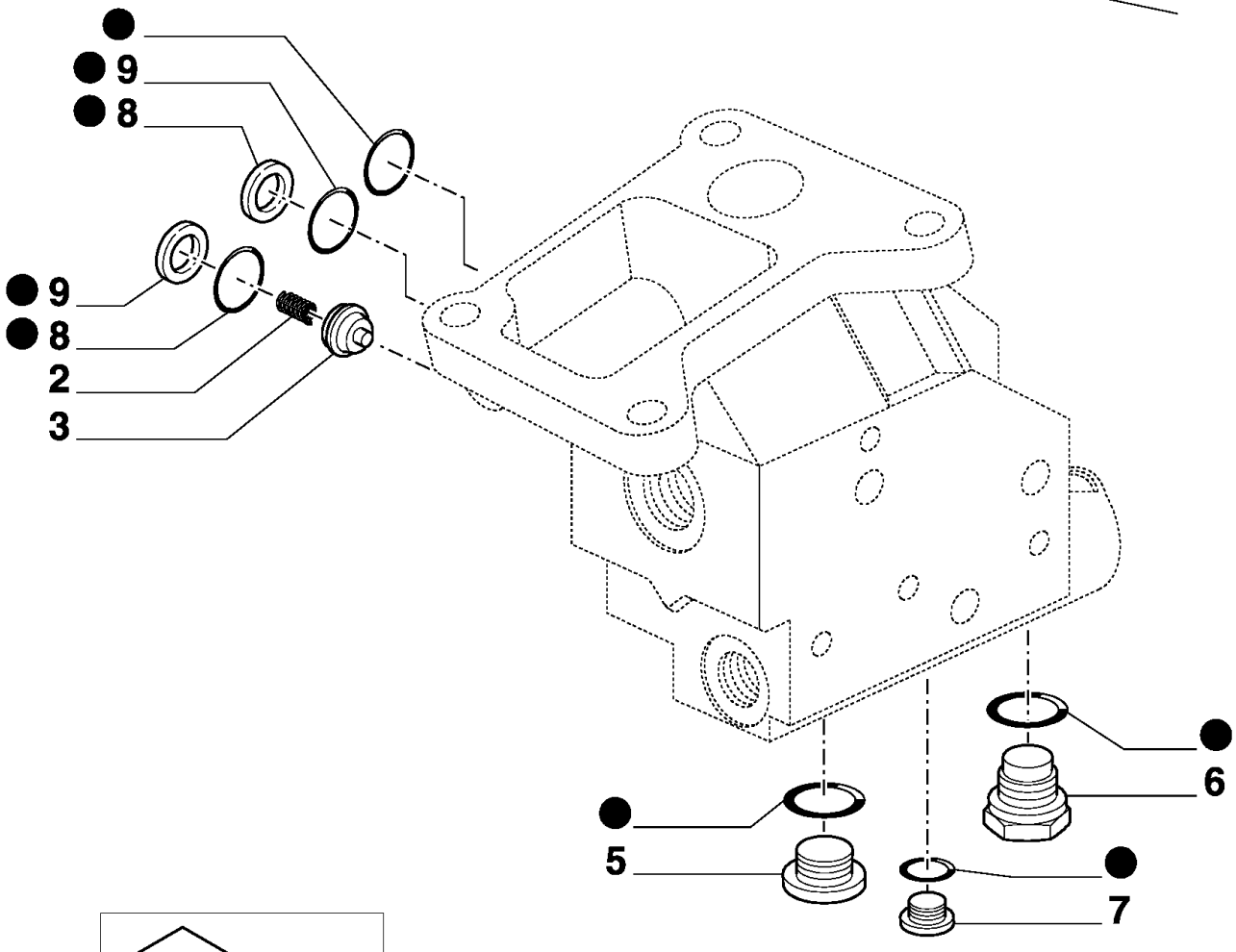

KIT ● = 4

MXM180 TRATOR CASE IH (APÓS O N/S HCC0030000) (BRASIL)

1.82.7/A(01) COMPONENTES DO CORPO CENTRAL (DISTRIBUIDOR AUXILIAR)

Ref	Numero de Peça	Qtd	Descrição
1	5190714	1	DISTRIBUIDOR CENTRAL,
2	5191717	1	MOLA,
3	5191716	1	BUCHA,
4	5191718	1	KIT,
5	10119011	1	BUJÃO, M27 x 2 x 20, Cl5.8,
6	5191715	1	BUJÃO,
7	10118611	1	BUJÃO, M12 x 1.5 x 15, Cl5.8,
8	5190751	2	ANEL "O",
9	5195150	2	VEDADOR ESPECIAL,

1.82.7/B(01) COMPONENTES DO DISTRIBUIDOR AUXILIAR

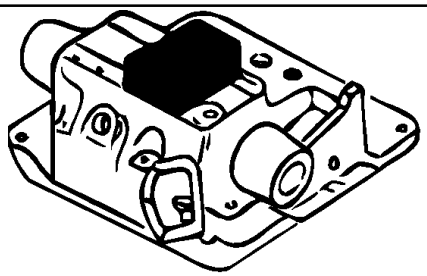

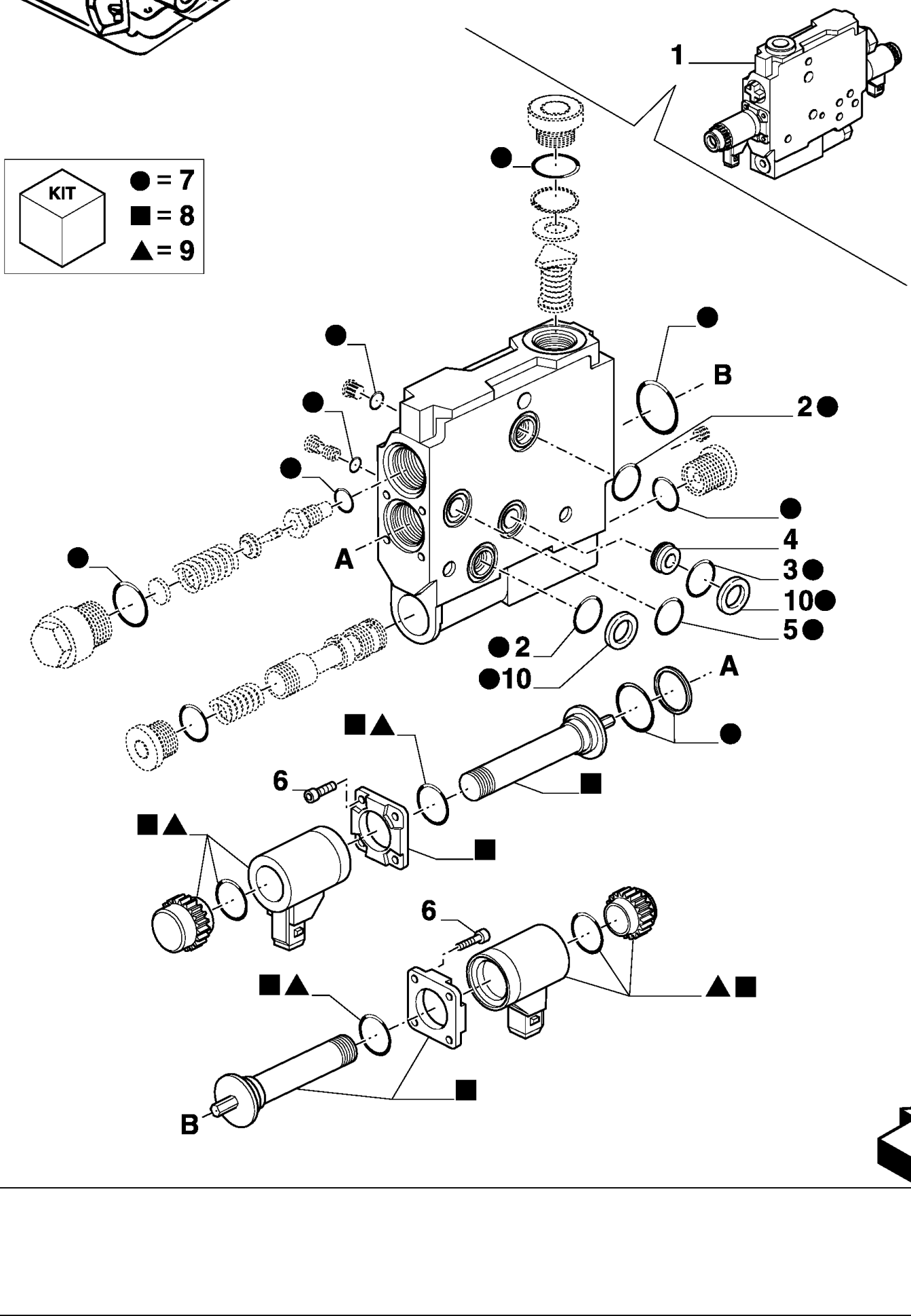

MXM180 TRATOR CASE IH (APÓS O N/S HCC0030000) (BRASIL)

1.82.7/B(01) COMPONENTES DO DISTRIBUIDOR AUXILIAR

Ref	Numero de Peça	Qtd	Descrição
1	5190712	1	DISTRIBUIDOR,
2	81862872	1	ANEL "O",
3	5190751	2	ANEL "O",
4	5191776	1	VALVULA,
5	5190769	1	ANEL "O",
6	5190770	8	PARAFUSO,
7	5190771	1	JOGO DE JUNTAS,
8	5190767	1	KIT,
9	5190768	1	BOBINA CONJUNTO,
10	5195150	2	VEDADOR ESPECIAL,

1.82.7/C(01) COMPONENTES DO DISTRIBUIDOR AUXILIAR

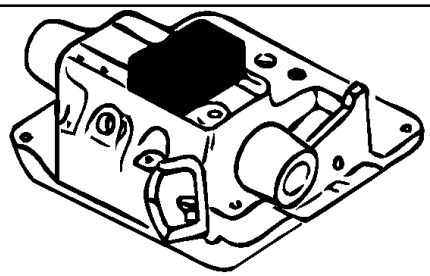

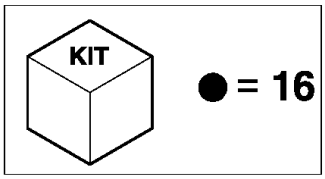

MXM180 TRATOR CASE IH (APÓS O N/S HCC0030000) (BRASIL)

1.82.7/C(01) COMPONENTES DO DISTRIBUIDOR AUXILIAR

Ref	Numero de Peça	Qtd	Descrição
1	5190713	2	VÁLVULA HYDRAULICA,
2	5191775	1	BUJÃO,
3	81862872	1	ANEL "O",
4	5191776	1	VALVULA,
5	5190751	2	ANEL "O",
6	5191778	2	PARAFUSO,
7	5191779	1	BUJÃO,
8	5191782	2	PARAFUSO,
9	5191783	2	ANEL-TRAVA,
10	5191784	1	TAMPA DO RESERVATÓRIO,
11	5191781	1	ANEL VEDADOR,
12	5191780	1	ANEL "O",
13	5191720	1	KIT DE REPARO,
14	5191773	1	KIT DE REPARO,
15	5191762	1	KIT DE REPARO,
16	5191774	1	JOGO DE JUNTAS,
17	5195150	2	VEDADOR ESPECIAL,
18	5195166	1	ANEL "O",
19	5190769	1	ANEL "O",
20	5196927	1	MANÍPULO,
21	5196928	1	DISCO,

MXM180 TRATOR CASE IH (APÓS O N/S HCC0030000) (BRASIL)

1.82.8(01) EIXO E BRAÇOS - LEVANTADOR HIDRÁULICO

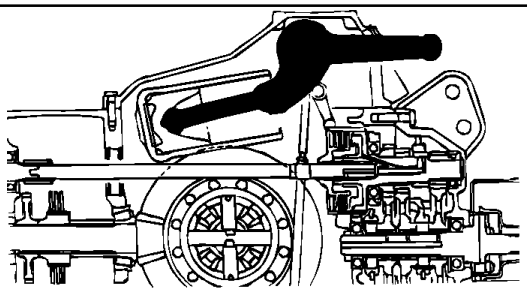

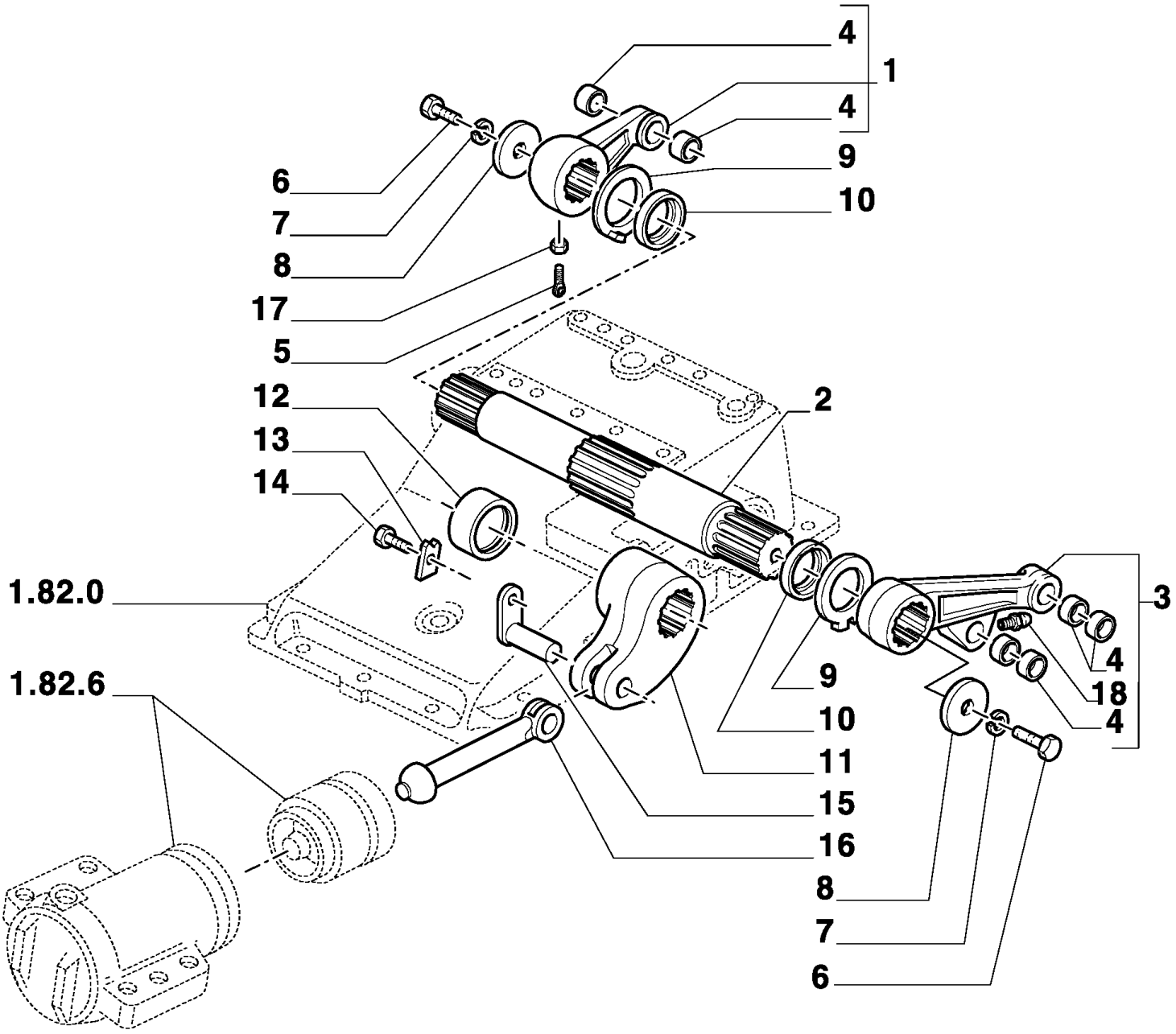

MXM180 TRATOR CASE IH (APÓS O N/S HCC0030000) (BRASIL)

1.82.8(01) EIXO E BRAÇOS - LEVANTADOR HIDRÁULICO

Ref	Numero de Peça	Qtd	Descrição
1	5171956	1	BRAÇO DE LEVANTAMENTO,
2	5171027	1	EIXO OSCILANTE,
3	87317739	1	BRAÇO DE LEVANTAMENTO,
4	5153140	6	BUCHA,
5	5171855	1	PINO,
6	11422321	2	PARAFUSO, Hex, M14 x 1.5 x 30, 8.8, Full Thd,
7	11194174	2	ARRUELA MOLA, Belleville, M10.5,
8	5122898	2	ARRUELA-TRAVA,
9	5162453	2	ESPAÇADOR,
10	5146367	2	ANEL DE VEDACAO,
11	5171139	1	BRAÇO,
12	5171158	1	ESPAÇADOR,
13	14198810	1	PLAQUETA DE TRAVA,
14	15970721	1	PARAFUSO, Hex, M10 x 1.25 x 25, 8.8, Full Thd,
15	5154225	1	PINO,
16	5146366	1	VIGA,
17	15896211	1	PORCA, M6, Cl 8,
18	13407811	1	GRAXEIRA,

MXM180 TRATOR CASE IH (APÓS O N/S HCC0030000) (BRASIL)

1.83.0(01) CAPÔ

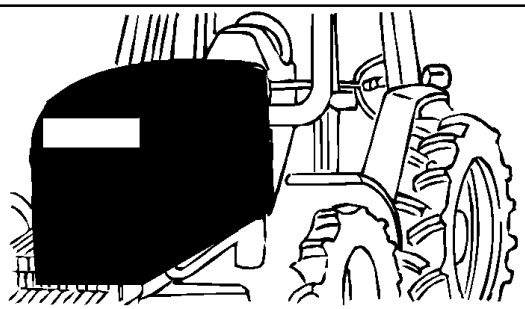

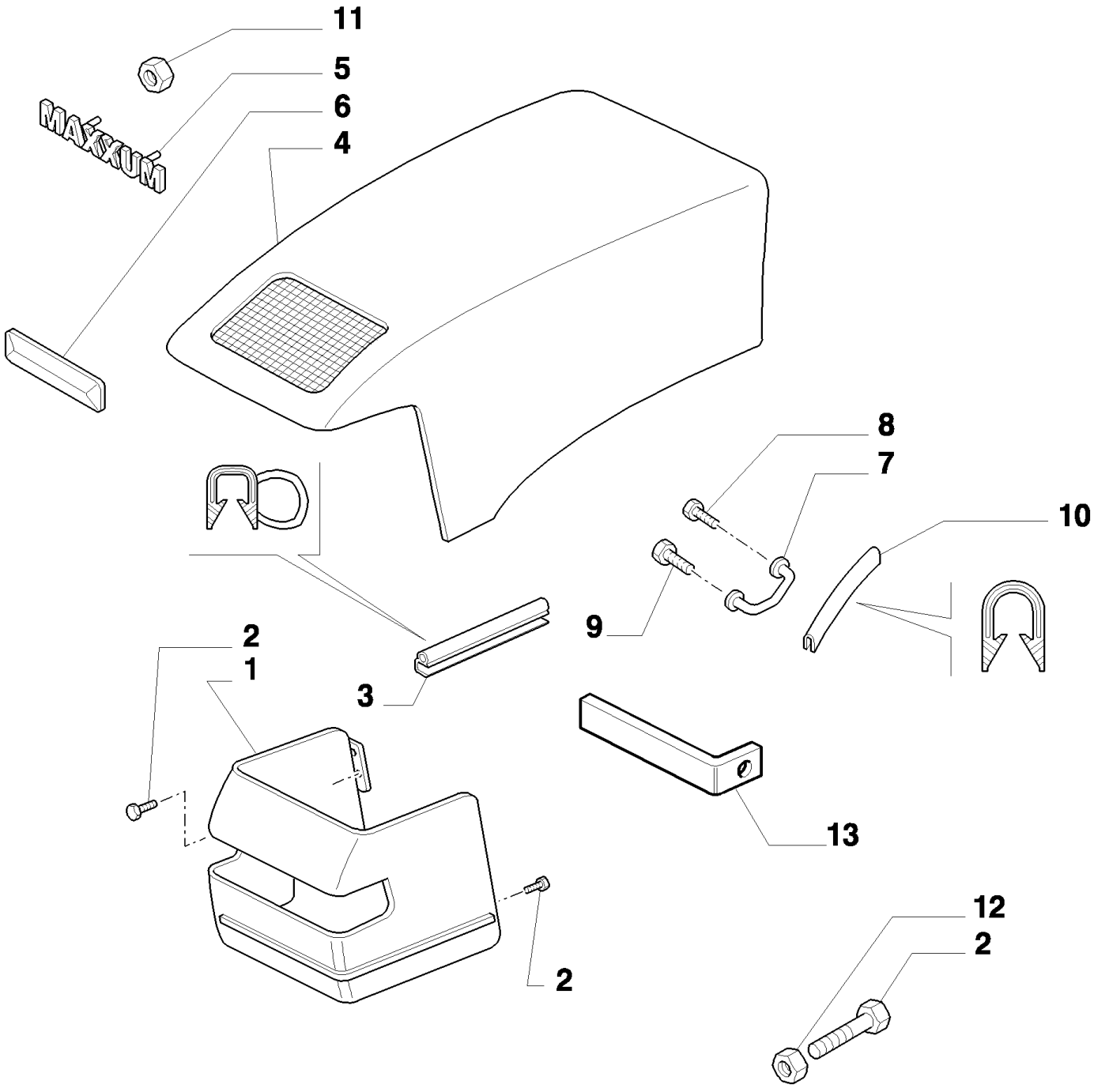

UNTIL CHASSI NO.

MXM180 TRATOR CASE IH (APÓS O N/S HCC0030000) (BRASIL)

1.83.0(01) CAPÔ

Ref	Numero de Peça	Qtd	Descrição
1	82036300	1	GRELHA DO RADIADOR, , BSN 30712
2	10902221	8	PARAFUSO, Hex, M6 x 16, 8.8,
3	82026824	1	TIRA DE BORRACHA,
4	73401980	1	CAPO,
5	44995045	1	SÍMBOLO,
6	44995044	1	GUIA,
7	82000454	2	MANILHA,
8	11106221	2	PARAFUSO, Hex, M10 x 25, 8.8, Full Thd,
9	11106624	1	PARAFUSO, Hex, M10 x 35, 8.8, Full Thd,
10	83964601	1	MOLDURA,
11	86625060	2	PORCA, Self, Threading, 1/4",
12	15896211	4	PORCA, M6, Cl 8,
13	87353760	1	CHAPA,

UNTIL CHASSI NO.

1.83.0(02) CAPÔ

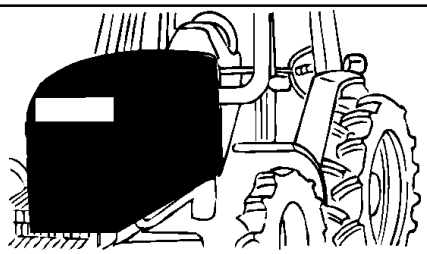

MXM180 TRATOR CASE IH (APÓS O N/S HCC0030000) (BRASIL)

1.83.0(02) CAPÔ

Ref	Numero de Peça	Qtd	Descrição
1	73402029	1	SUPORTE, , ASN 30713
2	82033239	1	DOBRADIÇA,
3	89845583	2	PARAFUSO,
4	89846307	2	ROLAMENTO NYLON,
5	82006056	1	PINO,
6	82033237	1	SUPORTE,
7	16043624	4	PARAFUSO, Hex, M8 x 25, 8.8, Full Thd,
8	82020417	1	SUPORTE,
9	11701711	2	PORCA, M10, Cl 8,
10	82016308	1	SUPORTE,
11	15970521	2	PARAFUSO, Hex, M10 x 1.25 x 20, 8.8, Full Thd,
12	11118921	2	PARAFUSO, Hex, M16 x 50, 8.8,
13	82032216	1	PLACA,
14	10979224	4	PARAFUSO, Hex, M10 x 16, 8.8, Full Thd,
15	82030555	1	SUPORTE,
16	81834248	1	PARAFUSO,
17	11106021	2	PARAFUSO, Hex, M10 x 20, 8.8, Full Thd,
18	14496901	2	ARRUELA PLANA, M16 x 30 x 3,

UNTIL CHASSI NO.

1.83.0(03) CAPÔ

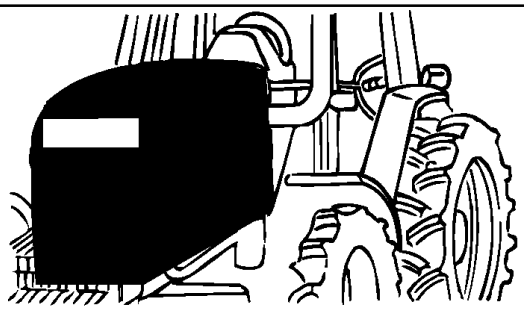

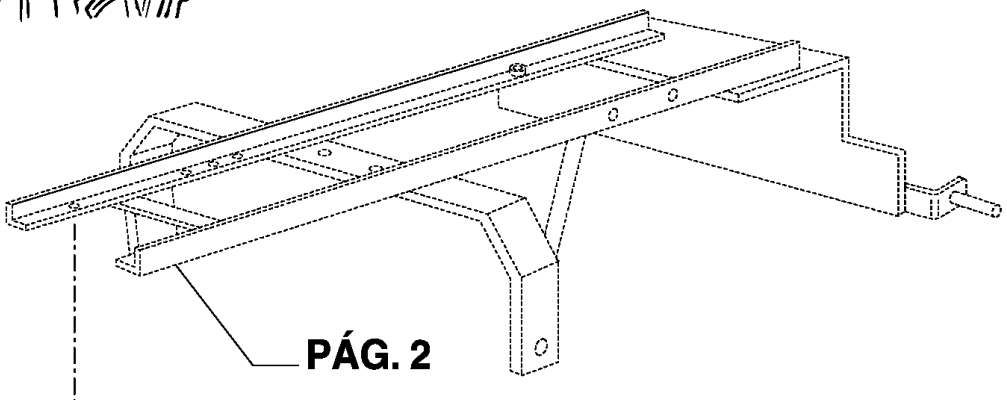

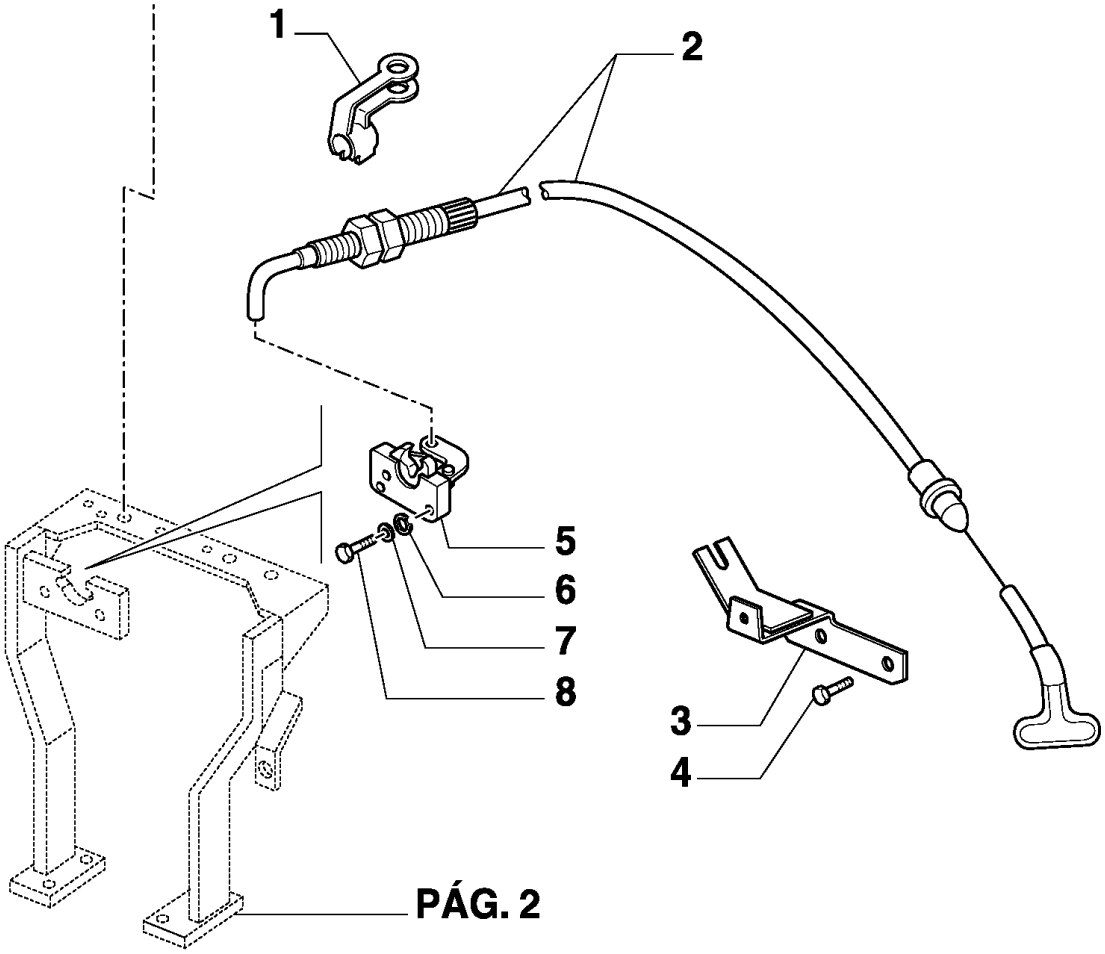

MXM180 TRATOR CASE IH (APÓS O N/S HCC0030000) (BRASIL)

1.83.0(03) CAPÔ

Ref	Numero de Peça	Qtd	Descrição
1	81874177	1	FIXADOR,
2	73401967	1	CABO,
3	82031433	1	SUPORTE,
4	11106021	2	PARAFUSO, Hex, M10 x 20, 8.8, Full Thd,
5	89826947	1	TRINCO,
6	12647621	4	ARRUELA PLANA, M6 x 16 x 2,
7	83960999	4	ARRUELA-TRAVA,
8	10902621	4	PARAFUSO, Hex, M6 x 25, 8.8,

UNTIL CHASSI NO.

1.83.0(04) CAPÔ

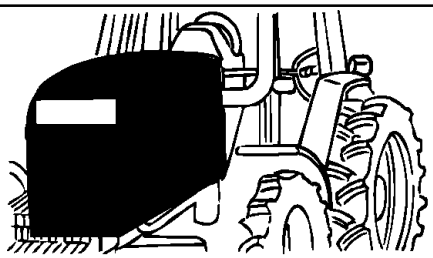

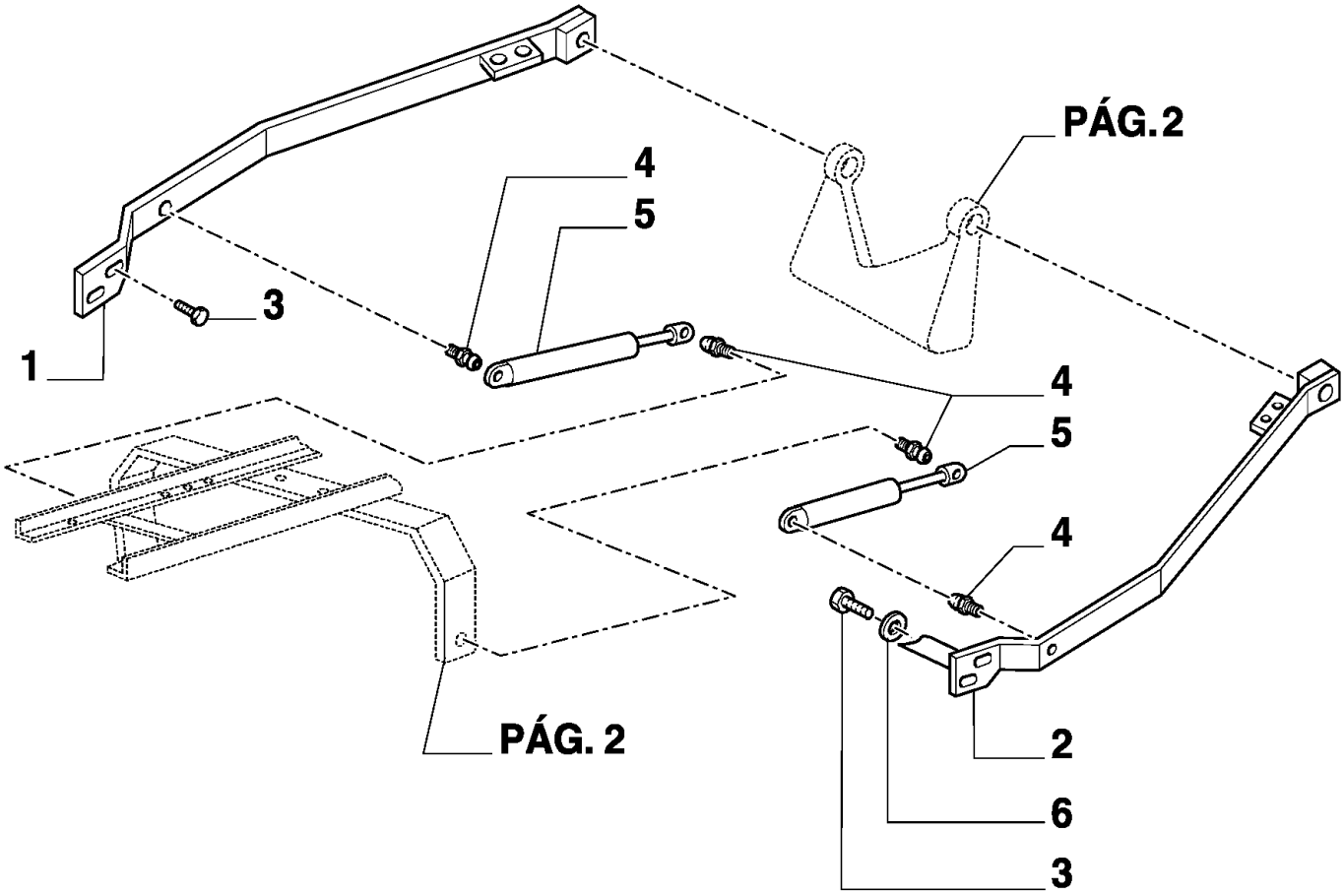

MXM180 TRATOR CASE IH (APÓS O N/S HCC0030000) (BRASIL)

1.83.0(04) CAPÔ

Ref	Numero de Peça	Qtd	Descrição
1	82035292	1	SUPORTE,
2	82035293	1	SUPORTE,
3	11106221	6	PARAFUSO, Hex, M10 x 25, 8.8, Full Thd,
4	87376566	4	PINO,
5	82031589	2	CILINDRO,
6	12626201	4	ARRUELA PLANA, M10 x 25 x 3,

1.83.0(05) CAPÔ

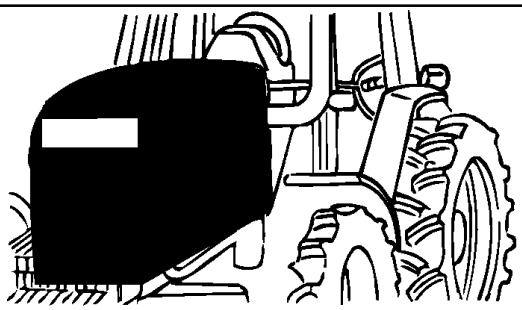

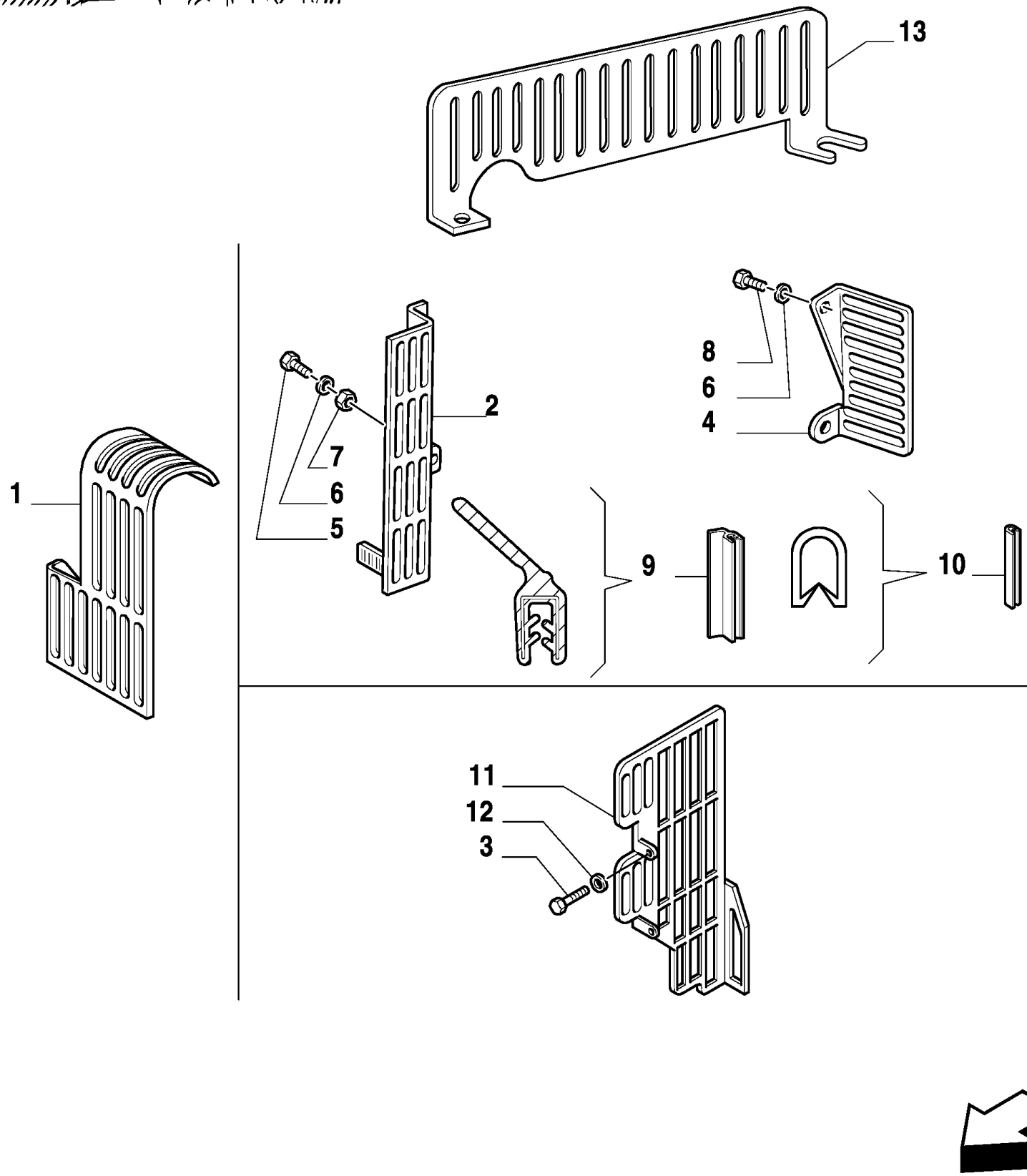

MXM180 TRATOR CASE IH (APÓS O N/S HCC0030000) (BRASIL)

1.83.0(05) CAPÔ

Ref	Numero de Peça	Qtd	Descrição
1	82008557	1	PROTEÇÃO,
2	82009833	1	PROTEÇÃO,
3	16200521	2	PARAFUSO, Hex, M8 x 20,
4	82031923	1	PROTEÇÃO,
5	81869630	2	PARAFUSO, Hex Soc Hd, M10 x 35, 8.8,
6	14496601	3	ARRUELA PLANA, M10 x 20 x 2,
7	11701711	2	PORCA, M10, Cl 8,
8	81821889	1	PARAFUSO,
9	73402397	4	ANEL DE VEDACAO,
10	82869674	2	MOLDURA,
11	82017267	1	PROTEÇÃO, , MXM135
12	10519604	2	ARRUELA PLANA, M8 x 17 x 2, , MXM150 / MXM165 / MXM180
13	82031928	1	PROTEÇÃO,

1.83.0(06) CAIXA DE FERRAMENTAS

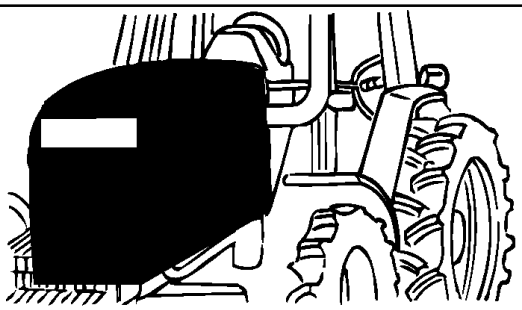

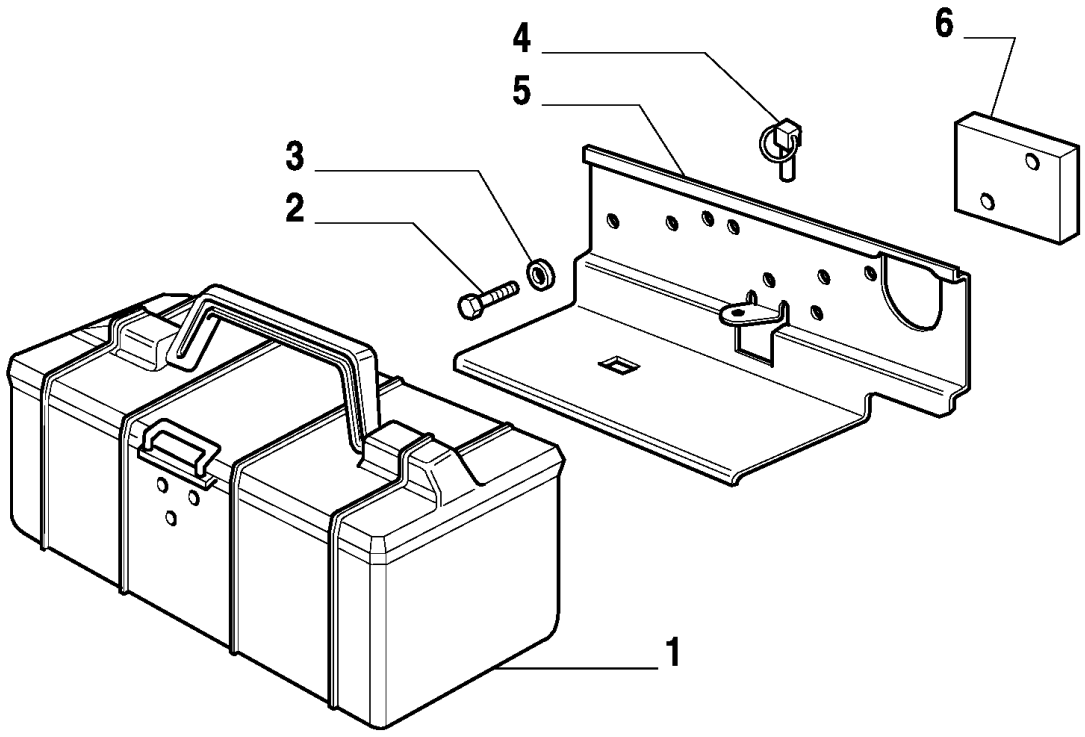

MXM180 TRATOR CASE IH (APÓS O N/S HCC0030000) (BRASIL)

1.83.0(06) CAIXA DE FERRAMENTAS

Ref	Numero de Peça	Qtd	Descrição
1	5135060	1	CAIXA PARA FERRAMENTAS,
2	16043821	2	PARAFUSO, Hex, M8 x 30, 8.8,
3	10516679	2	ARRUELA-TRAVA,
4	82013836	1	PINO DE FIXAÇÃO,
5	73402287	1	SUPORTE,
6	82014586	1	PLACA,

MXM180 TRATOR CASE IH (APÓS O N/S HCC0030000) (BRASIL)

1.83.0/A(01) CAPÔ

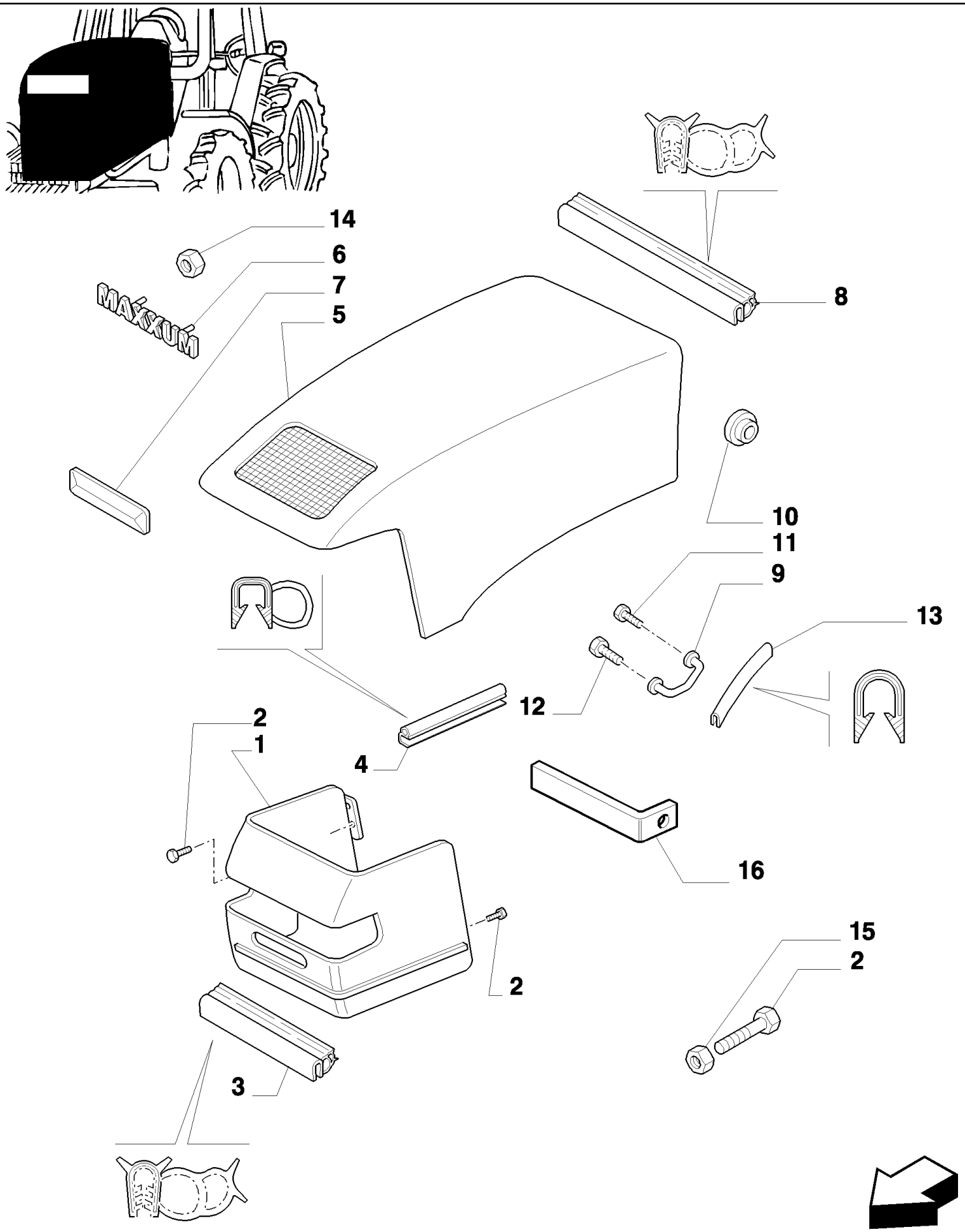

FROM CHASSI NO.

MXM180 TRATOR CASE IH (APÓS O N/S HCC0030000) (BRASIL)

1.83.0/A(01) CAPÔ

Ref	Numero de Peça	Qtd	Descrição
1	87372880	1	GRELHA,
2	10902221	8	PARAFUSO, Hex, M6 x 16, 8.8,
3	82027766	1	TIRA DE BORRACHA,
4	82026824	1	TIRA DE BORRACHA,
5	73401980	1	CAPO,
6	44995045	1	SÍMBOLO,
7	44995044	1	GUIA,
8	82027765	1	TIRA DE BORRACHA,
9	82000454	2	MANILHA,
10	82029599	4	ESPAÇADOR,
11	11106221	2	PARAFUSO, Hex, M10 x 25, 8.8, Full Thd,
12	11106624	1	PARAFUSO, Hex, M10 x 35, 8.8, Full Thd,
13	83964601	1	MOLDURA,
14	86625060	2	PORCA, Self, Threading, 1/4",
15	15896211	4	PORCA, M6, Cl 8,
16	87353760	1	CHAPA,

FROM CHASSI NO.

1.83.0/A(02) CAPÔ

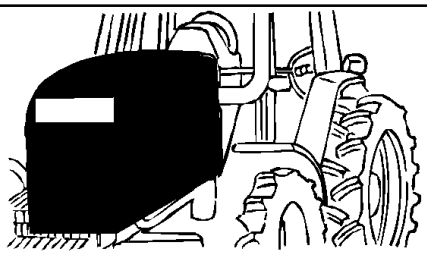

MXM180 TRATOR CASE IH (APÓS O N/S HCC0030000) (BRASIL)

1.83.0/A(02) CAPÔ

Ref	Numero de Peça	Qtd	Descrição
1	87364555	1	SUPORTE,
2	82033239	1	DOBRADIÇA,
3	89845583	2	PARAFUSO,
4	89846307	2	ROLAMENTO NYLON,
5	82006056	1	PINO,
6	82033237	1	SUPORTE,
7	16043624	4	PARAFUSO, Hex, M8 x 25, 8.8, Full Thd,
8	87364548	1	SUPORTE,
9	11701711	2	PORCA, M10, Cl 8,
10	82016308	1	SUPORTE,
11	15970521	2	PARAFUSO, Hex, M10 x 1.25 x 20, 8.8, Full Thd,
12	11118921	2	PARAFUSO, Hex, M16 x 50, 8.8,
13	87364571	1	SUPORTE,
14	10979224	4	PARAFUSO, Hex, M10 x 16, 8.8, Full Thd,
15	82030555	1	SUPORTE,
16	81834248	1	PARAFUSO,
17	11106021	2	PARAFUSO, Hex, M10 x 20, 8.8, Full Thd,
18	14496901	2	ARRUELA PLANA, M16 x 30 x 3,

FROM CHASSI NO.

1.83.0/A(03) CAPÔ

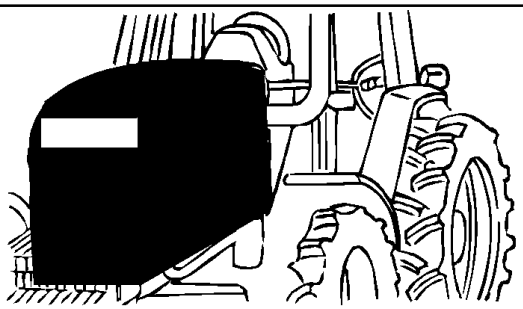

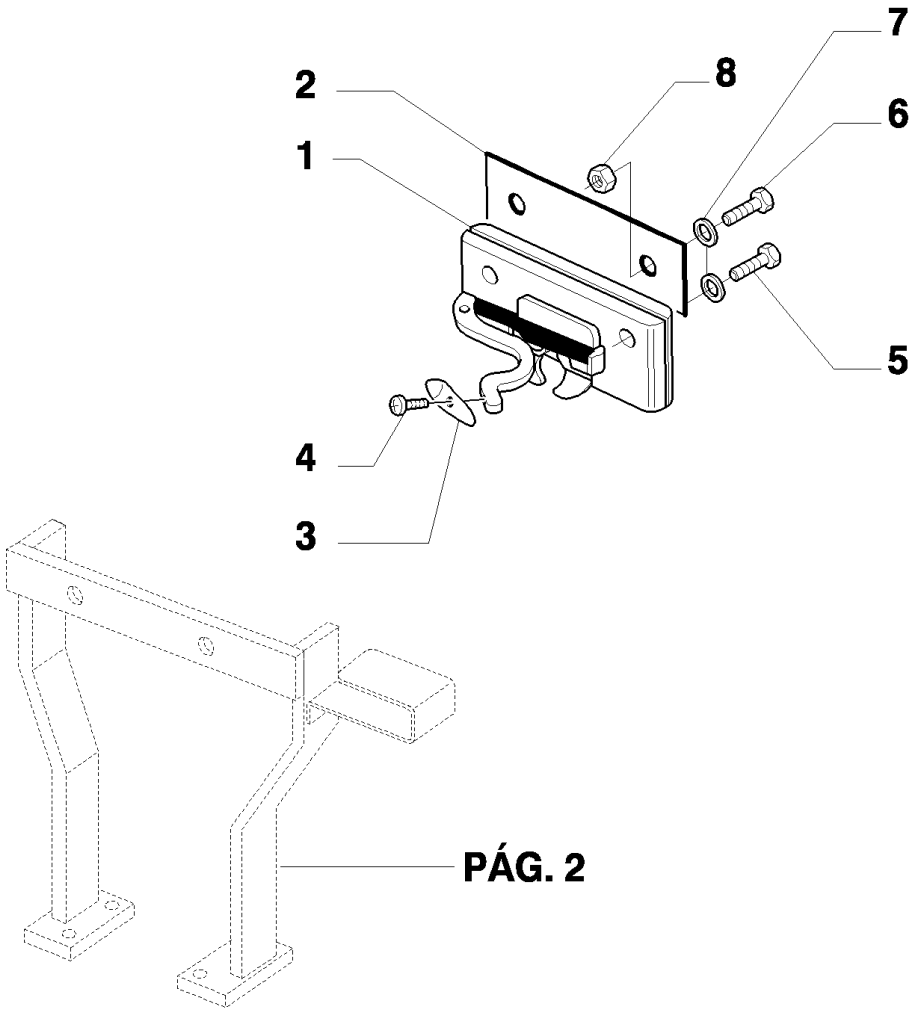

MXM180 TRATOR CASE IH (APÓS O N/S HCC0030000) (BRASIL)

1.83.0/A(03) CAPÔ

Ref	Numero de Peça	Qtd	Descrição
1	73402761	1	FECHADURA,
2	73402324	1	SUPORTE,
3	5182805	1	MANÍPULO,
4	14302924	1	PARAFUSO, Hex Soc Hd, M4 x 10, 8.8, Full Thd,
5	10902621	2	PARAFUSO, Hex, M6 x 25, 8.8,
6	10902321	2	PARAFUSO, Hex, M6 x 18, 8.8, Full Thd,
7	11194674	4	ARRUELA MOLA, Belleville, M6.4,
8	15896211	2	PORCA, M6, Cl 8,

FROM CHASSI NO.

1.89.6(01) ENGATE DOS ACESSÓRIOS

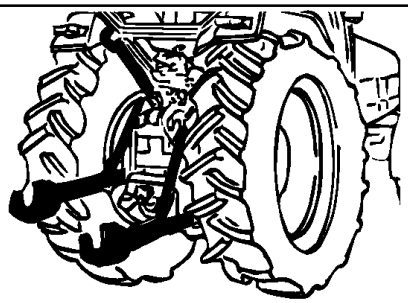

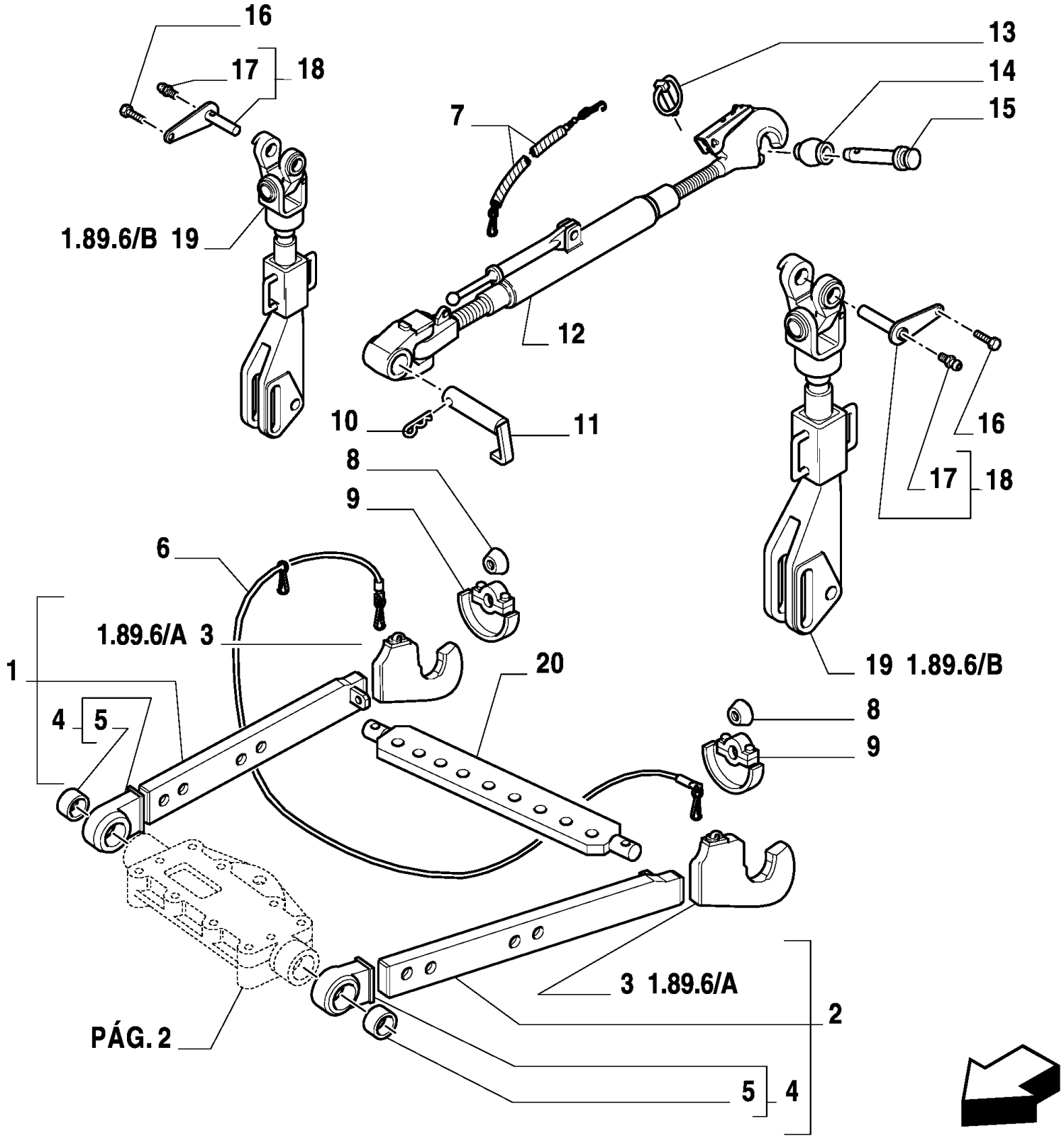

MXM180 TRATOR CASE IH (APÓS O N/S HCC0030000) (BRASIL)

1.89.6(01) ENGATE DOS ACESSÓRIOS

Ref	Numero de Peça	Qtd	Descrição
1	5189360	1	BRAÇO DE LEVANTAMENTO, LH
2	5176626	1	BRAÇO DE LEVANTAMENTO, RH
3	5176738	2	EXTRENIDADE,
4	5161689	2	EXTREMIDADE,
5	5161688	2	BUCHA,
6	5114883	1	CORDA,
7	5174402	1	CORRENTE DE LIGACAO,
8	44017710	2	BUCHA,
8	44017819	2	BUCHA,
9	5128900	2	EXCÊNTRICO,
9	5128901	2	EXCÊNTRICO,
9	5130779	2	EXCÊNTRICO,
9	5130780	2	EXCÊNTRICO,
10	5132146	1	GRAMPO,
11	44015196	1	PINO, , MXM135 / MXM150
11	5168127	1	PINO, , MXM165 / MXM180
12	82032558	1	VIGA,
13	82992211	1	PINO,
14	5116059	1	BUCHA,
14	5116060	1	BUCHA,
15	44015196	1	PINO,
16	15970621	2	PARAFUSO, Hex, M10 x 1.25 x 22, 8.8, Full Thd,
17	13406911	2	GRAXEIRA, 1/4"-28,
18	5172006	2	PINO,
19	5190092	2	TIRANTE,
20	595441	1	TRAVESSA,

1.89.6(02) ENGATE DOS ACESSÓRIOS

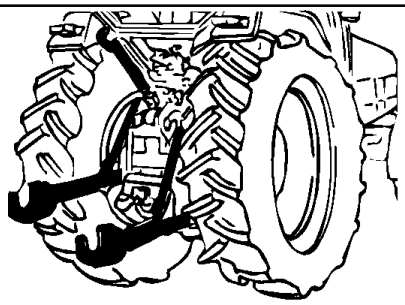

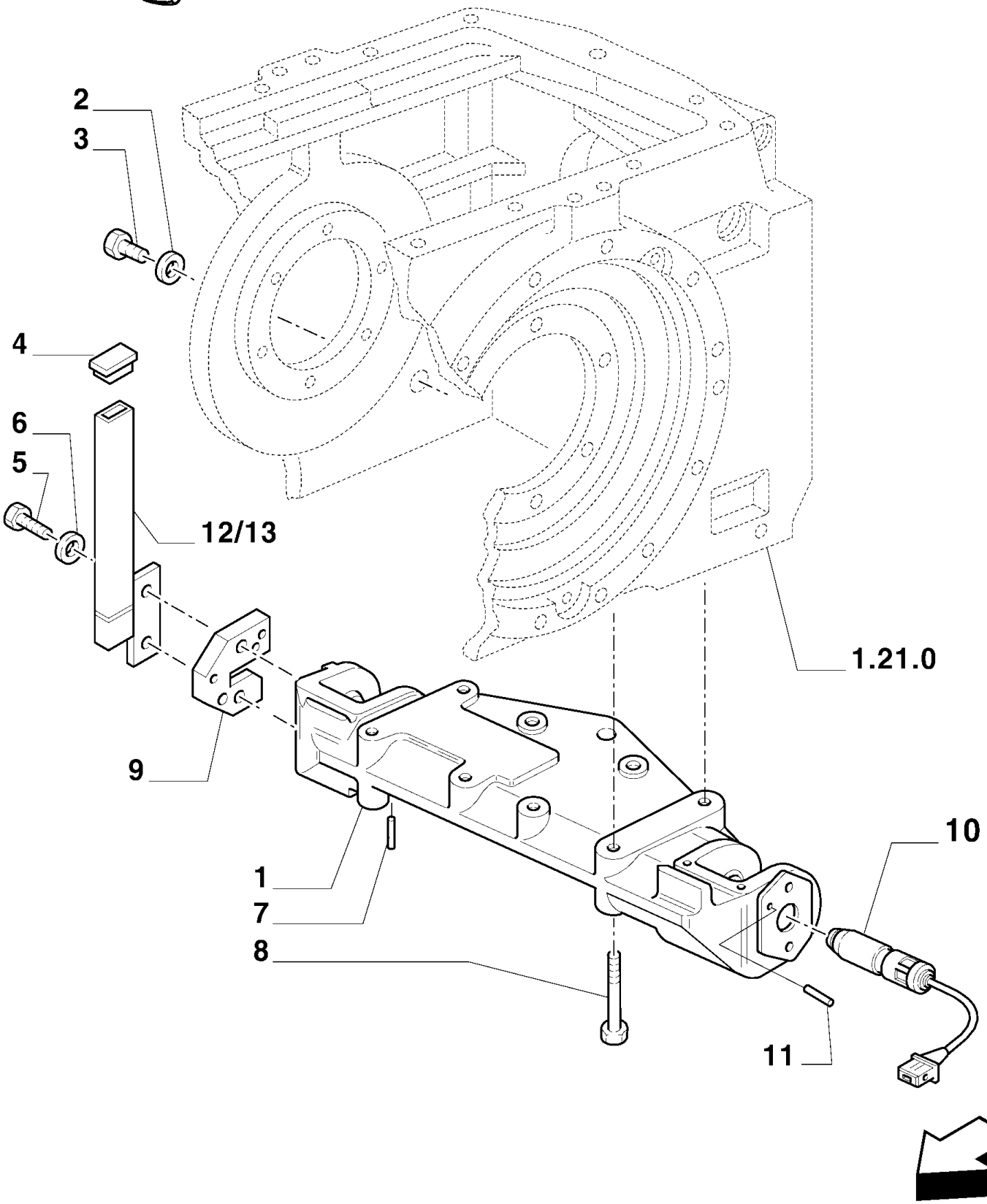

MXM180 TRATOR CASE IH (APÓS O N/S HCC0030000) (BRASIL)

1.89.6(02) ENGATE DOS ACESSÓRIOS

Ref	Numero de Peça	Qtd	Descrição
1	5190278	1	SUPORTE,
2	10263460	1	ARRUELA DE VEDAÇÃO, M22.3 x 28 x 1.5,
3	10305171	1	BUJÃO, M22 x 1.5 x 21,
4	5170226	4	BUJÃO,
5	14307731	4	PARAFUSO, Hex Soc Hd, M10 x 1.25 x 40, 10.9,
6	11198374	4	ARRUELA MOLA, Belleville, M10.5,
7	5102637	2	GUIA,
8	15984631	4	PARAFUSO, Hex, M18 x 1.5 x 70, 10.9,
8	15985421	4	PARAFUSO, Hex, M18 x 1.5 x 110, 8.8,
9	5191331	2	PLACA,
10	5169853	2	PINO,
11	14607670	1	PINO DE FIXAÇÃO, M8 x 60, Slotted,
12	5170174	1	SUPORTE, RH, MXM135 / MXM150
12	5170190	1	PROTEÇÃO, LH, MXM135 / MXM150
13	5170190	1	PROTEÇÃO, RH, MXM165 / MXM180
13	5170174	1	SUPORTE, LH, MXM165 / MXM180

1.89.6(03) ENGATE DOS ACESSÓRIOS

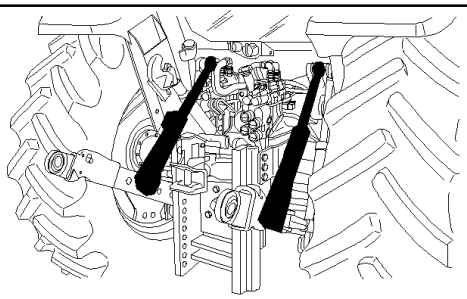

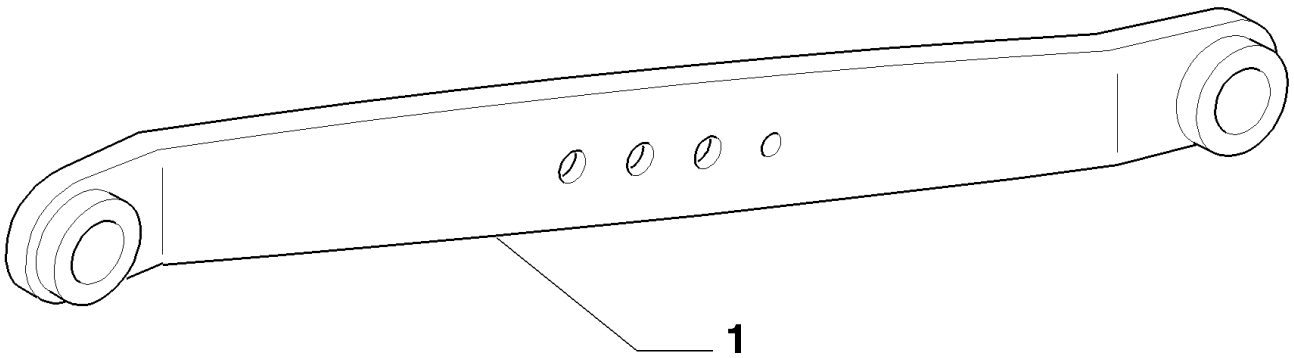

MXM180 TRATOR CASE IH (APÓS O N/S HCC0030000) (BRASIL)

1.89.6(03) ENGATE DOS ACESSÓRIOS

Ref	Numero de Peça	Qtd	Descrição
1	87535716	1	BRAÇO DE LEVANTAMENTO, ARM, LOWER, METUSA
1	87539856	1	BRAÇO DE LEVANTAMENTO, ARM, LOWER, MAXIFORJA

1.89.6/A(01) ENGATE DOS ACESSÓRIOS

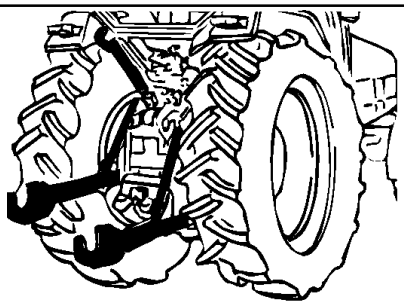

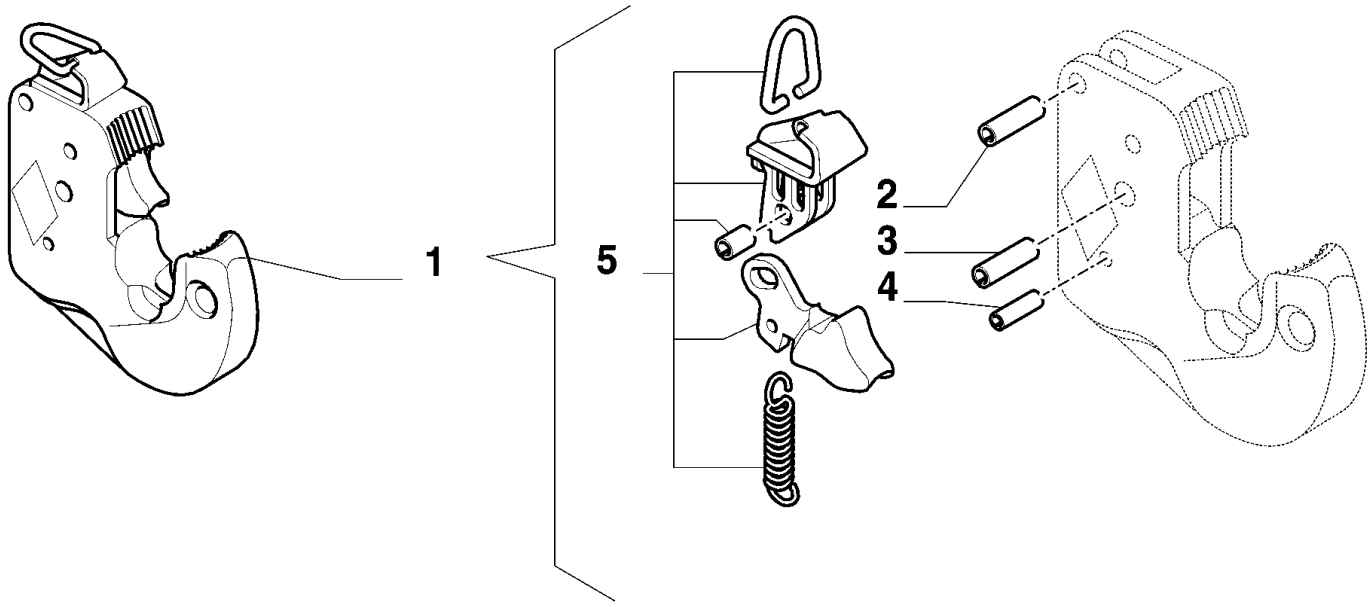

MXM180 TRATOR CASE IH (APÓS O N/S HCC0030000) (BRASIL)

1.89.6/A(01) ENGATE DOS ACESSÓRIOS

Ref	Numero de Peça	Qtd	Descrição
1	5189361	1	EXTREMIDADE,
2	9970118	1	PINO-ELÁSTICO,
3	9970119	1	PINO-ELÁSTICO,
4	9970120	1	PINO-ELÁSTICO,
5	9970155	1	KIT,

1.89.6/B(01) ENGATE DOS ACESSÓRIOS

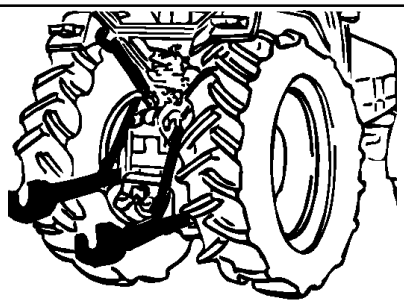

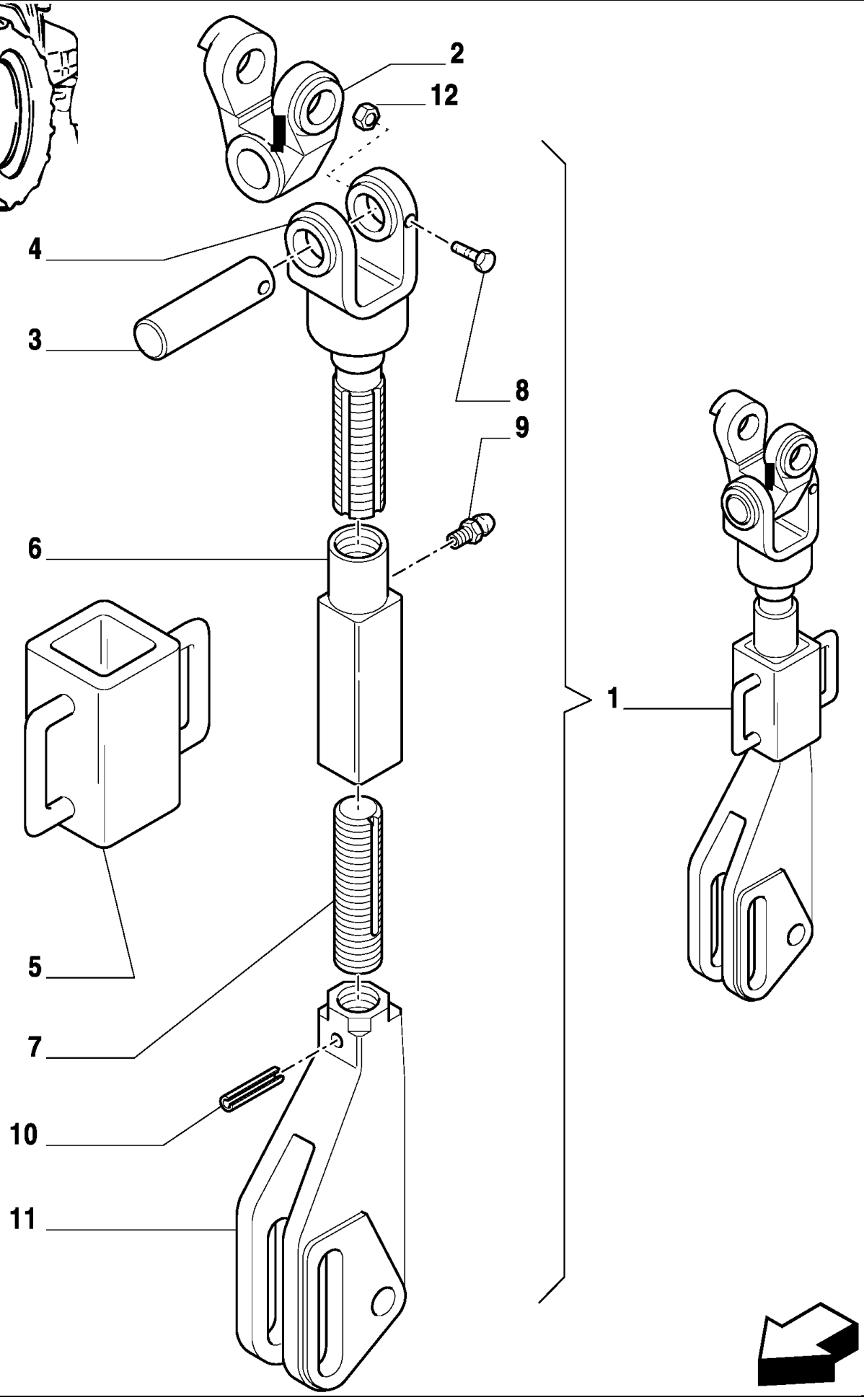

MXM180 TRATOR CASE IH (APÓS O N/S HCC0030000) (BRASIL)

1.89.6/B(01) ENGATE DOS ACESSÓRIOS

Ref	Numero de Peça	Qtd	Descrição
1	5190092	1	TIRANTE,
2	5171861	1	GARFO,
3	5189268	1	PINO,
4	5167414	1	GARFO,
5	5167416	1	EMPUNHADURA,
6	5167412	1	BUCHA DE AJUSTE,
7	5167413	1	HASTE ROSCADA,
8	14607670	1	PINO DE FIXAÇÃO, M8 x 60, Slotted,
9	13406911	1	GRAXEIRA, 1/4"-28,
10	14607670	1	PINO DE FIXAÇÃO, M8 x 60, Slotted,
11	5167409	1	GARFO,
12	16104121	1	CONTRA PORCA, M8 x 1.25, Cl 10,

1.89.6/C(01) ENGATE DOS ACESSÓRIOS

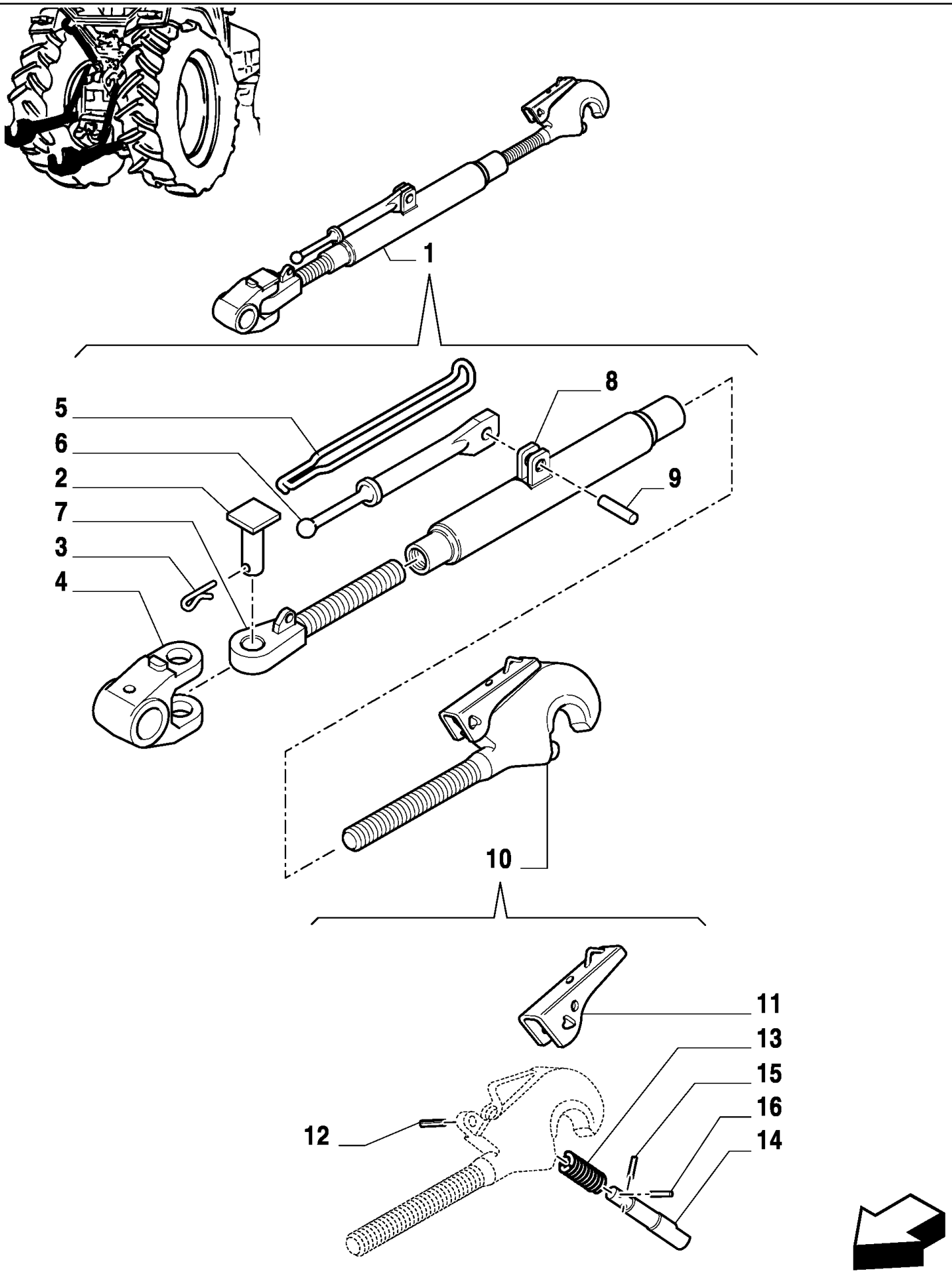

MXM180 TRATOR CASE IH (APÓS O N/S HCC0030000) (BRASIL)

1.89.6/C(01) ENGATE DOS ACESSÓRIOS

Ref	Numero de Peça	Qtd	Descrição
1	82032558	1	VIGA,
2	5161789	1	PINO,
3	10797804	1	GRAMPO,
4	5180958	1	GARFO,
5	5140619	1	MOLA,
6	5172394	1	ALAVANCA,
7	5162335	1	EXTRENIDADE,
8	5172639	1	LUVA DE ACOPLAMENTO,
9	14174371	1	PINO DE FIXAÇÃO, M12 x 30, Slotted,
10	5174401	1	GANCHO,
11	9966549	1	ALAVANCA,
12	9966523	1	PINO-ELÁSTICO,
13	9966524	1	MOLA,
14	9966527	1	PINO,
15	9966521	1	PINO-ELÁSTICO,
16	9966522	1	PINO-ELÁSTICO,

1.89.9(01) ENGATE DOS ACESSÓRIOS

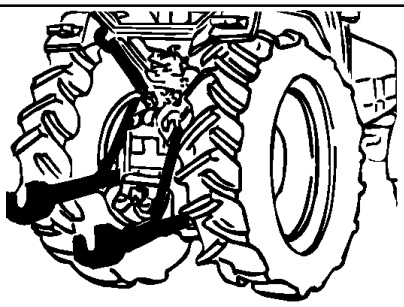

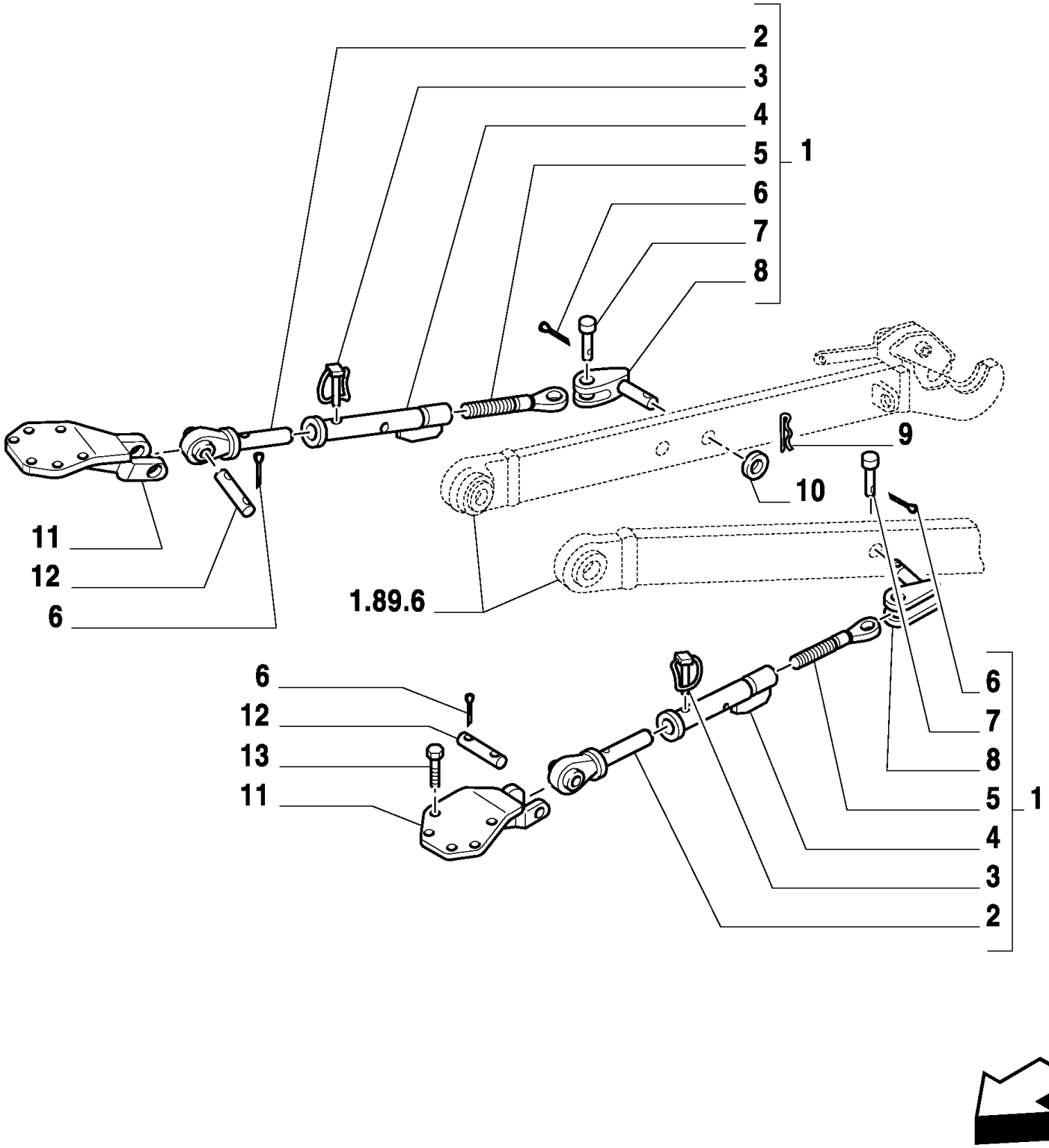

MXM180 TRATOR CASE IH (APÓS O N/S HCC0030000) (BRASIL)

1.89.9(01) ENGATE DOS ACESSÓRIOS

Ref	Numero de Peça	Qtd	Descrição
1	82992059	2	BARRA,
2	5153265	2	EXTREMIDADE,
3	5103862	2	PINO DE FIXAÇÃO,
4	5153261	2	TORQUINETE,
5	82992064	2	TERMINAL,
6	10798401	6	GRAMPO, M6.3 x 40,
7	82992066	2	PINO,
8	82992060	2	GUIA DE NAVALHA,
9	5112606	2	GRAMPO,
10	562106	2	ARRUELA PLANA,
11	82992067	2	HASTE, , MXM135 / MXM150
11	73400252	1	SUPORTE, RH, MXM165 / MXM180
11	73400253	1	SUPORTE, LH
12	82992066	2	PINO,
13	15984331	8	PARAFUSO, Hex, M18 x 1.5 x 50, 10.9, Full Thd,
14	11191679	8	ARRUELA MOLA, Belleville, M19,

MXM180 TRATOR CASE IH (APÓS O N/S HCC0030000) (BRASIL)

1.90.2(01) ESCADA

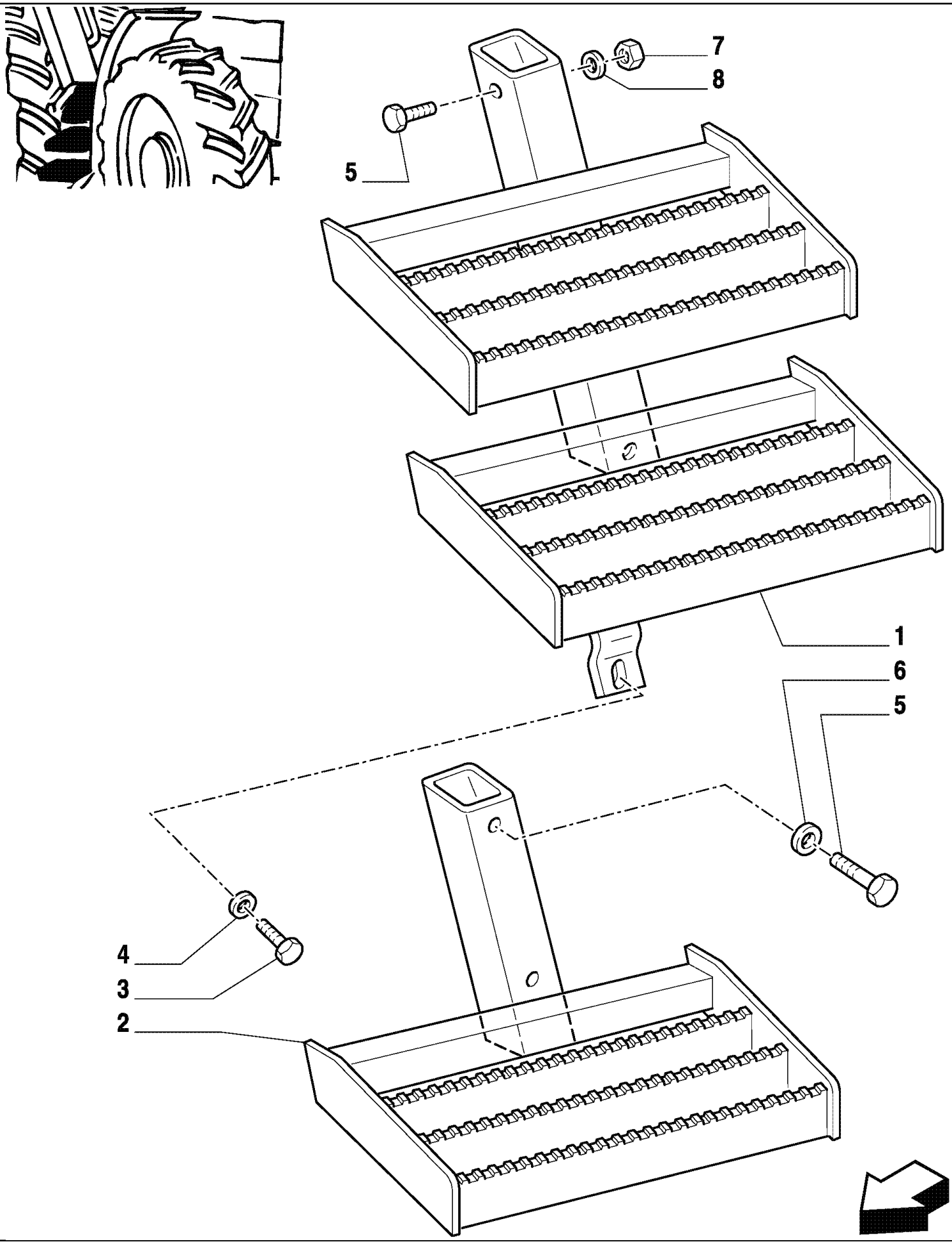

MXM180 TRATOR CASE IH (APÓS O N/S HCC0030000) (BRASIL)

1.90.2(01) ESCADA

Ref	Numero de Peça	Qtd	Descrição
1	82018639	1	ESTRIBO,
2	82018638	2	ESTRIBO,
3	82010490	2	PARAFUSO,
4	81865231	2	ARRUELA PLANA,
5	11114034	4	PARAFUSO, Hex, M12 x 90, 10.9, Full Thd,
6	83995286	2	ARRUELA PLANA,
7	81853287	2	CONTRA PORCA, M12 x 1.75, Cl 8,
8	14496701	2	ARRUELA PLANA, M12 x 24 x 2.5,

1.91.0(01) PAINEL DE INSTRUMENTOS - DIGITAL

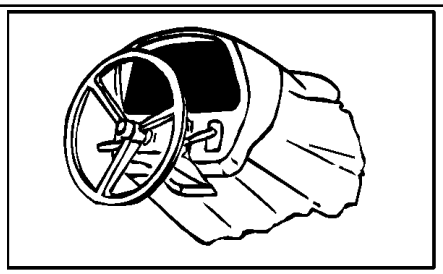

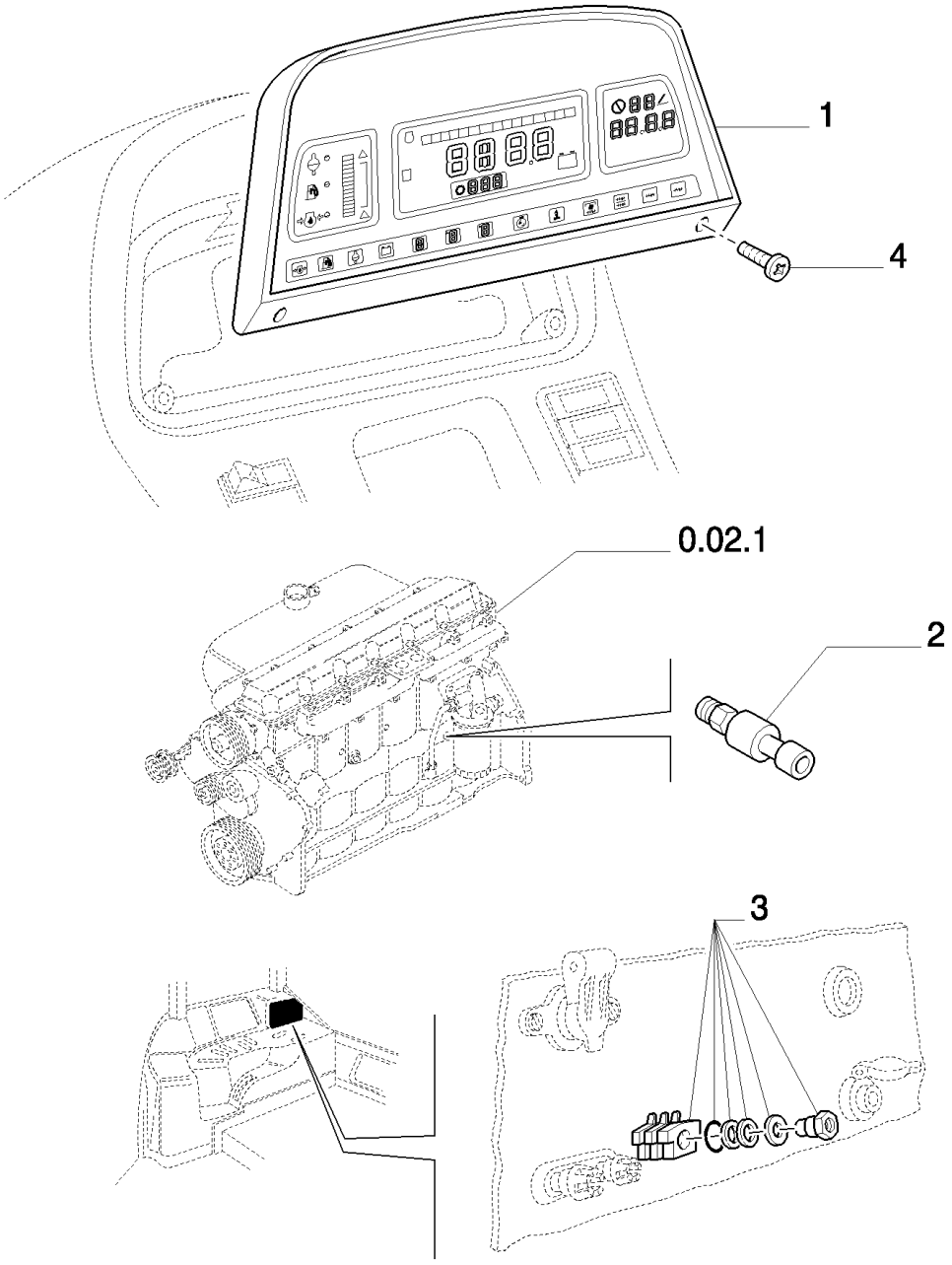

MXM180 TRATOR CASE IH (APÓS O N/S HCC0030000) (BRASIL)

1.91.0(01) PAINEL DE INSTRUMENTOS - DIGITAL

Ref	Numero de Peça	Qtd	Descrição
1	82024007	1	INSTRUM. INDIC. MULTIPLA,
2	87344175	1	TRANSMISSOR,
3	82001273	1	CONECTOR,
4	13272424	2	PARAFUSO, Cross Pan Hd, M4 x 20, 8.8,

1.91.1(01) INTERRUPTOR

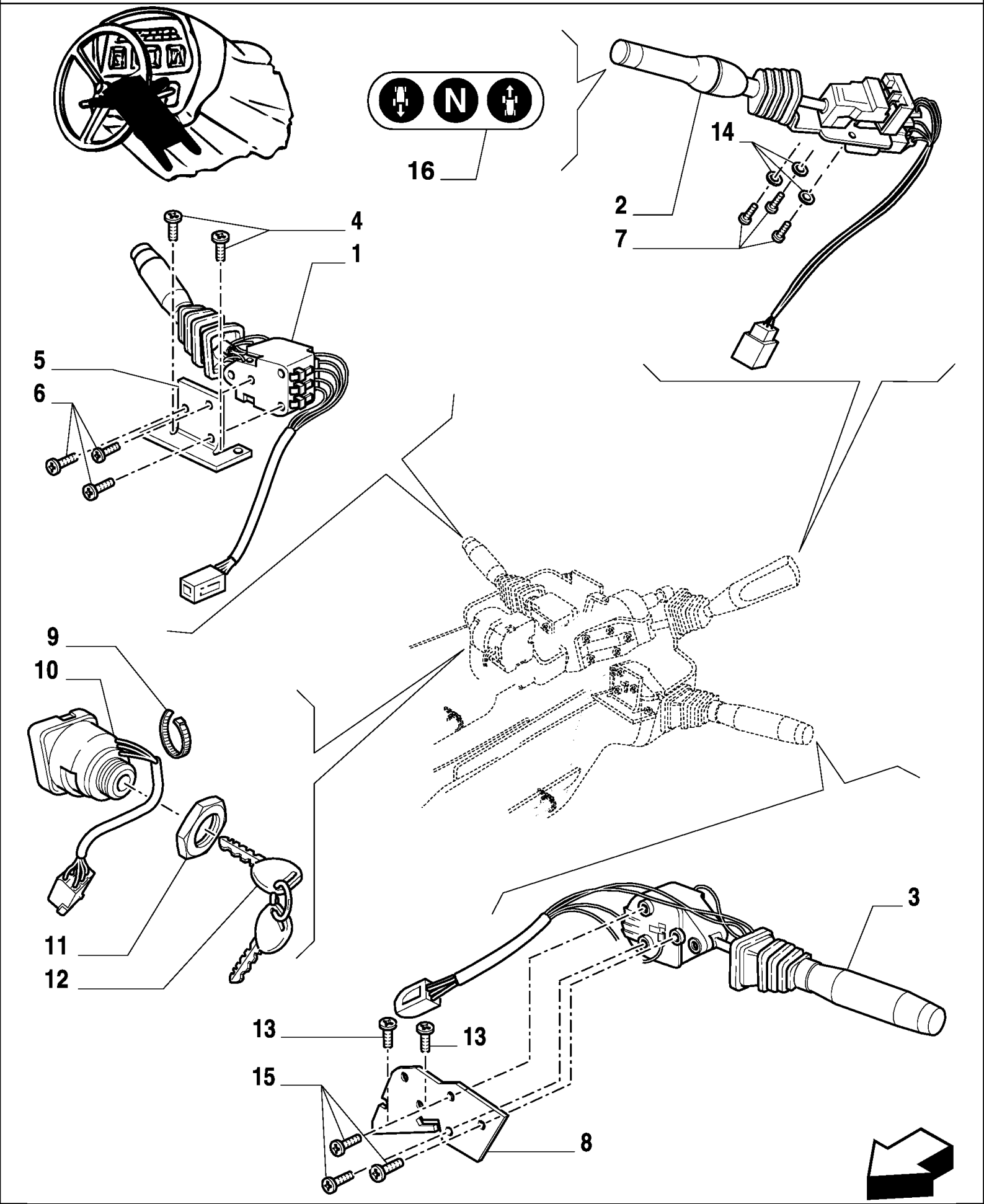

MXM180 TRATOR CASE IH (APÓS O N/S HCC0030000) (BRASIL)

1.91.1(01) INTERRUPTOR

Ref	Numero de Peça	Qtd	Descrição
1	82007130	1	INTERRUPTOR,
2	82026094	1	INTERRUPTOR,
3	82015276	1	INTERRUPTOR,
4	81865209	2	PARAFUSO, Hex Flat Hd, M6 x 12, 4.8,
5	87313462	1	SUPORTE,
6	15687201	3	PARAFUSO, Cross Pan Hd, M3.5 x 13,
7	83963569	3	PARAFUSO,
8	82015434	1	SUPORTE,
9	83933061	4	TIRA,
10	82025888	1	COMUTADOR,
11	81864297	1	PORCA,
12	82030144	2	CHAVE DE PARTIDA,
13	10979421	2	PARAFUSO, Hex, M6 x 10, 8.8, Full Thd,
14	12605271	3	ARRUELA-TRAVA,
15	15688004	3	PARAFUSO, Pan Hd, M8 x 13,
16	82029713	1	DECALCOMANIA,

MXM180 TRATOR CASE IH (APÓS O N/S HCC0030000) (BRASIL)

1.91.1(02) INTERRUPTOR

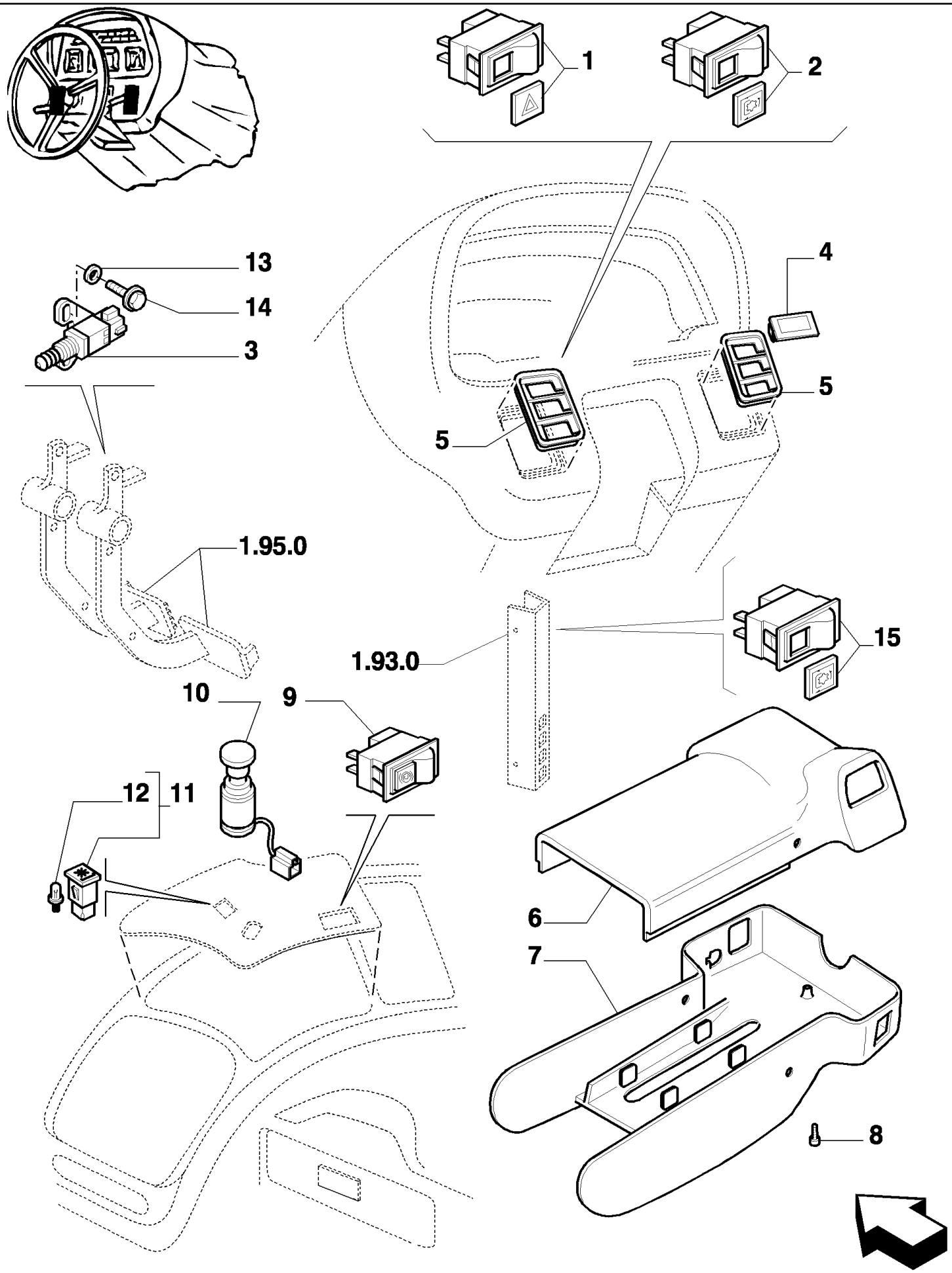

MXM180 TRATOR CASE IH (APÓS O N/S HCC0030000) (BRASIL)

1.91.1(02) INTERRUPTOR

Ref	Numero de Peça	Qtd	Descrição
1	5150943	1	INTERRUPTOR,
2	5150945	1	INTERRUPTOR INTERMITENTE,
3	82026949	2	INTERRUPTOR, Brake
4	5151033	4	TAPÓN PLÁSTICO,
5	5151075	2	ALOJAMENTO,
6	82014494	1	TAMPA,
7	82007773	1	COBERTURA,
8	83962783	6	PARAFUSO,
9	82007112	1	INTERRUPTOR,
10	82024182	1	INTERRUPTOR,
11	81869846	1	FAROL,
12	14143990	1	LÂMPADA,
13	83951876	4	ARRUELA PLANA,
14	14303321	4	PARAFUSO, Hex, M4 x 20, 8.8, Full Thd,
15	82018620	1	INTERRUPTOR, PTO Softstart

1.91.3(01) LUZES DE TRABALHO

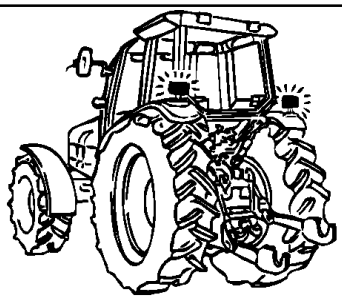

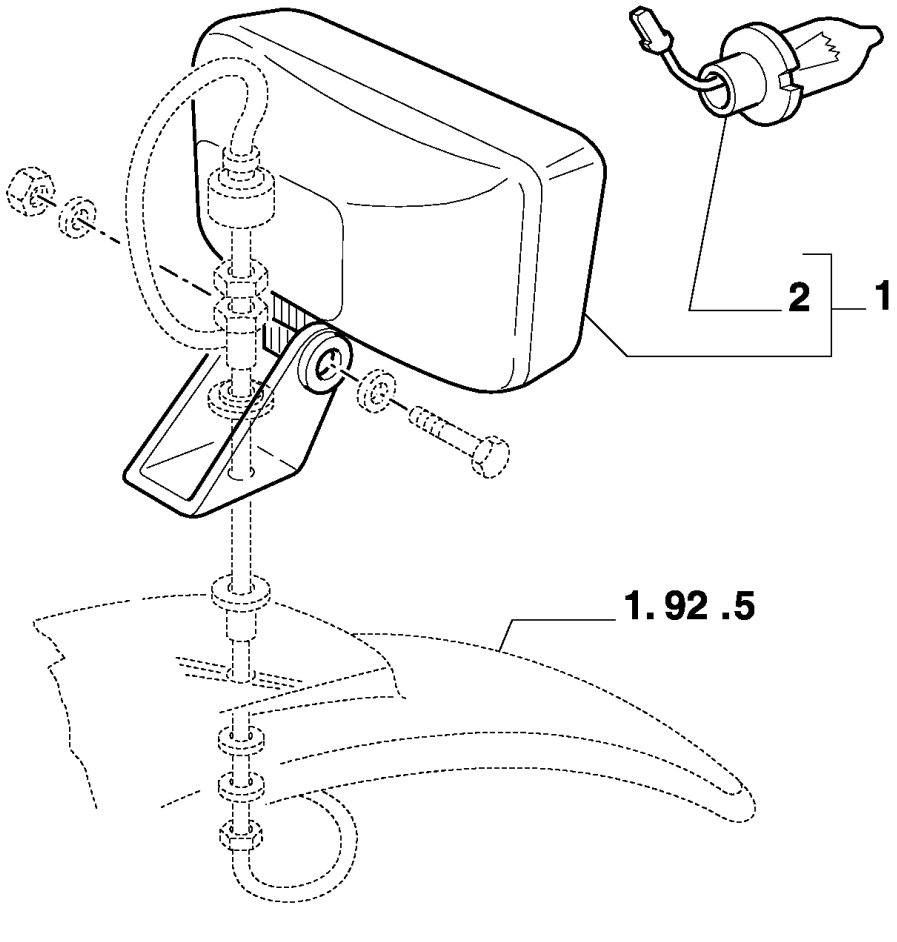

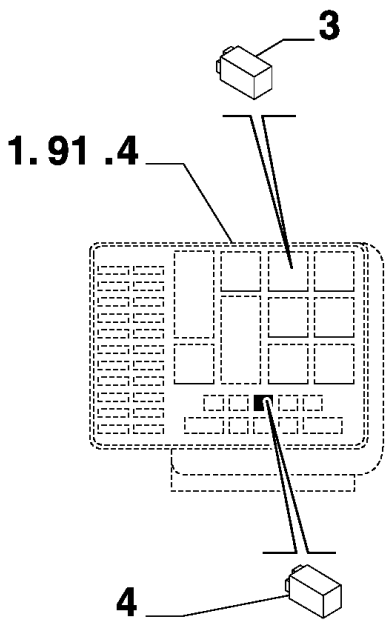

MXM180 TRATOR CASE IH (APÓS O N/S HCC0030000) (BRASIL)

1.91.3(01) LUZES DE TRABALHO

Ref	Numero de Peça	Qtd	Descrição
1	73400327	1	FAROL, , Assy, IAM
1	73401957	1	PROJETOR, , Assy, MOGUL
2	14151590	1	LÂMPADA,
3	84997024	1	CONECTADOR, 40A
4	83990086	1	CONECTADOR, 20A

1.91.4(01) CABOS ELÉTRICOS

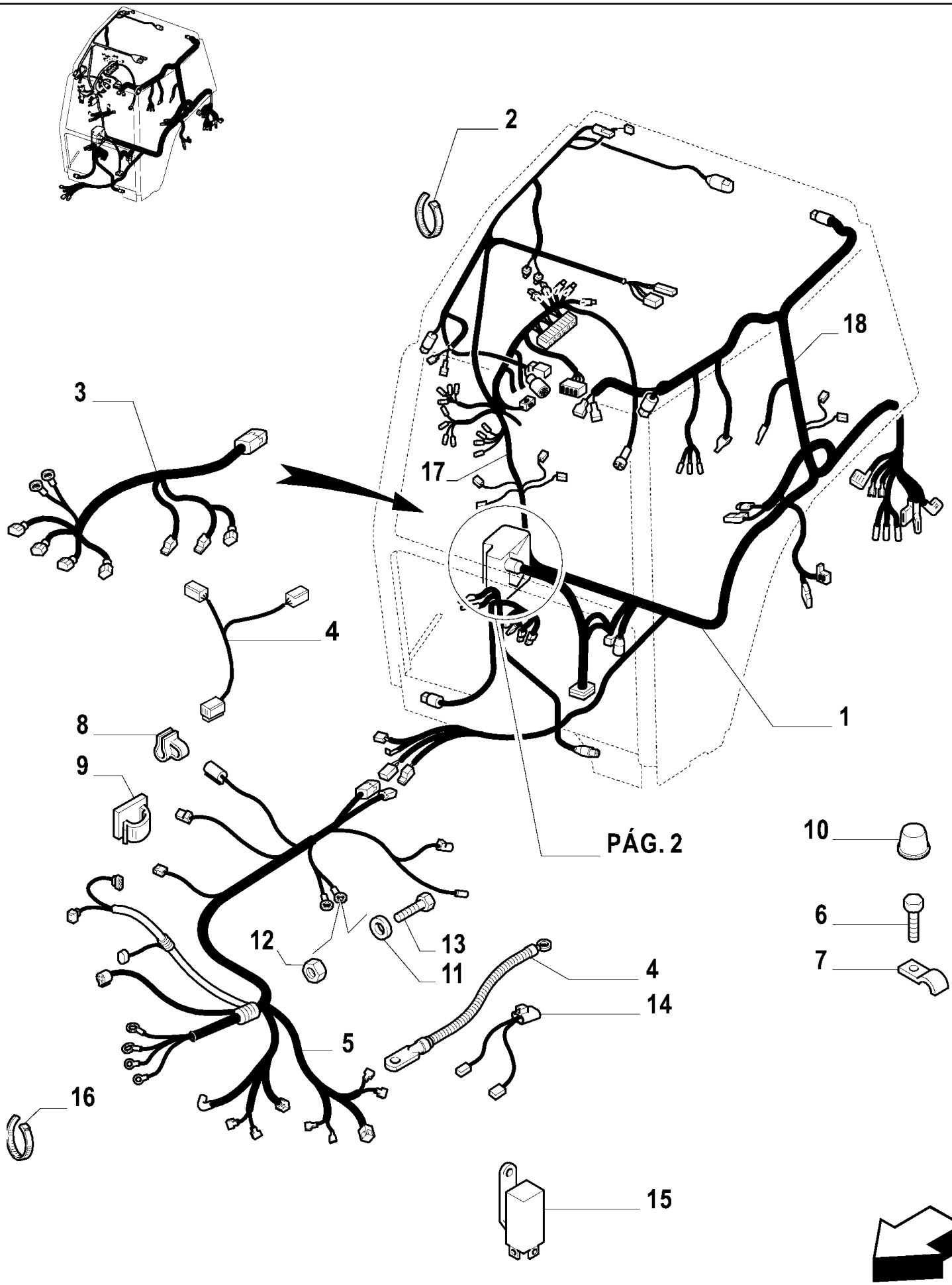

MXM180 TRATOR CASE IH (APÓS O N/S HCC0030000) (BRASIL)

1.91.4(01) CABOS ELÉTRICOS

Ref	Numero de Peça	Qtd	Descrição
1	73401490	1	CHICOTE DE FIOS, , BSN Z5CD05143
1	73402057	1	CHICOTE DE FIOS, , ASN Z5CD05144
2	82001040	4	TIRA DE CABO, .19" x 11.5",
3	82011886	1	CHICOTE DE FIOS,
4	82028417	1	CHICOTE DE FIOS,
5	87346624	1	CHICOTE DE FIOS, , BSN Z5CD05143
5	87743648	1	CHICOTE DE FIOS, , ASN Z5CD05144
6	81872099	3	PARAFUSO, HH, CL 8.8, M8 x 1.25 x 16
7	83976853	1	FIXADOR,
8	81813738	1	FIXADOR,
9	83918745	4	FIXADOR,
10	87312965	3	CAPA METÁLICA, , BSN Z5CD05143
10	87346613	3	CAPA METÁLICA, , ASN Z5CD05144
11	10519601	1	ARRUELA PLANA, M8 x 17 x 2,
12	16100811	1	PORCA, M8, Cl 8,
13	16200521	1	PARAFUSO, Hex, M8 x 20,
14	82014328	1	CHICOTE DE FIOS,
15	82015353	1	CONECTADOR,
16	82001041	2	TIRA DE CABO, .190" x 7",
17	73402060	1	CHICOTE DE FIOS, RH, ASN Z5CD05144
18	73402061	1	CHICOTE DE FIOS, LH, ASN Z5CD05144

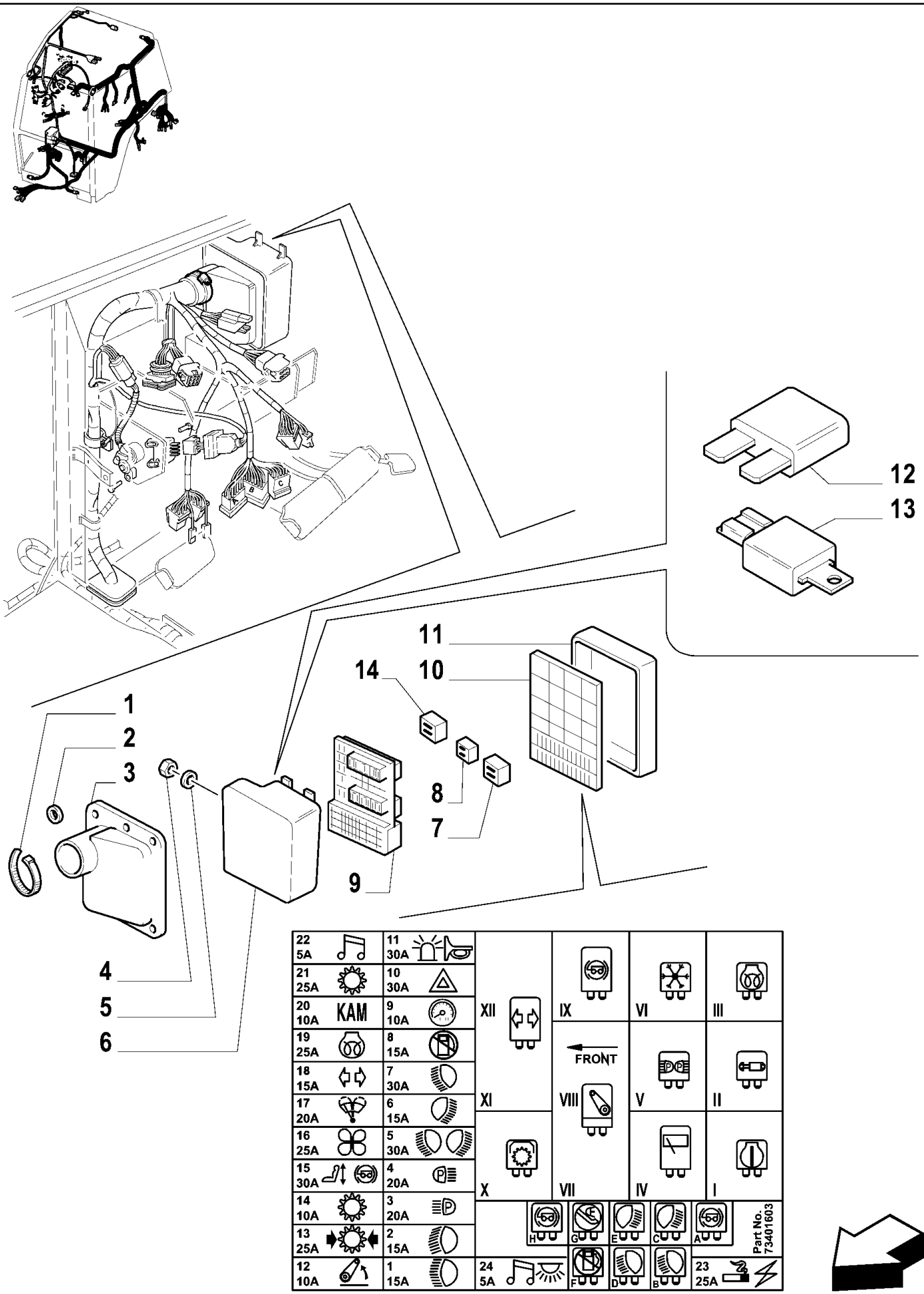
12
13
11
14
10
1
2
3
8
7
9
4
5
6
22 5A
21 25A
20 10A KAM
19 25A
18 15A
17 20A
16 25A
15 30A
14 10A
13 25A
12 10A
11 30A
10 30A
9 10A
8 15A
7 30A
6 15A
5 30A
4 20A
3 20A
2 15A
1 15A
XII
XI
X
IX
VIII
VII
VI
V
IV
III
II
I
FRONT
H
G
E
C
A
F
D
B
24 5A
23 25A
Part No. 73401603

MXM180 TRATOR CASE IH (APÓS O N/S HCC0030000) (BRASIL)

1.91.4(02) CABOS ELÉTRICOS

Ref	Numero de Peça	Qtd	Descrição
1	263117	1	TIRA DE CABO, .14" x 11 1/2",
2	81864242	6	FIXADOR,
3	81864246	1	TAMPA,
5	10569274	2	ARRUELA-TRAVA,
6	81864244	1	TAMPA,
7	83989947	1	CONECTADOR, 70A
8	84997024	1	CONECTADOR, 40A
9	82866276	1	PORTA-FUSÍVEIS,
10	73401600	1	ETIQUETA,
11	82003266	1	TAMPA,
12	89623775	AR	FUSÍVEL, 5A
12	89811773	AR	FUSÍVEL, 10A
12	89623774	AR	FUSÍVEL, 15A
12	89804895	AR	FUSÍVEL, 20A
12	89504310	AR	FUSÍVEL, 25A
12	80092277	AR	FUSÍVEL, 30A
12	5173264	AR	FUSÍVEL, 30A
12	11055490	AR	FUSÍVEL, 40A
12	11055590	AR	FUSÍVEL, 50A
12	11055690	AR	FUSÍVEL, 60A
13	81878921	AR	DIODO,
14	73401557	1	CONECTADOR,
4	15896221	2	PORCA, M6, Cl 10,

1.91.5(01) CABINE - LIMPADOR DE PÁRA-BRISA DIANTEIRO

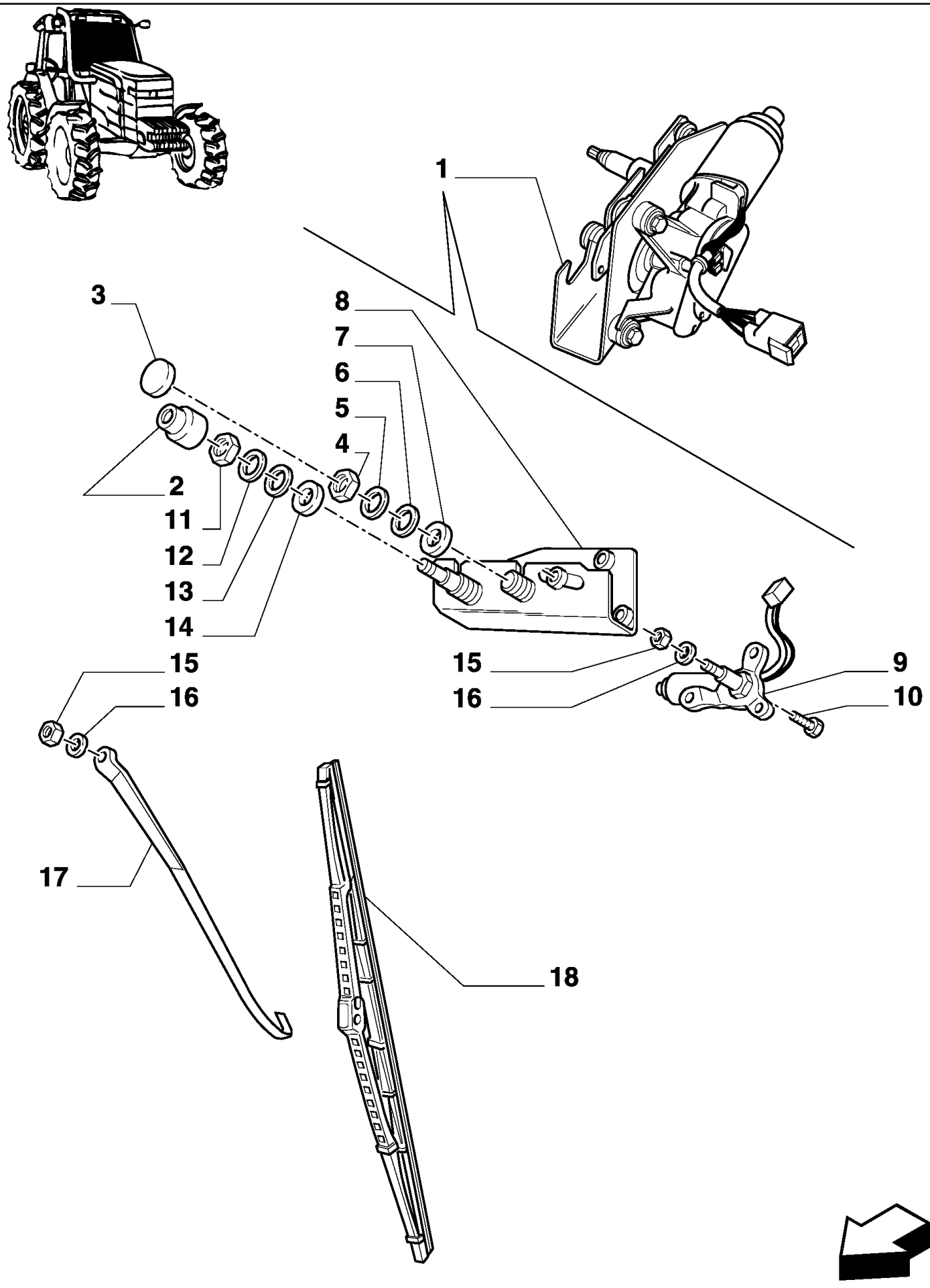

MXM180 TRATOR CASE IH (APÓS O N/S HCC0030000) (BRASIL)

1.91.5(01) CABINE - LIMPADOR DE PÁRA-BRISA DIANTEIRO

Ref	Numero de Peça	Qtd	Descrição
1	87518043	1	LIMPADOR DE PÁRA-BRISA,
2	83994874	1	BUJÃO,
3	83994902	1	TAMPA DO RESERVATÓRIO,
4	83994886	1	PORCA,
5	83994892	1	ARRUELA PLANA,
6	83994899	1	ARRUELA PLANA,
7	83994896	1	ARRUELA PLANA,
8	82024729	1	SUPORTE,
9	83994905	1	LIMPADOR DE PÁRA-BRISA,
10	10902424	3	PARAFUSO, Hex, M6 x 20, 8.8, Full Thd,
11	83994880	1	PORCA,
12	83994895	1	ARRUELA PLANA,
13	83994889	1	ARRUELA PLANA,
14	83994869	1	ARRUELA PLANA,
15	89706690	2	PORCA, M8, Cl 8,
16	80140160	2	ARRUELA-TRAVA,
17	87339325	1	KIT,
18	87339324	1	KIT,

MXM180 TRATOR CASE IH (APÓS O N/S HCC0030000) (BRASIL)

1.91.5(02) CABINE - LIMPADOR DE PÁRA-BRISA DIANTEIRO

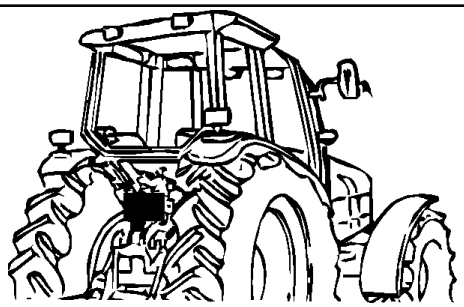

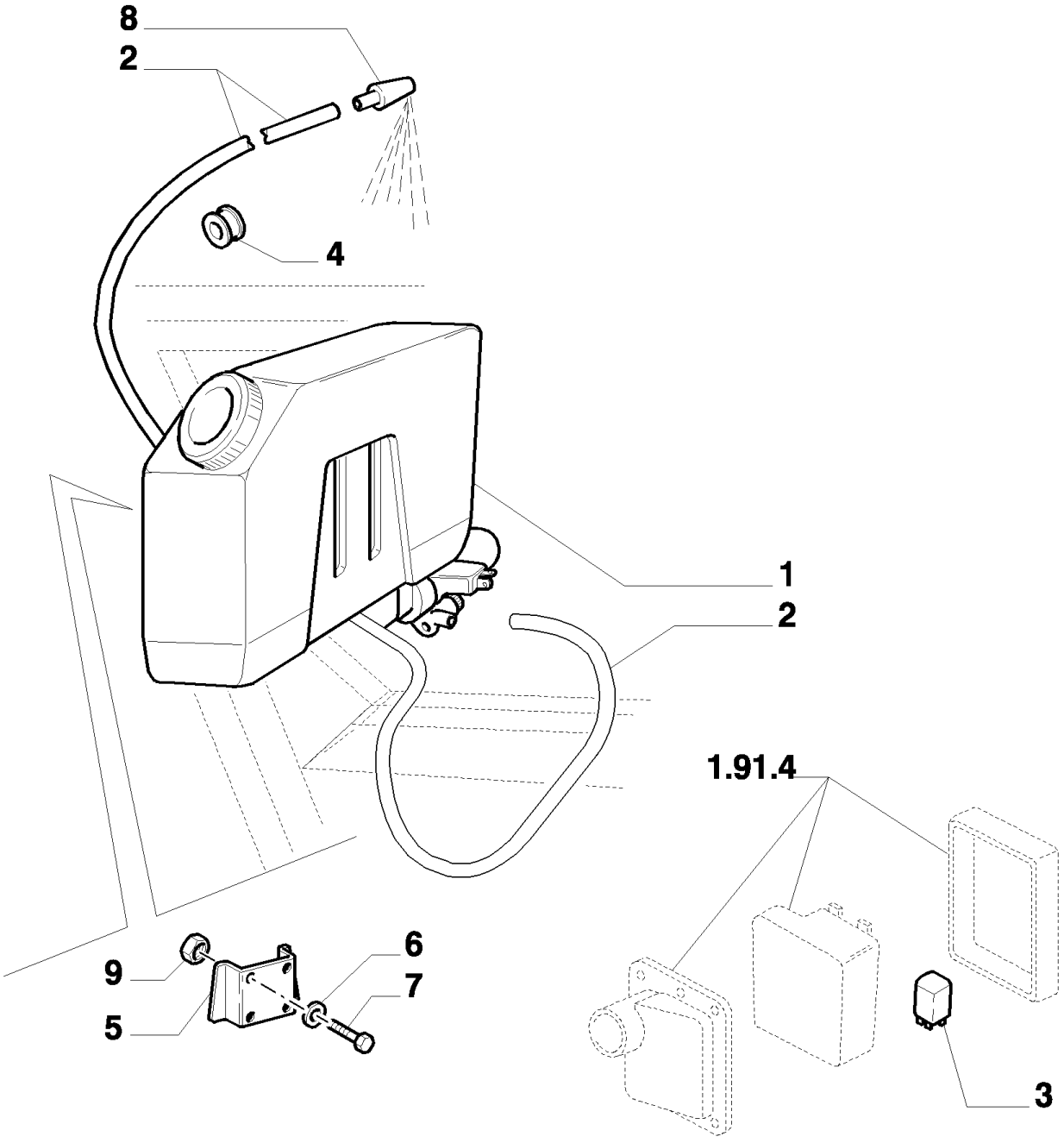

MXM180 TRATOR CASE IH (APÓS O N/S HCC0030000) (BRASIL)

1.91.5(02) CABINE - LIMPADOR DE PÁRA-BRISA DIANTEIRO

Ref	Numero de Peça	Qtd	Descrição
1	5155411	1	RESERV. LAV. PÁRA-BRISA,
2	5179378	1	MANGUEIRA,
3	82011381	1	MODULE,
4	82012309	1	CASQUILHO ISOLADOR,
5	5170355	1	SUPORTE,
6	10571579	2	ARRUELA-TRAVA, M6,
7	10902111	2	PARAFUSO,
8	82030999	1	JATO, Rear Jet
9	15896211	2	PORCA, M6, Cl 8,

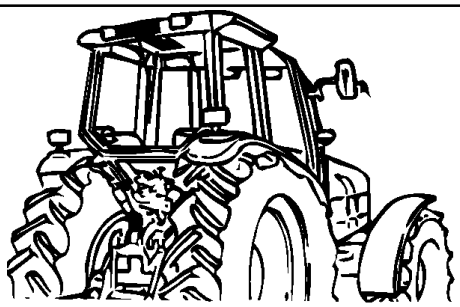

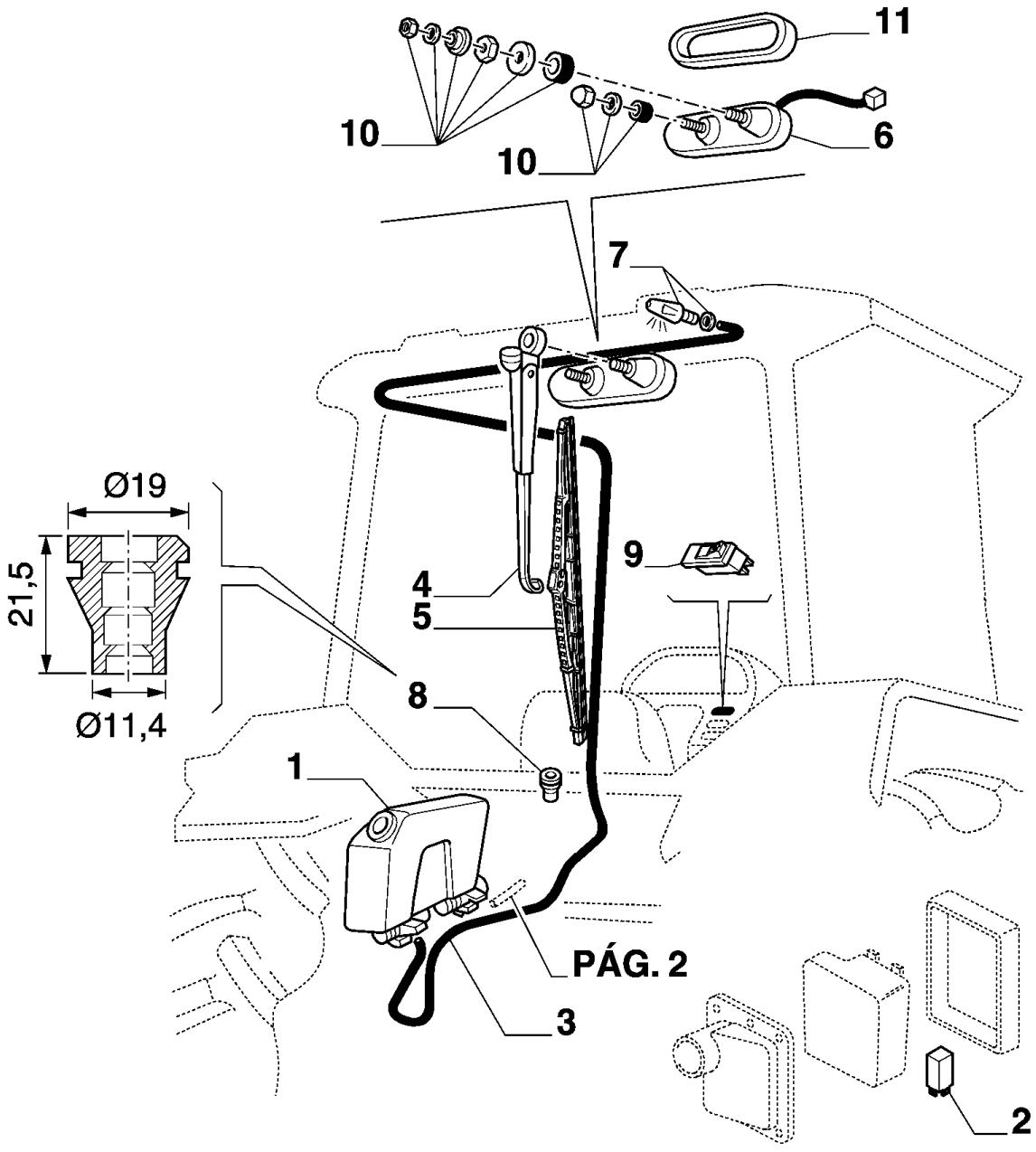
11
10
10
6
7
Ø19
21,5
Ø11,4
9
4
5
8
1
PÁG. 2
3
2

MXM180 TRATOR CASE IH (APÓS O N/S HCC0030000) (BRASIL)

1.91.5(03) CABINE - LIMPADOR DE PÁRA-BRISA DIANTEIRO

Ref	Numero de Peça	Qtd	Descrição
1	5155411	1	RESERV. LAV. PÁRA-BRISA,
2	82011381	1	MODULE,
3	82014060	1	MANGUEIRA,
4	82001912	1	BRAÇO LIMP. PÁRA-BRISA,
5	82003345	1	PALHETA LIMP. PÁRA-BRISA,
6	82009353	1	LIMPADOR DE PÁRA-BRISA,
7	82008335	1	PULVERIZADOR,
8	82012309	1	CASQUILHO ISOLADOR,
9	5150945	1	INTERRUPTOR INTERMITENTE,
10	9967810	1	KIT,
11	9969365	1	TAMPA,

MXM180 TRATOR CASE IH (APÓS O N/S HCC0030000) (BRASIL)

1.91.6(01) CABINE - INSTALAÇÃO AUTORÁDIO , RELÓGIO

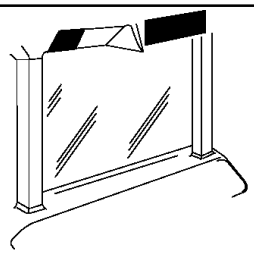

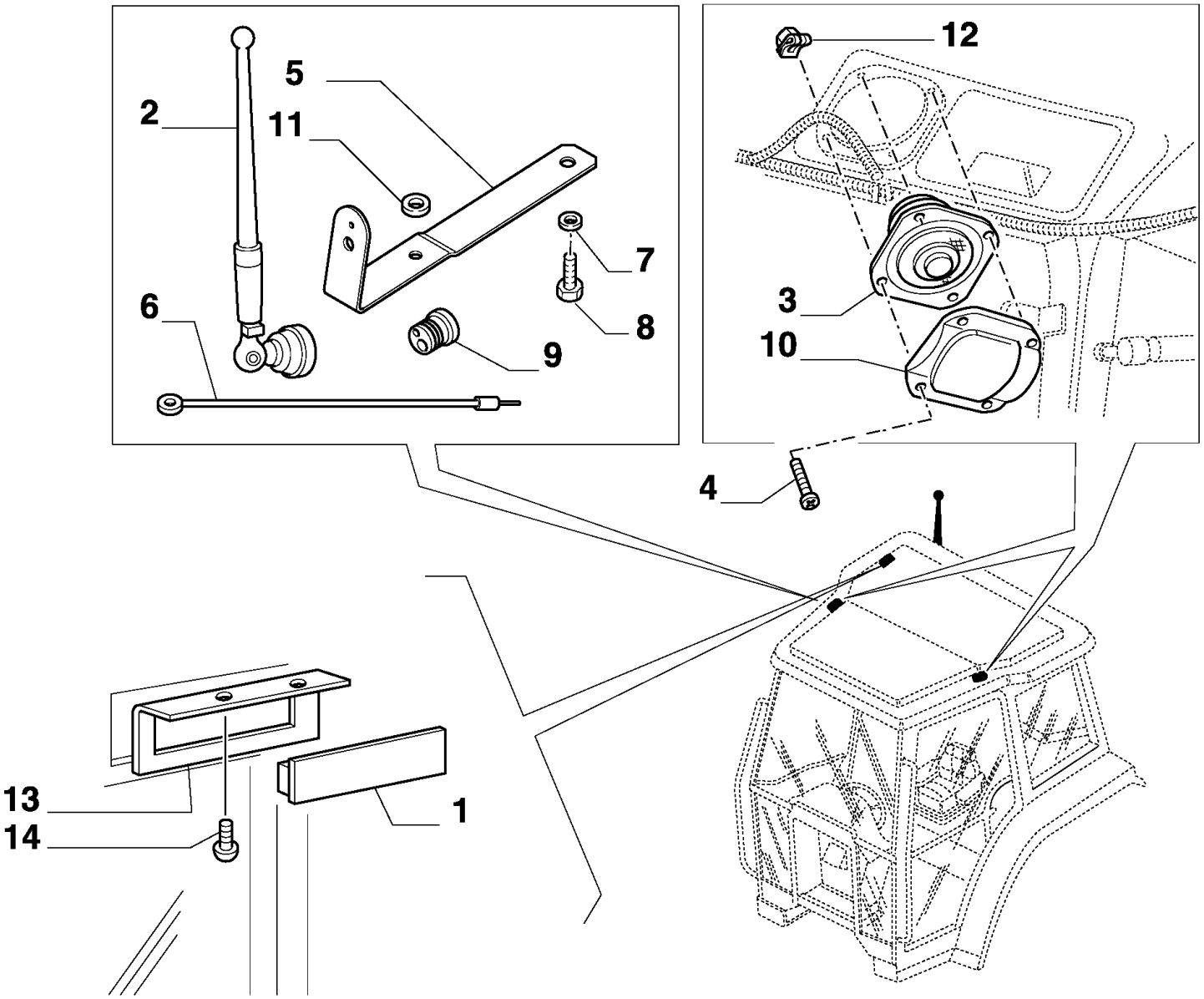

MXM180 TRATOR CASE IH (APÓS O N/S HCC0030000) (BRASIL)

1.91.6(01) CABINE - INSTALAÇÃO AUTORÁDIO , RELÓGIO

Ref	Numero de Peça	Qtd	Descrição
1	82008353	1	PLACA,
2	82008643	1	ANTENA ELÉTRICA,
3	82014549	2	ALTO-FALANTE,
4	15959204	8	PARAFUSO, Pan Hd, M5 x 20,
5	47123960	1	SUPORTE,
6	82014550	1	CABO,
7	13276124	2	PARAFUSO, Cross Pan Hd, M6 x 14, 8.8,
8	10519409	2	ARRUELA PLANA,
9	82012309	1	CASQUILHO ISOLADOR,
10	82014734	2	GRELHA,
11	10399080	2	CASQUILHO ISOLADOR,
12	14372671	8	PORCA, M4.2, U, 12.4mm long,
13	82010542	1	SUPORTE,
14	13276217	2	PARAFUSO, Cross Pan Hd, M6 x 16,

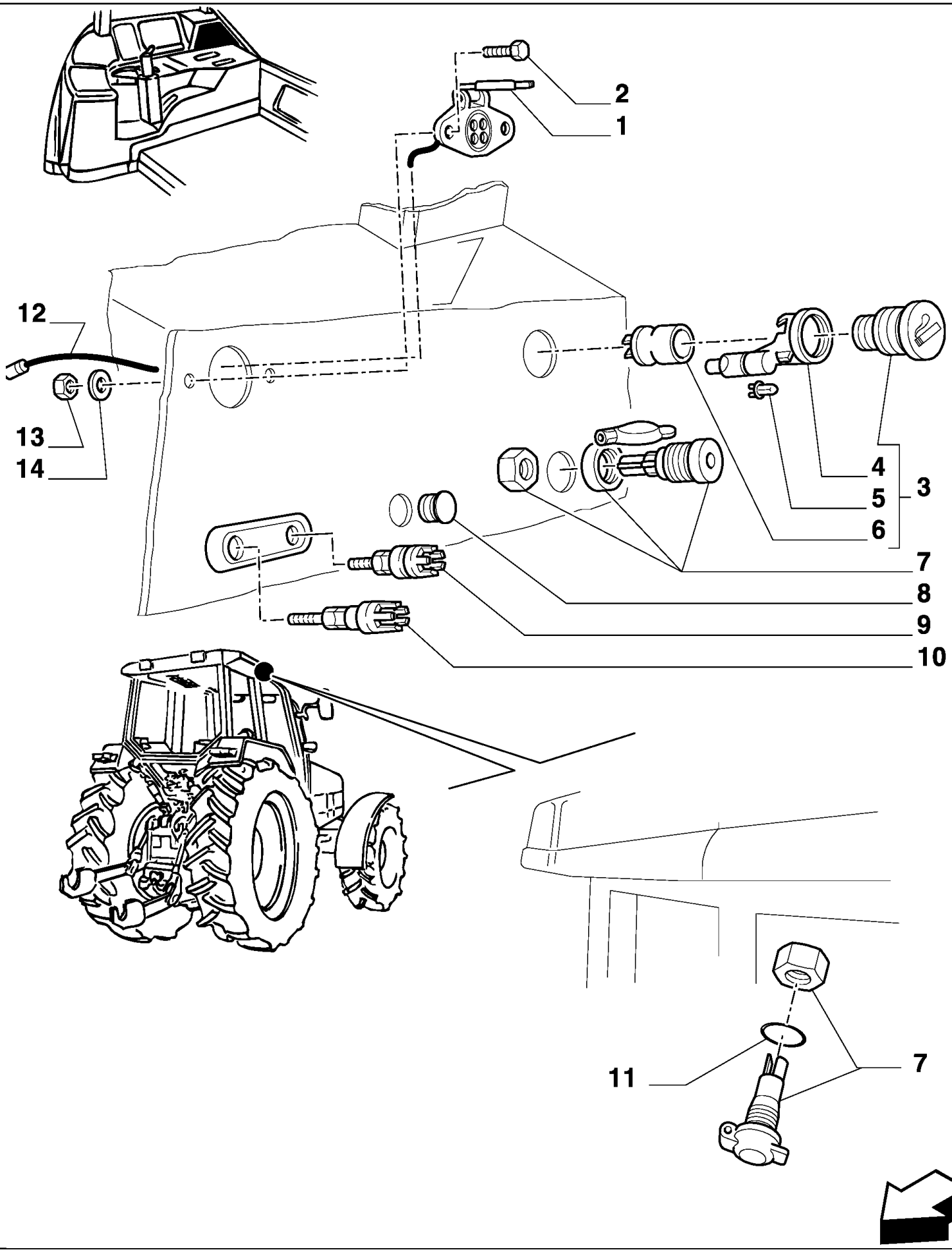
2
1
12
13
14
4
5
6
3
7
8
9
10
11
7

MXM180 TRATOR CASE IH (APÓS O N/S HCC0030000) (BRASIL)

1.91.7(01) ILUMINAÇÃO

Ref	Numero de Peça	Qtd	Descrição
1	83982634	1	TOMADA ELÉTRICA,
2	13272617	2	PARAFUSO, Cross Pan Hd, M4 x 25,
3	5148077	1	ACENDEDOR DE CIGARROS,
4	5148132	1	CONTRA PORCA,
5	14143790	1	LÂMPADA,
6	5148131	1	ALOJAMENTO,
7	82002966	3	TOMADA ELÉTRICA,
8	82001272	1	BUJÃO,
9	82003171	1	TERMINAL,
10	82003172	1	TERMINAL,
11	82016322	3	ANEL "O",
12	82008387	1	CABO ELÉTRICO,
13	10794011	2	PORCA, M4, Cl 8,
14	14496201	2	ARRUELA PLANA,

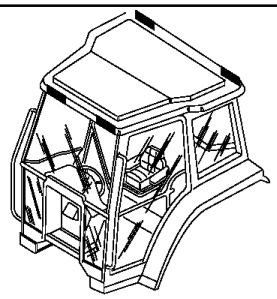

PÁG 3

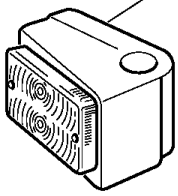

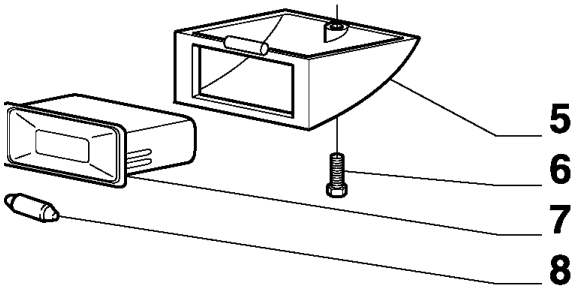

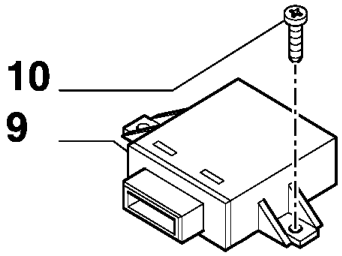

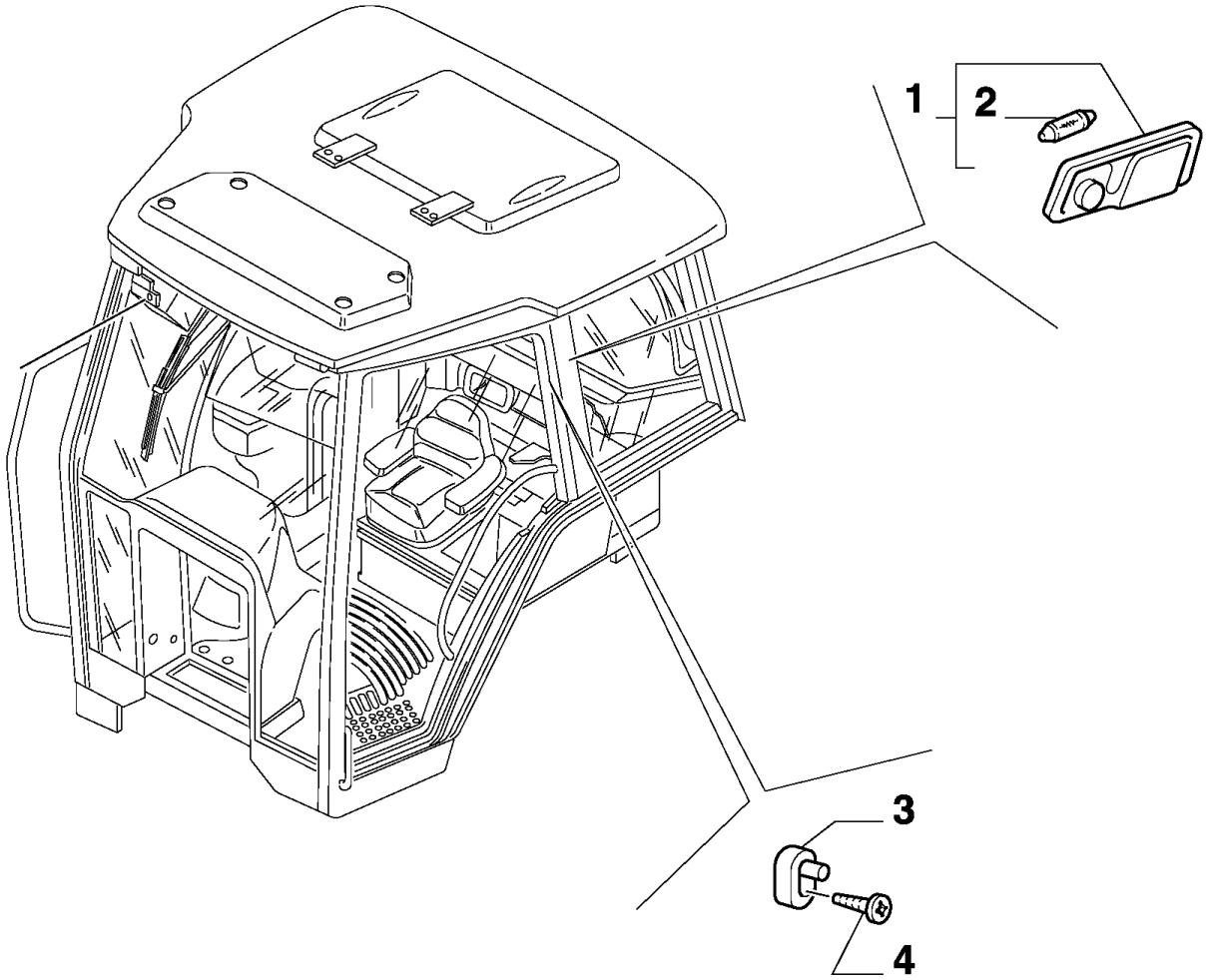

MXM180 TRATOR CASE IH (APÓS O N/S HCC0030000) (BRASIL)

1.91.7(02) ILUMINAÇÃO

Ref	Numero de Peça	Qtd	Descrição
1	82003847	1	FORRO,
2	81807045	1	LÂMPADA,
3	83961521	1	INTERRUPTOR,
4	15903804	1	PARAFUSO, Cross Pan Hd, M4.8 x 13,
5	5186512	1	PORTA-LÂMPADA,
6	13276211	1	PARAFUSO, Cross Pan Hd, M6 x 16,
7	82003144	1	FAROL,
8	82003147	1	LÂMPADA,
9	82022809	1	LAMPEJADOR, TURN INDICATOR
10	15931011	1	PARAFUSO, Pan Hd, M8 x 13,

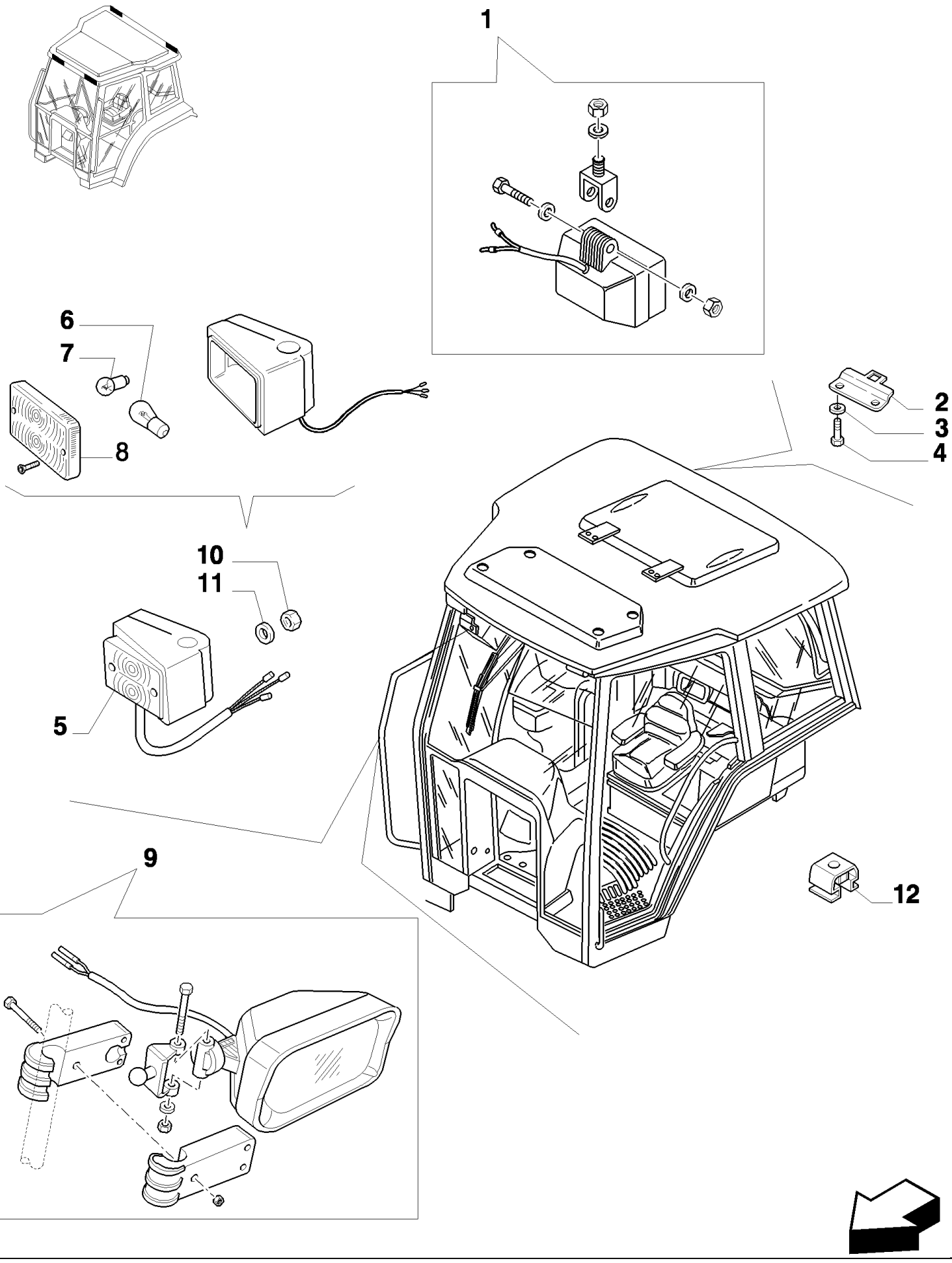
1
2
3
4
5
6
7
8
9
10
11
12

MXM180 TRATOR CASE IH (APÓS O N/S HCC0030000) (BRASIL)

1.91.7(03) LUZES DE SERVIÇO

Ref	Numero de Peça	Qtd	Descrição
1	87484133	1	FAROL TRASEIRO,
2	47123948	2	SUPORTE,
3	10519409	2	ARRUELA PLANA,
4	13276117	2	PARAFUSO, Cross Pan Hd, M6 x 14,
5	82009122	1	FAROL DIANTEIRO, RH
5	82009121	1	FAROL DIANTEIRO, LH
6	14148190	2	LÂMPADA,
7	10857790	2	LÂMPADA,
8	71316700	2	ELEMENTO TRANSPARENT, Clear and Amber
9	5187560	1	PROJETOR, RH
9	5187559	1	PROJETOR, LH
10	14084111	4	PORCA, M5 x .8, Flg,
11	12605271	4	ARRUELA-TRAVA,
12	5116031	2	PORCA,

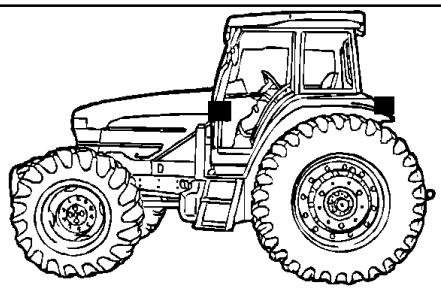

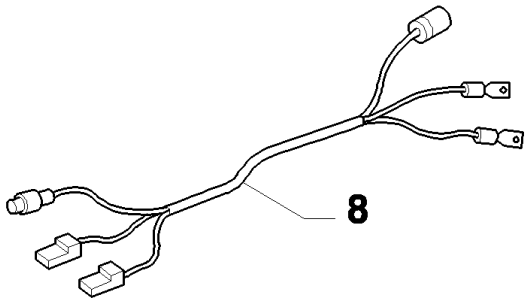
8

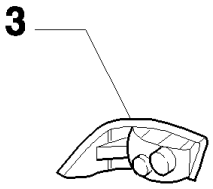
3

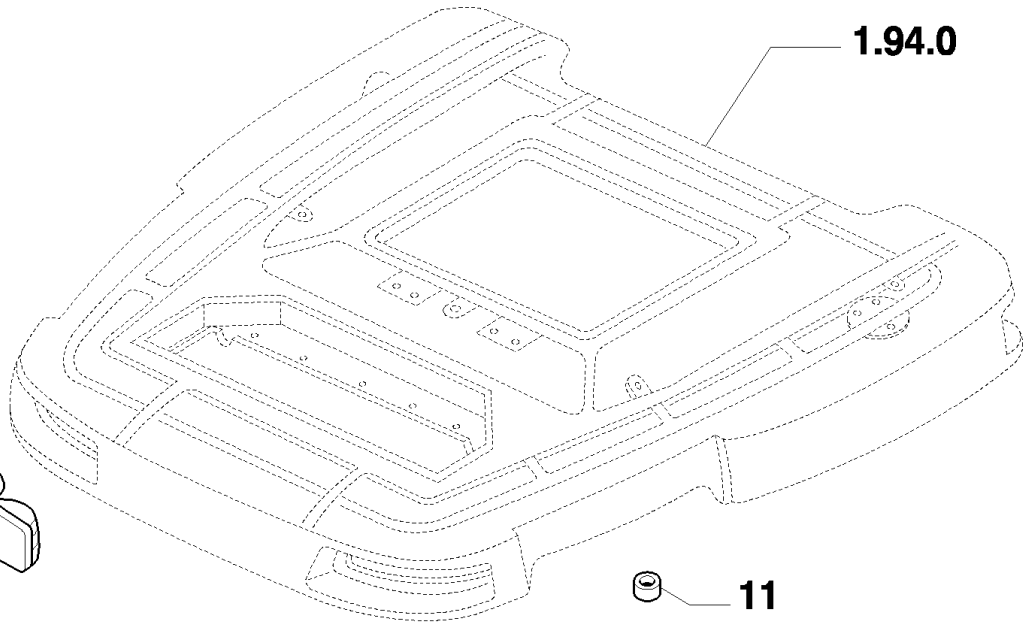
1.94.0

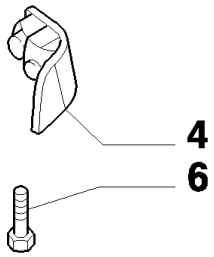
4
6

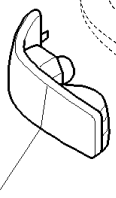
1

11

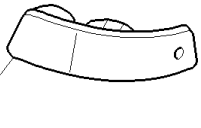
2

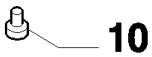
10

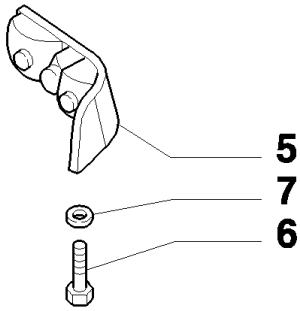
5
7
6

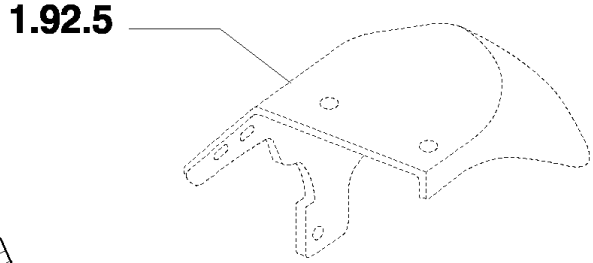
1.92.5

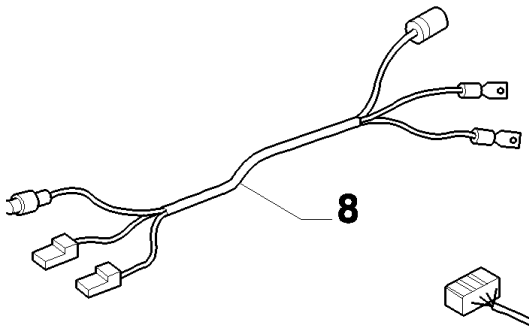
8

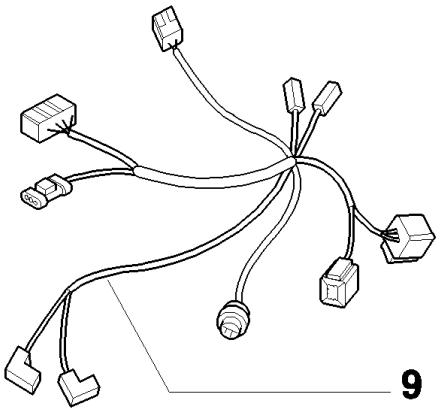
9

MXM180 TRATOR CASE IH (APÓS O N/S HCC0030000) (BRASIL)

1.91.7(04) LUZES DE SERVIÇO

Ref	Numero de Peça	Qtd	Descrição
1	44995035	1	FAROL DIANTEIRO, RH, Roof
2	44995034	1	FAROL DIANTEIRO, LH, Roof
3	44995031	1	FAROL, RH, Roof
4	44995030	1	FAROL, LH, Roof
5	44995041	1	FAROL TRASEIRO, RH, Fender
5	44995040	1	FAROL TRASEIRO, LH, Fender
6	82880748	12	PARAFUSO, Pan Hd, M6 x 2 x 14
7	14496429	6	ARRUELA PLANA,
8	73401491	2	CHICOTE DE FIOS, , Roof
9	73401602	2	CHICOTE DE FIOS, , Fender
10	44995043	2	LÂMPADA,
11	87374011	4	CASQUILHO ISOLADOR,

MXM180 TRATOR CASE IH (APÓS O N/S HCC0030000) (BRASIL)

1.92.1(01) ESTRUTURA CABINE

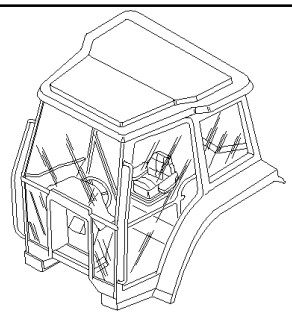

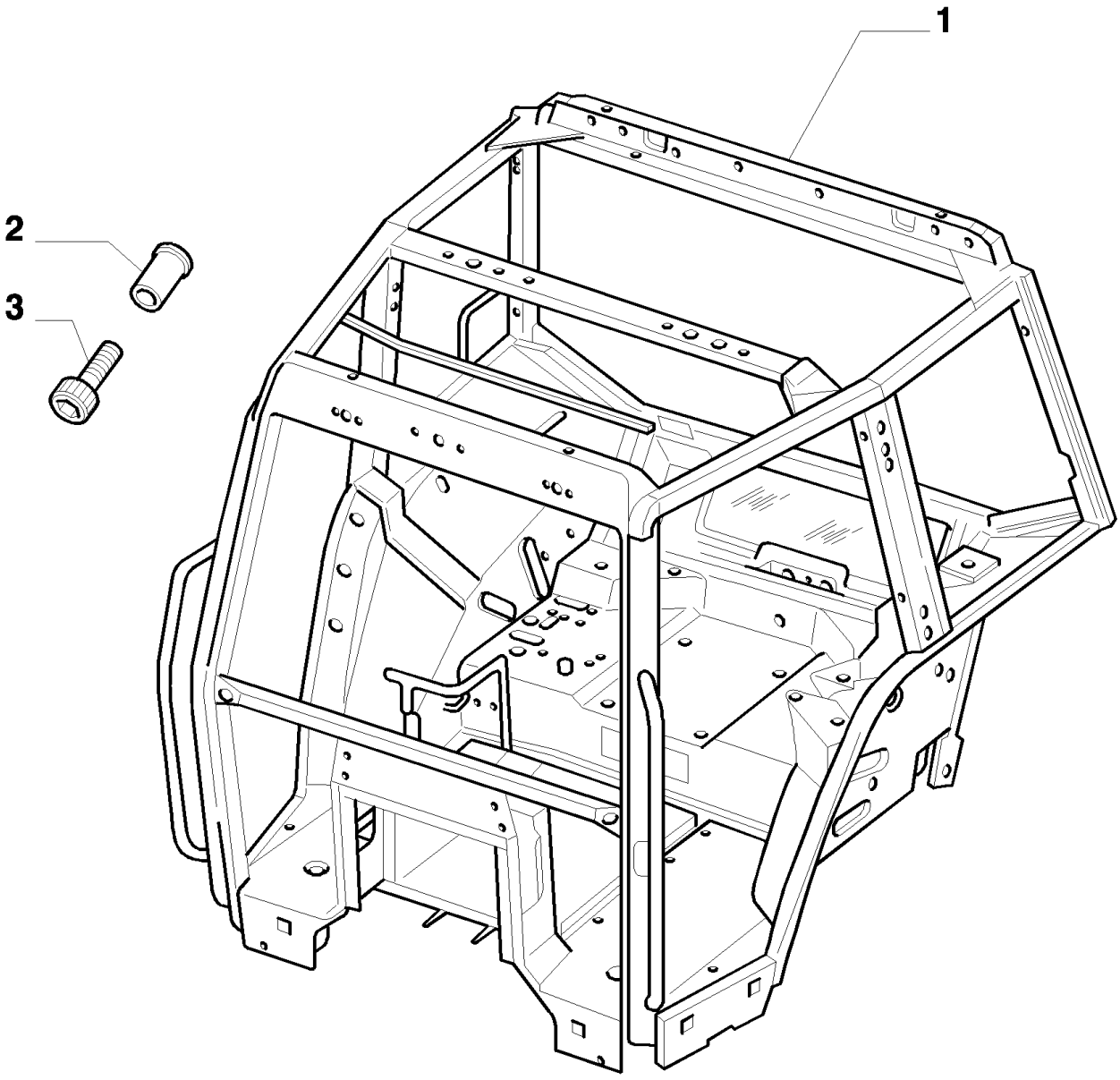

MXM180 TRATOR CASE IH (APÓS O N/S HCC0030000) (BRASIL)

1.92.1(01) ESTRUTURA CABINE

Ref	Numero de Peça	Qtd	Descrição
1	73402120	1	CORPO DO TRATOR,
2	82014551	3	PORCA, M10 x 1.5 x 24.5, Rivet Type
3	14420121	3	PARAFUSO, Hex Soc Hd, M10 x 25, 8.8,

1.92.2(01) CABINE - PORTAS

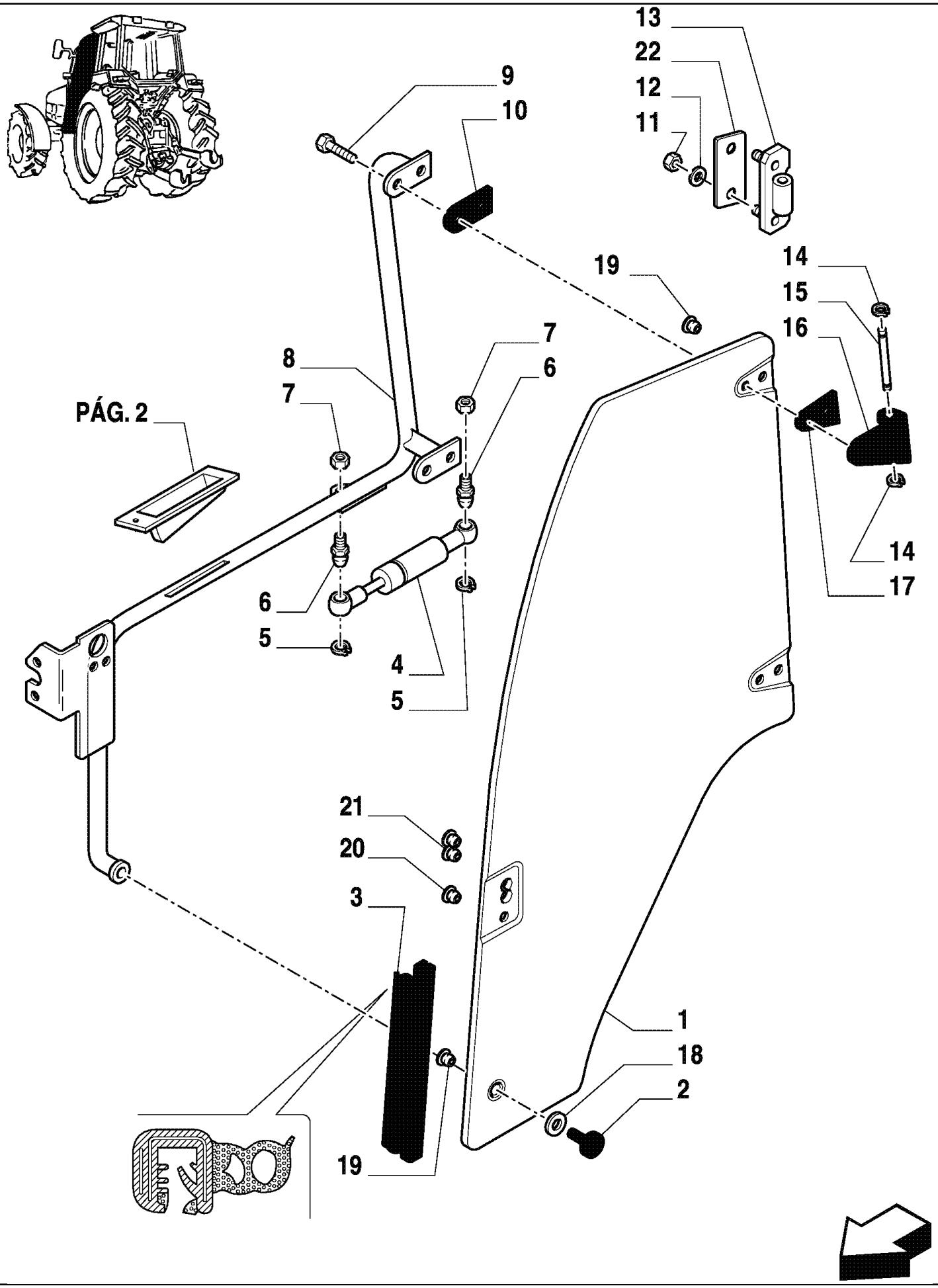

MXM180 TRATOR CASE IH (APÓS O N/S HCC0030000) (BRASIL)

1.92.2(01) CABINE - PORTAS

Ref	Numero de Peça	Qtd	Descrição
1	82019225	1	VIDRO, RH
1	82019226	1	VIDRO, LH
2	5177632	1	PARAFUSO, , Until chassis no.
3	82016385	1	GUARNICAO PORTA,
4	81867743	1	COMPASSO,
5	81869714	2	FIXADOR,
6	82000409	2	PINO COM RÓTULA,
7	16100811	2	PORCA, M8, Cl 8,
8	82018984	1	CHASSI, , ASN 34548
9	82025029	4	PARAFUSO,
10	82016389	2	JUNTA,
11	16104511	4	CONTRA PORCA, M8 x 1.25, Cl 8.8,
12	83984751	4	ARRUELA PLANA,
13	82018444	1	DOBRADIÇA,
13	82018445	1	DOBRADIÇA,
14	11065676	4	ANEL, M8, Ext,
15	83994406	2	PINO,
16	82016386	1	DOBRADIÇA,
16	82016387	1	DOBRADIÇA,
17	82016391	2	JUNTA,
18	81868323	1	ARRUELA PLANA,
19	73400632	5	BUJÃO,
20	73400629	1	BUJÃO,
21	73400634	1	BUJÃO,
22		1	

1.92.2(02) CABINE - PORTAS

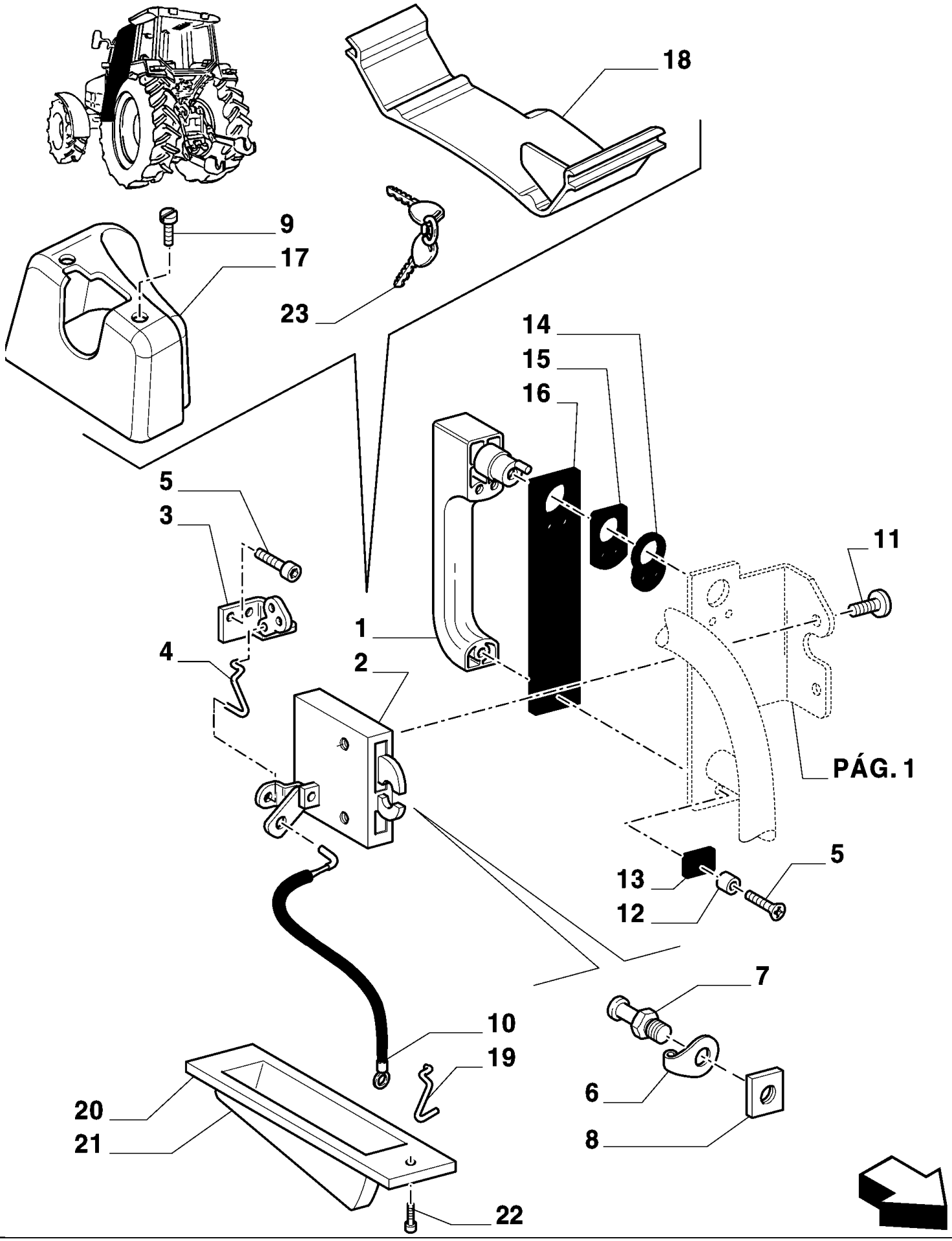

MXM180 TRATOR CASE IH (APÓS O N/S HCC0030000) (BRASIL)

1.92.2(02) CABINE - PORTAS

Ref	Numero de Peça	Qtd	Descrição
1	82019604	1	MANILHA,
2	82017323	1	TRINCO, LH, BSN HCC0030127
3	82018477	1	SUPORTE,
4	82018476	1	HASTE,
5	16050627	3	PARAFUSO, Hex, M6 x 30, 8.8, Full Thd,
6	82019370	1	TAMPA,
7	87652306	2	SUPORTE,
8	83994378	2	PORCA,
9	83956457	2	PARAFUSO, Hex Flat Hd, M4 x 10, 4.8,
10	82016403	1	CABO,
11	14442031	2	PARAFUSO, Hex Soc Flat Hd, M8 x 20, 10.9,
12	83961987	1	ESPAÇADOR,
13	82018532	1	ANEL DE VEDACAO,
14	83994024	1	JUNTA,
15	83961977	1	JUNTA,
16	82016392	1	JUNTA,
17	82016450	1	TAMPA, LH, BSN HCC0030127
18	82018466	1	TAMPA, LH
19	82016407	1	MOLA,
20	82016408	1	ALOJAMENTO,
21	82016406	1	ALAVANCA,
22	15688004	1	PARAFUSO, Pan Hd, M8 x 13,
23	82030144	2	CHAVE DE PARTIDA,

1.92.4(01) VIDROS DA CABINE E RESPECTIVAS PEÇAS

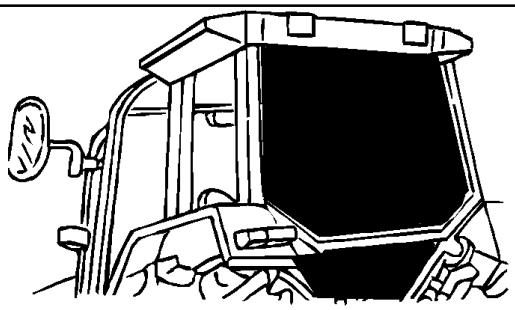

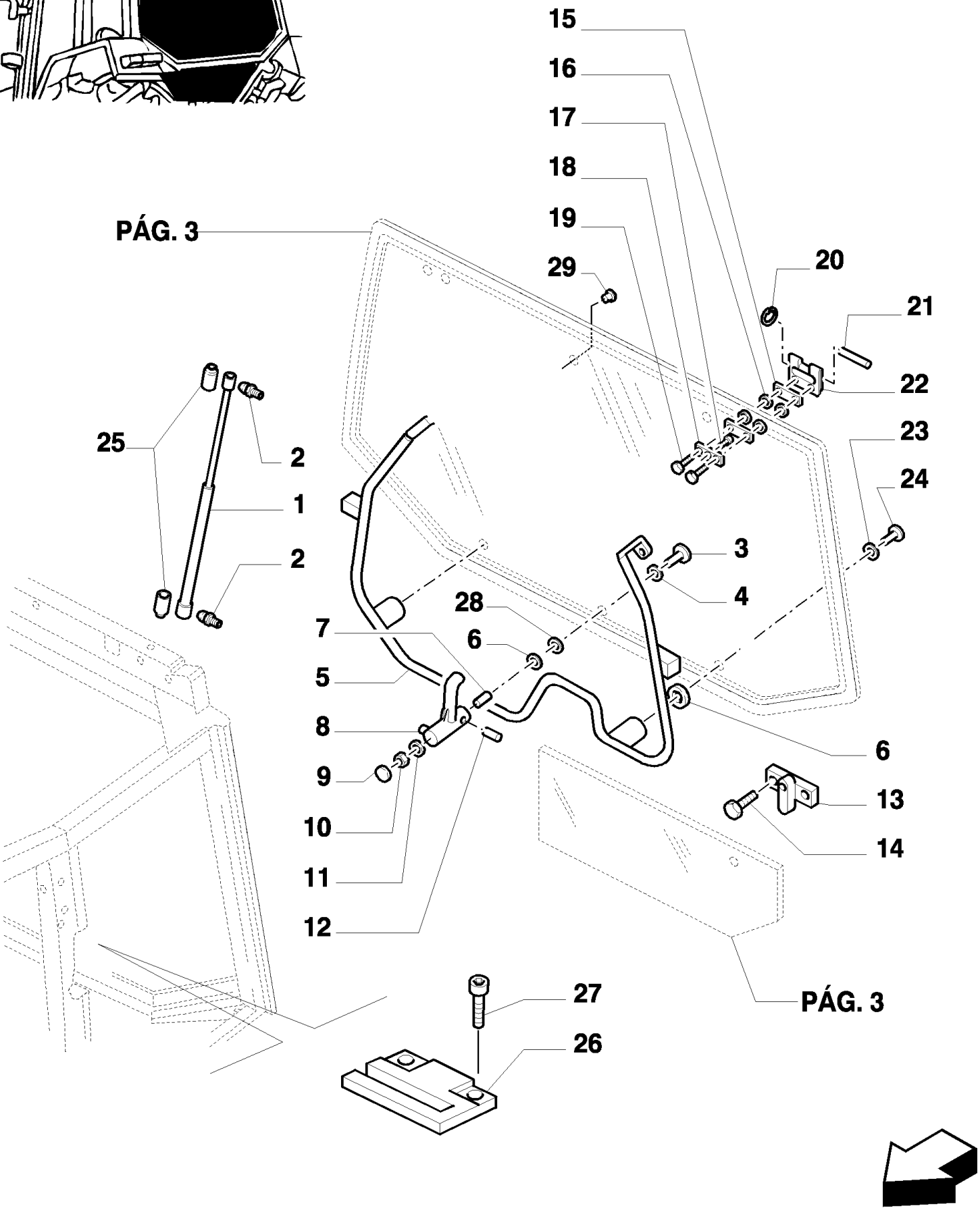

MXM180 TRATOR CASE IH (APÓS O N/S HCC0030000) (BRASIL)

1.92.4(01) VIDROS DA CABINE E RESPECTIVAS PEÇAS

Ref	Numero de Peça	Qtd	Descrição
1	82019393	2	AMORTECEDOR,
2	87376566	4	PINO,
3	83995345	1	PARAFUSO,
4	81865223	2	ARRUELA PLANA,
5	82013085	1	MANILHA,
6	83995286	2	ARRUELA PLANA,
7	83995351	1	ESPAÇADOR,
8	81868309	1	MANILHA,
9	83961986	1	BUJÃO,
10	11702914	1	PORCA, M12, Cl 8,
11	14499604	1	ARRUELA PLANA, M12 x 20 x 2.5,
12	81865250	1	PINO,
13	82000487	2	TRINCO,
14	15909401	4	PARAFUSO, Cross Oval Hd, M3.5 x 19,
15	81865253	4	ANEL DE VEDACAO,
16	81865261	4	ARRUELA PLANA,
17	13503911	2	
18	81873554	2	DOBRADIÇA,
19	13276217	4	PARAFUSO, Cross Pan Hd, M6 x 16,
20	11087876	2	ANEL-ELÁSTICO, M7,
21	5183781	2	PINO,
22	82000317	2	DOBRADIÇA,
23	81868323	4	ARRUELA PLANA,
24	5177632	2	PARAFUSO,
25	82019395	4	ANEL DE VEDACAO,
26	81866997	1	SUPORTE,
27	15688607	2	PARAFUSO, Cross Pan Hd, M4.8 x 25,
28	83962050	1	ARRUELA DE VEDAÇÃO,
29	73400633	1	BUJÃO,

1.92.4(02) VIDROS DA CABINE E RESPECTIVAS PEÇAS

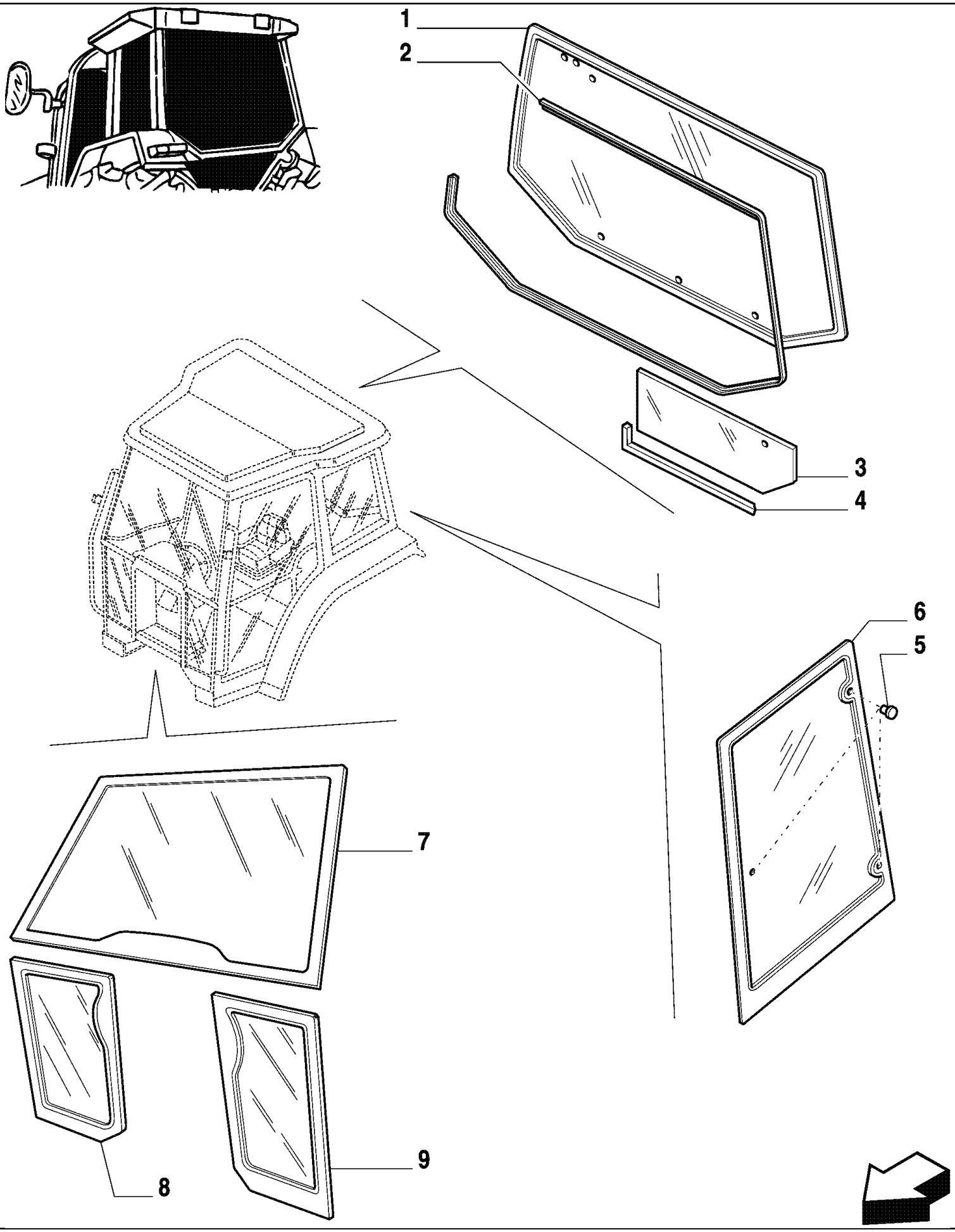

MXM180 TRATOR CASE IH (APÓS O N/S HCC0030000) (BRASIL)

1.92.4(02) VIDROS DA CABINE E RESPECTIVAS PEÇAS

Ref	Numero de Peça	Qtd	Descrição
1	82016997	1	JANELA,
2	5186640	1	TIRA VEDADORA,
3	82000485	1	VIDRO,
4	82008627	1	TIRA DE BORRACHA,
5	73400630	3	BUJÃO,
6	73402143	1	VIDRO, RH
6	73402144	1	VIDRO, LH
7	87314703	1	VIDRO,
8	73402168	1	VIDRO,
9	73402167	1	VIDRO,

1.92.5(01) PÁRA-LAMAS TRASEIROS



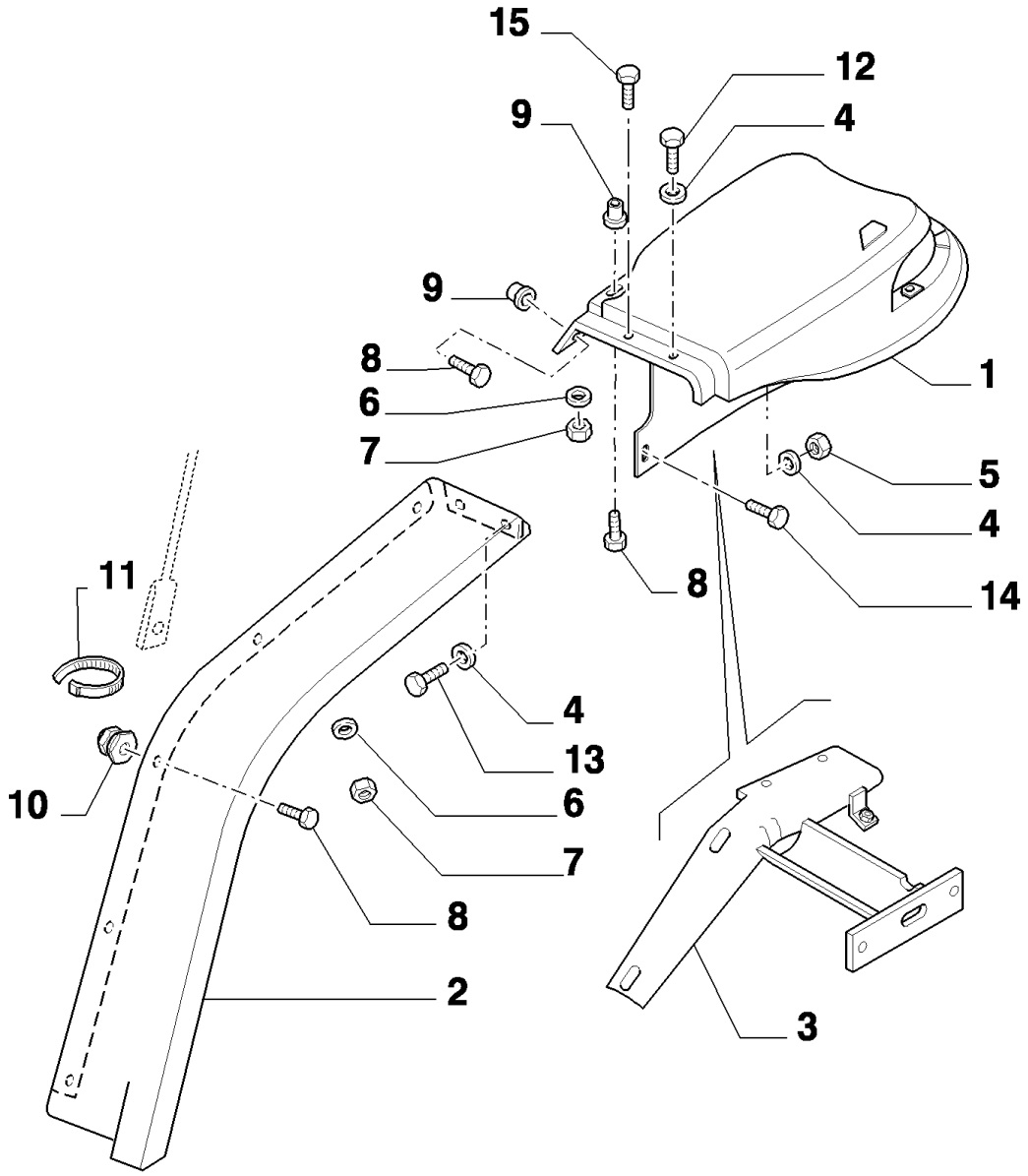

MXM180 TRATOR CASE IH (APÓS O N/S HCC0030000) (BRASIL)

1.92.5(01) PÁRA-LAMAS TRASEIROS

Ref	Numero de Peça	Qtd	Descrição
1	47137818	1	TAMPA, LH
1	47137820	1	TAMPA, RH
2	82023573	1	LIMPADOR DE LAMA, LH
2	82023529	1	LIMPADOR DE LAMA, RH
3	47137812	1	TAMPA, RH
3	47137811	1	TAMPA, LH
4	12647601	12	ARRUELA PLANA, M6 x 16 x 2,
5	15896211	4	PORCA, M6, Cl 8,
6	83903813	10	ESPAÇADOR,
7	16104511	10	CONTRA PORCA, M8 x 1.25, Cl 8.8,
8	83992627	10	PARAFUSO,
9	P35448	2	REBITE,
10	81864782	8	PRENDEDOR,
11	82001040	4	TIRA DE CABO, .19" x 11.5",
12	13276421	4	PARAFUSO, Pan Hd, M6 x 20, 8.8,
13	10902421	4	PARAFUSO, Hex, M6 x 20, 8.8,
14	13276919	1	PARAFUSO,
15	13277719	1	PARAFUSO,

1.92.6(01) SUPORTES DA CABINE

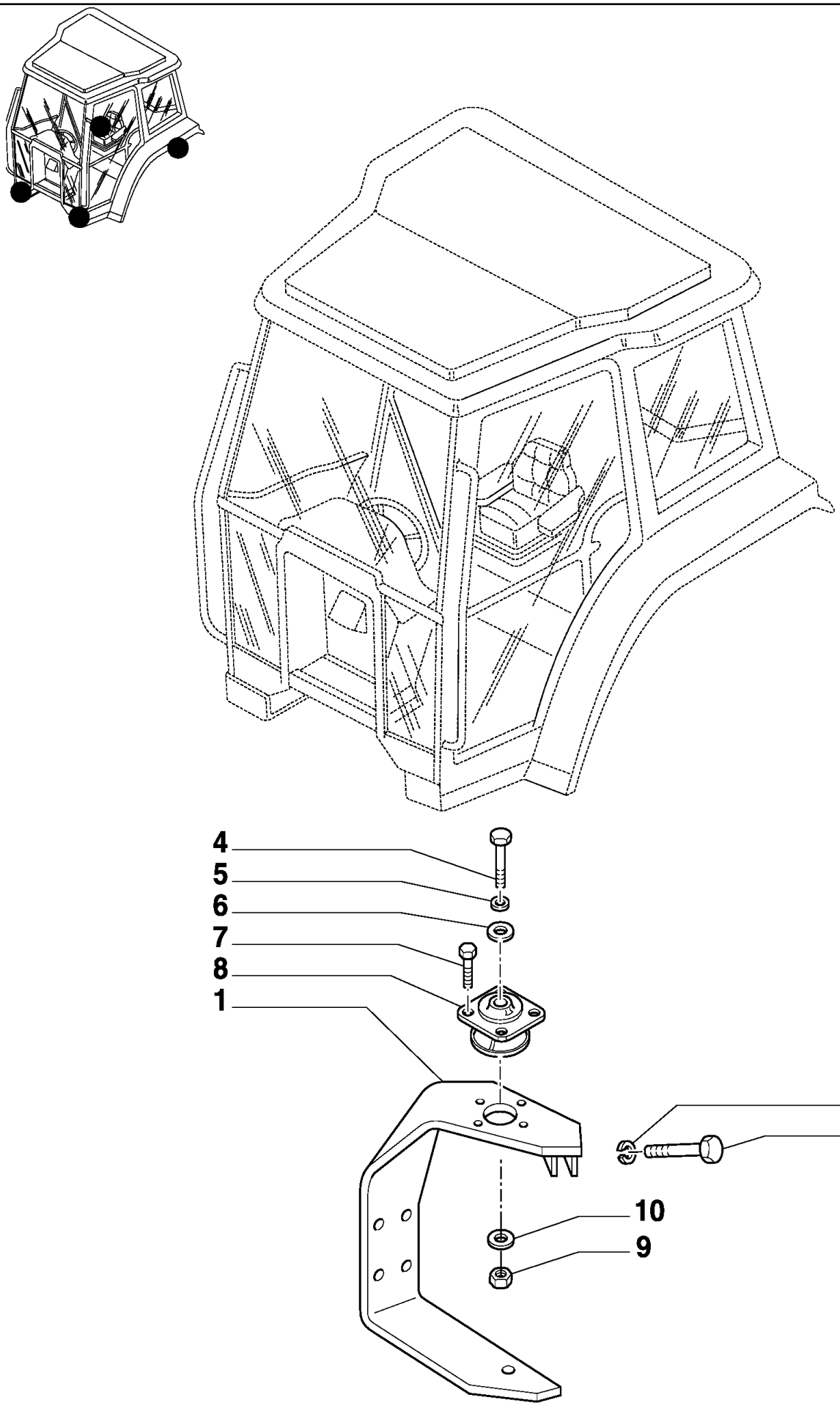

MXM180 TRATOR CASE IH (APÓS O N/S HCC0030000) (BRASIL)

1.92.6(01) SUPORTES DA CABINE

Ref	Numero de Peça	Qtd	Descrição
1	82021171	1	SUPORTE, LH
1	82021166	1	SUPORTE, RH
2	10572074	8	ARRUELA-TRAVA,
3	16214621	8	PARAFUSO, Hex, M14 x 50,
4	81845043	4	PARAFUSO,
5	81903555	4	ARRUELA PLANA, 3/4", SAE,
6	82021079	2	ESPAÇADOR,
7	11112124	8	PARAFUSO, Hex, M12 x 20, 8.8, Full Thd,
8	82021655	2	AMORTECEDOR,
9	82000720	4	PORCA,
10	83957652	2	ESPAÇADOR,

1.92.6(02) SUPORTES DA CABINE

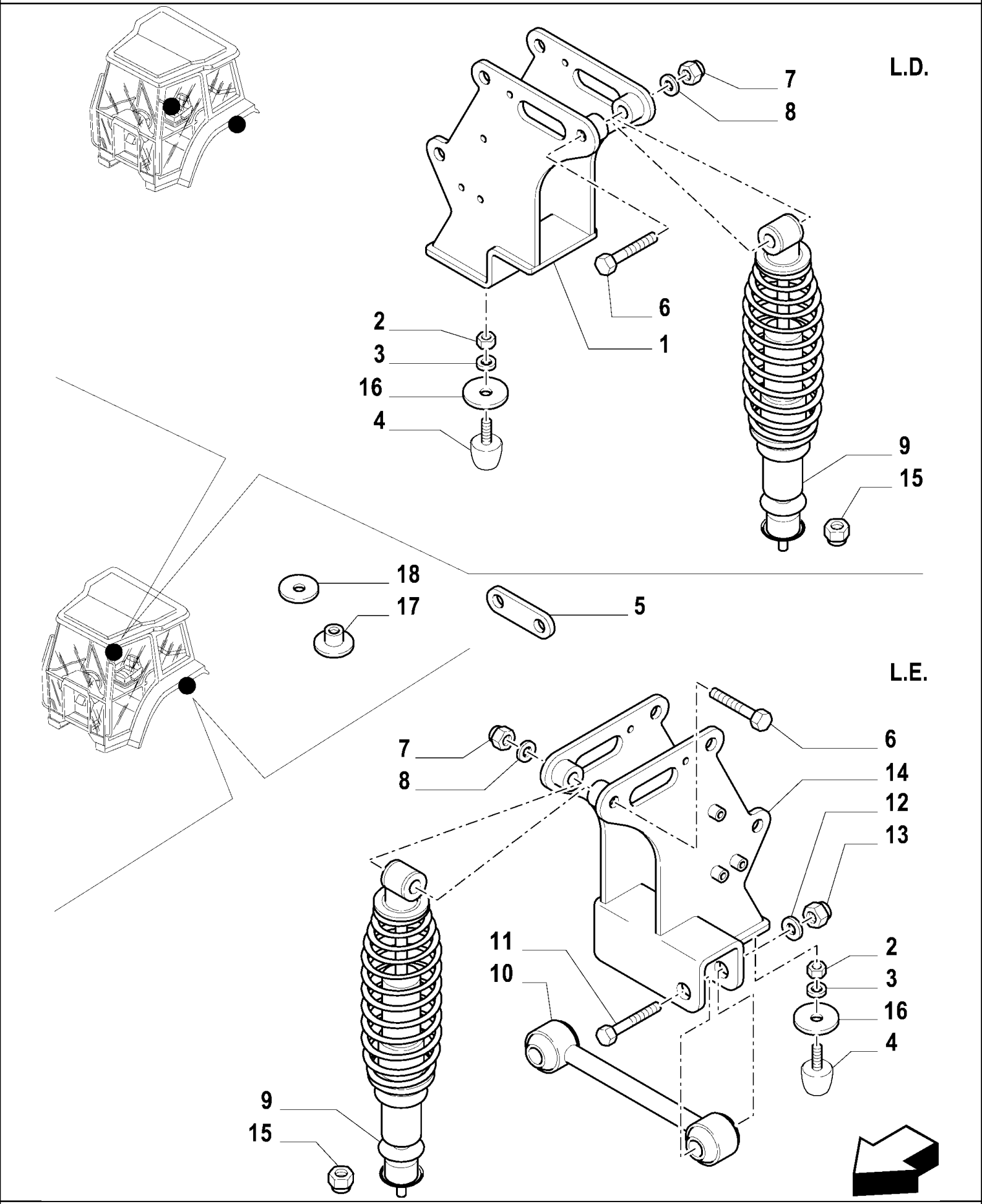

MXM180 TRATOR CASE IH (APÓS O N/S HCC0030000) (BRASIL)

1.92.6(02) SUPORTES DA CABINE

Ref	Numero de Peça	Qtd	Descrição
1	82035162	1	SUPORTE, RH
2	16104111	2	CONTRA PORCA, M8 x 1.25, Cl 8,
3	14496501	2	ARRUELA PLANA, M8 x 16 x 1.6,
4	44995061	2	PÁRA-CHOQUE DE BORRACHA,
5	82020480	4	ESPAÇADOR, , MXM165 / MXM180
6	11114621	2	PARAFUSO, Hex, M12 x 120, 8.8,
7	12577511	2	CONTRA PORCA, M12 x 1.75, Cl 8,
8	14496701	2	ARRUELA PLANA, M12 x 24 x 2.5,
9	82033876	2	AMORTECEDOR DE VIBAÇÃO,
10	87302101	1	TIRANTE,
11	11125721	1	PARAFUSO, Hex, M20 x 100, 8.8,
12	14496701	2	ARRUELA PLANA, M12 x 24 x 2.5,
13	82020635	1	PORCA, M20
14	82035164	1	SUPORTE, LH
15	16105021	2	CONTRA PORCA, M12 x 1.25, Cl 10,
16	82019160	2	ESPAÇADOR,
17	82019063	4	ANEL DE BORRACHA,
18	82021115	4	ARRUELA PLANA,

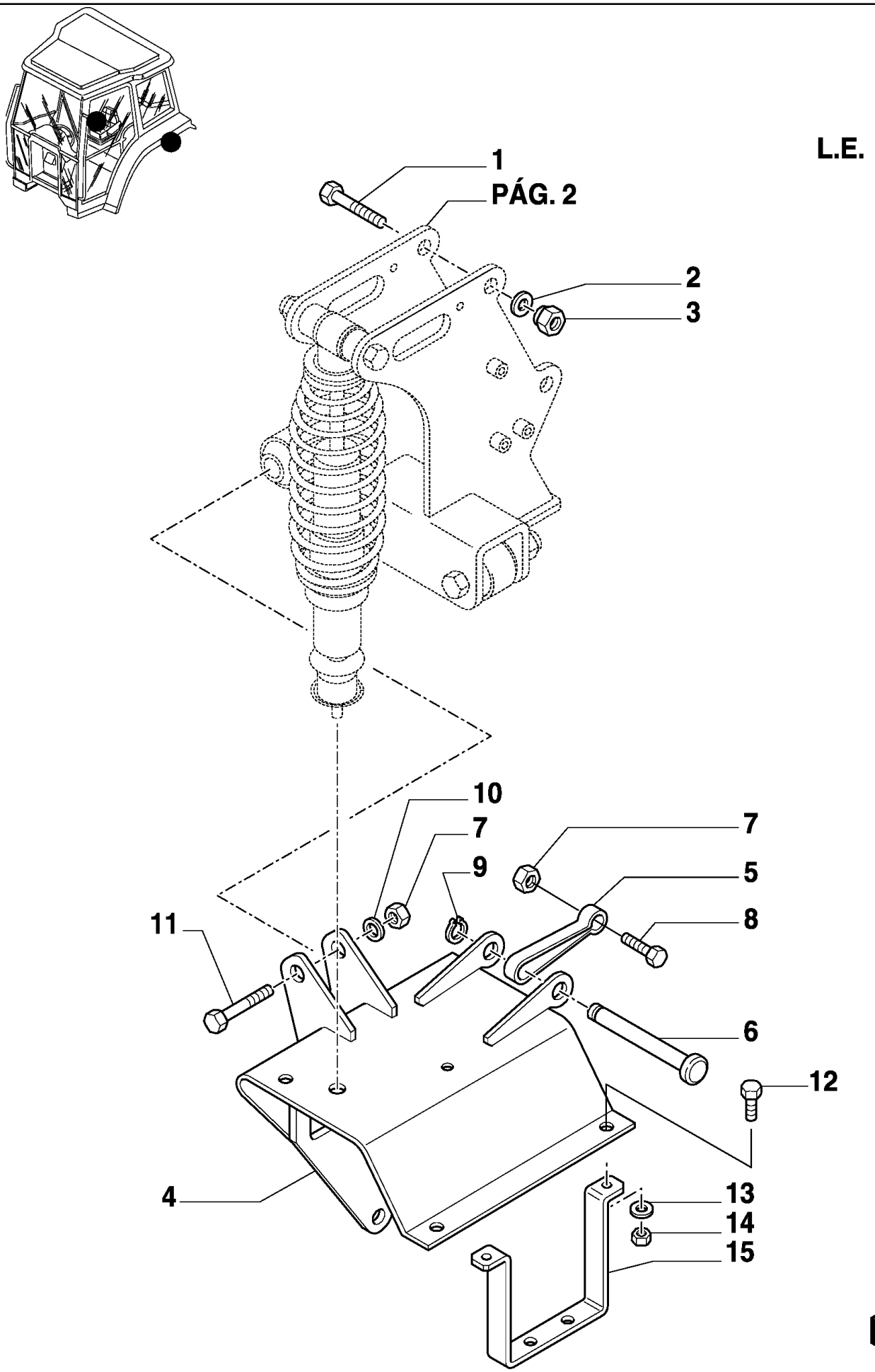
L.E.
1
PÁG. 2
2
3
10
7
9
7
5
8
11
6
12
4
13
14
15

MXM180 TRATOR CASE IH (APÓS O N/S HCC0030000) (BRASIL)

1.92.6(05) SUPORTES DA CABINE

Ref	Numero de Peça	Qtd	Descrição
1	11120321	2	PARAFUSO, Hex, M16 x 120, 8.8,
2	14496901	2	ARRUELA PLANA, M16 x 30 x 3,
3	12577411	2	CONTRA PORCA, M16 x 2, Cl 8,
4	73401891	1	SUPORTE, LH
5	82018509	1	SUPORTE,
6	73402261	1	PINO,
7	82020635	2	PORCA, M20
8	11126121	1	PARAFUSO, Hex, M20 x 120, 8.8,
9	11067171	1	ANEL-TRAVA,
10	14497101	1	ARRUELA PLANA, M20 x 37 x 3,
11	11125721	1	PARAFUSO, Hex, M20 x 100, 8.8,
12	11112821	2	PARAFUSO, Hex, M12 x 40, 8.8, Full Thd,
13	14496721	2	ARRUELA PLANA, M12 x 24 x 2.5,
14	11702921	2	PORCA, M12, Cl 10,
15	82016466	1	SUPORTE,

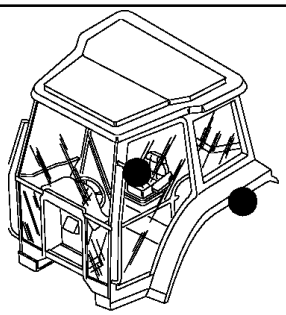

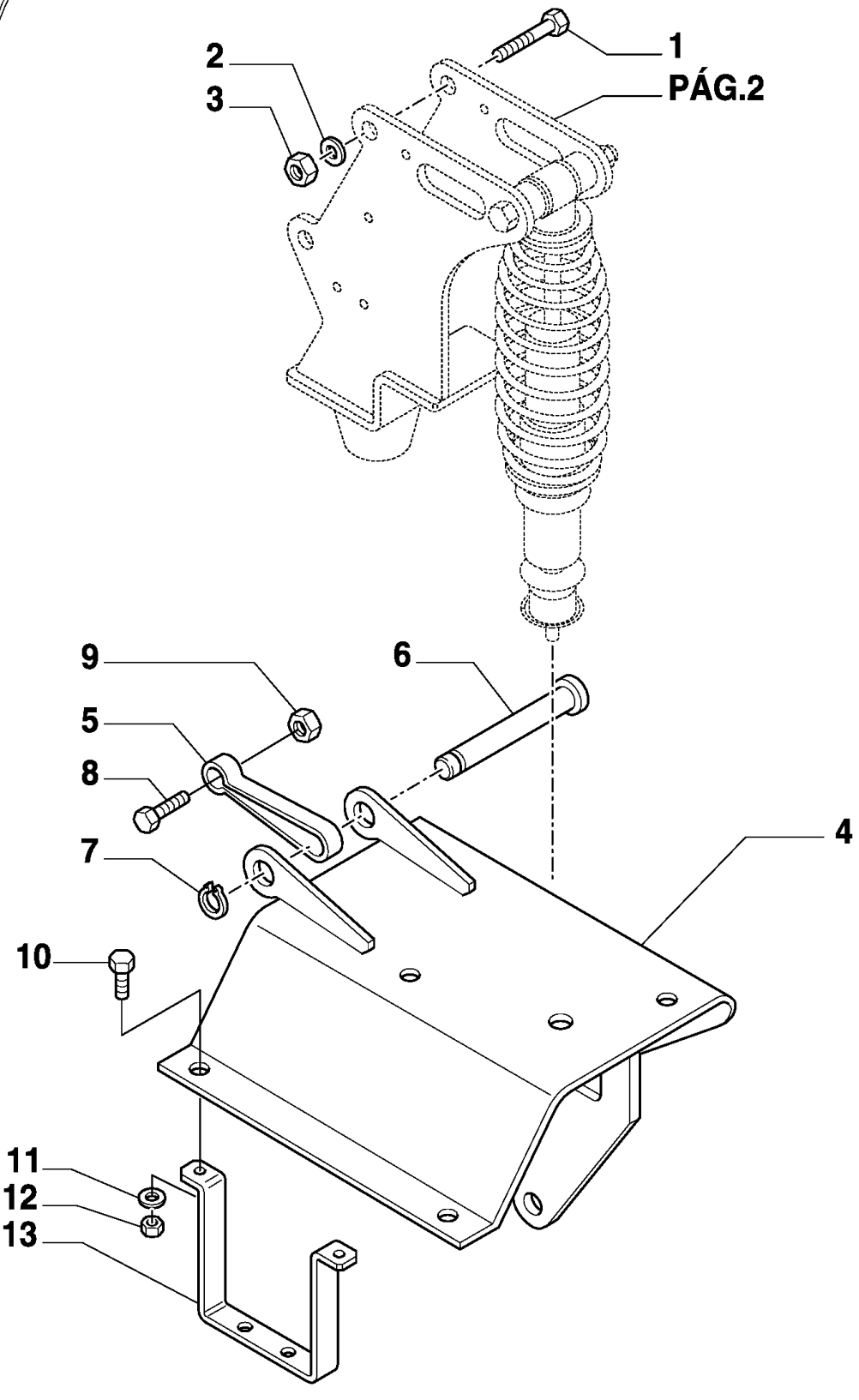
L.D.
1
2
3
PÁG.2
9
6
5
8
4
7
10
11
12
13

MXM180 TRATOR CASE IH (APÓS O N/S HCC0030000) (BRASIL)

1.92.6(06) SUPORTES DA CABINE

Ref	Numero de Peça	Qtd	Descrição
1	11120321	2	PARAFUSO, Hex, M16 x 120, 8.8,
2	14496901	2	ARRUELA PLANA, M16 x 30 x 3,
3	12577411	2	CONTRA PORCA, M16 x 2, Cl 8,
4	73401890	1	SUPORTE, RH
5	82018509	1	SUPORTE,
6	73402261	1	PINO,
7	11067171	1	ANEL-TRAVA,
8	11126121	1	PARAFUSO, Hex, M20 x 120, 8.8,
9	82020635	1	PORCA, M20
10	11112821	2	PARAFUSO, Hex, M12 x 40, 8.8, Full Thd,
11	14496721	2	ARRUELA PLANA, M12 x 24 x 2.5,
12	11702921	2	PORCA, M12, Cl 10,
13	82016466	1	SUPORTE,

MXM180 TRATOR CASE IH (APÓS O N/S HCC0030000) (BRASIL)

1.93.0(01) PROTEÇÃO DOS COMANDOS

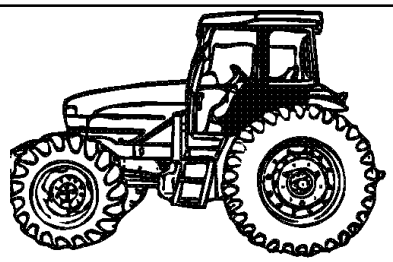

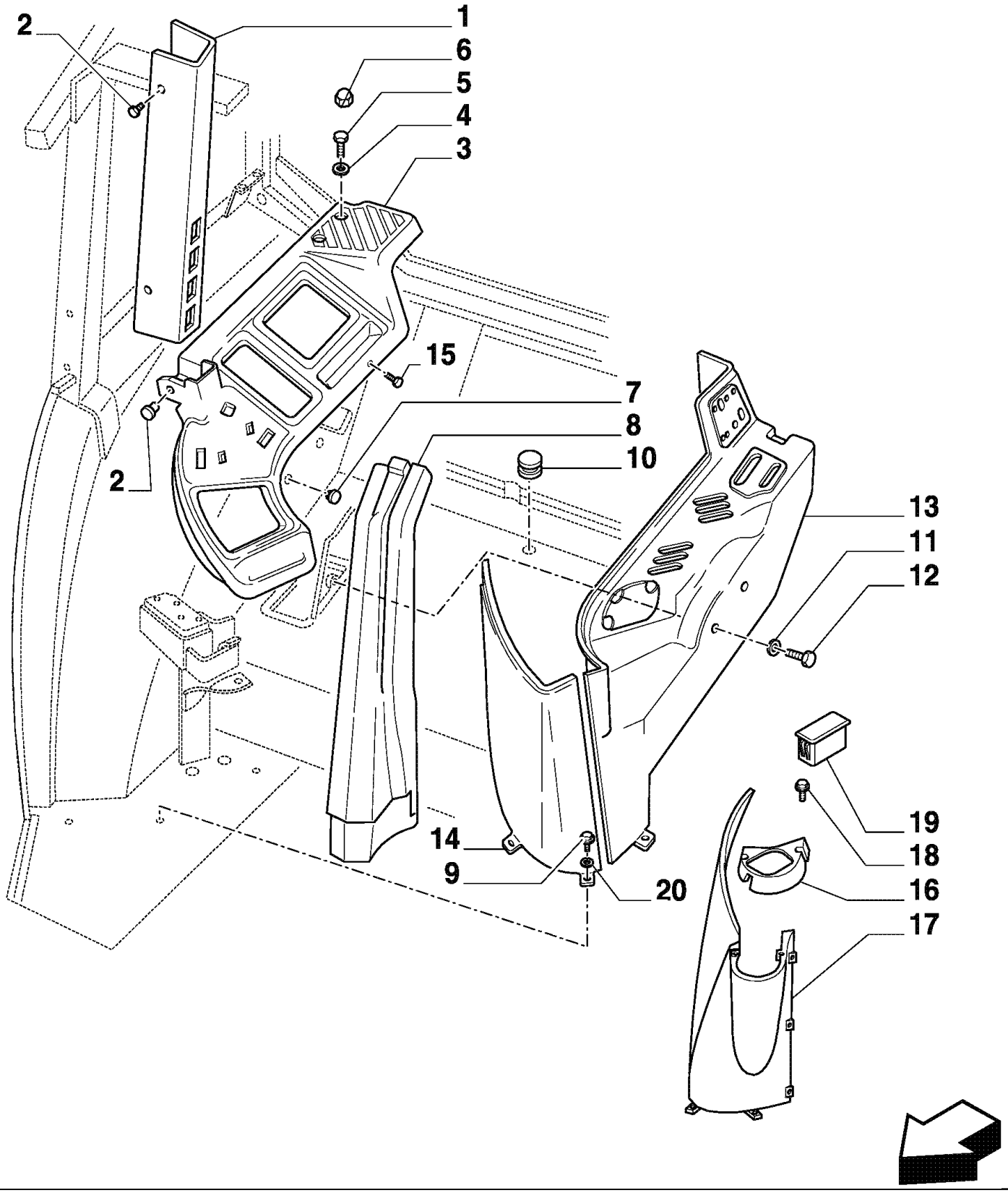

MXM180 TRATOR CASE IH (APÓS O N/S HCC0030000) (BRASIL)

1.93.0(01) PROTEÇÃO DOS COMANDOS

Ref	Numero de Peça	Qtd	Descrição
1	82023458	1	RESERVATÓRIO, , Until chassis no.
2	82023460	5	PRISIONEIRO,
3	82025527	1	PAINEL, , Until chassis no.
4	14496601	4	ARRUELA PLANA, M10 x 20 x 2,
5	11106221	4	PARAFUSO, Hex, M10 x 25, 8.8, Full Thd,
6	82012814	4	TAMPA DO RESERVATÓRIO,
7	81873232	2	BUJÃO,
8	82023446	1	PAINEL, , Until chassis no.
9	82023989	3	PARAFUSO,
10	83905020	5	ANEL,
11	12638101	4	ARRUELA PLANA, M5 x 14 x 1,
12	10977621	2	PARAFUSO, Hex, M5 x 12, 8.8, Full Thd,
13	82023934	1	RESERVATÓRIO,
14	82023473	1	COBERTURA,
15	15909401	6	PARAFUSO, Cross Oval Hd, M3.5 x 19,
16	82027673	1	RESERVATÓRIO, , Until chassis no.
17	82027671	1	RESERVATÓRIO, , Until chassis no.
18	83976489	2	PARAFUSO,
19	82022763	1	BUJÃO,
20	12642804	3	ARRUELA PLANA, M4 x 12 x 1,

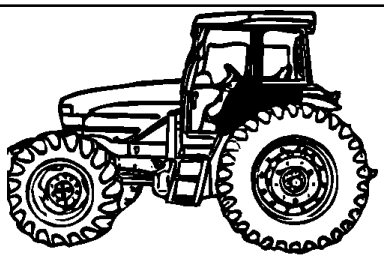

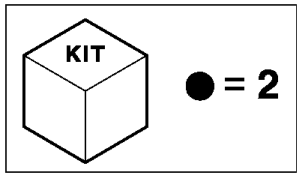
KIT
● = 2

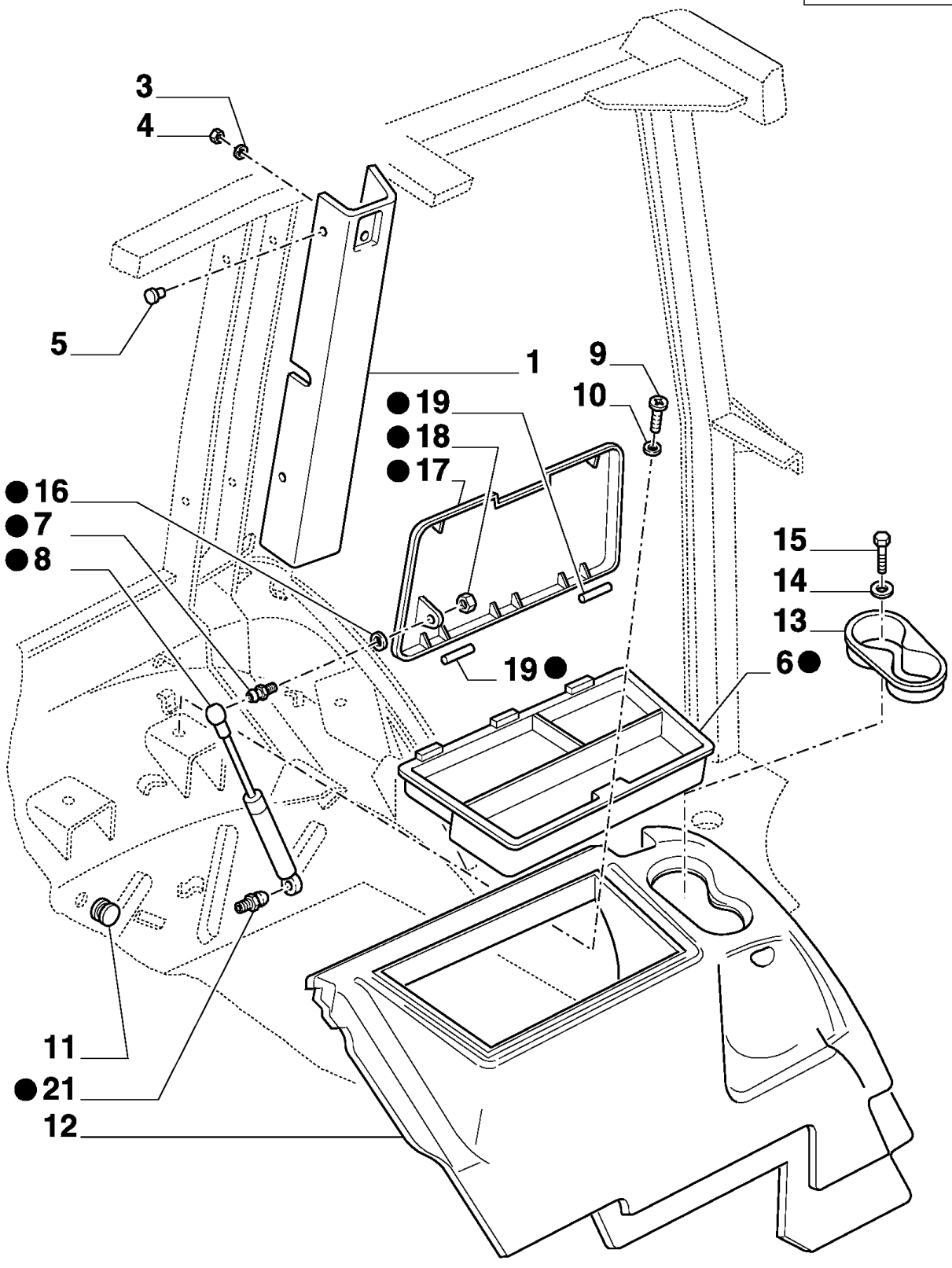
3
4
5
1
9
10
●19
●18
●17
●16
●7
●8
15
14
13
6●
19●
11
●21
12

MXM180 TRATOR CASE IH (APÓS O N/S HCC0030000) (BRASIL)

1.93.0(02) PROTEÇÃO DOS COMANDOS

Ref	Numero de Peça	Qtd	Descrição
1	73401043	1	RESERVATÓRIO, LH
1	73401044	1	RESERVATÓRIO, RH
2	87338299	1	CAIXA/CARCAÇA,
3	12642804	1	ARRUELA PLANA, M4 x 12 x 1,
4	10794011	1	PORCA, M4, Cl 8,
5	82023460	2	PRISIONEIRO,
6	82023444	1	CAIXA/CARCAÇA,
7	87376566	2	PINO,
8	82014620	1	COMPASSO,
9	16043621	4	PARAFUSO, Hex, M8 x 25, 8.8,
10	14496501	4	ARRUELA PLANA, M8 x 16 x 1.6,
11	83908579	5	CASQUILHO ISOLADOR,
12	87301805	1	RESERVATÓRIO,
13	87366466	1	PORTA-OBJETOS,
14	14496401	2	ARRUELA-TRAVA, M6 x 12.5
15	82011899	2	PARAFUSO,
16	14496504	1	ARRUELA PLANA, M8 x 17 x 1.6,
17	82030611	1	JANELA (TAMPA),
18	16100811	1	PORCA, M8, Cl 8,
19	82014621	2	PINO,

MXM180 TRATOR CASE IH (APÓS O N/S HCC0030000) (BRASIL)

1.93.1(01) PROTEÇÃO ACÚSTICA

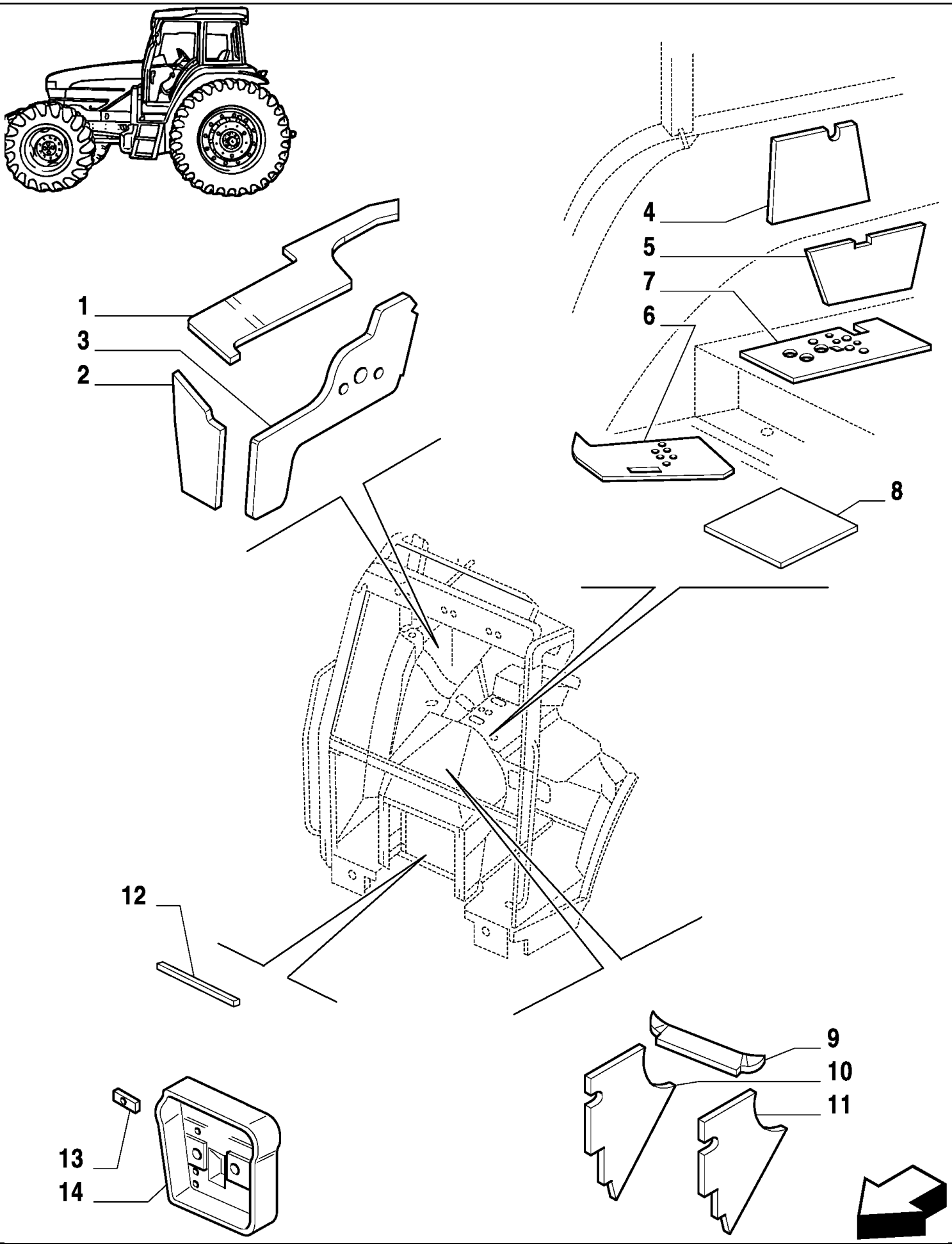

MXM180 TRATOR CASE IH (APÓS O N/S HCC0030000) (BRASIL)

1.93.1(01) PROTEÇÃO ACÚSTICA

Ref	Numero de Peça	Qtd	Descrição
1	82014656	1	ESPUMA ISOLANTE,
2	82014657	1	ESPUMA ISOLANTE,
3	82003542	1	ESPUMA ISOLANTE,
4	82019852	1	ISOLANTE,
5	82003547	1	ESPUMA ISOLANTE,
6	82018644	1	ESPUMA ISOLANTE,
7	82018701	1	ESPUMA ISOLANTE,
8	81871523	1	ESPUMA ISOLANTE,
9	82002659	1	ESPUMA ISOLANTE,
10	82006278	1	ESPUMA ISOLANTE,
11	82006277	1	ESPUMA ISOLANTE,
12	82007176	1	ISOLANTE,
13	83904591	1	PORCA,
14	82027620	1	ISOLANTE,

1.93.2(01) TAPETES

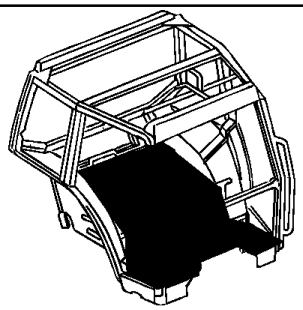

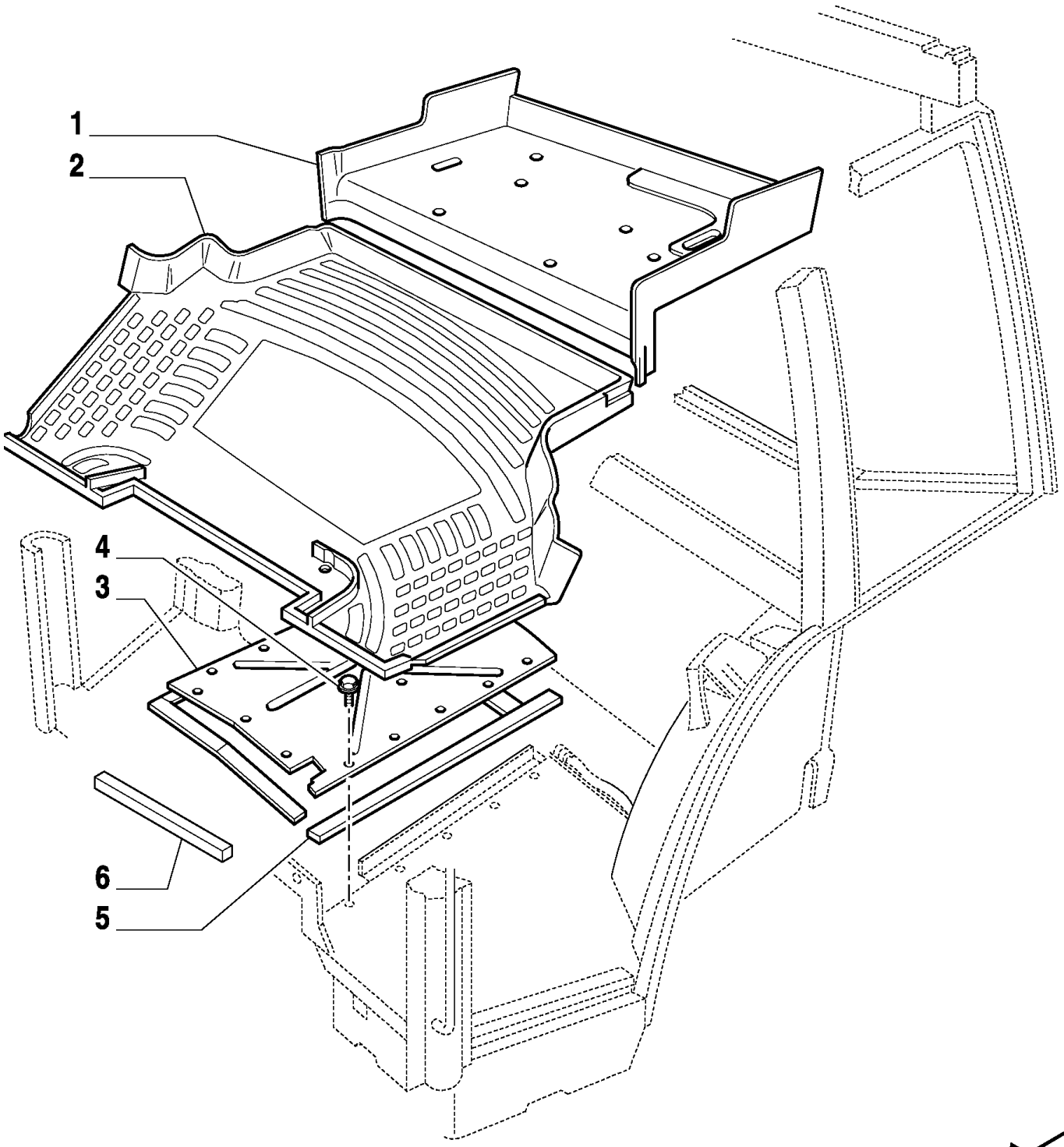

MXM180 TRATOR CASE IH (APÓS O N/S HCC0030000) (BRASIL)

1.93.2(01) TAPETES

Ref	Numero de Peça	Qtd	Descrição
1	82023465	1	TAPETE DE ASSOALHO,
2	82023466	1	TAPETE DE ASSOALHO,
3	82013026	1	PLACA,
4	83929012	13	PARAFUSO,
5	82000733	2	JUNTA ADESIVA,
6	82009094	2	BUJÃO DE BORRACHA,

1.93.3(01) ASSENTO

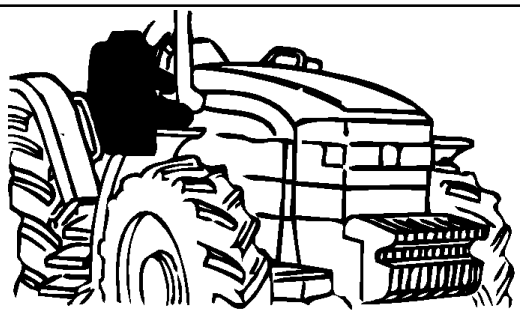

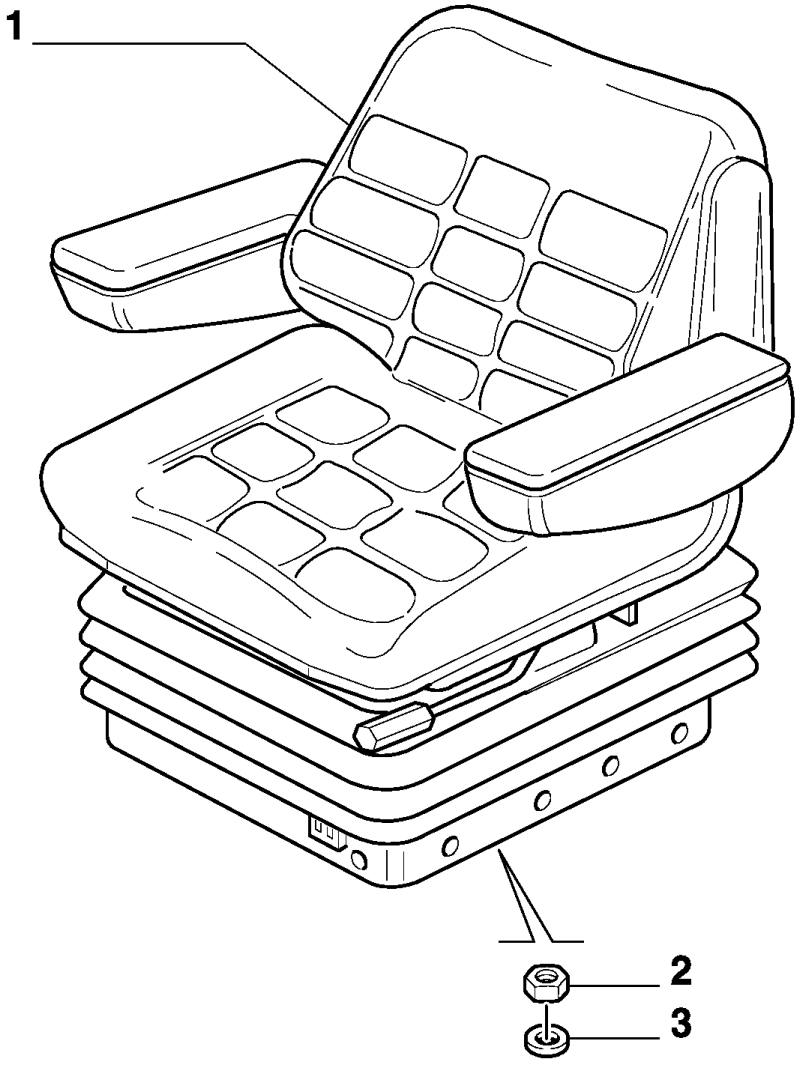

MXM180 TRATOR CASE IH (APÓS O N/S HCC0030000) (BRASIL)

1.93.3(01) ASSENTO

Ref	Numero de Peça	Qtd	Descrição
1	82023875	1	ASSENTO/POLTRONA,
2	16100811	4	PORCA, M8, Cl 8,
3	12646201	4	ARRUELA PLANA, M8 x 35 x 3,

1.93.3/A(01) ASSENTO PNEUMÁTICO COM CINTO DE SEGURANÇA RETRÁCTIL - COMPONENTES

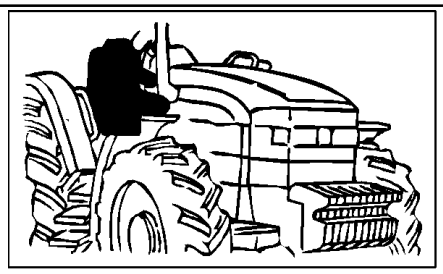

KIT

▲ = 7

● = 12

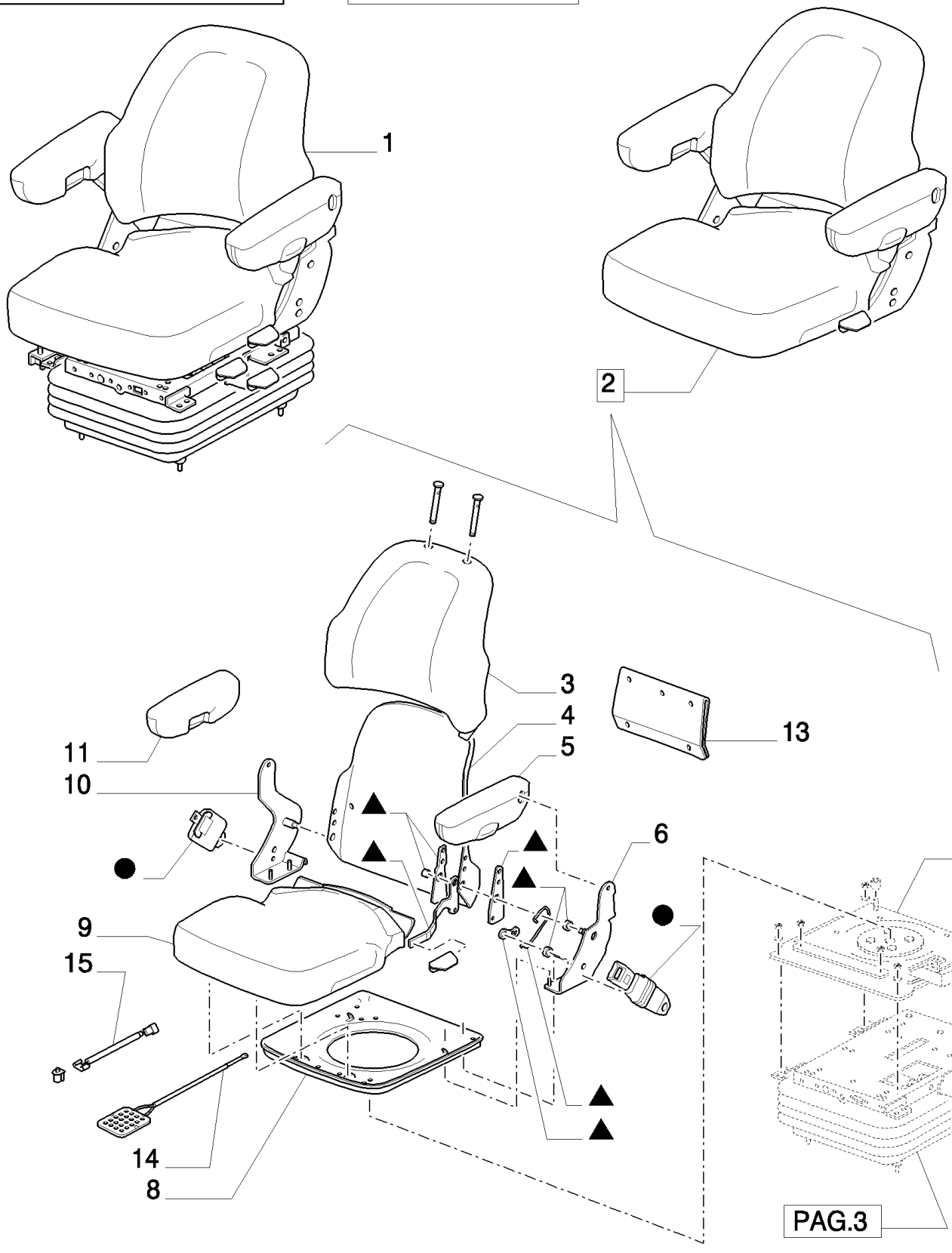

MXM180 TRATOR CASE IH (APÓS O N/S HCC0030000) (BRASIL)

1.93.3/A(01) ASSENTO PNEUMÁTICO COM CINTO DE SEGURANÇA RETRÁCTIL - COMPONENTES

Ref	Numero de Peça	Qtd	Descrição
1	82023875	1	ASSENTO/POLTRONA, Assy
2	82030781	1	ASSENTO, Assy, Upper
3	82030782	1	ENCOSTO, w/Armrests
4	82020834	1	KIT, Back Pan
5	82020805	1	APOIA-BRAÇO, LH
6	82020804	1	SUPORTE, LH Armrest
7	82020808	1	KIT, Recliner
8	82020803	1	KIT, SERVICE, Seat Pan
9	82030783	1	COXIM, Case IH Logo, Cloth, -C5141
9	87308593	1	COXIM, , D5141-
10	82020806	1	SUPORTE, RH Armrest
11	82020807	1	APOIA-BRAÇO, RH
12	82020831	1	KIT, Seat Belt
13	82030777	1	BOLSA PARA DOCUMENTOS,
14	82020813	1	KIT, Operator Presence Switch, -C5141
15	87308594	1	KIT, SERVICE, Operator Presence , D5141-

1.93.3/A(02) ASSENTO PNEUMÁTICO COM CINTO DE SEGURANÇA RETRÁCTIL - COMPONENTES

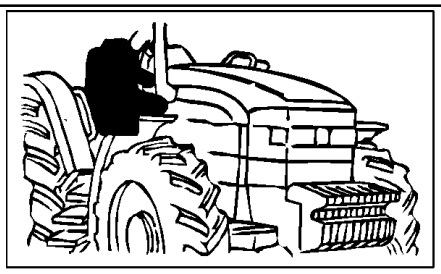

KIT

▲ = 1

● = 3

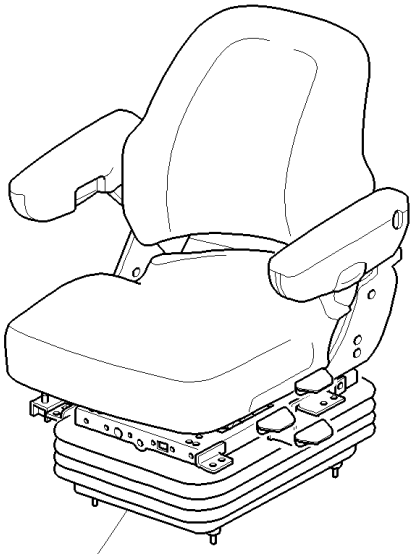

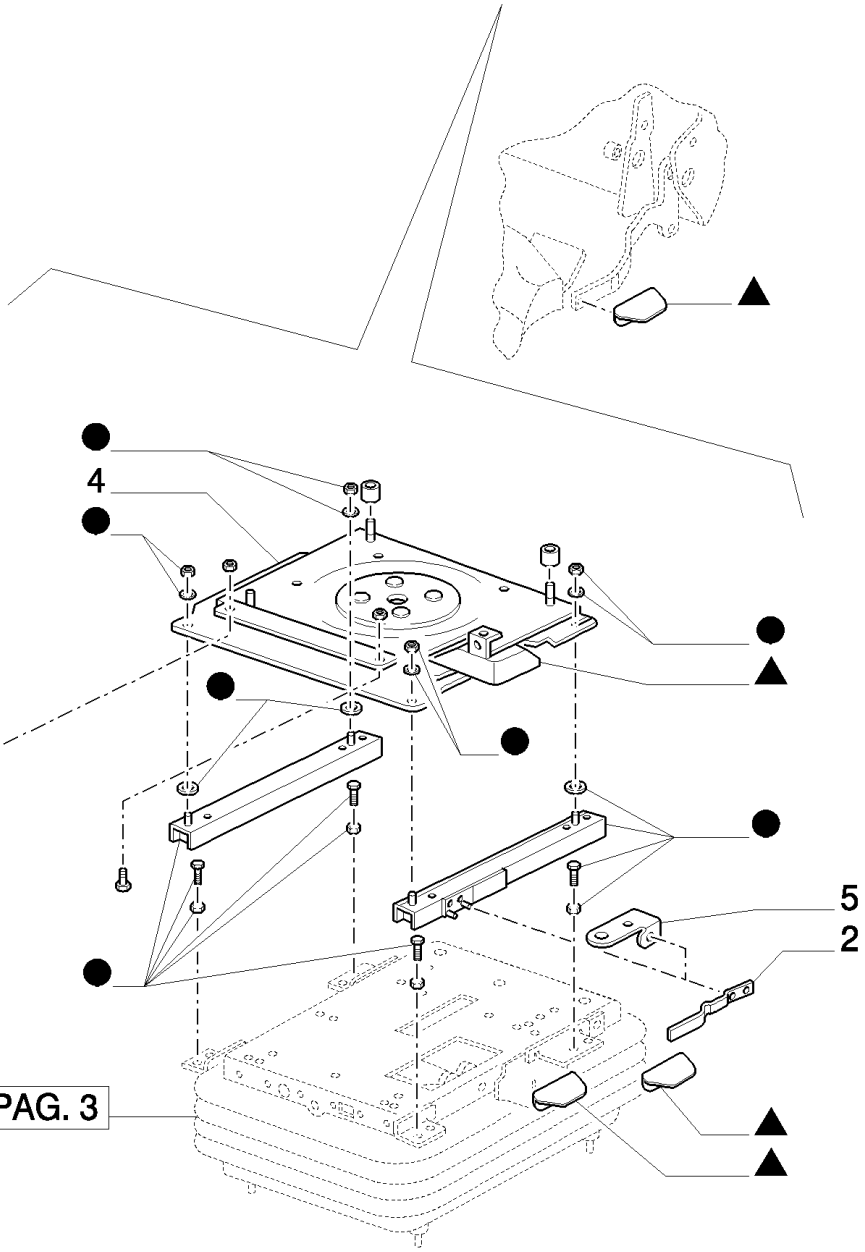

MXM180 TRATOR CASE IH (APÓS O N/S HCC0030000) (BRASIL)

1.93.3/A(02) ASSENTO PNEUMÁTICO COM CINTO DE SEGURANÇA RETRÁCTIL - COMPONENTES

Ref	Numero de Peça	Qtd	Descrição
1	82020812	1	KIT, Knob
2	82020809	1	KIT, SERVICE, Slide Lever
3	82020814	1	KIT, SERVICE, Slide
4	82020815	1	KIT, Swivel
5	82020923	1	SUPORTE, Lever Support
6	82023875	1	ASSENTO/POLTRONA, Assy

MXM180 TRATOR CASE IH (APÓS O N/S HCC0030000) (BRASIL)

1.93.3/A(03) ASSENTO PNEUMÁTICO COM CINTO DE SEGURANÇA RETRÁCTIL - COMPONENTES

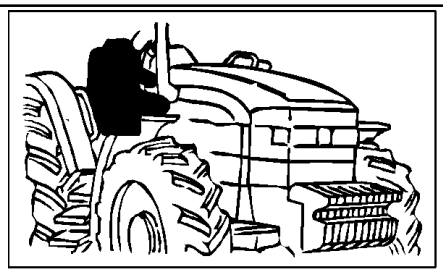

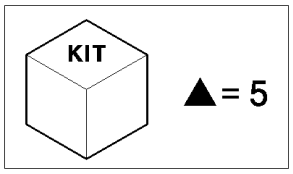

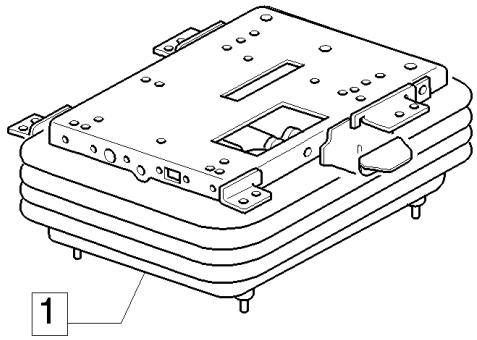

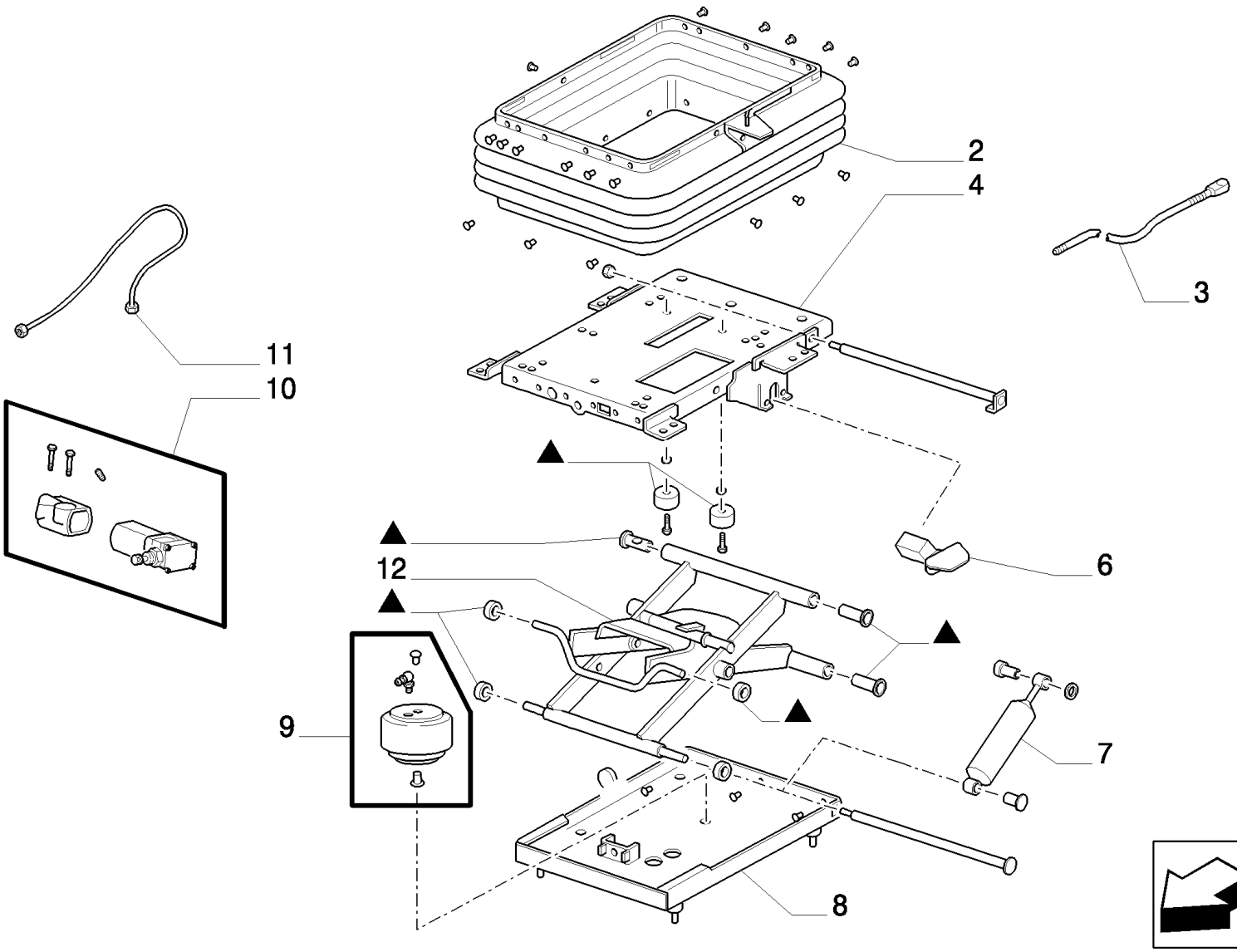

MXM180 TRATOR CASE IH (APÓS O N/S HCC0030000) (BRASIL)

1.93.3/A(03) ASSENTO PNEUMÁTICO COM CINTO DE SEGURANÇA RETRÁCTIL - COMPONENTES

Ref	Numero de Peça	Qtd	Descrição
1	82020816	1	SUSPENSÃO, Assy
2	82020818	1	FOLE,
3	82030778	1	CHICOTE DE FIOS,
4	82020820	1	KIT, Upper Housing
5	82020822	1	KIT, Suspension Bearing
6	82020825	1	VALVULA,
7	82020824	1	KIT, SERVICE, Suspension Damper
8	82020821	1	KIT, Lower Housing
9	82020819	1	KIT, Air Spring
10	82030779	1	KIT, SERVICE, Compressor
11	82030780	1	KIT, Air Line
12	82020823	1	KIT, Suspension Scissor

MXM180 TRATOR CASE IH (APÓS O N/S HCC0030000) (BRASIL)

1.93.5(01) REVESTIMENTO DO PAINEL DIANTEIRO

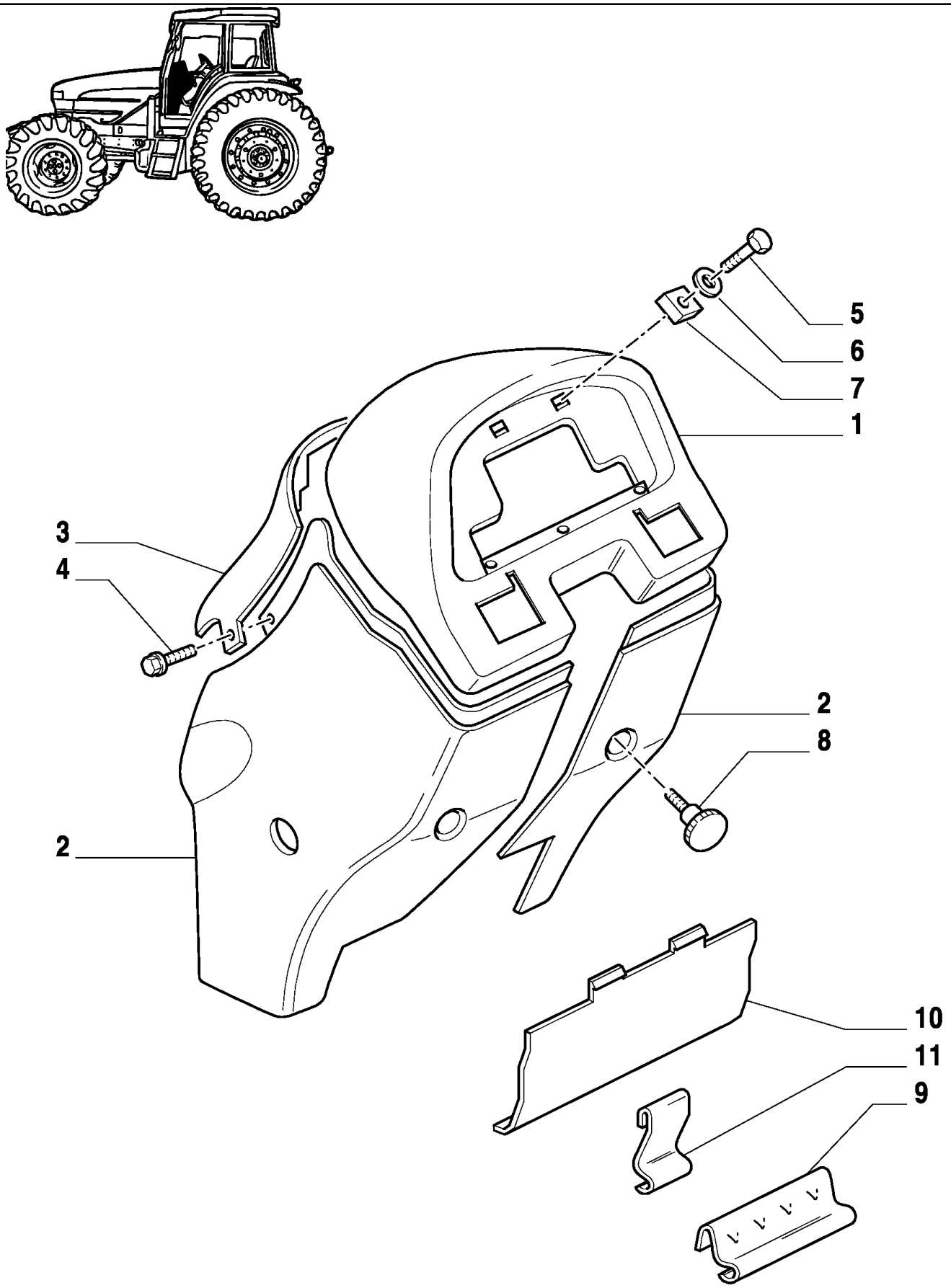

MXM180 TRATOR CASE IH (APÓS O N/S HCC0030000) (BRASIL)

1.93.5(01) REVESTIMENTO DO PAINEL DIANTEIRO

Ref	Numero de Peça	Qtd	Descrição
1	82027674	1	PAINEL DE INSTRUMENTOS,
2	82027678	1	PAINEL, RH
2	82027679	1	PAINEL, LH
3	82027675	1	PAINEL,
4	83929012	2	PARAFUSO,
5	10902221	6	PARAFUSO, Hex, M6 x 16, 8.8,
6	12647601	4	ARRUELA PLANA, M6 x 16 x 2,
7	83929522	3	PORCA,
8	82000463	4	MANÍPULO, M6 x 15, Male Thread
9	82010681	1	FIXADOR,
10	82007688	1	TAMPA,
11	81869560	1	FIXADOR,

1.93.6(01) CABINE - ESPELHO RETROVISOR - QUEBRA SOL - SUPORTE DA PLACA

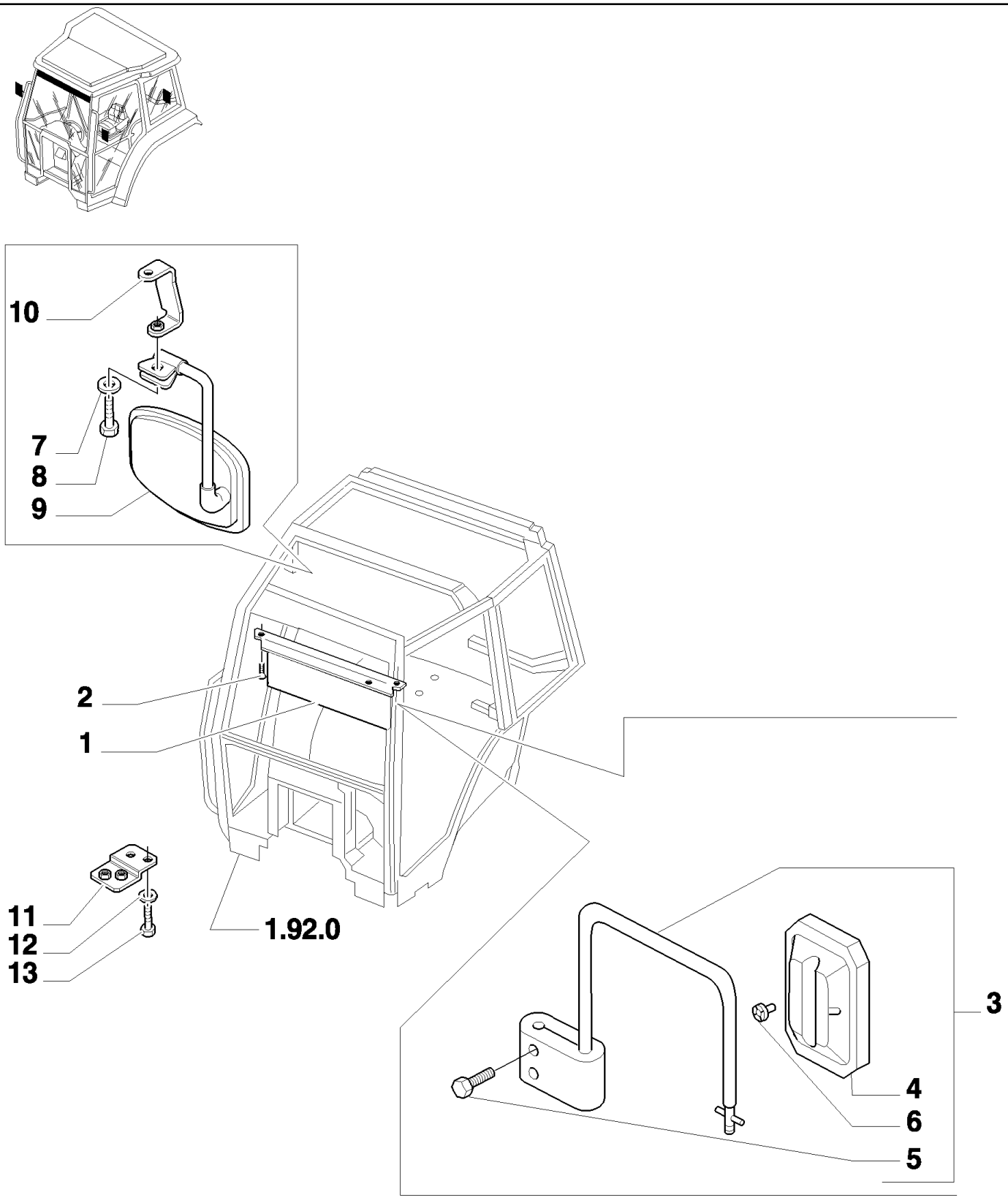

MXM180 TRATOR CASE IH (APÓS O N/S HCC0030000) (BRASIL)

1.93.6(01) CABINE - ESPELHO RETROVISOR - QUEBRA SOL - SUPORTE DA PLACA

Ref	Numero de Peça	Qtd	Descrição
1	5176441	1	PARA-SOL,
2	13272617	4	PARAFUSO, Cross Pan Hd, M4 x 25,
3	5194627	1	ESPELHO RETROVISOR, RH
3	5194625	1	ESPELHO RETROVISOR, LH
4	5165333	2	ESPELHO RETROVISOR,
5	5150118	4	PARAFUSO,
6	5156333	2	ANILHA DE ENCOSTO,
7	12647607	1	ARRUELA PLANA,
8	16050627	1	PARAFUSO, Hex, M6 x 30, 8.8, Full Thd,
9	82007377	1	ESPELHO RETROVISOR TELESC,
10	47125133	1	SUPORTE,
11	47123906	1	SUPORTE, RH
11	47123913	1	SUPORTE, LH
12	12647704	8	ARRUELA PLANA, M6 x 21 x 1,
13	13276117	8	PARAFUSO, Cross Pan Hd, M6 x 14,

MXM180 TRATOR CASE IH (APÓS O N/S HCC0030000) (BRASIL)

1.94.0(01) CABINE COM ABERTURA - CABINE, TETO, ABERTURA E REVESTIMENTO INTERNO

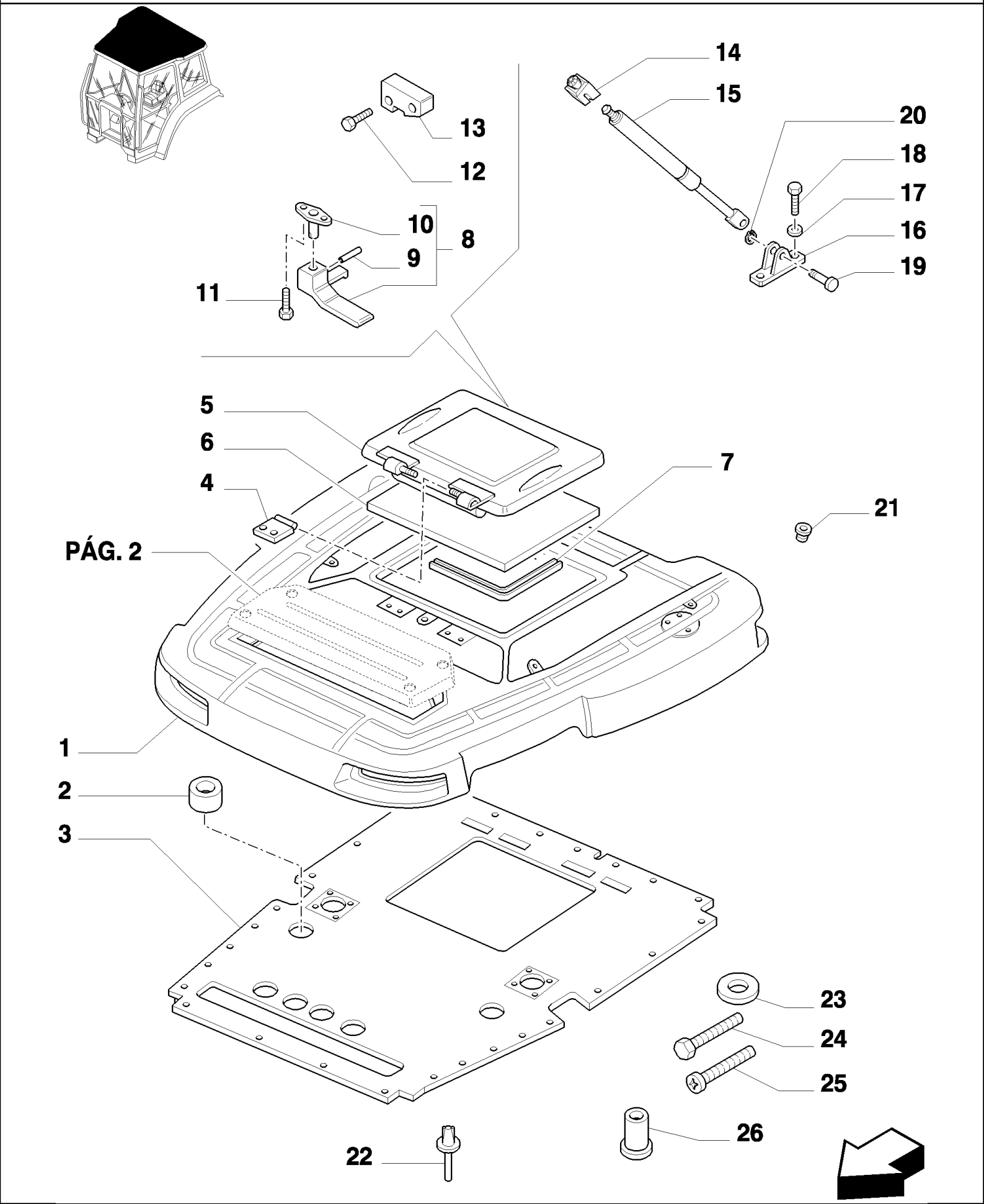

MXM180 TRATOR CASE IH (APÓS O N/S HCC0030000) (BRASIL)

1.94.0(01) CABINE COM ABERTURA - CABINE, TETO, ABERTURA E REVESTIMENTO INTERNO

Ref	Numero de Peça	Qtd	Descrição
1	47124330	1	TETO RÍGIDO,
2	5181352	2	ESPUMA ISOLANTE,
3	73402135	1	RESERVATÓRIO,
4	47124976	2	DOBRADIÇA,
5	47123901	1	JANELA (TAMPA),
6	73402136	1	RESERVATÓRIO,
7	5180143	1	JUNTA,
8	87658587	1	MANILHA,
9	14159970	1	PINO DE FIXAÇÃO, M2.5 x 20, Slotted,
10	5178206	1	PINO,
11	13299414	2	PARAFUSO, Pan Hd, M5 x 16, 5.8,
12	13301917	2	PARAFUSO, Phil Flat Hd, M6 x 30, 8.8,
13	5108537	1	TALÃO,
13	47123966	1	DISPOS. DE FECHAMENTO,
14	5108539	2	BLOCO,
15	82002925	2	COMPASSO,
16	82003514	2	SUPORTE,
17	14496501	4	ARRUELA PLANA, M8 x 16 x 1.6,
18	16043021	4	PARAFUSO, Hex, M8 x 12, 8.8, Full Thd,
19	5108541	2	PINO DE FIXAÇÃO,
20	11087776	6	ANEL-ELÁSTICO, M6,
21	16104111	8	CONTRA PORCA, M8 x 1.25, Cl 8,
22	5162852	43	BOTÃO DE IMPULSO,
23	5178211	12	ARRUELA PLANA, 8.5X30X2.5 MM
23	5178210	12	ARRUELA PLANA, 7X27X3 MM
23	12647004	8	ARRUELA PLANA, M8 x 25 x 2.5,
23	12643704	10	ARRUELA PLANA, M6 x 18 x 1.5,
24	16045424	2	PARAFUSO, Hex, M8 x 110, 8.8, M8X110 MM
24	16046324	6	PARAFUSO, M8X160 MM
25	13276117	6	PARAFUSO, Cross Pan Hd, M6 x 14,
26	47131686	10	BUCHA,

1.94.0(02) CABINE - TETO E COMPONENTES

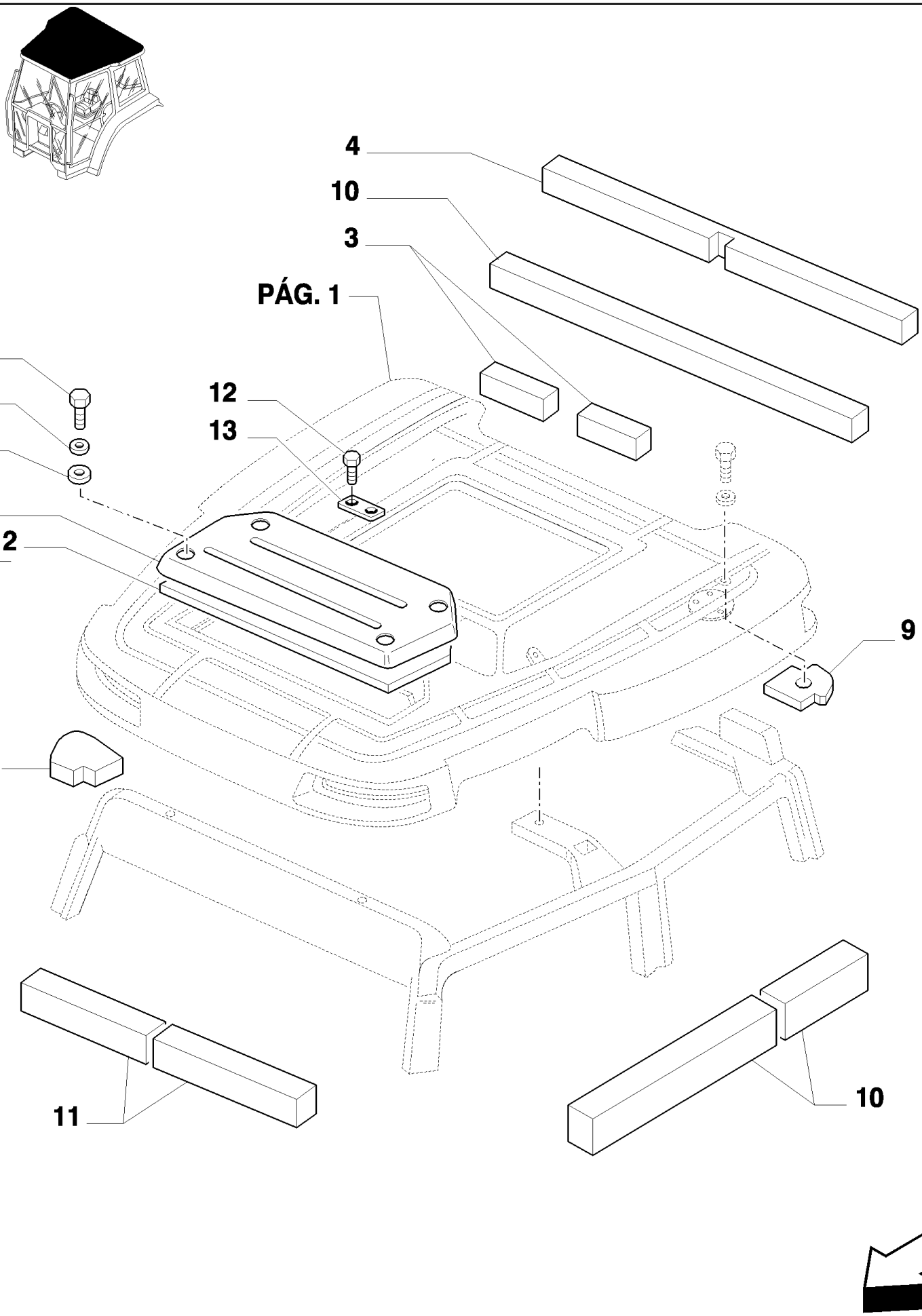

MXM180 TRATOR CASE IH (APÓS O N/S HCC0030000) (BRASIL)

1.94.0(02) CABINE - TETO E COMPONENTES

Ref	Numero de Peça	Qtd	Descrição
1	47124468	1	ALÇAPÃO,
2	5175456	1	JUNTA,
3	5192084	1	ANEL DE VEDACAO,
4	87528953	1	JUNTA, REAR
5	5177577	4	ARRUELA PLANA,
6	12647704	4	ARRUELA PLANA, M6 x 21 x 1,
7	10903221	4	PARAFUSO, Hex, M6 x 40, 8.8,
8	87528956	2	RH
8	87528998	2	LH
9	87528990	1	RH
9	87528957	1	LH
10	87528955	2	LATERAL
11	47125397	1	JUNTA ADESIVA,
12	13276117	4	PARAFUSO, Cross Pan Hd, M6 x 14,
13	5177435	2	JUNTA,

1.94.0(03) CABINE - TETO E COMPONENTES

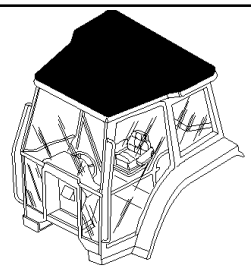

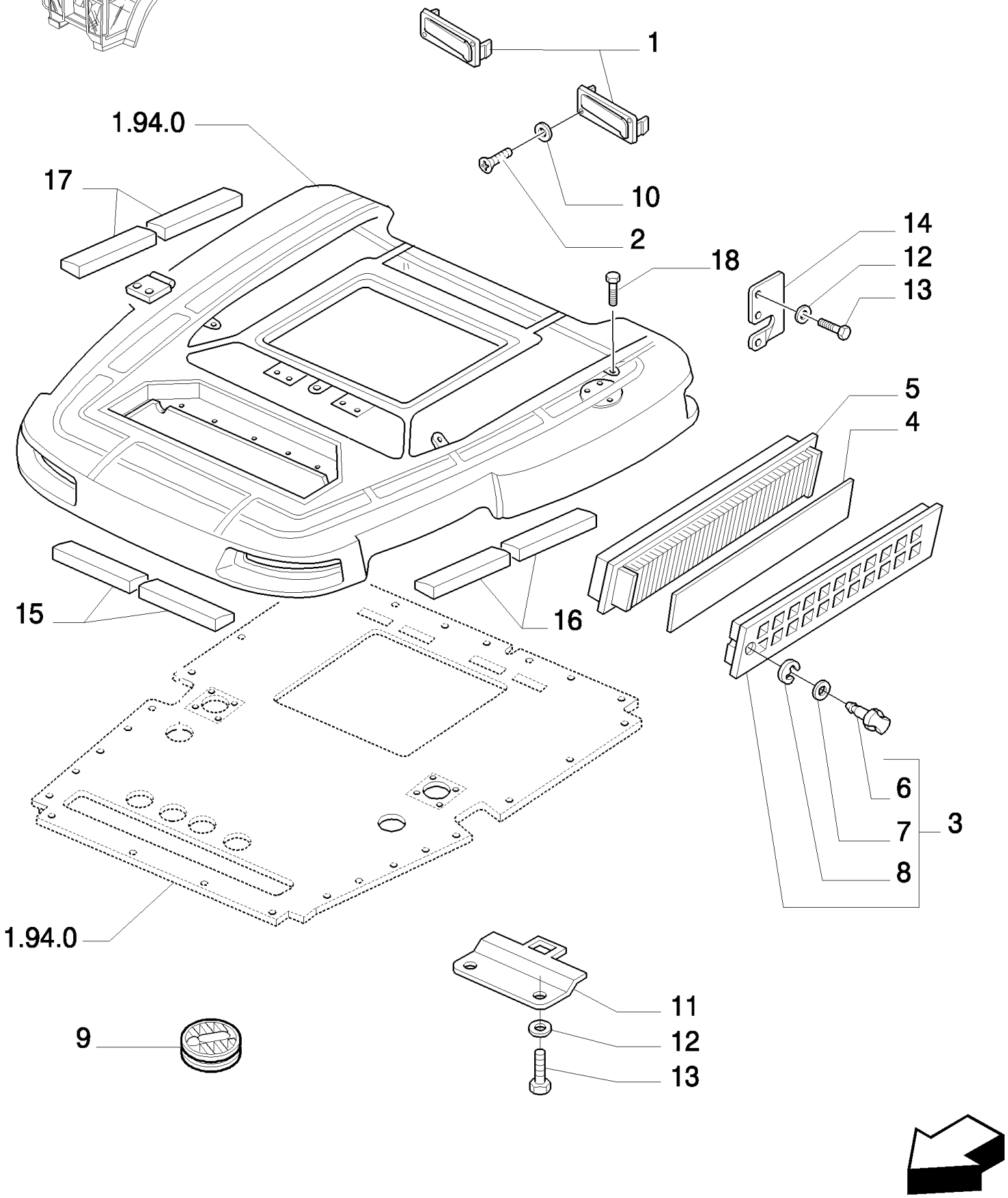

MXM180 TRATOR CASE IH (APÓS O N/S HCC0030000) (BRASIL)

1.94.0(03) CABINE - TETO E COMPONENTES

Ref	Numero de Peça	Qtd	Descrição
1	82007656	2	DIFUSOR,
2	15909401	8	PARAFUSO, Cross Oval Hd, M3.5 x 19,
3	82000605	2	RECIPIENTE,
4	83994694	2	FILTRO DE AR,
5	73402760	2	FILTRO, CABINA, , National Cab
6	5155778	2	MANÍPULO,
7	10519604	1	ARRUELA PLANA, M8 x 17 x 2,
8	11087776	2	ANEL-ELÁSTICO, M6,
9	83994728	6	RESPIRO,
10	12642804	8	ARRUELA PLANA, M4 x 12 x 1,
11	82003520	2	SUPORTE,
12	10519407	10	ARRUELA PLANA, M6 x 11.95 x 1.6,
13	13276117	8	PARAFUSO, Cross Pan Hd, M6 x 14,
14	47123941	1	SUPORTE, RH Air Filter
14	47123942	1	SUPORTE, LH Air Filter
15	82004371	4	ANEL DE VEDACAO,
15	82004372	1	JUNTA,
15	82007728	4	JUNTA ADESIVA,
15	87566189	1	JUNTAS,
16	87566193	1	JUNTAS,
17	87566194	1	JUNTAS,
18	87639786	5	PARAFUSO,

MXM180 TRATOR CASE IH (APÓS O N/S HCC0030000) (BRASIL)

1.94.0(04) CABINE - TETO

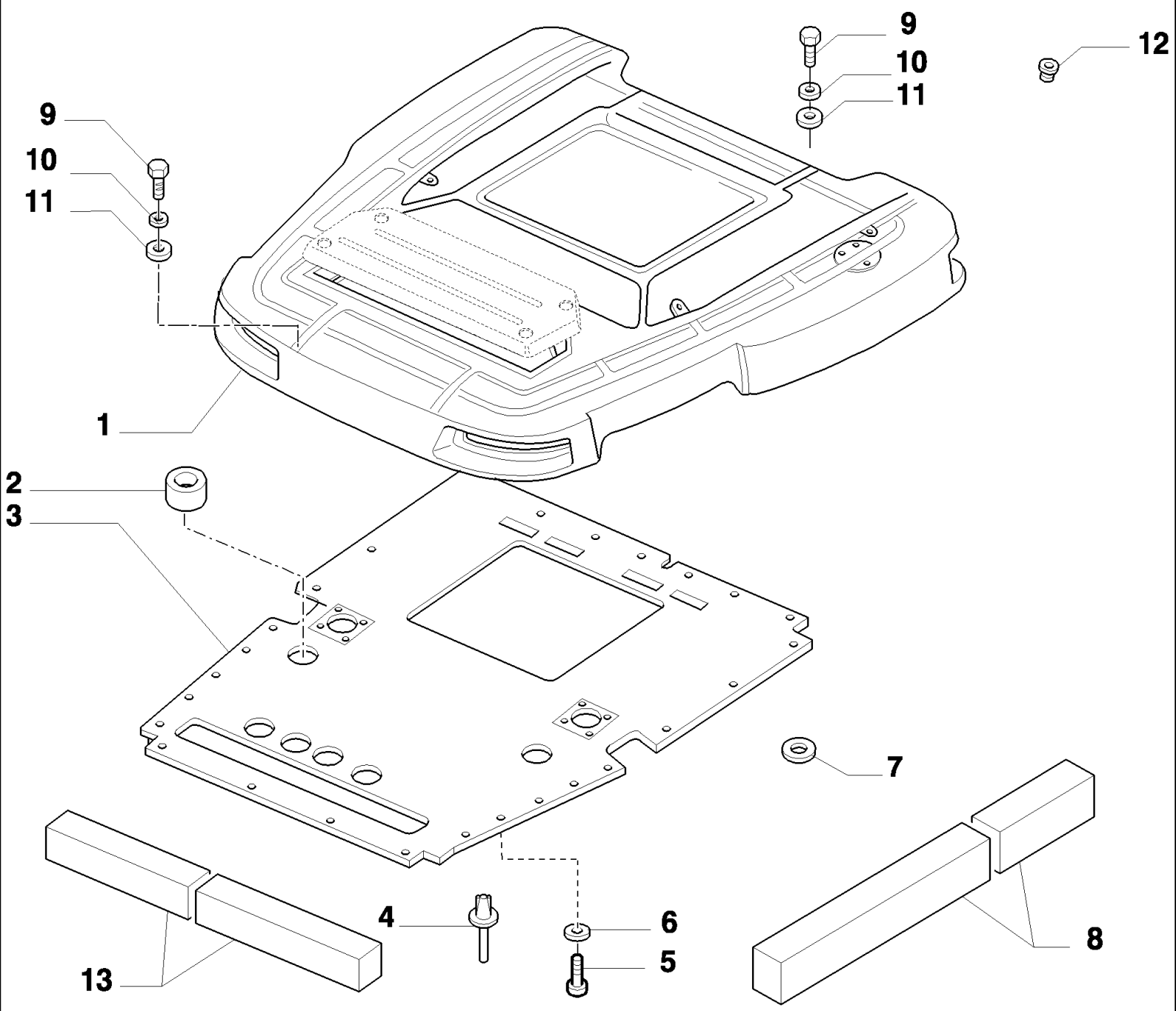

MXM180 TRATOR CASE IH (APÓS O N/S HCC0030000) (BRASIL)

1.94.0(04) CABINE - TETO

Ref	Numero de Peça	Qtd	Descrição
1	87524987	1	TETO, ROOF
2	73402135	2	RESERVATÓRIO, INSULATION, ELECTRIC
3	73402135	1	RESERVATÓRIO,
4	5162852	43	BOTÃO DE IMPULSO,
5	81870066	26	PARAFUSO,
5	15901704	9	PARAFUSO,
5	15909401	9	PARAFUSO, Cross Oval Hd, M3.5 x 19,
6	12647604	26	ARRUELA PLANA, M6 x 16 x 2,
7	12647604	26	ARRUELA PLANA, M6 x 16 x 2,
7	12642804	9	ARRUELA PLANA, M4 x 12 x 1,
8	224636A1	2	DECALCOMANIA,
9	16044224	2	PARAFUSO, Hex, M8 x 50, 8.8,
9	16044624	2	PARAFUSO, Hex, M8 x 70, 8.8,
9	16044924	5	PARAFUSO, Hex, M8 x 85, 8.8,
10	5178211	9	ARRUELA PLANA,
11	87679409	9	JUNTAS,
12	9833239	8	PORCA,
13	82025862	1	DECALCOMANIA, 28x28mm

MXM180 TRATOR CASE IH (APÓS O N/S HCC0030000) (BRASIL)

1.94.0(05) CABINE - TETO

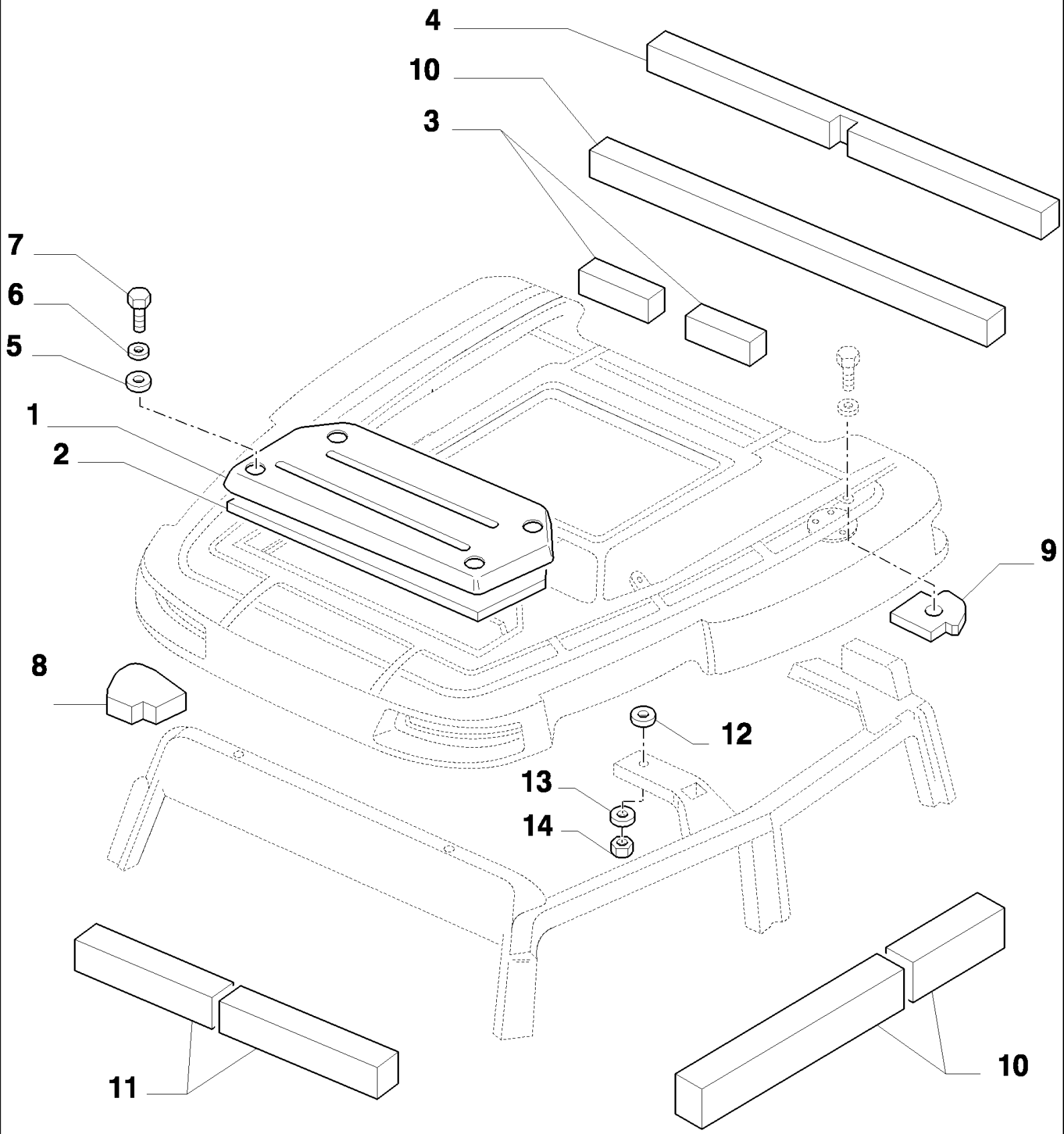

MXM180 TRATOR CASE IH (APÓS O N/S HCC0030000) (BRASIL)

1.94.0(05) CABINE - TETO

Ref	Numero de Peça	Qtd	Descrição
1	5177549	1	ALÇAPÃO, HATCH
2	5175456	1	JUNTA,
3	5192084	1	ANEL DE VEDACAO,
4	5192081	1	ANEL DE VEDACAO,
5	5177577	4	ARRUELA PLANA,
6	12647704	4	ARRUELA PLANA, M6 x 21 x 1,
7	13276117	4	PARAFUSO, Cross Pan Hd, M6 x 14,
8	5192085	1	JUNTA ADESIVA, LH
8	5192086	1	JUNTA, RH
9	5192088	1	JUNTA, LH
9	5192087	1	JUNTA ADESIVA, RH
10	5192083	2	JUNTA ADESIVA,
11	5192082	1	JUNTA ADESIVA,
12	4986961	4	ARRUELA PLANA,
13	16104111	4	CONTRA PORCA, M8 x 1.25, Cl 8,
14	12647004	4	ARRUELA PLANA, M8 x 25 x 2.5,

MXM180 TRATOR CASE IH (APÓS O N/S HCC0030000) (BRASIL)

1.94.0(06) CABINE - FILTRO DE AR

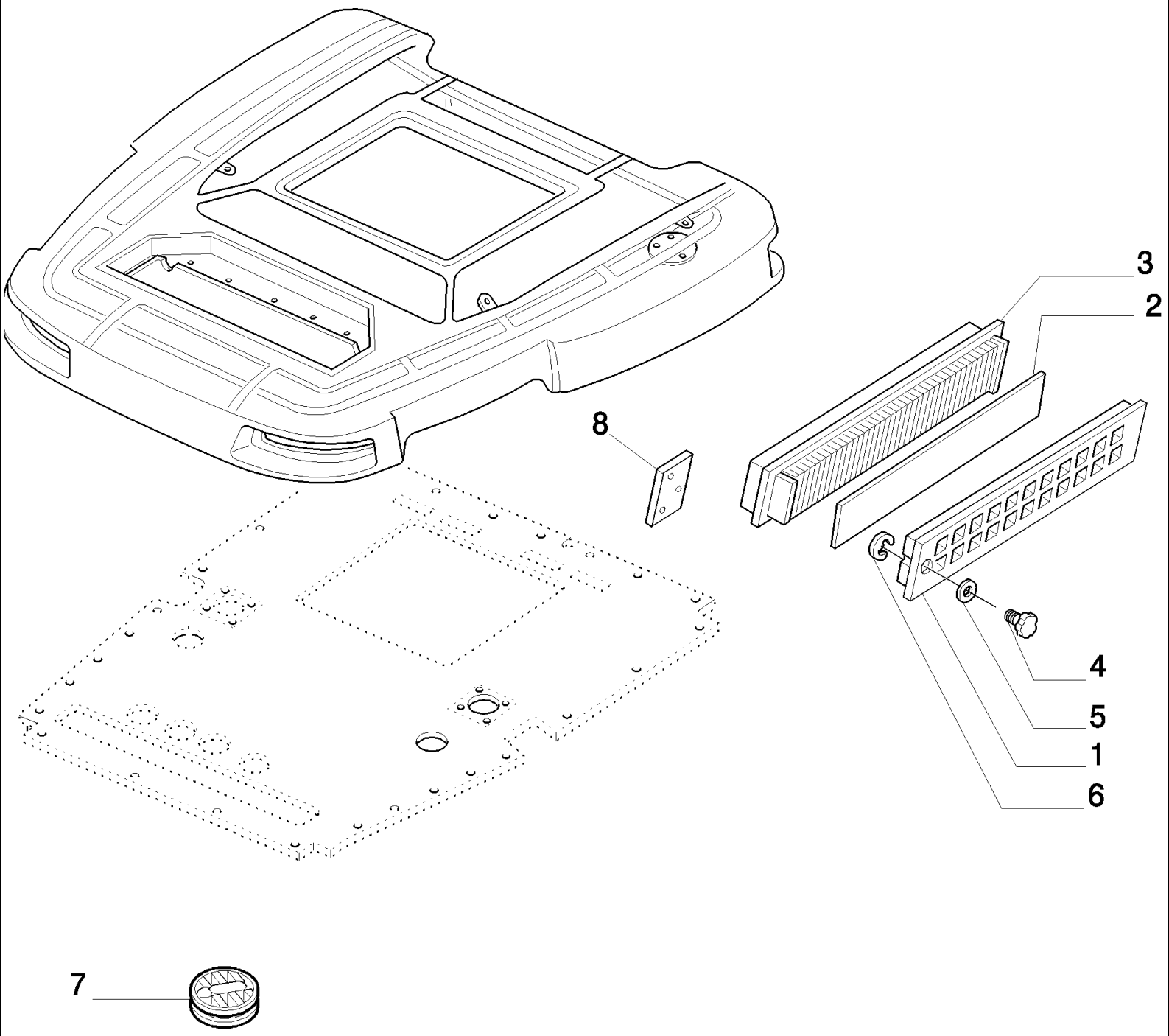

MXM180 TRATOR CASE IH (APÓS O N/S HCC0030000) (BRASIL)

1.94.0(06) CABINE - FILTRO DE AR

Ref	Numero de Peça	Qtd	Descrição
1	82000605	2	RECIPIENTE,
2	83994694	2	FILTRO DE AR,
3	87658718	2	ELEMENTO FILTRANTE, , Imported Cab
4	87680801	2	
5	10519604	1	ARRUELA PLANA, M8 x 17 x 2,
6	11087776	2	ANEL-ELÁSTICO, M6,
7	5108688	6	DIFUSOR,
8	82003520	2	SUPORTE,

MXM180 TRATOR CASE IH (APÓS O N/S HCC0030000) (BRASIL)

1.94.0(07) CABINE - TETO

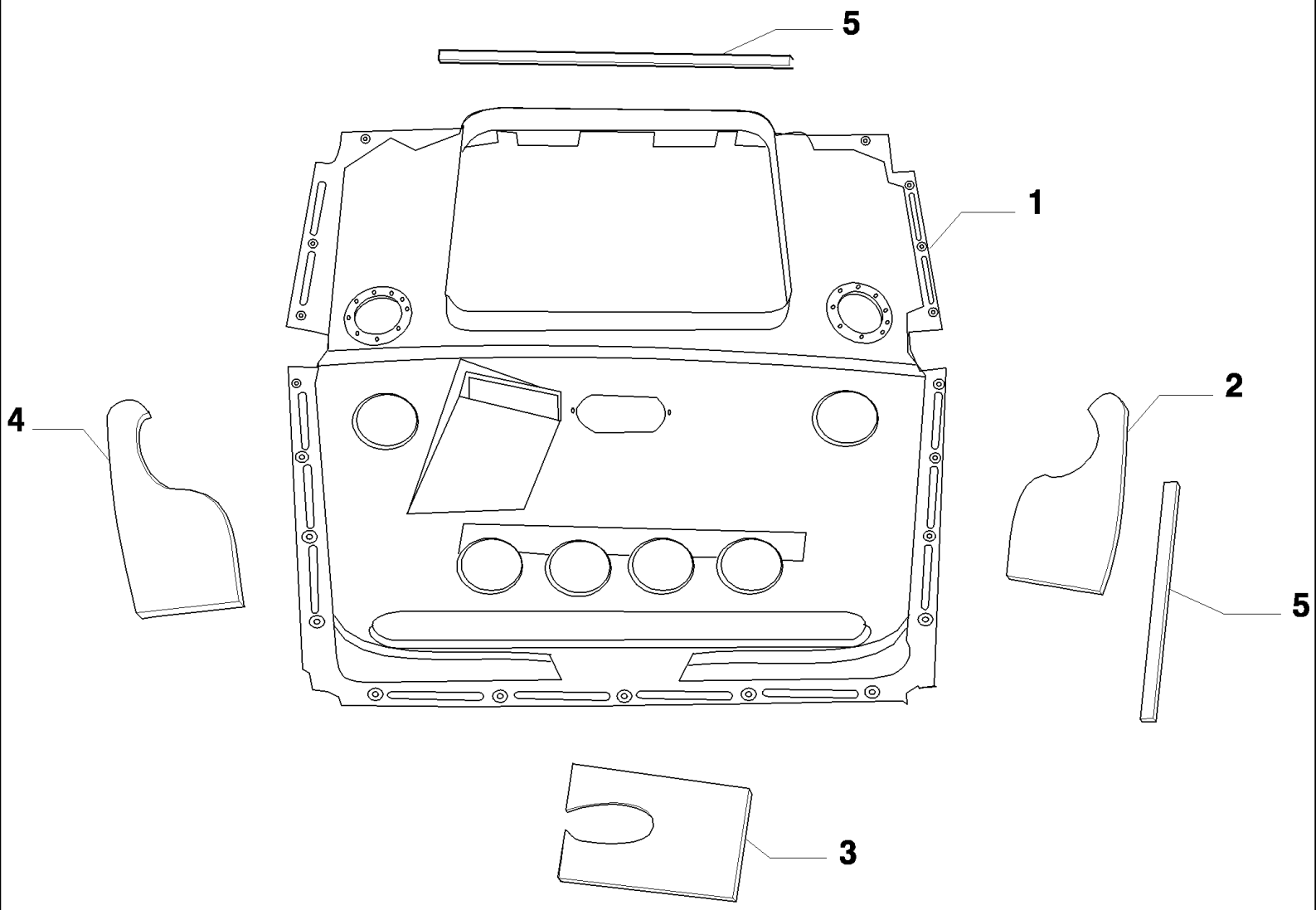

MXM180 TRATOR CASE IH (APÓS O N/S HCC0030000) (BRASIL)

1.94.0(07) CABINE - TETO

Ref	Numero de Peça	Qtd	Descrição
1	87519857	1	FILC, SOFT TRIM
2	87316061	1	ISOLANTE,
3	87316058	1	ISOLANTE,
4	87316060	1	ISOLANTE,
5	73402137	2	ANEL DE VEDACAO,

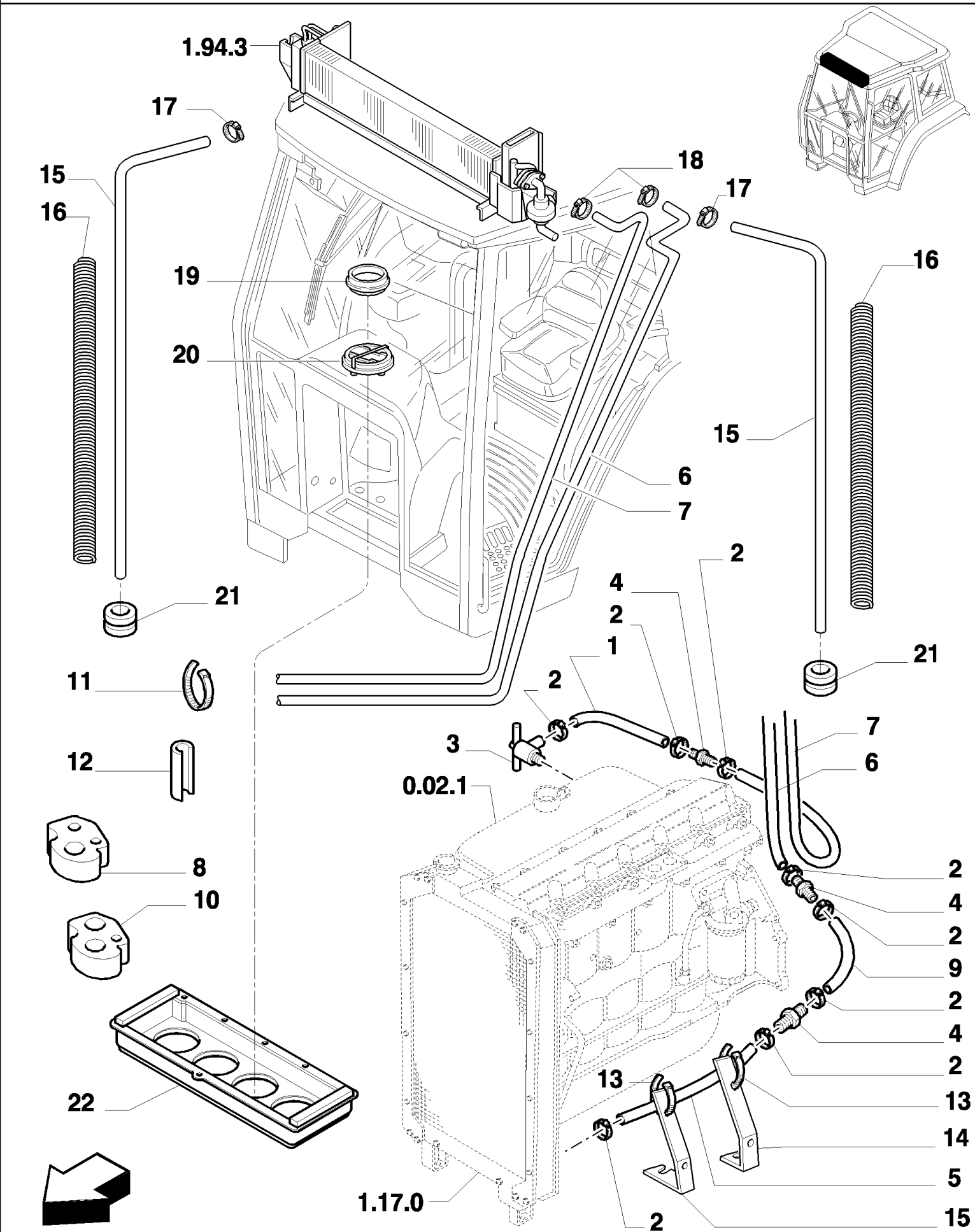
1.94.3
17
15
16
18
17
19
20
16
15
6
7
2
4
2
1
21
21
11
2
3
7
6
12
0.02.1
8
10
2
4
2
9
2
4
2
13
13
14
22
5
1.17.0
2
15

MXM180 TRATOR CASE IH (APÓS O N/S HCC0030000) (BRASIL)

1.94.2(01) AR CONDICIONADO

Ref	Numero de Peça	Qtd	Descrição
1	82000517	1	TUBO FLEXÍVEL,
2	82019905	8	BRACADEIRA MANGUEIRA,
3	83961305	1	VALVULA DE PARADA,
4	83954537	3	CONEXAO,
5	82000518	1	TUBO FLEXÍVEL,
6	5175646	1	TUBO FLEXÍVEL,
7	5175652	1	TUBO FLEXÍVEL,
8	82001903	1	ESPUMA ISOLANTE,
9	73401237	1	LUVA DE ACOPLAMENTO,
10	82001902	1	ESPUMA ISOLANTE,
11	81844383	1	TIRA DE CABO,
12	82015330	1	PÁRA-CHOQUE, , BSN 34547
13	82001041	2	TIRA DE CABO, .190" x 7",
14	82003023	1	SUPORTE,
15	5186745	2	TUBO FLEXÍVEL,
16	5186521	2	MOLA,
17	10187090	2	BRACADEIRA MANGUEIRA,
18	13423777	4	BRACADEIRA MANGUEIRA,
19	5108700	6	ANEL VEDADOR,
20	5108688	6	DIFUSOR,
21	81844483	2	CASQUILHO ISOLADOR,
22	47124314	1	RESERVATÓRIO,

1.94.2(02) AR CONDICIONADO - TUBOS E CABOS ELÉTRICOS

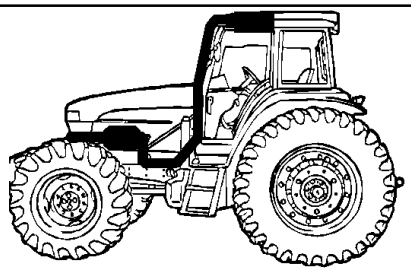

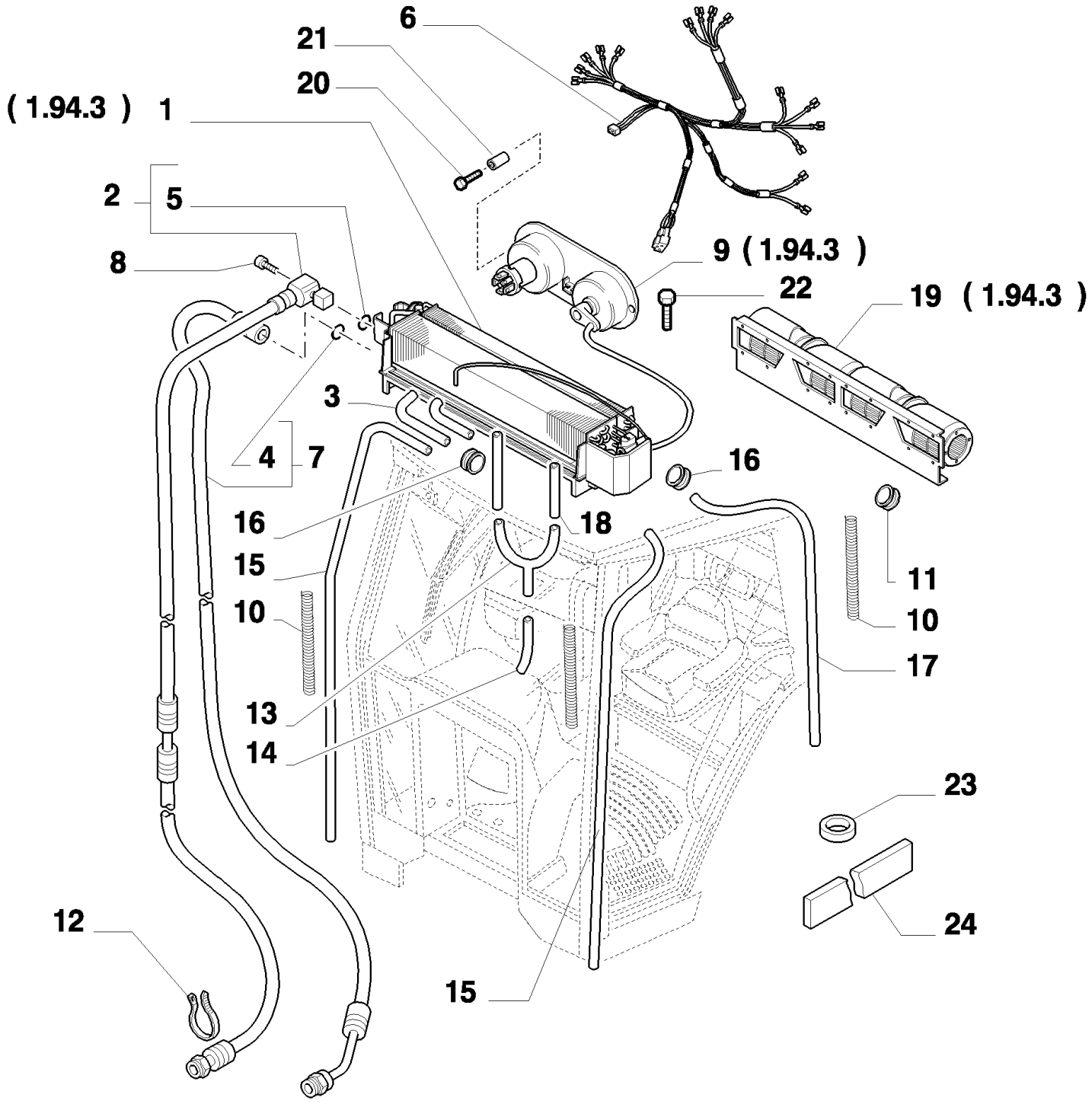

MXM180 TRATOR CASE IH (APÓS O N/S HCC0030000) (BRASIL)

1.94.2(02) AR CONDICIONADO - TUBOS E CABOS ELÉTRICOS

Ref	Numero de Peça	Qtd	Descrição
1	5191733	1	AR CONDICIONADO,
2	73401012	1	MANGUEIRA,
3	5190426	1	TUBO,
4	82007847	1	ANEL "O",
5	82007848	1	ANEL "O",
6	73402497	1	CHICOTE DE FIOS,
7	73401013	1	LUVA DE ACOPLAMENTO,
8	14432224	2	PARAFUSO, Hex Soc Hd, M6 x 22, 8.8,
9	47126949	1	PAINEL DE CONTROLE,
10	5186521	4	MOLA,
11	10397480	2	CASQUILHO ISOLADOR,
12	5112712	4	COLAR, M4.8 x 283,
13	5186511	1	CONEXÃO,
14	5186748	1	TUBO FLEXÍVEL,
15	73402141	2	MANGUEIRA,
16	10186990	2	COLAR,
16	10187090	2	BRACADEIRA MANGUEIRA,
17	5186745	1	TUBO FLEXÍVEL,
18	5190428	1	TUBO FLEXÍVEL,
19	82002761	1	VENTILADOR,
20	260-16512	2	PARAFUSO, Cross Pan Hd, #10 x 3/4",
21	14115780	2	BLOCO,
22	10445821	4	PARAFUSO, Hex, M4 x 8, 8.8, Full Thd,
23	5190097	2	ISOLANTE,
24	5190525	1	TIRA,

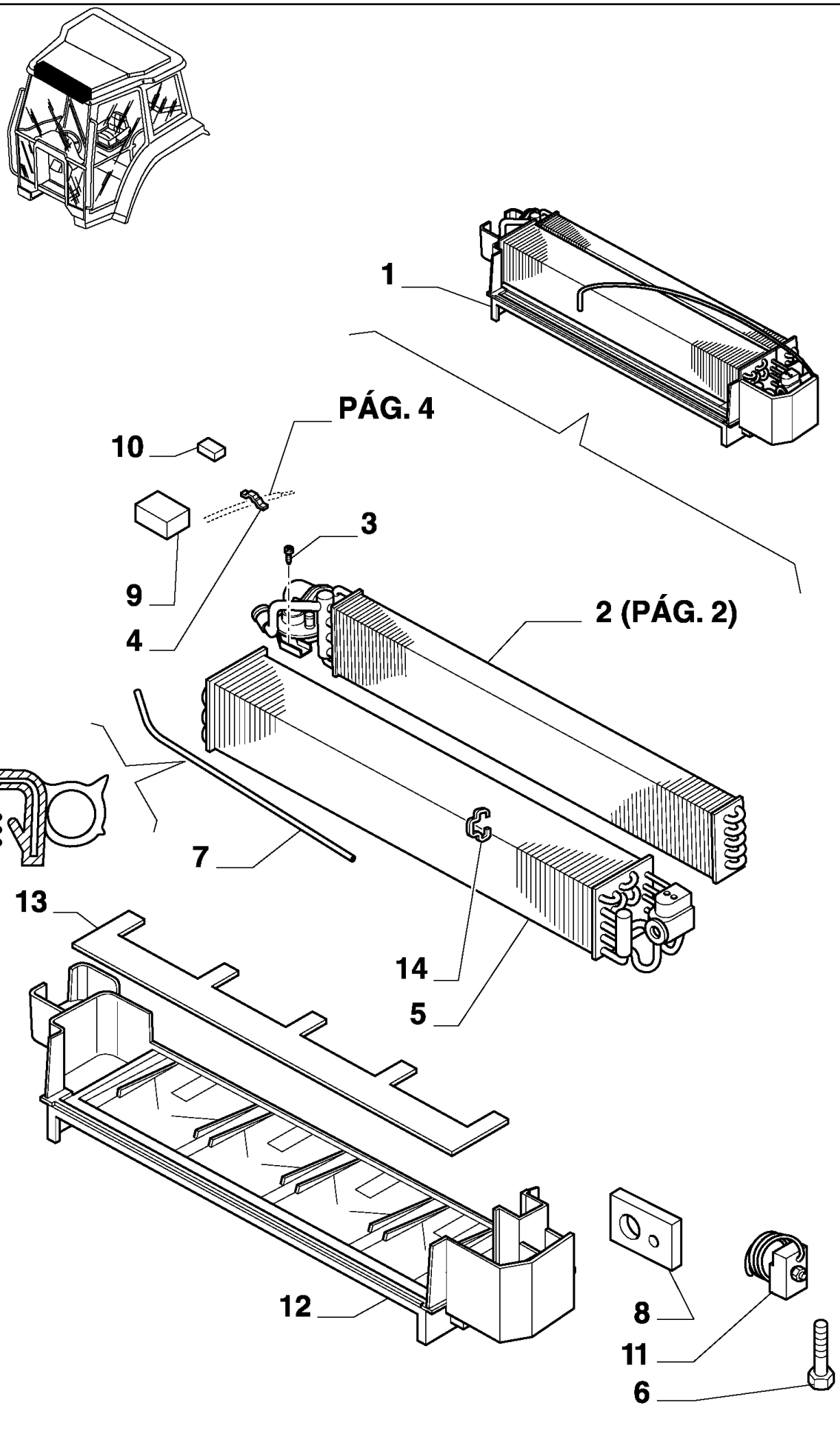
1
PÁG. 4
10
3
9
4
2 (PÁG. 2)
7
13
14
5
12
8
11
6

MXM180 TRATOR CASE IH (APÓS O N/S HCC0030000) (BRASIL)

1.94.3(01) CABINE - AR CONDICIONADO

Ref	Numero de Peça	Qtd	Descrição
1	5191733	1	AR CONDICIONADO,
2	5194737	1	AQUECEDOR,
3	17670101	1	PARAFUSO,
4	5194738	1	MOLA DE FIXAÇÃO,
5	5194744	1	EVAPORADOR,
6	10902024	1	PARAFUSO, Hex, M6 x 12, 8.8, Full Thd,
7	5194740	1	ANEL DE VEDACAO,
8	5194746	1	ANEL DE VEDACAO,
9	5190413	1	ANEL DE VEDACAO,
10	5190412	1	ANEL DE VEDACAO,
11	5191734	1	TERMOSTATO, , BSN 312267
11	47131282	1	TERMOSTATO, , ASN 312268
12	5194742	1	ALOJAMENTO,
13	5194743	1	PLACA,
14	5197738	1	MOLA DE FIXAÇÃO,

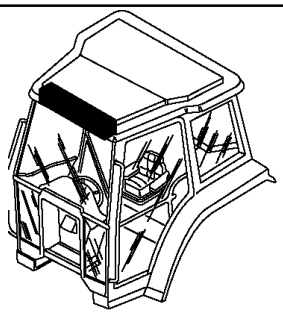

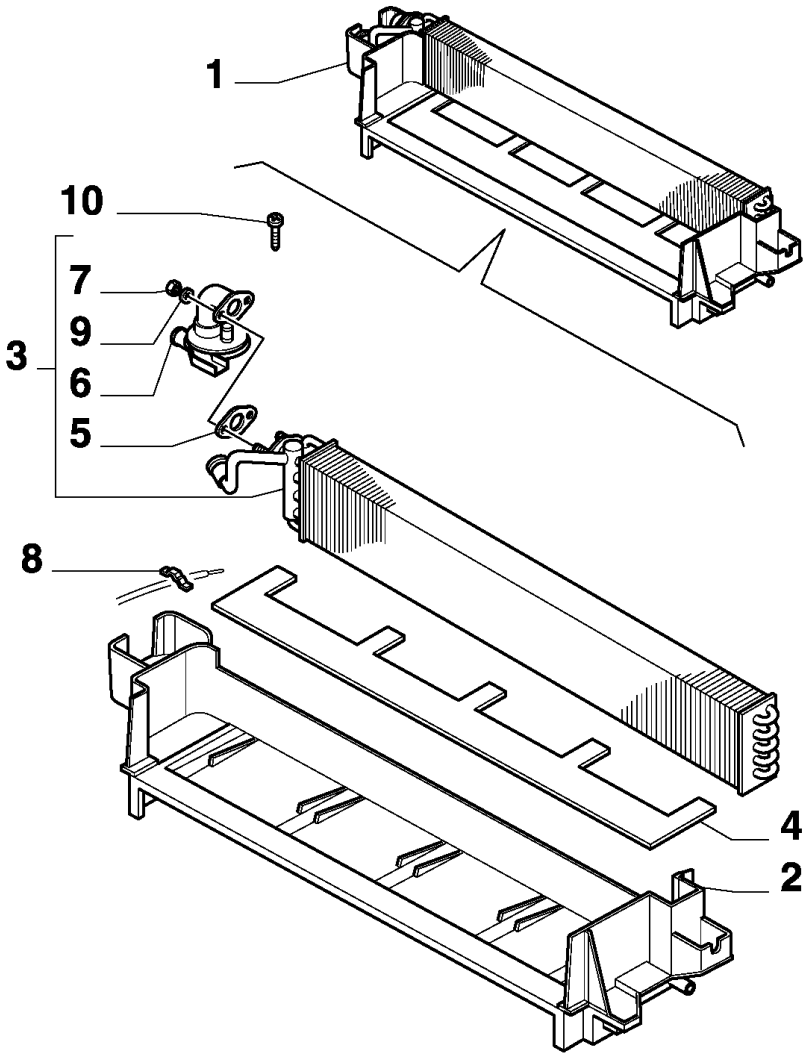
1
10
7
9
3
6
5
8
4
2

MXM180 TRATOR CASE IH (APÓS O N/S HCC0030000) (BRASIL)

1.94.3(02) CABINE - CALEFAÇÃO

Ref	Numero de Peça	Qtd	Descrição
1	47126948	1	AR CONDICIONADO,
2	5178591	1	CAIXA/CARCAÇA,
3	5182424	1	MASSA RADIANTE,
4	82004713	1	PAREDE,
5	9966192	1	JUNTA,
6	82008282	1	VALVULA,
8	5192097	1	MOLA,
9	12608371	2	ARRUELA-TRAVA,
10	16083501	1	PARAFUSO, Pan Hd, M4 x 12,
7	15896221	2	PORCA, M6, Cl 10,

1.94.3(03) CABINE - VENTILADOR

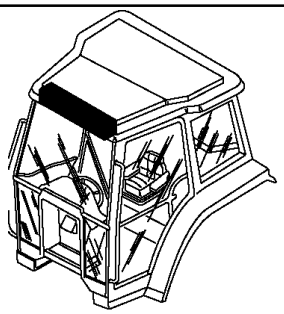

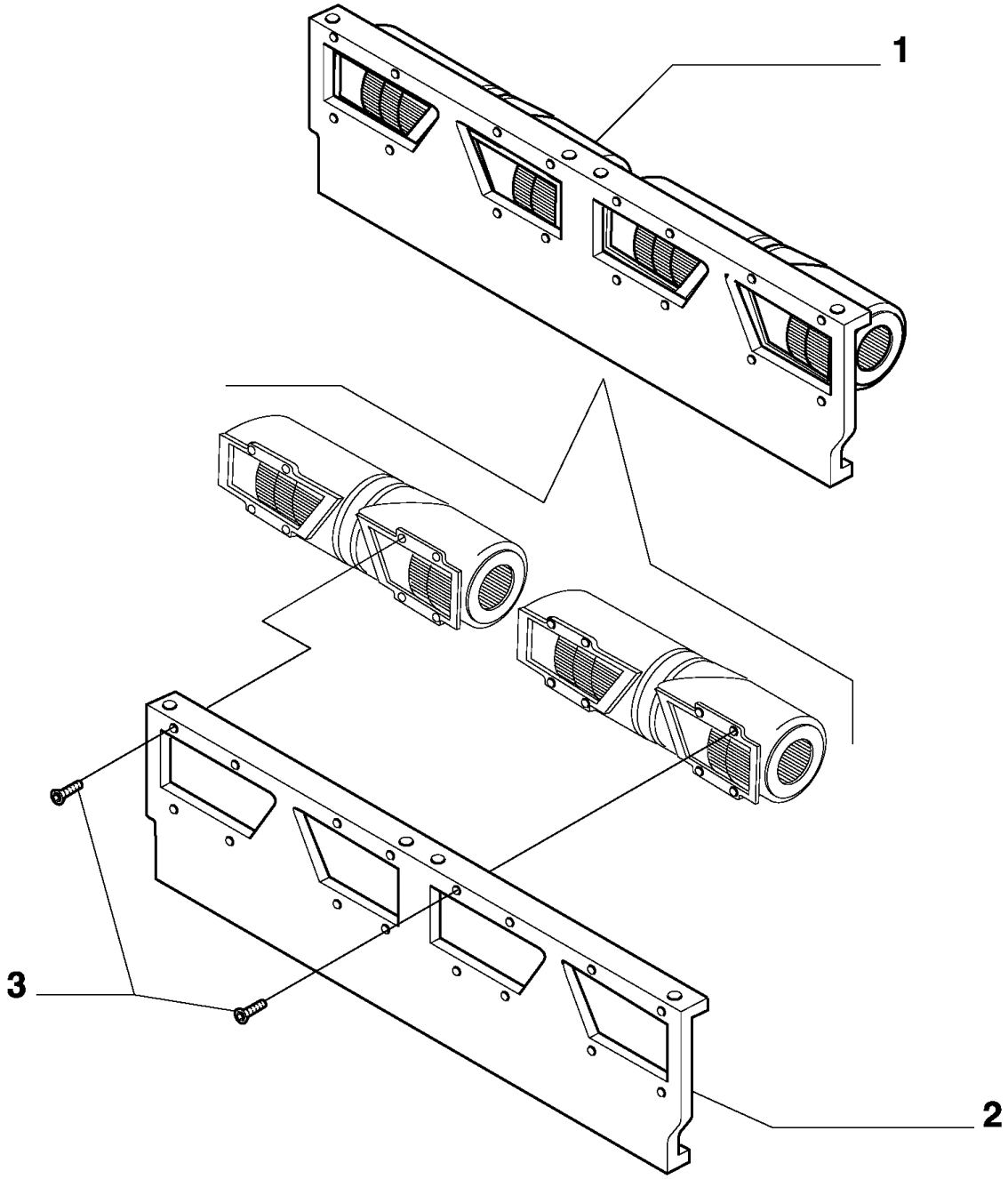

MXM180 TRATOR CASE IH (APÓS O N/S HCC0030000) (BRASIL)

1.94.3(03) CABINE - VENTILADOR

Ref	Numero de Peça	Qtd	Descrição
1	82002761	1	VENTILADOR,
2	82003755	1	PLACA,
3	17670101	16	PARAFUSO,

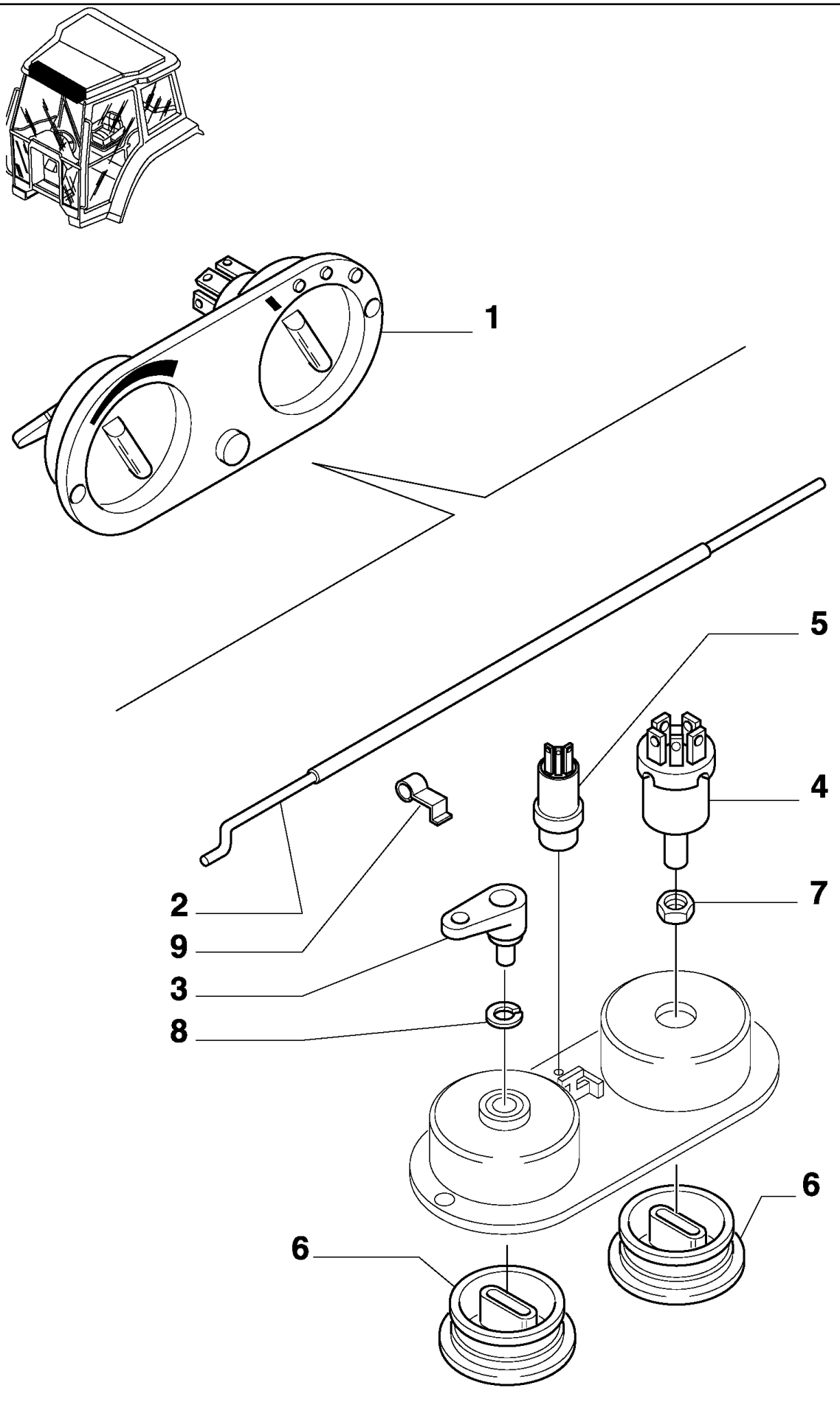
1
5
4
7
2
9
3
8
6
6

MXM180 TRATOR CASE IH (APÓS O N/S HCC0030000) (BRASIL)

1.94.3(04) CABINE - AR CONDICIONADO - COMANDO

Ref	Numero de Peça	Qtd	Descrição
1	5178595	1	PAINEL DE CONTROLE,
2	5178589	1	CABO,
3	82002777	1	ALAVANCA,
4	9966238	1	INTERRUPTOR,
5	5189486	1	INTERRUPTOR, , BSN 312.267
5	47131258	1	MANÍPULO, , ASN 312.268
6	85817568	2	MANÍPULO,
7	9966239	1	PORCA,
8	9966241	1	ARRUELA-TRAVA,
9	5192097	1	MOLA,

1.95.0(01) PEDAL DE FREIO

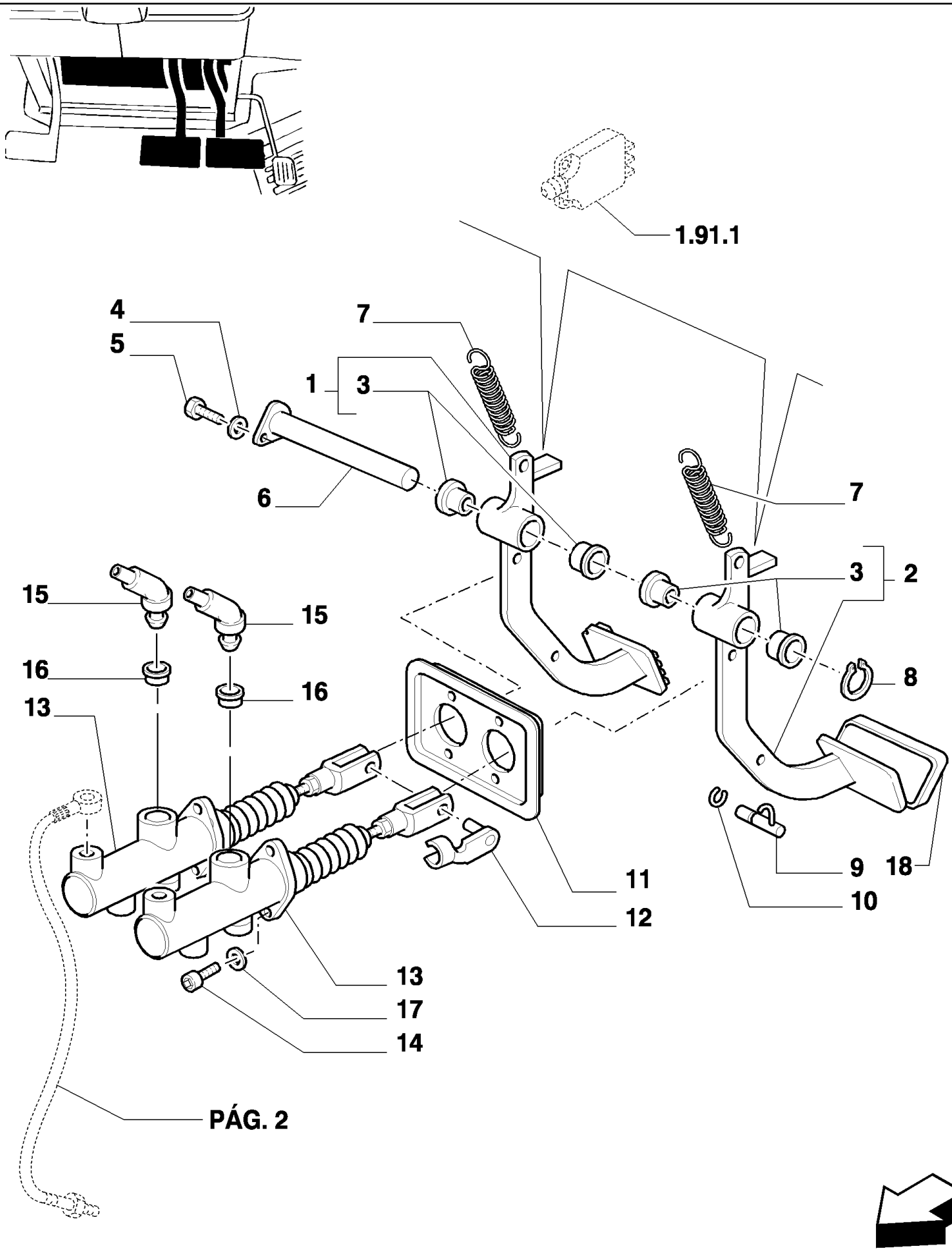

MXM180 TRATOR CASE IH (APÓS O N/S HCC0030000) (BRASIL)

1.95.0(01) PEDAL DE FREIO

Ref	Numero de Peça	Qtd	Descrição
1	82009089	1	PEDAL, RH
2	82009091	1	PEDAL, LH
3	5155548	4	BUCHA,
4	10615479	1	ARRUELA-TRAVA, Ext Tooth, M6, Serr,
5	10902021	1	PARAFUSO, Hex, M6 x 12, 8.8,
6	82030041	1	PINO,
7	5153180	2	MOLA,
8	83937363	1	ANEL,
9	5142152	1	PINO DE FIXAÇÃO,
10	11088171	1	ANEL, M11,
11	73402762	1	AMOSTRA (PLACA),
12	82012249	2	PINO,
13	87343615	2	CILINDRO MESTRE,
14	13632821	4	PARAFUSO,
15	82021082	2	CONEXÃO,
16	82021083	2	JUNTA,
17	10569379	4	ARRUELA-TRAVA, M8
18	82025747	2	COBERTURA BORRACHA PEDAL,

1.95.0(02) PEDAL DE FREIO

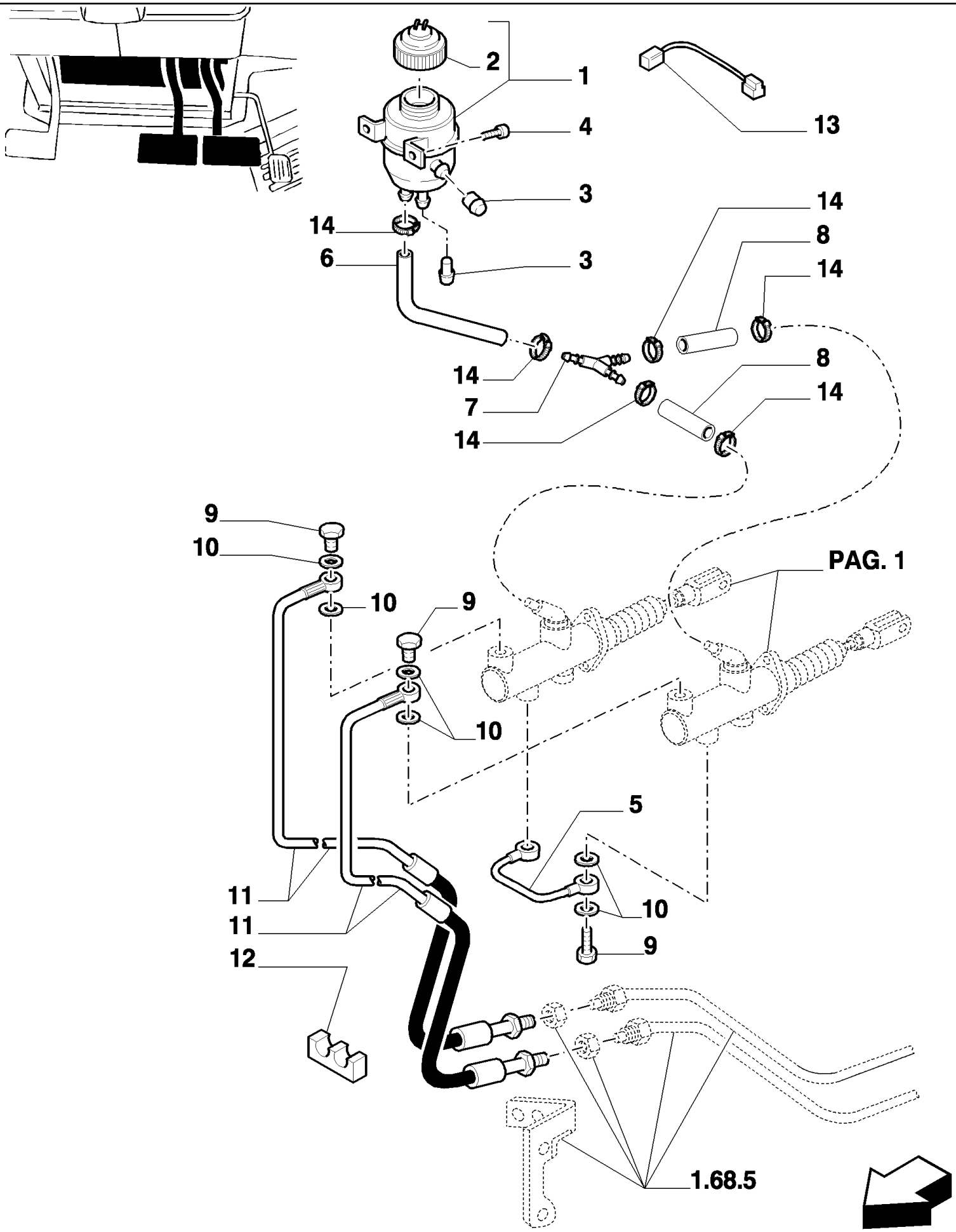

MXM180 TRATOR CASE IH (APÓS O N/S HCC0030000) (BRASIL)

1.95.0(02) PEDAL DE FREIO

Ref	Numero de Peça	Qtd	Descrição
1	82031429	1	RESERVATÓRIO,
2	82021428	1	
3	81871497	2	TAMPA,
4	82880748	2	PARAFUSO, Pan Hd, M6 x 2 x 14
5	5155701	1	TUBO,
6	82016566	1	MANGUEIRA,
7	82011330	1	CONEXAO,
8	82011329	2	TUBO FLEXÍVEL,
9	5155703	4	BANJO, M12 x 1.25 x 22
10	10298460	8	ARRUELA DE COBRE, M12.2 x 18 x 1.5, Copper,
11	82026263	2	TUBO DE FREIO,
12	81863753	1	FIXADOR,
13	82031836	1	CHICOTE DE FIOS,
14	81864605	6	BRACADEIRA MANGUEIRA,

1.95.1(01) FREIO DE ESTACIONAMENTO

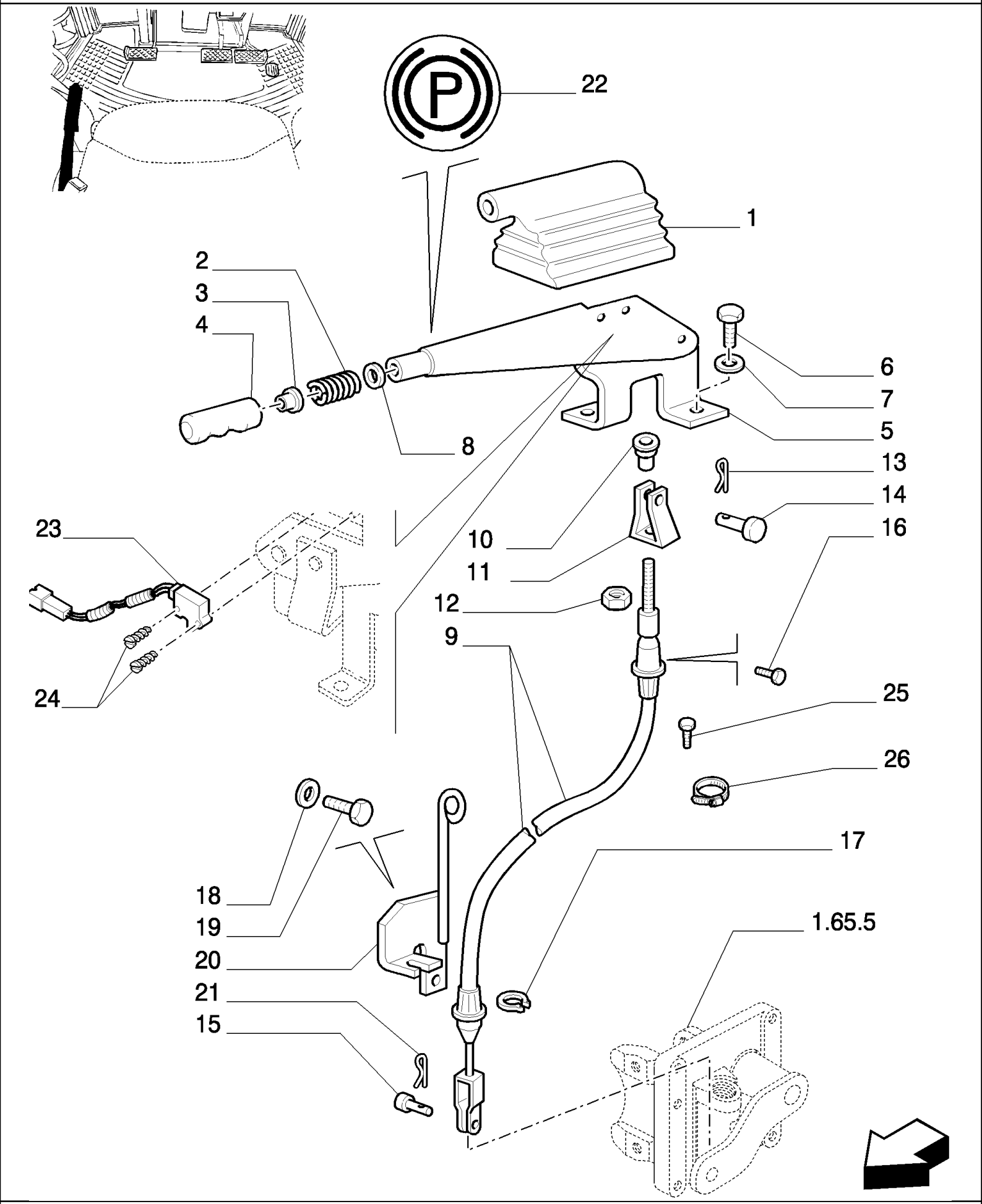

MXM180 TRATOR CASE IH (APÓS O N/S HCC0030000) (BRASIL)

1.95.1(01) FREIO DE ESTACIONAMENTO

Ref	Numero de Peça	Qtd	Descrição
1	81866095	1	CAPA,
2	81866091	1	MOLA,
3	81870377	1	BOTÃO,
4	81866090	1	EMPUNHADURA,
5	82006245	1	FREIO DE MÃO, (2-4, 8)
6	11106221	2	PARAFUSO, Hex, M10 x 25, 8.8, Full Thd,
7	14496601	2	ARRUELA PLANA, M10 x 20 x 2,
8	81866092	1	ARRUELA PLANA,
9	87531704	1	CABO,
10	82000974	1	PORCA,
11	82000975	1	GARFO,
12	16100811	1	PORCA, M8, Cl 8,
13	81813880	1	GRAMPO,
14	83902558	1	PINO,
15	10033411	1	PINO,
16	82007631	1	PARAFUSO,
17	11087374	2	ANEL-ELÁSTICO, M13,
18	82879352	2	ARRUELA PLANA,
19	15540421	2	PARAFUSO, Hex, M12 x 1.25 x 30, 8.8, Full Thd,
20	82019554	1	SUPORTE,
21	10766901	1	GRAMPO, M3.2 x 25,
22	82016114	1	DECALCOMANIA,
23	87364942	1	INTERRUPTOR DO FREIO DE ESTACIONAMENTO, Handbrake Warning, 5 wires
24	82007240	2	PARAFUSO,
25	87752092	1	PARAFUSO,
26	82001041	1	TIRA DE CABO, .190" x 7",

1.95.2(01) PEDAL DA EMBREAGEM

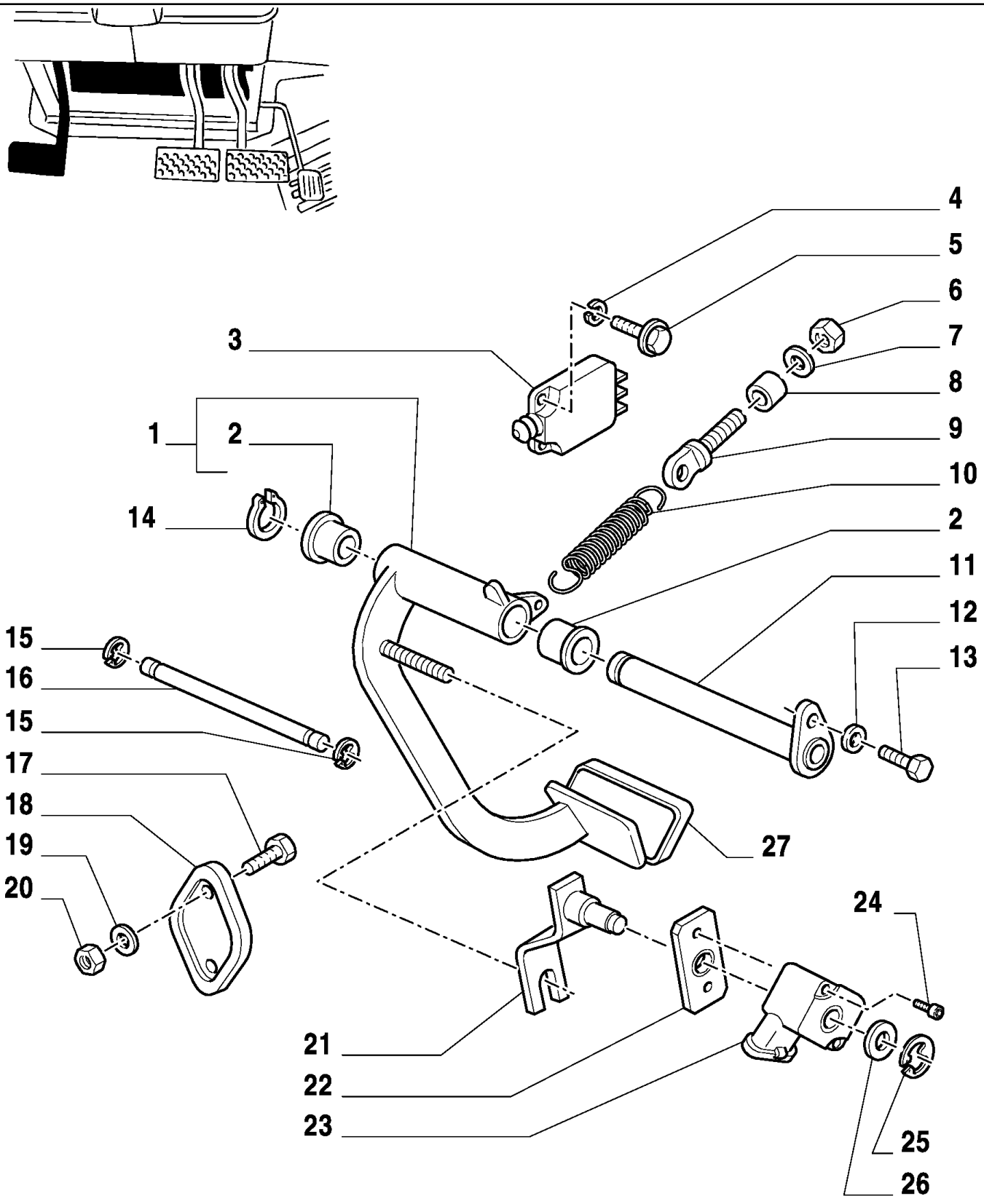

MXM180 TRATOR CASE IH (APÓS O N/S HCC0030000) (BRASIL)

1.95.2(01) PEDAL DA EMBREAGEM

Ref	Numero de Peça	Qtd	Descrição
1	82000797	1	PEDAL,
2	5155548	2	BUCHA,
3	82026949	1	INTERRUPTOR, Brake
4	83951876	2	ARRUELA PLANA,
5	83963569	2	PARAFUSO,
6	12164721	1	PORCA, M10 x 1.25, Cl 10,
7	10516874	1	ARRUELA-TRAVA, M10
8	5120607	1	ESPAÇADOR, M10 x 20 x 12
9	5121612	1	GANCHO,
10	82008879	1	MOLA,
11	82030041	1	PINO,
12	10615479	1	ARRUELA-TRAVA, Ext Tooth, M6, Serr,
13	10902021	1	PARAFUSO, Hex, M6 x 12, 8.8,
14	83937363	1	ANEL,
15	11087971	2	ANEL-ELÁSTICO, M8,
16	82000806	1	PINO,
17	16043421	2	PARAFUSO, Hex, M8 x 20, 8.8,
18	82000826	1	PRENDEDOR,
19	10516679	2	ARRUELA-TRAVA,
20	16100811	2	PORCA, M8, Cl 8,
21	82014694	1	ALAVANCA,
22	82015543	1	PLACA,
23	87559698	1	POTENCIÔMETRO, ROTARY POSITION SENSOR
24	15211621	2	PARAFUSO, Hex, M5 x 35, 8.8, Full Thd,
25	11087871	1	ANEL-ELÁSTICO, M7,
26	10519601	1	ARRUELA PLANA, M8 x 17 x 2,
27	82025747	1	COBERTURA BORRACHA PEDAL,

1.95.4(01) COMANDO DO ACELERADOR

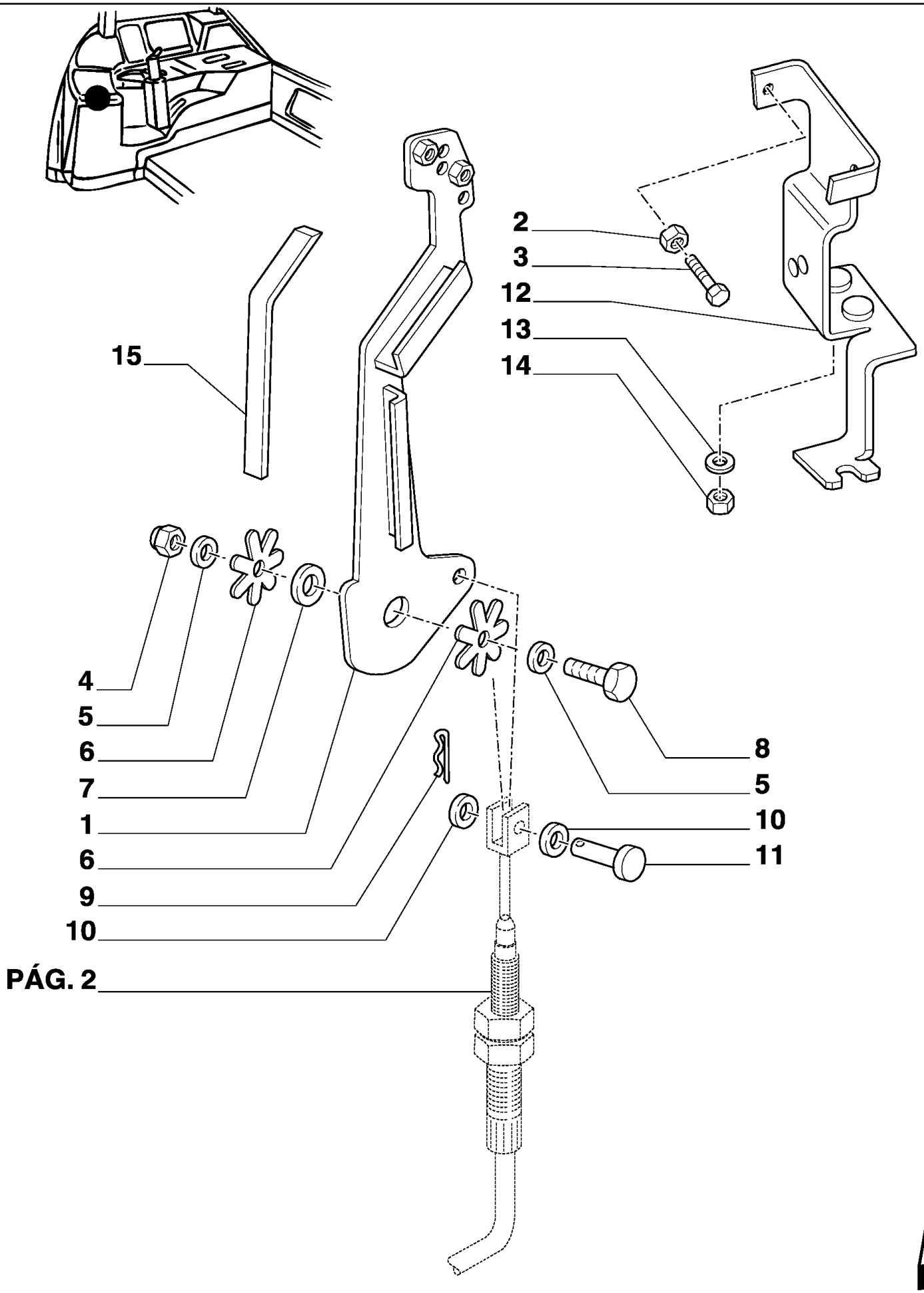

MXM180 TRATOR CASE IH (APÓS O N/S HCC0030000) (BRASIL)

1.95.4(01) COMANDO DO ACELERADOR

Ref	Numero de Peça	Qtd	Descrição
1	82030102	1	ALAVANCA,
2	11087971	1	ANEL-ELÁSTICO, M8,
3	82008879	1	MOLA,
4	83956501	1	PORCA,
5	14496704	2	ARRUELA PLANA,
6	83902973	2	ARRUELA PLANA,
7	83924272	1	DISCO,
8	11112821	1	PARAFUSO, Hex, M12 x 40, 8.8, Full Thd,
9	83947375	1	PINO,
10	14496401	2	ARRUELA-TRAVA, M6 x 12.5
11	83963082	1	CUPILHA,
12	82030101	1	SUPORTE,
13	14496501	1	ARRUELA PLANA, M8 x 16 x 1.6,
14	16100811	1	PORCA, M8, Cl 8,
15	73402081	1	ISOLANTE,

1.95.4(02) COMANDO DO ACELERADOR

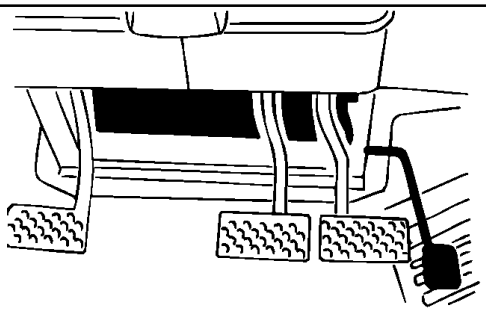

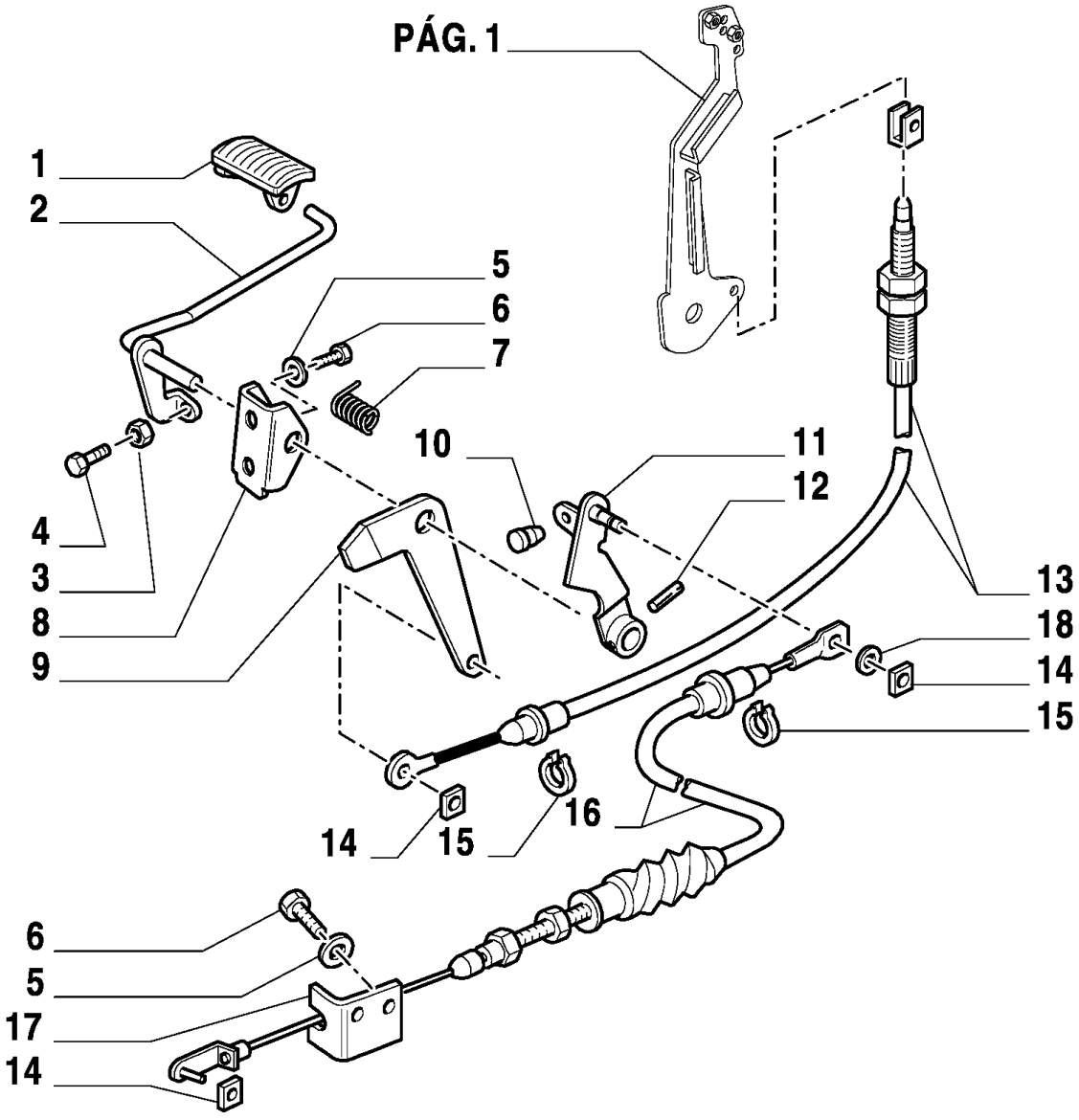

MXM180 TRATOR CASE IH (APÓS O N/S HCC0030000) (BRASIL)

1.95.4(02) COMANDO DO ACELERADOR

Ref	Numero de Peça	Qtd	Descrição
1	5167651	1	PEDAL,
2	5170351	1	HASTE DO PEDAL,
3	15896211	1	PORCA, M6, Cl 8,
4	16050621	1	PARAFUSO, Hex, M6 x 30, 8.8, Full Thd,
5	10516679	2	ARRUELA-TRAVA,
6	16043421	2	PARAFUSO, Hex, M8 x 20, 8.8,
7	5148906	1	MOLA,
8	5157531	1	SUPORTE,
9	82000802	1	ALAVANCA,
10	81823467	1	CUNHA,
11	82009504	1	ALAVANCA,
12	13938070	1	PINO-ELÁSTICO, M4 x 24, Coiled,
13	82026140	1	FLEXÍVEL, (HAND)
14	11063876	2	FIXADOR,
15	11087971	1	ANEL-ELÁSTICO, M8,
16	82009881	1	CABO, (FEET)
17	82008659	1	SUPORTE,
18	14497801	1	ARRUELA PLANA,

1.95.5(01) COLUNA DE DIREÇÃO, VOLANTE E DIREÇÃO HIDROSTÁTICA

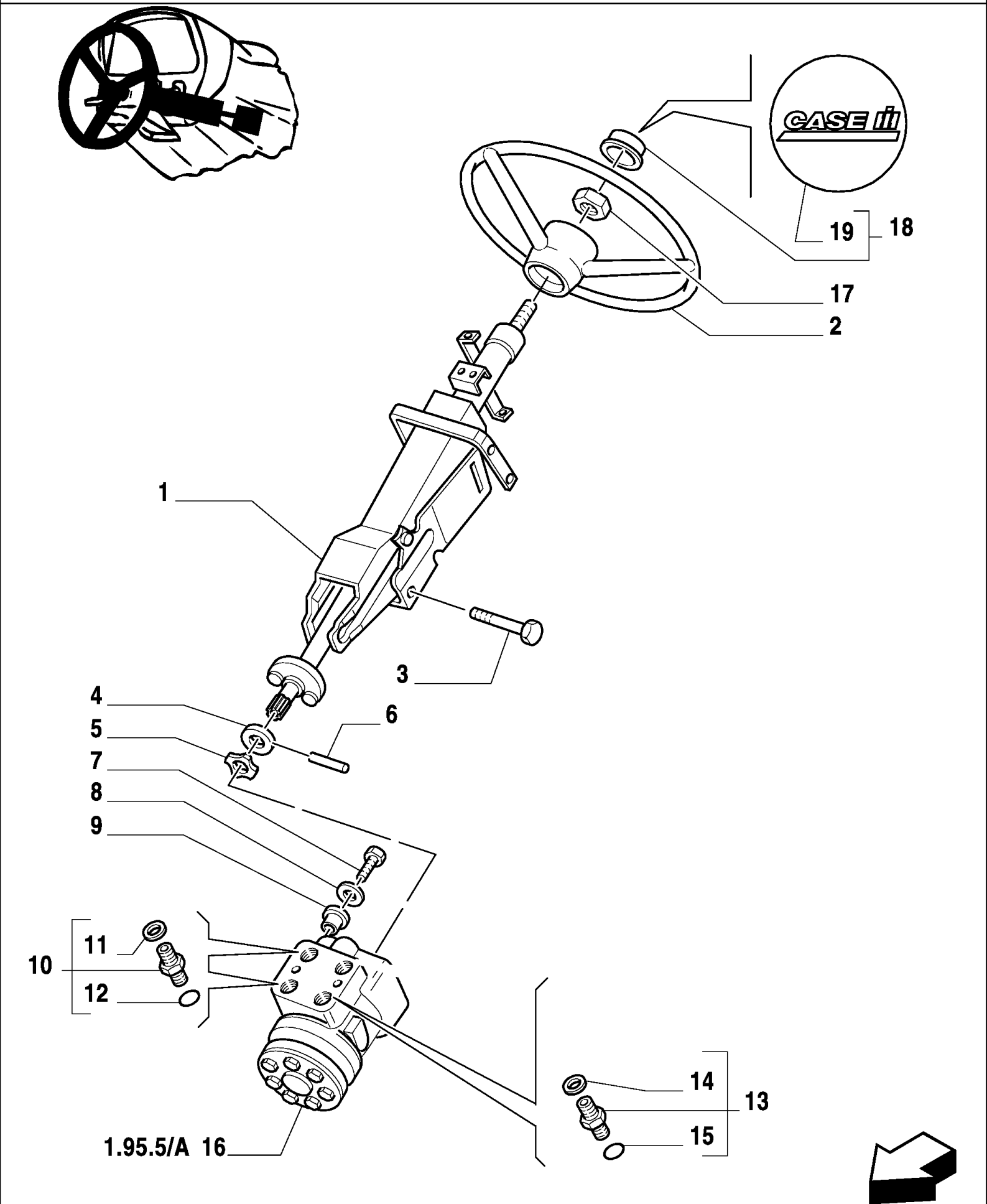

MXM180 TRATOR CASE IH (APÓS O N/S HCC0030000) (BRASIL)

1.95.5(01) COLUNA DE DIREÇÃO, VOLANTE E DIREÇÃO HIDROSTÁTICA

Ref	Numero de Peça	Qtd	Descrição
1	87308090	1	COLUNA DE DIREÇÃO,
2	82016844	1	VOLANTE DE DIREÇÃO,
3	82008760	4	PARAFUSO,
4	81862874	1	BRAÇADEIRA,
5	81873344	1	SUPORTE,
6	81862880	1	PINO,
7	11106621	4	PARAFUSO, Hex, M10 x 35, 8.8, Full Thd,
8	83904166	4	ARRUELA PLANA,
9	82009429	4	BUCHA,
10	82016498	2	CONEXÃO,
11	82016732	1	ANEL DE VEDACAO,
12	83901443	1	ANEL "O",
13	82016499	2	CONEXÃO,
14	83999938	1	ANEL DE VEDACAO,
15	81844851	1	ANEL "O",
16	82001471	1	DIREÇÃO HIDRÁULICA,
17	83908148	1	PORCA, 5/8"-18, Thin,
18	82023492	1	TAMPA DO RESERVATÓRIO,
19	86401707	1	SÍMBOLO,

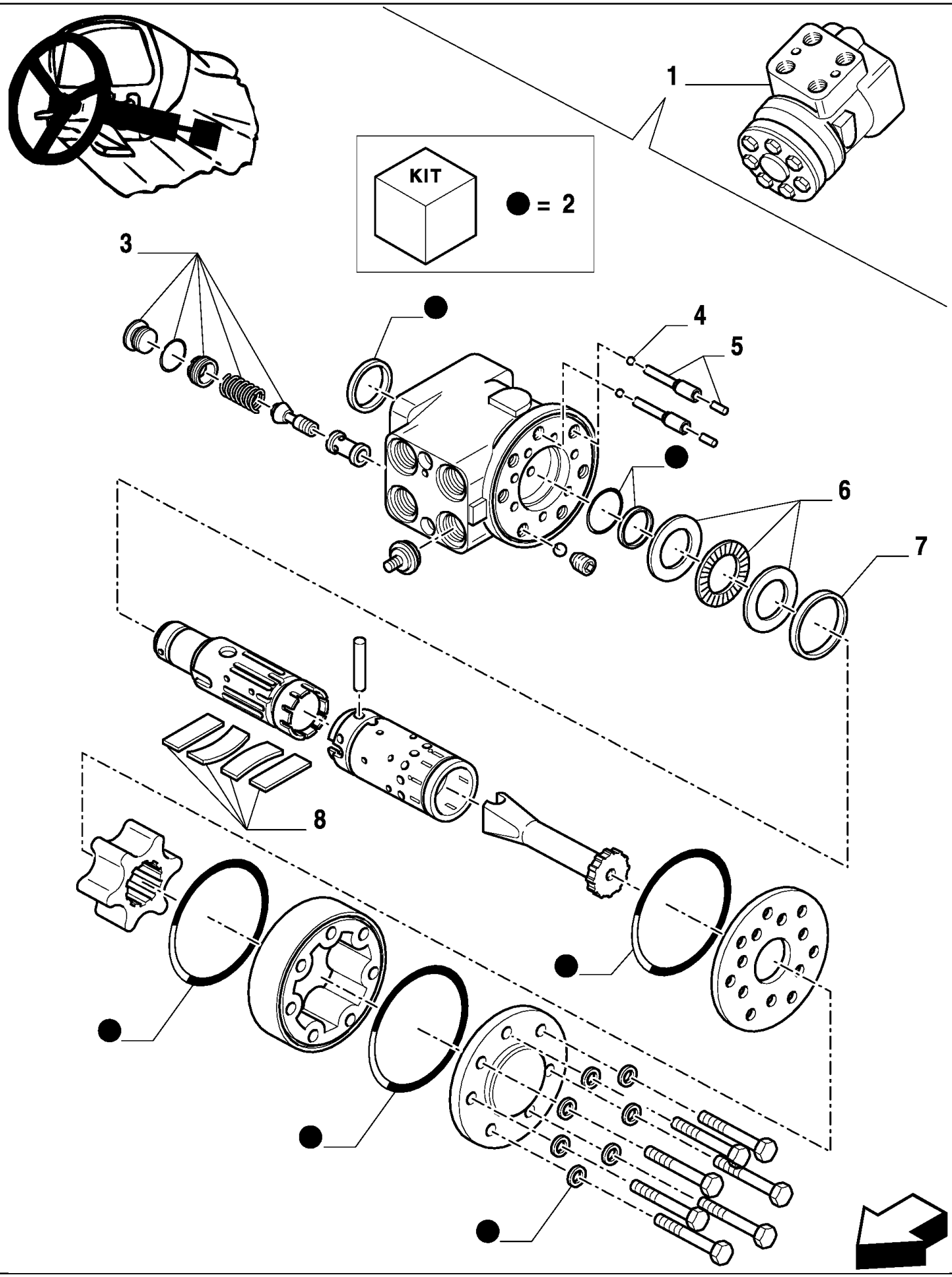
1
KIT
● = 2
3
4
5
6
7
8

MXM180 TRATOR CASE IH (APÓS O N/S HCC0030000) (BRASIL)

1.95.5/A(01) DIREÇÃO HIDRÁULICA

Ref	Numero de Peça	Qtd	Descrição
1	82001471	1	DIREÇÃO HIDRÁULICA,
2	9970369	1	JOGO DE JUNTAS,
3	9967909	1	KIT,
4	9960184	2	ESFERA,
5	9961829	2	PINO,
6	71314915	1	KIT,
7	9288137	1	ANEL,
8	9966587	1	KIT,

1.96.0(01) COMANDO DO CÂMBIO

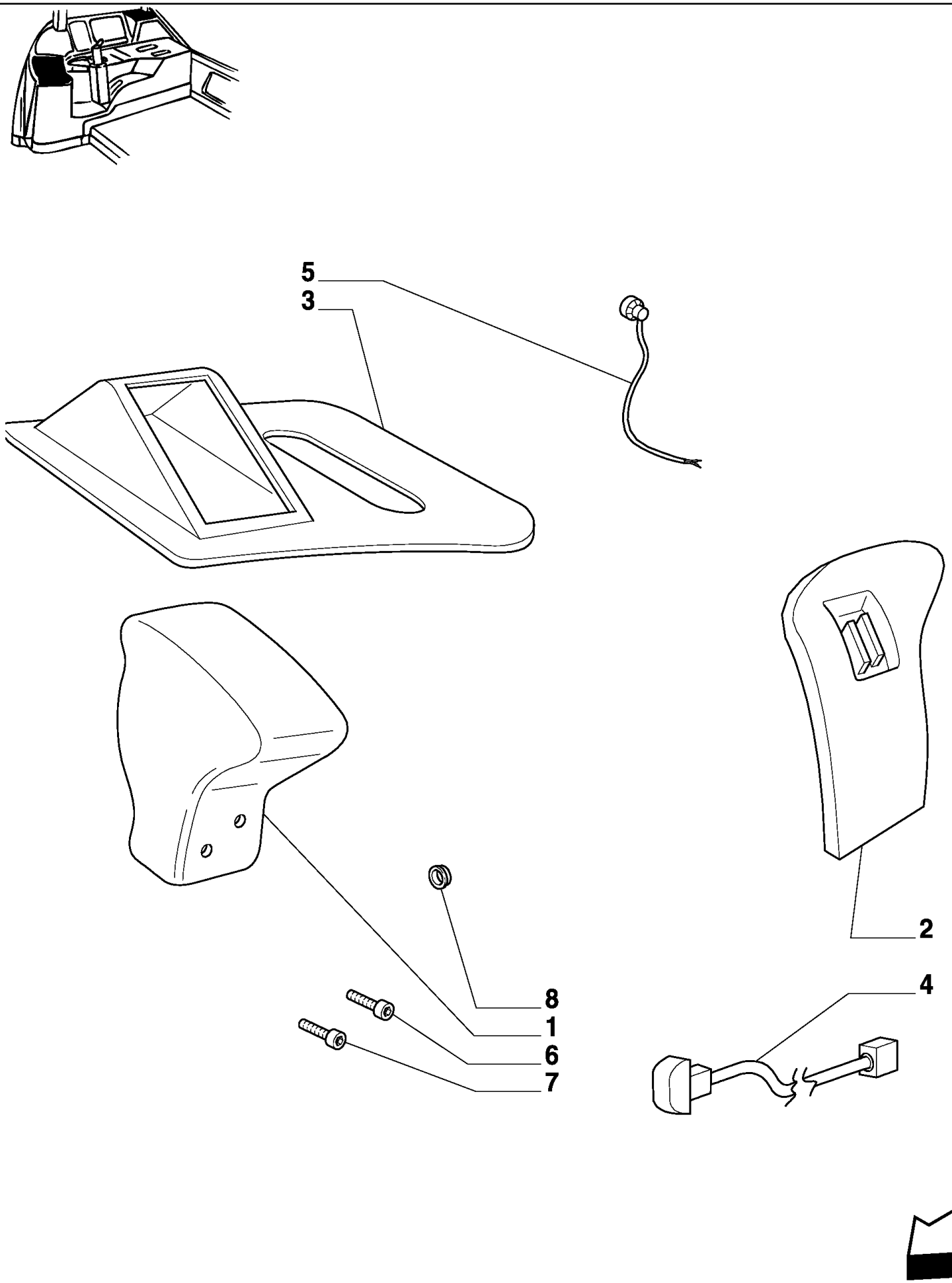

MXM180 TRATOR CASE IH (APÓS O N/S HCC0030000) (BRASIL)

1.96.0(01) COMANDO DO CÂMBIO

Ref	Numero de Peça	Qtd	Descrição
1	44995021	1	CAIXA/CARCAÇA,
2	87622401	1	MACANETA,
3	87309878	1	TAMPA,
4	82030904	1	INTERRUPTOR,
5	82029181	1	INTERRUPTOR,
6	13272617	2	PARAFUSO, Cross Pan Hd, M4 x 25,
7	13308711	4	PARAFUSO,
8	81862738	2	BUJÃO, D=28.76

1.96.1 COMANDOS DO ELEVADOR

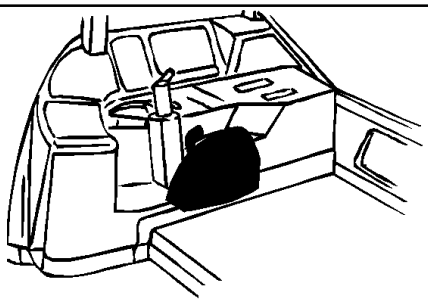

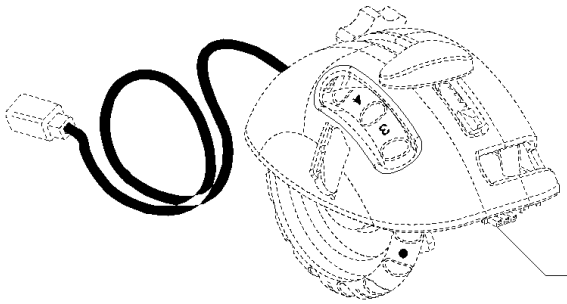

1.97.0

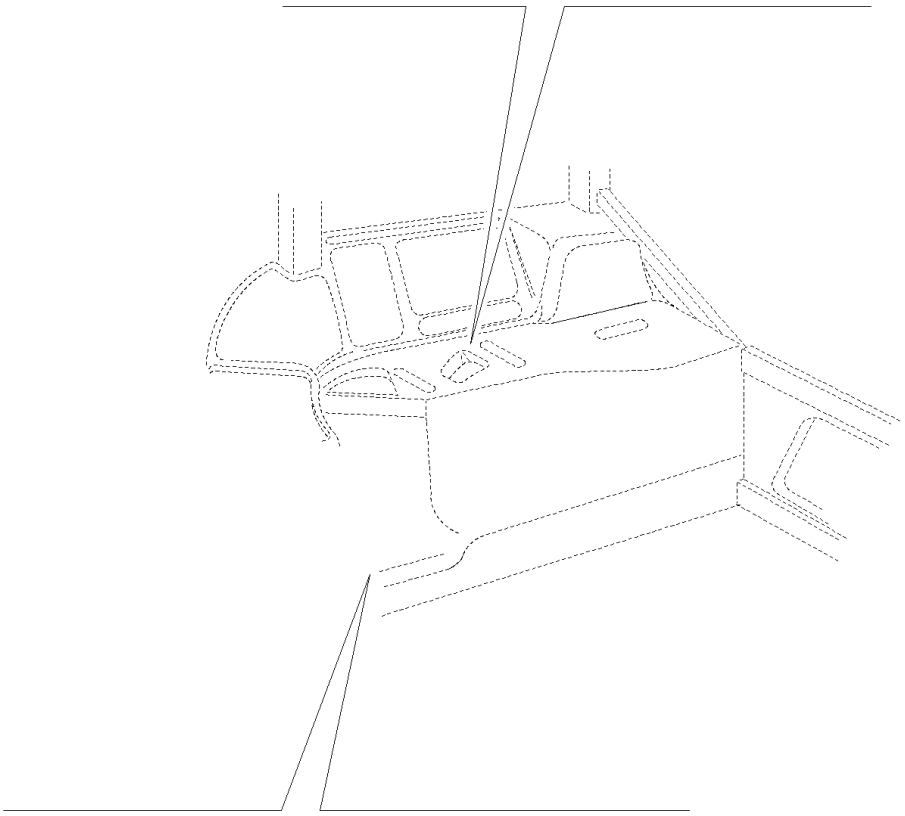

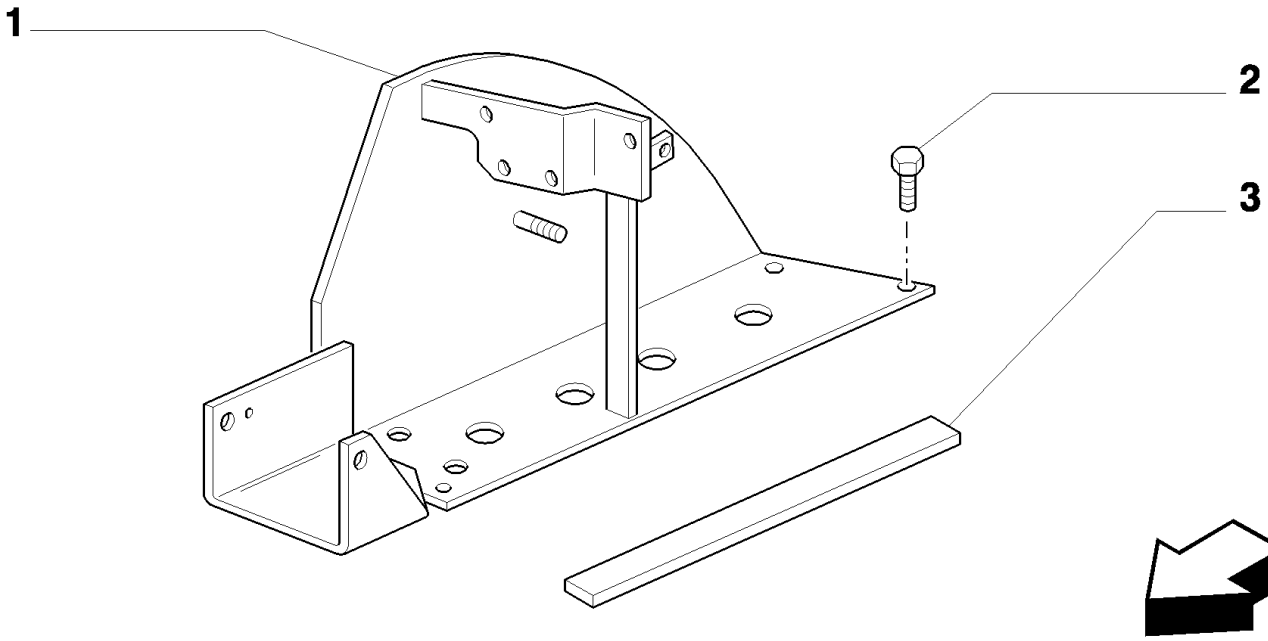

MXM180 TRATOR CASE IH (APÓS O N/S HCC0030000) (BRASIL)

1.96.1 COMANDOS DO ELEVADOR

Ref	Numero de Peça	Qtd	Descrição
1	82012552	1	SUPORTE,
2	16043621	4	PARAFUSO, Hex, M8 x 25, 8.8,
3	82000733	1	JUNTA ADESIVA,

1.96.2(01) COMANDO DA VÁLVULA DISTRIBUIDORA

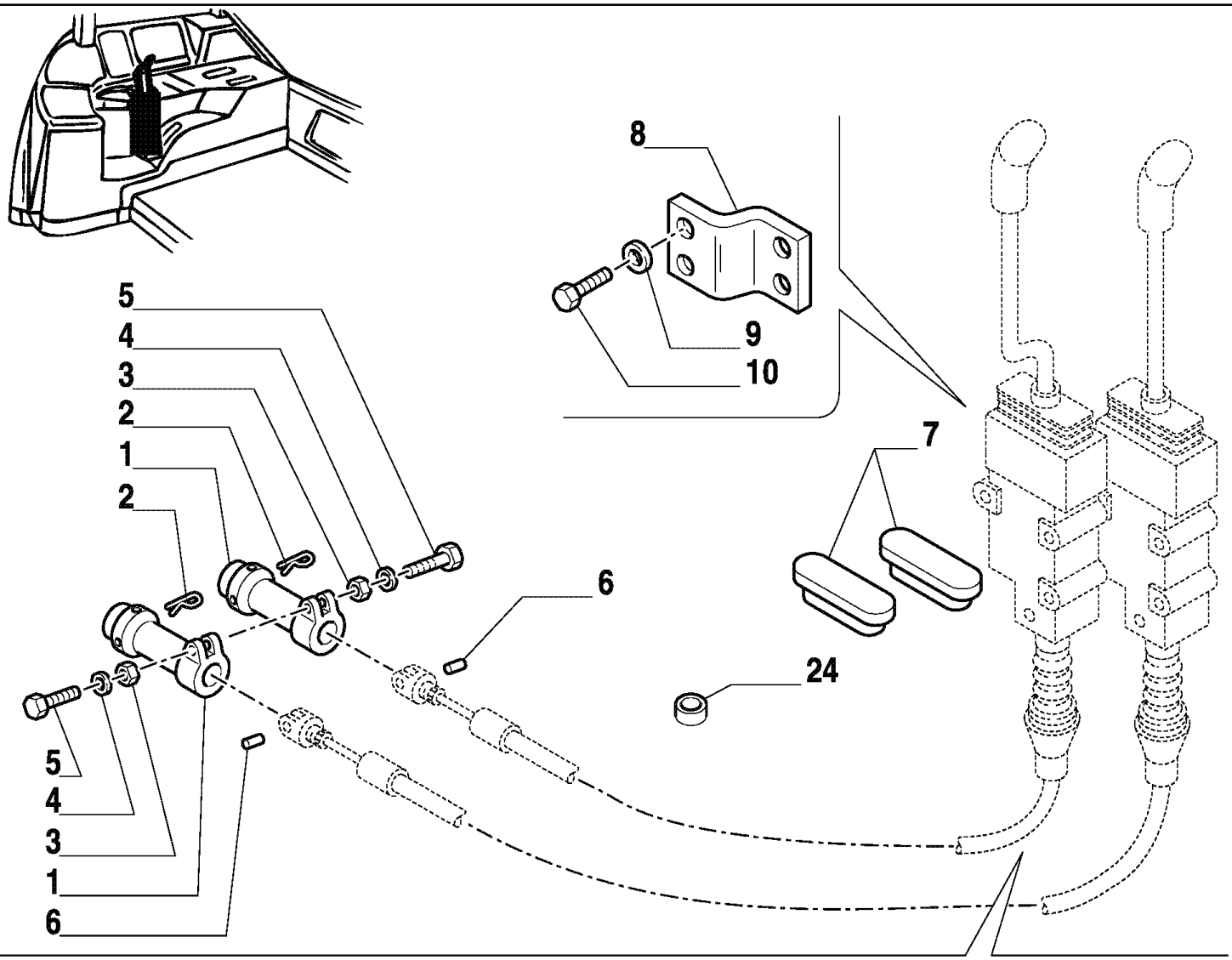

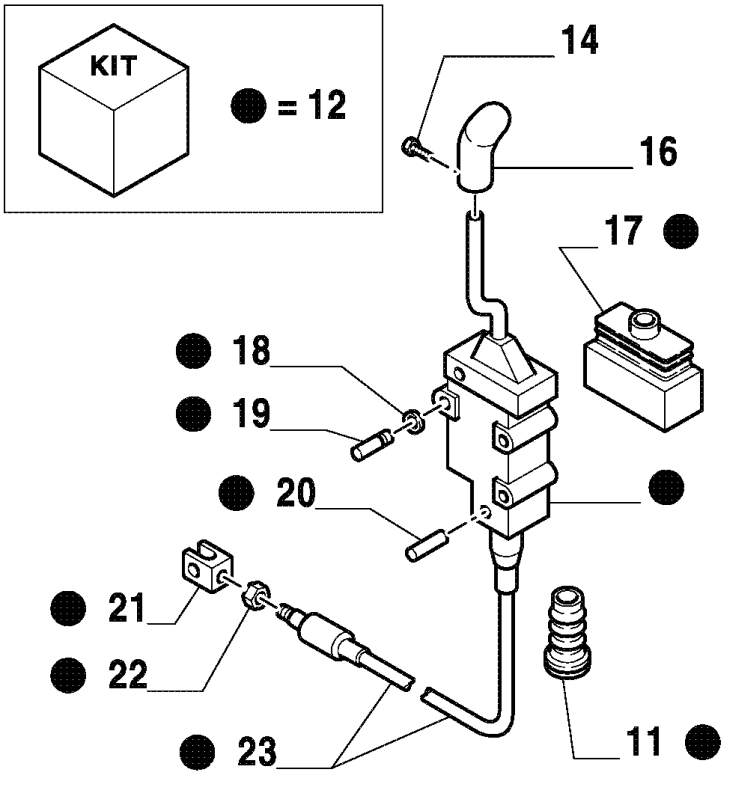

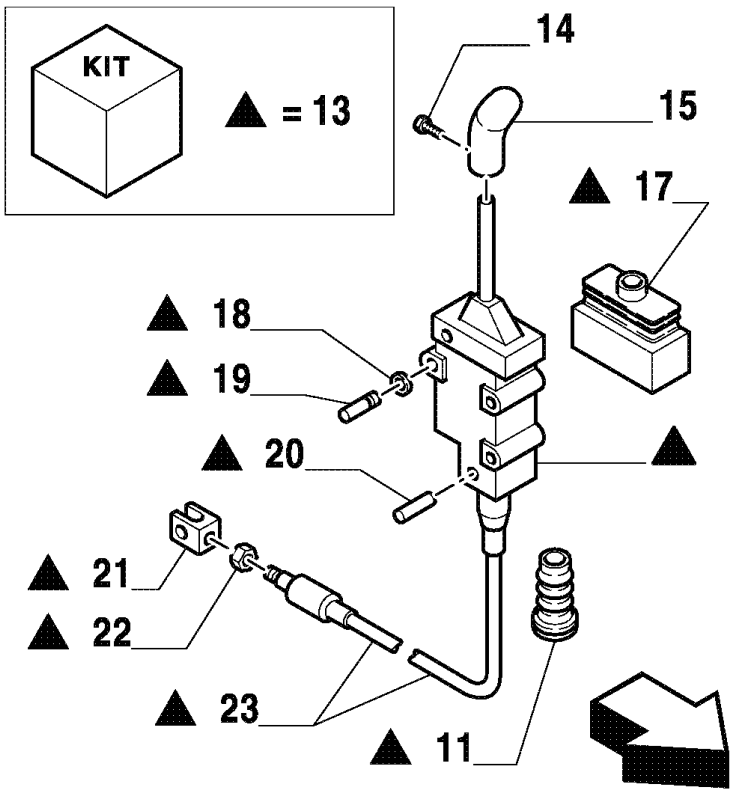

MXM180 TRATOR CASE IH (APÓS O N/S HCC0030000) (BRASIL)

1.96.2(01) COMANDO DA VÁLVULA DISTRIBUIDORA

Ref	Numero de Peça	Qtd	Descrição
1	87356033	2	LUVA DE ACOPLAMENTO,
2	83917618	4	GRAMPO,
3	15896221	2	PORCA, M6, Cl 10,
4	10615479	2	ARRUELA-TRAVA, Ext Tooth, M6, Serr,
5	120055	2	PARAFUSO,
6	82001332	2	PINO,
7	82025499	2	BUJÃO,
8	82006519	1	PLACA,
9	12647101	2	ARRUELA PLANA, M8 x 20 x 3,
10	16044331	4	PARAFUSO, Hex, M8 x 55, 10.9,
11	82006917	2	CAPA,
12	87567708	1	COMANDO,
13	87567706	1	COMANDO,
14	13309117	2	PARAFUSO, Cross Oval Hd, M4 x 14,
15	82026096	1	MANÍPULO, No.2
16	82026095	1	MANÍPULO, No.1
17	83999894	2	CAPA,
18	83999888	2	FIXADOR,
19	83999891	2	PINO,
20	83999889	2	PINO,
21	82019690	2	GARFO,
22	83999895	2	CONTRA PORCA,
23	82030042	2	CABO,
24	81862738	2	BUJÃO, D=28.76

1.96.3(01) COMANDO DA TOMADA DE FORÇA

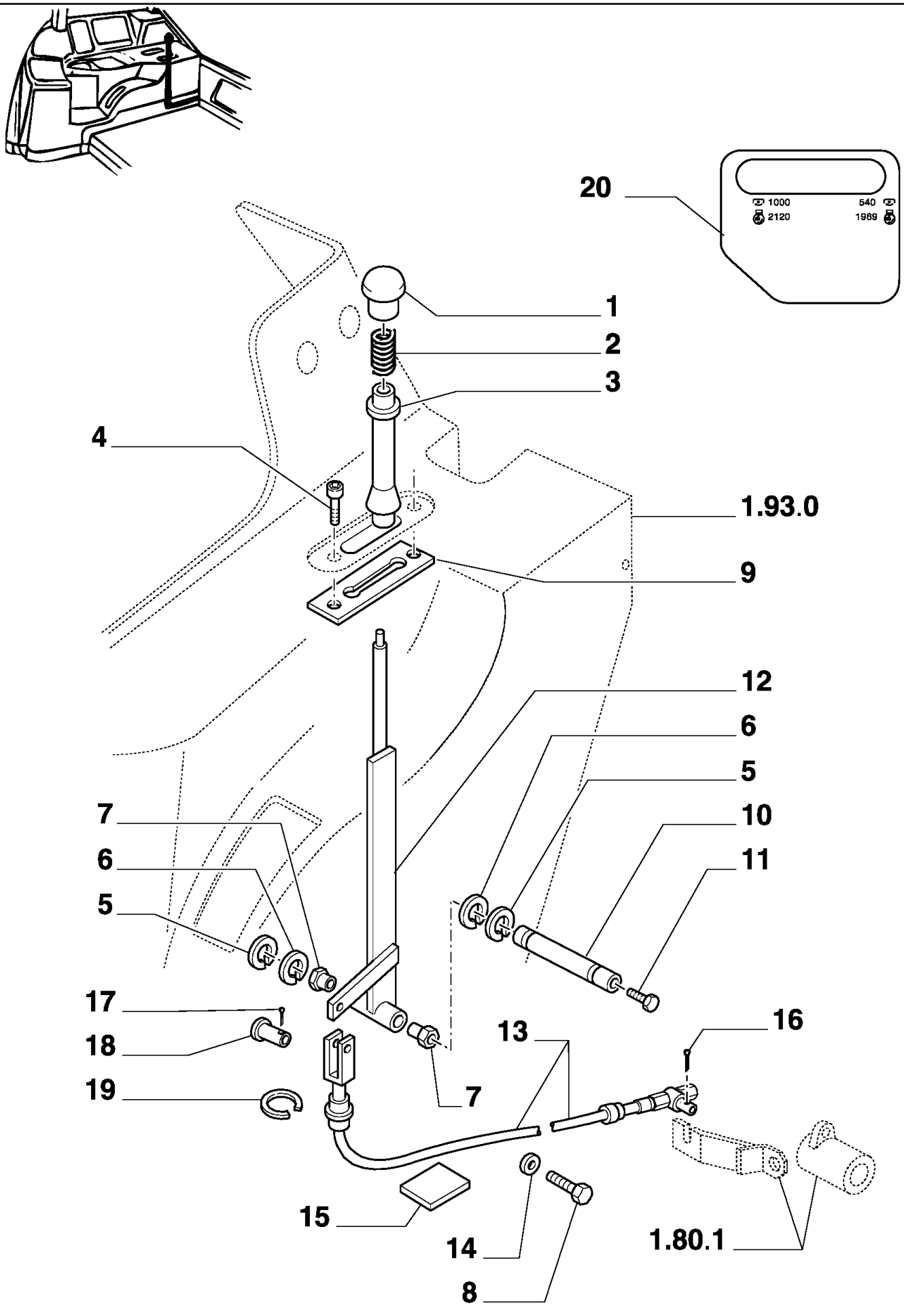

MXM180 TRATOR CASE IH (APÓS O N/S HCC0030000) (BRASIL)

1.96.3(01) COMANDO DA TOMADA DE FORÇA

Ref	Numero de Peça	Qtd	Descrição
1	81862957	1	MANÍPULO,
2	81862963	1	MOLA,
3	82010111	1	TUBO,
4	13299314	2	PARAFUSO, Pan Hd, M5 x 14, 5.8,
5	11088171	1	ANEL, M11,
6	14496704	4	ARRUELA PLANA,
7	82002289	2	BUCHA,
8	10903221	1	PARAFUSO, Hex, M6 x 40, 8.8,
9	82010878	1	SUPORTE,
10	82002370	1	EIXO,
11	10902021	1	PARAFUSO, Hex, M6 x 12, 8.8,
12	82006560	1	ALAVANCA,
13	87331793	1	CABO,
14	12574215	1	CONTRA PORCA, M6 x 1, Cl 8,
15	82003103	1	JUNTA ADESIVA,
16	83957394	2	GRAMPO,
17	10734301	1	GRAMPO, M2 x 18,
17	10766901	1	GRAMPO, M3.2 x 25,
18	83902556	1	CUPILHA,
19	11087374	1	ANEL-ELÁSTICO, M13,
20	73401889	1	DECALCOMANIA,

1.96.7(01) TAMPÕES VARIADOS

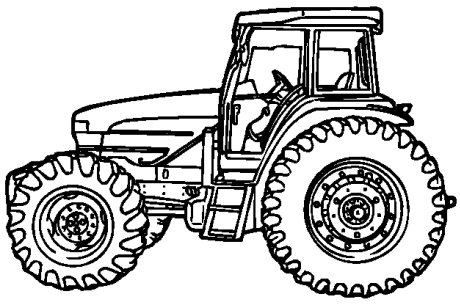

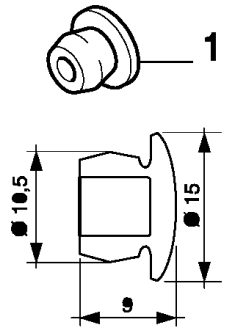

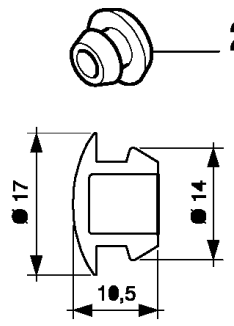

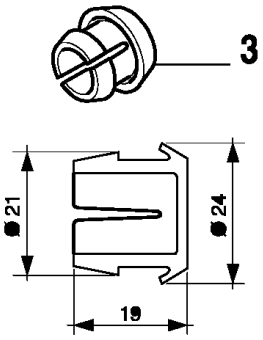

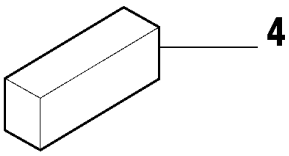

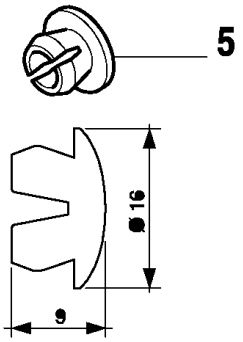

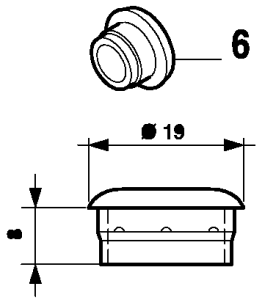

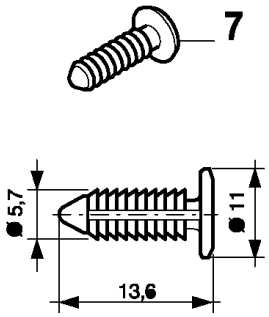

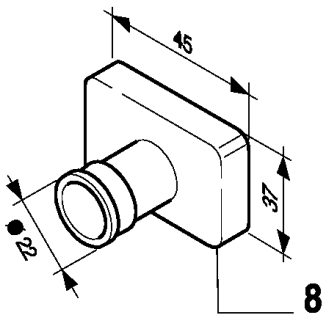

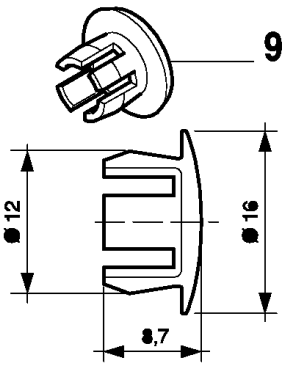

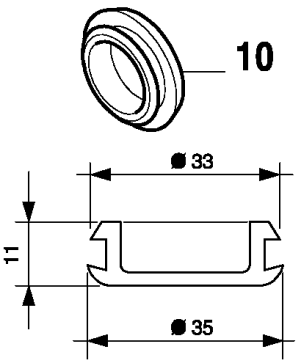

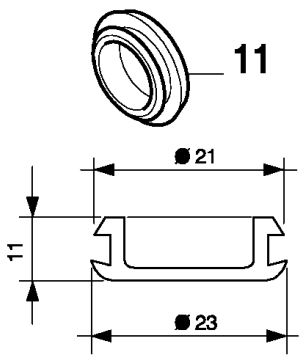

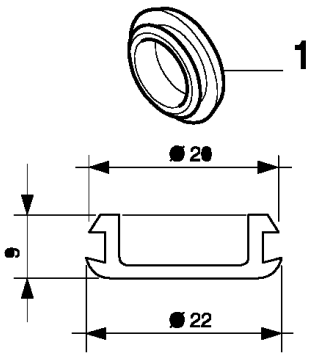

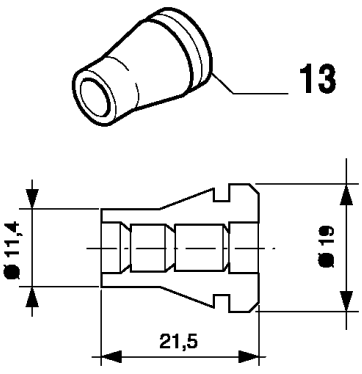

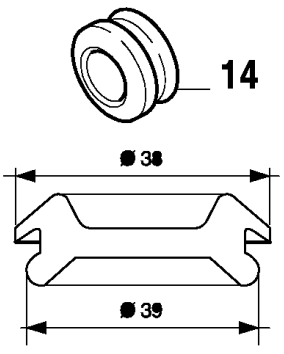

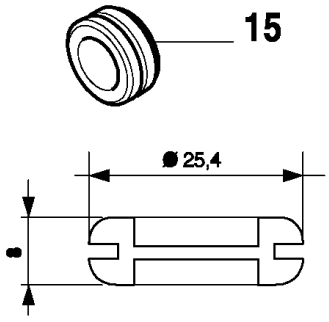

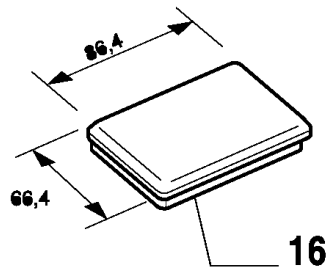

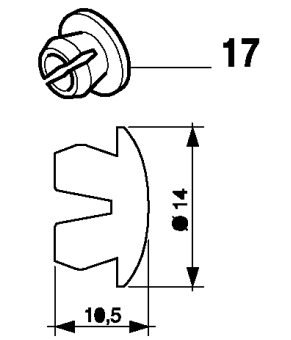

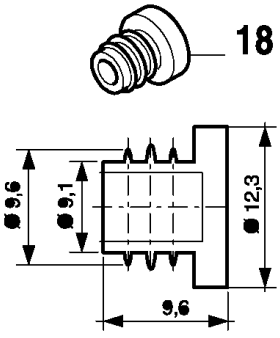

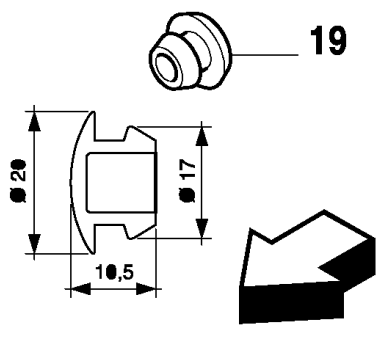

MXM180 TRATOR CASE IH (APÓS O N/S HCC0030000) (BRASIL)

1.96.7(01) TAMPÕES VARIADOS

Ref	Numero de Peça	Qtd	Descrição
1	82003283	AR	BUJÃO,
2	81865592	AR	BUJÃO,
3	81865567	AR	BUJÃO,
4	224636A1	AR	DECALCOMANIA,
5	82001272	AR	BUJÃO,
6	81865863	AR	BUJÃO,
7	83994150	AR	BUJÃO,
8	83995035	AR	CASQUILHO ISOLADOR,
9	81865132	AR	BUJÃO,
10	82001909	AR	CASQUILHO ISOLADOR,
11	82001910	AR	CASQUILHO ISOLADOR,
12	82002491	AR	BUJÃO,
13	82012309	AR	CASQUILHO ISOLADOR,
14	81862738	AR	BUJÃO, D=28.76
15	81844483	AR	CASQUILHO ISOLADOR,
16	82011934	AR	BUJÃO,
17	83954770	AR	BUJÃO,
18	83908579	AR	CASQUILHO ISOLADOR,
19	81864869	AR	BUJÃO,

1.97.0(01) CENTRAL ELETRÔNICA DE CONTROLE

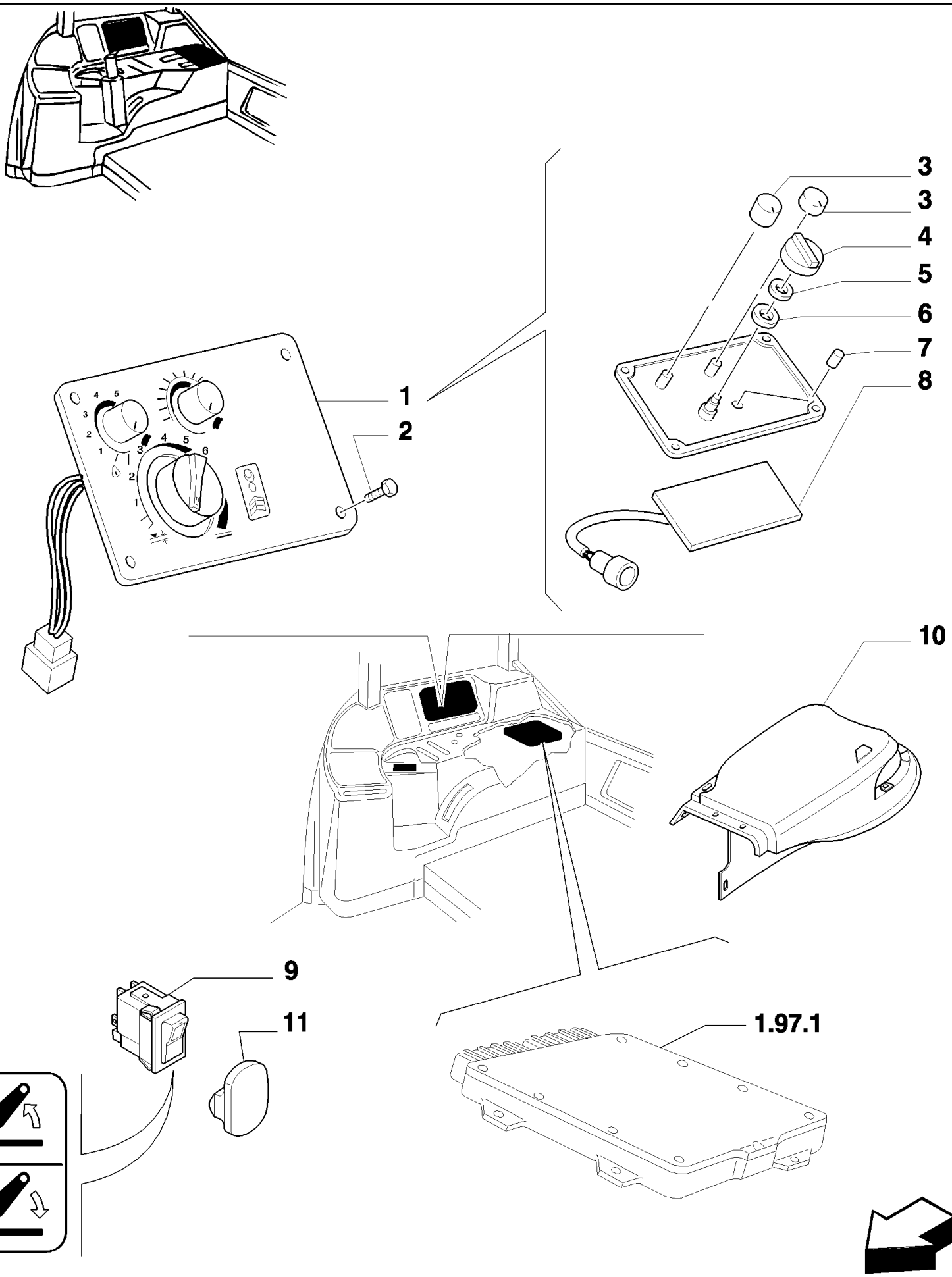

MXM180 TRATOR CASE IH (APÓS O N/S HCC0030000) (BRASIL)

1.97.0(01) CENTRAL ELETRÔNICA DE CONTROLE

Ref	Numero de Peça	Qtd	Descrição
1	82026306	1	PAINEL,
2	15691301	4	PARAFUSO, Cross Oval Hd, M4.2 x 13,
3	81868894	2	MANÍPULO,
4	81868893	1	CUBO,
5	81869815	1	ARRUELA PLANA,
6	81869810	1	MOLA,
7	81869807	1	LÂMPADA,
8	81869793	1	QUADRO ELÉTRICO,
9	82032524	2	INTERRUPTOR, External EDC
10	47137820	1	TAMPA, RH
10	47137818	1	TAMPA, LH
11	81862738	2	BUJÃO, D=28.76

1.97.0(02) CENTRAL ELETRÔNICA DE CONTROLE

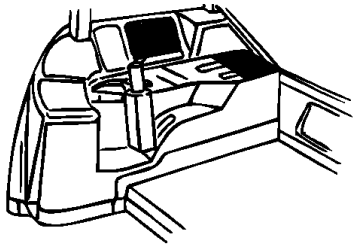

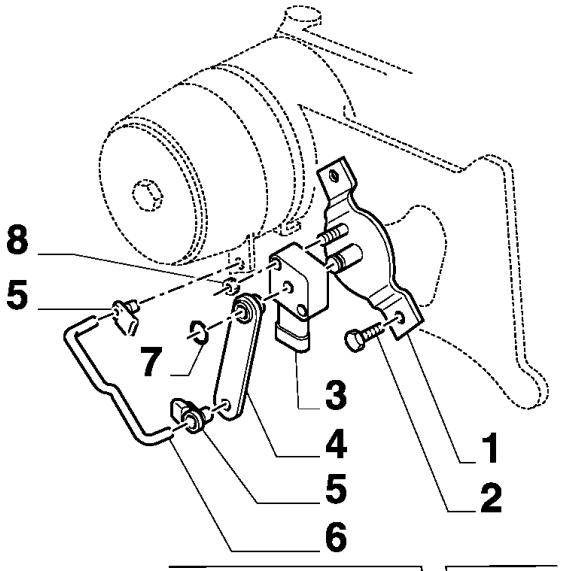

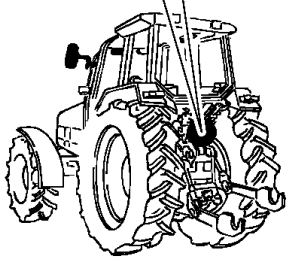

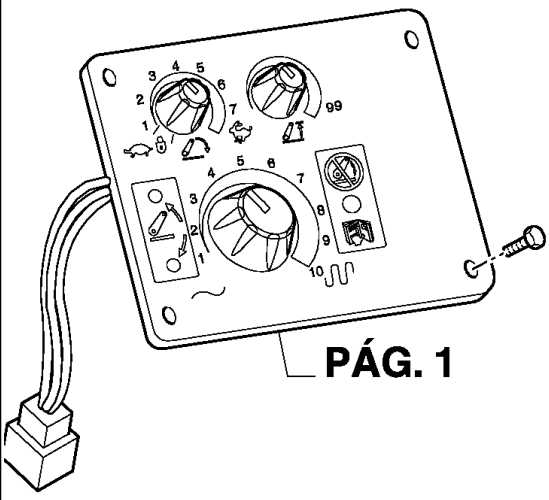

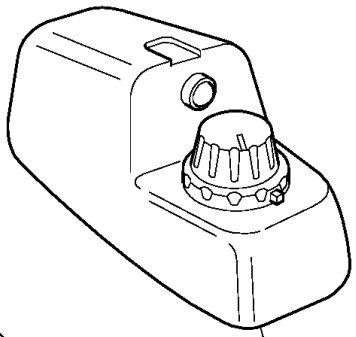

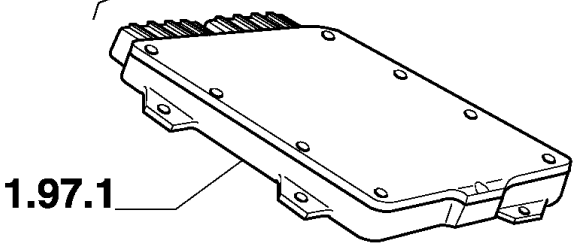

MXM180 TRATOR CASE IH (APÓS O N/S HCC0030000) (BRASIL)

1.97.0(02) CENTRAL ELETRÔNICA DE CONTROLE

Ref	Numero de Peça	Qtd	Descrição
1	87570983	1	SUPORTE,
2	16043121	1	PARAFUSO, Hex, M8 x 14, 8.8, Full Thd,
3	87559698	1	POTENCIÔMETRO, ROTARY POSITION SENSOR
4	81864634	1	ALAVANCA,
5	83980851	2	FIXADOR,
6	82014120	1	HASTE,
7	83981963	1	ANEL DE ENCOSTO, M8,
8	12574111	1	CONTRA PORCA, M5 x .8, Cl 8,
9	87397173	1	CENTRAL ELETRÔNICA,
10	82016959	4	PARAFUSO,

1.97.1(01) CENTRAL ELETRÔNICA

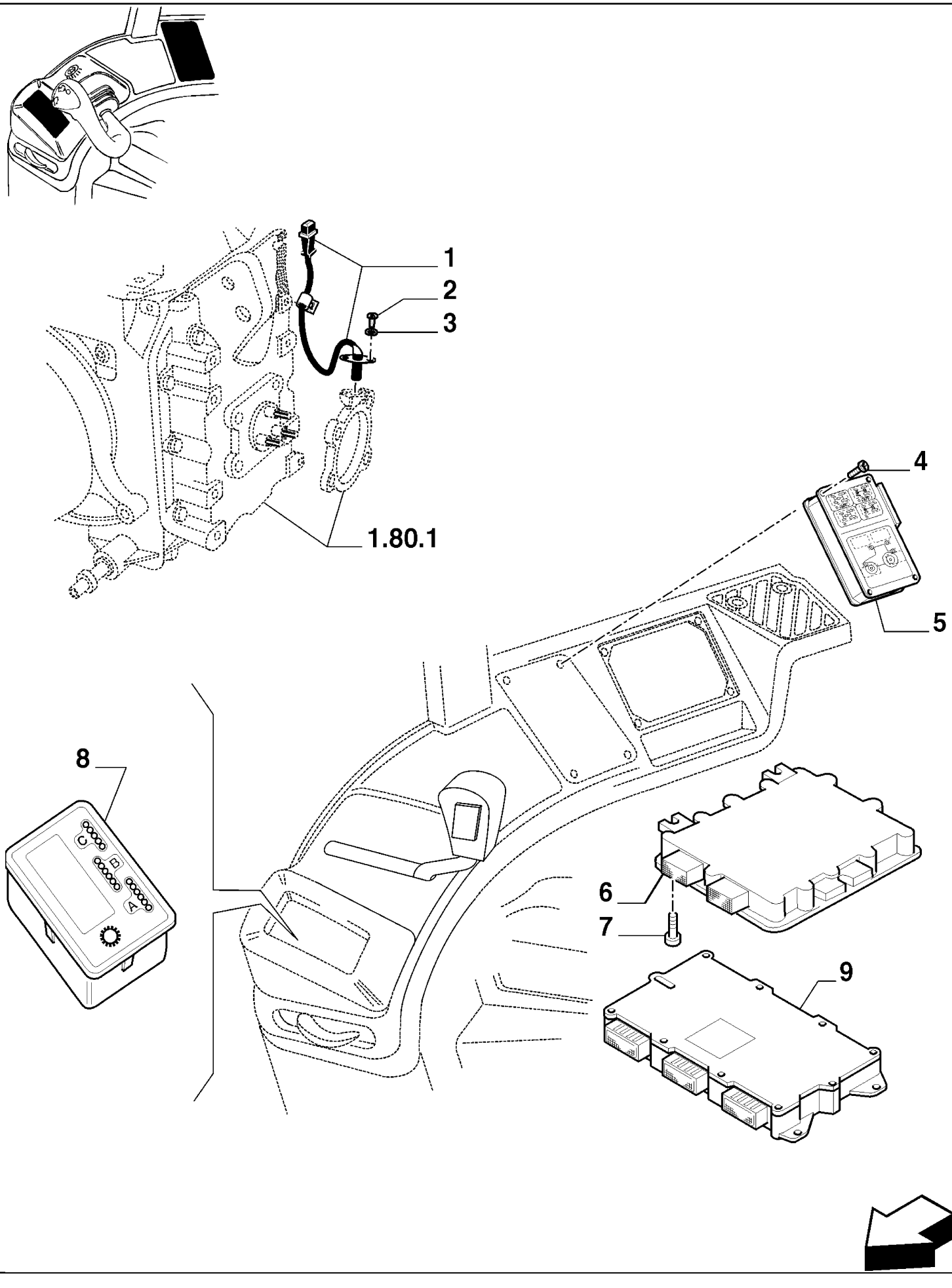

MXM180 TRATOR CASE IH (APÓS O N/S HCC0030000) (BRASIL)

1.97.1(01) CENTRAL ELETRÔNICA

Ref	Numero de Peça	Qtd	Descrição
1	82036589	1	SENSOR,
2	10977521	2	PARAFUSO, Hex, M5 x 10, 8.8, Full Thd,
3	10571471	2	ARRUELA-TRAVA, M5,
4	15691307	4	PARAFUSO, Oval Hd, M8 x 13,
5	82029206	1	CENTRAL ELETRÔNICA,
6	82033611	1	CENTRAL ELETRÔNICA,
7	15643901	3	PARAFUSO, Pan Hd, M8 x 9.5,
8	87309654	1	SINALIZADOR,
9	87344576	1	CENTRAL ELETRÔNICA,

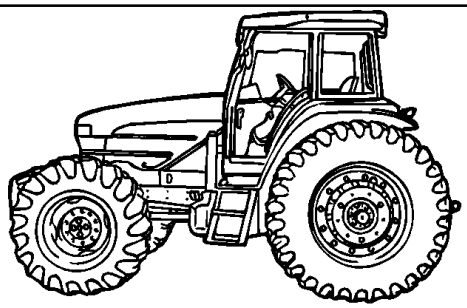



2



5

LUBRIFICAR COM:
Lubrificare con:
Lubricate with:
Lubrifier avec:
Engrasar con:

AKCELA™

Nº 1 ENGINE OIL				
Cárter do motor	Coppa motore	Engine sump	Carter moteur	Carter de aceite
HY-TRAN ULTRA				
Caixa de câmbio	Scatola cambio	Gearbox	Boîte de vitesses	Caja de cambios
Eixo traseiro	Transmissione posteriore	Rear axle	Transmissione arrière	Transmissón posterior
Comandos finais	Riduttori laterali	Final drives	Reducteurs lateraux	Reductores laterales
Sistema hidráulico	Sollevatore idraulico	Hydraulic lift	Relevage hydraulique	Elevador hidráulico
Tomada de força	Presa di forza	P.T.O.	Prise de force	Toma de fuerza
Eixo dianteiro	Ponte anteriore	Front axle	Pont avant	Puente anterior
Direção hidrostática	Guida idrostatica	Power steering	Direction hidrostatique	Servodirección
LHM FLUID				
Comando de freio e embreagem	Comando freni e frizione	Brake & Clunch control	Commande freines et embrayage	Comando frenos y embrague
MULTI PURPOSE GREASE 251 H EP				
Pinos graxeiros	Ingrassatori a pressione	Grease fittings	Graisseurs à pression	Engrassadores a presion
PREMIUM ANTI-FREEZE				
Radiador	Radiatore	Radiator	Radiateur	Radiator

CASE IH

1

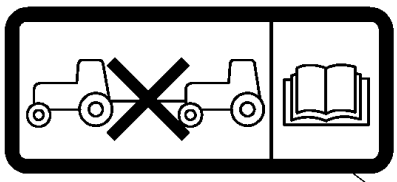

4

WARNING
In an ouvertum nold on tigntly to steering wheel. Do not attempt to jump out.

ADVARSEL
Ved veritning: Hold tast i rartat spring ikke af.

WAARSCHUWING
Als de traktor kantait spring ar niet af, maar houd u stevigvast an het stuur.

VAROITUS
Pida klinni ohjauspyorasta traktorin kaawassaaia hyppaa.

ATTENTION
En cas de retournement du tracteur se cramponner au volant. Ne pas tentier de sauter.

ACHTUNG
Wenn Traktor kippt, festhalten am Lenkrad, nicht abspringenl.

ATTENZIONE
In caso di ribaltamento, tenersi saldamente al volante senza tentare di saltare fuori.

ADVARSEL
Hold fast I rattet hvis traktoren verter. Hopp ikke avt.

CUIDADO
Se a unidade se voltar, sigure se bem ac volante. Nao tente saltar para fora.

CUIDADO
En caso de volcar del tractor, no saltar sbejo pero aggarrarse a la rueda del timon.

VARNING
Hall fast I ratten om traktorn stjalper hoppa ej.

ΠΡΟΣΟΧΗ
ΣΕ ΠΕΡΙΠΤΩΣΗ ΤΟΥΜΠΑΙ ΚΡΑΤΗΘΕΙΤΕ ΔΥΝΑΤΑ ΣΤΟ ΤΙΜΟΝΙ ΜΗΝ ΠΡΟΣΠΑΘΗΣΕΤΕ ΝΑ ΠΗΔΗΣΕΤΕ ΠΡΟΣ ΤΑ ΕΞΩ.

9

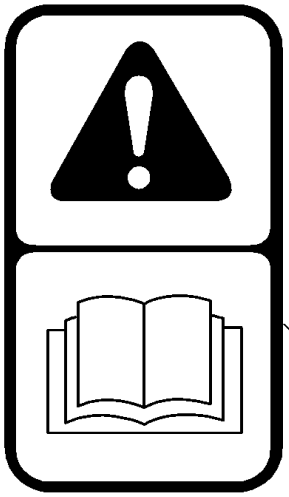

8

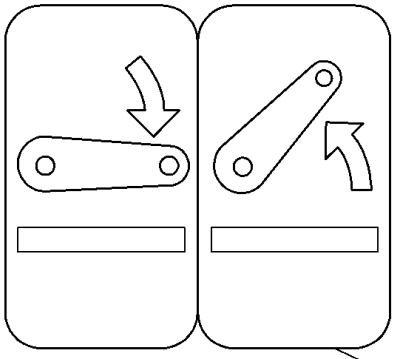

7

CASE CASE IH

COM LIGA DE PRATA	LIVRE DE MANUTENÇÃO
CON ALEACIÓN DE PLATA	LIBRE DE MANTENIMIENTO
SILVER ALLOY	MAINTENANCE FREE

INDÚSTRIA BRASILEIRA

CASE - 73401877 - HP65ND
12V - C20 65Ah - Rc 115min - CCA 620A (SAE)

CNH Original Parts

10

CASE IH

CNH LATINO AMERICANA LTDA.
AV. JUSCELINO K. DE OLIVEIRA, 11825
CURITIBA - PARANÁ - CNPJ: 60.891.785/0005-95
Nº SÉRIE
Nº CHASSI MODELO
INDÚSTRIA BRASILEIRA 73401884

6

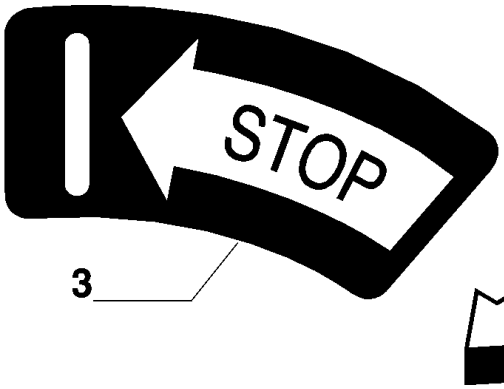

3

MXM180 TRATOR CASE IH (APÓS O N/S HCC0030000) (BRASIL)

1.98.0(01) PLACAS

Ref	Numero de Peça	Qtd	Descrição
1	73401887	1	DECALCOMANIA,
1	82031216	1	DECALCOMANIA,
2	83946774	1	DECALCOMANIA, WARNING
3	73401514	1	DECALCOMANIA,
4	73401524	1	DECALCOMANIA,
5	82013371	1	DECALCOMANIA,
6	73401884	1	PLACA,
6	73401885	1	PLACA,
6	73401886	1	PLACA,
7	73401517	1	DECALCOMANIA,
8	73401518	1	DECALCOMANIA,
9	82992501	1	DECALCOMANIA,
10	73401878	1	DECALCOMANIA,

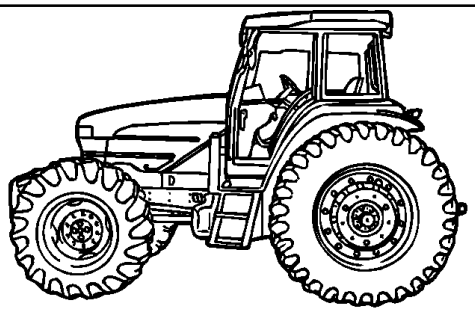

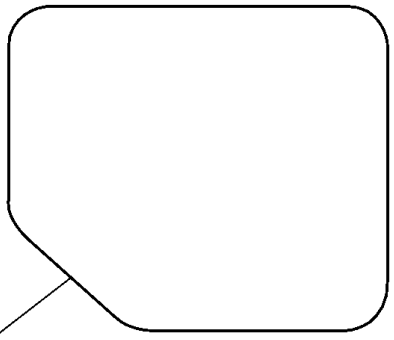

6



5

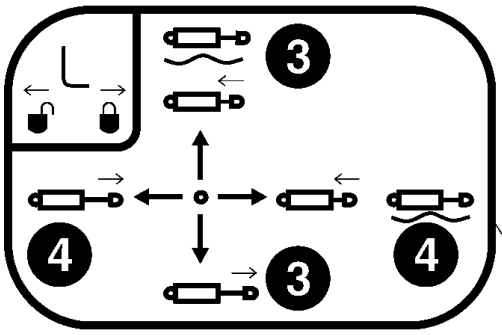

2

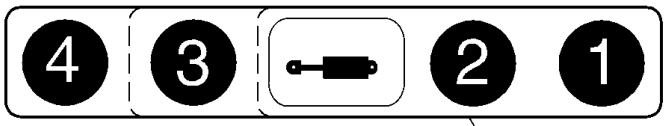

4



8



7

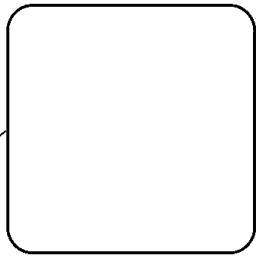

3

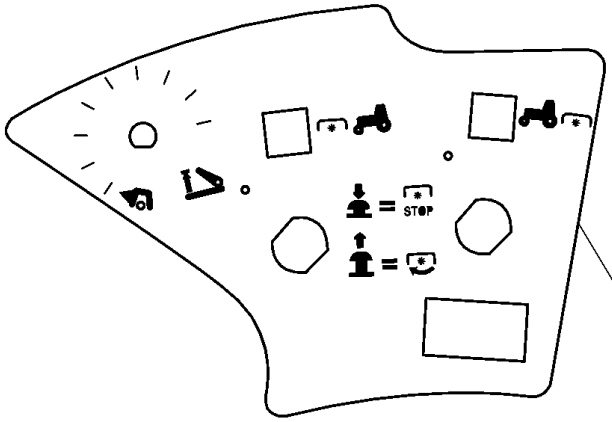

1

MXM180 TRATOR CASE IH (APÓS O N/S HCC0030000) (BRASIL)

1.98.0(02) PLACAS

Ref	Numero de Peça	Qtd	Descrição
1	82031693	1	DECALCOMANIA,
2	73401899	1	DECALCOMANIA,
3	82025862	1	DECALCOMANIA,
4	82029712	1	DECALCOMANIA,
5	83982553	2	DECALCOMANIA,
6	82025494	1	DECALCOMANIA, PTO Blanking, Wheat Grey
7	73401509	1	DECALCOMANIA,
8	87802966	1	EMBLEMA CASE/IH,

1.98.2(01) EMBLEMA MODELO

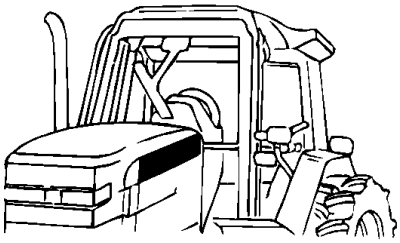

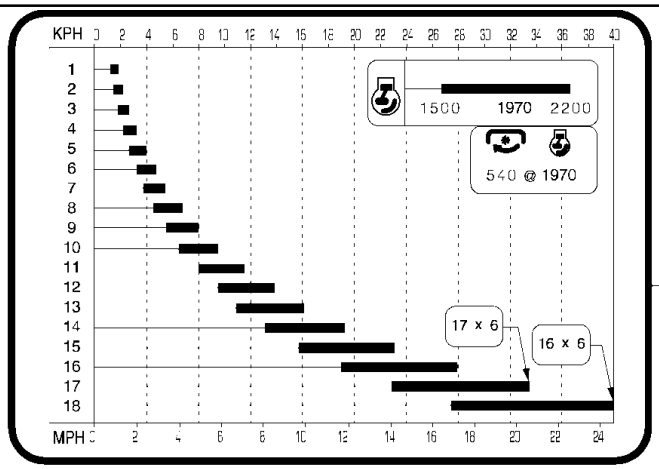

6

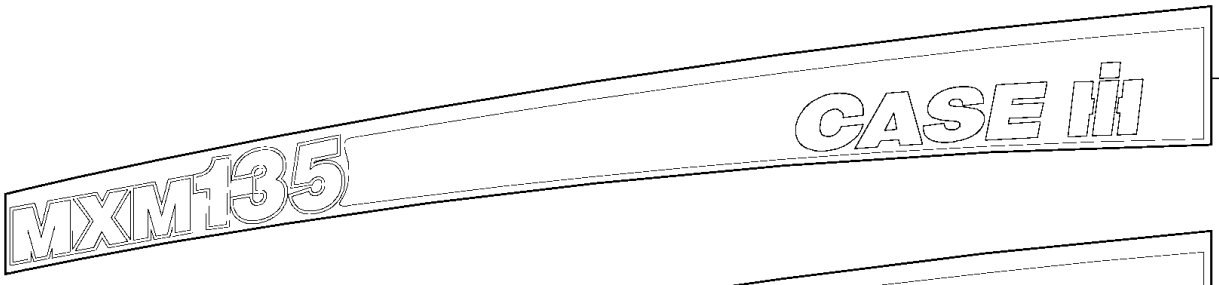

1

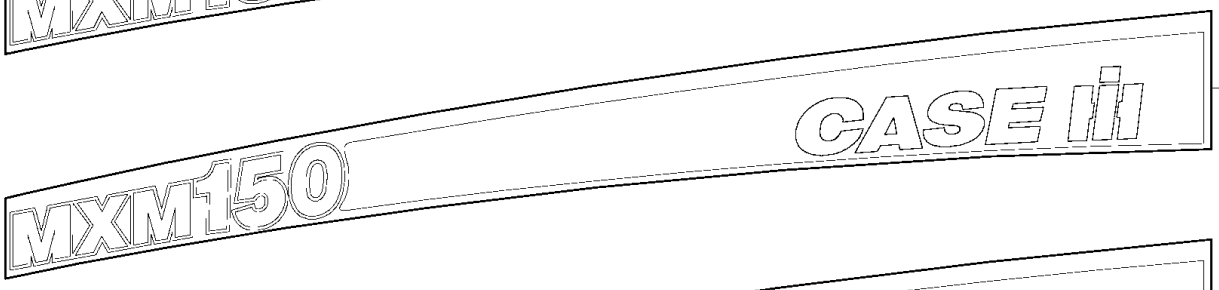

2

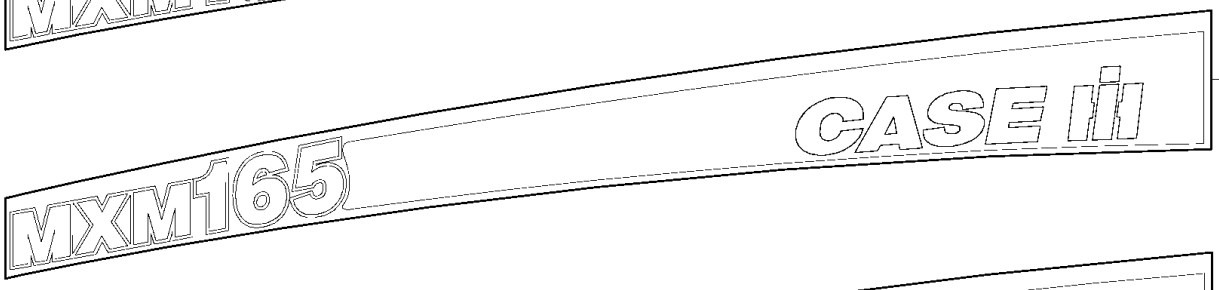

3

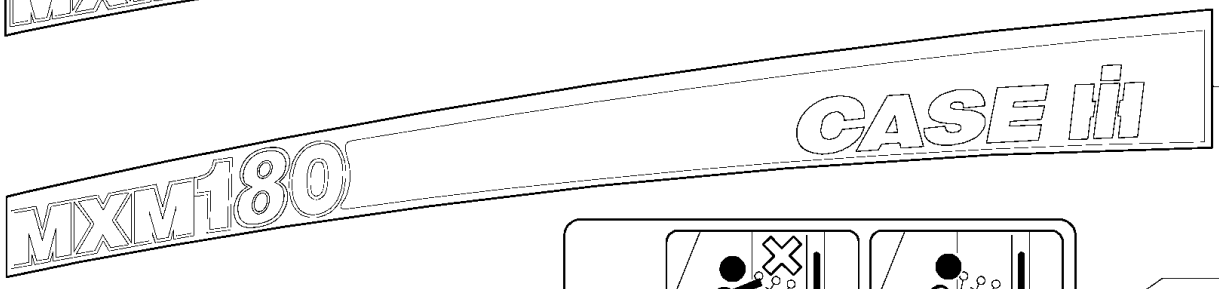

1



4

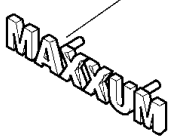

5



7

MXM180 TRATOR CASE IH (APÓS O N/S HCC0030000) (BRASIL)

1.98.2(01) EMBLEMA MODELO

Ref	Numero de Peça	Qtd	Descrição
1	73401440	1	DECALCOMANIA, RH, MXM135
1	73401441	1	DECALCOMANIA, LH, MXM135
1	73402921	1	DECALCOMANIA, RH, MXM180
1	73402922	1	DECALCOMANIA, LH, MXM180
2	73401442	1	DECALCOMANIA, RH, MXM150
2	73401443	1	DECALCOMANIA, LH, MXM150
3	73401444	1	DECALCOMANIA, RH, MXM165
3	73401445	1	DECALCOMANIA, LH, MXM165
4	81871702	1	DECALCOMANIA,
5	44995045	1	SÍMBOLO,
6	82016108	1	DECALCOMANIA, , MXM135 / MXM150
6	82005618	1	DECALCOMANIA, , MXM165
7	73402336	1	DECALCOMANIA,

82.41(01) RODAS DIANTEIRAS - ARO W12X28

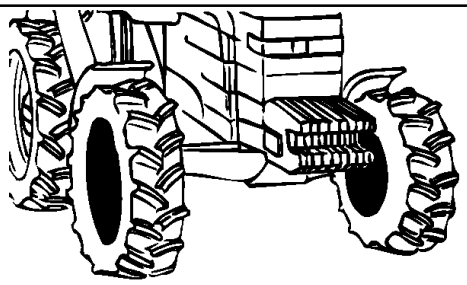

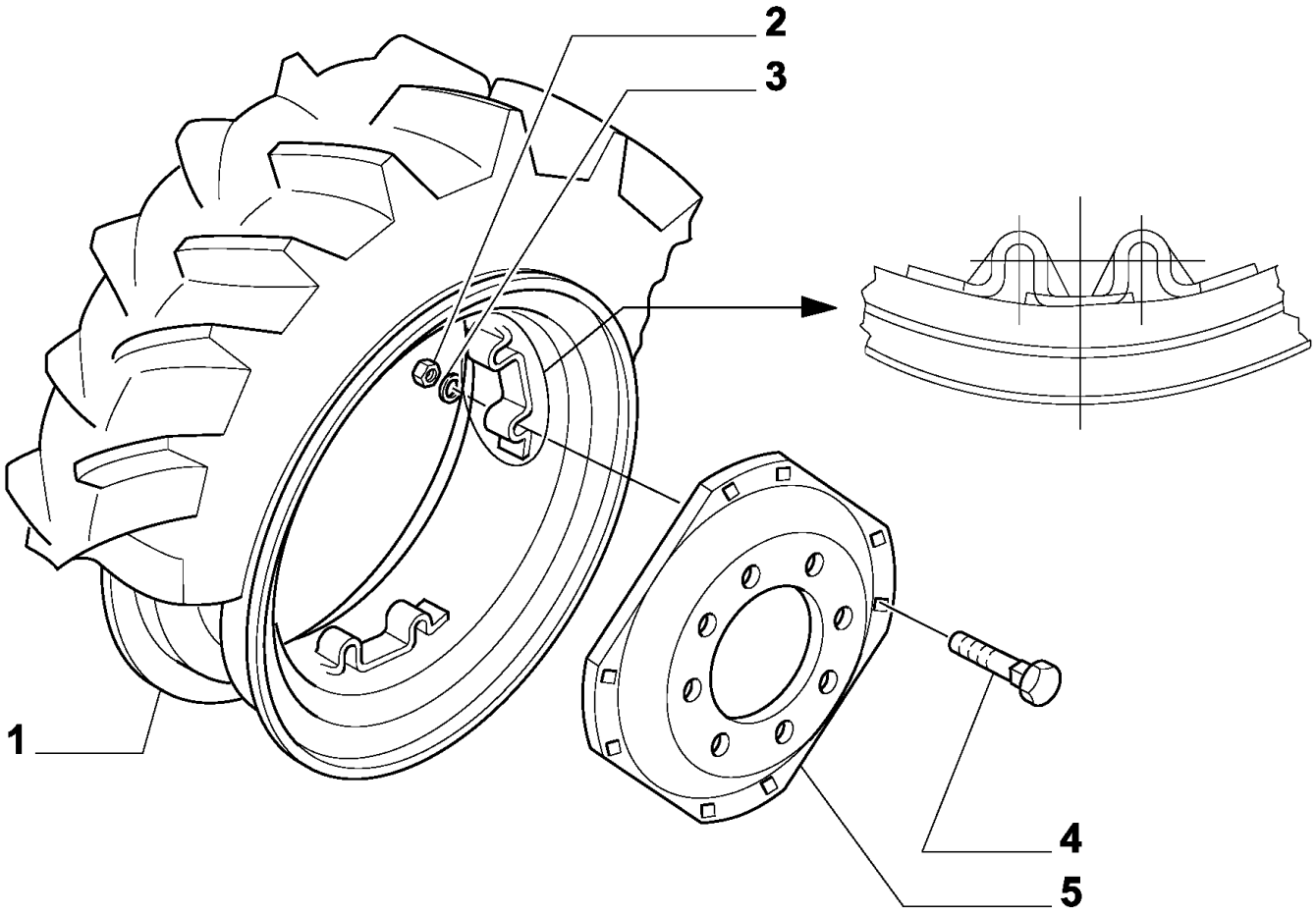

MXM180 TRATOR CASE IH (APÓS O N/S HCC0030000) (BRASIL)

82.41(01) RODAS DIANTEIRAS - ARO W12X28

Ref	Numero de Peça	Qtd	Descrição
1	73401822	2	ARO, , BORLEM
1	73401832	2	ARO, , MUSIAM CANCIANI, MXM150 / MXM165 / MXM180
2	82992539	16	PORCA DO BUCIM, , MUSIAM CANCIANI
2	82992572	16	PORCA, , BORLEM
3	82992540	16	ARRUELA PLANA, , MUSIAM CANCIANI
3	82992573	16	ARRUELA PLANA, , BORLEM
4	84990519	16	PARAFUSO, , MUSIAM CANCIANI
4	82992525	16	PARAFUSO, , BORLEM
5	73401823	2	DISCO DE RODA, 30", BORLEM
5	73401831	2	DISCO, 28", MUSIAM CANCIANI, MXM150 / MXM165 / MXM180
5	73401820	2	DISCO, 28", MXM150 / MXM165 / MXM180, BORLEM

82.52(01) RODAS DIANTEIRAS - ARO W14LX28

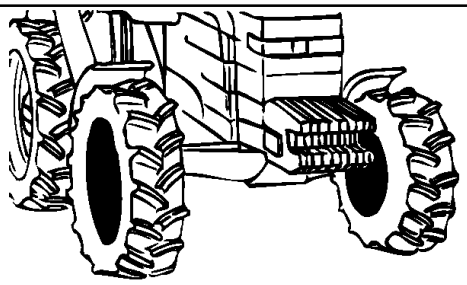

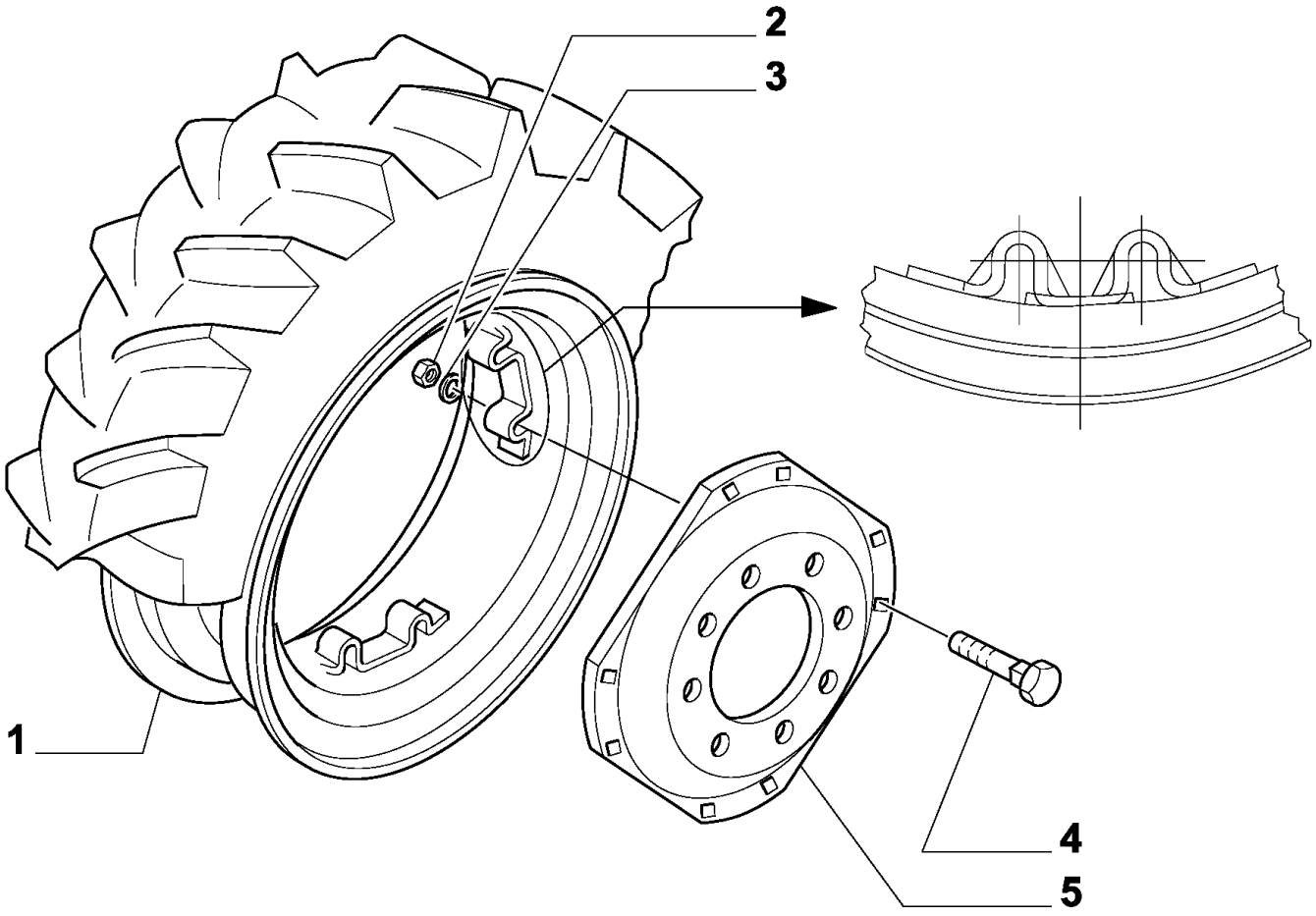

MXM180 TRATOR CASE IH (APÓS O N/S HCC0030000) (BRASIL)

82.52(01) RODAS DIANTEIRAS - ARO W14LX28

Ref	Numero de Peça	Qtd	Descrição
1	73401821	2	ARO, , BORLEM, MXM135
1	73401888	2	ARO, , BORLEM
2	82992572	16	PORCA, , BORLEM
3	82992573	16	ARRUELA PLANA, , BORLEM
4	84990519	16	PARAFUSO, , BORLEM
5	73401823	2	DISCO DE RODA, 30", BORLEM, MXM135
5	73401820	2	DISCO, 28", BORLEM

82.52/1(01) RODAS DIANTEIRAS - ARO DW 16X26

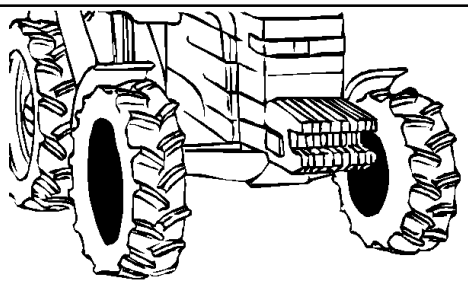

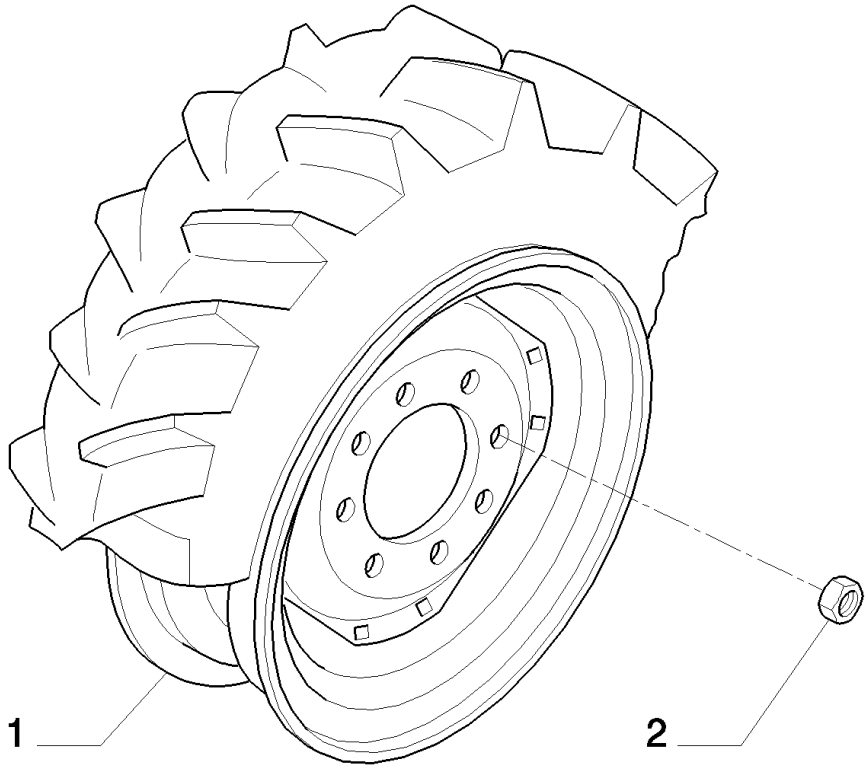

MXM180 TRATOR CASE IH (APÓS O N/S HCC0030000) (BRASIL)

82.52/1(01) RODAS DIANTEIRAS - ARO DW 16X26

Ref	Numero de Peça	Qtd	Descrição
1	73401801	2	RODA VEICULAR,
2	81833776	16	PORCA,

83.24(01) RODAS TRASEIRAS - ARO DW18X38

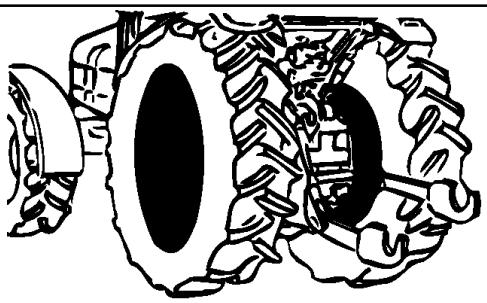

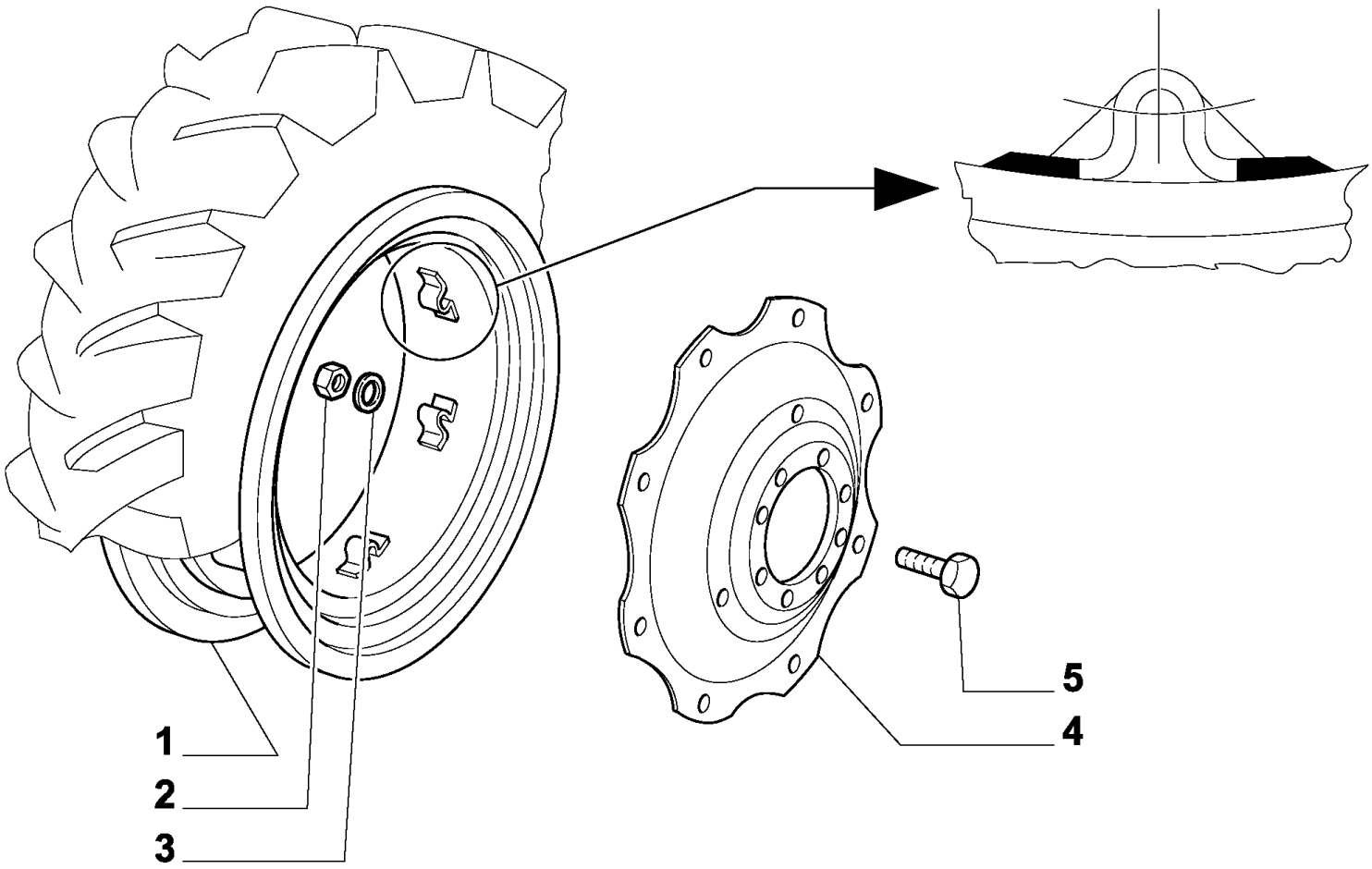

MXM180 TRATOR CASE IH (APÓS O N/S HCC0030000) (BRASIL)

83.24(01) RODAS TRASEIRAS - ARO DW18X38

Ref	Numero de Peça	Qtd	Descrição
1	73401837	2	ARO, , MUSIAM CANCIANI
1	73401828	2	ARO, , BORLEM
2	82992539	32	PORCA DO BUCIM, , MUSIAM CANCIANI
2	82992572	16	PORCA, , BORLEM
3	82992540	32	ARRUELA PLANA, , MUSIAM CANCIANI
3	82992573	16	ARRUELA PLANA, , BORLEM
4	73401835	2	DISCO, 38", MUSIAM CANCIANI
4	73401826	2	DISCO DE RODA, 38", BORLEM
5	84990519	32	PARAFUSO, , MUSIAM CANCIANI
5	82992541	16	PARAFUSO, , BORLEM

83.28(01) RODAS TRASEIRAS - ARO DW16X38

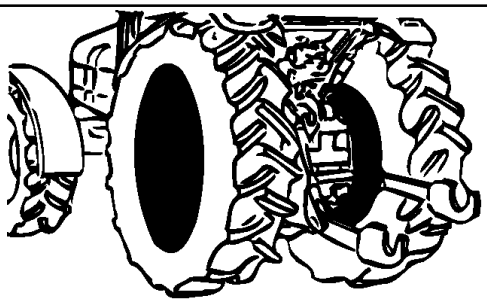

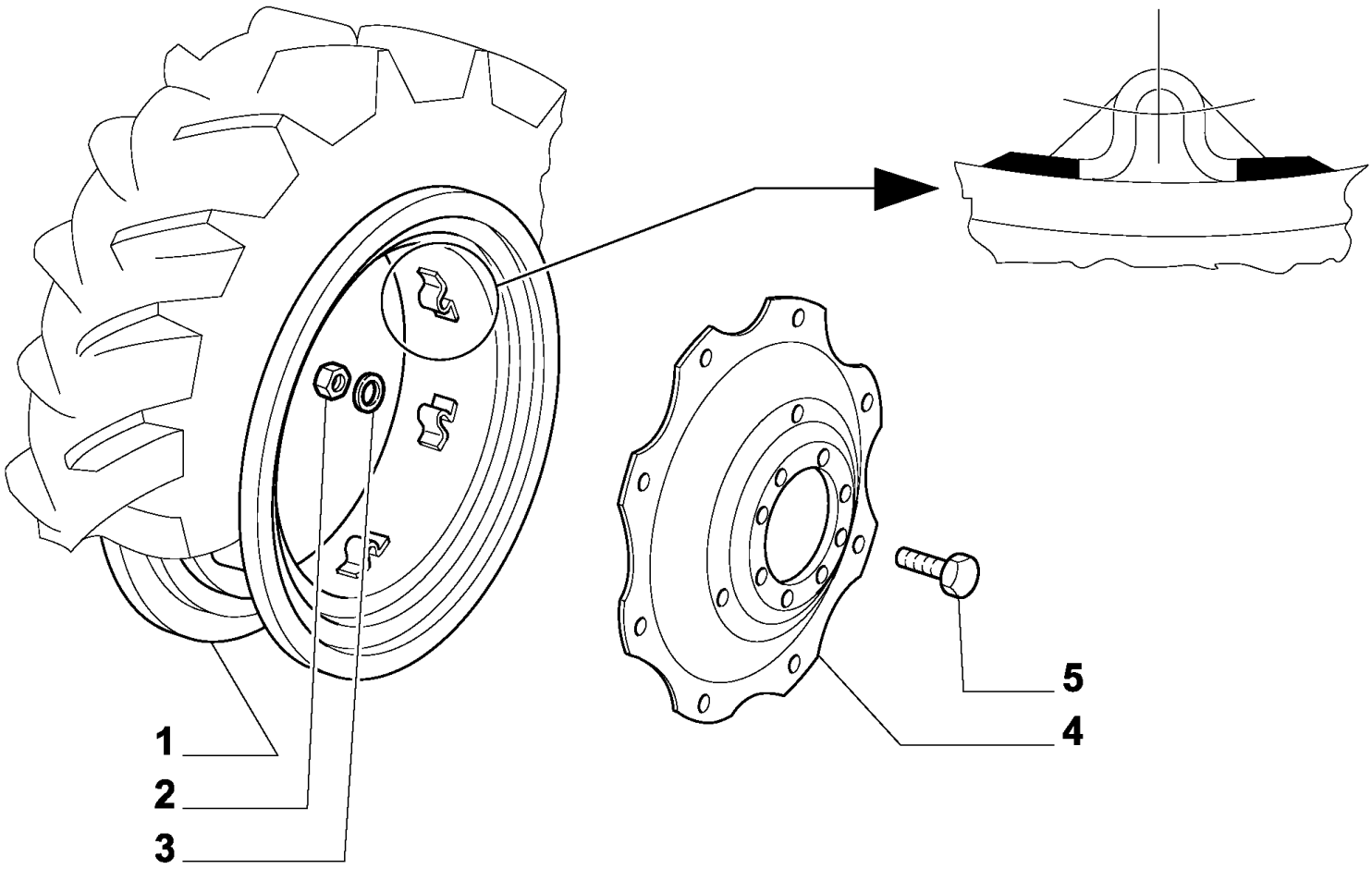

MXM180 TRATOR CASE IH (APÓS O N/S HCC0030000) (BRASIL)

83.28(01) RODAS TRASEIRAS - ARO DW16X38

Ref	Numero de Peça	Qtd	Descrição
1	73401827	2	ARO,
2	82992572	32	PORCA,
3	82992573	32	ARRUELA PLANA,
4	73401826	2	DISCO DE RODA, 38"
5	84990519	32	PARAFUSO,

83.28/1(01) RODAS TRASEIRAS - ARO DW15X38

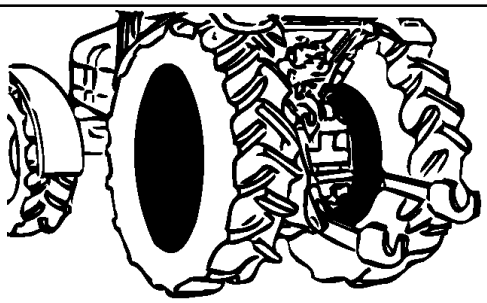

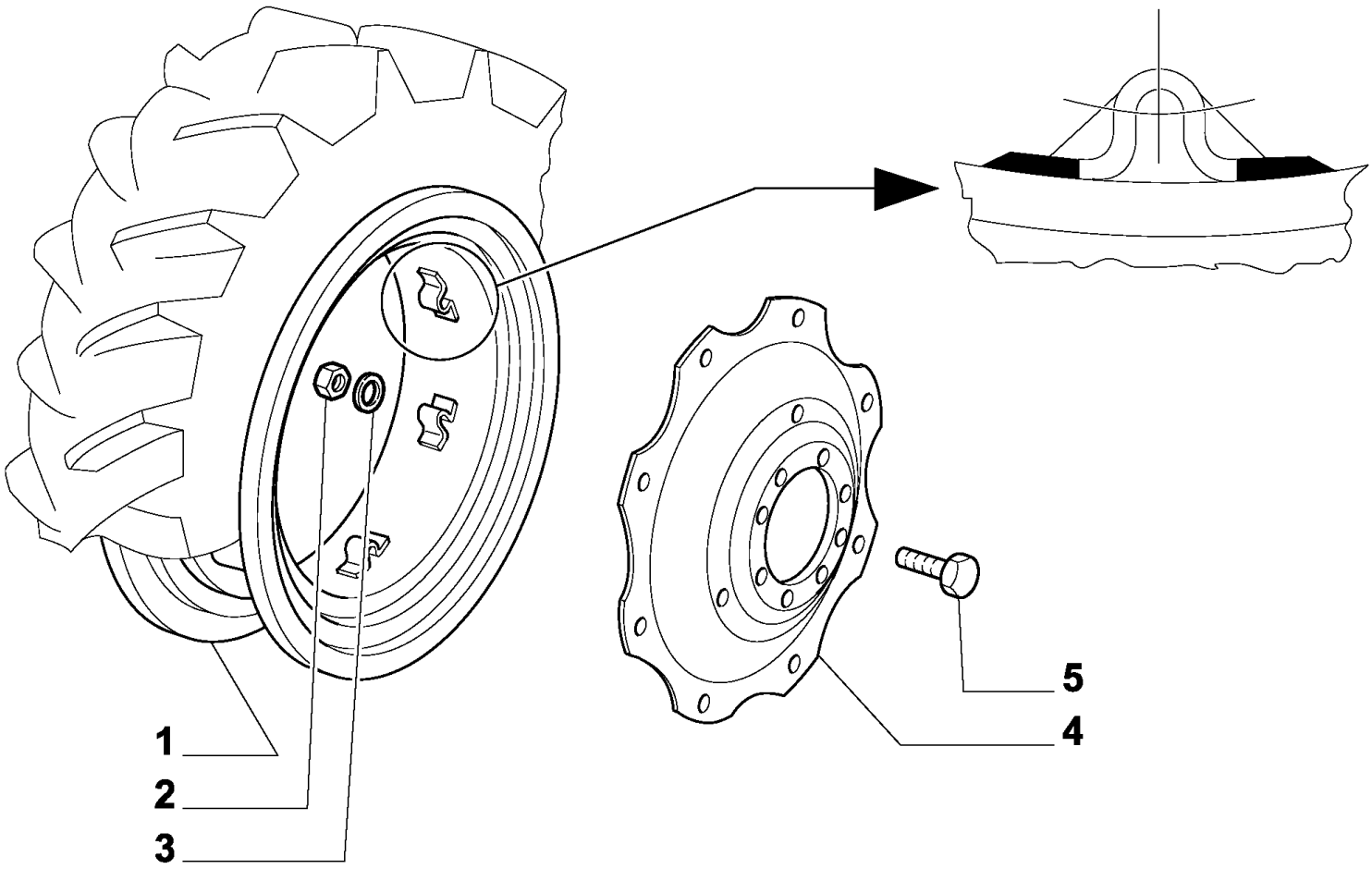

MXM180 TRATOR CASE IH (APÓS O N/S HCC0030000) (BRASIL)

83.28/1(01) RODAS TRASEIRAS - ARO DW15X38

Ref	Numero de Peça	Qtd	Descrição
1	73401836	2	ARO,
2	82992539	16	PORCA DO BUCIM,
3	82992540	16	ARRUELA PLANA,
4	73401835	2	DISCO, 38"
5	82992541	16	PARAFUSO,

83.28/2(01) RODAS TRASEIRAS - ARO DW20X30

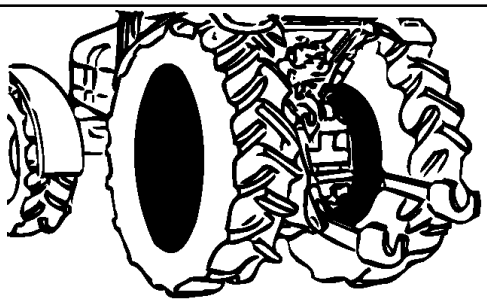

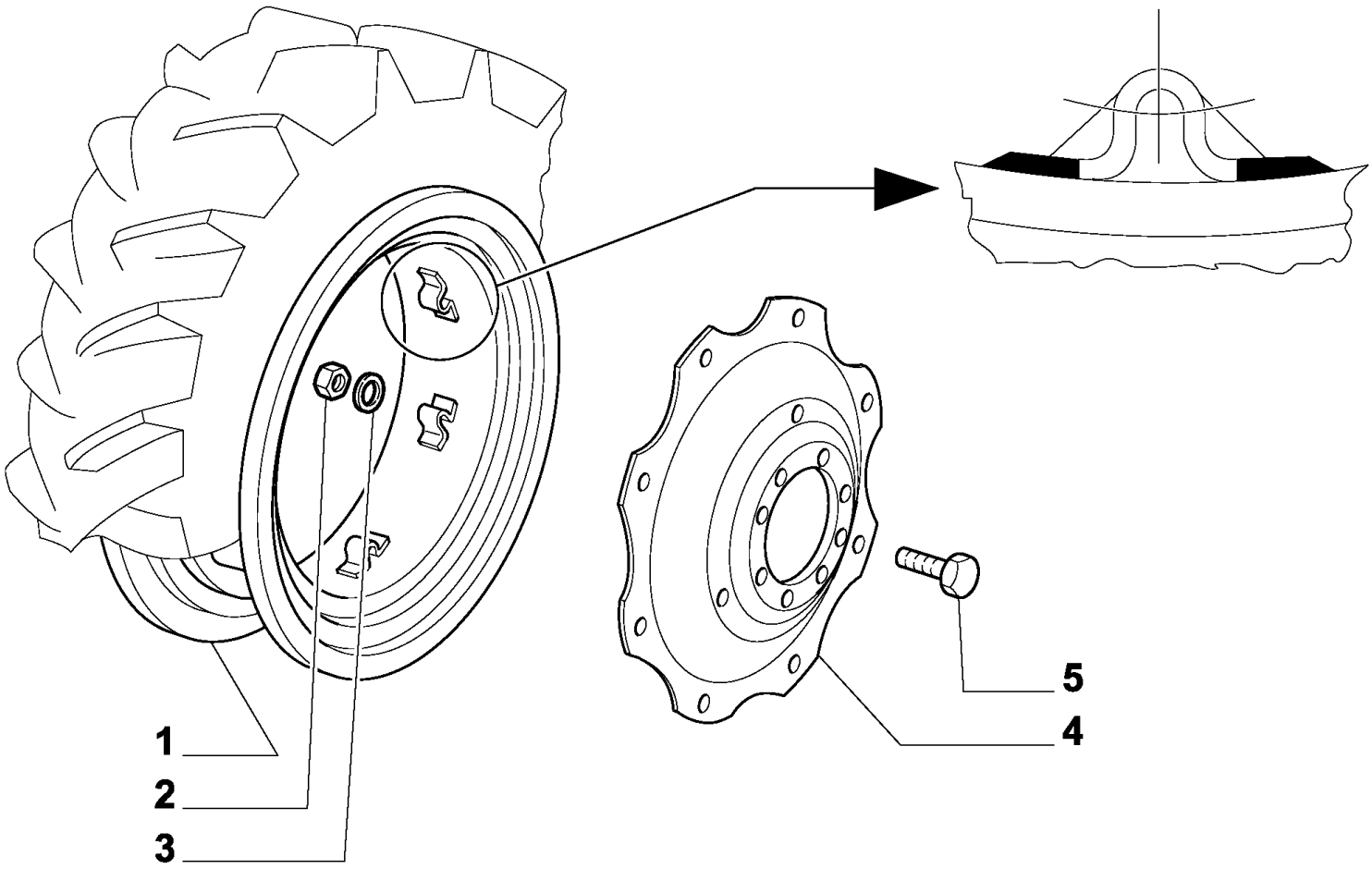

MXM180 TRATOR CASE IH (APÓS O N/S HCC0030000) (BRASIL)

83.28/2(01) RODAS TRASEIRAS - ARO DW20X30

Ref	Numero de Peça	Qtd	Descrição
1	73401825	2	ARO,
2	82992572	16	PORCA,
3	82992573	16	ARRUELA PLANA,
4	73401824	2	DISCO DE RODA,
5	84990519	16	PARAFUSO,

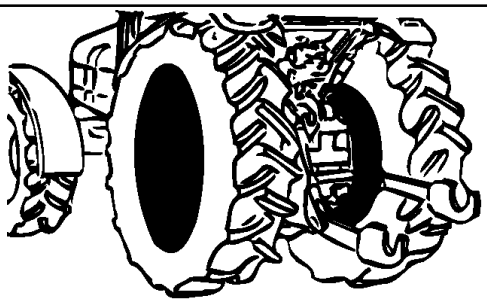

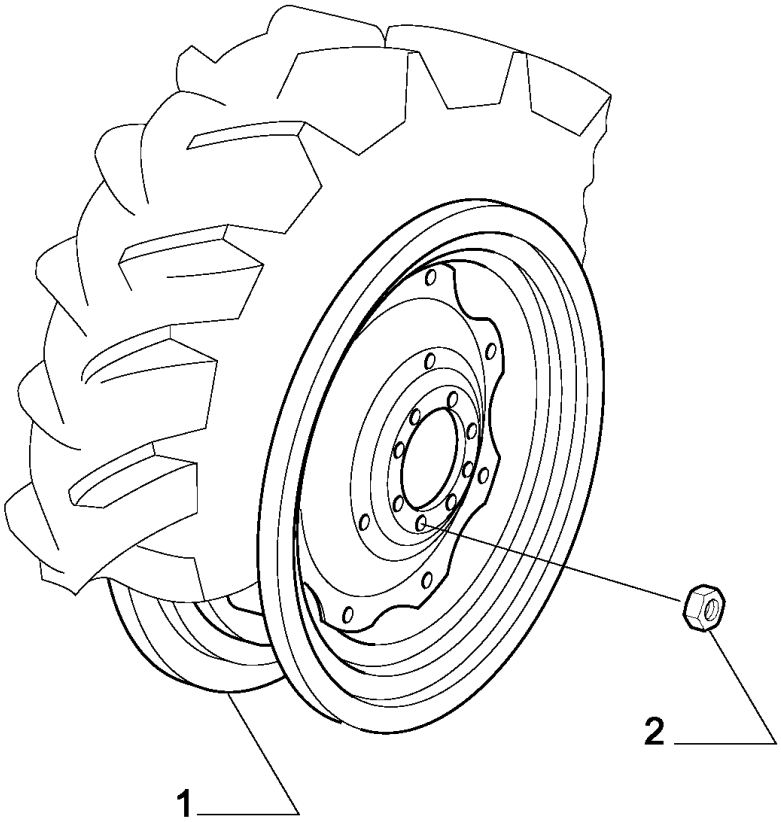
1
2

MXM180 TRATOR CASE IH (APÓS O N/S HCC0030000) (BRASIL)

83.28/3(01) RODAS TRASEIRAS - ARO DW21X32

Ref	Numero de Peça	Qtd	Descrição
1	87739167	2	RODA COMPLETA,
2	81833776	16	PORCA,

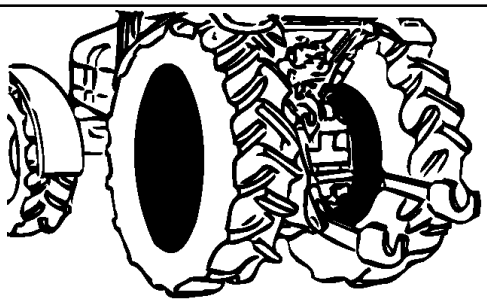

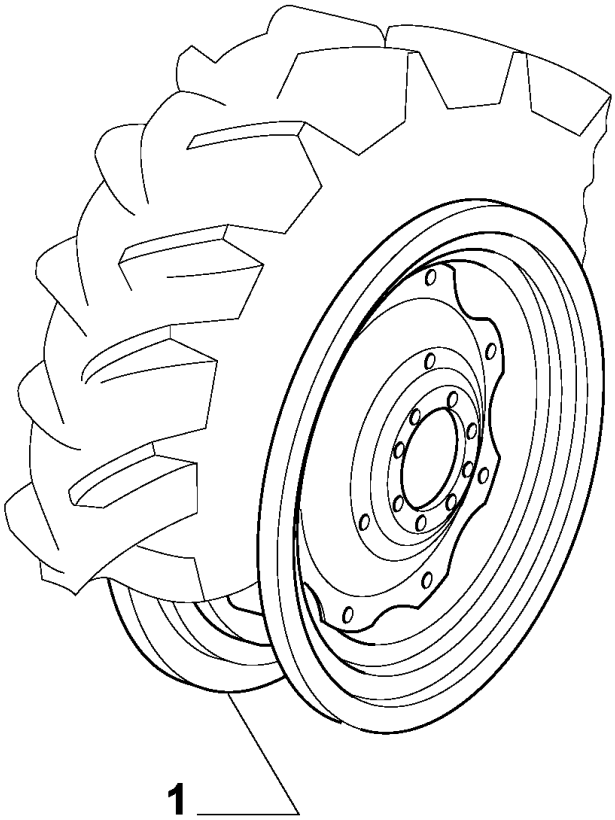
1

MXM180 TRATOR CASE IH (APÓS O N/S HCC0030000) (BRASIL)

83.28/4(01) RODAS TRASEIRAS - ARO DW16AX38

Ref	Numero de Peça	Qtd	Descrição
1	73401810	2	RODA VEICULAR,

83.67(01) RODAS TRASEIRAS - ARO DW20X34

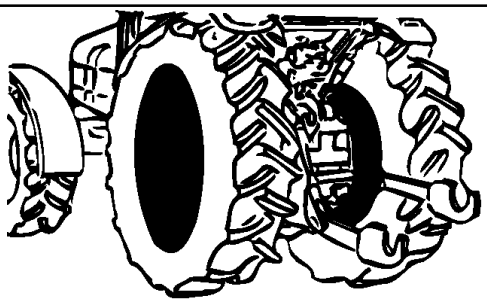

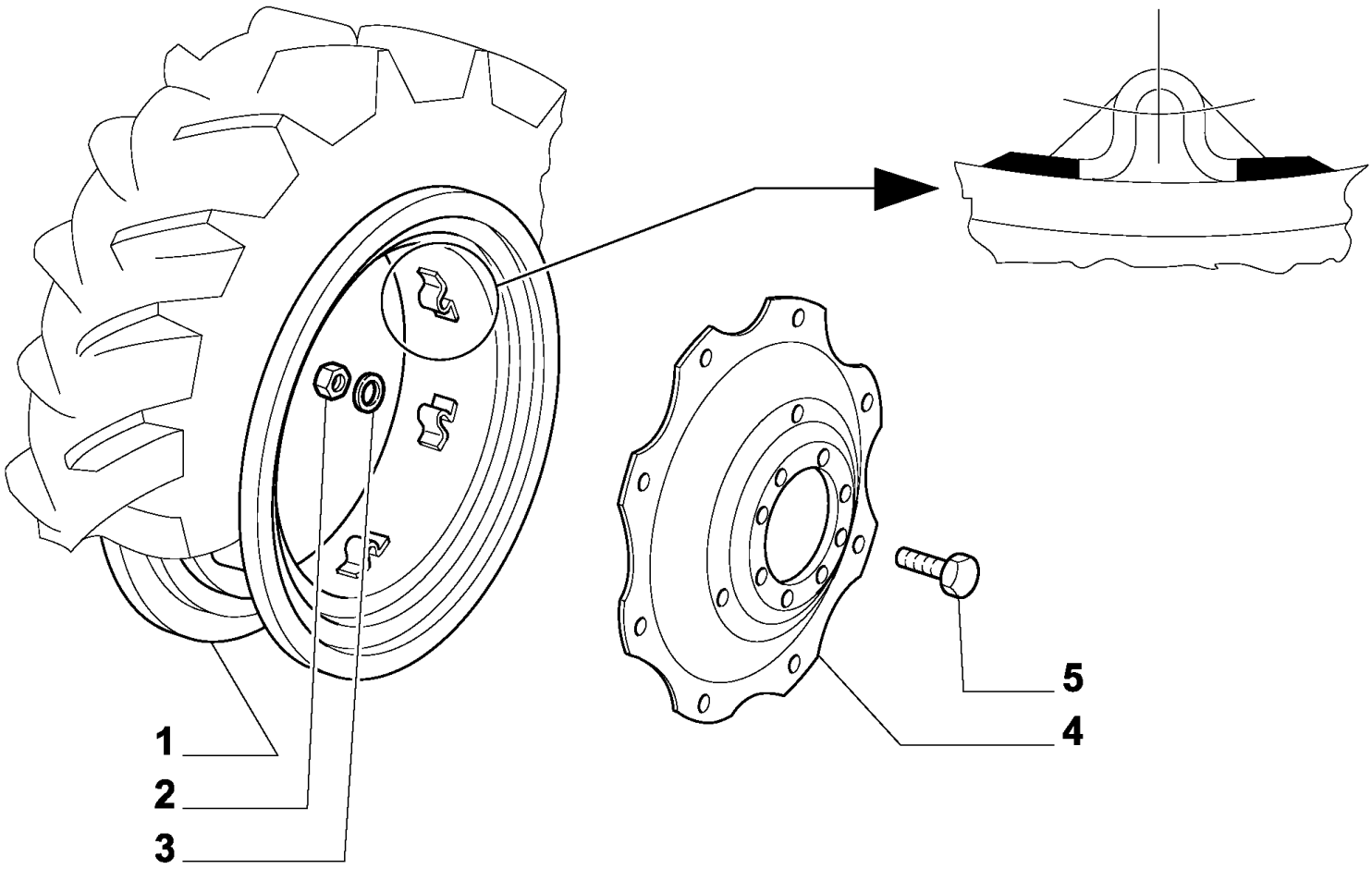

MXM180 TRATOR CASE IH (APÓS O N/S HCC0030000) (BRASIL)

83.67(01) RODAS TRASEIRAS - ARO DW20X34

Ref	Numero de Peça	Qtd	Descrição
1	73401830	2	ARO,
2	82992572	32	PORCA,
3	82992573	32	ARRUELA PLANA,
4	73401829	2	DISCO, 34"
5	84990519	32	PARAFUSO,

85.80(01) RODAS DIANTEIRAS - ARO DW 16X26

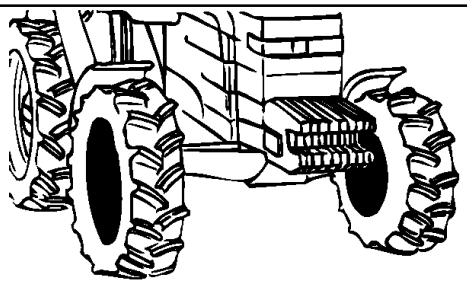

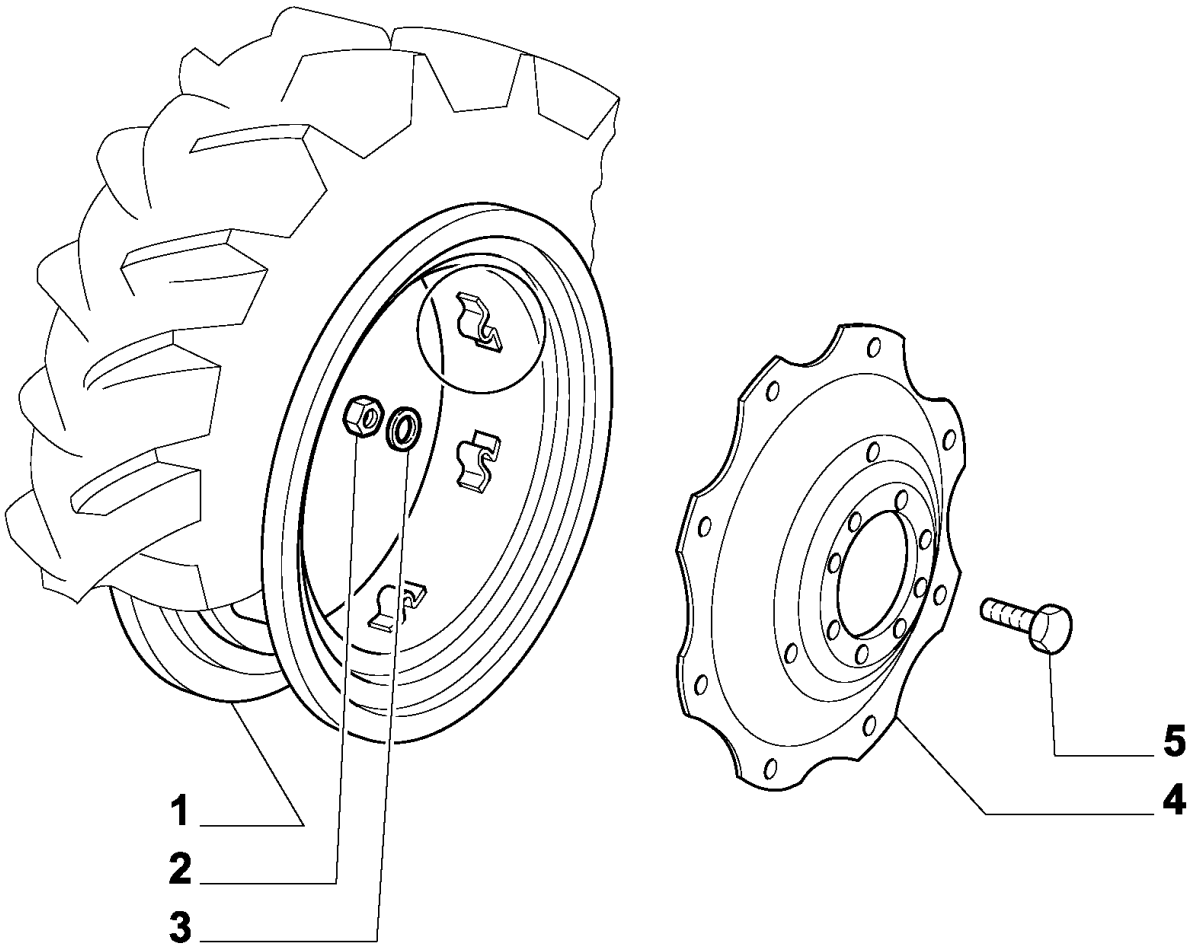

MXM180 TRATOR CASE IH (APÓS O N/S HCC0030000) (BRASIL)

85.80(01) RODAS DIANTEIRAS - ARO DW 16X26

Ref	Numero de Peça	Qtd	Descrição
1	73401828	2	ARO, , BORLEM
1	73401837	2	ARO, , MUSIAM CANCIANI
2	82992572	32	PORCA, , BORLEM
2	82992539	16	PORCA DO BUCIM, , MUSIAM CANCIANI
3	82992573	32	ARRUELA PLANA, , BORLEM
3	82992540	16	ARRUELA PLANA, , MUSIAM CANCIANI
4	73401826	2	DISCO DE RODA, , BORLEM
4	73401835	2	DISCO, , MUSIAM CANCIANI
5	84990519	32	PARAFUSO, , BORLEM
5	82992541	16	PARAFUSO, , MUSIAM CANCIANI

MXM180 TRATOR CASE IH (APÓS O N/S HCC0030000) (BRASIL)

VAR.066-068(01) CONTRAPESO DIANTEIRO - COM GANCHO

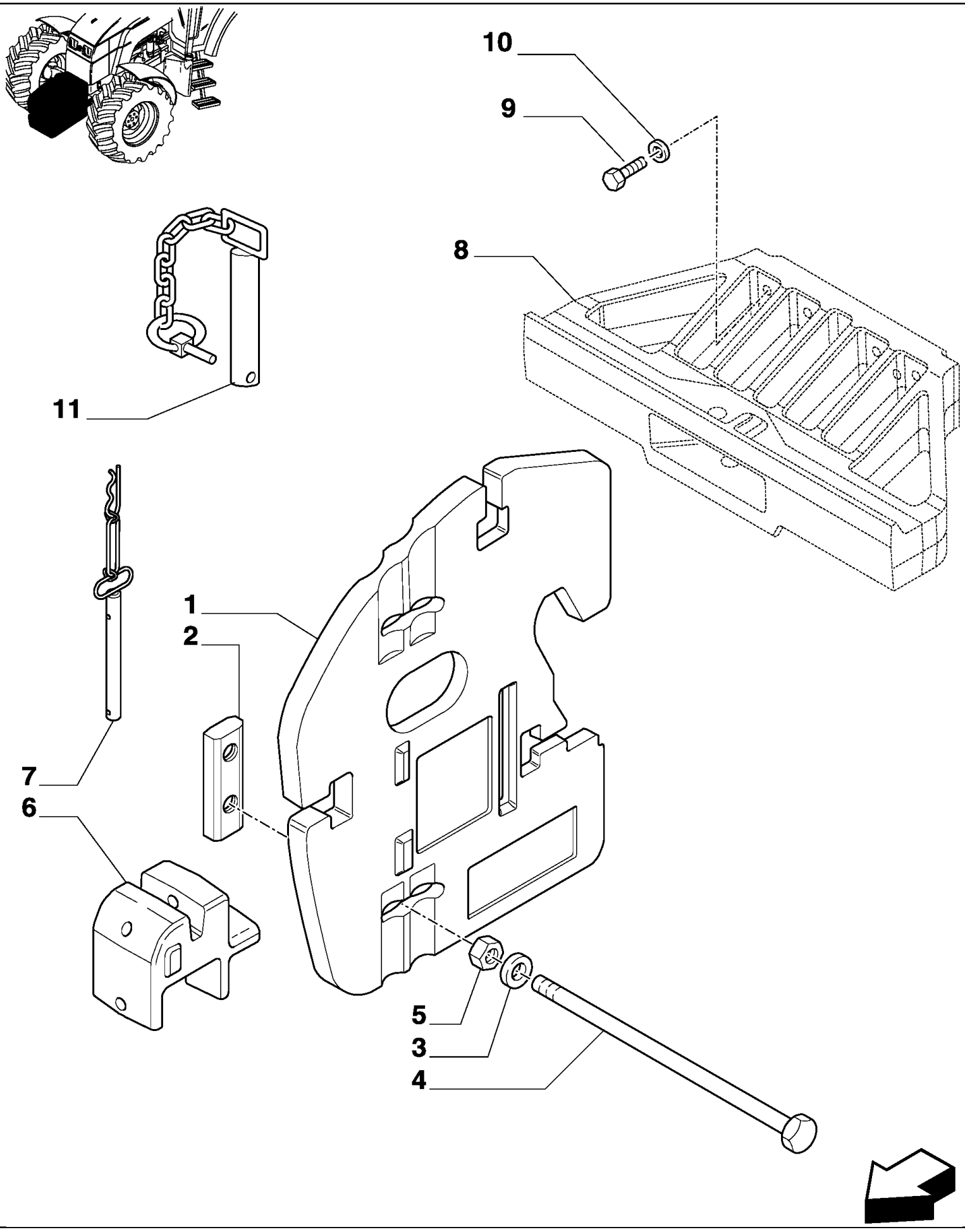

MXM180 TRATOR CASE IH (APÓS O N/S HCC0030000) (BRASIL)

VAR.066-068(01) CONTRAPESO DIANTEIRO - COM GANCHO

Ref	Numero de Peça	Qtd	Descrição
1	86988727	AR	LASTRO,
2	44995007	1	PLACA,
3	83924746	1	ARRUELA PLANA,
4	82028019	1	HASTE, 6 weight
4	44995059	1	HASTE, 12 weight
5	82011968	1	PORCA,
6	82027272	1	SUPORTE,
7	44995008	1	PINO,
8	82031491	1	SUPORTE,
9	16050821	6	PARAFUSO, Hex, M20 x 90, 8.8,
10	11191777	6	ARRUELA PLANA,
11	44995060	1	PINO,

MXM180 TRATOR CASE IH (APÓS O N/S HCC0030000) (BRASIL)

VAR.111(01) REDUTOR SUPLEMENTAR

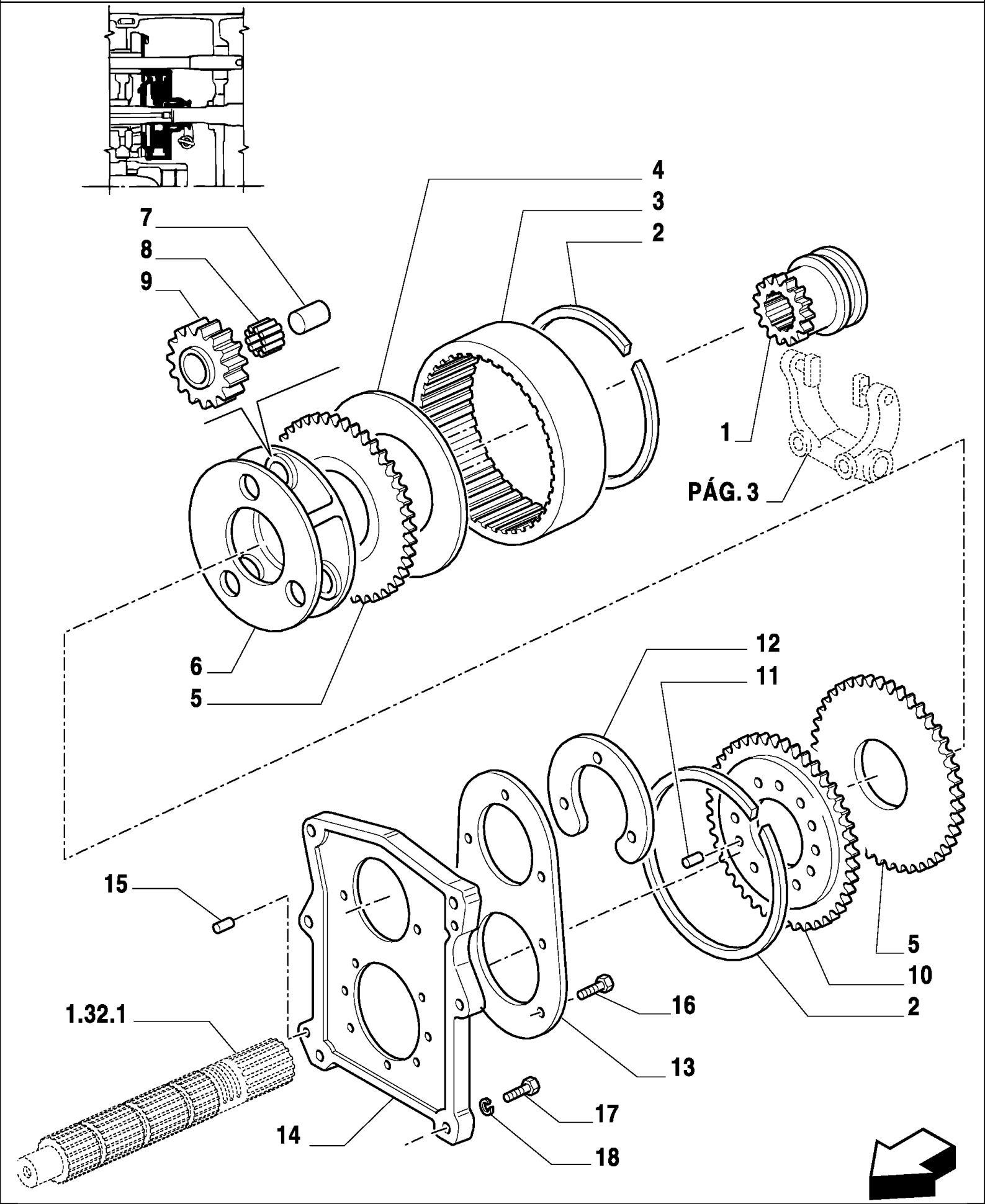

MXM180 TRATOR CASE IH (APÓS O N/S HCC0030000) (BRASIL)

VAR.111(01) REDUTOR SUPLEMENTAR

Ref	Numero de Peça	Qtd	Descrição
1	5153484	1	ENGRENAGEM,
2	5146472	2	ANEL-ELÁSTICO,
3	5146473	1	COROA DENTADA,
4	5146477	1	DISCO,
5	5146478	2	ANEL,
6	5153507	1	SUPORTE,
7	5132286	3	PINO,
8	5132285	3	JOGO DE ANÉIS +0,8,
9	5146474	3	ENGRENAGEM,
10	5164775	1	ENGRENAGEM CONDUZIDA,
11	10799310	2	GUIA,
12	5164771	1	PLACA,
13	5143257	1	PLACA,
14	5164785	1	SUPORTE,
15	10839710	2	GUIA,
16	14233421	11	PARAFUSO, Hex, M10 x 1.25 x 25,
16	11227021	4	PARAFUSO, Hex, M14 x 1.5 x 65, 8.8,
17	11422021	2	PARAFUSO, Hex, M14 x 1.5 x 55, 8.8, Full Thd,
18	11194174	6	ARRUELA MOLA, Belleville, M10.5,

MXM180 TRATOR CASE IH (APÓS O N/S HCC0030000) (BRASIL)

VAR.111(02) SUPER REDUTOR PARA SEMI POWER SHIFT - COMANDO DO REDUTOR

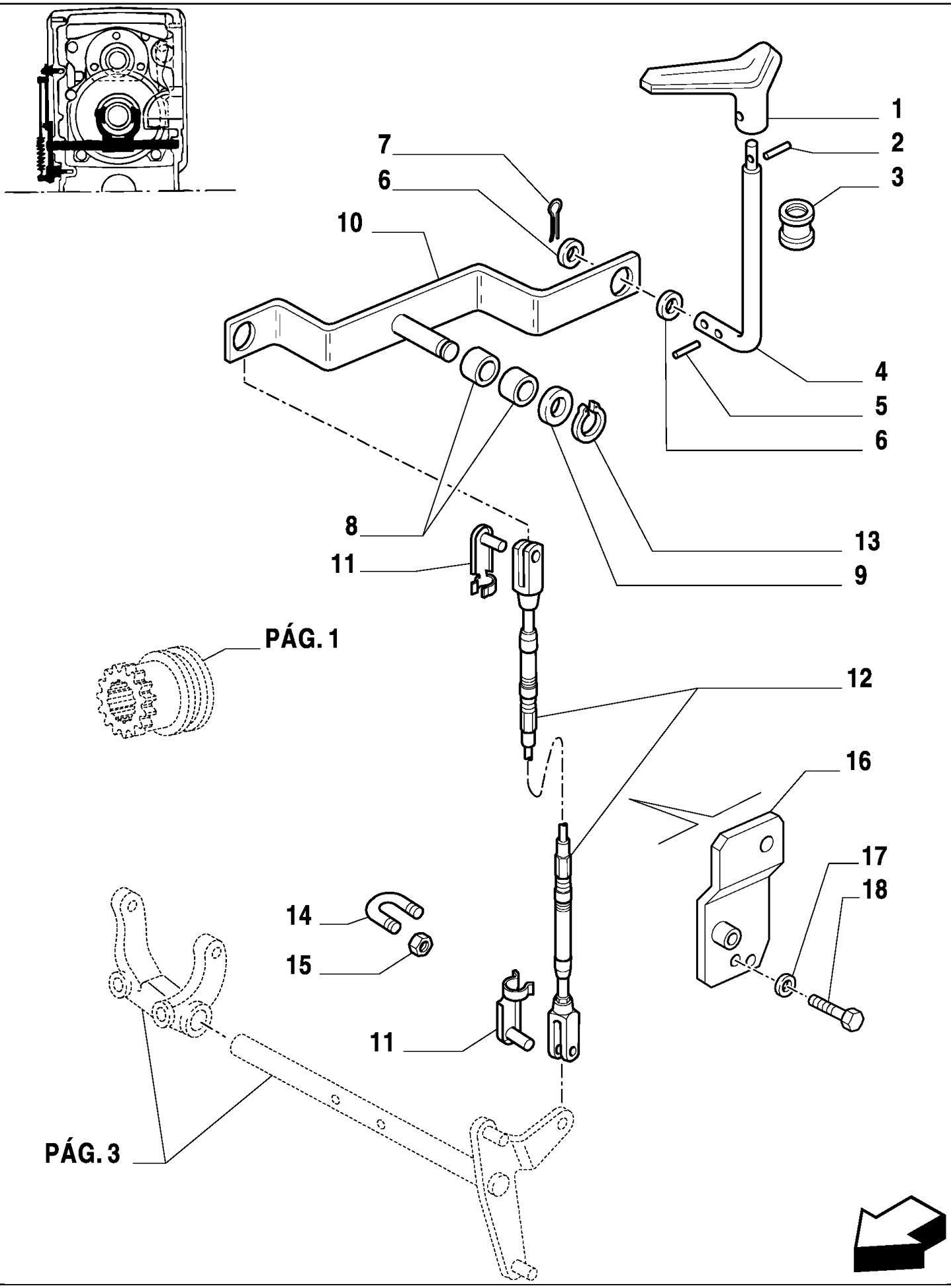

MXM180 TRATOR CASE IH (APÓS O N/S HCC0030000) (BRASIL)

VAR.111(02) SUPER REDUTOR PARA SEMI POWER SHIFT - COMANDO DO REDUTOR

Ref	Numero de Peça	Qtd	Descrição
1	5167353	1	EMPUNHADURA,
2	13904871	1	PINO-ELÁSTICO, M4 x 24, Coiled,
3	81865572	1	CASQUILHO ISOLADOR,
4	82001009	1	HASTE,
5	83415765	1	GRAMPO,
6	83909861	2	ARRUELA PLANA,
7	82000865	1	PINO,
8	83904673	2	BUCHA,
9	14496704	1	ARRUELA PLANA,
10	82019161	1	ALAVANCA,
11	82016493	2	PINO,
12	82019383	1	CABO,
13	11088171	1	ANEL, M11,
14	82019224	2	PRENDEDOR,
15	16104411	4	CONTRA PORCA, M8 x 1.25, Cl 4,
16	82027384	1	SUPORTE,
17	14496721	2	ARRUELA PLANA, M12 x 24 x 2.5,
18	15540421	2	PARAFUSO, Hex, M12 x 1.25 x 30, 8.8, Full Thd,

VAR.111(03) SUPER REDUTOR PARA SEMI POWER SHIFT - COMANDO DO REDUTOR

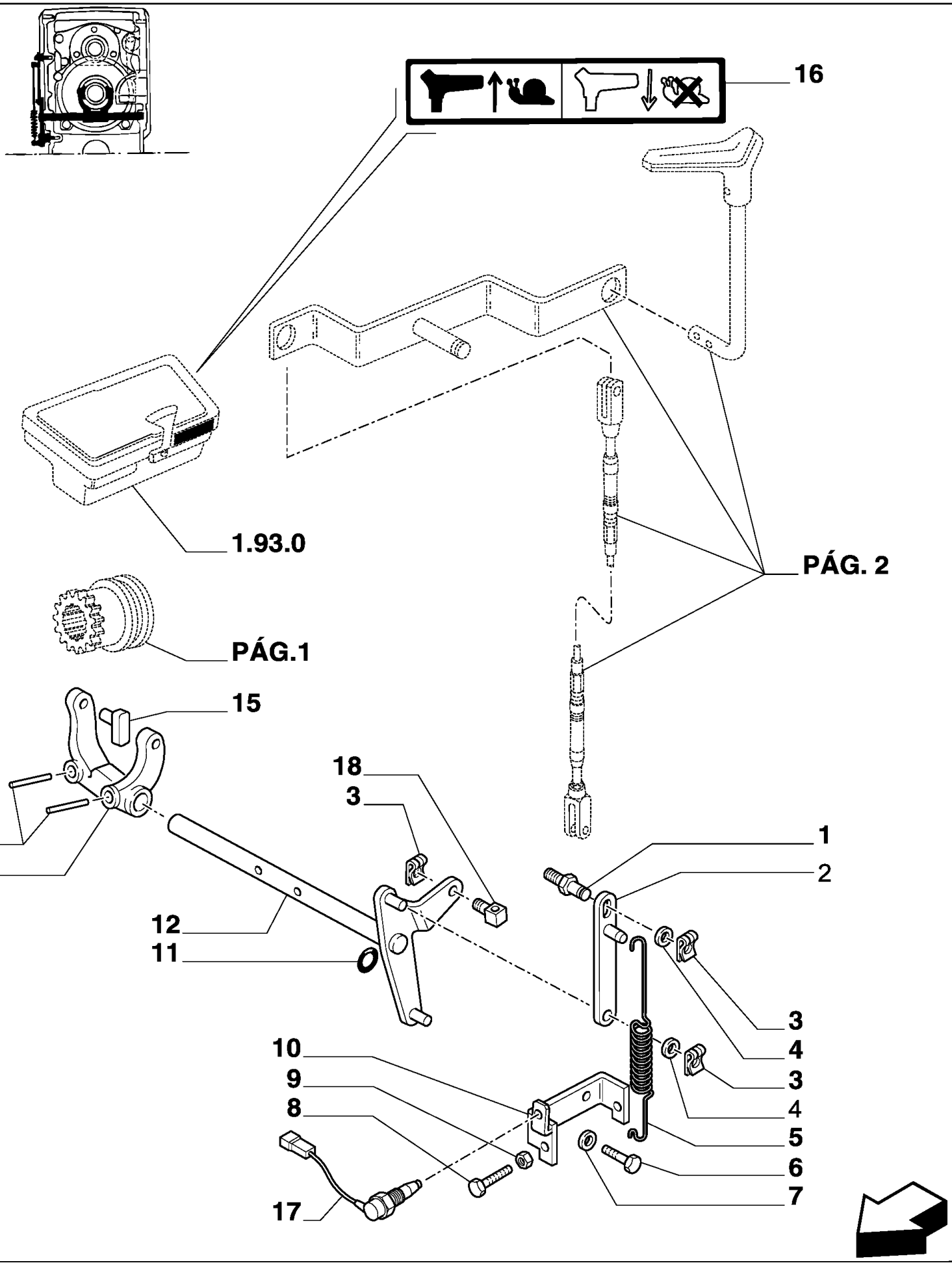

MXM180 TRATOR CASE IH (APÓS O N/S HCC0030000) (BRASIL)

VAR.111(03) SUPER REDUTOR PARA SEMI POWER SHIFT - COMANDO DO REDUTOR

Ref	Numero de Peça	Qtd	Descrição
1	5142898	1	PARAFUSO,
2	5129246	1	ALAVANCA,
3	11064176	2	FIXADOR, M10 x 8 x 1.05
4	14499501	2	ARRUELA PLANA,
5	5176852	1	MOLA,
6	16043421	2	PARAFUSO, Hex, M8 x 20, 8.8,
7	11193871	2	ARRUELA MOLA, Belleville, M8.4,
8	16043921	2	PARAFUSO, M8 x 1.25 x 35, 8.8
9	16100811	2	PORCA, M8, Cl 8,
10	5166263	1	SUPORTE,
11	14457280	1	ANEL "O", -114, 70 Duro, .612" ID x .103" Thk,
12	5176851	1	ALAVANCA,
13	14607270	2	PINO DE FIXAÇÃO, M8 x 40, Slotted,
14	5148321	1	ALAVANCA,
15	5152826	2	SAPATA,
16	82018362	1	DECALCOMANIA,
17	82014330	1	INTERRUPTOR INTERMITENTE,
18	5143043	1	PINO,

MXM180 TRATOR CASE IH (APÓS O N/S HCC0030000) (BRASIL)

VAR.131(01) PROTEÇÃO ANTI-FOGO

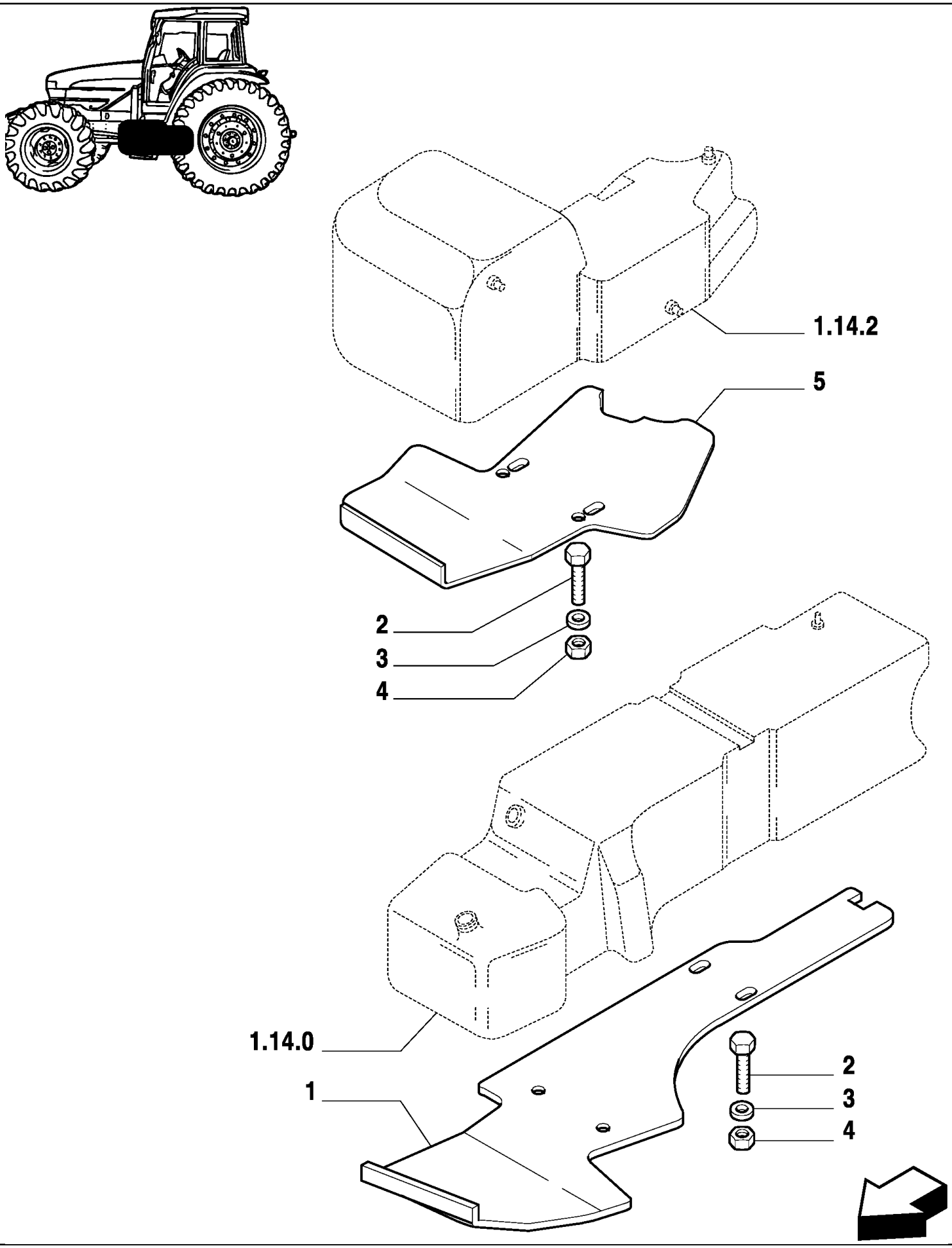

MXM180 TRATOR CASE IH (APÓS O N/S HCC0030000) (BRASIL)

VAR.131(01) PROTEÇÃO ANTI-FOGO

Ref	Numero de Peça	Qtd	Descrição
1	82992108	1	PROTEÇÃO,
2	15970721	4	PARAFUSO, Hex, M10 x 1.25 x 25, 8.8, Full Thd,
3	14496621	4	ARRUELA PLANA, M10 x 21 x 2,
4	12577211	4	CONTRA PORCA, M10 x 1.5, Cl 8,
5	82992109	1	PROTEÇÃO,

MXM180 TRATOR CASE IH (APÓS O N/S HCC0030000) (BRASIL)

VAR.135-136(01) VÁLVULA REMOTA - 2/4 CORPOS SEM LEVANTADOR HIDRÁULICO

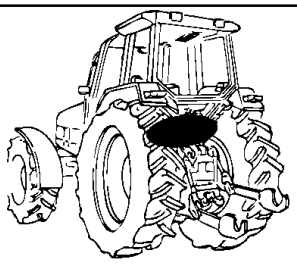

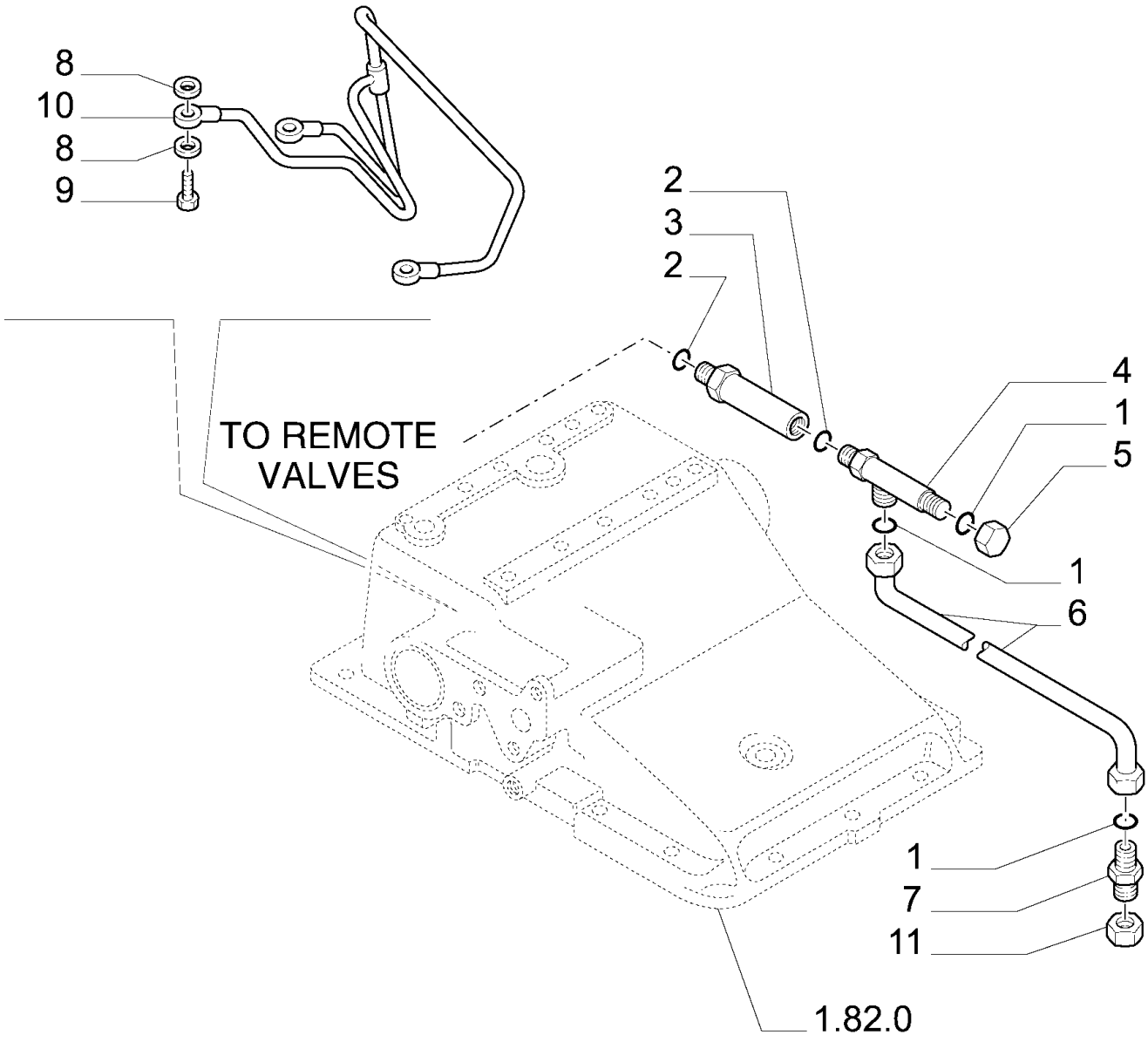

MXM180 TRATOR CASE IH (APÓS O N/S HCC0030000) (BRASIL)

VAR.135-136(01) VÁLVULA REMOTA - 2/4 CORPOS SEM LEVANTADOR HIDRÁULICO

Ref	Numero de Peça	Qtd	Descrição
1	5185513	2	ANEL "O",
3	5190396	1	CONEXÃO,
4	5189900	1	TEE,
5	5189904	1	BUJÃO,
6	5189902	1	TUBULAÇÃO HIDRAULICO,
7	5189820	1	CONEXÃO,
8	14330260	6	ARRUELA DE COBRE, M8.2 x 12 x 1,
9	11903711	3	BANJO, M8 x 1.25 x 16,
10	5170187	1	TUBULAÇÃO HIDRAULICO,
11	5189973	1	BUJÃO,
2	14438085	1	ANEL "O", 19.3MM ID x 2.4 Thk,

MXM180 TRATOR CASE IH (APÓS O N/S HCC0030000) (BRASIL)

VAR.135-136(02) VÁLVULA REMOTA - 2/4 CORPOS SEM LEVANTADOR HIDRÁULICO

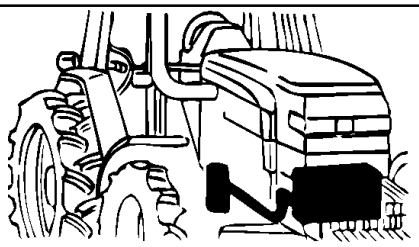

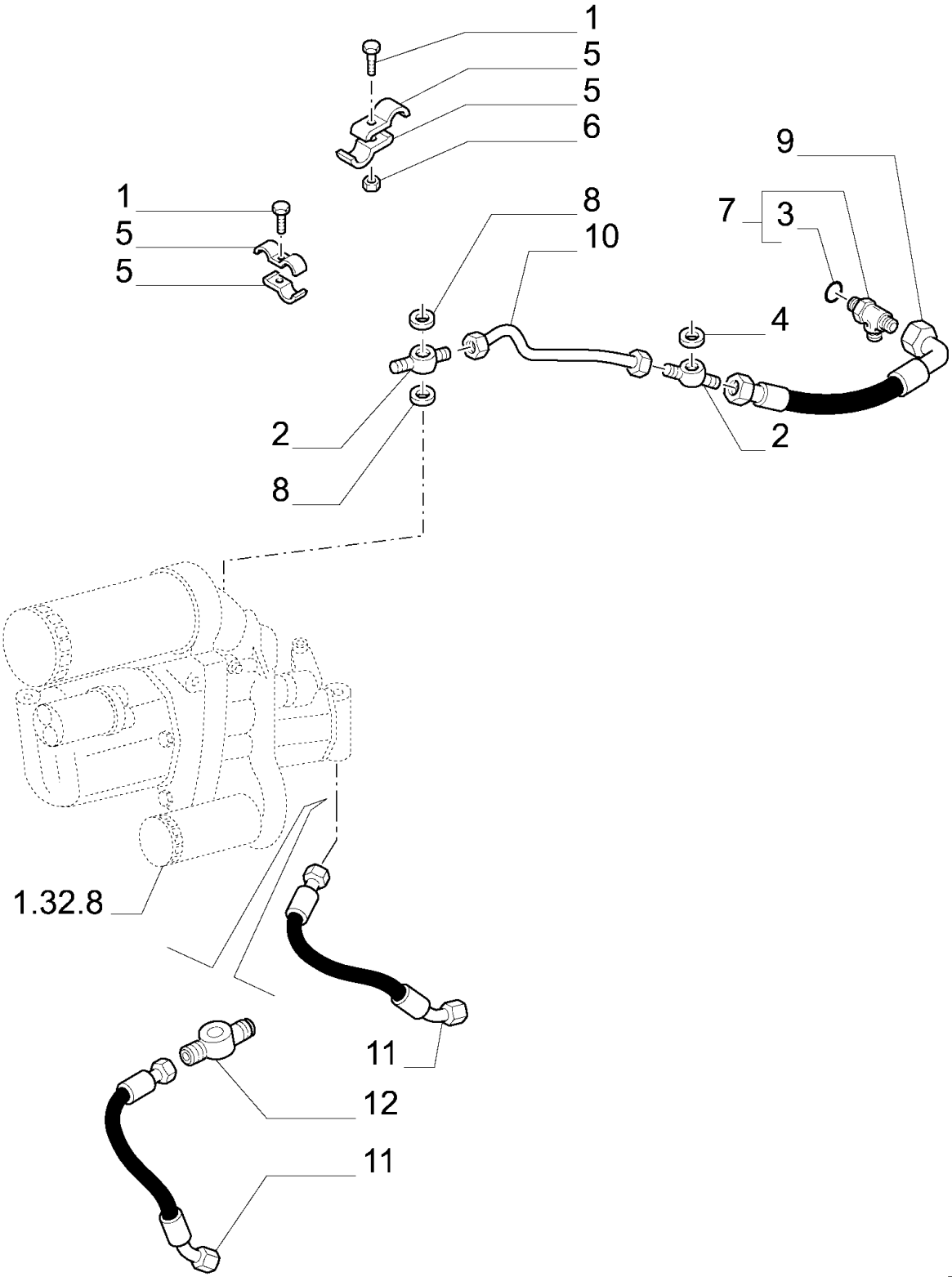

MXM180 TRATOR CASE IH (APÓS O N/S HCC0030000) (BRASIL)

VAR.135-136(02) VÁLVULA REMOTA - 2/4 CORPOS SEM LEVANTADOR HIDRÁULICO

Ref	Numero de Peça	Qtd	Descrição
1	10902621	2	PARAFUSO, Hex, M6 x 25, 8.8,
2	5156993	1	CONEXÃO,
4	5186176	1	ARRUELA DE VEDAÇÃO,
5	5156374	4	PRENDEDOR,
6	15896211	2	PORCA, M6, Cl 8,
7	5165926	1	CONEXÃO,
8	5167639	2	ARRUELA DE VEDAÇÃO,
9	82020096	1	MANGUEIRA HIDRAULICA,
10	5181926	1	TUBULAÇÃO HIDRAULICO,
11	5197947	1	TUBULAÇÃO HIDRAULICO,
12	73401618	1	CONEXAO,
3	14438085	1	ANEL "O", 19.3MM ID x 2.4 Thk,

MXM180 TRATOR CASE IH (APÓS O N/S HCC0030000) (BRASIL)

VAR.135-136(03) VÁLVULA REMOTA - 2 CORPOS SEM LEVANTADOR HIDRÁULICO

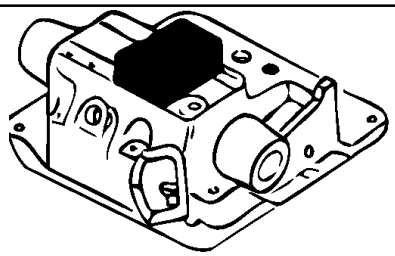

MXM180 TRATOR CASE IH (APÓS O N/S HCC0030000) (BRASIL)

VAR.135-136(03) VÁLVULA REMOTA - 2 CORPOS SEM LEVANTADOR HIDRÁULICO

Ref	Numero de Peça	Qtd	Descrição
1	73402875	1	VALVULA,
2	5190710	1	CABEÇOTE,
3	5191664	3	PARAFUSO,
4	73402247	1	CORPO,
5	5191806	1	CABEÇA DE SINO,
6	47134599	4	ACOPLAMENTO,
7	5191803	1	CABEÇA DE SINO,
8	14305971	8	PARAFUSO, Hex Soc Hd, M6 x 45, 12.9,
9	82005372	1	TAMPA,
10	5195165	2	DISTRIBUIDOR,
11	5195157	1	TAMPA,
12	81862872	1	ANEL "O",
13	5190751	2	ANEL "O",
14	5191704	1	VALVULA CHECAGEM,
15	5191705	1	ANEL "O",
16	5195170	3	PARAFUSO,
17	5195169	2	PORCA,
18	5195150	2	VEDADOR ESPECIAL,
20	47126963	1	JOGO DE JUNTAS,
21	5189606	2	SUPORTE,
22	14305224	4	PARAFUSO, Hex Soc Hd, M6 x 16, 8.8,
23	15970921	2	PARAFUSO, Hex, M10 x 1.25 x 35, 8.8, Full Thd,
24	12164711	2	PORCA, M10 x 1.25, Cl 8,
25	13449720	2	PRISIONEIRO,
19	14438085	2	ANEL "O", 19.3MM ID x 2.4 Thk,

MXM180 TRATOR CASE IH (APÓS O N/S HCC0030000) (BRASIL)

VAR.135-136(04) VÁLVULA REMOTA - 4 CORPOS SEM LEVANTADOR HIDRÁULICO

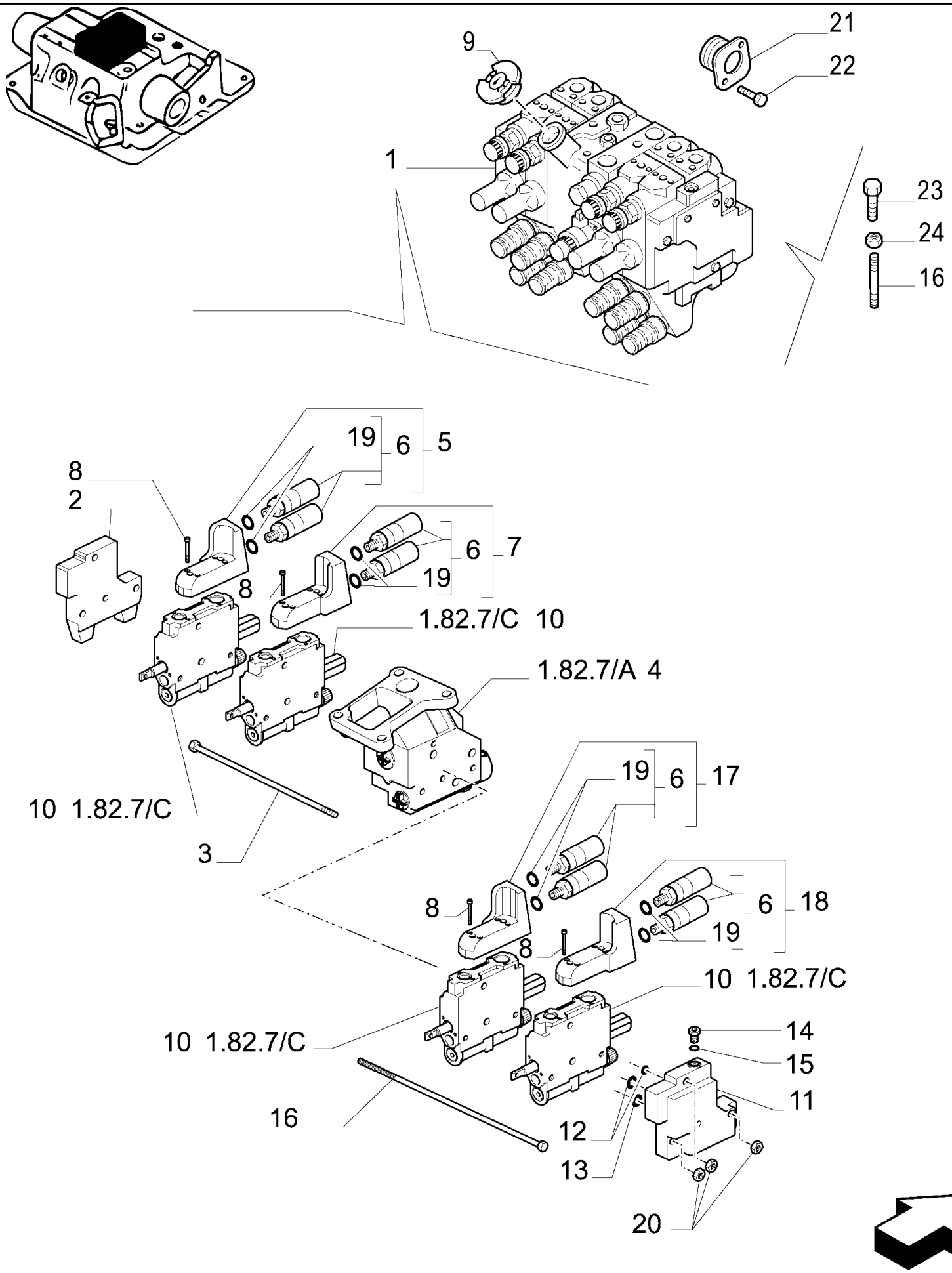

MXM180 TRATOR CASE IH (APÓS O N/S HCC0030000) (BRASIL)

VAR.135-136(04) VÁLVULA REMOTA - 4 CORPOS SEM LEVANTADOR HIDRÁULICO

Ref	Numero de Peça	Qtd	Descrição
1	73402876	1	VALVULA,
2	5190710	1	CABEÇOTE,
3	5195170	6	PARAFUSO,
4	73102247	1	
5	5191811	1	CABEÇA DE SINO,
6	47134599	4	ACOPLAMENTO,
7	5191808	1	CABEÇA DE SINO,
8	14305971	16	PARAFUSO, Hex Soc Hd, M6 x 45, 12.9,
9	82005372	1	TAMPA,
10	5195165	4	DISTRIBUIDOR,
11	5195157	1	TAMPA,
12	5195150	2	VEDADOR ESPECIAL,
13	5190751	5	ANEL "O",
14	5191704	1	VALVULA CHECAGEM,
15	5191705	1	ANEL "O",
16	13449720	2	PRISIONEIRO,
17	5191806	1	CABEÇA DE SINO,
18	5191803	1	CABEÇA DE SINO,
20	5195169	3	PORCA,
21	5189606	4	SUPORTE,
22	14305224	8	PARAFUSO, Hex Soc Hd, M6 x 16, 8.8,
23	15970921	2	PARAFUSO, Hex, M10 x 1.25 x 35, 8.8, Full Thd,
24	12164711	2	PORCA, M10 x 1.25, Cl 8,
19	14438085	2	ANEL "O", 19.3MM ID x 2.4 Thk,

MXM180 TRATOR CASE IH (APÓS O N/S HCC0030000) (BRASIL)

VAR.135-136(05) VÁLVULA REMOTA - 2/4 CORPOS SEM LEVANTADOR HIDRÁULICO

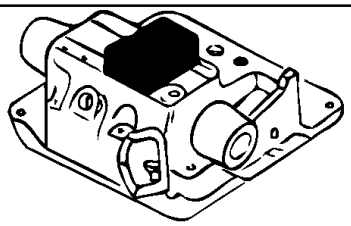

MXM180 TRATOR CASE IH (APÓS O N/S HCC0030000) (BRASIL)

VAR.135-136(05) VÁLVULA REMOTA - 2/4 CORPOS SEM LEVANTADOR HIDRÁULICO

Ref	Numero de Peça	Qtd	Descrição
1	5195165	1	DISTRIBUIDOR,
2	5191775	1	BUJÃO,
3	81862872	1	ANEL "O",
4	5191776	1	VALVULA,
5	5190751	2	ANEL "O",
6	5191778	2	PARAFUSO,
7	5191779	1	BUJÃO,
8	5191782	2	PARAFUSO,
9	5191783	2	ANEL-TRAVA,
10	5191784	2	TAMPA DO RESERVATÓRIO,
11	5191781	1	ANEL VEDADOR,
12	5191780	1	ANEL "O",
13	5191720	1	KIT DE REPARO,
14	5191773	1	KIT DE REPARO,
15	5191762	1	KIT DE REPARO,
16	5195167	1	JOGO DE JUNTAS,
17	5195150	2	VEDADOR ESPECIAL,
18	5195166	1	ANEL "O",
19	5190769	1	ANEL "O",
20	5196927	1	MANÍPULO,
21	5196928	1	DISCO,

MXM180 TRATOR CASE IH (APÓS O N/S HCC0030000) (BRASIL)

VAR.135-136(06) VÁLVULA REMOTA - 2/4 CORPOS SEM LEVANTADOR HIDRÁULICO

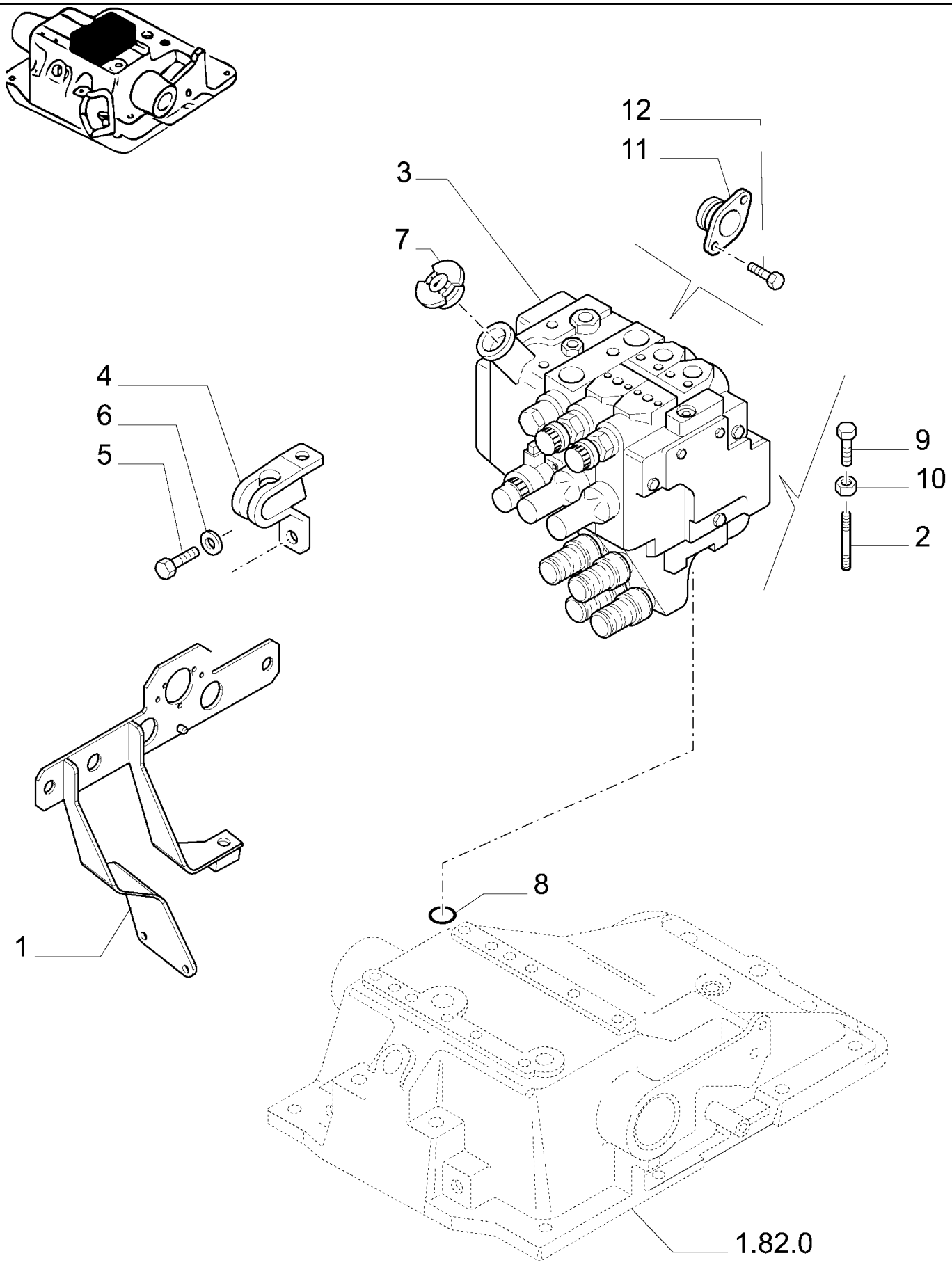

MXM180 TRATOR CASE IH (APÓS O N/S HCC0030000) (BRASIL)

VAR.135-136(06) VÁLVULA REMOTA - 2/4 CORPOS SEM LEVANTADOR HIDRÁULICO

Ref	Numero de Peça	Qtd	Descrição
1	73402456	1	SUPORTE,
2	13449720	2	PRISIONEIRO,
3	73402875	1	VALVULA,
4	5189351	1	SUPORTE,
5	15540821	1	PARAFUSO, Hex, M12 x 1.25 x 50, 8.8,
6	14496701	2	ARRUELA PLANA, M12 x 24 x 2.5,
7	82005372	1	TAMPA,
8	14463780	1	ANEL "O", -219, 70 Duro, 1.296" ID x .139" Thk,
9	15970921	2	PARAFUSO, Hex, M10 x 1.25 x 35, 8.8, Full Thd,
10	12164711	2	PORCA, M10 x 1.25, Cl 8,
11	5189606	2	SUPORTE,
12	14305224	4	PARAFUSO, Hex Soc Hd, M6 x 16, 8.8,

MXM180 TRATOR CASE IH (APÓS O N/S HCC0030000) (BRASIL)

VAR.135-136(07) VÁLVULA REMOTA - 4 CORPOS SEM LEVANTADOR HIDRÁULICO

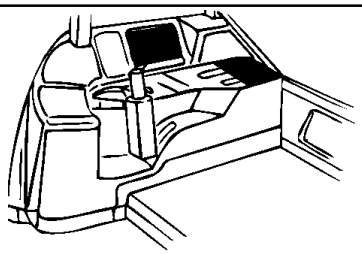

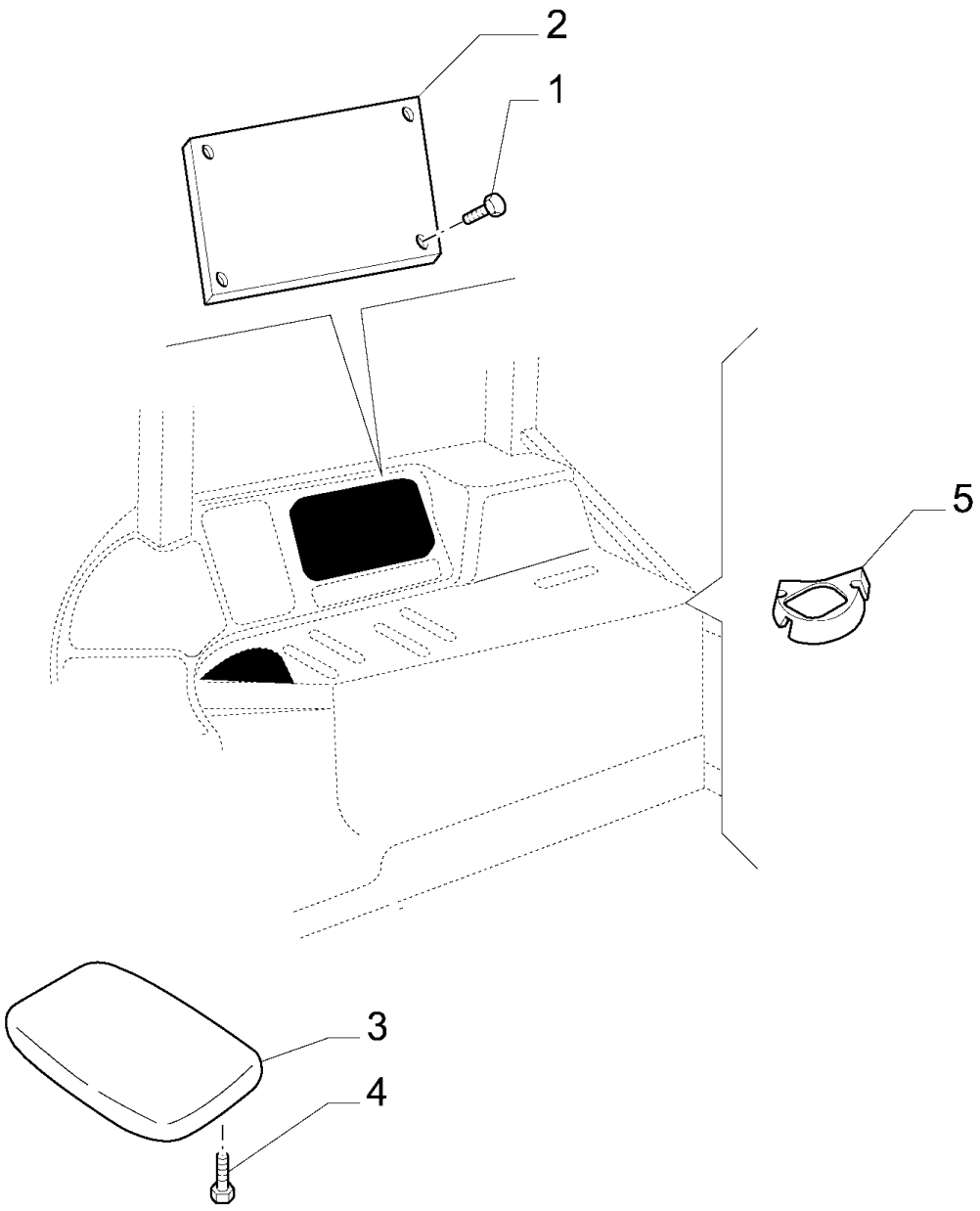

MXM180 TRATOR CASE IH (APÓS O N/S HCC0030000) (BRASIL)

VAR.135-136(07) VÁLVULA REMOTA - 4 CORPOS SEM LEVANTADOR HIDRÁULICO

Ref	Numero de Peça	Qtd	Descrição
1	15691301	4	PARAFUSO, Cross Oval Hd, M4.2 x 13,
2	82026087	1	PAINEL,
3	82031770	1	TAMPA,
4	82016959	4	PARAFUSO,
5	82022763	2	BUJÃO,

MXM180 TRATOR CASE IH (APÓS O N/S HCC0030000) (BRASIL)

VAR.245(01) PROTEÇÃO LATERAL DO MOTOR

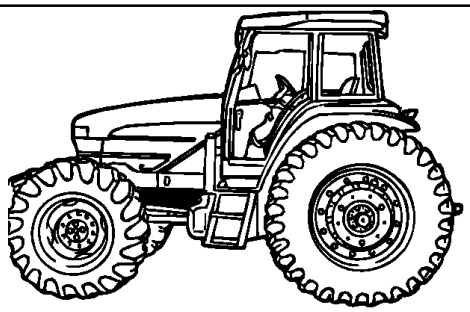

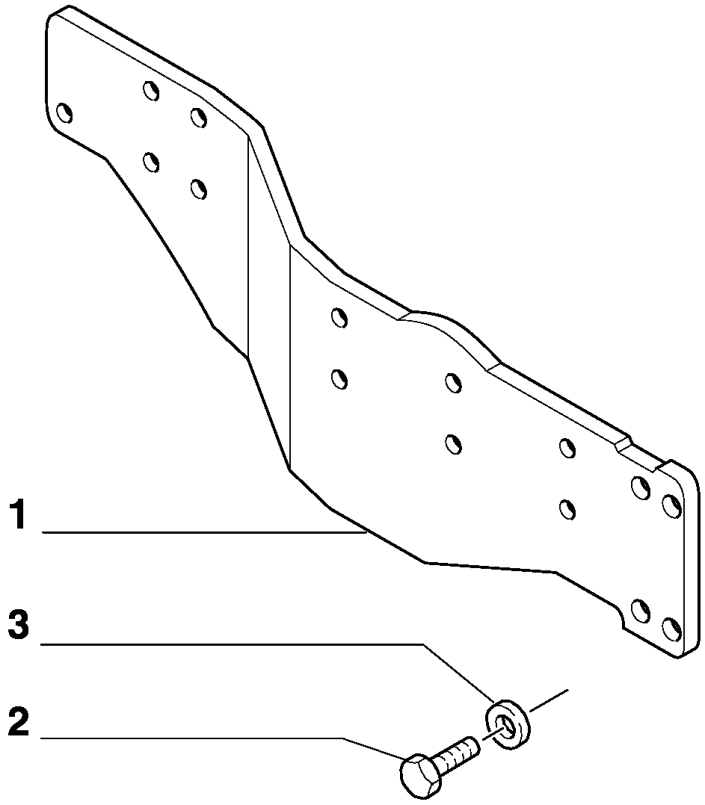

MXM180 TRATOR CASE IH (APÓS O N/S HCC0030000) (BRASIL)

VAR.245(01) PROTEÇÃO LATERAL DO MOTOR

Ref	Numero de Peça	Qtd	Descrição
1	82030766	1	LONGARINA, LH
1	82030767	1	LONGARINA, RH
2	11124921	2	PARAFUSO, Hex, M20 x 60, 8.8,
3	83999829	4	ARRUELA PLANA,

MXM180 TRATOR CASE IH (APÓS O N/S HCC0030000) (BRASIL)

VAR.281(01) CAIXA DE MUDANÇAS SEMI POWER SHIFT 18X6 (40 KM/H-4WD)

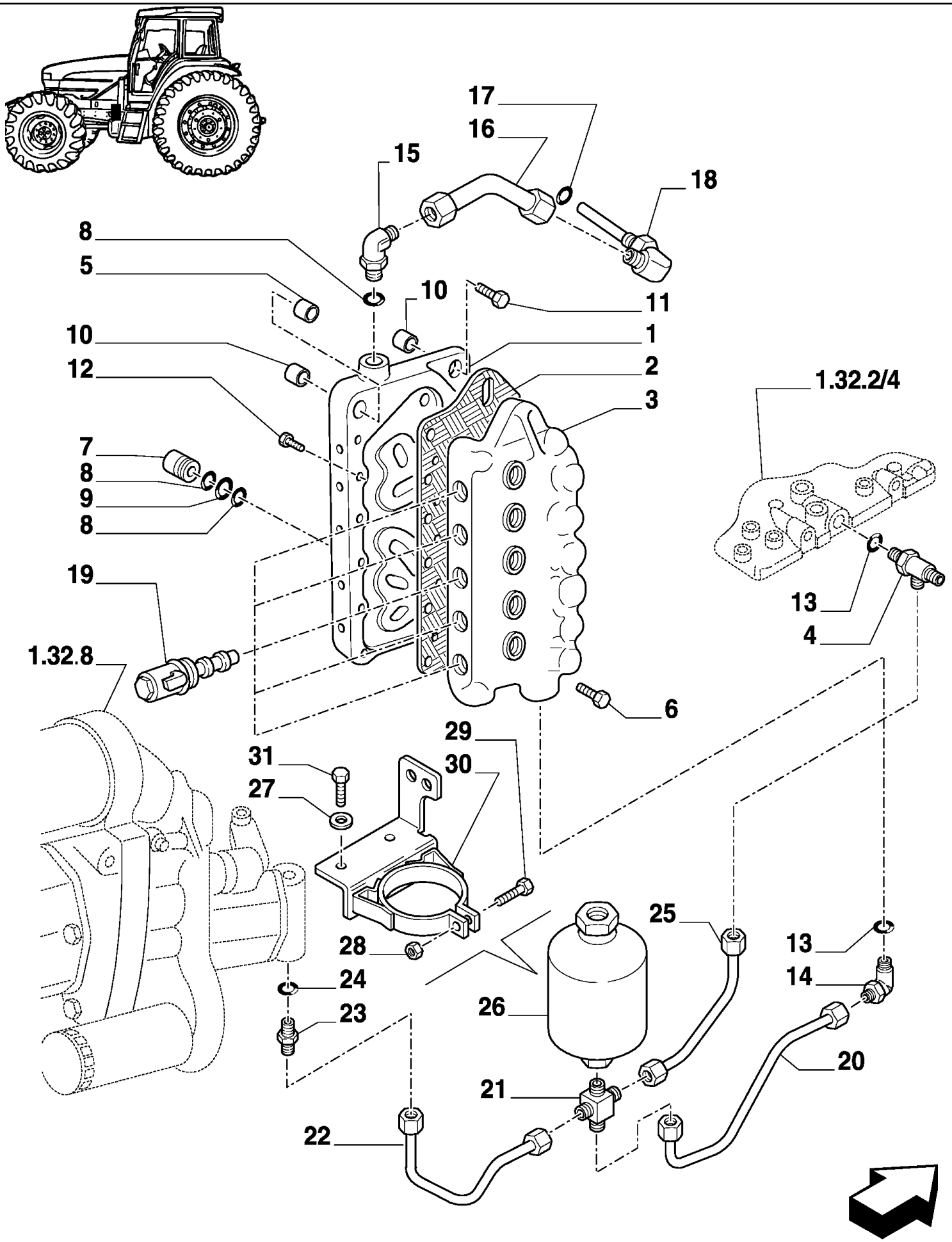

MXM180 TRATOR CASE IH (APÓS O N/S HCC0030000) (BRASIL)

VAR.281(01) CAIXA DE MUDANÇAS SEMI POWER SHIFT 18X6 (40 KM/H-4WD)

Ref	Numero de Peça	Qtd	Descrição
1	5173780	1	SUPORTE,
2	5165241	1	JUNTA,
3	5173742	1	CORPO DA VALVULA,
4	5155514	1	TEE,
5	5173615	2	ESPAÇADOR,
6	11306924	1	PARAFUSO, Hex, M10 x 1.25 x 30, 8.8, Full Thd,
7	5172178	5	CONEXÃO,
8	14453181	9	ANEL "O", -014, Cl 7, .489" ID x .070" Thk,
9	13397776	4	ANEL, M16, Int,
10	5173616	1	ESPAÇADOR,
11	15888824	1	PARAFUSO, Hex, M10 x 1.25 x 70, 8.8,
14	51583364	1	CONEXAO,
15	5154710	1	COTOVELO,
16	5175349	1	TUBULAÇÃO HIDRAULICO,
17	14457081	1	ANEL "O", -112, Cl 7, .487" ID x .103" Thk,
18	5179205	1	COTOVELO,
19	5168054	5	ELETRO VALVULA,
20	5175358	1	TUBULAÇÃO HIDRAULICO,
21	5197917	1	CONEXÃO,
22	5185527	1	TUBULAÇÃO HIDRAULICO,
23	5158805	1	CONEXÃO,
25	5175356	1	TUBULAÇÃO HIDRAULICO,
26	5173023	1	ACUMULADOR,
27	14496621	2	ARRUELA PLANA, M10 x 21 x 2,
28	12574511	1	CONTRA PORCA, M10 x 1.25, Cl 8,
29	11107021	1	PARAFUSO, Hex, M10 x 45, 8.8,
30	82019070	1	SUPORTE,
31	15970724	2	PARAFUSO, Hex, M10 x 1.25 x 25, 8.8, Full Thd,
12	10902624	14	PARAFUSO, Hex, M6 x 25, 8.8, Full Thd,
24	14437985	1	ANEL "O", 15.3MM ID x 2.4 Thk,
13	14438085	2	ANEL "O", 19.3MM ID x 2.4 Thk,

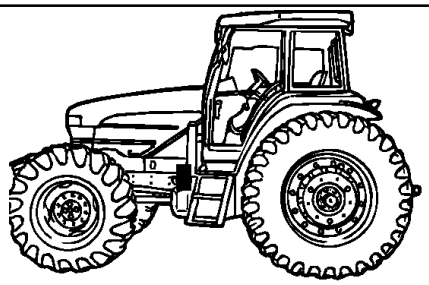

KIT = 14

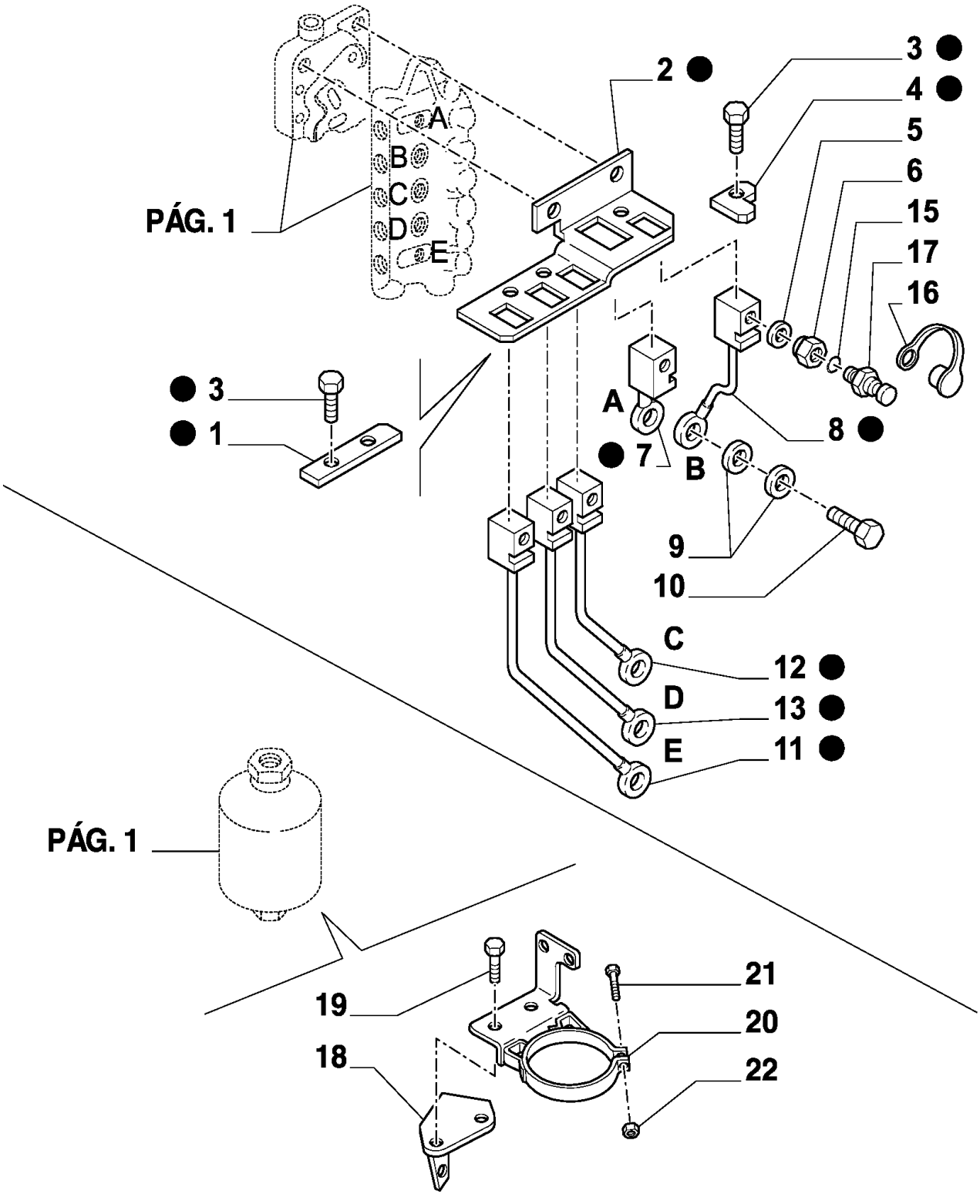

MXM180 TRATOR CASE IH (APÓS O N/S HCC0030000) (BRASIL)

VAR.281(02) CAIXA DE MUDANÇAS SEMI POWER SHIFT 18X6 (40 KM/H-4WD)

Ref	Numero de Peça	Qtd	Descrição
1	5173479	1	PLACA,
2	5173614	1	SUPORTE,
3	10979424	3	PARAFUSO, Hex, M6 x 10, 8.8, Full Thd,
4	5173483	1	PLACA,
5	4858606	5	JUNTA,
6	5185422	5	CONEXÃO,
7	5173569	1	TUBULAÇÃO HIDRAULICO,
8	5173592	1	TUBULAÇÃO HIDRAULICO,
9	4858606	10	JUNTA,
10	11903817	5	BANJO, 10 x 1.25 x 19
11	5173604	1	TUBULAÇÃO HIDRAULICO,
12	5173594	1	TUBULAÇÃO HIDRAULICO,
13	5173596	1	TUBULAÇÃO HIDRAULICO,
14	5173771	1	KIT,
15	14437785	5	ANEL "O", 11.3MM ID x 2.4 Thk,
16	5185424	5	BUJÃO,
17	5185423	5	CABEÇA DE SINO,
18	5185385	1	SUPORTE,
19	15970724	2	PARAFUSO, Hex, M10 x 1.25 x 25, 8.8, Full Thd,
20	82019070	1	SUPORTE,
21	11107201	1	PARAFUSO,
22	12577211	1	CONTRA PORCA, M10 x 1.5, Cl 8,

MXM180 TRATOR CASE IH (APÓS O N/S HCC0030000) (BRASIL)

VAR.369(01) TOMADA DE DRENO 3/8"

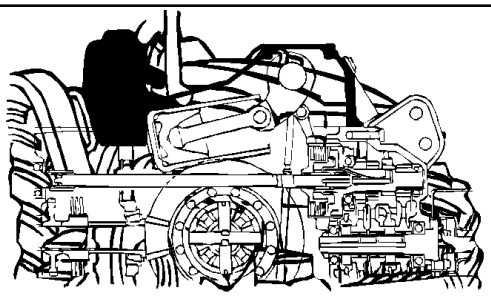

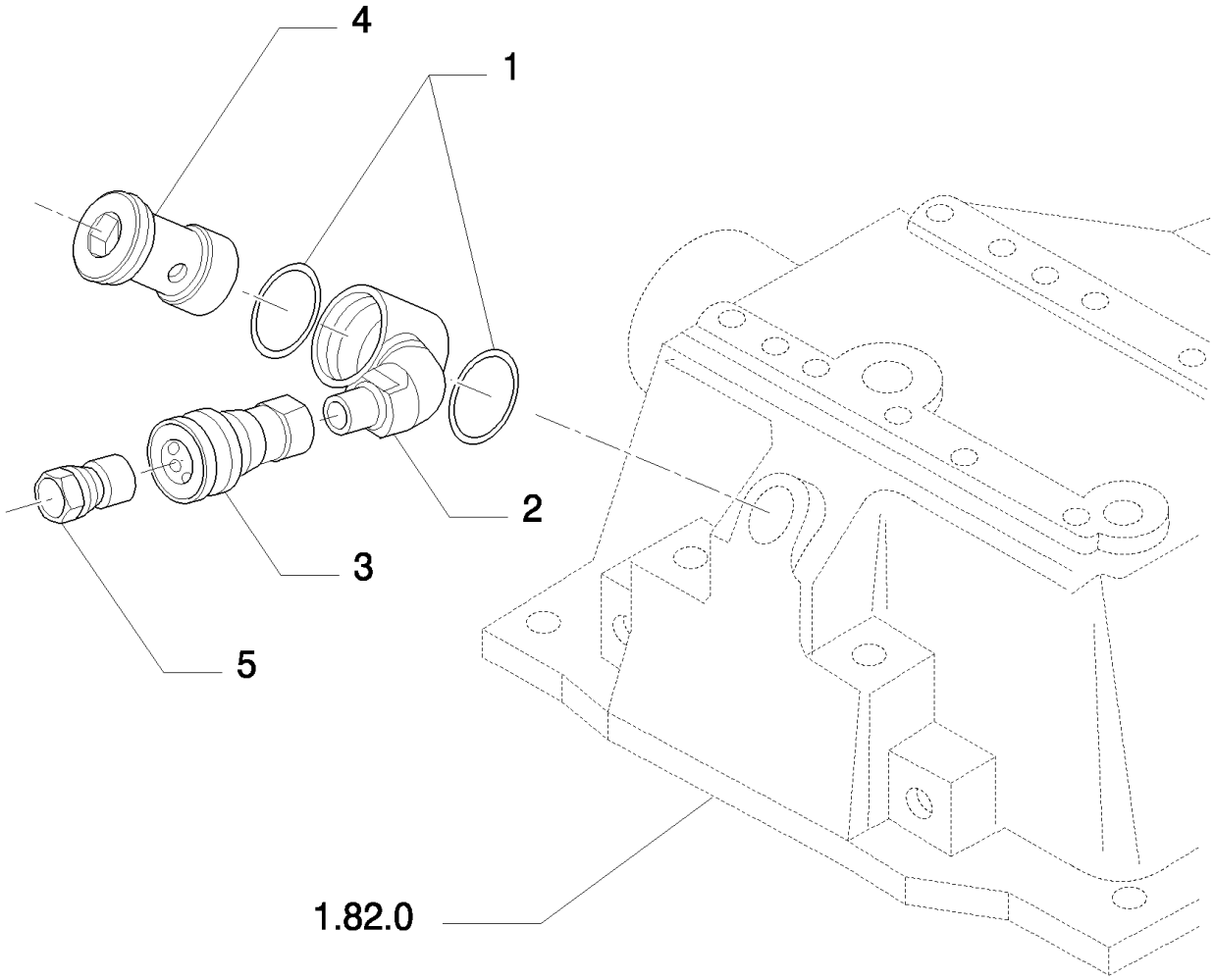

MXM180 TRATOR CASE IH (APÓS O N/S HCC0030000) (BRASIL)

VAR.369(01) TOMADA DE DRENO 3/8"

Ref	Numero de Peça	Qtd	Descrição
1	10265160	2	ARRUELA DE COBRE, M35.4 x 41 x 1.5, Copper,
2	73402331	1	SUPORTE,
3	73402332	1	CABEÇA DE SINO,
4	73402333	1	BANJO,
5	73402334	1	ENGATE RÁPIDO,

MXM180 TRATOR CASE IH (APÓS O N/S HCC0030000) (BRASIL)

VAR.425(01) COMANDO DA VÁLVULA COM JOYSTICK PARA CARREGADOR

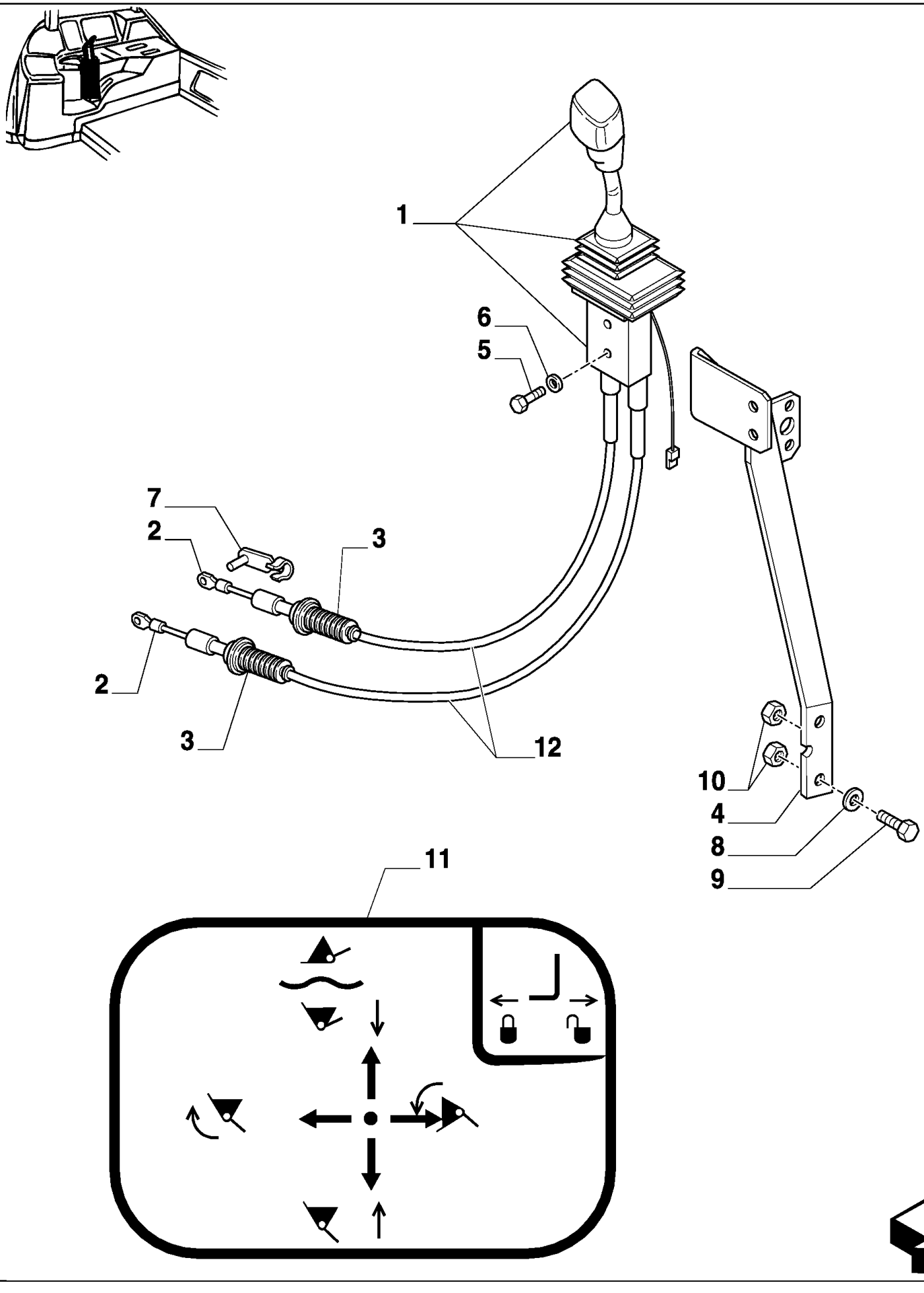

MXM180 TRATOR CASE IH (APÓS O N/S HCC0030000) (BRASIL)

VAR.425(01) COMANDO DA VÁLVULA COM JOYSTICK PARA CARREGADOR

Ref	Numero de Peça	Qtd	Descrição
1	82032933	1	JOYSTICK,
2	82019675	2	GARFO,
3	82006917	2	CAPA,
4	82022498	1	SUPORTE,
5	16044331	2	PARAFUSO, Hex, M8 x 55, 10.9,
6	14496501	2	ARRUELA PLANA, M8 x 16 x 1.6,
7	82022510	2	MOLA DE FIXAÇÃO,
8	10516679	4	ARRUELA-TRAVA,
9	81872099	4	PARAFUSO, HH, CL 8.8, M8 x 1.25 x 16
10	16100811	2	PORCA, M8, Cl 8,
11	73401899	1	DECALCOMANIA,
12	82020872	2	CABO,

MXM180 TRATOR CASE IH (APÓS O N/S HCC0030000) (BRASIL)

VAR.425(02) BATERIA DE QUATRO DISTRIB.

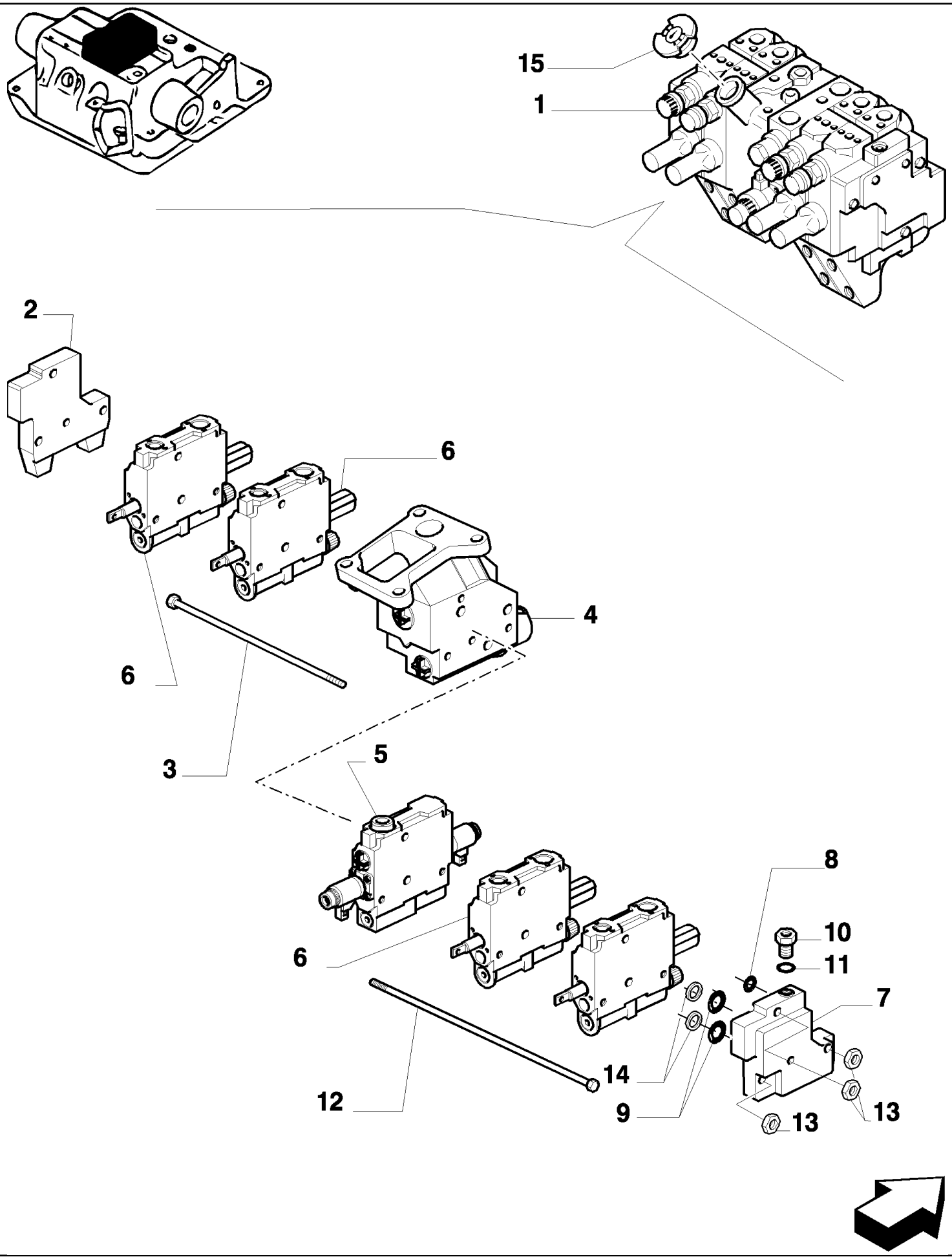

MXM180 TRATOR CASE IH (APÓS O N/S HCC0030000) (BRASIL)

VAR.425(02) BATERIA DE QUATRO DISTRIB.

Ref	Numero de Peça	Qtd	Descrição
1	5189231	1	DISTRIBUIDOR,
2	5190710	1	CABEÇOTE,
3	5195170	3	PARAFUSO,
4	5190714	1	DISTRIBUIDOR CENTRAL,
5	5190712	1	DISTRIBUIDOR,
6	5190713	4	VÁLVULA HYDRAULICA,
7	5190711	1	CORPO,
8	81862872	1	ANEL "O",
9	5190751	2	ANEL "O",
10	5191704	1	VALVULA CHECAGEM,
11	5191705	2	ANEL "O",
12	5191665	3	PARAFUSO,
13	16100821	3	PORCA, M8, Cl 10,
14	83984290	AR	KIT,
15	82005372	1	TAMPA,

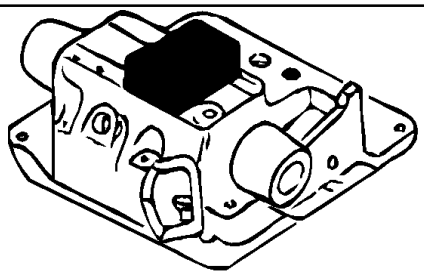

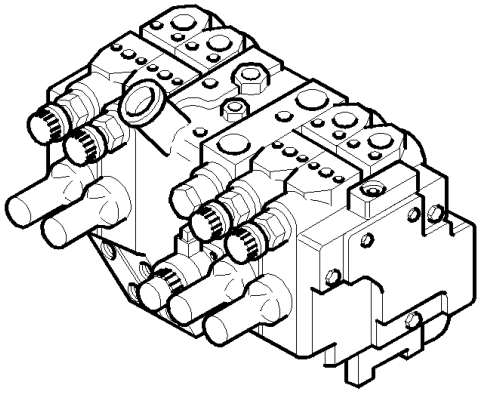

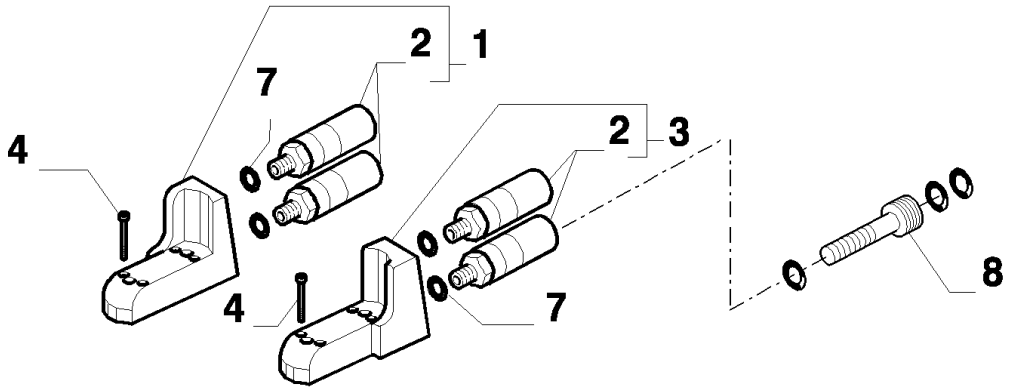
2
1
7
4
2
3
4
7
8

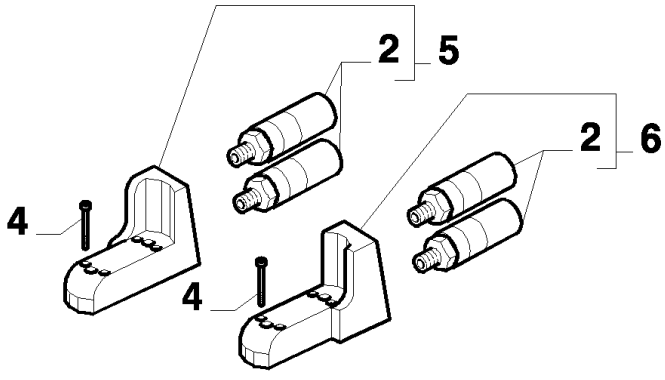
2
5
2
6
4
4

MXM180 TRATOR CASE IH (APÓS O N/S HCC0030000) (BRASIL)

VAR.425(03) BATERIA DE QUATRO DISTRIB.

Ref	Numero de Peça	Qtd	Descrição
1	87381984	1	CABEÇA DE SINO,
2	87381944	8	ACOPLADOR, (20)
3	87381983	1	CABEÇA DE SINO,
4	14305971	16	PARAFUSO, Hex Soc Hd, M6 x 45, 12.9,
5	5191806	1	CABEÇA DE SINO,
6	5191803	1	CABEÇA DE SINO,
7	83984290	AR	KIT,
8	86508779	1	ACOPLADOR,

MXM180 TRATOR CASE IH (APÓS O N/S HCC0030000) (BRASIL)

VAR.425(04) BATERIA DE QUATRO DISTRIB. COM COMANDO DE ALAVANCA PARA CCLS

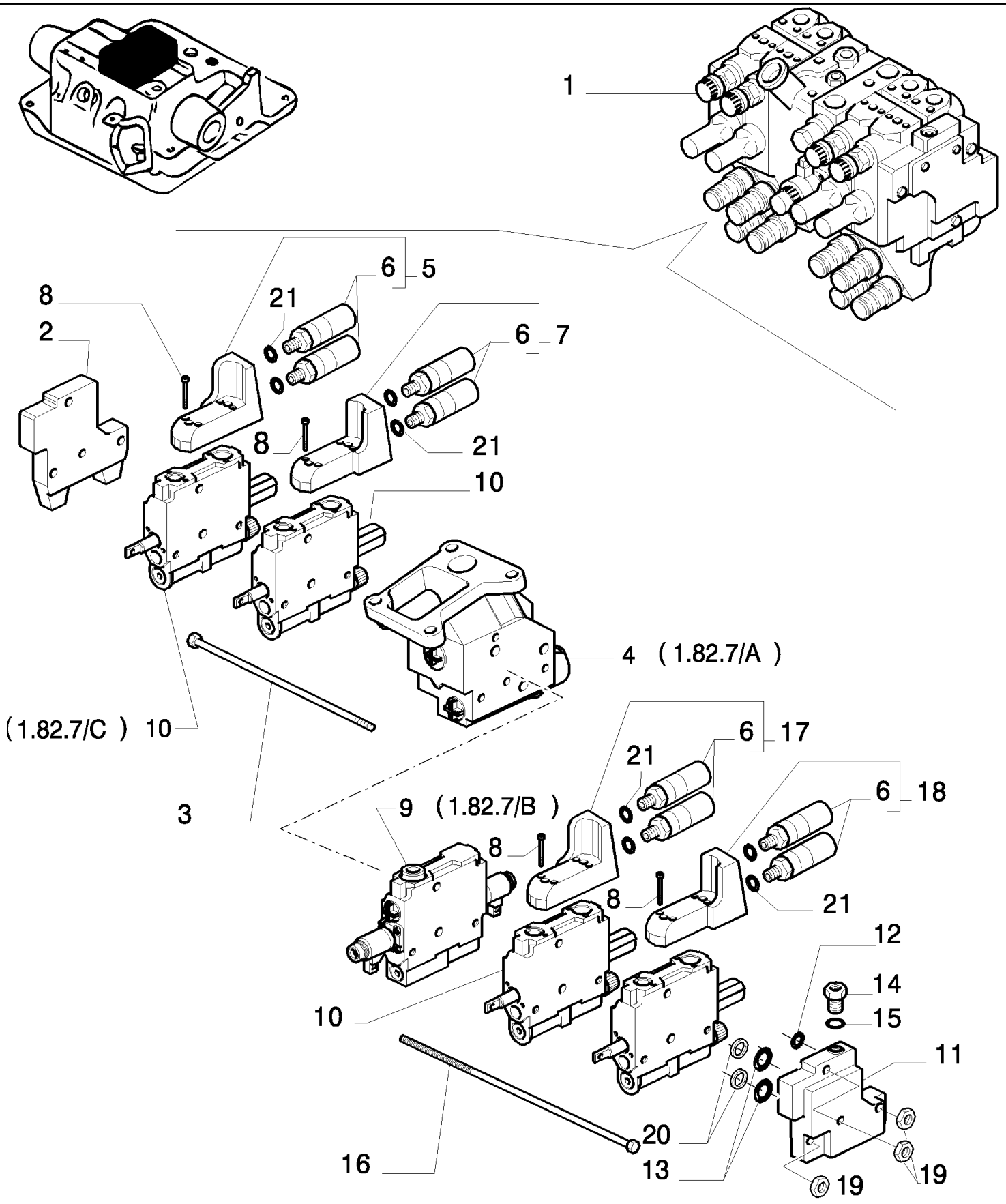

MXM180 TRATOR CASE IH (APÓS O N/S HCC0030000) (BRASIL)

VAR.425(04) BATERIA DE QUATRO DISTRIB. COM COMANDO DE ALAVANCA PARA CCLS

Ref	Numero de Peça	Qtd	Descrição
1	73402874	1	VALVULA, Control
2	5190710	1	CABEÇOTE,
3	5195170	3	PARAFUSO,
4	5195158	1	CORPO, Main
5	87381984	1	CABEÇA DE SINO,
6	87381944	8	ACOPLADOR, (20)
7	87381983	1	CABEÇA DE SINO,
8	14305971	16	PARAFUSO, Hex Soc Hd, M6 x 45, 12.9,
9	5195159	1	DISTRIBUIDOR,
10	5195165	4	DISTRIBUIDOR,
11	5195157	1	TAMPA,
12	81862872	1	ANEL "O",
13	5190751	1	ANEL "O",
14	5191704	1	VALVULA CHECAGEM,
15	5191705	1	ANEL "O",
16	5195168	3	TIRANTE,
17	87381982	1	CABEÇA DE SINO,
18	87381981	1	CABEÇA DE SINO,
19	5195169	3	PORCA,
20	5195150	2	VEDADOR ESPECIAL,
21	14438085	4	ANEL "O", 19.3MM ID x 2.4 Thk,

VAR.431(01) EIXO EXTRA LONGO COM CUBO PARA DISCO DE CHAPA

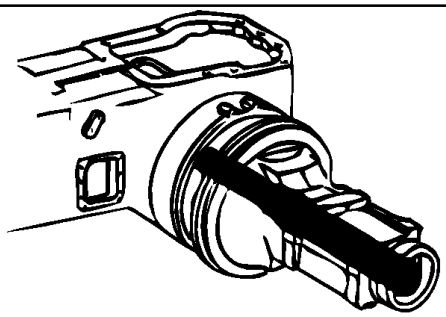

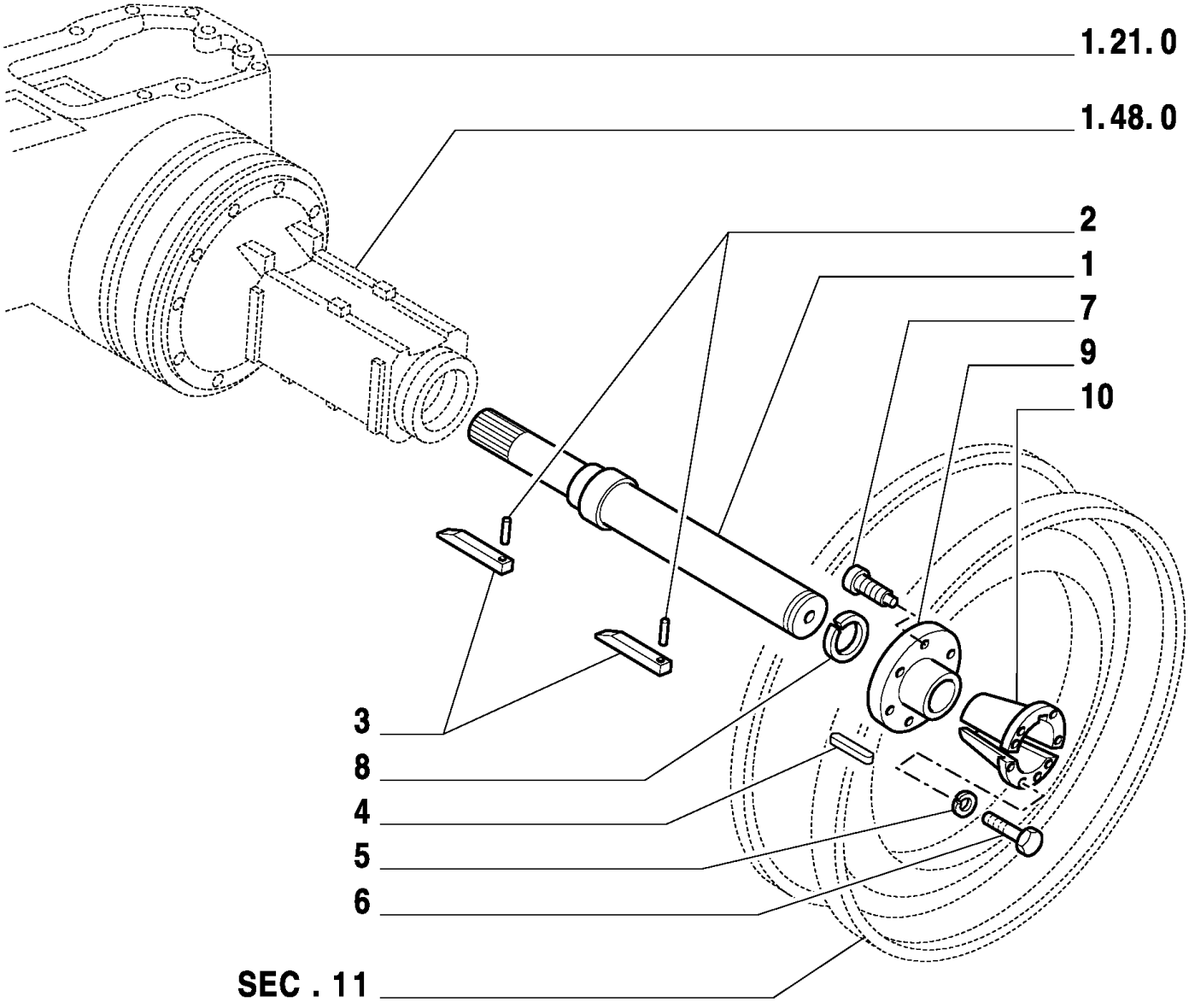

MXM180 TRATOR CASE IH (APÓS O N/S HCC0030000) (BRASIL)

VAR.431(01) EIXO EXTRA LONGO COM CUBO PARA DISCO DE CHAPA

Ref	Numero de Peça	Qtd	Descrição
1	5167140	2	EIXO, , MXM135 / MXM150
1	5165924	2	EIXO, , MXM165 / MXM180
2	10337610	2	GUIA, M8 x 22,
3	5111321	2	CHAVETA,
4	5111323	4	CHAVETA,
5	11191777	16	ARRUELA PLANA,
6	11125124	16	PARAFUSO, Hex, M20 x 70, 8.8,
7	87350855	8	PRISIONEIRO,
8	11071571	2	ANEL, M95, Ext,
9	73402038	2	CUBO, , Through shaft
10	5171627	4	BUCHA,

MXM180 TRATOR CASE IH (APÓS O N/S HCC0030000) (BRASIL)

VAR.431/1(01) EIXO EXTRA LONGO COM CUBO PARA DISCO DE FERRO FUNDIDO

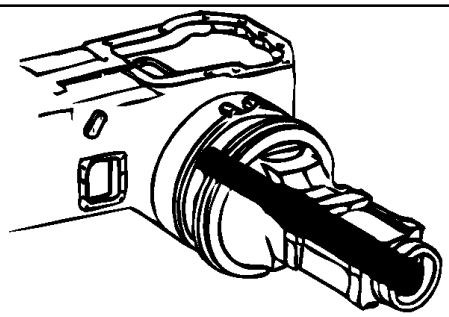

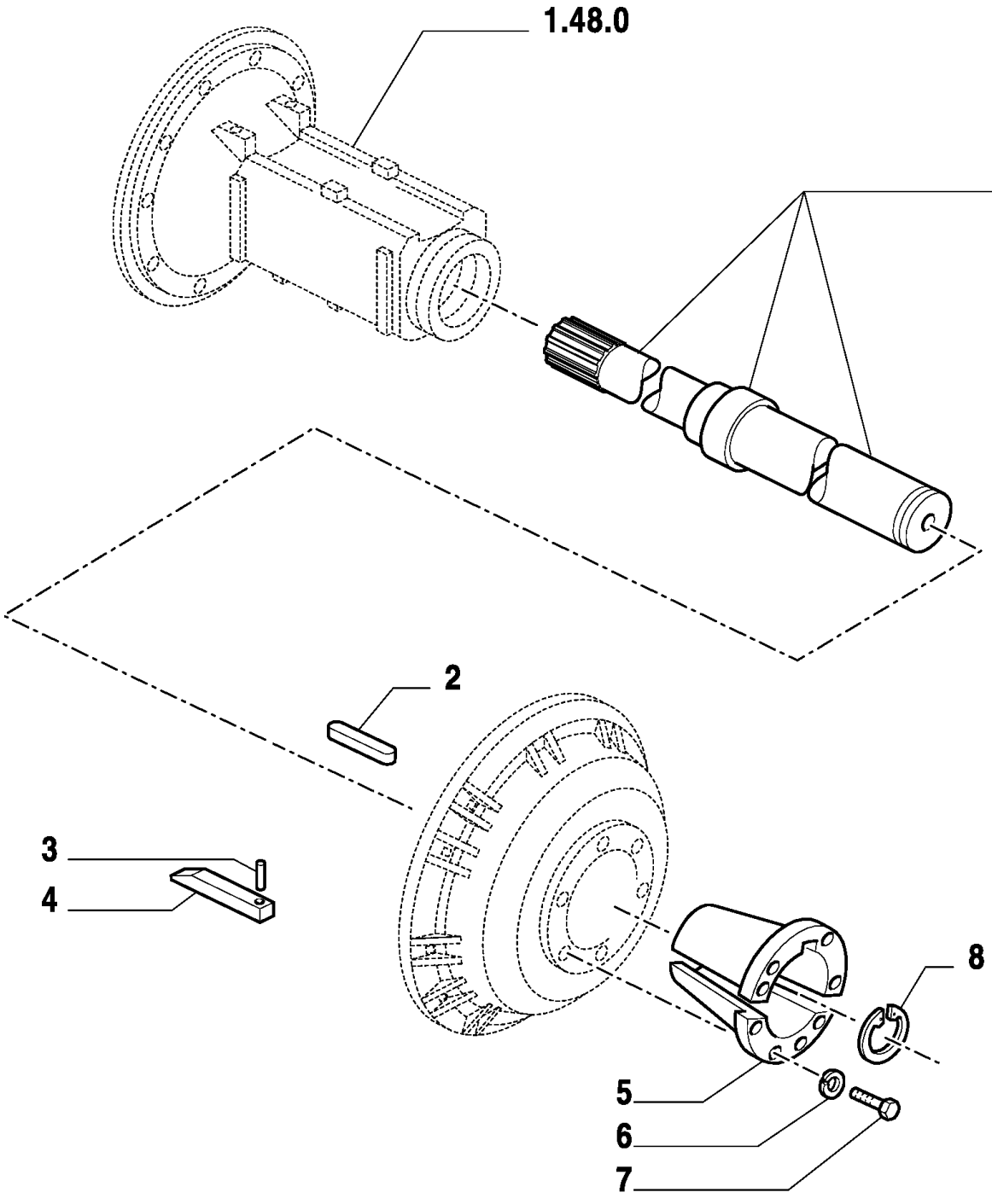

MXM180 TRATOR CASE IH (APÓS O N/S HCC0030000) (BRASIL)

VAR.431/1(01) EIXO EXTRA LONGO COM CUBO PARA DISCO DE FERRO FUNDIDO

Ref	Numero de Peça	Qtd	Descrição
1	5167140	2	EIXO, , MXM135 / MXM150
1	5165924	2	EIXO, , MXM165 / MXM180
2	5175179	2	CHAVETA,
3	10337610	2	GUIA, M8 x 22,
4	5111321	2	CHAVETA,
5	5171627	2	BUCHA,
6	11191777	8	ARRUELA PLANA,
7	11125321	8	PARAFUSO, Hex, M20 x 80, 8.8,
8	11071571	2	ANEL, M95, Ext,

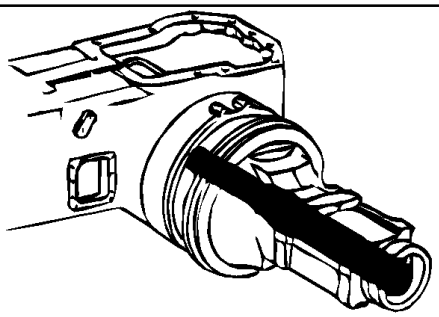

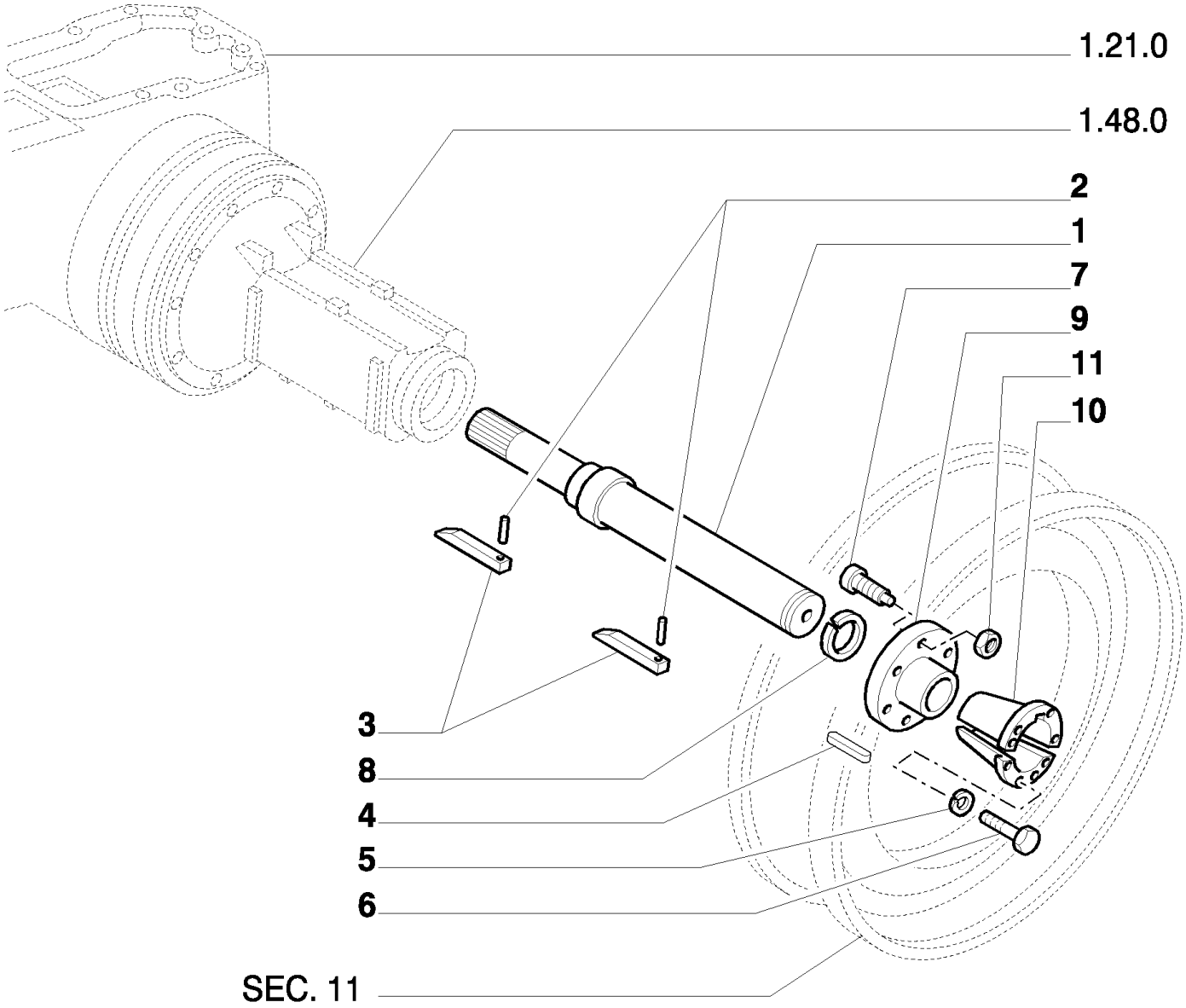
1.21.0
1.48.0
2
1
7
9
11
10
3
8
4
5
6
SEC. 11

MXM180 TRATOR CASE IH (APÓS O N/S HCC0030000) (BRASIL)

VAR.437(01) EIXO LONGO PARA RODAS COM DISCO DE CHAPA NÃO GEMEAS

Ref	Numero de Peça	Qtd	Descrição
1	5183568	2	EIXO, , MXM135 / MXM150
1	5183567	2	EIXO, , MXM165 / MXM180
2	10337610	2	GUIA, M8 x 22,
3	5111321	2	CHAVETA,
4	5111323	2	CHAVETA,
5	11191777	16	ARRUELA PLANA,
6	11125124	16	PARAFUSO, Hex, M20 x 70, 8.8,
7	87350855	8	PRISIONEIRO,
8	11071571	2	ANEL, M95, Ext,
9	73402038	2	CUBO, , Through shaft
10	5171627	2	BUCHA,
11	465684	16	PORCA,

MXM180 TRATOR CASE IH (APÓS O N/S HCC0030000) (BRASIL)

VAR.437/1(01) EIXO LONGO PARA DISCOS DE FERRO FUNDIDO RAIL

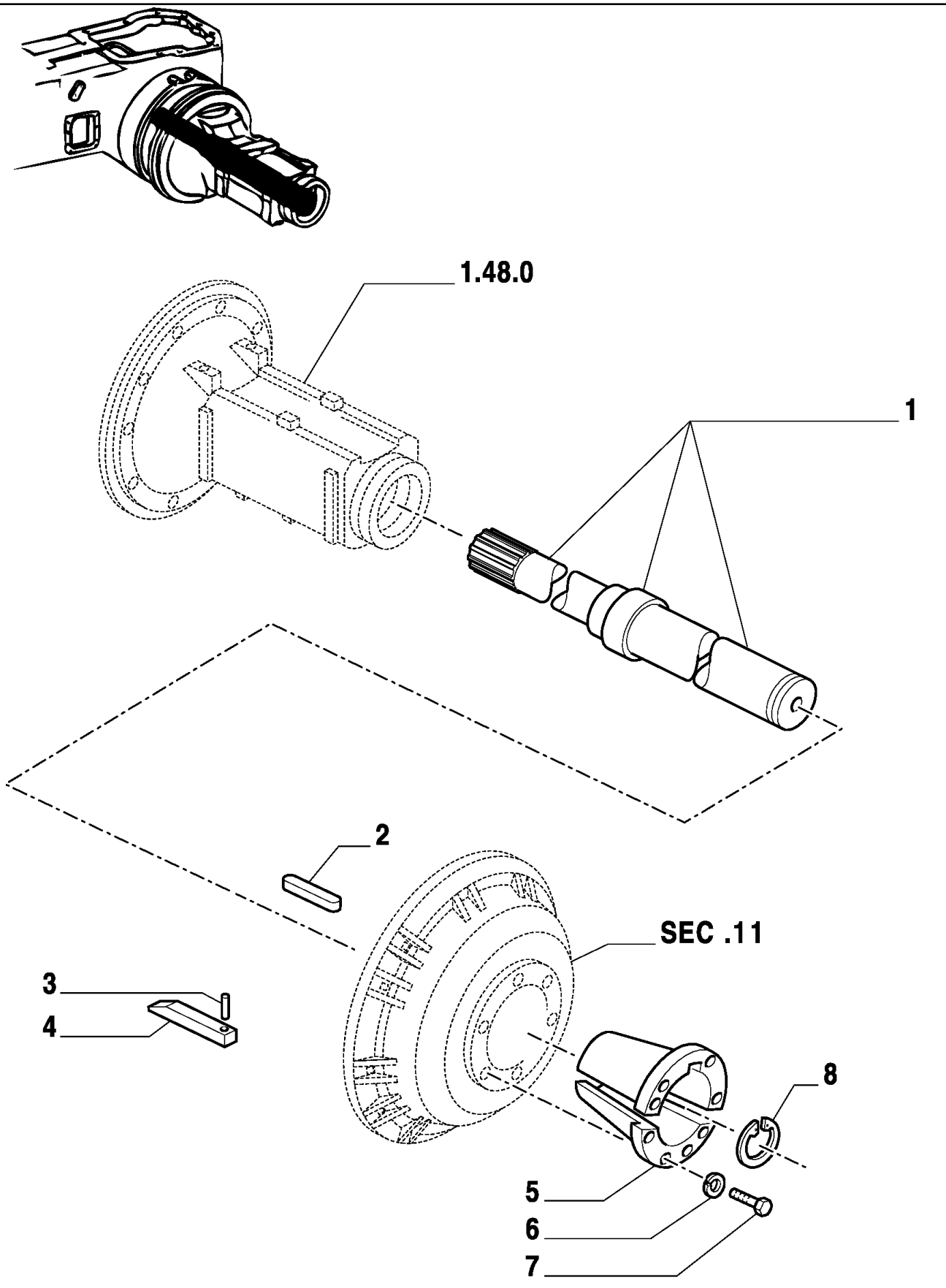

MXM180 TRATOR CASE IH (APÓS O N/S HCC0030000) (BRASIL)

VAR.437/1(01) EIXO LONGO PARA DISCOS DE FERRO FUNDIDO RAIL

Ref	Numero de Peça	Qtd	Descrição
1	5183568	2	EIXO, , MXM135 / MXM150
1	5183567	2	EIXO, , MXM165 / MXM180
2	5175179	2	CHAVETA,
3	10337610	2	GUIA, M8 x 22,
4	5111321	2	CHAVETA,
5	5171627	2	BUCHA,
6	11191777	8	ARRUELA PLANA,
7	11125321	8	PARAFUSO, Hex, M20 x 80, 8.8,
8	11071571	2	ANEL, M95, Ext,

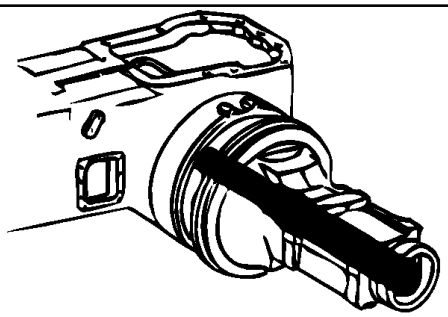

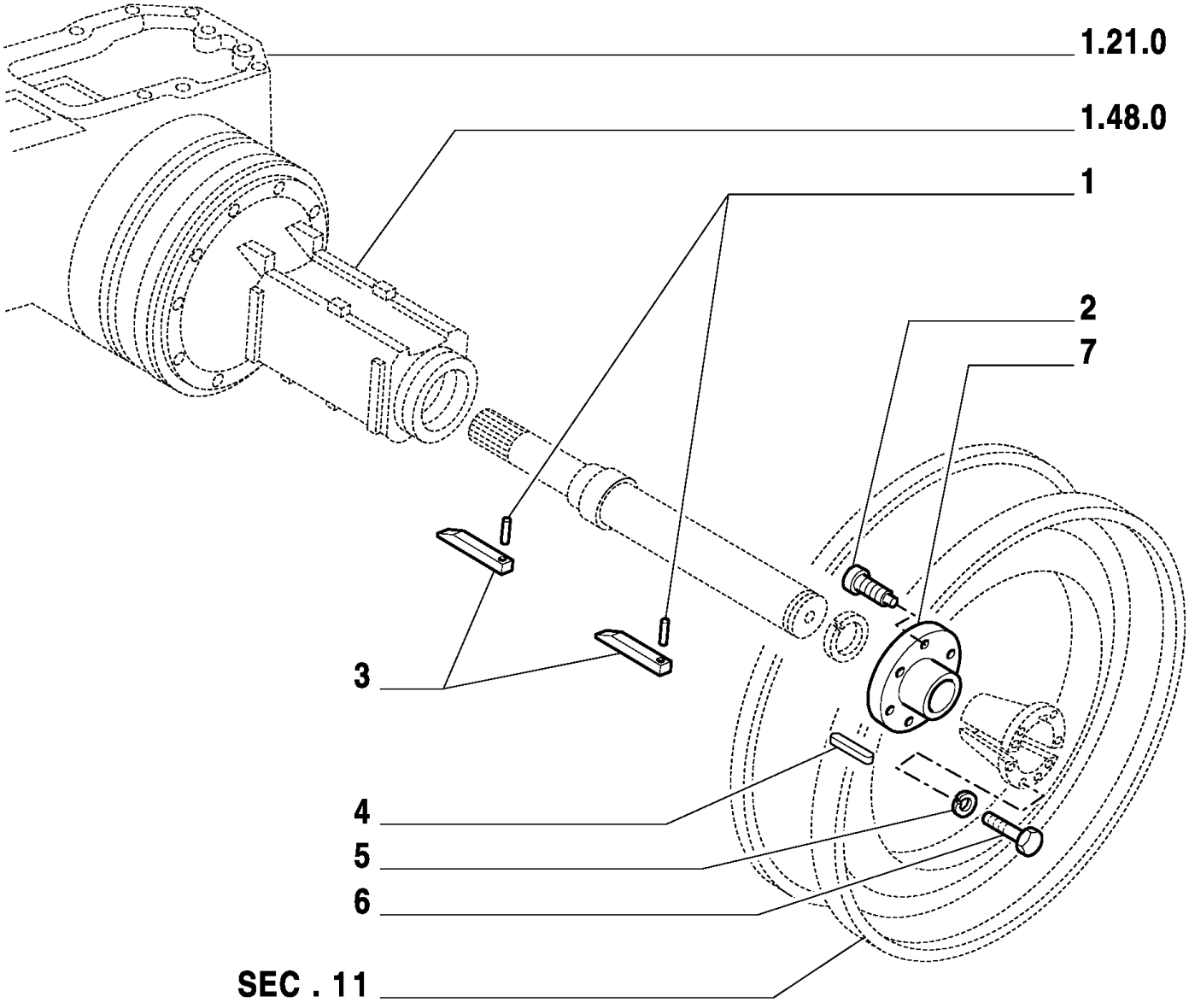
1.21.0
1.48.0
1
2
7
3
4
5
6
SEC . 11

MXM180 TRATOR CASE IH (APÓS O N/S HCC0030000) (BRASIL)

VAR.438(01) CUBO PARA RODAS COM DISCO DE CHAPA

Ref	Numero de Peça	Qtd	Descrição
1	10337610	2	GUIA, M8 x 22,
2	87350855	8	PRISIONEIRO,
3	5111321	2	CHAVETA,
4	5111323	2	CHAVETA,
5	11191777	8	ARRUELA PLANA,
6	11125124	8	PARAFUSO, Hex, M20 x 70, 8.8,
7	73402042	2	CUBO, , Through shaft

MXM180 TRATOR CASE IH (APÓS O N/S HCC0030000) (BRASIL)

VAR.449(01) VERSÃO ARROZ

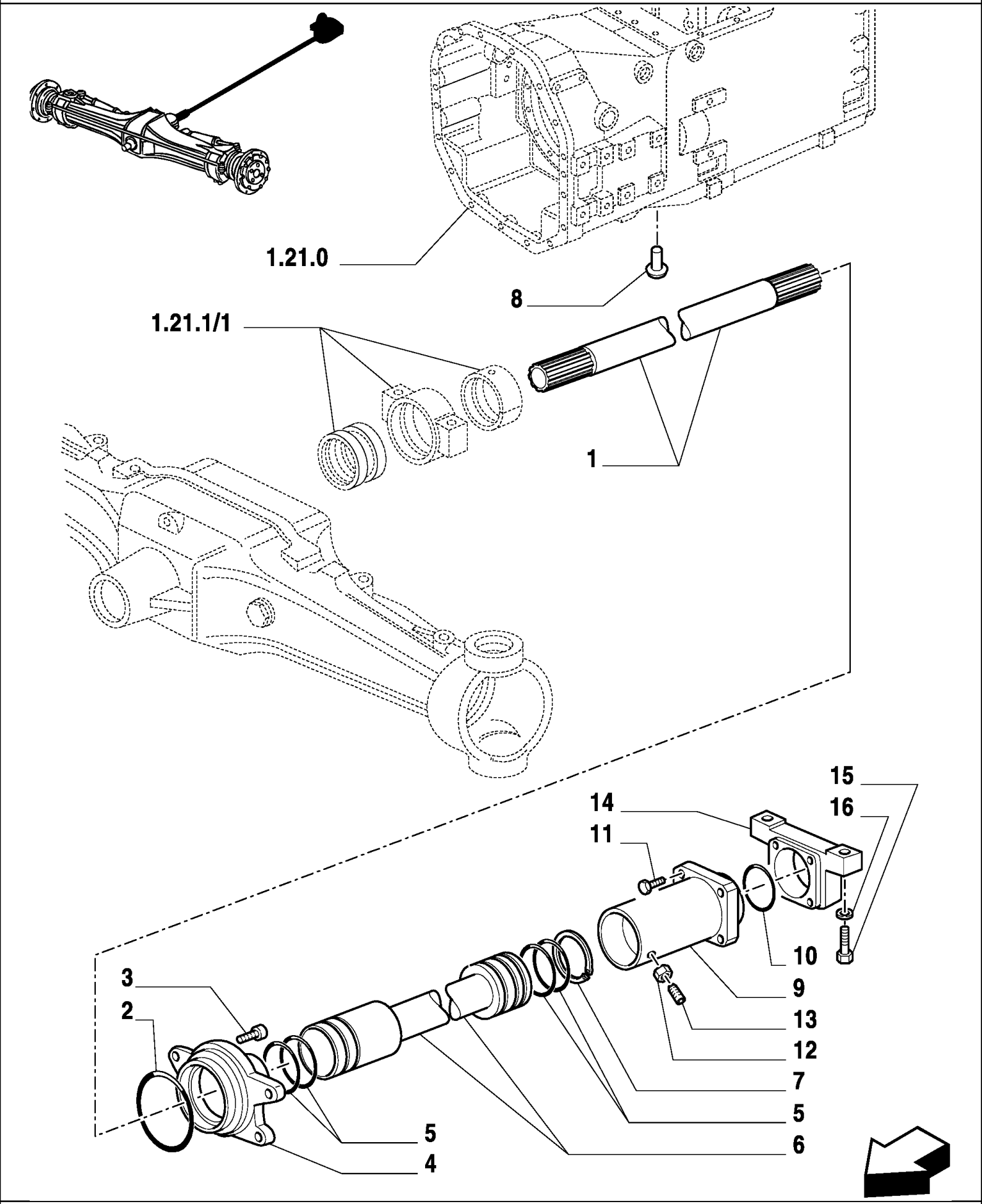

MXM180 TRATOR CASE IH (APÓS O N/S HCC0030000) (BRASIL)

VAR.449(01) VERSÃO ARROZ

Ref	Numero de Peça	Qtd	Descrição
1	5165026	1	EIXO COMANDO, , MXM135
1	5165027	1	EIXO COMANDO, , MXM150 / MXM165 / MXM180
2	14461680	1	ANEL "O", -158, 70 Duro, 4.737" ID x .103" Thk,
3	16043621	4	PARAFUSO, Hex, M8 x 25, 8.8,
4	5156682	1	LUVA DE ACOPLAMENTO, , MXM135
4	5148529	1	LUVA DE ACOPLAMENTO, , MXM150 / MXM165 / MXM180
5	14459480	4	ANEL "O", -136, 90 Duro, 1.987" ID x .103" Thk, , MXM135
5	14459880	4	ANEL "O", -140, 90 Duro, 2.237" ID x .103" Thk, , MXM150 / MXM165 / MXM180
6	5181292	1	PROTEÇÃO, , MXM135
6	5181287	1	PROTEÇÃO, , MXM150 / MXM165 / MXM180
7	11069976	1	ANEL, M62, Ext,
8	5145574	1	BUJÃO, , BSN Z5CB10075
8	14326004	1	BUJÃO, M10 x 1.25, ASN Z5CB10076
9	5181228	1	FLANGE,
10	14460680	1	ANEL "O", -148, 90 Duro, 2.737" ID x .103" Thk,
11	16044421	4	PARAFUSO, Hex, M8 x 60, 8.8,
12	10791021	1	PORCA, Thin, M10 x 1.25, Cl 05,
13	13809631	1	JOGO PARAFUSO, Hex Soc, M10 x 20, Flat Pt,
14	5156694	1	SUPORTE,
15	15540621	2	PARAFUSO, Hex, M12 x 1.25 x 40, 5.8, Full Thd,
16	82879352	2	ARRUELA PLANA,

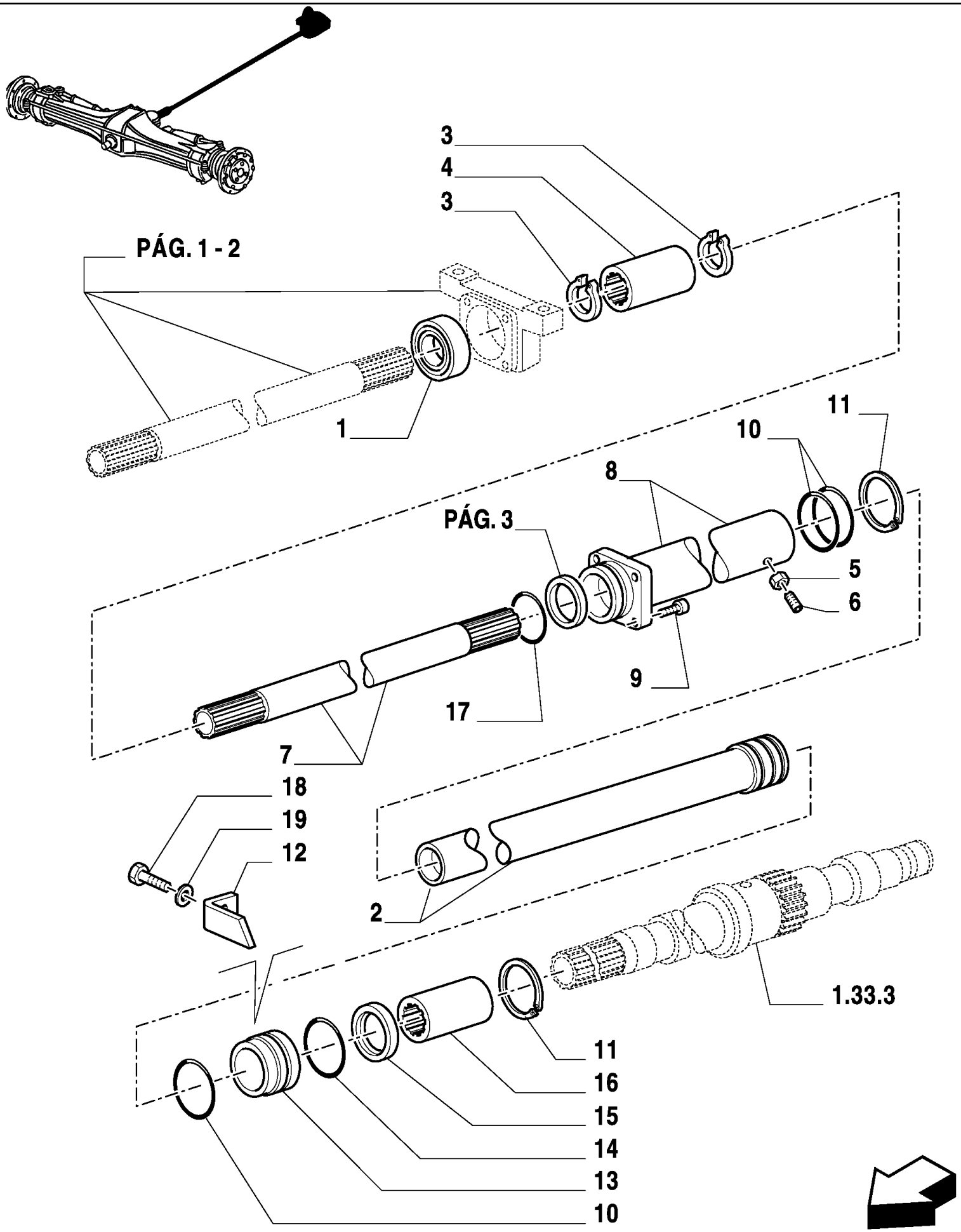
3
4
3
PÁG. 1 - 2
1
11
10
8
PÁG. 3
5
6
9
17
7
18
19
12
2
1.33.3
11
16
15
14
13
10

MXM180 TRATOR CASE IH (APÓS O N/S HCC0030000) (BRASIL)

VAR.449(02) VERSÃO ARROZ

Ref	Numero de Peça	Qtd	Descrição
1	24905130	1	ROLAMENTO,
2	5181236	1	PROTEÇÃO,
3	5109282	2	ANEL-ELÁSTICO, M35, Ext x 2.45 Thk,
4	4994075	1	BUCHA,
5	10791021	1	PORCA, Thin, M10 x 1.25, Cl 05,
6	13809631	1	JOGO PARAFUSO, Hex Soc, M10 x 20, Flat Pt,
7	5165027	1	EIXO COMANDO,
8	5181224	1	FLANGE,
9	16044421	4	PARAFUSO, Hex, M8 x 60, 8.8,
10	14459880	3	ANEL "O", -140, 90 Duro, 2.237" ID x .103" Thk,
11	11069976	1	ANEL, M62, Ext,
12	5181354	1	SUPORTE,
13	5181241	1	BUCHA,
14	5125898	1	COBRE-JUNTA,
15	5125897	1	VEDADOR EIXO,
16	5169902	1	BUCHA, , MXM150 / MXM165 / MXM180
17	14460680	1	ANEL "O", -148, 90 Duro, 2.737" ID x .103" Thk,
18	16043121	1	PARAFUSO, Hex, M8 x 14, 8.8, Full Thd,
19	11198179	1	ARRUELA MOLA, Belleville, M8.4,

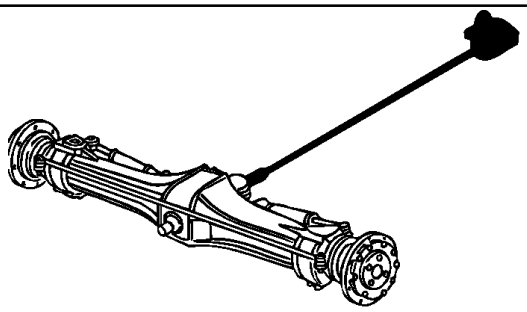

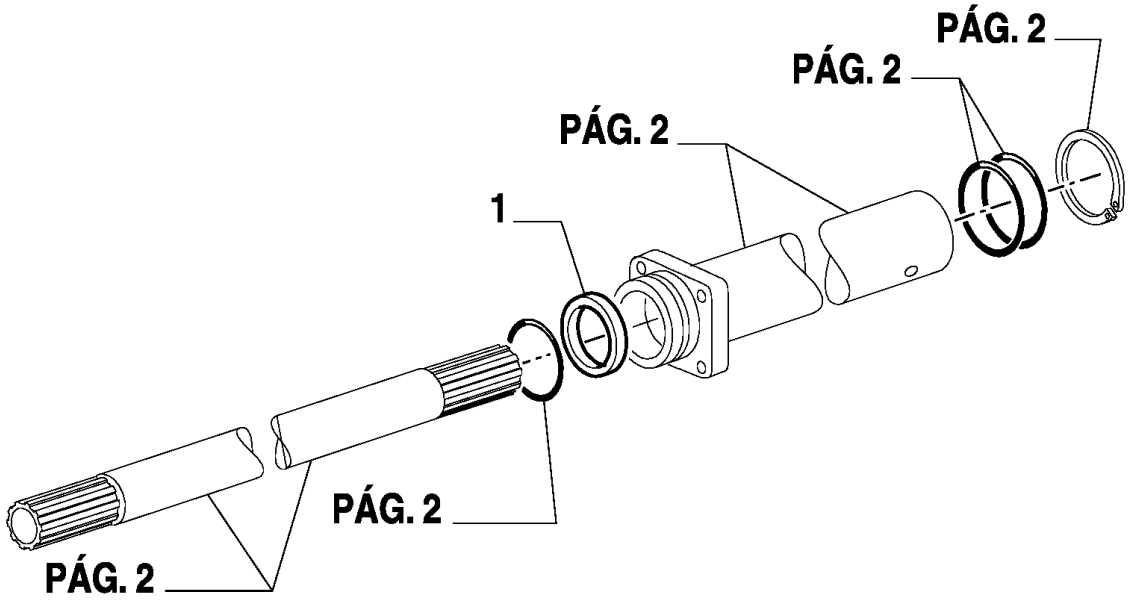
PÁG. 2
PÁG. 2
PÁG. 2
1
PÁG. 2
PÁG. 2

MXM180 TRATOR CASE IH (APÓS O N/S HCC0030000) (BRASIL)

VAR.449(03) VERSÃO ARROZ

Ref	Numero de Peça	Qtd	Descrição
1	5143583	AR	CALCO DE AFINACAO, 1.0mm Thk, , MXM135
1	5143584	AR	CALCO DE AFINACAO, 1.2mm Thk, , MXM135
1	5143585	AR	CALCO DE AFINACAO, 1.5mm Thk, , MXM135
1	5143586	AR	CALCO DE AFINACAO, 1.8mm Thk, , MXM135
1	5143587	AR	ANEL, 2.0 MM, MXM135
1	5143588	AR	ANEL, 2.2 MM, MXM135
1	5143589	AR	CALCO DE AFINACAO, 2.5 MM, MXM135
1	5143590	AR	ANEL, 2.8 MM, MXM135
1	5143591	AR	ARRUELA PLANA, 3.0 MM, MXM135
1	5143592	AR	ARRUELA PLANA, 3.3 MM, MXM135
1	5143593	AR	ANILHA DE ENCOSTO, 3.7 MM, MXM135
1	5143594	AR	ANILHA DE ENCOSTO, 4.0 MM, MXM135
1	5143595	AR	ANILHA DE ENCOSTO, 4.3 MM, MXM135
1	5118722	AR	CALCO DE AFINACAO, 1.0 mm, MXM150 / MXM165 / MXM180
1	5118723	AR	CALCO DE AFINACAO, 1.2 mm, MXM150 / MXM165 / MXM180
1	5118724	AR	CALCO DE AFINACAO, 1.5 mm, MXM150 / MXM165 / MXM180
1	5118725	AR	CALCO DE AFINACAO, 1.8 mm, MXM150 / MXM165 / MXM180
1	5118726	AR	CALCO DE AFINACAO, 2.0 MM, MXM150 / MXM165 / MXM180
1	4994066	AR	CALCO DE AFINACAO, 2.2mm Thk, , MXM150 / MXM165 / MXM180
1	4994067	AR	CALCO DE AFINACAO, 2.5mm Thk, , MXM150 / MXM165 / MXM180
1	4994068	AR	CALCO DE AFINACAO, 2.8mm Thk, , MXM150 / MXM165 / MXM180
1	4994069	AR	CALCO DE AFINACAO, 3.0mm Thk, , MXM150 / MXM165 / MXM180
1	4994070	AR	CALCO DE AFINACAO, 3.3mm Thk, , MXM150 / MXM165 / MXM180
1	4994071	AR	CALCO DE AFINACAO, 3.7mm Thk, , MXM150 / MXM165 / MXM180
1	4994072	AR	CALCO DE AFINACAO, 4.0mm Thk, , MXM150 / MXM165 / MXM180
1	4994073	AR	CALCO DE AFINACAO, 4.3mm Thk, , MXM150 / MXM165 / MXM180

MXM180 TRATOR CASE IH (APÓS O N/S HCC0030000) (BRASIL)

VAR.467-8-9-761(01) CONTRA-PESO TRASEIRO PARA DISCOS RAIL

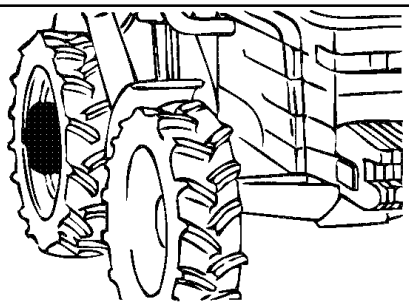

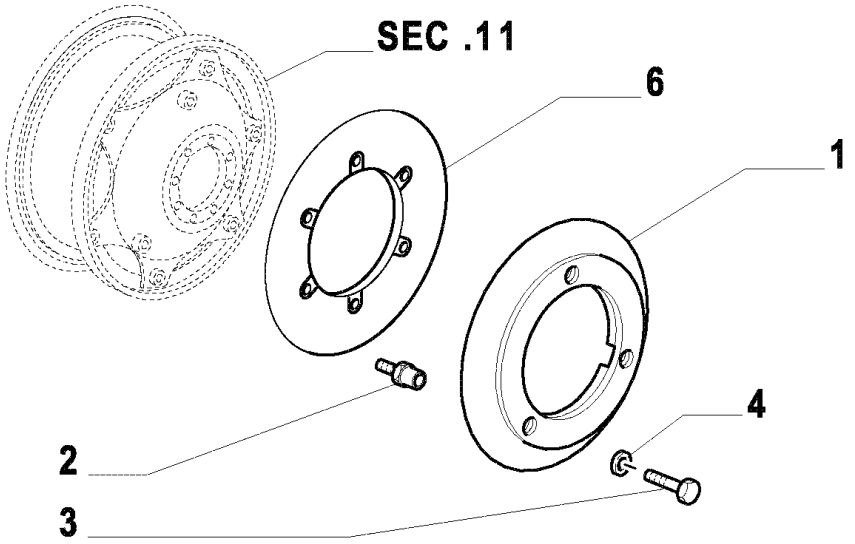

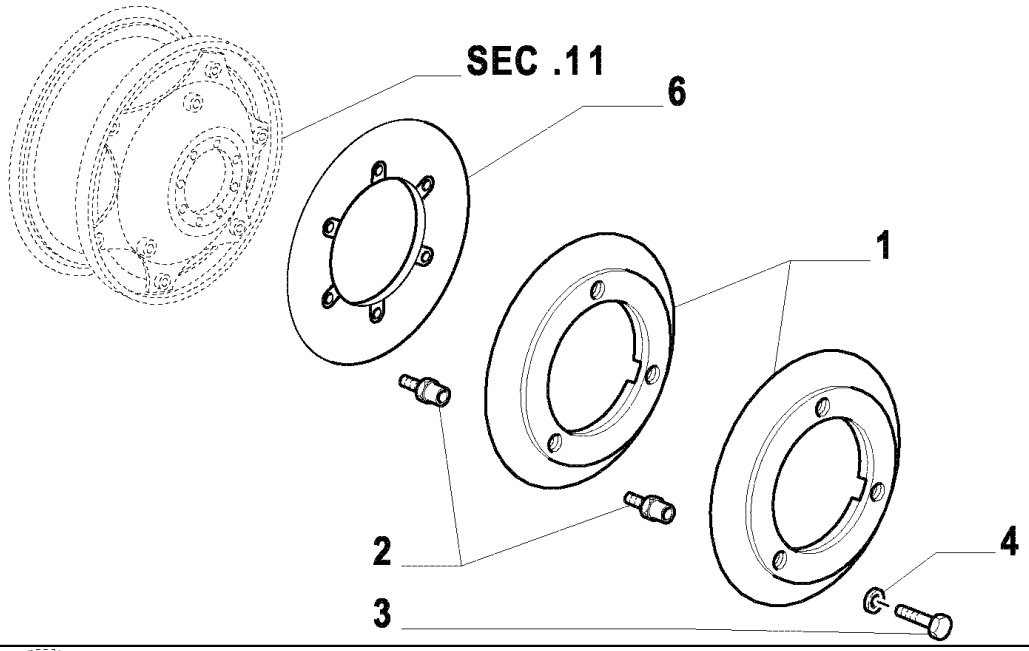

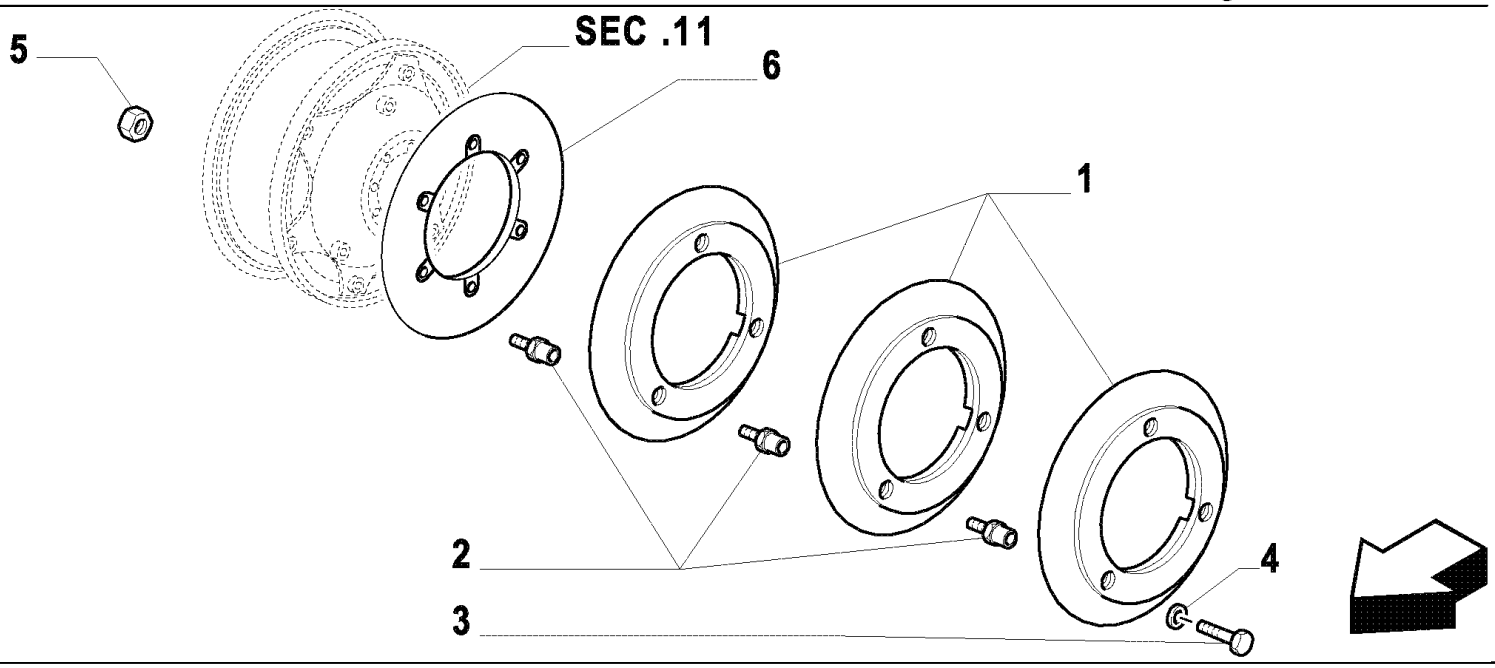

MXM180 TRATOR CASE IH (APÓS O N/S HCC0030000) (BRASIL)

VAR.467-8-9-761(01) CONTRA-PESO TRASEIRO PARA DISCOS RAIL

Ref	Numero de Peça	Qtd	Descrição
1	47127369	AR	LASTRO, , VAR 467, Q = 2 / VAR 468, Q = 4 / VAR 469, Q = 6
2	44018046	6	PARAFUSO, , VAR 467, Q = 6 / VAR 468, Q = 12 / VAR 469-761, Q = 18, BSN Z6CC11702
2	44018047	AR	PARAFUSO, , BSN Z6CC11702
2	73401698	6	ADAPTADOR, , VAR 467, Q = 6 / VAR 468, Q = 12 / VAR 469-761, Q = 18, ASN Z6CC11703
2	73401685	6	PARAFUSO, , ASN Z6CC11703
2	73401686	12	PARAFUSO,
3	15980521	6	PARAFUSO, Hex, M16 x 1.5 x 30, 8.8, Full Thd, , BSN Z6CC11702
3	73401706	6	PARAFUSO, , ASN Z6CC11703
4	83924746	AR	ARRUELA PLANA, , VAR 467-468-469, Q = 6 / VAR 761, Q = 12, BSN Z6CC11702
4	5100516	6	ARRUELA PLANA, M17 x 32 x 5, VAR 467-468-469, Q = 6 / VAR 761, Q = 12, ASN Z6CC11703
5	84990446	6	PARAFUSO, , BSN Z6CC11702
6	73401697	2	SUPORTE, , ASN Z6CC11703

MXM180 TRATOR CASE IH (APÓS O N/S HCC0030000) (BRASIL)

VAR.470-471-472(01) CONTRA-PESO TRASEIRO PARA DISCOS DE CHAPA

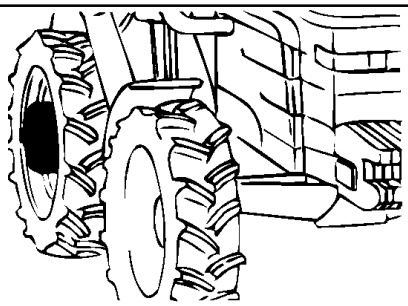

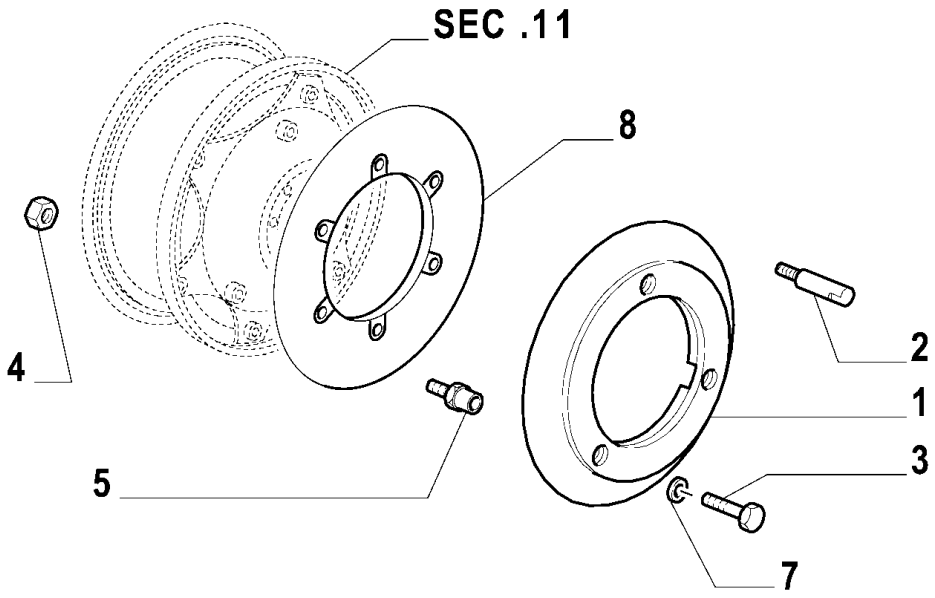

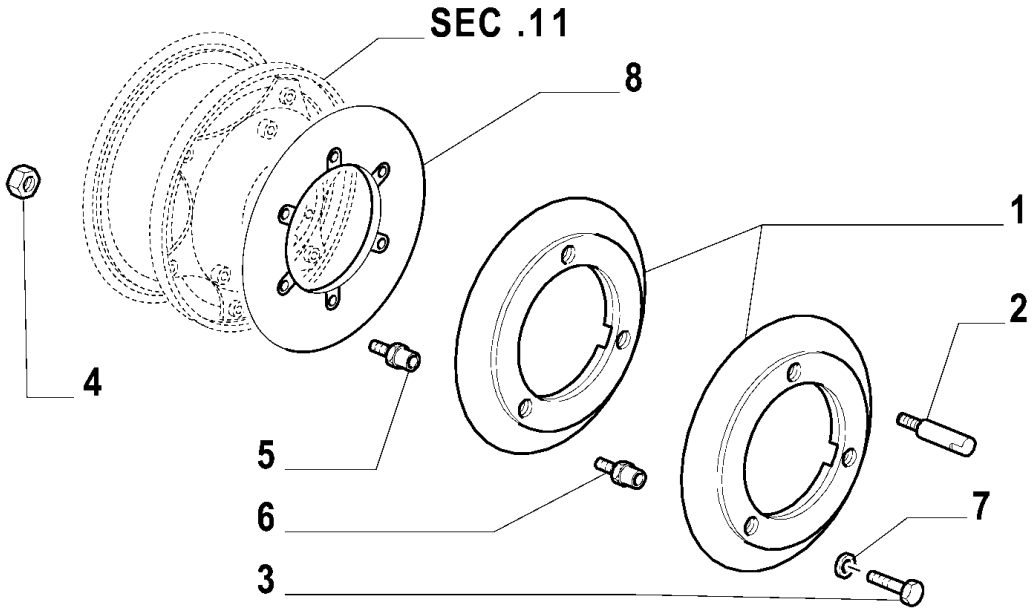

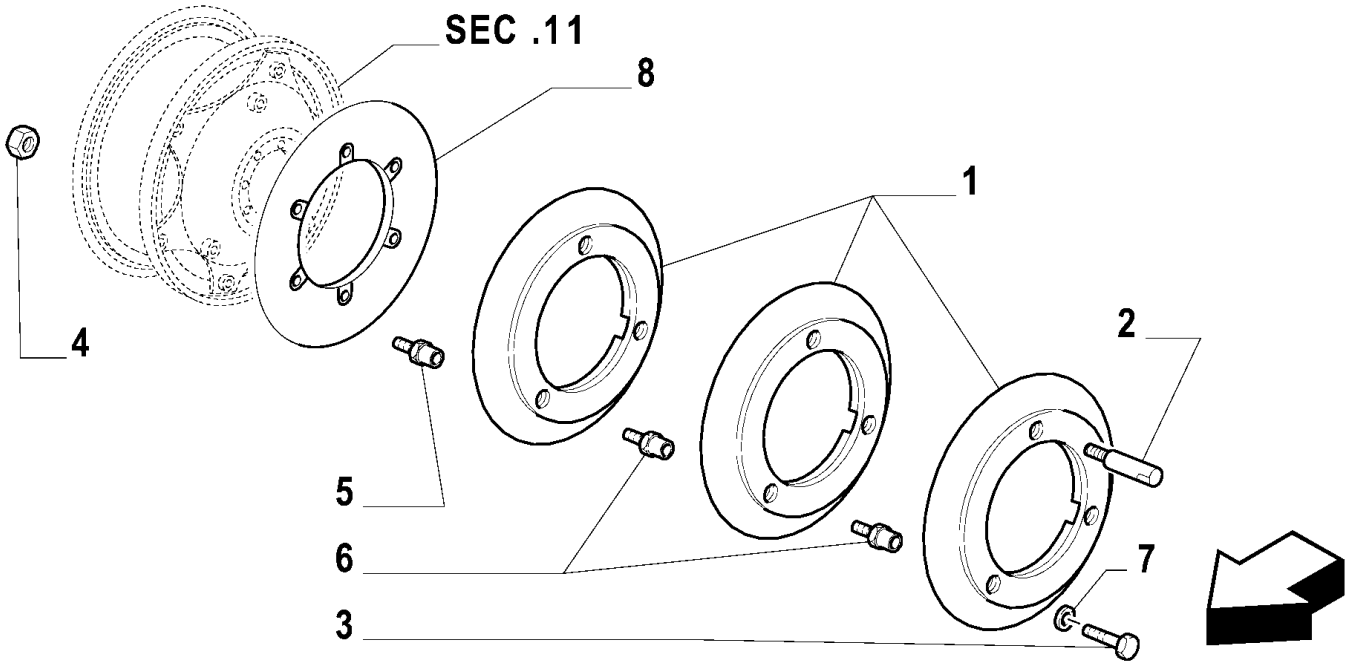

MXM180 TRATOR CASE IH (APÓS O N/S HCC0030000) (BRASIL)

VAR.470-471-472(01) CONTRA-PESO TRASEIRO PARA DISCOS DE CHAPA

Ref	Numero de Peça	Qtd	Descrição
1	47127369	AR	LASTRO, , VAR 470, Q = 2 / VAR 471, Q = 4 / VAR 472, Q = 6
2	44013185	2	PRISIONEIRO,
3	15980521	6	PARAFUSO, Hex, M16 x 1.5 x 30, 8.8, Full Thd,
3	15983821	12	PARAFUSO, Hex, M18 x 1.5 x 35, 8.8, Full Thd, , ASN Z6CC11703
4	12164121	6	PORCA, M16 x 1.5, Cl 10,
5	44018046	6	PARAFUSO,
5	73401698	12	ADAPTADOR,
6	44018047	AR	PARAFUSO, , VAR 471, Q = 6 / VAR 472, Q = 12
7	83924746	6	ARRUELA PLANA,
7	44011091	12	ARRUELA PLANA,
8	73401697	2	SUPORTE,

MXM180 TRATOR CASE IH (APÓS O N/S HCC0030000) (BRASIL)

VAR.753(01) RADAR - COM CABINE

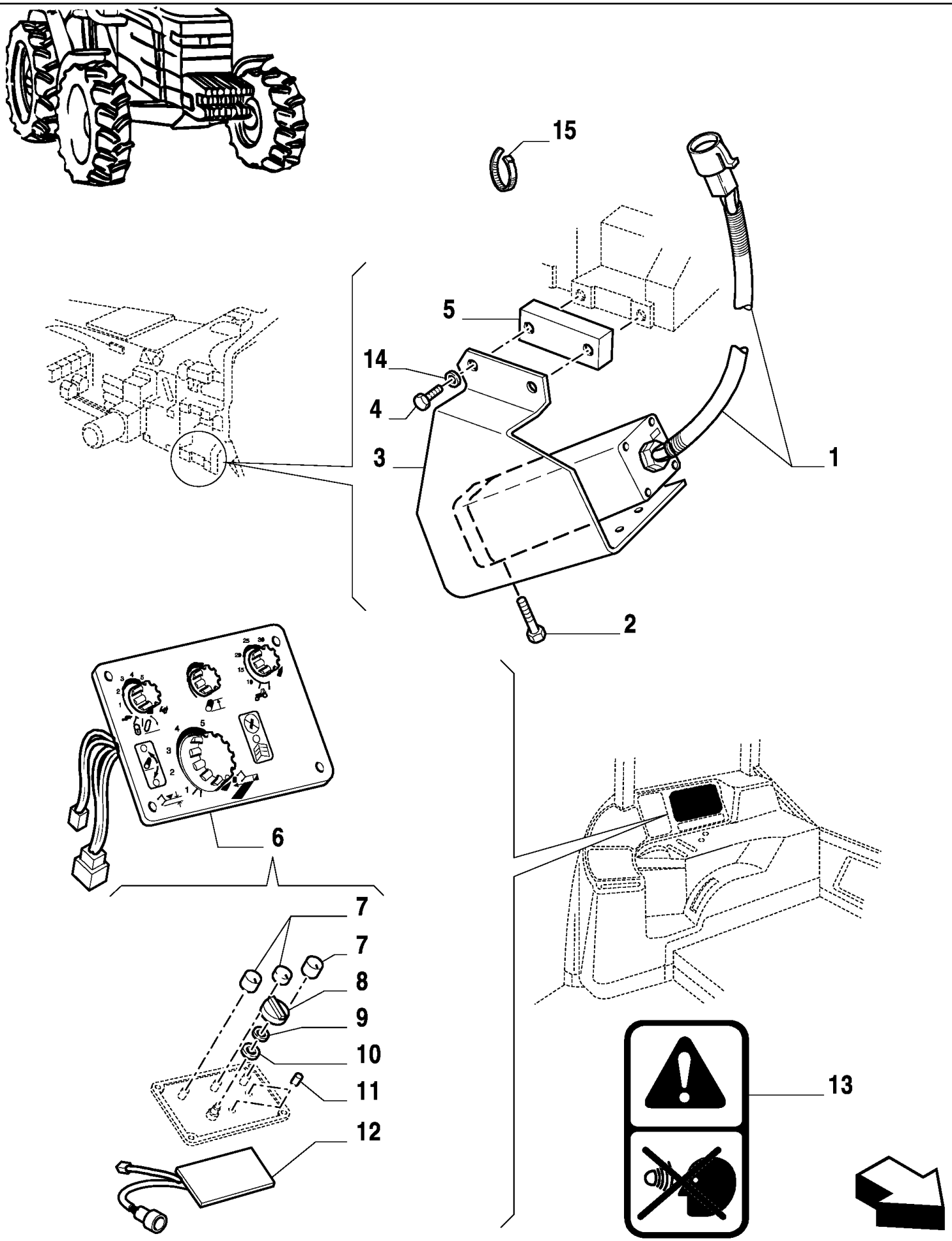

MXM180 TRATOR CASE IH (APÓS O N/S HCC0030000) (BRASIL)

VAR.753(01) RADAR - COM CABINE

Ref	Numero de Peça	Qtd	Descrição
1	82018368	1	SENSOR RADAR,
2	81821499	4	PARAFUSO,
3	82017858	1	SUPORTE,
4	11124921	2	PARAFUSO, Hex, M20 x 60, 8.8,
5	82017860	1	ESPAÇADOR,
6	82026307	1	PAINEL, , with radar, BSN Z7CD21145
6	82026306	1	PAINEL, , without radar, BSN Z7CD21145
6	87397178	1	PAINEL, , without radar, ASN Z7CD21146
6	87397179	1	PAINEL, , with radar, ASN Z7CD21146
7	82012988	3	MANÍPULO,
8	82012989	1	MANÍPULO,
9	86018881	3	ARRUELA PLANA,
10	81869810	3	MOLA,
11	81869807	4	LÂMPADA,
12	82012986	1	CIRCUITO ELECTRICO,
13	82002071	1	DECALCOMANIA,
14	14497004	2	ARRUELA-TRAVA,
15	81820704	2	PRENDEDOR,

MXM180 TRATOR CASE IH (APÓS O N/S HCC0030000) (BRASIL)

VAR.760(01) FAROL - REFLETOR

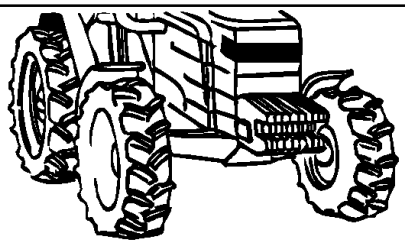

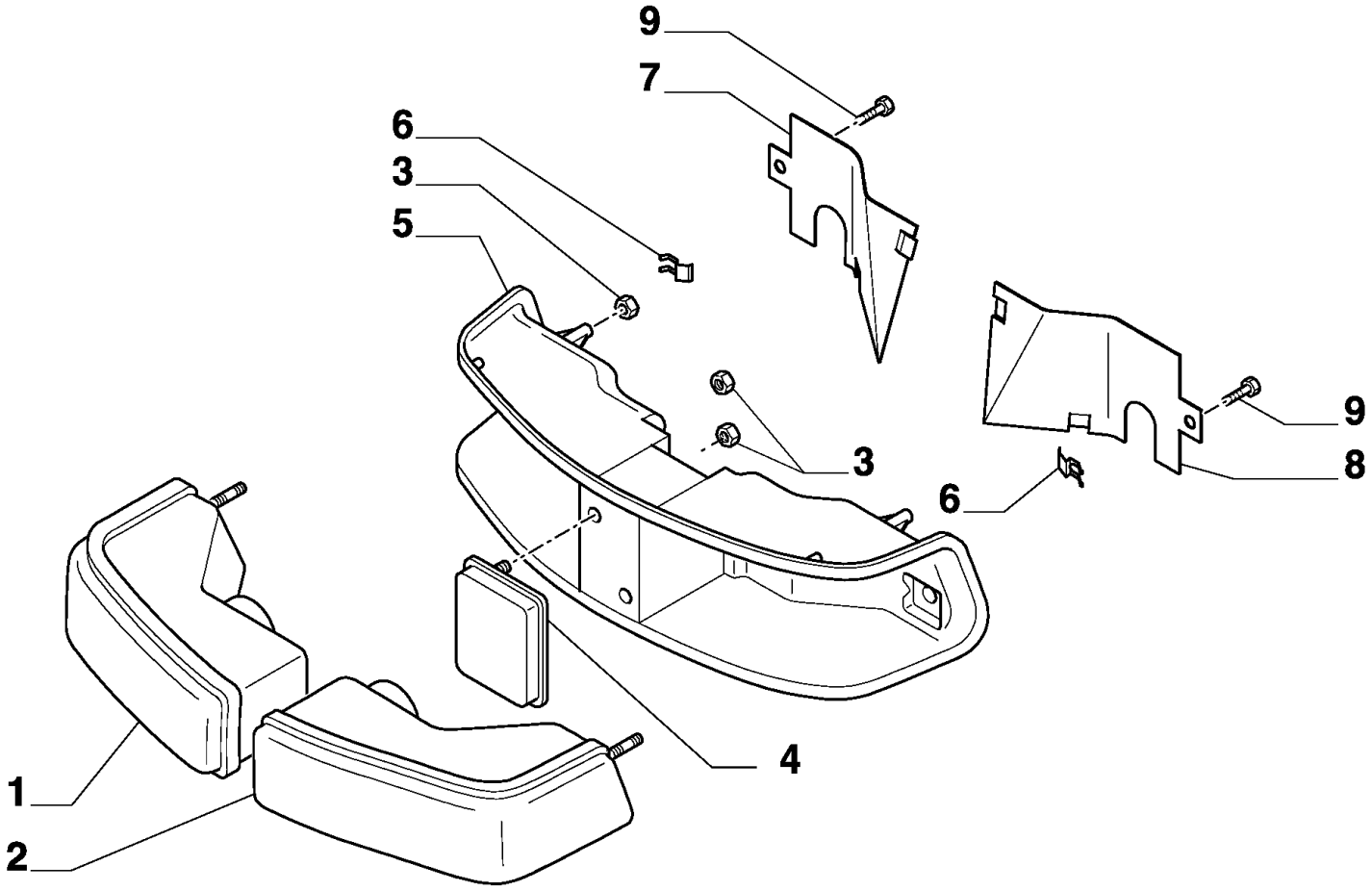

MXM180 TRATOR CASE IH (APÓS O N/S HCC0030000) (BRASIL)

VAR.760(01) FAROL - REFLETOR

Ref	Numero de Peça	Qtd	Descrição
1	44995025	1	PROJETOR, RH
2	44995024	1	PROJETOR, LH
3	86625060	8	PORCA, Self, Threading, 1/4",
4	82026810	1	REFLETOR,
5	82024284	1	ALOJAMENTO,
6	44995046	6	FIXADOR,
7	44995085	1	JUNTA, RH
8	44995084	1	TAMPA DE PROTECAO, LH
9	15697801	2	PARAFUSO,

MXM180 TRATOR CASE IH (APÓS O N/S HCC0030000) (BRASIL)

VAR.783(01) CILINDRO AUXILIAR

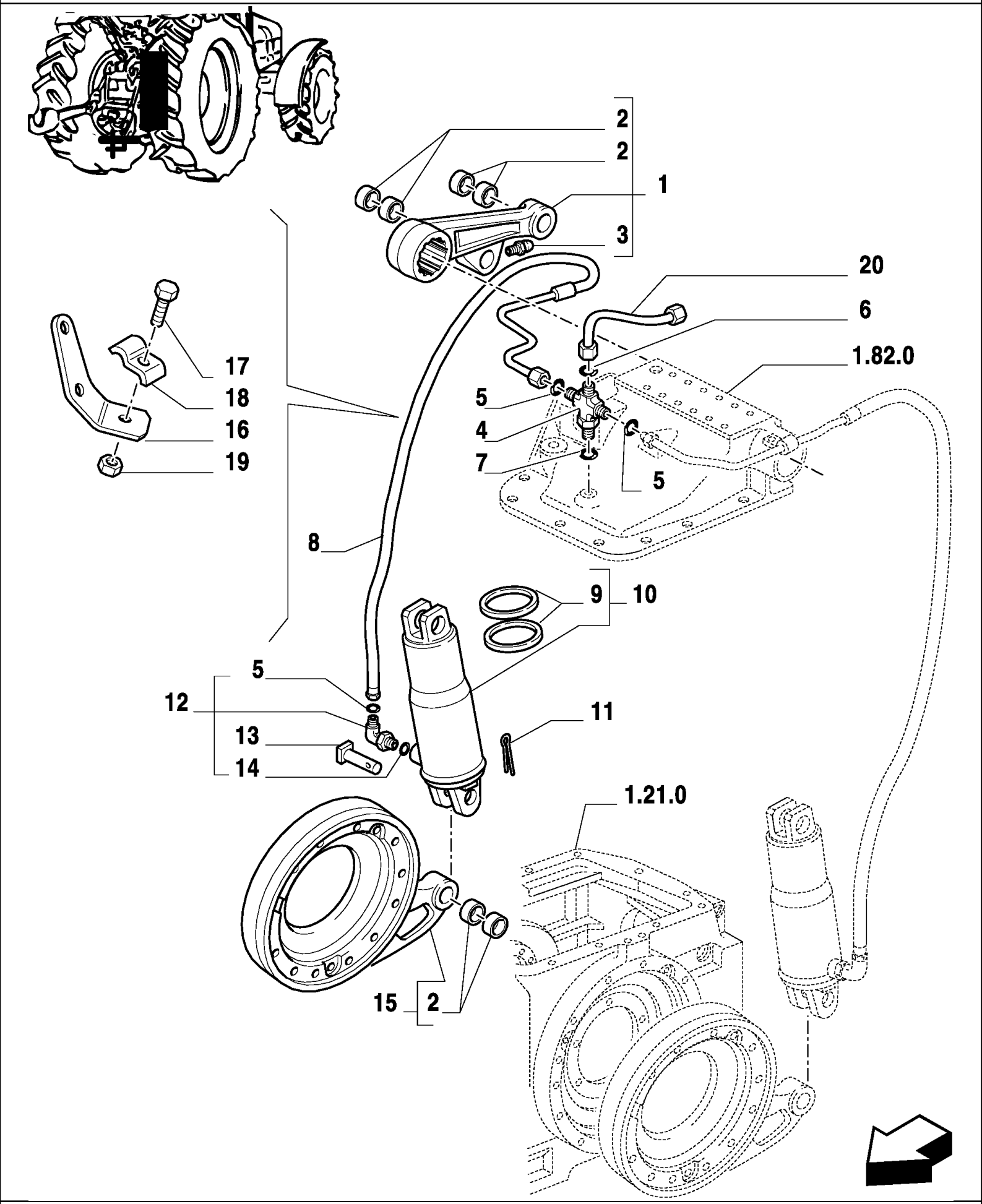

MXM180 TRATOR CASE IH (APÓS O N/S HCC0030000) (BRASIL)

VAR.783(01) CILINDRO AUXILIAR

Ref	Numero de Peça	Qtd	Descrição
1	87317740	1	BRAÇO DE LEVANTAMENTO,
2	5153140	6	BUCHA,
3	13407811	1	GRAXEIRA,
4	5185051	1	CONEXÃO,
5	5185510	3	ANEL "O", M9.25 ID x 1.78 Thk
6	5185512	1	ANEL "O",
8	87395281	1	TUBO DE INTRODUÇÃO,
9	9966093	1	JOGO DE JUNTAS,
10	5181686	1	MACACO,
11	5112606	2	GRAMPO,
12	5185050	1	COTOVELO,
13	5146401	2	PINO,
14	14437885	1	ANEL "O", 13.3MM ID x 2.4 Thk,
15	5176976	1	ESPAÇADOR, , MXM135
16	5185427	1	SUPORTE,
17	10902421	1	PARAFUSO, Hex, M6 x 20, 8.8,
18	5156374	1	PRENDEDOR,
19	12574215	1	CONTRA PORCA, M6 x 1, Cl 8,
20	5184843	1	TUBO RÍGIDO,
7	14437985	1	ANEL "O", 15.3MM ID x 2.4 Thk,

VAR.783/1(01) CILINDRO AUXILIAR

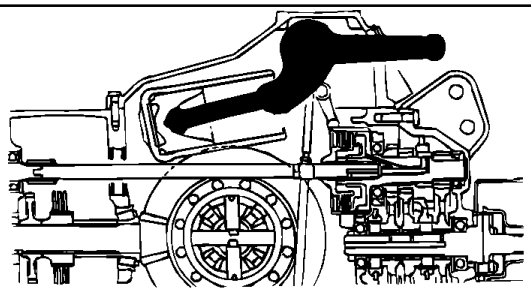

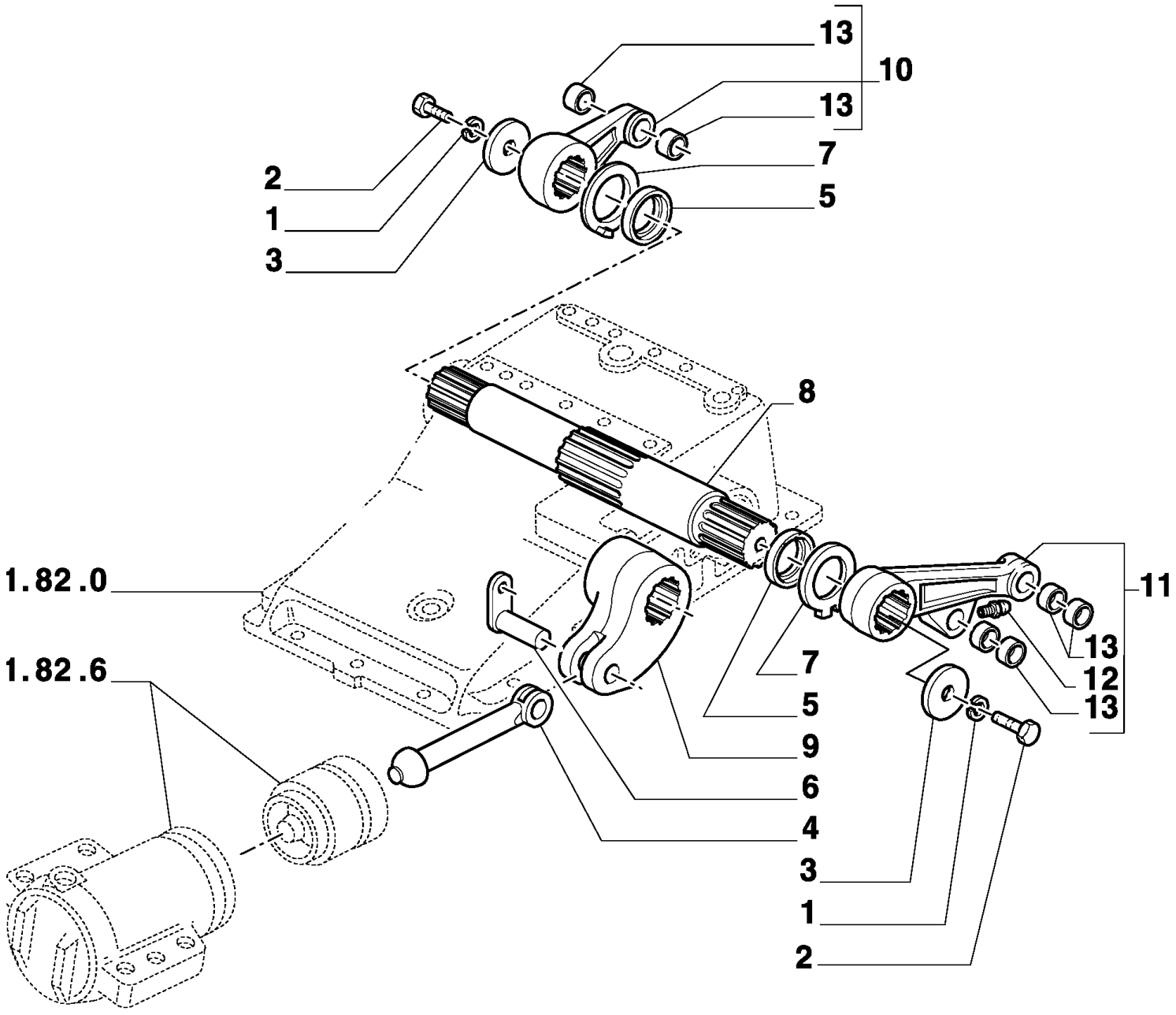

MXM180 TRATOR CASE IH (APÓS O N/S HCC0030000) (BRASIL)

VAR.783/1(01) CILINDRO AUXILIAR

Ref	Numero de Peça	Qtd	Descrição
1	11194174	2	ARRUELA MOLA, Belleville, M10.5,
2	11422321	2	PARAFUSO, Hex, M14 x 1.5 x 30, 8.8, Full Thd,
3	5122898	2	ARRUELA-TRAVA,
4	5146366	1	VIGA,
5	5146367	2	ANEL DE VEDACAO,
6	5154225	1	PINO,
7	5162453	2	ESPAÇADOR,
8	5171027	1	EIXO OSCILANTE,
9	5171139	1	BRAÇO,
10	5171956	1	BRAÇO DE LEVANTAMENTO,
11	87317739	1	BRAÇO DE LEVANTAMENTO,
12	13407811	1	GRAXEIRA,
13	5153140	4	BUCHA,

MXM180 TRATOR CASE IH (APÓS O N/S HCC0030000) (BRASIL)

VAR.809(01) TOMADA DE FORÇA 540/1000 RPM COM MOLA

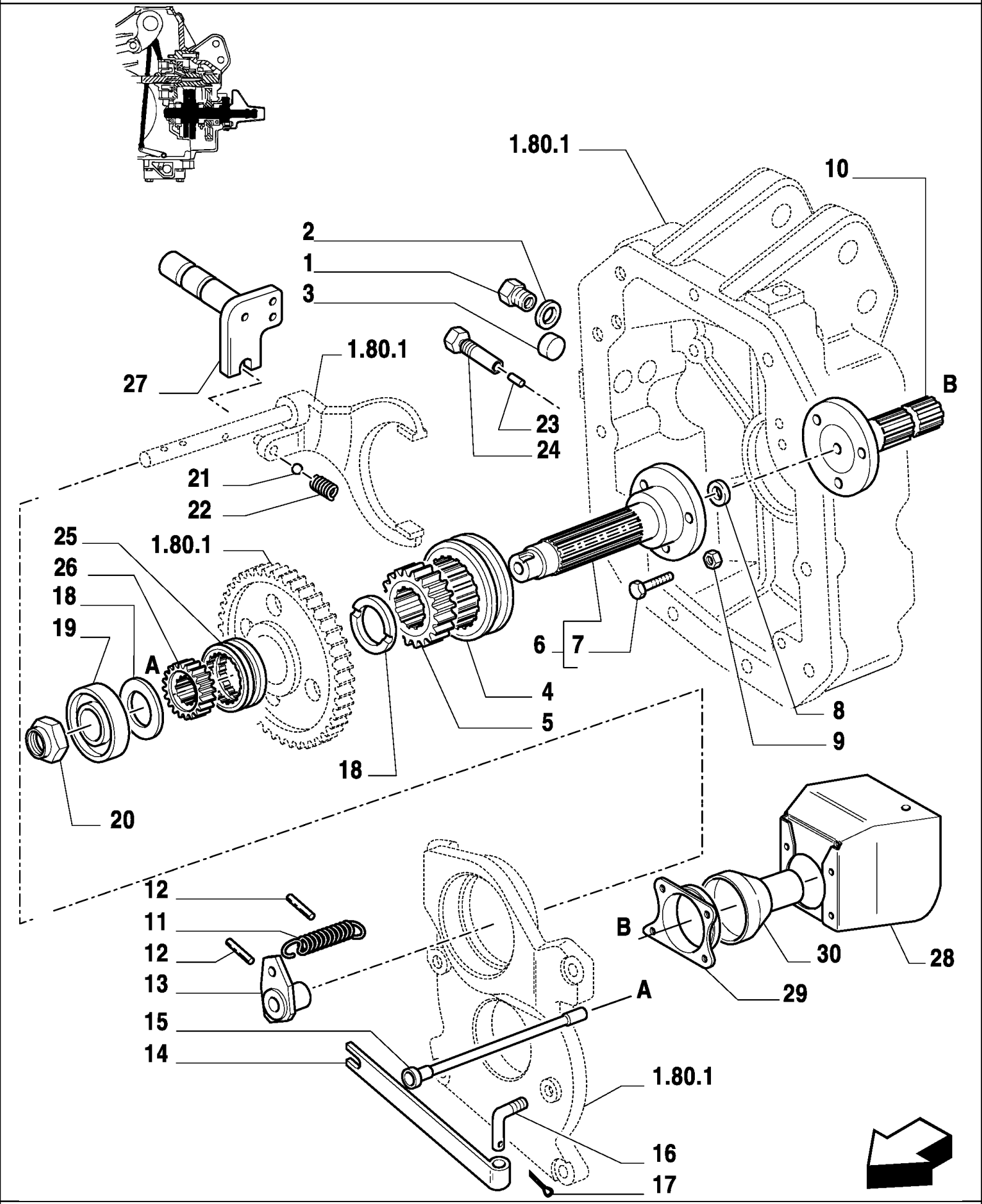

MXM180 TRATOR CASE IH (APÓS O N/S HCC0030000) (BRASIL)

VAR.809(01) TOMADA DE FORÇA 540/1000 RPM COM MOLA

Ref	Numero de Peça	Qtd	Descrição
1	10300811	1	BUJÃO, M18 x 1.5 x 14, Cl5.8,
2	10259960	1	ARRUELA DE VEDAÇÃO, M18.3 x 24 x 1.5,
3	14328701	1	BUJÃO, M20, Tapered,
4	5129513	1	LUVA DE ACOPLAMENTO,
5	5151488	1	LUVA DE ARRASTE,
6	5151410	1	EIXO,
7	44012300	3	PARAFUSO,
8	5105895	1	VEDADOR EIXO,
9	16105021	3	CONTRA PORCA, M12 x 1.25, Cl 10,
10	5185601	1	EIXO,
10	5185602	1	EIXO,
11	4983677	1	MOLA,
12	14166070	2	PINO DE FIXAÇÃO, M5 x 22, Slotted,
13	4994472	1	SUPORTE,
14	5179640	1	MOLA,
15	5151482	1	PINO,
16	4995141	1	SUPORTE,
17	10796401	1	GRAMPO, M3.2 x 18,
18	5141235	2	ANILHA DE ENCOSTO,
19	20943310	1	ROLAMENTO, 40 x 90 x 23 mm
20	5123114	1	PORCA,
21	20063390	1	ESFERA,
22	4994342	1	MOLA,
23	5151426	1	ESTOJO,
24	5159011	1	TRINCO,
25	5129513	1	LUVA DE ACOPLAMENTO,
26	5151488	1	LUVA DE ARRASTE,
27	5179665	1	PINO,
28	5171516	1	PROTEÇÃO,
29	5155332	1	COBRE-JUNTA,
30	5171520	1	PROTEÇÃO,

MXM180 TRATOR CASE IH (APÓS O N/S HCC0030000) (BRASIL)

VAR.860(01) PÁRA-LAMAS DIANTEIROS

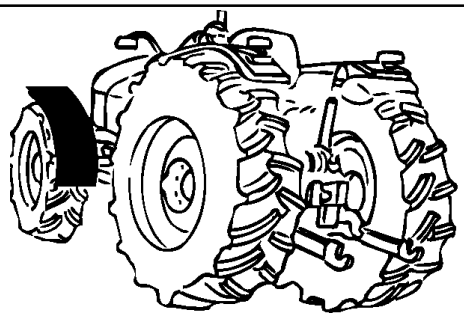

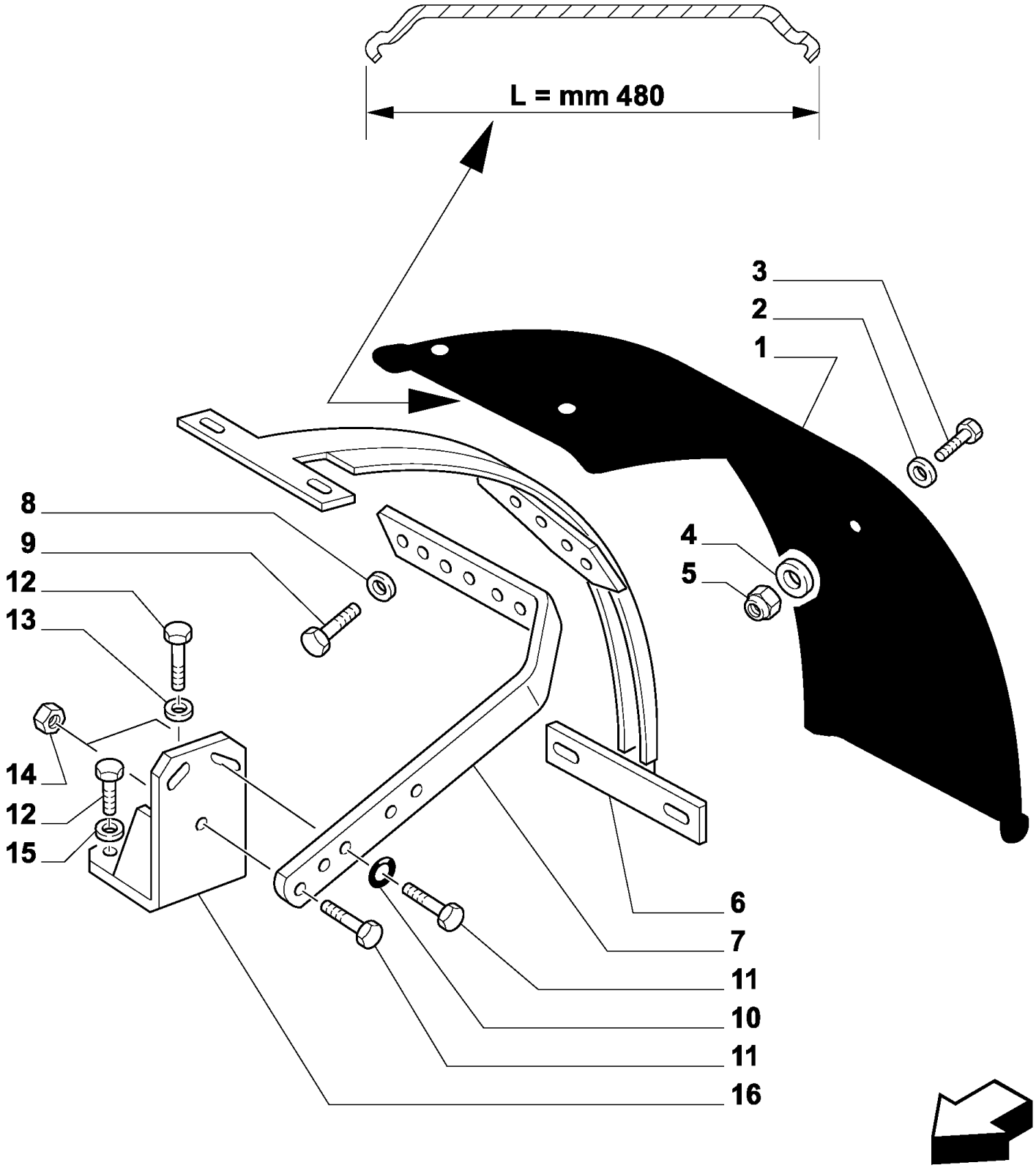

MXM180 TRATOR CASE IH (APÓS O N/S HCC0030000) (BRASIL)

VAR.860(01) PÁRA-LAMAS DIANTEIROS

Ref	Numero de Peça	Qtd	Descrição
1	82991335	2	GUARDA LAMAS,
2	81827625	6	ARRUELA PLANA, 7/16",
3	83990985	8	PARAFUSO,
4	12647101	8	ARRUELA PLANA, M8 x 20 x 3,
5	16100811	8	PORCA, M8, Cl 8,
6	82991104	2	ARCO,
7	82005965	1	BRAÇO,
7	82005967	1	BRAÇO,
8	10517079	4	ARRUELA-TRAVA,
9	15215721	4	PARAFUSO, Hex, M12 x 50, 8.8, Full Thd,
10	10517171	2	ARRUELA-TRAVA,
11	16215021	4	PARAFUSO,
12	16214621	6	PARAFUSO, Hex, M14 x 50, , MXM135
12	14274934	6	PARAFUSO, , MXM150 / MXM165 / MXM180
13	82002936	2	ESPAÇADOR,
14	12574811	4	CONTRA PORCA, M14 x 1.5, Cl 8,
15	10517171	10	ARRUELA-TRAVA,
16	73401737	2	SUPORTE, , MXM135
16	73401739	2	SUPORTE, , MXM150 / MXM165 / MXM180

MXM180 TRATOR CASE IH (APÓS O N/S HCC0030000) (BRASIL)

VAR.869(01) PROTEÇÃO LATERAL PARA PÁRA-LAMAS

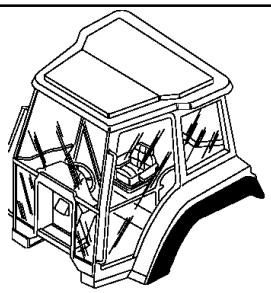

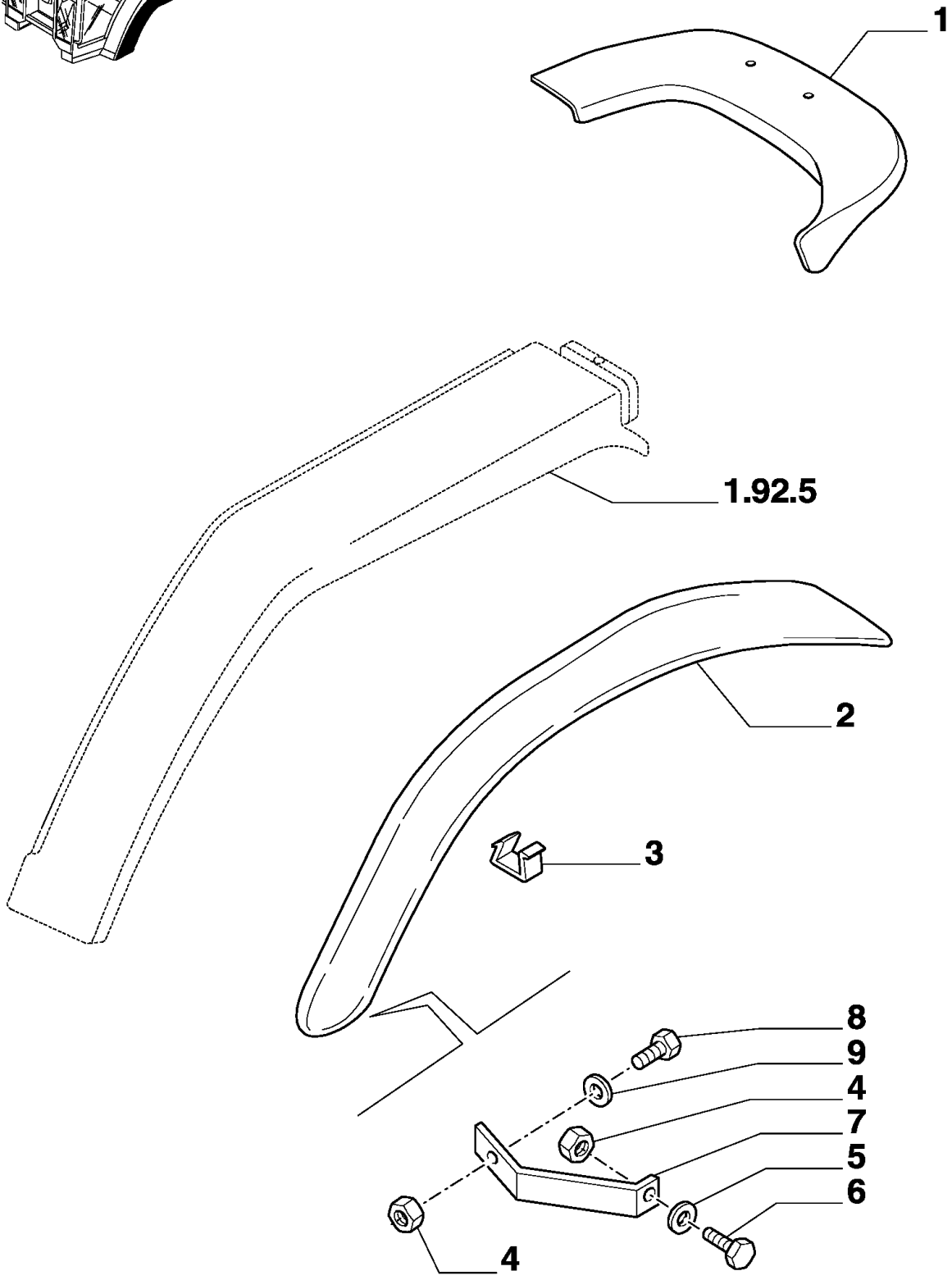

MXM180 TRATOR CASE IH (APÓS O N/S HCC0030000) (BRASIL)

VAR.869(01) PROTEÇÃO LATERAL PARA PÁRA-LAMAS

Ref	Numero de Peça	Qtd	Descrição
1	82024498	1	EXTENSÃO DO PÁRA-LAMA, RH
1	82024499	1	EXTENSÃO DO PÁRA-LAMA, LH
2	82024492	1	EXTENSÃO DO PÁRA-LAMA, RH
2	82024493	1	EXTENSÃO DO PÁRA-LAMA, LH
3	82010838	38	FIXADOR,
4	15896211	4	PORCA, M6, Cl 8,
5	12639701	2	ARRUELA PLANA, M6 x 11 x 1,
6	10902421	4	PARAFUSO, Hex, M6 x 20, 8.8,
7	82008692	1	SUPORTE, RH
7	82008693	1	SUPORTE, LH
8	83962783	2	PARAFUSO,
9	12647601	4	ARRUELA PLANA, M6 x 16 x 2,

MXM180 TRATOR CASE IH (APÓS O N/S HCC0030000) (BRASIL)

VAR.879(01) ESPELHO RETROVISOR TELESCÓPIO

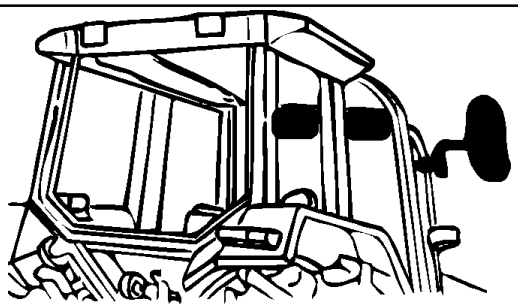

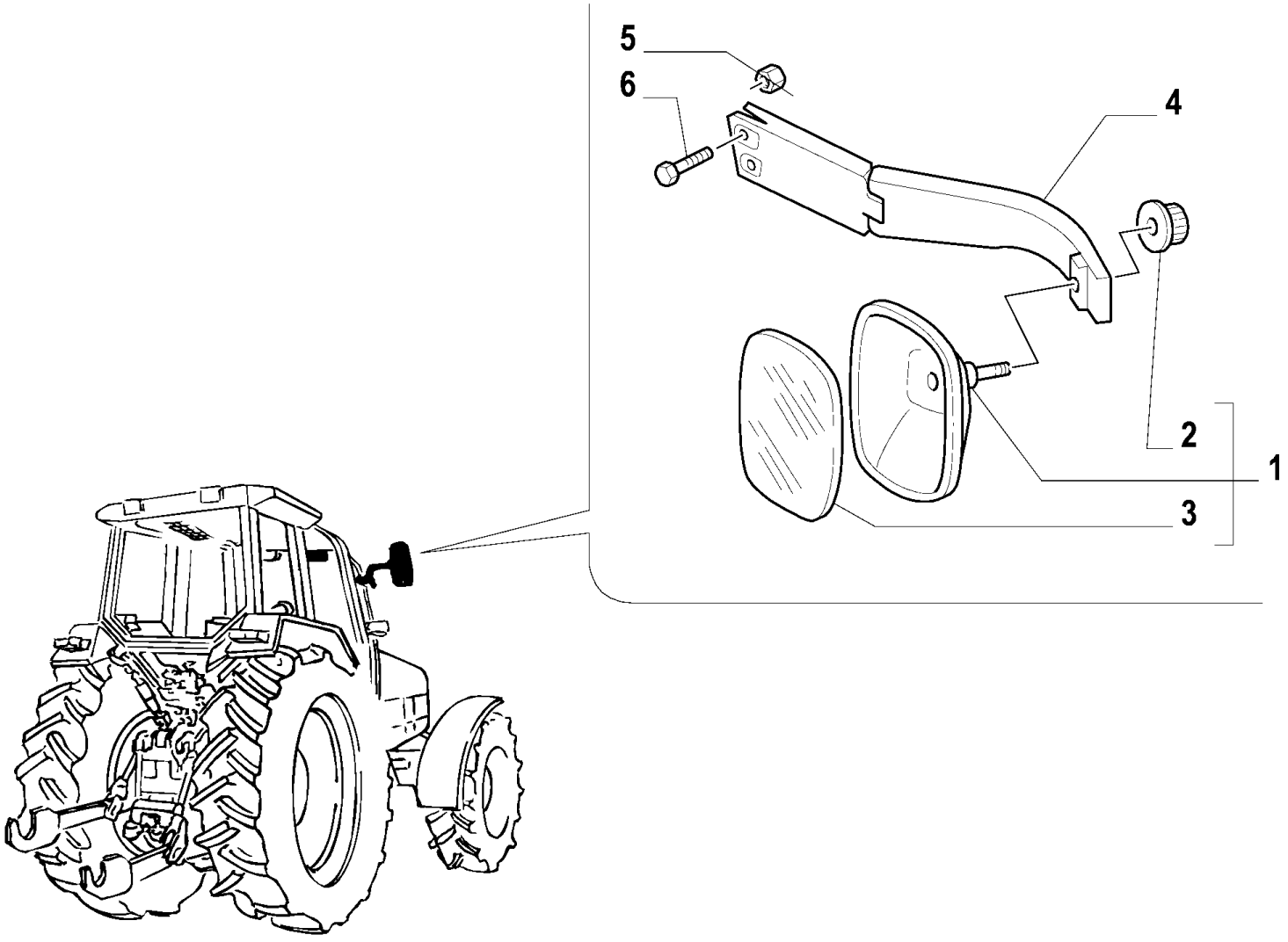

MXM180 TRATOR CASE IH (APÓS O N/S HCC0030000) (BRASIL)

VAR.879(01) ESPELHO RETROVISOR TELESCÓPIO

Ref	Numero de Peça	Qtd	Descrição
1	82014840	2	ESPELHO RETROVISOR, BRITAX # 02*1113
2	82016257	2	MANÍPULO,
3	82015244	2	ESPELHO SUB.,
4	82014838	1	BRAÇO, RH
4	82014839	1	BRAÇO, LH
5	12577211	4	CONTRA PORCA, M10 x 1.5, Cl 8,
6	81869630	4	PARAFUSO, Hex Soc Hd, M10 x 35, 8.8,

VAR.881(01) ENGATES DOS ACESSÓRIOS COM BRAÇOS TELESCÓPICOS DE TRAÇÃO DE 2/3 CAT., PLACAS LIMITADORAS DE

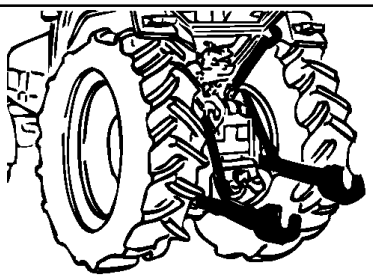

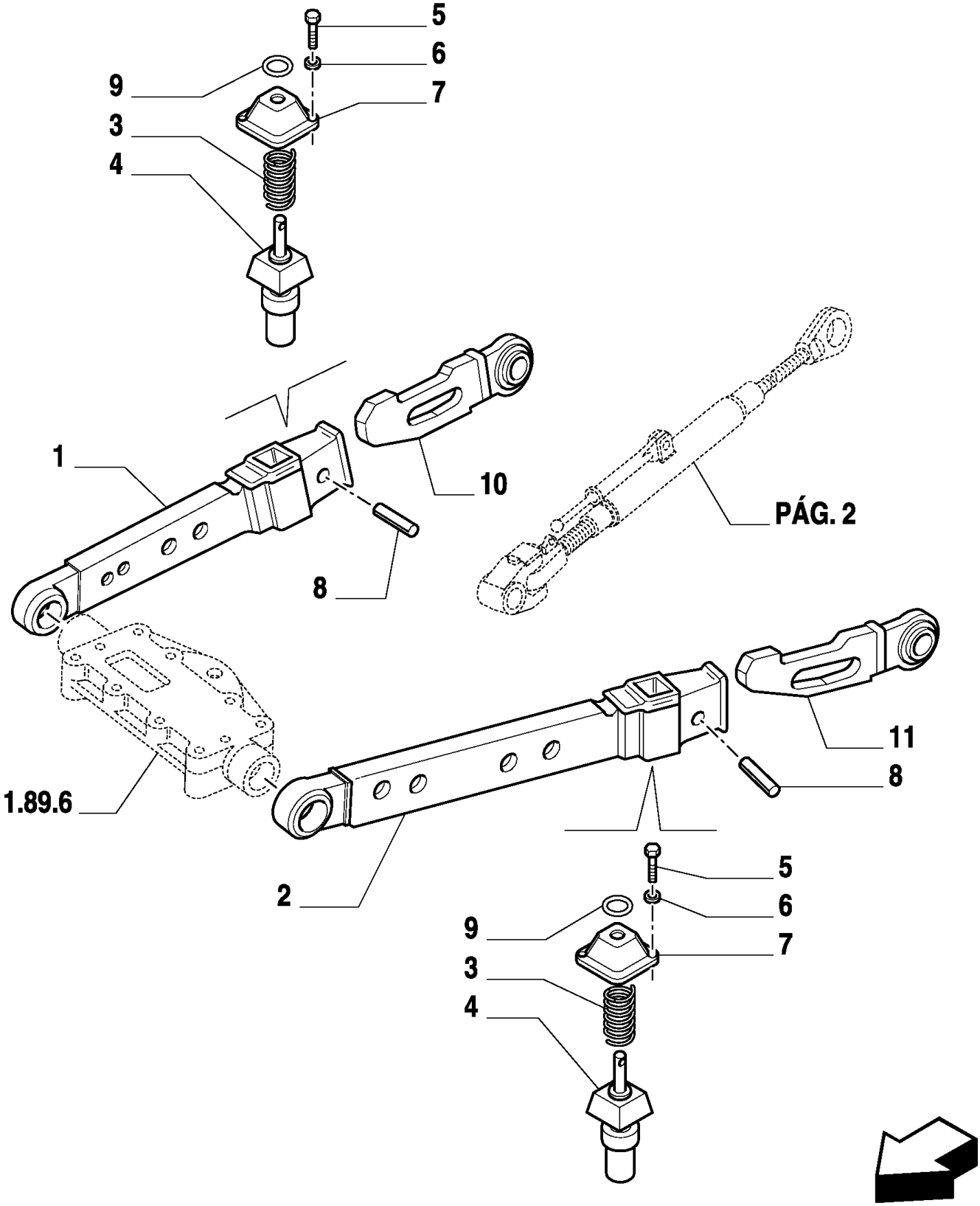

MXM180 TRATOR CASE IH (APÓS O N/S HCC0030000) (BRASIL)

VAR.881(01) ENGATES DOS ACESSÓRIOS COM BRAÇOS TELESCÓPICOS DE TRAÇÃO DE 2/3 CAT., PLACAS LIMITADORAS DE

Ref	Numero de Peça	Qtd	Descrição
1	82027395	1	TIRANTE, RH
2	82027396	1	TIRANTE, LH
3	82019043	2	MOLA,
4	82019044	2	PINO,
5	10979424	4	PARAFUSO, Hex, M6 x 10, 8.8, Full Thd,
6	12035670	4	ARRUELA-TRAVA,
7	82019046	2	TAMPA,
8	82019042	2	PINO-ELÁSTICO,
9	82019045	2	MOLA,
10	82019026	1	EXTRENIDADE,
10	82019047	1	EXTRENIDADE,
11	82019027	1	EXTRENIDADE,
11	82019048	1	EXTRENIDADE,

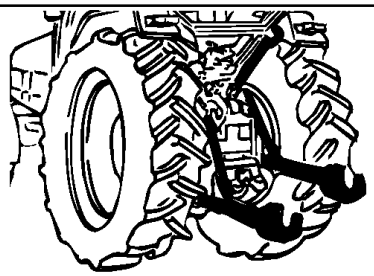

16
17
18
14
7
8
9
10
11
12
13
15
1
2
3
4
5
6
PÁG. 1
21
19
20
PÁG. 1

MXM180 TRATOR CASE IH (APÓS O N/S HCC0030000) (BRASIL)

VAR.881(02) ENGATES DOS ACESSÓRIOS COM BRAÇOS TELESCÓPICOS DE TRAÇÃO DE 2/3 CAT., PLACAS LIMITADORAS DE

Ref	Numero de Peça	Qtd	Descrição
1	47125939	1	VIGA, , ASN Z6CE18182
2	5132146	2	GRAMPO,
3	44015196	1	PINO,
4	5143017	1	VIGA,
5	44017713	1	BUCHA,
6	44017711	1	ANEL-ELÁSTICO,
7	5140619	1	MOLA,
8	5172394	1	ALAVANCA,
9	5161789	1	PINO,
10	5162335	1	EXTRENIDADE,
11	10797801	1	GRAMPO, M6.3 x 50,
12	5161787	1	GARFO,
13	13407811	1	GRAXEIRA,
14	5162318	1	TORQUINETE,
15	14174371	1	PINO DE FIXAÇÃO, M12 x 30, Slotted,
16	5143018	1	VIGA,
17	44017570	1	BUCHA,
18	44015788	1	ANEL-ELÁSTICO,
19	5168127	1	PINO,
20	578668	2	GRAMPO,
21	5132146	2	GRAMPO,

UNTIL CHASSIS NO.

MXM180 TRATOR CASE IH (APÓS O N/S HCC0030000) (BRASIL)

VAR.881(03) ENGATES DOS ACESSÓRIOS COM BRAÇOS TELESCÓPICOS DE TRAÇÃO DE 2/3 CAT., PLACAS LIMITADORAS DE

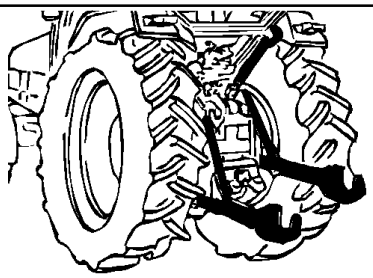

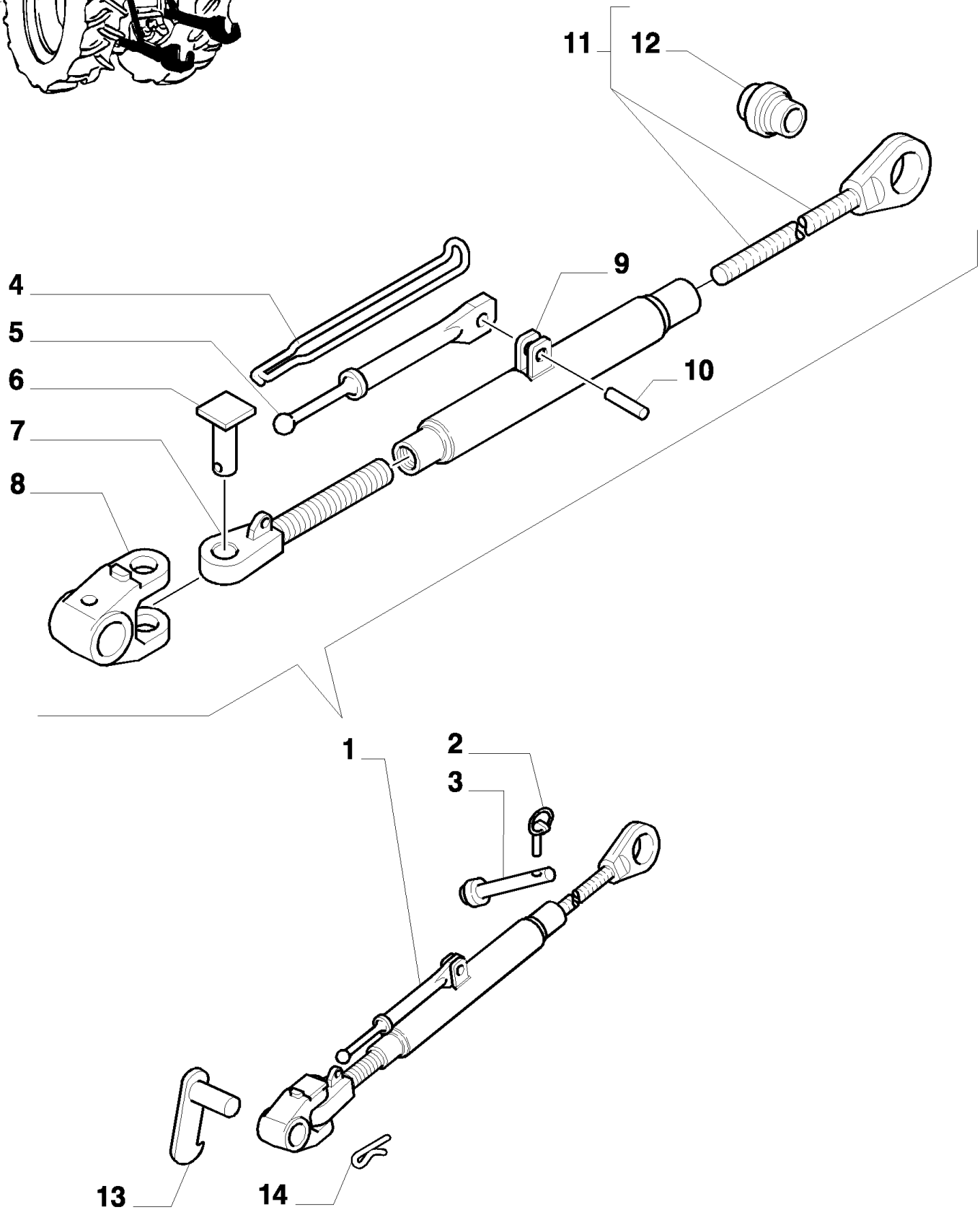

FROM CHASSIS NO.

MXM180 TRATOR CASE IH (APÓS O N/S HCC0030000) (BRASIL)

VAR.881(03) ENGATES DOS ACESSÓRIOS COM BRAÇOS TELESCÓPICOS DE TRAÇÃO DE 2/3 CAT., PLACAS LIMITADORAS DE

Ref	Numero de Peça	Qtd	Descrição
1	73402349	1	KIT, Assy
2	5132146	1	GRAMPO,
3	44015196	2	PINO,
4	73402350	2	MOLA,
5	73402348	1	MANIVELA,
6	73402351	1	PINO,
7	73402356	1	TERMINAL,
8	73402352	1	GARFO,
9	73402347	1	TUBO,
10	73402346	1	SUPORTE,
11	73402343	1	TERMINAL,
12	73402344	1	ESFERA,
13	5168127	1	PINO,
14	578668	1	GRAMPO,

FROM CHASSIS NO.

MXM180 TRATOR CASE IH (APÓS O N/S HCC0030000) (BRASIL)

VAR.910(01) BARRA DE TRAÇÃO COM ROLETES

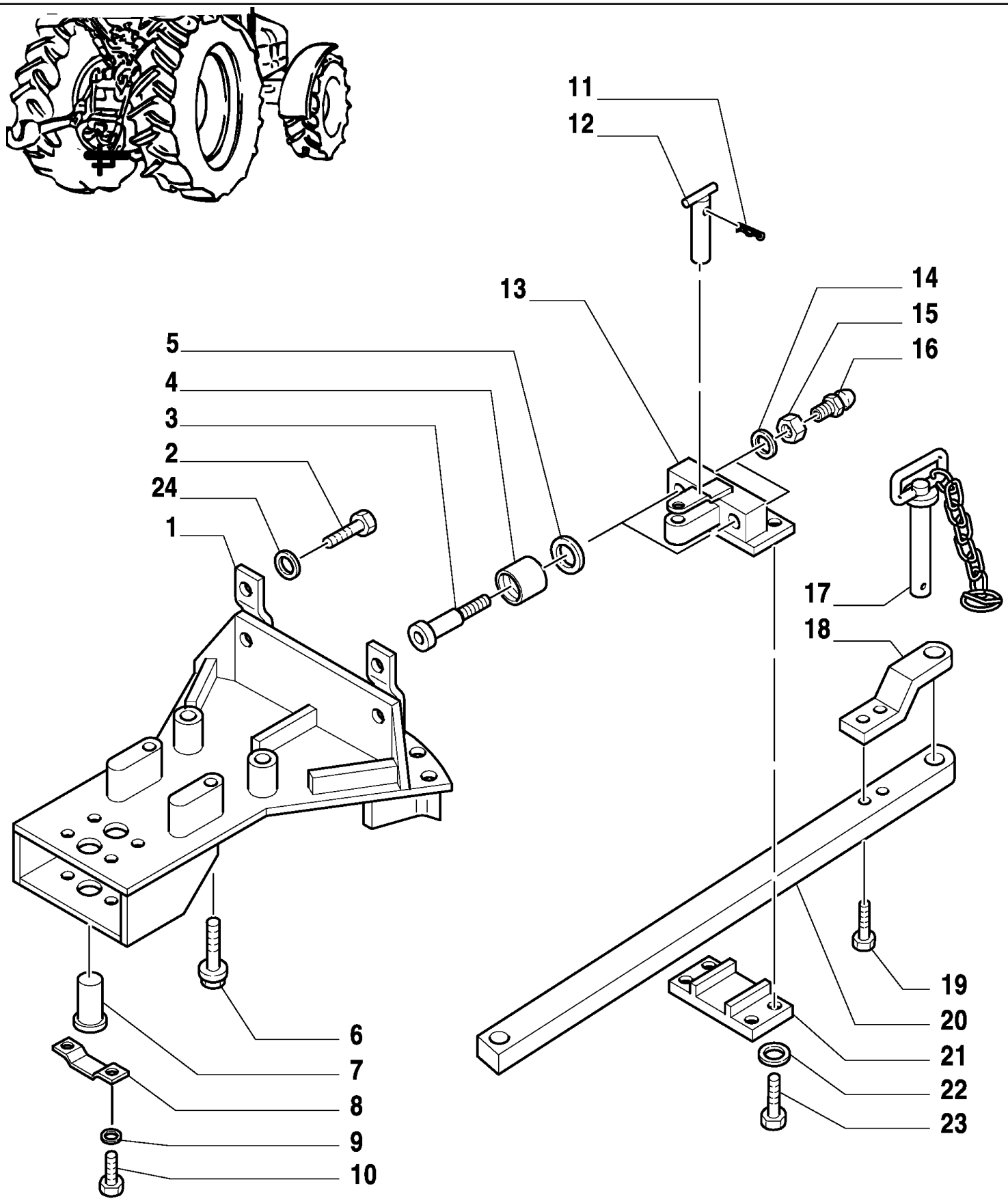

MXM180 TRATOR CASE IH (APÓS O N/S HCC0030000) (BRASIL)

VAR.910(01) BARRA DE TRAÇÃO COM ROLETES

Ref	Numero de Peça	Qtd	Descrição
1	82992633	1	SUPORTE,
2	15984131	4	PARAFUSO, Hex, M18 x 1.5 x 45, 10.9, Full Thd,
3	83954368	2	PARAFUSO,
4	83954370	2	ROLO,
5	83954373	2	ARRUELA PLANA,
6	82011127	4	PARAFUSO,
7	82992231	1	ROLAMENTO,
8	82992575	1	BLOCO DE FIXAÇÃO,
9	80088542	2	PARAFUSO,
10	89707580	2	PARAFUSO,
11	83917618	1	GRAMPO,
12	81865040	1	PINO,
13	82992642	1	SUPORTE,
14	80087340	2	ARRUELA-TRAVA,
15	83927122	2	PORCA,
16	13407211	2	GRAXEIRA, M10 x 1,
17	83954379	1	PINO,
18	82014739	1	SUPORTE,
19	11125234	2	PARAFUSO, Hex, M20 x 75, 10.9,
20	82014768	1	BARRA DE TRAÇÃO,
21	82992644	1	SUPORTE,
22	10517274	4	ARRUELA-TRAVA,
23	83918228	2	PARAFUSO,
24	10572279	4	ARRUELA-TRAVA, M18,

MXM180 TRATOR CASE IH (APÓS O N/S HCC0030000) (BRASIL)

VAR.912(01) BARRA DE TRAÇÃO OSCILANTE - EUROPA

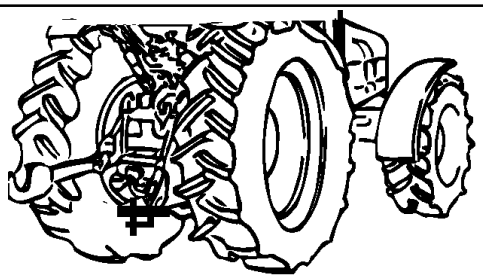

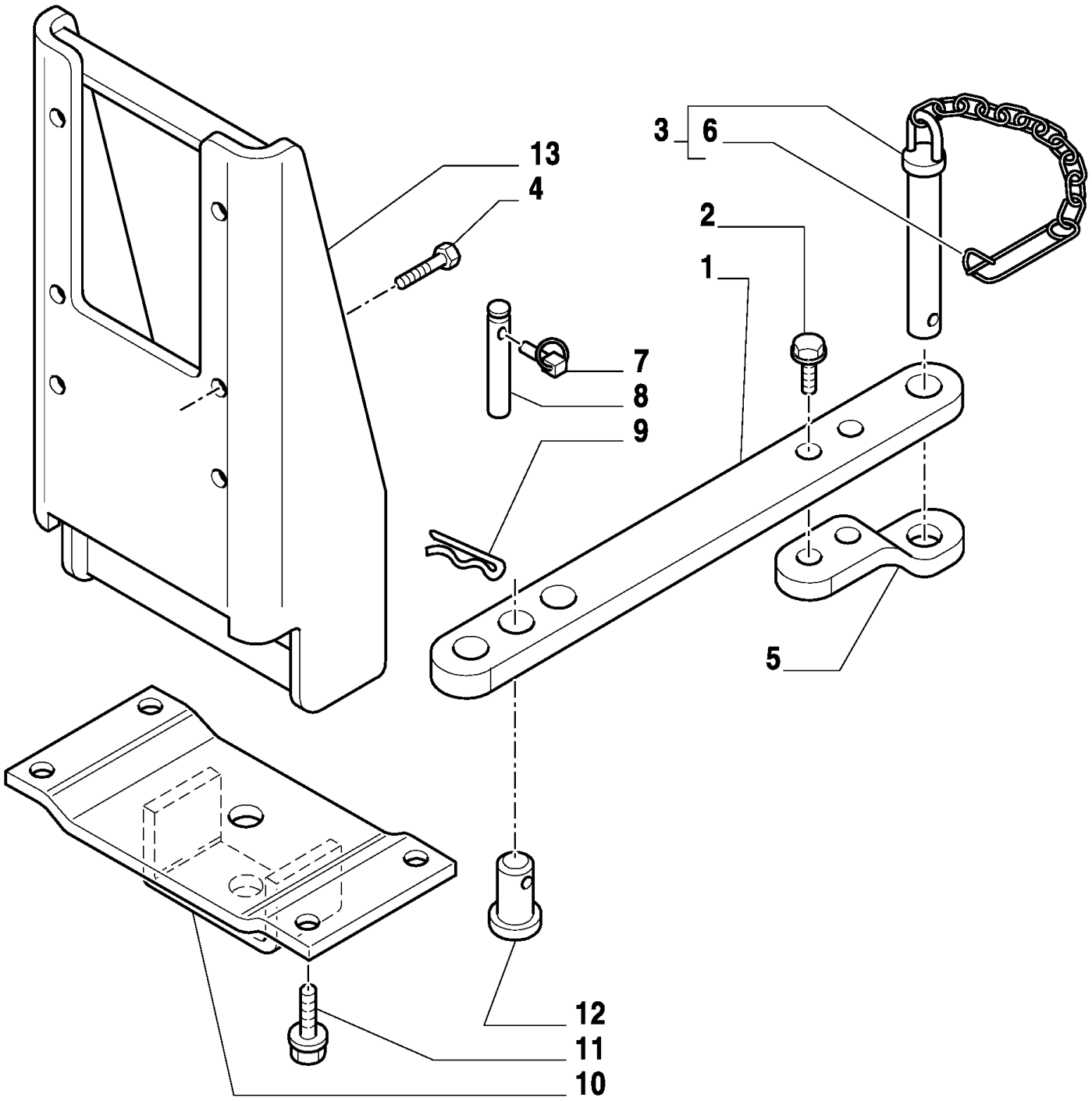

MXM180 TRATOR CASE IH (APÓS O N/S HCC0030000) (BRASIL)

VAR.912(01) BARRA DE TRAÇÃO OSCILANTE - EUROPA

Ref	Numero de Peça	Qtd	Descrição
1	82028268	1	BARRA DE TRAÇÃO,
2	11125234	2	PARAFUSO, Hex, M20 x 75, 10.9,
3	5163732	1	PINO,
4	16220874	1	PARAFUSO, Hex, M18 x 45,
5	82014739	1	SUPORTE,
6	5152004	1	PINO DE FIXAÇÃO,
7	82014909	2	PINO DE FIXAÇÃO,
8	82015207	2	PINO,
9	82000094	1	GRAMPO,
10	82027397	1	SUPORTE,
11	82011127	4	PARAFUSO,
12	82014781	1	PINO,
13	82028766	1	SUPORTE,

MXM180 TRATOR CASE IH (APÓS O N/S HCC0030000) (BRASIL)

VAR.914(01) BARRA DE TRAÇÃO OSCILANTE - AMERICA DO NORTE

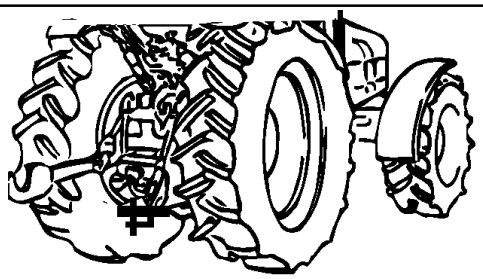

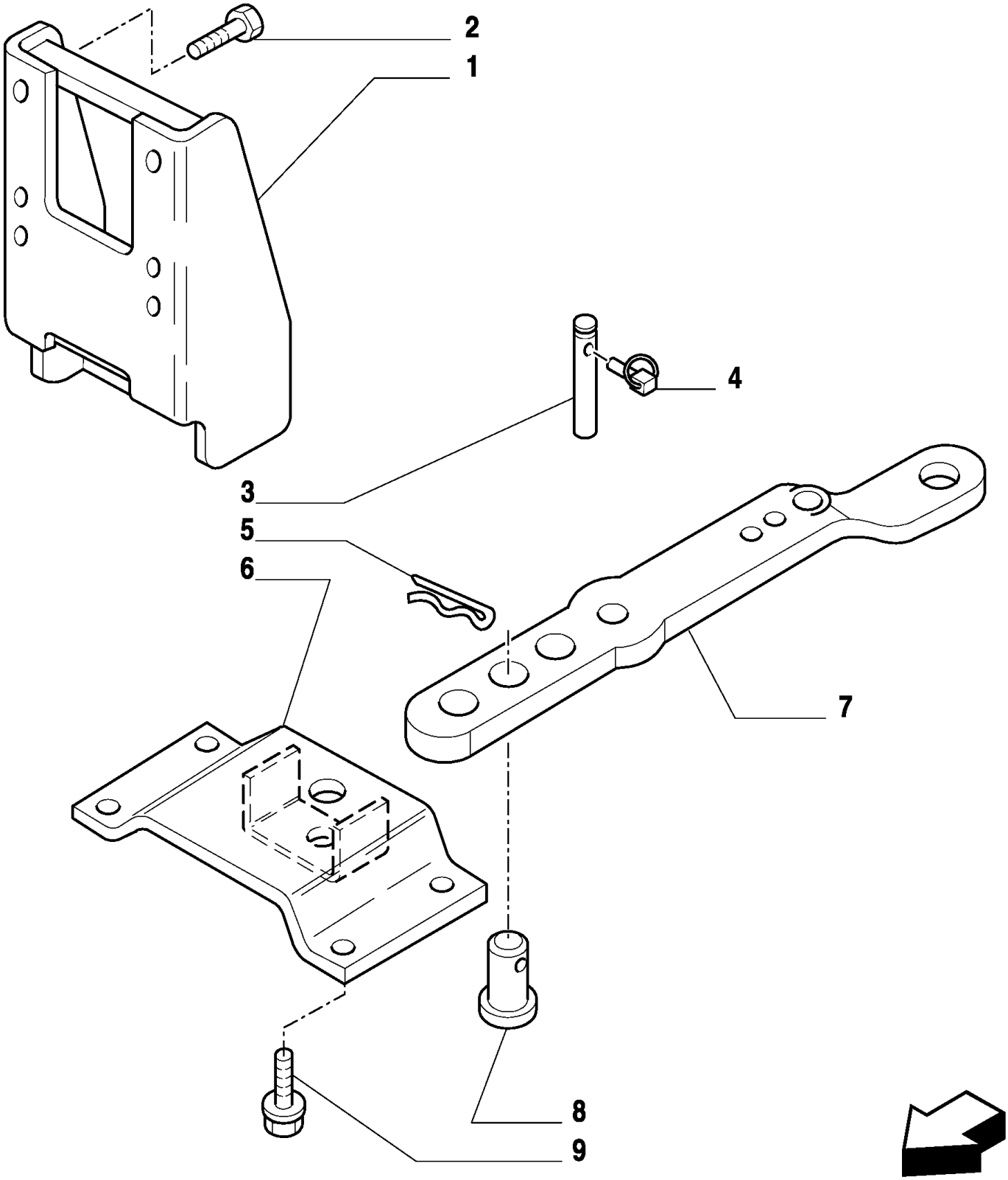

MXM180 TRATOR CASE IH (APÓS O N/S HCC0030000) (BRASIL)

VAR.914(01) BARRA DE TRAÇÃO OSCILANTE - AMERICA DO NORTE

Ref	Numero de Peça	Qtd	Descrição
1	82027759	1	SUPORTE,
2	16220874	4	PARAFUSO, Hex, M18 x 45,
3	82015207	2	PINO,
4	82014909	2	PINO DE FIXAÇÃO,
5	82000094	1	GRAMPO,
6	82027398	1	SUPORTE,
7	82027760	1	BARRA DE TRAÇÃO,
8	82014781	1	PINO,
9	82011127	4	PARAFUSO,

MXM180 TRATOR CASE IH (APÓS O N/S HCC0030000) (BRASIL)

VAR.965(01) APLICAÇÃO DE SUPORTE E LUZ DA MATRÍCULA NO PÁRA-LAMAS

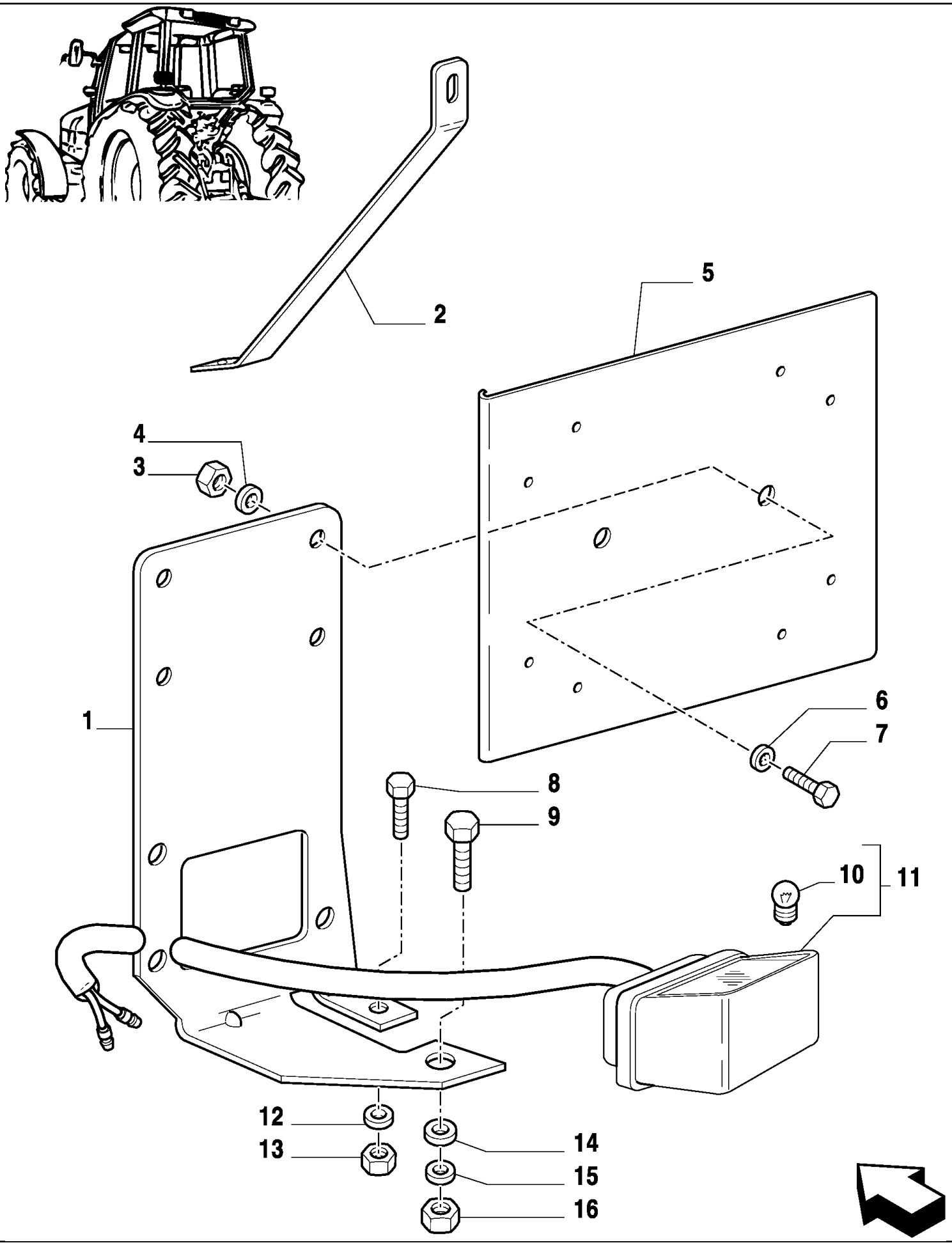

MXM180 TRATOR CASE IH (APÓS O N/S HCC0030000) (BRASIL)

VAR.965(01) APLICAÇÃO DE SUPORTE E LUZ DA MATRÍCULA NO PÁRA-LAMAS

Ref	Numero de Peça	Qtd	Descrição
1	82030285	1	SUPORTE,
2	47129829	1	SUPORTE,
3	15896211	2	PORCA, M6, Cl 8,
4	10571579	2	ARRUELA-TRAVA, M6,
5	5170366	1	PLACA,
6	12647601	2	ARRUELA PLANA, M6 x 16 x 2,
7	83962783	2	PARAFUSO,
8	16043621	1	PARAFUSO, Hex, M8 x 25, 8.8,
9	11112221	1	PARAFUSO, Hex, M12 x 25, 8.8, Full Thd,
10	81867061	1	LÂMPADA,
11	82000705	1	ILUMINAÇÃO DA PLACA,
12	10516679	1	ARRUELA-TRAVA,
13	16100811	1	PORCA, M8, Cl 8,
14	82011888	1	ARRUELA PLANA,
15	10517079	1	ARRUELA-TRAVA,
16	11702911	1	PORCA, M12, Cl 8,

MXM180 TRATOR CASE IH (APÓS O N/S HCC0030000) (BRASIL)

VAR.996(01) FERRAMENTAS

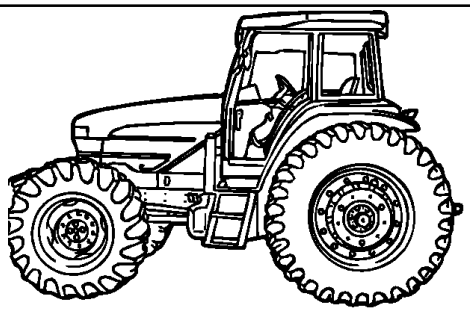

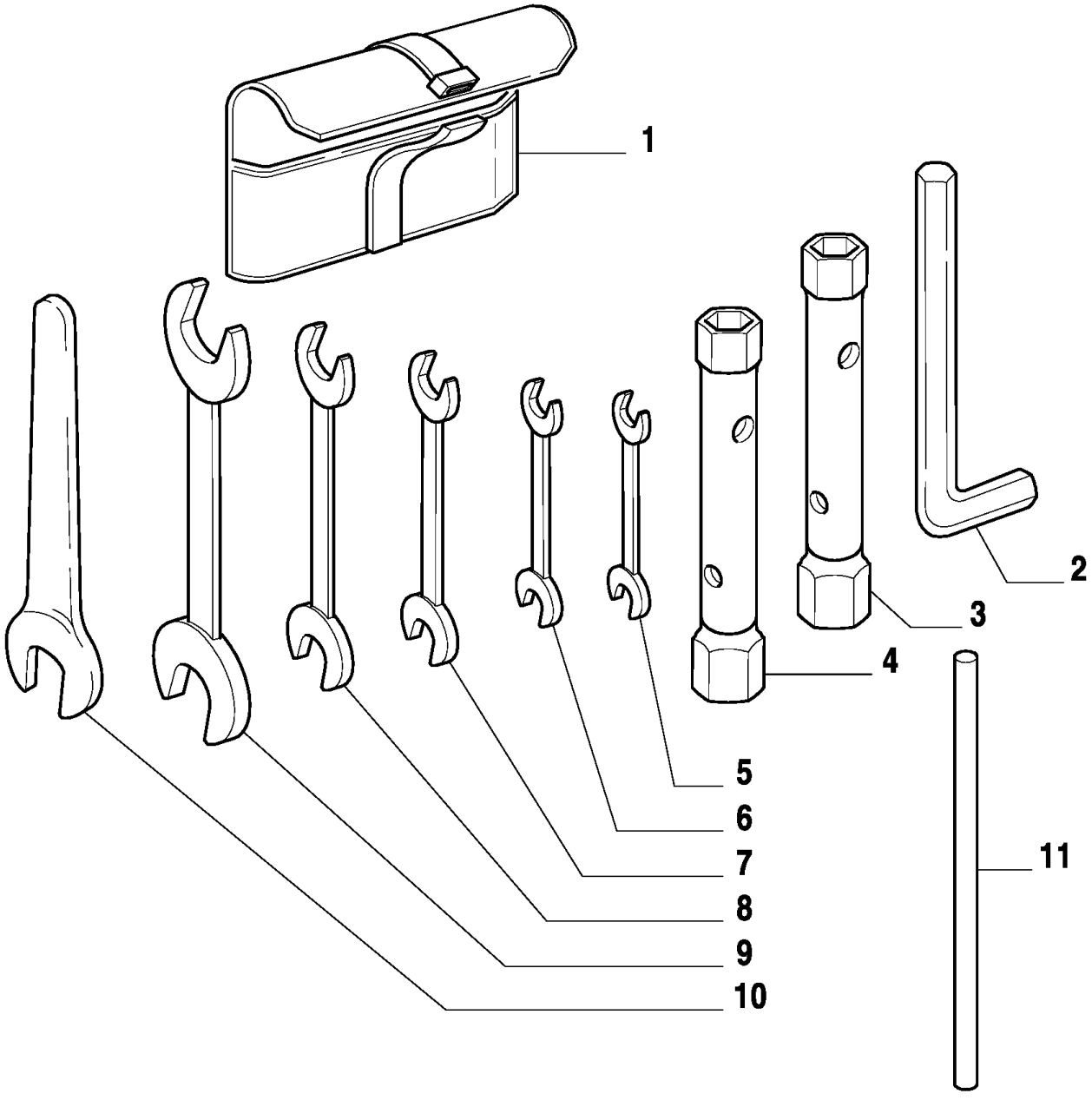

MXM180 TRATOR CASE IH (APÓS O N/S HCC0030000) (BRASIL)

VAR.996(01) FERRAMENTAS

Ref	Numero de Peça	Qtd	Descrição
1	4960158	1	BOLSA PARA FERRAMENTAS,
2	5121429	1	CHAVE ESPECIAL,
3	5121423	1	PORTA CHAVES,
4	5121422	1	PORTA CHAVES,
5	5121417	1	CHAVE PLANA,
6	5121418	1	CHAVE PLANA,
7	5121419	1	CHAVE PLANA,
8	5121420	1	CHAVE PLANA,
9	5121421	1	CHAVE PLANA,
10	5121426	1	CHAVE PLANA,
11	5121440	1	PINO,