RUTHZIL TRATOR COMERCIAL DE PEÇAS LTDA 11 97083-6812 ROLANDO

Catálogo de Peças
Parts Catalog
Catálogo de Repuestos

N 855 C

SO 4104

Komatsu D65E-8/D60E-8

Big Cam

Distribuidor Autorizado
RECH TRATORES
(65) 515-8800 Sinop/MT

INFORMAÇÃO PARA IDENTIFICAÇÃO DO PRODUTO
PRODUCT IDENTIFICATION INFORMATION
INFORMACIÓN PARA IDENTIFICACIÓN DO PRODUTO

1. Placa de Identificação do Motor
Engine Data Plate
Placa del Identificación del Motor

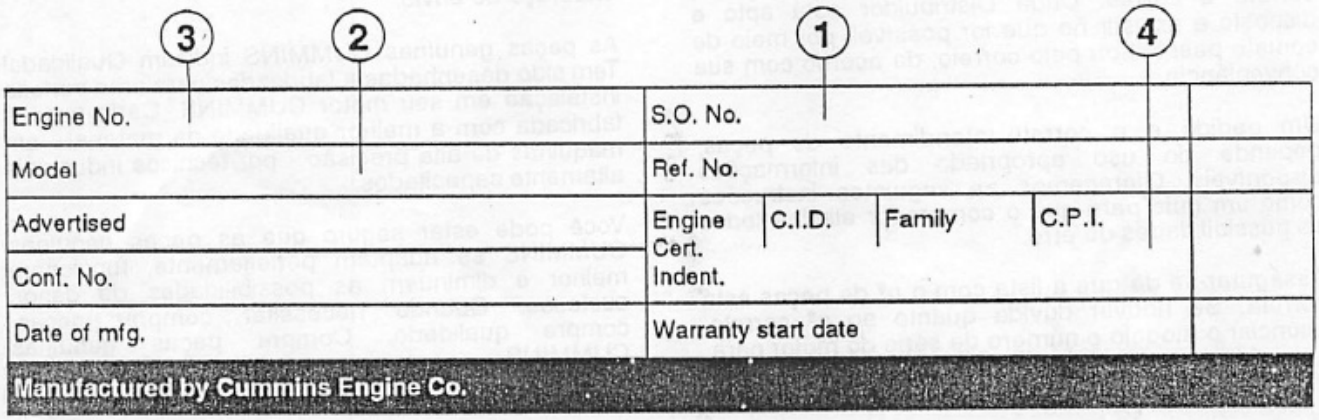

1. Número da Shop Order
2. Designação do Modelo
3. Número de Série do Motor
4. Lista de Peças de Controle

1. Shop Order Number
2. Model Designation
3. Engine Serial Number
4. Control Parts List

1. Número de la Shop Order
2. Designación do Modelo
3. Número de Série del Motor
4. Lista de Piezas del Control

2. Placa de Identificação da Bomba Injetora
Fuel Pump Data Plate
Placa del Identificación da Bomba Inyectora

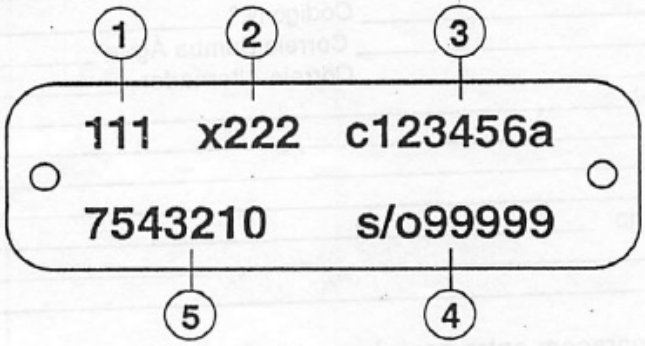

1. Número Lista de Peças de Controle
2. Código de Calibração
3. Número de Série
4. Código "Top Level"
5. Código de Montagem da Bomba Injetora

1. Control Parts List Number
2. Calibration Code
3. Serial Number
4. Top Level Number
5. Fuel Pump Assembly Number

1. Número Lista del Piezas de Control
2. Código de Calibração
3. Número de Série
4. Código "Top Level"
5. Código del Montaje da Bomba Inyectar

INFORMAÇÕES DE SERVIÇO

Pedidos de Peças para Motores

As facilidades de distribuição de peças genuínas CUMMINS são mundiais. Há aproximadamente 3.700 pontos de vendas e serviços CUMMINS nas principais cidades dos Estados Unidos e do Canadá e mais de 800 pontos de vendas e serviços CUMMINS situados em diferentes lugares do mundo livre. Cada Distribuidor está totalmente equipado com informações técnicas , mecânicos treinados na fábrica, equipamento completo e moderno e adequado estoque de peças genuínas CUMMINS.

Para se obter melhor e mais rápido serviço, deve-se requisitar as peças necessárias ao seu Distribuidor ou Concessionário CUMMINS mais próximo, o qual sempre se destaca por oferecer serviço imediato, correto e cortês. Cada Distribuidor está apto e disposto a assistir no que for possível, por meio de contato pessoal ou pelo correio, de acordo com sua conveniência.

Um pedido e o correto atendimento de peças, depende do uso apropriado das informações disponíveis. Oferecemos as seguintes instruções como um guia para que o comprador elimine todas as possibilidades de erro.

Assegurar-se de que a lista com o nº de peças está correta. Se houver dúvida quanto ao nº correto, enunciar o modelo e número de série do motor para a qual a peça é solicitada. Geralmente o número da peça encontra-se gravado em vários lugares na mesma.

Quando há possibilidade, escrever a ordem do pedido em sequência numérica das peças que necessitar.

Especificar sempre as instruções de embarque. Se não houver alguma preferência, será suficiente estipular "Best Way" (a melhor via de despacho possível).

Escrever claramente o nome da Companhia e o endereço de envio.

As peças genuínas CUMMINS indicam Qualidade! Tem sido desenhadas e fabricadas para uma perfeita instalação em seu motor CUMMINS. Cada peça é fabricada com a melhor qualidade de material - em máquinas de alta precisão - por técnicos industriais altamente capacitados.

Você pode estar seguro que as peças genuínas CUMMINS se adaptam perfeitamente, funcionam melhor e diminuem as possibilidades de danos custosos. Quando necessitar comprar peças, compre qualidade. Compre peças genuínas CUMMINS.

Você é proprietário do melhor... Utilize o melhor em suas reposições

O formulário abaixo foi feito para sua conveniência, pois devidamente preenchido, facilitará a identificação de seu motor e das peças normais de manutenção. As demoras no atendimento correto podem ser evitadas, dando ao Distribuidor CUMMINS todos os detalhes solicitados neste formulário.

Especificar sempre o Modelo e o Número de Série do Motor ao efetuar o Pedido de Peças deste Catálogo

Modelo de Motor _____ Série do Motor _____
Fabric. Equip. _____ Modelo _____ Número de Série _____
Bomba de Combustível nº _____ Código Nº _____
Injetor nº _____ Correia Bomba Água _____
Correia do Ventilador _____ Correia Alternador _____
Elemento Filtro de Combustível _____
Elemento Filtro Lubrificante _____
Elemento Filtro By-Pass _____
Elemento Filtro de Ar Primário _____
Elemento Filtro de Ar Secundário _____
Equipamento Especial _____
_____

Os números de peças que aparecem entre parênteses ( ) são para efeito de identificação e não devem ser usados em pedidos de peças.
Este Catálogo contém os dados disponíveis na data da publicação.
As ilustrações devem ser utilizadas como referência apenas.

SERVICE INFORMATION

Parts Ordering for Engines

Genuine CUMMINS parts and service facilities are worldwide. There are more than 3.700 CUMMINS Sales and Service Locations in the principal cities of theUnited States of America and Canada and more than 800 Sales and Service Locations situated elsewhere throughout the free world. Each distribution outlet is thouroughly eqquiped with technical data, factory trained mechanics, modern equipment and a full adequate stock of Genuine CUMMINS Parts.

For quicker and better service, your parts requirements should be ordered from your nearest CUMMINS Distributor or Dealer. At any of the locations, prompt, intelligent and courteous service is a basic trademark. Each is ready and eager to help in every possible way through personnal contact or through the mail - at your convenience.

The satisfactory ordering and receiving of parts by the purchaser is greatly dependent upon the proper use of available information, in order that all avoidable errors may be eliminated. The following instructions are offered as the purchaser guide.

Write your order clearly, using a typewriter if possible.

Be sure to list the correct part number. If in doubt as to the correct part number, state the model and serial number of the engine on which the part is to be used. Part numbers are usually located in various places on the part itself.

When possible, arrange your purchase order in part number numerical sequence.

Always specify shipping instructions - "Best Way" is satisfactory if you have no preference.

State your company name and shipping adress clearly.

Genuine CUMMINS Parts mean Quality! They are designed and engineered to fit the best in your CUMMINS Diesel. Each part is made of the highest quality material - on the most accurate of machines - by the top craftsman of the trade.

You can be sure a genuine CUMMINS part will fit better - do the job better - lesse the chances of costly breakdown. When you buy replacement parts, buy quality. Buy genuine CUMMINS parts.

You own the Best ... Repair with the Best

The form below is provided for your convenience and when properly filled out, will allow proper identification of your unit and the normal maintenance itens. Parts information errors that could cause extended down time could be avoided if the information on this is referred to when ordering parts from your CUMMINS Distributor.

Always specify Engine Model and Serial Number when ordering parts from this Catalog

Engine Model _____ Engine Serial Nº_____
MFG Maker_____ Model _____ Serial Nº_____
Fuel Pump Assy Nº_____ Code Nº _____
Injector Nº _____ Belt, Water Pump _____
Belt, Fan _____ Belt, Alternator _____
Fuel Filter Element _____
Lub Filter Element _____
Lub By-Pass Filter Element _____
Primary Air Filter Element _____
Safety Alt Filter Element _____
Special Equipment _____
_____

Part numbers appearing in ( ) are for identification only and should not be used when ordering service replacement parts.
This Catalog contains the available information on the publishing date.
The ilustrations must be used as reference only.

INFORMACIÓN DE SERVICIO

Pedidos de Repuestos para Motores

Las facilidades de distribuición de partes genuínas CUMMINS son mundiales. Existen aproximadamente 3.700 Oficinas de Ventas y Servicio CUMMINS en las pricipales ciudades de Estados Unidos y el Canada y más de 800 Oficinas de Ventas y Servicio através del mundo libre. Cada oficina de distribuición está totalmente equipada com información técnica, mecânicos entrenados en la fábrica, equipo completo, moderno y existenciais adecuadoas de partes genuínas CUMMINS.

Para obtener mejor servicio y más rápido debe ordenar las partes que necesite de su Distribuidor o Concesionário CUMMINS más cercano, quienes siempre se destacan por ofecerle servicio pronto, correcto y cortês. Cada Distribuidor está listo y dispuesto a asistirlo en lo que sea posible, por medio de contacto personal o por correio - sigun les sea más conveniente.

Del correcto uso que le de el comprador a la información suministrada depende que éste reciba satisfactoriamente las partes ordenadas. Oferecemos las seguientes instrucciones como una guia para el comprador elimine todas las posibles confusiones.

Escriba claramente su pedido - si es posible en máquina.

Asegurerse de suministrar correctamente el numero de la parte. Si tiene dudas en cuanto al numero correcto, enuncie el modelo y numero de serie del motor para el cual solicita la parte. Generalmente el numero de la parte se encuentra estampado en vários sitios de la misma.

Cuando le sea posible, escriba la ordem de pedido con una secuencia numérica de las partes que necesita.

Siempre especifique las instrucciones de embarque. Si no tiene alguma preferencia, será sufuciente con estipular "Best Way" (la mejor via posible de despacho).

Escriba claramente el nombre de la compañia y la direción de envio.

Las partes genuinas CUMMINS indican Calidad! Han sido diseñadas y fabricada para una perfecta instalación en su motor CUMMINS. Cada parte está fabricada de las más altas calidades de materiales - en máquinas de alta precisión - por expertos artesanos de la industria.

Puede estar seguro que las partes genuinas CUMMINS se adaptan perfectamente - funcionam mejor - y disminuyen las posibilidades de daños custosos. Cuando necesite comprar partes, compre calidad. Compre partes genuinas CUMMINS.

Usted és proprietário de lo mejor... Utilice lo mejor en sus reparaciones

El formato que encuentra a continuación se ha siministrado para su conveniencia. Al llenario correctamente le facilitará la identificación de su motor y las piezas normales de mantenimiendo. Se pueden evitar demoras por errores de identificación de partes si suministra los detalles solicitados en el formato, al colocar el pedido a su Distribuidor CUMMINS.

Especifique sempre el Modelo y Número de Série del Motor al ordenar partes de estre Catálogo

Modelo del Motor _____ Série del Motor _____
Fabric. Equip. _____ Modelo _____ Número Série_____
Bomba Combustible nº _____ Codego Nº _____
Inyector Nº _____ Correa Bomba Água _____
Correia do Ventilador _____ Correa Alternador _____
Elemento Filtro Combustible _____
Elemento Filtro Aceite _____
Elemento Filtro Derivación de Aceite _____
Elemento Filtro de Aire Primário _____
Elemento Filtro de Aire Secundário _____
Equipo Especial _____
_____

Los números de partes que aparecem entre parenteses ( ) unicamente sirvem de identificación. No debem ser utilizados al elaborar el pedido.
Este Catálogo contien informaciones de la data de publicación.
Las ilustraciones debem ser usadas como referência solamente.

ÍNDICE ALFABÉTICO

	pg.
Acionamento de Acessórios	9.1 A
Acionamento do Ventilador	8.3 B
Alavanca do Acelerador	5.3 B
Amortecedor de Pulsações da Bomba de Combustível	5.8 A
Amortecedor de Vibrações	1.5 B
Arvore Comando de Válvulas	1.8 A
Arvore de Manivelas	1.4 A
Bloco de Cilindros	1.1 A
Bocal de Enchimento de Óleo	7.1 G
Bomba de Combustível	5.1 A
Bomba de Engrenagens	5.7 A
Bomba de Água	8.1 A
Bomba de Óleo	7.6 A
Cabeçote de Cilindros	2.1 A
Carcaça da Bomba de Combustível	5.2 A
Carcaça dos Balancins	3.1 A
Carcaça dos Seguidores do Comando	4.1 A
Cárter	7.1 B
Coletor de Admissão de Ar	10.1 A
Coletor de Escape	11.1 A
Coletor de Água	8.5 B
Conexão de Entrada de Água	8.6 B
Conexão de Saída da Bomba Injetora	6.4 C
Conexão de Saída de Água	8.7 B
Conexão de Transferência de Combustível	6.5 A
Conexão do Filtro de Ar	10.3 A
Filtro de Combustível	6.6 B
Filtro de Desvio de Óleo	7.4 A
Filtro de Água	8.9 B
Filtro de Óleo	7.4 C
Governador	5.4 A
Indicador de Nível de Óleo	7.3 B
Injetor	6.1 A
Kit Camisa do Cilindro	1.3 A
Kit Tampa da Galeria de Água	1.9 D
Mangueira de Sucção de Óleo	7.1 D
Mangueira do Filtro de Combustível	6.4 A
Montagem do Amortecedor de Vibrações	1.5 C
Pistão e Biela	1.6 A
Placa de Identificação	1.7 B

ÍNDICE ALFABÉTICO

	pg.
Polia de Acionamento de Acessórios	9.2 B
Resfriador de Óleo	7.5 B
Respiro do Cárter	3.2 A
Solenóide de Corte de Combustível	5.6 A
Suporte de Içamento	17.1 B
Tampa de Engrenagens	1.10 B
Tampa Dianteira da Bomba de Combustível	5.5 A
Tampa Traseira	16.1 C
Tensionador da Correia	8.3 F
Tubulação de Combustível	6.4 B

INDICE ALFABETICO

	pg.
Placa de Identificación	1.7 B
Polea, Mando de Accesorios	9.2 B
Árbol de Levas	1.8 A
Respiradero del Carter	3.2 A
Tapa de Engranajes	1.10 B
Tapa Delantera de la Bomba de Combustible	5.5 A
Tapa Trasera	16.1 C
Tensor de la Correa	8.3 F
Tubulación de Combustible	6.4 B
Válvula de Corte del Combustible	5.6 A

Grupo / Group 01.01

Bloco de Cilindros
Cylinder Block
Bloque de Cilindros

Opção / Option / Opción Nº BP1315

Ref. Nº	Nº da peça	Nome da Peça	Part Name	Nombre del Repuesto	Qt. Qty.	Notas Remarks
		Bloco cilindros	Block, cylinder	Bloque de cilindros		serviços service servicio
1	67211	Pino guia mancal traseiro	Dowel, rear	Guía de montaje	2	
2	68585	Pino guia	Dowel, ring	Guía	6	
3	202903	Pino guia	Dowel, ring	Guía	2	
4	208346	Parafuso	Screw	Tornillo	14	3/4"-16 X 5/8"
5	3008047	Capa de mancal	Cap, main Bearing	Capa del mancal	3	
6	3008048	Capa de mancal	Cap, main Bearing	Capa del mancal	3	
7	3008049	Capa de mancal	Cap, main Bearing	Capa del mancal	1	
8	3011951	Bucha	Bushing	Buje	1	
9	3028075	Bucha	Bushing	Buje	4	
10	3028269	Bucha	Bushing	Buje	2	
11	3046246	Arruela	Washer	Arandela	14	
12	66292	Arruela	Washer	Arandela	1	
13	69901	Bujão	Plug	Tapón	4	
14	210884	Bujão	Plug	Tapón	1	
15	S910B	Bujão	Plug	Tapón	2	
16	S915A	Bujão	Plug	Tapón	2	
17	3011952	Bujão de expansão	Plug, expansion	Tapón, expansión	1	
18	67622	Bujão	Plug	Tapón	3	
19	3037536	Bujão	Plug	Tapón	2	
20	3037537	Anel vedação	Sealing ring	Anillo de estanqueidad	2	
21	3040818	Bujão	Plug	Tapón	1	
22	3035228	Anel de vedação	Sealing ring	Anillo estanqueidad	1	
23	3046202	Bujão	Plug	Tapón	2	
24	3046201	Anel de vedação	Sealing ring	Anillo estanqueidad	2	
25	3066323	Bujão	Plug	Tapón	1	
26	3063166	Anel de vedação	Sealing ring	Anillo estanqueidad	1	
27	3071181	Bujão	Plug	Tapón	1	
28	3034412	Anel de vedação	Sealing ring	Anillo estanqueidad	1	
29	3068409	Bujão e mola	Plug and spring	Tapón y resorte	1	
30	S923E	Válvula de dreno	Valve, drain	Válvula de drenaje	1	
31	147416	Bujão de expansão	Plug, expansion	Tapón, expansión	6	
32	3054948	Anel do cilindro	Ring, liner	Anillo de cilindro	6	
32	3054949	Anel do cilindro	Ring, liner	Anillo de cilindro	6	
33	3068094	Bloco de cilindros	Block, cylinder	Bloque de los cilindros	1	
34	3352395	Jogo buchas do comando	Kit, camshaft bearing	Juego de cojinete	1	

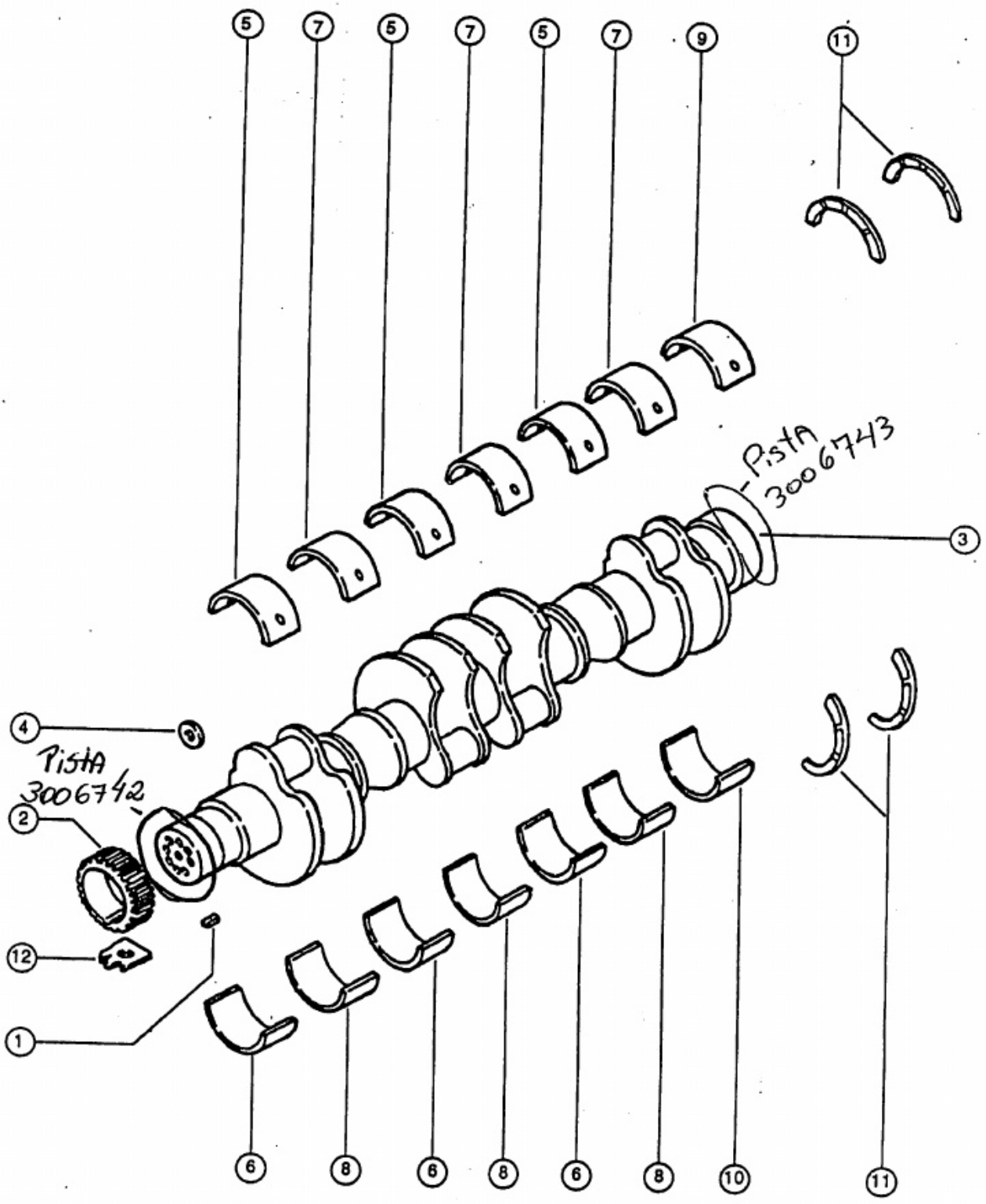
5
7
5
7
5
7
9
11
Pista 3006743
3
4
Pista 3006742
2
12
1
6
8
6
8
6
8
10
11

Grupo / Group 01.02

Árvore de Manivelas / Crankshaft / Cigueñal

Opção / Option / Opción Nº BP1315

Ref. Nº	Nº da peça	Nome da Peça	Part Name	Nombre del Repuesto	Qt. Qty.	Notas Remarks
1	210179	Chaveta	Key, plain woodruff	Cuñā	1	
2	3014614	Engrenagem	Gear	Engranaje	1	
3	3608833	Árvore de manivelas	Crankshaft	Cigueñal	1	
	3801260	Conj. casquilhos	Assy, bearing	Conj. cojinetes	1	
4	3037045	Anel do casquilho	Ring, bearing	Anillo del cojinete	7	
5	3019174	Casquilho	Bearing, mai	Cojinete	3	
6	3019180	Casquilho	Bearing, main	Cojinete	3	
7	3019186	Casquilho	Bearing, ma	Cojinete	3	
8	3019192	Casquilho	Bearing, main	Cojinete	3	
9	3019198	Casquilho	Bearing, main	Cojinete	1	
10	3019204	Casquilho	Bearing,	Cojinete	1	
		Sobremedidas	Oversize	Sobremedida		
		.010"	.010"	.010"		
		.020"	.020"	.020"		
		.030"	.030"	.030"		
		.040"	.040"	.040"		
11	3067586	Mancal de encosto	Bearing, thrust	Cojinete juego axial	4	
12	3009113	Placa trava	Lockplate	Placa traba	14	

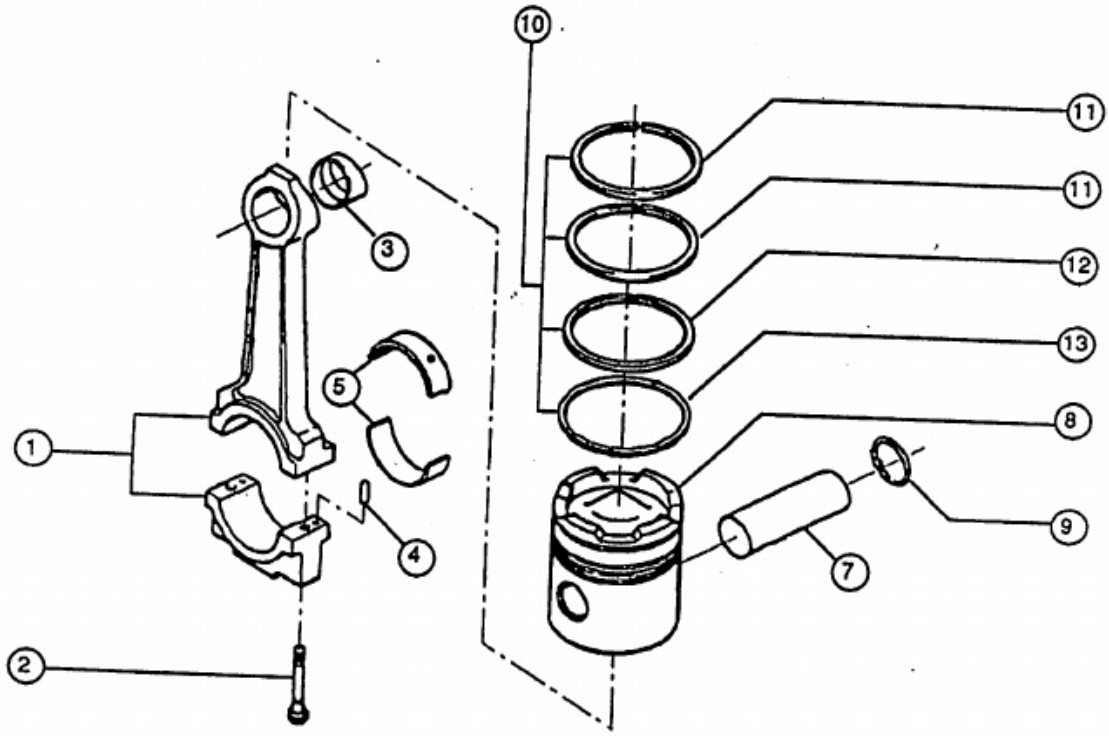

Ref. Nº	Nº da peça	Nome da Peça	Part Name	Nombre del Repuesto	Qt. Qty.	Notas Remarks
	3013930	Biela completa	Con-rod assembly	Conjunto de biela		
1	218808	Biela	Connecting rod	Biela	6	
2	3055171	Parafuso	Screw	Tornillo	12	5/16 X1/2"
3	187420	Bucha da biela	Bushing, piston pin	Buje de la biela	6	
4	70550	Pino guia	Dowel, ring	Guía	12	
5	214950	Bronzina biela	Bearing, connec. rod	Cojinete biela		Std.
5	214951	Bronzina biela	Bearing, connec. rod	Cojinete biela	12	.010
5	214952	Bronzina biela	Bearing, connec. rod	Cojinete biela	12	.020
5	214953	Bronzina biela	Bearing, connec. rod	Cojinete biela	12	.030
5	214954	Bronzina biela	Bearing, connec. rod	Cojinete biela	12	.040
7	191970	Pino Pistão	Pin, piston	Bulón, pistón	6	
8	3048650	Pistão	Piston	Pistón	6	
9	175755	Anel trava	Ring, retaining	Anillo fiador	12	
10	3014149	Jogo de anéis	Piston rings set	Juego de aros de pistón	6	

Placa de Identificação
Data Plate
Placa de Identificación

Opção / Option / Opción Nº PP1724

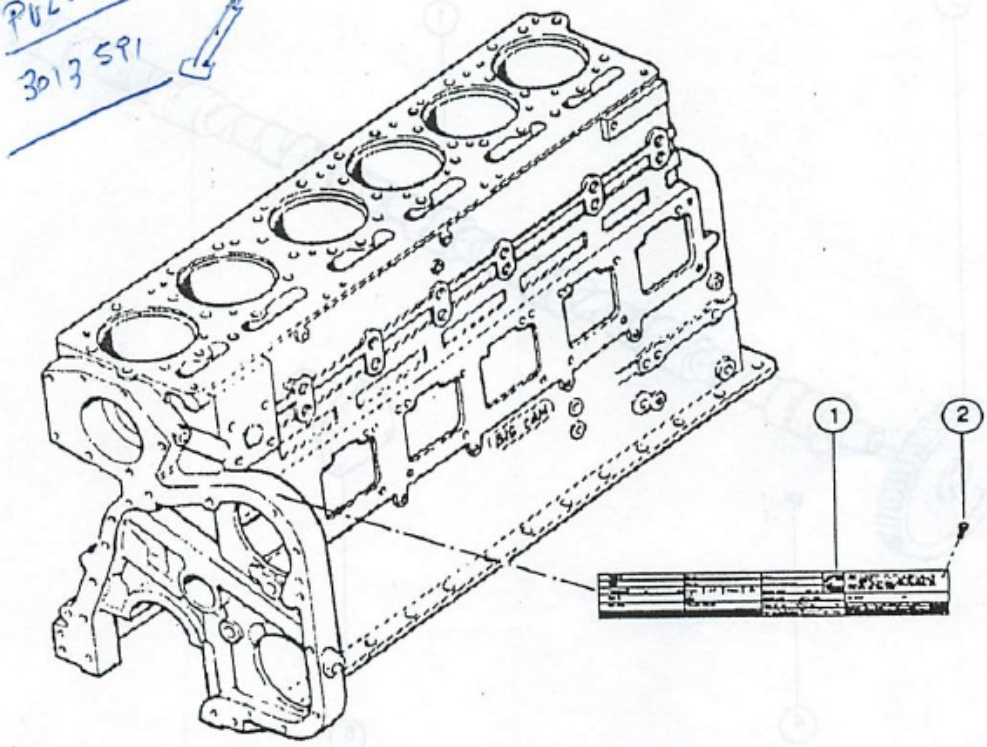

Ref. Nº	Nº da peça	Nome da Peça	Part Name	Nombre del Repuesto	Qt. Qty.	Notas Remarks
1	3355065	Placa de Identificação	Data Plate	Placa de Identificación	1	
2	S2286	Parafuso	Screw	Tornillo	5	

Tampa da Galeria de Água
Cover, Water Header
Tapa de la Galeria de Agua

Opção / Option / Opción Nº BP004MN

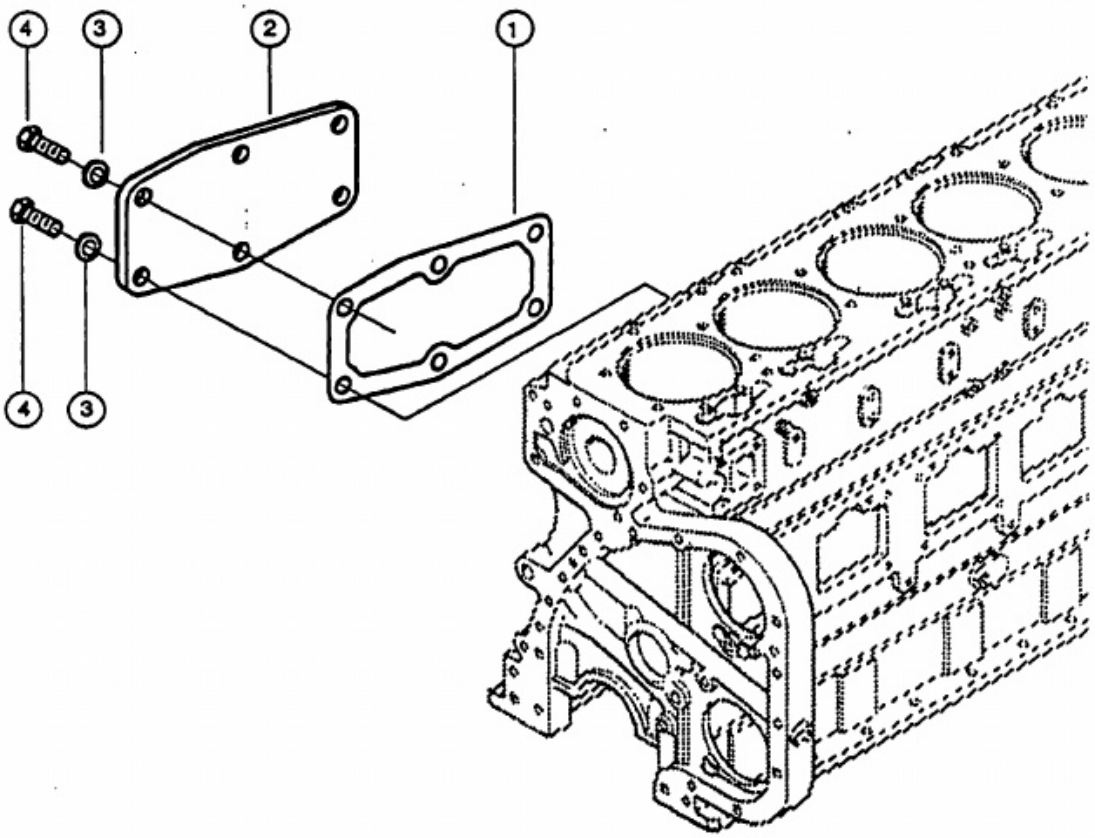

Ref. Nº	Nº da peça	Nome da Peça	Part Name	Nombre del Repuesto	Qt. Qty.	Notas Remarks
	AR10070	Conj. Tpa galeria d'água	Assy, Cover water header	Conj. Tapa galeria de agua		
	700891	Junta, tampa	Gasket, cover plate	Junta tapa	1	
2	132019	Tampa da galeria	Cover, water header	Tapa da galería	1	
3	S600	Arruela de pressão	Washer, lock	Arandela de traba	6	
	S114	Parafuso	Screw	Tornillo	6	1/4"-20 X 3/4"

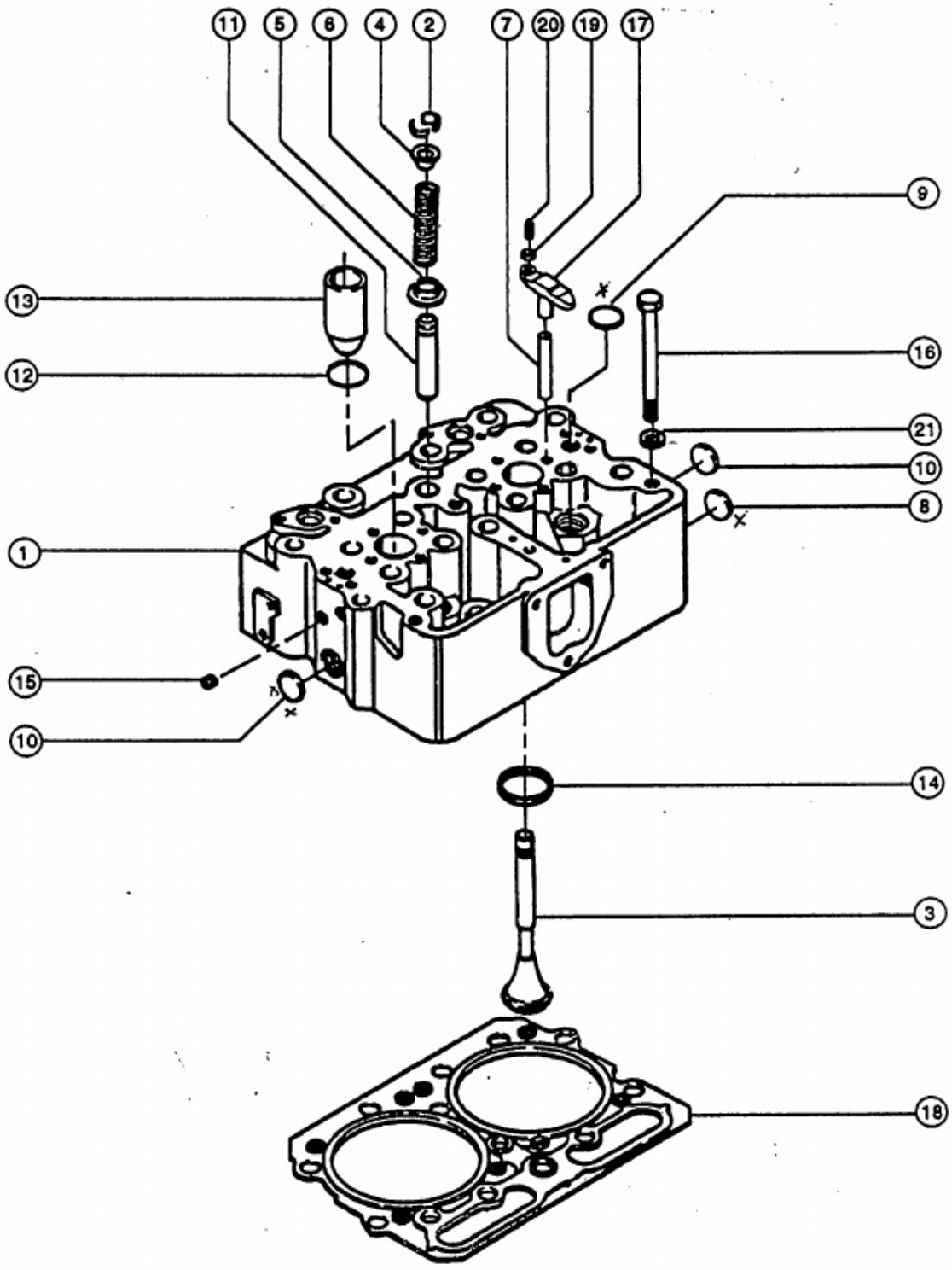
11
5
6
4
2
7
20
19
17
9
13
12
16
21
10
8
1
15
10
14
3
18

Grupo / Group 02.01

Cabeçote de Cilindros
Cylinder Head
Culata de Cilindros

Opção / Option / Opción Nº PP1203

Ref. Nº	Nº da peça	Nome da Peça	Part Name	Nombre del Repuesto	Qt. Qty.	Notas Remarks
	3041993	Cabeçote completo	Head, cylinder	Culata del cilindro	3	(3041991)
1	3041992	Cabeçote sem válvula	Head, cylinder	Culata del cilindro	3	
2	127554	Trava mola válvula	Collet, valve	Traba válvula	48	
3	135957	Válvula admissão	Valve, intake	Válvula admissión	12	
3	145701	Válvula de escape	Valve, exhaust	Válvula escape	12	
4	170296	Prato mola válvula	Guide, valve spring	Guía del resorte	24	
5	172034	Prato mola válvula	Guide, valve spring	Guía del resorte	24	
6	211999	Mola válvula	Spring, valve	Resorte, válvula	24	
7	123558	Guia cruzeta válvula	Guide, valve crosshead	Guía	12	
8	213394	Bujão de expansão 19.4	Plug, expansion	Tapón, expansión	3	
9	213395	Bujão de expansão 26	Plug, expansion	Tapón, expansión	18	
10	216524	Bujão de expansão 32,1	Plug, expansion	Tapón, expansión	6	
11	3006456	Guia haste válvula	Guide, valve stem	Guía válvula	24	
12	3007759	Anel de borracha	Ring, rubber	Anillo	6	
13	3011934	Camisa do injetor	Sleeve, injector	Camisa del inyector	6	
	3017759	Sede de válvula A/E Sobremedidas .005", .010" .020" e .030".	Insert, valve I/E Oversizes .005", .010" .020" e .030".	Sede de válvula A/E Sobremedidas .005", .010" .020" e .030".		
		PEÇAS DE MONTAGEM	**MOUNTING PARTS**	**PIEZAS DE MONTAJE**		
15	S 911B	Bujão	Plug	Tapón	10	1/8
16	3013623	Parafuso	Screw	Tornillo	36	
	3030038	Conjunto cruzeta	Crosshead, assy.	Conjunto cruzeta	12	
17	3028293	Válvula cruzeta	Crosshead, valve	Válvula cruzeta	12	
18	3047402	Junta do cabeçote	Gasket, cyl head	Junta culata	3	
19	203131	Porca	Nut	Tuerca	12	
20	147389	Parafuso regulagem	Screw, adjust	Tornillo	12	
21	3060633	Arruela lisa	Washer, plain	Arandela, llana	36	
	3018762	Jogo juntas - inferior	Gasket set, lower	Juego juntas		
	3801325	Jogo juntas - superior	Gasket set, upper	Juego juntas		
	3801454	Jg. Junta inf Big com estacionario				

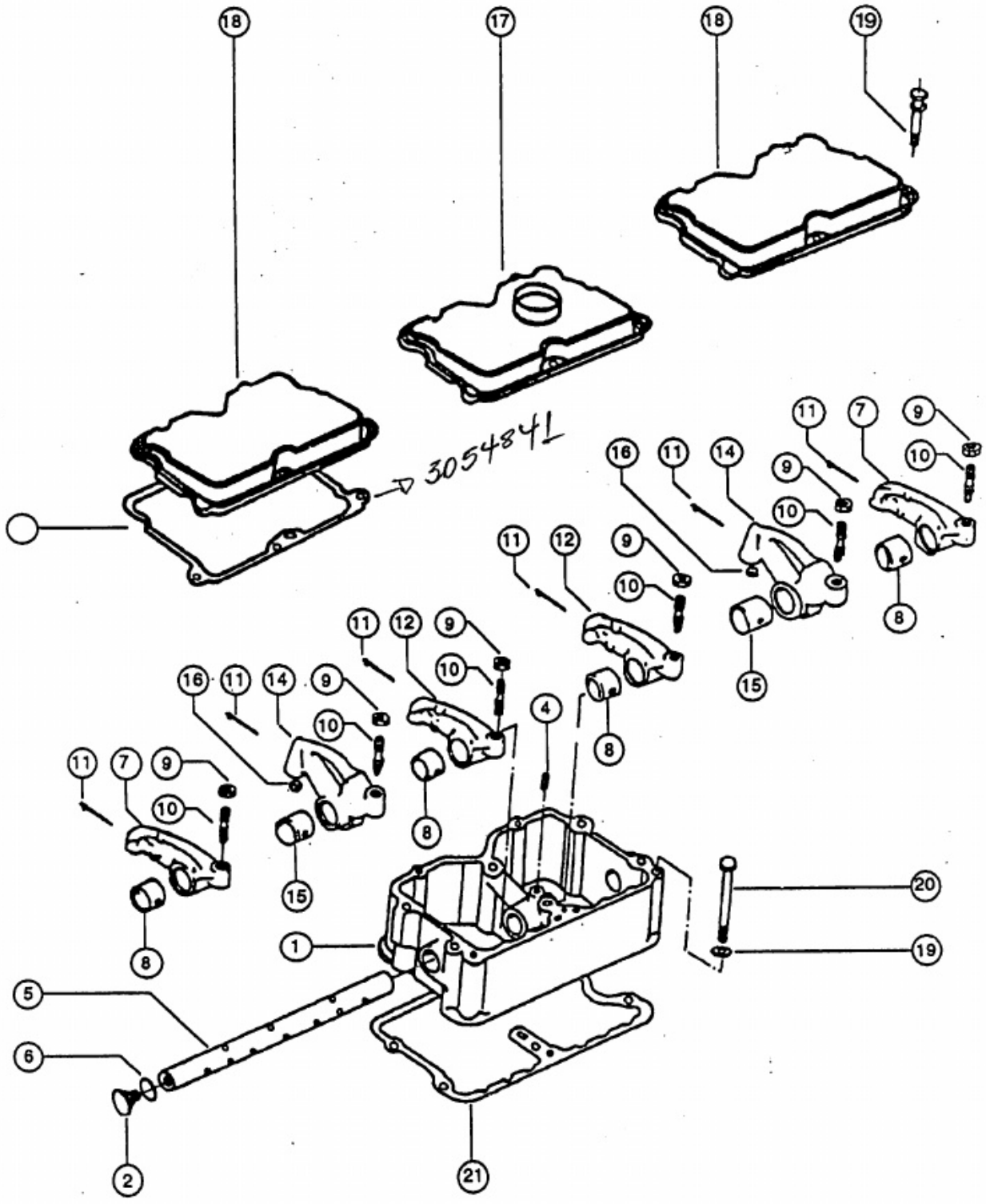
18
17
18
19
305484
16
11
14
11
7
9
9
10
10
11
12
9
10
8
15
11
12
9
10
16
11
14
9
10
8
4
11
7
9
10
8
15
1
20
19
5
6
2
21

Grupo / Group 03.01

Carcaça dos Balancins
Housing, Rocker Levers
Carcasa de Balancines

Opção / Option / Opción Nº BP1315

Ref. Nº	Nº da peça	Nome da Peça	Part Name	Nombre del Repuesto	Qt. Qty.	Notas Remarks
	3047787	Conj. carcaça balancins	Assy, rocker lever housing	Conj. carcasa balancines	3	
1	3351965	Carcaça dos balancins	Housing, rocker lever	Carcasa de los balancines	3	
2	3038903	Bujão de expansão	Plug, expansion	Tapón, expansión	6	
4	168319	Parafuso, eixo carcaça	Screw, rocker lever shaft	Tornillo eje balancines	3	
5	3038904	Eixo balanceiros	Shaft, rocker lever	Eje balancines	3	
6	3058653	Anel de borracha 2212	Seal, Oring	Anillo sello	6	
	AR 2308	Conj. balancins do injetor	Assy, injector rocker lever	Conj. balancin del inyector	6	
	218152	Balancim	Lever rocker	Balancin	3	
9	S 212	Porca, ajuste	Nut, adjusting	Tuerca , ajuste	3	
10	168306	Parafuso de ajuste	Setscrew, adjusting	Tornillo, ajuste	6	
14	AR 2307	Balancim e bucha	Rocker lever and bushing	Balancin y cojinete	6	(218152)
15	218153	Bucha do balancim	Bushing, lever	Cojinete del balancin	6	
16	194037	Soquete do balancim	Socket	Soquete del balancin	6	
	BM 95161	Conj. balancim válv. adm.	Assy, admis. rocker lever	Conj. balancin válv. adm.	3	
9	S 212	Porca, ajuste	Nut, adjusting	Tuerca , ajuste	3	
10	168306	Parafuso de ajuste	Setscrew, adjusting	Tornillo, ajuste	3	
12	3017571	Balancim e bucha	Rocker lever and bushing	Balancin y cojinete	3	(169704)
8	140330	Bucha do balancim	Bushing, lever	Cojinete del balancin	3	
11	208084	Rebite	Screw, drive	Remache	3	
	169704	Balancim	Lever rocker	Balancin	3	
	BM 95162	Conj. balancim válv. esc.	Assy, exhaust rocker lever	Conj. balancin válv. esc.	3	
9	S 212	Porca, ajuste	Nut, adjusting	Tuerca , ajuste	3	
10	168306	Parafuso de ajuste	Setscrew, adjusting	Tornillo, ajuste	3	
7	3017572	Balancim e bucha	Rocker lever and bushing	Balancin y cojinete	3	(169705)
8	140330	Bucha do balancim	Bushing, lever	Cojinete del balancin	3	
11	208084	Rebite	Screw, drive	Remache	3	
	169705	Balancim	Valve rocker assy.	Conjuto, balancines	3	
	168319	Parafuso de ajuste	Setscrew, adjusting	Tornillo, ajuste	6	
		TAMPA DA CARCAÇA	COVER	TAPA DE LA CARCASA		
17	3006358	Tampa respiro	Cover, breather	Tapa respiradero	1	
18	3006183	Tampa cega	Cover, blind	Tapa ciega	2	
19	S 195	Parafuso	Screw	Tornillo	18	
20	3024776	Arruela lisa	Washer, plain	Arandela, llana	18	
21	3017750	Junta carcaça	Gasket, housing	Junta, caja	3	
	3352420	Jogo de reparo	Kit, repair	Juego de reparación	1	

Grupo / Group **03.02**

Respiro do Caárter
Breather, Crankcase
Respiradero del Carter

Opção / Option / Opción **Nº BR1195**

Ref. Nº	Nº da peça	Nome da Peça	Part Name	Nombre del Repuesto	Qt. Qty.	Notas Remarks
1	255180	Respiro	Breather	Respiradero	1	Inclui itens # Includes # Incluye #
2	64775	Mangueira	Hose	Manguera	1	
3	3353883	Tubo do respiro	Tube, breather	Tubo respiradero	1	
4	43828	Abraçadeira	Clamp	Abrazadera	2	
5	68425	Grampo	Clamp	Abrazadera	2	
6	3351875	Espaçador	Spacer	Espaciador	1	
7	S604	Arruela de pressão	Washer, lock	Arandela de traba	16	
8	S622	Arruela lisa	Washer, plain	Arandela, llana	1	15/32"
9	108707	Parafuso	Screw	Tornillo	1	3/8"-16x1.1/2"
10	S112	Parafuso	Screw	Tornillo	15	3/8"-16x1"
11	S602	Arruela lisa	Washer, plain	Arandela, llana	15	13/32"
12	3067459	Junta	Gasket	Junta	3	
13	3006358	Tampa alav. dos balancins	Cover, rocker lever	Tapa de los balancines	1	
14	3006183	Tampa alav. dos balancins	Cover, rocker lever	Tapa de los balancines	2	
15	AR87417	Porca borboleta	Nut	Tuerca	1	
16	255183	Elemento	Element	Elemento	1	
17	254608	Junta	Gasket	Junta	1	

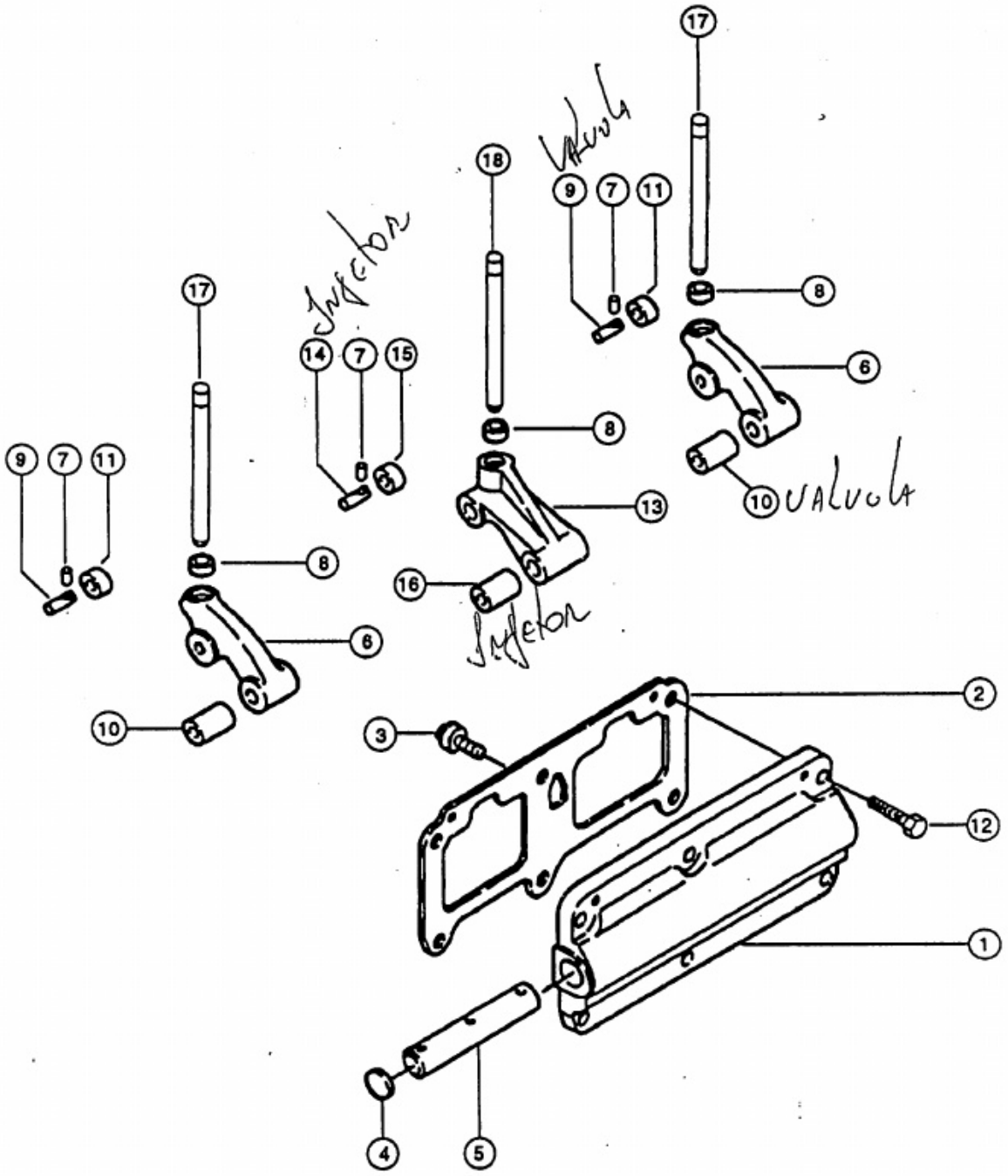
17
18
9
7
11
8
6
10
14
15
13
16
2
3
12
1
4
5

Grupo / Group **05.01**

Bomba de Combustível
Fuel Pump
Bomba de Combustible

Opção / Option / Opción **Nº FP1617**

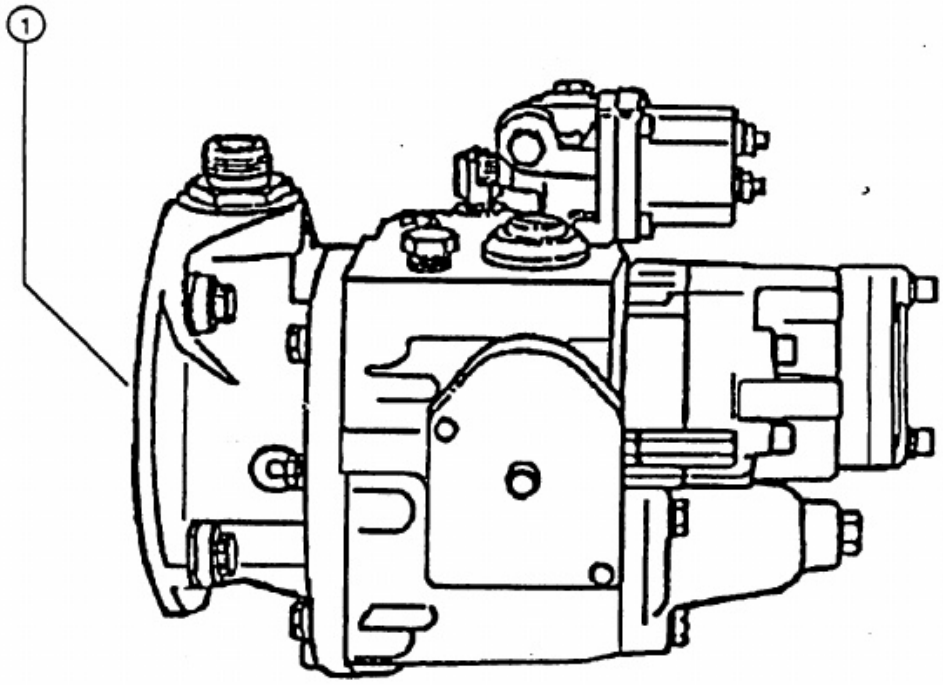

Ref. Nº	Nº da peça	Nome da Peça	Part Name	Nombre del Repuesto	Qt. Qty.	Notas Remarks
1	3021966	Bomba de combustível	Pump, fuel	Bomba de combustible	1	

Notas
Notes
Notas

Kit Vedação => 3010242

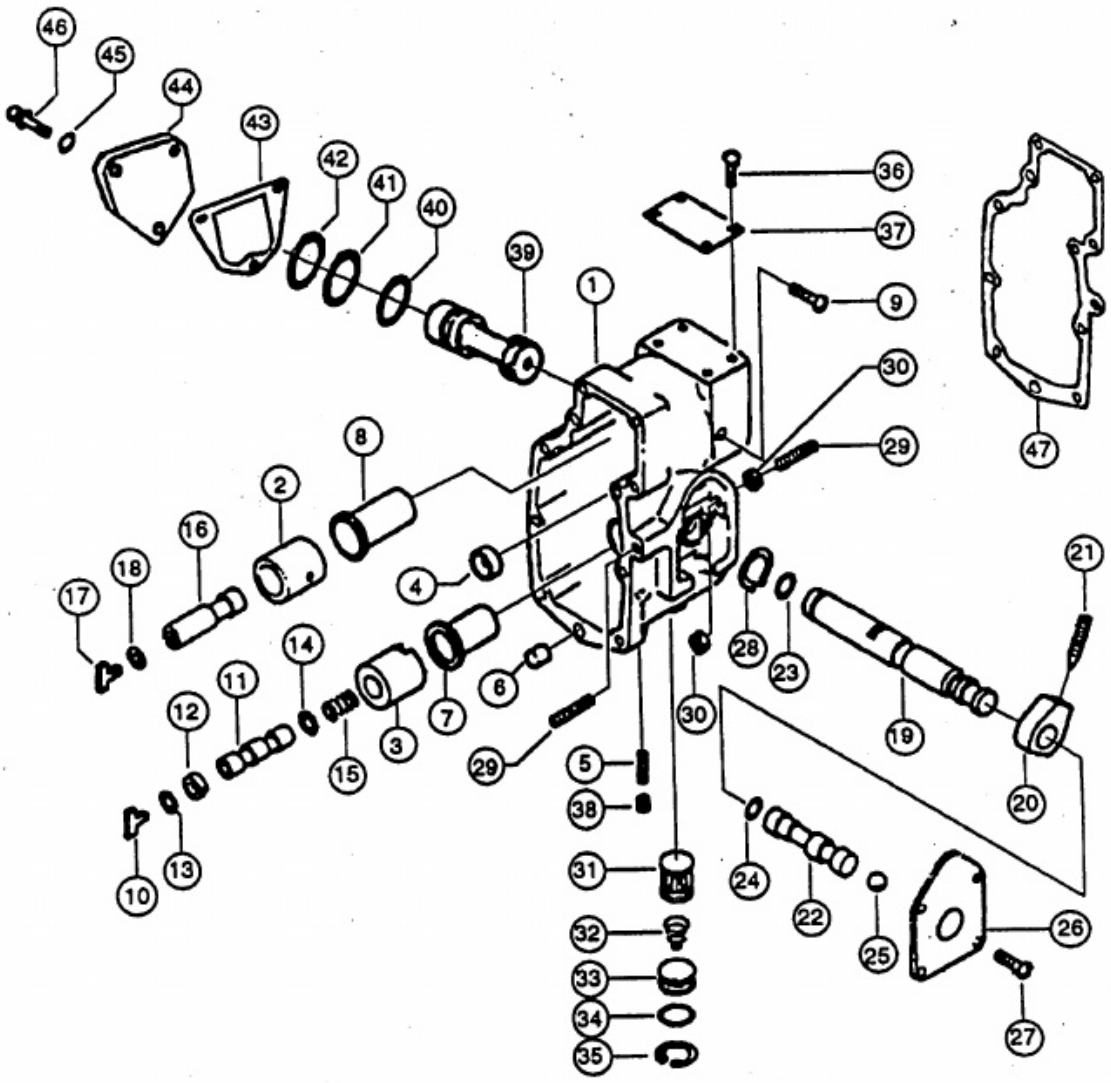

Grupo / Group 05.01

Carcaça da Bomba de Combustível
Fuel Pump Housing
Carcasa de la Bomba de Combustible

Opção / Option / Opción Nº FP1617

Ref. Nº	Nº da peça	Nome da Peça	Part Name	Nombre del Repuesto	Qt. Qty.	Notas Remarks
1	3021966	Bomba de combustível	Fuel pump	Bomba de combustible	1	
2	3021961	Carcaça bomba combust.	Housing, fuel pump	Carcasa bomba combust.	1	
3	212147	Tubo governador	Barrel, governor upper	Tubo governador	1	
4	149503	Tubo governador	Barrel, governor lower	Tubo governador	1	
5	163733	Bucha do tacômetro	Bushing, tachometer	Buje del tacómetro	1	
6	118227	Pino	Pin, ring	Pino	2	
7	212148	Carcaça conj. mola inf.	Housing, lower spring pack	Carcasa conj. resorte inf.	1	
8	3045206	Carcaça conj. mola sup.	Housing, upper spring pack	Carcasa conj. resorte sup.	1	
9	3000594	Parafuso conj. sup.	Screw, upper set	Tornillo conj. sup.	1	1/4"-28x5/8"
	3010810	Conj. êmbolo inf.	Plunger, lower assembly	Conj. êmbolo inf.	1	
10	70690	Chaveta	Driver, plunger	Clavija	1	
11	3009380	Êmbolo	Plunger	Êmbolo	1	
12	3048557	Espaçador	Spacer	Espaciador	1	
13	3027633	Arruela	Washer	Arandela	1	
14	101841	Calço	Shim	Calzo	A/R	.005"
14	101842	Calço	Shim	Calzo	A/R	.010"
14	101843	Calço	Shim	Calzo	A/R	.020"
15	3002058	Mola contr. torque	Spring, torque control	Resorte	1	
	3015595	Conj. êmbolo sup.	Plunger, upper assembly	Conj. êmbolo sup.	1	
16	212350	Êmbolo	Plunger	Êmbolo	1	
17	70690	Chaveta	Driver, plunger	Clavija	1	
18	3035230	Arruela de encosto	Washer, thrust	Arandela,apoyo axial	1	
	AR41010	Eixo acelerador	Throttle, shaft assembly	Eje acelerador		
19	3006430	Eixo	Shaft	Eje	1	
20	3006343	Batente	Stop	Batiente	1	
21	3006344	Parafuso	Screw, set	Tornillo	1	1/4"-28x.38"
22	3006175	Êmbolo	Screw, plunger	Êmbolo	1	1/4"-28x2"
23	100478	Anel "O"	Seal, "O" Ring	Anillo "O"	1	
24	213768	Anel "O"	Seal, "O" Ring	Anillo "O"	1	
25	213769	Esfera	Ball, throttle shaft	Esfera	1	
26	3000446	Tampa acelerador	Cover, throttle shaft	Tampa	1	
27	S2286	Rebite	Screw, drive	Remache	2	
28	163945	Anel de retenção	Ring, retaining	Anillo, retén	1	
29	109918	Parafuso	Screw, set	Tornillo	2	1/4"-28x1.1/2"
30	S251	Porca	Nut	Tuerca	2	
31	146483	Tela	Screen. magnet	Tela	1	
32	70700	Mola	Spring	Resorte	1	
33	201007	Bujão	Plug	Tapón	1	
34	145504	Anel "O"	Seal, "O" Ring	Anillo "O"	1	
35	128807	Anel trva	Ring, snap	Anillo traba	1	
36	S2286	Rebite	Screw, drive	Remache	4	
37	105375	Placa de identificação	Plate, name	Placa de identificación	1	
38	195775	Parafuso	Screw, set	Tornillo	1	
39	3000438	Bujão	Plug	Tapón	1	
40	3042542	Anel "O"	Seal, "O" Ring	Anillo "O"	1	
41	3045986	Anel "O"	Seal, "O" Ring	Anillo "O"	1	
42	S16240	Anel trava	Ring, retaining	Anillo fiador	1	
43	3028064	Junta	Gasket	Junta	1	
44	3004904	Tampa	Cover	Tampa	1	
45	181466	Arruela de pressão	Washer, lock	Arandela de traba	1	
46	70772-A	Parafuso	Screw	Tornillo	3	
47	200098	Junta da carcaça	Gasket, housing	Junta da carcasa	1	

Grupo / Group 05.01.2

Alavanca do Acelerador
Lever, Throttle
Palanca del Acelerador

Opção / Option / Opción Nº TL8062

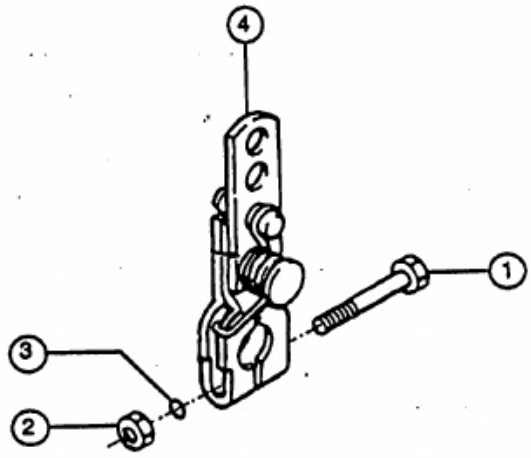

Ref. Nº	Nº da peça	Nome da Peça	Part Name	Nombre del Repuesto	Qt. Qty.	Notas Remarks
1	S159B	Parafuso	Screw	Tornillo	1	18 x 1 x 1/2
2	S251	Porca	Nut	Tuerca	1	1/4
3	S600	Arruela de pressão	Washer, lock	Arandela de traba	1	
4	3350494	Alavanca acelerador	Lever, throttle	Palanca acelerador	1	

Notas
Notes
Notas

Grupo
Group 05.02

Governador
Governor Spring Pack
Governor

Opção
Option Nº FP1617
Opción

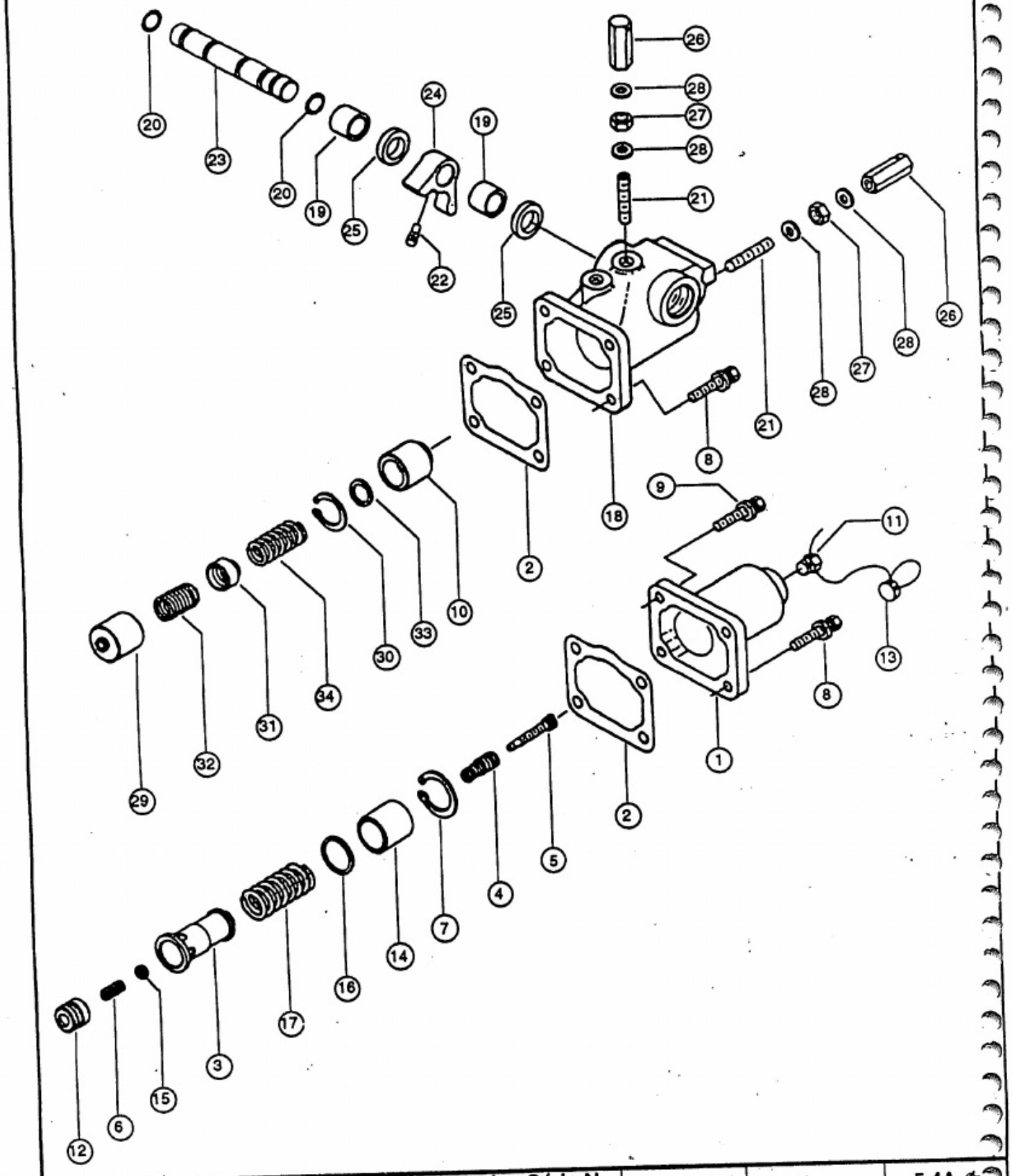

Grupo / Group 05.02

Governador
Governor Spring Pack
Governor

Opção / Option / Opción Nº FP1617

Ref. Nº	Nº da peça	Nome da Peça	Part Name	Nombre del Repuesto	Qt. Qty.	Notas Remarks
	44678	Tampa da mola	Cover, spring	Tapa del resorte	1	
1	3065376	Tampa conj. mola	Cover, spring pack	Tapa conj. resorte	1	
2	70705	Junta da flange	Gasket, flange	Junta da flange	2	
	3038216	Pacote da mola	Pack, idle spring	Paquete da mola	1	
3	3036474	Guia	Guide, idle	Guía	1	
4	3032014	Mola compressão	Spring, compression	Resorte	1	
5	70716	Parafuso	Screw, knurled	Tornillo	1	3/16"-28x1.1/4"
6	3018767	Mola compressão	Spring, compression	Resorte	1	
7	S16240	Anel de retenção	Ring, retaining	Anillo, retén	2	
8	3017051	Parafuso	Screw, captive washer cap	Tornillo	6	1/4"-20x1.1/8"
9	3017052	Parafuso	Screw, captive washer cap	Tornillo	2	1/4"-20x1.1/8"
10	70836	Êmbolo acelerador	Plunger, throttle lever	Êmbolo acelerador	1	
11	3065383	Bujão	Plug, threaded	Tapón	1	
12	139894	Êmbolo	Plunger, idle spring	Êmbolo	1	
13	3003156	Lacre	Seal, wire	Lacre	2	
14	203346	Espaçador montagem	Spacer, mounting	Espaciador	1	
15	70715	Arruela lisa	Washer, plain	Arandela, llana	1	
16	70717	Calço	Shim	Calzo	A/R	.020"
16	70717A	Calço	Shim	Calzo	A/R	.010"
16	70717B	Calço	Shim	Calzo	A/R	.005"
16	179068	Calço	Shim	Calzo	A/R	.007"
16	189800	Calço	Shim	Calzo	A/R	.007"
17	3001146	Mola compressão	Spring, compression	Resorte	1	
	3020523	Carcaça/bucha VS gov.	Cover/bushing VS gov.	Carcasa/bucha VS gov.	1	
	3016121	Carcaça governador	Housing, governor	Carcasa governor	1	
18	3015253	Carcaça governador	Housing, governor	Carcasa governor	1	
19	3010941	Bucha	Bushing	Buje	1	
20	70415	Anel O 70000 920/0	Seal, O ring	Anillo O	2	
21	650129	Parafuso	Screw, socket set	Tornillo	2	1/4"-28 X 1.1/4"
22	70813	Parafuso	Screw, set	Tornillo	1	1/4"-20 X 7.16"
23	3010942	Eixo acelerador	Shaft, throttle	Eje acelerador	1	
24	70834	Batente acelerador	Stop, throttle shaft	Batiente acelerador	1	
25	3010945	Vedador de poeira	Seal, dust	Vedador polvo	2	
26	110058	Porca de ajuste	Nut, fuel pump adjusting	Tuerca de ajuste	2	1/4"-28
27	S251	Porca	Nut, regular hexagon	Tuerca	2	1/4"-28
28	112408	Arruela lisa	Washer, plain	Arandela, llana	4	13/16"
	BM30245	Pacote marcha lenta	Pack, idling	Paquete lenta	1	
29	70820	Êmbolo governador	Plunger, governor	Êmbolo governor	1	
30	70823	Anel de retenção	Ring, retaining	Anillo, retén	1	
31	70798	Guia da mola	Guide, spring	Guía del resorte	1	
32	70778	Mola compressão	Spring, compression	Resorte	1	
33	70811	Calço	Shim	Calzo	A/R	.020"
33	70811A	Calço	Shim	Calzo	A/R	.010"
33	70811B	Calço	Shim	Calzo	A/R	.005"
34	109687	Mola governador	Spring, governor	Resorte governor	1	

Tampa Dianteira da Bomba de Combustível
Fuel Pump Front Cover
Tapa Delantera de la Bomba de Combustible

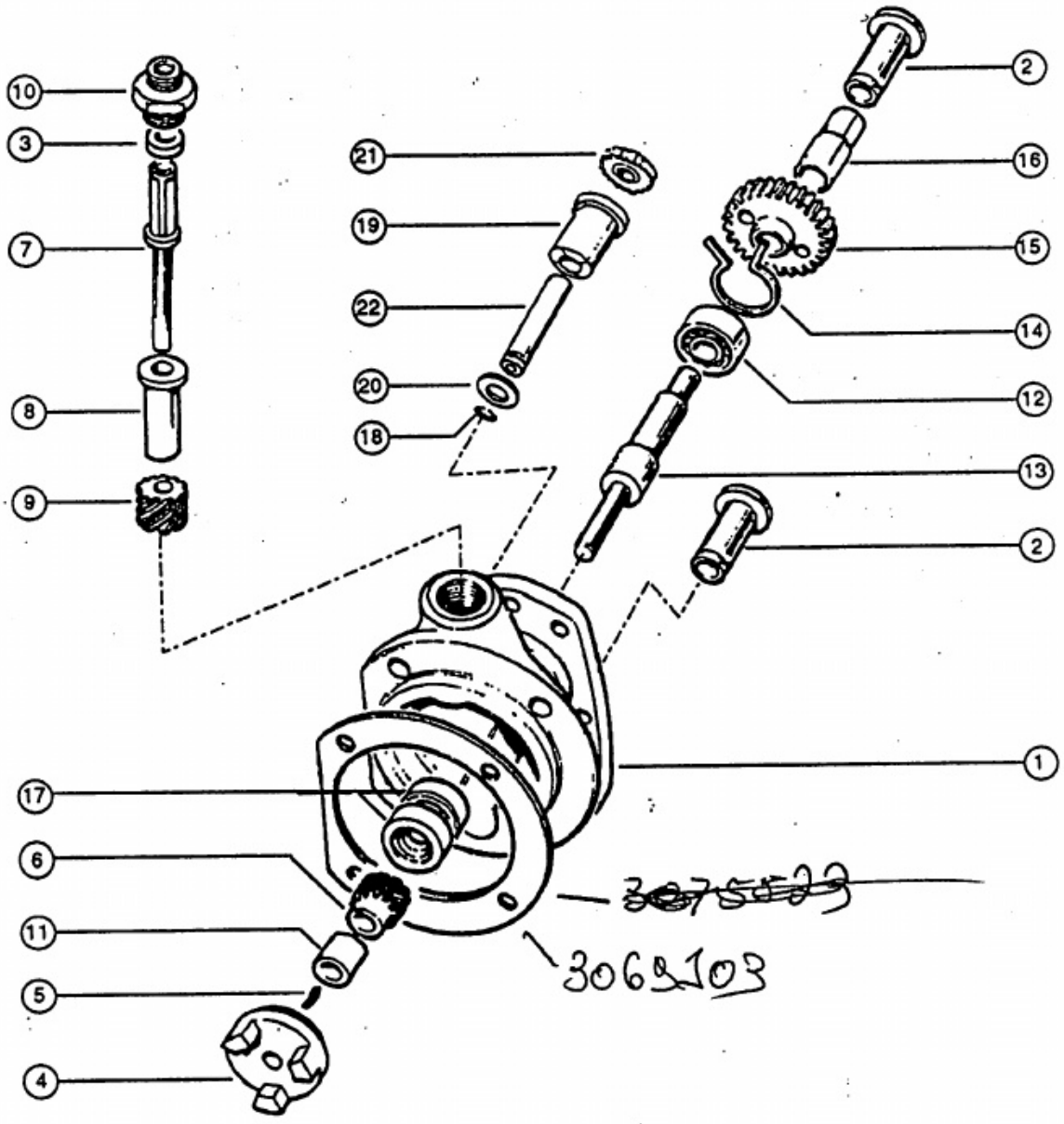

Grupo / Group 05.03

Tampa Dianteira da Bomba de Combustível
Fuel Pump Front Cover
Tapa Delantera de la Bomba de Combustible

Opção / Option / Opción Nº FP1617

Ref. Nº	Nº da peça	Nome da Peça	Part Name	Nombre del Repuesto	Qt. Qty.	Notas Remarks
	3030274	Tampa bomba combustível	Cover, front fuel pump	Tapa bomba combustible	1	
	3028370	Tampa e bucha	Cover and bushing	Tapa e buje	1	
1	3063055	Tampa bomba combustível	Cover, fuel pump	Tapa bomba combustible	1	
2	163944	Bucha	Bushing	Buje	2	
3	212603	Retentor de óleo	Seal,oil	Retenedor	1	
4	212613	Cubo do acoplamento	Hub, jaw coupling	Cubo del acople	1	
5	212668	Chaveta	Key, drive gear	Clavija	1	
6	212602	Engrenagem tacômetro	Gear, tachometer drive	Engranaje tacómetro	1	
	3015665	Eixo do tacômetro	Shaft, tachometer drive	Eje del tacómetro	1	
7	212607	Eixo do tacômetro	Shaft, tachometer drive	Eje del tacómetro	1	
8	212609	Bucha	Bushing, tachometer drive	Buje	1	
9	212610	Engrenagem tacômetro	Gear, tachometer drive	Engranaje tacómetro	1	
10	3002110	Conexão	Connector, male	Conexión	1	
11	3004724	Espaçador	Spacer, seal	Spacer	1	
	3028372	Tomada acessórios	Main drive assembly	Mando accesórios	1	
12	S16052	Rolamento	Bearing, ball	Bearing	1	
13	212601	Eixo da bomba	Shaft, fuel pump drive	Eje de la bomba	1	
14	212604	Anel de retenção	Ring, retaining	Anillo, retén	1	
15	212605	Engrenagem	Gear, fuel pump	Engranaje	1	
16	212639	Adaptador entalhado	Adapter, spline	Adaptador	1	
17	3062676	Retentor de óleo	Seal,oil	Retenedor	2	
	AR40147	Conj. eixo	Shaft, idler gear	Conj. eje	1	
18	135169	Anel de retenção	Ring, retaining	Anillo, retén	1	
19	201010	Bucha	Bushing	Buje	1	
20	201745	Anel de encosto	Ring, thrust	Arandela, juego axial	1	
	AR74273	Conj. eixo	Shaft, Gear	Conj. eje	1	
21	113244	Engrenagem	Gear, idler	Engranaje	1	
22	201008	Eixo	Shaft, idler	Eje	1	

Bomba de Engrenagens
Fuel Gear Pump
Bomba de Engranajes

Opção / Option / Opción Nº FP1617

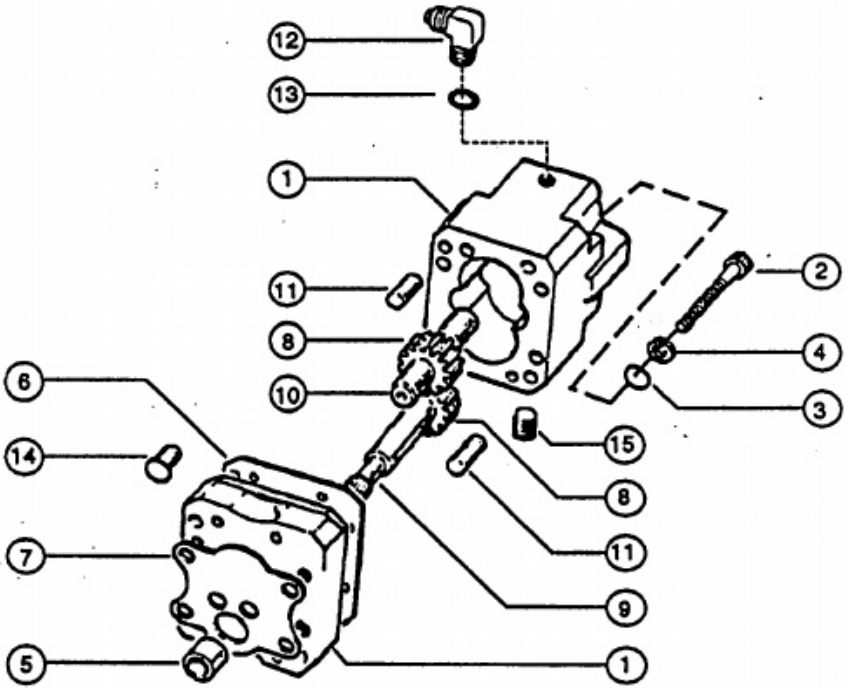

Ref. Nº	Nº da peça	Nome da Peça	Part Name	Nombre del Repuesto	Qt. Qty.	Notas Remarks
	3034217	Conj. bomba combustível	Assembly, fuel pump gear	Conj. bomba combustible		
	3033732	Conj. carcaça e tampa	Assembly, housing & cover	Conj. carcasa y tapa	1	
	70790	Parafuso	Capscrew, socket head	Tornillo	2	1/4"-20x2.1/2"
3	70704	Arruela lisa	Washer, plain	Arandela, llana	2	
4	181466	Arruela de pressão	Washer, lock	Arandela de traba	2	
	3033719	Anel guia	Dowel, ring	Guía	1	
	110855	Junta bomba injetora	Gasket, fuel pump	Junta bomba combustible	1	
7	3026163	Junta bomba injetora	Gasket, fuel pump	Junta bomba combustible	1	
	3016609	Engrenagem e eixo	Gear and shaft	Engranaje y eje	1	
	119363	Engrenagem	Gear, fuel pumping	Engranaje	1	
9	100215	Eixo da bomba	Shaft, fuel pump drive	Eje	1	
	3019616	Engrenagem e eixo	Gear and shaft	Engranaje y eje	1	
	119363	Engrenagem	Gear, fuel pumping	Engranaje	1	
10	175864	Engrenagem	Gear, fuel pumping	Engranaje	1	
11	3029857	Pino	Pin	Guía	2	
12	3033740	Cotovelo válvula	Valve, check ball elbow	Codo válvula	1	
13	3050625	Anel "O"	Seal, "O" ring	Anillo "O"	1	
13	3034412	Anel "O"	Seal, "O" ring	Anillo "O"	1	
14	3050624	Válvula	Valve, presure regulator	Válvula	1	
5	3033742	Bujão	Plug, threaded	Tapón	1	

Notas
Notes
Notas

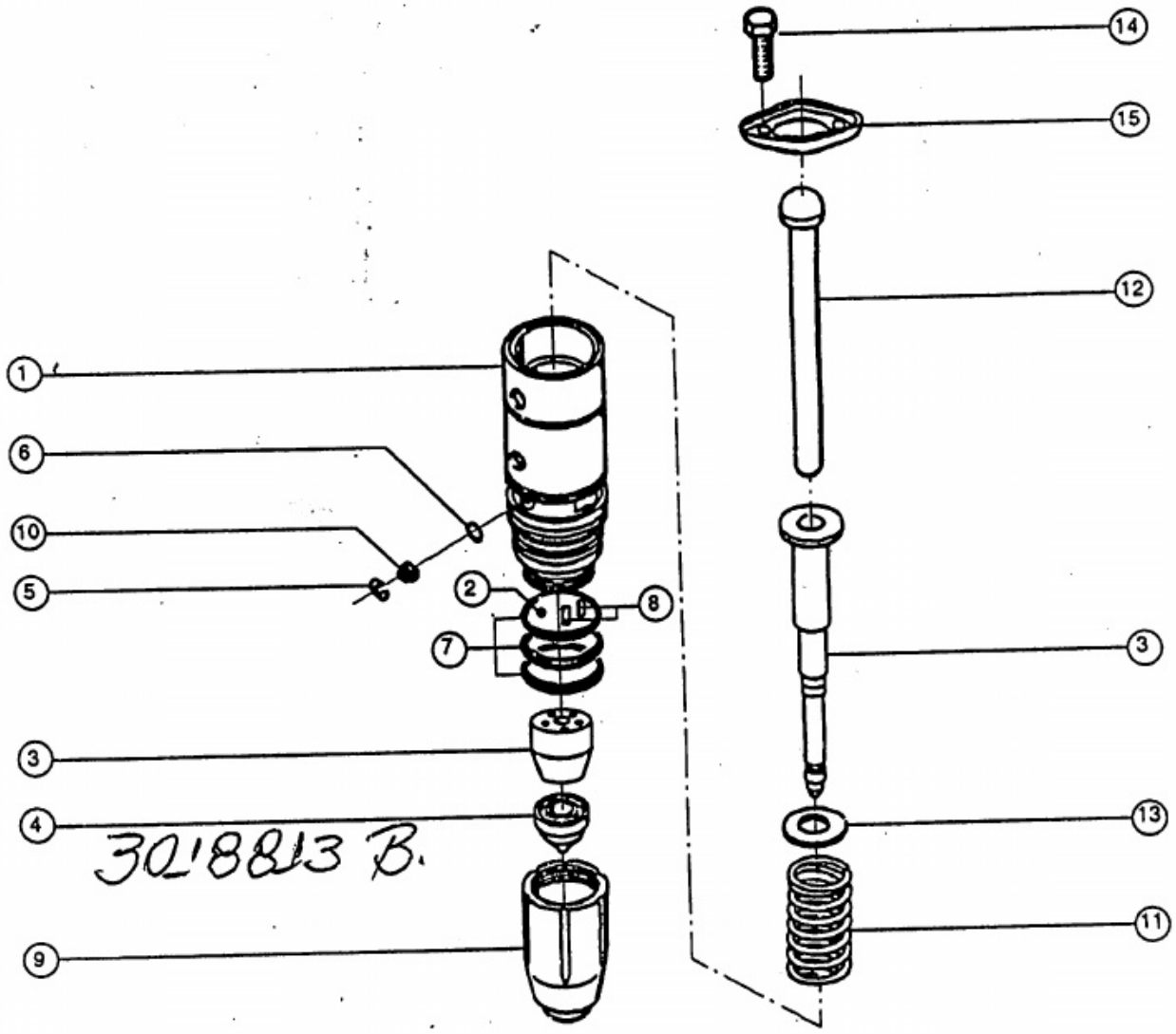
14
15
12
1
6
10
5
2
8
7
3
4
3018813 B.
9
3
13
11

Grupo / Group 06.01

Injetor / Injector / Inyector

Opção / Option / Opción Nº PP1203

Ref. Nº	Nº da peça	Nome da Peça	Part Name	Nombre del Repuesto	Qt. Qty.	Notas Remarks
	3054254	Injetor	Injector	Inyector	6	
1	185139	Adaptador, injetor	Adapter, injector	Adaptador, inyector	6	
2	167157	Esfera de retenção	Ball, check	Esfera	12	
3	3047963	Êmbolo e barril injetor	Plunger, injector	Êmbolo e inyector	12	
4	3012538	Copo injetor (3910813)	Cup, injector	Vaso inyector	6	
5	174299	Anel trava tela filtro	Retainer, screen	Anillo travba tela	6	
6	173086	Junta do orifício	Gasket, injector	Junta inyector	6	
7	193736	Anel O	Seal, O ring	Anillo O	18	
8	203426	Pino	Pin, roll	Pino	12	
9	185138	Soquete retenção do copo	Retainer, injector cup	Retenedor vaso inyector	6	
10	3008706	Tela filtro	Screen	Tela	6	
11	166009	Mola do injetor	Spring, injector	Resorte inyector	6	
		PEÇAS DE MONTAGEM	**MOUNTING PARTS**	**PIEZAS DE MONTAJE**		
12	191916	Haste injetor	Link, plunger	Vástago inyector	6	
13	180626	Arruela	Washer	Arandela	6	
14	3028279	Parafuso	Screw	Tornillo	2	
15	3031137	Grampo fixação	Clamp, injector	Grapa inyector	6	

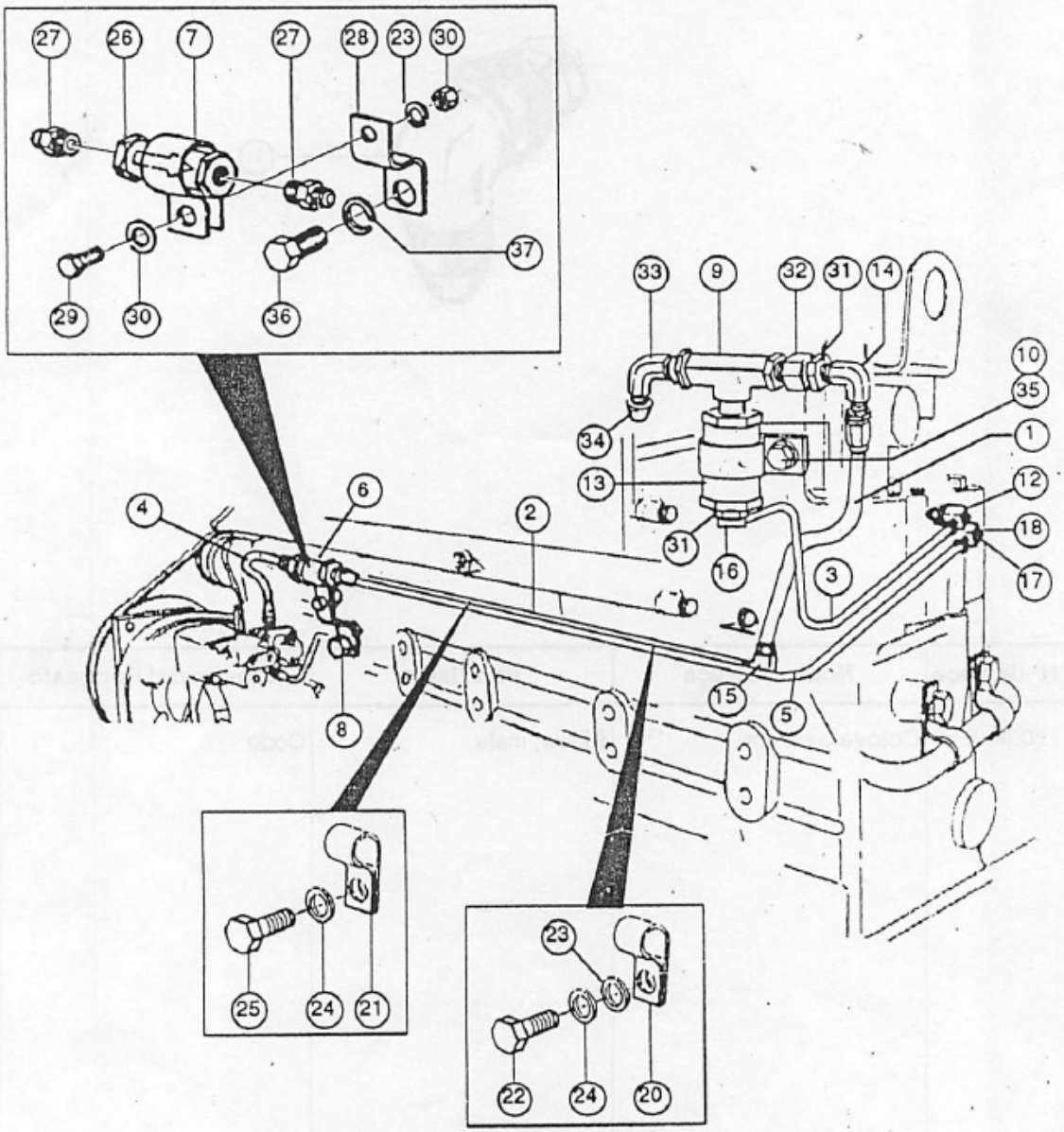
27
26
7
27
28
23
30
37
29
30
36
33
9
32
31
14
10
35
34
1
13
12
18
17
6
4
2
31
16
3
15
5
8
25
24
21
23
22
24
20

Grupo 06.03

Tubulação de Combustível
Plumbing, Fuel
Tubulación de Combustible

Opção / Option / Opción Nº FT10116

Nº da peça	Nome da Peça	Part Name	Nombre del Repuesto	Qt. Qty.	Notas Remarks
3353867	Mangueira	Hose	Manguera	1	
3351419	Tubo Combustível	Tube, fuel	Tubo combustible	1	
3351551	Tubo Combustível	Tube, fuel	Tubo combustible	1	
3352625	Tubo Combustível	Tube, fuel	Tubo combustible	1	
3351554	Tubo Combustível	Tube, fuel	Tubo combustible	1	
178079	Válvula de retenção	Valve, check SAÍDO	Válvula de retención	1	
107460	Grampo	Clamp	Grapa	1	
3351552	Suporte do Tubo	Support, tube	Soporte tubo	1	
3351559	Conexão T	Tee, male union	Conexión T	1	
3351553	Suporte da Válvula	Bracket, valve	Soporte válvula	1	
187317	Adaptdor	Adapter	Adaptador	1	
181213	Cotovelo	Elbow ENTRADA	Codo	1	
185505	Válvula de retenção	Valve, check	Válvula de retención	1	
68139	Cotovelo Adaptdor	Adapter, elbow	Codo adaptador	1	
S1031	Cotovelo	Elbow	Codo	1	
S1028	Cotovelo e Porca	Elbow and nut	Codo y tuerca	1	
139969	Niple	Nipple	Niple	1	
S1049	Conexão T	Tee, male union	Conexión T	1	
65434	Espaçador	Spacer	Espaciador	1	
180372	Abraçadeira	Clamp	Abrazadera	2	
180371	Abraçadeira	Clamp	Abrazadera	2	
S190	Parafuso	Screw	Tornillo	2	
S604	Arruela pressão	Washer, spring	Arandela presión	6	
S602	Arruela lisa	Washer, plain	Arandela llana	7	
S104	Parafuso	Screw	Tornillo	2	
S929B	Bucha	Bushing	Buje	2	
3018889	Conexão	Connection	Conexión	2	
113710	Suporte	Support	Soporte	1	
S117	Parafuso	Screw	Tornillo	1	
S223	Porca	Nut	Tuerca	1	
S979B	Bucha	Bushing	Buje	2	
187317	Conexão	Connection	Conexión	1	
70470	Cotovelo	Elbow	Codo	1	
69461	Conexão	Connection	Conexión	1	
S223	Porca	Nut	Tuerca	1	
S122C	Parafuso	Screw	Tornillo	1	
S609	Arruela	Washer	Arandela	1	

Grupo / Group 06.03

Conexão de Transferência de Combustível
Connection, Fuel Crossover
Conexión de Transferencia del Combustible

Opção / Option / Opción Nº BP1315

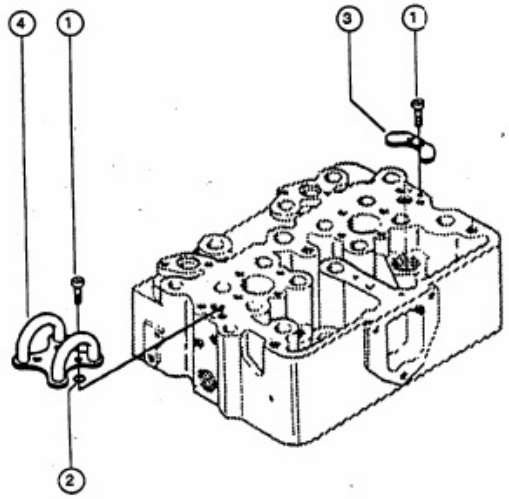

Ref. Nº	Nº da peça	Nome da Peça	Part Name	Nombre del Repuesto	Qt. Qty.	Notas Remarks
1	70772	Parafuso	Screw	Tornillo	12	1/4"-20 X 1/2"
2	131026	Anel de vedação	Sealing ring	Anillo estanqueidad	12	
3	147100	Placa	Plate, cover	Placa	2	
4	135308	Conexão de transferência	Crossover, fuel conn.	Conexión transferencia	2	

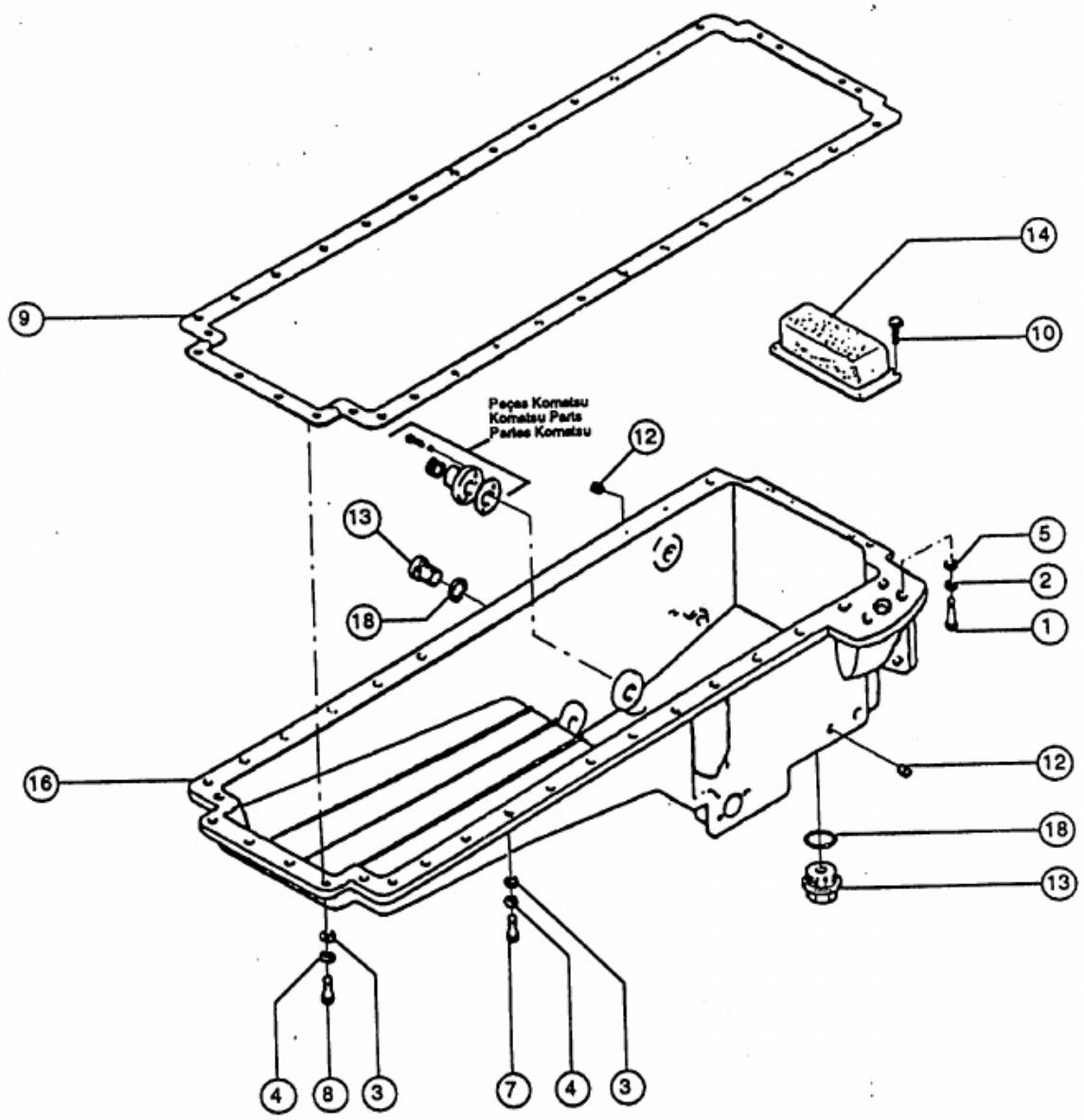
9
14
10
Peças Komatsu
Komatsu Parts
Partes Komatsu
12
13
18
5
2
1
16
12
18
13
4
8
3
7
4
3

Grupo / Group 07.02

Indicador de Nível de Óleo
Gauge, Oil Level
Indicador Nivel de Aceite

Opção / Option / Opción Nº OB1328

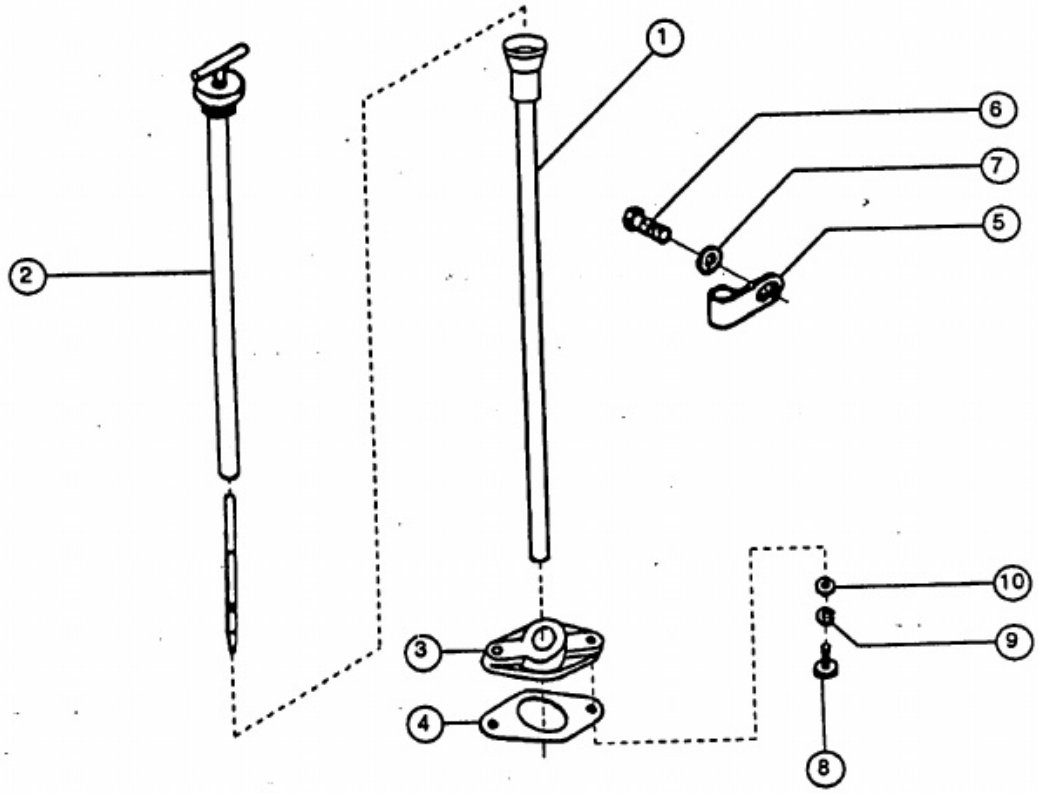

Ref. Nº	Nº da peça	Nome da Peça	Part Name	Nombre del Repuesto	Qt. Qty.	Notas Remarks
1	3353794	Tubo da vareta de óleo	Tube, dipstick	Tubo varilla	1	
2	3353806	Vareta med. óleo	Dipstick, oil level	Varilla med. aceite	1	
3	3354233	Suporte do tubo	Support, tube	Soporte del tubo	1	
4	67346	Junta	Gasket	Junta	1	
5	68152	Abraçadeira	Clamp	Abrazadera	1	
6	S 107	Parafuso	Screw	Tornillo	1	5/16 18x3/4"
7	S 605	Arruela de pressão	Washer, lock	Arandela de traba	1	
8	S 105A	Parafuso	Screw	Tornillo	2	7/16 - 20x1.1/4"
9	S 610	Arruela de pressão	Washer, lock	Arandela de traba	2	
10	S 622	Arruela lisa	Washer, plain	Arandela, llana	2	15/32"

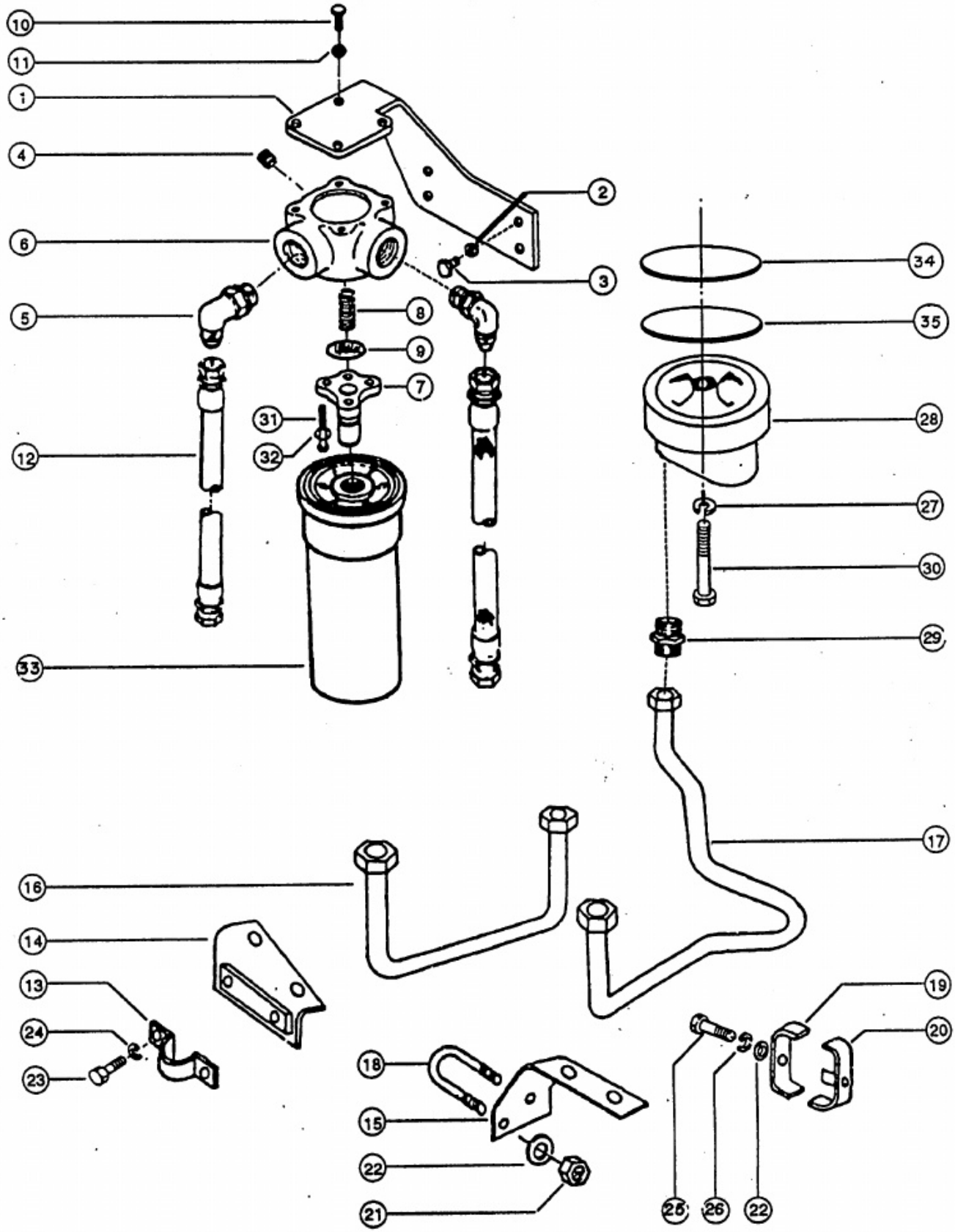
10
11
1
4
2
6
3
34
5
8
35
9
7
28
31
32
12
27
30
29
33
17
16
14
13
19
24
20
23
18
15
22
21
25
26
22

Grupo / Group 07.03

Filtro de Desvio de Óleo / Filter, Oil Bypass / Filtro de Desvio de Aceite

Opção / Option / Opción Nº OF1059

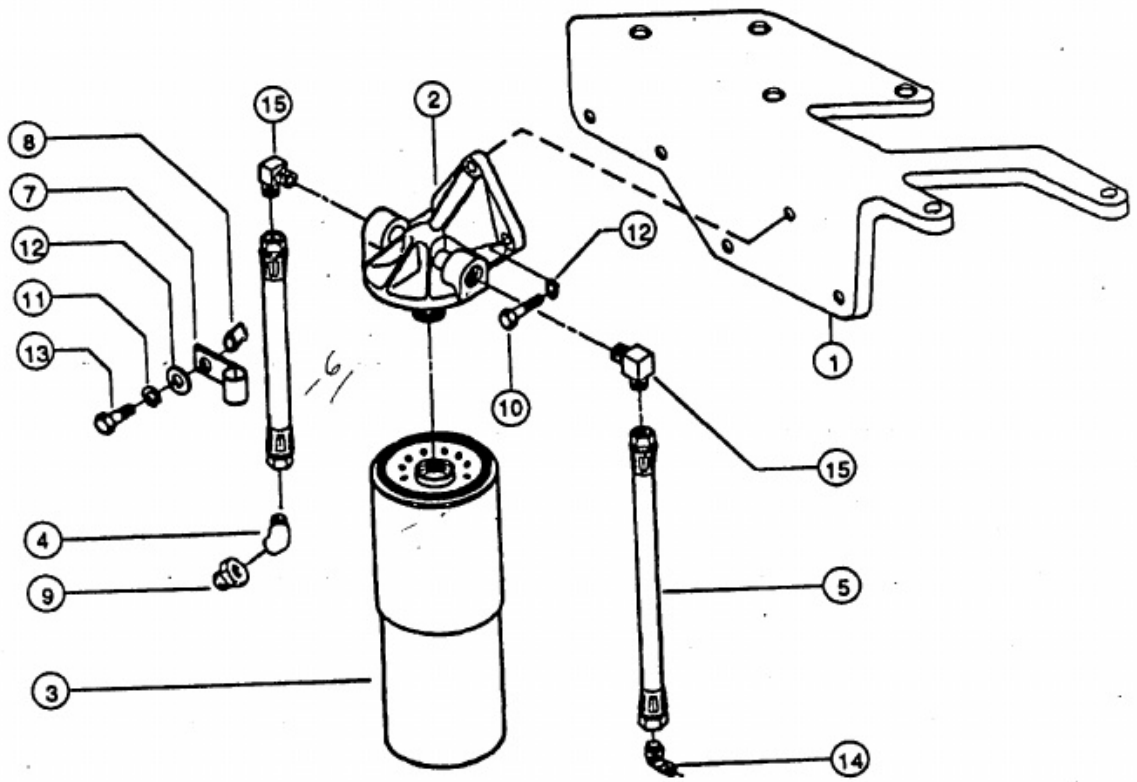

Ref. Nº	Nº da peça	Nome da Peça	Part Name	Nombre del Repuesto	Qt. Qty.	Notas Remarks
1	3354483	Suporte do filtro de desvio	Bracket, bypass filter	Soporte filtro	1	
2	3304173	Cabeçote do filtro	Head, lub oil filter	Cabeza filtro	1	
3	3313283	Filtro de óleo	Filter, oil	Filtro de aceite	1	
4	3025611	Cotovelo adaptador	Elbow	Codo	1	
5	3354806	Mangueira	Hose	Manguera	1	
6	AS6060SS	Mangueira	Hose	Manguera	1	
7	69911A	Abraçadeira	Clamp	Abrazadera	2	
8	63385	Espaçador	Spacer	Espaciador	1	
9	S983	Bucha	Bushing	Buje	1	
10	108707	Parafuso	Screw	Tornillo	3	3/8-16x1.1/2"
11	S604	Arruela de pressão	Washer, lock	Arandela de traba	8	
12	S602	Arruela lisa	Washer, plain	Arandela, llana	4	13/32"
13	S194	Parafuso	Screw	Tornillo	1	3/8-24x1.1/4"
14	144378	Cotovelo adaptador	Elbow	Codo	1	
15	68645	Cotovelo adaptador	Elbow	Codo	2	

Notas
Notes
Notas

Grupo / Group 08.09

Resfriador de Óleo
Cooler, Oil
Enfriador de Aceite

Opção / Option / Opción Nº TC1064

Ref. Nº	Nº da peça	Nome da Peça	Part Name	Nombre del Repuesto	Qt. Qty.	Notas Remarks
	3353528	Conj. resfriador de óleo	Assy., oil cooler	Conj. enfriador de aceite		
1	S 102D	Parafuso	Screw	Tornillo	1	3/8-16x3"
2	S 103D	Parafuso	Screw	Tornillo	9	3/8-16x1.1/4"
3	S 141	Parafuso	Screw	Tornillo	5	3/8-6 x2.3/4"
4	S 172B	Parafuso	Screw	Tornillo	6	3/8-16x1/8"
5	S 604	Arruela de pressão	Washer, lock	Arandela de traba	26	
6	68274	Mola de pressão	Spring	Resorte	1	
7	127558	Êmbolo	Plunger	Émbolo	1	
8	213394	Bujão de expansão	Plug, expansion	Tapón, expansión	1	
9	179063	Assento de válvula	Seat, valve	Asento válvula	1	
10	3018673	Disco de desvio	Disc, bypass	Disco de desvio	1	
11	202128	Mola de válvula	Spring, valve	Resorte, válvula	1	
12	202467	Junta, tampa	Gasket, cover plate	Junta tapa	1	
13	204476	Bujão de expansão	Plug, expansion	Tapón, expansión	1	
14	210884	Bujão sextavado	Plug, hex. head	Tapón	1	
15	3353526	Carcaça	Housing	Carcasa	1	
16	3353525	Carcaça resfriador conv.	Housing, TC cooler	Carcasa enfriador conv.	1	
17	213073	Junta	Gasket	Junta	1	
18	213147	Espaçador	Spacer	Espaciador	1	
19	218245	Junta, tampa	Gasket, cover plate	Junta tapa	1	
20	218754	Elemento resfriador	Core, cooler	Elemento enfriador	1	
21	3001722	Suporte	Bracket	Soporte	4	
22	3006745	Retentor do elemento	Seal, core	Retenedor elemento	4	
23	3007713	Anel de vedação	Sealing ring	Anillo de estanqueidad	1	
24	213394	Bujão	Plug	Tapón	1	
25	3010030	Junta	Gasket	Junta	1	
26	3021581	Elemento resfriador	Core, cooler	Elemento enfriador	1	
27	3013786	Bujão	Plug	Tapón	1	3/8x18"
28	3350310	Tampa do resfriador	Cover, cooler	Tapa enfriador	1	
29	67946	Arruela *lisa*	Washer, *plain*	Arandela, *llana*	2	
30	S 910B	Bujão	Plug	Tapón	1	1/4x18"
31	S 106C	Parafuso	Screw	Tornillo	2	3/8-16x4x3/4"
32	S 113	Parafuso	Screw	Tornillo	2	1/2-13x1.1/2"
33	S 199B	Parafuso	Screw	Tornillo	2	3/8-16x3.3/4"
34	S 602	Arruela *lisa*	Washer, *plain*	Arandela, *llana*	2	13/32"
35	S 608	Arruela de pressão	Washer, lock	Arandela de traba	2	1/2"
36	S 670	Arruela *lisa*	Washer, *plain*	Arandela, *llana*	2	17/32"
37	3353531	Suporte	Support	Soporte	1	
38	3008017	Junta do suporte	Gasket, support	Junta do soporte	1	
39	108307	*Torneira de dreno*	*Draincock*	*Grifo drenaje*	1	
40	3060882	*Bujão*	*Plug*	*Tapón*	1	
	3353809	*Braço tubo (suporte)*	*Brace, tube*	*Abrazadera, tubo*	1	

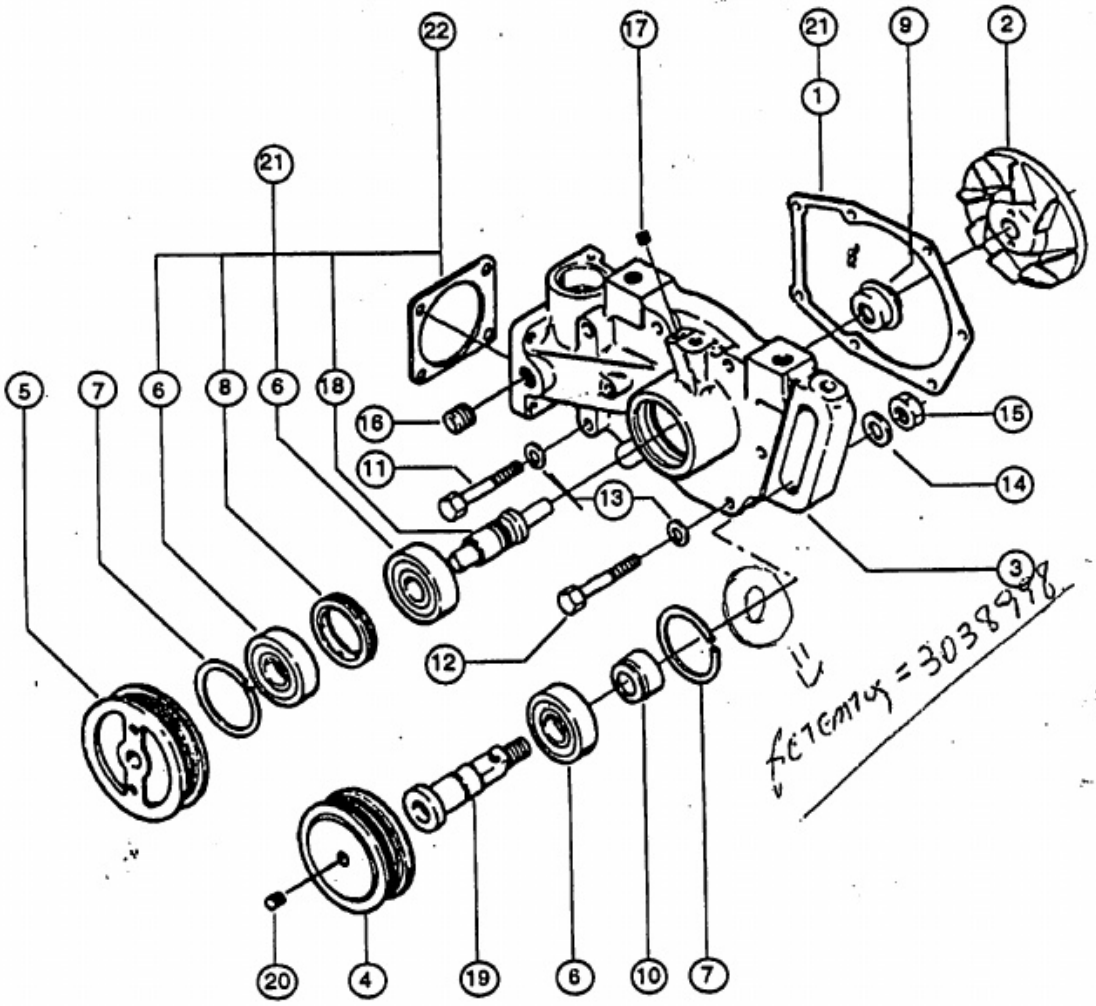

Distribuidor Autorizado

RECH

(65) 515-8800

Grupo / Group 08.01

Bomba de Água / Pump, Water / Bomba de Agua

Opção / Option / Opción Nº BP1315

Ref. Nº	Nº da peça	Nome da Peça	Part Name	Nombre del Repuesto	Qt. Qty.	Notas Remarks
	3051352	Bomba d'água	Assembly, water pump	Bomba, agua	1	
1	130226	Junta bomba d'água	Gasket, water pum	Junta bomba agua	1	
2	3000888	Carcaça bomba d'água	Body, water pump	Carcasa bomba agua	1	
3	3045163	Rotor bomba d'água	Impeller, water pump	Rotor bomba agua	1	
4	215397	Polia intermediária	Pulley, idler	Polea intermediaria	1	
5	3025935	Polia bomba d'água	Pulley, water pump	Polea bomba agua	1	3005507
6	3063246	Rolamento	Bearing	Rodamiento	3	mode-
7	S16255	Anel trava	Ring, retaining	Anillo traba	2	
8	196844	Espaçador do rolamento	Spacer, bearing	Espaciador del rodamiento	1	
9	3033677	Selo da bomba d'água	Seal and seat	Sello	1	
10	3050395	Espaçador	Spacer	Espaciador	1	
11	137797	Parafuso	Screw	Tornillo	2	3/8"-24 X 3.1/4"
12	S148C	Parafuso	Screw	Tornillo	4	3/8"-24 X 2.1/4"
13	S604	Arruela de pressão	Washer, lock	Arandela de traba	6	
14	213082	Arruela lisa	Washer, plain	Arandela, llana	1	
15	S201	Porca	Nut	Tuerca	1	
16	67622	Bujão	Plug	Tapón	1	
17	S911B	Bujão	Plug	Tapón	1	
18	3050394	Eixo bomba d'água	Shaft, water pump	Eje bomba agua	1	
19	3050396	Eixo intermediário	Shaft, idler	Eje intermediario	1	
20	S965E	Bujão	Plug	Tapón	1	
21	3051412	Reparo da bomba d'água	Kit, water pump repair	Juego de reparación	1	
22	3024960	Junta	Gasket	Junta	1	

3064219. POLIA ESTICADOR.

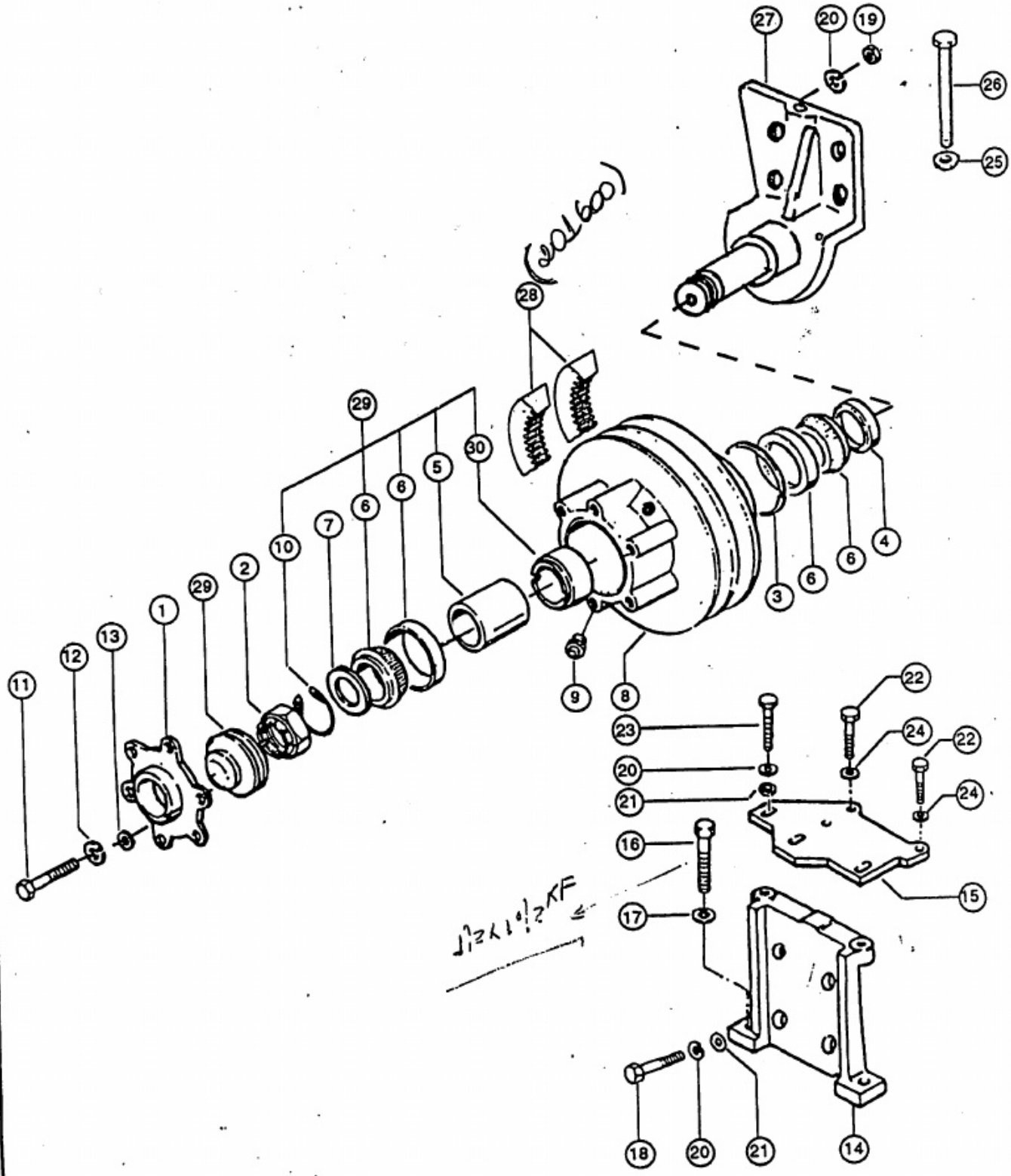
27
20
19
26
25
28
29
30
6
5
10
7
2
1
13
12
11
4
3
9
8
22
23
24
16
17
15
18
14
21

Grupo / Group **08.03**

Acionamento do Ventilador / Drive, Fan / Mando del Ventilador

Opção / Option / Opción **Nº FA1342**

Ref. Nº	Nº da peça	Nome da Peça	Part Name	Nombre del Repuesto	Qt. Qty.	Notas Remarks
	3353915	Montagem ventilador	Mounting, fan	Montaje ventilador		
1	3005590	Espaçador do ventilador	Spacer	Espaciador	1	
2	142176	Porca trava	Nut, lock	Tuerca traba	1	1.1/8
3	145551	Anel de vedação	Sealing ring	Anillo de estanqueidad	1	
4	3062393	Anel de retenção	Ring, retaining	Anillo, retén	1	
5	217007	Espaçador interno	Spacer, inner	Espaciador	1	
6	3001281	Rolamento	Bearing	Rodamiento	2	
7	3012467	Arruela lisa	Washer, plain	Arandela, llana	1	
8	3353976	Polia do ventilador	Pulley, fan	Polea ventilador	1	
9	S911B	Bujão	Plug	Tapón	2	1/8"
10	3001280	Anel trava	Ring, retaining	Anillo fiador	1	
11	S137	Parafuso	Screw	Tornillo	6	3/8"-16x2"
12	S604	Arruela de pressão	Washer, lock	Arandela de traba	6	
13	S602	Arruela lisa	Washer, plain	Arandela, llana	6	13/32"
	3354446	Montagem do suporte	Mounting, support	Montaje del soporte		
14	3353910	Suporte do ventilador	Bracket, fan	Soporte ventilador	1	
15	217034	Tirante suporte ventilador	Brace, fan	Soporte ventilador	1	
16	S149B	Parafuso	Screw	Tornillo	2	1/2"-20x1.1/2"
17	S610	Arruela de pressão	Washer, lock	Arandela de traba	2	
18	S125	Parafuso	Screw	Tornillo	4	1/2"-13x2"
19	S200	Porca	Nut	Tuerca	4	1/2"-13
20	S608	Arruela de pressão	Washer, lock	Arandela de traba	4	
21	S670	Arruela lisa	Washer, plain	Arandela, llana	4	17/32"
22	3000082	Arruela lisa	Washer, plain	Arandela, llana	1	
23	103009	Parafuso	Screw	Tornillo	2	7/16"-14x1.1/4"
24	106289	Parafuso	Screw	Tornillo	2	1/2"-13x2.1/4"
	3354345	Montag. cubo do ventilador	Mounting, fan hub	Montaje cubo del ventilador		
25	S622	Arruela lisa	Washer, plain	Arandela, llana	1	13/32"
26	66912A	Parafuso	Screw	Tornillo	1	
27	3353912	Cubo do ventilador	Hub, fan	Cubo ventilador	1	
28	3040394	Correia	Belt	Correa	2	52x1/2"
29	200310	Tampa cubo ventilador	Cover, fan hub	Tapa cubo ventilador	1	
30	3051485	Espaçador do rolamento	Spacer, bearing	Espaciador	1	
31	3352397	Reparo do cubo	Repair, hub	Reparo del cubo	1	

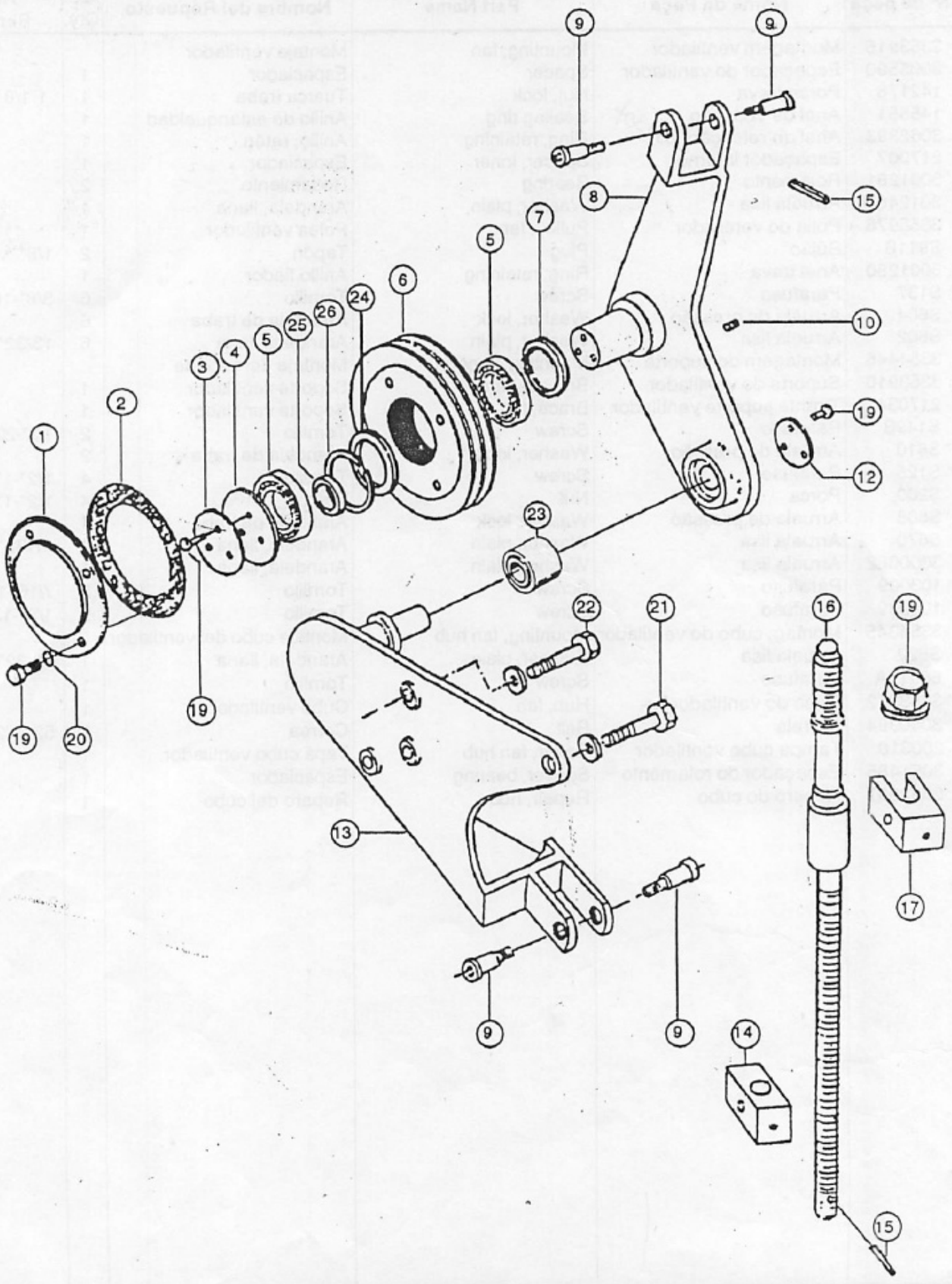
9
9
8
15
7
5
6
24
26
25
5
4
3
2
1
10
19
12
23
22
21
16
19
19
20
19
13
17
9
9
14
15

Grupo / Group 08.04

Tensionador da Correia
Tensioner, Belt
Tensor de la Correa

Opção / Option / Opción Nº FA1342

Ref. Nº	Nº da peça	Nome da Peça	Part Name	Nombre del Repuesto	Qt. Qty.	Notas Remarks
1	3354447	Tampa	Cover	Tampa	1	
2	3354223	Junta	Gasket	Junta	2	
3	3354297	Flange	Flange, crankshaft	Flange	1	
4	3353931	Arruela	Washer	Arandela	1	
5	3001281	Rolamento	Bearing	Rodamiento	2	
6	3354499	Polia tensora	Pulley, tensioning	Polea tensora	1	
7	3062393	Retentor	Retainer	Retenedor	1	
8	3354261	Eixo braço tensionador	Shaft, tensioner	Eje tensor	1	
9	3354227	Parafuso	Screw	Tornillo	4	
10	S911B	Bujão	Plug	Tapón	1	1/8"
12	3353923	Arruela de encosto	Washer, thrust	Arandela,apoyo axial	1	
13	3354443	Suporte tensionador	Support	Soporte	1	
14	3354263	Guia aj. haste tensionador	Guide, rod	Guía tensionador	1	
15	3354262	Pino	Pin	Bulón	2	
16	3354273	Haste tensionadora	Rod	Varilla	1	
17	3354272	Guia haste tensionador	Guide, rod	Guía tensionador	1	
18	3354274	Porca trava	Nut, lock	Tuerca traba	1	
19	S114	Parafuso	Screw	Tornillo	10	1/4"-20x3/4"
20	S600	Arruela de pressão	Washer, lock	Arandela de traba	10	
21	S103C	Parafuso	Screw	Tornillo	1	
22	S169B	Parafuso	Screw	Tornillo	3	7/16"-20x3.3/4"
23	3325107	Rolamento	Bearing	Rodamiento	1	
24	3354474	Distanciador	Spacer	Espaciador	1	
25	3354473	Distanciador	Spacer	Espaciador	1	
26	3001280	Anel trava	Ring, retaining	Anillo fiador	1	

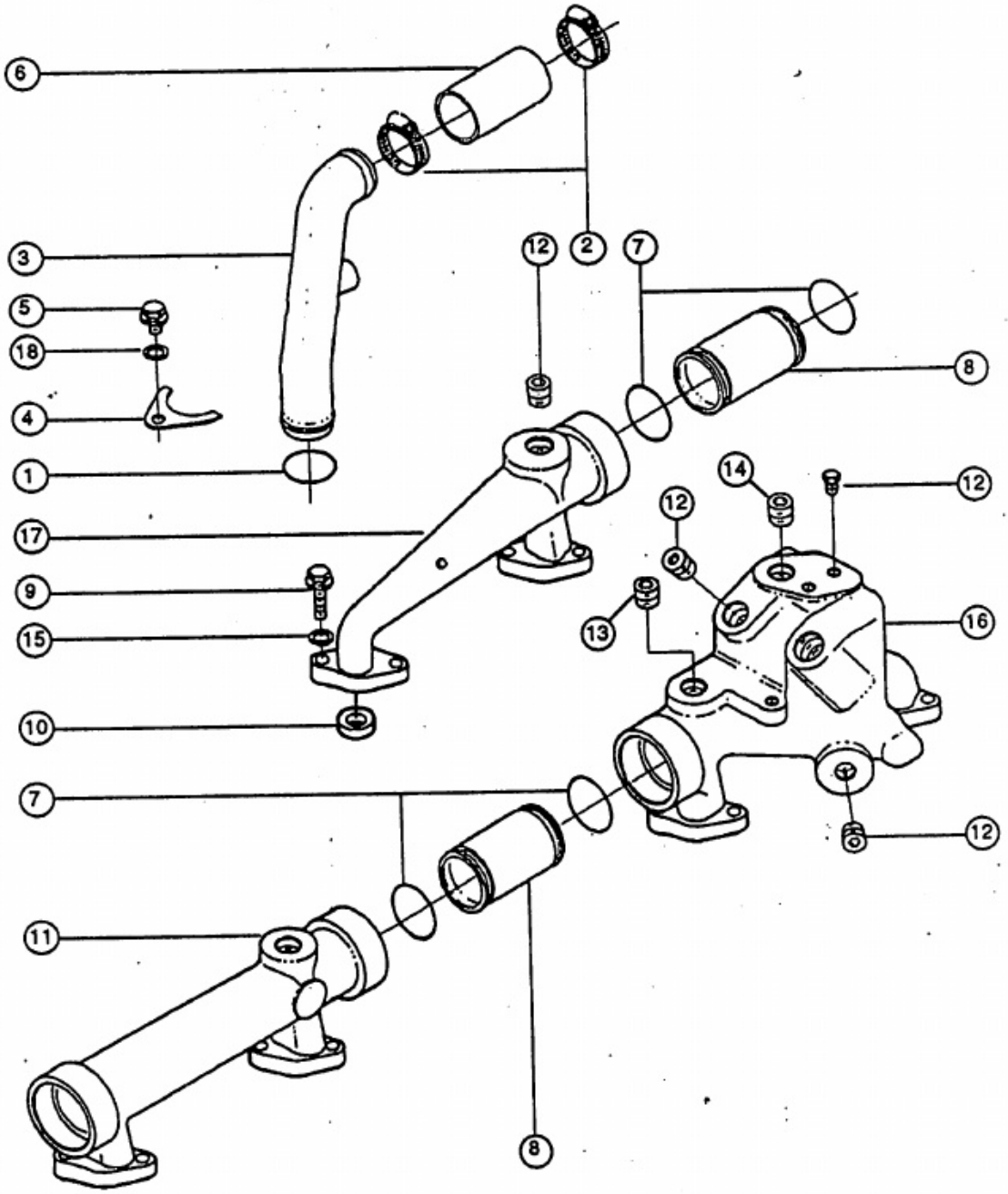
6
3
5
18
4
1
17
9
15
10
7
11
8
12
2
7
8
14
12
12
13
16
12

Conexão de Entrada de Água
Connection, Water Inlet
Conexión de Entrada de Agua

Opção / Option / Opción Nº WI1064

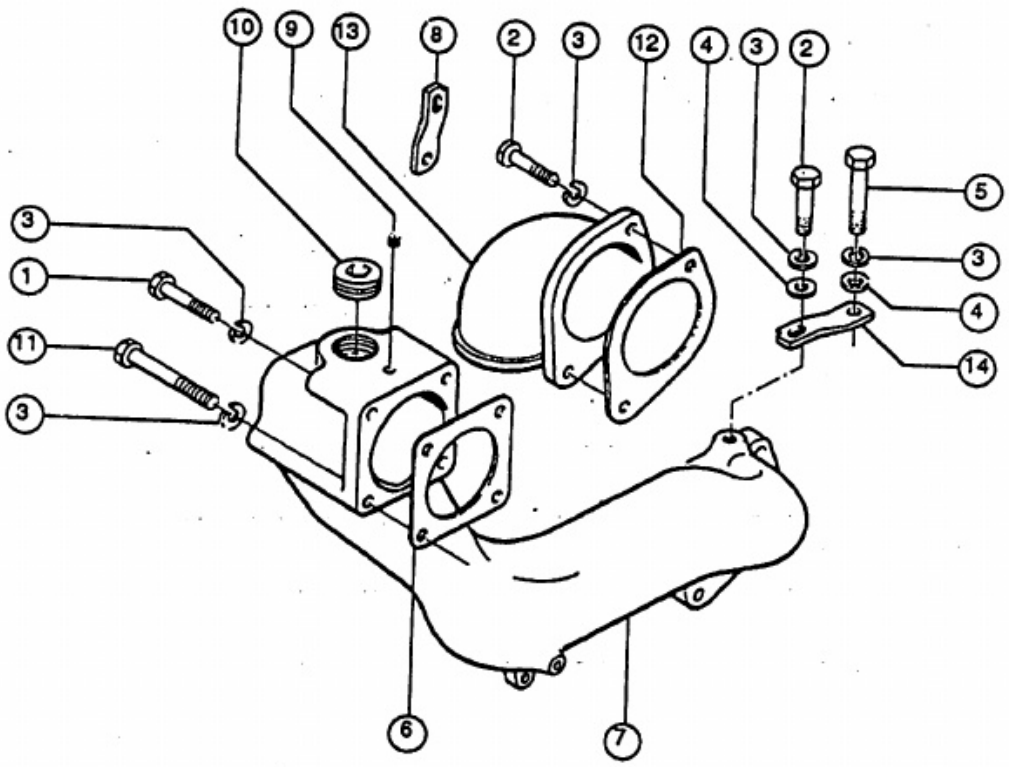

Ref. Nº	Nº da peça	Nome da Peça	Part Name	Nombre del Repuesto	Qt. Qty.	Notas Remarks
1	S102D	Parafuso	Screw	Tornillo	2	3/8 -16x3"
2	S130A	Parafuso	Screw	Tornillo	2	3/8-16 x5x1/4"
3	S604	Arruela pressão	Washer, spring	Arandela presión	5	3/8"
4	108330	Arruela lisa	Washer, plain	Arandela llana	2	
5	108707	Parafuso	Screw	Tornillo	1	3/8-16x1"x1/2"
6	3024960	Junta da conexão	Gasket, connection	Junta conexión	1	
7	216467	Conexão transf. d'água	Connection, water transf.	Conexión transf. agua	1	
8	3004261	Suporte do tubo	Support, tube	Soporte del tubo	1	
9	S915A	Bujão	Plug	Tapón	1	
10	3008468	Bujão	Plug	Tapón	1	1
11	S112	Parafuso	Screw	Tornillo	1	3/8 -16x1"
12	210805	Junta	Gasket	Junta	1	
13	210806	Conexão admissão água	Connection, water inlet	Conexión agua	1	
14	214476	Suporte da conexão	Support, connection	Soporte de laconexión	1	

Notas
Notes
Notas

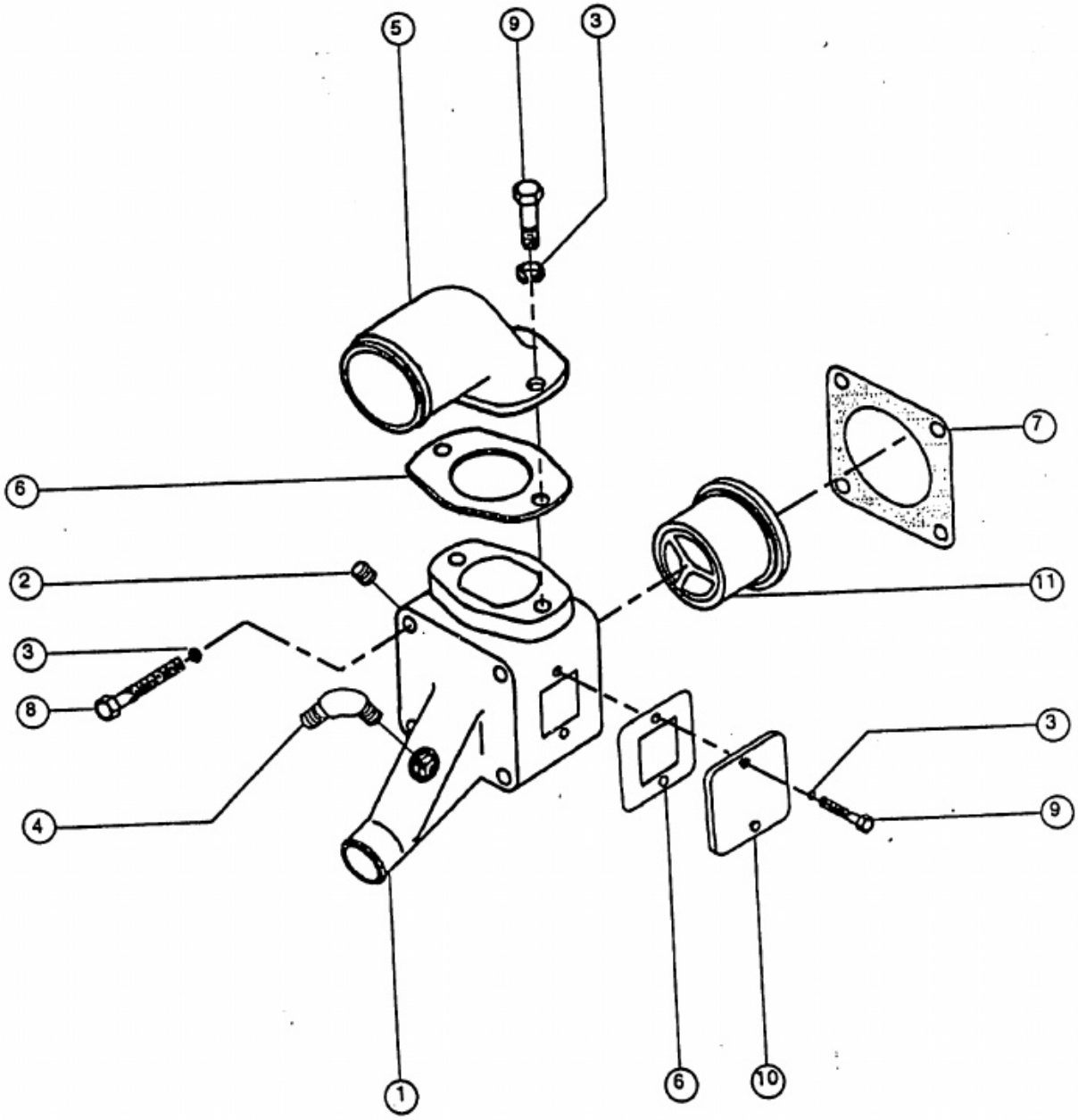
5
9
3
6
7
2
11
3
8
3
4
9
1
6
10

Grupo / Group **08.08**

Filtro de Água / Filter, Water / Filtro de Agua

Opção / Option / Opción **Nº WF1213**

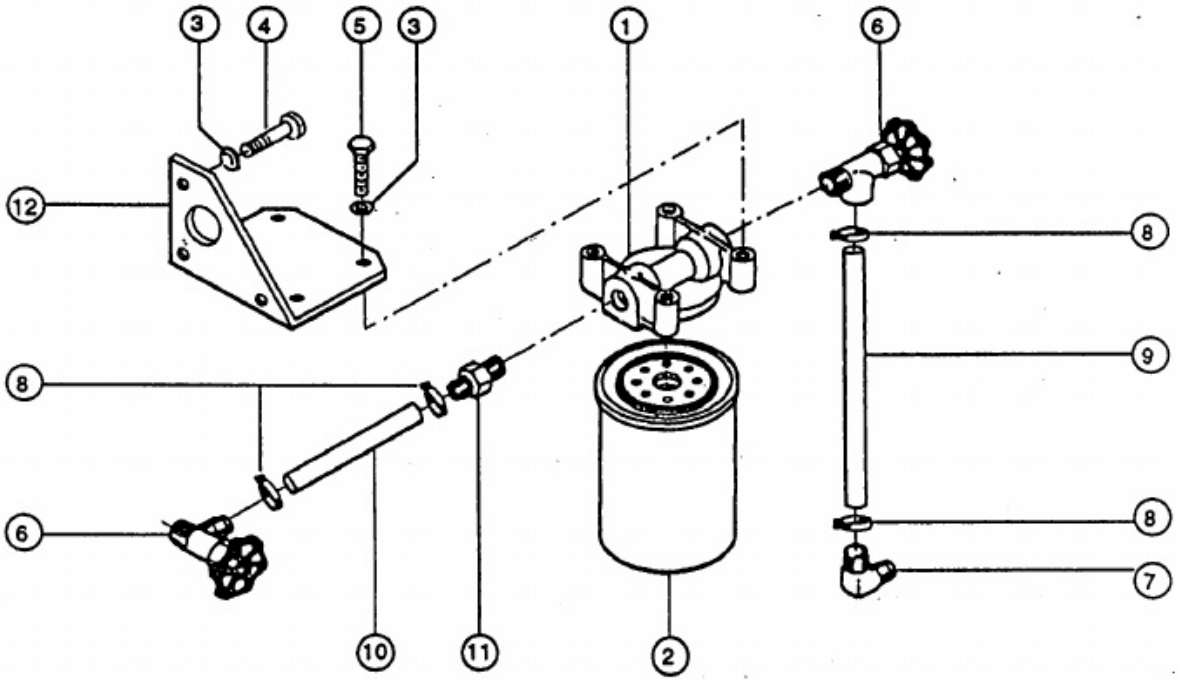

Ref. Nº	Nº da peça	Nome da Peça	Part Name	Nombre del Repuesto	Qt. Qty.	Notas Remarks
	AR8006	Conj. filtro d'água	Assembly, water filter	Conj. filtro de agua		
1	3350138	Cabeçote do filtro	Head, water filter	Cabeza filtro de agua	1	
2	3318318	Filtro de água - pré carga	Filter, water - charge	Filtro de agua - pre carga	1	
2	3315116	Filtro de água - serviço	Filter, water - service	Filtro de agua - servicio	1	
3	S 604	Arruela de pressão	Washer, lock	Arandela de traba	6	
4	S 103D	Parafuso	Screw	Tornillo	4	3/8"-16x1.1/4"
5	S 199A	Parafuso	Screw	Tornillo	2	3/8"-16x4"
6	179901	Registro	Plunger,pass valve	Pistoncillo, válv. pasaje	2	
7	179903	Cotovelo	Elbow	Codo	1	
8	179904	Abraçadeira	Clamp	Abrazadera	4	
9	179914	Mangueira	Hose	Manguera	1	
10	217361	Mangueira	Hose	Manguera	1	
11	3350524	Conexão da mangueira	Connection, hose	Conexión manguera	1	
12	3353907	Suporte do filtro	Bracket, filter	Soporte filtro	1	

Notas
Notes
Notas

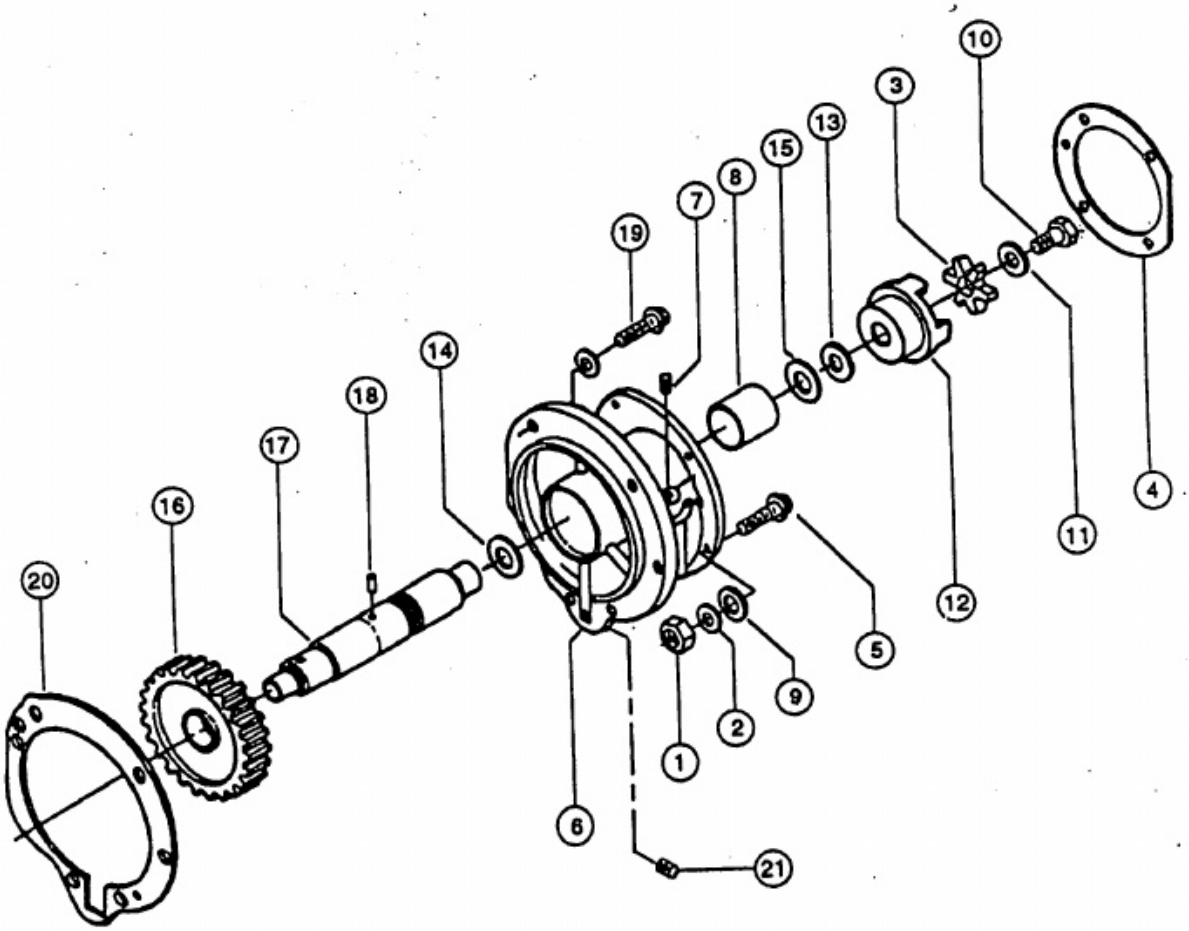
1
2
3
4
5
6
7
8
9
10
11
12
13
14
15
16
17
18
19
20
21

Grupo / Group **09.01**

Acionamento de Acessórios
Drive, Accesory
Mando de Accesorios

Opção / Option / Opción **Nº FP1519**

Ref. Nº	Nº da peça	Nome da Peça	Part Name	Nombre del Repuesto	Qt. Qty.	Notas Remarks
	AR 87228	Acion. acessórios	Drive, accesory	Mando, accesorios		
1	S 274	Porca	Nut, heavy hex. jam	Tuerca	4	7/16"-14
2	69324	Arruela	Washer	Arandela		7/16"
3	3046200	Acoplamento	Spider, jaw coupling	Acople	1	
4	3069103	Junta bba injetora	Gasket, fuel pump	Junta bba comb.	1	
5	S 140	Parafuso	Screw	Tornillo	4	7/16"-14x1.3/4"
6	3002170	Carcaça	Housing, acessory drive	Carcasa	1	
7	S 911 B	Bujão roscado	Plug, pipe	Tapón	1	1/8"-27NPTF
8	176391	Bucha	Bushing	Buje	1	
9	S 610	Arruela lisa	Washer, plain	Arandela, llana		7/8 "
10	S 112	Parafuso cab. sext.	Screw, hexagon head cap	Tornillo cab. hex.	1	3/8"-16x1"
11	170664	Arruela lisa	Washer, plain	Arandela, llana	1	
12	3000175	Cubo do acoplamento	Hub, jaw coupling	Cubo acople	1	
13	3014103	Arruela lisa	Washer, plain	Arandela, llana	1	
14	3026556	Mancal de encosto	Bearing, thrust	Cojinete juego axial	1	
15	3026557	Mancal de encosto	Bearing, thrust	Cojinete juego axial	1	
16	215967	Engr. acion. acessórios	Gear, access. drive	Engranage acion. acces.	1	
17	3000171	Eixo acion. acess.	Shaft, accessory drive	Eje mando acces.	1	
18	3034438	Pino	Pin, groove	Pino	1	
19	215581	Parafuso	Screw	Tornillo	5	7/16"-20x1.1/8"
20	3069101	Junta	Gasket, acc. drive support	Junta	1	
21	S 140	Bujão roscado	Plug, pipe	Tapón	4	

Grupo 09.03
Group

Polia de Acionamento de Acessórios
Pulley, Accessory Drive
Polea, Mando de Accesorios

Opção Option Opción Nº AD1073

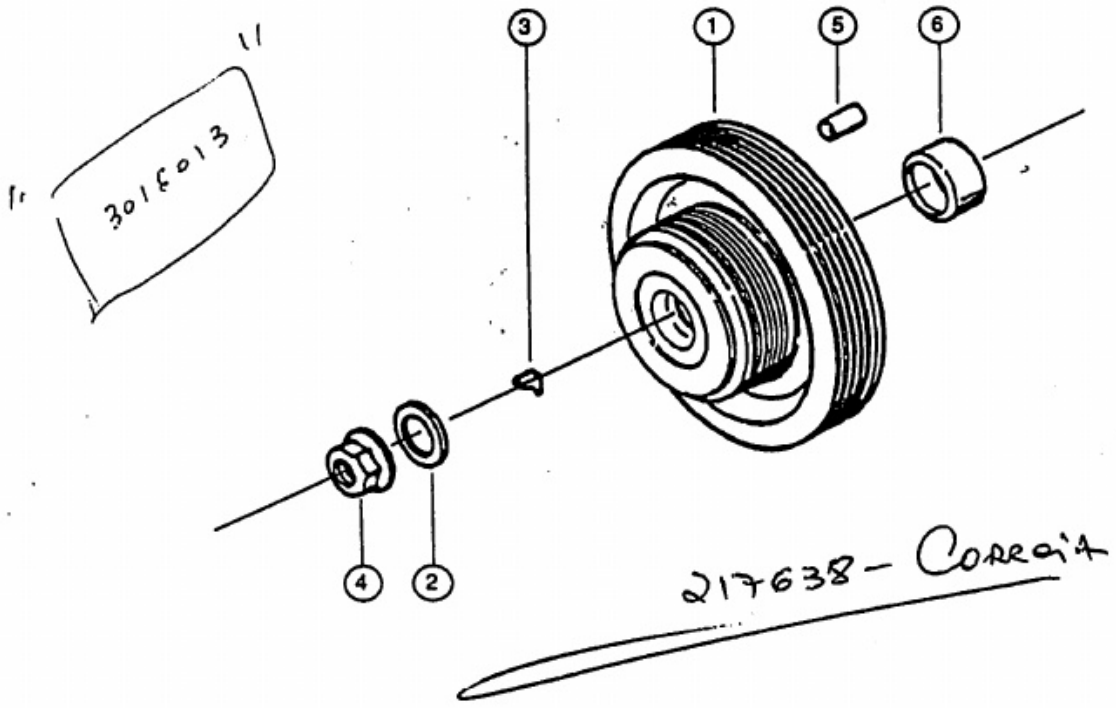

Ref. Nº	Nº da peça	Nome da Peça	Part Name	Nombre del Repuesto	Qt. Qty.	Notas Remarks
	3012602	Mtg. polia acion. acess.	Assy, access. drive pulley	Mtj. polea Acion. Acces.	1	
1	215997	Polia 3016013	Pulley	Polea	1	
2	193136	Arruela lisa	Washer, plain	Arandela llana	1	
3	3008947	Retentor	Retainer	Retenedor	1	
4	3012526	Porca	Nut	Tuerca	1	7/8"UNFx2B
5	70550	Pino guia	Dowel, ring	Guía	1	
6	190397	Luva de desgaste	Sleeve, wear	Buje	1	

Grupo / Group 10.01.1

Conexão do Filtro de Ar
Connection, Air Filter
Conexión del Filtro de Aire

Opção / Option / Opción Nº CA1017

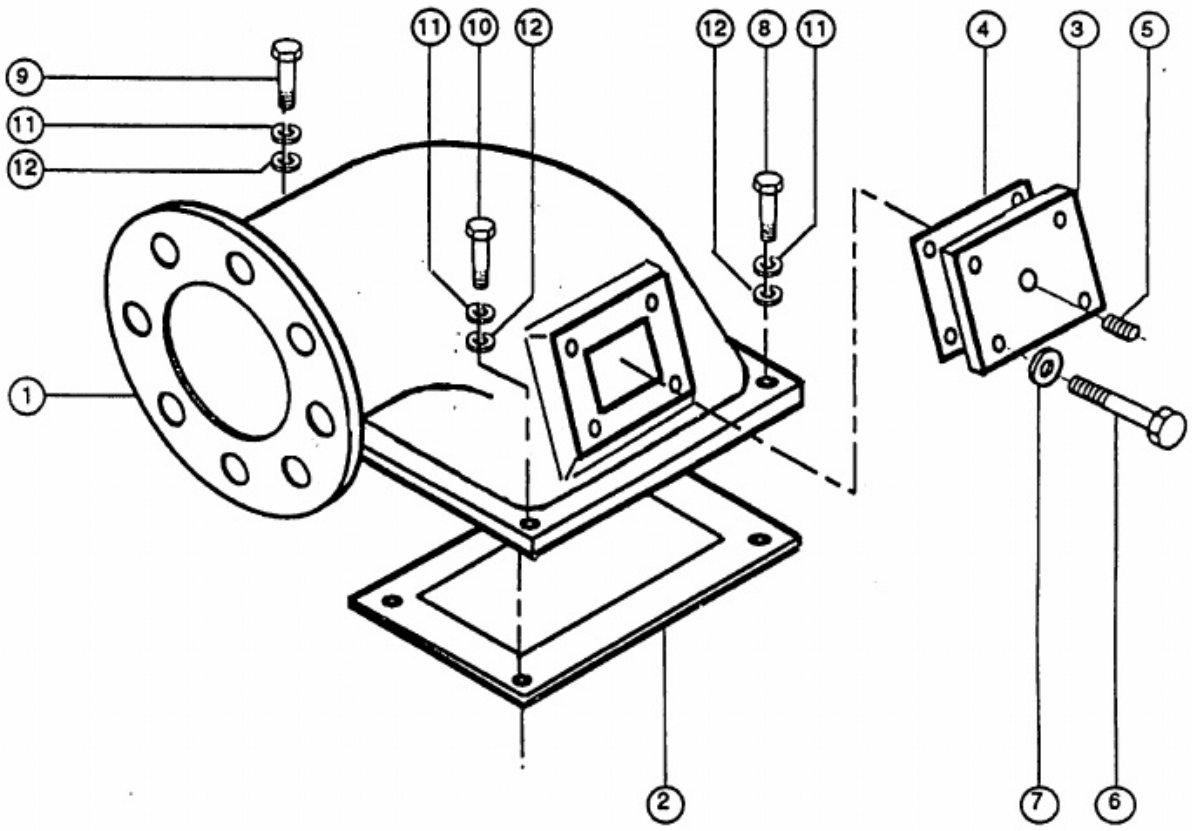

Ref. Nº	Nº da peça	Nome da Peça	Part Name	Nombre del Repuesto	Qt. Qty.	Notas Remarks
1	3353837	Conexão filtro de ar	Connection, air filter	Conexión filtro de aire	1	
2	3351023	Junta	Gasket	Junta	1	
3	3353855	Tampa	Cover	Tampa	1	
4	417370	Junta	Gasket	Junta	1	
5	69901	Bujão	Plug	Tapón	1	
6	S186	Parafuso	Screw	Tonillo	4	5/16 - 24x1
7	S605	Arruela de pressão	Washer, lock	Arandela de traba	4	
8	S140	Parafuso	Screw	Tonillo	1	7/16-14x1.3/4
9	S155	Parafuso	Screw	Tonillo	1	7/16-14x1.1/2
10	103009	Parafuso	Screw	Tonillo	3	7/16-14x1.1/4
11	S610	Arruela de pressão	Washer, lock	Arandela de traba	5	
12	S622	Arruela lisa	Washer, plain	Arandela, llana	5	15/32

Grupo 17.01
Group

Jogo de Reparo
Repair Kit
Juego de Reparación

Nº da peça	Nome da Peça	Part Name	Nombre del Repuesto	Notas Remarks
3018762	Jogo Juntas Inferior	Lower Gasket Kit	Juego Juntas Inferior	Big Cam
3354896	Jogo Juntas Inferior	Lower Gasket Kit	Juego Juntas Inferior	Small Cam
3801325	Jogo Juntas Superior	Upper Gasket Kit	Juego Juntas Superior	
3801826	Camisa com Anels	Liner Rings	Camisa con Anillo	
3025516	Pistão	Piston	Pistón	
3014149	Jogo Anels do Pistão	Kit, Piston Rings	Juego Anillo del Pistón	
AR 70564	Jogo Anels da Camisa	Kit, Liner Rings	Juego Anillo del Pistón	
3051412	Reparo da Bomba de Água	Repair, Water Pump	Reparo Bomba de Agua	
3803042	Reparo do Turbo	Repair,Turbo	Reparo do Turbo	
3352395	Kit Buchas do Comando	Kit, Camshaft Bushing	Kit Buje Arbol de Levas	
AR 87293	Blocos Serviço	Block,Service	Bloque Servicio	Small Cam
AR 87431	Blocos Serviço	Block,Service	Bloque Servicio	Big Cam
AR 87294	Short Block	Short Block	Short Block	Small Cam
3353614	Short Block	Short Block	Short Block	Big Cam
3040287	Correia Alternador	Alternator Belt	Correa Alternador	Big Cam
3055098	Cabeçote	Cylinder Head	Culata	Big Cam
3041993	Cabeçote	Cylinder Head	Culata	Small Cam
3058383	Correia Bomba D´agua	Water Pump Belt	Correa Bomba de Agua	
3801260	Jogo Casquilhos Mancal	Kit, Bearing	Juego de Cojinetes	STD
3801261	Jogo Casquilhos Mancal	Kit, Bearing	Juego de Cojinetes	010"
3801262	Jogo Casquilhos Mancal	Kit, Bearing	Juego de Cojinetes	020"
3801263	Jogo Casquilhos Mancal	Kit, Bearing	Juego de Cojinetes	030"
3801264	Jogo Casquilhos Mancal	Kit, Bearing	Juego de Cojinetes	040"
214950	Casquilho da Biela	Bearing, Conn. Rod	Cojinete de Biela	STD
214951	Casquilho da Biela	Bearing, Conn. Rod	Cojinete de Biela	010"
214952	Casquilho da Biela	Bearing, Conn. Rod	Cojinete de Biela	020"
214953	Casquilho da Biela	Bearing, Conn. Rod	Cojinete de Biela	030"
214954	Casquilho da Biela	Bearing, Conn. Rod	Cojinete de Biela	040"
AR 1176	Jogo Calços do Comando	Kit, Camshaft Shims	Juego Calzos Arbol Levas	
255180	Filtro de Respiro	Filter,Breather	Filtro de Respiro	
3351893	Filtro de Ar - Primário	Air Filter - Primary	Filtro de Aire - Primario	
3351522	Filtro de Ar - Secundário	Air Filter - Secondary	Filtro de Aire - Secundario	
3315847	Filtro de Combustível	Fuel Filter	Filtro de Combustible	
3318318	Filtro de Agua - Pré Carga	Water Filter - Charche	Filtro de Agua - Pre Carga	
3315116	Filtro de Agua - Serviço	Water Filter - Service	Filtro de Agua - Servicio	

Kit de Montagem
Assembly Kit
Kit de Montaje

Nº da peça	Nome da Peça	Part Name	Nombre del Repuesto	Notas Remarks
S604	Arruela pressão	Washer, spring	Arandela de traba	
S610	Arruela pressão	Washer, spring	Arandela de traba	
100915	Parafuso	Screw	Tornillo	7/16"-20x2"
139266	Junta flange escape	Gasket, exhaust flange	Junta, flange escape	
3350970	Prisioneiro	Stud	Esparrágo	3/8"
3350997	Porca	Nut	Tuerca	3/8"- 24 UNF
68216	Pino Guia Carcaça Volante	Dowel pin, flywheel housing	Guia, carcasadel volante	

Índice de Peças
Parts Index
Indice de Piezas

Código	Nome	Name	Nombre	pg.
119363	Engrenagem	Gear, fuel pumping	Engranaje	5.7A
121907	Junta, bomba ao bloco	Gasket, pump to block	Junta, bomba al bloque	7.6A
123558	Guia cruzeta válvula	Guide, valve crosshead	Guía	2.1A
1266304	Placa trava	Plate, lock	Placa traba	7.6A
127316	Arruela lisa	Washer, plain	Arandela, llana	1.5C
127554	Trava mola válvula	Collet, valve	Traba válvula	2.1A
127558	Êmbolo	Plunger	Êmbolo	7.5B
128807	Anel trva	Ring, snap	Anillo traba	5.2A
128807	Anel trva	Ring, snap	Anillo traba	5.1A
129510	Parafuso cab. sext.	Screw, hexagon head cap	Tornillo cab. hex.	9.1A
129768	Válvula mola	Valve, spring	Válvula resorte	5.6A
129826	Corpo	Housing	Carcasa	5.6A
129838	Botão	Knob	Botón	5.6A
129839	Escudo	Shield	Escudo	5.6A
129859	Cotovelo macho	Elbow, male union	Codo	6.6B
129859	Cotovelo	Elbow	Codo	6.4A
129888	Anel	Ring	Anillo	5.6A
130118	Coletor de água central	Manifold, water center	Múltiple agua	8.5B
130226	Junta bomba d'água	Gasket, water pum	Junta bomba agua	8.1A
130394	Conexão água	Connection, water bypass	Conexión agua	8.5B
131026	Anel de vedação	Sealing ring	Anillo estanqueidad	6.5A
132770	Bucha	Bushing	Buje	1.10B
133027	Coletor de escape central	Manifold, exhaust center		11.1A
134074	Solenóide	Solenoid	Solenoide	5.6A
134596	Bujão, válvula desvio	Plug	Tapón	7.6A
135169	Anel de retenção	Ring, retaining	Anillo, retén	5.5A
135308	Conexão de transferência	Crossover, fuel conn.	Conexión transferencia	6.5A
135957	Válvula admissão	Valve, intake	Válvula admissión	2.1A
137797	Parafuso	Screw	Tornillo	8.1A
138045	Parafuso cab. sext.	Screw, hex head cap	Tornillo cab. hex.	7.4C
139894	Êmbolo	Plunger, idle spring	Êmbolo	5.4A
139969	Niple	Nipple	Niple	6.4B
139988	Anel ret. vedação	Seal, rectangular ring	Anillo de vedación	5.8A
140330	Bucha do balancim	Bushing, lever	Cojinete del balancin	3.1A
140330	Bucha do balancim	Bushing, lever	Cojinete del balancin	3.1A
142110	Bujão de expansão	Plug, expansion	Tapón, expansión	7.5B
142176	Porca trava	Nut, lock	Tuerca traba	8.3B
144378	Cotovelo adaptador	Elbow	Codo	7.4A
145504	Anel O	Seal, O Ring	Anillo O	5.2A
145504	Anel O	Seal, O Ring	Anillo O	5.1A
145551	Anel de vedação	Sealing ring	Anillo de estanqueidad	8.3B
145701	Válvula de escape	Valve, exhaust	Válvula escape	2.1A

Índice de Peças
Parts Index
Indice de Piezas

Código	Nome	Name	Nombre	pg.
14638	Placa de pressão	Plate	Placa	11.1A
146483	Tela	Screen. magnet	Tela	5.2A
146483	Tela	Screen. magnet	Tela	5.1A
147100	Placa	Plate, cover	Placa	6.5A
147389	Parafuso regulagem	Screw, adjust	Tornillo	2.1A
147416	Bujão de expansão	Plug, expansion	Tapón, expansión	1.1A
149503	Tubo governador	Barrel, governor lower	Tubo governador	5.2A
149503	Tubo governador	Barrel, governor lower	Tubo governador	5.1A
151900	Anel ret. vedação	Seal, rectangular ring	Anillo de vedación	5.8A
153336	Carcaça amort. bomba	Body, fuel pump damper	Carcasa amort. bomba	5.8A
153338	Carcaça amort. bomba	Cover, fuel pump damper	Carcasa amort. bomba	5.8A
154087	Anel de vedação válv.	Sealing ring, valve	Anillo de estanqueidad	5.6A
155199	Pino guia	Dowel, ring	Guía	11.1A
157551	Junta da flange	Gasket, flange	Junta da flange	7.1D
160514	Arruela lisa	Washer, plain	Arandela, llana	5.8A
163733	Bucha do tacômetro	Bushing, tachometer	Buje del tacómetro	5.2A
163733	Bucha do tacômetro	Bushing, tachometer	Buje del tacómetro	5.1A
163944	Bucha	Bushing	Buje	5.5A
163945	Anel de retenção	Ring, retaining	Anillo, retén	5.2A
163945	Anel de retenção	Ring, retaining	Anillo, retén	5.1A
166009	Mola do injetor	Spring, injector	Resorte inyector	6.1A
167157	Esfera de retenção	Ball, check	Esfera	6.1A
168306	Parafuso de ajuste	Setscrew, adjusting	Tornillo, ajuste	3.1A
168306	Parafuso de ajuste	Setscrew, adjusting	Tornillo, ajuste	3.1A
168306	Parafuso de ajuste	Setscrew, adjusting	Tornillo, ajuste	3.1A
168319	Parafuso, eixo carcaça	Screw, rocker lever shaft	Tornillo eje balancines	3.1A
168319	Parafuso de ajuste	Setscrew, adjusting	Tornillo, ajuste	3.1A
169704	Balancim	Lever rocker	Balancin	3.1A
169705	Balancim	Valve rocker assy.	Conjuto, balancines	3.1A
170266	Suporte de içamento	Lifting bracket	Ojal de alzamiento	17.1B
170296	Prato mola válvula	Guide, valve spring	Guía del resorte	2.1A
170664	Arruela lisa	Washer, plain	Arandela, llana	9.1A
172034	Prato mola válvula	Guide, valve spring	Guía del resorte	2.1A
173086	Junta do orifício	Gasket, injector	Junta inyector	6.1A
173368	Junta de cobre	Gasket, cupper	Junta de cobre	7.5B
174299	Anel trava tela filtro	Retainer, screen	Anillo travba tela	6.1A
175755	Anel trava	Ring, retaining	Anillo fiador	1.6A
175864	Engrenagem	Gear, fuel pumping	Engranaje	5.7A
177414	Tampa	Cover	Tampa	7.6A
177417	Eixo da bomba	Shaft, pump	Eje de la bomba	7.6A
177419	Eixo livre da bomba	Shaft, idler	Eje de la bomba	7.6A
178079	Válvula de retenção	Valve, check	Válvula de retención	6.4B

Índice de Peças
Parts Index
Indice de Piezas

Código	Nome	Name	Nombre	pg.
178788	Junta do cárter de óleo	Gasket, oil pan	Junta carter	7.1B
179063	Assento de válvula	Seat, valve	Asento válvula	7.5B
179068	Calço	Shim	Calzo	5.4A
179901	Registro	Plunger,pasSvalve	Pistoncillo, válv. pasaje	8.9B
179903	Cotovelo	Elbow	Codo	8.9B
179904	Abraçadeira	Clamp	Abrazadera	8.9B
179914	Mangueira	Hose	Manguera	8.9B
180371	Abraçadeira	Clamp	Abrazadera	6.4B
180372	Abraçadeira	Clamp	Abrazadera	6.4B
180626	Arruela	Washer	Arandela	6.1A
181213	Cotovelo	Elbow	Codo	6.4B
181466	Arruela de pressão	Washer,spring	Arandela de presión	5.2A
181466	Arruela de pressão	Washer,spring	Arandela de presión	5.1A
181466	Arruela de pressão	Washer,spring	Arandela de presión	5.7A
181466	Arruela de pressão	Washer,spring	Arandela de presión	5.8A
181466	Arruela de pressão	Washer,spring	Arandela de presión	5.6A
185138	Soquete retenção do copo	Retainer, injector cup	Retenedor vaso inyector	6.1A
185139	Adaptador, injetor	Adapter, injector	Adaptador, inyector	6.1A
185505	Válvula de retenção	Valve, check	Válvula de retención	6.4B
185573	Calço	Shim	Calzo	1.10B
185804	Parafuso	Screw	Tornillo	7.1B
187317	Adaptdor	Adapter	Adaptador	6.4B
187317	Conexão	Connection	Conexión	6.4B
187420	Bucha da biela	Bushing, piston pin	Buje de la biela	1.6A
187556	Parafuso	Screw	Tornillo	5.6A
189800	Calço	Shim	Calzo	5.4A
190397	Luva de desgaste	Sleeve, wear	Buje	9.2B
190876	Anel O	Seal, O Ring	Anillo O	5.6A
191916	Haste injetor	Link, plunger	Vástago inyector	6.1A
191970	Pino Pistão	Pin, piston	Bulón, pistón	1.6A
193136	Arruela lisa	Washer, plain	Arandela llana	9.2B
193736	Anel O	Seal, O ring	Anillo O	6.1A
194037	Soquete do balancim	Socket	Soquete del balancin	3.1A
195775	Parafuso	Screw, set	Tornillo	5.2A
195775	Parafuso	Screw, set	Tornillo	5.1A
196844	Espaçador do rolamento	Spacer, bearing	Espaciador del rodamiento	8.1A
199586	Bucha	Bushing	Buje	7.6A
200310	Tampa cubo ventilador	Cover, fan hub	Tapa cubo ventilador	8.3B
200908	Parafuso	Screw	Tornillo	11.1A
200919	Abraçadeira	Clamp	Abrazadera	11.1A
200998	Junta da carcaça	Gasket, housing	Junta da carcasa	5.2A
200998	Junta da carcaça	Gasket, housing	Junta da carcasa	5.1A

Índice de Peças
Parts Index
Indice de Piezas

Código	Nome	Name	Nombre	pg.
201007	Bujão	Plug	Tapón	5.2A
201007	Bujão	Plug	Tapón	5.1A
201008	Eixo	Shaft, idler	Eje	5.5A
201010	Bucha	Bushing	Buje	5.5A
201737	Termostato	Thermostat	Termostato	8.7B
201745	Anel de encosto	Ring, thrust	Arandela, juego axial	5.5A
202128	Mola de válvula	Spring, valve	Resorte, válvula	7.5B
202467	Junta, tampa	Gasket, cover plate	Junta tapa	7.5B
202897	Diafragma	Diaphragm, damper	Diafragma	5.8A
202903	Pino guia	Dowel, ring	Guía	1.1A
203131	Porca	Nut	Tuerca	2.1A
203145	Junta, tampa	Gasket, cover plate	Junta tapa	7.6A
203346	Espaçador montagem	Spacer, mounting	Espaciador	5.4A
203426	Pino	Pin, roll	Pino	6.1A
203848	Cotovelo macho	Elbow, male	Codo	6.4C
204476	Bujão de expansão	Plug, expansion	Tapón, expansión	7.5B
205305	Parafuso	Screw	Tornillo	1.5C
20622	Tela de sucção de óleo	Screen, suction	Tela de succión	7.1B
208084	Rebite	Screw, drive	Remache	3.1A
208084	Rebite	Screw, drive	Remache	3.1A
208128	Junta carcaça	Gasket, housing	Junta, carcaza	8.7B
208346	Parafuso	Screw	Tornillo	1.1A
210179	Chaveta	Key, plain woodruff	Cunã	1.4A
210304	Placa	Plate	Tapa	8.7B
210412	Junta, tampa	Gasket, cover plate	Junta tapa	1.10B
210805	Junta	Gasket	Junta	8.6B
210806	Conexão admissão água	Connection, water inlet	Conexión agua	8.6B
210884	Bujão	Plug	Tapón	1.1A
210884	Bujão sextavado	Plug, hex. head	Tapón	7.5B
210915	Carcaça	Housing	Carcasa	7.5B
210916	Conexão	Connection	Conexión	8.7B
211921	Cubo amort. de vibração	Hub, damper	Cubo amortiguador	1.5B
211939	Mola válvula desvio	Spring, bypasSvalve	Resorte válvula alivio	7.6A
211999	Mola válvula	Spring, valve	Resorte, válvula	2.1A
212013	Cabeçote filtro comb.	Head, fuel filter	Cabeza filtro comb.	6.6B
212147	Tubo governador	Barrel, governor upper	Tubo governador	5.2A
212147	Tubo governador	Barrel, governor upper	Tubo governador	5.1A
212148	Carcaça conj. mola inf.	Housing, lower spring pack	Carcasa conj. resorte inf.	5.2A
212148	Carcaça conj. mola inf.	Housing, lower spring pack	Carcasa conj. resorte inf.	5.1A
212350	Êmbolo	Plunger	Êmbolo	5.2A
212350	Êmbolo	Plunger	Êmbolo	5.1A
212601	Eixo da bomba	Shaft, fuel pump drive	Eje de la bomba	5.5A

Índice de Peças
Parts Index
Indice de Piezas

Código	Nome	Name	Nombre	pg.
212602	Engrenagem tacômetro	Gear, tachometer drive	Engranaje tacómetro	5.5A
212603	Retentor de óleo	Seal,oil	Retenedor	5.5A
212604	Anel de retenção	Ring, retaining	Anillo, retén	5.5A
212605	Engrenagem	Gear, fuel pump	Engranaje ,	5.5A
212607	Eixo do tacômetro	Shaft, tachometer drive	Eje del tacómetro	5.5A
212609	Bucha	Bushing, tachometer drive	Buje	5.5A
212610	Engrenagem tacômetro	Gear, tachometer drive	Engranaje tacómetro	5.5A
212613	Cubo do acoplamento	Hub, jaw coupling	Cubo del acople	5.5A
212639	Adaptador entalhado	Adapter, spline	Adaptador	5.5A
212668	Chaveta	Key, drive gear	Clavija	5.5A
213071	Carcaça resfriador conv.	Housing, TC cooler	Carcasa enfriador conv.	7.5B
213073	Junta	Gasket	Junta	7.5B
213082	Arruela lisa	Washer, plain	Arandela, llana	8.1A
213147	Espaçador	Spacer	Espaciador	7.5B
213317	Coletor de escape diant.	Manifold, exhaust front		11.1A
213394	Bujão de expansão	Plug, expansion	Tapón, expansión	2.1A
213394	Bujão	Plug	Tapón	7.5B
213395	Bujão de expansão	Plug, expansion	Tapón, expansión	2.1A
213485	Tubo bypass	Tube, water bypass	Tubo	8.5B
213559	Soquete seguidor	Socket,cam follower	Soquete seguidor	4.1A
213768	Anel O	Seal, O Ring	Anillo O	5.2A
213768	Anel O	Seal, O Ring	Anillo O	5.1A
213769	Esfera	Ball, throttle shaft	Esfera	5.2A
213769	Esfera	Ball, throttle shaft	Esfera	5.1A
214476	Suporte da conexão	Support, connection	Soporte de laconexión	8.6B
214617	Placa trava	Clamp, tube	Placa trava	8.5B
214741	Cabeçote filtro óleo	Head, lub oil filter	Cabeza filtro	7.4C
214950	Bronzina biela	Bearing, connec. rod	Cojinete biela	1.6A
214951	Bronzina biela	Bearing, connec. rod	Cojinete biela	1.6A
214952	Bronzina biela	Bearing, connec. rod	Cojinete biela	1.6A
214953	Bronzina biela	Bearing, connec. rod	Cojinete biela	1.6A
214954	Bronzina biela	Bearing, connec. rod	Cojinete biela	1.6A
215090	Anel	Seal	Sello	1.3A
215232	Adaptador cabeçote filtro	Adapter, filter head	Adaptador, cabeza filtro	7.4C
215233	Mancal de encosto	Bearing, thrust	Cojinete juego axial	1.8A
215397	Polia intermediária	Pulley, Idler	Polea intermediaria	8.1A
215416	Adaptador de mangueira	Adapter, hose	Adaptador	7.4C
215416	Tampa	Cover	Tampa	7.5B
215581	Parafuso	Screw	Tornillo	9.1A
215705	Anel de vedação	Sealing ring	Anillo de estanqueidad	1.10B
215967	Engr. acion. acessórios	Gear, access. drive	Engranage acion. acces.	9.1A
215997	Polia	Pulley	Polea	9.2B

Índice de Peças
Parts Index
Indice de Piezas

Código	Nome	Name	Nombre	pg.
216467	Conexão transf. d'água	Connection, water transf.	Conexión transf. agua	8.6B
216524	Bujão de expansão	Plug, expansion	Tapón, expansión	2.1A
217007	Espaçador interno	Spacer, inner	Espaciador	8.3B
217034	Tirante suporte ventilador	Brace, fan	Soporte ventilador	8.3B
217361	Mangueira	Hose	Manguera	8.9B
218152	Balancim	Lever rocker	Balancin	3.1A
218153	Bucha do balancim	Bushing, lever	Cojinete del balancin	3.1A
218245	Junta, tampa	Gasket, cover plate	Junta tapa	7.5B
218754	Elemento resfriador	Core, cooler	Elemento enfriador	7.5B
218808	Biela	Connecting rod	Biela	1.6A
251152	Mola compressão	Spring, compression	Resorte	7.4C
254608	Junta	Gasket	Junta	3.2A
255180	Respiro	Breather	Respiradero	3.2A
255183	Elemento	Element	Elemento	3.2A
3000082	Arruela lisa	Washer, plain	Arandela, llana	8.3B
3000171	Eixo acion. acess.	Shaft, accessory drive	Eje mando acces.	9.1A
3000175	Cubo do acoplamento	Hub, jaw coupling	Cubo acople	9.1A
3000266	Eixo	Shaft	Eje	5.6A
3000438	Bujão	Plug	Tapón	5.2A
3000438	Bujão	Plug	Tapón	5.1A
3000446	Tampa acelerador	Cover, throttle shaft	Tampa	5.2A
3000446	Tampa acelerador	Cover, throttle shaft	Tampa	5.1A
3000594	Parafuso conj. sup.	Screw, upper set	Tornillo conj. sup.	5.2A
3000594	Parafuso conj. sup.	Screw, upper set	Tornillo conj. sup.	5.1A
3000888	Carcaça bomba d'água	Body, water pump	Carcasa bomba agua	8.1A
3001146	Mola compressão	Spring, compression	Resorte	5.4A
3001280	Anel trava	Ring, retaining	Anillo fiador	8.3B
3001280	Anel trava	Ring, retaining	Anillo fiador	8.3F
3001281	Rolamento	Bearing	Rodamiento	8.3B
3001281	Rolamento	Bearing	Rodamiento	8.3F
3001721	Suporte	Support	Soporte	7.5B
3001722	Suporte	Bracket	Soporte	7.5B
3001726	Suporte de içamento	Lifting bracket	Ojal de alzamiento	17.1B
3002058	Mola contr. torque	Spring, torque control	Resorte	5.2A
3002058	Mola contr. torque	Spring, torque control	Resorte	5.1A
3002110	Conexão	Connector, male	Conexión	5.5A
3002170	Suporte bomba comb.	Support, fuel pump	Soporte bomba comb.	9.1A
3003156	Lacre	Seal, wire	Lacre	5.4A
3004261	Suporte do tubo	Support, tube	Soporte del tubo	8.6B
3004724	Espaçador	Spacer, seal	Spacer	5.5A
3004904	Tampa	Cover	Tampa	5.2A
3004904	Tampa	Cover	Tampa	5.1A

Índice de Peças
Parts Index
Indice de Piezas

Código	Nome	Name	Nombre	pg.
3005131	Tomada de acessórios	Drive, acessory	Tomada de accesorios	9.1A
300540	Tampa cx. engrenagens	Cover, gear case	Tapa caja de engranajes	1.10B
3005590	Espaçador do ventilador	Spacer	Espaciador	8.3B
3006175	Êmbolo	Screw, plunger	Êmbolo	5.2A
3006175	Êmbolo	Screw, plunger	Êmbolo	5.1A
3006183	Tampa cega	Cover, blind	Tapa ciega	3.1A
3006183	Tampa alav. doSbalancins	Cover, rocker lever	Tapa de loSbalancines	3.2A
3006343	Batente	Stop	Batiente	5.2A
3006343	Batente	Stop	Batiente	5.1A
3006344	Parafuso	Screw, set	Tornillo	5.2A
3006344	Parafuso	Screw, set	Tornillo	5.1A
3006358	Tampa respiro	Cover, breather	Tapa respiradero	3.1A
3006358	Tampa alav. doSbalancins	Cover, rocker lever	Tapa de loSbalancines	3.2A
3006430	Eixo	Shaft	Eje	5.2A
3006430	Eixo	Shaft	Eje	5.1A
3006456	Guia haste válvula	Guide, valve stem	Guía válvula	2.1A
3006738	Retentor traseiro	Seal, rear	Retenedor trasero	16.1C
3006745	Retentor do elemento	Seal, core	Retenedor elemento	7.5B
3007634	Bujão, expansão	Plug, expansion	Tapón, expansión	4.1A
3007713	Anel de vedação	Sealing ring	Anillo de estanqueidad	7.5B
3007759	Anel de borracha	Ring, rubber	Anillo	2.1A
3008017	Junta do suporte	Gasket, support	Junta do soporte	7.5B
3008047	Capa de mancal	Cap, main Bearing	Capa del mancal	1.1A
3008048	Capa de mancal	Cap, main Bearing	Capa del mancal	1.1A
3008049	Capa de mancal	Cap, main Bearing	Capa del mancal	1.1A
3008468	Bujão	Plug	Tapón	8.6B
3008530	Suporte eixo	Support, camshaft	Soporte eje	1.8A
3008591	Junta do coletor	Gasket, manifold	Junta múltiple	10.1A
3008690	Abraçadeira	Clamp	Abrazadera	8.5B
3008706	Tela filtro	Screen	Tela	6.1A
3008947	Retentor	Retainer	Retenedor	9.2B
3009213	Placa trava	Lockplate	Placa traba	1.4A
3009380	Êmbolo	Plunger	Êmbolo	5.2A
3009380	Êmbolo	Plunger	Êmbolo	5.1A
3010030	Junta	Gasket	Junta	7.5B
3010810	Conj. êmbolo inf.	Plunger, lower assembly	Conj. êmbolo inf.	5.2A
3010810	Conj. êmbolo inf.	Plunger, lower assembly	Conj. êmbolo inf.	5.1A
3010941	Bucha	Bushing	Buje	5.4A
3010942	Eixo acelerador	Shaft, throttle	Eje acelerador	5.4A
3010945	Vedador de poeira	Seal, dust	Vedador polvo	5.4A
3011934	Camisa do injetor	Sleeve, injector	Camisa del inyector	2.1A
3011951	Bucha	Bushing	Buje	1.1A

Índice de Peças
Parts Index
Indice de Piezas

Código	Nome	Name	Nombre	pg.
3011952	Bujão de expansão	Plug, expansion	Tapón, expansión	1.1A
3012467	Arruela lisa	Washer, plain	Arandela, llana	8.3B
3012526	Porca	Nut	Tuerca	9.2B
3012538	Copo injetor	Cup, injector	Vaso inyector	6.1A
3012602	Mtg. polia acion. acess.	Assy, access. drive pulley	Mtj. polea Acion. Acces.	9.2B
3013330	Pino	Pin, cam follower roller	Bulón	4.1A
3013331	Pino	Pin, cam follower roller	Bulón	4.1A
3013623	Parafuso	Screw	Tornillo	2.1A
3013930	Biela completa	Con-rod assembly	Conjunto de biela	1.6A
3014103	Arruela lisa	Washer, plain	Arandela, llana	9.1A
3014149	Jogo de anéis	Piston ringSset	Juego de aroSde pistón	1.6A
3014614	Engrenagem	Gear	Engranaje	1.4A
3014785	Engrenagem	Gear	Engranaje	7.6A
3014966	Engrenagem e bucha	Gear and bearing	Engranage y cojinete	7.6A
3015114	Coletor de água dianteiro	Manifold, water front	Múltiple agua delantero	8.5B
3015253	Carcaça governador	Housing, governor	Carcasa governor	5.4A
3015595	Conj. êmbolo sup.	Plunger, upper assembly	Conj. êmbolo sup.	5.2A
3015595	Conj. êmbolo sup.	Plunger, upper assembly	Conj. êmbolo sup.	5.1A
3015665	Eixo do tacômetro	Shaft, tachometer drive	Eje del tacómetro	5.5A
3016121	Carcaça governador	Housing, governor	Carcasa governor	5.4A
3016609	Engrenagem e eixo	Gear and shaft	Engranaje y eje	5.7A
3016887	Carcaça doSseguidores	Housing, cam follower	Carcasa de loSseguidores	4.1A
3017051	Parafuso	Screw, capt. washer cap	Tornillo	5.8A
3017051	Parafuso	Screw, captive washer cap	Tornillo	5.4A
3017052	Parafuso	Screw, captive washer cap	Tornillo	5.4A
3017571	Balancim e bucha	Rocker lever and bushing	Balancin y cojinete	3.1A
3017572	Balancim e bucha	Rocker lever and bushing	Balancin y cojinete	3.1A
3017750	Junta carcaça	Gasket, housing	Junta, caja	3.1A
3017759	Sede de válvula A/E	Insert, valve I/E	Sede de válvula A/E	2.1A
3018673	Válvula de disco	Disc, valve	Válvula de disco	7.4C
3018673	Disco de desvio	Disc, bypass	Disco de desvio	7.5B
3018762	Jogo juntaS- inferior	Gasket set, lower	Juego juntas	2.1A
3018767	Mola compressão	Spring, compression	Resorte	5.4A
3018889	Conexão	Connection	Conexión	6.4B
3019158	Junta	Gasket	Junta	8.7B
3019174	Casquilho	Bearing, mai	Cojinete	1.4A
3019180	Casquilho	Bearing, main	Cojinete	1.4A
3019186	Casquilho	Bearing, ma	Cojinete	1.4A
3019192	Casquilho	Bearing, main	Cojinete	1.4A
3019198	Casquilho	Bearing, main	Cojinete	1.4A
3019204	Casquilho	Bearing,	Cojinete	1.4A
3019471	Carcaça do termostato	Housing, thermostat	Caja termostato	8.7B

Índice de Peças
Parts Index
Indice de Piezas

Código	Nome	Name	Nombre	pg.
3019616	Engrenagem e eixo	Gear and shaft	Engranaje y eje	5.7A
3020000	Junta carcaça seguidores	Gasket, cam follower hsg	Junta carcasa seguidores	4.1A
3020001	Junta carcaça seguidores	Gasket, cam follower hsg	Junta carcasa seguidores	4.1A
3020002	Junta carcaça seguidores	Gasket, cam follower hsg	Junta carcasa seguidores	4.1A
3020003	Junta carcaça seguidores	Gasket, cam follower hsg	Junta carcasa seguidores	4.1A
3020004	Junta carcaça seguidores	Gasket, cam follower hsg	Junta carcasa seguidores	4.1A
3020185	Retentor de óleo	Oil seal	Retenedor	1.10B
3020186	Retentor de óleo	Oil seal	Retenedor	1.10B
3020523	Carcaça/bucha VSgov.	Cover/bushing VSgov.	Carcasa/bucha VSgov.	5.4A
3020943	Junta	Gasket	Junta	11.1A
3021513	Coletor de água traseiro	Manifold, water rear	Múltiple agua trasero	8.5B
3021581	Elemento resfriador	Core, cooler	Elemento enfriador	7.5B
3021598	Chaveta	Key, plain woodruff	Cunã	1.8A
3021961	Carcaça bomba combust.	Housing, fuel pump	Carcasa bomba combust.	5.2A
3021961	Carcaça bomba combust.	Housing, fuel pump	Carcasa bomba combust.	5.1A
3021966	Bomba de combustível	Pump, fuel	Bomba de combustible	5.1A
3021966	Bomba de combustível	Fuel pump	Bomba de combustible	5.2A
3021966	Bomba de combustível	Fuel pump	Bomba de combustible	5.1A
3024709	Anel de vedação	Sealing ring	Anillo de estanqueidad	8.5B
3024776	Arruela lisa	Washer, plain	Arandela, llana	3.1A
3024960	Junta	Gasket	Junta	8.1A
3024960	Junta da conexão	Gasket, connection	Junta conexión	8.6B
3025281	Engrenagem acion.	Drive gear	Engranaje accion.	7.6A
3025611	Cotovelo adaptador	Elbow	Codo	7.4A
3025935	Polia bomba d'água	Pulley, water pump	Polea bomba agua	8.1A
3026163	Junta bomba injetora	Gasket, fuel pump	Junta bomba combustible	5.7A
3026556	Mancal de encosto	Bearing, thrust	Cojinete juego axial	9.1A
3026557	Mancal de encosto	Bearing, thrust	Cojinete juego axial	9.1A
3027633	Arruela	Washer	Arandela	5.2A
3027633	Arruela	Washer	Arandela	5.1A
3028064	Junta	Gasket	Junta	5.2A
3028064	Junta	Gasket	Junta	5.1A
3028075	Bucha	Bushing	Buje	1.1A
3028269	Bucha	Bushing	Buje	1.1A
3028279	Parafuso	Screw	Tornillo	6.1A
3028293	Válvula cruzeta	Crosshead, valve	Válvula cruzeta	2.1A
3028370	Tampa e bucha	Cover and bushing	Tapa e buje	5.5A
3028372	Tomada acessórios	Main drive assembly	Mando accesórios	5.5A
3029857	Pino	Pin	Guía	5.7A
3030038	Conjunto cruzeta	Crosshead, assy.	Conjunto cruzeta	2.1A
3030274	Tampa bomba combustível	Cover, front fuel pump	Tapa bomba combustible	5.5A
3030970	Válvula disco	Valve, disc	Válvula disco	5.6A

Índice de Peças
Parts Index
Indice de Piezas

Código	Nome	Name	Nombre	pg.
3046430	Haste injetor	Rod, push injector	Varilla inyector	4.1A
3047402	Junta do cabeçote	Gasket, cyl head	Junta culata	2.1A
3047787	Conj. carcaça balancins	Assy, rocker lever housing	Conj. carcasa balancines	3.1A
3047963	Êmbolo e barril injetor	Plunger, injector	Êmbolo e inyector	6.1A
3048557	Espaçador	Spacer	Espaciador	5.2A
3048557	Espaçador	Spacer	Espaciador	5.1A
3048650	Pistão	Piston	Pistón	1.6A
3050394	Eixo bomba d'água	Shaft, water pump	Eje bomba agua	8.1A
3050395	Espaçador	Spacer	Espaciador	8.1A
3050396	Eixo intermediário	Shaft, idler	Eje intermediario	8.1A
3050624	Válvula	Valve, presure regulator	Válvula	5.7A
3050625	Anel O	Seal, O ring	Anillo O	5.7A
3051352	Bomba d'água	Assembly, water pump	Bomba, agua	8.1A
3051412	Reparo da bomba d'água	Kit, water pump repair	Juego de reparación	8.1A
3051485	Espaçador do rolamento	Spacer, bearing	Espaciador	8.3B
3053092	Parafuso sextavado	Screw, hex head cap	Tornillo cab. hex.	4.1A
3054254	Injetor	Injector	Inyector	6.1A
3054948	Anel do cilindro	Ring, liner	Anillo de cilindro	1.1A
3054949	Anel do cilindro	Ring, liner	Anillo de cilindro	1.1A
3055069	Bujão	Plug	Tapón	7.1B
3055171	Parafuso	Screw	Tornillo	1.6A
3055195	Engrenagem com. válv.	Gear, camshaft	Engranaje, árbol de levas	1.8A
3056568	Balancim seguidor	Lever, cam foller	Balancin seguidor	4.1A
3056569	Balancim seguidor	Lever, cam foller	Balancin seguidor	4.1A
3056570	Esfera	Plug, ball	Esfera	4.1A
3058653	Anel de borracha	Seal, Oring	Anillo sello	3.1A
3058654	Anel O	Seal, O ring	Anillo O	7.1B
3060633	Arruela lisa	Washer, plain	Arandela, llana	2.1A
3060882	Tampa de pressão	Cover, pressure	Tapa presión	7.5B
3062393	Anel de retenção	Ring, retaining	Anillo, retén	8.3B
3062393	Retentor	Retainer	Retenedor	8.3F
3062676	Retentor de óleo	Seal,oil	Retenedor	5.5A
3063055	Tampa bomba combustível	Cover, fuel pump	Tapa bomba combustible	5.5A
3063166	Anel de vedação	Sealing ring	Anillo estanqueidad	1.1A
3063246	Rolamento	Bearing	Rodamiento	8.1A
3065125	Eixo doSseguidores	Shaft, cam follwer	Eje de loSseguidores	4.1A
3065376	Tampa conj. mola	Cover, spring pack	Tapa conj. resorte	5.4A
3065383	Bujão	Plug, threaded	Tapón	5.4A
3066323	Bujão	Plug	Tapón	1.1A
3066796	Conj. carc. doSseguidores	Assy, cam follower hsg	Conj. carc. de seguidores	4.1A
3067459	Junta	Gasket	Junta	3.2A
3067586	Mancal de encosto	Bearing, thrust	Cojinete juego axial	1.4A

Índice de Peças
Parts Index
Indice de Piezas

Código	Nome	Name	Nombre	pg.
3068094	Bloco de cilindros	Block, cylinder	Bloque de loScilindros	1.1A
3068409	Bujão e mola	Plug and spring	Tapón y resorte	1.1A
3069101	Junta	Gasket, acc. drive support	Junta	9.1A
3069103	Junta bba injetora	Gasket, fuel pump	Junta bba comb.	9.1A
3071160	Mangueira	Hose	Manguera	8.5B
3071181	Bujão	Plug	Tapón	1.1A
3304173	Cabeçote do filtro	Head, lub oil filter	Cabeza filtro	7.4A
3313283	Filtro de óleo	Filter, oil	Filtro de aceite	7.4A
3315116	Filtro de água - serviço	Filter, water - service	Filtro de agua - servicio	8.9B
3315847	Filtro de combustível	Filter, fuel	Filtro combustible	6.6B
3318318	Filtro de água - pré carga	Filter, water - charge	Filtro de agua - pre carga	8.9B
3325107	Rolamento	Bearing	Rodamiento	8.3F
3350138	Cabeçote do filtro	Head, water filter	Cabeza filtro de agua	8.9B
3350217	Coletor de escape traseiro	Manifold, exhaust rear		11.1A
3350310	Tampa do resfriador	Cover, cooler	Tapa enfriador	7.5B
3350413	Adaptador do vibrabrequim	Crankshaft, adapter	Adaptador del cigueñal	1.5B
3350448	Tampa traseira	Cover, rear	Tapa trasera	16.1C
3350487	Cotovelo	Elbow	Codo	7.4C
3350489	Conexão	Nipple	Conexión	7.4C
3350489	Adaptador	Adapter	Adaptador	7.5B
3350493	Anel de borracha	Ring, rubber	Anillo	7.5B
3350494	Alavanca acelerador	Lever, throttle	Palanca acelerador	5.3B
3350524	Conexão	Connection	Conexión	8.9B
3350832	Porta anel retentor	Retainer	Soporte	16.1C
3350836	Coletor de admissão	Manifold, intake	Múltiple admisión	10.1A
3350971	Abraçadeira	Clamp	Abrazadera	7.1G
3350973	Parafuso	Screw	Tornillo	7.5B
3351023	Junta	Gasket	Junta	10.3A
3351024	Junta	Gasket	Junta	16.1C
3351243	Cotovelo adaptador	Elbow, adapter	Codo	7.1D
3351419	Tubo Combustível	Tube, fuel	Tubo combustible	6.4B
3351544	Arruela de pressão	Washer,spring	Arandela de presión	7.4C
3351545	Abraçadeira	Clamp	Abrazadera	7.4C
3351546	Abraçadeira	Clamp	Abrazadera	7.4C
3351551	Tubo Combustível	Tube, fuel	Tubo combustible	6.4B
3351552	Suporte do Tubo	Support, tube	Soporte tubo	6.4B
3351553	Suporte da Válvula	Bracket, valve	Soporte válvula	6.4B
3351554	Tubo Combustível	Tube, fuel	Tubo combustible	6.4B
3351559	Conexão T	Tee, male union	Conexión T	6.4B
3351875	Espaçador	Spacer	Espaciador	3.2A
3351965	Carcaça doSbalancins	Housing, rocker lever	Carcasa de loSbalancines	3.1A
3352395	Jogo buchaSdo comando	Kit, camshaft bearing	Juego de cojinete	1.1A

Índice de Peças
Parts Index
Indice de Piezas

Código	Nome	Name	Nombre	pg.
3352397	Reparo do cubo	Repair, hub	Reparo del cubo	8.3B
3352420	Jogo de reparo	Kit, repair	Juego de reparación	3.1A
3352625	Tubo Combustível	Tube, fuel	Tubo combustible	6.4B
3353528	Conj. resfriador de óleo	Assy., oil cooler	Conj. enfriador de aceite	7.5B
3353794	Tubo da vareta de óleo	Tube, dipstick	Tubo varilla	7.3B
3353803	Cárter de óleo	Pan, oil	Carter	7.1B
3353806	Vareta med. óleo	Dipstick, oil level	Varilla med. aceite	7.3B
3353830	Árvore comando válvulas	Camshaft	Árbol de levas	1.8A
3353837	Conexão filtro de ar	Connection, air filter	Conexión filtro de aire	10.3A
3353845	Tubo de óleo	Tube, oil	Tubo de aceite	7.1G
3353847	Suporte	Bracket. filter	Soporte	6.6B
3353853	Montagem do cárter	Oil pan, mounting	Montaje del carter	7.1B
3353855	Tampa	Cover	Tampa	10.3A
3353857	Tubo de transferência	Tube, transfer	Tubo de transferencia	7.4C
3353858	Tubo de transferência	Tube, transfer	Tubo de transferencia	7.4C
3353859	Suporte do tubo de óleo	Bracket, oil tube	Soporte tubo de óleo	7.4C
3353860	Suporte do tubo de óleo	Bracket, oil tube	Soporte tubo de óleo	7.4C
3353861	Mangueira	Hose	Manguera	7.4C
3353864	Suporte do filtro de óleo	Support, oil filter	Soporte filtro oleo	7.4C
3353867	Mangueira	Hose	Manguera	6.4B
3353868	Abraçadeira	Clamp	Abrazadera	7.4C
3353883	Tubo do respiro	Tube, breather	Tubo respiradero	3.2A
3353905	Mangueira	Hose	Manguera	6.4A
3353907	Suporte	Bracket	Soporte	8.9B
3353910	Suporte do ventilador	Bracket, fan	Soporte ventilador	8.3B
3353912	Cubo do ventilador	Hub, fan	Cubo ventilador	8.3B
3353915	Montagem ventilador	Mounting, fan	Montaje ventilador	8.3B
3353923	Arruela de encosto	Washer, thrust	Arandela,apoyo axial	8.3F
3353931	Arruela	Washer	Arandela	8.3F
3353976	Polia do ventilador	Pulley, fan	Polea ventilador	8.3B
3354024	Mangueira de sucção	Hose, suction	Manguera de succión	7.1D
3354223	Junta	Gasket	Junta	8.3F
3354227	Parafuso	Screw	Tornillo	8.3F
3354232	Cotovelo 90°	Elbow, 90°	Codo 90°	8.7B
3354233	Suporte do tubo	Support, tube	Soporte del tubo	7.3B
3354261	Eixo braço tensionador	Shaft, tensioner	Eje tensor	8.3F
3354262	Pino	Pin	Bulón	8.3F
3354263	Guia aj. haste tensionador	Guide, rod	Guía tensionador	8.3F
3354272	Guia haste tensionador	Guide, rod	Guía tensionador	8.3F
3354273	Haste tensionadora	Rod	Varilla	8.3F
3354274	Porca trava	Nut, lock	Tuerca traba	8.3F
3354297	Flange	Flange, crankshaft	Flange	8.3F

Índice de Peças
Parts Index
Indice de Piezas

Código	Nome	Name	Nombre	pg.
3354334	Conjunto mangueira	Hose, assembly	Conjunto manguera	7.1D
3354345	Montag. cubo do ventilador	Mounting, fan hub	Montaje cubo del ventilador	8.3B
3354356	Válvula de dreno	Valve, drain	Válvula de drenaje	7.1B
3354443	Suporte tensionador	Support	Soporte	8.3F
3354446	Montagem do suporte	Mounting, support	Montaje del soporte	8.3B
3354447	Tampa	Cover	Tampa	8.3F
3354473	Distanciador	Spacer	Espaciador	8.3F
3354474	Distanciador	Spacer	Espaciador	8.3F
3354483	Suporte do filtro de desvio	Bracket, bypasSfilter	Soporte filtro	7.4A
3354499	Polia tensora	Pulley, tensioning	Polea tensora	8.3F
3354806	Mangueira	Hose	Manguera	7.4A
3355066	Placa de Identificação	Data Plate	Placa de Identificación	1.7B
3608833	Árvore de manivelas	Crankshaft	Cigueñal	1.4A
3801260	Conj. casquilhos	Assy, bearing	Conj. cojinetes	1.4A
3801325	Jogo juntaS- superior	Gasket set, upper	Juego juntas	2.1A
3801826	Jogo camisa de cilindro	Kit, cylinder liner	Juego camisa de cilindro	1.3A
40662-A	Junta, tampa ao bloco	Gasket, cover to block	Junta tapa al bloque	16.1C
417370	Junta	Gasket	Junta	10.3A
43463-A	Anel O	Seal, O ring	Anillo O	8.5B
43828	Abraçadeira	Clamp	Abrazadera	3.2A
44678	Tampa da mola	Cover, spring	Tapa del resorte	5.4A
60408	Pino guia	Dowel, ring	Guía	1.10B
63385	Espaçador	Spacer	Espaciador	7.4A
64775	Mangueira	Hose	Manguera	3.2A
650129	Parafuso	Screw, socket set	Tornillo	5.4A
65259-A	Calço	Shim	Calzo	1.10B
65259-B	Calço	Shim	Calzo	1.10B
65259-C	Calço	Shim	Calzo	1.10B
65274	Junta	Gasket	Junta	7.1G
65434	Espaçador	Spacer	Espaciador	6.4B
66292	Arruela	Washer	Arandela	1.1A
66912A	Parafuso	Screw	Tornillo	8.3B
67211	Pino guia mancal traseiro	Dowel, rear	Guía de montaje	1.1A
67346	Junta	Gasket	Junta	7.3B
67622	Bujão	Plug	Tapón	1.1A
67622	Bujão	Plug	Tapón	8.1A
67622	Bujão	Plug	Tapón	1.10B
67622	Bujão	Plug	Tapón	7.4C
67622	Bujão	Plug	Tapón	7.5B
67622	Bujão	Plug	Tapón	8.5B
67622	Bujão	Plug	Tapón	8.7B
67684	Arruela lisa	Washer, pla...	Arandela, llana	5.6A

Índice de Peças
Parts Index
Indice de Piezas

Código	Nome	Name	Nombre	pg.
67736	Parafuso trava	Screw, lock	Tornillo traba	4.1A
67946	Arruela lisa	Washer, plain	Arandela, llana	7.1B
67946	Arruela lisa	Washer, plain	Arandela, llana	7.5B
68139	Cotovelo Adaptdor	Adapter, elbow	Codo adaptador	6.4B
68152	Abraçadeira	Clamp	Abrazadera	7.3B
68193	Bujão	Plug	Tapón	1.8A
68274	Mola de pressão	Spring	Resorte	7.5B
68425	Grampo	Clamp	Abrazadera	3.2A
68585	Pino guia	Dowel, ring	Guía	1.1A
68645	Cotovelo adaptador	Elbow	Codo	7.4A
69324	Arruela lisa	Washer, plain	Arandela, llana	9.1A
69461	Conexão	Connection	Conexión	6.4B
69519	Pino guia	Dowel, ring	Guía	7.6A
69521	Bucha	Bushing	Buje	7.6A
69521	Bucha	Bushing	Buje	7.6A
69901	Bujão	Plug	Tapón	1.1A
69901	Bujão	Plug	Tapón	10.3A
69911A	Abraçadeira	Clamp	Abrazadera	7.4A
70295	Bujão	Plug	Tapón	5.6A
70415	Anel O	Seal, O ring	Anillo O	5.4A
70470	Cotovelo	Elbow	Codo	6.4B
70550	Pino guia	Dowel, ring	Guía	9.2B
70550	Pino guia	Dowel, ring	Guía	1.6A
70624	Anel O	Seal, O ring	Anillo O	8.5B
70653	Pino guia	Dowel, ring	Guía	1.10B
70690	Chaveta	Driver, plunger	Clavija	5.2A
70690	Chaveta	Driver, plunger	Clavija	5.2A
70690	Chaveta	Driver, plunger	Clavija	5.1A
70690	Chaveta	Driver, plunger	Clavija	5.1A
70700	Mola	Spring	Resorte	5.2A
70700	Mola	Spring	Resorte	5.1A
70704	Arruela lisa	Washer, plain	Arandela, llana	5.7A
70704	Arruela lisa	Washer, plain	Arandela, llana	5.8A
70705	Junta da flange	Gasket, flange	Junta da flange	5.4A
70715	Arruela lisa	Washer, plain	Arandela, llana	5.4A
70716	Parafuso	Screw	Tornillo	5.4A
70717	Calço	Shim	Calzo	5.4A
70717A	Calço	Shim	Calzo	5.4A
70717B	Calço	Shim	Calzo	5.4A
70772	Parafuso	Screw	Tornillo	6.5A
70772-A	Parafuso	Screw	Tornillo	5.2A
70772-A	Parafuso	Screw	Tornillo	5.1A