RUTHZIL TRATOR COMERCIAL DE PEÇAS LTDA 11 97083-6812 ROLANDO CITRANGULO

INTERNATIONAL Engines

CATÁLOGO DE PEÇAS
PARTS BOOK
CATÁLOGO DE REPUESTOS
CATALOGUE DE PIÈCES

P4000 / P4000T
P4001 / P4001T

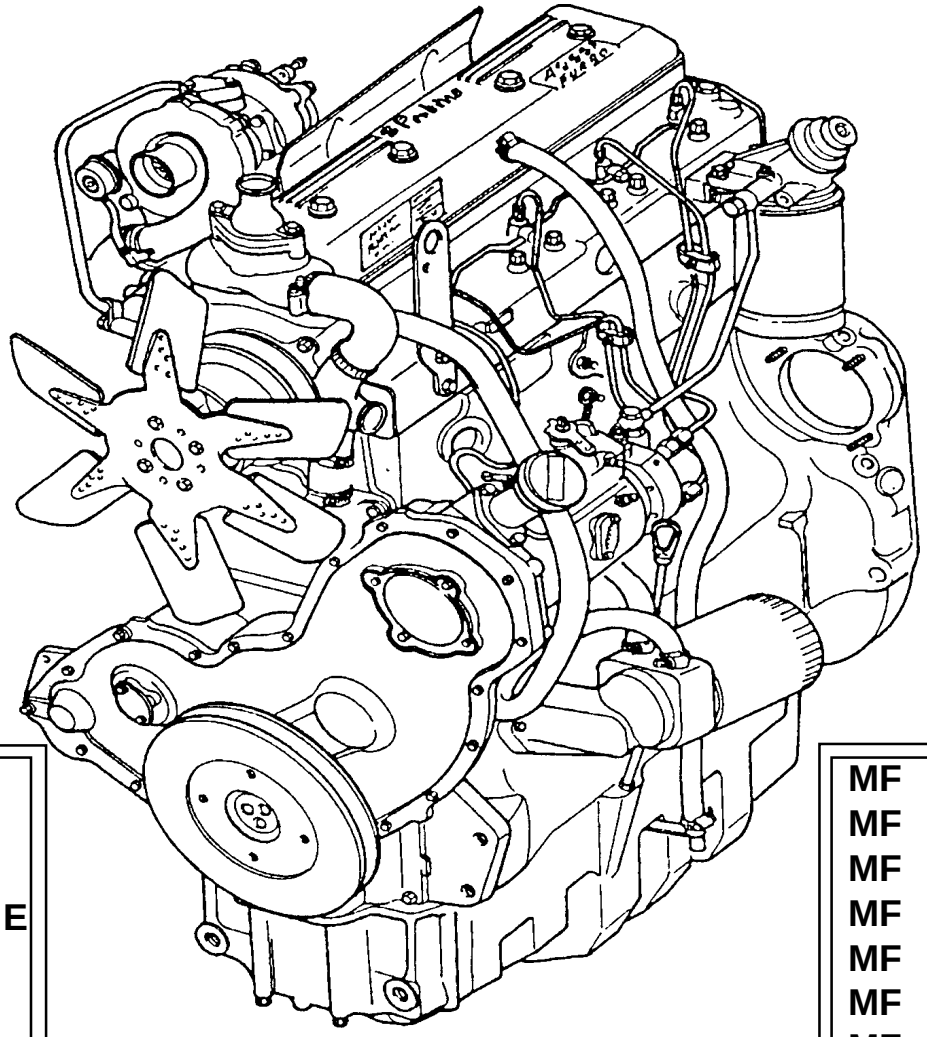

MF	96
MF	271
MF	275
MF	275 E
MF	281
MF	290
MF	292
MF	610
MF	620

MF	5275
MF	5285
MF	5290
MF	5300
MF	5310
MF	5300 c/ar
MF	5310 c/ar
MX	750
MX	3000

IMPRESSO NO BRASIL 81000086 C 03/03

ÍNDICE DE GRUPOS
GROUP INDEX
INDICE DE GRUPOS
INDEX DE GROUPES

P4000 / P4000T
P4001 / P4001T

ILUSTRAÇÕES
ILUSTRATION
ILUSTRACIONES
ILLUSTRATIONS

11

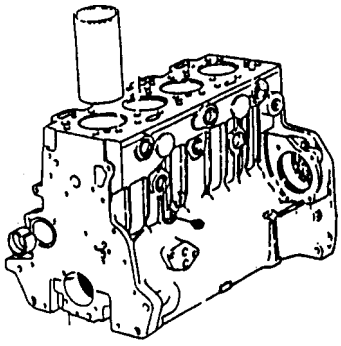

12

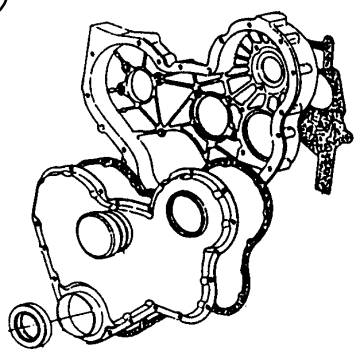

13

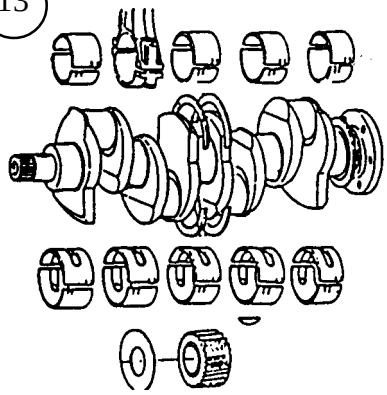

14

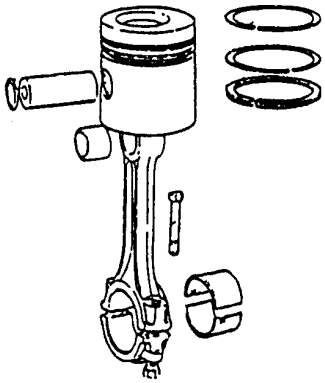

15

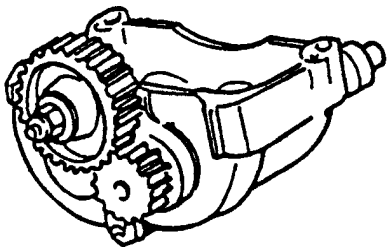

17

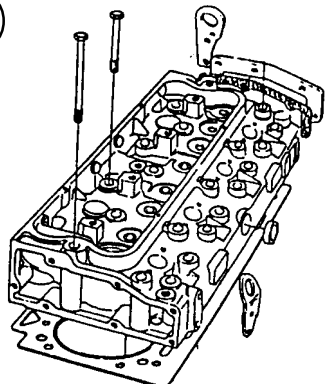

18

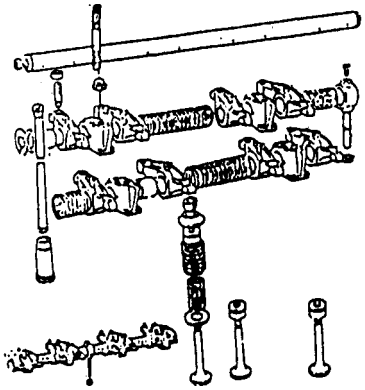

20

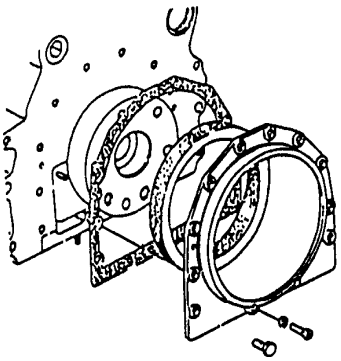

21

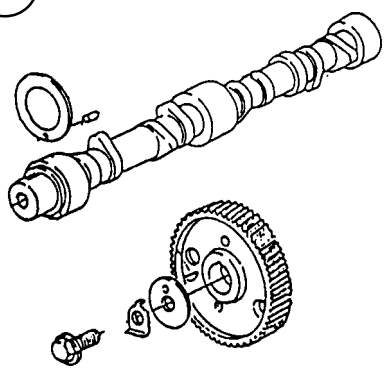

22

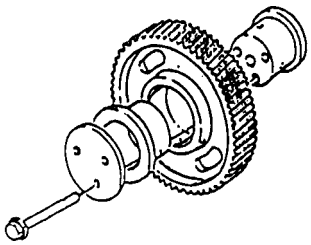

31

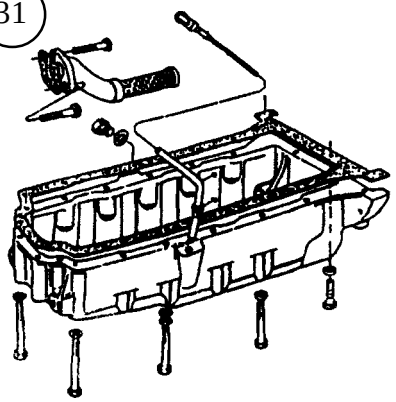

32

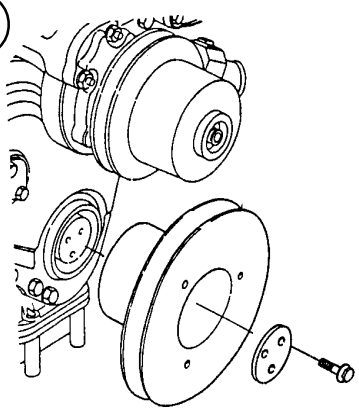

ÍNDICE DE GRUPOS
GROUP INDEX
INDICE DE GRUPOS
INDEX DE GROUPES

P4000 / P4000T
P4001 / P4001T

ILUSTRAÇÕES
ILUSTRATION
ILUSTRACIONES
ILLUSTRATIONS

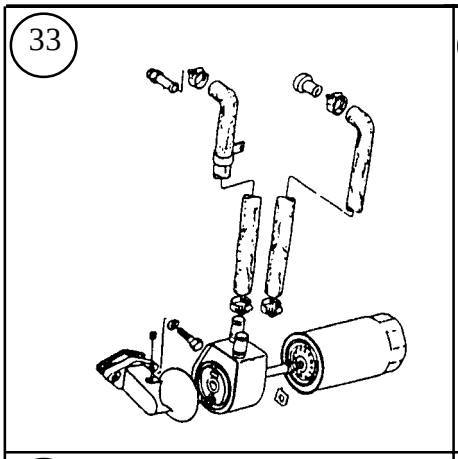

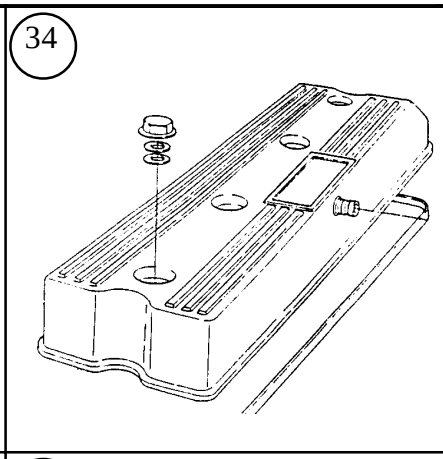

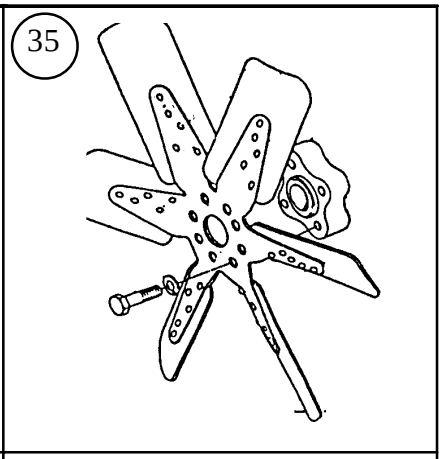

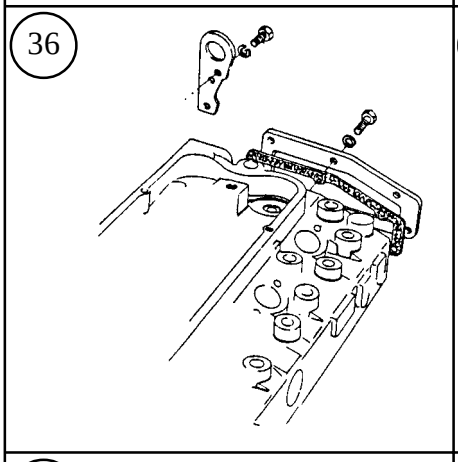

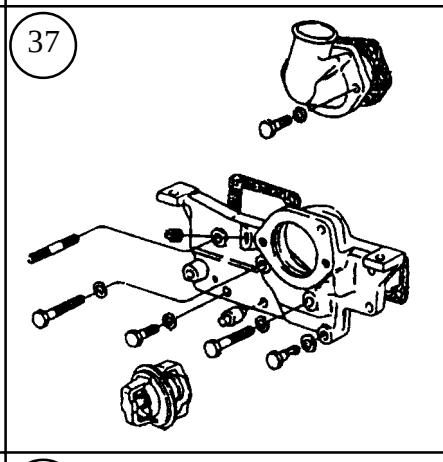

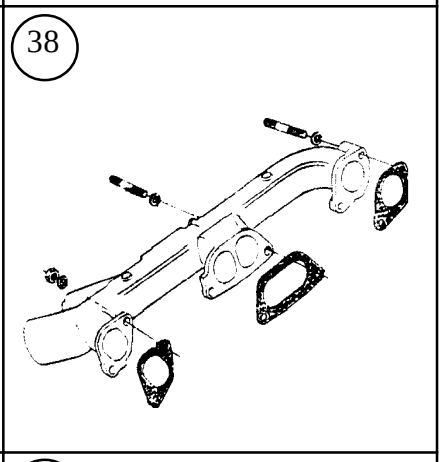

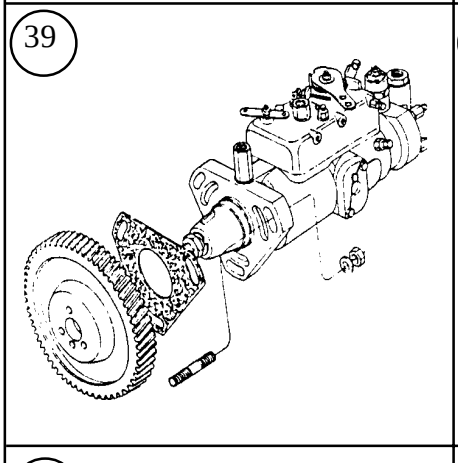

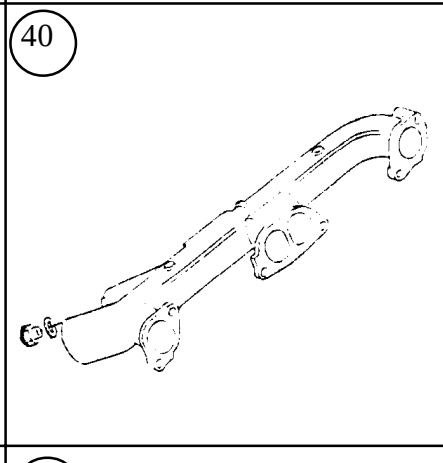

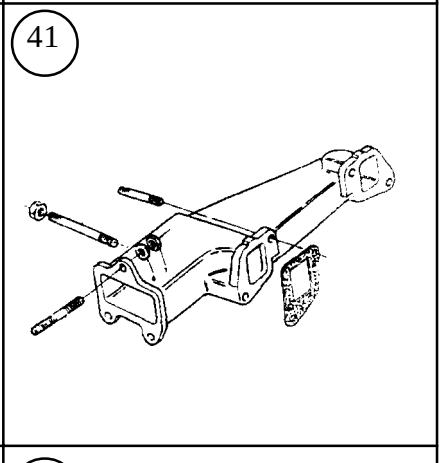

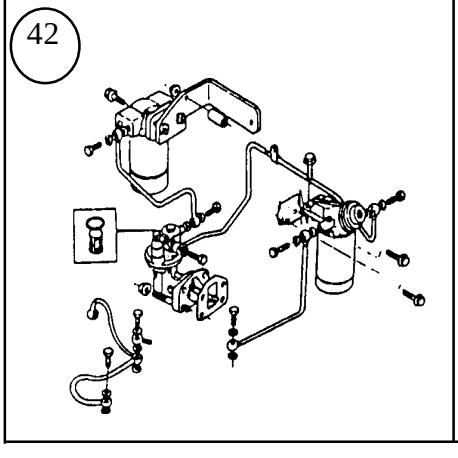

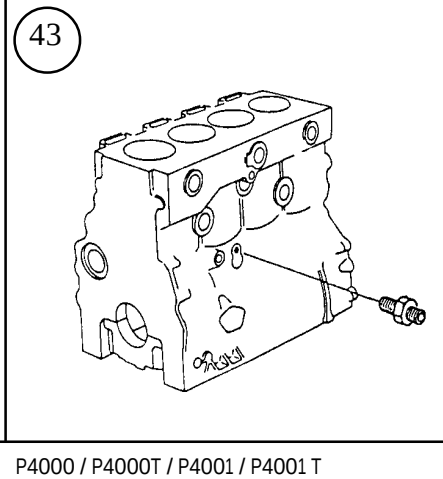

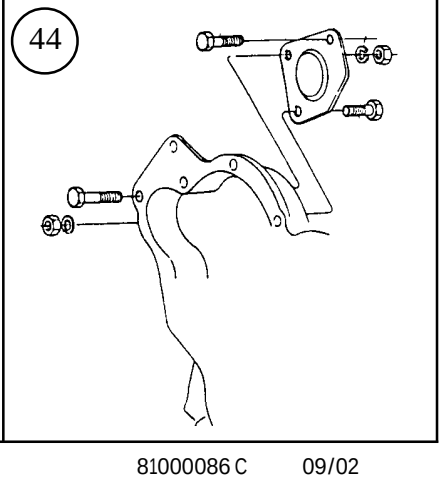

ÍNDICE DE GRUPOS
GROUP INDEX
INDICE DE GRUPOS
INDEX DE GROUPES

P4000 / P4000T
P4001 / P4001T

ILUSTRAÇÕES
ILUSTRATION
ILUSTRACIONES
ILLUSTRATIONS

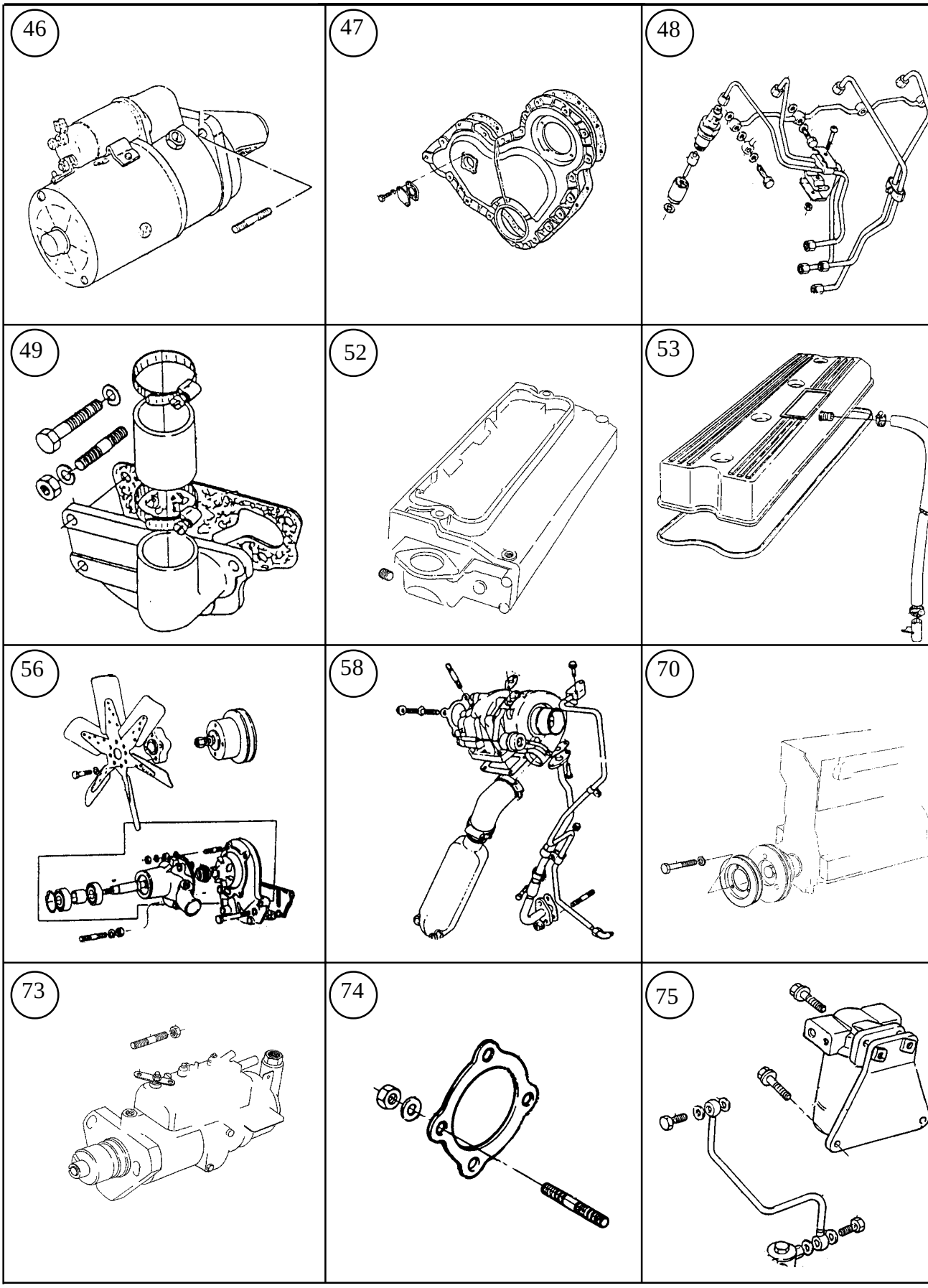

ÍNDICE DE GRUPOS
GROUP INDEX
INDICE DE GRUPOS
INDEX DE GROUPES

P4000 / P4000T
P4001 / P4001T

ILUSTRAÇÕES
ILUSTRATION
ILUSTRACIONES
ILLUSTRATIONS

76

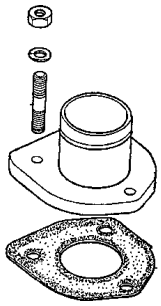

00

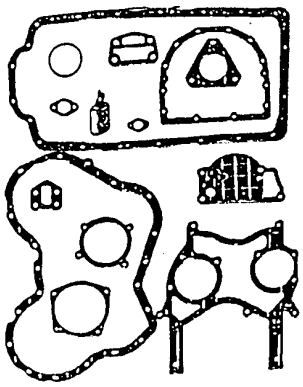

00

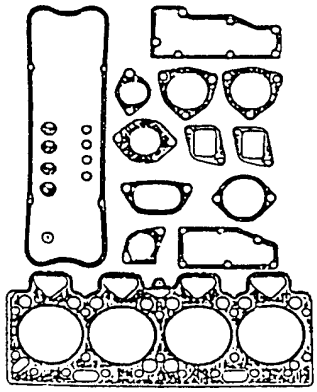

ÍNDICE DE GRUPOS
GROUP INDEX
INDICE DE GRUPOS
INDEX DE GROUPES

MOTOR P4000 T
TRATOR AGRÍCOLA
MF 292 / MF 620

LISTA DE PEÇAS
PART LIST
LISTA DE PIEZAS
LISTE DE PIECES

8904

GRUPOS	UNIDADE BÁSICA Nº 308	BASIC UNIT Nº 308	UNIDAD BÁSICA Nº 308	UNITÉ DE BASE Nº 308
11/83	BLOCO DE CILINDROS (A)	CYLINDER BLOCK	BLOQUE DE CILINDROS	BLOC-CYLINDRES
11/100	BLOCO DE CILINDROS (B)	CYLINDER BLOCK	BLOQUE DE CILINDROS	BLOC-CYLINDRES
12/71	CAIXA DISTRIBUIÇÃO	TIMING CASE	CAJA DISTRIBUCIÓN	CARTER DISTRIBUTION
13/38	ÁRVORE DE MANIVELAS	CRANKSHAFT	CIGUENAL	VILEBREQUIN
14/102	PISTÕES E BIELAS	PISTONS / CONNECT RODS	PISTONES Y BIELAS	PISTONS ET BIELLES
15/18	BOMBA ÓLEO LUBRIFICANTE	LUBRICATING OIL PUMP	BOMBA ACEITE LUBRICANTE	POMPE À HUILE LUBRIFIANTE
17/39	CABEÇOTE	CYLINDER HEAD	CULATA	CULASSE
18/35	VÁLVULAS/BALANCEIROS	VALVER / ROCKERSHAFT	VÁLVULAS / BALANCINES	SOUPAPES / LEVIERS
20/17	RETENTOR TRASEIRO	REAR OIL SEAL	SELLO TRASERO DE ACEITE	DÉFLECTEUR D'HUILE ARR.
21/25	ÁRVORE COMANDO VÁLVULAS	CAMSHAFT	ARBOL DE LEVAS	ARBRE À CAMES
22/13	ENGRENAGENS DISTRIBUIÇÃO	IDLER GEARS	ENGRENAJES DISTRIBUCIÓN	PIGNONS DISTRIBUTION
	COMPLEMENTOS	**COMPLEMENTS**	**COMPLEMENTOS**	**COMPLÉMENTS**
31/167	CARTER ÓLEO LUBRIFICANTE (A)	LUBRICATING OIL SUMP	CARTER ACEITE LUBRICANTE	CARTER HUILE LUBRIFIANTE
31/190	CARTER ÓLEO LUBRIFICANTE (B)	LUBRICATING OIL SUMP	CARTER ACEITE LUBRICANTE	CARTER HUILE LUBRIFIANTE
32/101	POLIA ÁRVORE MANIVELAS	CRANKSHAFT PULLEY	POLEA DEL CIGÜENAL	POULIE DU VILEBREQUIN
33/101	FILTRO LUBRIF. / RESFRIADOR	LUBR. OIL FILTER / COOLER	FILTRO ACEITE / REFRIGERADOR	FILTRE HUILE / REFROID.
34/112	TAMPA DO CABEÇOTE	CYLINDER HEAD COVER	TAPA DE VÁLVULAS	CACHE-CULBUTEURS
35/108	VENTILADOR	FAN	VENTILADOR	VENTILATEUR
36/83	TAMPA TRASEIRA CABEÇOTE	CYLINDER HEAD REAR COVER	TAPA TRASERA DE LA CULATA	CACHE-CULBUTEURS ARRIERE
37/77	TERMOSTATO E CARCAÇA	THERMOSTAT AND HOUSING	TERMOSTATO Y CÁRTER	THERMOSTAT ET CARTER
38/111	COLETOR DE ADMISSÃO	INDUCTION MANIFOLD	MÚLTIPLE DE ADMISIÓN	COLLECTEUR D'ADMISSION
39/207	BBA INJETORA COMBUSTÍVEL (A)	FUEL INJECTION PUMP	BBA INYECTORA COMBUSTIBLE	POMPE D'INJEC. / COMBUST.
39/269	BBA INJETORA COMBUSTÍVEL (B)	FUEL INJECTION PUMP	BBA INYECTORA COMBUSTIBLE	POMPE D'INJEC. / COMBUST.
40/01	SISTEMA AUXILIAR PARTIDA	COLD WEATHER STARTING AID	SIST. AUXILIAR DE ARRANQUE	THERMOSTART
41/41	COLETOR DE ESCAPE	EXHAUST MANIFOLD	MÚLTIPLE DE ESCAPE	COLLECTEURD'ECHAPPEMENT
42/217	BOMBA ALIMENTADORA E FILTRO ÓLEO COMBUSTÍVEL (C)	FUEL LIFT PUMP AND FUEL OIL FILTER	BOMBA DE ALIMENTACIÓN Y FILTROS ACEITE COMBUSTIBLE	POMPE D'ALIMENTATION ET FILTRE À HUILE COMBUSTIBLE
42/275	BOMBA ALIMENTADORA E FILTRO ÓLEO COMBUSTÍVEL (D)	FUEL LIFT PUMP AND FUEL OIL FILTER	BOMBA DE ALIMENTACIÓN Y FILTROS ACEITE COMBUSTIBLE	POMPE D'ALIMENTATION ET FILTRE À HUILE COMBUSTIBLE
43/56	TOMADA P/ MANÔMETRO ÓLEO	OIL PRESS GAUGE	TOMA P/ MANÓMETRO ACEITE	PRISE P/ MANOMETRE D'HUILE
44/128	TOMADA POTÊNCIA	POWER TAKE-OFF	TOMA DE POTENCIA	PRISE DE PUISSANCE
46/26	MOTOR DE PARTIDA	STARTER MOTOR	MOTOR DE ARRANQUE	DÉMARREUR
47/19	ACIONAMENTO DO TAQUÍMETRO	TACHOMETER DRIVE	MANDO DEL TAQUÍMETRO	COMMANDE DU COMPTE-TOURS
48/178	TUBO INJEÇÃO / INJETORES	FUEL INJECTION SYSTEM	EQUIPO DE INYECCIÓN	SYSTEME D'INJECTION
49/15	CONEXÃO ENTRADA D'ÁGUA	WATER INLET CONNECTION	CONEXIÓN ENTRADA D'ÁGUA	RACCORD D'ENTRÉE D'EAU
52/226	ÍTENS DE INSTALAÇÃO	FITTING ITEMS	PIEZAS DE INSTALACIÓN	ARTICLES D'INSTALLATION
53/14	RESPIRO DO MOTOR	ENGINER BREATHER	RESPIRADERO DEL MOTOR	RENIFLARD DU MOTEUR
56/78	BOMBA D'ÁGUA	WATER PUMP	BOMBA DE ÁGUA	POMPE À EAU
58/35	INSTALAÇÃO DO TURBO	TURBOCHARGER INSTALLAT	INSTALACIÓN DEL TURBO	INSTALLATION DU TURBO
	ACESSÓRIOS	**ACCESSORIES**	**ACESSORIOS**	**ACESSOIRES**
73/138	CONTROLES	CONTROLS	CONTROLES	CONTRÔLES
74/97	SISTEMA DE ESCAPE	EXHAUST SYSTEM	SISTEMA DE ESCAPE	SYSTEME D'ECHAPPEMENT
75/144	SISTEMA DE COMBUSTÍVEL (C)	FUEL SYSTEM	SISTEMA DE COMBUSTIBLE	SYSTEME D'COMBUSTIBLE
75/168	SISTEMA DE COMBUSTÍVEL (D)	FUEL SYSTEM	SISTEMA DE COMBUSTIBLE	SYSTEME D'COMBUSTIBLE
	JOGO DE JUNTAS	**JOINT SETS**	**JUEGOS DE JUNTAS**	**JEUX DE JOINTS**
00/76	JOGO DE JUNTAS CABEÇOTE	TOP OVERHAUL	JUEGO DE JUNTAS CULATA	JEU DE JOINTS CULASSE
00/74	JOGO DE JUNTAS BLOCO	BOTTOM OVERHAUL	JUEGO DE JUNTAS BLOQUE	JEU DE JOINTS DU BLOC

(A) → 602886 E (C) → 626916 G
(B) → 602887 E (D) → 626917 G

ÍNDICE DE GRUPOS
GROUP INDEX
INDICE DE GRUPOS
INDEX DE GROUPES

MOTOR P4000
TRATOR AGRÍCOLA
MF 610

LISTA DE PEÇAS
PART LIST
LISTA DE PIEZAS
LISTE DE PIECES

8906

GRUPOS	UNIDADE BÁSICA Nº 310	BASIC UNIT Nº 310	UNIDAD BÁSICA Nº 310	UNITÉ DE BASE Nº 310
11/84	BLOCO DE CILINDROS	CYLINDER BLOCK	BLOQUE DE CILINDROS	BLOC-CYLINDRES
12/71	CAIXA DISTRIBUIÇÃO	TIMING CASE	CAJA DISTRIBUCIÓN	CARTER DISTRIBUTION
13/38A	ÁRVORE DE MANIVELAS	CRANKSHAFT	CIGUENAL	VILEBREQUIN
14/103	PISTÕES E BIELAS	PISTONS / CONNECT RODS	PISTONES Y BIELAS	PISTONS ET BIELLES
15/17	BOMBA ÓLEO LUBRIFICANTE	LUBRICATING OIL PUMP	BOMBA ACEITE LUBRICANTE	POMPE À HUILE LUBRIFIANTE
17/46	CABEÇOTE	CYLINDER HEAD	CULATA	CULASSE
18/36	VÁLVULAS/BALANCEIROS	VALVER / ROCKERSHAFT	VÁLVULAS / BALANCINES	SOUPAPES / LEVIERS
20/17	RETENTOR TRASEIRO	REAR OIL SEAL	SELLO TRASERO DE ACEITE	DÉFLECTEUR D'HUILE ARR.
21/30	ÁRVORE COMANDO VÁLVULAS	CAMSHAFT	ARBOL DE LEVAS	ARBRE À CAMES
22/13	ENGRENAGENS DISTRIBUIÇÃO	IDLER GEARS	ENGRENAJES DISTRIBUCIÓN	PIGNONS DISTRIBUTION
	COMPLEMENTOS	**COMPLEMENTS**	**COMPLEMENTOS**	**COMPLÉMENTS**
31/144	CARTER ÓLEO LUBRIFICANTE	LUBRICATING OIL SUMP	CARTER ACEITE LUBRICANTE	CARTER HUILE LUBRIFIANTE
32/101	POLIA ÁRVORE MANIVELAS	CRANKSHAFT PULLEY	POLEA DEL CIGÜENAL	POULIE DU VILEBREQUIN
33/21	FILTRO LUBRIF. / RESFRIADOR	LUBR. OIL FILTER / COOLER	FILTRO ACEITE / REFRIGERADOR	FILTRE HUILE / REFROID.
34/93	TAMPA DO CABEÇOTE	CYLINDER HEAD COVER	TAPA DE VÁLVULAS	CACHE-CULBUTEURS
35/38	VENTILADOR	FAN	VENTILADOR	VENTILATEUR
36/90	TAMPA TRASEIRA CABEÇOTE	CYLINDER HEAD REAR COVER	TAPA TRASERA DE LA CULATA	CACHE-CULBUTEURS ARRIERE
37/120	TERMOSTATO E CARCAÇA	THERMOSTAT AND HOUSING	TERMOSTATO Y CÁRTER	THERMOSTAT ET CARTER
38/77	COLETOR DE ADMISSÃO	INDUCTION MANIFOLD	MÚLTIPLE DE ADMISIÓN	COLLECTEUR D'ADMISSION
39/209	BOMBA INJETORA COMBUSTÍVEL	FUEL INJECTION PUMP	BOMBA INYECTORA COMBUSTIBLE	POMPE D'INJEC. / COMBUST.
40/01	SISTEMA AUXILIAR PARTIDA	COLD WEATHER STARTING AID	SIST. AUXILIAR DE ARRANQUE	THERMOSTART
41/19	COLETOR DE ESCAPE	EXHAUST MANIFOLD	MÚLTIPLE DE ESCAPE	COLLECTEURD'ECHAPPEMENT
42/217	BOMBA ALIMENTADORA E FILTRO ÓLEO COMBUSTÍVEL	FUEL LIFT PUMP AND FUEL OIL FILTER	BOMBA DE ALIMENTACIÓN Y FILTROS ACEITE COMBUSTIBLE	POMPE D'ALIMENTATION ET FILTRE À HUILE COMBUSTIBLE
43/56	TOMADA P/ MANÔMETRO ÓLEO	OIL PRESS GAUGE FITTING	TOMA P/ MANÓMETRO ACEITE	PRISE P/ MANOMETRE D'HUILE
44/47	TOMADA POTÊNCIA	POWER TAKE-OFF	TOMA DE POTENCIA	PRISE DE PUISSANCE
46/26	MOTOR DE PARTIDA	STARTER MOTOR	MOTOR DE ARRANQUE	DÉMARREUR
47/19	ACIONAMENTO DO TAQUÍMETRO	TACHOMETER DRIVE	MANDO DEL TAQUÍMETRO	COMMANDE DU COMPTE-TOURS
48/131	TUBO INJEÇÃO / INJETORES	FUEL INJECTION SYSTEM	EQUIPO DE INYECCIÓN	SYSTEME D'INJECTION
52/98	ÍTENS DE INSTALAÇÃO	FITTING ITEMS	PIEZAS DE INSTALACIÓN	ARTICLES D'INSTALLATION
53/14	RESPIRO DO MOTOR	ENGINER BREATHER	RESPIRADERO DEL MOTOR	RENIFLARD DU MOTEUR
56/111	BOMBA D'ÁGUA	WATER PUMP	BOMBA DE ÁGUA	POMPE À EAU
	ACESSÓRIOS	**ACCESSORIES**	**ACESSORIOS**	**ACESSOIRES**
73/138	CONTROLES	CONTROLS	CONTROLES	CONTRÔLES
74/89	SISTEMA DE ESCAPE	EXHAUST SYSTEM	SISTEMA DE ESCAPE	SYSTEME D'ECHAPPEMENT
75/145	SISTEMA DE COMBUSTÍVEL	FUEL SYSTEM	SISTEMA DE COMBUSTIBLE	SYSTEME D'COMBUSTIBLE
	JOGO DE JUNTAS	**JOINT SETS**	**JUEGOS DE JUNTAS**	**JEUX DE JOINTS**
00/75	JOGO DE JUNTAS CABEÇOTE	TOP OVERHAUL	JUEGO DE JUNTAS CULATA	JEU DE JOINTS CULASSE
00/74	JOGO DE JUNTAS BLOCO	BOTTOM OVERHAUL	JUEGO DE JUNTAS BLOQUE	JEU DE JOINTS DU BLOC

ÍNDICE DE GRUPOS
GROUP INDEX
INDICE DE GRUPOS
INDEX DE GROUPES

MOTOR P4000
RETROESCAVADEIRA
MAXION 750

LISTA DE PEÇAS
PART LIST
LISTA DE PIEZAS
LISTE DE PIECES

8907

GRUPOS	UNIDADE BÁSICA Nº 310	BASIC UNIT Nº 310	UNIDAD BÁSICA Nº 310	UNITÉ DE BASE Nº 310
11/84	BLOCO DE CILINDROS	CYLINDER BLOCK	BLOQUE DE CILINDROS	BLOC-CYLINDRES
12/71	CAIXA DISTRIBUIÇÃO	TIMING CASE	CAJA DISTRIBUCIÓN	CARTER DISTRIBUTION
13/38A	ÁRVORE DE MANIVELAS	CRANKSHAFT	CIGUENAL	VILEBREQUIN
14/103	PISTÕES E BIELAS	PISTONS / CONNECT RODS	PISTONES Y BIELAS	PISTONS ET BIELLES
15/17	BOMBA ÓLEO LUBRIFICANTE	LUBRICATING OIL PUMP	BOMBA ACEITE LUBRICANTE	POMPE À HUILE LUBRIFIANTE
17/46	CABEÇOTE	CYLINDER HEAD	CULATA	CULASSE
18/36	VÁLVULAS/BALANCEIROS (A)	VALVER / ROCKERSHAFT	VÁLVULAS / BALANCINES	SOUPAPES / LEVIERS
18/41	VÁLVULAS/BALANCEIROS (B)	VALVER / ROCKERSHAFT	VÁLVULAS / BALANCINES	SOUPAPES / LEVIERS
20/17	RETENTOR TRASEIRO	REAR OIL SEAL	SELLO TRASERO DE ACEITE	DÉFLECTEUR D'HUILE ARR.
21/30	ÁRVORE COMANDO VÁLVULAS	CAMSHAFT	ARBOL DE LEVAS	ARBRE À CAMES
22/13	ENGRENAGENS DISTRIBUIÇÃO	IDLER GEARS	ENGRENAJES DISTRIBUCIÓN	PIGNONS DISTRIBUTION
	COMPLEMENTOS	**COMPLEMENTS**	**COMPLEMENTOS**	**COMPLÉMENTS**
31/144	CARTER ÓLEO LUBRIFICANTE	LUBRICATING OIL SUMP	CARTER ACEITE LUBRICANTE	CARTER HUILE LUBRIFIANTE
32/101	POLIA ÁRVORE MANIVELAS	CRANKSHAFT PULLEY	POLEA DEL CIGÜENAL	POULIE DU VILEBREQUIN
33/21	FILTRO LUBRIF. / RESFRIADOR	LUBR. OIL FILTER / COOLER	FILTRO ACEITE / REFRIGERADOR	FILTRE HUILE / REFROID.
34/93	TAMPA DO CABEÇOTE	CYLINDER HEAD COVER	TAPA DE VÁLVULAS	CACHE-CULBUTEURS
35/44	VENTILADOR	FAN	VENTILADOR	VENTILATEUR
36/75	TAMPA TRASEIRA CABEÇOTE	CYLINDER HEAD REAR COVER	TAPA TRASERA DE LA CULATA	CACHE-CULBUTEURS ARRIERE
37/28	TERMOSTATO E CARCAÇA	THERMOSTAT AND HOUSING	TERMOSTATO Y CÁRTER	THERMOSTAT ET CARTER
38/45	COLETOR DE ADMISSÃO	INDUCTION MANIFOLD	MÚLTIPLE DE ADMISIÓN	COLLECTEUR D'ADMISSION
39/209	BOMBA INJETORA COMBUSTÍVEL	FUEL INJECTION PUMP	BOMBA INYECTORA COMBUSTIBLE	POMPE D'INJEC. / COMBUST.
40/01	SISTEMA AUXILIAR PARTIDA	COLD WEATHER STARTING AID	SIST. AUXILIAR DE ARRANQUE	THERMOSTART
41/19	COLETOR DE ESCAPE	EXHAUST MANIFOLD	MÚLTIPLE DE ESCAPE	COLLECTEURD'ECHAPPEMENT
42/217	BOMBA ALIMENTADORA E FILTRO ÓLEO COMBUSTÍVEL	FUEL LIFT PUMP AND FUEL OIL FILTER	BOMBA DE ALIMENTACIÓN Y FILTROS ACEITE COMBUSTIBLE	POMPE D'ALIMENTATION ET FILTRE À HUILE COMBUSTIBLE
43/56	TOMADA P/ MANÔMETRO ÓLEO	OIL PRESS GAUGE FITTING	TOMA P/ MANÓMETRO ACEITE	PRISE P/ MANOMETRE D'HUILE
44/128	TOMADA POTÊNCIA	POWER TAKE-OFF	TOMA DE POTENCIA	PRISE DE PUISSANCE
46/26	MOTOR DE PARTIDA	STARTER MOTOR	MOTOR DE ARRANQUE	DÉMARREUR
47/19	ACIONAMENTO DO TAQUÍMETRO	TACHOMETER DRIVE	MANDO DEL TAQUÍMETRO	COMMANDE DU COMPTE-TOURS
48/131	TUBO INJEÇÃO / INJETORES	FUEL INJECTION SYSTEM	EQUIPO DE INYECCIÓN	SYSTEME D'INJECTION
52/327	ÍTENS DE INSTALAÇÃO	FITTING ITEMS	PIEZAS DE INSTALACIÓN	ARTICLES D'INSTALLATION
53/14	RESPIRO DO MOTOR	ENGINER BREATHER	RESPIRADERO DEL MOTOR	RENIFLARD DU MOTEUR
56/107	BOMBA D'ÁGUA	WATER PUMP	BOMBA DE ÁGUA	POMPE À EAU
	ACESSÓRIOS	**ACCESSORIES**	**ACESSORIOS**	**ACESSOIRES**
73/138	CONTROLES	CONTROLS	CONTROLES	CONTRÔLES
75/145	SISTEMA DE COMBUSTÍVEL	FUEL SYSTEM	SISTEMA DE COMBUSTIBLE	SYSTEME D'COMBUSTIBLE
76/05	SISTEMA DE ADMISSÃO	INDUCTION SYSTEM	SISTEMA DE ADMISIÓN	SYSTEME D'ADMISSION
	JOGO DE JUNTAS	**JOINT SETS**	**JUEGOS DE JUNTAS**	**JEUX DE JOINTS**
00/75	JOGO DE JUNTAS CABEÇOTE	TOP OVERHAUL	JUEGO DE JUNTAS CULATA	JEU DE JOINTS CULASSE
00/74	JOGO DE JUNTAS BLOCO	BOTTOM OVERHAUL	JUEGO DE JUNTAS BLOQUE	JEU DE JOINTS DU BLOC

(A) → 562780B
(B) → 562781B

ÍNDICE DE GRUPOS
GROUP INDEX
INDICE DE GRUPOS
INDEX DE GROUPES

MOTOR P4000
EMPILHADEIRA
MAXION 3000

LISTA DE PEÇAS
PART LIST
LISTA DE PIEZAS
LISTE DE PIECES

8919

GRUPOS	UNIDADE BÁSICA Nº 310	BASIC UNIT Nº 310	UNIDAD BÁSICA Nº 310	UNITÉ DE BASE Nº 310
11/84	BLOCO DE CILINDROS	CYLINDER BLOCK	BLOQUE DE CILINDROS	BLOC-CYLINDRES
12/71	CAIXA DISTRIBUIÇÃO	TIMING CASE	CAJA DISTRIBUCIÓN	CARTER DISTRIBUTION
13/38A	ÁRVORE DE MANIVELAS	CRANKSHAFT	CIGUENAL	VILEBREQUIN
14/103	PISTÕES E BIELAS	PISTONS / CONNECT RODS	PISTONES Y BIELAS	PISTONS ET BIELLES
15/17	BOMBA ÓLEO LUBRIFICANTE	LUBRICATING OIL PUMP	BOMBA ACEITE LUBRICANTE	POMPE À HUILE LUBRIFIANTE
17/46	CABEÇOTE	CYLINDER HEAD	CULATA	CULASSE
18/36	VÁLVULAS/BALANCEIROS	VALVER / ROCKERSHAFT	VÁLVULAS / BALANCINES	SOUPAPES / LEVIERS
20/17	RETENTOR TRASEIRO	REAR OIL SEAL	SELLO TRASERO DE ACEITE	DÉFLECTEUR D'HUILE ARR.
21/30	ÁRVORE COMANDO VÁLVULAS	CAMSHAFT	ARBOL DE LEVAS	ARBRE À CAMES
22/13	ENGRENAGENS DISTRIBUIÇÃO	IDLER GEARS	ENGRENAJES DISTRIBUCIÓN	PIGNONS DISTRIBUTION
	COMPLEMENTOS	**COMPLEMENTS**	**COMPLEMENTOS**	**COMPLÉMENTS**
31/144	CARTER ÓLEO LUBRIFICANTE	LUBRICATING OIL SUMP	CARTER ACEITE LUBRICANTE	CARTER HUILE LUBRIFIANTE
32/101	POLIA ÁRVORE MANIVELAS	CRANKSHAFT PULLEY	POLEA DEL CIGÜENAL	POULIE DU VILEBREQUIN
33/21	FILTRO LUBRIF. / RESFRIADOR	LUBR. OIL FILTER / COOLER	FILTRO ACEITE / REFRIGERADOR	FILTRE HUILE / REFROID.
34/93	TAMPA DO CABEÇOTE	CYLINDER HEAD COVER	TAPA DE VÁLVULAS	CACHE-CULBUTEURS
35/109	VENTILADOR	FAN	VENTILADOR	VENTILATEUR
36/75	TAMPA TRASEIRA CABEÇOTE	CYLINDER HEAD REAR COVER	TAPA TRASERA DE LA CULATA	CACHE-CULBUTEURS ARRIERE
37/28	TERMOSTATO E CARCAÇA	THERMOSTAT AND HOUSING	TERMOSTATO Y CÁRTER	THERMOSTAT ET CARTER
38/77	COLETOR DE ADMISSÃO	INDUCTION MANIFOLD	MÚLTIPLE DE ADMISIÓN	COLLECTEUR D'ADMISSION
39/210	BOMBA INJETORA COMBUSTÍVEL	FUEL INJECTION PUMP	BOMBA INYECTORA COMBUSTIBLE	POMPE D'INJEC. / COMBUST.
40/01	SISTEMA AUXILIAR PARTIDA	COLD WEATHER STARTING AID	SIST. AUXILIAR DE ARRANQUE	THERMOSTART
41/23	COLETOR DE ESCAPE	EXHAUST MANIFOLD	MÚLTIPLE DE ESCAPE	COLLECTEURD'ECHAPPEMENT
42/217	BOMBA ALIMENTADORA E FILTRO ÓLEO COMBUSTÍVEL	FUEL LIFT PUMP AND FUEL OIL FILTER	BOMBA DE ALIMENTACIÓN Y FILTROS ACEITE COMBUSTIBLE	POMPE D'ALIMENTATION ET FILTRE À HUILE COMBUSTIBLE
43/56	TOMADA P/ MANÔMETRO ÓLEO	OIL PRESS GAUGE FITTING	TOMA P/ MANÓMETRO ACEITE	PRISE P/ MANOMETRE D'HUILE
44/47	TOMADA POTÊNCIA	POWER TAKE-OFF	TOMA DE POTENCIA	PRISE DE PUISSANCE
46/26	MOTOR DE PARTIDA	STARTER MOTOR	MOTOR DE ARRANQUE	DÉMARREUR
47/19	ACIONAMENTO DO TAQUÍMETRO	TACHOMETER DRIVE	MANDO DEL TAQUÍMETRO	COMMANDE DU COMPTE-TOURS
48/131	TUBO INJEÇÃO / INJETORES	FUEL INJECTION SYSTEM	EQUIPO DE INYECCIÓN	SYSTEME D'INJECTION
52/327	ÍTENS DE INSTALAÇÃO	FITTING ITEMS	PIEZAS DE INSTALACIÓN	ARTICLES D'INSTALLATION
53/14	RESPIRO DO MOTOR	ENGINER BREATHER	RESPIRADERO DEL MOTOR	RENIFLARD DU MOTEUR
56/107	BOMBA D'ÁGUA	WATER PUMP	BOMBA DE ÁGUA	POMPE À EAU
	ACESSÓRIOS	**ACCESSORIES**	**ACESSORIOS**	**ACESSOIRES**
73/138	CONTROLES	CONTROLS	CONTROLES	CONTRÔLES
75/145	SISTEMA DE COMBUSTÍVEL	FUEL SYSTEM	SISTEMA DE COMBUSTIBLE	SYSTEME D'COMBUSTIBLE
	JOGO DE JUNTAS	**JOINT SETS**	**JUEGOS DE JUNTAS**	**JEUX DE JOINTS**
00/75	JOGO DE JUNTAS CABEÇOTE	TOP OVERHAUL	JUEGO DE JUNTAS CULATA	JEU DE JOINTS CULASSE
00/74	JOGO DE JUNTAS BLOCO	BOTTOM OVERHAUL	JUEGO DE JUNTAS BLOQUE	JEU DE JOINTS DU BLOC

ÍNDICE DE GRUPOS
GROUP INDEX
INDICE DE GRUPOS
INDEX DE GROUPES

MOTOR P4000 T
TRATOR AGRÍCOLA
MF 610

LISTA DE PEÇAS
PART LIST
LISTA DE PIEZAS
LISTE DE PIECES

8920

GRUPOS	UNIDADE BÁSICA Nº 308	BASIC UNIT Nº 308	UNIDAD BÁSICA Nº 308	UNITÉ DE BASE Nº 308
11/83	BLOCO DE CILINDROS	CYLINDER BLOCK	BLOQUE DE CILINDROS	BLOC-CYLINDRES
12/71	CAIXA DISTRIBUIÇÃO	TIMING CASE	CAJA DISTRIBUCIÓN	CARTER DISTRIBUTION
13/38	ÁRVORE DE MANIVELAS	CRANKSHAFT	CIGUENAL	VILEBREQUIN
14/102	PISTÕES E BIELAS	PISTONS / CONNECTING RODS	PISTONES Y BIELAS	PISTONS ET BIELLES
15/18	BOMBA ÓLEO LUBRIFICANTE	LUBRICATING OIL PUMP	BOMBA ACEITE LUBRICANTE	POMPE À HUILE LUBRIFIANTE
17/39	CABEÇOTE	CYLINDER HEAD	CULATA	CULASSE
18/35	VÁLVULAS/BALANCEIROS	VALVER / ROCKERSHAFT	VÁLVULAS / BALANCINES	SOUPAPES / LEVIERS
20/17	RETENTOR TRASEIRO	REAR OIL SEAL	SELLO TRASERO DE ACEITE	DÉFLECTEUR D'HUILE ARR.
21/25	ÁRVORE COMANDO VÁLVULAS	CAMSHAFT	ARBOL DE LEVAS	ARBRE À CAMES
22/13	ENGRENAGENS DISTRIBUIÇÃO	IDLER GEARS	ENGRENAJES DISTRIBUCIÓN	PIGNONS DISTRIBUTION
	COMPLEMENTOS	**COMPLEMENTS**	**COMPLEMENTOS**	**COMPLÉMENTS**
31/167	CARTER ÓLEO LUBRIFICANTE	LUBRICATING OIL SUMP	CARTER ACEITE LUBRICANTE	CARTER HUILE LUBRIFIANTE
32/101	POLIA ÁRVORE MANIVELAS	CRANKSHAFT PULLEY	POLEA DEL CIGÜENAL	POULIE DU VILEBREQUIN
33/101	FILTRO LUBRIF. / RESFRIADOR	LUBR. OIL FILTER / COOLER	FILTRO ACEITE / REFRIGERADOR	FILTRE HUILE / REFROID.
34/91	TAMPA DO CABEÇOTE	CYLINDER HEAD COVER	TAPA DE VÁLVULAS	CACHE-CULBUTEURS
35/108	VENTILADOR	FAN	VENTILADOR	VENTILATEUR
36/83	TAMPA TRASEIRA CABEÇOTE	CYLINDER HEAD REAR COVER	TAPA TRASERA DE LA CULATA	CACHE-CULBUTEURS ARRIERE
37/77	TERMOSTATO E CARCAÇA	THERMOSTAT AND HOUSING	TERMOSTATO Y CÁRTER	THERMOSTAT ET CARTER
38/111	COLETOR DE ADMISSÃO	INDUCTION MANIFOLD	MÚLTIPLE DE ADMISIÓN	COLLECTEUR D'ADMISSION
39/211	BOMBA INJETORA COMBUSTÍVEL	FUEL INJECTION PUMP	BOMBA INYECTORA COMBUSTIBLE	POMPE D'INJEC. / COMBUST.
40/01	SISTEMA AUXILIAR PARTIDA	COLD WEATHER STARTING AID	SIST. AUXILIAR DE ARRANQUE	THERMOSTART
41/41	COLETOR DE ESCAPE	EXHAUST MANIFOLD	MÚLTIPLE DE ESCAPE	COLLECTEURD'ECHAPPEMENT
42/217	BOMBA ALIMENTADORA E FILTRO ÓLEO COMBUSTÍVEL	FUEL LIFT PUMP AND FUEL OIL FILTER	BOMBA DE ALIMENTACIÓN Y FILTROS ACEITE COMBUSTIBLE	POMPE D'ALIMENTATION ET FILTRE À HUILE COMBUSTIBLE
43/56	TOMADA P/ MANÔMETRO ÓLEO	OIL PRESS GAUGE FITTING	TOMA P/ MANÓMETRO ACEITE	PRISE P/ MANOMETRE D'HUILE
44/47	TOMADA POTÊNCIA	POWER TAKE-OFF	TOMA DE POTENCIA	PRISE DE PUISSANCE
46/26	MOTOR DE PARTIDA	STARTER MOTOR	MOTOR DE ARRANQUE	DÉMARREUR
47/19	ACIONAMENTO DO TAQUÍMETRO	TACHOMETER DRIVE	MANDO DEL TAQUÍMETRO	COMMANDE DU COMPTE-TOURS
48/129	TUBO INJEÇÃO / INJETORES	FUEL INJECTION SYSTEM	EQUIPO DE INYECCIÓN	SYSTEME D'INJECTION
49/15	CONEXÃO ENTRADA D'ÁGUA	WATER INLET CONNECTION	CONEXIÓN ENTRADA D'ÁGUA	RACCORD D'ENTRÉE D'EAU
52/226	ÍTENS DE INSTALAÇÃO	FITTING ITEMS	PIEZAS DE INSTALACIÓN	ARTICLES D'INSTALLATION
53/14	RESPIRO DO MOTOR	ENGINER BREATHER	RESPIRADERO DEL MOTOR	RENIFLARD DU MOTEUR
56/78	BOMBA D'ÁGUA	WATER PUMP	BOMBA DE ÁGUA	POMPE À EAU
58/35	INSTALAÇÃO DO TURBO	TURBOCHARGER INSTALLAT	INSTALACIÓN DEL TURBO	INSTALLATION DU TURBO
	ACESSÓRIOS	**ACCESSORIES**	**ACESSORIOS**	**ACESSOIRES**
73/138	CONTROLES	CONTROLS	CONTROLES	CONTRÔLES
74/97	SISTEMA DE ESCAPE	EXHAUST SYSTEM	SISTEMA DE ESCAPE	SYSTEME D'ECHAPPEMENT
75/144	SISTEMA DE COMBUSTÍVEL	FUEL SYSTEM	SISTEMA DE COMBUSTIBLE	SYSTEME D'COMBUSTIBLE
	JOGO DE JUNTAS	**JOINT SETS**	**JUEGOS DE JUNTAS**	**JEUX DE JOINTS**
00/76	JOGO DE JUNTAS CABEÇOTE	TOP OVERHAUL	JUEGO DE JUNTAS CULATA	JEU DE JOINTS CULASSE
00/74	JOGO DE JUNTAS BLOCO	BOTTOM OVERHAUL	JUEGO DE JUNTAS BLOQUE	JEU DE JOINTS DU BLOC

ÍNDICE DE GRUPOS
GROUP INDEX
INDICE DE GRUPOS
INDEX DE GROUPES

MOTOR P4000
TRATOR AGRÍCOLA
MF 275

LISTA DE PEÇAS
PART LIST
LISTA DE PIEZAS
LISTE DE PIECES

8921

GRUPOS	UNIDADE BÁSICA Nº 310	BASIC UNIT Nº 310	UNIDAD BÁSICA Nº 310	UNITÉ DE BASE Nº 310
11/84	BLOCO DE CILINDROS	CYLINDER BLOCK	BLOQUE DE CILINDROS	BLOC-CYLINDRES
12/71	CAIXA DISTRIBUIÇÃO	TIMING CASE	CAJA DISTRIBUCIÓN	CARTER DISTRIBUTION
13/38A	ÁRVORE DE MANIVELAS	CRANKSHAFT	CIGUENAL	VILEBREQUIN
14/103	PISTÕES E BIELAS	PISTONS / CONNECT RODS	PISTONES Y BIELAS	PISTONS ET BIELLES
15/17	BOMBA ÓLEO LUBRIFICANTE	LUBRICATING OIL PUMP	BOMBA ACEITE LUBRICANTE	POMPE À HUILE LUBRIFIANTE
17/46	CABEÇOTE	CYLINDER HEAD	CULATA	CULASSE
18/36	VÁLVULAS/BALANCEIROS	VALVER / ROCKERSHAFT	VÁLVULAS / BALANCINES	SOUPAPES / LEVIERS
20/17	RETENTOR TRASEIRO	REAR OIL SEAL	SELLO TRASERO DE ACEITE	DÉFLECTEUR D'HUILE ARR.
21/30	ÁRVORE COMANDO VÁLVULAS	CAMSHAFT	ARBOL DE LEVAS	ARBRE À CAMES
22/13	ENGRENAGENS DISTRIBUIÇÃO	IDLER GEARS	ENGRENAJES DISTRIBUCIÓN	PIGNONS DISTRIBUTION
	COMPLEMENTOS	**COMPLEMENTS**	**COMPLEMENTOS**	**COMPLÉMENTS**
31/144	CARTER ÓLEO LUBRIFICANTE	LUBRICATING OIL SUMP	CARTER ACEITE LUBRICANTE	CARTER HUILE LUBRIFIANTE
32/101	POLIA ÁRVORE MANIVELAS	CRANKSHAFT PULLEY	POLEA DEL CIGÜENAL	POULIE DU VILEBREQUIN
33/21	FILTRO LUBRIF. / RESFRIADOR	LUBR. OIL FILTER / COOLER	FILTRO ACEITE / REFRIGERADOR	FILTRE HUILE / REFROID.
34/93	TAMPA DO CABEÇOTE	CYLINDER HEAD COVER	TAPA DE VÁLVULAS	CACHE-CULBUTEURS
35/38	VENTILADOR	FAN	VENTILADOR	VENTILATEUR
36/24	TAMPA TRASEIRA CABEÇOTE	CYLINDER HEAD REAR COVER	TAPA TRASERA DE LA CULATA	CACHE-CULBUTEURS ARRIERE
37/28	TERMOSTATO E CARCAÇA	THERMOSTAT AND HOUSING	TERMOSTATO Y CÁRTER	THERMOSTAT ET CARTER
38/77	COLETOR DE ADMISSÃO	INDUCTION MANIFOLD	MÚLTIPLE DE ADMISIÓN	COLLECTEUR D'ADMISSION
39/210	BOMBA INJETORA COMBUSTÍVEL	FUEL INJECTION PUMP	BOMBA INYECTORA COMBUSTIBLE	POMPE D'INJEC. / COMBUST.
40/01	SISTEMA AUXILIAR PARTIDA	COLD WEATHER STARTING AID	SIST. AUXILIAR DE ARRANQUE	THERMOSTART
41/19	COLETOR DE ESCAPE	EXHAUST MANIFOLD	MÚLTIPLE DE ESCAPE	COLLECTEURD'ECHAPPEMENT
42/217	BOMBA ALIMENTADORA E FILTRO ÓLEO COMBUSTÍVEL	FUEL LIFT PUMP AND FUEL OIL FILTER	BOMBA DE ALIMENTACIÓN Y FILTROS ACEITE COMBUSTIBLE	POMPE D'ALIMENTATION ET FILTRE À HUILE COMBUSTIBLE
43/56	TOMADA P/ MANÔMETRO ÓLEO	OIL PRESS GAUGE FITTING	TOMA P/ MANÓMETRO ACEITE	PRISE P/ MANOMETRE D'HUILE
44/128	TOMADA POTÊNCIA	POWER TAKE-OFF	TOMA DE POTENCIA	PRISE DE PUISSANCE
46/26	MOTOR DE PARTIDA	STARTER MOTOR	MOTOR DE ARRANQUE	DÉMARREUR
47/19	ACIONAMENTO DO TAQUÍMETRO	TACHOMETER DRIVE	MANDO DEL TAQUÍMETRO	COMMANDE DU COMPTE-TOURS
48/131	TUBO INJEÇÃO / INJETORES	FUEL INJECTION SYSTEM	EQUIPO DE INYECCIÓN	SYSTEME D'INJECTION
52/292	ÍTENS DE INSTALAÇÃO	FITTING ITEMS	PIEZAS DE INSTALACIÓN	ARTICLES D'INSTALLATION
53/14	RESPIRO DO MOTOR	ENGINER BREATHER	RESPIRADERO DEL MOTOR	RENIFLARD DU MOTEUR
56/107	BOMBA D'ÁGUA	WATER PUMP	BOMBA DE ÁGUA	POMPE À EAU
	ACESSÓRIOS	**ACCESSORIES**	**ACESSORIOS**	**ACESSOIRES**
73/138	CONTROLES	CONTROLS	CONTROLES	CONTRÔLES
75/145	SISTEMA DE COMBUSTÍVEL	FUEL SYSTEM	SISTEMA DE COMBUSTIBLE	SYSTEME D'COMBUSTIBLE
	JOGO DE JUNTAS	**JOINT SETS**	**JUEGOS DE JUNTAS**	**JEUX DE JOINTS**
00/75	JOGO DE JUNTAS CABEÇOTE	TOP OVERHAUL	JUEGO DE JUNTAS CULATA	JEU DE JOINTS CULASSE
00/74	JOGO DE JUNTAS BLOCO	BOTTOM OVERHAUL	JUEGO DE JUNTAS BLOQUE	JEU DE JOINTS DU BLOC

ÍNDICE DE GRUPOS
GROUP INDEX
INDICE DE GRUPOS
INDEX DE GROUPES

MOTOR P4000
TRATOR AGRÍCOLA
MF 290

LISTA DE PEÇAS
PART LIST
LISTA DE PIEZAS
LISTE DE PIECES

8922

GRUPOS	UNIDADE BÁSICA Nº 310	BASIC UNIT Nº 310	UNIDAD BÁSICA Nº 310	UNITÉ DE BASE Nº 310
11/84	BLOCO DE CILINDROS	CYLINDER BLOCK	BLOQUE DE CILINDROS	BLOC-CYLINDRES
12/71	CAIXA DISTRIBUIÇÃO	TIMING CASE	CAJA DISTRIBUCIÓN	CARTER DISTRIBUTION
13/38A	ÁRVORE DE MANIVELAS	CRANKSHAFT	CIGUENAL	VILEBREQUIN
14/103	PISTÕES E BIELAS	PISTONS / CONNECT RODS	PISTONES Y BIELAS	PISTONS ET BIELLES
15/17	BOMBA ÓLEO LUBRIFICANTE	LUBRICATING OIL PUMP	BOMBA ACEITE LUBRICANTE	POMPE À HUILE LUBRIFIANTE
17/46	CABEÇOTE	CYLINDER HEAD	CULATA	CULASSE
18/36	VÁLVULAS/BALANCEIROS	VALVER / ROCKERSHAFT	VÁLVULAS / BALANCINES	SOUPAPES / LEVIERS
20/17	RETENTOR TRASEIRO	REAR OIL SEAL	SELLO TRASERO DE ACEITE	DÉFLECTEUR D'HUILE ARR.
21/30	ÁRVORE COMANDO VÁLVULAS	CAMSHAFT	ARBOL DE LEVAS	ARBRE À CAMES
22/13	ENGRENAGENS DISTRIBUIÇÃO	IDLER GEARS	ENGRENAJES DISTRIBUCIÓN	PIGNONS DISTRIBUTION
	COMPLEMENTOS	**COMPLEMENTS**	**COMPLEMENTOS**	**COMPLÉMENTS**
31/144	CARTER ÓLEO LUBRIFICANTE	LUBRICATING OIL SUMP	CARTER ACEITE LUBRICANTE	CARTER HUILE LUBRIFIANTE
32/101	POLIA ÁRVORE MANIVELAS	CRANKSHAFT PULLEY	POLEA DEL CIGÜENAL	POULIE DU VILEBREQUIN
33/21	FILTRO LUBRIF. / RESFRIADOR	LUBR. OIL FILTER / COOLER	FILTRO ACEITE / REFRIGERADOR	FILTRE HUILE / REFROID.
34/93	TAMPA DO CABEÇOTE	CYLINDER HEAD COVER	TAPA DE VÁLVULAS	CACHE-CULBUTEURS
35/38	VENTILADOR	FAN	VENTILADOR	VENTILATEUR
36/24	TAMPA TRASEIRA CABEÇOTE	CYLINDER HEAD REAR COVER	TAPA TRASERA DE LA CULATA	CACHE-CULBUTEURS ARRIERE
37/28	TERMOSTATO E CARCAÇA	THERMOSTAT AND HOUSING	TERMOSTATO Y CÁRTER	THERMOSTAT ET CARTER
38/77	COLETOR DE ADMISSÃO	INDUCTION MANIFOLD	MÚLTIPLE DE ADMISIÓN	COLLECTEUR D'ADMISSION
39/209	BOMBA INJETORA COMBUSTÍVEL	FUEL INJECTION PUMP	BOMBA INYECTORA COMBUSTIBLE	POMPE D'INJEC. / COMBUST.
40/01	SISTEMA AUXILIAR PARTIDA	COLD WEATHER STARTING AID	SIST. AUXILIAR DE ARRANQUE	THERMOSTART
41/19	COLETOR DE ESCAPE	EXHAUST MANIFOLD	MÚLTIPLE DE ESCAPE	COLLECTEURD'ECHAPPEMENT
42/217	BOMBA ALIMENTADORA E FILTRO ÓLEO COMBUSTÍVEL	FUEL LIFT PUMP AND FUEL OIL FILTER	BOMBA DE ALIMENTACIÓN Y FILTROS ACEITE COMBUSTIBLE	POMPE D'ALIMENTATION ET FILTRE À HUILE COMBUSTIBLE
43/56	TOMADA P/ MANÔMETRO ÓLEO	OIL PRESS GAUGE FITTING	TOMA P/ MANÓMETRO ACEITE	PRISE P/ MANOMETRE D'HUILE
44/128	TOMADA POTÊNCIA	POWER TAKE-OFF	TOMA DE POTENCIA	PRISE DE PUISSANCE
46/26	MOTOR DE PARTIDA	STARTER MOTOR	MOTOR DE ARRANQUE	DÉMARREUR
47/19	ACIONAMENTO DO TAQUÍMETRO	TACHOMETER DRIVE	MANDO DEL TAQUÍMETRO	COMMANDE DU COMPTE-TOURS
48/131	TUBO INJEÇÃO / INJETORES	FUEL INJECTION SYSTEM	EQUIPO DE INYECCIÓN	SYSTEME D'INJECTION
52/292	ÍTENS DE INSTALAÇÃO	FITTING ITEMS	PIEZAS DE INSTALACIÓN	ARTICLES D'INSTALLATION
53/14	RESPIRO DO MOTOR	ENGINER BREATHER	RESPIRADERO DEL MOTOR	RENIFLARD DU MOTEUR
56/107	BOMBA D'ÁGUA	WATER PUMP	BOMBA DE ÁGUA	POMPE À EAU
	ACESSÓRIOS	**ACCESSORIES**	**ACESSORIOS**	**ACESSOIRES**
73/138	CONTROLES	CONTROLS	CONTROLES	CONTRÔLES
75/145	SISTEMA DE COMBUSTÍVEL	FUEL SYSTEM	SISTEMA DE COMBUSTIBLE	SYSTEME D'COMBUSTIBLE
	JOGO DE JUNTAS	**JOINT SETS**	**JUEGOS DE JUNTAS**	**JEUX DE JOINTS**
00/75	JOGO DE JUNTAS CABEÇOTE	TOP OVERHAUL	JUEGO DE JUNTAS CULATA	JEU DE JOINTS CULASSE
00/74	JOGO DE JUNTAS BLOCO	BOTTOM OVERHAUL	JUEGO DE JUNTAS BLOQUE	JEU DE JOINTS DU BLOC

ÍNDICE DE GRUPOS
GROUP INDEX
INDICE DE GRUPOS
INDEX DE GROUPES

MOTOR P4000
TRATOR AGRÍCOLA
MF 275 ESTREITO

LISTA DE PEÇAS
PART LIST
LISTA DE PIEZAS
LISTE DE PIECES

8960

GRUPOS	UNIDADE BÁSICA Nº 310	BASIC UNIT Nº 310	UNIDAD BÁSICA Nº 310	UNITÉ DE BASE Nº 310
11/84	BLOCO DE CILINDROS	CYLINDER BLOCK	BLOQUE DE CILINDROS	BLOC-CYLINDRES
12/71	CAIXA DISTRIBUIÇÃO	TIMING CASE	CAJA DISTRIBUCIÓN	CARTER DISTRIBUTION
13/38A	ÁRVORE DE MANIVELAS	CRANKSHAFT	CIGUENAL	VILEBREQUIN
14/103	PISTÕES E BIELAS	PISTONS / CONNECT RODS	PISTONES Y BIELAS	PISTONS ET BIELLES
15/17	BOMBA ÓLEO LUBRIFICANTE	LUBRICATING OIL PUMP	BOMBA ACEITE LUBRICANTE	POMPE À HUILE LUBRIFIANTE
17/46	CABEÇOTE	CYLINDER HEAD	CULATA	CULASSE
18/36	VÁLVULAS/BALANCEIROS	VALVER / ROCKERSHAFT	VÁLVULAS / BALANCINES	SOUPAPES / LEVIERS
20/17	RETENTOR TRASEIRO	REAR OIL SEAL	SELLO TRASERO DE ACEITE	DÉFLECTEUR D'HUILE ARR.
21/30	ÁRVORE COMANDO VÁLVULAS	CAMSHAFT	ARBOL DE LEVAS	ARBRE À CAMES
22/13	ENGRENAGENS DISTRIBUIÇÃO	IDLER GEARS	ENGRENAJES DISTRIBUCIÓN	PIGNONS DISTRIBUTION
	COMPLEMENTOS	**COMPLEMENTS**	**COMPLEMENTOS**	**COMPLÉMENTS**
31/144	CARTER ÓLEO LUBRIFICANTE	LUBRICATING OIL SUMP	CARTER ACEITE LUBRICANTE	CARTER HUILE LUBRIFIANTE
32/101	POLIA ÁRVORE MANIVELAS	CRANKSHAFT PULLEY	POLEA DEL CIGÜENAL	POULIE DU VILEBREQUIN
33/21	FILTRO LUBRIF. / RESFRIADOR	LUBR. OIL FILTER / COOLER	FILTRO ACEITE / REFRIGERADOR	FILTRE HUILE / REFROID.
34/93	TAMPA DO CABEÇOTE	CYLINDER HEAD COVER	TAPA DE VÁLVULAS	CACHE-CULBUTEURS
35/38	VENTILADOR	FAN	VENTILADOR	VENTILATEUR
36/24	TAMPA TRASEIRA CABEÇOTE	CYLINDER HEAD REAR COVER	TAPA TRASERA DE LA CULATA	CACHE-CULBUTEURS ARRIERE
37/28	TERMOSTATO E CARCAÇA	THERMOSTAT AND HOUSING	TERMOSTATO Y CÁRTER	THERMOSTAT ET CARTER
38/77	COLETOR DE ADMISSÃO	INDUCTION MANIFOLD	MÚLTIPLE DE ADMISIÓN	COLLECTEUR D'ADMISSION
39/210	BOMBA INJETORA COMBUSTÍVEL	FUEL INJECTION PUMP	BOMBA INYECTORA COMBUSTIBLE	POMPE D'INJEC. / COMBUST.
40/01	SISTEMA AUXILIAR PARTIDA	COLD WEATHER STARTING AID	SIST. AUXILIAR DE ARRANQUE	THERMOSTART
41/21	COLETOR DE ESCAPE	EXHAUST MANIFOLD	MÚLTIPLE DE ESCAPE	COLLECTEURD'ECHAPPEMENT
42/217	BOMBA ALIMENTADORA E FILTRO ÓLEO COMBUSTÍVEL	FUEL LIFT PUMP AND FUEL OIL FILTER	BOMBA DE ALIMENTACIÓN Y FILTROS ACEITE COMBUSTIBLE	POMPE D'ALIMENTATION ET FILTRE À HUILE COMBUSTIBLE
43/56	TOMADA P/ MANÔMETRO ÓLEO	OIL PRESS GAUGE FITTING	TOMA P/ MANÓMETRO ACEITE	PRISE P/ MANOMETRE D'HUILE
44/128	TOMADA POTÊNCIA	POWER TAKE-OFF	TOMA DE POTENCIA	PRISE DE PUISSANCE
46/26	MOTOR DE PARTIDA	STARTER MOTOR	MOTOR DE ARRANQUE	DÉMARREUR
47/19	ACIONAMENTO DO TAQUÍMETRO	TACHOMETER DRIVE	MANDO DEL TAQUÍMETRO	COMMANDE DU COMPTE-TOURS
48/131	TUBO INJEÇÃO / INJETORES	FUEL INJECTION SYSTEM	EQUIPO DE INYECCIÓN	SYSTEME D'INJECTION
52/292	ÍTENS DE INSTALAÇÃO	FITTING ITEMS	PIEZAS DE INSTALACIÓN	ARTICLES D'INSTALLATION
53/14	RESPIRO DO MOTOR	ENGINER BREATHER	RESPIRADERO DEL MOTOR	RENIFLARD DU MOTEUR
56/107	BOMBA D'ÁGUA	WATER PUMP	BOMBA DE ÁGUA	POMPE À EAU
	ACESSÓRIOS	**ACCESSORIES**	**ACESSORIOS**	**ACESSOIRES**
73/138	CONTROLES	CONTROLS	CONTROLES	CONTRÔLES
74/36	SISTEMA DE ESCAPE	EXHAUST SYSTEM	SISTEMA DE ESCAPE	SYSTEME D'ECHAPPEMENT
75/145	SISTEMA DE COMBUSTÍVEL	FUEL SYSTEM	SISTEMA DE COMBUSTIBLE	SYSTEME D'COMBUSTIBLE
	JOGO DE JUNTAS	**JOINT SETS**	**JUEGOS DE JUNTAS**	**JEUX DE JOINTS**
00/75	JOGO DE JUNTAS CABEÇOTE	TOP OVERHAUL	JUEGO DE JUNTAS CULATA	JEU DE JOINTS CULASSE
00/74	JOGO DE JUNTAS BLOCO	BOTTOM OVERHAUL	JUEGO DE JUNTAS BLOQUE	JEU DE JOINTS DU BLOC

ÍNDICE DE GRUPOS
GROUP INDEX
INDICE DE GRUPOS
INDEX DE GROUPES

MOTOR P4000
TRATOR AGRÍCOLA
MF 610

LISTA DE PEÇAS
PART LIST
LISTA DE PIEZAS
LISTE DE PIECES

8B05

GRUPOS	UNIDADE BÁSICA Nº 341	BASIC UNIT Nº 341	UNIDAD BÁSICA Nº 341	UNITÉ DE BASE Nº 341
11/84	BLOCO DE CILINDROS (A)	CYLINDER BLOCK	BLOQUE DE CILINDROS	BLOC-CYLINDRES
11/97	BLOCO DE CILINDROS (B)	CYLINDER BLOCK	BLOQUE DE CILINDROS	BLOC-CYLINDRES
12/16	CAIXA DISTRIBUIÇÃO	TIMING CASE	CAJA DISTRIBUCIÓN	CARTER DISTRIBUTION
13/38A	ÁRVORE DE MANIVELAS	CRANKSHAFT	CIGUENAL	VILEBREQUIN
14/103	PISTÕES E BIELAS	PISTONS / CONNECTING RODS	PISTONES Y BIELAS	PISTONS ET BIELLES
15/17	BOMBA ÓLEO LUBRIFICANTE	LUBRICATING OIL PUMP	BOMBA ACEITE LUBRICANTE	POMPE À HUILE LUBRIFIANTE
17/51	CABEÇOTE	CYLINDER HEAD	CULATA	CULASSE
18/41	VÁLVULAS/BALANCEIROS	VALVER / ROCKERSHAFT	VÁLVULAS / BALANCINES	SOUPAPES / LEVIERS
20/17	RETENTOR TRASEIRO	REAR OIL SEAL	SELLO TRASERO DE ACEITE	DÉFLECTEUR D'HUILE ARR.
21/30	ÁRVORE COMANDO VÁLVULAS	CAMSHAFT	ARBOL DE LEVAS	ARBRE À CAMES
22/13	ENGRENAGENS DISTRIBUIÇÃO	IDLER GEARS	ENGRENAJES DISTRIBUCIÓN	PIGNONS DISTRIBUTION
	COMPLEMENTOS	**COMPLEMENTS**	**COMPLEMENTOS**	**COMPLÉMENTS**
31/144	CARTER ÓLEO LUBRIFICANTE (A)	LUBRICATING OIL SUMP	CARTER ACEITE LUBRICANTE	CARTER HUILE LUBRIFIANTE
31/183	CARTER ÓLEO LUBRIFICANTE (B)	LUBRICATING OIL SUMP	CARTER ACEITE LUBRICANTE	CARTER HUILE LUBRIFIANTE
32/101	POLIA ÁRVORE MANIVELAS	CRANKSHAFT PULLEY	POLEA DEL CIGÜENAL	POULIE DU VILEBREQUIN
33/21	FILTRO LUBRIF. / RESFRIADOR	LUBR. OIL FILTER / COOLER	FILTRO ACEITE / REFRIGERADOR	FILTRE HUILE / REFROID.
34/93	TAMPA DO CABEÇOTE	CYLINDER HEAD COVER	TAPA DE VÁLVULAS	CACHE-CULBUTEURS
35/38	VENTILADOR	FAN	VENTILADOR	VENTILATEUR
36/90	TAMPA TRASEIRA CABEÇOTE	CYLINDER HEAD REAR COVER	TAPA TRASERA DE LA CULATA	CACHE-CULBUTEURS ARRIERE
37/120	TERMOSTATO E CARCAÇA	THERMOSTAT AND HOUSING	TERMOSTATO Y CÁRTER	THERMOSTAT ET CARTER
38/77	COLETOR DE ADMISSÃO	INDUCTION MANIFOLD	MÚLTIPLE DE ADMISIÓN	COLLECTEUR D'ADMISSION
39/239	BOMBA INJETORA COMBUSTÍVEL	FUEL INJECTION PUMP	BOMBA INYECTORA COMBUSTIBLE	POMPE D'INJEC. / COMBUST.
40/01	SISTEMA AUXILIAR PARTIDA	COLD WEATHER STARTING AID	SIST. AUXILIAR DE ARRANQUE	THERMOSTART
41/19	COLETOR DE ESCAPE	EXHAUST MANIFOLD	MÚLTIPLE DE ESCAPE	COLLECTEURD'ECHAPPEMENT
42/234	BOMBA ALIMENTADORA E FILTRO ÓLEO COMBUSTÍVEL	FUEL LIFT PUMP AND FUEL OIL FILTER	BOMBA DE ALIMENTACIÓN Y FILTROS ACEITE COMBUSTIBLE	POMPE D'ALIMENTATION ET FILTRE À HUILE COMBUSTIBLE
43/56	TOMADA P/ MANÔMETRO ÓLEO	OIL PRESS GAUGE FITTING	TOMA P/ MANÓMETRO ACEITE	PRISE P/ MANOMETRE D'HUILE
44/47	TOMADA POTÊNCIA	POWER TAKE-OFF	TOMA DE POTENCIA	PRISE DE PUISSANCE
46/26	MOTOR DE PARTIDA	STARTER MOTOR	MOTOR DE ARRANQUE	DÉMARREUR
47/19	ACIONAMENTO DO TAQUÍMETRO	TACHOMETER DRIVE	MANDO DEL TAQUÍMETRO	COMMANDE DU COMPTE-TOURS
48/150	TUBO INJEÇÃO / INJETORES	FUEL INJECTION SYSTEM	EQUIPO DE INYECCIÓN	SYSTEME D'INJECTION
52/98	ÍTENS DE INSTALAÇÃO	FITTING ITEMS	PIEZAS DE INSTALACIÓN	ARTICLES D'INSTALLATION
53/14	RESPIRO DO MOTOR	ENGINER BREATHER	RESPIRADERO DEL MOTOR	RENIFLARD DU MOTEUR
56/111	BOMBA D'ÁGUA	WATER PUMP	BOMBA DE ÁGUA	POMPE À EAU
	ACESSÓRIOS	**ACCESSORIES**	**ACESSORIOS**	**ACESSOIRES**
73/138	CONTROLES	CONTROLS	CONTROLES	CONTRÔLES
74/89	SISTEMA DE ESCAPE	EXHAUST SYSTEM	SISTEMA DE ESCAPE	SYSTEME D'ECHAPPEMENT
75/145	SISTEMA DE COMBUSTÍVEL	FUEL SYSTEM	SISTEMA DE COMBUSTIBLE	SYSTEME D'COMBUSTIBLE
	JOGO DE JUNTAS	**JOINT SETS**	**JUEGOS DE JUNTAS**	**JEUX DE JOINTS**
00/75	JOGO DE JUNTAS CABEÇOTE	TOP OVERHAUL	JUEGO DE JUNTAS CULATA	JEU DE JOINTS CULASSE
00/74	JOGO DE JUNTAS BLOCO	BOTTOM OVERHAUL	JUEGO DE JUNTAS BLOQUE	JEU DE JOINTS DU BLOC

(A) → 602393 E
(B) → 602394 E

ÍNDICE DE GRUPOS
GROUP INDEX
INDICE DE GRUPOS
INDEX DE GROUPES

MOTOR P4000
RETROESCAVADEIRA
MF 96 - MAXION 750

LISTA DE PEÇAS
PART LIST
LISTA DE PIEZAS
LISTE DE PIECES

8B06

GRUPOS	UNIDADE BÁSICA Nº 341	BASIC UNIT Nº 341	UNIDAD BÁSICA Nº 341	UNITÉ DE BASE Nº 341
11/84	BLOCO DE CILINDROS (A)	CYLINDER BLOCK	BLOQUE DE CILINDROS	BLOC-CYLINDRES
11/97	BLOCO DE CILINDROS (B)	CYLINDER BLOCK	BLOQUE DE CILINDROS	BLOC-CYLINDRES
12/16	CAIXA DISTRIBUIÇÃO	TIMING CASE	CAJA DISTRIBUCIÓN	CARTER DISTRIBUTION
13/38A	ÁRVORE DE MANIVELAS	CRANKSHAFT	CIGUENAL	VILEBREQUIN
14/103	PISTÕES E BIELAS	PISTONS / CONNECTING RODS	PISTONES Y BIELAS	PISTONS ET BIELLES
15/17	BOMBA ÓLEO LUBRIFICANTE	LUBRICATING OIL PUMP	BOMBA ACEITE LUBRICANTE	POMPE À HUILE LUBRIFIANTE
17/51	CABEÇOTE	CYLINDER HEAD	CULATA	CULASSE
18/41	VÁLVULAS/BALANCEIROS	VALVER / ROCKERSHAFT	VÁLVULAS / BALANCINES	SOUPAPES / LEVIERS
20/17	RETENTOR TRASEIRO	REAR OIL SEAL	SELLO TRASERO DE ACEITE	DÉFLECTEUR D'HUILE ARR.
21/30	ÁRVORE COMANDO VÁLVULAS	CAMSHAFT	ARBOL DE LEVAS	ARBRE À CAMES
22/13	ENGRENAGENS DISTRIBUIÇÃO	IDLER GEARS	ENGRENAJES DISTRIBUCIÓN	PIGNONS DISTRIBUTION
	COMPLEMENTOS	**COMPLEMENTS**	**COMPLEMENTOS**	**COMPLÉMENTS**
31/144	CARTER ÓLEO LUBRIFICANTE (A)	LUBRICATING OIL SUMP (A)	CARTER ACEITE LUBRICANTE (A)	CARTER HUILE LUBRIFIANTE (A)
31/183	CARTER ÓLEO LUBRIFICANTE (B)	LUBRICATING OIL SUMP (B)	CARTER ACEITE LUBRICANTE (B)	CARTER HUILE LUBRIFIANTE (B)
32/101	POLIA ÁRVORE MANIVELAS	CRANKSHAFT PULLEY	POLEA DEL CIGÜENAL	POULIE DU VILEBREQUIN
33/21	FILTRO LUBRIF. / RESFRIADOR	LUBR. OIL FILTER / COOLER	FILTRO ACEITE / REFRIGERADOR	FILTRE HUILE / REFROID.
34/113	TAMPA DO CABEÇOTE	CYLINDER HEAD COVER	TAPA DE VÁLVULAS	CACHE-CULBUTEURS
35/44	VENTILADOR	FAN	VENTILADOR	VENTILATEUR
36/75	TAMPA TRASEIRA CABEÇOTE	CYLINDER HEAD REAR COVER	TAPA TRASERA DE LA CULATA	CACHE-CULBUTEURS ARRIERE
37/28	TERMOSTATO E CARCAÇA	THERMOSTAT AND HOUSING	TERMOSTATO Y CÁRTER	THERMOSTAT ET CARTER
38/45	COLETOR DE ADMISSÃO	INDUCTION MANIFOLD	MÚLTIPLE DE ADMISIÓN	COLLECTEUR D'ADMISSION
39/239	BOMBA INJETORA COMBUSTÍVEL	FUEL INJECTION PUMP	BOMBA INYECTORA COMBUSTIBLE	POMPE D'INJEC. / COMBUST.
40/01	SISTEMA AUXILIAR PARTIDA	COLD WEATHER STARTING AID	SIST. AUXILIAR DE ARRANQUE	THERMOSTART
41/19	COLETOR DE ESCAPE	EXHAUST MANIFOLD	MÚLTIPLE DE ESCAPE	COLLECTEURD'ECHAPPEMENT
42/234	BOMBA ALIMENTADORA E FILTRO ÓLEO COMBUSTÍVEL (C)	FUEL LIFT PUMP AND FUEL OIL FILTER	BOMBA DE ALIMENTACIÓN Y FILTROS ACEITE COMBUSTIBLE	POMPE D'ALIMENTATION ET FILTRE À HUILE COMBUSTIBLE
42/272	BOMBA ALIMENTADORA E FILTRO ÓLEO COMBUSTÍVEL (D)	FUEL LIFT PUMP AND FUEL OIL FILTER	BOMBA DE ALIMENTACIÓN Y FILTROS ACEITE COMBUSTIBLE	POMPE D'ALIMENTATION ET FILTRE À HUILE COMBUSTIBLE
43/56	TOMADA P/ MANÔMETRO ÓLEO	OIL PRESS GAUGE FITTING	TOMA P/ MANÓMETRO ACEITE	PRISE P/ MANOMETRE D'HUILE
44/128	TOMADA POTÊNCIA	POWER TAKE-OFF	TOMA DE POTENCIA	PRISE DE PUISSANCE
46/26	MOTOR DE PARTIDA	STARTER MOTOR	MOTOR DE ARRANQUE	DÉMARREUR
47/19	ACIONAMENTO DO TAQUÍMETRO	TACHOMETER DRIVE	MANDO DEL TAQUÍMETRO	COMMANDE DU COMPTE-TOURS
48/150	TUBO INJEÇÃO / INJETORES	FUEL INJECTION SYSTEM	EQUIPO DE INYECCIÓN	SYSTEME D'INJECTION
52/327	ÍTENS DE INSTALAÇÃO	FITTING ITEMS	PIEZAS DE INSTALACIÓN	ARTICLES D'INSTALLATION
53/14	RESPIRO DO MOTOR	ENGINER BREATHER	RESPIRADERO DEL MOTOR	RENIFLARD DU MOTEUR
56/107	BOMBA D'ÁGUA	WATER PUMP	BOMBA DE ÁGUA	POMPE À EAU
	ACESSÓRIOS	**ACCESSORIES**	**ACESSORIOS**	**ACESSOIRES**
73/138	CONTROLES	CONTROLS	CONTROLES	CONTRÔLES
75/145	SISTEMA DE COMBUSTÍVEL	FUEL SYSTEM	SISTEMA DE COMBUSTIBLE	SYSTEME D'COMBUSTIBLE
76/05	SISTEMA DE ADMISSÃO	INDUCTION SYSTEM	SISTEMA DE ADMISIÓN	SYSTEME D'ADMISSION
	JOGO DE JUNTAS	**JOINT SETS**	**JUEGOS DE JUNTAS**	**JEUX DE JOINTS**
00/75	JOGO DE JUNTAS CABEÇOTE	TOP OVERHAUL	JUEGO DE JUNTAS CULATA	JEU DE JOINTS CULASSE
00/74	JOGO DE JUNTAS BLOCO	BOTTOM OVERHAUL	JUEGO DE JUNTAS BLOQUE	JEU DE JOINTS DU BLOC

(A) → 602393 E
(B) → 602394 E
(C) → 624801 G
(D) → 624802 G

ÍNDICE DE GRUPOS
GROUP INDEX
INDICE DE GRUPOS
INDEX DE GROUPES

MOTOR P4000
EMPILHADEIRA
MAXION 3000

LISTA DE PEÇAS
PART LIST
LISTA DE PIEZAS
LISTE DE PIECES

8B07

GRUPOS	UNIDADE BÁSICA Nº 341	BASIC UNIT Nº 341	UNIDAD BÁSICA Nº 341	UNITÉ DE BASE Nº 341
11/84	BLOCO DE CILINDROS (A)	CYLINDER BLOCK	BLOQUE DE CILINDROS	BLOC-CYLINDRES
11/97	BLOCO DE CILINDROS (B)	CYLINDER BLOCK	BLOQUE DE CILINDROS	BLOC-CYLINDRES
12/16	CAIXA DISTRIBUIÇÃO	TIMING CASE	CAJA DISTRIBUCIÓN	CARTER DISTRIBUTION
13/38A	ÁRVORE DE MANIVELAS	CRANKSHAFT	CIGUENAL	VILEBREQUIN
14/103	PISTÕES E BIELAS	PISTONS / CONNECTING RODS	PISTONES Y BIELAS	PISTONS ET BIELLES
15/17	BOMBA ÓLEO LUBRIFICANTE	LUBRICATING OIL PUMP	BOMBA ACEITE LUBRICANTE	POMPE À HUILE LUBRIFIANTE
17/51	CABEÇOTE	CYLINDER HEAD	CULATA	CULASSE
18/41	VÁLVULAS/BALANCEIROS	VALVER / ROCKERSHAFT	VÁLVULAS / BALANCINES	SOUPAPES / LEVIERS
20/17	RETENTOR TRASEIRO	REAR OIL SEAL	SELLO TRASERO DE ACEITE	DÉFLECTEUR D'HUILE ARR.
21/30	ÁRVORE COMANDO VÁLVULAS	CAMSHAFT	ARBOL DE LEVAS	ARBRE À CAMES
22/13	ENGRENAGENS DISTRIBUIÇÃO	IDLER GEARS	ENGRENAJES DISTRIBUCIÓN	PIGNONS DISTRIBUTION
	COMPLEMENTOS	**COMPLEMENTS**	**COMPLEMENTOS**	**COMPLÉMENTS**
31/144	CARTER ÓLEO LUBRIFICANTE (A)	LUBRICATING OIL SUMP	CARTER ACEITE LUBRICANTE	CARTER HUILE LUBRIFIANTE
31/183	CARTER ÓLEO LUBRIFICANTE (B)	LUBRICATING OIL SUMP	CARTER ACEITE LUBRICANTE	CARTER HUILE LUBRIFIANTE
32/101	POLIA ÁRVORE MANIVELAS	CRANKSHAFT PULLEY	POLEA DEL CIGÜENAL	POULIE DU VILEBREQUIN
33/21	FILTRO LUBRIF. / RESFRIADOR	LUBR. OIL FILTER / COOLER	FILTRO ACEITE / REFRIGERADOR	FILTRE HUILE / REFROID.
34/113	TAMPA DO CABEÇOTE	CYLINDER HEAD COVER	TAPA DE VÁLVULAS	CACHE-CULBUTEURS
35/109	VENTILADOR	FAN	VENTILADOR	VENTILATEUR
36/75	TAMPA TRASEIRA CABEÇOTE	CYLINDER HEAD REAR COVER	TAPA TRASERA DE LA CULATA	CACHE-CULBUTEURS ARRIERE
37/28	TERMOSTATO E CARCAÇA	THERMOSTAT AND HOUSING	TERMOSTATO Y CÁRTER	THERMOSTAT ET CARTER
38/77	COLETOR DE ADMISSÃO	INDUCTION MANIFOLD	MÚLTIPLE DE ADMISIÓN	COLLECTEUR D'ADMISSION
39/238	BOMBA INJETORA COMBUSTÍVEL	FUEL INJECTION PUMP	BOMBA INYECTORA COMBUSTIBLE	POMPE D'INJEC. / COMBUST.
40/01	SISTEMA AUXILIAR PARTIDA	COLD WEATHER STARTING AID	SIST. AUXILIAR DE ARRANQUE	THERMOSTART
41/23	COLETOR DE ESCAPE	EXHAUST MANIFOLD	MÚLTIPLE DE ESCAPE	COLLECTEURD'ECHAPPEMENT
42/234	BOMBA ALIMENTADORA E FILTRO ÓLEO COMBUSTÍVEL (C)	FUEL LIFT PUMP AND FUEL OIL FILTER	BOMBA DE ALIMENTACIÓN Y FILTROS ACEITE COMBUSTIBLE	POMPE D'ALIMENTATION ET FILTRE À HUILE COMBUSTIBLE
42/268	BOMBA ALIMENTADORA E FILTRO ÓLEO COMBUSTÍVEL (D)	FUEL LIFT PUMP AND FUEL OIL FILTER	BOMBA DE ALIMENTACIÓN Y FILTROS ACEITE COMBUSTIBLE	POMPE D'ALIMENTATION ET FILTRE À HUILE COMBUSTIBLE
43/56	TOMADA P/ MANÔMETRO ÓLEO	OIL PRESS GAUGE FITTING	TOMA P/ MANÓMETRO ACEITE	PRISE P/ MANOMETRE D'HUILE
44/128	TOMADA POTÊNCIA	POWER TAKE-OFF	TOMA DE POTENCIA	PRISE DE PUISSANCE
46/26	MOTOR DE PARTIDA	STARTER MOTOR	MOTOR DE ARRANQUE	DÉMARREUR
47/19	ACIONAMENTO DO TAQUÍMETRO	TACHOMETER DRIVE	MANDO DEL TAQUÍMETRO	COMMANDE DU COMPTE-TOURS
48/150	TUBO INJEÇÃO / INJETORES (C)	FUEL INJECTION SYSTEM	EQUIPO DE INYECCIÓN	SYSTEME D'INJECTION
48/194	TUBO INJEÇÃO / INJETORES (D)	FUEL INJECTION SYSTEM	EQUIPO DE INYECCIÓN	SYSTEME D'INJECTION
52/327	ÍTENS DE INSTALAÇÃO	FITTING ITEMS	PIEZAS DE INSTALACIÓN	RACCORD D'ENTRÉE D'EAU
53/14	RESPIRO DO MOTOR	ENGINER BREATHER	RESPIRADERO DEL MOTOR	RENIFLARD DU MOTEUR
56/107	BOMBA D'ÁGUA	WATER PUMP	BOMBA DE ÁGUA	POMPE À EAU
	ACESSÓRIOS	**ACCESSORIES**	**ACESSORIOS**	**ACESSOIRES**
73/138	CONTROLES	CONTROLS	CONTROLES	CONTRÔLES
75/145	SISTEMA DE COMBUSTÍVEL (C)	FUEL SYSTEM	SISTEMA DE COMBUSTIBLE	SYSTEME D'COMBUSTIBLE
75/167	SISTEMA DE COMBUSTÍVEL (D)	FUEL SYSTEM	SISTEMA DE COMBUSTIBLE	SYSTEME D'COMBUSTIBLE
		JOINT SETS		
	JOGO DE JUNTAS	TOP OVERHAUL	**JUEGOS DE JUNTAS**	**JEUX DE JOINTS**
00/75	JOGO DE JUNTAS CABEÇOTE	BOTTOM OVERHAUL	JUEGO DE JUNTAS CULATA	JEU DE JOINTS CULASSE
00/74	JOGO DE JUNTAS BLOCO		JUEGO DE JUNTAS BLOQUE	JEU DE JOINTS DU BLOC

(A) → 602629 E
(B) → 602630 E
(C) → 624801 G
(D) → 624802 G

ÍNDICE DE GRUPOS
GROUP INDEX
INDICE DE GRUPOS
INDEX DE GROUPES

MOTOR P4000
TRATOR AGRÍCOLA
MF 275

LISTA DE PEÇAS
PART LIST
LISTA DE PIEZAS
LISTE DE PIECES

8B08

GRUPOS	UNIDADE BÁSICA Nº 341	BASIC UNIT Nº 341	UNIDAD BÁSICA Nº 341	UNITÉ DE BASE Nº 341
11/84	BLOCO DE CILINDROS (A)	CYLINDER BLOCK	BLOQUE DE CILINDROS	BLOC-CYLINDRES
11/97	BLOCO DE CILINDROS (B)	CYLINDER BLOCK	BLOQUE DE CILINDROS	BLOC-CYLINDRES
12/16	CAIXA DISTRIBUIÇÃO	TIMING CASE	CAJA DISTRIBUCIÓN	CARTER DISTRIBUTION
13/38A	ÁRVORE DE MANIVELAS	CRANKSHAFT	CIGUENAL	VILEBREQUIN
14/103	PISTÕES E BIELAS	PISTONS / CONNECTING RODS	PISTONES Y BIELAS	PISTONS ET BIELLES
15/17	BOMBA ÓLEO LUBRIFICANTE	LUBRICATING OIL PUMP	BOMBA ACEITE LUBRICANTE	POMPE À HUILE LUBRIFIANTE
17/51	CABEÇOTE	CYLINDER HEAD	CULATA	CULASSE
18/41	VÁLVULAS/BALANCEIROS	VALVER / ROCKERSHAFT	VÁLVULAS / BALANCINES	SOUPAPES / LEVIERS
20/17	RETENTOR TRASEIRO	REAR OIL SEAL	SELLO TRASERO DE ACEITE	DÉFLECTEUR D'HUILE ARR.
21/30	ÁRVORE COMANDO VÁLVULAS	CAMSHAFT	ARBOL DE LEVAS	ARBRE À CAMES
22/13	ENGRENAGENS DISTRIBUIÇÃO	IDLER GEARS	ENGRENAJES DISTRIBUCIÓN	PIGNONS DISTRIBUTION
	COMPLEMENTOS	**COMPLEMENTS**	**COMPLEMENTOS**	**COMPLÉMENTS**
31/144	CARTER ÓLEO LUBRIFICANTE (A)	LUBRICATING OIL SUMP	CARTER ACEITE LUBRICANTE	CARTER HUILE LUBRIFIANTE
31/183	CARTER ÓLEO LUBRIFICANTE (B)	LUBRICATING OIL SUMP	CARTER ACEITE LUBRICANTE	CARTER HUILE LUBRIFIANTE
32/101	POLIA ÁRVORE MANIVELAS	CRANKSHAFT PULLEY	POLEA DEL CIGÜENAL	POULIE DU VILEBREQUIN
33/21	FILTRO LUBRIF. / RESFRIADOR	LUBR. OIL FILTER / COOLER	FILTRO ACEITE / REFRIGERADOR	FILTRE HUILE / REFROID.
34/113	TAMPA DO CABEÇOTE	CYLINDER HEAD COVER	TAPA DE VÁLVULAS	CACHE-CULBUTEURS
35/38	VENTILADOR	FAN	VENTILADOR	VENTILATEUR
36/24	TAMPA TRASEIRA CABEÇOTE	CYLINDER HEAD REAR COVER	TAPA TRASERA DE LA CULATA	CACHE-CULBUTEURS ARRIERE
37/28	TERMOSTATO E CARCAÇA	THERMOSTAT AND HOUSING	TERMOSTATO Y CÁRTER	THERMOSTAT ET CARTER
38/77	COLETOR DE ADMISSÃO	INDUCTION MANIFOLD	MÚLTIPLE DE ADMISIÓN	COLLECTEUR D'ADMISSION
39/238	BOMBA INJETORA COMBUSTÍVEL	FUEL INJECTION PUMP	BOMBA INYECTORA COMBUSTIBLE	POMPE D'INJEC. / COMBUST.
40/01	SISTEMA AUXILIAR PARTIDA	COLD WEATHER STARTING AID	SIST. AUXILIAR DE ARRANQUE	THERMOSTART
41/19	COLETOR DE ESCAPE	EXHAUST MANIFOLD	MÚLTIPLE DE ESCAPE	COLLECTEURD'ECHAPPEMENT
42/234	BOMBA ALIMENTADORA E FILTRO ÓLEO COMBUSTÍVEL (C)	FUEL LIFT PUMP AND FUEL OIL FILTER	BOMBA DE ALIMENTACIÓN Y FILTROS ACEITE COMBUSTIBLE	POMPE D'ALIMENTATION ET FILTRE À HUILE COMBUSTIBLE
42/272	BOMBA ALIMENTADORA E FILTRO ÓLEO COMBUSTÍVEL (D)	FUEL LIFT PUMP AND FUEL OIL FILTER	BOMBA DE ALIMENTACIÓN Y FILTROS ACEITE COMBUSTIBLE	POMPE D'ALIMENTATION ET FILTRE À HUILE COMBUSTIBLE
43/56	TOMADA P/ MANÔMETRO ÓLEO	OIL PRESS GAUGE FITTING	TOMA P/ MANÓMETRO ACEITE	PRISE P/ MANOMETRE D'HUILE
44/128	TOMADA POTÊNCIA	POWER TAKE-OFF	TOMA DE POTENCIA	PRISE DE PUISSANCE
46/26	MOTOR DE PARTIDA	STARTER MOTOR	MOTOR DE ARRANQUE	DÉMARREUR
47/19	ACIONAMENTO DO TAQUÍMETRO	TACHOMETER DRIVE	MANDO DEL TAQUÍMETRO	COMMANDE DU COMPTE-TOURS
48/150	TUBO INJEÇÃO / INJETORES	FUEL INJECTION SYSTEM	EQUIPO DE INYECCIÓN	SYSTEME D'INJECTION
52/292	ÍTENS DE INSTALAÇÃO	FITTING ITEMS	PIEZAS DE INSTALACIÓN	ARTICLES D'INSTALLATION
53/14	RESPIRO DO MOTOR	ENGINER BREATHER	RESPIRADERO DEL MOTOR	RENIFLARD DU MOTEUR
56/107	BOMBA D'ÁGUA	WATER PUMP	BOMBA DE ÁGUA	POMPE À EAU
	ACESSÓRIOS	**ACCESSORIES**	**ACESSORIOS**	**ACESSOIRES**
73/170	CONTROLES	CONTROLS	CONTROLES	CONTRÔLES
75/145	SISTEMA DE COMBUSTÍVEL	EXHAUST SYSTEM	SISTEMA DE COMBUSTIBLE	SYSTEME D'COMBUSTIBLE
	JOGO DE JUNTAS	**JOINT SETS**	**JUEGOS DE JUNTAS**	**JEUX DE JOINTS**
00/75	JOGO DE JUNTAS CABEÇOTE	TOP OVERHAUL	JUEGO DE JUNTAS CULATA	JEU DE JOINTS CULASSE
00/74	JOGO DE JUNTAS BLOCO	BOTTOM OVERHAUL	JUEGO DE JUNTAS BLOQUE	JEU DE JOINTS DU BLOC

(A) → 602424 E
(B) → 602425 E
(C) → 624801 G
(D) → 624802 G

ÍNDICE DE GRUPOS
GROUP INDEX
INDICE DE GRUPOS
INDEX DE GROUPES

MOTOR P4000
TRATOR AGRÍCOLA
MF 283 / 290

LISTA DE PEÇAS
PART LIST
LISTA DE PIEZAS
LISTE DE PIECES

8B09

GRUPOS	UNIDADE BÁSICA Nº 341	BASIC UNIT Nº 341	UNIDAD BÁSICA Nº 341	UNITÉ DE BASE Nº 341
11/84	BLOCO DE CILINDROS (A)	CYLINDER BLOCK	BLOQUE DE CILINDROS	BLOC-CYLINDRES
11/97	BLOCO DE CILINDROS (B)	CYLINDER BLOCK	BLOQUE DE CILINDROS	BLOC-CYLINDRES
12/16	CAIXA DISTRIBUIÇÃO	TIMING CASE	CAJA DISTRIBUCIÓN	CARTER DISTRIBUTION
13/38A	ÁRVORE DE MANIVELAS	CRANKSHAFT	CIGUENAL	VILEBREQUIN
14/103	PISTÕES E BIELAS	PISTONS / CONNECTING RODS	PISTONES Y BIELAS	PISTONS ET BIELLES
15/17	BOMBA ÓLEO LUBRIFICANTE	LUBRICATING OIL PUMP	BOMBA ACEITE LUBRICANTE	POMPE À HUILE LUBRIFIANTE
17/51	CABEÇOTE	CYLINDER HEAD	CULATA	CULASSE
18/41	VÁLVULAS/BALANCEIROS	VALVER / ROCKERSHAFT	VÁLVULAS / BALANCINES	SOUPAPES / LEVIERS
20/17	RETENTOR TRASEIRO	REAR OIL SEAL	SELLO TRASERO DE ACEITE	DÉFLECTEUR D'HUILE ARR.
21/30	ÁRVORE COMANDO VÁLVULAS	CAMSHAFT	ARBOL DE LEVAS	ARBRE À CAMES
22/13	ENGRENAGENS DISTRIBUIÇÃO	IDLER GEARS	ENGRENAJES DISTRIBUCIÓN	PIGNONS DISTRIBUTION
	COMPLEMENTOS	**COMPLEMENTS**	**COMPLEMENTOS**	**COMPLÉMENTS**
31/144	CARTER ÓLEO LUBRIFICANTE (A)	LUBRICATING OIL SUMP	CARTER ACEITE LUBRICANTE	CARTER HUILE LUBRIFIANTE
31/183	CARTER ÓLEO LUBRIFICANTE (B)	LUBRICATING OIL SUMP	CARTER ACEITE LUBRICANTE	CARTER HUILE LUBRIFIANTE
32/101	POLIA ÁRVORE MANIVELAS	CRANKSHAFT PULLEY	POLEA DEL CIGÜENAL	POULIE DU VILEBREQUIN
33/21	FILTRO LUBRIF. / RESFRIADOR	LUBR. OIL FILTER / COOLER	FILTRO ACEITE / REFRIGERADOR	FILTRE HUILE / REFROID.
34/113	TAMPA DO CABEÇOTE	CYLINDER HEAD COVER	TAPA DE VÁLVULAS	CACHE-CULBUTEURS
35/38	VENTILADOR	FAN	VENTILADOR	VENTILATEUR
36/24	TAMPA TRASEIRA CABEÇOTE	CYLINDER HEAD REAR COVER	TAPA TRASERA DE LA CULATA	CACHE-CULBUTEURS ARRIERE
37/28	TERMOSTATO E CARCAÇA	THERMOSTAT AND HOUSING	TERMOSTATO Y CÁRTER	THERMOSTAT ET CARTER
38/77	COLETOR DE ADMISSÃO	INDUCTION MANIFOLD	MÚLTIPLE DE ADMISIÓN	COLLECTEUR D'ADMISSION
39/239	BOMBA INJETORA COMBUSTÍVEL	FUEL INJECTION PUMP	BOMBA INYECTORA COMBUSTIBLE	POMPE D'INJEC. / COMBUST.
40/01	SISTEMA AUXILIAR PARTIDA	COLD WEATHER STARTING AID	SIST. AUXILIAR DE ARRANQUE	THERMOSTART
41/19	COLETOR DE ESCAPE	EXHAUST MANIFOLD	MÚLTIPLE DE ESCAPE	COLLECTEURD'ECHAPPEMENT
42/234	BOMBA ALIMENTADORA E FILTRO ÓLEO COMBUSTÍVEL (C)	FUEL LIFT PUMP AND FUEL OIL FILTER	BOMBA DE ALIMENTACIÓN Y FILTROS ACEITE COMBUSTIBLE	POMPE D'ALIMENTATION ET FILTRE À HUILE COMBUSTIBLE
42/272	BOMBA ALIMENTADORA E FILTRO ÓLEO COMBUSTÍVEL (D)	FUEL LIFT PUMP AND FUEL OIL FILTER	BOMBA DE ALIMENTACIÓN Y FILTROS ACEITE COMBUSTIBLE	POMPE D'ALIMENTATION ET FILTRE À HUILE COMBUSTIBLE
43/56	TOMADA P/ MANÔMETRO ÓLEO	OIL PRESS GAUGE FITTING	TOMA P/ MANÓMETRO ACEITE	PRISE P/ MANOMETRE D'HUILE
44/128	TOMADA POTÊNCIA	POWER TAKE-OFF	TOMA DE POTENCIA	PRISE DE PUISSANCE
46/26	MOTOR DE PARTIDA	STARTER MOTOR	MOTOR DE ARRANQUE	DÉMARREUR
47/19	ACIONAMENTO DO TAQUÍMETRO	TACHOMETER DRIVE	MANDO DEL TAQUÍMETRO	COMMANDE DU COMPTE-TOURS
48/150	TUBO INJEÇÃO / INJETORES	FUEL INJECTION SYSTEM	EQUIPO DE INYECCIÓN	SYSTEME D'INJECTION
52/292	ÍTENS DE INSTALAÇÃO	FITTING ITEMS	PIEZAS DE INSTALACIÓN	ARTICLES D'INSTALLATION
53/14	RESPIRO DO MOTOR	ENGINER BREATHER	RESPIRADERO DEL MOTOR	RENIFLARD DU MOTEUR
56/107	BOMBA D'ÁGUA	WATER PUMP	BOMBA DE ÁGUA	POMPE À EAU
	ACESSÓRIOS	**ACCESSORIES**	**ACESSORIOS**	**ACESSOIRES**
73/170	CONTROLES	CONTROLS	CONTROLES	CONTRÔLES
75/145	SISTEMA DE COMBUSTÍVEL	FUEL SYSTEM	SISTEMA DE COMBUSTIBLE	SYSTEME D'COMBUSTIBLE
	JOGO DE JUNTAS	**JOINT SETS**	**JUEGOS DE JUNTAS**	**JEUX DE JOINTS**
00/75	JOGO DE JUNTAS CABEÇOTE	TOP OVERHAUL	JUEGO DE JUNTAS CULATA	JEU DE JOINTS CULASSE
00/74	JOGO DE JUNTAS BLOCO	BOTTOM OVERHAUL	JUEGO DE JUNTAS BLOQUE	JEU DE JOINTS DU BLOC

(A) → 602438 E
(B) → 602439 E
(C) → 624801 G
(D) → 624802 G

ÍNDICE DE GRUPOS
GROUP INDEX
INDICE DE GRUPOS
INDEX DE GROUPES

MOTOR P4000
TRATOR AGRÍCOLA
MF 275 ESTREITO

LISTA DE PEÇAS
PART LIST
LISTA DE PIEZAS
LISTE DE PIECES

8B10

GRUPOS	UNIDADE BÁSICA Nº 341	BASIC UNIT Nº 341	UNIDAD BÁSICA Nº 341	UNITÉ DE BASE Nº 341
11/84	BLOCO DE CILINDROS (A)	CYLINDER BLOCK	BLOQUE DE CILINDROS	BLOC-CYLINDRES
11/97	BLOCO DE CILINDROS (B)	CYLINDER BLOCK	BLOQUE DE CILINDROS	BLOC-CYLINDRES
12/16	CAIXA DISTRIBUIÇÃO	TIMING CASE	CAJA DISTRIBUCIÓN	CARTER DISTRIBUTION
13/38A	ÁRVORE DE MANIVELAS	CRANKSHAFT	CIGUENAL	VILEBREQUIN
14/103	PISTÕES E BIELAS	PISTONS / CONNECTING RODS	PISTONES Y BIELAS	PISTONS ET BIELLES
15/17	BOMBA ÓLEO LUBRIFICANTE	LUBRICATING OIL PUMP	BOMBA ACEITE LUBRICANTE	POMPE À HUILE LUBRIFIANTE
17/51	CABEÇOTE	CYLINDER HEAD	CULATA	CULASSE
18/41	VÁLVULAS/BALANCEIROS	VALVER / ROCKERSHAFT	VÁLVULAS / BALANCINES	SOUPAPES / LEVIERS
20/17	RETENTOR TRASEIRO	REAR OIL SEAL	SELLO TRASERO DE ACEITE	DÉFLECTEUR D'HUILE ARR.
21/30	ÁRVORE COMANDO VÁLVULAS	CAMSHAFT	ARBOL DE LEVAS	ARBRE À CAMES
22/13	ENGRENAGENS DISTRIBUIÇÃO	IDLER GEARS	ENGRENAJES DISTRIBUCIÓN	PIGNONS DISTRIBUTION
	COMPLEMENTOS	**COMPLEMENTS**	**COMPLEMENTOS**	**COMPLÉMENTS**
31/144	CARTER ÓLEO LUBRIFICANTE (A)	LUBRICATING OIL SUMP	CARTER ACEITE LUBRICANTE	CARTER HUILE LUBRIFIANTE
31/183	CARTER ÓLEO LUBRIFICANTE (B)	LUBRICATING OIL SUMP	CARTER ACEITE LUBRICANTE	CARTER HUILE LUBRIFIANTE
32/101	POLIA ÁRVORE MANIVELAS	CRANKSHAFT PULLEY	POLEA DEL CIGÜENAL	POULIE DU VILEBREQUIN
33/21	FILTRO LUBRIF. / RESFRIADOR	LUBR. OIL FILTER / COOLER	FILTRO ACEITE / REFRIGERADOR	FILTRE HUILE / REFROID.
34/113	TAMPA DO CABEÇOTE	CYLINDER HEAD COVER	TAPA DE VÁLVULAS	CACHE-CULBUTEURS
35/38	VENTILADOR	FAN	VENTILADOR	VENTILATEUR
36/24	TAMPA TRASEIRA CABEÇOTE	CYLINDER HEAD REAR COVER	TAPA TRASERA DE LA CULATA	CACHE-CULBUTEURS ARRIERE
37/28	TERMOSTATO E CARCAÇA	THERMOSTAT AND HOUSING	TERMOSTATO Y CÁRTER	THERMOSTAT ET CARTER
38/77	COLETOR DE ADMISSÃO	INDUCTION MANIFOLD	MÚLTIPLE DE ADMISIÓN	COLLECTEUR D'ADMISSION
39/238	BOMBA INJETORA COMBUSTÍVEL	FUEL INJECTION PUMP	BOMBA INYECTORA COMBUSTIBLE	POMPE D'INJEC. / COMBUST.
40/01	SISTEMA AUXILIAR PARTIDA	COLD WEATHER STARTING AID	SIST. AUXILIAR DE ARRANQUE	THERMOSTART
41/21	COLETOR DE ESCAPE	EXHAUST MANIFOLD	MÚLTIPLE DE ESCAPE	COLLECTEURD'ECHAPPEMENT
42/234	BOMBA ALIMENTADORA E FILTRO ÓLEO COMBUSTÍVEL (C)	FUEL LIFT PUMP AND FUEL OIL FILTER	BOMBA DE ALIMENTACIÓN Y FILTROS ACEITE COMBUSTIBLE	POMPE D'ALIMENTATION ET FILTRE À HUILE COMBUSTIBLE
42/272	BOMBA ALIMENTADORA E FILTRO ÓLEO COMBUSTÍVEL (D)	FUEL LIFT PUMP AND FUEL OIL FILTER	BOMBA DE ALIMENTACIÓN Y FILTROS ACEITE COMBUSTIBLE	POMPE D'ALIMENTATION ET FILTRE À HUILE COMBUSTIBLE
43/56	TOMADA P/ MANÔMETRO ÓLEO	OIL PRESS GAUGE FITTING	TOMA P/ MANÓMETRO ACEITE	PRISE P/ MANOMETRE D'HUILE
44/128	TOMADA POTÊNCIA	POWER TAKE-OFF	TOMA DE POTENCIA	PRISE DE PUISSANCE
46/26	MOTOR DE PARTIDA	STARTER MOTOR	MOTOR DE ARRANQUE	DÉMARREUR
47/19	ACIONAMENTO DO TAQUÍMETRO	TACHOMETER DRIVE	MANDO DEL TAQUÍMETRO	COMMANDE DU COMPTE-TOURS
48/150	TUBO INJEÇÃO / INJETORES	FUEL INJECTION SYSTEM	EQUIPO DE INYECCIÓN	SYSTEME D'INJECTION
52/292	ÍTENS DE INSTALAÇÃO	FITTING ITEMS	PIEZAS DE INSTALACIÓN	ARTICLES D'INSTALLATION
53/14	RESPIRO DO MOTOR	ENGINER BREATHER	RESPIRADERO DEL MOTOR	RENIFLARD DU MOTEUR
56/107	BOMBA D'ÁGUA	WATER PUMP	BOMBA DE ÁGUA	POMPE À EAU
	ACESSÓRIOS	**ACCESSORIES**	**ACESSORIOS**	**ACESSOIRES**
73/138	CONTROLES	CONTROLS	CONTROLES	CONTRÔLES
74/36	SISTEMA DE ESCAPE	EXHAUST SYSTEM	SISTEMA DE ESCAPE	SYSTEME D'ECHAPPEMENT
75/145	SISTEMA DE COMBUSTÍVEL	FUEL SYSTEM	SISTEMA DE COMBUSTIBLE	SYSTEME D'COMBUSTIBLE
	JOGO DE JUNTAS	**JOINT SETS**	**JUEGOS DE JUNTAS**	**JEUX DE JOINTS**
00/75	JOGO DE JUNTAS CABEÇOTE	TOP OVERHAUL	JUEGO DE JUNTAS CULATA	JEU DE JOINTS CULASSE
00/74	JOGO DE JUNTAS BLOCO	BOTTOM OVERHAUL	JUEGO DE JUNTAS BLOQUE	JEU DE JOINTS DU BLOC

(A) → 602424 E
(B) → 602425 E
(C) → 637027
(D) → 637028

ÍNDICE DE GRUPOS
GROUP INDEX
INDICE DE GRUPOS
INDEX DE GROUPES

MOTOR P4001
TRATOR AGRÍCOLA
MF 5275

LISTA DE PEÇAS
PART LIST
LISTA DE PIEZAS
LISTE DE PIECES

8B21

GRUPOS	UNIDADE BÁSICA Nº 346	BASIC UNIT Nº 346	UNIDAD BÁSICA Nº 346	UNITÉ DE BASE Nº 346
11/97	BLOCO DE CILINDROS	CYLINDER BLOCK	BLOQUE DE CILINDROS	BLOC-CYLINDRES
12/82	CAIXA DISTRIBUIÇÃO	TIMING CASE	CAJA DISTRIBUCIÓN	CARTER DISTRIBUTION
13/38A	ÁRVORE DE MANIVELAS	CRANKSHAFT	CIGUENAL	VILEBREQUIN
14/103	PISTÕES E BIELAS	PISTONS / CONNECTING RODS	PISTONES Y BIELAS	PISTONS ET BIELLES
15/17	BOMBA ÓLEO LUBRIFICANTE	LUBRICATING OIL PUMP	BOMBA ACEITE LUBRICANTE	POMPE À HUILE LUBRIFIANTE
17/63	CABEÇOTE	CYLINDER HEAD	CULATA	CULASSE
18/41	VÁLVULAS/BALANCEIROS	VALVER / ROCKERSHAFT	VÁLVULAS / BALANCINES	SOUPAPES / LEVIERS
20/17	RETENTOR TRASEIRO	REAR OIL SEAL	SELLO TRASERO DE ACEITE	DÉFLECTEUR D'HUILE ARR.
21/30	ÁRVORE COMANDO VÁLVULAS	CAMSHAFT	ARBOL DE LEVAS	ARBRE À CAMES
22/13	ENGRENAGENS DISTRIBUIÇÃO	IDLER GEARS	ENGRENAJES DISTRIBUCIÓN	PIGNONS DISTRIBUTION
	COMPLEMENTOS	**COMPLEMENTS**	**COMPLEMENTOS**	**COMPLÉMENTS**
31/183	CARTER ÓLEO LUBRIFICANTE	LUBRICATING OIL SUMP	CARTER ACEITE LUBRICANTE	CARTER HUILE LUBRIFIANTE
32/101	POLIA ÁRVORE MANIVELAS	CRANKSHAFT PULLEY	POLEA DEL CIGÜENAL	POULIE DU VILEBREQUIN
33/21	FILTRO LUBRIF. / RESFRIADOR	LUBR. OIL FILTER / COOLER	FILTRO ACEITE / REFRIGERADOR	FILTRE HUILE / REFROID.
34/117	TAMPA DO CABEÇOTE	CYLINDER HEAD COVER	TAPA DE VÁLVULAS	CACHE-CULBUTEURS
35/38	VENTILADOR	FAN	VENTILADOR	VENTILATEUR
36/24	TAMPA TRASEIRA CABEÇOTE	CYLINDER HEAD REAR COVER	TAPA TRASERA DE LA CULATA	CACHE-CULBUTEURS ARRIERE
37/134	TERMOSTATO E CARCAÇA	THERMOSTAT AND HOUSING	TERMOSTATO Y CÁRTER	THERMOSTAT ET CARTER
38/129	COLETOR DE ADMISSÃO	INDUCTION MANIFOLD	MÚLTIPLE DE ADMISIÓN	COLLECTEUR D'ADMISSION
39/249	BOMBA INJETORA COMBUSTÍVEL	FUEL INJECTION PUMP	BOMBA INYECTORA COMBUSTIBLE	POMPE D'INJEC. / COMBUST.
40/01	SISTEMA AUXILIAR PARTIDA	COLD WEATHER STARTING AID	SIST. AUXILIAR DE ARRANQUE	THERMOSTART
41/74	COLETOR DE ESCAPE	EXHAUST MANIFOLD	MÚLTIPLE DE ESCAPE	COLLECTEURD'ECHAPPEMENT
42/237	BOMBA ALIMENTADORA E FILTRO ÓLEO COMBUSTÍVEL	FUEL LIFT PUMP AND FUEL OIL FILTER	BOMBA DE ALIMENTACIÓN Y FILTROS ACEITE COMBUSTIBLE	POMPE D'ALIMENTATION ET FILTRE À HUILE COMBUSTIBLE
43/	TOMADA P/ MANÔMETRO ÓLEO	OIL PRESS GAUGE FITTING	TOMA P/ MANÓMETRO ACEITE	PRISE P/ MANOMETRE D'HUILE
44/128	TOMADA POTÊNCIA	POWER TAKE-OFF	TOMA DE POTENCIA	PRISE DE PUISSANCE
46/26	MOTOR DE PARTIDA	STARTER MOTOR	MOTOR DE ARRANQUE	DÉMARREUR
47/19	ACIONAMENTO DO TAQUÍMETRO	TACHOMETER DRIVE	MANDO DEL TAQUÍMETRO	COMMANDE DU COMPTE-TOURS
48/158	TUBO INJEÇÃO / INJETORES	FUEL INJECTION SYSTEM	EQUIPO DE INYECCIÓN	SYSTEME D'INJECTION
52/367	ÍTENS DE INSTALAÇÃO	FITTING ITEMS	PIEZAS DE INSTALACIÓN	ARTICLES D'INSTALLATION
53/14	RESPIRO DO MOTOR	ENGINER BREATHER	RESPIRADERO DEL MOTOR	RENIFLARD DU MOTEUR
56/131	BOMBA D'ÁGUA	WATER PUMP	BOMBA DE ÁGUA	POMPE À EAU
	ACESSÓRIOS	**ACCESSORIES**	**ACESSORIOS**	**ACESSOIRES**
73/161	CONTROLES	CONTROLS	CONTROLES	CONTRÔLES
75/158	SISTEMA DE COMBUSTÍVEL	FUEL SYSTEM	SISTEMA DE COMBUSTIBLE	SYSTEME D'COMBUSTIBLE
	JOGO DE JUNTAS	**JOINT SETS**	**JUEGOS DE JUNTAS**	**JEUX DE JOINTS**
00/75	JOGO DE JUNTAS CABEÇOTE	TOP OVERHAUL	JUEGO DE JUNTAS CULATA	JEU DE JOINTS CULASSE
00/74	JOGO DE JUNTAS BLOCO	BOTTOM OVERHAUL	JUEGO DE JUNTAS BLOQUE	JEU DE JOINTS DU BLOC

ÍNDICE DE GRUPOS
GROUP INDEX
INDICE DE GRUPOS
INDEX DE GROUPES

MOTOR P4001
TRATOR AGRÍCOLA
MF 5285 / 5290

LISTA DE PEÇAS
PART LIST
LISTA DE PIEZAS
LISTE DE PIECES

8B22

GRUPOS	UNIDADE BÁSICA Nº 351	BASIC UNIT Nº 351	UNIDAD BÁSICA Nº 351	UNITÉ DE BASE Nº 351
11/102	BLOCO DE CILINDROS	CYLINDER BLOCK	BLOQUE DE CILINDROS	BLOC-CYLINDRES
12/82	CAIXA DISTRIBUIÇÃO	TIMING CASE	CAJA DISTRIBUCIÓN	CARTER DISTRIBUTION
13/38A	ÁRVORE DE MANIVELAS	CRANKSHAFT	CIGUENAL	VILEBREQUIN
14/103	PISTÕES E BIELAS	PISTONS / CONNECTING RODS	PISTONES Y BIELAS	PISTONS ET BIELLES
15/17	BOMBA ÓLEO LUBRIFICANTE	LUBRICATING OIL PUMP	BOMBA ACEITE LUBRICANTE	POMPE À HUILE LUBRIFIANTE
17/63	CABEÇOTE	CYLINDER HEAD	CULATA	CULASSE
18/41	VÁLVULAS/BALANCEIROS	VALVER / ROCKERSHAFT	VÁLVULAS / BALANCINES	SOUPAPES / LEVIERS
20/17	RETENTOR TRASEIRO	REAR OIL SEAL	SELLO TRASERO DE ACEITE	DÉFLECTEUR D'HUILE ARR.
21/30	ÁRVORE COMANDO VÁLVULAS	CAMSHAFT	ARBOL DE LEVAS	ARBRE À CAMES
22/13	ENGRENAGENS DISTRIBUIÇÃO	IDLER GEARS	ENGRENAJES DISTRIBUCIÓN	PIGNONS DISTRIBUTION
	COMPLEMENTOS	**COMPLEMENTS**	**COMPLEMENTOS**	**COMPLÉMENTS**
31/183	CARTER ÓLEO LUBRIFICANTE	LUBRICATING OIL SUMP	CARTER ACEITE LUBRICANTE	CARTER HUILE LUBRIFIANTE
32/101	POLIA ÁRVORE MANIVELAS	CRANKSHAFT PULLEY	POLEA DEL CIGÜENAL	POULIE DU VILEBREQUIN
33/147	FILTRO LUBRIF. / RESFRIADOR	LUBR. OIL FILTER / COOLER	FILTRO ACEITE / REFRIGERADOR	FILTRE HUILE / REFROID.
34/117	TAMPA DO CABEÇOTE	CYLINDER HEAD COVER	TAPA DE VÁLVULAS	CACHE-CULBUTEURS
35/38	VENTILADOR	FAN	VENTILADOR	VENTILATEUR
36/24	TAMPA TRASEIRA CABEÇOTE	CYLINDER HEAD REAR COVER	TAPA TRASERA DE LA CULATA	CACHE-CULBUTEURS ARRIERE
37/134	TERMOSTATO E CARCAÇA	THERMOSTAT AND HOUSING	TERMOSTATO Y CÁRTER	THERMOSTAT ET CARTER
38/129	COLETOR DE ADMISSÃO	INDUCTION MANIFOLD	MÚLTIPLE DE ADMISIÓN	COLLECTEUR D'ADMISSION
39/250	BOMBA INJETORA COMBUSTÍVEL	FUEL INJECTION PUMP	BOMBA INYECTORA COMBUSTIBLE	POMPE D'INJEC. / COMBUST.
40/01	SISTEMA AUXILIAR PARTIDA	COLD WEATHER STARTING AID	SIST. AUXILIAR DE ARRANQUE	THERMOSTART
41/74	COLETOR DE ESCAPE	EXHAUST MANIFOLD	MÚLTIPLE DE ESCAPE	COLLECTEURD'ECHAPPEMENT
42/237	BOMBA ALIMENTADORA E FILTRO ÓLEO COMBUSTÍVEL	FUEL LIFT PUMP AND FUEL OIL FILTER	BOMBA DE ALIMENTACIÓN Y FILTROS ACEITE COMBUSTIBLE	POMPE D'ALIMENTATION ET FILTRE À HUILE COMBUSTIBLE
43/84	TOMADA P/ MANÔMETRO ÓLEO	OIL PRESS GAUGE FITTING	TOMA P/ MANÓMETRO ACEITE	PRISE P/ MANOMETRE D'HUILE
44/128	TOMADA POTÊNCIA	POWER TAKE-OFF	TOMA DE POTENCIA	PRISE DE PUISSANCE
46/26	MOTOR DE PARTIDA	STARTER MOTOR	MOTOR DE ARRANQUE	DÉMARREUR
47/19	ACIONAMENTO DO TAQUÍMETRO	TACHOMETER DRIVE	MANDO DEL TAQUÍMETRO	COMMANDE DU COMPTE-TOURS
48/158	TUBO INJEÇÃO / INJETORES	FUEL INJECTION SYSTEM	EQUIPO DE INYECCIÓN	SYSTEME D'INJECTION
52/368	ÍTENS DE INSTALAÇÃO	FITTING ITEMS	PIEZAS DE INSTALACIÓN	ARTICLES D'INSTALLATION
53/14	RESPIRO DO MOTOR	ENGINER BREATHER	RESPIRADERO DEL MOTOR	RENIFLARD DU MOTEUR
56/131	BOMBA D'ÁGUA	WATER PUMP	BOMBA DE ÁGUA	POMPE À EAU
	ACESSÓRIOS	**ACCESSORIES**	**ACESSORIOS**	**ACESSOIRES**
73/161	CONTROLES	CONTROLS	CONTROLES	CONTRÔLES
75/158	SISTEMA DE COMBUSTÍVEL	FUEL SYSTEM	SISTEMA DE COMBUSTIBLE	SYSTEME D'COMBUSTIBLE
	JOGO DE JUNTAS	**JOINT SETS**	**JUEGOS DE JUNTAS**	**JEUX DE JOINTS**
00/75	JOGO DE JUNTAS CABEÇOTE	TOP OVERHAUL	JUEGO DE JUNTAS CULATA	JEU DE JOINTS CULASSE
00/74	JOGO DE JUNTAS BLOCO	BOTTOM OVERHAUL	JUEGO DE JUNTAS BLOQUE	JEU DE JOINTS DU BLOC

ÍNDICE DE GRUPOS
GROUP INDEX
INDICE DE GRUPOS
INDEX DE GROUPES

MOTOR P4001T
TRATOR MF 5300

LISTA DE PEÇAS
PART LIST
LISTA DE PIEZAS
LISTE DE PIECES

8B23

GRUPOS	UNIDADE BÁSICA Nº 347	BASIC UNIT Nº 347	UNIDAD BÁSICA Nº 347	UNITÉ DE BASE Nº 347
11/101	BLOCO DE CILINDROS	CYLINDER BLOCK	BLOQUE DE CILINDROS	BLOC-CYLINDRES
12/84	CAIXA DISTRIBUIÇÃO	TIMING CASE	CAJA DISTRIBUCIÓN	CARTER DISTRIBUTION
13/38	ÁRVORE DE MANIVELAS	CRANKSHAFT	CIGUENAL	VILEBREQUIN
14/102	PISTÕES E BIELAS	PISTONS / CONNECTING RODS	PISTONES Y BIELAS	PISTONS ET BIELLES
15/18	BOMBA ÓLEO LUBRIFICANTE	LUBRICATING OIL PUMP	BOMBA ACEITE LUBRICANTE	POMPE À HUILE LUBRIFIANTE
17/75	CABEÇOTE	CYLINDER HEAD	CULATA	CULASSE
18/35	VÁLVULAS/BALANCEIROS	VALVER / ROCKERSHAFT	VÁLVULAS / BALANCINES	SOUPAPES / LEVIERS
20/17	RETENTOR TRASEIRO	REAR OIL SEAL	SELLO TRASERO DE ACEITE	DÉFLECTEUR D'HUILE ARR.
21/25	ÁRVORE COMANDO VÁLVULAS	CAMSHAFT	ARBOL DE LEVAS	ARBRE À CAMES
22/13	ENGRENAGENS DISTRIBUIÇÃO	IDLER GEARS	ENGRENAJES DISTRIBUCIÓN	PIGNONS DISTRIBUTION
	COMPLEMENTOS	**COMPLEMENTS**	**COMPLEMENTOS**	**COMPLÉMENTS**
31/181	CARTER ÓLEO LUBRIFICANTE	LUBRICATING OIL SUMP	CARTER ACEITE LUBRICANTE	CARTER HUILE LUBRIFIANTE
32/101	POLIA ÁRVORE MANIVELAS	CRANKSHAFT PULLEY	POLEA DEL CIGÜENAL	POULIE DU VILEBREQUIN
33/150	FILTRO ÓLEO LUBRIFICANTE	LUBR. OIL FILTER	FILTRO ACEITE	FILTRE HUILE
34/118	TAMPA DO CABEÇOTE	CYLINDER HEAD COVER	TAPA DE VÁLVULAS	CACHE-CULBUTEURS
35/131	VENTILADOR	FAN	VENTILADOR	VENTILATEUR
36/83	TAMPA TRASEIRA CABEÇOTE	CYLINDER HEAD REAR COVER	TAPA TRASERA DE LA CULATA	CACHE-CULBUTEURS ARRIERE
37/136	TERMOSTATO E CARCAÇA	THERMOSTAT AND HOUSING	TERMOSTATO Y CÁRTER	THERMOSTAT ET CARTER
38/125	COLETOR DE ADMISSÃO	INDUCTION MANIFOLD	MÚLTIPLE DE ADMISIÓN	COLLECTEUR D'ADMISSION
39/252	BOMBA INJETORA COMBUSTÍVEL	FUEL INJECTION PUMP	BOMBA INYECTORA COMBUSTIBLE	POMPE D'INJEC. / COMBUST.
40/01	SISTEMA AUXILIAR PARTIDA	COLD WEATHER STARTING AID	SIST. AUXILIAR DE ARRANQUE	THERMOSTART
41/75	COLETOR DE ESCAPE	EXHAUST MANIFOLD	MÚLTIPLE DE ESCAPE	COLLECTEURD'ECHAPPEMENT
42/238	BOMBA ALIMENTADORA E FILTRO ÓLEO COMBUSTÍVEL	FUEL LIFT PUMP AND FUEL OIL FILTER	BOMBA DE ALIMENTACIÓN Y FILTROS ACEITE COMBUSTIBLE	POMPE D'ALIMENTATION ET FILTRE À HUILE COMBUSTIBLE
43/	TOMADA P/ MANÔMETRO ÓLEO	OIL PRESS GAUGE FITTING	TOMA P/ MANÓMETRO ACEITE	PRISE P/ MANOMETRE D'HUILE
44/47	TOMADA POTÊNCIA	POWER TAKE-OFF	TOMA DE POTENCIA	PRISE DE PUISSANCE
46/26	MOTOR DE PARTIDA	STARTER MOTOR	MOTOR DE ARRANQUE	DÉMARREUR
47/19	ACIONAMENTO DO TAQUÍMETRO	TACHOMETER DRIVE	MANDO DEL TAQUÍMETRO	COMMANDE DU COMPTE-TOURS
48/160	TUBO INJEÇÃO / INJETORES	FUEL INJECTION SYSTEM	EQUIPO DE INYECCIÓN	SYSTEME D'INJECTION
52/226	ÍTENS DE INSTALAÇÃO	FITTING ITEMS	PIEZAS DE INSTALACIÓN	ARTICLES D'INSTALLATION
53/14	RESPIRO DO MOTOR	ENGINER BREATHER	RESPIRADERO DEL MOTOR	RENIFLARD DU MOTEUR
56/131	BOMBA D'ÁGUA	WATER PUMP	BOMBA DE ÁGUA	POMPE À EAU
58/70	TURBO ALIMENTADOR	TURBOCHARGER	AVEC COMPRESSEUR	TURBINA
	ACESSÓRIOS	**ACCESSORIES**	**ACESSORIOS**	**ACESSOIRES**
73/161	CONTROLES	CONTROLS	CONTROLES	CONTRÔLES
74/306	SISTEMA DE ESCAPE	EXHAUST SYSTEM	SISTEMA DE ESCAPE	SYSTEME D'ECHAPPEMENT
75/159	SISTEMA DE COMBUSTÍVEL	FUEL SYSTEM	SISTEMA DE COMBUSTIBLE	SYSTEME D'COMBUSTIBLE
	JOGO DE JUNTAS	**JOINT SETS**	**JUEGOS DE JUNTAS**	**JEUX DE JOINTS**
00/76	JOGO DE JUNTAS CABEÇOTE	TOP OVERHAUL	JUEGO DE JUNTAS CULATA	JEU DE JOINTS CULASSE
00/74	JOGO DE JUNTAS BLOCO	BOTTOM OVERHAUL	JUEGO DE JUNTAS BLOQUE	JEU DE JOINTS DU BLOC

ÍNDICE DE GRUPOS
GROUP INDEX
INDICE DE GRUPOS
INDEX DE GROUPES

MOTOR P4001T
TRATOR MF 5310

LISTA DE PEÇAS
PART LIST
LISTA DE PIEZAS
LISTE DE PIECES

8B24

GRUPOS	UNIDADE BÁSICA Nº 347	BASIC UNIT Nº 347	UNIDAD BÁSICA Nº 347	UNITÉ DE BASE Nº 347
11/101	BLOCO DE CILINDROS	CYLINDER BLOCK	BLOQUE DE CILINDROS	BLOC-CYLINDRES
12/84	CAIXA DISTRIBUIÇÃO	TIMING CASE	CAJA DISTRIBUCIÓN	CARTER DISTRIBUTION
13/38	ÁRVORE DE MANIVELAS	CRANKSHAFT	CIGUENAL	VILEBREQUIN
14/102	PISTÕES E BIELAS	PISTONS / CONNECTING RODS	PISTONES Y BIELAS	PISTONS ET BIELLES
15/18	BOMBA ÓLEO LUBRIFICANTE	LUBRICATING OIL PUMP	BOMBA ACEITE LUBRICANTE	POMPE À HUILE LUBRIFIANTE
17/75	CABEÇOTE	CYLINDER HEAD	CULATA	CULASSE
18/35	VÁLVULAS/BALANCEIROS	VALVER / ROCKERSHAFT	VÁLVULAS / BALANCINES	SOUPAPES / LEVIERS
20/17	RETENTOR TRASEIRO	REAR OIL SEAL	SELLO TRASERO DE ACEITE	DÉFLECTEUR D'HUILE ARR.
21/25	ÁRVORE COMANDO VÁLVULAS	CAMSHAFT	ARBOL DE LEVAS	ARBRE À CAMES
22/13	ENGRENAGENS DISTRIBUIÇÃO	IDLER GEARS	ENGRENAJES DISTRIBUCIÓN	PIGNONS DISTRIBUTION
	COMPLEMENTOS	**COMPLEMENTS**	**COMPLEMENTOS**	**COMPLÉMENTS**
31/181	CARTER ÓLEO LUBRIFICANTE	LUBRICATING OIL SUMP	CARTER ACEITE LUBRICANTE	CARTER HUILE LUBRIFIANTE
32/101	POLIA ÁRVORE MANIVELAS	CRANKSHAFT PULLEY	POLEA DEL CIGÜENAL	POULIE DU VILEBREQUIN
33/150	FILTRO ÓLEO LUBRIFICANTE	LUBR. OIL FILTER	FILTRO ACEITE	FILTRE HUILE
34/118	TAMPA DO CABEÇOTE	CYLINDER HEAD COVER	TAPA DE VÁLVULAS	CACHE-CULBUTEURS
35/131	VENTILADOR	FAN	VENTILADOR	VENTILATEUR
36/83	TAMPA TRASEIRA CABEÇOTE	CYLINDER HEAD REAR COVER	TAPA TRASERA DE LA CULATA	CACHE-CULBUTEURS ARRIERE
37/136	TERMOSTATO E CARCAÇA	THERMOSTAT AND HOUSING	TERMOSTATO Y CÁRTER	THERMOSTAT ET CARTER
38/125	COLETOR DE ADMISSÃO	INDUCTION MANIFOLD	MÚLTIPLE DE ADMISIÓN	COLLECTEUR D'ADMISSION
39/253	BOMBA INJETORA COMBUSTÍVEL	FUEL INJECTION PUMP	BOMBA INYECTORA COMBUSTIBLE	POMPE D'INJEC. / COMBUST.
40/01	SISTEMA AUXILIAR PARTIDA	COLD WEATHER STARTING AID	SIST. AUXILIAR DE ARRANQUE	THERMOSTART
41/75	COLETOR DE ESCAPE	EXHAUST MANIFOLD	MÚLTIPLE DE ESCAPE	COLLECTEURD'ECHAPPEMENT
42/238	BOMBA ALIMENTADORA E FILTRO ÓLEO COMBUSTÍVEL	FUEL LIFT PUMP AND FUEL OIL FILTER	BOMBA DE ALIMENTACIÓN Y FILTROS ACEITE COMBUSTIBLE	POMPE D'ALIMENTATION ET FILTRE À HUILE COMBUSTIBLE
43/84	TOMADA P/ MANÔMETRO ÓLEO	OIL PRESS GAUGE FITTING	TOMA P/ MANÓMETRO ACEITE	PRISE P/ MANOMETRE D'HUILE
44/47	TOMADA POTÊNCIA	POWER TAKE-OFF	TOMA DE POTENCIA	PRISE DE PUISSANCE
46/26	MOTOR DE PARTIDA	STARTER MOTOR	MOTOR DE ARRANQUE	DÉMARREUR
47/19	ACIONAMENTO DO TAQUÍMETRO	TACHOMETER DRIVE	MANDO DEL TAQUÍMETRO	COMMANDE DU COMPTE-TOURS
48/160	TUBO INJEÇÃO / INJETORES	FUEL INJECTION SYSTEM	EQUIPO DE INYECCIÓN	SYSTEME D'INJECTION
52/226	ÍTENS DE INSTALAÇÃO	FITTING ITEMS	PIEZAS DE INSTALACIÓN	ARTICLES D'INSTALLATION
53/14	RESPIRO DO MOTOR	ENGINER BREATHER	RESPIRADERO DEL MOTOR	RENIFLARD DU MOTEUR
56/131	BOMBA D'ÁGUA	WATER PUMP	BOMBA DE ÁGUA	POMPE À EAU
58/78	TURBO ALIMENTADOR	TURBOCHARGER	AVEC COMPRESSEUR	TURBINA
	ACESSÓRIOS	**ACCESSORIES**	**ACESSORIOS**	**ACESSOIRES**
73/161	CONTROLES	CONTROLS	CONTROLES	CONTRÔLES
74/306	SISTEMA DE ESCAPE	EXHAUST SYSTEM	SISTEMA DE ESCAPE	SYSTEME D'ECHAPPEMENT
75/159	SISTEMA DE COMBUSTÍVEL	FUEL SYSTEM	SISTEMA DE COMBUSTIBLE	SYSTEME D'COMBUSTIBLE
	JOGO DE JUNTAS	**JOINT SETS**	**JUEGOS DE JUNTAS**	**JEUX DE JOINTS**
00/76	JOGO DE JUNTAS CABEÇOTE	TOP OVERHAUL	JUEGO DE JUNTAS CULATA	JEU DE JOINTS CULASSE
00/74	JOGO DE JUNTAS BLOCO	BOTTOM OVERHAUL	JUEGO DE JUNTAS BLOQUE	JEU DE JOINTS DU BLOC

ÍNDICE DE GRUPOS
GROUP INDEX
INDICE DE GRUPOS
INDEX DE GROUPES

MOTOR P4001T
TRATOR MF 5300
C/ Ar Condicionado

LISTA DE PEÇAS
PART LIST
LISTA DE PIEZAS
LISTE DE PIECES

8B27

GRUPOS	UNIDADE BÁSICA Nº 347	BASIC UNIT Nº 347	UNIDAD BÁSICA Nº 347	UNITÉ DE BASE Nº 347
11/101	BLOCO DE CILINDROS	CYLINDER BLOCK	BLOQUE DE CILINDROS	BLOC-CYLINDRES
12/84	CAIXA DISTRIBUIÇÃO	TIMING CASE	CAJA DISTRIBUCIÓN	CARTER DISTRIBUTION
13/38	ÁRVORE DE MANIVELAS	CRANKSHAFT	CIGUENAL	VILEBREQUIN
14/102	PISTÕES E BIELAS	PISTONS / CONNECTING RODS	PISTONES Y BIELAS	PISTONS ET BIELLES
15/18	BOMBA ÓLEO LUBRIFICANTE	LUBRICATING OIL PUMP	BOMBA ACEITE LUBRICANTE	POMPE À HUILE LUBRIFIANTE
17/75	CABEÇOTE	CYLINDER HEAD	CULATA	CULASSE
18/35	VÁLVULAS/BALANCEIROS	VALVER / ROCKERSHAFT	VÁLVULAS / BALANCINES	SOUPAPES / LEVIERS
20/17	RETENTOR TRASEIRO	REAR OIL SEAL	SELLO TRASERO DE ACEITE	DÉFLECTEUR D'HUILE ARR.
21/25	ÁRVORE COMANDO VÁLVULAS	CAMSHAFT	ARBOL DE LEVAS	ARBRE À CAMES
22/13	ENGRENAGENS DISTRIBUIÇÃO	IDLER GEARS	ENGRENAJES DISTRIBUCIÓN	PIGNONS DISTRIBUTION
	COMPLEMENTOS	**COMPLEMENTS**	**COMPLEMENTOS**	**COMPLÉMENTS**
31/181	CARTER ÓLEO LUBRIFICANTE	LUBRICATING OIL SUMP	CARTER ACEITE LUBRICANTE	CARTER HUILE LUBRIFIANTE
32/113	POLIA ÁRVORE MANIVELAS	CRANKSHAFT PULLEY	POLEA DEL CIGÜENAL	POULIE DU VILEBREQUIN
33/150	FILTRO ÓLEO LUBRIFICANTE	LUBR. OIL FILTER	FILTRO ACEITE	FILTRE HUILE
34/118	TAMPA DO CABEÇOTE	CYLINDER HEAD COVER	TAPA DE VÁLVULAS	CACHE-CULBUTEURS
35/131	VENTILADOR	FAN	VENTILADOR	VENTILATEUR
36/83	TAMPA TRASEIRA CABEÇOTE	CYLINDER HEAD REAR COVER	TAPA TRASERA DE LA CULATA	CACHE-CULBUTEURS ARRIERE
37/136	TERMOSTATO E CARCAÇA	THERMOSTAT AND HOUSING	TERMOSTATO Y CÁRTER	THERMOSTAT ET CARTER
38/125	COLETOR DE ADMISSÃO	INDUCTION MANIFOLD	MÚLTIPLE DE ADMISIÓN	COLLECTEUR D'ADMISSION
39/252	BOMBA INJETORA COMBUSTÍVEL	FUEL INJECTION PUMP	BOMBA INYECTORA COMBUSTIBLE	POMPE D'INJEC. / COMBUST.
40/01	SISTEMA AUXILIAR PARTIDA	COLD WEATHER STARTING AID	SIST. AUXILIAR DE ARRANQUE	THERMOSTART
41/75	COLETOR DE ESCAPE	EXHAUST MANIFOLD	MÚLTIPLE DE ESCAPE	COLLECTEURD'ECHAPPEMENT
42/238	BOMBA ALIMENTADORA E FILTRO ÓLEO COMBUSTÍVEL	FUEL LIFT PUMP AND FUEL OIL FILTER	BOMBA DE ALIMENTACIÓN Y FILTROS ACEITE COMBUSTIBLE	POMPE D'ALIMENTATION ET FILTRE À HUILE COMBUSTIBLE
43/56	TOMADA P/ MANÔMETRO ÓLEO	OIL PRESS GAUGE FITTING	TOMA P/ MANÓMETRO ACEITE	PRISE P/ MANOMETRE D'HUILE
44/47	TOMADA POTÊNCIA	POWER TAKE-OFF	TOMA DE POTENCIA	PRISE DE PUISSANCE
46/26	MOTOR DE PARTIDA	STARTER MOTOR	MOTOR DE ARRANQUE	DÉMARREUR
47/19	ACIONAMENTO DO TAQUÍMETRO	TACHOMETER DRIVE	MANDO DEL TAQUÍMETRO	COMMANDE DU COMPTE-TOURS
48/160	TUBO INJEÇÃO / INJETORES	FUEL INJECTION SYSTEM	EQUIPO DE INYECCIÓN	SYSTEME D'INJECTION
52/226	ÍTENS DE INSTALAÇÃO	FITTING ITEMS	PIEZAS DE INSTALACIÓN	ARTICLES D'INSTALLATION
53/14	RESPIRO DO MOTOR	ENGINER BREATHER	RESPIRADERO DEL MOTOR	RENIFLARD DU MOTEUR
56/132	BOMBA D'ÁGUA	WATER PUMP	BOMBA DE ÁGUA	POMPE À EAU
58/70	TURBO ALIMENTADOR	TURBOCHARGER	AVEC COMPRESSEUR	TURBINA
	ACESSÓRIOS	**ACCESSORIES**	**ACESSORIOS**	**ACESSOIRES**
70/15	TOMADA DE POTÊNCIA	POWER TAKE-OFF	TOMA DE POTENCIA	PRISE DE PUISSANCE
73/161	CONTROLES	CONTROLS	CONTROLES	CONTRÔLES
74/306	SISTEMA DE ESCAPE	EXHAUST SYSTEM	SISTEMA DE ESCAPE	SYSTEME D'ECHAPPEMENT
75/159	SISTEMA DE COMBUSTÍVEL	FUEL SYSTEM	SISTEMA DE COMBUSTIBLE	SYSTEME D'COMBUSTIBLE
	JOGO DE JUNTAS	**JOINT SETS**	**JUEGOS DE JUNTAS**	**JEUX DE JOINTS**
00/76	JOGO DE JUNTAS CABEÇOTE	TOP OVERHAUL	JUEGO DE JUNTAS CULATA	JEU DE JOINTS CULASSE
00/74	JOGO DE JUNTAS BLOCO	BOTTOM OVERHAUL	JUEGO DE JUNTAS BLOQUE	JEU DE JOINTS DU BLOC

ÍNDICE DE GRUPOS
GROUP INDEX
INDICE DE GRUPOS
INDEX DE GROUPES

MOTOR P4001T
TRATOR MF 5310
C/ Ar Condicionado

LISTA DE PEÇAS
PART LIST
LISTA DE PIEZAS
LISTE DE PIECES

8B28

GRUPOS	UNIDADE BÁSICA Nº 347	BASIC UNIT Nº 347	UNIDAD BÁSICA Nº 347	UNITÉ DE BASE Nº 347
11/101	BLOCO DE CILINDROS	CYLINDER BLOCK	BLOQUE DE CILINDROS	BLOC-CYLINDRES
12/84	CAIXA DISTRIBUIÇÃO	TIMING CASE	CAJA DISTRIBUCIÓN	CARTER DISTRIBUTION
13/38	ÁRVORE DE MANIVELAS	CRANKSHAFT	CIGUENAL	VILEBREQUIN
14/102	PISTÕES E BIELAS	PISTONS / CONNECTING RODS	PISTONES Y BIELAS	PISTONS ET BIELLES
15/18	BOMBA ÓLEO LUBRIFICANTE	LUBRICATING OIL PUMP	BOMBA ACEITE LUBRICANTE	POMPE À HUILE LUBRIFIANTE
17/75	CABEÇOTE	CYLINDER HEAD	CULATA	CULASSE
18/35	VÁLVULAS/BALANCEIROS	VALVER / ROCKERSHAFT	VÁLVULAS / BALANCINES	SOUPAPES / LEVIERS
20/17	RETENTOR TRASEIRO	REAR OIL SEAL	SELLO TRASERO DE ACEITE	DÉFLECTEUR D'HUILE ARR.
21/25	ÁRVORE COMANDO VÁLVULAS	CAMSHAFT	ARBOL DE LEVAS	ARBRE À CAMES
22/13	ENGRENAGENS DISTRIBUIÇÃO	IDLER GEARS	ENGRENAJES DISTRIBUCIÓN	PIGNONS DISTRIBUTION
	COMPLEMENTOS	**COMPLEMENTS**	**COMPLEMENTOS**	**COMPLÉMENTS**
31/181	CARTER ÓLEO LUBRIFICANTE	LUBRICATING OIL SUMP	CARTER ACEITE LUBRICANTE	CARTER HUILE LUBRIFIANTE
32/113	POLIA ÁRVORE MANIVELAS	CRANKSHAFT PULLEY	POLEA DEL CIGÜENAL	POULIE DU VILEBREQUIN
33/150	FILTRO ÓLEO LUBRIFICANTE	LUBR. OIL FILTER	FILTRO ACEITE	FILTRE HUILE / REFROID.
34/118	TAMPA DO CABEÇOTE	CYLINDER HEAD COVER	TAPA DE VÁLVULAS	CACHE-CULBUTEURS
35/131	VENTILADOR	FAN	VENTILADOR	VENTILATEUR
36/83	TAMPA TRASEIRA CABEÇOTE	CYLINDER HEAD REAR COVER	TAPA TRASERA DE LA CULATA	CACHE-CULBUTEURS ARRIERE
37/136	TERMOSTATO E CARCAÇA	THERMOSTAT AND HOUSING	TERMOSTATO Y CÁRTER	THERMOSTAT ET CARTER
38/125	COLETOR DE ADMISSÃO	INDUCTION MANIFOLD	MÚLTIPLE DE ADMISIÓN	COLLECTEUR D'ADMISSION
39/253	BOMBA INJETORA COMBUSTÍVEL	FUEL INJECTION PUMP	BOMBA INYECTORA COMBUSTIBLE	POMPE D'INJEC. / COMBUST.
40/01	SISTEMA AUXILIAR PARTIDA	COLD WEATHER STARTING AID	SIST. AUXILIAR DE ARRANQUE	THERMOSTART
41/75	COLETOR DE ESCAPE	EXHAUST MANIFOLD	MÚLTIPLE DE ESCAPE	COLLECTEURD'ECHAPPEMENT
42/238	BOMBA ALIMENTADORA E FILTRO ÓLEO COMBUSTÍVEL	FUEL LIFT PUMP AND FUEL OIL FILTER	BOMBA DE ALIMENTACIÓN Y FILTROS ACEITE COMBUSTIBLE	POMPE D'ALIMENTATION ET FILTRE À HUILE COMBUSTIBLE
43/84	TOMADA P/ MANÔMETRO ÓLEO	OIL PRESS GAUGE FITTING	TOMA P/ MANÓMETRO ACEITE	PRISE P/ MANOMETRE D'HUILE
44/47	TOMADA POTÊNCIA	POWER TAKE-OFF	TOMA DE POTENCIA	PRISE DE PUISSANCE
46/26	MOTOR DE PARTIDA	STARTER MOTOR	MOTOR DE ARRANQUE	DÉMARREUR
47/19	ACIONAMENTO DO TAQUÍMETRO	TACHOMETER DRIVE	MANDO DEL TAQUÍMETRO	COMMANDE DU COMPTE-TOURS
48/160	TUBO INJEÇÃO / INJETORES	FUEL INJECTION SYSTEM	EQUIPO DE INYECCIÓN	SYSTEME D'INJECTION
52/226	ÍTENS DE INSTALAÇÃO	FITTING ITEMS	PIEZAS DE INSTALACIÓN	ARTICLES D'INSTALLATION
53/14	RESPIRO DO MOTOR	ENGINER BREATHER	RESPIRADERO DEL MOTOR	RENIFLARD DU MOTEUR
56/132	BOMBA D'ÁGUA	WATER PUMP	BOMBA DE ÁGUA	POMPE À EAU
58/78	TURBO ALIMENTADOR	TURBOCHARGER	AVEC COMPRESSEUR	TURBINA
	ACESSÓRIOS	**ACCESSORIES**	**ACESSORIOS**	**ACESSOIRES**
70/15	TOMADA DE POTÊNCIA	POWER TAKE-OFF	TOMA DE POTENCIA	PRISE DE PUISSANCE
73/161	CONTROLES	CONTROLS	CONTROLES	CONTRÔLES
74/306	SISTEMA DE ESCAPE	EXHAUST SYSTEM	SISTEMA DE ESCAPE	SYSTEME D'ECHAPPEMENT
75/159	SISTEMA DE COMBUSTÍVEL	FUEL SYSTEM	SISTEMA DE COMBUSTIBLE	SYSTEME D'COMBUSTIBLE
	JOGO DE JUNTAS	**JOINT SETS**	**JUEGOS DE JUNTAS**	**JEUX DE JOINTS**
00/76	JOGO DE JUNTAS CABEÇOTE	TOP OVERHAUL	JUEGO DE JUNTAS CULATA	JEU DE JOINTS CULASSE
00/74	JOGO DE JUNTAS BLOCO	BOTTOM OVERHAUL	JUEGO DE JUNTAS BLOQUE	JEU DE JOINTS DU BLOC

ÍNDICE DE GRUPOS
GROUP INDEX
INDICE DE GRUPOS
INDEX DE GROUPES

MOTOR P4001
TRATOR AGRÍCOLA
MF 271

LISTA DE PEÇAS
PART LIST
LISTA DE PIEZAS
LISTE DE PIECES

8B48

GRUPOS	UNIDADE BÁSICA Nº 364	BASIC UNIT Nº 364	UNIDAD BÁSICA Nº 364	UNITÉ DE BASE Nº 364
11/105	BLOCO DE CILINDROS	CYLINDER BLOCK	BLOQUE DE CILINDROS	BLOC-CYLINDRES
12/94	CAIXA DISTRIBUIÇÃO	TIMING CASE	CAJA DISTRIBUCIÓN	CARTER DISTRIBUTION
13/38A	ÁRVORE DE MANIVELAS	CRANKSHAFT	CIGUENAL	VILEBREQUIN
14/106	PISTÕES E BIELAS	PISTONS / CONNECTING RODS	PISTONES Y BIELAS	PISTONS ET BIELLES
15/17	BOMBA ÓLEO LUBRIFICANTE	LUBRICATING OIL PUMP	BOMBA ACEITE LUBRICANTE	POMPE À HUILE LUBRIFIANTE
17/50	CABEÇOTE	CYLINDER HEAD	CULATA	CULASSE
18/41	VÁLVULAS/BALANCEIROS	VALVER / ROCKERSHAFT	VÁLVULAS / BALANCINES	SOUPAPES / LEVIERS
20/17	RETENTOR TRASEIRO	REAR OIL SEAL	SELLO TRASERO DE ACEITE	DÉFLECTEUR D'HUILE ARR.
21/30	ÁRVORE COMANDO VÁLVULAS	CAMSHAFT	ARBOL DE LEVAS	ARBRE À CAMES
22/13	ENGRENAGENS DISTRIBUIÇÃO	IDLER GEARS	ENGRENAJES DISTRIBUCIÓN	PIGNONS DISTRIBUTION
	COMPLEMENTOS	**COMPLEMENTS**	**COMPLEMENTOS**	**COMPLÉMENTS**
31/183	CARTER ÓLEO LUBRIFICANTE	LUBRICATING OIL SUMP	CARTER ACEITE LUBRICANTE	CARTER HUILE LUBRIFIANTE
32/101	POLIA ÁRVORE MANIVELAS	CRANKSHAFT PULLEY	POLEA DEL CIGÜENAL	POULIE DU VILEBREQUIN
33/21	FILTRO LUBRIF. / RESFRIADOR	LUBR. OIL FILTER / COOLER	FILTRO ACEITE / REFRIGERADOR	FILTRE HUILE / REFROID.
34/127	TAMPA DO CABEÇOTE	CYLINDER HEAD COVER	TAPA DE VÁLVULAS	CACHE-CULBUTEURS
35/38	VENTILADOR	FAN	VENTILADOR	VENTILATEUR
36/24	TAMPA TRASEIRA CABEÇOTE	CYLINDER HEAD REAR COVER	TAPA TRASERA DE LA CULATA	CACHE-CULBUTEURS ARRIERE
37/155	TERMOSTATO E CARCAÇA	THERMOSTAT AND HOUSING	TERMOSTATO Y CÁRTER	THERMOSTAT ET CARTER
38/77	COLETOR DE ADMISSÃO	INDUCTION MANIFOLD	MÚLTIPLE DE ADMISIÓN	COLLECTEUR D'ADMISSION
39/285	BOMBA INJETORA COMBUSTÍVEL	FUEL INJECTION PUMP	BOMBA INYECTORA COMBUSTIBLE	POMPE D'INJEC. / COMBUST.
40/01	SISTEMA AUXILIAR PARTIDA	COLD WEATHER STARTING AID	SIST. AUXILIAR DE ARRANQUE	THERMOSTART
41/21	COLETOR DE ESCAPE	EXHAUST MANIFOLD	MÚLTIPLE DE ESCAPE	COLLECTEURD'ECHAPPEMENT
42/254	BOMBA ALIMENTADORA E FILTRO ÓLEO COMBUSTÍVEL	FUEL LIFT PUMP AND FUEL OIL FILTER	BOMBA DE ALIMENTACIÓN Y FILTROS ACEITE COMBUSTIBLE	POMPE D'ALIMENTATION ET FILTRE À HUILE COMBUSTIBLE
43/56	TOMADA P/ MANÔMETRO ÓLEO	OIL PRESS GAUGE FITTING	TOMA P/ MANÓMETRO ACEITE	PRISE P/ MANOMETRE D'HUILE
44/128	TOMADA POTÊNCIA	POWER TAKE-OFF	TOMA DE POTENCIA	PRISE DE PUISSANCE
46/26	MOTOR DE PARTIDA	STARTER MOTOR	MOTOR DE ARRANQUE	DÉMARREUR
47/19	ACIONAMENTO DO TAQUÍMETRO	TACHOMETER DRIVE	MANDO DEL TAQUÍMETRO	COMMANDE DU COMPTE-TOURS
48/181	TUBO INJEÇÃO / INJETORES	FUEL INJECTION SYSTEM	EQUIPO DE INYECCIÓN	SYSTEME D'INJECTION
52/292	ÍTENS DE INSTALAÇÃO	FITTING ITEMS	PIEZAS DE INSTALACIÓN	ARTICLES D'INSTALLATION
53/14	RESPIRO DO MOTOR	ENGINER BREATHER	RESPIRADERO DEL MOTOR	RENIFLARD DU MOTEUR
56/107	BOMBA D'ÁGUA	WATER PUMP	BOMBA DE ÁGUA	POMPE À EAU
	ACESSÓRIOS	**ACCESSORIES**	**ACESSORIOS**	**ACESSOIRES**
73/161	CONTROLES	CONTROLS	CONTROLES	CONTRÔLES
75/162	SISTEMA DE COMBUSTÍVEL	FUEL SYSTEM	SISTEMA DE COMBUSTIBLE	SYSTEME D'COMBUSTIBLE
	JOGO DE JUNTAS	**JOINT SETS**	**JUEGOS DE JUNTAS**	**JEUX DE JOINTS**
00/75	JOGO DE JUNTAS CABEÇOTE	TOP OVERHAUL	JUEGO DE JUNTAS CULATA	JEU DE JOINTS CULASSE
00/74	JOGO DE JUNTAS BLOCO	BOTTOM OVERHAUL	JUEGO DE JUNTAS BLOQUE	JEU DE JOINTS DU BLOC

ÍNDICE DE GRUPOS
GROUP INDEX
INDICE DE GRUPOS
INDEX DE GROUPES

MOTOR P4001
TRATOR AGRÍCOLA
MF 281

LISTA DE PEÇAS
PART LIST
LISTA DE PIEZAS
LISTE DE PIECES

8B49

GRUPOS	UNIDADE BÁSICA Nº 364	BASIC UNIT Nº 364	UNIDAD BÁSICA Nº 364	UNITÉ DE BASE Nº 364
11/105	BLOCO DE CILINDROS	CYLINDER BLOCK	BLOQUE DE CILINDROS	BLOC-CYLINDRES
12/94	CAIXA DISTRIBUIÇÃO	TIMING CASE	CAJA DISTRIBUCIÓN	CARTER DISTRIBUTION
13/38A	ÁRVORE DE MANIVELAS	CRANKSHAFT	CIGUENAL	VILEBREQUIN
14/106	PISTÕES E BIELAS	PISTONS / CONNECTING RODS	PISTONES Y BIELAS	PISTONS ET BIELLES
15/17	BOMBA ÓLEO LUBRIFICANTE	LUBRICATING OIL PUMP	BOMBA ACEITE LUBRICANTE	POMPE À HUILE LUBRIFIANTE
17/50	CABEÇOTE	CYLINDER HEAD	CULATA	CULASSE
18/41	VÁLVULAS/BALANCEIROS	VALVER / ROCKERSHAFT	VÁLVULAS / BALANCINES	SOUPAPES / LEVIERS
20/17	RETENTOR TRASEIRO	REAR OIL SEAL	SELLO TRASERO DE ACEITE	DÉFLECTEUR D'HUILE ARR.
21/30	ÁRVORE COMANDO VÁLVULAS	CAMSHAFT	ARBOL DE LEVAS	ARBRE À CAMES
22/13	ENGRENAGENS DISTRIBUIÇÃO	IDLER GEARS	ENGRENAJES DISTRIBUCIÓN	PIGNONS DISTRIBUTION
	COMPLEMENTOS	**COMPLEMENTS**	**COMPLEMENTOS**	**COMPLÉMENTS**
31/183	CARTER ÓLEO LUBRIFICANTE	LUBRICATING OIL SUMP	CARTER ACEITE LUBRICANTE	CARTER HUILE LUBRIFIANTE
32/101	POLIA ÁRVORE MANIVELAS	CRANKSHAFT PULLEY	POLEA DEL CIGÜENAL	POULIE DU VILEBREQUIN
33/21	FILTRO LUBRIF. / RESFRIADOR	LUBR. OIL FILTER / COOLER	FILTRO ACEITE / REFRIGERADOR	FILTRE HUILE / REFROID.
34/127	TAMPA DO CABEÇOTE	CYLINDER HEAD COVER	TAPA DE VÁLVULAS	CACHE-CULBUTEURS
35/38	VENTILADOR	FAN	VENTILADOR	VENTILATEUR
36/24	TAMPA TRASEIRA CABEÇOTE	CYLINDER HEAD REAR COVER	TAPA TRASERA DE LA CULATA	CACHE-CULBUTEURS ARRIERE
37/155	TERMOSTATO E CARCAÇA	THERMOSTAT AND HOUSING	TERMOSTATO Y CÁRTER	THERMOSTAT ET CARTER
38/77	COLETOR DE ADMISSÃO	INDUCTION MANIFOLD	MÚLTIPLE DE ADMISIÓN	COLLECTEUR D'ADMISSION
39/281	BOMBA INJETORA COMBUSTÍVEL	FUEL INJECTION PUMP	BOMBA INYECTORA COMBUSTIBLE	POMPE D'INJEC. / COMBUST.
40/01	SISTEMA AUXILIAR PARTIDA	COLD WEATHER STARTING AID	SIST. AUXILIAR DE ARRANQUE	THERMOSTART
41/21	COLETOR DE ESCAPE	EXHAUST MANIFOLD	MÚLTIPLE DE ESCAPE	COLLECTEURD'ECHAPPEMENT
42/254	BOMBA ALIMENTADORA E FILTRO ÓLEO COMBUSTÍVEL	FUEL LIFT PUMP AND FUEL OIL FILTER	BOMBA DE ALIMENTACIÓN Y FILTROS ACEITE COMBUSTIBLE	POMPE D'ALIMENTATION ET FILTRE À HUILE COMBUSTIBLE
43/56	TOMADA P/ MANÔMETRO ÓLEO	OIL PRESS GAUGE FITTING	TOMA P/ MANÓMETRO ACEITE	PRISE P/ MANOMETRE D'HUILE
44/128	TOMADA POTÊNCIA	POWER TAKE-OFF	TOMA DE POTENCIA	PRISE DE PUISSANCE
46/26	MOTOR DE PARTIDA	STARTER MOTOR	MOTOR DE ARRANQUE	DÉMARREUR
47/19	ACIONAMENTO DO TAQUÍMETRO	TACHOMETER DRIVE	MANDO DEL TAQUÍMETRO	COMMANDE DU COMPTE-TOURS
48/181	TUBO INJEÇÃO / INJETORES	FUEL INJECTION SYSTEM	EQUIPO DE INYECCIÓN	SYSTEME D'INJECTION
52/292	ÍTENS DE INSTALAÇÃO	FITTING ITEMS	PIEZAS DE INSTALACIÓN	ARTICLES D'INSTALLATION
53/14	RESPIRO DO MOTOR	ENGINER BREATHER	RESPIRADERO DEL MOTOR	RENIFLARD DU MOTEUR
56/107	BOMBA D'ÁGUA	WATER PUMP	BOMBA DE ÁGUA	POMPE À EAU
	ACESSÓRIOS	**ACCESSORIES**	**ACESSORIOS**	**ACESSOIRES**
73/161	CONTROLES	CONTROLS	CONTROLES	CONTRÔLES
75/162	SISTEMA DE COMBUSTÍVEL	FUEL SYSTEM	SISTEMA DE COMBUSTIBLE	SYSTEME D'COMBUSTIBLE
	JOGO DE JUNTAS	**JOINT SETS**	**JUEGOS DE JUNTAS**	**JEUX DE JOINTS**
00/75	JOGO DE JUNTAS CABEÇOTE	TOP OVERHAUL	JUEGO DE JUNTAS CULATA	JEU DE JOINTS CULASSE
00/74	JOGO DE JUNTAS BLOCO	BOTTOM OVERHAUL	JUEGO DE JUNTAS BLOQUE	JEU DE JOINTS DU BLOC

ÍNDICE NUMÉRICO
NUMERICAL INDEX
INDICE NUMERICO
INDEX NUMERIQUE

P4000 / P4000T
P4001 / P4001T

NUMEROS INTERNATIONAL
INTERNATIONAL NUMBERS
NUMEROS INTERNATIONAL
NUMEROS INTERNATIONAL

PEÇA NÚMERO	G R U P O S
71054	33/21
	33/101
	33/147
	33/150
72081	42/217
	42/234
	42/268
72090	75/144
	75/145
	75/167
72111	42/234
	42/237
	42/238
	42/254
	42/272
	42/275
72112	42/237
72113	75/145
	75/158
	75/159
	75/162
	75/168
72117	42/234
	42/237
	42/238
	42/254
72130	42/272
72132	42/275
73168	37/155
74083	39/207
	39/209
	39/210
	39/211
	39/238
	39/239
74320	39/238
	39/239
	39/249
	39/250
	39/251
	39/252
	39/253
	39/263
	39/269
75053	33/101
	33/147
	33/150
77237	48/160
77244	48/160
77405	48/129
	48/178
77406	48/129
	48/178

PEÇA NÚMERO	G R U P O S
77407	48/131
77408	39/209
77410	48/131
77411	39/207
77412	39/211
77413	39/210
77482	39/239
77483	39/238
77489	48/150
	48/158
	48/194
77496	48/150
	48/158
	48/194
77505	39/249
77506	39/251
77507	39/239
	39/250
77508	39/252
77509	39/253
77513	39/238
77515	39/263
	39/269
77520	48/181
77521	39/281
77522	39/285
79022	58/35
79512	58/70
79513	58/78
P4002	11/84
P4003	11/83
P4004	11/83
P4005	11/84
P4006	00/74
P4007	00/75
P4008	00/76
P4009	11/83
	14/102
P4012	11/83
	11/100
	11/101
P4014	12/71
P4015	11/84
	11/97
	14/103
P4016	11/84
	11/97
P4017	11/83
	11/84
	11/97
	11/100
	11/101
	11/105

PEÇA NÚMERO	G R U P O S
P4017	14/102
	14/103
P4021	17/51
P4024	17/63
P4028	17/57
	17/75
P4034	11/100
	11/101
P4035	11/100
	11/101
P4036	11/97
P4037	11/97
S4003	17/46
S4004	11/84
	11/97
	11/105
	13/38A
S4024	17/39
S4025	11/83
	11/100
	11/101
	13/38
S4048	11/105
S4051	11/105
423651	42/234
	42/272
	42/275
423669	13/38A
423669 A	13/38
	13/38A
423669 B	13/38
	13/38A
423669 C	13/38
	13/38A
423670	13/38A
	14/103
423670 A	14/103
423670 B	14/103
423670 C	14/103
424804	11/84
	11/97
	11/105
	14/103
424807	18/35
	18/36
	18/41
424808	13/38
	13/38A
424808 A	13/38
	13/38A
424819	15/17
424823	18/35
	18/36
	18/41

ÍNDICE NUMÉRICO
NUMERICAL INDEX
INDICE NUMERICO
INDEX NUMERIQUE

P4000 / P4000T
P4001 / P4001T

NUMEROS INTERNATIONAL
INTERNATIONAL NUMBERS
NUMEROS INTERNATIONAL
NUMEROS INTERNATIONAL

PEÇA NÚMERO	G R U P O S
424828	20/17
424843	14/103
424857	56/107
635776	42/237
	42/238
	42/254
ERR0894 A	58/70
	58/78
0050345	22/13
0095315	48/150
	48/158
	48/160
	48/194
0095344	42/217
	42/234
	42/237
	42/238
	42/268
	42/275
0096214	31/144
	31/181
	31/183
	31/186
	31/190
0096215	31/144
	31/167
	31/181
	31/183
	31/186
	31/190
	35/131
0096231	35/109
	48/150
	48/158
	48/160
	48/194
	56/78
0096234	35/38
	56/78
0096236	15/17
	35/44
0096237	15/17
0096238	12/16
	12/71
	12/82
	12/84
	35/108
	37/28
	37/155
	56/78
0096239	12/16
	12/71
	12/82
0096239	12/84
0096241	31/144
	31/167
	31/181
	31/183
	31/186
	31/190
0096242	31/167
0096433	37/28
	37/155
0096434	37/28
	37/155
	56/107
0096435	44/47
	44/128
0096437	37/134
	37/136
	42/234
	42/272
	75/162
0096439	15/17
	15/18
	37/28
	37/155
	56/78
	56/107
0096441	15/17
	15/18
	37/134
	37/136
	38/125
0096442	15/18
0096443	37/156
	41/75
0096633	15/17
0170040	56/107
0170151	18/35
	18/36
	18/41
0201526	42/234
	48/194
0350005	15/17
0350009	20/17
0350042	15/18
0360027	35/38
0500006	56/78
	56/107
	56/111
	56/131
	56/132
0500012	13/38
	13/38A
	21/25
0500012	21/30
0576002	17/39
	17/57
	17/75
	31/144
	36/75
	36/83
	42/234
	42/272
	56/78
	56/107
	75/162
	76/05
0576007	56/78
	56/107
	56/111
	56/131
	56/132
0576051	37/28
	37/155
	38/77
	42/237
	44/47
	44/128
	49/15
	56/78
0576052	18/35
	18/36
	18/41
	42/217
	42/268
	42/275
	56/107
0610012	15/17
0610844	21/25
	21/30
0610879	15/17
0640126	31/144
	31/183
0650507	18/35
	18/36
	18/41
0650582	11/83
	11/84
	11/97
	11/100
	11/101
	11/105
0650588	11/105
0720579	18/35
	18/36
	18/41
0726260	48/129

ÍNDICE NUMÉRICO
NUMERICAL INDEX
INDICE NUMERICO
INDEX NUMERIQUE

P4000 / P4000T
P4001 / P4001T

NUMEROS INTERNATIONAL
INTERNATIONAL NUMBERS
NUMEROS INTERNATIONAL
NUMEROS INTERNATIONAL

PEÇA NÚMERO	G R U P O S
0726260	48/131
	48/150
	48/158
	48/160
	48/178
	48/181
	48/194
0726262	58/35
	58/70
	58/78
0726504	18/35
	18/36
	18/41
0746051	47/19
0746052	31/144
	31/183
0746211	12/16
	12/71
	12/82
	12/84
0746254	12/16
	12/71
	12/82
	12/84
	39/238
	39/239
	39/249
	39/250
	39/251
	41/41
	42/275
0746255	12/16
	12/71
	12/82
	12/84
	17/39
	17/51
	17/57
	17/63
	17/75
	36/83
	37/28
	37/134
	37/136
	37/155
0746424	37/77
	37/134
	41/75
	42/237
0746453	36/24
	36/75
	36/83
	42/217

PEÇA NÚMERO	G R U P O S
0746453	42/268
	42/275
	49/15
0746454	36/83
	37/134
	37/136
	56/78
0746610	33/21
	33/101
	33/147
	33/150
0748523	70/15
0826201	76/05
0826222	42/234
	42/272
	73/138
0826243	17/39
	17/57
	17/75
	36/75
	36/83
0826276	36/90
0826403	58/35
0826408	41/19
	41/23
	41/41
	41/75
	46/26
0826422	38/77
	41/19
	41/21
	58/70
0826427	74/36
0826451	38/45
0826456	41/74
0826467	37/28
	37/155
	41/74
0826479	56/78
0826509	37/120
	38/77
0826526	41/19
0827616	39/207
	39/209
	39/210
	39/211
	39/239
	39/249
	39/250
	39/251
	39/252
	39/253
	39/263

PEÇA NÚMERO	G R U P O S
0827616	39/269
	39/281
	39/285
0920003	31/144
	31/167
	31/181
	31/183
	31/186
	31/190
	36/90
	41/41
	74/97
	74/306
0920004	38/111
	58/35
	58/70
	58/78
0920005	58/35
0920009	56/78
	56/107
	56/111
	56/131
	56/132
0920052	12/16
	31/144
	31/183
	47/19
0920053	12/16
	12/71
	12/82
	12/84
	15/17
	17/39
	17/51
	17/57
	17/63
	17/75
	31/144
	31/167
	31/181
	31/183
	31/186
	31/190
	35/38
	35/44
	35/108
	35/109
	35/131
	36/75
	36/83
	37/28
	37/134
	37/136

ÍNDICE NUMÉRICO
NUMERICAL INDEX
INDICE NUMERICO
INDEX NUMERIQUE

P4000 / P4000T
P4001 / P4001T

NUMEROS INTERNATIONAL
INTERNATIONAL NUMBERS
NUMEROS INTERNATIONAL
NUMEROS INTERNATIONAL

PEÇA NÚMERO	G R U P O S
0920053	37/155
	39/238
	39/239
	39/249
	39/250
	39/251
	41/41
	42/234
	42/272
	56/78
	56/107
	76/05
0920054	15/17
	15/18
	36/24
	36/75
	36/83
	37/28
	37/77
	37/134
	37/136
	37/155
	38/77
	38/125
	41/75
	42/217
	42/234
	42/237
	42/268
	42/272
	42/275
	44/47
	44/128
	49/15
	56/78
	56/107
	70/15
	75/162
0920055	33/21
	33/101
	33/147
	33/150
0920058	56/78
	56/107
	56/111
	56/131
	56/132
0920108	12/16
	12/71
	12/82
	12/84
0940913	36/24
	36/75

PEÇA NÚMERO	G R U P O S
2116024	15/18
2171225	15/17
2172513	15/17
2172514	11/83
	11/84
	11/97
	11/100
	11/101
	11/105
2172530	20/17
2184435	31/144
	31/167
	31/181
	31/183
	31/186
	31/190
2184546	15/17
2215574	39/238
2232151	44/47
	44/128
	58/35
	58/70
	58/78
2238153	44/47
	44/128
2485791	37/28
	37/155
2511425	18/35
	18/36
	18/41
2576675	15/17
4236114	13/38
	14/102
4236114 A	14/102
4236114 B	14/102
4236114 C	14/102
4236119	11/83
	11/100
	11/101
	14/102
4236120	56/78
	56/111
	56/131
	56/132
4236252	56/107
	56/111
4236253	56/107
4236254	56/78
	56/111
	56/131
	56/132
4236255	56/78
4236256	12/16

PEÇA NÚMERO	G R U P O S
6354129	42/217
	42/234
	42/268
6354130	75/144
	75/145
	75/167
2116A056	15/18
2313C058	74/97
	74/306
2313C059	58/70
	58/78
2314C034	15/18
2314H003	58/35
2314H006	58/35
2314J606	15/18
2315C052	15/18
2315C053	15/18
	31/167
	31/181
	31/186
	31/190
2315C059	15/18
	31/167
	31/181
	31/186
	31/190
2511A730	15/18
2551A009	15/18
2551A014	15/18
2551A201	15/18
3113V021	56/78
	56/111
	56/131
3116K004	15/18
3116K014	15/18
3116W001	15/18
3117C072	15/18
3117V003	15/18
31171681	13/38
	13/38A
31171931	21/25
	21/30
31415371	21/30
31415373	21/25
31434163	18/35
	18/36
	18/41
3174D004	15/18
31743108	18/35
	18/36
	18/41
31744123	18/35
	18/36

ÍNDICE NUMÉRICO
NUMERICAL INDEX
INDICE NUMERICO
INDEX NUMERIQUE

P4000 / P4000T
P4001 / P4001T

NUMEROS INTERNATIONAL
INTERNATIONAL NUMBERS
NUMEROS INTERNATIONAL
NUMEROS INTERNATIONAL

PEÇA NÚMERO	G R U P O S
31744123	18/41
31744133	18/35
	18/36
31745122	18/35
	18/36
32166329	11/83
	11/84
	11/97
	11/100
	11/101
	11/105
3242T001	32/101
	32/113
32455123	15/17
32558314	15/18
3272E005	15/18
32762116	14/102
	14/103
33112111	20/17
33114412	39/207
	39/209
	39/210
	39/211
	39/238
	39/239
	39/249
	39/250
	39/251
	39/252
	39/253
	39/263
	39/269
	39/281
	39/285
	41/41
33115117	18/35
33117415	18/36
	18/41
	15/17
33137408	15/18
	11/83
33142111	11/84
	11/97
	11/100
	11/101
	11/105
	17/51
33152153	21/25
33153121	21/30
	15/17
33153133	15/18
3321A002	18/35
33415118	18/36

PEÇA NÚMERO	G R U P O S
3342A611	15/18
33451801	15/17
33451804	15/18
33531136	15/18
33533103	31/144
	31/183
33811113	18/35
	18/36
	18/41
33814311	49/15
33817132	34/91
	34/93
	34/112
	34/113
	34/117
	34/118
33851119	58/35
	58/70
	58/78
3482T004	56/78
35511111	18/35
	18/36
	18/41
3558X011	48/150
	48/158
	48/160
	48/194
3571C009	58/35
	58/70
	58/78
35731144	53/14
36171121	47/19
36177111	36/24
	36/75
	36/83
	36/90
36212152	17/39
	17/46
	17/50
	17/51
	17/57
	17/63
	17/75
	36/24
	36/75
	36/83
	36/90
36237156	15/17
3627P011	11/83
	11/84
	11/100
	11/101
	11/105

PEÇA NÚMERO	G R U P O S
3627P013	11/97
36516119	48/129
	48/131
	48/150
	48/158
	48/160
	48/178
	48/181
	48/194
3661K001	15/18
3667N002	58/35
	58/70
	58/78
3681E034	17/39
	17/57
	17/75
36813137	12/16
	12/71
	12/82
	12/84
36814137	12/16
	12/71
	12/82
	12/84
36815721	31/144
	31/167
	31/181
	31/183
	31/186
	31/190
36817157	20/17
36817181	20/17
36822111	74/89
36825107	12/16
	12/71
	12/82
	12/84
3683L002	31/167
	31/181
	31/186
	31/190
36832131	58/35
36832135	58/35
	58/70
	58/78
36832409	31/144
	31/183
36833119	47/19
36834147	37/77
	37/120
	37/134
	37/136
36851409	17/39

ÍNDICE NUMÉRICO
NUMERICAL INDEX
INDICE NUMERICO
INDEX NUMERIQUE

P4000 / P4000T
P4001 / P4001T

NUMEROS INTERNATIONAL
INTERNATIONAL NUMBERS
NUMEROS INTERNATIONAL
NUMEROS INTERNATIONAL

PEÇA NÚMERO	G R U P O S
36851409	17/46
	17/50
	17/51
	17/57
	17/63
	17/75
	36/24
	36/75
	36/83
	36/90
36853514	37/28
	37/120
	37/134
	37/136
	37/155
	56/78
36861454	58/35
36862134	41/19
	41/21
	41/23
	41/74
36862138	12/16
	12/71
	12/82
	12/84
36862151	37/28
	37/155
36862517	33/21
	33/101
	33/147
	33/150
36866721	56/107
	56/111
	56/131
	56/132
36866722	15/17
3687M006	15/18
3688C001	38/45
	38/77
	38/111
	38/125
	38/129
3688C002	38/45
	38/77
	38/111
	38/125
	38/129
3688C003	38/45
	38/77
	38/111
	38/125
	38/129
3688C007	41/41

PEÇA NÚMERO	G R U P O S
3688C007	41/75
36885008	58/35
37462401	48/150
	48/158
	48/160
	48/194
3753R061	15/18
37556117	12/16
	12/71
	12/82
	12/84
37556148	44/47
3764E031	31/167
	31/181
	31/186
	31/190
3765K031	58/35
	58/70
	58/78
37714234	15/17
37735651	37/28
	37/155
37738261	31/144
	31/183
3777E163	38/129
3778H074	41/74
37781321	41/23
37781781	41/21
37787491	38/45
4111K057	15/18
41115018	22/13
41115127	39/238
	39/239
	39/249
	39/250
	39/251
4132F021	15/18
4138A017	15/18
70050113	15/17
70080054	56/131
	56/132
70090010	48/150
	48/158
	48/160
	48/194
70100624	42/275
70100626	75/145
	75/167
70100627	42/275
70100705	75/144
	75/168
70100706	42/217
	42/234

PEÇA NÚMERO	G R U P O S
70100706	42/268
70100716	18/35
	18/36
	18/41
70100799	42/217
	42/268
70100804	12/82
	12/84
70100805	42/237
	42/238
70100806	75/158
	75/159
70100814	42/234
	42/272
	75/162
70150038	12/16
	12/71
	12/82
	12/84
70150047	17/39
	17/46
	17/50
	17/51
	17/57
	17/63
	17/75
	18/35
	18/36
	18/41
70170026	14/103
70170035	14/102
70180125	33/101
	33/147
	33/150
70180153	53/14
70180154	33/101
	33/147
	33/150
	58/35
	58/70
	58/78
70180155	37/134
	56/78
70180156	37/120
	37/136
70180157	49/15
70180158	58/35
	58/70
	58/78
70180159	58/35
	58/70
	58/78
70200214	37/77

ÍNDICE NUMÉRICO
NUMERICAL INDEX
INDICE NUMERICO
INDEX NUMERIQUE

P4000 / P4000T
P4001 / P4001T

NUMEROS INTERNATIONAL
INTERNATIONAL NUMBERS
NUMEROS INTERNATIONAL
NUMEROS INTERNATIONAL

PEÇA NÚMERO	G R U P O S
70200214	37/120
	37/134
70200418	33/147
	33/150
70200425	33/101
70200451	49/15
70200636	58/35
70200655	43/56
70200694	33/101
	33/147
	33/150
	52/368
70200702	58/35
70200703	37/120
70200725	33/101
	33/147
	33/150
70200856	42/237
70200866	58/70
	58/78
70200867	58/70
	58/78
70200868	37/136
70200874	37/134
	37/136
70230010	17/39
	17/46
	17/50
	17/51
	17/57
	17/63
	17/75
	18/35
	18/36
	18/41
70250063	12/82
70250064	12/84
70300014	42/217
	42/268
70320076	31/144
70320077	31/167
	31/181
	31/186
	31/190
70320078	31/183
70330026	35/109
70330045	42/217
	42/234
	42/268
	42/272
	42/275
70330050	12/16
	12/71

PEÇA NÚMERO	G R U P O S
70330050	12/82
70330075	35/44
70330093	35/108
	35/131
70330101	75/144
	75/168
70360026	35/109
70410058	39/252
	39/253
70410067	39/207
	39/211
	39/263
	39/269
70410068	39/209
	39/210
	39/281
	39/285
70420017	17/39
	17/46
70420019	17/39
	17/46
	17/50
	17/51
	17/57
	17/63
	17/75
70430001	15/17
70440179	37/120
70440185	37/28
70440186	37/134
	37/136
70440190	37/155
70470066	52/327
70470068	33/101
	33/147
	33/150
70470094	17/39
	17/57
	17/75
70470095	17/46
70470096	17/39
	17/46
	17/57
	17/75
70470104	17/50
	17/63
70470111	17/50
	17/63
70490146	56/107
	56/111
	56/131
	56/132
70490166	76/05

PEÇA NÚMERO	G R U P O S
70490182	42/217
	42/268
70490255	56/78
70490258	34/91
	34/93
	34/112
	34/113
	34/117
	34/118
70490276	49/15
70490279	11/83
	11/84
	11/97
	11/100
	11/101
	11/105
70490280	39/207
	39/209
	39/210
	39/211
	39/238
	39/239
	39/249
	39/250
	39/251
	39/252
	39/253
	39/263
	39/269
	39/281
	39/285
70490283	74/97
70490287	42/217
	42/234
	42/237
	42/238
	42/254
	42/268
	42/272
	42/275
70530022	11/83
	11/84
	11/97
	11/100
	11/101
	11/105
70540061	41/19
70540063	38/77
70540103	41/41
70540141	38/111
	38/125
70540161	41/75
70570073	36/90

ÍNDICE NUMÉRICO
NUMERICAL INDEX
INDICE NUMERICO
INDEX NUMERIQUE

P4000 / P4000T
P4001 / P4001T

NUMEROS INTERNATIONAL
INTERNATIONAL NUMBERS
NUMEROS INTERNATIONAL
NUMEROS INTERNATIONAL

PEÇA NÚMERO	G R U P O S
70570073	39/207
	39/209
	39/210
	39/211
	39/238
	39/239
	39/249
	39/250
	39/251
	39/252
	39/253
	39/263
	39/269
	39/281
	39/285
	42/217
	42/234
	42/237
	42/238
	42/254
	42/268
	42/272
	42/275
	56/111
	56/131
	56/132
	58/35
	58/70
	58/78
	73/138
	73/160
	73/161
70570074	37/120
	38/45
	38/111
	38/129
	56/111
	75/144
	75/168
70570075	18/35
	18/36
	18/41
70570082	41/19
	41/21
	41/23
	41/41
	41/74
	41/75
	58/35
	58/78
	74/89
70570085	58/70
	74/97

PEÇA NÚMERO	G R U P O S
70570085	74/306
70570087	34/91
	34/93
	34/112
	34/113
	34/117
	34/118
70570094	14/102
	14/103
70576100	48/129
	48/131
	48/150
	48/158
	48/160
	48/178
	48/181
	48/194
	58/35
	58/70
	58/78
70600001	48/129
	48/131
	48/150
	48/158
	48/160
	48/178
	48/181
	48/194
70620711	53/14
70650008	31/144
	31/167
	31/181
	31/183
	31/186
	31/190
70650068	11/83
	11/84
	11/97
	11/100
	11/101
	11/105
70650075	11/83
	11/84
	11/97
	11/100
	11/101
	11/105
	17/39
	17/46
	17/50
	17/51
	17/57
	17/63

PEÇA NÚMERO	G R U P O S
70650075	17/75
70650076	11/83
	11/84
	11/97
	11/100
	11/101
	11/105
70650077	11/83
	11/84
	11/97
	11/100
	11/101
	11/105
70650079	11/83
	11/84
	11/97
	11/100
	11/101
	11/105
70650083	11/83
	11/84
	11/97
	11/100
	11/101
	11/105
70650109	11/83
	11/84
	11/97
	11/100
	11/101
	11/105
	52/327
70650116	15/17
	33/101
	33/147
	33/150
70650117	15/17
70650118	15/18
	52/327
70650119	37/28
	37/120
	52/226
	52/292
	52/327
	52/367
	52/368
70650138	52/98
	52/292
	52/327
	52/367
	52/368
70670098	56/107
70670168	32/101

ÍNDICE NUMÉRICO
NUMERICAL INDEX
INDICE NUMERICO
INDEX NUMERIQUE

P4000 / P4000T
P4001 / P4001T

NUMEROS INTERNATIONAL
INTERNATIONAL NUMBERS
NUMEROS INTERNATIONAL
NUMEROS INTERNATIONAL

PEÇA NÚMERO	G R U P O S
70670772	56/132
70670773	32/113
70670774	70/15
70730019	48/150
	48/158
	48/160
	48/194
70730043	12/16
	12/71
	12/82
	12/84
70730050	20/17
70730051	17/39
	17/46
	17/50
	17/51
	17/57
	17/63
	17/75
	18/35
	18/36
	18/41
70740059	44/47
	44/128
70740086	42/217
	42/234
	42/268
70740128	12/16
	12/71
	12/82
	12/84
70740130	17/46
	17/50
	17/57
	17/75
	20/17
	36/24
	36/90
	37/120
70740149	37/120
70740175	42/234
	42/238
	42/268
	42/275
	75/145
	75/158
	75/159
	75/167
70740176	36/90
	42/237
70740177	37/120
	38/45
	38/77

PEÇA NÚMERO	G R U P O S
70740177	38/111
	38/125
	42/217
70740178	42/217
	42/234
	42/238
	42/254
	42/268
	42/272
	42/275
	75/144
	75/145
	75/158
	75/159
	75/162
	75/167
	75/168
70740181	38/45
	56/131
	56/132
70740183	56/111
70740186	37/120
70740188	36/90
	38/77
	38/129
	56/131
	56/132
70740189	22/13
70740191	38/129
70740206	38/125
70740311	38/45
70740323	21/25
70740328	42/217
	48/129
	48/131
	48/178
	48/181
70740334	42/217
	42/234
	42/238
	42/272
	48/150
70740340	17/39
	17/46
	17/50
	17/51
	17/57
	17/63
	17/75
70740341	17/39
	17/46
	17/50
	17/51

PEÇA NÚMERO	G R U P O S
70740341	17/57
	17/63
	17/75
70740342	17/39
	17/46
	17/50
	17/51
	17/57
	17/63
	17/75
70740343	42/217
	42/234
	42/237
	42/238
	42/254
	42/268
	42/272
	42/275
	75/144
	75/145
	75/158
	75/159
	75/162
	75/167
	75/168
70740346	42/217
	42/234
	42/237
	42/254
	42/268
	42/275
70740368	58/70
	58/78
70740373	32/101
	32/113
	42/275
70740740	42/234
	42/237
	42/238
	42/268
70740743	42/217
	42/234
	42/268
70740744	48/129
	48/131
	48/160
	48/178
	48/181
70740757	42/234
	42/272
70750043	15/17
70750045	15/17
70800016	42/217

ÍNDICE NUMÉRICO
NUMERICAL INDEX
INDICE NUMERICO
INDEX NUMERIQUE

P4000 / P4000T
P4001 / P4001T

NUMEROS INTERNATIONAL
INTERNATIONAL NUMBERS
NUMEROS INTERNATIONAL
NUMEROS INTERNATIONAL

PEÇA NÚMERO	G R U P O S
70800016	42/268
70810045	36/90
70820048	56/107
	56/111
70820052	49/15
70820078	38/111
	38/129
	41/41
	41/75
70820083	42/217
	42/234
	42/237
	42/238
	42/254
	42/268
	42/275
	58/35
	58/70
	58/78
	73/138
	75/162
70820084	56/78
	56/107
	56/111
	56/131
	56/132
70820092	41/41
70820097	74/89
70820103	38/111
70820105	18/35
	18/36
	18/41
70820115	73/160
	73/161
70820119	39/281
	39/285
70830129	31/167
70830131	31/144
70830133	31/183
70830152	31/181
70830153	31/186
	31/190
70840054	42/237
	42/238
	42/254
	42/272
	42/275
70920008	31/144
	31/167
	31/181
	31/183
	31/186
	31/190
70920065	11/83
	11/84
	11/97
	11/100
	11/101
	11/105
	40/01
70920081	48/150
	48/158
	48/160
	48/194
70920083	48/150
	48/158
	48/160
	48/194
70920096	42/217
	42/275
	48/129
	48/131
	48/178
	48/181
70920103	21/25
	21/30
70920104	48/129
	48/131
	48/178
	48/181
70920106	34/91
	34/112
	34/118
70920115	42/217
	42/234
	42/237
	42/238
	42/254
	42/268
	42/272
	42/275
	75/144
	75/145
	75/158
	75/159
	75/162
	75/167
	75/168
70920120	42/217
	42/234
	42/237
	42/238
	42/254
	42/268
	42/272
	42/275
70920127	42/217
	42/234
	42/268
	42/272
70920128	52/98
	52/292
	52/327
	52/367
	52/368
70920172	33/101
	33/147
	33/150
70940055	36/83
70940151	22/13
70950018	41/41
70950027	42/275
70991042	15/17
70991630	12/16
	12/71
70991937	35/38
	35/44
	35/108
70992283	76/05
70992341	31/144
70992547	15/18
70992667	48/129
	48/131
	48/178
	48/181
70992735	48/129
	48/131
	48/178
	48/181
70992736	48/129
	48/131
	48/178
	48/181
70992737	48/129
	48/131
	48/178
	48/181
70992738	48/129
	48/131
	48/178
	48/181
70992764	34/91
	34/93
	34/112
	34/113
	34/117
	34/118
70992807	42/217
70992808	58/35

ÍNDICE NUMÉRICO
NUMERICAL INDEX
INDICE NUMERICO
INDEX NUMERIQUE

P4000 / P4000T
P4001 / P4001T

NUMEROS INTERNATIONAL
INTERNATIONAL NUMBERS
NUMEROS INTERNATIONAL
NUMEROS INTERNATIONAL

PEÇA NÚMERO	G R U P O S
70992809	58/35
70992816	75/145
	75/167
70992820	31/167
	31/181
	31/183
	31/186
	31/190
70992823	42/217
	42/234
	42/268
70992824	42/217
	42/234
	42/268
70992825	12/16
	12/71
	12/82
	12/84
70992827	75/144
70993018	42/217
	42/234
	42/268
70993026	17/50
70993220	48/150
	48/194
70993221	48/150
	48/194
70993222	48/150
	48/194
70993223	48/150
	48/194
70993290	42/234
	42/268
70993309	12/82
	12/84
70993311	33/101
	33/147
	33/150
70993321	42/237
	42/238
70993333	48/158
70993334	48/158
70993335	48/158
70993336	48/158
70993337	42/237
	42/238
70993338	42/237
	42/238
70993339	75/158
	75/159
70993344	48/160
70993345	48/160
70993346	48/160
70993347	48/160
70993348	58/70
	58/78
70993349	58/70
	58/78
70993351	42/238
70993357	35/131
70993362	42/234
	42/268
70993363	42/217
70993401	20/17
70993418	11/105
70993430	42/234
	42/272
70993537	42/275
70993538	75/168
70993539	42/275
70993545	42/275
70997144	33/101
	33/147
	33/150
70997145	33/21
70998003	37/28
	37/155
70998009	13/38
	13/38A
70998010	56/78
	56/111
	56/131
	56/132
70998019	17/39
	17/46
	17/50
	17/51
	17/57
	17/63
	17/75
	18/35
	18/36
	18/41
70998020	17/39
	17/57
	17/75
	18/35
70998033	11/83
	11/84
	11/97
	11/100
	11/101
	11/105
70998041	18/35
	18/36
	18/41
70998076	31/144
	31/183
70998078	14/102
70998082	17/46
	17/50
	17/51
	17/63
	18/36
	18/41
70998085	14/103
70998095	18/35
	18/36
	18/41
70998096	18/35
	18/36
	18/41
70998103	15/17
70998104	15/17
70998113	37/77
	37/120
	37/134
	37/136
70998120	18/35
	18/36
70998121	18/35
	18/36
70998128	15/17
70998129	15/17
70998135	15/17
70998136	17/39
	17/46
	17/50
	17/51
	17/57
	17/63
	17/75
	18/35
	18/36
	18/41
70998172	22/13
70998174	15/17
70998194	17/46
	17/50
	17/51
	17/63
70998196	75/145
	75/162
70998197	42/234
	42/254
	42/272
70998198	42/234
	42/254
	42/272

ÍNDICE NUMÉRICO
NUMERICAL INDEX
INDICE NUMERICO
INDEX NUMERIQUE

P4000 / P4000T
P4001 / P4001T

NUMEROS INTERNATIONAL
INTERNATIONAL NUMBERS
NUMEROS INTERNATIONAL
NUMEROS INTERNATIONAL

PEÇA NÚMERO	G R U P O S
70998199	42/254
80650722	40/01

BLOCO DE CILINDROS **CYLINDER BLOCK** **BLOQUE DE CILINDROS** **BLOC-CYLINDRES**	**GRUPO** **GROUP** **11/83** **GRUPO** **GROUPE**

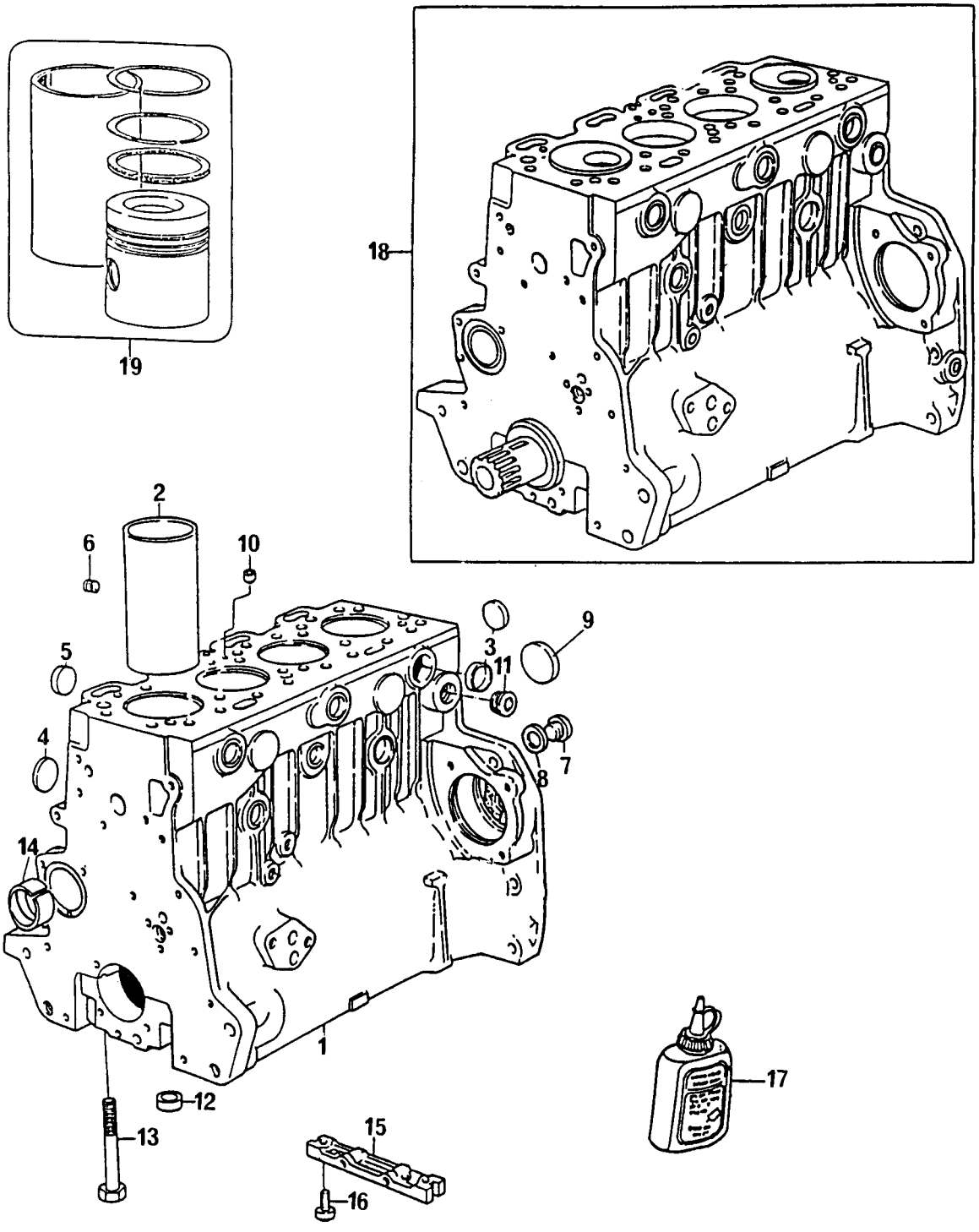

BLOCO DE CILINDROS
CYLINDER BLOCK
BLOQUE DE CILINDROS
BLOC-CYLINDRES

GRUPO
GROUP **11/83**
GRUPO
GROUPE

1	P4004		1	BLOCO CILINDROS	CYLINDER BLOCK	BLOQUE	BLOC-CYLINDRES
2	70530022	1	4	CAMISA	LINER	CAMISA	CHEMISE
3	70650075	1	7	BUJÃO	PLUG	TAPÓN	BOUCHON
4	70650077	1	4	BUJÃO	PLUG	TAPÓN	BOUCHON
5	70650076	1	4	BUJÃO	PLUG	TAPÓN	BOUCHON
6	70650083	1	1	BUJÃO	PLUG	TAPÓN	BOUCHON
7	0650582	1	1	BUJÃO	PLUG	TAPÓN	BOUCHON
8	70920065	1	1	ARRUELA	WASHER	ARANDELA	RONDELLE
9	70650068	1	1	BUJÃO	PLUG	TAPÓN	BOUCHON
10	70650079	1	2	BUJÃO	PLUG	TAPÓN	BOUCHON
11	70650109	1	1	BUJÃO	PLUG	TAPÓN	BOUCHON
12	33142111	1	10	ANEL LOCALIZADOR	THIMBLE	GUIA	BAGUE
13	32166329	1	10	PARAFUSO	BOLT	TORNILLO	VIS
14	70998033	1	1	BUCHA	BUSH	BUJE	BAGUE
15	3627P011		1	PLACA	PLATE	PLACA	PLAQUE
16	2172514		2	PARAFUSO	BOLT	TORNILLO	VIS
17	70490279		1	JUNTA PLÁSTICA	GASKET	JUNTA	JOINT
18	P4003		1	MOTOR PARCIAL	SHORT ENGINE	MOTOR PARCIAL	MOTEUR PARTIEL
	P4004	18	1	BLOCO	BLOCK	BLOQUE	BLOC
	S4025	18	1	ÁRVORE MANIVELAS	CRANKSHAFT ASSY	CIGUEÑAL	VILEBREQUIN
	P4009	18	4	PISTÃO	PISTON	PISTÓN	PISTON
	P4017	18 ●○ P4001	4	JOGO DE ANÉIS	RING KIT	JUEGO DE AROS	JEU DE SEGMENTS
	4236119	18	4	BIELA	CONNECTING ROD	BIELA	BIELLE
19	P4012		1	JOGO	KIT	JUEGO	JEU

BLOCO DE CILINDROS **CYLINDER BLOCK** **BLOQUE DE CILINDROS** **BLOC-CYLINDRES**	**GRUPO** **GROUP** **11/84** **GRUPO** **GROUPE**

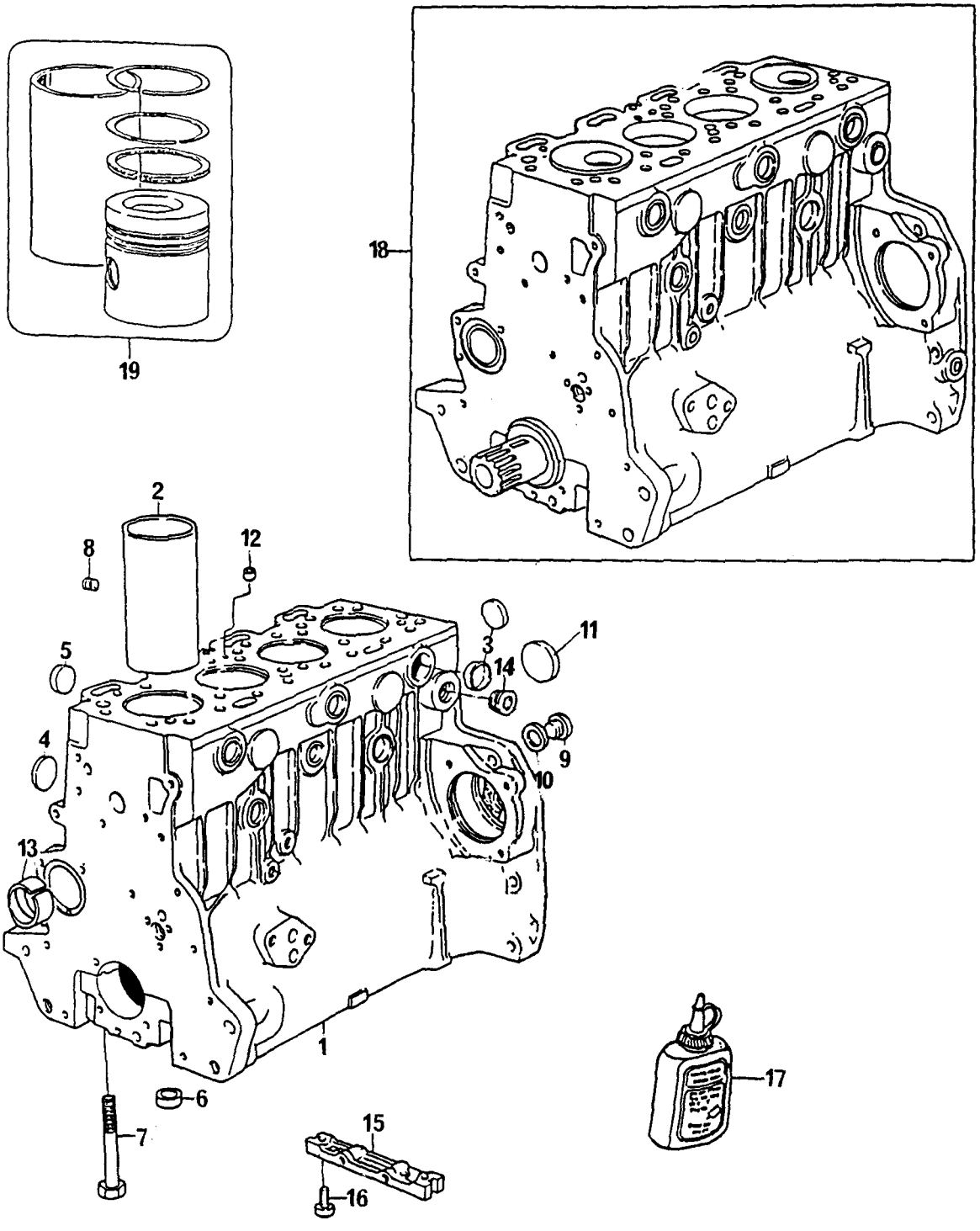

BLOCO DE CILINDROS
CYLINDER BLOCK
BLOQUE DE CILINDROS
BLOC-CYLINDRES

GRUPO
GROUP **11/84**
GRUPO
GROUPE

1	P4005			1 BLOCO CILINDROS	CYLINDER BLOCK	BLOQUE	BLOC-CYLINDRES
2	70530022	1		4 CAMISA	LINER	CAMISA	CHEMISE
3	70650075	1		8 BUJÃO	PLUG	TAPÓN	BOUCHON
4	70650077	1		4 BUJÃO	PLUG	TAPÓN	BOUCHON
5	70650076	1		4 BUJÃO	PLUG	TAPÓN	BOUCHON
6	33142111	1		10 ANEL LOCALIZADOR	THIMBLE	GUIA	BAGUE
7	32166329	1		10 PARAFUSO	BOLT	TORNILLO	VIS
8	70650083	1		1 BUJÃO	PLUG	TAPÓN	BOUCHON
9	0650582	1		1 BUJÃO	PLUG	TAPÓN	BOUCHON
10	70920065	1		1 ARRUELA	WASHER	ARANDELA	RONDELLE
11	70650068	1		1 BUJÃO	PLUG	TAPÓN	BOUCHON
12	70650079	1		1 BUJÃO	PLUG	TAPÓN	BOUCHON
13	70998033	1		1 BUCHA	BUSH	BUJE	BAGUE
14	70650109	1		1 BUJÃO	PLUG	TAPÓN	BOUCHON
15	3627P011			1 PLACA	PLATE	PLACA	PLAQUE
16	2172514			2 PARAFUSO	BOLT	TORNILLO	VIS
17	70490279			1 JUNTA PLÁSTICA	JOINT	JUNTA	JOINT
18	P4002			1 MOTOR PARCIAL	SHORT ENGINE	MOTOR PARCIAL	MOTEUR PARTIEL
	P4005	18		1 BLOCO	BLOCK	BLOQUE	BLOC
	S4004	18		1 ÁRVORE MANIVELAS	CRANKSHAFT ASSY	CIGUEÑAL	VILEBREQUIN
	P4015	18		4 PISTÃO	PISTON	PISTÓN	PISTON
	P4017	18	●○ P4001	4 JOGO DE ANÉIS	RING KIT	JUEGO DE AROS	JEU DE SEGMENTS
	424804	18		4 BIELA	CONNECTING ROD	BIELA	BIELLE
19	P4016		●○ P4011	1 JOGO	KIT	JUEGO	JEU

BLOCO DE CILINDROS **CYLINDER BLOCK** **BLOQUE DE CILINDROS** **BLOC-CYLINDRES**	**GRUPO** **GROUP** **11/97** **GRUPO** **GROUPE**

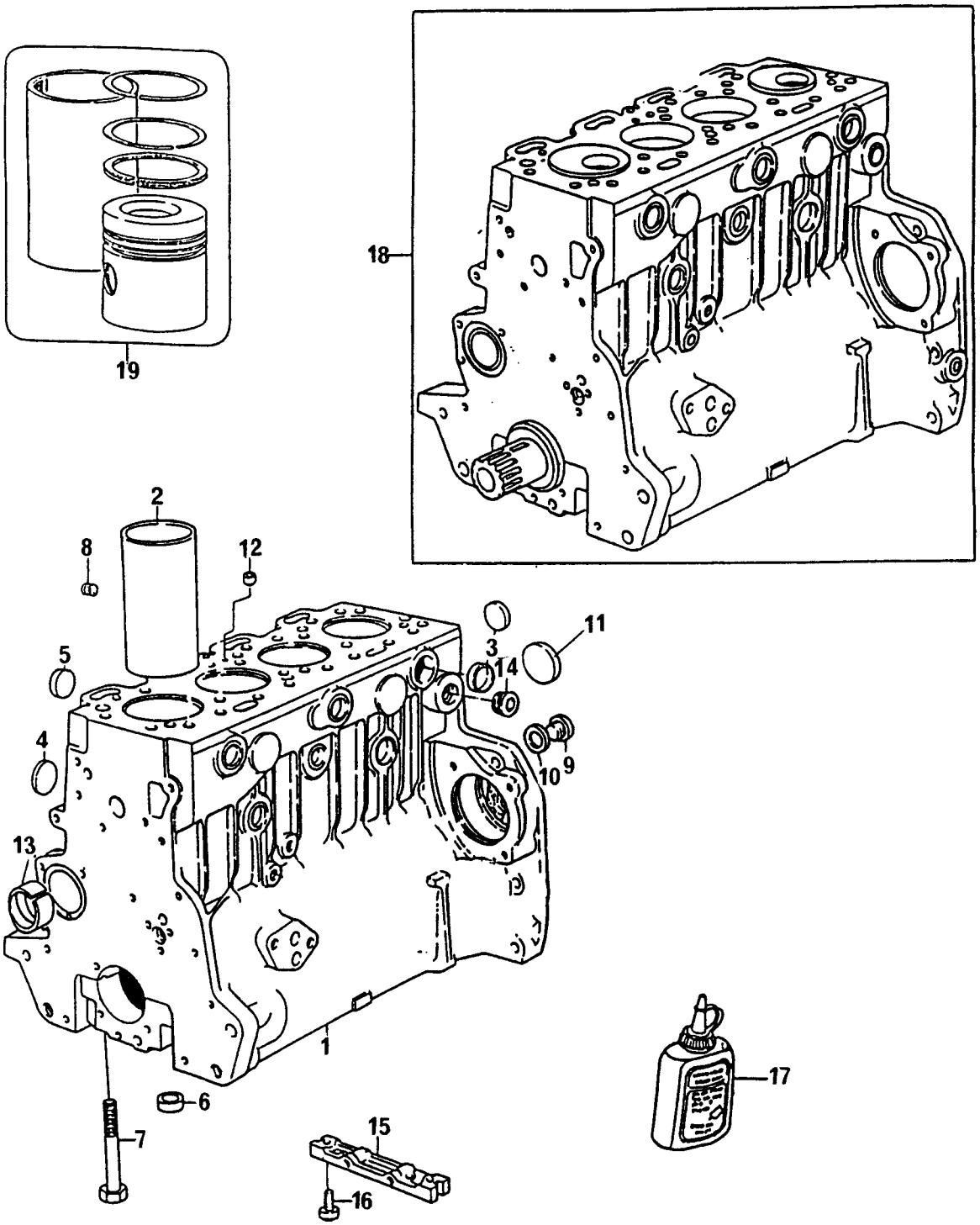

BLOCO DE CILINDROS
CYLINDER BLOCK
BLOQUE DE CILINDROS
BLOC-CYLINDRES

GRUPO
GROUP **11/97**
GRUPO
GROUPE

1	P4036		●○ P4023	1 BLOCO CILINDROS	CYLINDER BLOCK	BLOQUE	BLOC-CYLINDRES
2	70530022	1		4 CAMISA	LINER	CAMISA	CHEMISE
3	70650075	1		8 BUJÃO	PLUG	TAPÓN	BOUCHON
4	70650077	1		4 BUJÃO	PLUG	TAPÓN	BOUCHON
5	70650076	1		4 BUJÃO	PLUG	TAPÓN	BOUCHON
6	33142111	1		10 ANEL LOCALIZADOR	THIMBLE	GUIA	BAGUE
7	32166329	1		10 PARAFUSO	BOLT	TORNILLO	VIS
8	70650083	1		1 BUJÃO	PLUG	TAPÓN	BOUCHON
9	0650582	1		1 BUJÃO	PLUG	TAPÓN	BOUCHON
10	70920065	1		1 ARRUELA	WASHER	ARANDELA	RONDELLE
11	70650068	1		1 BUJÃO	PLUG	TAPÓN	BOUCHON
12	70650079	1		1 BUJÃO	PLUG	TAPÓN	BOUCHON
13	70998033	1		1 BUCHA	BUSH	BUJE	BAGUE
14	70650109	1		1 BUJÃO	PLUG	TAPÓN	BOUCHON
15	3627P013		●○ 3627P011	1 PLACA	PLATE	PLACA	PLAQUE
16	2172514			2 PARAFUSO	BOLT	TORNILLO	VIS
17	70490279			1 JUNTA PLÁSTICA	JOINT	JUNTA	JOINT
18	P4037		●○ P4025	1 MOTOR PARCIAL	SHORT ENGINE	MOTOR PARCIAL	MOTEUR PARTIEL
	P4036	18	●○ P4023	1 BLOCO	BLOCK	BLOQUE	BLOC
	S4004	18		1 ÁRVORE MANIVELAS	CRANKSHAFT ASSY	CIGUEÑAL	VILEBREQUIN
	P4015	18		4 PISTÃO	PISTON	PISTÓN	PISTON
	P4017	18	●○ P4001	4 JOGO DE ANÉIS	RING KIT	JUEGO DE AROS	JEU DE SEGMENTS
	424804	18		4 BIELA	CONNECTING ROD	BIELA	BIELLE
19	P4016			1 JOGO	KIT	JUEGO	JEU

BLOCO DE CILINDROS	**GRUPO**
CYLINDER BLOCK	**GROUP** **11/100**
BLOQUE DE CILINDROS	**GRUPO** **11/101**
BLOC-CYLINDRES	**GROUPE**

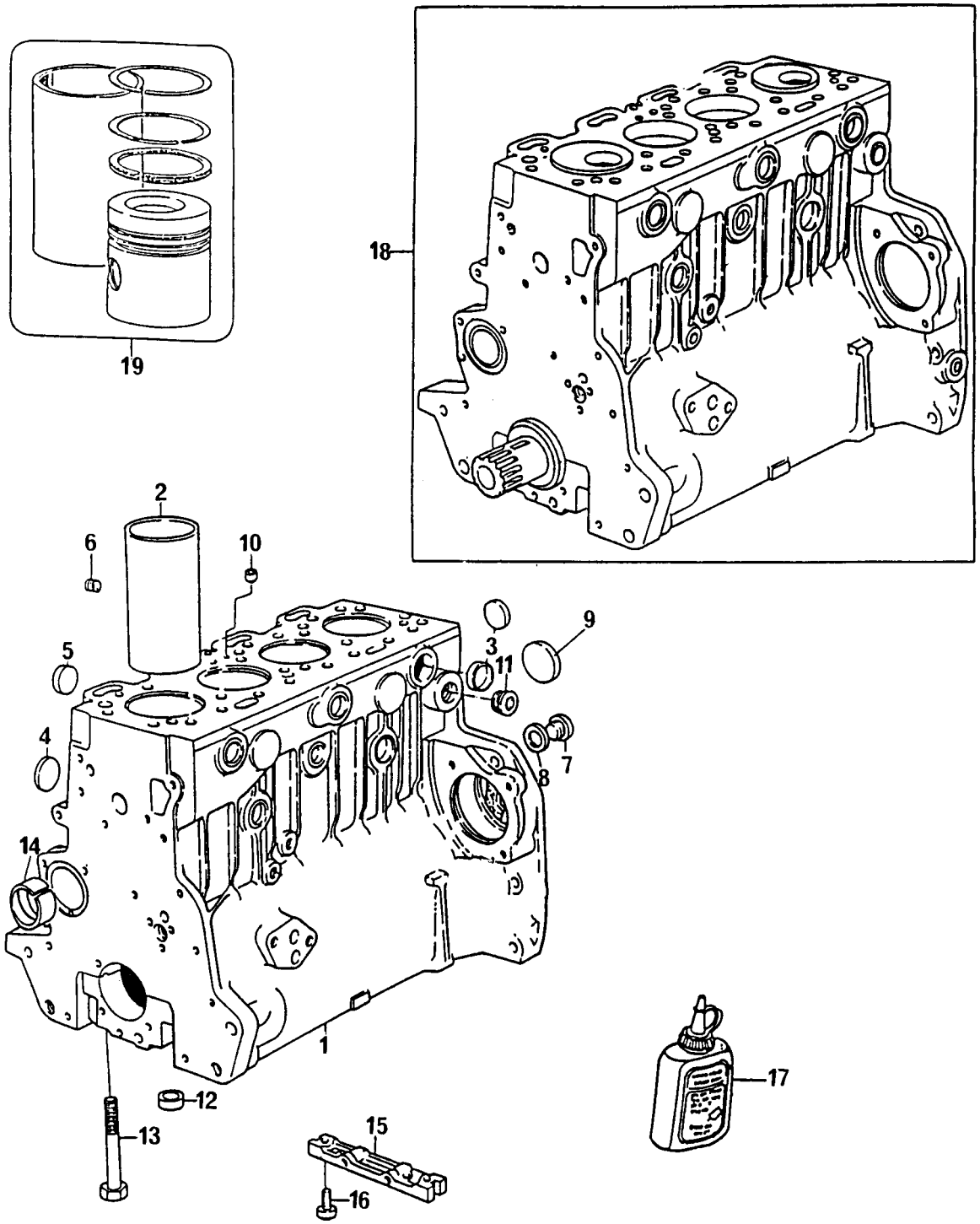

BLOCO DE CILINDROS
CYLINDER BLOCK
BLOQUE DE CILINDROS
BLOC-CYLINDRES

GRUPO
GROUP **11/100**
GRUPO **11/101**
GROUPE

1	P4034		P4030	1	BLOCO CILINDROS	CYLINDER BLOCK	BLOQUE	BLOC-CYLINDRES
2	70530022	1		4	CAMISA	LINER	CAMISA	CHEMISE
3	70650075	1		7	BUJÃO	PLUG	TAPÓN	BOUCHON
4	70650077	1		4	BUJÃO	PLUG	TAPÓN	BOUCHON
5	70650076	1		4	BUJÃO	PLUG	TAPÓN	BOUCHON
6	70650083	1		1	BUJÃO	PLUG	TAPÓN	BOUCHON
7	0650582	1		1	BUJÃO	PLUG	TAPÓN	BOUCHON
8	70920065	1		1	ARRUELA	WASHER	ARANDELA	RONDELLE
9	70650068	1		1	BUJÃO	PLUG	TAPÓN	BOUCHON
10	70650079	1		2	BUJÃO	PLUG	TAPÓN	BOUCHON
11	70650109	1		1	BUJÃO	PLUG	TAPÓN	BOUCHON
12	33142111	1		10	ANEL LOCALIZADOR	THIMBLE	GUIA	BAGUE
13	32166329	1		10	PARAFUSO	BOLT	TORNILLO	VIS
14	70998033	1		1	BUCHA	BUSH	BUJE	BAGUE
15	3627P013		3627P011	1	PLACA	PLATE	PLACA	PLAQUE
16	2172514			2	PARAFUSO	BOLT	TORNILLO	VIS
17	70490279			1	JUNTA PLÁSTICA	GASKET	JUNTA	JOINT
18	P4035		P4029	1	MOTOR PARCIAL	SHORT ENGINE	MOTOR PARCIAL	MOTEUR PARTIEL
	P4034	18	P4030	1	BLOCO CILINDROS	BLOCK	BLOQUE	BLOC
	S4025	18		1	ÁRVORE MANIVELAS	CRANKSHAFT ASSY	CIGUEÑAL	VILEBREQUIN
	P4009	18		4	PISTÃO	PISTON	PISTÓN	PISTON
	P4017	18	P4001	4	JOGO DE ANÉIS	RING KIT	JUEGO DE AROS	JEU DE SEGMENTS
	4236119	18		4	BIELA	CONNECTING ROD	BIELA	BIELLE
19	P4012			1	JOGO	KIT	JUEGO	JEU

BLOCO DE CILINDROS **CYLINDER BLOCK** **BLOQUE DE CILINDROS** **BLOC-CYLINDRES**	**GRUPO** **GROUP** **11/105** **GRUPO** **GROUPE**

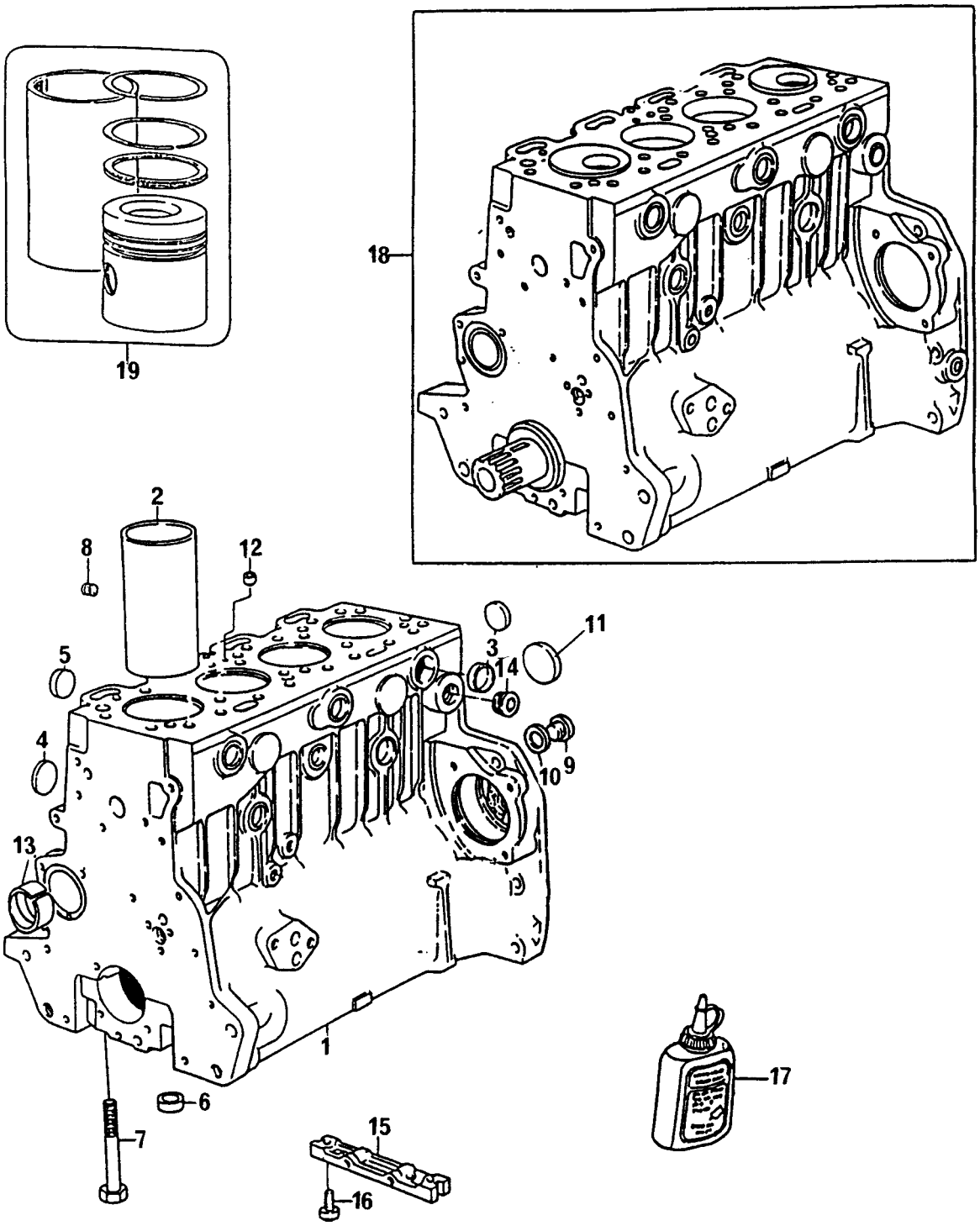

BLOCO DE CILINDROS
CYLINDER BLOCK
BLOQUE DE CILINDROS
BLOC-CYLINDRES

GRUPO
GROUP **11/105**
GRUPO
GROUPE

1	70993418		1	BLOCO CILINDROS	CYLINDER BLOCK	BLOQUE	BLOC-CYLINDRES
2	70530022	1	4	CAMISA	LINER	CAMISA	CHEMISE
3	70650075		8	BUJÃO	PLUG	TAPÓN	BOUCHON
4	70650077		4	BUJÃO	PLUG	TAPÓN	BOUCHON
5	70650076		4	BUJÃO	PLUG	TAPÓN	BOUCHON
6	33142111	1	10	ANEL LOCALIZADOR	THIMBLE	GUIA	BAGUE
7	32166329	1	10	PARAFUSO	BOLT	TORNILLO	VIS
8	70650083		1	BUJÃO	PLUG	TAPÓN	BOUCHON
9	0650582		1	BUJÃO	PLUG	TAPÓN	BOUCHON
10	70920065		1	ARRUELA	WASHER	ARANDELA	RONDELLE
11	70650068		1	BUJÃO	PLUG	TAPÓN	BOUCHON
12	70650079		1	BUJÃO	PLUG	TAPÓN	BOUCHON
13	70998033		1	BUCHA	BUSH	BUJE	BAGUE
14	70650109		1	BUJÃO	PLUG	TAPÓN	BOUCHON
15	3627P013		1	PLACA	PLATE	PLACA	PLAQUE
16	2172514		2	PARAFUSO	BOLT	TORNILLO	VIS
17	70490279		1	JUNTA PLÁSTICA	JOINT	JUNTA	JOINT
18			1	MOTOR PARCIAL	SHORT ENGINE	MOTOR PARCIAL	MOTEUR PARTIEL
	70993418	18	1	BLOCO	BLOCK	BLOQUE	BLOC
	S4004	18	1	ÁRVORE MANIVELAS	CRANKSHAFT ASSY	CIGUEÑAL	VILEBREQUIN
	S4048	18	4	PISTÃO	PISTON	PISTÓN	PISTON
	P4017	18	4	JOGO DE ANÉIS	RING KIT	JUEGO DE AROS	JEU DE SEGMENTS
	424804	18	4	BIELA	CONNECTING ROD	BIELA	BIELLE
19	S4051		1	JOGO	KIT	JUEGO	JEU

CAIXA DE DISTRIBUIÇÃO
TIMING CASE
CAJA DE DISTRIBUCIÓN
CARTER DE LA DISTRIBUTION

GRUPO
GROUP **12/16**
GRUPO
GROUPE

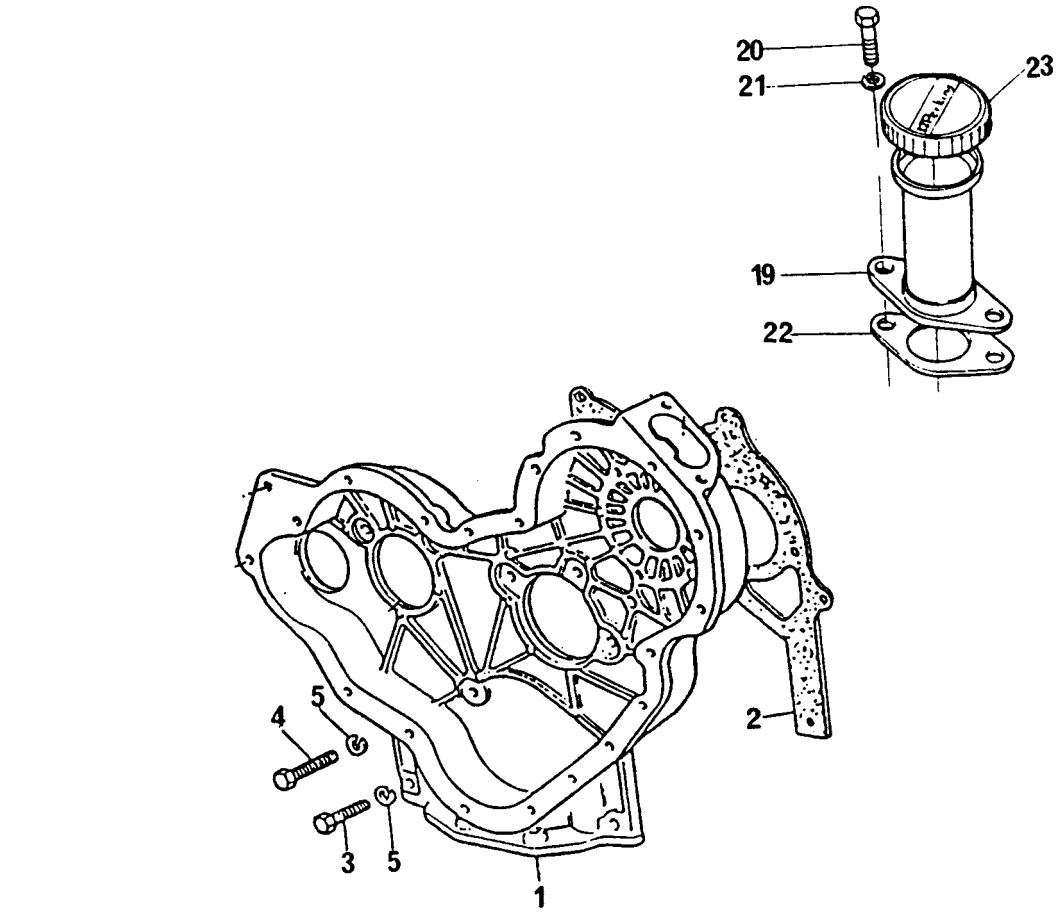

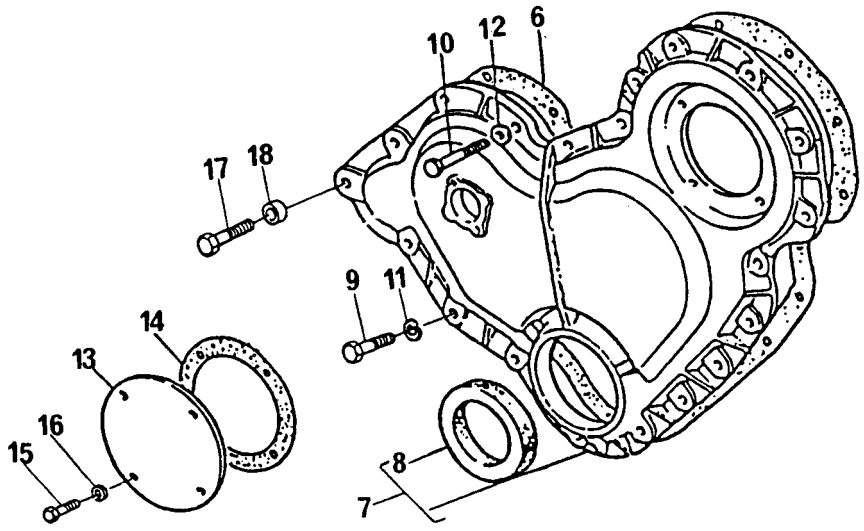

CAIXA DE DISTRIBUIÇÃO
TIMING CASE
CAJA DE DISTRIBUCIÓN
CARTER DE LA DISTRIBUTION

GRUPO
GROUP **12/16**
GRUPO
GROUPE

1	4236256			1	CAIXA	HOUSING	CAJA	CARTER
2	36814137			1	JUNTA	JOINT	JUNTA	JOINT
3	0746255			2	PARAFUSO	BOLT	TORNILLO	VIS
4	0746211			7	PARAFUSO	BOLT	TORNILLO	VIS
5	0920053			9	ARRUELA	WASHER	ARANDELA	RONDELLE
6	36813137			1	JUNTA	JOINT	JUNTA	JOINT
7	70992825			1	TAMPA	COVER	TAPA	COUVERCLE
8	70730043	7		1	RETENTOR	SEAL	RETÉN	BAGUÉ ÉTANCHÉITE
9	0746211			14	PARAFUSO	BOLT	TORNILLO	VIS
10	0096238			3	PARAFUSO	BOLT	TORNILLO	VIS
11	0920053			14	ARRUELA	WASHER	ARANDELA	RONDELLE
12	0920053	●○	0920108	2	ARRUELA	WASHER	ARANDELA	RONDELLE
13	37556117			1	TAMPA	COVER	TAPA	COUVERCLE
14	36825107			1	JUNTA	JOINT	JUNTA	JOINT
15	70740128			4	PARAFUSO	BOLT	TORNILLO	VIS
16	0920108			4	ARRUELA	WASHER	ARANDELA	RONDELLE
17	0096239			1	PARAFUSO	BOLT	TORNILLO	VIS
18	70330050			1	ESPAÇADOR	SPACER	ESPACIADOR	ENTRETOISE
19	70991630			1	BOCAL	FILLER	LLENADOR	REMPLISSEUR
20	0746254			2	PARAFUSO	BOLT	TORNILLO	VIS
21	0920108			2	ARRUELA	WASHER	ARANDELA	RONDELLE
22	36862138			1	JUNTA	JOINT	JUNTA	JOINT
23	70150038			1	TAMPA	COVER	TAPA	COUVERCLE

CAIXA DE DISTRIBUIÇÃO
TIMING CASE
CAJA DE DISTRIBUCIÓN
CARTER DE LA DISTRIBUTION

GRUPO
GROUP **12/71**
GRUPO
GROUPE

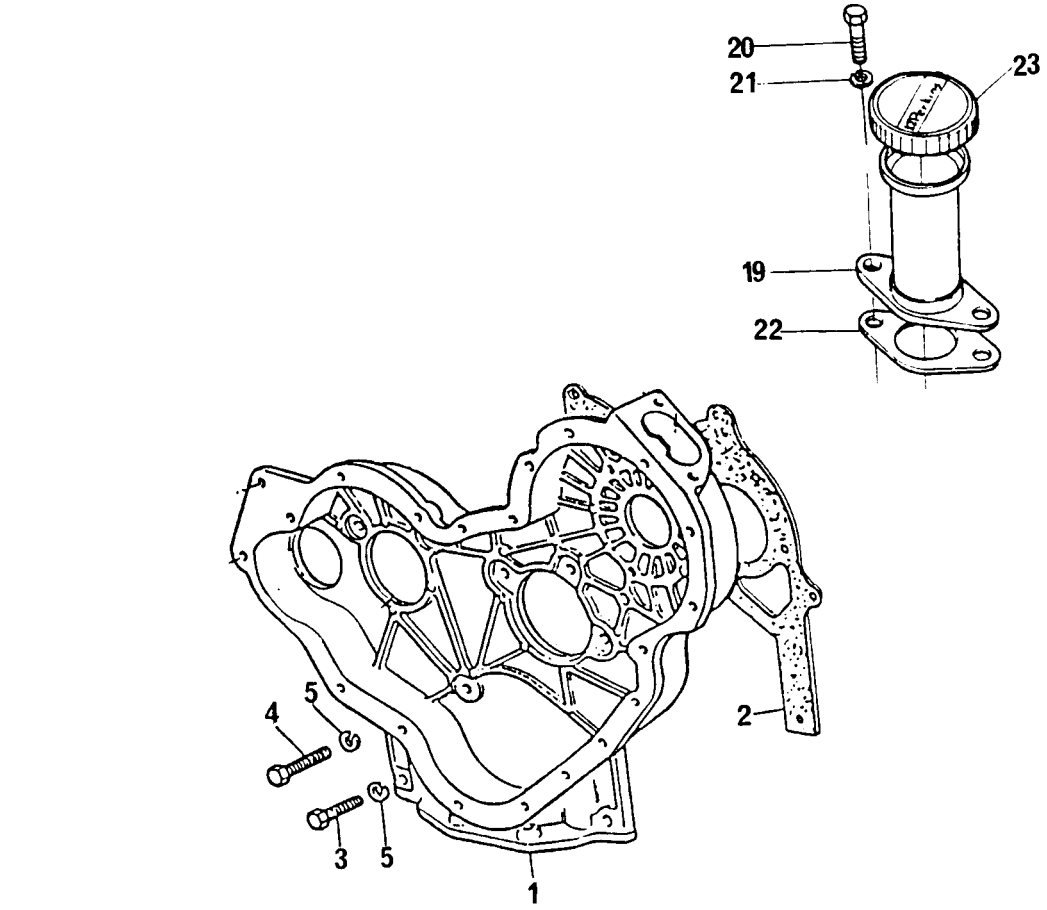

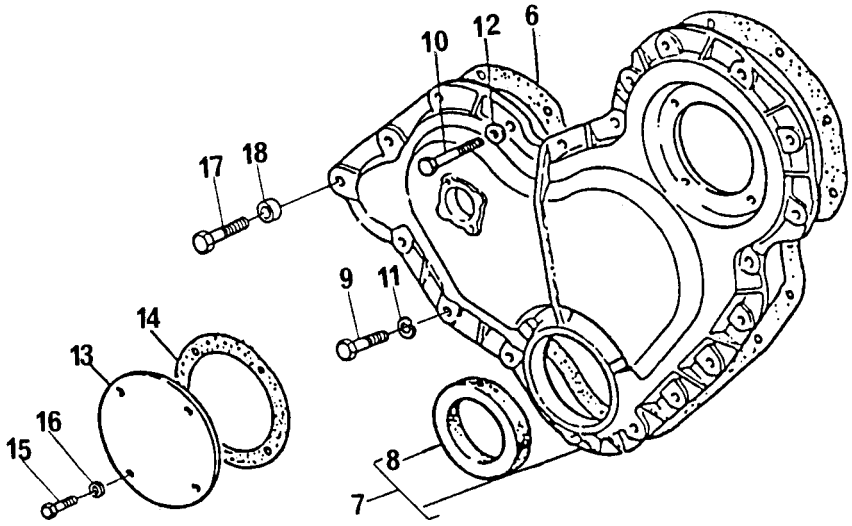

CAIXA DE DISTRIBUIÇÃO
TIMING CASE
CAJA DE DISTRIBUCIÓN
CARTER DE LA DISTRIBUTION

GRUPO
GROUP **12/71**
GRUPO
GROUPE

1	P4014			1	CAIXA	HOUSING	CAJA	CARTER
2	36814137			1	JUNTA	JOINT	JUNTA	JOINT
3	0746255			2	PARAFUSO	BOLT	TORNILLO	VIS
4	0746211			7	PARAFUSO	BOLT	TORNILLO	VIS
5	0920053			9	ARRUELA	WASHER	ARANDELA	RONDELLE
6	36813137			1	JUNTA	JOINT	JUNTA	JOINT
7	70992825			1	TAMPA	COVER	TAPA	COUVERCLE
8	70730043	7		1	RETENTOR	SEAL	RETÉN	BAGUÉ ÉTANCHÉITE
9	0746211			14	PARAFUSO	BOLT	TORNILLO	VIS
10	0096238			3	PARAFUSO	BOLT	TORNILLO	VIS
11	0920053			14	ARRUELA	WASHER	ARANDELA	RONDELLE
12	0920053	●○	0920108	4	ARRUELA	WASHER	ARANDELA	RONDELLE
13	37556117			1	TAMPA	COVER	TAPA	COUVERCLE
14	36825107			1	JUNTA	JOINT	JUNTA	JOINT
15	70740128			4	PARAFUSO	BOLT	TORNILLO	VIS
16	0920108			4	ARRUELA	WASHER	ARANDELA	RONDELLE
17	0096239			1	PARAFUSO	BOLT	TORNILLO	VIS
18	70330050			1	ESPAÇADOR	SPACER	ESPACIADOR	ENTRETOISE
19	70991630			1	BOCAL	FILLER	LLENADOR	REMPLISSEUR
20	0746254			2	PARAFUSO	BOLT	TORNILLO	VIS
21	0920108			2	ARRUELA	WASHER	ARANDELA	RONDELLE
22	36862138			1	JUNTA	JOINT	JUNTA	JOINT
23	70150038	19		1	TAMPA	COVER	TAPA	COUVERCLE

CAIXA DE DISTRIBUIÇÃO **TIMING CASE** **CAJA DE DISTRIBUCIÓN** **CARTER DE LA DISTRIBUTION**	**GRUPO** **GROUP** **12/82** **GRUPO** **GROUPE**

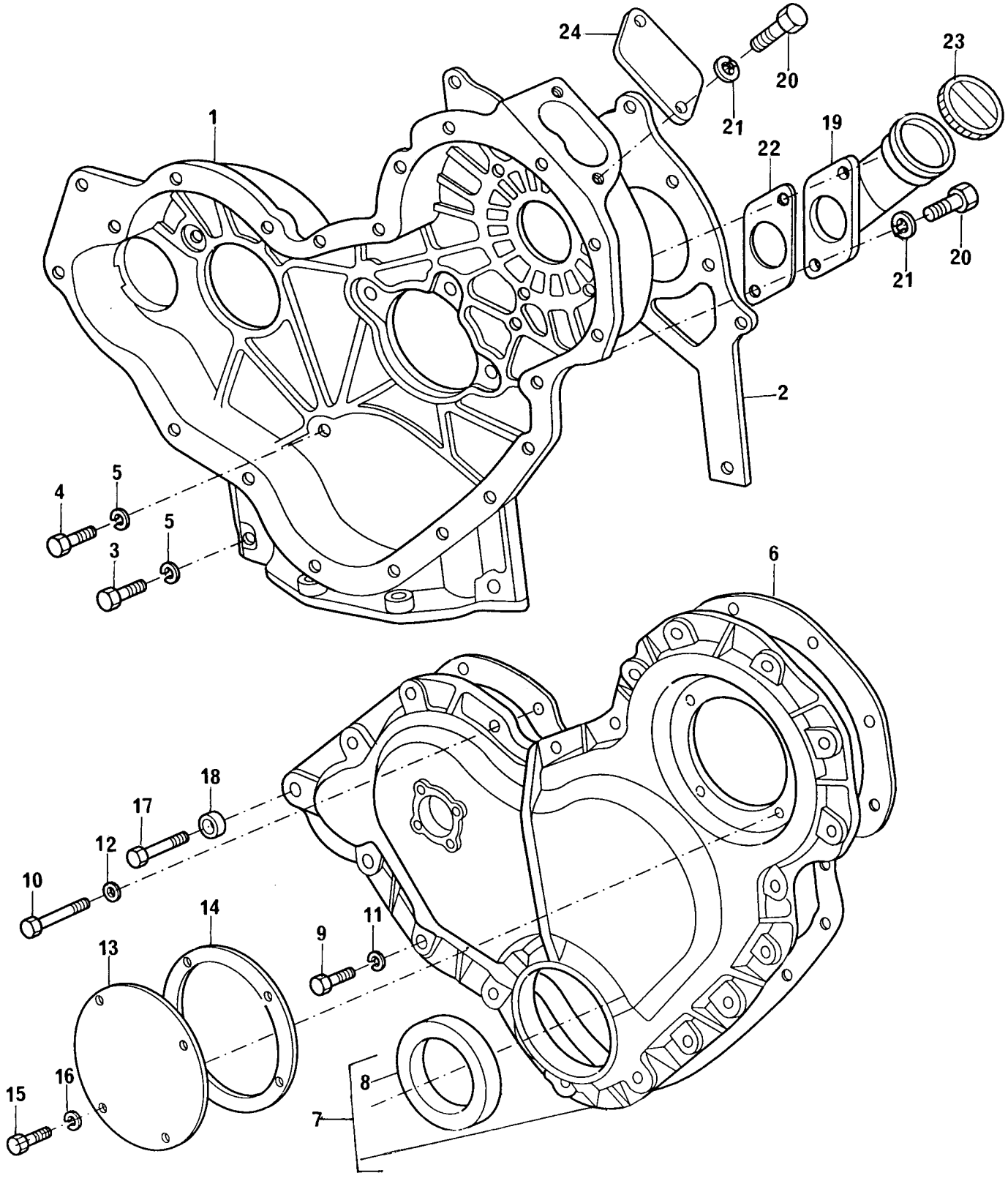

CAIXA DE DISTRIBUIÇÃO
TIMING CASE
CAJA DE DISTRIBUCIÓN
CARTER DE LA DISTRIBUTION

GRUPO
GROUP **12/82**
GRUPO
GROUPE

1	70250063		1	CAIXA	HOUSING	CAJA	CARTER
2	36814137		1	JUNTA	JOINT	JUNTA	JOINT
3	0746255		2	PARAFUSO	BOLT	TORNILLO	VIS
4	0746211		7	PARAFUSO	BOLT	TORNILLO	VIS
5	0920053		9	ARRUELA	WASHER	ARANDELA	RONDELLE
6	36813137		1	JUNTA	JOINT	JUNTA	JOINT
7	70992825		1	TAMPA	COVER	TAPA	COUVERCLE
8	70730043	7	1	RETENTOR	SEAL	RETÉN	BAGUÉ ÉTANCHÉITE
9	0746211		14	PARAFUSO	BOLT	TORNILLO	VIS
10	0096238		3	PARAFUSO	BOLT	TORNILLO	VIS
11	0920053		18	ARRUELA	WASHER	ARANDELA	RONDELLE
12	0920108		4	ARRUELA	WASHER	ARANDELA	RONDELLE
13	37556117		1	TAMPA	COVER	TAPA	COUVERCLE
14	36825107		1	JUNTA	JOINT	JUNTA	JOINT
15	70740128		4	PARAFUSO	BOLT	TORNILLO	VIS
16	0920108		4	ARRUELA	WASHER	ARANDELA	RONDELLE
17	0096239		1	PARAFUSO	BOLT	TORNILLO	VIS
18	70330050		1	ESPAÇADOR	SPACER	ESPACIADOR	ENTRETOISE
19	70993309		1	BOCAL	FILLER	LLENADOR	REMPLISSEUR
20	0746254		4	PARAFUSO	BOLT	TORNILLO	VIS
21	0920108		4	ARRUELA	WASHER	ARANDELA	RONDELLE
22	36862138		2	JUNTA	JOINT	JUNTA	JOINT
23	70150038	19	1	TAMPA	COVER	TAPA	COUVERCLE
24	70100804		1	TAMPA	COVER	TAPA	COUVERCLE

CAIXA DE DISTRIBUIÇÃO **TIMING CASE** **CAJA DE DISTRIBUCIÓN** **CARTER DE LA DISTRIBUTION**	**GRUPO** **GROUP** **12/84** **GRUPO** **GROUPE**

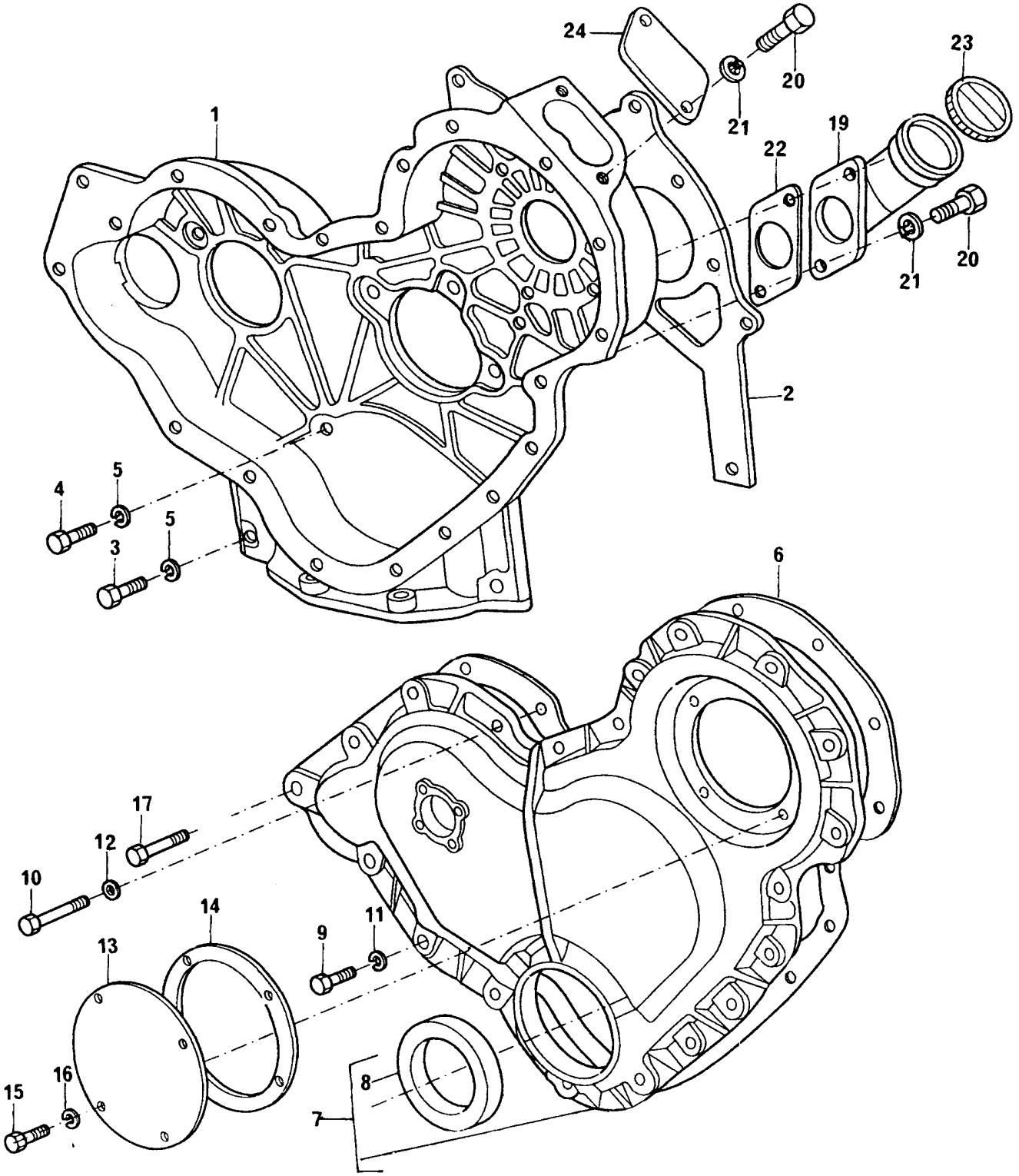

CAIXA DE DISTRIBUIÇÃO
TIMING CASE
CAJA DE DISTRIBUCIÓN
CARTER DE LA DISTRIBUTION

GRUPO
GROUP **12/84**
GRUPO
GROUPE

1	70250064		1	CAIXA	HOUSING	CAJA	CARTER
2	36814137		1	JUNTA	JOINT	JUNTA	JOINT
3	0746255		2	PARAFUSO	BOLT	TORNILLO	VIS
4	0746211		7	PARAFUSO	BOLT	TORNILLO	VIS
5	0920053		9	ARRUELA	WASHER	ARANDELA	RONDELLE
6	36813137		1	JUNTA	JOINT	JUNTA	JOINT
7	70992825		1	TAMPA	COVER	TAPA	COUVERCLE
8	70730043	7	1	RETENTOR	SEAL	RETÉN	BAGUÉ ÉTANCHÉITE
9	0746211		14	PARAFUSO	BOLT	TORNILLO	VIS
10	0096238		3	PARAFUSO	BOLT	TORNILLO	VIS
11	0920053		14	ARRUELA	WASHER	ARANDELA	RONDELLE
12	0920108		4	ARRUELA	WASHER	ARANDELA	RONDELLE
13	37556117		1	TAMPA	COVER	TAPA	COUVERCLE
14	36825107		1	JUNTA	JOINT	JUNTA	JOINT
15	70740128		4	PARAFUSO	BOLT	TORNILLO	VIS
16	0920108		4	ARRUELA	WASHER	ARANDELA	RONDELLE
17	0096239		1	PARAFUSO	BOLT	TORNILLO	VIS
19	70993309		1	BOCAL	FILLER	LLENADOR	REMPLISSEUR
20	0746254		4	PARAFUSO	BOLT	TORNILLO	VIS
21	0920108		4	ARRUELA	WASHER	ARANDELA	RONDELLE
22	36862138		2	JUNTA	JOINT	JUNTA	JOINT
23	70150038		1	TAMPA	COVER	TAPA	COUVERCLE
24	70100804	19	1	TAMPA	COVER	TAPA	COUVERCLE

CAIXA DE DISTRIBUIÇÃO **TIMING CASE** **CAJA DE DISTRIBUCIÓN** **CARTER DE LA DISTRIBUTION**	**GRUPO** **GROUP** **12/94** **GRUPO** **GROUPE**

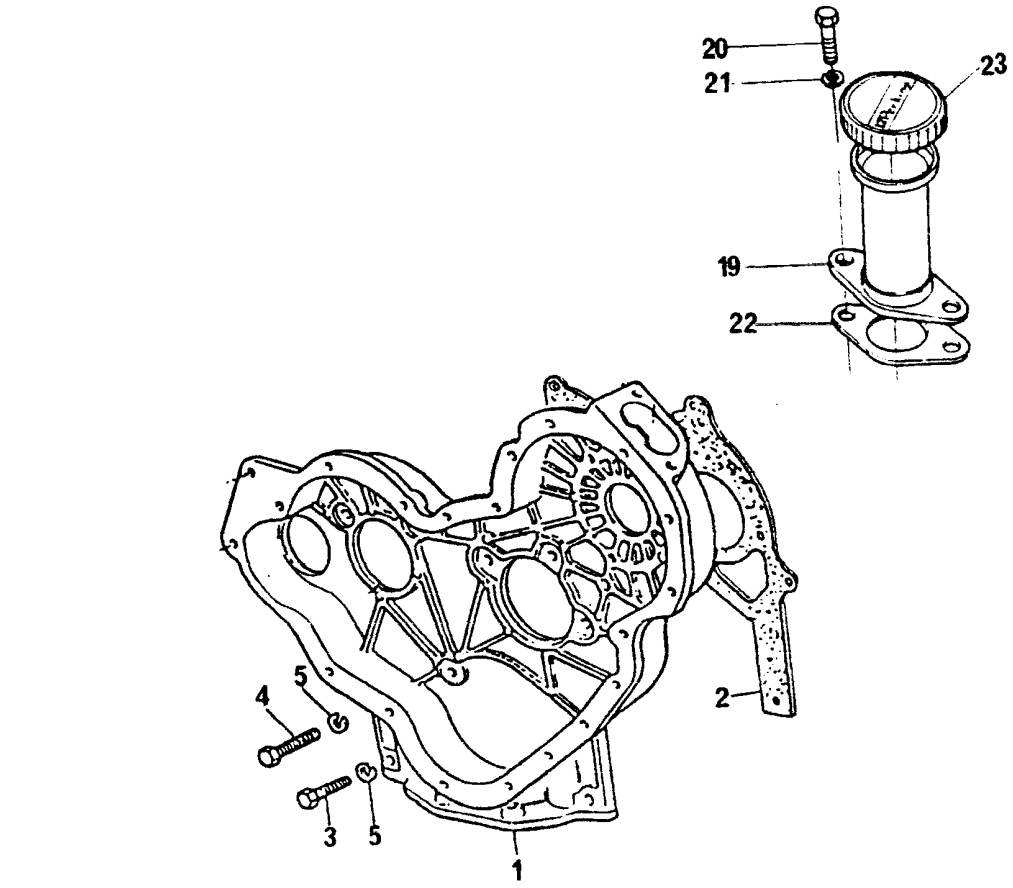

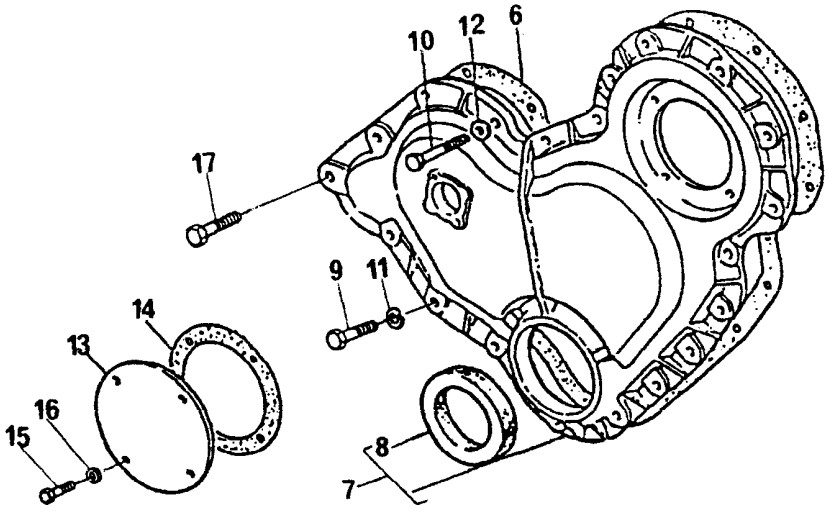

CAIXA DE DISTRIBUIÇÃO
TIMING CASE
CAJA DE DISTRIBUCIÓN
CARTER DE LA DISTRIBUTION

GRUPO
GROUP **12/94**
GRUPO
GROUPE

1	P4014		1	CAIXA	HOUSING	CAJA	CARTER
2	36814137		1	JUNTA	JOINT	JUNTA	JOINT
3	0746255		2	PARAFUSO	BOLT	TORNILLO	VIS
4	0746211		7	PARAFUSO	BOLT	TORNILLO	VIS
5	0920053		9	ARRUELA	WASHER	ARANDELA	RONDELLE
6	36813137		1	JUNTA	JOINT	JUNTA	JOINT
7	70992825		1	TAMPA	COVER	TAPA	COUVERCLE
8	70730043	7	1	RETENTOR	SEAL	RETÉN	BAGUÉ ÉTANCHÉITE
9	0746211		14	PARAFUSO	BOLT	TORNILLO	VIS
10	0096238		3	PARAFUSO	BOLT	TORNILLO	VIS
11	0920053		14	ARRUELA	WASHER	ARANDELA	RONDELLE
12	0920053		4	ARRUELA	WASHER	ARANDELA	RONDELLE
13	37556117		1	TAMPA	COVER	TAPA	COUVERCLE
14	36825107		1	JUNTA	JOINT	JUNTA	JOINT
15	70740128		4	PARAFUSO	BOLT	TORNILLO	VIS
16	0920108		4	ARRUELA	WASHER	ARANDELA	RONDELLE
17	0096239		1	PARAFUSO	BOLT	TORNILLO	VIS
19	70991630		1	BOCAL	FILLER	LLENADOR	REMPLISSEUR
20	0746254		2	PARAFUSO	BOLT	TORNILLO	VIS
21	0920108		2	ARRUELA	WASHER	ARANDELA	RONDELLE
22	36862138		1	JUNTA	JOINT	JUNTA	JOINT
23	70150038	19	1	TAMPA	COVER	TAPA	COUVERCLE

ÁRVORE DE MANIVELAS
CRANKSHAFT
CIGUEÑÃL
VILEBREQUIN

GRUPO
GROUP **13/38**
GRUPO
GROUPE

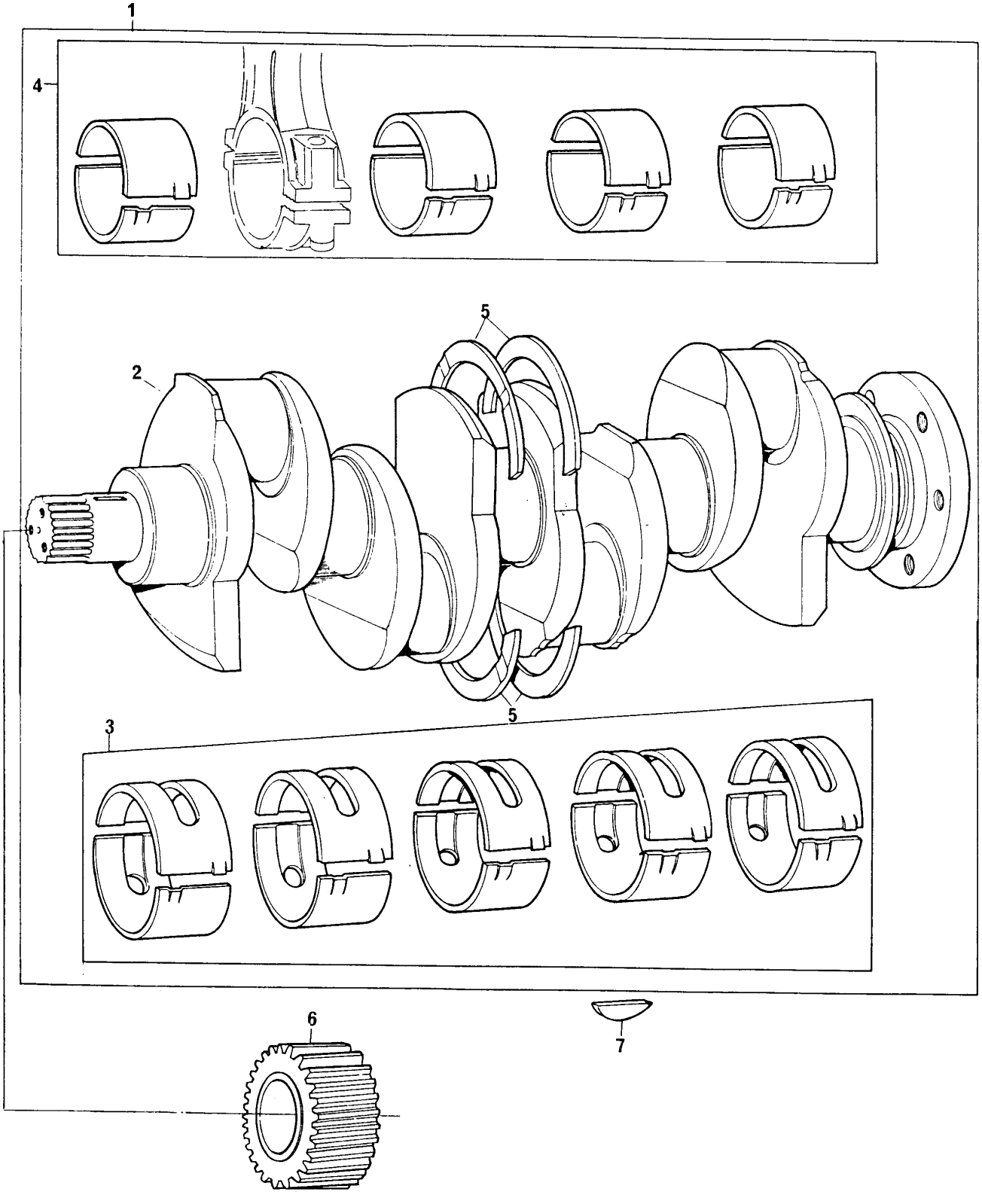

ÁRVORE DE MANIVELAS
CRANKSHAFT
CIGUEÑAL
VILEBREQUIN

GRUPO
GROUP **13/38**
GRUPO
GROUPE

1	S4025				1	CJ.ÁRVORE MANIV.	CRANKSHAFT KIT	JUEGO CIGUEÑAL	JEU VILEBREQUIN
2	70998009		1		1	ÁRVORE MANIVELAS	CRANKSHAFT	CIGUEÑAL	VILEBREQUIN
3	423669		1	STD	1	JG. CASQUILHOS	BEARING KIT	JUEGO COJINETES	JEU COUSSINETS
3	426669	A		+ . 010"	X	JG. CASQUILHOS	BEARING KIT	JUEGO COJINETES	JEU COUSSINETS
3	423669	B		+ . 020"	X	JG. CASQUILHOS	BEARING KIT	JUEGO COJINETES	JEU COUSSINETS
3	423669	C		+ . 030"	X	JG. CASQUILHOS	BEARING KIT	JUEGO COJINETES	JEU COUSSINETS
4	4236114		1	GRUPO 14	1	JG. CASQUILHOS	BEARING KIT	JUEGO COJINETES	JEU COUSSINETS
5	424808		1	STD	1	JG. ARRUELAS	WASHER KIT	JUEGO ARANDELAS	JEU RONDELLES
5	424808	A		+ . 0075"	X	JG. ARRUELAS	WASHER KIT	JUEGO ARANDELAS	JEU RONDELLES
6	31171681				1	ENGRENAGEM	GEAR	ENGRANAJE	PIGNON
7	0500012				1	CHAVETA	KEY	CHAVETA	CLAVETTE

ÁRVORE DE MANIVELAS **CRANKSHAFT** **CIGUEÑAL** **VILEBREQUIN**	**GRUPO** **GROUP** **13/38A** **GRUPO** **GROUPE**

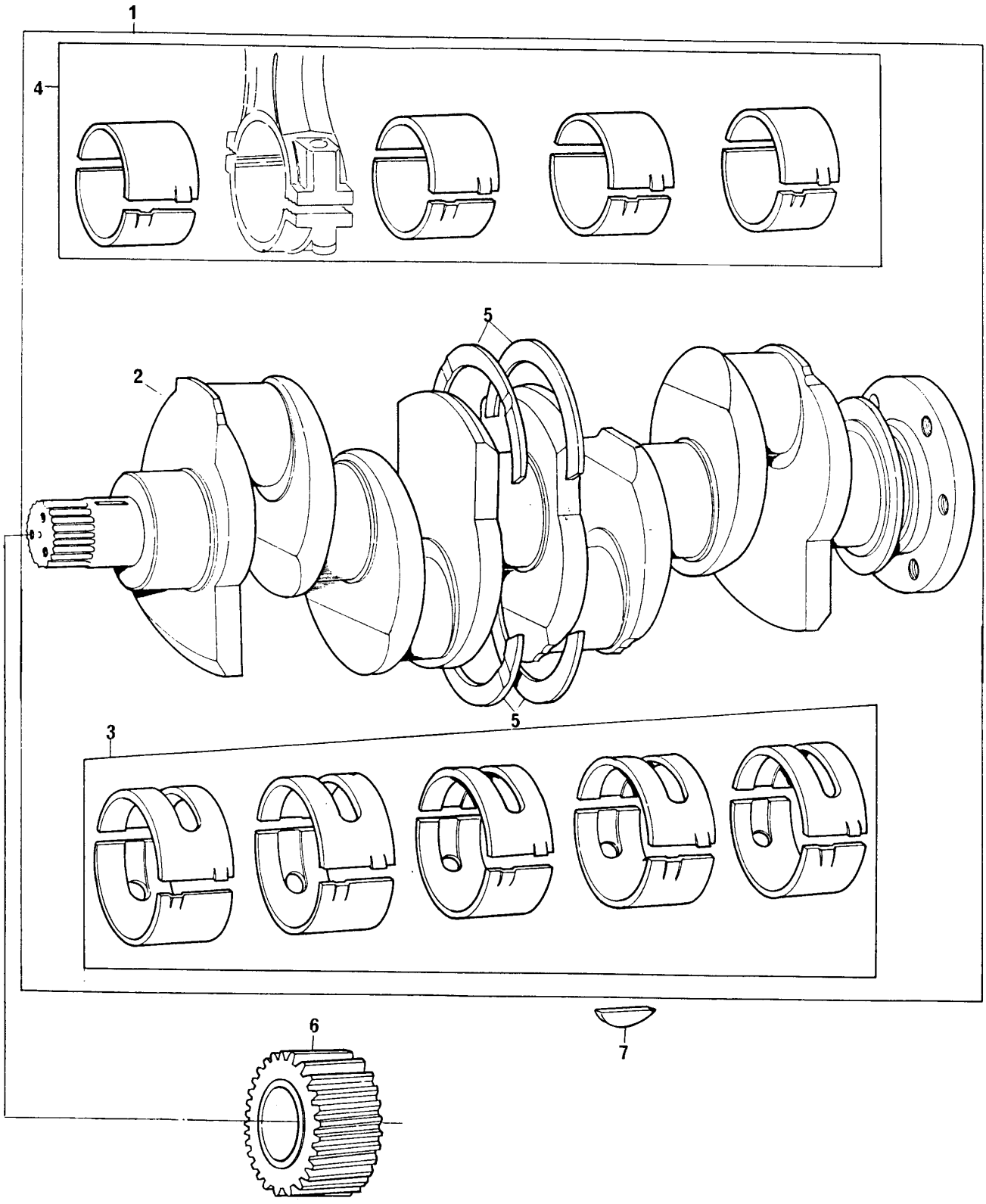

ÁRVORE DE MANIVELAS
CRANKSHAFT
CIGUEÑAL
VILEBREQUIN

GRUPO
GROUP **13/38A**
GRUPO
GROUPE

1	S4004				1 CJ.ÁRVORE MANIV.	CRANKSHAFT KIT	JUEGO CIGUEÑAL	JEU VILEBREQUIN
2	70998009	1			1 ÁRVORE MANIVELAS	CRANKSHAFT	CIGUEÑAL	VILEBREQUIN
3	423669	1		STD	1 JG. CASQUILHOS	BEARING KIT	JUEGO COJINETES	JEU COUSSINETS
3	426669	A	▼▲	+ . 010"	X JG. CASQUILHOS	BEARING KIT	JUEGO COJINETES	JEU COUSSINETS
3	423669	B	▼▲	+ . 020"	X JG. CASQUILHOS	BEARING KIT	JUEGO COJINETES	JEU COUSSINETS
3	423669	C	▼▲	+ . 030"	X JG. CASQUILHOS	BEARING KIT	JUEGO COJINETES	JEU COUSSINETS
4	423670	1	◄►	GRUPO 14	1 JG. CASQUILHOS	BEARING KIT	JUEGO COJINETES	JEU COUSSINETS
5	424808	1		STD	1 JG. ARRUELAS	WASHER KIT	JUEGO ARANDELAS	JEU RONDELLES
5	424808	A	▼▲	+ . 0075"	X JG. ARRUELAS	WASHER KIT	JUEGO ARANDELAS	JEU RONDELLES
6	31171681				1 ENGRENAGEM	GEAR	ENGRANAJE	PIGNON
7	0500012				1 CHAVETA	KEY	CHAVETA	CLAVETTE

PISTÕES E BIELAS **PISTONS AND CONNECTING RODS** **PISTONES Y BIELAS** **PISTONES ET BIELLES**	**GRUPO** **GROUP** **14/102** **GRUPO** **GROUPE**

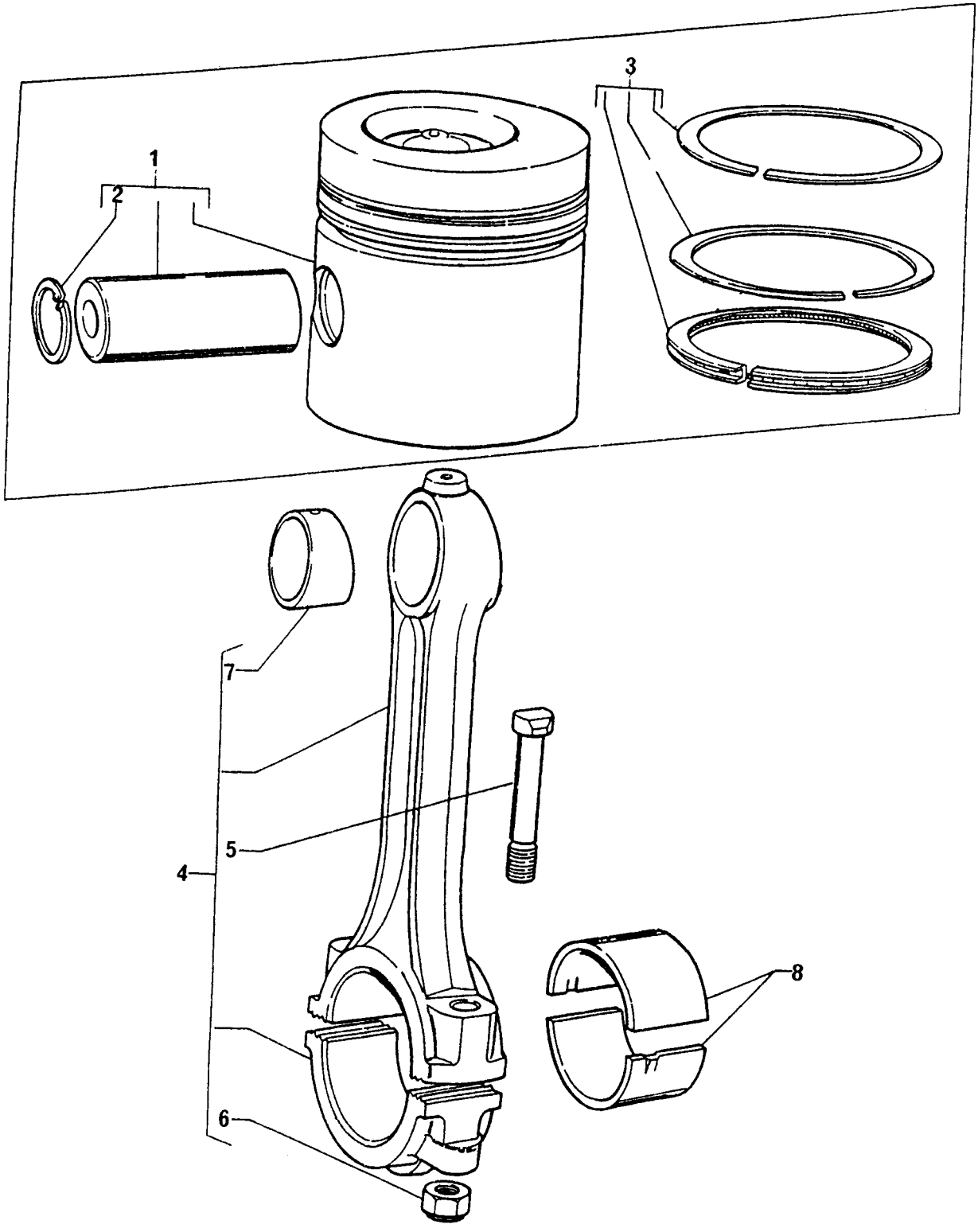

PISTÕES E BIELAS
PISTONS AND CONNECTING RODS
PISTONES Y BIELAS
PISTONES ET BIELLES

GRUPO
GROUP **14/102**
GRUPO
GROUPE

1	P4009				4	PISTÃO	PISTON	PISTÓN	PISTON
2	70170035	1			8	ANEL TRAVA	CIRCLIP	ARO RETÉN	CIRCLIP
3	P4017		●○	P4001	4	JOGO DE ANÉIS	RING KIT	JUEGO DE AROS	JEU DE SEGMENTS
4	4236119				4	BIELA - CONJUNTO	CONNECTING ROD	BIELA - CONJUNTO	BIELLE - ENSEMBLE
5	32762116	4			8	PARAFUSO	BOLT	TORNILLO	VIS
6	70570094	4			8	PORCA	NUT	TUERCA	ÉCROU
7	70998078	4			4	BUCHA	BUSH	BUJE	BAGUE
8	4236114			STD	1	JG. CASQUILHOS	BEARING KIT	JUEGO COJINETES	JEU COUSSINETS
8	4236114	A	▼▲	+ . 010"	X	JG. CASQUILHOS	BEARING KIT	JUEGO COJINETES	JEU COUSSINETS
8	4236114	B	▼▲	+ . 020"	X	JG. CASQUILHOS	BEARING KIT	JUEGO COJINETES	JEU COUSSINETS
8	4236114	C	▼▲	+ . 030"	X	JG. CASQUILHOS	BEARING KIT	JUEGO COJINETES	JEU COUSSINETS

PISTÕES E BIELAS **PISTONS AND CONNECTING RODS** **PISTONES Y BIELAS** **PISTONES ET BIELLES**	**GRUPO** **GROUP** **14/103** **GRUPO** **GROUPE**

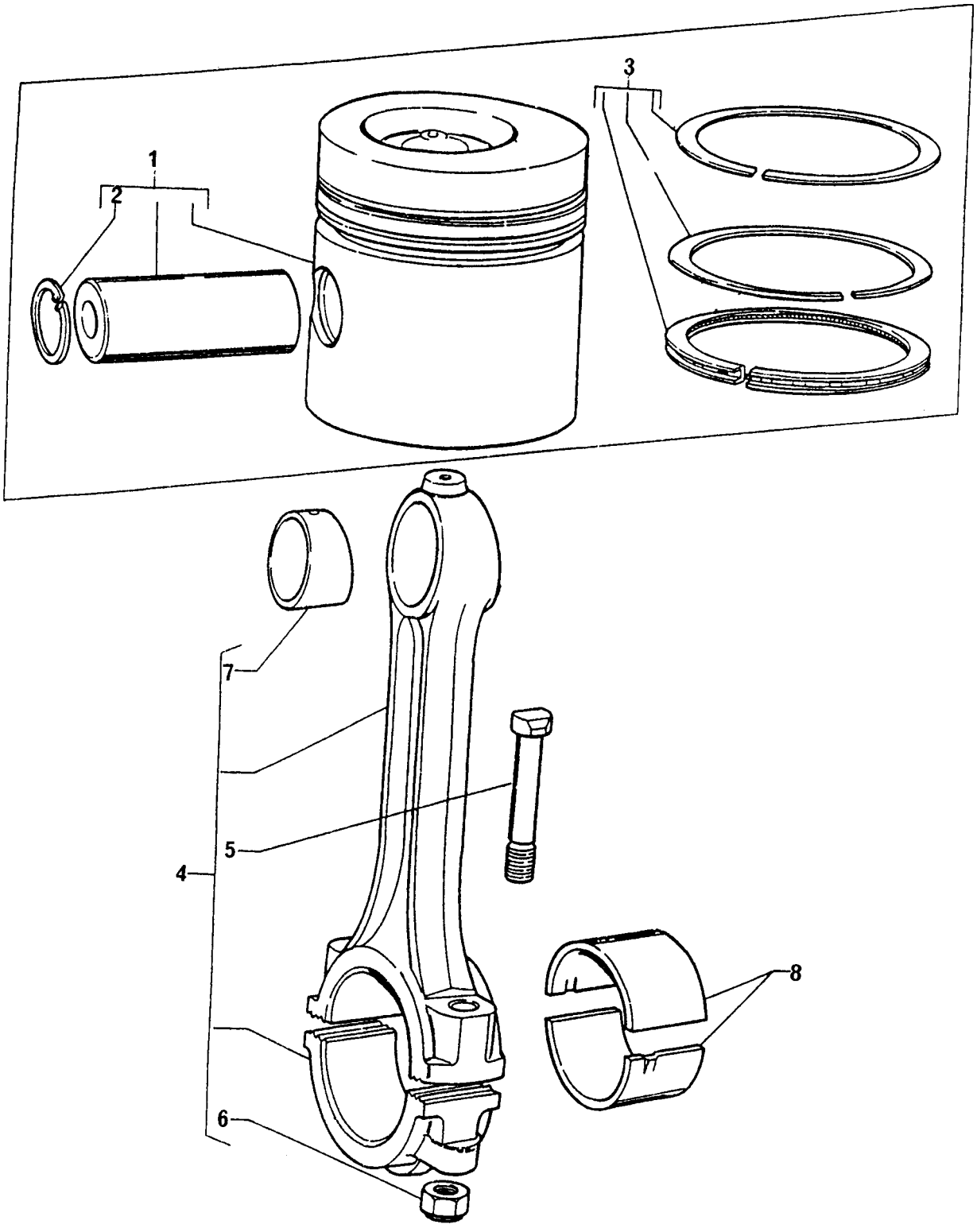

PISTÕES E BIELAS
PISTONS AND CONNECTING RODS
PISTONES Y BIELAS
PISTONES ET BIELLES

GRUPO
GROUP **14/103**
GRUPO
GROUPE

1	P4015				4	PISTÃO	PISTON	PISTÓN	PISTON
2	70170026	1			8	ANEL TRAVA	CIRCLIP	ARO RETÉN	CIRCLIP
3	424843		→	522146B	4	JOGO DE ANÉIS	RING KIT	JUEGO DE AROS	JEU DE SEGMENTS
3	P4017		←	522147B	4	JOGO DE ANÉIS	RING KIT	JUEGO DE AROS	JEU DE SEGMENTS
4	424804	4			4	BIELA - CONJUNTO	CONNECTING ROD	BIELA - CONJUNTO	BIELLE - ENSEMBLE
5	32762116	4			8	PARAFUSO	BOLT	TORNILLO	VIS
6	70570094	4			8	PORCA	NUT	TUERCA	ÉCROU
7	70998085				4	BUCHA	BUSH	BUJE	BAGUE
8	423670			STD	1	JG. CASQUILHOS	BEARING KIT	JUEGO COJINETES	JEU COUSSINETS
8	423670	A	▼▲	+ . 010"	X	JG. CASQUILHOS	BEARING KIT	JUEGO COJINETES	JEU COUSSINETS
8	423670	B	▼▲	+ . 020"	X	JG. CASQUILHOS	BEARING KIT	JUEGO COJINETES	JEU COUSSINETS
8	423670	C	▼▲	+ . 030"	X	JG. CASQUILHOS	BEARING KIT	JUEGO COJINETES	JEU COUSSINETS

PISTÕES E BIELAS **PISTONS AND CONNECTING RODS** **PISTONES Y BIELAS** **PISTONES ET BIELLES**	**GRUPO** **GROUP** **14/106** **GRUPO** **GROUPE**

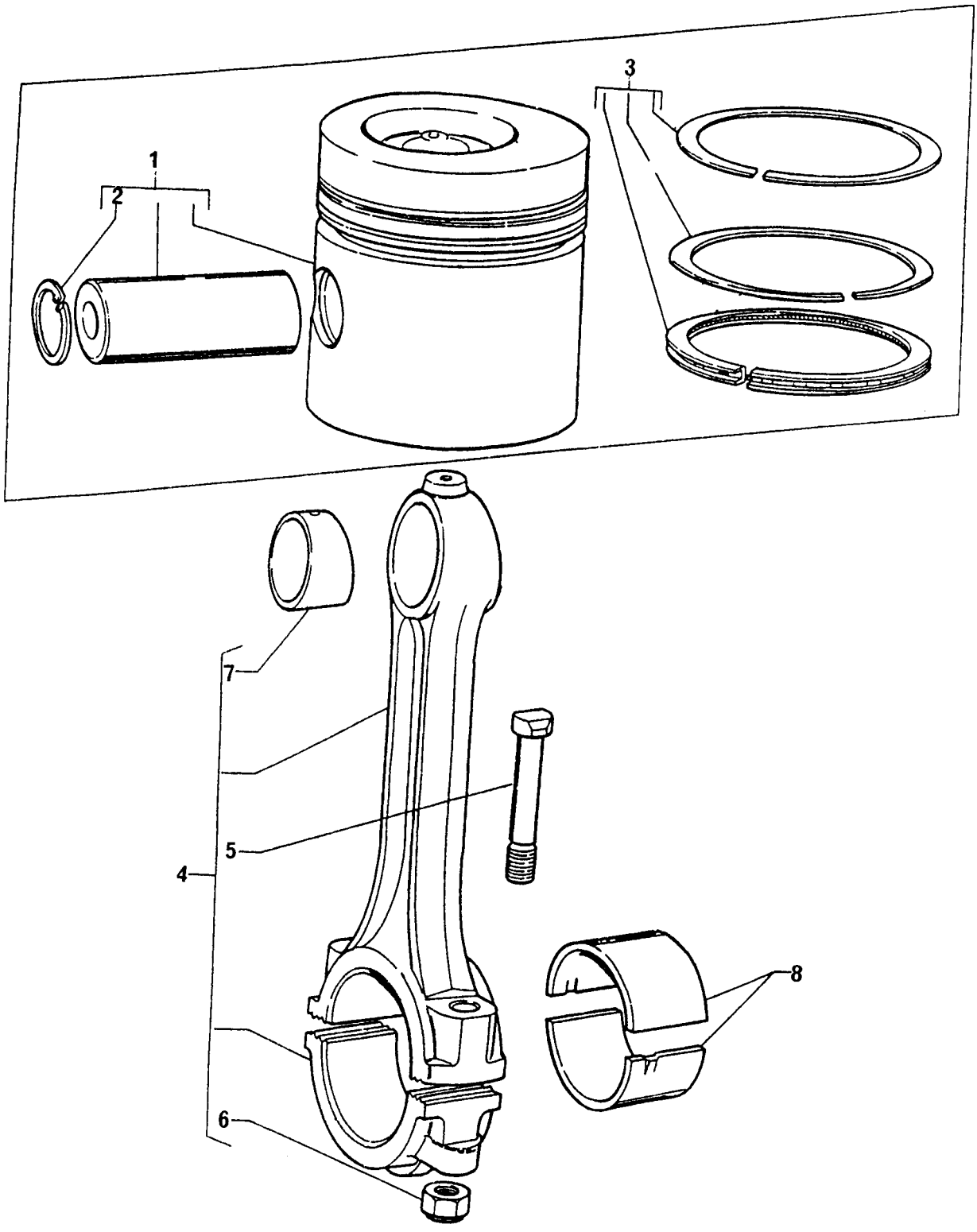

PISTÕES E BIELAS
PISTONS AND CONNECTING RODS
PISTONES Y BIELAS
PISTONES ET BIELLES

GRUPO
GROUP **14/106**
GRUPO
GROUPE

1	S4048				4	PISTÃO	PISTON	PISTÓN	PISTON
2	70170026	1			8	ANEL TRAVA	CIRCLIP	ARO RETÉN	CIRCLIP
3	P4017		→	522147B	4	JOGO DE ANÉIS	RING KIT	JUEGO DE AROS	JEU DE SEGMENTS
4	424804	4			4	BIELA - CONJUNTO	CONNECTING ROD	BIELA - CONJUNTO	BIELLE - ENSEMBLE
5	32762116	4			8	PARAFUSO	BOLT	TORNILLO	VIS
6	70570094	4			8	PORCA	NUT	TUERCA	ÉCROU
7	70998085				4	BUCHA	BUSH	BUJE	BAGUE
8	423670			STD	1	JG. CASQUILHOS	BEARING KIT	JUEGO COJINETES	JEU COUSSINETS
8	423670	A	▼▲	+ . 010"	X	JG. CASQUILHOS	BEARING KIT	JUEGO COJINETES	JEU COUSSINETS
8	423670	B	▼▲	+ . 020"	X	JG. CASQUILHOS	BEARING KIT	JUEGO COJINETES	JEU COUSSINETS
8	423670	C	▼▲	+ . 030"	X	JG. CASQUILHOS	BEARING KIT	JUEGO COJINETES	JEU COUSSINETS

BALANCEADOR DINÂMICO E BOMBA DE ÓLEO LUBRIFICANTE **BALANCER UNIT AND LUBRICATING OIL PUMP** **COMPENSADOR Y BOMBA DE ACEITE LUBRICANTE** **ÉQUILIBREUR ET POMPE À HUILE LUBRIFIANTE**	**GRUPO** **GROUP** **15/17** **GRUPO** **GROUPE**

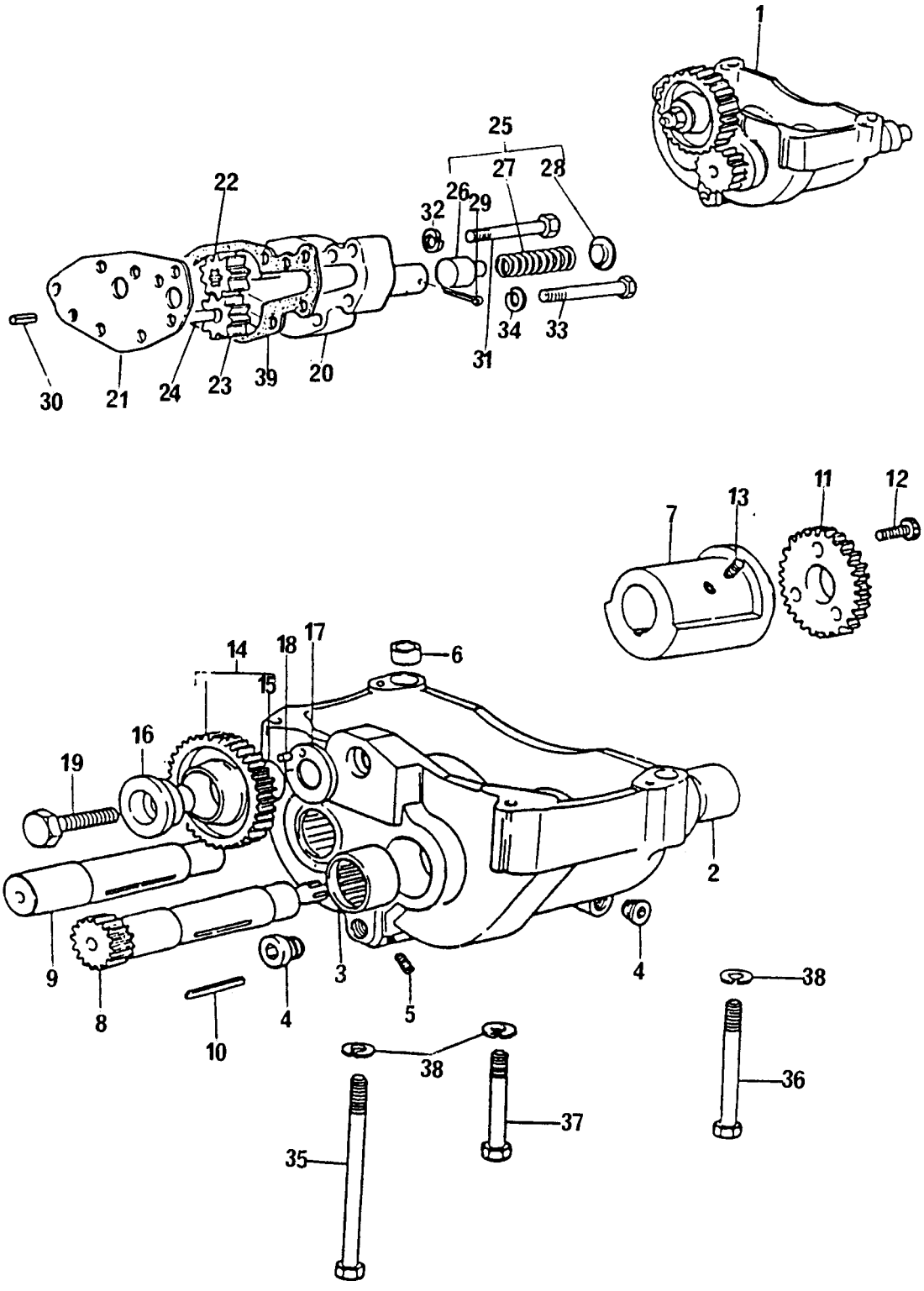

BALANCEADOR DINÂMICO E BOMBA DE ÓLEO LUBRIFICANTE
BALANCER UNIT AND LUBRICATING OIL PUMP
COMPENSADOR Y BOMBA DE ACEITE LUBRICANTE
ÉQUILIBREUR ET POMPE À HUILE LUBRIFIANTE

GRUPO
GROUP **15/17**
GRUPO
GROUPE

1	70998135		1 BALANCEADOR	BALANCER UNIT	COMPENSADOR	EQUILIBREUR
2	70998104	1	2 BUCHA	BUSH	BUJE	BAGUE
3	70998103	1	2 BUCHA	BUSH	BUJE	BAGUE
4	70650116	1	2 BUJÃO	PLUG	TAPÓN	BOUCHON
5	70650117	1	5 BUJÃO	PLUG	TAPÓN	BOUCHON
6	33137408	1	2 ANEL LOCALIZADOR	THIMBLE	GUÍA	BAGUE
7	70430001	1	2 CONTRAPESO	WEIGHT	CONTRAPESO	MASSE
8	70750043	1	1 EIXO MOTOR	SHAFT	EJE	ARBRE
9	70750045	1 ●○ 70750044	1 EIXO MOVIDO	SHAFT	EJE	ARBRE
10	2576675	1	2 CHAVETTA	KEY	CHAVETA	CLAVETTE
11	70998174	1	2 ENGRENAGEM	GEAR	ENGRANAJE	PIGNON
12	2172513	1	6 PARAFUSO	BOLT	TORNILLO	VIS
13	2171225	1	4 PARAFUSO	BOLT	TORNILLO	VIS
14	70991042	1	1 ENGRENAGEM	GEAR	ENGRANAJE	PIGNON
15	70050113	14	1 BUCHA	BUSH	BUJE	BAGUE
16	33451801	1	1 CUBO	HUB	CUBO	MOYEU
17	33153133	1	1 PLACA	PLATE	PLACA	PLAQUE
18	0610879	1	1 PINO GUIA	DOWEL	ESPIGA	PION
19	0096633	1	1 PARAFUSO	BOLT	TORNILLO	VIS
20	37714234	1	1 CORPO	BODY	CUERPO	CORPS
21	36237156	1	1 PLACA	PLATE	PLACA	PLAQUE
22	70998129	1	1 ENGRENAGEM	GEAR	ENGRANAJE	PIGNON
23	70998128	1	1 ENGRENAGEM	GEAR	ENGRANAJE	PIGNON
24	32455123	1	1 EIXO	SHAFT	EJE	ARBRE
25	424819	1	1 JOGO DE REPARO	REPAIR KIT	JUEGO REPARACIÓN	JEU REPARATION
26		25	1 ÊMBOLO	PLUNGER	ÊMBOLO	PISTÓN
27		25	1 MOLA	SPRING	RESORTE	RESSORT
28		25	1 CAPA	CAP	CASQUILLO	CUVETTE
29	0610012	25	1 CONTRA PINO	COTTER PIN	PASADOR DOBLE	GOUPILLE
30	0350005	1	2 PINO GUIA	DOWEL	ESPIGA	PION
31	0096236	1	5 PARAFUSO	BOLT	TORNILLO	VIS
32	0920053	1	5 ARRUELA	WASHER	ARANDELA	RONDELLE
33	0096237		2 PARAFUSO	BOLT	TORNILLO	VIS
34	0920053		2 ARRUELA	WASHER	ARANDELA	RONDELLE
35	2184546		1 PARAFUSO	BOLT	TORNILLO	VIS
36	0096441		1 PARAFUSO	BOLT	TORNILLO	VIS
37	0096439		2 PARAFUSO	BOLT	TORNILLO	VIS
38	0920054		4 ARRUELA	WASHER	ARANDELA	RONDELLE
39	36866722	1	1 JUNTA	JOINT	JUNTA	JOINT

BALANCEADOR DINÂMICO E BOMBA DE ÓLEO LUBRIFICANTE **BALANCER UNIT AND LUBRICATING OIL PUMP** **COMPENSADOR Y BOMBA DE ACEITE LUBRICANTE** **ÉQUILIBREUR ET POMPE À HUILE LUBRIFIANTE**	**GRUPO** **GROUP** **15/18** **GRUPO** **GROUPE**

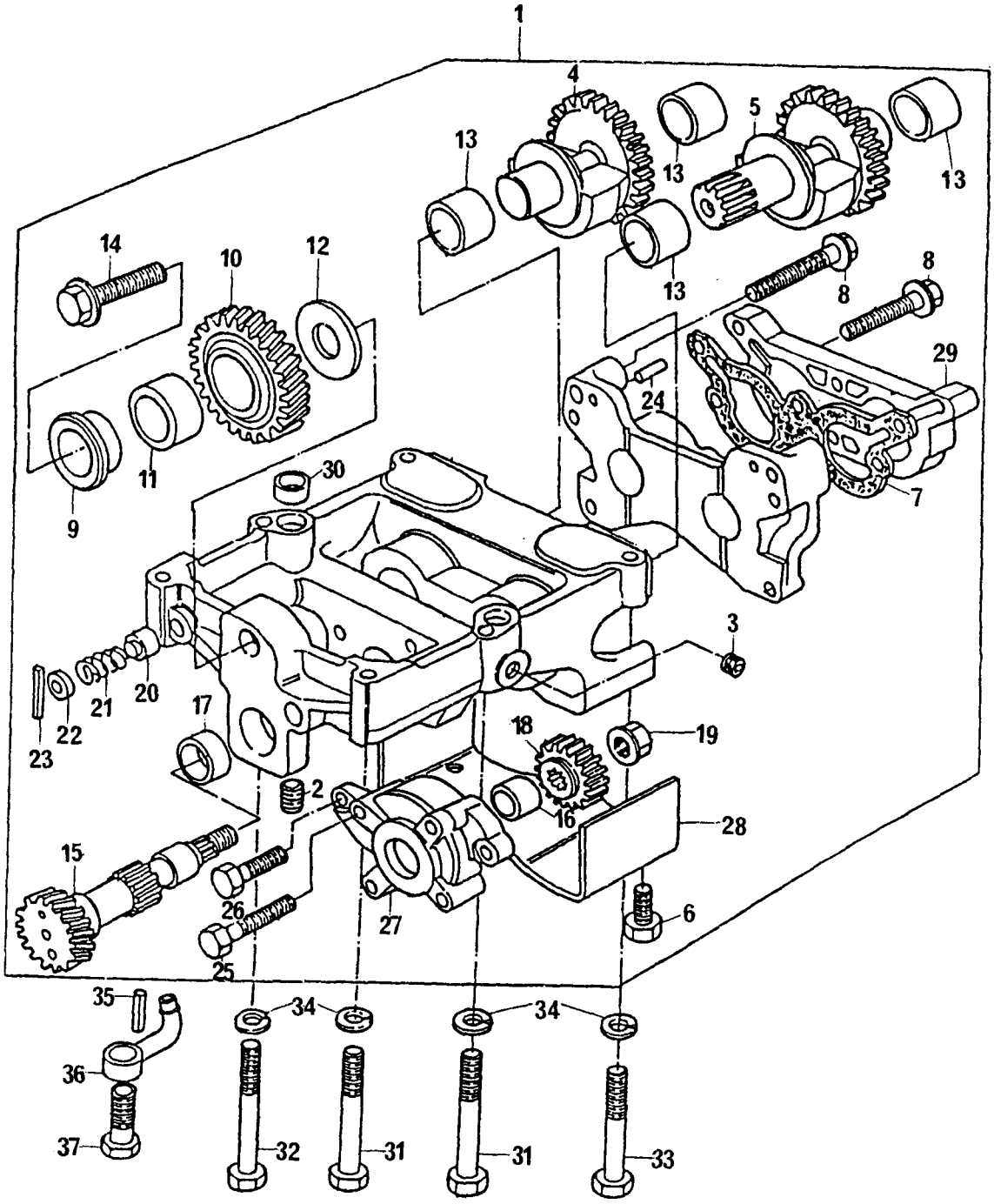

BALANCEADOR DINÂMICO E BOMBA DE ÓLEO LUBRIFICANTE
BALANCER UNIT AND LUBRICATING OIL PUMP
COMPENSADOR Y BOMBA DE ACEITE LUBRICANTE
ÉQUILIBREUR ET POMPE À HUILE LUBRIFIANTE

GRUPO
GROUP **15/18**
GRUPO
GROUPE

1	4111K057		1	BALANCEADOR	BALANCER UNIT	COMPENSADOR	EQUILIBREUR
2	70650118	1	1	BUJÃO	PLUG	TAPÓN	BOUCHON
3	32558314	1	1	BUJÃO	PLUG	TAPÓN	BOUCHON
4	3116K004	1	1	CONTRAPESO	WEIGHT	CONTRAPESO	MASSE
5	3116K014	1	1	CONTRAPESO	WEIGHT	CONTRAPESO	MASSE
6	2314C034	1	4	PARAFUSO	BOLT	TORNILLO	VIS
7	3687M006	1	1	JUNTA	JOINT	JUNTA	JOINT
8	2315C052	1	4	PARAFUSO	BOLT	TORNILLO	VIS
9	33451804	1	1	CUBO	HUB	CUBO	MOYEU
10	3117C072	1	1	ENGRENAGEM	GEAR	ENGRANAJE	PIGNON
11	2551A201	1	1	ROLAMENTO	BEARING	COJINETE	ROULEMENT
12	3321A002	1	1	ARRUELA	WASHER	ARANDELA	RONDELLE
13	2511A730	1	4	BUCHA	BUSH	BUJE	BAGUE
14	2314J606	1	1	PARAFUSO	BOLT	TORNILLO	VIS
15	3117V003	1	1	EIXO	SHAFT	EJE	ARBRE
16	2551A014	1	1	ROLAMENTO	BEARING	COJINETE	ROULEMENT
17	2551A009	1	1	ROLAMENTO	BEARING	COJINETE	ROULEMENT
18	3116W001	1	1	ENGRENAGEM	GEAR	ENGRANAJE	PIGNON
19	33531136	1	1	PORCA	NUT	TUERCA	ÉCROU
20	3272E005	1	1	ÊMBOLO	PLUNGER	EMBOLO	PISTÓN
21	`3174D004	1	1	MOLA	SPRING	RESORTE	RESSORT
22	3342A611	1	1	RETENTOR	SEAL	RETÉN	BAGUE ÉTANCHÉITÉ
23	2116A056	1	1	PINO	PIN	PERNO	AXE
24	0350042	1	2	PINO	PIN	PERNO	AXE
25	2315C059	1	2	PARAFUSO	BOLT	TORNILLO	VIS
26	2315C053	1	1	PARAFUSO	BOLT	TORNILLO	VIS
27	4132F041	1	1	BOMBA DE ÓLEO	PUMP	BOMBA	POMPE
28	3661K001	1	1	TAMPA	COVER	TAPA	COUVERCLE
29	3753R061	1	1	TAMPA	COVER	TAPA	COUVERCLE
30	33137408		2	ANEL LOCALIZADOR	THIMBLE	GUÍA	BAGUE
31	0096441		3	PARAFUSO	BOLT	TORNILLO	VIS
32	0096442		1	PARAFUSO	BOLT	TORNILLO	VIS
33	0096439		2	PARAFUSO	BOLT	TORNILLO	VIS
34	0920054		6	ARRUELA	WASHER	ARANDELA	RONDELLE
35	2116024		4	PINO ELÁSTICO	COTTER PIN	PASADOR DOBLE	GOUPILLE
36	70992547		4	TUBO	PIPE	CAÑO	TUYAUTERIE
37	4138A017		4	VÁLVULA	VALVE	VÁLVULA	SOUPAPE

CABEÇOTE **CYLINDER HEAD** **CULATA** **CULASSE**	**GRUPO** **GROUP** **17/39** **GRUPO** **GROUPE**

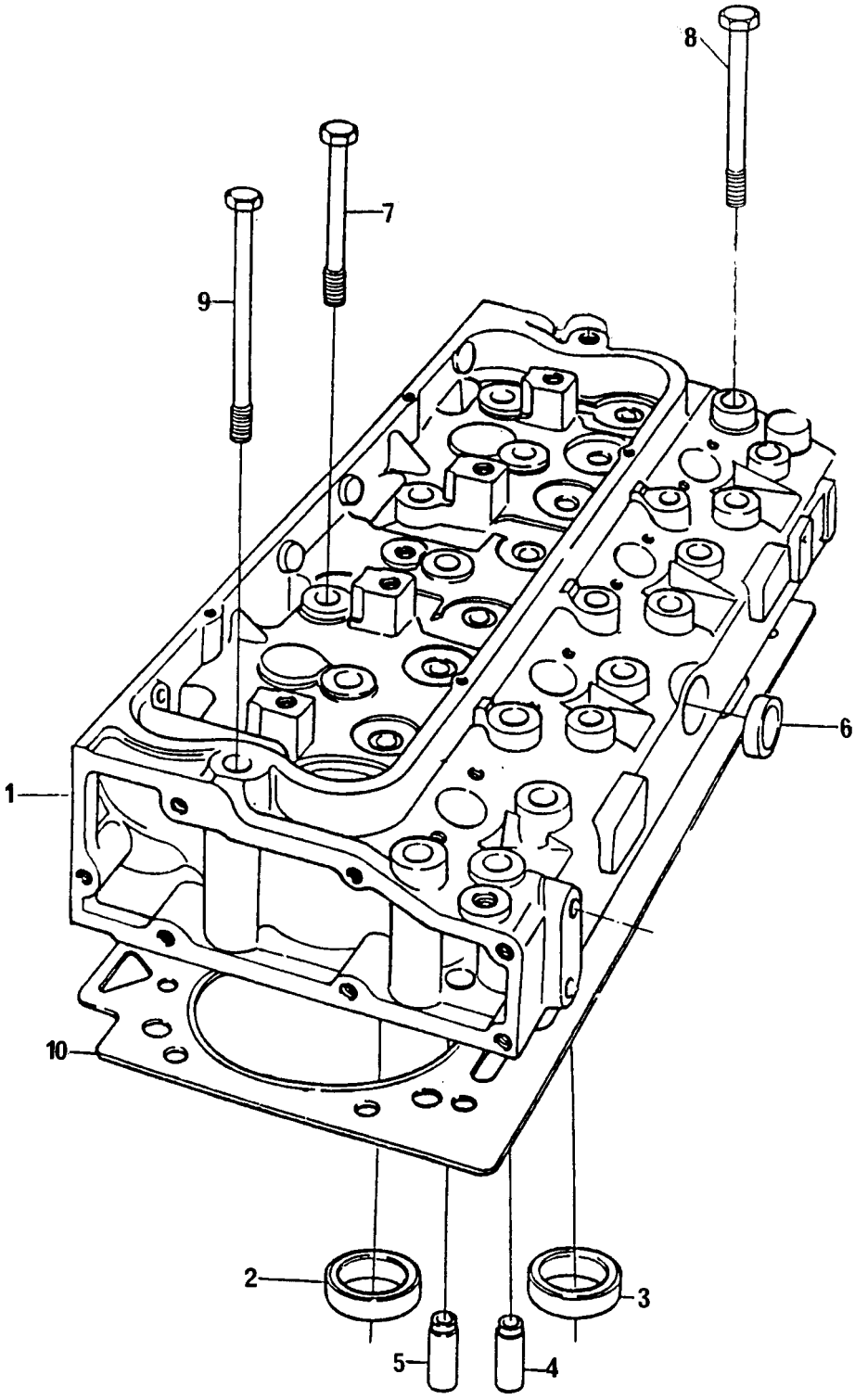

CABEÇOTE
CYLINDER HEAD
CULATA
CULASSE

GRUPO
GROUP **17/39**
GRUPO
GROUPE

1	S4024			
2	70470096	1		
3	70470094	1		
4	70420017		→	514797Z
4	70420019	1	→	514798Z
5	70420017		→	514797Z
5	70420019	1	→	514798Z
6	70650075	1		
*	70998019	1		
*	70998020	1		
*	70730051	1		
*	70998136	1		
*	70230010	1		
*	70150047	1		
+	36851409	1		
+	36212152	1		
+	0826243	1		
+	0920053	1		
+	0576002	1		
+	0746255	1		
7	70740340			
8	70740341			
9	70740342			
10	3681E034		●○	3681E016

1	CABEÇOTE	CYLINDER HEAD	CULATA	CULASSE
4	SEDE DE ESCAPE	INSERT-EXHAUST	INSERTO-ESCAPE	SIEGE RAPPORTÉ
4	SEDE DE ADMISSÃO	INSERT-INLET	INSERTO-ADMISIÓN	SIEGE RAPPORTÉ
4	GUIA DE ADMISSÃO	INLET GUIDE	GUIA ADMISIÓN	GUIDE ADMISSION
4	GUIA DE ADMISSÃO	INLET GUIDE	GUIA ADMISIÓN	GUIDE ADMISSION
4	GUIA DE ESCAPE	EXHAUST GUIDE	GUIA ESCAPE	GUIDE ÉCHAPP
4	GUIA DE ESCAPE	EXHAUST GUIDE	GUIA ESCAPE	GUIDE ÉCHAPP
1	BUJÃO	PLUG	TAPÓN	BOUCHON
4	VÁLVULA ESCAPE	EXHAUST VALVE	VÁLVULA ESCAPE	SOUPAPE ÉCHAPP
4	VÁLVULA ADMISSÃO	INLET VALVE	VÁLVULA ADMISIÓN	SOUPAPE ADM.
8	VEDADOR	SEAL	RETÉN	GUARNITURE
8	MOLA EXTERNA	OUTER SPRING	RESORTE EXTERIOR	RESSORT EXT.
16	TRAVA	COTTER	SEGURO CÔNICO	CLAVETTE
8	CAPA	CAP	CASQUILLO	CUVETTE
1	JUNTA	JOINT	JUNTA	JOINT
1	TAMPA TRASEIRA	REAR COVER	TAPA TRASERA	COUVERCLE
4	PRISIONEIRO	STUD	ESPÁRRAGO	GOUJON
6	ARRUELA	WASHER	ARANDELA	RONDELLE
4	PORCA	NUT	TUERCA	ÉCROU
2	PARAFUSO	BOLT	TORNILLO	VIS
2	PARAFUSO	BOLT	TORNILLO	VIS
12	PARAFUSO	BOLT	TORNILLO	VIS
8	PARAFUSO	BOLT	TORNILLO	VIS
1	JUNTA	GASKET	JUNTA	JOINT

* VIDE GRUPO 18
SEE GROUP 18
VÉASE GRUPO 18
VOIR GROUPE 18

\+ VIDE GRUPO 36
SEE GROUP 36
VÉASE GRUPO 36
VOIR GROUPE 36

CABEÇOTE **CYLINDER HEAD** **CULATA** **CULASSE**	**GRUPO** **GROUP** **17/46** **GRUPO** **GROUPE**

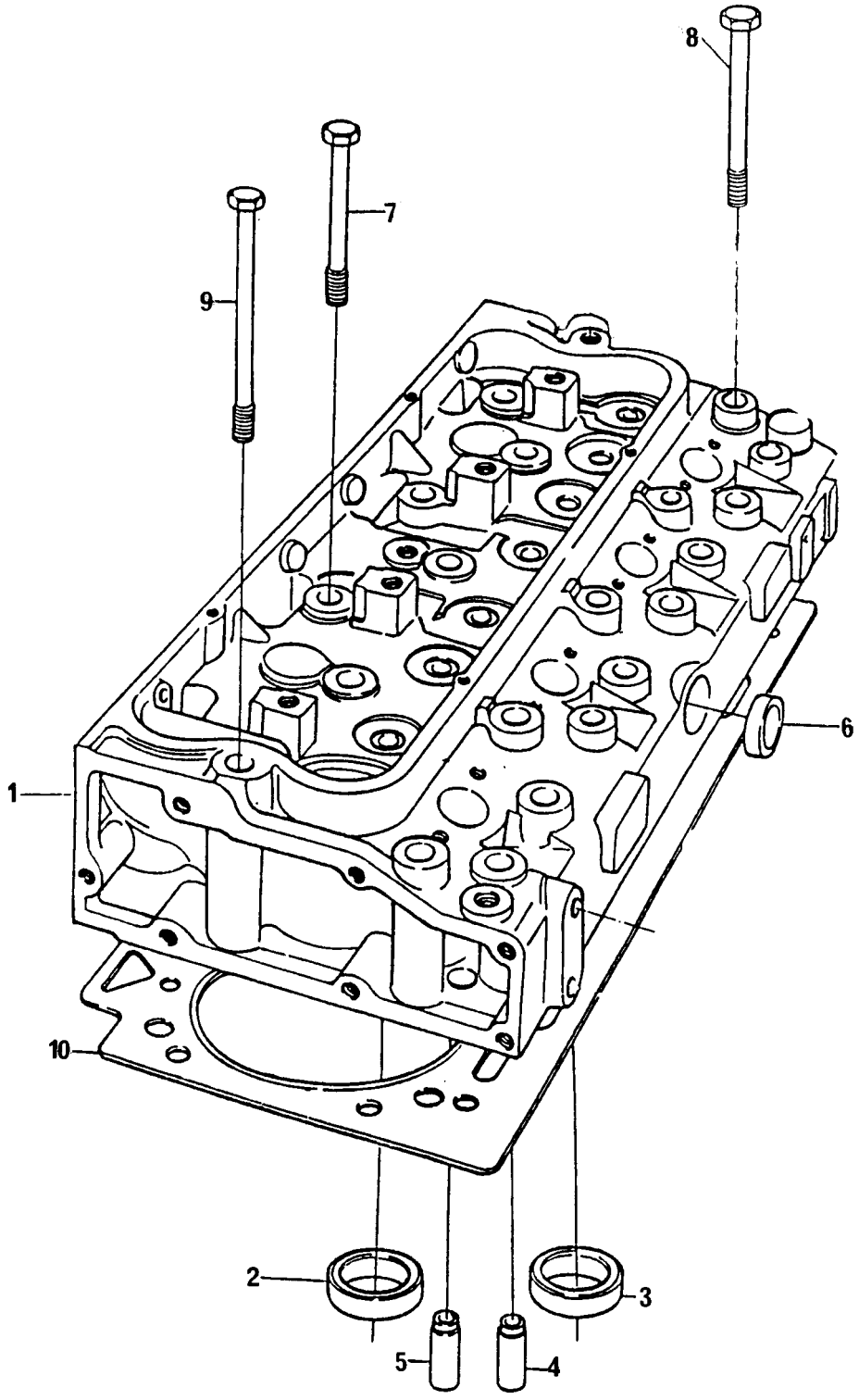

CABEÇOTE
CYLINDER HEAD
CULATA
CULASSE

GRUPO
GROUP **17/46**
GRUPO
GROUPE

1	S4003			1 CABEÇOTE	CYLINDER HEAD	CULATA	CULASSE
2	70470104	1		4 SEDE DE ESCAPE	INSERT-EXHAUST	INSERTO-ESCAPE	SIEGE RAPPORTÉ
3	70470111	1		4 SEDE DE ADMISSÃO	INSERT-INLET	INSERTO-ADMISIÓN	SIEGE RAPPORTÉ
4	70420017		514797Z	4 GUIA DE ADMISSÃO	INLET GUIDE	GUIA ADMISIÓN	GUIDE ADMISSION
4	70420019	1	514798Z	4 GUIA DE ADMISSÃO	INLET GUIDE	GUIA ADMISIÓN	GUIDE ADMISSION
5	70420017		514797Z	4 GUIA DE ESCAPE	EXHAUST GUIDE	GUIA ESCAPE	GUIDE ÉCHAPP
5	70420019	1	514798Z	4 GUIA DE ESCAPE	EXHAUST GUIDE	GUIA ESCAPE	GUIDE ÉCHAPP
6	70650075	1		1 BUJÃO	PLUG	TAPÓN	BOUCHON
*	70998019	1		4 VÁLVULA ESCAPE	EXHAUST VALVE	VÁLVULA ESCAPE	SOUPAPE ÉCHAPP
*	70998082	1		4 VÁLVULA ADMISSÃO	INLET VALVE	VÁLVULA ADMISIÓN	SOUPAPE ADM.
*	70730051	1		8 VEDADOR	SEAL	RETÉN	GUARNITURE
*	70998136	1		8 MOLA EXTERNA	OUTER SPRING	RESORTE EXTERIOR	RESSORT EXT.
*	70230010	1		16 TRAVA	COTTER	SEGURO CÔNICO	CLAVETTE
*	70150047	1		8 CAPA	CAP	CASQUILLO	CUVETTE
+	36851409	1		1 JUNTA	JOINT	JUNTA	JOINT
+	36212152	1		1 TAMPA TRASEIRA	REAR COVER	TAPA TRASERA	COUVERCLE
+	70740130	1		6 PARAFUSO	BOLT	TORNILLO	VIS
7	70740340			2 PARAFUSO	BOLT	TORNILLO	VIS
8	70740341			12 PARAFUSO	BOLT	TORNILLO	VIS
9	70740342			8 PARAFUSO	BOLT	TORNILLO	VIS
10	70998194		3681E036	1 JUNTA	GASKET	JUNTA	JOINT

* VIDE GRUPO 18
SEE GROUP 18
VÉASE GRUPO 18
VOIR GROUPE 18

\+ VIDE GRUPO 36
SEE GROUP 36
VÉASE GRUPO 36
VOIR GROUPE 36

CABEÇOTE **CYLINDER HEAD** **CULATA** **CULASSE**	**GRUPO** **GROUP** **17/50** **GRUPO** **GROUPE**

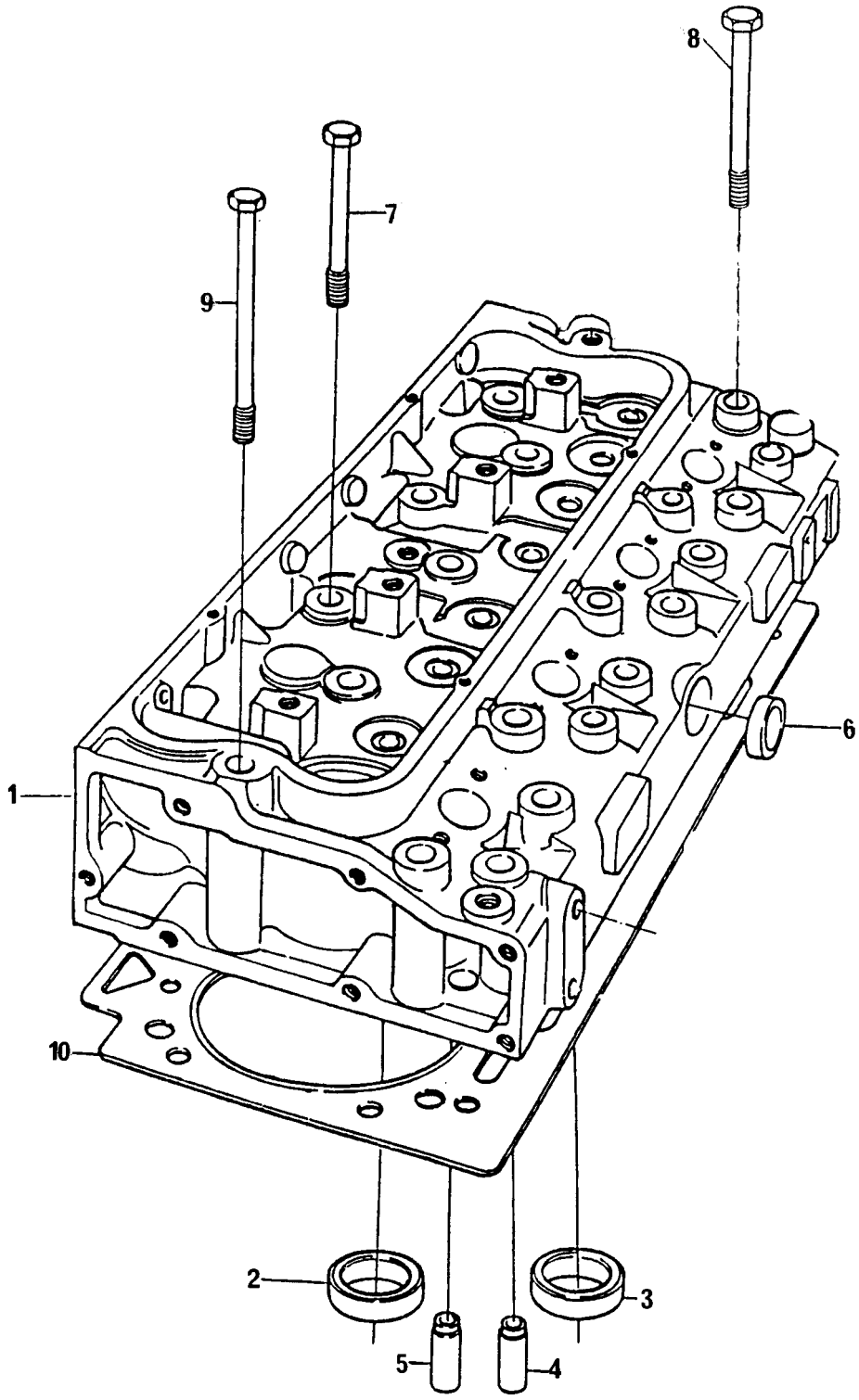

CABEÇOTE
CYLINDER HEAD
CULATA
CULASSE

GRUPO
GROUP **17/50**
GRUPO
GROUPE

1	S4003			1	CABEÇOTE	CYLINDER HEAD	CULATA	CULASSE
2	70470104	1		4	SEDE DE ESCAPE	INSERT-EXHAUST	INSERTO-ESCAPE	SIEGE RAPPORTÉ
3	70470111	1		4	SEDE DE ADMISSÃO	INSERT-INLET	INSERTO-ADMISIÓN	SIEGE RAPPORTÉ
4	70420019	1		4	GUIA DE ADMISSÃO	INLET GUIDE	GUIA ADMISIÓN	GUIDE ADMISSION
5	70420019	1		4	GUIA DE ESCAPE	EXHAUST GUIDE	GUIA ESCAPE	GUIDE ÉCHAPP
6	70650075	1		1	BUJÃO	PLUG	TAPÓN	BOUCHON
*	70998019	1		4	VÁLVULA ESCAPE	EXHAUST VALVE	VÁLVULA ESCAPE	SOUPAPE ÉCHAPP
*	70998082	1		4	VÁLVULA ADMISSÃO	INLET VALVE	VÁLVULA ADMISIÓN	SOUPAPE ADM.
*	70730051	1		8	VEDADOR	SEAL	RETÉN	GUARNITURE
*	70998136	1		8	MOLA EXTERNA	OUTER SPRING	RESORTE EXTERIOR	RESSORT EXT.
*	70230010	1		16	TRAVA	COTTER	SEGURO CÔNICO	CLAVETTE
*	70150047	1		8	CAPA	CAP	CASQUILLO	CUVETTE
+	36851409	1		1	JUNTA	JOINT	JUNTA	JOINT
+	36212152	1		1	TAMPA TRASEIRA	REAR COVER	TAPA TRASERA	COUVERCLE
+	70740130	1		6	PARAFUSO	BOLT	TORNILLO	VIS
7	70740340			2	PARAFUSO	BOLT	TORNILLO	VIS
8	70740341			12	PARAFUSO	BOLT	TORNILLO	VIS
9	70740342			8	PARAFUSO	BOLT	TORNILLO	VIS
10	70998194	●○	3681E036	1	JUNTA	GASKET	JUNTA	JOINT

* VIDE GRUPO 18
SEE GROUP 18
VÉASE GRUPO 18
VOIR GROUPE 18

\+ VIDE GRUPO 36
SEE GROUP 36
VÉASE GRUPO 36
VOIR GROUPE 36

CABEÇOTE **CYLINDER HEAD** **CULATA** **CULASSE**	**GRUPO** **GROUP** **17/51** **GRUPO** **GROUPE**

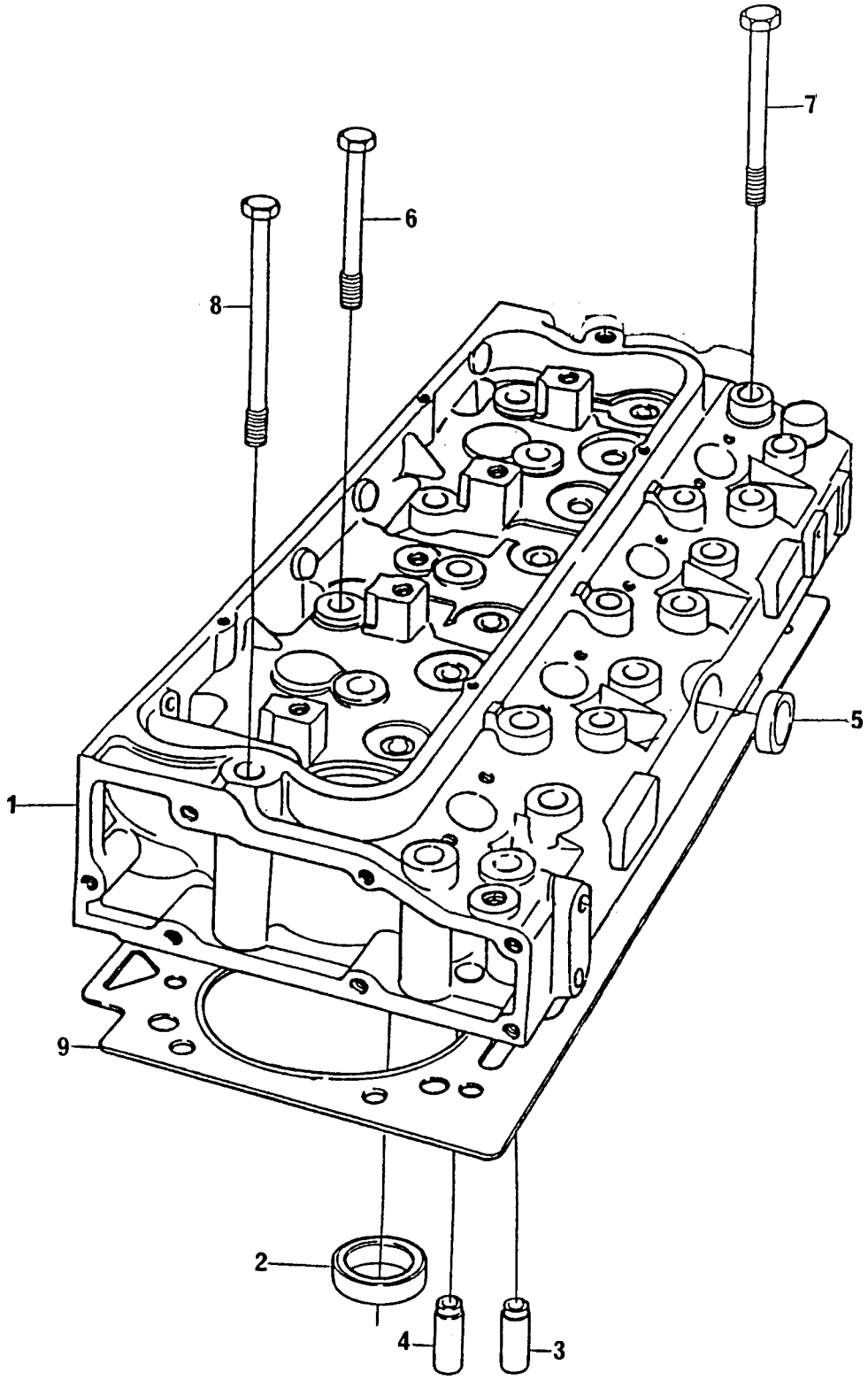

CABEÇOTE
CYLINDER HEAD
CULATA
CULASSE

GRUPO
GROUP **17/51**
GRUPO
GROUPE

1	P4021				1	CABEÇOTE	CYLINDER HEAD	CULATA	CULASSE
2	33152153	1	●○	70470104	4	SEDE DE ESCAPE	INSERT-EXHAUST	INSERTO-ESCAPE	SIEGE RAPPORTÉ
3	70420019	1			4	GUIA DE ADMISSÃO	INLET GUIDE	GUIA ADMISIÓN	GUIDE ADMISSION
4	70420019	1			4	GUIA DE ESCAPE	EXHAUST GUIDE	GUIA ESCAPE	GUIDE ÉCHAPP
5	70650075	1			1	BUJÃO	PLUG	TAPÓN	BOUCHON
*	70998019	1			4	VÁLVULA ESCAPE	EXHAUST VALVE	VÁLVULA ESCAPE	SOUPAPE ÉCHAPP
*	70998082	1			4	VÁLVULA ADMISSÃO	INLET VALVE	VÁLVULA ADMISIÓN	SOUPAPE ADM.
*	70730051	1			8	VEDADOR	SEAL	RETÉN	GUARNITURE
*	70998136	1			8	MOLA EXTERNA	OUTER SPRING	RESORTE EXTERIOR	RESSORT EXT.
*	70230010	1			16	TRAVA	COTTER	SEGURO CÔNICO	CLAVETTE
*	70150047	1			8	CAPA	CAP	CASQUILLO	CUVETTE
+	36851409	1			1	JUNTA	JOINT	JUNTA	JOINT
+	36212152	1			1	TAMPA TRASEIRA	REAR COVER	TAPA TRASERA	COUVERCLE
+	0746255				6	PARAFUSO	WASHER	ARANDELA	RONDELLE
+	0920053				6	ARRUELA	BOLT	TORNILLO	VIS
6	70740340				2	PARAFUSO	BOLT	TORNILLO	VIS
7	70740341				12	PARAFUSO	BOLT	TORNILLO	VIS
8	70740342				8	PARAFUSO	BOLT	TORNILLO	VIS
9	70998194		●○	3681E036	1	JUNTA	GASKET	JUNTA	JOINT

* VIDE GRUPO 18
SEE GROUP 18
VÉASE GRUPO 18
VOIR GROUPE 18

+ VIDE GRUPO 36
SEE GROUP 36
VÉASE GRUPO 36
VOIR GROUPE 36

CABEÇOTE **CYLINDER HEAD** **CULATA** **CULASSE**	**GRUPO** **GROUP** **17/75** **GRUPO** **GROUPE**

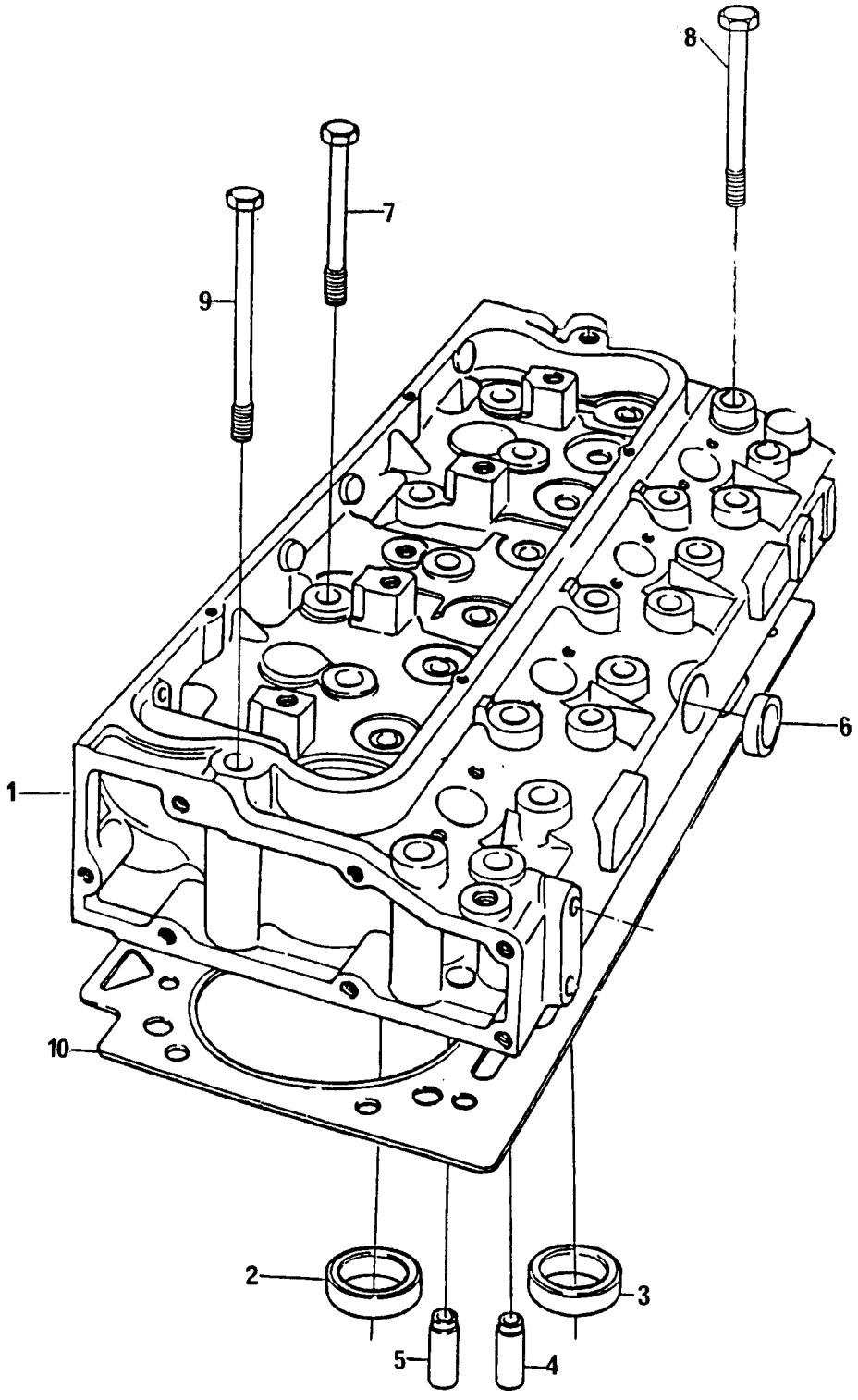

CABEÇOTE
CYLINDER HEAD
CULATA
CULASSE

GRUPO
GROUP **17/75**
GRUPO
GROUPE

1	P4028			1 CABEÇOTE	CYLINDER HEAD	CULATA	CULASSE
2	70470096	1		4 SEDE DE ESCAPE	INSERT-EXHAUST	INSERTO-ESCAPE	SIEGE RAPPORTÉ
3	70470094	1		4 SEDE DE ADMISSÃO	INSERT-INLET	INSERTO-ADMISIÓN	SIEGE RAPPORTÉ
4	70420019	1		4 GUIA DE ADMISSÃO	INLET GUIDE	GUIA ADMISIÓN	GUIDE ADMISSION
5	70420019	1		4 GUIA DE ESCAPE	EXHAUST GUIDE	GUIA ESCAPE	GUIDE ÉCHAPP
6	70650075	1		1 BUJÃO	PLUG	TAPÓN	BOUCHON
*	70998019	1		4 VÁLVULA ESCAPE	EXHAUST VALVE	VÁLVULA ESCAPE	SOUPAPE ÉCHAPP
*	70998020	1		4 VÁLVULA ADMISSÃO	INLET VALVE	VÁLVULA ADMISIÓN	SOUPAPE ADMISSION
*	70730051	1		8 VEDADOR	SEAL	RETÉN	GUARNITURE
*	70998136	1		8 MOLA	SPRING	RESORTE	RESSORT
*	70230010	1		16 TRAVA	COTTER	SEGURO CÔNICO	CLAVETTE
*	70150047	1		8 CAPA	CAP	CASQUILLO	CUVETTE
+	36851409	1		1 JUNTA	JOINT	JUNTA	JOINT
+	36212152	1		1 TAMPA TRASEIRA	REAR COVER	TAPA TRASERA	COUVERCLE
+	70740130	1		6 PARAFUSO	BOLT	TORNILLO	VIS
+	0826243	1		4 PRISIONEIRO	STUD	ESPÁRRAGO	GOUJON
+	0920053	1		6 ARRUELA	WASHER	ARANDELA	RONDELLE
+	0576002	1		4 PORCA	NUT	TUERCA	ÉCROU
+	0746255	1		2 PARAFUSO	BOLT	TORNILLO	VIS
7	70740340			2 PARAFUSO	BOLT	TORNILLO	VIS
8	70740341			12 PARAFUSO	BOLT	TORNILLO	VIS
9	70740342			8 PARAFUSO	BOLT	TORNILLO	VIS
10	3681E034		●○ 3681E016	1 JUNTA	GASKET	JUNTA	JOINT

* VIDE GRUPO 18
SEE GROUP 18
VÉASE GRUPO 18
VOIR GROUPE 18

+ VIDE GRUPO 36
SEE GROUP 36
VÉASE GRUPO 36
VOIR GROUPE 36

CABEÇOTE **CYLINDER HEAD** **CULATA** **CULASSE**	**GRUPO** **GROUP** **17/63** **GRUPO** **GROUPE**

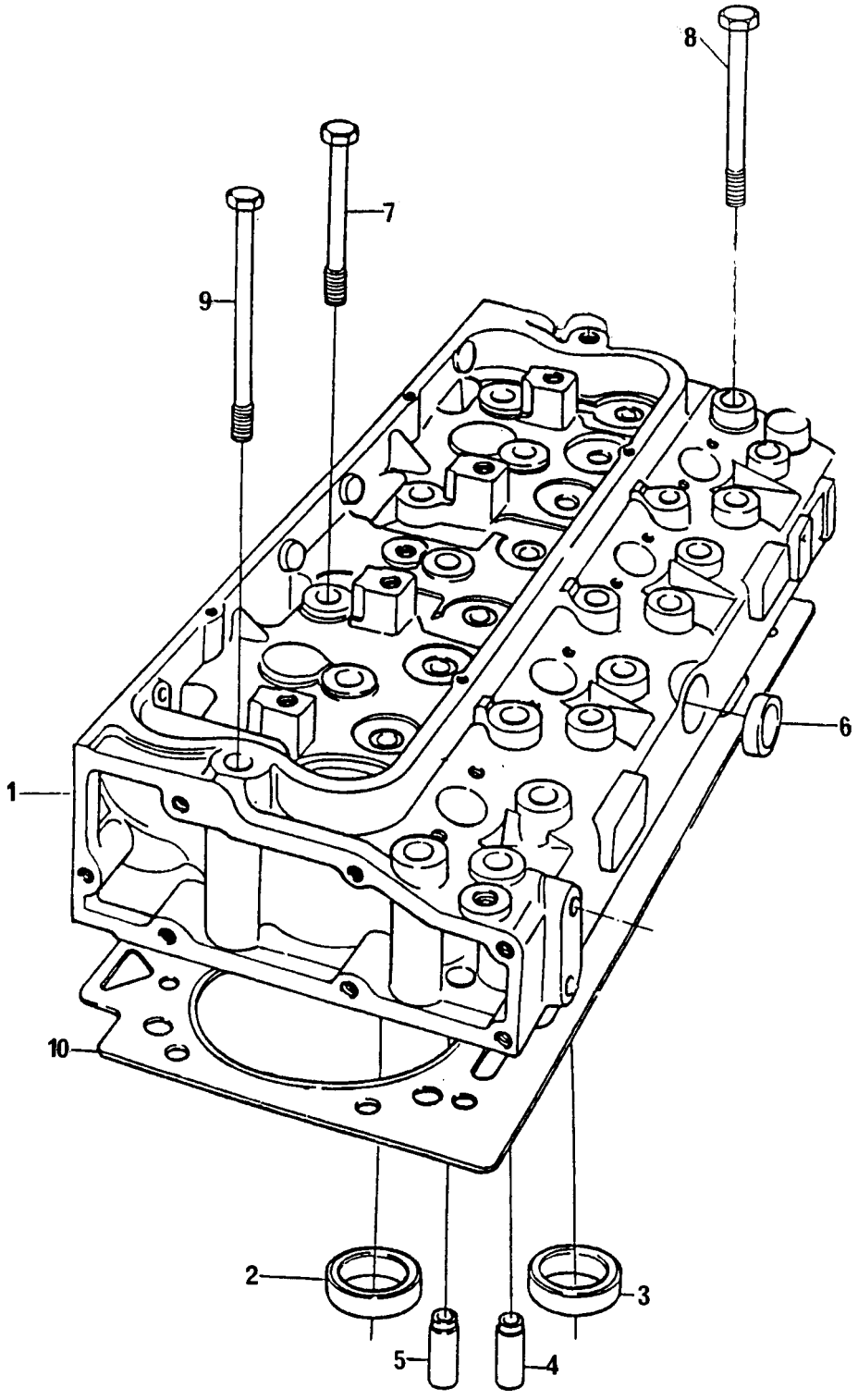

CABEÇOTE
CYLINDER HEAD
CULATA
CULASSE

GRUPO
GROUP **17/63**
GRUPO
GROUPE

1	P4024			1 CABEÇOTE	CYLINDER HEAD	CULATA	CULASSE
2	70470104	1		4 SEDE DE ESCAPE	INSERT-EXHAUST	INSERTO-ESCAPE	SIEGE RAPPORTÉ
3	70470111	1		4 SEDE DE ADMISSÃO	INSERT-INLET	INSERTO-ADMISIÓN	SIEGE RAPPORTÉ
4	70420019	1		4 GUIA DE ADMISSÃO	INLET GUIDE	GUIA ADMISIÓN	GUIDE ADMISSION
5	70420019	1		4 GUIA DE ESCAPE	EXHAUST GUIDE	GUIA ESCAPE	GUIDE ÉCHAPP
6	70650075	1		1 BUJÃO	PLUG	TAPÓN	BOUCHON
*	70998019	1		4 VÁLVULA ESCAPE	EXHAUST VALVE	VÁLVULA ESCAPE	SOUPAPE ÉCHAPP
*	70998082	1		4 VÁLVULA ADMISSÃO	INLET VALVE	VÁLVULA ADMISIÓN	SOUPAPE ADM.
*	70730051	1		8 VEDADOR	SEAL	RETÉN	GUARNITURE
*	70998136	1		8 MOLA EXTERNA	OUTER SPRING	RESORTE EXTERIOR	RESSORT EXT.
*	70230010	1		16 TRAVA	COTTER	SEGURO CÔNICO	CLAVETTE
*	70150047	1		8 CAPA	CAP	CASQUILLO	CUVETTE
+	36851409	1		1 JUNTA	JOINT	JUNTA	JOINT
+	36212152	1		1 TAMPA TRASEIRA	REAR COVER	TAPA TRASERA	COUVERCLE
+	0746255	1		6 PARAFUSO	WASHER	ARANDELA	RONDELLE
+	0920053	1		6 ARRUELA	BOLT	TORNILLO	VIS
7	70740340			2 PARAFUSO	BOLT	TORNILLO	VIS
8	70740341			12 PARAFUSO	BOLT	TORNILLO	VIS
9	70740342			8 PARAFUSO	BOLT	TORNILLO	VIS
10	70998194	●○	3681E036	1 JUNTA	GASKET	JUNTA	JOINT

* VIDE GRUPO 18
SEE GROUP 18
VÉASE GRUPO 18
VOIR GROUPE 18

+ VIDE GRUPO 36
SEE GROUP 36
VÉASE GRUPO 36
VOIR GROUPE 36

VÁLVULAS E BALANCEIROS VALVES AND ROCKERSHAFTS VÁLVULAS Y BALANCINES SOUPAPES ET LEVIERS OSCILLANTS	GRUPO GROUP 18/35 GRUPO GROUPE

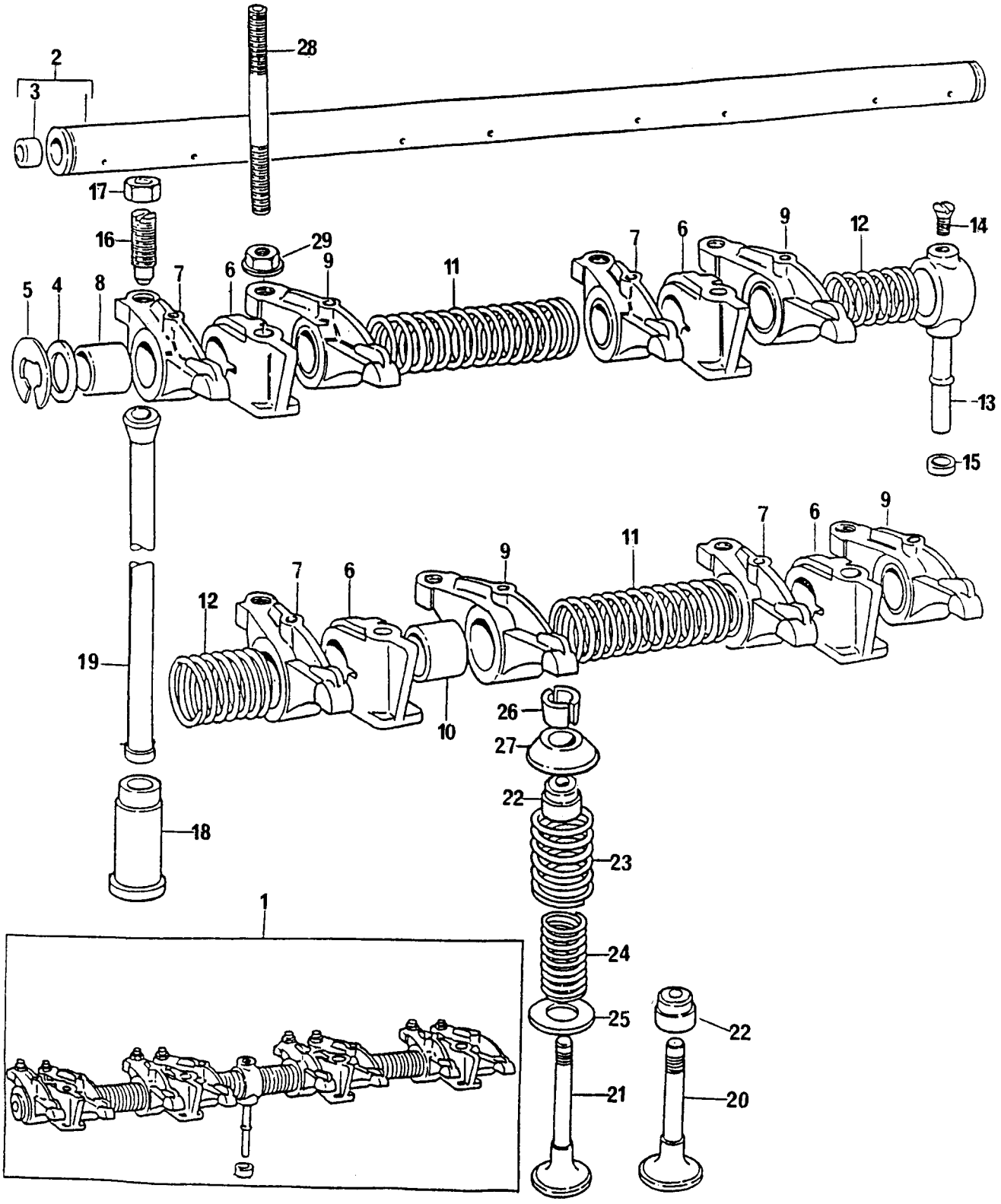

VÁLVULAS E BALANCEIROS
VALVES AND ROCKERSHAFTS
VÁLVULAS Y BALANCINES
SOUPAPES ET LEVIERS OSCILLANTS

GRUPO
GROUP **18/35**
GRUPO
GROUPE

1	424823			1	EIXO BALANCEIRO	ROCKERSHAFT ASSY	EJE BALANCINES	RAMPE CULBUTEURS
2	424807	1		1	EIXO	SHAFT	EJE	ARBRE
3	0650507	2		2	BUJÃO	PLUG	TAPÓN	BOUCHON
4	33117415	1		2	ARRUELA	WASHER	ARANDELA	RONDELLE
5	0170151	1		2	ANEL TRAVA	CIRCLIP	ARO RETÉN	CIRCLIP
6	70100716	1		4	SUPORTE	BRACKET	SOPORTE	SUPPORT
7	70998095	1	▶	4	BALANCEIRO	ROCKER LEVER	BALANCÍN	LEVIER OSCILLANT
8	2511425	7		4	BUCHA	BUSH	BUJE	BAGUE
9	70998096	1	◀	4	BALANCEIRO	ROCKER LEVER	BALANCÍN	LEVIER OSCILLANT
10	2511425	9		4	BUCHA	BUSH	BUJE	BAGUE
11	31744123	1		2	MOLA	SPRING	RESORTE	RESSORT
12	31743108	1		2	MOLA	SPRING	RESORTE	RESSORT
13	35511111	1		1	TUBO	PIPE	CAÑO	TUYAUTERIE
14	0726504	1		1	PARAFUSO	BOLT	TORNILLO	VIS
15	33811113			1	ANEL "O"	"O" RING	ARO SELLO	JOINT TORIQUE
16	0720579			8	PARAFUSO	BOLT	TORNILLO	VIS
17	0576052			8	PORCA	NUT	TUERCA	ÉCROU
18	31434163			8	TUCHO	TAPPET	BOTADOR	POUSSOIR
19	70998041			8	VARETA	PUSH-ROD	VARILLA	TIGE
20	70998019			4	VÁLVULA ESCAPE	EXHAUST VALVE	VÁLVULA ESCAPE	SOUPAPE ÉCHAPP
21	70998020			4	VÁLVULA ADMISSÃO	INLET VALVE	VÁLVULA ADMISIÓN	SOUPAPE ADM.
22	70998120		514797Z	8	VEDADOR	SEAL	DEFLECTOR	DEFLECTEUR
22	70730051		514798Z	8	VEDADOR	SEAL	DEFLECTOR	DEFLECTEUR
23	31745122		562780B	8	MOLA EXTERNA	OUTER SPRING	RESORTE EXTERIOR	RESSORT EXT.
23	70998136		562781B	8	MOLA EXTERNA	OUTER SPRING	RESORTE EXTERIOR	RESSORT EXT.
24	31744133		562780B	8	MOLA INTERNA	INNER SPRING	RESORTE INTERIOR	RESSORT INT.
25	33415118			8	ARRUELA	WASHER	ARANDELA	RONDELLE
26	70230010			16	TRAVA	COTTER	SEGURO CÓNICO	CLAVETTE
27	70998121		562780B	8	CAPA	CAP	CASQUILLO	CUVETTE
27	70150047		562781B	8	CAPA	CAP	CASQUILLO	CUVETTE
28	70820105			4	PRISIONEIRO	STUD	ESPÁRRAGO	GOUJON
29	70570075			4	PORCA	NUT	TUERCA	ÉCROU

VÁLVULAS E BALANCEIROS VALVES AND ROCKERSHAFTS VÁLVULAS Y BALANCINES SOUPAPES ET LEVIERS OSCILLANTS	GRUPO GROUP 18/36 GRUPO GROUPE

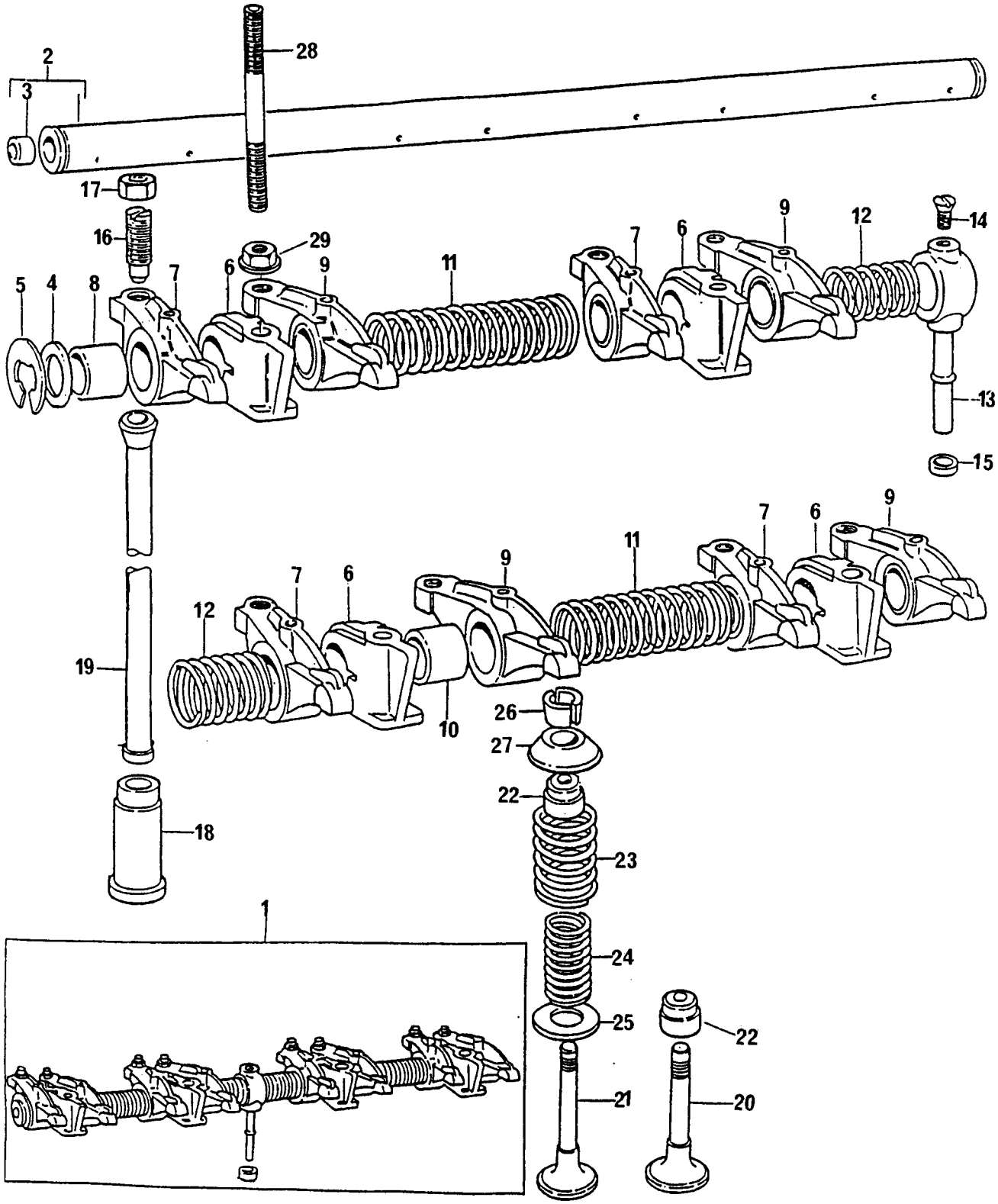

VÁLVULAS E BALANCEIROS
VALVES AND ROCKERSHAFTS
VÁLVULAS Y BALANCINES
SOUPAPES ET LEVIERS OSCILLANTS

GRUPO
GROUP **18/36**
GRUPO
GROUPE

1	424823		1	EIXO BALANCEIRO	ROCKERSHAFT ASSY	EJE BALANCINES	RAMPE CULBUTEURS
2	424807	1	1	EIXO	SHAFT	EJE	ARBRE
3	0650507	2	2	BUJÃO	PLUG	TAPÓN	BOUCHON
4	33117415	1	2	ARRUELA	WASHER	ARANDELA	RONDELLE
5	0170151	1	2	ANEL TRAVA	CIRCLIP	ARO RETÉN	CIRCLIP
6	70100716	1	4	SUPORTE	BRACKET	SOPORTE	SUPPORT
7	70998095	1	4	BALANCEIRO	ROCKER LEVER	BALANCÍN	LEVIER OSCILLANT
8	2511425	7	4	BUCHA	BUSH	BUJE	BAGUE
9	70998096	1	4	BALANCEIRO	ROCKER LEVER	BALANCÍN	LEVIER OSCILLANT
10	2511425	9	4	BUCHA	BUSH	BUJE	BAGUE
11	31744123	1	2	MOLA	SPRING	RESORTE	RESSORT
12	31743108	1	2	MOLA	SPRING	RESORTE	RESSORT
13	35511111	1	1	TUBO	PIPE	CAÑO	TUYAUTERIE
14	0726504	1	1	PARAFUSO	BOLT	TORNILLO	VIS
15	33811113		1	ANEL "O"	"O" RING	ARO SELLO	JOINT TORIQUE
16	0720579		8	PARAFUSO	BOLT	TORNILLO	VIS
17	0576052		8	PORCA	NUT	TUERCA	ÉCROU
18	31434163		8	TUCHO	TAPPET	BOTADOR	POUSSOIR
19	70998041		8	VARETA	PUSH-ROD	VARILLA	TIGE
20	70998019		4	VÁLVULA ESCAPE	EXHAUST VALVE	VÁLVULA ESCAPE	SOUPAPE ÉCHAPP
21	70998082		4	VÁLVULA ADMISSÃO	INLET VALVE	VÁLVULA ADMISIÓN	SOUPAPE ADM.
22	70998120	→ 514797Z	8	VEDADOR	SEAL	DEFLECTOR	DEFLECTEUR
22	70730051	⊢→ 514798Z	8	VEDADOR	SEAL	DEFLECTOR	DEFLECTEUR
23	31745122	→ 562780B	8	MOLA EXTERNA	OUTER SPRING	RESORTE EXTERIOR	RESSORT EXT.
23	70998136	⊢→ 562781B	8	MOLA EXTERNA	OUTER SPRING	RESORTE EXTERIOR	RESSORT EXT.
24	31744133	→ 562780B	8	MOLA INTERNA	INNER SPRING	RESORTE INTERIOR	RESSORT INT.
25	33415118		8	ARRUELA	WASHER	ARANDELA	RONDELLE
26	70230010		16	TRAVA	COTTER	SEGURO CÓNICO	CLAVETTE
27	70998121	→ 562780B	8	CAPA	CAP	CASQUILLO	CUVETTE
27	70150047	⊢→ 562781B	8	CAPA	CAP	CASQUILLO	CUVETTE
28	70820105		4	PRISIONEIRO	STUD	ESPÁRRAGO	GOUJON
29	70570075		4	PORCA	NUT	TUERCA	ÉCROU

VÁLVULAS E BALANCEIROS VALVES AND ROCKERSHAFTS VÁLVULAS Y BALANCINES SOUPAPES ET LEVIERS OSCILLANTS	GRUPO GROUP 18/41 GRUPO GROUPE

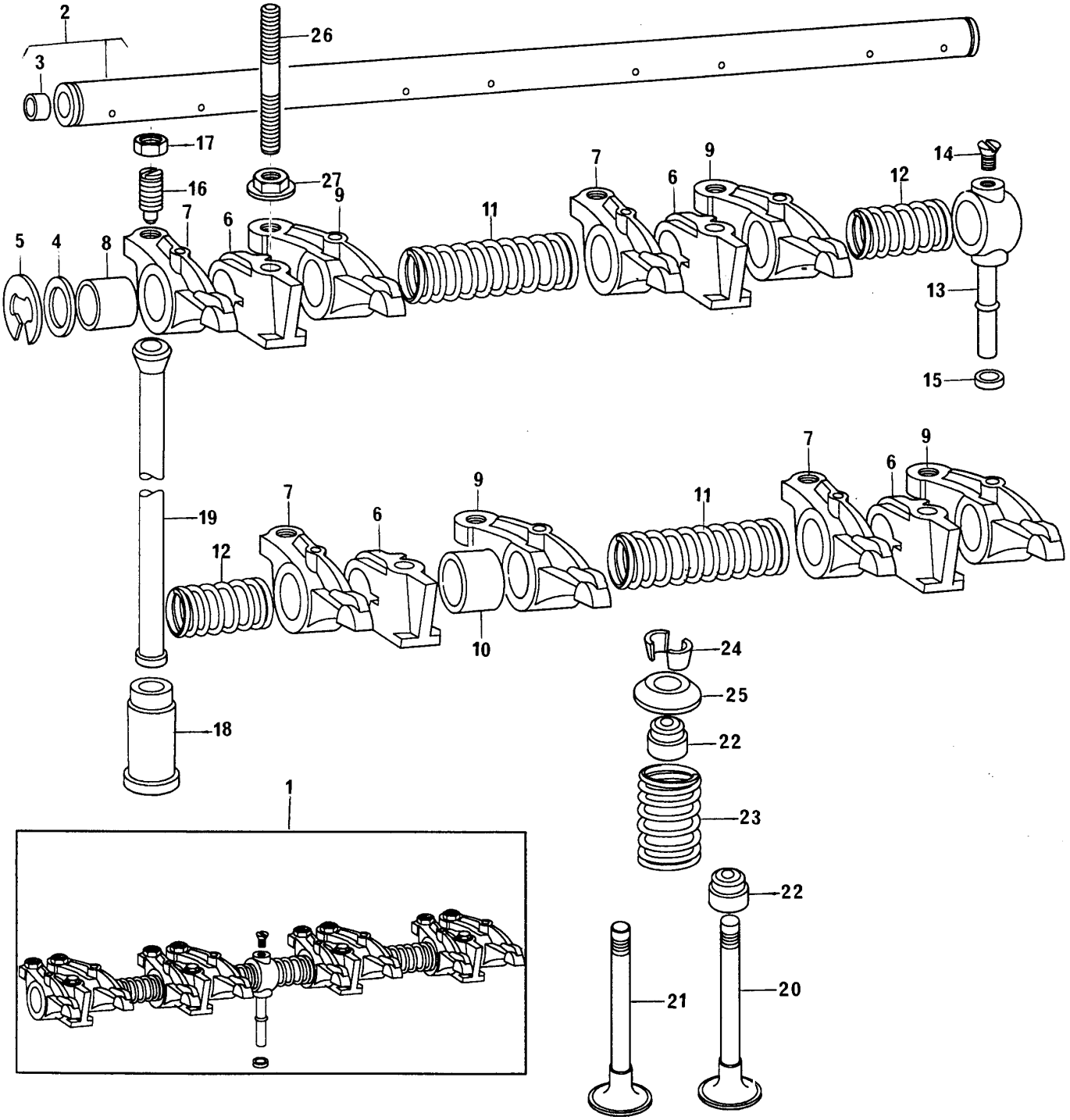

VÁLVULAS E BALANCEIROS
VALVES AND ROCKERSHAFTS
VÁLVULAS Y BALANCINES
SOUPAPES ET LEVIERS OSCILLANTS

GRUPO
GROUP **18/41**
GRUPO
GROUPE

1	424823		1 EIXO BALANCEIRO	ROCKERSHAFT ASSY	EJE BALANCINES	RAMPE CULBUTEURS
2	424807	1	1 EIXO	SHAFT	EJE	ARBRE
3	0650507	2	2 BUJÃO	PLUG	TAPÓN	BOUCHON
4	33117415	1	2 ARRUELA	WASHER	ARANDELA	RONDELLE
5	0170151	1	2 ANEL TRAVA	CIRCLIP	ARO RETÉN	CIRCLIP
6	70100716	1	4 SUPORTE	BRACKET	SOPORTE	SUPPORT
7	70998095	1	4 BALANCEIRO	ROCKER LEVER	BALANCÍN	LEVIER OSCILLANT
8	2511425	7	4 BUCHA	BUSH	BUJE	BAGUE
9	70998096	1	4 BALANCEIRO	ROCKER LEVER	BALANCÍN	LEVIER OSCILLANT
10	2511425	9	4 BUCHA	BUSH	BUJE	BAGUE
11	31744123	1	2 MOLA	SPRING	RESORTE	RESSORT
12	31743108	1	2 MOLA	SPRING	RESORTE	RESSORT
13	35511111	1	1 TUBO	PIPE	CAÑO	TUYAUTERIE
14	0726504	1	1 PARAFUSO	BOLT	TORNILLO	VIS
15	33811113		1 ANEL "O"	"O" RING	ARO SELLO	JOINT TORIQUE
16	0720579		8 PARAFUSO	BOLT	TORNILLO	VIS
17	0576052		8 PORCA	NUT	TUERCA	ÉCROU
18	31434163		8 TUCHO	TAPPET	BOTADOR	POUSSOIR
19	70998041		8 VARETA	PUSH-ROD	VARILLA	TIGE
20	70998019		4 VÁLVULA ESCAPE	EXHAUST VALVE	VÁLVULA ESCAPE	SOUPAPE ÉCHAPP
21	70998082		4 VÁLVULA ADMISSÃO	INLET VALVE	VÁLVULA ADMISIÓN	SOUPAPE ADM.
22	70730051		8 VEDADOR	SEAL	DEFLECTOR	DEFLECTEUR
23	70998136		8 MOLA	SPRING	RESORTE	RESSORT
24	70230010		16 TRAVA	COTTER	SEGURO CÓNICO	CLAVETTE
25	70150047		8 CAPA	CAP	CASQUILLO	CUVETTE
26	70820105		4 PRISIONEIRO	STUD	ESPÁRRAGO	GOUJON
27	70570075		4 PORCA	NUT	TUERCA	ÉCROU

RETENTOR TRASEIRO DA ÁRVORE DE MANIVELAS **CRANKSHAFT REAR OIL SEAL** **SELLO TRASERO DE ACEITE** **DÉFLECTEUR D'HUILE ARRIERE**	**GRUPO** **GROUP** **20/17** **GRUPO** **GROUPE**

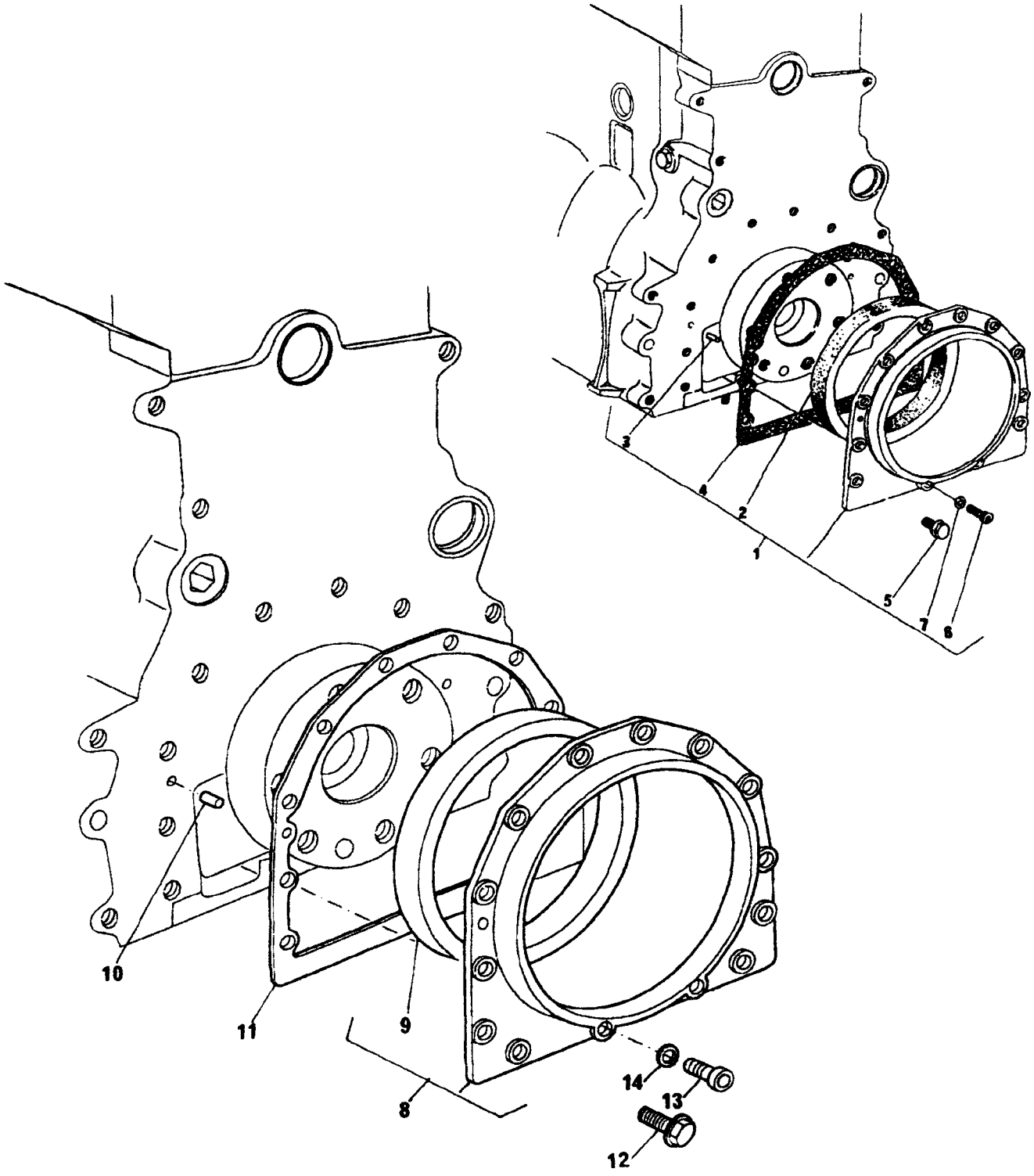

RETENTOR TRASEIRO DA ÁRVORE DE MANIVELAS
CRANKSHAFT REAR OIL SEAL
SELLO TRASERO DE ACEITE
DÉFLECTEUR D'HUILE ARRIERE

GRUPO
GROUP **20/17**
GRUPO
GROUPE

1	424828		●○ S4009	1	CJ. RETENTOR	SEAL-ASSY	CJ. SELLO	JEU DEFLECTEUR
2	70730050	1		1	RETENTOR	SEAL	SELLO	DEFLECTEUR
3	0350009	1		2	PINO GUIA	DOWEL	ESPIGA	PION
4	36817157	1		1	JUNTA	JOINT	JUNTA	JOINT
5	70740130	1		10	PARAFUSO	BOLT	TORNILLO	VIS
6	2172530	1		2	PARAFUSO	BOLT	TORNILLO	VIS
7	33112111	1		2	ARRUELA	WASHER	ARANDELA	RONDELLE
8	70993401			1	CJ. RETENTOR	SEAL-ASSY	CJ. SELLO	JEU DEFLECTEUR
9	70730050	8		1	RETENTOR	SEAL	SELLO	DEFLECTEUR
10	0350009			2	PINO GUIA	DOWEL	ESPIGA	PION
11	36817181			1	JUNTA	JOINT	JUNTA	JOINT
12	70740130			12	PARAFUSO	BOLT	TORNILLO	VIS
13	2172530			2	PARAFUSO	BOLT	TORNILLO	VIS
14	33112111			2	ARRUELA	WASHER	ARANDELA	RONDELLE

ÁRVORE DE COMANDO DAS VÁLVULAS **CAMSHAFT** **ARBOL DE LEVAS** **ARBRE À CAMES**	**GRUPO** **GROUP** **21/25** **GRUPO** **GROUPE**

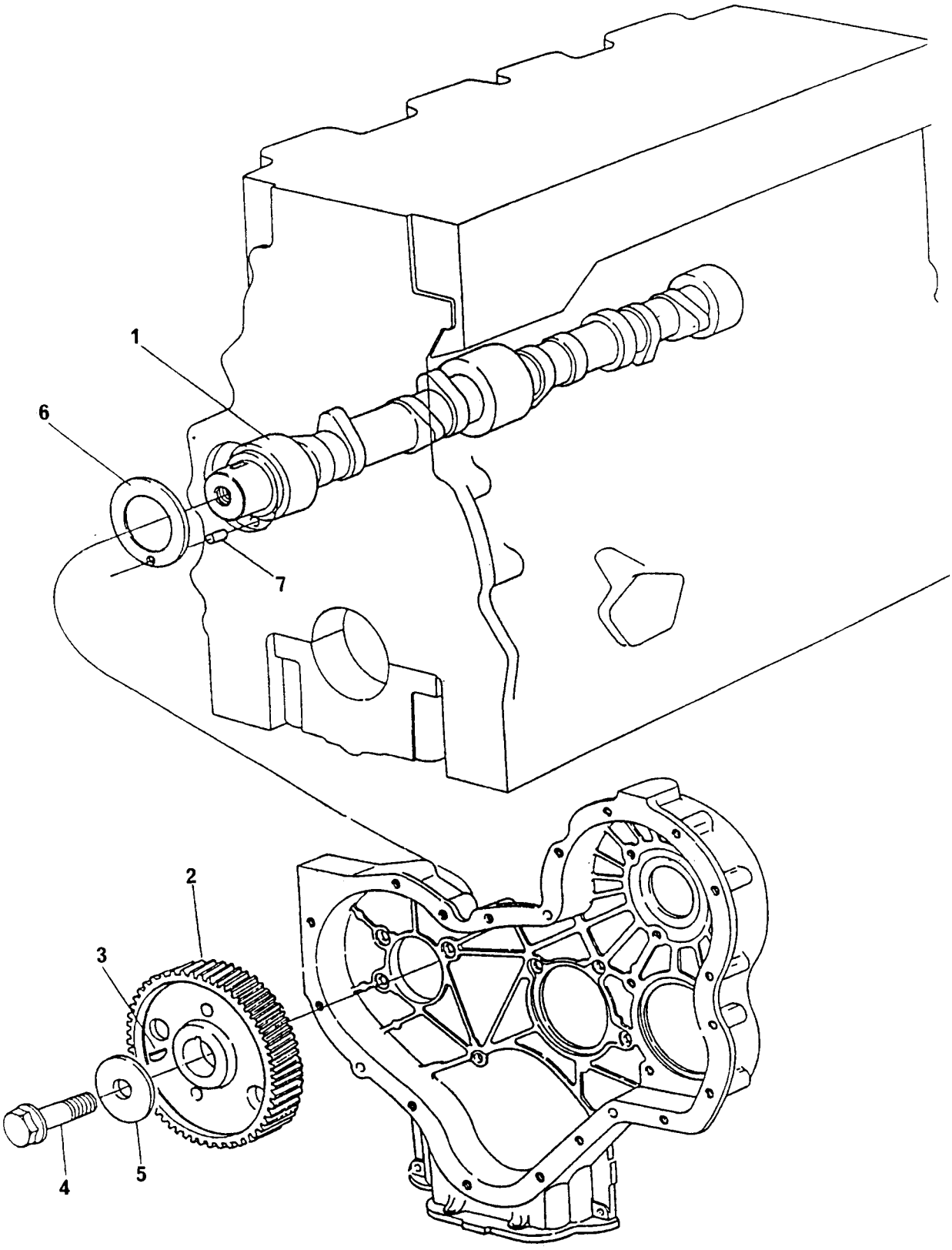

ÁRVORE DE COMANDO DAS VÁLVULAS
CAMSHAFT
ARBOL DE LEVAS
ARBRE À CAMES

GRUPO
GROUP **21/25**
GRUPO
GROUPE

1	31415373	1 ÁRVORE COMANDO	CAMSHAFT	ÁRBOL DE LEVAS	ARBRE A CAMES
2	31171931	1 ENGRENAGEM	GEAR	ENGRANAJE	PIGNON
3	0500012	1 CHAVETA	KEY	CHAVETA	CLAVETTE
4	70740323	1 PARAFUSO	BOLT	TORNILLO	VIS
5	70920103	1 ARRUELA	WASHER	ARANDELA	RONDELLE
6	33153121	1 ARRUELA DE ENCOSTO	THRUST WASHER	ARANDELA	RONDELLE
7	0610844	1 PINO GUIA	DOWEL	ESPIGA	PION

ÁRVORE DE COMANDO DAS VÁLVULAS **CAMSHAFT** **ARBOL DE LEVAS** **ARBRE À CAMES**	**GRUPO** **GROUP** **21/30** **GRUPO** **GROUPE**

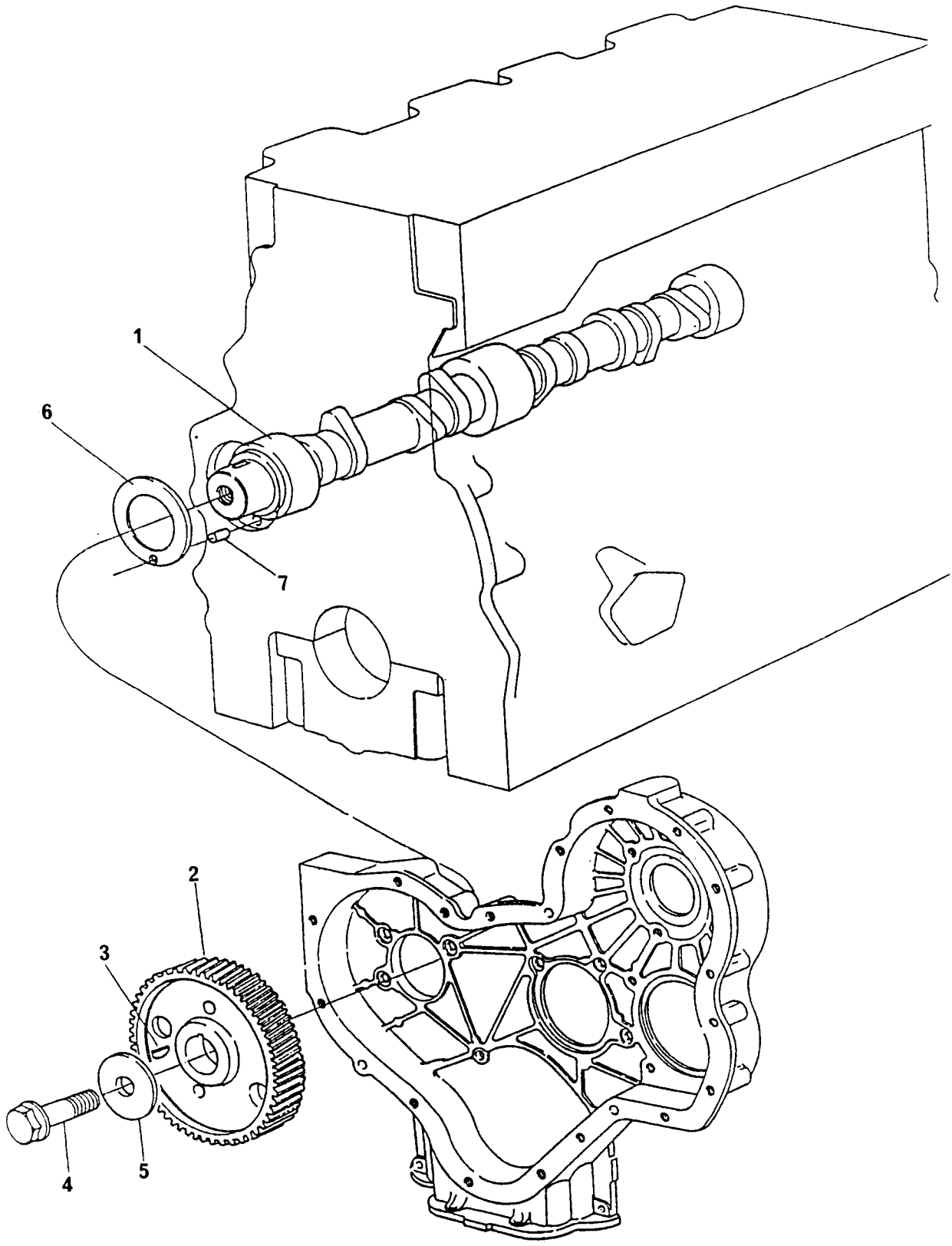

ÁRVORE DE COMANDO DAS VÁLVULAS
CAMSHAFT
ARBOL DE LEVAS
ARBRE À CAMES

GRUPO
GROUP **21/30**
GRUPO
GROUPE

1	31415371	1	ÁRVORE COMANDO	CAMSHAFT	ÁRBOL DE LEVAS	ARBRE A CAMES
2	31171931	1	ENGRENAGEM	GEAR	ENGRANAJE	PIGNON
3	0500012	1	CHAVETA	KEY	CHAVETA	CLAVETTE
4	70740323	1	PARAFUSO	BOLT	TORNILLO	VIS
5	70920103	1	ARRUELA	WASHER	ARANDELA	RONDELLE
6	33153121	1	ARRUELA DE ENCOSTO	THRUST WASHER	ARANDELA	RONDELLE
7	0610844	1	PINO GUIA	DOWEL	ESPIGA	PION

ENGRENAGENS INTERMEDIÁRIAS DA DISTRIBUIÇÃO
IDLER GEARS
ENGRANAJES INTERMÉDIOS DE LA DISTRIBUCIÓN
PIGNONS INTERMÉDIARES DE LA DISTRIBUTION

GRUPO
GROUP **22/13**
GRUPO
GROUPE

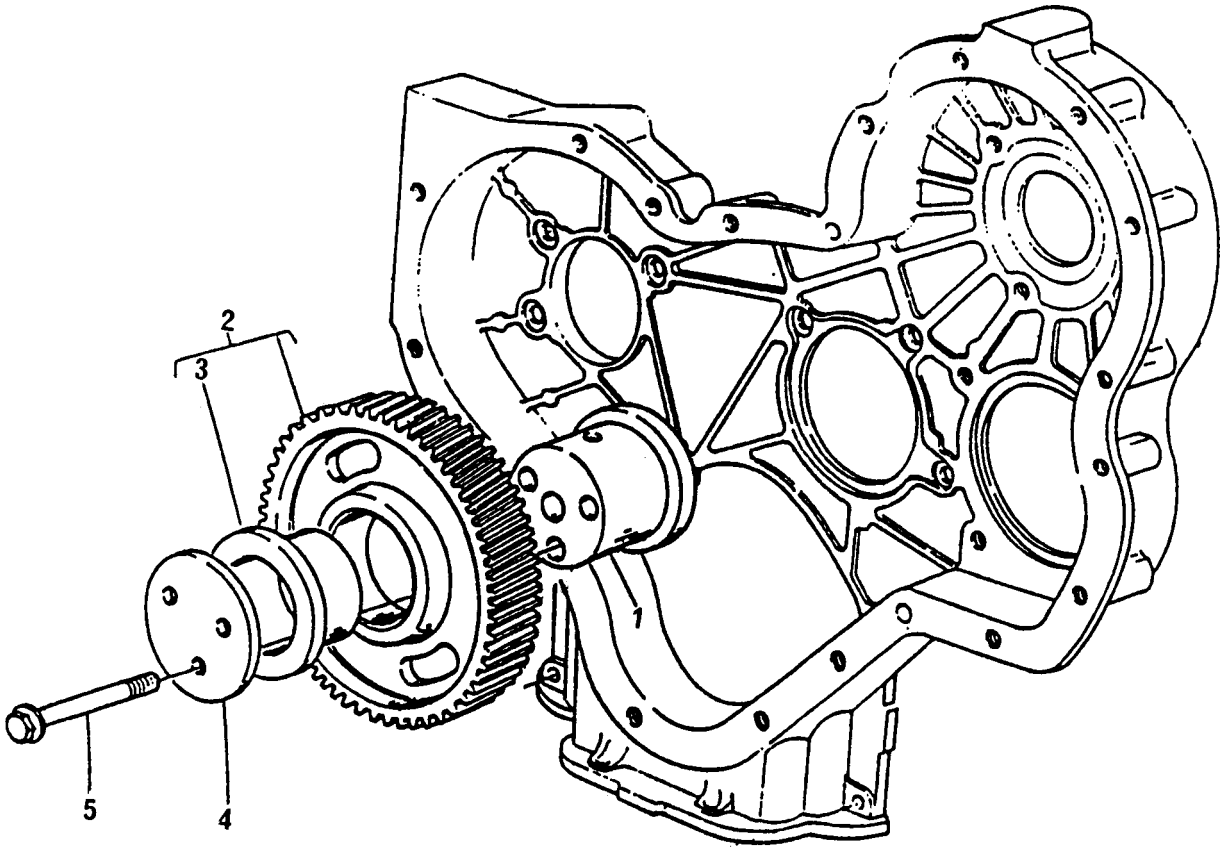

ENGRENAGENS INTERMEDIÁRIAS DA DISTRIBUIÇÃO
IDLER GEARS
ENGRANAJES INTERMÉDIOS DE LA DISTRIBUCIÓN
PIGNONS INTERMÉDIARES DE LA DISTRIBUTION

GRUPO
GROUP **22/13**
GRUPO
GROUPE

1	70998172		0450035	1	CUBO	HUB	CUBO	MOYEU
2	41115018			1	ENGRENAGEM	GEAR	ENGRANAJE	PIGNON
3	0050345	2		2	BUCHA	BUSH	BUJE	BAGUE
4	70940151			1	PLACA	PLATE	PLACA	PLAQUE
5	70740189			3	PARAFUSO	BOLT	TORNILLO	VIS

CARTER DE ÓLEO LUBRIFICANTE
LUBRICATING OIL SUMP
CÁRTER DE ACEITE LUBRICANTE
CARTER À HUILE LUBRIFIANT

GRUPO
GROUP **31/144**
GRUPO
GROUPE

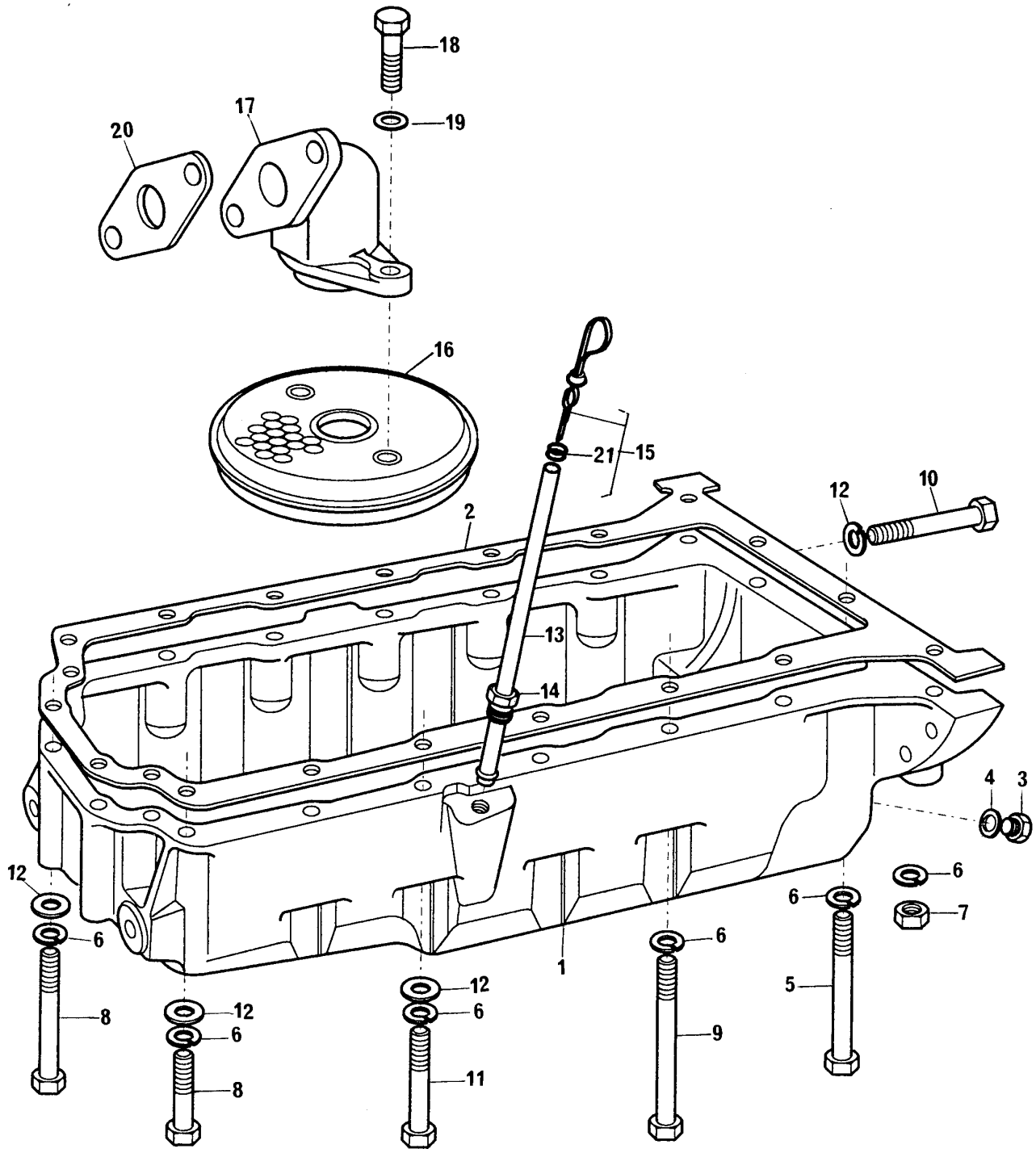

CARTER DE ÓLEO LUBRIFICANTE
LUBRICATING OIL SUMP
CÁRTER DE ACEITE LUBRICANTE
CARTER À HUILE LUBRIFIANTE

GRUPO
GROUP **31/144**
GRUPO
GROUPE

1	70830131		1	CÁRTER	SUMP	CÁRTER	CARTER
2	36815721		1	JUNTA	JOINT	JUNTA	JOINT
3	70650008		1	BUJÃO DE DRENO	DRAIN PLUG	TAPÓN DRENAJE	BOUCHON VIDANGE
4	70920008	●○ 70920109	1	ARRUELA	WASHER	ARANDELA	RONDELLE
5	0096241		2	PARAFUSO	BOLT	TORNILLO	VIS
6	0920053		20	ARRUELA	WASHER	ESPÁRRAGO	GOUJON
7	0576002		2	PORCA	NUT	ARANDELA	RONDELLE
8	2184435		6	PARAFUSO	BOLT	TUERCA	ÉCROU
9	0096241		9	PARAFUSO	BOLT	TORNILLO	VIS
10	0096214		2	PARAFUSO	BOLT	TORNILLO	VIS
11	0096215		1	PARAFUSO	BOLT	TORNILLO	VIS
12	0920003		9	ARRUELA	WASHER	TORNILLO	VIS
13	70992341		1	TUBO	PIPE	ARANDELA	RONDELLE
14	33533103	13	1	PORCA	NUT	CAÑO	TUYAUTERIE
15	70320076		1	VARETA MEDIDORA	DIPSTICK	TUERCA	ÉCROU
16	70998076		1	PENEIRA	SCREEN	VARILLA NIVEL	JAUGE
17	37738261		1	CONEXÃO	CONNECTION	TAMIZ	TAMIS
18	0746052		2	PARAFUSO	BOLT	CONEXIÓN	RACCORD
19	0920052		2	ARRUELA	WASHER	TORNILLO	VIS
20	36832409		1	JUNTA	JOINT	ARANDELA	RONDELLE
21	0640126	15	2	ANEL VEDAÇÃO	SEALING RING	JUNTA	JOINT
						ANILLO SELLADO	BAGUÉ ÉTANCHÉITÉ

CARTER DE ÓLEO LUBRIFICANTE **LUBRICATING OIL SUMP** **CÁRTER DE ACEITE LUBRICANTE** **CARTER À HUILE LUBRIFIANTE**	**GRUPO** **GROUP** **31/167** **GRUPO** **GROUPE**

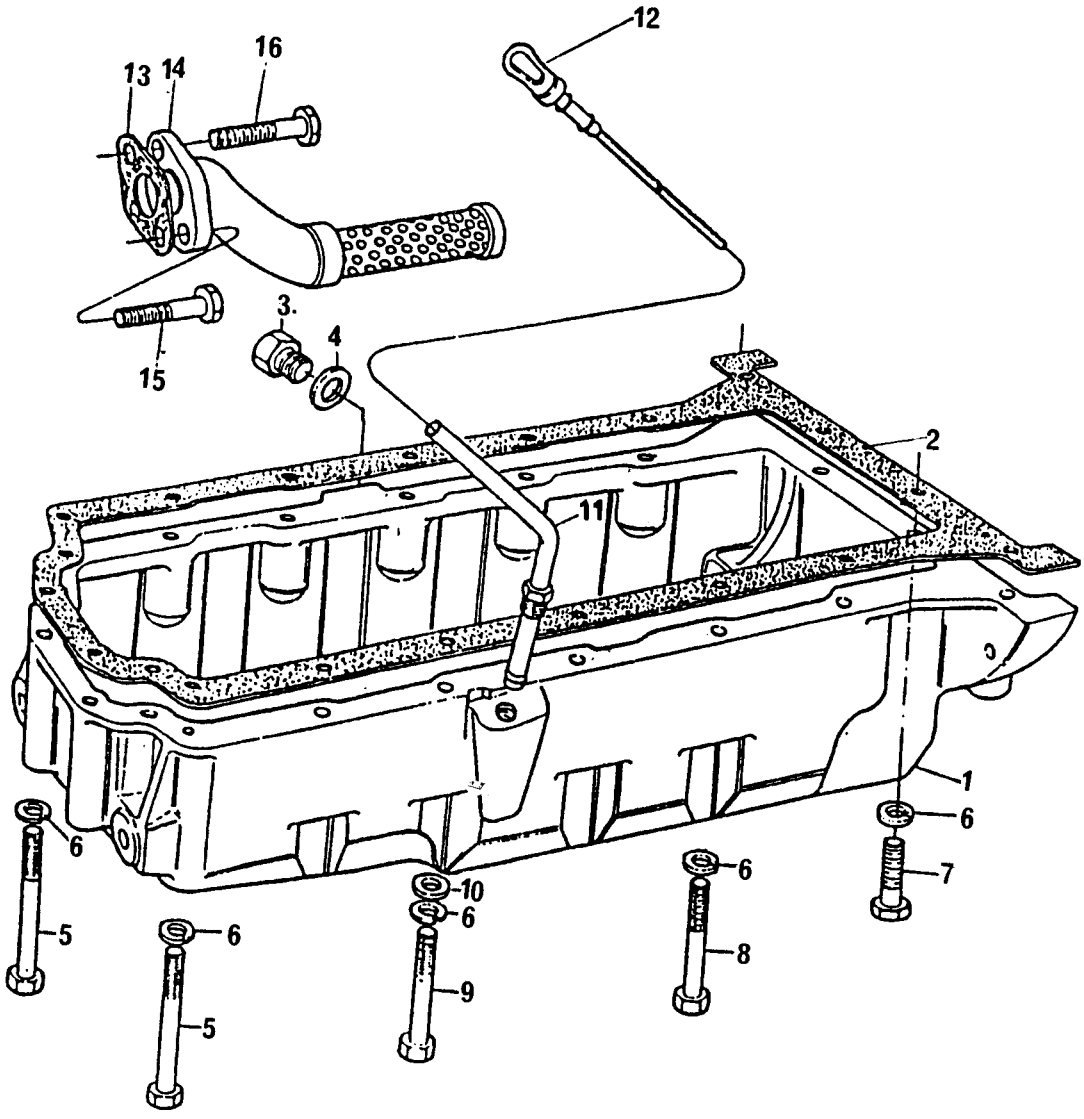

CARTER DE ÓLEO LUBRIFICANTE
LUBRICATING OIL SUMP
CÁRTER DE ACEITE LUBRICANTE
CARTER À HUILE LUBRIFIANTE

GRUPO
GROUP **31/167**
GRUPO
GROUPE

1	70830129		1	CÁRTER	SUMP	CÁRTER	CARTER
2	36815721		1	JUNTA	JOINT	JUNTA	JOINT
3	70650008		1	BUJÃO DE DRENO	DRAIN PLUG	TAPÓN DRENAJE	BOUCHON VIDANGE
4	70920008	●○ 70920109	1	ARRUELA	WASHER	ARANDELA	RONDELLE
5	2184435		6	PARAFUSO	BOLT	TORNILLO	VIS
6	0920053		20	ARRUELA	WASHER	ARANDELA	RONDELLE
7	0096242		2	PARAFUSO	BOLT	TORNILLO	VIS
8	0096241		11	PARAFUSO	BOLT	TORNILLO	VIS
9	0096215		1	PARAFUSO	BOLT	TORNILLO	VIS
10	0920003		1	ARRUELA	WASHER	ARANDELA	RONDELLE
11	70992820		1	TUBO	PIPE	CAÑO	TUYAUTERIE
12	70320077		1	VARETA MEDIDORA	DIPSTICK	VARILLA NIVEL	JAUGE
13	3683L002		1	JUNTA	JOINT	JUNTA	JOINT
14	3764E031		1	TUBO	PIPE	CAÑO	TUYAUTERIE
15	2315C053		1	PARAFUSO	BOLT	TORNILLO	VIS
16	2315C059		1	PARAFUSO	BOLT	TORNILLO	VIS

CARTER DE ÓLEO LUBRIFICANTE **LUBRICATING OIL SUMP** **CÁRTER DE ACEITE LUBRICANTE** **CARTER À HUILE LUBRIFIANTE**	**GRUPO** **GROUP** **31/181** **GRUPO** **GROUPE**

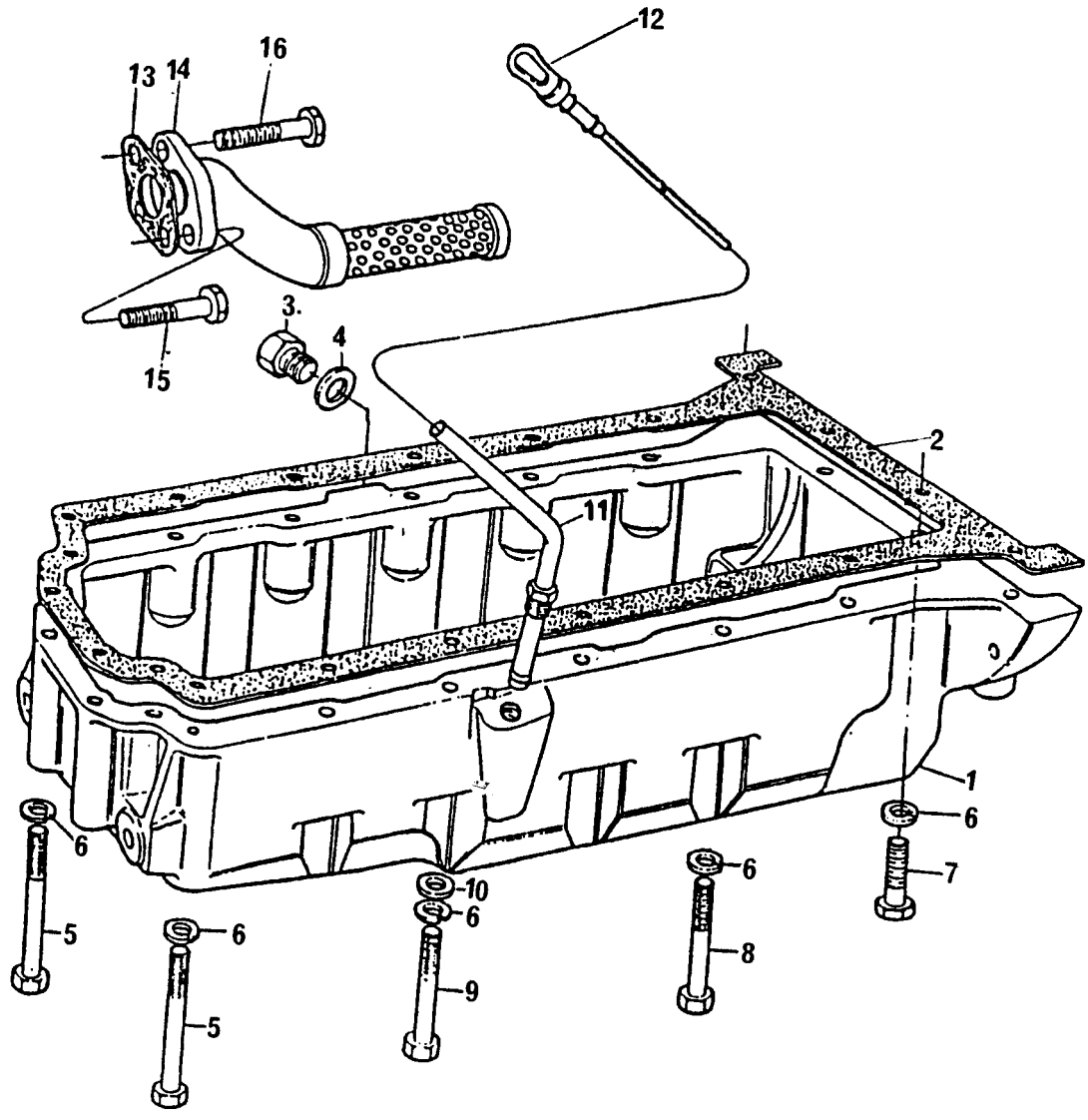

CARTER DE ÓLEO LUBRIFICANTE
LUBRICATING OIL SUMP
CÁRTER DE ACEITE LUBRICANTE
CARTER À HUILE LUBRIFIANTE

GRUPO
GROUP **31/181**
GRUPO
GROUPE

1	70830152		1	CÁRTER	SUMP	CÁRTER	CARTER
2	36815721		1	JUNTA	JOINT	JUNTA	JOINT
3	70650008		2	BUJÃO	PLUG	TAPÓN	BOUCHON
4	70920008	●○ 70920109	2	ARRUELA	WASHER	ARANDELA	RONDELLE
5	2184435		6	PARAFUSO	BOLT	TORNILLO	VIS
6	0920053		20	ARRUELA	WASHER	ARANDELA	RONDELLE
7	0096214		2	PARAFUSO	BOLT	TORNILLO	VIS
8	0096241		11	PARAFUSO	BOLT	TORNILLO	VIS
9	0096215		1	PARAFUSO	BOLT	TORNILLO	VIS
10	0920003		1	ARRUELA	WASHER	ARANDELA	RONDELLE
11	70992820		1	TUBO	PIPE	CAÑO	TUYAUTERIE
12	70320077		1	VARETA MEDIDORA	DIPSTICK	VARILLA NIVEL	JAUGE
13	3683L002		1	JUNTA	JOINT	JUNTA	JOINT
14	3764E031		1	TUBO SUCÇÃO	PIPE	CAÑO	TUYAUTERIE
15	2315C053		1	PARAFUSO	BOLT	TORNILLO	VIS
16	2315C059		1	PARAFUSO	BOLT	TORNILLO	VIS

CARTER DE ÓLEO LUBRIFICANTE **LUBRICATING OIL SUMP** **CÁRTER DE ACEITE LUBRICANTE** **CARTER À HUILE LUBRIFIANTE**	**GRUPO** **GROUP** **31/183** **GRUPO** **GROUPE**

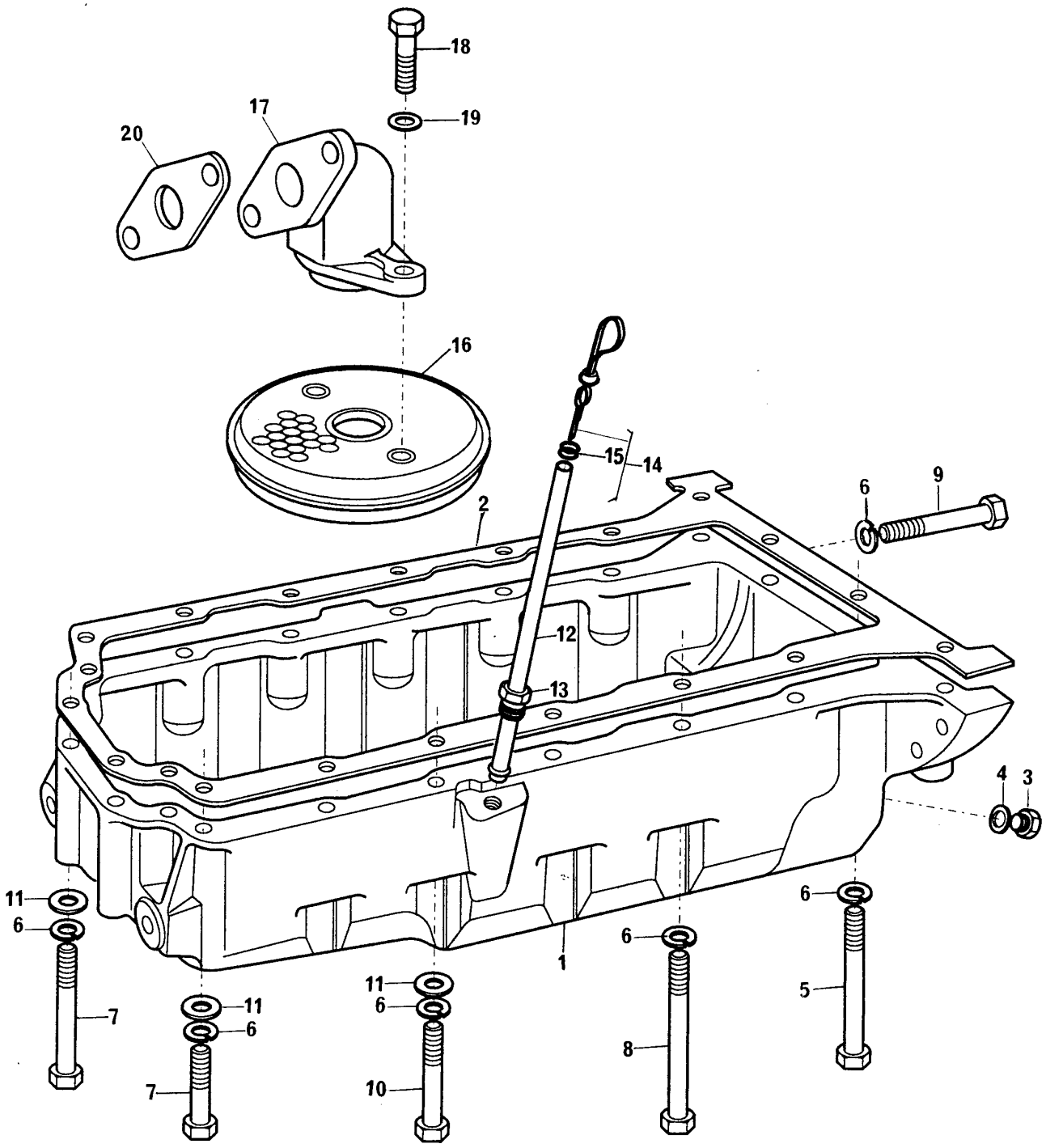

CARTER DE ÓLEO LUBRIFICANTE
LUBRICATING OIL SUMP
CÁRTER DE ACEITE LUBRICANTE
CARTER À HUILE LUBRIFIANTE

GRUPO
GROUP **31/183**
GRUPO
GROUPE

1	70830133		1	CÁRTER	SUMP	CÁRTER	CARTER
2	36815721		1	JUNTA	JOINT	JUNTA	JOINT
3	70650008		1	BUJÃO DE DRENO	DRAIN PLUG	TAPÓN DRENAJE	BOUCHON VIDANGE
4	70920008	●○ 70920109	1	ARRUELA	WASHER	ARANDELA	RONDELLE
5	0096241		2	PARAFUSO	BOLT	TORNILLO	VIS
6	0920053		20	ARRUELA	WASHER	ARANDELA	RONDELLE
7	2184435		6	PARAFUSO	BOLT	TORNILLO	VIS
8	0096241		9	PARAFUSO	BOLT	TORNILLO	VIS
9	0096214		2	PARAFUSO	BOLT	TORNILLO	VIS
10	0096215		1	PARAFUSO	BOLT	TORNILLO	VIS
11	0920003		9	ARRUELA	WASHER	ARANDELA	RONDELLE
12	70992820		1	TUBO	PIPE	CAÑO	TUYAUTERIE
13	33533103		1	PORCA	NUT	TUERCA	ÉCROU
14	70320078		1	VARETA MEDIDORA	DIPSTICK	VARILLA NIVEL	JAUGE
15	0640126		2	ANEL VEDAÇÃO	SEALING RING	ANILLO SELLADO	BAGUÉ ÉTANCHÉITÉ
16	70998076	12	1	PENEIRA	SCREEN	TAMIZ	TAMIS
17	37738261		1	CONEXÃO	CONNECTION	CONEXIÓN	RACCORD
18	0746052	14	2	PARAFUSO	BOLT	TORNILLO	VIS
19	0920052		2	ARRUELA	WASHER	ARANDELA	RONDELLE
20	36832409		1	JUNTA	JOINT	JUNTA	JOINT

CARTER DE ÓLEO LUBRIFICANTE **LUBRICATING OIL SUMP** **CÁRTER DE ACEITE LUBRICANTE** **CARTER À HUILE LUBRIFIANTE**	**GRUPO** **GROUP** **31/190** **GRUPO** **GROUPE**

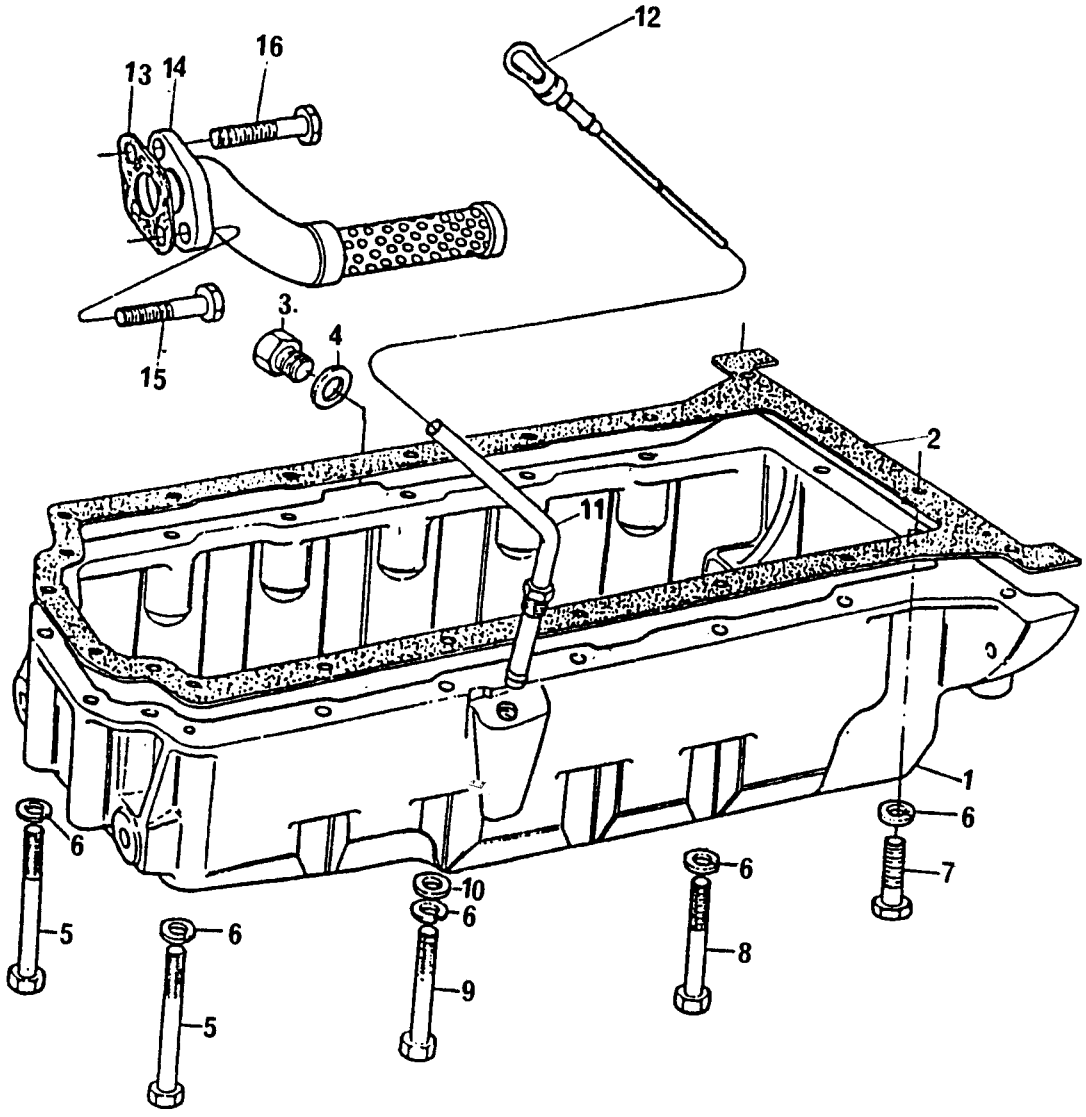

CARTER DE ÓLEO LUBRIFICANTE
LUBRICATING OIL SUMP
CÁRTER DE ACEITE LUBRICANTE
CARTER À HUILE LUBRIFIANTE

GRUPO
GROUP **31/190**
GRUPO
GROUPE

1	70830153		1 CÁRTER	SUMP	CÁRTER	CARTER
2	36815721		1 JUNTA	JOINT	JUNTA	JOINT
3	70650008		1 BUJÃO DE DRENO	DRAIN PLUG	TAPÓN DRENAJE	BOUCHON VIDANGE
4	70920008	●○ 70920109	1 ARRUELA	WASHER	ARANDELA	RONDELLE
5	2184435		6 PARAFUSO	BOLT	TORNILLO	VIS
6	0920053		20 ARRUELA	WASHER	ARANDELA	RONDELLE
7	0096214		2 PARAFUSO	BOLT	TORNILLO	VIS
8	0096241		11 PARAFUSO	BOLT	TORNILLO	VIS
9	0096215		1 PARAFUSO	BOLT	TORNILLO	VIS
10	0920003		1 ARRUELA	WASHER	ARANDELA	RONDELLE
11	70992820		1 TUBO	PIPE	CAÑO	TUYAUTERIE
12	70320077		1 VARETA MEDIDORA	DIPSTICK	VARILLA NIVEL	JAUGE
13	3683L002		1 JUNTA	JOINT	JUNTA	JOINT
14	3764E031		1 TUBO	PIPE	CAÑO	TUYAUTERIE
15	2315C053		1 PARAFUSO	BOLT	TORNILLO	VIS
16	2315C059		1 PARAFUSO	BOLT	TORNILLO	VIS

POLIA DA ÁRVORE DE MANIVELAS
CRANKSHAFT PULLEY
POLEA DEL CIGUEÑAL
POULIE DU VILEBREQUIN

GRUPO
GROUP **32/101**
GRUPO
GROUPE

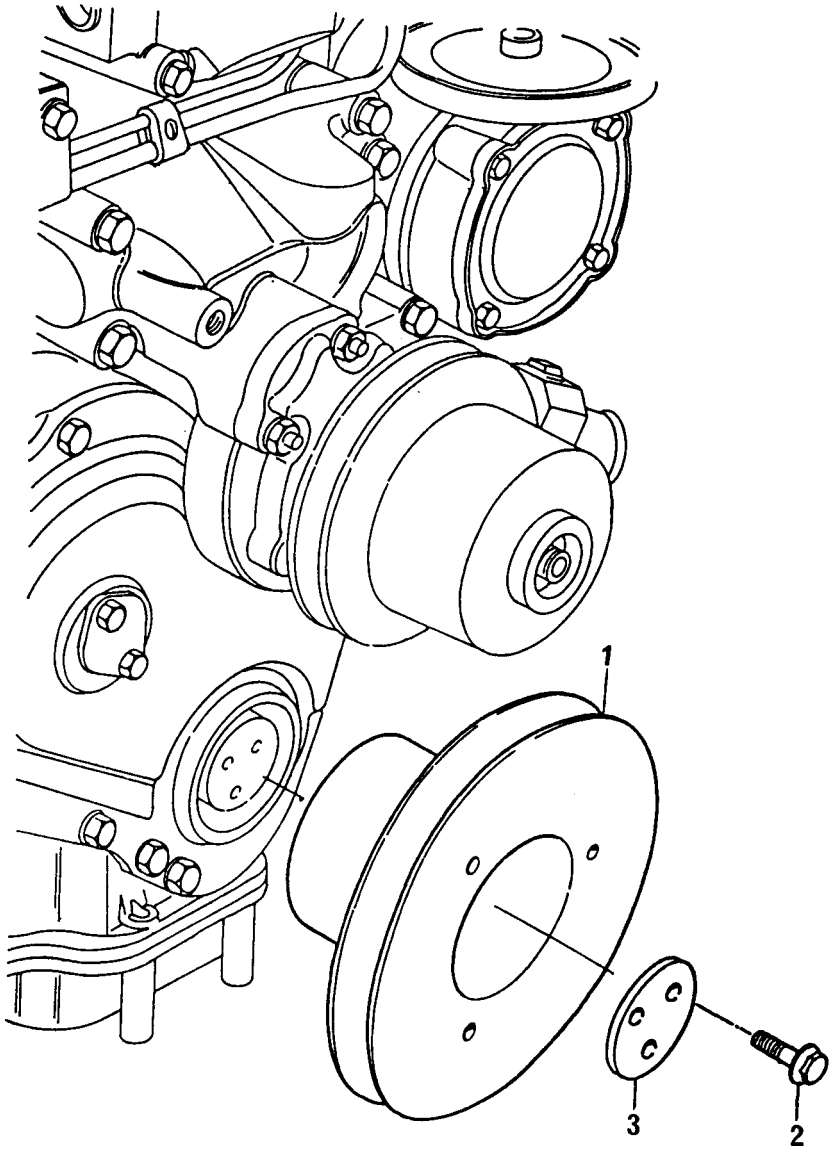

POLIA DA ÁRVORE DE MANIVELAS
CRANKSHAFT PULLEY
POLEA DEL CIGUEÑAL
POULIE DU VILEBREQUIN

GRUPO
GROUP **32/101**
GRUPO
GROUPE

1	70670168	1 POLIA	PULLEY	POLEA	POULIE
2	70740373	3 PARAFUSO	BOLT	TORNILLO	VIS
3	3242T001	1 PLACA	PLATE	PLACA	PLAQUE

POLIA DA ÁRVORE DE MANIVELAS **CRANKSHAFT PULLEY** **POLEA DEL CIGUEÑAL** **POULIE DU VILEBREQUIN**	**GRUPO** **GROUP** **32/113** **GRUPO** **GROUPE**

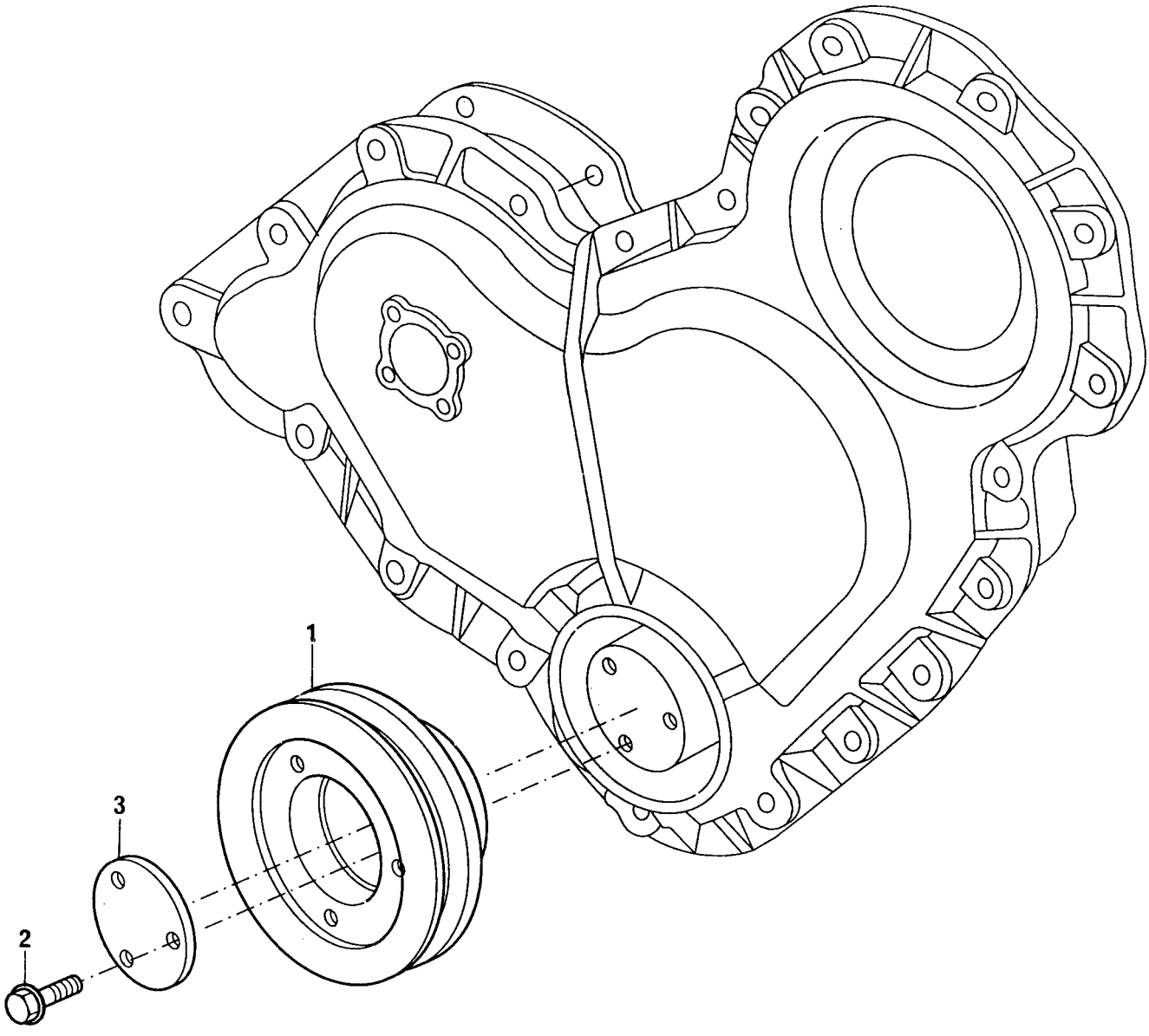

POLIA DA ÁRVORE DE MANIVELAS
CRANKSHAFT PULLEY
POLEA DEL CIGUEÑAL
POULIE DU VILEBREQUIN

GRUPO
GROUP **32/113**
GRUPO
GROUPE

1	70670773	1 POLIA	PULLEY	POLEA	POULIE
2	70740373	3 PARAFUSO	BOLT	TORNILLO	VIS
3	3242T001	1 PLACA	PLATE	PLACA	PLAQUE

FILTRO DE ÓLEO LUBRIFICANTE **LUBRICATING OIL FILTER** **FILTRO DE ACEITE LUBRICANTE** **FILTRE À HUILE LUBRIFIANTE**	**GRUPO** **GROUP** **33/21** **GRUPO** **GROUPE**

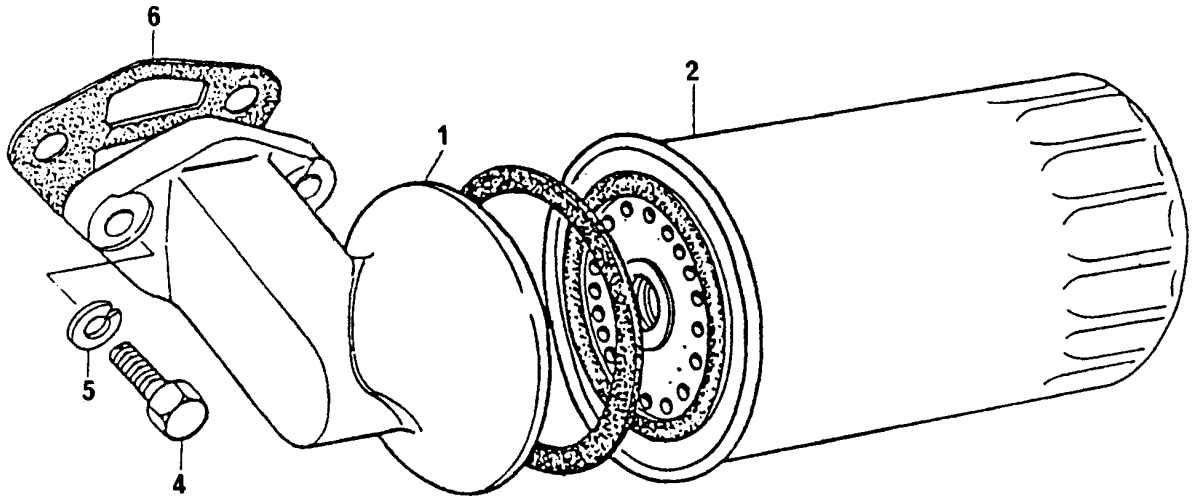

FILTRO DE ÓLEO LUBRIFICANTE
LUBRICATING OIL FILTER
FILTRO DE ACEITE LUBRICANTE
FILTRE À HUILE LUBRIFIANTE

GRUPO
GROUP **33/21**
GRUPO
GROUPE

1	70997145	●○ 70997134	1	CABEÇOTE FILTRO	FILTER HEAD	CABEZA FILTRO	TÊTE DE FILTRE
2	71054		1	ELEMENTO	ELEMENT	ELEMENTO	ELEMENT
4	0746610		2	PARAFUSO	BOLT	TORNILLO	VIS
5	0920055		2	ARRUELA	WASHER	ARANDELA	RONDELLE
6	36862517		1	JUNTA	JOINT	JUNTA	JOINT

FILTRO DE ÓLEO LUBRIFICANTE E RESFRIADOR DE ÓLEO
LUBRIFICATING OIL FILTER AND OIL COOLER
FILTRO DE ACEITE LUBRICANTE Y REFRIGERADOR DE ACEITE
FILTRE À HUILE LUBRIFIANTE ET REFROIDISSEUR D'HUILE

GRUPO
GROUP **33/101**
GRUPO
GROUPE

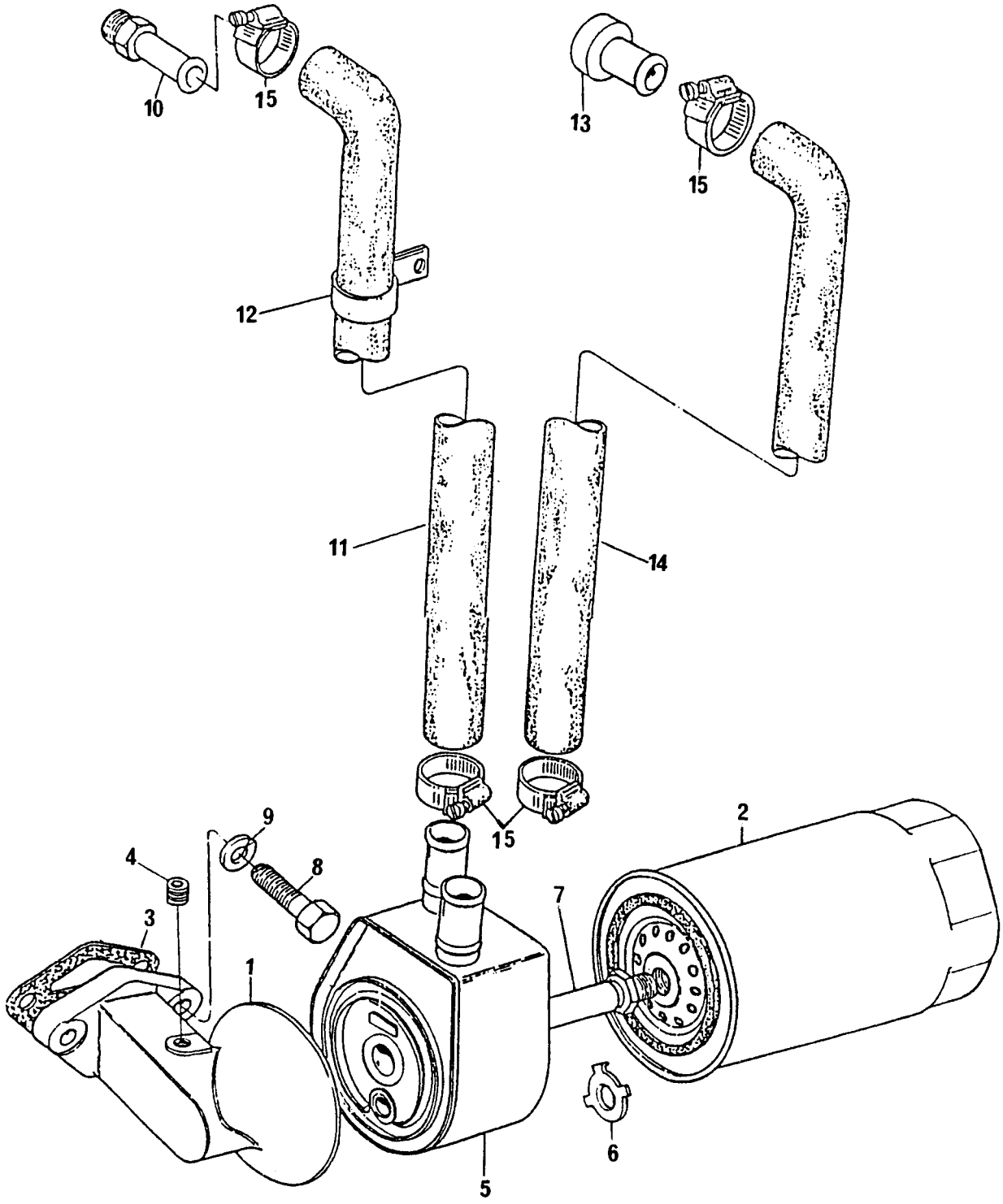

FILTRO DE ÓLEO LUBRIFICANTE E RESFRIADOR DE ÓLEO
LUBRICATING OIL FILTER AND OIL COOLER
FILTRO DE ACEITE LUBRICANTE Y REFRIGERADOR DE ACEITE
FILTRE À HUILE LUBRIFIANTE ET REFROIDISSEUR D'HUILE

GRUPO
GROUP **33/101**
GRUPO
GROUPE

1	70997144	●○ 70997133	1	CABEÇOTE FILTRO	FILTER HEAD	CABEZA FILTRO	TÊTE DE FILTRE
2	71054		1	ELEMENTO	ELEMENT	ELEMENTO	ELEMENT
3	36862517		1	JUNTA	JOINT	JUNTA	JOINT
4	70650116		1	BUJÃO	BOUJON	TAPÓN	BOUCHON
5	75053		1	RESFRIADOR	OIL COOLER	REFRIGERADOR	REFROIDISSEUR
6	70920172	●○ 70920094	1	ARRUELA TRAVA	TABWASHER	ARANDELA	RONDELLE
7	70993311		1	CONEXÃO	CONNECTION	CONEXIÓN	RACCORD
8	0746610		2	PARAFUSO	BOLT	TORNILLO	VIS
9	0920055		2	ARRUELA	WASHER	ARANDELA	RONDELLE
10	70200694	●○ 70200590	1	CONEXÃO	CONNECTION	CONEXIÓN	RACCORD
11	70200425		1	MANGUEIRA	HOSE	MANGUERA	DURITE
12	70180125		1	PRESILHA	CLIP	SUJETADOR	AGRAFE
13	70470068		1	ADAPTADOR	ADAPTOR	ADAPTADOR	ADAPTATEUR
14	70200725	●○ 70200691	1	MANGUEIRA	HOSE	MANGUERA	DURITE
15	70180154		4	BRAÇADEIRA	CLAMP	ABRAZADERA	COLLIER

FILTRO DE ÓLEO LUBRIFICANTE E RESFRIADOR DE ÓLEO
LUBRICATING OIL FILTER AND OIL COOLER
FILTRO DE ACEITE LUBRICANTE Y REFRIGERADOR DE ACEITE
FILTRE À HUILE LUBRIFIANTE ET REFROIDISSEUR D'HUILE

GRUPO
GROUP **33/147**
GRUPO
GROUPE

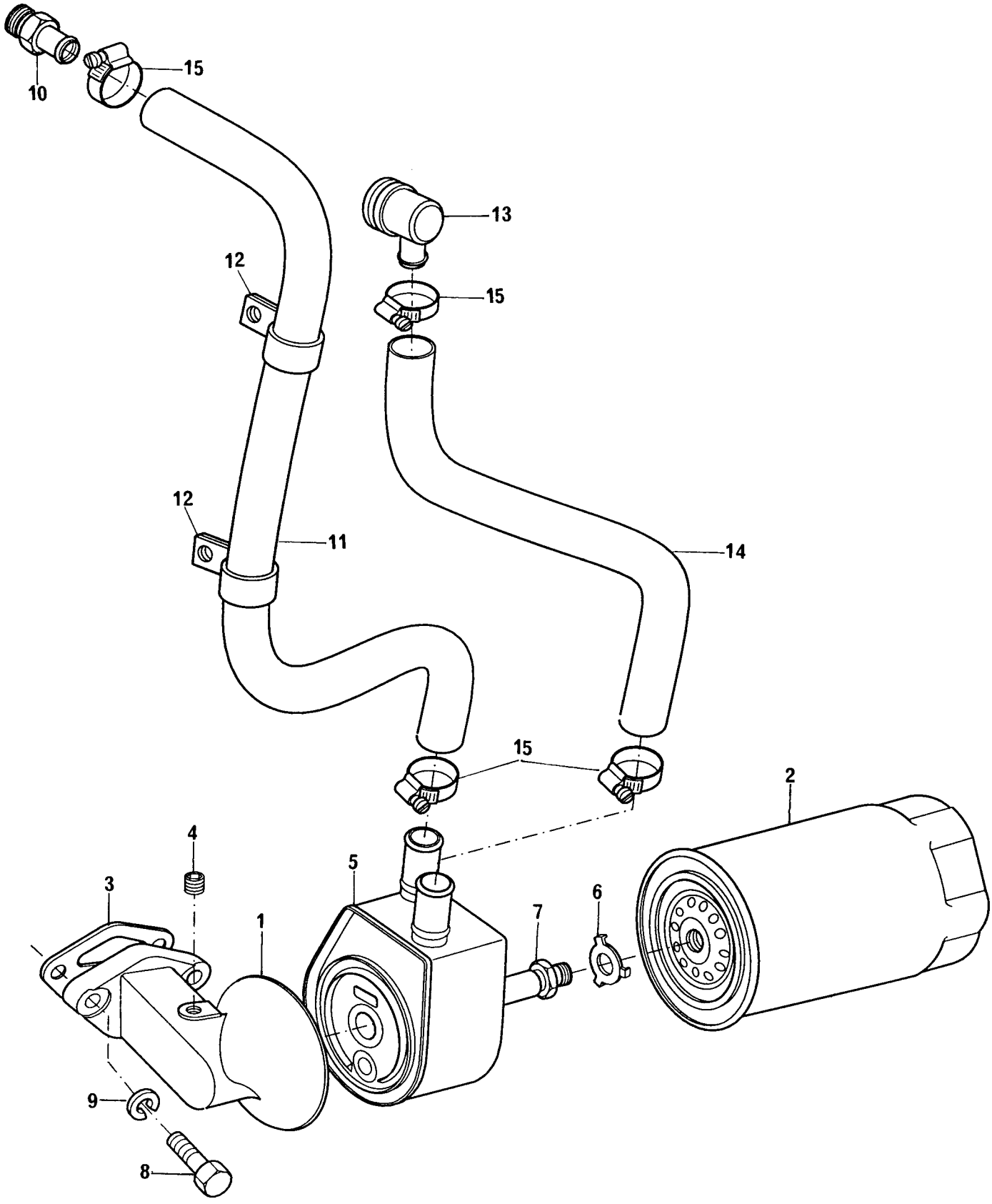

FILTRO DE ÓLEO LUBRIFICANTE E RESFRIADOR DE ÓLEO
LUBRICATING OIL FILTER AND OIL COOLER
FILTRO DE ACEITE LUBRICANTE Y REFRIGERADOR DE ACEITE
FILTRE À HUILE LUBRIFIANTE ET REFROIDISSEUR D'HUILE

GRUPO
GROUP **33/147**
GRUPO
GROUPE

1	70997144	●○	70997133	1 CABEÇOTE FILTRO	FILTER HEAD	CABEZA FILTRO	TÊTE DE FILTRE
2	71054			1 ELEMENTO	ELEMENT	ELEMENTO	ELEMENT
3	36862517			1 JUNTA	JOINT	JUNTA	JOINT
4	70650116			1 BUJÃO	BOUJON	TAPÓN	BOUCHON
5	75053			1 RESFRIADOR	OIL COOLER	REFRIGERADOR	REFROIDISSEUR
6	70920172	●○	70920094	1 ARRUELA TRAVA	TABWASHER	ARANDELA	RONDELLE
7	70993311			1 CONEXÃO	CONNECTION	CONEXIÓN	RACCORD
8	0746610			2 PARAFUSO	BOLT	TORNILLO	VIS
9	0920055			2 ARRUELA	WASHER	ARANDELA	RONDELLE
10	70200694	●○	70200590	1 CONEXÃO	CONNECTION	CONEXIÓN	RACCORD
11	70200725	●○	70200691	1 MANGUEIRA	HOSE	MANGUERA	DURITE
12	70180125			2 PRESILHA	CLIP	SUJETADOR	AGRAFE
13	70470068			1 ADAPTADOR	ADAPTOR	ADAPTADOR	ADAPTATEUR
14	70200418			1 MANGUEIRA	HOSE	MANGUERA	DURITE
15	70180154			4 BRAÇADEIRA	CLAMP	ABRAZADERA	COLLIER

FILTRO DE ÓLEO LUBRIFICANTE E RESFRIADOR DE ÓLEO **LUBRICATING OIL FILTER AND OIL COOLER** **FILTRO DE ACEITE LUBRICANTE Y REFRIGERADOR DE ACEITE** **FILTRE À HUILE LUBRIFIANTE ET REFROIDISSEUR D'HUILE**	**GRUPO** **GROUP** **33/150** **GRUPO** **GROUPE**

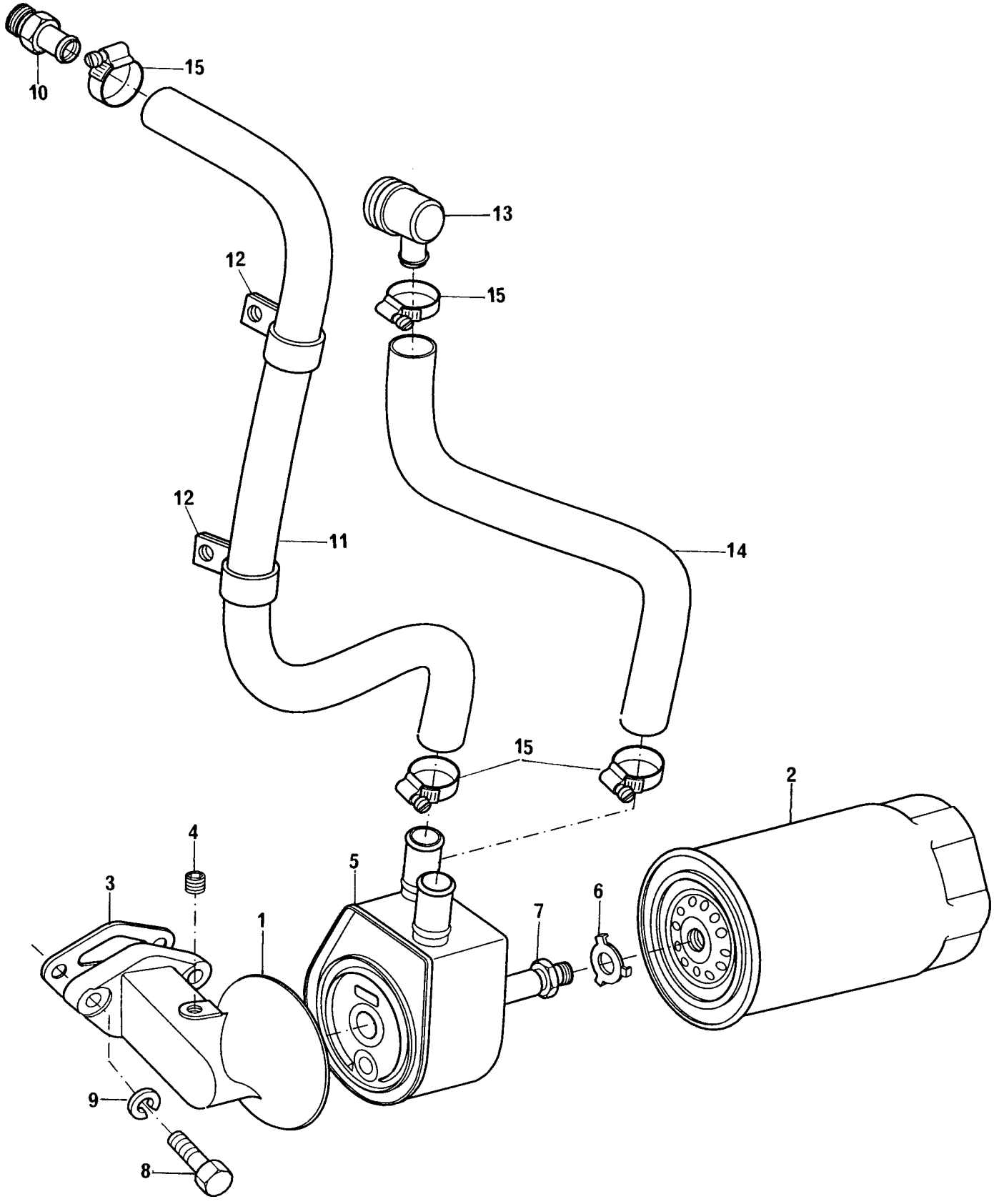

FILTRO DE ÓLEO LUBRIFICANTE E RESFRIADOR DE ÓLEO
LUBRICATING OIL FILTER AND OIL COOLER
FILTRO DE ACEITE LUBRICANTE Y REFRIGERADOR DE ACEITE
FILTRE À HUILE LUBRIFIANTE ET REFROIDISSEUR D'HUILE

GRUPO
GROUP **33/150**
GRUPO
GROUPE

1	70997144	●○ 70997133	1 CABEÇOTE FILTRO	FILTER HEAD	CABEZA FILTRO	TÊTE DE FILTRE
2	71054		1 ELEMENTO	ELEMENT	ELEMENTO	ELEMENT
3	36862517		1 JUNTA	JOINT	JUNTA	JOINT
4	70650116		1 BUJÃO	BOUJON	TAPÓN	BOUCHON
5	75053		1 RESFRIADOR	OIL COOLER	REFRIGERADOR	REFROIDISSEUR
6	70920172	●○ 70920094	1 ARRUELA TRAVA	TABWASHER	ARANDELA	RONDELLE
7	70993311		1 CONEXÃO	CONNECTION	CONEXIÓN	RACCORD
8	0746610		2 PARAFUSO	BOLT	TORNILLO	VIS
9	0920055		2 ARRUELA	WASHER	ARANDELA	RONDELLE
10	70200694		1 CONEXÃO	CONNECTION	CONEXIÓN	RACCORD
11	70200725	●○ 70200430	1 MANGUEIRA	HOSE	MANGUERA	DURITE
12	70180125		2 PRESILHA	CLIP	SUJETADOR	AGRAFE
13	70470068		1 ADAPTADOR	ADAPTOR	ADAPTADOR	ADAPTATEUR
14	70200418		1 MANGUEIRA	HOSE	MANGUERA	DURITE
15	70180154		4 BRAÇADEIRA	CLAMP	ABRAZADERA	COLLIER

TAMPA DO CABEÇOTE
CYLINDER HEAD COVER
TAPA DE VÁLVULAS
CACHE-CULBUTEURS

GRUPO	**34/91**
GROUP	**34/112**
GRUPO	**34/118**
GROUPE	

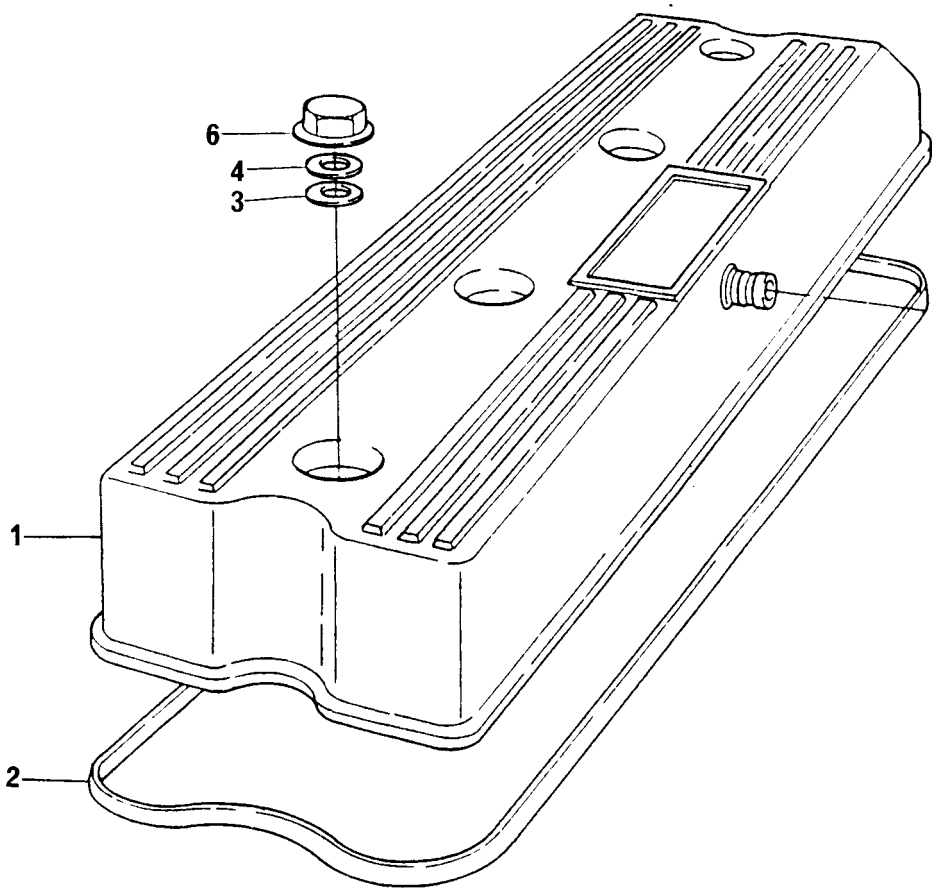

TAMPA DO CABEÇOTE
CYLINDER HEAD COVER
TAPA DE VÁLVULAS
CACHE-CULBUTEURS

GRUPO **34/91**
GROUP **34/112**
GRUPO **34/118**
GROUPE

1	70992764	1 TAMPA	COVER	TAPA	CACHE-CULBUTEUR
2	70490258	1 JUNTA	JOINT	JUNTA	JOINT
3	70920106	4 ARRUELA	WASHER	ARANDELA	RONDELLE
4	33817132	4 ARRUELA	WASHER	ARANDELA	RONDELLE
6	70570087	4 PORCA	NUT	TUERCA	ÉCROU

TAMPA DO CABEÇOTE
CYLINDER HEAD COVER
TAPA DE VÁLVULAS
CACHE-CULBUTEURS

GRUPO	**34/93**
GROUP	**34/113**
GRUPO	**34/117**
GROUPE	**34/127**

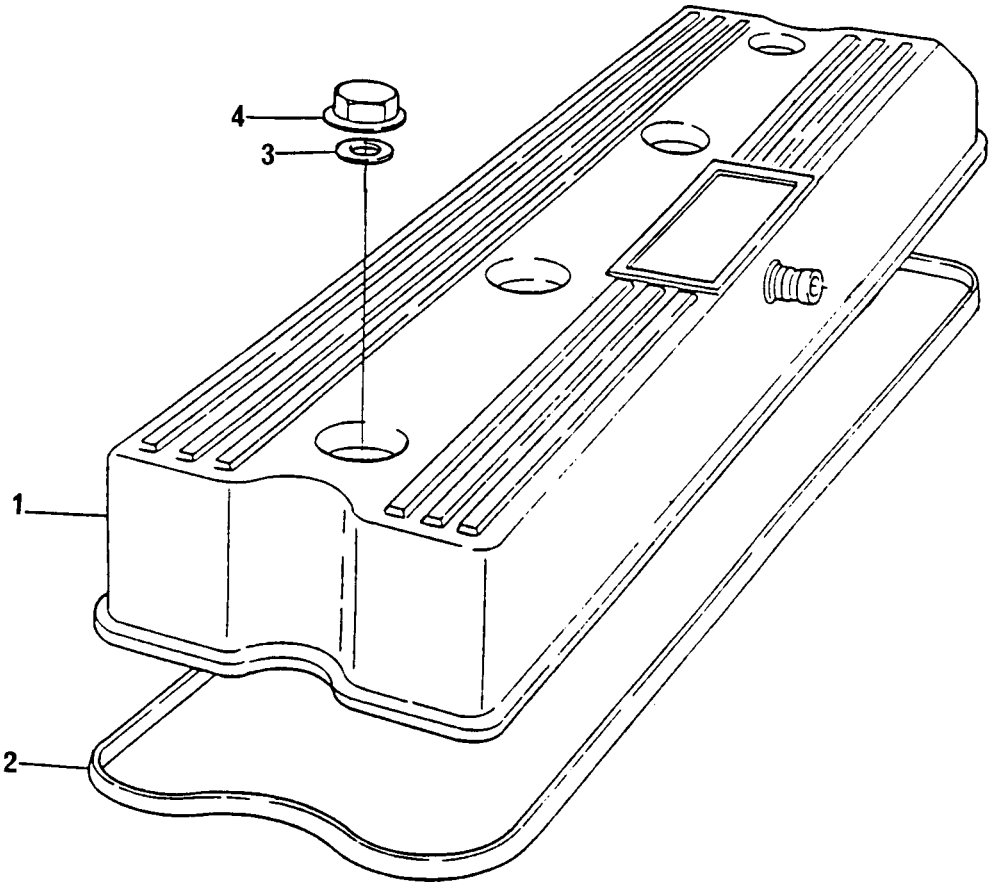

TAMPA DO CABEÇOTE
CYLINDER HEAD COVER
TAPA DE VÁLVULAS
CACHE-CULBUTEURS

GRUPO	**34/93**				
GROUP	**34/113**				
GRUPO	**34/117**				
GROUPE	**34/127**				

1	70992764	1 TAMPA	COVER	TAPA	CACHE-CULBUTEUR
2	70490258	1 JUNTA	JOINT	JUNTA	JOINT
3	33817132	4 ARRUELA	WASHER	ARANDELA	RONDELLE
4	70570087	4 PORCA	NUT	TUERCA	ÉCROU

VENTILADOR E EXTENSÃO **FAN AND EXTENSION** **VENTILADOR Y EXTENSIÓN** **VENTILATEUR ET RALLONGE**	**GRUPO** **GROUP** **35/38** **GRUPO** **GROUPE**

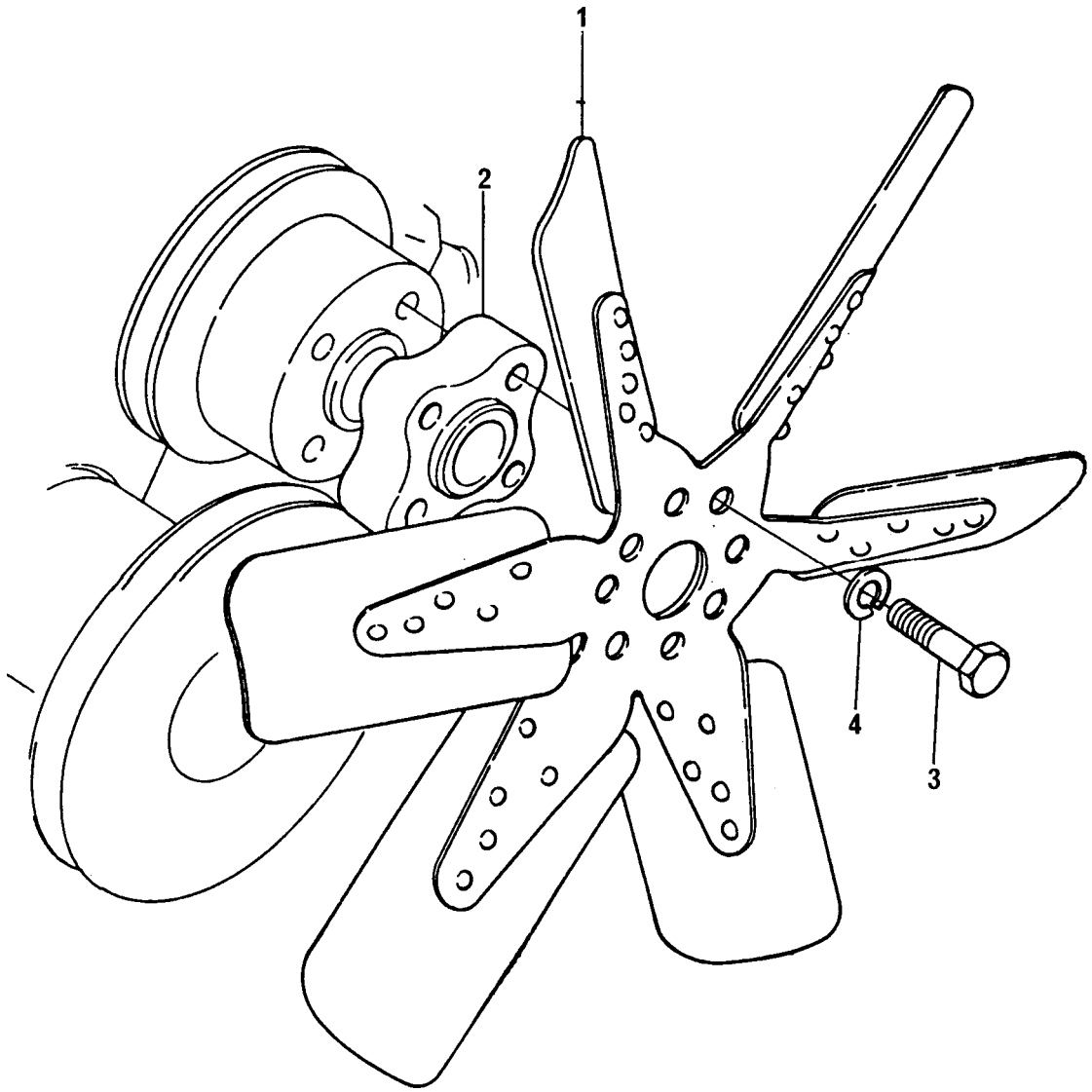

VENTILADOR E EXTENSÃO
FAN AND EXTENSION
VENTILADOR Y EXTENSIÓN
VENTILATEUR ET RALLONGE

GRUPO
GROUP **35/38**
GRUPO
GROUPE

1	70991937	6	PÁS	1	VENTILADOR 17 "	FAN 17"	VENTILADOR 17"	VENTILATEUR 17"
2	0360027			1	ESPAÇADOR	SPACER	ESPACIADOR	ENTRETOISE
3	0096234			4	PARAFUSO	BOLT	TORNILLO	VIS
4	0920053			4	ARRUELA	WASHER	ARANDELA	RONDELLE

VENTILADOR E EXTENSÃO **FAN AND EXTENSION** **VENTILADOR Y EXTENSIÓN** **VENTILATEUR ET RALLONGE**	**GRUPO** **GROUP** **35/44** **GRUPO** **GROUPE**

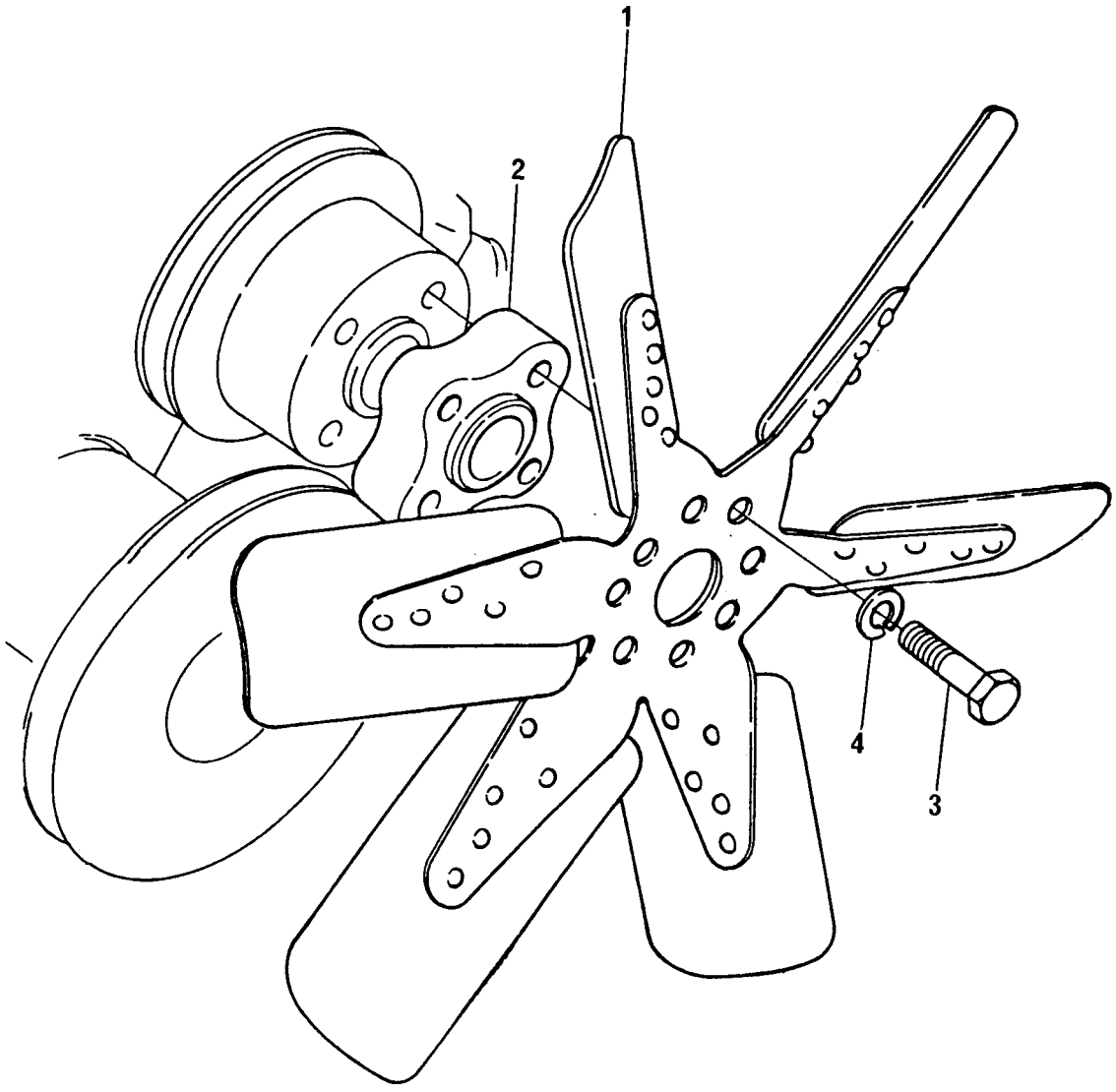

VENTILADOR E EXTENSÃO
FAN AND EXTENSION
VENTILADOR Y EXTENSIÓN
VENTILATEUR ET RALLONGE

GRUPO
GROUP **35/44**
GRUPO
GROUPE

1	70991937	6 PÁS	1 VENTILADOR 17"	FAN 17"	VENTILADOR 17"	VENTILATEUR 17"
2	70330075		1 ESPAÇADOR	SPACER	ESPACIADOR	ENTRETOISE
3	0096236		4 PARAFUSO	BOLT	TORNILLO	VIS
4	0920053		4 ARRUELA	WASHER	ARANDELA	RONDELLE

VENTILADOR E EXTENSÃO **FAN AND EXTENSION** **VENTILADOR Y EXTENSIÓN** **VENTILATEUR ET RALLONGE**	**GRUPO** **GROUP** **35/108** **GRUPO** **GROUPE**

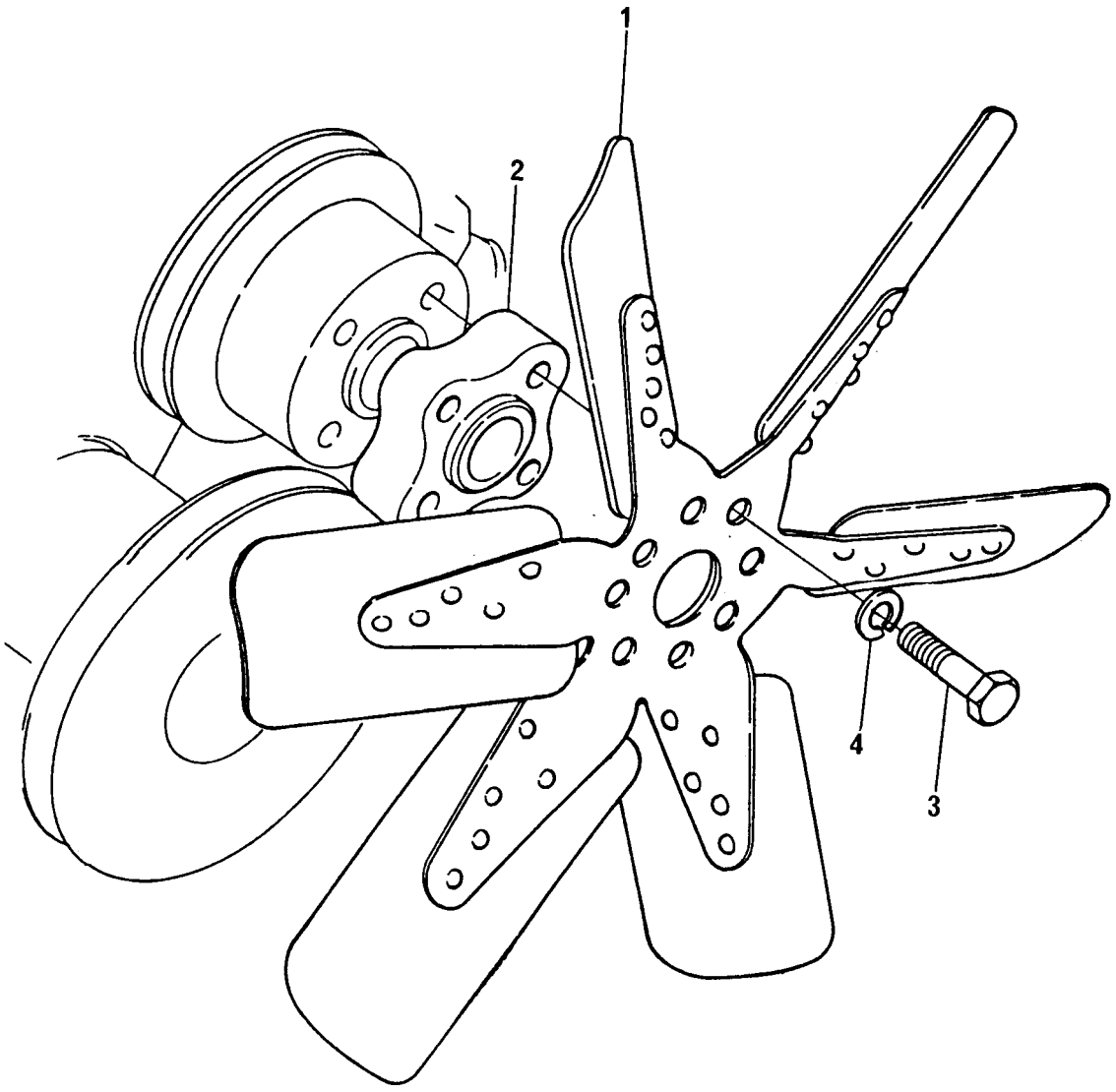

VENTILADOR E EXTENSÃO
FAN AND EXTENSION
VENTILADOR Y EXTENSIÓN
VENTILATEUR ET RALLONGE

GRUPO
GROUP **35/108**
GRUPO
GROUPE

1	70991937	6 PÁS	1 VENTILADOR 17"	FAN 17"	VENTILADOR 17"	VENTILATEUR 17"
2	70330093		1 ESPAÇADOR	SPACER	ESPACIADOR	ENTRETOISE
3	0096238		4 PARAFUSO	BOLT	TORNILLO	VIS
4	0920053		4 ARRUELA	WASHER	ARANDELA	RONDELLE

VENTILADOR E EXTENSÃO **FAN AND EXTENSION** **VENTILADOR Y EXTENSIÓN** **VENTILATEUR ET RALLONGE**	**GRUPO** **GROUP** **35/109** **GRUPO** **GROUPE**



VENTILADOR E EXTENSÃO
FAN AND EXTENSION
VENTILADOR Y EXTENSIÓN
VENTILATEUR ET RALLONGE

GRUPO
GROUP **35/109**
GRUPO
GROUPE

1	70360026	6 PÁS	1	VENTILADOR 16"	FAN 16"	VENTILADOR 16"	VENTILATEUR 16"
2	70330026		1	ESPAÇADOR	SPACER	ESPACIADOR	ENTRETOISE
3	0096231		4	PARAFUSO	BOLT	TORNILLO	VIS
4	0920053		4	ARRUELA	WASHER	ARANDELA	RONDELLE

VENTILADOR E EXTENSÃO **FAN AND EXTENSION** **VENTILADOR Y EXTENSIÓN** **VENTILATEUR ET RALLONGE**	**GRUPO** **GROUP** **35/131** **GRUPO** **GROUPE**

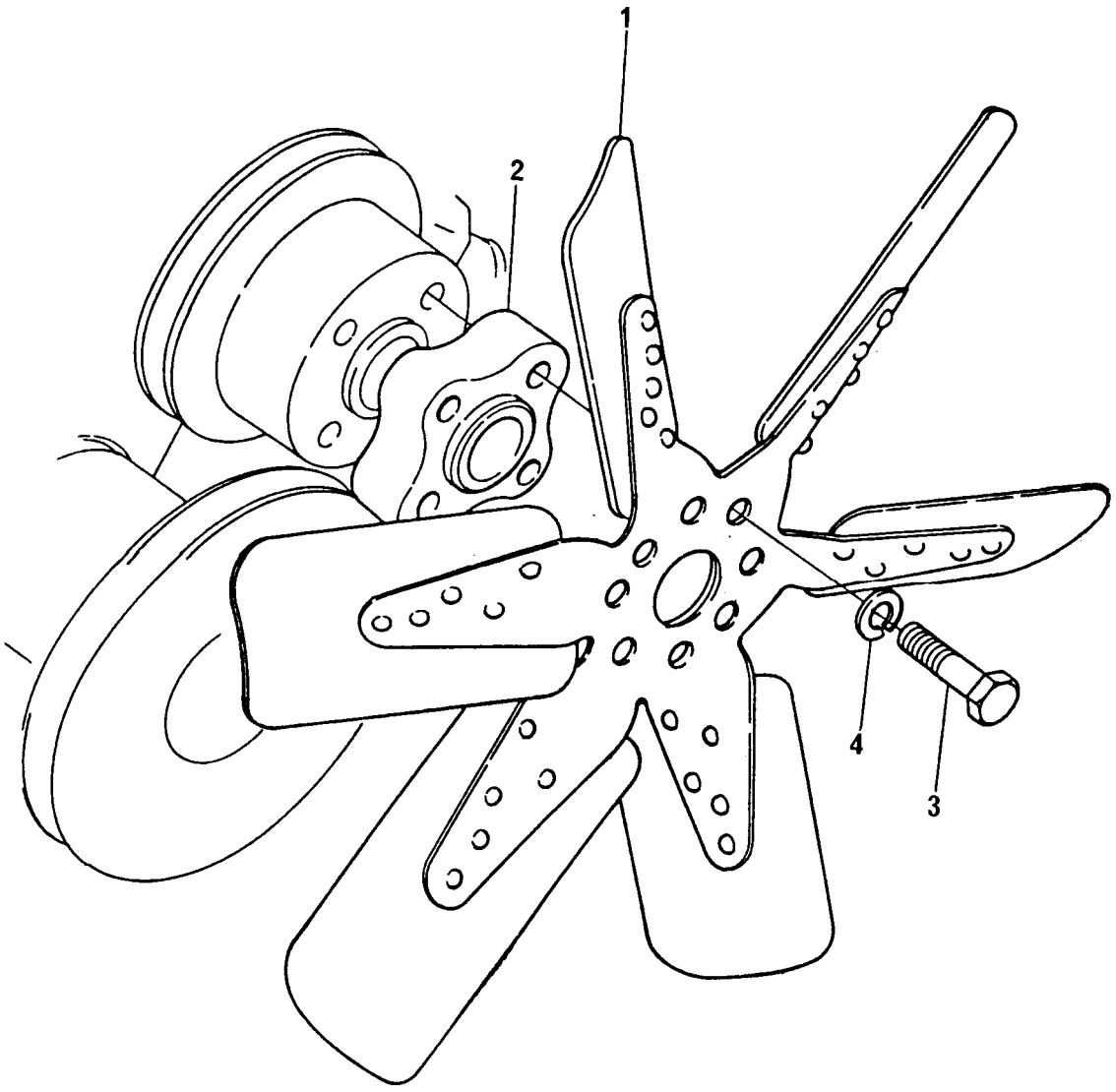

VENTILADOR E EXTENSÃO
FAN AND EXTENSION
VENTILADOR Y EXTENSIÓN
VENTILATEUR ET RALLONGE

GRUPO
GROUP **35/131**
GRUPO
GROUPE

1	70993357	6 PÁS	1 VENTILADOR 20"	FAN 20"	VENTILADOR 20"	VENTILATEUR 20"
2	70330093		1 ESPAÇADOR	SPACER	ESPACIADOR	ENTRETOISE
3	0096215		4 PARAFUSO	BOLT	TORNILLO	VIS
4	0920053		4 ARRUELA	WASHER	ARANDELA	RONDELLE

TAMPA TRASEIRA DO CABEÇOTE **CYLINDER HEAD REAR COVER** **TAPA TRASERA DE LA CULATA** **CACHE-CULBUTEURS ARRIERE**	**GRUPO** **GROUP** **36/24** **GRUPO** **GROUPE**

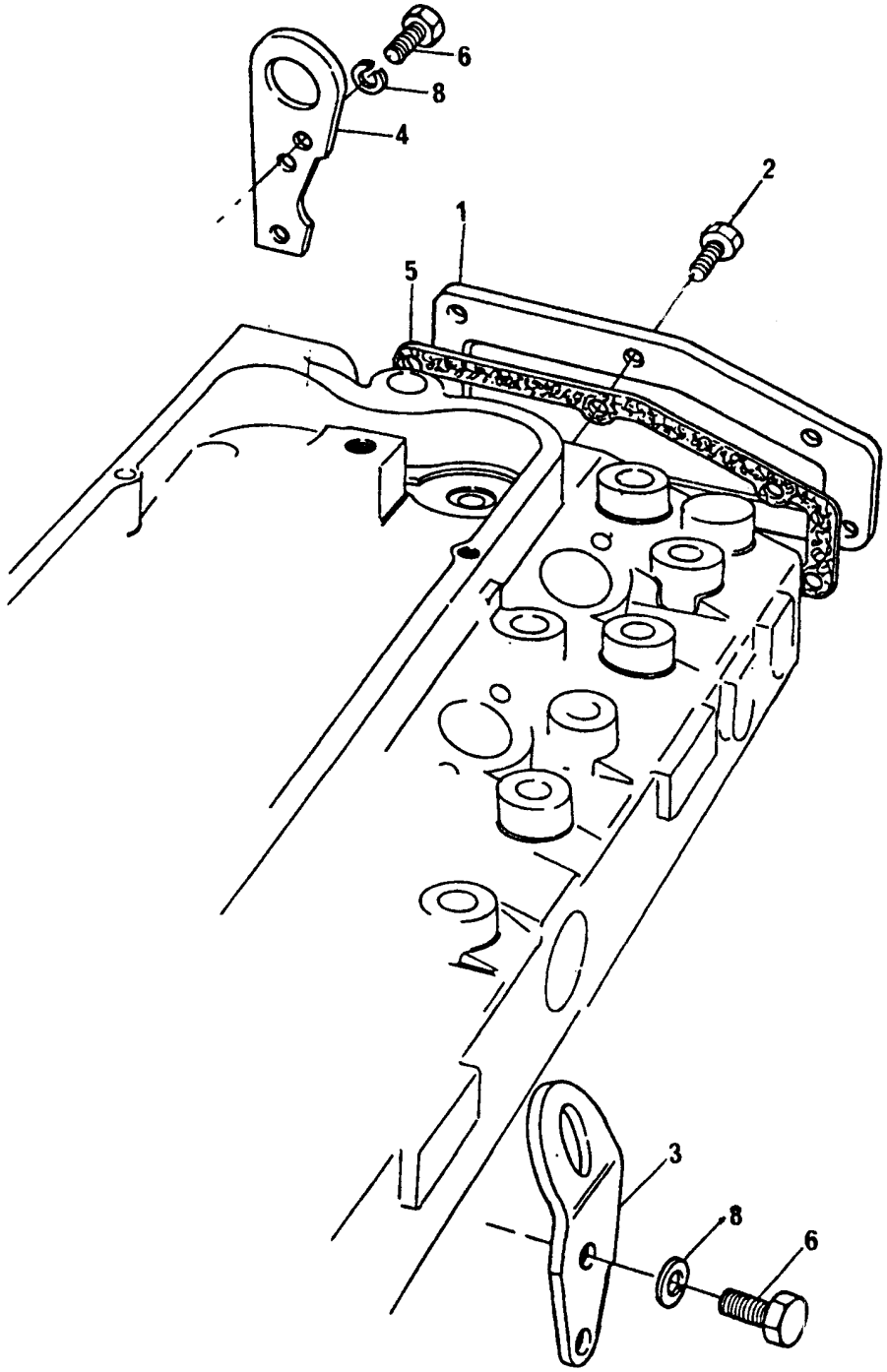

TAMPA TRASEIRA DO CABEÇOTE
CYLINDER HEAD REAR COVER
TAPA TRASERA DE LA CULATA
CACHE-CULBUTEURS ARRIERE

GRUPO
GROUP **36/24**
GRUPO
GROUPE

1	36212152		1 TAMPA TRASEIRA	REAR COVER	TAPA TRASERA	COUVERCLE
2	70740130	●○ 0746255	6 PARAFUSO	BOLT	TORNILLO	VIS
3	0940913		1 ALÇA	LIFTING PLATE	PLACA	PLAQUE
4	36177111		1 ALÇA TRASEIRA	LIFTING PLATE	PLACA	PLAQUE
5	36851409		1 JUNTA	JOINT	JUNTA	JOINT
6	0746453		4 PARAFUSO	BOLT	TORNILLO	VIS
8	0920054		4 ARRUELA	WASHER	ARANDELA	RONDELLE

TAMPA TRASEIRA DO CABEÇOTE **CYLINDER HEAD REAR COVER** **TAPA TRASERA DE LA CULATA** **CACHE-CULBUTEURS ARRIERE**	**GRUPO** **GROUP** **36/75** **GRUPO** **GROUPE**

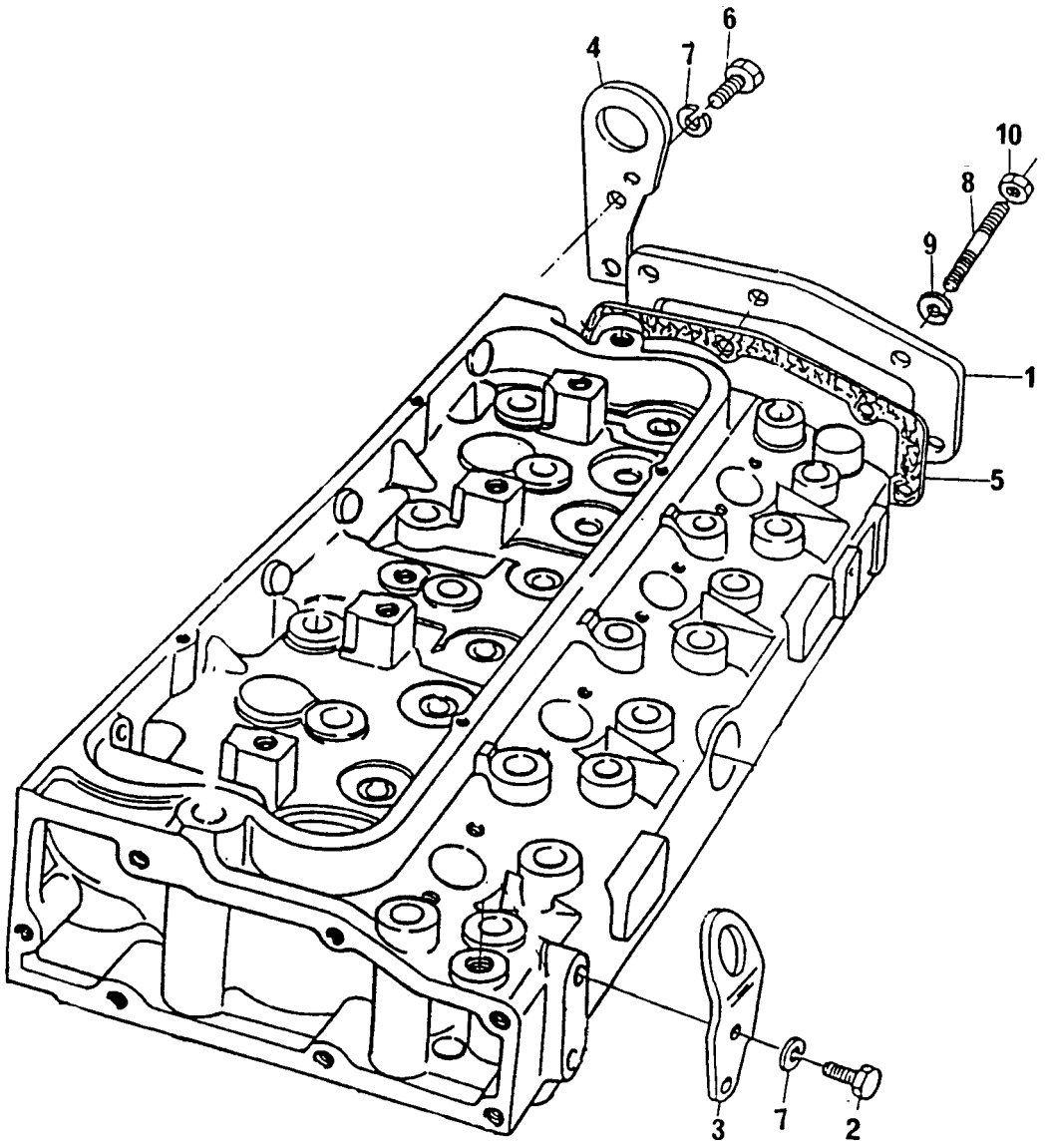

TAMPA TRASEIRA DO CABEÇOTE
CYLINDER HEAD REAR COVER
TAPA TRASERA DE LA CULATA
CACHE-CULBUTEURS ARRIERE

GRUPO
GROUP **36/75**
GRUPO
GROUPE

1	36212152	1 TAMPA TRASEIRA	REAR COVER	TAPA TRASERA	COUVERCLE
2	0746453	2 PARAFUSO	BOLT	TORNILLO	VIS
3	0940913	1 ALÇA DIANTEIRA	LIFTING PLATE	PLACA	PLAQUE
4	36177111	1 ALÇA TRASEIRA	LIFTING PLATE	PLACA	PLAQUE
5	36851409	1 JUNTA	JOINT	JUNTA	JOINT
6	0746453	2 PARAFUSO	BOLT	TORNILLO	VIS
7	0920054	4 ARRUELA	WASHER	ARANDELA	RONDELLE
8	0826243	6 PRISIONEIRO	STUD	ESPÁRRAGO	GOUJON
9	0920053	6 ARRUELA	WASHER	ARANDELA	RONDELLE
10	0576002	6 PORCA	NUT	TUERCA	ÉCROU

TAMPA TRASEIRA DO CABEÇOTE **CYLINDER HEAD REAR COVER** **TAPA TRASERA DE LA CULATA** **CACHE-CULBUTEURS ARRIERE**	**GRUPO** **GROUP** **36/83** **GRUPO** **GROUPE**

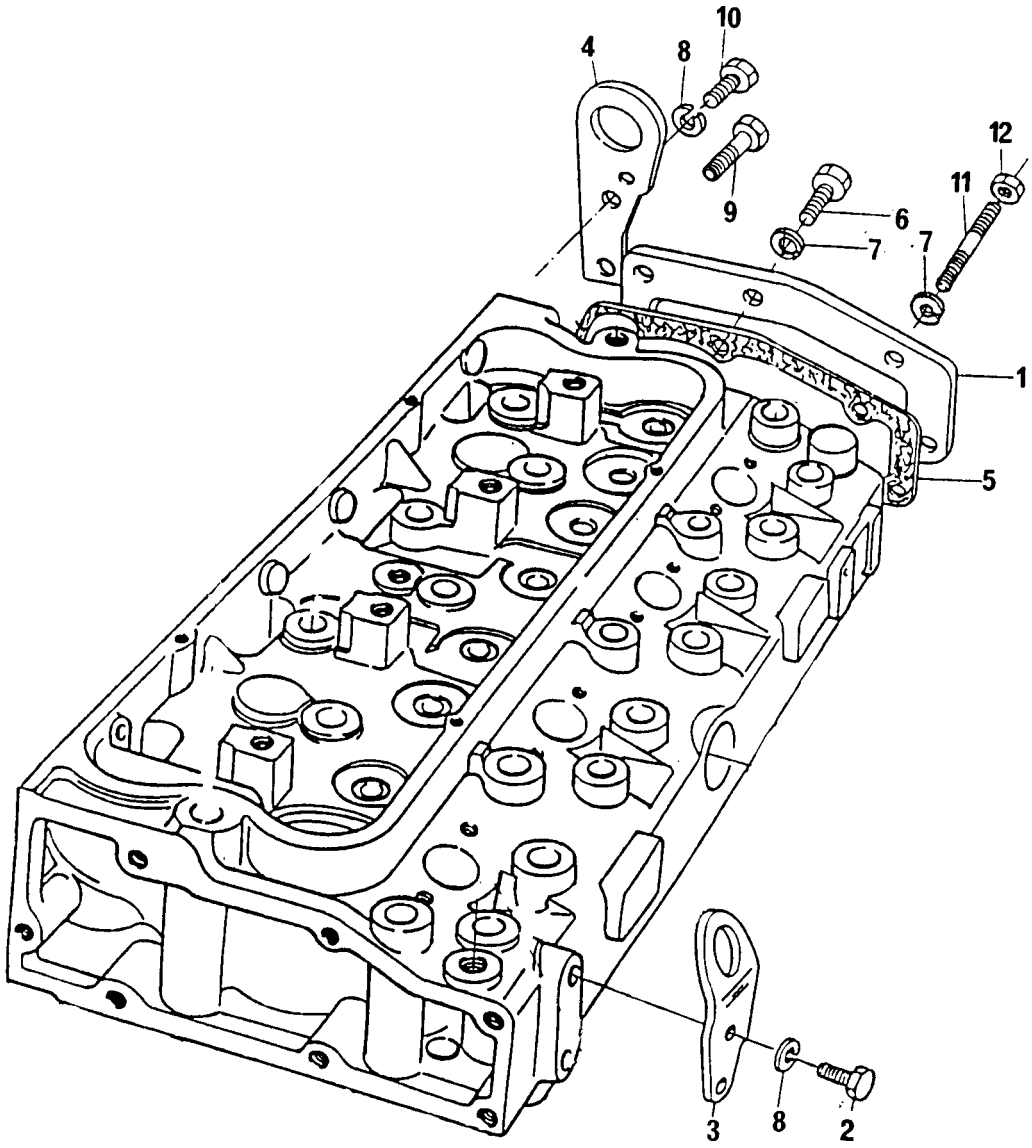

TAMPA TRASEIRA DO CABEÇOTE
CYLINDER HEAD REAR COVER
TAPA TRASERA DE LA CULATA
CACHE-CULBUTEURS ARRIERE

GRUPO
GROUP **36/83**
GRUPO
GROUPE

1	36212152		1	TAMPA TRASEIRA	REAR COVER	TAPA TRASERA	COUVERCLE
2	0746454		2	PARAFUSO	BOLT	TORNILLO	VIS
3	70940055		1	ALÇA DIANTEIRA	LIFTING PLATE	PLACA	PLAQUE
4	36177111		1	ALÇA TRASEIRA	LIFTING PLATE	PLACA	PLAQUE
5	36851409		1	JUNTA	JOINT	JUNTA	JOINT
6	0746255		2	PARAFUSO	BOLT	TORNILLO	VIS
7	0920053		6	ARRUELA	WASHER	ARANDELA	RONDELLE
8	0920054		4	ARRUELA	WASHER	ARANDELA	RONDELLE
9	0746453	●○ 0746424	1	PARAFUSO	BOLT	TORNILLO	VIS
10	0746453		1	PARAFUSO	BOLT	TORNILLO	VIS
11	0826243		4	PRISIONEIRO	STUD	ESPÁRRAGO	GOUJON
12	0576002		4	PORCA	NUT	TUERCA	ÉCROU

TAMPA TRASEIRA DO CABEÇOTE **CYLINDER HEAD REAR COVER** **TAPA TRASERA DE LA CULATA** **CACHE-CULBUTEURS ARRIERE**	**GRUPO** **GROUP** **36/90** **GRUPO** **GROUPE**

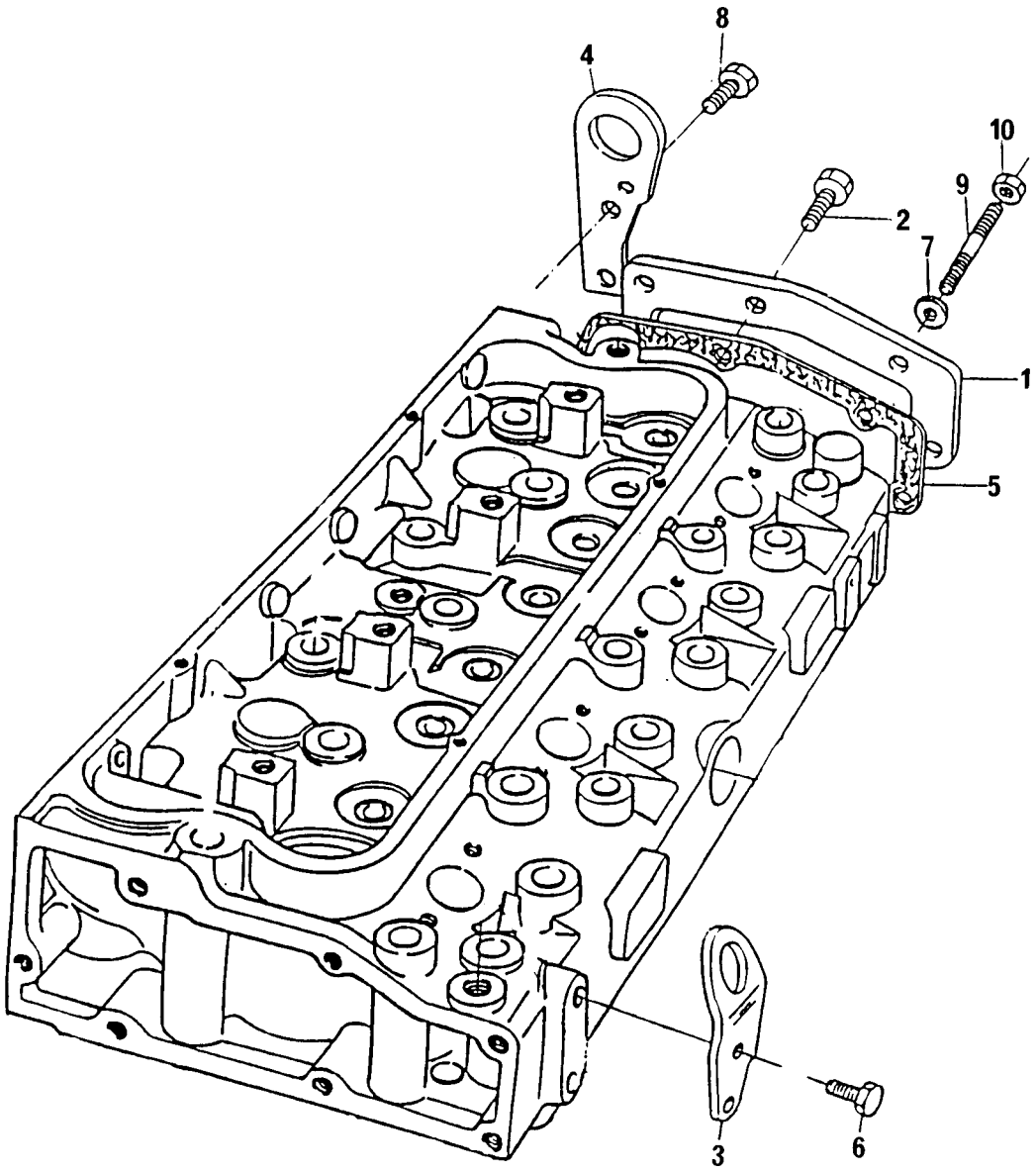

TAMPA TRASEIRA DO CABEÇOTE
CYLINDER HEAD REAR COVER
TAPA TRASERA DE LA CULATA
CACHE-CULBUTEURS ARRIERE

GRUPO
GROUP **36/90**
GRUPO
GROUPE

1	36212152	1 TAMPA TRASEIRA	REAR COVER	TAPA TRASERA	COUVERCLE
2	70740130	2 PARAFUSO	BOLT	TORNILLO	VIS
3	70810045	1 ALÇA DIANTEIRA	LIFTING PLATE	PLACA	PLAQUE
4	36177111	1 ALÇA TRASEIRA	LIFTING PLATE	PLACA	PLAQUE
5	36851409	1 JUNTA	JOINT	JUNTA	JOINT
6	70740188	2 PARAFUSO	BOLT	TORNILLO	VIS
7	0920003	4 ARRUELA	WASHER	ARANDELA	RONDELLE
8	70740176	1 PARAFUSO	BOLT	TORNILLO	VIS
9	0826276	4 PRISIONEIRO	STUD	ESPÁRRAGO	GOUJON
10	70570073	4 PORCA	NUT	TUERCA	ÉCROU

TERMOSTATO E CARCAÇA **THERMOSTAT AND HOUSING** **TERMOSTATO Y CÂRTER** **THERMOSTAT ET CARTER**	**GRUPO** **GROUP** **37/28** **GRUPO** **GROUPE**

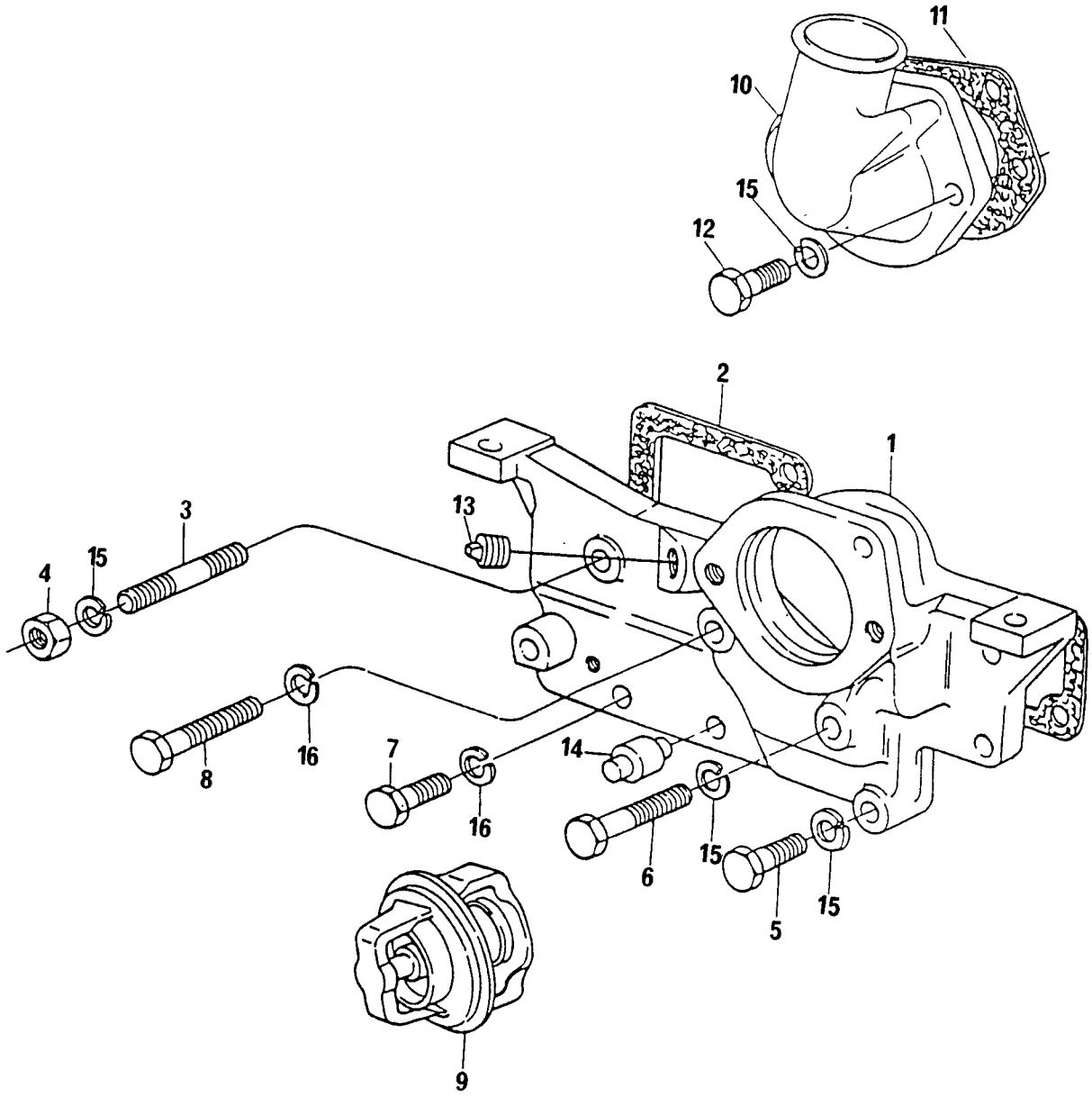

TERMOSTATO E CARCAÇA
THERMOSTAT AND HOUSING
TERMOSTATO Y CÂRTER
THERMOSTAT ET CARTER

GRUPO
GROUP **37/28**
GRUPO
GROUPE

1	70440185	●○ 70440170	1	CARCAÇA	HOUSING	CAJA	CARTER
2	36853514		1	JUNTA	JOINT	JUNTA	JOINT
3	0826467		1	PRISIONEIRO	STUD	ESPÁRRAGO	GOUJON
4	0576051		1	PORCA	NUT	TUERCA	ÉCROU
5	0096434		2	PARAFUSO	BOLT	TORNILLO	VIS
6	0096439		1	PARAFUSO	BOLT	TORNILLO	VIS
7	0746255		2	PARAFUSO	BOLT	TORNILLO	VIS
8	0096238		1	PARAFUSO	BOLT	TORNILLO	VIS
9	70998003		1	TERMOSTATO	THERMOSTAT	TERMOSTATO	THERMOSTAT
10	37735651		1	CONEXÃO	CONNECTION	CONEXIÓN	RACCORD
11	36862151		1	JUNTA	JOINT	JUNTA	JOINT
12	0096433		2	PARAFUSO	BOLT	TORNILLO	VIS
13	70650119		2	BUJÃO	PLUG	TAPÓN	BOUCHON
14	2485791		1	RESPIRO	BREATHER	RESPIRADERO	RENIFLARD
15	0920054		6	ARRUELA	WASHER	ARANDELA	RONDELLE
16	0920053		3	ARRUELA	WASHER	ARANDELA	RONDELLE

TERMOSTATO E CARCAÇA
THERMOSTAT AND HOUSING
TERMOSTATO Y CÂRTER
THERMOSTAT ET CARTER

GRUPO
GROUP **37/77**
GRUPO
GROUPE

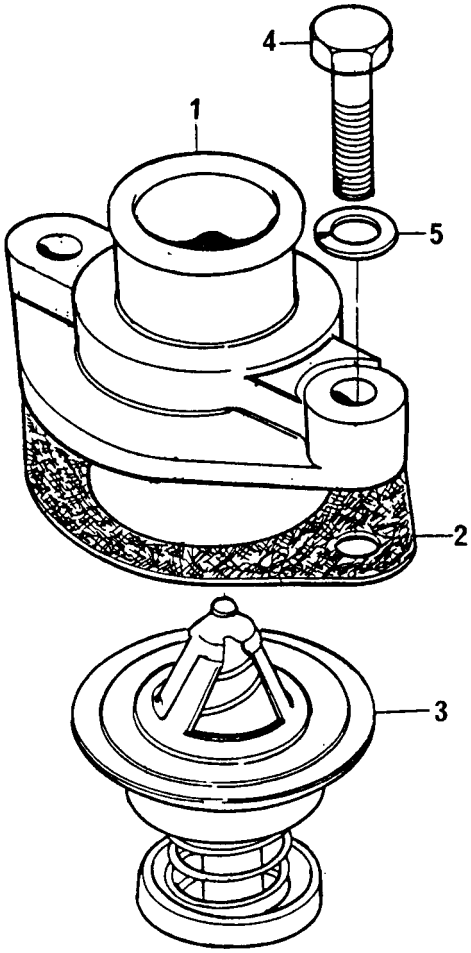

TERMOSTATO E CARCAÇA
THERMOSTAT AND HOUSING
TERMOSTATO Y CÂRTER
THERMOSTAT ET CARTER

GRUPO
GROUP **37/77**
GRUPO
GROUPE

1	70200214	1 CONEXÃO	CONECCTION	CONEXIÓN	RACCORD
2	36834147	1 JUNTA	JOINT	JUNTA	JOINT
3	70998113	1 TERMOSTATO	THERMOSTAT	TERMOSTATO	THERMOSTAT
4	0746424	2 PARAFUSO	BOLT	TORNILLO	VIS
5	0920054	2 ARRUELA	WASHER	ARANDELA	RONDELLE

TERMOSTATO E CARCAÇA **THERMOSTAT AND HOUSING** **TERMOSTATO Y CÂRTER** **THERMOSTAT ET CARTER**	**GRUPO** **GROUP** **37/120** **GRUPO** **GROUPE**

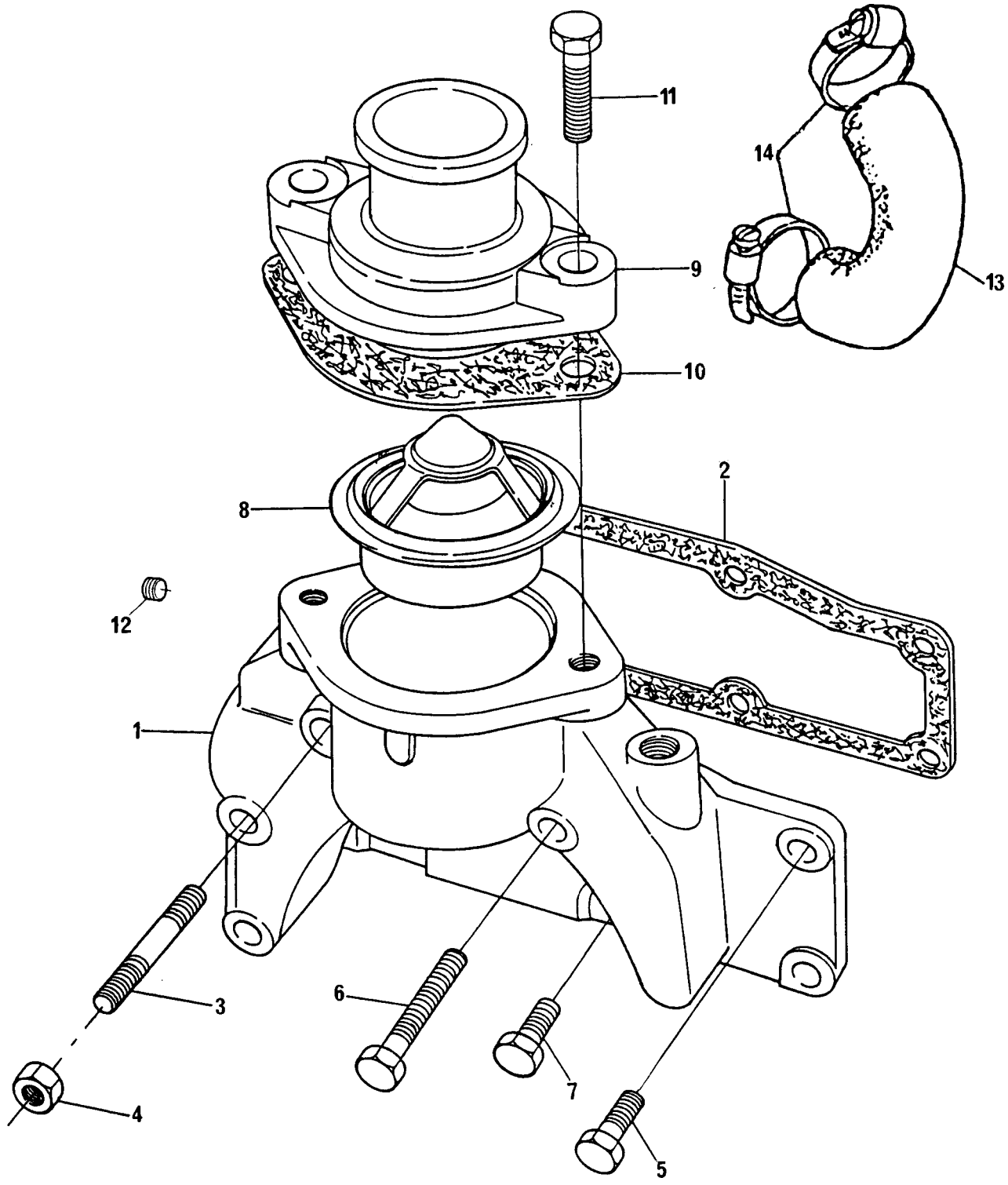

TERMOSTATO E CARCAÇA
THERMOSTAT AND HOUSING
TERMOSTATO Y CÂRTER
THERMOSTAT ET CARTER

GRUPO
GROUP **37/120**
GRUPO
GROUPE

1	70440179		1 CARCAÇA	HOUSING	CAJA	CARTER
2	36853514		1 JUNTA	JOINT	JUNTA	JOINT
3	0826509	●○ 0826469	1 PRISIONEIRO	STUD	ESPÁRRAGO	GOUJON
4	70570074		1 PORCA	NUT	TUERCA	ÉCROU
5	70740149		1 PARAFUSO	BOLT	TORNILLO	VIS
6	70740130		1 PARAFUSO	BOLT	TORNILLO	VIS
7	70740186		1 PARAFUSO	BOLT	TORNILLO	VIS
8	70998113		1 TERMOSTATO	THERMOSTAT	TERMOSTATO	THERMOSTAT
9	70200214		1 CONEXÃO	CONNECTION	CONEXIÓN	RACCORD
10	36834147		1 JUNTA	JOINT	JUNTA	JOINT
11	70740177		2 PARAFUSO	BOLT	TORNILLO	VIS
12	70650119		2 BUJÃO	PLUG	TAPÓN	BOUCHON
13	70200703		1 MANGUEIRA	HOSE	MANGUERA	DURITE
14	70180156		2 BRAÇADEIRA	CLAMP	ABRAZADERA	COLLIER

TERMOSTATO E CARCAÇA **THERMOSTAT AND HOUSING** **TERMOSTATO Y CÂRTER** **THERMOSTAT ET CARTER**	**GRUPO** **GROUP** **37/134** **GRUPO** **GROUPE**

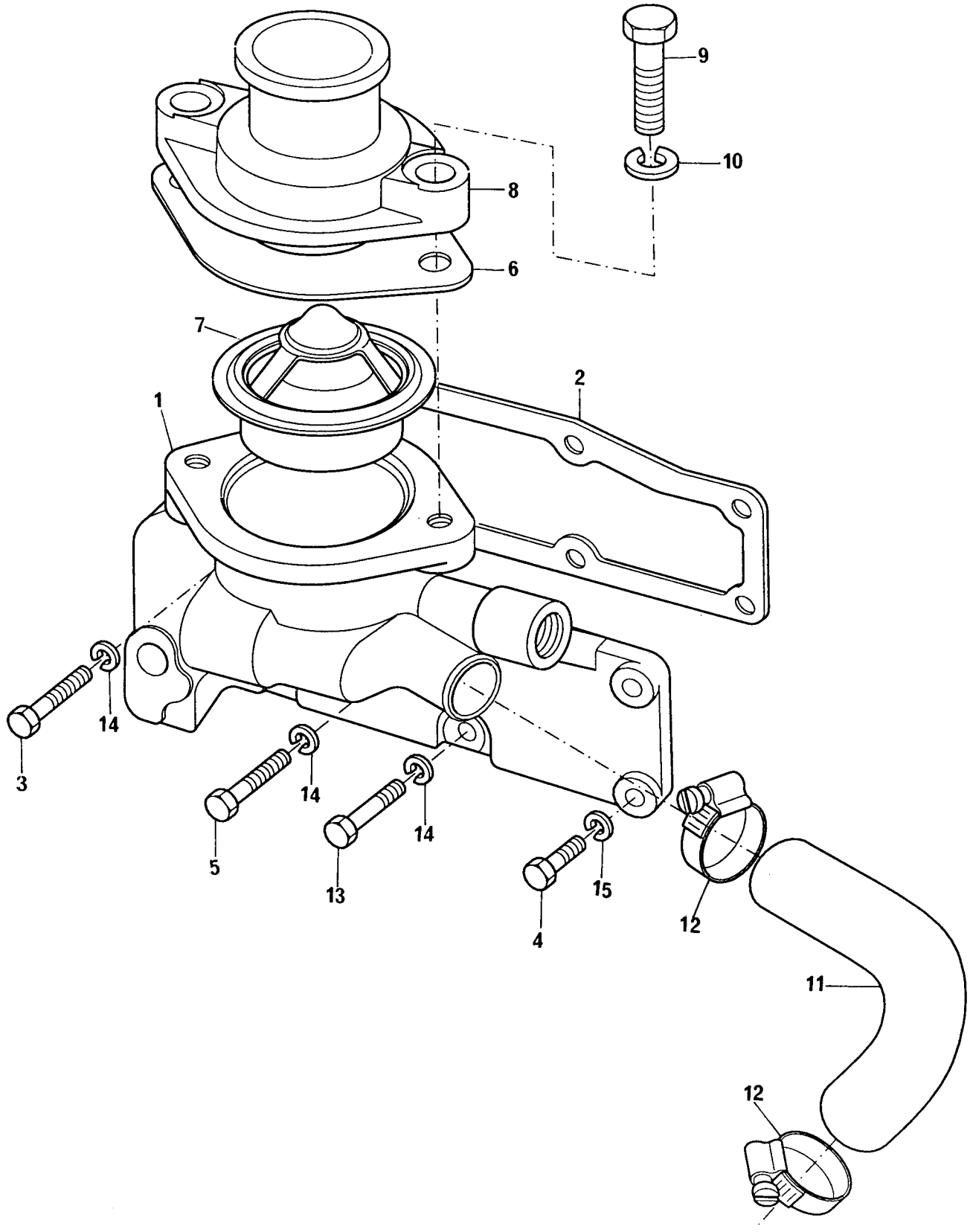

TERMOSTATO E CARCAÇA
THERMOSTAT AND HOUSING
TERMOSTATO Y CÂRTER
THERMOSTAT ET CARTER

GRUPO
GROUP **37/134**
GRUPO
GROUPE

1	70440186		1 CARCAÇA	HOUSING	CAJA	CARTER
2	36853514		1 JUNTA	JOINT	JUNTA	JOINT
3	0096437		1 PARAFUSO	BOLT	TORNILLO	VIS
4	0746255		3 PARAFUSO	BOLT	TORNILLO	VIS
5	0096441		1 PARAFUSO	BOLT	TORNILLO	VIS
6	36834147		1 JUNTA	JOINT	JUNTA	JOINT
7	70998113		1 TERMOSTATO	THERMOSTAT	TERMOSTATO	THERMOSTAT
8	70200214		1 CONEXÃO	CONNECTION	CONEXIÓN	RACCORD
9	0746424		2 PARAFUSO	BOLT	TORNILLO	VIS
10	0920054		2 ARRUELA	WASHER	ARANDELA	RONDELLE
11	70200874	3482T004	1 MANGUEIRA	HOSE	MANGUERA	DURITE
12	70180155		2 BRAÇADEIRA	CLAMP	ABRAZADERA	COLLIER
13	0746454		3 PARAFUSO	BOLT	TORNILLO	VIS
14	0920054		4 ARRUELA	WASHER	ARANDELA	RONDELLE
15	0920053		3 ARRUELA	WASHER	ARANDELA	RONDELLE

TERMOSTATO E CARCAÇA **THERMOSTAT AND HOUSING** **TERMOSTATO Y CÂRTER** **THERMOSTAT ET CARTER**	**GRUPO** **GROUP** **37/136** **GRUPO** **GROUPE**

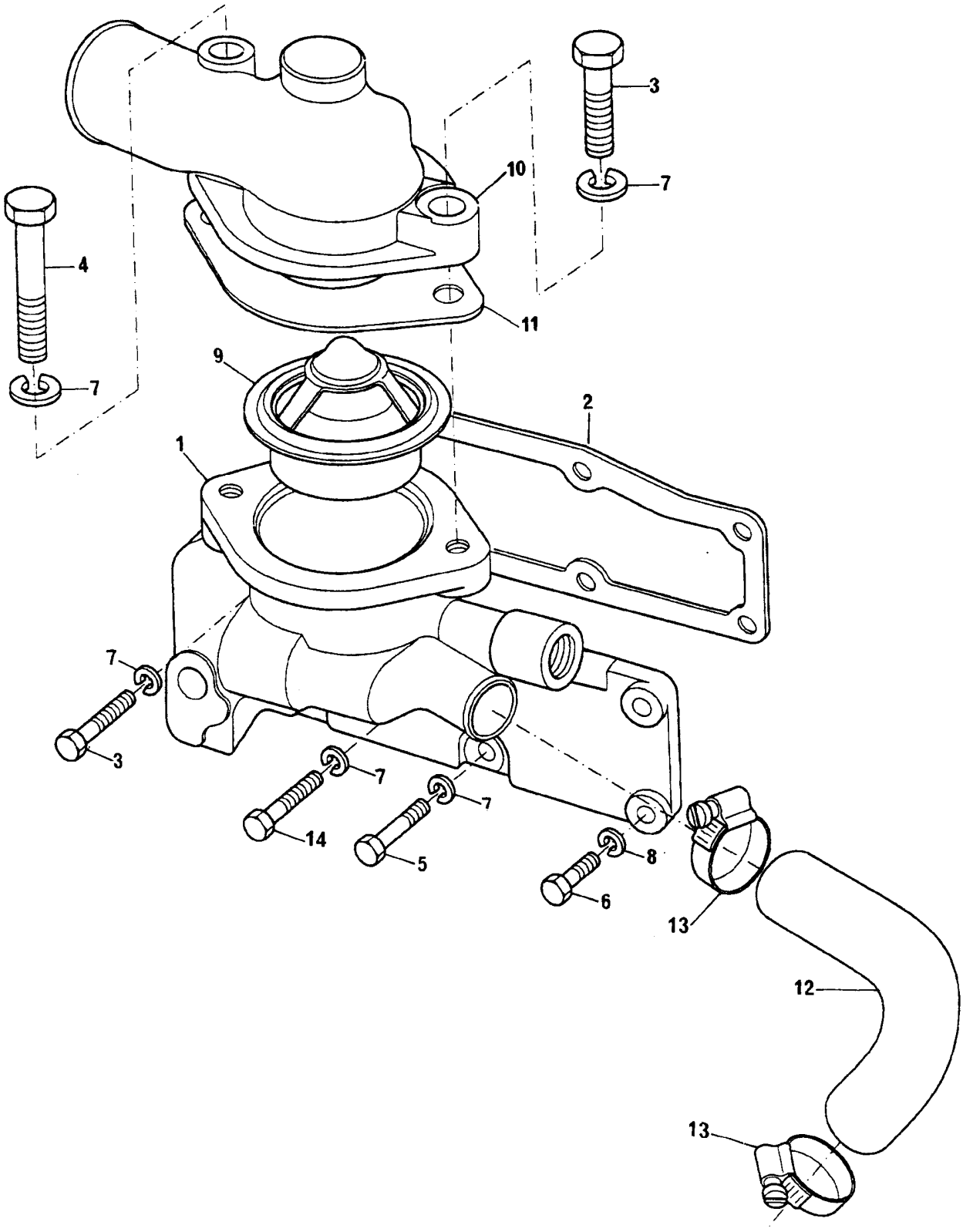

TERMOSTATO E CARCAÇA
THERMOSTAT AND HOUSING
TERMOSTATO Y CÂRTER
THERMOSTAT ET CARTER

GRUPO
GROUP **37/136**
GRUPO
GROUPE

1	70440186		1 CARCAÇA	HOUSING	CAJA	CARTER
2	36853514		1 JUNTA	JOINT	JUNTA	JOINT
3	0096437		2 PARAFUSO	BOLT	TORNILLO	VIS
4	0096441		1 PARAFUSO	BOLT	TORNILLO	VIS
5	0746454		2 PARAFUSO	BOLT	TORNILLO	VIS
6	0746255		3 PARAFUSO	BOLT	TORNILLO	VIS
7	0920054		6 ARRUELA	WASHER	ARANDELA	RONDELLE
8	0920053		3 ARRUELA	WASHER	ARANDELA	RONDELLE
9	70998113		1 TERMOSTATO	THERMOSTAT	TERMOSTATO	THERMOSTAT
10	70200868		1 CONEXÃO	CONNECTION	CONEXIÓN	RACCORD
11	36834147		1 JUNTA	JOINT	JUNTA	JOINT
12	70200874	3482T004	1 MANGUEIRA	HOSE	MANGUERA	DURITE
13	70180156		2 BRAÇADEIRA	CLAMP	ABRAZADERA	COLLIER
14	0096443		1 PARAFUSO	BOLT	TORNILLO	VIS

TERMOSTATO E CARCAÇA **THERMOSTAT AND HOUSING** **TERMOSTATO Y CÂRTER** **THERMOSTAT ET CARTER**	**GRUPO** **GROUP** **37/155** **GRUPO** **GROUPE**

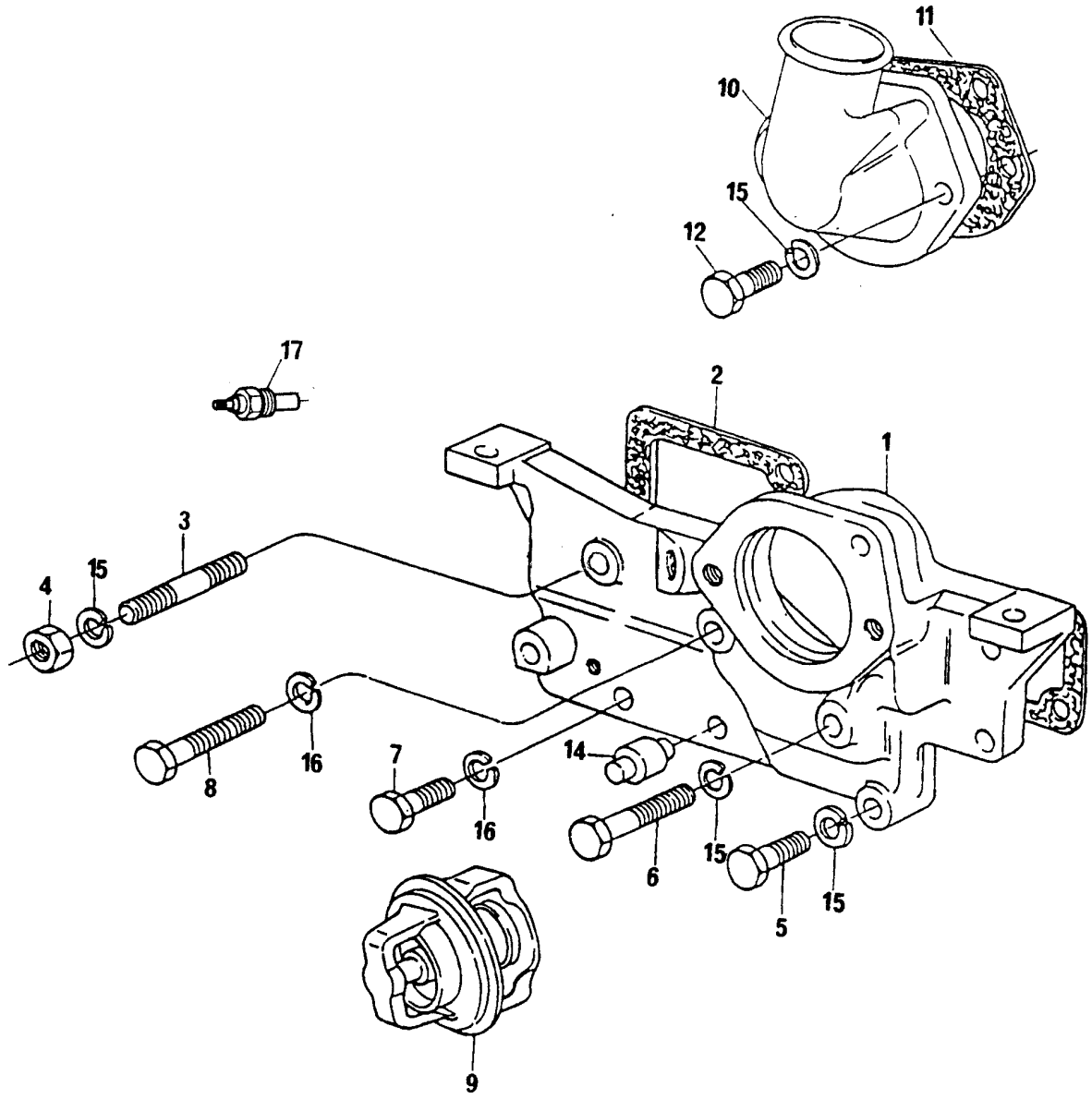

TERMOSTATO E CARCAÇA
THERMOSTAT AND HOUSING
TERMOSTATO Y CÂRTER
THERMOSTAT ET CARTER

GRUPO
GROUP **37/155**
GRUPO
GROUPE

1	70440190	1 CARCAÇA	HOUSING	CAJA	CARTER
2	36853514	1 JUNTA	JOINT	JUNTA	JOINT
3	0826467	1 PRISIONEIRO	STUD	ESPÁRRAGO	GOUJON
4	0576051	1 PORCA	NUT	TUERCA	ÉCROU
5	0096434	2 PARAFUSO	BOLT	TORNILLO	VIS
6	0096439	1 PARAFUSO	BOLT	TORNILLO	VIS
7	0746255	2 PARAFUSO	BOLT	TORNILLO	VIS
8	0096238	1 PARAFUSO	BOLT	TORNILLO	VIS
9	70998003	1 TERMOSTATO	THERMOSTAT	TERMOSTATO	THERMOSTAT
10	37735651	1 CONEXÃO	CONNECTION	CONEXIÓN	RACCORD
11	36862151	1 JUNTA	JOINT	JUNTA	JOINT
12	0096433	2 PARAFUSO	BOLT	TORNILLO	VIS
14	2485791	1 RESPIRO	BREATHER	RESPIRADERO	RENIFLARD
15	0920054	6 ARRUELA	WASHER	ARANDELA	RONDELLE
16	0920053	3 ARRUELA	WASHER	ARANDELA	RONDELLE
17	73168	1 SENSOR	SENDER	SENSOR	SONDE

COLETOR DE ADMISSÃO **INDUCTION MANIFOLD** **MÚLTIPLE DE ADMISIÓN** **COLLECTEUR D'ADMISSION**	**GRUPO** **GROUP** **38/45** **GRUPO** **GROUPE**

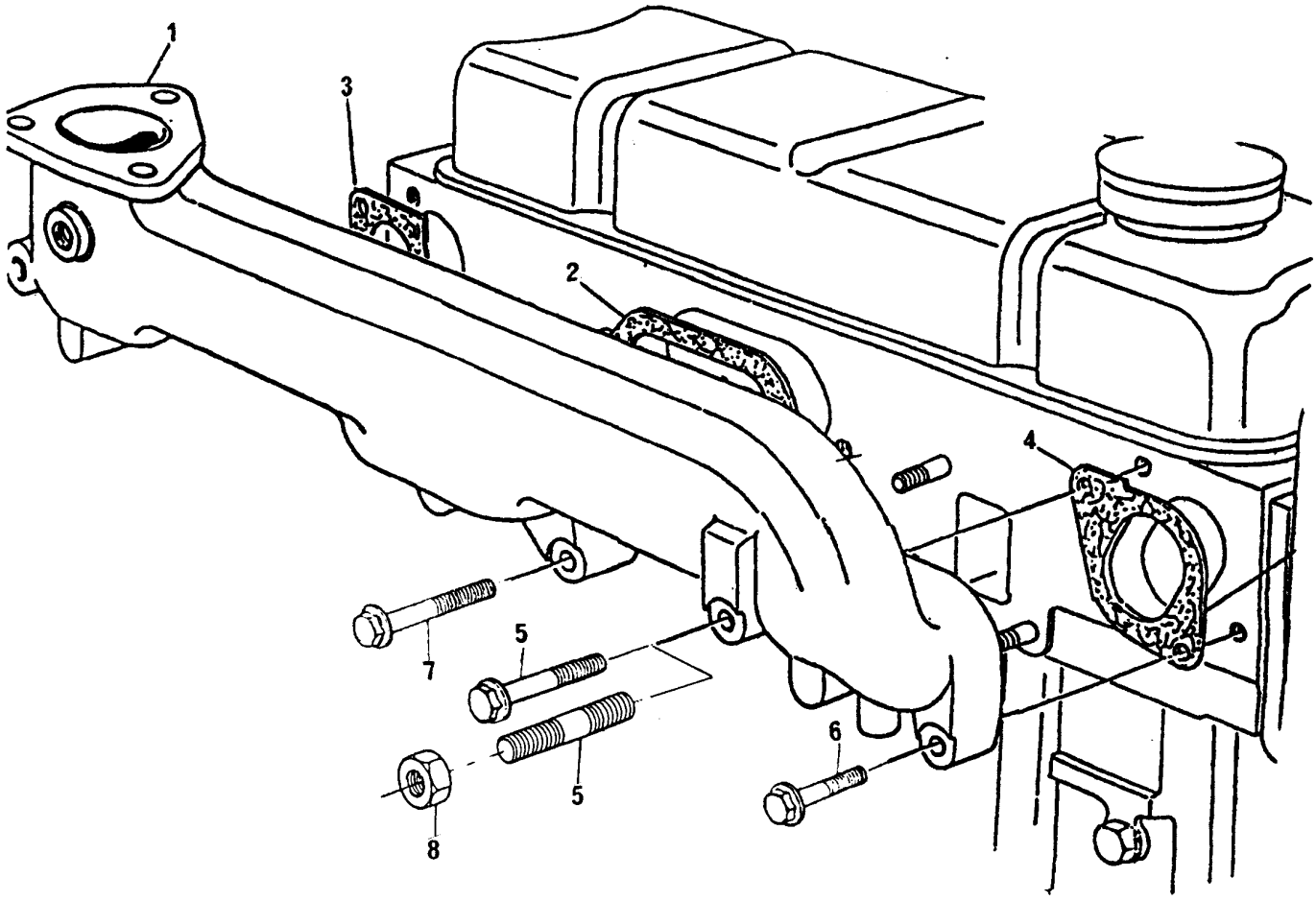

COLETOR DE ADMISSÃO
INDUCTION MANIFOLD
MÚLTIPLE DE ADMISIÓN
COLLECTEUR D'ADMISSION

GRUPO
GROUP **38/45**
GRUPO
GROUPE

1	37787491	1	COLETOR	MANIFOLD	MÚLTIPLE	COLLECTEUR
2	3688C002	1	JUNTA	JOINT	JUNTA	JOINT
3	3688C001	1	JUNTA	JOINT	JUNTA	JOINT
4	3688C003	1	JUNTA	JOINT	JUNTA	JOINT
5	70740311	2	PARAFUSO	BOLT	TORNILLO	VIS
5	0826451	2	PRISIONEIRO	STUD	ESPARRAGO	GOUJON
6	70740177	2	PARAFUSO	BOLT	TORNILLO	VIS
7	70740181	2	PARAFUSO	BOLT	TORNILLO	VIS
8	70570074	2	PORCA	NUT	TUERCA	ÉCROU

COLETOR DE ADMISSÃO **INDUCTION MANIFOLD** **MÚLTIPLE DE ADMISIÓN** **COLLECTEUR D'ADMISSION**	**GRUPO** **GROUP** **38/77** **GRUPO** **GROUPE**

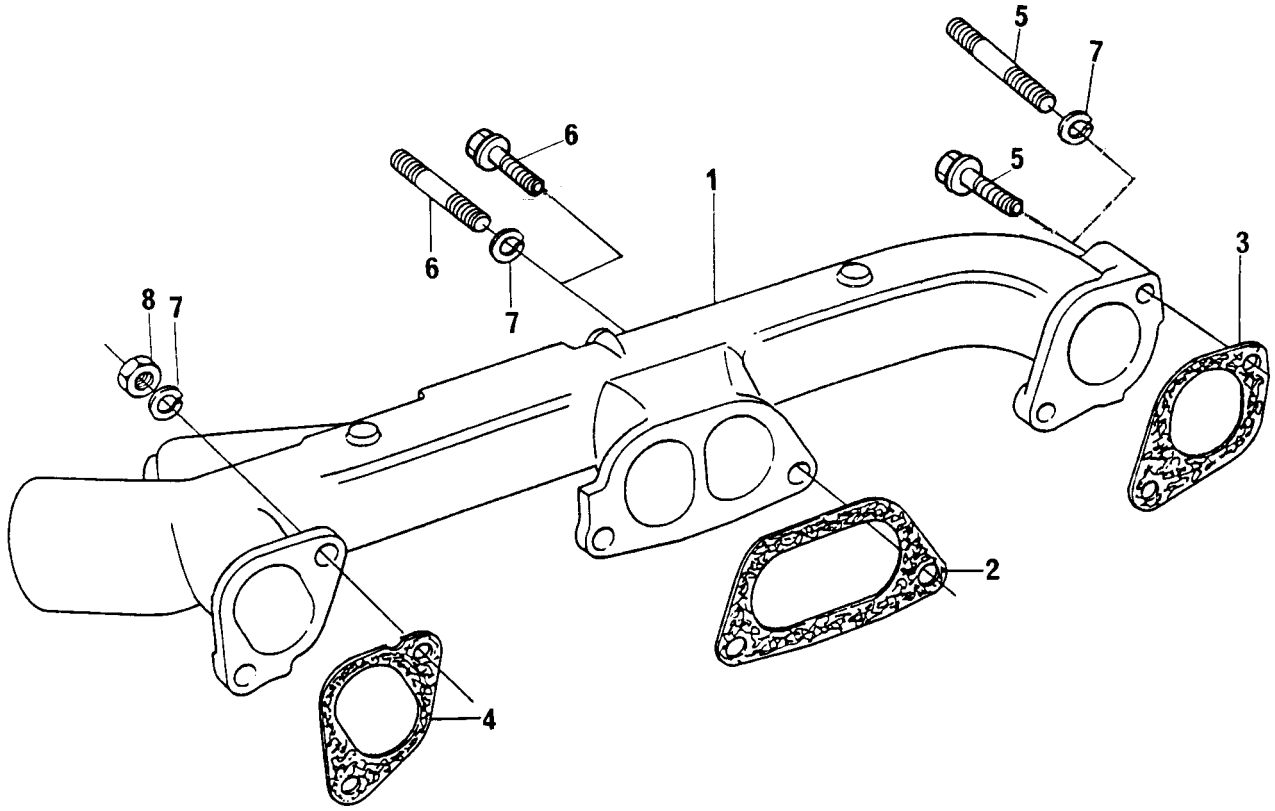

COLETOR DE ADMISSÃO
INDUCTION MANIFOLD
MÚLTIPLE DE ADMISIÓN
COLLECTEUR D'ADMISSION

GRUPO
GROUP **38/77**
GRUPO
GROUPE

1	70540063	1 COLETOR	MANIFOLD	MÚLTIPLE	COLLECTEUR
2	3688C002	1 JUNTA	JOINT	JUNTA	JOINT
3	3688C001	1 JUNTA	JOINT	JUNTA	JOINT
4	3688C003	1 JUNTA	JOINT	JUNTA	JOINT
5	0826509	2 PRISIONEIRO	STUD	ESPÁRRAGO	GOUJON
5	70740188	2 PARAFUSO	BOLT	TORNILLO	VIS
6	0826422	4 PRISIONEIRO	STUD	ESPÁRRAGO	GOUJON
6	70740177	4 PARAFUSO	BOLT	TORNILLO	VIS
7	0920054	6 ARRUELA	WASHER	ARANDELA	RONDELLE
8	0576051	6 PORCA	NUT	TUERCA	ÉCROU

COLETOR DE ADMISSÃO **INDUCTION MANIFOLD** **MÚLTIPLE DE ADMISIÓN** **COLLECTEUR D'ADMISSION**	**GRUPO** **GROUP** **38/111** **GRUPO** **GROUPE**

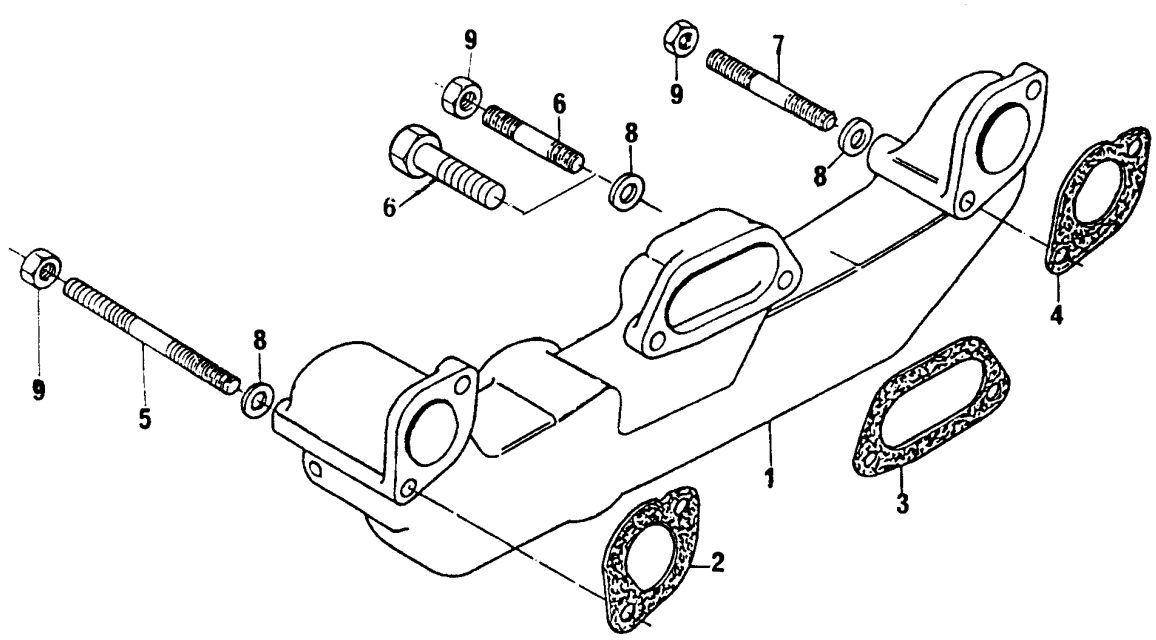

COLETOR DE ADMISSÃO
INDUCTION MANIFOLD
MÚLTIPLE DE ADMISIÓN
COLLECTEUR D'ADMISSION

GRUPO
GROUP **38/111**
GRUPO
GROUPE

1	70540141	1 COLETOR	MANIFOLD	MÚLTIPLE	COLLECTEUR
2	3688C001	1 JUNTA	JOINT	JUNTA	JOINT
3	3688C002	1 JUNTA	JOINT	JUNTA	JOINT
4	3688C003	1 JUNTA	JOINT	JUNTA	JOINT
5	70820078	1 PRISIONEIRO	STUD	ESPÁRRAGO	GOUJON
6	0826422	4 PRISIONEIRO	STUD	ESPÁRRAGO	GOUJON
6	70740177	4 PARAFUSO	BOLT	TORNILLO	VIS
7	70820103	1 PRISIONEIRO	STUD	ESPÁRRAGO	GOUJON
8	0920004	6 ARRUELA	WASHER	ARANDELA	RONDELLE
9	70570074	6 PORCA	NUT	TUERCA	ÉCROU

COLETOR DE ADMISSÃO **INDUCTION MANIFOLD** **MÚLTIPLE DE ADMISIÓN** **COLLECTEUR D'ADMISSION**	**GRUPO** **GROUP** **38/125** **GRUPO** **GROUPE**

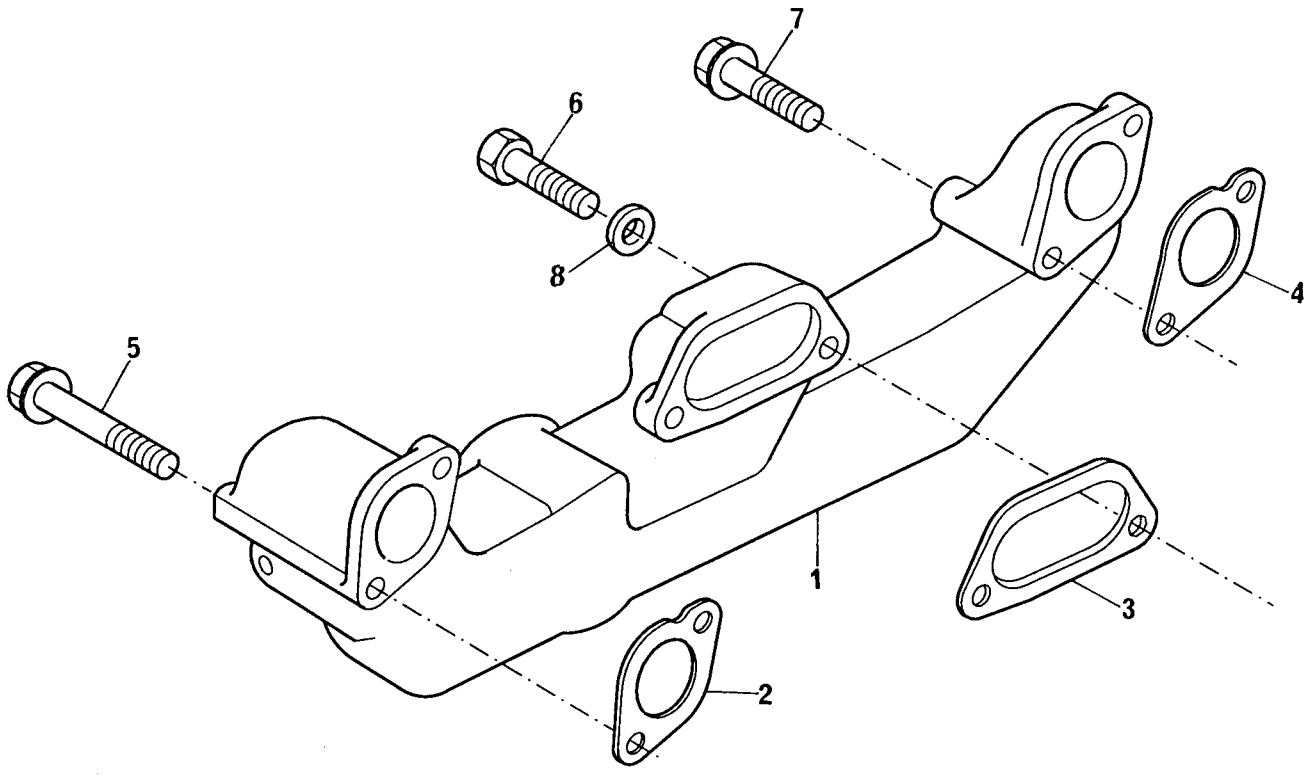

COLETOR DE ADMISSÃO
INDUCTION MANIFOLD
MÚLTIPLE DE ADMISIÓN
COLLECTEUR D'ADMISSION

GRUPO
GROUP **38/125**
GRUPO
GROUPE

1	70540141	1 COLETOR	MANIFOLD	MÚLTIPLE	COLLECTEUR
2	3688C001	1 JUNTA	JOINT	JUNTA	JOINT
3	3688C002	1 JUNTA	JOINT	JUNTA	JOINT
4	3688C003	1 JUNTA	JOINT	JUNTA	JOINT
5	70740177	4 PARAFUSO	BOLT	TORNILLO	VIS
6	0096441	1 PARAFUSO	BOLT	TORNILLO	VIS
7	70740206	1 PARAFUSO	BOLT	TORNILLO	VIS
8	0920054	1 ARRUELA	WASHER	ARANDELA	RONDELLE

COLETOR DE ADMISSÃO **INDUCTION MANIFOLD** **MÚLTIPLE DE ADMISIÓN** **COLLECTEUR D'ADMISSION**	**GRUPO** **GROUP** **38/129** **GRUPO** **GROUPE**

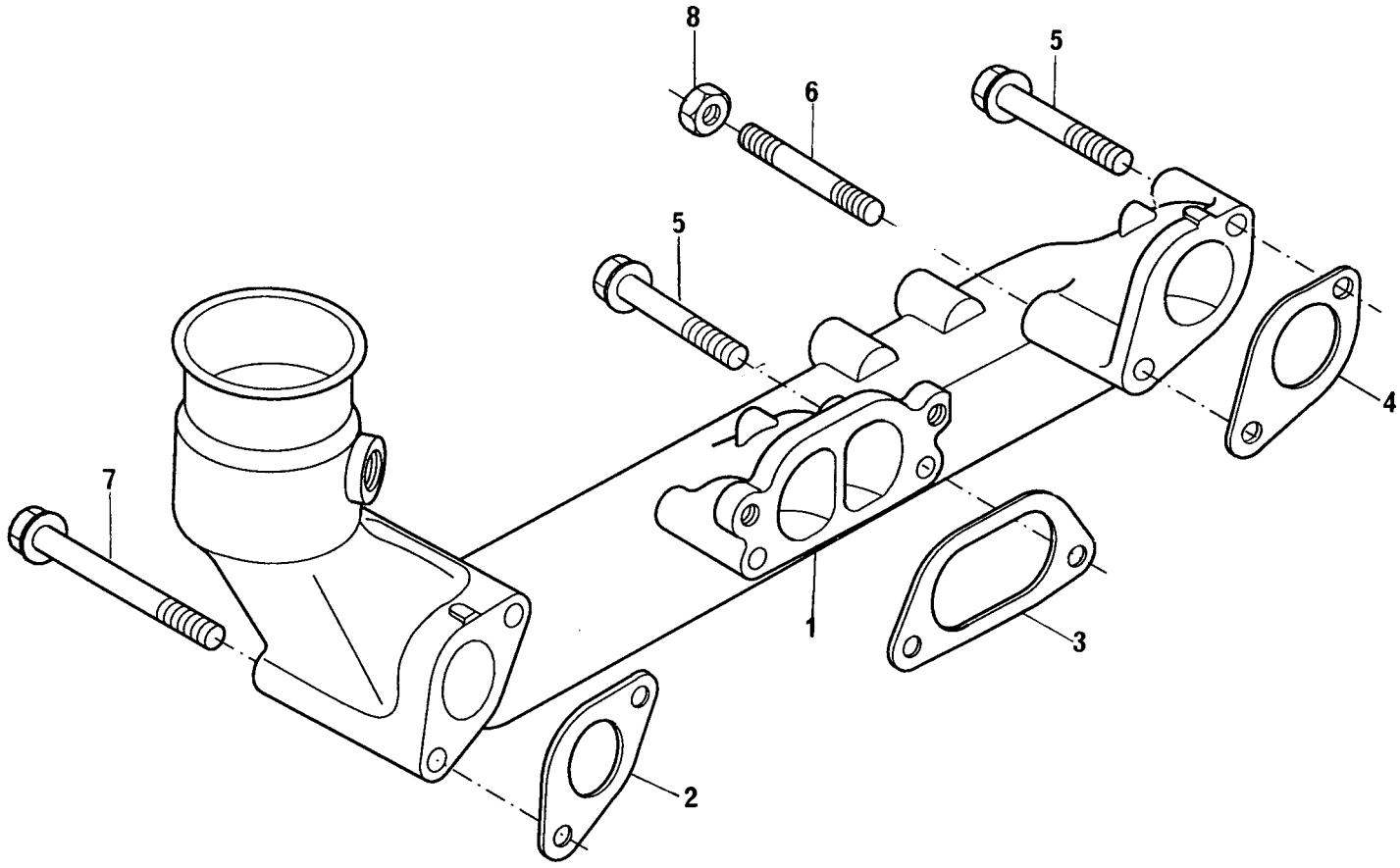

COLETOR DE ADMISSÃO
INDUCTION MANIFOLD
MÚLTIPLE DE ADMISIÓN
COLLECTEUR D'ADMISSION

GRUPO
GROUP **38/129**
GRUPO
GROUPE

1	3777E163	1 COLETOR	MANIFOLD	MÚLTIPLE	COLLECTEUR
2	3688C001	1 JUNTA	JOINT	JUNTA	JOINT
3	3688C002	1 JUNTA	JOINT	JUNTA	JOINT
4	3688C003	1 JUNTA	JOINT	JUNTA	JOINT
5	70740191	3 PARAFUSO	BOLT	TORNILLO	VIS
6	70820078	2 PRISIONEIRO	STUD	ESPÁRRAGO	GOUJON
7	70740188	1 PARAFUSO	BOLT	TORNILLO	VIS
8	70570074	2 PORCA	NUT	TUERCA	ÉCROU

BOMBA INJETORA DE COMBUSTÍVEL **FUEL INJECTION PUMP** **BOMBA DE INYECCIÓN DE COMBUSTIBLE** **POMPE D'INJECTION DE COMBUSTIBLE**	**GRUPO** **GROUP** **39/207** **GRUPO** **GROUPE**

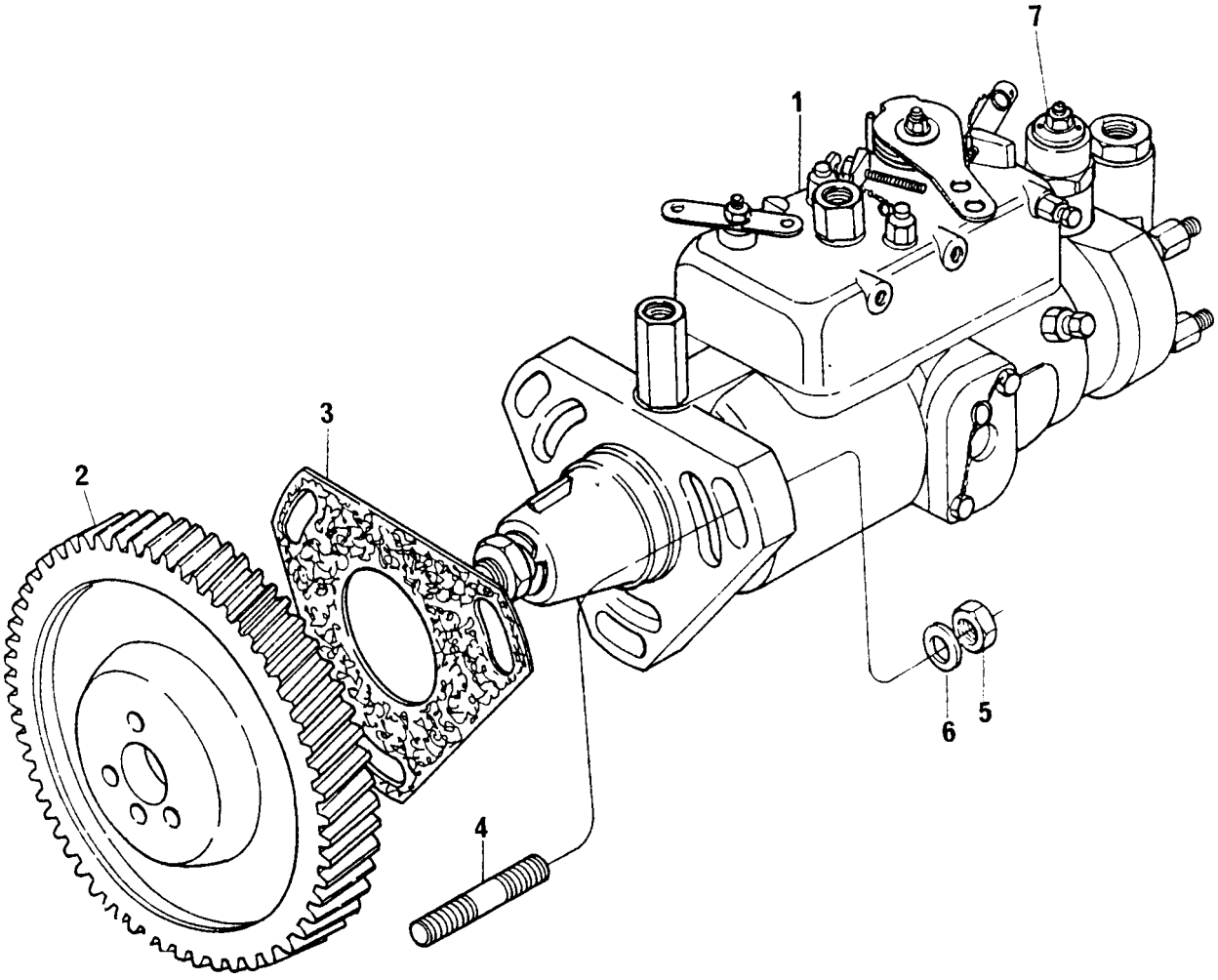

BOMBA INJETORA DE COMBUSTÍVEL
FUEL INJECTION PUMP
BOMBA DE INYECCIÓN DE COMBUSTIBLE
POMPE D'INJECTION DE COMBUSTIBLE

GRUPO
GROUP **39/207**
GRUPO
GROUPE

1	77411		1 BOMBA	PUMP	BOMBA	POMPE
2	70410067		1 ENGRENAGEM	GEAR	ENGRANAJE	PIGNON
3	70490280		1 JUNTA	JOINT	JUNTA	JOINT
4	0827616		3 PRISIONEIRO	STUD	ESPÁRRAGO	GOUJON
5	70570073		3 PORCA	NUT	TUERCA	ÉCROU
6	33114412		3 ARRUELA	WASHER	ARANDELA	RONDELLE
7	74083	1	1 SOLENÓIDE	SOLENOID	SOLENOIDE	SOLÉNOIDE

BOMBA INJETORA DE COMBUSTÍVEL
FUEL INJECTION PUMP
BOMBA DE INYECCIÓN DE COMBUSTIBLE
POMPE D'INJECTION DE COMBUSTIBLE

GRUPO
GROUP **39/209**
GRUPO
GROUPE

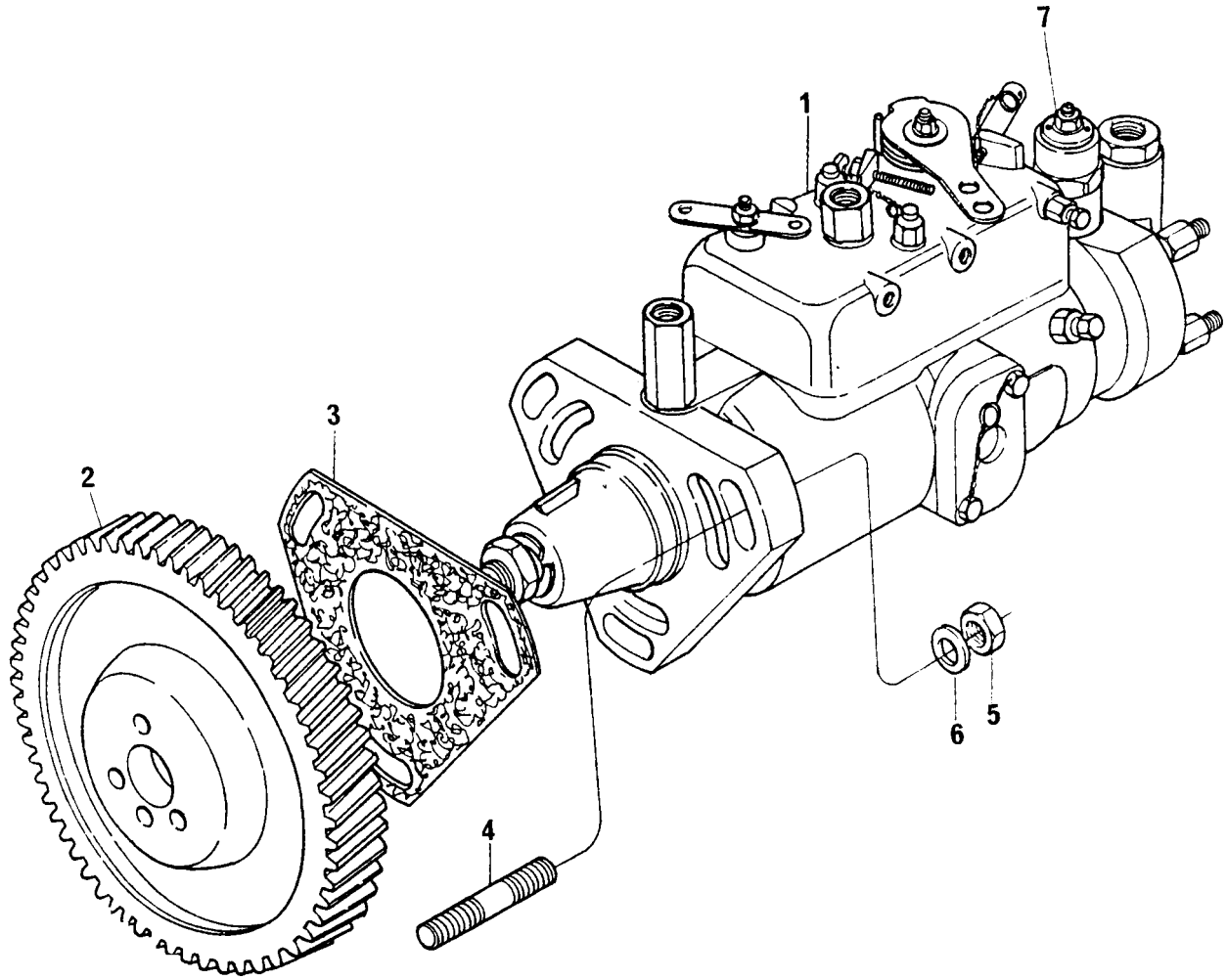

BOMBA INJETORA DE COMBUSTÍVEL
FUEL INJECTION PUMP
BOMBA DE INYECCIÓN DE COMBUSTIBLE
POMPE D'INJECTION DE COMBUSTIBLE

GRUPO
GROUP **39/209**
GRUPO
GROUPE

1	77408		1	BOMBA	PUMP	BOMBA	POMPE
2	70410068		1	ENGRENAGEM	GEAR	ENGRANAJE	PIGNON
3	70490280		1	JUNTA	JOINT	JUNTA	JOINT
4	0827616		3	PRISIONEIRO	STUD	ESPÁRRAGO	GOUJON
5	70570073		3	PORCA	NUT	TUERCA	ÉCROU
6	33114412		3	ARRUELA	WASHER	ARANDELA	RONDELLE
7	74083	1	1	SOLENÓIDE	SOLENOID	SOLENOIDE	SOLÉNOIDE

BOMBA INJETORA DE COMBUSTÍVEL **FUEL INJECTION PUMP** **BOMBA DE INYECCIÓN DE COMBUSTIBLE** **POMPE D'INJECTION DE COMBUSTIBLE**	**GRUPO** **GROUP** **39/210** **GRUPO** **GROUPE**

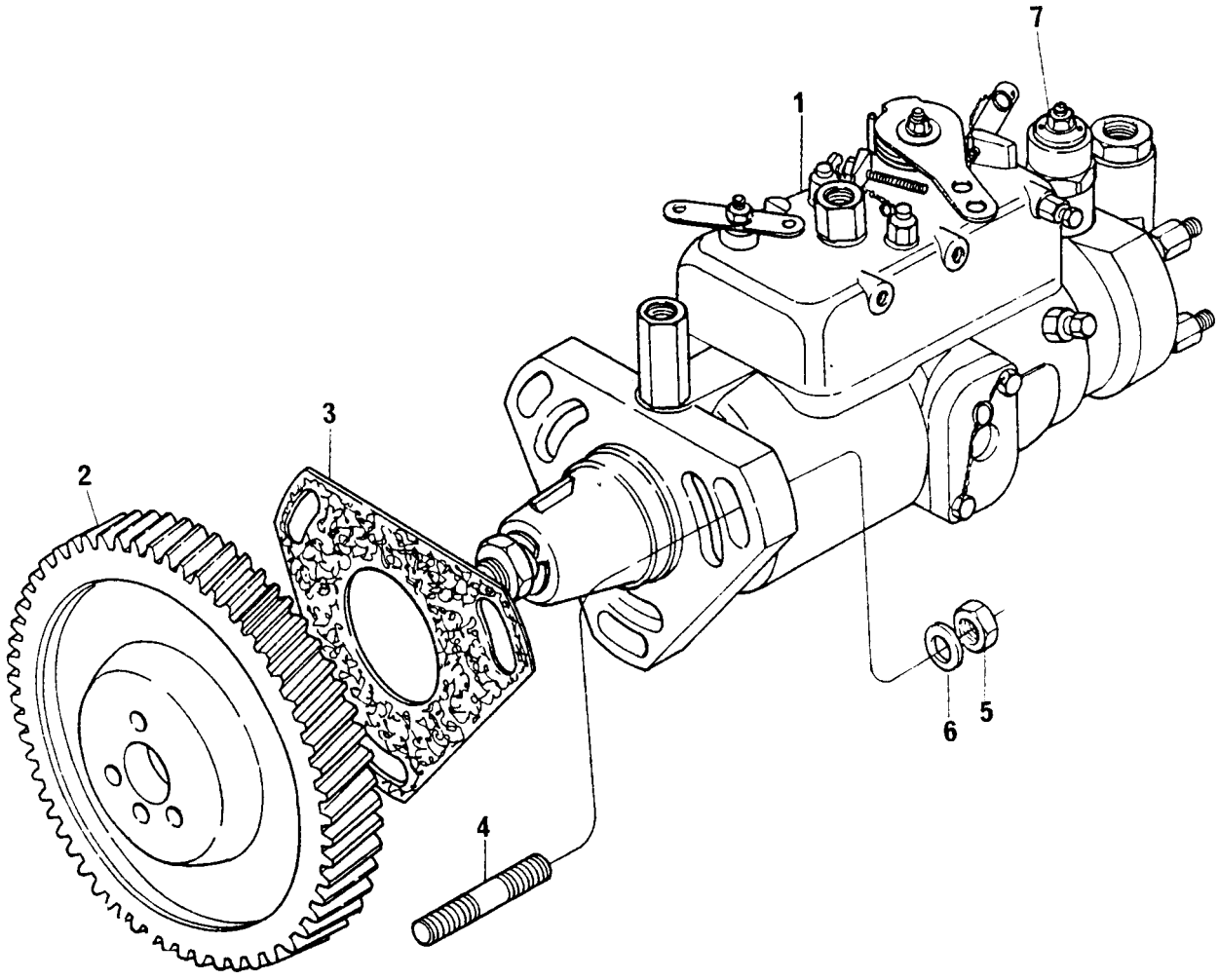

BOMBA INJETORA DE COMBUSTÍVEL
FUEL INJECTION PUMP
BOMBA DE INYECCIÓN DE COMBUSTIBLE
POMPE D'INJECTION DE COMBUSTIBLE

GRUPO
GROUP **39/210**
GRUPO
GROUPE

1	77413		1	BOMBA	PUMP	BOMBA	POMPE
2	70410068		1	ENGRENAGEM	GEAR	ENGRANAJE	PIGNON
3	70490280		1	JUNTA	JOINT	JUNTA	JOINT
4	0827616		3	PRISIONEIRO	STUD	ESPÁRRAGO	GOUJON
5	70570073		3	PORCA	NUT	TUERCA	ÉCROU
6	33114412		3	ARRUELA	WASHER	ARANDELA	RONDELLE
7	74083	1	1	SOLENÓIDE	SOLENOID	SOLENOIDE	SOLÉNOIDE

BOMBA INJETORA DE COMBUSTÍVEL
FUEL INJECTION PUMP
BOMBA DE INYECCIÓN DE COMBUSTIBLE
POMPE D'INJECTION DE COMBUSTIBLE

GRUPO
GROUP **39/211**
GRUPO
GROUPE

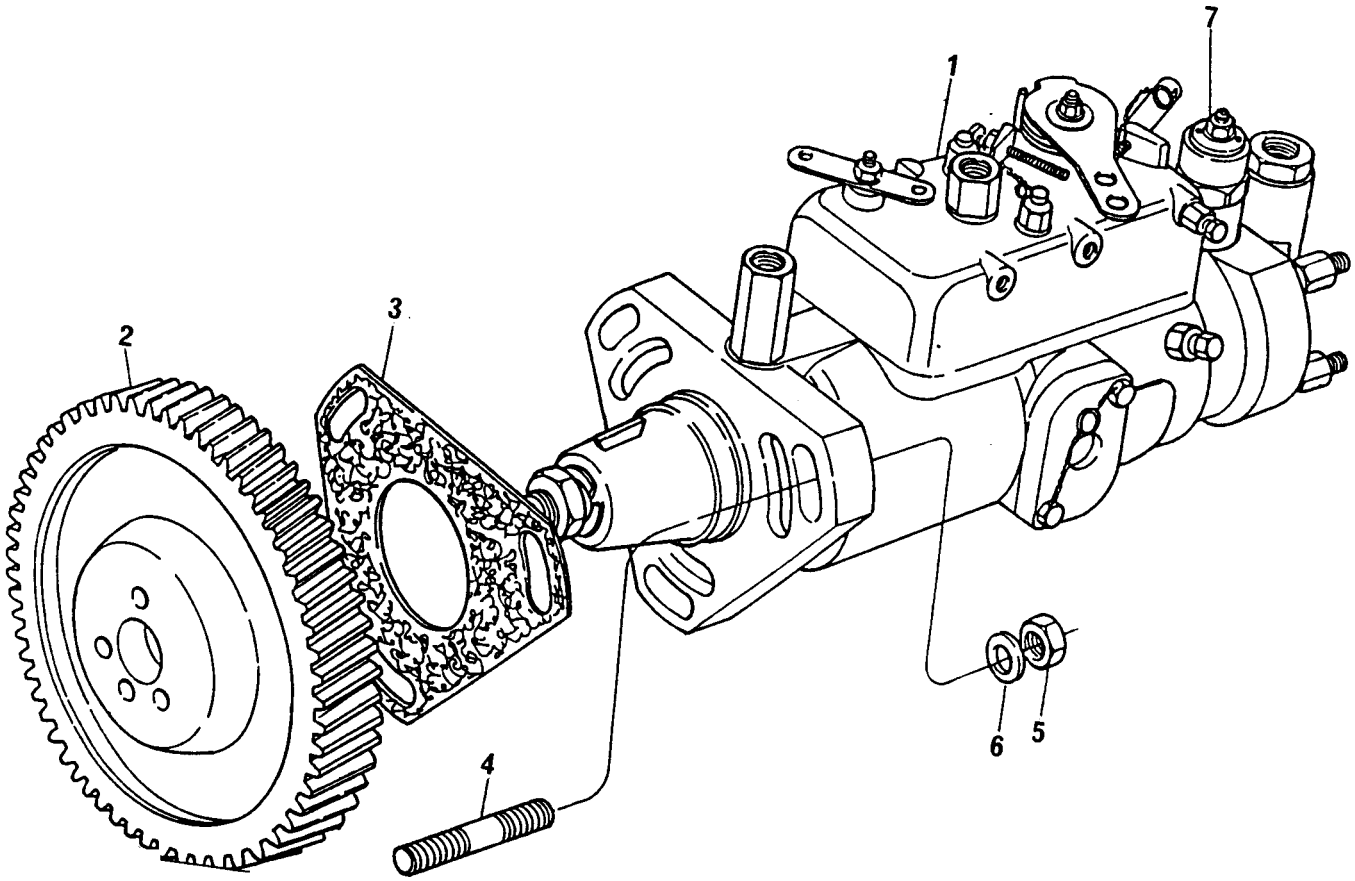

BOMBA INJETORA DE COMBUSTÍVEL
FUEL INJECTION PUMP
BOMBA DE INYECCIÓN DE COMBUSTIBLE
POMPE D'INJECTION DE COMBUSTIBLE

GRUPO
GROUP **39/211**
GRUPO
GROUPE

1	77412		1	BOMBA	PUMP	BOMBA	POMPE
2	70410067		1	ENGRENAGEM	GEAR	ENGRANAJE	PIGNON
3	70490280		1	JUNTA	JOINT	JUNTA	JOINT
4	0827616		3	PRISIONEIRO	STUD	ESPÁRRAGO	GOUJON
5	70570073		3	PORCA	NUT	TUERCA	ÉCROU
6	33114412		3	ARRUELA	WASHER	ARANDELA	RONDELLE
7	74083	1	1	SOLENÓIDE	SOLENOID	SOLENOIDE	SOLÉNOIDE

BOMBA INJETORA DE COMBUSTÍVEL
FUEL INJECTION PUMP
BOMBA DE INYECCIÓN DE COMBUSTIBLE
POMPE D'INJECTION DE COMBUSTIBLE

GRUPO
GROUP **39/238**
GRUPO
GROUPE

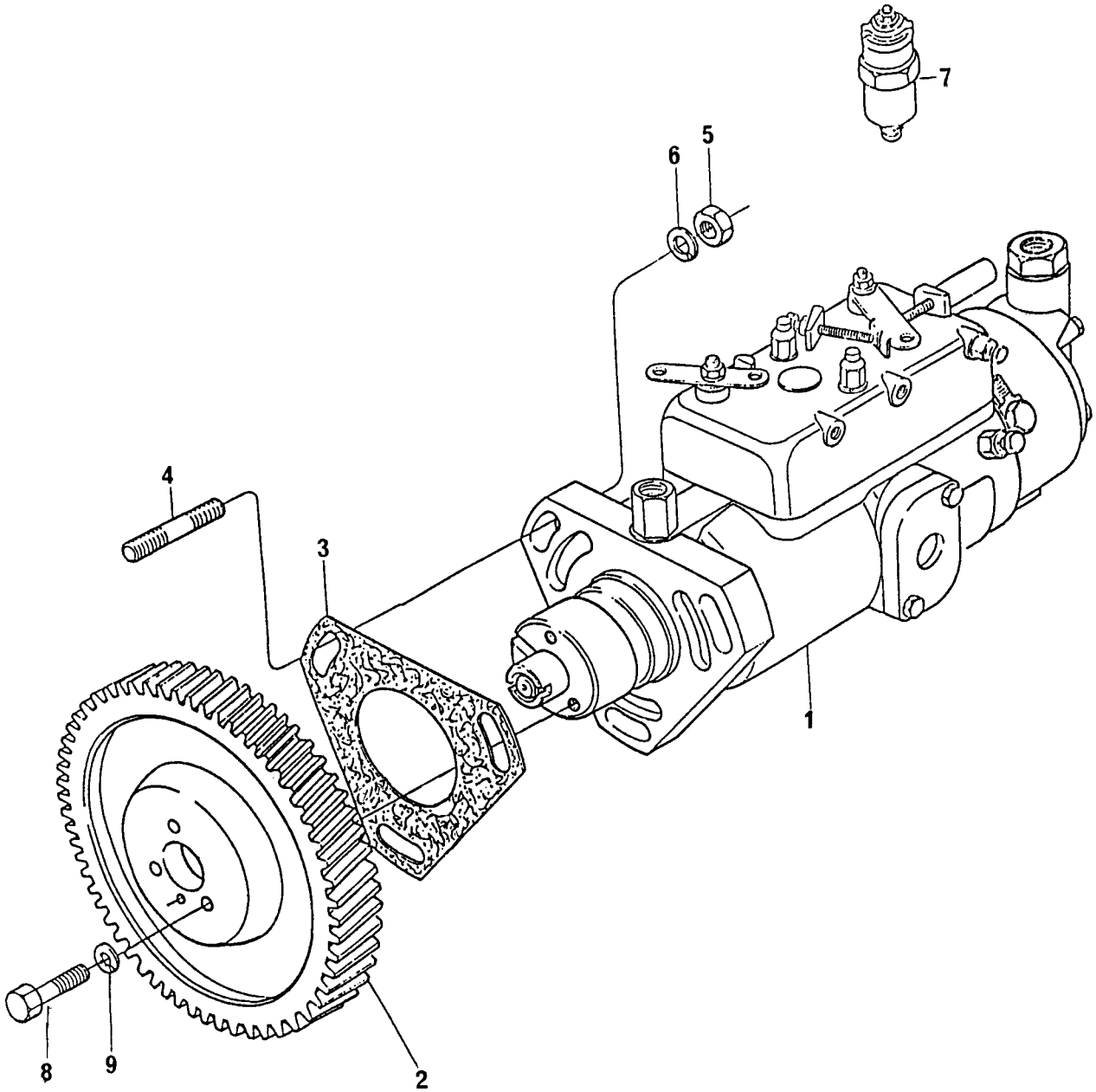

BOMBA INJETORA DE COMBUSTÍVEL
FUEL INJECTION PUMP
BOMBA DE INYECCIÓN DE COMBUSTIBLE
POMPE D'INJECTION DE COMBUSTIBLE

GRUPO
GROUP **39/238**
GRUPO
GROUPE

1	77483	(A)	1 BOMBA	PUMP	BOMBA	POMPE
1	77513	(B)	1 BOMBA	PUMP	BOMBA	POMPE
2	41115127		1 ENGRENAGEM	GEAR	ENGRANAJE	PIGNON
3	70490280		1 JUNTA	JOINT	JUNTA	JOINT
4	2215574	●○ 0827616	3 PRISIONEIRO	STUD	ESPÁRRAGO	GOUJON
5	70570073		3 PORCA	NUT	TUERCA	ÉCROU
6	33114412		3 ARRUELA	WASHER	ARANDELA	RONDELLE
7	74083	1 (A)	1 SOLENÓIDE	SOLENOID	SOLENOIDE	SOLÉNOIDE
7	28730179	(B)	1 SOLENÓIDE	SOLENOID	SOLENOIDE	SOLÉNOIDE
7	74320	1 (C)	1 SOLENÓIDE	SOLENOID	SOLENOIDE	SOLÉNOIDE
8	0746254		3 PARAFUSO	BOLT	TORNILLO	VIS
9	0920053		3 ARRUELA	WASHER	ARANDELA	RONDELLE

(A) → 8B07B602629E
8B08B602424E
8B10B602629E

(B) 8B07B602630E ↔ 8B07B613827F
8B08B602425E ↔ 8B07B613827F
8B10B602630E ↔ 8B10B613827F

(C) → 8B07B613828F
8B08B613828F
8B10B613828F

BOMBA INJETORA DE COMBUSTÍVEL **FUEL INJECTION PUMP** **BOMBA DE INYECCIÓN DE COMBUSTIBLE** **POMPE D'INJECTION DE COMBUSTIBLE**	**GRUPO** **GROUP** **39/239** **GRUPO** **GROUPE**

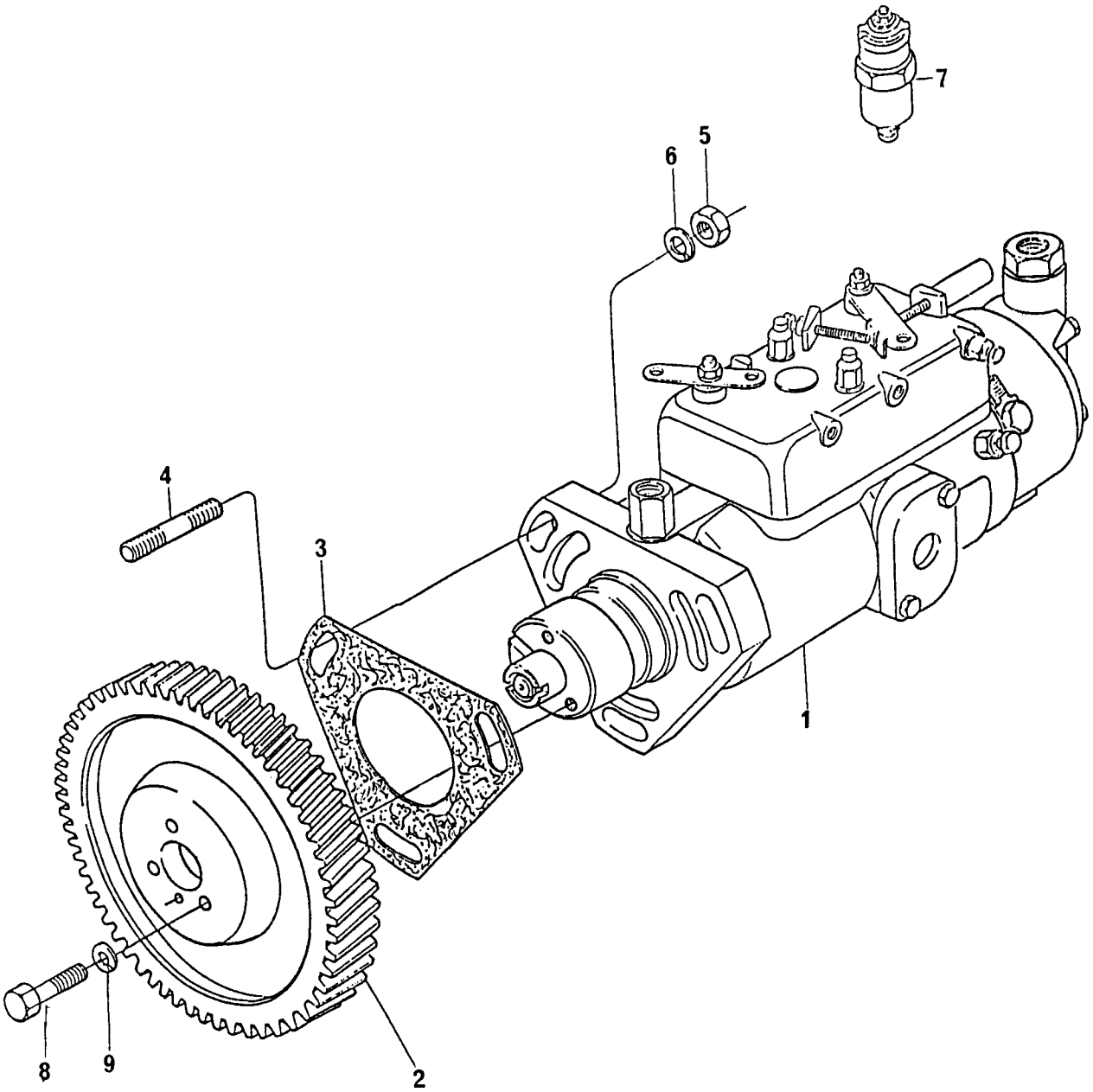

BOMBA INJETORA DE COMBUSTÍVEL
FUEL INJECTION PUMP
BOMBA DE INYECCIÓN DE COMBUSTIBLE
POMPE D'INJECTION DE COMBUSTIBLE

GRUPO
GROUP **39/239**
GRUPO
GROUPE

1	77482	(A)	1 BOMBA	PUMP	BOMBA	POMPE
1	77507	(B)	1 BOMBA	PUMP	BOMBA	POMPE
2	41115127		1 ENGRENAGEM	GEAR	ENGRANAJE	PIGNON
3	70490280		1 JUNTA	JOINT	JUNTA	JOINT
4	0827616		3 PRISIONEIRO	STUD	ESPÁRRAGO	GOUJON
5	70570073		3 PORCA	NUT	TUERCA	ÉCROU
6	33114412		3 ARRUELA	WASHER	ARANDELA	RONDELLE
7	74083	1 (A)	1 SOLENÓIDE	SOLENOID	SOLENOIDE	SOLÉNOIDE
7	28730179	(B)	1 SOLENÓIDE	SOLENOID	SOLENOIDE	SOLÉNOIDE
7	74320	1 (C)	1 SOLENÓIDE	SOLENOID	SOLENOIDE	SOLÉNOIDE
8	0746254		3 PARAFUSO	BOLT	TORNILLO	VIS
9	0920053		3 ARRUELA	WASHER	ARANDELA	RONDELLE

(A) → 8B05B602438E
8B06B602393E
8B09B602438E

(B) 8B05B602439E ↔ 8B07B613827F
8B06B602394E ↔ 8B07B613827F
8B09B602439E ↔ 8B10B613827F

(C) → 8B05B613828F
8B06B613828F
8B09B613828F

BOMBA INJETORA DE COMBUSTÍVEL **FUEL INJECTION PUMP** **BOMBA DE INYECCIÓN DE COMBUSTIBLE** **POMPE D'INJECTION DE COMBUSTIBLE**	**GRUPO** **GROUP** **39/249** **GRUPO** **GROUPE**

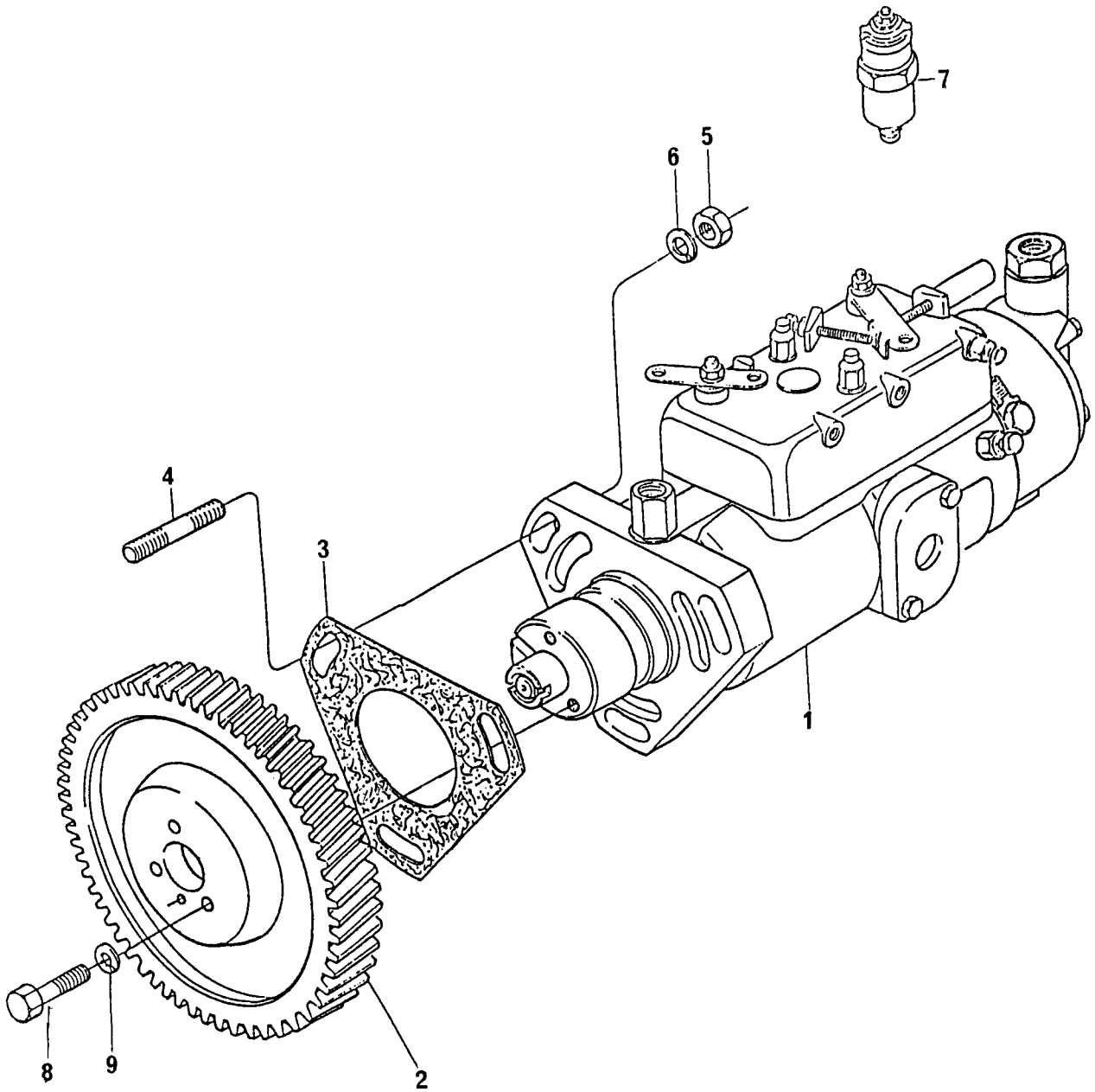

BOMBA INJETORA DE COMBUSTÍVEL
FUEL INJECTION PUMP
BOMBA DE INYECCIÓN DE COMBUSTIBLE
POMPE D'INJECTION DE COMBUSTIBLE

GRUPO
GROUP **39/249**
GRUPO
GROUPE

1	77505		1	BOMBA	PUMP	BOMBA	POMPE
2	41115127		1	ENGRENAGEM	GEAR	ENGRANAJE	PIGNON
3	70490280		1	JUNTA	JOINT	JUNTA	JOINT
4	0827616		3	PRISIONEIRO	STUD	ESPÁRRAGO	GOUJON
5	70570073		3	PORCA	NUT	TUERCA	ÉCROU
6	33114412		3	ARRUELA	WASHER	ARANDELA	RONDELLE
7	28730179	→ 613827F	1	SOLENÓIDE	SOLENOID	SOLENOIDE	SOLÉNOIDE
7	74320	1 → 613828F	1	SOLENÓIDE	SOLENOID	SOLENOIDE	SOLÉNOIDE
8	0746254		3	PARAFUSO	BOLT	TORNILLO	VIS
9	0920053		3	ARRUELA	WASHER	ARANDELA	RONDELLE

BOMBA INJETORA DE COMBUSTÍVEL
FUEL INJECTION PUMP
BOMBA DE INYECCIÓN DE COMBUSTIBLE
POMPE D'INJECTION DE COMBUSTIBLE

GRUPO
GROUP **39/250**
GRUPO
GROUPE

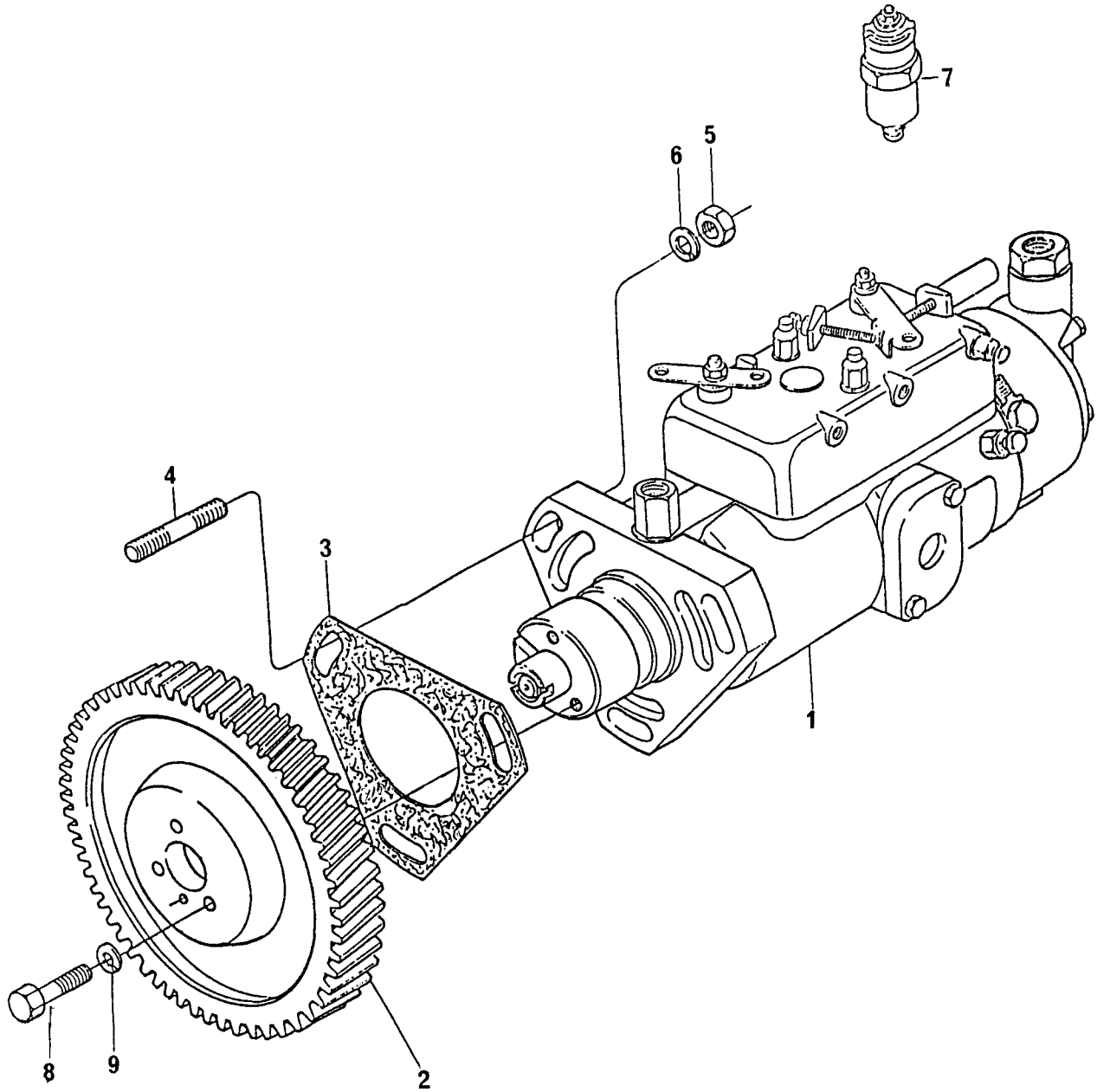

BOMBA INJETORA DE COMBUSTÍVEL
FUEL INJECTION PUMP
BOMBA DE INYECCIÓN DE COMBUSTIBLE
POMPE D'INJECTION DE COMBUSTIBLE

GRUPO
GROUP **39/250**
GRUPO
GROUPE

1	77507		1	BOMBA	PUMP	BOMBA	POMPE
2	41115127		1	ENGRENAGEM	GEAR	ENGRANAJE	PIGNON
3	70490280		1	JUNTA	JOINT	JUNTA	JOINT
4	0827616		3	PRISIONEIRO	STUD	ESPÁRRAGO	GOUJON
5	70570073		3	PORCA	NUT	TUERCA	ÉCROU
6	33114412		3	ARRUELA	WASHER	ARANDELA	RONDELLE
7	28730179	→ 613827F	1	SOLENÓIDE	SOLENOID	SOLENOIDE	SOLÉNOIDE
7	74320	1 → 613828F	1	SOLENÓIDE	SOLENOID	SOLENOIDE	SOLÉNOIDE
8	0746254		3	PARAFUSO	BOLT	TORNILLO	VIS
9	0920053		3	ARRUELA	WASHER	ARANDELA	RONDELLE

BOMBA INJETORA DE COMBUSTÍVEL
FUEL INJECTION PUMP
BOMBA DE INYECCIÓN DE COMBUSTIBLE
POMPE D'INJECTION DE COMBUSTIBLE

GRUPO
GROUP **39/252**
GRUPO
GROUPE

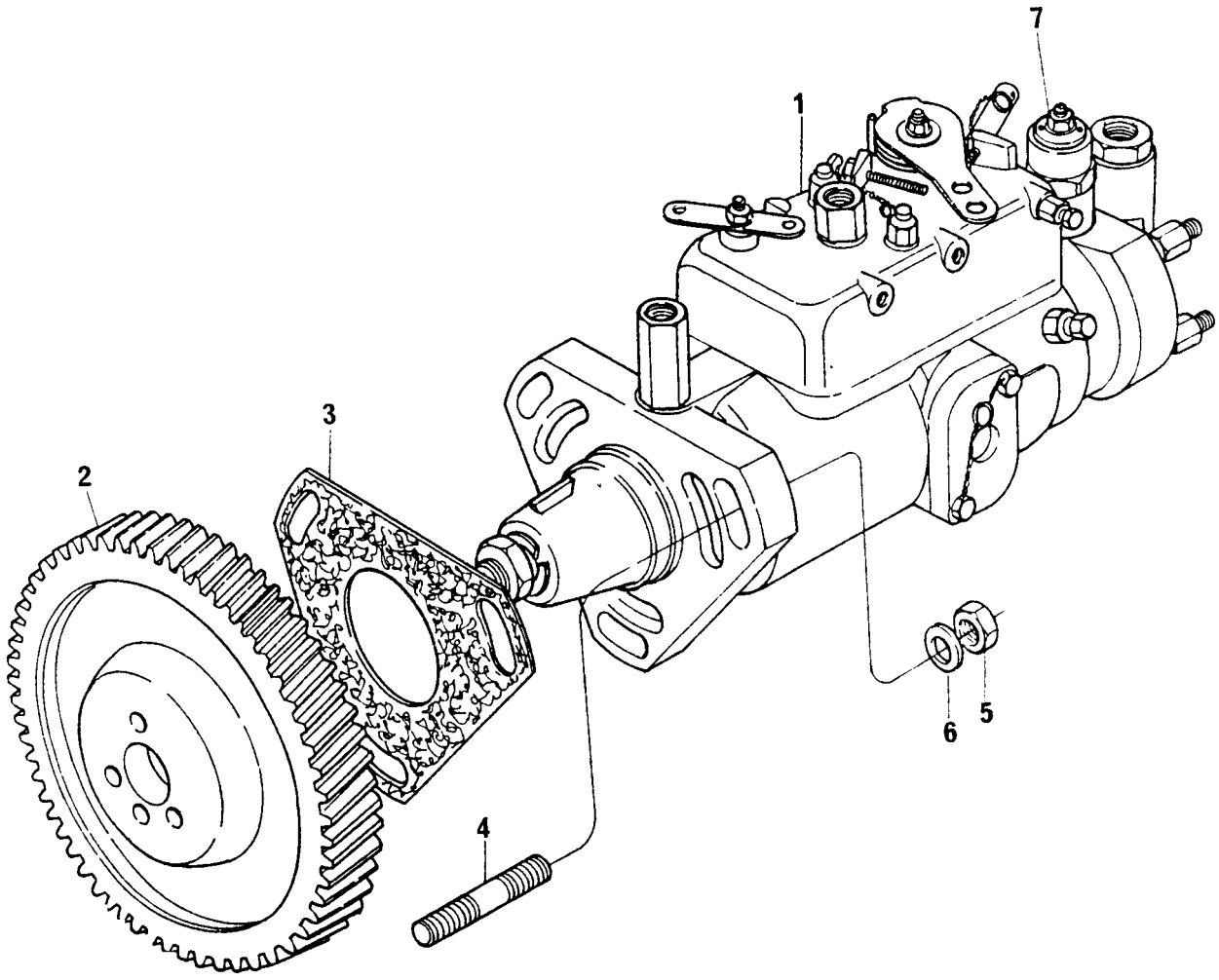

BOMBA INJETORA DE COMBUSTÍVEL
FUEL INJECTION PUMP
BOMBA DE INYECCIÓN DE COMBUSTIBLE
POMPE D'INJECTION DE COMBUSTIBLE

GRUPO
GROUP **39/252**
GRUPO
GROUPE

1	77508		1	BOMBA	PUMP	BOMBA	POMPE
2	70410058		1	ENGRENAGEM	GEAR	ENGRANAJE	PIGNON
3	70490280		1	JUNTA	JOINT	JUNTA	JOINT
4	0827616		3	PRISIONEIRO	STUD	ESPÁRRAGO	GOUJON
5	70570073		3	PORCA	NUT	TUERCA	ÉCROU
6	33114412		3	ARRUELA	WASHER	ARANDELA	RONDELLE
7	28730179	→ 613827F	1	SOLENÓIDE	SOLENOID	SOLENOIDE	SOLÉNOIDE
7	74320	1 ← 613828F	1	SOLENÓIDE	SOLENOID	SOLENOIDE	SOLÉNOIDE

BOMBA INJETORA DE COMBUSTÍVEL **FUEL INJECTION PUMP** **BOMBA DE INYECCIÓN DE COMBUSTIBLE** **POMPE D'INJECTION DE COMBUSTIBLE**	**GRUPO** **GROUP** **39/253** **GRUPO** **GROUPE**

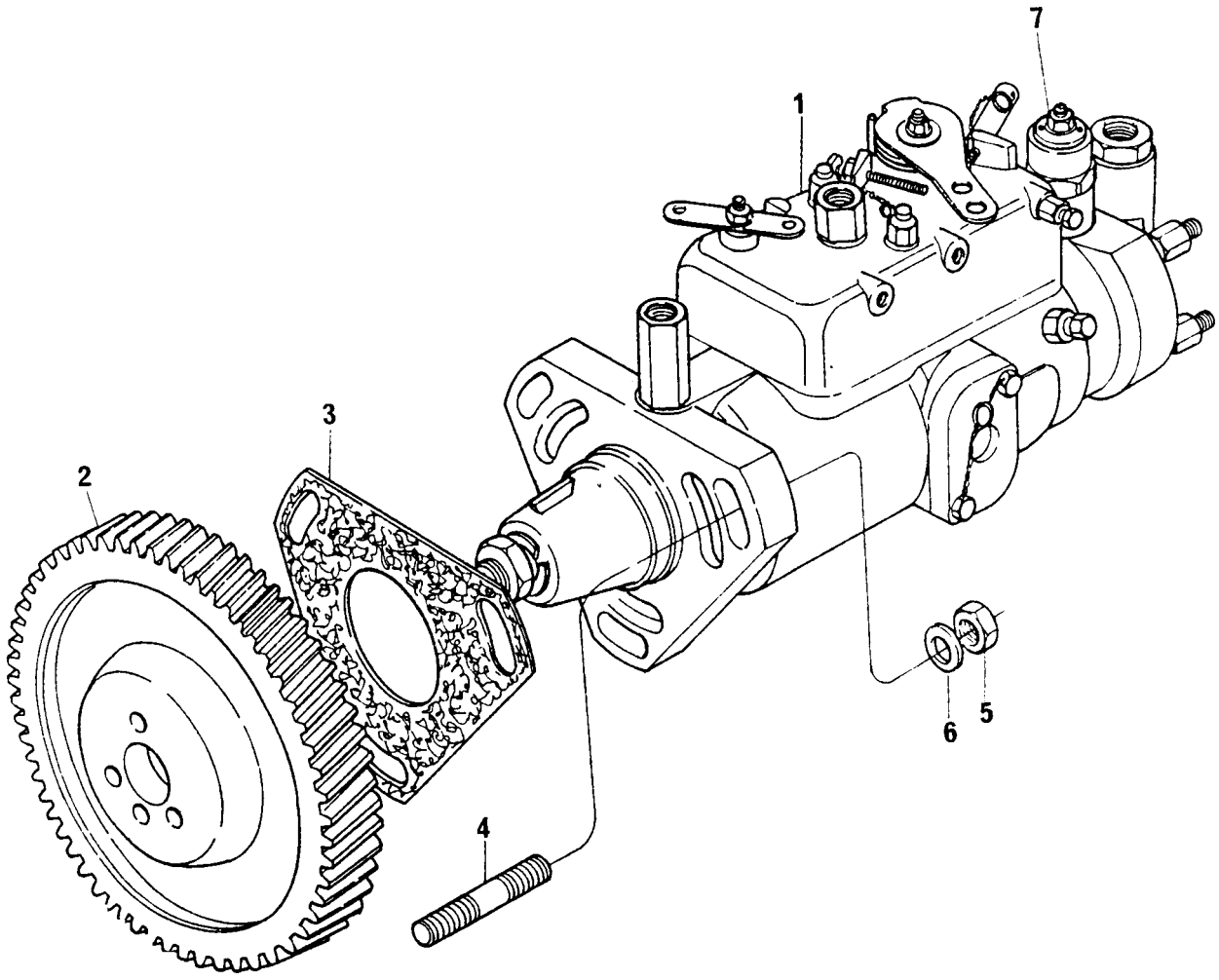

BOMBA INJETORA DE COMBUSTÍVEL
FUEL INJECTION PUMP
BOMBA DE INYECCIÓN DE COMBUSTIBLE
POMPE D'INJECTION DE COMBUSTIBLE

GRUPO
GROUP **39/253**
GRUPO
GROUPE

1	77509		1	BOMBA	PUMP	BOMBA	POMPE
2	70410058		1	ENGRENAGEM	GEAR	ENGRANAJE	PIGNON
3	70490280		1	JUNTA	JOINT	JUNTA	JOINT
4	0827616		3	PRISIONEIRO	STUD	ESPÁRRAGO	GOUJON
5	70570073		3	PORCA	NUT	TUERCA	ÉCROU
6	33114412		3	ARRUELA	WASHER	ARANDELA	RONDELLE
7	28730179	→ 613827F	1	SOLENÓIDE	SOLENOID	SOLENOIDE	SOLÉNOIDE
7	74320	1 → 613828F	1	SOLENÓIDE	SOLENOID	SOLENOIDE	SOLÉNOIDE

BOMBA INJETORA DE COMBUSTÍVEL
FUEL INJECTION PUMP
BOMBA DE INYECCIÓN DE COMBUSTIBLE
POMPE D'INJECTION DE COMBUSTIBLE

GRUPO
GROUP **39/269**
GRUPO
GROUPE

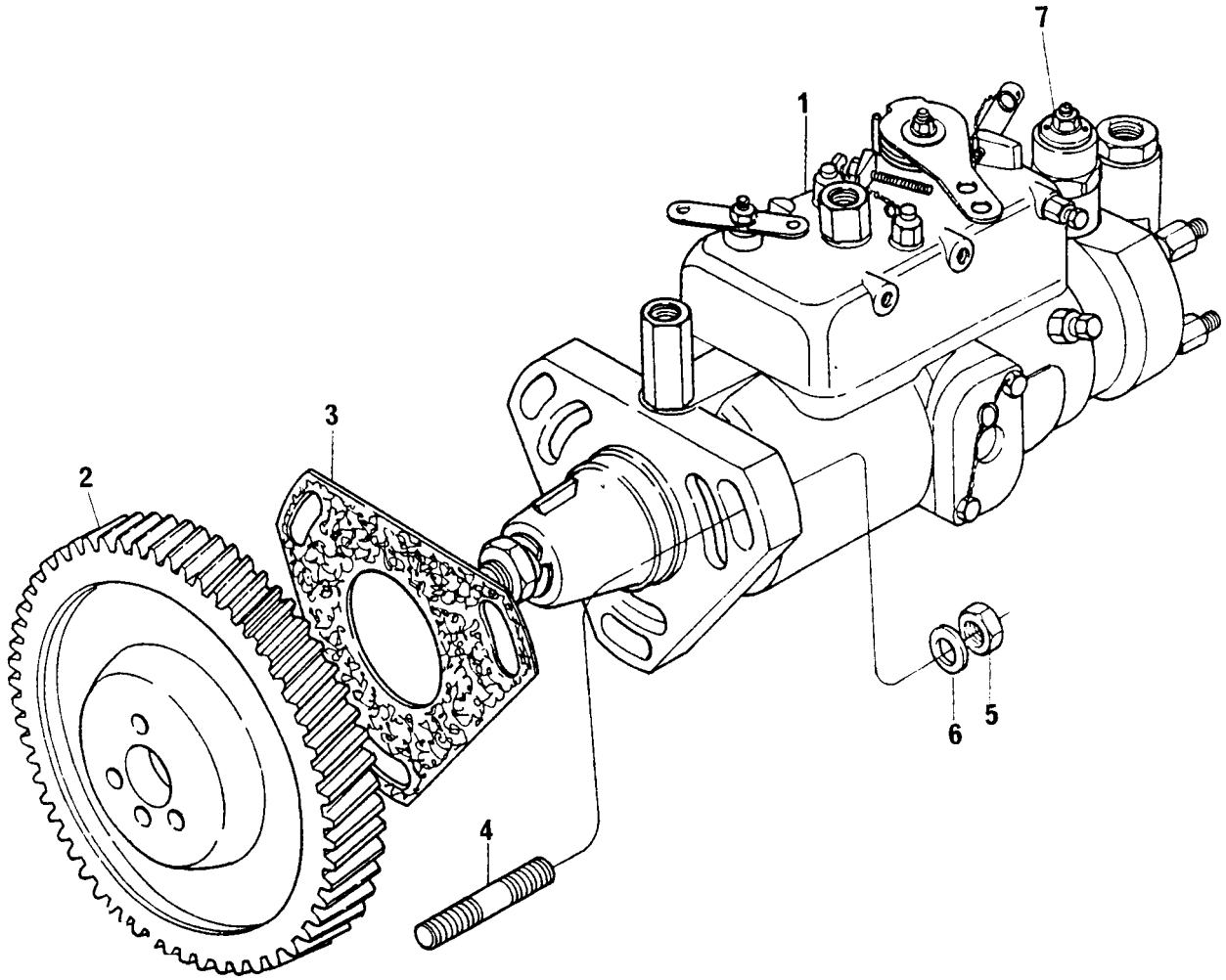

BOMBA INJETORA DE COMBUSTÍVEL
FUEL INJECTION PUMP
BOMBA DE INYECCIÓN DE COMBUSTIBLE
POMPE D'INJECTION DE COMBUSTIBLE

GRUPO
GROUP **39/269**
GRUPO
GROUPE

1	77515		1	BOMBA	PUMP	BOMBA	POMPE
2	70410067		1	ENGRENAGEM	GEAR	ENGRANAJE	PIGNON
3	70490280		1	JUNTA	JOINT	JUNTA	JOINT
4	0827616		3	PRISIONEIRO	STUD	ESPÁRRAGO	GOUJON
5	70570073		3	PORCA	NUT	TUERCA	ÉCROU
6	33114412		3	ARRUELA	WASHER	ARANDELA	RONDELLE
7	74320	1	1	SOLENÓIDE	SOLENOID	SOLENOIDE	SOLÉNOIDE

BOMBA INJETORA DE COMBUSTÍVEL
FUEL INJECTION PUMP
BOMBA DE INYECCIÓN DE COMBUSTIBLE
POMPE D'INJECTION DE COMBUSTIBLE

GRUPO
GROUP **39/281**
GRUPO
GROUPE

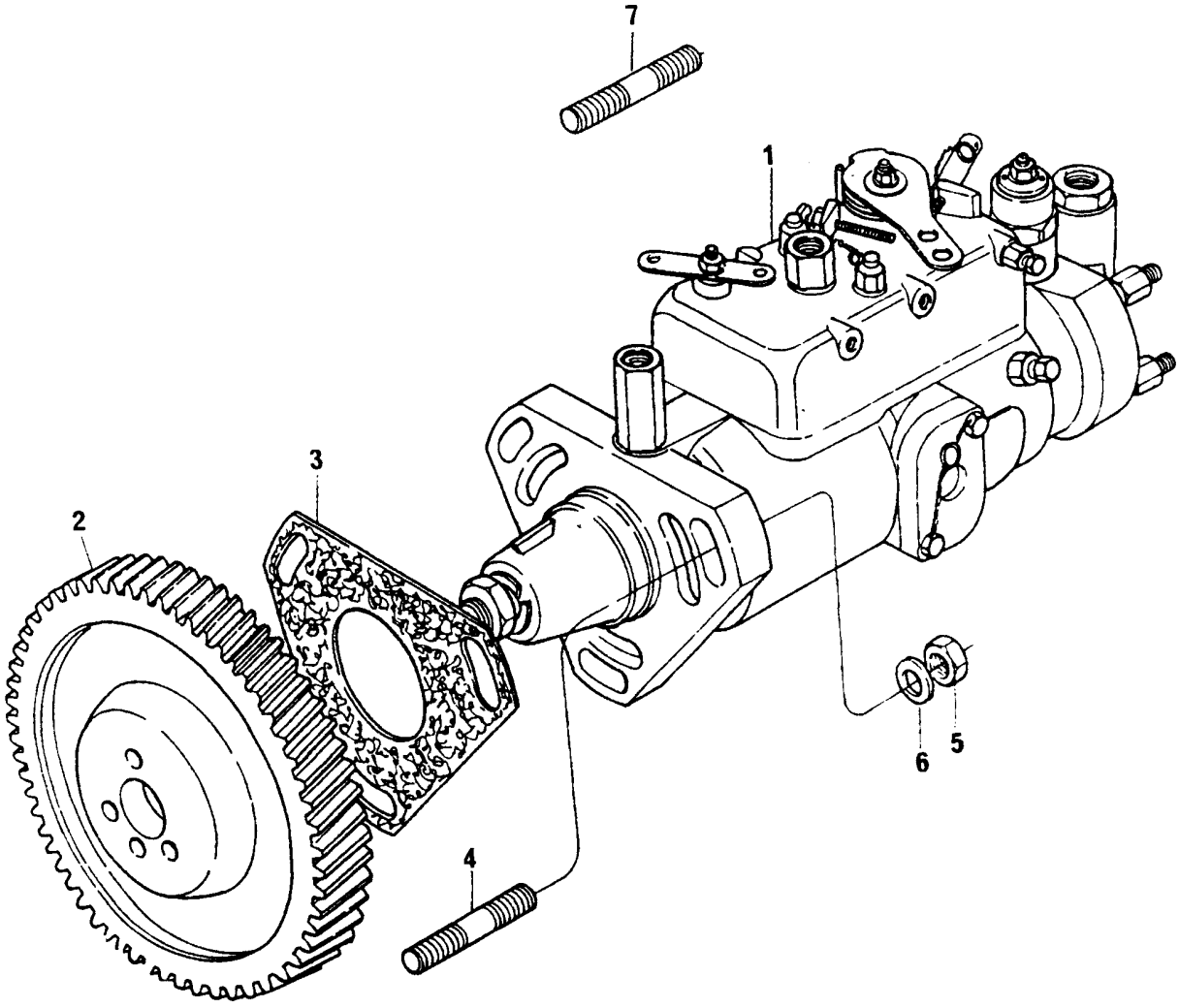

BOMBA INJETORA DE COMBUSTÍVEL
FUEL INJECTION PUMP
BOMBA DE INYECCIÓN DE COMBUSTIBLE
POMPE D'INJECTION DE COMBUSTIBLE

GRUPO
GROUP **39/281**
GRUPO
GROUPE

1	77521	1	BOMBA	PUMP	BOMBA	POMPE
2	70410068	1	ENGRENAGEM	GEAR	ENGRANAJE	PIGNON
3	70490280	1	JUNTA	JOINT	JUNTA	JOINT
4	0827616	2	PRISIONEIRO	STUD	ESPÁRRAGO	GOUJON
5	70570073	3	PORCA	NUT	TUERCA	ÉCROU
6	33114412	3	ARRUELA	WASHER	ARANDELA	RONDELLE
7	70820119	1	PRISIONEIRO	STUD	ESPÁRRAGO	GOUJON

BOMBA INJETORA DE COMBUSTÍVEL
FUEL INJECTION PUMP
BOMBA DE INYECCIÓN DE COMBUSTIBLE
POMPE D'INJECTION DE COMBUSTIBLE

GRUPO
GROUP **39/285**
GRUPO
GROUPE

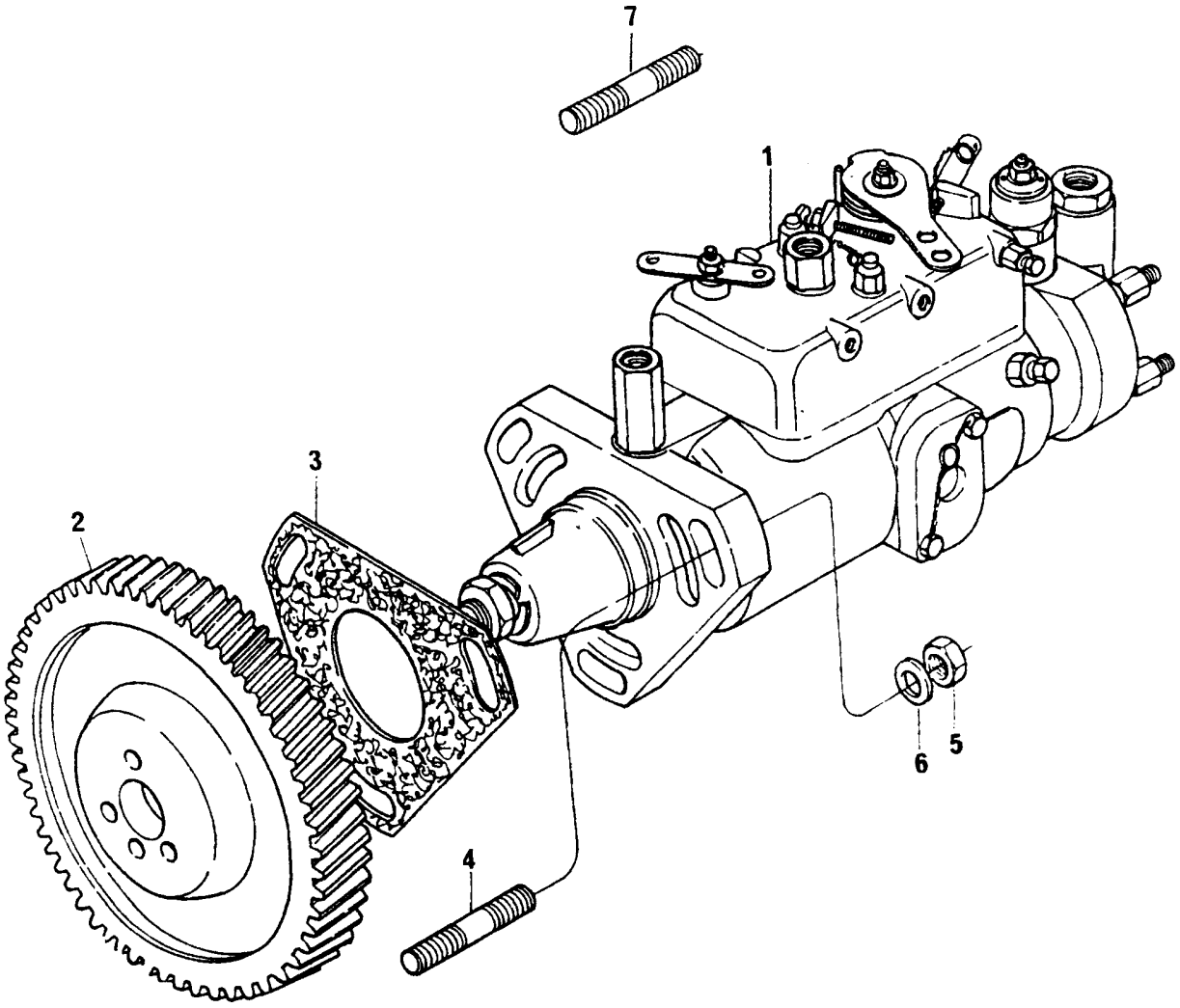

BOMBA INJETORA DE COMBUSTÍVEL
FUEL INJECTION PUMP
BOMBA DE INYECCIÓN DE COMBUSTIBLE
POMPE D'INJECTION DE COMBUSTIBLE

GRUPO
GROUP **39/285**
GRUPO
GROUPE

1	77522	1	BOMBA	PUMP	BOMBA	POMPE
2	70410068	1	ENGRENAGEM	GEAR	ENGRANAJE	PIGNON
3	70490280	1	JUNTA	JOINT	JUNTA	JOINT
4	0827616	2	PRISIONEIRO	STUD	ESPÁRRAGO	GOUJON
5	70570073	3	PORCA	NUT	TUERCA	ÉCROU
6	33114412	3	ARRUELA	WASHER	ARANDELA	RONDELLE
7	70820119	1	PRISIONEIRO	STUD	ESPÁRRAGO	GOUJON

SISTEMA AUXILIAR DE PARTIDA A FRIO **COLD WHEATHER STARTING AID** **SISTEMA AUXILIAR DE TERMOARRANQUE** **SYSTEME DE DEMARRAGE POR TEMPS FROID**	**GRUPO** **GROUP** **40/01** **GRUPO** **GROUPE**

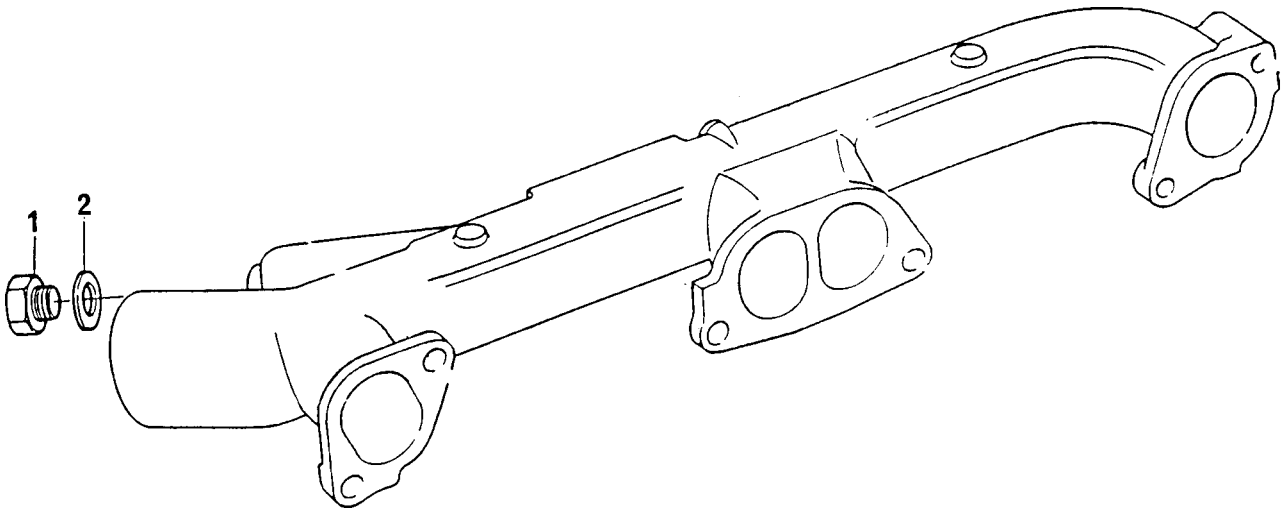

SISTEMA AUXILIAR DE PARTIDA A FRIO
COLD WHEATHER STARTING AID
SISTEMA AUXILIAR DE TERMOARRANQUE
SYSTEME DE DEMARRAGE POR TEMPS FROID

GRUPO
GROUP **40/01**
GRUPO
GROUPE

1	80650722	1 BUJÃO	PLUG	TAPÓN	BOUCHON
2	70920065	1 ARRUELA	WASHER	ARANDELA	RONDELLE

COLETOR DE ESCAPE **EXHAUST MANIFOLD** **MÚLTIPLE DE ESCAPE** **COLLECTEUR D'ECHAPPEMENT**	**GRUPO** **GROUP** **41/19** **GRUPO** **GROUPE**

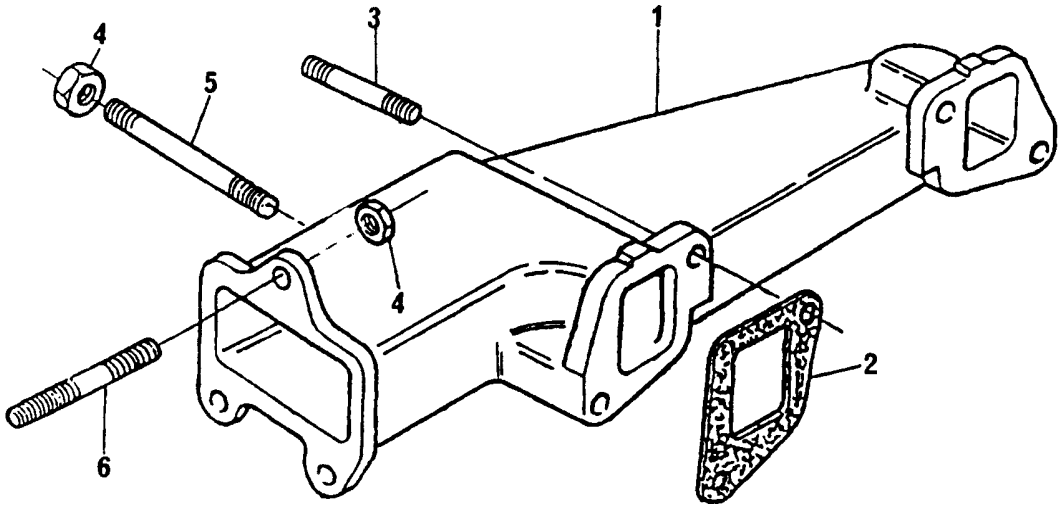

COLETOR DE ESCAPE
EXHAUST MANIFOLD
MÚLTIPLE DE ESCAPE
COLLECTEUR D'ECHAPPEMENT

GRUPO
GROUP **41/19**
GRUPO
GROUPE

1	70540061	1 COLETOR ESCAPE	MANIFOLD	MÚLTIPLE	COLLECTEUR
2	36862134	2 JUNTA	JOINT	JUNTA	JOINT
3	0826422	3 PRISIONEIRO	STUD	ESPÁRRAGO	GOUJON
4	70570082	7 PORCA	NUT	TUERCA	ÉCROU
5	0826526	1 PRISIONEIRO	STUD	ESPÁRRAGO	GOUJON
6	0826408	3 PRISIONEIRO	STUD	ESPÁRRAGO	GOUJON

COLETOR DE ESCAPE **EXHAUST MANIFOLD** **MÚLTIPLE DE ESCAPE** **COLLECTEUR D'ECHAPPEMENT**	**GRUPO** **GROUP** **41/21** **GRUPO** **GROUPE**

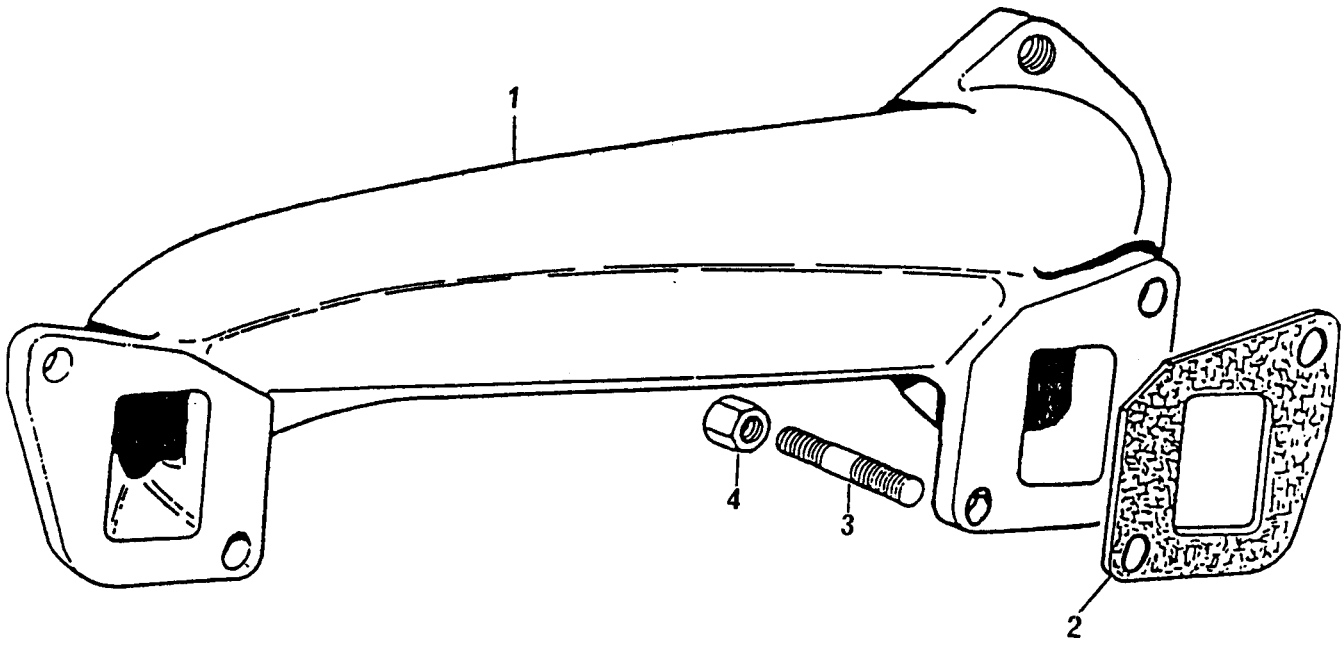

COLETOR DE ESCAPE
EXHAUST MANIFOLD
MÚLTIPLE DE ESCAPE
COLLECTEUR D'ECHAPPEMENT

GRUPO
GROUP **41/21**
GRUPO
GROUPE

1	37781781	1	COLETOR ESCAPE	MANIFOLD	MÚLTIPLE	COLLECTEUR
2	36862134	2	JUNTA	JOINT	JUNTA	JOINT
3	0826422	4	PRISIONEIRO	STUD	ESPÁRRAGO	GOUJON
4	70570082	4	PORCA	NUT	TUERCA	ÉCROU

COLETOR DE ESCAPE
EXHAUST MANIFOLD
MÚLTIPLE DE ESCAPE
COLLECTEUR D'ECHAPPEMENT

GRUPO
GROUP **41/23**
GRUPO
GROUPE

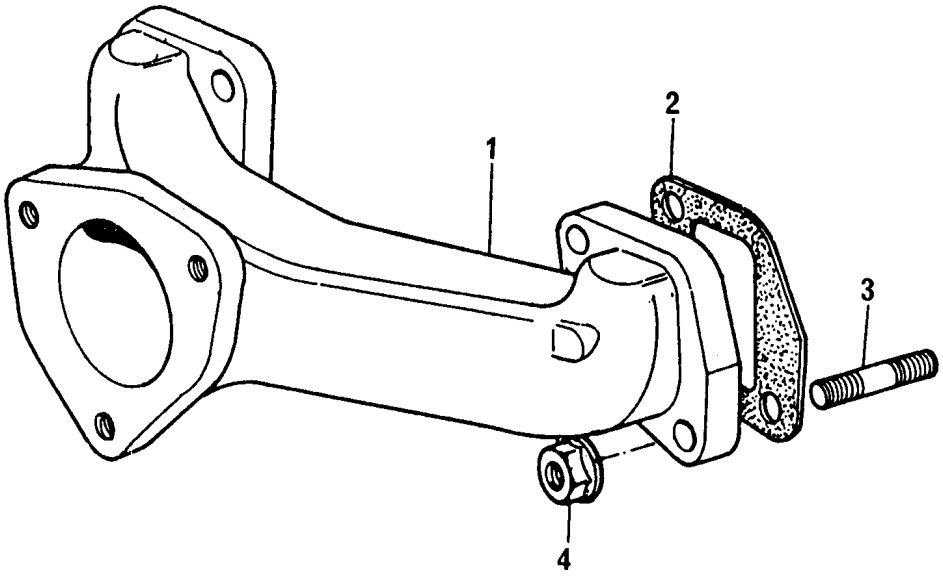

COLETOR DE ESCAPE
EXHAUST MANIFOLD
MÚLTIPLE DE ESCAPE
COLLECTEUR D'ECHAPPEMENT

GRUPO
GROUP **41/23**
GRUPO
GROUPE

1	37781321	1	COLETOR ESCAPE	MANIFOLD	MÚLTIPLE	COLLECTEUR
2	36862134	2	JUNTA	JOINT	JUNTA	JOINT
3	0826408	4	PRISIONEIRO	STUD	ESPÁRRAGO	GOUJON
4	70570082	4	PORCA	NUT	TUERCA	ÉCROU

COLETOR DE ESCAPE **EXHAUST MANIFOLD** **MÚLTIPLE DE ESCAPE** **COLLECTEUR D'ECHAPPEMENT**	**GRUPO** **GROUP** **41/41** **GRUPO** **GROUPE**

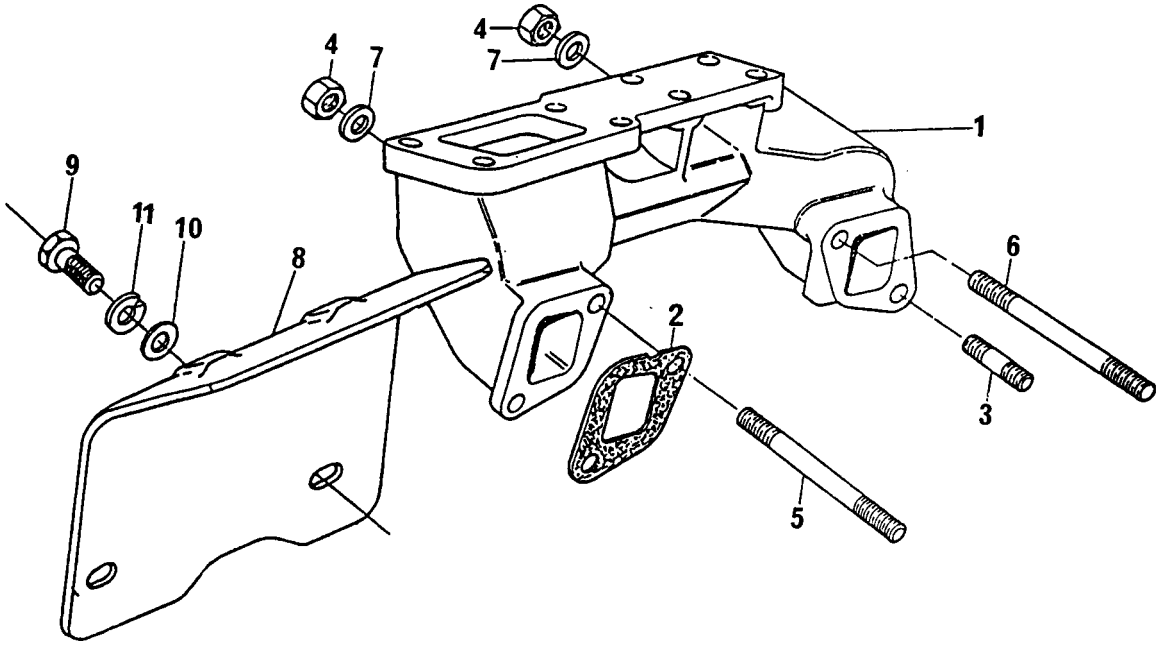

COLETOR DE ESCAPE
EXHAUST MANIFOLD
MÚLTIPLE DE ESCAPE
COLLECTEUR D'ECHAPPEMENT

GRUPO
GROUP **41/41**
GRUPO
GROUPE

1	70540103	1 COLETOR ESCAPE	MANIFOLD	MÚLTIPLE	COLLECTEUR
2	3688C007	2 JUNTA	JOINT	JUNTA	JOINT
3	0826408	2 PRISIONEIRO	STUD	ESPÁRRAGO	GOUJON
4	70570082	4 PORCA	NUT	TUERCA	ÉCROU
5	70820078	1 PRISIONEIRO	STUD	ESPÁRRAGO	GOUJON
6	70820092	1 PRISIONEIRO	STUD	ESPÁRRAGO	GOUJON
7	33115117	4 ARRUELA	WASHER	ARANDELA	RONDELLE
8	70950018	1 DEFLETOR	DEFLECTOR	DEFLECTOR	DEFLECTEUR
9	0746254	2 PARAFUSO	BOLT	TORNILLO	VIS
10	0920003	2 ARRUELA	WASHER	ARANDELA	RONDELLE
11	0920053	2 ARRUELA	WASHER	ARANDELA	RONDELLE

COLETOR DE ESCAPE **EXHAUST MANIFOLD** **MÚLTIPLE DE ESCAPE** **COLLECTEUR D'ECHAPPEMENT**	**GRUPO** **GROUP** **41/74** **GRUPO** **GROUPE**

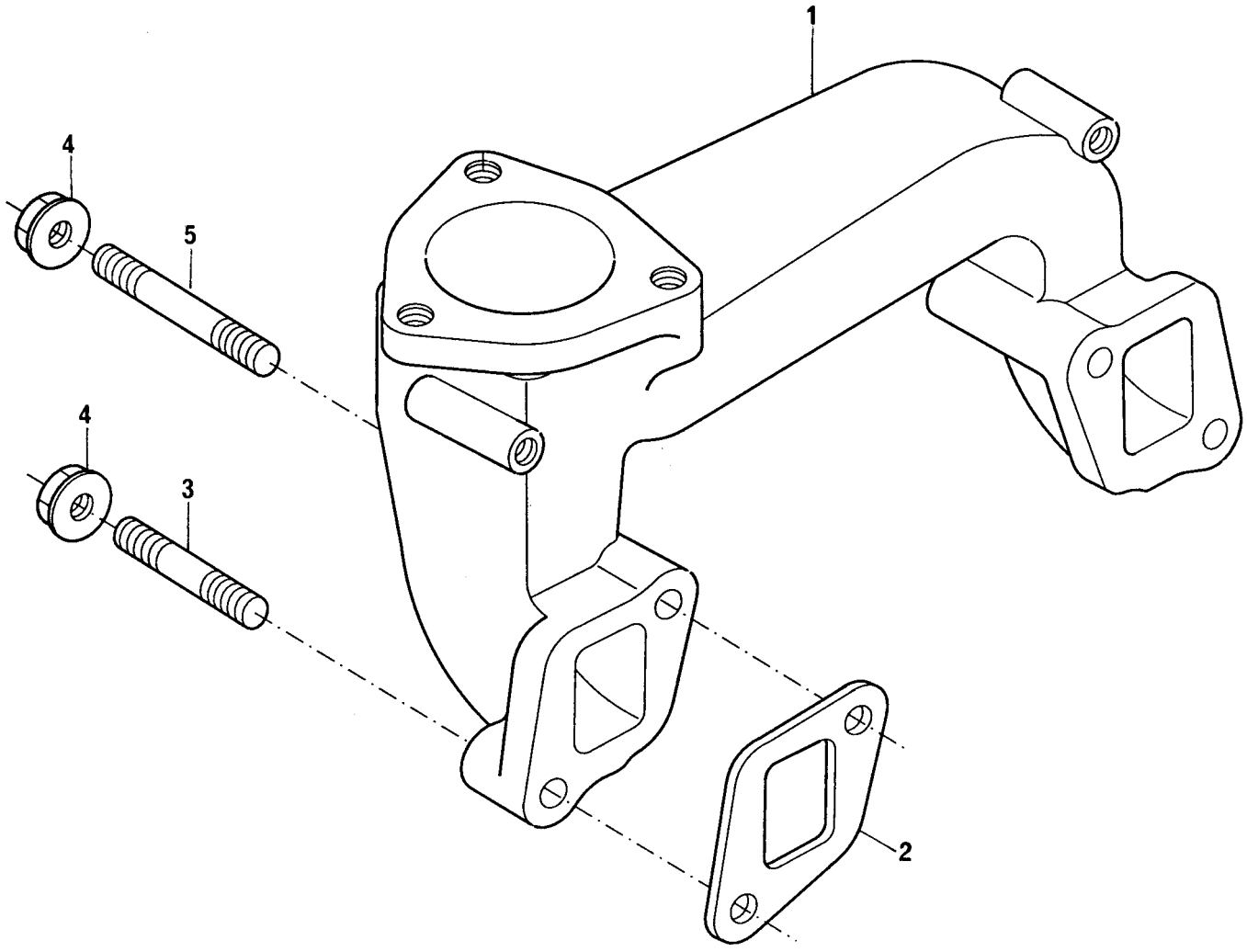

COLETOR DE ESCAPE
EXHAUST MANIFOLD
MÚLTIPLE DE ESCAPE
COLLECTEUR D'ECHAPPEMENT

GRUPO
GROUP **41/74**
GRUPO
GROUPE

1	3778H074	1	COLETOR ESCAPE	MANIFOLD	MÚLTIPLE	COLLECTEUR
2	36862134	2	JUNTA	JOINT	JUNTA	JOINT
3	0826456	2	PRISIONEIRO	STUD	ESPÁRRAGO	GOUJON
4	70570082	4	PORCA	NUT	TUERCA	ÉCROU
5	0826467	2	PRISIONEIRO	STUD	ESPÁRRAGO	GOUJON

COLETOR DE ESCAPE **EXHAUST MANIFOLD** **MÚLTIPLE DE ESCAPE** **COLLECTEUR D'ECHAPPEMENT**	**GRUPO** **GROUP** **41/75** **GRUPO** **GROUPE**

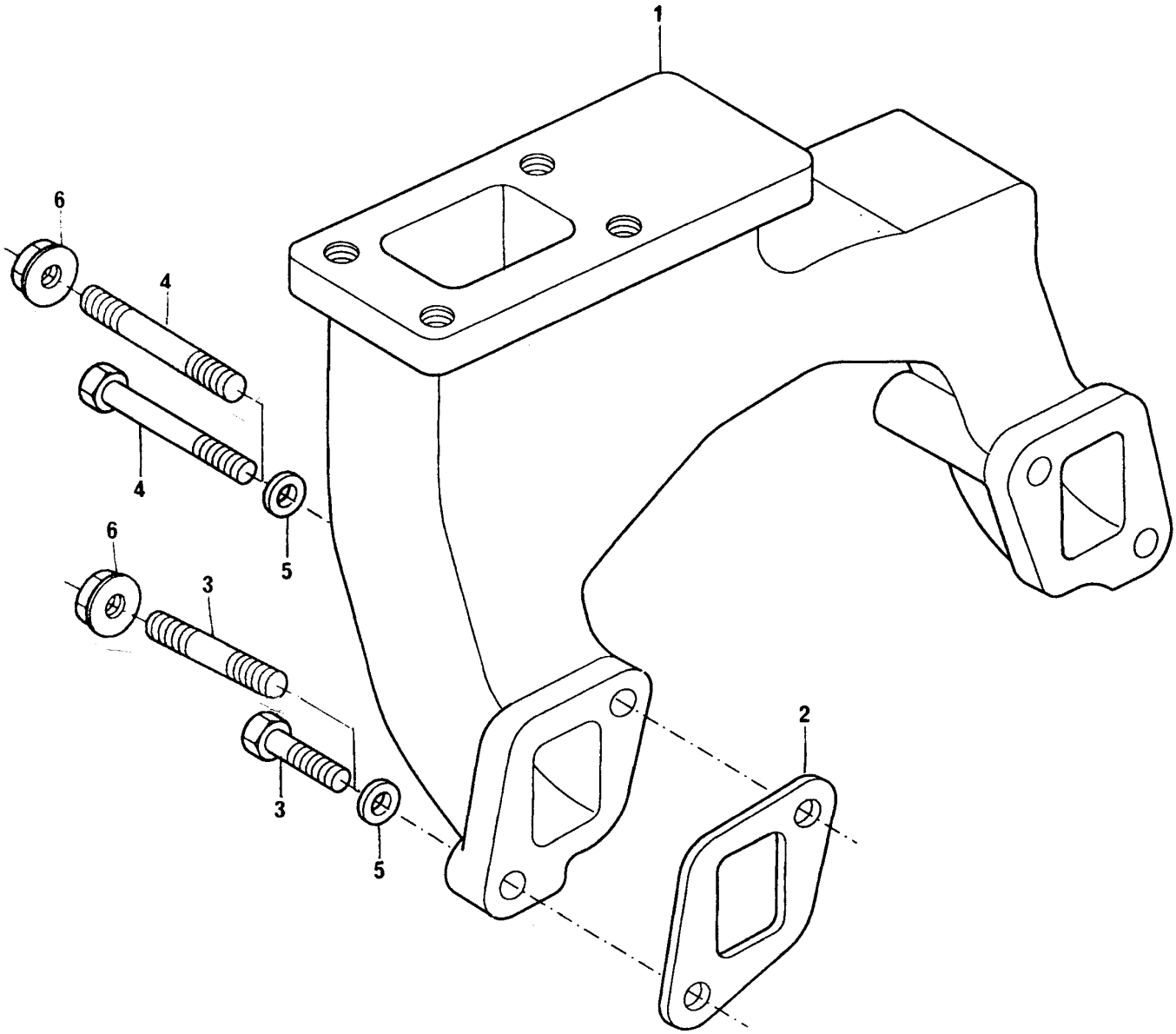

COLETOR DE ESCAPE
EXHAUST MANIFOLD
MÚLTIPLE DE ESCAPE
COLLECTEUR D'ECHAPPEMENT

GRUPO
GROUP **41/75**
GRUPO
GROUPE

1	70540161	1 COLETOR ESCAPE	MANIFOLD	MÚLTIPLE	COLLECTEUR
2	3688C007	2 JUNTA	JOINT	JUNTA	JOINT
3	0746424	2 PARAFUSO	BOLT	TORNILLO	VIS
3	0826408	2 PRISIONEIRO	STUD	ESPARRAGO	GOUJON
4	0096443	2 PARAFUSO	BOLT	TORNILLO	VIS
4	70820078	2 PRISIONEIRO	STUD	ESPARRAGO	GOUJON
5	0920054	4 ARRUELA	WASHER	ARANDELA	RONDELLE
6	70570082	4 PORCA	NUT	TUERCA	ÉCROU

BOMBA ALIMENTADORA E FILTRO DE COMBUSTÍVEL
LIFT PUMP AND FUEL OIL FILTER
BOMBA DE ALIMENTACIÓN Y FILTRO DE COMBUSTIBLE
POMPE D'ALIMENTATION ET FILTRE DE COMBUSTIBLE

GRUPO
GROUP **42/217**
GRUPO
GROUPE

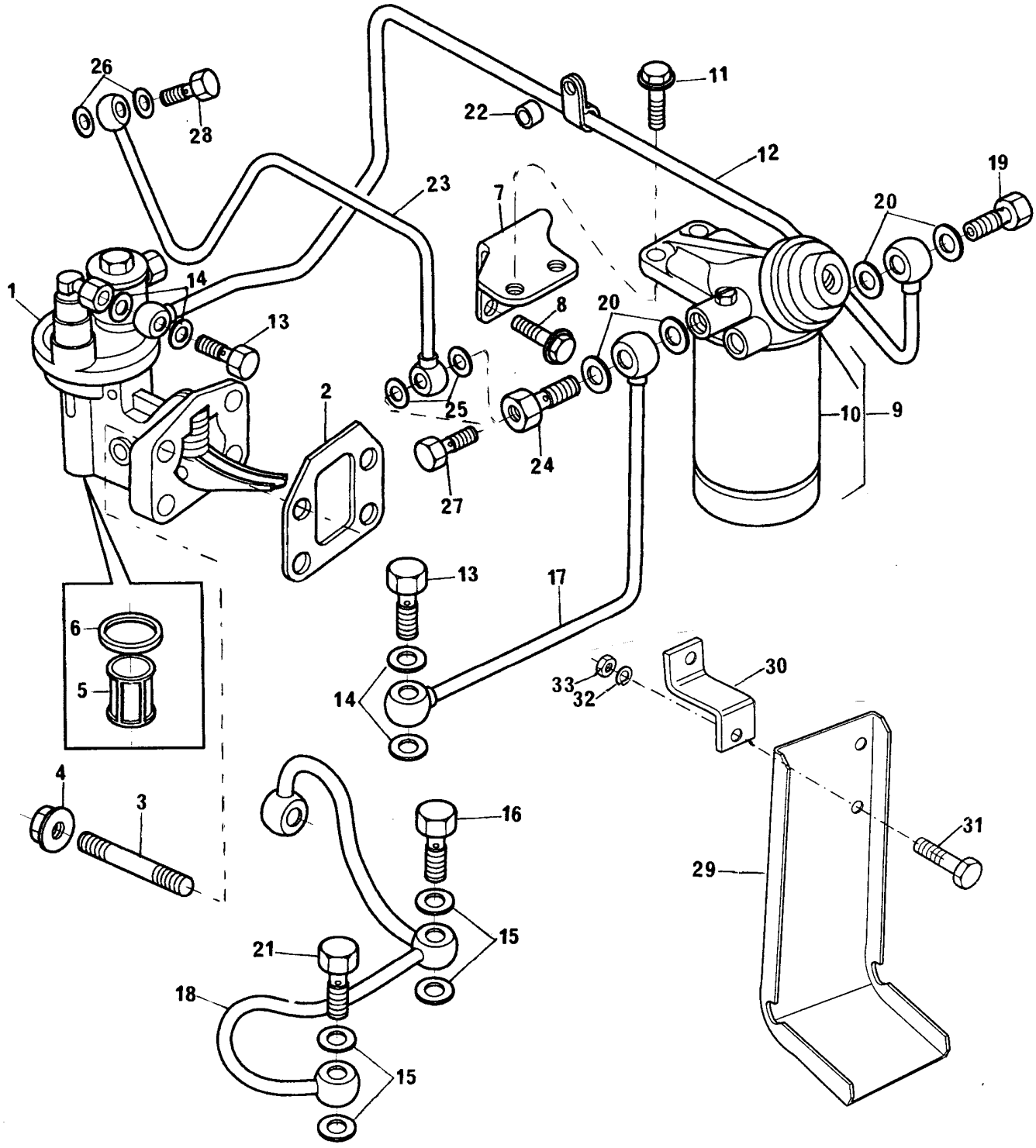

BOMBA ALIMENTADORA E FILTRO DE COMBUSTÍVEL
LIFT PUMP AND FUEL OIL FILTER
BOMBA DE ALIMENTACIÓN Y FILTRO DE COMBUSTIBLE
POMPE D'ALIMENTATION ET FILTRE DE COMBUSTIBLE

GRUPO
GROUP **42/217**
GRUPO
GROUPE

1	72081		1	BOMBA ALIMENTADORA	LIFT PUMP	BOMBA	POMPE
2	70490287		1	JUNTA	JOINT	JUNTA	JOINT
3	70820083	●○ 70820084	4	PRISIONEIRO	STUD	ESPÁRRAGO	GOUJON
4	70570073		4	PORCA	NUT	TUERCA	ÉCROU
5	70800016	1	1	PENEIRA	SCREEN	TAMIZ	TAMIS
6	70490182	1	1	JUNTA	JOINT	JUNTA	JOINT
7	70100706		1	SUPORTE	BRACKET	SOPORTE	SUPPORT
8	70740177		2	PARAFUSO	BOLT	TORNILLO	VIS
9	70993018		1	FILTRO	FILTER	FILTRO	FILTRE
10	6354129	9	1	ELEMENTO	ELEMENT	ELEMENTO	ELEMENT
11	70740178		2	PARAFUSO	BOLT	TORNILLO	VIS
12	70992823		1	TUBO	PIPE	CAÑO	TUYAUTERIE
13	70740343		2	PARAFUSO BANJO	BANJO BOLT	TORNILLO BANJO	VIS BANJO
14	70920115		4	ARRUELA	WASHER	ARANDELA	RONDELLE
15	70920120		5	ARRUELA	WASHER	ARANDELA	RONDELLE
16	70740346		1	PARAFUSO BANJO	BANJO BOLT	TORNILLO BANJO	VIS BANJO
17	70992824		1	TUBO	PIPE	CAÑO	TUYAUTERIE
18	70992807		1	TUBO	PIPE	CAÑO	TUYAUTERIE
19	70740086		1	PARAFUSO BANJO	BANJO BOLT	TORNILLO BANJO	VIS BANJO
20	70920127		4	ARRUELA	WASHER	ARANDELA	RONDELLE
21	70740334		1	PARAFUSO	BOLT	TORNILLO	VIS
22	70330045		1	ESPAÇADOR	SPACER	ESPACIADOR	ENTRETOISE
23	70993363		1	TUBO	PIPE	CAÑO	TUYAUTERIE
24	70740743		1	PARAFUSO BANJO	BANJO BOLT	TORNILLO BANJO	VIS BANJO
25	70920120		2	ARRUELA	WASHER	ARANDELA	RONDELLE
26	70920096		2	ARRUELA	WASHER	ARANDELA	RONDELLE
27	0095344		1	PARAFUSO BANJO	BANJO BOLT	TORNILLO BANJO	VIS BANJO
28	70740328		1	PARAFUSO BANJO	BANJO BOLT	TORNILLO BANJO	VIS BANJO
29	70300014		1	DEFLETOR	DEFLECTOR	DEFLECTOR	DEFLECTEUR
30	70100799		1	SUPORTE	BRACKET	SOPORT	SUPPORT
31	0746453		1	PARAFUSO	BOLT	TORNILLO	VIS
32	0920054		1	ARRUELA	WASHER	ARANDELA	RONDELLE
33	0576052		1	PORCA	NUT	TUERCA	ÉCROU

BOMBA ALIMENTADORA E FILTRO DE COMBUSTÍVEL **LIFT PUMP AND FUEL OIL FILTER** **BOMBA DE ALIMENTACIÓN Y FILTRO DE COMBUSTIBLE** **POMPE D'ALIMENTATION ET FILTRE DE COMBUSTIBLE**	**GRUPO** **GROUP** **42/234** **GRUPO** **GROUPE**

NOVO

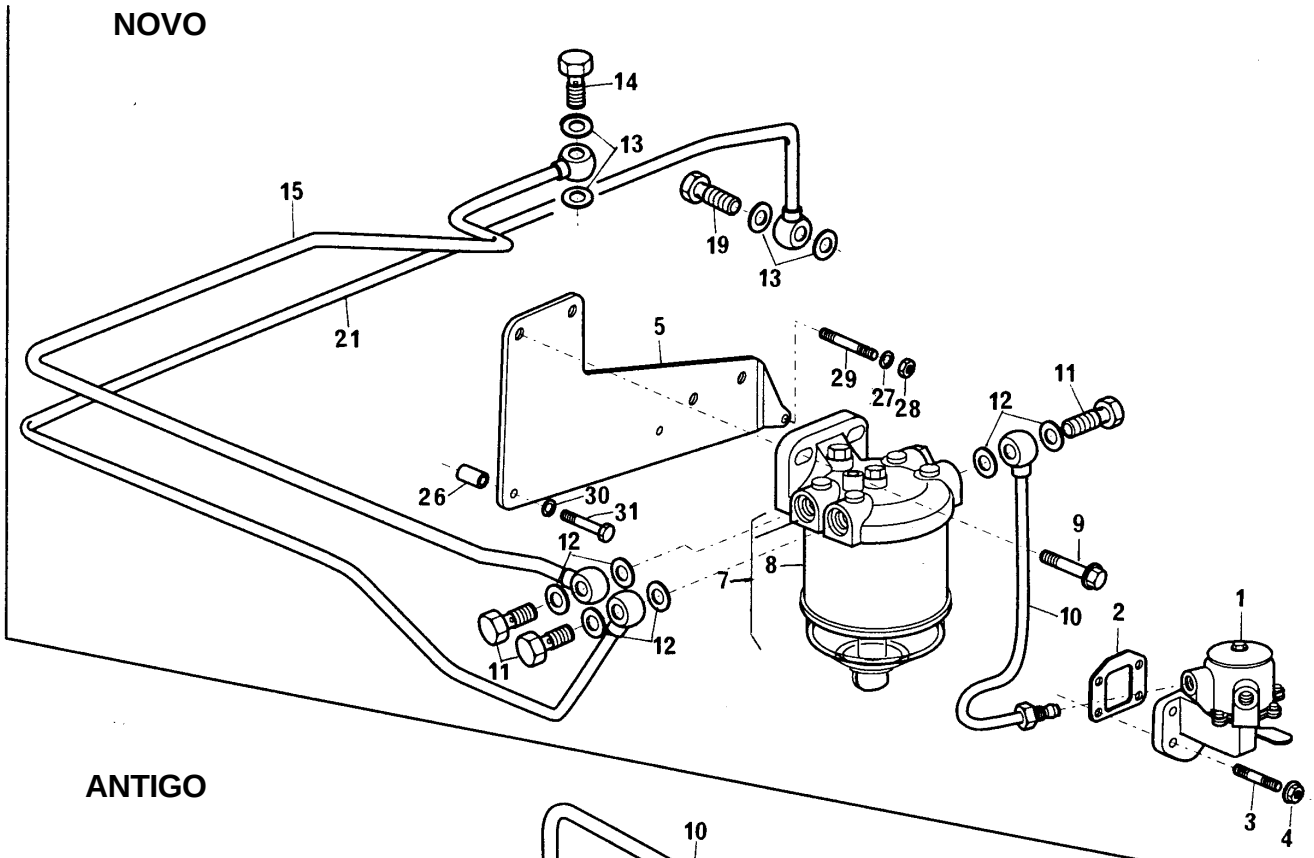

ANTIGO

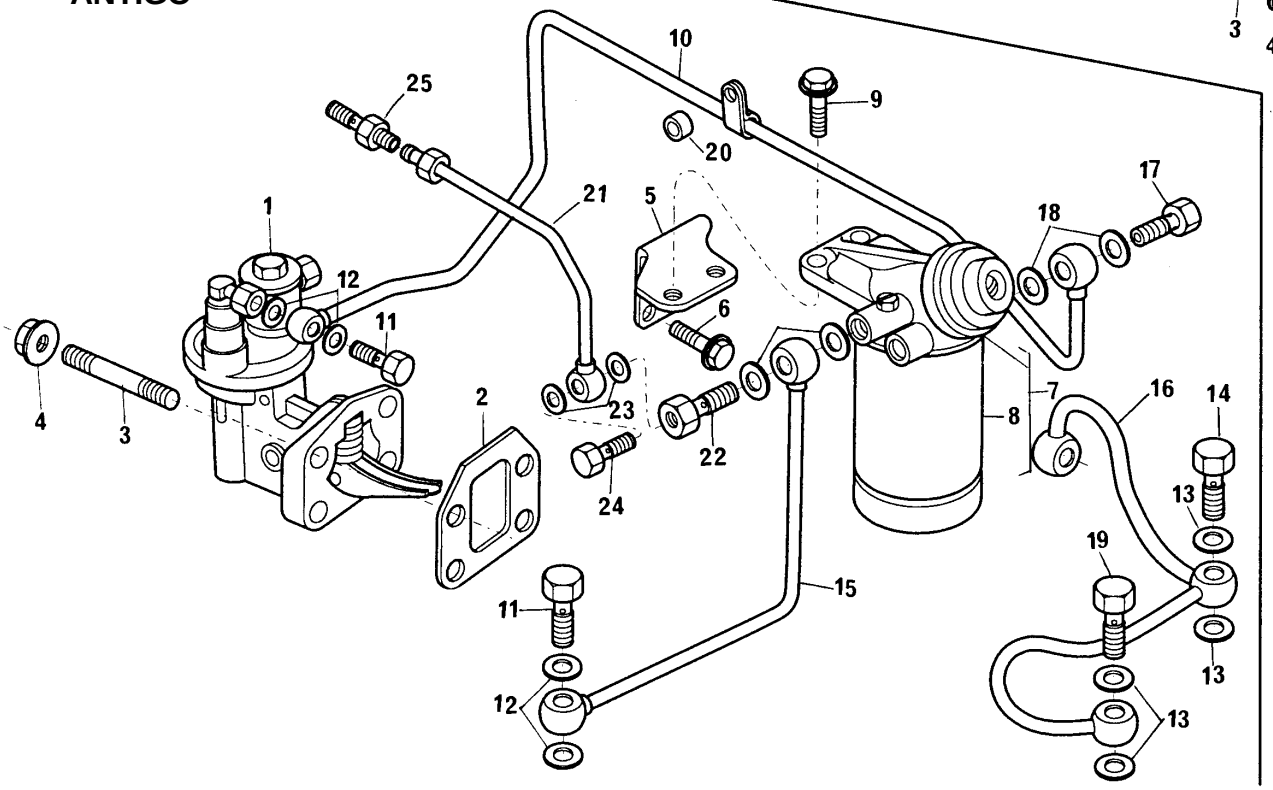

BOMBA ALIMENTADORA E FILTRO DE COMBUSTÍVEL
LIFT PUMP AND FUEL OIL FILTER
BOMBA DE ALIMENTACIÓN Y FILTRO DE COMBUSTIBLE
POMPE D'ALIMENTATION ET FILTRE DE COMBUSTIBLE

GRUPO
GROUP **42/234**
GRUPO
GROUPE

1	72081	(A)	1 BOMBA ALIMENTADORA	LIFT PUMP	BOMBA	POMPE
1	72111	(B)	1 BOMBA ALIMENTADORA	LIFT PUMP	BOMBA	POMPE
2	70490287		1 JUNTA	JOINT	JUNTA	JOINT
3	70820083		4 PRISIONEIRO	STUD	ESPÁRRAGO	GOUJON
4	70570073		4 PORCA	NUT	TUERCA	ÉCROU
5	70100706	(A)	1 SUPORTE	BRACKET	SOPORTE	SUPPORT
5	70100814	(B)	1 SUPORTE	BRACKET	SOPORTE	SUPPORT
6	70740175		2 PARAFUSO	BOLT	TORNILLO	VIS
7	70993018	(A)	1 FILTRO	FILTER	FILTRO	FILTRE
7	72117	(B)	1 FILTRO	FILTER	FILTRO	FILTRE
8	6354129	7 (A)	1 ELEMENTO	ELEMENT	ELEMENTO	ELEMENT
8	635776	7 (B)	1 ELEMENTO	ELEMENT	ELEMENTO	ELEMENT
9	70740178		2 PARAFUSO	BOLT	TORNILLO	VIS
10	70992823	(A)	1 TUBO	PIPE	CAÑO	TUYAUTERIE
10	70998197	(B)	1 TUBO	PIPE	CAÑO	TUYAUTERIE
11	70740343		3 PARAFUSO BANJO	BANJO BOLT	TORNILLO BANJO	VIS BANJO
12	70920115		6 ARRUELA	WASHER	ARANDELA	RONDELLE
13	70920120		6 ARRUELA	WASHER	ARANDELA	RONDELLE
14	70740346	(A)	1 PARAFUSO BANJO	BANJO BOLT	TORNILLO BANJO	VIS BANJO
14	70740334	(B)	1 PARAFUSO BANJO	BANJO BOLT	TORNILLO BANJO	VIS BANJO
15	70992824	(A)	1 TUBO	PIPE	CAÑO	TUYAUTERIE
15	70998198	(B)	1 TUBO	PIPE	CAÑO	TUYAUTERIE
16	70993290		1 TUBO	PIPE	CAÑO	TUYAUTERIE
17	70740086	(A)	1 PARAFUSO BANJO	BANJO BOLT	TORNILLO BANJO	VIS BANJO
18	70920127	(A)	2 ARRUELA	WASHER	ARANDELA	RONDELLE
19	70740740	(A)	1 PARAFUSO BANJO	BANJO BOLT	TORNILLO BANJO	VIS BANJO
19	70740757	(B)	1 PARAFUSO BANJO	BANJO BOLT	TORNILLO BANJO	VIS BANJO
20	70330045		1 ESPAÇADOR	SPACER	ESPACIADOR	ENTRETOISE
21	70993362	(A)	1 TUBO	PIPE	CAÑO	TUYAUTERIE
21	70993430	(B)	1 TUBO	PIPE	CAÑO	TUYAUTERIE
22	70740743	(A)	1 PARAFUSO BANJO	BANJO BOLT	TORNILLO BANJO	VIS BANJO
23	70920120	(A)	2 ARRUELA	WASHER	ARANDELA	RONDELLE
24	0095344	(A)	1 PARAFUSO BANJO	BANJO BOLT	TORNILLO BANJO	VIS BANJO
25	0201526	(A)	1 CONEXÃO	CONNECTION	CONEXIÓN	RACCORD
26	70760024		1 ESPAÇADOR	SPACER	ESPACIADOR	ENTRETOISE
27	0920053		1 ARRUELA	WASHER	ARANDELA	RONDELLE
28	0576002		1 PORCA	NUT	TUERCA	ÉCROU
29	0826222		1 PRISIONEIRO	STUD	ESPÁRRAGO	GOUJON
30	0920054		1 ARRUELA	WASHER	ARANDELA	RONDELLE
31	0096437		1 PARAFUSO	BOLT	TORNILLO	VIS

(A) → 607712
(B) → 607713

BOMBA ALIMENTADORA E FILTRO DE COMBUSTÍVEL **LIFT PUMP AND FUEL OIL FILTER** **BOMBA DE ALIMENTACIÓN Y FILTRO DE COMBUSTIBLE** **POMPE D'ALIMENTATION ET FILTRE DE COMBUSTIBLE**	**GRUPO** **GROUP** **42/237** **GRUPO** **GROUPE**

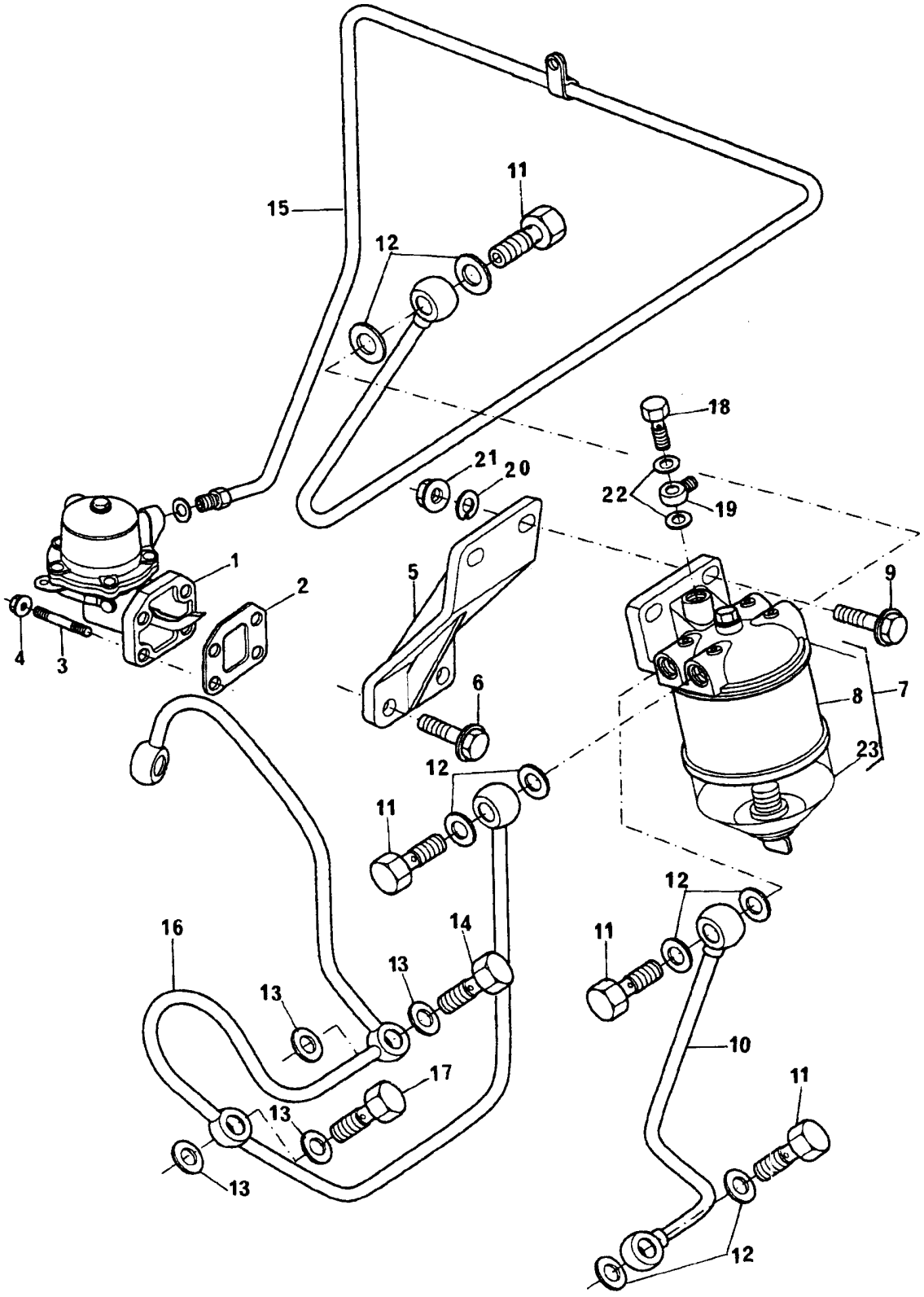

BOMBA ALIMENTADORA E FILTRO DE COMBUSTÍVEL
LIFT PUMP AND FUEL OIL FILTER
BOMBA DE ALIMENTACIÓN Y FILTRO DE COMBUSTIBLE
POMPE D'ALIMENTATION ET FILTRE DE COMBUSTIBLE

GRUPO
GROUP **42/237**
GRUPO
GROUPE

1	72111		1	BOMBA ALIMENTADORA	LIFT PUMP	BOMBA	POMPE
2	70490287		1	JUNTA	JOINT	JUNTA	JOINT
3	70820083		4	PRISIONEIRO	STUD	ESPÁRRAGO	GOUJON
4	70570073		4	PORCA	NUT	TUERCA	ÉCROU
5	70100805	(A)	1	SUPORTE	BRACKET	SOPORTE	SUPPORT
5	70100814	(B)	1	SUPORTE	BRACKET	SOPORTE	SUPPORT
6	70740176		2	PARAFUSO	BOLT	TORNILLO	VIS
7	72112	(A)	1	FILTRO	FILTER	FILTRO	FILTRE
7	72117	(B)	1	FILTRO	FILTER	FILTRO	FILTRE
8	635776	7	1	ELEMENTO	ELEMENT	ELEMENTO	ELEMENT
9	0746424		2	PARAFUSO	BOLT	TORNILLO	VIS
10	70993338		1	TUBO	PIPE	CAÑO	TUYAUTERIE
11	70740343		4	PARAFUSO BANJO	BANJO BOLT	TORNILLO BANJO	VIS BANJO
12	70920115		8	ARRUELA	WASHER	ARANDELA	RONDELLE
13	70920120		6	ARRUELA	WASHER	ARANDELA	RONDELLE
14	70740346		1	PARAFUSO BANJO	BANJO BOLT	TORNILLO BANJO	VIS BANJO
15	70993337		1	TUBO	PIPE	CAÑO	TUYAUTERIE
16	70993321		1	TUBO	PIPE	CAÑO	TUYAUTERIE
17	70740740		1	PARAFUSO BANJO	BANJO BOLT	TORNILLO BANJO	VIS BANJO
18	0095344		1	PARAFUSO BANJO	BANJO BOLT	TORNILLO BANJO	VIS
19	70200856		1	CONEXÃO	CONNECTION	CONEXION	RACCORD
20	0920054		2	ARRUELA	WASHER	ARANDELA	RONDELLE
21	0576051		2	PORCA	NUT	TUERCA	ÉCROU
22	70920120		2	ARRUELA	WASHER	ARANDELA	RONDELLE
23	70840054	7 (B)	1	COPO	GLASS	VASO	BOL

(A) → 607712
(B) → 607713

BOMBA ALIMENTADORA E FILTRO DE COMBUSTÍVEL
LIFT PUMP AND FUEL OIL FILTER
BOMBA DE ALIMENTACIÓN Y FILTRO DE COMBUSTIBLE
POMPE D'ALIMENTATION ET FILTRE DE COMBUSTIBLE

GRUPO
GROUP **42/238**
GRUPO
GROUPE

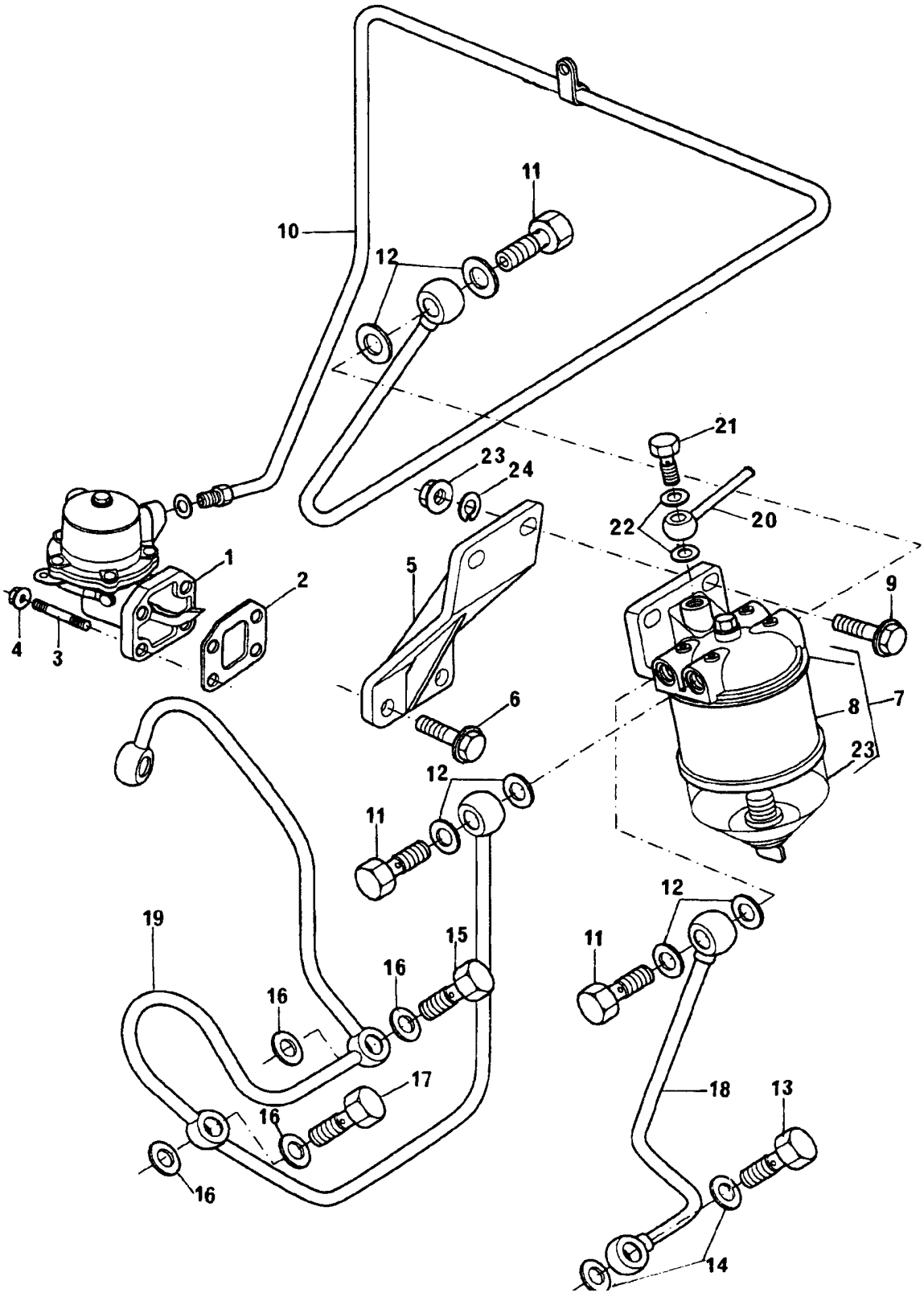

BOMBA ALIMENTADORA E FILTRO DE COMBUSTÍVEL
LIFT PUMP AND FUEL OIL FILTER
BOMBA DE ALIMENTACIÓN Y FILTRO DE COMBUSTIBLE
POMPE D'ALIMENTATION ET FILTRE DE COMBUSTIBLE

GRUPO
GROUP **42/238**
GRUPO
GROUPE

1	72111		1	BOMBA ALIMENTADORA	LIFT PUMP	BOMBA	POMPE
2	70490287		1	JUNTA	JOINT	JUNTA	JOINT
3	70820083		4	PRISIONEIRO	STUD	ESPÁRRAGO	GOUJON
4	70570073		4	PORCA	NUT	TUERCA	ÉCROU
5	70100805		1	SUPORTE	BRACKET	SOPORTE	SUPPORT
6	70740175		2	PARAFUSO	BOLT	TORNILLO	VIS
7	72112	(A)	1	FILTRO	FILTER	FILTRO	FILTRE
7	72117	(B)	1	FILTRO	FILTER	FILTRO	FILTRE
8	635776	7	1	ELEMENTO	ELEMENT	ELEMENTO	ELEMENT
9	70740178	●○ 0746424	2	PARAFUSO	BOLT	TORNILLO	VIS
10	70993337		1	TUBO	PIPE	CAÑO	TUYAUTERIE
11	70740343		3	PARAFUSO BANJO	BANJO BOLT	TORNILLO BANJO	VIS BANJO
12	70920115		6	ARRUELA	WASHER	ARANDELA	RONDELLE
13	70740343		1	PARAFUSO BANJO	BANJO BOLT	TORNILLO BANJO	VIS BANJO
14	70920115		2	ARRUELA	WASHER	ARANDELA	RONDELLE
15	70740334	●○ 70740346	1	PARAFUSO BANJO	BANJO BOLT	TORNILLO BANJO	VIS BANJO
16	70920120		5	ARRUELA	WASHER	ARANDELA	RONDELLE
17	70740740		1	PARAFUSO BANJO	BANJO BOLT	TORNILLO BANJO	VIS BANJO
18	70993338		1	TUBO	PIPE	CAÑO	TUYAUTERIE
19	70993321		1	TUBO	PIPE	CAÑO	TUYAUTERIE
20	70993351		1	TUBO	PIPE	CAÑO	TUYAUTERIE
21	0095344		1	PARAFUSO BANJO	BANJO BOLT	TORNILLO BANJO	VIS BANJO
22	70920120		2	ARRUELA	WASHER	ARANDELA	RONDELLE
23	70840054	7 (B)	1	COPO	GLASS	VASO	BOL

(A) → 607712
(B) → 607713

BOMBA ALIMENTADORA E FILTRO DE COMBUSTÍVEL **LIFT PUMP AND FUEL OIL FILTER** **BOMBA DE ALIMENTACIÓN Y FILTRO DE COMBUSTIBLE** **POMPE D'ALIMENTATION ET FILTRE DE COMBUSTIBLE**	**GRUPO** **GROUP** **42/254** **GRUPO** **GROUPE**

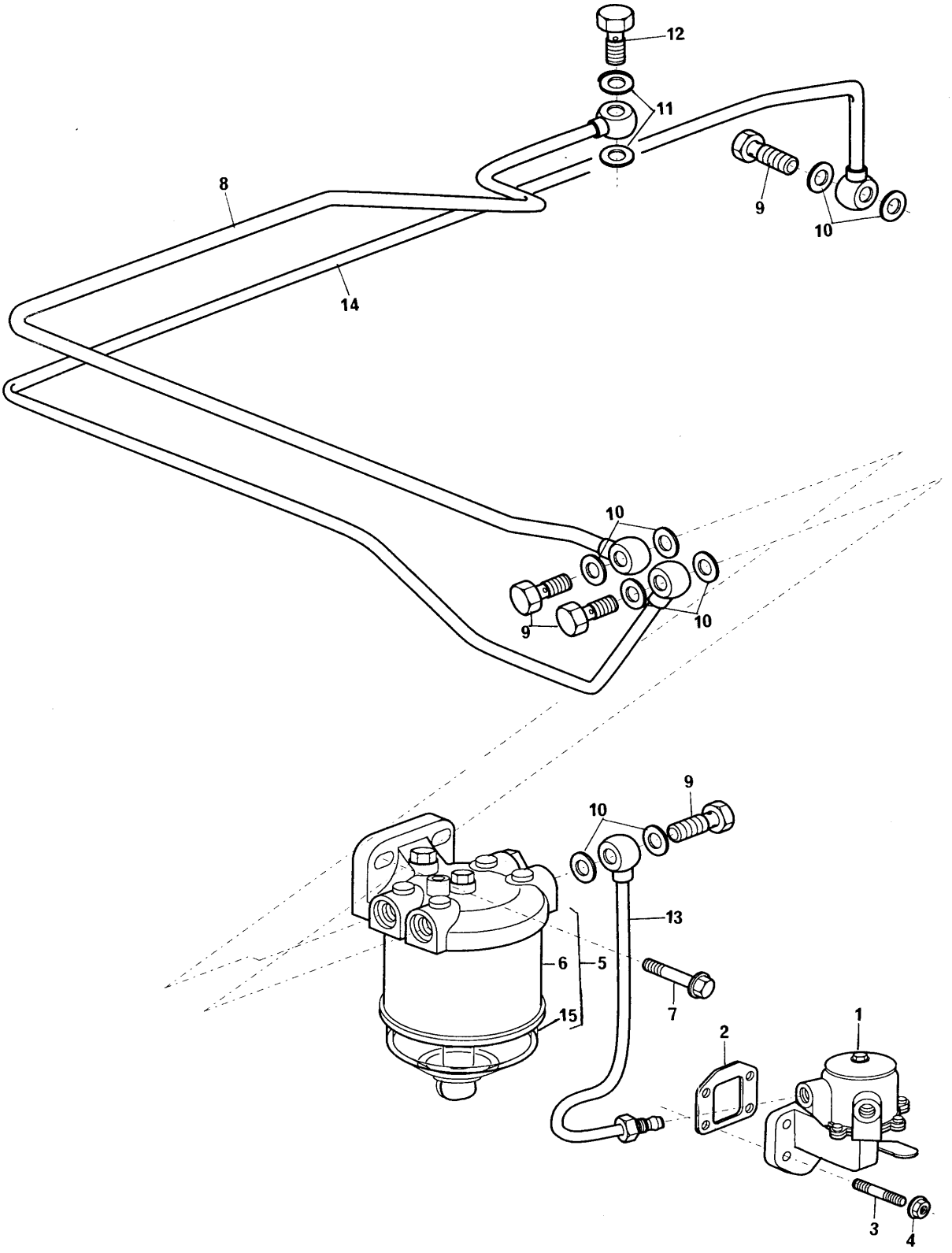

BOMBA ALIMENTADORA E FILTRO DE COMBUSTÍVEL
LIFT PUMP AND FUEL OIL FILTER
BOMBA DE ALIMENTACIÓN Y FILTRO DE COMBUSTIBLE
POMPE D'ALIMENTATION ET FILTRE DE COMBUSTIBLE

GRUPO
GROUP **42/254**
GRUPO
GROUPE

1	72111		1 BOMBA ALIMENTADORA	LIFT PUMP	BOMBA	POMPE
2	70490287		1 JUNTA	JOINT	JUNTA	JOINT
3	70820083		4 PRISIONEIRO	STUD	ESPÁRRAGO	GOUJON
4	70570073		4 PORCA	NUT	TUERCA	ÉCROU
5	72117		1 FILTRO	FILTER	FILTRO	FILTRE
6	635776	5	1 ELEMENTO	ELEMENT	ELEMENTO	ELEMENT
7	70740178		2 PARAFUSO	BOLT	TORNILLO	VIS
8	70998198		1 TUBO	PIPE	CAÑO	TUYAUTERIE
9	70740343		4 PARAFUSO BANJO	BANJO BOLT	TORNILLO BANJO	VIS BANJO
10	70920115		8 ARRUELA	WASHER	ARANDELA	RONDELLE
11	70920120		2 ARRUELA	WASHER	ARANDELA	RONDELLE
12	70740346		1 PARAFUSO BANJO	BANJO BOLT	TORNILLO BANJO	VIS BANJO
13	70998197		1 TUBO	PIPE	CAÑO	TUYAUTERIE
14	70998199		1 TUBO	PIPE	CAÑO	TUYAUTERIE
15	70840054	5	1 COPO	GLASS	VASO	BOL

BOMBA ALIMENTADORA E FILTRO DE COMBUSTÍVEL **LIFT PUMP AND FUEL OIL FILTER** **BOMBA DE ALIMENTACIÓN Y FILTRO DE COMBUSTIBLE** **POMPE D'ALIMENTATION ET FILTRE DE COMBUSTIBLE**	**GRUPO** **GROUP** **42/268** **GRUPO** **GROUPE**

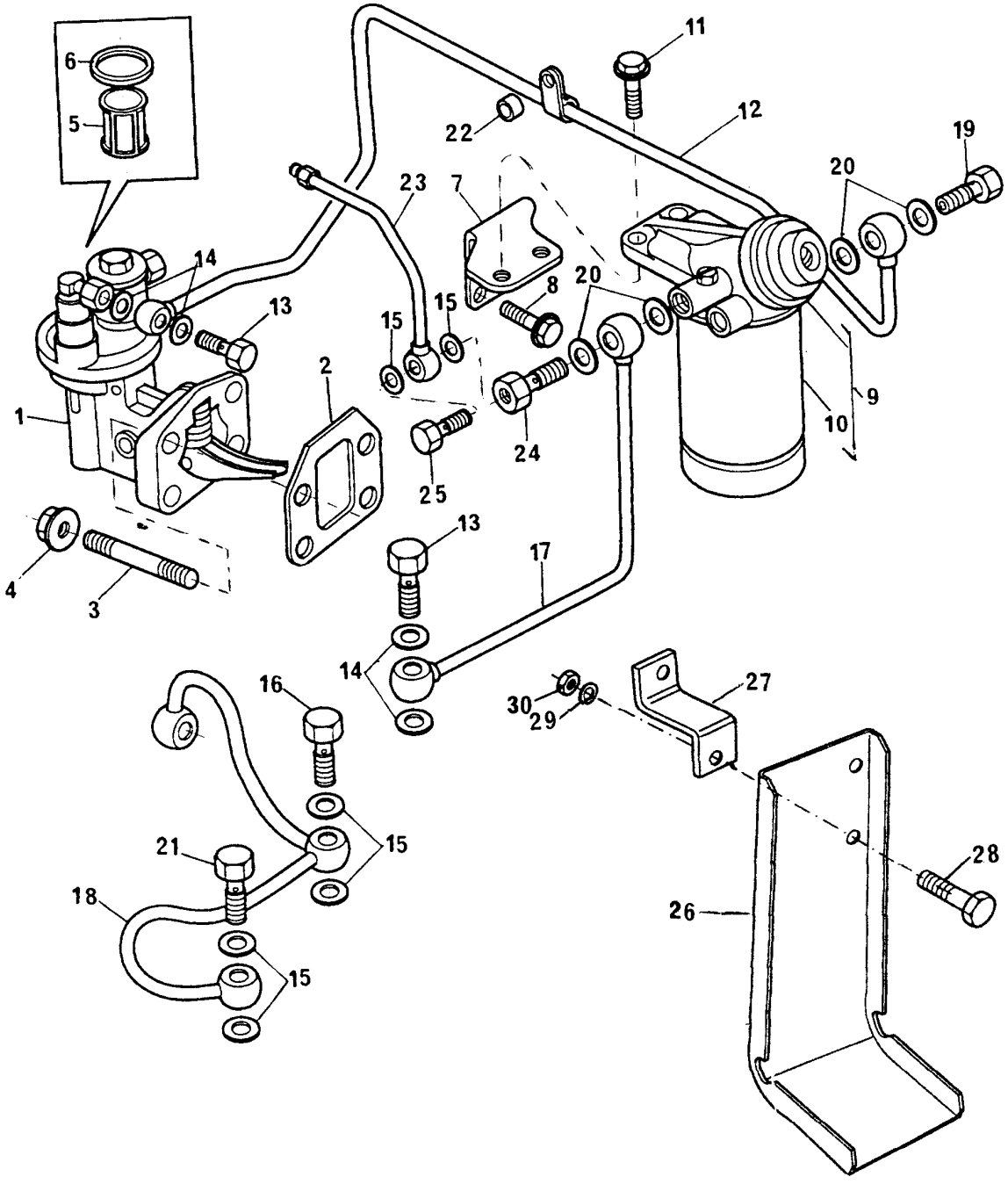

BOMBA ALIMENTADORA E FILTRO DE COMBUSTÍVEL
LIFT PUMP AND FUEL OIL FILTER
BOMBA DE ALIMENTACIÓN Y FILTRO DE COMBUSTIBLE
POMPE D'ALIMENTATION ET FILTRE DE COMBUSTIBLE

GRUPO
GROUP **42/268**
GRUPO
GROUPE

1	72081		1	BOMBA ALIMENTADORA	LIFT PUMP	BOMBA	POMPE
2	70490287		1	JUNTA	JOINT	JUNTA	JOINT
3	70820083		4	PRISIONEIRO	STUD	ESPÁRRAGO	GOUJON
4	70570073		4	PORCA	NUT	TUERCA	ÉCROU
5	70800016	1	1	PENEIRA	SCREEN	TAMIZ	TAMIS
6	70490182	1	1	JUNTA	JOINT	JUNTA	JOINT
7	70100706		1	SUPORTE	BRACKET	SOPORTE	SUPPORT
8	70740175		2	PARAFUSO	BOLT	TORNILLO	VIS
9	70993018		1	FILTRO	FILTER	FILTRO	FILTRE
10	6354129	9	1	ELEMENTO	ELEMENT	ELEMENTO	ELEMENT
11	70740178		2	PARAFUSO	BOLT	TORNILLO	VIS
12	70992823		1	TUBO	PIPE	CAÑO	TUYAUTERIE
13	70740343		2	PARAFUSO BANJO	BANJO BOLT	TORNILLO BANJO	VIS BANJO
14	70920115		4	ARRUELA	WASHER	ARANDELA	RONDELLE
15	70920120		5	ARRUELA	WASHER	ARANDELA	RONDELLE
16	70740346		1	PARAFUSO BANJO	BANJO BOLT	TORNILLO BANJO	VIS BANJO
17	70992824		1	TUBO	PIPE	CAÑO	TUYAUTERIE
18	70993290		1	TUBO	PIPE	CAÑO	TUYAUTERIE
19	70740086		1	PARAFUSO BANJO	BANJO BOLT	TORNILLO BANJO	VIS BANJO
20	70920127		4	ARRUELA	WASHER	ARANDELA	RONDELLE
21	70740740		1	PARAFUSO BANJO	BANJO BOLT	TORNILLO BANJO	VIS
22	70330045		1	ESPAÇADOR	SPACER	ESPACIADOR	ENTRETOISE
23	70993362		1	TUBO	PIPE	CAÑO	TUYAUTERIE
24	70740743		1	PARAFUSO BANJO	BANJO BOLT	TORNILLO BANJO	VIS BANJO
25	0095344		1	PARAFUSO BANJO	BANJO BOLT	TORNILLO BANJO	VIS BANJO
26	70300014		1	DEFLETOR	DEFLECTOR	DEFLECTOR	DEFLECTEUR
27	70100799		1	SUPORTE	BRACKET	SOPORTE	SUPPORT
28	0746453		1	PARAFUSO	BOLT	TORNILLO	VIS
29	0920054		3	ARRUELA	WASHER	ARANDELA	RONDELLE
30	0576052		1	PORCA	NUT	TUERCA	ÉCROU

BOMBA ALIMENTADORA E FILTRO DE COMBUSTÍVEL
LIFT PUMP AND FUEL OIL FILTER
BOMBA DE ALIMENTACIÓN Y FILTRO DE COMBUSTIBLE
POMPE D'ALIMENTATION ET FILTRE DE COMBUSTIBLE

GRUPO
GROUP **42/272**
GRUPO
GROUPE

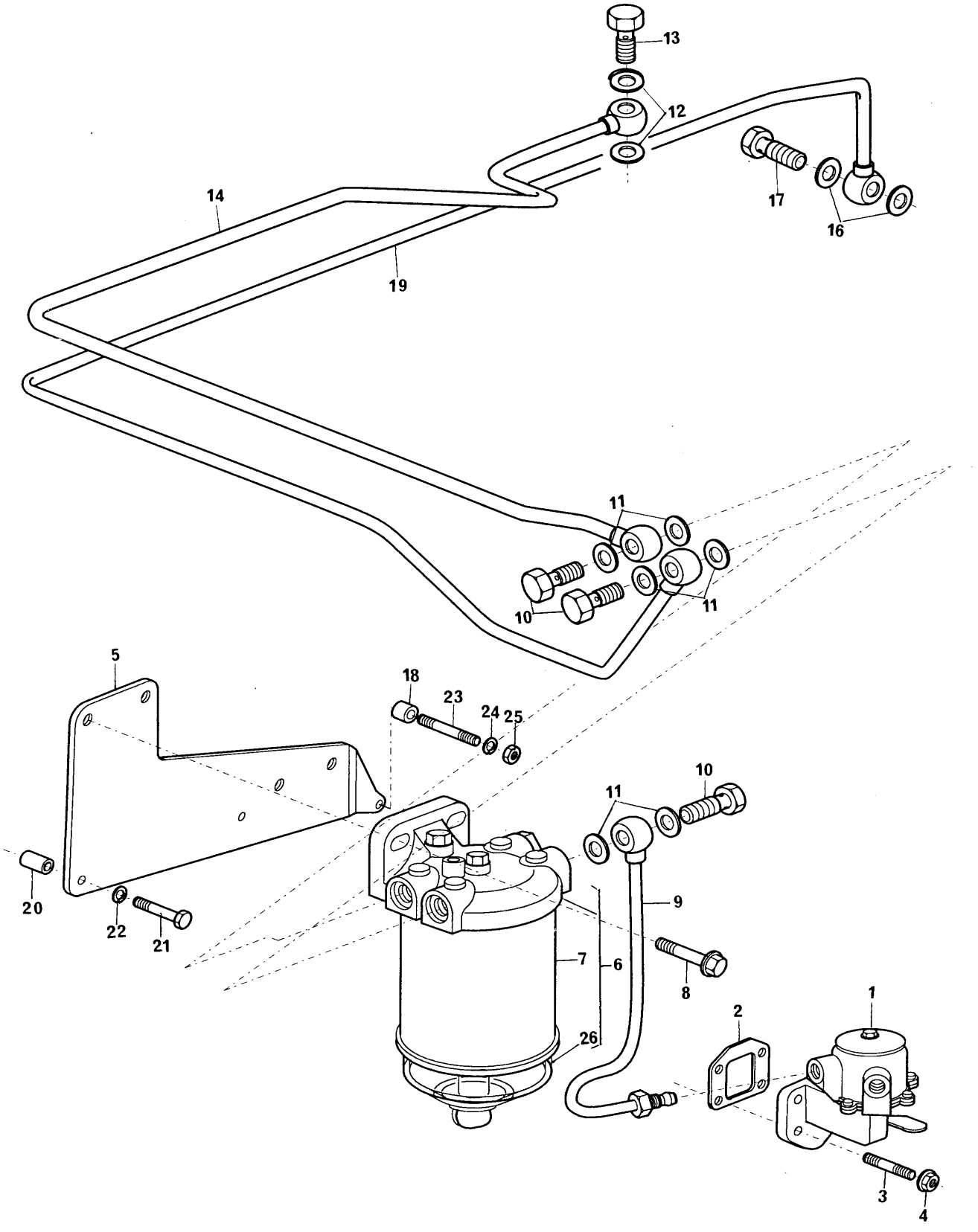

BOMBA ALIMENTADORA E FILTRO DE COMBUSTÍVEL
LIFT PUMP AND FUEL OIL FILTER
BOMBA DE ALIMENTACIÓN Y FILTRO DE COMBUSTIBLE
POMPE D'ALIMENTATION ET FILTRE DE COMBUSTIBLE

GRUPO
GROUP **42/272**
GRUPO
GROUPE

1	72111		1	BOMBA ALIMENTADORA	LIFT PUMP	BOMBA	POMPE
2	70490287		1	JUNTA	JOINT	JUNTA	JOINT
3	70820083		4	PRISIONEIRO	STUD	ESPÁRRAGO	GOUJON
4	70570073		4	PORCA	NUT	TUERCA	ÉCROU
5	70100814		1	SUPORTE	BRACKET	SOPORTE	SUPPORT
6	72130		1	FILTRO	FILTER	FILTRO	FILTRE
7	423651	6	1	ELEMENTO	ELEMENT	ELEMENTO	ELEMENT
8	70740178		2	PARAFUSO	BOLT	TORNILLO	VIS
9	70998197		1	TUBO	PIPE	CAÑO	TUYAUTERIE
10	70740343		3	PARAFUSO BANJO	BANJO BOLT	TORNILLO BANJO	VIS BANJO
11	70920115		6	ARRUELA	WASHER	ARANDELA	RONDELLE
12	70920120		2	ARRUELA	WASHER	ARANDELA	RONDELLE
13	70740334		1	PARAFUSO BANJO	BANJO BOLT	TORNILLO BANJO	VIS BANJO
14	70998198		1	TUBO	PIPE	CAÑO	TUYAUTERIE
16	70920127		2	ARRUELA	WASHER	ARANDELA	RONDELLE
17	70740757		1	PARAFUSO BANJO	BANJO BOLT	TORNILLO BANJO	VIS
18	70330045		1	ESPAÇADOR	SPACER	ESPACIADOR	ENTRETOISE
19	70993430		1	TUBO	PIPE	CAÑO	TUYAUTERIE
20	70760024		1	ESPAÇADOR	SPACER	ESPACIADOR	ENTRETOISE
21	0096437		1	PARAFUSO	BOLT	TORNILLO	VIS
22	0920054		1	ARRUELA	WASHER	ARANDELA	RONDELLE
23	0826222		1	PRISIONEIRO	STUD	ESPÁRRAGO	GOUJON
24	0920053		1	ARRUELA	WASHER	ARANDELA	RONDELLE
25	0576002		1	PORCA	NUT	TUERCA	ÉCROU
26	70840054	6	1	COPO	GLASS	VASO	BOL

BOMBA ALIMENTADORA E FILTRO DE COMBUSTÍVEL **LIFT PUMP AND FUEL OIL FILTER** **BOMBA DE ALIMENTACIÓN Y FILTRO DE COMBUSTIBLE** **POMPE D'ALIMENTATION ET FILTRE DE COMBUSTIBLE**	**GRUPO** **GROUP** **42/275** **GRUPO** **GROUPE**

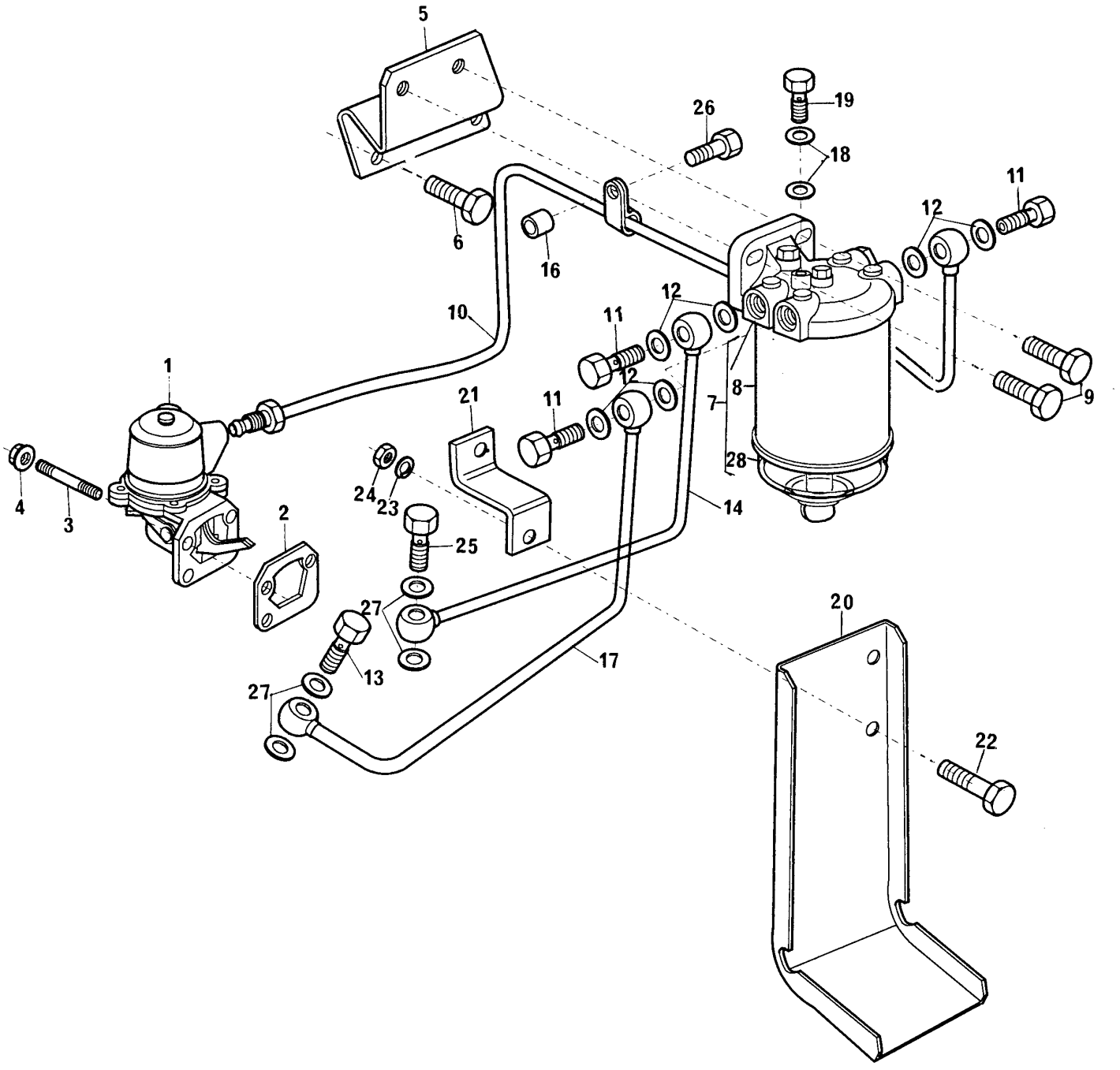

BOMBA ALIMENTADORA E FILTRO DE COMBUSTÍVEL
LIFT PUMP AND FUEL OIL FILTER
BOMBA DE ALIMENTACIÓN Y FILTRO DE COMBUSTIBLE
POMPE D'ALIMENTATION ET FILTRE DE COMBUSTIBLE

GRUPO
GROUP **42/275**
GRUPO
GROUPE

1	72111		1	BOMBA ALIMENTADORA	LIFT PUMP	BOMBA	POMPE
2	70490287		1	JUNTA	JOINT	JUNTA	JOINT
3	70820083		4	PRISIONEIRO	STUD	ESPÁRRAGO	GOUJON
4	70570073		4	PORCA	NUT	TUERCA	ÉCROU
5	70100627		1	SUPORTE	BRACKET	SOPORTE	SUPPORT
6	70740175		2	PARAFUSO	BOLT	TORNILLO	VIS
7	72132		1	FILTRO	FILTER	FILTRO	FILTRE
8	423651	7	1	ELEMENTO	ELEMENT	ELEMENTO	ELEMENT
9	70740178		2	PARAFUSO	BOLT	TORNILLO	VIS
10	70993539		1	TUBO	PIPE	CAÑO	TUYAUTERIE
11	70740343		3	PARAFUSO BANJO	BANJO BOLT	TORNILLO BANJO	VIS BANJO
12	70920115		6	ARRUELA	WASHER	ARANDELA	RONDELLE
13	70740346		1	PARAFUSO BANJO	BANJO BOLT	TORNILLO BANJO	VIS BANJO
14	70993545		1	TUBO	PIPE	CAÑO	TUYAUTERIE
16	70330045		1	ESPAÇADOR	SPACER	ESPACIADOR	ENTRETOISE
17	70993537		1	TUBO	PIPE	CAÑO	TUYAUTERIE
18	70920096		2	ARRUELA	WASHER	ARANDELA	RONDELLE
19	0095344		1	PARAFUSO BANJO	BANJO BOLT	TORNILLO BANJO	VIS BANJO
20	70950027		1	DEFLETOR	DEFLECTOR	DEFLECTOR	DEFLECTEUR
21	70100624		1	SUPORTE	BRACKET	SOPORT	SUPPORT
22	0746453		1	PARAFUSO	BOLT	TORNILLO	VIS
23	0920054		1	ARRUELA	WASHER	ARANDELA	RONDELLE
24	0576052		1	PORCA	NUT	TUERCA	ÉCROU
25	70740373		1	PARAFUSO	BOLT	TORNILLO	VIS
26	0746254		1	PARAFUSO	BOLT	TORNILLO	VIS
27	70920120		4	ARRUELA	WASHER	ARANDELA	RONDELLE
28	70840054	7	1	COPO	GLASS	VASO	BOL

TOMADA PARA MANOMETRO DE ÓLEO
OIL PRESSURE GAUGE FITTING
TOMA PARA MANOMETRO DE ACEITE
PRISE POUR MANOMETRE D'HUILE

GRUPO
GROUP **43/56**
GRUPO
GROUPE

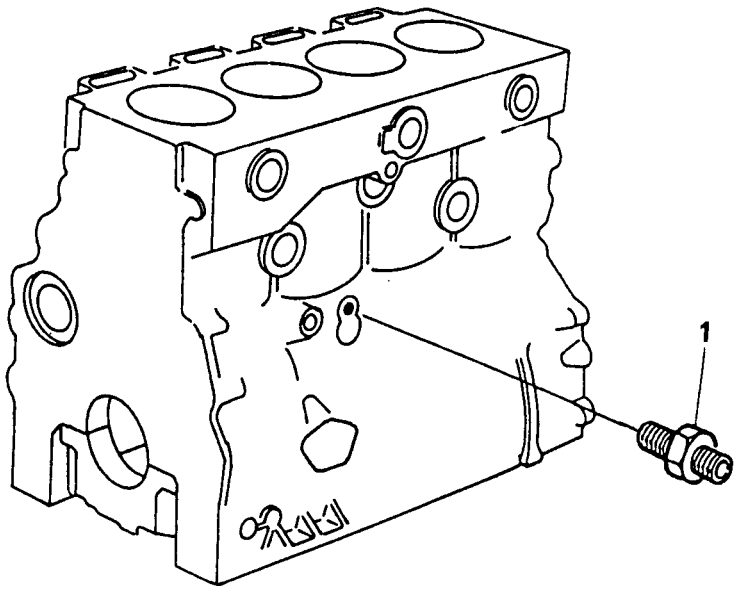

TOMADA PARA MANOMETRO DE ÓLEO
OIL PRESSURE GAUGE FITTING
TOMA PARA MANOMETRO DE ACEITE
PRISE POUR MANOMETRE D'HUILE

GRUPO
GROUP **43/56**
GRUPO
GROUPE

1	70200655	1 CONEXÃO	CONNECTION	CONEXIÓN	RACCORD

TOMADA DE POTÊNCIA **POWER TAKE-OFF** **TOMA DE POTENCIA** **PRISE DE PUISSANCE**	**GRUPO** **GROUP** **44/47** **GRUPO** **GROUPE**

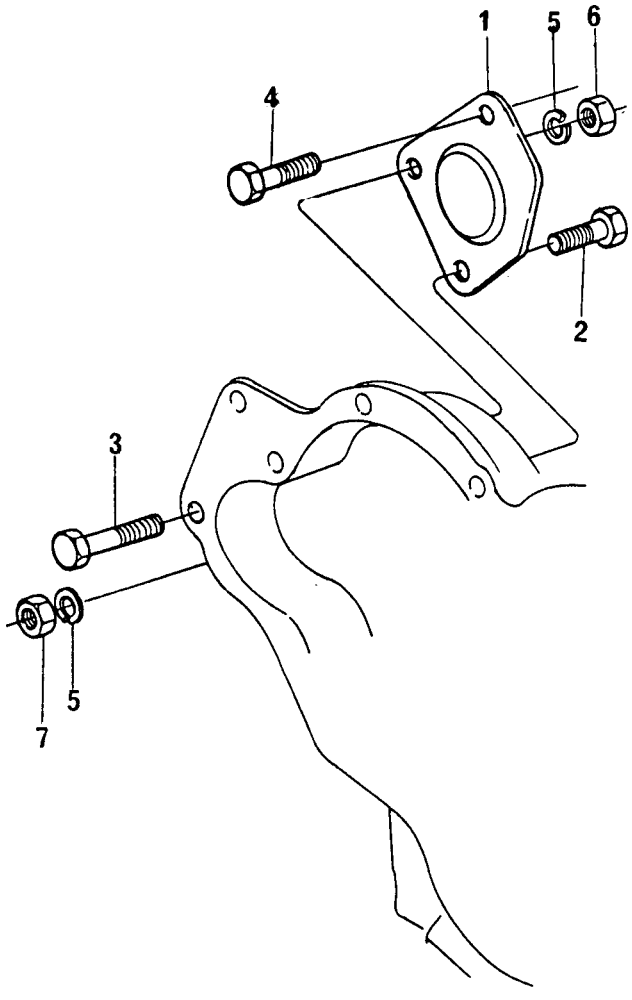

TOMADA DE POTÊNCIA
POWER TAKE-OFF
TOMA DE POTENCIA
PRISE DE PUISSANCE

GRUPO
GROUP **44/47**
GRUPO
GROUPE

1	37556148	1 TAMPA	COVER	TAPA	COUVERCLE
2	0096435	1 PARAFUSO	BOLT	TORNILLO	VIS
3	2232151	1 PARAFUSO	BOLT	TORNILLO	VIS
4	70740059	1 PARAFUSO	BOLT	TORNILLO	VIS
5	0920054	3 ARRUELA	WASHER	ARANDELA	RONDELLE
6	2238153	2 PORCA	NUT	TUERCA	ÉCROU
7	0576051	1 PORCA	NUT	TUERCA	ÉCROU

TOMADA DE POTÊNCIA **POWER TAKE-OFF** **TOMA DE POTENCIA** **PRISE DE PUISSANCE**	**GRUPO** **GROUP** **44/128** **GRUPO** **GROUPE**

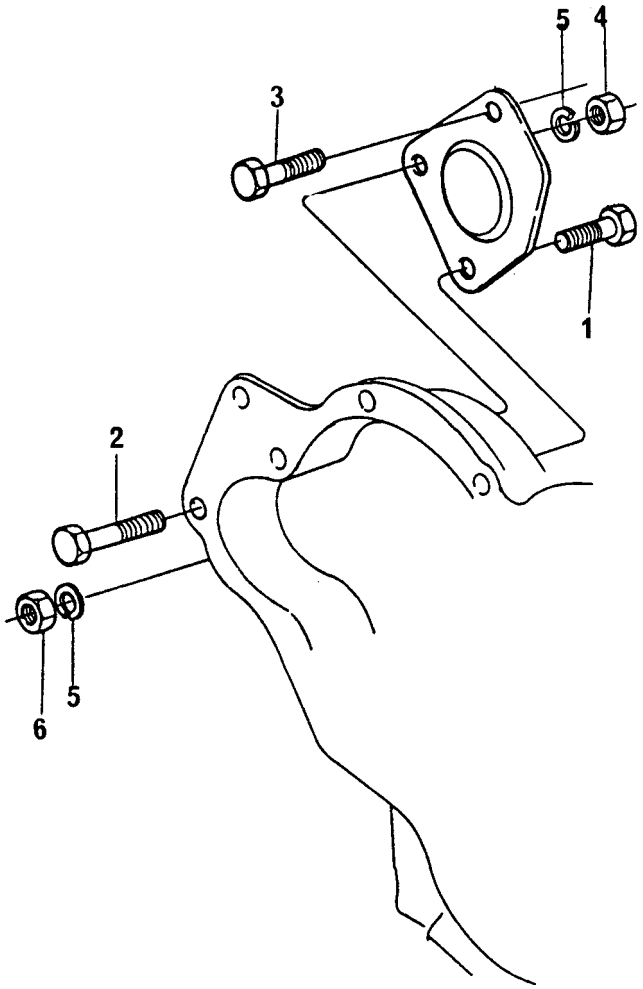

TOMADA DE POTÊNCIA
POWER TAKE-OFF
TOMA DE POTENCIA
PRISE DE PUISSANCE

GRUPO
GROUP **44/128**
GRUPO
GROUPE

1	0096435	1 PARAFUSO	BOLT	TORNILLO	VIS
2	2232151	1 PARAFUSO	BOLT	TORNILLO	VIS
3	70740059	1 PARAFUSO	BOLT	TORNILLO	VIS
4	2238153	2 PORCA	NUT	TUERCA	ÉCROU
5	0920054	3 ARRUELA	WASHER	ARANDELA	RONDELLE
6	0576051	1 PORCA	NUT	TUERCA	ÉCROU

MOTOR DE PARTIDA **STARTER MOTOR** **MOTOR DE ARRANQUE** **DEMARREUR**	**GRUPO** **GROUP** **46/26** **GRUPO** **GROUPE**

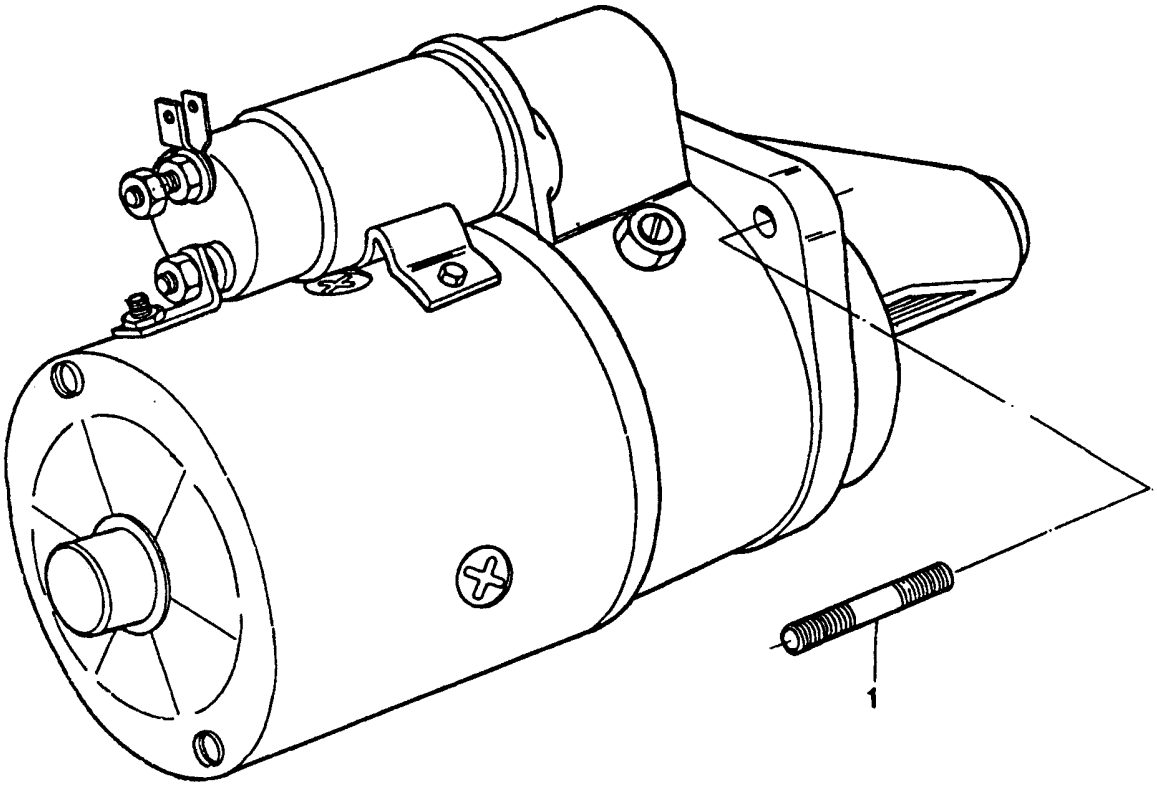

MOTOR DE PARTIDA
STARTER MOTOR
MOTOR DE ARRANQUE
DEMARREUR

GRUPO
GROUP **46/26**
GRUPO
GROUPE

1	0826408	3	PRISIONEIRO	STUD	ESPÁRRAGO	GOUJON

ACIONAMENTO DO TAQUÍMETRO
TACHOMETER DRIVE
MANDO DEL TAQUÍMETRO
COMMANDE DU COMPTE-TOURS

GRUPO
GROUP **47/19**
GRUPO
GROUPE

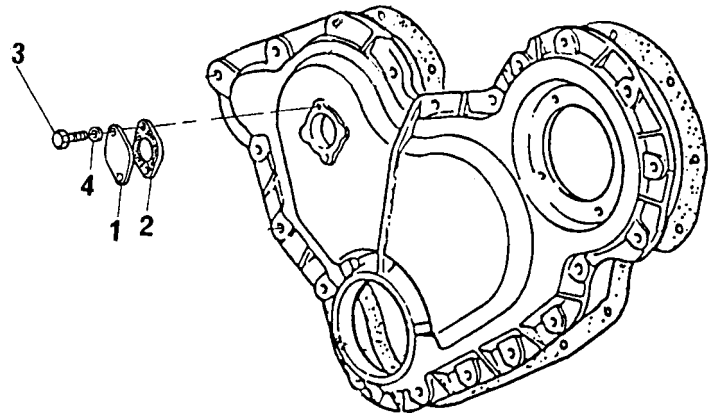

ACIONAMENTO DO TAQUÍMETRO
TACHOMETER DRIVE
MANDO DEL TAQUÍMETRO
COMMANDE DU COMPTE-TOURS

GRUPO
GROUP **47/19**
GRUPO
GROUPE

1	36171121	1 TAMPA	COVER	TAPA	COUVERCLE
2	36833119	1 JUNTA	JOINT	JUNTA	JOINT
3	0746051	2 PARAFUSO	BOLT	TORNILLO	VIS
4	0920052	2 ARRUELA	WASHER	ARANDELA	RONDELLE

TUBOS DE INJEÇÃO E INJETORES **FUEL INJECTION SYSTEM** **EQUIPO DE INYECCIÓN** **SYSTEME D'INJECTION**	**GRUPO** **GROUP** **48/129** **GRUPO** **GROUPE**

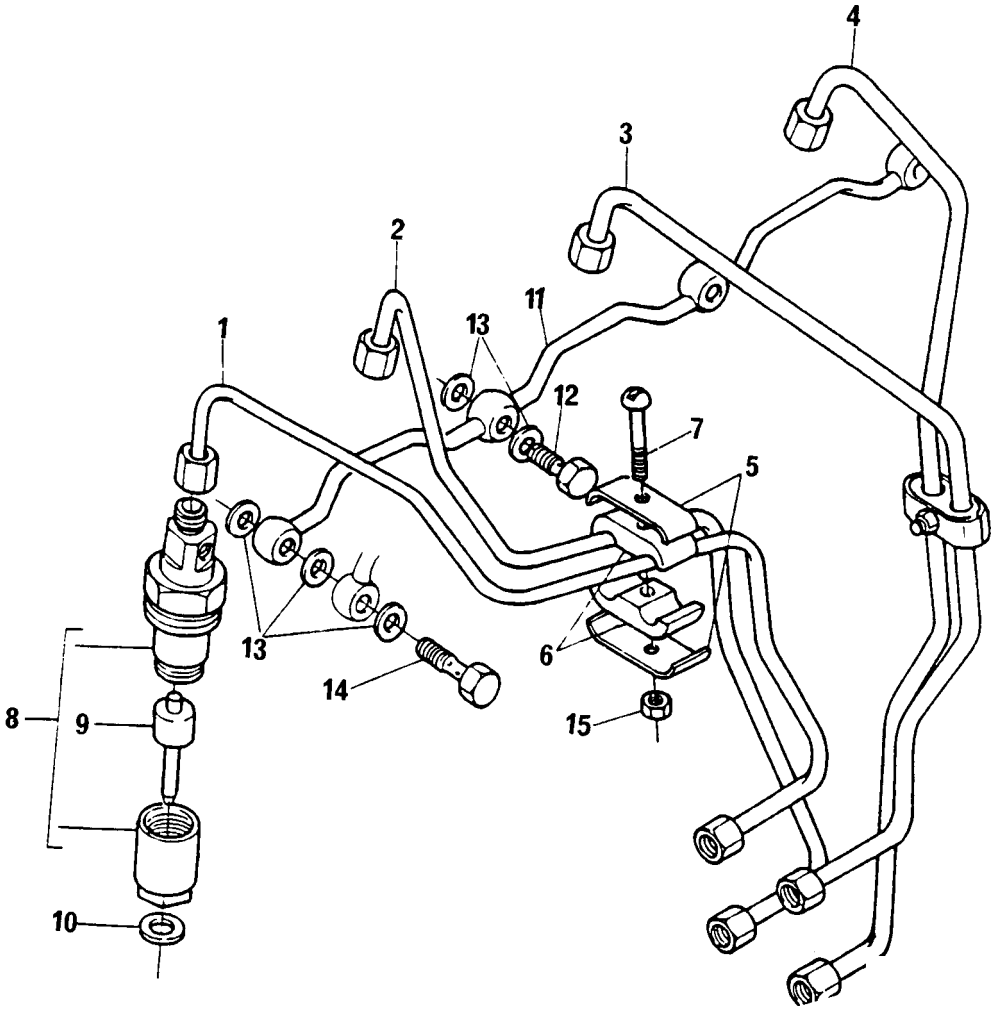

TUBOS DE INJEÇÃO E INJETORES
FUEL INJECTION SYSTEM
EQUIPO DE INYECCIÓN
SYSTEME D'INJECTION

GRUPO
GROUP **48/129**
GRUPO
GROUPE

1	70992735		1	TUBO CIL. 1	PIPE 1 CYL	CAÑO CIL 1	TUYAUTERIE 1
2	70992736		1	TUBO CIL. 2	PIPE 2 CYL	CAÑO CIL 2	TUYAUTERIE 2
3	70992737		1	TUBO CIL. 3	PIPE 3 CYL	CAÑO CIL 3	TUYAUTERIE 3
4	70992738		1	TUBO CIL. 4	PIPE 4 CYL	CAÑO CIL 4	TUYAUTERIE 4
5	36516119	●○ 0180637	4	PRESILHA	CLIP	SUJETADOR	AGRAFE
6	70600001		4	ALMOFADA	DAMPER	AMORTIGUADOR	AMORTISSEUR
7	0726260		2	PARAFUSO	BOLT	TORNILLO	VIS
8	77406		4	INJETOR - CJ.	ATOMISER ASSY	INYECTOR - CJ.	INJECTEUR
9	77405	8	4	BICO INJETOR	NOZZLE	TOBERA	NEZ INJECTEUR
10	70920104		4	ARRUELA	WASHER	ARANDELA	RONDELLE
11	70992667		1	TUBO RETORNO	LEAK - OFF PIPE	CAÑO	TUYAUTERIE
12	70740744	●○ 70740080	2	PARAFUSO BANJO	BANJO BOLT	TORNILLO BANJO	VIS BANJO
13	70920096		10	ARRUELA	WASHER	ARANDELA	RONDELLE
14	70740328		2	PARAFUSO BANJO	BANJO BOLT	TORNILLO BANJO	VIS BANJO
15	70576100		2	PORCA	NUT	TUERCA	ÉCROU

TUBOS DE INJEÇÃO E INJETORES **FUEL INJECTION SYSTEM** **EQUIPO DE INYECCIÓN** **SYSTEME D'INJECTION**	**GRUPO** **GROUP** **48/131** **GRUPO** **GROUPE**

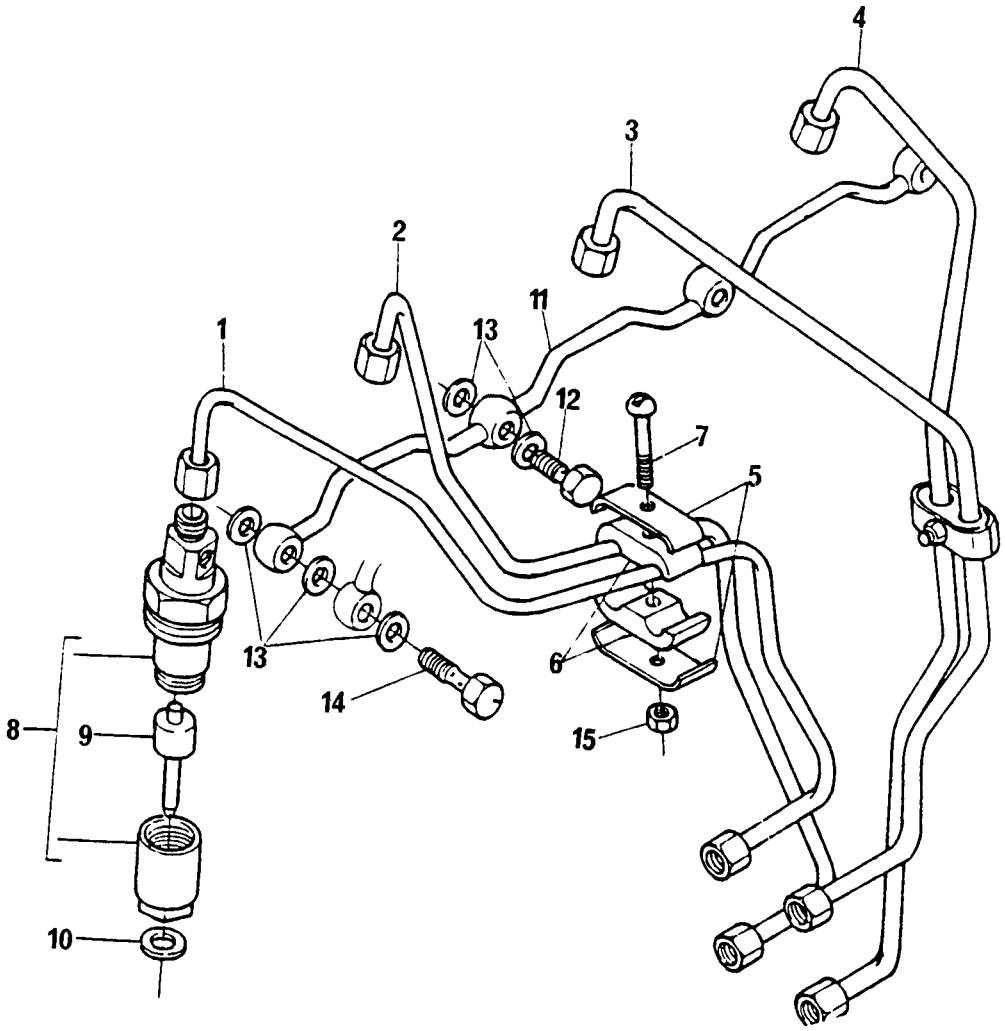

TUBOS DE INJEÇÃO E INJETORES
FUEL INJECTION SYSTEM
EQUIPO DE INYECCIÓN
SYSTEME D'INJECTION

GRUPO
GROUP **48/131**
GRUPO
GROUPE

1	70992735		1 TUBO CIL. 1	PIPE 1 CYL	CAÑO CIL 1	TUYAUTERIE 1
2	70992736		1 TUBO CIL. 2	PIPE 2 CYL	CAÑO CIL 2	TUYAUTERIE 2
3	70992737		1 TUBO CIL. 3	PIPE 3 CYL	CAÑO CIL 3	TUYAUTERIE 3
4	70992738		1 TUBO CIL. 4	PIPE 4 CYL	CAÑO CIL 4	TUYAUTERIE 4
5	36516119	●○ 0180637	4 PRESILHA	CLIP	SUJETADOR	AGRAFE
6	70600001		4 ALMOFADA	DAMPER	AMORTIGUADOR	AMORTISSEUR
7	0726260		2 PARAFUSO	BOLT	TORNILLO	VIS
8	77407		4 INJETOR - CJ.	ATOMISER ASSY	INYECTOR - CJ.	INJECTEUR
9	77410	8	4 BICO INJETOR	NOZZLE	TOBERA	NEZ INJECTEUR
10	70920104		4 ARRUELA	WASHER	ARANDELA	RONDELLE
11	70992667		1 TUBO RETORNO	LEAK - OFF PIPE	CAÑO	TUYAUTERIE
12	70740744	●○ 70740080	3 PARAFUSO BANJO	BANJO BOLT	TORNILLO BANJO	VIS BANJO
13	70920096		9 ARRUELA	WASHER	ARANDELA	RONDELLE
14	70740328		1 PARAFUSO BANJO	BANJO BOLT	TORNILLO BANJO	VIS BANJO
15	70576100		2 PORCA	NUT	TUERCA	ÉCROU

TUBOS DE INJEÇÃO E INJETORES **FUEL INJECTION SYSTEM** **EQUIPO DE INYECCIÓN** **SYSTEME D'INJECTION**	**GRUPO** **GROUP** **48/150** **GRUPO** **GROUPE**

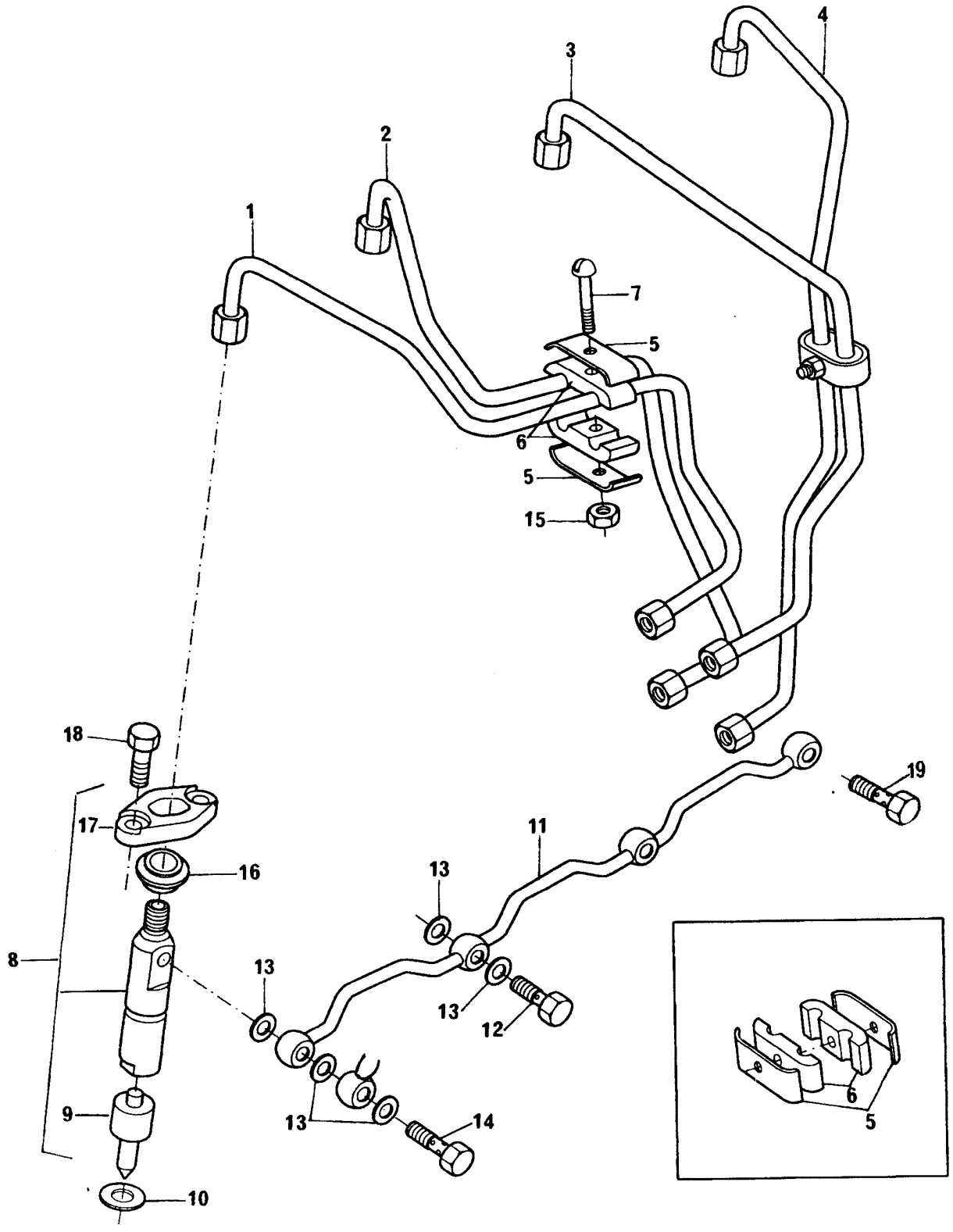

TUBOS DE INJEÇÃO E INJETORES
FUEL INJECTION SYSTEM
EQUIPO DE INYECCIÓN
SYSTEME D'INJECTION

GRUPO
GROUP **48/150**
GRUPO
GROUPE

1	70993220		1 TUBO CIL. 1	PIPE 1 CYL	CAÑO CIL 1	TUYAUTERIE 1
2	70993221		1 TUBO CIL. 2	PIPE 2 CYL	CAÑO CIL 2	TUYAUTERIE 2
3	70993222		1 TUBO CIL. 3	PIPE 3 CYL	CAÑO CIL 3	TUYAUTERIE 3
4	70993223		1 TUBO CIL. 4	PIPE 4 CYL	CAÑO CIL 4	TUYAUTERIE 4
5	36516119		4 PRESILHA	CLIP	SUJETADOR	AGRAFE
6	70600001		4 ALMOFADA	DAMPER	AMORTIGUADOR	AMORTISSEUR
7	0726260		2 PARAFUSO	BOLT	TORNILLO	VIS
8	77489		4 INJETOR - CJ.	ATOMISER ASSY	INYECTOR - CJ.	INJECTEUR
9	77496	8	4 BICO INJETOR	NOZZLE	TOBERA	NEZ INJECTEUR
10	70920081		4 ARRUELA	WASHER	ARANDELA	RONDELLE
11	3558X011		1 TUBO RETORNO	LEAK - OFF PIPE	CAÑO	TUYAUTERIE
12	0095315		3 PARAFUSO BANJO	BANJO BOLT	TORNILLO BANJO	VIS BANJO
13	70920083		9 ARRUELA	WASHER	ARANDELA	RONDELLE
14	70090010		1 PARAFUSO BANJO	BANJO BOLT	TORNILLO BANJO	VIS BANJO
15	70576100		4 PORCA	NUT	TUERCA	ÉCROU
16	70730019		4 VEDADOR	SEAL	DEFLECTOR	DEFLECTEUR
17	37462401	8	4 FLANGE	FLANGE	PLETINA	FLASQUE
18	0096231		8 PARAFUSO	BOLT	TORNILLO	VIS
19	70740334		1 PARAFUSO BANJO	BANJO BOLT	TORNILLO BANJO	VIS BANJO

TUBOS DE INJEÇÃO E INJETORES **FUEL INJECTION SYSTEM** **EQUIPO DE INYECCIÓN** **SYSTEME D'INJECTION**	**GRUPO** **GROUP** **48/158** **GRUPO** **GROUPE**

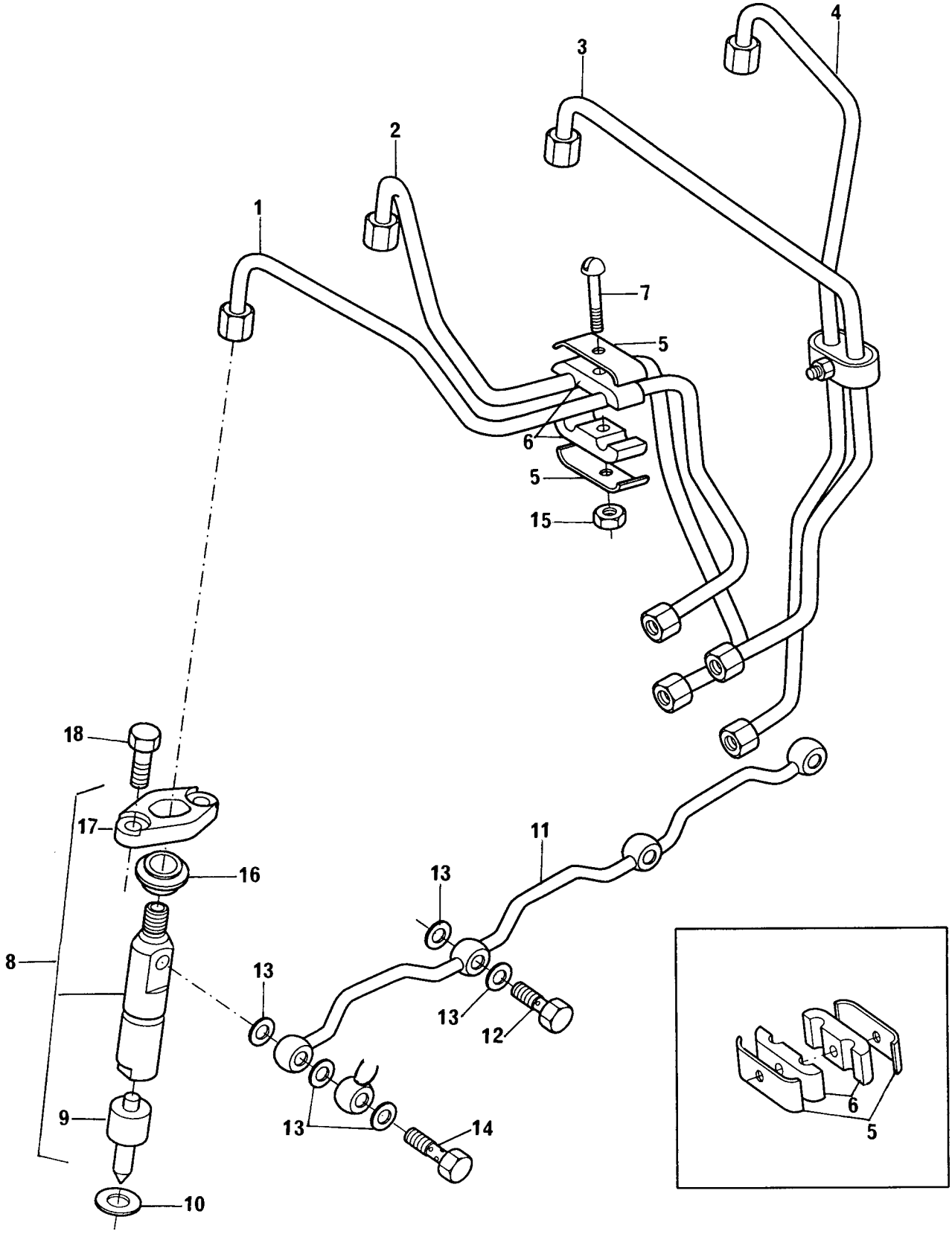

TUBOS DE INJEÇÃO E INJETORES
FUEL INJECTION SYSTEM
EQUIPO DE INYECCIÓN
SYSTEME D'INJECTION

GRUPO
GROUP **48/158**
GRUPO
GROUPE

1	70993333		1	TUBO CIL. 1	PIPE 1 CYL	CAÑO CIL 1	TUYAUTERIE 1
2	70993334		1	TUBO CIL. 2	PIPE 2 CYL	CAÑO CIL 2	TUYAUTERIE 2
3	70993335		1	TUBO CIL. 3	PIPE 3 CYL	CAÑO CIL 3	TUYAUTERIE 3
4	70993336		1	TUBO CIL. 4	PIPE 4 CYL	CAÑO CIL 4	TUYAUTERIE 4
5	36516119		4	PRESILHA	CLIP	SUJETADOR	AGRAFE
6	70600001		4	ALMOFADA	DAMPER	AMORTIGUADOR	AMORTISSEUR
7	0726260		2	PARAFUSO	BOLT	TORNILLO	VIS
8	77489		4	INJETOR - CJ.	ATOMISER ASSY	INYECTOR - CJ.	INJECTEUR
9	77496	8	4	BICO INJETOR	NOZZLE	TOBERA	NEZ INJECTEUR
10	70920081		4	ARRUELA	WASHER	ARANDELA	RONDELLE
11	3558X011		1	TUBO RETORNO	LEAK - OFF PIPE	CAÑO	TUYAUTERIE
12	0095315		3	PARAFUSO BANJO	BANJO BOLT	TORNILLO BANJO	VIS BANJO
13	70920083		9	ARRUELA	WASHER	ARANDELA	RONDELLE
14	70090010		1	PARAFUSO BANJO	BANJO BOLT	TORNILLO BANJO	VIS BANJO
15	70576100		2	PORCA	NUT	TUERCA	ÉCROU
16	70730019		4	VEDADOR	SEAL	DEFLECTOR	DEFLECTEUR
17	37462401	8	4	FLANGE	FLANGE	PLETINA	FLASQUE
18	0096231		8	PARAFUSO	BOLT	TORNILLO	VIS

TUBOS DE INJEÇÃO E INJETORES **FUEL INJECTION SYSTEM** **EQUIPO DE INYECCIÓN** **SYSTEME D'INJECTION**	**GRUPO** **GROUP** **48/160** **GRUPO** **GROUPE**

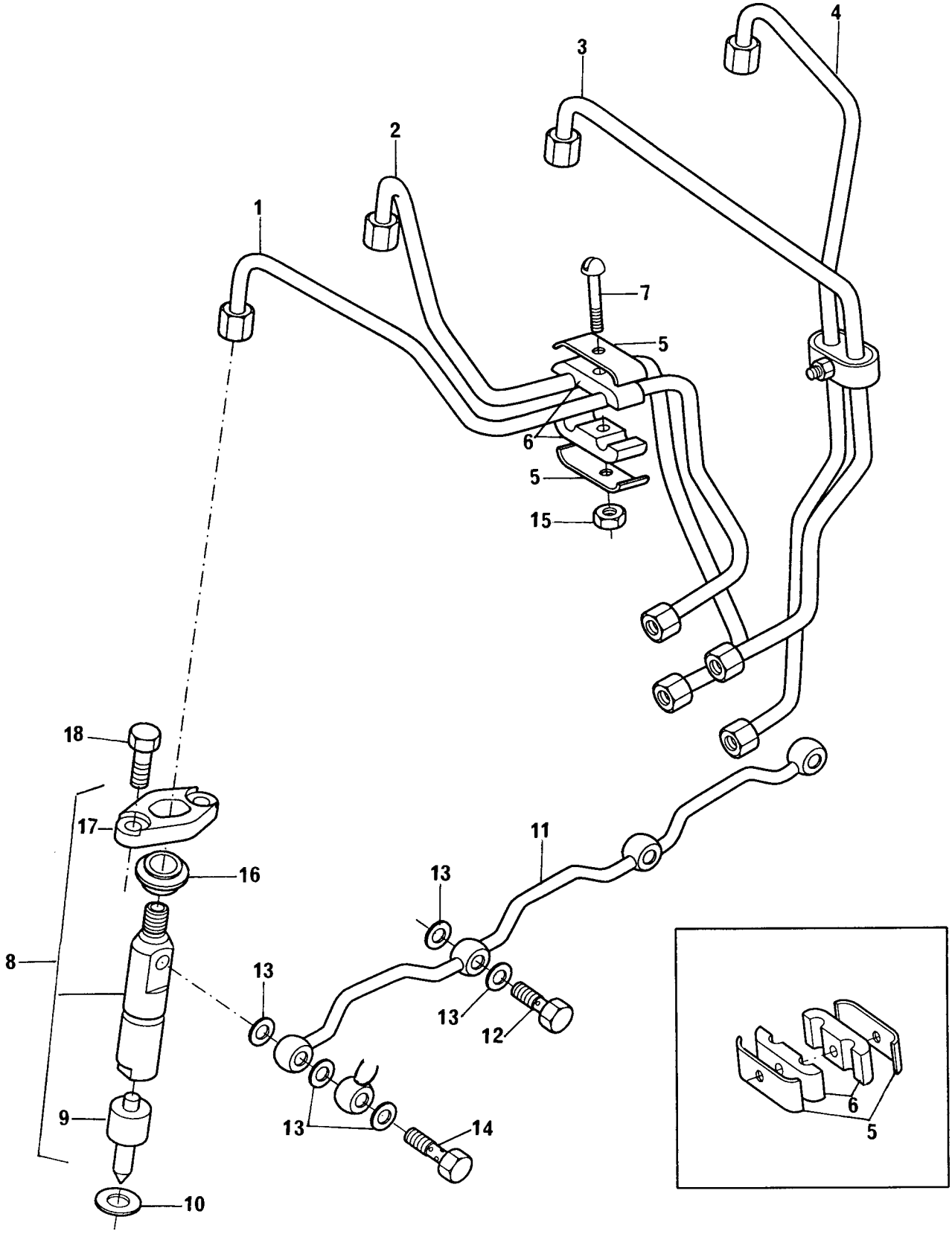

TUBOS DE INJEÇÃO E INJETORES
FUEL INJECTION SYSTEM
EQUIPO DE INYECCIÓN
SYSTEME D'INJECTION

GRUPO
GROUP **48/160**
GRUPO
GROUPE

1	70993344		1	TUBO CIL. 1	PIPE 1 CYL	CAÑO CIL 1	TUYAUTERIE 1
2	70993345		1	TUBO CIL. 2	PIPE 2 CYL	CAÑO CIL 2	TUYAUTERIE 2
3	70993346		1	TUBO CIL. 3	PIPE 3 CYL	CAÑO CIL 3	TUYAUTERIE 3
4	70993347		1	TUBO CIL. 4	PIPE 4 CYL	CAÑO CIL 4	TUYAUTERIE 4
5	36516119		4	PRESILHA	CLIP	SUJETADOR	AGRAFE
6	70600001		4	ALMOFADA	DAMPER	AMORTIGUADOR	AMORTISSEUR
7	0726260		2	PARAFUSO	BOLT	TORNILLO	VIS
8	77244		4	INJETOR - CJ.	ATOMISER ASSY	INYECTOR - CJ.	INJECTEUR
9	77237	8	4	BICO INJETOR	NOZZLE	TOBERA	NEZ INJECTEUR
10	70920081		4	ARRUELA	WASHER	ARANDELA	RONDELLE
11	3558X011		1	TUBO RETORNO	LEAK - OFF PIPE	CAÑO	TUYAUTERIE
12	70740744	●○ 0095315	3	PARAFUSO BANJO	BANJO BOLT	TORNILLO BANJO	VIS BANJO
13	70920083		9	ARRUELA	WASHER	ARANDELA	RONDELLE
14	0095315	●○ 70090010	1	PARAFUSO BANJO	BANJO BOLT	TORNILLO BANJO	VIS BANJO
15	70576100		2	PORCA	NUT	TUERCA	ÉCROU
16	70730019		4	VEDADOR	SEAL	DEFLECTOR	DEFLECTEUR
17	37462401	8	4	FLANGE	FLANGE	PLETINA	FLASQUE
18	0096231		8	PARAFUSO	BOLT	TORNILLO	VIS

TUBOS DE INJEÇÃO E INJETORES **FUEL INJECTION SYSTEM** **EQUIPO DE INYECCIÓN** **SYSTEME D'INJECTION**	**GRUPO** **GROUP** **48/178** **GRUPO** **GROUPE**

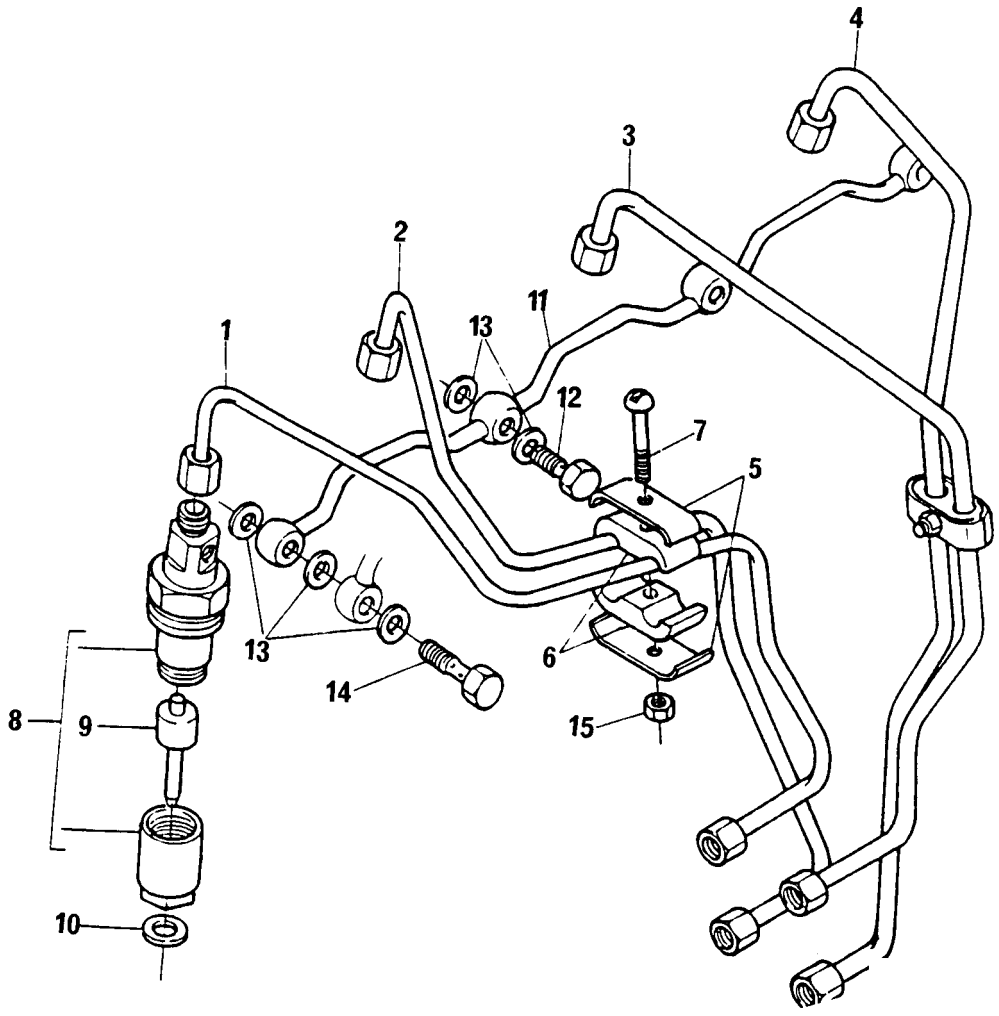

TUBOS DE INJEÇÃO E INJETORES
FUEL INJECTION SYSTEM
EQUIPO DE INYECCIÓN
SYSTEME D'INJECTION

GRUPO
GROUP **48/178**
GRUPO
GROUPE

1	70992735		1	TUBO CIL. 1	PIPE 1 CYL	CAÑO CIL 1	TUYAUTERIE 1
2	70992736		1	TUBO CIL. 2	PIPE 2 CYL	CAÑO CIL 2	TUYAUTERIE 2
3	70992737		1	TUBO CIL. 3	PIPE 3 CYL	CAÑO CIL 3	TUYAUTERIE 3
4	70992738		1	TUBO CIL. 4	PIPE 4 CYL	CAÑO CIL 4	TUYAUTERIE 4
5	36516119		4	PRESILHA	CLIP	SUJETADOR	AGRAFE
6	70600001		4	ALMOFADA	DAMPER	AMORTIGUADOR	AMORTISSEUR
7	0726260		2	PARAFUSO	BOLT	TORNILLO	VIS
8	77406		4	INJETOR - CJ.	ATOMISER ASSY	INYECTOR - CJ.	INJECTEUR
9	77405	8	4	BICO INJETOR	NOZZLE	TOBERA	NEZ INJECTEUR
10	70920104		4	ARRUELA	WASHER	ARANDELA	RONDELLE
11	70992667		1	TUBO RETORNO	LEAK - OFF PIPE	CAÑO	TUYAUTERIE
12	70740744		2	PARAFUSO BANJO	BANJO BOLT	TORNILLO BANJO	VIS BANJO
13	70920096		10	ARRUELA	WASHER	ARANDELA	RONDELLE
14	70740328		2	PARAFUSO BANJO	BANJO BOLT	TORNILLO BANJO	VIS BANJO
15	70576100		2	PORCA	NUT	TUERCA	ÉCROU

TUBOS DE INJEÇÃO E INJETORES **FUEL INJECTION SYSTEM** **EQUIPO DE INYECCIÓN** **SYSTEME D'INJECTION**	**GRUPO** **GROUP** **48/181** **GRUPO** **GROUPE**

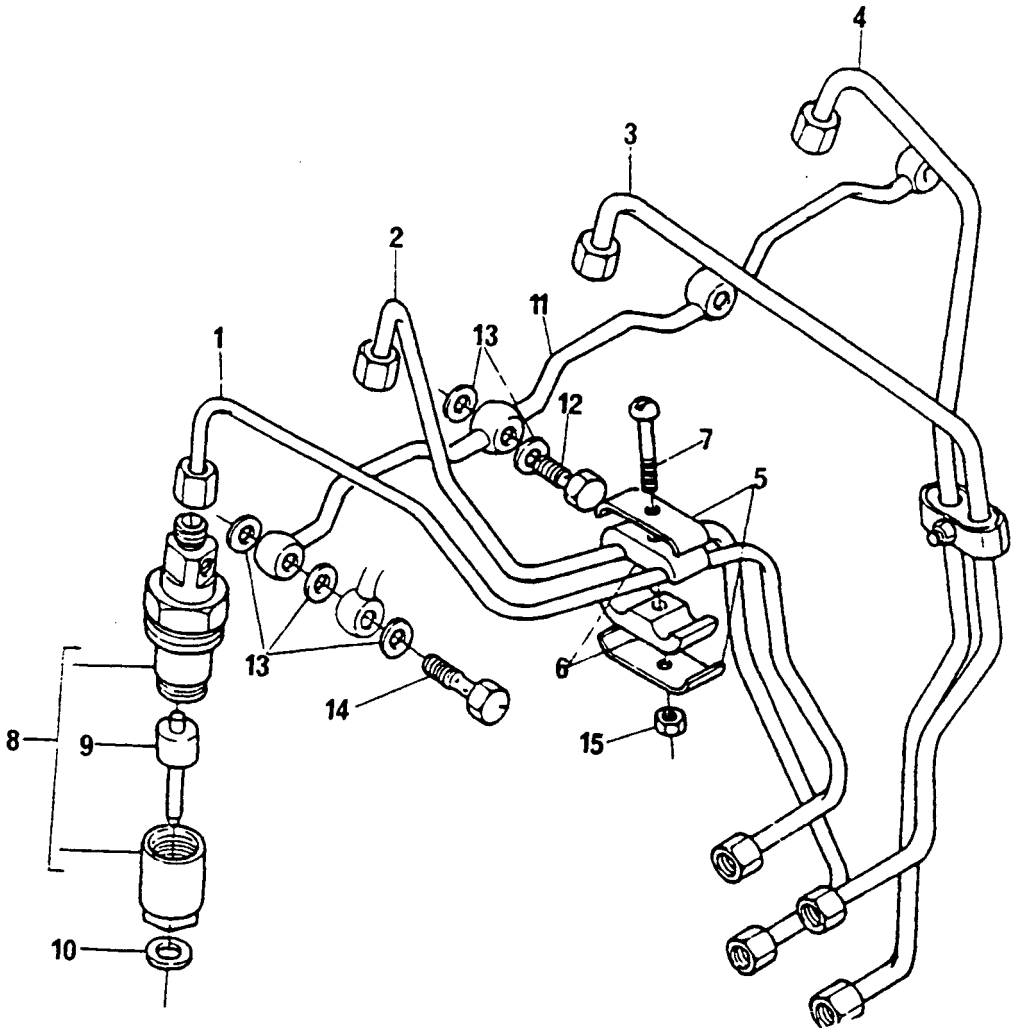

TUBOS DE INJEÇÃO E INJETORES
FUEL INJECTION SYSTEM
EQUIPO DE INYECCIÓN
SYSTEME D'INJECTION

GRUPO
GROUP **48/181**
GRUPO
GROUPE

1	70992735		1 TUBO CIL. 1	PIPE 1 CYL	CAÑO CIL 1	TUYAUTERIE 1
2	70992736		1 TUBO CIL. 2	PIPE 2 CYL	CAÑO CIL 2	TUYAUTERIE 2
3	70992737		1 TUBO CIL. 3	PIPE 3 CYL	CAÑO CIL 3	TUYAUTERIE 3
4	70992738		1 TUBO CIL. 4	PIPE 4 CYL	CAÑO CIL 4	TUYAUTERIE 4
5	36516119		4 PRESILHA	CLIP	SUJETADOR	AGRAFE
6	70600001		4 ALMOFADA	DAMPER	AMORTIGUADOR	AMORTISSEUR
7	0726260		2 PARAFUSO	BOLT	TORNILLO	VIS
8	77520		4 INJETOR - CJ.	ATOMISER ASSY	INYECTOR - CJ.	INJECTEUR
9		8	4 BICO INJETOR	NOZZLE	TOBERA	NEZ INJECTEUR
10	70920104		4 ARRUELA	WASHER	ARANDELA	RONDELLE
11	70992667		1 TUBO RETORNO	LEAK - OFF PIPE	CAÑO	TUYAUTERIE
12	70740744		3 PARAFUSO BANJO	BANJO BOLT	TORNILLO BANJO	VIS BANJO
13	70920096		9 ARRUELA	WASHER	ARANDELA	RONDELLE
14	70740328		1 PARAFUSO BANJO	BANJO BOLT	TORNILLO BANJO	VIS BANJO
15	70576100		2 PORCA	NUT	TUERCA	ÉCROU

TUBOS DE INJEÇÃO E INJETORES **FUEL INJECTION SYSTEM** **EQUIPO DE INYECCIÓN** **SYSTEME D'INJECTION**	**GRUPO** **GROUP** **48/194** **GRUPO** **GROUPE**

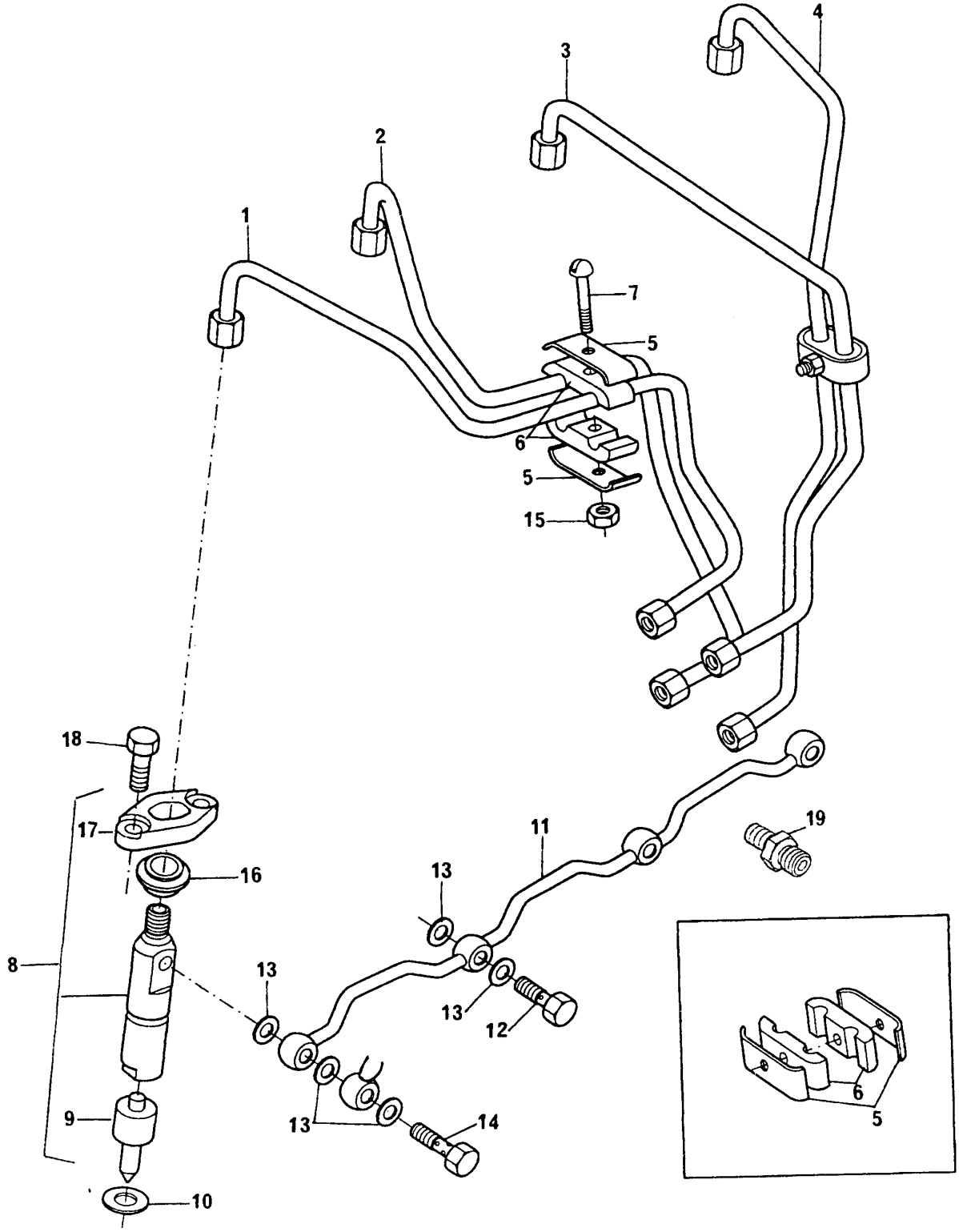

TUBOS DE INJEÇÃO E INJETORES
FUEL INJECTION SYSTEM
EQUIPO DE INYECCIÓN
SYSTEME D'INJECTION

GRUPO
GROUP **48/194**
GRUPO
GROUPE

1	70993220		1	TUBO CIL. 1	PIPE 1 CYL	CAÑO CIL 1	TUYAUTERIE 1
2	70993221		1	TUBO CIL. 2	PIPE 2 CYL	CAÑO CIL 2	TUYAUTERIE 2
3	70993222		1	TUBO CIL. 3	PIPE 3 CYL	CAÑO CIL 3	TUYAUTERIE 3
4	70993223		1	TUBO CIL. 4	PIPE 4 CYL	CAÑO CIL 4	TUYAUTERIE 4
5	36516119		4	PRESILHA	CLIP	SUJETADOR	AGRAFE
6	70600001		4	ALMOFADA	DAMPER	AMORTIGUADOR	AMORTISSEUR
7	0726260		2	PARAFUSO	BOLT	TORNILLO	VIS
8	77489		4	INJETOR - CJ.	ATOMISER ASSY	INYECTOR - CJ.	INJECTEUR
9	77496	8	4	BICO INJETOR	NOZZLE	TOBERA	NEZ INJECTEUR
10	70920081		4	ARRUELA	WASHER	ARANDELA	RONDELLE
11	3558X011		1	TUBO RETORNO	LEAK - OFF PIPE	CAÑO	TUYAUTERIE
12	0095315		3	PARAFUSO BANJO	BANJO BOLT	TORNILLO BANJO	VIS BANJO
13	70920083		9	ARRUELA	WASHER	ARANDELA	RONDELLE
14	70090010		1	PARAFUSO BANJO	BANJO BOLT	TORNILLO BANJO	VIS BANJO
15	70576100		4	PORCA	NUT	TUERCA	ÉCROU
16	70730019		4	VEDADOR	SEAL	DEFLECTOR	DEFLECTEUR
17	37462401	8	4	FLANGE	FLANGE	PLETINA	FLASQUE
18	0096231		8	PARAFUSO	BOLT	TORNILLO	VIS
19	0201526		1	CONEXÃO	CONECTION	CONEXION	RACCORD

CONEXÃO DE ENTRADA D'ÁGUA **WATER INLET CONNECTION** **CONEXIÓN DE ENTRADA DE ÁGUA** **RACCORD D'ENTRÉE D'EAU**	**GRUPO** **GROUP** **49/15** **GRUPO** **GROUPE**

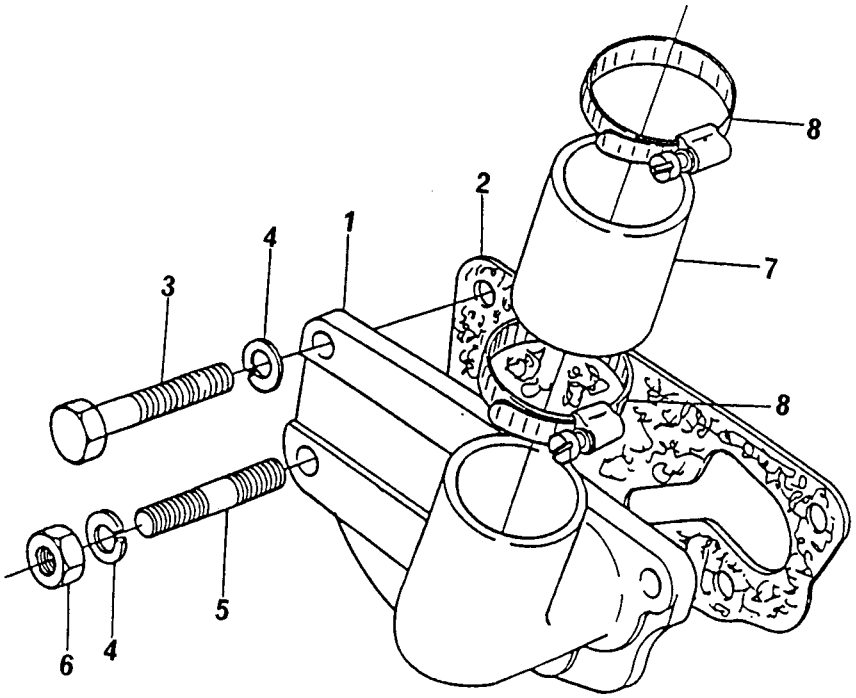

CONEXÃO DE ENTRADA D'ÁGUA
WATER INLET CONNECTION
CONEXIÓN DE ENTRADA DE ÁGUA
RACCORD D'ENTRÉE D'EAU

GRUPO
GROUP **49/15**
GRUPO
GROUPE

1	70200451	1 CONEXÃO	CONNECTION	CONEXIÓN	RACCORD
2	70490276	1 JUNTA	JOINT	JUNTA	JOINT
3	0746453	3 PARAFUSO	BOLT	TORNILLO	VIS
4	0920054	4 ARRUELA	WASHER	ARANDELA	RONDELLE
5	70820052	1 PRISIONEIRO	STUD	ESPÁRRAGO	GOUJON
6	0576051	1 PORCA	NUT	TUERCA	ÉCROU
7	33814311	1 MANGUEIRA	HOSE	MANGUERA	DURITE
8	70180157	2 BRAÇADEIRA	CLAMP	ABRAZADERA	COLLIER

ITENS DE INSTALAÇÃO FITTING ITEMS PIEZAS DE INSTALACION ARTICLES D'INSTALLATION	GRUPO GROUP 52/98 GRUPO GROUPE

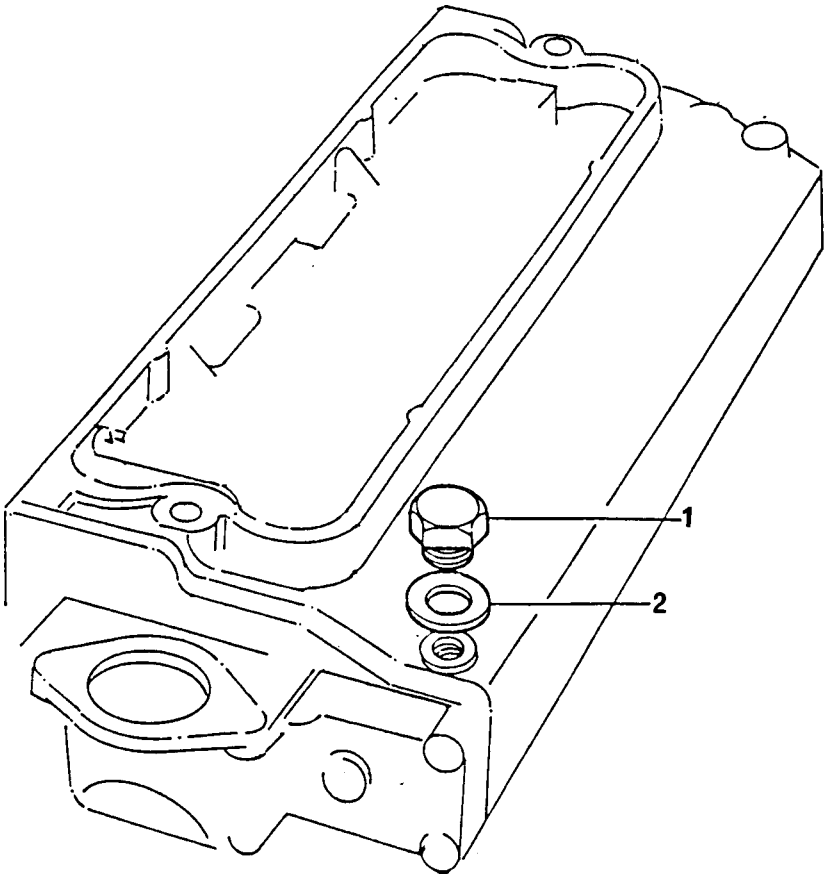

ITENS DE INSTALAÇÃO
FITTING ITEMS
PIEZAS DE INSTALACION
ARTICLES D'INSTALLATION

GRUPO
GROUP **52/98**
GRUPO
GROUPE

1	70650138	●○	0650203	1 BUJÃO	PLUG	TAPÓN	BOUCHON
2	70920128			1 ARRUELA	WASHER	ARANDELA	RONDELLE

ITENS DE INSTALAÇÃO **FITTING ITEMS** **PIEZAS DE INSTALACION** **ARTICLES D'INSTALLATION**	**GRUPO** **GROUP** **52/226** **GRUPO** **GROUPE**

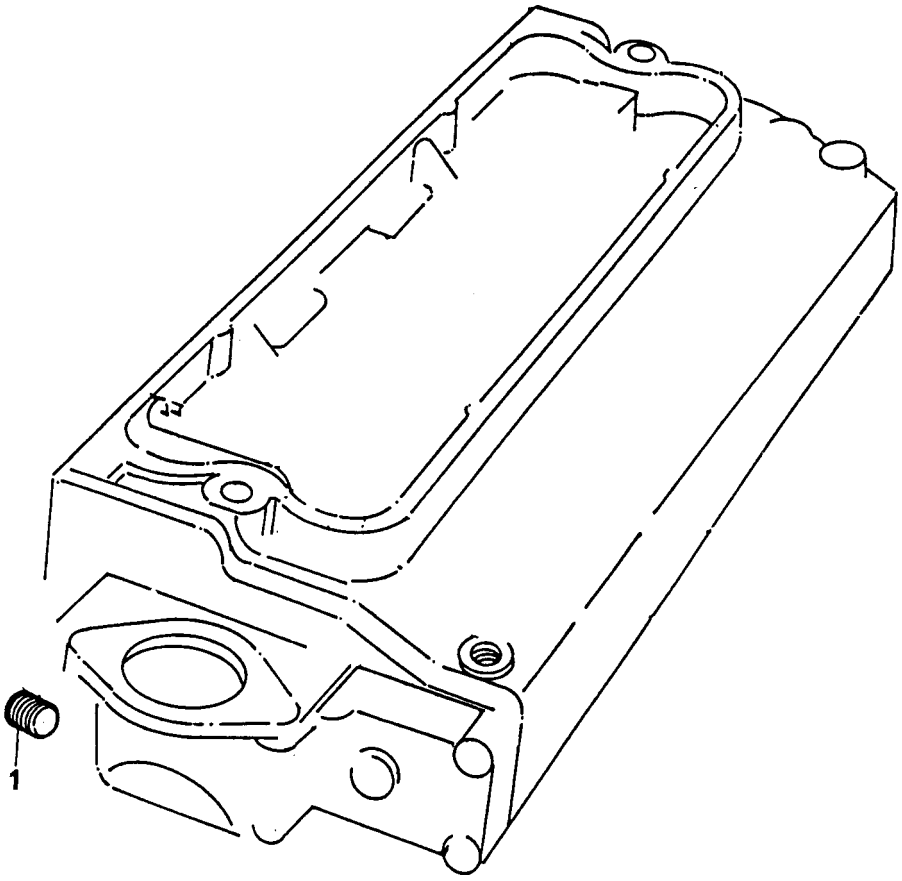

ITENS DE INSTALAÇÃO
FITTING ITEMS
PIEZAS DE INSTALACION
ARTICLES D'INSTALLATION

GRUPO
GROUP **52/226**
GRUPO
GROUPE

1	70650119	2	BUJÃO	PLUG	TAPÓN	BOUCHON

ITENS DE INSTALAÇÃO **FITTING ITEMS** **PIEZAS DE INSTALACION** **ARTICLES D'INSTALLATION**	**GRUPO** **GROUP** **52/292** **GRUPO** **GROUPE**

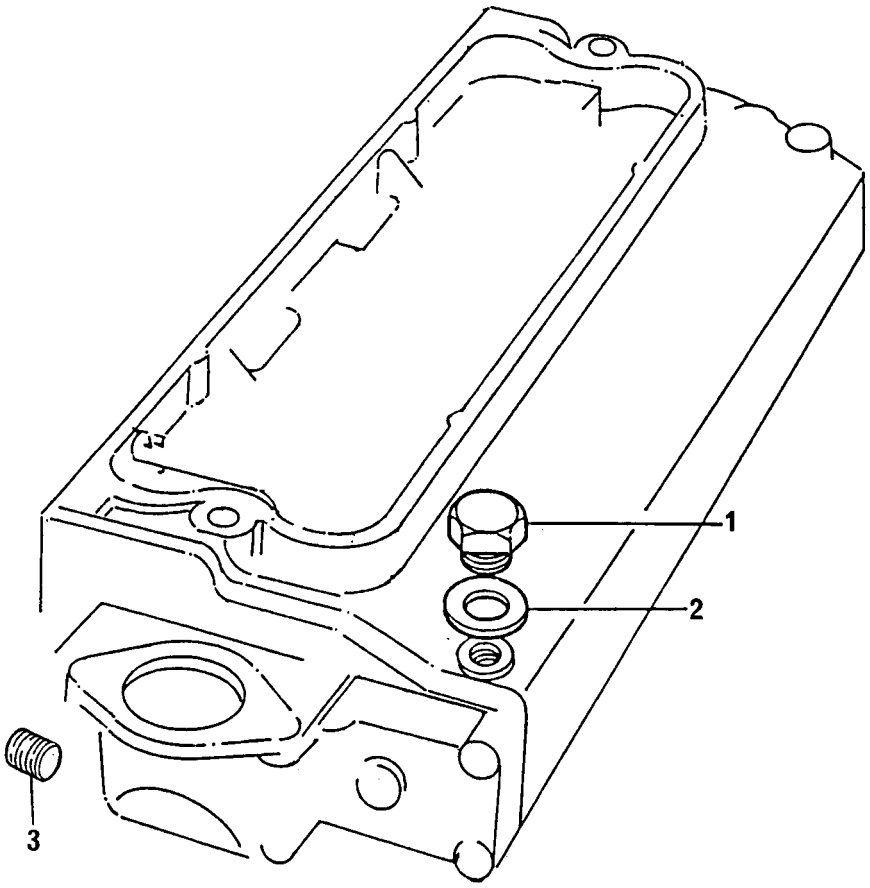

ITENS DE INSTALAÇÃO
FITTING ITEMS
PIEZAS DE INSTALACION
ARTICLES D'INSTALLATION

GRUPO
GROUP **52/292**
GRUPO
GROUPE

1	70650138	0650203	1 BUJÃO	PLUG	TAPÓN	BOUCHON
2	70920128		1 ARRUELA	WASHER	ARANDELA	RONDELLE
3	70650119		1 BUJÃO	PLUG	TAPÓN	BOUCHON

ITENS DE INSTALAÇÃO **FITTING ITEMS** **PIEZAS DE INSTALACION** **ARTICLES D'INSTALLATION**	**GRUPO** **GROUP** **52/327** **GRUPO** **GROUPE**

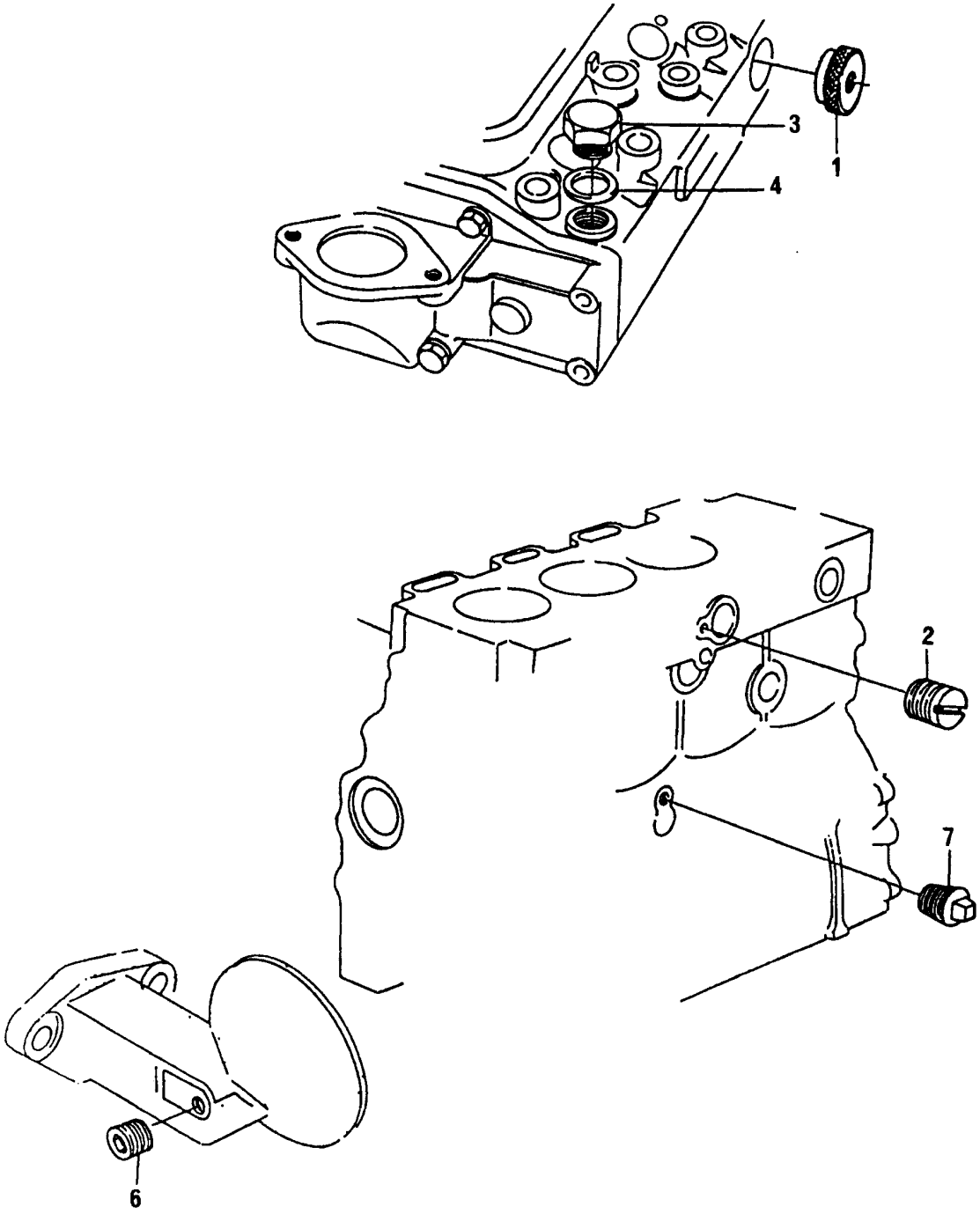

ITENS DE INSTALAÇÃO
FITTING ITEMS
PIEZAS DE INSTALACION
ARTICLES D'INSTALLATION

GRUPO
GROUP **52/327**
GRUPO
GROUPE

1	70470066		1 ADAPTADOR	ADAPTOR	ADAPTADOR	ADAPTATEUR
2	70650109		2 BUJÃO	PLUG	TAPÓN	BOUCHON
3	70650138	●○ 0650203	1 BUJÃO	PLUG	TAPÓN	BOUCHON
4	70920128		1 ARRUELA	WASHER	ARANDELA	RONDELLE
6	70650118		1 BUJÃO	PLUG	TAPÓN	BOUCHON
7	70650119		1 BUJÃO	PLUG	TAPÓN	BOUCHON

ITENS DE INSTALAÇÃO **FITTING ITEMS** **PIEZAS DE INSTALACION** **ARTICLES D'INSTALLATION**	**GRUPO** **GROUP** **52/367** **GRUPO** **GROUPE**

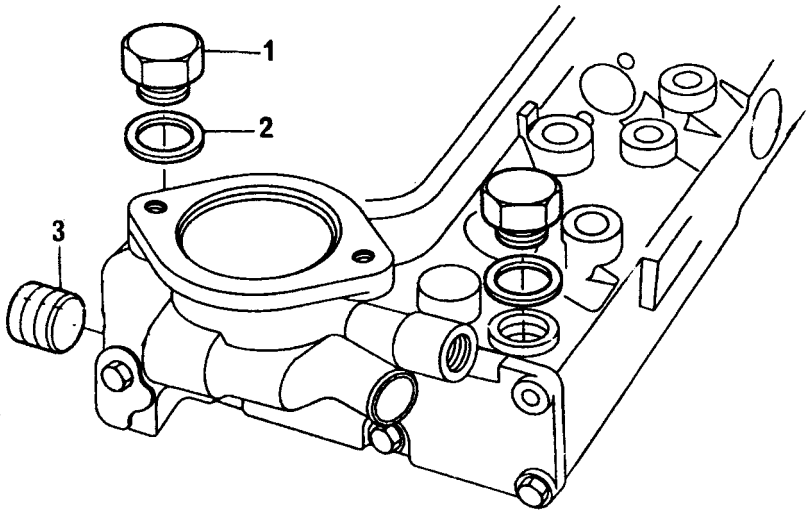

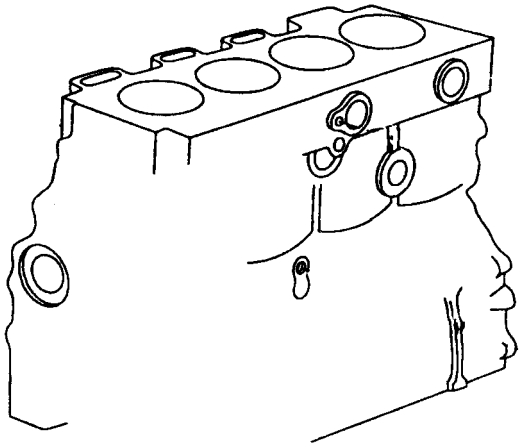

ITENS DE INSTALAÇÃO
FITTING ITEMS
PIEZAS DE INSTALACION
ARTICLES D'INSTALLATION

GRUPO
GROUP **52/367**
GRUPO
GROUPE

1	70650138	0650203	1 BUJÃO	PLUG	TAPÓN	BOUCHON
2	70920128		1 ARRUELA	WASHER	ARANDELA	RONDELLE
3	70650119		3 BUJÃO	PLUG	TAPÓN	BOUCHON

ITENS DE INSTALAÇÃO **FITTING ITEMS** **PIEZAS DE INSTALACION** **ARTICLES D'INSTALLATION**	**GRUPO** **GROUP** **52/368** **GRUPO** **GROUPE**

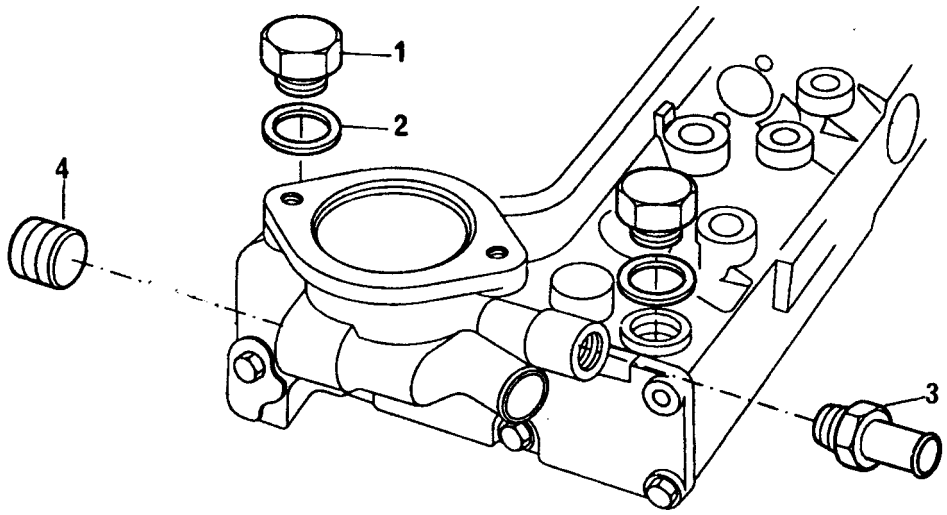

ITENS DE INSTALAÇÃO
FITTING ITEMS
PIEZAS DE INSTALACION
ARTICLES D'INSTALLATION

GRUPO
GROUP **52/368**
GRUPO
GROUPE

1	70650138	●○ 0650203	1	BUJÃO	PLUG	TAPÓN	BOUCHON
2	70920128		1	ARRUELA	WASHER	ARANDELA	RONDELLE
3	70200694		1	CONECTOR	CONEXION	CONECTOR	RACCORD
4	70650119		2	BUJÃO	PLUG	TAPÓN	BOUCHON

RESPIRO DO MOTOR **ENGINE BREATHER** **RESPIRADERO DEL MOTOR** **RENIFLARD DU MOTEUR**	**GRUPO** **GROUP** **53/14** **GRUPO** **GROUPE**

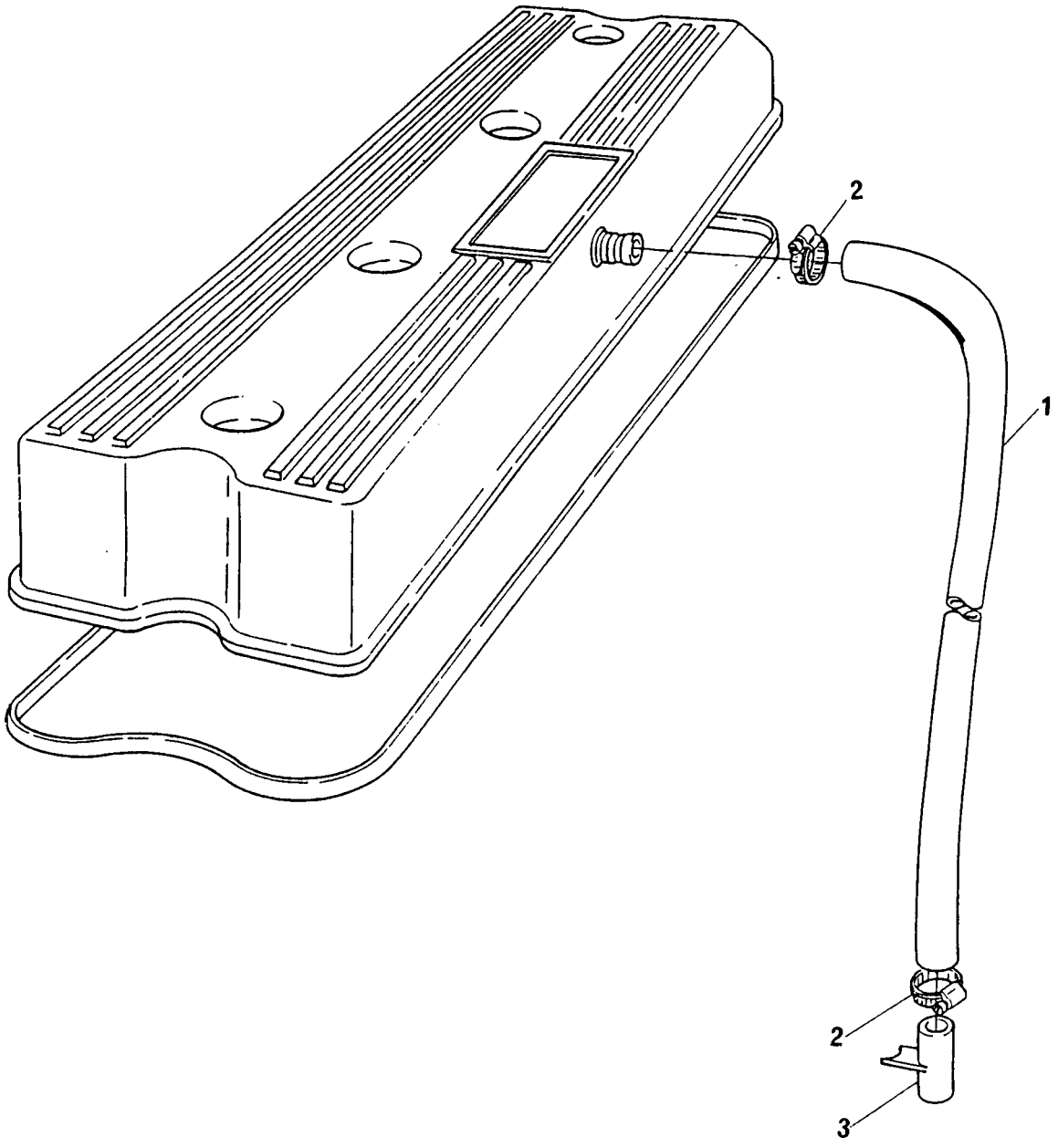

RESPIRO DO MOTOR
ENGINE BREATHER
RESPIRADERO DEL MOTOR
RENIFLARD DU MOTEUR

GRUPO
GROUP **53/14**
GRUPO
GROUPE

1	70620711	1 MANGUEIRA	HOSE	MANGUERA	DURITE
2	70180153	2 BRAÇADEIRA	CLAMP	ABRAZADERA	COLLIER
3	35731144	1 TUBO	PIPE	CAÑO	TUYAUTERIE

BOMBA D'ÁGUA **WATER PUMP** **BOMBA DE AGUA** **POMPE À EAU**	**GRUPO** **GROUP** **56/78** **GRUPO** **GROUPE**

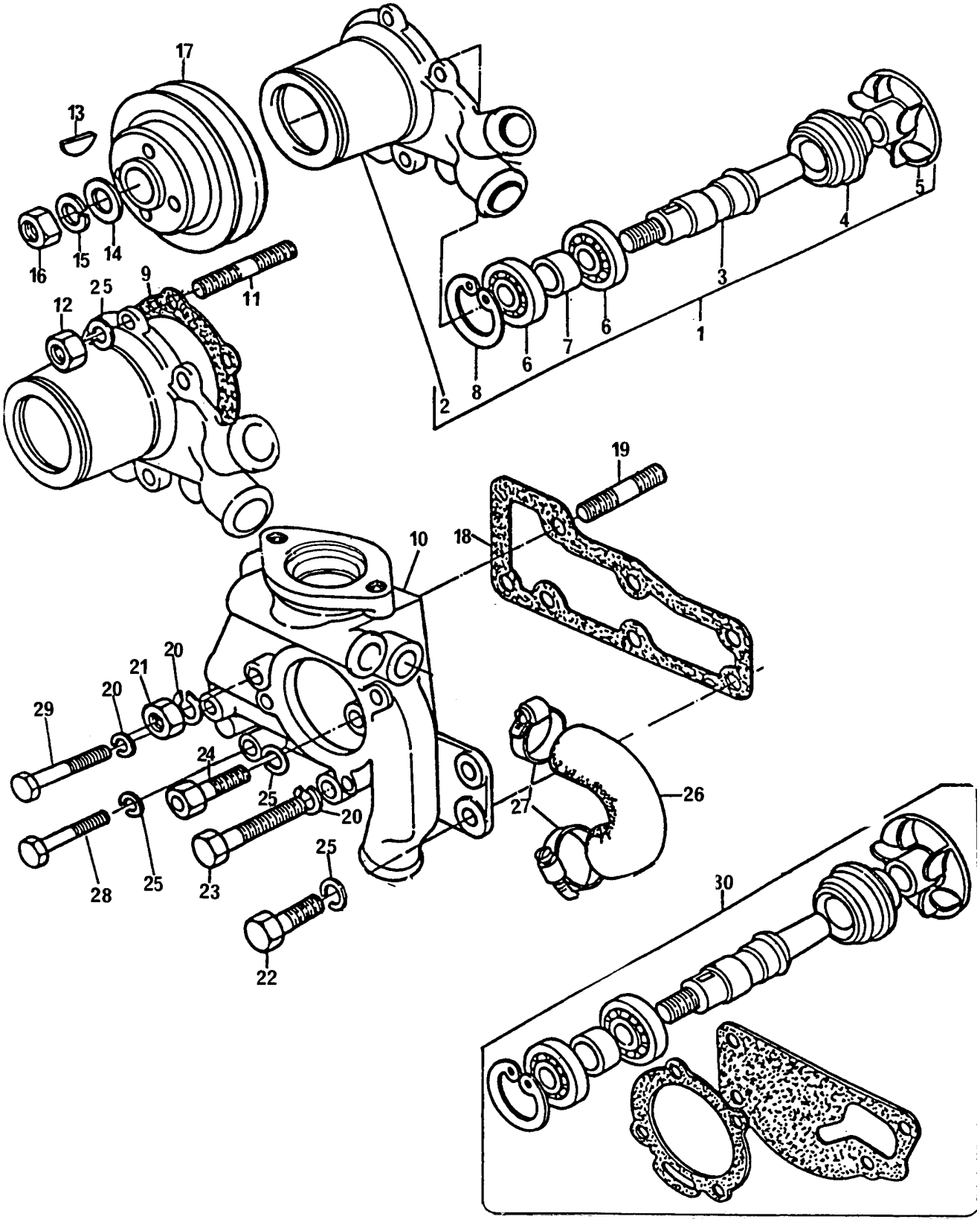

BOMBA D'ÁGUA
WATER PUMP
BOMBA DE AGUA
POMPE À EAU

GRUPO
GROUP **56/78**
GRUPO
GROUPE

1	4236254		1 BOMBA D`ÁGUA	WATER PUMP	BOMBA DE ÁGUA	POMPE À EAU
2		1	1 CORPO	BODY	CUERPO	CORPS
3		30	1 EIXO	SHAFT	EJE	ARBRE
4		30	1 VEDADOR TRASEIRO	REAR SEAL	RETÉN TRASERO	GUARNITURE
5		30	1 ROTOR	IMPELLER	TURBINA	TURBINE
6		30	2 ROLAMENTO	BEARING	COJINETE	ROULEMENT
7		30	1 ESPAÇADOR	SPACER	ESPACIADOR	ENTRETOISE
8	70998010	30	1 ANEL TRAVA	CIRCLIP	ARO RETÉN	CIRCLIP
9	70490255	30 ●○ 36866721	1 JUNTA	JOINT	JUNTA	JOINT
10	4236255		1 CORPO TRASEIRO	REAR BODY	CUERPO TRASERO	CORPS ARRIERE
11	70820084		4 PRISIONEIRO	STUD	ESPÁRRAGO	GOUJON
12	0576002		4 PORCA	NUT	TUERCA	ÉCROU
13	0500006	30	1 CHAVETA	KEY	CHAVETA	CLAVETTE
14	0920009		1 ARRUELA	WASHER	ARANDELA	RONDELLE
15	0920058		1 ARRUELA	WASHER	ARANDELA	RONDELLE
16	0576007		1 PORCA	NUT	TUERCA	ÉCROU
17	3113V021		1 POLIA	PULLEY	POLEA	POULIE
18	36853514	30	1 JUNTA	JOINT	JUNTA	JOINT
19	0826479		1 PRISIONEIRO	STUD	ESPÁRRAGO	GOUJON
20	0920054		4 ARRUELA	WASHER	ARANDELA	RONDELLE
21	0576051		1 PORCA	NUT	TUERCA	ÉCROU
22	0746454		2 PARAFUSO	BOLT	TORNILLO	VIS
23	0096234		1 PARAFUSO	BOLT	TORNILLO	VIS
24	0096231		1 PARAFUSO	BOLT	TORNILLO	VIS
25	0920053		7 ARRUELA	WASHER	ARANDELA	RONDELLE
26	70200874		1 MANGUEIRA	HOSE	MANGUERA	DURITE
27	70180155		2 BRAÇADEIRA	CLAMP	ABRAZADERA	COLLIER
28	0096238		1 PARAFUSO	BOLT	TORNILLO	VIS
29	0096439		1 PARAFUSO	BOLT	TORNILLO	VIS
30	4236120	1	1 JOGO DE REPARO	REPAIR KIT	JUEGO REPARACIÓN	JEU RÉPARATION

BOMBA D'ÁGUA **WATER PUMP** **BOMBA DE AGUA** **POMPE À EAU**	**GRUPO** **GROUP** **56/107** **GRUPO** **GROUPE**

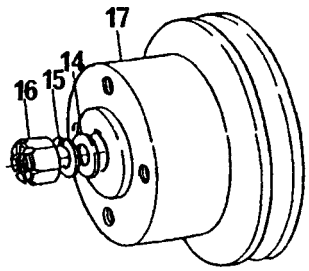

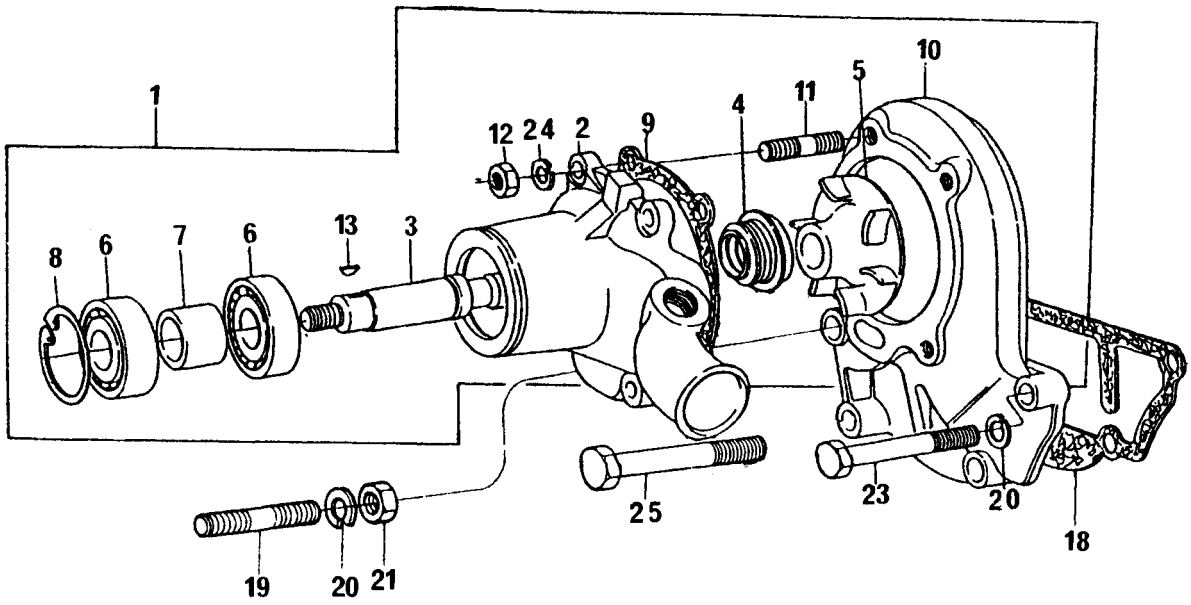

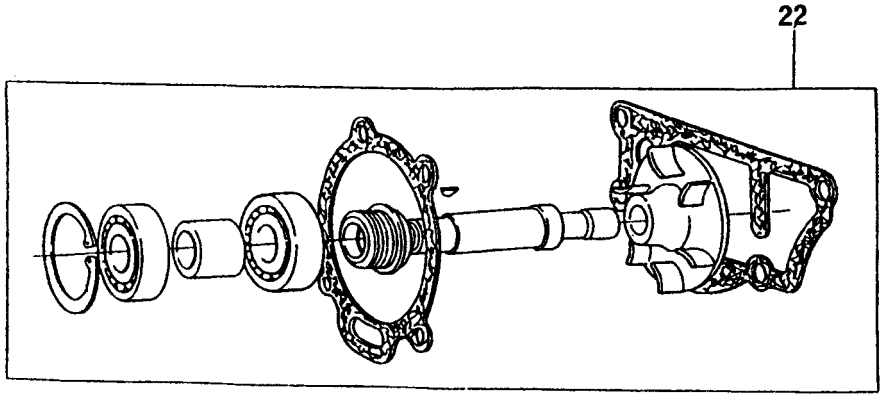

BOMBA D'ÁGUA
WATER PUMP
BOMBA DE AGUA
POMPE À EAU

GRUPO
GROUP **56/107**
GRUPO
GROUPE

1	4236253		1	BOMBA D`ÁGUA	WATER PUMP	BOMBA DE ÁGUA	POMPE À EAU
2		1	1	CORPO	BODY	CUERPO	CORPS
3		22	1	EIXO	SHAFT	EJE	ARBRE
4		22	1	VEDADOR TRASEIRO	REAR SEAL	RETÉN TRASERO	GUARNITURE
5		22	1	ROTOR	IMPELLER	TURBINA	TURBINE
6		22	2	ROLAMENTO	BEARING	COJINETE	ROULEMENT
7		22	1	ESPAÇADOR	SPACER	ESPACIADOR	ENTRETOISE
8	0170040	22	1	ANEL TRAVA	CIRCLIP	ARO RETÉN	CIRCLIP
9	36866721	22	1	JUNTA	JOINT	JUNTA	JOINT
10	4236252		1	CORPO TRASEIRO	REAR BODY	CUERPO TRASERO	CORPS ARRIERE
11	70820084		4	PRISIONEIRO	STUD	ESPÁRRAGO	GOUJON
12	0576002		4	PORCA	NUT	TUERCA	ÉCROU
13	0500006	22	1	CHAVETA	KEY	CHAVETA	CLAVETTE
14	0920009		1	ARRUELA	WASHER	ARANDELA	RONDELLE
15	0920058		1	ARRUELA	WASHER	ARANDELA	RONDELLE
16	0576007		1	PORCA	NUT	TUERCA	ÉCROU
17	70670098		1	POLIA	PULLEY	POLEA	POULIE
18	70490146	22	1	JUNTA	JOINT	JUNTA	JOINT
19	70820048		1	PRISIONEIRO	STUD	ESPÁRRAGO	GOUJON
20	0920054		4	ARRUELA	WASHER	ARANDELA	RONDELLE
21	0576052		1	PORCA	NUT	TUERCA	ÉCROU
22	424857	1	1	JOGO DE REPARO	REPAIR KIT	JUEGO REPARACIÓN	JEU RÉPARATION
23	0096434		2	PARAFUSO	BOLT	TORNILLO	VIS
24	0920053		4	ARRUELA	WASHER	ARANDELA	RONDELLE
25	0096439		1	PARAFUSO	BOLT	TORNILLO	VIS

BOMBA D'ÁGUA **WATER PUMP** **BOMBA DE AGUA** **POMPE À EAU**	**GRUPO** **GROUP** **56/111** **GRUPO** **GROUPE**

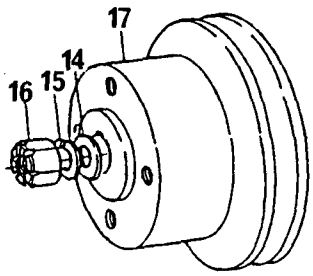

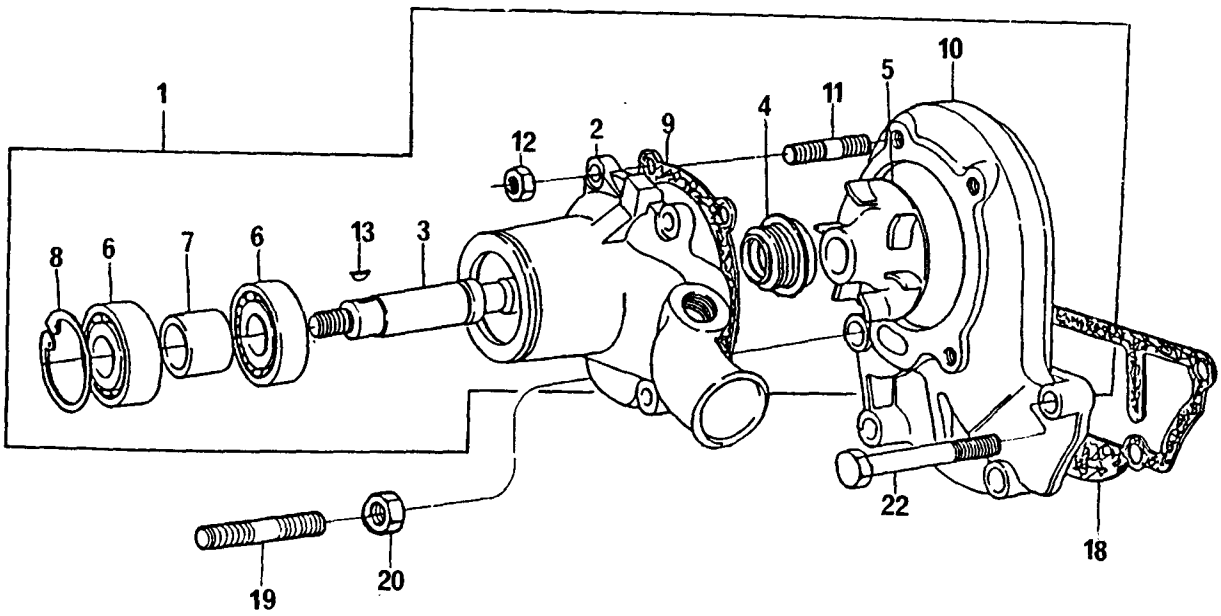

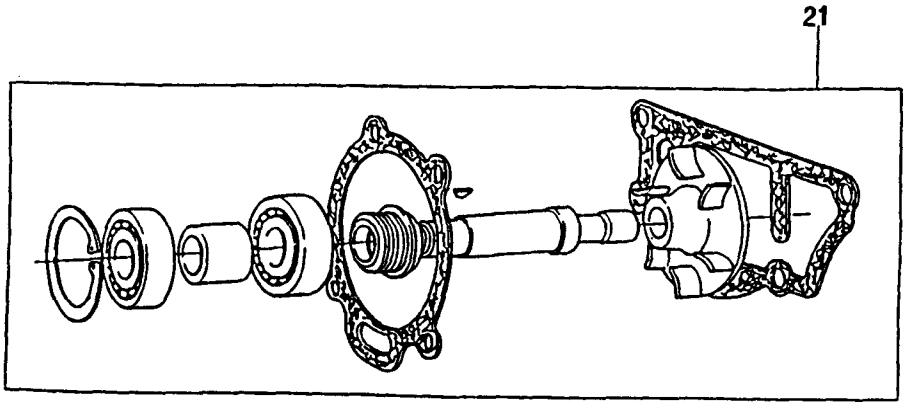

BOMBA D'ÁGUA
WATER PUMP
BOMBA DE AGUA
POMPE À EAU

GRUPO
GROUP **56/111**
GRUPO
GROUPE

1	4236254		1 BOMBA D`ÁGUA	WATER PUMP	BOMBA DE ÁGUA	POMPE À EAU
2		1	1 CORPO	BODY	CUERPO	CORPS
3		21	1 EIXO	SHAFT	EJE	ARBRE
4		21	1 VEDADOR TRASEIRO	REAR SEAL	RETÉN TRASERO	GUARNITURE
5		21	1 ROTOR	IMPELLER	TURBINA	TURBINE
6		21	2 ROLAMENTO	BEARING	COJINETE	ROULEMENT
7		21	1 ESPAÇADOR	SPACER	ESPACIADOR	ENTRETOISE
8	70998010	21	1 ANEL TRAVA	CIRCLIP	ARO RETÉN	CIRCLIP
9	36866721	21	1 JUNTA	JOINT	JUNTA	JOINT
10	4236252		1 CORPO TRASEIRO	REAR BODY	CUERPO TRASERO	CORPS ARRIERE
11	70820084		4 PRISIONEIRO	STUD	ESPÁRRAGO	GOUJON
12	70570073		4 PORCA	NUT	TUERCA	ÉCROU
13	0500006	21	1 CHAVETA	KEY	CHAVETA	CLAVETTE
14	0920009		1 ARRUELA	WASHER	ARANDELA	RONDELLE
15	0920058		1 ARRUELA	WASHER	ARANDELA	RONDELLE
16	0576007		1 PORCA	NUT	TUERCA	ÉCROU
17	3113V021		1 POLIA	PULLEY	POLEA	POULIE
18	70490146	21	1 JUNTA	JOINT	JUNTA	JOINT
19	70820048		1 PRISIONEIRO	STUD	ESPÁRRAGO	GOUJON
20	70570074		11 PORCA	NUT	TUERCA	ÉCROU
21	4236120	1	1 JOGO DE REPARO	REPAIR KIT	JUEGO REPARACIÓN	JEU RÉPARATION
22	70740183		3 PARAFUSO	BOLT	TORNILLO	VIS

BOMBA D'ÁGUA **WATER PUMP** **BOMBA DE AGUA** **POMPE À EAU**	**GRUPO** **GROUP** **56/131** **GRUPO** **GROUPE**

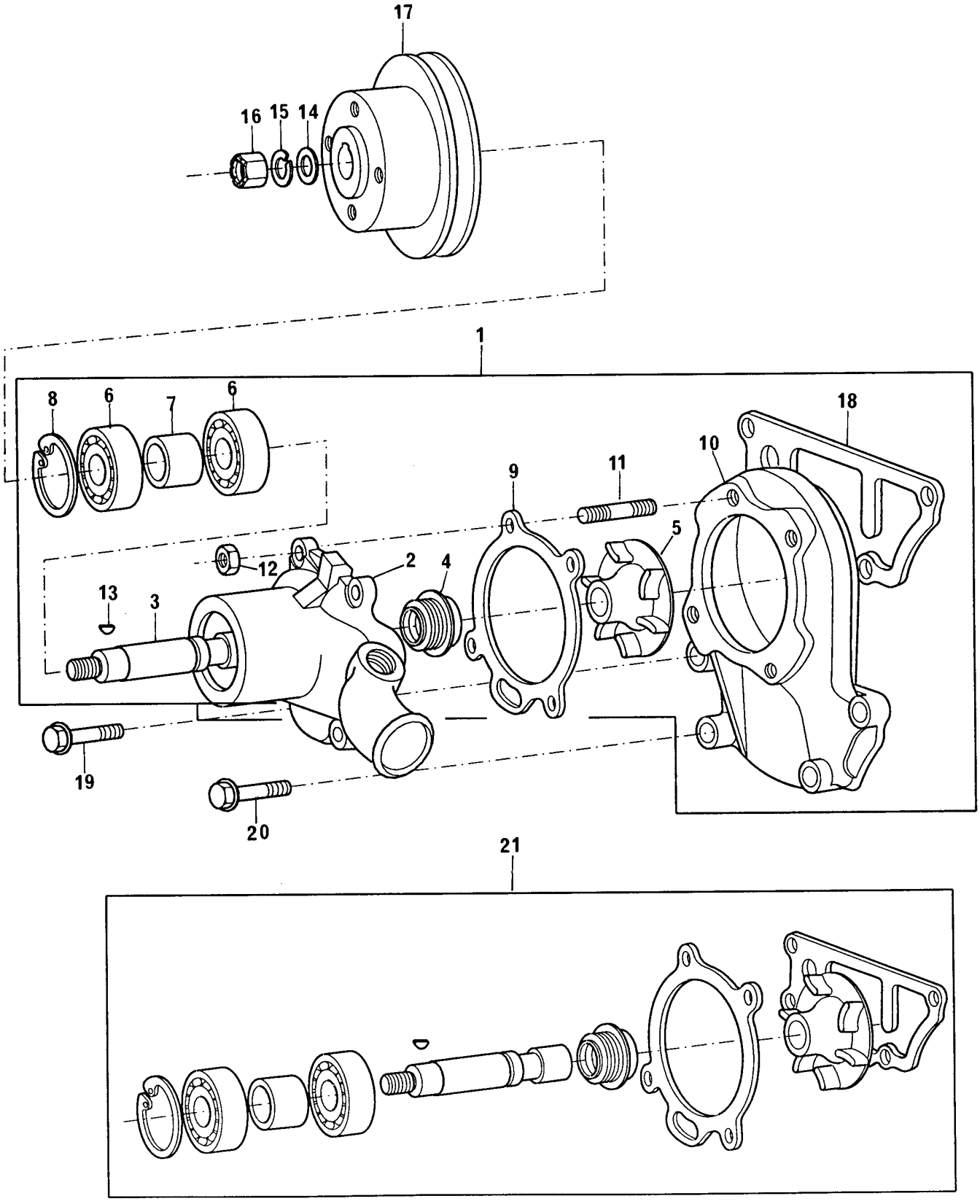

BOMBA D'ÁGUA
WATER PUMP
BOMBA DE AGUA
POMPE À EAU

GRUPO
GROUP **56/131**
GRUPO
GROUPE

1	4236254		1 BOMBA D`ÁGUA	WATER PUMP	BOMBA DE ÁGUA	POMPE À EAU
2		1	1 CORPO	BODY	CUERPO	CORPS
3		21	1 EIXO	SHAFT	EJE	ARBRE
4		21	1 VEDADOR TRASEIRO	REAR SEAL	RETÉN TRASERO	GUARNITURE
5		21	1 ROTOR	IMPELLER	TURBINA	TURBINE
6		21	2 ROLAMENTO	BEARING	COJINETE	ROULEMENT
7		21	1 ESPAÇADOR	SPACER	ESPACIADOR	ENTRETOISE
8	70998010	21	1 ANEL TRAVA	CIRCLIP	ARO RETÉN	CIRCLIP
9	36866721	21	1 JUNTA	JOINT	JUNTA	JOINT
10	70080054		1 CORPO TRASEIRO	REAR BODY	CUERPO TRASERO	CORPS ARRIERE
11	70820084		4 PRISIONEIRO	STUD	ESPÁRRAGO	GOUJON
12	70570073		4 PORCA	NUT	TUERCA	ÉCROU
13	0500006	21	1 CHAVETA	KEY	CHAVETA	CLAVETTE
14	0920009		1 ARRUELA	WASHER	ARANDELA	RONDELLE
15	0920058		1 ARRUELA	WASHER	ARANDELA	RONDELLE
16	0576007		1 PORCA	NUT	TUERCA	ÉCROU
17	3113V021		1 POLIA	PULLEY	POLEA	POULIE
18	70490146	21	1 JUNTA	JOINT	JUNTA	JOINT
19	70740188		1 PARAFUSO	BOLT	TORNILLO	VIS
20	70740181		2 PARAFUSO	BOLT	TORNILLO	VIS
21	4236120	1	1 JOGO DE REPARO	REPAIR KIT	JUEGO REPARACIÓN	JEU RÉPARATION

BOMBA D'ÁGUA
WATER PUMP
BOMBA DE AGUA
POMPE À EAU

GRUPO
GROUP **56/132**
GRUPO
GROUPE

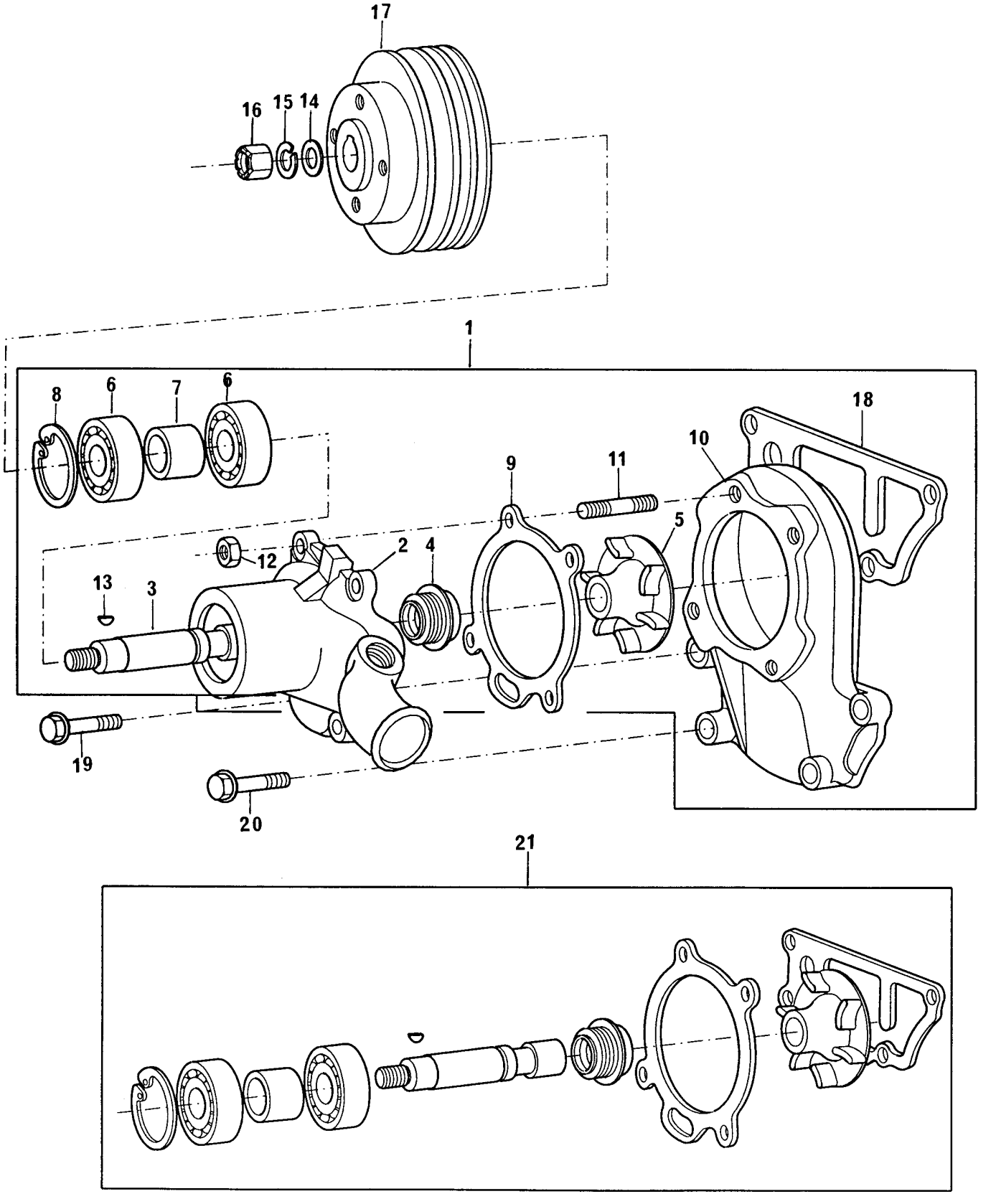

BOMBA D'ÁGUA
WATER PUMP
BOMBA DE AGUA
POMPE À EAU

GRUPO
GROUP **56/132**
GRUPO
GROUPE

1	4236254		1	BOMBA D`ÁGUA	WATER PUMP	BOMBA DE ÁGUA	POMPE À EAU
2		1	1	CORPO	BODY	CUERPO	CORPS
3		21	1	EIXO	SHAFT	EJE	ARBRE
4		21	1	VEDADOR TRASEIRO	REAR SEAL	RETÉN TRASERO	GUARNITURE
5		21	1	ROTOR	IMPELLER	TURBINA	TURBINE
6		21	2	ROLAMENTO	BEARING	COJINETE	ROULEMENT
7		21	1	ESPAÇADOR	SPACER	ESPACIADOR	ENTRETOISE
8	70998010	21	1	ANEL TRAVA	CIRCLIP	ARO RETÉN	CIRCLIP
9	36866721	21	1	JUNTA	JOINT	JUNTA	JOINT
10	70080054		1	CORPO TRASEIRO	REAR BODY	CUERPO TRASERO	CORPS ARRIERE
11	70820084		4	PRISIONEIRO	STUD	ESPÁRRAGO	GOUJON
12	70570073		4	PORCA	NUT	TUERCA	ÉCROU
13	0500006	21	1	CHAVETA	KEY	CHAVETA	CLAVETTE
14	0920009		1	ARRUELA	WASHER	ARANDELA	RONDELLE
15	0920058		1	ARRUELA	WASHER	ARANDELA	RONDELLE
16	0576007		1	PORCA	NUT	TUERCA	ÉCROU
17	70670772		1	POLIA	PULLEY	POLEA	POULIE
18	70490146	21	1	JUNTA	JOINT	JUNTA	JOINT
19	70740188		1	PARAFUSO	BOLT	TORNILLO	VIS
20	70740181		2	PARAFUSO	BOLT	TORNILLO	VIS
21	4236120	1	1	JOGO DE REPARO	REPAIR KIT	JUEGO REPARACIÓN	JEU RÉPARATION

INSTALAÇÃO DO TURBO **TURBOCHARGER INSTALLATION** **INSTALACIÓN DEL TURBO** **INSTALLATION DU TURBO -COMPRESSEUR**	**GRUPO** **GROUP** **58/35** **GRUPO** **GROUPE**

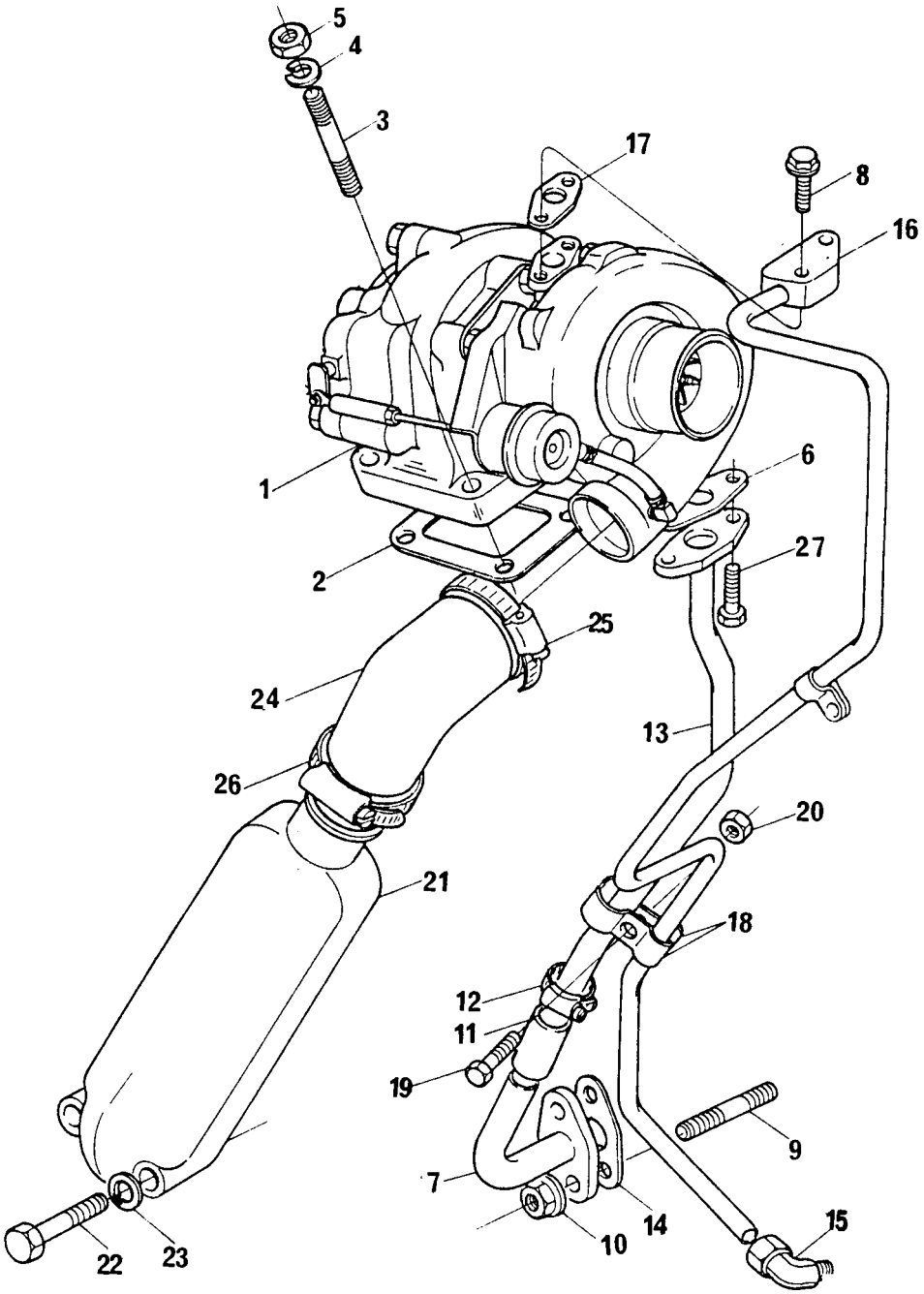

INSTALAÇÃO DO TURBO
TURBOCHARGER INSTALLATION
INSTALACIÓN DEL TURBO
INSTALLATION DU TURBO -COMPRESSEUR

GRUPO
GROUP **58/35**
GRUPO
GROUPE

1	79022		1	TURBO	TURBO	TURBINA	AVEC COMPRESSEUR
2	36885008		1	JUNTA	JOINT	JUNTA	JOINT
3	0826403		4	PRISIONEIRO	STUD	ESPÁRRAGO	GOUJON
4	0920005		4	ARRUELA	WASHER	ARANDELA	RONDELLE
5	70570082	●○ 70570064	4	PORCA	NUT	TUERCA	ÉCROU
6	36832135		1	JUNTA	JOINT	JUNTA	JOINT
7	3571C009		1	TUBO	PIPE	CAÑO	TUYAUTERIE
8	2314H006		2	PARAFUSO	BOLT	TORNILLO	VIS
9	70820083		2	PRISIONEIRO	STUD	ESPÁRRAGO	GOUJON
10	70570073		2	PORCA	NUT	TUERCA	ÉCROU
11	33851119		1	MANGUEIRA	HOSE	MANGUERA	DURITE
12	70180154		2	BRAÇADEIRA	CLAMP	ABRAZADERA	COLLIER
13	70992808		1	TUBO	PIPE	CAÑO	TUYAUTERIE
14	36861454		1	JUNTA	JOINT	JUNTA	JOINT
15	70200636		1	COTOVELO	ELBOW	CODO	COUDE
16	70992809		1	TUBO	PIPE	CAÑO	TUYAUTERIE
17	36832131		1	JUNTA	JOINT	JUNTA	JOINT
18	3667N002		2	PRESILHA	CLIP	SUJETADOR	AGRAFE
19	0726262		1	PARAFUSO	BOLT	TORNILLO	VIS
20	70576100		1	PORCA	NUT	TUERCA	ÉCROU
21	3765K031		1	DIFUSOR	DIFFUSER	DIFUSOR	DIFFUSEUR
22	2232151		2	PARAFUSO	BOLT	TORNILLO	VIS
23	0920004		2	ARRUELA	WASHER	ARANDELA	RONDELLE
24	70200702		1	MANGUEIRA	HOSE	MANGUERA	DURITE
25	70180158		1	BRAÇADEIRA	CLAMP	ABRAZADERA	COLLIER
26	70180159		1	BRAÇADEIRA	CLAMP	ABRAZADERA	COLLIER
27	2314H003	●○ 2314C045	2	PARAFUSO	BOLT	TORNILLO	VIS

INSTALAÇÃO DO TURBO **TURBOCHARGER INSTALLATION** **INSTALACIÓN DEL TURBO** **INSTALLATION DU TURBO -COMPRESSEUR**	**GRUPO** **GROUP** **58/70** **GRUPO** **GROUPE**

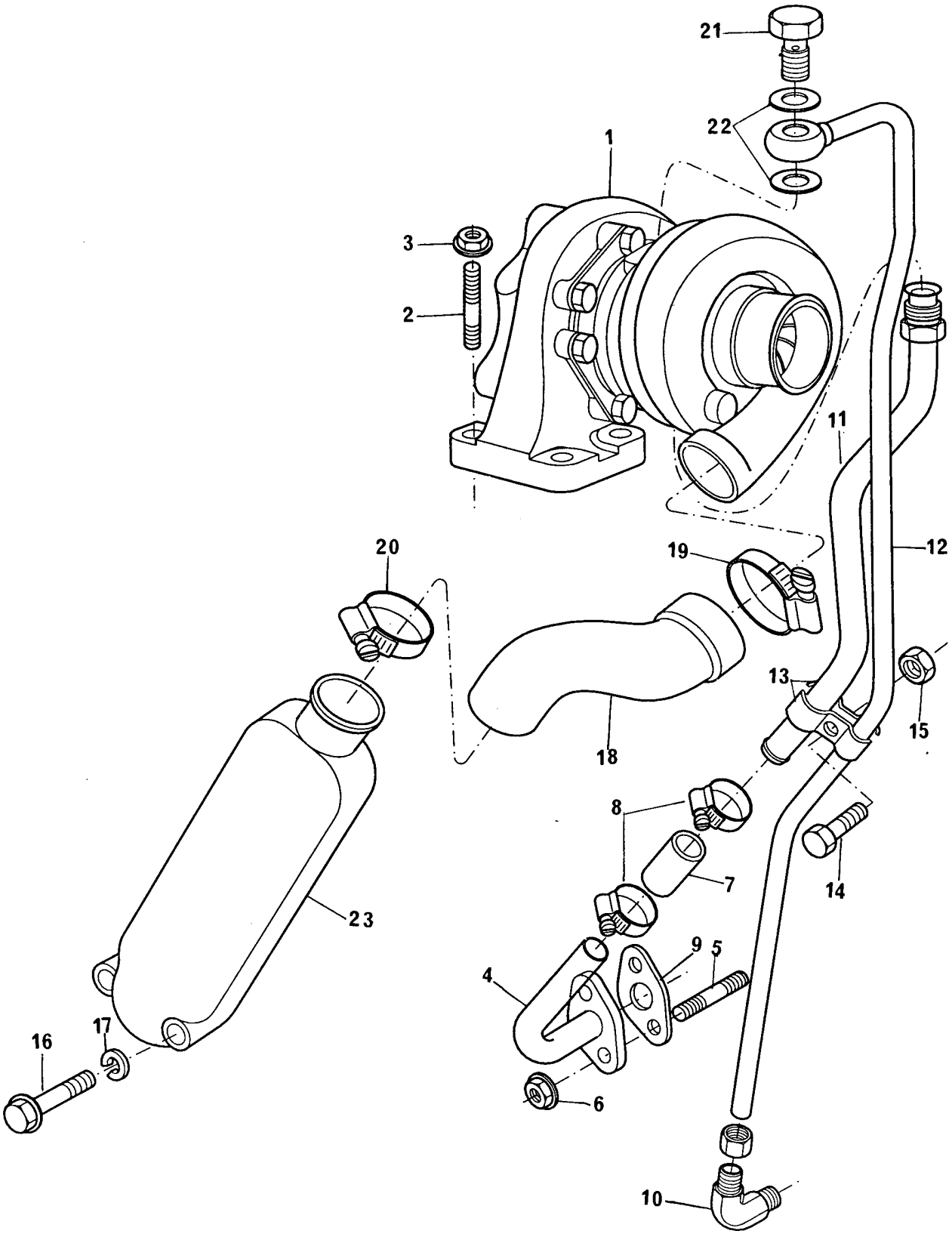

INSTALAÇÃO DO TURBO
TURBOCHARGER INSTALLATION
INSTALACIÓN DEL TURBO
INSTALLATION DU TURBO -COMPRESSEUR

GRUPO
GROUP **58/70**
GRUPO
GROUPE

1	79512		1	TURBO	TURBO	TURBINA	AVEC COMPRESSEUR
2	2313C059	●○ 0826422	4	PRISIONEIRO	JOINT	JUNTA	JOINT
3	70570085		4	PORCA	NUT	TUERCA	ÉCROU
4	3571C009		1	TUBO	PIPE	CAÑO	TUYAUTERIE
5	70820083		2	PRISIONEIRO	STUD	ESPÁRRAGO	GOUJON
6	70570073		2	PORCA	WASHER	ARANDELA	RONDELLE
7	33851119		1	MANGUEIRA	HOSE	MANGUERA	DURITE
8	70180154		2	BRAÇADEIRA	CLAMP	ABRAZADERA	COLLIER
9	36832135	●○ 36861454	1	JUNTA	JOINT	JUNTA	JOINT
10	70200866		1	CONEXÃO	CONNECTION	CONEXION	RACCORD
11	70993348		1	TUBO	PIPE	CAÑO	TUYAUTERIE
12	70993349		1	TUBO	PIPE	CAÑO	TUYAUTERIE
13	3667N002		2	PRESILHA	CLIP	SUJETADOR	AGRAFE
14	0726262		1	PARAFUSO	BOLT	TORNILLO	VIS
15	70576100		1	PORCA	NUT	TUERCA	ÉCROU
16	2232151		2	PARAFUSO	BOLT	TORNILLO	VIS
17	0920004		2	ARRUELA	WASHER	ARANDELA	RONDELLE
18	70200867		1	MANGUEIRA	HOSE	MANGUERA	DURITE
19	70180158		1	BRAÇADEIRA	CLAMP	ABRAZADERA	COLLIER
20	70180159		1	BRAÇADEIRA	CLAMP	ABRAZADERA	COLLIER
21	70740368		1	PARAFUSO BANJO	BANJO BOLT	TORNILLO BANJO	VIS BANJO
22	ERR0894 A		2	ARRUELA	WASHER	ARANDELA	RONDELLE
23	3765K031		1	DIFUSOR	DIFFUSER	DIFUSOR	DIFFUSEUR

INSTALAÇÃO DO TURBO **TURBOCHARGER INSTALLATION** **INSTALACIÓN DEL TURBO** **INSTALLATION DU TURBO -COMPRESSEUR**	**GRUPO** **GROUP** **58/78** **GRUPO** **GROUPE**

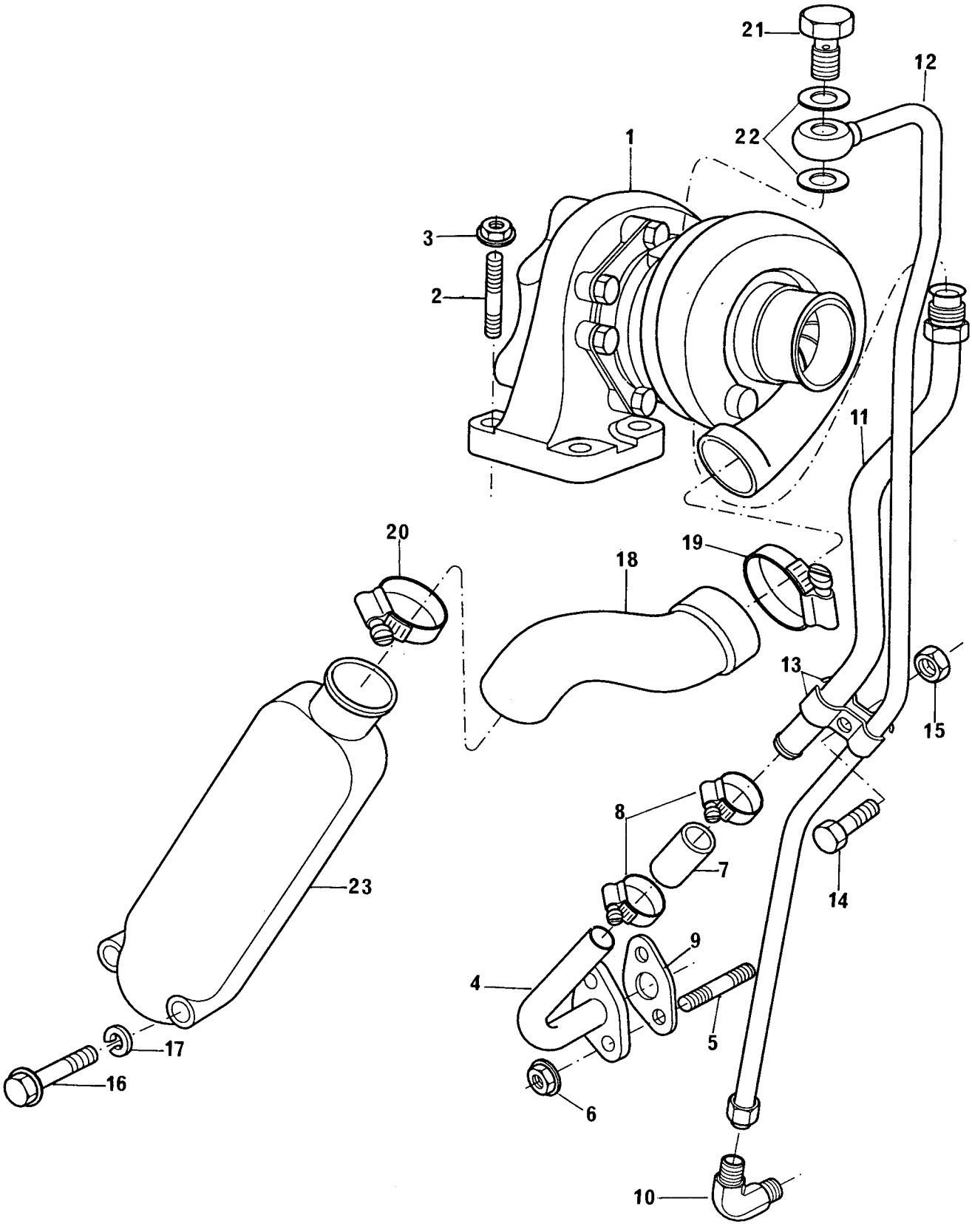

INSTALAÇÃO DO TURBO
TURBOCHARGER INSTALLATION
INSTALACIÓN DEL TURBO
INSTALLATION DU TURBO -COMPRESSEUR

GRUPO
GROUP **58/78**
GRUPO
GROUPE

1	79513		1	TURBO	TURBO	TURBINA	AVEC COMPRESSEUR
2	2313C059	●○ 0826422	4	PRISIONEIRO	JOINT	JUNTA	JOINT
3	70570082		4	PORCA	NUT	TUERCA	ÉCROU
4	3571C009		1	TUBO	PIPE	CAÑO	TUYAUTERIE
5	70820083		2	PRISIONEIRO	STUD	ESPÁRRAGO	GOUJON
6	70570073		2	PORCA	WASHER	ARANDELA	RONDELLE
7	33851119		1	MANGUEIRA	HOSE	MANGUERA	DURITE
8	70180154		2	BRAÇADEIRA	CLAMP	ABRAZADERA	COLLIER
9	36832135	●○ 36861454	1	JUNTA	JOINT	JUNTA	JOINT
10	70200866		1	CONEXÃO	CONNECTION	CONEXION	RACCORD
11	70993348		1	TUBO	PIPE	CAÑO	TUYAUTERIE
12	70993349		1	TUBO	PIPE	CAÑO	TUYAUTERIE
13	3667N002		2	PRESILHA	CLIP	SUJETADOR	AGRAFE
14	0726262		1	PARAFUSO	BOLT	TORNILLO	VIS
15	70576100		1	PORCA	NUT	TUERCA	ÉCROU
16	2232151		2	PARAFUSO	BOLT	TORNILLO	VIS
17	0920004		2	ARRUELA	WASHER	ARANDELA	RONDELLE
18	70200867		1	MANGUEIRA	HOSE	MANGUERA	DURITE
19	70180158		1	BRAÇADEIRA	CLAMP	ABRAZADERA	COLLIER
20	70180159		1	BRAÇADEIRA	CLAMP	ABRAZADERA	COLLIER
21	70740368		1	PARAFUSO BANJO	BANJO BOLT	TORNILLO BANJO	VIS BANJO
22	ERR0894 A		2	ARRUELA	WASHER	ARANDELA	RONDELLE
23	3765K031		1	DIFUSOR	DIFFUSER	DIFUSOR	DIFFUSEUR

TOMADA DE POTÊNCIA **POWER TAKE-OFF** **TOMA DE POTENCIA** **PRISE DE PUISSANCE**	**GRUPO** **GROUP** **70/15** **GRUPO** **GROUPE**

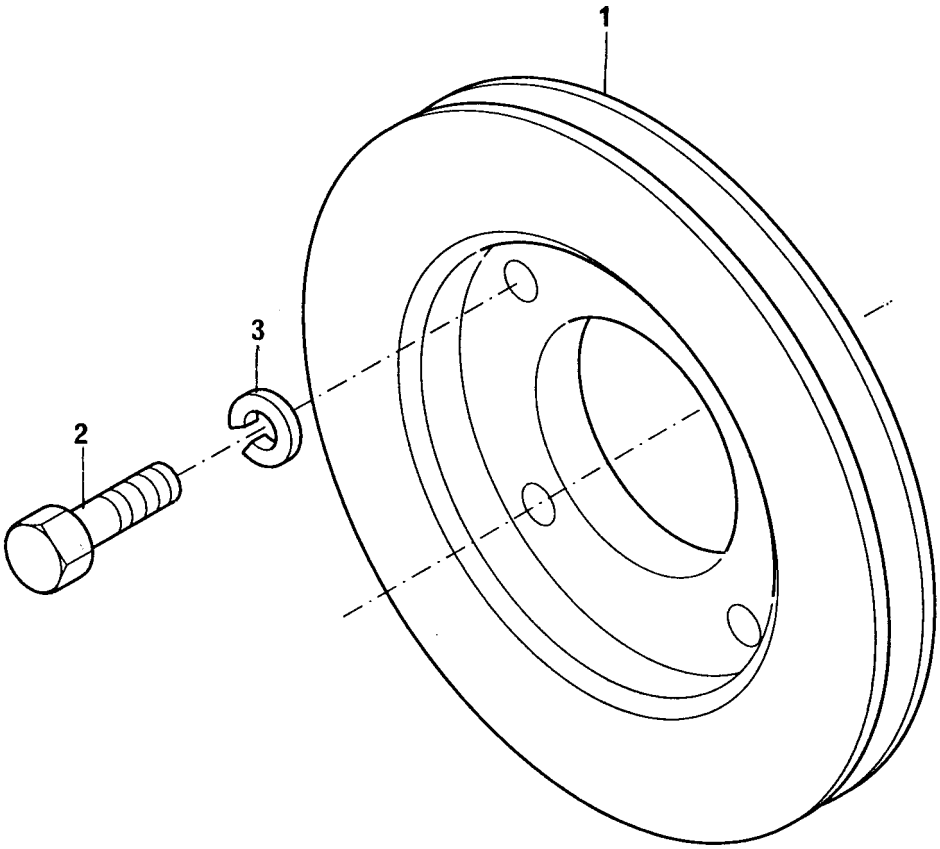

TOMADA DE POTÊNCIA
POWER TAKE-OFF
TOMA DE POTENCIA
PRISE DE PUISSANCE

GRUPO
GROUP **70/15**
GRUPO
GROUPE

1	70670774	1 POLIA	PULLEY	POLEA	POULIE
2	0748523	4 PARAFUSO	BOLT	TORNILLO	VIS
3	0920054	4 ARRUELA	WASHER	ARANDELA	RONDELLE

CONTROLES **CONTROLS** **CONTROLES** **CONTRÔLES**	**GRUPO** **GROUP** **73/138** **GRUPO** **GROUPE**

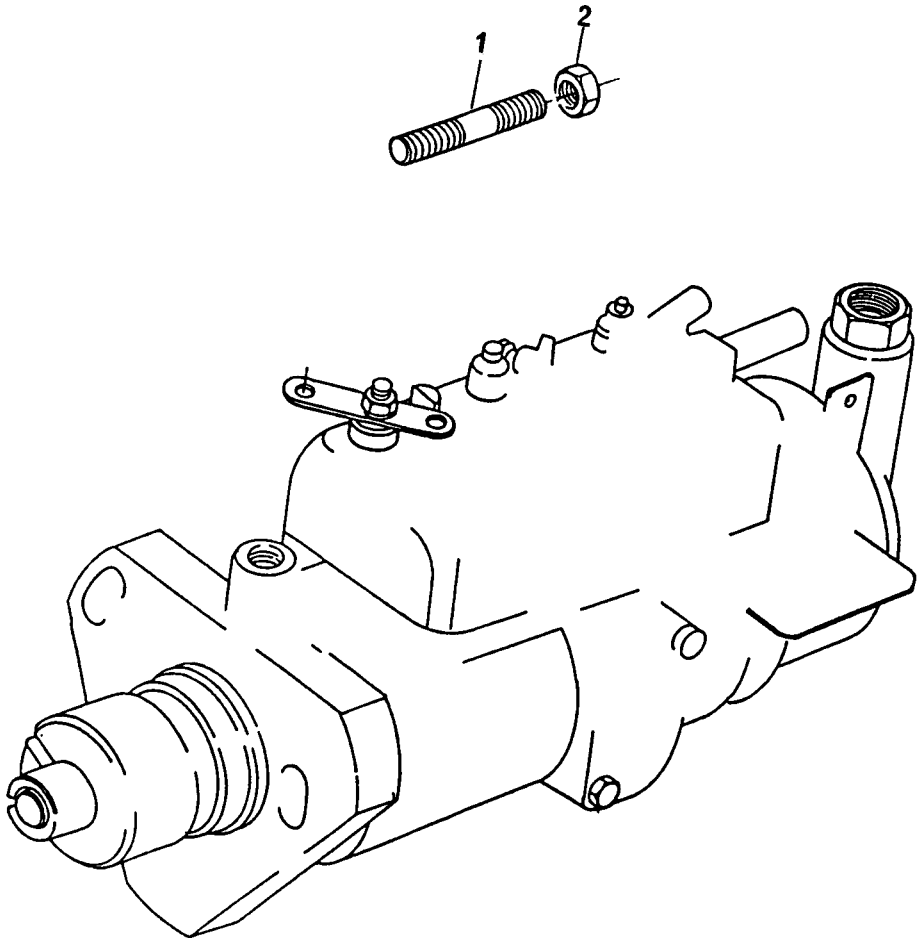

CONTROLES
CONTROLS
CONTROLES
CONTRÔLES

GRUPO
GROUP **73/138**
GRUPO
GROUPE

1	70820083	1	PRISIONEIRO	STUD	ESPÁRRAGO	GOUJON
2	70570073	2	PORCA	NUT	TUERCA	ÉCROU

CONTROLES **CONTROLS** **CONTROLES** **CONTRÔLES**	**GRUPO** **GROUP** **73/161** **GRUPO** **GROUPE**

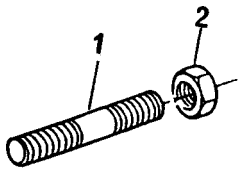

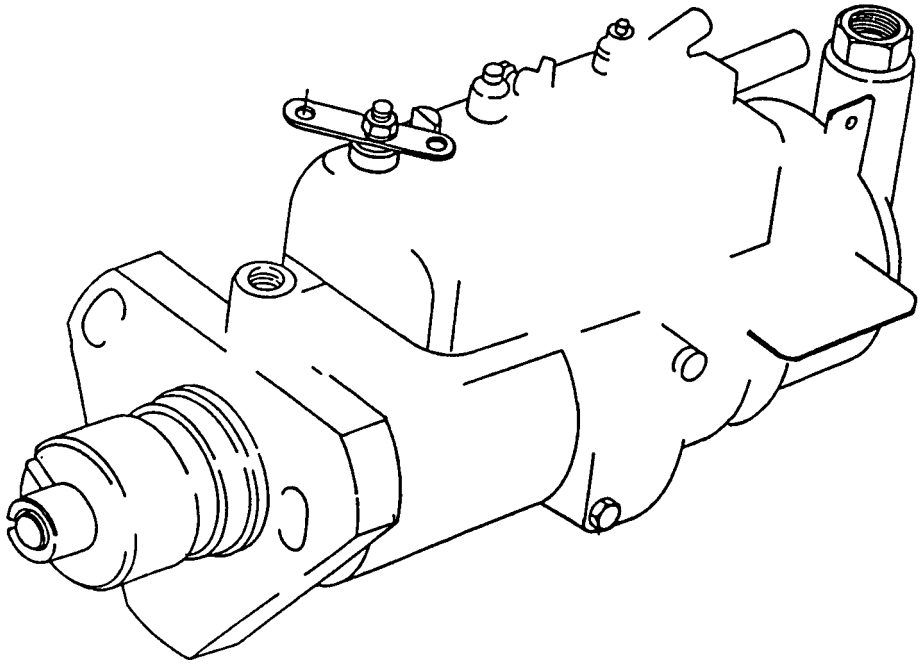

CONTROLES
CONTROLS
CONTROLES
CONTRÔLES

GRUPO
GROUP **73/161**
GRUPO
GROUPE

1	70820115	2 PRISIONEIRO	STUD	ESPÁRRAGO	GOUJON
2	70570073	2 PORCA	NUT	TUERCA	ÉCROU

CONTROLES **CONTROLS** **CONTROLES** **CONTRÔLES**	**GRUPO** **GROUP** **73/170** **GRUPO** **GROUPE**

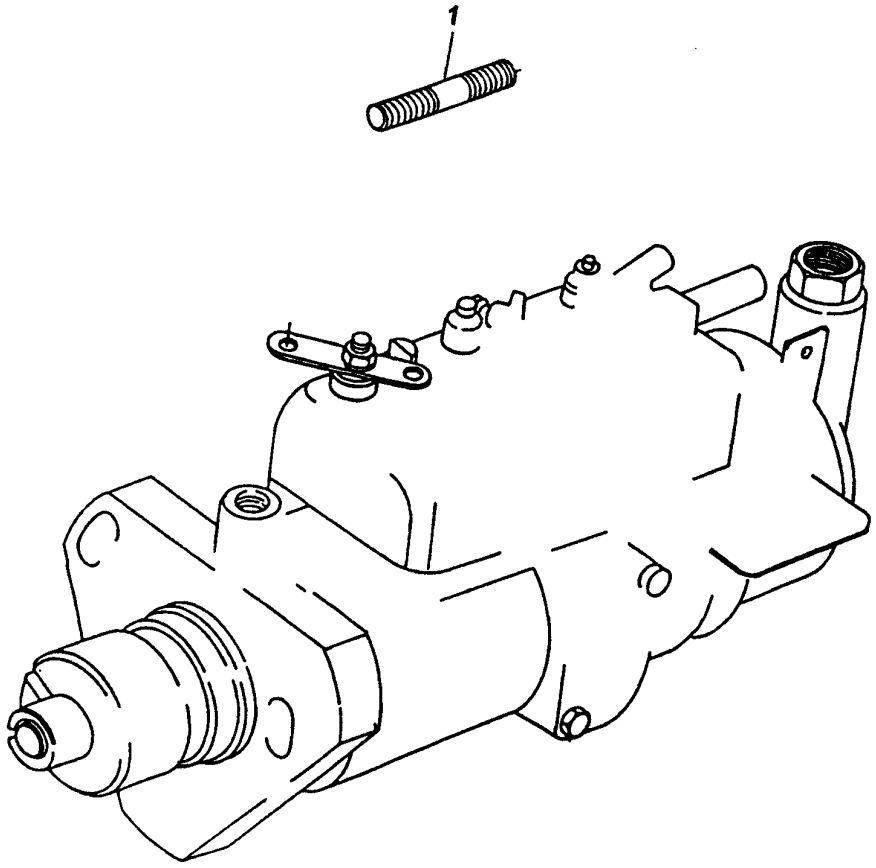

CONTROLES
CONTROLS
CONTROLES
CONTRÔLES

GRUPO
GROUP **73/170**
GRUPO
GROUPE

1 70830083 1 PRISIONEIRO STUD ESPÁRRAGO GOUJON

SISTEMA DE ESCAPE **EXHAUST SYSTEM** **SISTEMA DE ESCAPE** **SYSTEME D'ÉCHAPPEMENT**	**GRUPO** **GROUP** **74/36** **GRUPO** **GROUPE**

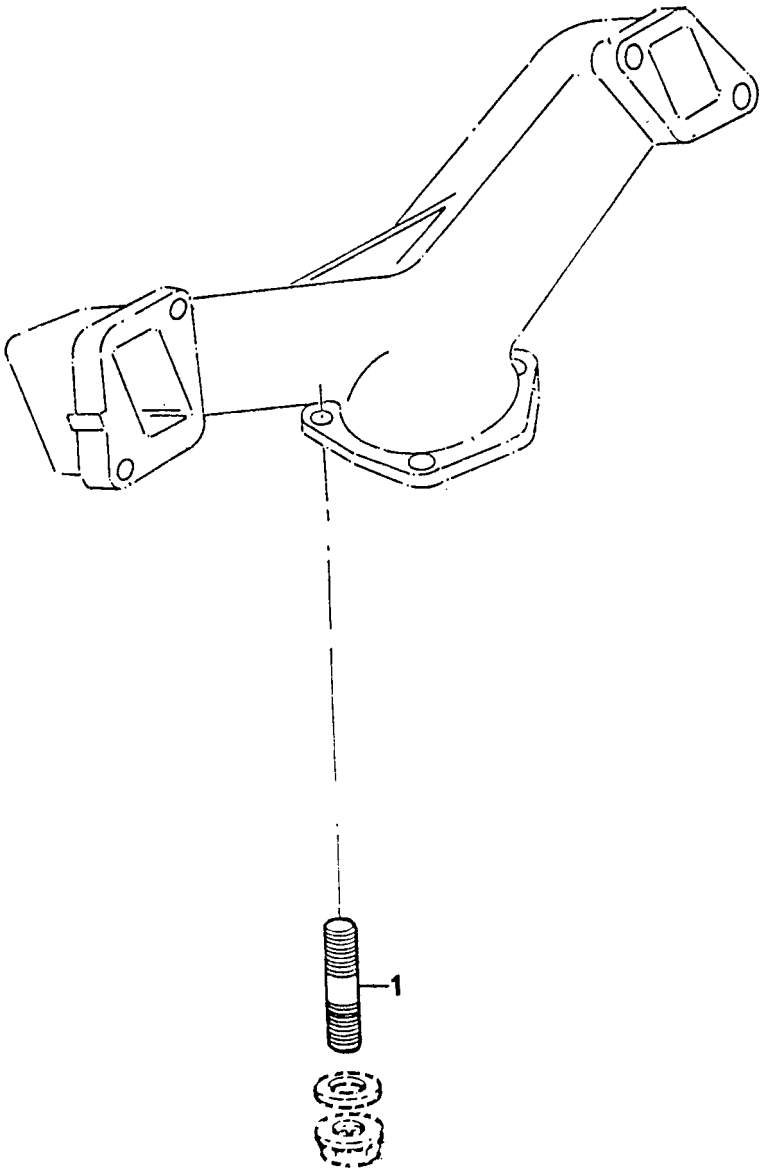

SISTEMA DE ESCAPE
EXHAUST SYSTEM
SISTEMA DE ESCAPE
SYSTEME D'ÉCHAPPEMENT

GRUPO
GROUP **74/36**
GRUPO
GROUPE

1	0826427	3	PRISIONEIRO	STUD	ESPÁRRAGO	GOUJON

SISTEMA DE ESCAPE **EXHAUST SYSTEM** **SISTEMA DE ESCAPE** **SYSTEME D'ÉCHAPPEMENT**	**GRUPO** **GROUP** **74/89** **GRUPO** **GROUPE**

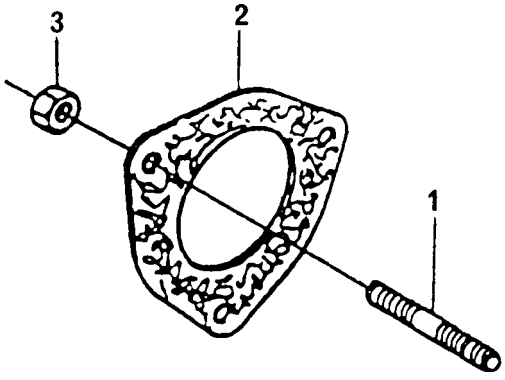

SISTEMA DE ESCAPE
EXHAUST SYSTEM
SISTEMA DE ESCAPE
SYSTEME D'ÉCHAPPEMENT

GRUPO
GROUP **74/89**
GRUPO
GROUPE

1	70820097	3 PRISIONEIRO	STUD	ESPÁRRAGO	GOUJON
2	36822111	1 JUNTA	JOINT	JUNTA	JOINT
3	70570082	3 PORCA	NUT	TUERCA	ÉCROU

SISTEMA DE ESCAPE **EXHAUST SYSTEM** **SISTEMA DE ESCAPE** **SYSTEME D'ÉCHAPPEMENT**	**GRUPO** **GROUP** **74/97** **GRUPO** **GROUPE**

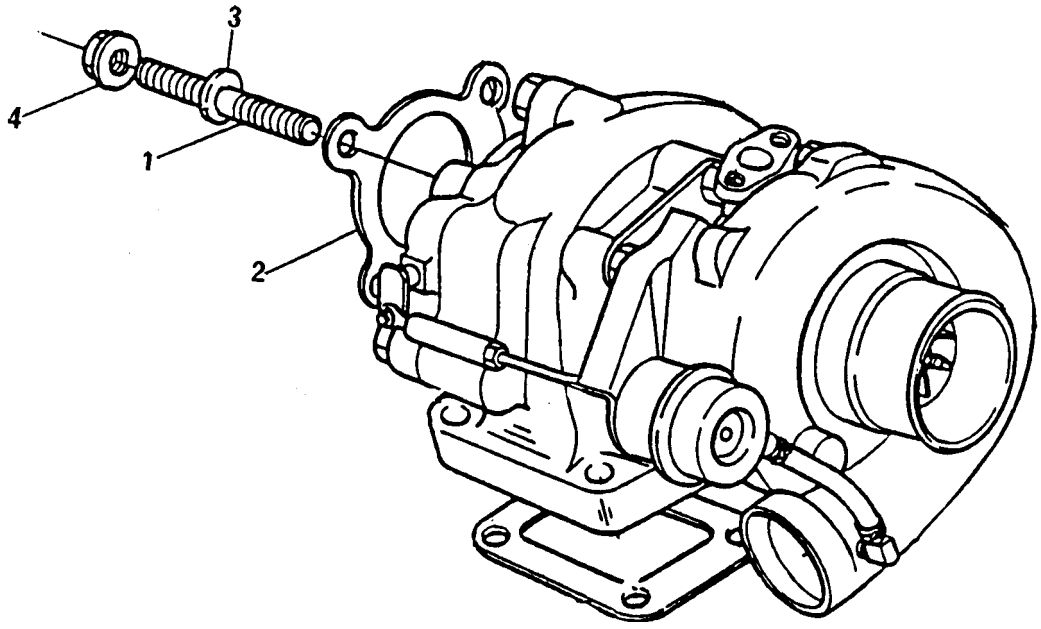

SISTEMA DE ESCAPE
EXHAUST SYSTEM
SISTEMA DE ESCAPE
SYSTEME D'ÉCHAPPEMENT

GRUPO
GROUP **74/97**
GRUPO
GROUPE

1	2313C058				
2	70490283				
3	0920003				
4	70570085				
4	PRISIONEIRO	STUD	ESPÁRRAGO	GOUJON
1	JUNTA	JOINT	JUNTA	JOINT
4	ARRUELA	WASHER	ARANDELA	RONDELLE
4	PORCA	NUT	TUERCA	ÉCROU

SISTEMA DE ESCAPE **EXHAUST SYSTEM** **SISTEMA DE ESCAPE** **SYSTEME D'ÉCHAPPEMENT**	**GRUPO** **GROUP** **74/306** **GRUPO** **GROUPE**

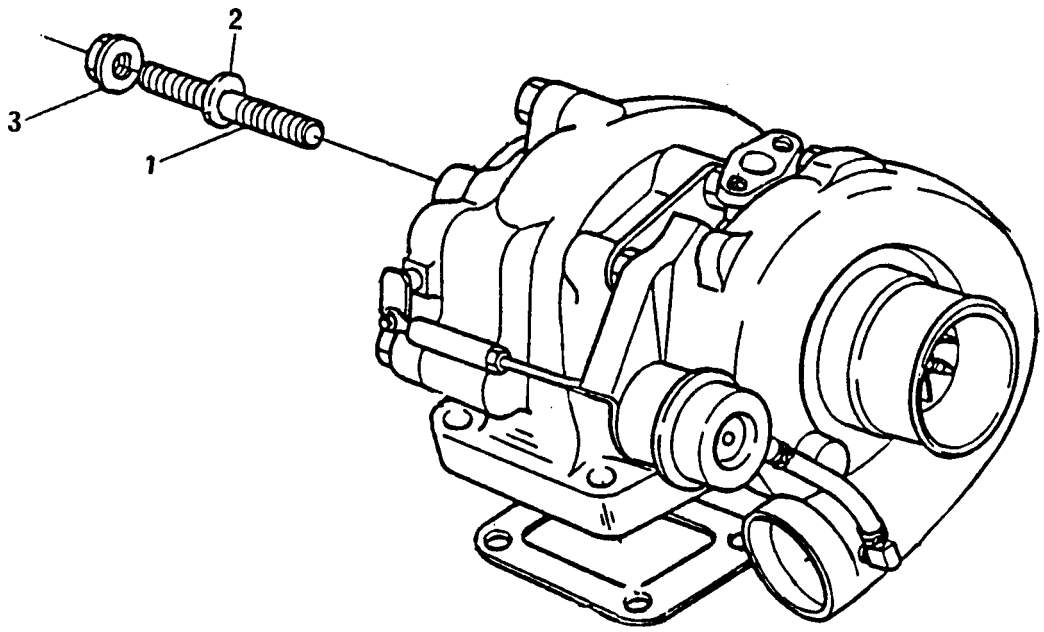

SISTEMA DE ESCAPE
EXHAUST SYSTEM
SISTEMA DE ESCAPE
SYSTEME D'ÉCHAPPEMENT

GRUPO
GROUP **74/306**
GRUPO
GROUPE

1	2313C058	4 PRISIONEIRO	STUD	ESPÁRRAGO	GOUJON
2	0920003	4 ARRUELA	WASHER	ARANDELA	RONDELLE
3	70570085	4 PORCA	NUT	TUERCA	ÉCROU

SISTEMA DE COMBUSTÍVEL **FUEL SYSTEM** **SISTEMA DE COMBUSTIBLE** **SYSTEME DE COMBUSTIBLE**	**GRUPO** **GROUP** **75/144** **GRUPO** **GROUPE**

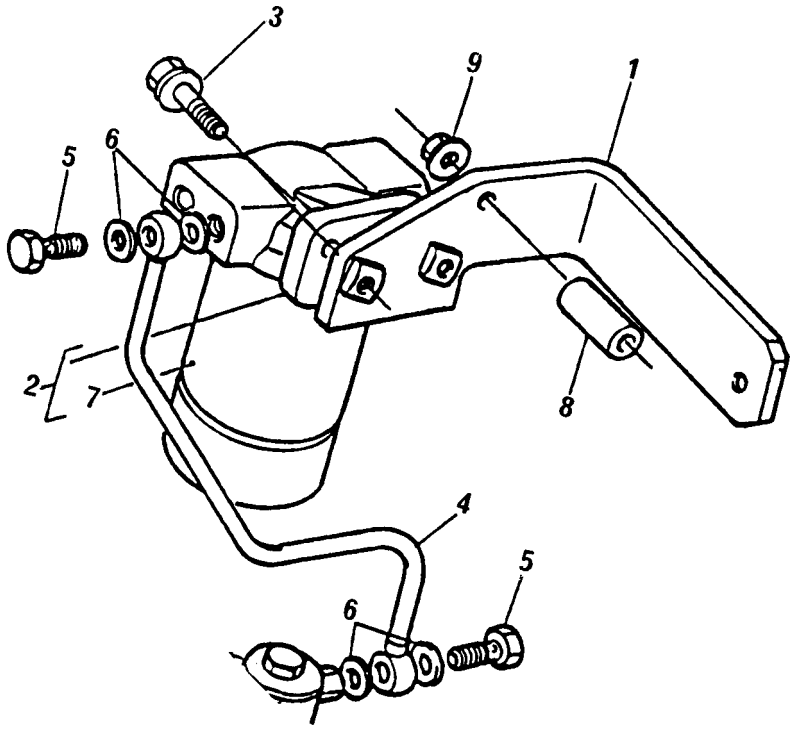

SISTEMA DE COMBUSTÍVEL
FUEL SYSTEM
SISTEMA DE COMBUSTIBLE
SYSTEME DE COMBUSTIBLE

GRUPO
GROUP **75/144**
GRUPO
GROUPE

1	70100705		1 SUPORTE	BRACKET	SOPORTE	SUPPORT
2	72090		1 PRÉ-FILTRO	PRÉ-FILTER	PRÉ-FILTRO	PRÉ-FILTRE
3	70740178		2 PARAFUSO	BOLT	TORNILLO	VIS
4	70992827		1 TUBO	PIPE	CAÑO	TUYAUTERIE
5	70740343		2 PARAFUSO	BOLT	TORNILLO	VIS
6	70920115		4 ARRUELA	WASHER	ARANDELA	RONDELLE
7	6354130	2	1 ELEMENTO	ELEMENT	ELEMENTO	ELEMENT
8	70330101		1 ESPAÇADOR	SPACER	ESPACIADOR	ENTRETOISE
9	70570074		1 PORCA	NUT	TUERCA	ÉCROU

SISTEMA DE COMBUSTÍVEL **FUEL SYSTEM** **SISTEMA DE COMBUSTIBLE** **SYSTEME DE COMBUSTIBLE**	**GRUPO** **GROUP** **75/145** **GRUPO** **GROUPE**

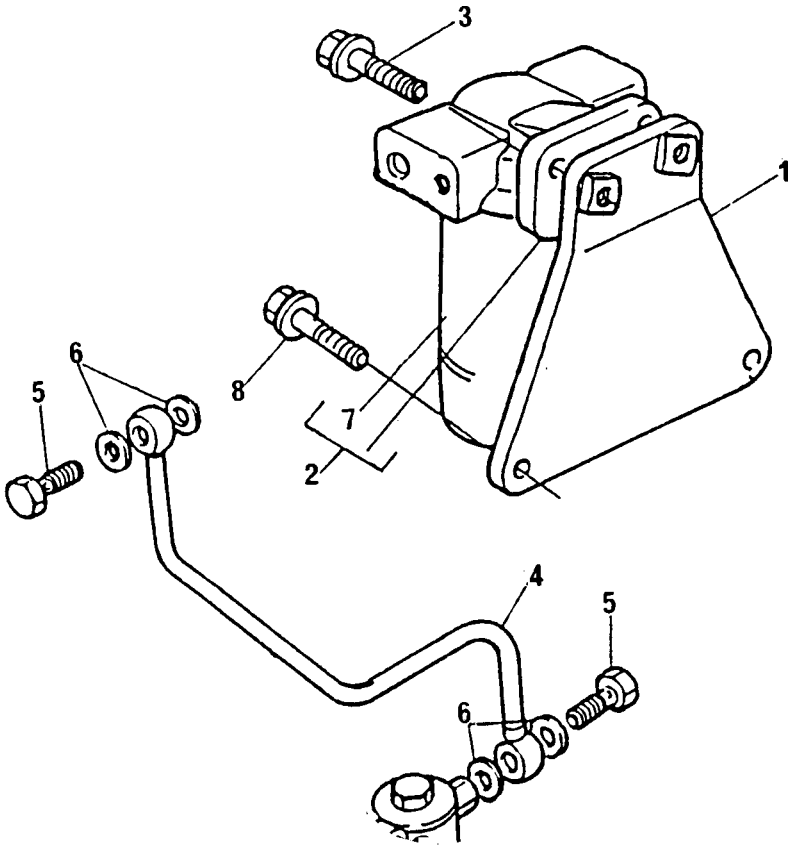

SISTEMA DE COMBUSTÍVEL
FUEL SYSTEM
SISTEMA DE COMBUSTIBLE
SYSTEME DE COMBUSTIBLE

GRUPO
GROUP **75/145**
GRUPO
GROUPE

1	70100626		1 SUPORTE	BRACKET	SOPORTE	SUPPORT
2	72090	→ 607712	1 PRÉ-FILTRO	PRÉ-FILTER	PRÉ-FILTRO	PRÉ-FILTRE
2	72113	⊢→ 607713	1 PRÉ-FILTRO	PRÉ-FILTER	PRÉ-FILTRO	PRÉ-FILTRE
3	70740178		2 PARAFUSO	BOLT	TORNILLO	VIS
4	70992816	→ 607712	1 TUBO	PIPE	CAÑO	TUYAUTERIE
4	70998196	⊢→ 607713	1 TUBO	PIPE	CAÑO	TUYAUTERIE
5	70740343		2 PARAFUSO	BOLT	TORNILLO	VIS
6	70920115		4 ARRUELA	WASHER	ARANDELA	RONDELLE
7	6354130	2 → 607712	1 ELEMENTO	ELEMENT	ELEMENTO	ELEMENT
8	70740175		2 PARAFUSO	BOLT	TORNILLO	VIS

SISTEMA DE COMBUSTÍVEL **FUEL SYSTEM** **SISTEMA DE COMBUSTIBLE** **SYSTEME DE COMBUSTIBLE**	**GRUPO** **GROUP** **75/158** **GRUPO** **GROUPE**

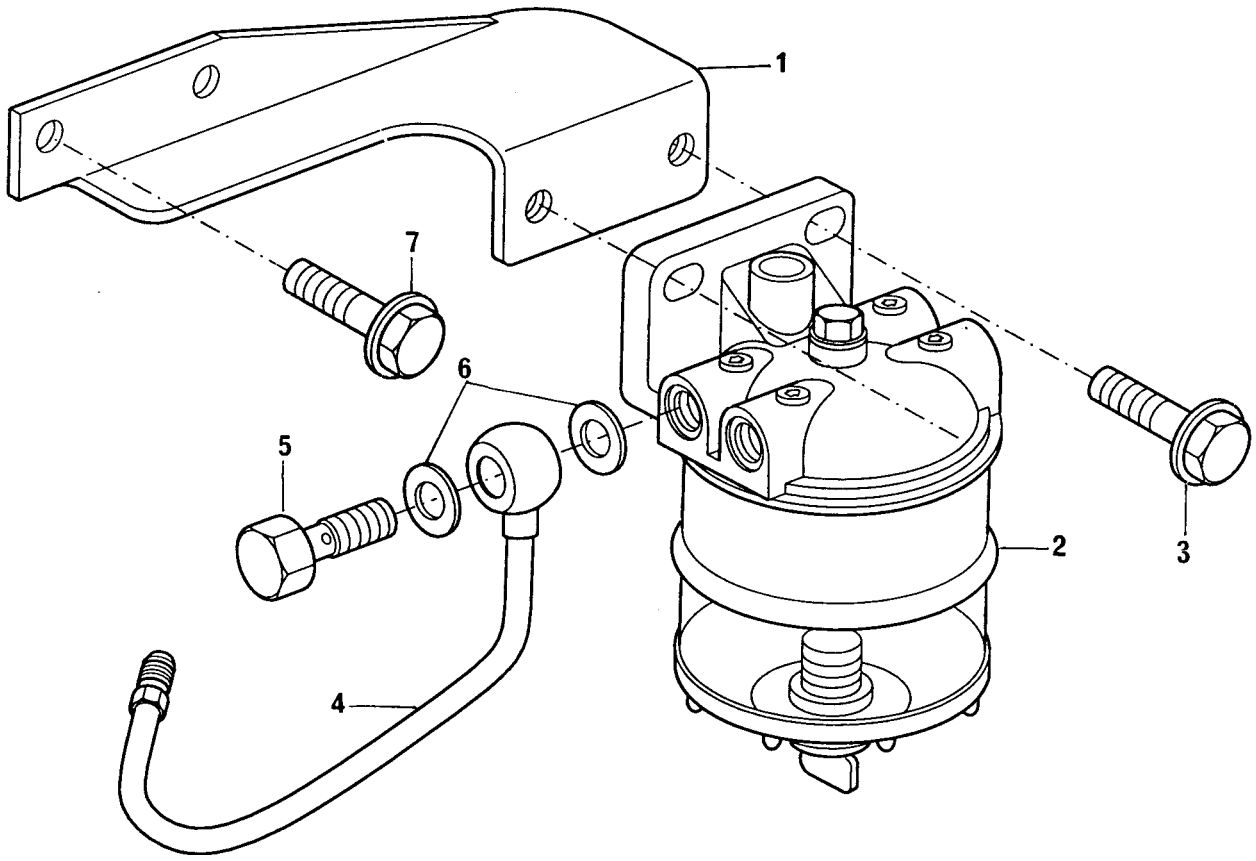

SISTEMA DE COMBUSTÍVEL
FUEL SYSTEM
SISTEMA DE COMBUSTIBLE
SYSTEME DE COMBUSTIBLE

GRUPO
GROUP **75/158**
GRUPO
GROUPE

1	70100806	1 SUPORTE	BRACKET	SOPORTE	SUPPORT
2	72113	1 PRÉ-FILTRO	PRÉ-FILTER	PRÉ-FILTRO	PRÉ-FILTRE
3	70740178	2 PARAFUSO	BOLT	TORNILLO	VIS
4	70993339	1 TUBO	PIPE	CAÑO	TUYAUTERIE
5	70740343	1 PARAFUSO BANJO	BANJO BOLT	TORNILLO BANJO	VIS BANJO
6	70920115	2 ARRUELA	WASHER	ARANDELA	RONDELLE
7	70740175	2 PARAFUSO	BOLT	TORNILLO	VIS

SISTEMA DE COMBUSTÍVEL **FUEL SYSTEM** **SISTEMA DE COMBUSTIBLE** **SYSTEME DE COMBUSTIBLE**	**GRUPO** **GROUP** **75/159** **GRUPO** **GROUPE**

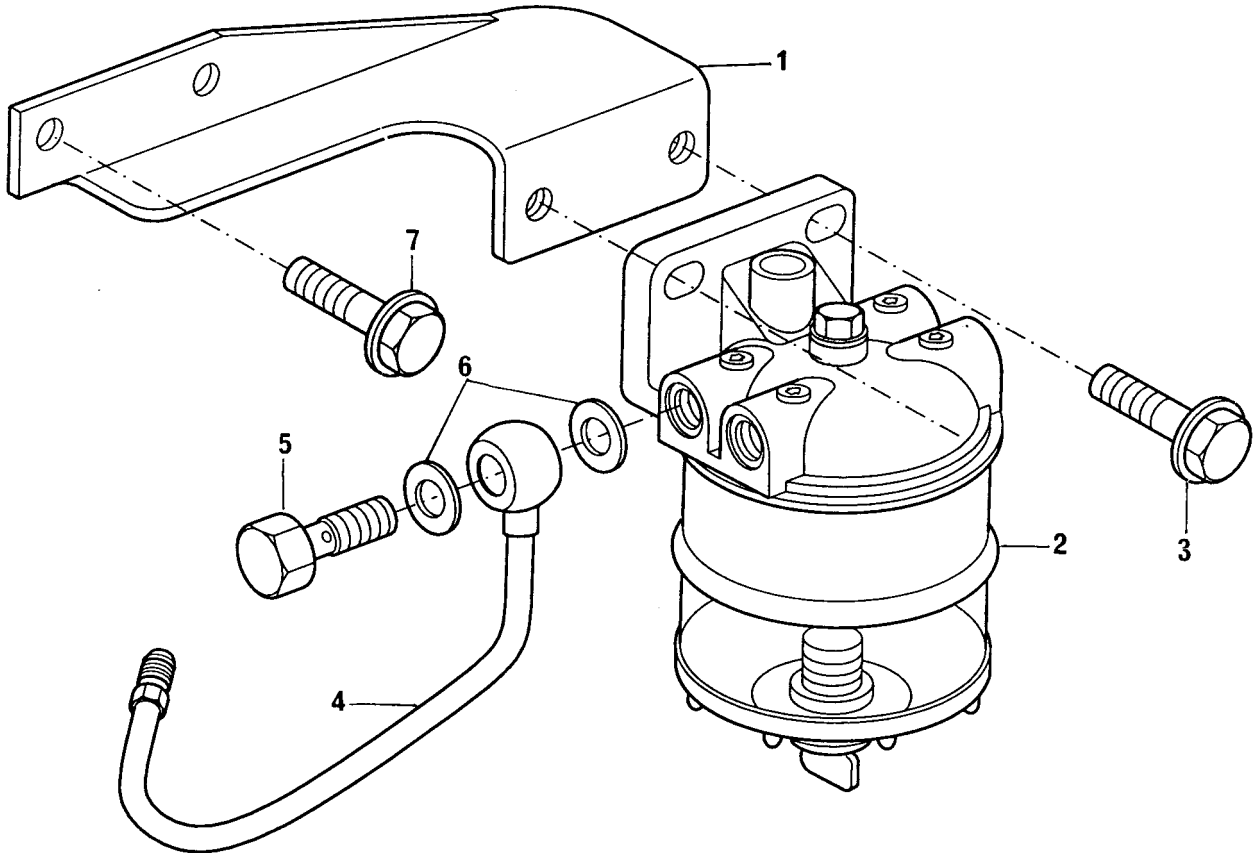

SISTEMA DE COMBUSTÍVEL
FUEL SYSTEM
SISTEMA DE COMBUSTIBLE
SYSTEME DE COMBUSTIBLE

GRUPO
GROUP **75/159**
GRUPO
GROUPE

1	70100806	1	SUPORTE	BRACKET	SOPORTE	SUPPORT
2	72113	1	PRÉ-FILTRO	PRÉ-FILTER	PRÉ-FILTRO	PRÉ-FILTRE
3	70740178	2	PARAFUSO	BOLT	TORNILLO	VIS
4	70993339	1	TUBO	PIPE	CAÑO	TUYAUTERIE
5	70740343	1	PARAFUSO BANJO	BANJO BOLT	TORNILLO BANJO	VISBANJO
6	70920115	2	ARRUELA	WASHER	ARANDELA	RONDELLE
7	70740175	2	PARAFUSO BANJO	BANJO BOLT	TORNILLO BANJO	VIS BANJO

SISTEMA DE COMBUSTÍVEL **FUEL SYSTEM** **SISTEMA DE COMBUSTIBLE** **SYSTEME DE COMBUSTIBLE**	**GRUPO** **GROUP** **75/162** **GRUPO** **GROUPE**

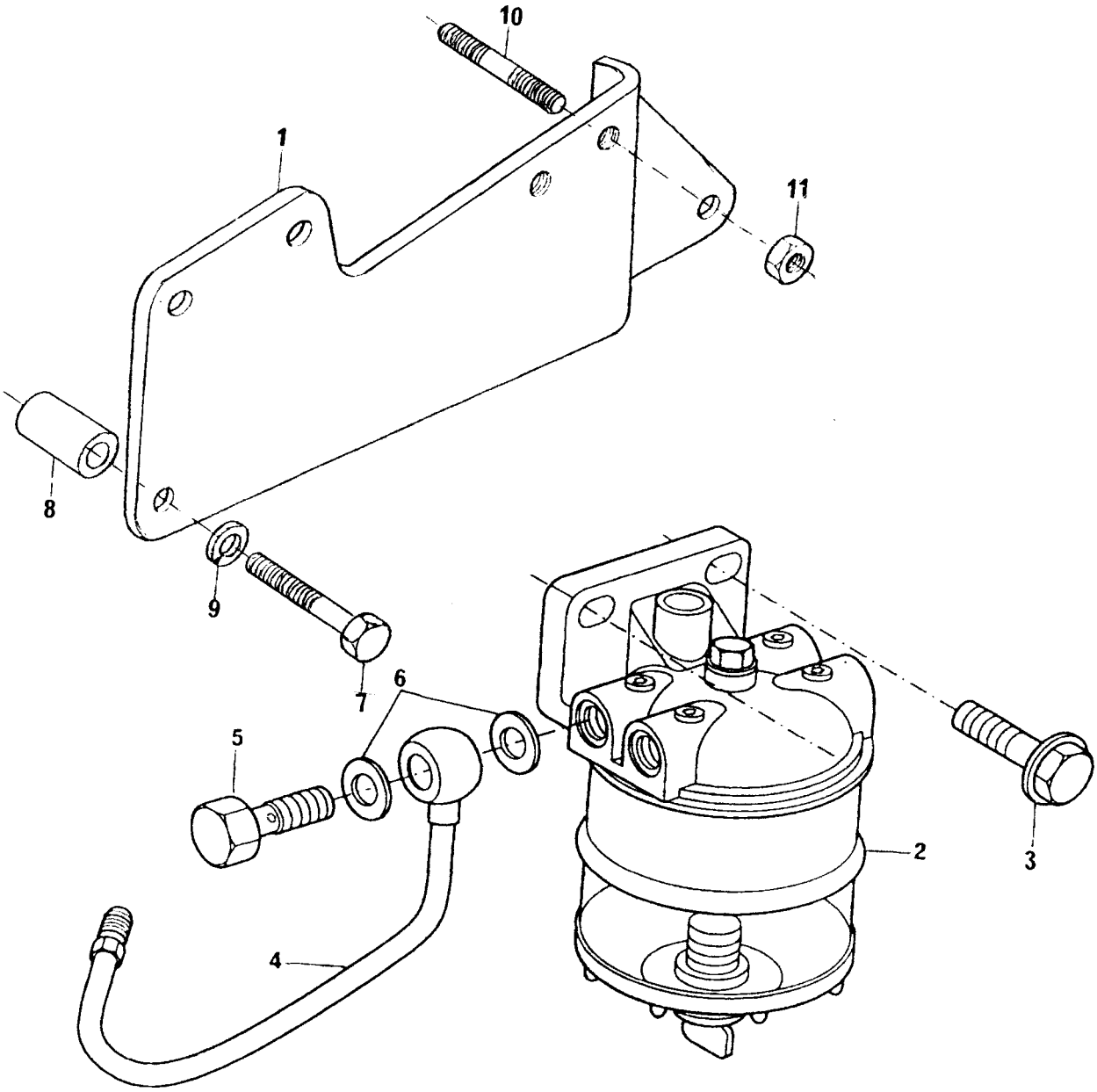

SISTEMA DE COMBUSTÍVEL
FUEL SYSTEM
SISTEMA DE COMBUSTIBLE
SYSTEME DE COMBUSTIBLE

GRUPO
GROUP **75/162**
GRUPO
GROUPE

1	70100814	1 SUPORTE	BRACKET	SOPORTE	SUPPORT
2	72113	1 PRÉ-FILTRO	PRÉ-FILTER	PRÉ-FILTRO	PRÉ-FILTRE
3	70740178	2 PARAFUSO	BOLT	TORNILLO	VIS
4	70998196	1 TUBO	PIPE	CAÑO	TUYAUTERIE
5	70740343	1 PARAFUSO	BOLT	TORNILLO	VIS
6	70920115	2 ARRUELA	WASHER	ARANDELA	RONDELLE
7	0096437	2 PARAFUSO	BOLT	TORNILLO	VIS
8	70760024	1 ESPAÇADOR	SPACER	ESPACIADOR	ENTRETOISE
9	0920054	2 ARRUELA	WASHER	ARANDELA	RONDELLE
10	70820083	1 PRISIONEIRO	STUD	ESPARRAGO	GOUJON
11	0576002	1 PORCA	NUT	TUERCA	ÉCROU

SISTEMA DE COMBUSTÍVEL **FUEL SYSTEM** **SISTEMA DE COMBUSTIBLE** **SYSTEME DE COMBUSTIBLE**	**GRUPO** **GROUP** **75/167** **GRUPO** **GROUPE**

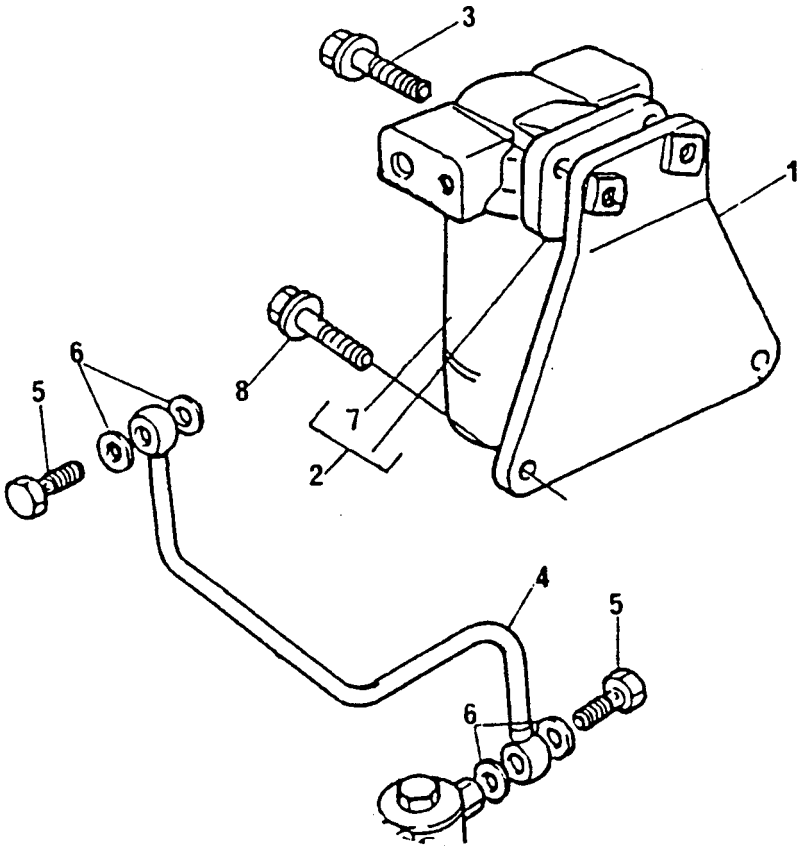

SISTEMA DE COMBUSTÍVEL
FUEL SYSTEM
SISTEMA DE COMBUSTIBLE
SYSTEME DE COMBUSTIBLE

GRUPO
GROUP **75/167**
GRUPO
GROUPE

1	70100626		1 SUPORTE	BRACKET	SOPORTE	SUPPORT
2	72090		1 PRÉ-FILTRO	PRÉ-FILTER	PRÉ-FILTRO	PRÉ-FILTRE
3	70740178		2 PARAFUSO	BOLT	TORNILLO	VIS
4	70992816		1 TUBO	PIPE	CAÑO	TUYAUTERIE
5	70740343		2 PARAFUSO	BOLT	TORNILLO	VIS
6	70920115		4 ARRUELA	WASHER	ARANDELA	RONDELLE
7	6354130	2	1 ELEMENTO	ELEMENT	ELEMENTO	ELEMENT
8	70740175		2 PARAFUSO	BOLT	TORNILLO	VIS

SISTEMA DE COMBUSTÍVEL **FUEL SYSTEM** **SISTEMA DE COMBUSTIBLE** **SYSTEME DE COMBUSTIBLE**	**GRUPO** **GROUP** **75/168** **GRUPO** **GROUPE**

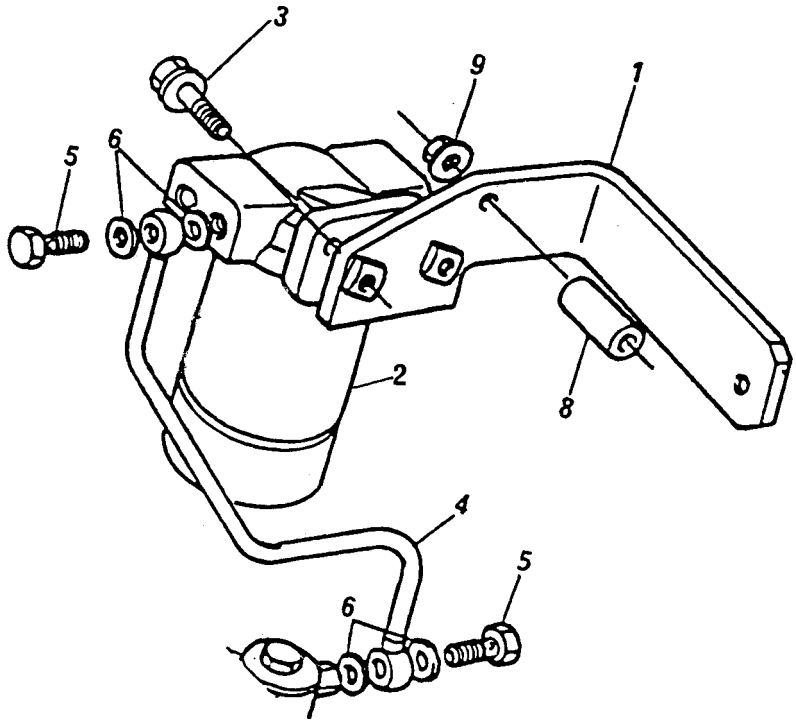

SISTEMA DE COMBUSTÍVEL
FUEL SYSTEM
SISTEMA DE COMBUSTIBLE
SYSTEME DE COMBUSTIBLE

GRUPO
GROUP **75/168**
GRUPO
GROUPE

1	70100705	1 SUPORTE	BRACKET	SOPORTE	SUPPORT
2	72113	1 PRÉ-FILTRO	PRÉ-FILTER	PRÉ-FILTRO	PRÉ-FILTRE
3	70740178	2 PARAFUSO	BOLT	TORNILLO	VIS
4	70993538	1 TUBO	PIPE	CAÑO	TUYAUTERIE
5	70740343	2 PARAFUSO	BOLT	TORNILLO	VIS
6	70920115	4 ARRUELA	WASHER	ARANDELA	RONDELLE
8	70330101	1 ESPAÇADOR	SPACER	ESPACIADOR	ENTRETOISE
9	70570074	1 PORCA	NUT	TUERCA	ÉCROU

SISTEMA DE ADMISSÃO **INDUCTION SYSTEM** **SISTEMA DE ADMISION** **SYSTEME DE ADMISSION**	**GRUPO** **GROUP** **76/05** **GRUPO** **GROUPE**

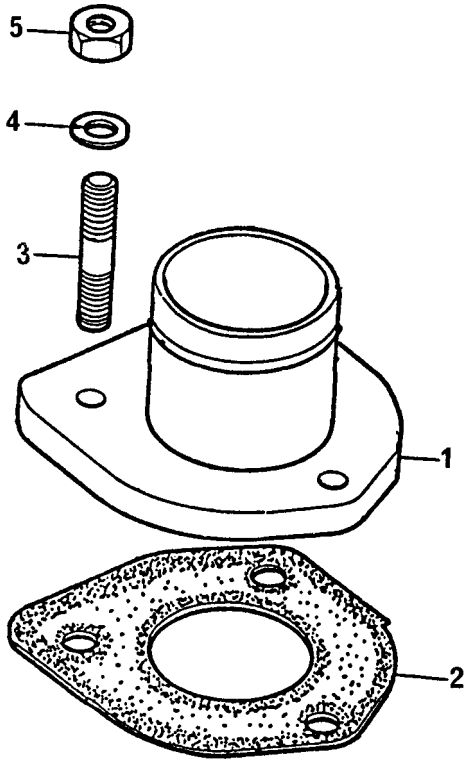

SISTEMA DE ADMISSÃO
INDUCTION SYSTEM
SISTEMA DE ADMISION
SYSTEME DE ADMISSION

GRUPO
GROUP **76/05**
GRUPO
GROUPE

1	70992283	1 CONEXÃO	CONNECTION	CONEXION	RACCORD
2	70490166	1 JUNTA	JOINT	JUNTA	JOINT
3	0826201	3 PRISIONEIRO	STUD	ESPARRAGO	GOUJON
4	0920053	3 ARRUELA	WASHER	ARANDELA	RONDELLE
5	0576002	3 PORCA	NUT	TUERCA	ÉCROU

JOGO DE JUNTAS DO BLOCO CYLINDER BLOCK JOINTS SET JUEGO DE JUNTAS DEL BLOQUE JEU DE JOINTS DU BLOC	GRUPO GROUP 00/74 GRUPO GROUPE

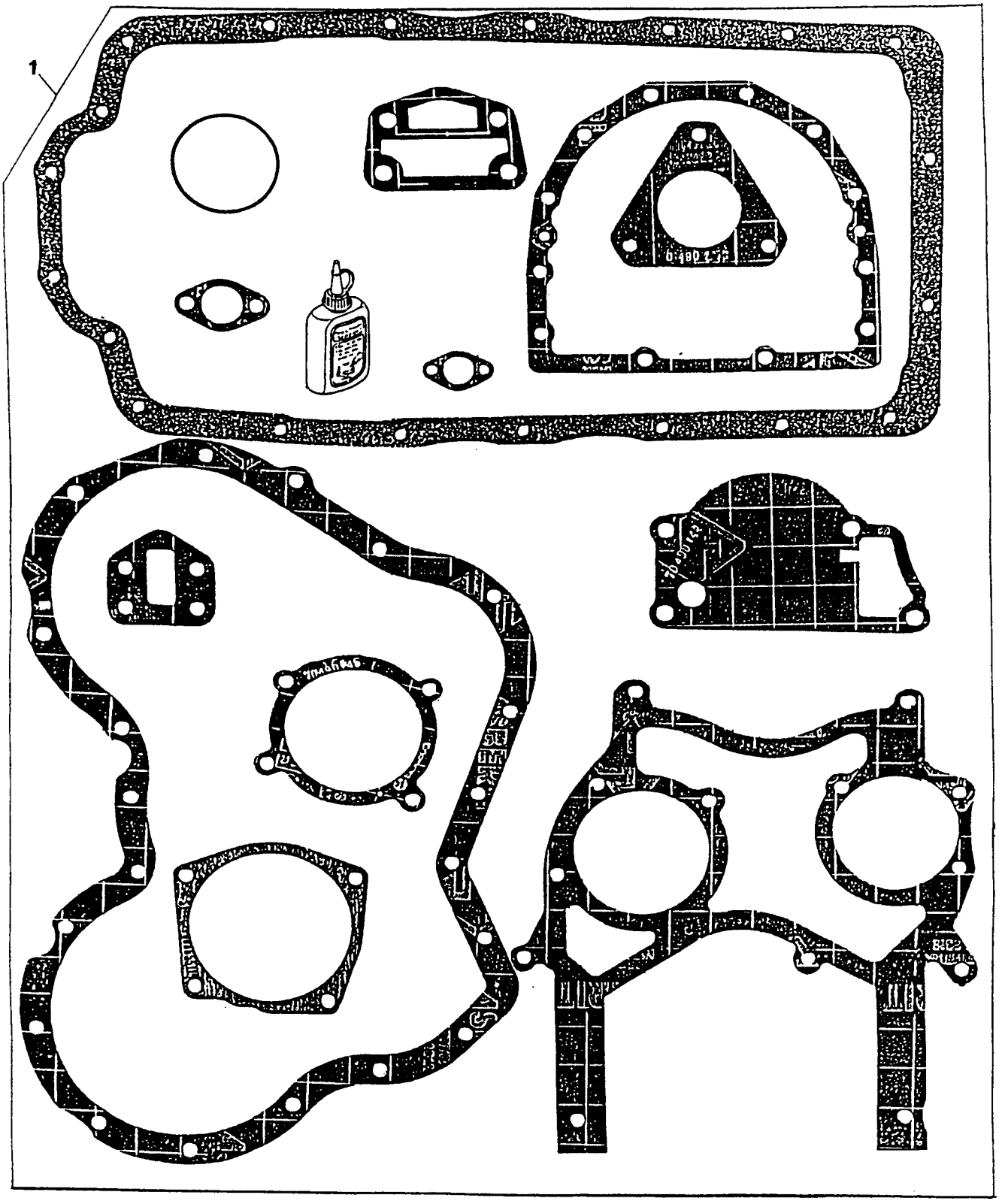

JOGO DE JUNTAS DO BLOCO
CYLINDER BLOCK JOINTS SET
JUEGO DE JUNTAS DEL BLOQUE
JEU DE JOINTS DU BLOC

GRUPO
GROUP **00/74**
GRUPO
GROUPE

1	P4006	1	JOGO DE JUNTAS	JOINTS SET	JUEGO DE JUNTAS	JEU DE JOINTS

JOGO DE JUNTAS DO CABEÇOTE
CYLINDER HEAD GASKETS SET
JUEGO DE JUNTAS DE LA CULATA
JEU DE JOINTS DE LA CULASSE

GRUPO
GROUP **00/75**
GRUPO
GROUPE

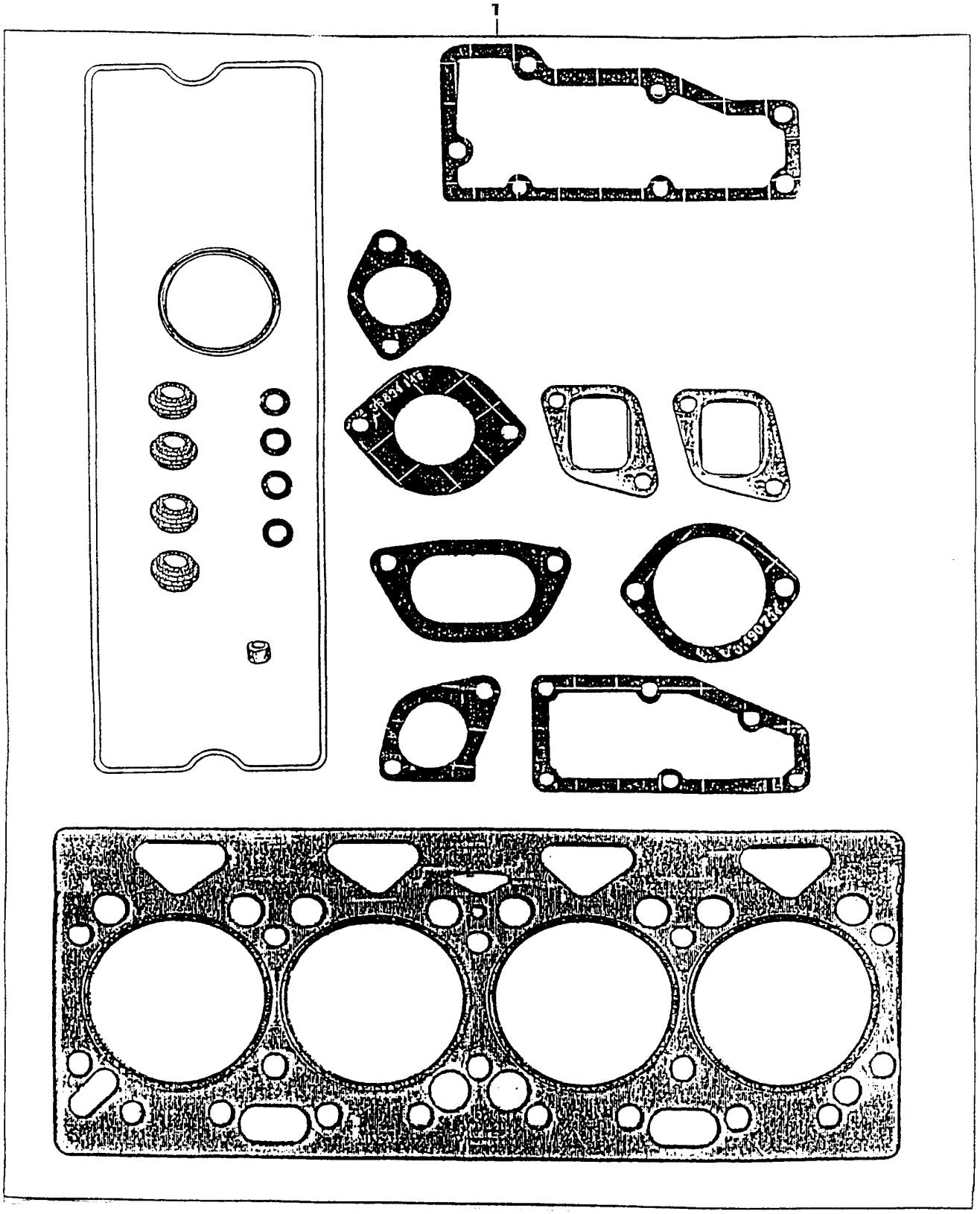

JOGO DE JUNTAS DO CABEÇOTE
CYLINDER HEAD GASKETS SET
JUEGO DE JUNTAS DE LA CULATA
JEU DE JOINTS DE LA CULASSE

GRUPO
GROUP **00/75**
GRUPO
GROUPE

1	P4007	1	JOGO DE JUNTAS	GASKETS SET	JUEGO DE JUNTAS	JEU DE JOINTS

JOGO DE JUNTAS DO CABEÇOTE
CYLINDER HEAD GASKETS SET
JUEGO DE JUNTAS DE LA CULATA
JEU DE JOINTS DE LA CULASSE

GRUPO
GROUP **00/76**
GRUPO
GROUPE

1

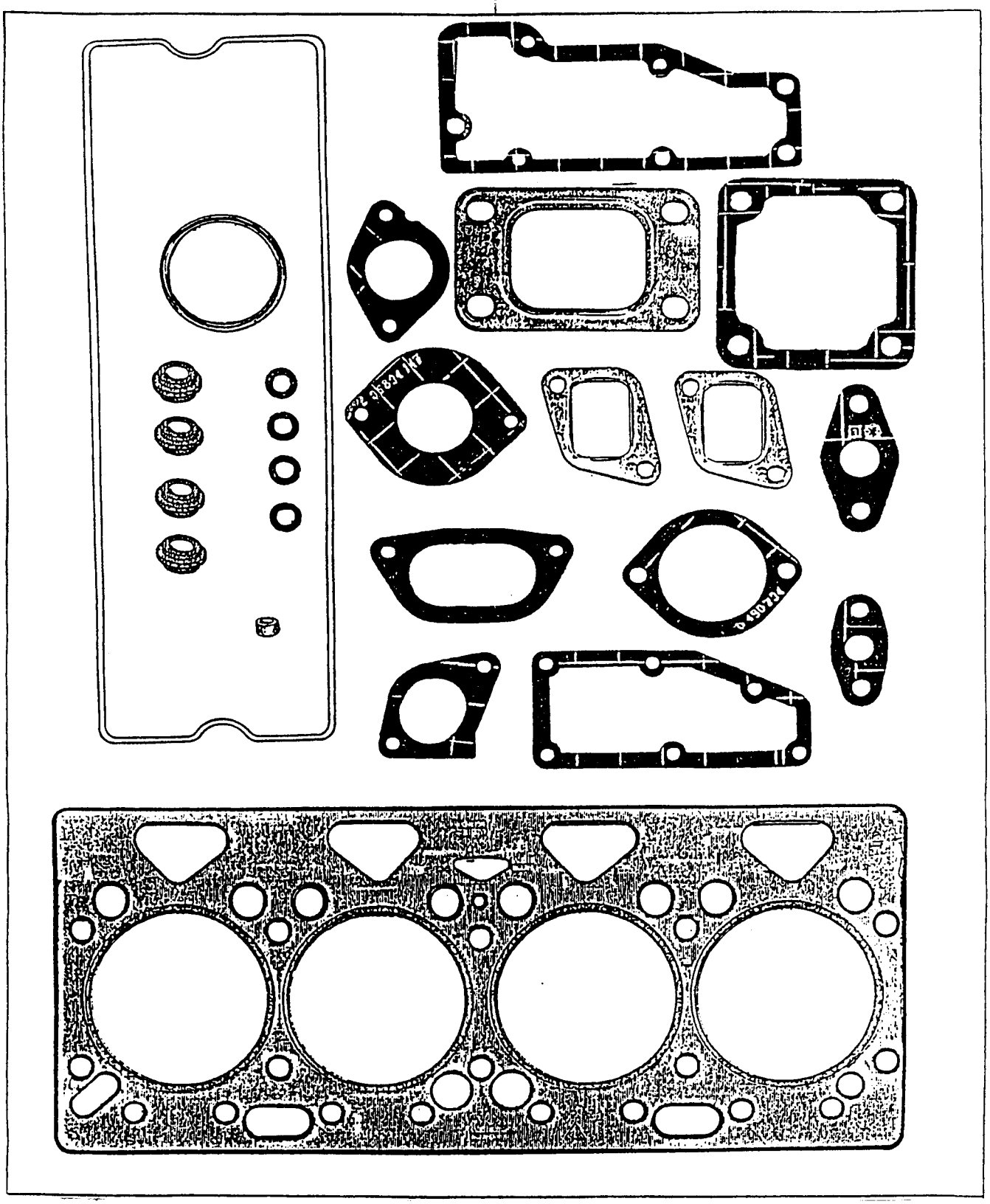

JOGO DE JUNTAS DO CABEÇOTE
CYLINDER HEAD GASKETS SET
JUEGO DE JUNTAS DE LA CULATA
JEU DE JOINTS DE LA CULASSE

GRUPO
GROUP **00/76**
GRUPO
GROUPE

1	P4008	1	JOGO DE JUNTAS	GASKETS SET	JUEGO DE JUNTAS	JEU DE JOINTS