Panegossi®

INOVAÇÃO QUE PERCORRE GERAÇÕES

RUTHZIL TRATOR COMERCIAL DE PEÇAS LTDA 11 97083-6812 ROLANDO CITRANGULO

LINHA DE PEÇAS PARA REPOSIÇÃO

CASE



A Panegossi

Fundada em 1976 na cidade de Matão, no interior de São Paulo, a Panegossi é pioneira no processo de tratamento térmico por indução eletrônica no Brasil.

O constante investimento em pesquisas e desenvolvimento tecnológico fizeram da Panegossi referência em qualidade, com um setor de engenharia ágil e altamente qualificado.

Missão

Fabricar produtos e prestar serviços de qualidade de acordo com as necessidades dos nossos parceiros.

Visão

Ser reconhecida no mercado nacional e internacional como a melhor fornecedora de peças.

Valores

Compromisso, ética, qualidade e confiabilidade são as bases do nosso negócio.

Política de Qualidade

Buscar a melhoria contínua dos processos, o aprimoramento do sistema de gestão da qualidade e o atendimento aos requisitos legais e dos clientes por meio do fornecimento de peças agrícolas, industriais e serviços de usinagem e tratamento térmico por indução.

Objetivos

- Sustentabilidade Financeira;
- Prestar serviços que atendam aos requisitos legais aplicáveis e dos clientes;
- Melhora dos processos do sistema de gestão;
- Colaboradores qualificados com recursos adequados em um ambiente seguro.

▸ ACOPLAMENTO



COD. E95677

APLICAÇÕES:
580H / 580HX

Panegossi®



▸ ARRUELAS



COD. D123684

APLICAÇÕES:
580K / 580K / 580M / 580N / 580N
580N / 580SK / 580SL / 580SL
580SN WT / 590SN /590SN / 580SN
580SN WT / 580SN / 580SN / 580ST
580ST / 580T / 580T / 580ST / 590LSP
590SLE / 590SM / 590ST / 590ST / 580ST
590ST / 580K / 580LE / 580LPS / 580LSP
580LXT / 580M / 580MXT / 580ST / 580T
580SK / 580SLE / 580SM



COD. D72371

APLICAÇÕES:
480C / 480D / 480E LL / 480F
480F LL / 570LXT / 570MXT
580C / 580D / 580F / 580G
580K / 580L / 580L SUPER L
580M / 580 SUPER M / 580SE
580SL / 580SM / 584C / 584D
584E / 585C / 585D / 585E / 585G
586C / 586D / 586E / 586G / 588G
590 TURBO / 590SL / 590SM



COD. L47424

APLICAÇÕES:
680E / 680G / 680H
680K / 680L / W18
W18D / W18E / W20
W20A / W20B / W20BT
W20C / W20D / W20E
W20F / W24

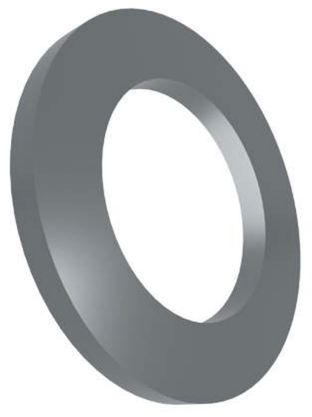

COD. L47700

APLICAÇÕES:
W18B / 680H / 680K
680L / 680E / 680G
W14 / W15 / W18 / W20

▸ BUCHAS



COD. 72210189

APLICAÇÕES:
CX180C / CX220 / CX220B / CX220C
CX220C SERIE II / CX240C ME



COD. 72210190

APLICAÇÕES:
CX180C / CX220 / CX220B / CX220C
CX220C SERIE II / CX240C ME



COD. 75260976

APLICAÇÕES:
580 SUPER M / 580L / 580M / 580SL

INOVAÇÃO QUE PERCORRE GERAÇÕES

Panegossi®



COD. 75261188

APLICAÇÕES:
580SL



COD. 81802789

APLICAÇÕES:
BUCHA PARA MAQUINA CASE



COD. 84170645

APLICAÇÕES:
580N / 580N EP / 580SN
580SN WT / 580ST / 580T
590SN / 590ST / 590ST / 695ST



COD. 84217542

APLICAÇÕES:
580N / 580SN WT
590SN / 580SN



COD. 84223633

APLICAÇÕES:
580N / 580SN WT / 580SN



COD. 84224880

APLICAÇÕES:
580N / 580N EP / 580SN
580SN WT / 590SN



COD. 84226809

APLICAÇÕES:
580N / 580SN



COD. 84226810

APLICAÇÕES:
580N / 580N EP
580SN / 580SN WT



COD. 84229922

APLICAÇÕES:
580N / 580N EP / 580SN / 580SN WT
580ST / 580T / 590SN / 590ST / 695ST



COD. 84230813

APLICAÇÕES:
580N / 580N EP / 580SN
580SN WT



COD. 84231079

APLICAÇÕES:
580N / 580N EP / 580SN



COD. 84231081

APLICAÇÕES:
580N / 580N EP / 580SN

INOVAÇÃO QUE PERCORRE GERAÇÕES

▸ BUCHAS

Panegossi®



COD. 84235607

APLICAÇÕES:
580N / 580N EP / 580SN
580SN WT / 590SN



COD. 84240578

APLICAÇÕES:
580N / 580N EP / 580SN / 580SN WT
580ST / 580T / 590ST / 695ST



COD. 84244076

APLICAÇÕES:
580N / 580N EP / 580SN
580SN WT / 590SN



COD. 84244078

APLICAÇÕES:
580N / 580N EP / 580SN
580SN WT / 590SN



COD. 84246051

APLICAÇÕES:
580N / 580SN WT / 580SN



COD. 84247140

APLICAÇÕES:
580N / 580SN



COD. 84247142

APLICAÇÕES:
580N / 580N EP / 580SN



COD. 84326305

APLICAÇÕES:
580N / 580SN
580SN WT / 590SN



COD. 84326988

APLICAÇÕES:
580N / 580N EP
580SN / 580SN WT



COD. 84529088

APLICAÇÕES:
580M / 580N / 580SL / 590SN
580SN / 660 / 460 / 560 / 580SR
570T / 590SM / 590SR / 570ST
770EX / 580LE / 580LSP / 580LXT
580MXT / 580SLE / 580SM



COD. 87310767

APLICAÇÕES:
580N / 580SL / 580SN / 590SM



COD. 87613430

APLICAÇÕES:
721D / 621D / 721F / 521G / 621F
621G / 721E / 621E / 721G

INOVAÇÃO QUE PERCORRE GERAÇÕES

▸ BUCHAS

Panegossi®



COD. 87613433

APLICAÇÕES:
721D / 821E / 921F / 721F / 821G / 821F
921G / 721E / 821F / 721E / 721G



COD. 87613434

APLICAÇÕES:
721D / 821E / 921F / 721F
821F / 721E / 721G



COD. 87613438

APLICAÇÕES:
821E / 921F / 821G / 821F



COD. 87613439

APLICAÇÕES:
521D / 521G / 721F / 521E
521F / 621F / 621G / 621E



COD. 87613444

APLICAÇÕES:
521D / 721F / 521G / 521E
521F / 621G / 721D / 721E
621E / 621F 721G / 721G2



COD. 87625615

APLICAÇÕES:
521D / 521E / 521F
621D / 621E / 621G



COD. 100522A1

APLICAÇÕES:
580SL / 660 / 460 / 560 / 590SM
580LE / 580LSP / 580LXT / 580M
580MXT / 580SLE / 580SM



COD. 100696A1

APLICAÇÕES:
580SK / 480F LL / 480F / 580LXT
580L / 580L TIER 2 / 590LSP / 580LPS
580L SUPER TIER 3 / V 570MXT
570LXT / 590TURBO / 580M / 580N
580SL / 590SLE / 590SL / 580SM
580SM+ / 590SM / 590SM+ / 580SN
580SN WT / 580SN / 580L SUPER TIER 3
580 SUPER M



COD. 107124A1

APLICAÇÕES:
570LXT / 580 SUPER M / 580K / 580L
580LPS / 580M / 580N EP / 580SK / 580SL
580SLE / 580SM / 580SM+ / 580SR / 580SR PLUS
590 / 590LSP / 590SL / 590SLE / 590SM / 590SR



COD. 109268A1

APLICAÇÕES:
580L / 580LXT / 580LSERIES2 / 580L TIER3 / 580L TIER2
580L / CONSTRUCTION / 580LPS / 590LSP / 580L SUPER TIER3
570LXT / 570LXT SERIES 2 / 570MXT SERIES 3 / 580M
580M SERIES 2 / 580M SERIES 3 / 580N / 580SL TIER 3 / 590SL
580SL / 590SL SERIES 2 / 590SLE / 580SM / 590SM / 580SN
590SN / 580L SUPER L TIER 3 / 580 SUPER M



COD. 121778A1

APLICAÇÕES:
580M / 580SL / 590LSP
590SLE / 590SM / 580LPS
580LSP / 580SLE / 580SM

▸ BUCHAS

Panegossi®



COD. 123407A1

APLICAÇÕES:
580L / 580LPS / 580N / 580N EP / 580SL
580SLE / 580SM / 580SM+ / 580SN / 580SN WT
580ST / 580T / 590LSP / 590SLE / 590SM
590SN / 590ST / 695ST



COD. 1124568A1

APLICAÇÕES:
580L / 580N



COD. 124568A2

APLICAÇÕES:
580M / 580N / 580SL / 580SN WT / 590SN
/ 580SN / 590LSP / 590SLE / 590SM /
580LPS / 580LSP / 580SLE / 580SM



COD. 1346101C1

APLICAÇÕES:
580L / 580LPS / 580N / 580N EP
580SL / 580SLE / 580SM / 580SN
580SN WT / 590 / 590LSP / 590SL
590SLE / 590SM



COD. 135248A1

APLICAÇÕES:
570LXT / 580 SUPER M / 580L
580LPS / 580M / 580SL / 580SLE
580SM / 580SM+ / 590LSP
590SLE / 590SM



COD. 135249A1

APLICAÇÕES:
570LXT / 580 SUPER M / 580L
580LPS / 580M / 580N / 580N EP
580SL / 580SLE / 580SM / 580SM+
580SN / 580SN WT / 590LSP / 590SL
590SLE / 590SM / 590SN



COD. 141005A1

APLICAÇÕES:
445CT / 90XT / 85XT / 95XT / 75XT
435 / 445 / 465 / 521D / 621D / 521E



COD. 148657A1

APLICAÇÕES:
580SL



COD. 148658A1

APLICAÇÕES:
580SL



COD. 180427A1

APLICAÇÕES:
580M / 580SL / 590LSP / 590SLE
590SM / 580LE / 580LPS / 580LSP
580LXT / 580MXT / 580SLE / 580SM



COD. 192559A1

APLICAÇÕES:
570LXT / 580L / 580SL



COD. 1980371C1

APLICAÇÕES:
1650M XLT / 2050M XLT PAT
2050M LT PAT / 2050M LT BD
2050M LGP BD / 2050M WT LGP
2050M XLT BD / 2050M LT
2050M XLT PAT / 2050M LGP PAT
590SN / 2050M

INOVAÇÃO QUE PERCORRE GERAÇÕES

▸ BUCHAS

Panegossi®



COD. 247503A1

APLICAÇÕES:
MX100 / MX100C / MX110
MX120 / MX135 / MX150 / MX170
MX80C / MX90C



COD. 336388A1

APLICAÇÕES:
521D / 521E / 621D



COD. 339521A1

APLICAÇÕES:
621D / 521D / 621F
721D / 721E / 621E



COD. 371885A2

APLICAÇÕES:
721D / 621D / 721E



COD. 379091A2

APLICAÇÕES:
621D



COD. 441952A1

APLICAÇÕES:
721D / 721E



COD. A12058

APLICAÇÕES:
W10 / W12



COD. A17122

APLICAÇÕES:
W7E



COD. A17611

APLICAÇÕES:
W7E / W8B / W8C / W8E
W9A / W9B / W9C / W9E



COD. A28230

APLICAÇÕES:
500 / 580G / 580K / 580SK / 580SL
480C / 580C / 430CK / 680CK / 580
580D / 680E / 680G / 480F / 480F LL
590SM / 580CK / 580CKB / 580LE
580M / 580SLE / 580SM



COD. A75239

APLICAÇÕES:
2670 / 4490 / 4494
4690 / 4694 / 2470

▸ BUCHAS

Panegossi®



COD. A75651

APLICAÇÕES:
2470



COD. D30756

APLICAÇÕES:
26 / 26B / 26C / 26D / 26S / 32 / 32S
33 / 33S / 34 / 35 / 35A / 35C / 35C WL
35WL/ 36 / 310F / 310G / 350 / 480C
480E / 480F / 580C / 580D / 580F / 580H
580HX / 580K / 580SE / 680CK / 680E
680G / 680H / 680K / 680L / 780 / 780B
780C / 780D / 880 / 1150 / 1150E / 1150G
1150K / 1150L / 1150M LT / 1150M WT
1150M WT/LGP / 1155E / 1450 / 1450B
1455B / 1550 / 2050M / 2050M LT
2050M LT PAT / 2050M XLT / W11B



COD. D30929

APLICAÇÕES:
26 / 26B / 26C / 26D / 26S / 32 / 32S
33 / 33S / 34 / 35 / 35A / 35C / 35C WL
35WL / 36 / 310F / 310G / 350 / 480C
480CK / 480E / 480F / 580C / 580D
580F / 580H / 580HX / 580K / 580SE
680CK / 680E / 680G / 680H / 680K
680L / 780 / 780B / 780C / 780D / 880
1150 / 1150E / 1150G / 1150K / 1150L
1150M LT / 1150M WT / 1150M WT/LGP
1155E / 1450 / 1450B / 1455B / 1550
050M / 2050M LT / 2050M LT PAT
2050M XLT / W11B



COD. D30930

APLICAÇÕES:
26 / 26B / 26C / 26D / 26S / 32 / 32S
35 / 70XT / 90XT / 95XT / 310F
310G / 350 / 380CK / 450B / 450C
455C / 460 / 480C / 480E / 480E LL
480F / 480F LL / 480LL / 550 / 550E
550G / 560 / 580C / 580D / 580SE
660 / 680E / 680G / 680H / 680K
680L / 750 / 850 / 1840 / 1845C / W11B



COD. D30931

APLICAÇÕES:
480C / 580C / 680CK / 580
480D / 580D / 480F / 480F LL
35S / 450 / 450A / 580CK
580CKB



COD. D30932

APLICAÇÕES:
26 / 26B / 26C / 26S / 310F / 32 / 32S
33 / 33S / 34 / 35 / 480C / 480E / 480E LL
480F / 480F LL / 480LL / 580C / 580D
580F / 580K / 580SE / W14B



COD. D30933

APLICAÇÕES:
580D / 680E / 580F / 580G / 680G
580H / 580H / 580HX / 580K / 680K
580L / 580LPS / 680L / 570LXT
590 TURBO / 580M/580N / 590SL
590SLE / 580SL / 590SM / 590SM+
580SM / 695SM / 580SN / 580SN WT
580SR / 590SR / 590ST / 695ST
590ST / 580ST / 580 SUPER M
580L SUPER L / 580T



COD. D31140

APLICAÇÕES:
26 / 26B / 26C / 26D / 26S / 32 / 32S / 33S / 33
34 / 35 / 36 / 90XT / 95XT / 310F / 310G / 350
450 / 450B / 450C / 455C / 460 / 475 / 480C
480E / 480F / 480F LL / 560 / 570LXT
580 SUPER M / 580C / 580D / 580F / 580K / 580L
580LPS / 580LXT / 580M / 580N / 580N EP
580SE / 580SK / 580SL / 580SLE / 580SM / 580SM+
580SN / 580SN WT / 590 / 590LSP / 590SL
590SLE / 590SM / 590SN / 680CK / 680E / 680G
680H / 680K / 680L / 750 / 780 / 850 / 880 / 1000D
1150 / 1150B / 1150C / 1150D / 1150E / 1150G / 1155D
1155E / W11B / W14B / W14H / W24 / W30



COD. D31142

APLICAÇÕES:
26 / 26B / 26C / 26D / 26S / 31
310 / 310B / 310F / 310G / 32 / 320
320B / 32S / 35 / 350 / 35A / 35C / 35C WL
35WL / 420B / 420BD / 420C / 450 / 450B
450C / 455C / 480C / 480E / 480F / 550
580C / 580D / 580F / 580H / 580HX / 580K
580SE / 680CK / 680E / 680G / 680H / 680K
680L / 750 / 780 / 780B / 780C / 780D / 850
850B / 850C / 850D / 850E / 855C / 855D
855E / 880 / 1150 / 1150B / 1150C / 1150D
1150E / 1155D / 1155E / W14B



COD. D31219

APLICAÇÕES:
580G / 580C / 680CK / 580 / 580D
480F / 480F LL / 580F / 35S / 580CK
580CKB / 580K /



COD. D31511

APLICAÇÕES:
23 / 26 / 26B / 310G / 32 / 32S / 33
33S / 34 / 35 / 350 / 450 / 480CK
580C / 580H / 580HX / 680CK
680E / 680G / 850

▸ BUCHAS

Panegossi®



COD. D31512

APLICAÇÕES:
23 / 26 / 26B / 310G / 32 / 32S / 33
33S / 34 / 35 / 350 / 450 / 480CK
580C / 580H / 580HX / 680CK / 680E
680G / 850



COD. D32865

APLICAÇÕES:
26 / 26B / 26C / 26D / 26S / 310G
32 / 32S / 33 / 33S / 34 / 35 / 350
35A / 35C / 35C WL / 35WL / 450
450B / 450C / 455C / 475 / 480C
480E / 480E LL / 480F / 480F LL
480LL / 550 / 550E / 550G / 580C
580D / 580F / 580H / 580HX / 580K
580SE / 650 / 680CK / 680E / 680G
680H / 680K / 680L / 750 / 850
850B / 850C / 850D / 850E / 855C
855D / 855E / 1450 / 1450B / 1455B
1550 / W14H



COD. D32919

APLICAÇÕES:
26 / 26B / 26C / 26D / 26S / 310G
33 / 33S / 34 / 350 / 36 / 450 / 450B
450C / 455C / 480C480E / 480F / 550
550E / 550G / 650 / 680CK / 680E / 750
780 / 850 / 850B / 850C / 850D / 850E
855C / 855D / 855E / W14B



COD. D33023

APLICAÇÕES:
26 / 26B / 26C / 26D / 26S / 35C
35C WL / 35WL / 36 / 450 / 450B
450C / 455C / 480C / 480E / 480F
550 / 550E / 550G / 580SE / 680CK
680L / 750 / 780 / 850 / 850B / 850C
850D / 850E / 855C / 855D / 855E
860 / 1150 / 1150E / 1150G / 1155E
W18 / W18B / W20 / W20A / W20B
W20BT / W20C / W20D



COD. D33024

APLICAÇÕES:
21 / 22 / 23 / 31 / 310 / 310B / 310C / 310F
32 / 320 / 320B / 32S / 33 / 33S / 34 / 36
400 / 420 / 420B / 420BD / 420C / 460
480CK / 500 / 560 / 650 / 680CK / 680E
680G / 680H / 680K / 680L / 750 / 780
780B / 780C / 780D / 800 / 850 / 850B
850C / 850D / 850E / 855C / 855D / 855E
1000D / 1150 / 1150B / 1150C / 1150D / 1150E
1155D / 1155E / 1450 / 1450B / 1455B / 1550
W18 / W18B / W20 / W20A / W20B / W20BT
W20C / W20D



COD. D33047

APLICAÇÕES:
1150B / 1150C / 1150D / 1550E / 1150G
1150K / 1150L / 1155D / 1155E / 1450
1450B / 1455B / 1550 / 1650L / 26D
31 / 310F / 310G / 32 / 32S / 33 / 33S
34 / 35 / 350 / 35A / 35C / 35C WL
35WL / 36 / 420B / 420C/ 450 / 450B
450C / 480E / 480F / 580C / 580D
580F / 580H / 580HX / 580K
580SE / 580SK / 590 / 680CK
680E / 680G / 680H / 680K
680L / 780 / 780B / 780C / 780D / 850



COD. D34109

APLICAÇÕES:
31 / 310F / 32 / 32S
420B / 420C



COD. D34340

APLICAÇÕES:
26 / 26B / 26C / 26D / 26S / 310G / 32
32S / 33 / 33S / 34 / 35 / 350 / 35A
35C / 35C WL / 35WL / 450 / 450B
450C / 455C / 475 / 480C / 480E
480E LL / 480F / 480F LL / 480LL
550 / 550E / 550G / 580C / 580D
580F / 580H / 580HX / 580K / 580SE
650 / 680CK / 680E / 680G / 680H
680K / 680L / 750 / 850 /850B / 850C
850D / 850E / 855C / 855D
855E / 1450 / 1450B
1455B / 1550 / W11B



COD. D35396

APLICAÇÕES:
450 / 450B / 475



COD. D37392

APLICAÇÕES:
23 / 26N / 26C / 26D / 26S / 33 / 33S
34 / 36 / 480C / 480E / 480E LL / 480F
480F LL / 480LL / 580C / 580D / 580K
580SE / 580SK / 680CK / 680E / 680G
680H / 680K / 680L / 1150 / 1150B
1150C / 1150D / 1150E / 1155D / 1155E
1450 / 1450B / 1455B

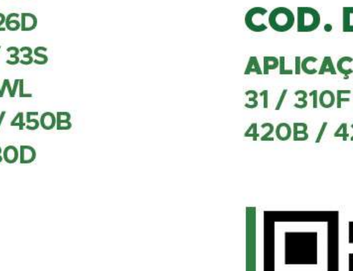

COD. D37416

APLICAÇÕES:
580C / 680CK / 580 / 580F
580CK / 580CKB

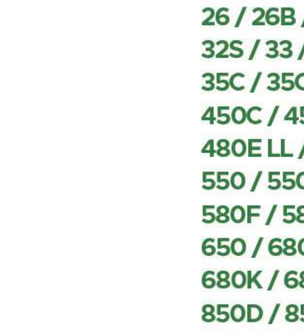

COD. D37443

APLICAÇÕES:
26 / 26B / 26C / 26D / 26S / 33 / 33S / 34
35 / 35A / 35C / 35C WL / 35WL / 36 / 480C
480E / 480E LL / 480F / 480F LL / 480LL
580C / 580D / 580F / 580H / 580HX / 580K
580SE / 680CK / 680E / 680G / 680H
680K/ 680L

INOVAÇÃO QUE PERCORRE GERAÇÕES

▸ BUCHAS

Panegossi®



COD. D37450

APLICAÇÕES:
680H / 680K / 680L / 480C / 580C
680CK / 580 / 680E / 680G / 580F
580CK / 580CKB



COD. D37495

APLICAÇÕES:
580C/580D/680E/580F/680G/580G
580H/580HX/680H/580K/580L/580LPS
680L/590LSP/570LXT/570MXT/570LXT
590 TURBO/580M/590SL580SL
695SM590SM590SM+/580SN/590SR
590ST/580ST/695ST/580 SUPER M
580L SUPER L/580T



COD. D37763

APLICAÇÕES:
580SK/480F LL/480F/580LXT/580L
580L TIER 2/590LSP/580LPS
580L SUPER TIER 3/V 570MXT/570LXT
590TURBO/580M/580N/580SL/590SLE
590SL/580SM/580SM+/590SM/590SM+
580SN/580SN WT/580SN
580L SUPER TIER 3 / 580 SUPER M



COD. D38943

APLICAÇÕES:
26 / 26B / 26C / 26D / 26S / 33 / 34 / 35C
35C WL / 35WL / 36 / 480C / 480E / 480F
580SE / 680CK / 680E / 680G / 680H
680K / 680L / 780 / 780B / 780C / 780D
850 / 860 / 1150 / 1150B / 1150C / 1150C
1150D / 1150E / 1155D / 1155E / 1450 / 1450B
1455B / 1550 / W18 / W18B / W20 / W20A
W20B / W20BT / W20C / W20D



COD. D40243

APLICAÇÕES:
26 / 26B / 26C / 26D / 26S / 33 / 33S
34 / 35 / 35A / 35C / 35C WL / 35WL
475 / 480C / 480E / 480F / 480F LL
550H / 570LXT / 580 SUPER M / 580C
580D / 580F / 580H / 580HX / 580K
580L / 580LPS / 580M / 580SE / 580SK
580SL / 580SLE / 580SM / 590 / 590LSP
590SL / 590SLE / 590SM / 6010 / 650L
650M LT / 650M WT / 680CK / 680E
680G / 680H / 680K / 680L / 750M LT
850G / 1150K / 1150L



COD. D42788

APLICAÇÕES:
33 / 34 / 35 / 35A / 35WL
36 / 580C / 580D / 580F
580H / 580HX / 580K / 680CK



COD. D43223

APLICAÇÕES:
26 / 26B / 26C / 26D / 26S / 33
34 / 35C / 35C WL / 35WL / 36
480C / 480E / 480F / 580SE
680CK / 680E / 680G / 680H
680K / 680L / 780 / 780B / 780C
780D / 850 / 860 / 1150 / 1150B
1150C / 1150C / 1150D / 1150E / 1155D
1155E / 1450 / 1450B / 1455B / 1550
W18 / W18B / W20 / W20A / W20B
W20BT / W20C / W20D



COD. D43508

APLICAÇÕES:
33 / 33S / 34 / 36/ 680CK
680E / 680G / 680H / 680K
780 / 780B / 780C / 780D
850 / 880 / 1150 / 1450
1450B / 1455B / 1550



COD. D43940

APLICAÇÕES:
26 / 26B / 26D / 26S / 33 / 33S / 34 / 35 / 35A
35C / 35C WL / 35WL / 480C / 480E / 480E LL
480F / 480F LL / 480LL / 550H / 580C / 580D
580F / 580H/ 580HX / 580K / 580M / 580SE
580SM / 580SM+ / 584C / 584D / 584E / 585E
586C/ 586D / 586E / 590SM / 650L / 650M LT
650M WT / 750M LT / 780B / 780C / 780D / 850G



COD. D43946

APLICAÇÕES:
580L / 590 / 580M / 580N / 590SN
580SK / 580SL / 590SL / 580SM
590SM / 580SN



COD. D44543

APLICAÇÕES:
36 / 680CK / W18 / W18B / W18D / W15E
W20 / W20A / W20B / W20BT / W20C
W20D / W20E

BUCHAS

INOVAÇÃO QUE PERCORRE GERAÇÕES

Panegossi®



COD. D44549

APLICAÇÕES:
26 / 26B / 26C / 26S / 480C / 680CK



COD. D44648

APLICAÇÕES:
26 / 26B / 26C / 26S / 33
33S / 34 / 480C / 580



COD. D45904

APLICAÇÕES:
580C / 680CK / 580 / 580D
580F / 35S / 580CK / 580CKB



COD. D46405

APLICAÇÕES:
23 / 26B / 26C / 26D / 26S / 35 / 350 / 35A
35C / 35C WL / 35WL / 480C / 480E
480F / 580C / 580D / 580F / 580H
580HX / 580K / 580SE / 680L / 780B
780C / 780D / 1150D / 1150E / 1155D
1155E / W11B



COD. D49429

APLICAÇÕES:
26 / 26B / 26C / 26D / 26S / 32 / 32S
33 / 33S / 34 / 35 / 35A / 35C / 35C WL
35WL / 36 / 310F / 310G / 350 / 480C
480CK / 480E / 480F / 580C / 580D
580F / 580H / 580HX / 580K / 580SE
680CK / 680E / 680G / 680H / 680K
680L / 780 / 780B / 780C / 780D / 880
1150 / 1150E / 1150G / 1150K / 1150L
1150M LT / 1150M WT / 1150M WT/LGP
1155E / 1450 / 1450B / 1455B / 1550
2050M / 2050M LT / 2050M LT PAT
2050M XLT / W11B



COD. D50146

APLICAÇÕES:
26 / 26B / 26C / 33 / 33S / 34 / 35
35A / 35C / 35C WL / 35WL / 480C
480E / 480E LL / 480F / 480F LL
480LL / 570LXT / 580C / 580D
580F / 580H / 580HX / 580K / 580L
580LPS / 580LXT / 580M / 580N EP
580SE / 580SK / 580SL / 580SLE
580SM / 580SM+ / 584D / 584E / 585D
585E / 586D / 586E / 590 / 590LSP
590SL / 590SLE / 590SM / 860
1150B / 1450



COD. D50296

APLICAÇÕES:
580 SUPER M / 580L / 580M
580SL



COD. D50337

APLICAÇÕES:
35 / 580C / 580F
580H / 580HX



COD. D50698

APLICAÇÕES:
580G / 35 / 580C / 580D / 580F
35S / 580CKB / 580K



COD. D51545

APLICAÇÕES:
780 / 780B / 780C / 780D / 880
1150 / 1150B / 1150C / 1150D / 1150E
1155D / 1155E / 1450 / 1450B / 1455B
1650L / W30 / W30D / W30E / W36
W36B / W36D / W36E



COD. D52434

APLICAÇÕES:
35 / 580C / 580H / 780



COD. D52521

APLICAÇÕES:
26 / 26B / 6C / 26D / 26S / 33/ 33S / 34
35 / 35A / 35WL / 480C / 480E / 580C
580D / 580F / 580H / 580HX / 580K
580SK / 590 / 680K / 680L

▸ BUCHAS

Panegossi®



COD. D55626

APLICAÇÕES:
26D / 35 / 35A / 35C / 35C WL / 35WL
480E / 480F / 580C / 580D / 580F
580H / 580HX / 580K / 580SE



COD. D60159

APLICAÇÕES:
35 / 35A / 35C / 35C WL / 35WL
580C / 580D / 580F / 580H
580HX / 580K / 580SE / 680E
680G / 680H / 680K / 680L
780B / 780C



COD. D65731

APLICAÇÕES:
580F / 580H / 580HX / 580K



COD. D65932

APLICAÇÕES:
580F / 580H / 580HX / 580K



COD. D66640

APLICAÇÕES:
580F / 580H / 580HX



COD. D66651

APLICAÇÕES:
580F / 580H / 580HX



COD. D67061

APLICAÇÕES:
580G / 580F / 580K



COD. D67150

APLICAÇÕES:
580G / 580F / 580K



COD. D69221

APLICAÇÕES:
580F / 580H / 580HX / 580K



COD. D69222

APLICAÇÕES:
580F / 580H / 580HX / 580K



COD. D95362

APLICAÇÕES:
580G / 35 / 580C / 580D / 580F
35S / 580CKB / 580K



COD. D127167

APLICAÇÕES:
570LXT / 580 SUPER M / 580K / 580L
580LPS / 580M / 580SK / 580SL / 580SLE
580SM / 580SM+ / 580ST / 580T / 590
590LSP / 590SL / 590SLE / 590SM
590ST / 695ST

▸ BUCHAS

Panegossi®



COD. D127168

APLICAÇÕES:
570LXT / 580 SUPER M / 580K / 580L
580LPS / 580M / 580SK / 580SL
580SLE / 580SM / 580SR / 580SR PLUS
590 / 590LSP / 590SL / 590SLE
590SM / 590SR



COD. D127172

APLICAÇÕES:
580LXT / 580 SUPER M / 580K
580L / 580M / 580SK / 580SL
580SM / 590 / 590SL / 590SM



COD. D127507

APLICAÇÕES:
570LXT / 580 SUPER M / 580K
580L / 580M / 580SK / 580SL
580SLE / 580SM / 585G / 586G
588G / 590 / 590SL / 590SM



COD. D127542

APLICAÇÕES:
570LXT / 580 SUPER M / 580K / 580L
580LPS / 580LXT / 580M / 580N
580N EP / 580SK / 580SL / 580SLE
580SM / 580SM+ / 580SN / 580SN WT
585G / 586G / 588G / 590 / 590LSP
590SL / 590SLE / 590SM / 590SN



COD. D129264

APLICAÇÕES:
580SN / 580SN WT / 580 SUPER M
580L SUPER L TIER 3 / 590SM SERIES 3
590SM+ SERIES 3 / 590SM SERIES 2
580N TIER 3 / 580SL / 580SL TIER 3
580SLE / 580SL SERIES 2 / 580SM
580SM+ SERIES 3 / 580SM SERIES 2
580SM SERIES 3 / 590SM / 570LXT
570MXT / 570LXT SERIES 2
570MXT SERIES 3 / 590 / 580M
580M SERIES 2 / 580M SERIES 3 / 580N



COD. D132076

APLICAÇÕES:
580K / 580SK / 580L / 590LSP
580LXT / 580LPS / 580L SUPER L
590 TURBO / 570MXT / 580M
580SL / 590SL / 590SLE / 592SM+



COD. D135557

APLICAÇÕES:
570LXT / 580 SUPER M / 580K / 580L
580LPS / 580M / 580SK / 580SL
580SLE / 580SM / 580SM+ / 590LSP
590SLE / 590SM



COD. D135559

APLICAÇÕES:
570LXT / 580 SUPER M / 580K / 580L
580LPS / 580M / 580SK / 580SL / 580SLE
580SM / 580SM+ / 590LSP
590SLE / 590SM



COD. D135739

APLICAÇÕES:
580K / 580M / 580SK / 580SL / 590LSP
590SLE / 590SM / 580K / 580LE / 580LPS
580LSP / 580SLE / 580SM



COD. D135741

APLICAÇÕES:
570LXT / 580 SUPER M / 580K / 580L / 580LPS
580M / 580SK / 580SL / 580SLE / 580SM
580SM+ / 590LSP / 590SLE / 590SM



COD. D137218

APLICAÇÕES:
570LXT / 580 SUPER M / 580K / 580L
580LPS / 580M / 580N / 580N EP /
580SK / 580SL 580SLE / 580SM
580SM+ / 580SN / 580SN WT / 580ST
580T / 590LSP / 590SLE / 590SM
590ST / 695ST



COD. D137345

APLICAÇÕES:
580M / 580SL / 590LSP
590SLE / 590SM / 580LPS
580LSP / 580SLE / 580SM

▸ BUCHAS

Panegossi®



COD. D138047

APLICAÇÕES:
570LXT / 580 SUPER M / 580K / 580L
580LE / 580LPS / 580LSP / 580LXT
580M / 580SK / 580SL / 580SLE
580SM / 580SM+ / 580SR / 580SR PLUS
585G / 586G / 588G / 590 / 590LS
590SL / 590SLE / 590SM / 590SR



COD. D140029

APLICAÇÕES:
580 / 590 / 1150M LT / 1150M WT
1150M WT/LGP / 2050M / 2050M LT
2050M XLT / 570LXT / 580 SUPER M
580K / 580L / 580LPS / 580M / 580SK
580SL / 580SLE / 580SM / 580SM+
580SR / 590LSP / 590SL / 590SLE
590SM / 590SR



COD. D141075

APLICAÇÕES:
580K / 580M / 580SK / 580SL
590SM / 580LE



COD. D141076

APLICAÇÕES:
580K / 580M / 580SK
580SL / 590SM / 580LE



COD. D145978

APLICAÇÕES:
570LXT / 580 SUPER M
580L / 580M / 580SL
590 / 590SM



COD. D149079

APLICAÇÕES:
580K / 580SK / 580LP / 580L / 570LXT
580M / 580SL / 590SLE / 590SM
580SM / 580SM+ / 590SM+ / 580ST
695ST / 580ST / 590ST / 580T
580L SUPER L / 580 SUPER M



COD. D149725

APLICAÇÕES:
570LXT / 570ST / 580 SUPER M / 580L
580LPS / 580LXT / 580M / 580N / 580N EP
580SK / 580SL / 580SLE / 580SM / 580SM+
580SN / 585G / 586G / 588G / 588H / 590
590LSP / 590SL / 590SLE / 590SM



COD. D149726

APLICAÇÕES:
570LXT / 570ST / 580 SUPER M
580K / 580L / 580LPS / 580LXT
580M / 580N / 580N EP / 580SK
580SL / 580SLE / 580SM / 580SM+
580SN / 585G / 586G / 588G / 588H
590 / 590LSP / 590SL / 590SLE / 590SM



COD. D150080

APLICAÇÕES:
570LXT / 580K / 580L / 580SK
580SL / 590 / 590SL



COD. D150121

APLICAÇÕES:
580K / 580M / 580SK / 580SL / 590LSP
590SLE / 590SM / 580LE / 580LPS
580LSP / 580LXT /580M
580SLE / 580SM



COD. D150122

APLICAÇÕES:
570LXT/ 580L / 580SK
580SL / 590 / 590SL



COD. D151034

APLICAÇÕES:
580M / 580N / 580SK / 580SL / 580SN WT
590SN / 590SN / 590LSP / 590SLE / 590SM
580LE / 580LPS / 580LXT / 580MXT / 580SLE

INOVAÇÃO QUE PERCORRE GERAÇÕES

Panegossi®



COD. D151069

APLICAÇÕES:
570LXT / 580 SUPER M / 580L
580LPS / 580M / 580SK/ 580SL
580SLE / 580SM / 580SM+ / 590LSP
590SLE / 590SM



COD. D151070

APLICAÇÕES:
570LXT / 580 SUPER M / 580L
580LPS / 580M / 580SK/ 580SL
580SLE / 580SM / 580SM+
590LSP / 590SLE / 590SM



COD. D151071

APLICAÇÕES:
580M / 580SK / 580SL / 590LSP
590SLE / 590SM / 580LE
580LPS / 580LSP
580SLE / 580SM



COD. D151073

APLICAÇÕES:
570LXT / 580 SUPER M / 580K
580L / 580LPS / 580M / 580SK
580SL / 580SLE / 580SM / 580SM+
590LSP / 590SLE / 590SM



COD. D151074

APLICAÇÕES:
570LXT / 580 SUPER M / 580L
580LPS / 580M / 580SK/ 580SL
580SLE / 580SM / 580SM+
590LSP / 590SLE / 590SM



COD. E60862

APLICAÇÕES:
580H



COD. E60863

APLICAÇÕES:
W10 / W12



COD. E60864

APLICAÇÕES:
W7E



COD. E60865

APLICAÇÕES:
W7E



COD. E60866

APLICAÇÕES:
W7E



COD. E63559

APLICAÇÕES:
580L / 590 / 580M / 580N
590SN / 580SK / 580SL
590SL / 580SM / 590SM
580SN



COD. E65951

APLICAÇÕES:
360 / 1500-SERIES / 1529
1530 / 1830 / 1835C / 1840
1845 / 1845B / 1845S
DH4B / DH5

Panegossi®



COD. E66022

APLICAÇÕES:
W18 / W20 / W20A / W20B



COD. E66031

APLICAÇÕES:
W18 / W20 / W20A / W20B



COD. E95946

APLICAÇÕES:
580H / 580HX

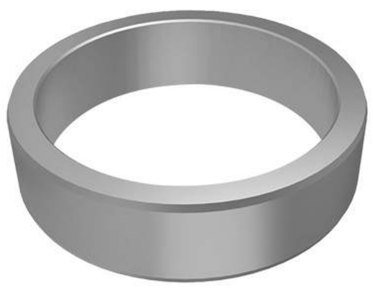

COD. E97060

APLICAÇÕES:
580H / 580HX



COD. E158734

APLICAÇÕES:
W20F / W18 / W18D / W18E
W20 / W20A / W20B
W20BT / W20D / W20E



COD. E158752

APLICAÇÕES:
W18 / W18D / W18E / W20A
W20B / W20BT / W20D
W20E / W20E / W20E / W20E



COD. G32050

APLICAÇÕES:
360 / 1500-SERIES / 1529 / 1530
1830 / 1835C / 1840 / 1845 / 1845B
1845S / DH4B / DH5



COD. G34875

APLICAÇÕES:
35 / 35A / 35C / 35C WL / 35WL
580C / 580D / 580F / 580H
580HX / 580K / 580SE / 680E
680G / 680H / 680K / 680L
780B / 780C



COD. G35396

APLICAÇÕES:
580F / 580H
580HX / 580K



COD. G35413

APLICAÇÕES:
580F / 580H / 580HX / 580K



COD. G35418

APLICAÇÕES:
580F / 580H / 580HX / 580K



COD. G100495

APLICAÇÕES:
W30 / W36 / W36 / 621B
721C / 621C / W30D / W30E
W36B / W36D / W36E

▸ BUCHAS

Panegossi®



COD. G103411

APLICAÇÕES:
23 / 26 / 26B / 310G / 32 / 32S / 33
33S / 34 / 35 / 350 / 450 / 480CK
580C / 580H / 580HX / 680CK / 680E
680G / 850



COD. G108512

APLICAÇÕES:
580K / 580M / 580N / 580SK
580SL / 580SN WT / 590SN
580SN / 580SN WT / 590LSP
590SLE / 590SM / 580K / 580LE
580LPS / 580LXT / 580MXT
580SLE / 580SM



COD. J5428744

APLICAÇÕES:
125B / 220 / 220B / 688 / 688C
888 / 888B / 90B / 588 / 1488
1188 / 788 / WX150 / WX170
788CK / 788LC / 788P / 788PSU
220B / 220F / 81 / 61 / 688B / 81CK
81CKE / 81P / 81P4A / 125B / 988
888CKE / 888P / 988CK / 988CKE / 988B



COD. K924148

APLICAÇÕES:
580G / 580F



COD. L15802

APLICAÇÕES:
W18B / W24C / W18 / W20



COD. L17466

APLICAÇÕES:
W18 / W18B / W18D / W18E / W20
W20A / W20B / W20BT / W20C
W20D / W20E / W20F / W24



COD. L30246

APLICAÇÕES:
420 / 425 / 430CK / 480B / 480C
480CK / 480E / 480E LL / 480F
480F LL / 480LL / 530CK / 570LXT
580 / 580 SUPER M / 580B / 580C
580D / 580F / 580H / 580HX / 580K
580L / 580M / 580SE / 580SK / 580SL
580SLE / 580SM / 584C / 584D
584E / 585C / 585D / 585E / 585G
586C / 586D / 586E / 586G / 588G / 590
590SL / 590SM / 680CK / 680E / 680G



COD. L46480

APLICAÇÕES:
W18 / W20



COD. L47305

APLICAÇÕES:
W18 / W20



COD. L47306

APLICAÇÕES:
W18 / W20



COD. L50464

APLICAÇÕES:
W30 / W36 / W30D
W30E / W36B
W36D / W36E



COD. L70269

APLICAÇÕES:
W30D / W30E / W36
W36B / W36D / W36E

INOVAÇÃO QUE PERCORRE GERAÇÕES

▸ BUCHAS

Panegossi®



COD. L70270

APLICAÇÕES:
W30D / W30E / W36
W36B / W36D / W36E



COD. L70757

APLICAÇÕES:
W36 / W30D / W30E
W36B / W36D / W36E



COD. L72202

APLICAÇÕES:
W30D / W30E / W36
W36B / W36D / W36E



COD. L72204

APLICAÇÕES:
680L / 780B / 780C / 780D
W30 / W30D / W30E / W36
W36B / W36D / W36E



COD. L73170

APLICAÇÕES:
W36 / W30D / W30E
W36B / W36D / W36E



COD. L73230

APLICAÇÕES:
W36 / W30D / W30E
W36B / W36D / W36E



COD. L73525

APLICAÇÕES:
W36



COD. L73527

APLICAÇÕES:
W36



COD. L73569

APLICAÇÕES:
W30 / W36 / W20F / W18 / W18D
W18E / W20 / W20A / W20B
W20BT / W20D / W20E
W20E / W20E / W30D
W30E / W36B / W36D
W36E



COD. L104286

APLICAÇÕES:
W30 / W36 / W30D / W30E
W36B / W36D / W36E



COD. L104342

APLICAÇÕES:
W30 / W36 / 621B / 721C
621C / W30D / W36B / W36D



COD. L105144

APLICAÇÕES:
W30 / W36 / W30D
W36B / W36D

Panegossi®



COD. L105211

APLICAÇÕES:
W36



COD. L105212

APLICAÇÕES:
680L / 780B / 780C / 780D
W30 / W30D / W30E / W36
W36B / W36D / W36E



COD. L105214

APLICAÇÕES:
W30 / W36 / W20F / W18 / W18D
W18E / W20 / W20A / W20B
W20BT / W20D / W20E / W30D
W30E / W36B / W36D / W36E



COD. L109938

APLICAÇÕES:
W30 / 721 / 621B / 721C
621C / 821B / 821C



COD. L117068

APLICAÇÕES:
W36 / W30D / W36B / W36D



COD. L117143

APLICAÇÕES:
W36 / W30D / W30E / W36B
W36D / W36E



COD. L117465

APLICAÇÕES:
W18B / W20C / W20F / W18
W18D / W18E / W20 / W20A
W20B / W20BT / W20D / W20E



COD. L117466

APLICAÇÕES:
W18B / W20C / W20F / W18
W18D / W18E / W20 / W20A
W20B / W20BT / W20D / W20E



COD. L125227

APLICAÇÕES:
821B / 821C



COD. L125229

APLICAÇÕES:
821B / 821C



COD. L125957

APLICAÇÕES:
621B / 721C / 621C
821B / 821C



COD. L125972

APLICAÇÕES:
821B / 821C

INOVAÇÃO QUE PERCORRE GERAÇÕES

▸ BUCHAS



COD. L125973

APLICAÇÕES:
821B / 821C



COD. L125974

APLICAÇÕES:
821B / 821C



COD. L127014

APLICAÇÕES:
721 / 621B / 721C
621C / 821B / 821C



COD. L127015

APLICAÇÕES:
721 / 621B / 721C / 621C

▸ CARCAÇAS



COD. 87710156

APLICAÇÕES:
580 SUPER M / 580M
580N / 586G / 588G



COD. 87710159

APLICAÇÕES:
580 SUPER M / 580M
580N / 586G / 588G



COD. 144455A1

APLICAÇÕES:
580 SUPER M / 580M
580N / 586G / 588G



COD. 144456A1

APLICAÇÕES:
580L / 580M / 580SL
580SM / 585G / 586G / 588G



COD. 311567A1

APLICAÇÕES:
580L / 580M / 580SL / 580SM
585G / 586G / 588G



COD. 311568A1

APLICAÇÕES:
580 SUPER M / 580M / 580N
586G / 588G



COD. 397653A1

APLICAÇÕES:
570LXT/570MXT/580L/580M
580SL/580SM/580SM+/585G
586G/588G



COD. 397654A1

APLICAÇÕES:
570LXT/570MXT/580L/580M
580SL/580SM/580SM+
585G/586G/588G

INOVAÇÃO QUE PERCORRE GERAÇÕES

Panegossi®

CONJUNTO DE REPOSIÇÃO DO ENGATE PARA TRANSBORDO CASE

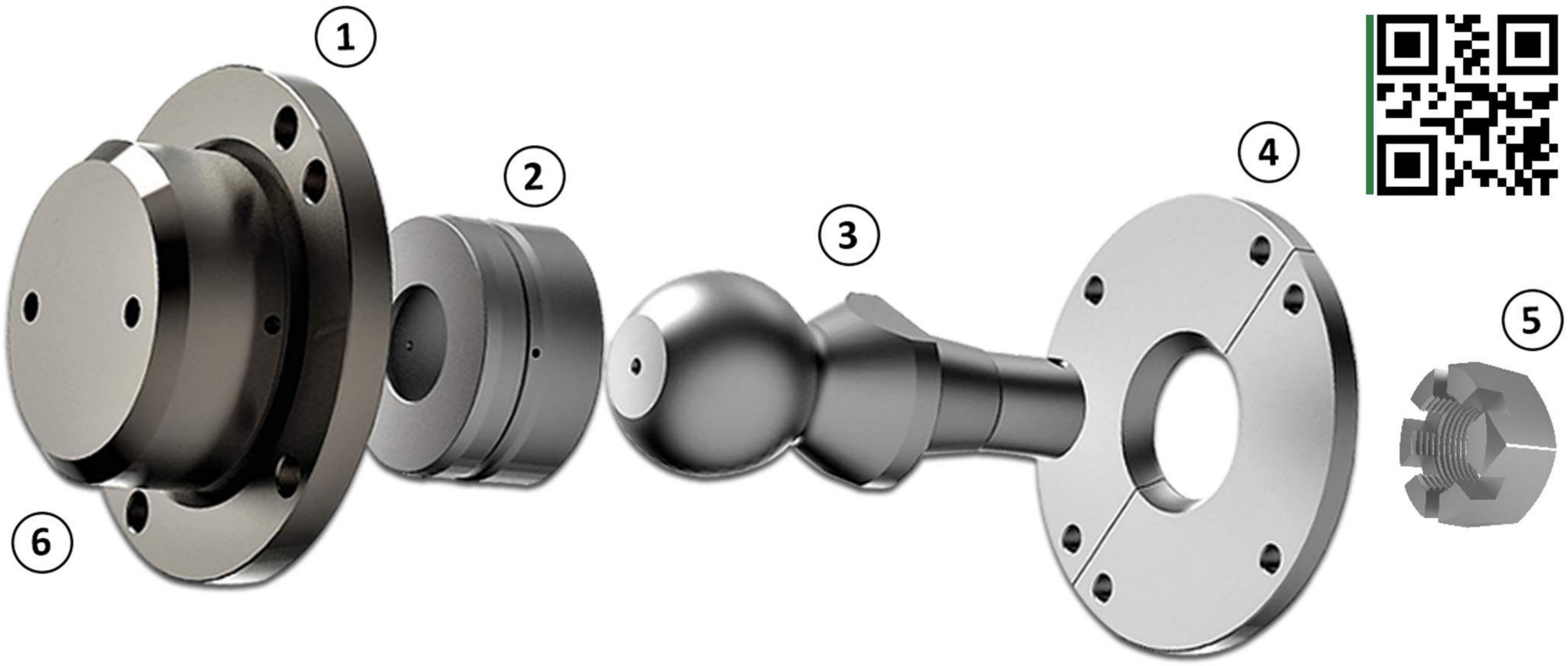

CUBO DE FIXAÇÃO
91201043

PINO
91400037

BUCHA DE APOIO
91400038

CUBO COMPLETO
91201061

FLANGE BIPARTIDO
91400040

PORCA
943501

O CONJUNTO ACOMPANHA:		
POS.	**QTD.**	**DESCRIÇÃO**
1	01	Cubo de Fixação
2	01	Bucha de Apoio
3	01	Pino
4	01	Flange Bipartido
5	01	Porca
6	01	Cubo completo

CONJUNTO DE REPOSIÇÃO DO EIXO DA SUSPENSÃO DA COLHEDORA PARA MÁQUINA CASE



ESPAÇADOR
450674A1

ARRUELA
449258A1

PORCA
449257A1

PARAFUSO
FA110020

EIXO
87443401

O CONJUNTO ACOMPANHA:		
POS.	**QTD.**	**DESCRIÇÃO**
1	01	Eixo
2	01	Porca
3	01	Espaçador
4	01	Arruela
5	01	Parafuso

▸ CUBOS



COD. 84562900

APLICAÇÕES:
DV207 / DV210 / DV213 / PT240



COD. 144466A1

APLICAÇÕES:
570LXT / 580 SUPER M / 580L
580LXT / 580M / 580N / 580SL
580SLE / 580SM / 580SM+
585G / 586G / 588G / 590SM

Panegossi®

◂ EIXO



COD. L47565

APLICAÇÕES:
W18 / W18B / W18D / W18E
W20 / W20A / W20B / W20BT
W20C / W20D / W20E / W20F

▸ ENGRENAGENS

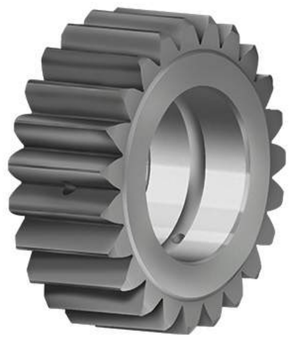

COD. 6914500

APLICAÇÕES:
660 / 586G / 586G SERIES 3 TIER 3 / 588G SERIES 3 TIER 3
588G / 585G / 588H TIER 4A/ 586H TIER 4A / 580L SERIES 2
580L SUPER L TIER 3 / 580L / 580L TIER 2 / 580LXT / 580L TIER 3
570LXT SERIES 2 / 570LXT / 570MXT SERIER 3 TIER 3 / 570MXT
580M SERIES 3 TIER 3 / 580M TIER 3 / 580M / 580M SERIES 2 TIER 2
580N / 580SL TIER 3 580SL/ 580SM SERIES 3 TIER 3
580SM+ SERIES 3 TIER 3 / 580SM SERIES 2 TIER 2
580SM / 580 SUPER M

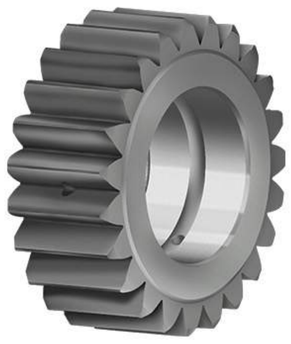

COD. 133742637

APLICAÇÕES:
238 / 258 / 268 / 276 / 278
288 / 395 / 495 / 595 / 695
795 / 895 / 995 / 3210 / 3220
3230 / 4210 / 4220 / 4230
4240 / 495XL / 595XL / 695XL
795XL / 895XL / 995XL / C100
C50 / C60 / C70 / C80 / C90
CS68 / CS75 / CS78 / CS86
CS94 / CX100 / CX50 / CX60
CX70 / CX80 / CX90 / MX100C
MX80C / MX90C

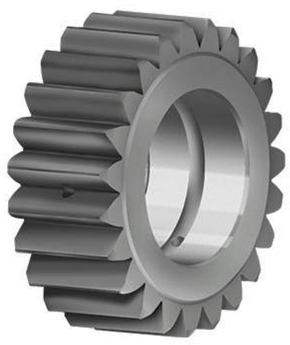

COD. 100562A1

APLICAÇÕES:
660 / 586G / 586G SERIES 3 TIER 3 /
588G SERIES 3 TIER 3 / 588G / 585G / 588H TIER 4A
586H TIER 4A / 580L SERIES 2 / 580L SUPER L TIER 3 / 580L
580L TIER 2 / 580LXT / 580L TIER 3 / 570LXT SERIES 2
570LXT / 570MXT SERIER 3 TIER 3 / 570MXT
580M SERIES 3 TIER 3 / 580M TIER 3 / 580M
580M SERIES 2 TIER 2 / 580N / 580SL TIER 3 / 580SL
580SM SERIES 3 TIER 3 / 580SM+ SERIES 3 TIER 3
580SM SERIES 2 TIER 2 / 580SM / 580 SUPER M



COD. 1537650C1

APLICAÇÕES:
95-SERIES



COD. 175979A1

APLICAÇÕES:
MX150 / MX170

CUBOS, EIXO E ENGRENAGENS

INOVAÇÃO QUE PERCORRE GERAÇÕES

ESPAÇADORES

Panegossi®



COD. 72210191

APLICAÇÕES:
CX180C / CX220 / CX220B
CX220C / CX220C SERIE II
CX240C ME



COD. 450674A1

APLICAÇÕES:
A7000 / A7700

FLANGES



COD. D50075

APLICAÇÕES:
350 / 480C / 480E / 480E LL / 480F
480F LL / 480LL / 580C / 580F / 580H
580HX / 580K / 580SE / 584C / 584D
584E / 585C / 585D / 585E / 586C
586D / 586E



COD. J905820

APLICAÇÕES:
580H / 580L

GRUPOS DE ESTEIRA



COD. GR CX220

APLICAÇÕES:
ESCAVADEIRA CASE CX220



COD. GR CX36

APLICAÇÕES:
ESCAVADEIRA CASE CX36

▶ KITS DE EMBUCHAMENTO

Panegossi®

KT 580 GIRO

APLICAÇÕES:
REPOSIÇÃO DO GIRO
DA CASE 580N

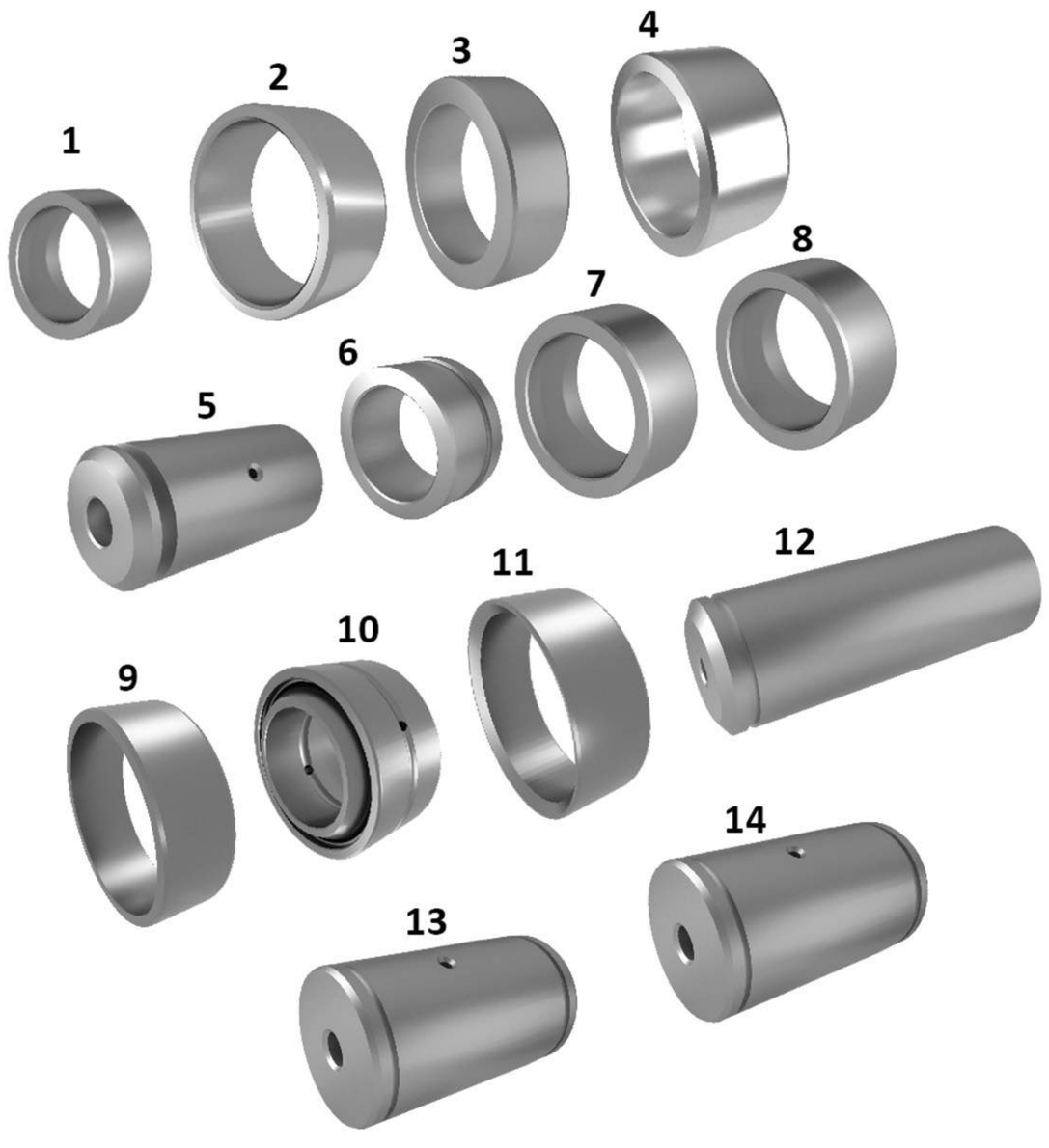

POS.	CÓDIGO
1	84230813
2	84235607
3	84326988
4	135249A1
5	84248744
6	84246051
7	84226809
8	84226810
9	114318A1
10	137248A1
11	124568A2
12	84261887
13	84249274
14	84249275

KT KT 580H D

APLICAÇÕES:
REPOSIÇÃO DA
DIANTEIRA DA CASE 580H

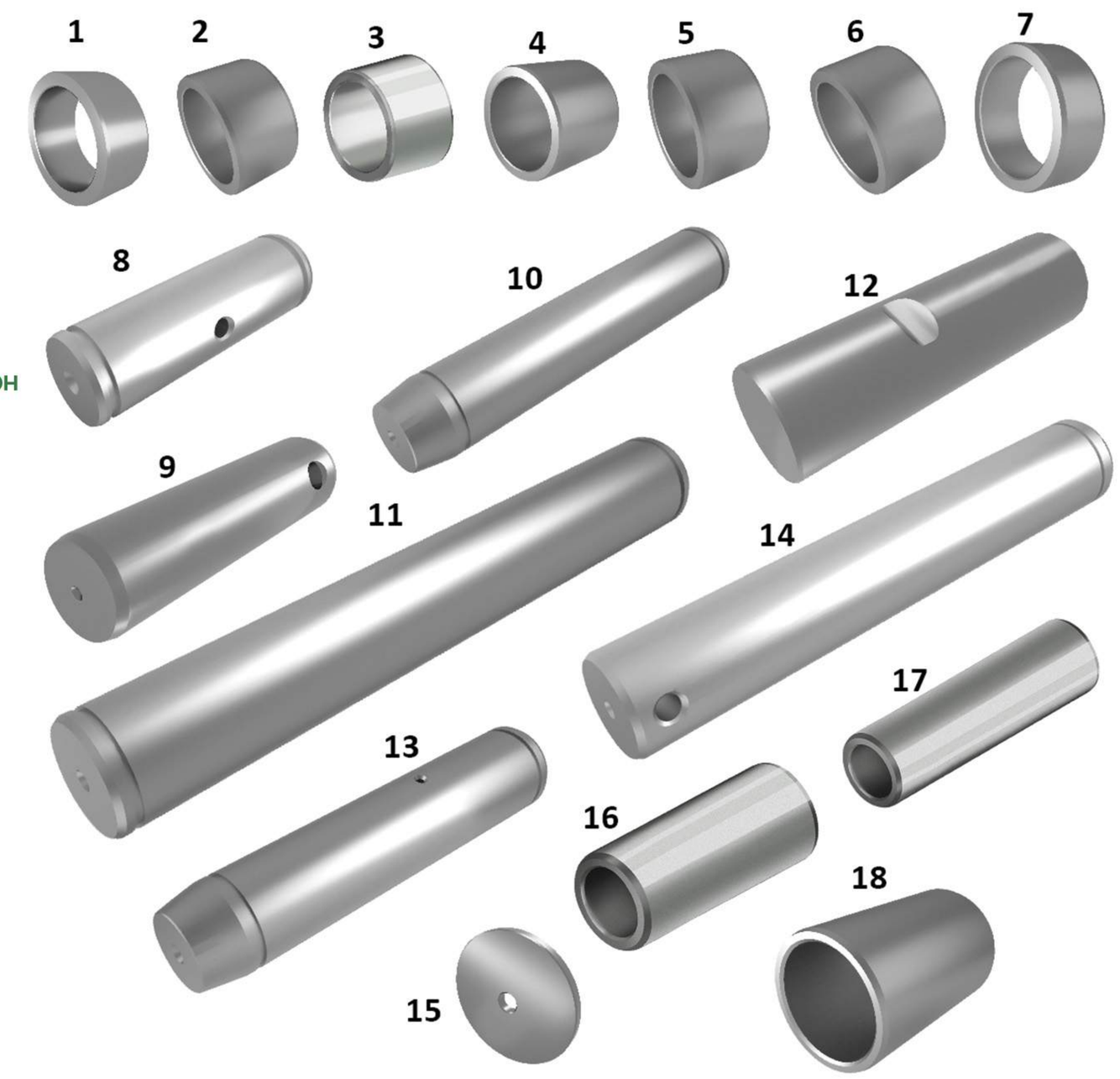

POS.	CÓDIGO
1	G35396
2	D65932
3	D30933
4	D30929
5	D67150
6	D69221
7	D69222
8	E41415
9	D71927
10	E62737
11	E62710
12	D72337
13	E62723
14	E62735
15	D72371
16	D45904
17	D31219
18	D67061

▸ KITS DE EMBUCHAMENTO

Panegossi®

COD. KT 580H D SUPER

APLICAÇÕES:
REPOSIÇÃO DA
DIANTEIRA DA CASE 580H SUPER

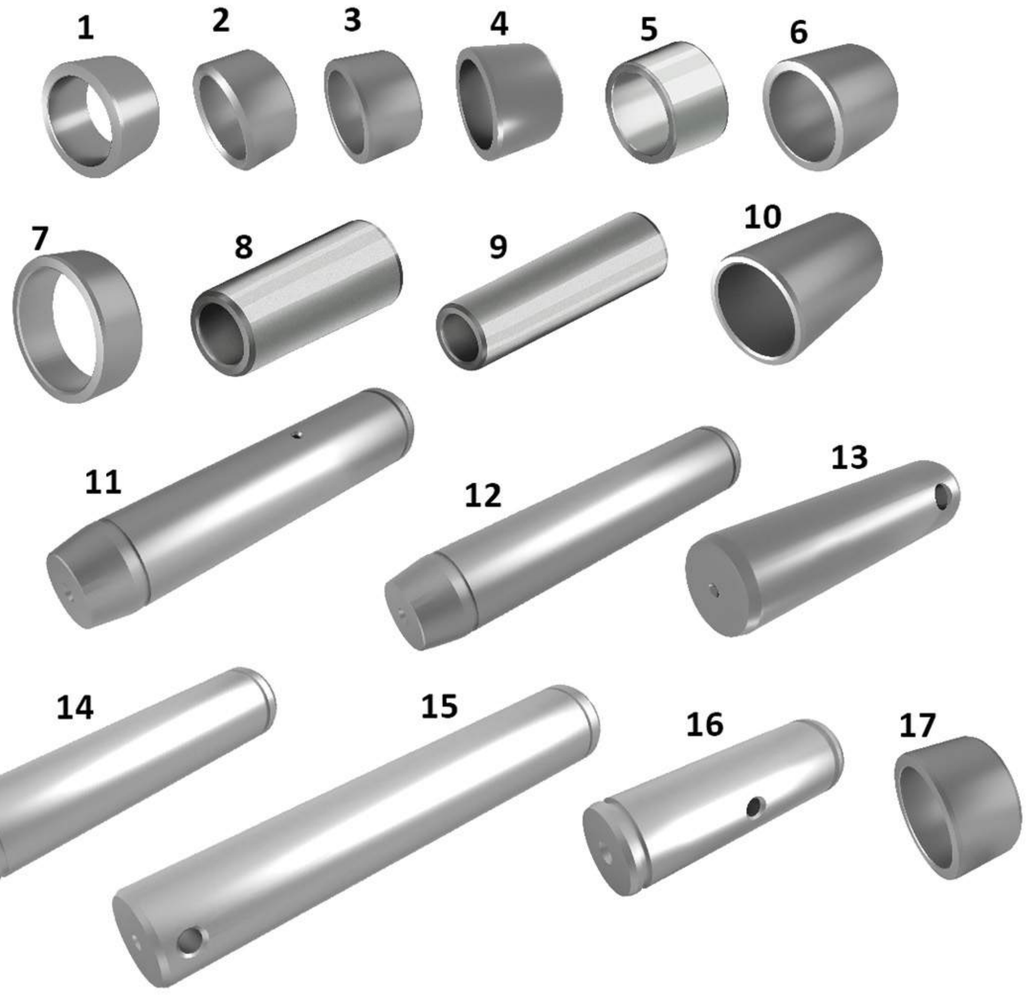

POS.	CÓDIGO
1	G35396
2	D31511
3	D65932
4	D37763
5	D30933
6	D30929
7	D31512
8	D45904
9	D31219
10	D67061
11	E62723
12	E62737
13	D71927
14	E155088
15	E62735
16	E41415
17	D67150

COD. KT 580H E

APLICAÇÕES:
REPOSIÇÃO DO EIXO
DIANTEIRO DA CASE 580H

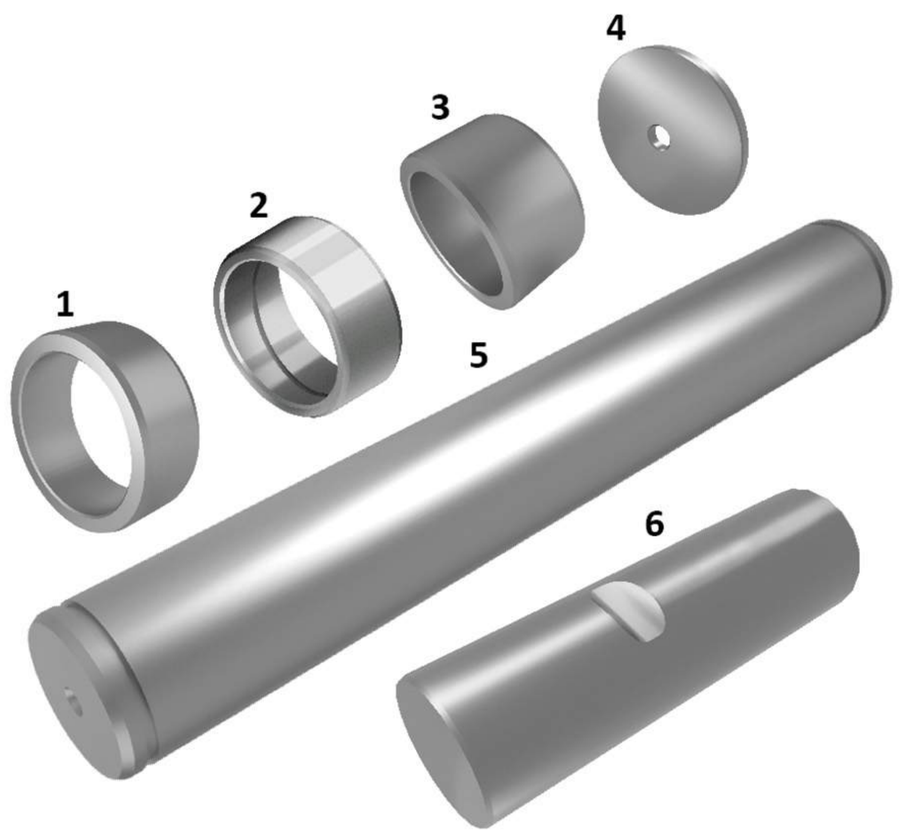

POS.	CÓDIGO
1	D69222
2	A28230
3	D69221
4	D72371
5	E62710
6	D72337

COD. KT 580H E SUPER

APLICAÇÕES:
REPOSIÇÃO DO EIXO DIANTEIRO
DA CASE 580H SUPER

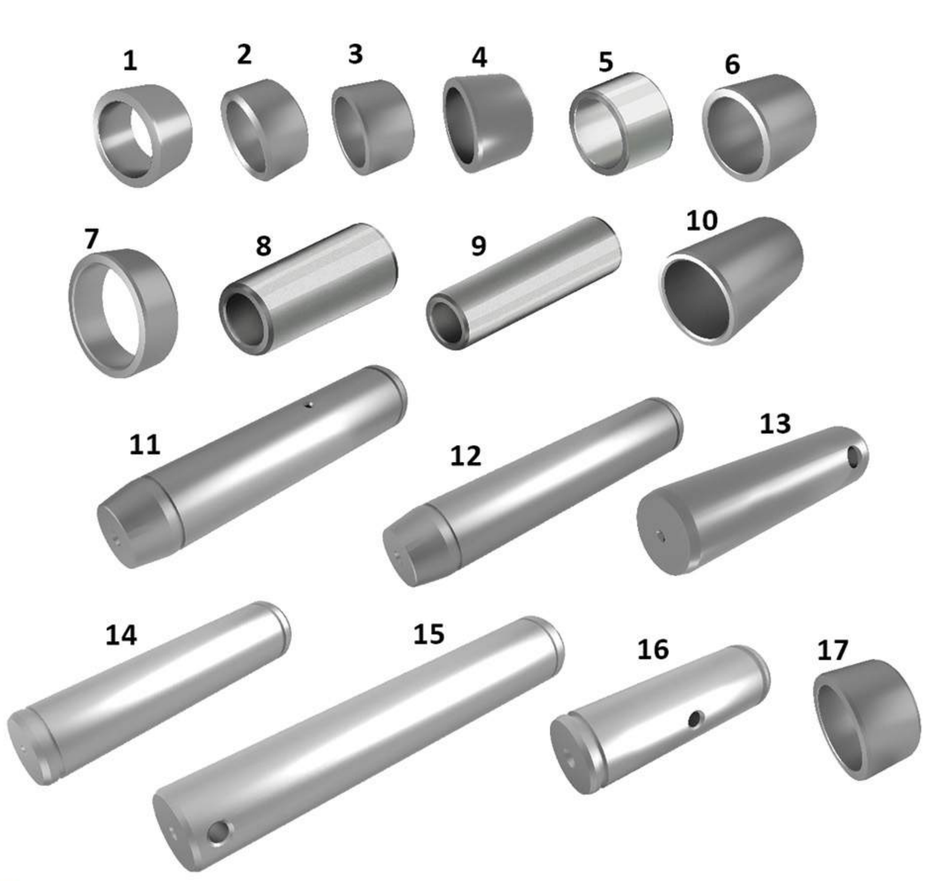

POS.	CÓDIGO
1	G35396
2	D31511
3	D65932
4	D37763
5	D30933
6	D30929
7	D31512
8	D45904
9	D31219
10	D67061
11	E62723
12	E62737
13	D71927
14	E155088
15	E62735
16	E41415
17	D67150

KITS DE EMBUCHAMENTO

▸ KITS DE EMBUCHAMENTO

Panegossi®

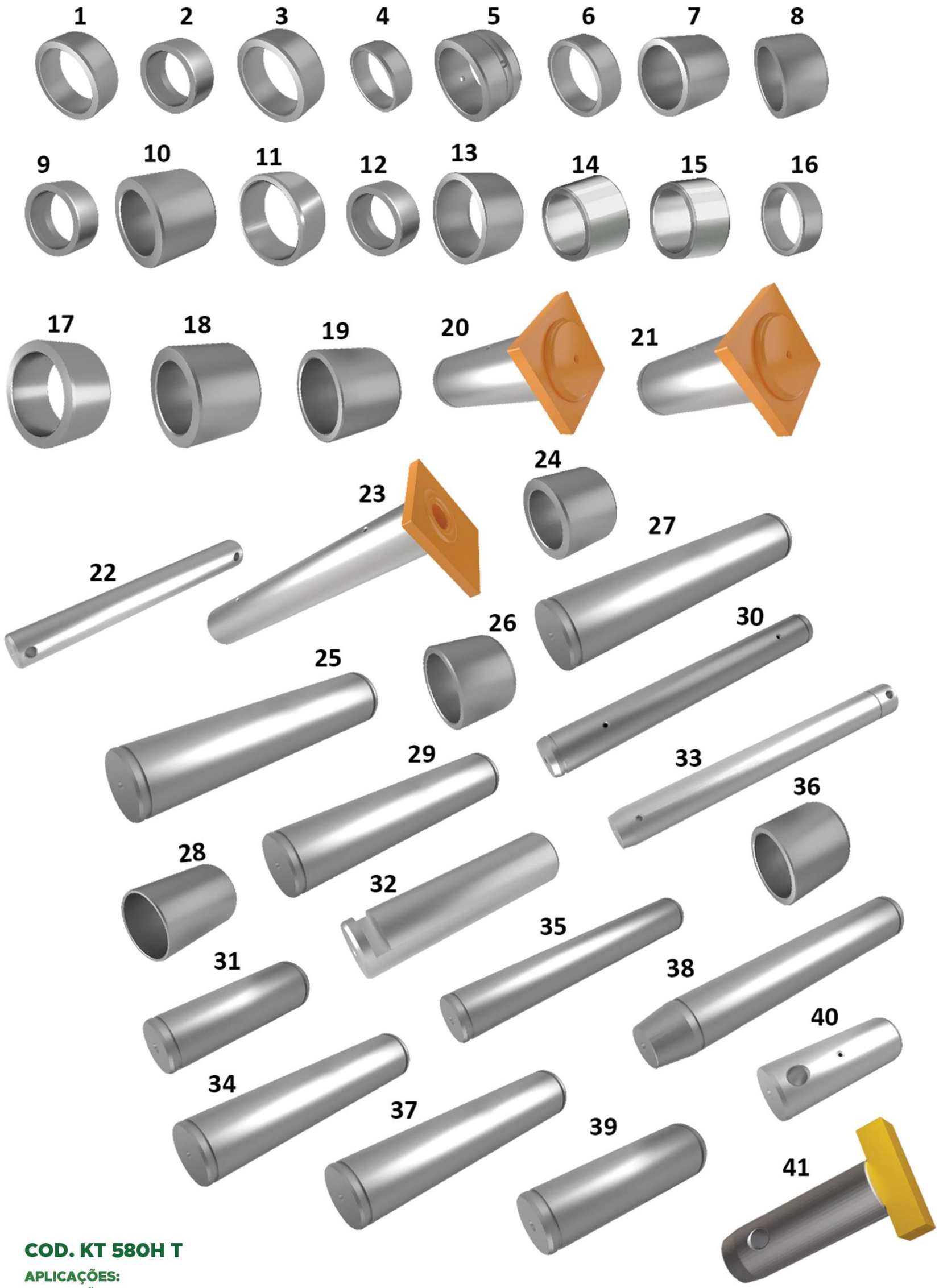

POS.	CÓDIGO
1	D43940
2	D34340
3	D43946
4	D50337
5	E95946
6	D33047
7	D30929
8	D31142
9	D32865
10	D50146
11	D60159
12	G34854
13	G34875
14	D30933
15	D37495
16	D46405
17	D30756
18	D50698
19	D55626
20	E64340
21	E62800
22	D49865
23	E65357
24	D49429
25	E62804
26	D37443
27	E62798
28	D37450
29	E62806
30	E62808
31	E62802
32	E64320
33	E64343
34	E62795
35	E69606
36	D42788
37	E62803
38	E62805
39	E62796
40	D49866
41	E96620

COD. KT 580H T

APLICAÇÕES:

REPOSIÇÃO DA TRASEIRA DA CASE 580H

KITS DE EMBUCHAMENTO

INOVAÇÃO QUE PERCORRE GERAÇÕES

▸ KITS DE EMBUCHAMENTO

Panegossi®

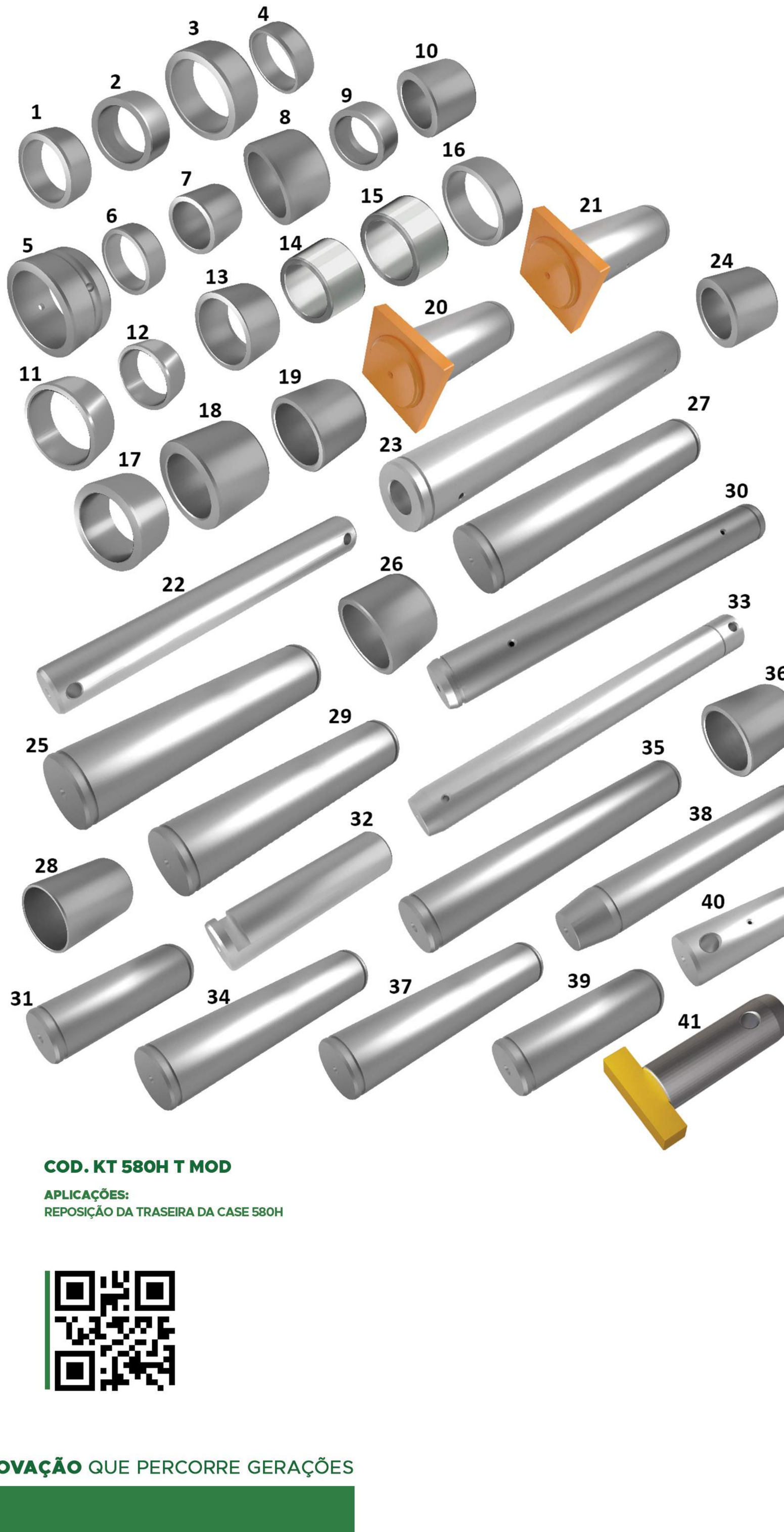

POS.	CÓDIGO
1	D43940
2	D34340
3	D43946
4	D50337
5	E95946
6	D33047
7	D30929
8	D31142
9	D32865
10	D50146
11	D60159
12	G34854
13	G34875
14	D30933
15	D37495
16	D46405
17	D30756
18	D50698
19	D55626
20	E64340
21	E62800
22	D49865
23	E65860
24	D49429
25	E62804
26	D37443
27	E62798 LONGO
28	D37450
29	E62806
30	E62808
31	E62802
32	E64320
33	E64343
34	E62795
35	E69606
36	D42788
37	E62803
38	E62805
39	E62796
40	D49866
41	E96620

COD. KT 580H T MOD

APLICAÇÕES:
REPOSIÇÃO DA TRASEIRA DA CASE 580H

INOVAÇÃO QUE PERCORRE GERAÇÕES

▸ KITS DE EMBUCHAMENTO

Panegossi®

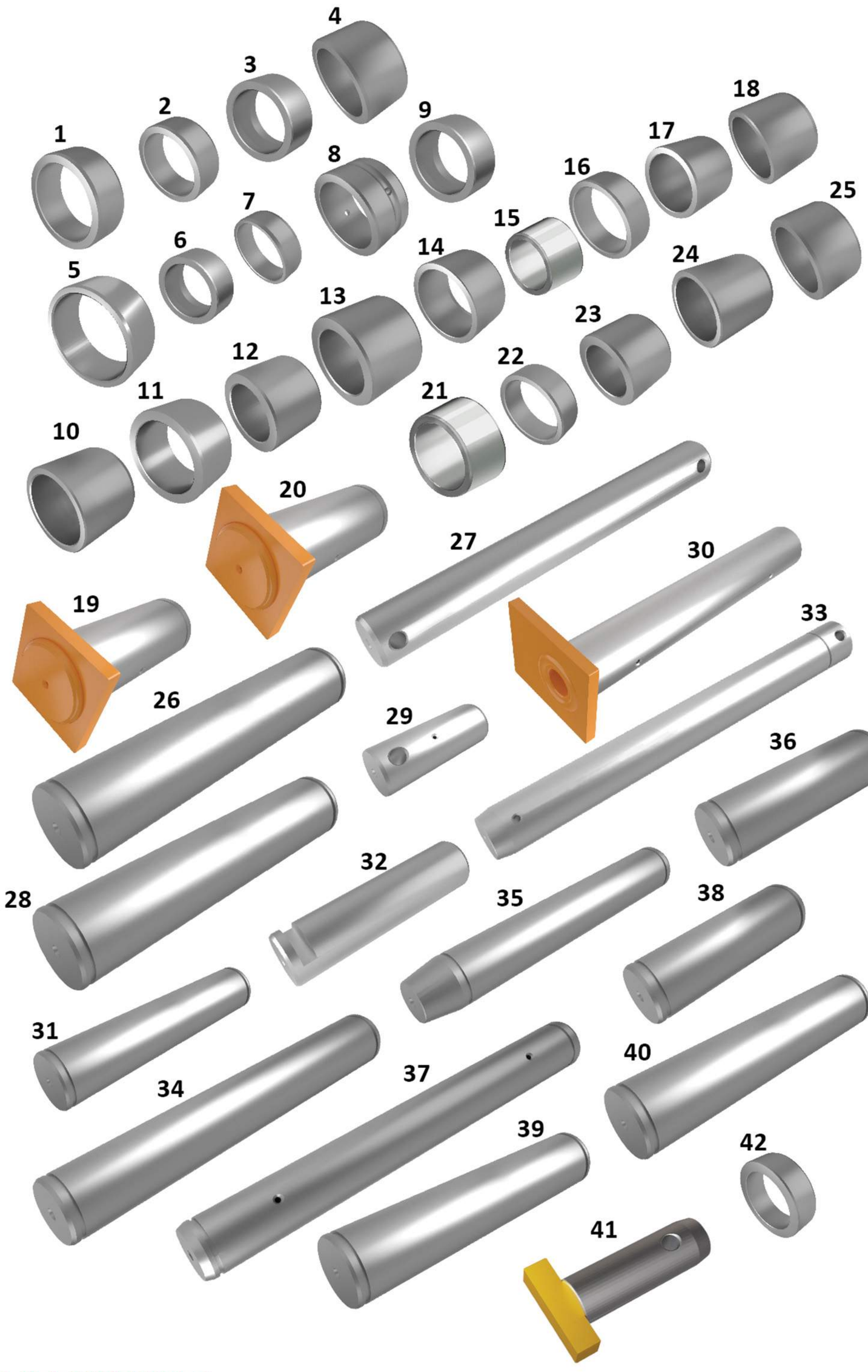

POS.	CÓDIGO
1	D43946
2	D43940
3	D34340
4	D31142
5	D60159
6	D32865
7	D50337
8	E95946
9	G34854
10	D55626
11	D30756
12	D50146
13	D50698
14	G34875
15	D30933
16	D33047
17	D30929
18	D37443
19	E64340
20	E62800
21	D37495
22	D46405
23	D49429
24	D42788
25	D31140
26	E62804
27	D49865
28	E62806
29	D49866
30	E65357
31	E62795
32	E64320
33	E64343
34	E69606
35	E62805
36	E62796
37	E62808
38	E62802
39	E62798
40	E62803
41	E96620
42	D33024

COD. KT 580H T SUPER

APLICAÇÕES:
REPOSIÇÃO DA TRASEIRA DA CASE 580H SUPER

INOVAÇÃO QUE PERCORRE GERAÇÕES

Panegossi®

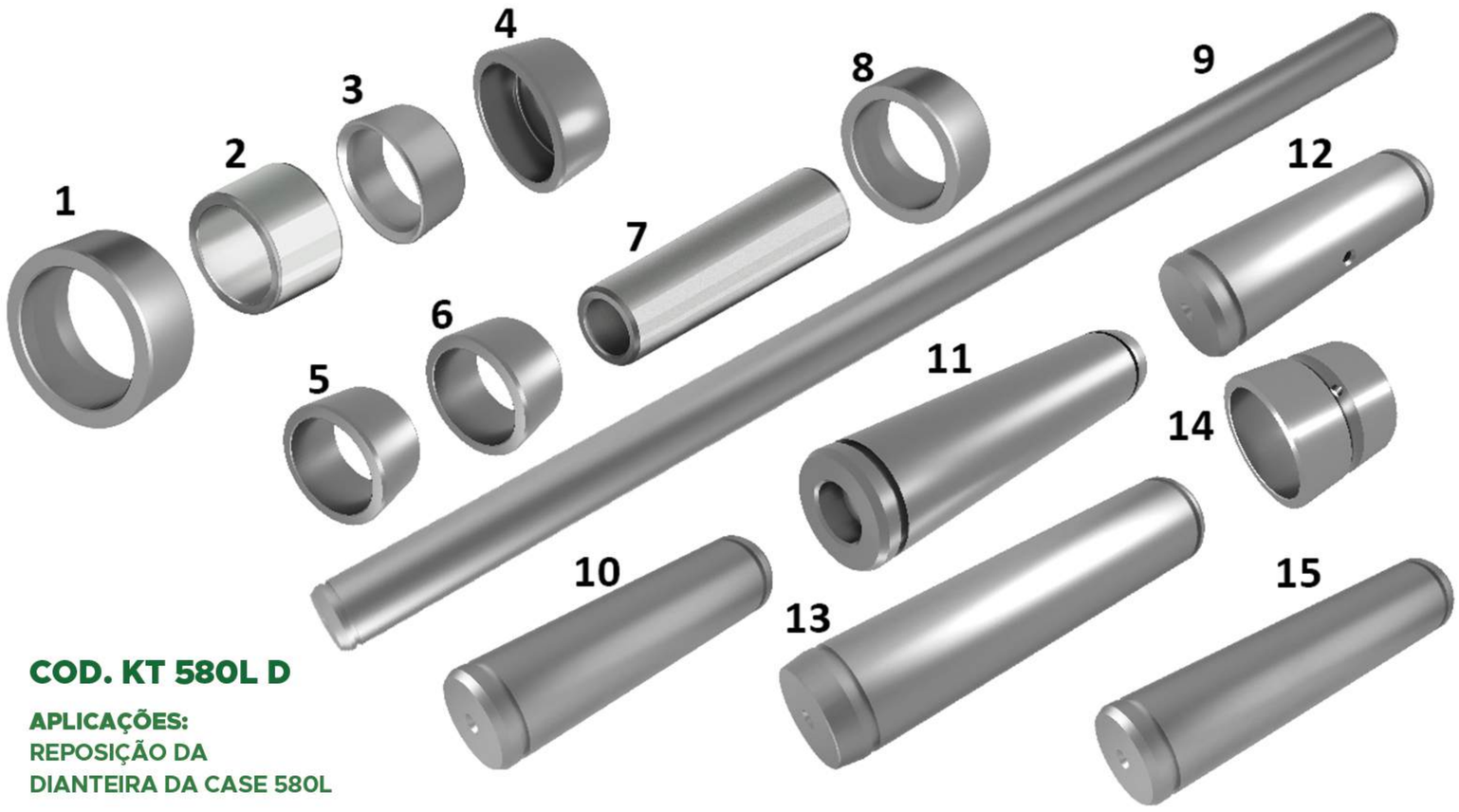

POS.	CÓDIGO
1	D137218
2	109268A1
3	G108512
4	D151034
5	D129264
6	100696A1
7	D132076
8	D127542
9	D145767
10	113629A1
11	118901A1
12	116339A1
13	119129A1
14	180427A1
15	118900A1

COD. KT 580L D

APLICAÇÕES:
REPOSIÇÃO DA
DIANTEIRA DA CASE 580L

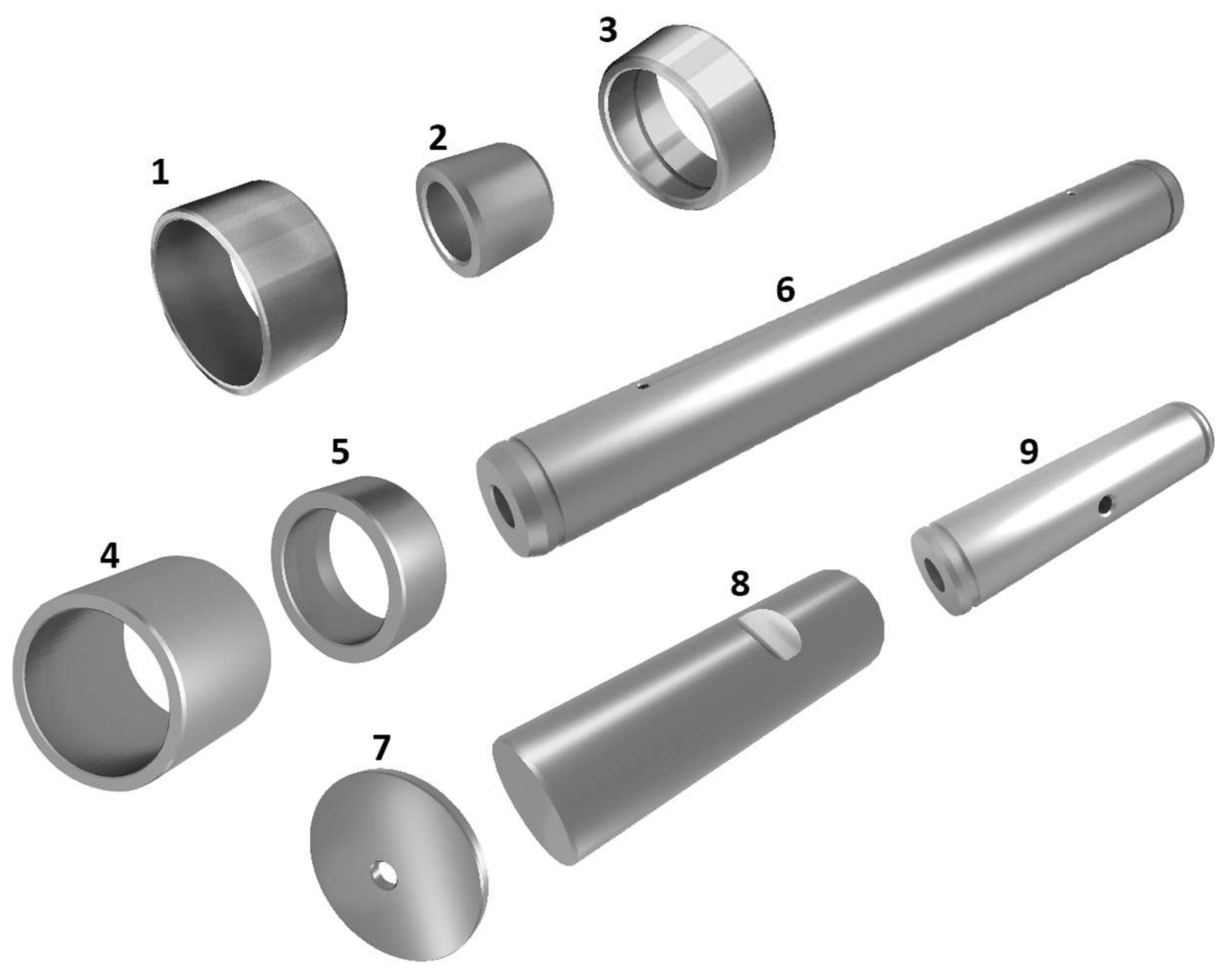

POS.	CÓDIGO
1	D137345
2	D127507
3	A28230
4	D138047
5	D127542
6	138616A1
7	D72371
8	D123865
9	D150155

COD. KT 580L E

APLICAÇÕES:
REPOSIÇÃO DO EIXO
DIANTEIRO DA CASE 580L

▸ KITS DE EMBUCHAMENTO

Panegossi®

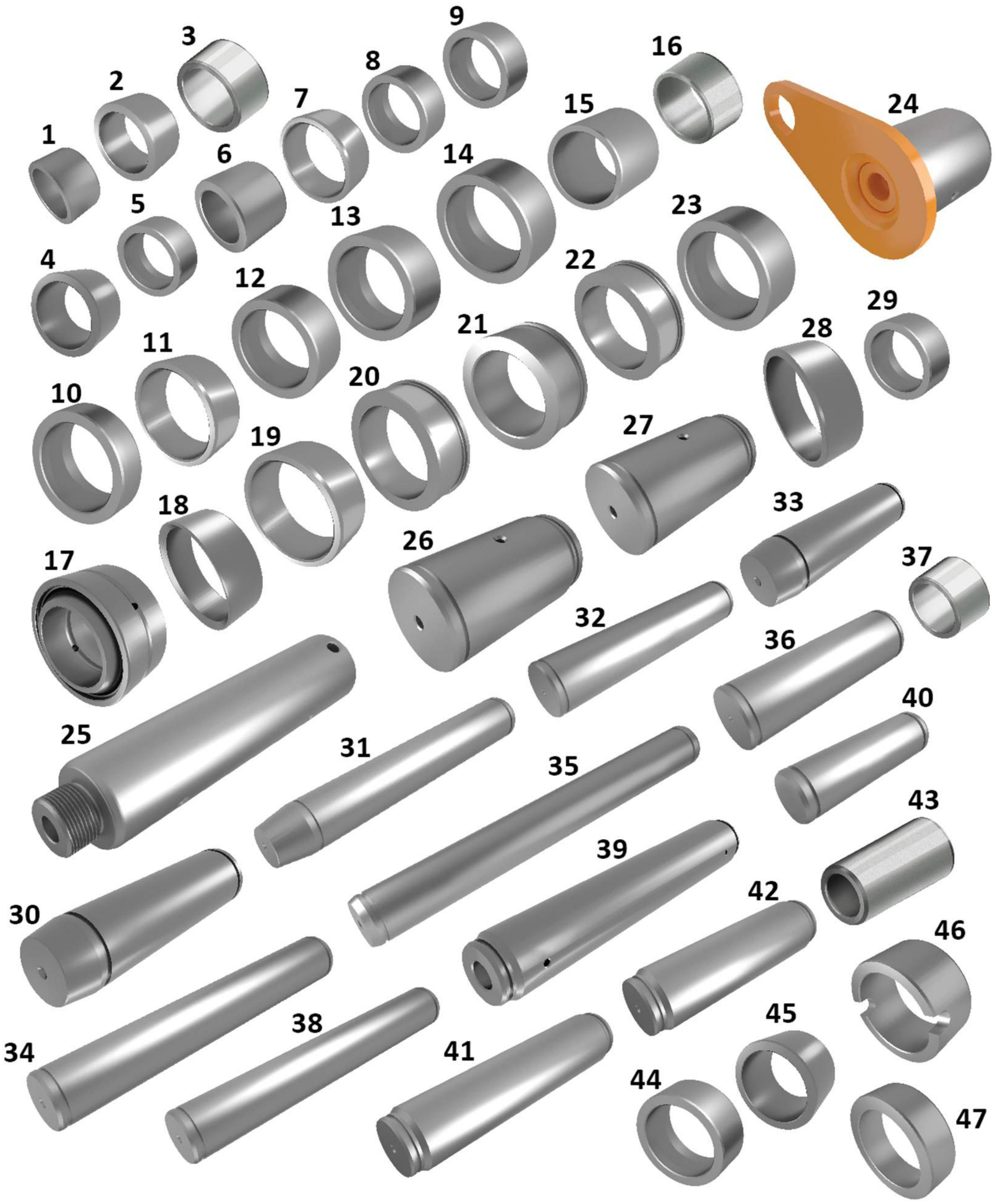

POS.	CÓDIGO
1	D31140
2	107124A1
3	D37495
4	135249A1
5	D140029
6	D50146
7	D127167
8	D150122
9	D145978
10	D151069
11	D135557
12	D151074
13	D151073
14	D151070
15	D138047
16	D149079
17	137248A1
18	124568A2
19	192559A1
20	D151071
21	D150121
22	121778A1
23	D137218
24	121779A1
25	D132494
26	D151065
27	132890A1
28	114318A1
29	D127172
30	135247A1
31	D37614
32	D26002
33	D146288
34	121665A1
35	D150619
36	142842A1
37	D30933
38	D28648
39	D141142
40	D38907
41	129040A1
42	129041A1
43	D127168
44	D135559
45	135248A1
46	D135739
47	D135741

COD. KT 580L SERIE I

APLICAÇÕES:
REPOSIÇÃO DA TRASEIRA DA CASE 580L SÉRIE 1

▸ KITS DE EMBUCHAMENTO

Panegossi®

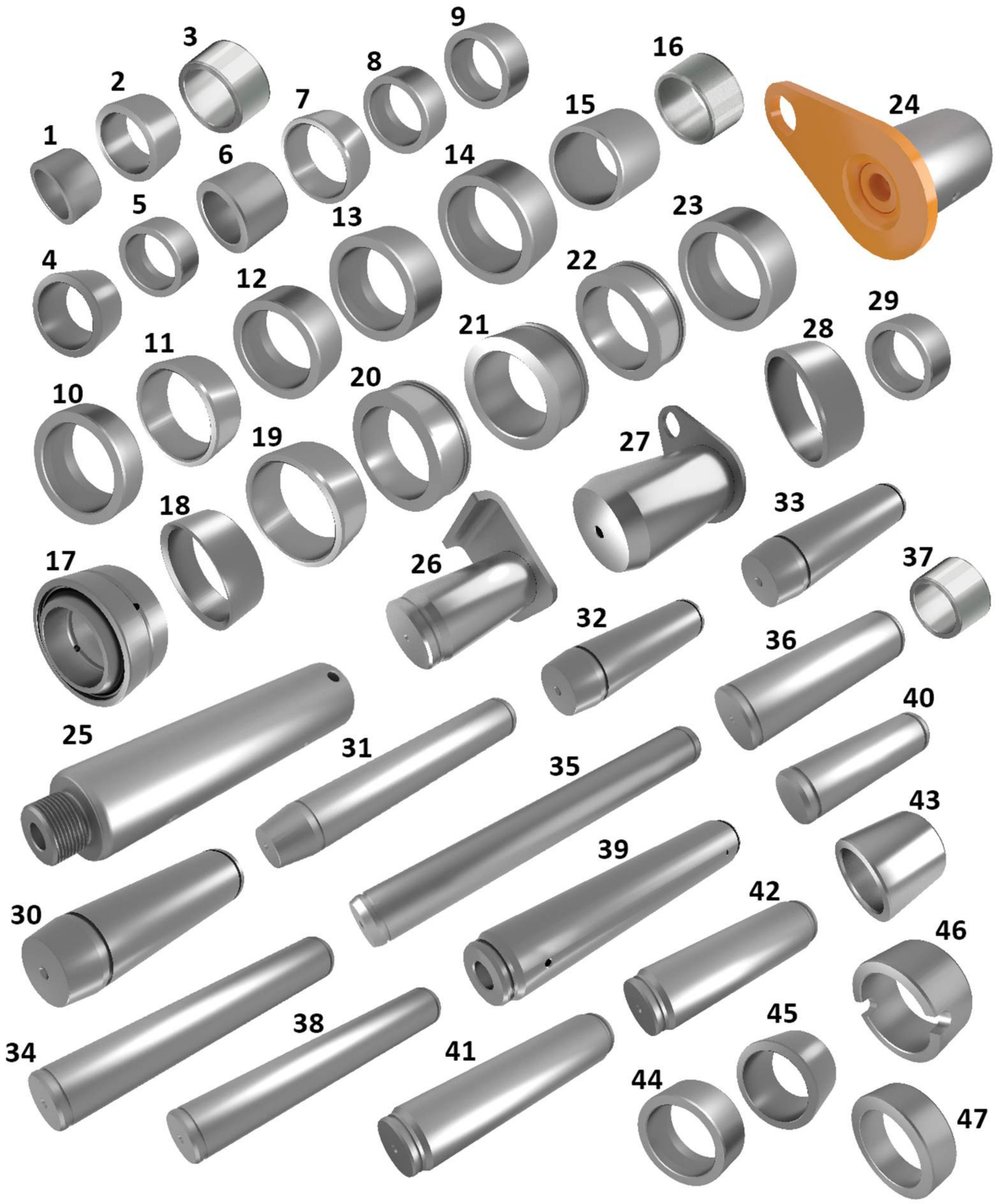

POS.	CÓDIGO
1	D31140
2	107124A1
3	D37495
4	135249A1
5	D140029
6	D50146
7	D127167
8	D150122
9	D145978
10	D151069
11	D135557
12	D151074
13	D151073
14	D151070
15	D138047
16	D149079
17	137248A1
18	124568A2
19	192559A1
20	D151071
21	75261187
22	121778A1
23	D137218
24	121779A1
25	D132494
26	148687A1
27	148694A1
28	114318A1
29	D127172
30	135247A1
31	D37614
32	148346A1
33	D146288
34	121665A1
35	D150619
36	142842A1
37	D30933
38	D28648
39	D141142
40	D38907
41	129040A1
42	129041A1
43	75260976
44	D135559
45	135248A1
46	D135739
47	D135741

COD. KT 580L SERIE II

APLICAÇÕES:
REPOSIÇÃO DA TRASEIRA DA CASE 580L SÉRIE 2

▸ KITS DE EMBUCHAMENTO

Panegossi®

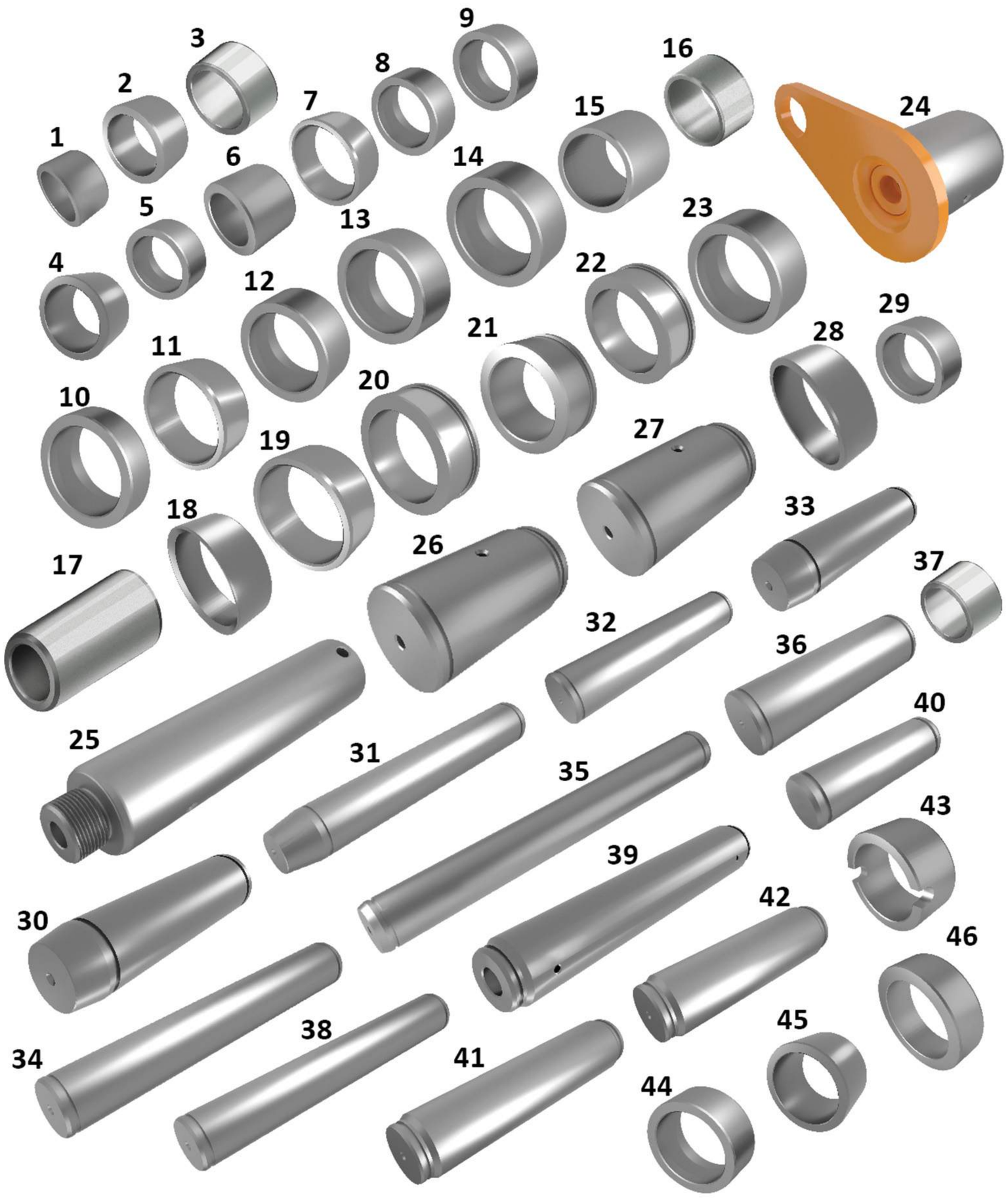

POS.	CÓDIGO
1	D31140
2	107124A1
3	D37495
4	135249A1
5	D140029
6	D50146
7	D127167
8	D150122
9	D145978
10	D151069
11	D135557
12	D151074
13	D151073
14	D151070
15	D138047
16	D149079
17	D127168
18	124568A2
19	192559A1
20	D151071
21	D150121
22	121778A1
23	D137218
24	121779A1
25	D132494
26	132890A1
27	D151065
28	114318A1
29	D127172
30	135247A1
31	D37614
32	D26002
33	D146288
34	121665A1
35	D150619
36	142842A1
37	D30933
38	D28648
39	D141142
40	D38907
41	129040A1
42	129041A1
43	D135739
44	D135559
45	135248A1
46	D135741

COD. KT 580L T

APLICAÇÕES:
REPOSIÇÃO DA TRASEIRA DA CASE 580L

▸ KITS DE EMBUCHAMENTO

Panegossi®

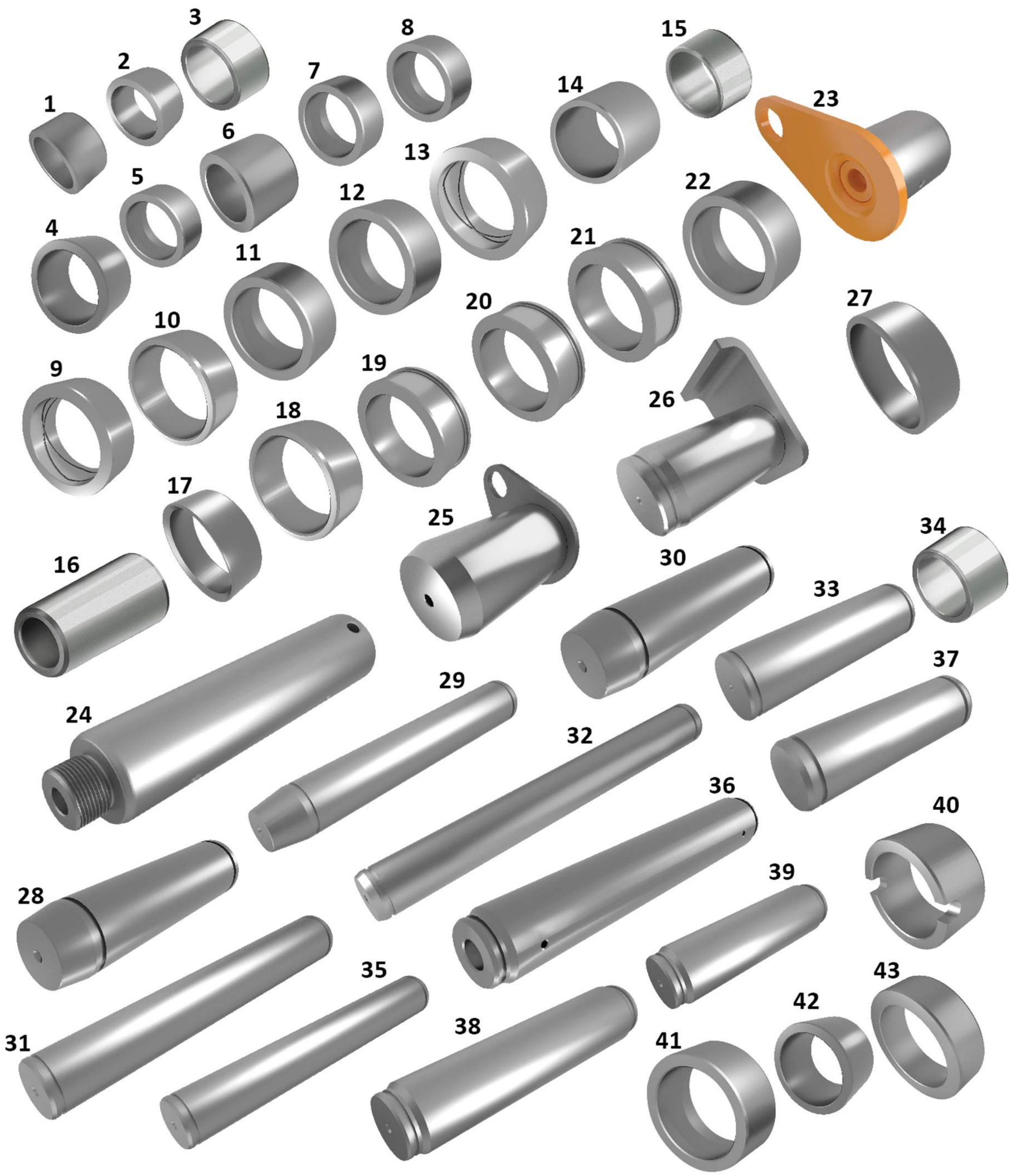

POS.	CÓDIGO
1	D31140
2	107124A1
3	D37495
4	135249A1
5	D140029
6	D50146
7	D150122
8	D145978
9	148657A1
10	D135557
11	D151074
12	D151073
13	148658A1
14	D138047
15	D149079
16	D127168
17	124568A2
18	192559A1
19	D151071
20	D150121
21	121778A1
22	D137218
23	121779A1
24	D132494
25	148694A1
26	148687A1
27	114318A1
28	135247A1
29	D37614
30	148346A1
31	121665A1
32	D150619
33	142842A1
34	D30933
35	D28648
36	D141142
37	D38907
38	129040A1
39	129041A1
40	D135739
41	D135559
42	135248A1
43	D135741

COD. KT 580L T 2

APLICAÇÕES:
REPOSIÇÃO DA TRASEIRA DA CASE 580L

INOVAÇÃO QUE PERCORRE GERAÇÕES

▸ KITS DE EMBUCHAMENTO

Panegossi®

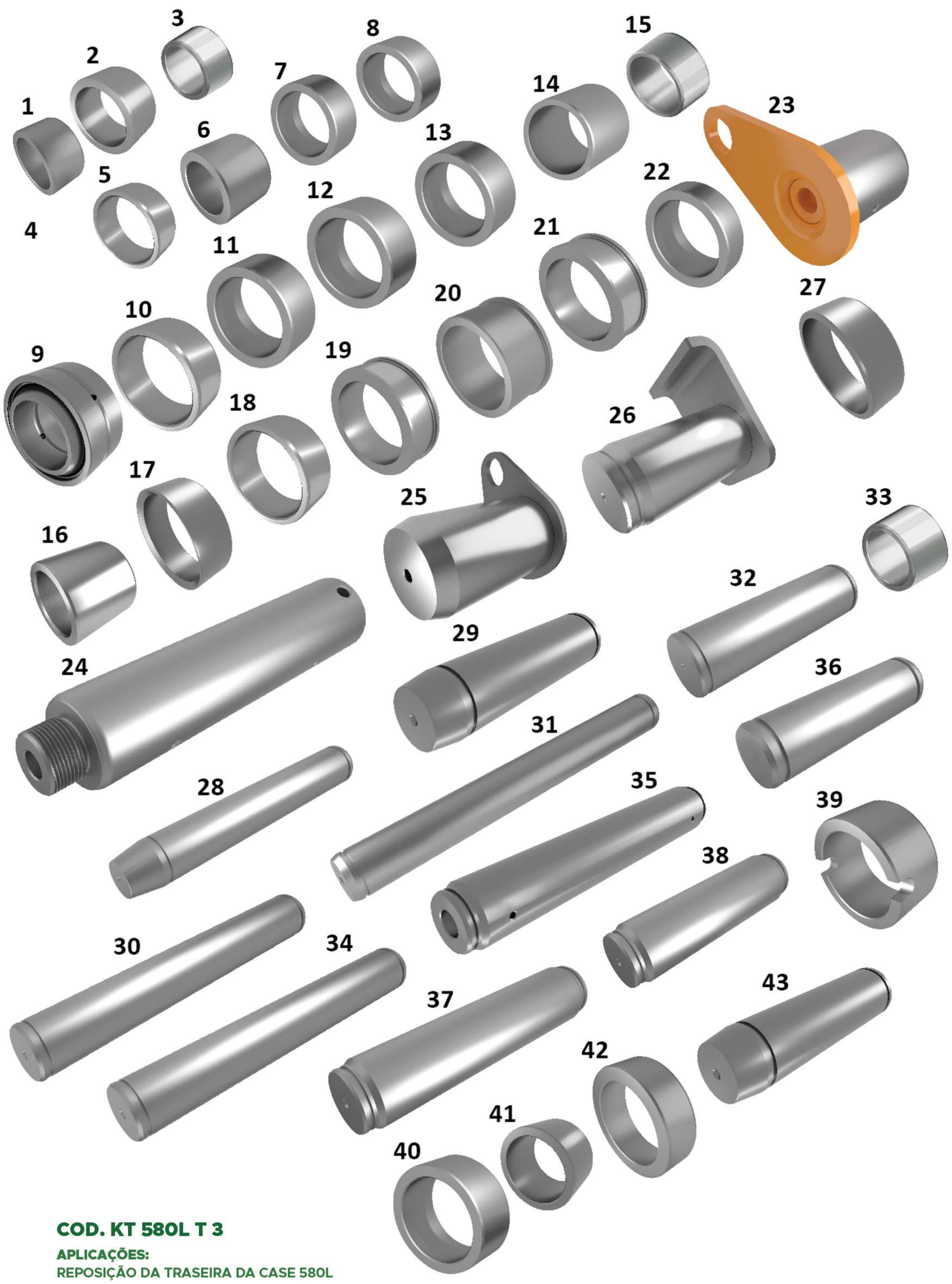

POS.	CÓDIGO
1	D31140
2	107124A1
3	D37495
4	135249A1
5	75261188
6	D50146
7	D150122
8	D145978
9	137248A1
10	D135557
11	D151074
12	D151073
13	D151070
14	D138047
15	D149079
16	75260976
17	124568A2
18	192559A1
19	D151071
20	75261187
21	121778A1
22	D151069
23	121779A1
24	D132494
25	148694A1
26	148687A1
27	114318A1
28	D37614
29	148346A1
30	121665A1
31	D150619
32	142842A1
33	D30933
34	D28648
35	D141142
36	D38907
37	129040A1
38	129041A1
39	D135739
40	D135559
41	135248A1
42	D135741
43	135247A1

COD. KT 580L T 3

APLICAÇÕES:
REPOSIÇÃO DA TRASEIRA DA CASE 580L

KITS DE EMBUCHAMENTO

INOVAÇÃO QUE PERCORRE GERAÇÕES

▸ KITS DE EMBUCHAMENTO

Panegossi®

COD. KT 580M D

APLICAÇÕES:
REPOSIÇÃO DA DIANTEIRA DA CASE 580M 4X2

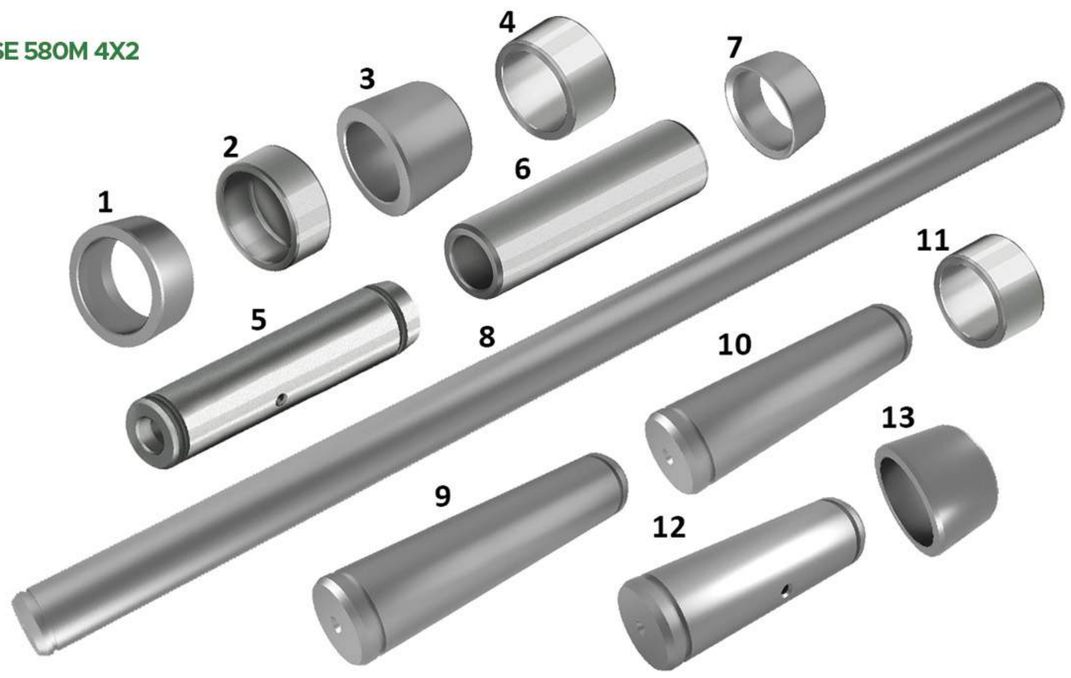

POS.	CÓDIGO
1	D127542
2	D151034
3	D50146
4	109268A1
5	118901A1
6	D132076
7	G108512
8	D145767
9	118900A1
10	113629A1
11	D129264
12	116339A1
13	100696A1

COD. KT 580M D 4X4

APLICAÇÕES:
REPOSIÇÃO DA DIANTEIRA DA CASE 580M 4X4

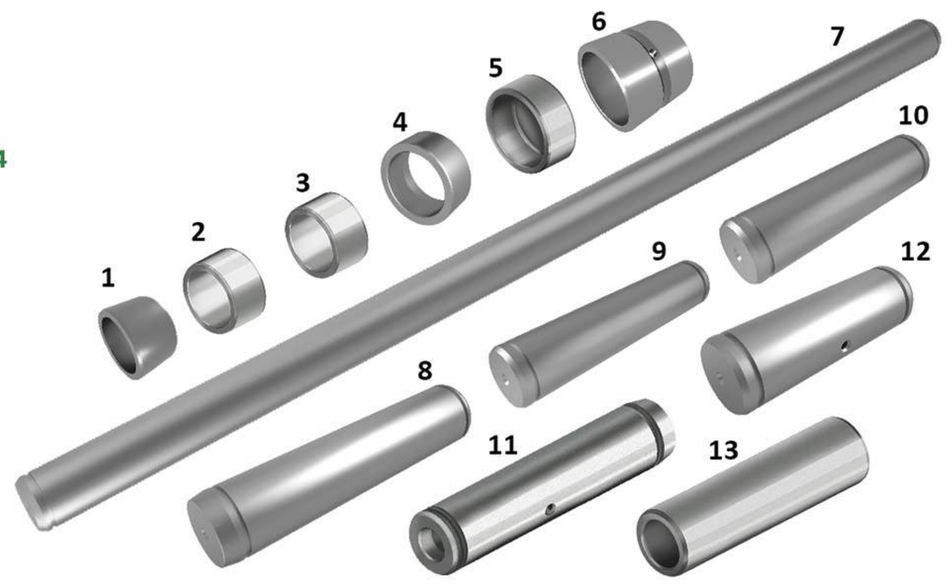

POS.	CÓDIGO
1	100696A1
2	D129264
3	109268A1
4	D127542
5	D151034
6	180427A1
7	D145767
8	119129A1
9	118900A1
10	113629A1
11	118901A1
12	116339A1
13	D132076

COD. KT 580M E

APLICAÇÕES:
REPOSIÇÃO DO EIXO DIANTEIRO DA CASE 580M

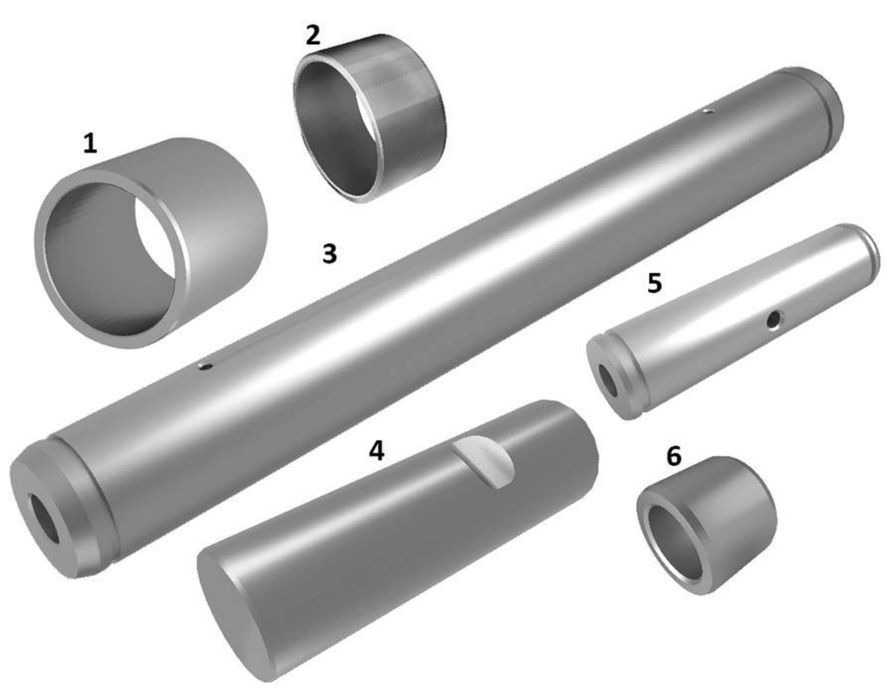

POS.	CÓDIGO
1	D138047
2	D137345
3	138616A1
4	D123865
5	D150155
6	D127507

▸ KITS DE EMBUCHAMENTO

Panegossi®

COD. KT 580M E 4X4

APLICAÇÕES:
REPOSIÇÃO DO EIXO DIANTEIRO DA CASE 580M 4X4

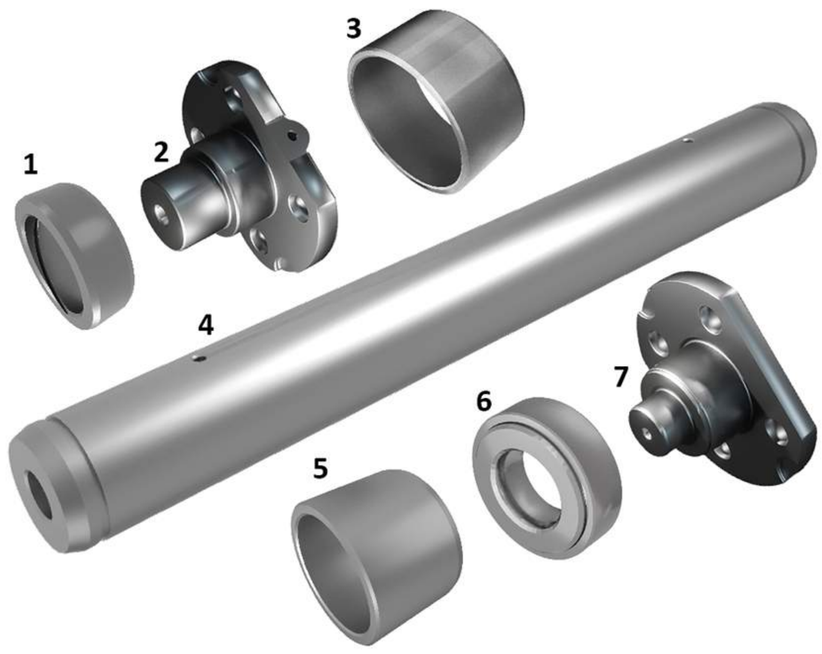

POS.	CÓDIGO
1	100522A1
2	122265A1
3	D149726
4	138616A1
5	D149725
6	100520A1
7	122264A1

COD. KT 580M T

APLICAÇÕES:
REPOSIÇÃO DA TRASEIRA DA CASE 580M

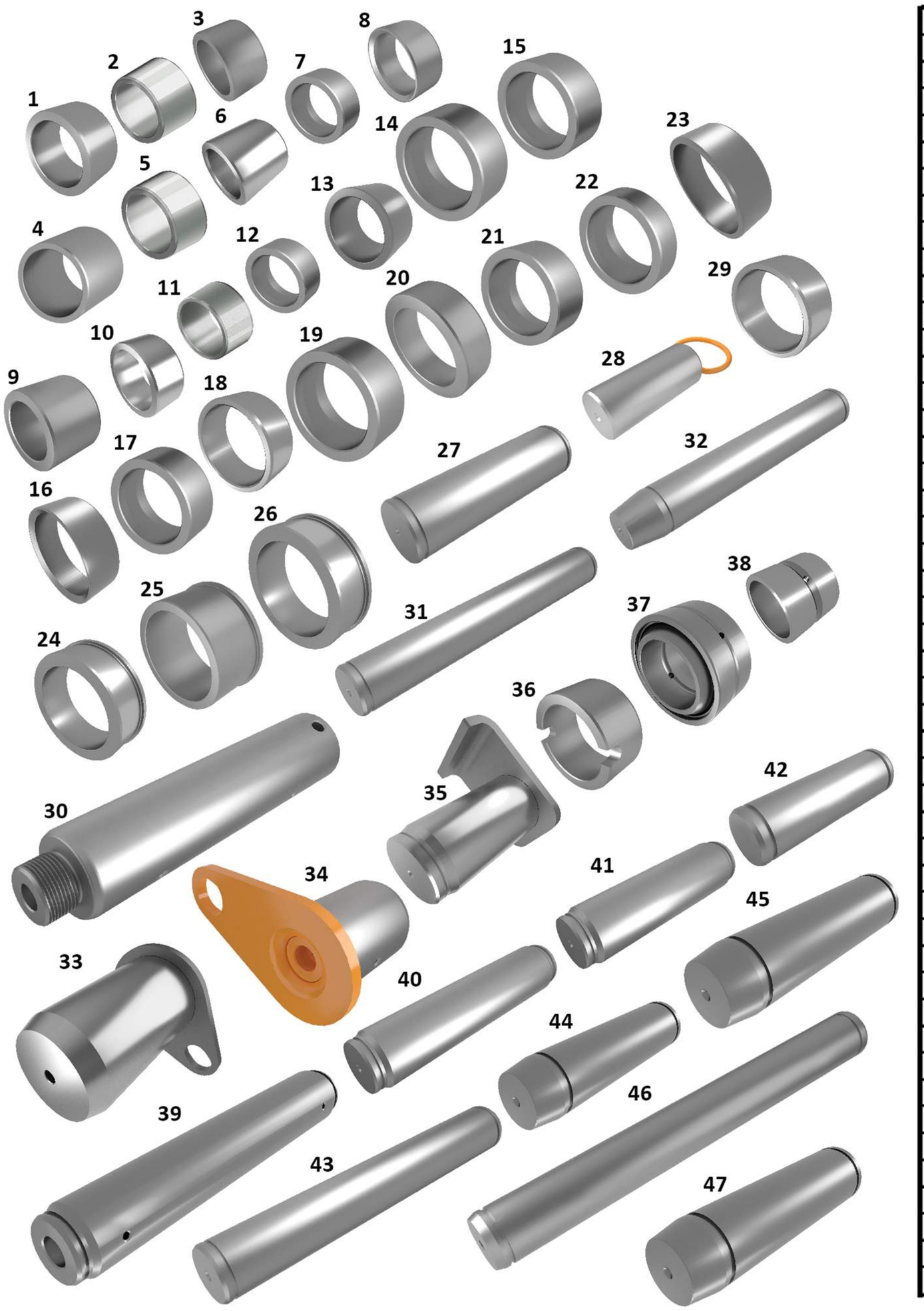

POS.	CÓDIGO
1	107124A1
2	D30933
3	D31140
4	D138047
5	D37495
6	75260976
7	D140029
8	G108512
9	D50146
10	135249A1
11	D149079
12	D145978
13	135248A1
14	D151070
15	D151073
16	124568A2
17	D151074
18	D135557
19	D137218
20	D135741
21	D135559
22	D151069
23	114318A1
24	121778A1
25	75261187
26	D151071
27	142842A1
28	D149239
29	75261188
30	D132494
31	D28648
32	D37614
33	148694A1
34	121779A1
35	148687A1
36	D135739
37	137248A1
38	180427A1
39	D141142
40	129040A1
41	129041A1
42	D38907
43	121665A1
44	D146288
45	135247A1
46	D150619
47	148346A1

KITS DE EMBUCHAMENTO

INOVAÇÃO QUE PERCORRE GERAÇÕES

Panegossi®

COD. KT 580N CAÇAMBA

APLICAÇÕES:
REPOSIÇÃO DA CAÇAMBA DA CASE 580N

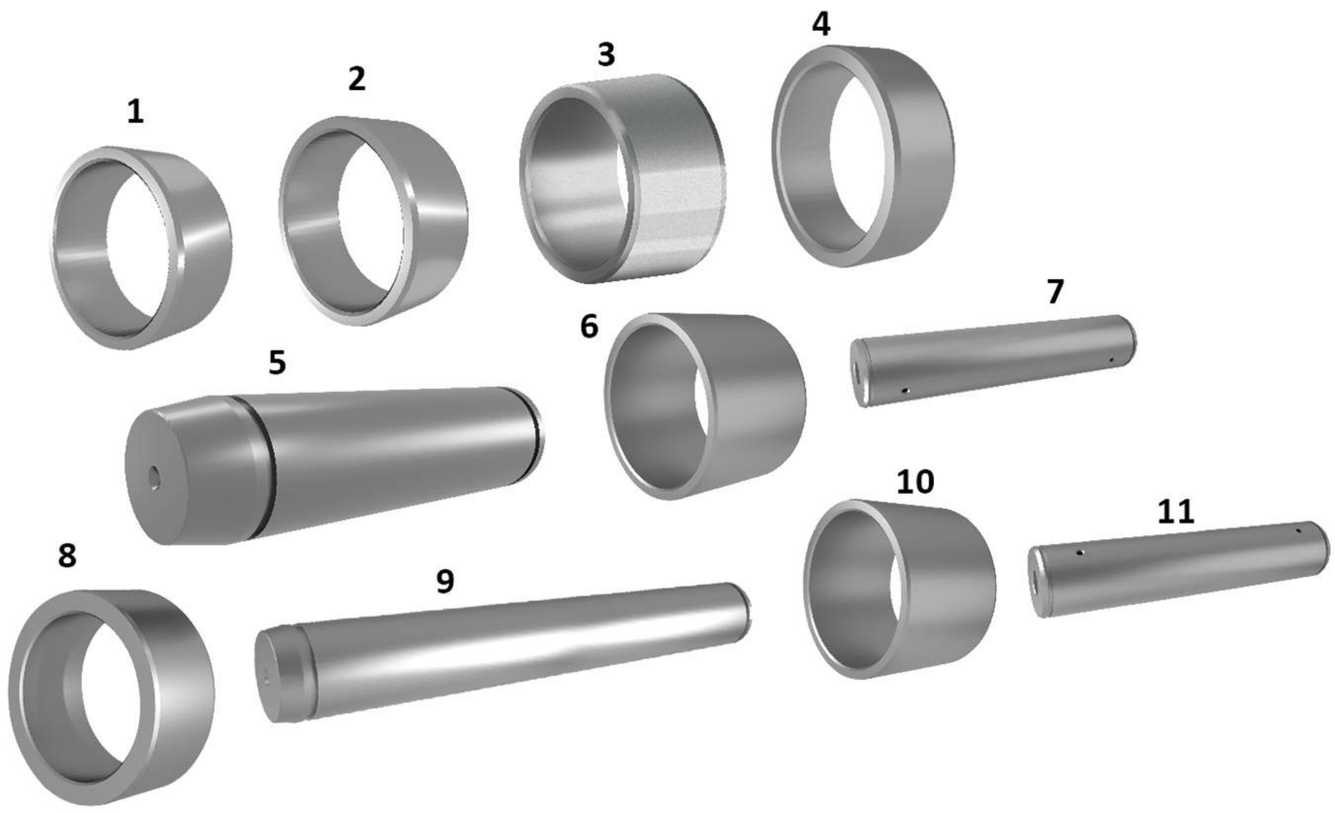

POS.	CÓDIGO
1	84244076
2	84244078
3	84170645
4	84231079
5	84223653
6	84231081
7	84171343
8	84230813
9	84223654
10	84247142
11	84171217

COD. KT 580N D

APLICAÇÕES:
REPOSIÇÃO DA DIANTEIRA DA CASE 580N

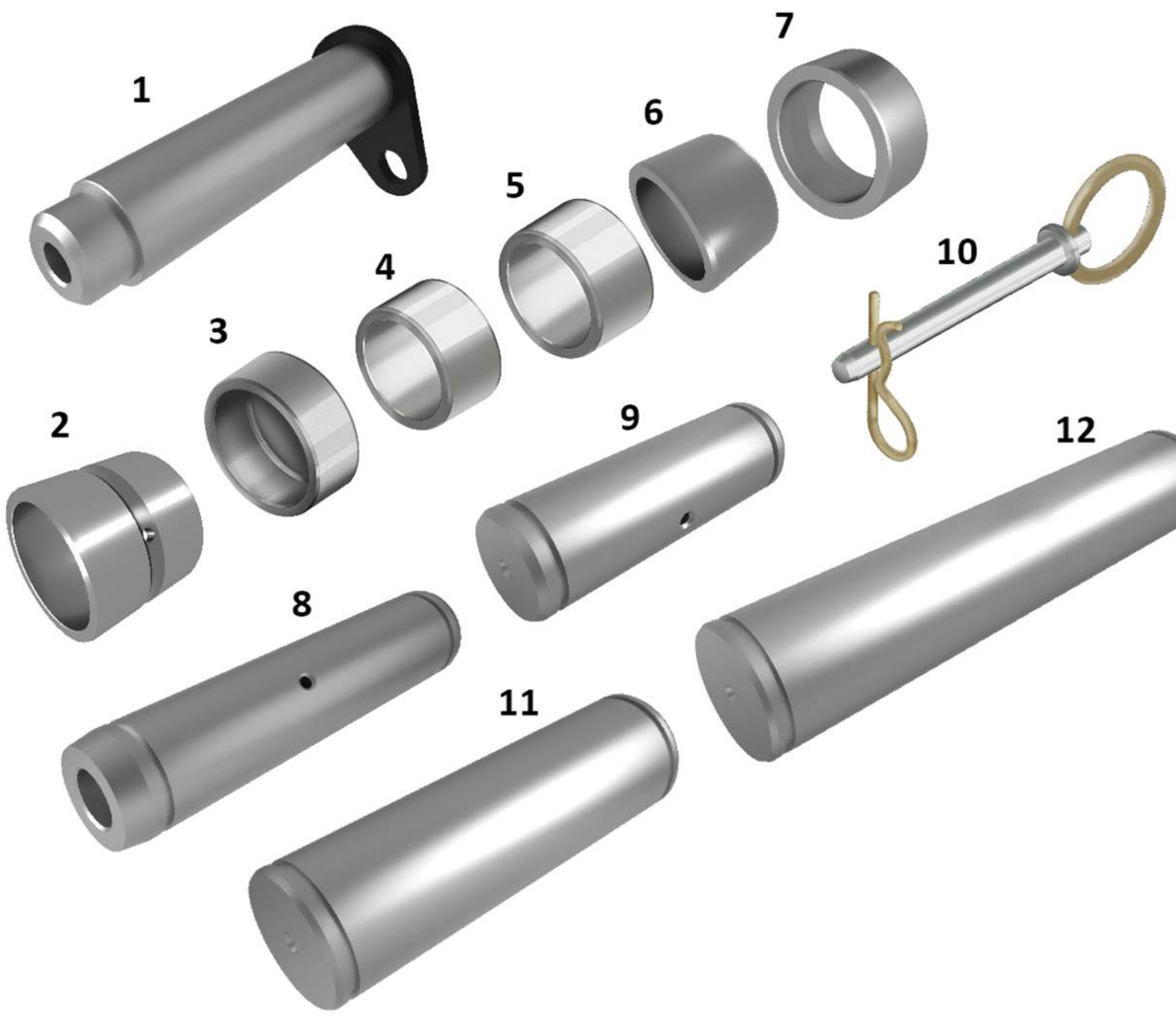

POS.	CÓDIGO
1	84270815
2	84217542
3	D151034
4	109268A1
5	D129264
6	100696A1
7	D127542
8	84367828
9	84216893
10	104824A1
11	84216892
12	335177A1

Panegossi®

COD. KT 580N ESTABILIZADOR

APLICAÇÕES:
REPOSIÇÃO DO ESTABILIZADOR DA CASE 580N

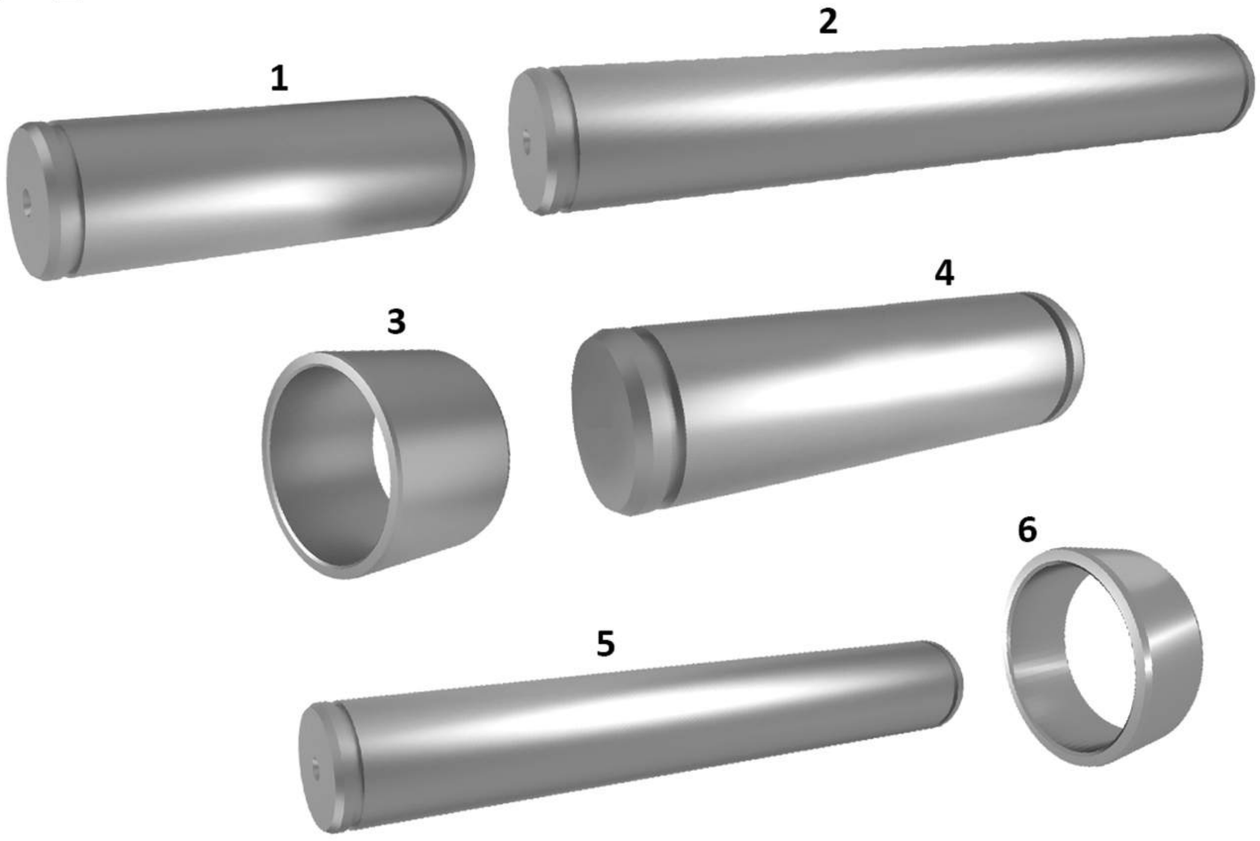

POS.	CÓDIGO
1	84243667
2	84243665
3	84229922
4	84243668
5	D28648
6	84326305

COD. KT 580N LANÇA

APLICAÇÕES:
REPOSIÇÃO DA LANÇA DA CASE 580N

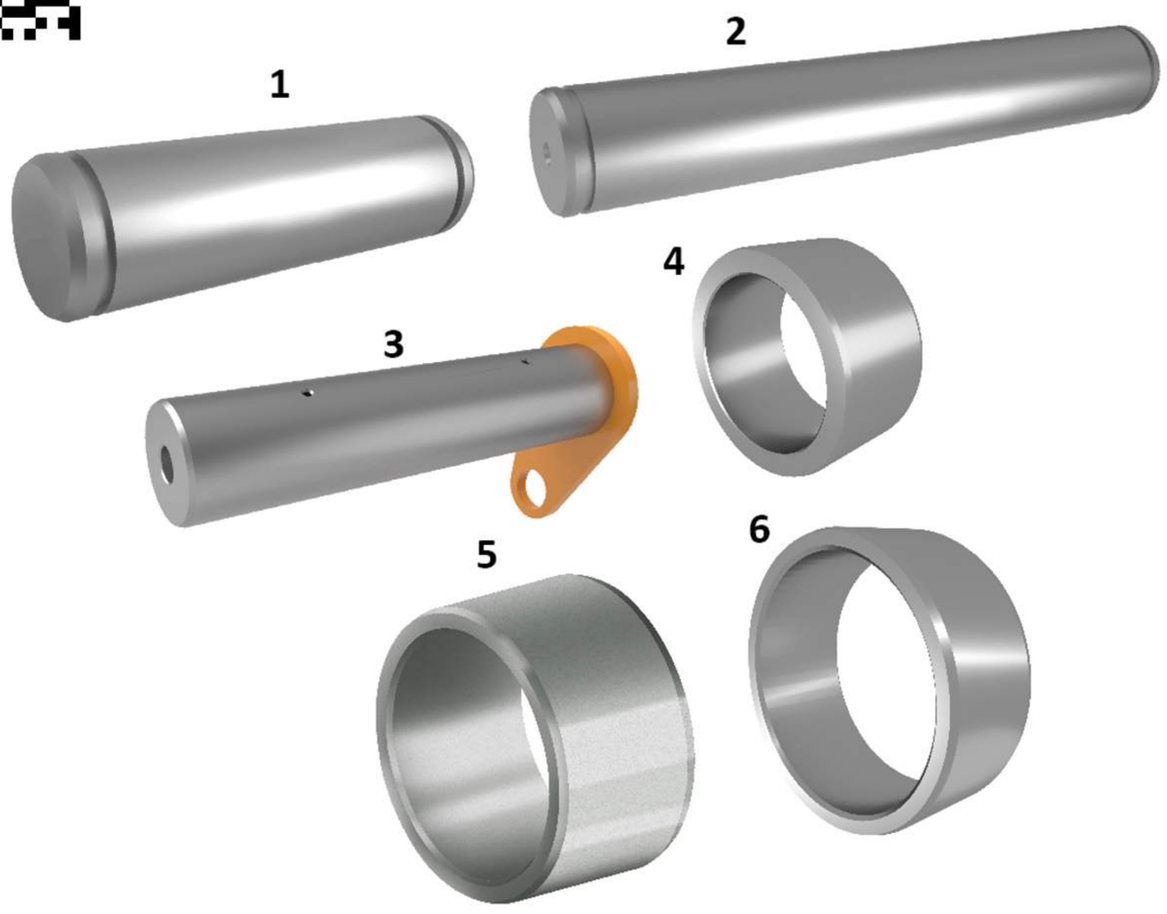

POS.	CÓDIGO
1	84217317
2	84248656
3	84520512
4	84240578
5	1346101C1
6	123407A1

▸ KITS DE EMBUCHAMENTO

Panegossi®

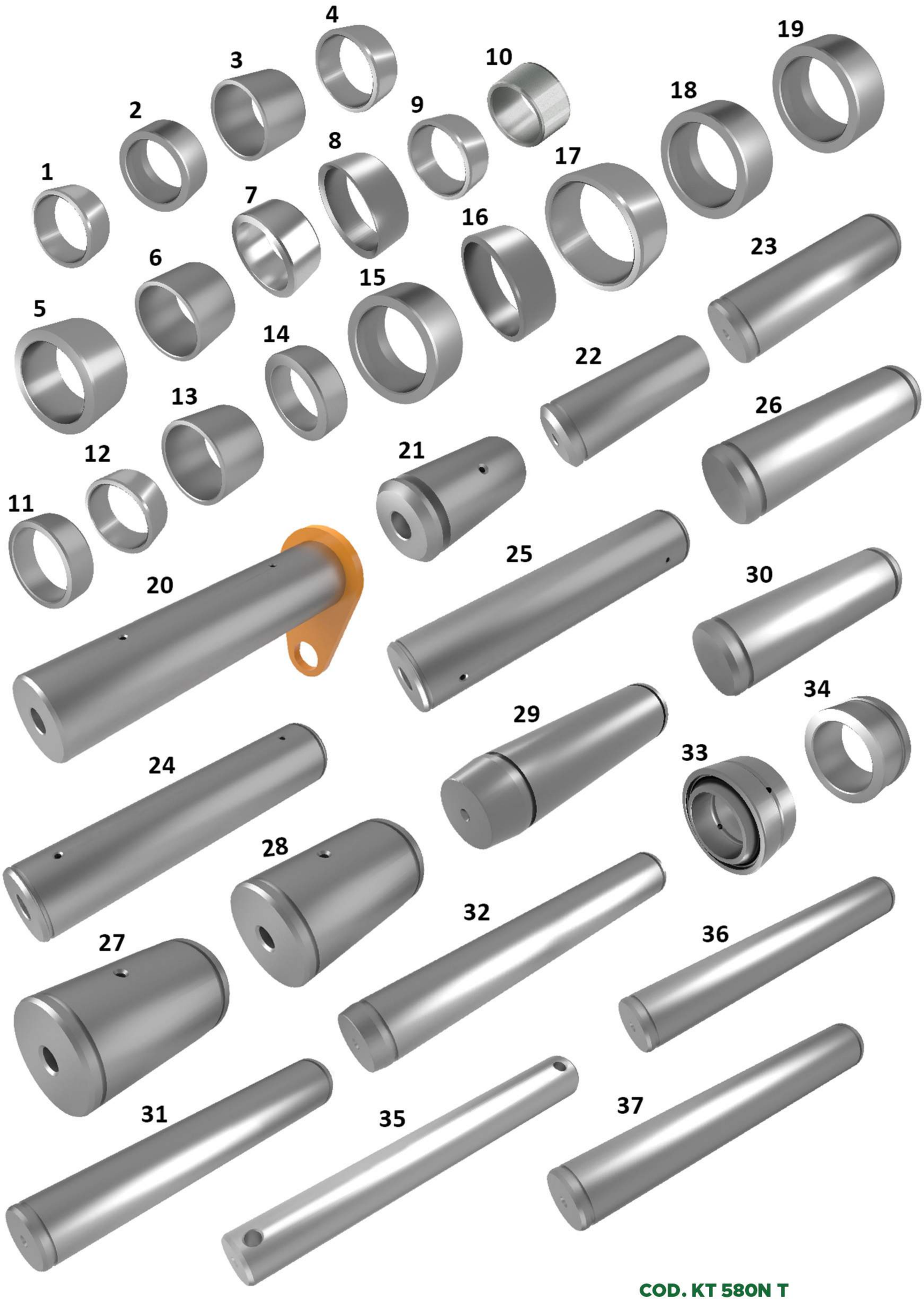

POS.	CÓDIGO
1	84244076
2	84230813
3	84229922
4	123407A1
5	84240578
6	84247142
7	135249A1
8	124568A2
9	84244078
10	84170645
11	84231079
12	84326305
13	84231081
14	84326988
15	D137218
16	114318A1
17	84235607
18	84226809
19	84226810
20	84520512
21	84248744
22	84261887
23	84243667
24	84171217
25	84171343
26	84243668
27	84249275
28	84249274
29	84223653
30	84217317
31	84248656
32	84223654
33	137248A1
34	84246051
35	D149033
36	D28648
37	84243665

COD. KT 580N T

APLICAÇÕES:
REPOSIÇÃO DA TRASEIRA DA CASE 580N

KITS DE EMBUCHAMENTO

KITS DE EMBUCHAMENTO

Panegossi®

COD. KT W20 ANTIGO

APLICAÇÕES:
REPOSIÇÃO CASE W20

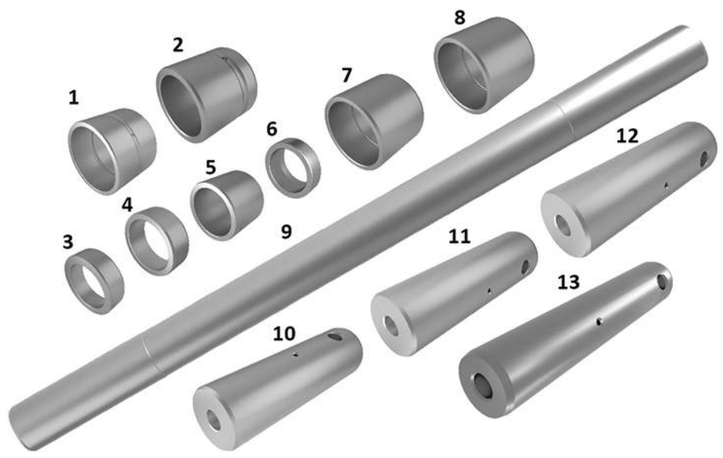

POS.	CÓDIGO
1	L47306
2	L47305
3	D33024
4	D38943
5	D33023
6	D44543
7	L15802
8	L47560
9	L47565
10	L15725
11	L40421
12	L47562
13	L15800

COD. KT W20 B

APLICAÇÕES:
REPOSIÇÃO DA TRASEIRA DA CASE W20B

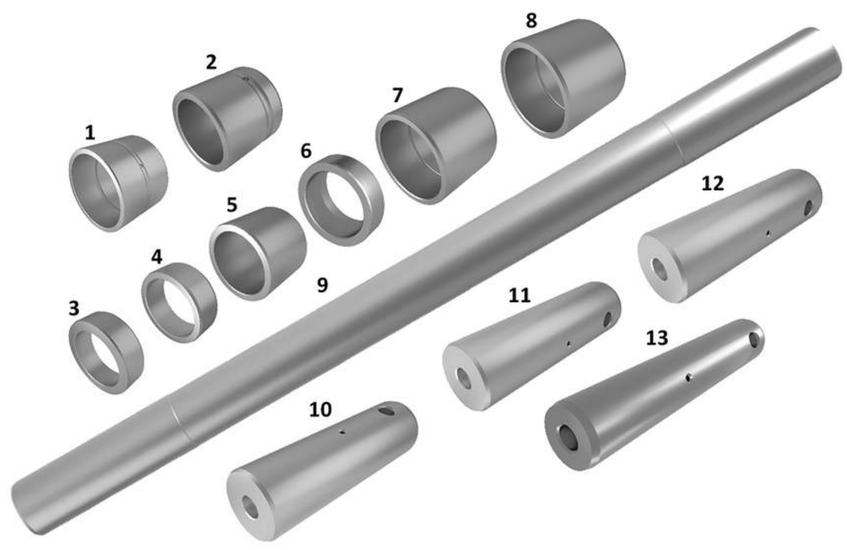

POS.	CÓDIGO
1	L47306
2	L47305
3	D33024
4	D38943
5	D33023
6	D44543
7	L15802
8	L47560
9	L47565
10	L15725
11	L47562
12	L40421
13	L15800

COD. KT W20 E

APLICAÇÕES:
REPOSIÇÃO DA TRASEIRA DA CASE W20E

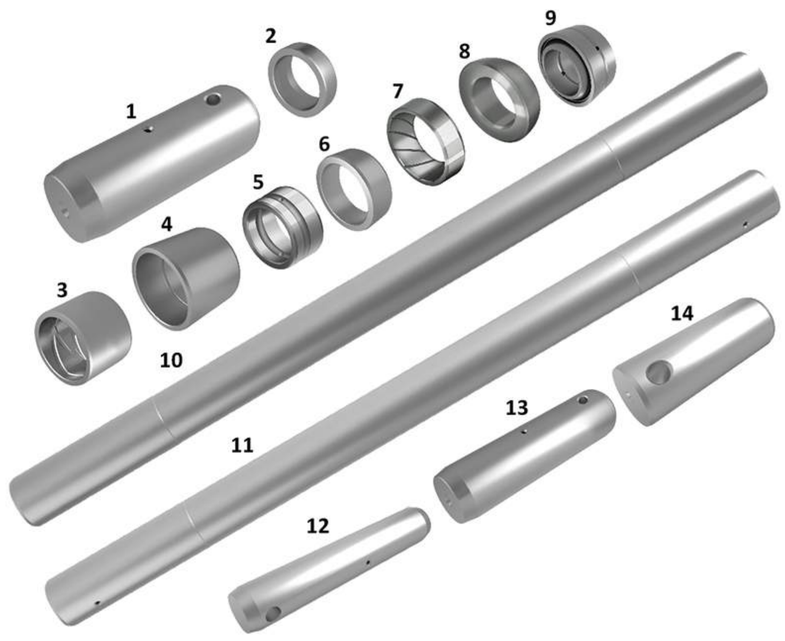

POS.	CÓDIGO
1	E159036
2	D44543
3	L105214
4	E158734
5	L72998
6	E158752
7	L17463
8	L17462
9	L12570
10	L47565
11	E96436
12	E159037
13	E159035
14	E159038

COD. KT W20 MODERNO

APLICAÇÕES:
REPOSIÇÃO DA CASE W20

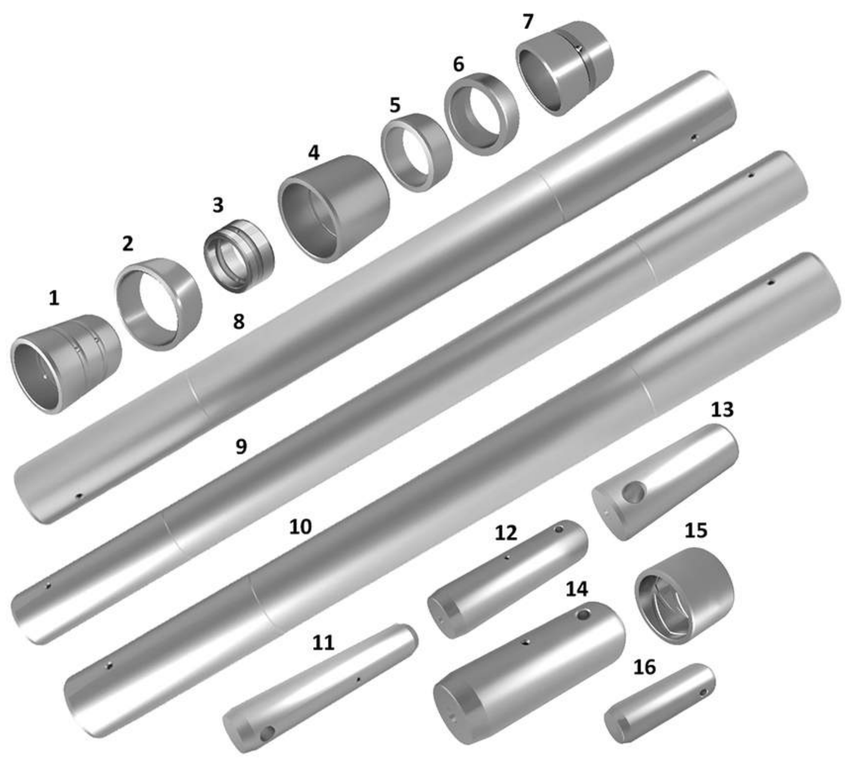

POS.	CÓDIGO
1	L117466
2	L17466
3	L72998
4	E158734
5	E158752
6	D44543
7	L117465
8	L47565
9	E96436
10	L47564
11	E159037
12	E159035
13	E159038
14	E159036
15	L105214
16	E159033

INOVAÇÃO QUE PERCORRE GERAÇÕES

▸ PINO CENTRAL DO PLANETÁRIO



COD. 100553A1 CENTRAL

APLICAÇÕES:
570LXT / 580 SUPER M / 580L / 580LXT / 580M / 580N / 580SL / 580SLE / 580SM / 580SM+ / 585G 586G / 588G / 590SM / 660

▸ PINO DO PLANETÁRIO



COD. 100553A1 PINO

APLICAÇÕES:
570LXT / 580 SUPER M / 580L / 580LXT
580M / 580N / 580SL / 580SLE / 580SM
580SM+ / 585G / 586G / 588G / 590SM / 660

▸ PINOS

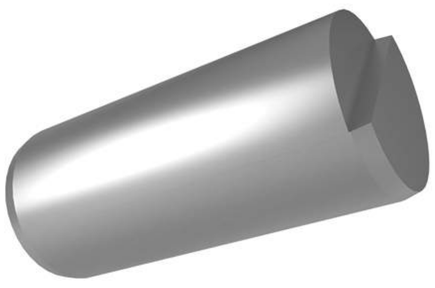

COD. 518415

APLICAÇÕES:
75F / 85F

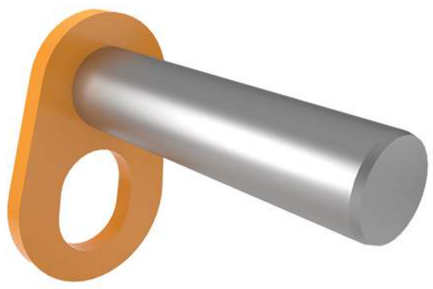

COD. 8605835

APLICAÇÕES:
521D / 621D



COD. 104824A1

APLICAÇÕES:
450C / 455C / 480C / 480E / 480E LL
480F / 480F LL / 480LL / 570LXT / 580 SUPER M
580C / 580D / 580K / 580L / 580LPS / 580LXT
580M / 580N / 580N EP / 580SE / 580SK / 580SL
580SLE / 580SM / 580SM+ / 580SN / 580SN WT
590 / 590LSP / 590SL / 590SLE / 590SM / 590SN
680E / 680G / 680H / 680K / 680L / 780 / 780B / 780C / 780D



COD. 105749A1

APLICAÇÕES:
580K / 580SK



COD. 105752A1

APLICAÇÕES:
580SK



COD. 111522A1

APLICAÇÕES:
570LXT / 580 SUPER M / 580L / 580LPS
580LXT / 580M / 580N / 580N EP / 580SL
580SLE / 580SM / 580SM+ / 580SN / 580SN WT
590 / 590LSP / 590SL / 590SLE / 590SM / 590SN

PINOS, PINO CENTRAL DO PLANETÁRIO E PINO DO PLANETÁRIO

INOVAÇÃO QUE PERCORRE GERAÇÕES

▶ PINOS

Panegossi®



COD. 113629A1

APLICAÇÕES:
570LXT / 580 SUPER M / 580L
580LPS / 580LXT / 580M / 580SL
580SLE / 580SM / 580SM+ / 590LSP
590SL / 590SLE / 590SM



COD. 116339A1

APLICAÇÕES:
570LXT / 580 SUPER M / 580L
580LPS / 580LXT / 580M / 580SL
580SLE / 580SM / 580SM+ / 590LSP
590SL / 590SLE / 590SM



COD. 118900A1

APLICAÇÕES:
570LXT / 580 SUPER M / 580L
580LPS / 580LXT / 580M / 580SL
580SLE / 580SM / 580SM+ / 590LSP
590SL / 590SLE / 590SM



COD. 118901A1

APLICAÇÕES:
580L / 580LXT / 590LSP / 580LPS
570LXT / 570MXT / 580M / 580SL
590SL / 590SLE / 580SM / 580SM+
590SM / 590SM+ / 580L SUPER L
580 SUPER M



COD. 119129A1

APLICAÇÕES:
570LXT / 580L / 580LPS
580LXT / 580SL / 580SLE
580SM / 590LSP / 590SL
590SLE / 590SM



COD. 121665A1

APLICAÇÕES:
570LXT / 580 SUPER M / 580L
580LPS / 580LXT / 580M / 580N
580N EP / 580SL / 580SLE / 580SM
580SM+ / 580SN / 580SN WT
590LSP / 590SL / 590SLE
590SM / 590SN



COD. 121779A1

APLICAÇÕES:
570LXT / 580 SUPER M
580L / 580M / 580SL



COD. 129040A1

APLICAÇÕES:
570LXT / 580 SUPER M
580L / 580M / 580SL / 590SM



COD. 129041A1

APLICAÇÕES:
570LXT / 580 SUPER M
580L / 580M / 580SL / 590SM



COD. 132890A1

APLICAÇÕES:
570LXT / 580L / 580LPS
580SL / 580SLE / 590LSP
590SLE



COD. 135247A1

APLICAÇÕES:
570LXT / 580L / 580LPS
580SL / 580SLE / 590LSP
590SL / 590SLE



COD. 138616A1

APLICAÇÕES:
570LXT / 580 SUPER M / 580L
580L / 580LPS / 580LXT / 580M
580SL / 580SLE / 580SM / 580ST
580T / 590LSP / 590SL / 590SLE
590SM / 590ST

INOVAÇÃO QUE PERCORRE GERAÇÕES

▶ PINOS

Panegossi®



COD. 142842A1

APLICAÇÕES:
570LXT / 580 SUPER M
580L / 580M / 580SL / 590SM



COD. 146329A1

APLICAÇÕES:
W30E / W36E



COD. 146334A1

APLICAÇÕES:
W30E / W36E



COD. 146336A1

APLICAÇÕES:
W30E / W36E



COD. 147058A1

APLICAÇÕES:
580H / 580HX



COD. 148236A1

APLICAÇÕES:
580L



COD. 148346A1

APLICAÇÕES:
580 SUPER M / 580L
580M / 580SL



COD. 148687A1

APLICAÇÕES:
580 SUPER M / 580L
580M / 580SL



COD. 148694A1

APLICAÇÕES:
580 SUPER M / 580L
580M / 580SL



COD. 225775A1

APLICAÇÕES:
621B / 621C / 721 / 721C
721E / 821B / 821C



COD. 292385A1

APLICAÇÕES:
570LXT / 580L / 580LPS
580M / 580SL / 580SLE
580SM / 580SM+ / 590LSP
590SLE / 590SM



COD. 300588A1

APLICAÇÕES:
570LXT / 580 SUPER M / 580K
580L / 580LPS / 580M / 580N
580N EP / 580SK / 580SL
580SLE / 580SM / 580SM+ / 580SN
580SN WT / 580ST / 580T / 590 / 590LSP
590SL / 590SLE / 590SM / 590SN / 590ST
695ST

Panegossi®



COD. 335177A1

APLICAÇÕES:
570LXT / 580 SUPER M / 580L /
580LPS / 580LXT / 580M / 580N
580N EP / 580SL / 580SLE / 580SM
580SM+ / 580SN / 580SN WT / 590LSP
590SL / 590SLE / 590SM / 590SN



COD. 361128A1

APLICAÇÕES:
521D / 521E / 621D / 621E



COD. 361133A2

APLICAÇÕES:
521D / 521E / 521F
621D / 621E



COD. 361139A2

APLICAÇÕES:
521D / 521E / 521F
621D / 621E



COD. 367184A1

APLICAÇÕES:
580L / 580M / 580SL
585G / 586G / 588G



COD. 375326A2

APLICAÇÕES:
621D / 621E



COD. 375328A1

APLICAÇÕES:
621D / 621E



COD. 375330A1

APLICAÇÕES:
621D / 621E



COD. 378290A1

APLICAÇÕES:
850L / 850M/ 850SL
850SM / 580T / 590SM



COD. 386092A2

APLICAÇÕES:
570LXT / 580L / 580LPS
580SL / 580SLE / 590LSP
590SL / 590SLE



COD. 399607A1

APLICAÇÕES:
A7000 / A7700 / A8000
A8010 / A8800 / A8810
AUSTOFT 9900



COD. 411009A1

APLICAÇÕES:
521D / 521E / 621D / 621E

PINOS

INOVAÇÃO QUE PERCORRE GERAÇÕES

Panegossi®



COD. 72210188

APLICAÇÕES:
CX180C / CX220 / CX220B SERIE 2
CX220C SERIE 2 / CX240C ME



COD. 72210192

APLICAÇÕES:
CX180C / CX220 / CX220B
CX220C



COD. 84217320

APLICAÇÕES:
580N / 580N EP / 580SN
580SN WT / 590SN



COD. 84171217

APLICAÇÕES:
580N / 580SN / 580SN WT
580ST / 580T / 590SN / 590ST
695ST



COD. 84171343

APLICAÇÕES:
580N / 580SN / 580SN WT
580ST / 580T / 590SN
590ST / 695ST



COD. 84216891

APLICAÇÕES:
580N / 580SN
580SN WT / 590SN



COD. 84216892

APLICAÇÕES:
580N / 580SN / 580SN WT
590SN



COD. 84216893

APLICAÇÕES:
580N / 580SN / 580SN WT
590SN



COD. 84217317

APLICAÇÕES:
580N / 580SN / 580SN WT



COD. 84223653

APLICAÇÕES:
580N / 580SN WT / 590SN
580SN



COD. 84223654

APLICAÇÕES:
580N / 580SN WT
590SN / 580SN



COD. 84225660

APLICAÇÕES:
580N / 580SN WT
590SN / 580SN

▶ PINOS

Panegossi®



COD. 84243665

APLICAÇÕES:
580N / 580N EP / 580SN
580SN WT / 590SN



COD. 84243667

APLICAÇÕES:
580N / 580N EP / 580SN
580SN WT / 590SN



COD. 84243668

APLICAÇÕES:
580N / 580N EP / 590SN



COD. 84248656

APLICAÇÕES:
580N / 580N EP / 580SN



COD. 84248744

APLICAÇÕES:
580N / 580N EP / 580SN
580SN WT



COD. 84249274

APLICAÇÕES:
580N / 580N EP / 580SN
580SN WT



COD. 84249275

APLICAÇÕES:
580N / 580N EP / 580SN
580SN WT



COD. 84261887

APLICAÇÕES:
580N / 580N EP / 580SN
580SN WT / 590SN



COD. 84270815

APLICAÇÕES:
580N / 580N EP / 580SN
580SN WT / 590SN



COD. 84317391

APLICAÇÕES:
521D / 521E / 521F / 621D
621E / 621G / 721D / 721E / 721F



COD. 84367828

APLICAÇÕES:
570LXT / 580 SUPER M
580L / 580LPS / 580LXT
580M / 580N / 580N EP / 580SL
580SLE / 580SM / 580SM+ / 580SN
580SN WT / 590LSP / 590SL
590SLE / 590SM / 590SN



COD. 84520512

APLICAÇÕES:
580N / 580N EP / 580SN
580SN WT / 580T

PINOS

INOVAÇÃO QUE PERCORRE GERAÇÕES

▶ PINOS

Panegossi®



COD. 85801051

APLICAÇÕES:
580ST / 580T / 590ST



COD. 86989400

APLICAÇÕES:
7000 / 7700



COD. 87223565

APLICAÇÕES:
7000 / 7700 / A7000 / A7700
A8000 / A8010 / A8800 / A8810
A8810 DA / A8810 MR / AUSTOFT 9900



COD.87237359

APLICAÇÕES:
7000 / 7700 / A4000



COD. 87305263

APLICAÇÕES:
621D / 621E / 621G



COD. 87308973

APLICAÇÕES:
821E / 821F / 921F



COD. 87326813

APLICAÇÕES:
580SL / 580LPS / 580M
580SL / 580SLE / 580SM
580SM+ / 590LSP / 590SLE / 590SM



COD. 87397343

APLICAÇÕES:
621D / 621E / 621G



COD. 87404197

APLICAÇÕES:
580M / 580N / 580SM / 580SM+
580SN / 590SM / 590SN



COD. 87443401

APLICAÇÕES:
A7000 / A7700



COD. 87516018

APLICAÇÕES:
821E / 821F / 921F



COD. 91401061

APLICAÇÕES:
PINO PARA MÁQUINAS CASE

▶ PINOS

Panegossi®



COD. A17344

APLICAÇÕES:
7110 / 7120 / 7130 / 7140
7150 / 7210 / 7220 / 7230
7240 / 7250



COD. A17345

APLICAÇÕES:
W7E



COD. A17449

APLICAÇÕES:
W7 / W7E



COD. A17560

APLICAÇÕES:
W7E



COD. A17561

APLICAÇÕES:
W7 / W7E



COD. A63107

APLICAÇÕES:
2290 / 2294 / 2394
2470 / 2594



COD. A76492

APLICAÇÕES:
2670 / 4690 / 4694



COD. D26002

APLICAÇÕES:
21 / 22 / 23 / 26D / 35A / 35C / 35C WL
35WL / 480CK / 480E / 480F / 570LXT
580D / 580K / 580L / 580LPS / 580M
580SE / 580SK / 580SL / 580SLE / 580SM
590LSP / 590SLE / 590SM



COD. D28648

APLICAÇÕES:
310C / 320 / 35 / 35A / 35C / 35C WL
35WL / 420 / 570LXT / 580 SUPER M
580B / 580C / 580D / 580F / 580K / 580L
580LPS / 580M / 580N / 580N EP / 580SE
580SK / 580SL / 580SLE / 580SM / 580SM+
580SN / 580SN WT / 590 / 590LSP / 590SL
590SLE / 590SM / 590SN



COD. D37614

APLICAÇÕES:
26 / 26B / 26C / 26D / 26S / 32 / 33
33S / 34 / 35 / 35A / 35C / 35C WL
35WL / 480C / 480E / 480F / 570LXT
580 SUPER M / 580C / 580D / 580F / 580K
580L / 580M / 580N / 580SE / 580SK / 580SL
580SM / 580SM+ / 580SN / 580SN WT
580SR / 580SR PLUS / 580ST / 580T / 590
590SL / 590SM / 590SN / 590ST / 680CK
680G / 680H / 680L / 695ST



COD. D38907

APLICAÇÕES:
33 / 33S / 34 / 35 / 35A / 35C / 35C WL
35WL / 570LXT / 580 SUPER M / 580C
580D / 580F / 580H / 580HX / 580K / 580L
580LPS / 580M / 580N EP / 580SE / 580SK
580SL / 580SLE / 580SM / 580SM+ / 590
590LSP / 590SL / 590SLE / 590SM / 680CK



COD. D49865

APLICAÇÕES:
35 / 35A / 35C / 35C WL /35WL
580C / 580D / 580F / 580H
580HX / 580K / 580SE

INOVAÇÃO QUE PERCORRE GERAÇÕES

▶ PINOS

Panegossi®



COD. D49866

APLICAÇÕES:
35 / 35A / 35C / 35C WL /35WL
580C / 580D / 580F / 580H/ 580HX
580K / 580SE



COD. D49879

APLICAÇÕES:
35 / 580C / 580F
580H / 580K



COD. D50696

APLICAÇÕES:
35 / 35A / 35C / 35C WL / 35WL
580C / 580D / 580F / 580K / 580L
580M / 580SE / 580SM / 580SM+
590SL / 590SM



COD. D51391

APLICAÇÕES:
33 / 33S / 34 / 35 / 310G / 350 / 480F
480F LL / 570LXT / 580 SUPER M / 580C
580D / 580F / 580K / 580L / 580LPS
580LXT / 580M / 580N / 580SE / 580SK
580SL / 580SLE / 580SM / 580SM+ / 580SN
580SN WT / 590 / 590LSP / 590SL / 590SLE
590SM / 590SN / W11B



COD. D51393

APLICAÇÕES:
33 / 33S / 34 / 35 / 310G / 350 / 480F
480F LL / 570LXT / 580 SUPER M / 580C
580D / 580F / 580K / 580L / 580LPS
580LXT / 580M / 580N / 580SE / 580SK
580SL / 580SLE / 580SM / 580SM+
580SN / 580SN WT / 590 / 590LSP
590SL / 590SLE / 590SM / 590SN / W11B



COD. D53818

APLICAÇÕES:
26 / 26B / 26C / 26D / 26S / 33 / 33S /
34 / 35 / 35A / 35C / 35C WL / 35WL /
480C / 480E / 480F / 580C / 580D /
580F / 580SE



COD. D56335

APLICAÇÕES:
35 / 35C / 35C WL / 35WL / 580C
580F / 580H / 580HX



COD. D57486

APLICAÇÕES:
480C / 480E / 480E LL / 480F / 480F
LL / 480LL / 570LXT / 580 SUPER M /
580C / 580D / 580F / 580H / 580HX /
580K / 580L / 580M / 580SE / 580SK /
580SL / 580SLE / 580SM / 584C /
584D / 584E / 585C / 585D / 585E /
585G / 586C / 586D / 586E / 586G /
588G / 590 / 590SL / 590SM



COD. D67759

APLICAÇÕES:
580C / 580F / 580H / 580HX



COD. D69588

APLICAÇÕES:
580F/ 580H / 580HX / 580K



COD. D71927

APLICAÇÕES:
580F / 580G / 580H
580HX / 580K

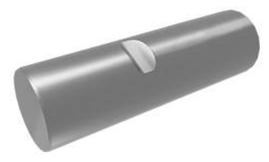

COD. D72337

APLICAÇÕES:
480C / 480E / 480E LL / 480F
480F LL / 480LL / 580C / 580D
580F / 580H / 580HX / 580K
580SE / 584C / 584D / 584E
585C / 585D / 585E / 586C
586D / 586E

▶ PINOS

Panegossi®



COD. D74004

APLICAÇÕES:
35 / 580C / 580F



COD. D123865

APLICAÇÕES:
580L



COD. D126718

APLICAÇÕES:
26 / 26B / 32 /32S / 33 / 33S / 34 / 35 / 480E / 480E LL / 480F 480F LL / 580 / 580C / 580D 580SE / HC300



COD. D129227

APLICAÇÕES:
570LXT / 580 SUPER M / 580K / 580L 580LPS / 580M / 580SK / 580SL / 580SLE 580SM / 580SM+ / 590 / 590LSP / 590SL 590SLE / 590SM



COD. D129256

APLICAÇÕES:
580K / 580SK / 590



COD. D129257

APLICAÇÕES:
580K / 580SK / 590



COD. D132494

APLICAÇÕES:
570LXT / 580 SUPER M / 580K 580L / 580LPS / 580M / 580SK 580SL / 580SLE / 580SM / 580SM+ 590LSP / 590SLE / 590SM



COD. D138038

APLICAÇÕES:
580K



COD. D140247

APLICAÇÕES:
570LXT / 580 SUPER M / 580K 580L / 580LPS / 580M / 580N 580N EP / 580SK / 580SL / 580SLE / 580SM / 580SM+ / 580SN / 580SN WT / 580ST / 580T / 590 590LSP / 590SL / 590SLE / 590SM / 590SN / 590ST / 695ST



COD. D141142

APLICAÇÕES:
570LXT / 580 SUPER M / 580K / 580L / 580LPS / 580M / 580SK / 580SL 580SLE / 580SM / 580SM+ / 580SR 580SR PLUS / 590 / 590LSP / 590SL 590SLE / 590SM / 590SR



COD. D145767

APLICAÇÕES:
580 SUPER M / 580L / 580LPS 580LXT / 580M / 580N / 580N EP 580SL / 580SLE / 580SM / 580SN 580SN WT / 590LSP / 590SLE 590SM / 590SN



COD. D146288

APLICAÇÕES:
570LXT / 580 SUPER M / 580K 580L / 580LPS / 580M / 580SK 580SL / 580SLE / 580SM 580SM+ 580SR / 580SR PLUS / 590 590LSP / 590SL / 590SLE / 590SM

INOVAÇÃO QUE PERCORRE GERAÇÕES

▶ PINOS

Panegossi®



COD. D149033
APLICAÇÕES:
570LXT / 580 SUPER M / 580K / 580L / 580LPS / 580M / 580SK / 580SL / 580SLE / 580SM / 580SM+ / 580SR / 580SR PLUS / 590 / 590LSP / 590SL / 590SLE / 590SM / 590SN

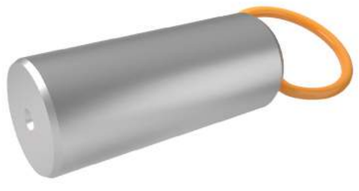

COD. D149239
APLICAÇÕES:
570LXT / 580 SUPER M / 580L / 580LPS / 580M / 580SK / 580SL / 580SLE / 580SM / 590LSP / 590SLE / 590SM



COD. D149298
APLICAÇÕES:
480F / 570LXT / 580 SUPER M 580K / 580L / 580LPS / 580M 580SK / 580SL / 580SLE 580SM / 580SM+ / 580SR 580SR PLUS / 590 / 590LSP 590SL / 590SLE / 590SM 590SR / 680L



COD. D150155
APLICAÇÕES:
570LXT / 580 SUPER M / 580K / 580L / 580M / 580SK / 580SL / 580SLE / 580SM / 585G / 586G / 588G / 590 / 590SL / 590SM



COD. D150619
APLICAÇÕES:
570LXT / 580 SUPER M / 580K / 580L / 580LE / 580LPS / 580LSP / 580LXT / 580M / 580SE / 580SK / 580SL / 580SLE / 580SM / 580SM+ / 580SR / 580SR PLUS / 590 / 590LSP / 590SL / 590SLE / 590SM



COD. D151065
APLICAÇÕES:
570LXT / 580K / 580L / 580LPS / 580M / 580SK / 580SL / 580SLE / 580SM / 580SM+ / 590LSP / 590SLE / 590SM



COD. E41415
APLICAÇÕES:
580F / 580H / 580HX / 580K



COD. E60223
APLICAÇÕES:
PINO PARA MÁQUINAS CASE



COD. E60871
APLICAÇÕES:
W7 / W7E



COD. E62638
APLICAÇÕES:
PINO PARA MÁQUINAS CASE



COD. E62710
APLICAÇÕES:
580H / 580HX



COD. E62723
APLICAÇÕES:
580H / 580HX

▸ PINOS

Panegossi®



COD. E62735

APLICAÇÕES:
580H / 580HX



COD. E62736

APLICAÇÕES:
580H / 580HX



COD. E62737

APLICAÇÕES:
580H / 580HX



COD. E62795

APLICAÇÕES:
580H / 580HX



COD. E62796

APLICAÇÕES:
580H / 580HX



COD. E62797

APLICAÇÕES:
580H / 580HX



COD. E62798

APLICAÇÕES:
580H / 580HX



COD. E62800

APLICAÇÕES:
580H / 580HX



COD. E62802

APLICAÇÕES:
580H / 580HX



COD. E62803

APLICAÇÕES:
580H / 580HX

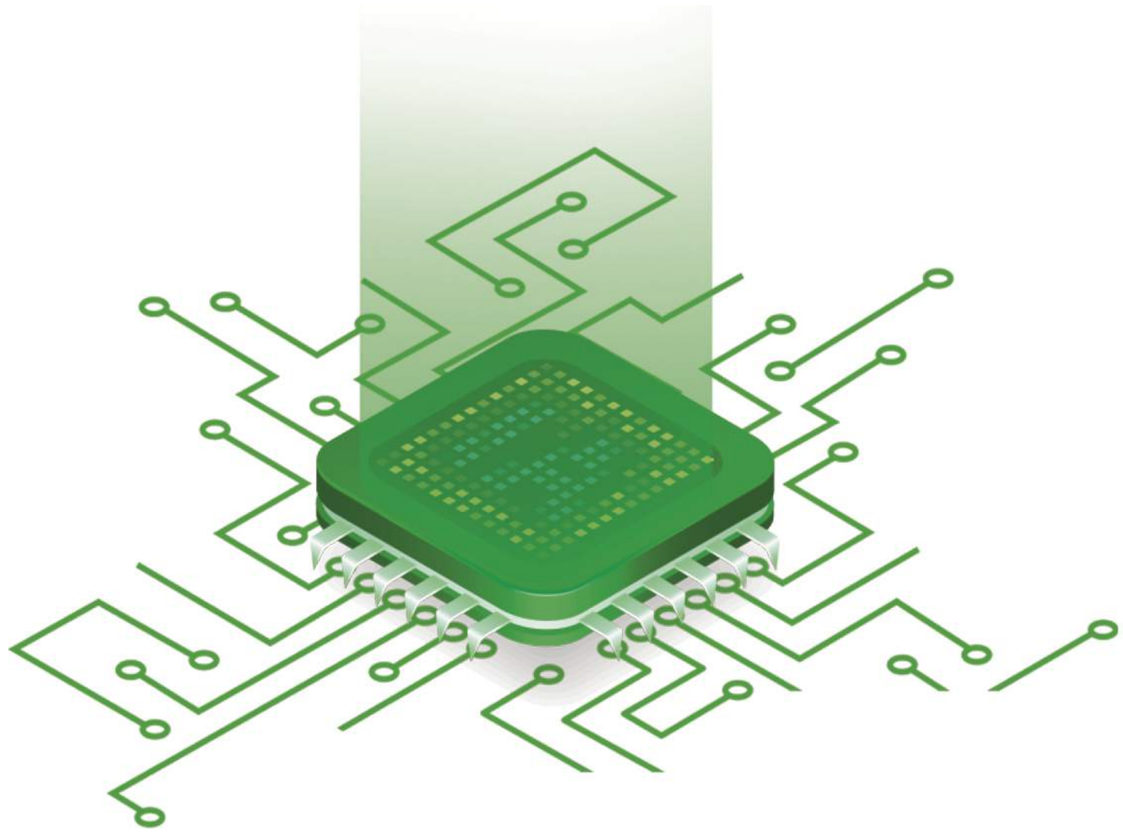

INOVAÇÃO QUE PERCORRE GERAÇÕES

▸ PINOS

Panegossi®



COD. E62804

APLICAÇÕES:
580H / 580HX



COD. E62805

APLICAÇÕES:
580H / 580HX



COD. E62806

APLICAÇÕES:
580H / 580HX



COD. E62808

APLICAÇÕES:
580H / 580HX

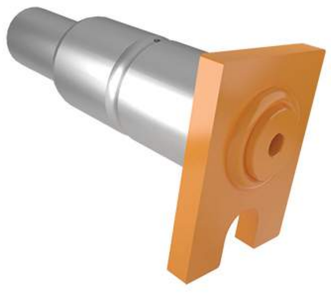

COD. E63980

APLICAÇÕES:
PINO PARA MÁQUINAS CASE

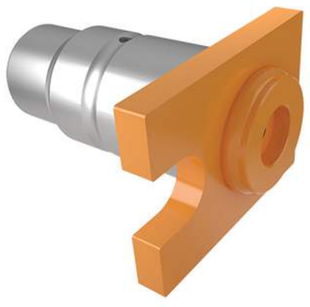

COD. E63982

APLICAÇÕES:
PINO PARA MÁQUINAS CASE



COD. E64038

APLICAÇÕES:
580H / 580HX



COD. E64320

APLICAÇÕES:
580H / 580HX

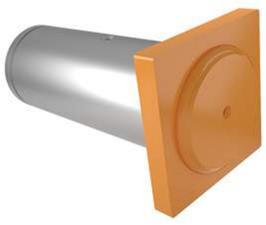

COD. E64340

APLICAÇÕES:
580H / 580HX



COD. E64343

APLICAÇÕES:
580H / 580HX



INOVAÇÃO QUE PERCORRE GERAÇÕES

▸ PINOS

Panegossi®

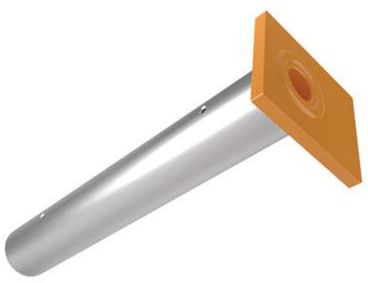

COD. E65357

APLICAÇÕES:
580H / 580HX



COD. E65860

APLICAÇÕES:
580H



COD. E66074

APLICAÇÕES:
580H / 580HX



COD. E66294

APLICAÇÕES:
W18 / W18D / W18E / W20A
W20B / W20BT / W20D
W20E / W20E / W20E / W20E



COD. E69422

APLICAÇÕES:
580H / 580HX



COD. E69606

APLICAÇÕES:
580H / 580HX



COD. E96436

APLICAÇÕES:
W18 / W18B / W18D / W18E
W20 / W20A / W520B
W20BT / W20C / W20D
W20E / W20F



COD. E96620

APLICAÇÕES:
35 / 35C / 35C WL / 35WL
580C / 580F / 580H / 580HX



COD. E96632

APLICAÇÕES:
580H / 580HX

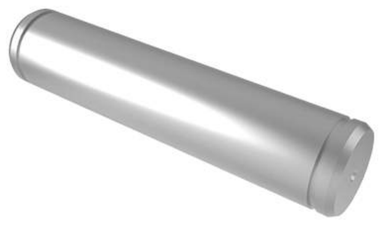

COD. E151051

APLICAÇÕES:
580H / 580HX

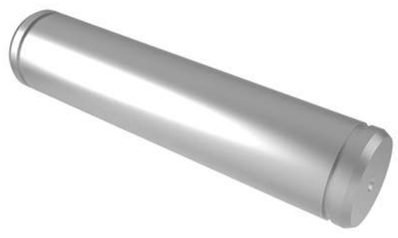

COD. E155088

APLICAÇÕES:
580H / 580HX

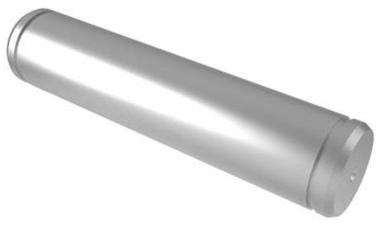

COD. E157390

APLICAÇÕES:
580H / 580HX

INOVAÇÃO QUE PERCORRE GERAÇÕES

▸ PINOS

Panegossi®



COD. E158925

APLICAÇÕES:
PINO PARA MÁQUINAS CASE



COD. E159033

APLICAÇÕES:
W18D / W18E / W20 / W20A
W20B / W20BT / W20D
W20E/ W20F



COD. E159035

APLICAÇÕES:
W18D / W18E / W20 / W20A
W20B / W20BT / W20D
W20E/ W20F



COD. E159036

APLICAÇÕES:
W18D / W18E / W20
W20A / W20B / W20BT
W20D / W20E/ W20F



COD. E159037

APLICAÇÕES:
W18D / W18E / W20 / W20A
W20B / W20BT / W20D
W20E/ W20F



COD. E159038

APLICAÇÕES:
W18D / W18E / W20 / W20A
W20B / W20BT / W20D
W20E/ W20F



COD. E159043

APLICAÇÕES:
580H / 580HX



COD. E159047

APLICAÇÕES:
580H / 580HX



COD. E159050

APLICAÇÕES:
580H / 580HX



COD. E159930

APLICAÇÕES:
PINO PARA MÁQUINAS CASE



COD. L100624

APLICAÇÕES:
W18 / W18B / W18D / W18E
W20 / W20A / W20B / W20BT
W20C / W20D / W20E / W20F



COD. L104347

APLICAÇÕES:
W30 / W30D / W30E
W36 / W36B / W36D
W36E

INOVAÇÃO QUE PERCORRE GERAÇÕES

▸ PINOS

Panegossi®



COD. L109584

APLICAÇÕES:
W18 / W18B / W18D / W18E
W20 / W20A / W20B
W20BT W20C / W20D
W20E / W20F / W24 / W30
W30D / W30E / W36 / W36B
W36D / W66E



COD. L125226

APLICAÇÕES:
821B / 821C



COD. L125271

APLICAÇÕES:
821B / 821C



COD. L128351

APLICAÇÕES:
621B / 621C / 721
721C / 721E / 821B
821C



COD. L129129

APLICAÇÕES:
821B / 821C / 921C



COD. L15725

APLICAÇÕES:
W18 / W24



COD. L15800

APLICAÇÕES:
W20C / W18B
W18 / W24



COD. L40421

APLICAÇÕES:
W18 / W20E / W24



COD. L47560

APLICAÇÕES:
W18B / W18 / W20



COD. L47562

APLICAÇÕES:
W18 / W18B / W18D / W18E
W20 / W20A / W20B / W20BT
W20C / W20D / W20E / W20F



COD. L47564

APLICAÇÕES:
W18 / W18B / W18D / W18E
W20 / W20A / W20B / W20BT
W20C / W20D / W20E / W20F



COD. L47568

APLICAÇÕES:
PINO PARA
MÁQUINAS CASE

▸ PINOS

Panegossi®



COD. L47952

APLICAÇÕES:
W14B / W18
W18B / W20C

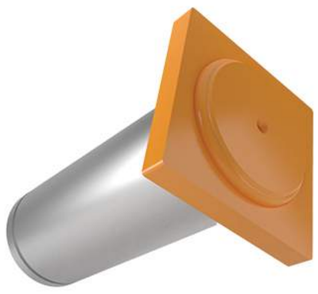

COD. L70331

APLICAÇÕES:
W30D / W30E / W36
W36B / W36D / W36E



COD. L70534

APLICAÇÕES:
W30D / W30E / W36
W36B / W36D / W36E



COD. L72169

APLICAÇÕES:
W36

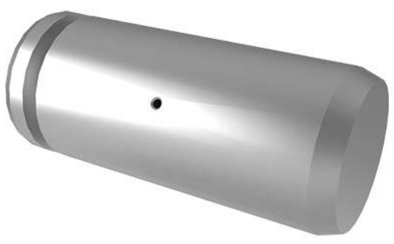

COD. L72222

APLICAÇÕES:
W30D / W30E / W36
W36B / W36D / W36E



COD. L72998

APLICAÇÕES:
W30 / W36 / W20F / W18 / W18D
W18E / W20 / W20A / W20B
W20BT / W20D / W20E / W36B

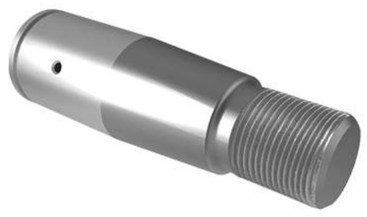

COD. L73076

APLICAÇÕES:
W18B / W0 / W20A
W20B / W20BT
W20C / W20D



COD. L74482

APLICAÇÕES:
W30D / W30E / W36 /
W36B / W36D / W36E

▸ PIVÔS



COD. 85805980

APLICAÇÕES:
238 / 248 / 258 / 268 / 288 / 395
495 / 495XL / 588H / 595 / 595XL
695 / 695XL / 795 / 795XL / 895
895XL / 95-SERIES / 995 / 995XL
C80



COD. 122264A1

APLICAÇÕES:
C80



COD. 122265A1

APLICAÇÕES:
588H / C80

INOVAÇÃO QUE PERCORRE GERAÇÕES

▸ PORTADOR PLANETÁRIA

Panegossi®

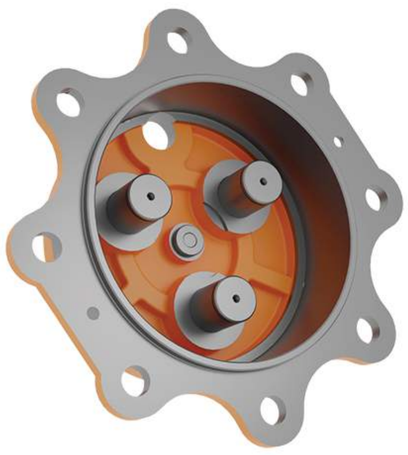

COD. 100553A1

APLICAÇÕES:
570LXT / 580 SUPER M / 580L
580LXT / 580M / 580N / 580SL
580SLE / 580SM / 580SM+ / 585G
586G / 588G / 590SM / 660

ACESSE NOSSO SITE

WWW.PANEGOSSI.COM.BR



▸ RÓTULAS



COD. 5194163

APLICAÇÕES:
FARMALL 75N / QUANTUN 65V
QUANTUN 75F / QUANTUN 75N
QUANTUN 75V / QUANTUN 85F
QUANTUN 85V



COD. 133741609

APLICAÇÕES:
2120 / 2130 / 2140 / 2150



COD. 100520A1

APLICAÇÕES:
580M/580M SERIE II/580M SERIE III
580M TIER III/580N/580SL/580SL TIER III
580SM/580SM SERIE II/580SM SERIE III
590SM/580L SERIE II/580L SUPER TIER III
580 SUPER M/580L TIER III/580LXT/580L
580L TIER II/570MXT/570LXT SERIE II
570MXT SERIE III/570LXT/660/560/586G
586G SERIE III/585G/588G/588G SERIE III
586H TIER 4A/588H TIER 4A/



COD. 130194A1

APLICAÇÕES:
580M/580M SERIE II/580M SERIE III
580M TIER III/580N/580SL
580SL TIER III/580SM/580SM SERIE II
580SM SERIE III/590SM/580L SERIE II
580L SUPER TIER III/580 SUPER M
580L TIER III/580LXT/580L/580L TIER II
570MXT/570LXT SERIE II/570MXT SERIE III
570LXT/660/560/586G/586G SERIE III/585G
588G/588G SERIE III/586H TIER 4A/588H TIER 4A



COD. 137248A1

APLICAÇÕES:
580M / 580N / 580SL / 580SN WT
590SN / 580SN / 590LSP / 590SLE
590SM / 580LPS / 580SM



COD. L12570

APLICAÇÕES:
1150B / 1450 / W18B / W24C
DH4B / DH4 / 821 / W14 / 721
W15 / W18 / W20 / 621



COD. L17462

APLICAÇÕES:
W24 / W20F / W18 / W18D
W18E / W20 / W20A / W20B
W20BT / W20D / W20E



COD. L17463

APLICAÇÕES:
W24 / W18D / W18E / W20
W20A / W20B / W20BT
W20D / W20E

INOVAÇÃO QUE PERCORRE GERAÇÕES

INOVAÇÃO QUE PERCORRE GERAÇÕES

DISPONÍVEL PARA Windows

DISPONÍVEL NO Google Play

Disponível na App Store

BAIXE O NOSSO
CATÁLOGO

SISTEMA CERTIFICADO ABNT ABNT NBR ISO 9001

ISO 9001:2015

