RUTHZIL TRATOR COMERCIAL DE PEÇAS LTDA 11 97083-6812 ROLANDO CITRANGULO

KOMATSU PC78US-6-W S/N 4001-UP

Item	Description	Book	Page
	S4D95LE-3A-2 ENGINE S/N 100001-UP	s4d95lec	
B0	ENGINE RELATED PARTS		030000
C0	COOLING SYSTEM		060000
D0	FUEL TANK AND RELATED PARTS		090000
E0	ELECTRICAL SYSTEM		120000
H0	HYDRAULIC SYSTEM		150000
J0	MAIN/REVOLVING FRAME AND RELATED PARTS		180000
K0	OPERATOR'S COMPARTMENT AND CONTROL SYSTEM		210000
M0	GUARD		240000
N0	SWING CIRCLE AND RELATED PARTS		270000
P0	TRAVEL AND LOWER PIPING		300000
R0	UNDER CARRIAGE		330000
T0	WORK EQUIPMENT		360000
U0	MARKS AND PLATES		390000
V0	ACCESSORY		420000
Y0	SERVICE KIT AND COMPONENT PARTS		450000

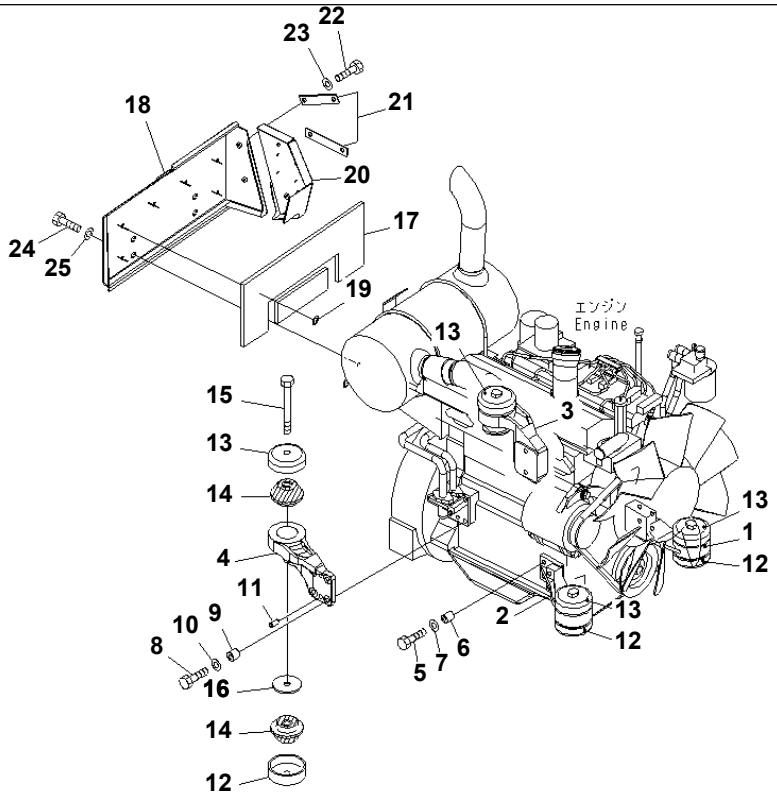

PW0C920

PC78US-6-W S/N 4001-UP
ENGINE MOUNT

Item	Part No.	Description	Qty	Options
1	21W-01-38160	BRACKET	1	SN:4001--
2	21W-01-38150	BRACKET	1	SN:4001--
3	21W-01-38190	BRACKET	1	SN:4001--
4	21W-01-41180	BRACKET	1	SN:4001--
5	21W-01-15140	BOLT	8	SN:4001--
6	21W-01-41320	SPACER	2	SN:4001--
7	01643-31032	WASHER	8	SN:4001--
8	01010-81265	BOLT	8	SN:4001--
9	6144-81-6580	SPACER	4	SN:4001--
10	21W-01-31460	WASHER	8	SN:4001--
11	04020-01228	PIN,DOWEL	4	SN:4001--
12	201-01-71260	STOPPER	3	SN:4001--
13	201-01-71720	STOPPER	4	SN:4001--
14	201-01-71250	CUSHION	8	SN:4001--
15	01011-81630	BOLT	4	SN:4001--
16	203-01-67540	WASHER	1	SN:5501--
	21W-01-15130	WASHER	1	SN:4001--5500
	21W-01-41300	COVER ASS'Y	1	SN:4001--
17	21W-01-41250	· SHEET	1	SN:4001--
18	21W-01-41310	· COVER	1	SN:4001--
19	22F-54-11380	· WASHER	6	SN:4001--
20	21W-01-41290	COVER	1	SN:4001--
21	142-62-14450	PLATE	2	SN:4001--
22	01010-80820	BOLT	5	SN:4001--
23	01643-30823	WASHER	5	SN:4001--
24	01010-81225	BOLT	4	SN:4001--

ENGINE MOUNT

Item	Part No.	Description	Qty	Options
25	01643-31232	WASHER	4	SN:4001--

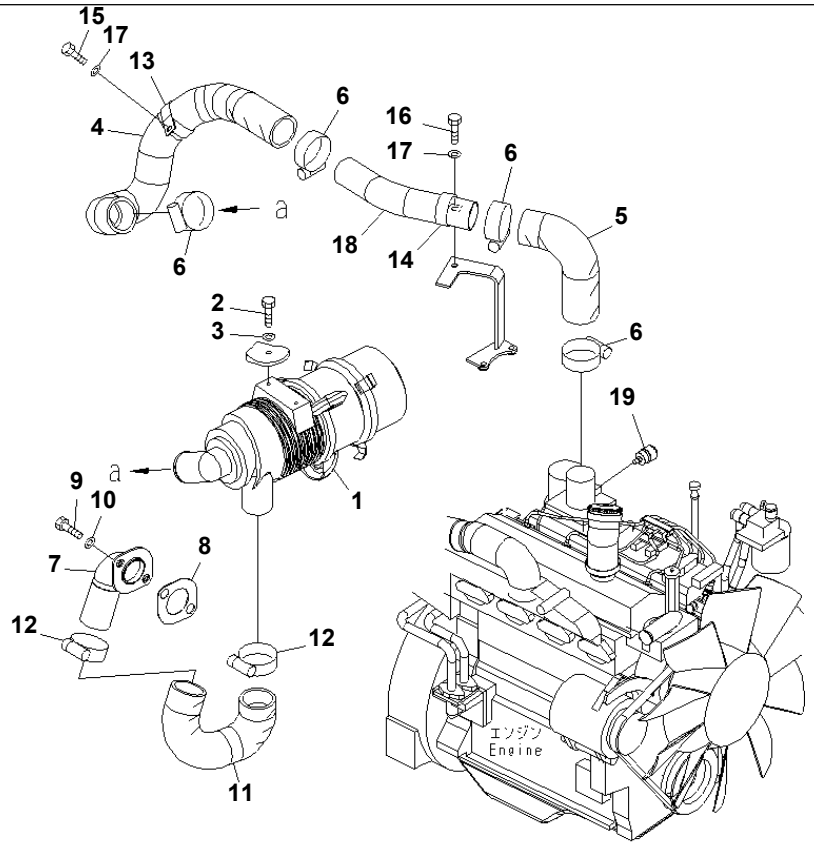

P W0E542

PC78US-6-W S/N 4001-UP

AIR CLEANER (SINGLE)(#4001-5500)

Item	Part No.	Description	Qty	Options
1	(6204-81-7410)	AIR CLEANER ASS'Y	1	SN:4001--@
2	01010-80825	BOLT	2	SN:4001--@
3	01643-30823	WASHER	2	SN:4001--@
4	21W-01-41121	HOSE	1	SN:4001--@
5	21W-01-41130	HOSE	1	SN:4001--5500
6	07289-00080	CLAMP	4	SN:4001--@
7	21W-01-41171	PIPE	1	SN:4001--@
8	21W-01-41270	GASKET	1	SN:4001--@
9	01010-80825	BOLT	2	SN:4001--@
10	01643-30823	WASHER	2	SN:4001--@
11	21W-01-41160	HOSE	1	SN:4001--@
12	07289-00080	CLAMP	2	SN:4001--@
13	201-01-73180	CLIP	1	SN:4001--5500
14	21W-01-31420	CLIP	1	SN:4001--5500
15	01010-81025	BOLT	1	SN:4001--@
16	01010-81030	BOLT	1	SN:4001--5500
17	01643-31032	WASHER	2	SN:4001--5500
18	21W-01-41111	PIPE	1	SN:4001--5500
19	08670-0200A	INDICATOR,DUST	1	SN:4001--5500

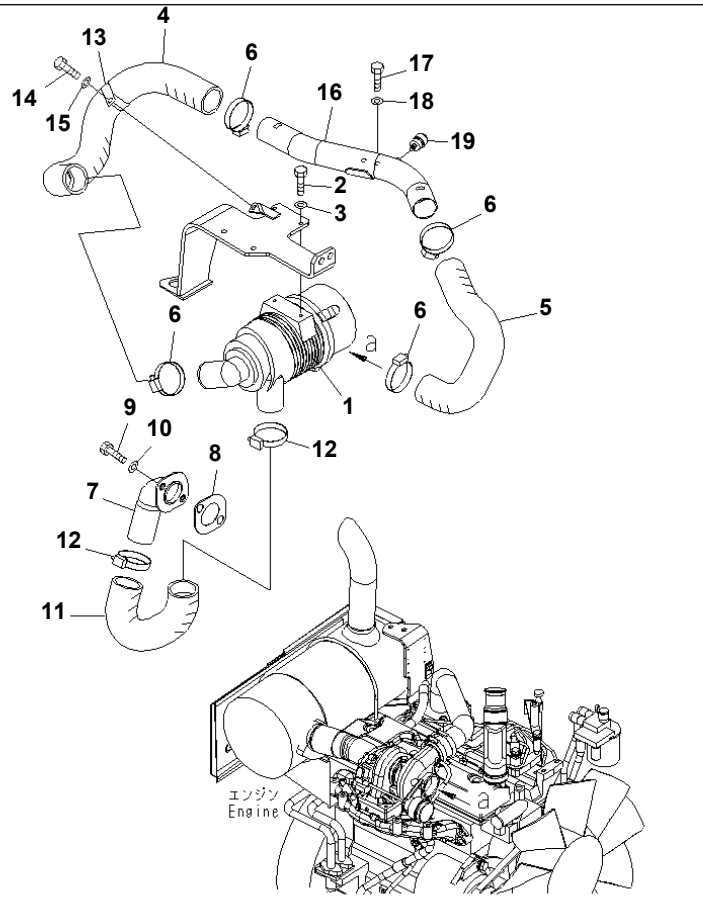

PC78US-6-W S/N 4001-UP

AIR CLEANER (SINGLE)(#5501-)

Item	Part No.	Description	Qty	Options
1	(6204-81-7410)	AIR CLEANER ASS'Y	1	SN:4001--
2	01010-80825	BOLT	2	SN:4001--
3	01643-30823	WASHER	2	SN:4001--
4	21W-01-41121	HOSE	1	SN:4001--
5	21W-01-41351	HOSE	1	SN:5501--
6	07289-00080	CLAMP	4	SN:4001--
7	21W-01-41171	PIPE	1	SN:4001--
8	21W-01-41270	GASKET	1	SN:4001--
9	01010-80825	BOLT	2	SN:4001--
10	01643-30823	WASHER	2	SN:4001--
11	21W-01-41160	HOSE	1	SN:4001--
12	07289-00080	CLAMP	2	SN:4001--
13	21W-01-41410	CLIP	1	SN:5694--
	208-62-38410	CLIP	1	SN:5501--5693
14	01010-81025	BOLT	1	SN:4001--
15	01643-31032	WASHER	1	SN:5501--
16	21W-01-41112	PIPE	1	SN:5501--
17	01010-81025	BOLT	2	SN:5501--
18	01643-31032	WASHER	2	SN:5501--
19	08670-02001	INDICATOR,DUST	1	SN:5501--

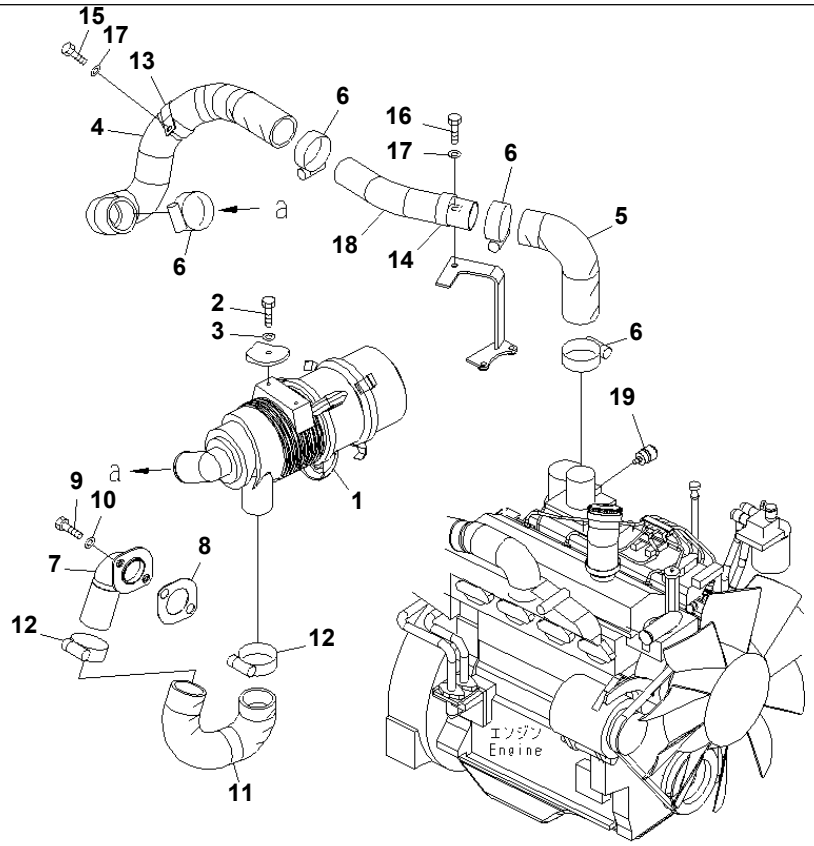

P W 0 E 5 4 2

PC78US-6-W S/N 4001-UP

AIR CLEANER (DOUBLE)(#4001-5500)

Item	Part No.	Description	Qty	Options
1	(6204-81-7710)	AIR CLEANER ASS'Y	1	SN:4001--@
2	01010-80825	BOLT	2	SN:4001--@
3	01643-30823	WASHER	2	SN:4001--@
4	21W-01-41121	HOSE	1	SN:4001--@
5	21W-01-41130	HOSE	1	SN:4001--5500
6	07289-00080	CLAMP	4	SN:4001--@
7	21W-01-41171	PIPE	1	SN:4001--@
8	21W-01-41270	GASKET	1	SN:4001--@
9	01010-80825	BOLT	2	SN:4001--@
10	01643-30823	WASHER	2	SN:4001--@
11	21W-01-41160	HOSE	1	SN:4001--@
12	07289-00080	CLAMP	2	SN:4001--@
13	201-01-73180	CLIP	1	SN:4001--5500
14	21W-01-31420	CLIP	1	SN:4001--5500
15	01010-81025	BOLT	1	SN:4001--@
16	01010-81030	BOLT	1	SN:4001--5500
17	01643-31032	WASHER	2	SN:4001--5500
18	21W-01-41111	PIPE	1	SN:4001--5500
19	08670-0200A	INDICATOR,DUST	1	SN:4001--5500

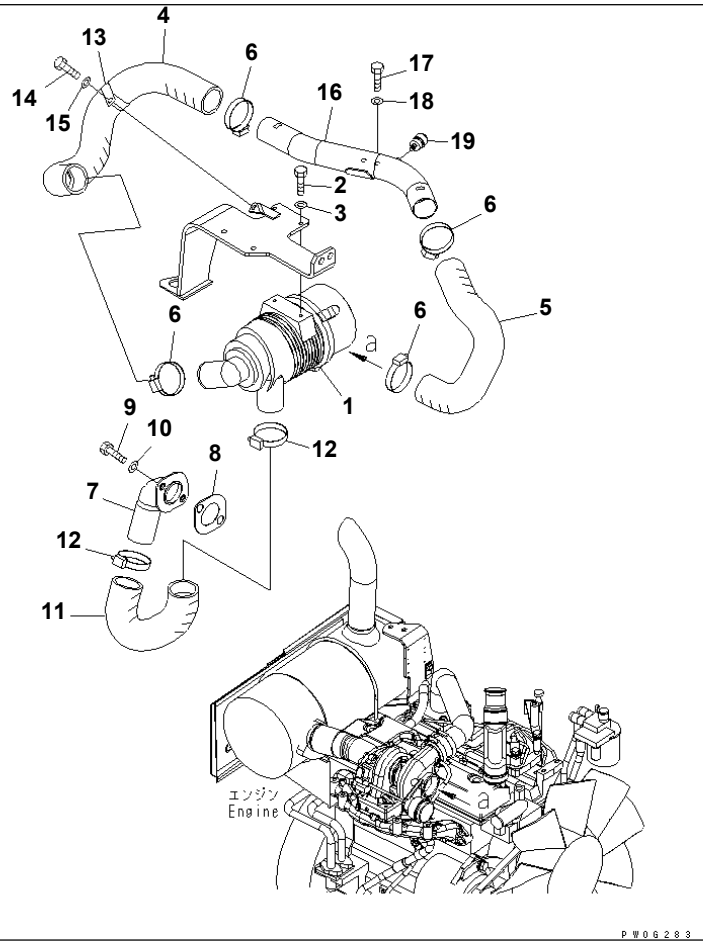

PC78US-6-W S/N 4001-UP

AIR CLEANER (DOUBLE)(#5501-)

Item	Part No.	Description	Qty	Options
1	(6204-81-7710)	AIR CLEANER ASS'Y	1	SN:4001--
2	01010-80825	BOLT	2	SN:4001--
3	01643-30823	WASHER	2	SN:4001--
4	21W-01-41121	HOSE	1	SN:4001--
5	21W-01-41351	HOSE	1	SN:5501--
6	07289-00080	CLAMP	4	SN:4001--
7	21W-01-41171	PIPE	1	SN:4001--
8	21W-01-41270	GASKET	1	SN:4001--
9	01010-80825	BOLT	2	SN:4001--
10	01643-30823	WASHER	2	SN:4001--
11	21W-01-41160	HOSE	1	SN:4001--
12	07289-00080	CLAMP	2	SN:4001--
13	21W-01-41410	CLIP	1	SN:5694--
	208-62-38410	CLIP	1	SN:5501--5693
14	01010-81025	BOLT	1	SN:4001--
15	01643-31032	WASHER	1	SN:5501--
16	21W-01-41112	PIPE	1	SN:5501--
17	01010-81025	BOLT	2	SN:5501--
18	01643-31032	WASHER	2	SN:5501--
19	08670-02001	INDICATOR,DUST	1	SN:5501--

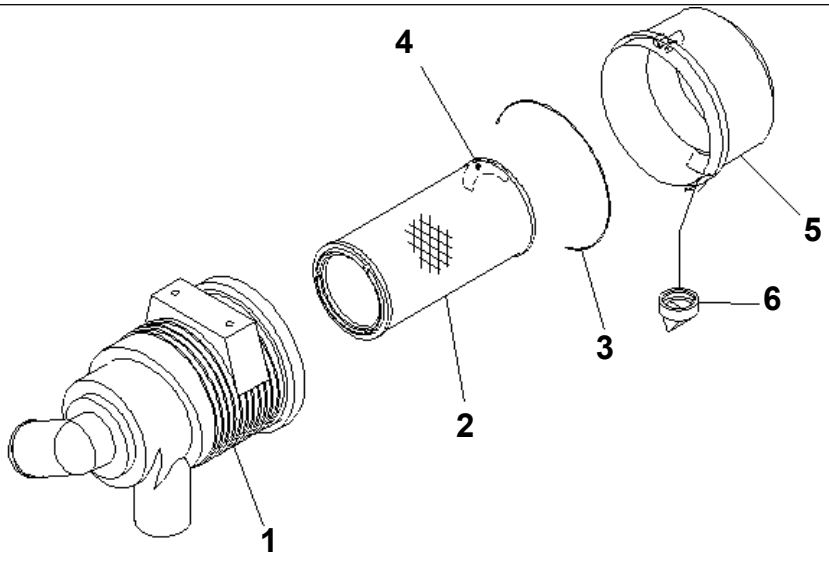

PWOE4533

AIR CLEANER (SINGLE ELEMENT TYPE)

Item	Part No.	Description	Qty	Options
	6204-81-7410	AIR CLEANER ASS'Y	1	SN:4001--
1	6204-81-7720	· BODY	1	SN:4001--
	600-185-1400	· ELEMENT ASS'Y	1	SN:4001--
2	600-185-1310	· · ELEMENT,OUTER	1	SN:4001--
3	600-184-1170	· · O-RING	1	SN:4001--
4	600-181-1930	· · PLATE¤ INSTRUCTION	1	SN:4001--
5	600-184-1120	· COVER ASS'Y	1	SN:4001--
6	600-184-1150	· VALVE	1	SN:4001--

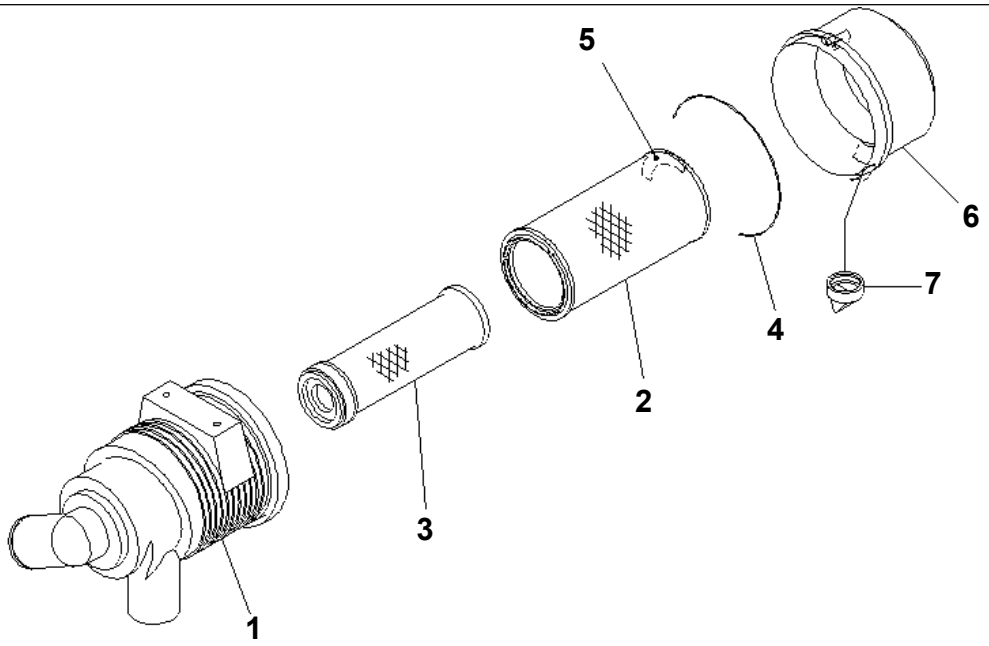

P W0E454

PC78US-6-W S/N 4001-UP

AIR CLEANER (DOUBLE ELEMENT TYPE)

Item	Part No.	Description	Qty	Options
	6204-81-7710	AIR CLEANER ASS'Y	1	SN:4001--
1	6204-81-7720	· BODY	1	SN:4001--
	600-185-1300	· ELEMENT ASS'Y	1	SN:4001--
2	600-185-1310	· · ELEMENT,OUTER	1	SN:4001--
3	600-185-1320	· · ELEMENT,INNER	1	SN:4001--
4	600-184-1170	· · O-RING	1	SN:4001--
5	600-181-1930	· · PLATE¤ INSTRUCTION	1	SN:4001--
6	600-184-1120	· COVER ASS'Y	1	SN:4001--
7	600-184-1150	· VALVE	1	SN:4001--

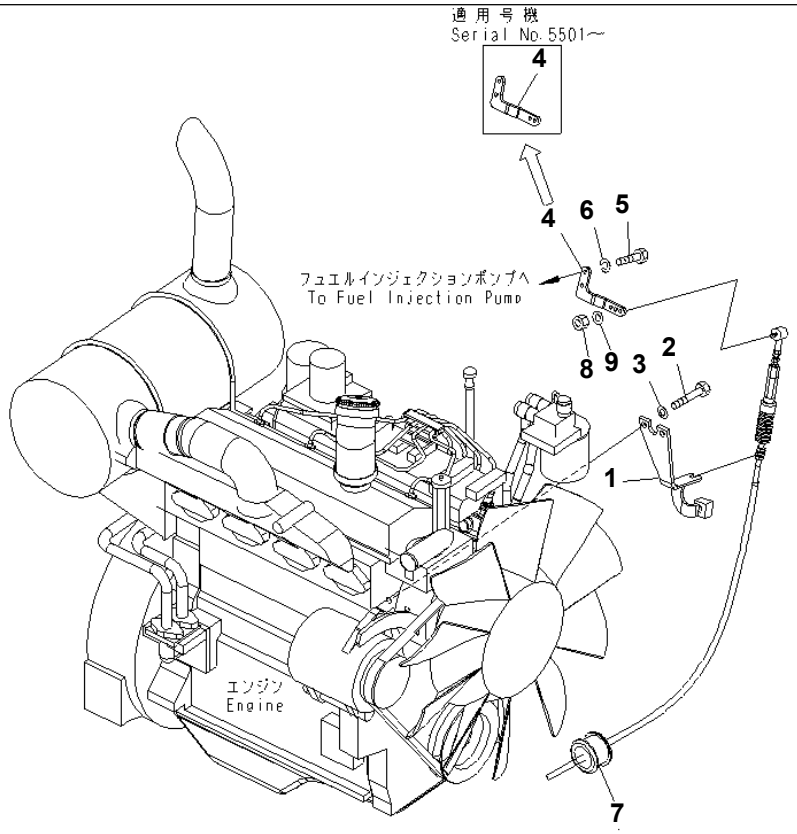

PW0G280

PC78US-6-W S/N 4001-UP

FUEL CONTROL

Item	Part No.	Description	Qty	Options
1	21W-43-41212	BRACKET	1	SN:4001--
2	01010-80850	BOLT	2	SN:4001--
3	01643-30823	WASHER	2	SN:4001--
4	21W-43-41181	PLATE	1	SN:5501--
	21W-43-41180	PLATE	1	SN:4001--5500
5	01010-80616	BOLT	2	SN:5501--
	01010-80620	BOLT	2	SN:4001--5500
6	01602-20619	WASHER,SPRING	2	SN:4001--
7	201-06-61370	GROMMET	1	SN:4001--
8	01580-10605	NUT	1	SN:4001--
9	01643-30623	WASHER	1	SN:4001--

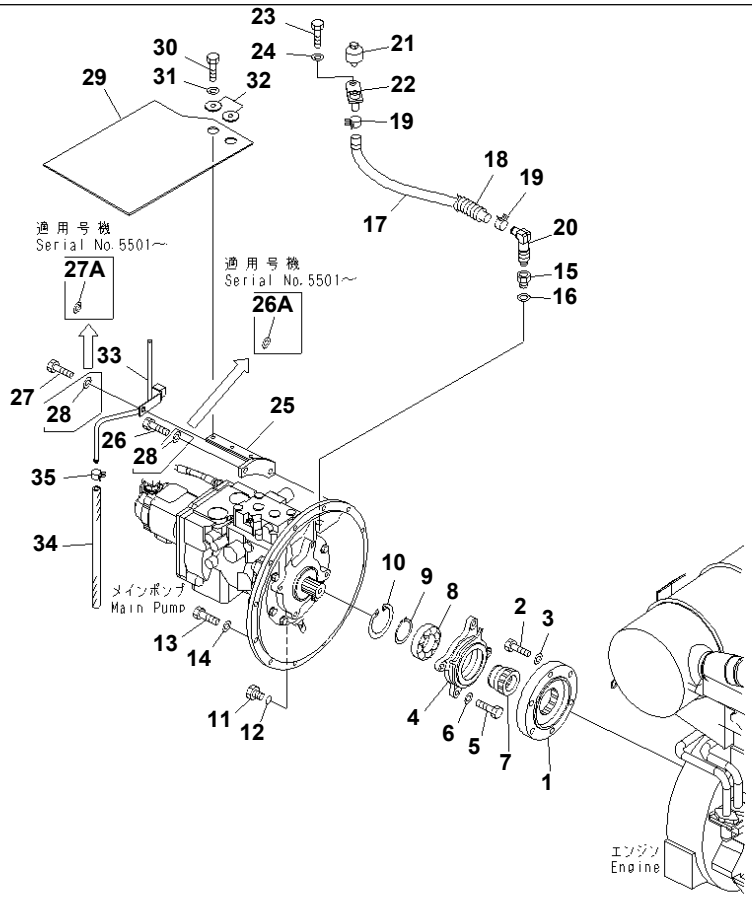

PC78US-6-W S/N 4001-UP

DAMPER

Item	Part No.	Description	Qty	Options
1	201-01-71120	COUPLING	1	SN:4001--4911
2	01010-81245	BOLT	6	SN:4001--4911
3	01643-31232	WASHER	6	SN:4001--4911
4	201-01-71110	CAGE	1	SN:4001--4911
5	01010-81030	BOLT	4	SN:4001--4911
6	01643-31032	WASHER	4	SN:4001--4911
7	201-01-71130	SHAFT	1	SN:4001--4911
8	06045-06010	BEARING	1	SN:4001--4911
9	04064-05020	RING,SNAP	1	SN:4001--4911
10	04065-08025	RING,SNAP	1	SN:4001--4911
11	07040-11209	PLUG	1	SN:4001--
12	07002-01223	O-RING	1	SN:4001--
13	01010-81035	BOLT	9	SN:4001--4911
14	01643-31032	WASHER	9	SN:4001--4911
15	21W-01-21150	NIPPLE	1	SN:4001--
16	07005-03016	GASKET	1	SN:4001--
17	07286-01641	HOSE	1	SN:4001--
18	08017-22204	CONDUIT	1	SN:4001--
19	07285-00200	CLIP	2	SN:4001--
20	21W-01-41190	ELBOW	1	SN:4001--
21	07030-00252	BREATHER	1	SN:4001--
22	21W-01-31292	BRACKET	1	SN:4001--
23	01010-81020	BOLT	1	SN:4001--
24	01643-31032	WASHER	1	SN:4001--
25	21W-01-41152	BRACKET	1	SN:4907--4911
	21W-01-41151	BRACKET	1	SN:4001--4906

DAMPER

Item	Part No.	Description	Qty	Options
26	01010-81040	BOLT	1	SN:4907--4911
26A	01643-31032	WASHER	1	SN:4907--4911
	01010-81045	BOLT	1	SN:4001--4906
27	01010-81045	BOLT	1	SN:4907--4911
27A	01643-31032	WASHER	1	SN:4907--4911
	01010-81050	BOLT	1	SN:4001--4906
28	01643-31032	WASHER	2	SN:4001--4906
29	21W-01-41330	SHEET	1	SN:4001--
30	01010-81025	BOLT	2	SN:4001--
31	01643-31032	WASHER	2	SN:4001--
32	203-54-55660	COLLAR	2	SN:4001--
33	21W-01-41223	TUBE	1	SN:4907--4911
	21W-01-41222	TUBE	1	SN:4001--4906
34	07260-20932	HOSE	1	SN:4001--4911
35	07285-00150	CLIP	1	SN:4001--4911

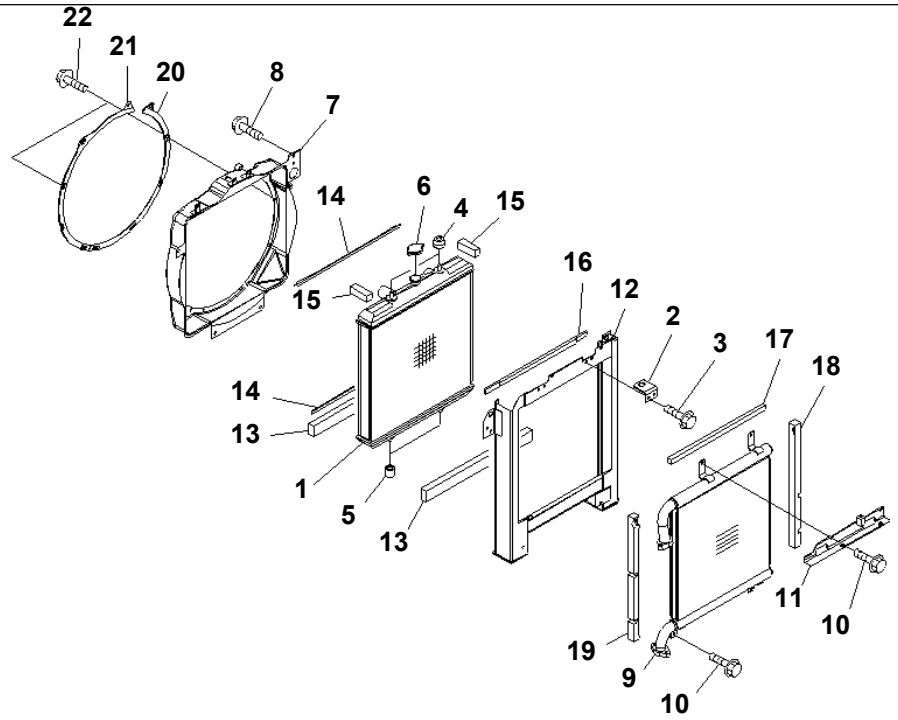

PWOC925

PC78US-6-W S/N 4001-UP

COOLING (RADIATOR AND OIL COOLER)

Item	Part No.	Description	Qty	Options
1	21W-03-41110	RADIATOR	1	SN:4001--
2	21W-03-41520	BRACKET	1	SN:4001--
3	01435-20816	BOLT	4	SN:4001--
4	21W-03-41540	CUSHION	2	SN:4001--
5	21W-03-41530	CUSHION	2	SN:4001--
6	22M-03-11150	CAP	1	SN:4001--
7	21W-03-41150	SHROUD	1	SN:4001--
8	01435-20812	BOLT	4	SN:4001--
9	21W-03-41120	OIL COOLER	1	SN:4001--
10	01435-20825	BOLT	4	SN:4001--
11	21W-03-41331	BRACKET	1	SN:4001--
12	21W-03-41191	SUPPORT	1	SN:4001--
13	21W-03-41440	SHEET	2	SN:4001--
14	21W-03-41140	SHEET	2	SN:4001--
15	21W-03-41460	SHEET	2	SN:4001--
16	21W-03-41470	SHEET	1	SN:4001--
17	21W-03-41410	SHEET	1	SN:4001--
18	21W-03-41420	SHEET	1	SN:4001--
19	21W-03-41430	SHEET	1	SN:4001--
20	21W-03-41610	COVER	1	SN:4001--
21	21W-03-41620	COVER	1	SN:4001--
22	01435-20812	BOLT	9	SN:4001--

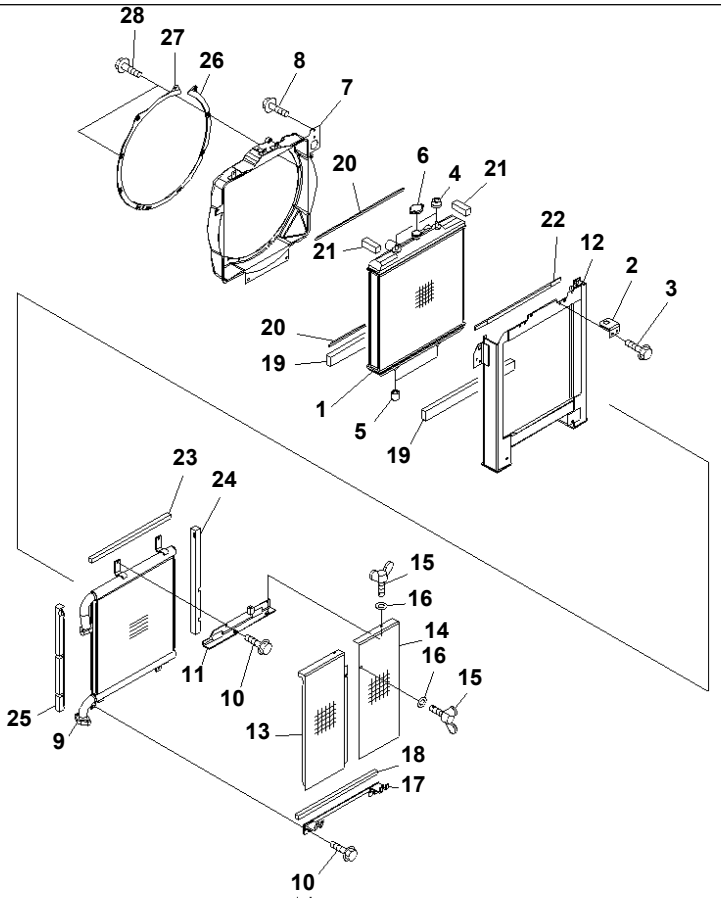

PC78US-6-W S/N 4001-UP

COOLING (RADIATOR AND OIL COOLER) (NET)

Item	Part No.	Description	Qty	Options
1	21W-03-41110	RADIATOR	1	SN:4001--
2	21W-03-41520	BRACKET	1	SN:4001--
3	01435-20816	BOLT	4	SN:4001--
4	21W-03-41540	CUSHION	2	SN:4001--
5	21W-03-41530	CUSHION	2	SN:4001--
6	22M-03-11150	CAP	1	SN:4001--
7	21W-03-41150	SHROUD	1	SN:4001--
8	01435-20812	BOLT	4	SN:4001--
9	21W-03-41120	OIL COOLER	1	SN:4001--
10	01435-20825	BOLT	4	SN:4001--
11	21W-03-41331	BRACKET	1	SN:4001--
12	21W-03-41191	SUPPORT	1	SN:4001--
13	21W-03-41310	NET	1	SN:4001--
14	21W-03-41320	NET	1	SN:4001--
15	01434-10616	BOLT¤ WING	3	SN:4001--
16	01643-30623	WASHER	3	SN:4001--
17	21W-03-41991	BRACKET	1	SN:4001--
18	21W-03-41410	SHEET	1	SN:4001--
19	21W-03-41440	SHEET	2	SN:4001--
20	21W-03-41140	SHEET	2	SN:4001--
21	21W-03-41460	SHEET	2	SN:4001--
22	21W-03-41470	SHEET	1	SN:4001--
23	21W-03-41410	SHEET	3	SN:4001--
24	21W-03-41420	SHEET	1	SN:4001--
25	21W-03-41430	SHEET	1	SN:4001--
26	21W-03-41610	COVER	1	SN:4001--

COOLING (RADIATOR AND OIL COOLER) (NET)

Item	Part No.	Description	Qty	Options
27	21W-03-41620	COVER	1	SN:4001--
28	01435-20812	BOLT	9	SN:4001--

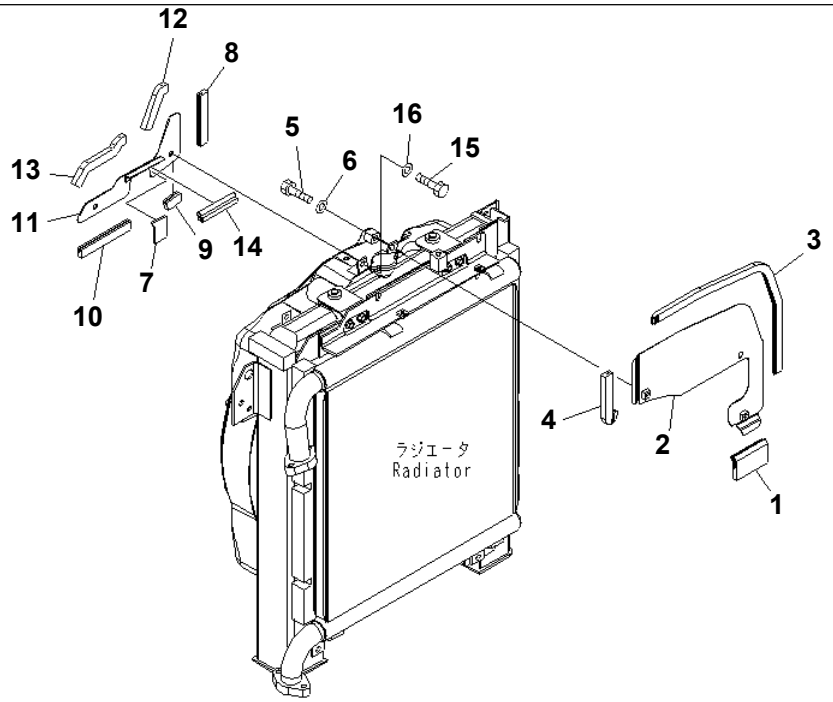

PW0C927

PC78US-6-W S/N 4001-UP

COOLING (SEAL PLATE)

Item	Part No.	Description	Qty	Options
	21W-03-41841	COVER	1	SN:4001--
1	21W-03-41690	· SEAL	1	SN:4001--
2	21W-03-41851	· COVER	1	SN:4001--
3	21W-03-41860	· SEAL	1	SN:4001--
4	21W-03-41871	· SEAL	1	SN:4001--
5	01010-80816	BOLT	3	SN:4001--
6	01643-30823	WASHER	3	SN:4001--
	21W-03-41941	COVER	1	SN:4001--
7	21W-03-41630	· SHEET	1	SN:4001--
8	21W-03-41640	· SEAL	1	SN:4001--
9	21W-03-41650	· SEAL	1	SN:4001--
10	21W-03-41660	· SEAL	1	SN:4001--
11	21W-03-41951	· COVER	1	SN:4001--
12	21W-03-41961	· SEAL	1	SN:4001--
13	21W-03-41971	· SEAL	1	SN:4001--
14	21W-03-43890	· SEAL	1	SN:4001--
15	01010-80816	BOLT	2	SN:4001--
16	01643-30823	WASHER	2	SN:4001--

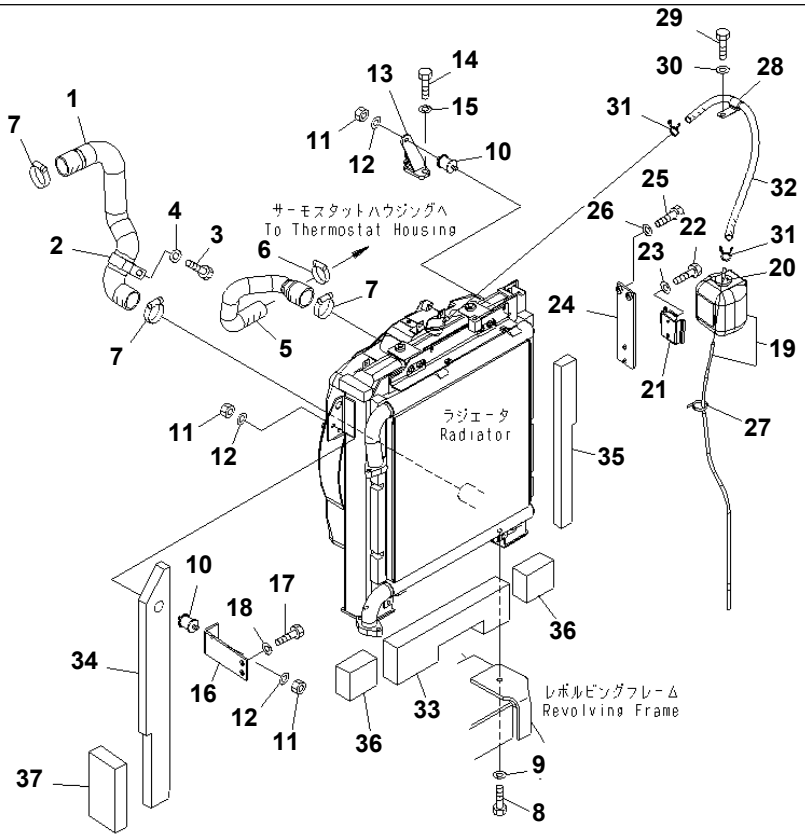

COOLING (PIPING AND MOUNTING)

Item	Part No.	Description	Qty	Options
1	21W-03-41210	HOSE	1	SN:4001--
2	20Y-62-15960	CLIP	1	SN:4001--
3	01010-81020	BOLT	1	SN:4001--
4	01643-31032	WASHER	1	SN:4001--
5	21W-03-41220	HOSE	1	SN:4001--
6	07289-00045	CLAMP	1	SN:4001--
7	07289-00055	CLAMP	3	SN:4001--
8	01010-81030	BOLT	2	SN:4001--
9	01643-31032	WASHER	2	SN:4001--
10	21W-03-31510	CUSHION	2	SN:4531--
	20R-03-11190	CUSHION	2	SN:4001--4530
11	01580-10806	NUT	3	SN:4001--
12	01643-30823	WASHER	3	SN:4001--
13	21W-03-41342	BRACKET	1	SN:5501--
	21W-03-41341	BRACKET	1	SN:4001--5500
14	01010-81025	BOLT	2	SN:5501--
	01010-81030	BOLT	2	SN:4001--5500
15	01643-31032	WASHER	2	SN:4001--
16	21W-03-41350	BRACKET	1	SN:4001--
17	01010-81020	BOLT	2	SN:4001--
18	01643-31032	WASHER	2	SN:4001--
19	21W-03-41780	TANK ASS'Y	1	SN:4001--
20	417-03-21350	· CAP	1	SN:4001--
21	362-03-14120	BRACKET	1	SN:4001--
22	01010-80616	BOLT	2	SN:4001--
23	01643-30623	WASHER	2	SN:4001--

COOLING (PIPING AND MOUNTING)

Item	Part No.	Description	Qty	Options
24	21W-03-41181	BRACKET	1	SN:4001--
25	01010-81025	BOLT	2	SN:4001--
26	01643-31032	WASHER	2	SN:4001--
27	08034-40521	BAND	1	SN:4001--
28	21T-68-11320	CLIP	1	SN:4001--
29	01010-81016	BOLT	1	SN:4001--
30	01643-31032	WASHER	1	SN:4001--
31	206-03-43340	CLIP	2	SN:4001--
32	21W-03-41131	HOSE	1	SN:4001--
33	21W-03-41711	SHEET	1	SN:4001--
34	21W-03-41721	SHEET	1	SN:4001--
35	21W-03-41730	SHEET	1	SN:4001--
36	21W-03-41740	SHEET	2	SN:4001--
37	21W-03-41750	SHEET	1	SN:4001--

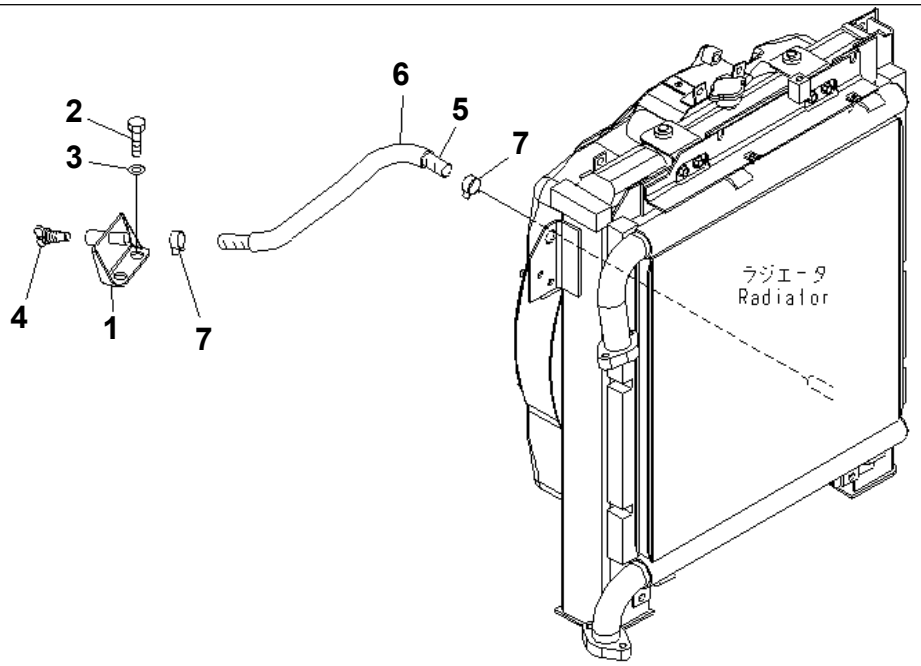

PW0C929

PC78US-6-W S/N 4001-UP

COOLING (DRAIN)

Item	Part No.	Description	Qty	Options
1	21W-03-41791	BOSS	1	SN:4001--
	07000-01007	· O-RING	1	SN:4001--
2	01010-81020	BOLT	2	SN:4001--
3	01643-31032	WASHER	2	SN:4001--
4	20Y-03-21980	PLUG	1	SN:4001--
5	21W-03-41361	HOSE ASS'Y	1	SN:4001--
6	08017-32204	· CONDUIT	1	SN:4001--
7	11Y-09-11160	CLIP	2	SN:4001--

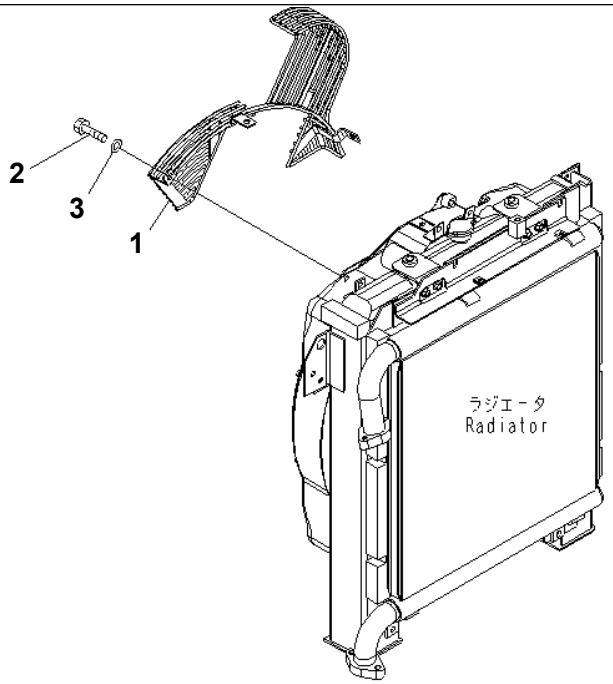

PWOC930

PC78US-6-W S/N 4001-UP

FAN GUARD

Item	Part No.	Description	Qty	Options
1	21W-03-41511	GUARD	1	SN:4001--
2	01010-80816	BOLT	3	SN:4001--
3	01643-30823	WASHER	3	SN:4001--

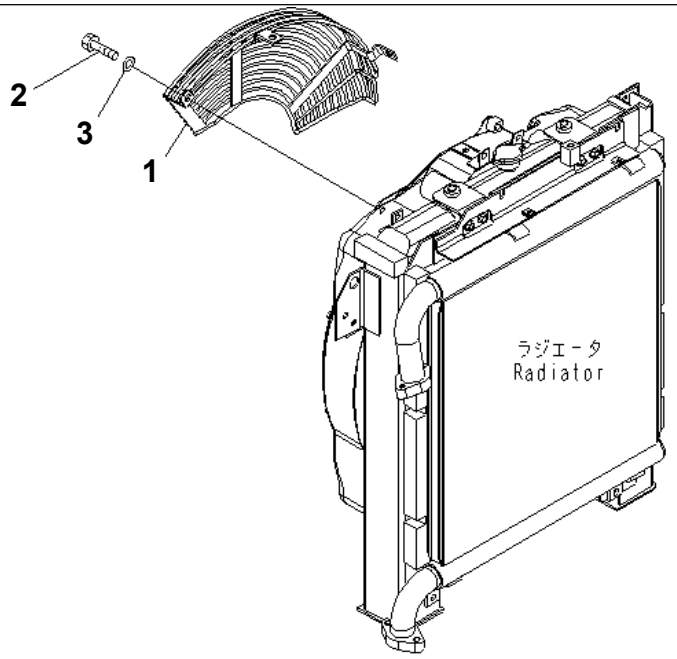

P W O D 6 2 8

FAN GUARD (EXCEPT JAPAN)

Item	Part No.	Description	Qty	Options
1	21W-03-43110	GUARD	1	SN:4001--
2	01010-80816	BOLT	3	SN:4001--
3	01643-30823	WASHER	3	SN:4001--

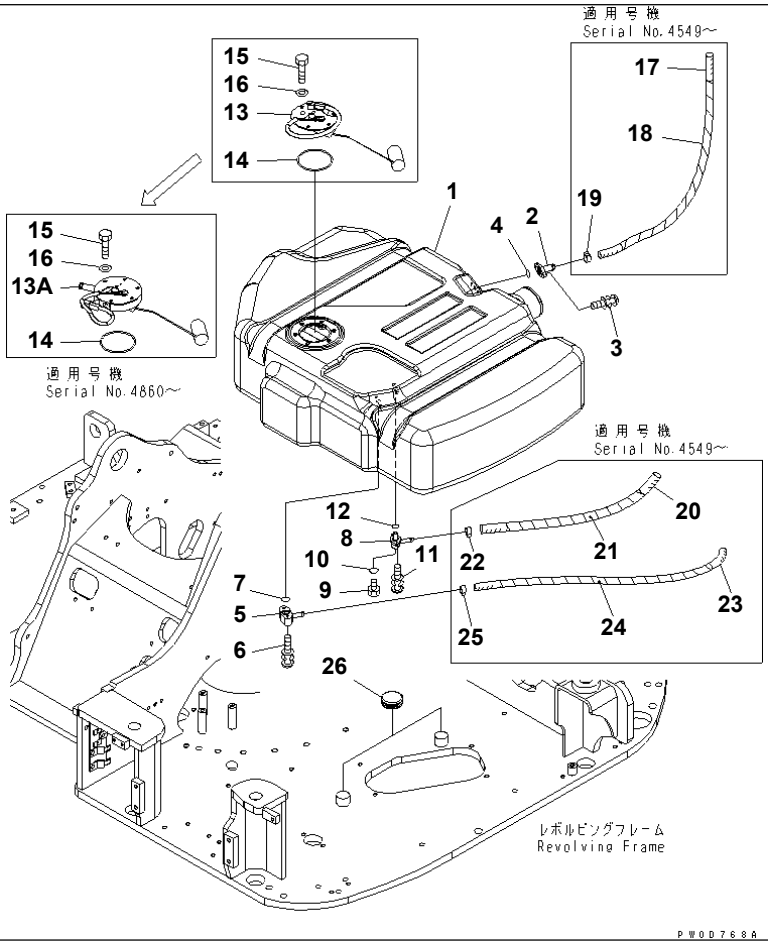

PC78US-6-W S/N 4001-UP

FUEL TANK (TANK)

Item	Part No.	Description	Qty	Options
1	21W-04-41111	TANK,FUEL	1	SN:4001--
2	21W-04-41150	FLANGE	1	SN:4001--
3	01023-60620	SCREW	2	SN:4001--
4	07000-12020	O-RING	1	SN:4001--
5	21W-04-41310	FLANGE	1	SN:4001--
6	01023-60635	SCREW	2	SN:4001--
7	07000-12018	O-RING	1	SN:4001--
8	20U-04-21530	FLANGE ASS'Y	1	SN:4001--
9	07040-10807	· PLUG	1	SN:4001--
10	07002-10823	· O-RING	1	SN:4001--
11	01023-60620	SCREW	2	SN:4001--
12	07000-12015	O-RING	1	SN:4001--
13	21W-06-42111	SENSOR,FUEL	1	SN:4860--
	21W-06-42110	SENSOR,FUEL	1	SN:4549--4859
13A	21W-04-41620	FLANGE	1	SN:4860--
14	07000-12085	O-RING	2	SN:4860--
	07000-12085	O-RING	1	SN:4549--4859
15	01010-D0835	BOLT	1	SN:4860--
	01010-D0816	BOLT	6	SN:4549--4859
16	01643-70823	WASHER	6	SN:4549--
17	07270-21508	TUBE	1	SN:4549--
18	08017-31907	CONDUIT	1	SN:4549--
19	07285-00180	CLIP	1	SN:4549--
20	07288-01009	HOSE	1	SN:4549--
21	08017-21908	CONDUIT	1	SN:4549--
22	11Y-09-11140	CLIP	1	SN:4549--

FUEL TANK (TANK)

Item	Part No.	Description	Qty	Options
23	07288-01208	HOSE	1	SN:4549--
24	08017-31907	CONDUIT	1	SN:4549--
25	11Y-09-11150	CLIP	1	SN:4549--
26	09415-03620	CAP	2	SN:4001--

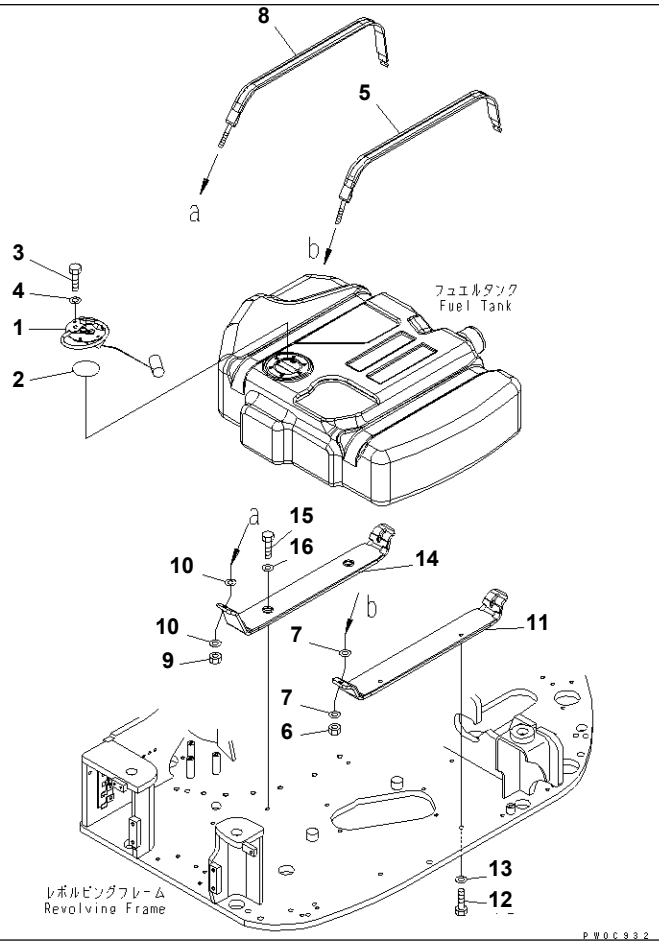

PC78US-6-W S/N 4001-UP

FUEL TANK (SENSOR AND MOUNTING)

Item	Part No.	Description	Qty	Options
1	21W-06-42110	SENSOR,FUEL	1	SN:4001--4548
2	07000-12085	O-RING	1	SN:4001--4548
3	01010-D0816	BOLT	6	SN:4001--4548
4	01643-70823	WASHER	6	SN:4001--4548
5	21W-04-41180	BAND	1	SN:4001--
6	01580-11210	NUT	1	SN:4001--
7	01643-31232	WASHER	2	SN:4001--
8	21W-04-41191	BAND	1	SN:4001--
9	01580-11210	NUT	1	SN:4001--
10	01643-31232	WASHER	2	SN:4001--
11	21W-04-41411	BRACKET	1	SN:4001--
12	01010-81245	BOLT	2	SN:4001--
13	01643-31232	WASHER	2	SN:4001--
14	21W-04-41421	BRACKET	1	SN:4001--
15	01010-81235	BOLT	2	SN:4001--
16	01643-31232	WASHER	2	SN:4001--

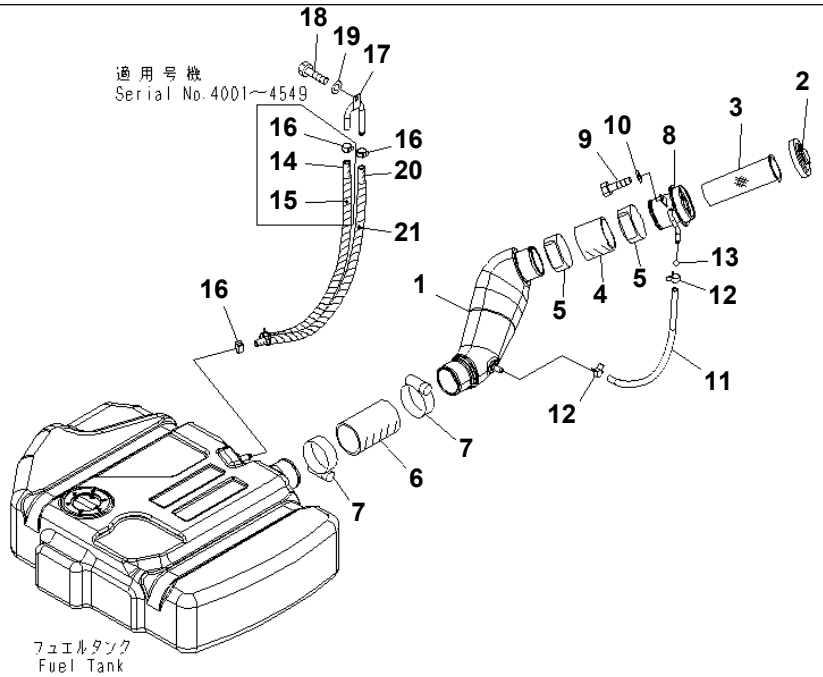

PW0D769A

PC78US-6-W S/N 4001-UP

FUEL TANK (SUB TANK)(#4001-4859)

Item	Part No.	Description	Qty	Options
1	21W-04-41131	HOSE	1	SN:4001--4859
2	21W-04-41490	CAP	1	SN:4001--@
	417-04-21230	· PACKING	1	SN:4001--@
3	17M-04-41190	STRAINER	1	SN:4001--@
4	21W-04-41430	HOSE	1	SN:4001--@
5	07289-00105	CLAMP,HOSE	2	SN:4001--@
6	21W-04-41440	HOSE	1	SN:4001--@
7	07289-00105	CLAMP,HOSE	2	SN:4001--@
8	21W-04-41121	FILLER	1	SN:4001--4859
	14X-04-11130	· FILLER	1	SN:4001--@
9	01010-80816	BOLT	2	SN:4001--@
10	01643-30823	WASHER	2	SN:4001--@
11	21W-04-41271	TUBE	1	SN:4001--@
12	07285-00155	CLIP	2	SN:4001--@
13	201-04-21160	BALL	1	SN:4001--@
14	07270-21508	TUBE	1	SN:4001--4548
15	08017-31907	CONDUIT	1	SN:4001--4548
16	07285-00180	CLIP	2	SN:4549--@
	07285-00180	CLIP	3	SN:4001--4548
17	21W-04-41390	JOINT	1	SN:4001--4859
18	01010-81020	BOLT	1	SN:4001--@
19	01643-31032	WASHER	1	SN:4001--@
20	07270-21508	TUBE	1	SN:4001--@
21	08017-31907	CONDUIT	1	SN:4001--@

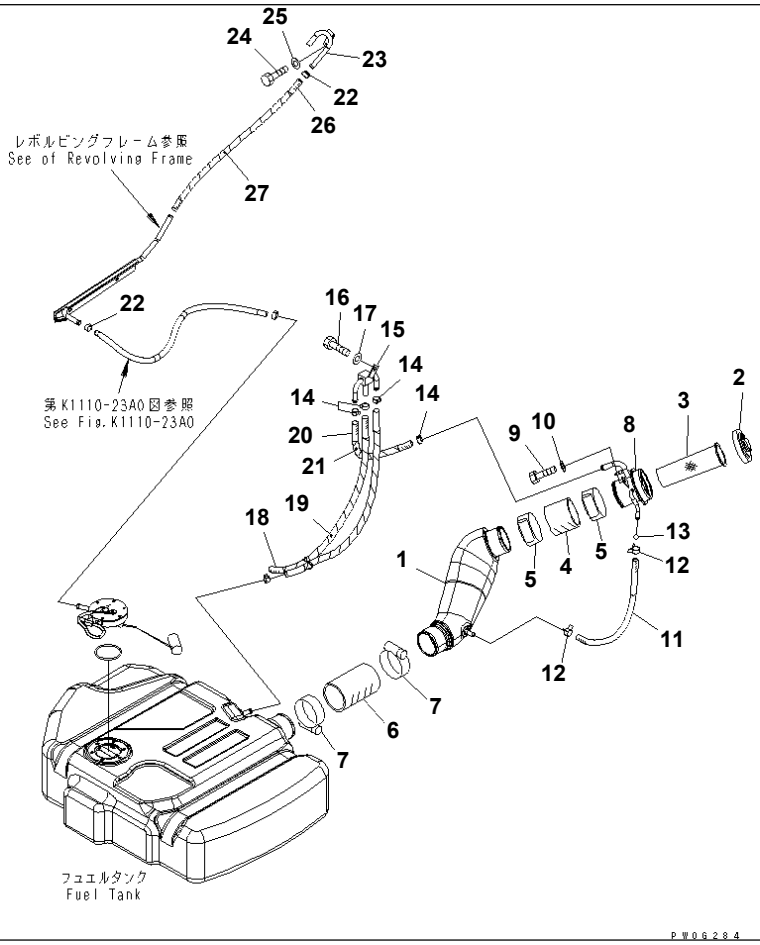

PC78US-6-W S/N 4001-UP

FUEL TANK (SUB TANK)(#4860-)

Item	Part No.	Description	Qty	Options
1	21W-04-41132	HOSE	1	SN:4860--
2	21W-04-41490	CAP	1	SN:4001--
	417-04-21230	· PACKING	1	SN:4001--
3	11Y-04-11330	STRAINER	1	SN:5645--
	17M-04-41190	STRAINER	1	SN:4001--5644
4	21W-04-41430	HOSE	1	SN:4001--
5	07289-00105	CLAMP,HOSE	2	SN:4001--
6	21W-04-41440	HOSE	1	SN:4001--
7	07289-00105	CLAMP,HOSE	2	SN:4001--
8	21W-04-41123	FILLER	1	SN:4860--
	14X-04-11130	· FILLER	1	SN:4001--
9	01010-80816	BOLT	2	SN:4001--
10	01643-30823	WASHER	2	SN:4001--
11	21W-04-41271	TUBE	1	SN:4001--
12	07285-00155	CLIP	2	SN:4001--
13	201-04-21160	BALL	1	SN:4001--
14	07285-00180	CLIP	4	SN:4860--
15	21W-04-41391	JOINT	1	SN:4860--
16	01010-81020	BOLT	1	SN:4001--
17	01643-31032	WASHER	1	SN:4001--
18	07270-21508	TUBE	1	SN:4001--
19	08017-31907	CONDUIT	1	SN:4001--
20	07270-21550	TUBE	4	SN:4860--
21	08017-31904	CONDUIT	4	SN:4860--
22	07285-00180	CLIP	2	SN:4860--
23	21W-04-41630	JOINT	1	SN:4860--

FUEL TANK (SUB TANK)(#4860-)

Item	Part No.	Description	Qty	Options
24	01010-81020	BOLT	1	SN:4860--
25	01643-31032	WASHER	1	SN:4860--
26	07270-21565	TUBE	1	SN:4860--
27	08017-31906	CONDUIT	1	SN:4860--

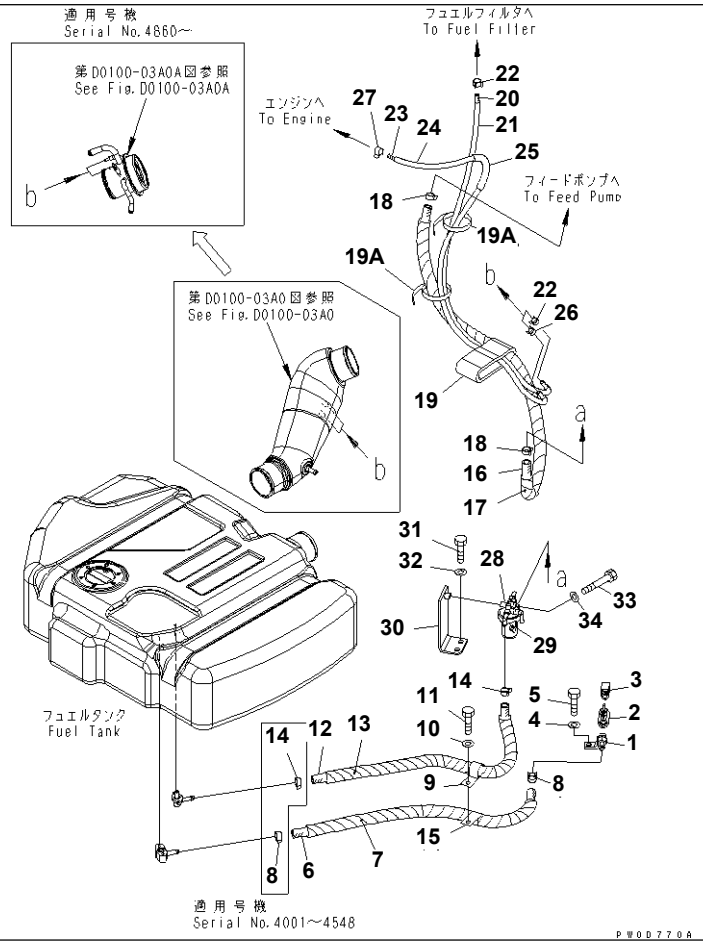

PC78US-6-W S/N 4001-UP

FUEL LINE

Item	Part No.	Description	Qty	Options
1	21W-04-41290	NIPPLE	1	SN:4001--
2	07700-50455	VALVE	1	SN:4001--
3	20U-04-41470	ELBOW	1	SN:4001--
4	01643-31232	WASHER	1	SN:4001--
5	01010-81230	BOLT	1	SN:4001--
6	07288-01208	HOSE	1	SN:4001--4548
7	08017-31907	CONDUIT	1	SN:4001--4548
8	11Y-09-11150	CLIP	1	SN:4549--
	11Y-09-11150	CLIP	2	SN:4001--4548
9	04434-52312	CLIP	1	SN:4001--
10	01643-31232	WASHER	1	SN:4001--
11	01010-81225	BOLT	1	SN:4001--
12	07288-01009	HOSE	1	SN:4001--4548
13	08017-21908	CONDUIT	1	SN:4001--4548
14	11Y-09-11140	CLIP	1	SN:4549--
	11Y-09-11140	CLIP	2	SN:4001--4548
15	04434-52312	CLIP	1	SN:4001--
16	07288-01014	HOSE	1	SN:4001--
17	08017-21913	CONDUIT	1	SN:4001--
18	11Y-09-11140	CLIP	2	SN:4001--
19	21W-04-41340	SHEET	1	SN:4001--
19A	08034-20536	BAND	2	SN:4001--
20	07288-00516	TUBE	1	SN:4001--
21	08017-21015	CONDUIT	1	SN:4001--
22	07285-00085	CLIP	2	SN:4001--
23	07288-00518	HOSE	1	SN:4001--

Ref. D0200-01A0 Page 090050

FUEL LINE

Item	Part No.	Description	Qty	Options
24	08017-21017	CONDUIT	1	SN:4001--
25	07270-01510	TUBE	1	SN:4001--
26	07285-00085	CLIP	1	SN:4001--
27	07285-00095	CLIP	1	SN:4001--
28	21W-04-41161	WATER SEPARATOR	1	SN:4001--
29	21W-04-41480	· FILTER	1	SN:4001--
30	21W-04-41170	BRACKET	1	SN:4001--
31	01010-81230	BOLT	2	SN:4001--
32	01643-31232	WASHER	2	SN:4001--
33	01010-80870	BOLT	1	SN:4001--
34	01643-30823	WASHER	1	SN:4001--

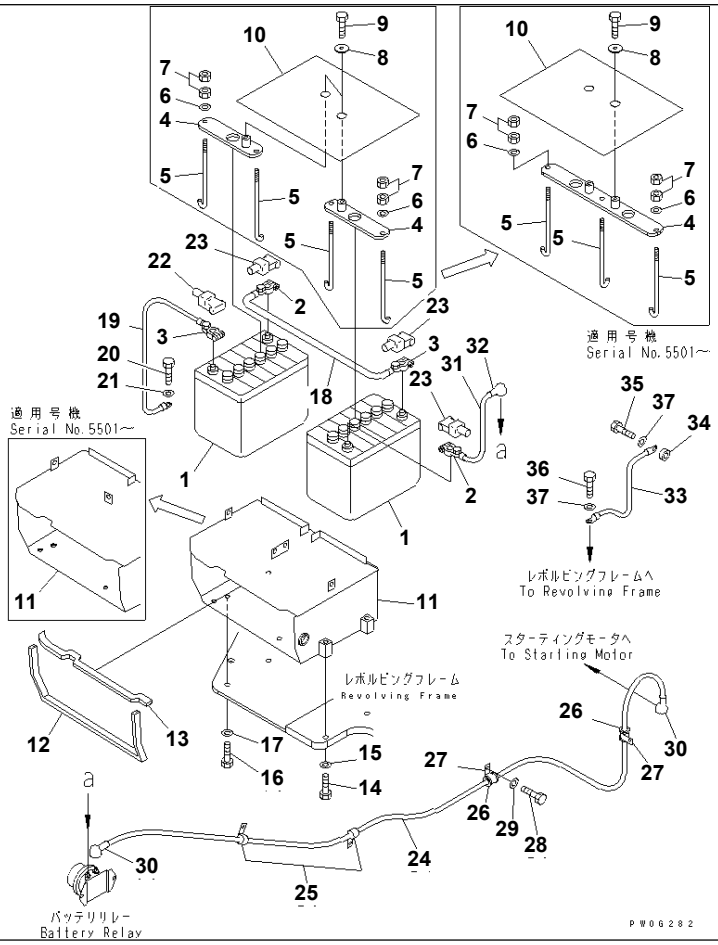

PC78US-6-W S/N 4001-UP

BATTERY AND MOUNTING

Item	Part No.	Description	Qty	Options
1	08000-02206	BATTERY (55D26R)	2	SN:4001--
2	08000-00000	TERMINAL¤ (+)	2	SN:4001--
3	08000-00001	TERMINAL¤ (-)	2	SN:4001--
4	21W-06-41132	BRACKET	1	SN:5501--
	21W-06-41131	BRACKET	2	SN:4001--5500
5	21W-06-41390	BOLT	3	SN:5501--
	21W-06-41390	BOLT	4	SN:4001--5500
6	01643-31032	WASHER	3	SN:5501--
	01643-31032	WASHER	4	SN:4001--5500
7	01580-11008	NUT	6	SN:5501--
	01580-11008	NUT	8	SN:4001--5500
8	203-54-55660	COLLAR	2	SN:4001--
9	01010-81025	BOLT	2	SN:4001--
10	21W-06-41561	SHEET	1	SN:5501--
	21W-06-41560	SHEET	1	SN:4001--5500
11	21W-06-41122	BOX	1	SN:5501--
	21W-06-41121	BOX	1	SN:4001--5500
12	21W-06-41271	· SEAL	1	SN:4001--
13	21W-06-41281	· SEAL	1	SN:4001--
14	01010-81240	BOLT	2	SN:4001--
15	01643-31232	WASHER	2	SN:4001--
16	01010-81230	BOLT	2	SN:4001--
17	01643-31232	WASHER	2	SN:4001--
18	08028-CH050	CABLE	1	SN:4001--
19	08028-48055	CABLE	1	SN:4001--
20	01010-81020	BOLT	1	SN:4001--

BATTERY AND MOUNTING

Item	Part No.	Description	Qty	Options
21	01643-31032	WASHER	1	SN:4001--
22	08038-22009	CAP	1	SN:4001--
23	08038-42009	CAP	3	SN:4001--
24	21W-06-41261	CABLE	1	SN:4001--
25	08036-01814	CLIP	2	SN:4237--
	08036-01214	CLIP	2	SN:4001--4236
26	07095-20318	CUSHION	2	SN:4001--
27	04434-52511	CLIP	2	SN:4001--
28	01010-81025	BOLT	1	SN:4001--4236
29	01643-31032	WASHER	1	SN:4001--4236
30	08038-04030	CAP	1	SN:4001--
31	08028-68030	CABLE	1	SN:4001--
32	08038-04030	CAP	1	SN:4001--
33	08028-48035	CABLE	1	SN:4001--4911
34	6205-81-9580	SPACER	1	SN:4907--4911
	208-01-11270	WASHER	1	SN:4001--4906
35	01010-81045	BOLT	1	SN:4001--4911
36	01010-81020	BOLT	1	SN:4001--
37	01643-31032	WASHER	1	SN:4912--
	01643-31032	WASHER	2	SN:4001--4911

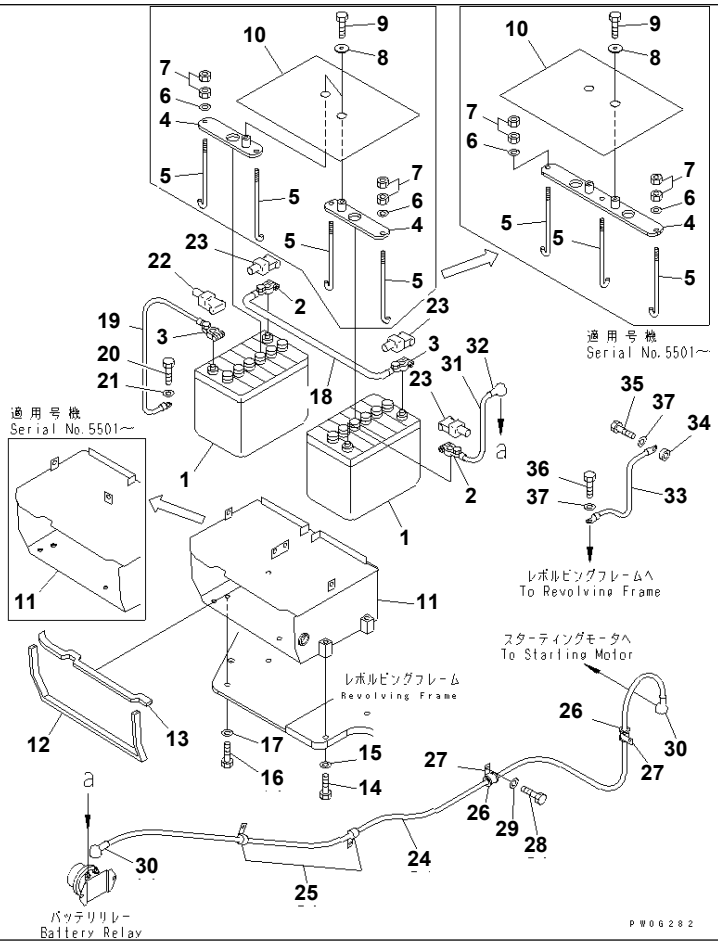

PC78US-6-W S/N 4001-UP

BATTERY AND MOUNTING (LARGE CAPACITY)

Item	Part No.	Description	Qty	Options
1	101-06-21410	BATTERY¤ WET(80D26R)	2	SN:4001--
2	08000-00000	TERMINAL¤ (+)	2	SN:4001--
3	08000-00001	TERMINAL¤ (-)	2	SN:4001--
4	21W-06-41132	BRACKET	2	SN:5501--
	21W-06-41131	BRACKET	2	SN:4001--5500
5	21W-06-41390	BOLT	3	SN:5501--
	21W-06-41390	BOLT	4	SN:4001--5500
6	01643-31032	WASHER	3	SN:5501--
	01643-31032	WASHER	4	SN:4001--5500
7	01580-11008	NUT	6	SN:5501--
	01580-11008	NUT	8	SN:4001--5500
8	203-54-55660	COLLAR	2	SN:4001--
9	01010-81025	BOLT	2	SN:4001--
10	21W-06-41561	SHEET	1	SN:5501--
	21W-06-41560	SHEET	1	SN:4001--5500
11	21W-06-41122	BOX	1	SN:5501--
	21W-06-41121	BOX	1	SN:4001--5500
12	21W-06-41271	· SEAL	1	SN:4001--
13	21W-06-41281	· SEAL	1	SN:4001--
14	01010-81240	BOLT	2	SN:4001--
15	01643-31232	WASHER	2	SN:4001--
16	01010-81230	BOLT	2	SN:4001--
17	01643-31232	WASHER	2	SN:4001--
18	08028-CH050	CABLE	1	SN:4001--
19	08028-48055	CABLE	1	SN:4001--
20	01010-81020	BOLT	1	SN:4001--

BATTERY AND MOUNTING (LARGE CAPACITY)

Item	Part No.	Description	Qty	Options
21	01643-31032	WASHER	1	SN:4001--
22	08038-22009	CAP	1	SN:4001--
23	08038-42009	CAP	3	SN:4001--
24	21W-06-41261	CABLE	1	SN:4001--
25	08036-01814	CLIP	2	SN:4237--
	08036-01214	CLIP	2	SN:4001--4236
26	07095-20318	CUSHION	2	SN:4001--
27	04434-52511	CLIP	2	SN:4001--
28	01010-81025	BOLT	1	SN:4001--4236
29	01643-31032	WASHER	1	SN:4001--4236
30	08038-04030	CAP	1	SN:4001--
31	08028-68030	CABLE	1	SN:4001--
32	08038-04030	CAP	1	SN:4001--
33	08028-48035	CABLE	1	SN:4001--4911
34	6205-81-9580	SPACER	1	SN:4907--4911
	208-01-11270	WASHER	1	SN:4001--4906
35	01010-81045	BOLT	1	SN:4001--4911
36	01010-81020	BOLT	1	SN:4001--
37	01643-31032	WASHER	1	SN:4912--
	01643-31032	WASHER	2	SN:4001--4911

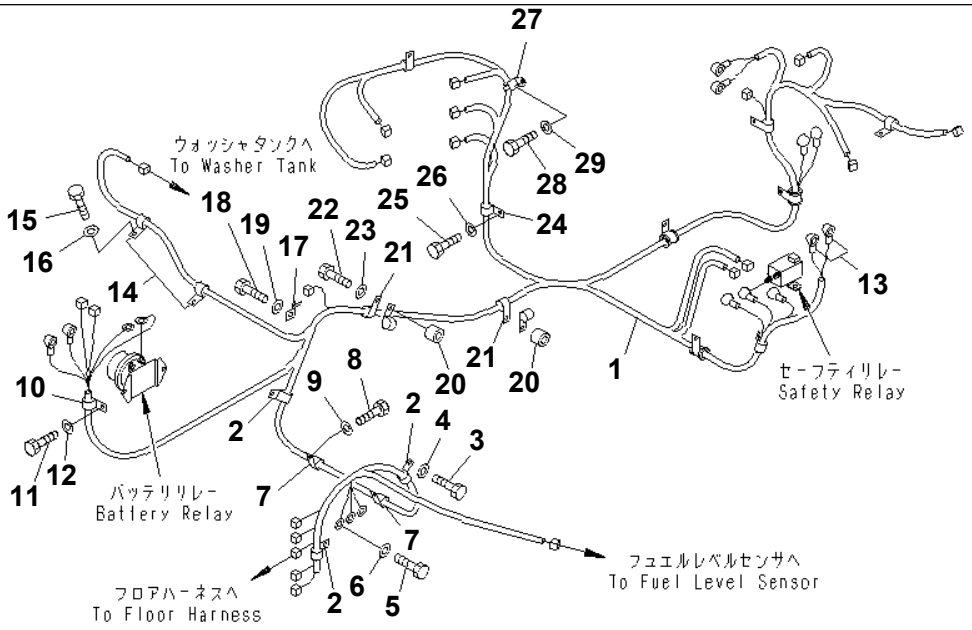

PWOC937

ELECTRICAL (MAIN HARNESS) (1/2)

Item	Part No.	Description	Qty	Options
1	21W-06-44112	WIRING HARNESS	1	SN:5501--
	21W-06-44111	WIRING HARNESS	1	SN:4001--5500
	20T-06-81230	· FUSIBLE LINK	2	SN:4001--
2	04434-52711	CLIP	3	SN:4001--
3	01010-81025	BOLT	3	SN:4001--
4	01643-31032	WASHER	3	SN:4001--
5	01010-81025	BOLT	3	SN:4001--
6	01643-31032	WASHER	3	SN:4001--
7	04434-52711	CLIP	2	SN:4001--
8	01010-81020	BOLT	2	SN:4001--
9	01643-31032	WASHER	2	SN:4001--
10	08036-01214	CLIP	1	SN:4001--
11	01010-81020	BOLT	1	SN:4001--
12	01643-31032	WASHER	1	SN:4001--
13	08038-00519	CAP	2	SN:4001--
14	08036-01014	CLIP	2	SN:4001--
15	01010-81020	BOLT	2	SN:4001--
16	01643-31032	WASHER	2	SN:4001--
17	08193-20010	CLIP	1	SN:5501--
	08053-00910	CLIP	1	SN:4001--5500
18	01010-81025	BOLT	1	SN:4001--
19	01643-31032	WASHER	1	SN:4001--
20	201-03-29160	SPACER	2	SN:4001--
21	04434-52711	CLIP	2	SN:4001--
22	01010-81040	BOLT	2	SN:4001--
23	01643-31032	WASHER	2	SN:4001--

ELECTRICAL (MAIN HARNESS) (1/2)

Item	Part No.	Description	Qty	Options
24	08036-01214	CLIP	1	SN:4001--
25	01010-81025	BOLT	1	SN:4001--
26	01643-31032	WASHER	1	SN:4001--
27	20U-06-31250	CLIP	1	SN:4001--
28	01010-81030	BOLT	1	SN:4001--
29	01643-31032	WASHER	1	SN:4001--

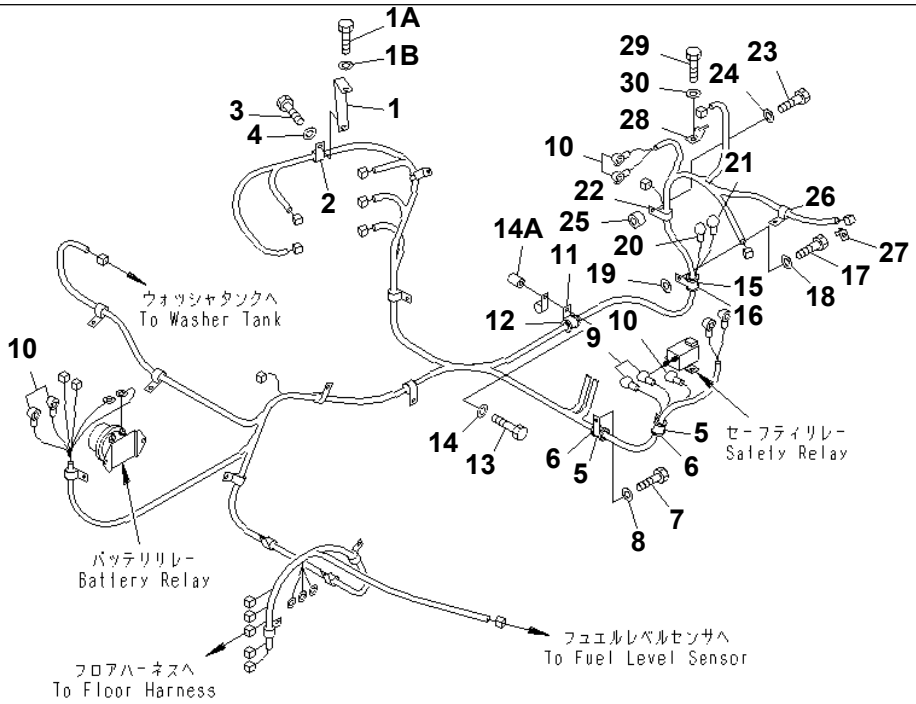

00000510

ELECTRICAL (MAIN HARNESS) (2/2)(#4001-5500)

Item	Part No.	Description	Qty	Options
1	21W-06-41580	BRACKET	1	SN:4001--@
1A	01010-80830	BOLT	1	SN:4001--@
1B	01643-30823	WASHER	1	SN:4001--@
2	08036-01014	CLIP	1	SN:4001--@
3	01010-80820	BOLT	1	SN:4001--@
4	01643-30823	WASHER	1	SN:4001--@
5	04434-52511	CLIP	2	SN:4001--@
6	07095-20318	CUSHION	2	SN:4001--@
7	01010-81025	BOLT	2	SN:4001--5500
8	01643-31032	WASHER	2	SN:4001--5500
9	08038-02027	CAP	2	SN:4001--5500
10	08038-00519	CAP	5	SN:4001--@
11	04434-53411	CLIP	1	SN:4001--@
12	07095-20627	CUSHION	1	SN:4001--@
13	01010-81050	BOLT	1	SN:4001--@
14	01643-31032	WASHER	1	SN:4001--@
14A	6167-21-5910	SPACER	1	SN:4001--@
15	04434-53411	CLIP	1	SN:4001--@
16	07095-20627	CUSHION	1	SN:4001--@
17	01010-81030	BOLT	1	SN:4001--5500
18	01643-31032	WASHER	1	SN:4001--5500
19	208-01-11270	WASHER	1	SN:4001--5500
20	08038-04030	CAP	1	SN:4001--@
21	08038-02027	CAP	1	SN:4001--5500
22	08036-01814	CLIP	1	SN:4001--@
23	01010-81045	BOLT	1	SN:4001--@

ELECTRICAL (MAIN HARNESS) (2/2)(#4001-5500)

Item	Part No.	Description	Qty	Options
24	01643-31032	WASHER	1	SN:4001--@
25	195-33-11220	SPACER	1	SN:4001--@
26	08036-01014	CLIP	1	SN:4001--@
27	08053-01510	CLIP	1	SN:4001--@
28	201-06-62160	BRACKET	1	SN:4001--@
29	01010-80612	BOLT	1	SN:4001--@
30	01643-30623	WASHER	1	SN:4001--@

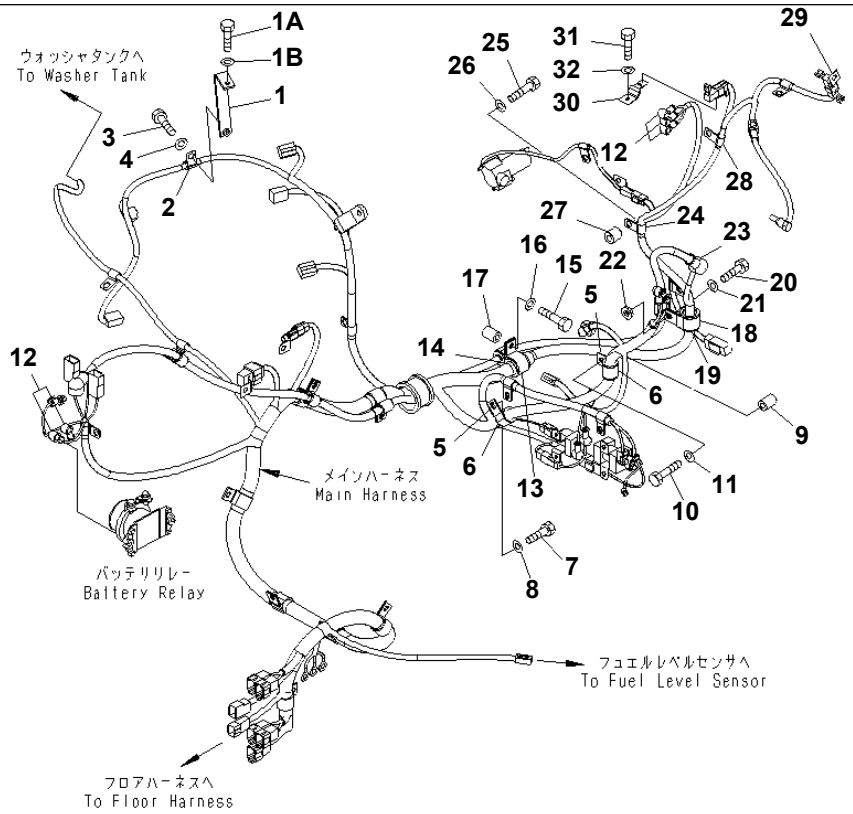

00000511

ELECTRICAL (MAIN HARNESS) (2/2)(#5501-)

Item	Part No.	Description	Qty	Options
1	21W-06-41580	BRACKET	1	SN:4001--
1A	01010-80830	BOLT	1	SN:4001--
1B	01643-30823	WASHER	1	SN:4001--
2	08036-01014	CLIP	1	SN:4001--
3	01010-80820	BOLT	1	SN:4001--
4	01643-30823	WASHER	1	SN:4001--
5	04434-52511	CLIP	2	SN:4001--
6	07095-20318	CUSHION	2	SN:4001--
7	01010-81025	BOLT	1	SN:5501--
8	01643-31032	WASHER	1	SN:5501--
9	6167-21-5910	SPACER	1	SN:5501--
10	01010-81050	BOLT	1	SN:5501--
11	01643-31032	WASHER	1	SN:5501--
12	08038-00519	CAP	5	SN:5645--
	08038-00519	CAP	6	SN:4001--5644
13	04434-53411	CLIP	1	SN:4001--
14	07095-20627	CUSHION	1	SN:4001--
15	01010-81050	BOLT	1	SN:4001--
16	01643-31032	WASHER	1	SN:4001--
17	6167-21-5910	SPACER	1	SN:4001--
18	04434-52711	CLIP	1	SN:5645--
	04434-53411	CLIP	1	SN:4001--5644
19	07095-20318	CUSHION	1	SN:5645--
	07095-20627	CUSHION	1	SN:4001--5644
20	01010-81025	BOLT	1	SN:5501--
21	01643-31032	WASHER	1	SN:5501--

ELECTRICAL (MAIN HARNESS) (2/2)(#5501-)

Item	Part No.	Description	Qty	Options
22	6162-43-5350	WASHER	1	SN:5501--
23	08038-04030	CAP	1	SN:4001--
24	08036-01814	CLIP	1	SN:4001--
25	01010-81045	BOLT	1	SN:4001--
26	01643-31032	WASHER	1	SN:4001--
27	195-33-11220	SPACER	1	SN:4001--
28	08036-01014	CLIP	1	SN:4001--
29	08053-01510	CLIP	1	SN:4001--
30	201-06-62160	BRACKET	1	SN:4001--
31	01010-80612	BOLT	1	SN:4001--
32	01643-30623	WASHER	1	SN:4001--

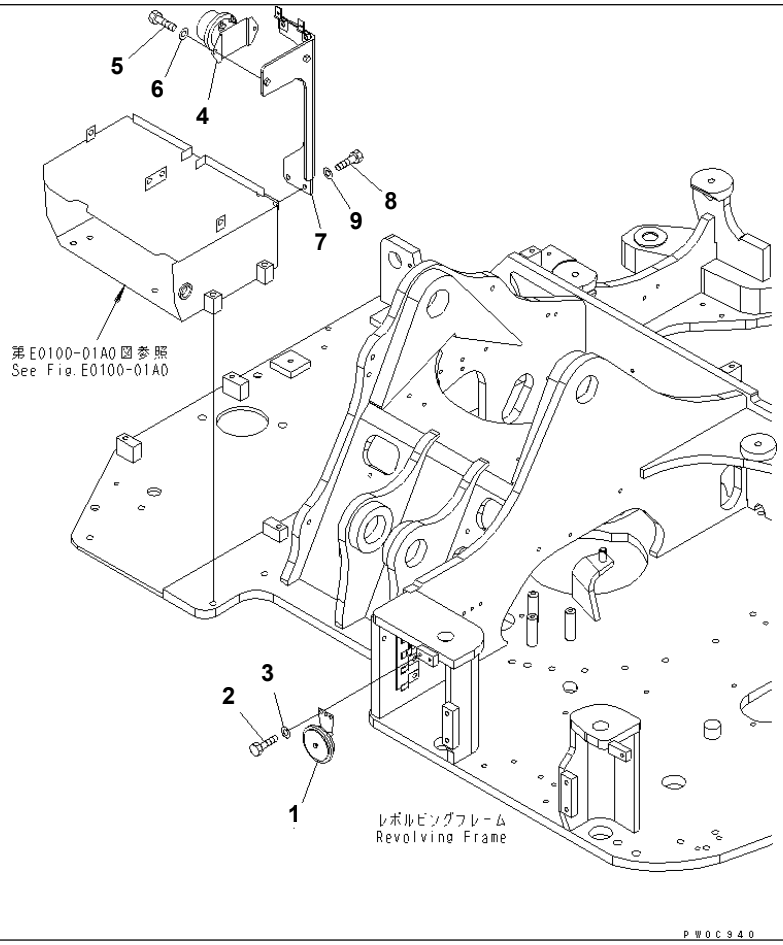

PC78US-6-W S/N 4001-UP

ELECTRICAL (HORN AND RELAY)

Item	Part No.	Description	Qty	Options
1	08160-72400	HORN	1	SN:4001--
2	01010-80816	BOLT	2	SN:4001--
3	01643-30823	WASHER	2	SN:4001--
4	08088-30000	SWITCH	1	SN:4001--
5	01010-80830	BOLT	2	SN:4001--
6	01643-30823	WASHER	2	SN:4001--
7	21W-06-41152	BRACKET	1	SN:5501--
	21W-06-41151	BRACKET	1	SN:4001--5500
8	01010-81020	BOLT	2	SN:4001--
9	01643-31032	WASHER	2	SN:4001--

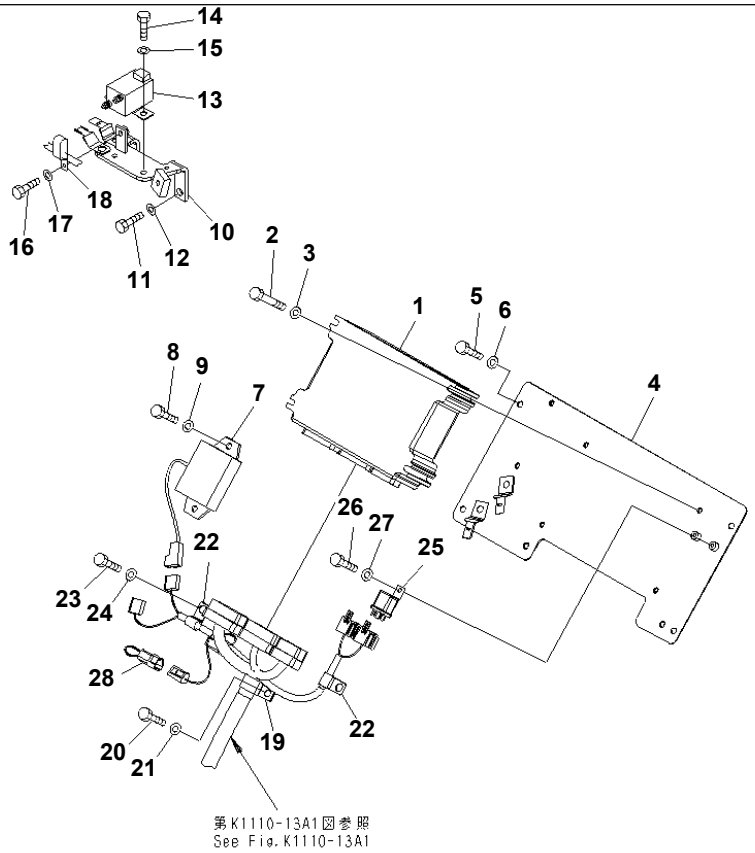

PW0D773

ELECTRICAL (SAFETY EQUIPMENT) (1/2)(#4001-5500)

Item	Part No.	Description	Qty	Options
1	7824-62-4009	CONTROLLER	1	SN:4820--5500
	7824-62-4007	CONTROLLER	1	SN:4743--4819
	7824-62-4006	CONTROLLER	1	SN:4516--4742
	□7824-62-4005	CONTROLLER	1	SN:4270--4515
	7824-62-4004	CONTROLLER	1	SN:4171--4269
	7824-62-4003	CONTROLLER	1	SN:4001--4170
2	01010-80885	BOLT	4	SN:4001--@
3	01643-30823	WASHER	4	SN:4001--@
4	21W-54-42661	BRACKET	1	SN:4743--@
	21W-54-42660	BRACKET	1	SN:4001--4742
5	01010-80820	BOLT	4	SN:4001--@
6	01643-30823	WASHER	4	SN:4001--@
7	20Y-06-17220	RESISTOR	1	SN:4001--@
8	01010-80825	BOLT	2	SN:4001--@
9	01643-30823	WASHER	2	SN:4001--@
10	21W-06-41172	BRACKET	1	SN:4001--5500
11	01010-81020	BOLT	2	SN:4001--@
12	01643-31032	WASHER	2	SN:4001--@
13	600-815-8940	SWITCH	1	SN:4001--5500
14	01010-80825	BOLT	3	SN:4001--5500
15	01643-30823	WASHER	3	SN:4001--@
16	01010-80820	BOLT	1	SN:4001--5500
17	01643-30823	WASHER	1	SN:4001--5500
18	04435-51008	CLIP	1	SN:4001--5500
19	04434-52310	CLIP	1	SN:4001--@
20	01010-80820	BOLT	1	SN:4001--@

ELECTRICAL (SAFETY EQUIPMENT) (1/2)(#4001-5500)

Item	Part No.	Description	Qty	Options
21	01643-30823	WASHER	1	SN:4001--@
22	08036-01014	CLIP	2	SN:4001--@
23	01010-81020	BOLT	2	SN:4001--@
24	01643-31032	WASHER	2	SN:4001--@
25	569-06-61960	RELAY	1	SN:4001--@
26	01010-80612	BOLT	1	SN:4001--@
27	01643-30623	WASHER	1	SN:4001--@
28	21W-06-41510	CONNECTOR	1	SN:4001--4161

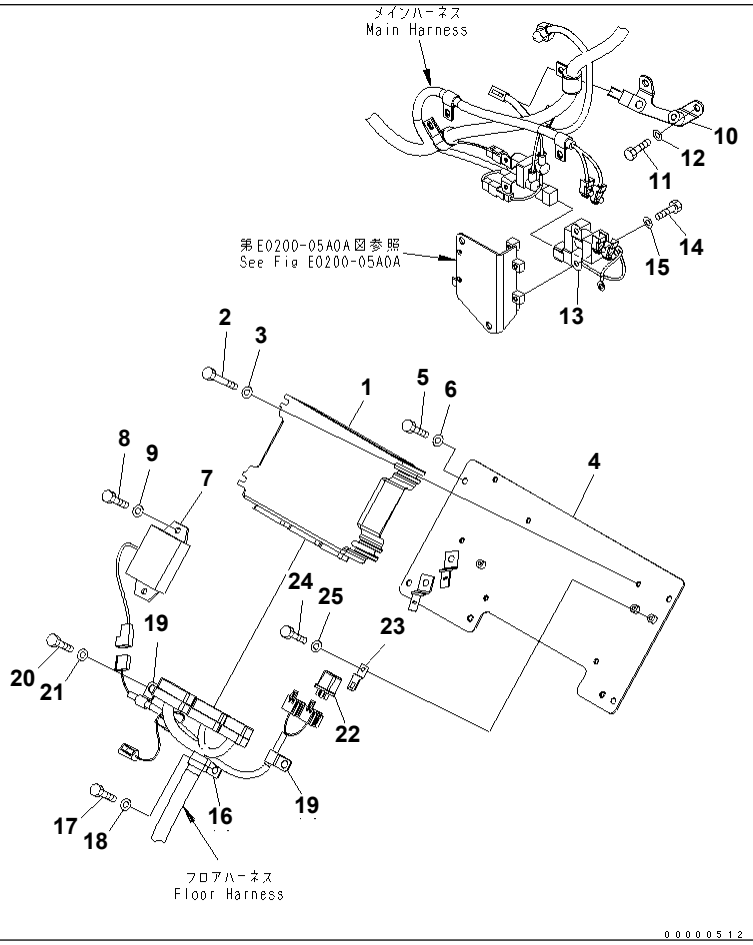

ELECTRICAL (SAFETY EQUIPMENT) (1/2)(#5501-)

Item	Part No.	Description	Qty	Options
1	7824-62-6001	CONTROLLER	1	SN:5698--
	7824-62-6000	CONTROLLER	1	SN:5504--5697
	7824-62-5001	CONTROLLER	1	SN:5501--5503
2	01010-80885	BOLT	4	SN:4001--
3	01643-30823	WASHER	4	SN:4001--
4	21W-54-42661	BRACKET	1	SN:4743--
5	01010-80820	BOLT	4	SN:4001--
6	01643-30823	WASHER	4	SN:4001--
7	20Y-06-17220	RESISTOR	1	SN:4001--
8	01010-80825	BOLT	2	SN:4001--
9	01643-30823	WASHER	2	SN:4001--
10	21W-06-41173	BRACKET	1	SN:5501--
11	01010-81020	BOLT	2	SN:4001--
12	01643-31032	WASHER	2	SN:4001--
13	600-815-8941	SWITCH	1	SN:5501--
14	01010-80816	BOLT	3	SN:5501--
15	01643-30823	WASHER	3	SN:4001--
16	04434-52310	CLIP	1	SN:4001--
17	01010-80820	BOLT	1	SN:4001--
18	01643-30823	WASHER	1	SN:4001--
19	08036-01014	CLIP	2	SN:4001--
20	01010-81020	BOLT	2	SN:4001--
21	01643-31032	WASHER	2	SN:4001--
22	569-06-61960	RELAY	1	SN:4001--
23	287-06-16420	BRACKET	1	SN:5501--
24	01010-80612	BOLT	1	SN:4001--

ELECTRICAL (SAFETY EQUIPMENT) (1/2)(#5501-)

Item	Part No.	Description	Qty	Options
25	01643-30623	WASHER	1	SN:4001--

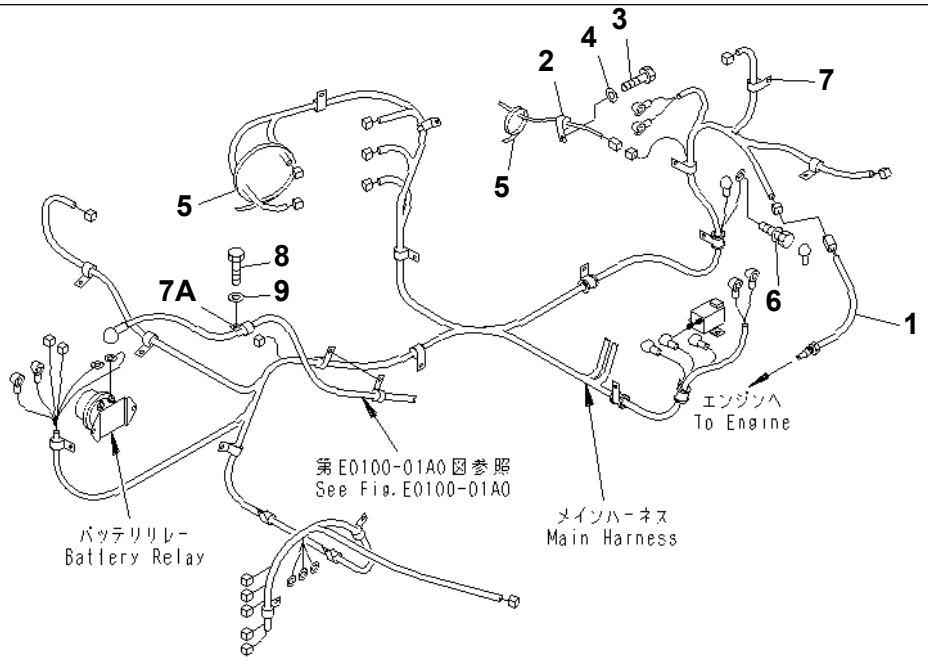

PW0E524

PC78US-6-W S/N 4001-UP

ELECTRICAL (SAFETY EQUIPMENT) (2/2)(#4001-5500)

Item	Part No.	Description	Qty	Options
1	7861-93-3320	SENSOR	1	SN:4001--@
2	08036-00614	CLIP	1	SN:4001--@
3	01010-81020	BOLT	1	SN:4001--@
4	01643-31032	WASHER	1	SN:4001--@
5	08034-40521	BAND	2	SN:4001--@
6	195-Z11-7390	BOLT	1	SN:4001--5500
7	08036-01014	CLIP	1	SN:4001--@
7A	08036-01814	CLIP	1	SN:4001--@
8	01010-81020	BOLT	1	SN:4001--@
9	01643-31032	WASHER	1	SN:4001--@

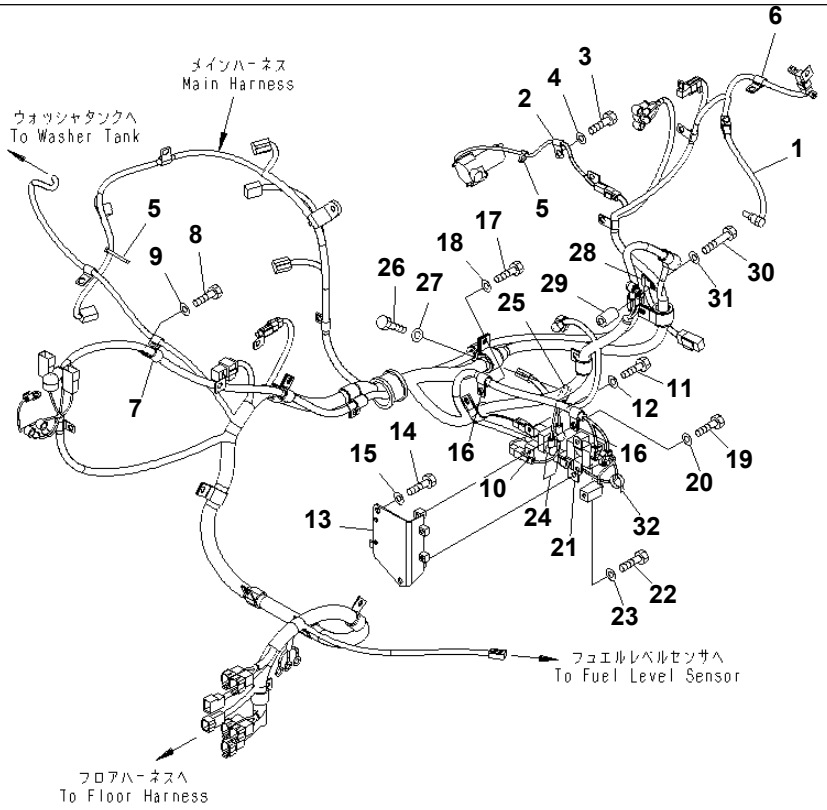

00000516

PC78US-6-W S/N 4001-UP

ELECTRICAL (SAFETY EQUIPMENT) (2/2)(#5501-)

Item	Part No.	Description	Qty	Options
1	7861-93-3320	SENSOR	1	SN:4001--
2	04434-50610	CLIP	1	SN:5698--
	08036-00614	CLIP	1	SN:4001--5697
3	01010-81020	BOLT	1	SN:4001--
4	01643-31032	WASHER	1	SN:4001--
5	08034-40521	BAND	2	SN:4001--
6	08036-01014	CLIP	1	SN:4001--
7	08036-01814	CLIP	1	SN:4001--
8	01010-81020	BOLT	1	SN:4001--
9	01643-31032	WASHER	1	SN:4001--
10	600-815-7870	RELAY	1	SN:5501--
11	01010-80612	BOLT	1	SN:5501--
12	01643-30623	WASHER	1	SN:5501--
13	21W-06-41760	BRACKET	1	SN:5501--
14	01010-81020	BOLT	1	SN:5501--
15	01643-31032	WASHER	1	SN:5501--
16	04434-51310	CLIP	2	SN:5501--
17	01010-81020	BOLT	1	SN:5501--
18	01643-31032	WASHER	1	SN:5501--
19	01010-80816	BOLT	1	SN:5501--
20	01643-30823	WASHER	1	SN:5501--
21	08053-01510	CLIP	1	SN:5501--
22	01010-80816	BOLT	1	SN:5501--
23	01643-30823	WASHER	1	SN:5501--
24	08038-00519	CAP	2	SN:5501--
25	04434-51010	CLIP	1	SN:5501--

ELECTRICAL (SAFETY EQUIPMENT) (2/2)(#5501-)

Item	Part No.	Description	Qty	Options
26	01010-81020	BOLT	1	SN:5501--
27	01643-31032	WASHER	1	SN:5501--
28	04434-51010	CLIP	1	SN:5501--
29	205-03-71330	COLLAR	1	SN:5501--
30	01010-81060	BOLT	1	SN:5501--
31	01643-31032	WASHER	1	SN:5501--
32	08034-20519	BAND	1	SN:5501--

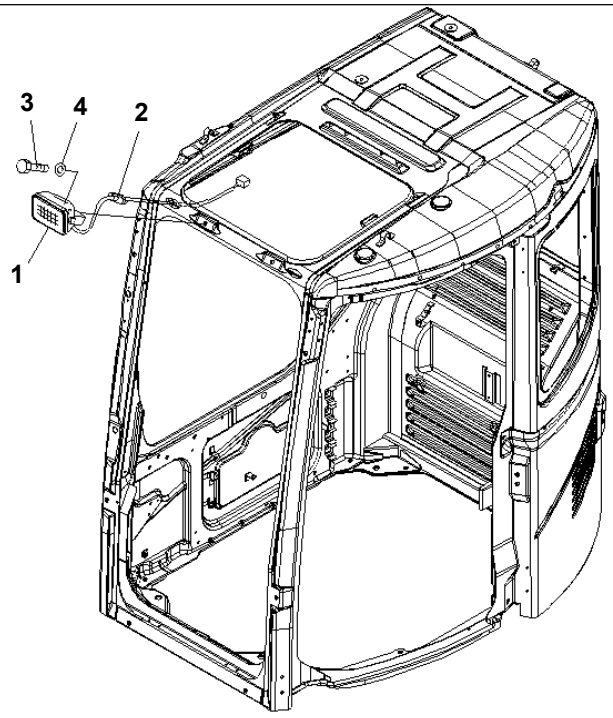

PWOD371

PC78US-6-W S/N 4001-UP

ADDITIONAL WORK LAMP

Item	Part No.	Description	Qty	Options
1	22B-54-17511	WORK LAMP ASS'Y	1	SN:4001--
2	22B-54-17271	· GROMMET	1	SN:4001--
	421-06-23330	· BULB¤ 70W	1	SN:4001--
3	01010-D1016	BOLT	1	SN:4001--
4	01643-71032	WASHER	1	SN:4001--

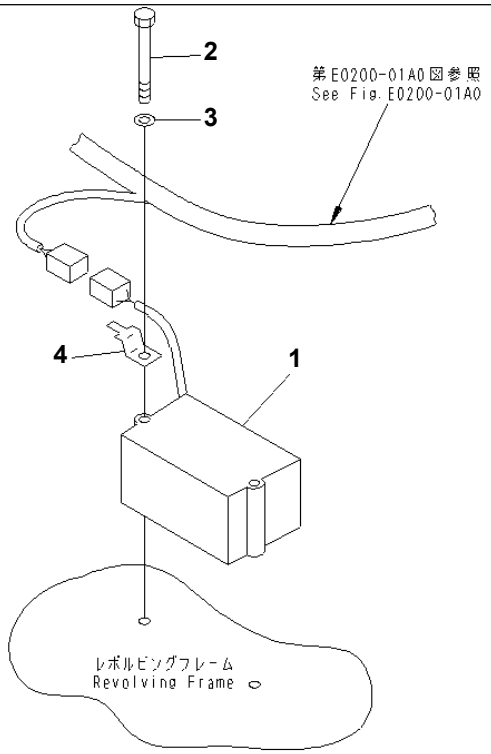

PW0C922

PC78US-6-W S/N 4001-UP

TRAVEL ALARM

Item	Part No.	Description	Qty	Options
1	21W-06-41620	BUZZER	1	SN:5698--
	21W-06-41611	BUZZER	1	SN:5501--5697
	21W-06-41610	BUZZER	1	SN:4001--5500
2	01011-81000	BOLT	2	SN:4001--
3	01643-31232	WASHER	2	SN:4001--
4	08193-20010	CLIP	1	SN:4001--

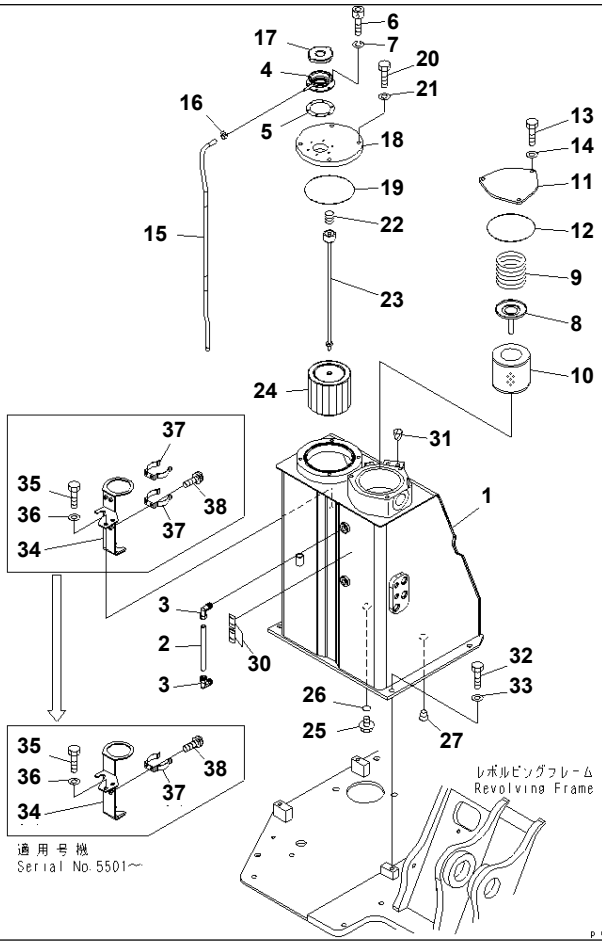

Ref. H0110-01A0 **Page 150010**

PC78US-6-W S/N 4001-UP
HYDRAULIC TANK

Item	Part No.	Description	Qty	Options
	21W-60-00250	TANK ASS'Y	1	SN:4001--
1	21W-60-41111	· TANK,HYDRAULIC	1	SN:4001--
2	201-60-65240	· TUBE	1	SN:4001--
3	203-60-31100	· ELBOW ASS'Y	2	SN:4001--
4	201-60-12172	FILLER NECK	1	SN:4001--
5	20Y-60-21340	GASKET	1	SN:4001--
6	01252-70516	BOLT	6	SN:4001--
7	01601-20513	WASHER	6	SN:4001--
8	21W-60-41170	VALVE ASS'Y	1	SN:4001--
9	20X-60-22140	SPRING	1	SN:4001--
10	21W-60-41121	ELEMENT	1	SN:4001--
11	21W-60-41290	COVER	1	SN:5501--
	201-60-62150	COVER	1	SN:4001--5500
12	07000-12135	O-RING	1	SN:4001--
13	01010-81025	BOLT	3	SN:4001--
14	01643-31032	WASHER	3	SN:4001--
15	07270-00878	TUBE	1	SN:4001--
16	07285-00095	CLIP	1	SN:4001--
17	201-60-12191	CAP ASS'Y	1	SN:4001--
18	21W-60-41130	COVER	1	SN:4001--
19	07000-12145	O-RING	1	SN:4001--
20	01010-81035	BOLT	4	SN:4001--
21	01643-31032	WASHER	4	SN:4001--
22	12R-60-11230	SPRING	1	SN:4001--
23	21W-60-41140	ROD	1	SN:4001--
24	21W-60-41150	STRAINER ASS'Y	1	SN:4001--

HYDRAULIC TANK

Item	Part No.	Description	Qty	Options
25	07044-12412	PLUG	1	SN:4001--
26	07002-12434	O-RING	1	SN:4001--
27	07043-70617	PLUG	2	SN:4001--
30	20U-98-31320	PLATE	1	SN:4001--
31	07049-01215	PLUG	2	SN:4001--
32	01010-81230	BOLT	4	SN:4001--
33	01643-31232	WASHER	4	SN:4001--
34	21W-60-41192	BRACKET	1	SN:5501--
	21W-60-41191	BRACKET	1	SN:4001--5500
35	01010-81020	BOLT	2	SN:4001--
36	01643-31032	WASHER	2	SN:4001--
37	203-54-63230	CLAMP	1	SN:5501--
	203-54-63230	CLAMP	2	SN:4001--5500
38	01023-10610	SCREW	2	SN:5501--
	01023-10610	SCREW	4	SN:4001--5500

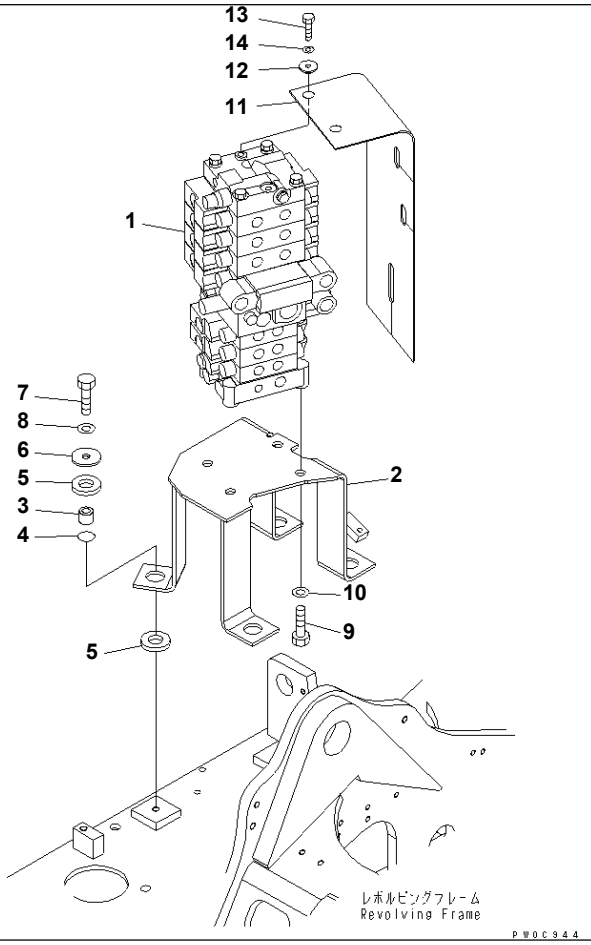

PC78US-6-W S/N 4001-UP

MAIN VALVE (ATTACHMENT)

Item	Part No.	Description	Qty	Options
1	(723-26-51101)	CONTROL VALVE,(6-SPOOL)	1	SN:4001--
	(723-27-50101)	CONTROL VALVE,(7-SPOOL)	1	SN:4001--
2	21W-62-45120	BRACKET	1	SN:4001--
3	21W-62-11620	SPACER	4	SN:4001--
4	07000-13025	O-RING	4	SN:4001--
5	203-62-42770	CUSHION	8	SN:4001--
6	566-35-42430	PLATE	4	SN:4001--
7	01010-81245	BOLT	4	SN:4001--
8	01643-31232	WASHER	4	SN:4001--
9	01010-81430	BOLT	4	SN:4001--
10	01643-31445	WASHER	4	SN:4001--
11	21W-62-41390	SHEET	1	SN:4001--
12	201-54-35890	COLLAR	2	SN:4001--
13	01010-80825	BOLT	1	SN:4001--
14	01643-30823	WASHER	1	SN:4001--

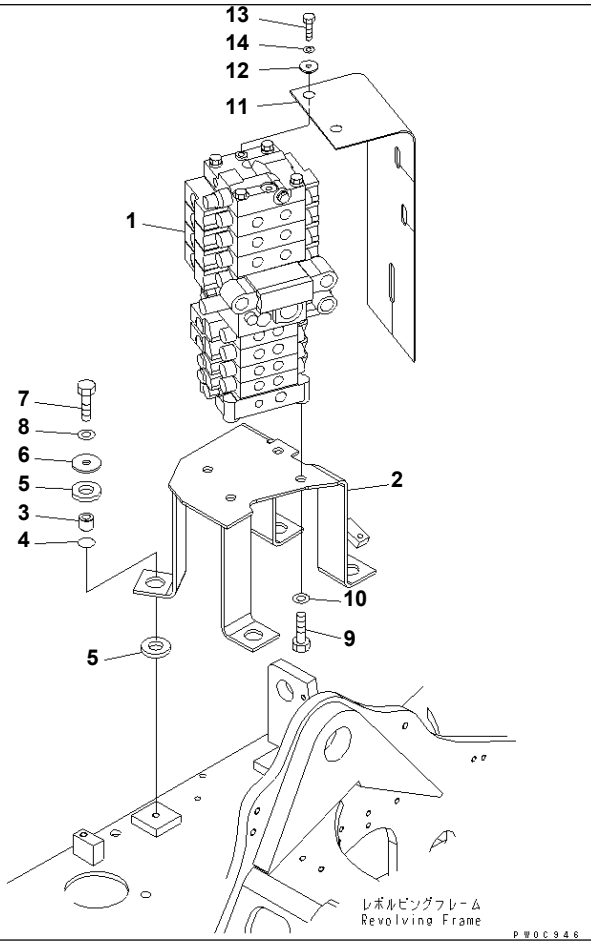

PC78US-6-W S/N 4001-UP

MAIN VALVE (ATTACHMENT) (BLADE)

Item	Part No.	Description	Qty	Options
1	(723-27-50201)	CONTROL VALVE,(7-SPOOL) (BLADE)	1	SN:4001--
	(723-28-50201)	CONTROL VALVE,(8-SPOOL)	1	SN:4001--
2	21W-62-45130	BRACKET	1	SN:4001--
3	21W-62-11620	SPACER	4	SN:4001--
4	07000-13025	O-RING	4	SN:4001--
5	203-62-42770	CUSHION	8	SN:4001--
6	566-35-42430	PLATE	4	SN:4001--
7	01010-81245	BOLT	4	SN:4001--
8	01643-31232	WASHER	4	SN:4001--
9	01010-81430	BOLT	4	SN:4001--
10	01643-31445	WASHER	4	SN:4001--
11	21W-62-41390	SHEET	1	SN:4001--
12	201-54-35890	COLLAR	2	SN:4001--
13	01010-80825	BOLT	1	SN:4001--
14	01643-30823	WASHER	1	SN:4001--

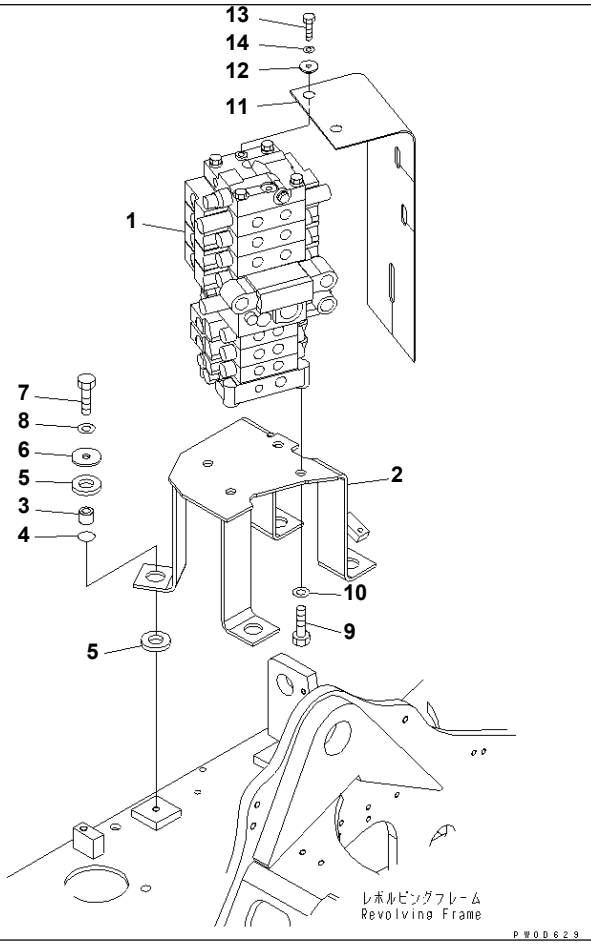

PC78US-6-W S/N 4001-UP

MAIN VALVE (WITH SERVICE VALVE AND ATTACHMENT)

Item	Part No.	Description	Qty	Options
1	(723-27-50300)	CONTROL VALVE	1	SN:4001--
2	21W-62-45120	BRACKET	1	SN:4001--
3	21W-62-11620	SPACER	4	SN:4001--
4	07000-13025	O-RING	4	SN:4001--
5	203-62-42770	CUSHION	8	SN:4001--
6	566-35-42430	PLATE	4	SN:4001--
7	01010-81245	BOLT	4	SN:4001--
8	01643-31232	WASHER	4	SN:4001--
9	01010-81430	BOLT	4	SN:4001--
10	01643-31445	WASHER	4	SN:4001--
11	21W-62-41390	SHEET	1	SN:4001--
12	201-54-35890	COLLAR	2	SN:4001--
13	01010-80825	BOLT	1	SN:4001--
14	01643-30823	WASHER	1	SN:4001--

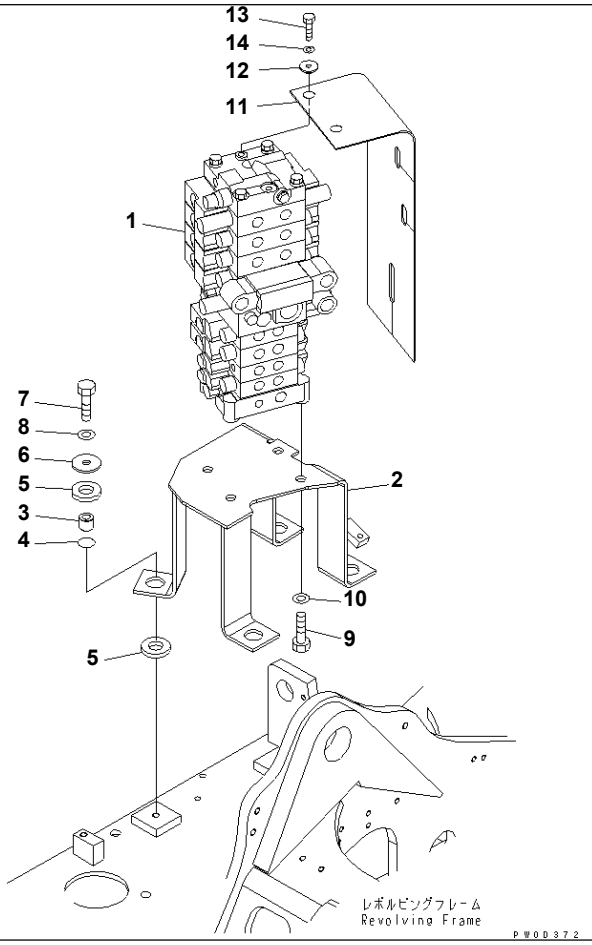

MAIN VALVE (WITH SERVICE VALVE AND ATTACHMENT) (BLADE)

Item	Part No.	Description	Qty	Options
1	(723-28-50400)	CONTROL VALVE	1	SN:4001--
2	21W-62-45130	BRACKET	1	SN:4001--
3	21W-62-11620	SPACER	4	SN:4001--
4	07000-13025	O-RING	4	SN:4001--
5	203-62-42770	CUSHION	8	SN:4001--
6	566-35-42430	PLATE	4	SN:4001--
7	01010-81245	BOLT	4	SN:4001--
8	01643-31232	WASHER	4	SN:4001--
9	01010-81430	BOLT	4	SN:4001--
10	01643-31445	WASHER	4	SN:4001--
11	21W-62-41390	SHEET	1	SN:4001--
12	201-54-35890	COLLAR	2	SN:4001--
13	01010-80825	BOLT	1	SN:4001--
14	01643-30823	WASHER	1	SN:4001--

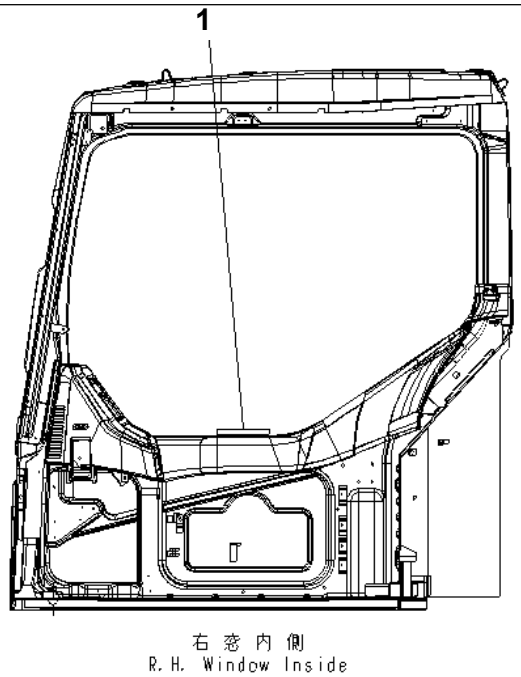

P W O D 7 7 1

PC78US-6-W S/N 4001-UP

MAIN VALVE (PLATE)

Item	Part No.	Description	Qty	Options
1	201-00-61320	PLATE¤ OPERATING,OPERATING PATTERN FOR BLADE	1	SN:4237--

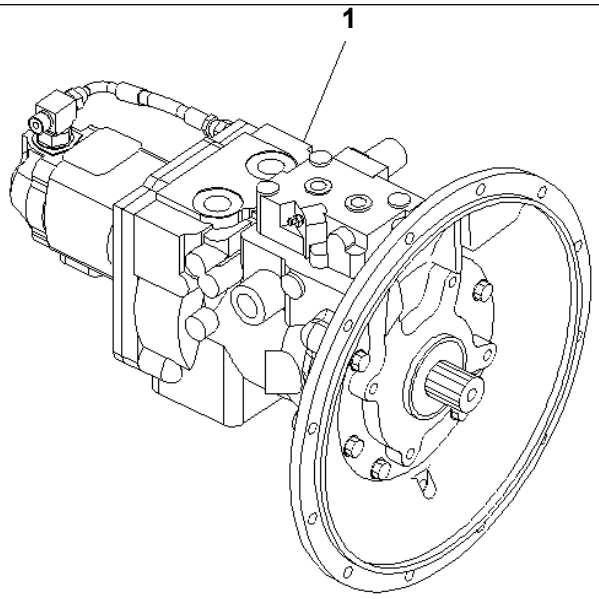

PWOC947

PC78US-6-W S/N 4001-UP

MAIN PUMP (BLADE)

Item	Part No.	Description	Qty	Options
1	(708-3T-00220)	PUMP ASS'Y	1	SN:5501--
	(708-3T-00217)	PUMP ASS'Y	1	SN:4767--5500
	(708-3T-00216)	PUMP ASS'Y	1	SN:4605--4766
	(708-3T-00215)	PUMP ASS'Y	1	SN:4001--4604

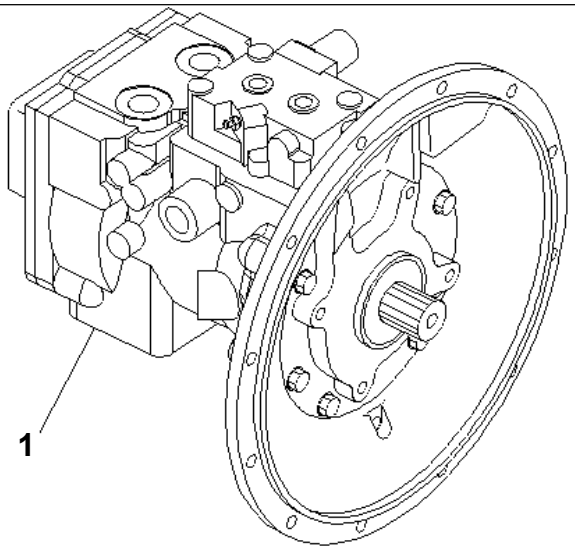

P W O C 9 4 8

PC78US-6-W S/N 4001-UP

MAIN PUMP

Item	Part No.	Description	Qty	Options
1	(708-3T-00120)	PUMP ASS'Y	1	SN:5501--
	(708-3T-00116)	PUMP ASS'Y	1	SN:4767--5500
	(708-3T-00115)	PUMP ASS'Y	1	SN:4605--4766
	(708-3T-00114)	PUMP ASS'Y	1	SN:4001--4604

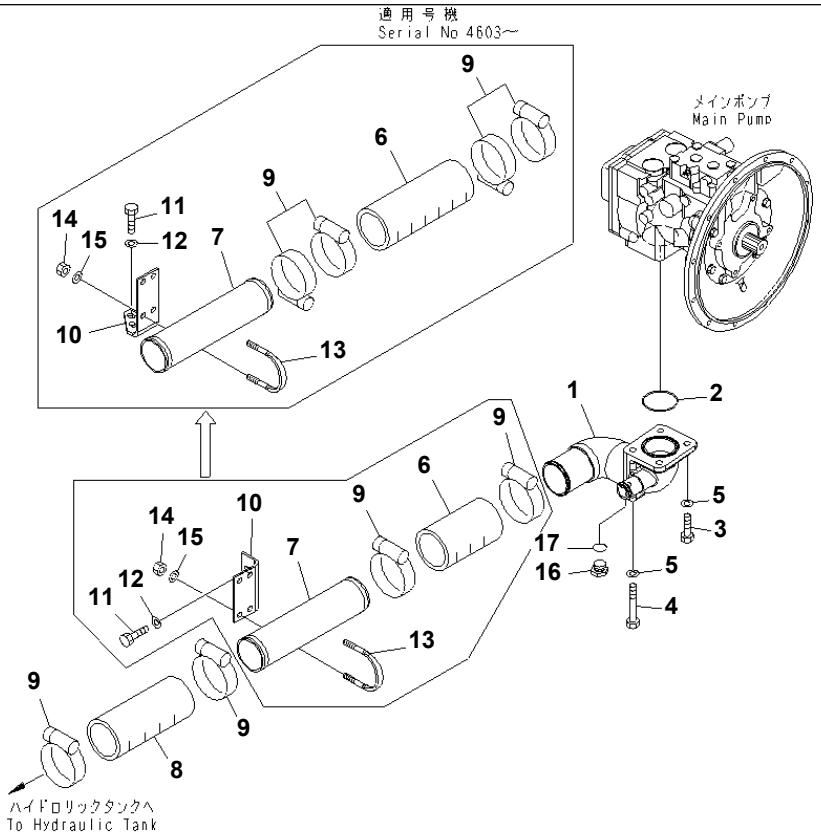

PC78US-6-W S/N 4001-UP

SUCTION LINE

Item	Part No.	Description	Qty	Options
1	21W-62-45111	ELBOW	1	SN:4603--
	21W-62-45110	ELBOW	1	SN:4001--4602
2	07000-12070	O-RING	1	SN:4001--
3	01010-81240	BOLT	2	SN:4001--
4	01011-81240	BOLT	2	SN:4001--
5	01643-31232	WASHER	4	SN:4001--
6	07260-07425	HOSE	1	SN:4603--
	07260-07416	HOSE	1	SN:4001--4602
7	21W-62-43232	TUBE	1	SN:4603--
	21W-62-43231	TUBE	1	SN:4001--4602
8	07260-07422	HOSE	1	SN:4001--
9	07289-00095	CLAMP	6	SN:4603--
	07289-00095	CLAMP	4	SN:4001--4602
10	21W-62-43211	BRACKET	1	SN:4603--
	21W-62-43210	BRACKET	1	SN:4001--4602
11	01010-81025	BOLT	2	SN:4001--
12	01643-31032	WASHER	2	SN:4001--
13	07283-37663	CLIP	2	SN:4001--
14	01597-01009	NUT	4	SN:4001--
15	01643-31032	WASHER	4	SN:4001--
16	07040-12412	PLUG	1	SN:4001--
17	07002-12434	O-RING	1	SN:4001--

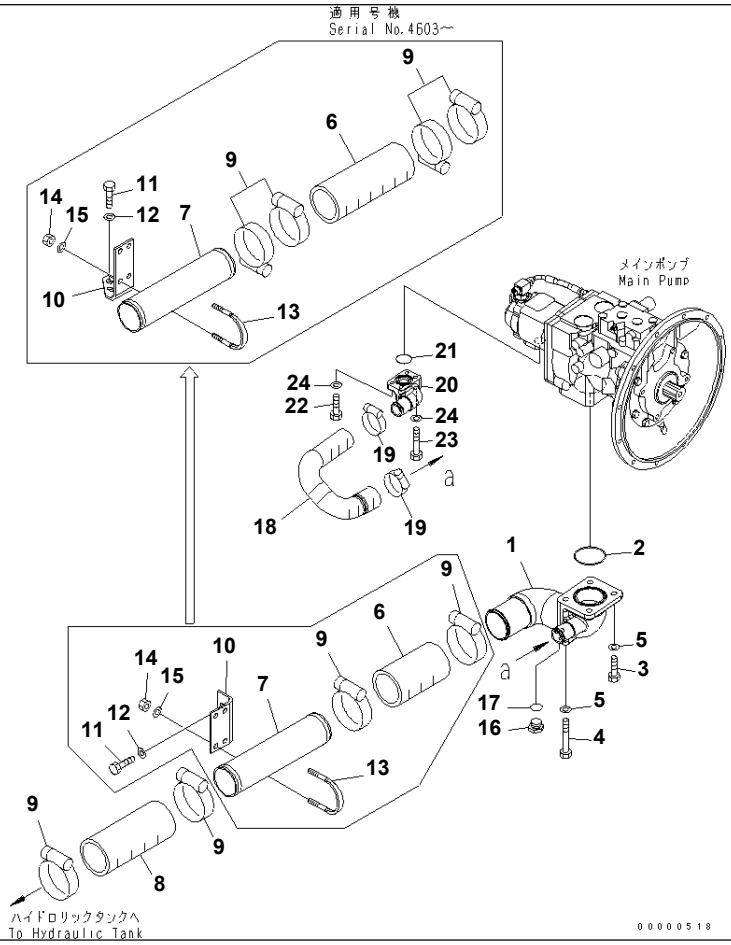

SUCTION LINE (BLADE)

Item	Part No.	Description	Qty	Options
1	21W-62-43221	ELBOW	1	SN:4603--
	21W-62-43220	ELBOW	1	SN:4001--4602
2	07000-12070	O-RING	1	SN:4001--
3	01010-81240	BOLT	2	SN:4001--
4	01011-81240	BOLT	2	SN:4001--
5	01643-31232	WASHER	4	SN:4001--
6	07260-07425	HOSE	1	SN:4603--
	07260-07416	HOSE	1	SN:4001--4602
7	21W-62-43232	TUBE	1	SN:4603--
	21W-62-43231	TUBE	1	SN:4001--4602
8	07260-07422	HOSE	1	SN:4001--
9	07289-00095	CLAMP	6	SN:4603--
	07289-00095	CLAMP	4	SN:4001--4602
10	21W-62-43211	BRACKET	1	SN:4603--
	21W-62-43210	BRACKET	1	SN:4001--4602
11	01010-81025	BOLT	2	SN:4001--
12	01643-31032	WASHER	2	SN:4001--
13	07283-37663	CLIP	2	SN:4001--
14	01597-01009	NUT	4	SN:4001--
15	01643-31032	WASHER	4	SN:4001--
16	07040-12412	PLUG	1	SN:4001--
17	07002-12434	O-RING	1	SN:4001--
18	21W-62-43191	HOSE	1	SN:4001--
19	07289-00055	CLAMP	2	SN:4001--
20	21W-62-43260	ELBOW	1	SN:4001--
21	07000-13032	O-RING	1	SN:4001--

SUCTION LINE (BLADE)

Item	Part No.	Description	Qty	Options
22	01010-80830	BOLT	2	SN:4001--
23	01010-80850	BOLT	2	SN:4001--
24	01643-30823	WASHER	4	SN:4001--

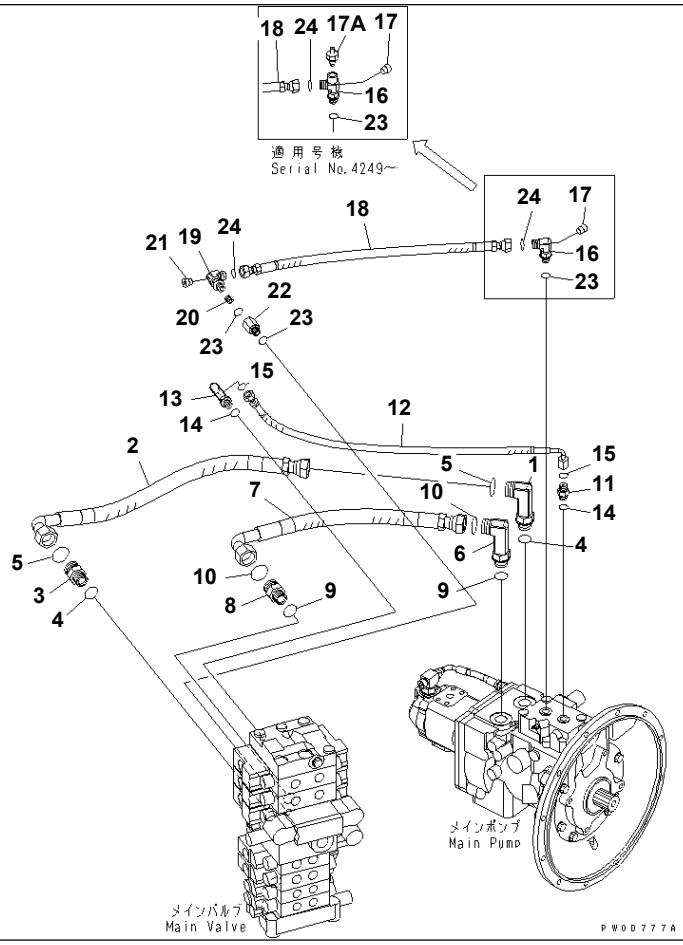

PC78US-6-W S/N 4001-UP

DELIVERY LINE

Item	Part No.	Description	Qty	Options
1	02782-10630	ELBOW	1	SN:4001--
2	21W-62-43510	HOSE	1	SN:4001--
3	02781-00628	UNION	1	SN:5501--
	11Y-62-12210	NIPPLE	1	SN:4001--5500
4	07002-12434	O-RING	2	SN:4001--
5	02896-11018	O-RING	2	SN:4001--
6	02782-10630	ELBOW	1	SN:4001--
7	21W-62-43521	HOSE	1	SN:4001--
8	02781-00628	UNION	1	SN:5501--
	11Y-62-12210	NIPPLE	1	SN:4001--5500
9	07002-12434	O-RING	2	SN:4001--
10	02896-11018	O-RING	2	SN:4001--
11	02781-0021D	UNION	1	SN:5501--
	11Y-62-12130	NIPPLE	1	SN:4315--5500
	02781-00210	UNION	1	SN:4001--4314
12	02766-00207	HOSE	1	SN:4001--
13	02782-10212	ELBOW	1	SN:4001--
14	07002-11423	O-RING	2	SN:4001--
15	02896-11008	O-RING	2	SN:4001--
	21W-62-42700	ELBOW ASS'Y	1	SN:4249--
	21W-62-43940	ELBOW ASS'Y	1	SN:4001--4248
16	21W-62-43310	· ELBOW	1	SN:4249--
	21W-62-42750	· ELBOW	1	SN:4001--4248
17	02720-40104	· PLUG	1	SN:4001--
17A	21W-62-44920	BLEEDER	1	SN:4249--
18	21W-62-43551	HOSE	1	SN:4001--

DELIVERY LINE

Item	Part No.	Description	Qty	Options
	21W-62-43950	ELBOW ASS'Y	1	SN:4001--
19	21W-62-42750	· ELBOW	1	SN:4001--
20	11Y-62-12730	· ORIFICE	1	SN:4001--
21	02720-40104	· PLUG	1	SN:4001--
22	203-62-58880	ADAPTER	1	SN:4001--
23	07002-11423	O-RING	3	SN:4001--
24	02896-11009	O-RING	2	SN:4001--

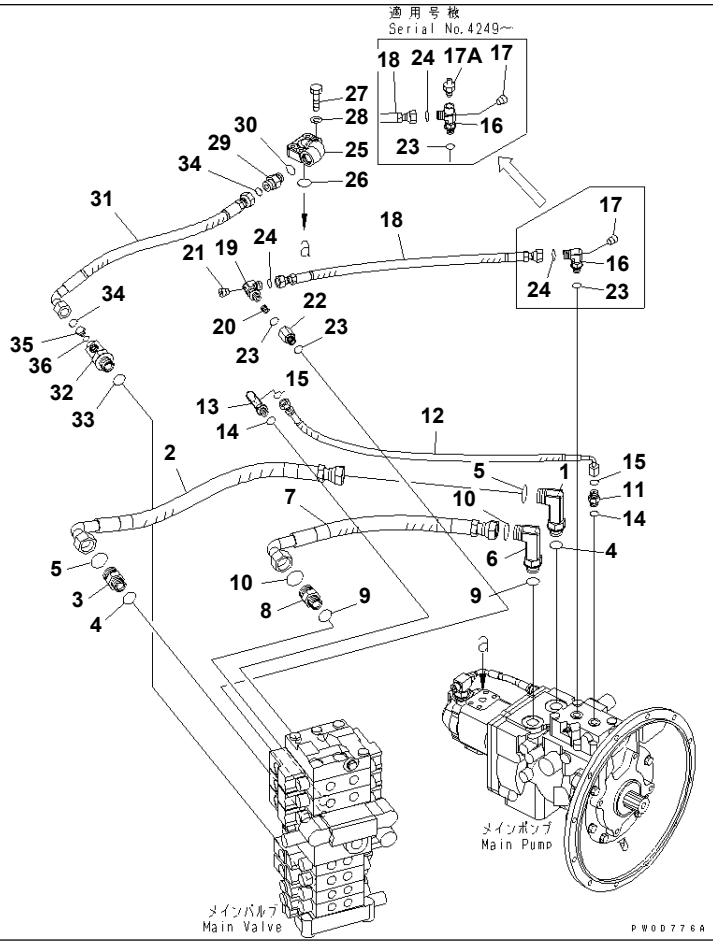

DELIVERY LINE (BLADE)

Item	Part No.	Description	Qty	Options
1	02782-10630	ELBOW	1	SN:4001--
2	21W-62-43510	HOSE	1	SN:4001--
3	02781-00628	UNION	1	SN:5501--
	11Y-62-12210	NIPPLE	1	SN:4001--5500
4	07002-12434	O-RING	2	SN:4001--
5	02896-11018	O-RING	2	SN:4001--
6	02782-10630	ELBOW	1	SN:4001--
7	21W-62-43521	HOSE	1	SN:4001--
8	02781-00628	UNION	1	SN:5501--
	11Y-62-12210	NIPPLE	1	SN:4001--5500
9	07002-12434	O-RING	2	SN:4001--
10	02896-11018	O-RING	2	SN:4001--
11	02781-0021D	UNION	1	SN:5501--
	11Y-62-12130	NIPPLE	1	SN:4315--5500
	02781-00210	UNION	1	SN:4001--4314
12	02766-00207	HOSE	1	SN:4001--
13	02782-10212	ELBOW	1	SN:4001--
14	07002-11423	O-RING	2	SN:4001--
15	02896-11008	O-RING	2	SN:4001--
	21W-62-42700	ELBOW ASS'Y	1	SN:4249--
	21W-62-43940	ELBOW ASS'Y	1	SN:4001--4248
16	21W-62-43310	· ELBOW	1	SN:4249--
	21W-62-42750	· ELBOW	1	SN:4001--4248
17	02720-40104	· PLUG	1	SN:4001--
17A	21W-62-44920	BLEEDER	1	SN:4249--
18	21W-62-43551	HOSE	1	SN:4001--

DELIVERY LINE (BLADE)

Item	Part No.	Description	Qty	Options
	21W-62-43950	ELBOW ASS'Y	1	SN:4001--
19	21W-62-42750	· ELBOW	1	SN:4001--
20	11Y-62-12730	· ORIFICE	1	SN:4001--
21	02720-40104	· PLUG	1	SN:4001--
22	203-62-58880	ADAPTER	1	SN:4001--
23	07002-11423	O-RING	3	SN:4001--
24	02896-11009	O-RING	2	SN:4001--
25	21W-62-43160	BLOCK	1	SN:4001--
26	07000-13030	O-RING	1	SN:4001--
27	01010-80835	BOLT	4	SN:4001--
28	01643-30823	WASHER	4	SN:4001--
29	02781-00422	UNION	1	SN:4001--
30	07002-12034	O-RING	1	SN:4001--
31	21W-62-43531	HOSE	1	SN:4001--
32	21W-62-42970	TEE	1	SN:4001--
33	07002-12434	O-RING	1	SN:4001--
34	02896-11012	O-RING	2	SN:4001--
35	07040-11007	PLUG	1	SN:4001--
36	07002-11023	O-RING	1	SN:4001--

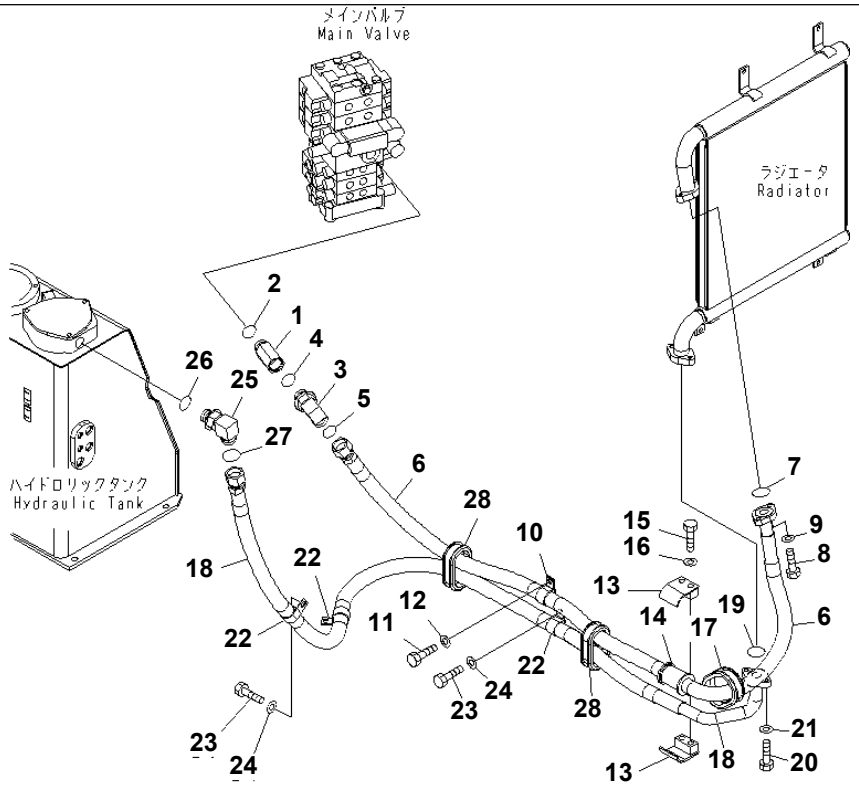

PC78US-6-W S/N 4001-UP

OIL COOLER LINE

Item	Part No.	Description	Qty	Options
1	21W-62-43111	JOINT	1	SN:4001--
2	07002-13334	O-RING	1	SN:4001--
3	21W-62-42640	ELBOW	1	SN:4001--
4	07002-13334	O-RING	1	SN:4001--
5	207-62-64740	O-RING	1	SN:4001--
6	21W-62-43560	HOSE	1	SN:4001--
7	07000-13032	O-RING	1	SN:4001--
8	07372-21040	BOLT	2	SN:4001--
9	01643-51032	WASHER	2	SN:4001--
10	04434-53412	CLIP	1	SN:4001--
11	01010-81225	BOLT	1	SN:4001--
12	01643-31232	WASHER	1	SN:4001--
13	07094-11024	CLAMP	2	SN:4001--
14	07095-11035	CUSHION	1	SN:4001--
15	01010-81280	BOLT	2	SN:4001--
16	01643-31232	WASHER	2	SN:4001--
17	21W-62-22510	GROMMET	1	SN:4001--
18	21W-62-43570	HOSE	1	SN:4001--
19	07000-13032	O-RING	1	SN:4001--
20	07372-21040	BOLT	2	SN:4001--
21	01643-51032	WASHER	2	SN:4001--
22	04434-53412	CLIP	3	SN:4001--
23	01010-81225	BOLT	3	SN:4001--
24	01643-31232	WASHER	3	SN:4001--
25	21W-62-42640	ELBOW	1	SN:4001--
26	07002-13334	O-RING	1	SN:4001--

OIL COOLER LINE

Item	Part No.	Description	Qty	Options
27	207-62-64740	O-RING	1	SN:4001--
28	21W-62-22180	GROMMET	2	SN:4001--

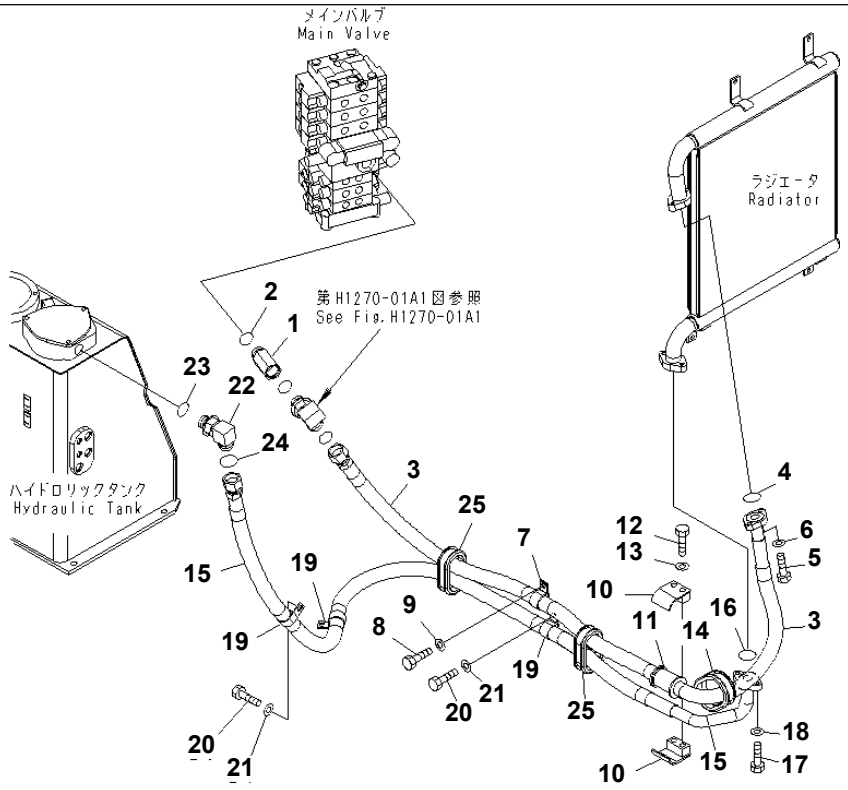

OIL COOLER LINE (ATTACHIMENT)

Item	Part No.	Description	Qty	Options
1	21W-62-43111	JOINT	1	SN:4001--
2	07002-13334	O-RING	1	SN:4001--
3	21W-62-43560	HOSE	1	SN:4001--
4	07000-13032	O-RING	1	SN:4001--
5	07372-21040	BOLT	2	SN:4001--
6	01643-51032	WASHER	2	SN:4001--
7	04434-53412	CLIP	1	SN:4001--
8	01010-81225	BOLT	1	SN:4001--
9	01643-31232	WASHER	1	SN:4001--
10	07094-11024	CLAMP	2	SN:4001--
11	07095-11035	CUSHION	1	SN:4001--
12	01010-81280	BOLT	2	SN:4001--
13	01643-31232	WASHER	2	SN:4001--
14	21W-62-22510	GROMMET	1	SN:4001--
15	21W-62-43570	HOSE	1	SN:4001--
16	07000-13032	O-RING	1	SN:4001--
17	07372-21040	BOLT	2	SN:4001--
18	01643-51032	WASHER	2	SN:4001--
19	04434-53412	CLIP	3	SN:4001--
20	01010-81225	BOLT	3	SN:4001--
21	01643-31232	WASHER	3	SN:4001--
22	21W-62-42640	ELBOW	1	SN:4001--
23	07002-13334	O-RING	1	SN:4001--
24	207-62-64740	O-RING	1	SN:4001--
25	21W-62-22180	GROMMET	2	SN:4001--

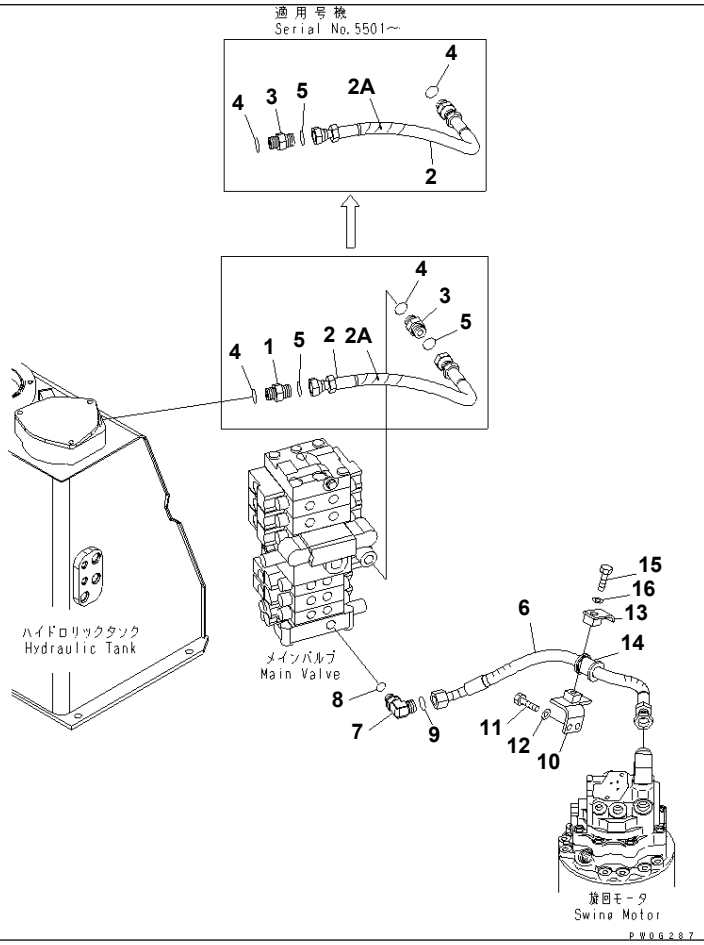

PC78US-6-W S/N 4001-UP
RETURN LINE

Item	Part No.	Description	Qty	Options
1	02781-00522	UNION	1	SN:4001--5500
2	21W-62-43581	HOSE	1	SN:5501--
	21W-62-43580	HOSE	1	SN:4001--5500
2A	08210-01803	SPIRAL TUBE	1	SN:4001--
3	02781-00522	UNION	1	SN:4001--
4	07002-12434	O-RING	2	SN:4001--
5	02896-11015	O-RING	1	SN:5501--
	02896-11015	O-RING	2	SN:4001--5500
6	02764-005A6	HOSE	1	SN:4001--
7	02782-10516	ELBOW	1	SN:4001--
8	07002-12034	O-RING	1	SN:4001--
9	02896-11015	O-RING	1	SN:4001--
10	21W-62-43240	BRACKET	1	SN:4001--
11	01010-81025	BOLT	2	SN:4001--
12	01643-31032	WASHER	2	SN:4001--
13	07094-10417	CLAMP	1	SN:4001--
14	07095-00421	CUSHION	1	SN:4001--
15	01010-81240	BOLT	1	SN:4001--
16	01643-31232	WASHER	1	SN:4001--

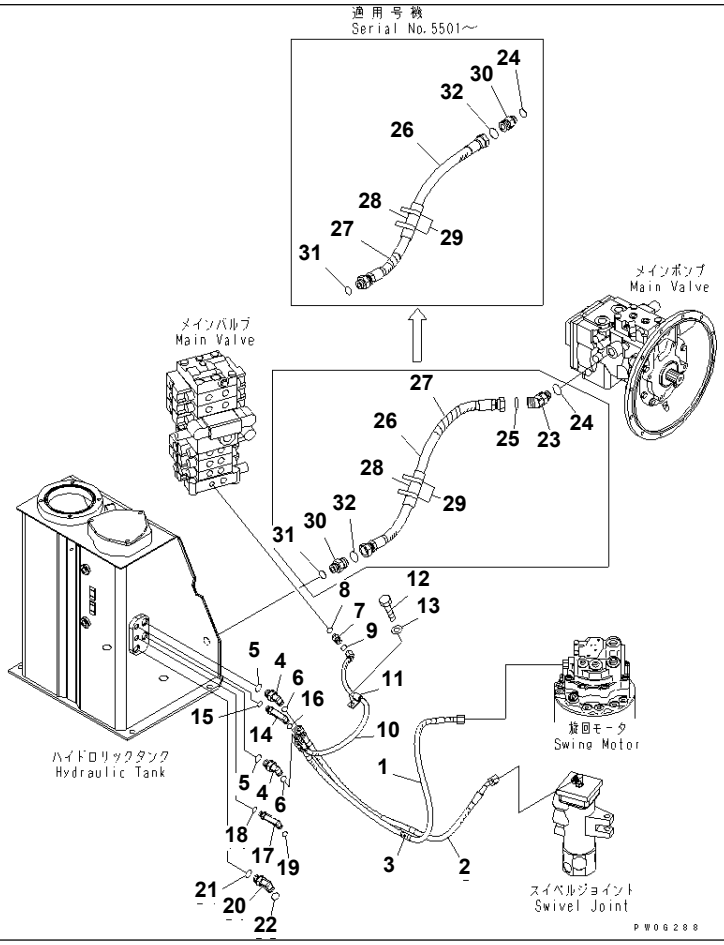

PC78US-6-W S/N 4001-UP

DRAIN LINE

Item	Part No.	Description	Qty	Options
1	21W-62-43620	HOSE	1	SN:4001--
2	21W-62-43630	HOSE	1	SN:4001--
3	08210-01802	SPIRAL TUBE	1	SN:4001--
4	02782-10315	ELBOW	2	SN:4001--
5	07002-12034	O-RING	2	SN:4001--
6	02896-11009	O-RING	2	SN:4001--
7	02781-0021D	UNION	1	SN:5501--
	11Y-62-12130	NIPPLE	1	SN:4237--5500
	02781-00210	UNION	1	SN:4001--4236
8	07002-11423	O-RING	1	SN:4001--
9	02896-11008	O-RING	1	SN:4001--
10	21W-62-43611	HOSE ASS'Y	1	SN:4001--
11	04434-51210	CLIP	1	SN:4001--
12	01010-81020	BOLT	1	SN:4001--
13	01643-31032	WASHER	1	SN:4001--
14	02782-10212	ELBOW	1	SN:4001--
15	07002-11423	O-RING	1	SN:4001--
16	02896-11008	O-RING	1	SN:4001--
17	02782-10212	ELBOW	1	SN:4001--
18	07002-11423	O-RING	1	SN:4001--
19	02896-11008	O-RING	1	SN:4001--
20	02782-10422	ELBOW	1	SN:4001--
21	07002-12034	O-RING	1	SN:4001--
22	02896-11012	O-RING	1	SN:4001--
23	02783-10628	ELBOW	1	SN:4001--5500
24	07002-12434	O-RING	1	SN:4001--

DRAIN LINE

Item	Part No.	Description	Qty	Options
25	02896-61018	O-RING	1	SN:4001--5500
26	21W-62-43642	HOSE ASS'Y	1	SN:5501--
	21W-62-43641	HOSE ASS'Y	1	SN:4001--5500
27	08210-01801	· SPIRAL TUBE	1	SN:4001--
28	203-62-52210	· RUBBER	1	SN:4001--
29	08034-20519	· BAND	2	SN:4001--
30	02783-10628	ELBOW	1	SN:4001--
31	07002-62434	O-RING	1	SN:4001--
32	02896-61018	O-RING	1	SN:4001--

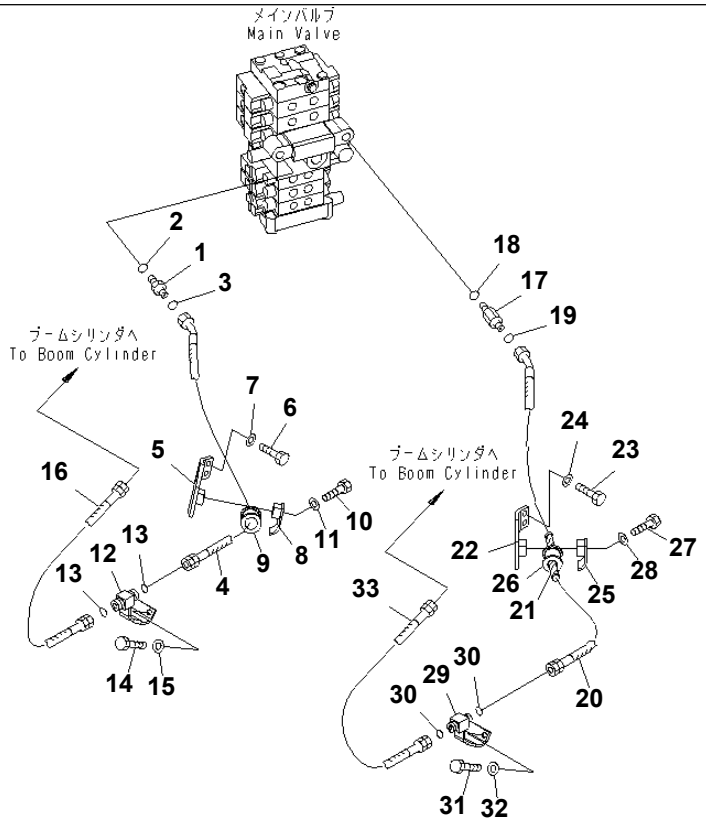

PWOC958

PC78US-6-W S/N 4001-UP

BOOM LINE

Item	Part No.	Description	Qty	Options
1	02781-00522	UNION	1	SN:4001--
2	07002-12434	O-RING	1	SN:4001--
3	02896-11015	O-RING	1	SN:4001--
4	21W-62-43651	HOSE	1	SN:4001--
5	21W-62-43181	BRACKET	1	SN:4001--
6	01010-81025	BOLT	2	SN:4001--
7	01643-31032	WASHER	2	SN:4001--
8	07094-10620	CLAMP	1	SN:4001--
9	07095-00526	CUSHION	1	SN:4001--
10	01010-81240	BOLT	1	SN:4001--
11	01643-31232	WASHER	1	SN:4001--
12	21W-62-43141	BRACKET	1	SN:4001--
13	02896-11015	O-RING	2	SN:4001--
14	01010-81025	BOLT	2	SN:4001--
15	01643-31032	WASHER	2	SN:4001--
16	21W-62-43661	HOSE	1	SN:4001--
17	21W-62-42980	NIPPLE	1	SN:4001--
18	07002-12434	O-RING	1	SN:4001--
19	02896-11012	O-RING	1	SN:4001--
20	21W-62-43671	HOSE ASS'Y	1	SN:4001--
21	08210-01802	· SPIRAL TUBE	1	SN:4001--
22	21W-62-43180	BRACKET	1	SN:4001--
23	01010-81025	BOLT	2	SN:4001--
24	01643-31032	WASHER	2	SN:4001--
25	07094-10417	CLAMP	1	SN:4001--
26	07095-00420	CUSHION	1	SN:4001--

BOOM LINE

Item	Part No.	Description	Qty	Options
27	01010-81240	BOLT	1	SN:4001--
28	01643-31232	WASHER	1	SN:4001--
29	21W-62-43151	BRACKET	1	SN:4001--
30	02896-11012	O-RING	2	SN:4001--
31	01010-81025	BOLT	2	SN:4001--
32	01643-31032	WASHER	2	SN:4001--
33	21W-62-43681	HOSE	1	SN:4001--

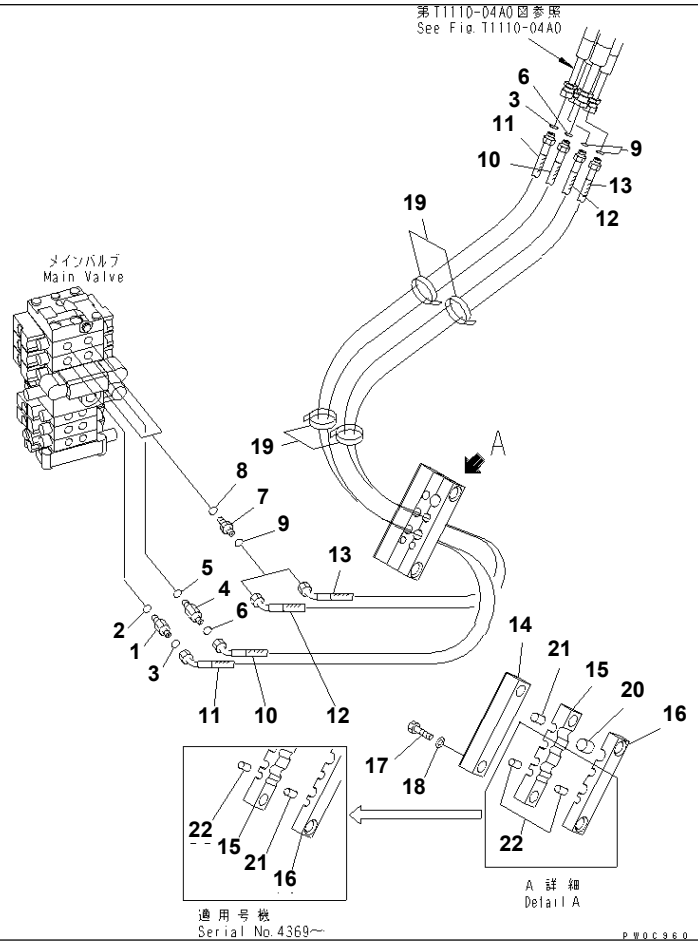

PC78US-6-W S/N 4001-UP

ARM AND BUCKET LINE

Item	Part No.	Description	Qty	Options
1	02781-00425	UNION	1	SN:4369--
	21W-62-42450	NIPPLE	1	SN:4001--4368
2	07002-12434	O-RING	1	SN:4001--
3	02896-11012	O-RING	2	SN:4001--
4	21W-62-42481	NIPPLE	1	SN:4001--
5	07002-12434	O-RING	1	SN:4001--
6	02896-11015	O-RING	2	SN:4001--
7	02781-00422	UNION	2	SN:4001--
8	07002-12034	O-RING	2	SN:4001--
9	02896-11012	O-RING	4	SN:4001--
10	21W-62-45250	HOSE¤ 1980MM,GREEN	1	SN:4001--
11	21W-62-45260	HOSE¤ 1950MM,ORANGE	1	SN:4001--
12	21W-62-43721	HOSE¤ 1880MM,RED	1	SN:4001--
13	21W-62-43740	HOSE¤ 1910MM,BLUE	1	SN:4001--
14	21W-62-43270	CLAMP	1	SN:4001--
15	21W-62-43280	RUBBER	1	SN:4001--
16	21W-62-44460	RUBBER	1	SN:4369--
	21W-62-43290	RUBBER	1	SN:4001--4368
17	01010-81235	BOLT	2	SN:4001--
18	01643-31232	WASHER	2	SN:4001--
19	08034-20519	BAND	4	SN:4001--
20	21W-62-41340	PLUG	1	SN:4001--
21	21W-62-41350	PLUG	2	SN:4369--
	21W-62-41350	PLUG	1	SN:4001--4368
22	21W-62-45240	PLUG	1	SN:4369--
	21W-62-45240	PLUG	2	SN:4001--4368

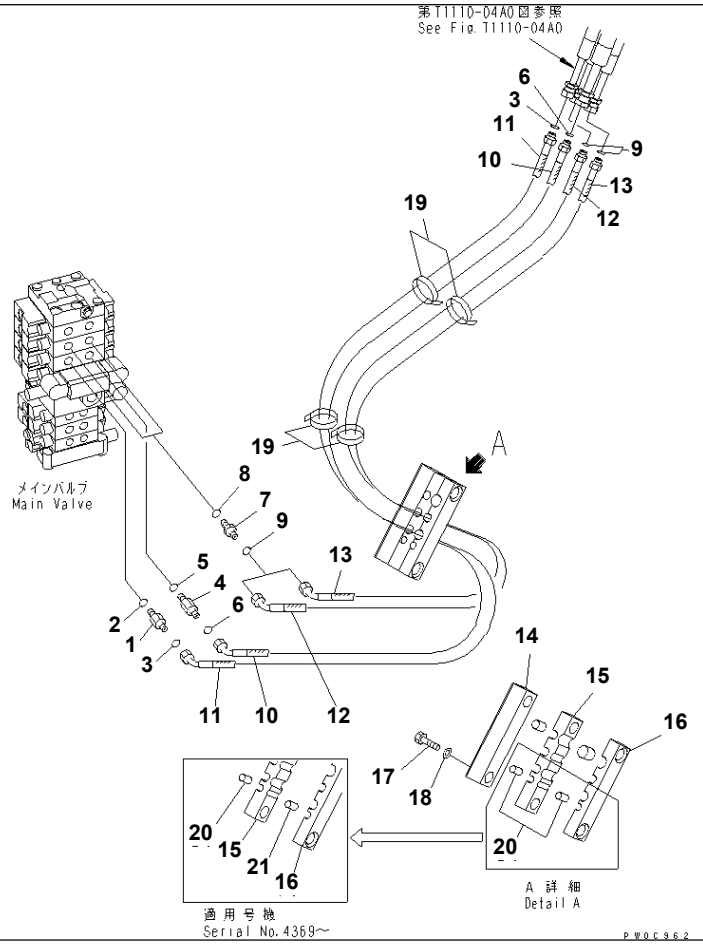

PC78US-6-W S/N 4001-UP

ARM AND BUCKET LINE (ATTACHIMENT)

Item	Part No.	Description	Qty	Options
1	02781-00425	UNION	1	SN:4369--
	21W-62-42450	NIPPLE	1	SN:4001--4368
2	07002-12434	O-RING	1	SN:4001--
3	02896-11012	O-RING	2	SN:4001--
4	21W-62-42481	NIPPLE	1	SN:4001--
5	07002-12434	O-RING	1	SN:4001--
6	02896-11015	O-RING	2	SN:4001--
7	02781-00422	UNION	2	SN:4001--
8	07002-12034	O-RING	2	SN:4001--
9	02896-11012	O-RING	4	SN:4001--
10	21W-62-45250	HOSE¤ 1980MM	1	SN:4001--
11	21W-62-45260	HOSE¤ 1950MM	1	SN:4001--
12	21W-62-43721	HOSE¤ 1880MM	1	SN:4001--
13	21W-62-43740	HOSE¤ 1910MM	1	SN:4001--
14	21W-62-43270	CLAMP	1	SN:4001--
15	21W-62-43280	RUBBER	1	SN:4001--
16	21W-62-44460	RUBBER	1	SN:4369--
	21W-62-43290	RUBBER	1	SN:4001--4368
17	01010-81235	BOLT	2	SN:4001--
18	01643-31232	WASHER	2	SN:4001--
19	08034-20519	BAND	6	SN:4001--
20	21W-62-45240	PLUG	1	SN:4369--
	21W-62-45240	PLUG	2	SN:4001--4368
21	21W-62-41350	PLUG	1	SN:4369--

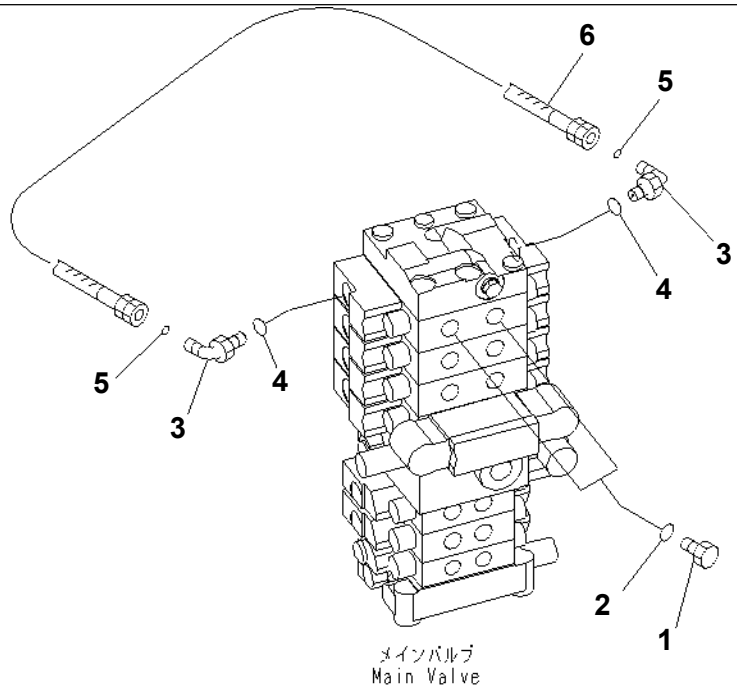

P W O C 9 6 3

PC78US-6-W S/N 4001-UP

ATTACHMENT LINE (PLUG)

Item	Part No.	Description	Qty	Options
1	07040-12012	PLUG	2	SN:4001--
2	07002-12034	O-RING	2	SN:4001--
3	02782-10210	ELBOW	2	SN:4001--
4	07002-11423	O-RING	2	SN:4001--
5	02896-11008	O-RING	2	SN:4001--
6	21W-62-43330	HOSE	1	SN:4001--

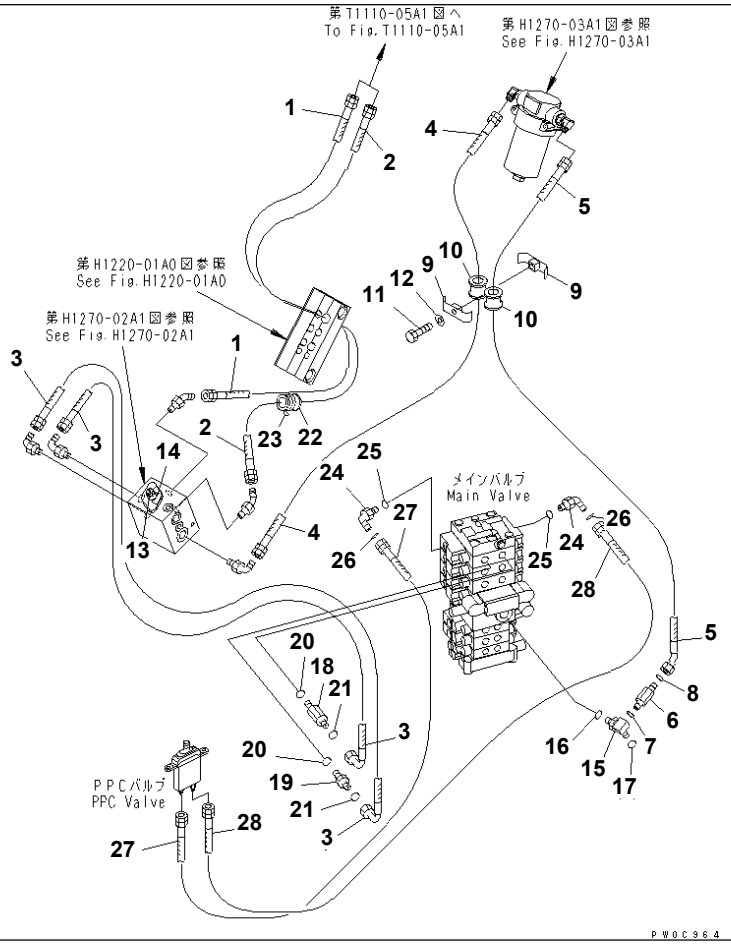

ATTACHMENT LINE (ATTACHMENT LINE AND FLOOR LINE) (WITH SERVICE VALVE) (YELLOW)

Item	Part No.	Description	Qty	Options
1	21W-973-4181	HOSE	1	SN:4001--
2	21W-973-4191	HOSE ASS'Y	1	SN:4001--
3	21W-973-4160	HOSE	2	SN:4001--
4	21W-973-4232	HOSE	1	SN:4564--
	□21W-973-4231	HOSE ASS'Y	1	SN:4001--4563
5	21W-973-4241	HOSE	1	SN:4564--
	□21W-973-4240	HOSE	1	SN:4001--4563
6	21W-973-4150	NIPPLE	1	SN:4001--
7	07002-12434	O-RING	1	SN:4001--
8	02896-11018	O-RING	1	SN:4001--
9	07094-30620	CLAMP	2	SN:4564--
	□07094-30518	CLAMP	2	SN:4001--4563
10	07095-00627	CUSHION	2	SN:4564--
	□07095-00524	CUSHION	2	SN:4453--4563
	07095-00526	CUSHION	2	SN:4001--4452
11	01010-81270	BOLT	1	SN:4564--
	□01010-81265	BOLT	1	SN:4001--4563
12	01643-31232	WASHER	1	SN:4001--
13	203-00-56640	PLATE¤ MARK	1	SN:4001--4599
14	203-62-65380	PLATE¤ MARK	1	SN:4001--4599
15	21W-973-4141	ELBOW	1	SN:4001--
16	07002-13334	O-RING	1	SN:4001--
17	207-62-64740	O-RING	1	SN:4001--
18	21W-62-42470	NIPPLE	1	SN:4001--
19	02781-00422	UNION	1	SN:4001--

ATTACHMENT LINE (ATTACHMENT LINE AND FLOOR LINE) (WITH SERVICE VALVE) (YELLOW)

Item	Part No.	Description	Qty	Options
20	07002-12034	O-RING	2	SN:4001--
21	02896-11012	O-RING	2	SN:4001--
22	07095-00628	CUSHION	1	SN:4001--
23	08034-20834	BAND	1	SN:4001--
24	02782-10210	ELBOW	2	SN:4001--
25	07002-11423	O-RING	2	SN:4001--
26	02896-11008	O-RING	2	SN:4001--
27	21W-62-41451	HOSE¤ 1950MM,WHITE-BROWN	1	SN:4192--
	21W-62-41491	HOSE¤ 1900MM,WHITE-BROWN	1	SN:4001--4191
28	21W-62-41451	HOSE¤ 1950MM,WHITE-ORANGE	1	SN:4192--
	21W-62-41641	HOSE¤ 1980MM,WHITE-ORANGE	1	SN:4001--4191

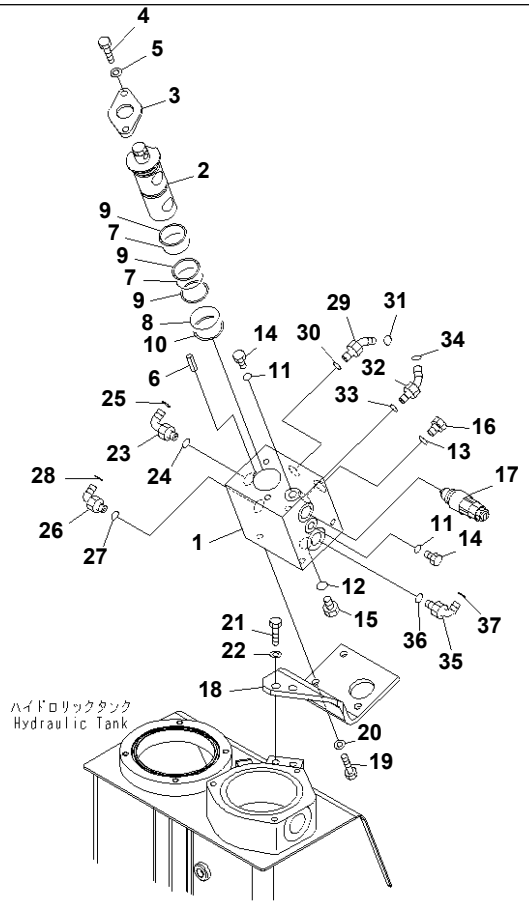

ATTACHMENT LINE (MODE CHANGE VALVE) (WITH SERVICE VALVE) (YELLOW)(#4001-4599)

Item	Part No.	Description	Qty	Options
	21W-973-3300	VALVE ASS'Y	1	SN:4001--4599
1	21W-973-3310	· BLOCK	1	SN:4001--4599
2	203-62-65122	· ROTOR	1	SN:4001--@
3	20Y-970-3350	· FLANGE	1	SN:4001--@
4	01010-81025	· BOLT	2	SN:4001--@
5	01643-31032	· WASHER	2	SN:4001--@
6	04025-00412	· PIN,SPRING	1	SN:4001--@
7	07000-13042	· O-RING	2	SN:4001--@
8	07000-13048	· O-RING	1	SN:4001--@
9	07001-03042	· RING,BACK-UP	3	SN:4001--@
10	07001-03048	· RING,BACK-UP	1	SN:4001--@
11	07002-11223	· O-RING	2	SN:4001--@
12	07002-12034	· O-RING	1	SN:4001--@
13	07002-12434	· O-RING	1	SN:4001--@
14	07040-11209	· PLUG	2	SN:4001--@
15	07040-12012	· PLUG	1	SN:4001--@
16	07040-12414	· PLUG	1	SN:4001--@
17	(709-70-74700)	VALVE ASS'Y	1	SN:4001--@
18	21W-973-4120	BRACKET	1	SN:4001--@
19	01010-81030	BOLT	3	SN:4001--@
20	01643-31032	WASHER	3	SN:4001--@
21	01010-81230	BOLT	2	SN:4001--@
22	01643-31232	WASHER	2	SN:4001--@
23	21W-62-42540	ELBOW	1	SN:4001--@
24	07002-12034	O-RING	1	SN:4001--@

PC78US-6-W S/N 4001-UP

ATTACHMENT LINE (MODE CHANGE VALVE) (WITH SERVICE VALVE) (YELLOW)(#4001-4599)

Item	Part No.	Description	Qty	Options
25	02896-11012	O-RING	1	SN:4001--@
26	02782-10422	ELBOW	1	SN:4001--@
27	07002-12034	O-RING	1	SN:4001--@
28	02896-11012	O-RING	1	SN:4001--@
29	02783-10422	ELBOW	1	SN:4001--@
30	07002-12034	O-RING	1	SN:4001--@
31	02896-11012	O-RING	1	SN:4001--@
32	02783-10628	ELBOW	1	SN:4001--@
33	07002-12434	O-RING	1	SN:4001--@
34	02896-11018	O-RING	1	SN:4001--@
35	02782-10628	ELBOW	1	SN:4001--@
36	07002-12434	O-RING	1	SN:4001--@
37	02896-11018	O-RING	1	SN:4001--@

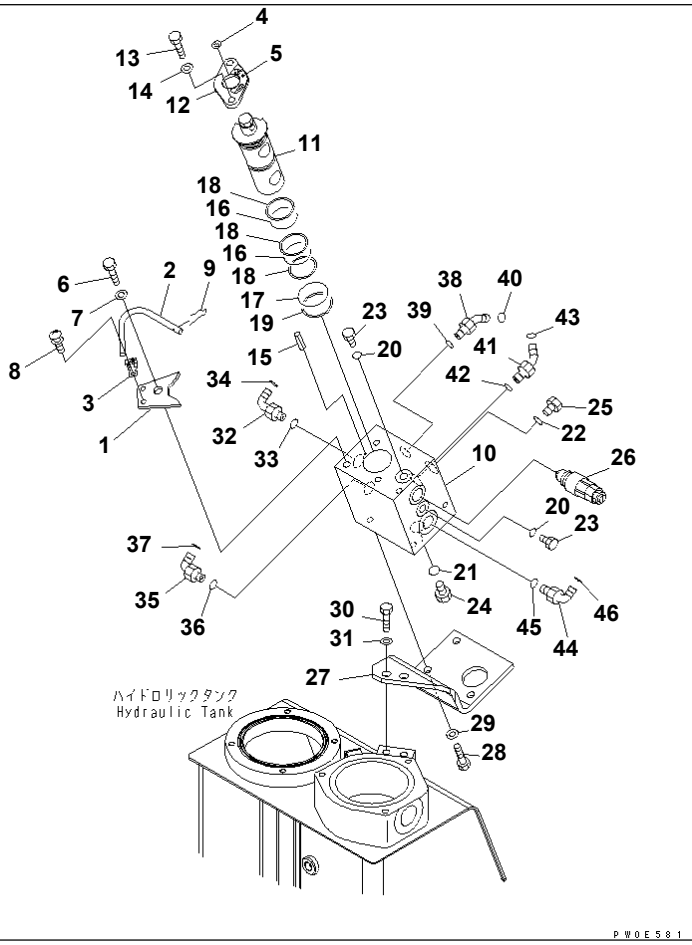

PC78US-6-W S/N 4001-UP

ATTACHMENT LINE (MODE CHANGE VALVE) (WITH SERVICE VALVE) (YELLOW)(#4600-)

Item	Part No.	Description	Qty	Options
	21W-973-4300	VALVE ASS'Y	1	SN:4600--
1	203-62-65570	· PLATE	1	SN:4600--
2	203-62-65580	· BAR	1	SN:4600--
3	20B-54-12210	· SPRING	1	SN:4600--
4	203-00-56640	· PLATE¤ MARK	1	SN:4600--
5	203-62-65380	· PLATE¤ MARK	1	SN:4600--
6	01010-81230	· BOLT	1	SN:4600--
7	01643-31232	· WASHER	1	SN:4600--
8	01023-10406	· SCREW	2	SN:4600--
9	04052-10833	· PIN	1	SN:4600--
	21W-973-3301	· VALVE ASS'Y	1	SN:4600--
10	21W-973-3311	· · BLOCK	1	SN:4600--
11	203-62-65122	· · ROTOR	1	SN:4001--
12	20Y-970-3350	· · FLANGE	1	SN:4001--
13	01010-81025	· · BOLT	2	SN:4001--
14	01643-31032	· · WASHER	2	SN:4001--
15	04025-00412	· · PIN,SPRING	1	SN:4001--
16	07000-13042	· · O-RING	2	SN:4001--
17	07000-13048	· · O-RING	1	SN:4001--
18	07001-03042	· · RING,BACK-UP	3	SN:4001--
19	07001-03048	· · RING,BACK-UP	1	SN:4001--
20	07002-11223	· · O-RING	2	SN:4001--
21	07002-12034	· · O-RING	1	SN:4001--
22	07002-12434	· · O-RING	1	SN:4001--
23	07040-11209	· · PLUG	2	SN:4001--

ATTACHMENT LINE (MODE CHANGE VALVE) (WITH SERVICE VALVE) (YELLOW)(#4600-)

Item	Part No.	Description	Qty	Options
24	07040-12012	· · PLUG	1	SN:4001--
25	07040-12414	· · PLUG	1	SN:4001--
26	(709-70-74700)	VALVE ASS'Y	1	SN:4001--
27	21W-973-4120	BRACKET	1	SN:4001--
28	01010-81030	BOLT	3	SN:4001--
29	01643-31032	WASHER	3	SN:4001--
30	01010-81230	BOLT	2	SN:4001--
31	01643-31232	WASHER	2	SN:4001--
32	21W-62-42540	ELBOW	1	SN:4001--
33	07002-12034	O-RING	1	SN:4001--
34	02896-11012	O-RING	1	SN:4001--
35	02782-10422	ELBOW	1	SN:4001--
36	07002-12034	O-RING	1	SN:4001--
37	02896-11012	O-RING	1	SN:4001--
38	02783-10422	ELBOW	1	SN:4001--
39	07002-12034	O-RING	1	SN:4001--
40	02896-11012	O-RING	1	SN:4001--
41	02783-10628	ELBOW	1	SN:4001--
42	07002-12434	O-RING	1	SN:4001--
43	02896-11018	O-RING	1	SN:4001--
44	02782-10628	ELBOW	1	SN:4001--
45	07002-12434	O-RING	1	SN:4001--
46	02896-11018	O-RING	1	SN:4001--

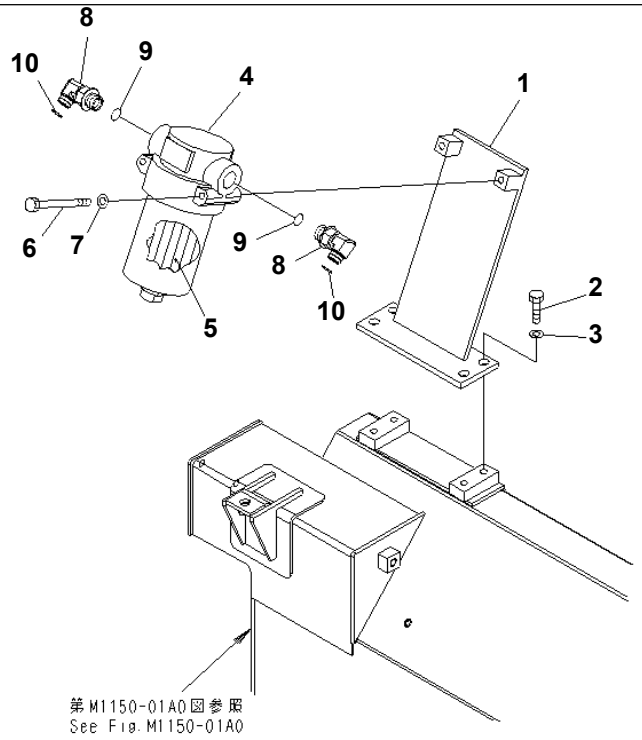

PW0C966

ATTACHMENT LINE (FILTER) (WITH SERVICE VALVE) (YELLOW)

Item	Part No.	Description	Qty	Options
1	21W-973-4130WF	BRACKET	1	SN:4001--
2	01010-71230	BOLT	4	SN:4001--
3	01643-11232	WASHER	4	SN:4001--
4	201-973-7270WF	FILTER ASS'Y	1	SN:4001--
5	201-973-7480	· ELEMENT ASS'Y	1	SN:4001--
6	01010-81095	BOLT	2	SN:4001--
7	01643-31032	WASHER	2	SN:4001--
8	11Y-62-12340	ELBOW	2	SN:4001--
9	07002-13334	O-RING	2	SN:4001--
10	02896-11018	O-RING	2	SN:4001--

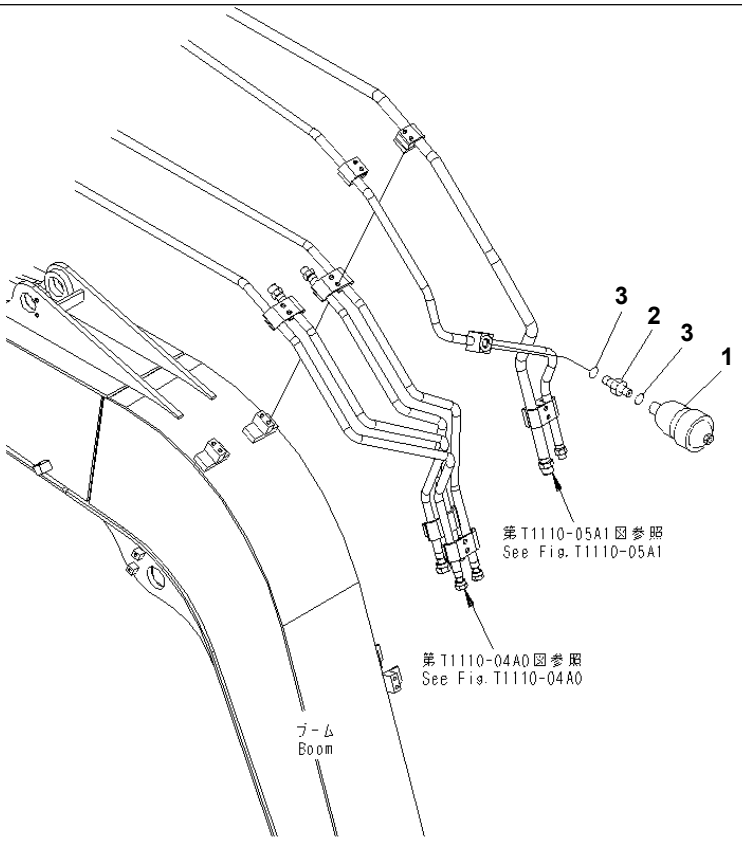

PW0D385

ATTACHMENT LINE (ACCUMULATOR) (YELLOW)(#4001-4395)

Item	Part No.	Description	Qty	Options
1	2988-01-3630	ACCUMULATOR	1	SN:4001--@
2	20D-62-12210	NIPPLE	1	SN:4001--4395
3	07002-12034	O-RING	2	SN:4001--4395

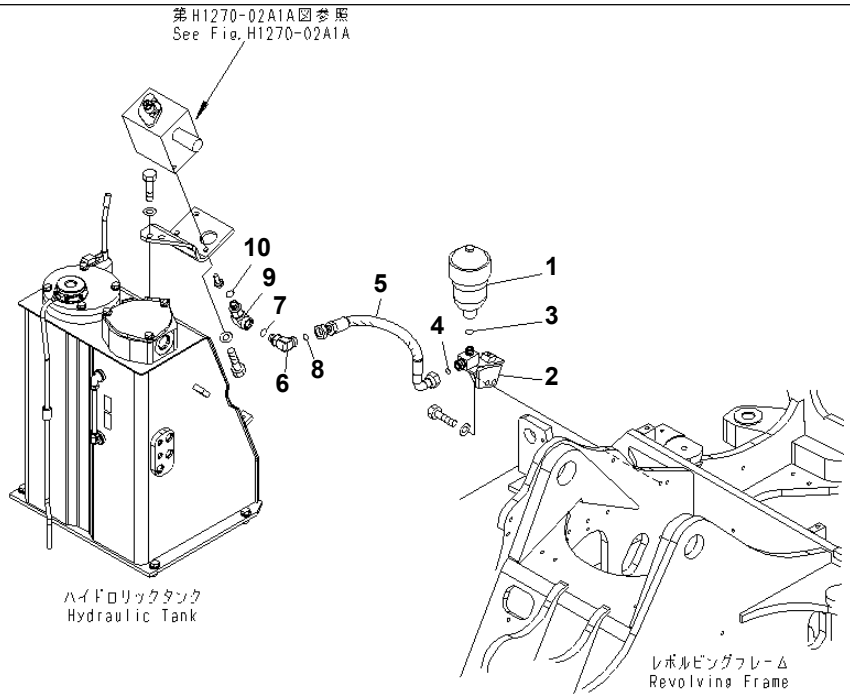

PW0D781

ATTACHMENT LINE (ACCUMULATOR) (YELLOW)(#4396-)

Item	Part No.	Description	Qty	Options
1	2988-01-3630	ACCUMULATOR	1	SN:4001--
2	21W-973-4270	BRACKET	1	SN:4396--
3	07002-12034	O-RING	1	SN:4396--
4	02896-11015	O-RING	1	SN:4396--
5	21W-973-4290	HOSE	1	SN:4396--
6	02782-10516	ELBOW	1	SN:4396--
7	07002-12034	O-RING	1	SN:4396--
8	02896-11015	O-RING	1	SN:4396--
9	21W-973-4280	ELBOW	1	SN:4396--
10	07002-12034	O-RING	1	SN:4396--

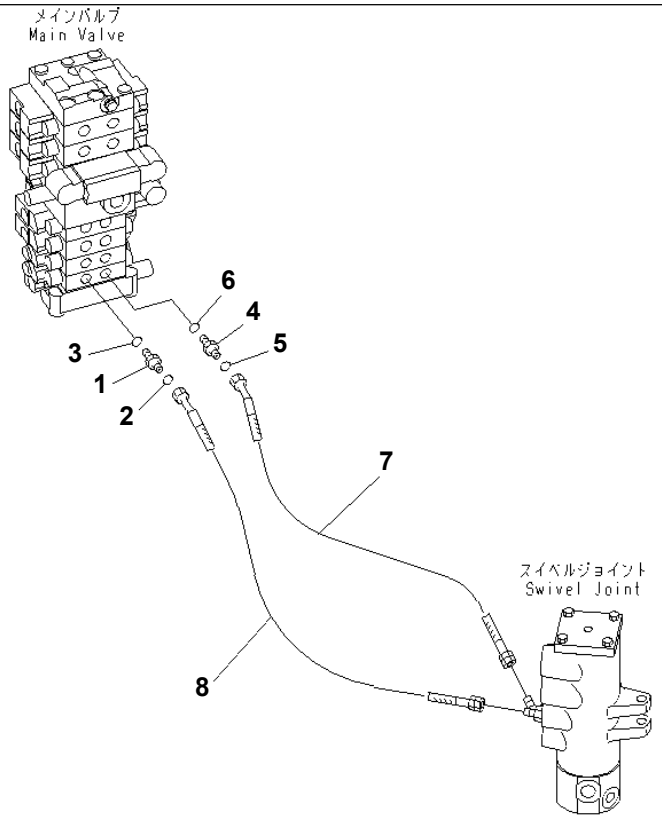

PW0C967

PC78US-6-W S/N 4001-UP

BLADE LINE

Item	Part No.	Description	Qty	Options
1	02781-00313	UNION	1	SN:5501--
	11Y-62-12350	NIPPLE	1	SN:4001--5500
2	07002-11823	O-RING	1	SN:4001--
3	02896-11009	O-RING	1	SN:4001--
4	11Y-62-12360	UNION	1	SN:4001--
5	07002-11823	O-RING	1	SN:4001--
6	02896-11012	O-RING	1	SN:4001--
7	02767-004A7	HOSE	1	SN:4001--
8	21W-62-43830	HOSE¤ 790MM,YELLOW-BLUE	1	SN:4001--

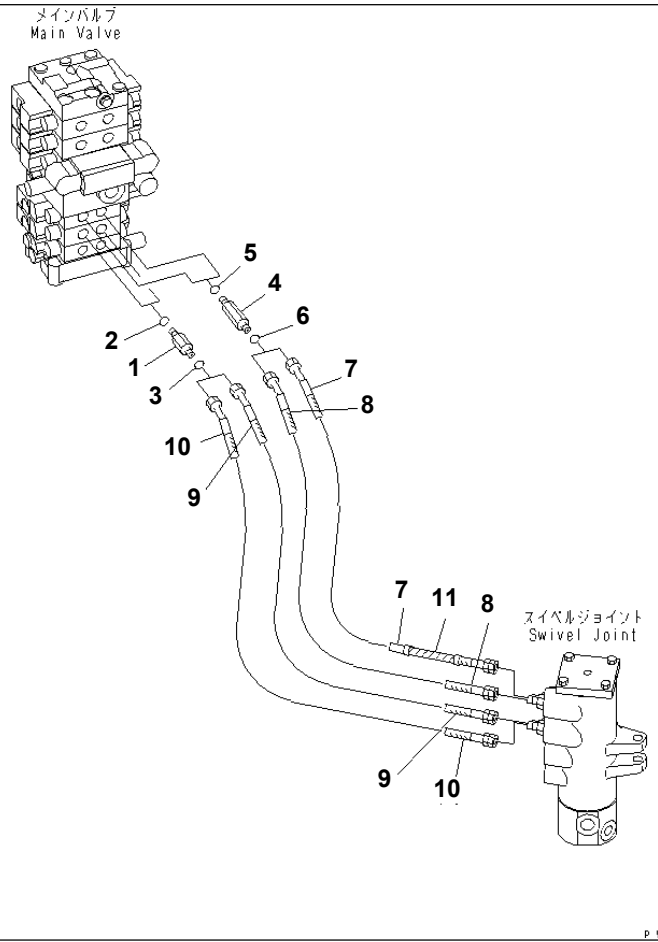

PC78US-6-W S/N 4001-UP
TRAVEL LINE

Item	Part No.	Description	Qty	Options
1	21W-62-43121	NIPPLE	2	SN:4001--
2	07002-12034	O-RING	2	SN:4001--
3	02896-11015	O-RING	2	SN:4001--
4	21W-62-43131	NIPPLE	2	SN:4001--
5	07002-12034	O-RING	2	SN:4001--
6	02896-11015	O-RING	2	SN:4001--
7	21W-62-43750	HOSE¤ 750MM	1	SN:4001--
8	21W-62-43770	HOSE	1	SN:4001--
9	21W-62-43770	HOSE	1	SN:4001--
10	21W-62-43770	HOSE	1	SN:4001--
11	08210-01801	SPIRAL TUBE	1	SN:4001--

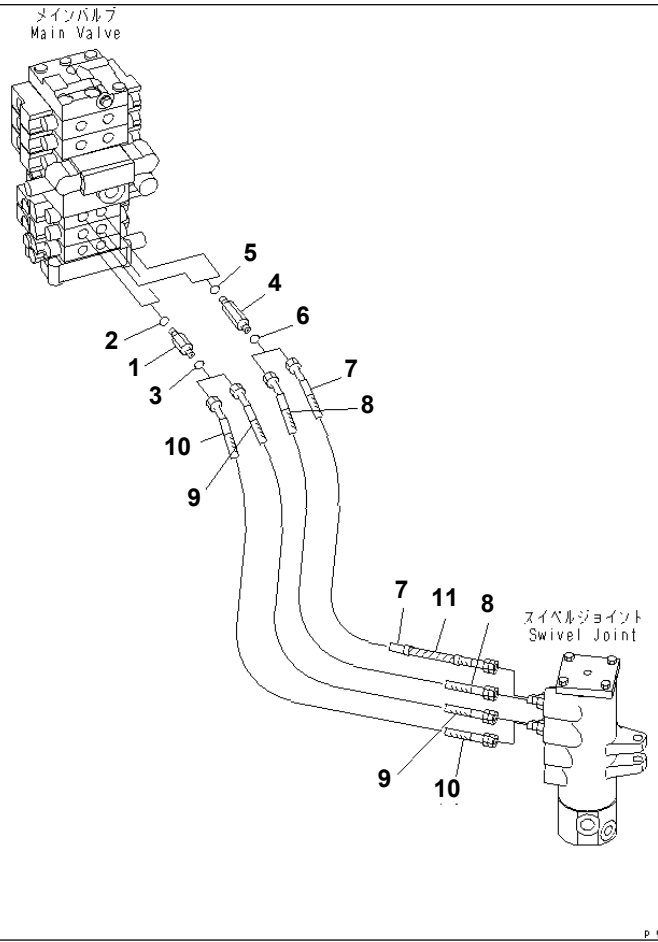

PC78US-6-W S/N 4001-UP
TRAVEL LINE (BLADE)

Item	Part No.	Description	Qty	Options
1	21W-62-43121	NIPPLE	2	SN:4001--
2	07002-12034	O-RING	2	SN:4001--
3	02896-11015	O-RING	2	SN:4001--
4	21W-62-43131	NIPPLE	2	SN:4001--
5	07002-12034	O-RING	2	SN:4001--
6	02896-11015	O-RING	2	SN:4001--
7	21W-62-43780	HOSE¤ 720MM,BLACK-YELLOW	1	SN:4001--
8	21W-62-43750	HOSE¤ 750MM,GREEN-YELLOW	1	SN:4001--
9	21W-62-43750	HOSE¤ 750MM,BROWN-YELLOW	1	SN:4001--
10	21W-62-43750	HOSE¤ 750MM,ORANGE-YELLOW	1	SN:4001--
11	08210-01801	SPIRAL TUBE	1	SN:4001--

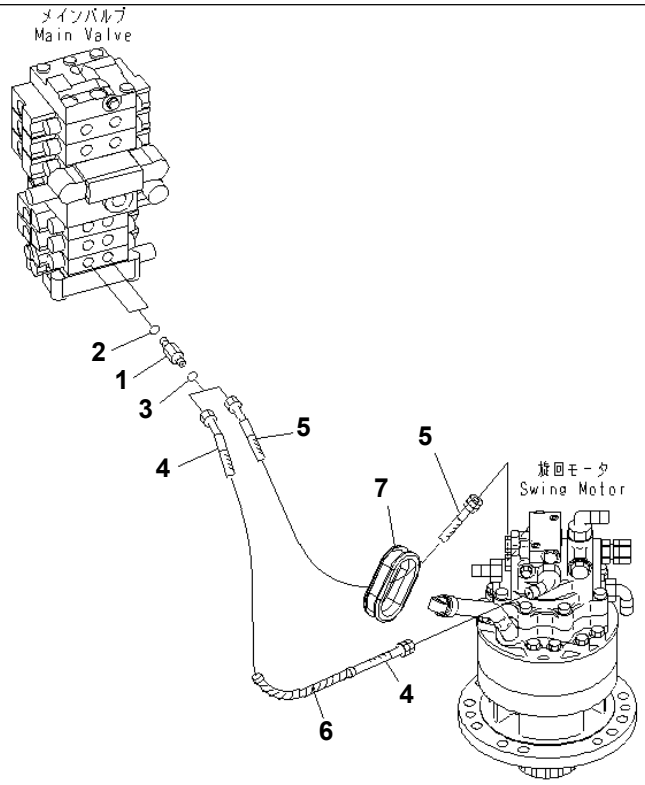

PC78US-6-W S/N 4001-UP

SWING LINE

Item	Part No.	Description	Qty	Options
1	21W-62-42460	NIPPLE	2	SN:4001--
2	07002-11823	O-RING	2	SN:4001--
3	02896-11012	O-RING	2	SN:4001--
4	21W-62-43810	HOSE¤ 980MM,BROWN	1	SN:4001--
5	21W-62-43820	HOSE¤ 640MM,WHITE	1	SN:4001--
6	08210-01802	SPIRAL TUBE	1	SN:4001--
7	21W-62-22180	GROMMET	1	SN:4001--

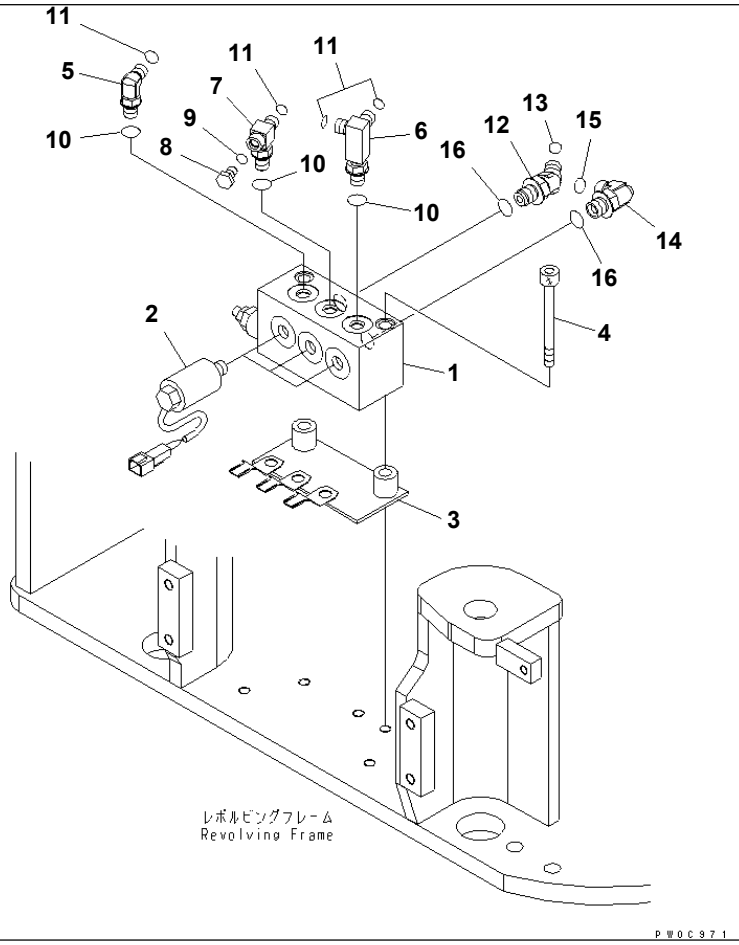

PC78US-6-W S/N 4001-UP

SOLENOID VALVE

Item	Part No.	Description	Qty	Options
1	21W-60-44101	VALVE ASS'Y	1	SN:4001--
2	21W-60-42120	· SOLENOID ASS'Y	3	SN:4001--
3	21W-60-44110	BRACKET	1	SN:4001--
4	01253-71220	BOLT	2	SN:4001--
5	02782-10210	ELBOW	1	SN:4001--
6	21W-62-44290	TEE	1	SN:4001--
7	21W-62-42810	TEE	1	SN:4001--
8	07040-11007	PLUG	1	SN:4001--
9	07002-11023	O-RING	1	SN:4001--
10	07002-11423	O-RING	3	SN:4001--
11	02896-11008	O-RING	4	SN:4001--
12	21W-62-43390	ELBOW	1	SN:4001--
13	02896-11009	O-RING	1	SN:4001--
14	20U-62-41620	ELBOW	1	SN:4001--
15	02896-11012	O-RING	1	SN:4001--
16	07002-11823	O-RING	2	SN:4001--

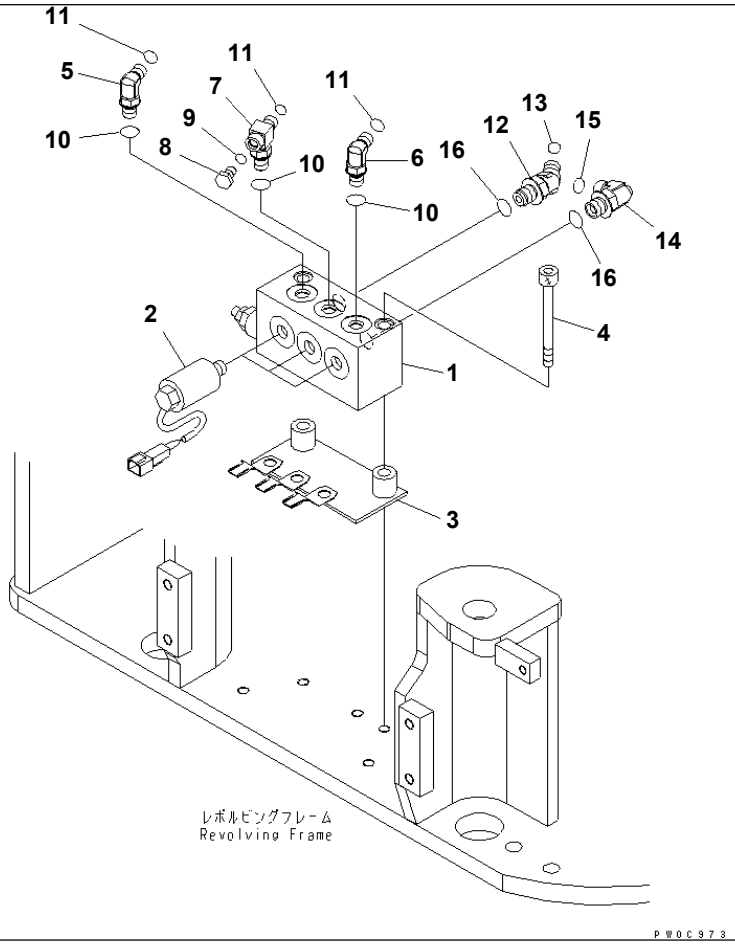

PC78US-6-W S/N 4001-UP

SOLENOID VALVE (BLADE)

Item	Part No.	Description	Qty	Options
1	21W-60-44101	VALVE ASS'Y	1	SN:4001--
2	21W-60-42120	· SOLENOID ASS'Y	3	SN:4001--
3	21W-60-44110	BRACKET	1	SN:4001--
4	01253-71220	BOLT	2	SN:4001--
5	02782-10210	ELBOW	1	SN:4001--
6	02782-10210	ELBOW	1	SN:4001--
7	21W-62-42810	TEE	1	SN:4001--
8	07040-11007	PLUG	1	SN:4001--
9	07002-11023	O-RING	1	SN:4001--
10	07002-11423	O-RING	3	SN:4001--
11	02896-11008	O-RING	3	SN:4001--
12	21W-62-43390	ELBOW	1	SN:4001--
13	02896-11009	O-RING	1	SN:4001--
14	20U-62-41620	ELBOW	1	SN:4001--
15	02896-11012	O-RING	1	SN:4001--
16	07002-11823	O-RING	2	SN:4001--

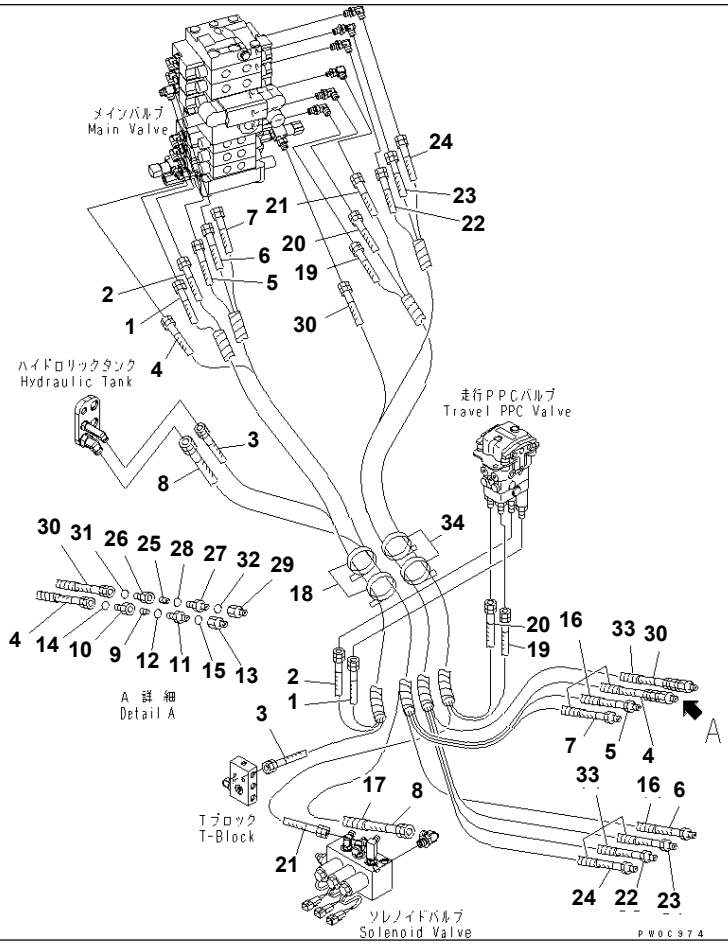

P.P.C MAIN LINE (1/4)

Item	Part No.	Description	Qty	Options
1	21W-62-41480	HOSE¤ 1860MM,ORANGE-YELLOW	1	SN:4001--
2	21W-62-41480	HOSE¤ 1860MM,GREEN-YELLOW	1	SN:4001--
3	21W-62-41771	HOSE¤ 1650MM,BLACK-GREEN	1	SN:4001--
4	21W-62-41441	HOSE¤ 2050MM,BROWN	1	SN:4001--
5	21W-62-41521	HOSE¤ 2200MM,YELLOW	1	SN:4001--
6	21W-62-41581	HOSE¤ 2270MM,ORANGE	1	SN:4001--
7	21W-62-41610	HOSE¤ 2260MM,RED	1	SN:4001--
8	21W-62-41761	HOSE¤ 1460MM,BLACK-BLUE	1	SN:4001--
9	20T-60-82320	POPPET	1	SN:4001--
10	21W-62-42870	NIPPLE	1	SN:4001--
11	21W-62-42950	NIPPLE	1	SN:4001--
12	07002-11423	O-RING	1	SN:4001--
13	21W-62-42940	NIPPLE	1	SN:4001--
14	02896-11008	O-RING	1	SN:4001--
15	07002-11423	O-RING	1	SN:4001--
16	08210-00606	SPIRAL TUBE	4	SN:4001--
17	08210-01204	SPIRAL TUBE	2	SN:4001--
18	08034-00536	BAND	2	SN:4001--
19	21W-62-41451	HOSE¤ 1950MM,BROWN-YELLOW	1	SN:4001--
20	21W-62-41470	HOSE¤ 1930MM,BLACK-YELLOW	1	SN:4001--
21	21W-62-45230	HOSE¤ 1950MM	1	SN:4001--
22	21W-62-41551	HOSE¤ 2280MM,BLACK	1	SN:4001--
23	21W-62-41561	HOSE¤ 2290MM,GREEN	1	SN:4001--
24	21W-62-41590	HOSE¤ 2350MM,BLUE	1	SN:4001--
25	20T-60-82320	POPPET	1	SN:4001--
26	21W-62-42870	NIPPLE	1	SN:4001--

P.P.C MAIN LINE (1/4)

Item	Part No.	Description	Qty	Options
27	21W-62-42950	NIPPLE	1	SN:4001--
28	07002-11423	O-RING	1	SN:4001--
29	21W-62-42940	NIPPLE	1	SN:4001--
30	02760-00221	HOSE	1	SN:4001--
31	02896-11008	O-RING	1	SN:4001--
32	07002-11423	O-RING	1	SN:4001--
33	08210-00606	SPIRAL TUBE	4	SN:4001--
34	08034-00536	BAND	2	SN:4001--

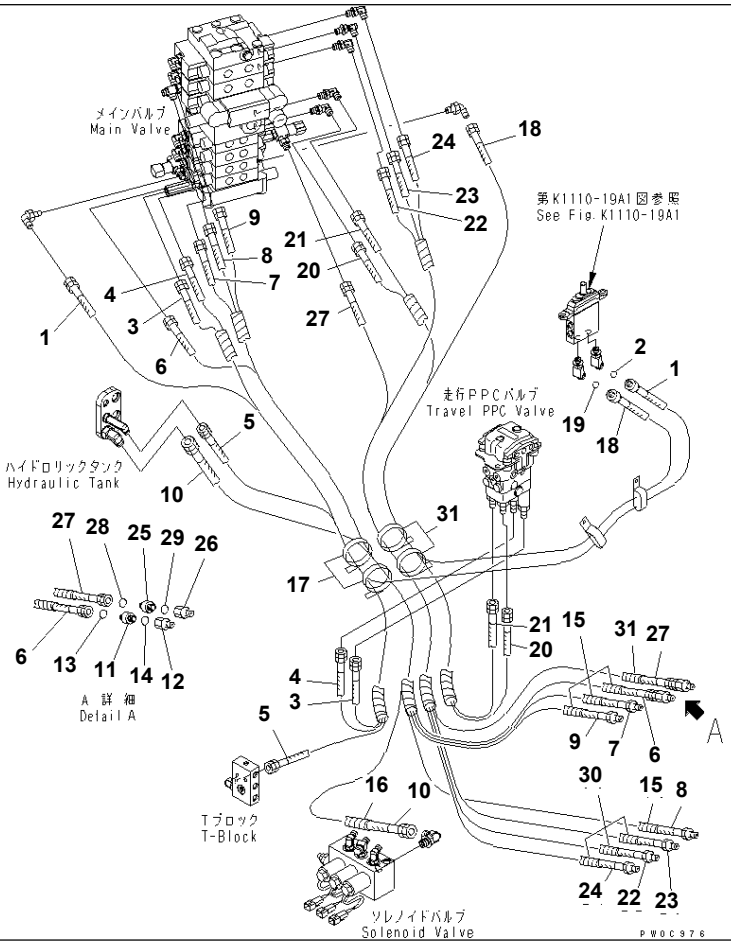

PC78US-6-W S/N 4001-UP

P.P.C MAIN LINE (1/4) (BLADE)

Item	Part No.	Description	Qty	Options
1	21W-62-41411	HOSE¤ 2010MM,BROWN	1	SN:4001--
2	20U-62-22190	· O-RING	1	SN:4001--
3	21W-62-41480	HOSE¤ 1860MM,ORANGE-YELLOW	1	SN:4001--
4	21W-62-41480	HOSE¤ 1860MM,BLACK-GREEN	1	SN:4001--
5	21W-62-41771	HOSE¤ 1650MM	1	SN:4001--
6	21W-62-41441	HOSE¤ 2050MM,BROWN	1	SN:4001--
7	21W-62-41521	HOSE¤ 2200MM,YELLOW	1	SN:4001--
8	21W-62-41581	HOSE¤ 2270MM,ORANGE	1	SN:4001--
9	21W-62-41610	HOSE¤ 2260MM,RED	1	SN:4001--
10	21W-62-41761	HOSE¤ 1460MM,BLACK-BLUE	1	SN:4001--
11	21W-62-43380	NIPPLE	1	SN:4001--
12	21W-62-42940	NIPPLE	1	SN:4001--
13	02896-11008	O-RING	1	SN:4001--
14	07002-11423	O-RING	1	SN:4001--
15	08210-00606	SPIRAL TUBE	4	SN:4001--
16	08210-01204	SPIRAL TUBE	2	SN:4001--
17	08034-20536	BAND	2	SN:4001--
18	21W-62-41421	HOSE¤ 1990MM,RED-BLACK	1	SN:4001--
19	20U-62-22190	· O-RING	1	SN:4001--
20	21W-62-41451	HOSE¤ 1950MM,BROWN-YELLOW	1	SN:4001--
21	21W-62-41470	HOSE¤ 1930MM,BLACK-YELLOW	1	SN:4001--
22	21W-62-41551	HOSE¤ 2280MM,BLACK	1	SN:4001--
23	21W-62-41561	HOSE¤ 2290MM,GREEN	1	SN:4001--
24	21W-62-41590	HOSE¤ 2350MM,BLUE	1	SN:4001--
25	21W-62-43380	NIPPLE	1	SN:4001--
26	21W-62-42940	NIPPLE	1	SN:4001--

Ref. H1840-01A2 Page 150340

P.P.C MAIN LINE (1/4) (BLADE)

Item	Part No.	Description	Qty	Options
27	02760-00221	HOSE	1	SN:4001--
28	02896-11008	O-RING	1	SN:4001--
29	07002-11423	O-RING	1	SN:4001--
30	08210-00606	SPIRAL TUBE	4	SN:4001--
31	08034-20536	BAND	2	SN:4001--

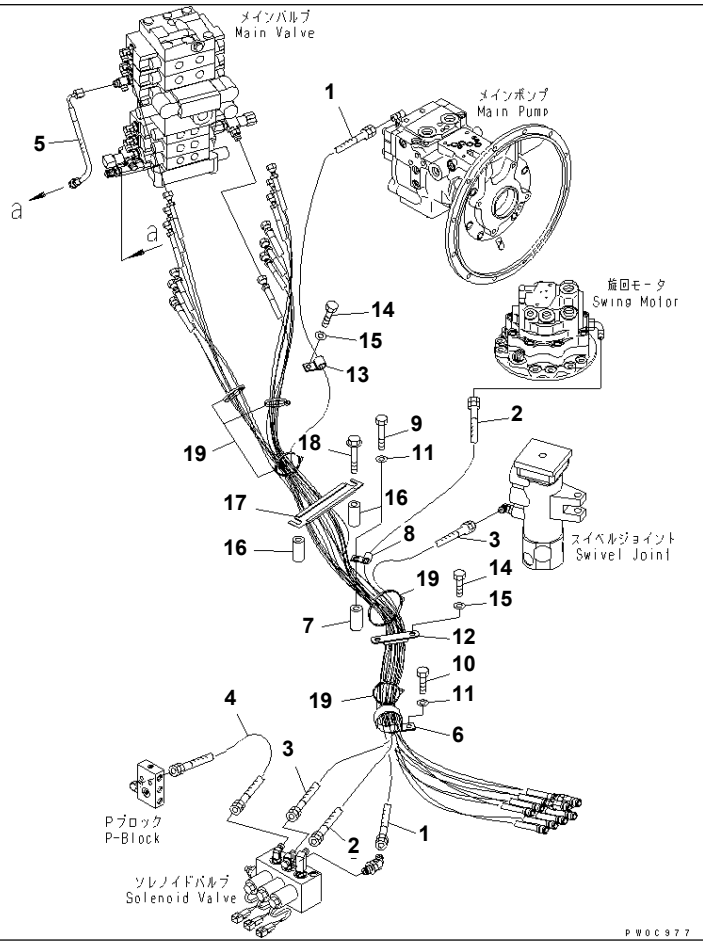

PC78US-6-W S/N 4001-UP

P.P.C MAIN LINE (2/4)

Item	Part No.	Description	Qty	Options
1	21W-62-41380	HOSE¤ 2030MM,RED-YELLOW	1	SN:4001--
2	21W-62-41711	HOSE¤ 1380MM,GREEN-RED	1	SN:4001--
3	21W-62-41721	HOSE¤ 840MM,YELLOW-YELLOW	1	SN:4001--
4	21W-62-41691	HOSE	1	SN:4001--
5	21W-62-44410	HOSE	1	SN:4001--
6	207-62-33690	CLIP	1	SN:4001--
7	20Y-03-11220	COLLAR	1	SN:4001--
8	04434-51212	CLIP	1	SN:4001--
9	01010-81255	BOLT	1	SN:4001--
10	01010-81225	BOLT	1	SN:4001--
11	01643-31232	WASHER	2	SN:4001--
12	21W-62-41990	CLAMP	1	SN:4001--
13	04434-51610	CLIP	1	SN:4001--
14	01010-81020	BOLT	3	SN:4001--
15	01643-31032	WASHER	3	SN:4001--
16	581-22-12760	SPACER	2	SN:4001--
17	21W-62-42790	COVER	1	SN:4001--
18	01435-01260	BOLT	2	SN:4001--
19	08034-00536	BAND	5	SN:4001--

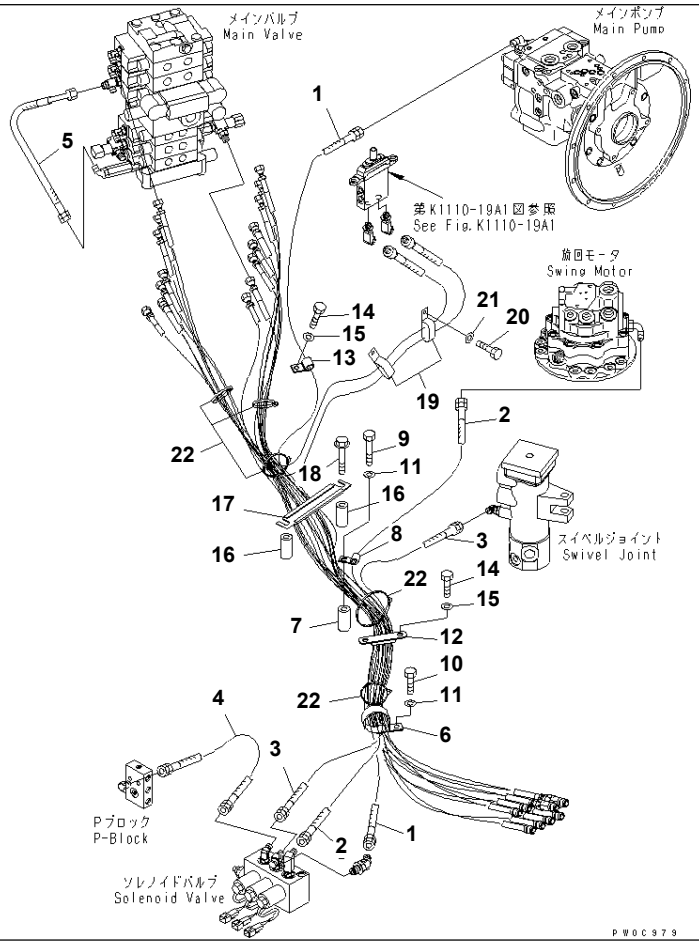

PC78US-6-W S/N 4001-UP

P.P.C MAIN LINE (2/4) (BLADE)

Item	Part No.	Description	Qty	Options
1	21W-62-41380	HOSE¤ 2030MM,RED-YELLOW	1	SN:4001--
2	21W-62-41711	HOSE¤ 1380MM,GREEN-RED	1	SN:4001--
3	21W-62-41721	HOSE¤ 840MM,YELLOW-YELLOW	1	SN:4001--
4	21W-62-41691	HOSE	1	SN:4001--
5	21W-62-41540	HOSE	1	SN:4001--
6	207-62-33690	CLIP	1	SN:4001--
7	20Y-03-11220	COLLAR	1	SN:4001--
8	04434-51212	CLIP	1	SN:4001--
9	01010-81225	BOLT	1	SN:4001--
10	01010-81225	BOLT	1	SN:4001--
11	01643-31232	WASHER	2	SN:4001--
12	21W-62-41990	CLAMP	1	SN:4001--
13	04434-51610	CLIP	1	SN:4001--
14	01010-81020	BOLT	3	SN:4001--
15	01643-31032	WASHER	3	SN:4001--
16	581-22-12760	SPACER	2	SN:4001--
17	21W-62-42790	COVER	1	SN:4001--
18	01435-01260	BOLT	2	SN:4001--
19	04435-51010	CLIP	2	SN:4001--
20	01010-81020	BOLT	2	SN:4001--
21	01643-31032	WASHER	2	SN:4001--
22	08034-00536	BAND	5	SN:4001--

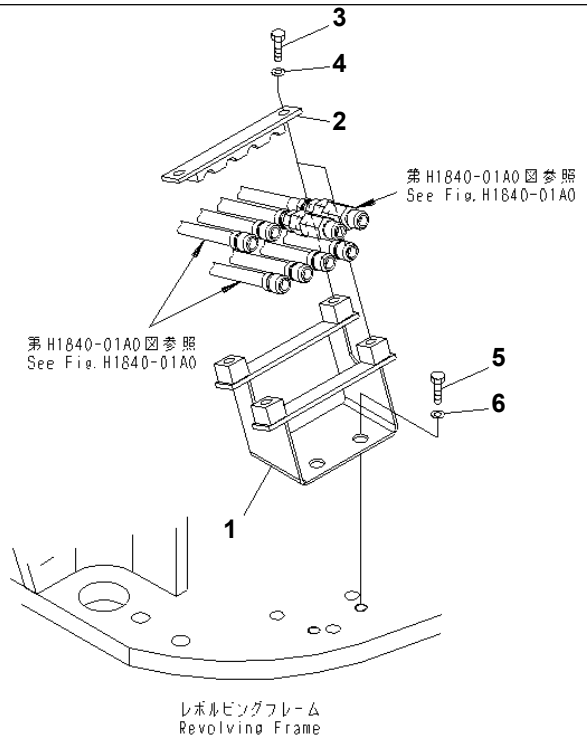

PWOC980

PC78US-6-W S/N 4001-UP

P.P.C MAIN LINE (3/4)

Item	Part No.	Description	Qty	Options
1	21W-62-43320	BRACKET	1	SN:4001--
2	20U-62-22320SG	PLATE	2	SN:4001--
3	01010-81020	BOLT	4	SN:4001--
4	01643-31032	WASHER	4	SN:4001--
5	01010-81225	BOLT	2	SN:4001--
6	01643-31232	WASHER	2	SN:4001--

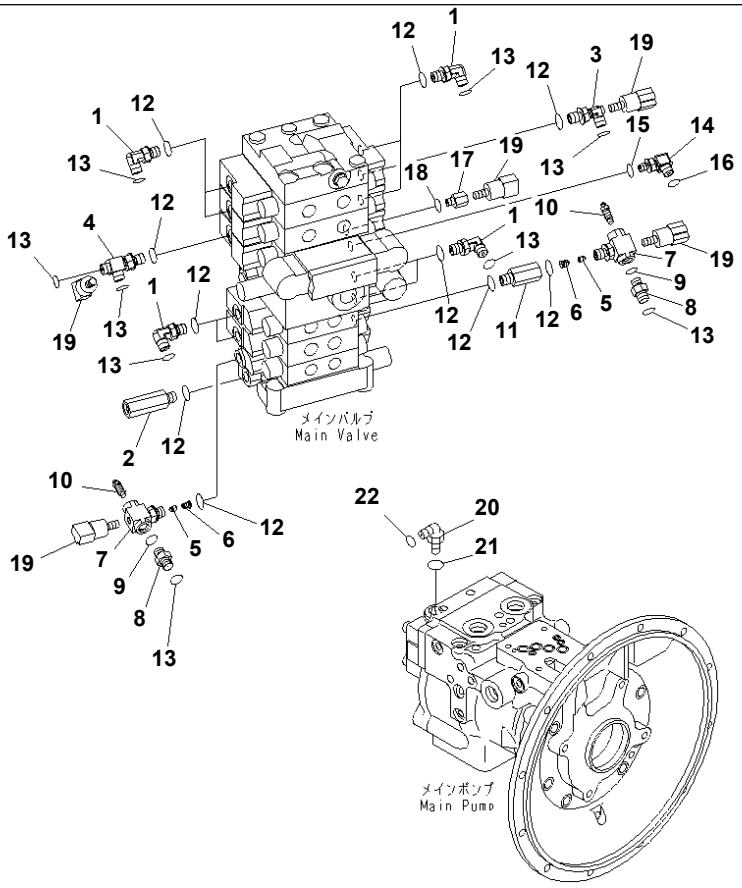

PC78US-6-W S/N 4001-UP

P.P.C MAIN LINE (4/4)

Item	Part No.	Description	Qty	Options
1	02782-10210	ELBOW	9	SN:4001--
2	207-62-62460	ADAPTER	1	SN:4001--
3	21W-62-43910	ELBOW	1	SN:4001--
4	21W-62-42671	TEE	1	SN:4001--
5	20T-60-82320	POPPET	2	SN:4001--
6	21Y-62-11591	PLUG	2	SN:4001--
7	21W-62-42770	TEE	2	SN:4001--
8	21W-62-42990	NIPPLE	2	SN:4001--
9	07002-11423	O-RING	2	SN:4001--
10	20B-27-11210	BLEEDER	2	SN:4001--
11	20Y-62-22160	ADAPTER	1	SN:4001--
12	07002-11423	O-RING	15	SN:4001--
13	02896-11008	O-RING	14	SN:4001--
14	21W-62-42920	ELBOW	1	SN:4001--
15	07002-11023	O-RING	1	SN:4001--
16	02896-11008	O-RING	1	SN:4001--
17	21W-62-42650	ADAPTER	1	SN:4001--
18	07002-11023	O-RING	1	SN:4001--
19	206-06-61130	SWITCH	5	SN:4001--
20	02782-10313	ELBOW	1	SN:4001--
21	07002-11823	O-RING	1	SN:4001--
22	02896-11009	O-RING	1	SN:4001--

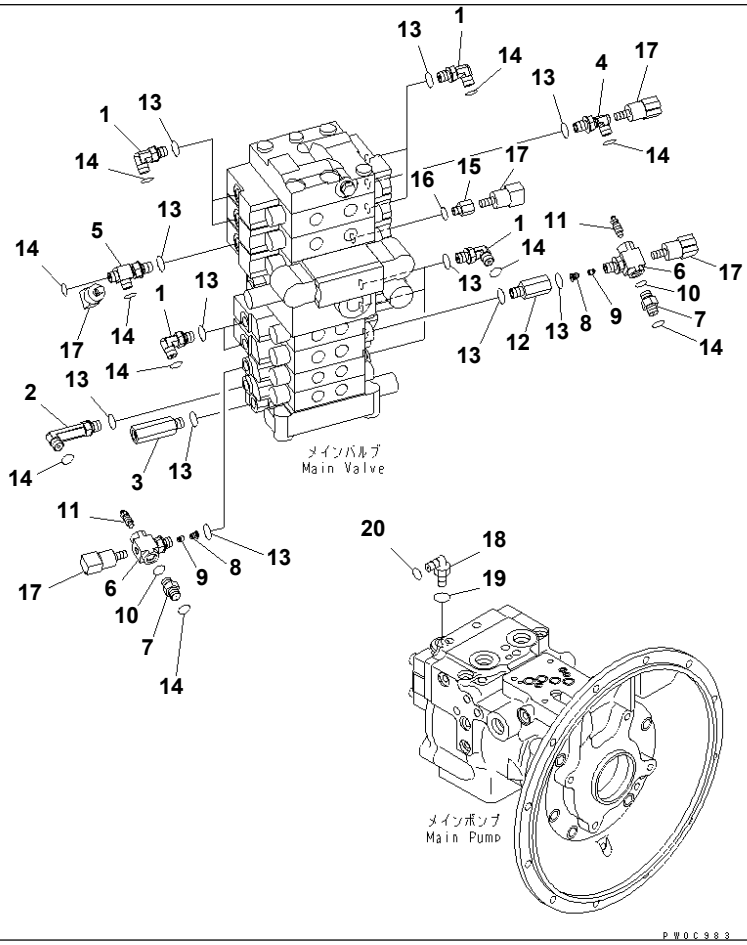

PC78US-6-W S/N 4001-UP

P.P.C MAIN LINE (4/4) (BLADE)

Item	Part No.	Description	Qty	Options
1	02782-10210	ELBOW	10	SN:4001--
2	02782-10212	ELBOW	1	SN:4001--
3	207-62-62460	ADAPTER	1	SN:4001--
4	21W-62-43910	ELBOW	1	SN:4001--
5	21W-62-42671	TEE	1	SN:4001--
6	21W-62-42770	TEE	2	SN:4001--
7	02781-00210	UNION	2	SN:4001--
8	21Y-62-11591	PLUG	2	SN:4001--
9	20T-60-82320	POPPET	2	SN:4001--
10	07002-11423	O-RING	2	SN:4001--
11	20B-27-11210	BLEEDER	2	SN:4001--
12	20Y-62-22160	ADAPTER	1	SN:4001--
13	07002-11423	O-RING	17	SN:4001--
14	02896-11008	O-RING	16	SN:4001--
15	21W-62-42650	ADAPTER	1	SN:4001--
16	07002-11023	O-RING	1	SN:4001--
17	206-06-61130	SWITCH	5	SN:4001--
18	02782-10315	ELBOW	1	SN:5501--
19	07002-12034	O-RING	1	SN:5501--
20	02896-11009	O-RING	1	SN:5501--

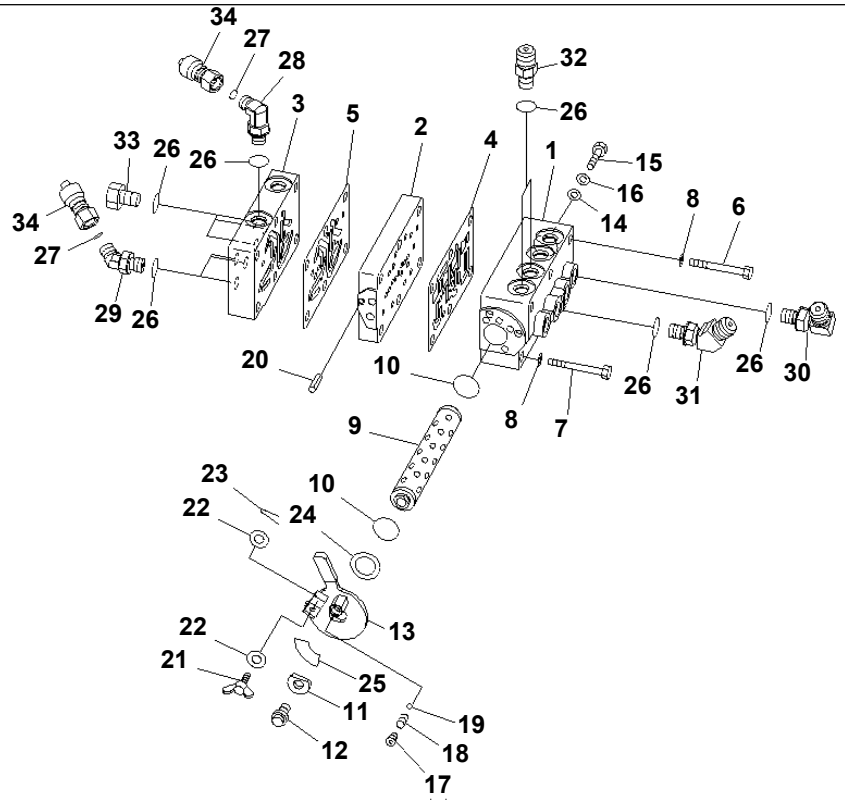

PWOD630

PC78US-6-W S/N 4001-UP

MULTI PATERN (VALVE) (BACKHOE) (EXCEPT JAPAN)

Item	Part No.	Description	Qty	Options
	21W-62-47200	VALVE ASS'Y	1	SN:4001--
	20U-62-43800	· VALVE ASS'Y	1	SN:4001--
1	22M-62-15510	· · VALVE BODY	1	SN:4001--
2	22M-62-15520	· · VALVE BODY	1	SN:4001--
3	22M-62-15530	· · VALVE BODY	1	SN:4001--
4	22M-62-15570	· · GASKET	1	SN:4001--
5	22M-62-15580	· · GASKET	1	SN:4001--
6	01010-81090	· · BOLT	3	SN:4001--
7	01010-81080	· · BOLT	3	SN:4001--
8	01643-31032	· · WASHER	6	SN:4001--
9	22M-62-15540	· · SHAFT	1	SN:4001--
10	07000-12021	· · O-RING	2	SN:4001--
11	22M-62-15550	· · PLATE	1	SN:4001--
12	01437-11016	· · BOLT	1	SN:4001--
13	20U-62-43830	· · LEVER	1	SN:4001--
14	01643-31645	· · WASHER	1	SN:4001--
15	01010-81016	· · BOLT	1	SN:4001--
16	01643-31032	· · WASHER	1	SN:4001--
17	07043-70108	· · PLUG	1	SN:4001--
18	236-10-12240	· · SPRING	1	SN:4001--
19	04260-00793	· · BALL,STEEL	1	SN:4001--
20	04025-00512	· · PIN,SPRING	1	SN:4001--
21	22M-62-15630	· · BOLT	1	SN:4001--
22	01640-20610	· · WASHER	2	SN:4001--
23	04050-11612	· · PIN,COTTER	1	SN:4001--
24	141-27-31280	· · WASHER	1	SN:4001--

MULTI PATERN (VALVE) (BACKHOE) (EXCEPT JAPAN)

Item	Part No.	Description	Qty	Options
25	20U-62-43840	· · PLATE	1	SN:4001--
26	07002-11423	· O-RING	16	SN:4001--
27	02896-11008	· O-RING	4	SN:4001--
28	02782-10210	· ELBOW	1	SN:4001--
29	02783-10210	· ELBOW	3	SN:4001--
30	201-62-75420	· ELBOW	1	SN:4001--
31	20X-62-47450	· ELBOW	1	SN:4001--
32	20X-62-47410	· NIPPLE	2	SN:4001--
33	07040-11409	· PLUG	8	SN:4001--
34	22M-62-15590	· JOINT	4	SN:4001--

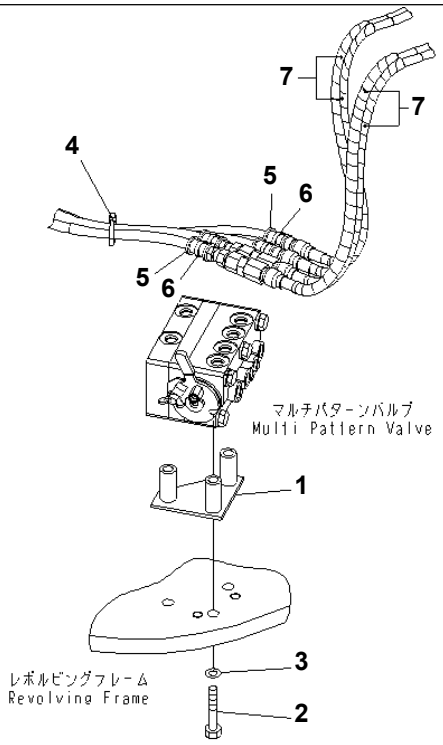

PWOD631

MULTI PATERN (BRACKET) (BACKHOE) (EXCEPT JAPAN)

Item	Part No.	Description	Qty	Options
1	21W-62-42740	BRACKET	1	SN:4001--
2	01010-81085	BOLT	3	SN:4001--
3	01643-31032	WASHER	3	SN:4001--
4	08034-20536	BAND	1	SN:4001--
5	07095-20211	CUSHION	4	SN:4001--
6	08034-20519	BAND	4	SN:4001--
7	08210-00604	SPIRAL TUBE	4	SN:4001--

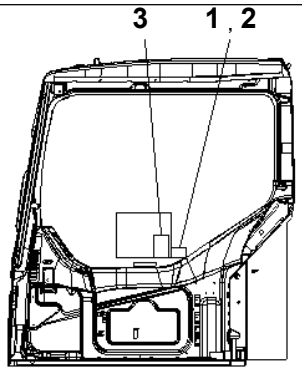

右 窓 内 側
R. H. Window Inside

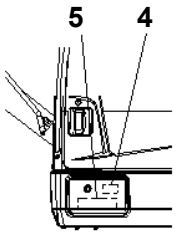

左サイドカバー
L. H. SIDE COVER

P W O D 6 3 2

PC78US-6-W S/N 4001-UP

MULTI PATERN (PLATE) (BACKHOE) (EXCEPT JAPAN)

Item	Part No.	Description	Qty	Options
1	22M-98-11171	PLATE	1	SN:5592--
	22M-98-11170	PLATE	1	SN:4001--5591
2	09822-00020	CASE¤ PLATE	1	SN:4001--
3	21W-98-44220	PLATE	1	SN:4001--
4	22M-98-11180	PLATE	1	SN:4001--
5	22M-98-11191	PLATE	1	SN:5592--
	22M-98-11190	PLATE	1	SN:4001--5591

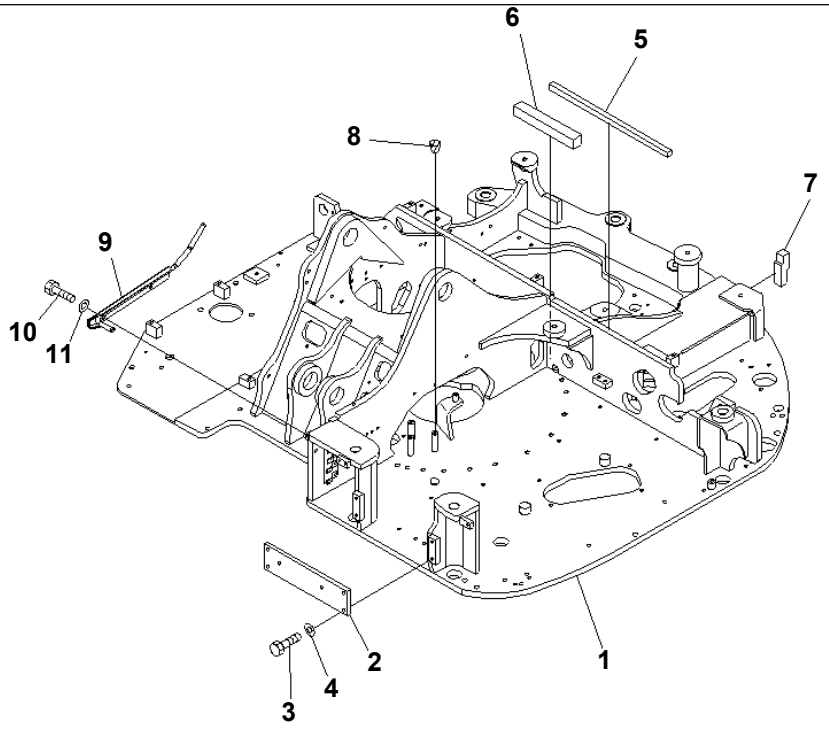

PW0G290

PC78US-6-W S/N 4001-UP

REVOLVING FRAME (YELLOW)

Item	Part No.	Description	Qty	Options
1	21W-46-44114SA	FRAME	1	SN:5501--
	21W-46-44113SA	FRAME	1	SN:4860--5500
	21W-46-44112SA	FRAME	1	SN:4603--4859
	21W-46-44111SA	FRAME	1	SN:4001--4602
2	21W-46-41120SA	PLATE	1	SN:4001--
3	01010-81235	BOLT	4	SN:4001--
4	01643-31232	WASHER	4	SN:4001--
5	21W-46-41130	SHEET	1	SN:4001--
6	21W-46-41140	SHEET	1	SN:4001--
7	21W-46-41150	SHEET	1	SN:4001--
8	07049-01012	PLUG	1	SN:4001--
9	21W-04-41610NK	TUBE	1	SN:4860--
10	01010-81020	BOLT	2	SN:4860--
11	01643-31032	WASHER	2	SN:4860--

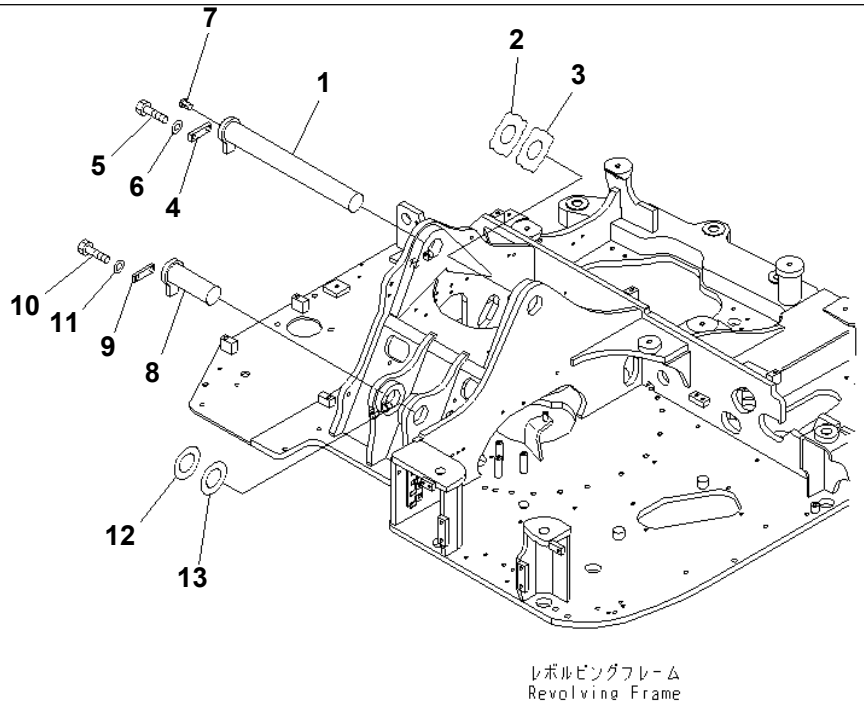

PW0C989

BOOM FOOT PIN (YELLOW)

Item	Part No.	Description	Qty	Options
1	21W-70-41510	PIN	1	SN:4001--
2	21W-70-41930	SPACER¤ 1.0MM	2	SN:4001--
3	21W-70-41940	SPACER¤ 1.5MM	1	SN:4001--
4	205-70-66580	PLATE	1	SN:4001--
5	01010-81230	BOLT	2	SN:4001--
6	01643-31232	WASHER	2	SN:4001--
7	22F-46-11240	CAP	1	SN:4001--
8	21W-70-21220NK	PIN	1	SN:4453--
	21W-70-21220SA	PIN	1	SN:4001--4452
9	205-70-66580	PLATE	1	SN:4453--
	21W-70-11310SA	PLATE	1	SN:4001--4452
10	01010-81230	BOLT	2	SN:4001--
11	01643-31232	WASHER	2	SN:4001--
12	21Y-70-14710	SPACER¤ 1.0MM	1	SN:4001--
13	21Y-70-14850	SPACER¤ 2.0MM	1	SN:4001--

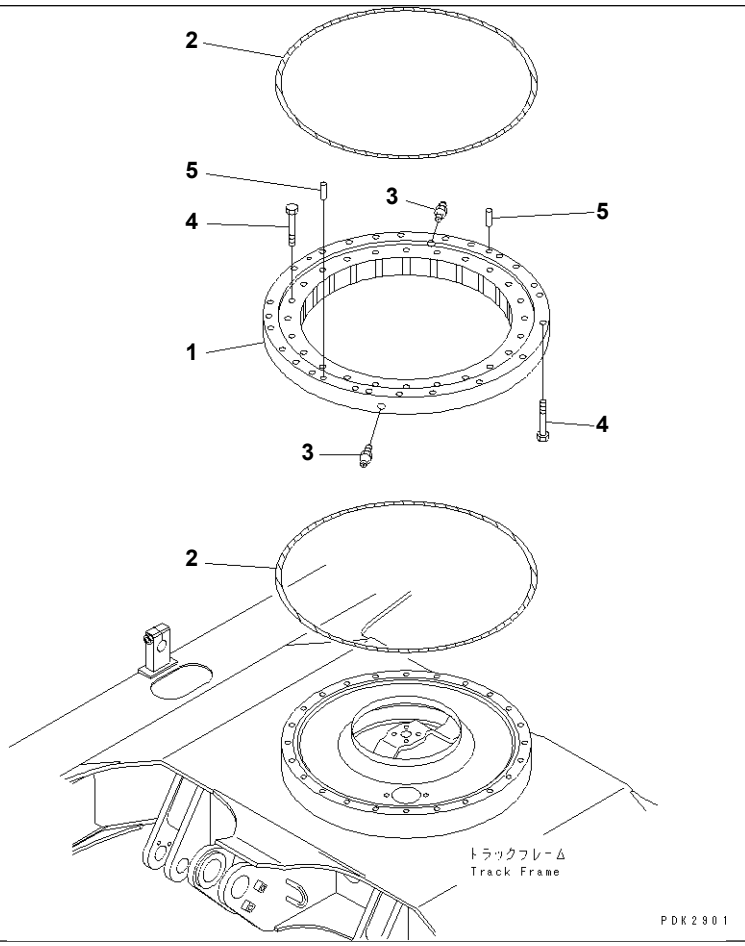

PC78US-6-W S/N 4001-UP

SWING CIRCLE

Item	Part No.	Description	Qty	Options
1	21W-25-41100	CIRCLE,SWING	1	SN:4001--
2	201-25-61150	SEAL,RING	1	SN:4001--
3	07020-00000	FITTING,GREASE	2	SN:4001--
4	01010-81680	BOLT	49	SN:4001--
5	04020-01638	PIN,DOWEL	2	SN:4001--

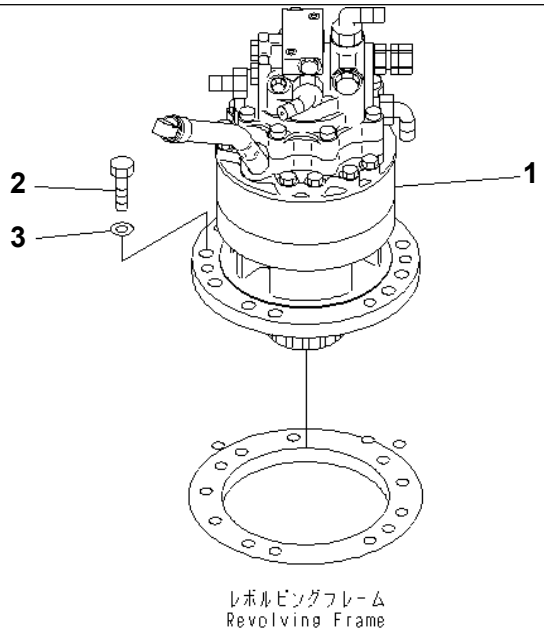

P W O D 3 4 4

SWING MACHINERY AND MOTOR

Item	Part No.	Description	Qty	Options
1	(21W-26-00100)	SWING MACHINERY A.	1	SN:4001--
2	01010-81645	BOLT	9	SN:4001--
3	01643-31645	WASHER	9	SN:4001--

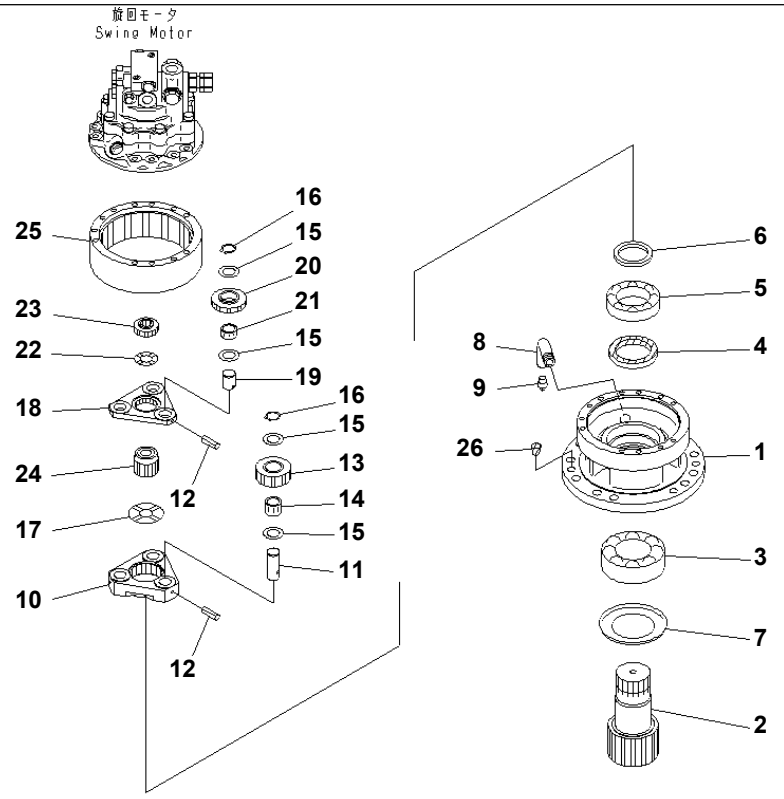

SWING MACHINERY (MACHINERY)

Item	Part No.	Description	Qty	Options
	21W-26-00100	SWING MACHINERY A.	1	SN:4001--
THIS ASSEMBLY CONSISTS OF ALL PARTS SHOWN IN FIGS.N1200-51A0 AND N1200-52A0.				
1	21W-26-41190	· CASE	1	SN:4001--
2	21W-26-41160	· SHAFT	1	SN:4001--
3	21W-26-41240	· BEARING	1	SN:4001--
4	07012-00075	· SEAL,OIL	1	SN:4001--
5	21W-26-41230	· BEARING	1	SN:4001--
6	21W-26-41281	· SPACER	1	SN:4001--
7	21W-26-41290	· SEAL,OIL	1	SN:4001--
8	21W-26-41310	· PIPE	1	SN:4001--
9	07042-30312	· PLUG	1	SN:4001--
10	21W-26-41180	· CARRIER	1	SN:4001--
11	21W-26-41250	· PIN	3	SN:4001--
12	20S-26-71250	· PIN	6	SN:4001--
13	21W-26-41140	· GEAR	3	SN:4001--
14	09232-02525	· BEARING	3	SN:4001--
15	201-26-71270	· WASHER,THRUST	12	SN:4001--
16	04064-02512	· RING,SNAP	6	SN:4001--
17	21W-26-41270	· WASHER,THRUST	1	SN:4001--
18	21W-26-41170	· CARRIER	1	SN:4001--
19	201-26-71220	· SHAFT	3	SN:4001--
20	21W-26-41120	· GEAR	3	SN:4001--
21	424-15-12580	· BEARING	3	SN:4001--
22	21W-26-41260	· WASHER,THRUST	1	SN:4001--
23	21W-26-41111	· GEAR	1	SN:4001--
24	21W-26-41130	· GEAR	1	SN:4001--

SWING MACHINERY (MACHINERY)

Item	Part No.	Description	Qty	Options
25	21W-26-41150	· GEAR,RING	1	SN:4001--
26	07049-01620	· PLUG	2	SN:4001--

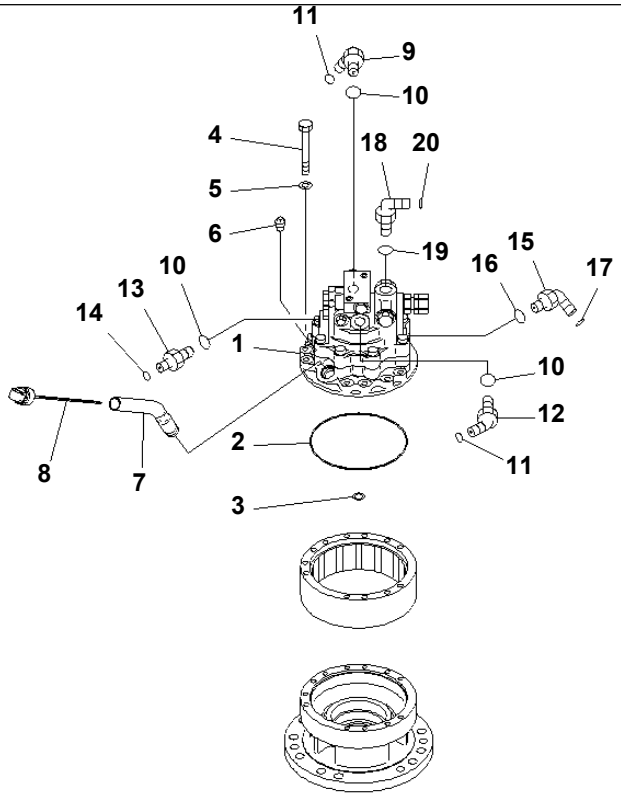

PW0D346

SWING MACHINERY (RELATED PARTS)

Item	Part No.	Description	Qty	Options
	(21W-26-00100)	SWING MACHINERY A.	1	SN:4001--
THIS ASSEMBLY CONSISTS OF ALL PARTS SHOWN IN FIGS.N1200-51A0 AND N1200-52A0.				
1	(708-7S-00242)	· MOTOR ASS'Y	1	SN:4213--
	(708-7S-00241)	· MOTOR ASS'Y	1	SN:4001--4212
2	708-8F-31610	· O-RING	1	SN:4001--
3	21W-26-41320	· RING	1	SN:4001--
4	01011-81010	· BOLT	12	SN:4001--
5	01643-31032	· WASHER	12	SN:4001--
6	07042-30108	· PLUG	1	SN:4001--
7	21W-26-41212	· FILLER	1	SN:4001--
8	203-26-61480	· GAUGE	1	SN:4001--
9	02782-10423	· ELBOW	1	SN:4001--
10	07002-12034	· O-RING	3	SN:4001--
11	02896-11012	· O-RING	2	SN:4001--
12	02783-10422	· ELBOW	1	SN:4001--
13	02781-00315	· UNION	1	SN:4001--
14	02896-11009	· O-RING	1	SN:4001--
15	02782-10210	· ELBOW	1	SN:4001--
16	07002-11423	· O-RING	1	SN:4001--
17	02896-11008	· O-RING	1	SN:4001--
18	02782-10522	· ELBOW	1	SN:4001--
19	07002-12434	· O-RING	1	SN:4001--
20	02896-11015	· O-RING	1	SN:4001--

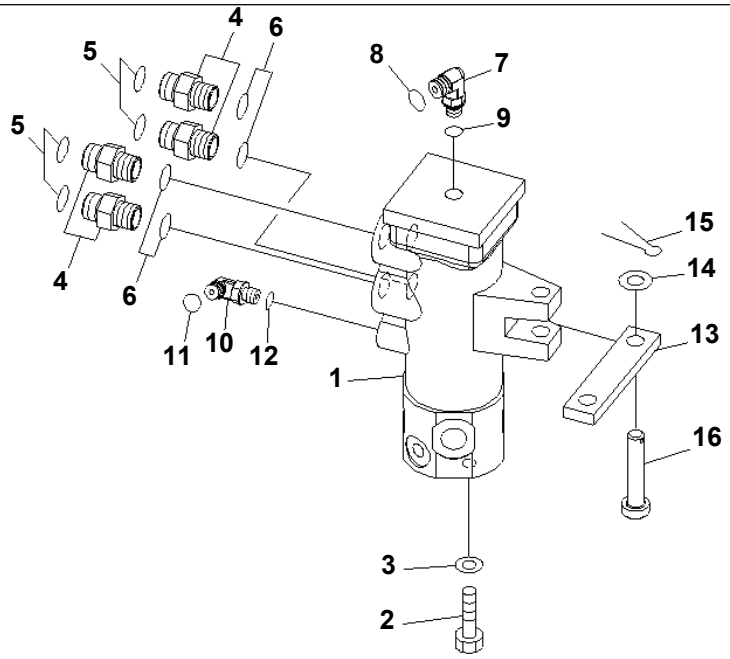

PWOD347

PC78US-6-W S/N 4001-UP

SWIVEL JOINT (MOUNT AND ELBOW) (WITHOUT BLADE)

Item	Part No.	Description	Qty	Options
1	(703-06-22270)	SWIVEL JOINT ASS'Y	1	SN:4001--
2	01010-81235	BOLT	4	SN:4001--
3	01643-31232	WASHER	4	SN:4001--
4	02781-00522	UNION	4	SN:5501--
	21W-62-41360	ELBOW	4	SN:4001--5500
5	02896-11015	O-RING	4	SN:4001--
6	07002-12434	O-RING	4	SN:4001--
7	02782-10311	ELBOW	1	SN:4001--
8	02896-61009	O-RING	1	SN:4001--
9	07002-61423	O-RING	1	SN:4001--
10	02782-10210	ELBOW	1	SN:4001--
11	02896-11008	O-RING	1	SN:4001--
12	07002-11423	O-RING	1	SN:4001--
13	21W-60-31340	PLATE	1	SN:4001--
14	01640-21626	WASHER	2	SN:4001--
15	04050-14040	PIN,COTTER	2	SN:4001--
16	21X-60-11130	PIN	1	SN:4001--

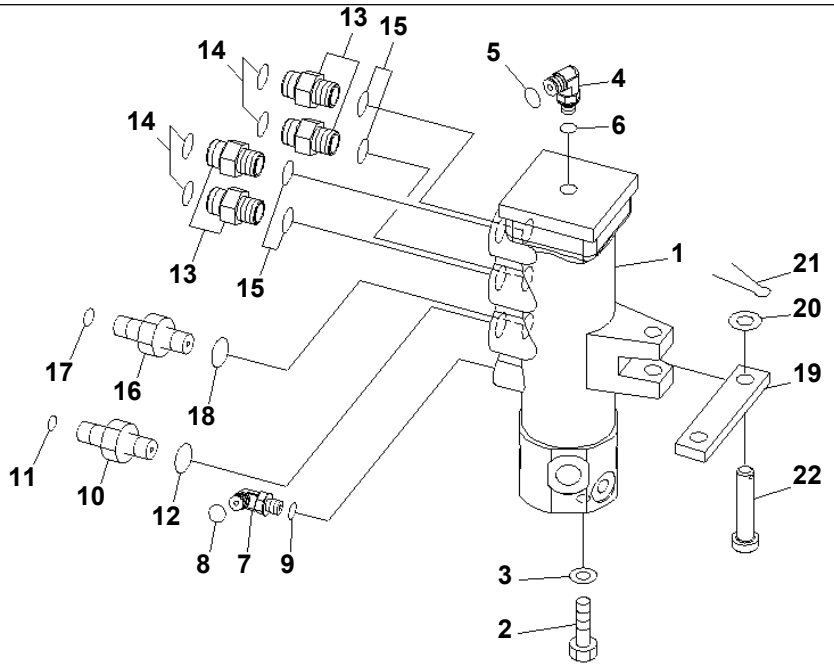

PW0D354

SWIVEL JOINT (MOUNT AND ELBOW) (WITH BLADE)

Item	Part No.	Description	Qty	Options
1	(703-07-23230)	SWIVEL JOINT ASS'Y	1	SN:4001--
2	01010-81235	BOLT	4	SN:4001--
3	01643-31232	WASHER	4	SN:4001--
4	02782-10311	ELBOW	1	SN:4001--
5	02896-61009	O-RING	1	SN:4001--
6	07002-61423	O-RING	1	SN:4001--
7	02782-10210	ELBOW	1	SN:4001--
8	02896-11008	O-RING	1	SN:4001--
9	07002-11423	O-RING	1	SN:4001--
10	02781-00315	UNION	1	SN:4001--
11	02896-11009	O-RING	1	SN:4001--
12	07002-12034	O-RING	1	SN:4001--
13	02781-00522	UNION	4	SN:5501--
	21W-62-41360	ELBOW	4	SN:4001--5500
14	02896-11015	O-RING	4	SN:4001--
15	07002-12434	O-RING	4	SN:4001--
16	02781-00422	UNION	1	SN:4001--
17	02896-11012	O-RING	1	SN:4001--
18	07002-12034	O-RING	1	SN:4001--
19	21W-60-31340	PLATE	1	SN:4001--
20	01640-21626	WASHER	2	SN:4001--
21	04050-14040	PIN,COTTER	2	SN:4001--
22	21X-60-11130	PIN	1	SN:4001--

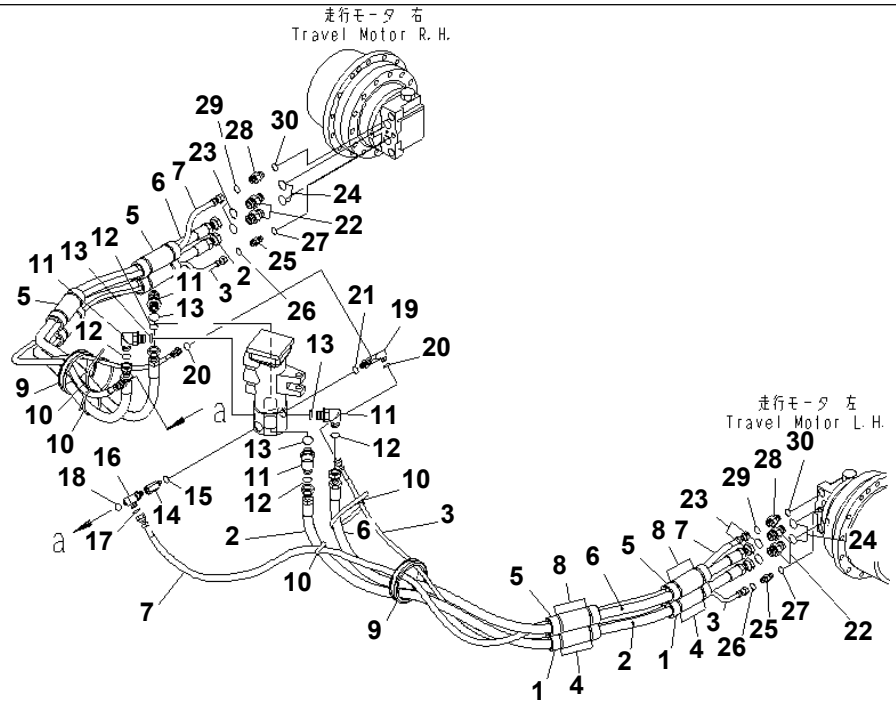

PW0D349

LOWER HYDRAULIC PIPING (TRAVEL LINE) (WITHOUT BLADE)

Item	Part No.	Description	Qty	Options
1	203-62-52210	RUBBER	4	SN:4001--
2	21W-62-43840	HOSE	2	SN:4001--
3	21W-62-41771	HOSE¤ 1650MM	2	SN:4001--
4	08034-20823	BAND	4	SN:4001--
5	203-62-52210	RUBBER	4	SN:4001--
6	21W-62-43840	HOSE	2	SN:4001--
7	21W-62-43890	HOSE	2	SN:4001--
8	08034-20823	BAND	4	SN:4001--
9	201-62-66140	GROMMET	2	SN:4001--
10	08034-40521	BAND	4	SN:4001--
11	02782-10522	ELBOW	4	SN:5501--
	21W-62-41370	ELBOW	4	SN:4001--5500
12	02896-11015	O-RING	4	SN:4001--
13	07002-12434	O-RING	4	SN:4001--
14	20Y-62-22160	ADAPTER	1	SN:4001--
15	07002-61423	O-RING	1	SN:4001--
16	21W-62-45140	ELBOW	1	SN:4001--
17	02896-61009	O-RING	2	SN:4001--
18	07002-61423	O-RING	1	SN:4001--
19	21W-62-45210	ELBOW	1	SN:4001--
20	02896-11008	O-RING	2	SN:4001--
21	07002-11423	O-RING	1	SN:4001--
22	02781-00522	UNION	4	SN:5501--
	21W-62-41360	ELBOW	4	SN:4001--5500
23	02896-11015	O-RING	4	SN:4001--
24	07002-12434	O-RING	4	SN:4001--

LOWER HYDRAULIC PIPING (TRAVEL LINE) (WITHOUT BLADE)

Item	Part No.	Description	Qty	Options
25	02781-0021D	UNION	2	SN:5501--
	11Y-62-12130	NIPPLE	2	SN:4001--5500
26	02896-11008	O-RING	2	SN:4001--
27	07002-11423	O-RING	2	SN:4001--
28	02781-00315	UNION	2	SN:4001--
29	02896-61009	O-RING	2	SN:4001--
30	07002-62034	O-RING	2	SN:4001--

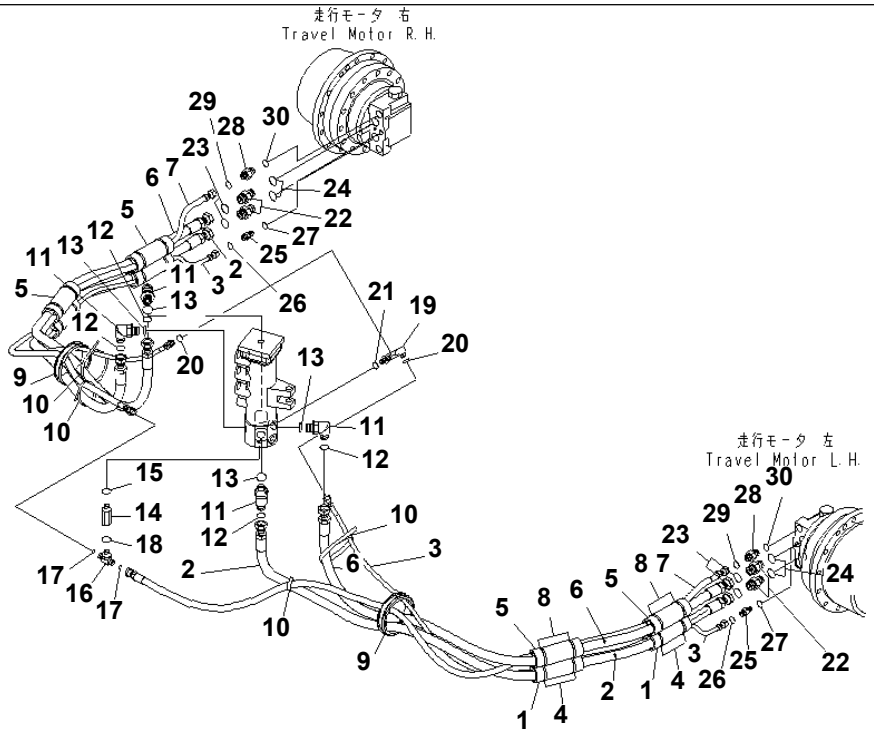

PWOD348

LOWER HYDRAULIC PIPING (TRAVEL LINE) (WITH BLADE)

Item	Part No.	Description	Qty	Options
1	203-62-52210	RUBBER	4	SN:4001--
2	21W-62-43840	HOSE	2	SN:4001--
3	21W-62-41771	HOSE¤ 1650MM	2	SN:4001--
4	08034-20823	BAND	4	SN:4001--
5	203-62-52210	RUBBER	4	SN:4001--
6	21W-62-43840	HOSE	2	SN:4001--
7	21W-62-43890	HOSE	2	SN:4001--
8	08034-20823	BAND	4	SN:4001--
9	201-62-66140	GROMMET	2	SN:4001--
10	08034-40521	BAND	4	SN:4001--
11	02782-10522	ELBOW	4	SN:5501--
	21W-62-41370	ELBOW	4	SN:4001--5500
12	02896-11015	O-RING	4	SN:4001--
13	07002-12434	O-RING	4	SN:4001--
14	20Y-62-22160	ADAPTER	1	SN:4001--
15	07002-61423	O-RING	1	SN:4001--
16	21W-62-42630	TEE	1	SN:4001--
17	02896-61009	O-RING	2	SN:4001--
18	07002-61423	O-RING	1	SN:4001--
19	21W-62-45210	ELBOW	1	SN:4001--
20	02896-11008	O-RING	2	SN:4001--
21	07002-11423	O-RING	1	SN:4001--
22	02781-00522	UNION	4	SN:5501--
	21W-62-41360	ELBOW	4	SN:4001--5500
23	02896-11015	O-RING	4	SN:4001--
24	07002-12434	O-RING	4	SN:4001--

LOWER HYDRAULIC PIPING (TRAVEL LINE) (WITH BLADE)

Item	Part No.	Description	Qty	Options
25	02781-0021D	UNION	2	SN:5501--
	11Y-62-12130	NIPPLE	2	SN:4001--5500
26	02896-11008	O-RING	2	SN:4001--
27	07002-11423	O-RING	2	SN:4001--
28	02781-00315	UNION	2	SN:4001--
29	02896-61009	O-RING	2	SN:4001--
30	07002-62034	O-RING	2	SN:4001--

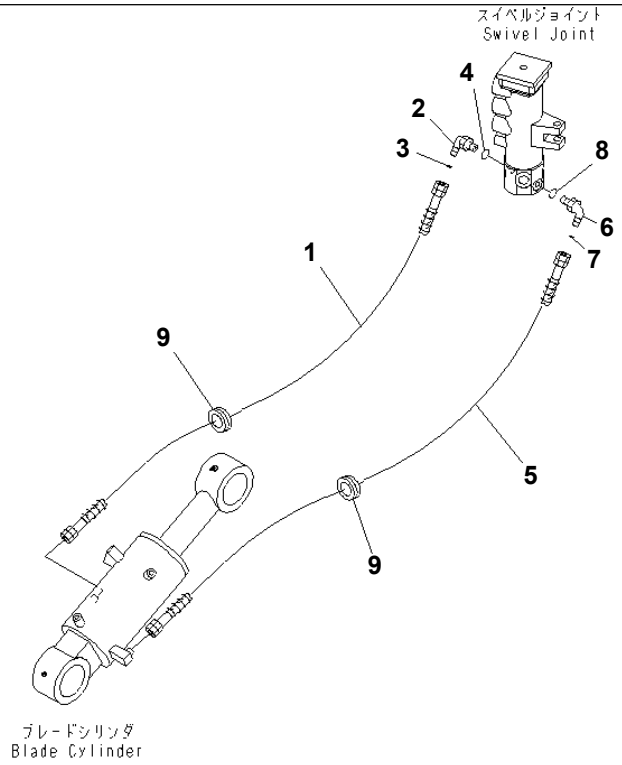

PWT0329

PC78US-6-W S/N 4001-UP

LOWER HYDRAULIC PIPING (BLADE LINE)

Item	Part No.	Description	Qty	Options
1	21W-62-43860	HOSE	1	SN:4001--
2	02782-1031B	ELBOW	1	SN:5501--
	21W-62-42520	ELBOW	1	SN:4001--5500
3	02896-11009	O-RING	1	SN:4001--
4	07002-11823	O-RING	1	SN:4001--
5	21W-62-43350	HOSE	1	SN:4001--
6	20U-62-41690	ELBOW	1	SN:4001--
7	02896-11012	O-RING	1	SN:4001--
8	07002-11823	O-RING	1	SN:4001--
9	08037-03620	GROMMET	2	SN:4001--

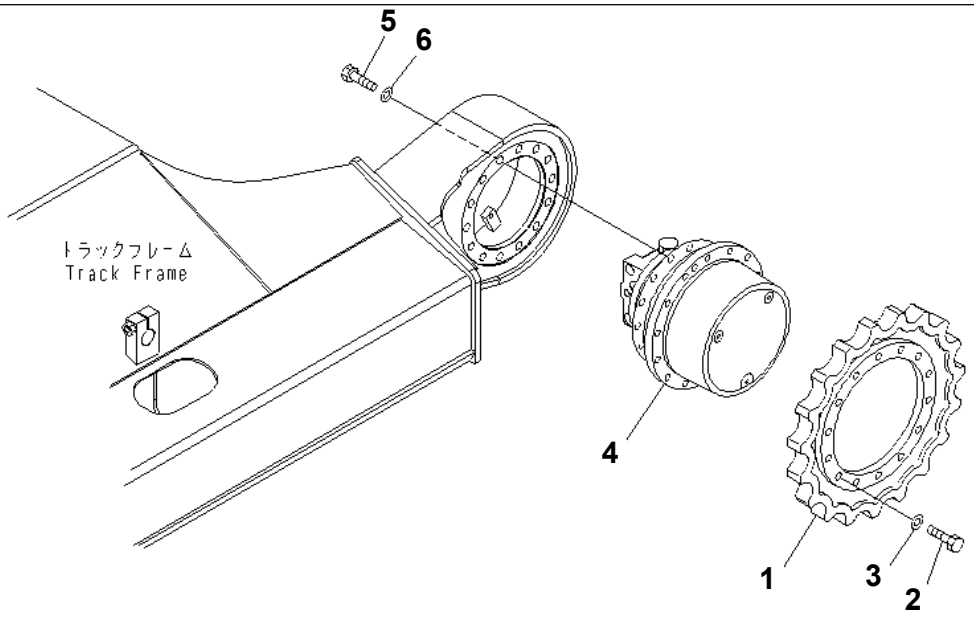

P W O D 3 5 0

PC78US-6-W S/N 4001-UP

FINAL DRIVE

Item	Part No.	Description	Qty	Options
1	21W-27-41110	SPROCKET	2	SN:4001--
2	201-27-61230	BOLT	28	SN:4001--
3	01643-31445	WASHER	28	SN:4001--
4	(21W-60-41201)	MOTOR ASS'Y	2	SN:4001--
5	01010-81640	BOLT	28	SN:4001--
6	01643-31645	WASHER	28	SN:4001--

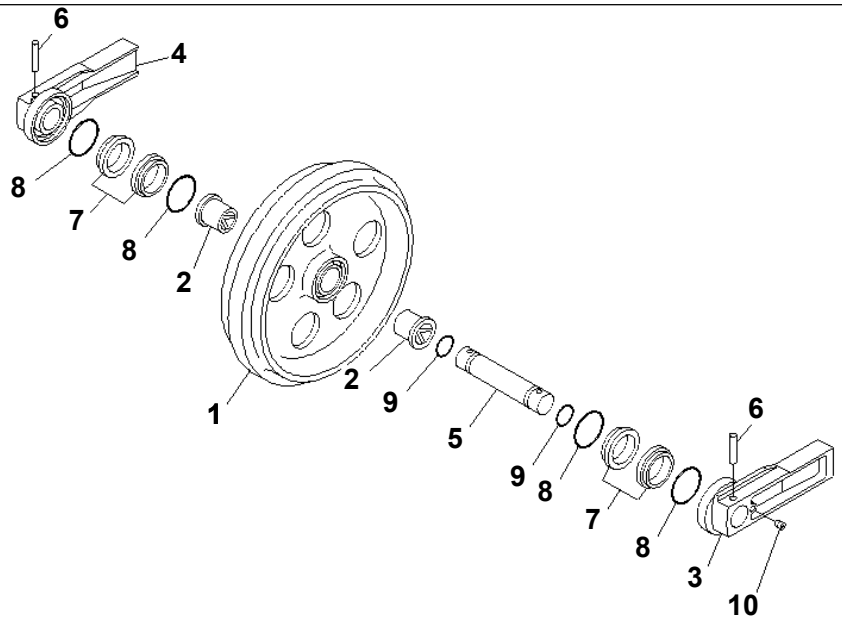

PJA1564

PC78US-6-W S/N 4001-UP

FRONT IDLER

Item	Part No.	Description	Qty	Options
	21W-30-00014	IDLER ASS'Y	2	SN:4001--
1	21W-30-12513	· IDLER	1	SN:4001--
	21W-30-12513	· IDLER	1	SN:4001--
2	21W-30-14540	· BUSHING	2	SN:4001--
3	201-30-52131	· SUPPORT,OUTER	1	SN:4001--
4	201-30-52141	· SUPPORT,INNER	1	SN:4001--
5	201-30-52160	· SHAFT	1	SN:4001--
6	201-30-52180	· PIN	2	SN:4001--
	141-30-00616	· FLOATING SEAL ASS'Y	2	SN:4001--
7	☆	· · RING	2	SN:4001--
8	☆	· · O-RING	2	SN:4001--
9	07000-03038	· O-RING	2	SN:4001--
10	07043-50108	· PLUG	1	SN:4001--

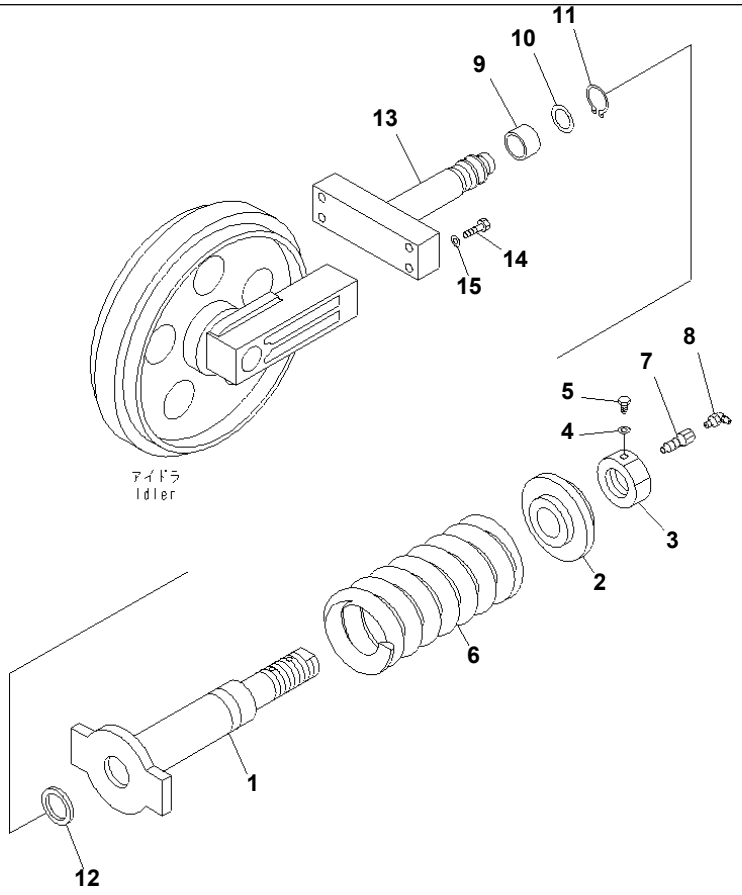

PC78US-6-W S/N 4001-UP

IDLER CUSHION(#4001-5591)

Item	Part No.	Description	Qty	Options
1	201-30-75111	CYLINDER	2	SN:4001--5591
2	201-30-75141	COLLAR	2	SN:4001--@
3	21W-30-32620	NUT	2	SN:4001--@
4	01643-31032	WASHER	2	SN:4001--@
5	21W-30-32610	BOLT	2	SN:4001--@
6	21W-30-41170	SPRING	2	SN:5501--@
	201-30-62312	SPRING	2	SN:4001--5500
7	20M-30-31240	VALVE	2	SN:4001--@
8	07020-00900	FITTING,GREASE	2	SN:4001--@
9	07155-00515	RING	2	SN:4001--@
10	09370-00050	U-PACKING	2	SN:4001--@
11	04064-03515	RING	2	SN:4001--@
12	113-30-24240	SEAL	2	SN:4001--5591
13	201-30-75132	YOKE	2	SN:4001--5591
14	01010-81475	BOLT	8	SN:4001--@
15	01643-31445	WASHER	8	SN:4001--@

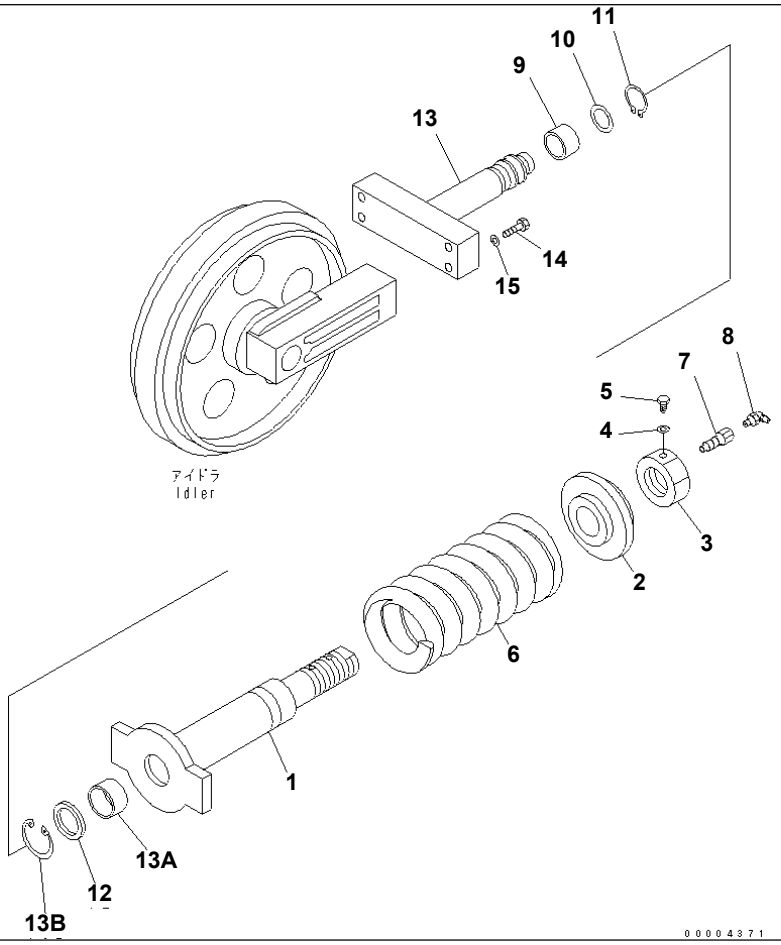

PC78US-6-W S/N 4001-UP

IDLER CUSHION(#5592-)

Item	Part No.	Description	Qty	Options
1	201-30-75320	CYLINDER	2	SN:5592--
2	201-30-75141	COLLAR	2	SN:4001--
3	21W-30-32620	NUT	2	SN:4001--
4	01643-31032	WASHER	2	SN:4001--
5	21W-30-32610	BOLT	2	SN:4001--
6	21W-30-41170	SPRING	2	SN:4001--
7	20M-30-31240	VALVE	2	SN:4001--
8	07020-00900	FITTING,GREASE	2	SN:4001--
9	07155-00515	RING	2	SN:4001--
10	09370-00050	U-PACKING	2	SN:4001--
11	04064-03515	RING,SNAP	2	SN:4001--
12	707-56-50540	SEAL	2	SN:5592--
13	201-30-75310	ROD	2	SN:5592--
13A	07177-05030	BUSHING	2	SN:5592--
13B	201-30-71310	RING,SNAP	2	SN:5597--
	04065-06220	RING,SNAP	2	SN:5592--5596
14	01010-81475	BOLT	8	SN:4001--
15	01643-31445	WASHER	8	SN:4001--

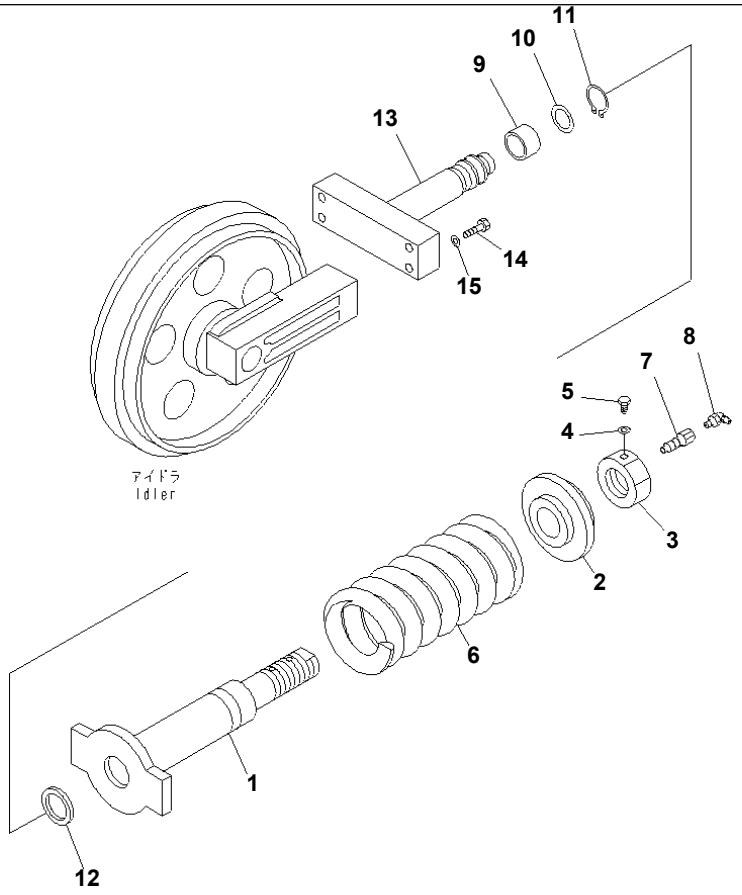

PC78US-6-W S/N 4001-UP

IDLER CUSHION (WITH RUBBER SHOE)(#5501-5591)

Item	Part No.	Description	Qty	Options
1	201-30-75111	CYLINDER	2	SN:4001--5591
2	201-30-75141	COLLAR	2	SN:4001--@
3	21W-30-32620	NUT	2	SN:4001--@
4	01643-31032	WASHER	2	SN:4001--@
5	21W-30-32610	BOLT	2	SN:4001--@
6	21W-30-41170	SPRING	2	SN:5501--@
	201-30-62312	SPRING	2	SN:4001--5500
7	20M-30-31240	VALVE	2	SN:4001--@
8	07020-00900	FITTING,GREASE	2	SN:4001--@
9	07155-00515	RING	2	SN:4001--@
10	09370-00050	U-PACKING	2	SN:4001--@
11	04064-03515	RING	2	SN:4001--@
12	113-30-24240	SEAL	2	SN:4001--5591
13	201-30-75132	YOKE	2	SN:4001--5591
14	01010-81475	BOLT	8	SN:4001--@
15	01643-31445	WASHER	8	SN:4001--@

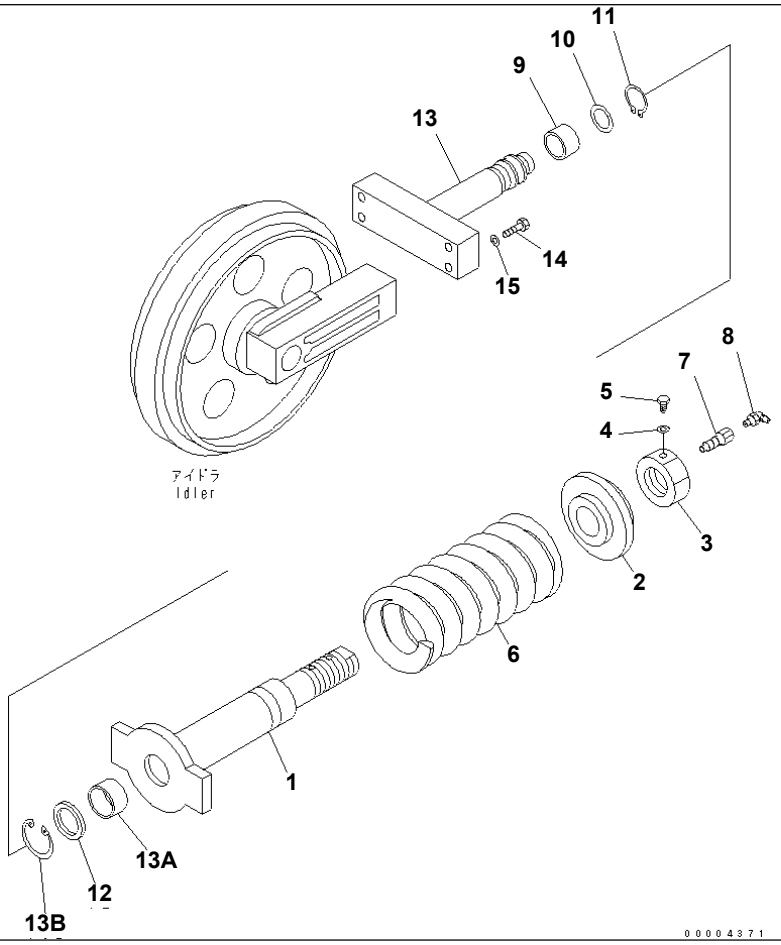

PC78US-6-W S/N 4001-UP

IDLER CUSHION (WITH RUBBER SHOE)(#5592-)

Item	Part No.	Description	Qty	Options
1	201-30-75320	CYLINDER	2	SN:5592--
2	201-30-75141	COLLAR	2	SN:4001--
3	21W-30-32620	NUT	2	SN:4001--
4	01643-31032	WASHER	2	SN:4001--
5	21W-30-32610	BOLT	2	SN:4001--
6	21W-30-41170	SPRING	2	SN:4001--
7	20M-30-31240	VALVE	2	SN:4001--
8	07020-00900	FITTING,GREASE	2	SN:4001--
9	07155-00515	RING	2	SN:4001--
10	09370-00050	U-PACKING	2	SN:4001--
11	04064-03515	RING,SNAP	2	SN:4001--
12	707-56-50540	SEAL	2	SN:5592--
13	201-30-75310	ROD	2	SN:5592--
13A	07177-05030	BUSHING	2	SN:5592--
13B	201-30-71310	RING,SNAP	2	SN:5597--
	04065-06220	RING,SNAP	2	SN:5592--5596
14	01010-81475	BOLT	8	SN:4001--
15	01643-31445	WASHER	8	SN:4001--

Ref. R0120-01A1A Page 330050

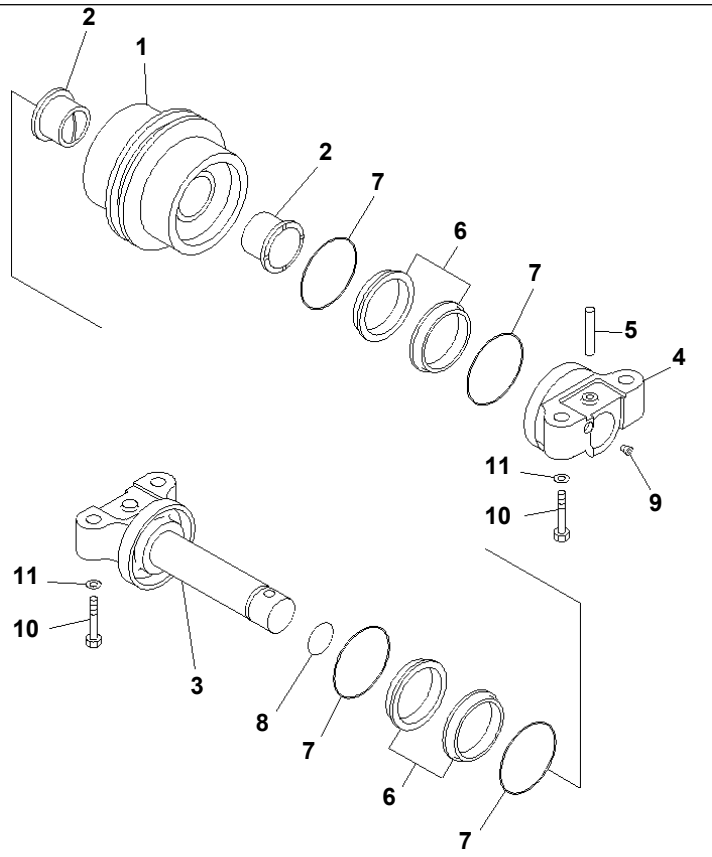

PMK1178

PC78US-6-W S/N 4001-UP

TRACK ROLLER

Item	Part No.	Description	Qty	Options
	201-30-00292	TRACK ROLLER ASS'Y	10	SN:4001--
1	201-30-72371	· ROLLER	1	SN:4001--
2	201-30-72140	· BUSHING	2	SN:4001--
3	201-30-72120	· SHAFT	1	SN:4001--
4	201-30-72160	· COLLAR,OUTER	1	SN:4001--
5	201-30-54150	· PIN	1	SN:4001--
	201-30-00200	· FLOATING SEAL ASS'Y	2	SN:4001--
6	☆	· · RING	2	SN:4001--
7	☆	· · O-RING	2	SN:4001--
8	07000-03032	· O-RING	1	SN:4001--
9	07043-50108	· PLUG	1	SN:4001--
10	01010-81465	BOLT	40	SN:4001--
11	01643-31445	WASHER	40	SN:4001--

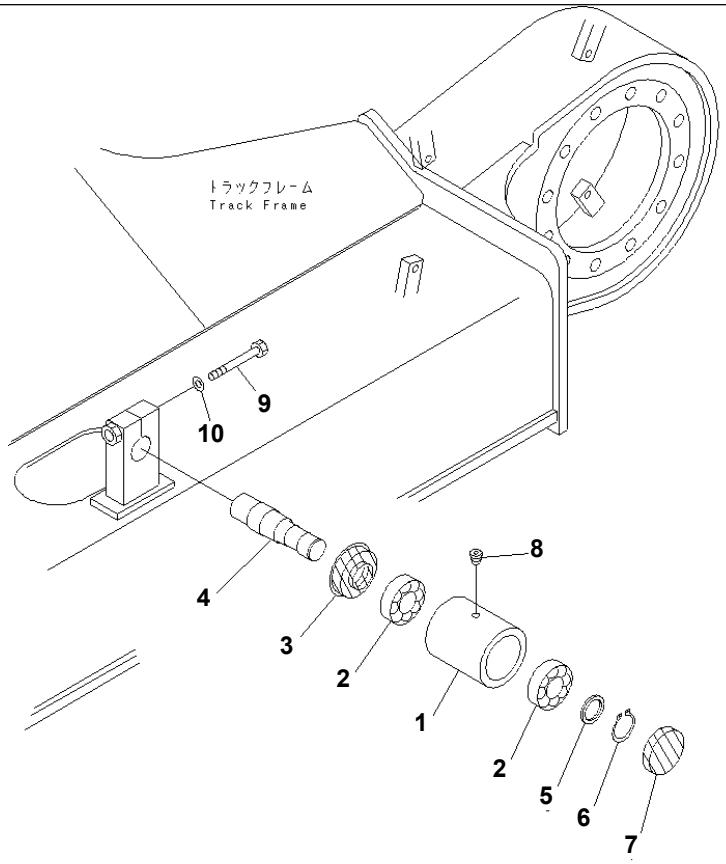

PDK2909

PC78US-6-W S/N 4001-UP

CARRIER ROLLER

Item	Part No.	Description	Qty	Options
	20T-30-00051	CARRIER ROLLER ASS'Y	2	SN:4001--
1	20T-30-73111	· ROLLER	1	SN:4001--
2	06001-06206	· BEARING,BALL	2	SN:4001--
3	20T-30-73140	· SEAL	1	SN:4001--
4	20T-30-73131	· SHAFT	1	SN:4001--
5	708-1H-11650	· SPACER	1	SN:4001--
6	04064-03015	· RING,SNAP	1	SN:4001--
7	20T-30-73150	· CAP	1	SN:4001--
8	07043-70108	· PLUG	1	SN:4001--
9	01010-81685	BOLT	2	SN:4001--
10	01643-31645	WASHER	2	SN:4001--

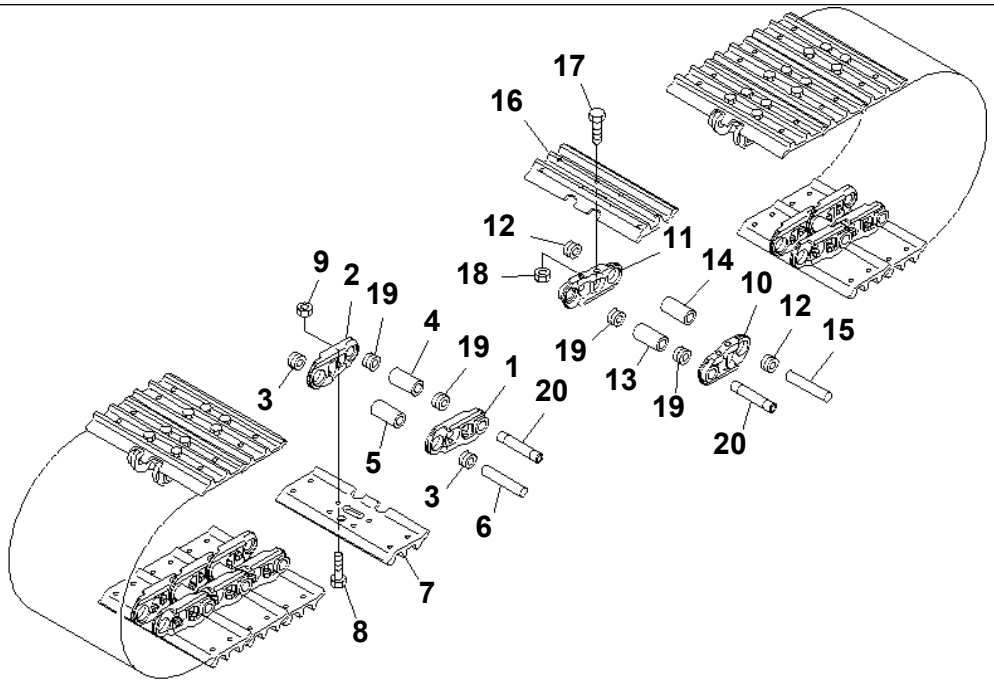

PJK8519

PC78US-6-W S/N 4001-UP

TRACK SHOE (TRIPLE GROUSER WITH HOLE) (450MM WIDE) (FOR CITY PAD)

Item	Part No.	Description	Qty	Options
	21W-32-02400	TRACK SHOE ASS'Y,450TSGPC75UU	1	SN:4001--
1	201-32-51120	· LINK	38	SN:4001--
2	201-32-51130	· LINK	38	SN:4001--
3	101-32-11271	· SEAL	72	SN:4001--
4	101-32-11173	· BUSHING	2	SN:4001--
5	201-32-51140	· BUSHING	36	SN:4001--
6	201-32-71150	· PIN	36	SN:4001--
7	201-32-71420	· SHOE¤ TRACK,450TS	38	SN:4001--
8	201-32-51211	· BOLT¤ SHOE (Y0320-K1)	152	SN:4001--
9	112-32-11221	· NUT¤ SHOE (Y0320-K1)	152	SN:4001--
10	201-32-51120	· LINK	40	SN:4001--
11	201-32-51130	· LINK	40	SN:4001--
12	101-32-11271	· SEAL	76	SN:4001--
13	101-32-11173	· BUSHING	2	SN:4001--
14	201-32-51140	· BUSHING	38	SN:4001--
15	201-32-71150	· PIN	38	SN:4001--
16	201-32-71420	· SHOE¤ TRACK,450TS	40	SN:4001--
17	201-32-51211	· BOLT¤ SHOE (Y0320-K1)	160	SN:4001--
18	112-32-11221	· NUT¤ SHOE (Y0320-K1)	160	SN:4001--
19	101-32-11281	· SEAL	8	SN:4001--
20	201-32-71190	· PIN,M	4	SN:4001--

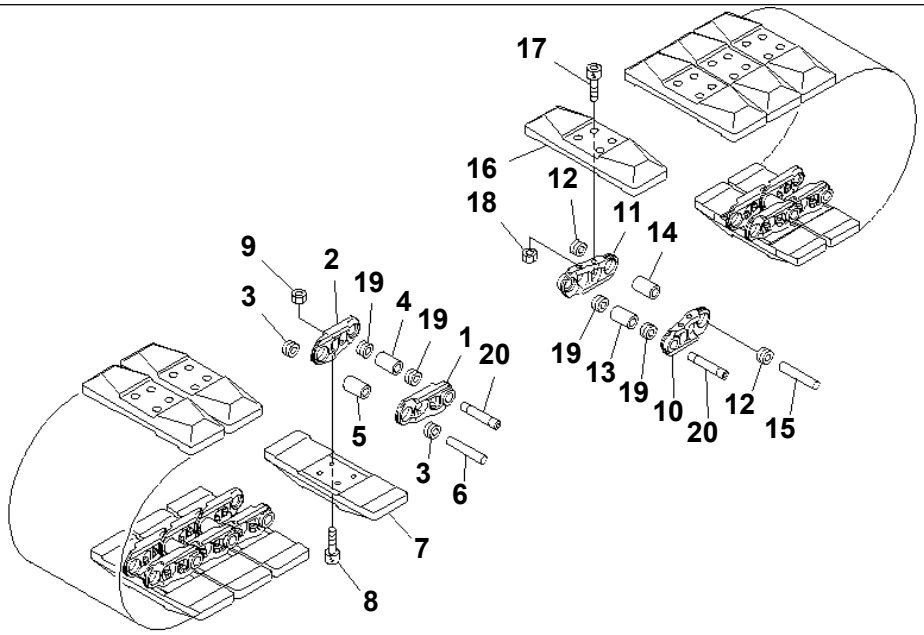

PJK2948

PC78US-6-W S/N 4001-UP

TRACK SHOE (NEW ROAD LINER) (450MM WIDE)

Item	Part No.	Description	Qty	Options
	21W-32-02101	TRACK SHOE ASS'Y	1	SN:4001--
1	201-32-51120	· LINK	38	SN:4001--
2	201-32-51130	· LINK	38	SN:4001--
3	101-32-11271	· SEAL	72	SN:4001--
4	101-32-11173	· BUSHING	2	SN:4001--
5	201-32-51140	· BUSHING	36	SN:4001--
6	201-32-71150	· PIN	36	SN:4001--
7	21W-32-26111	· SHOE¤ TRACK,450 NRL	38	SN:4001--
8	01252-71440	· BOLT (Y0320-K2)	152	SN:4001--
9	01580-01411	· NUT (Y0320-K2)	152	SN:4001--
10	201-32-51120	· LINK	40	SN:4001--
11	201-32-51130	· LINK	40	SN:4001--
12	101-32-11271	· SEAL	76	SN:4001--
13	101-32-11173	· BUSHING	2	SN:4001--
14	201-32-51140	· BUSHING	38	SN:4001--
15	201-32-71150	· PIN	38	SN:4001--
16	21W-32-26111	· SHOE¤ TRACK,450 NRL	40	SN:4001--
17	01252-71440	· BOLT (Y0320-K2)	160	SN:4001--
18	01580-01411	· NUT (Y0320-K2)	160	SN:4001--
19	101-32-11281	· SEAL	8	SN:4001--
20	201-32-71190	· PIN,M	4	SN:4001--

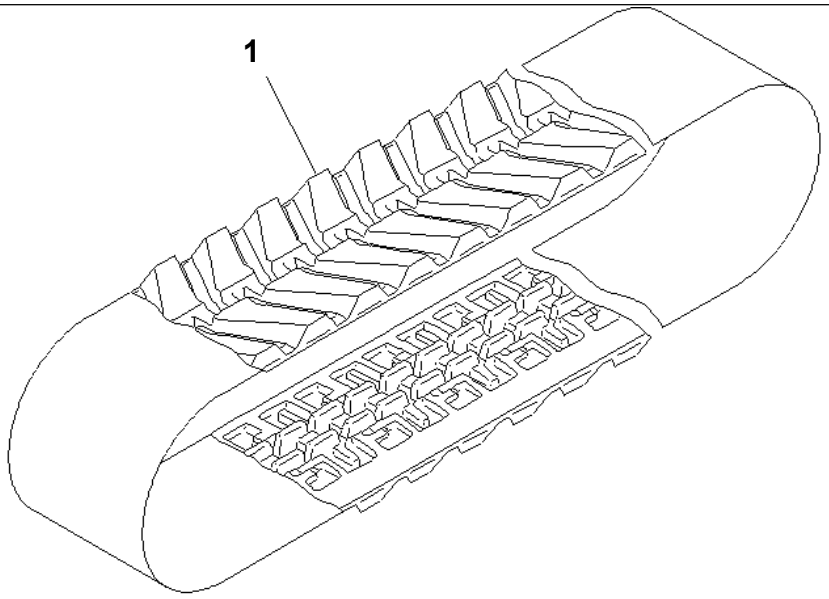

PQK2949

PC78US-6-W S/N 4001-UP

TRACK SHOE (450MM WIDE)

Item	Part No.	Description	Qty	Options
1	21W-32-25210	SHOE	2	SN:4001--

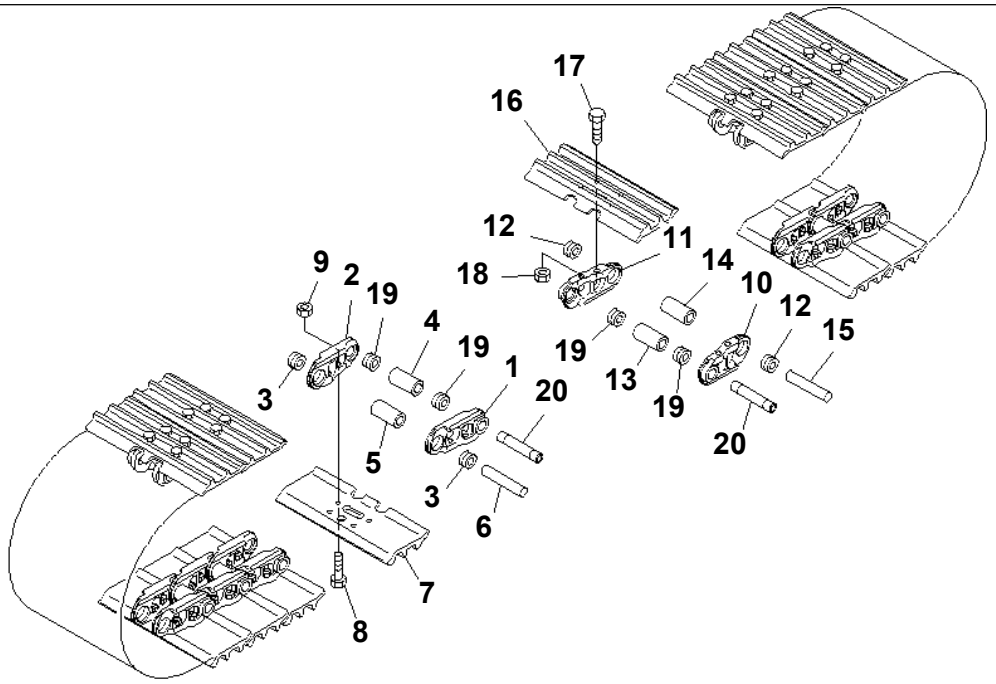

PJK8518

PC78US-6-W S/N 4001-UP

TRACK SHOE (TRIPLE GROUSER WITH HOLE) (600MM WIDE)

Item	Part No.	Description	Qty	Options
	21W-32-01210	TRACK SHOE ASS'Y	1	SN:4001--
1	201-32-51120	· LINK,TRACK¤ L.H.	38	SN:4001--
2	201-32-51130	· LINK,TRACK¤ R.H.	38	SN:4001--
3	101-32-11271	· SEAL,REGULAR	72	SN:4001--
4	101-32-11173	· BUSHING,MASTER	2	SN:4001--
5	201-32-51140	· BUSHING,REGULAR	36	SN:4001--
6	201-32-71150	· PIN,REGULAR	36	SN:4001--
7	201-32-71310	· SHOE¤ TRACK,TRACK	38	SN:4001--
8	201-32-51211	· BOLT¤ SHOE (Y0320-K1)	152	SN:4001--
9	112-32-11221	· NUT¤ SHOE (Y0320-K1)	152	SN:4001--
10	201-32-51120	· LINK,TRACK¤ L.H.	40	SN:4001--
11	201-32-51130	· LINK,TRACK¤ R.H.	40	SN:4001--
12	101-32-11271	· SEAL,REGULAR	76	SN:4001--
13	101-32-11173	· BUSHING,MASTER	2	SN:4001--
14	201-32-51140	· BUSHING,REGULAR	38	SN:4001--
15	201-32-71150	· PIN,REGULAR	38	SN:4001--
16	201-32-71310	· SHOE¤ TRACK,TRACK	40	SN:4001--
17	201-32-51211	· BOLT¤ SHOE (Y0320-K1)	160	SN:4001--
18	112-32-11221	· NUT¤ SHOE (Y0320-K1)	160	SN:4001--
19	101-32-11281	· SEAL,MASTER	8	SN:4001--
20	201-32-71190	· PIN,MASTER	4	SN:4001--

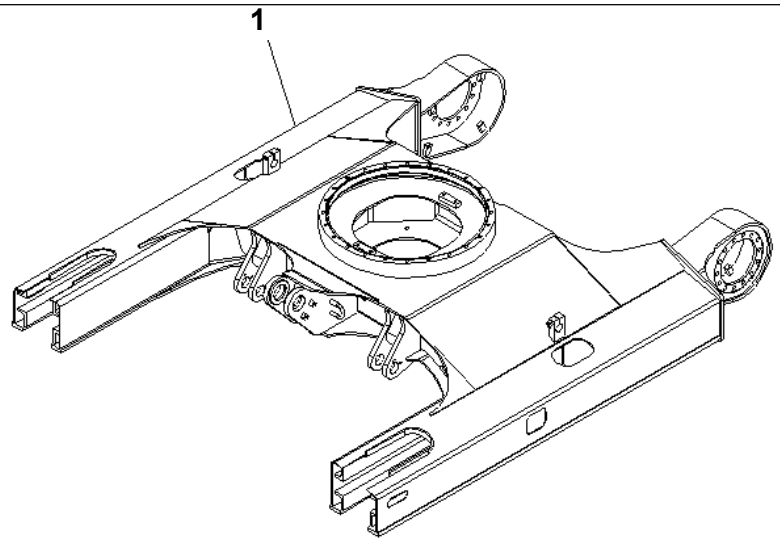

PW0D068

PC78US-6-W S/N 4001-UP

TRACK FRAME

Item	Part No.	Description	Qty	Options
1	21W-30-44111	TRACK FRAME	1	SN:4001--

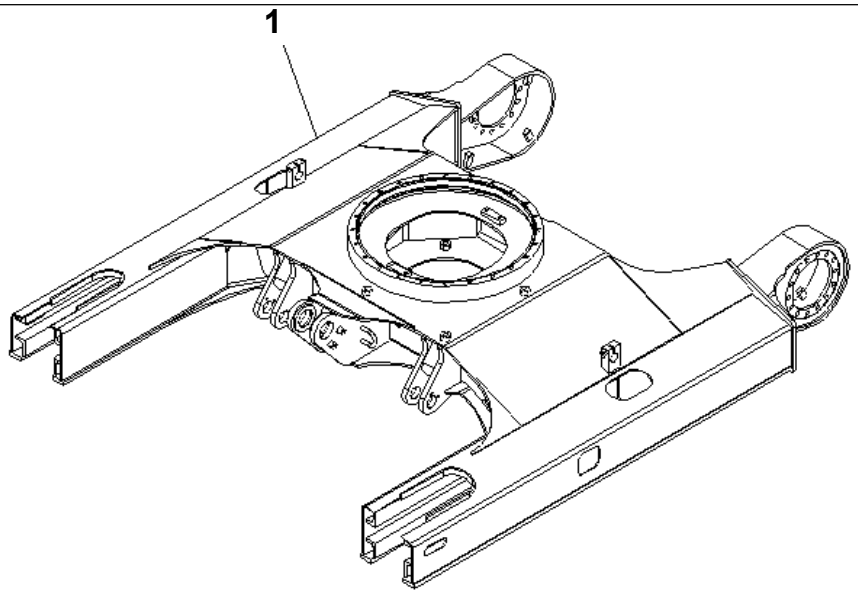

PWOD069

TRACK FRAME (BREAK UP SPEC.)

Item	Part No.	Description	Qty	Options
1	21W-30-45110	TRACK FRAME	1	SN:4001--

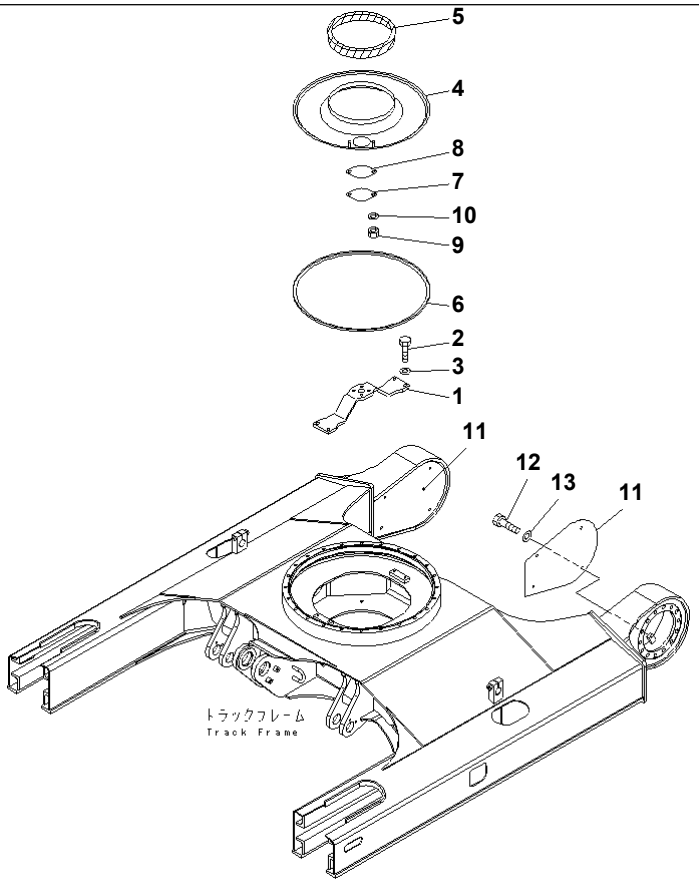

PC78US-6-W S/N 4001-UP

TRACK FRAME COVER

Item	Part No.	Description	Qty	Options
1	21W-30-41130	BRACKET	1	SN:4001--
2	01010-81230	BOLT	4	SN:4001--
3	01643-31232	WASHER	4	SN:4001--
	21W-30-41140	COVER ASS'Y	1	SN:4001--
4	21W-30-41150	· COVER	1	SN:4001--
5	20X-30-21141	· SEAL	1	SN:4001--
6	13S-30-15580	· SEAL	1	SN:4001--
7	203-46-56160	COVER	1	SN:4001--
8	203-46-61520	GASKET	1	SN:4001--
9	01580-11008	NUT	2	SN:4001--
10	01643-31032	WASHER	2	SN:4001--
11	21W-30-41160	COVER	2	SN:4001--
12	01010-81025	BOLT	8	SN:4001--
13	01643-31032	WASHER	8	SN:4001--

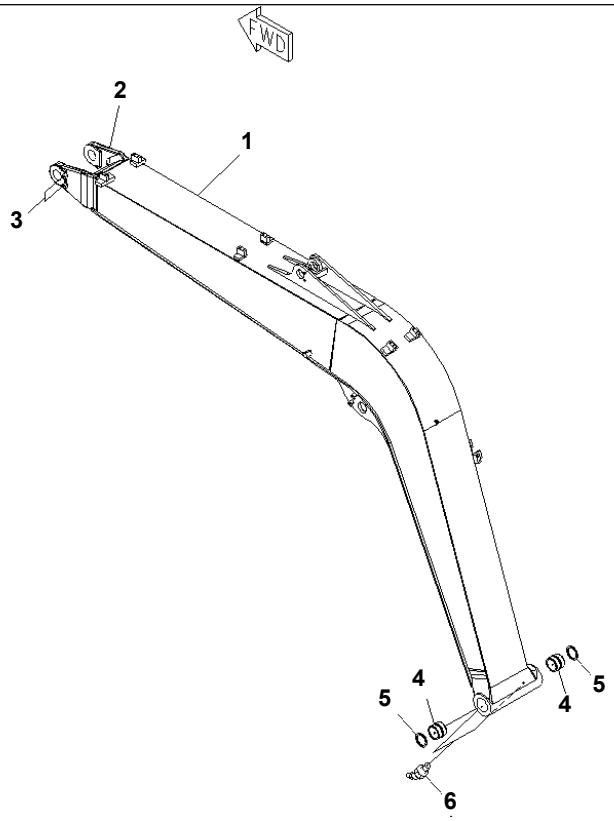

PW0D376

PC78US-6-W S/N 4001-UP

BOOM (MONO BOOM) (YELLOW)

Item	Part No.	Description	Qty	Options
	21W-70-01350	BOOM ASS'Y	1	SN:4001--
1	☆	· BOOM	1	SN:4001--
	201-70-71XE1KK	· · BRACKET	1	SN:4001--
2	201-70-71211	· · · BRACKET (WELDED)	1	SN:4001--
3	203-46-41130	· · · SEAT (WELDED)	2	SN:4001--
4	21W-70-41610	· BUSHING	2	SN:4001--
5	07145-00065	· SEAL,DUST	4	SN:4001--
6	07020-00675	FITTING,GREASE	2	SN:4001--

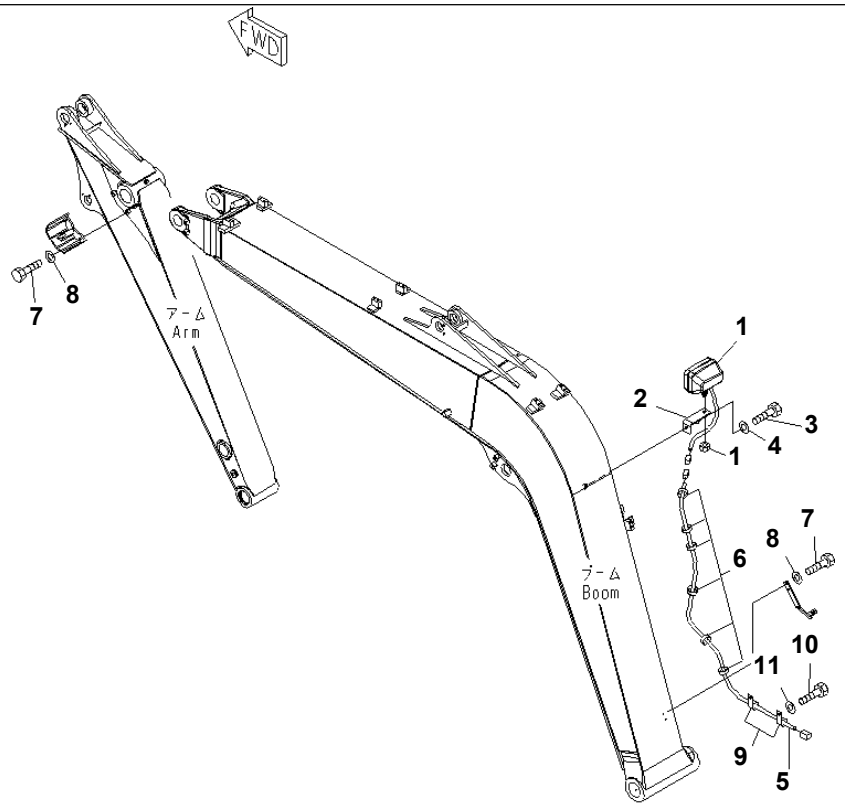

PW0D377

PC78US-6-W S/N 4001-UP

BOOM (WORK LAMP)

Item	Part No.	Description	Qty	Options
1	22B-06-11690	WORK LAMP ASS'Y	1	SN:4001--
	421-06-23330	· BULB¤ 70W	1	SN:4001--
2	21W-70-44160	BRACKET	1	SN:4001--
3	01010-81020	BOLT	1	SN:4001--
4	01643-31032	WASHER	1	SN:4001--
5	21W-06-44122	WIRING HARNESS	1	SN:5501--
	21W-06-44121	WIRING HARNESS	1	SN:4001--5500
6	21W-62-38390	BAND	7	SN:4001--
7	01010-81016	BOLT	4	SN:4001--
8	01643-31032	WASHER	4	SN:4001--
9	04434-51410	CLIP	2	SN:4001--
10	01010-81020	BOLT	2	SN:4001--
11	01643-31032	WASHER	2	SN:4001--

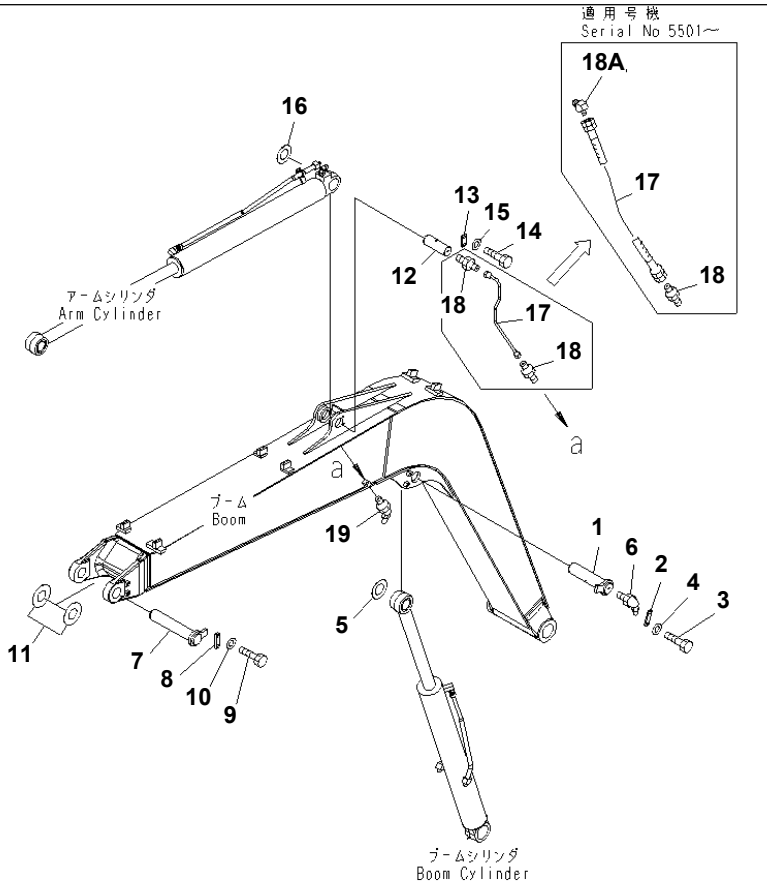

PC78US-6-W S/N 4001-UP

BOOM (PIN) (YELLOW)

Item	Part No.	Description	Qty	Options
1	201-70-71610	PIN	1	SN:4001--
2	205-70-66580	PLATE	1	SN:4001--
3	01010-81230	BOLT	2	SN:4001--
4	01643-31232	WASHER	2	SN:4001--
5	21Y-70-14770	SPACER¤ 1.0MM	1	SN:4001--
6	07020-00900	FITTING,GREASE	1	SN:4001--
7	201-70-71270	SHAFT	1	SN:4001--
8	205-70-66580	PLATE	1	SN:4001--
9	01010-81230	BOLT	2	SN:4001--
10	01643-31232	WASHER	2	SN:4001--
11	21W-70-32280	SPACER¤ 1.0MM	1	SN:4001--
	20U-70-31310	SPACER¤ 0.5MM	1	SN:4001--
12	201-70-71250	PIN	1	SN:4001--
13	04082-00212	LOCK	1	SN:4001--
14	01010-81230	BOLT	2	SN:4001--
15	01643-31232	WASHER	2	SN:4001--
16	201-70-71280	SPACER¤ 1.0MM	1	SN:4001--
17	07183-002A4	HOSE	1	SN:5501--
	21W-70-31330	TUBE	1	SN:4001--5500
18	07238-10208	CONNECTOR	1	SN:5501--
	20Y-70-11540	CONNECTOR	2	SN:4001--5500
18A	22W-44-13660	ELBOW	1	SN:5501--
19	07020-00675	FITTING,GREASE	1	SN:4001--

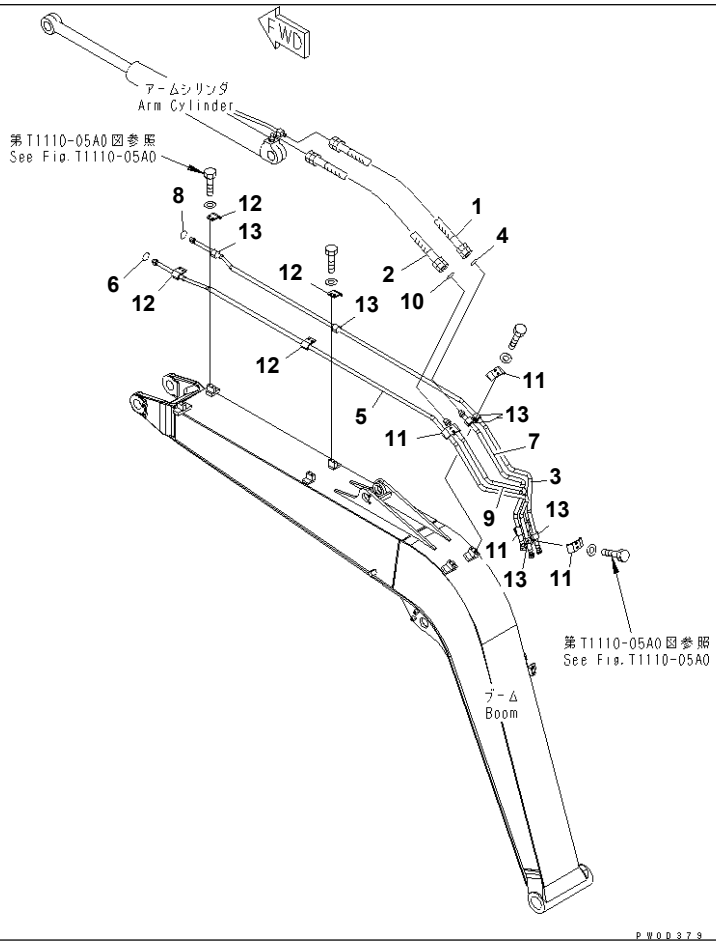

BOOM (HYDRAULIC LINE) (YELLOW)

Item	Part No.	Description	Qty	Options
1	21W-62-44430	HOSE	1	SN:4001--
2	21W-62-44420	HOSE	1	SN:4001--
3	21W-62-44110	TUBE	1	SN:4001--
4	02896-11012	O-RING	1	SN:4001--
5	21W-62-44120	TUBE	1	SN:4001--
6	02896-11012	O-RING	1	SN:4001--
7	21W-62-44140	TUBE	1	SN:4001--
8	02896-11012	O-RING	1	SN:4001--
9	21W-62-44150	TUBE	1	SN:4001--
10	02896-11015	O-RING	1	SN:4001--
11	203-70-53381	PLATE	4	SN:4001--
12	203-70-53391	PLATE	4	SN:4001--
13	21W-70-44240	CUSHION	12	SN:4001--

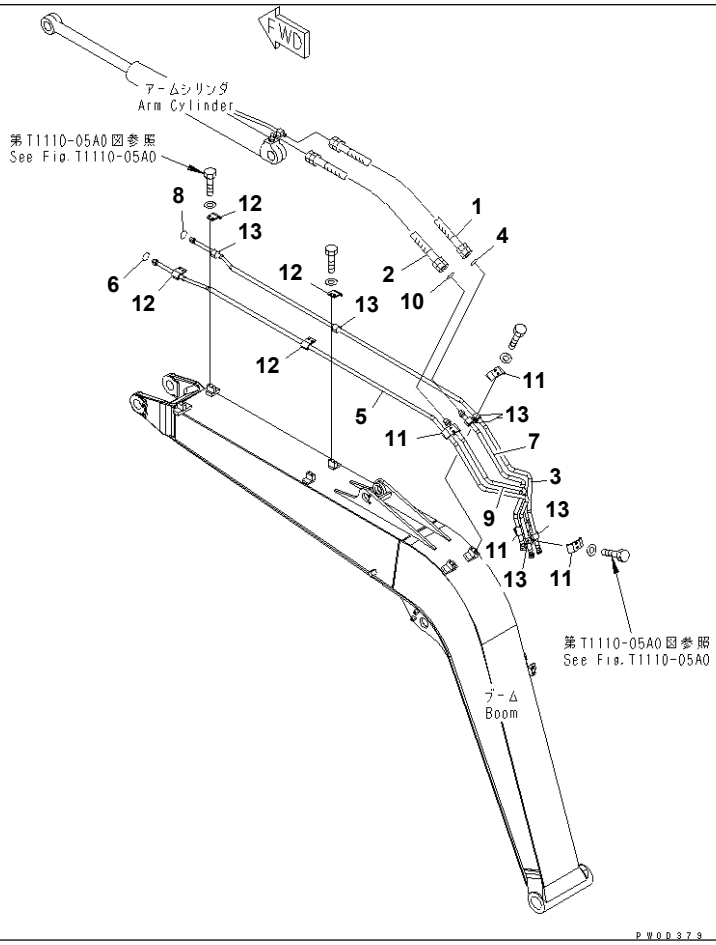

PC78US-6-W S/N 4001-UP

BOOM (HYDRAULIC LINE) (ATTACHMENT) (YELLOW)

Item	Part No.	Description	Qty	Options
1	21W-62-44430	HOSE	1	SN:4001--
2	21W-62-44420	HOSE	1	SN:4001--
3	21W-62-44110	TUBE	1	SN:4001--
4	02896-11012	O-RING	1	SN:4001--
5	21W-62-44120	TUBE	1	SN:4001--
6	02896-11012	O-RING	1	SN:4001--
7	21W-62-44140	TUBE	1	SN:4001--
8	02896-11012	O-RING	1	SN:4001--
9	21W-62-44150	TUBE	1	SN:4001--
10	02896-11015	O-RING	1	SN:4001--
11	203-70-53381	PLATE	1	SN:5820--
	203-70-53381	PLATE	4	SN:4001--5819
12	203-70-53391	PLATE	4	SN:4001--5820
13	21W-70-44240	CUSHION	12	SN:4001--

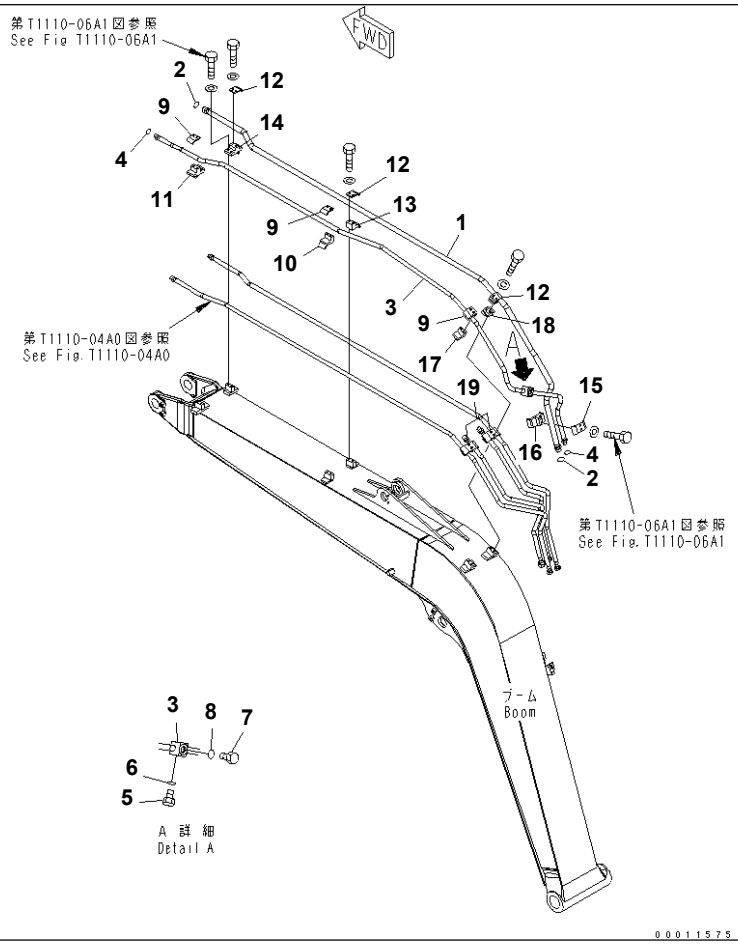

PC78US-6-W S/N 4001-UP

BOOM (ATTACHMENT PIPING) (BLUE)

Item	Part No.	Description	Qty	Options
1	21W-973-4610	TUBE	1	SN:4001--
2	02896-11018	O-RING	2	SN:4001--
3	21W-973-4620	TUBE	1	SN:4001--
4	02896-11012	O-RING	2	SN:4001--
5	07040-11007	PLUG	1	SN:4001--
6	07002-11023	O-RING	1	SN:4001--
7	07040-12012	PLUG	1	SN:4001--
8	07002-12034	O-RING	1	SN:4001--
9	201-973-6730	CLAMP	3	SN:4001--
10	21W-70-44570	BRACKET	1	SN:5820--
	21W-70-44570	BRACKET	2	SN:5774--5819
	201-973-6740	SEAT	2	SN:4001--5750
11	21W-70-44550	BRACKET	1	SN:5774--
	203-62-64310	BRACKET	1	SN:4001--5773
12	203-973-5660	CLAMP	3	SN:4001--
13	21W-70-44580	BRACKET	1	SN:5820--
	21W-70-44580	BRACKET	2	SN:5774--5819
	203-973-5690	SEAT	2	SN:4001--5774
14	21W-70-44560	BRACKET	1	SN:5774--
	21W-973-3860	SEAT	1	SN:4001--5774
15	201-973-7430	CLAMP	1	SN:4001--
16	21W-70-44590	BRACKET	1	SN:5774--
	21W-973-4570	SEAT	1	SN:4001--5774
17	201-973-6740	SEAT	1	SN:5820--
18	203-973-5690	SEAT	1	SN:5820--
19	203-70-53381	PLATE	2	SN:5820--

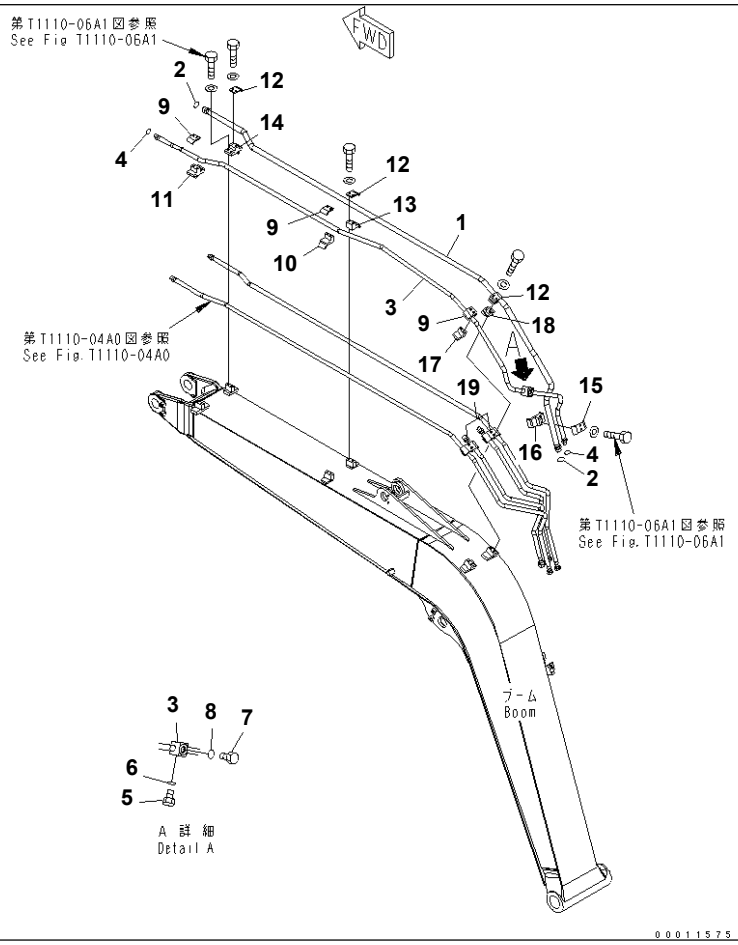

PC78US-6-W S/N 4001-UP

BOOM (ATTACHMENT PIPING) (YELLOW)

Item	Part No.	Description	Qty	Options
1	21W-973-4610	TUBE	1	SN:4001--
2	02896-11018	O-RING	2	SN:4001--
3	21W-973-4620	TUBE	1	SN:4001--
4	02896-11012	O-RING	2	SN:4001--
5	07040-11007	PLUG	1	SN:4001--
6	07002-11023	O-RING	1	SN:4001--
7	07040-12012	PLUG	1	SN:4001--
8	07002-12034	O-RING	1	SN:4001--
9	201-973-6730	CLAMP	3	SN:4001--
10	21W-70-44570	BRACKET	1	SN:5820--
	21W-70-44570	BRACKET	2	SN:5774--5819
	201-973-6740	SEAT	2	SN:4001--5773
11	21W-70-44550	BRACKET	1	SN:5774--
	203-62-64310	BRACKET	1	SN:4001--5773
12	203-973-5660	CLAMP	3	SN:4001--
13	21W-70-44580	BRACKET	1	SN:5820--
	21W-70-44580	BRACKET	2	SN:5774--5819
	203-973-5690	SEAT	2	SN:4001--5773
14	21W-70-44560	BRACKET	1	SN:5774--
	21W-973-3860	SEAT	1	SN:4001--5773
15	201-973-7430	CLAMP	1	SN:4001--
16	21W-70-44590	BRACKET	1	SN:5774--
	21W-973-4570	SEAT	1	SN:4001--5773
17	201-973-6740	SEAT	1	SN:5820--
18	203-973-5690	SEAT	1	SN:5820--
19	203-70-53381	PLATE	2	SN:5820--

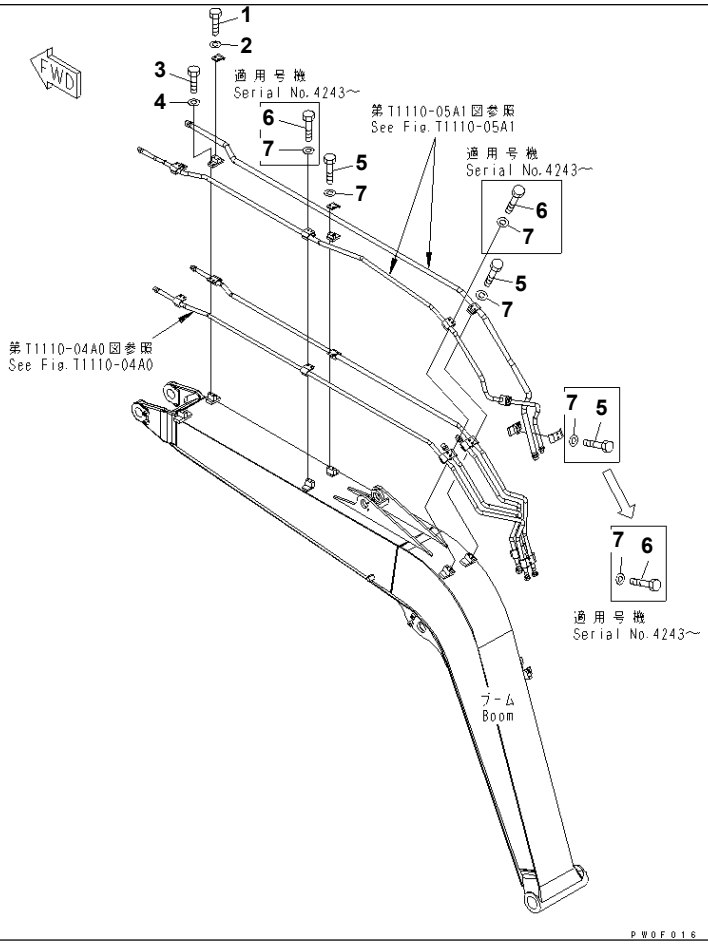

Ref. T1110-06A4 **Page 360080**

PC78US-6-W S/N 4001-UP

BOOM (BOLT) (ATTACHMENT) (YELLOW)

Item	Part No.	Description	Qty	Options
1	01010-81025	BOLT	4	SN:4001--
2	01643-31032	WASHER	4	SN:4001--
3	01010-81035	BOLT	4	SN:4001--
4	01643-31032	WASHER	4	SN:4001--
5	01010-81065	BOLT	4	SN:4243--
	01010-81065	BOLT	10	SN:4001--4242
6	01010-81070	BOLT	6	SN:4243--
7	01643-31032	WASHER	10	SN:4001--

Ref. T1110-06A4 **Page 360080**

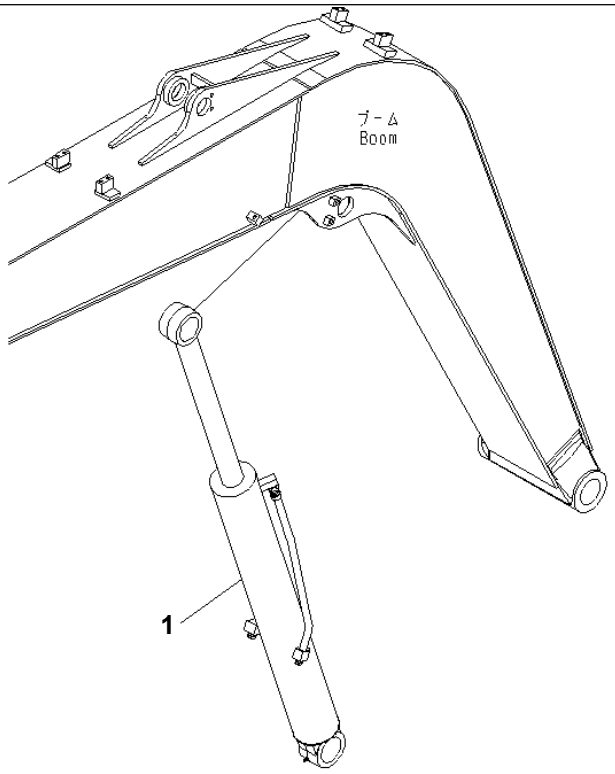

P W O D 3 8 3

BOOM CYLINDER (YELLOW)

Item	Part No.	Description	Qty	Options
1	(707-00-XA630)	CYLINDER GROUP,(YELLOW)	1	SN:4001--

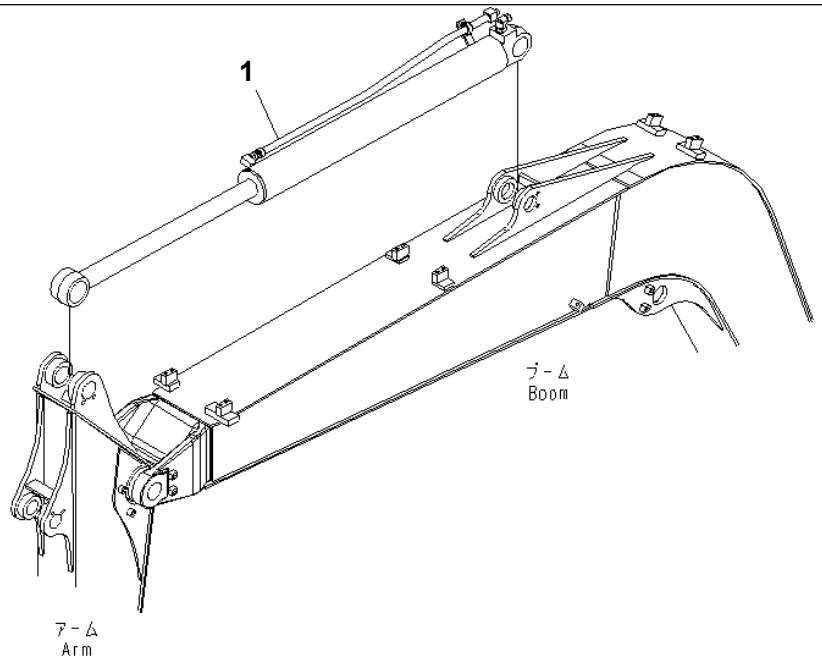

PW0D386

ARM CYLINDER (YELLOW)

Item	Part No.	Description	Qty	Options
1	(707-00-XA640)	CYLINDER GROUP,(YELLOW)	1	SN:4001--

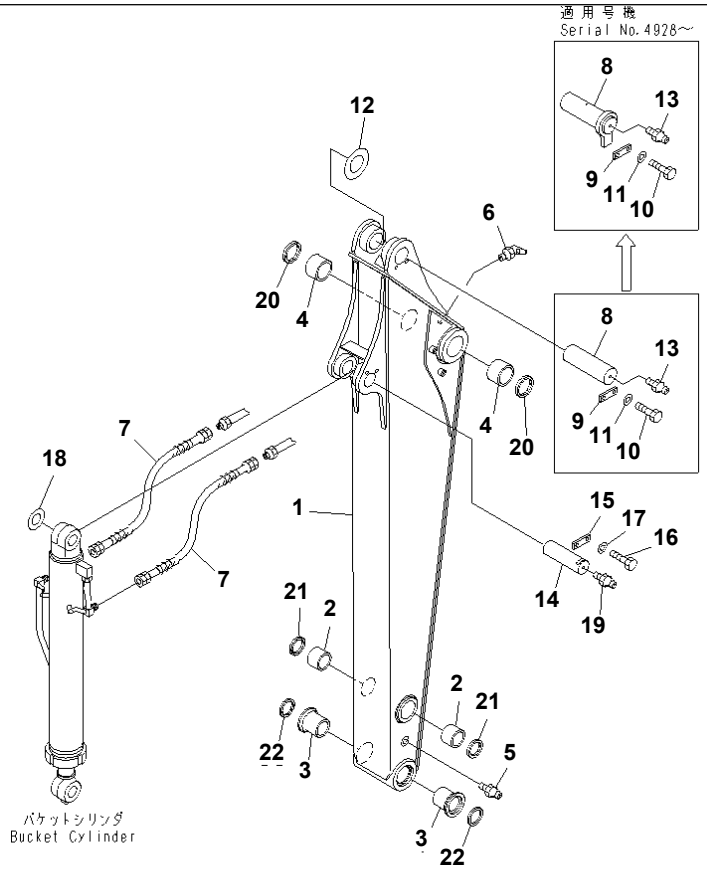

00003153

ARM (YELLOW)

Item	Part No.	Description	Qty	Options
	21W-70-01131	ARM ASS'Y	1	SN:4932--
	21W-70-01130	ARM ASS'Y	1	SN:4001--4931
1	☆	· ARM	1	SN:4932--
	☆	· ARM	1	SN:4001--4931
2	21W-70-41360	· BUSHING	2	SN:4001--
3	20X-70-22140	· BUSHING	2	SN:4001--
4	21W-70-41620	· BUSHING	2	SN:4001--
5	07020-00000	FITTING,GREASE	1	SN:4001--
6	07020-00900	FITTING,GREASE	1	SN:4001--
7	21W-62-44230	HOSE	2	SN:4001--
8	21W-70-44320	PIN	1	SN:4928--
	201-70-72230	PIN	1	SN:4001--4927
9	205-70-66580	PLATE	1	SN:4928--
	04082-00212	LOCK	1	SN:4001--4927
10	01010-81230	BOLT	2	SN:4001--
11	01643-31232	WASHER	2	SN:4001--
12	21Y-70-14770	SPACER¤ 1.0MM	2	SN:4001--
13	07020-00000	FITTING,GREASE	1	SN:4001--
14	201-70-72241	PIN	1	SN:4001--
15	04082-00212	LOCK	1	SN:4001--
16	01010-81230	BOLT	2	SN:4001--
17	01643-31232	WASHER	2	SN:4001--
18	22C-70-31510	SPACER¤ 1.0MM	2	SN:4001--
19	07020-00000	FITTING,GREASE	1	SN:4001--
20	07145-00060	SEAL,DUST	2	SN:4001--
21	21W-70-41430	SEAL,DUST	2	SN:4001--

ARM (YELLOW)

Item	Part No.	Description	Qty	Options
22	130-09-12931	SEAL,DUST	2	SN:4001--

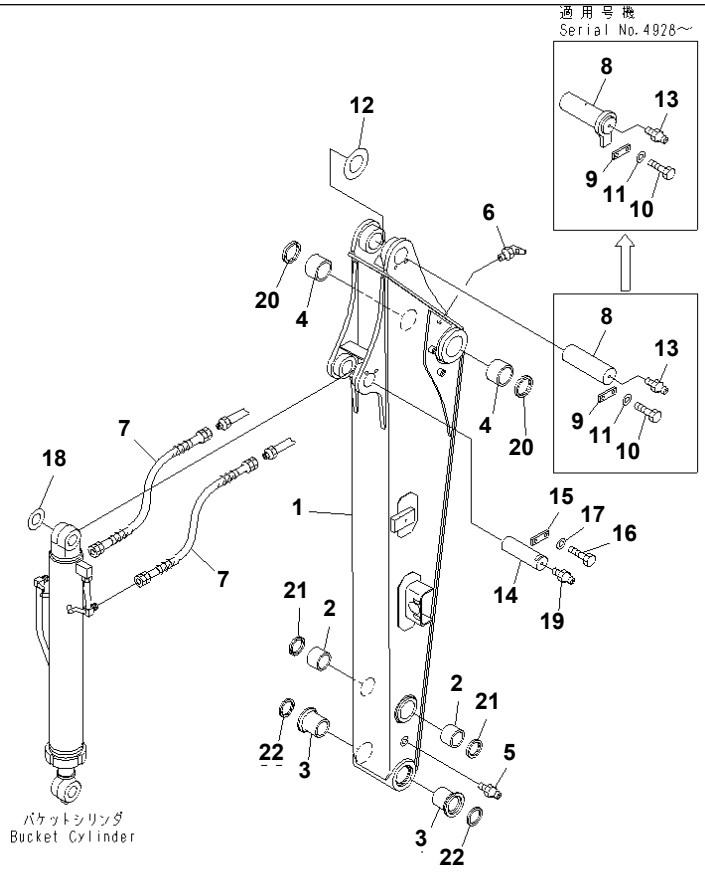

PC78US-6-W S/N 4001-UP

ARM (ATTACHMENT) (YELLOW)

Item	Part No.	Description	Qty	Options
	21W-973-0481	ARM ASS'Y	1	SN:4932--
	21W-973-0480	ARM ASS'Y	1	SN:4001--4931
1	☆	· ARM	1	SN:4932--
	☆	· ARM	1	SN:4001--4931
2	21W-70-41360	· BUSHING	2	SN:4001--
3	20X-70-22140	· BUSHING	2	SN:4001--
4	21W-70-41620	· BUSHING	2	SN:4001--
5	07020-00000	FITTING,GREASE	1	SN:4001--
6	07020-00900	FITTING,GREASE	1	SN:4001--
7	21W-62-44230	HOSE	2	SN:4001--
8	21W-70-44320	PIN	1	SN:4928--
	201-70-72230	PIN	1	SN:4001--4927
9	205-70-66580	PLATE	1	SN:4928--
	04082-00212	LOCK	1	SN:4001--4927
10	01010-81230	BOLT	2	SN:4001--
11	01643-31232	WASHER	2	SN:4001--
12	21Y-70-14770	SPACER¤ 1.0MM	2	SN:4001--
13	07020-00000	FITTING,GREASE	1	SN:4001--
14	201-70-72241	PIN	1	SN:4001--
15	04082-00212	LOCK	1	SN:4001--
16	01010-81230	BOLT	2	SN:4001--
17	01643-31232	WASHER	2	SN:4001--
18	22C-70-31510	SPACER¤ 1.0MM	2	SN:4001--
19	07020-00000	FITTING,GREASE	1	SN:4001--
20	07145-00060	SEAL,DUST	2	SN:4001--
21	21W-70-41430	SEAL,DUST	2	SN:4001--

ARM (ATTACHMENT) (YELLOW)

Item	Part No.	Description	Qty	Options
22	130-09-12931	SEAL,DUST	2	SN:4001--

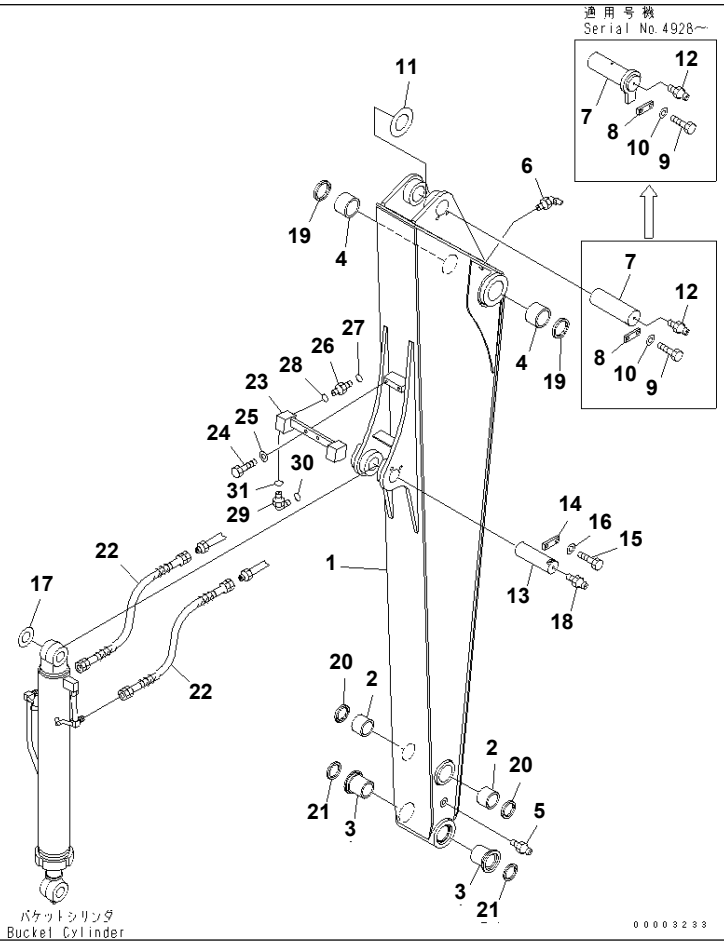

ARM (FOR LONG ARM) (YELLOW)

Item	Part No.	Description	Qty	Options
	21W-943-0121	ARM ASS'Y	1	SN:4932--
	21W-943-0120	ARM ASS'Y,LONG	1	SN:4001--4931
1	☆	· ARM	1	SN:4932--
	☆	· ARM	1	SN:4001--4931
2	21W-70-41360	· BUSHING	2	SN:4001--
3	20X-70-22140	· BUSHING	2	SN:4001--
4	21W-70-41620	· BUSHING	2	SN:4001--
5	07020-00000	FITTING,GREASE	1	SN:4001--
6	07020-00675	FITTING,GREASE	1	SN:4001--
7	21W-70-44320	PIN	1	SN:4928--
	201-70-72230	PIN	1	SN:4001--4927
8	205-70-66580	PLATE	1	SN:4928--
	04082-00212	LOCK	1	SN:4001--4927
9	01010-81230	BOLT	2	SN:4001--
10	01643-31232	WASHER	2	SN:4001--
11	21Y-70-14770	SPACER¤ 1.0MM	2	SN:4001--
12	07020-00000	FITTING,GREASE	1	SN:4001--
13	201-70-72241	PIN	1	SN:4001--
14	04082-00212	LOCK	1	SN:4001--
15	01010-81230	BOLT	2	SN:4001--
16	01643-31232	WASHER	2	SN:4001--
17	22C-70-31510	SPACER¤ 1.0MM	2	SN:4001--
18	07020-00000	FITTING,GREASE	1	SN:4001--
19	07145-00060	SEAL,DUST	2	SN:4001--
20	21W-70-41430	SEAL,DUST	2	SN:4001--
21	130-09-12931	SEAL,DUST	2	SN:4001--

ARM (FOR LONG ARM) (YELLOW)

Item	Part No.	Description	Qty	Options
22	21W-62-44230	HOSE	4	SN:4001--
23	201-943-6120	ELBOW	1	SN:4001--
24	01010-81030	BOLT	2	SN:4001--
25	01643-31032	WASHER	2	SN:4001--
26	21W-62-42440	NIPPLE	2	SN:4001--
27	02896-11012	O-RING	2	SN:4001--
28	07002-12034	O-RING	2	SN:4001--
29	21W-62-42530	ELBOW	2	SN:4001--
30	02896-11012	O-RING	2	SN:4001--
31	07002-12034	O-RING	2	SN:4001--

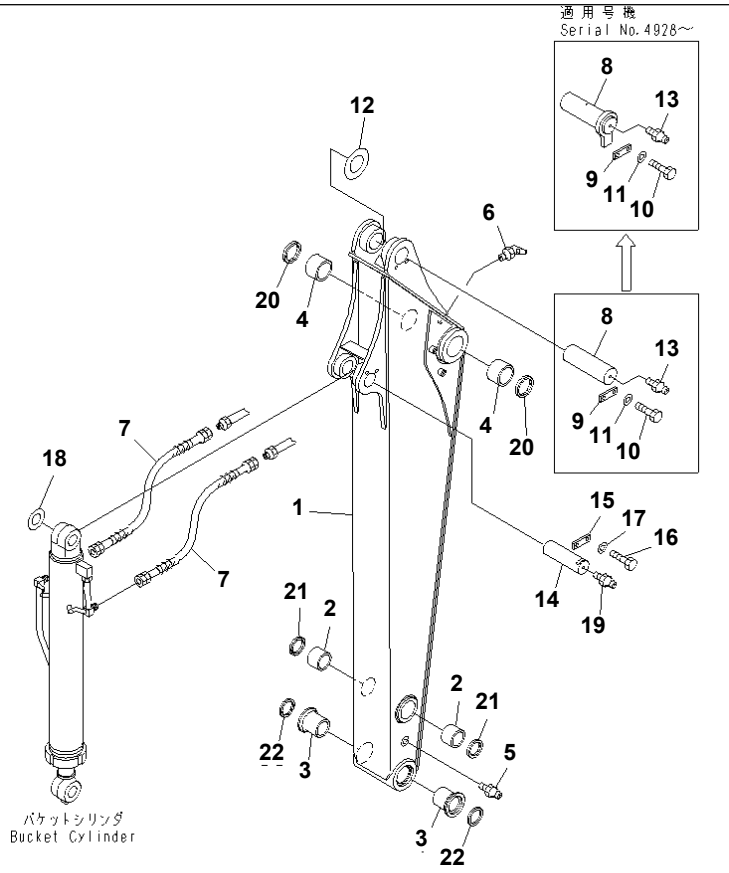

PC78US-6-W S/N 4001-UP

ARM (FOR STRENGTHENED ARM) (YELLOW)

Item	Part No.	Description	Qty	Options
	21W-70-01141	ARM ASS'Y	1	SN:4932--
	21W-70-01140	ARM ASS'Y	1	SN:4001--4931
1	☆	· ARM	1	SN:4932--
	☆	· ARM	1	SN:4001--4931
2	21W-70-41360	· BUSHING	2	SN:4001--
3	20X-70-22140	· BUSHING	2	SN:4001--
4	21W-70-41620	· BUSHING	2	SN:4001--
5	07020-00000	FITTING,GREASE	1	SN:4001--
6	07020-00900	FITTING,GREASE	1	SN:4001--
7	21W-62-44230	HOSE	2	SN:4001--
8	21W-70-44320	PIN	1	SN:4928--
	201-70-72230	PIN	1	SN:4001--4927
9	205-70-66580	PLATE	1	SN:4928--
	04082-00212	LOCK	1	SN:4001--4927
10	01010-81230	BOLT	2	SN:4001--
11	01643-31232	WASHER	2	SN:4001--
12	21Y-70-14770	SPACER¤ 1.0MM	2	SN:4001--
13	07020-00000	FITTING,GREASE	1	SN:4001--
14	201-70-72241	PIN	1	SN:4001--
15	04082-00212	LOCK	1	SN:4001--
16	01010-81230	BOLT	2	SN:4001--
17	01643-31232	WASHER	2	SN:4001--
18	22C-70-31510	SPACER¤ 1.0MM	2	SN:4001--
19	07020-00000	FITTING,GREASE	1	SN:4001--
20	07145-00060	SEAL,DUST	2	SN:4001--
21	21W-70-41430	SEAL,DUST	2	SN:4001--

ARM (FOR STRENGTHENED ARM) (YELLOW)

Item	Part No.	Description	Qty	Options
22	130-09-12931	SEAL,DUST	2	SN:4001--

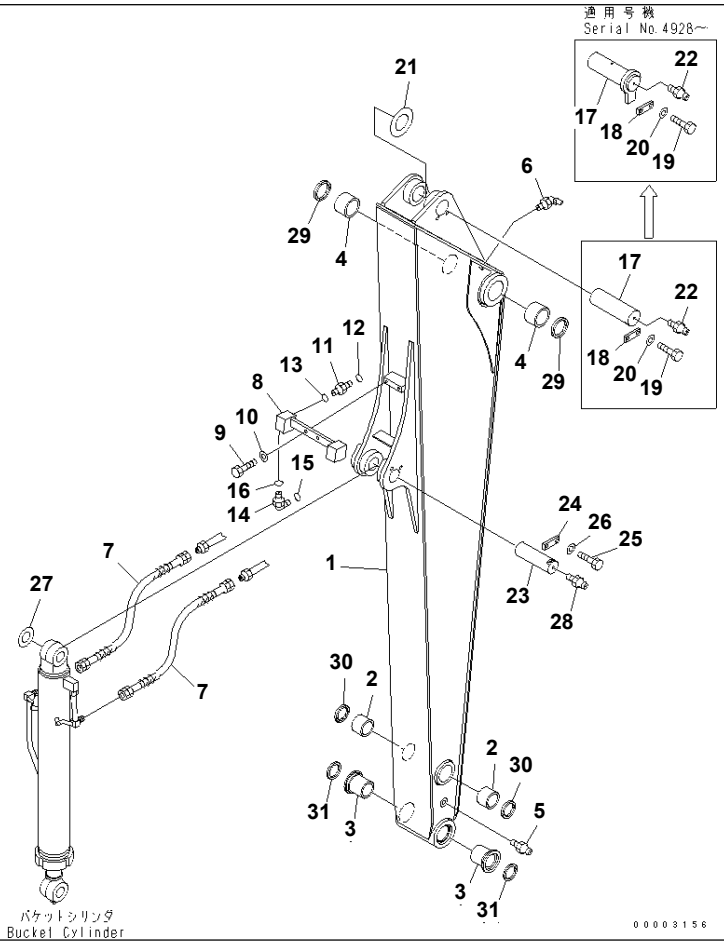

ARM (FOR LONG ARM) (ATTACHMENT)(YELLOW)

Item	Part No.	Description	Qty	Options
	21W-943-0141	ARM ASS'Y	1	SN:4932--
	21W-943-0140	ARM ASS'Y	1	SN:4001--4931
1	☆	· ARM	1	SN:4932--
	☆	· ARM	1	SN:4001--4931
2	21W-70-41360	· BUSHING	2	SN:4001--
3	20X-70-22140	· BUSHING	2	SN:4001--
4	21W-70-41620	· BUSHING	2	SN:4001--
5	07020-00000	FITTING,GREASE	1	SN:4001--
6	07020-00900	FITTING,GREASE	1	SN:4001--
7	21W-62-44230	HOSE	4	SN:4001--
8	201-943-6120	ELBOW	1	SN:4001--
9	01010-81030	BOLT	2	SN:4001--
10	01643-31032	WASHER	2	SN:4001--
11	21W-62-42440	NIPPLE	2	SN:4001--
12	02896-11012	O-RING	2	SN:4001--
13	07002-12034	O-RING	2	SN:4001--
14	21W-62-42530	ELBOW	2	SN:4001--
15	02896-11012	O-RING	2	SN:4001--
16	07002-12034	O-RING	2	SN:4001--
17	21W-70-44320	PIN	1	SN:4928--
	201-70-72230	PIN	1	SN:4001--4927
18	205-70-66580	PLATE	1	SN:4928--
	04082-00212	LOCK	1	SN:4001--4927
19	01010-81230	BOLT	2	SN:4001--
20	01643-31232	WASHER	2	SN:4001--
21	21Y-70-14770	SPACER¤ 1.0MM	2	SN:4001--

ARM (FOR LONG ARM) (ATTACHMENT)(YELLOW)

Item	Part No.	Description	Qty	Options
22	07020-00000	FITTING,GREASE	1	SN:4001--
23	201-70-72241	PIN	1	SN:4001--
24	04082-00212	LOCK	1	SN:4001--
25	01010-81230	BOLT	2	SN:4001--
26	01643-31232	WASHER	2	SN:4001--
27	22C-70-31510	SPACER¤ 1.0MM	2	SN:4001--
28	07020-00000	FITTING,GREASE	1	SN:4001--
29	07145-00060	SEAL,DUST	2	SN:4001--
30	21W-70-41430	SEAL,DUST	2	SN:4001--
31	130-09-12931	SEAL,DUST	2	SN:4001--

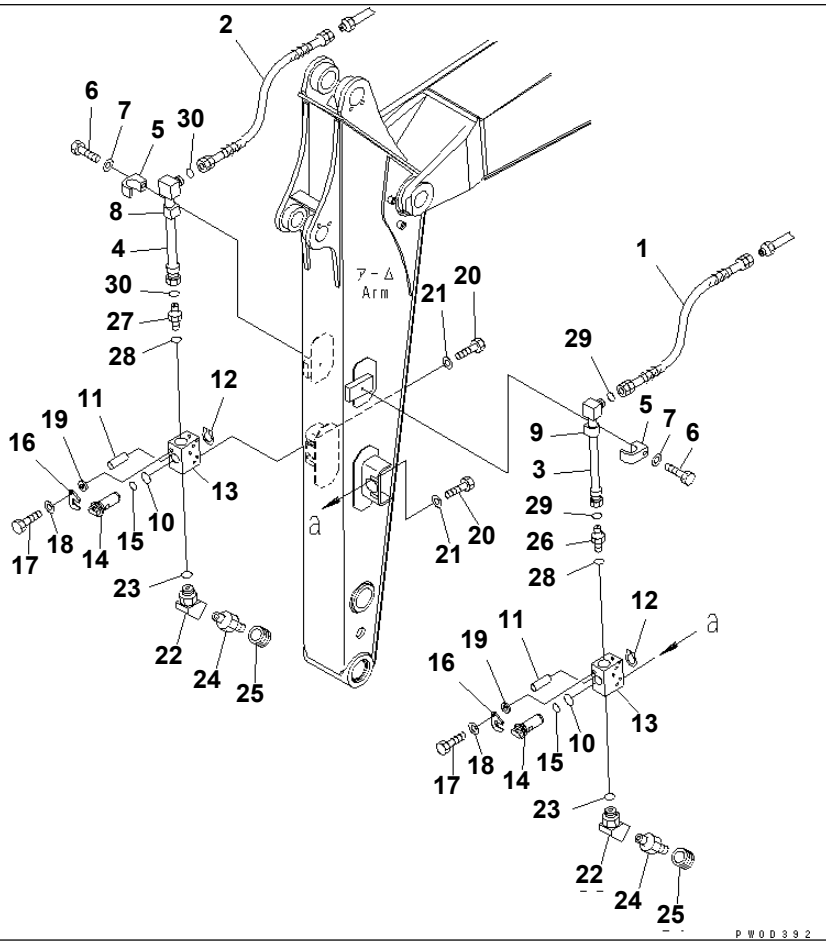

ARM (ADDITIONAL LINE) (YELLOW)

Item	Part No.	Description	Qty	Options
1	21W-973-4640	HOSE	1	SN:4001--
2	21W-973-4630	HOSE	1	SN:4001--
3	21W-973-4471	TUBE	1	SN:4001--
4	21W-973-4491	TUBE	1	SN:4001--
5	203-62-43370	CLAMP	2	SN:4001--
6	01010-81270	BOLT	2	SN:4001--
7	01643-31232	WASHER	2	SN:4001--
8	203-62-43380	CUSHION	1	SN:4001--
9	203-62-43390	CUSHION	1	SN:4001--
	203-973-5803	VALVE ASS'Y	2	SN:4001--
10	07000-13031	· O-RING	2	SN:4001--
11	04025-00412	· PIN	2	SN:4001--
12	04064-03015	· RING	4	SN:4001--
13	203-973-3913	· BODY	2	SN:4001--
14	203-973-3923	· SHAFT	2	SN:4001--
15	07000-13025	· O-RING	2	SN:4001--
16	203-973-6610	· MAT	2	SN:4001--
17	01010-80825	· BOLT	2	SN:4001--
18	01643-30823	· WASHER	2	SN:4001--
19	6130-12-1961	· SPACER	2	SN:4001--
20	01010-81020	BOLT	4	SN:4001--
21	01643-31032	WASHER	4	SN:4001--
22	203-973-5730	ELBOW	2	SN:4001--
23	07002-13334	O-RING	2	SN:4001--
24	20D-973-3350	NIPPLE	2	SN:4001--
25	20D-973-3360	PLUG	2	SN:4001--

ARM (ADDITIONAL LINE) (YELLOW)

Item	Part No.	Description	Qty	Options
26	21W-973-4550	NIPPLE	1	SN:4001--
27	21W-973-4560	NIPPLE	1	SN:4001--
28	07002-13334	O-RING	2	SN:4001--
29	02896-11012	O-RING	2	SN:4001--
30	02896-11018	O-RING	2	SN:4001--

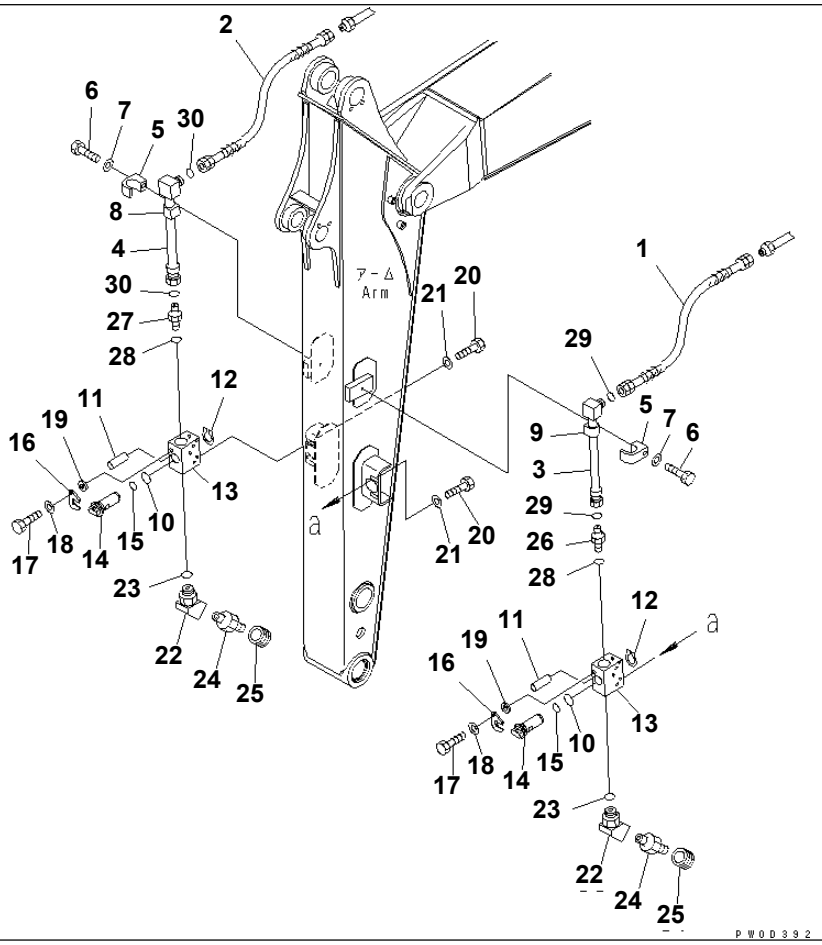

ARM (ADDITIONAL LINE) (FOR LONG ARM) (ATTACHMENT) (YELLOW)

Item	Part No.	Description	Qty	Options
1	02765-20415	HOSE	1	SN:4001--
2	02765-20615	HOSE	1	SN:4001--
3	21W-973-4670	TUBE	1	SN:4001--
4	21W-973-4680	TUBE	1	SN:4001--
5	203-62-43370	CLAMP	2	SN:4001--
6	01010-81270	BOLT	2	SN:4001--
7	01643-31232	WASHER	2	SN:4001--
8	203-62-43380	CUSHION	1	SN:4001--
9	203-62-43390	CUSHION	1	SN:4001--
	203-973-5803	VALVE ASS'Y	2	SN:4001--
10	07000-13031	· O-RING	2	SN:4001--
11	04025-00412	· PIN	2	SN:4001--
12	04064-03015	· RING	4	SN:4001--
13	203-973-3913	· BODY	2	SN:4001--
14	203-973-3923	· SHAFT	2	SN:4001--
15	07000-13025	· O-RING	2	SN:4001--
16	203-973-6610	· MAT	2	SN:4001--
17	01010-80825	· BOLT	2	SN:4001--
18	01643-30823	· WASHER	2	SN:4001--
19	6130-12-1961	· SPACER	2	SN:4001--
20	01010-81020	BOLT	4	SN:4001--
21	01643-31032	WASHER	4	SN:4001--
22	203-973-5730	ELBOW	2	SN:4001--
23	07002-13334	O-RING	2	SN:4001--
24	20D-973-3350	NIPPLE	2	SN:4001--
25	20D-973-3360	PLUG	2	SN:4001--

ARM (ADDITIONAL LINE) (FOR LONG ARM) (ATTACHMENT) (YELLOW)

Item	Part No.	Description	Qty	Options
26	21W-973-4550	NIPPLE	1	SN:4001--
27	21W-973-4560	NIPPLE	1	SN:4001--
28	07002-13334	O-RING	2	SN:4001--
29	02896-11012	O-RING	2	SN:4001--
30	02896-11018	O-RING	2	SN:4001--

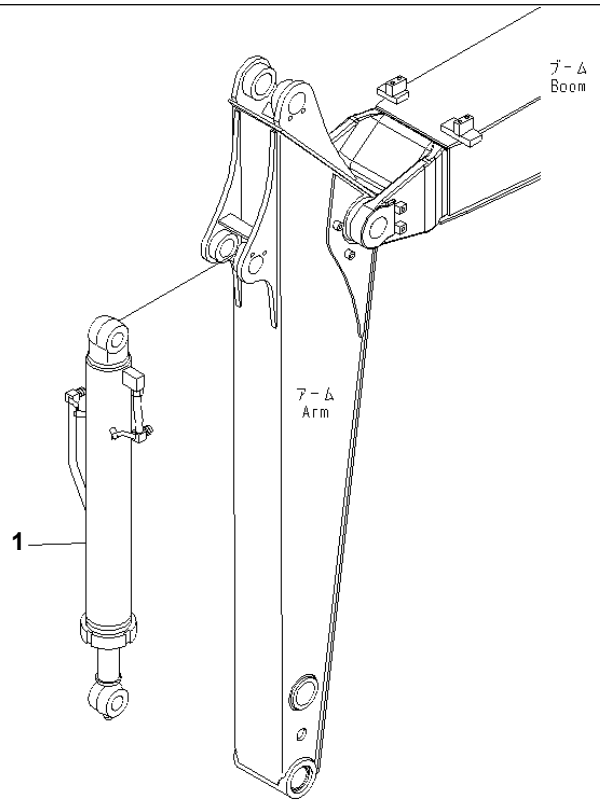

BUCKET CYLINDER (YELLOW)

Item	Part No.	Description	Qty	Options
1	(707-00-XA650)	CYLINDER GROUP,(YELLOW)	1	SN:4001--

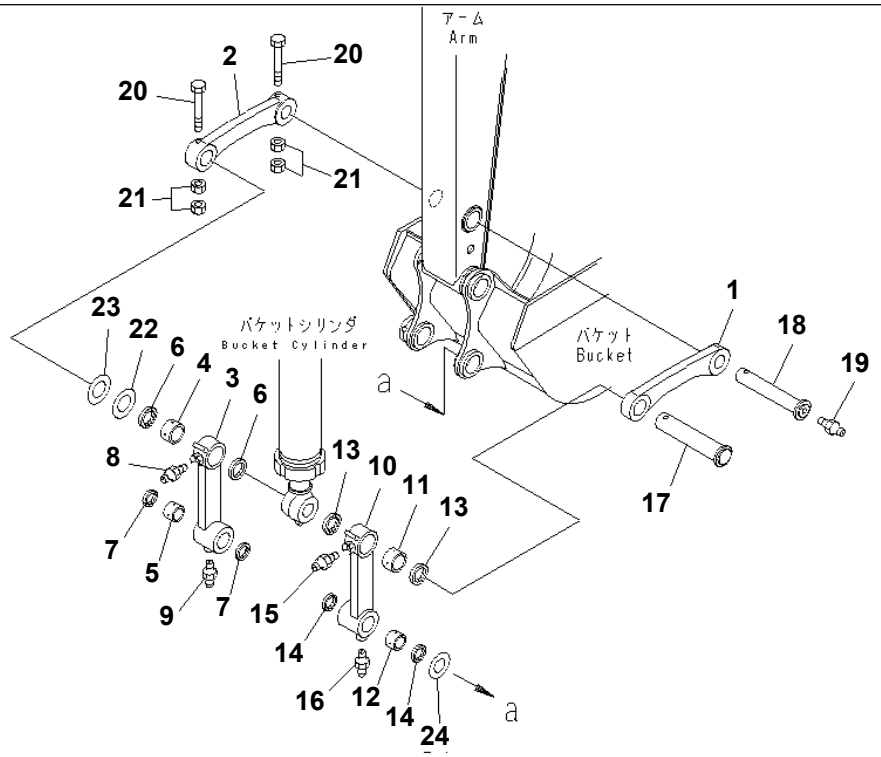

PWOD381

PC78US-6-W S/N 4001-UP

BUCKET LINK (YELLOW)

Item	Part No.	Description	Qty	Options
1	201-70-64140	LINK,L.H.	1	SN:4001--
2	201-70-64130	LINK,R.H.	1	SN:4001--
3	201-70-64110	LINK,R.H.	1	SN:4001--
4	21W-70-41370	BUSHING	1	SN:4001--
5	21W-70-41380	BUSHING	1	SN:4001--
6	21W-70-41440	SEAL	2	SN:4001--
7	21W-70-41450	SEAL	2	SN:4001--
8	07020-00900	FITTING,GREASE	1	SN:4001--
9	07020-00000	FITTING,GREASE	1	SN:4001--
10	201-70-64120	LINK,L.H.	1	SN:4001--
11	21W-70-41370	BUSHING	1	SN:4001--
12	21W-70-41380	BUSHING	1	SN:4001--
13	21W-70-41440	SEAL	2	SN:4001--
14	21W-70-41450	SEAL	2	SN:4001--
15	07020-00900	FITTING,GREASE	1	SN:4001--
16	07020-00000	FITTING,GREASE	1	SN:4001--
17	21W-70-42170	SHAFT	1	SN:4001--
18	21W-70-42180	SHAFT	1	SN:4001--
19	07020-00000	FITTING,GREASE	1	SN:4001--
20	01011-81620	BOLT	2	SN:4001--
21	01580-11613	NUT	4	SN:4001--
22	21Y-70-14770	SPACER¤ 1.0MM	1	SN:4001--
23	21Y-70-14780	SPACER¤ 2.0MM	1	SN:4001--
24	22C-70-31510	SPACER¤ 1.0MM	1	SN:4001--

Ref. T1230-01A2 Page 360190

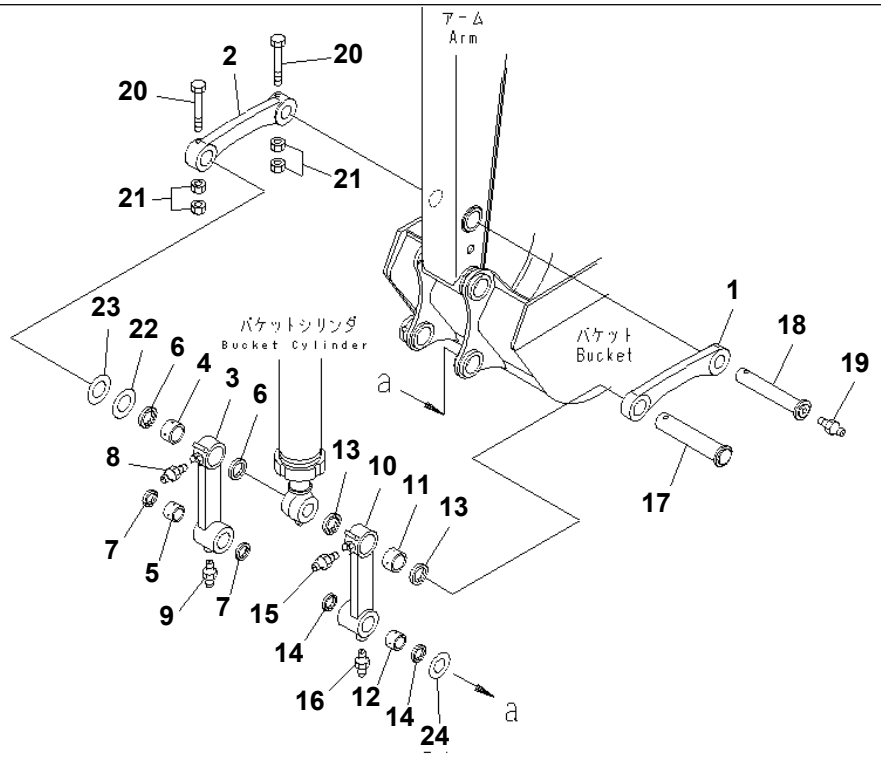

PWOD381

BUCKET LINK (DEMOLIRION SPEC.) (YELLOW)

Item	Part No.	Description	Qty	Options
1	201-70-64180	LINK,L.H.	1	SN:4001--
2	201-70-64170	LINK,R.H.	1	SN:4001--
3	201-70-64150	LINK,R.H.	1	SN:4001--
4	21W-70-41370	BUSHING	1	SN:4001--
5	21W-70-41380	BUSHING	1	SN:4001--
6	21W-70-41440	SEAL	2	SN:4001--
7	21W-70-41450	SEAL	2	SN:4001--
8	07020-00900	FITTING,GREASE	1	SN:4001--
9	07020-00000	FITTING,GREASE	1	SN:4001--
10	201-70-64160	LINK,L.H.	1	SN:4001--
11	21W-70-41370	BUSHING	1	SN:4001--
12	21W-70-41380	BUSHING	1	SN:4001--
13	21W-70-41440	SEAL	2	SN:4001--
14	21W-70-41450	SEAL	2	SN:4001--
15	07020-00900	FITTING,GREASE	1	SN:4001--
16	07020-00000	FITTING,GREASE	1	SN:4001--
17	21W-70-42170	SHAFT	1	SN:4001--
18	21W-70-42180	SHAFT	1	SN:4001--
19	07020-00000	FITTING,GREASE	1	SN:4001--
20	01011-81620	BOLT	2	SN:4001--
21	01580-11613	NUT	4	SN:4001--
22	21Y-70-14770	SPACER¤ 1.0MM	1	SN:4001--
23	21Y-70-14780	SPACER¤ 2.0MM	1	SN:4001--
24	22C-70-31510	SPACER¤ 1.0MM	1	SN:4001--

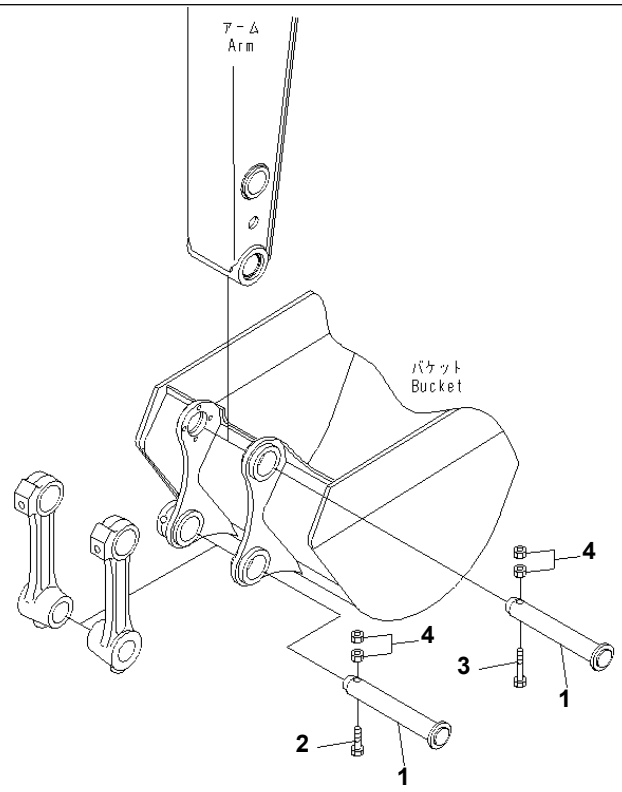

PWOD369

BUCKET PIN (YELLOW)

Item	Part No.	Description	Qty	Options
1	201-70-64210	SHAFT	2	SN:4001--
2	01011-81650	BOLT	1	SN:4001--
3	01011-81630	BOLT	1	SN:4001--
4	01580-11613	NUT	4	SN:4001--

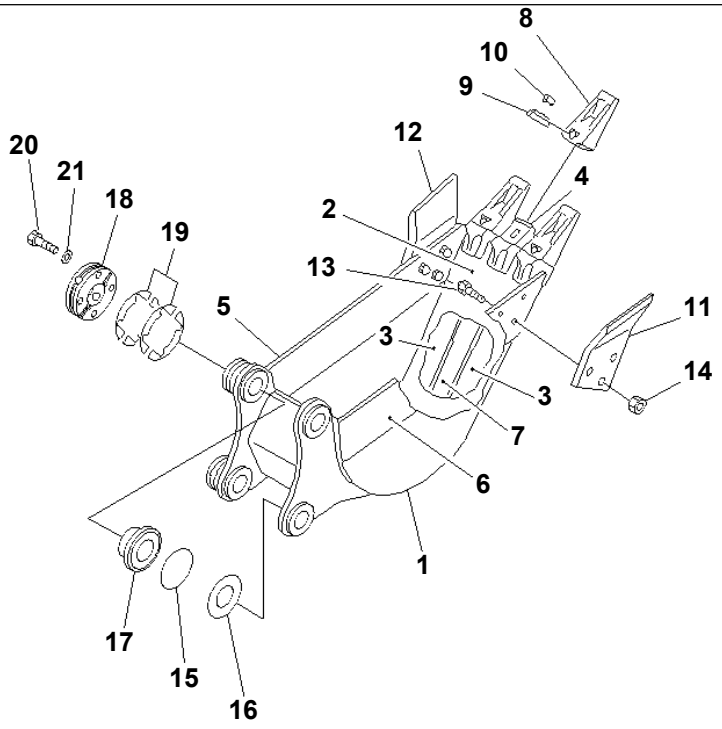

P W 0 D 5 0 8

PC78US-6-W S/N 4001-UP

BUCKET¤ 0.08M3 WIDTH 450MM (VERTICAL PIN TYPE) (YELLOW)

Item	Part No.	Description	Qty	Options
	21W-926-0250	BUCKET ASS'Y	1	SN:4001--
1	21W-926-4110	· BUCKET,(350MM)	1	SN:4001--
2	21W-926-2B30	· · LIP (WELDED)	1	SN:4001--
3	21W-926-2A80	· · PLATE (WELDED)	2	SN:4001--
4	20X-70-23150	· · ADAPTER (WELDED)	3	SN:4001--
5	21W-926-2A11	· · PLATE,R.H. (WELDED)	1	SN:4001--
6	21W-926-2A21	· · PLATE,L.H. (WELDED)	1	SN:4001--
7	201-926-7140	· · PLATE (WELDED)	1	SN:4001--
8	20X-70-23160	· TOOTH	3	SN:4001--
9	203-70-43212	· PIN	3	SN:4001--
10	203-70-43220	· PIN	3	SN:4001--
11	201-70-74171	· SIDE CUTTER,L.H.	1	SN:4001--
12	201-70-74181	· SIDE CUTTER,R.H.	1	SN:4001--
13	21W-70-21810	· BOLT	6	SN:4001--
14	01803-02228	· NUT	6	SN:4001--
15	175-30-16210	O-RING	2	SN:4001--
16	22C-70-31510	SPACER¤ 1.0MM	2	SN:4001--
17	20X-70-24231	SPACER	1	SN:4001--
18	20X-70-24241	PLATE	1	SN:4001--
19	20X-70-24250	PLATE¤ 0.5MM	20	SN:4001--
20	01010-81260	BOLT	4	SN:4001--
21	01643-31232	WASHER	4	SN:4001--

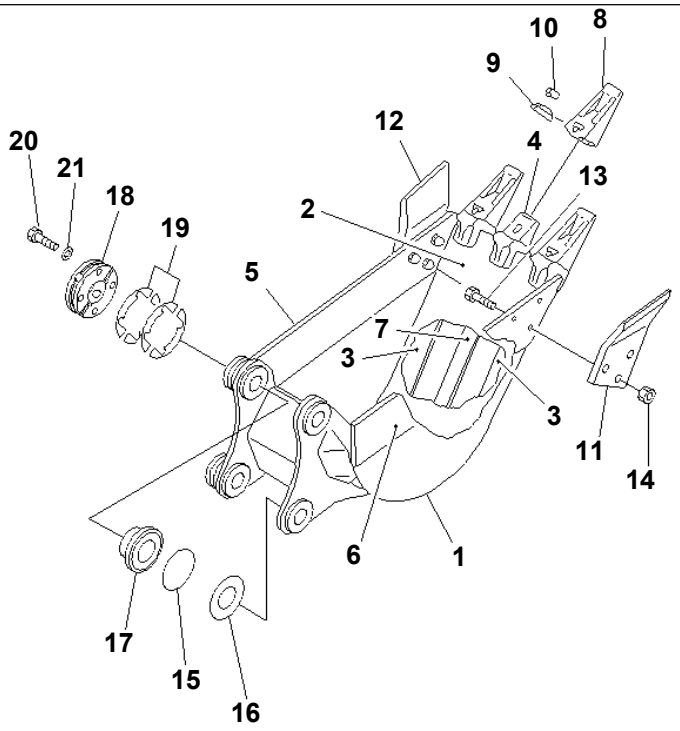

PW0D509

PC78US-6-W S/N 4001-UP

BUCKET¤ 0.11M3 WIDTH 550MM (VERTICAL PIN TYPE) (YELLOW)

Item	Part No.	Description	Qty	Options
	21W-926-0260	BUCKET ASS'Y	1	SN:4001--
1	21W-926-4210	· BUCKET,(450MM)	1	SN:4001--
2	21W-926-2A70	· · LIP (WELDED)	1	SN:4001--
3	21W-926-2A80	· · PLATE (WELDED)	2	SN:4001--
4	20X-70-23150	· · ADAPTER (WELDED)	3	SN:4001--
5	21W-926-2A11	· · PLATE,R.H. (WELDED)	1	SN:4001--
6	21W-926-2A21	· · PLATE,L.H. (WELDED)	1	SN:4001--
7	201-926-7140	· · PLATE (WELDED)	1	SN:4001--
8	20X-70-23160	· TOOTH	3	SN:4001--
9	203-70-43212	· PIN	3	SN:4001--
10	203-70-43220	· PIN	3	SN:4001--
11	201-70-74171	· SIDE CUTTER,L.H.	1	SN:4001--
12	201-70-74181	· SIDE CUTTER,R.H.	1	SN:4001--
13	21W-70-21810	· BOLT	6	SN:4001--
14	01803-02228	· NUT	6	SN:4001--
15	175-30-16210	O-RING	2	SN:4001--
16	22C-70-31510	SPACER¤ 1.0MM	2	SN:4001--
17	20X-70-24231	SPACER	1	SN:4001--
18	20X-70-24241	PLATE	1	SN:4001--
19	20X-70-24250	PLATE¤ 0.5MM	20	SN:4001--
20	01010-81260	BOLT	4	SN:4001--
21	01643-31232	WASHER	4	SN:4001--

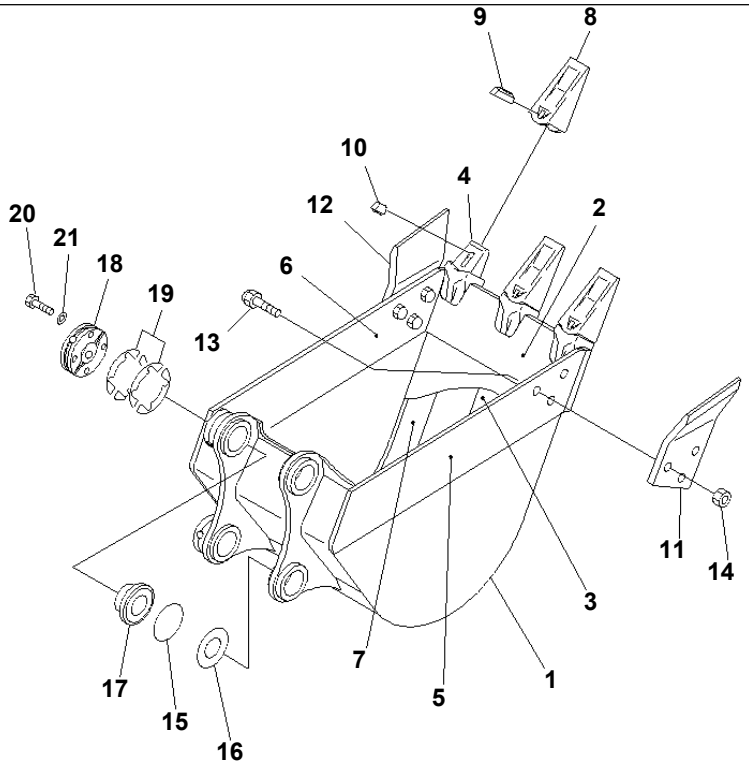

P W O D 5 1 0

PC78US-6-W S/N 4001-UP

BUCKET¤ 0.18M3 WIDTH 650MM (VERTICAL PIN TYPE) (YELLOW)

Item	Part No.	Description	Qty	Options
	21W-926-0210	BUCKET ASS'Y	1	SN:4001--
1	21W-926-4310	· BUCKET,(550MM)	1	SN:4001--
2	201-926-7320	· · PLATE (WELDED)	1	SN:4001--
3	201-926-7D50	· · PLATE (WELDED)	1	SN:4001--
4	20X-70-23150	· · ADAPTER (WELDED)	3	SN:4001--
5	21W-70-24A10	· · PLATE,L.H. (WELDED)	1	SN:4001--
6	21W-70-24A20	· · PLATE,R.H. (WELDED)	1	SN:4001--
7	21W-70-24A30	· · PLATE (WELDED)	2	SN:4001--
8	20X-70-23160	· TOOTH	3	SN:4001--
9	203-70-43212	· PIN	3	SN:4001--
10	203-70-43220	· PIN	3	SN:4001--
11	201-70-74171	· SIDE CUTTER,L.H.	1	SN:4001--
12	201-70-74181	· SIDE CUTTER,R.H.	1	SN:4001--
13	21W-70-21810	· BOLT	6	SN:4001--
14	01803-02228	· NUT	6	SN:4001--
15	175-30-16210	O-RING	2	SN:4001--
16	22C-70-31510	SPACER¤ 1.0MM	2	SN:4001--
17	20X-70-24231	SPACER	1	SN:4001--
18	20X-70-24241	PLATE	1	SN:4001--
19	20X-70-24250	PLATE¤ 0.5MM	20	SN:4001--
20	01010-81260	BOLT	4	SN:4001--
21	01643-31232	WASHER	4	SN:4001--

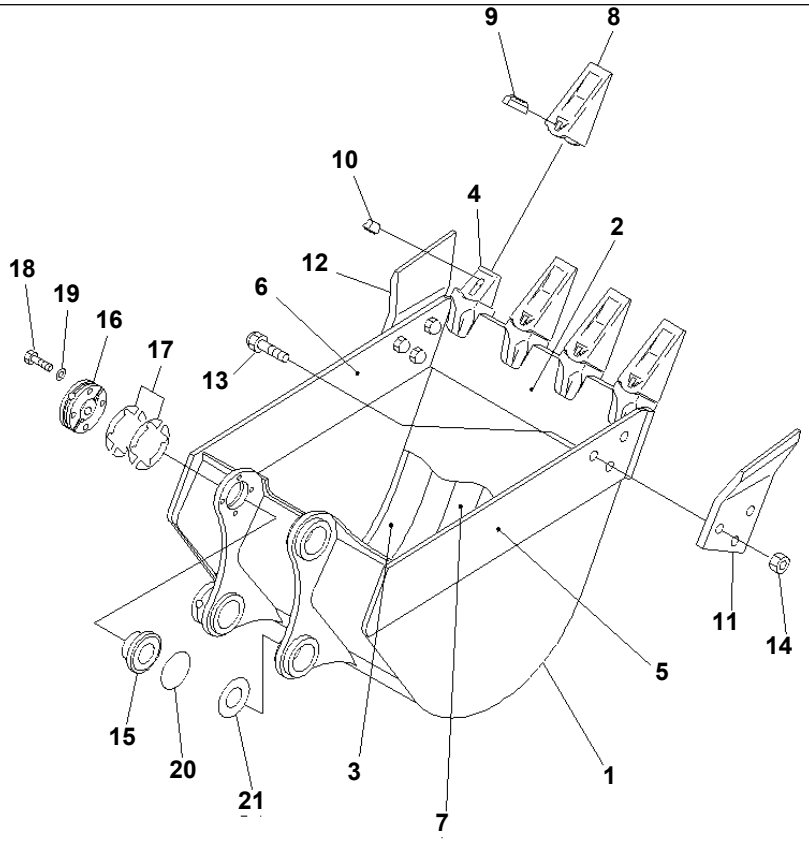

BUCKET¤ 0.25M3 WIDTH 750MM (VERTICAL PIN TYPE) (YELLOW)

Item	Part No.	Description	Qty	Options
	21W-70-01310	BUCKET ASS'Y	1	SN:4001--
1	21W-70-43110	· BUCKET,(650MM)	1	SN:4001--
2	201-70-74121	· · PLATE (WELDED)	1	SN:4001--
3	201-70-74161	· · PLATE (WELDED)	1	SN:4001--
4	20X-70-23150	· · ADAPTER (WELDED)	4	SN:4001--
5	21W-70-24A10	· · PLATE,L.H.	1	SN:4001--
6	21W-70-24A20	· · PLATE,R.H.	1	SN:4001--
7	21W-70-24A30	· · PLATE	2	SN:4001--
8	20X-70-23160	· TOOTH	4	SN:4001--
9	203-70-43212	· PIN	4	SN:4001--
10	203-70-43220	· PIN	4	SN:4001--
11	201-70-74171	· SIDE CUTTER,L.H.	1	SN:4001--
12	201-70-74181	· SIDE CUTTER,R.H.	1	SN:4001--
13	21W-70-21810	· BOLT	6	SN:4001--
14	01803-02228	· NUT	6	SN:4001--
15	20X-70-24231	SPACER	1	SN:4001--
16	20X-70-24241	PLATE	1	SN:4001--
17	20X-70-24250	PLATE¤ 0.5MM	20	SN:4001--
18	01010-81260	BOLT	4	SN:4001--
19	01643-31232	WASHER	4	SN:4001--
20	175-30-16210	O-RING	2	SN:4001--
21	22C-70-31510	SPACER¤ 1.0MM	2	SN:4001--

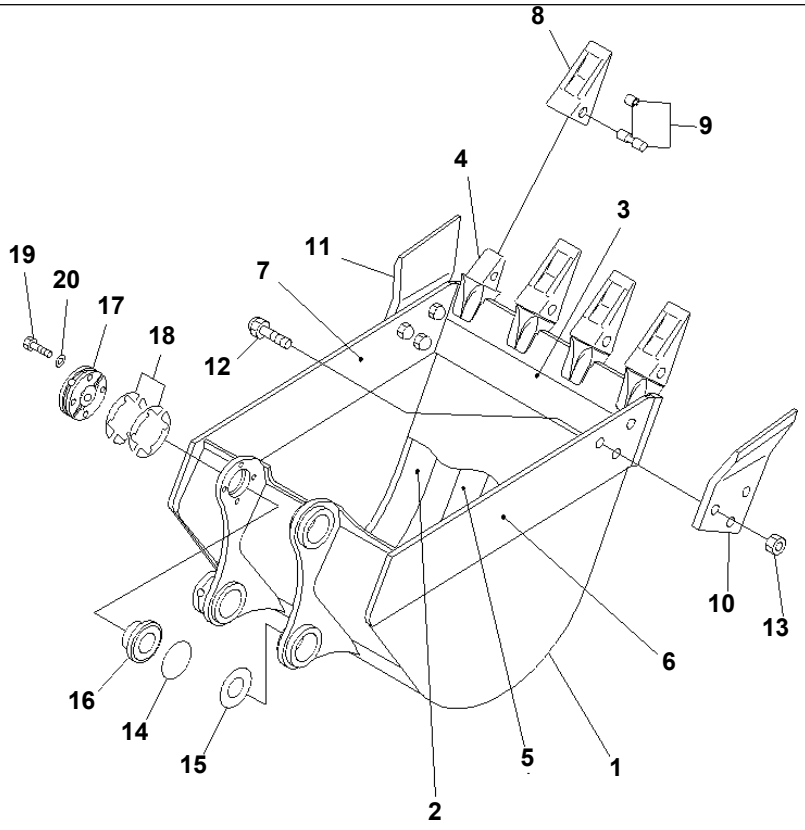

P W O D 5 1 1

PC78US-6-W S/N 4001-UP

BUCKET¤ 0.25M3 WIDTH 750MM (HORIZONTAL PIN TYPE) (YELLOW)

Item	Part No.	Description	Qty	Options
	21W-70-01380	BUCKET ASS'Y	1	SN:4001--
1	21W-70-43510	· BUCKET,(650MM)	1	SN:4001--
2	201-70-74161	· · PLATE (WELDED)	1	SN:4001--
3	201-70-74C50	· · PLATE (WELDED)	1	SN:4001--
4	20X-70-14151	· · ADAPTER (WELDED)	4	SN:4001--
5	21W-70-24A30	· · PLATE (WELDED)	1	SN:4001--
6	21W-70-24C10	· · PLATE,L.H. (WELDED)	1	SN:4001--
7	21W-70-24C20	· · PLATE,R.H. (WELDED)	1	SN:4001--
8	20X-70-14160	· TOOTH	4	SN:4001--
9	20X-70-00100	· PIN ASS'Y	4	SN:4001--
	☆	· · PIN	1	SN:4001--
	☆	· · SPRING	1	SN:4001--
10	201-70-74171	· SIDE CUTTER,L.H.	1	SN:4001--
11	201-70-74181	· SIDE CUTTER,R.H.	1	SN:4001--
12	21W-70-21810	· BOLT	6	SN:4001--
13	01803-02228	· NUT	6	SN:4001--
14	175-30-16210	O-RING	2	SN:4001--
15	22C-70-31510	SPACER¤ 1.0MM	2	SN:4001--
16	20X-70-24231	SPACER	1	SN:4001--
17	20X-70-24241	PLATE	1	SN:4001--
18	20X-70-24250	PLATE¤ 0.5MM	20	SN:4001--
19	01010-81260	BOLT	4	SN:4001--
20	01643-31232	WASHER	4	SN:4001--

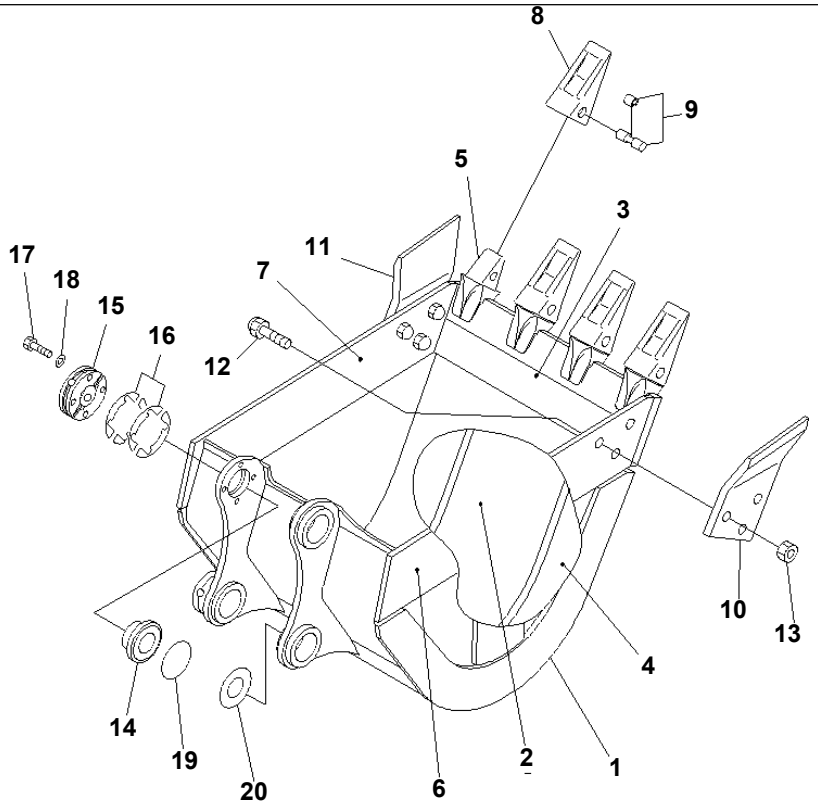

PW0D506

REINFORCED BUCKET¤ 0.25M3 WIDTH 750MM (HORIZONTAL PIN TYPE)

Item	Part No.	Description	Qty	Options
	21W-70-01340	BUCKET ASS'Y	1	SN:4001--
1	21W-70-43410	· BUCKET,(650MM)	1	SN:4001--
2	201-70-74C11	· · PLATE (WELDED)	1	SN:4001--
3	201-70-74C50	· · PLATE (WELDED)	1	SN:4001--
4	201-70-74C80	· · PLATE (WELDED)	1	SN:4001--
5	20X-70-14151	· · ADAPTER (WELDED)	4	SN:4001--
6	21W-70-24C10	· · PLATE,L.H.	1	SN:4001--
7	21W-70-24C20	· · PLATE,R.H.	1	SN:4001--
8	20X-70-14160	· TOOTH	4	SN:4001--
9	20X-70-00100	· PIN ASS'Y	4	SN:4001--
	☆	· · PIN	1	SN:4001--
	☆	· · SPRING	1	SN:4001--
10	201-70-74171	· SIDE CUTTER,L.H.	1	SN:4001--
11	201-70-74181	· SIDE CUTTER,R.H.	1	SN:4001--
12	21W-70-21810	· BOLT	6	SN:4001--
13	01803-02228	· NUT	6	SN:4001--
14	20X-70-24231	SPACER	1	SN:4001--
15	20X-70-24241	PLATE	1	SN:4001--
16	20X-70-24250	PLATE¤ 0.5MM	20	SN:4001--
17	01010-81260	BOLT	4	SN:4001--
18	01643-31232	WASHER	4	SN:4001--
19	175-30-16210	O-RING	2	SN:4001--
20	22C-70-31510	SPACER¤ 1.0MM	2	SN:4001--

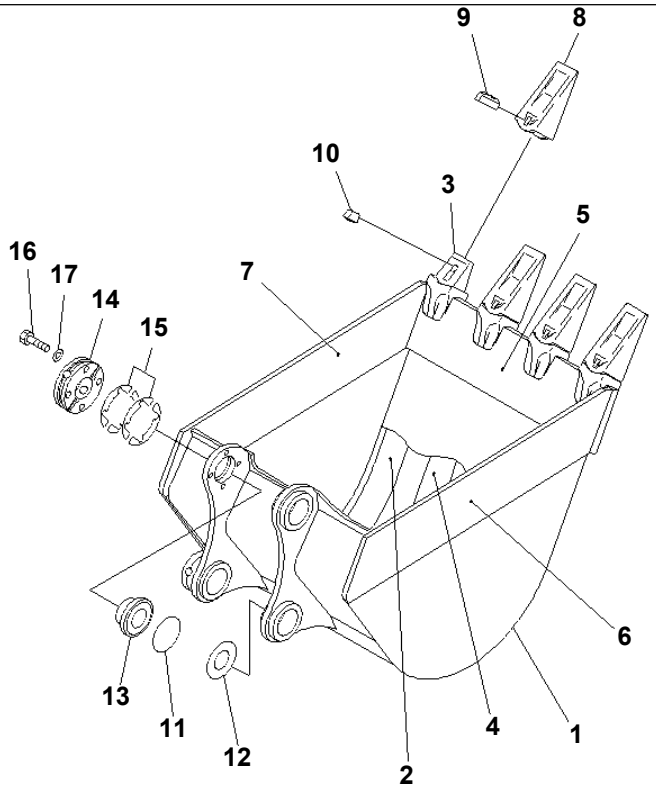

PW0D512

PC78US-6-W S/N 4001-UP

BUCKET¤ 0.30M3 WIDTH 760MM (VERTICAL PIN TYPE) (YELLOW)

Item	Part No.	Description	Qty	Options
	21W-920-0140	BUCKET ASS'Y	1	SN:4001--
1	21W-920-4110	· BUCKET	1	SN:4001--
2	201-70-74161	· · PLATE (WELDED)	1	SN:4001--
3	20X-70-23150	· · ADAPTER (WELDED)	4	SN:4001--
4	21W-70-24A30	· · PLATE (WELDED)	2	SN:4001--
5	21W-920-2A20	· · PLATE (WELDED)	1	SN:4001--
6	21W-920-2A50	· · PLATE,L.H. (WELDED)	1	SN:4001--
7	21W-920-2A60	· · PLATE,R.H. (WELDED)	1	SN:4001--
8	20X-70-23160	· TOOTH	4	SN:4001--
9	203-70-43212	· PIN	4	SN:4001--
10	203-70-43220	· PIN	4	SN:4001--
11	175-30-16210	O-RING	2	SN:4001--
12	22C-70-31510	SPACER¤ 1.0MM	2	SN:4001--
13	20X-70-24231	SPACER	1	SN:4001--
14	20X-70-24241	PLATE	1	SN:4001--
15	20X-70-24250	PLATE¤ 0.5MM	20	SN:4001--
16	01010-81260	BOLT	4	SN:4001--
17	01643-31232	WASHER	4	SN:4001--

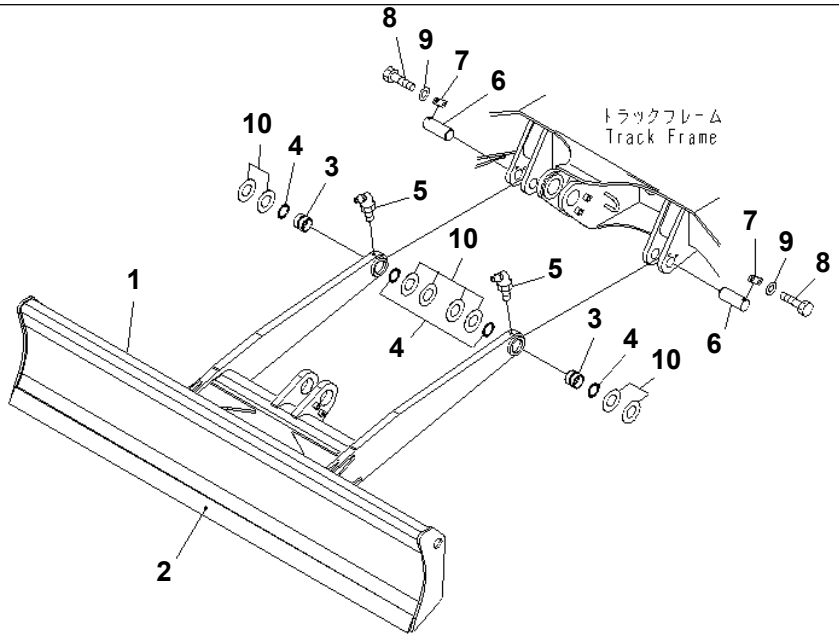

P W O D 3 7 3

PC78US-6-W S/N 4001-UP

BLADE

Item	Part No.	Description	Qty	Options
	21W-71-00050	BLADE ASS'Y	1	SN:4001--
1	☆	· BLADE	1	SN:4001--
2	21W-71-41120	· · EDGE	1	SN:4001--
3	21W-70-41740	· BUSHING	2	SN:4001--
4	07145-00050	· SEAL,DUST	4	SN:4001--
5	07020-00675	· FITTING,GREASE	2	SN:4001--
6	21W-71-11141	PIN	2	SN:4001--
7	04082-00212	LOCK	2	SN:4001--
8	01010-81225	BOLT	4	SN:4001--
9	01643-31232	WASHER	4	SN:4001--
10	22C-70-31510	SPACER¤ 1.0MM	8	SN:4001--

Ref. T1710-01A0 Page 360290

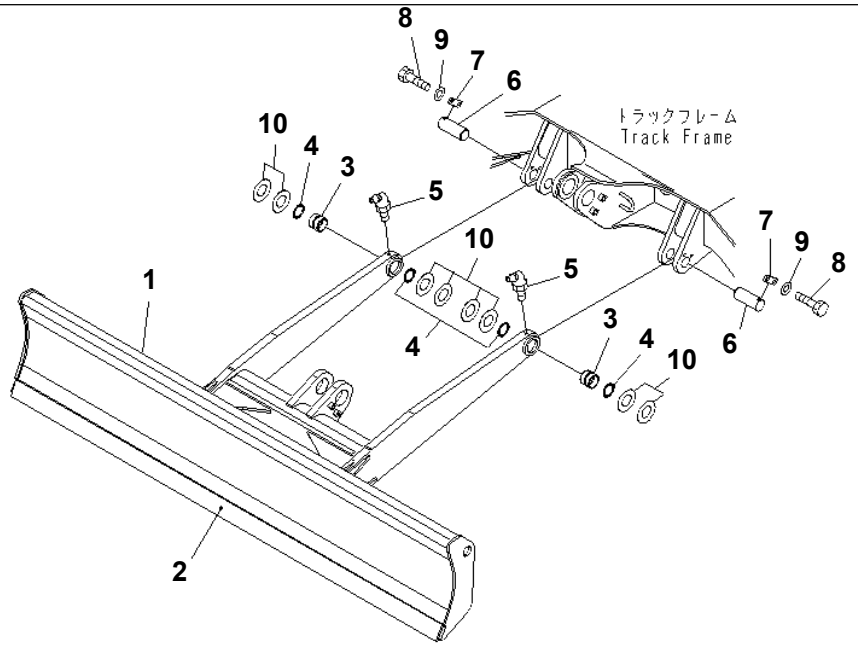

PW0F029

PC78US-6-W S/N 4001-UP

BLADE (WIDE BLADE)

Item	Part No.	Description	Qty	Options
	21W-71-00070	BLADE ASS'Y	1	SN:4001--
1	☆	· BLADE	1	SN:4001--
2	21W-71-46120	· · EDGE	1	SN:4001--
3	21W-70-41740	· BUSHING	2	SN:4001--
4	07145-00050	· SEAL,DUST	4	SN:4001--
5	07020-00675	· FITTING,GREASE	2	SN:4001--
6	21W-71-11141	PIN	2	SN:4001--
7	04082-00212	LOCK	2	SN:4001--
8	01010-81225	BOLT	4	SN:4001--
9	01643-31232	WASHER	4	SN:4001--
10	22C-70-31510	SPACER¤ 1.0MM	8	SN:4001--

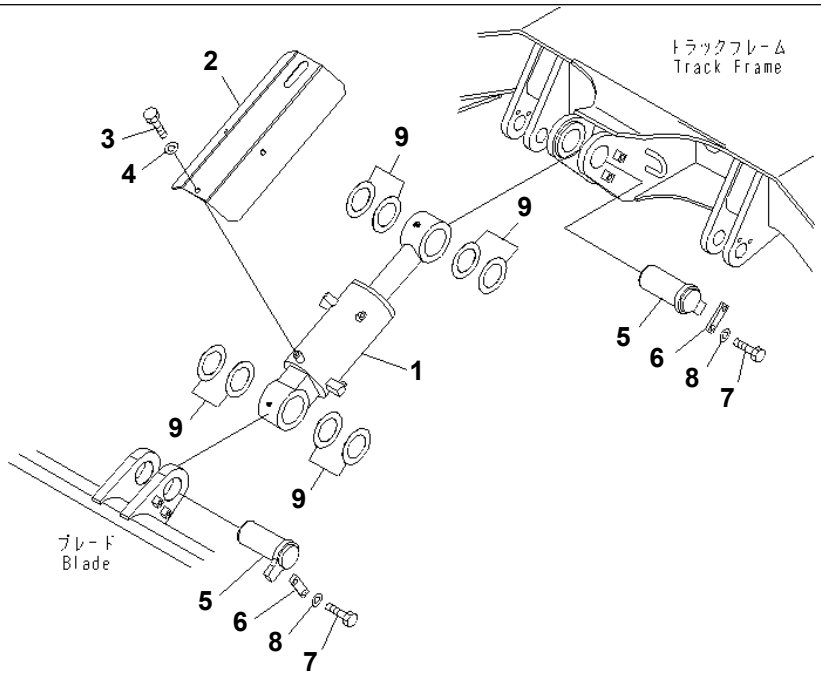

P W 0 D 3 7 5

PC78US-6-W S/N 4001-UP

BLADE CYLINDER

Item	Part No.	Description	Qty	Options
1	(707-00-0A660)	CYLINDER ASS'Y	1	SN:4001--
2	21W-71-41210	COVER	1	SN:4001--
3	01010-81020	BOLT	3	SN:4001--
4	01643-31032	WASHER	3	SN:4001--
5	21W-71-11131	PIN	2	SN:4001--
6	205-70-66580	PLATE	2	SN:4001--
7	01010-81230	BOLT	4	SN:4001--
8	01643-31232	WASHER	4	SN:4001--
9	21Y-70-14830	SPACER¤ 1.0MM	10	SN:4001--

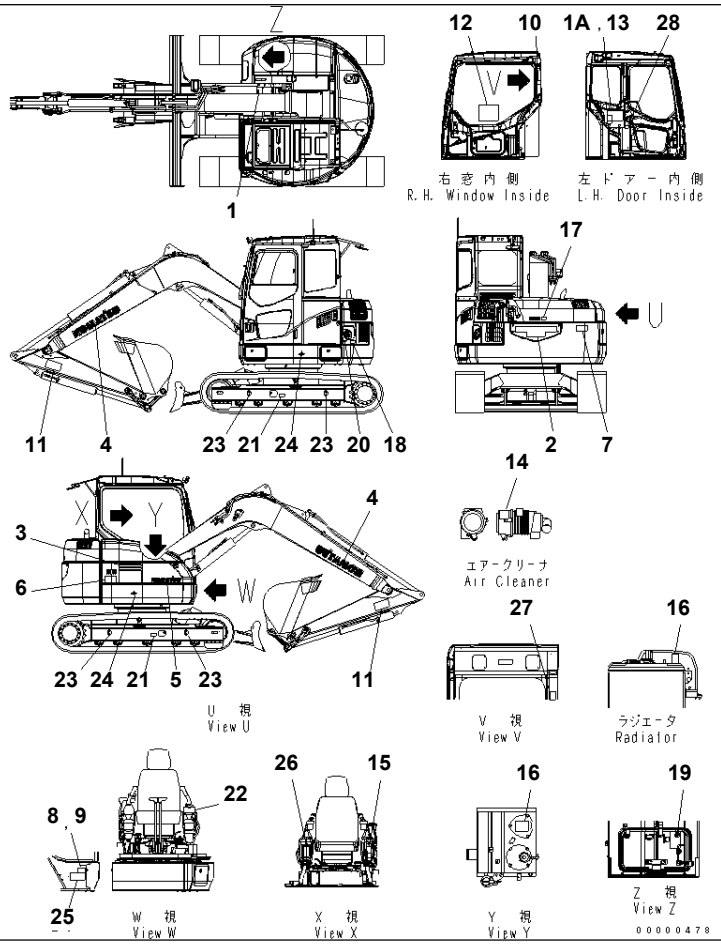

PC78US-6-W S/N 4001-UP

MARKS AND PLATES (FOR EXCEPT JAPAN) (YELLOW)

Item	Part No.	Description	Qty	Options
1	09690-M0063	PLATE¤ MARK,KOMATSU	1	SN:4001--
1A	21W-54-46350	SEAL	2	SN:4001--
2	21W-98-44130	PLATE¤ MARK,MACHINE MODEL	1	SN:4001--
3	21W-98-44110	PLATE¤ MARK,MACHINE MODEL	1	SN:4001--
4	09690-P0800	PLATE¤ MARK,KOMATSU	2	SN:4001--
5	09690-P0450	PLATE¤ MARK,KOMATSU	1	SN:4001--
6	22L-98-18220	PLATE¤ MARK,UTILITY	1	SN:4001--
7	09133-A1681	PLATE¤ SAFETY,KEEP OUT OF TURNING AREA	1	SN:4001--
8	09601-10000	PLATE¤ NAME,(LIMITED SUPPLY)	1	SN:4001--
9	04418-13060	SCREW	4	SN:4001--
10	20U-98-21910	PLATE¤ CAUTION,REPAIR FOR WINDOW	1	SN:4001--
11	09134-A0881	PLATE¤ SAFETY,KEEP OUT OF WORKING AREA	1	SN:4001--
12	21W-98-41770	PLATE,ALARM ASS'Y PLATE	1	SN:4001--
13	21W-98-41510	OIL CHART	1	SN:4001--
14	21W-98-41730	PLATE,AIR CLEANER (SINGLE ELEMENT)	1	SN:4001--
	21W-98-41720	PLATE,AIR CLEANER (DOUBLE ELEMENT)	1	SN:4001--
15	21W-98-41740	PLATE,SWING PARKING BRAKE	1	SN:4001--
16	09653-A0481	PLATE¤ SAFETY,HOT OIL	1	SN:4001--
17	09667-A0481	PLATE¤ SAFETY,REVOLUTION	1	SN:4001--
18	09669-0000E	PLATE¤ CAUTION,FUEL INLET	1	SN:4774--
	21W-98-21490	PLATE¤ CAUTION,FUEL INLET	1	SN:4001--4773
19	09808-A0881	PLATE¤ SAFETY,BATTERY CABLE	1	SN:4001--
20	21W-98-41330	PLATE,FULL	1	SN:4001--
21	09657-A0881	PLATE¤ SAFETY,TRACK ADJUSTMENT	2	SN:4001--
22	09963-03001	TAG,DO NOT OPERATE	1	SN:4001--
23	21U-98-31150	PLATE¤ MARK,SLING POSITION	4	SN:4001--

MARKS AND PLATES (FOR EXCEPT JAPAN) (YELLOW)

Item	Part No.	Description	Qty	Options
24	21U-98-31160	PLATE¤ MARK,LOCATION OF CENTER OF GRAVITY	2	SN:4001--
25	21W-98-41750	PLATE,MACHINE BODY LIFT POSTURE	1	SN:4001--
26	21W-98-44151	PLATE¤ MARK,FUSE BOX	1	SN:5501--
	21W-98-44150	PLATE¤ MARK,FUSE BOX	1	SN:4001--5500
27	09803-A0481	PLATE¤ SAFETY,LOCK WHEN OPEN WINDOW WARNING	1	SN:4001--
28	22U-00-21330	PLATE¤ SAFETY,LOCK FOR FRONT LOWER WINDOW	1	SN:4001--

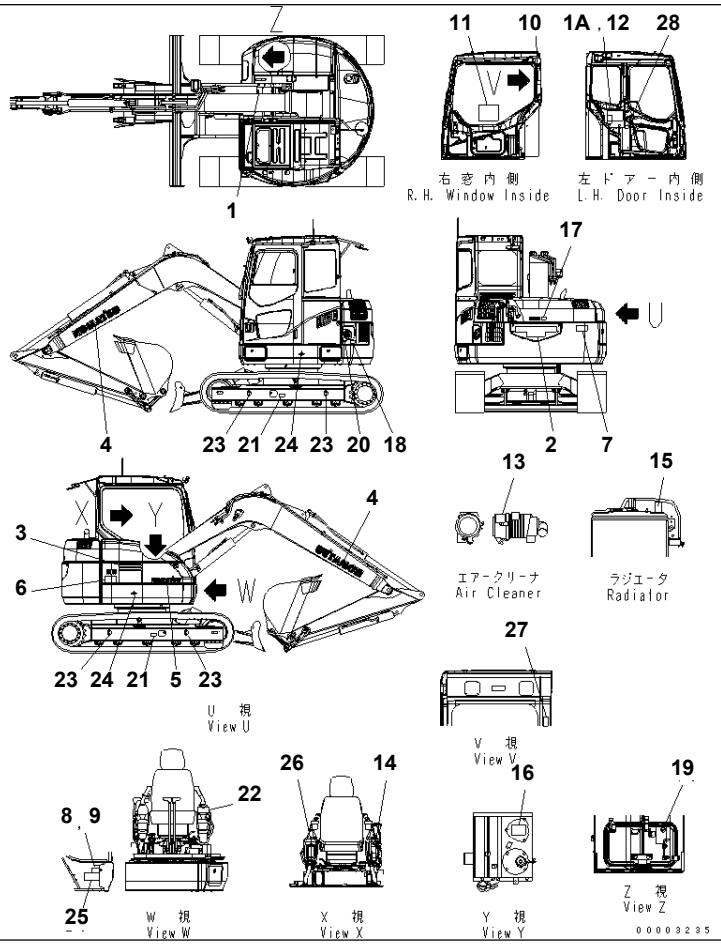

PC78US-6-W S/N 4001-UP

MARKS AND PLATES (FOR AUSTLARIA) (YELLOW)

Item	Part No.	Description	Qty	Options
1	09690-M0063	PLATE¤ MARK,KOMATSU	1	SN:4001--
1A	21W-54-46350	SEAL	2	SN:4001--
2	21W-98-44130	PLATE¤ MARK,MACHINE MODEL	1	SN:4001--
3	21W-98-44110	PLATE¤ MARK,MACHINE MODEL	1	SN:4001--
4	09690-P0800	PLATE¤ MARK,KOMATSU	2	SN:4001--
5	09690-P0450	PLATE¤ MARK,KOMATSU	1	SN:4001--
6	22L-98-18220	PLATE¤ MARK,UTILITY	1	SN:4001--
7	09133-23000	PLATE¤ SAFETY,KEEP OUT OF TURNING AREA	1	SN:4001--
8	09601-10000	PLATE¤ NAME,(LIMITED SUPPLY)	1	SN:4001--
9	04418-13060	SCREW	4	SN:4001--
10	20U-98-21910	PLATE¤ CAUTION,REPAIR FOR WINDOW	1	SN:4001--
11	22U-00-21290	PLATE¤ CAUTION,ALARM ASS'Y PLATE	1	SN:4001--
12	21W-98-41510	OIL CHART	1	SN:4001--
13	21W-98-41720	PLATE,AIR CLEANER	1	SN:4001--
14	21W-98-41740	PLATE,SWING PARKING BRAKE	1	SN:4001--
15	14X-98-11531	PLATE¤ SAFETY,WATER	1	SN:4001--
16	09653-03001	PLATE¤ SAFETY,HOT OIL	1	SN:4001--
17	09667-03001	PLATE¤ SAFETY,REVOLUTION	1	SN:4001--
18	09669-0000E	PLATE¤ CAUTION,FUEL INLET	1	SN:4001--
19	09808-03000	PLATE¤ SAFETY,BATTERY CABLE	1	SN:4001--
20	21W-98-41330	PLATE,FULL	1	SN:4001--
21	09657-03003	PLATE¤ SAFETY,TRACK ADJUSTMENT	2	SN:4001--
22	09963-03001	TAG,DO NOT OPERATE	1	SN:4001--
23	21U-98-31150	PLATE¤ MARK,SLING POSITION	4	SN:4001--
24	21U-98-31160	PLATE¤ MARK,LOCATION OF CENTER OF GRAVITY	2	SN:4001--
25	21W-98-41750	PLATE,MACHINE BODY LIFT POSTURE	1	SN:4001--

MARKS AND PLATES (FOR AUSTLARIA) (YELLOW)

Item	Part No.	Description	Qty	Options
26	21W-98-44151	PLATE¤ MARK,FUSE BOX	1	SN:5501--
	21W-98-44150	PLATE¤ MARK,FUSE BOX	1	SN:4001--
27	09803-03000	PLATE¤ SAFETY,LOCK WHEN OPEN WINDOW WARNING	1	SN:4001--
28	22U-00-21330	PLATE¤ SAFETY,LOCK FOR FRONT LOWER WINDOW	1	SN:4001--

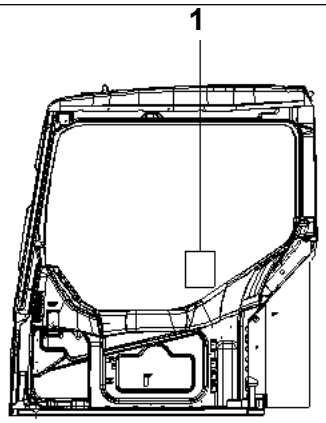

右 窓 内 側
R.H. Window Inside

PWOD639

PC78US-6-W S/N 4001-UP

PLATE (EXCEPT JAPAN)

Item	Part No.	Description	Qty	Options
1	21W-98-41780	PLATE,LOAD RATING CHART	1	SN:4001--

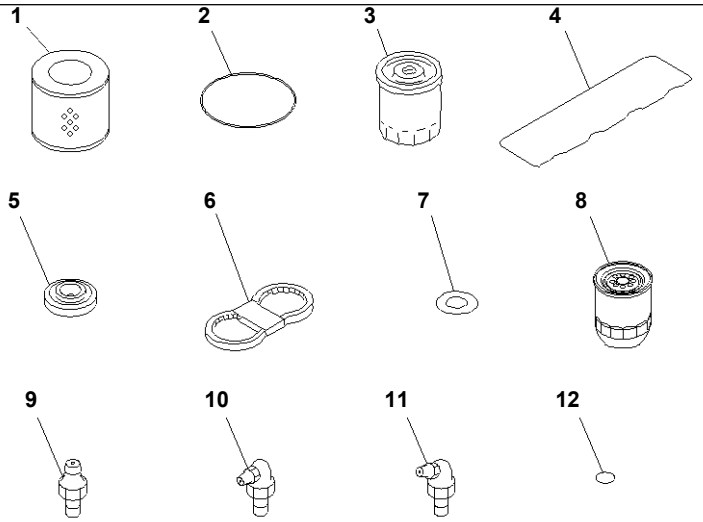

PV0641

SPARE PARTS (EXCEPT JAPAN)

Item	Part No.	Description	Qty	Options
1	21W-60-41121	ELEMENT	1	SN:4001--
2	07000-12135	O-RING	1	SN:4001--
3	600-211-2110	CARTRIDGE	1	SN:4001--
4	6204-11-8810	O-RING	1	SN:4001--
5	6136-11-8142	PACKING	3	SN:4001--
6	04120-21747	V-BELT	1	SN:4001--
7	07005-02216	GASKET	1	SN:4001--
8	600-311-7460	CARTRIDGE	1	SN:4001--
9	07020-00000	FITTING,GREASE	4	SN:4001--
10	07020-00900	FITTING,GREASE	4	SN:4001--
11	07020-00675	FITTING,GREASE	4	SN:4001--
12	07002-12434	O-RING	2	SN:4001--

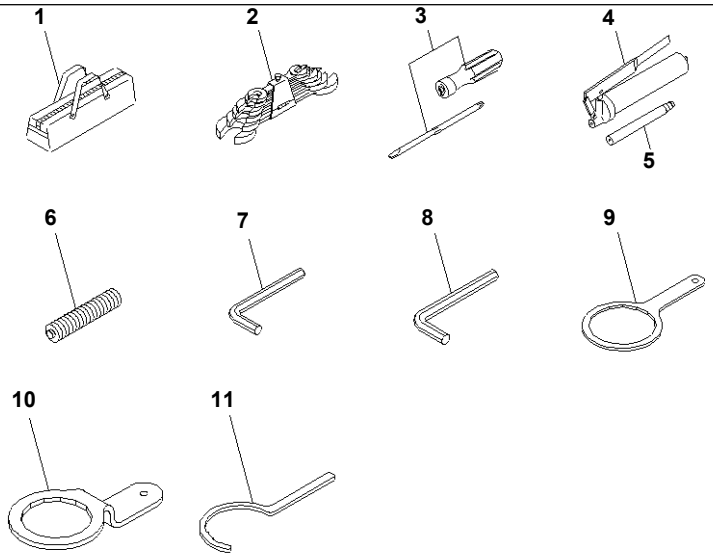

PWOD343

PC78US-6-W S/N 4001-UP

GENERAL TOOLS (WITH STEEL SHOE OR ROAD LINER)

Item	Part No.	Description	Qty	Options
1	21W-98-41390	TOOL BAG,TOOL	1	SN:4001--
2	09000-30006	WRENCH SET	1	SN:4001--
3	09033-00190	DRIVER,SCREW	1	SN:4001--
	07952-70004	GREASE PUMP ASS'Y	1	SN:4001--
4	07950-10450	· PUMP,GREASE	1	SN:4001--
5	07951-41017	· NOZZLE	1	SN:4001--
6	07950-90403	CARTRIDGE,GREASE	1	SN:4001--
7	09007-00632	WRENCH¤ 6	1	SN:4001--
8	09007-00836	WRENCH¤ 8	1	SN:4001--
9	21W-98-38190	WRENCH,FILTER	1	SN:4001--
10	09019-10080	WRENCH,FILTER	1	SN:4001--
11	21W-98-41350	WRENCH	1	SN:4001--

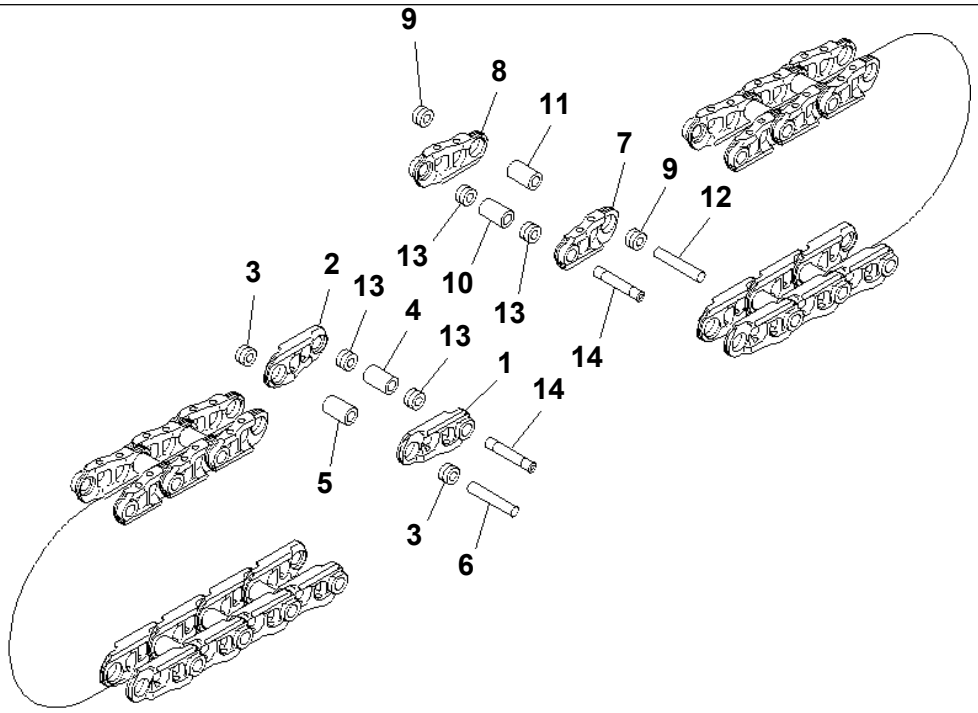

PJK2954

PC78US-6-W S/N 4001-UP

TRACK LINK (78 SET) (SUPPLY PARTS)

Item	Part No.	Description	Qty	Options
	21W-32-00012	TRACK LINK ASS'Y	1	SN:4001--
1	201-32-51120	· LINK,TRACK¤ L.H.	38	SN:4001--
2	201-32-51130	· LINK,TRACK¤ R.H.	38	SN:4001--
3	101-32-11271	· SEAL,REGULAR	72	SN:4001--
4	101-32-11173	· BUSHING,MASTER	2	SN:4001--
5	201-32-51140	· BUSHING,REGULAR	36	SN:4001--
6	201-32-71150	· PIN,REGULAR	36	SN:4001--
7	201-32-51120	· LINK,TRACK¤ L.H.	40	SN:4001--
8	201-32-51130	· LINK,TRACK¤ R.H.	40	SN:4001--
9	101-32-11271	· SEAL,REGULAR	76	SN:4001--
10	101-32-11173	· BUSHING,MASTER	2	SN:4001--
11	201-32-51140	· BUSHING,REGULAR	38	SN:4001--
12	201-32-71150	· PIN,REGULAR	38	SN:4001--
13	101-32-11281	· SEAL,MASTER	8	SN:4001--
14	201-32-71190	· PIN,MASTER	4	SN:4001--

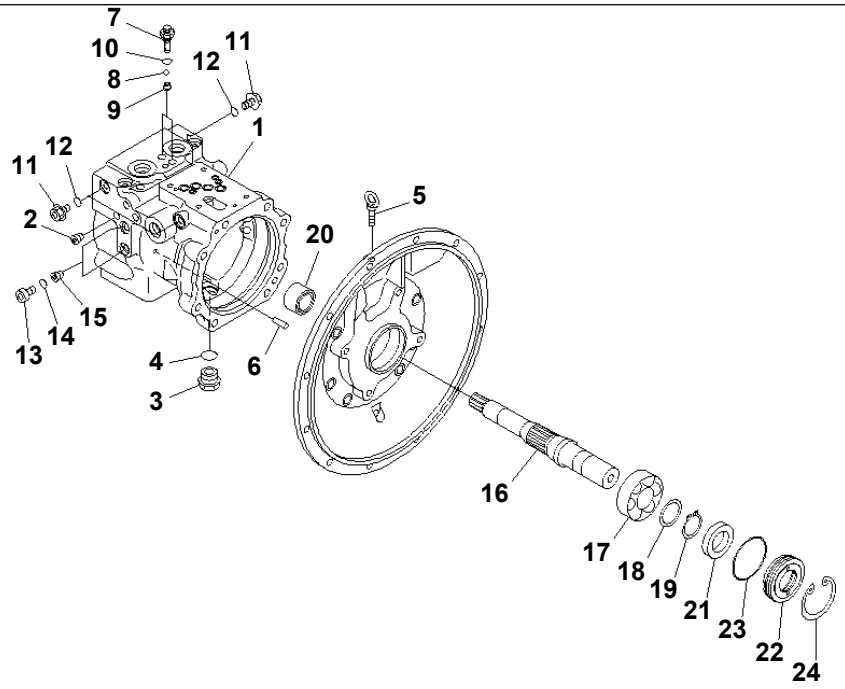

00002032

MAIN PUMP (1/4)(#4001-5500)

Item	Part No.	Description	Qty	Options
	708-3T-00116	PUMP ASS'Y	1	SN:4767--5500
	708-3T-00115	PUMP ASS'Y	1	SN:4605--4766
	708-3T-00114	PUMP ASS'Y	1	SN:4001--4604
THESE ASSEMBLIES CONSIST OF ALL PARTS SHOWN IN FIGS.Y1600-01A0 TO Y1600-04A0.				
	708-3T-01116	· PUMP SUB ASS'Y	1	SN:4767--5500
	708-3T-01115	· PUMP SUB ASS'Y	1	SN:4605--4766
	708-3T-01114	· PUMP SUB ASS'Y	1	SN:4001--4604
	708-3T-04120	· · CASE ASS'Y	1	SN:4001--5500
1	☆	· · · CASE,PUMP	1	SN:4001--5500
2	☆	· · · PLUG	14	SN:4001--5500
3	07044-12412	· · PLUG	1	SN:4001--@
4	07002-62434	· · O-RING	1	SN:4001--@
5	04530-11018	· · BOLT,EYE	1	SN:4001--@
6	(★720-68-19610)	· · PIN	1	SN:4001--@
7	(★708-3T-14151)	· · PLUG	2	SN:4001--@
8	(★708-3T-14170)	· · BALL	2	SN:4001--@
9	(★708-3T-14160)	· · SEAT	2	SN:4001--@
10	07002-61023	· · O-RING	2	SN:4001--@
11	708-8E-16150	· · PLUG	3	SN:4001--5500
12	07002-61023	· · O-RING	3	SN:4001--5500
13	708-7R-11220	· · PLUG	2	SN:4001--5500
14	07002-11223	· · O-RING	2	SN:4001--5500
15	(★708-3T-11310)	· · ORIFICE	2	SN:4001--5500
16	(★708-3T-12110)	· · SHAFT	1	SN:4001--5500
17	(★708-1W-22140)	· · BEARING	1	SN:4001--@
18	(★708-23-05011)	· · WASHER KIT	1	SN:4001--@

MAIN PUMP (1/4)(#4001-5500)

Item	Part No.	Description	Qty	Options
	☆	・・・ WASHER¤ 2.60MM	1	SN:4001--@
	☆	・・・ WASHER¤ 2.70MM	1	SN:4001--@
	☆	・・・ WASHER¤ 2.80MM	1	SN:4001--@
	☆	・・・ WASHER¤ 2.50MM	1	SN:4001--@
19	(★708-23-12840)	・・ RING,SNAP	1	SN:4001--@
20	(★708-1W-22320)	・・ BEARING	1	SN:4001--@
21	708-8D-12221	・・ SEAL,OIL	1	SN:4001--@
22	708-3T-12210	・・ CASE	1	SN:4001--@
23	07000-12065	・・ O-RING	1	SN:4001--@
24	04065-07225	・・ RING,SNAP	1	SN:4001--@

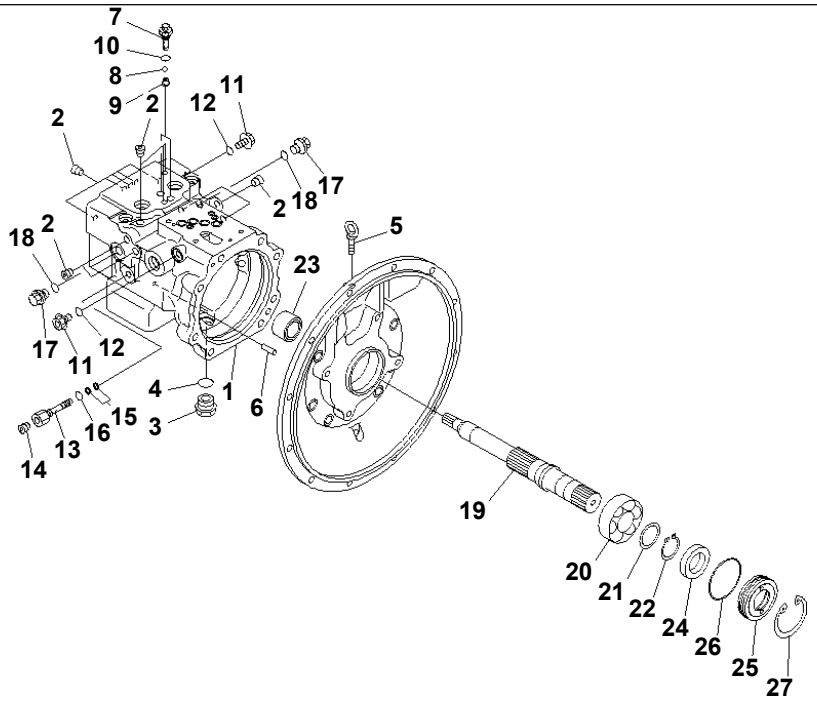

00002035

PC78US-6-W S/N 4001-UP

MAIN PUMP (1/4)(#5501-)

Item	Part No.	Description	Qty	Options
	708-3T-00120	PUMP ASS'Y	1	SN:5501--
THIS ASSEMBLY CONSISTS OF ALL PARTS SHOWN IN FIGS.Y1600-01A0A T0 Y1600-04A0A .				
	708-3T-01120	· PUMP SUB ASS'Y	1	SN:5501--
	708-3T-04170	· · CASE ASS'Y	1	SN:5501--
1	☆	· · · CASE,PUMP	1	SN:5501--
2	☆	· · · PLUG	13	SN:5501--
3	07044-12412	· · PLUG	1	SN:4001--
4	07002-62434	· · O-RING	1	SN:4001--
5	04530-11018	· · BOLT,EYE	1	SN:4001--
6	(★720-68-19610)	· · PIN	1	SN:4001--
7	(★708-3T-14151)	· · PLUG	2	SN:4001--
8	(★708-3T-14170)	· · BALL	2	SN:4001--
9	(★708-3T-14160)	· · SEAT	2	SN:4001--
10	07002-61023	· · O-RING	2	SN:4001--
11	708-8E-16150	· · PLUG	2	SN:5501--
12	07002-61023	· · O-RING	2	SN:5501--
	708-3T-04190	· · PLUG SUB ASS'Y	1	SN:5501--
13	☆	· · · PLUG	1	SN:5501--
14	☆	· · · PLUG	1	SN:5501--
15	☆	· · · SEAL	2	SN:5501--
16	07002-11223	· · · O-RING	1	SN:5501--
17	708-1L-25210	· · PLUG	2	SN:5501--
18	07002-11423	· · O-RING	2	SN:5501--
19	(★708-3T-12120)	· · SHAFT	1	SN:5501--
20	(★708-1W-22140)	· · BEARING	1	SN:4001--
21	(★708-23-05011)	· · WASHER KIT	1	SN:4001--

MAIN PUMP (1/4)(#5501-)

Item	Part No.	Description	Qty	Options
	☆	・・・ WASHER¤ 2.60MM	1	SN:4001--
	☆	・・・ WASHER¤ 2.70MM	1	SN:4001--
	☆	・・・ WASHER¤ 2.80MM	1	SN:4001--
	☆	・・・ WASHER¤ 2.50MM	1	SN:4001--
22	(★708-23-12840)	・・ RING,SNAP	1	SN:4001--
23	(★708-1W-22320)	・・ BEARING	1	SN:4001--
24	708-8D-12221	・・ SEAL,OIL	1	SN:4001--
25	708-3T-12210	・・ CASE	1	SN:4001--
26	07000-12065	・・ O-RING	1	SN:4001--
27	04065-07225	・・ RING,SNAP	1	SN:4001--

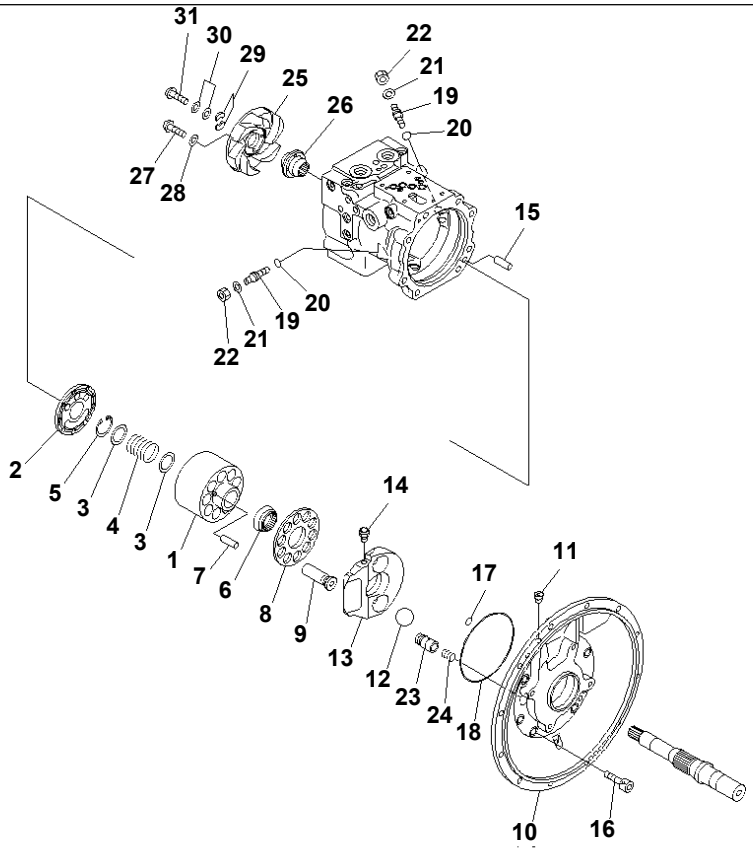

00002033

MAIN PUMP (2/4)(#4001-5500)

Item	Part No.	Description	Qty	Options
	(708-3T-00116)	PUMP ASS'Y	1	SN:4767--5500
	(708-3T-00115)	PUMP ASS'Y	1	SN:4605--4766
	(708-3T-00114)	PUMP ASS'Y	1	SN:4001--4604
THESE ASSEMBLIES CONSIST OF ALL PARTS SHOWN IN FIGS.Y1600-01A0 TO Y1600-04A0.				
	(708-3T-01116)	· PUMP SUB ASS'Y	1	SN:4767--5500
	(708-3T-01115)	· PUMP SUB ASS'Y	1	SN:4605--4766
	(708-3T-01114)	· PUMP SUB ASS'Y	1	SN:4001--4604
	708-3T-04130	· · CYLINDER BLOCK ASS'Y	1	SN:4001--5500
1	☆	· · · BLOCK,CYLINDER	1	SN:4001--5500
2	☆	· · · PLATE,VALVE	1	SN:4001--5500
3	(★708-1W-23130)	· · SEAT	2	SN:4001--@
4	(★708-3T-13150)	· · SPRING	1	SN:4001--@
5	(★04065-04218)	· · RING,SNAP	1	SN:4001--@
6	(★708-3T-13351)	· · GUIDE,RETAINER	1	SN:4001--@
7	(★708-3T-13360)	· · PIN	3	SN:4001--@
8	(★708-3T-13340)	· · RETAINER,SHOE	1	SN:4001--@
9	(★708-3T-13312)	· · PISTON SUB ASS'Y	10	SN:4605--@
	(★708-3T-13311)	· · PISTON SUB ASS'Y	10	SN:4001--4604
	708-3T-04111	· · FLANGE ASS'Y	1	SN:4001--@
10	☆	· · · FLANGE	1	SN:4001--@
11	☆	· · · PLUG	1	SN:4001--@
12	(★708-3T-13421)	· · BALL	2	SN:4001--@
13	(★708-3T-13412)	· · CAM,ROCKER	1	SN:4767--@
	(★708-3T-13411)	· · CAM,ROCKER	1	SN:4001--4766
14	(★708-3T-13451)	· · STUD,BALL	1	SN:4001--@
15	(★04020-01024)	· · PIN	1	SN:4001--@

MAIN PUMP (2/4)(#4001-5500)

Item	Part No.	Description	Qty	Options
16	01252-61235	· · BOLT	8	SN:4001--@
17	07000-B2012	· · O-RING	1	SN:4001--@
18	708-7T-51210	· · O-RING	1	SN:4001--@
19	708-3T-14222	· · PLUG	2	SN:4001--@
20	07000-12010	· · O-RING	2	SN:4001--@
21	01643-51232	· · WASHER	2	SN:4001--@
22	01582-11210	· · NUT	2	SN:4001--@
23	(★708-3T-14114)	· · PISTON SUB ASS'Y	2	SN:4767--@
	(★708-3T-14113)	· · PISTON SUB ASS'Y	2	SN:4001--4766
24	(★708-3T-14120)	· · SPRING	2	SN:4001--@
25	(★708-3T-12150)	· · IMPELLER	1	SN:4001--5500
26	(★708-3T-12160)	· · COUPLING	1	SN:4001--5500
27	(★708-3T-12410)	· · SCREW	4	SN:4001--5500
28	(★01640-20508)	· · WASHER	4	SN:4001--5500
29	(★708-3T-12420)	· · PLATE	2	SN:4001--5500
30	(★708-3T-05110)	· · SHIM KIT	1	SN:4001--5500
	☆	· · · SHIM¤ 0.1MM	3	SN:4001--5500
	☆	· · · SHIM¤ 0.15MM	2	SN:4001--5500
	☆	· · · SHIM¤ 0.2MM	2	SN:4001--5500
	☆	· · · SHIM¤ 0.5MM	2	SN:4001--5500
31	(★708-23-12350)	· · SCREW	1	SN:4001--5500

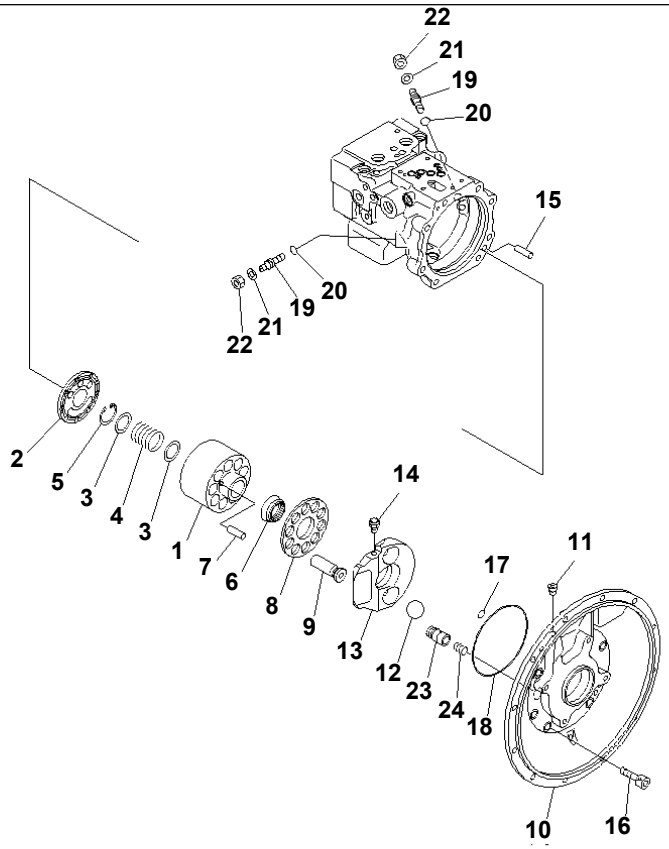

00002036

PC78US-6-W S/N 4001-UP

MAIN PUMP (2/4)(#5501-)

Item	Part No.	Description	Qty	Options
	(708-3T-00120)	PUMP ASS'Y	1	SN:5501--
THIS ASSEMBLY CONSISTS OF ALL PARTS SHOWN IN FIGS.Y1600-01A0A T0 Y1600-04A0A .				
	(708-3T-01120)	· PUMP SUB ASS'Y	1	SN:5501--
	708-3T-04210	· · CYLINDER BLOCK ASS'Y	1	SN:5501--
1	☆	· · · BLOCK,CYLINDER	1	SN:5501--
2	☆	· · · PLATE,VALVE	1	SN:5501--
3	(★708-1W-23130)	· · SEAT	2	SN:4001--
4	(★708-3T-13150)	· · SPRING	1	SN:4001--
5	(★04065-04218)	· · RING,SNAP	1	SN:4001--
6	(★708-3T-13351)	· · GUIDE,RETAINER	1	SN:4001--
7	(★708-3T-13360)	· · PIN	3	SN:4001--
8	(★708-3T-13340)	· · RETAINER,SHOE	1	SN:4001--
9	(★708-3T-13312)	· · PISTON SUB ASS'Y	10	SN:4605--
	708-3T-04111	· · FLANGE ASS'Y	1	SN:4001--
10	☆	· · · FLANGE	1	SN:4001--
11	☆	· · · PLUG	1	SN:4001--
12	(★708-3T-13421)	· · BALL	2	SN:4001--
13	(★708-3T-13412)	· · CAM,ROCKER	1	SN:4767--
14	(★708-3T-13451)	· · STUD,BALL	1	SN:4001--
15	(★04020-01024)	· · PIN	1	SN:4001--
16	01252-61235	· · BOLT	8	SN:4001--
17	07000-B2012	· · O-RING	1	SN:4001--
18	708-7T-51210	· · O-RING	1	SN:4001--
19	708-3T-14222	· · PLUG	2	SN:4001--
20	07000-12010	· · O-RING	2	SN:4001--
21	01643-51232	· · WASHER	2	SN:4001--

MAIN PUMP (2/4)(#5501-)

Item	Part No.	Description	Qty	Options
22	01582-11210	· · NUT	2	SN:4001--
23	(★708-3T-14114)	· · PISTON SUB ASS'Y	2	SN:4767--
24	(★708-3T-14120)	· · SPRING	2	SN:4001--

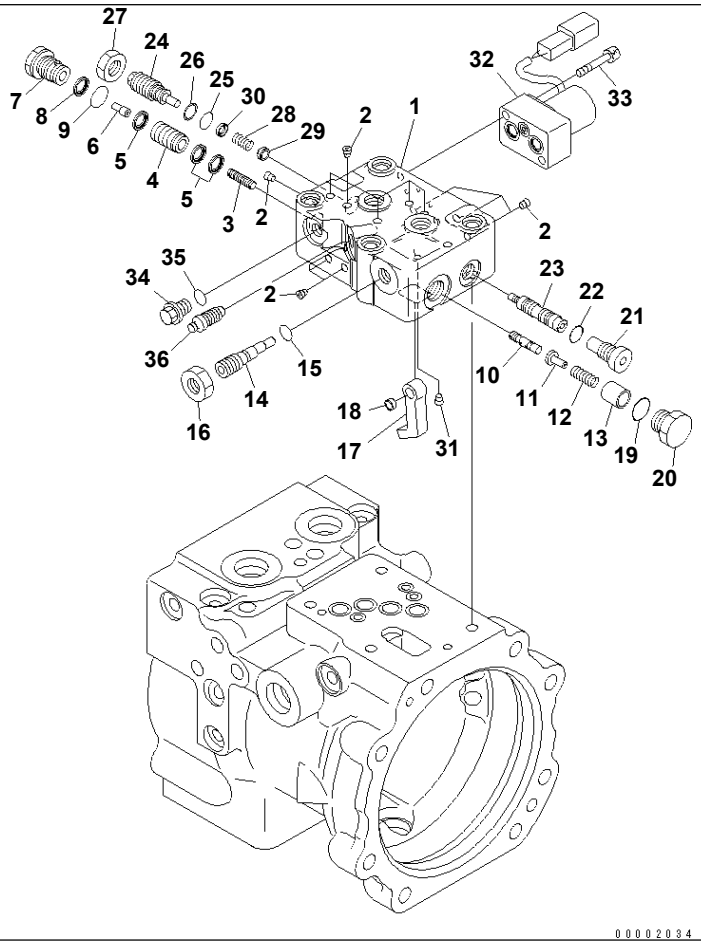

MAIN PUMP (3/4)(#4001-5500)

Item	Part No.	Description	Qty	Options
	(708-3T-00116)	PUMP ASS'Y	1	SN:4767--5500
	(708-3T-00115)	PUMP ASS'Y	1	SN:4605--4766
	(708-3T-00114)	PUMP ASS'Y	1	SN:4001--4604
THESE ASSEMBLIES CONSIST OF ALL PARTS SHOWN IN FIGS.Y1600-01A0 TO Y1600-04A0.				
	(★708-3T-03212)	· VALVE ASS'Y	1	SN:4001--@
	708-3T-04310	· · BODY ASS'Y	1	SN:4001--@
1	☆	· · · BODY	1	SN:4001--@
2	☆	· · · PLUG	12	SN:4001--@
	(★708-3T-04320)	· · PISTON SUB ASS'Y	1	SN:4001--@
3	☆	· · · PISTON	1	SN:4001--@
4	☆	· · · SLEEVE	1	SN:4001--@
5	(★708-1S-15390)	· · · SEAL	3	SN:4001--@
	(★708-3T-04331)	· · PISTON SUB ASS'Y	1	SN:4001--@
6	☆	· · · PISTON	1	SN:4001--@
7	☆	· · · PLUG	1	SN:4001--@
8	(★708-1S-15390)	· · · SEAL	1	SN:4001--@
9	(★07002-11623)	· · · O-RING	1	SN:4001--@
10	(★708-3T-15280)	· · SPOOL	1	SN:4001--@
11	(★708-3T-15310)	· · SEAT	1	SN:4001--@
12	(★708-3T-15241)	· · SPRING	1	SN:4001--@
13	(★708-3T-15290)	· · RETAINER	1	SN:4001--@
14	(★708-3T-15250)	· · PLUG	1	SN:4001--@
15	(★07000-11006)	· · O-RING	1	SN:4001--@
16	(★01583-11207)	· · NUT	1	SN:4001--@
17	(★708-3T-15260)	· · LEVER	1	SN:4001--@
18	(★708-1S-15280)	· · SPACER	1	SN:4001--@

MAIN PUMP (3/4)(#4001-5500)

Item	Part No.	Description	Qty	Options
19	(★07002-11623)	· · O-RING	1	SN:4001--@
20	(★708-1S-15290)	· · PLUG	1	SN:4001--@
21	(★708-3T-15510)	· · PLUG	1	SN:4001--@
22	(★07002-11223)	· · O-RING	1	SN:4001--@
23	(★708-3T-15541)	· · SPOOL	1	SN:4001--@
24	(★708-3T-15521)	· · PLUG	1	SN:4001--@
25	(★07000-11008)	· · O-RING	1	SN:4001--@
26	(★07001-01008)	· · RING	1	SN:4001--@
27	(★01583-51408)	· · NUT	1	SN:4001--@
28	(★708-3T-15530)	· · SPRING	1	SN:4001--@
29	(★708-1S-15350)	· · SEAT	1	SN:4001--@
30	(★708-1S-15360)	· · SEAT	1	SN:4001--@
31	(★708-3T-15811)	· · ORIFICE	1	SN:4001--@
32	702-21-55901	· · PILOT VALVE	1	SN:4001--@
33	01252-60635	· · BOLT	2	SN:4001--@
34	708-8E-16150	· · PLUG	1	SN:4001--@
35	07002-11023	· · O-RING	1	SN:4001--@
36	20B-27-11210	· · BLEEDER	1	SN:4001--@

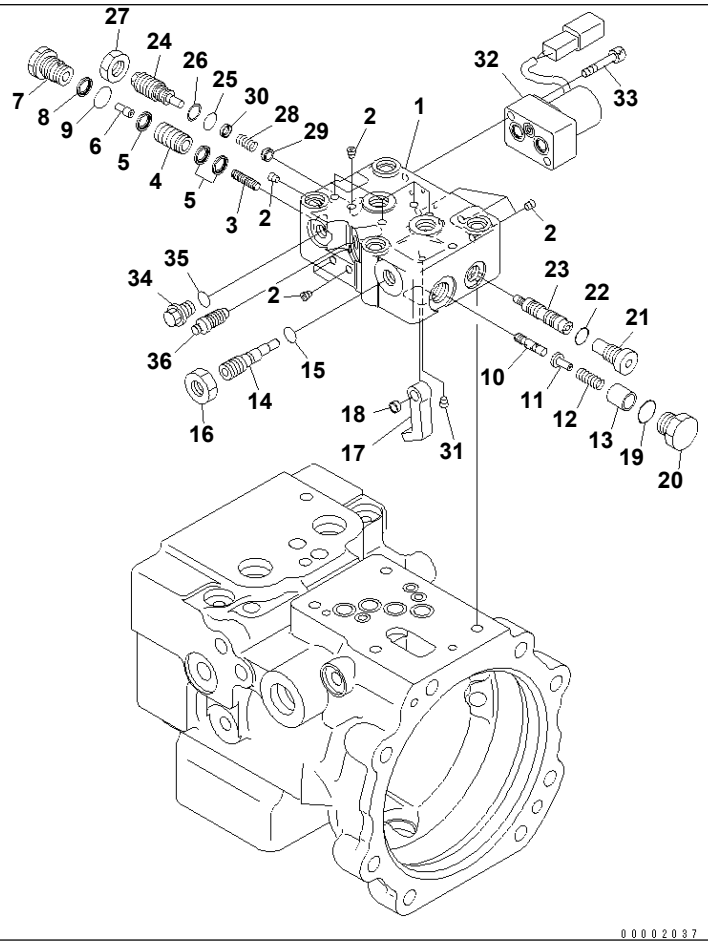

PC78US-6-W S/N 4001-UP

MAIN PUMP (3/4)(#5501-)

Item	Part No.	Description	Qty	Options
	(708-3T-00120)	PUMP ASS'Y	1	SN:5501--
THIS ASSEMBLY CONSISTS OF ALL PARTS SHOWN IN FIGS.Y1600-01A0A T0 Y1600-04A0A .				
	(★708-3T-03212)	· VALVE ASS'Y	1	SN:4001--
	708-3T-04310	· · BODY ASS'Y	1	SN:4001--
1	☆	· · · BODY	1	SN:4001--
2	☆	· · · PLUG	12	SN:4001--
	(★708-3T-04320)	· · PISTON SUB ASS'Y	1	SN:4001--
3	☆	· · · PISTON	1	SN:4001--
4	☆	· · · SLEEVE	1	SN:4001--
5	(★708-1S-15390)	· · · SEAL	3	SN:4001--
	(★708-3T-04331)	· · PISTON SUB ASS'Y	1	SN:4001--
6	☆	· · · PISTON	1	SN:4001--
7	☆	· · · PLUG	1	SN:4001--
8	(★708-1S-15390)	· · · SEAL	1	SN:4001--
9	(★07002-11623)	· · · O-RING	1	SN:4001--
10	(★708-3T-15280)	· · SPOOL	1	SN:4001--
11	(★708-3T-15310)	· · SEAT	1	SN:4001--
12	(★708-3T-15241)	· · SPRING	1	SN:4001--
13	(★708-3T-15290)	· · RETAINER	1	SN:4001--
14	(★708-3T-15250)	· · PLUG	1	SN:4001--
15	(★07000-11006)	· · O-RING	1	SN:4001--
16	(★01583-11207)	· · NUT	1	SN:4001--
17	(★708-3T-15260)	· · LEVER	1	SN:4001--
18	(★708-1S-15280)	· · SPACER	1	SN:4001--
19	(★07002-11623)	· · O-RING	1	SN:4001--
20	(★708-1S-15290)	· · PLUG	1	SN:4001--

MAIN PUMP (3/4)(#5501-)

Item	Part No.	Description	Qty	Options
21	(★708-3T-15510)	· · PLUG	1	SN:4001--
22	(★07002-11223)	· · O-RING	1	SN:4001--
23	(★708-3T-15541)	· · SPOOL	1	SN:4001--
24	(★708-3T-15521)	· · PLUG	1	SN:4001--
25	(★07000-11008)	· · O-RING	1	SN:4001--
26	(★07001-01008)	· · RING	1	SN:4001--
27	(★01583-51408)	· · NUT	1	SN:4001--
28	(★708-3T-15530)	· · SPRING	1	SN:4001--
29	(★708-1S-15350)	· · SEAT	1	SN:4001--
30	(★708-1S-15360)	· · SEAT	1	SN:4001--
31	(★708-3T-15811)	· · ORIFICE	1	SN:4001--
32	702-21-55901	· · PILOT VALVE	1	SN:4001--
33	01252-60635	· · BOLT	2	SN:4001--
34	708-8E-16150	· · PLUG	1	SN:4001--
35	07002-11023	· · O-RING	1	SN:4001--
36	20B-27-11210	· · BLEEDER	1	SN:4001--

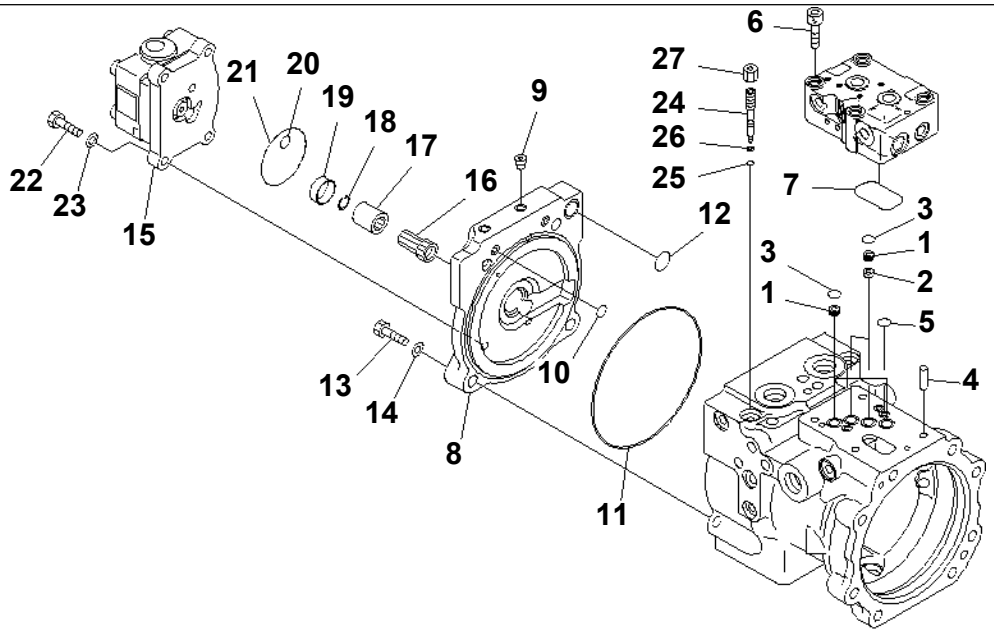

PJ5A201

MAIN PUMP (4/4)(#4001-5500)

Item	Part No.	Description	Qty	Options
	(708-3T-00116)	PUMP ASS'Y	1	SN:4767--5500
	(708-3T-00115)	PUMP ASS'Y	1	SN:4605--4766
	(708-3T-00114)	PUMP ASS'Y	1	SN:4001--4604
THESE ASSEMBLIES CONSIST OF ALL PARTS SHOWN IN FIGS.Y1600-01A0 TO Y1600-04A0.				
1	708-2L-25480	· FILTER	4	SN:4001--@
2	708-1S-19710	· ORIFICE	2	SN:4001--5500
3	708-2L-25490	· O-RING	4	SN:4001--@
4	04020-00616	· PIN	2	SN:4001--@
5	07000-11008	· O-RING	3	SN:4001--@
6	01252-60855	· BOLT	4	SN:4001--@
7	07000-13042	· O-RING	1	SN:4001--@
	708-3T-04150	· PLATE ASS'Y	1	SN:4001--5500
8	☆	· · PLATE	1	SN:4001--5500
9	☆	· · PLUG	3	SN:4001--5500
10	07000-11008	· O-RING	2	SN:4001--5500
11	706-75-92310	· O-RING	1	SN:4001--5500
12	702-21-55520	· O-RING	1	SN:4001--5500
13	01010-81250	· BOLT	4	SN:4001--5500
14	01643-31232	· WASHER	4	SN:4001--5500
15	708-3T-04512	· PUMP ASS'Y	1	SN:4001--@
16	708-3T-18221	· SHAFT	1	SN:4001--5500
17	708-1T-19210	· COUPLING	1	SN:4001--@
18	700-30-63140	· RING,SNAP	1	SN:4001--@
19	708-1T-19230	· RING	1	SN:4001--@
20	07000-12014	· O-RING	1	SN:4001--@
21	07000-12060	· O-RING	1	SN:4001--@

MAIN PUMP (4/4)(#4001-5500)

Item	Part No.	Description	Qty	Options
22	01010-80830	· BOLT	4	SN:4001--@
23	01643-30823	· WASHER	4	SN:4001--@
	708-3T-04160	· PLUG ASS'Y	2	SN:4001--@
24	708-3S-15810	· · PLUG	1	SN:4001--@
25	07000-11003	· · O-RING	1	SN:4001--@
26	07001-01003	· · RING,BACK-UP	1	SN:4001--@
27	708-3S-15820	· NUT	2	SN:4001--@

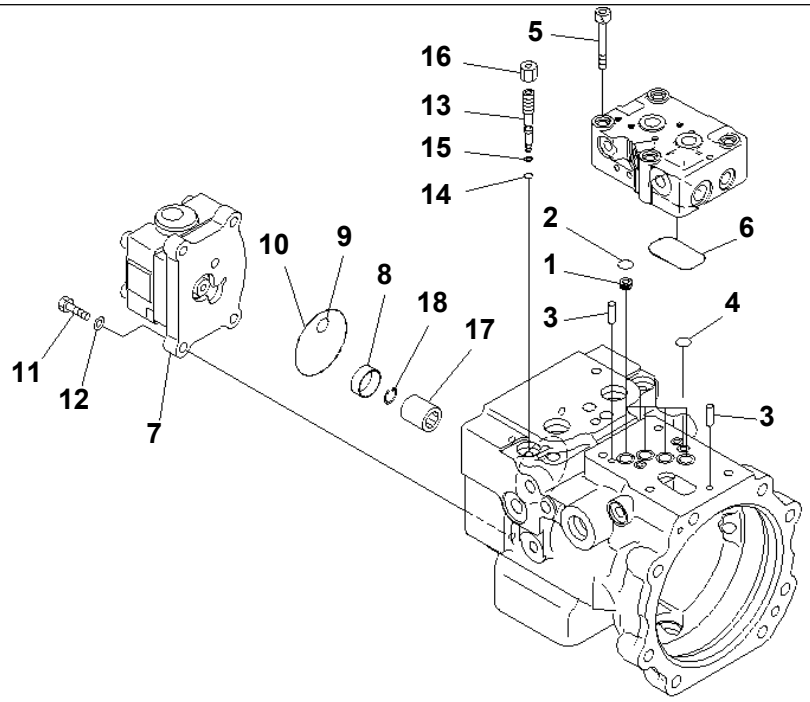

00002038

MAIN PUMP (4/4)(#5501-)

Item	Part No.	Description	Qty	Options
	(708-3T-00120)	PUMP ASS'Y	1	SN:5501--
THIS ASSEMBLY CONSISTS OF ALL PARTS SHOWN IN FIGS.Y1600-01A0A T0 Y1600-04A0A .				
1	708-2L-25480	· FILTER	4	SN:4001--
2	708-2L-25490	· O-RING	4	SN:4001--
3	04020-00616	· PIN	2	SN:4001--
4	07000-11008	· O-RING	3	SN:4001--
5	01252-60855	· BOLT	4	SN:4001--
6	07000-13042	· O-RING	1	SN:4001--
7	708-3T-04512	· PUMP ASS'Y	1	SN:4001--
8	708-1T-19230	· RING	1	SN:4001--
9	07000-12014	· O-RING	1	SN:4001--
10	07000-12060	· O-RING	1	SN:4001--
11	01010-80830	· BOLT	4	SN:4001--
12	01643-30823	· WASHER	4	SN:4001--
	708-3T-04160	· PLUG ASS'Y	2	SN:4001--
13	708-3S-15810	· · PLUG	1	SN:4001--
14	07000-11003	· · O-RING	1	SN:4001--
15	07001-01003	· · RING,BACK-UP	1	SN:4001--
16	708-3S-15820	· NUT	2	SN:4001--
17	708-1T-19210	· COUPLING	1	SN:4001--
18	700-30-63140	· RING,SNAP	1	SN:4001--

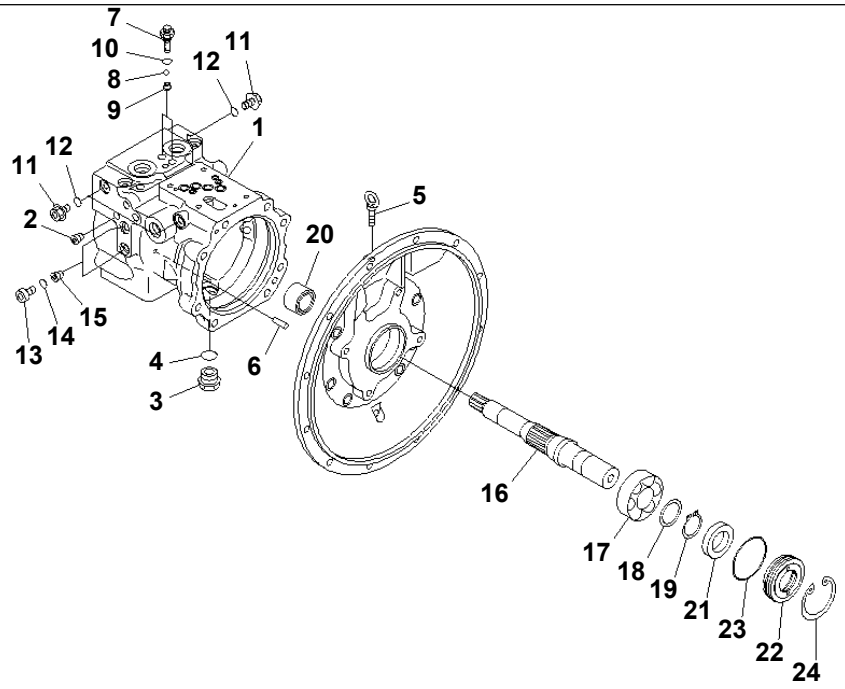

00002032

MAIN PUMP (1/4) (FOR BLADE)(#4001-5500)

Item	Part No.	Description	Qty	Options
	708-3T-00217	PUMP ASS'Y	1	SN:4767--5500
	708-3T-00216	PUMP ASS'Y	1	SN:4605--4766
	708-3T-00215	PUMP ASS'Y	1	SN:4001--4604
THESE ASSEMBLIES CONSIST OF ALL PARTS SHOWN IN FIGS.Y1600-11A0 TO Y1600-14A0.				
	708-3T-01116	· PUMP SUB ASS'Y	1	SN:4767--5500
	708-3T-01115	· PUMP SUB ASS'Y	1	SN:4605--4766
	708-3T-01114	· PUMP SUB ASS'Y	1	SN:4001--4604
	708-3T-04120	· · CASE ASS'Y	1	SN:4001--5500
1	☆	· · · CASE,PUMP	1	SN:4001--5500
2	☆	· · · PLUG	14	SN:4001--5500
3	07044-12412	· · PLUG	1	SN:4001--@
4	07002-62434	· · O-RING	1	SN:4001--@
5	04530-11018	· · BOLT,EYE	1	SN:4001--@
6	(★720-68-19610)	· · PIN	1	SN:4001--@
7	(★708-3T-14151)	· · PLUG	2	SN:4001--@
8	(★708-3T-14170)	· · BALL	2	SN:4001--@
9	(★708-3T-14160)	· · SEAT	2	SN:4001--@
10	07002-61023	· · O-RING	2	SN:4001--@
11	708-8E-16150	· · PLUG	3	SN:4001--@
12	07002-61023	· · O-RING	3	SN:4001--@
13	708-7R-11220	· · PLUG	2	SN:4001--5500
14	07002-11223	· · O-RING	2	SN:4001--5500
15	(★708-3T-11310)	· · ORIFICE	2	SN:4001--5500
16	(★708-3T-12110)	· · SHAFT	1	SN:4001--5500
17	(★708-1W-22140)	· · BEARING	1	SN:4001--@
18	(★708-23-05011)	· · WASHER KIT	1	SN:4001--@

MAIN PUMP (1/4) (FOR BLADE)(#4001-5500)

Item	Part No.	Description	Qty	Options
	☆	・・・ WASHER¤ 2.60MM	1	SN:4001--@
	☆	・・・ WASHER¤ 2.70MM	1	SN:4001--@
	☆	・・・ WASHER¤ 2.80MM	1	SN:4001--@
	☆	・・・ WASHER¤ 2.50MM	1	SN:4001--@
19	(★708-23-12840)	・・ RING,SNAP	1	SN:4001--@
20	(★708-1W-22320)	・・ BEARING	1	SN:4001--@
21	708-8D-12221	・・ SEAL,OIL	1	SN:4001--@
22	708-3T-12210	・・ CASE	1	SN:4001--@
23	07000-12065	・・ O-RING	1	SN:4001--@
24	04065-07225	・・ RING,SNAP	1	SN:4001--@

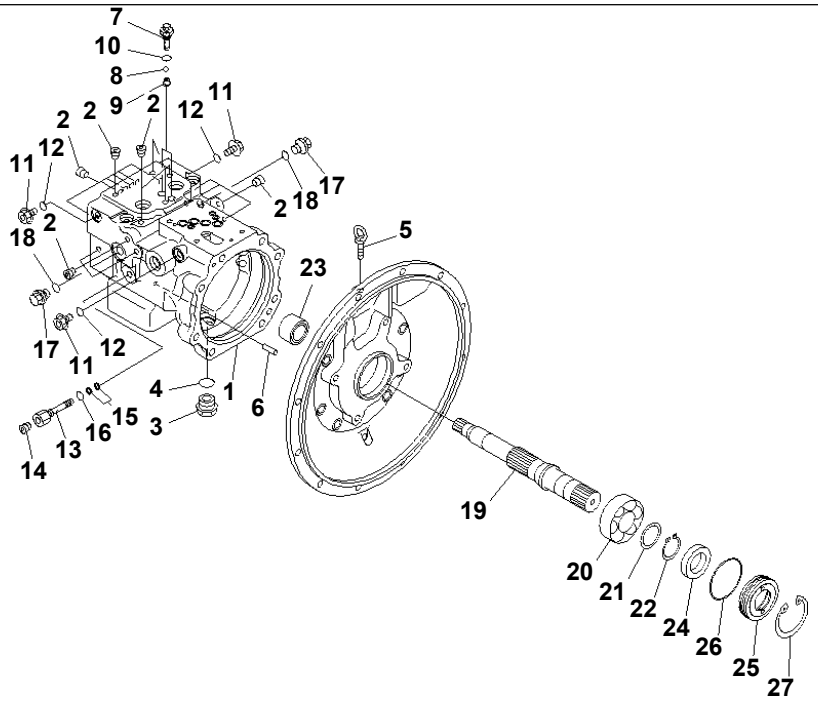

00002039

PC78US-6-W S/N 4001-UP

MAIN PUMP (1/4) (FOR BLADE)(#5501-)

Item	Part No.	Description	Qty	Options
	708-3T-00220	PUMP ASS'Y	1	SN:5501--
THIS ASSEMBLY CONSISTS OF ALL PARTS SHOWN IN FIGS.Y1600-11A0A T0 Y1600-14A0A .				
	708-3T-01220	· PUMP SUB ASS'Y	1	SN:5501--
	708-3T-04180	· · CASE ASS'Y	1	SN:5501--
1	☆	· · · CASE,PUMP	1	SN:5501--
2	☆	· · · PLUG	18	SN:5501--
3	07044-12412	· · PLUG	1	SN:4001--
4	07002-62434	· · O-RING	1	SN:4001--
5	04530-11018	· · BOLT,EYE	1	SN:4001--
6	(★720-68-19610)	· · PIN	1	SN:4001--
7	(★708-3T-14151)	· · PLUG	2	SN:4001--
8	(★708-3T-14170)	· · BALL	2	SN:4001--
9	(★708-3T-14160)	· · SEAT	2	SN:4001--
10	07002-61023	· · O-RING	2	SN:4001--
11	708-8E-16150	· · PLUG	3	SN:4001--
12	07002-61023	· · O-RING	3	SN:4001--
	708-3T-04190	· · PLUG SUB ASS'Y	1	SN:5501--
13	☆	· · · PLUG	1	SN:5501--
14	☆	· · · PLUG	1	SN:5501--
15	☆	· · · SEAL	2	SN:5501--
16	07002-11223	· · · O-RING	1	SN:5501--
17	708-1L-25210	· · PLUG	2	SN:5501--
18	07002-11423	· · O-RING	2	SN:5501--
19	(★708-3T-12130)	· · SHAFT	1	SN:5501--
20	(★708-1W-22140)	· · BEARING	1	SN:4001--
21	(★708-23-05011)	· · WASHER KIT	1	SN:4001--

MAIN PUMP (1/4) (FOR BLADE)(#5501-)

Item	Part No.	Description	Qty	Options
	☆	・・・ WASHER¤ 2.60MM	1	SN:4001--
	☆	・・・ WASHER¤ 2.70MM	1	SN:4001--
	☆	・・・ WASHER¤ 2.80MM	1	SN:4001--
	☆	・・・ WASHER¤ 2.50MM	1	SN:4001--
22	(★708-23-12840)	・・ RING,SNAP	1	SN:4001--
23	(★708-1W-22320)	・・ BEARING	1	SN:4001--
24	708-8D-12221	・・ SEAL,OIL	1	SN:4001--
25	708-3T-12210	・・ CASE	1	SN:4001--
26	07000-12065	・・ O-RING	1	SN:4001--
27	04065-07225	・・ RING,SNAP	1	SN:4001--

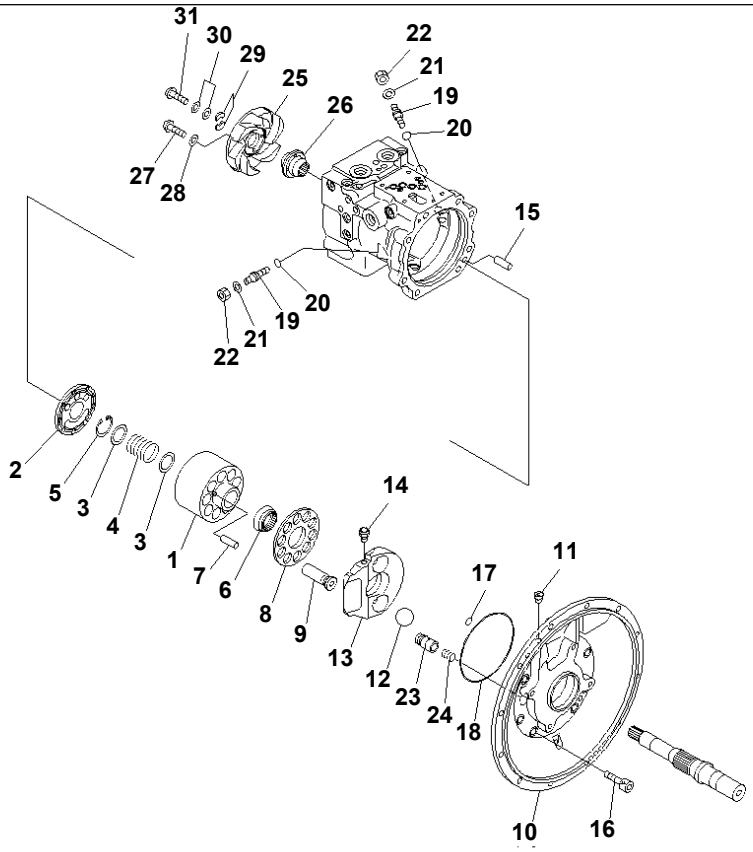

00002033

MAIN PUMP (2/4) (FOR BLADE)(#4001-5500)

Item	Part No.	Description	Qty	Options
	(708-3T-00217)	PUMP ASS'Y	1	SN:4767--5500
	(708-3T-00216)	PUMP ASS'Y	1	SN:4605--4766
	(708-3T-00215)	PUMP ASS'Y	1	SN:4001--4604
THESE ASSEMBLIES CONSIST OF ALL PARTS SHOWN IN FIGS.Y1600-11A0 TO Y1600-14A0.				
	(708-3T-01116)	· PUMP SUB ASS'Y	1	SN:4767--5500
	(708-3T-01115)	· PUMP SUB ASS'Y	1	SN:4605--4766
	(708-3T-01114)	· PUMP SUB ASS'Y	1	SN:4001--4604
	708-3T-04130	· · CYLINDER BLOCK ASS'Y	1	SN:4001--5500
1	☆	· · · BLOCK,CYLINDER	1	SN:4001--5500
2	☆	· · · PLATE,VALVE	1	SN:4001--5500
3	(★708-1W-23130)	· · SEAT	2	SN:4001--@
4	(★708-3T-13150)	· · SPRING	1	SN:4001--@
5	(★04065-04218)	· · RING,SNAP	1	SN:4001--@
6	(★708-3T-13351)	· · GUIDE,RETAINER	1	SN:4001--@
7	(★708-3T-13360)	· · PIN	3	SN:4001--@
8	(★708-3T-13340)	· · RETAINER,SHOE	1	SN:4001--@
9	(★708-3T-13312)	· · PISTON SUB ASS'Y	10	SN:4605--@
	(★708-3T-13311)	· · PISTON SUB ASS'Y	10	SN:4001--4604
	708-3T-04111	· · FLANGE ASS'Y	1	SN:4001--@
10	☆	· · · FLANGE	1	SN:4001--@
11	☆	· · · PLUG	1	SN:4001--@
12	(★708-3T-13421)	· · BALL	2	SN:4001--@
13	(★708-3T-13412)	· · CAM,ROCKER	1	SN:4767--@
	(★708-3T-13411)	· · CAM,ROCKER	1	SN:4001--4766
14	(★708-3T-13451)	· · STUD,BALL	1	SN:4001--@
15	(★04020-01024)	· · PIN	1	SN:4001--@

MAIN PUMP (2/4) (FOR BLADE)(#4001-5500)

Item	Part No.	Description	Qty	Options
16	01252-61235	· · BOLT	8	SN:4001--@
17	07000-B2012	· · O-RING	1	SN:4001--@
18	708-7T-51210	· · O-RING	1	SN:4001--@
19	708-3T-14222	· · PLUG	2	SN:4001--@
20	07000-12010	· · O-RING	2	SN:4001--@
21	01643-51232	· · WASHER	2	SN:4001--@
22	01582-11210	· · NUT	2	SN:4001--@
23	(★708-3T-14114)	· · PISTON SUB ASS'Y	2	SN:4767--@
	(★708-3T-14113)	· · PISTON SUB ASS'Y	2	SN:4001--4766
24	(★708-3T-14120)	· · SPRING	2	SN:4001--@
25	(★708-3T-12150)	· · IMPELLER	1	SN:4001--5500
26	(★708-3T-12160)	· · COUPLING	1	SN:4001--5500
27	(★708-3T-12410)	· · SCREW	4	SN:4001--5500
28	(★01640-20508)	· · WASHER	4	SN:4001--5500
29	(★708-3T-12420)	· · PLATE	2	SN:4001--5500
30	(★708-3T-05110)	· · SHIM KIT	1	SN:4001--5500
	☆	· · · SHIM¤ 0.1MM	3	SN:4001--5500
	☆	· · · SHIM¤ 0.15MM	2	SN:4001--5500
	☆	· · · SHIM¤ 0.2MM	2	SN:4001--5500
	☆	· · · SHIM¤ 0.5MM	2	SN:4001--5500
31	(★708-23-12350)	· · SCREW	1	SN:4001--5500

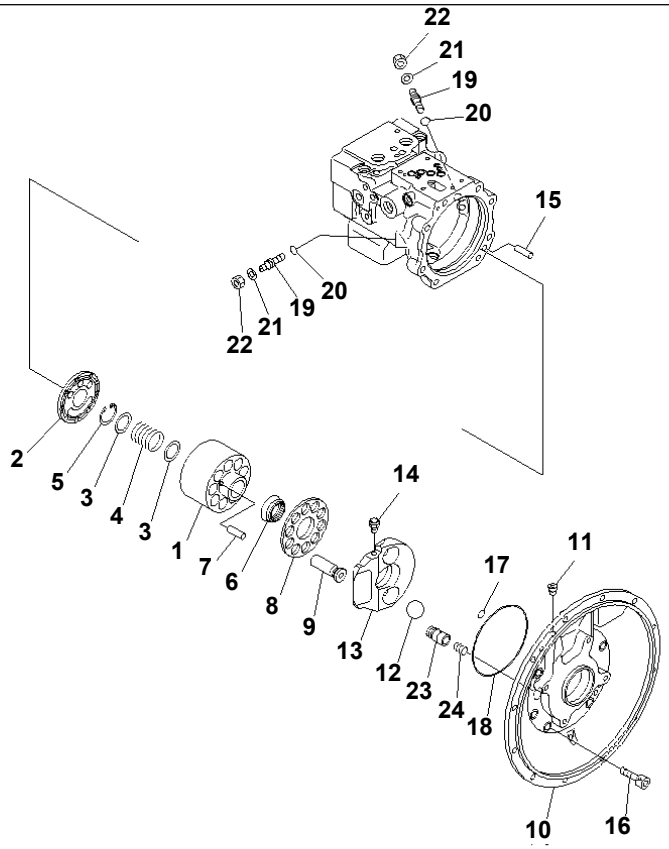

00002036

PC78US-6-W S/N 4001-UP

MAIN PUMP (2/4) (FOR BLADE)(#5501-)

Item	Part No.	Description	Qty	Options
	(708-3T-00220)	PUMP ASS'Y	1	SN:5501--
THIS ASSEMBLY CONSISTS OF ALL PARTS SHOWN IN FIGS.Y1600-11A0A T0 Y1600-14A0A .				
	(708-3T-01220)	· PUMP SUB ASS'Y	1	SN:5501--
	708-3T-04210	· · CYLINDER BLOCK ASS'Y	1	SN:5501--
1	☆	· · · BLOCK,CYLINDER	1	SN:5501--
2	☆	· · · PLATE,VALVE	1	SN:5501--
3	(★708-1W-23130)	· · SEAT	2	SN:4001--
4	(★708-3T-13150)	· · SPRING	1	SN:4001--
5	(★04065-04218)	· · RING,SNAP	1	SN:4001--
6	(★708-3T-13351)	· · GUIDE,RETAINER	1	SN:4001--
7	(★708-3T-13360)	· · PIN	3	SN:4001--
8	(★708-3T-13340)	· · RETAINER,SHOE	1	SN:4001--
9	(★708-3T-13312)	· · PISTON SUB ASS'Y	10	SN:4605--
	708-3T-04111	· · FLANGE ASS'Y	1	SN:4001--
10	☆	· · · FLANGE	1	SN:4001--
11	☆	· · · PLUG	1	SN:4001--
12	(★708-3T-13421)	· · BALL	2	SN:4001--
13	(★708-3T-13412)	· · CAM,ROCKER	1	SN:4767--
14	(★708-3T-13451)	· · STUD,BALL	1	SN:4001--
15	(★04020-01024)	· · PIN	1	SN:4001--
16	01252-61235	· · BOLT	8	SN:4001--
17	07000-B2012	· · O-RING	1	SN:4001--
18	708-7T-51210	· · O-RING	1	SN:4001--
19	708-3T-14222	· · PLUG	2	SN:4001--
20	07000-12010	· · O-RING	2	SN:4001--
21	01643-51232	· · WASHER	2	SN:4001--

MAIN PUMP (2/4) (FOR BLADE)(#5501-)

Item	Part No.	Description	Qty	Options
22	01582-11210	· · NUT	2	SN:4001--
23	(★708-3T-14114)	· · PISTON SUB ASS'Y	2	SN:4767--
24	(★708-3T-14120)	· · SPRING	2	SN:4001--

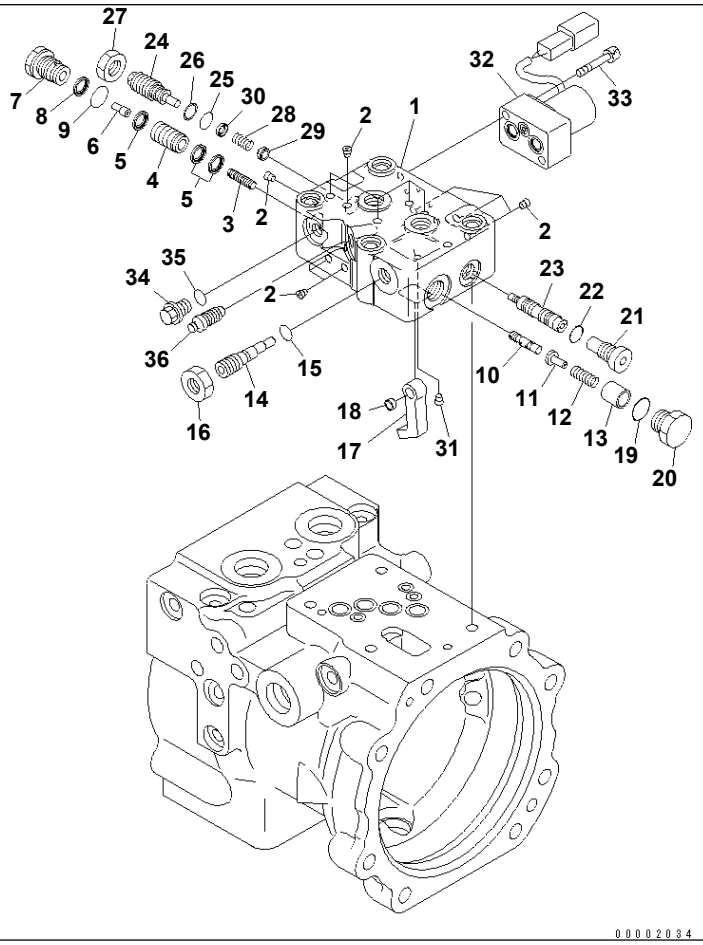

MAIN PUMP (3/4) (FOR BLADE)(#4001-5500)

Item	Part No.	Description	Qty	Options
	(708-3T-00217)	PUMP ASS'Y	1	SN:4767--5500
	(708-3T-00216)	PUMP ASS'Y	1	SN:4605--4766
	(708-3T-00215)	PUMP ASS'Y	1	SN:4001--4604
THESE ASSEMBLIES CONSIST OF ALL PARTS SHOWN IN FIGS.Y1600-11A0 TO Y1600-14A0.				
	(★708-3T-03221)	· VALVE ASS'Y,SERVO	1	SN:4001--@
	708-3T-04310	· · BODY ASS'Y	1	SN:4001--@
1	☆	· · · BODY	1	SN:4001--@
2	☆	· · · PLUG	12	SN:4001--@
	(★708-3T-04320)	· · PISTON SUB ASS'Y	1	SN:4001--@
3	☆	· · · PISTON	1	SN:4001--@
4	☆	· · · SLEEVE	1	SN:4001--@
5	(★708-1S-15390)	· · · SEAL	3	SN:4001--@
	(★708-3T-04331)	· · PISTON SUB ASS'Y	1	SN:4001--@
6	☆	· · · PISTON	1	SN:4001--@
7	☆	· · · PLUG	1	SN:4001--@
8	(★708-1S-15390)	· · · SEAL	1	SN:4001--@
9	(★07002-11623)	· · · O-RING	1	SN:4001--@
10	(★708-3T-15280)	· · SPOOL	1	SN:4001--@
11	(★708-3T-15310)	· · SEAT	1	SN:4001--@
12	(★708-3T-15321)	· · SPRING	1	SN:4001--@
13	(★708-3T-15290)	· · RETAINER	1	SN:4001--@
14	(★708-3T-15250)	· · PLUG	1	SN:4001--@
15	(★07000-11006)	· · O-RING	1	SN:4001--@
16	(★01583-11207)	· · NUT	1	SN:4001--@
17	(★708-3T-15260)	· · LEVER	1	SN:4001--@
18	(★708-1S-15280)	· · SPACER	1	SN:4001--@

MAIN PUMP (3/4) (FOR BLADE)(#4001-5500)

Item	Part No.	Description	Qty	Options
19	(★07002-11623)	· · O-RING	1	SN:4001--@
20	(★708-1S-15290)	· · PLUG	1	SN:4001--@
21	(★708-3T-15510)	· · PLUG	1	SN:4001--@
22	(★07002-11223)	· · O-RING	1	SN:4001--@
23	(★708-3T-15541)	· · SPOOL	1	SN:4001--@
24	(★708-3T-15521)	· · PLUG	1	SN:4001--@
25	(★07000-11008)	· · O-RING	1	SN:4001--@
26	(★07001-01008)	· · RING	1	SN:4001--@
27	(★01583-51408)	· · NUT	1	SN:4001--@
28	(★708-3T-15530)	· · SPRING	1	SN:4001--@
29	(★708-1S-15350)	· · SEAT	1	SN:4001--@
30	(★708-1S-15360)	· · SEAT	1	SN:4001--@
31	(★708-3T-15811)	· · ORIFICE	1	SN:4001--@
32	702-21-55901	· · PILOT VALVE	1	SN:4001--@
33	01252-60635	· · BOLT	2	SN:4001--@
34	708-8E-16150	· · PLUG	1	SN:4001--@
35	07002-11023	· · O-RING	1	SN:4001--@
36	20B-27-11210	· · BLEEDER	1	SN:4001--@

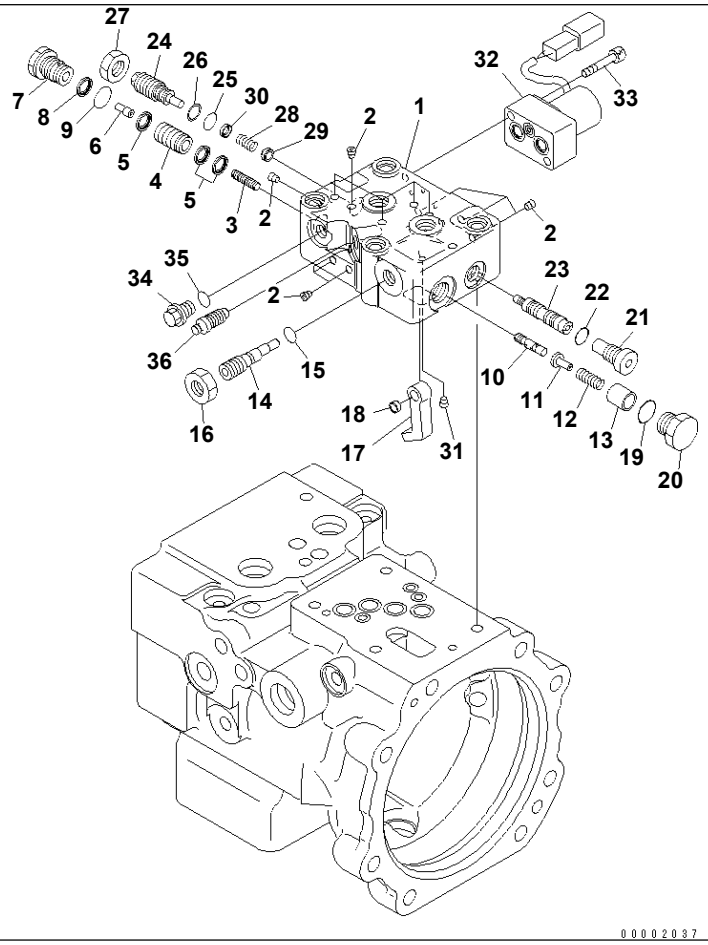

MAIN PUMP (3/4) (FOR BLADE)(#5501-)

Item	Part No.	Description	Qty	Options
	(708-3T-00220)	PUMP ASS'Y	1	SN:5501--
THIS ASSEMBLY CONSISTS OF ALL PARTS SHOWN IN FIGS.Y1600-11A0A T0 Y1600-14A0A .				
	(★708-3T-03221)	· VALVE ASS'Y,SERVO	1	SN:4001--
	708-3T-04310	· · BODY ASS'Y	1	SN:4001--
1	☆	· · · BODY	1	SN:4001--
2	☆	· · · PLUG	12	SN:4001--
	(★708-3T-04320)	· · PISTON SUB ASS'Y	1	SN:4001--
3	☆	· · · PISTON	1	SN:4001--
4	☆	· · · SLEEVE	1	SN:4001--
5	(★708-1S-15390)	· · · SEAL	3	SN:4001--
	(★708-3T-04331)	· · PISTON SUB ASS'Y	1	SN:4001--
6	☆	· · · PISTON	1	SN:4001--
7	☆	· · · PLUG	1	SN:4001--
8	(★708-1S-15390)	· · · SEAL	1	SN:4001--
9	(★07002-11623)	· · · O-RING	1	SN:4001--
10	(★708-3T-15280)	· · SPOOL	1	SN:4001--
11	(★708-3T-15310)	· · SEAT	1	SN:4001--
12	(★708-3T-15321)	· · SPRING	1	SN:4001--
13	(★708-3T-15290)	· · RETAINER	1	SN:4001--
14	(★708-3T-15250)	· · PLUG	1	SN:4001--
15	(★07000-11006)	· · O-RING	1	SN:4001--
16	(★01583-11207)	· · NUT	1	SN:4001--
17	(★708-3T-15260)	· · LEVER	1	SN:4001--
18	(★708-1S-15280)	· · SPACER	1	SN:4001--
19	(★07002-11623)	· · O-RING	1	SN:4001--
20	(★708-1S-15290)	· · PLUG	1	SN:4001--

MAIN PUMP (3/4) (FOR BLADE)(#5501-)

Item	Part No.	Description	Qty	Options
21	(★708-3T-15510)	· · PLUG	1	SN:4001--
22	(★07002-11223)	· · O-RING	1	SN:4001--
23	(★708-3T-15541)	· · SPOOL	1	SN:4001--
24	(★708-3T-15521)	· · PLUG	1	SN:4001--
25	(★07000-11008)	· · O-RING	1	SN:4001--
26	(★07001-01008)	· · RING	1	SN:4001--
27	(★01583-51408)	· · NUT	1	SN:4001--
28	(★708-3T-15530)	· · SPRING	1	SN:4001--
29	(★708-1S-15350)	· · SEAT	1	SN:4001--
30	(★708-1S-15360)	· · SEAT	1	SN:4001--
31	(★708-3T-15811)	· · ORIFICE	1	SN:4001--
32	702-21-55901	· · PILOT VALVE	1	SN:4001--
33	01252-60635	· · BOLT	2	SN:4001--
34	708-8E-16150	· · PLUG	1	SN:4001--
35	07002-11023	· · O-RING	1	SN:4001--
36	20B-27-11210	· · BLEEDER	1	SN:4001--

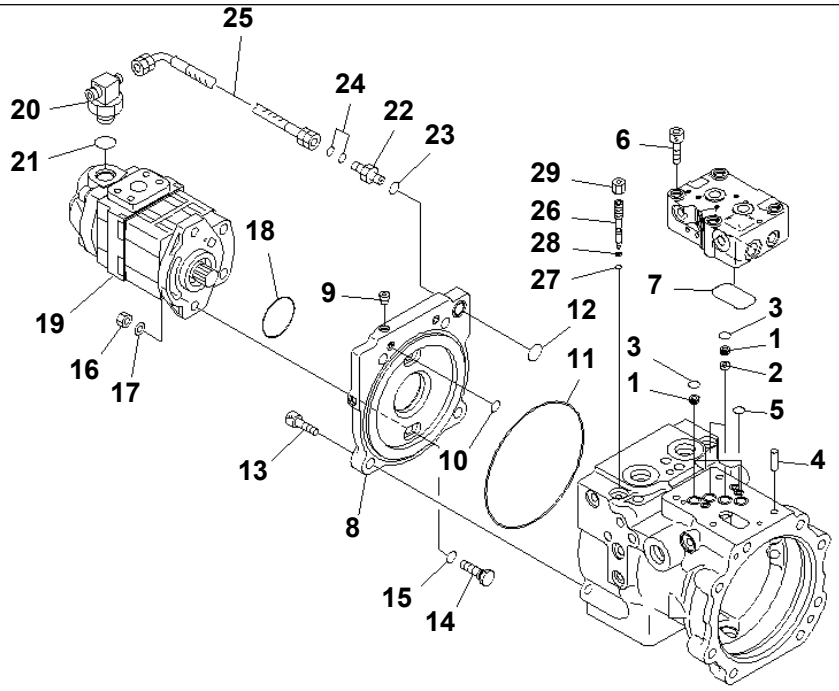

PJ5A200

PC78US-6-W S/N 4001-UP

MAIN PUMP (4/4) (FOR BLADE)(#4001-5500)

Item	Part No.	Description	Qty	Options
	(708-3T-00217)	PUMP ASS'Y	1	SN:4767--5500
	(708-3T-00216)	PUMP ASS'Y	1	SN:4605--4766
	(708-3T-00215)	PUMP ASS'Y	1	SN:4001--4604
THESE ASSEMBLIES CONSIST OF ALL PARTS SHOWN IN FIGS.Y1600-11A0 TO Y1600-14A0.				
1	708-2L-25480	· FILTER	4	SN:4001--@
2	708-1S-19710	· ORIFICE	2	SN:4001--5500
3	708-2L-25490	· O-RING	4	SN:4001--@
4	04020-00616	· PIN	2	SN:4001--@
5	07000-11008	· O-RING	3	SN:4001--@
6	01252-60855	· BOLT	4	SN:4001--@
7	07000-13042	· O-RING	1	SN:4001--@
	708-3T-04140	· PLATE ASS'Y	1	SN:4001--5500
8	☆	· · PLATE	1	SN:4001--5500
9	☆	· · PLUG	2	SN:4001--5500
10	07000-11008	· O-RING	3	SN:4001--5500
11	706-75-92310	· O-RING	1	SN:4001--5500
12	702-21-55520	· O-RING	1	SN:4001--5500
13	01252-61235	· BOLT	4	SN:4001--5500
14	708-3T-18210	· PLUG	2	SN:4001--5500
15	07000-11010	· O-RING	2	SN:4001--5500
16	01580-11008	· NUT	2	SN:4001--5500
17	01643-31032	· WASHER	2	SN:4001--5500
18	07000-12050	· O-RING	1	SN:4001--5500
19	708-3T-04610	· PUMP ASS'Y	1	SN:4001--5500
20	11Y-62-12810	· ELBOW	1	SN:4001--5500
21	07002-12034	· O-RING	1	SN:4001--5500

MAIN PUMP (4/4) (FOR BLADE)(#4001-5500)

Item	Part No.	Description	Qty	Options
22	02781-00210	· UNION	1	SN:4001--5500
23	07002-11423	· O-RING	1	SN:4001--5500
24	02896-11008	· O-RING	2	SN:4001--5500
25	708-3T-18320	· HOSE	1	SN:4001--5500
	708-3T-04160	· PLUG ASS'Y	2	SN:4001--@
26	708-3S-15810	· · PLUG	1	SN:4001--@
27	07000-11003	· · O-RING	1	SN:4001--@
28	07001-01003	· · RING,BACK-UP	1	SN:4001--@
29	708-3S-15820	· NUT	2	SN:4001--@

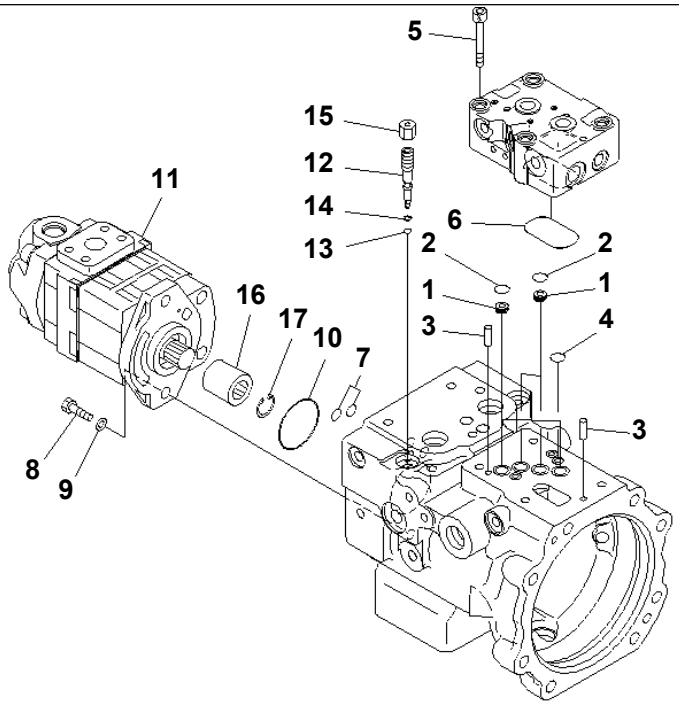

00002040

MAIN PUMP (4/4) (FOR BLADE)(#5501-)

Item	Part No.	Description	Qty	Options
	(708-3T-00220)	PUMP ASS'Y	1	SN:5501--
THIS ASSEMBLY CONSISTS OF ALL PARTS SHOWN IN FIGS.Y1600-11A0A T0 Y1600-14A0A .				
1	708-2L-25480	· FILTER	4	SN:4001--
2	708-2L-25490	· O-RING	4	SN:4001--
3	04020-00616	· PIN	2	SN:4001--
4	07000-11008	· O-RING	3	SN:4001--
5	01252-60855	· BOLT	4	SN:4001--
6	07000-13042	· O-RING	1	SN:4001--
7	07000-11008	· O-RING	2	SN:5501--
8	07372-21030	· BOLT	2	SN:5501--
9	01643-31032	· WASHER	2	SN:5501--
10	07000-12050	· O-RING	1	SN:5501--
11	708-3T-04620	· PUMP ASS'Y	1	SN:5501--
	708-3T-04160	· PLUG ASS'Y	2	SN:4001--
12	708-3S-15810	· · PLUG	1	SN:4001--
13	07000-11003	· · O-RING	1	SN:4001--
14	07001-01003	· · RING,BACK-UP	1	SN:4001--
15	708-3S-15820	· NUT	2	SN:4001--
16	708-1W-28150	· COUPLING	1	SN:5501--
17	04065-02012	· RING	1	SN:5501--

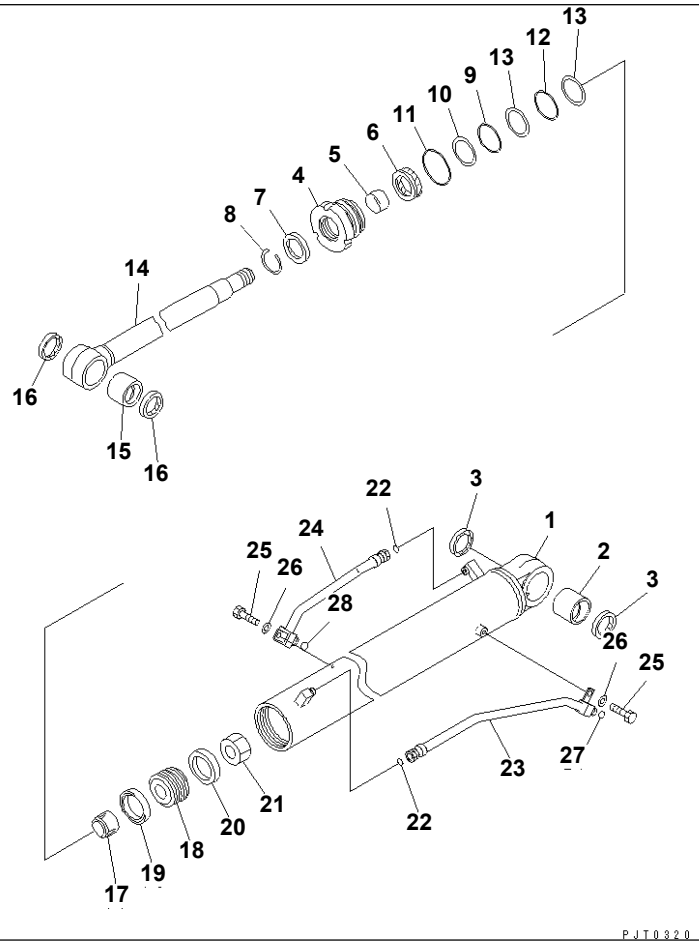

BOOM CYLINDER (INNER PARTS)

Item	Part No.	Description	Qty	Options
G1	(⊙707-00-XA670)	CYLINDER GROUP,(VIOLET BLUE)	1	SN:4001--
	(⊙707-00-XA630)	CYLINDER GROUP,(NATURAL YELLOW)	1	SN:4001--
==========				
	707-00-0A630	CYLINDER ASS'Y,BOOM	1	SN:4001--
1	721-11-11980	· CYLINDER	1	SN:4001--
2	707-76-65520	· BUSHING	1	SN:4001--
3	07145-00065	· SEAL,DUST (KIT)	2	SN:4001--
4	707-29-11851	· HEAD,CYLINDER	1	SN:4001--
5	707-52-10660	· BUSHING	1	SN:4001--
6	707-51-65211	· PACKING,ROD (KIT)	1	SN:4001--
7	144-63-92170	· SEAL,DUST (KIT)	1	SN:4001--
8	07179-12079	· RING,SNAP	1	SN:4001--
9	07000-12110	· O-RING (KIT)	1	SN:4001--
10	707-35-91630	· RING,BACK-UP (KIT)	1	SN:4001--
11	07000-12115	· O-RING (KIT)	1	SN:4001--
12	07000-12110	· O-RING (KIT)	1	SN:4001--
13	707-35-91610	· RING,BACK-UP (KIT)	2	SN:4001--
14	707-58-65870	· ROD,PISTON	1	SN:4001--
15	707-76-60710	· BUSHING	1	SN:4001--
16	07145-00060	· SEAL,DUST (KIT)	2	SN:4001--
17	707-71-70720	· PLUNGER	1	SN:4001--
18	707-36-11610	· PISTON	1	SN:4001--
19	707-44-11280	· RING,PISTON (KIT)	1	SN:4001--
20	707-39-11510	· RING,WEAR (KIT)	1	SN:4001--
21	707-67-45010	· NUT	1	SN:4001--
22	02896-11012	· O-RING (KIT)	2	SN:4001--

BOOM CYLINDER (INNER PARTS)

Item	Part No.	Description	Qty	Options
23	707-86-46910	TUBE	1	SN:4001--
24	707-86-46920	TUBE	1	SN:4001--
25	01010-81020	BOLT	2	SN:4001--
26	01643-31032	WASHER	2	SN:4001--
27	02896-11012	O-RING (KIT)	1	SN:4001--
28	02896-11015	O-RING (KIT)	1	SN:4001--
==========				
SERVICE KIT				
K	707-98-36700	SERVICE KIT,BOOM CYLINDER	1	SN:4001--

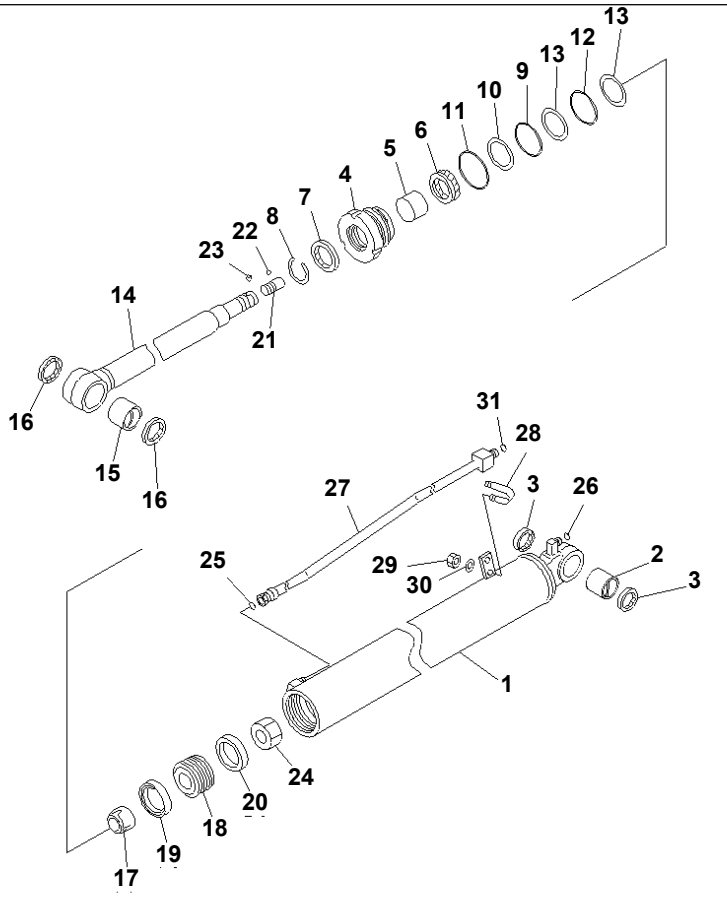

PC78US-6-W S/N 4001-UP

ARM CYLINDER (INNER PARTS)

Item	Part No.	Description	Qty	Options
G1	(⊙707-00-XA680)	CYLINDER GROUP,(VIOLET BLUE)	1	SN:4001--
	(⊙707-00-XA640)	CYLINDER GROUP,(NATURAL YELLOW)	1	SN:4001--
==========				
	707-00-0A640	CYLINDER ASS'Y,ARM	1	SN:4001--
1	707-11-10C80	· CYLINDER	1	SN:4001--
2	707-76-55530	· BUSHING	1	SN:4001--
3	07145-00055	· SEAL,DUST (KIT)	2	SN:4001--
4	707-29-10341	· HEAD,CYLINDER	1	SN:4001--
5	07177-06030	· BUSHING	1	SN:4001--
6	707-51-60211	· PACKING,ROD (KIT)	1	SN:4001--
7	141-63-93270	· SEAL,DUST (KIT)	1	SN:4001--
8	07179-12074	· RING,SNAP	1	SN:4001--
9	07000-12095	· O-RING (KIT)	1	SN:4001--
10	707-35-91050	· RING,BACK-UP (KIT)	1	SN:4001--
11	07000-12100	· O-RING (KIT)	1	SN:4001--
12	07000-12095	· O-RING (KIT)	1	SN:4001--
13	07146-02096	· RING,BACK-UP (KIT)	2	SN:4001--
14	721-58-60430	· ROD,PISTON	1	SN:4001--
15	707-76-60710	· BUSHING	1	SN:4001--
16	07145-00060	· SEAL,DUST (KIT)	2	SN:4001--
17	707-71-70750	· PLUNGER	1	SN:4001--
18	707-36-10420	· PISTON	1	SN:4001--
19	707-44-10180	· RING,PISTON (KIT)	1	SN:4001--
20	07156-01012	· RING,WEAR (KIT)	1	SN:4001--
21	707-71-60100	· PLUNGER	1	SN:4001--
22	04260-00635	· BALL	9	SN:4001--

ARM CYLINDER (INNER PARTS)

Item	Part No.	Description	Qty	Options
23	707-71-91280	· CAP	1	SN:4001--
24	707-67-42010	· NUT	1	SN:4001--
25	02896-11012	· O-RING (KIT)	1	SN:4001--
26	02896-11015	· O-RING (KIT)	1	SN:4001--
27	707-86-46930	TUBE	1	SN:4001--
28	07283-22236	CLIP	1	SN:4001--
29	01599-01011	NUT	2	SN:4001--
30	01643-31032	WASHER	2	SN:4001--
31	02896-11012	O-RING (KIT)	1	SN:4001--
==========				
SERVICE KIT				
K	707-98-35310	SERVICE KIT,ARM CYLINDER	1	SN:4001--

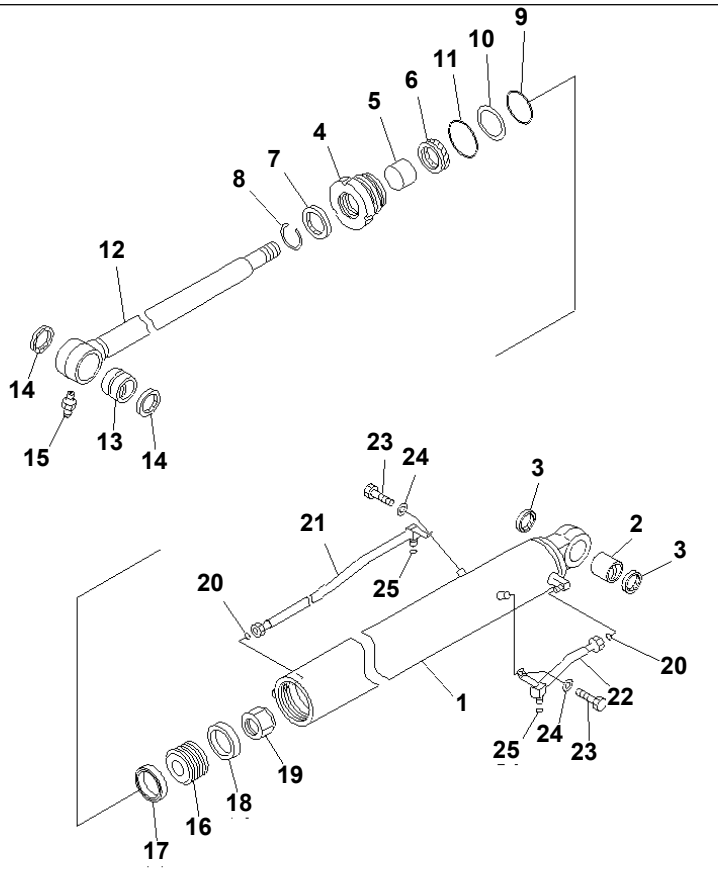

PJT0322

PC78US-6-W S/N 4001-UP

BUCKET CYLINDER (INNER PARTS)

Item	Part No.	Description	Qty	Options
G1	(⊙707-00-XA690)	CYLINDER GROUP,(VIOLET BLUE)	1	SN:4001--
	(⊙707-00-XA650)	CYLINDER GROUP,(NATURAL YELLOW)	1	SN:4001--
==========				
	707-00-0A650	CYLINDER ASS'Y,BUCKET	1	SN:4001--
1	721-11-90320	· CYLINDER	1	SN:4001--
2	707-76-50850	· BUSHING	1	SN:4001--
3	07145-00050	· SEAL,DUST (KIT)	2	SN:4001--
4	707-29-90310	· HEAD	1	SN:4001--
5	07177-05530	· BUSHING	1	SN:4001--
6	707-51-55211	· PACKING,ROD (KIT)	1	SN:4001--
7	707-56-55510	· SEAL,DUST (KIT)	1	SN:4001--
8	07179-12069	· RING,SNAP	1	SN:4001--
9	07000-12085	· O-RING (KIT)	1	SN:4001--
10	07146-02086	· RING,BACK-UP (KIT)	1	SN:4001--
11	07000-12090	· O-RING (KIT)	1	SN:4001--
12	721-58-55180	· ROD,PISTON	1	SN:4001--
13	707-76-60690	· BUSHING	1	SN:4001--
14	21W-70-41440	· SEAL,DUST (KIT)	2	SN:4001--
15	07020-00000	· FITTING,GREASE	1	SN:4001--
16	707-36-90240	· PISTON	1	SN:4001--
17	707-44-90180	· RING,PISTON (KIT)	1	SN:4001--
18	07156-00912	· RING,WEAR (KIT)	1	SN:4001--
19	707-67-39010	· NUT	1	SN:4001--
20	11Y-62-11140	· O-RING (KIT)	2	SN:4001--
21	707-86-46940	TUBE	1	SN:4001--
22	707-86-46950	TUBE	1	SN:4001--

BUCKET CYLINDER (INNER PARTS)

Item	Part No.	Description	Qty	Options
23	01010-81020	BOLT	2	SN:4001--
24	01643-31032	WASHER	2	SN:4001--
25	11Y-62-11140	O-RING (KIT)	2	SN:4001--
==========				
SERVICE KIT				
K	707-98-26720	SERVICE KIT,BUCKET CYLINDER	1	SN:4001--

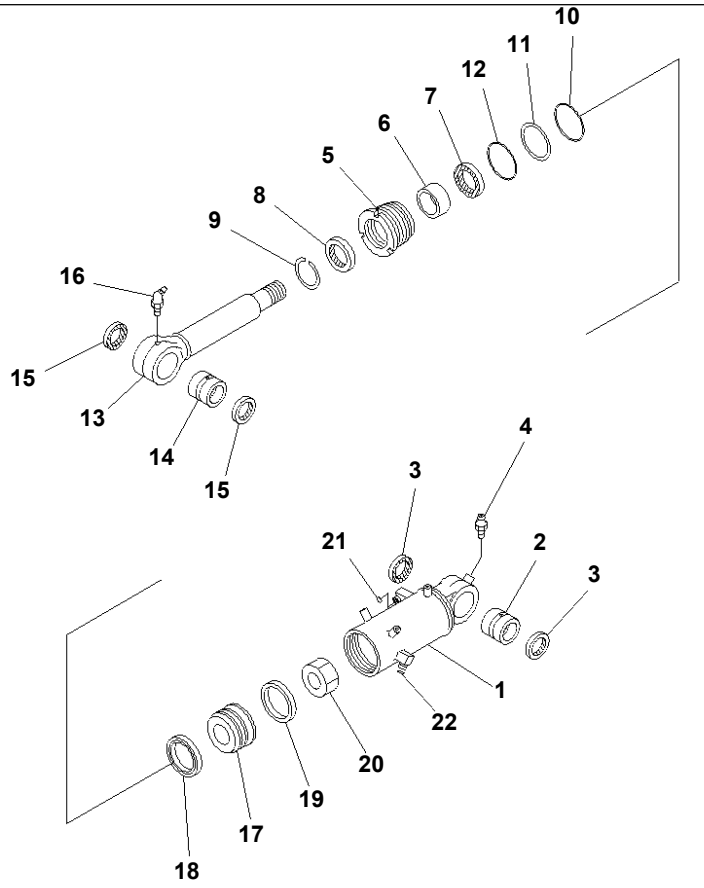

BLADE CYLINDER (INNER PARTS)

Item	Part No.	Description	Qty	Options
	707-00-0A660	CYLINDER ASS'Y,BLADE	1	SN:4001--
1	707-11-13620	· CYLINDER	1	SN:4001--
2	707-76-70670	· BUSHING	1	SN:4001--
3	07145-00070	· SEAL,DUST (KIT)	2	SN:4001--
4	07020-00000	· FITTING,GREASE	1	SN:4001--
5	707-29-13730	· HEAD,CYLINDER	1	SN:4001--
6	707-52-10660	· BUSHING	1	SN:4001--
7	707-51-65211	· PACKING,ROD (KIT)	1	SN:4001--
8	144-63-92170	· SEAL,DUST (KIT)	1	SN:4001--
9	07179-12079	· RING,SNAP	1	SN:4001--
10	07000-12125	· O-RING (KIT)	1	SN:4001--
11	07146-02126	· RING,BACK-UP (KIT)	1	SN:4001--
12	07000-12130	· O-RING (KIT)	1	SN:4001--
13	707-58-65880	· ROD,PISTON	1	SN:4001--
14	707-76-70670	· BUSHING	1	SN:4001--
15	07145-00070	· SEAL,DUST (KIT)	2	SN:4001--
16	07020-00675	· FITTING,GREASE	1	SN:4001--
17	707-36-13740	· PISTON	1	SN:4001--
18	707-44-13180	· RING,PISTON (KIT)	1	SN:4001--
19	07156-01315	· RING,WEAR (KIT)	1	SN:4001--
20	707-67-48010	· NUT	1	SN:4001--
21	11Y-62-11140	· O-RING (KIT)	1	SN:4001--
22	11Y-62-11130	· O-RING (KIT)	1	SN:4001--
SERVICE KIT				
K	707-98-42700	SERVICE KIT,BLADE CYLINDER	1	SN:4001--

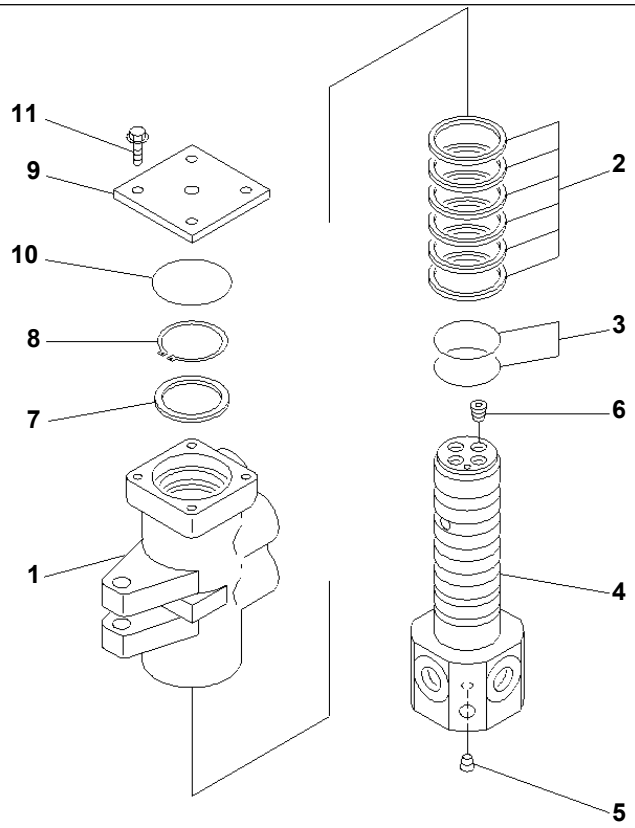

PVK7244

SWIVEL JOINT (INNER PARTS)

Item	Part No.	Description	Qty	Options
	703-06-22270	SWIVEL JOINT ASS'Y	1	SN:4001--
1	703-06-91170	· ROTOR	1	SN:4001--
2	703-06-95122	· SEAL,SLIPPER	6	SN:4001--
3	07000-15060	· O-RING	2	SN:4001--
4	703-06-92133	· SHAFT	1	SN:4001--
5	703-13-98920	· PLUG	2	SN:4001--
6	703-08-98110	· PLUG	4	SN:4001--
7	703-06-94110	· RING	1	SN:4001--
8	04064-05520	· RING,SNAP	1	SN:4001--
9	703-06-93191	· COVER	1	SN:4001--
10	07000-12075	· O-RING	1	SN:4001--
11	01435-00830	· BOLT	4	SN:4001--

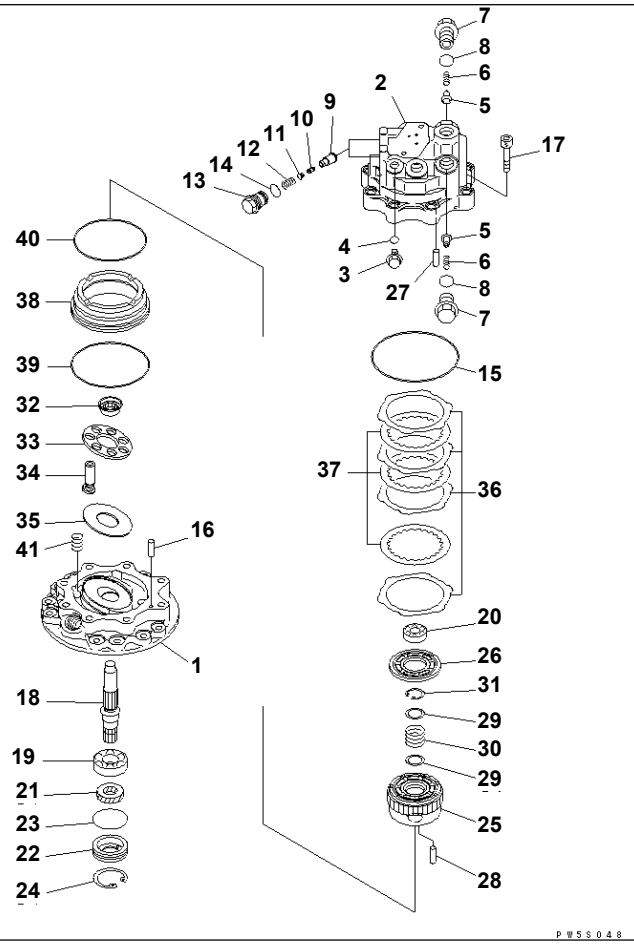

SWING MOTOR (1/3)

Item	Part No.	Description	Qty	Options
	708-7S-00242	MOTOR ASS'Y	1	SN:4213--
	708-7S-00241	MOTOR ASS'Y	1	SN:4001--4212
THESE ASSEMBLIES CONSIST OF ALL PARTS SHOWN IN FIGS.Y1640-01A0 TO Y1640-03A0.				
	708-7S-01212	· MOTOR SUB ASS'Y	1	SN:4213--
	708-7S-01211	· MOTOR SUB ASS'Y	1	SN:4001--4212
1	(★708-7S-21111)	· · PLATE,SWASH	1	SN:4001--
2	(★708-7S-21511)	· · HOUSING	1	SN:4213--
	(★708-7S-21510)	· · HOUSING	1	SN:4001--4212
3	706-73-71450	· · PLUG	1	SN:4001--
4	07002-11423	· · O-RING	1	SN:4001--
5	709-25-11650	· · VALVE,CHECK	2	SN:4001--
6	700-80-63230	· · SPRING	2	SN:4001--
7	708-7S-21610	· · PLUG	2	SN:4001--
8	07002-12434	· · O-RING	2	SN:4001--
	706-73-72710	· · VALVE SUB ASS'Y	2	SN:4001--
9	706-73-72720	· · · VALVE	1	SN:4001--
10	706-73-72730	· · · POPPET	1	SN:4001--
11	706-73-72740	· · · PLUG	1	SN:4001--
12	706-73-72440	· · SPRING	2	SN:4001--
13	708-7S-21620	· · PLUG	2	SN:4001--
14	07002-12434	· · O-RING	2	SN:4001--
15	(★07000-12145)	· · O-RING	1	SN:4001--
16	(★720-68-19610)	· · PIN	2	SN:4001--
17	(★01252-61245)	· · BOLT	8	SN:4001--
18	(★708-7S-22110)	· · SHAFT	1	SN:4001--
19	(★708-7S-22140)	· · BEARING	1	SN:4001--

SWING MOTOR (1/3)

Item	Part No.	Description	Qty	Options
20	(★708-7S-22150)	· · BEARING	1	SN:4001--
21	708-7T-12230	· · SEAL,OIL	1	SN:4001--
22	708-7S-22310	· · COVER	1	SN:4001--
23	07000-12055	· · O-RING	1	SN:4001--
24	04065-06020	· · RING,SNAP	1	SN:4001--
25	(★708-7S-23110)	· · BLOCK,CYLINDER	1	SN:4001--
26	(★708-7S-23210)	· · PLATE,VALVE	1	SN:4001--
27	(★720-68-19610)	· · PIN	1	SN:4001--
28	(★708-2L-23360)	· · PIN	3	SN:4001--
29	(★708-7S-13530)	· · SPACER	2	SN:4001--
30	(★708-7S-23510)	· · SPRING	1	SN:4001--
31	(★04065-03212)	· · RING,SNAP	1	SN:4001--
32	(★708-1S-13350)	· · GUIDE,RETAINER	1	SN:4001--
33	(★708-1S-13340)	· · RETAINER,SHOE	1	SN:4001--
34	(★708-7S-23310)	· · PISTON SUB ASS'Y	7	SN:4001--
35	(★708-7S-23410)	· · PLATE,THRUST	1	SN:4001--
36	(★708-7S-25130)	· · PLATE	4	SN:4001--
37	(★708-7S-25120)	· · DISC	3	SN:4001--
38	(★708-7S-25140)	· · PISTON,BRAKE	1	SN:4001--
39	(★07000-12130)	· · O-RING	1	SN:4001--
40	(★07000-12120)	· · O-RING	1	SN:4001--
41	(★708-7S-25150)	· · SPRING	4	SN:4001--

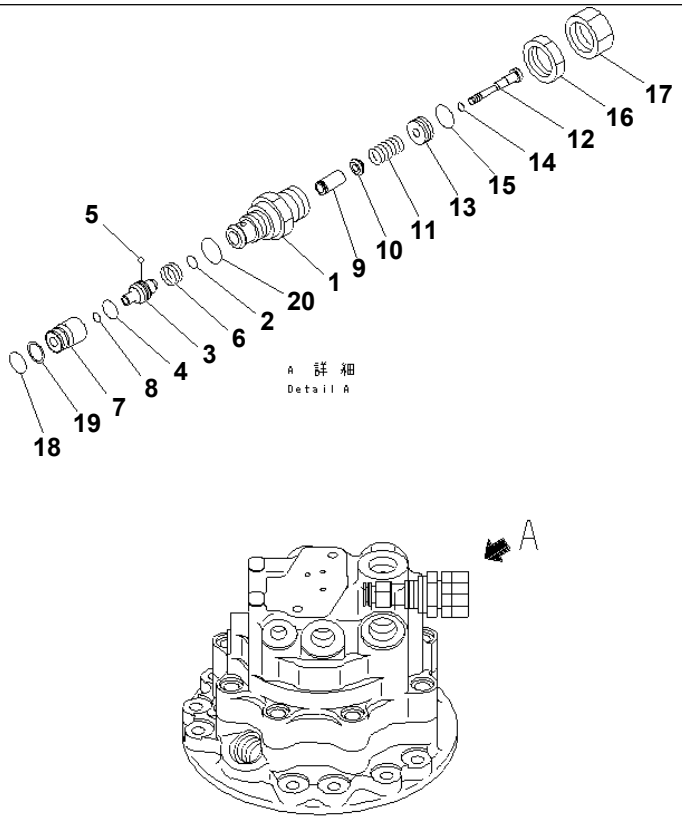

SWING MOTOR (2/3)

Item	Part No.	Description	Qty	Options
	(708-7S-00242)	MOTOR ASS'Y	1	SN:4213--
	(708-7S-00241)	MOTOR ASS'Y	1	SN:4001--4212
THESE ASSEMBLIES CONSIST OF ALL PARTS SHOWN IN FIGS.Y1640-01A0 TO Y1640-03A0.				
	702-73-04180	· VALVE ASS'Y,RELIEF	1	SN:4001--
1	☆	· · SLEEVE	1	SN:4001--
2	☆	· · SEAL	1	SN:4001--
3	☆	· · SEAT	1	SN:4001--
4	☆	· · SEAL	1	SN:4001--
5	☆	· · BALL	1	SN:4001--
6	☆	· · SPRING	1	SN:4001--
7	☆	· · PLUG	1	SN:4001--
8	☆	· · SEAL	1	SN:4001--
9	☆	· · VALVE	1	SN:4001--
10	☆	· · WASHER	1	SN:4001--
11	☆	· · SPRING	1	SN:4001--
12	☆	· · PISTON	1	SN:4001--
13	☆	· · RETAINER	1	SN:4001--
14	☆	· · O-RING	1	SN:4001--
15	☆	· · O-RING	1	SN:4001--
16	☆	· · NUT	1	SN:4001--
17	☆	· · NUT	1	SN:4001--
18	07000-12016	· · O-RING	1	SN:4001--
19	723-60-22230	· · RING,BACK-UP	1	SN:4001--
20	07002-12434	· · O-RING	1	SN:4001--

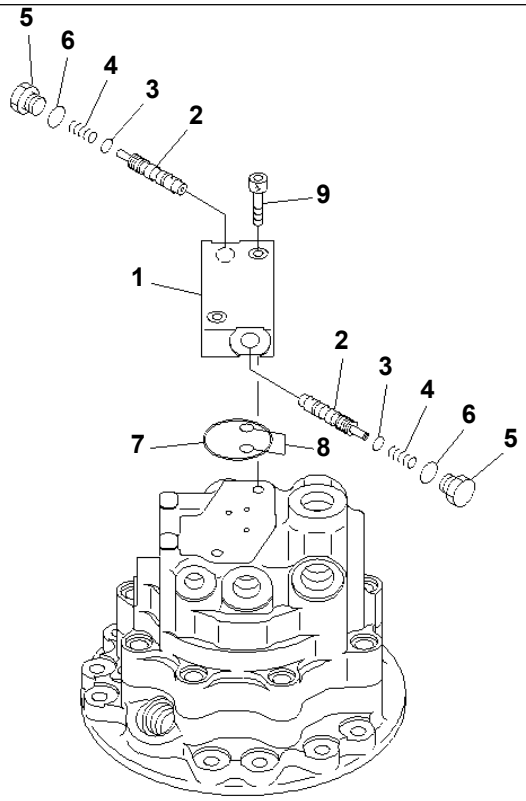

PW5S050

PC78US-6-W S/N 4001-UP

SWING MOTOR (3/3)

Item	Part No.	Description	Qty	Options
	(708-7S-00242)	MOTOR ASS'Y	1	SN:4213--
	(708-7S-00241)	MOTOR ASS'Y	1	SN:4001--4212
THESE ASSEMBLIES CONSIST OF ALL PARTS SHOWN IN FIGS.Y1640-01A0 TO Y1640-03A0.				
	702-15-73000	· VALVE ASS'Y	1	SN:4001--
1	☆	· · BODY	1	SN:4001--
2	☆	· · SPOOL	2	SN:4001--
3	☆	· · SEAL	2	SN:4001--
4	☆	· · SPRING	2	SN:4001--
5	☆	· · PLUG	2	SN:4001--
6	☆	· · O-RING	2	SN:4001--
7	07000-03042	· O-RING	1	SN:4001--
8	07000-11007	· O-RING	2	SN:4001--
9	01252-60825	· BOLT	2	SN:4001--

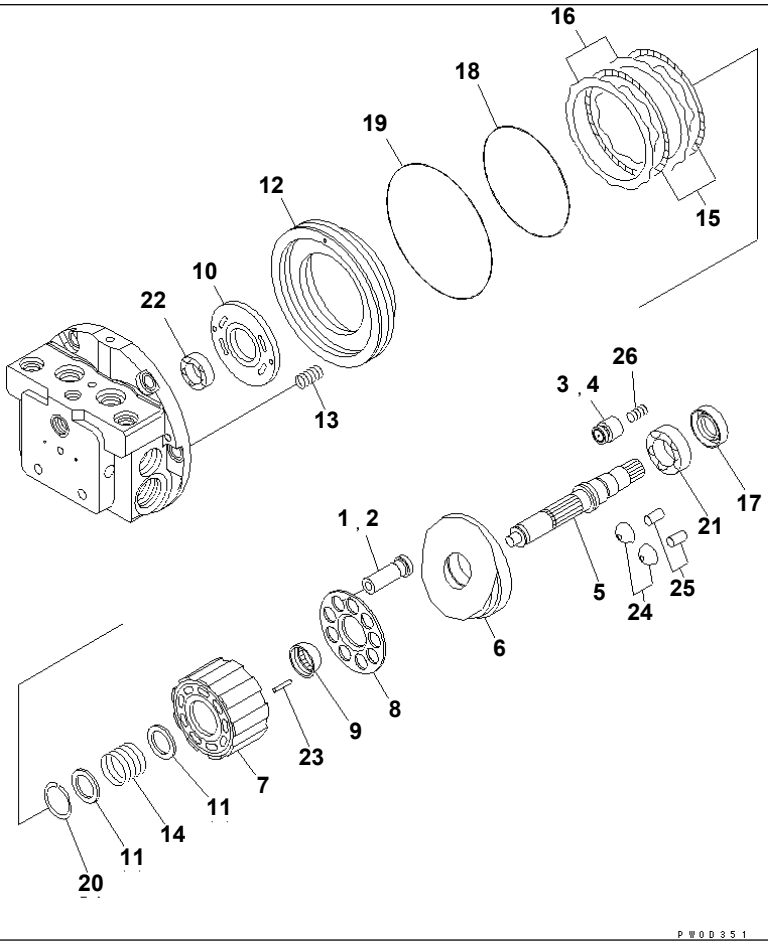

TRAVEL MOTOR (1/3) (HYDRAULIC MOTOR) (1/2) (GM09VN TYPE)

Item	Part No.	Description	Qty	Options
	(21W-60-41201)	MOTOR ASS'Y	1	SN:4001--
THIS ASSEMBLY CONSISTS OF ALL PARTS SHOWN IN FIGS.Y1651-01A0 TO Y1651-03A0.				
	TZ500D200000-K	· MOTOR	1	SN:4001--
	TZ500D2105-00	· · PISTON KIT	1	SN:4001--
	☆	· · · PISTON ASS'Y	9	SN:4001--
1	☆	· · · · PISTON	1	SN:4001--
2	☆	· · · · SHOE	1	SN:4001--
	TZ500D2070-00	· · PISTON ASS'Y	1	SN:4001--
3	☆	· · · PISTON	1	SN:4001--
4	☆	· · · SHOE	1	SN:4001--
5	TZ500D2002-00	· · SHAFT	1	SN:4001--
6	TZ500D200300-K	· · PLATE,SWASH	1	SN:4001--
7	TZ500D2004-00	· · BLOCK,CYLINDER	1	SN:4001--
8	TZ500D2007-00	· · PLATE,RETAINER	1	SN:4001--
9	TZ500D2008-00	· · BOWL,THRUST	1	SN:4001--
10	TZ500D2009-00	· · PLATE,TIMING	1	SN:4001--
11	TZ500D2010-00	· · WASHER	2	SN:4001--
12	TZ500D2012-00	· · PISTON	1	SN:4001--
13	TZ500D2013-00	· · SPRING	8	SN:4001--
14	TZ500D2014-00	· · SPRING	1	SN:4001--
15	TZ500D2015-00	· · DISC	2	SN:4001--
16	TZ500D2016-00	· · PLATE	2	SN:4001--
17	TZ15Z-22-42-10	· · SEAL,OIL (KIT)	1	SN:4001--
18	TZ500D2035-00	· · O-RING (KIT)	1	SN:4001--
19	TZ500D2039-00	· · O-RING (KIT)	1	SN:4001--
20	TZIRTW-36	· · RING,SNAP	1	SN:4001--

TRAVEL MOTOR (1/3) (HYDRAULIC MOTOR) (1/2) (GM09VN TYPE)

Item	Part No.	Description	Qty	Options
21	TZ880A2029-00	· · BEARING	1	SN:4001--
22	06000-06301	· · BEARING	1	SN:4001--
23	TZ500D2098-00	· · PIN	3	SN:4001--
24	TZ500D2076-00	· · PIVOT	2	SN:4001--
25	TZ263B2077-01	· · PIN	2	SN:4001--
26	TZ844B2085-00	· · SPRING	1	SN:4001--
SERVICE KIT				
K	TZ505D9000-00	SEAL KIT,TRAVEL MOTOR	1	SN:4001--

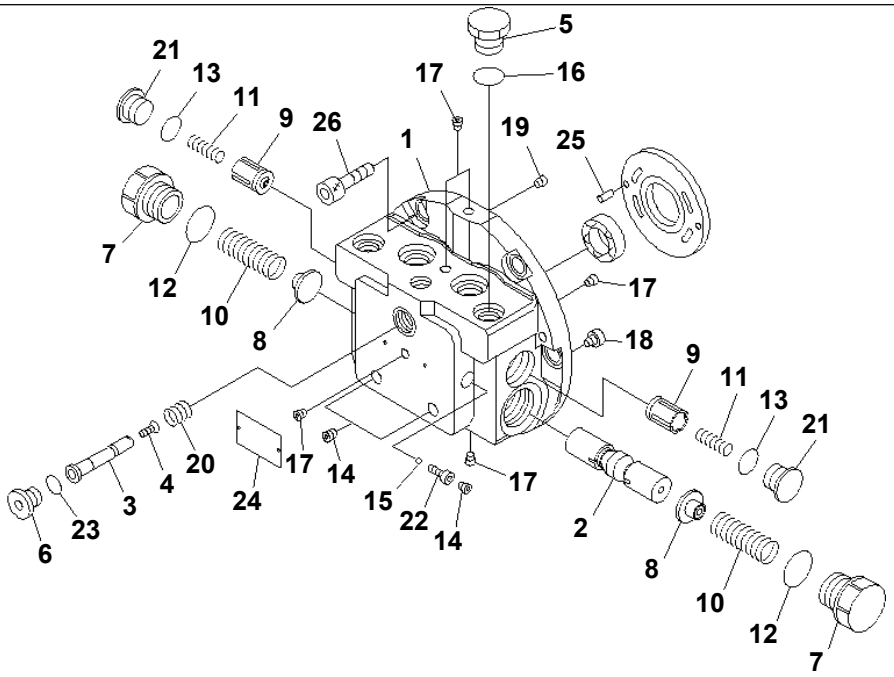

P W O D 3 5 2

TRAVEL MOTOR (2/3) (HYDRAULIC MOTOR) (1/2) (GM09VN TYPE)

Item	Part No.	Description	Qty	Options
	(21W-60-41201)	MOTOR ASS'Y	1	SN:4001--
THIS ASSEMBLY CONSISTS OF ALL PARTS SHOWN IN FIGS.Y1651-01A0 TO Y1651-03A0.				
	TZ505D400002-Q	· MOTOR	1	SN:4001--
	TZ505D410002-Q	· · FLANGE ASS'Y,REAR	1	SN:4001--
	TZ505D410102-Q	· · · FLANGE KIT,REAR	1	SN:4001--
1	☆	· · · · FLANGE,REAR	1	SN:4001--
2	☆	· · · · SPOOL	1	SN:4001--
	TZ502D4110-00	· · · SPOOL KIT	1	SN:4001--
3	TZ502D4069-00	· · · · SPOOL	1	SN:4001--
4	TZAOS-4	· · · · STOPPER	1	SN:4001--
5	TZ100A2021-00	· · · PLUG	1	SN:4001--
6	TZ810B2021-00	· · · PLUG	1	SN:4001--
7	TZ860A2051-00	· · · PLUG	2	SN:4001--
8	TZ869A205200-B	· · · RETAINER,SPRING	2	SN:4001--
9	TA500D4054-00	· · · VALVE	2	SN:4001--
10	TZ860A2056-00	· · · SPRING	2	SN:4001--
11	TZ500D4055-00	· · · SPRING	2	SN:4001--
12	TZJB2401-P26-9	· · · O-RING (KIT)	2	SN:4001--
13	07000-12018	· · · O-RING (KIT)	2	SN:4001--
14	TZGM1-8-S	· · · PLUG	3	SN:4001--
15	TZJB1501-3-16	· · · BALL	1	SN:4001--
16	07002-12034	· · · O-RING (KIT)	1	SN:4001--
17	TZGDL1-16-S	· · · PLUG	5	SN:4001--
18	TZ976B2079-00	· · · FILTER	1	SN:4001--
19	TZS0505	· · · ORIFICE	1	SN:4001--
20	TZ500D4089-00	· · · SPRING	1	SN:4001--

TRAVEL MOTOR (2/3) (HYDRAULIC MOTOR) (1/2) (GM09VN TYPE)

Item	Part No.	Description	Qty	Options
21	TZ610B2021-00	· · · PLUG	2	SN:4001--
22	TZ571B2079-00	· · · PLUG	1	SN:4001--
23	07000-12014	· · · O-RING (KIT)	1	SN:4001--
24	TZ850A0006-00	· · · PLATE¤ NAME	1	SN:4001--
25	TZJB1354-4-10	· · PIN	2	SN:4001--
26	01252-31230	· · BOLT	6	SN:4001--
SERVICE KIT				
K	(TZ505D9000-00)	SEAL KIT,TRAVEL MOTOR	1	SN:4001--

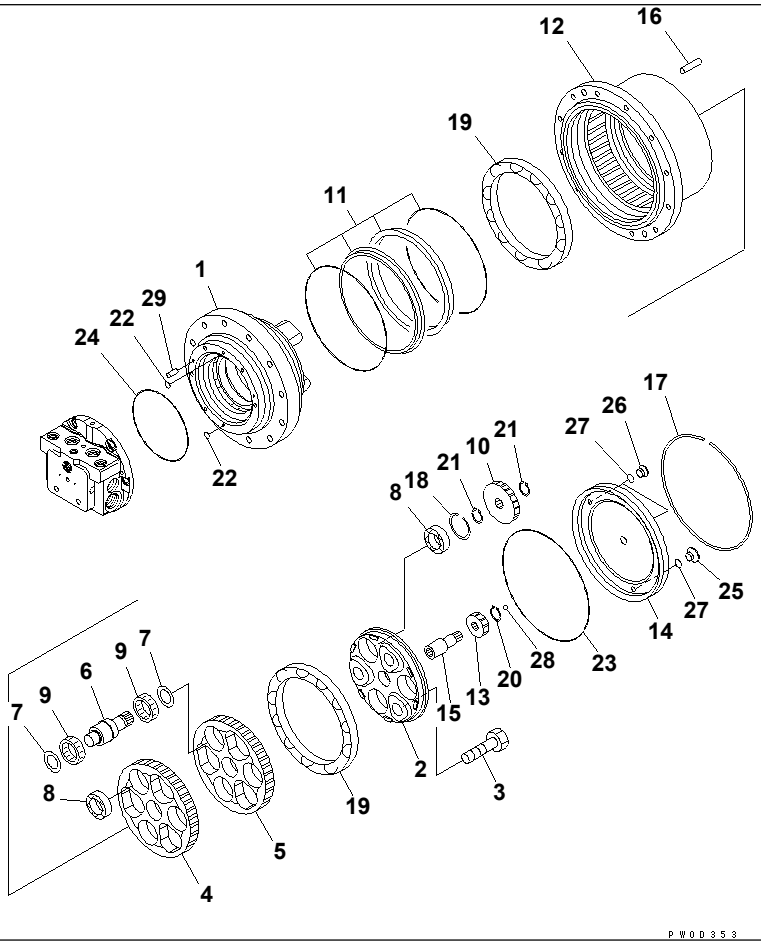

TRAVEL MOTOR (3/3) (FINAL DRIVE) (GM09VN TYPE)

Item	Part No.	Description	Qty	Options
	(21W-60-41201)	MOTOR ASS'Y	1	SN:4001--
THIS ASSEMBLY CONSISTS OF ALL PARTS SHOWN IN FIGS.Y1651-01A0 TO Y1651-03A0.				
	TZ507D1000-02	· FINAL DRIVE ASS'Y	1	SN:4001--
	☆	· · SPINDLE KIT	1	SN:4001--
	☆	· · · SPINDLE ASS'Y	1	SN:4001--
1	☆	· · · · SPINDLE	1	SN:4001--
2	☆	· · · · FLANGE,END	1	SN:4001--
3	TZ500D1019-00	· · · BOLT,REAMER	3	SN:4001--
	☆	· · RV GEAR	1	SN:4001--
	☆	· · · RV GEAR KIT	1	SN:4001--
4	☆	· · · · RV GEAR	1	SN:4001--
5	☆	· · · · RV GEAR	1	SN:4001--
6	☆	· · · SHAFT,CRANK	3	SN:4001--
7	☆	· · · SPACER	6	SN:4001--
8	☆	· · · BEARING	6	SN:4001--
9	☆	· · · BEARING	6	SN:4001--
	TZ507D1107-00	· · SPUR GEAR KIT	1	SN:4001--
10	☆	· · · SPUR GEAR	3	SN:4001--
	TZES20423232-B	· · FLOATING SEAL ASS'Y	1	SN:4001--
11	TZES100-204-B	· · · SEAL,FLOATING (KIT)	2	SN:4001--
12	TZ507D1001-00	· · HUB,MOTOR	1	SN:4001--
13	TZ507D1006-00	· · GEAR	1	SN:4001--
14	TZ500D1008-00	· · COVER	1	SN:4001--
15	TZ500D1015-00	· · SHAFT	1	SN:4001--
16	TZ500D1017-00	· · PIN	28	SN:4001--
17	TZ810B1018-00	· · RING	1	SN:4001--

TRAVEL MOTOR (3/3) (FINAL DRIVE) (GM09VN TYPE)

Item	Part No.	Description	Qty	Options
18	☆	· · SNAP RING SET	3	SN:4001--
19	☆	· · BEARING	2	SN:4001--
20	TZJB2804-S19	· · RING,SNAP	1	SN:4001--
21	04064-02512	· · RING,SNAP	6	SN:4001--
22	07000-11008	· · O-RING (KIT)	2	SN:4001--
23	07000-15230	· · O-RING (KIT)	1	SN:4001--
24	TZJW1516-G35-7	· · O-RING (KIT)	1	SN:4001--
25	TZ410D1033-01	· · PLUG	1	SN:4001--
26	TZ810B2021-00	· · PLUG	2	SN:4001--
27	07000-12014	· · O-RING (KIT)	3	SN:4001--
28	04260-00952	· · BALL	1	SN:4001--
29	TZJ1354-8-22	· · PIN	2	SN:4001--
SERVICE KIT				
K	(TZ505D9000-00)	SEAL KIT	1	SN:4001--

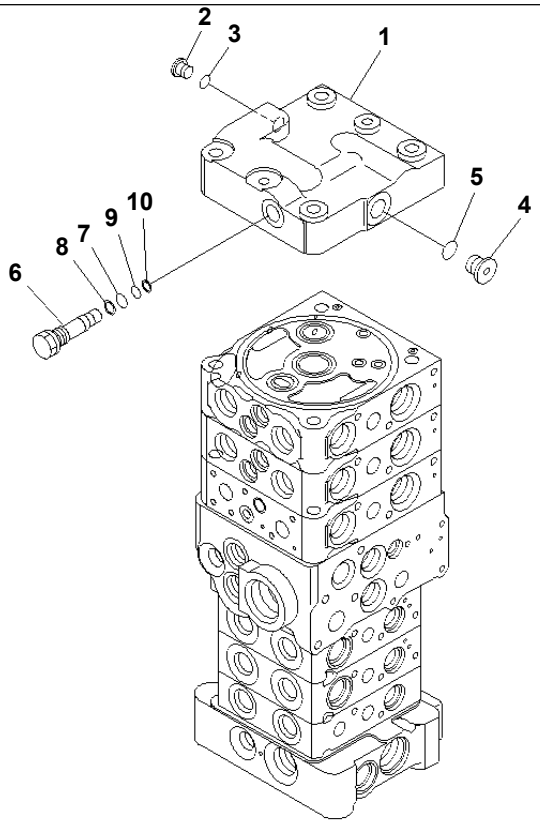

00010521

PC78US-6-W S/N 4001-UP

MAIN VALVE (6-VALVE) (1/20)

Item	Part No.	Description	Qty	Options
	723-26-51101	CONTROL VALVE	1	SN:4001--
THIS ASSEMBLY CONSISTS OF ALL PARTS SHOWN IN FIGS.Y1660-01A0 T0 Y1660-20A0.				
	☆	· COVER GROUP	1	SN:4001--
1	723-26-21741	· · COVER	1	SN:4001--
2	708-8E-16160	· · PLUG	1	SN:4001--
3	07002-11023	· · O-RING	1	SN:4001--
4	702-21-55620	· · PLUG	1	SN:4001--
5	07002-11423	· · O-RING	1	SN:4001--
6	723-26-16630	· · PLUG	1	SN:4001--
7	07000-11009	· · O-RING	1	SN:4001--
8	07001-01009	· · RING,BACK-UP	1	SN:4001--
9	07000-11007	· · O-RING	1	SN:4001--
10	07001-01007	· · RING,BACK-UP	1	SN:4001--

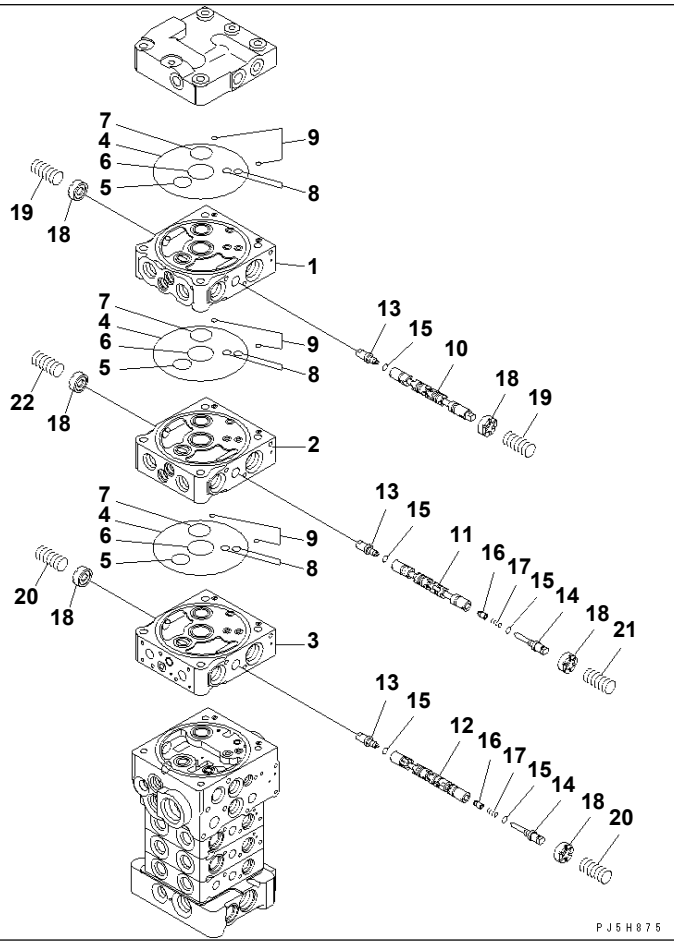

Ref. Y1660-02A0 Page 450320

PC78US-6-W S/N 4001-UP

MAIN VALVE (6-VALVE) (2/20)

Item	Part No.	Description	Qty	Options
	(723-26-51101)	CONTROL VALVE	1	SN:4001--
THIS ASSEMBLY CONSISTS OF ALL PARTS SHOWN IN FIGS.Y1660-01A0 T0 Y1660-20A0.				
	☆	· BODY GROUP	1	SN:4001--
1	☆	· · BLOCK,VALVE	1	SN:4001--
2	☆	· · BLOCK,VALVE	1	SN:4001--
3	☆	· · BLOCK,VALVE	1	SN:4001--
4	07000-12120	· · O-RING	3	SN:4001--
5	07000-12020	· · O-RING	3	SN:4001--
6	723-26-15830	· · O-RING	3	SN:4001--
7	723-26-15840	· · O-RING	3	SN:4001--
8	07000-11008	· · O-RING	6	SN:4001--
9	702-21-54260	· · O-RING	6	SN:4001--
10	☆	· · SPOOL	1	SN:4001--
11	☆	· · SPOOL	1	SN:4001--
12	☆	· · SPOOL	1	SN:4001--
13	☆	· · PLUG	3	SN:4001--
14	☆	· · PLUG	2	SN:4001--
15	☆	· · O-RING	5	SN:4001--
16	☆	· · VALVE	2	SN:4001--
17	☆	· · SPRING	2	SN:4001--
18	723-26-15120	· · RETAINER	6	SN:4001--
19	709-26-11450	· · SPRING	2	SN:4001--
20	723-26-14490	· · SPRING	2	SN:4001--
21	723-26-14510	· · SPRING	1	SN:4001--
22	723-26-16621	· · SPRING	1	SN:4001--

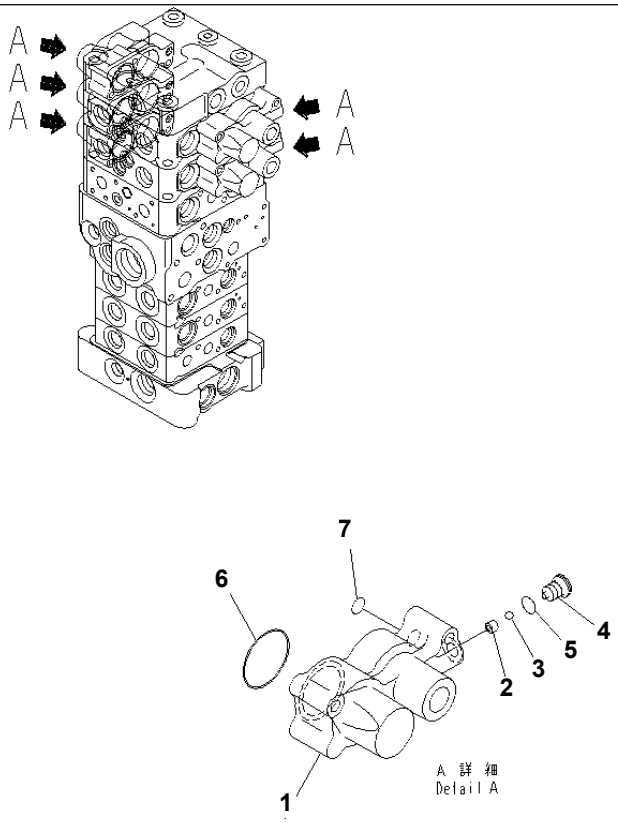

Ref. Y1660-03A0 Page 450330

PC78US-6-W S/N 4001-UP

MAIN VALVE (6-VALVE) (3/20)

Item	Part No.	Description	Qty	Options
	(723-26-51101)	CONTROL VALVE	1	SN:4001--
THIS ASSEMBLY CONSISTS OF ALL PARTS SHOWN IN FIGS.Y1660-01A0 T0 Y1660-20A0.				
	☆	· BODY GROUP	1	SN:4001--
	723-20-91101	· · CASE SUB ASS'Y	5	SN:4001--
1	☆	· · · CASE,SPRING	1	SN:4001--
2	☆	· · · SEAT	1	SN:4001--
3	☆	· · · BALL	1	SN:4001--
4	☆	· · · PLUG	1	SN:4001--
5	07002-10823	· · · O-RING	1	SN:4001--
6	575-41-17420	· · · O-RING	1	SN:4001--
7	07000-11006	· · · O-RING	1	SN:4001--

Ref. Y1660-03A0 Page 450330

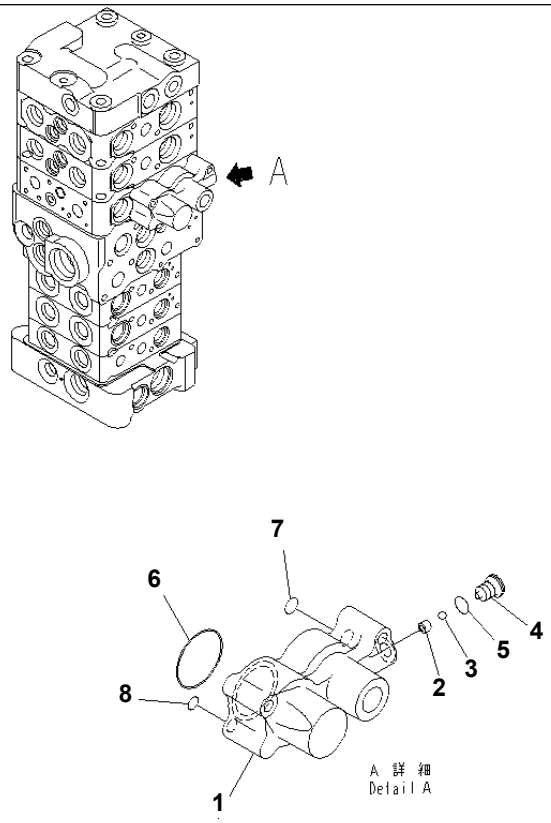

PW5H703

MAIN VALVE (6-VALVE) (4/20)

Item	Part No.	Description	Qty	Options
	(723-26-51101)	CONTROL VALVE	1	SN:4001--
THIS ASSEMBLY CONSISTS OF ALL PARTS SHOWN IN FIGS.Y1660-01A0 T0 Y1660-20A0.				
	☆	· BODY GROUP	1	SN:4001--
	723-20-91201	· · CASE SUB ASS'Y	1	SN:4001--
1	☆	· · · CASE,SPRING	1	SN:4001--
2	☆	· · · SEAT	1	SN:4001--
3	☆	· · · BALL	1	SN:4001--
4	☆	· · · PLUG	1	SN:4001--
5	07002-10823	· · · O-RING	1	SN:4001--
6	575-41-17420	· · · O-RING	1	SN:4001--
7	07000-11006	· · · O-RING	1	SN:4001--
8	702-21-54260	· · · O-RING	1	SN:4001--

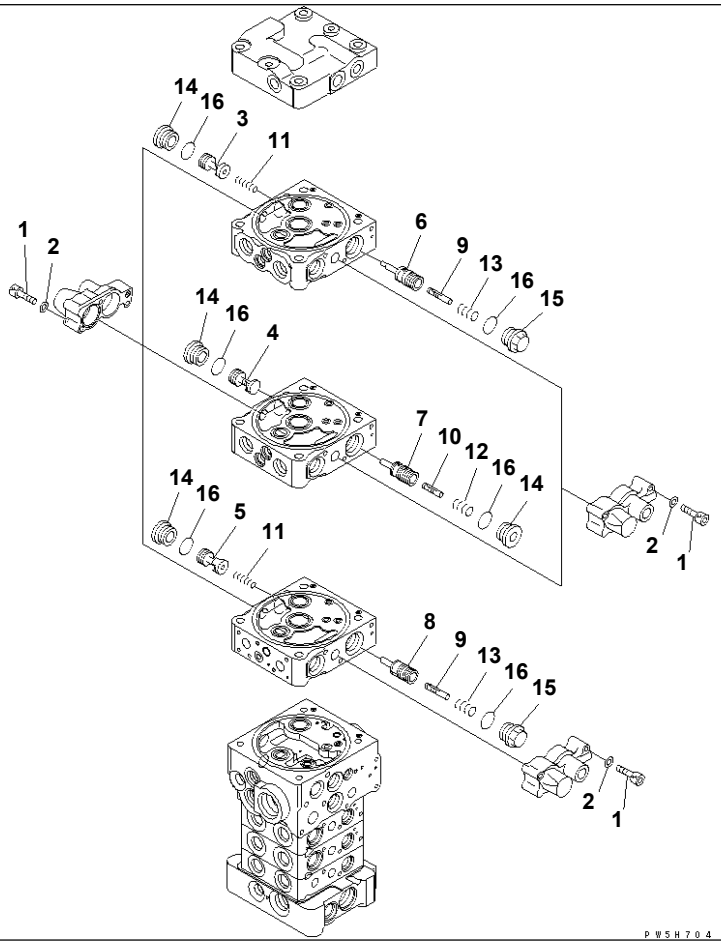

Ref. Y1660-05A0 Page 450350

PC78US-6-W S/N 4001-UP

MAIN VALVE (6-VALVE) (5/20)

Item	Part No.	Description	Qty	Options
	(723-26-51101)	CONTROL VALVE	1	SN:4001--
THIS ASSEMBLY CONSISTS OF ALL PARTS SHOWN IN FIGS.Y1660-01A0 T0 Y1660-20A0.				
	☆	· BODY GROUP	1	SN:4001--
1	01252-60635	· · BOLT	18	SN:4001--
2	01641-20608	· · WASHER	18	SN:4001--
3	☆	· · VALVE	1	SN:4001--
4	☆	· · VALVE	1	SN:4001--
5	☆	· · VALVE	1	SN:4001--
6	☆	· · VALVE	1	SN:4001--
7	☆	· · VALVE	1	SN:4001--
8	☆	· · VALVE	1	SN:4001--
9	☆	· · PISTON	2	SN:4001--
10	☆	· · PISTON	1	SN:4001--
11	723-26-14220	· · SPRING	2	SN:4001--
12	723-26-14140	· · SPRING	1	SN:4001--
13	723-26-14240	· · SPRING	2	SN:4001--
14	723-26-15230	· · PLUG	4	SN:4001--
15	723-26-15370	· · PLUG	2	SN:4001--
16	07002-12434	· · O-RING	6	SN:4001--

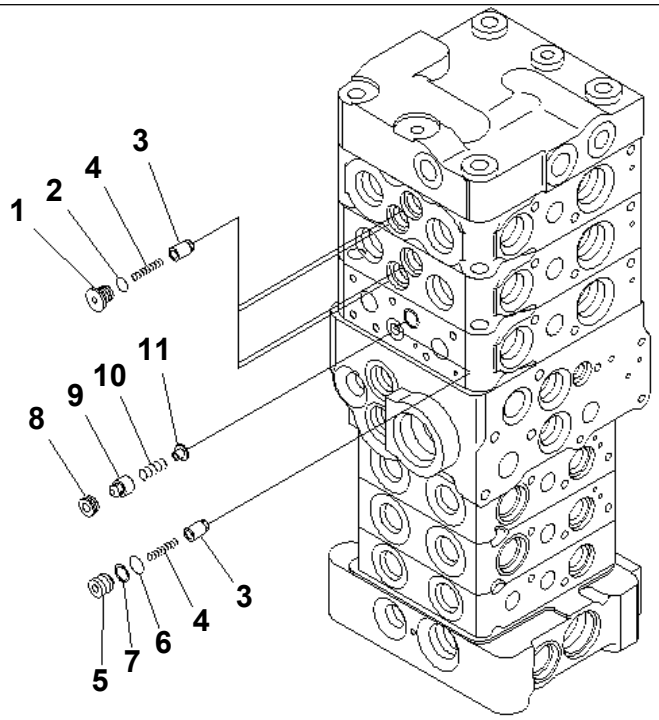

P W 5 H 7 0 5

MAIN VALVE (6-VALVE) (6/20)

Item	Part No.	Description	Qty	Options
	(723-26-51101)	CONTROL VALVE	1	SN:4001--
THIS ASSEMBLY CONSISTS OF ALL PARTS SHOWN IN FIGS.Y1660-01A0 T0 Y1660-20A0.				
	☆	· BODY GROUP	1	SN:4001--
1	723-26-15220	· · PLUG	4	SN:4001--
2	07002-11223	· · O-RING	4	SN:4001--
3	☆	· · VALVE	5	SN:4001--
4	723-26-14150	· · SPRING	5	SN:4001--
5	723-26-16230	· · PLUG	1	SN:4001--
6	07000-11008	· · O-RING	1	SN:4001--
7	07001-01008	· · RING	1	SN:4001--
8	723-26-16240	· · SEAT	1	SN:4001--
9	☆	· · VALVE	1	SN:4001--
10	723-26-16260	· · SPRING	1	SN:4001--
11	723-26-16270	· · RETAINER	1	SN:4001--

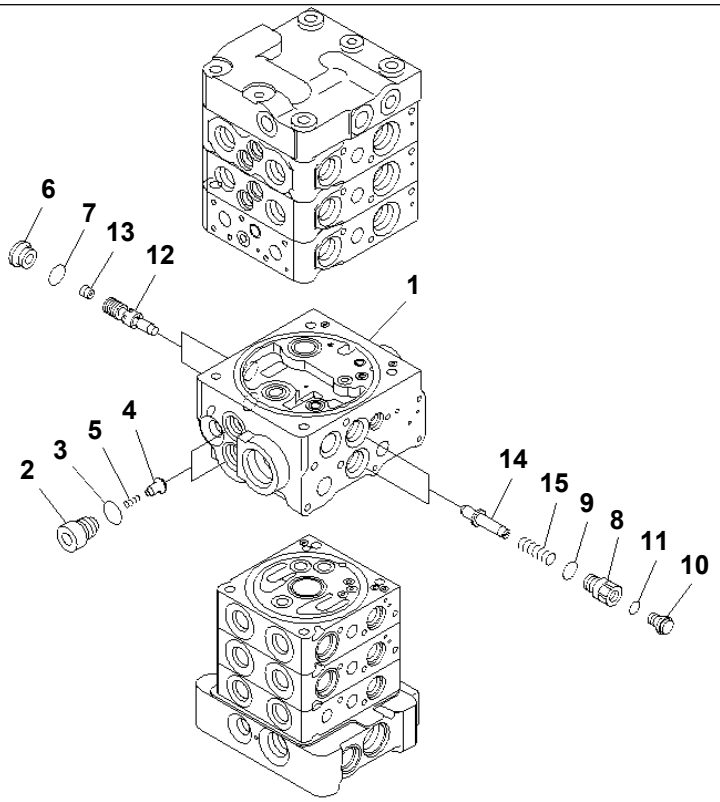

PJ5H876

PC78US-6-W S/N 4001-UP

MAIN VALVE (6-VALVE) (7/20)

Item	Part No.	Description	Qty	Options
	(723-26-51101)	CONTROL VALVE	1	SN:4001--
THIS ASSEMBLY CONSISTS OF ALL PARTS SHOWN IN FIGS.Y1660-01A0 T0 Y1660-20A0.				
	☆	· BODY GROUP	1	SN:4001--
1	☆	· · BODY,VALVE	1	SN:4001--
2	723-11-14190	· · PLUG	2	SN:4001--
3	07002-11823	· · O-RING	2	SN:4001--
4	☆	· · VALVE	2	SN:4001--
5	722-10-91130	· · SPRING	2	SN:4001--
6	723-11-15110	· · PLUG	2	SN:4001--
7	07002-11623	· · O-RING	2	SN:4001--
8	723-26-16280	· · PLUG	2	SN:4001--
9	07002-11823	· · O-RING	2	SN:4001--
10	708-8E-16160	· · PLUG	2	SN:4001--
11	07002-11023	· · O-RING	2	SN:4001--
12	☆	· · VALVE	2	SN:4001--
13	702-21-56270	· · ORIFICE	2	SN:4001--
14	☆	· · PISTON	2	SN:4001--
15	723-26-16310	· · SPRING	2	SN:4001--

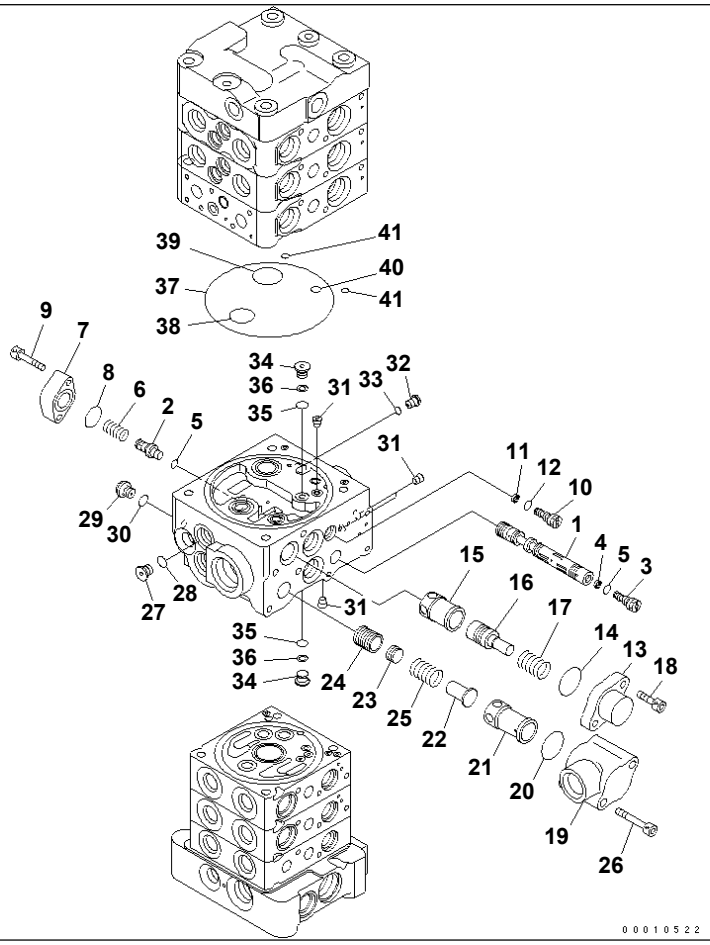

Ref. Y1660-08A0 Page 450380

PC78US-6-W S/N 4001-UP

MAIN VALVE (6-VALVE) (8/20)

Item	Part No.	Description	Qty	Options
	(723-26-51101)	CONTROL VALVE	1	SN:4001--
THIS ASSEMBLY CONSISTS OF ALL PARTS SHOWN IN FIGS.Y1660-01A0 T0 Y1660-20A0.				
	☆	· BODY GROUP	1	SN:4001--
1	☆	· · SPOOL	1	SN:4001--
2	723-26-16320	· · PLUG	1	SN:4001--
3	723-11-14250	· · ORIFICE	1	SN:4001--
4	722-12-15160	· · RING	1	SN:4001--
5	07002-10823	· · O-RING	2	SN:4001--
6	723-26-16330	· · SPRING	1	SN:4001--
7	723-26-16340	· · FLANGE	1	SN:4001--
8	722-12-19120	· · O-RING	1	SN:4001--
9	01252-60625	· · BOLT	2	SN:4001--
10	723-11-14350	· · ORIFICE	1	SN:4001--
11	722-12-15160	· · RING	1	SN:4001--
12	07002-10823	· · O-RING	1	SN:4001--
13	723-26-16350	· · FLANGE	1	SN:4001--
14	723-11-19110	· · O-RING	1	SN:4001--
15	723-26-16360	· · SLEEVE	1	SN:4001--
16	723-26-16371	· · PISTON	1	SN:4001--
17	723-26-16380	· · SPRING	1	SN:4001--
18	01252-60820	· · BOLT	2	SN:4001--
19	☆	· · CASE	1	SN:4001--
20	723-11-19110	· · O-RING	1	SN:4001--
21	☆	· · SLEEVE	1	SN:4001--
22	723-26-16420	· · RETAINER	1	SN:4001--
23	☆	· · PISTON	1	SN:4001--

MAIN VALVE (6-VALVE) (8/20)

Item	Part No.	Description	Qty	Options
24	☆	· · VALVE	1	SN:4001--
25	723-26-16450	· · SPRING	1	SN:4001--
26	01252-60855	· · BOLT	2	SN:4001--
27	702-21-55620	· · PLUG	1	SN:4001--
28	07002-11423	· · O-RING	1	SN:4001--
29	708-8E-16160	· · PLUG	1	SN:4001--
30	07002-11023	· · O-RING	1	SN:4001--
31	☆	· · PLUG	9	SN:4001--
32	723-11-27280	· · PLUG	1	SN:4001--
33	07002-10823	· · O-RING	1	SN:4001--
34	723-26-16460	· · PLUG	2	SN:4001--
35	07000-11007	· · O-RING	2	SN:4001--
36	07001-01007	· · RING,BACK-UP	2	SN:4001--
37	07000-12120	· · O-RING	1	SN:4001--
38	07000-12020	· · O-RING	1	SN:4001--
39	723-26-15840	· · O-RING	1	SN:4001--
40	07000-11008	· · O-RING	1	SN:4001--
41	702-21-54260	· · O-RING	2	SN:4001--

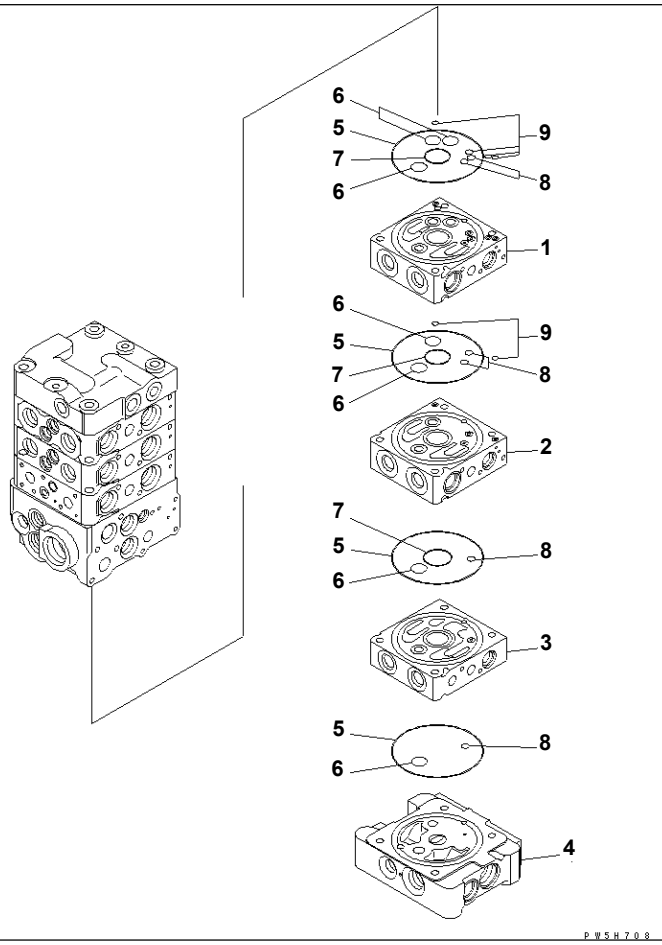

PC78US-6-W S/N 4001-UP

MAIN VALVE (6-VALVE) (9/20)

Item	Part No.	Description	Qty	Options
	(723-26-51101)	CONTROL VALVE	1	SN:4001--
THIS ASSEMBLY CONSISTS OF ALL PARTS SHOWN IN FIGS.Y1660-01A0 T0 Y1660-20A0.				
	☆	· BODY GROUP	1	SN:4001--
1	☆	· · BLOCK,VALVE	1	SN:4001--
2	☆	· · BLOCK,VALVE	1	SN:4001--
3	☆	· · BLOCK,VALVE	1	SN:4001--
4	☆	· · BLOCK	1	SN:4001--
5	07000-12100	· · O-RING	4	SN:4001--
6	723-11-19130	· · O-RING	7	SN:4001--
7	723-11-19110	· · O-RING	3	SN:4001--
8	07000-11006	· · O-RING	7	SN:4001--
9	702-21-54260	· · O-RING	6	SN:4001--

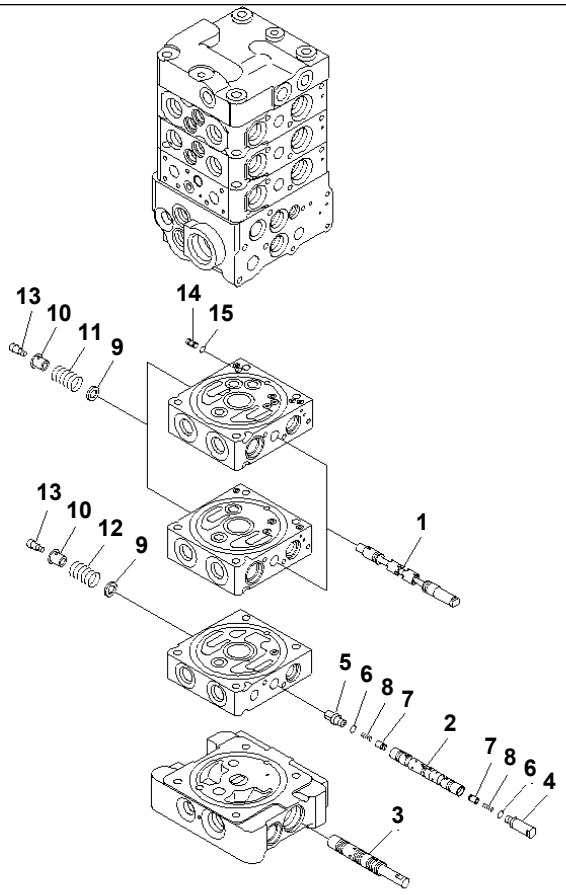

MAIN VALVE (6-VALVE) (10/20)

Item	Part No.	Description	Qty	Options
	(723-26-51101)	CONTROL VALVE	1	SN:4001--
THIS ASSEMBLY CONSISTS OF ALL PARTS SHOWN IN FIGS.Y1660-01A0 T0 Y1660-20A0.				
	☆	· BODY GROUP	1	SN:4001--
1	☆	· · SPOOL	2	SN:4001--
2	☆	· · SPOOL	1	SN:4001--
3	☆	· · SPOOL	1	SN:4001--
4	723-11-27260	· · PLUG	1	SN:4001--
5	723-11-17470	· · PLUG	1	SN:4001--
6	07002-10823	· · O-RING	2	SN:4001--
7	723-11-17490	· · POPPET	2	SN:4001--
8	723-11-17510	· · SPRING	2	SN:4001--
9	723-11-17330	· · RETAINER	3	SN:4001--
10	723-11-17353	· · RETAINER	3	SN:4001--
11	723-11-17341	· · SPRING	2	SN:4001--
12	723-11-16991	· · SPRING	1	SN:4001--
13	723-11-17361	· · BOLT	3	SN:4001--
14	723-11-27771	· · PLUG	1	SN:4001--
15	723-11-29690	· · O-RING	1	SN:4001--

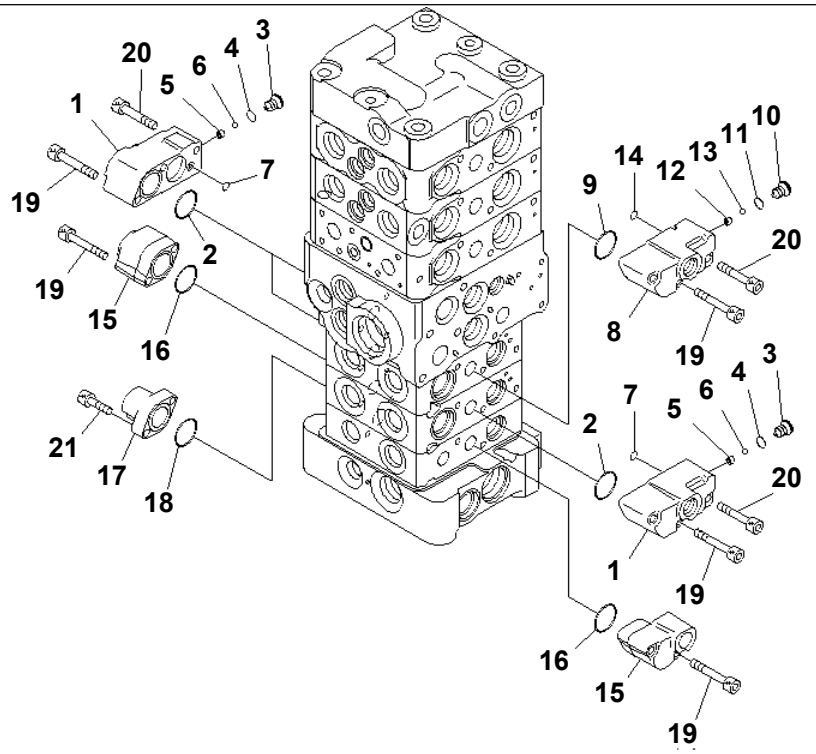

PW5H710

PC78US-6-W S/N 4001-UP

MAIN VALVE (6-VALVE) (11/20)

Item	Part No.	Description	Qty	Options
	(723-26-51101)	CONTROL VALVE	1	SN:4001--
THIS ASSEMBLY CONSISTS OF ALL PARTS SHOWN IN FIGS.Y1660-01A0 T0 Y1660-20A0.				
	☆	· BODY GROUP	1	SN:4001--
	723-11-00911	· · CASE SUB ASS'Y	3	SN:4001--
1	☆	· · · CASE,SPRING	1	SN:4001--
2	722-12-19120	· · · O-RING	1	SN:4001--
3	☆	· · · PLUG	1	SN:4001--
4	07002-10823	· · · O-RING	1	SN:4001--
5	☆	· · · SEAT	1	SN:4001--
6	☆	· · · BALL	1	SN:4001--
7	702-21-54260	· · · O-RING	1	SN:4001--
	723-11-01220	· · CASE SUB ASS'Y	1	SN:4001--
8	☆	· · · CASE,SPRING	1	SN:4001--
9	722-12-19120	· · · O-RING	1	SN:4001--
10	☆	· · · PLUG	1	SN:4001--
11	07002-10823	· · · O-RING	1	SN:4001--
12	☆	· · · SEAT	1	SN:4001--
13	☆	· · · BALL	1	SN:4001--
14	702-21-54260	· · · O-RING	1	SN:4001--
15	723-11-27880	· · CASE,SPRING	2	SN:4001--
16	722-12-19120	· · O-RING	2	SN:4001--
17	723-11-17410	· · CASE,SPRING	1	SN:4001--
18	722-12-19120	· · O-RING	1	SN:4001--
19	01252-60640	· · BOLT	12	SN:4001--
20	01252-60635	· · BOLT	4	SN:4001--
21	01252-60620	· · BOLT	2	SN:4001--

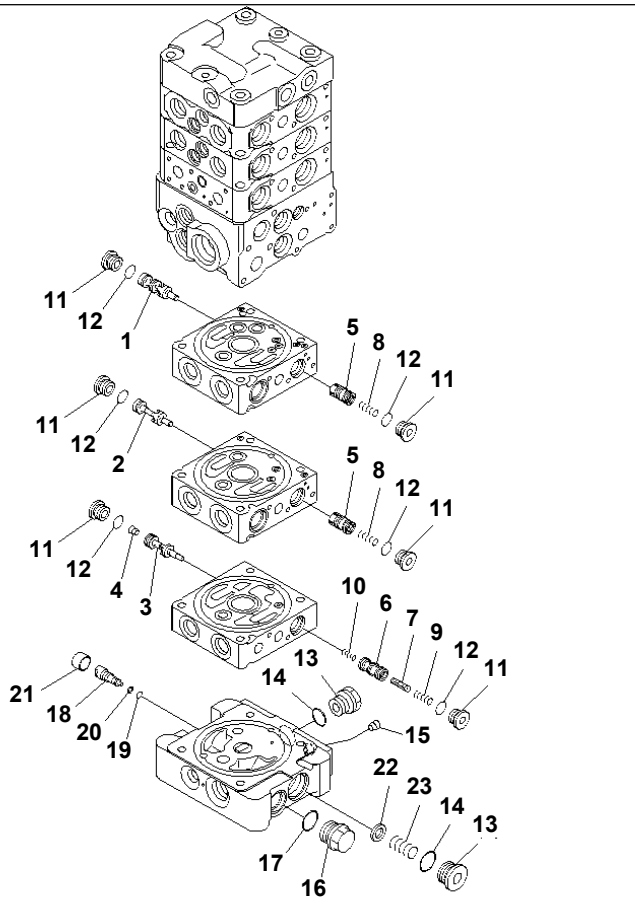

MAIN VALVE (6-VALVE) (12/20)

Item	Part No.	Description	Qty	Options
	(723-26-51101)	CONTROL VALVE	1	SN:4001--
THIS ASSEMBLY CONSISTS OF ALL PARTS SHOWN IN FIGS.Y1660-01A0 T0 Y1660-20A0.				
	☆	· BODY GROUP	1	SN:4001--
1	☆	· · VALVE	1	SN:4001--
2	☆	· · VALVE	1	SN:4001--
3	☆	· · VALVE	1	SN:4001--
4	723-30-51130	· · ORIFICE	1	SN:4001--
5	723-11-01251	· · VALVE SUB ASS'Y	2	SN:4001--
6	☆	· · VALVE	1	SN:4001--
7	☆	· · PISTON	1	SN:4001--
8	723-11-16230	· · SPRING	2	SN:4001--
9	723-11-16130	· · SPRING	1	SN:4001--
10	723-11-15130	· · SPRING	1	SN:4001--
11	723-11-15110	· · PLUG	6	SN:4001--
12	07002-11623	· · O-RING	6	SN:4001--
13	723-26-15230	· · PLUG	2	SN:4001--
14	07002-12434	· · O-RING	2	SN:4001--
15	☆	· · PLUG	1	SN:4001--
16	706-8E-14191	· · PLUG	1	SN:4001--
17	07002-11823	· · O-RING	1	SN:4001--
18	723-26-16470	· · PLUG	1	SN:4001--
19	07000-11005	· · O-RING	1	SN:4001--
20	07001-01005	· · RING,BACK-UP	1	SN:4001--
21	723-26-16480	· · RETAINER	1	SN:4001--
22	723-26-16490	· · SPACER	1	SN:4001--
23	723-26-14310	· · SPRING	1	SN:4001--

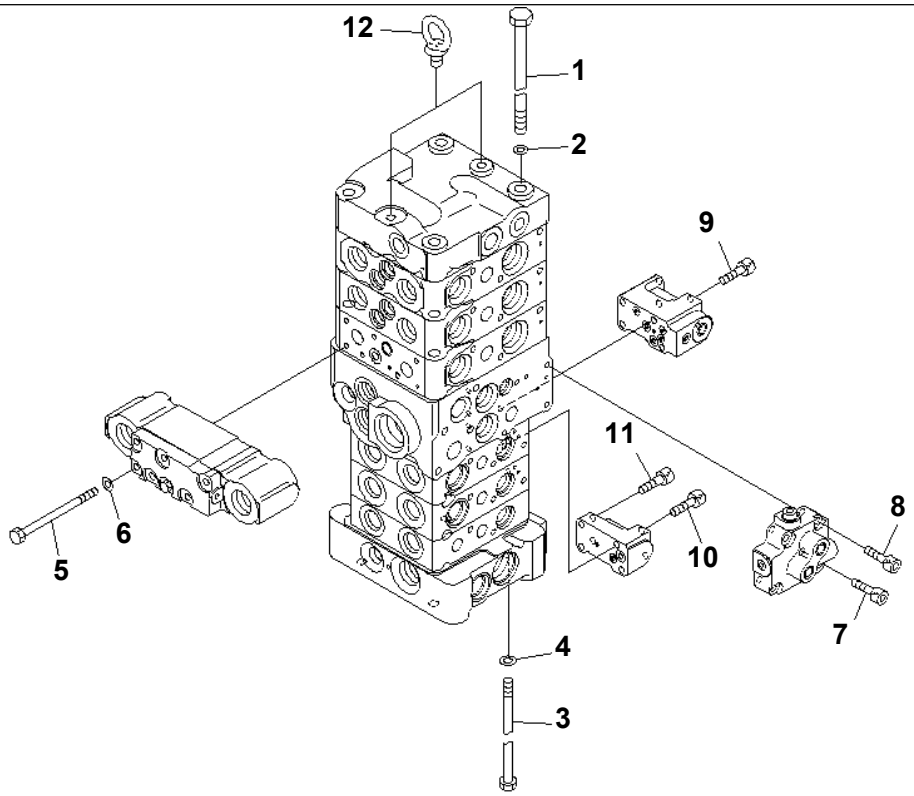

P W 5 H 7 1 2

MAIN VALVE (6-VALVE) (13/20)

Item	Part No.	Description	Qty	Options
	(723-26-51101)	CONTROL VALVE	1	SN:4001--
THIS ASSEMBLY CONSISTS OF ALL PARTS SHOWN IN FIGS.Y1660-01A0 T0 Y1660-20A0.				
1	700-25-11120	· BOLT	4	SN:4001--
2	01643-31032	· WASHER	4	SN:4001--
3	723-11-29660	· BOLT	4	SN:4001--
4	01643-30823	· WASHER	4	SN:4001--
5	723-26-16510	· BOLT	6	SN:4001--
6	01643-30623	· WASHER	6	SN:4001--
7	01252-60640	· BOLT	1	SN:4001--
8	01252-60625	· BOLT	3	SN:4001--
9	01252-60650	· BOLT	4	SN:4001--
10	01252-60635	· BOLT	2	SN:4001--
11	01252-60616	· BOLT	2	SN:4001--
12	04530-10815	· BOLT,EYE	2	SN:4001--

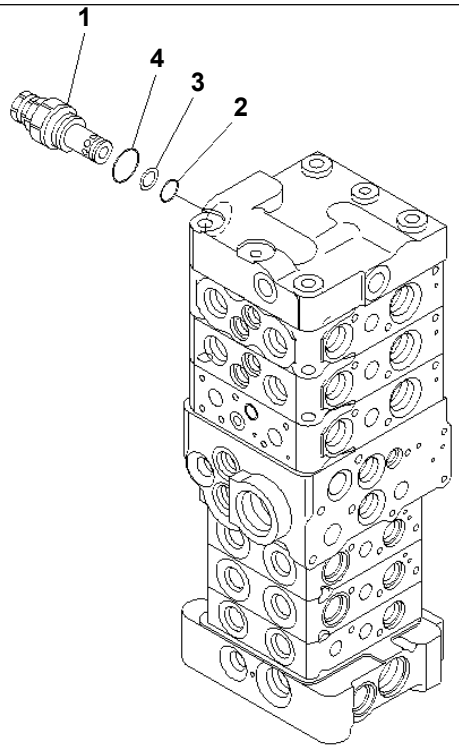

00010523

PC78US-6-W S/N 4001-UP

MAIN VALVE (6-VALVE) (14/20)

Item	Part No.	Description	Qty	Options
	(723-26-51101)	CONTROL VALVE	1	SN:4001--
THIS ASSEMBLY CONSISTS OF ALL PARTS SHOWN IN FIGS.Y1660-01A0 T0 Y1660-20A0.				
1	723-20-63300	· VALVE ASS'Y,RELIEF	1	SN:4001--
2	700-22-11410	· · O-RING	1	SN:4001--
3	700-80-64220	· · RING	1	SN:4001--
4	07002-12434	· · O-RING	1	SN:4001--

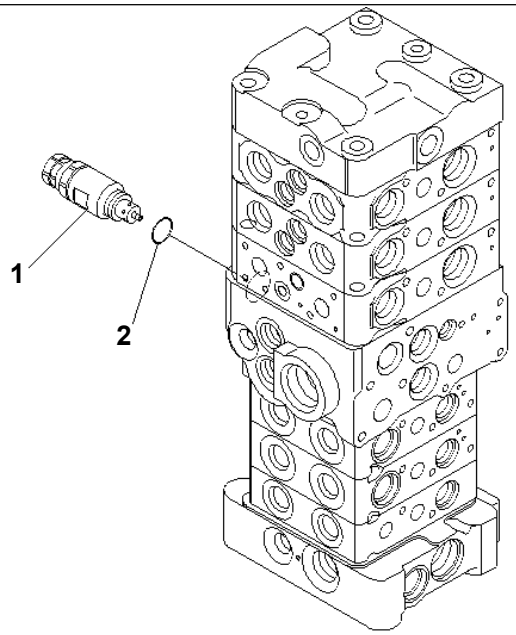

00010524

MAIN VALVE (6-VALVE) (15/20)

Item	Part No.	Description	Qty	Options
	(723-26-51101)	CONTROL VALVE	1	SN:4001--
THIS ASSEMBLY CONSISTS OF ALL PARTS SHOWN IN FIGS.Y1660-01A0 T0 Y1660-20A0.				
1	723-20-64200	· VALVE ASS'Y,SUCTION AND SAFETY	1	SN:4001--
2	07002-12034	· · O-RING	1	SN:4001--

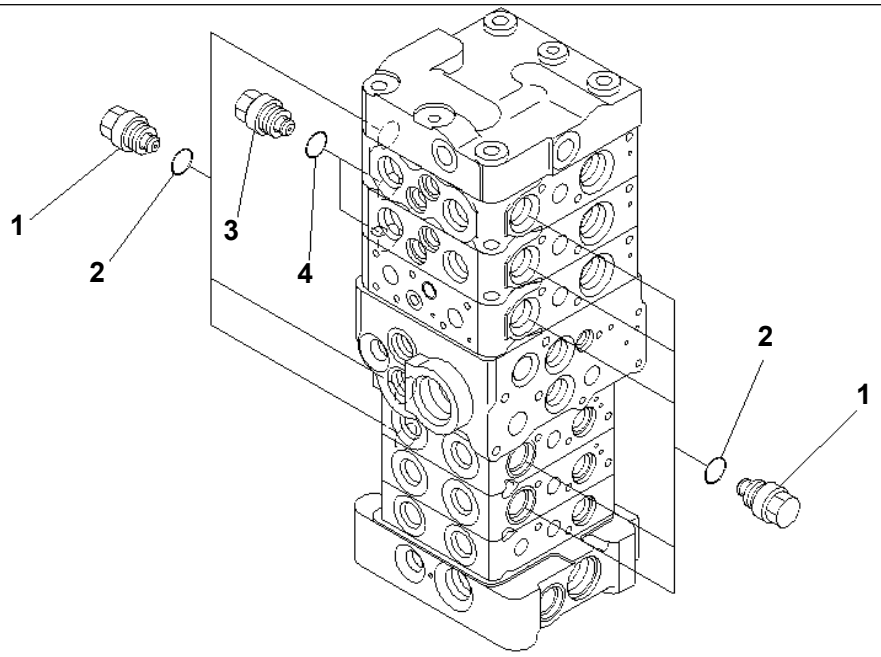

00010525

PC78US-6-W S/N 4001-UP

MAIN VALVE (6-VALVE) (16/20)

Item	Part No.	Description	Qty	Options
	(723-26-51101)	CONTROL VALVE	1	SN:4001--
THIS ASSEMBLY CONSISTS OF ALL PARTS SHOWN IN FIGS.Y1660-01A0 T0 Y1660-20A0.				
1	723-20-80100	· VALVE ASS'Y,SUCTION	8	SN:4001--
2	07002-12034	· · O-RING	1	SN:4001--
3	723-10-80200	· VALVE ASS'Y,SUCTION	2	SN:4001--
4	07002-12034	· · O-RING	1	SN:4001--

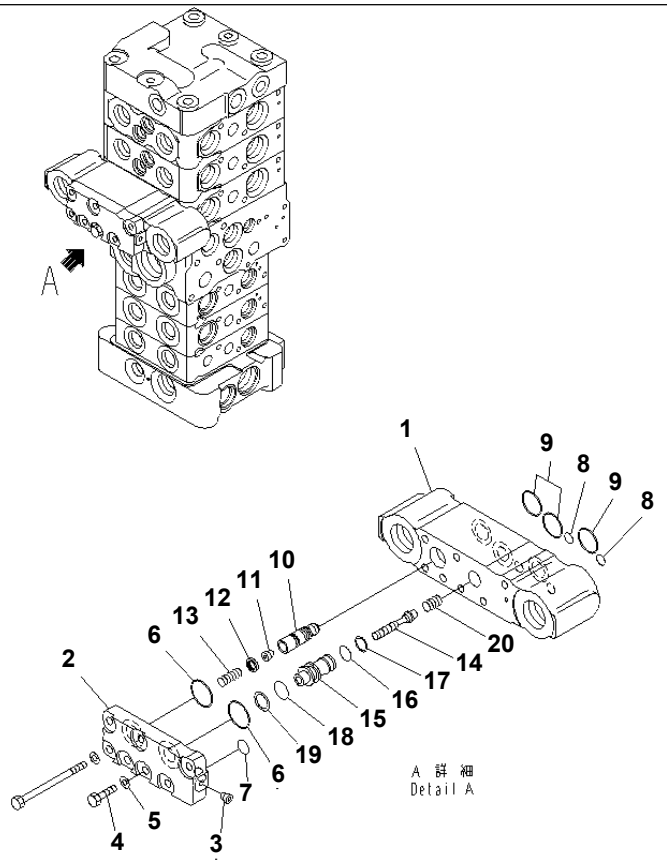

Ref. Y1660-17A0 Page 450470

PC78US-6-W S/N 4001-UP

MAIN VALVE (6-VALVE) (17/20)

Item	Part No.	Description	Qty	Options
	(723-26-51101)	CONTROL VALVE	1	SN:4001--
THIS ASSEMBLY CONSISTS OF ALL PARTS SHOWN IN FIGS.Y1660-01A0 T0 Y1660-20A0.				
	723-20-96100	· VALVE ASS'Y	1	SN:4001--
1	☆	· · BLOCK	1	SN:4001--
2	723-20-96120	· · PLATE	1	SN:4001--
3	702-16-54490	· · SCREW	1	SN:4001--
4	01010-80620	· · BOLT	1	SN:4001--
5	01643-30623	· · WASHER	1	SN:4001--
6	723-11-29490	· · O-RING	2	SN:4001--
7	07000-11009	· · O-RING	1	SN:4001--
8	07000-11006	· · O-RING	2	SN:4001--
9	723-11-18150	· · O-RING	3	SN:4001--
10	☆	· · VALVE	1	SN:4001--
11	723-30-51130	· · ORIFICE	1	SN:4001--
12	☆	· · SEAL	1	SN:4001--
13	723-20-96140	· · SPRING	1	SN:4001--
	723-11-00350	· · VALVE SUB ASS'Y	1	SN:4001--
14	☆	· · · PISTON	1	SN:4001--
15	☆	· · · SLEEVE	1	SN:4001--
16	07000-11010	· · O-RING	1	SN:4001--
17	07001-01010	· · RING	1	SN:4001--
18	07000-12012	· · O-RING	1	SN:4001--
19	07001-02012	· · RING,BACK-UP	1	SN:4001--
20	723-11-19950	· · SPRING	1	SN:4001--

Ref. Y1660-17A0 Page 450470

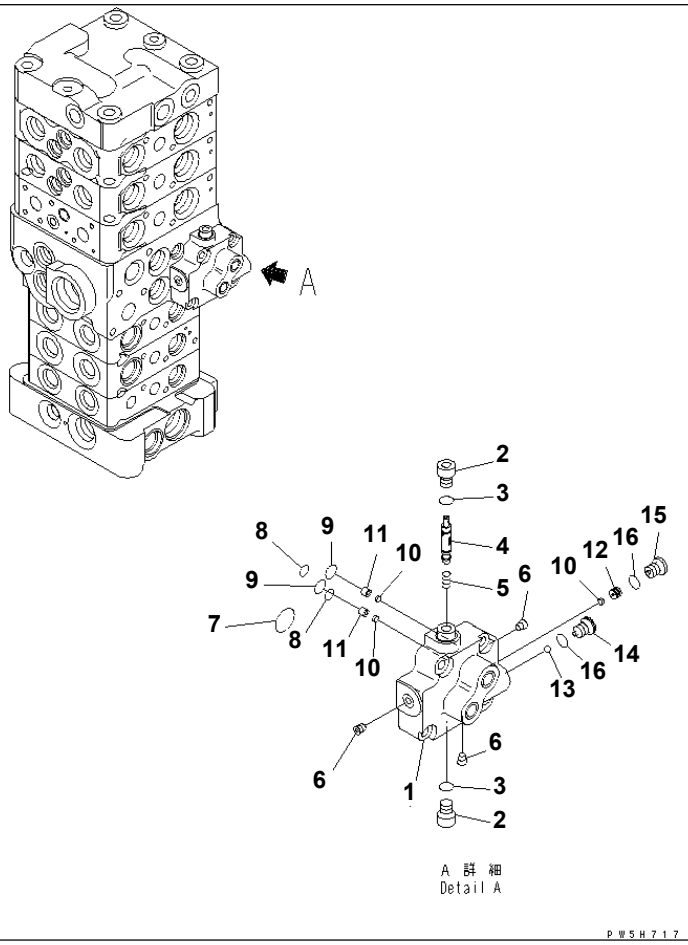

Ref. Y1660-18A0 Page 450480

PC78US-6-W S/N 4001-UP

MAIN VALVE (6-VALVE) (18/20)

Item	Part No.	Description	Qty	Options
	(723-26-51101)	CONTROL VALVE	1	SN:4001--
THIS ASSEMBLY CONSISTS OF ALL PARTS SHOWN IN FIGS.Y1660-01A0 T0 Y1660-20A0.				
	723-20-97102	· VALVE SUB ASS'Y	1	SN:4001--
1	☆	· · BLOCK	1	SN:4001--
2	723-11-13510	· · PLUG	2	SN:4001--
3	07002-10823	· · O-RING	2	SN:4001--
4	☆	· · SPOOL	1	SN:4001--
5	723-11-13340	· · SPRING	1	SN:4001--
6	☆	· · PLUG	3	SN:4001--
7	722-12-19120	· · O-RING	1	SN:4001--
8	07000-11006	· · O-RING	2	SN:4001--
9	07000-11007	· · O-RING	2	SN:4001--
10	723-11-13360	· · FILTER	3	SN:4001--
11	723-11-13350	· · SPACER	2	SN:4001--
12	723-20-97130	· · RETAINER	1	SN:4001--
13	700-84-11730	· · BALL	1	SN:4001--
14	723-11-27220	· · PLUG	1	SN:4001--
15	723-11-27280	· · PLUG	1	SN:4001--
16	07002-10823	· · O-RING	2	SN:4001--

Ref. Y1660-18A0 Page 450480

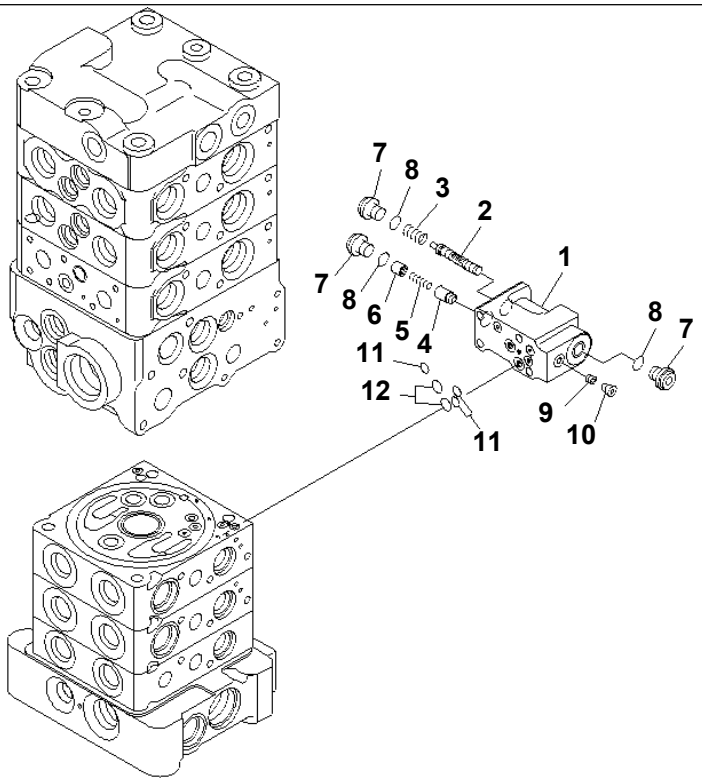

PJ5H943

PC78US-6-W S/N 4001-UP

MAIN VALVE (6-VALVE) (19/20)

Item	Part No.	Description	Qty	Options
	(723-26-51101)	CONTROL VALVE	1	SN:4001--
THIS ASSEMBLY CONSISTS OF ALL PARTS SHOWN IN FIGS.Y1660-01A0 T0 Y1660-20A0.				
	723-11-01231	· VALVE ASS'Y	1	SN:4001--
1	☆	· · BLOCK	1	SN:4001--
2	☆	· · SPOOL	1	SN:4001--
3	723-11-27830	· · SPRING	1	SN:4001--
4	☆	· · VALVE	1	SN:4001--
5	723-11-18180	· · SPRING	1	SN:4001--
6	723-11-27840	· · SPACER	1	SN:4001--
7	723-11-27850	· · PLUG	3	SN:4001--
8	07002-11023	· · O-RING	3	SN:4001--
9	☆	· · ORIFICE	1	SN:4001--
10	☆	· · PLUG	1	SN:4001--
11	07000-11005	· · O-RING	3	SN:4001--
12	07000-11007	· · O-RING	2	SN:4001--

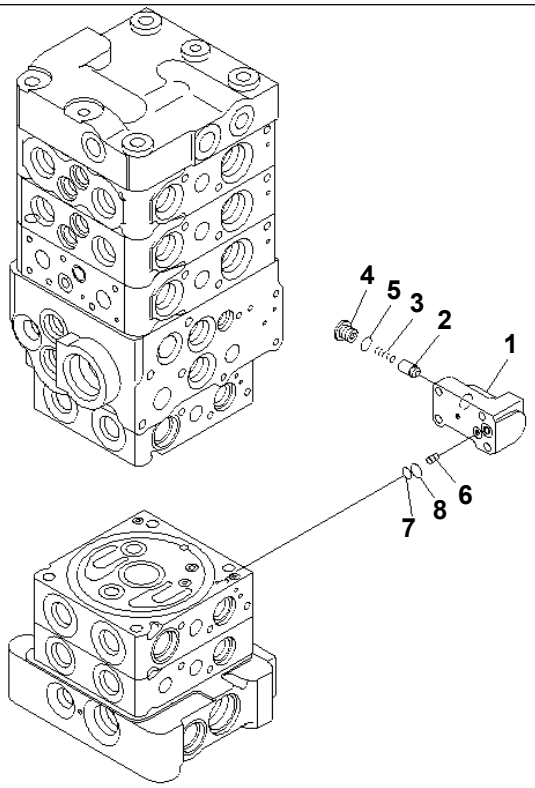

P W 5 H 7 1 9

MAIN VALVE (6-VALVE) (20/20)

Item	Part No.	Description	Qty	Options
	(723-26-51101)	CONTROL VALVE	1	SN:4001--
THIS ASSEMBLY CONSISTS OF ALL PARTS SHOWN IN FIGS.Y1660-01A0 T0 Y1660-20A0.				
	723-11-01241	· VALVE ASS'Y	1	SN:4001--
1	☆	· · BLOCK	1	SN:4001--
2	☆	· · VALVE	1	SN:4001--
3	723-11-18180	· · SPRING	1	SN:4001--
4	723-11-18190	· · PLUG	1	SN:4001--
5	07002-11023	· · O-RING	1	SN:4001--
6	723-30-51130	· · ORIFICE	1	SN:4001--
7	07000-11006	· · O-RING	1	SN:4001--
8	07000-11008	· · O-RING	1	SN:4001--

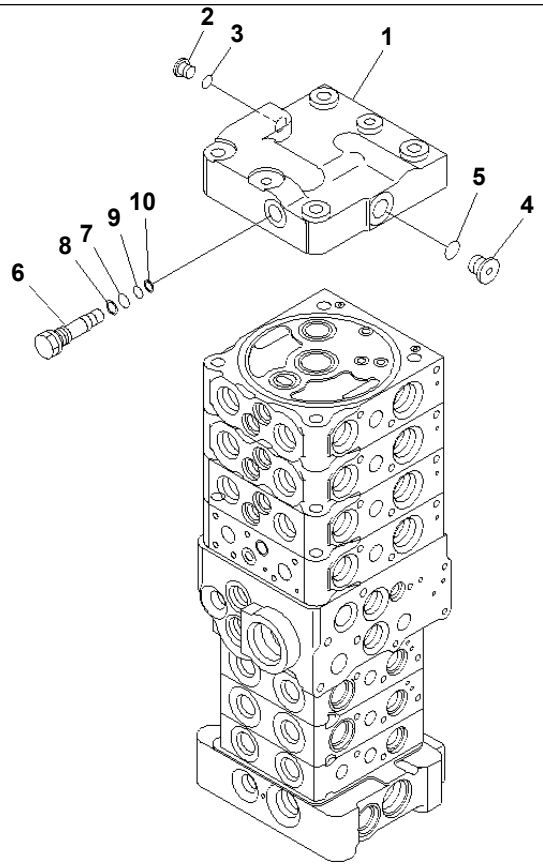

00010526

PC78US-6-W S/N 4001-UP

MAIN VALVE (7-VALVE) (1/23)

Item	Part No.	Description	Qty	Options
	723-27-50101	CONTROL VALVE	1	SN:4001--
THIS ASSEMBLY CONSISTS OF ALL PARTS SHOWN IN FIGS.Y1662-01A0 TO Y1662-23A0.				
	☆	· COVER GROUP	1	SN:4001--
1	723-26-21741	· · COVER	1	SN:4001--
2	708-8E-16160	· · PLUG	1	SN:4001--
3	07002-11023	· · O-RING	1	SN:4001--
4	702-21-55620	· · PLUG	1	SN:4001--
5	07002-11423	· · O-RING	1	SN:4001--
6	723-26-16630	· · PLUG	1	SN:4001--
7	07000-11009	· · O-RING	1	SN:4001--
8	07001-01009	· · RING,BACK-UP	1	SN:4001--
9	07000-11007	· · O-RING	1	SN:4001--
10	07001-01007	· · RING,BACK-UP	1	SN:4001--

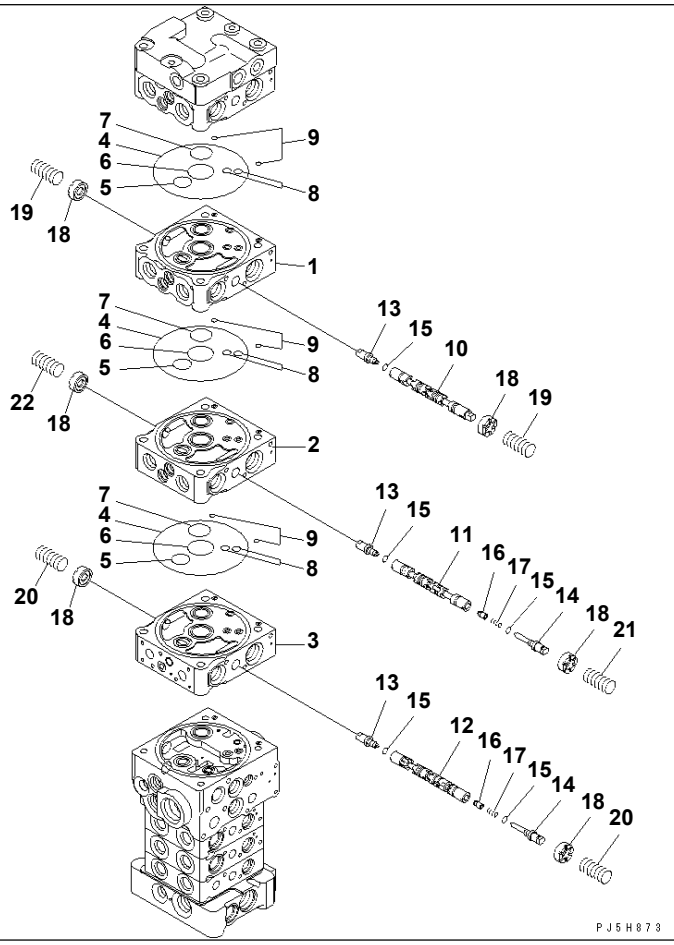

Ref. Y1662-02A0 Page 450520

PC78US-6-W S/N 4001-UP

MAIN VALVE (7-VALVE) (2/23)

Item	Part No.	Description	Qty	Options
	(723-27-50101)	CONTROL VALVE	1	SN:4001--
THIS ASSEMBLY CONSISTS OF ALL PARTS SHOWN IN FIGS.Y1662-01A0 TO Y1662-23A0.				
	☆	· BODY GROUP	1	SN:4001--
1	☆	· · BLOCK,VALVE	1	SN:4001--
2	☆	· · BLOCK,VALVE	1	SN:4001--
3	☆	· · BLOCK,VALVE	1	SN:4001--
4	07000-12120	· · O-RING	3	SN:4001--
5	07000-12020	· · O-RING	3	SN:4001--
6	723-26-15830	· · O-RING	3	SN:4001--
7	723-26-15840	· · O-RING	3	SN:4001--
8	07000-11008	· · O-RING	6	SN:4001--
9	702-21-54260	· · O-RING	6	SN:4001--
10	☆	· · SPOOL	1	SN:4001--
11	☆	· · SPOOL	1	SN:4001--
12	☆	· · SPOOL	1	SN:4001--
13	☆	· · PLUG	3	SN:4001--
14	☆	· · PLUG	2	SN:4001--
15	☆	· · O-RING	5	SN:4001--
16	☆	· · VALVE	2	SN:4001--
17	☆	· · SPRING	2	SN:4001--
18	723-26-15120	· · RETAINER	6	SN:4001--
19	709-26-11450	· · SPRING	2	SN:4001--
20	723-26-14490	· · SPRING	2	SN:4001--
21	723-26-14510	· · SPRING	1	SN:4001--
22	723-26-16621	· · SPRING	1	SN:4001--

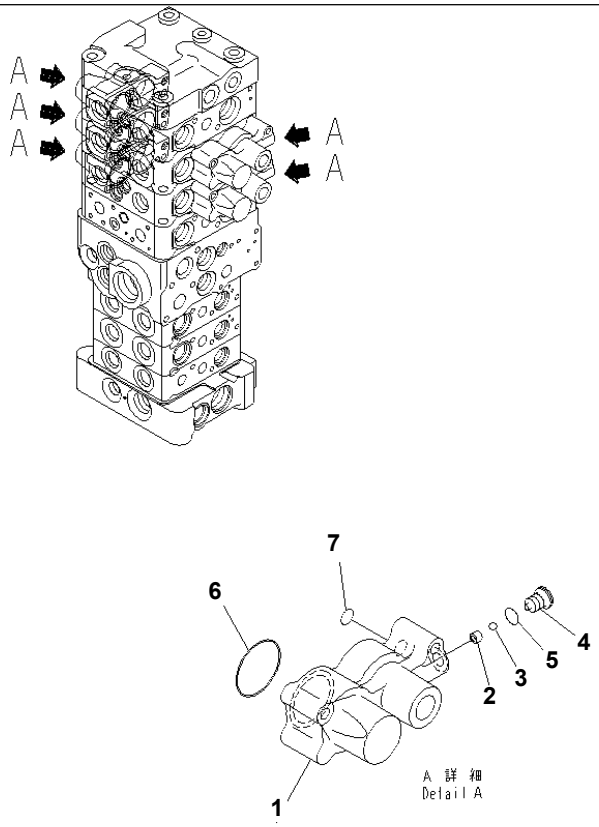

P W 5 H 6 7 9

MAIN VALVE (7-VALVE) (3/23)

Item	Part No.	Description	Qty	Options
	(723-27-50101)	CONTROL VALVE	1	SN:4001--
THIS ASSEMBLY CONSISTS OF ALL PARTS SHOWN IN FIGS.Y1662-01A0 TO Y1662-23A0.				
	☆	· BODY GROUP	1	SN:4001--
	723-20-91101	· · CASE SUB ASS'Y	5	SN:4001--
1	☆	· · · CASE,SPRING	1	SN:4001--
2	☆	· · · SEAT	1	SN:4001--
3	☆	· · · BALL	1	SN:4001--
4	☆	· · · PLUG	1	SN:4001--
5	07002-10823	· · · O-RING	1	SN:4001--
6	575-41-17420	· · · O-RING	1	SN:4001--
7	07000-11006	· · · O-RING	1	SN:4001--

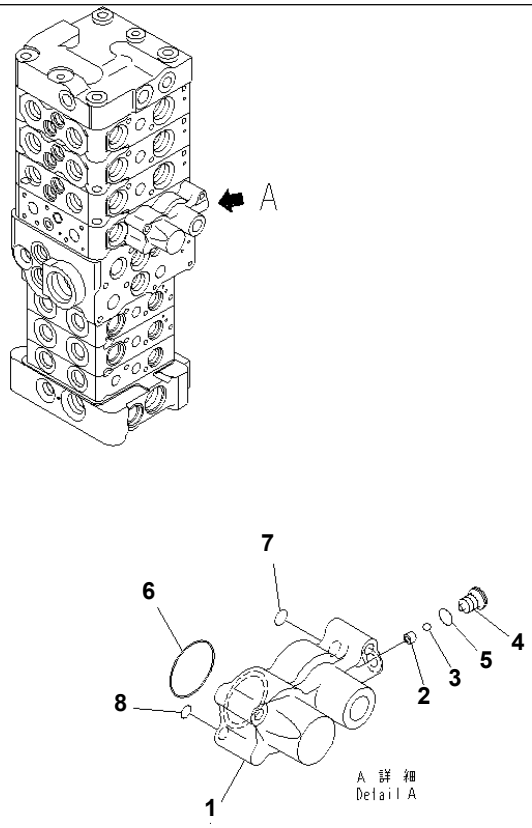

P W 5 H 6 8 0

PC78US-6-W S/N 4001-UP

MAIN VALVE (7-VALVE) (4/23)

Item	Part No.	Description	Qty	Options
	(723-27-50101)	CONTROL VALVE	1	SN:4001--
THIS ASSEMBLY CONSISTS OF ALL PARTS SHOWN IN FIGS.Y1662-01A0 TO Y1662-23A0.				
	☆	· BODY GROUP	1	SN:4001--
	723-20-91201	· · CASE SUB ASS'Y	1	SN:4001--
1	☆	· · · CASE,SPRING	1	SN:4001--
2	☆	· · · SEAT	1	SN:4001--
3	☆	· · · BALL	1	SN:4001--
4	☆	· · · PLUG	1	SN:4001--
5	07002-10823	· · · O-RING	1	SN:4001--
6	575-41-17420	· · · O-RING	1	SN:4001--
7	07000-11006	· · · O-RING	1	SN:4001--
8	702-21-54260	· · · O-RING	1	SN:4001--

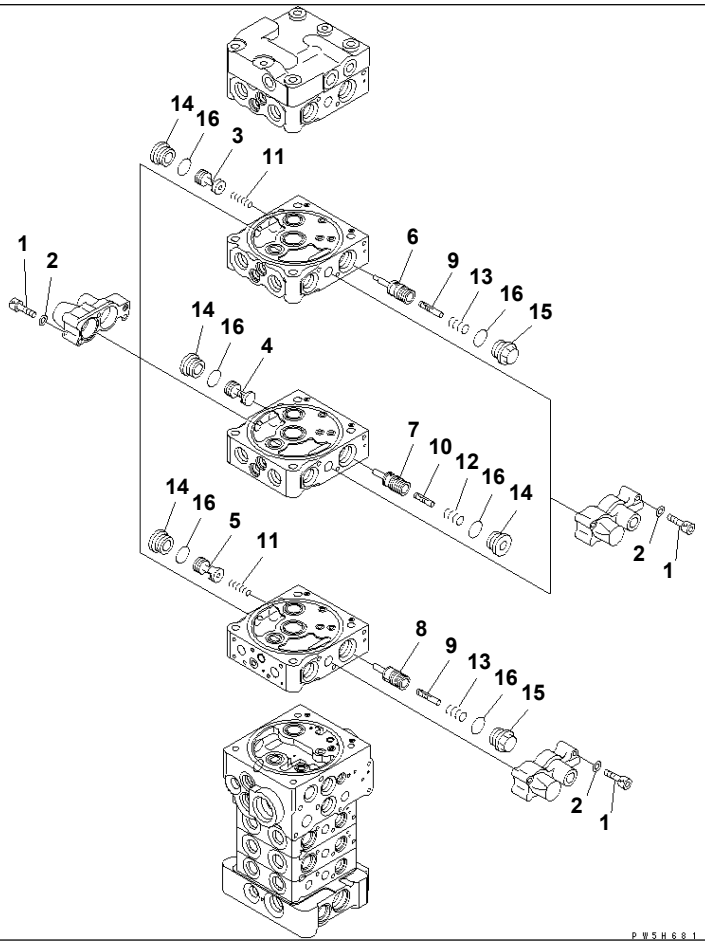

MAIN VALVE (7-VALVE) (5/23)

Item	Part No.	Description	Qty	Options
	(723-27-50101)	CONTROL VALVE	1	SN:4001--
THIS ASSEMBLY CONSISTS OF ALL PARTS SHOWN IN FIGS.Y1662-01A0 TO Y1662-23A0.				
	☆	· BODY GROUP	1	SN:4001--
1	01252-60635	· · BOLT	18	SN:4001--
2	01641-20608	· · WASHER	18	SN:4001--
3	☆	· · VALVE	1	SN:4001--
4	☆	· · VALVE	1	SN:4001--
5	☆	· · VALVE	1	SN:4001--
6	☆	· · VALVE	1	SN:4001--
7	☆	· · VALVE	1	SN:4001--
8	☆	· · VALVE	1	SN:4001--
9	☆	· · PISTON	2	SN:4001--
10	☆	· · PISTON	1	SN:4001--
11	723-26-14220	· · SPRING	2	SN:4001--
12	723-26-14140	· · SPRING	1	SN:4001--
13	723-26-14240	· · SPRING	2	SN:4001--
14	723-26-15230	· · PLUG	4	SN:4001--
15	723-26-15370	· · PLUG	2	SN:4001--
16	07002-12434	· · O-RING	6	SN:4001--

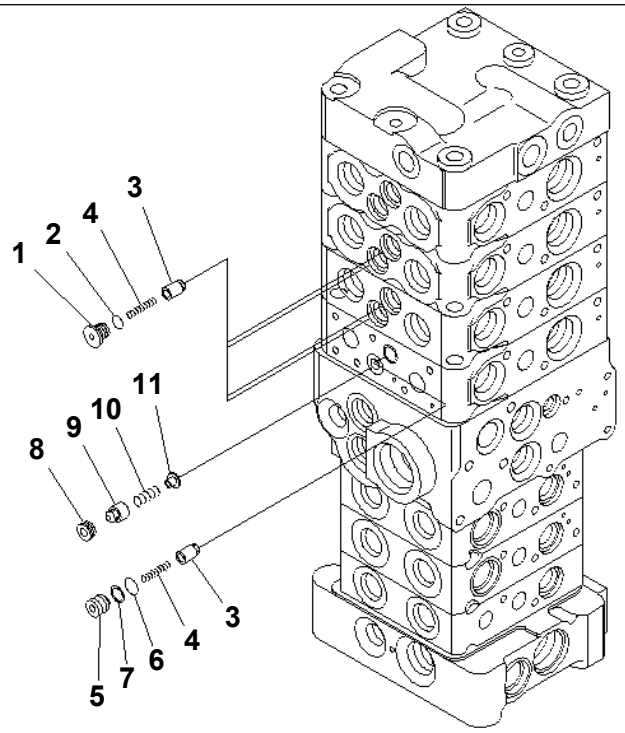

PW5H682

PC78US-6-W S/N 4001-UP

MAIN VALVE (7-VALVE) (6/23)

Item	Part No.	Description	Qty	Options
	(723-27-50101)	CONTROL VALVE	1	SN:4001--
THIS ASSEMBLY CONSISTS OF ALL PARTS SHOWN IN FIGS.Y1662-01A0 TO Y1662-23A0.				
	☆	· BODY GROUP	1	SN:4001--
1	723-26-15220	· · PLUG	4	SN:4001--
2	07002-11223	· · O-RING	4	SN:4001--
3	☆	· · VALVE	5	SN:4001--
4	723-26-14150	· · SPRING	5	SN:4001--
5	723-26-16230	· · PLUG	1	SN:4001--
6	07000-11008	· · O-RING	1	SN:4001--
7	07001-01008	· · RING	1	SN:4001--
8	723-26-16240	· · SEAT	1	SN:4001--
9	☆	· · VALVE	1	SN:4001--
10	723-26-16260	· · SPRING	1	SN:4001--
11	723-26-16270	· · RETAINER	1	SN:4001--

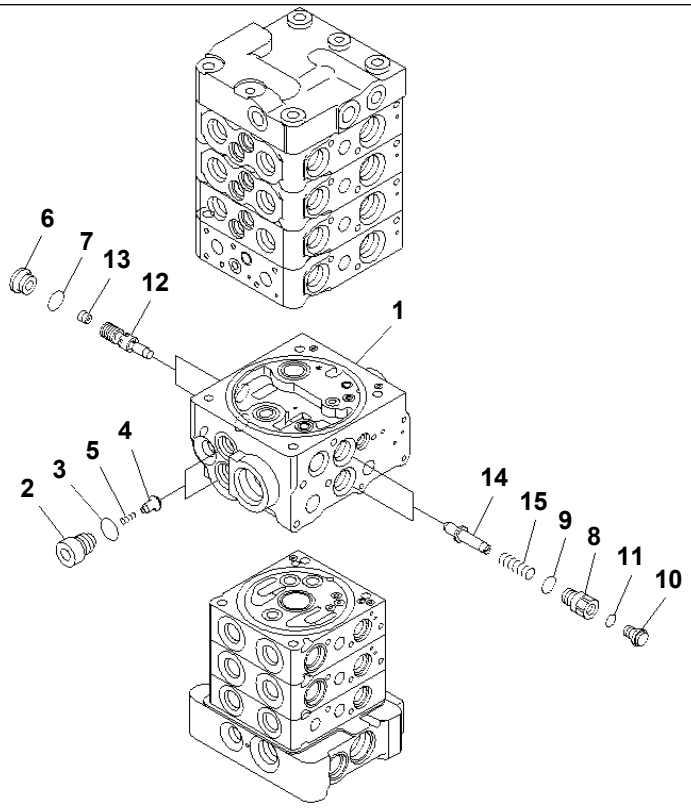

PJ5H874

PC78US-6-W S/N 4001-UP

MAIN VALVE (7-VALVE) (7/23)

Item	Part No.	Description	Qty	Options
	(723-27-50101)	CONTROL VALVE	1	SN:4001--
THIS ASSEMBLY CONSISTS OF ALL PARTS SHOWN IN FIGS.Y1662-01A0 TO Y1662-23A0.				
	☆	· BODY GROUP	1	SN:4001--
1	☆	· · BODY,VALVE	1	SN:4001--
2	723-11-14190	· · PLUG	2	SN:4001--
3	07002-11823	· · O-RING	2	SN:4001--
4	☆	· · VALVE	2	SN:4001--
5	722-10-91130	· · SPRING	2	SN:4001--
6	723-11-15110	· · PLUG	2	SN:4001--
7	07002-11623	· · O-RING	2	SN:4001--
8	723-26-16280	· · PLUG	2	SN:4001--
9	07002-11823	· · O-RING	2	SN:4001--
10	708-8E-16160	· · PLUG	2	SN:4001--
11	07002-11023	· · O-RING	2	SN:4001--
12	☆	· · VALVE	2	SN:4001--
13	702-21-56270	· · ORIFICE	2	SN:4001--
14	☆	· · PISTON	2	SN:4001--
15	723-26-16310	· · SPRING	2	SN:4001--

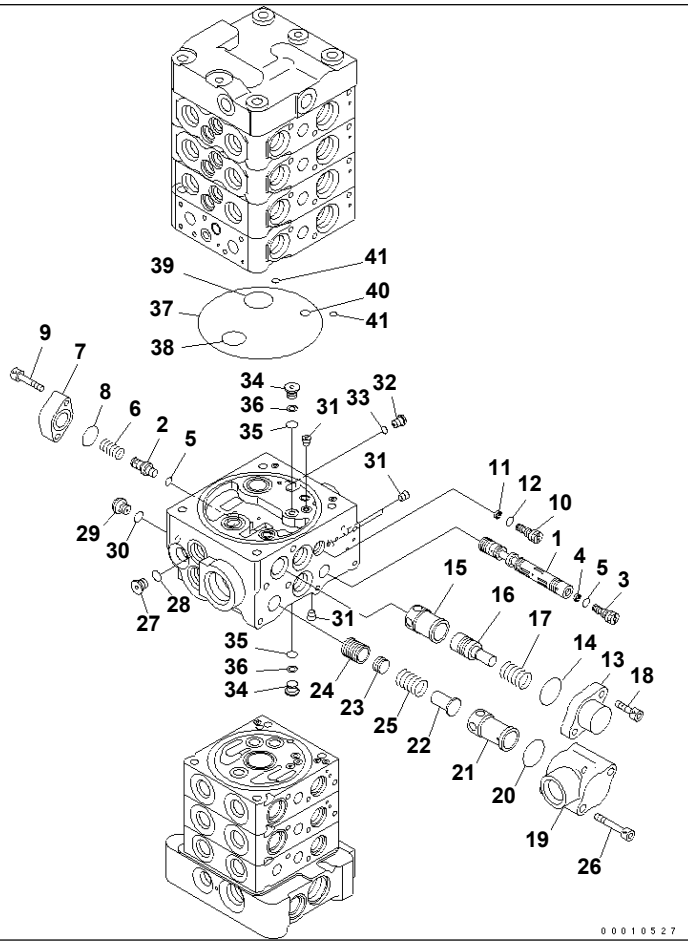

Ref. Y1662-08A0 Page 450580

PC78US-6-W S/N 4001-UP

MAIN VALVE (7-VALVE) (8/23)

Item	Part No.	Description	Qty	Options
	(723-27-50101)	CONTROL VALVE	1	SN:4001--
THIS ASSEMBLY CONSISTS OF ALL PARTS SHOWN IN FIGS.Y1662-01A0 TO Y1662-23A0.				
	☆	· BODY GROUP	1	SN:4001--
1	☆	· · SPOOL	1	SN:4001--
2	723-26-16320	· · PLUG	1	SN:4001--
3	723-11-14250	· · ORIFICE	1	SN:4001--
4	722-12-15160	· · RING	1	SN:4001--
5	07002-10823	· · O-RING	2	SN:4001--
6	723-26-16330	· · SPRING	1	SN:4001--
7	723-26-16340	· · FLANGE	1	SN:4001--
8	722-12-19120	· · O-RING	1	SN:4001--
9	01252-60625	· · BOLT	2	SN:4001--
10	723-11-14350	· · ORIFICE	1	SN:4001--
11	722-12-15160	· · RING	1	SN:4001--
12	07002-10823	· · O-RING	1	SN:4001--
13	723-26-16350	· · FLANGE	1	SN:4001--
14	723-11-19110	· · O-RING	1	SN:4001--
15	723-26-16360	· · SLEEVE	1	SN:4001--
16	723-26-16371	· · PISTON	1	SN:4001--
17	723-26-16380	· · SPRING	1	SN:4001--
18	01252-60820	· · BOLT	2	SN:4001--
19	☆	· · CASE	1	SN:4001--
20	723-11-19110	· · O-RING	1	SN:4001--
21	☆	· · SLEEVE	1	SN:4001--
22	723-26-16420	· · RETAINER	1	SN:4001--
23	☆	· · PISTON	1	SN:4001--

MAIN VALVE (7-VALVE) (8/23)

Item	Part No.	Description	Qty	Options
24	☆	· · VALVE	1	SN:4001--
25	723-26-16450	· · SPRING	1	SN:4001--
26	01252-60855	· · BOLT	2	SN:4001--
27	702-21-55620	· · PLUG	1	SN:4001--
28	07002-11423	· · O-RING	1	SN:4001--
29	708-8E-16160	· · PLUG	1	SN:4001--
30	07002-11023	· · O-RING	1	SN:4001--
31	☆	· · PLUG	9	SN:4001--
32	723-11-27280	· · PLUG	1	SN:4001--
33	07002-10823	· · O-RING	1	SN:4001--
34	723-26-16460	· · PLUG	2	SN:4001--
35	07000-11007	· · O-RING	2	SN:4001--
36	07001-01007	· · RING,BACK-UP	2	SN:4001--
37	07000-12120	· · O-RING	1	SN:4001--
38	07000-12020	· · O-RING	1	SN:4001--
39	723-26-15840	· · O-RING	1	SN:4001--
40	07000-11008	· · O-RING	1	SN:4001--
41	702-21-54260	· · O-RING	2	SN:4001--

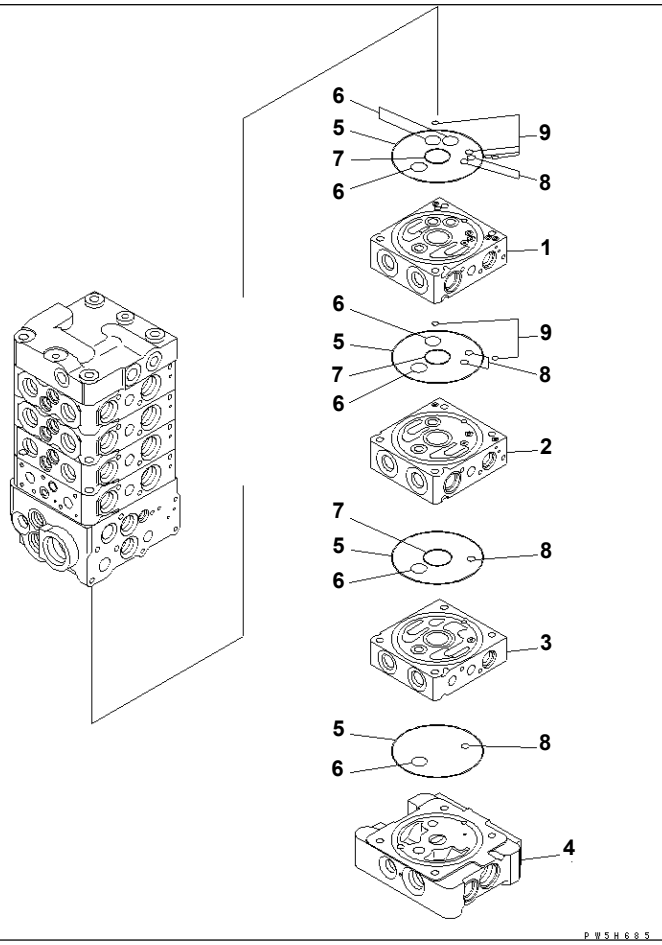

PC78US-6-W S/N 4001-UP

MAIN VALVE (7-VALVE) (9/23)

Item	Part No.	Description	Qty	Options
	(723-27-50101)	CONTROL VALVE	1	SN:4001--
THIS ASSEMBLY CONSISTS OF ALL PARTS SHOWN IN FIGS.Y1662-01A0 TO Y1662-23A0.				
	☆	· BODY GROUP	1	SN:4001--
1	☆	· · BLOCK,VALVE	1	SN:4001--
2	☆	· · BLOCK,VALVE	1	SN:4001--
3	☆	· · BLOCK,VALVE	1	SN:4001--
4	☆	· · BLOCK	1	SN:4001--
5	07000-12100	· · O-RING	4	SN:4001--
6	723-11-19130	· · O-RING	7	SN:4001--
7	723-11-19110	· · O-RING	3	SN:4001--
8	07000-11006	· · O-RING	7	SN:4001--
9	702-21-54260	· · O-RING	6	SN:4001--

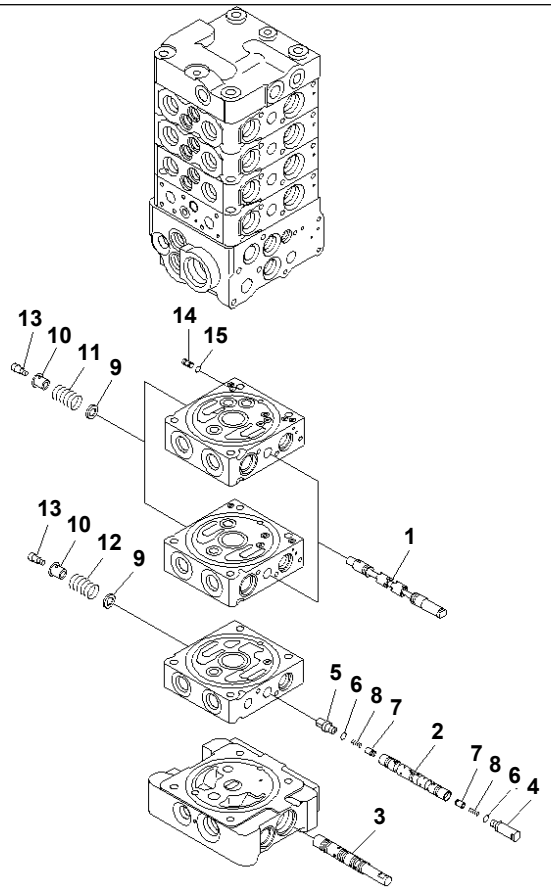

PC78US-6-W S/N 4001-UP

MAIN VALVE (7-VALVE) (10/23)

Item	Part No.	Description	Qty	Options
	(723-27-50101)	CONTROL VALVE	1	SN:4001--
THIS ASSEMBLY CONSISTS OF ALL PARTS SHOWN IN FIGS.Y1662-01A0 TO Y1662-23A0.				
	☆	· BODY GROUP	1	SN:4001--
1	☆	· · SPOOL	2	SN:4001--
2	☆	· · SPOOL	1	SN:4001--
3	☆	· · SPOOL	1	SN:4001--
4	723-11-27260	· · PLUG	1	SN:4001--
5	723-11-17470	· · PLUG	1	SN:4001--
6	07002-10823	· · O-RING	2	SN:4001--
7	723-11-17490	· · POPPET	2	SN:4001--
8	723-11-17510	· · SPRING	2	SN:4001--
9	723-11-17330	· · RETAINER	3	SN:4001--
10	723-11-17353	· · RETAINER	3	SN:4001--
11	723-11-17341	· · SPRING	2	SN:4001--
12	723-11-16991	· · SPRING	1	SN:4001--
13	723-11-17361	· · BOLT	3	SN:4001--
14	723-11-27771	· · PLUG	1	SN:4001--
15	723-11-29690	· · O-RING	1	SN:4001--

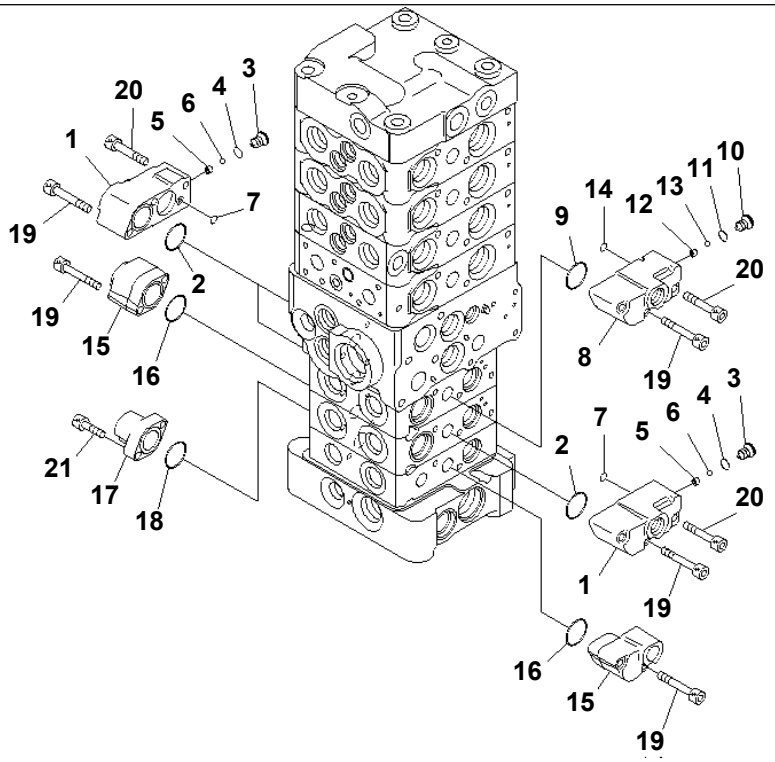

P W 5 H 6 8 7

MAIN VALVE (7-VALVE) (11/23)

Item	Part No.	Description	Qty	Options
	(723-27-50101)	CONTROL VALVE	1	SN:4001--
THIS ASSEMBLY CONSISTS OF ALL PARTS SHOWN IN FIGS.Y1662-01A0 TO Y1662-23A0.				
	☆	· BODY GROUP	1	SN:4001--
	723-11-00911	· · CASE SUB ASS'Y	3	SN:4001--
1	☆	· · · CASE,SPRING	1	SN:4001--
2	722-12-19120	· · · O-RING	1	SN:4001--
3	☆	· · · PLUG	1	SN:4001--
4	07002-10823	· · · O-RING	1	SN:4001--
5	☆	· · · SEAT	1	SN:4001--
6	☆	· · · BALL	1	SN:4001--
7	702-21-54260	· · · O-RING	1	SN:4001--
	723-11-01220	· · CASE SUB ASS'Y	1	SN:4001--
8	☆	· · · CASE,SPRING	1	SN:4001--
9	722-12-19120	· · · O-RING	1	SN:4001--
10	☆	· · · PLUG	1	SN:4001--
11	07002-10823	· · · O-RING	1	SN:4001--
12	☆	· · · SEAT	1	SN:4001--
13	☆	· · · BALL	1	SN:4001--
14	702-21-54260	· · · O-RING	1	SN:4001--
15	723-11-27880	· · CASE,SPRING	2	SN:4001--
16	722-12-19120	· · O-RING	2	SN:4001--
17	723-11-17410	· · CASE,SPRING	1	SN:4001--
18	722-12-19120	· · O-RING	1	SN:4001--
19	01252-60640	· · BOLT	12	SN:4001--
20	01252-60635	· · BOLT	4	SN:4001--
21	01252-60620	· · BOLT	2	SN:4001--

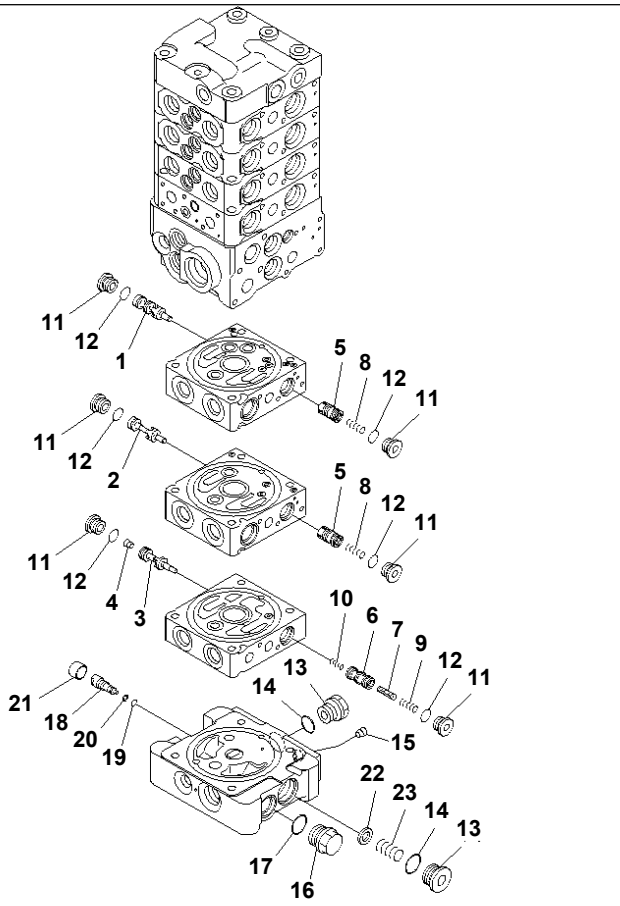

MAIN VALVE (7-VALVE) (12/23)

Item	Part No.	Description	Qty	Options
	(723-27-50101)	CONTROL VALVE	1	SN:4001--
THIS ASSEMBLY CONSISTS OF ALL PARTS SHOWN IN FIGS.Y1662-01A0 TO Y1662-23A0.				
	☆	· BODY GROUP	1	SN:4001--
1	☆	· · VALVE	1	SN:4001--
2	☆	· · VALVE	1	SN:4001--
3	☆	· · VALVE	1	SN:4001--
4	723-30-51130	· · ORIFICE	1	SN:4001--
5	723-11-01251	· · VALVE SUB ASS'Y	2	SN:4001--
6	☆	· · VALVE	1	SN:4001--
7	723-11-16920	· · PISTON	1	SN:4001--
8	723-11-16230	· · SPRING	2	SN:4001--
9	723-11-16130	· · SPRING	1	SN:4001--
10	723-11-15130	· · SPRING	1	SN:4001--
11	723-11-15110	· · PLUG	6	SN:4001--
12	07002-11623	· · O-RING	6	SN:4001--
13	723-26-15230	· · PLUG	2	SN:4001--
14	07002-12434	· · O-RING	2	SN:4001--
15	708-21-12541	· · PLUG	1	SN:4001--
16	706-8E-14191	· · PLUG	1	SN:4001--
17	07002-11823	· · O-RING	1	SN:4001--
18	723-26-16470	· · PLUG	1	SN:4001--
19	07000-11005	· · O-RING	1	SN:4001--
20	07001-01005	· · RING,BACK-UP	1	SN:4001--
21	723-26-16480	· · RETAINER	1	SN:4001--
22	723-26-16490	· · SPACER	1	SN:4001--
23	723-26-14310	· · SPRING	1	SN:4001--

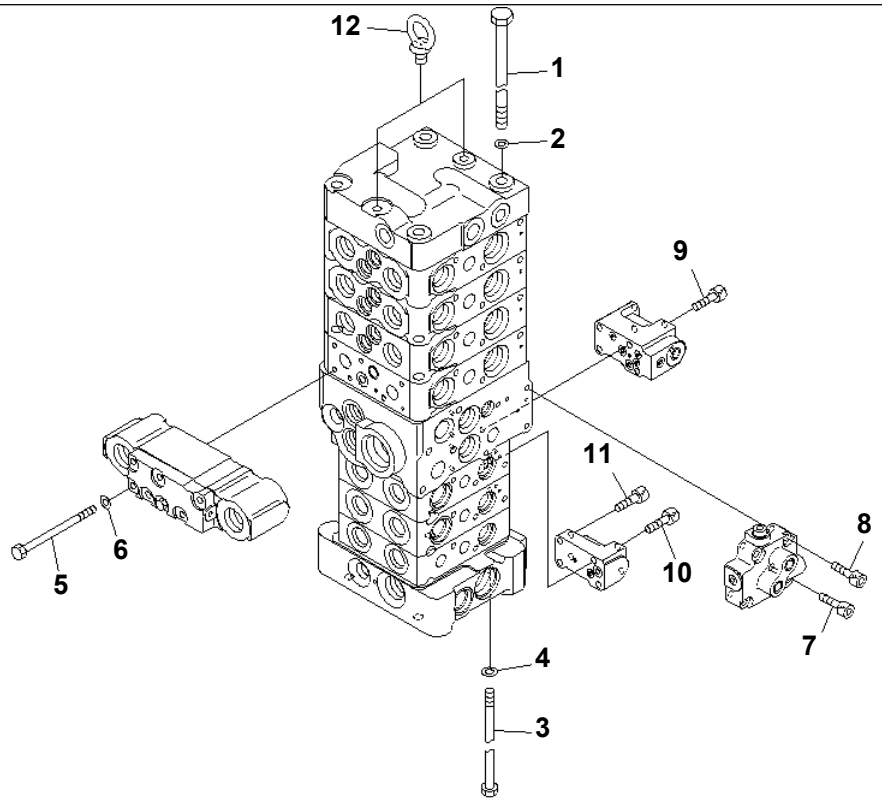

PW5H689

MAIN VALVE (7-VALVE) (13/23)

Item	Part No.	Description	Qty	Options
	(723-27-50101)	CONTROL VALVE	1	SN:4001--
THIS ASSEMBLY CONSISTS OF ALL PARTS SHOWN IN FIGS.Y1662-01A0 TO Y1662-23A0.				
1	700-85-11111	· BOLT	4	SN:4001--
2	01643-31032	· WASHER	4	SN:4001--
3	723-11-29660	· BOLT	4	SN:4001--
4	01643-30823	· WASHER	4	SN:4001--
5	723-26-16510	· BOLT	6	SN:4001--
6	01643-30623	· WASHER	6	SN:4001--
7	01252-60640	· BOLT	1	SN:4001--
8	01252-60625	· BOLT	3	SN:4001--
9	01252-60650	· BOLT	4	SN:4001--
10	01252-60635	· BOLT	2	SN:4001--
11	01252-60616	· BOLT	2	SN:4001--
12	04530-10815	· BOLT,EYE	2	SN:4001--

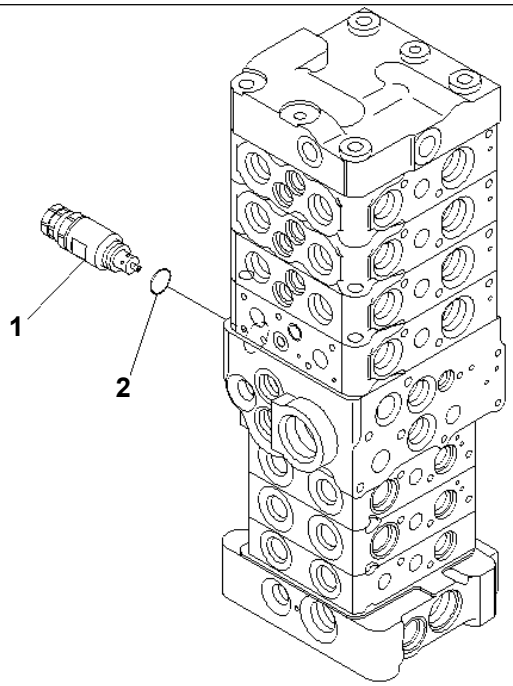

00010529

MAIN VALVE (7-VALVE) (15/23)

Item	Part No.	Description	Qty	Options
	(723-27-50101)	CONTROL VALVE	1	SN:4001--
THIS ASSEMBLY CONSISTS OF ALL PARTS SHOWN IN FIGS.Y1662-01A0 TO Y1662-23A0.				
1	723-20-64200	· VALVE ASS'Y,SUCTION AND SAFETY	1	SN:4001--
2	07002-12034	· · O-RING	1	SN:4001--

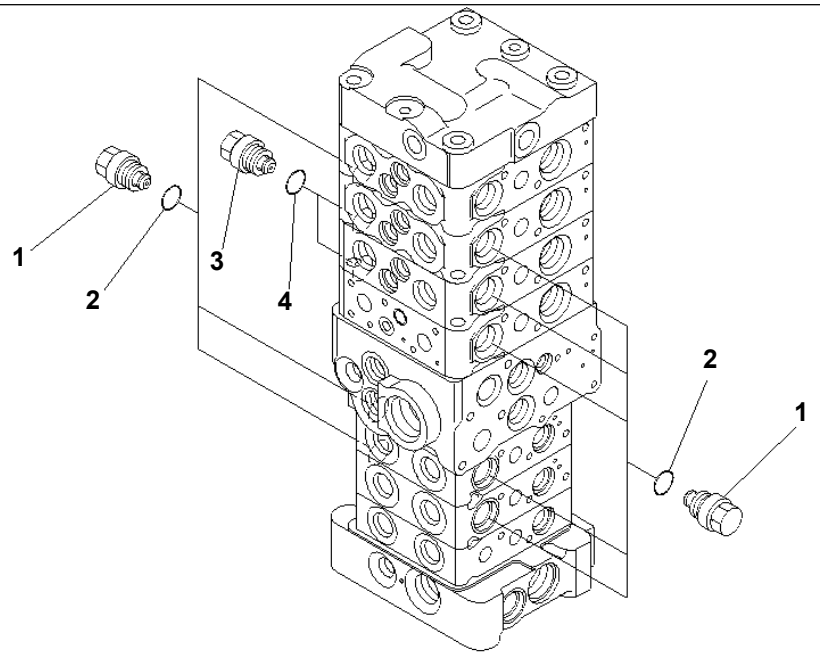

00010530

PC78US-6-W S/N 4001-UP

MAIN VALVE (7-VALVE) (16/23)

Item	Part No.	Description	Qty	Options
	(723-27-50101)	CONTROL VALVE	1	SN:4001--
THIS ASSEMBLY CONSISTS OF ALL PARTS SHOWN IN FIGS.Y1662-01A0 TO Y1662-23A0.				
1	723-20-80100	· VALVE ASS'Y,SUCTION	8	SN:4001--
2	07002-12034	· · O-RING	1	SN:4001--
3	723-10-80200	· VALVE ASS'Y,SUCTION	2	SN:4001--
4	07002-12034	· · O-RING	1	SN:4001--

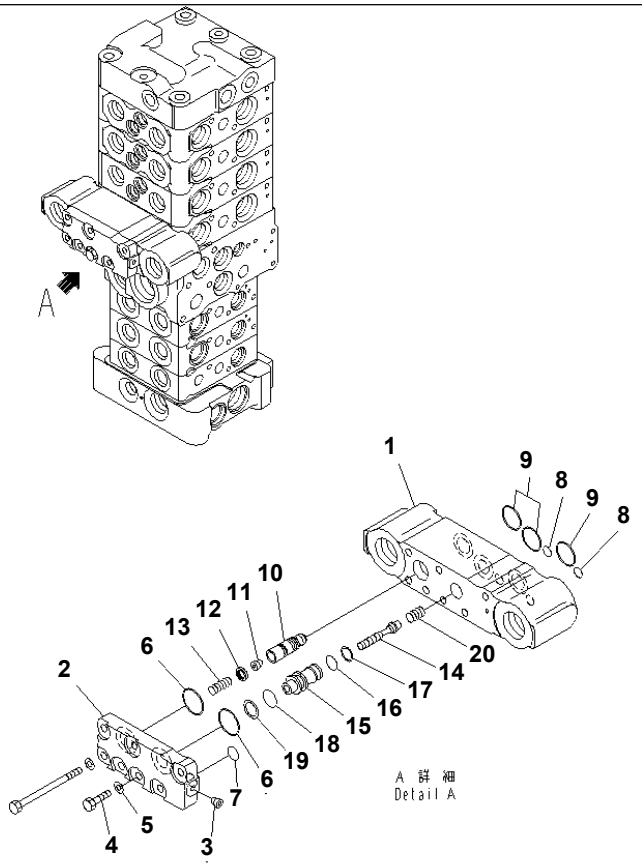

P W 5 H 6 9 3

MAIN VALVE (7-VALVE) (17/23)

Item	Part No.	Description	Qty	Options
	(723-27-50101)	CONTROL VALVE	1	SN:4001--
THIS ASSEMBLY CONSISTS OF ALL PARTS SHOWN IN FIGS.Y1662-01A0 TO Y1662-23A0.				
	723-20-96100	· VALVE ASS'Y	1	SN:4001--
1	☆	· · BLOCK	1	SN:4001--
2	723-20-96120	· · PLATE	1	SN:4001--
3	702-16-54490	· · SCREW	1	SN:4001--
4	01010-80620	· · BOLT	1	SN:4001--
5	01643-30623	· · WASHER	1	SN:4001--
6	723-11-29490	· · O-RING	2	SN:4001--
7	07000-11009	· · O-RING	1	SN:4001--
8	07000-11006	· · O-RING	2	SN:4001--
9	723-11-18150	· · O-RING	3	SN:4001--
10	☆	· · VALVE	1	SN:4001--
11	723-30-51130	· · ORIFICE	1	SN:4001--
12	☆	· · SEAL	1	SN:4001--
13	723-20-96140	· · SPRING	1	SN:4001--
	723-11-00350	· · VALVE SUB ASS'Y	1	SN:4001--
14	☆	· · · PISTON	1	SN:4001--
15	☆	· · · SLEEVE	1	SN:4001--
16	07000-11010	· · O-RING	1	SN:4001--
17	07001-01010	· · RING	1	SN:4001--
18	07000-12012	· · O-RING	1	SN:4001--
19	07001-02012	· · RING,BACK-UP	1	SN:4001--
20	723-11-19950	· · SPRING	1	SN:4001--

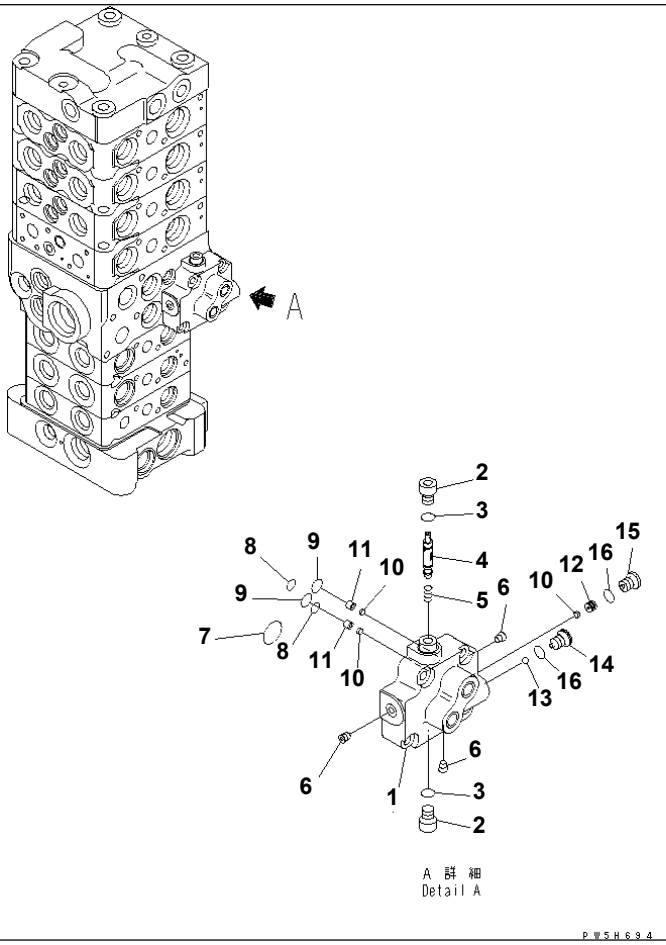

PC78US-6-W S/N 4001-UP

MAIN VALVE (7-VALVE) (18/23)

Item	Part No.	Description	Qty	Options
	(723-27-50101)	CONTROL VALVE	1	SN:4001--
THIS ASSEMBLY CONSISTS OF ALL PARTS SHOWN IN FIGS.Y1662-01A0 TO Y1662-23A0.				
	723-20-97102	· VALVE SUB ASS'Y	1	SN:4001--
1	☆	· · BLOCK	1	SN:4001--
2	723-11-13510	· · PLUG	2	SN:4001--
3	07002-10823	· · O-RING	2	SN:4001--
4	☆	· · SPOOL	1	SN:4001--
5	723-11-13340	· · SPRING	1	SN:4001--
6	☆	· · PLUG	3	SN:4001--
7	722-12-19120	· · O-RING	1	SN:4001--
8	07000-11006	· · O-RING	2	SN:4001--
9	07000-11007	· · O-RING	2	SN:4001--
10	723-11-13360	· · FILTER	3	SN:4001--
11	723-11-13350	· · SPACER	2	SN:4001--
12	723-20-97130	· · RETAINER	1	SN:4001--
13	700-84-11730	· · BALL	1	SN:4001--
14	723-11-27220	· · PLUG	1	SN:4001--
15	723-11-27280	· · PLUG	1	SN:4001--
16	07002-10823	· · O-RING	2	SN:4001--

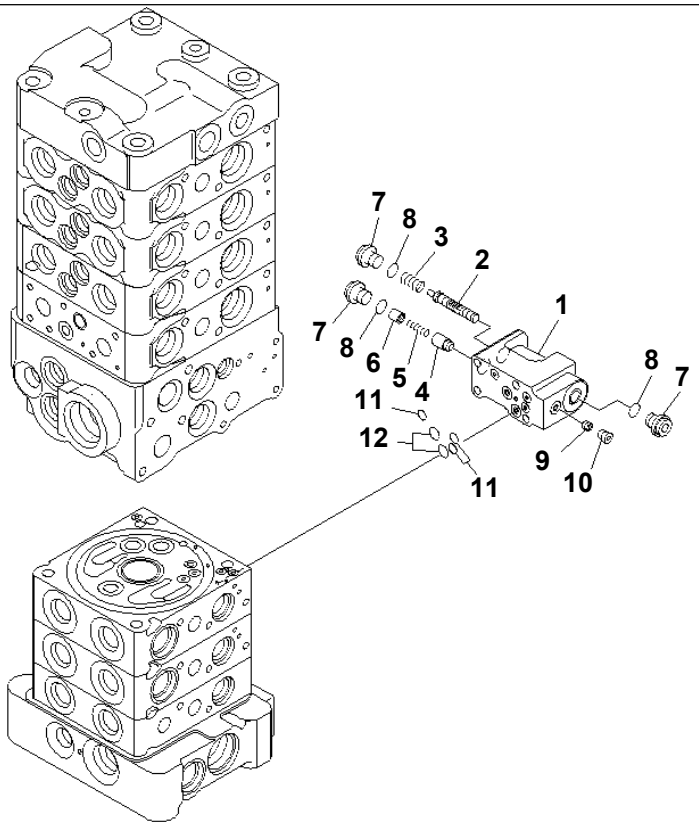

PJ5H944

PC78US-6-W S/N 4001-UP

MAIN VALVE (7-VALVE) (19/23)

Item	Part No.	Description	Qty	Options
	(723-27-50101)	CONTROL VALVE	1	SN:4001--
THIS ASSEMBLY CONSISTS OF ALL PARTS SHOWN IN FIGS.Y1662-01A0 TO Y1662-23A0.				
	723-11-01231	· VALVE ASS'Y	1	SN:4001--
1	☆	· · BLOCK	1	SN:4001--
2	☆	· · SPOOL	1	SN:4001--
3	723-11-27830	· · SPRING	1	SN:4001--
4	☆	· · VALVE	1	SN:4001--
5	723-11-18180	· · SPRING	1	SN:4001--
6	723-11-27840	· · SPACER	1	SN:4001--
7	723-11-27850	· · PLUG	3	SN:4001--
8	07002-11023	· · O-RING	3	SN:4001--
9	☆	· · ORIFICE	1	SN:4001--
10	☆	· · PLUG	1	SN:4001--
11	07000-11005	· · O-RING	3	SN:4001--
12	07000-11007	· · O-RING	2	SN:4001--

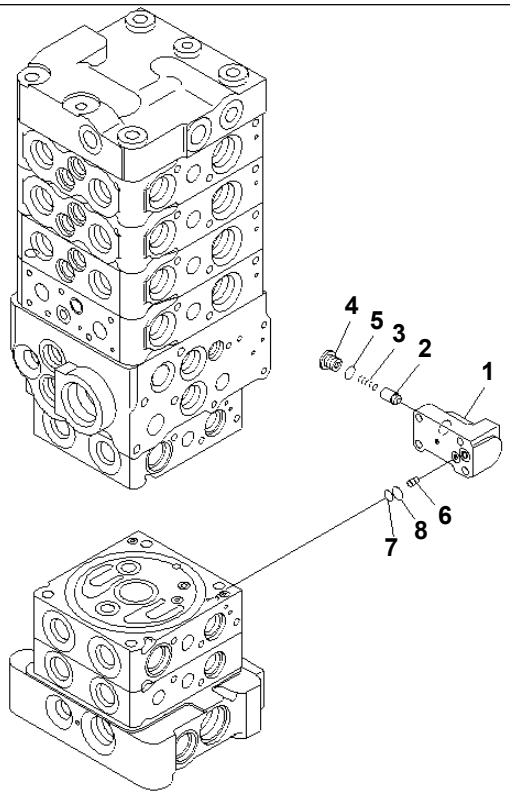

PW5H696

MAIN VALVE (7-VALVE) (20/23)

Item	Part No.	Description	Qty	Options
	(723-27-50101)	CONTROL VALVE	1	SN:4001--
THIS ASSEMBLY CONSISTS OF ALL PARTS SHOWN IN FIGS.Y1662-01A0 TO Y1662-23A0.				
	723-11-01241	· VALVE ASS'Y	1	SN:4001--
1	☆	· · BLOCK	1	SN:4001--
2	☆	· · VALVE	1	SN:4001--
3	723-11-18180	· · SPRING	1	SN:4001--
4	723-11-18190	· · PLUG	1	SN:4001--
5	07002-11023	· · O-RING	1	SN:4001--
6	723-30-51130	· · ORIFICE	1	SN:4001--
7	07000-11006	· · O-RING	1	SN:4001--
8	07000-11008	· · O-RING	1	SN:4001--

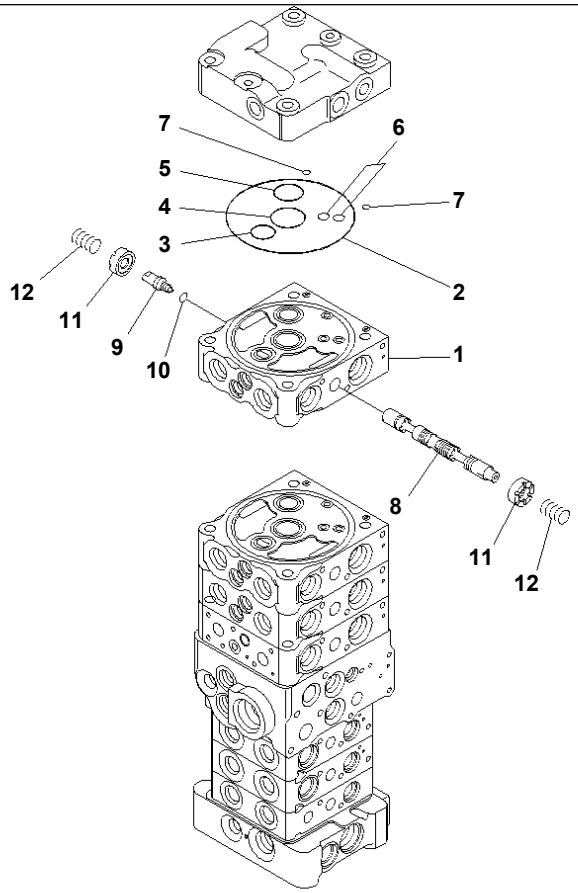

MAIN VALVE (7-VALVE) (21/23)

Item	Part No.	Description	Qty	Options
	(723-27-50101)	CONTROL VALVE	1	SN:4001--
THIS ASSEMBLY CONSISTS OF ALL PARTS SHOWN IN FIGS.Y1662-01A0 TO Y1662-23A0.				
	723-21-04200	· VALVE ASS'Y	1	SN:4001--
1	☆	· · BLOCK,VALVE	1	SN:4001--
2	07000-12120	· · O-RING	1	SN:4001--
3	07000-12020	· · O-RING	1	SN:4001--
4	723-26-15830	· · O-RING	1	SN:4001--
5	723-26-15840	· · O-RING	1	SN:4001--
6	07000-11008	· · O-RING	2	SN:4001--
7	702-21-54260	· · O-RING	2	SN:4001--
8	☆	· · SPOOL	1	SN:4001--
9	☆	· · PLUG	1	SN:4001--
10	07002-10823	· · O-RING	1	SN:4001--
11	723-26-15120	· · RETAINER	2	SN:4001--
12	709-26-11450	· · SPRING	2	SN:4001--

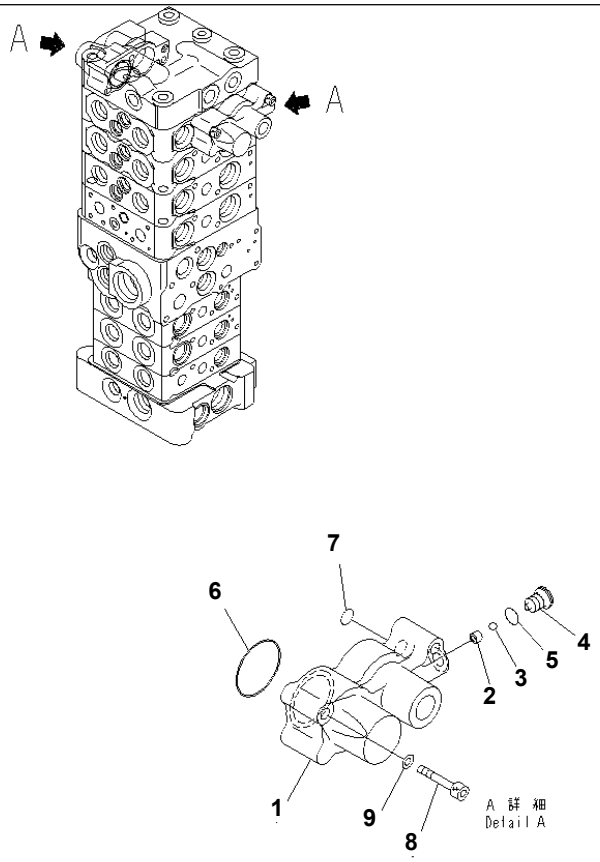

PC78US-6-W S/N 4001-UP

MAIN VALVE (7-VALVE) (22/23)

Item	Part No.	Description	Qty	Options
	(723-27-50101)	CONTROL VALVE	1	SN:4001--
THIS ASSEMBLY CONSISTS OF ALL PARTS SHOWN IN FIGS.Y1662-01A0 TO Y1662-23A0.				
	(723-21-04200)	· VALVE ASS'Y	1	SN:4001--
	723-20-91101	· · CASE SUB ASS'Y	2	SN:4001--
1	☆	· · · CASE,SPRING	1	SN:4001--
2	☆	· · · SEAT	1	SN:4001--
3	☆	· · · BALL	1	SN:4001--
4	723-11-27220	· · · PLUG	1	SN:4001--
5	07002-10823	· · · O-RING	1	SN:4001--
6	575-41-17420	· · · O-RING	1	SN:4001--
7	07000-11006	· · · O-RING	1	SN:4001--
8	01252-60635	· · BOLT	6	SN:4001--
9	01641-20608	· · WASHER	6	SN:4001--

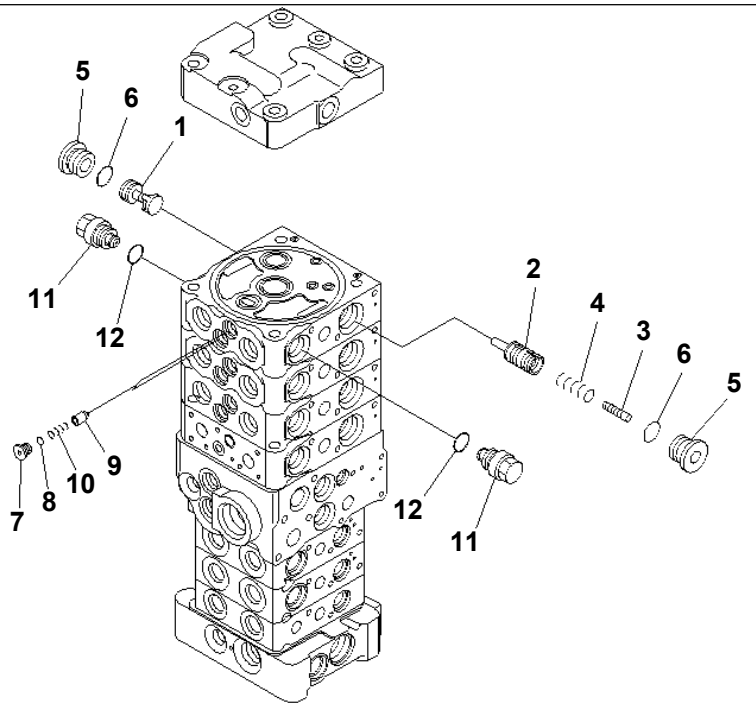

00010531

PC78US-6-W S/N 4001-UP

MAIN VALVE (7-VALVE) (23/23)

Item	Part No.	Description	Qty	Options
	(723-27-50101)	CONTROL VALVE	1	SN:4001--
THIS ASSEMBLY CONSISTS OF ALL PARTS SHOWN IN FIGS.Y1662-01A0 TO Y1662-23A0.				
	(723-21-04200)	· VALVE ASS'Y	1	SN:4001--
1	☆	· · VALVE	1	SN:4001--
2	☆	· · VALVE	1	SN:4001--
3	☆	· · PISTON	1	SN:4001--
4	723-26-14140	· · SPRING	1	SN:4001--
5	723-26-15230	· · PLUG	2	SN:4001--
6	07002-12434	· · O-RING	2	SN:4001--
7	723-26-15220	· · PLUG	2	SN:4001--
8	07002-11223	· · O-RING	2	SN:4001--
9	☆	· · VALVE	2	SN:4001--
10	723-26-14150	· · SPRING	2	SN:4001--
11	723-20-80100	· · VALVE ASS'Y,SUCTION	2	SN:4001--
12	07002-12034	· · · O-RING	1	SN:4001--

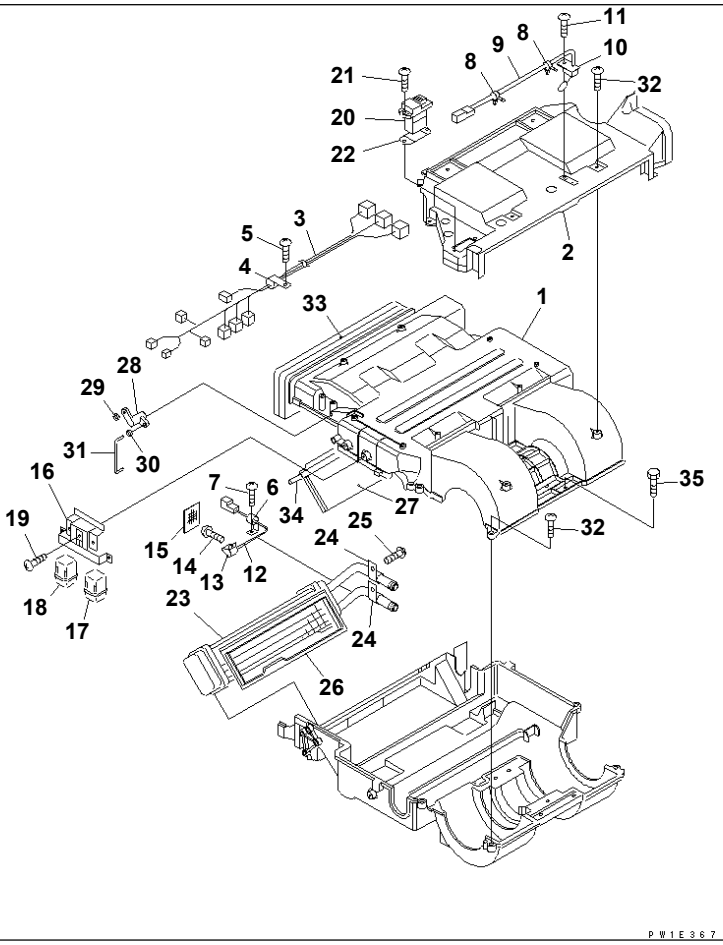

PC78US-6-W S/N 4001-UP

AIR CONDITIONER UNIT (1/2)

Item	Part No.	Description	Qty	Options
	22B-979-1660	AIRCON UNIT A.	1	SN:4001--
1	TW534136-9221	· CASE ASS'Y	1	SN:4001--
2	TW534461-8802	· COVER	1	SN:4001--
3	TW536021-6501	· WIRING HARNESS	1	SN:4001--
4	TW592024-3100	· CLIP	2	SN:4001--
5	TW592022-3700	· SCREW	2	SN:4001--
6	TW595327-8100	· CLIP	2	SN:4001--
7	TW592022-3700	· SCREW	2	SN:4001--
8	TW580534-0400	· CLIP	3	SN:4001--
9	TW582623-8500	· SENSOR	1	SN:4001--
10	TW534102-6000	· BRACKET	1	SN:4001--
11	TW012514-1640	· TAPPING SCREW	1	SN:4001--
12	TW582623-1800	· SENSOR	1	SN:4001--
13	TW580529-7000	· CLIP	1	SN:4001--
14	TW012155-1440	· SCREW	1	SN:4001--
15	TW583032-2300	· INSULATOR	1	SN:4001--
	TW582594-3020	· RELAY ASS'Y	1	SN:4001--
16	TW534104-8400	· · BRACKET	1	SN:4001--
17	TW593111-8800	· · RELAY ASS'Y	2	SN:4001--
18	TW593230-1420	· · RELAY ASS'Y	1	SN:4001--
19	TW580140-0600	· SCREW	3	SN:4001--
20	TW582670-2501	· POWER TRANSISTOR	1	SN:4001--
21	TW012514-1640	· TAPPING SCREW	2	SN:4001--
22	TW534232-2200	· SEAL	1	SN:4001--
23	TW502700-2520	· HEATER CORE ASS'Y	1	SN:4001--
24	TW580534-4300	· CLIP	2	SN:4001--

AIR CONDITIONER UNIT (1/2)

Item	Part No.	Description	Qty	Options
25	TW592022-3700	· SCREW	2	SN:4001--
26	TW524120-1720	· PLATE ASS'Y	1	SN:4001--
27	TW534270-8321	· DOOR	1	SN:4001--
28	TW534470-9100	· LEVER	1	SN:4001--
29	TW580521-6800	· CLIP	1	SN:4001--
30	TW592055-0900	· CLIP	1	SN:4001--
31	TW536160-2201	· ROD	1	SN:4001--
32	TW012514-1640	· TAPPING SCREW	13	SN:4001--
33	TW534189-9200	· LINING	1	SN:4001--
34	TW534280-1400	· SHAFT	1	SN:4001--
35	TW020046-3540	· BOLT	3	SN:4001--

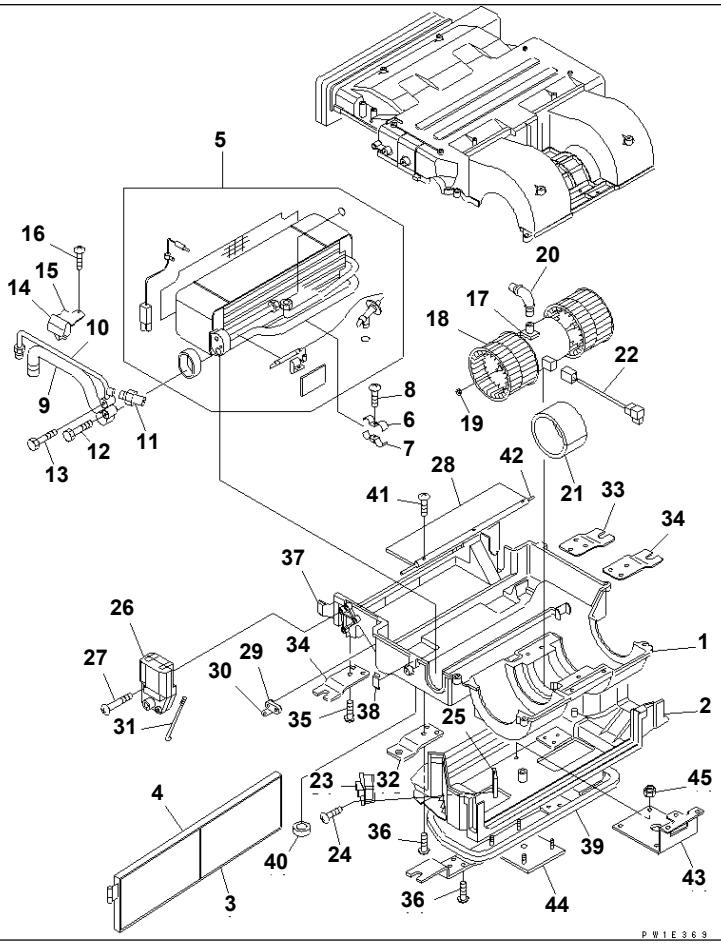

Ref. Y1979-02A0 **Page 451750**

PC78US-6-W S/N 4001-UP
AIR CONDITIONER UNIT (2/2)

Item	Part No.	Description	Qty	Options
	(22B-979-1660)	AIRCON UNIT A.	1	SN:4001--
1	TW534136-9321	· CASE ASS'Y	1	SN:4001--
2	TW534461-8902	· COVER	1	SN:4001--
3	TW534241-3200	· FILTER	1	SN:4001--
4	TW534189-9400	· LINING	2	SN:4001--
5	(TW503700-3990)	· EVAPORATOR ASS'Y	1	SN:4001--
6	TW580534-1500	· CLIP	1	SN:4001--
7	TW580534-1600	· CLIP	1	SN:4001--
8	TW012114-1240	· SCREW	1	SN:4001--
9	TW534057-3520	· PIPE	1	SN:4001--
	TW534057-3720	· PIPE ASS'Y	1	SN:4001--
10	TW534057-3620	· · PIPE	1	SN:4001--
11	TW582532-0700	· · PRESSURE SWITCH	1	SN:4001--
12	TW020058-3040	· BOLT	1	SN:4001--
13	TW020046-3040	· BOLT	1	SN:4001--
14	TW580534-1900	· CLIP	1	SN:4001--
15	TW580534-2000	· CLIP	1	SN:4001--
16	TW592022-3700	· SCREW	2	SN:4001--
	TW502725-1730	· FAN MOTOR	1	SN:4001--
17	☆	· · MOTOR	1	SN:4001--
18	☆	· · IMPELLER	2	SN:4001--
19	TW592050-0500	· · RING¤ SNAP	2	SN:4001--
20	TW534510-5200	· HOSE	1	SN:4001--
21	TW592405-1700	· ISOLATOR	1	SN:4001--
22	TW536021-5200	· WIRING HARNESS	1	SN:4001--
23	TW582571-4300	· RESISTOR	1	SN:4001--

AIR CONDITIONER UNIT (2/2)

Item	Part No.	Description	Qty	Options
24	TW012514-1640	· TAPPING SCREW	2	SN:4001--
25	TW523100-0700	· PLATE	1	SN:4001--
26	TW502752-3250	· MOTOR ACTUATOR	1	SN:4001--
27	TW580140-0300	· TAPPING SCREW	3	SN:4001--
28	TW534270-7920	· DOOR	1	SN:4001--
29	TW534470-9200	· LEVER	1	SN:4001--
30	TW592055-0900	· CLIP	1	SN:4001--
31	TW536160-2100	· ROD	1	SN:4001--
32	TW534104-4300	· BRACKET	1	SN:4001--
33	TW534104-4400	· BRACKET	1	SN:4001--
34	TW534104-5000	· BRACKET	2	SN:4001--
35	TW592022-3700	· SCREW	20	SN:4001--
36	TW012514-1640	· TAPPING SCREW	21	SN:4001--
37	TW580521-7700	· CLIP	3	SN:4001--
38	TW592024-1800	· CLIP	1	SN:4001--
39	TW534190-0300	· LINING	1	SN:4001--
40	TW534234-6300	· SEAL	2	SN:4001--
41	TW012153-0640	· SCREW	6	SN:4001--
42	TW534280-1500	· SHAFT	1	SN:4001--
43	TW534104-7300	· BRACKET	1	SN:4001--
44	TW534104-7500	· BRACKET	1	SN:4001--
45	TW029200-6240	· NUT	4	SN:4001--

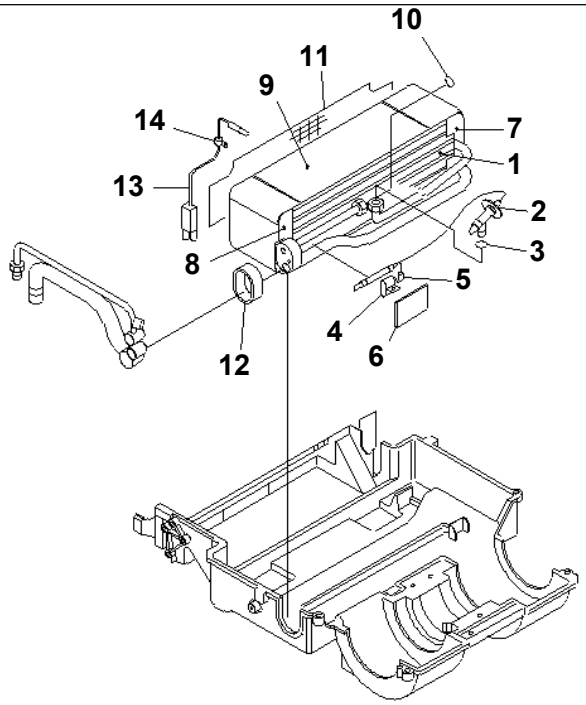

P W 1 E 3 7 0

PC78US-6-W S/N 4001-UP

AIR CONDITIONER UNIT (EVAPORATOR)

Item	Part No.	Description	Qty	Options
	(22B-979-1660)	AIRCON UNIT A.	1	SN:4001--
	TW503700-3990	· EVAPORATOR ASS'Y	1	SN:4001--
1	☆	· · EVAPORATOR	1	SN:4001--
2	☆	· · VALVE,EXPANSION	1	SN:4001--
3	☆	· · O-RING	1	SN:4001--
4	TW580530-0100	· · CLIP	1	SN:4001--
5	TW592022-3600	· · TAPPING SCREW	1	SN:4001--
6	TW595324-2600	· · INSULATOR	1	SN:4001--
7	☆	· · LINING	1	SN:4001--
8	☆	· · LINING	1	SN:4001--
9	☆	· · LINING	1	SN:4001--
10	TW581520-7700	· · O-RING	1	SN:4001--
11	TW534540-2200	· · FILTER	1	SN:4001--
12	TW534190-3100	· · LINING	1	SN:4001--
13	TW582551-3901	· · THERMOSTAT	1	SN:4001--
14	TW580532-4600	· · CLIP	1	SN:4001--

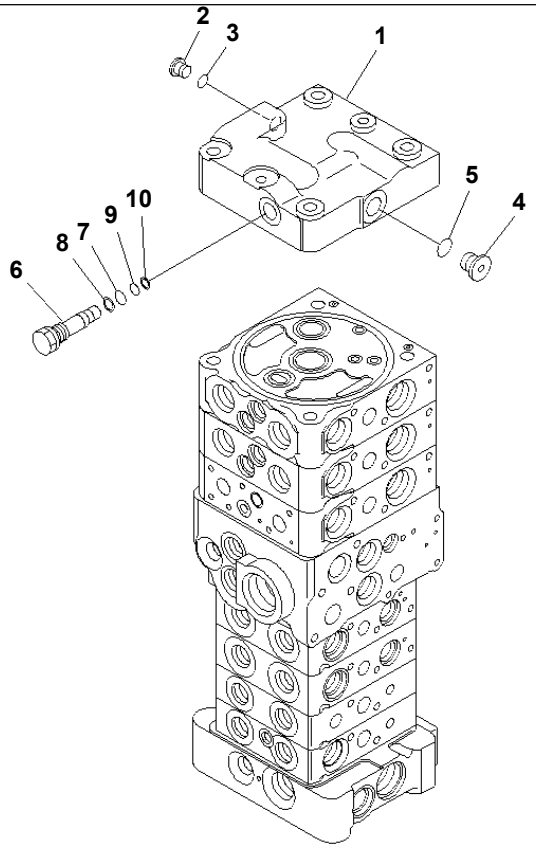

00010532

MAIN VALVE (7-VALVE) (1/22) (FOR ATTACHMENT AND BLADE)

Item	Part No.	Description	Qty	Options
	723-27-50201	CONTROL VALVE	1	SN:4001--
THIS ASSEMBLY CONSISTS OF ALL PARTS SHOWN IN FIGS.Y1662-31A0 T0 Y1662-52A0.				
	☆	· COVER GROUP	1	SN:4001--
1	723-26-21741	· · COVER	1	SN:4001--
2	708-8E-16160	· · PLUG	1	SN:4001--
3	07002-11023	· · O-RING	1	SN:4001--
4	702-21-55620	· · PLUG	1	SN:4001--
5	07002-11423	· · O-RING	1	SN:4001--
6	723-26-16630	· · PLUG	1	SN:4001--
7	07000-11009	· · O-RING	1	SN:4001--
8	07001-01009	· · RING,BACK-UP	1	SN:4001--
9	07000-11007	· · O-RING	1	SN:4001--
10	07001-01007	· · RING,BACK-UP	1	SN:4001--

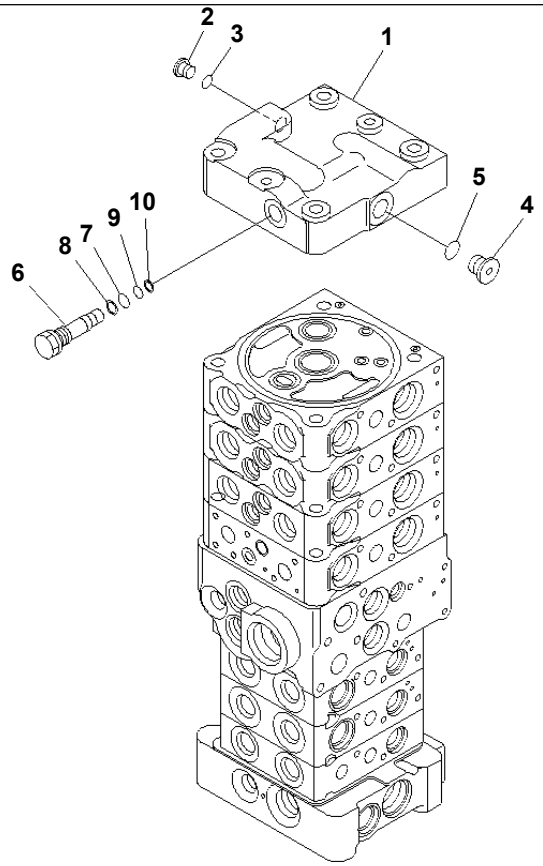

00010526

MAIN VALVE (7-VALVE) (1/23) (WITH SERVICE VALVE AND ATTACHMENT)

Item	Part No.	Description	Qty	Options
	723-27-50300	CONTROL VALVE	1	SN:4001--
THIS ASSEMBLY CONSISTS OF ALL PARTS SHOWN IN FIGS.Y1662-61A0 T0 Y1662-83A0.				
	☆	· COVER GROUP	1	SN:4001--
1	723-26-21741	· · COVER	1	SN:4001--
2	708-8E-16160	· · PLUG	1	SN:4001--
3	07002-11023	· · O-RING	1	SN:4001--
4	702-21-55620	· · PLUG	1	SN:4001--
5	07002-11423	· · O-RING	1	SN:4001--
6	723-26-16630	· · PLUG	1	SN:4001--
7	07000-11009	· · O-RING	1	SN:4001--
8	07001-01009	· · RING,BACK-UP	1	SN:4001--
9	07000-11007	· · O-RING	1	SN:4001--
10	07001-01007	· · RING,BACK-UP	1	SN:4001--

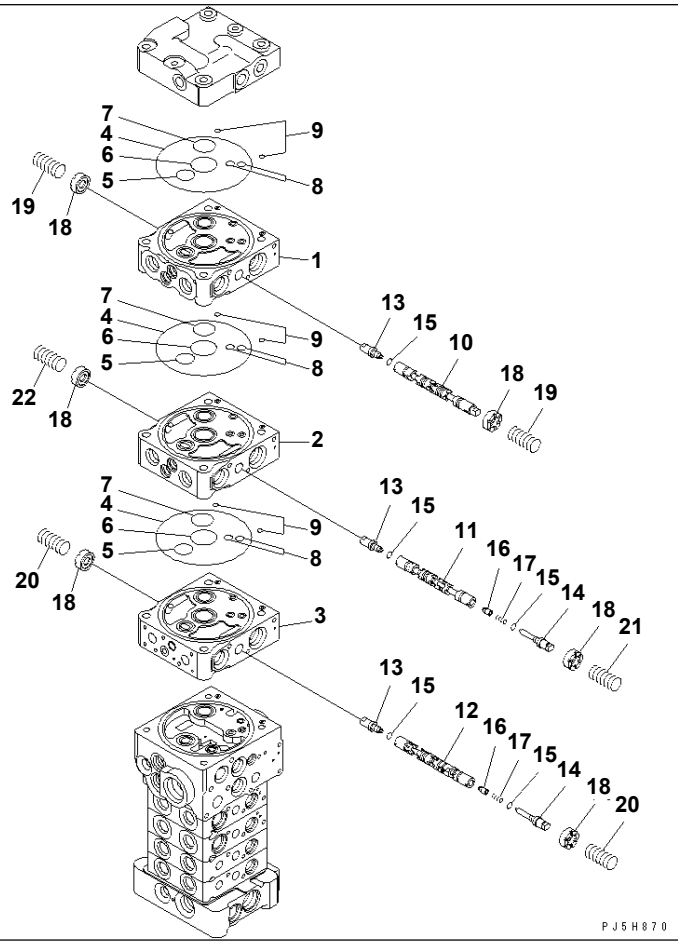

Ref. Y1662-32A0 Page 450750

PC78US-6-W S/N 4001-UP

MAIN VALVE (7-VALVE) (2/22) (FOR ATTACHMENT AND BLADE)

Item	Part No.	Description	Qty	Options
	(723-27-50201)	CONTROL VALVE	1	SN:4001--
THIS ASSEMBLY CONSISTS OF ALL PARTS SHOWN IN FIGS.Y1662-31A0 T0 Y1662-52A0.				
	☆	· BODY GROUP	1	SN:4001--
1	☆	· · BLOCK,VALVE	1	SN:4001--
2	☆	· · BLOCK,VALVE	1	SN:4001--
3	☆	· · BLOCK,VALVE	1	SN:4001--
4	07000-12120	· · O-RING	3	SN:4001--
5	07000-12020	· · O-RING	3	SN:4001--
6	723-26-15830	· · O-RING	3	SN:4001--
7	723-26-15840	· · O-RING	3	SN:4001--
8	07000-11008	· · O-RING	6	SN:4001--
9	702-21-54260	· · O-RING	6	SN:4001--
10	☆	· · SPOOL	1	SN:4001--
11	☆	· · SPOOL	1	SN:4001--
12	☆	· · SPOOL	1	SN:4001--
13	☆	· · PLUG	3	SN:4001--
14	☆	· · PLUG	2	SN:4001--
15	☆	· · O-RING	5	SN:4001--
16	☆	· · VALVE	2	SN:4001--
17	☆	· · SPRING	2	SN:4001--
18	723-26-15120	· · RETAINER	6	SN:4001--
19	709-26-11450	· · SPRING	2	SN:4001--
20	723-26-14490	· · SPRING	2	SN:4001--
21	723-26-14510	· · SPRING	1	SN:4001--
22	723-26-16621	· · SPRING	1	SN:4001--

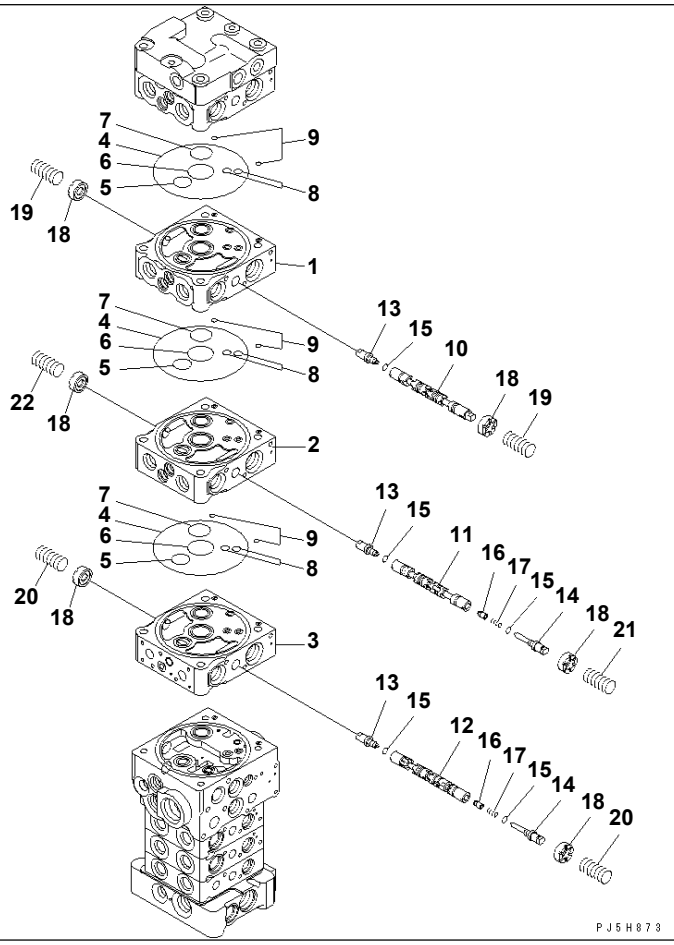

Ref. Y1662-62A0 Page 450970

PC78US-6-W S/N 4001-UP

MAIN VALVE (7-VALVE) (2/23) (WITH SERVICE VALVE AND ATTACHMENT)

Item	Part No.	Description	Qty	Options
	(723-27-50300)	CONTROL VALVE	1	SN:4001--
THIS ASSEMBLY CONSISTS OF ALL PARTS SHOWN IN FIGS.Y1662-61A0 T0 Y1662-83A0.				
	☆	· BODY GROUP	1	SN:4001--
1	☆	· · BLOCK,VALVE	1	SN:4001--
2	☆	· · BLOCK,VALVE	1	SN:4001--
3	☆	· · BLOCK,VALVE	1	SN:4001--
4	07000-12120	· · O-RING	3	SN:4001--
5	07000-12020	· · O-RING	3	SN:4001--
6	723-26-15830	· · O-RING	3	SN:4001--
7	723-26-15840	· · O-RING	3	SN:4001--
8	07000-11008	· · O-RING	6	SN:4001--
9	702-21-54260	· · O-RING	6	SN:4001--
10	☆	· · SPOOL	1	SN:4001--
11	☆	· · SPOOL	1	SN:4001--
12	☆	· · SPOOL	1	SN:4001--
13	☆	· · PLUG	3	SN:4001--
14	☆	· · PLUG	2	SN:4001--
15	☆	· · O-RING	5	SN:4001--
16	☆	· · VALVE	2	SN:4001--
17	☆	· · SPRING	2	SN:4001--
18	723-26-15120	· · RETAINER	6	SN:4001--
19	709-26-11450	· · SPRING	2	SN:4001--
20	723-26-14490	· · SPRING	2	SN:4001--
21	723-26-14510	· · SPRING	1	SN:4001--
22	723-26-16621	· · SPRING	1	SN:4001--

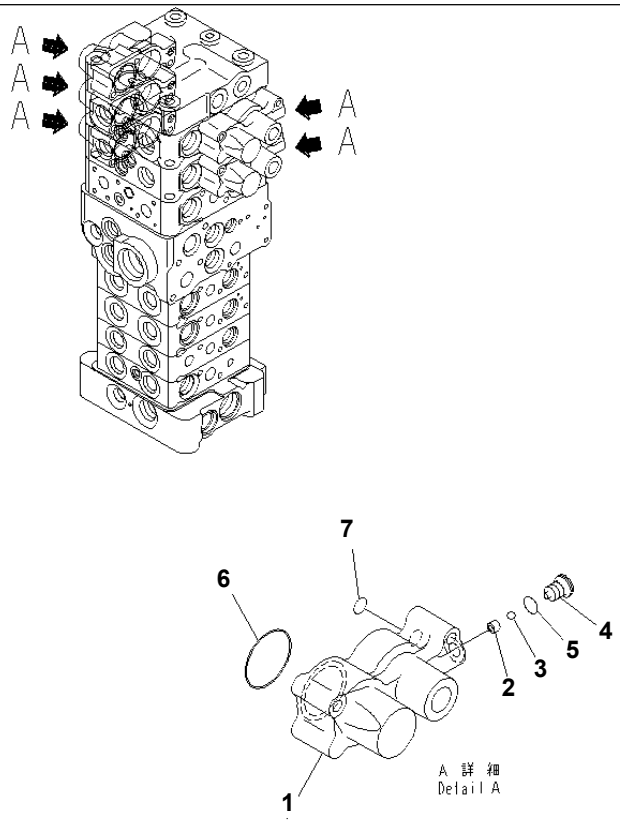

PW5H770

PC78US-6-W S/N 4001-UP

MAIN VALVE (7-VALVE) (3/22) (FOR ATTACHMENT AND BLADE)

Item	Part No.	Description	Qty	Options
	(723-27-50201)	CONTROL VALVE	1	SN:4001--
THIS ASSEMBLY CONSISTS OF ALL PARTS SHOWN IN FIGS.Y1662-31A0 T0 Y1662-52A0.				
	☆	· BODY GROUP	1	SN:4001--
	723-20-91101	· · CASE SUB ASS'Y	5	SN:4001--
1	☆	· · · CASE,SPRING	1	SN:4001--
2	☆	· · · SEAT	1	SN:4001--
3	☆	· · · BALL	1	SN:4001--
4	☆	· · · PLUG	1	SN:4001--
5	07002-10823	· · · O-RING	1	SN:4001--
6	575-41-17420	· · · O-RING	1	SN:4001--
7	07000-11006	· · · O-RING	1	SN:4001--

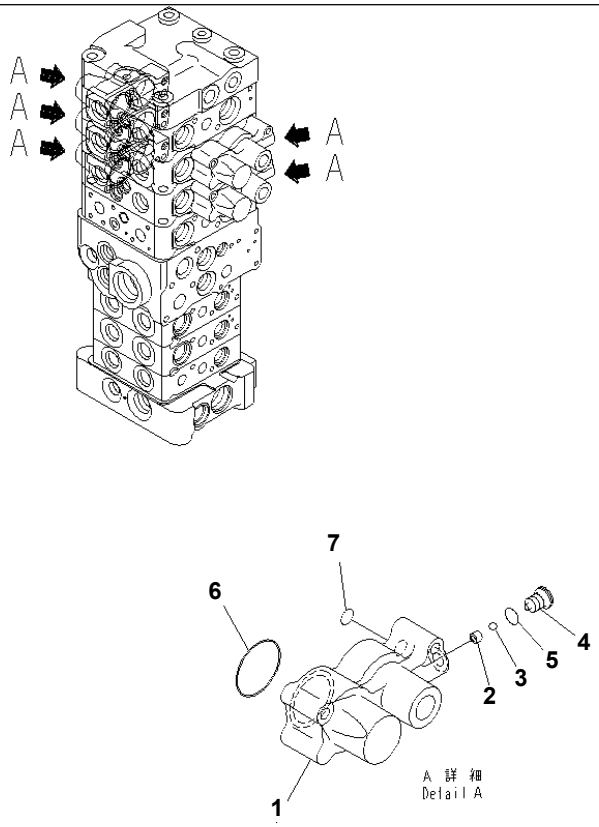

PW5H679

PC78US-6-W S/N 4001-UP

MAIN VALVE (7-VALVE) (3/23) (WITH SERVICE VALVE AND ATTACHMENT)

Item	Part No.	Description	Qty	Options
	(723-27-50300)	CONTROL VALVE	1	SN:4001--
THIS ASSEMBLY CONSISTS OF ALL PARTS SHOWN IN FIGS.Y1662-61A0 T0 Y1662-83A0.				
	☆	· BODY GROUP	1	SN:4001--
	723-20-91101	· · CASE SUB ASS'Y	5	SN:4001--
1	☆	· · · CASE,SPRING	1	SN:4001--
2	☆	· · · SEAT	1	SN:4001--
3	☆	· · · BALL	1	SN:4001--
4	☆	· · · PLUG	1	SN:4001--
5	07002-10823	· · · O-RING	1	SN:4001--
6	575-41-17420	· · · O-RING	1	SN:4001--
7	07000-11006	· · · O-RING	1	SN:4001--

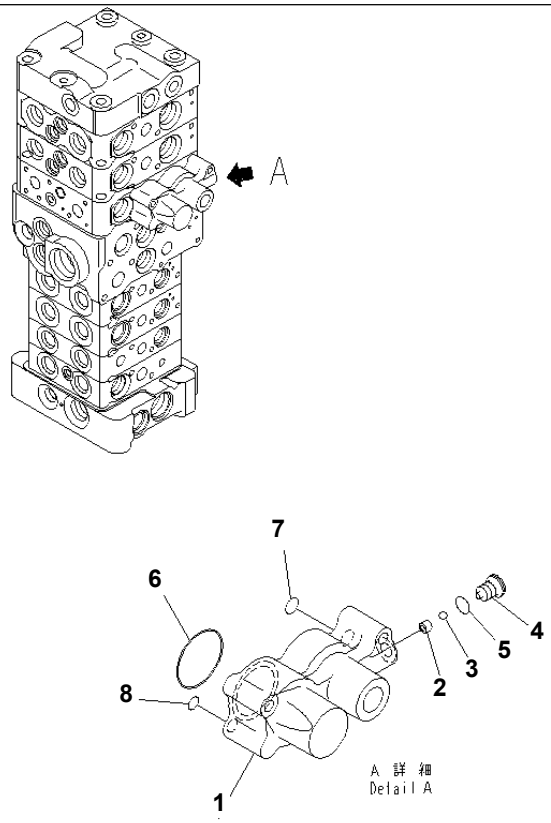

PWSH771

MAIN VALVE (7-VALVE) (4/22) (FOR ATTACHMENT AND BLADE)

Item	Part No.	Description	Qty	Options
	(723-27-50201)	CONTROL VALVE	1	SN:4001--
THIS ASSEMBLY CONSISTS OF ALL PARTS SHOWN IN FIGS.Y1662-31A0 T0 Y1662-52A0.				
	☆	· BODY GROUP	1	SN:4001--
	723-20-91201	· · CASE SUB ASS'Y	1	SN:4001--
1	☆	· · · CASE,SPRING	1	SN:4001--
2	☆	· · · SEAT	1	SN:4001--
3	☆	· · · BALL	1	SN:4001--
4	☆	· · · PLUG	1	SN:4001--
5	07002-10823	· · · O-RING	1	SN:4001--
6	575-41-17420	· · · O-RING	1	SN:4001--
7	07000-11006	· · · O-RING	1	SN:4001--
8	702-21-54260	· · · O-RING	1	SN:4001--

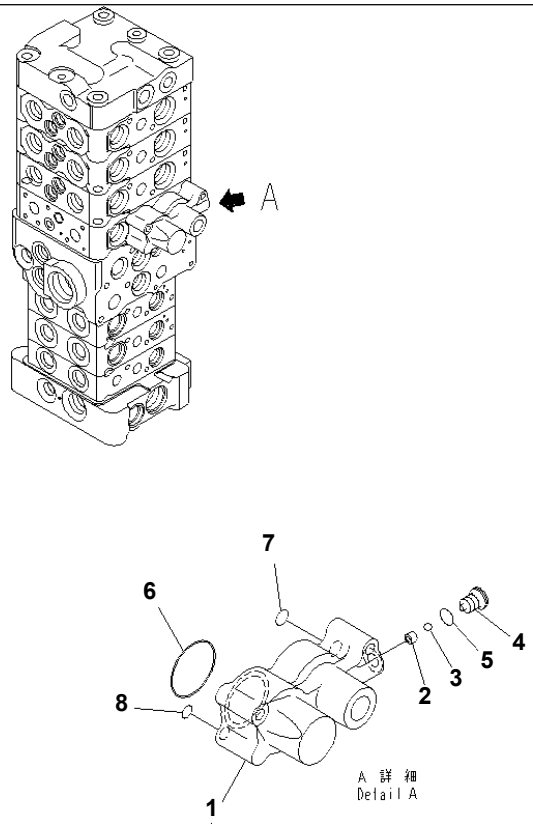

PW5H680

MAIN VALVE (7-VALVE) (4/23) (WITH SERVICE VALVE AND ATTACHMENT)

Item	Part No.	Description	Qty	Options
	(723-27-50300)	CONTROL VALVE	1	SN:4001--
THIS ASSEMBLY CONSISTS OF ALL PARTS SHOWN IN FIGS.Y1662-61A0 T0 Y1662-83A0.				
	☆	· BODY GROUP	1	SN:4001--
	723-20-91201	· · CASE SUB ASS'Y	1	SN:4001--
1	☆	· · · CASE,SPRING	1	SN:4001--
2	☆	· · · SEAT	1	SN:4001--
3	☆	· · · BALL	1	SN:4001--
4	☆	· · · PLUG	1	SN:4001--
5	07002-10823	· · · O-RING	1	SN:4001--
6	575-41-17420	· · · O-RING	1	SN:4001--
7	07000-11006	· · · O-RING	1	SN:4001--
8	702-21-54260	· · · O-RING	1	SN:4001--

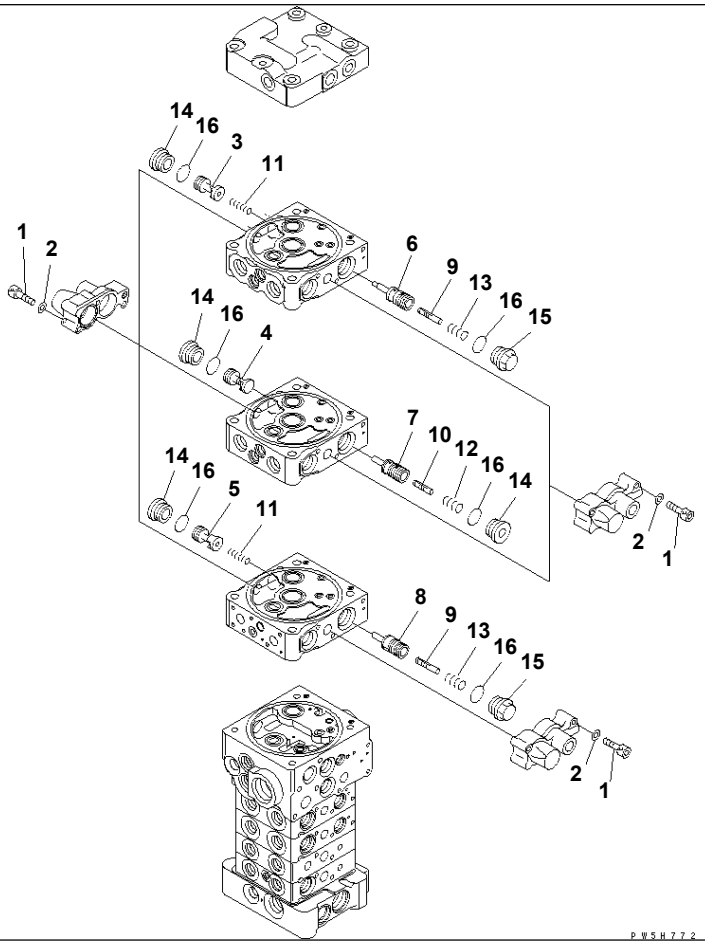

MAIN VALVE (7-VALVE) (5/22) (FOR ATTACHMENT AND BLADE)

Item	Part No.	Description	Qty	Options
	(723-27-50201)	CONTROL VALVE	1	SN:4001--
THIS ASSEMBLY CONSISTS OF ALL PARTS SHOWN IN FIGS.Y1662-31A0 T0 Y1662-52A0.				
	☆	· BODY GROUP	1	SN:4001--
1	01252-60635	· · BOLT	18	SN:4001--
2	01641-20608	· · WASHER	18	SN:4001--
3	☆	· · VALVE	1	SN:4001--
4	☆	· · VALVE	1	SN:4001--
5	☆	· · VALVE	1	SN:4001--
6	☆	· · VALVE	1	SN:4001--
7	☆	· · VALVE	1	SN:4001--
8	☆	· · VALVE	1	SN:4001--
9	☆	· · PISTON	2	SN:4001--
10	☆	· · PISTON	1	SN:4001--
11	723-26-14220	· · SPRING	2	SN:4001--
12	723-26-14140	· · SPRING	1	SN:4001--
13	723-26-14240	· · SPRING	2	SN:4001--
14	723-26-15230	· · PLUG	4	SN:4001--
15	723-26-15370	· · PLUG	2	SN:4001--
16	07002-12434	· · O-RING	6	SN:4001--

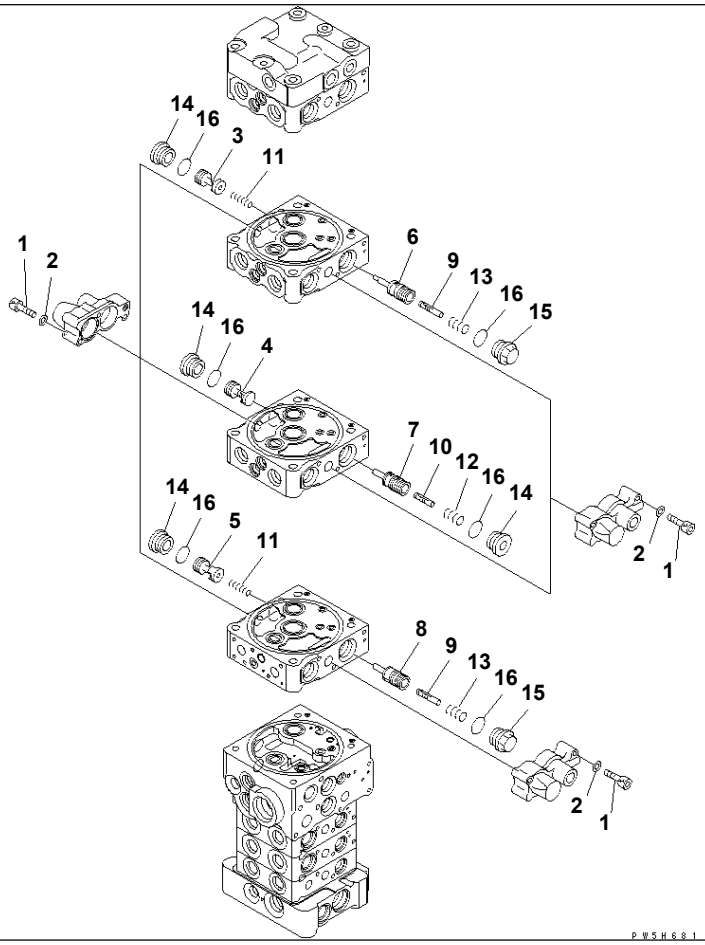

PC78US-6-W S/N 4001-UP

MAIN VALVE (7-VALVE) (5/23) (WITH SERVICE VALVE AND ATTACHMENT)

Item	Part No.	Description	Qty	Options
	(723-27-50300)	CONTROL VALVE	1	SN:4001--
THIS ASSEMBLY CONSISTS OF ALL PARTS SHOWN IN FIGS.Y1662-61A0 T0 Y1662-83A0.				
	☆	· BODY GROUP	1	SN:4001--
1	01252-60635	· · BOLT	18	SN:4001--
2	01641-20608	· · WASHER	18	SN:4001--
3	☆	· · VALVE	1	SN:4001--
4	☆	· · VALVE	1	SN:4001--
5	☆	· · VALVE	1	SN:4001--
6	☆	· · VALVE	1	SN:4001--
7	☆	· · VALVE	1	SN:4001--
8	☆	· · VALVE	1	SN:4001--
9	☆	· · PISTON	2	SN:4001--
10	☆	· · PISTON	1	SN:4001--
11	723-26-14220	· · SPRING	2	SN:4001--
12	723-26-14140	· · SPRING	1	SN:4001--
13	723-26-14240	· · SPRING	2	SN:4001--
14	723-26-15230	· · PLUG	4	SN:4001--
15	723-26-15370	· · PLUG	2	SN:4001--
16	07002-12434	· · O-RING	6	SN:4001--

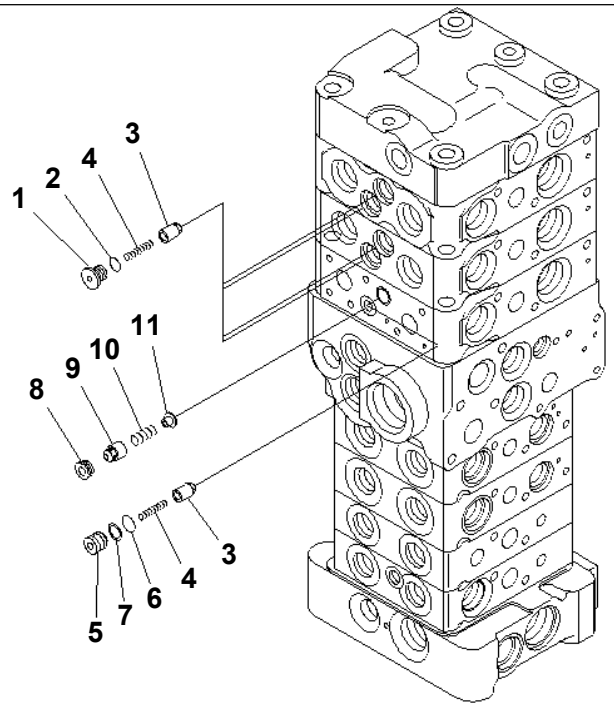

PW5H773

PC78US-6-W S/N 4001-UP

MAIN VALVE (7-VALVE) (6/22) (FOR ATTACHMENT AND BLADE)

Item	Part No.	Description	Qty	Options
	(723-27-50201)	CONTROL VALVE	1	SN:4001--
THIS ASSEMBLY CONSISTS OF ALL PARTS SHOWN IN FIGS.Y1662-31A0 T0 Y1662-52A0.				
	☆	· BODY GROUP	1	SN:4001--
1	723-26-15220	· · PLUG	4	SN:4001--
2	07002-11223	· · O-RING	4	SN:4001--
3	☆	· · VALVE	5	SN:4001--
4	723-26-14150	· · SPRING	5	SN:4001--
5	723-26-16230	· · PLUG	1	SN:4001--
6	07000-11008	· · O-RING	1	SN:4001--
7	07001-01008	· · RING	1	SN:4001--
8	723-26-16240	· · SEAT	1	SN:4001--
9	☆	· · VALVE	1	SN:4001--
10	723-26-16260	· · SPRING	1	SN:4001--
11	723-26-16270	· · RETAINER	1	SN:4001--

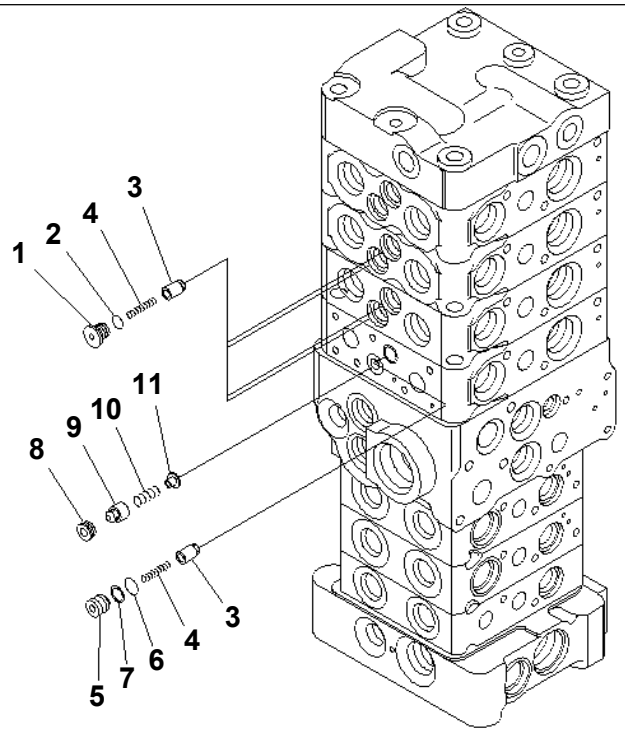

PW5H682

PC78US-6-W S/N 4001-UP

MAIN VALVE (7-VALVE) (6/23) (WITH SERVICE VALVE AND ATTACHMENT)

Item	Part No.	Description	Qty	Options
	(723-27-50300)	CONTROL VALVE	1	SN:4001--
THIS ASSEMBLY CONSISTS OF ALL PARTS SHOWN IN FIGS.Y1662-61A0 T0 Y1662-83A0.				
	☆	· BODY GROUP	1	SN:4001--
1	723-26-15220	· · PLUG	4	SN:4001--
2	07002-11223	· · O-RING	4	SN:4001--
3	☆	· · VALVE	5	SN:4001--
4	723-26-14150	· · SPRING	5	SN:4001--
5	723-26-16230	· · PLUG	1	SN:4001--
6	07000-11008	· · O-RING	1	SN:4001--
7	07001-01008	· · RING	1	SN:4001--
8	723-26-16240	· · SEAT	1	SN:4001--
9	☆	· · VALVE	1	SN:4001--
10	723-26-16260	· · SPRING	1	SN:4001--
11	723-26-16270	· · RETAINER	1	SN:4001--

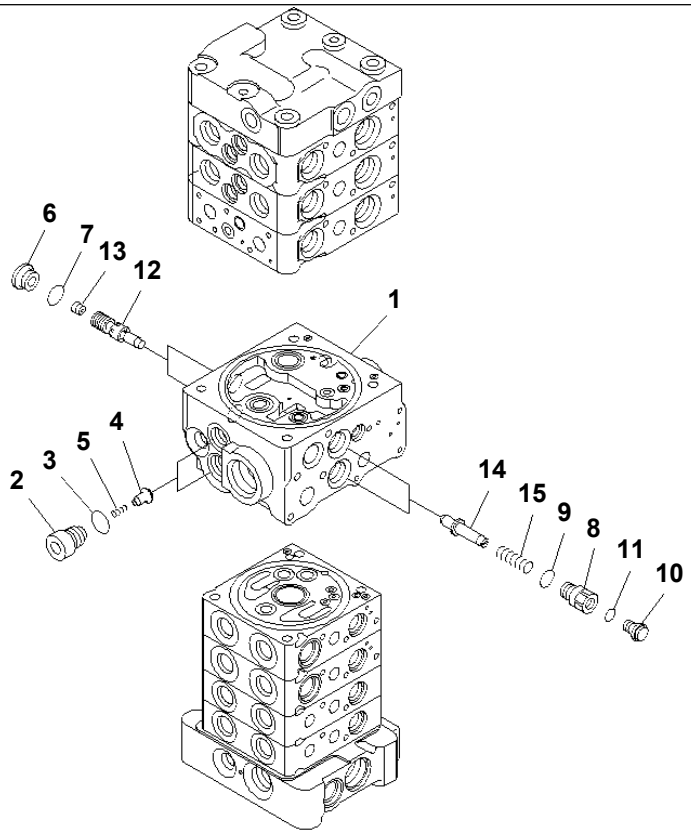

PJ5H871

MAIN VALVE (7-VALVE) (7/22) (FOR ATTACHMENT AND BLADE)

Item	Part No.	Description	Qty	Options
	(723-27-50201)	CONTROL VALVE	1	SN:4001--
THIS ASSEMBLY CONSISTS OF ALL PARTS SHOWN IN FIGS.Y1662-31A0 T0 Y1662-52A0.				
	☆	· BODY GROUP	1	SN:4001--
1	☆	· · BODY,VALVE	1	SN:4001--
2	723-11-14190	· · PLUG	2	SN:4001--
3	07002-11823	· · O-RING	2	SN:4001--
4	☆	· · VALVE	2	SN:4001--
5	722-10-91130	· · SPRING	2	SN:4001--
6	723-11-15110	· · PLUG	2	SN:4001--
7	07002-11623	· · O-RING	2	SN:4001--
8	723-26-16280	· · PLUG	2	SN:4001--
9	07002-11823	· · O-RING	2	SN:4001--
10	708-8E-16160	· · PLUG	2	SN:4001--
11	07002-11023	· · O-RING	2	SN:4001--
12	☆	· · VALVE	2	SN:4001--
13	702-21-56270	· · ORIFICE	2	SN:4001--
14	☆	· · PISTON	2	SN:4001--
15	723-26-16310	· · SPRING	2	SN:4001--

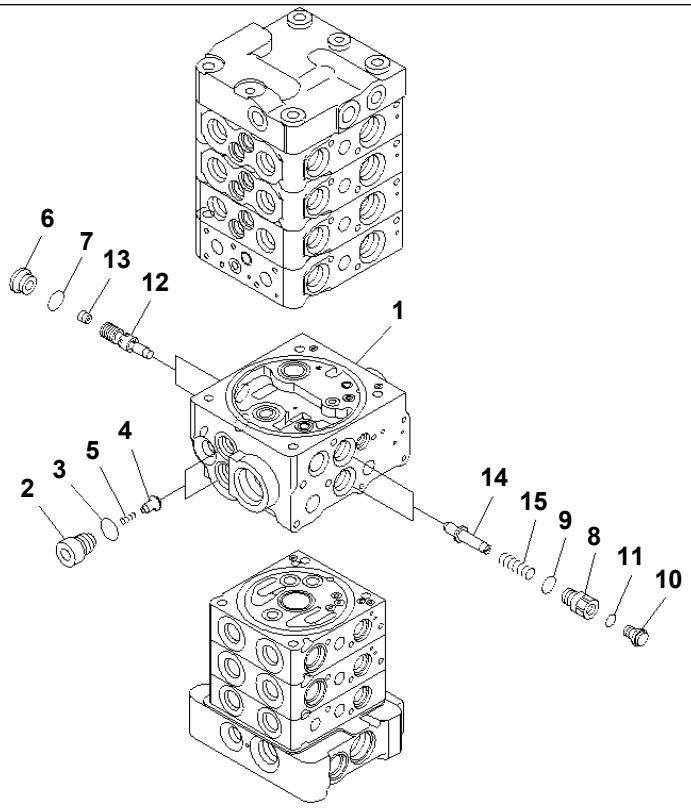

PJ5H874

PC78US-6-W S/N 4001-UP

MAIN VALVE (7-VALVE) (7/23) (WITH SERVICE VALVE AND ATTACHMENT)

Item	Part No.	Description	Qty	Options
	(723-27-50300)	CONTROL VALVE	1	SN:4001--
THIS ASSEMBLY CONSISTS OF ALL PARTS SHOWN IN FIGS.Y1662-61A0 T0 Y1662-83A0.				
	☆	· BODY GROUP	1	SN:4001--
1	☆	· · BODY,VALVE	1	SN:4001--
2	723-11-14190	· · PLUG	2	SN:4001--
3	07002-11823	· · O-RING	2	SN:4001--
4	☆	· · VALVE	2	SN:4001--
5	722-10-91130	· · SPRING	2	SN:4001--
6	723-11-15110	· · PLUG	2	SN:4001--
7	07002-11623	· · O-RING	2	SN:4001--
8	723-26-16280	· · PLUG	2	SN:4001--
9	07002-11823	· · O-RING	2	SN:4001--
10	708-8E-16160	· · PLUG	2	SN:4001--
11	07002-11023	· · O-RING	2	SN:4001--
12	☆	· · VALVE	2	SN:4001--
13	702-21-56270	· · ORIFICE	2	SN:4001--
14	☆	· · PISTON	2	SN:4001--
15	723-26-16310	· · SPRING	2	SN:4001--

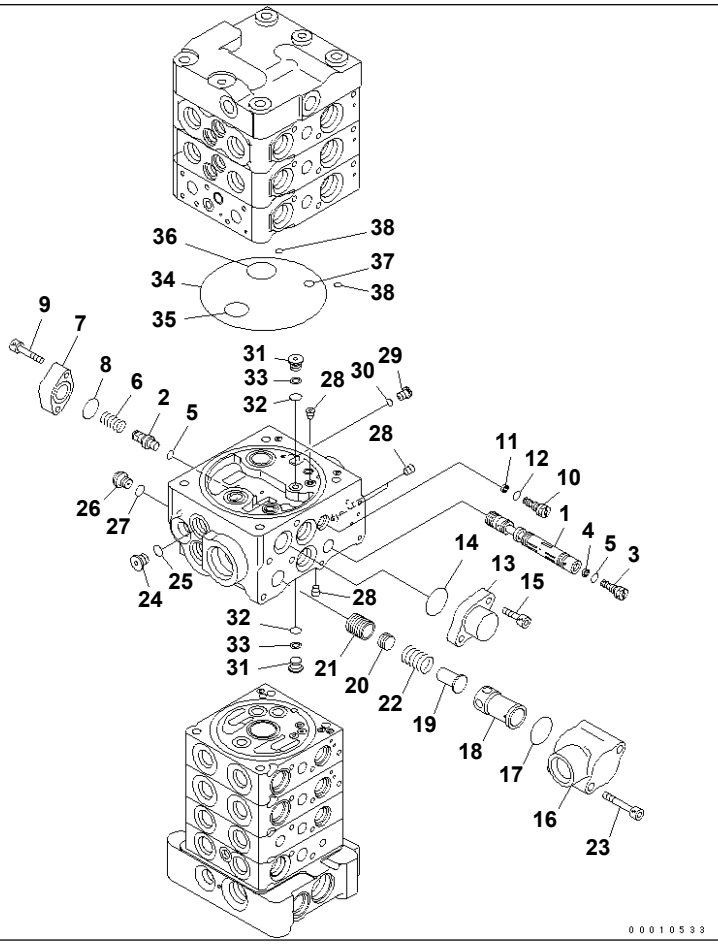

PC78US-6-W S/N 4001-UP

MAIN VALVE (7-VALVE) (8/22) (FOR ATTACHMENT AND BLADE)

Item	Part No.	Description	Qty	Options
	(723-27-50201)	CONTROL VALVE	1	SN:4001--
THIS ASSEMBLY CONSISTS OF ALL PARTS SHOWN IN FIGS.Y1662-31A0 T0 Y1662-52A0.				
	☆	· BODY GROUP	1	SN:4001--
1	☆	· · SPOOL	1	SN:4001--
2	723-26-16320	· · PLUG	1	SN:4001--
3	723-11-14250	· · ORIFICE	1	SN:4001--
4	722-12-15160	· · RING	1	SN:4001--
5	07002-10823	· · O-RING	2	SN:4001--
6	723-26-16330	· · SPRING	1	SN:4001--
7	723-26-16340	· · FLANGE	1	SN:4001--
8	722-12-19120	· · O-RING	1	SN:4001--
9	01252-60625	· · BOLT	2	SN:4001--
10	723-11-14350	· · ORIFICE	1	SN:4001--
11	722-12-15160	· · RING	1	SN:4001--
12	07002-10823	· · O-RING	1	SN:4001--
13	723-26-16650	· · FLANGE	1	SN:4001--
14	723-11-19110	· · O-RING	1	SN:4001--
15	01252-60820	· · BOLT	2	SN:4001--
16	☆	· · CASE	1	SN:4001--
17	723-11-19110	· · O-RING	1	SN:4001--
18	☆	· · SLEEVE	1	SN:4001--
19	723-26-16420	· · RETAINER	1	SN:4001--
20	☆	· · PISTON	1	SN:4001--
21	☆	· · VALVE	1	SN:4001--
22	723-26-16450	· · SPRING	1	SN:4001--
23	01252-60855	· · BOLT	2	SN:4001--

MAIN VALVE (7-VALVE) (8/22) (FOR ATTACHMENT AND BLADE)

Item	Part No.	Description	Qty	Options
24	702-21-55620	· · PLUG	1	SN:4001--
25	07002-11423	· · O-RING	1	SN:4001--
26	708-8E-16160	· · PLUG	1	SN:4001--
27	07002-11023	· · O-RING	1	SN:4001--
28	☆	· · PLUG	9	SN:4001--
29	723-11-27280	· · PLUG	1	SN:4001--
30	07002-10823	· · O-RING	1	SN:4001--
31	723-26-16460	· · PLUG	2	SN:4001--
32	07000-11007	· · O-RING	2	SN:4001--
33	07001-01007	· · RING,BACK-UP	2	SN:4001--
34	07000-12120	· · O-RING	1	SN:4001--
35	07000-12020	· · O-RING	1	SN:4001--
36	723-26-15840	· · O-RING	1	SN:4001--
37	07000-11008	· · O-RING	1	SN:4001--
38	702-21-54260	· · O-RING	2	SN:4001--

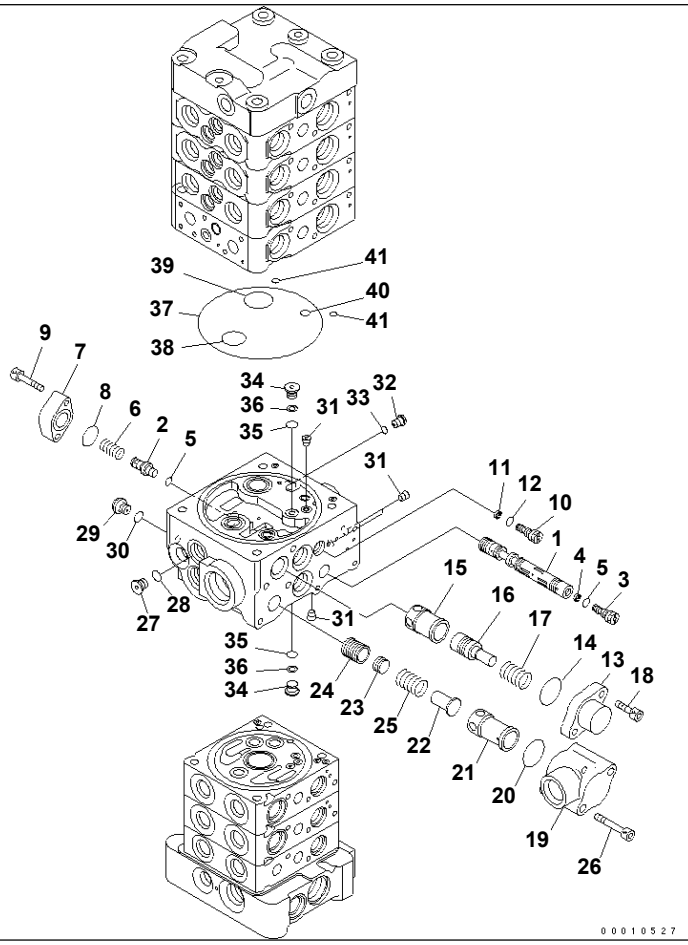

Ref. Y1662-68A0 **Page 451030**

PC78US-6-W S/N 4001-UP

MAIN VALVE (7-VALVE) (8/23) (WITH SERVICE VALVE AND ATTACHMENT)

Item	Part No.	Description	Qty	Options
	(723-27-50300)	CONTROL VALVE	1	SN:4001--
THIS ASSEMBLY CONSISTS OF ALL PARTS SHOWN IN FIGS.Y1662-61A0 T0 Y1662-83A0.				
	☆	· BODY GROUP	1	SN:4001--
1	☆	· · SPOOL	1	SN:4001--
2	723-26-16320	· · PLUG	1	SN:4001--
3	723-11-14250	· · ORIFICE	1	SN:4001--
4	722-12-15160	· · RING	1	SN:4001--
5	07002-10823	· · O-RING	2	SN:4001--
6	723-26-16330	· · SPRING	1	SN:4001--
7	723-26-16340	· · FLANGE	1	SN:4001--
8	722-12-19120	· · O-RING	1	SN:4001--
9	01252-60625	· · BOLT	2	SN:4001--
10	723-11-14350	· · ORIFICE	1	SN:4001--
11	722-12-15160	· · RING	1	SN:4001--
12	07002-10823	· · O-RING	1	SN:4001--
13	723-26-16350	· · FLANGE	1	SN:4001--
14	723-11-19110	· · O-RING	1	SN:4001--
15	723-26-16360	· · SLEEVE	1	SN:4001--
16	723-26-16371	· · PISTON	1	SN:4001--
17	723-26-16380	· · SPRING	1	SN:4001--
18	01252-60820	· · BOLT	2	SN:4001--
19	☆	· · CASE	1	SN:4001--
20	723-11-19110	· · O-RING	1	SN:4001--
21	☆	· · SLEEVE	1	SN:4001--
22	723-26-16420	· · RETAINER	1	SN:4001--
23	☆	· · PISTON	1	SN:4001--

Ref. Y1662-68A0 **Page 451030**

MAIN VALVE (7-VALVE) (8/23) (WITH SERVICE VALVE AND ATTACHMENT)

Item	Part No.	Description	Qty	Options
24	☆	· · VALVE	1	SN:4001--
25	723-26-16450	· · SPRING	1	SN:4001--
26	01252-60855	· · BOLT	2	SN:4001--
27	702-21-55620	· · PLUG	1	SN:4001--
28	07002-11423	· · O-RING	1	SN:4001--
29	708-8E-16160	· · PLUG	1	SN:4001--
30	07002-11023	· · O-RING	1	SN:4001--
31	☆	· · PLUG	9	SN:4001--
32	723-11-27280	· · PLUG	1	SN:4001--
33	07002-10823	· · O-RING	1	SN:4001--
34	723-26-16460	· · PLUG	2	SN:4001--
35	07000-11007	· · O-RING	2	SN:4001--
36	07001-01007	· · RING,BACK-UP	2	SN:4001--
37	07000-12120	· · O-RING	1	SN:4001--
38	07000-12020	· · O-RING	1	SN:4001--
39	723-26-15840	· · O-RING	1	SN:4001--
40	07000-11008	· · O-RING	1	SN:4001--
41	702-21-54260	· · O-RING	2	SN:4001--

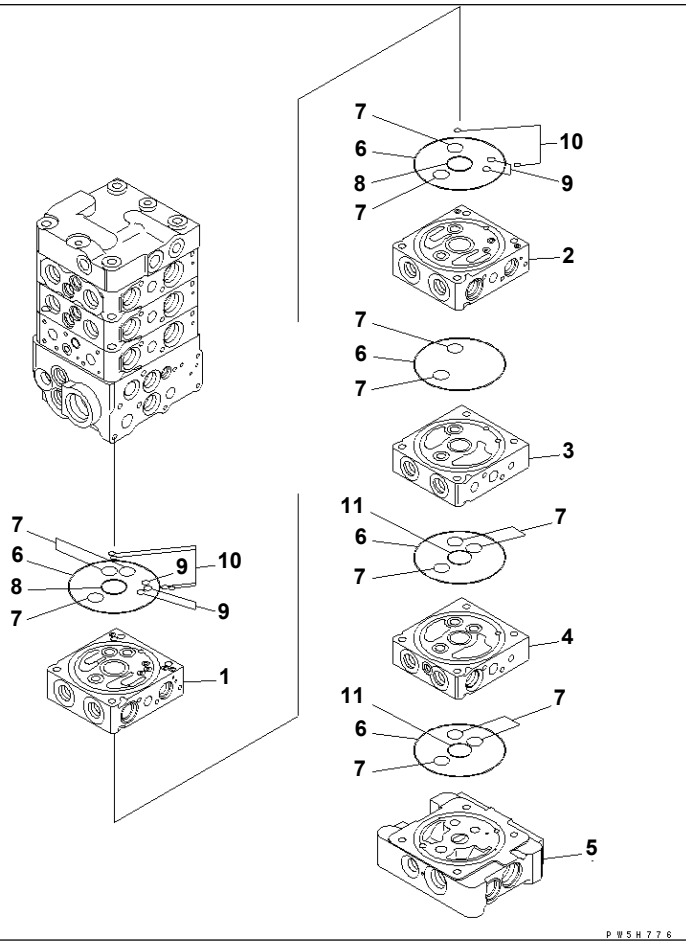

Ref. Y1662-39A0 Page 450820

PC78US-6-W S/N 4001-UP

MAIN VALVE (7-VALVE) (9/22) (FOR ATTACHMENT AND BLADE)

Item	Part No.	Description	Qty	Options
	(723-27-50201)	CONTROL VALVE	1	SN:4001--
THIS ASSEMBLY CONSISTS OF ALL PARTS SHOWN IN FIGS.Y1662-31A0 T0 Y1662-52A0.				
	☆	· BODY GROUP	1	SN:4001--
1	☆	· · BLOCK,VALVE	1	SN:4001--
2	☆	· · BLOCK,VALVE	1	SN:4001--
3	☆	· · BLOCK,VALVE	1	SN:4001--
4	☆	· · BLOCK,VALVE	1	SN:4001--
5	☆	· · BLOCK	1	SN:4001--
6	07000-12100	· · O-RING	5	SN:4001--
7	723-11-19130	· · O-RING	13	SN:4001--
8	723-11-19110	· · O-RING	2	SN:4001--
9	07000-11006	· · O-RING	5	SN:4001--
10	702-21-54260	· · O-RING	6	SN:4001--
11	700-80-61260	· · O-RING	2	SN:4001--

Ref. Y1662-39A0 Page 450820

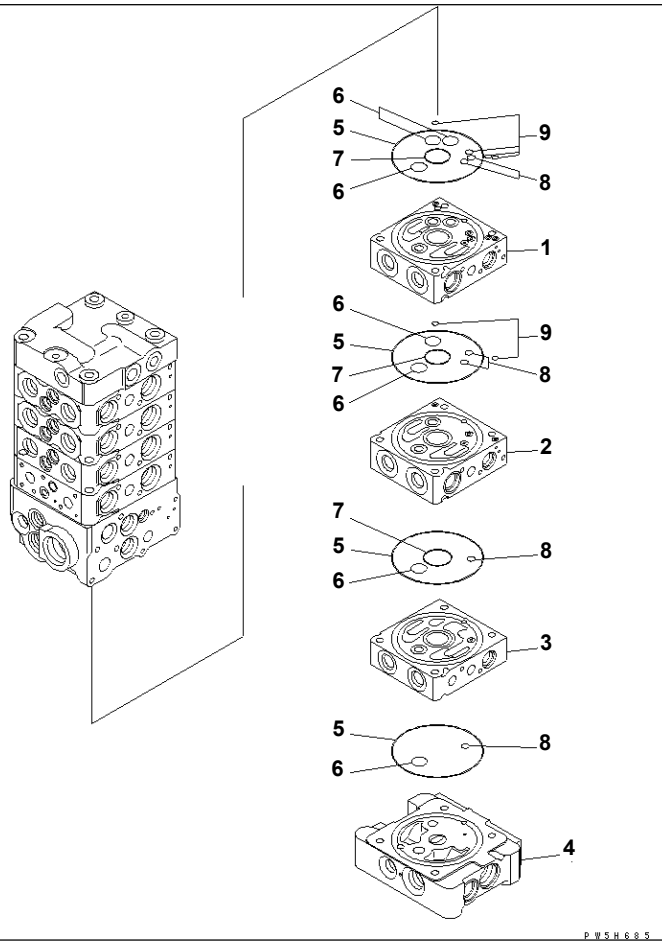

MAIN VALVE (7-VALVE) (9/23) (WITH SERVICE VALVE AND ATTACHMENT)

Item	Part No.	Description	Qty	Options
	(723-27-50300)	CONTROL VALVE	1	SN:4001--
THIS ASSEMBLY CONSISTS OF ALL PARTS SHOWN IN FIGS.Y1662-61A0 T0 Y1662-83A0.				
	☆	· BODY GROUP	1	SN:4001--
1	☆	· · BLOCK,VALVE	1	SN:4001--
2	☆	· · BLOCK,VALVE	1	SN:4001--
3	☆	· · BLOCK,VALVE	1	SN:4001--
4	☆	· · BLOCK	1	SN:4001--
5	07000-12100	· · O-RING	4	SN:4001--
6	723-11-19130	· · O-RING	7	SN:4001--
7	723-11-19110	· · O-RING	3	SN:4001--
8	07000-11006	· · O-RING	7	SN:4001--
9	702-21-54260	· · O-RING	6	SN:4001--

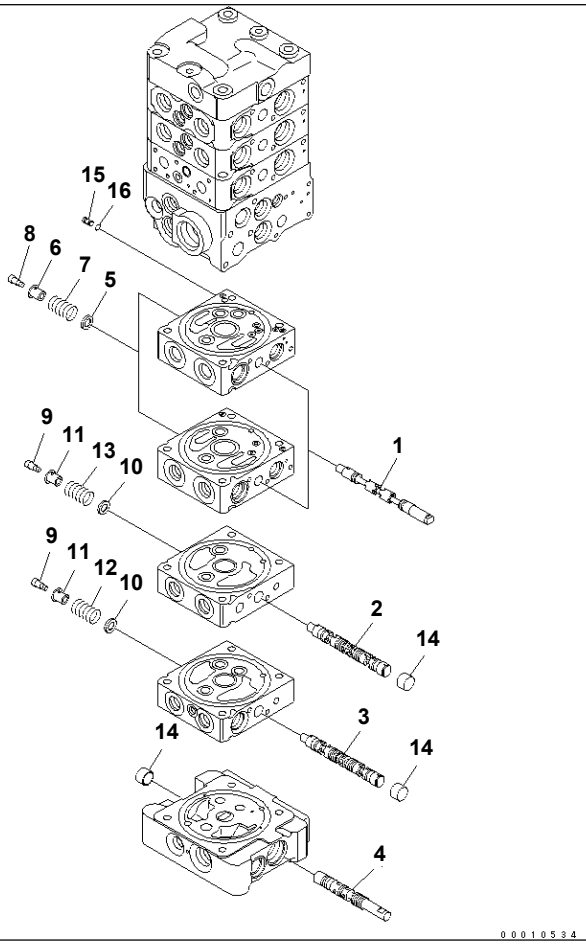

MAIN VALVE (7-VALVE) (10/22) (FOR ATTACHMENT AND BLADE)

Item	Part No.	Description	Qty	Options
	(723-27-50201)	CONTROL VALVE	1	SN:4001--
THIS ASSEMBLY CONSISTS OF ALL PARTS SHOWN IN FIGS.Y1662-31A0 T0 Y1662-52A0.				
	☆	· BODY GROUP	1	SN:4001--
1	☆	· · SPOOL	2	SN:4001--
2	☆	· · SPOOL	1	SN:4001--
3	☆	· · SPOOL	1	SN:4001--
4	☆	· · SPOOL	1	SN:4001--
5	723-11-17330	· · RETAINER	2	SN:4001--
6	723-11-17353	· · RETAINER	2	SN:4001--
7	723-11-17341	· · SPRING	2	SN:4001--
8	723-11-17361	· · BOLT	2	SN:4001--
9	723-11-27910	· · BOLT	2	SN:4001--
10	723-26-16560	· · RETAINER	2	SN:4001--
11	723-26-16570	· · RETAINER	2	SN:4001--
12	723-26-16540	· · SPRING	1	SN:4001--
13	723-26-16551	· · SPRING	1	SN:4001--
14	723-26-16480	· · RETAINER	3	SN:4001--
15	723-11-27771	· · PLUG	1	SN:4001--
16	723-11-29690	· · O-RING	1	SN:4001--

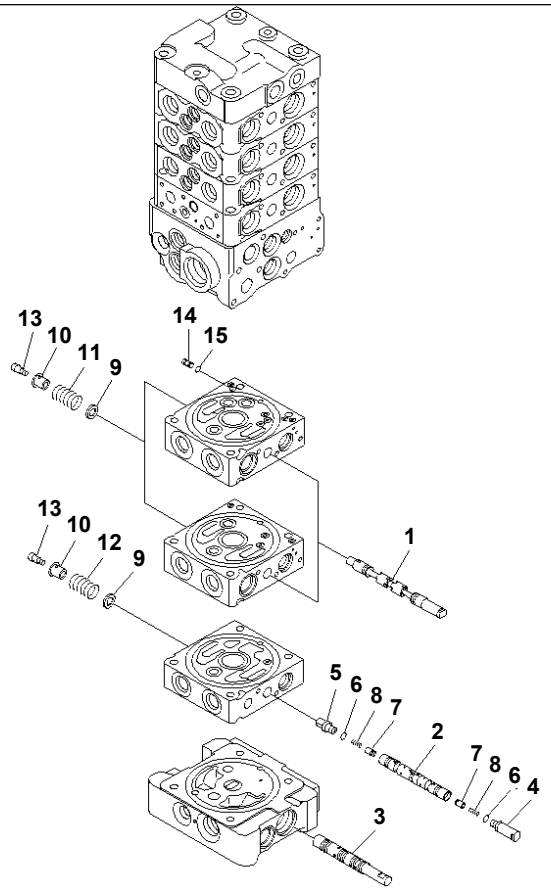

PC78US-6-W S/N 4001-UP

MAIN VALVE (7-VALVE) (10/23) (WITH SERVICE VALVE AND ATTACHMENT)

Item	Part No.	Description	Qty	Options
	(723-27-50300)	CONTROL VALVE	1	SN:4001--
THIS ASSEMBLY CONSISTS OF ALL PARTS SHOWN IN FIGS.Y1662-61A0 T0 Y1662-83A0.				
	☆	· BODY GROUP	1	SN:4001--
1	☆	· · SPOOL	2	SN:4001--
2	☆	· · SPOOL	1	SN:4001--
3	☆	· · SPOOL	1	SN:4001--
4	723-11-27260	· · PLUG	1	SN:4001--
5	723-11-17470	· · PLUG	1	SN:4001--
6	07002-10823	· · O-RING	2	SN:4001--
7	723-11-17490	· · POPPET	2	SN:4001--
8	723-11-17510	· · SPRING	2	SN:4001--
9	723-11-17330	· · RETAINER	3	SN:4001--
10	723-11-17353	· · RETAINER	3	SN:4001--
11	723-11-17341	· · SPRING	2	SN:4001--
12	723-11-16991	· · SPRING	1	SN:4001--
13	723-11-17361	· · BOLT	3	SN:4001--
14	723-11-27771	· · PLUG	1	SN:4001--
15	723-11-29690	· · O-RING	1	SN:4001--

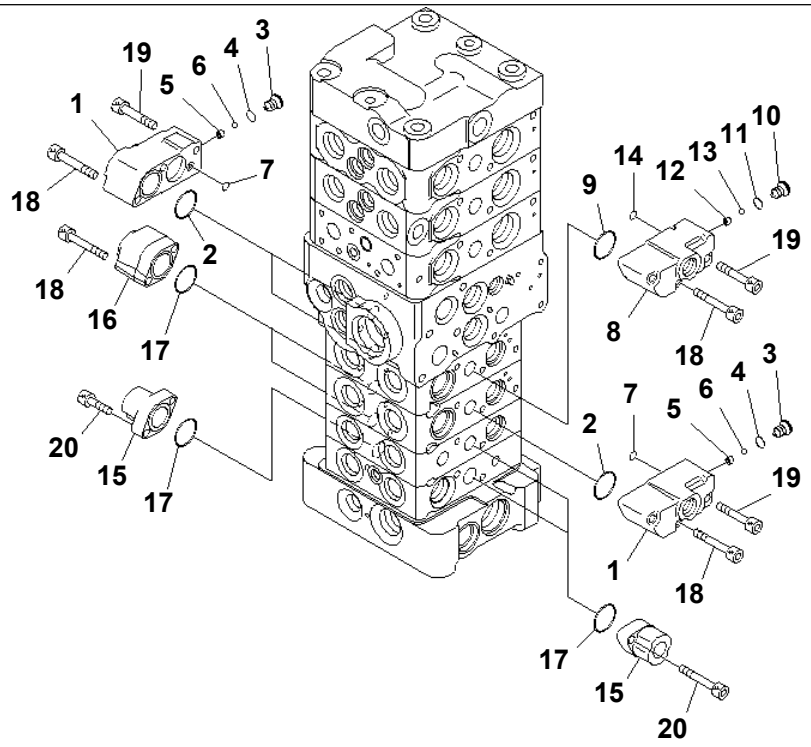

00010535

PC78US-6-W S/N 4001-UP

MAIN VALVE (7-VALVE) (11/22) (FOR ATTACHMENT AND BLADE)

Item	Part No.	Description	Qty	Options
	(723-27-50201)	CONTROL VALVE	1	SN:4001--
THIS ASSEMBLY CONSISTS OF ALL PARTS SHOWN IN FIGS.Y1662-31A0 T0 Y1662-52A0.				
	☆	· BODY GROUP	1	SN:4001--
	723-11-00911	· · CASE SUB ASS'Y	3	SN:4001--
1	☆	· · · CASE,SPRING	1	SN:4001--
2	722-12-19120	· · · O-RING	1	SN:4001--
3	☆	· · · PLUG	1	SN:4001--
4	07002-10823	· · · O-RING	1	SN:4001--
5	☆	· · · SEAT	1	SN:4001--
6	☆	· · · BALL	1	SN:4001--
7	702-21-54260	· · · O-RING	1	SN:4001--
	723-11-01220	· · CASE SUB ASS'Y	1	SN:4001--
8	☆	· · · CASE,SPRING	1	SN:4001--
9	722-12-19120	· · · O-RING	1	SN:4001--
10	☆	· · · PLUG	1	SN:4001--
11	07002-10823	· · · O-RING	1	SN:4001--
12	☆	· · · SEAT	1	SN:4001--
13	☆	· · · BALL	1	SN:4001--
14	702-21-54260	· · · O-RING	1	SN:4001--
15	723-11-17410	· · CASE,SPRING	3	SN:4001--
16	723-11-27880	· · CASE,SPRING	2	SN:4001--
17	722-12-19120	· · O-RING	5	SN:4001--
18	01252-60640	· · BOLT	12	SN:4001--
19	01252-60635	· · BOLT	4	SN:4001--
20	01252-60620	· · BOLT	6	SN:4001--

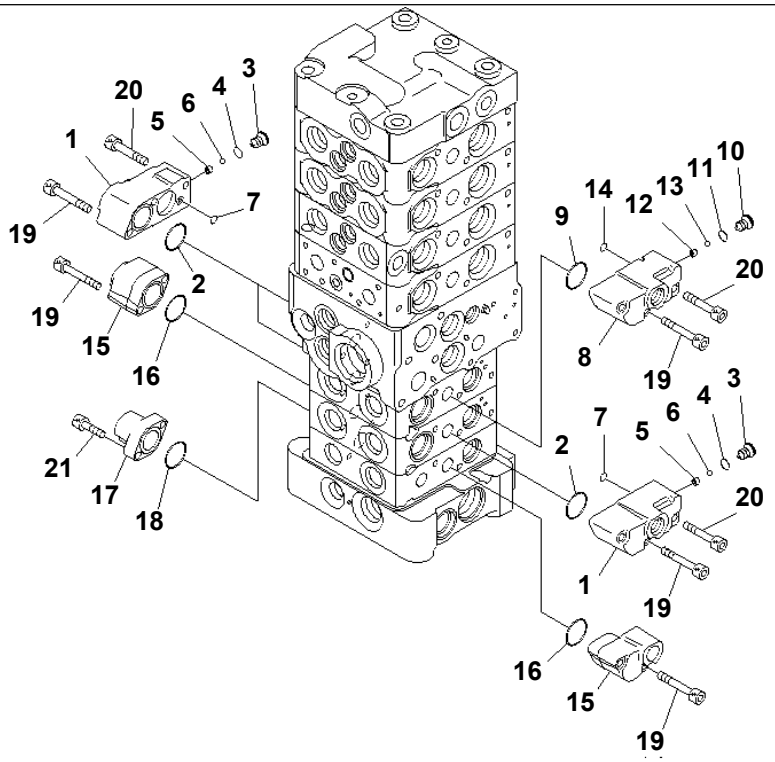

P W 5 H 6 8 7

PC78US-6-W S/N 4001-UP

MAIN VALVE (7-VALVE) (11/23) (WITH SERVICE VALVE AND ATTACHMENT)

Item	Part No.	Description	Qty	Options
	(723-27-50300)	CONTROL VALVE	1	SN:4001--
THIS ASSEMBLY CONSISTS OF ALL PARTS SHOWN IN FIGS.Y1662-61A0 T0 Y1662-83A0.				
	☆	· BODY GROUP	1	SN:4001--
	723-11-00911	· · CASE SUB ASS'Y	3	SN:4001--
1	☆	· · · CASE,SPRING	1	SN:4001--
2	722-12-19120	· · · O-RING	1	SN:4001--
3	☆	· · · PLUG	1	SN:4001--
4	07002-10823	· · · O-RING	1	SN:4001--
5	☆	· · · SEAT	1	SN:4001--
6	☆	· · · BALL	1	SN:4001--
7	702-21-54260	· · · O-RING	1	SN:4001--
	723-11-01220	· · CASE SUB ASS'Y	1	SN:4001--
8	☆	· · · CASE,SPRING	1	SN:4001--
9	722-12-19120	· · · O-RING	1	SN:4001--
10	☆	· · · PLUG	1	SN:4001--
11	07002-10823	· · · O-RING	1	SN:4001--
12	☆	· · · SEAT	1	SN:4001--
13	☆	· · · BALL	1	SN:4001--
14	702-21-54260	· · · O-RING	1	SN:4001--
15	723-11-27880	· · CASE,SPRING	2	SN:4001--
16	722-12-19120	· · O-RING	2	SN:4001--
17	723-11-17410	· · CASE,SPRING	1	SN:4001--
18	722-12-19120	· · O-RING	1	SN:4001--
19	01252-60640	· · BOLT	12	SN:4001--
20	01252-60635	· · BOLT	4	SN:4001--
21	01252-60620	· · BOLT	2	SN:4001--

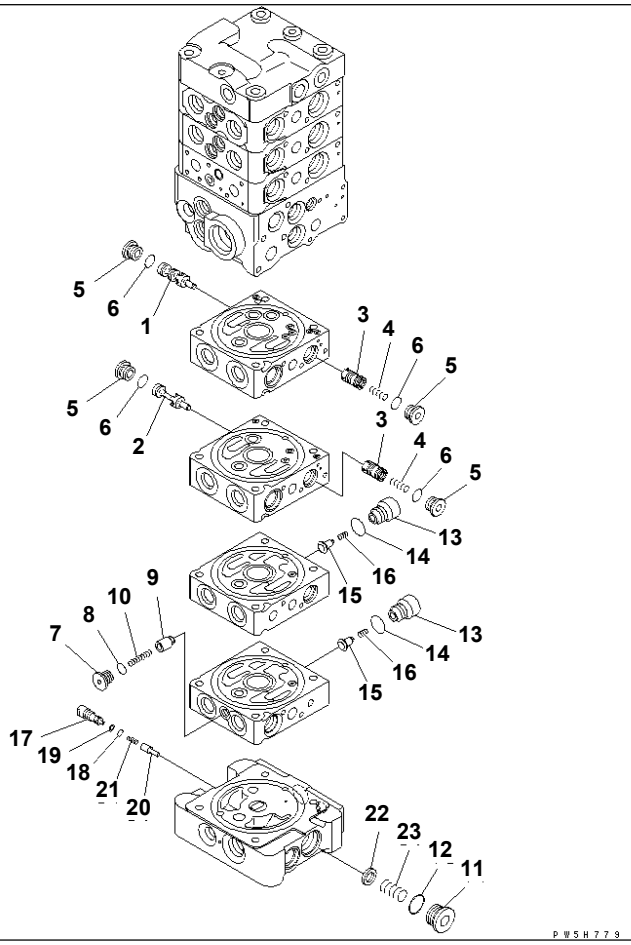

MAIN VALVE (7-VALVE) (12/22) (FOR ATTACHMENT AND BLADE)

Item	Part No.	Description	Qty	Options
	(723-27-50201)	CONTROL VALVE	1	SN:4001--
THIS ASSEMBLY CONSISTS OF ALL PARTS SHOWN IN FIGS.Y1662-31A0 T0 Y1662-52A0.				
	☆	· BODY GROUP	1	SN:4001--
1	☆	· · VALVE	1	SN:4001--
2	☆	· · VALVE	1	SN:4001--
3	☆	· · VALVE SUB ASS'Y	2	SN:4001--
4	723-11-16230	· · SPRING	2	SN:4001--
5	723-11-15110	· · PLUG	4	SN:4001--
6	07002-11623	· · O-RING	4	SN:4001--
7	723-11-18190	· · PLUG	1	SN:4001--
8	07002-11023	· · O-RING	1	SN:4001--
9	☆	· · VALVE	1	SN:4001--
10	723-11-18180	· · SPRING	1	SN:4001--
11	723-26-15230	· · PLUG	1	SN:4001--
12	07002-12434	· · O-RING	1	SN:4001--
13	723-11-14190	· · PLUG	2	SN:4001--
14	07002-11823	· · O-RING	2	SN:4001--
15	☆	· · VALVE	2	SN:4001--
16	722-10-91130	· · SPRING	2	SN:4001--
17	723-26-16470	· · PLUG	1	SN:4001--
18	07000-11005	· · O-RING	1	SN:4001--
19	07001-01005	· · RING,BACK-UP	1	SN:4001--
20	☆	· · VALVE	1	SN:4001--
21	723-26-16530	· · SPRING	1	SN:4001--
22	723-26-16490	· · SPACER	1	SN:4001--
23	723-26-14310	· · SPRING	1	SN:4001--

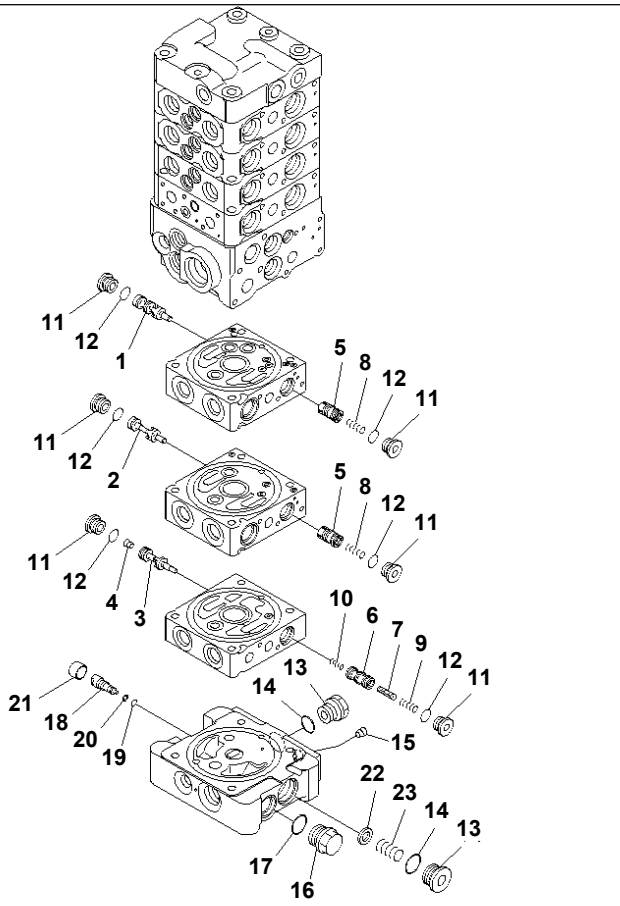

PC78US-6-W S/N 4001-UP

MAIN VALVE (7-VALVE) (12/23) (WITH SERVICE VALVE AND ATTACHMENT)

Item	Part No.	Description	Qty	Options
	(723-27-50300)	CONTROL VALVE	1	SN:4001--
THIS ASSEMBLY CONSISTS OF ALL PARTS SHOWN IN FIGS.Y1662-61A0 T0 Y1662-83A0.				
	☆	· BODY GROUP	1	SN:4001--
1	☆	· · VALVE	1	SN:4001--
2	☆	· · VALVE	1	SN:4001--
3	☆	· · VALVE	1	SN:4001--
4	723-30-51130	· · ORIFICE	1	SN:4001--
5	723-11-01251	· · VALVE SUB ASS'Y	2	SN:4001--
6	☆	· · VALVE	1	SN:4001--
7	723-11-16920	· · PISTON	1	SN:4001--
8	723-11-16230	· · SPRING	2	SN:4001--
9	723-11-16130	· · SPRING	1	SN:4001--
10	723-11-15130	· · SPRING	1	SN:4001--
11	723-11-15110	· · PLUG	6	SN:4001--
12	07002-11623	· · O-RING	6	SN:4001--
13	723-26-15230	· · PLUG	2	SN:4001--
14	07002-12434	· · O-RING	2	SN:4001--
15	708-21-12541	· · PLUG	1	SN:4001--
16	706-8E-14191	· · PLUG	1	SN:4001--
17	07002-11823	· · O-RING	1	SN:4001--
18	723-26-16470	· · PLUG	1	SN:4001--
19	07000-11005	· · O-RING	1	SN:4001--
20	07001-01005	· · RING,BACK-UP	1	SN:4001--
21	723-26-16480	· · RETAINER	1	SN:4001--
22	723-26-16490	· · SPACER	1	SN:4001--
23	723-26-14310	· · SPRING	1	SN:4001--

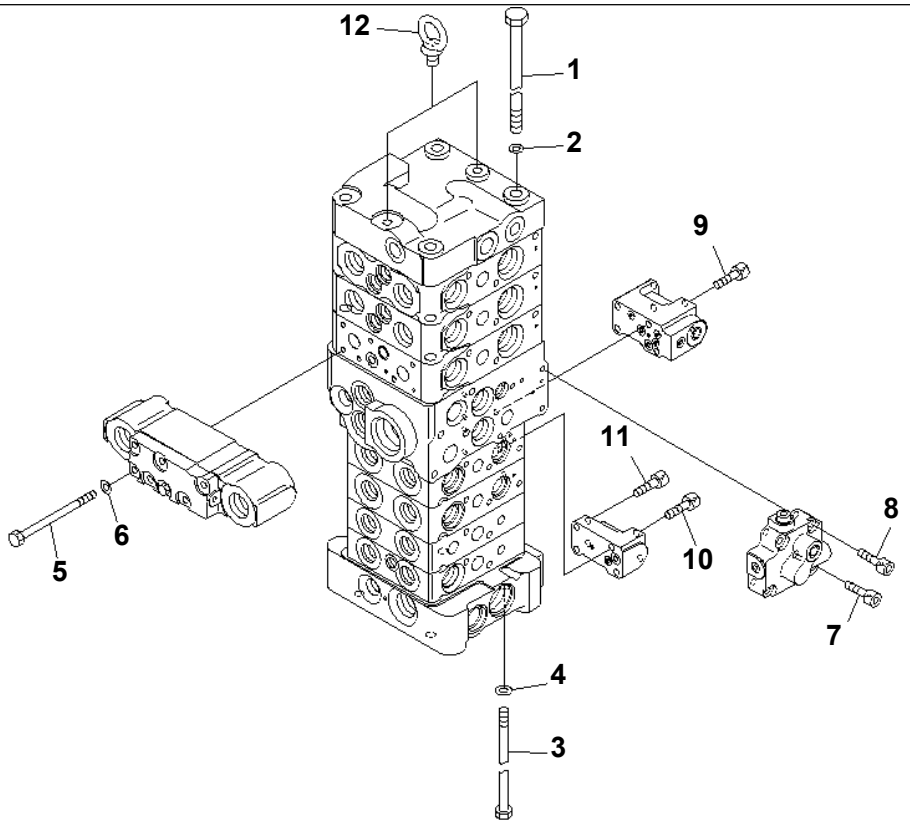

PW5H780

PC78US-6-W S/N 4001-UP

MAIN VALVE (7-VALVE) (13/22) (FOR ATTACHMENT AND BLADE)

Item	Part No.	Description	Qty	Options
	(723-27-50201)	CONTROL VALVE	1	SN:4001--
THIS ASSEMBLY CONSISTS OF ALL PARTS SHOWN IN FIGS.Y1662-31A0 T0 Y1662-52A0.				
1	700-25-11120	· BOLT	4	SN:4001--
2	01643-31032	· WASHER	4	SN:4001--
3	723-11-29680	· BOLT	4	SN:4001--
4	01643-30823	· WASHER	4	SN:4001--
5	723-26-16510	· BOLT	6	SN:4001--
6	01643-30623	· WASHER	6	SN:4001--
7	01252-60640	· BOLT	1	SN:4001--
8	01252-60625	· BOLT	3	SN:4001--
9	01252-60650	· BOLT	4	SN:4001--
10	01252-60635	· BOLT	2	SN:4001--
11	01252-60616	· BOLT	2	SN:4001--
12	04530-10815	· BOLT,EYE	2	SN:4001--

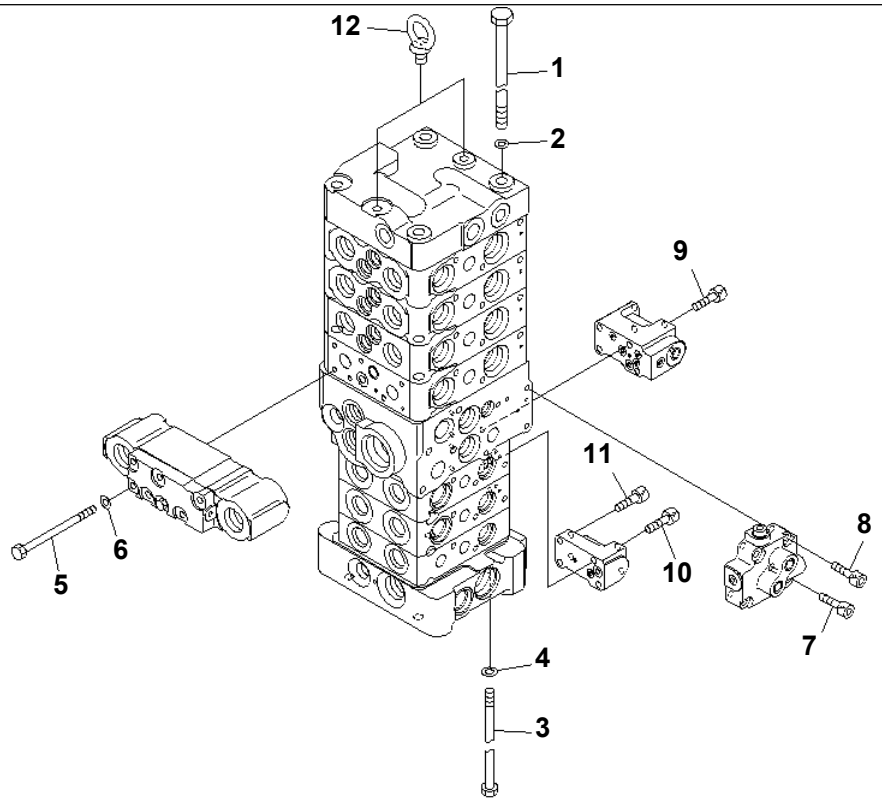

PW5H689

PC78US-6-W S/N 4001-UP

MAIN VALVE (7-VALVE) (13/23) (WITH SERVICE VALVE AND ATTACHMENT)

Item	Part No.	Description	Qty	Options
	(723-27-50300)	CONTROL VALVE	1	SN:4001--
THIS ASSEMBLY CONSISTS OF ALL PARTS SHOWN IN FIGS.Y1662-61A0 T0 Y1662-83A0.				
1	700-85-11111	· BOLT	4	SN:4001--
2	01643-31032	· WASHER	4	SN:4001--
3	723-11-29660	· BOLT	4	SN:4001--
4	01643-30823	· WASHER	4	SN:4001--
5	723-26-16510	· BOLT	6	SN:4001--
6	01643-30623	· WASHER	6	SN:4001--
7	01252-60640	· BOLT	1	SN:4001--
8	01252-60625	· BOLT	3	SN:4001--
9	01252-60650	· BOLT	4	SN:4001--
10	01252-60635	· BOLT	2	SN:4001--
11	01252-60616	· BOLT	2	SN:4001--
12	04530-10815	· BOLT,EYE	2	SN:4001--

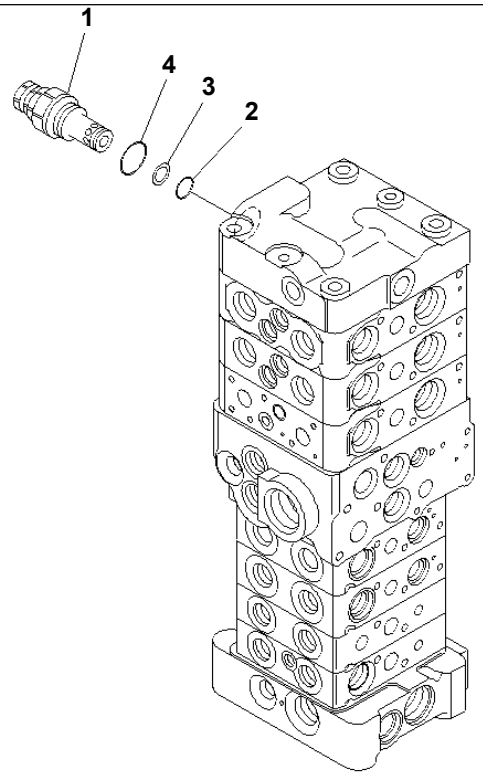

00010536

MAIN VALVE (7-VALVE) (14/22) (FOR ATTACHMENT AND BLADE)

Item	Part No.	Description	Qty	Options
	(723-27-50201)	CONTROL VALVE	1	SN:4001--
THIS ASSEMBLY CONSISTS OF ALL PARTS SHOWN IN FIGS.Y1662-31A0 T0 Y1662-52A0.				
1	723-20-63300	· VALVE ASS'Y,RELIEF	1	SN:4001--
2	700-22-11410	· · O-RING	1	SN:4001--
3	700-80-64220	· · RING	1	SN:4001--
4	07002-12434	· · O-RING	1	SN:4001--

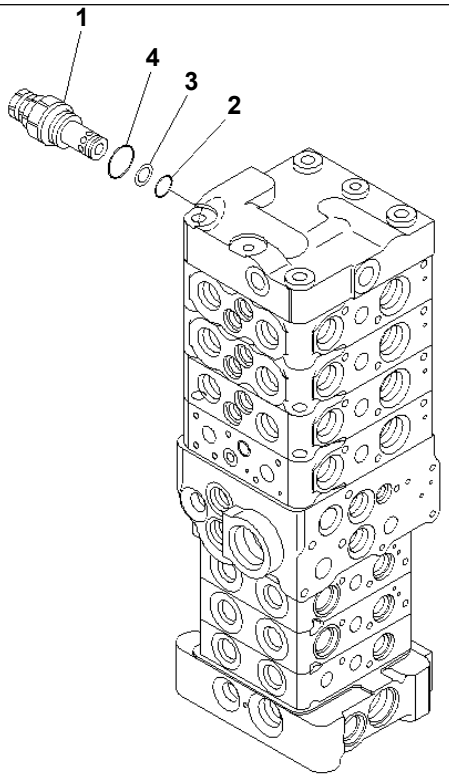

00010528

MAIN VALVE (7-VALVE) (14/23) (WITH SERVICE VALVE AND ATTACHMENT)

Item	Part No.	Description	Qty	Options
	(723-27-50300)	CONTROL VALVE	1	SN:4001--
THIS ASSEMBLY CONSISTS OF ALL PARTS SHOWN IN FIGS.Y1662-61A0 T0 Y1662-83A0.				
1	723-20-63300	· VALVE ASS'Y,RELIEF	1	SN:4001--
2	700-22-11410	· · O-RING	1	SN:4001--
3	700-80-64220	· · RING	1	SN:4001--
4	07002-12434	· · O-RING	1	SN:4001--

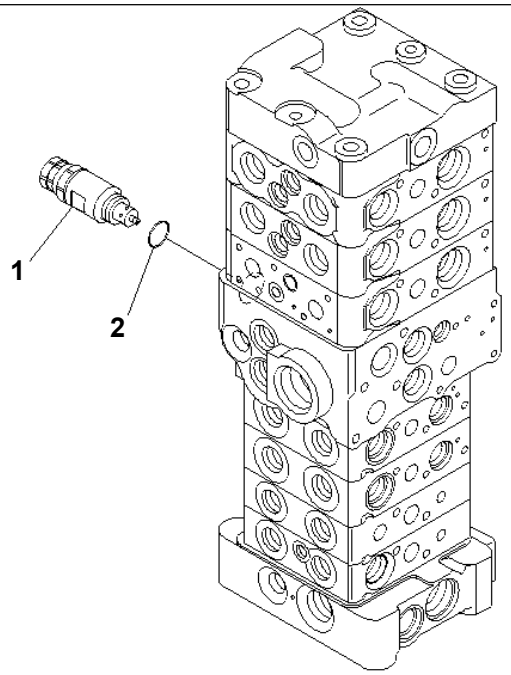

00010537

MAIN VALVE (7-VALVE) (15/22) (FOR ATTACHMENT AND BLADE)

Item	Part No.	Description	Qty	Options
	(723-27-50201)	CONTROL VALVE	1	SN:4001--
THIS ASSEMBLY CONSISTS OF ALL PARTS SHOWN IN FIGS.Y1662-31A0 T0 Y1662-52A0.				
1	723-20-64200	· VALVE ASS'Y,SUCTION AND SAFETY	1	SN:4001--
2	07002-12034	· · O-RING	1	SN:4001--

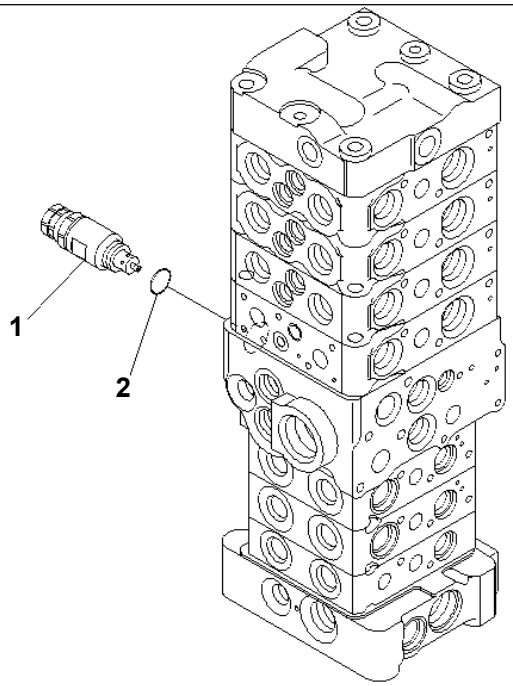

00010529

MAIN VALVE (7-VALVE) (15/23) (WITH SERVICE VALVE AND ATTACHMENT)

Item	Part No.	Description	Qty	Options
	(723-27-50300)	CONTROL VALVE	1	SN:4001--
THIS ASSEMBLY CONSISTS OF ALL PARTS SHOWN IN FIGS.Y1662-61A0 T0 Y1662-83A0.				
1	723-20-64200	· VALVE ASS'Y,SUCTION AND SAFETY	1	SN:4001--
2	07002-12034	· · O-RING	1	SN:4001--

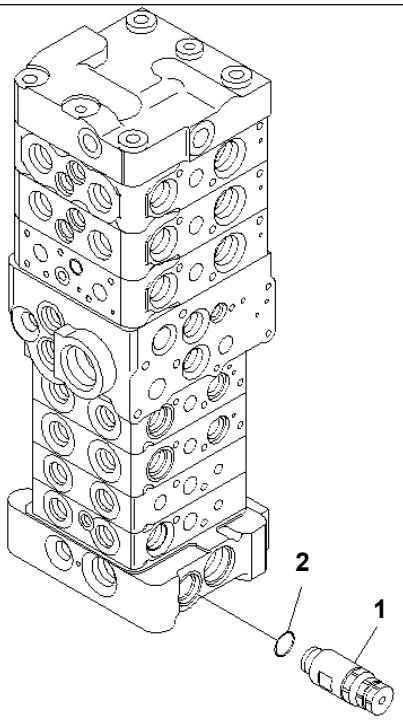

00010538

MAIN VALVE (7-VALVE) (16/22) (FOR ATTACHMENT AND BLADE)

Item	Part No.	Description	Qty	Options
	(723-27-50201)	CONTROL VALVE	1	SN:4001--
THIS ASSEMBLY CONSISTS OF ALL PARTS SHOWN IN FIGS.Y1662-31A0 T0 Y1662-52A0.				
1	723-20-64300	· VALVE ASS'Y,SUCTION AND SAFETY	1	SN:4001--
2	07002-12034	· · O-RING	1	SN:4001--

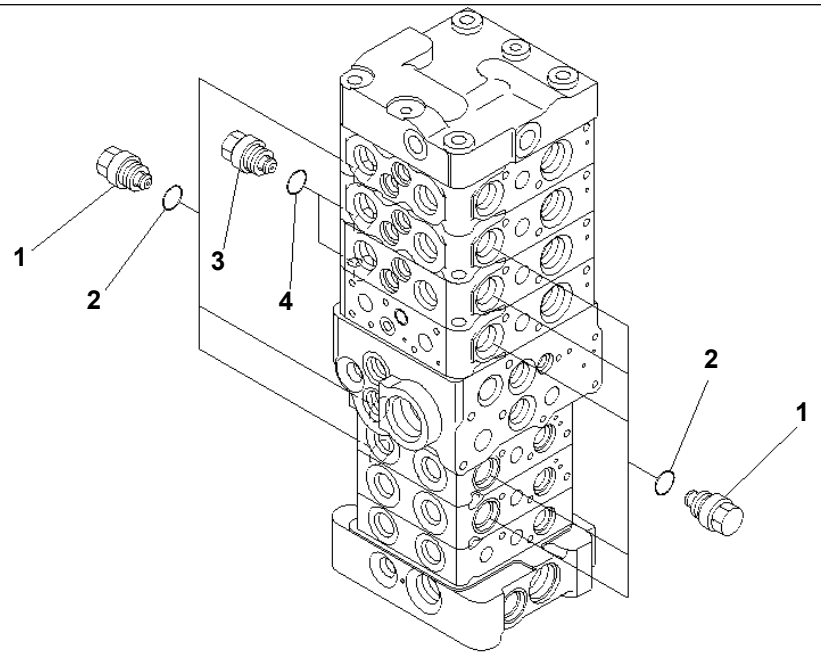

00010530

MAIN VALVE (7-VALVE) (16/23) (WITH SERVICE VALVE AND ATTACHMENT)

Item	Part No.	Description	Qty	Options
	(723-27-50300)	CONTROL VALVE	1	SN:4001--
THIS ASSEMBLY CONSISTS OF ALL PARTS SHOWN IN FIGS.Y1662-61A0 T0 Y1662-83A0.				
1	723-20-80100	· VALVE ASS'Y,SUCTION	8	SN:4001--
2	07002-12034	· · O-RING	1	SN:4001--
3	723-10-80200	· VALVE ASS'Y,SUCTION	2	SN:4001--
4	07002-12034	· · O-RING	1	SN:4001--

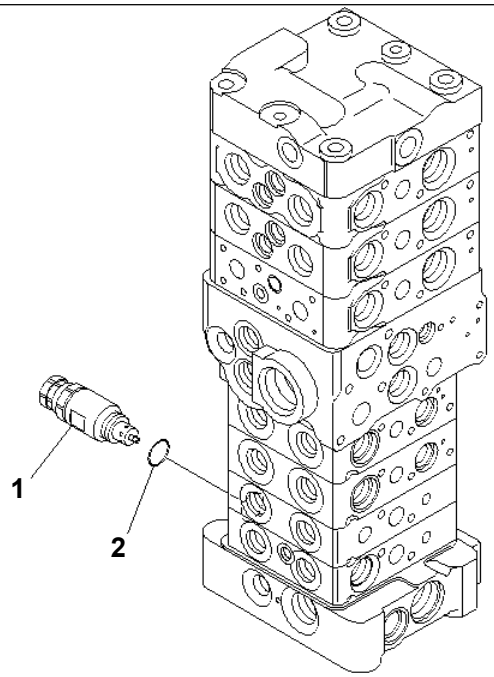

00010539

MAIN VALVE (7-VALVE) (17/22) (FOR ATTACHMENT AND BLADE)

Item	Part No.	Description	Qty	Options
	(723-27-50201)	CONTROL VALVE	1	SN:4001--
THIS ASSEMBLY CONSISTS OF ALL PARTS SHOWN IN FIGS.Y1662-31A0 T0 Y1662-52A0.				
1	723-20-64400	· VALVE ASS'Y,SUCTION AND SAFETY	1	SN:4001--
2	07002-12034	· · O-RING	1	SN:4001--

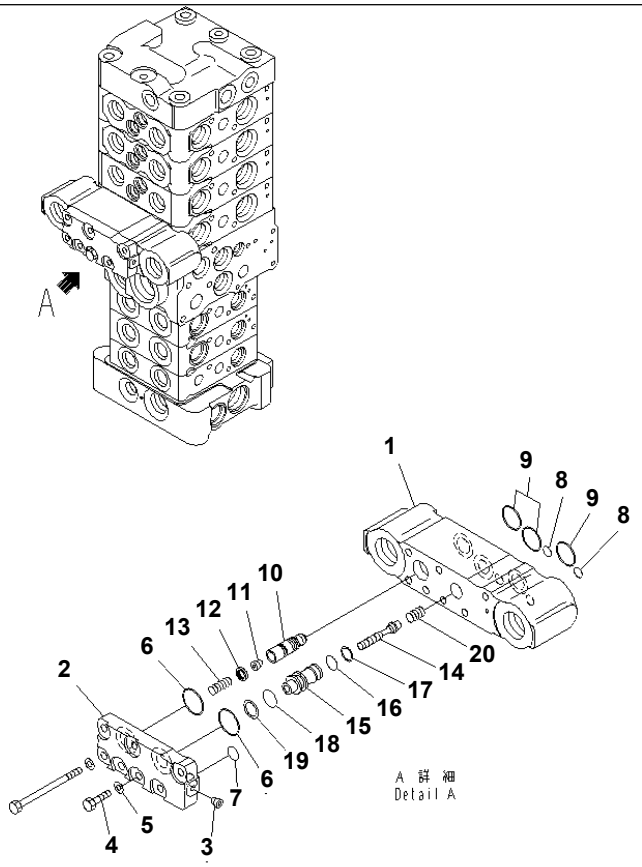

P W 5 H 6 9 3

MAIN VALVE (7-VALVE) (17/23) (WITH SERVICE VALVE AND ATTACHMENT)

Item	Part No.	Description	Qty	Options
	(723-27-50300)	CONTROL VALVE	1	SN:4001--
THIS ASSEMBLY CONSISTS OF ALL PARTS SHOWN IN FIGS.Y1662-61A0 T0 Y1662-83A0.				
	723-20-96100	· VALVE ASS'Y	1	SN:4001--
1	☆	· · BLOCK	1	SN:4001--
2	723-20-96120	· · PLATE	1	SN:4001--
3	702-16-54490	· · SCREW	1	SN:4001--
4	01010-80620	· · BOLT	1	SN:4001--
5	01643-30623	· · WASHER	1	SN:4001--
6	723-11-29490	· · O-RING	2	SN:4001--
7	07000-11009	· · O-RING	1	SN:4001--
8	07000-11006	· · O-RING	2	SN:4001--
9	723-11-18150	· · O-RING	3	SN:4001--
10	☆	· · VALVE	1	SN:4001--
11	723-30-51130	· · ORIFICE	1	SN:4001--
12	☆	· · SEAL	1	SN:4001--
13	723-20-96140	· · SPRING	1	SN:4001--
	723-11-00350	· · VALVE SUB ASS'Y	1	SN:4001--
14	☆	· · · PISTON	1	SN:4001--
15	☆	· · · SLEEVE	1	SN:4001--
16	07000-11010	· · O-RING	1	SN:4001--
17	07001-01010	· · RING	1	SN:4001--
18	07000-12012	· · O-RING	1	SN:4001--
19	07001-02012	· · RING,BACK-UP	1	SN:4001--
20	723-11-19950	· · SPRING	1	SN:4001--

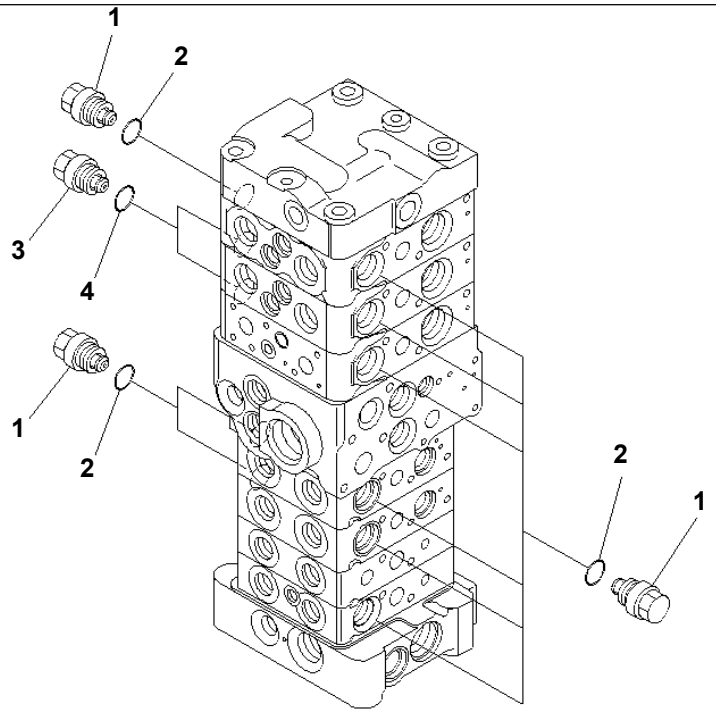

00010540

MAIN VALVE (7-VALVE) (18/22) (FOR ATTACHMENT AND BLADE)

Item	Part No.	Description	Qty	Options
	(723-27-50201)	CONTROL VALVE	1	SN:4001--
THIS ASSEMBLY CONSISTS OF ALL PARTS SHOWN IN FIGS.Y1662-31A0 T0 Y1662-52A0.				
1	723-20-80100	· VALVE ASS'Y,SUCTION	9	SN:4001--
2	07002-12034	· · O-RING	1	SN:4001--
3	723-10-80200	· VALVE ASS'Y,SUCTION	2	SN:4001--
4	07002-12034	· · O-RING	1	SN:4001--

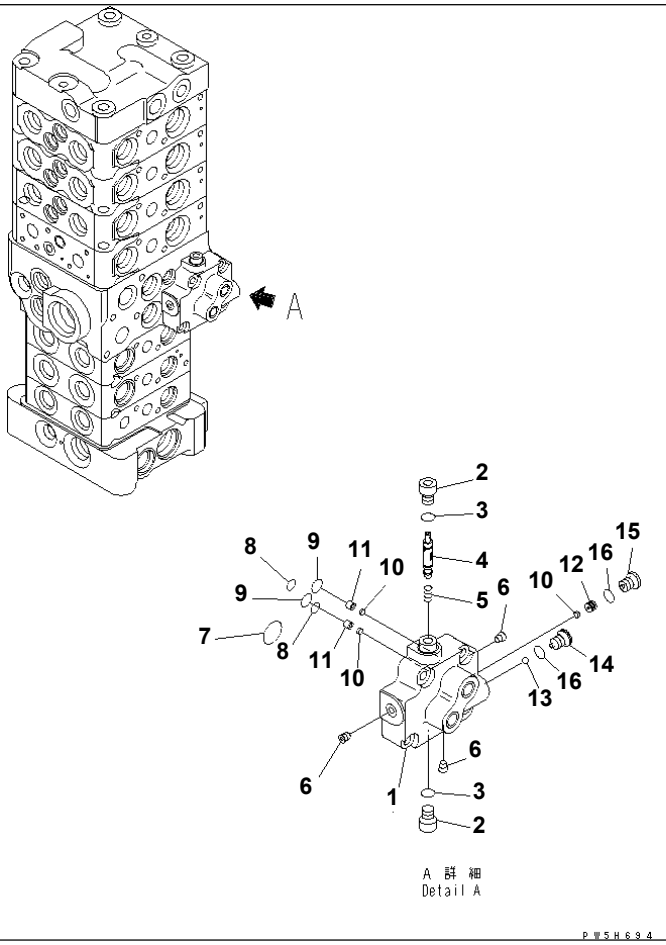

PC78US-6-W S/N 4001-UP

MAIN VALVE (7-VALVE) (18/23) (WITH SERVICE VALVE AND ATTACHMENT)

Item	Part No.	Description	Qty	Options
	(723-27-50300)	CONTROL VALVE	1	SN:4001--
THIS ASSEMBLY CONSISTS OF ALL PARTS SHOWN IN FIGS.Y1662-61A0 T0 Y1662-83A0.				
	723-20-97102	· VALVE SUB ASS'Y	1	SN:4001--
1	☆	· · BLOCK	1	SN:4001--
2	723-11-13510	· · PLUG	2	SN:4001--
3	07002-10823	· · O-RING	2	SN:4001--
4	☆	· · SPOOL	1	SN:4001--
5	723-11-13340	· · SPRING	1	SN:4001--
6	☆	· · PLUG	3	SN:4001--
7	722-12-19120	· · O-RING	1	SN:4001--
8	07000-11006	· · O-RING	2	SN:4001--
9	07000-11007	· · O-RING	2	SN:4001--
10	723-11-13360	· · FILTER	3	SN:4001--
11	723-11-13350	· · SPACER	2	SN:4001--
12	723-20-97130	· · RETAINER	1	SN:4001--
13	700-84-11730	· · BALL	1	SN:4001--
14	723-11-27220	· · PLUG	1	SN:4001--
15	723-11-27280	· · PLUG	1	SN:4001--
16	07002-10823	· · O-RING	2	SN:4001--

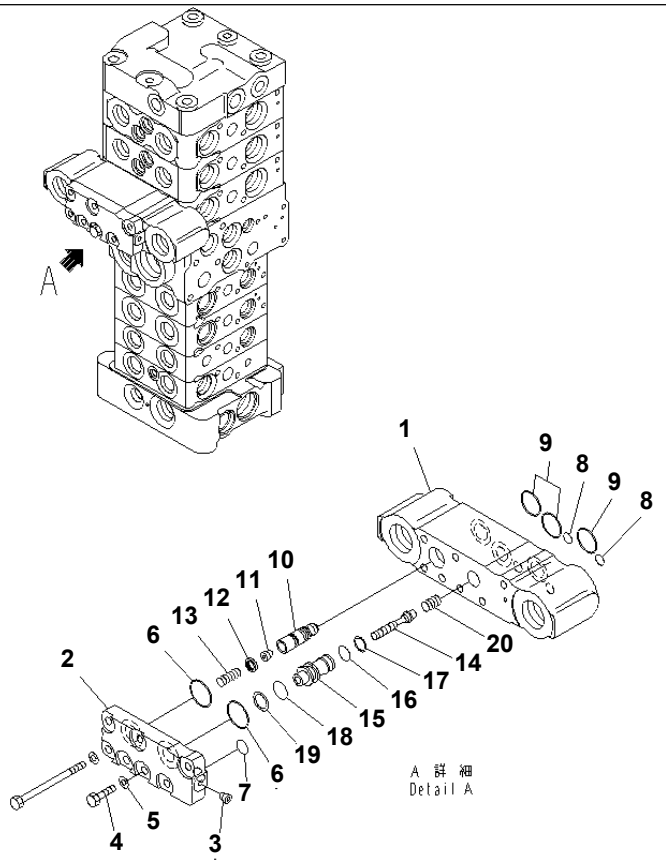

PC78US-6-W S/N 4001-UP

MAIN VALVE (7-VALVE) (19/22) (FOR ATTACHMENT AND BLADE)

Item	Part No.	Description	Qty	Options
	(723-27-50201)	CONTROL VALVE	1	SN:4001--
THIS ASSEMBLY CONSISTS OF ALL PARTS SHOWN IN FIGS.Y1662-31A0 T0 Y1662-52A0.				
	723-20-96100	· VALVE ASS'Y	1	SN:4001--
1	☆	· · BLOCK	1	SN:4001--
2	723-20-96120	· · PLATE	1	SN:4001--
3	702-16-54490	· · SCREW	1	SN:4001--
4	01010-80620	· · BOLT	1	SN:4001--
5	01643-30623	· · WASHER	1	SN:4001--
6	723-11-29490	· · O-RING	2	SN:4001--
7	07000-11009	· · O-RING	1	SN:4001--
8	07000-11006	· · O-RING	2	SN:4001--
9	723-11-18150	· · O-RING	3	SN:4001--
10	☆	· · VALVE	1	SN:4001--
11	723-30-51130	· · ORIFICE	1	SN:4001--
12	☆	· · SEAL	1	SN:4001--
13	723-20-96140	· · SPRING	1	SN:4001--
	723-11-00350	· · VALVE SUB ASS'Y	1	SN:4001--
14	☆	· · · PISTON	1	SN:4001--
15	☆	· · · SLEEVE	1	SN:4001--
16	07000-11010	· · O-RING	1	SN:4001--
17	07001-01010	· · RING	1	SN:4001--
18	07000-12012	· · O-RING	1	SN:4001--
19	07001-02012	· · RING,BACK-UP	1	SN:4001--
20	723-11-19950	· · SPRING	1	SN:4001--

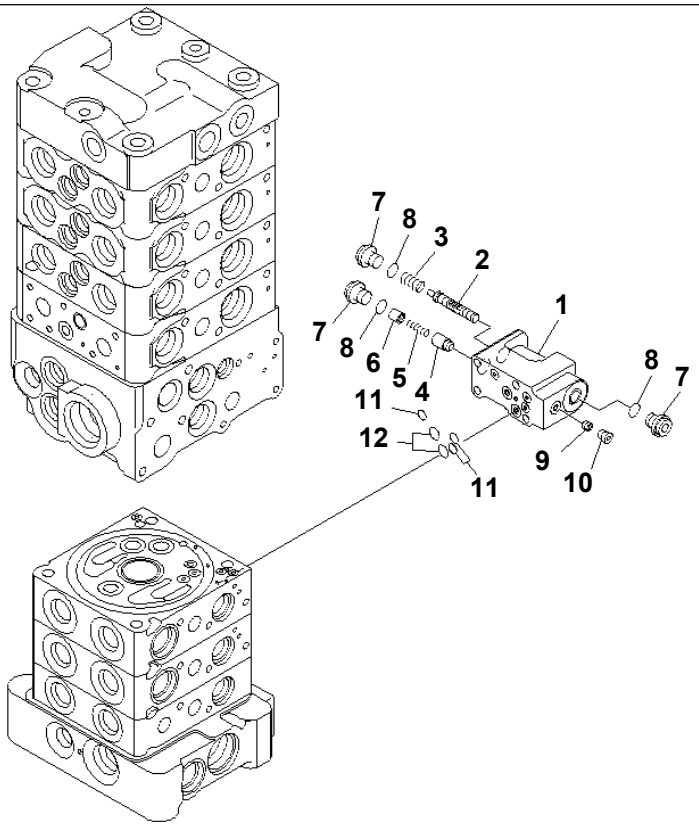

PJ5H944

MAIN VALVE (7-VALVE) (19/23) (WITH SERVICE VALVE AND ATTACHMENT)

Item	Part No.	Description	Qty	Options
	(723-27-50300)	CONTROL VALVE	1	SN:4001--
THIS ASSEMBLY CONSISTS OF ALL PARTS SHOWN IN FIGS.Y1662-61A0 T0 Y1662-83A0.				
	723-11-01231	· VALVE ASS'Y	1	SN:4001--
1	☆	· · BLOCK	1	SN:4001--
2	☆	· · SPOOL	1	SN:4001--
3	723-11-27830	· · SPRING	1	SN:4001--
4	☆	· · VALVE	1	SN:4001--
5	723-11-18180	· · SPRING	1	SN:4001--
6	723-11-27840	· · SPACER	1	SN:4001--
7	723-11-27850	· · PLUG	3	SN:4001--
8	07002-11023	· · O-RING	3	SN:4001--
9	☆	· · ORIFICE	1	SN:4001--
10	☆	· · PLUG	1	SN:4001--
11	07000-11005	· · O-RING	3	SN:4001--
12	07000-11007	· · O-RING	2	SN:4001--

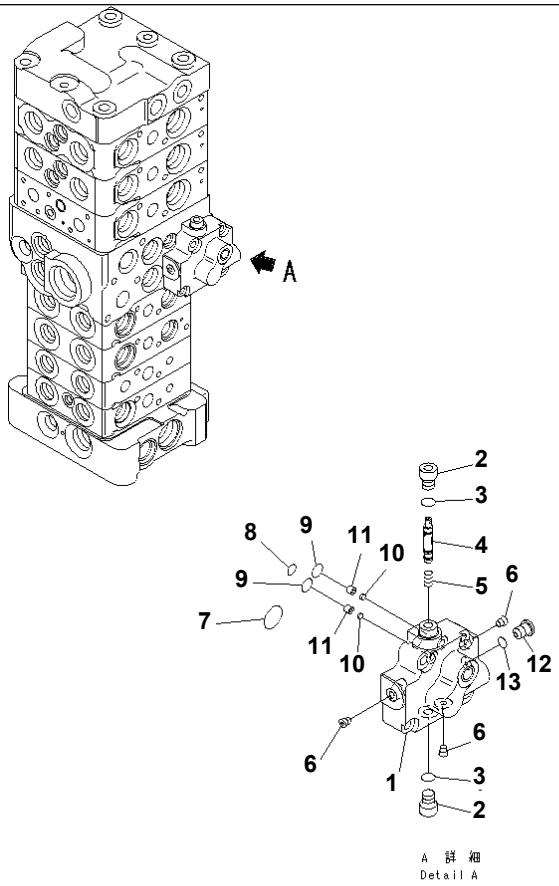

Ref. Y1662-50A0 Page 450930

PC78US-6-W S/N 4001-UP

MAIN VALVE (7-VALVE) (20/22) (FOR ATTACHMENT AND BLADE)

Item	Part No.	Description	Qty	Options
	(723-27-50201)	CONTROL VALVE	1	SN:4001--
THIS ASSEMBLY CONSISTS OF ALL PARTS SHOWN IN FIGS.Y1662-31A0 T0 Y1662-52A0.				
	723-20-97201	· VALVE SUB ASS'Y	1	SN:4001--
1	☆	· · BLOCK	1	SN:4001--
2	723-11-13510	· · PLUG	2	SN:4001--
3	07002-10823	· · O-RING	2	SN:4001--
4	☆	· · SPOOL	1	SN:4001--
5	723-11-13340	· · SPRING	1	SN:4001--
6	☆	· · PLUG	3	SN:4001--
7	722-12-19120	· · O-RING	1	SN:4001--
8	07000-11006	· · O-RING	1	SN:4001--
9	07000-11007	· · O-RING	2	SN:4001--
10	723-11-13360	· · FILTER	2	SN:4001--
11	723-11-13350	· · SPACER	2	SN:4001--
12	723-11-27280	· · PLUG	1	SN:4001--
13	07002-10823	· · O-RING	1	SN:4001--

Ref. Y1662-50A0 Page 450930

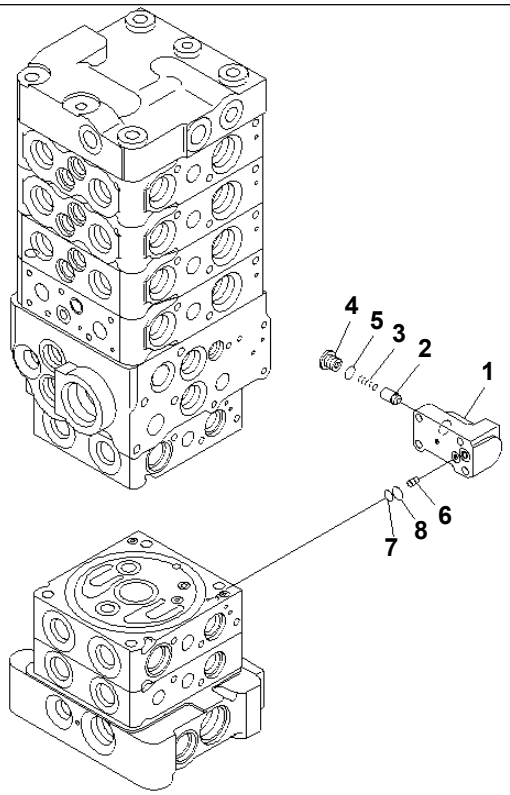

PW5H696

MAIN VALVE (7-VALVE) (20/23) (WITH SERVICE VALVE AND ATTACHMENT)

Item	Part No.	Description	Qty	Options
	(723-27-50300)	CONTROL VALVE	1	SN:4001--
THIS ASSEMBLY CONSISTS OF ALL PARTS SHOWN IN FIGS.Y1662-61A0 T0 Y1662-83A0.				
	723-11-01241	· VALVE ASS'Y	1	SN:4001--
1	☆	· · BLOCK	1	SN:4001--
2	☆	· · VALVE	1	SN:4001--
3	723-11-18180	· · SPRING	1	SN:4001--
4	723-11-18190	· · PLUG	1	SN:4001--
5	07002-11023	· · O-RING	1	SN:4001--
6	723-30-51130	· · ORIFICE	1	SN:4001--
7	07000-11006	· · O-RING	1	SN:4001--
8	07000-11008	· · O-RING	1	SN:4001--

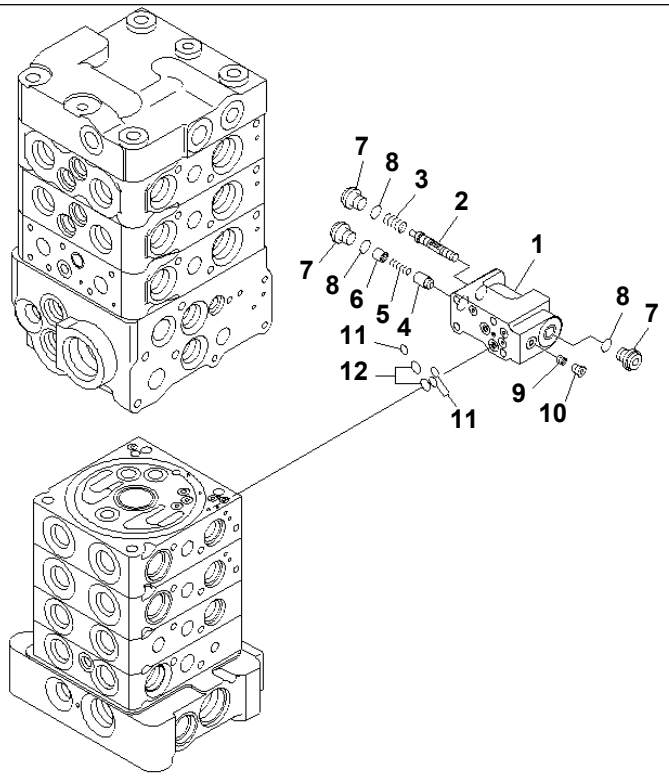

PJ5H945

PC78US-6-W S/N 4001-UP

MAIN VALVE (7-VALVE) (21/22) (FOR ATTACHMENT AND BLADE)

Item	Part No.	Description	Qty	Options
	(723-27-50201)	CONTROL VALVE	1	SN:4001--
THIS ASSEMBLY CONSISTS OF ALL PARTS SHOWN IN FIGS.Y1662-31A0 T0 Y1662-52A0.				
	723-11-01231	· VALVE ASS'Y	1	SN:4001--
1	☆	· · BLOCK	1	SN:4001--
2	☆	· · SPOOL	1	SN:4001--
3	723-11-27830	· · SPRING	1	SN:4001--
4	☆	· · VALVE	1	SN:4001--
5	723-11-18180	· · SPRING	1	SN:4001--
6	723-11-27840	· · SPACER	1	SN:4001--
7	723-11-27850	· · PLUG	3	SN:4001--
8	07002-11023	· · O-RING	3	SN:4001--
9	☆	· · ORIFICE	1	SN:4001--
10	☆	· · PLUG	1	SN:4001--
11	07000-11005	· · O-RING	3	SN:4001--
12	07000-11007	· · O-RING	2	SN:4001--

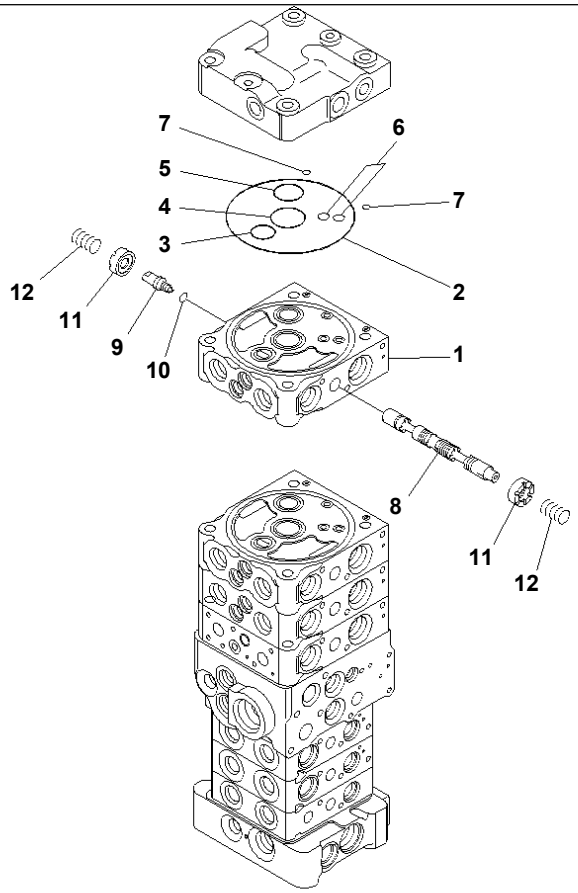

PC78US-6-W S/N 4001-UP

MAIN VALVE (7-VALVE) (21/23) (WITH SERVICE VALVE AND ATTACHMENT)

Item	Part No.	Description	Qty	Options
	(723-27-50300)	CONTROL VALVE	1	SN:4001--
THIS ASSEMBLY CONSISTS OF ALL PARTS SHOWN IN FIGS.Y1662-61A0 T0 Y1662-83A0.				
	723-21-04500	· VALVE SUB ASS'Y	1	SN:4001--
1	☆	· · BLOCK,VALVE	1	SN:4001--
2	07000-12120	· · O-RING	1	SN:4001--
3	07000-12020	· · O-RING	1	SN:4001--
4	723-26-15830	· · O-RING	1	SN:4001--
5	723-26-15840	· · O-RING	1	SN:4001--
6	07000-11008	· · O-RING	2	SN:4001--
7	702-21-54260	· · O-RING	2	SN:4001--
8	☆	· · SPOOL	1	SN:4001--
9	☆	· · PLUG	1	SN:4001--
10	07002-10823	· · O-RING	1	SN:4001--
11	723-26-15120	· · RETAINER	2	SN:4001--
12	709-26-11450	· · SPRING	2	SN:4001--

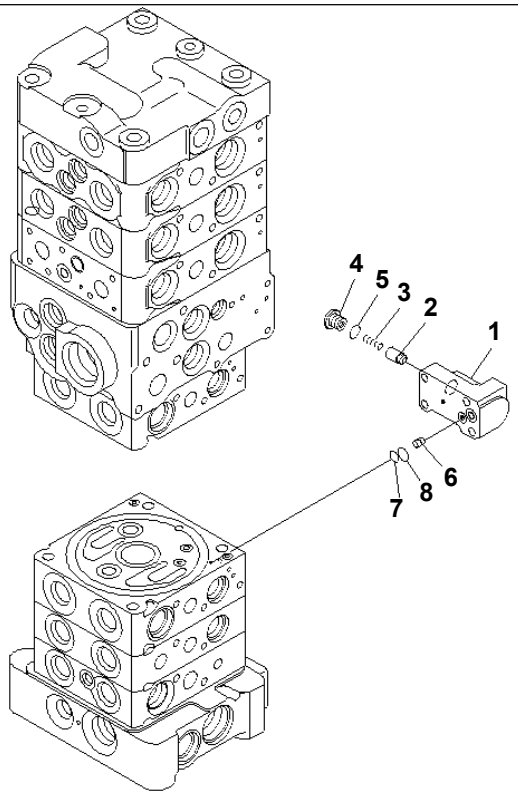

PW5H789

MAIN VALVE (7-VALVE) (22/22) (FOR ATTACHMENT AND BLADE)

Item	Part No.	Description	Qty	Options
	(723-27-50201)	CONTROL VALVE	1	SN:4001--
THIS ASSEMBLY CONSISTS OF ALL PARTS SHOWN IN FIGS.Y1662-31A0 T0 Y1662-52A0.				
	723-11-01241	· VALVE ASS'Y	1	SN:4001--
1	☆	· · BLOCK	1	SN:4001--
2	☆	· · VALVE	1	SN:4001--
3	723-11-18180	· · SPRING	1	SN:4001--
4	723-11-18190	· · PLUG	1	SN:4001--
5	07002-11023	· · O-RING	1	SN:4001--
6	723-30-51130	· · ORIFICE	1	SN:4001--
7	07000-11006	· · O-RING	1	SN:4001--
8	07000-11008	· · O-RING	1	SN:4001--

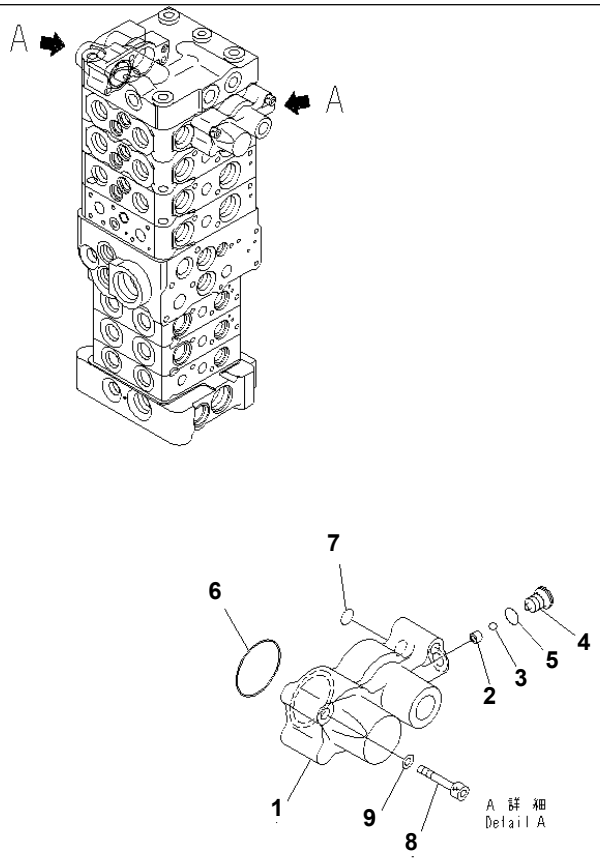

Ref. Y1662-82A0 Page 451170

PC78US-6-W S/N 4001-UP

MAIN VALVE (7-VALVE) (22/23) (WITH SERVICE VALVE AND ATTACHMENT)

Item	Part No.	Description	Qty	Options
	(723-27-50300)	CONTROL VALVE	1	SN:4001--
THIS ASSEMBLY CONSISTS OF ALL PARTS SHOWN IN FIGS.Y1662-61A0 T0 Y1662-83A0.				
	(723-21-04500)	· VALVE SUB ASS'Y	1	SN:4001--
	723-20-91101	· · CASE SUB ASS'Y	2	SN:4001--
1	☆	· · · CASE,SPRING	1	SN:4001--
2	☆	· · · SEAT	1	SN:4001--
3	☆	· · · BALL	1	SN:4001--
4	723-11-27220	· · · PLUG	1	SN:4001--
5	07002-10823	· · · O-RING	1	SN:4001--
6	575-41-17420	· · · O-RING	1	SN:4001--
7	07000-11006	· · · O-RING	1	SN:4001--
8	01252-60635	· · BOLT	6	SN:4001--
9	01641-20608	· · WASHER	6	SN:4001--

Ref. Y1662-82A0 Page 451170

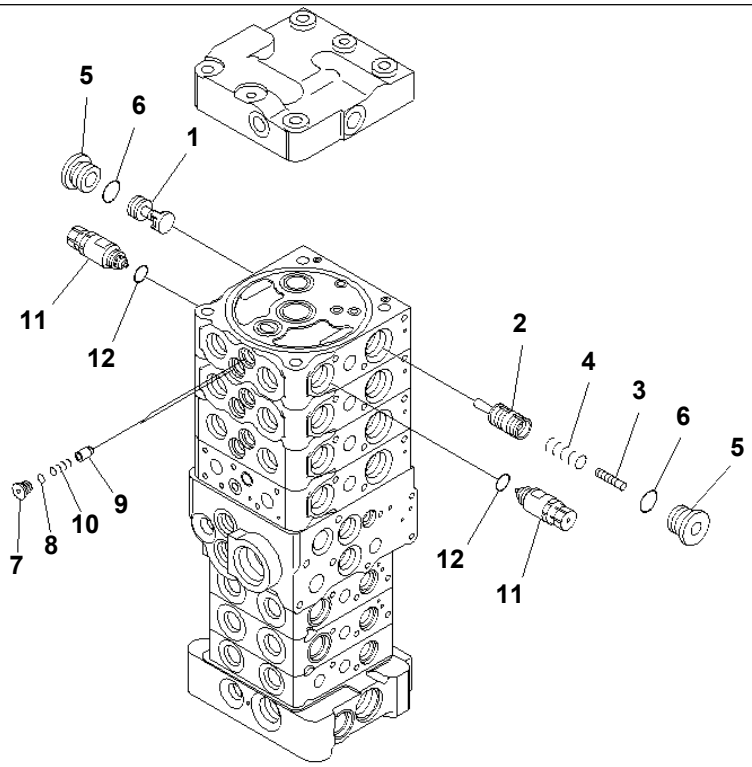

00010541

PC78US-6-W S/N 4001-UP

MAIN VALVE (7-VALVE) (23/23) (WITH SERVICE VALVE AND ATTACHMENT)

Item	Part No.	Description	Qty	Options
	(723-27-50300)	CONTROL VALVE	1	SN:4001--
THIS ASSEMBLY CONSISTS OF ALL PARTS SHOWN IN FIGS.Y1662-61A0 T0 Y1662-83A0.				
	(723-21-04500)	· VALVE SUB ASS'Y	1	SN:4001--
1	☆	· · VALVE	1	SN:4001--
2	☆	· · VALVE	1	SN:4001--
3	☆	· · PISTON	1	SN:4001--
4	723-26-14140	· · SPRING	1	SN:4001--
5	723-26-15230	· · PLUG	2	SN:4001--
6	07002-12434	· · O-RING	2	SN:4001--
7	723-26-15220	· · PLUG	2	SN:4001--
8	07002-11223	· · O-RING	2	SN:4001--
9	☆	· · VALVE	2	SN:4001--
10	723-26-14150	· · SPRING	2	SN:4001--
11	709-30-69100	· · VALVE ASS'Y,SUCTION AND SAFETY	2	SN:4001--
12	07002-02034	· · · O-RING	1	SN:4001--

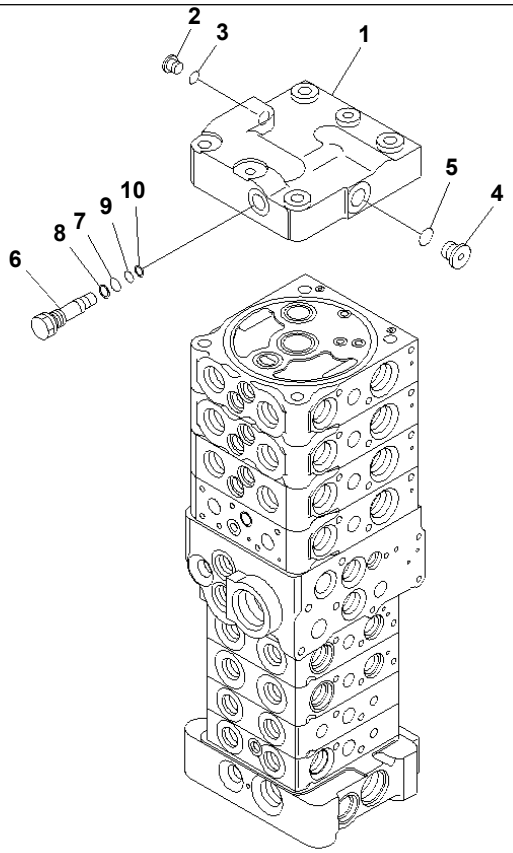

00010542

PC78US-6-W S/N 4001-UP

MAIN VALVE (8-VALVE) (1/25) (FOR ATTACHMENT AND BLADE)

Item	Part No.	Description	Qty	Options
	723-28-50201	CONTROL VALVE	1	SN:4001--
THIS ASSEMBLY CONSISTS OF ALL PARTS SHOWN IN FIGS.Y1664-01A0 T0 Y1664-25A0.				
	☆	· COVER GROUP	1	SN:4001--
1	723-26-21741	· · COVER	1	SN:4001--
2	708-8E-16160	· · PLUG	1	SN:4001--
3	07002-11023	· · O-RING	1	SN:4001--
4	702-21-55620	· · PLUG	1	SN:4001--
5	07002-11423	· · O-RING	1	SN:4001--
6	723-26-16630	· · PLUG	1	SN:4001--
7	07000-11009	· · O-RING	1	SN:4001--
8	07001-01009	· · RING,BACK-UP	1	SN:4001--
9	07000-11007	· · O-RING	1	SN:4001--
10	07001-01007	· · RING,BACK-UP	1	SN:4001--

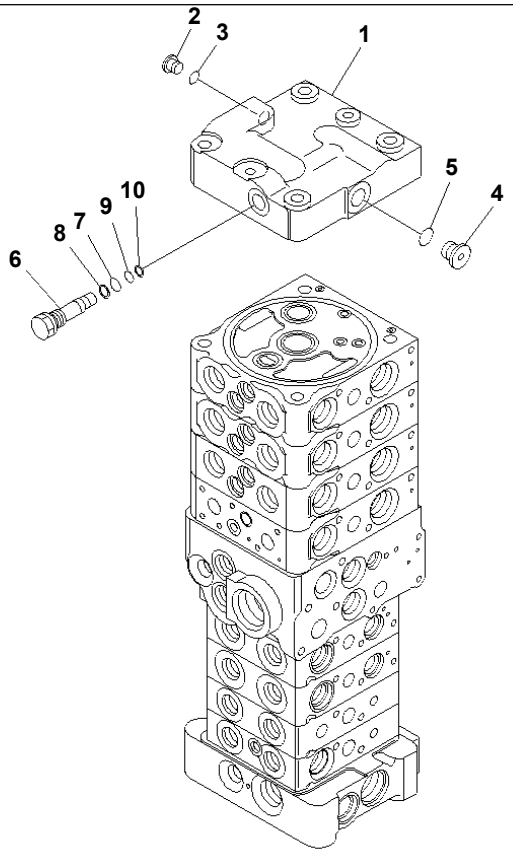

00010542

PC78US-6-W S/N 4001-UP

MAIN VALVE (8-VALVE) (1/25) (WITH SERVICE VALVE AND ATTACHMENT) (BLADE)

Item	Part No.	Description	Qty	Options
	723-28-50400	CONTROL VALVE	1	SN:4001--
THIS ASSEMBLY CONSISTS OF ALL PARTS SHOWN IN FIGS.Y1664-31A0 T0 Y1664-55A0.				
	☆	· COVER GROUP	1	SN:4001--
1	723-26-21741	· · COVER	1	SN:4001--
2	708-8E-16160	· · PLUG	1	SN:4001--
3	07002-11023	· · O-RING	1	SN:4001--
4	702-21-55620	· · PLUG	1	SN:4001--
5	07002-11423	· · O-RING	1	SN:4001--
6	723-26-16630	· · PLUG	1	SN:4001--
7	07000-11009	· · O-RING	1	SN:4001--
8	07001-01009	· · RING,BACK-UP	1	SN:4001--
9	07000-11007	· · O-RING	1	SN:4001--
10	07001-01007	· · RING,BACK-UP	1	SN:4001--

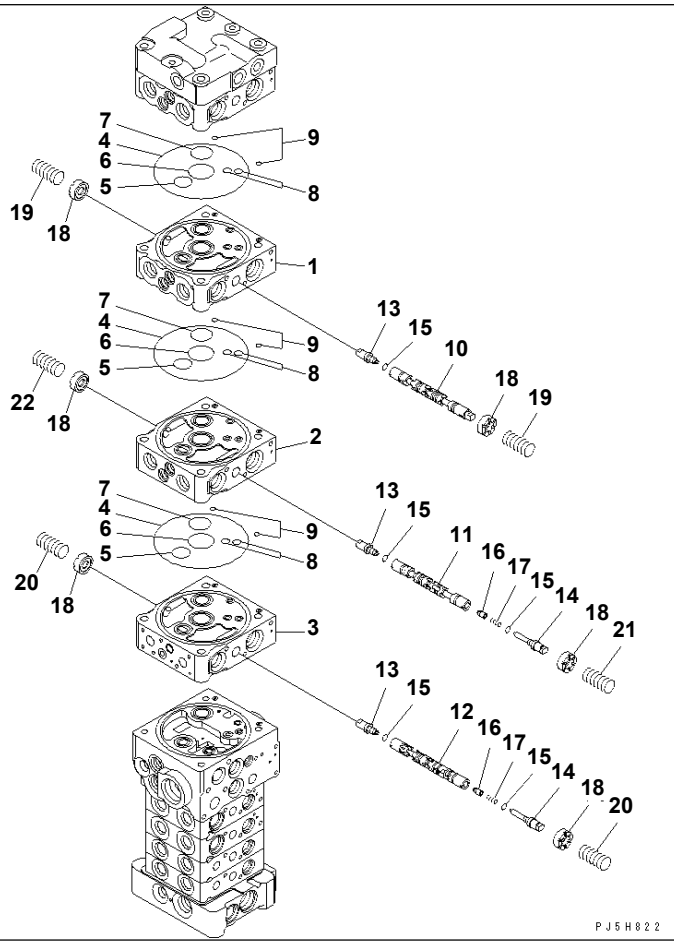

PC78US-6-W S/N 4001-UP

MAIN VALVE (8-VALVE) (2/25) (FOR ATTACHMENT AND BLADE)

Item	Part No.	Description	Qty	Options
	(723-28-50201)	CONTROL VALVE	1	SN:4001--
THIS ASSEMBLY CONSISTS OF ALL PARTS SHOWN IN FIGS.Y1664-01A0 T0 Y1664-25A0.				
	☆	· BODY GROUP	1	SN:4001--
1	☆	· · BLOCK,VALVE	1	SN:4001--
2	☆	· · BLOCK,VALVE	1	SN:4001--
3	☆	· · BLOCK,VALVE	1	SN:4001--
4	07000-12120	· · O-RING	3	SN:4001--
5	07000-12020	· · O-RING	3	SN:4001--
6	723-26-15830	· · O-RING	3	SN:4001--
7	723-26-15840	· · O-RING	3	SN:4001--
8	07000-11008	· · O-RING	6	SN:4001--
9	702-21-54260	· · O-RING	6	SN:4001--
10	☆	· · SPOOL	1	SN:4001--
11	☆	· · SPOOL	1	SN:4001--
12	☆	· · SPOOL	1	SN:4001--
13	☆	· · PLUG	3	SN:4001--
14	☆	· · PLUG	2	SN:4001--
15	☆	· · O-RING	5	SN:4001--
16	☆	· · VALVE	2	SN:4001--
17	☆	· · SPRING	2	SN:4001--
18	723-26-15120	· · RETAINER	6	SN:4001--
19	709-26-11450	· · SPRING	2	SN:4001--
20	723-26-14490	· · SPRING	2	SN:4001--
21	723-26-14510	· · SPRING	1	SN:4001--
22	723-26-16621	· · SPRING	1	SN:4001--

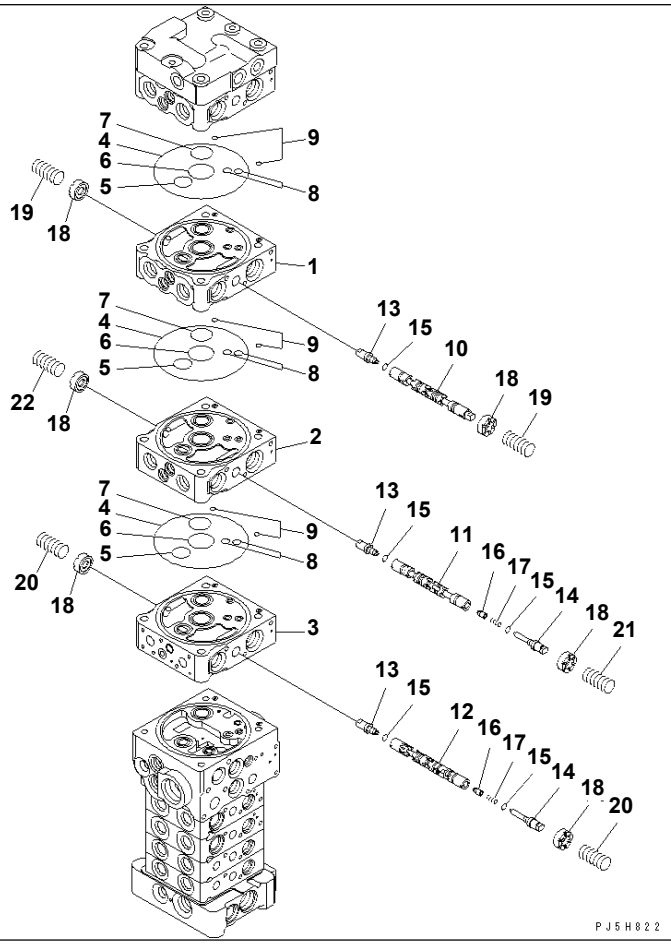

PC78US-6-W S/N 4001-UP

MAIN VALVE (8-VALVE) (2/25) (WITH SERVICE VALVE AND ATTACHMENT) (BLADE)

Item	Part No.	Description	Qty	Options
	(723-28-50400)	CONTROL VALVE	1	SN:4001--
THIS ASSEMBLY CONSISTS OF ALL PARTS SHOWN IN FIGS.Y1664-31A0 T0 Y1664-55A0.				
	☆	· BODY GROUP	1	SN:4001--
1	☆	· · BLOCK,VALVE	1	SN:4001--
2	☆	· · BLOCK,VALVE	1	SN:4001--
3	☆	· · BLOCK,VALVE	1	SN:4001--
4	07000-12120	· · O-RING	3	SN:4001--
5	07000-12020	· · O-RING	3	SN:4001--
6	723-26-15830	· · O-RING	3	SN:4001--
7	723-26-15840	· · O-RING	3	SN:4001--
8	07000-11008	· · O-RING	6	SN:4001--
9	702-21-54260	· · O-RING	6	SN:4001--
10	☆	· · SPOOL	1	SN:4001--
11	☆	· · SPOOL	1	SN:4001--
12	☆	· · SPOOL	1	SN:4001--
13	☆	· · PLUG	3	SN:4001--
14	☆	· · PLUG	2	SN:4001--
15	☆	· · O-RING	5	SN:4001--
16	☆	· · VALVE	2	SN:4001--
17	☆	· · SPRING	2	SN:4001--
18	723-26-15120	· · RETAINER	6	SN:4001--
19	709-26-11450	· · SPRING	2	SN:4001--
20	723-26-14490	· · SPRING	2	SN:4001--
21	723-26-14510	· · SPRING	1	SN:4001--
22	723-26-16621	· · SPRING	1	SN:4001--

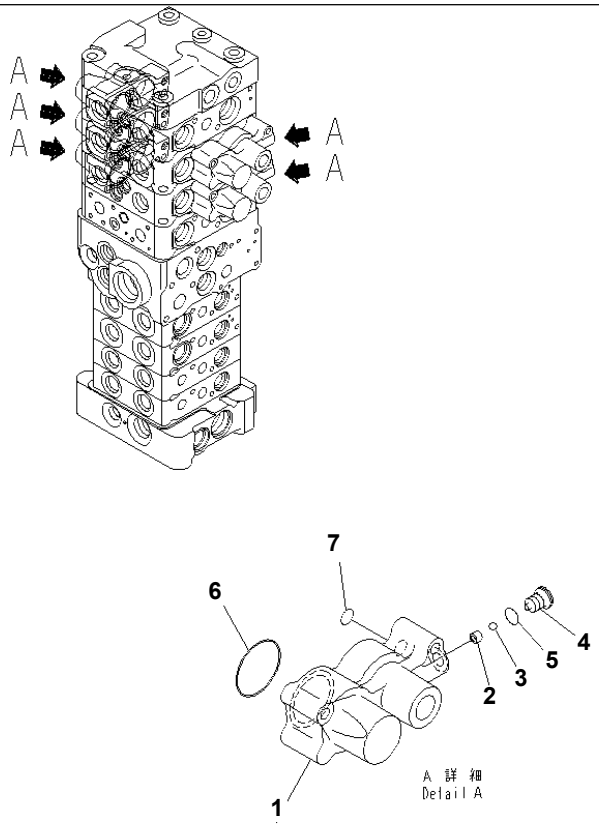

P W 5 H 7 4 5

Ref. Y1664-03A0 Page 451210

PC78US-6-W S/N 4001-UP

MAIN VALVE (8-VALVE) (3/25) (FOR ATTACHMENT AND BLADE)

Item	Part No.	Description	Qty	Options
	(723-28-50201)	CONTROL VALVE	1	SN:4001--
THIS ASSEMBLY CONSISTS OF ALL PARTS SHOWN IN FIGS.Y1664-01A0 T0 Y1664-25A0.				
	☆	· BODY GROUP	1	SN:4001--
	723-20-91101	· · CASE SUB ASS'Y	5	SN:4001--
1	☆	· · · CASE,SPRING	1	SN:4001--
2	☆	· · · SEAT	1	SN:4001--
3	☆	· · · BALL	1	SN:4001--
4	☆	· · · PLUG	1	SN:4001--
5	07002-10823	· · · O-RING	1	SN:4001--
6	575-41-17420	· · · O-RING	1	SN:4001--
7	07000-11006	· · · O-RING	1	SN:4001--

Ref. Y1664-03A0 Page 451210

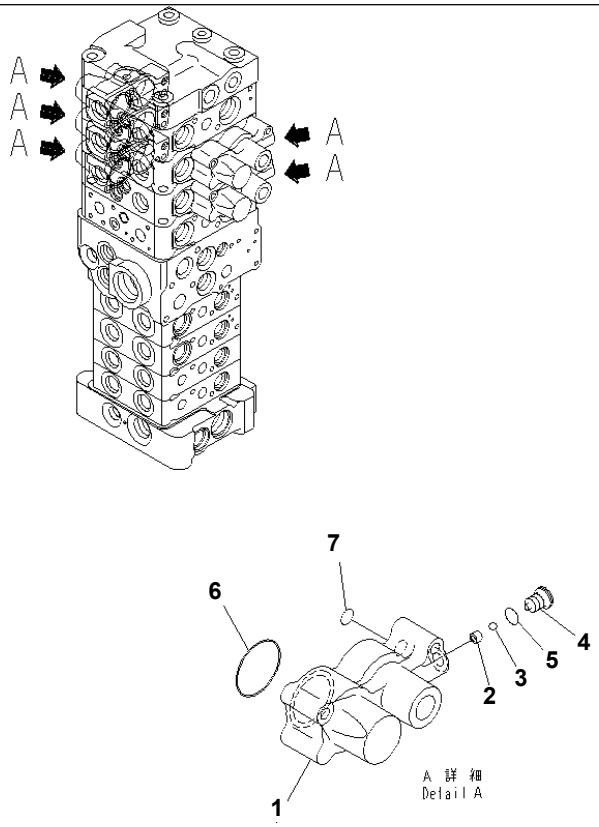

P W 5 H 7 4 5

PC78US-6-W S/N 4001-UP

MAIN VALVE (8-VALVE) (3/25) (WITH SERVICE VALVE AND ATTACHMENT) (BLADE)

Item	Part No.	Description	Qty	Options
	(723-28-50400)	CONTROL VALVE	1	SN:4001--
THIS ASSEMBLY CONSISTS OF ALL PARTS SHOWN IN FIGS.Y1664-31A0 T0 Y1664-55A0.				
	☆	· BODY GROUP	1	SN:4001--
	723-20-91101	· · CASE SUB ASS'Y	5	SN:4001--
1	☆	· · · CASE,SPRING	1	SN:4001--
2	☆	· · · SEAT	1	SN:4001--
3	☆	· · · BALL	1	SN:4001--
4	☆	· · · PLUG	1	SN:4001--
5	07002-10823	· · · O-RING	1	SN:4001--
6	575-41-17420	· · · O-RING	1	SN:4001--
7	07000-11006	· · · O-RING	1	SN:4001--

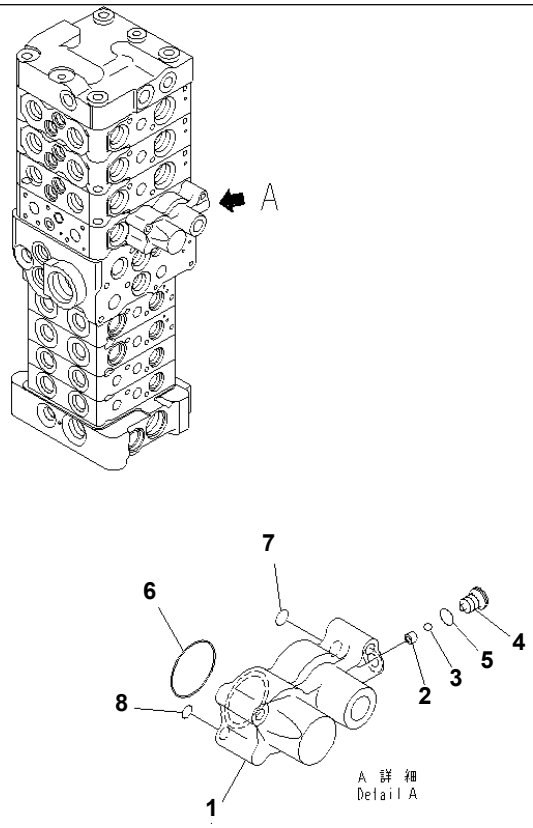

P W 5 H 7 4 6

MAIN VALVE (8-VALVE) (4/25) (FOR ATTACHMENT AND BLADE)

Item	Part No.	Description	Qty	Options
	(723-28-50201)	CONTROL VALVE	1	SN:4001--
THIS ASSEMBLY CONSISTS OF ALL PARTS SHOWN IN FIGS.Y1664-01A0 T0 Y1664-25A0.				
	☆	· BODY GROUP	1	SN:4001--
	723-20-91201	· · CASE SUB ASS'Y	1	SN:4001--
1	☆	· · · CASE,SPRING	1	SN:4001--
2	☆	· · · SEAT	1	SN:4001--
3	☆	· · · BALL	1	SN:4001--
4	☆	· · · PLUG	1	SN:4001--
5	07002-10823	· · · O-RING	1	SN:4001--
6	575-41-17420	· · · O-RING	1	SN:4001--
7	07000-11006	· · · O-RING	1	SN:4001--
8	702-21-54260	· · · O-RING	1	SN:4001--

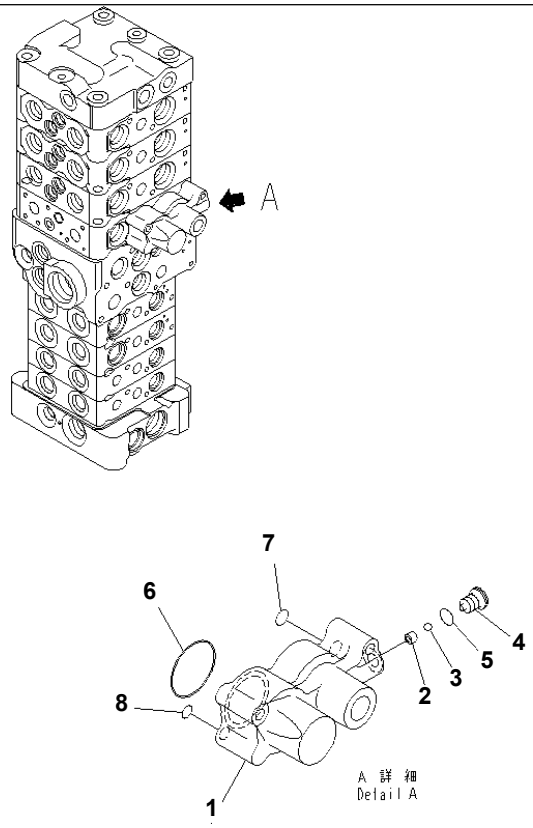

P W 5 H 7 4 6

PC78US-6-W S/N 4001-UP

MAIN VALVE (8-VALVE) (4/25) (WITH SERVICE VALVE AND ATTACHMENT) (BLADE)

Item	Part No.	Description	Qty	Options
	(723-28-50400)	CONTROL VALVE	1	SN:4001--
THIS ASSEMBLY CONSISTS OF ALL PARTS SHOWN IN FIGS.Y1664-31A0 T0 Y1664-55A0.				
	☆	· BODY GROUP	1	SN:4001--
	723-20-91201	· · CASE SUB ASS'Y	1	SN:4001--
1	☆	· · · CASE,SPRING	1	SN:4001--
2	☆	· · · SEAT	1	SN:4001--
3	☆	· · · BALL	1	SN:4001--
4	☆	· · · PLUG	1	SN:4001--
5	07002-10823	· · · O-RING	1	SN:4001--
6	575-41-17420	· · · O-RING	1	SN:4001--
7	07000-11006	· · · O-RING	1	SN:4001--
8	702-21-54260	· · · O-RING	1	SN:4001--

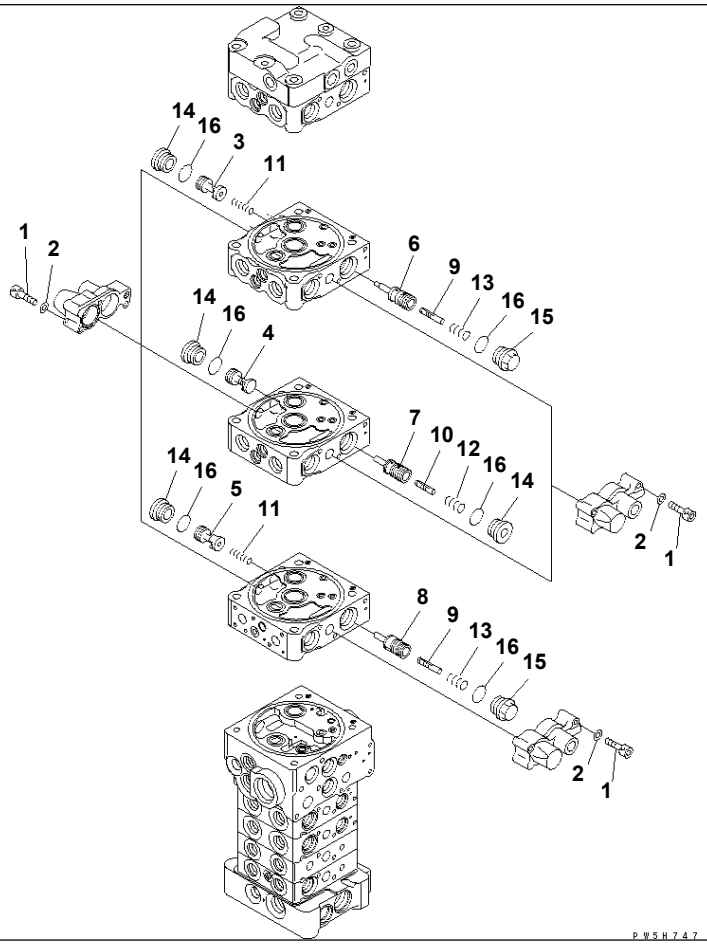

MAIN VALVE (8-VALVE) (5/25) (FOR ATTACHMENT AND BLADE)

Item	Part No.	Description	Qty	Options
	(723-28-50201)	CONTROL VALVE	1	SN:4001--
THIS ASSEMBLY CONSISTS OF ALL PARTS SHOWN IN FIGS.Y1664-01A0 T0 Y1664-25A0.				
	☆	· BODY GROUP	1	SN:4001--
1	01252-60635	· · BOLT	18	SN:4001--
2	01641-20608	· · WASHER	18	SN:4001--
3	☆	· · VALVE	1	SN:4001--
4	☆	· · VALVE	1	SN:4001--
5	☆	· · VALVE	1	SN:4001--
6	☆	· · VALVE	1	SN:4001--
7	☆	· · VALVE	1	SN:4001--
8	☆	· · VALVE	1	SN:4001--
9	☆	· · PISTON	2	SN:4001--
10	☆	· · PISTON	1	SN:4001--
11	723-26-14220	· · SPRING	2	SN:4001--
12	723-26-14140	· · SPRING	1	SN:4001--
13	723-26-14240	· · SPRING	2	SN:4001--
14	723-26-15230	· · PLUG	4	SN:4001--
15	723-26-15370	· · PLUG	2	SN:4001--
16	07002-12434	· · O-RING	6	SN:4001--

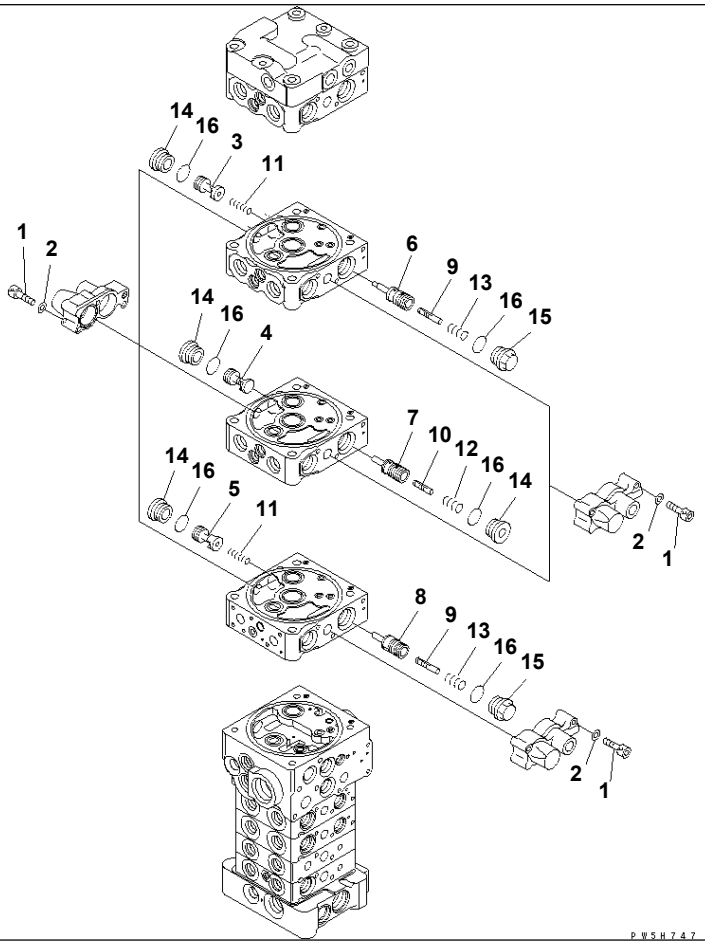

PC78US-6-W S/N 4001-UP

MAIN VALVE (8-VALVE) (5/25) (WITH SERVICE VALVE AND ATTACHMENT) (BLADE)

Item	Part No.	Description	Qty	Options
	(723-28-50400)	CONTROL VALVE	1	SN:4001--
THIS ASSEMBLY CONSISTS OF ALL PARTS SHOWN IN FIGS.Y1664-31A0 T0 Y1664-55A0.				
	☆	· BODY GROUP	1	SN:4001--
1	01252-60635	· · BOLT	18	SN:4001--
2	01641-20608	· · WASHER	18	SN:4001--
3	☆	· · VALVE	1	SN:4001--
4	☆	· · VALVE	1	SN:4001--
5	☆	· · VALVE	1	SN:4001--
6	☆	· · VALVE	1	SN:4001--
7	☆	· · VALVE	1	SN:4001--
8	☆	· · VALVE	1	SN:4001--
9	☆	· · PISTON	2	SN:4001--
10	☆	· · PISTON	1	SN:4001--
11	723-26-14220	· · SPRING	2	SN:4001--
12	723-26-14140	· · SPRING	1	SN:4001--
13	723-26-14240	· · SPRING	2	SN:4001--
14	723-26-15230	· · PLUG	4	SN:4001--
15	723-26-15370	· · PLUG	2	SN:4001--
16	07002-12434	· · O-RING	6	SN:4001--

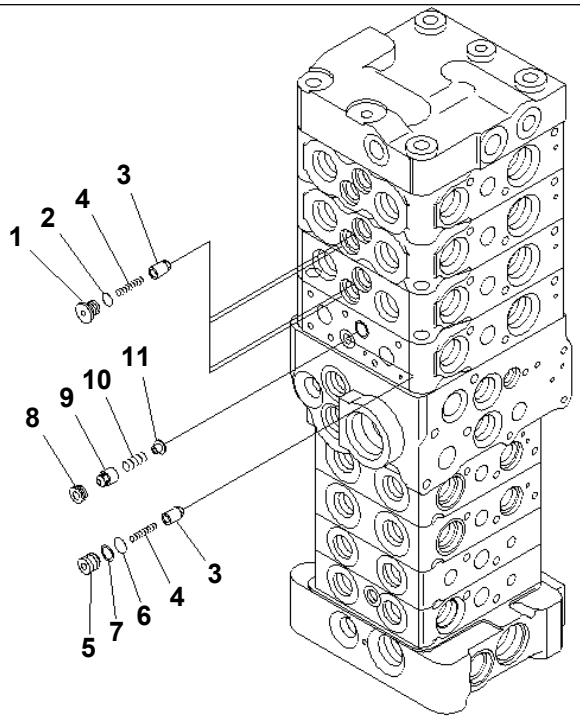

PW5H748

MAIN VALVE (8-VALVE) (6/25) (FOR ATTACHMENT AND BLADE)

Item	Part No.	Description	Qty	Options
	(723-28-50201)	CONTROL VALVE	1	SN:4001--
THIS ASSEMBLY CONSISTS OF ALL PARTS SHOWN IN FIGS.Y1664-01A0 T0 Y1664-25A0.				
	☆	· BODY GROUP	1	SN:4001--
1	723-26-15220	· · PLUG	4	SN:4001--
2	07002-11223	· · O-RING	4	SN:4001--
3	☆	· · VALVE	5	SN:4001--
4	723-26-14150	· · SPRING	5	SN:4001--
5	723-26-16230	· · PLUG	1	SN:4001--
6	07000-11008	· · O-RING	1	SN:4001--
7	07001-01008	· · RING	1	SN:4001--
8	723-26-16240	· · SEAT	1	SN:4001--
9	☆	· · VALVE	1	SN:4001--
10	723-26-16260	· · SPRING	1	SN:4001--
11	723-26-16270	· · RETAINER	1	SN:4001--

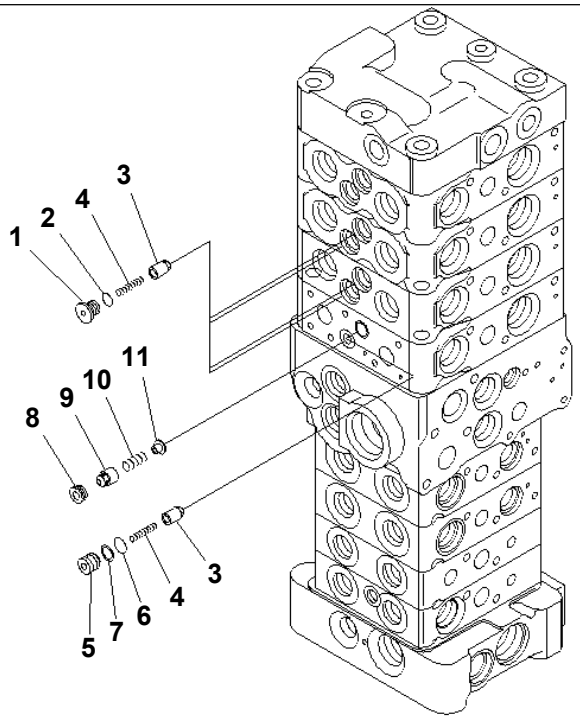

P W 5 H 7 4 8

PC78US-6-W S/N 4001-UP

MAIN VALVE (8-VALVE) (6/25) (WITH SERVICE VALVE AND ATTACHMENT) (BLADE)

Item	Part No.	Description	Qty	Options
	(723-28-50400)	CONTROL VALVE	1	SN:4001--
THIS ASSEMBLY CONSISTS OF ALL PARTS SHOWN IN FIGS.Y1664-31A0 T0 Y1664-55A0.				
	☆	· BODY GROUP	1	SN:4001--
1	723-26-15220	· · PLUG	4	SN:4001--
2	07002-11223	· · O-RING	4	SN:4001--
3	☆	· · VALVE	5	SN:4001--
4	723-26-14150	· · SPRING	5	SN:4001--
5	723-26-16230	· · PLUG	1	SN:4001--
6	07000-11008	· · O-RING	1	SN:4001--
7	07001-01008	· · RING	1	SN:4001--
8	723-26-16240	· · SEAT	1	SN:4001--
9	☆	· · VALVE	1	SN:4001--
10	723-26-16260	· · SPRING	1	SN:4001--
11	723-26-16270	· · RETAINER	1	SN:4001--

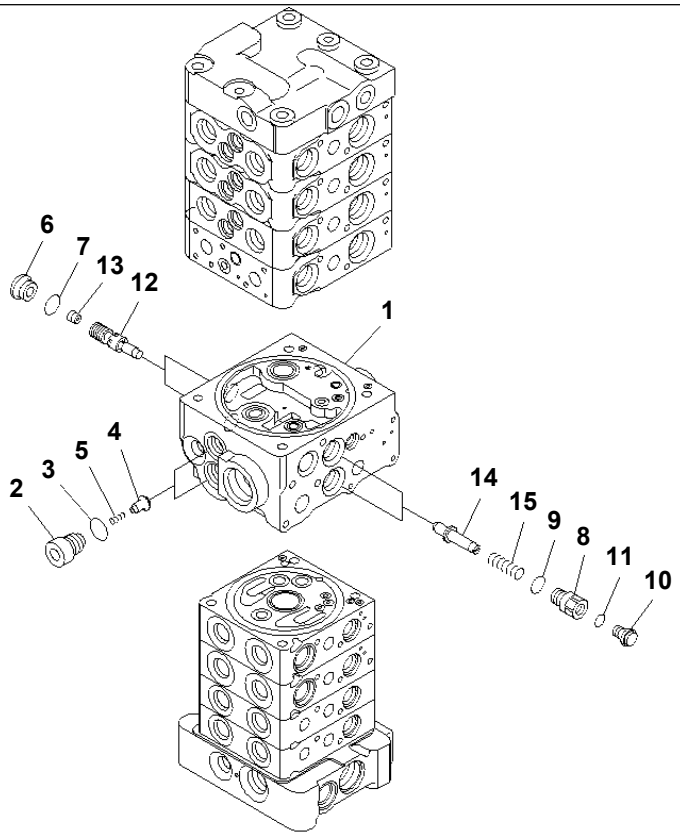

PJ5H868

MAIN VALVE (8-VALVE) (7/25) (FOR ATTACHMENT AND BLADE)

Item	Part No.	Description	Qty	Options
	(723-28-50201)	CONTROL VALVE	1	SN:4001--
THIS ASSEMBLY CONSISTS OF ALL PARTS SHOWN IN FIGS.Y1664-01A0 T0 Y1664-25A0.				
	☆	· BODY GROUP	1	SN:4001--
1	☆	· · BODY,VALVE	1	SN:4001--
2	723-11-14190	· · PLUG	2	SN:4001--
3	07002-11823	· · O-RING	2	SN:4001--
4	☆	· · VALVE	2	SN:4001--
5	722-10-91130	· · SPRING	2	SN:4001--
6	723-11-15110	· · PLUG	2	SN:4001--
7	07002-11623	· · O-RING	2	SN:4001--
8	723-26-16280	· · PLUG	2	SN:4001--
9	07002-11823	· · O-RING	2	SN:4001--
10	708-8E-16160	· · PLUG	2	SN:4001--
11	07002-11023	· · O-RING	2	SN:4001--
12	☆	· · VALVE	2	SN:4001--
13	702-21-56270	· · ORIFICE	2	SN:4001--
14	☆	· · PISTON	2	SN:4001--
15	723-26-16310	· · SPRING	2	SN:4001--

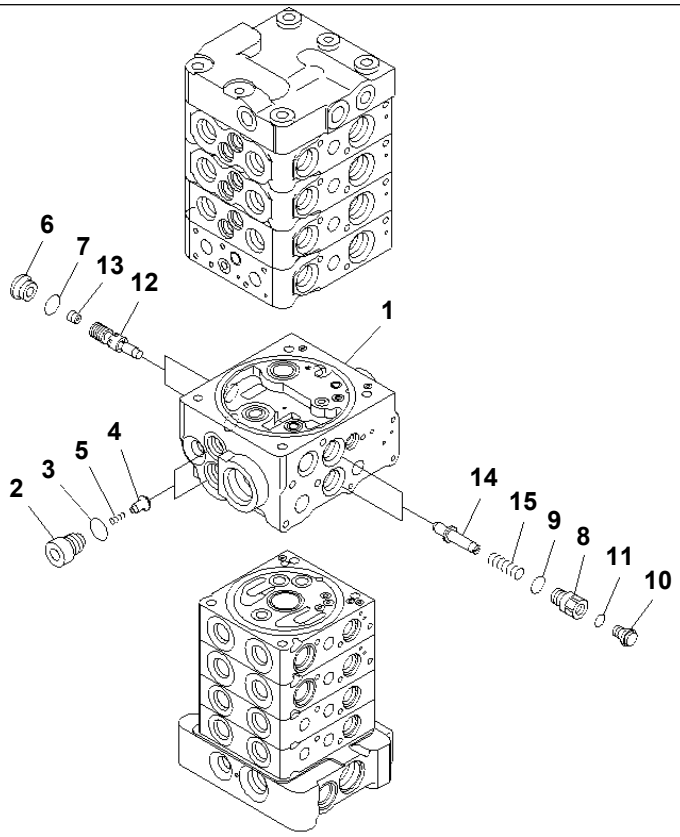

PJ5H868

PC78US-6-W S/N 4001-UP

MAIN VALVE (8-VALVE) (7/25) (WITH SERVICE VALVE AND ATTACHMENT) (BLADE)

Item	Part No.	Description	Qty	Options
	(723-28-50400)	CONTROL VALVE	1	SN:4001--
THIS ASSEMBLY CONSISTS OF ALL PARTS SHOWN IN FIGS.Y1664-31A0 T0 Y1664-55A0.				
	☆	· BODY GROUP	1	SN:4001--
1	☆	· · BODY,VALVE	1	SN:4001--
2	723-11-14190	· · PLUG	2	SN:4001--
3	07002-11823	· · O-RING	2	SN:4001--
4	☆	· · VALVE	2	SN:4001--
5	722-10-91130	· · SPRING	2	SN:4001--
6	723-11-15110	· · PLUG	2	SN:4001--
7	07002-11623	· · O-RING	2	SN:4001--
8	723-26-16280	· · PLUG	2	SN:4001--
9	07002-11823	· · O-RING	2	SN:4001--
10	708-8E-16160	· · PLUG	2	SN:4001--
11	07002-11023	· · O-RING	2	SN:4001--
12	☆	· · VALVE	2	SN:4001--
13	702-21-56270	· · ORIFICE	2	SN:4001--
14	☆	· · PISTON	2	SN:4001--
15	723-26-16310	· · SPRING	2	SN:4001--

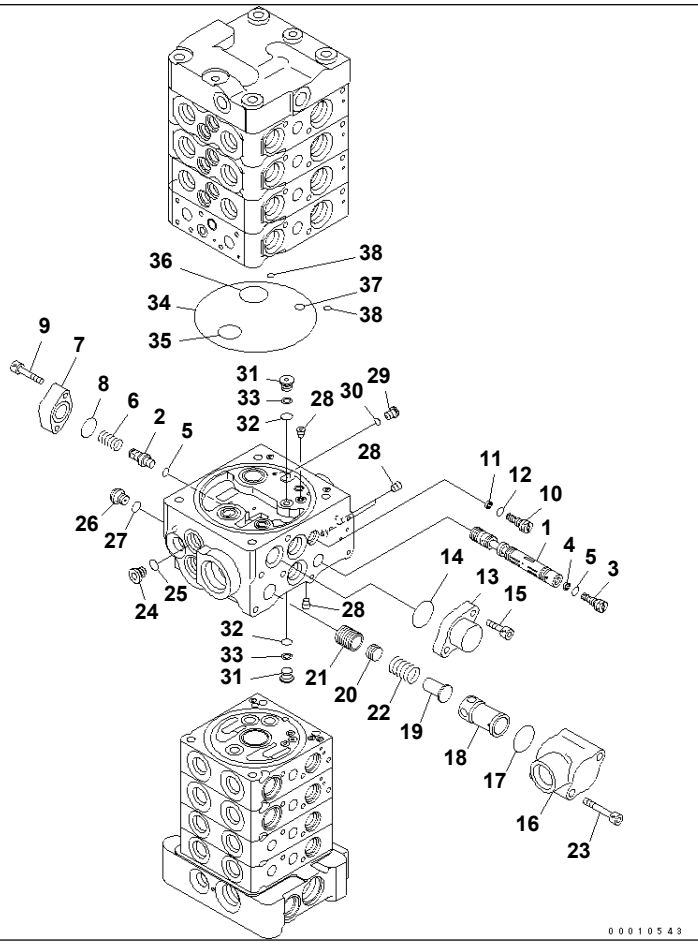

PC78US-6-W S/N 4001-UP

MAIN VALVE (8-VALVE) (8/25) (FOR ATTACHMENT AND BLADE)

Item	Part No.	Description	Qty	Options
	(723-28-50201)	CONTROL VALVE	1	SN:4001--
THIS ASSEMBLY CONSISTS OF ALL PARTS SHOWN IN FIGS.Y1664-01A0 T0 Y1664-25A0.				
	☆	· BODY GROUP	1	SN:4001--
1	☆	· · SPOOL	1	SN:4001--
2	723-26-16320	· · PLUG	1	SN:4001--
3	723-11-14250	· · ORIFICE	1	SN:4001--
4	722-12-15160	· · RING	1	SN:4001--
5	07002-10823	· · O-RING	2	SN:4001--
6	723-26-16330	· · SPRING	1	SN:4001--
7	723-26-16340	· · FLANGE	1	SN:4001--
8	722-12-19120	· · O-RING	1	SN:4001--
9	01252-60625	· · BOLT	2	SN:4001--
10	723-11-14350	· · ORIFICE	1	SN:4001--
11	722-12-15160	· · RING	1	SN:4001--
12	07002-10823	· · O-RING	1	SN:4001--
13	723-26-16650	· · FLANGE	1	SN:4001--
14	723-11-19110	· · O-RING	1	SN:4001--
15	01252-60820	· · BOLT	2	SN:4001--
16	☆	· · CASE	1	SN:4001--
17	723-11-19110	· · O-RING	1	SN:4001--
18	☆	· · SLEEVE	1	SN:4001--
19	723-26-16420	· · RETAINER	1	SN:4001--
20	☆	· · PISTON	1	SN:4001--
21	☆	· · VALVE	1	SN:4001--
22	723-26-16450	· · SPRING	1	SN:4001--
23	01252-60855	· · BOLT	2	SN:4001--

MAIN VALVE (8-VALVE) (8/25) (FOR ATTACHMENT AND BLADE)

Item	Part No.	Description	Qty	Options
24	702-21-55620	· · PLUG	1	SN:4001--
25	07002-11423	· · O-RING	1	SN:4001--
26	708-8E-16160	· · PLUG	1	SN:4001--
27	07002-11023	· · O-RING	1	SN:4001--
28	☆	· · PLUG	9	SN:4001--
29	723-11-27280	· · PLUG	1	SN:4001--
30	07002-10823	· · O-RING	1	SN:4001--
31	723-26-16460	· · PLUG	2	SN:4001--
32	07000-11007	· · O-RING	2	SN:4001--
33	07001-01007	· · RING,BACK-UP	2	SN:4001--
34	07000-12120	· · O-RING	1	SN:4001--
35	07000-12020	· · O-RING	1	SN:4001--
36	723-26-15840	· · O-RING	1	SN:4001--
37	07000-11008	· · O-RING	1	SN:4001--
38	702-21-54260	· · O-RING	2	SN:4001--

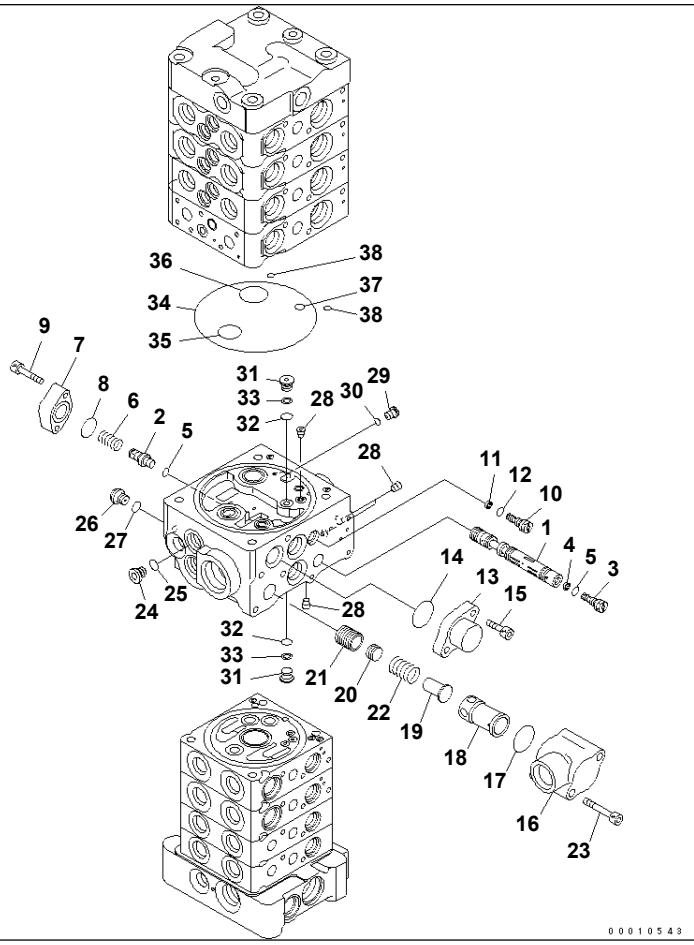

PC78US-6-W S/N 4001-UP

MAIN VALVE (8-VALVE) (8/25) (WITH SERVICE VALVE AND ATTACHMENT) (BLADE)

Item	Part No.	Description	Qty	Options
	(723-28-50400)	CONTROL VALVE	1	SN:4001--
THIS ASSEMBLY CONSISTS OF ALL PARTS SHOWN IN FIGS.Y1664-31A0 T0 Y1664-55A0.				
	☆	· BODY GROUP	1	SN:4001--
1	☆	· · SPOOL	1	SN:4001--
2	723-26-16320	· · PLUG	1	SN:4001--
3	723-11-14250	· · ORIFICE	1	SN:4001--
4	722-12-15160	· · RING	1	SN:4001--
5	07002-10823	· · O-RING	2	SN:4001--
6	723-26-16330	· · SPRING	1	SN:4001--
7	723-26-16340	· · FLANGE	1	SN:4001--
8	722-12-19120	· · O-RING	1	SN:4001--
9	01252-60625	· · BOLT	2	SN:4001--
10	723-11-14350	· · ORIFICE	1	SN:4001--
11	722-12-15160	· · RING	1	SN:4001--
12	07002-10823	· · O-RING	1	SN:4001--
13	723-26-16650	· · FLANGE	1	SN:4001--
14	723-11-19110	· · O-RING	1	SN:4001--
15	01252-60820	· · BOLT	2	SN:4001--
16	☆	· · CASE	1	SN:4001--
17	723-11-19110	· · O-RING	1	SN:4001--
18	☆	· · SLEEVE	1	SN:4001--
19	723-26-16420	· · RETAINER	1	SN:4001--
20	☆	· · PISTON	1	SN:4001--
21	☆	· · VALVE	1	SN:4001--
22	723-26-16450	· · SPRING	1	SN:4001--

MAIN VALVE (8-VALVE) (8/25) (WITH SERVICE VALVE AND ATTACHMENT) (BLADE)

Item	Part No.	Description	Qty	Options
23	01252-60855	· · BOLT	2	SN:4001--
24	702-21-55620	· · PLUG	1	SN:4001--
25	07002-11423	· · O-RING	1	SN:4001--
26	708-8E-16160	· · PLUG	1	SN:4001--
27	07002-11023	· · O-RING	1	SN:4001--
28	☆	· · PLUG	9	SN:4001--
29	723-11-27280	· · PLUG	1	SN:4001--
30	07002-10823	· · O-RING	1	SN:4001--
31	723-26-16460	· · PLUG	2	SN:4001--
32	07000-11007	· · O-RING	2	SN:4001--
33	07001-01007	· · RING,BACK-UP	2	SN:4001--
34	07000-12120	· · O-RING	1	SN:4001--
35	07000-12020	· · O-RING	1	SN:4001--
36	723-26-15840	· · O-RING	1	SN:4001--
37	07000-11008	· · O-RING	1	SN:4001--
38	702-21-54260	· · O-RING	2	SN:4001--

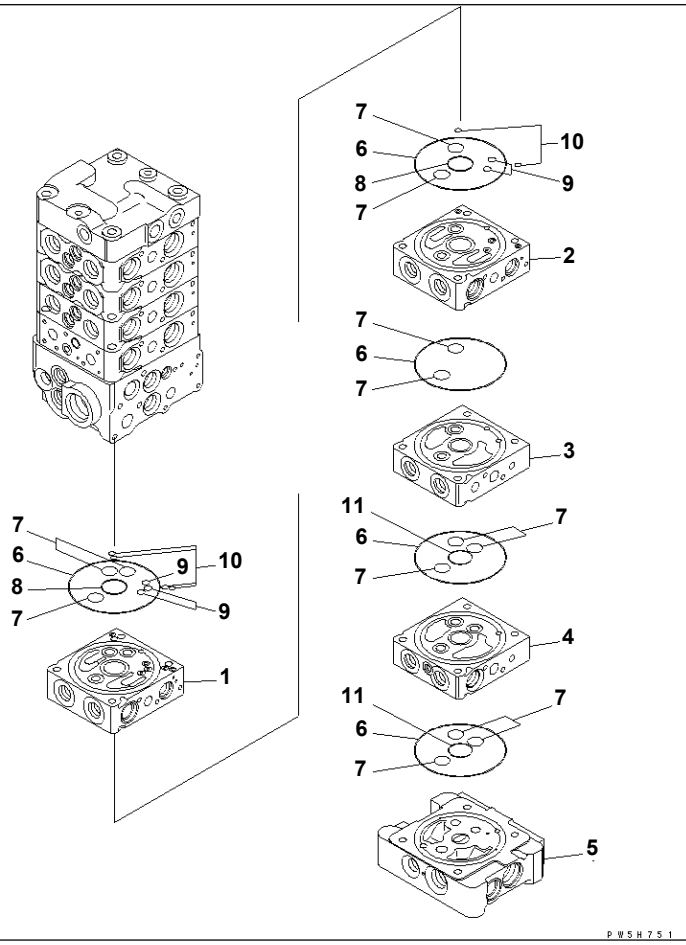

PC78US-6-W S/N 4001-UP

MAIN VALVE (8-VALVE) (9/25) (FOR ATTACHMENT AND BLADE)

Item	Part No.	Description	Qty	Options
	(723-28-50201)	CONTROL VALVE	1	SN:4001--
THIS ASSEMBLY CONSISTS OF ALL PARTS SHOWN IN FIGS.Y1664-01A0 T0 Y1664-25A0.				
	☆	· BODY GROUP	1	SN:4001--
1	☆	· · BLOCK,VALVE	1	SN:4001--
2	☆	· · BLOCK,VALVE	1	SN:4001--
3	☆	· · BLOCK,VALVE	1	SN:4001--
4	☆	· · BLOCK,VALVE	1	SN:4001--
5	☆	· · BLOCK	1	SN:4001--
6	07000-12100	· · O-RING	5	SN:4001--
7	723-11-19130	· · O-RING	13	SN:4001--
8	723-11-19110	· · O-RING	2	SN:4001--
9	07000-11006	· · O-RING	5	SN:4001--
10	702-21-54260	· · O-RING	6	SN:4001--
11	700-80-61260	· · O-RING	2	SN:4001--

Ref. Y1664-09A0 Page 451270

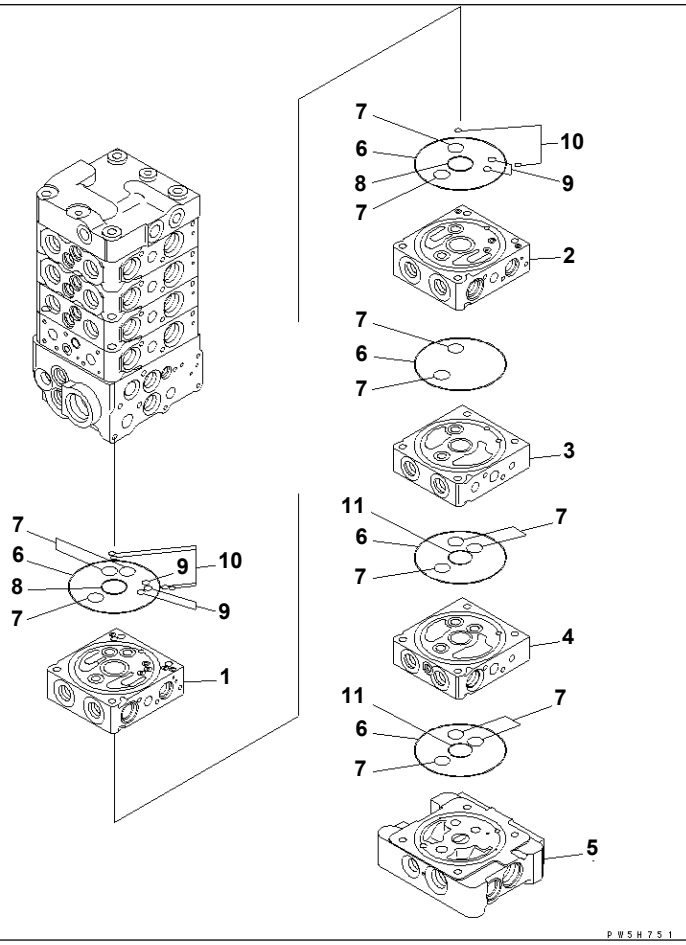

PC78US-6-W S/N 4001-UP

MAIN VALVE (8-VALVE) (9/25) (WITH SERVICE VALVE AND ATTACHMENT) (BLADE)

Item	Part No.	Description	Qty	Options
	(723-28-50400)	CONTROL VALVE	1	SN:4001--
THIS ASSEMBLY CONSISTS OF ALL PARTS SHOWN IN FIGS.Y1664-31A0 T0 Y1664-55A0.				
	☆	· BODY GROUP	1	SN:4001--
1	☆	· · BLOCK,VALVE	1	SN:4001--
2	☆	· · BLOCK,VALVE	1	SN:4001--
3	☆	· · BLOCK,VALVE	1	SN:4001--
4	☆	· · BLOCK,VALVE	1	SN:4001--
5	☆	· · BLOCK	1	SN:4001--
6	07000-12100	· · O-RING	5	SN:4001--
7	723-11-19130	· · O-RING	13	SN:4001--
8	723-11-19110	· · O-RING	2	SN:4001--
9	07000-11006	· · O-RING	5	SN:4001--
10	702-21-54260	· · O-RING	6	SN:4001--
11	700-80-61260	· · O-RING	2	SN:4001--

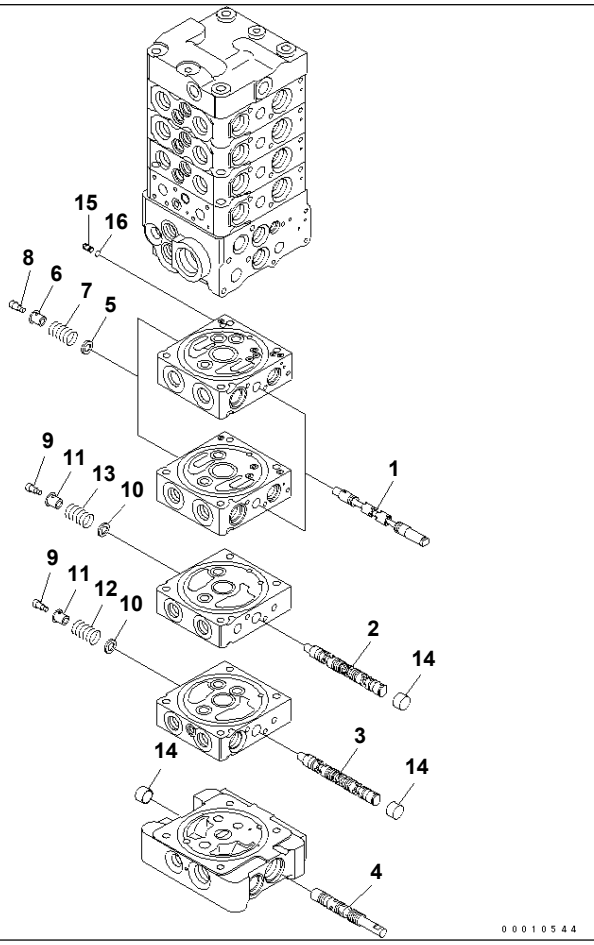

PC78US-6-W S/N 4001-UP

MAIN VALVE (8-VALVE) (10/25) (FOR ATTACHMENT AND BLADE)

Item	Part No.	Description	Qty	Options
	(723-28-50201)	CONTROL VALVE	1	SN:4001--
THIS ASSEMBLY CONSISTS OF ALL PARTS SHOWN IN FIGS.Y1664-01A0 T0 Y1664-25A0.				
	☆	· BODY GROUP	1	SN:4001--
1	☆	· · SPOOL	2	SN:4001--
2	☆	· · SPOOL	1	SN:4001--
3	☆	· · SPOOL	1	SN:4001--
4	☆	· · SPOOL	1	SN:4001--
5	723-11-17330	· · RETAINER	2	SN:4001--
6	723-11-17353	· · RETAINER	2	SN:4001--
7	723-11-17341	· · SPRING	2	SN:4001--
8	723-11-17361	· · BOLT	2	SN:4001--
9	723-11-27910	· · BOLT	2	SN:4001--
10	723-26-16560	· · RETAINER	2	SN:4001--
11	723-26-16570	· · RETAINER	2	SN:4001--
12	723-26-16540	· · SPRING	1	SN:4001--
13	723-26-16551	· · SPRING	1	SN:4001--
14	723-26-16480	· · RETAINER	3	SN:4001--
15	723-11-27771	· · PLUG	1	SN:4001--
16	723-11-29690	· · O-RING	1	SN:4001--

Ref. Y1664-10A0 Page 451280

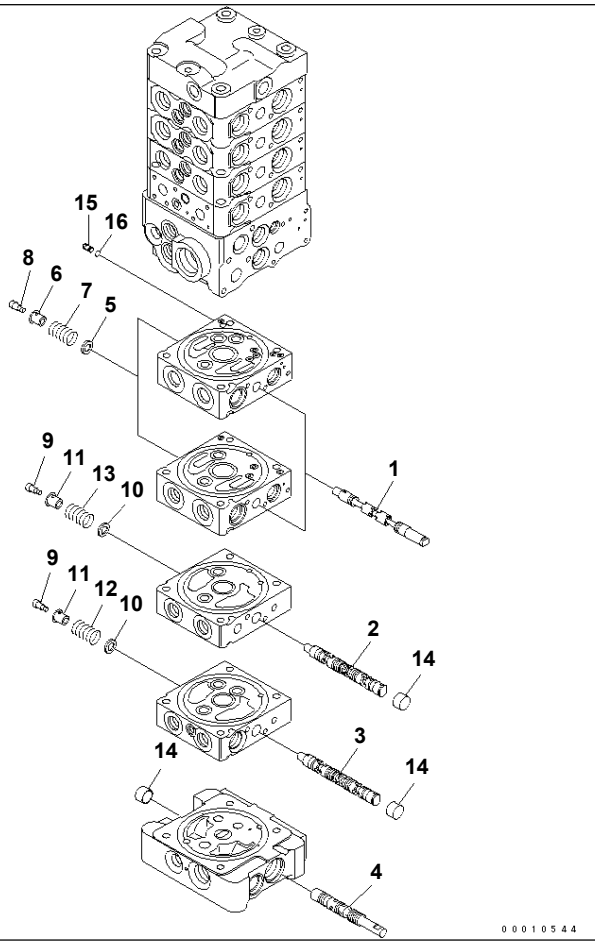

MAIN VALVE (8-VALVE) (10/25) (WITH SERVICE VALVE AND ATTACHMENT) (BLADE)

Item	Part No.	Description	Qty	Options
	(723-28-50400)	CONTROL VALVE	1	SN:4001--
THIS ASSEMBLY CONSISTS OF ALL PARTS SHOWN IN FIGS.Y1664-31A0 T0 Y1664-55A0.				
	☆	· BODY GROUP	1	SN:4001--
1	☆	· · SPOOL	2	SN:4001--
2	☆	· · SPOOL	1	SN:4001--
3	☆	· · SPOOL	1	SN:4001--
4	☆	· · SPOOL	1	SN:4001--
5	723-11-17330	· · RETAINER	2	SN:4001--
6	723-11-17353	· · RETAINER	2	SN:4001--
7	723-11-17341	· · SPRING	2	SN:4001--
8	723-11-17361	· · BOLT	2	SN:4001--
9	723-11-27910	· · BOLT	2	SN:4001--
10	723-26-16560	· · RETAINER	2	SN:4001--
11	723-26-16570	· · RETAINER	2	SN:4001--
12	723-26-16540	· · SPRING	1	SN:4001--
13	723-26-16551	· · SPRING	1	SN:4001--
14	723-26-16480	· · RETAINER	3	SN:4001--
15	723-11-27771	· · PLUG	1	SN:4001--
16	723-11-29690	· · O-RING	1	SN:4001--

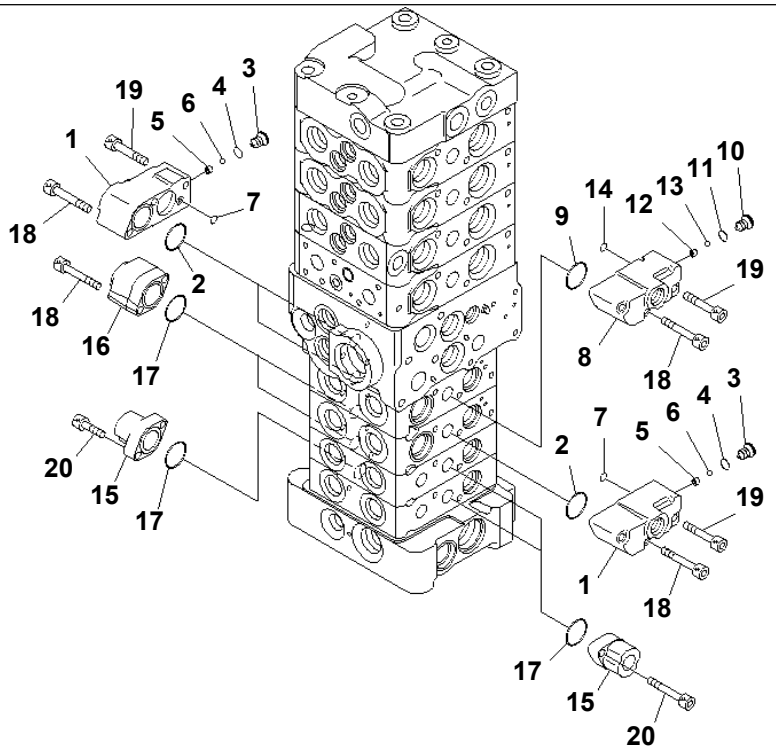

P W S H 7 5 3

PC78US-6-W S/N 4001-UP

MAIN VALVE (8-VALVE) (11/25) (FOR ATTACHMENT AND BLADE)

Item	Part No.	Description	Qty	Options
	(723-28-50201)	CONTROL VALVE	1	SN:4001--
THIS ASSEMBLY CONSISTS OF ALL PARTS SHOWN IN FIGS.Y1664-01A0 T0 Y1664-25A0.				
	☆	· BODY GROUP	1	SN:4001--
	723-11-00911	· · CASE SUB ASS'Y	3	SN:4001--
1	☆	· · · CASE,SPRING	1	SN:4001--
2	722-12-19120	· · · O-RING	1	SN:4001--
3	☆	· · · PLUG	1	SN:4001--
4	07002-10823	· · · O-RING	1	SN:4001--
5	☆	· · · SEAT	1	SN:4001--
6	☆	· · · BALL	1	SN:4001--
7	702-21-54260	· · · O-RING	1	SN:4001--
	723-11-01220	· · CASE SUB ASS'Y	1	SN:4001--
8	☆	· · · CASE,SPRING	1	SN:4001--
9	722-12-19120	· · · O-RING	1	SN:4001--
10	☆	· · · PLUG	1	SN:4001--
11	07002-10823	· · · O-RING	1	SN:4001--
12	☆	· · · SEAT	1	SN:4001--
13	☆	· · · BALL	1	SN:4001--
14	702-21-54260	· · · O-RING	1	SN:4001--
15	723-11-17410	· · CASE,SPRING	3	SN:4001--
16	723-11-27880	· · CASE,SPRING	2	SN:4001--
17	722-12-19120	· · O-RING	5	SN:4001--
18	01252-60640	· · BOLT	12	SN:4001--
19	01252-60635	· · BOLT	4	SN:4001--
20	01252-60620	· · BOLT	6	SN:4001--

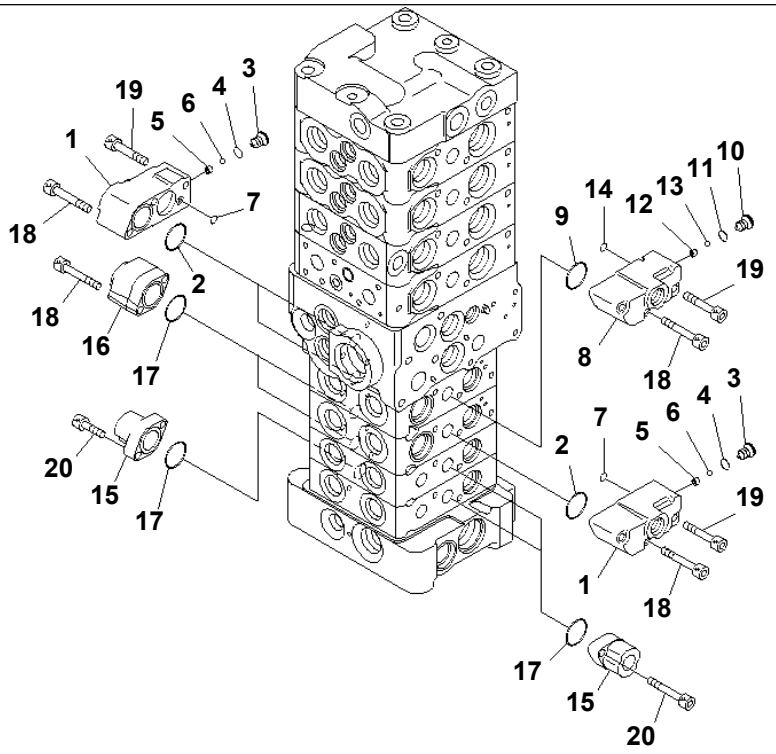

PW5H753

PC78US-6-W S/N 4001-UP

MAIN VALVE (8-VALVE) (11/25) (WITH SERVICE VALVE AND ATTACHMENT) (BLADE)

Item	Part No.	Description	Qty	Options
	(723-28-50400)	CONTROL VALVE	1	SN:4001--
THIS ASSEMBLY CONSISTS OF ALL PARTS SHOWN IN FIGS.Y1664-31A0 T0 Y1664-55A0.				
	☆	· BODY GROUP	1	SN:4001--
	723-11-00911	· · CASE SUB ASS'Y	3	SN:4001--
1	☆	· · · CASE,SPRING	1	SN:4001--
2	722-12-19120	· · · O-RING	1	SN:4001--
3	☆	· · · PLUG	1	SN:4001--
4	07002-10823	· · · O-RING	1	SN:4001--
5	☆	· · · SEAT	1	SN:4001--
6	☆	· · · BALL	1	SN:4001--
7	702-21-54260	· · · O-RING	1	SN:4001--
	723-11-01220	· · CASE SUB ASS'Y	1	SN:4001--
8	☆	· · · CASE,SPRING	1	SN:4001--
9	722-12-19120	· · · O-RING	1	SN:4001--
10	☆	· · · PLUG	1	SN:4001--
11	07002-10823	· · · O-RING	1	SN:4001--
12	☆	· · · SEAT	1	SN:4001--
13	☆	· · · BALL	1	SN:4001--
14	702-21-54260	· · · O-RING	1	SN:4001--
15	723-11-17410	· · CASE,SPRING	3	SN:4001--
16	723-11-27880	· · CASE,SPRING	2	SN:4001--
17	722-12-19120	· · O-RING	5	SN:4001--
18	01252-60640	· · BOLT	12	SN:4001--
19	01252-60635	· · BOLT	4	SN:4001--
20	01252-60620	· · BOLT	6	SN:4001--

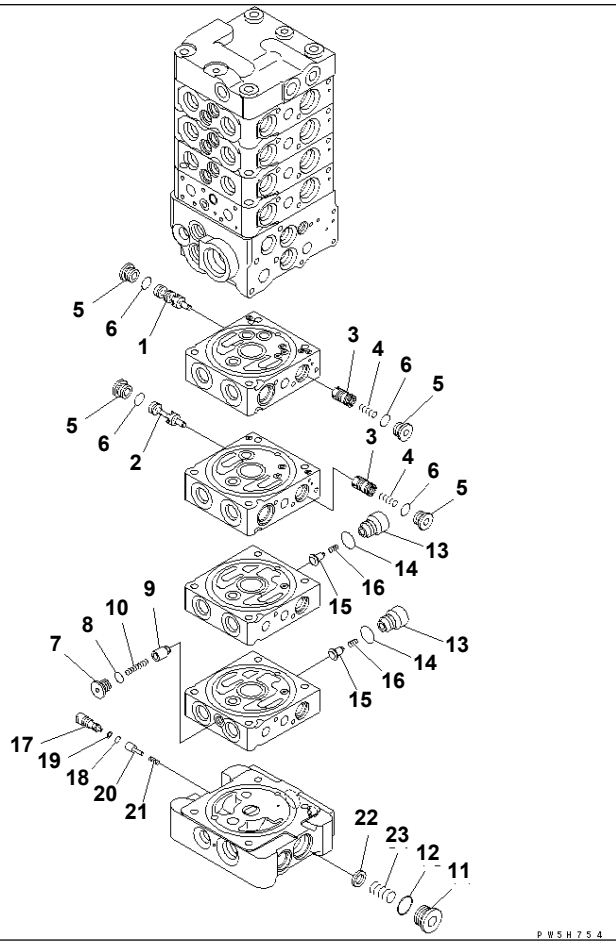

MAIN VALVE (8-VALVE) (12/25) (FOR ATTACHMENT AND BLADE)

Item	Part No.	Description	Qty	Options
	(723-28-50201)	CONTROL VALVE	1	SN:4001--
THIS ASSEMBLY CONSISTS OF ALL PARTS SHOWN IN FIGS.Y1664-01A0 T0 Y1664-25A0.				
	☆	· BODY GROUP	1	SN:4001--
1	☆	· · VALVE	1	SN:4001--
2	☆	· · VALVE	1	SN:4001--
3	☆	· · VALVE SUB ASS'Y	2	SN:4001--
4	723-11-16230	· · SPRING	2	SN:4001--
5	723-11-15110	· · PLUG	4	SN:4001--
6	07002-11623	· · O-RING	4	SN:4001--
7	723-11-18190	· · PLUG	1	SN:4001--
8	07002-11023	· · O-RING	1	SN:4001--
9	☆	· · VALVE	1	SN:4001--
10	723-11-18180	· · SPRING	1	SN:4001--
11	723-26-15230	· · PLUG	1	SN:4001--
12	07002-12434	· · O-RING	1	SN:4001--
13	723-11-14190	· · PLUG	2	SN:4001--
14	07002-11823	· · O-RING	2	SN:4001--
15	☆	· · VALVE	2	SN:4001--
16	722-10-91130	· · SPRING	2	SN:4001--
17	723-26-16470	· · PLUG	1	SN:4001--
18	07000-11005	· · O-RING	1	SN:4001--
19	07001-01005	· · RING,BACK-UP	1	SN:4001--
20	☆	· · VALVE	1	SN:4001--
21	723-26-16530	· · SPRING	1	SN:4001--
22	723-26-16490	· · SPACER	1	SN:4001--
23	723-26-14310	· · SPRING	1	SN:4001--

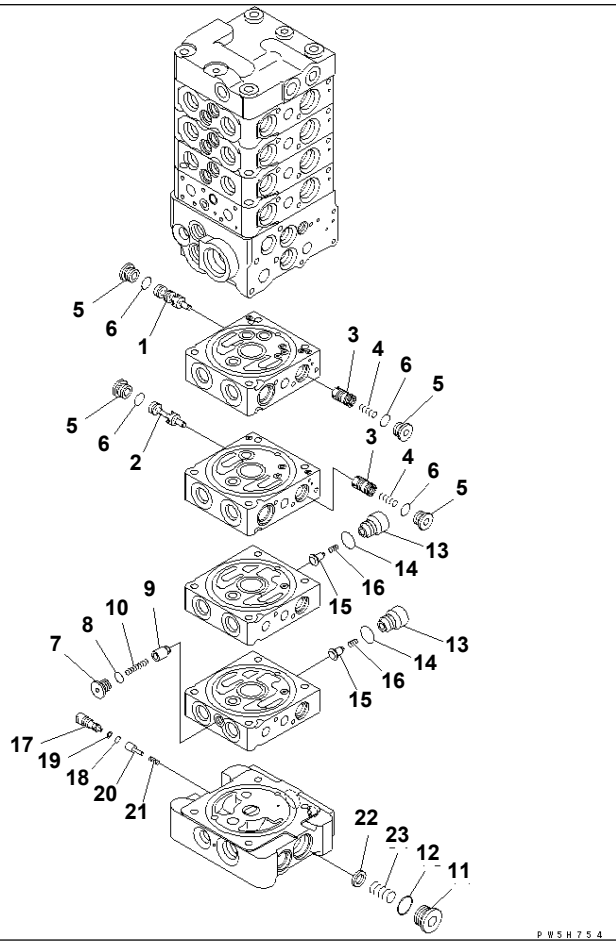

PC78US-6-W S/N 4001-UP

MAIN VALVE (8-VALVE) (12/25) (WITH SERVICE VALVE AND ATTACHMENT) (BLADE)

Item	Part No.	Description	Qty	Options
	(723-28-50400)	CONTROL VALVE	1	SN:4001--
THIS ASSEMBLY CONSISTS OF ALL PARTS SHOWN IN FIGS.Y1664-31A0 T0 Y1664-55A0.				
	☆	· BODY GROUP	1	SN:4001--
1	☆	· · VALVE	1	SN:4001--
2	☆	· · VALVE	1	SN:4001--
3	☆	· · VALVE SUB ASS'Y	2	SN:4001--
4	723-11-16230	· · SPRING	2	SN:4001--
5	723-11-15110	· · PLUG	4	SN:4001--
6	07002-11623	· · O-RING	4	SN:4001--
7	723-11-18190	· · PLUG	1	SN:4001--
8	07002-11023	· · O-RING	1	SN:4001--
9	☆	· · VALVE	1	SN:4001--
10	723-11-18180	· · SPRING	1	SN:4001--
11	723-26-15230	· · PLUG	1	SN:4001--
12	07002-12434	· · O-RING	1	SN:4001--
13	723-11-14190	· · PLUG	2	SN:4001--
14	07002-11823	· · O-RING	2	SN:4001--
15	☆	· · VALVE	2	SN:4001--
16	722-10-91130	· · SPRING	2	SN:4001--
17	723-26-16470	· · PLUG	1	SN:4001--
18	07000-11005	· · O-RING	1	SN:4001--
19	07001-01005	· · RING,BACK-UP	1	SN:4001--
20	☆	· · VALVE	1	SN:4001--
21	723-26-16530	· · SPRING	1	SN:4001--
22	723-26-16490	· · SPACER	1	SN:4001--

MAIN VALVE (8-VALVE) (12/25) (WITH SERVICE VALVE AND ATTACHMENT) (BLADE)

Item	Part No.	Description	Qty	Options
23	723-26-14310	· · SPRING	1	SN:4001--

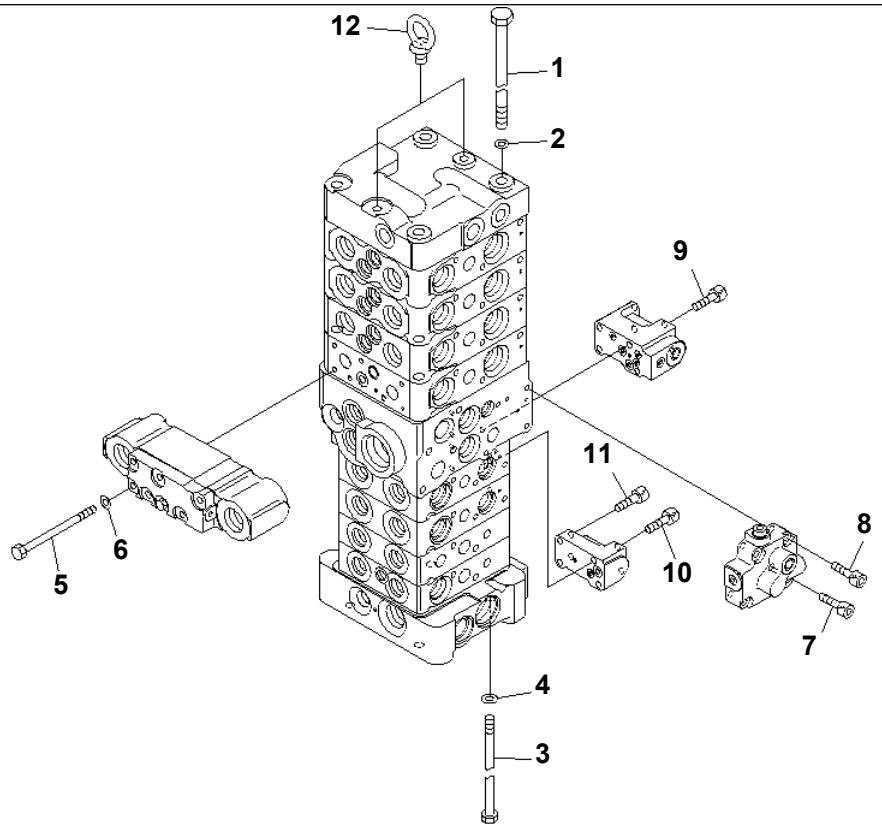

PW5H755

PC78US-6-W S/N 4001-UP

MAIN VALVE (8-VALVE) (13/25) (FOR ATTACHMENT AND BLADE)

Item	Part No.	Description	Qty	Options
	(723-28-50201)	CONTROL VALVE	1	SN:4001--
THIS ASSEMBLY CONSISTS OF ALL PARTS SHOWN IN FIGS.Y1664-01A0 T0 Y1664-25A0.				
1	700-85-11111	· BOLT	4	SN:4001--
2	01643-31032	· WASHER	4	SN:4001--
3	723-11-29680	· BOLT	4	SN:4001--
4	01643-30823	· WASHER	4	SN:4001--
5	723-26-16510	· BOLT	6	SN:4001--
6	01643-30623	· WASHER	6	SN:4001--
7	01252-60640	· BOLT	1	SN:4001--
8	01252-60625	· BOLT	3	SN:4001--
9	01252-60650	· BOLT	4	SN:4001--
10	01252-60635	· BOLT	2	SN:4001--
11	01252-60616	· BOLT	2	SN:4001--
12	04530-10815	· BOLT,EYE	2	SN:4001--

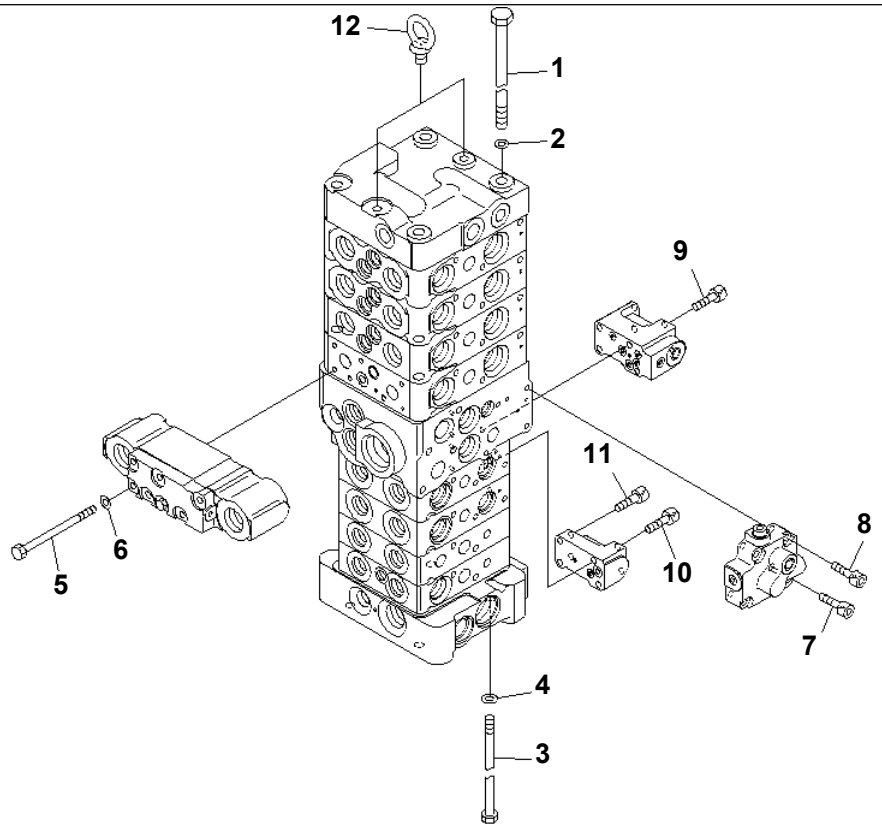

PW5H755

MAIN VALVE (8-VALVE) (13/25) (WITH SERVICE VALVE AND ATTACHMENT) (BLADE)

Item	Part No.	Description	Qty	Options
	(723-28-50400)	CONTROL VALVE	1	SN:4001--
THIS ASSEMBLY CONSISTS OF ALL PARTS SHOWN IN FIGS.Y1664-31A0 T0 Y1664-55A0.				
1	700-85-11111	· BOLT	4	SN:4001--
2	01643-31032	· WASHER	4	SN:4001--
3	723-11-29680	· BOLT	4	SN:4001--
4	01643-30823	· WASHER	4	SN:4001--
5	723-26-16510	· BOLT	6	SN:4001--
6	01643-30623	· WASHER	6	SN:4001--
7	01252-60640	· BOLT	1	SN:4001--
8	01252-60625	· BOLT	3	SN:4001--
9	01252-60650	· BOLT	4	SN:4001--
10	01252-60635	· BOLT	2	SN:4001--
11	01252-60616	· BOLT	2	SN:4001--
12	04530-10815	· BOLT,EYE	2	SN:4001--

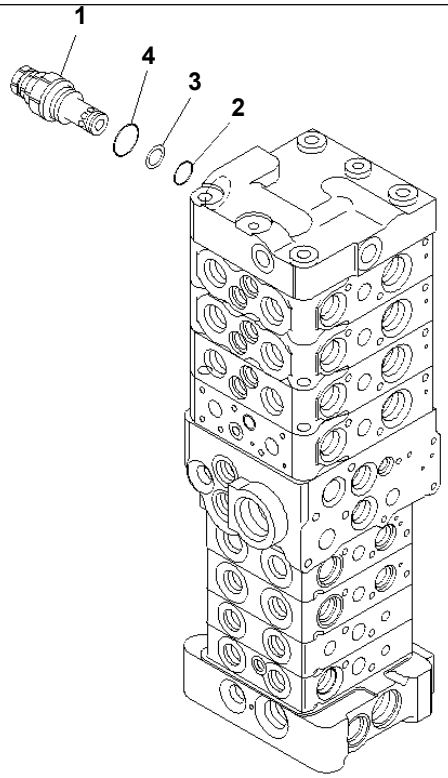

00010545

MAIN VALVE (8-VALVE) (14/25) (FOR ATTACHMENT AND BLADE)

Item	Part No.	Description	Qty	Options
	(723-28-50201)	CONTROL VALVE	1	SN:4001--
THIS ASSEMBLY CONSISTS OF ALL PARTS SHOWN IN FIGS.Y1664-01A0 T0 Y1664-25A0.				
1	723-20-63300	· VALVE ASS'Y,RELIEF	1	SN:4001--
2	700-22-11410	· · O-RING	1	SN:4001--
3	700-80-64220	· · RING	1	SN:4001--
4	07002-12434	· · O-RING	1	SN:4001--

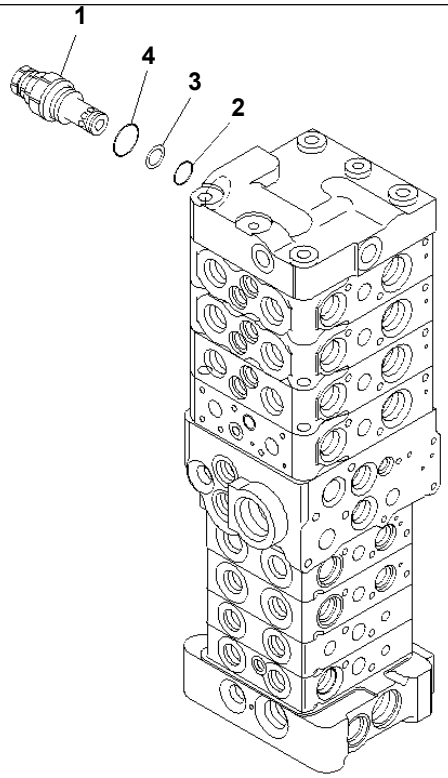

00010545

MAIN VALVE (8-VALVE) (14/25) (WITH SERVICE VALVE AND ATTACHMENT) (BLADE)

Item	Part No.	Description	Qty	Options
	(723-28-50400)	CONTROL VALVE	1	SN:4001--
THIS ASSEMBLY CONSISTS OF ALL PARTS SHOWN IN FIGS.Y1664-31A0 T0 Y1664-55A0.				
1	723-20-63300	· VALVE ASS'Y,RELIEF	1	SN:4001--
2	700-22-11410	· · O-RING	1	SN:4001--
3	700-80-64220	· · RING	1	SN:4001--
4	07002-12434	· · O-RING	1	SN:4001--

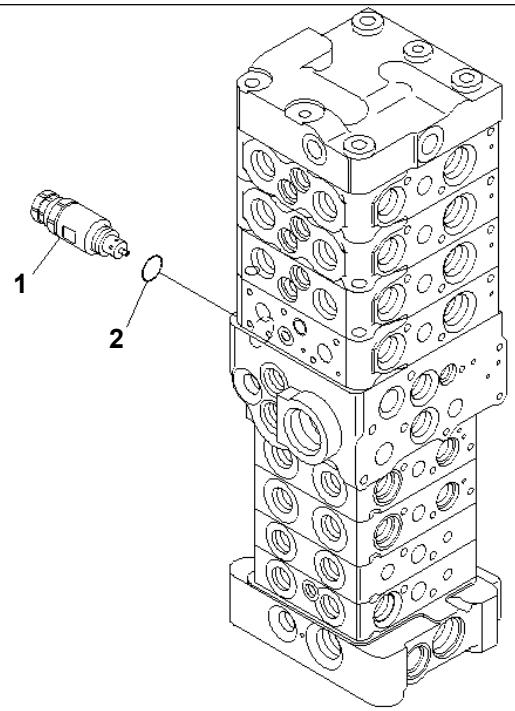

00010546

MAIN VALVE (8-VALVE) (15/25) (FOR ATTACHMENT AND BLADE)

Item	Part No.	Description	Qty	Options
	(723-28-50201)	CONTROL VALVE	1	SN:4001--
THIS ASSEMBLY CONSISTS OF ALL PARTS SHOWN IN FIGS.Y1664-01A0 T0 Y1664-25A0.				
1	723-20-64200	· VALVE ASS'Y,SUCTION AND SAFETY	1	SN:4001--
2	07002-12034	· · O-RING	1	SN:4001--

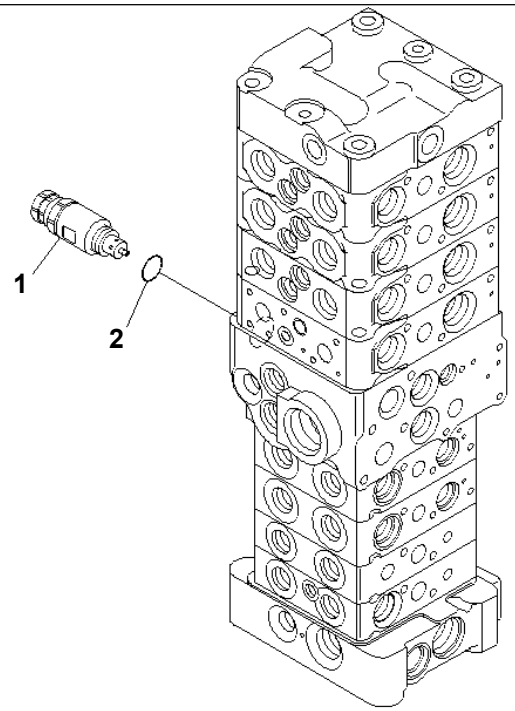

00010546

MAIN VALVE (8-VALVE) (15/25) (WITH SERVICE VALVE AND ATTACHMENT) (BLADE)

Item	Part No.	Description	Qty	Options
	(723-28-50400)	CONTROL VALVE	1	SN:4001--
THIS ASSEMBLY CONSISTS OF ALL PARTS SHOWN IN FIGS.Y1664-31A0 T0 Y1664-55A0.				
1	723-20-64200	· VALVE ASS'Y,SUCTION AND SAFETY	1	SN:4001--
2	07002-12034	· · O-RING	1	SN:4001--

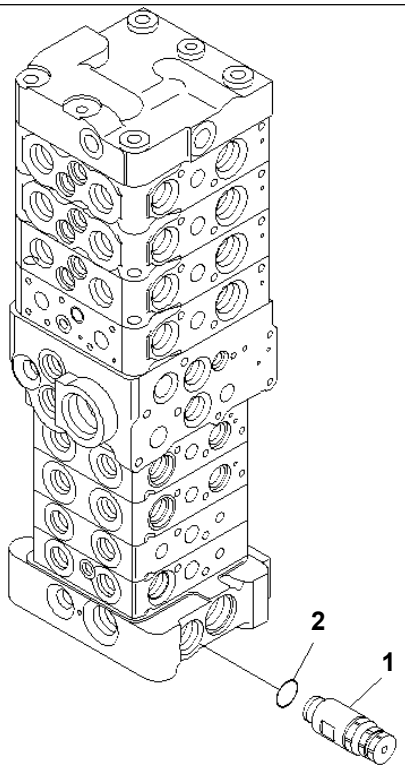

00010547

MAIN VALVE (8-VALVE) (16/25) (FOR ATTACHMENT AND BLADE)

Item	Part No.	Description	Qty	Options
	(723-28-50201)	CONTROL VALVE	1	SN:4001--
THIS ASSEMBLY CONSISTS OF ALL PARTS SHOWN IN FIGS.Y1664-01A0 T0 Y1664-25A0.				
1	723-20-64300	· VALVE ASS'Y,SUCTION AND SAFETY	1	SN:4001--
2	07002-12034	· · O-RING	1	SN:4001--

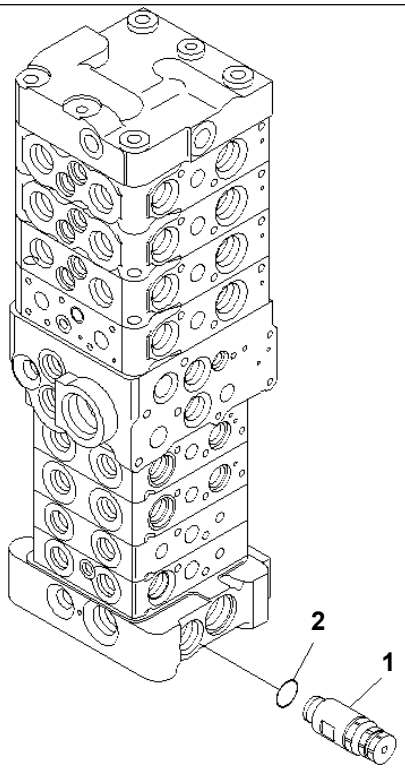

00010547

MAIN VALVE (8-VALVE) (16/25) (WITH SERVICE VALVE AND ATTACHMENT) (BLADE)

Item	Part No.	Description	Qty	Options
	(723-28-50400)	CONTROL VALVE	1	SN:4001--
THIS ASSEMBLY CONSISTS OF ALL PARTS SHOWN IN FIGS.Y1664-31A0 T0 Y1664-55A0.				
1	723-20-64300	· VALVE ASS'Y,SUCTION AND SAFETY	1	SN:4001--
2	07002-12034	· · O-RING	1	SN:4001--

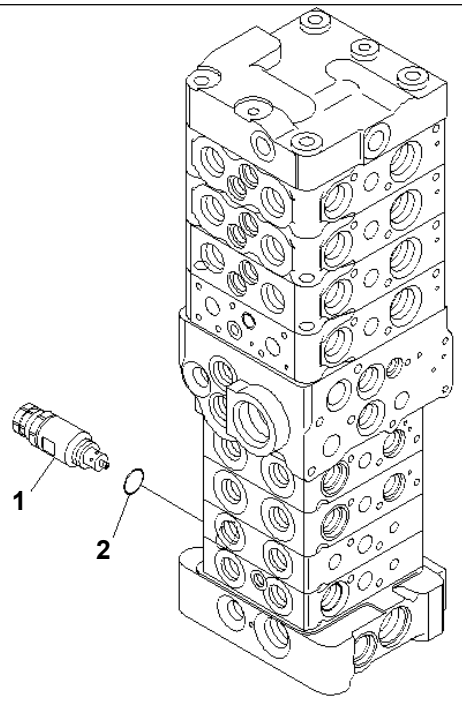

00010548

MAIN VALVE (8-VALVE) (17/25) (FOR ATTACHMENT AND BLADE)

Item	Part No.	Description	Qty	Options
	(723-28-50201)	CONTROL VALVE	1	SN:4001--
THIS ASSEMBLY CONSISTS OF ALL PARTS SHOWN IN FIGS.Y1664-01A0 T0 Y1664-25A0.				
1	723-20-64400	· VALVE ASS'Y,SUCTION AND SAFETY	1	SN:4001--
2	07002-12034	· · O-RING	1	SN:4001--

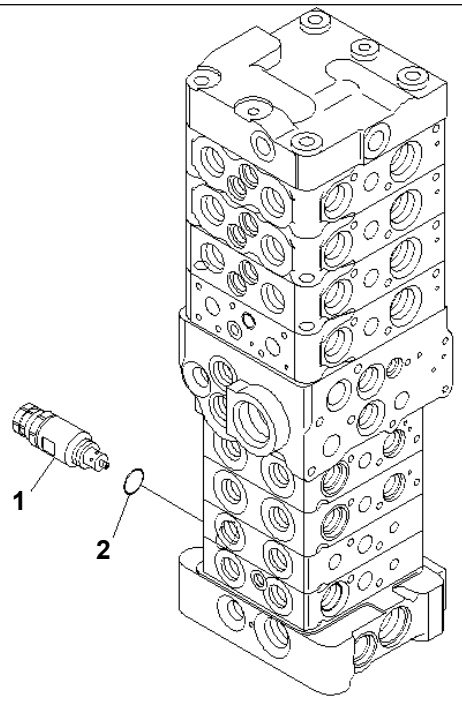

00010548

MAIN VALVE (8-VALVE) (17/25) (WITH SERVICE VALVE AND ATTACHMENT) (BLADE)

Item	Part No.	Description	Qty	Options
	(723-28-50400)	CONTROL VALVE	1	SN:4001--
THIS ASSEMBLY CONSISTS OF ALL PARTS SHOWN IN FIGS.Y1664-31A0 T0 Y1664-55A0.				
1	723-20-64400	· VALVE ASS'Y,SUCTION AND SAFETY	1	SN:4001--
2	07002-12034	· · O-RING	1	SN:4001--

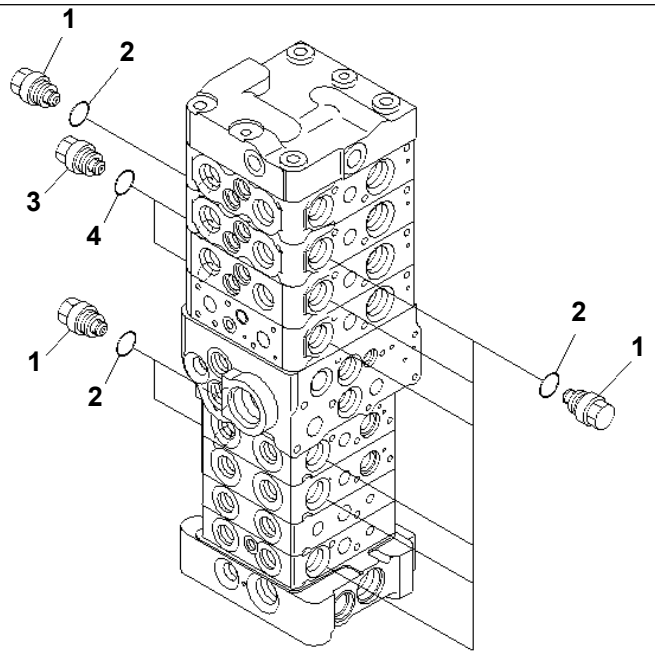

00010549

MAIN VALVE (8-VALVE) (18/25) (FOR ATTACHMENT AND BLADE)

Item	Part No.	Description	Qty	Options
	(723-28-50201)	CONTROL VALVE	1	SN:4001--
THIS ASSEMBLY CONSISTS OF ALL PARTS SHOWN IN FIGS.Y1664-01A0 T0 Y1664-25A0.				
1	723-20-80100	· VALVE ASS'Y,SUCTION	9	SN:4001--
2	07002-12034	· · O-RING	1	SN:4001--
3	723-10-80200	· VALVE ASS'Y,SUCTION	2	SN:4001--
4	07002-12034	· · O-RING	1	SN:4001--

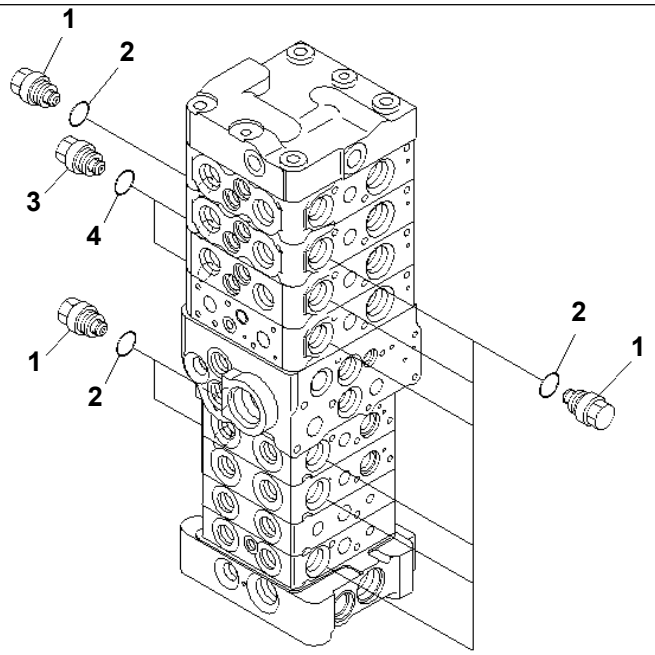

00010549

MAIN VALVE (8-VALVE) (18/25) (WITH SERVICE VALVE AND ATTACHMENT) (BLADE)

Item	Part No.	Description	Qty	Options
	(723-28-50400)	CONTROL VALVE	1	SN:4001--
THIS ASSEMBLY CONSISTS OF ALL PARTS SHOWN IN FIGS.Y1664-31A0 T0 Y1664-55A0.				
1	723-20-80100	· VALVE ASS'Y,SUCTION	9	SN:4001--
2	07002-12034	· · O-RING	1	SN:4001--
3	723-10-80200	· VALVE ASS'Y,SUCTION	2	SN:4001--
4	07002-12034	· · O-RING	1	SN:4001--

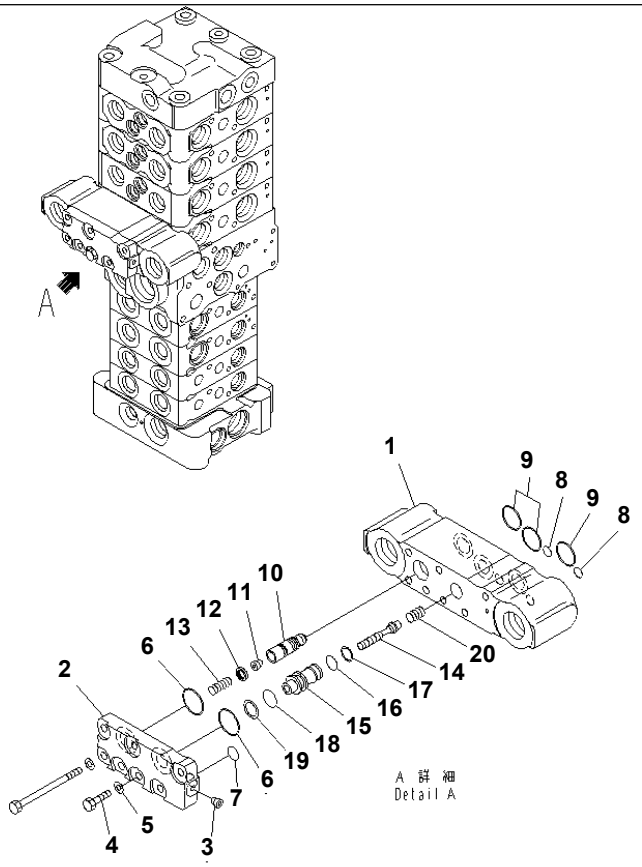

P W 5 H 7 6 1

Ref. Y1664-19A0 Page 451370

PC78US-6-W S/N 4001-UP

MAIN VALVE (8-VALVE) (19/25) (FOR ATTACHMENT AND BLADE)

Item	Part No.	Description	Qty	Options
	(723-28-50201)	CONTROL VALVE	1	SN:4001--
THIS ASSEMBLY CONSISTS OF ALL PARTS SHOWN IN FIGS.Y1664-01A0 T0 Y1664-25A0.				
	723-20-96100	· VALVE ASS'Y	1	SN:4001--
1	☆	· · BLOCK	1	SN:4001--
2	723-20-96120	· · PLATE	1	SN:4001--
3	702-16-54490	· · SCREW	1	SN:4001--
4	01010-80620	· · BOLT	1	SN:4001--
5	01643-30623	· · WASHER	1	SN:4001--
6	723-11-29490	· · O-RING	2	SN:4001--
7	07000-11009	· · O-RING	1	SN:4001--
8	07000-11006	· · O-RING	2	SN:4001--
9	723-11-18150	· · O-RING	3	SN:4001--
10	☆	· · VALVE	1	SN:4001--
11	723-30-51130	· · ORIFICE	1	SN:4001--
12	☆	· · SEAL	1	SN:4001--
13	723-20-96140	· · SPRING	1	SN:4001--
	723-11-00350	· · VALVE SUB ASS'Y	1	SN:4001--
14	☆	· · · PISTON	1	SN:4001--
15	☆	· · · SLEEVE	1	SN:4001--
16	07000-11010	· · O-RING	1	SN:4001--
17	07001-01010	· · RING	1	SN:4001--
18	07000-12012	· · O-RING	1	SN:4001--
19	07001-02012	· · RING,BACK-UP	1	SN:4001--
20	723-11-19950	· · SPRING	1	SN:4001--

Ref. Y1664-19A0 Page 451370

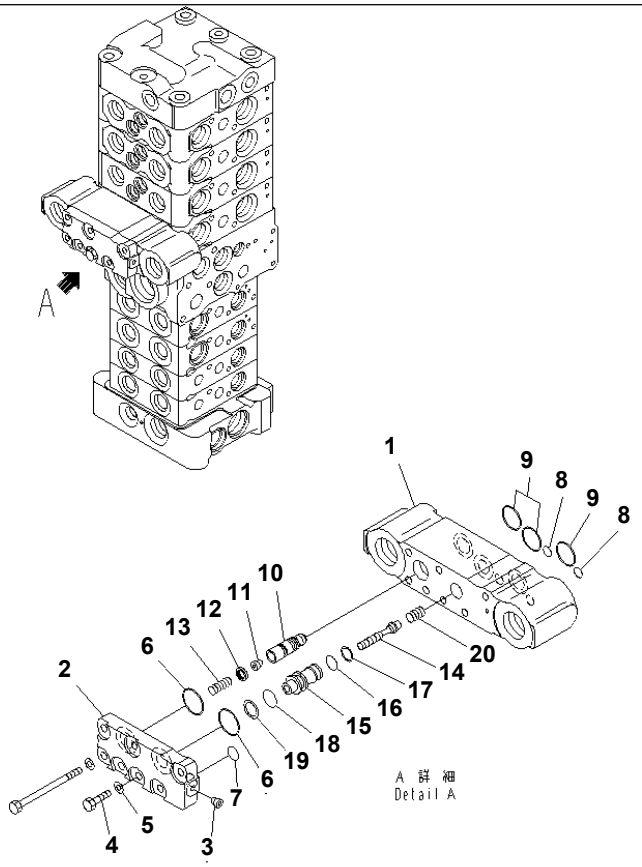

PC78US-6-W S/N 4001-UP

MAIN VALVE (8-VALVE) (19/25) (WITH SERVICE VALVE AND ATTACHMENT) (BLADE)

Item	Part No.	Description	Qty	Options
	(723-28-50400)	CONTROL VALVE	1	SN:4001--
THIS ASSEMBLY CONSISTS OF ALL PARTS SHOWN IN FIGS.Y1664-31A0 T0 Y1664-55A0.				
	723-20-96100	· VALVE ASS'Y	1	SN:4001--
1	☆	· · BLOCK	1	SN:4001--
2	723-20-96120	· · PLATE	1	SN:4001--
3	702-16-54490	· · SCREW	1	SN:4001--
4	01010-80620	· · BOLT	1	SN:4001--
5	01643-30623	· · WASHER	1	SN:4001--
6	723-11-29490	· · O-RING	2	SN:4001--
7	07000-11009	· · O-RING	1	SN:4001--
8	07000-11006	· · O-RING	2	SN:4001--
9	723-11-18150	· · O-RING	3	SN:4001--
10	☆	· · VALVE	1	SN:4001--
11	723-30-51130	· · ORIFICE	1	SN:4001--
12	☆	· · SEAL	1	SN:4001--
13	723-20-96140	· · SPRING	1	SN:4001--
	723-11-00350	· · VALVE SUB ASS'Y	1	SN:4001--
14	☆	· · · PISTON	1	SN:4001--
15	☆	· · · SLEEVE	1	SN:4001--
16	07000-11010	· · O-RING	1	SN:4001--
17	07001-01010	· · RING	1	SN:4001--
18	07000-12012	· · O-RING	1	SN:4001--
19	07001-02012	· · RING,BACK-UP	1	SN:4001--
20	723-11-19950	· · SPRING	1	SN:4001--

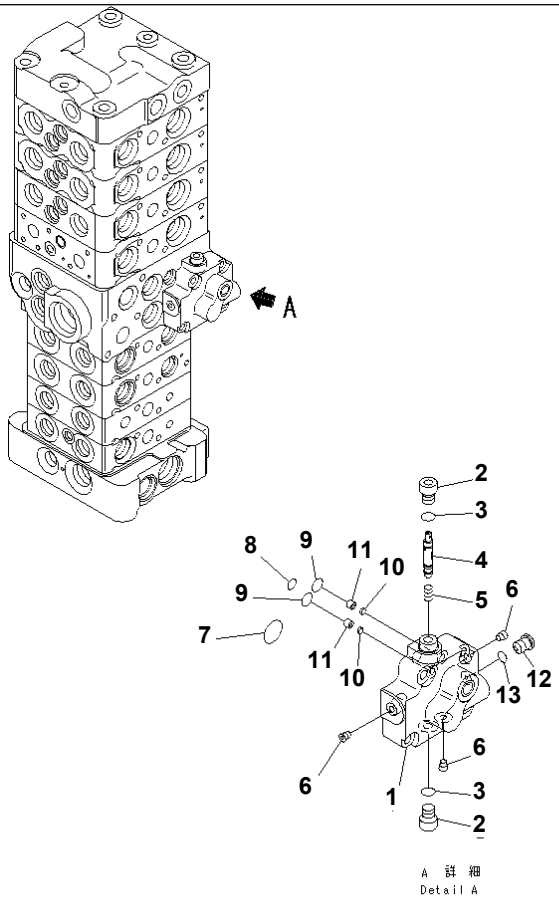

Ref. Y1664-20A0 Page 451380

PC78US-6-W S/N 4001-UP

MAIN VALVE (8-VALVE) (20/25) (FOR ATTACHMENT AND BLADE)

Item	Part No.	Description	Qty	Options
	(723-28-50201)	CONTROL VALVE	1	SN:4001--
THIS ASSEMBLY CONSISTS OF ALL PARTS SHOWN IN FIGS.Y1664-01A0 T0 Y1664-25A0.				
	723-20-97201	· VALVE SUB ASS'Y	1	SN:4001--
1	☆	· · BLOCK	1	SN:4001--
2	723-11-13510	· · PLUG	2	SN:4001--
3	07002-10823	· · O-RING	2	SN:4001--
4	☆	· · SPOOL	1	SN:4001--
5	723-11-13340	· · SPRING	1	SN:4001--
6	☆	· · PLUG	3	SN:4001--
7	722-12-19120	· · O-RING	1	SN:4001--
8	07000-11006	· · O-RING	1	SN:4001--
9	07000-11007	· · O-RING	2	SN:4001--
10	723-11-13360	· · FILTER	2	SN:4001--
11	723-11-13350	· · SPACER	2	SN:4001--
12	723-11-27280	· · PLUG	1	SN:4001--
13	07002-10823	· · O-RING	1	SN:4001--

Ref. Y1664-20A0 Page 451380

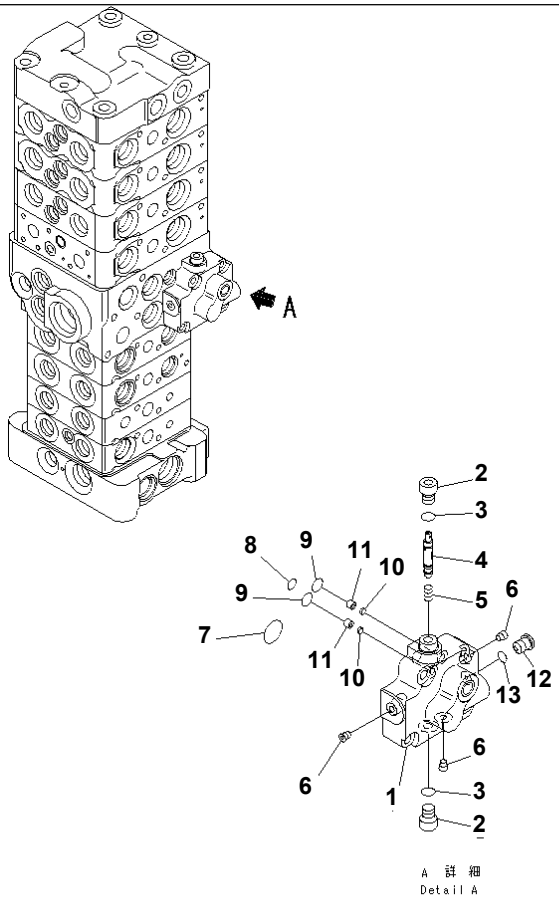

Ref. Y1664-50A0 Page 451630

PC78US-6-W S/N 4001-UP

MAIN VALVE (8-VALVE) (20/25) (WITH SERVICE VALVE AND ATTACHMENT) (BLADE)

Item	Part No.	Description	Qty	Options
	(723-28-50400)	CONTROL VALVE	1	SN:4001--
THIS ASSEMBLY CONSISTS OF ALL PARTS SHOWN IN FIGS.Y1664-31A0 T0 Y1664-55A0.				
	723-20-97201	· VALVE SUB ASS'Y	1	SN:4001--
1	☆	· · BLOCK	1	SN:4001--
2	723-11-13510	· · PLUG	2	SN:4001--
3	07002-10823	· · O-RING	2	SN:4001--
4	☆	· · SPOOL	1	SN:4001--
5	723-11-13340	· · SPRING	1	SN:4001--
6	☆	· · PLUG	3	SN:4001--
7	722-12-19120	· · O-RING	1	SN:4001--
8	07000-11006	· · O-RING	1	SN:4001--
9	07000-11007	· · O-RING	2	SN:4001--
10	723-11-13360	· · FILTER	2	SN:4001--
11	723-11-13350	· · SPACER	2	SN:4001--
12	723-11-27280	· · PLUG	1	SN:4001--
13	07002-10823	· · O-RING	1	SN:4001--

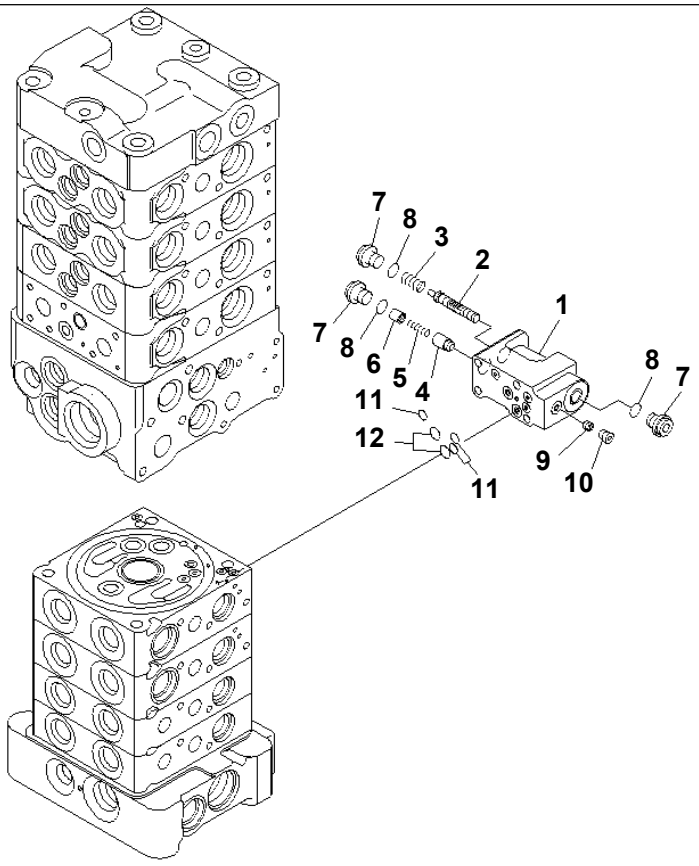

PJ5H946

MAIN VALVE (8-VALVE) (21/25) (FOR ATTACHMENT AND BLADE)

Item	Part No.	Description	Qty	Options
	(723-28-50201)	CONTROL VALVE	1	SN:4001--
THIS ASSEMBLY CONSISTS OF ALL PARTS SHOWN IN FIGS.Y1664-01A0 T0 Y1664-25A0.				
	723-11-01231	· VALVE ASS'Y	1	SN:4001--
1	☆	· · BLOCK	1	SN:4001--
2	☆	· · SPOOL	1	SN:4001--
3	723-11-27830	· · SPRING	1	SN:4001--
4	☆	· · VALVE	1	SN:4001--
5	723-11-18180	· · SPRING	1	SN:4001--
6	723-11-27840	· · SPACER	1	SN:4001--
7	723-11-27850	· · PLUG	3	SN:4001--
8	07002-11023	· · O-RING	3	SN:4001--
9	☆	· · ORIFICE	1	SN:4001--
10	☆	· · PLUG	1	SN:4001--
11	07000-11005	· · O-RING	3	SN:4001--
12	07000-11007	· · O-RING	2	SN:4001--

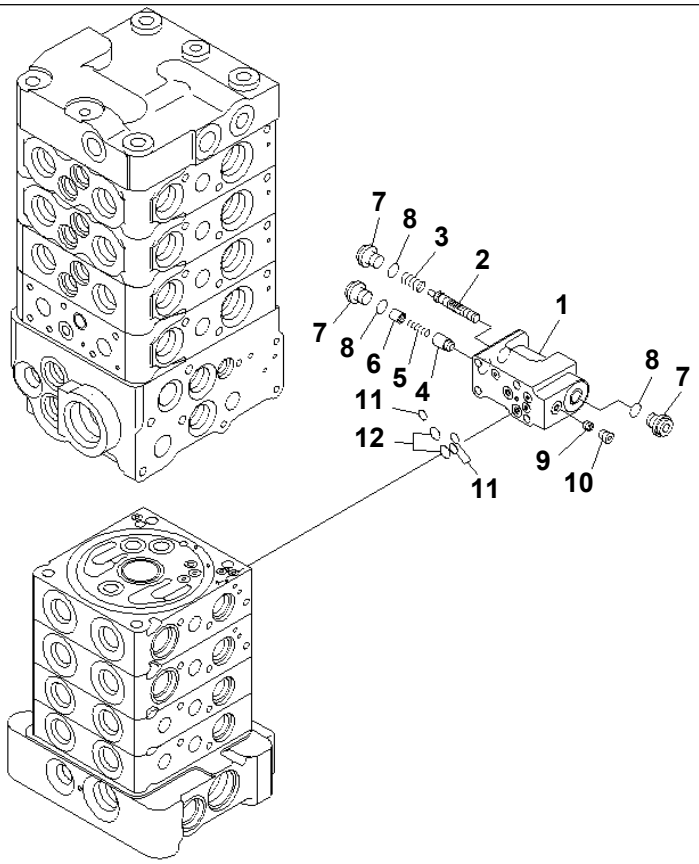

PJ5H946

PC78US-6-W S/N 4001-UP

MAIN VALVE (8-VALVE) (21/25) (WITH SERVICE VALVE AND ATTACHMENT) (BLADE)

Item	Part No.	Description	Qty	Options
	(723-28-50400)	CONTROL VALVE	1	SN:4001--
THIS ASSEMBLY CONSISTS OF ALL PARTS SHOWN IN FIGS.Y1664-31A0 T0 Y1664-55A0.				
	723-11-01231	· VALVE ASS'Y	1	SN:4001--
1	☆	· · BLOCK	1	SN:4001--
2	☆	· · SPOOL	1	SN:4001--
3	723-11-27830	· · SPRING	1	SN:4001--
4	☆	· · VALVE	1	SN:4001--
5	723-11-18180	· · SPRING	1	SN:4001--
6	723-11-27840	· · SPACER	1	SN:4001--
7	723-11-27850	· · PLUG	3	SN:4001--
8	07002-11023	· · O-RING	3	SN:4001--
9	☆	· · ORIFICE	1	SN:4001--
10	☆	· · PLUG	1	SN:4001--
11	07000-11005	· · O-RING	3	SN:4001--
12	07000-11007	· · O-RING	2	SN:4001--

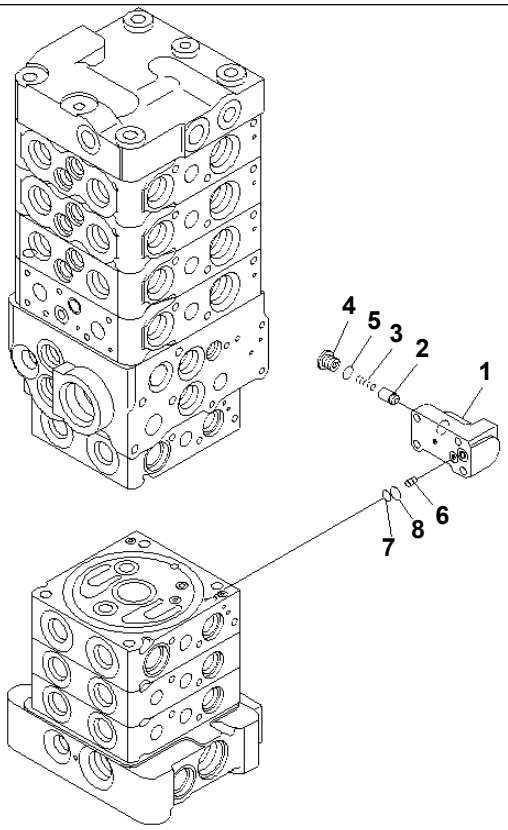

PW5H764

MAIN VALVE (8-VALVE) (22/25) (FOR ATTACHMENT AND BLADE)

Item	Part No.	Description	Qty	Options
	(723-28-50201)	CONTROL VALVE	1	SN:4001--
THIS ASSEMBLY CONSISTS OF ALL PARTS SHOWN IN FIGS.Y1664-01A0 T0 Y1664-25A0.				
	723-11-01241	· VALVE ASS'Y	1	SN:4001--
1	☆	· · BLOCK	1	SN:4001--
2	☆	· · VALVE	1	SN:4001--
3	723-11-18180	· · SPRING	1	SN:4001--
4	723-11-18190	· · PLUG	1	SN:4001--
5	07002-11023	· · O-RING	1	SN:4001--
6	723-30-51130	· · ORIFICE	1	SN:4001--
7	07000-11006	· · O-RING	1	SN:4001--
8	07000-11008	· · O-RING	1	SN:4001--

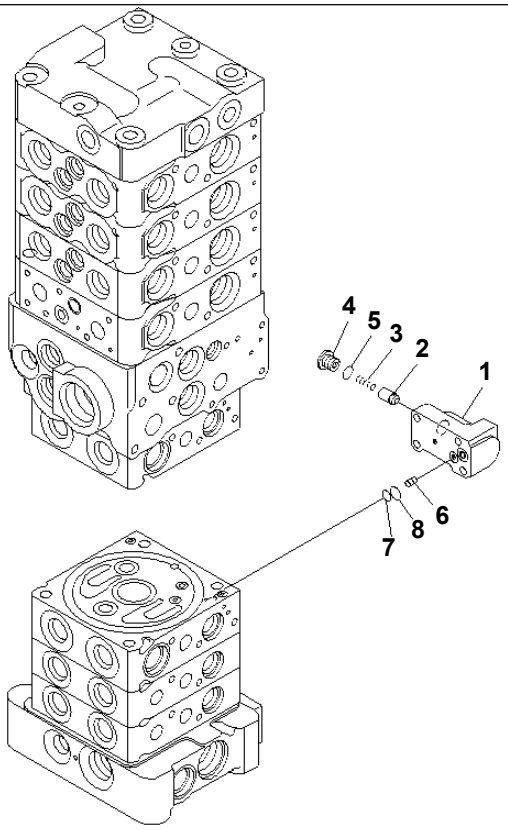

P W 5 H 7 6 4

MAIN VALVE (8-VALVE) (22/25) (WITH SERVICE VALVE AND ATTACHMENT) (BLADE)

Item	Part No.	Description	Qty	Options
	(723-28-50400)	CONTROL VALVE	1	SN:4001--
THIS ASSEMBLY CONSISTS OF ALL PARTS SHOWN IN FIGS.Y1664-31A0 T0 Y1664-55A0.				
	723-11-01241	· VALVE ASS'Y	1	SN:4001--
1	☆	· · BLOCK	1	SN:4001--
2	☆	· · VALVE	1	SN:4001--
3	723-11-18180	· · SPRING	1	SN:4001--
4	723-11-18190	· · PLUG	1	SN:4001--
5	07002-11023	· · O-RING	1	SN:4001--
6	723-30-51130	· · ORIFICE	1	SN:4001--
7	07000-11006	· · O-RING	1	SN:4001--
8	07000-11008	· · O-RING	1	SN:4001--

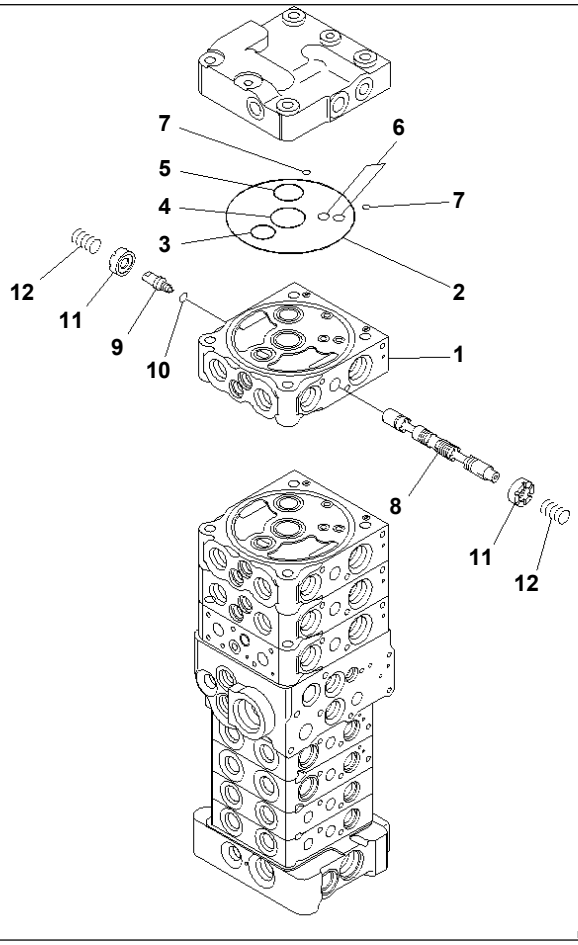

PC78US-6-W S/N 4001-UP

MAIN VALVE (8-VALVE) (23/25) (FOR ATTACHMENT AND BLADE)

Item	Part No.	Description	Qty	Options
	(723-28-50201)	CONTROL VALVE	1	SN:4001--
THIS ASSEMBLY CONSISTS OF ALL PARTS SHOWN IN FIGS.Y1664-01A0 T0 Y1664-25A0.				
	723-21-04200	· VALVE ASS'Y	1	SN:4001--
1	☆	· · BLOCK,VALVE	1	SN:4001--
2	07000-12120	· · O-RING	1	SN:4001--
3	07000-12020	· · O-RING	1	SN:4001--
4	723-26-15830	· · O-RING	1	SN:4001--
5	723-26-15840	· · O-RING	1	SN:4001--
6	07000-11008	· · O-RING	2	SN:4001--
7	702-21-54260	· · O-RING	2	SN:4001--
8	☆	· · SPOOL	1	SN:4001--
9	☆	· · PLUG	1	SN:4001--
10	07002-10823	· · O-RING	1	SN:4001--
11	723-26-15120	· · RETAINER	2	SN:4001--
12	709-26-11450	· · SPRING	2	SN:4001--

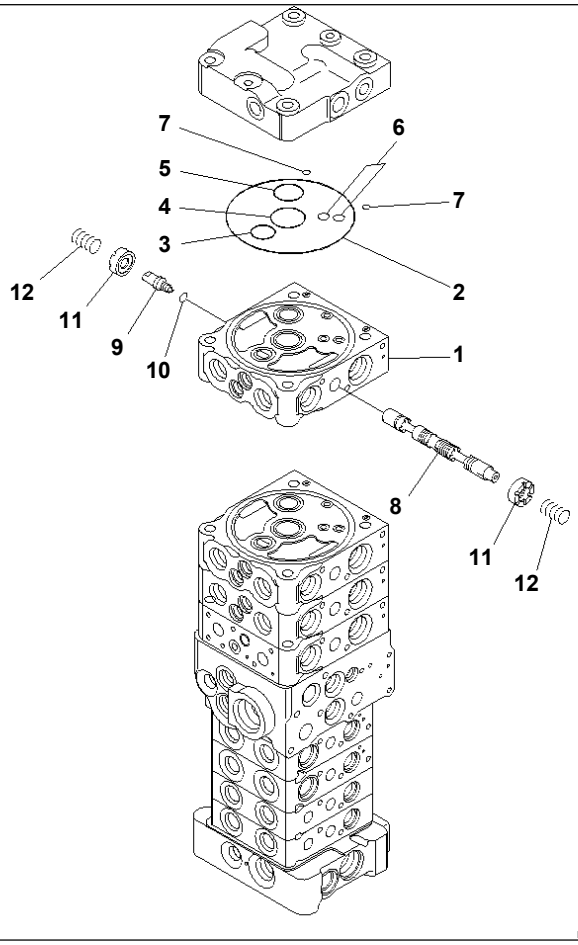

PC78US-6-W S/N 4001-UP

MAIN VALVE (8-VALVE) (23/25) (WITH SERVICE VALVE AND ATTACHMENT) (BLADE)

Item	Part No.	Description	Qty	Options
	(723-28-50400)	CONTROL VALVE	1	SN:4001--
THIS ASSEMBLY CONSISTS OF ALL PARTS SHOWN IN FIGS.Y1664-31A0 T0 Y1664-55A0.				
	723-21-04500	· VALVE SUB ASS'Y	1	SN:4001--
1	☆	· · BLOCK,VALVE	1	SN:4001--
2	07000-12120	· · O-RING	1	SN:4001--
3	07000-12020	· · O-RING	1	SN:4001--
4	723-26-15830	· · O-RING	1	SN:4001--
5	723-26-15840	· · O-RING	1	SN:4001--
6	07000-11008	· · O-RING	2	SN:4001--
7	702-21-54260	· · O-RING	2	SN:4001--
8	☆	· · SPOOL	1	SN:4001--
9	☆	· · PLUG	1	SN:4001--
10	07002-10823	· · O-RING	1	SN:4001--
11	723-26-15120	· · RETAINER	2	SN:4001--
12	709-26-11450	· · SPRING	2	SN:4001--

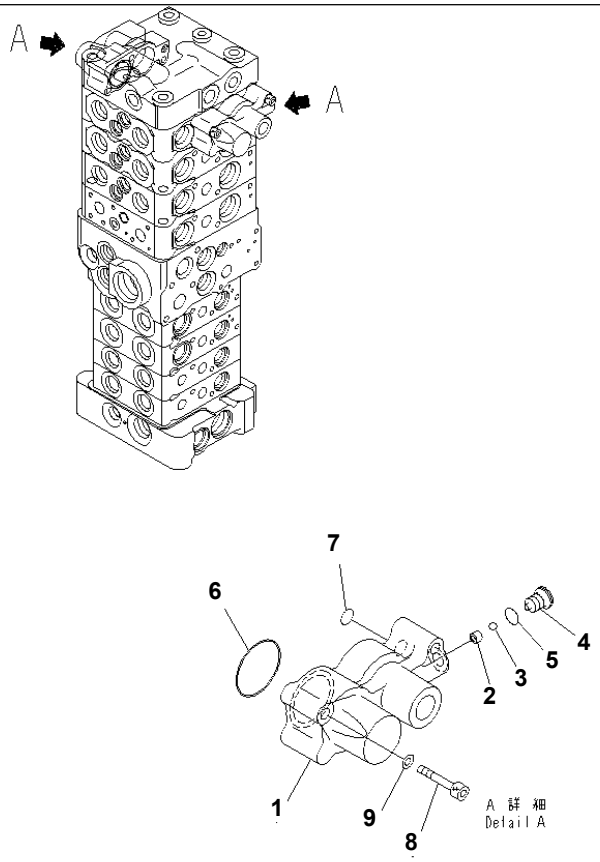

P W 5 H 7 6 6

Ref. Y1664-24A0 Page 451420

PC78US-6-W S/N 4001-UP

MAIN VALVE (8-VALVE) (24/25) (FOR ATTACHMENT AND BLADE)

Item	Part No.	Description	Qty	Options
	(723-28-50201)	CONTROL VALVE	1	SN:4001--
THIS ASSEMBLY CONSISTS OF ALL PARTS SHOWN IN FIGS.Y1664-01A0 T0 Y1664-25A0.				
	(723-21-04200)	· VALVE ASS'Y	1	SN:4001--
	723-20-91101	· · CASE SUB ASS'Y	2	SN:4001--
1	☆	· · · CASE,SPRING	1	SN:4001--
2	☆	· · · SEAT	1	SN:4001--
3	☆	· · · BALL	1	SN:4001--
4	723-11-27220	· · · PLUG	1	SN:4001--
5	07002-10823	· · · O-RING	1	SN:4001--
6	575-41-17420	· · · O-RING	1	SN:4001--
7	07000-11006	· · · O-RING	1	SN:4001--
8	01252-60635	· · BOLT	6	SN:4001--
9	01641-20608	· · WASHER	6	SN:4001--

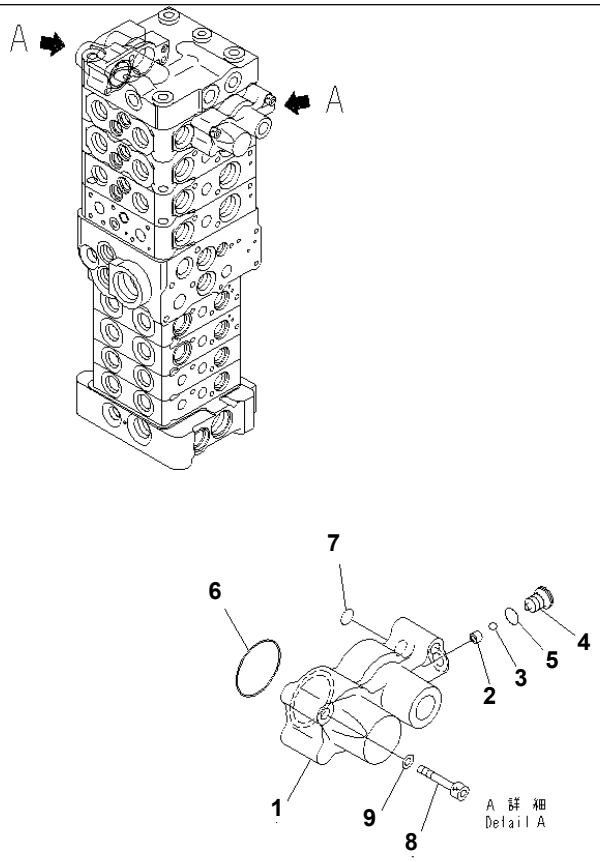

P W 5 H 7 6 6

PC78US-6-W S/N 4001-UP

MAIN VALVE (8-VALVE) (24/25) (WITH SERVICE VALVE AND ATTACHMENT) (BLADE)

Item	Part No.	Description	Qty	Options
	(723-28-50400)	CONTROL VALVE	1	SN:4001--
THIS ASSEMBLY CONSISTS OF ALL PARTS SHOWN IN FIGS.Y1664-31A0 T0 Y1664-55A0.				
	(723-21-04500)	· VALVE SUB ASS'Y	1	SN:4001--
	723-20-91101	· · CASE SUB ASS'Y	2	SN:4001--
1	☆	· · · CASE,SPRING	1	SN:4001--
2	☆	· · · SEAT	1	SN:4001--
3	☆	· · · BALL	1	SN:4001--
4	723-11-27220	· · · PLUG	1	SN:4001--
5	07002-10823	· · · O-RING	1	SN:4001--
6	575-41-17420	· · · O-RING	1	SN:4001--
7	07000-11006	· · · O-RING	1	SN:4001--
8	01252-60635	· · BOLT	6	SN:4001--
9	01641-20608	· · WASHER	6	SN:4001--

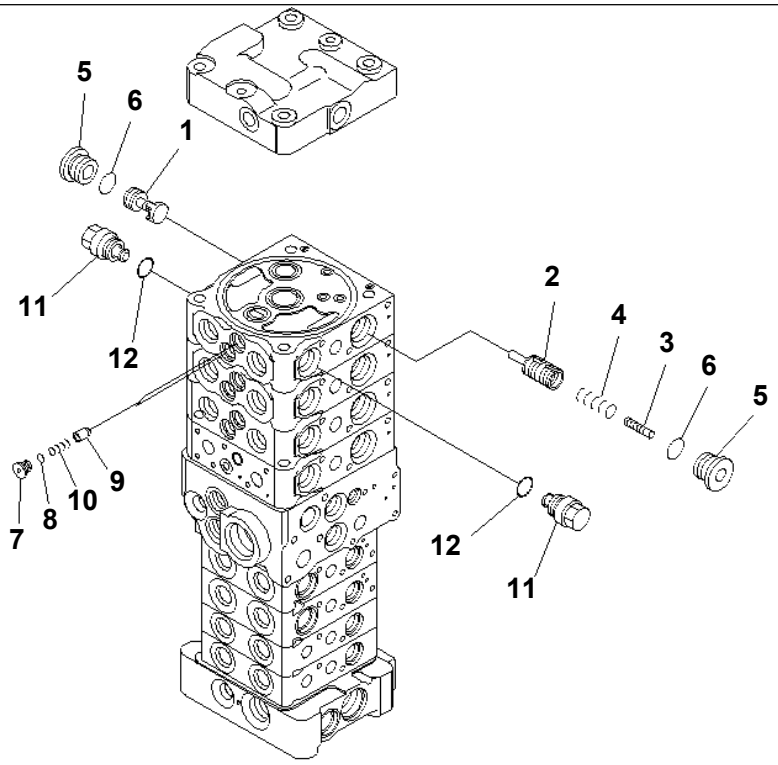

00010550

PC78US-6-W S/N 4001-UP

MAIN VALVE (8-VALVE) (25/25) (FOR ATTACHMENT AND BLADE)

Item	Part No.	Description	Qty	Options
	(723-28-50201)	CONTROL VALVE	1	SN:4001--
THIS ASSEMBLY CONSISTS OF ALL PARTS SHOWN IN FIGS.Y1664-01A0 T0 Y1664-25A0.				
	(723-21-04200)	· VALVE ASS'Y	1	SN:4001--
1	☆	· · VALVE	1	SN:4001--
2	☆	· · VALVE	1	SN:4001--
3	☆	· · PISTON	1	SN:4001--
4	723-26-14140	· · SPRING	1	SN:4001--
5	723-26-15230	· · PLUG	2	SN:4001--
6	07002-12434	· · O-RING	2	SN:4001--
7	723-26-15220	· · PLUG	2	SN:4001--
8	07002-11223	· · O-RING	2	SN:4001--
9	☆	· · VALVE	2	SN:4001--
10	723-26-14150	· · SPRING	2	SN:4001--
11	723-20-80100	· · VALVE ASS'Y,SUCTION	2	SN:4001--
12	07002-12034	· · · O-RING	1	SN:4001--

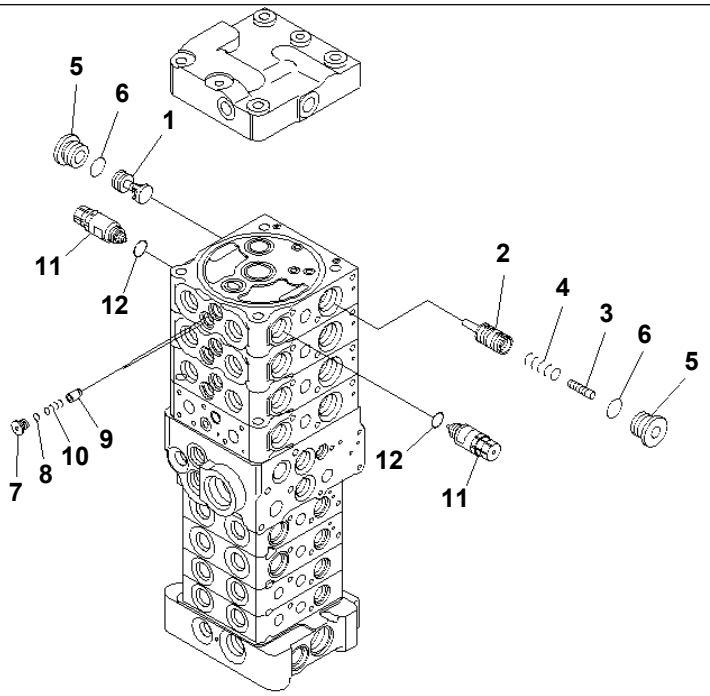

00010551

PC78US-6-W S/N 4001-UP

MAIN VALVE (8-VALVE) (25/25) (WITH SERVICE VALVE AND ATTACHMENT) (BLADE)

Item	Part No.	Description	Qty	Options
	(723-28-50400)	CONTROL VALVE	1	SN:4001--
THIS ASSEMBLY CONSISTS OF ALL PARTS SHOWN IN FIGS.Y1664-31A0 T0 Y1664-55A0.				
	(723-21-04500)	· VALVE SUB ASS'Y	1	SN:4001--
1	☆	· · VALVE	1	SN:4001--
2	☆	· · VALVE	1	SN:4001--
3	☆	· · PISTON	1	SN:4001--
4	723-26-14140	· · SPRING	1	SN:4001--
5	723-26-15230	· · PLUG	2	SN:4001--
6	07002-12434	· · O-RING	2	SN:4001--
7	723-26-15220	· · PLUG	2	SN:4001--
8	07002-11223	· · O-RING	2	SN:4001--
9	☆	· · VALVE	2	SN:4001--
10	723-26-14150	· · SPRING	2	SN:4001--
11	709-30-69100	· · VALVE ASS'Y,SUCTION AND SAFETY	2	SN:4001--
12	07002-02034	· · · O-RING	1	SN:4001--

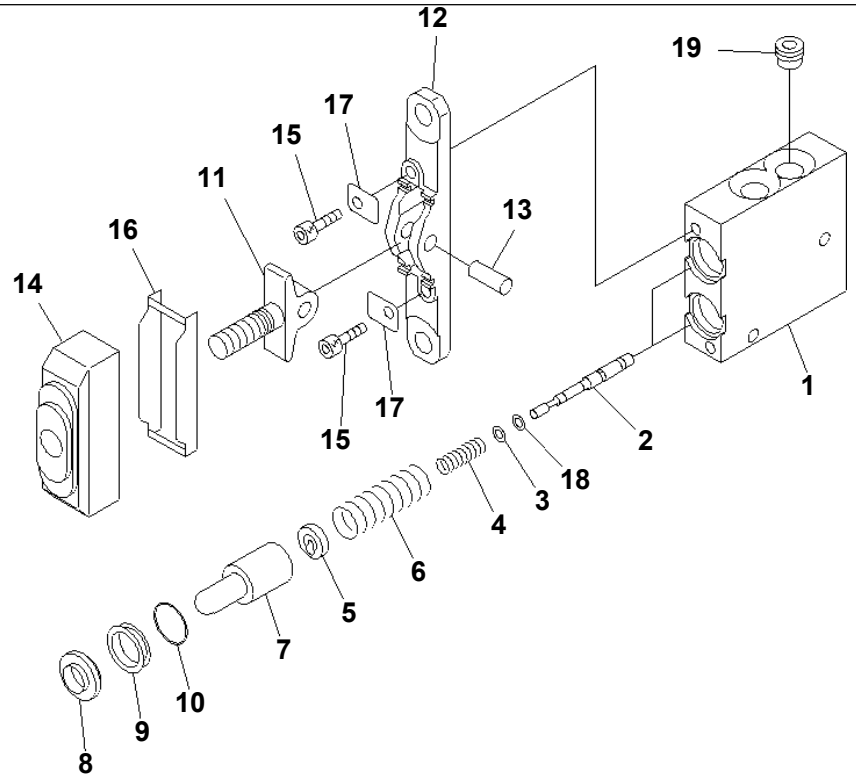

PDK2817

PC78US-6-W S/N 4001-UP

PPC VALVE (FOR ATTACHMENT)

Item	Part No.	Description	Qty	Options
	702-16-01270	PILOT VALVE	1	SN:4001--
1	☆	· BODY,VALVE	1	SN:4001--
2	☆	· VALVE	2	SN:4001--
3	702-16-51140	· SHIM¤ 0.30MM	2	SN:4001--
4	702-16-54550	· SPRING	2	SN:4001--
5	702-16-54571	· RETAINER	2	SN:4001--
6	702-16-54560	· SPRING	2	SN:4001--
7	702-16-53170	· PISTON	2	SN:4001--
8	702-16-51270	· SEAL	2	SN:4001--
9	702-16-54580	· COLLAR	2	SN:4001--
10	702-16-54590	· O-RING	2	SN:4001--
11	☆	· LEVER	1	SN:4001--
12	☆	· PLATE	1	SN:4001--
13	☆	· SHAFT	1	SN:4001--
14	702-16-54641	· BOOT	1	SN:4001--
15	01252-30625	· BOLT	2	SN:4001--
16	702-16-54660	· PLATE	1	SN:4001--
17	702-16-54650	· PLATE	2	SN:4001--
18	702-16-54670	· SHIM¤ 0.20MM	4	SN:4001--
19	702-16-54880	· FILTER	1	SN:4001--

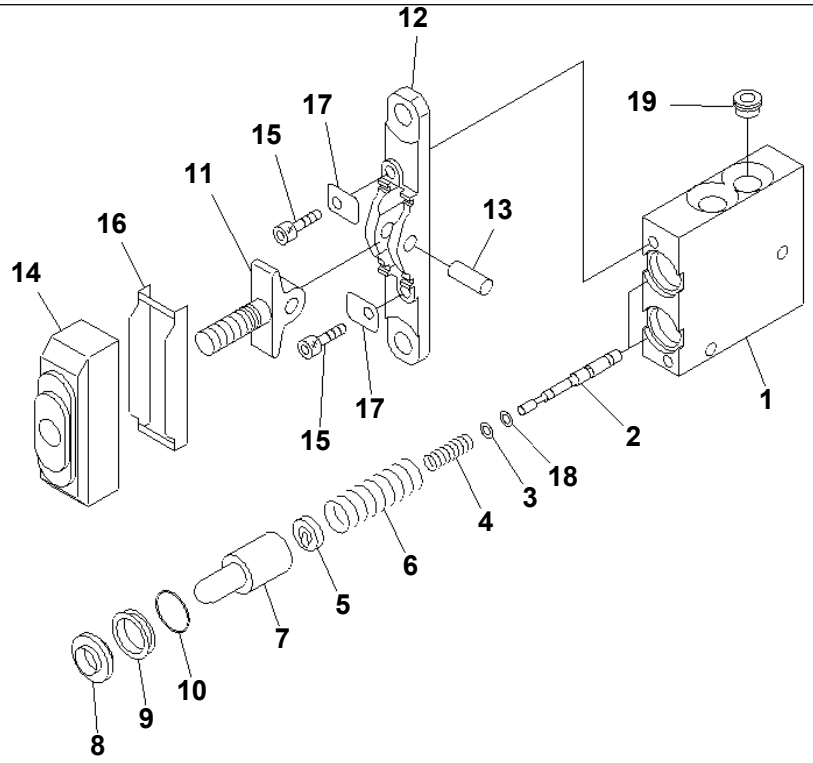

PWK5746

PC78US-6-W S/N 4001-UP

PPC VALVE (FOR BLADE)

Item	Part No.	Description	Qty	Options
	702-16-01600	PILOT VALVE	1	SN:4001--
1	☆	· BODY,VALVE	1	SN:4001--
2	☆	· VALVE	2	SN:4001--
3	702-16-51140	· SHIM¤ 0.30MM	2	SN:4001--
4	702-16-54550	· SPRING	2	SN:4001--
5	702-16-54571	· RETAINER	2	SN:4001--
6	702-16-54160	· SPRING	2	SN:4001--
7	702-16-53170	· PISTON	2	SN:4001--
8	702-16-51270	· SEAL	2	SN:4001--
9	702-16-54580	· COLLAR	2	SN:4001--
10	702-16-54590	· O-RING	2	SN:4001--
11	☆	· LEVER	1	SN:4001--
12	☆	· PLATE	1	SN:4001--
13	☆	· SHAFT	1	SN:4001--
14	702-16-54641	· BOOT	1	SN:4001--
15	01252-60625	· BOLT	2	SN:4001--
16	702-16-54660	· PLATE	1	SN:4001--
17	702-16-54650	· PLATE	2	SN:4001--
18	702-16-54670	· SHIM¤ 0.20MM	4	SN:4001--
19	702-16-54880	· FILTER	1	SN:4001--

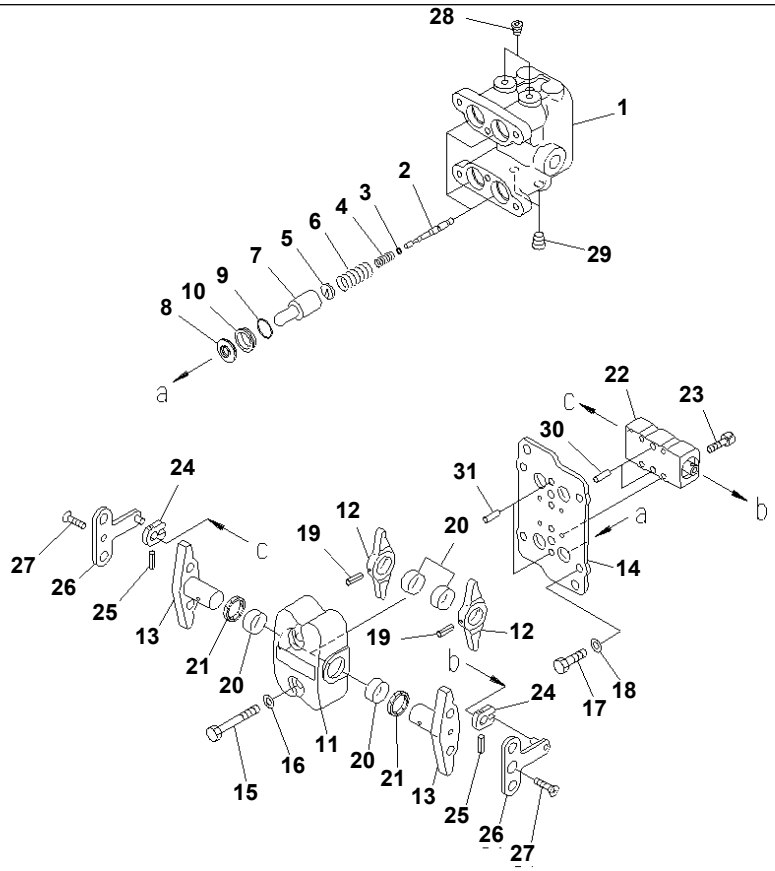

P W 5 X 0 4 8

PC78US-6-W S/N 4001-UP

PPC VALVE (FOR TRAVEL)

Item	Part No.	Description	Qty	Options
	702-16-03361	PILOT VALVE	1	SN:4001--
1	☆	· BODY,VALVE	1	SN:4001--
2	☆	· VALVE	4	SN:4001--
3	702-16-51140	· SHIM¤ 0.30MM	4	SN:4001--
4	702-16-53420	· SPRING	4	SN:4001--
5	702-16-53140	· RETAINER	4	SN:4001--
6	702-16-55630	· SPRING	4	SN:4001--
7	702-16-53170	· PISTON	4	SN:4001--
8	702-16-51270	· SEAL	4	SN:4001--
9	07000-12020	· O-RING	4	SN:4001--
10	702-16-54170	· COLLAR	4	SN:4001--
11	702-16-54311	· CASE	1	SN:4001--
12	☆	· LEVER	2	SN:4001--
13	☆	· SHAFT	2	SN:4001--
14	☆	· PLATE	1	SN:4001--
15	01010-80855	· BOLT	2	SN:4001--
16	01643-30823	· WASHER	2	SN:4001--
17	01010-80816	· BOLT	4	SN:4001--
18	702-16-54331	· WASHER¤ 1.60MM	4	SN:4001--
	702-16-54341	· WASHER¤ 1.30MM	4	SN:4001--
	702-16-54351	· WASHER¤ 1.00MM	4	SN:4001--
19	04025-00432	· PIN,SPRING	2	SN:4001--
20	702-16-54430	· BUSHING	4	SN:4001--
21	702-16-54280	· SEAL,DUST	2	SN:4001--
22	702-16-54506	· DAMPER ASS'Y	1	SN:4001--
23	01252-60525	· BOLT	4	SN:4001--

PPC VALVE (FOR TRAVEL)

Item	Part No.	Description	Qty	Options
24	702-16-54511	· PLATE	2	SN:4001--
25	04025-00420	· PIN,SPRING	2	SN:4001--
26	☆	· LEVER	2	SN:4001--
27	01224-40612	· SCREW	2	SN:4001--
28	706-86-51180	· PLUG	2	SN:4001--
29	708-18-12570	· PLUG	2	SN:4001--
30	04022-04016	· PIN,DOWEL	2	SN:4001--
31	04022-04010	· PIN,DOWEL	2	SN:4001--

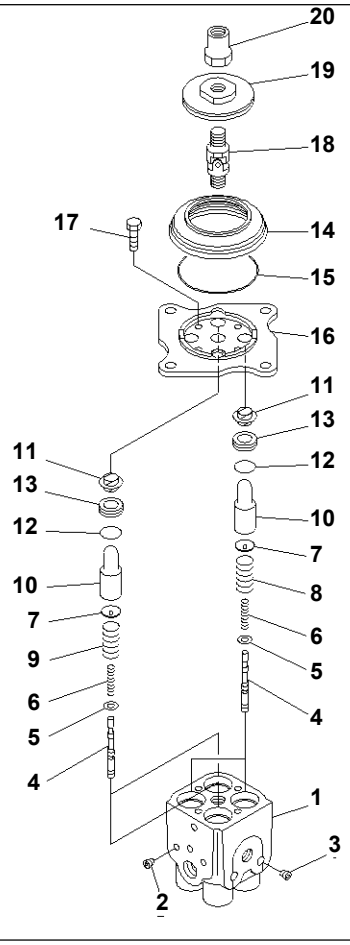

PC78US-6-W S/N 4001-UP

PPC VALVE (FOR WORK EQUIPMENT)

Item	Part No.	Description	Qty	Options
	702-16-03410	PILOT VALVE	1	SN:4001--
1	☆	· BODY,VALVE	1	SN:4001--
2	☆	· PLUG	2	SN:4001--
3	☆	· PLUG	2	SN:4001--
4	☆	· VALVE	4	SN:4001--
5	702-16-51140	· SHIM¤ 0.30MM	4	SN:4001--
	702-16-54670	· SHIM¤ 0.20MM	4	SN:4001--
6	702-16-71350	· SPRING	4	SN:4001--
7	702-16-53140	· RETAINER	4	SN:4001--
8	702-16-53470	· SPRING	2	SN:4001--
9	702-16-53590	· SPRING	2	SN:4001--
10	702-16-53170	· PISTON	4	SN:4001--
11	702-16-51270	· SEAL	4	SN:4001--
12	07000-12020	· O-RING	4	SN:4001--
13	702-16-54170	· COLLAR	4	SN:4001--
14	702-16-58820	· BOOT	1	SN:4001--
15	07000-02070	· O-RING	1	SN:4001--
16	☆	· PLATE	1	SN:4001--
17	01010-80620	· BOLT	4	SN:4001--
18	702-16-51240	· JOINT,UNIVERSAL	1	SN:4001--
19	☆	· DISC	1	SN:4001--
20	702-16-53230	· NUT	1	SN:4001--

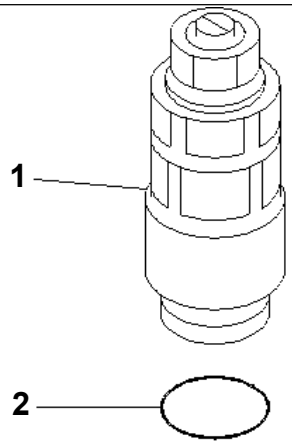

00005315

PC78US-6-W S/N 4001-UP

SAFETY VALVE

Item	Part No.	Description	Qty	Options
1	709-70-74700	VALVE ASS'Y	1	SN:4001--
2	709-25-11390	· O-RING	1	SN:4001--

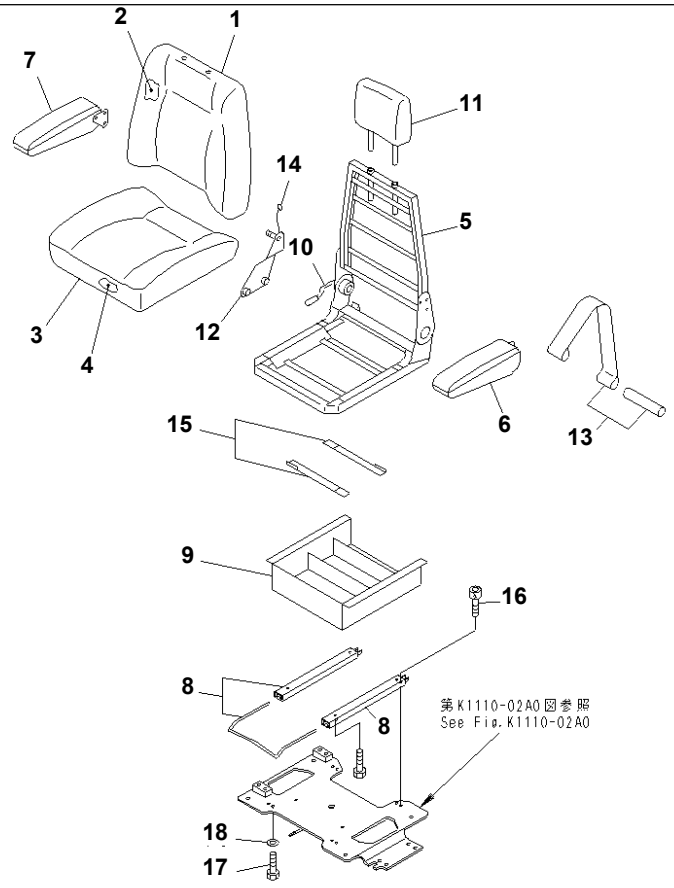

PC78US-6-W S/N 4001-UP

OPERATOR'S SEAT

Item	Part No.	Description	Qty	Options
	21W-57-41100	SEAT ASS'Y	1	SN:4001--
	AS185138	· UPPER ASS'Y	1	SN:4001--
1	AS182322	· · BACK COVER ASS'Y	1	SN:4001--
2	AS160167	· · BACK FOAM KIT	1	SN:4001--
3	AS180977	· · SEAT COVER ASS'Y KIT	1	SN:4001--
4	AS157154	· · SEAT FOAM KIT	1	SN:4001--
5	AS185139	· · FRAME ASS'Y	1	SN:4001--
6	AS167490	· · ARM REST ASS'Y,L.H.	1	SN:4001--
7	AS167491	· · ARM REST ASS'Y,R.H.	1	SN:4001--
8	AS185140	· · SLIDER ALL KIT	1	SN:4001--
9	AS185142	· · PLINTH KIT	1	SN:4001--
10	AS162658	· · HANDLE KIT	1	SN:4001--
11	AS169317	· · HEAD REST KIT	1	SN:4001--
12	AS182415	· · LIFTING BRACKET KIT	1	SN:4001--
13	AS185145	· · TETHER BELT KIT	1	SN:4001--
14	AS185143	· · BRACKET FIXING KIT	1	SN:4001--
15	AS159388	· · BRACKET KIT	1	SN:4001--
16	01252-80825	BOLT	2	SN:4001--
17	01010-D0820	BOLT	2	SN:4001--
18	01643-70823	WASHER	2	SN:4001--

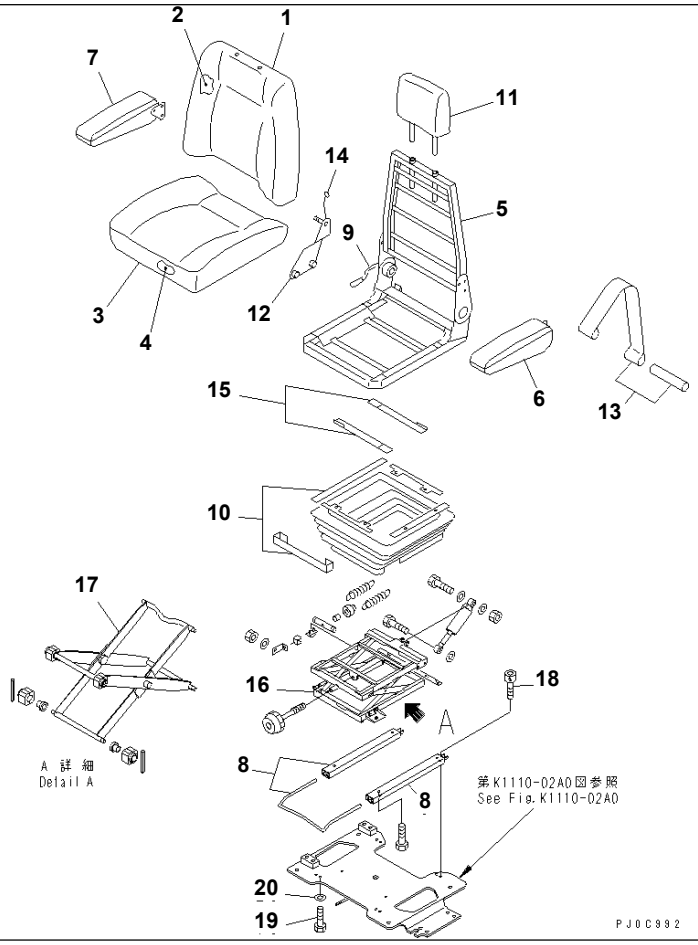

PC78US-6-W S/N 4001-UP

OPERATOR'S SEAT (SUSPENSION)

Item	Part No.	Description	Qty	Options
	21W-57-41200	SEAT ASS'Y	1	SN:4001--
	AS185137	· UPPER ASS'Y	1	SN:4001--
1	AS182322	· · BACK COVER ASS'Y	1	SN:4001--
2	AS160167	· · BACK FOAM KIT	1	SN:4001--
3	AS180977	· · SEAT COVER ASS'Y KIT	1	SN:4001--
4	AS157154	· · SEAT FOAM KIT	1	SN:4001--
5	AS185139	· · FRAME ASS'Y	1	SN:4001--
6	AS167490	· · ARM REST ASS'Y,L.H.	1	SN:4001--
7	AS167491	· · ARM REST ASS'Y,R.H.	1	SN:4001--
8	AS185141	· · SLIDER ALL KIT	1	SN:4001--
9	AS162658	· · HANDLE KIT	1	SN:4001--
10	AS163577	· · SUSPENSION COVER KIT	1	SN:4001--
11	AS169317	· · HEAD REST KIT	1	SN:4001--
12	AS182415	· · LIFTING BRACKET KIT	1	SN:4001--
13	AS185145	· · TETHER BELT KIT	1	SN:4001--
14	AS185143	· · BRACKET FIXING KIT	1	SN:4001--
15	AS159388	· · BRACKET KIT	1	SN:4001--
16	AS182325	· · SUSPENSION ASS'Y	1	SN:4001--
17	AS156738	· · BEARING KIT	1	SN:4001--
18	01252-80825	BOLT	2	SN:4001--
19	01010-D0820	BOLT	2	SN:4001--
20	01643-70823	WASHER	2	SN:4001--

Ref. K0110-01A1 Page 210020

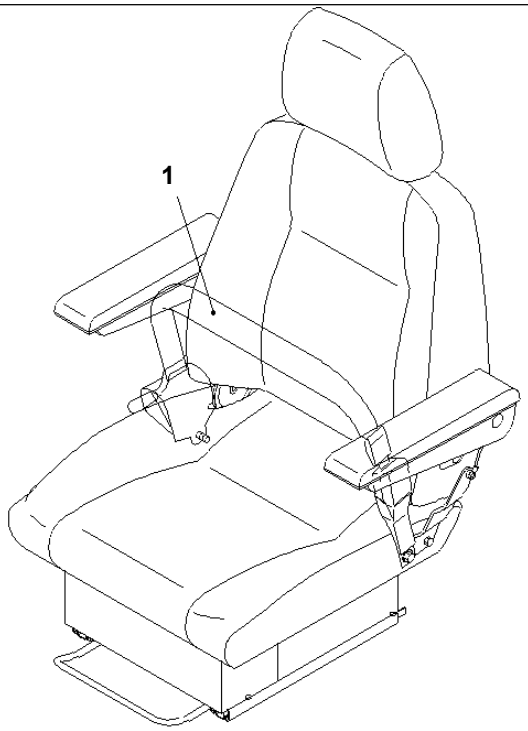

PW0C993

SEAT BELT (48MM WIDE) (AUTOMATIC)

Item	Part No.	Description	Qty	Options
1	22B-57-11850	BELT¤ LAP,2INCH	1	SN:4001--

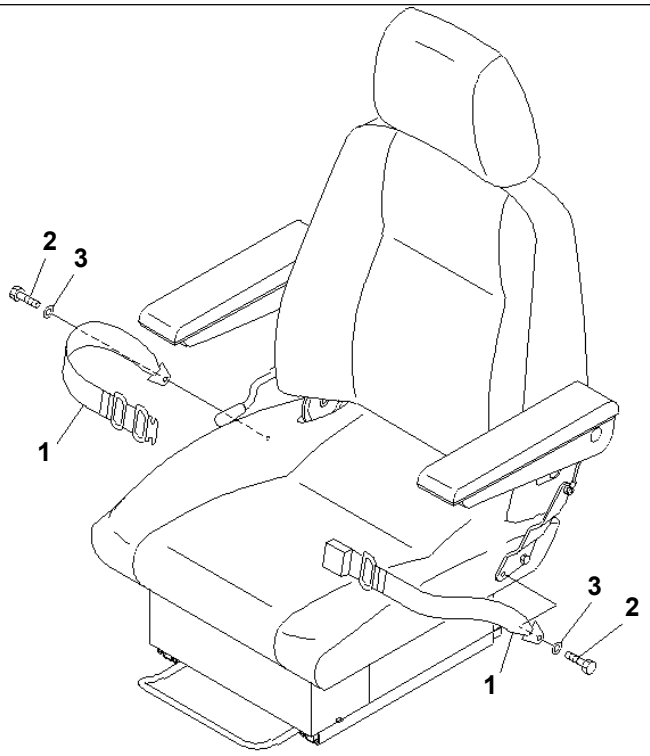

PWOC994

PC78US-6-W S/N 4001-UP

SEAT BELT (78MM WIDE) (EXCEPT JAPAN)

Item	Part No.	Description	Qty	Options
1	09409-10001	BELT¤ LAP	1	SN:4001--
2	09409-00001	· BOLT	2	SN:4001--
3	09409-00002	· WASHER	2	SN:4001--

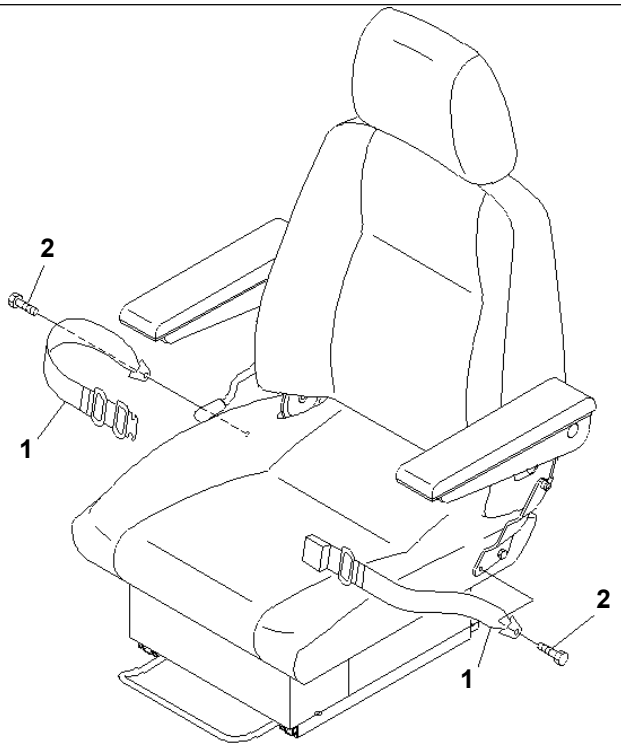

PWOC995

PC78US-6-W S/N 4001-UP

SEAT BELT (50MM WIDE)

Item	Part No.	Description	Qty	Options
1	21J-57-11110	SEAT BELT ASS'Y	1	SN:4001--
2	09409-00001	· BOLT	2	SN:4001--

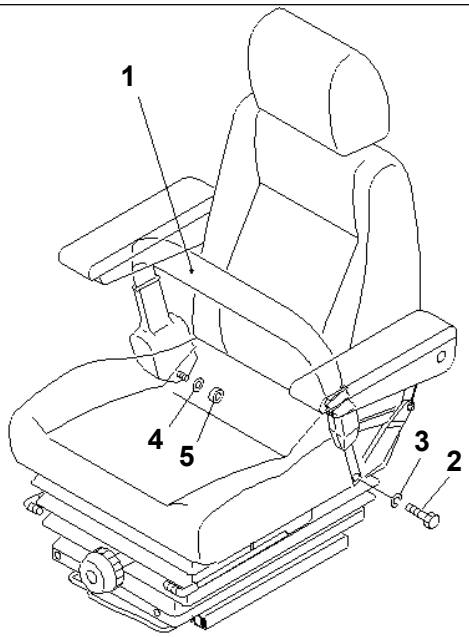

P W 1 A 0 8 2

SEAT BELT (78MM WIDE) (AUTOMATIC) (EXCEPT JAPAN)

Item	Part No.	Description	Qty	Options
1	22B-57-11910	BELT¤ LAP	1	SN:4001--
2	09409-00001	· BOLT	2	SN:4001--
3	09409-00002	· WASHER	2	SN:4001--
4	01643-11232	WASHER	1	SN:4001--
5	208-01-11270	WASHER	1	SN:4001--

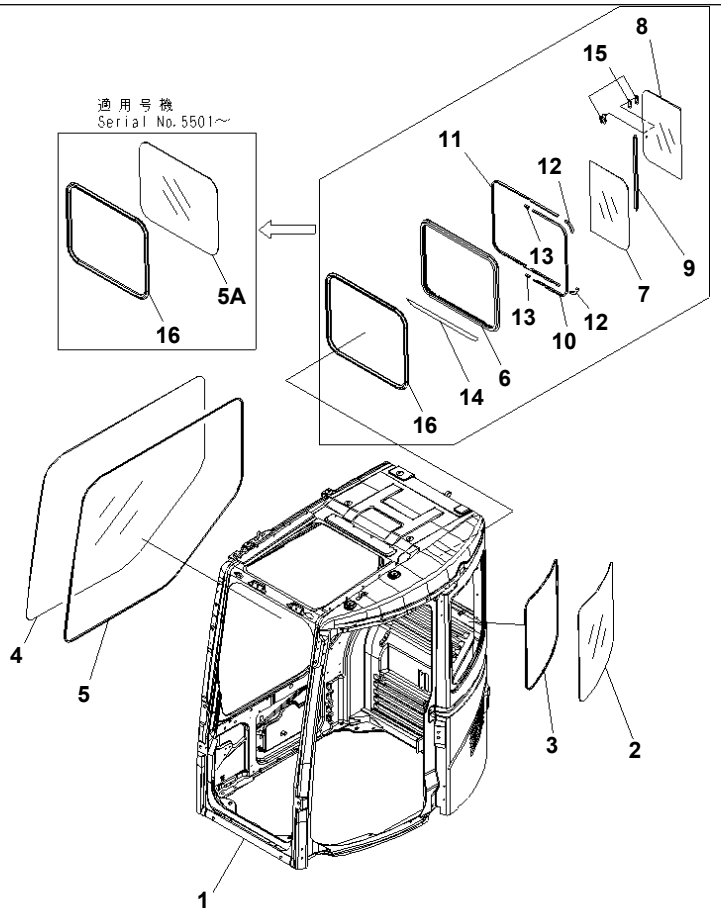

Ref. K0210-01A0 Page 210070

PC78US-6-W S/N 4001-UP

OPERATOR'S CAB (CAB)

Item	Part No.	Description	Qty	Options
	21W-54-00513	CAB ASS'Y,(STD)	1	SN:5501--
	21W-54-00512	CAB ASS'Y,(STD)	1	SN:4585--5500
	21W-54-00511	CAB ASS'Y,(STD)	1	SN:4001--4584
	21W-54-00523	CAB ASS'Y,(DOOR SASH)	1	SN:5501--
	21W-54-00522	CAB ASS'Y,(DOOR SASH)	1	SN:4585--5500
	21W-54-00521	CAB ASS'Y,(DOOR SASH)	1	SN:4001--4584
	21W-54-00542	CAB ASS'Y,(KAITAI SPEC.)	1	SN:4585--
	21W-54-00541	CAB ASS'Y,(KAITAI SPEC.)	1	SN:4001--4584
	21W-54-00543	CAB ASS'Y,(KAITAI SPEC.)(KOMTRAX)	1	SN:5501--
	21W-54-00542	CAB ASS'Y,(KAITAI SPEC.)(KOMTRAX)	1	SN:4834--5500
THESE ASSEMBLIES CONSIST OF ALL PARTS SHOWN IN FIGS.K0210-01A0 TO K0210-11A0.				
1	☆	· CAB	1	SN:5501--
	☆	· CAB	1	SN:4585--5500
	☆	· CAB	1	SN:4001--4584
2	22B-54-15211	· GLASS,REAR¤ L.H.	1	SN:4001--
3	22B-54-15310	· SEAL,REAR¤ L.H.	1	SN:4001--
4	22B-54-15221	· GLASS,R.H.	1	SN:4001--
5	22B-54-15260	· DAM,R.H.	1	SN:4001--
5A	22B-54-15350	· GLASS,REAR	1	SN:5501--
	22B-54-15241	· SASH,REAR	1	SN:4001--5500
6	22B-54-15251	· · FRAME,REAR	1	SN:4001--5500
7	22B-54-15270	· · GLASS,INNER	1	SN:4001--5500
8	22B-54-15280	· · GLASS,OUTER	1	SN:4001--5500
9	22B-54-15290	· · SEAL	1	SN:4001--5500
10	22B-54-15360	· · RUNCHANNEL,INNER	1	SN:4001--5500
11	22B-54-15370	· · RUNCHANNEL,OUTER	1	SN:4001--5500

OPERATOR'S CAB (CAB)

Item	Part No.	Description	Qty	Options
12	22B-54-15390	· · STOPPER,OUTER	2	SN:4001--5500
13	21X-54-34170	· · STOPPER,INNER	2	SN:4001--5500
14	22B-54-15381	· · PLATE ASS'Y	1	SN:4564--5500
	□22B-54-15380	· · PLATE ASS'Y	1	SN:4001--4563
15	22M-54-16540	· · LOCK ASS'Y	1	SN:4001--5500
16	22B-54-15330	· WEATHER STRIP,REAR	1	SN:4001--

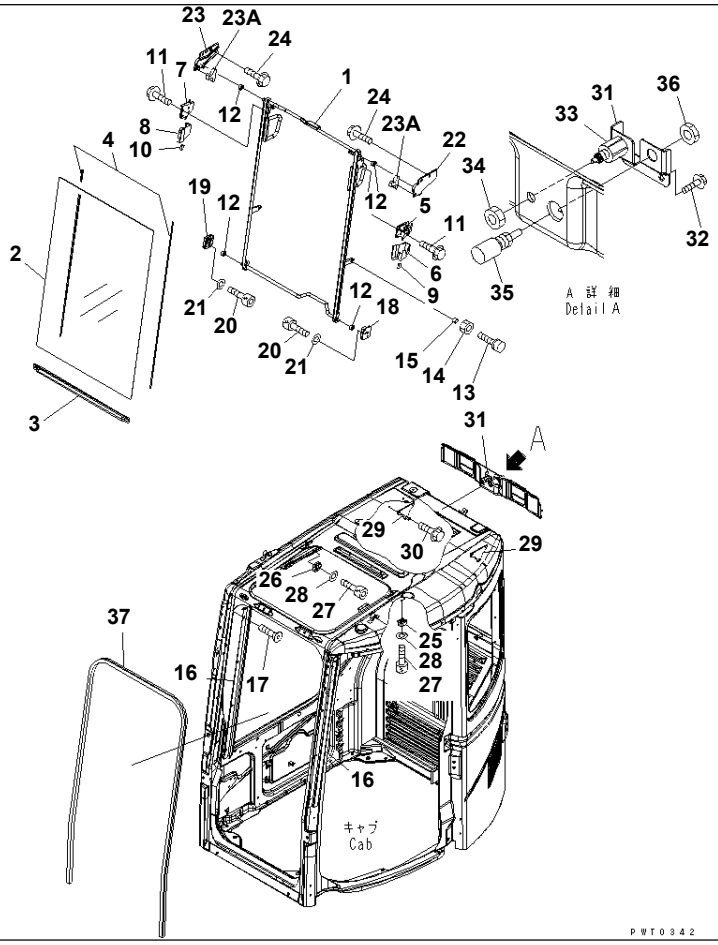

OPERATOR'S CAB (FRONT WINDOW)

Item	Part No.	Description	Qty	Options
	(21W-54-00513)	CAB ASS'Y,(STD)	1	SN:5501--
	(21W-54-00512)	CAB ASS'Y,(STD)	1	SN:4585--5500
	(21W-54-00511)	CAB ASS'Y,(STD)	1	SN:4001--4584
	(21W-54-00523)	CAB ASS'Y,(DOOR SASH)	1	SN:5501--
	(21W-54-00522)	CAB ASS'Y,(DOOR SASH)	1	SN:4585--5500
	(21W-54-00521)	CAB ASS'Y,(DOOR SASH)	1	SN:4001--4584
	(21W-54-00542)	CAB ASS'Y,(KAITAI SPEC.)	1	SN:4585--
	(21W-54-00541)	CAB ASS'Y,(KAITAI SPEC.)	1	SN:4001--4584
	(21W-54-00560)	CAB ASS'Y,(NORWAY SPEC.)	1	SN:5501--
	(21W-54-00540)	CAB ASS'Y,(NORWAY SPEC.)	1	SN:4809--5500
	(21W-54-00543)	CAB ASS'Y,(KAITAI SPEC.)(KOMTRAX)	1	SN:5501--
	(21W-54-00542)	CAB ASS'Y,(KAITAI SPEC.)(KOMTRAX)	1	SN:4834--5500
THESE ASSEMBLIES CONSIST OF ALL PARTS SHOWN IN FIGS.K0210-01A0 TO K0210-11A0.				
	22B-54-17901	･ FRONT WINDOW ASS'Y	1	SN:5501--
	22B-54-17900	･ FRONT WINDOW ASS'Y	1	SN:4001--5500
1	22B-54-17922	･ ･ FRAME¤ FRONT	1	SN:5501--
	22B-54-17921	･ ･ FRAME¤ FRONT	1	SN:4001--5500
2	22B-54-17931	･ ･ GLASS	1	SN:4001--
3	22B-54-17941	･ ･ SEAL	1	SN:4001--
4	22B-54-17971	･ ･ SEAL	2	SN:4001--
5	22B-54-15411	･ LOCK ASS'Y	1	SN:4001--
6	22B-54-15440	･ CASE	1	SN:4001--
7	22B-54-15421	･ LOCK ASS'Y	1	SN:4001--
8	22B-54-15450	･ CASE	1	SN:4001--
9	22B-54-15470	･ KNOB	1	SN:4001--
10	22B-54-15480	･ KNOB	1	SN:4001--

OPERATOR'S CAB (FRONT WINDOW)

Item	Part No.	Description	Qty	Options
11	01435-40816	· BOLT	4	SN:4001--
12	22B-54-15540	· ROLLER	4	SN:4001--
13	22B-54-15560	· STOPPER	2	SN:4001--
14	01580-11008	· NUT	4	SN:5501--
	20T-54-74550	· NUT	4	SN:4001--5500
15	20Y-54-65540	· CAP	2	SN:5501--
	22B-54-15571	· CAP	2	SN:4001--5500
16	22B-54-15712	· RAIL	2	SN:4001--5500
17	01240-00616	· SCREW	8	SN:4001--5500
18	22B-54-15631	· BLOCK	1	SN:4001--
19	22B-54-15641	· BLOCK	1	SN:4001--
20	01252-80620	· BOLT	4	SN:4001--
21	01641-50608	· WASHER	4	SN:4001--
22	22B-54-15653	BLOCK,L.H.	1	SN:4001--
23	22B-54-15663	BLOCK,R.H.	1	SN:4001--
23A	22B-54-15621	· STOPPER	2	SN:4001--
24	01435-40616	· BOLT	6	SN:4001--
25	22B-54-15672	· BLOCK	1	SN:4001--
26	22B-54-15682	· BLOCK	1	SN:4001--
27	01252-80620	· BOLT	4	SN:4001--
28	01641-50608	· WASHER	4	SN:4001--
29	22B-54-15432	· STRIKER	2	SN:4001--
30	01435-40616	· BOLT	4	SN:4001--
31	22B-54-15771	· BRACKET	1	SN:4001--
32	01435-40816	· BOLT	2	SN:4001--
33	21J-06-12440	· SWITCH	1	SN:4001--
34	01583-11811	· NUT	1	SN:4001--
35	20Y-54-11611	· STOPPER	1	SN:4001--
36	01580-11008	· NUT	1	SN:4001--
37	22B-54-15461	· SEAL,TRIM	1	SN:4001--

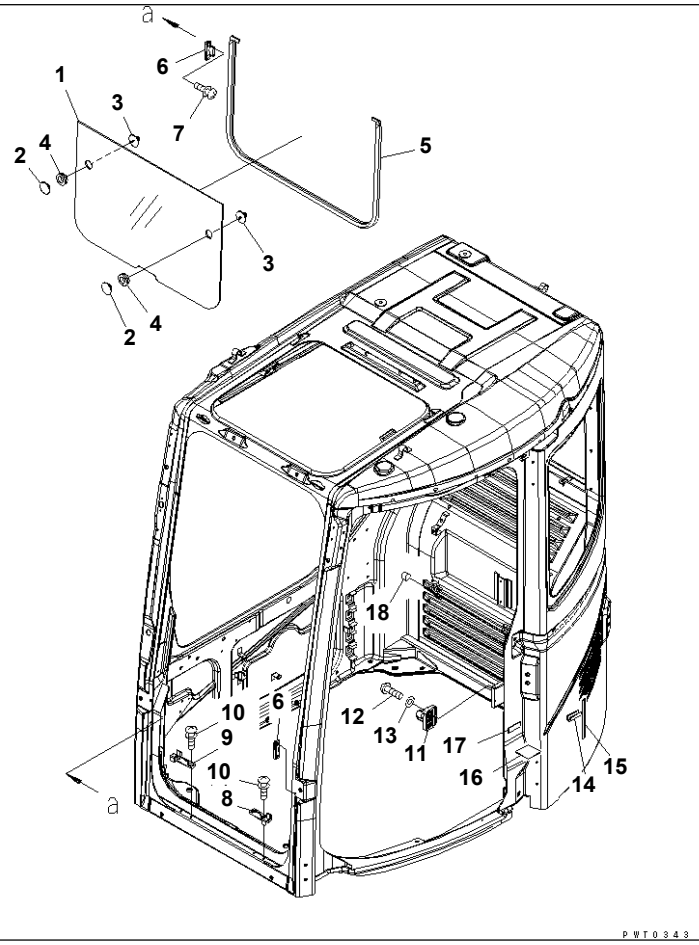

PC78US-6-W S/N 4001-UP

OPERATOR'S CAB (FRONT LOWER WINDOW)

Item	Part No.	Description	Qty	Options
	(21W-54-00513)	CAB ASS'Y,(STD)	1	SN:5501--
	(21W-54-00512)	CAB ASS'Y,(STD)	1	SN:4585--5500
	(21W-54-00511)	CAB ASS'Y,(STD)	1	SN:4001--4584
	(21W-54-00523)	CAB ASS'Y,(DOOR SASH)	1	SN:5501--
	(21W-54-00522)	CAB ASS'Y,(DOOR SASH)	1	SN:4585--5500
	(21W-54-00521)	CAB ASS'Y,(DOOR SASH)	1	SN:4001--4584
	(21W-54-00542)	CAB ASS'Y,(KAITAI SPEC.)	1	SN:4585--
	(21W-54-00541)	CAB ASS'Y,(KAITAI SPEC.)	1	SN:4001--4584
	(21W-54-00560)	CAB ASS'Y,(NORWAY SPEC.)	1	SN:5501--
	(21W-54-00540)	CAB ASS'Y,(NORWAY SPEC.)	1	SN:4809--5500
	(21W-54-00543)	CAB ASS'Y,(KAITAI SPEC.)(KOMTRAX)	1	SN:5501--
	(21W-54-00542)	CAB ASS'Y,(KAITAI SPEC.)(KOMTRAX)	1	SN:4834--5500
THESE ASSEMBLIES CONSIST OF ALL PARTS SHOWN IN FIGS.K0210-01A0 TO K0210-11A0.				
	22B-54-15800	· GLASS ASS'Y	1	SN:4001--
1	22B-54-15811	· · GLASS	1	SN:4001--
2	22B-54-15970	· · RETAINER	2	SN:4001--
3	22B-54-15980	· · KNOB	2	SN:4001--
4	08037-02512	· · GROMMET	2	SN:4001--
5	22B-54-15822	· SEAT	1	SN:4001--
6	22B-54-15832	· SEAT	2	SN:4001--
7	01023-20616	· SCREW	4	SN:4001--
8	22B-54-15781	· SEAT	1	SN:4001--
9	22B-54-15791	· SEAT	1	SN:4001--
10	01023-20616	· SCREW	4	SN:4001--
11	22B-54-15841	· LOCK ASS'Y	1	SN:4001--
12	01245-00620	· SCREW	2	SN:5501--

OPERATOR'S CAB (FRONT LOWER WINDOW)

Item	Part No.	Description	Qty	Options
	01245-00616	· SCREW	2	SN:4001--5500
13	01643-70623	· WASHER	2	SN:4001--
14	20U-54-25140	· STOPPER	1	SN:4001--
15	22B-54-15891	· RUBBER	1	SN:4001--
16	22B-54-16932	· RUBBER	1	SN:4001--
17	22B-54-16940	· RUBBER	1	SN:4001--
18	22B-54-16950	· CAP	1	SN:4001--

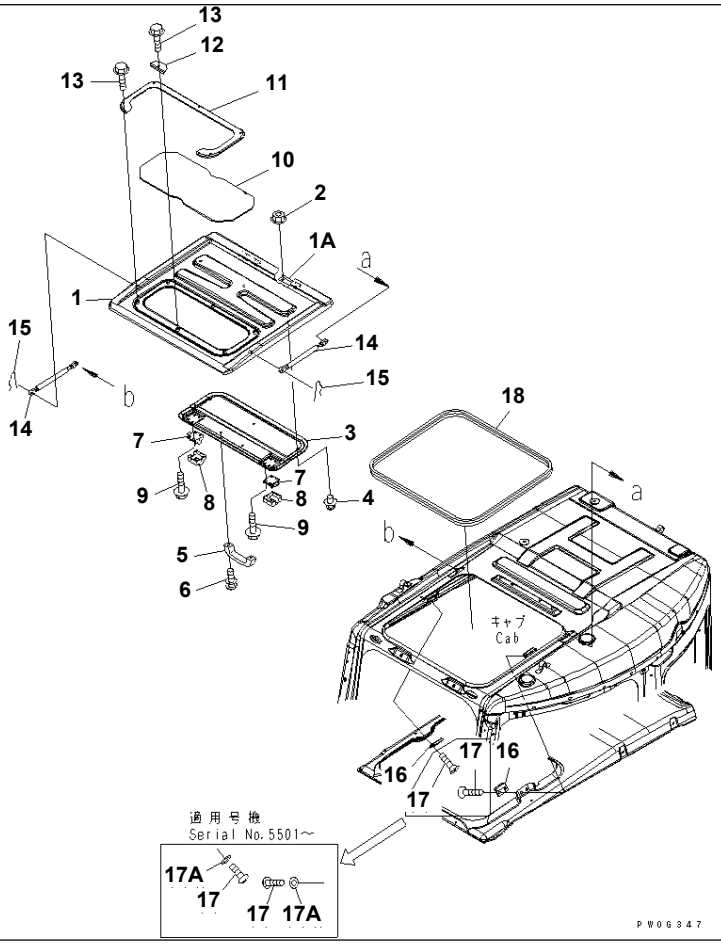

OPERATOR'S CAB (ROOF WINDOW)

Item	Part No.	Description	Qty	Options
	(21W-54-00513)	CAB ASS'Y,(STD)	1	SN:5501--
	(21W-54-00512)	CAB ASS'Y,(STD)	1	SN:4585--5500
	(21W-54-00511)	CAB ASS'Y,(STD)	1	SN:4001--4584
	(21W-54-00523)	CAB ASS'Y,(DOOR SASH)	1	SN:5501--
	(21W-54-00522)	CAB ASS'Y,(DOOR SASH)	1	SN:4585--5500
	(21W-54-00521)	CAB ASS'Y,(DOOR SASH)	1	SN:4001--4584
	(21W-54-00560)	CAB ASS'Y,(NORWAY SPEC.)	1	SN:5501--
	(21W-54-00540)	CAB ASS'Y,(NORWAY SPEC.)	1	SN:4809--5500
THESE ASSEMBLIES CONSIST OF ALL PARTS SHOWN IN FIGS.K0210-01A0 TO K0210-11A0.				
1	22B-54-15913	· ROOF	1	SN:4001--
1A	22B-54-15M50	· · HINGE (WELDED)	2	SN:4001--
2	01584-30806	· NUT	4	SN:4001--
3	22B-54-17321	· COVER	1	SN:4001--
4	20Y-54-18690	· RIVET	3	SN:4001--
5	20Y-54-14590	· HANDLE	1	SN:4001--
6	01023-20616	· SCREW	2	SN:4001--
7	22B-54-15990	· LOCK ASS'Y	2	SN:4001--
8	20Y-54-36360	· COVER	2	SN:4001--
9	01435-40612	· BOLT	8	SN:4001--
10	22B-54-15942	· CLEAR PLATE	1	SN:4001--
11	22B-54-15960	· PLATE	1	SN:4001--
12	22B-54-15690	· PLATE	1	SN:4001--
13	01435-40612	· BOLT	6	SN:4001--
14	20Y-54-36342	· GAS SPRING ASS'Y	2	SN:4001--
15	04052-10833	· PIN	4	SN:4001--
16	22U-54-28920	· STRIKER	2	SN:5501--

OPERATOR'S CAB (ROOF WINDOW)

Item	Part No.	Description	Qty	Options
	22B-54-15921	· STRIKER	2	SN:4001--5500
17	01245-00820	· SCREW	4	SN:5501--
	01240-00820	· SCREW	4	SN:4001--5500
17A	01643-70823	· WASHER	4	SN:5501--
18	22B-54-15931	· SEAL	1	SN:4001--

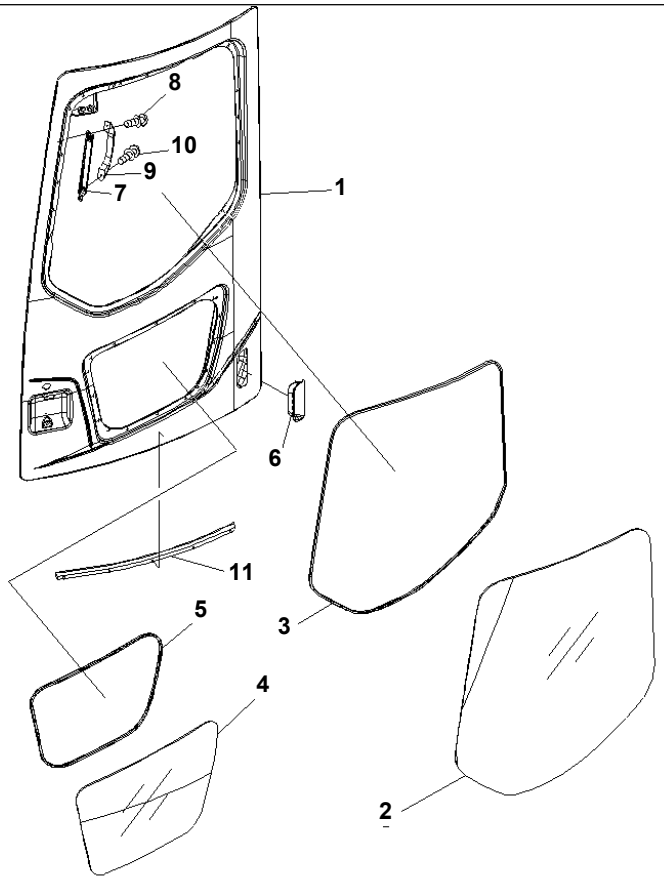

PC78US-6-W S/N 4001-UP

OPERATOR'S CAB (DOOR)

Item	Part No.	Description	Qty	Options
	(21W-54-00513)	CAB ASS'Y,(STD)	1	SN:5501--
	(21W-54-00512)	CAB ASS'Y,(STD)	1	SN:4585--5500
	(21W-54-00511)	CAB ASS'Y,(STD)	1	SN:4001--4584
	(21W-54-00560)	CAB ASS'Y,(NORWAY SPEC.)	1	SN:5501--
	(21W-54-00540)	CAB ASS'Y,(NORWAY SPEC.)	1	SN:4809--5500
THESE ASSEMBLIES CONSIST OF ALL PARTS SHOWN IN FIGS.K0210-01A0 TO K0210-11A0.				
	21W-54-00612	· DOOR ASS'Y	1	SN:5501--
	21W-54-00611	· DOOR ASS'Y	1	SN:4001--5500
THESE ASSEMBLIES CONSIST OF ALL PARTS SHOWN IN FIGS.K0210-05A0 TO K0210-07A0.				
1	☆	· · DOOR	1	SN:5501--
	☆	· · DOOR	1	SN:4001--5500
2	21W-54-46220	· · GLASS	1	SN:4001--
3	21W-54-46230	· · SEAL	1	SN:4001--
4	22B-54-16150	· · GLASS	1	SN:4001--
5	22B-54-16160	· · SEAL	1	SN:4001--
6	22M-54-14470	· · HANDLE	1	SN:4001--
7	22B-54-16170	· · BRACKET	1	SN:4001--5500
8	01023-20616	· · SCREW	2	SN:4001--5500
9	21J-54-16630	· · GRIP	1	SN:4001--
10	01023-20516	· · SCREW	2	SN:4001--
11	22B-54-16541	· · SEAL	1	SN:4001--

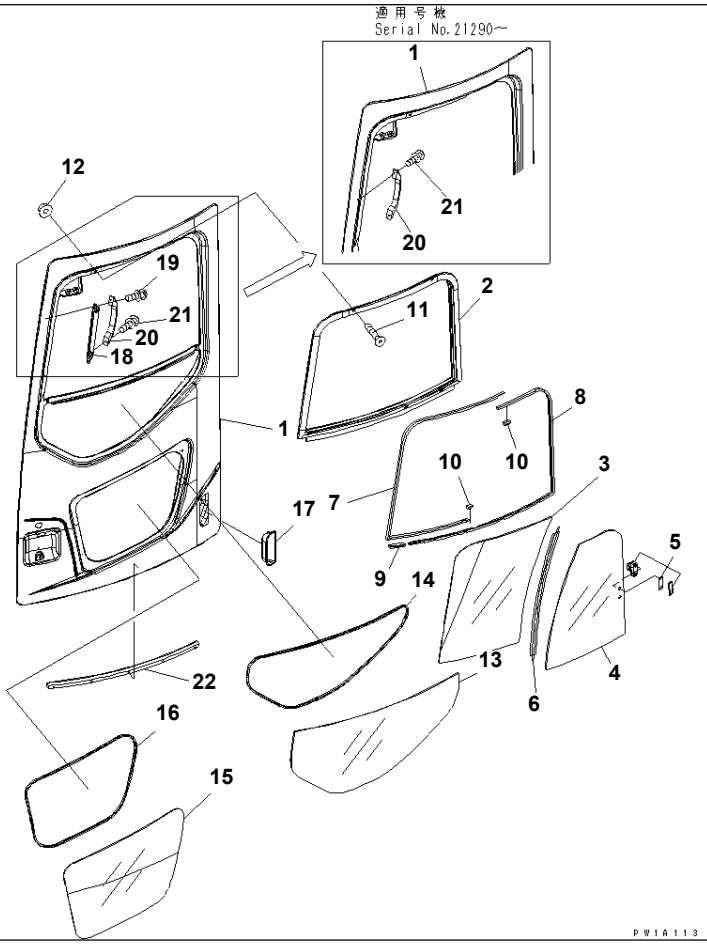

PC78US-6-W S/N 4001-UP

OPERATOR'S CAB (DOOR) (WITH DOOR SASH)

Item	Part No.	Description	Qty	Options
	(21W-54-00523)	CAB ASS'Y,(DOOR SASH)	1	SN:5501--
	(21W-54-00522)	CAB ASS'Y,(DOOR SASH)	1	SN:4585--5500
	(21W-54-00521)	CAB ASS'Y,(DOOR SASH)	1	SN:4001--4584
	(21W-54-00542)	CAB ASS'Y,(KAITAI SPEC.)	1	SN:4585--
	(21W-54-00541)	CAB ASS'Y,(KAITAI SPEC.)	1	SN:4001--4584
	(21W-54-00543)	CAB ASS'Y,(KAITAI SPEC.)(KOMTRAX)	1	SN:5501--
	(21W-54-00542)	CAB ASS'Y,(KAITAI SPEC.)(KOMTRAX)	1	SN:4834--5500
THESE ASSEMBLIES CONSIST OF ALL PARTS SHOWN IN FIGS.K0210-01A0 TO K0210-11A0.				
	22B-54-00612	· DOOR ASS'Y	1	SN:5501--
	22B-54-00611	· DOOR ASS'Y	1	SN:4001--5500
THESE ASSEMBLY CONSISTS OF ALL PARTS SHOWN IN FIGS.K0210-05A2 TO K0210-07A2.				
1	☆	· · DOOR	1	SN:5501--
	☆	· · DOOR	1	SN:4001--5500
	22B-54-17412	· · SASH ASS'Y	1	SN:5501--
	22B-54-17411	· · SASH ASS'Y	1	SN:4001--5500
2	22B-54-17422	· · · FRAME	1	SN:5501--
	22B-54-17421	· · · FRAME	1	SN:4001--5500
3	22B-54-17431	· · · GLASS	1	SN:4001--
4	22B-54-17441	· · · GLASS	1	SN:4001--
5	21J-54-18510	· · · LOCK ASS'Y	1	SN:4001--
6	22B-54-17470	· · · SEAL	1	SN:4001--
7	22B-54-17480	· · · RUNCHANNEL	1	SN:4001--
8	22B-54-17490	· · · RUNCHANNEL	1	SN:4001--
9	22B-54-17390	· · · STOPPER	1	SN:4001--
10	21X-54-34170	· · · STOPPER	2	SN:4001--
11	01240-00616	· · SCREW	2	SN:4001--

OPERATOR'S CAB (DOOR) (WITH DOOR SASH)

Item	Part No.	Description	Qty	Options
12	01584-30605	· · NUT	2	SN:4001--
13	22B-54-17451	· · GLASS	1	SN:4001--
14	22B-54-17461	· · SEAL	1	SN:4001--
15	22B-54-16150	· · GLASS	1	SN:4001--
16	22B-54-16160	· · SEAL	1	SN:4001--
17	22M-54-14470	· · HANDLE	1	SN:4001--
18	22B-54-16170	· · BRACKET	1	SN:4001--5500
19	01023-20616	· · SCREW	2	SN:4001--5500
20	21J-54-16630	· · GRIP	1	SN:4001--
21	01023-20516	· · SCREW	2	SN:4001--
22	22B-54-16541	· · SEAL	1	SN:4001--

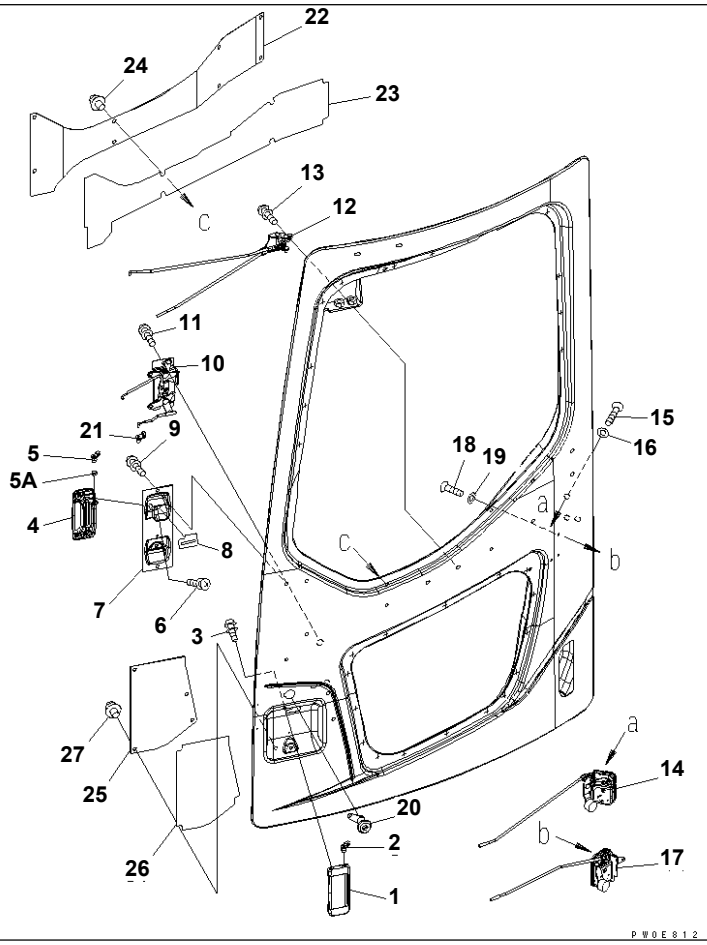

OPERATOR'S CAB (DOOR LOCK LINKAGE)

Item	Part No.	Description	Qty	Options
	(21W-54-00513)	CAB ASS'Y,(STD)	1	SN:5501--
	(21W-54-00512)	CAB ASS'Y,(STD)	1	SN:4585--5500
	(21W-54-00511)	CAB ASS'Y,(STD)	1	SN:4001--4584
	(21W-54-00560)	CAB ASS'Y,(NORWAY SPEC.)	1	SN:5501--
	(21W-54-00540)	CAB ASS'Y,(NORWAY SPEC.)	1	SN:4809--5500
THESE ASSEMBLIES CONSIST OF ALL PARTS SHOWN IN FIGS.K0210-01A0 TO K0210-11A0.				
	(21W-54-00612)	· DOOR ASS'Y	1	SN:5501--
	(21W-54-00611)	· DOOR ASS'Y	1	SN:4001--5500
THESE ASSEMBLIES CONSIST OF ALL PARTS SHOWN IN FIGS.K0210-05A0 TO K0210-07A0.				
1	22B-54-16211	· · HANDLE	1	SN:4001--
2	22B-54-16330	· · · SNAP	1	SN:4001--
3	01023-10612	· · SCREW	2	SN:4001--
4	22B-54-16220	· · HANDLE	1	SN:4001--
5	22B-54-16330	· · · SNAP	1	SN:4001--
5A	22B-54-16370	· · · SPACER	1	SN:4001--
6	01023-10612	· · SCREW	2	SN:4001--
7	22B-54-16231	· · BRACKET	1	SN:4001--
8	22B-54-16590	· · SEAL	1	SN:4001--
9	01023-20616	· · SCREW	2	SN:4001--
10	22B-54-16200	· · LINK ASS'Y	1	SN:4001--
11	01023-10612	· · SCREW	3	SN:4001--
12	22B-54-16300	· · LINK ASS'Y	1	SN:4001--
13	01023-10612	· · SCREW	2	SN:4001--
14	22B-54-16380	· · LOCK ASS'Y	1	SN:4001--
15	01240-00616	· · SCREW	3	SN:4001--
16	195-Z11-1690	· · WASHER	3	SN:4001--

OPERATOR'S CAB (DOOR LOCK LINKAGE)

Item	Part No.	Description	Qty	Options
17	22B-54-16390	· · LOCK ASS'Y	1	SN:4001--
18	01240-00616	· · SCREW	3	SN:4001--
19	195-Z11-1690	· · WASHER	3	SN:4001--
20	20Y-54-35890	· · LOCK ASS'Y	1	SN:4001--
21	205-54-71840	· · SNAP	1	SN:4001--
22	22B-54-16441	· · COVER	1	SN:4001--
23	22B-54-16560	· · SEAL	1	SN:4001--4767
24	22B-54-16461	· · RIVET	8	SN:4001--
25	22B-54-16451	· · COVER	1	SN:4001--
26	22B-54-16570	· · SEAL	1	SN:4001--4767
27	22B-54-16461	· · RIVET	4	SN:4001--

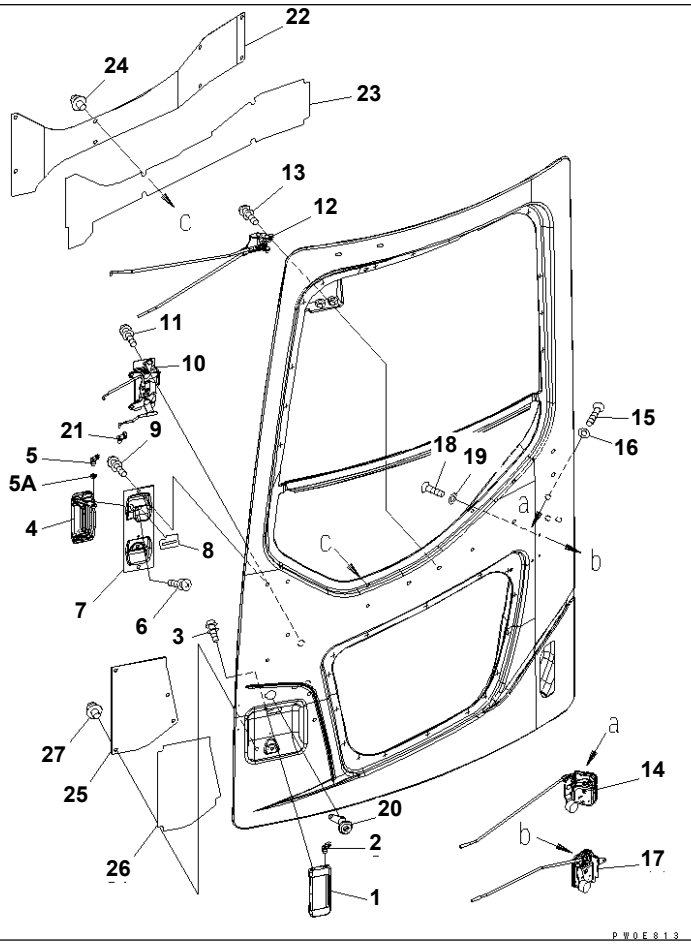

OPERATOR'S CAB (DOOR LOCK LINKAGE) (WITH DOOR SASH)

Item	Part No.	Description	Qty	Options
	(21W-54-00523)	CAB ASS'Y,(DOOR SASH)	1	SN:5501--
	(21W-54-00522)	CAB ASS'Y,(DOOR SASH)	1	SN:4585--5500
	(21W-54-00521)	CAB ASS'Y,(DOOR SASH)	1	SN:4001--4584
	(21W-54-00542)	CAB ASS'Y,(KAITAI SPEC.)	1	SN:4585--
	(21W-54-00541)	CAB ASS'Y,(KAITAI SPEC.)	1	SN:4001--4584
	(21W-54-00543)	CAB ASS'Y,(KAITAI SPEC.)(KOMTRAX)	1	SN:5501--
	(21W-54-00542)	CAB ASS'Y,(KAITAI SPEC.)(KOMTRAX)	1	SN:4834--5500
THESE ASSEMBLIES CONSIST OF ALL PARTS SHOWN IN FIGS.K0210-01A0 TO K0210-11A0.				
	(22B-54-00612)	· DOOR ASS'Y	1	SN:5501--
	(22B-54-00611)	· DOOR ASS'Y	1	SN:4001--5500
THESE ASSEMBLY CONSISTS OF ALL PARTS SHOWN IN FIGS.K0210-05A2 TO K0210-07A2.				
1	22B-54-16211	· · HANDLE	1	SN:4001--
2	22B-54-16330	· · · SNAP	1	SN:4001--
3	01023-10612	· · SCREW	2	SN:4001--
4	22B-54-16220	· · HANDLE	1	SN:4001--
5	22B-54-16330	· · · SNAP	1	SN:4001--
5A	22B-54-16370	· · · SPACER	1	SN:4001--
6	01023-10612	· · SCREW	2	SN:4001--
7	22B-54-16231	· · BRACKET	1	SN:4001--
8	22B-54-16590	· · SEAL	1	SN:4001--
9	01023-20616	· · SCREW	2	SN:4001--
10	22B-54-16200	· · LINK ASS'Y	1	SN:4001--
11	01023-10612	· · SCREW	3	SN:4001--
12	22B-54-16300	· · LINK ASS'Y	1	SN:4001--
13	01023-10612	· · SCREW	2	SN:4001--
14	22B-54-16380	· · LOCK ASS'Y	1	SN:4001--

OPERATOR'S CAB (DOOR LOCK LINKAGE) (WITH DOOR SASH)

Item	Part No.	Description	Qty	Options
15	01240-00616	· · SCREW	3	SN:4001--
16	195-Z11-1690	· · WASHER	3	SN:4001--
17	22B-54-16390	· · LOCK ASS'Y	1	SN:4001--
18	01240-00616	· · SCREW	3	SN:4001--
19	195-Z11-1690	· · WASHER	3	SN:4001--
20	20Y-54-35890	· · LOCK ASS'Y	1	SN:4001--
21	205-54-71840	· · SNAP	1	SN:4001--
22	22B-54-16441	· · COVER	1	SN:4001--
23	22B-54-16560	· · SEAL	1	SN:4001--4767
24	22B-54-16461	· · RIVET	8	SN:4001--
25	22B-54-16451	· · COVER	1	SN:4001--
26	22B-54-16570	· · SEAL	1	SN:4001--4767
27	22B-54-16461	· · RIVET	4	SN:4001--

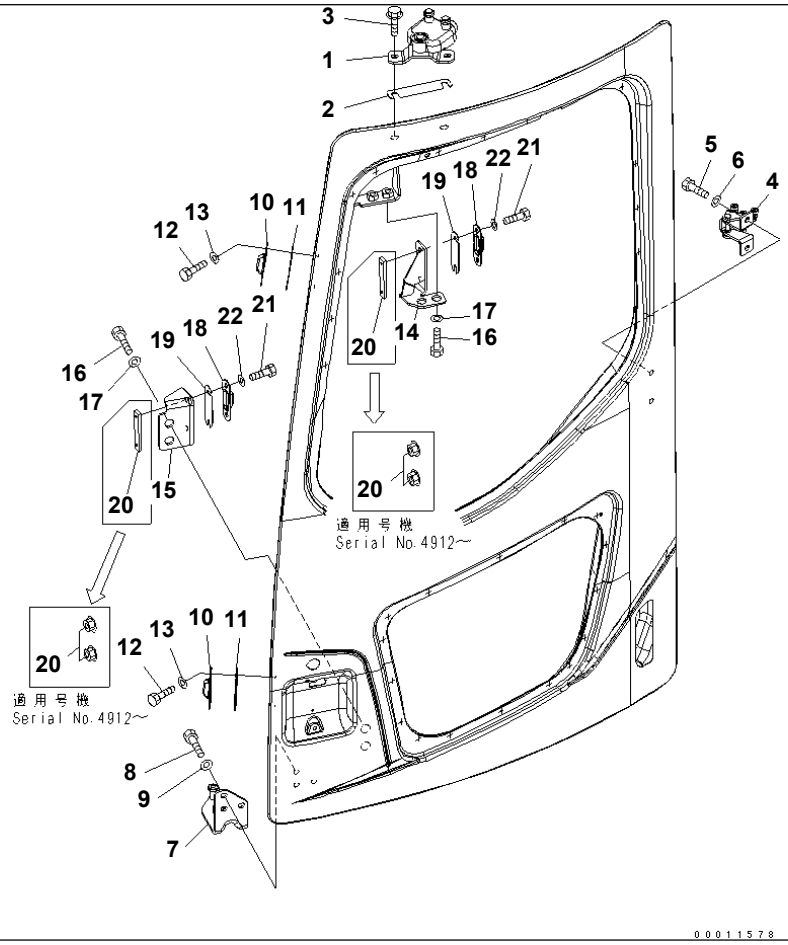

OPERATOR'S CAB (DOOR ROLLER AND STRIKER)

Item	Part No.	Description	Qty	Options
	(21W-54-00513)	CAB ASS'Y,(STD)	1	SN:5501--
	(21W-54-00512)	CAB ASS'Y,(STD)	1	SN:4585--5500
	(21W-54-00511)	CAB ASS'Y,(STD)	1	SN:4001--4584
	(21W-54-00560)	CAB ASS'Y,(NORWAY SPEC.)	1	SN:5501--
	(21W-54-00540)	CAB ASS'Y,(NORWAY SPEC.)	1	SN:4809--5500
THESE ASSEMBLIES CONSIST OF ALL PARTS SHOWN IN FIGS.K0210-01A0 TO K0210-11A0.				
	(21W-54-00612)	· DOOR ASS'Y	1	SN:5501--
	(21W-54-00611)	· DOOR ASS'Y	1	SN:4001--5500
THESE ASSEMBLIES CONSIST OF ALL PARTS SHOWN IN FIGS.K0210-05A0 TO K0210-07A0.				
1	22B-54-16413	· · UPPER ROLLER ASS'Y	1	SN:4001--
2	22B-54-16490	· · PLATE	1	SN:4001--
3	01435-41020	· · BOLT	2	SN:4001--
4	22B-54-16424	· · ROLLER	1	SN:4414--
	22B-54-16423	· · ROLLER	1	SN:4001--4413
5	01010-D0820	· · BOLT	2	SN:4001--
6	01643-70823	· · WASHER	2	SN:4001--
7	22B-54-16433	· · LOWER ROLLER ASS'Y	1	SN:4001--
8	01010-D0820	· · BOLT	3	SN:4001--
9	01643-70823	· · WASHER	3	SN:4001--
10	20U-54-25321	· · STRIKER	2	SN:4001--
11	20U-54-25341	· · SHIM¤ 1.0MM	2	SN:4001--
12	01010-80616	· · BOLT	4	SN:4001--
13	01640-20610	· · WASHER	4	SN:4001--
14	22B-54-16511	· · BRACKET	1	SN:4001--
15	22B-54-16521	· · BRACKET	1	SN:4001--
16	01010-D1225	· · BOLT	4	SN:4001--

OPERATOR'S CAB (DOOR ROLLER AND STRIKER)

Item	Part No.	Description	Qty	Options
17	01643-71232	· · WASHER	4	SN:4001--
18	20U-54-25321	· · STRIKER	2	SN:4001--
19	20U-54-25341	· · SHIM¤ 1.0MM	2	SN:4001--
20	01584-30605	· · NUT	4	SN:4912--
	22M-54-14D70	· · SHEET	2	SN:4001--4911
21	01010-80616	· · BOLT	4	SN:4001--
22	01640-20610	· · WASHER	4	SN:4001--

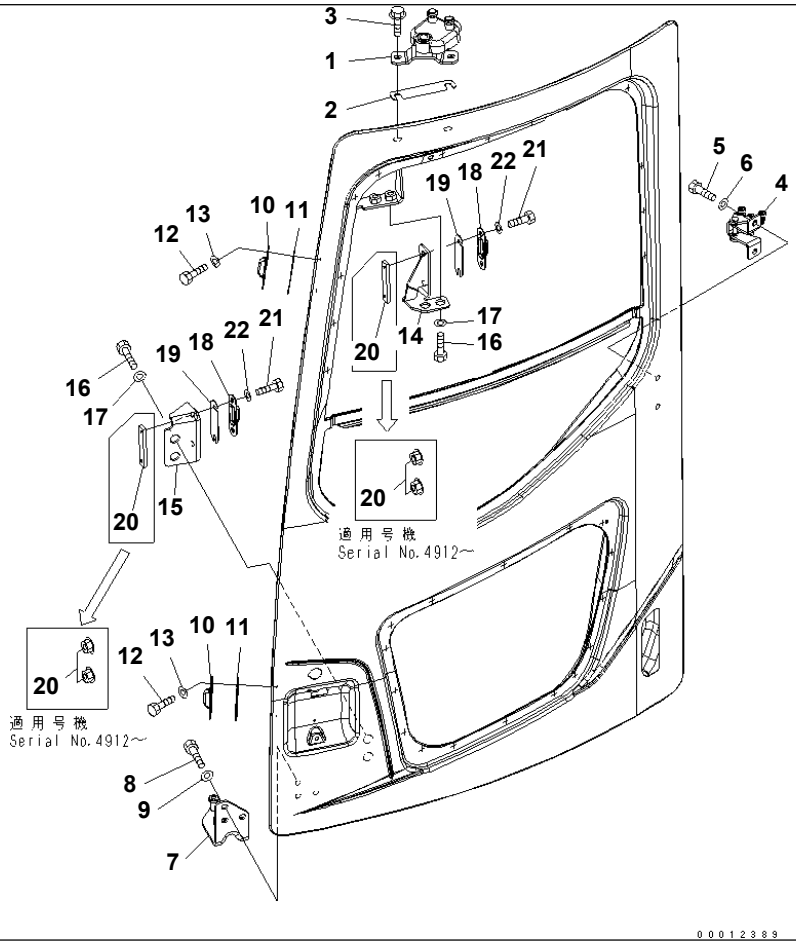

PC78US-6-W S/N 4001-UP

OPERATOR'S CAB (DOOR ROLLER AND STRIKER) (WITH DOOR SASH)

Item	Part No.	Description	Qty	Options
	(21W-54-00523)	CAB ASS'Y,(DOOR SASH)	1	SN:5501--
	(21W-54-00522)	CAB ASS'Y,(DOOR SASH)	1	SN:4585--5500
	(21W-54-00521)	CAB ASS'Y,(DOOR SASH)	1	SN:4001--4584
	(21W-54-00542)	CAB ASS'Y,(KAITAI SPEC.)	1	SN:4585--
	(21W-54-00541)	CAB ASS'Y,(KAITAI SPEC.)	1	SN:4001--4584
	(21W-54-00543)	CAB ASS'Y,(KAITAI SPEC.)(KOMTRAX)	1	SN:5501--
	(21W-54-00542)	CAB ASS'Y,(KAITAI SPEC.)(KOMTRAX)	1	SN:4834--5500
THESE ASSEMBLIES CONSIST OF ALL PARTS SHOWN IN FIGS.K0210-01A0 TO K0210-11A0.				
	(22B-54-00612)	· DOOR ASS'Y	1	SN:5501--
	(22B-54-00611)	· DOOR ASS'Y	1	SN:4001--5500
THESE ASSEMBLY CONSISTS OF ALL PARTS SHOWN IN FIGS.K0210-05A2 TO K0210-07A2.				
1	22B-54-16413	· · UPPER ROLLER ASS'Y	1	SN:4001--
2	22B-54-16490	· · PLATE	1	SN:4001--
3	01435-41020	· · BOLT	2	SN:4001--
4	22B-54-16424	· · ROLLER	1	SN:4414--
	22B-54-16423	· · ROLLER	1	SN:4001--4413
5	01010-D0820	· · BOLT	2	SN:4001--
6	01643-70823	· · WASHER	2	SN:4001--
7	22B-54-16433	· · LOWER ROLLER ASS'Y	1	SN:4001--
8	01010-D0820	· · BOLT	3	SN:4001--
9	01643-70823	· · WASHER	3	SN:4001--
10	20U-54-25321	· · STRIKER	2	SN:4001--
11	20U-54-25341	· · SHIM¤ 1.0MM	2	SN:4001--
12	01010-80616	· · BOLT	4	SN:4001--
13	01640-20610	· · WASHER	4	SN:4001--
14	22B-54-16511	· · BRACKET	1	SN:4001--

OPERATOR'S CAB (DOOR ROLLER AND STRIKER) (WITH DOOR SASH)

Item	Part No.	Description	Qty	Options
15	22B-54-16521	· · BRACKET	1	SN:4001--
16	01010-D1225	· · BOLT	4	SN:4001--
17	01643-71232	· · WASHER	4	SN:4001--
18	20U-54-25321	· · STRIKER	2	SN:4001--
19	20U-54-25341	· · SHIM¤ 1.0MM	2	SN:4001--
20	01584-30605	· · NUT	4	SN:4912--
	22M-54-14D70	· · SHEET	2	SN:4001--4911
21	01010-80616	· · BOLT	4	SN:4001--
22	01640-20610	· · WASHER	4	SN:4001--

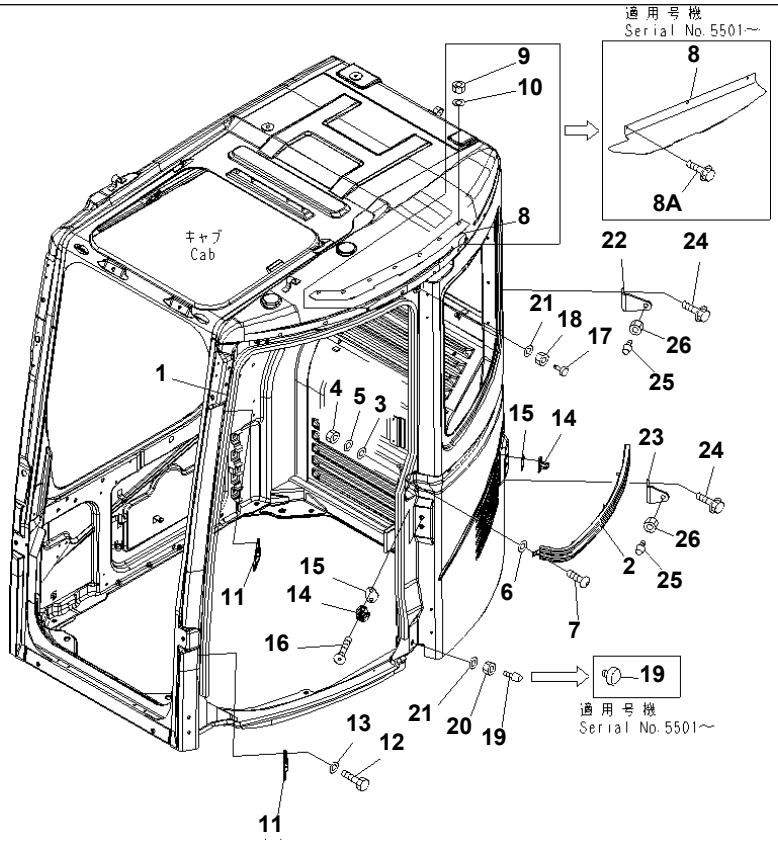

P W O F 4 1 6 B

PC78US-6-W S/N 4001-UP

OPERATOR'S CAB (RAIL)

Item	Part No.	Description	Qty	Options
	(21W-54-00513)	CAB ASS'Y,(STD)	1	SN:5501--
	(21W-54-00512)	CAB ASS'Y,(STD)	1	SN:4585--5500
	(21W-54-00511)	CAB ASS'Y,(STD)	1	SN:4001--4584
	(21W-54-00523)	CAB ASS'Y,(DOOR SASH)	1	SN:5501--
	(21W-54-00522)	CAB ASS'Y,(DOOR SASH)	1	SN:4585--5500
	(21W-54-00521)	CAB ASS'Y,(DOOR SASH)	1	SN:4001--4584
	(21W-54-00542)	CAB ASS'Y,(KAITAI SPEC.)	1	SN:4585--
	(21W-54-00541)	CAB ASS'Y,(KAITAI SPEC.)	1	SN:4001--4584
	(21W-54-00560)	CAB ASS'Y,(NORWAY SPEC.)	1	SN:5501--
	(21W-54-00540)	CAB ASS'Y,(NORWAY SPEC.)	1	SN:4809--5500
	(21W-54-00543)	CAB ASS'Y,(KAITAI SPEC.)(KOMTRAX)	1	SN:5501--
	(21W-54-00542)	CAB ASS'Y,(KAITAI SPEC.)(KOMTRAX)	1	SN:4834--5500
THESE ASSEMBLIES CONSIST OF ALL PARTS SHOWN IN FIGS.K0210-01A0 TO K0210-11A0.				
1	22B-54-16612	· SEAL,TRIM	1	SN:4001--
2	22B-54-16633	· RAIL	1	SN:4414--
	22B-54-16632	· RAIL	1	SN:4001--4413
3	22M-54-16550	· PACKING	4	SN:4001--
4	01546-10812	· NUT	4	SN:4001--
5	22W-43-17330	· WASHER	4	SN:4001--
6	01643-70823	· WASHER	4	SN:4001--
7	01245-00816	· SCREW	1	SN:4001--
8	22B-54-16661	· PLATE	1	SN:5501--
	22B-54-16660	· PLATE	1	SN:4001--5500
8A	01435-40616	· BOLT	3	SN:5501--
9	01546-10812	· NUT	7	SN:4001--5500
10	01643-70823	· WASHER	7	SN:4001--5500

OPERATOR'S CAB (RAIL)

Item	Part No.	Description	Qty	Options
11	22B-54-16690	· STRIKER	4	SN:4001--
12	01010-80616	· BOLT	8	SN:4001--
13	01640-20610	· WASHER	8	SN:4001--
14	20Y-54-35470	· STRIKER	2	SN:4001--
15	20Y-54-35480	· SHIM	2	SN:4001--
16	01240-01025	· SCREW	4	SN:4001--
17	22B-54-16680	· STOPPER	1	SN:4001--
18	01580-11008	· NUT	1	SN:5501--
	20T-54-74550	· NUT	1	SN:4001--5500
19	22B-54-16680	· STOPPER	1	SN:5501--
	20U-54-25371	· STOPPER	1	SN:4001--5500
20	01580-11008	· NUT	1	SN:5501--
	20U-54-25231	· NUT	1	SN:4001--5500
21	01643-71232	· WASHER	1	SN:4001--5500
22	22B-54-16641	· BRACKET	1	SN:4001--
23	22B-54-16651	· BRACKET	1	SN:4001--
24	01435-40616	· BOLT	4	SN:4001--
25	20U-54-25371	· STOPPER	2	SN:4001--
26	01580-11210	· NUT	4	SN:5501--
	20U-54-25231	· NUT	4	SN:4001--5500

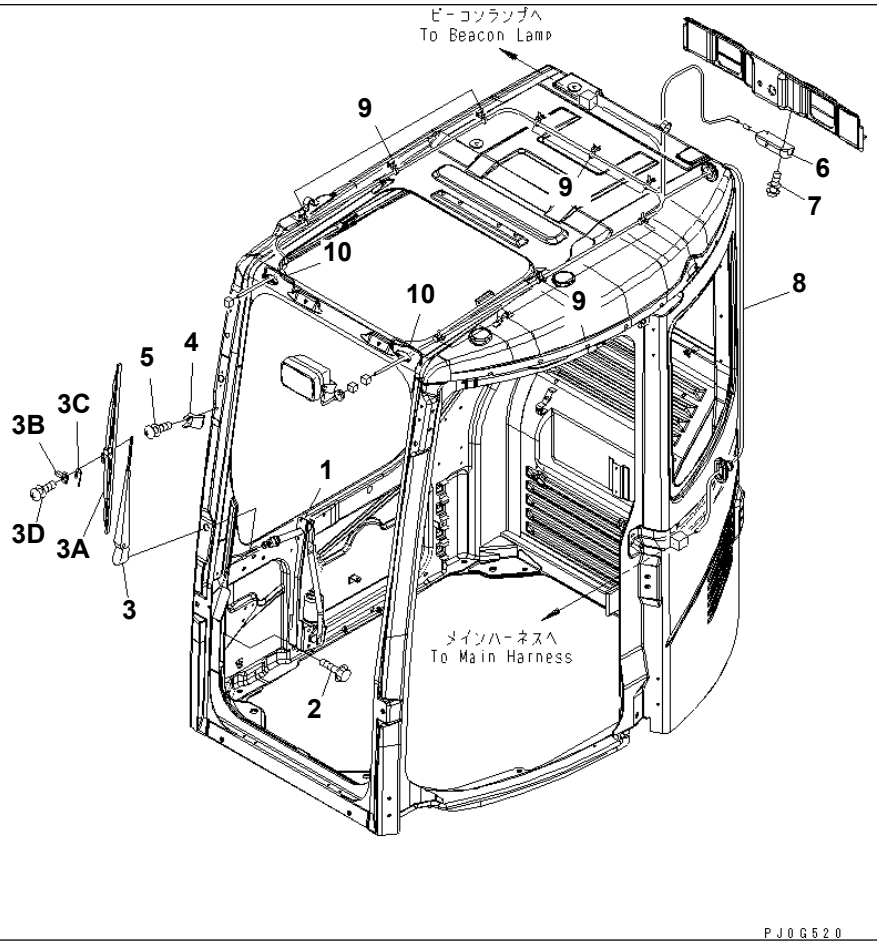

OPERATOR'S CAB (WIPER AND ROOM LAMP)

Item	Part No.	Description	Qty	Options
	(21W-54-00513)	CAB ASS'Y,(STD)	1	SN:5501--
	(21W-54-00512)	CAB ASS'Y,(STD)	1	SN:4585--5500
	(21W-54-00511)	CAB ASS'Y,(STD)	1	SN:4001--4584
	(21W-54-00523)	CAB ASS'Y,(DOOR SASH)	1	SN:5501--
	(21W-54-00522)	CAB ASS'Y,(DOOR SASH)	1	SN:4585--5500
	(21W-54-00521)	CAB ASS'Y,(DOOR SASH)	1	SN:4001--4584
	(21W-54-00542)	CAB ASS'Y,(KAITAI SPEC.)	1	SN:4585--
	(21W-54-00541)	CAB ASS'Y,(KAITAI SPEC.)	1	SN:4001--4584
	(21W-54-00543)	CAB ASS'Y,(KAITAI SPEC.)(KOMTRAX)	1	SN:5501--
	(21W-54-00542)	CAB ASS'Y,(KAITAI SPEC.)(KOMTRAX)	1	SN:4834--5500
THESE ASSEMBLIES CONSIST OF ALL PARTS SHOWN IN FIGS.K0210-01A0 TO K0210-11A0.				
1	22B-54-17111	· WIPER MOTOR	1	SN:4001--
2	01435-40616	· BOLT	6	SN:4001--
3	22B-54-17121	· WIPER ASS'Y	1	SN:4001--
3A	20Y-54-39450	· · BLADE	1	SN:4001--
3B	20Y-54-39460	· · SLIDER	1	SN:4001--
3C	20Y-54-39480	· · PLATE	1	SN:4001--
3D	ND949007-2350	· · SCREW AND WASHER	2	SN:4001--
4	20Y-54-52231	· STOPPER	1	SN:4001--
5	01023-20616	· SCREW	1	SN:4001--
6	22B-54-17211	· ROOM LAMP,ROOM	1	SN:4001--
7	01023-20425	· SCREW	2	SN:4001--
8	22B-54-17222	· WIRING HARNESS	1	SN:4001--
9	08059-00413	· CLIP	9	SN:4001--
10	20Y-54-36150	· GROMMET	2	SN:4001--

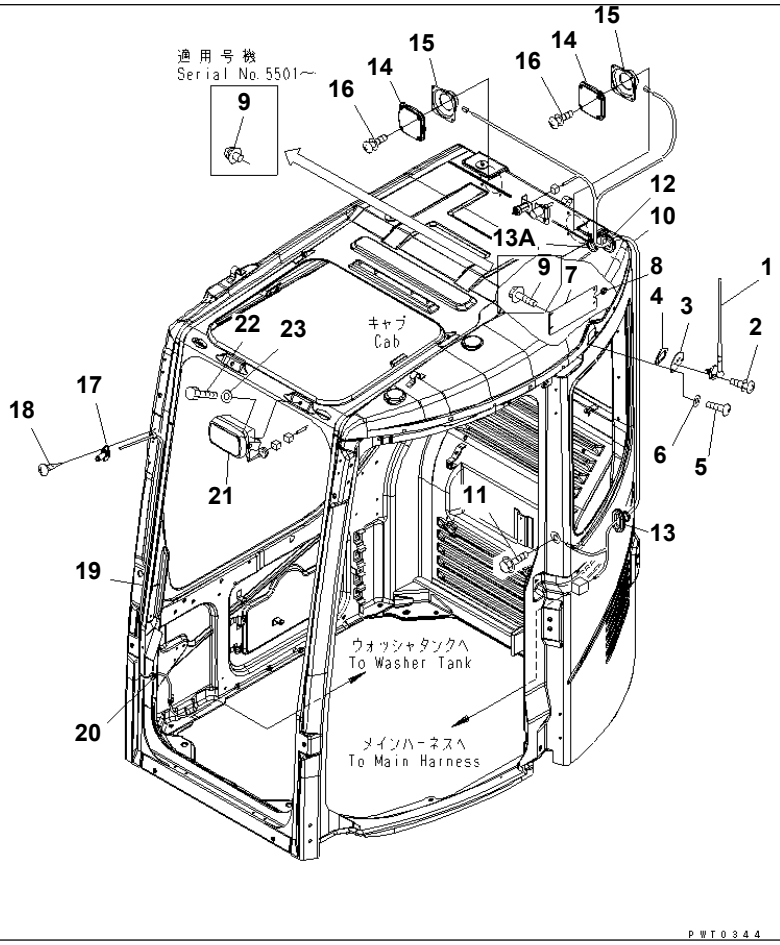

Ref. K0210-10A0 Page 210190

PC78US-6-W S/N 4001-UP

OPERATOR'S CAB (RADIO)

Item	Part No.	Description	Qty	Options
	(21W-54-00513)	CAB ASS'Y,(STD)	1	SN:5501--
	(21W-54-00512)	CAB ASS'Y,(STD)	1	SN:4585--5500
	(21W-54-00511)	CAB ASS'Y,(STD)	1	SN:4001--4584
	(21W-54-00523)	CAB ASS'Y,(DOOR SASH)	1	SN:5501--
	(21W-54-00522)	CAB ASS'Y,(DOOR SASH)	1	SN:4585--5500
	(21W-54-00521)	CAB ASS'Y,(DOOR SASH)	1	SN:4001--4584
	(21W-54-00542)	CAB ASS'Y,(KAITAI SPEC.)	1	SN:4585--
	(21W-54-00541)	CAB ASS'Y,(KAITAI SPEC.)	1	SN:4001--4584
	(21W-54-00560)	CAB ASS'Y,(NORWAY SPEC.)	1	SN:5501--
	(21W-54-00540)	CAB ASS'Y,(NORWAY SPEC.)	1	SN:4809--5500
	(21W-54-00543)	CAB ASS'Y,(KAITAI SPEC.)(KOMTRAX)	1	SN:5501--
	(21W-54-00542)	CAB ASS'Y,(KAITAI SPEC.)(KOMTRAX)	1	SN:4834--5500
THESE ASSEMBLIES CONSIST OF ALL PARTS SHOWN IN FIGS.K0210-01A0 TO K0210-11A0.				
1	198-Z11-4610	· RUBBER ANTENNA	1	SN:4558--
	362-56-42261	· RUBBER ANTENNA	1	SN:4001--4557
2	01023-20412	· SCREW	2	SN:4001--
3	22B-54-17240	· PLATE	1	SN:4001--5500
4	22B-54-17260	· SEAL	1	SN:4001--5500
5	01245-00616	· SCREW	2	SN:4001--
6	01643-70623	· WASHER	2	SN:4001--
7	22U-54-28230	· PLATE	1	SN:5501--
	22B-54-17231	· PLATE	1	SN:4001--5500
8	175-06-81610	· GROMMET	1	SN:4001--
9	22B-54-16461	· RIVET	4	SN:5501--
	01435-40616	· BOLT	4	SN:4001--5500
10	22B-54-17252	· WIRING HARNESS	1	SN:4001--

OPERATOR'S CAB (RADIO)

Item	Part No.	Description	Qty	Options
11	01435-41016	· BOLT	1	SN:4001--
12	209-06-51470	· GROMMET	1	SN:4001--
13	22T-06-15330	· GROMMET	1	SN:4001--
13A	201-54-13210	· GROMMET	1	SN:4001--
14	418-967-2150	· COVER	2	SN:4001--
15	11Y-979-1950	· SPEAKER	2	SN:4001--
16	01023-20425	· SCREW	8	SN:4001--
17	20Y-54-39511	· NOZZLE	1	SN:4001--
18	01370-10520	· SCREW	2	SN:4001--
19	17M-911-2670	· HOSE	1	SN:4001--
20	08037-01008	· GROMMET	1	SN:4001--
21	22B-54-17511	· WORK LAMP ASS'Y	1	SN:4001--
	421-06-23330	· · BULB¤ 70W	1	SN:4001--
22	01010-D1016	· BOLT	1	SN:4001--
23	01643-71032	· WASHER	1	SN:4001--

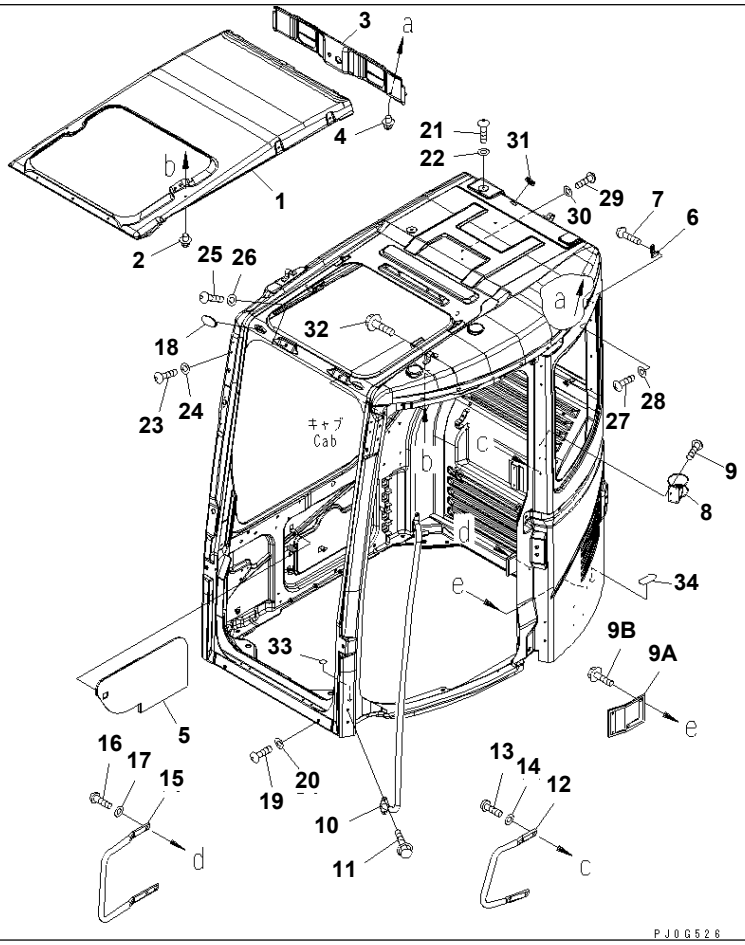

OPERATOR'S CAB (ACCESSORIES)

Item	Part No.	Description	Qty	Options
	(21W-54-00513)	CAB ASS'Y,(STD)	1	SN:5501--
	(21W-54-00512)	CAB ASS'Y,(STD)	1	SN:4585--5500
	(21W-54-00511)	CAB ASS'Y,(STD)	1	SN:4001--4584
	(21W-54-00523)	CAB ASS'Y,(DOOR SASH)	1	SN:5501--
	(21W-54-00522)	CAB ASS'Y,(DOOR SASH)	1	SN:4585--5500
	(21W-54-00521)	CAB ASS'Y,(DOOR SASH)	1	SN:4001--4584
	(21W-54-00542)	CAB ASS'Y,(KAITAI SPEC.)	1	SN:4585--
	(21W-54-00541)	CAB ASS'Y,(KAITAI SPEC.)	1	SN:4001--4584
	(21W-54-00543)	CAB ASS'Y,(KAITAI SPEC.)(KOMTRAX)	1	SN:5501--
	(21W-54-00542)	CAB ASS'Y,(KAITAI SPEC.)(KOMTRAX)	1	SN:4834--5500
THESE ASSEMBLIES CONSIST OF ALL PARTS SHOWN IN FIGS.K0210-01A0 TO K0210-11A0.				
1	22B-54-17312	· COVER	1	SN:4001--
2	20Y-54-18690	· RIVET	12	SN:4001--
3	22B-54-17331	· COVER	1	SN:4001--
4	20Y-54-18690	· RIVET	2	SN:4001--
5	22B-54-17341	· LINING	1	SN:4001--
6	205-54-51250	· HANGER	1	SN:4001--
7	01370-30412	· SCREW	2	SN:4001--
8	22B-54-17360	· HOLDER,CUP	1	SN:4001--
9	01370-40412	· SCREW	4	SN:4001--
9A	22B-54-15591	· COVER	1	SN:5501--
	22B-54-15590	· COVER	1	SN:4001--5500
9B	01435-40616	· BOLT	4	SN:4001--
10	22B-54-16811	· GRIP	1	SN:4001--
11	01435-40820	· BOLT	4	SN:4001--
12	22B-54-16821	· GRIP	1	SN:4001--

OPERATOR'S CAB (ACCESSORIES)

Item	Part No.	Description	Qty	Options
13	01245-01030	· SCREW	2	SN:4001--
14	01643-71032	· WASHER	2	SN:4001--
15	22B-54-16831	· GRIP	1	SN:4001--
16	01245-01030	· SCREW	3	SN:4001--
17	01643-71032	· WASHER	3	SN:4001--
18	22B-54-17282	· CAP	1	SN:4001--
19	01245-01220	· SCREW	6	SN:4001--
20	01643-71232	· WASHER	6	SN:4001--
21	01245-01220	· SCREW	4	SN:4001--
22	01643-71232	· WASHER	4	SN:4001--
23	01245-00616	· SCREW	4	SN:4001--
24	01643-70623	· WASHER	4	SN:4001--
25	01245-01016	· SCREW	1	SN:4001--
26	01643-71032	· WASHER	1	SN:4001--
27	01245-00816	· SCREW	2	SN:4001--
28	01643-70823	· WASHER	2	SN:4001--
29	01245-00616	· SCREW	2	SN:4570--
	01245-01016	· SCREW	2	SN:4001--4569
30	01643-70623	· WASHER	2	SN:4570--
	01643-71032	· WASHER	2	SN:4001--4569
31	09415-02512	· CAP	1	SN:4001--
32	01435-40816	· BOLT	4	SN:4001--
33	22B-54-17290	· SEAL	4	SN:4001--
34	201-54-73880	· SEAL	1	SN:4001--5500

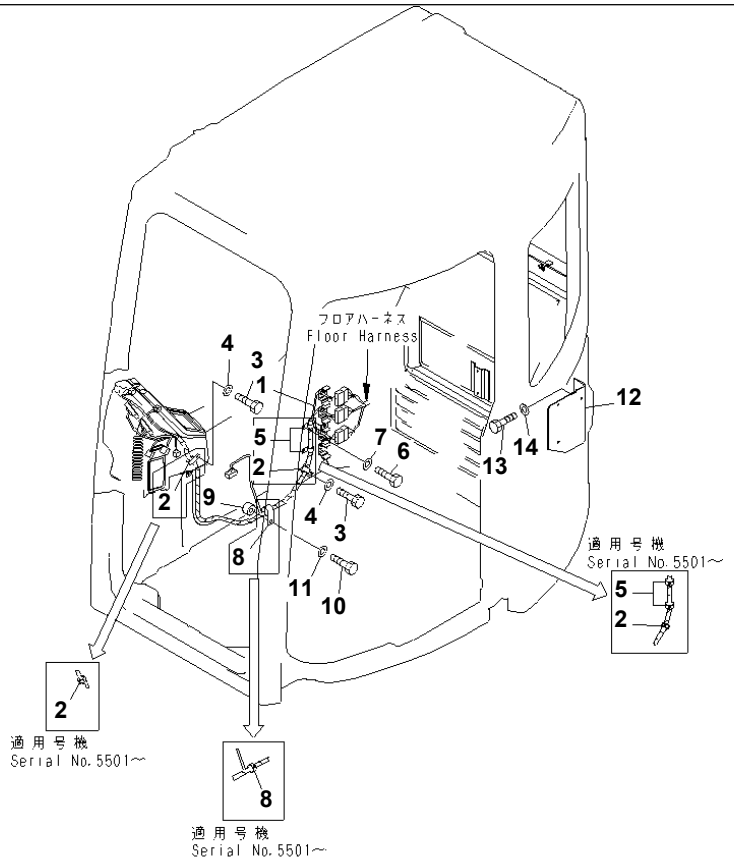

PC78US-6-W S/N 4001-UP

OPERATOR'S CAB (WIRING)

Item	Part No.	Description	Qty	Options
1	21W-06-41320	WIRING HARNESS	1	SN:4001--
2	08059-00413	CLIP	1	SN:5501--
	04434-51910	CLIP	2	SN:4001--5500
3	01010-81020	BOLT	2	SN:4001--5500
4	01643-31032	WASHER	2	SN:4001--5500
5	08059-00413	CLIP	2	SN:5501--
	04434-51010	CLIP	2	SN:4001--5500
6	01010-81020	BOLT	2	SN:4001--5500
7	01643-31032	WASHER	2	SN:4001--5500
8	08059-00413	CLIP	1	SN:5501--
	195-01-12520	CLIP	1	SN:4001--5500
9	203-57-53180	COLLAR	1	SN:4001--5500
10	01010-81020	BOLT	1	SN:4001--5500
11	01643-31032	WASHER	1	SN:4001--5500
12	22U-06-22172	BRACKET	1	SN:4001--
13	01010-81020	BOLT	2	SN:4001--
14	01643-31032	WASHER	2	SN:4001--

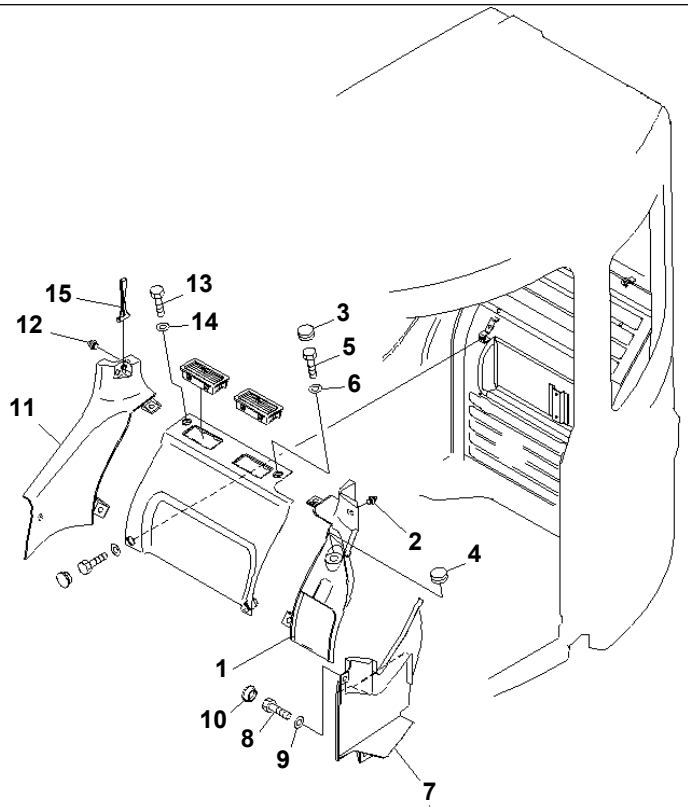

PW0D005

PC78US-6-W S/N 4001-UP

OPERATOR'S CAB (COVER)

Item	Part No.	Description	Qty	Options
1	22U-54-25261	COVER	1	SN:4001--
2	22U-54-25340	· CLIP	1	SN:4001--
3	09415-02110	CAP	1	SN:4001--
4	22U-54-25331	CAP	1	SN:4001--
5	01010-D0820	BOLT	2	SN:4001--
6	01643-70823	WASHER	2	SN:4001--
7	22U-54-25271	COVER	1	SN:4001--
8	01010-D0820	BOLT	3	SN:4001--
9	01643-70823	WASHER	3	SN:4001--
10	22U-54-25331	CAP	1	SN:4001--
11	22U-54-25281	COVER	1	SN:4001--
12	22U-54-25360	· CLIP	2	SN:4001--
13	01010-80820	BOLT	1	SN:4001--
14	01643-30823	WASHER	1	SN:4001--
15	22B-54-17380	HAMMER	1	SN:4001--

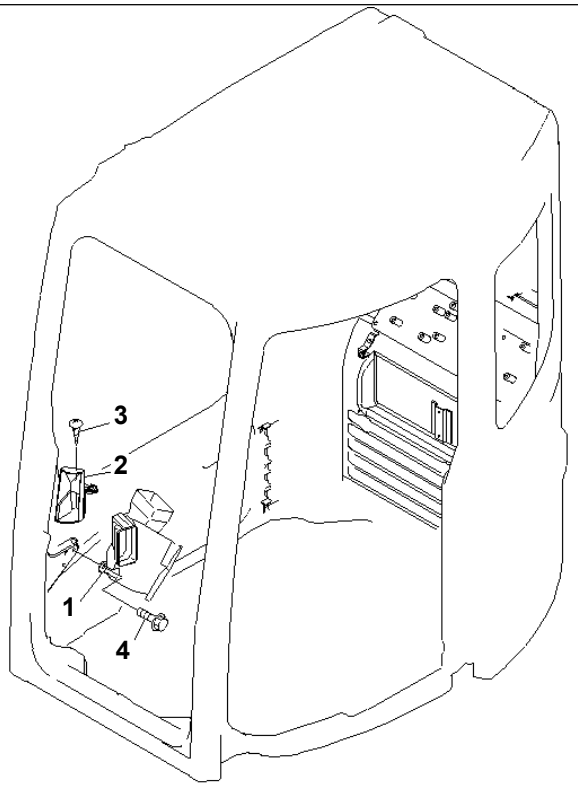

PWOD006

PC78US-6-W S/N 4001-UP

OPERATOR'S CAB (DUCT)

Item	Part No.	Description	Qty	Options
	22U-979-2300	DUCT ASS'Y	1	SN:4001--
1	☆	· DUCT	1	SN:4001--
2	22U-979-2351	· DEFROSTER ASS'Y	1	SN:4001--
3	01370-40408	· SCREW	4	SN:4001--
4	01435-00612	BOLT	2	SN:4001--

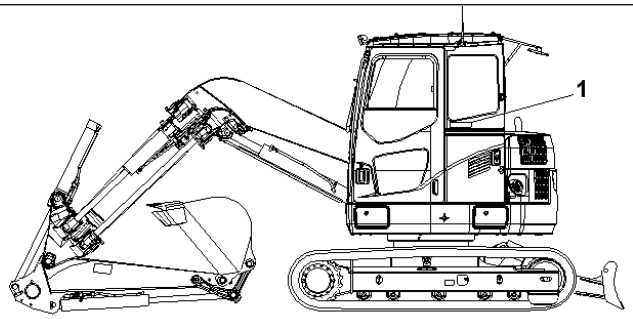

PW0E814

PC78US-6-W S/N 4001-UP

OPERATOR'S CAB (GALEO MARK)

Item	Part No.	Description	Qty	Options
1	09970-00230	PLATE¤ MARK	1	SN:4237--

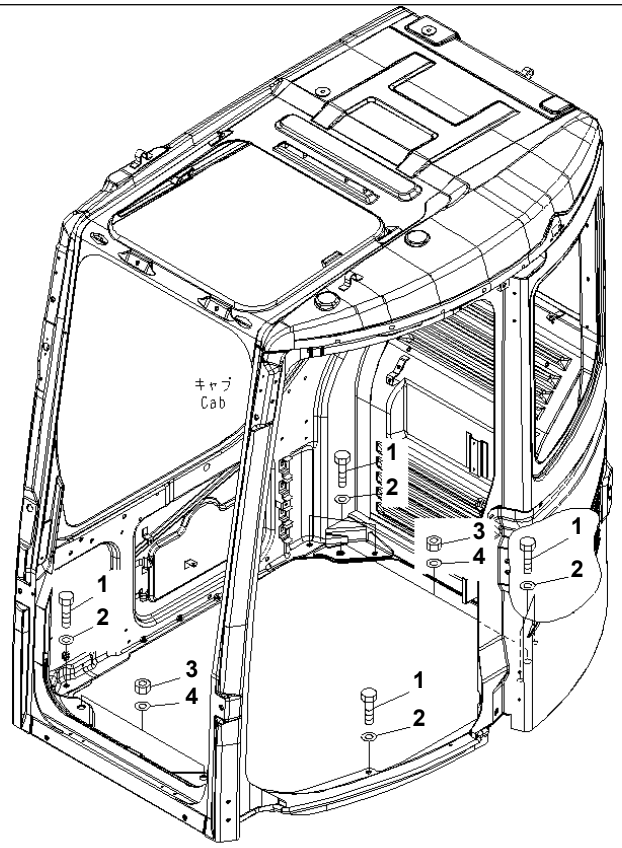

OPERATOR'S CAB (INSTALLATION PARTS)

Item	Part No.	Description	Qty	Options
1	01010-D1030	BOLT	6	SN:4001--
2	01643-71032	WASHER	6	SN:4001--
3	01580-11613	NUT	3	SN:4001--
4	01643-31645	WASHER	3	SN:4001--

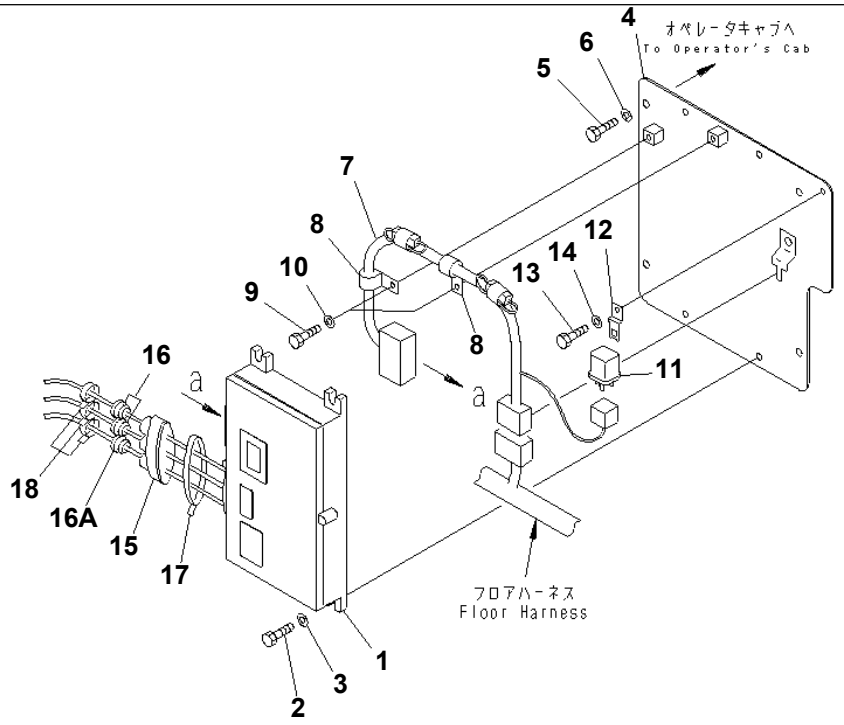

PW06753

OPERATOR'S CAB (KOMTRAX HARNESS)(#5501-)

Item	Part No.	Description	Qty	Options
1	7826-20-5052	CONTROLLER	1	SN:5820--
	7826-20-5051	CONTROLLER	1	SN:5501--5819
2	01010-80825	BOLT	4	SN:5501--
3	01643-30823	WASHER	4	SN:5501--
4	21W-54-42451	PLATE	1	SN:5501--
5	01010-80816	BOLT	4	SN:5501--
6	01643-30823	WASHER	4	SN:5501--
7	21W-06-41381	WIRING HARNESS	1	SN:5501--
8	04434-51508	CLIP	2	SN:5501--
9	01010-80820	BOLT	2	SN:5501--
10	01643-30823	WASHER	2	SN:5501--
11	569-06-61960	RELAY	1	SN:5501--
12	287-06-16420	BRACKET	1	SN:5501--
13	01010-80616	BOLT	1	SN:5501--
14	01643-30623	WASHER	1	SN:5501--
15	8A13-80-1110	COVER	1	SN:5501--
16	8A13-80-1120	CAP	2	SN:5501--
16A	8A13-80-1140	CAP	1	SN:5501--
17	08034-20536	BAND	1	SN:5501--
18	08034-20414	BAND	3	SN:5501--

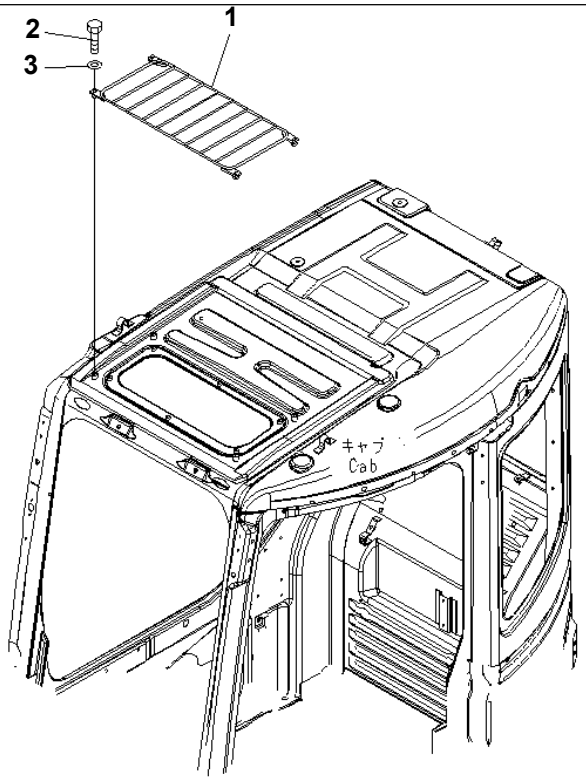

PW0D007

PC78US-6-W S/N 4001-UP

TOP GUARD

Item	Part No.	Description	Qty	Options
1	21W-54-46331	GUARD,ROOF	1	SN:4001--
2	01010-D0830	BOLT	4	SN:4767--
	01010-D0825	BOLT	4	SN:4001--4766
3	01643-70823	WASHER	4	SN:4001--

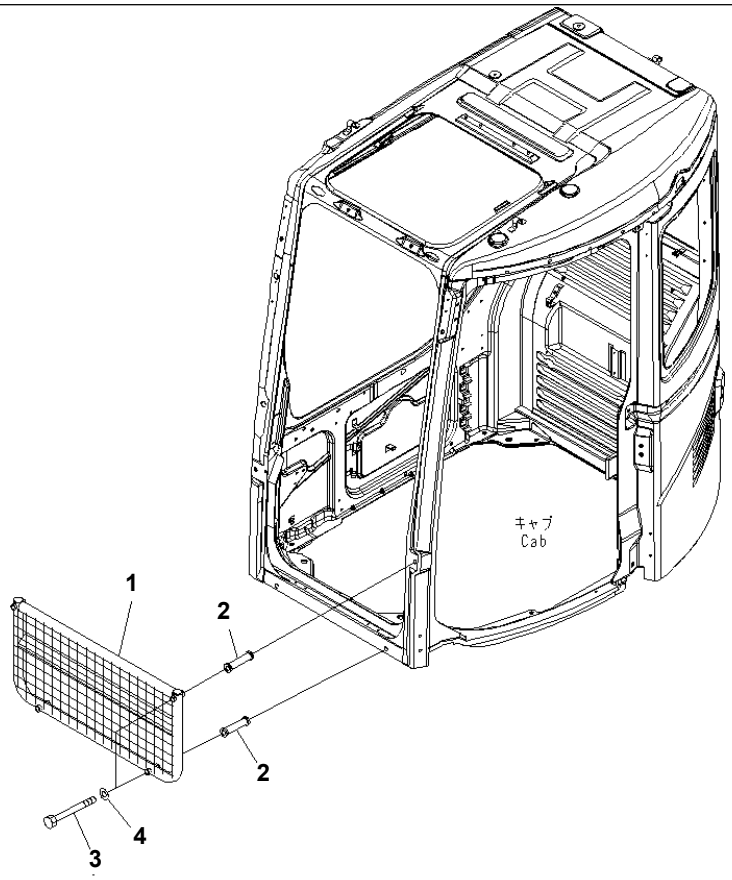

PWOD008

PC78US-6-W S/N 4001-UP

FRONT GUARD (HALF GUARD)

Item	Part No.	Description	Qty	Options
1	22B-954-1710	GUARD,FRONT¤ LOWER	1	SN:4001--
2	22B-954-1760	SPACER	4	SN:4001--
3	01011-D1260	BOLT	4	SN:4001--
4	01643-71232	WASHER	4	SN:4001--

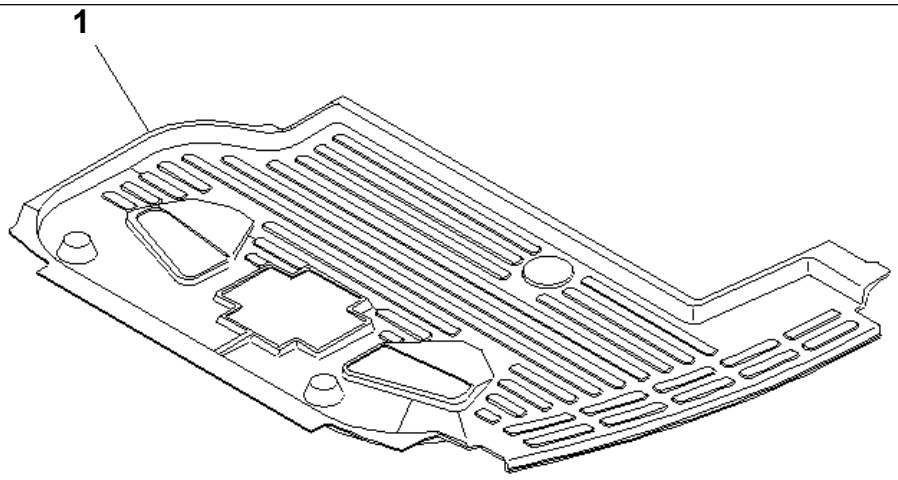

P W 1 A 1 3 4

PC78US-6-W S/N 4001-UP

FLOOR MAT

Item	Part No.	Description	Qty	Options
1	22U-54-25410	FLOOR MAT	1	SN:4001--

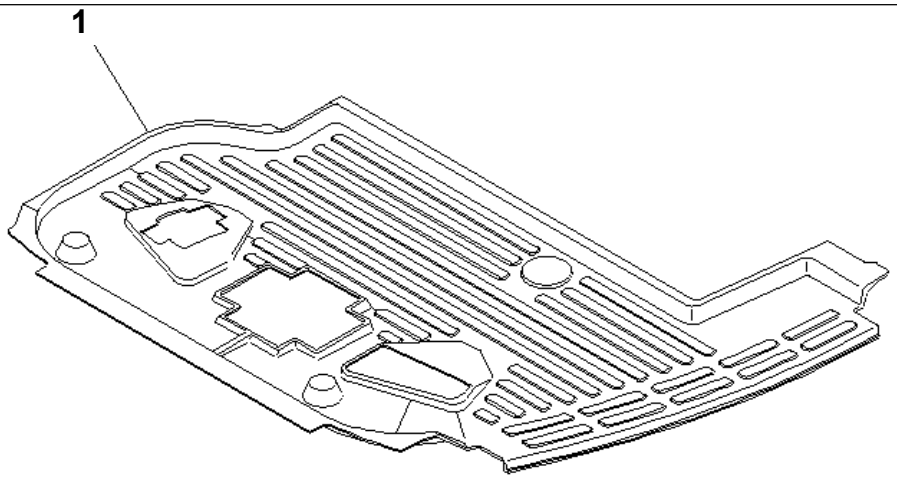

P W 1 A 1 3 5

PC78US-6-W S/N 4001-UP

FLOOR MAT (FOR ATTACHMENT)

Item	Part No.	Description	Qty	Options
1	22U-54-25610	FLOOR MAT	1	SN:4001--

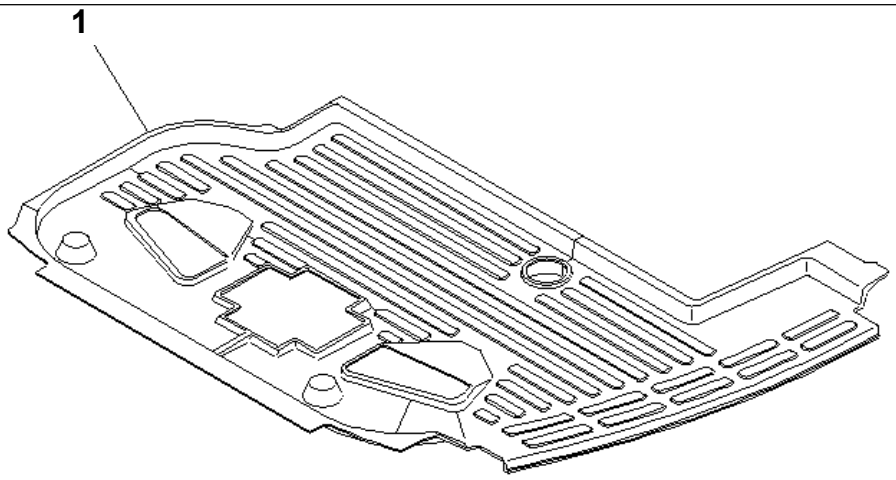

P W O D 0 1 0

PC78US-6-W S/N 4001-UP

FLOOR MAT (FOR BLADE)

Item	Part No.	Description	Qty	Options
1	21W-54-42310	FLOOR MAT	1	SN:4001--

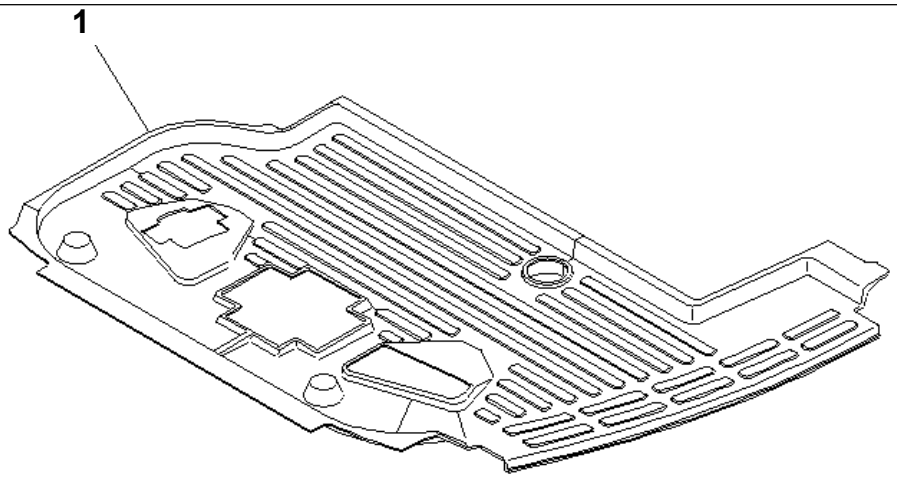

P W O D 0 1 1

PC78US-6-W S/N 4001-UP

FLOOR MAT (FOR ATTACHMENT AND BLADE)

Item	Part No.	Description	Qty	Options
1	21W-54-42320	FLOOR MAT	1	SN:4001--

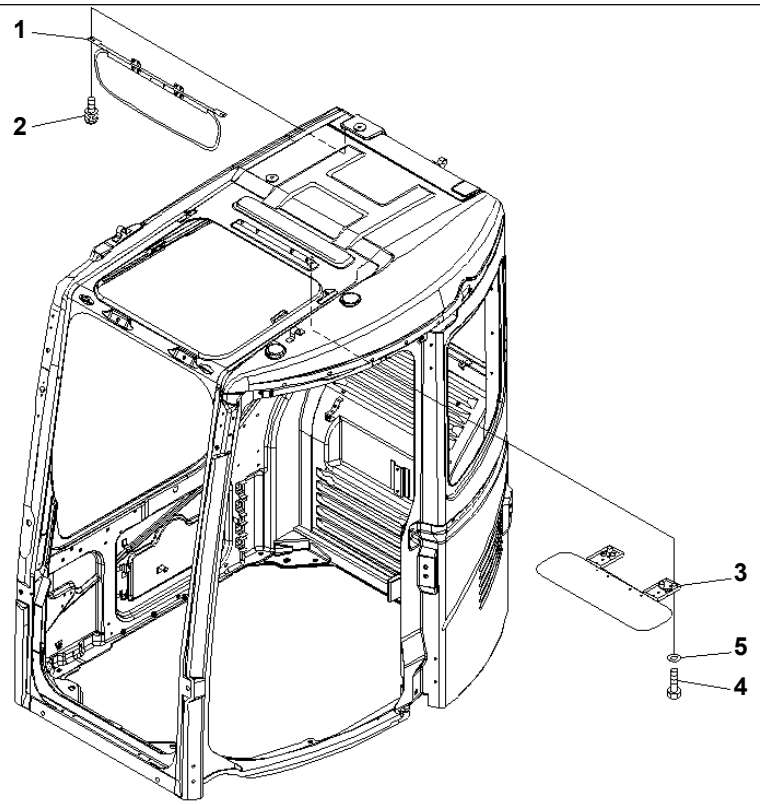

PW1A058

PC78US-6-W S/N 4001-UP

SUN VISOR

Item	Part No.	Description	Qty	Options
1	22B-54-17710	SUN VISOR	1	SN:4001--
2	01023-70512	SCREW	4	SN:4001--
3	22B-54-17720	SUN VISOR	1	SN:4001--
4	01010-D0620	BOLT	4	SN:4001--
5	01643-70623	WASHER	4	SN:4001--

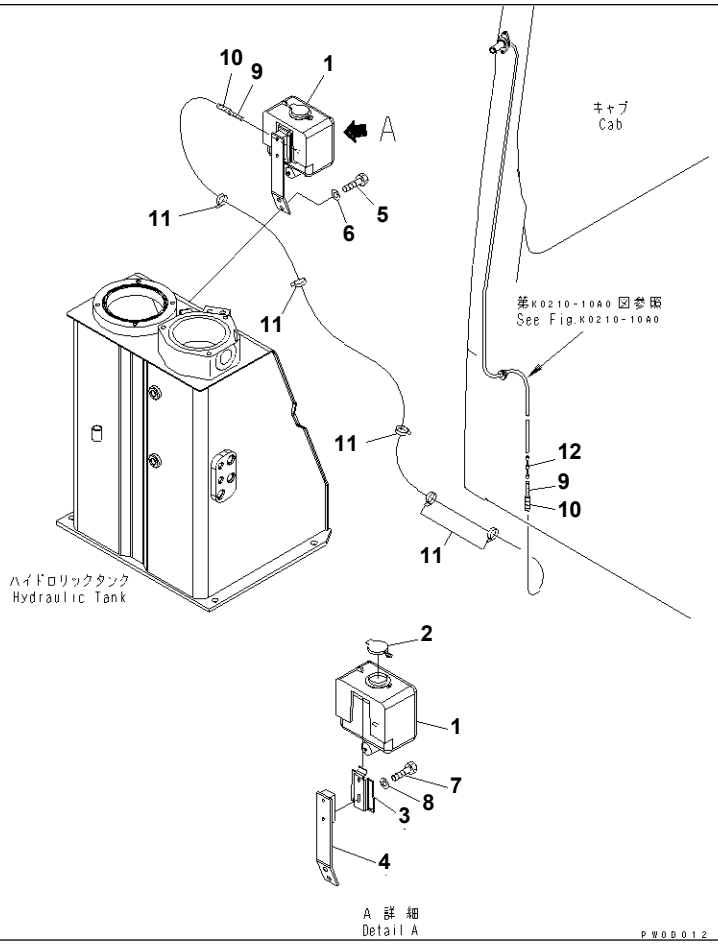

PC78US-6-W S/N 4001-UP
WINDOW WASHER

Item	Part No.	Description	Qty	Options
1	421-07-15161	TANK	1	SN:4001--
2	421-07-21570	· CAP	1	SN:4001--
3	201-06-71670	BRACKET	1	SN:4001--
4	21W-06-41140	BRACKET	1	SN:4001--
5	01010-81020	BOLT	2	SN:4001--
6	01643-31032	WASHER	2	SN:4001--
7	01010-80616	BOLT	2	SN:4001--
8	01643-30623	WASHER	2	SN:4001--
9	21W-54-42570	HOSE	1	SN:4001--
10	08017-20720	· CONDUIT	1	SN:4001--
11	08034-20519	BAND	5	SN:4001--
12	195-979-8590	VALVE	1	SN:4001--

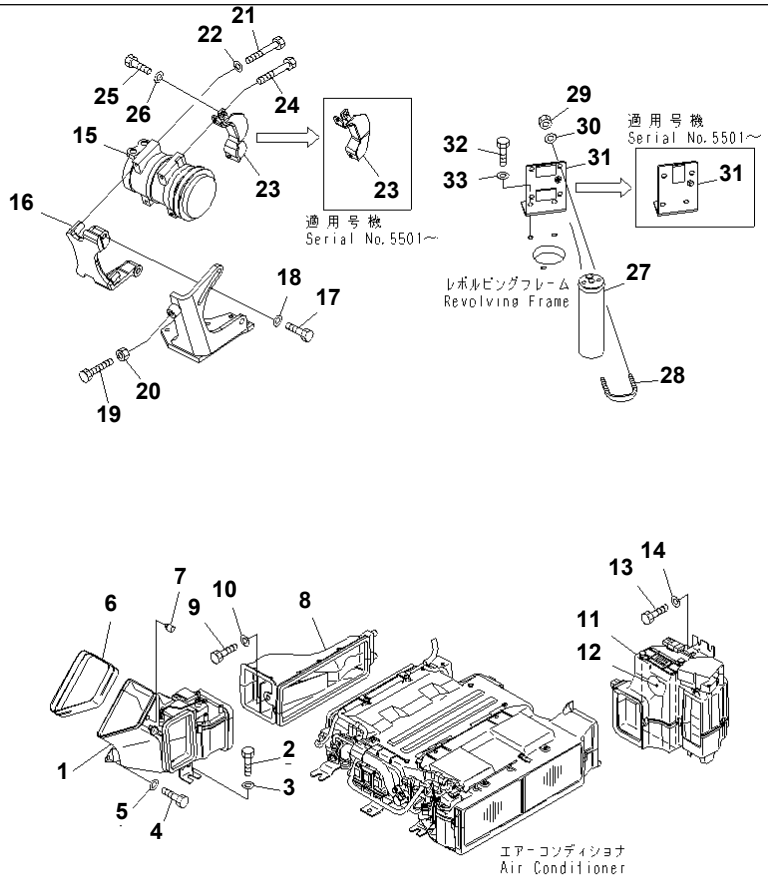

Ref. K0700-01A0 Page 210360

PC78US-6-W S/N 4001-UP

AIR CONDITIONER (UNIT)

Item	Part No.	Description	Qty	Options
1	22B-979-1711	DUCT	1	SN:4001--
2	01010-D1020	BOLT	1	SN:4001--
3	01643-71032	WASHER	1	SN:4001--
4	01252-80616	BOLT	1	SN:4001--
5	144-873-3270	WASHER	1	SN:4001--
6	22U-979-2361	COVER	1	SN:4001--
7	20Y-54-35780	STOPPER	1	SN:4001--
8	22B-979-1691	DUCT	1	SN:4001--
9	01010-D1020	BOLT	1	SN:4001--
10	01643-71032	WASHER	1	SN:4001--
11	22B-979-1720	DUCT,INTAKE	1	SN:4001--
12	22B-979-1740	· FILTER	1	SN:4001--
13	01010-D1020	BOLT	2	SN:4001--
14	01643-71032	WASHER	2	SN:4001--
15	22B-979-1631	COMPRESSOR	1	SN:4001--
16	203-979-6881	BRACKET	1	SN:4001--
17	01010-81435	BOLT	2	SN:4001--
18	01643-31445	WASHER	2	SN:4001--
19	01017-51410	BOLT	1	SN:4001--
20	01580-11411	NUT	1	SN:4001--
21	01010-80895	BOLT	2	SN:4001--
22	01643-30823	WASHER	4	SN:4001--
23	21W-979-4411	BRACKET	1	SN:5501--
	21W-979-4410	BRACKET	1	SN:4001--5500
24	21W-979-4420	BOLT	2	SN:4001--
25	01010-80820	BOLT	1	SN:4001--

AIR CONDITIONER (UNIT)

Item	Part No.	Description	Qty	Options
26	01643-30823	WASHER	1	SN:4001--
27	22B-979-1650	RECEIVER DRYER	1	SN:4001--
28	07283-36155	CLIP	1	SN:5501--
	07283-36155	CLIP	2	SN:4001--5500
29	01597-01009	NUT	2	SN:5501--
	01597-01009	NUT	4	SN:4001--5500
30	01643-31032	WASHER	2	SN:5501--
	01643-31032	WASHER	4	SN:4001--5500
31	21W-979-4232	BRACKET	1	SN:5501--
	21W-979-4231	BRACKET	1	SN:4001--5500
32	01010-81225	BOLT	2	SN:4001--
33	01643-31232	WASHER	2	SN:4001--

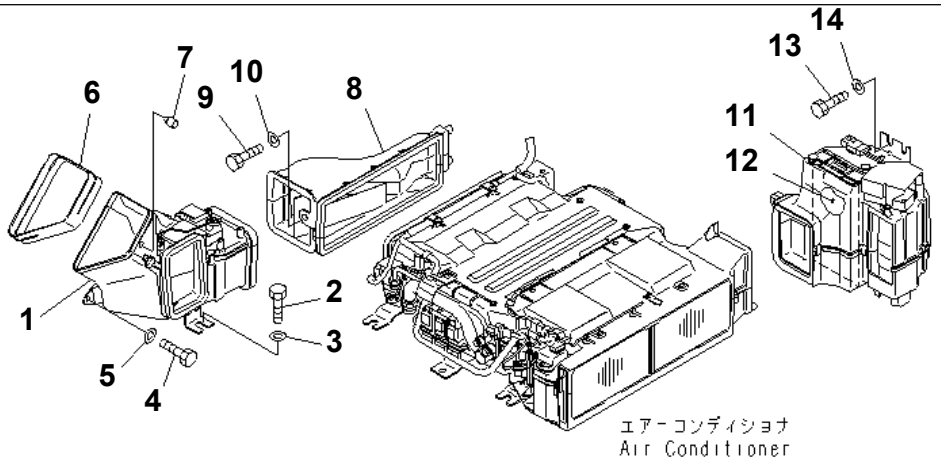

PW0C087

PC78US-6-W S/N 4001-UP

AIR CONDITIONER (UNIT) (HEATER)

Item	Part No.	Description	Qty	Options
1	22B-979-1711	DUCT	1	SN:4001--
2	01010-D1020	BOLT	1	SN:4001--
3	01643-71032	WASHER	1	SN:4001--
4	01252-80616	BOLT	1	SN:4001--
5	144-873-3270	WASHER	1	SN:4001--
6	22U-979-2361	COVER	1	SN:4001--
7	20Y-54-35780	STOPPER	1	SN:4001--
8	22B-979-1691	DUCT	1	SN:4001--
9	01010-D1020	BOLT	1	SN:4001--
10	01643-71032	WASHER	1	SN:4001--
11	22B-979-1720	DUCT,INTAKE	1	SN:4001--
12	22B-979-1740	· FILTER	1	SN:4001--
13	01010-D1020	BOLT	2	SN:4001--
14	01643-71032	WASHER	2	SN:4001--

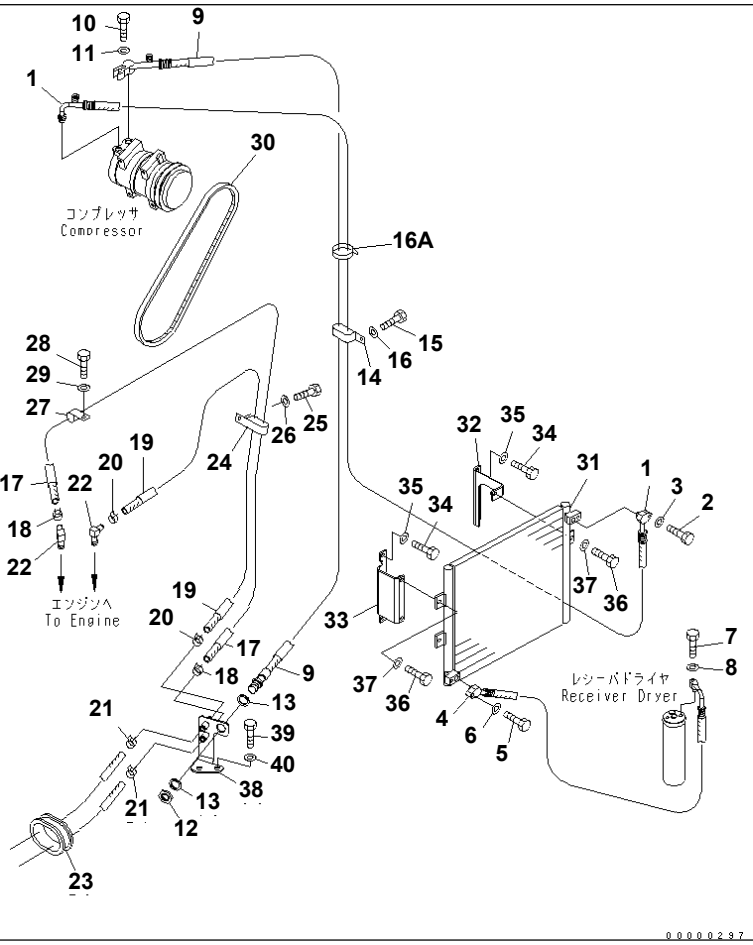

PC78US-6-W S/N 4001-UP

AIR CONDITIONER (HOSE)

Item	Part No.	Description	Qty	Options
1	21W-979-4160	HOSE	1	SN:4001--
2	01010-80835	BOLT	1	SN:4001--
3	01643-30823	WASHER	1	SN:4001--
4	21W-979-4151	HOSE	1	SN:4001--
5	01010-80835	BOLT	1	SN:4001--
6	01643-30823	WASHER	1	SN:4001--
7	01010-80630	BOLT	2	SN:4001--
8	01643-30623	WASHER	2	SN:4001--
9	21W-979-4140	HOSE	1	SN:4001--
10	01050-51045	BOLT	1	SN:4001--
11	01643-31032	WASHER	1	SN:4001--
12	21W-979-4330	NUT	1	SN:4001--
13	21W-979-4340	WASHER	2	SN:4001--
14	22M-977-1140	CLIP	1	SN:4001--
15	01010-81020	BOLT	1	SN:4001--
16	01643-31032	WASHER	1	SN:4001--
16A	08034-20536	BAND	1	SN:4001--
17	21W-979-4311	HOSE ASS'Y	1	SN:4001--
18	11Y-09-11160	CLIP	2	SN:4001--
19	21W-979-4321	HOSE ASS'Y	1	SN:4001--
20	11Y-09-11160	CLIP	2	SN:4001--
21	09479-02400	CLAMP	2	SN:4001--
22	20M-977-8130	ELBOW	2	SN:5501--
	20M-977-8130	ELBOW	1	SN:4001--5500
23	21W-979-4380	GROMMET	1	SN:4001--
24	196-911-3310	CLIP	1	SN:4001--

AIR CONDITIONER (HOSE)

Item	Part No.	Description	Qty	Options
25	01010-81220	BOLT	1	SN:4001--
26	01643-31232	WASHER	1	SN:4001--
27	04434-52711	CLIP	1	SN:4001--
28	01010-81020	BOLT	1	SN:4001--
29	01643-31032	WASHER	1	SN:4001--
30	04120-21743	V-BELT	1	SN:4001--
31	21W-979-4120	CONDENSER ASS'Y	1	SN:4001--
32	21W-979-4191	BRACKET	1	SN:4001--
33	21W-979-4211	BRACKET	1	SN:4001--
34	01010-80820	BOLT	4	SN:4001--
35	01643-30823	WASHER	4	SN:4001--
36	01010-80820	BOLT	3	SN:4001--
37	01643-30823	WASHER	3	SN:4001--
38	21W-979-4281	JOINT	1	SN:4001--
39	01010-81225	BOLT	2	SN:4001--
40	01643-31232	WASHER	2	SN:4001--

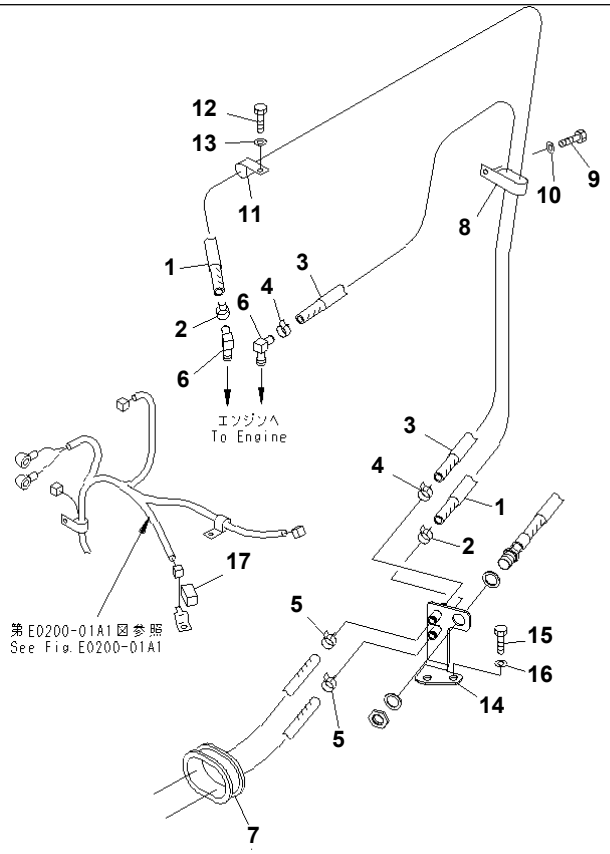

00000298

PC78US-6-W S/N 4001-UP

AIR CONDITIONER (HOSE) (HEATER)

Item	Part No.	Description	Qty	Options
1	21W-979-4311	HOSE ASS'Y	1	SN:4001--
2	11Y-09-11160	CLIP	2	SN:4001--
3	21W-979-4321	HOSE ASS'Y	1	SN:4001--
4	11Y-09-11160	CLIP	2	SN:4001--
5	09479-02400	CLAMP	2	SN:4001--
6	20M-977-8130	ELBOW	2	SN:5501--
	20M-977-8130	ELBOW	1	SN:4001--5500
7	21W-979-4380	GROMMET	1	SN:4001--
8	196-911-3310	CLIP	1	SN:4001--
9	01010-81220	BOLT	1	SN:4001--
10	01643-31232	WASHER	1	SN:4001--
11	04434-52711	CLIP	1	SN:4001--
12	01010-81020	BOLT	1	SN:4001--
13	01643-31032	WASHER	1	SN:4001--
14	21W-979-4281	JOINT	1	SN:4001--
15	01010-81225	BOLT	2	SN:4001--
16	01643-31232	WASHER	2	SN:4001--
17	21W-06-41640	CONNECTOR	1	SN:4369--

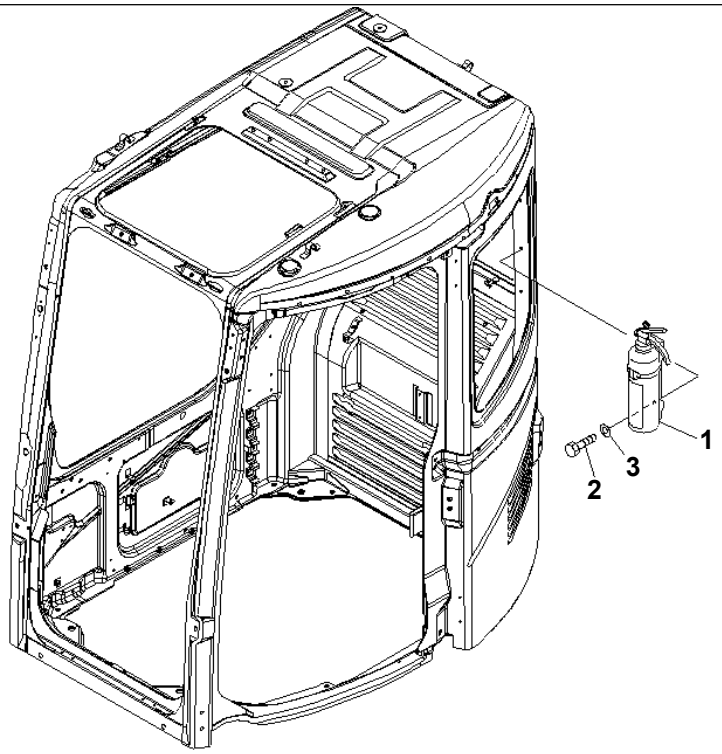

PW1A059

PC78US-6-W S/N 4001-UP

EXTINGUISHER

Item	Part No.	Description	Qty	Options
1	22B-98-11110	EXTINGUISHER	1	SN:4001--
2	01010-D0820	BOLT	2	SN:4001--
3	01643-70823	WASHER	2	SN:4001--

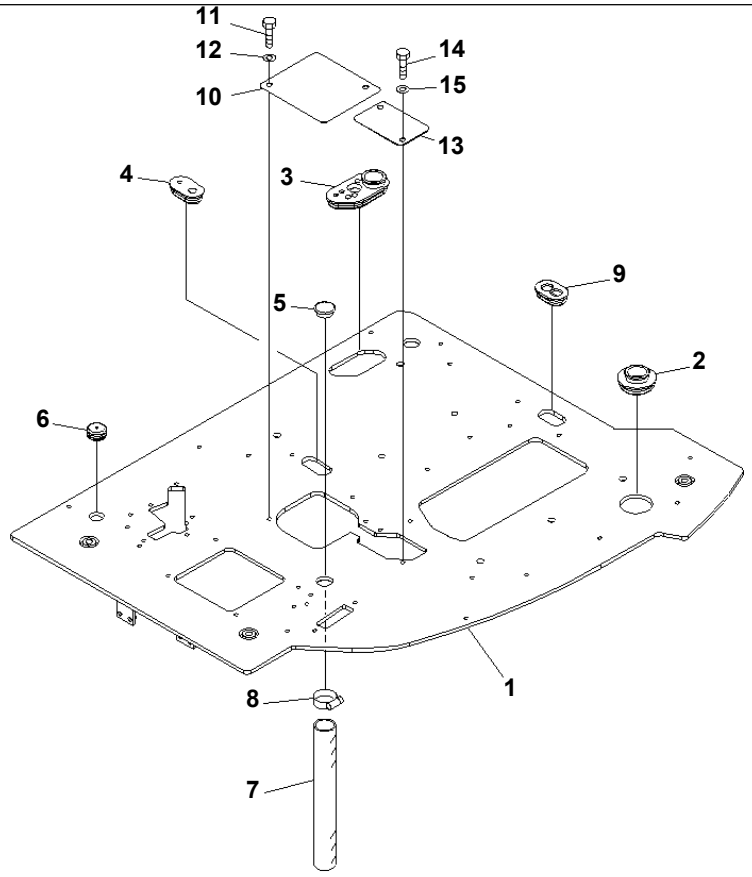

PC78US-6-W S/N 4001-UP

FLOOR FRAME (FLOOR FRAME)

Item	Part No.	Description	Qty	Options
1	21W-54-42113	FLOOR FRAME	1	SN:5501--
	21W-54-42112	FLOOR FRAME	1	SN:4867--5500
	21W-54-42111	FLOOR FRAME	1	SN:4001--4866
2	21W-54-42291	GROMMET	1	SN:4001--
3	21W-54-42281	GROMMET	1	SN:4001--
4	22U-54-25571	GROMMET	1	SN:4001--
5	22U-54-25581	GROMMET	1	SN:4001--
6	22U-54-25590	GROMMET	1	SN:4001--
7	07286-03835	HOSE	1	SN:4001--
8	07280-04726	CLAMP	1	SN:4001--
9	21W-54-42440	GROMMET	1	SN:4001--
10	21W-54-42431	PLATE	1	SN:4001--
11	01010-81020	BOLT	2	SN:4001--
12	01643-31032	WASHER	2	SN:4001--
13	21W-54-42410	PLATE	1	SN:4001--
14	01010-81020	BOLT	2	SN:4001--
15	01643-31032	WASHER	2	SN:4001--

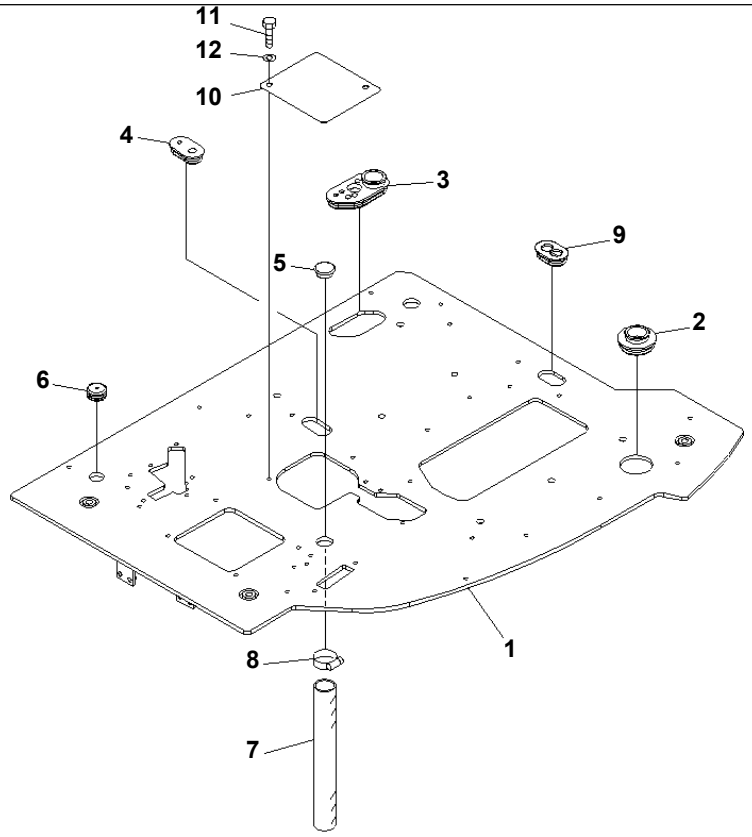

PW0D405

PC78US-6-W S/N 4001-UP

FLOOR FRAME (FLOOR FRAME) (BLADE SPEC.)

Item	Part No.	Description	Qty	Options
1	21W-54-42113	FLOOR FRAME	1	SN:5501--
	21W-54-42112	FLOOR FRAME	1	SN:4867--5500
	21W-54-42111	FLOOR FRAME	1	SN:4001--4866
2	21W-54-42291	GROMMET	1	SN:4001--
3	21W-54-42171	GROMMET	1	SN:4001--
4	22U-54-25571	GROMMET	1	SN:4001--
5	22U-54-25581	GROMMET	1	SN:4001--
6	22U-54-25590	GROMMET	1	SN:4001--
7	07286-03835	HOSE	1	SN:4001--
8	07280-04726	CLAMP	1	SN:4001--
9	21W-54-42440	GROMMET	1	SN:4001--
10	21W-54-42431	PLATE	1	SN:4001--
11	01010-81020	BOLT	2	SN:4001--
12	01643-31032	WASHER	2	SN:4001--

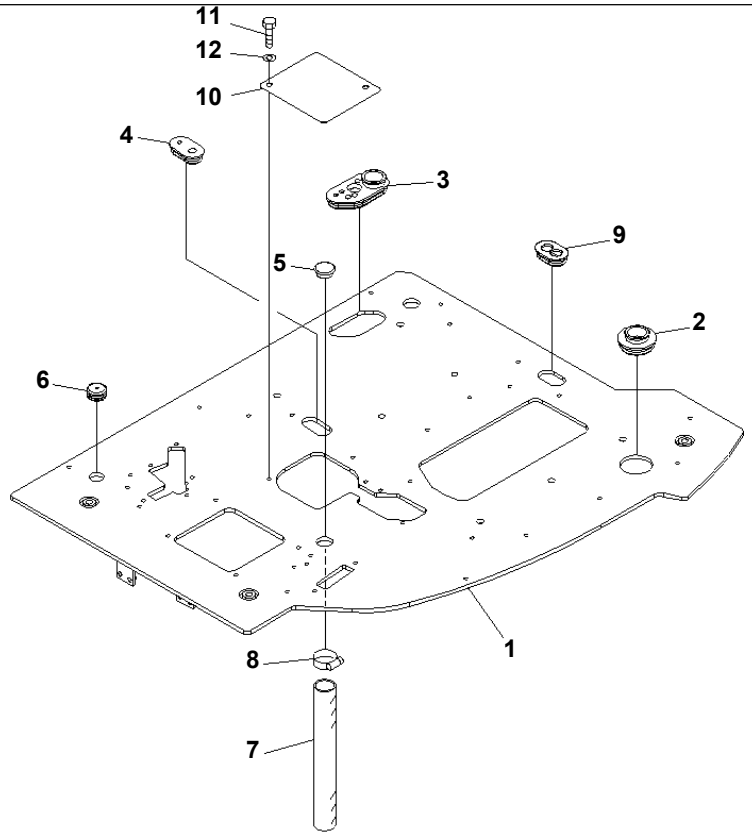

PW0D405

FLOOR FRAME (FLOOR FRAME) (EXCEPT JAPAN)

Item	Part No.	Description	Qty	Options
1	21W-54-42113	FLOOR FRAME	1	SN:5501--
	21W-54-42112	FLOOR FRAME	1	SN:4867--5500
	21W-54-42111	FLOOR FRAME	1	SN:4001--4866
2	21W-54-42291	GROMMET	1	SN:4001--
3	21W-54-42171	GROMMET	1	SN:4001--
4	21W-54-42650	GROMMET	1	SN:4001--
5	22U-54-25581	GROMMET	1	SN:4001--
6	22U-54-25590	GROMMET	1	SN:4001--
7	07286-03835	HOSE	1	SN:4001--
8	07280-04726	CLAMP	1	SN:4001--
9	21W-54-42440	GROMMET	1	SN:4001--
10	21W-54-42431	PLATE	1	SN:4001--
11	01010-81020	BOLT	2	SN:4001--
12	01643-31032	WASHER	2	SN:4001--

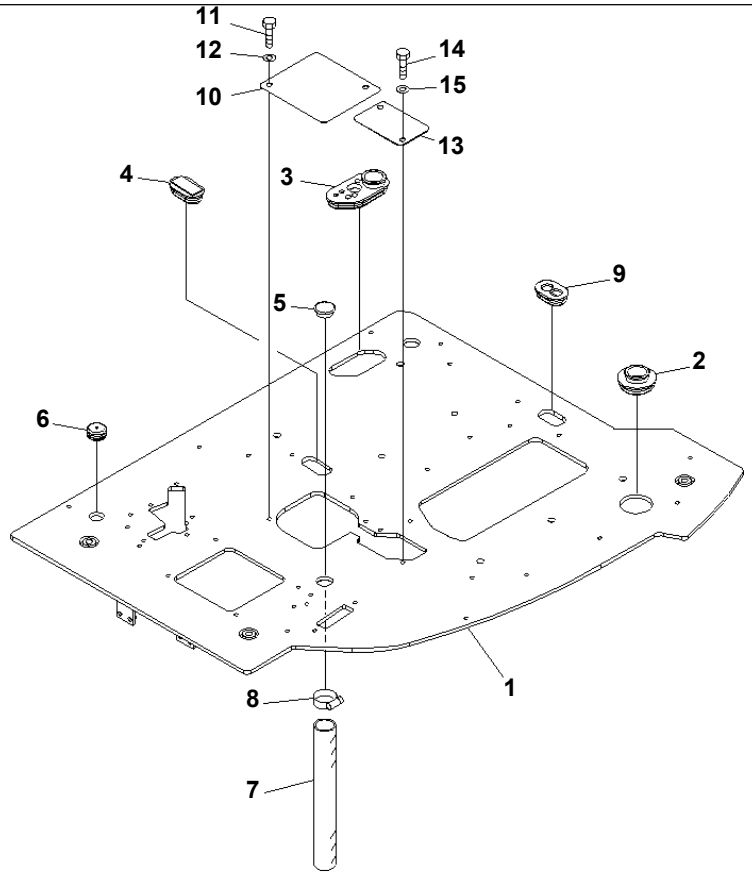

FLOOR FRAME (FLOOR FRAME) (FOR HEATER)

Item	Part No.	Description	Qty	Options
1	21W-54-42113	FLOOR FRAME	1	SN:5501--
	21W-54-42112	FLOOR FRAME	1	SN:4867--5500
	21W-54-42111	FLOOR FRAME	1	SN:4001--4866
2	21W-54-42291	GROMMET	1	SN:4001--
3	21W-54-42281	GROMMET	1	SN:4001--
4	21W-54-42650	GROMMET	1	SN:4001--
5	22U-54-25581	GROMMET	1	SN:4001--
6	22U-54-25590	GROMMET	1	SN:4001--
7	07286-03835	HOSE	1	SN:4001--
8	07280-04726	CLAMP	1	SN:4001--
9	21W-54-42440	GROMMET	1	SN:4001--
10	21W-54-42431	PLATE	1	SN:4001--
11	01010-81020	BOLT	2	SN:4001--
12	01643-31032	WASHER	2	SN:4001--
13	21W-54-42410	PLATE	1	SN:4001--
14	01010-81020	BOLT	2	SN:4001--
15	01643-31032	WASHER	2	SN:4001--

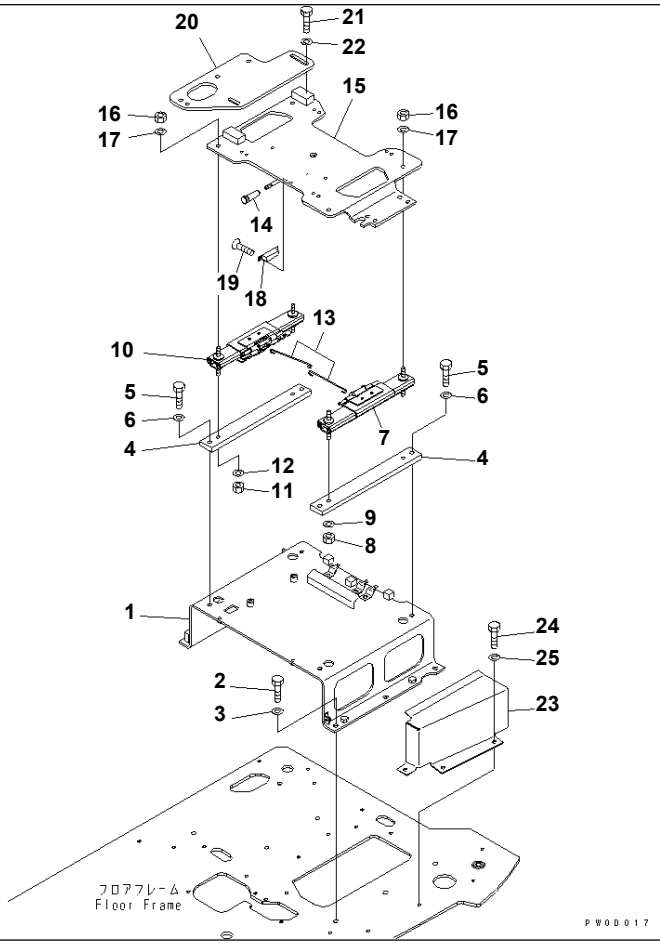

Ref. K1110-02A0 Page 210450

PC78US-6-W S/N 4001-UP

FLOOR FRAME (BASE)

Item	Part No.	Description	Qty	Options
1	21W-54-42122	BRACKET	1	SN:5501--
	21W-54-42121	BRACKET	1	SN:4001--5500
2	01010-D1235	BOLT	5	SN:4001--
3	01643-71232	WASHER	5	SN:4001--
4	20Y-43-31131	PLATE	2	SN:4001--
5	01010-D1035	BOLT	4	SN:4001--
6	01643-71032	WASHER	4	SN:4001--
7	21W-43-41261	ADJUSTER,L.H.	1	SN:4001--
8	20Y-54-65340	NUT	2	SN:4001--
9	01643-71032	WASHER	2	SN:4001--
10	21W-43-41271	ADJUSTER,R.H.	1	SN:4001--
11	20Y-54-65340	NUT	2	SN:4001--
12	01643-71032	WASHER	2	SN:4001--
13	22U-43-21260	WIRE	2	SN:4001--
14	20Y-54-43150	KNOB	1	SN:4001--
15	21W-54-42221	FRAME	1	SN:4001--
16	20Y-54-65340	NUT	4	SN:4001--
17	01643-71032	WASHER	4	SN:4001--
18	09452-06506	CATCHER	1	SN:4001--
19	01224-40410	SCREW	2	SN:4001--
20	21W-54-42231	FRAME	1	SN:4001--
21	01010-D1230	BOLT	4	SN:4001--
22	22U-54-25170	WASHER	4	SN:4001--
23	22U-43-21331	COVER	1	SN:4001--
24	01010-D1020	BOLT	3	SN:4001--
25	01643-71032	WASHER	3	SN:5501--

Ref. K1110-02A0 Page 210450

FLOOR FRAME (BASE)

Item	Part No.	Description	Qty	Options
	06437-10320	BOLT	3	SN:4001--5500

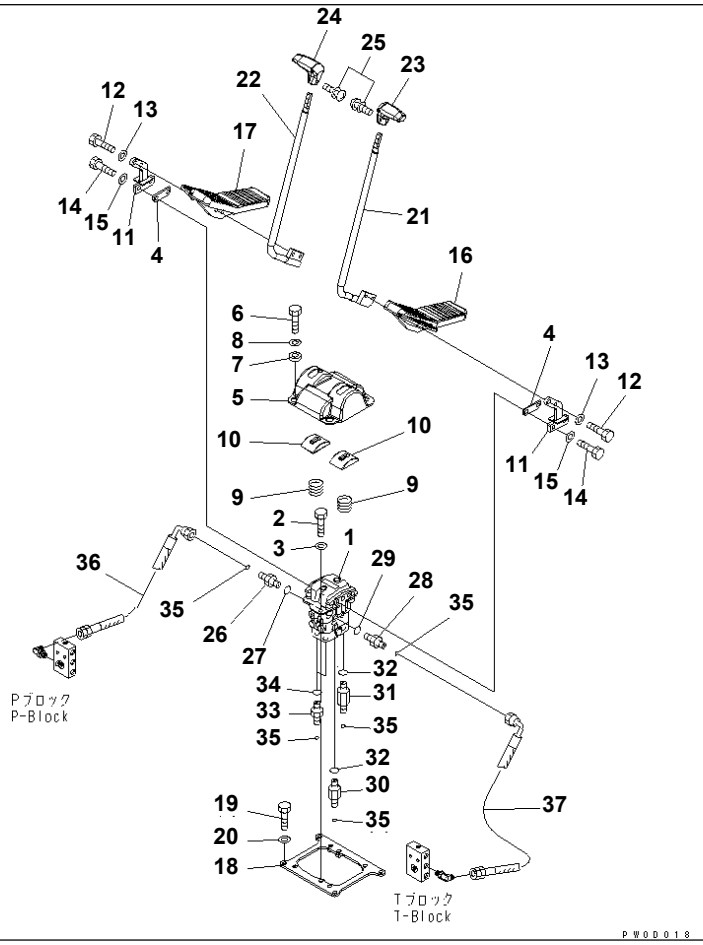

FLOOR FRAME (TRAVEL CONTROL)

Item	Part No.	Description	Qty	Options
1	(702-16-03361)	PILOT VALVE	1	SN:4001--
2	01010-81025	BOLT	2	SN:4001--
3	01643-31032	WASHER	2	SN:4001--
4	21W-43-41150	PLATE	2	SN:4001--
5	20Y-43-21151	COVER	1	SN:4001--
6	01010-D1025	BOLT	4	SN:4001--
7	20Y-43-21260	COLLAR	4	SN:4001--
8	203-54-56970	WASHER	4	SN:4001--
9	203-43-51620	SPRING	2	SN:4001--
10	20Y-43-21140	COVER	2	SN:4001--
11	22U-43-21150	LEVER	2	SN:4001--
12	01010-D1045	BOLT	4	SN:4001--
13	01643-71032	WASHER	4	SN:4001--
14	01010-81030	BOLT	4	SN:4001--
15	01643-31032	WASHER	4	SN:4001--
16	22U-43-21111	PEDAL,L.H.	1	SN:4001--
17	22U-43-21121	PEDAL,R.H.	1	SN:4001--
18	20Y-43-21161	PLATE	1	SN:4001--
19	01010-D1025	BOLT	4	SN:4001--
20	01643-71032	WASHER	4	SN:4001--
21	21W-43-41330	LEVER,L.H.	1	SN:4001--
22	21W-43-41340	LEVER,R.H.	1	SN:4001--
23	20Y-43-21231	KNOB,L.H.	1	SN:4001--
24	20Y-43-21241	KNOB,R.H.	1	SN:4001--
25	01023-20416	SCREW	2	SN:4001--
26	21W-62-44510	NIPPLE	1	SN:4001--

FLOOR FRAME (TRAVEL CONTROL)

Item	Part No.	Description	Qty	Options
27	07000-12011	O-RING	1	SN:4001--
28	11Y-62-12140	NIPPLE	1	SN:4001--
29	07000-12011	O-RING	1	SN:4001--
30	21W-62-41780	NIPPLE	1	SN:4001--
31	21W-62-42760	NIPPLE	1	SN:4001--
32	07000-12011	O-RING	2	SN:4001--
33	11Y-62-12140	NIPPLE	2	SN:4001--
34	07000-12011	O-RING	2	SN:4001--
35	02896-11008	O-RING	6	SN:4001--
36	21W-62-42241	HOSE	1	SN:4001--
37	21W-62-42251	HOSE	1	SN:4001--

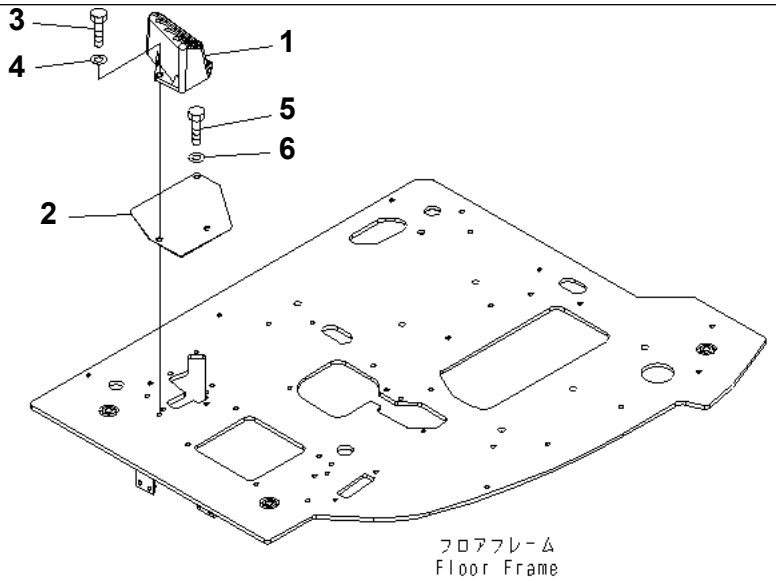

PW0D019

PC78US-6-W S/N 4001-UP

FLOOR FRAME (FOOT REST) (R.H.)

Item	Part No.	Description	Qty	Options
1	22U-54-25120	FOOT REST,R.H.	1	SN:4001--
2	22U-54-25531	PLATE	1	SN:4001--
3	01010-81025	BOLT	2	SN:4001--
4	01643-31032	WASHER	2	SN:4001--
5	01010-81020	BOLT	1	SN:4001--
6	01643-31032	WASHER	1	SN:4001--

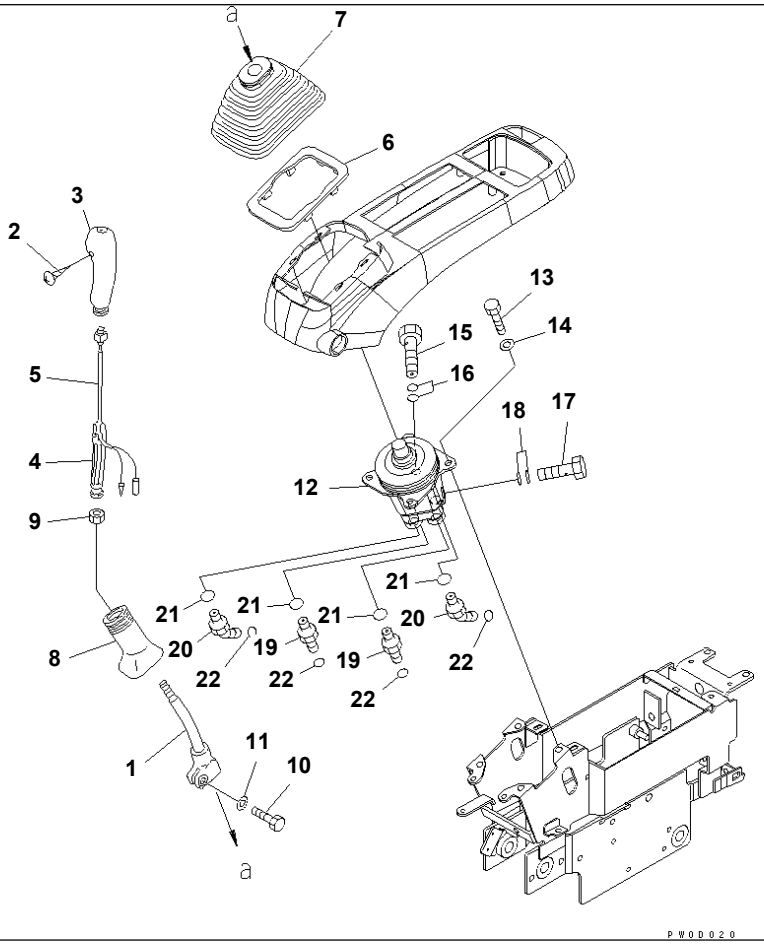

FLOOR FRAME (LEVER AND VALVE) (L.H.)

Item	Part No.	Description	Qty	Options
1	20Y-43-22211	LEVER,L.H.	1	SN:4001--
	21W-43-41121	KNOB,L.H.	1	SN:4001--
2	01370-10308	· SCREW	1	SN:4001--
3	21W-43-41161	· KNOB,L.H.	1	SN:4001--
4	20Y-43-22421	· INSERT	1	SN:4001--
5	22U-43-21211	· SWITCH	1	SN:4001--
6	20Y-43-22250	PLATE	1	SN:4001--
7	20Y-43-22261	BOOT	1	SN:4001--
8	20Y-43-22370	BOOT	1	SN:4001--
9	600-411-1280	NUT	1	SN:4001--
10	01252-41025	BOLT	1	SN:4001--
11	01643-51032	WASHER	1	SN:4001--
12	(702-16-03410)	PILOT VALVE	1	SN:4001--
13	01010-80820	BOLT	4	SN:4001--
14	01643-30823	WASHER	4	SN:4001--
15	20Y-62-18910	BOLT	1	SN:4001--
16	07000-12018	O-RING	2	SN:4001--
17	20Y-62-18890	BOLT	1	SN:4001--
18	07000-12015	O-RING	2	SN:4001--
19	02781-0021D	UNION	2	SN:5501--
	11Y-62-12130	NIPPLE	2	SN:4001--5500
20	02783-10210	ELBOW	2	SN:4001--
21	07002-11423	O-RING	4	SN:4001--
22	02896-11008	O-RING	4	SN:4001--

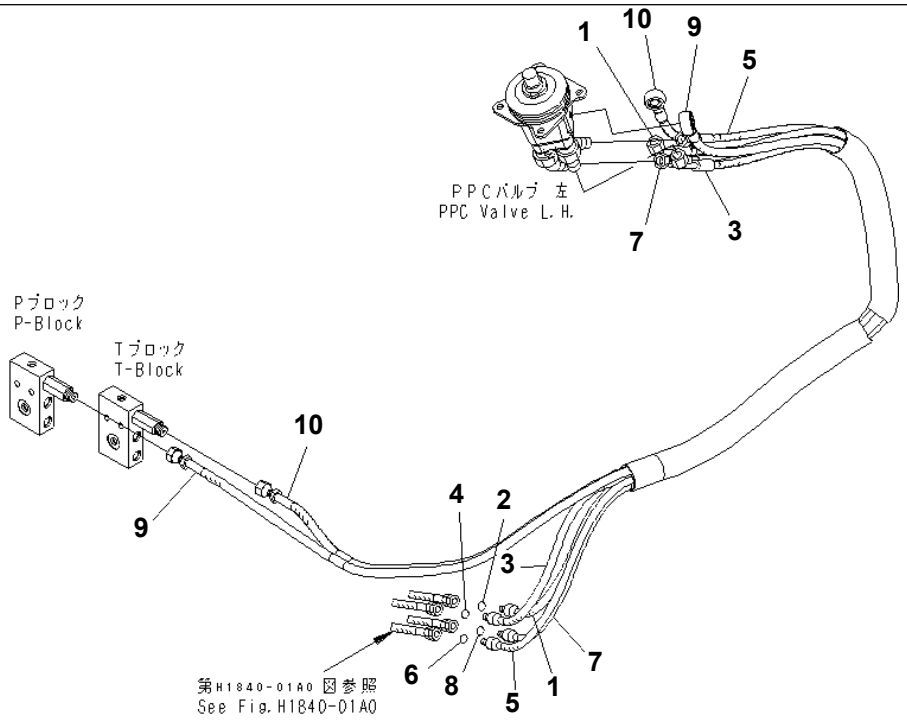

PW0D021

Ref. K1110-06A0 Page 210490

PC78US-6-W S/N 4001-UP

FLOOR FRAME (PIPING) (L.H.)

Item	Part No.	Description	Qty	Options
1	21W-62-42111	HOSE¤ 1520MM,WHITE	1	SN:4001--
2	20U-62-22190	· O-RING	1	SN:4001--
3	21W-62-42111	HOSE¤ 1520MM,BROWN	1	SN:4001--
4	20U-62-22190	· O-RING	1	SN:4001--
5	21W-62-42131	HOSE¤ 1520MM,GREEN	1	SN:4001--
6	20U-62-22190	· O-RING	1	SN:4001--
7	21W-62-42141	HOSE¤ 1560MM,ORANGE	1	SN:4001--
8	20U-62-22190	· O-RING	1	SN:4001--
9	21W-62-42151	HOSE¤ 2020MM,YELLOW-RED	1	SN:4001--
10	21W-62-42161	HOSE¤ 1870MM,BLACK-BLUE	1	SN:4001--

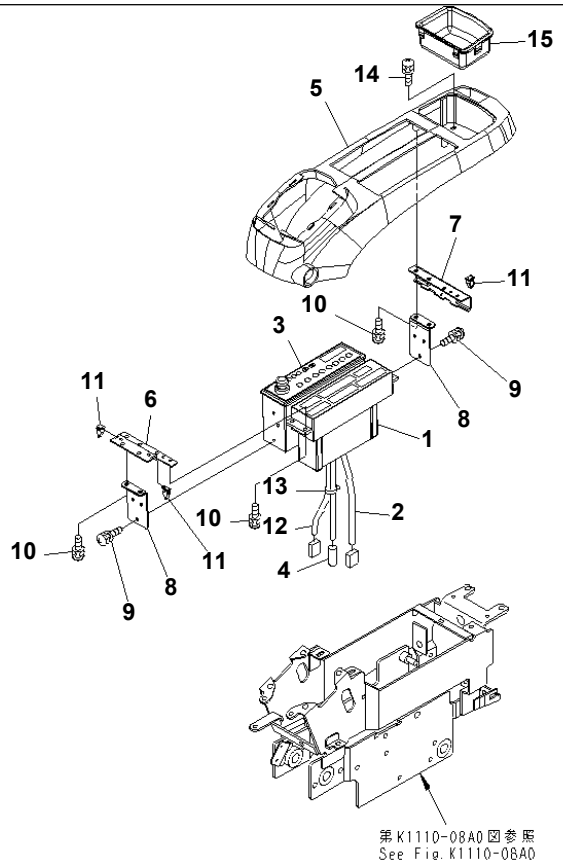

P W O D 0 2 2

PC78US-6-W S/N 4001-UP

FLOOR FRAME (CONSOLE) (UPPER) (L.H.)

Item	Part No.	Description	Qty	Options
1	22B-979-1672	PANEL ASS'Y	1	SN:5513--
	☐22B-979-1671	PANEL ASS'Y,(FOR AIR CONDITIONER)	1	SN:4001--5512
2	21W-979-4350	WIRING HARNESS	1	SN:4001--
3	20Y-06-22721	RADIO	1	SN:4001--
4	08912-51600	CORD	1	SN:4001--
5	22U-43-22210	COVER	1	SN:4001--
6	22U-43-22220	PLATE	1	SN:4001--
7	22U-43-22230	STAY	1	SN:4001--
8	22U-06-22510	BRACKET	2	SN:4001--
9	01023-60512	SCREW	4	SN:4001--
10	01023-60516	SCREW	10	SN:4001--
11	20Y-06-23770	CLIP	3	SN:4001--
12	22U-06-22350	WIRING HARNESS	1	SN:4001--
13	08034-00310	BAND	1	SN:4001--
14	01023-60620	SCREW	4	SN:4001--
15	22U-43-22110	TRAY	1	SN:4001--

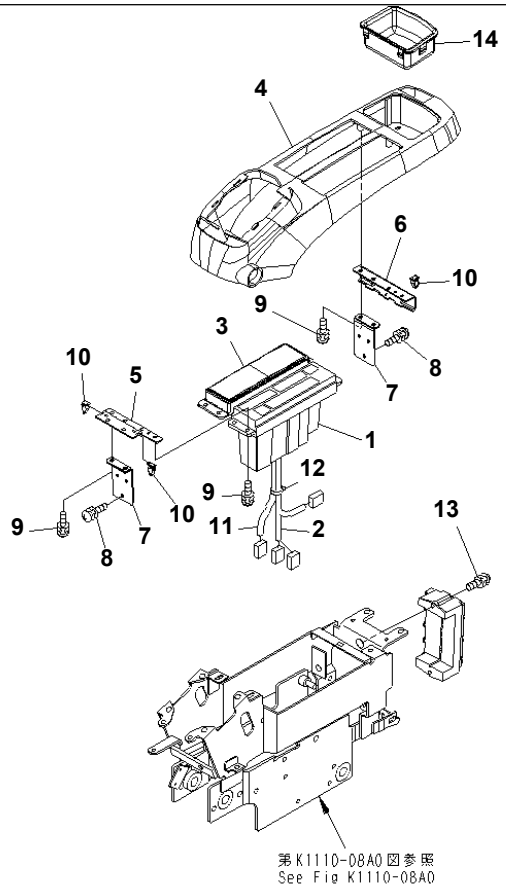

FLOOR FRAME (CONSOLE) (UPPER) (L.H.) (FOR AIR CON) (RADIO LESS)

Item	Part No.	Description	Qty	Options
1	22B-979-1672	PANEL ASS'Y	1	SN:5513--
	☐22B-979-1671	PANEL ASS'Y,(FOR AIR CONDITIONER)	1	SN:4001--5512
2	21W-979-4350	WIRING HARNESS	1	SN:4001--
3	22U-43-22550	COVER	1	SN:4001--
4	22U-43-22210	COVER	1	SN:4001--
5	22U-43-22220	PLATE	1	SN:4001--
6	22U-43-22230	STAY	1	SN:4001--
7	22U-06-22510	BRACKET	2	SN:4001--
8	01023-60512	SCREW	4	SN:4001--
9	01023-60516	SCREW	10	SN:4001--
10	20Y-06-23770	CLIP	3	SN:4001--
11	22U-06-22350	WIRING HARNESS	1	SN:4001--
12	08034-00310	BAND	1	SN:4001--
13	01023-60620	SCREW	4	SN:4001--
14	22U-43-22110	TRAY	1	SN:4001--

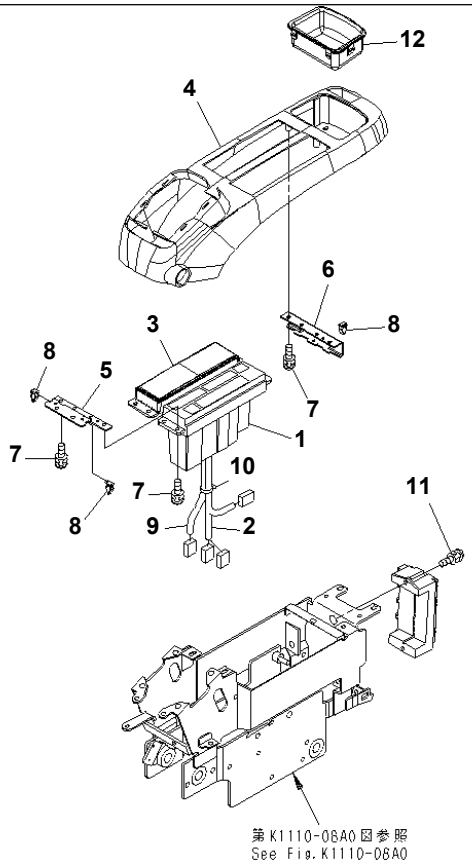

PWOD633

PC78US-6-W S/N 4001-UP

FLOOR FRAME (CONSOLE) (UPPER) (L.H.) (FOR HEATER) (RADIO LESS)

Item	Part No.	Description	Qty	Options
1	21W-979-4431	PANEL ASS'Y CON.HEAT	1	SN:5513--
	□21W-979-4430	PANEL ASS'Y CON.HEAT	1	SN:4001--5512
2	21W-979-4350	WIRING HARNESS	1	SN:4001--
3	22U-43-22550	COVER	1	SN:4001--
4	22U-43-22210	COVER	1	SN:4001--
5	22U-43-22220	PLATE	1	SN:4001--
6	22U-43-22230	STAY	1	SN:4001--
7	01023-60516	SCREW	10	SN:4001--
8	20Y-06-23770	CLIP	3	SN:4001--
9	22U-06-22350	WIRING HARNESS	1	SN:4001--
10	08034-00310	BAND	1	SN:4001--
11	01023-60620	SCREW	4	SN:4001--
12	22U-43-22110	TRAY	1	SN:4001--

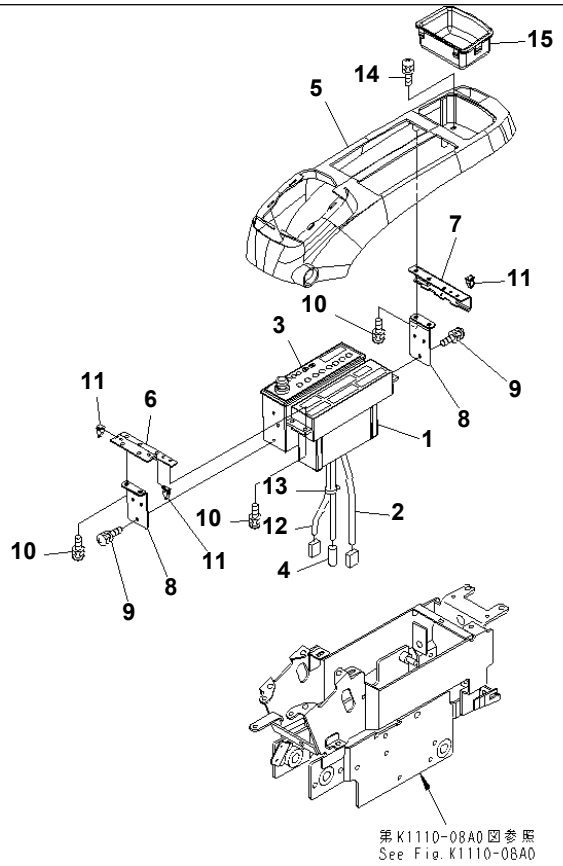

P W 0 D 0 2 2

PC78US-6-W S/N 4001-UP

FLOOR FRAME (CONSOLE) (UPPER) (L.H.) (FOR HEATER) (NORTH AMERICA SPEC.)

Item	Part No.	Description	Qty	Options
1	21W-979-4431	PANEL ASS'Y CON.HEAT	1	SN:5513--
	□21W-979-4430	PANEL ASS'Y CON.HEAT	1	SN:4001--5512
2	21W-979-4350	WIRING HARNESS	1	SN:4001--
3	20Y-06-22741	RADIO	1	SN:4001--
4	08912-51600	CORD	1	SN:4001--
5	22U-43-22210	COVER	1	SN:4001--
6	22U-43-22220	PLATE	1	SN:4001--
7	22U-43-22230	STAY	1	SN:4001--
8	22U-06-22510	BRACKET	2	SN:4001--
9	01023-60512	SCREW	4	SN:4001--
10	01023-60516	SCREW	10	SN:4001--
11	20Y-06-23770	CLIP	3	SN:4001--
12	22U-06-22350	WIRING HARNESS	1	SN:4001--
13	08034-00310	BAND	1	SN:4001--
14	01023-60620	SCREW	4	SN:4001--
15	22U-43-22110	TRAY	1	SN:4001--

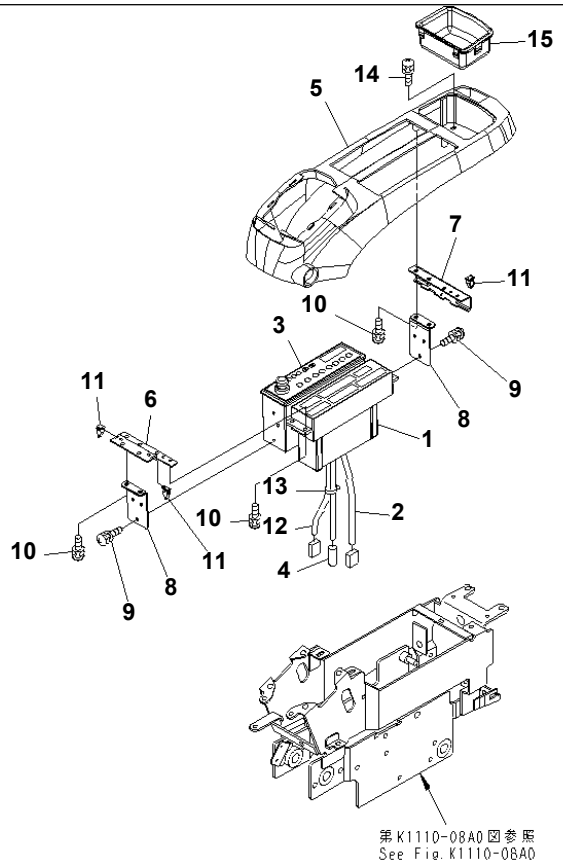

P W 0 D 0 2 2

FLOOR FRAME (CONSOLE) (UPPER) (L.H.) (FOR AIR CON) (NORTH AMERICA SPEC.)

Item	Part No.	Description	Qty	Options
1	22B-979-1672	PANEL ASS'Y	1	SN:5513--
	□22B-979-1671	PANEL ASS'Y,(FOR AIR CONDITIONER)	1	SN:4001--5512
2	21W-979-4350	WIRING HARNESS	1	SN:4001--
3	20Y-06-22741	RADIO	1	SN:4001--
4	08912-51600	CORD	1	SN:4001--
5	22U-43-22210	COVER	1	SN:4001--
6	22U-43-22220	PLATE	1	SN:4001--
7	22U-43-22230	STAY	1	SN:4001--
8	22U-06-22510	BRACKET	2	SN:4001--
9	01023-60512	SCREW	4	SN:4001--
10	01023-60516	SCREW	10	SN:4001--
11	20Y-06-23770	CLIP	3	SN:4001--
12	22U-06-22350	WIRING HARNESS	1	SN:4001--
13	08034-00310	BAND	1	SN:4001--
14	01023-60620	SCREW	4	SN:4001--
15	22U-43-22110	TRAY	1	SN:4001--

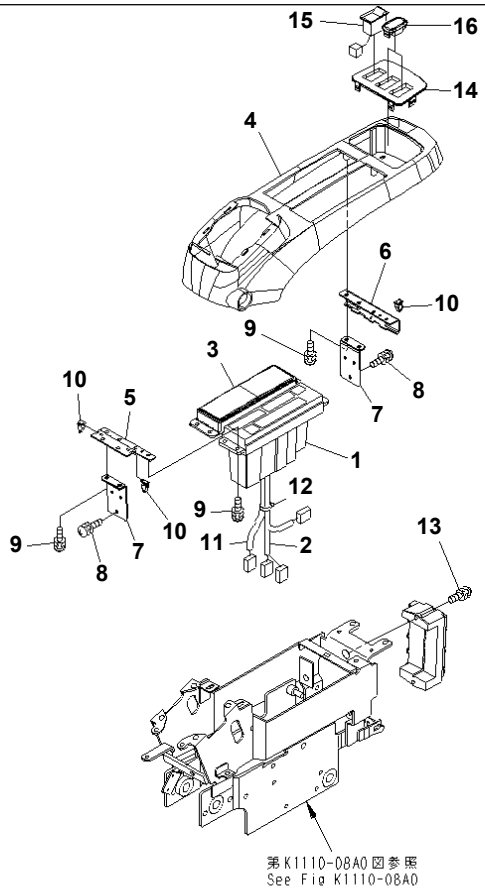

PW0F968

Ref. K1110-07C0 Page 210550

PC78US-6-W S/N 4001-UP

FLOOR FRAME (CONSOLE) (UPPER) (L.H.) (FOR NORWAY)

Item	Part No.	Description	Qty	Options
1	22B-979-1672	PANEL ASS'Y	1	SN:5513--
	☐22B-979-1671	PANEL ASS'Y,(FOR AIR CONDITIONER)	1	SN:4001--5512
2	21W-979-4350	WIRING HARNESS	1	SN:4001--
3	22U-43-22550	COVER	1	SN:4001--
4	22U-43-22210	COVER	1	SN:4001--
5	22U-43-22220	PLATE	1	SN:4001--
6	22U-43-22230	STAY	1	SN:4001--
7	22U-06-22510	BRACKET	2	SN:4001--
8	01023-60512	SCREW	4	SN:4001--
9	01023-60516	SCREW	10	SN:4001--
10	20Y-06-23770	CLIP	3	SN:4001--
11	22U-06-22350	WIRING HARNESS	1	SN:4001--
12	08034-00310	BAND	1	SN:4001--
13	01023-60620	SCREW	4	SN:4001--
14	22U-43-22120	PANEL	1	SN:4001--
15	22U-06-22560	SWITCH	1	SN:4001--
16	22U-06-22320	COVER	2	SN:4001--

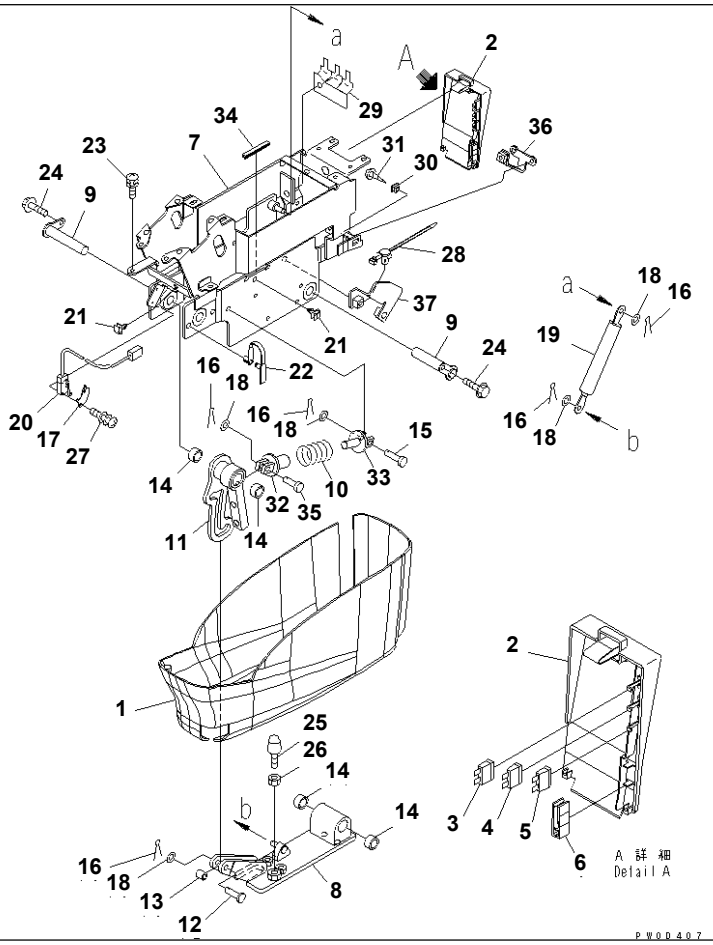

PC78US-6-W S/N 4001-UP

FLOOR FRAME (CONSOLE) (LOWER) (L.H.)

Item	Part No.	Description	Qty	Options
1	22U-43-22310	COVER	1	SN:4001--
	22U-43-22320	COVER ASS'Y	1	SN:4001--
2	☆	· COVER	1	SN:4001--
3	08041-01000	· FUSE¤ 10A	1	SN:4001--
4	08041-02000	· FUSE¤ 20A	1	SN:4001--
5	08041-02500	· FUSE¤ 25A	1	SN:4001--
6	22U-43-22340	· PULLER	1	SN:4001--
7	22U-43-22350	FRAME	1	SN:4001--
8	22U-43-22360	BRACKET	1	SN:4001--
9	22U-43-22370	SHAFT	2	SN:4001--
10	22U-43-22380	SPRING	1	SN:4001--
11	22U-43-22390	LEVER	1	SN:4001--
12	22U-54-17730	PIN	1	SN:4001--
13	20T-43-71271	COLLAR	1	SN:4001--
14	06124-01616	BEARING	4	SN:4001--
15	04205-10835	PIN	4	SN:4001--
16	04050-12015	PIN,COTTER	5	SN:4001--
17	22U-06-22490	PLATE	1	SN:4001--
18	01640-20816	WASHER	5	SN:4001--
19	21U-43-32380	SPRING	1	SN:4001--
20	22U-06-22360	SWITCH ASS'Y	1	SN:4001--
21	22U-43-22410	CLIP	2	SN:4001--
22	22U-43-22420	CLIP	2	SN:4001--
23	01023-10616	SCREW	4	SN:4001--
24	01435-00612	BOLT	2	SN:4001--
25	21K-54-11310	STOPPER	1	SN:4001--

FLOOR FRAME (CONSOLE) (LOWER) (L.H.)

Item	Part No.	Description	Qty	Options
26	01580-11210	NUT	1	SN:4001--
27	01023-60316	SCREW	2	SN:4001--
28	22U-43-22430	CLIP	1	SN:4001--
29	22U-43-22440	PLATE	1	SN:4001--
30	22U-43-23270	GROMMET	2	SN:4001--
31	01370-00512	SCREW	2	SN:4001--
32	22U-43-22510	YOKE	1	SN:4001--
33	22U-43-22520	YOKE	1	SN:4001--
34	22U-43-22530	TRIM	1	SN:4001--
35	04205-10830	PIN	1	SN:4001--
36	22U-06-22440	BRACKET	1	SN:4001--
37	22U-43-22540	BRACKET	2	SN:4001--

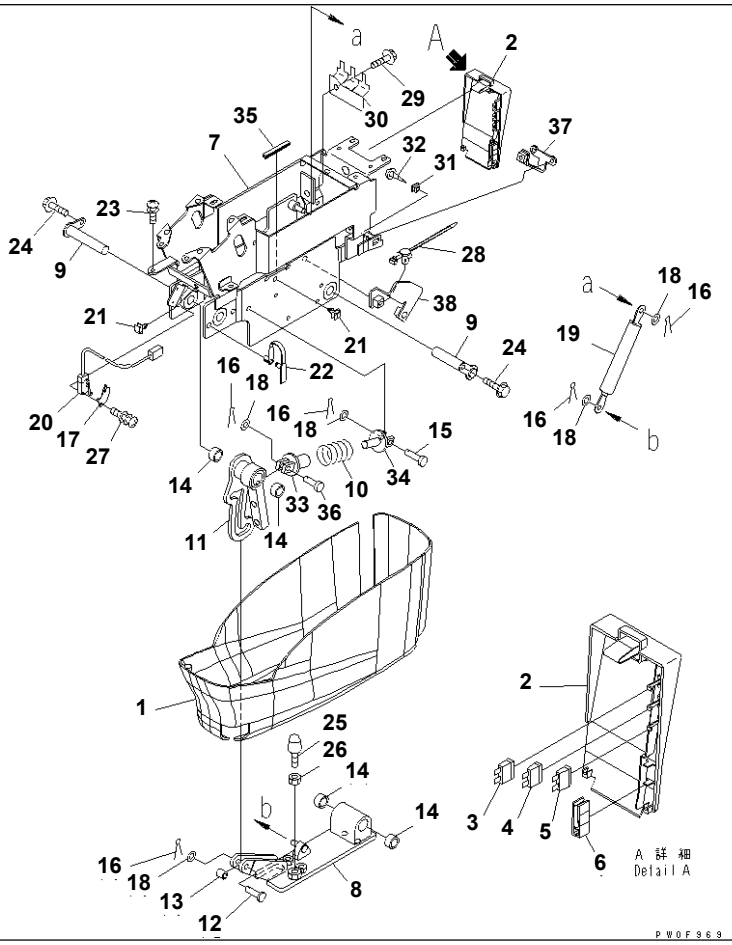

Ref. K1110-08C0 Page 210570

PC78US-6-W S/N 4001-UP

FLOOR FRAME (CONSOLE) (LOWER) (L.H.) (FOR NORWAY)

Item	Part No.	Description	Qty	Options
1	22U-43-22310	COVER	1	SN:4001--
	22U-43-22320	COVER ASS'Y	1	SN:4001--
2	☆	· COVER	1	SN:4001--
3	08041-01000	· FUSE¤ 10A	1	SN:4001--
4	08041-02000	· FUSE¤ 20A	1	SN:4001--
5	08041-02500	· FUSE¤ 25A	1	SN:4001--
6	22U-43-22340	· PULLER	1	SN:4001--
7	22U-43-22350	FRAME	1	SN:4001--
8	22U-43-22360	BRACKET	1	SN:4001--
9	22U-43-22370	SHAFT	2	SN:4001--
10	22U-43-22380	SPRING	1	SN:4001--
11	22U-43-22390	LEVER	1	SN:4001--
12	22U-54-17730	PIN	1	SN:4001--
13	20T-43-71271	COLLAR	1	SN:4001--
14	06124-01616	BEARING	4	SN:4001--
15	04205-10835	PIN	4	SN:4001--
16	04050-12015	PIN,COTTER	5	SN:4001--
17	22U-06-22490	PLATE	1	SN:4001--
18	01640-20816	WASHER	5	SN:4001--
19	21U-43-32380	SPRING	1	SN:4001--
20	22U-06-22360	SWITCH ASS'Y	1	SN:4001--
21	22U-43-22410	CLIP	2	SN:4001--
22	22U-43-22420	CLIP	2	SN:4001--
23	01023-10616	SCREW	4	SN:4001--
24	01435-00612	BOLT	2	SN:4001--
25	21K-54-11310	STOPPER	1	SN:4001--

FLOOR FRAME (CONSOLE) (LOWER) (L.H.) (FOR NORWAY)

Item	Part No.	Description	Qty	Options
26	01580-11210	NUT	1	SN:4001--
27	01023-60316	SCREW	2	SN:4001--
28	22U-43-22430	CLIP	1	SN:4001--
29	01435-01020	BOLT	1	SN:4001--
30	22U-43-22450	BRACKET	1	SN:4001--
31	22U-43-23270	GROMMET	2	SN:4001--
32	01370-00512	SCREW	2	SN:4001--
33	22U-43-22510	YOKE	1	SN:4001--
34	22U-43-22520	YOKE	1	SN:4001--
35	22U-43-22530	TRIM	1	SN:4001--
36	04205-10830	PIN	1	SN:4001--
37	22U-06-22440	BRACKET	1	SN:4001--
38	22U-43-22540	BRACKET	2	SN:4001--

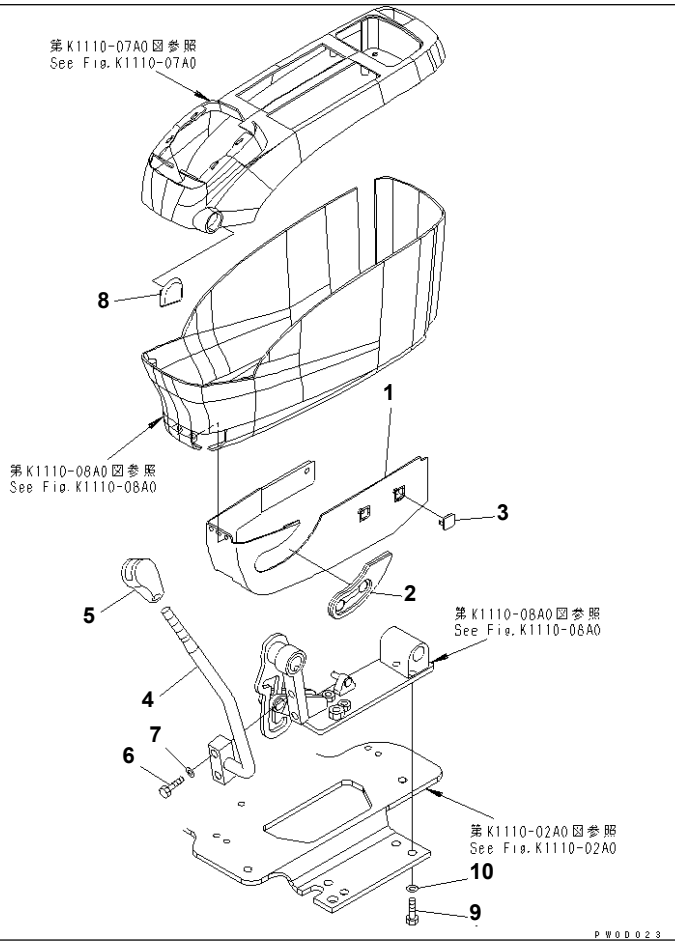

Ref. K1110-09A0 **Page 210580**

PC78US-6-W S/N 4001-UP

FLOOR FRAME (CONSOLE) (UNDER) (L.H.)

Item	Part No.	Description	Qty	Options
1	22U-43-22810	COVER	1	SN:4001--
2	22U-43-22820	GROMMET	1	SN:4001--
3	22U-43-22830	CAP	2	SN:4001--
	22U-43-22601	LEVER ASS'Y	1	SN:4001--
4	☆	· LEVER	1	SN:4001--
5	22U-43-22490	· KNOB	1	SN:4001--
6	01010-81245	BOLT	2	SN:4001--
7	01643-31232	WASHER	2	SN:4001--
8	22U-43-22620	CAP	1	SN:4001--
9	01010-81030	BOLT	4	SN:4001--
10	01643-31032	WASHER	4	SN:4001--

Ref. K1110-09A0 **Page 210580**

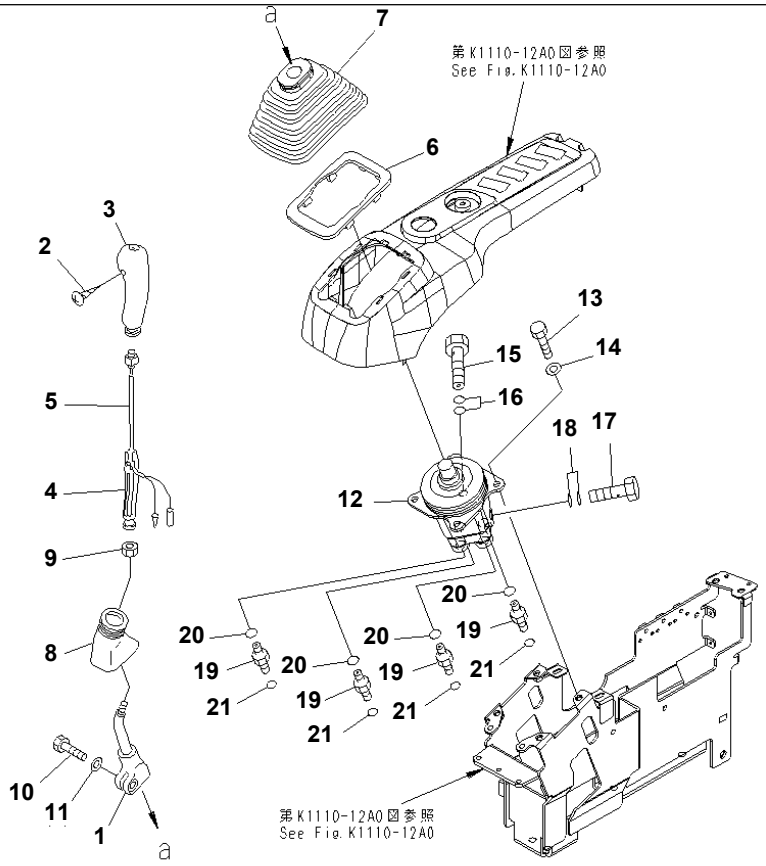

FLOOR FRAME (LEVER AND VALVE) (R.H.)

Item	Part No.	Description	Qty	Options
1	20Y-43-22221	LEVER,R.H.	1	SN:4001--
	22U-43-21191	KNOB,R.H.	1	SN:4001--
2	01370-10308	· SCREW	1	SN:4001--
3	20Y-43-22390	· KNOB,R.H.	1	SN:4001--
4	20Y-43-22421	· INSERT	1	SN:4001--
5	22U-43-21211	· SWITCH	1	SN:4001--
6	20Y-43-22250	PLATE	1	SN:4001--
7	20Y-43-22261	BOOT	1	SN:4001--
8	20Y-43-22370	BOOT	1	SN:4001--
9	600-411-1280	NUT	1	SN:4001--
10	01252-41025	BOLT	1	SN:4001--
11	01643-51032	WASHER	1	SN:4001--
12	(702-16-03410)	PILOT VALVE	1	SN:4001--
13	01010-80820	BOLT	4	SN:4001--
14	01643-30823	WASHER	4	SN:4001--
15	20Y-62-18910	BOLT	1	SN:4001--
16	07000-12018	O-RING	2	SN:4001--
17	20Y-62-18890	BOLT	1	SN:4001--
18	07000-12015	O-RING	2	SN:4001--
19	02781-0021D	UNION	4	SN:5501--
	11Y-62-12130	NIPPLE	4	SN:4001--5500
20	07002-11423	O-RING	4	SN:4001--
21	02896-11008	O-RING	4	SN:4001--

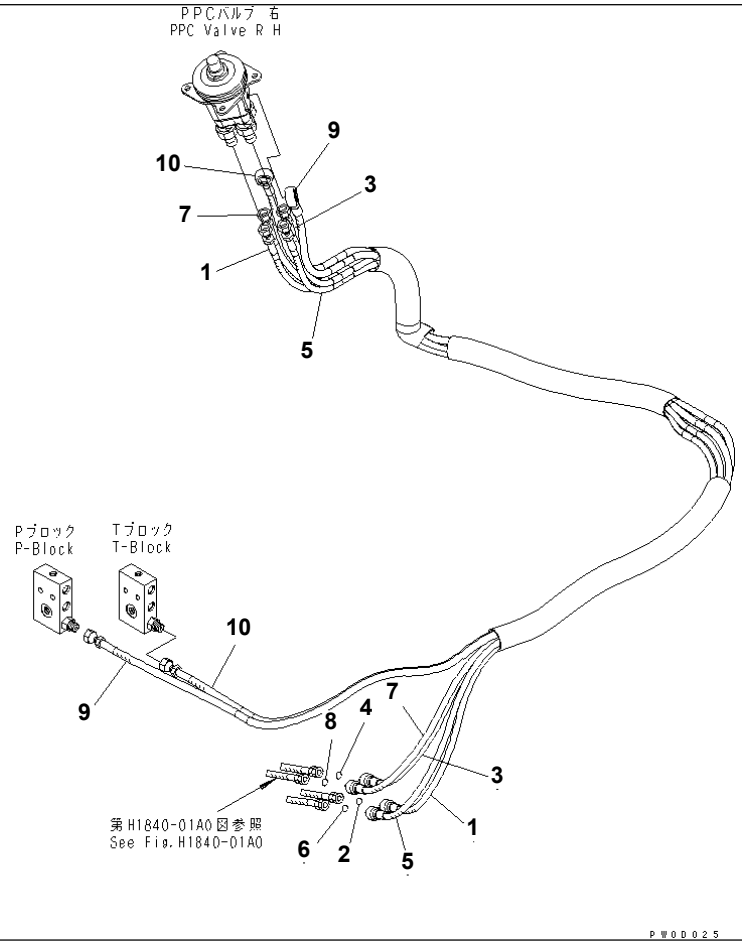

Ref. K1110-11A0 **Page 210600**

PC78US-6-W S/N 4001-UP

FLOOR FRAME (PIPING) (R.H.)

Item	Part No.	Description	Qty	Options
1	21W-62-42171	HOSE¤ 2380MM,BLACK	1	SN:4001--
2	20U-62-22190	· O-RING	1	SN:4001--
3	21W-62-42171	HOSE¤ 2380MM,YELLOW	1	SN:4001--
4	20U-62-22190	· O-RING	1	SN:4001--
5	21W-62-42191	HOSE¤ 2420MM,BLUE	1	SN:4001--
6	20U-62-22190	· O-RING	1	SN:4001--
7	21W-62-42191	HOSE¤ 2420MM,RED	1	SN:4001--
8	20U-62-22190	· O-RING	1	SN:4001--
9	21W-62-42221	HOSE¤ 2850MM,YELLOW-RED	1	SN:4001--
10	21W-62-42231	HOSE¤ 2700MM,BLACK-BLUE	1	SN:4001--

Ref. K1110-11A0 **Page 210600**

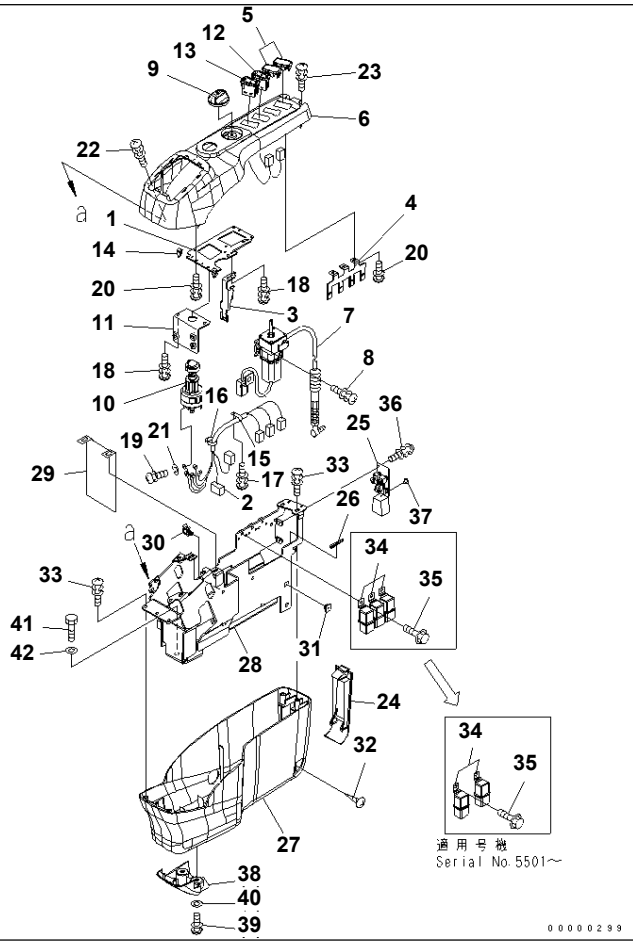

FLOOR FRAME (CONSOLE) (R.H.) (WITH M-KEY)

Item	Part No.	Description	Qty	Options
1	22U-43-23110	STAY	1	SN:4001--
2	21W-06-41531	WIRING HARNESS	1	SN:4826--
	21W-06-41530	WIRING HARNESS	1	SN:4001--4825
3	21W-43-41380	BRACKET	1	SN:4001--
4	22U-43-23130	STAY	1	SN:4001--
5	22U-06-22320	COVER	2	SN:4001--
6	22U-43-23140	COVER	1	SN:4001--
7	21W-43-41321	MOTOR ASS'Y	1	SN:4001--
8	01023-10616	SCREW	3	SN:4001--
9	22U-06-22470	KNOB	1	SN:4001--
10	08086-20000	SWITCH	1	SN:4001--
11	21W-43-41390	BRACKET	1	SN:4001--
12	22U-06-22190	SWITCH,BUZZER	1	SN:4001--
13	22U-06-22390	SWITCH,LIGHT	1	SN:4001--
14	20Y-06-23770	CLIP	2	SN:4001--
15	20Y-06-23920	CLAMP	1	SN:4001--
16	08034-10414	BAND	2	SN:4001--
17	01023-60410	SCREW	1	SN:4001--
18	01023-60512	SCREW	6	SN:4001--
19	01023-10508	SCREW	5	SN:4001--
20	01023-10512	SCREW	6	SN:4001--
21	01601-20513	WASHER	5	SN:4001--
22	01023-60620	SCREW	2	SN:4001--
23	01023-70514	SCREW	2	SN:4001--
24	22U-43-23210	COVER	1	SN:4001--
25	21W-06-41540	SWITCH ASS'Y	1	SN:4001--

FLOOR FRAME (CONSOLE) (R.H.) (WITH M-KEY)

Item	Part No.	Description	Qty	Options
26	22U-43-23220	TRIM	1	SN:4001--
27	22U-43-23230	COVER	1	SN:4001--
28	22U-43-23240	FRAME	1	SN:4001--
29	22U-43-23250	SHEET	1	SN:4001--
30	22U-43-23260	CLIP	1	SN:4001--
31	22U-43-23270	GROMMET	2	SN:4001--
32	01370-00512	SCREW	2	SN:4001--
33	01023-60616	SCREW	4	SN:4001--
34	569-06-61960	RELAY	2	SN:5501--
	569-06-61960	RELAY	3	SN:4001--5500
35	01435-00612	BOLT	2	SN:5501--
	01435-00612	BOLT	3	SN:4001--5500
36	01023-60410	SCREW	3	SN:4001--
37	21W-06-41590	CAP	1	SN:4001--
38	22U-43-23711	COVER	1	SN:4001--
39	01023-10614	SCREW	2	SN:4001--
40	01643-30623	WASHER	2	SN:5501--
	01643-30523	WASHER	2	SN:4001--5500
41	01010-D1030	BOLT	4	SN:4001--
42	01643-31032	WASHER	4	SN:4001--

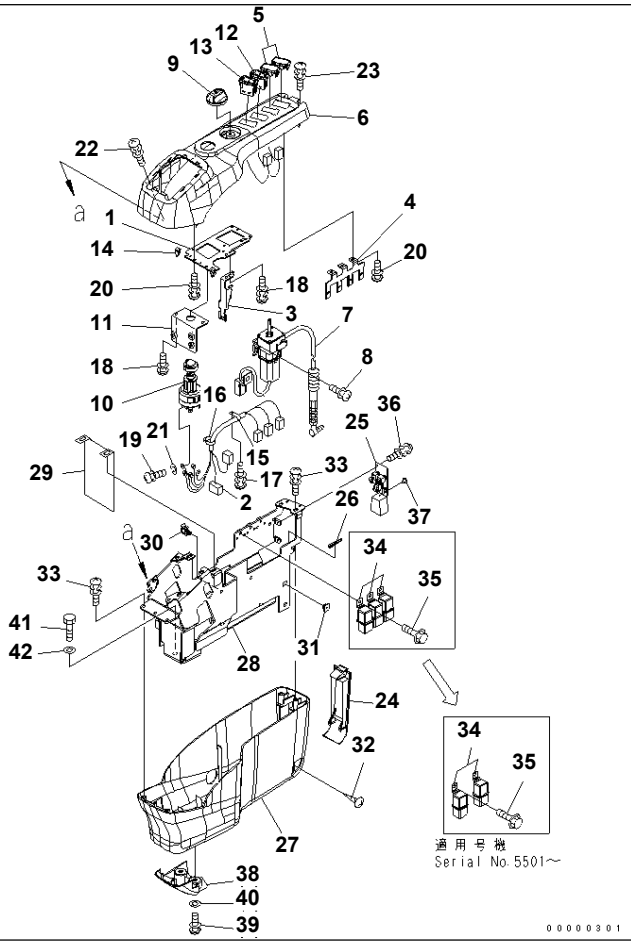

FLOOR FRAME (CONSOLE) (R.H.) (FOR EC)

Item	Part No.	Description	Qty	Options
1	22U-43-23110	STAY	1	SN:4001--
2	21W-06-41531	WIRING HARNESS	1	SN:4001--
3	21W-43-41380	BRACKET	1	SN:4001--
4	22U-43-23130	STAY	1	SN:4001--
5	22U-06-22320	COVER	2	SN:4001--
6	22U-43-23140	COVER	1	SN:4001--
7	21W-43-41321	MOTOR ASS'Y	1	SN:4001--
8	01023-10616	SCREW	3	SN:4001--
9	22U-06-22470	KNOB	1	SN:4001--
10	08086-20000	SWITCH	1	SN:4001--
11	21W-43-41390	BRACKET	1	SN:4001--
12	22U-06-22190	SWITCH,BUZZER	1	SN:4001--
13	22U-06-22390	SWITCH,LIGHT	1	SN:4001--
14	20Y-06-23770	CLIP	2	SN:4001--
15	20Y-06-23920	CLAMP	1	SN:4001--
16	08034-10414	BAND	2	SN:4001--
17	01023-60410	SCREW	1	SN:4001--
18	01023-60512	SCREW	6	SN:4001--
19	01023-10508	SCREW	5	SN:4001--
20	01023-10512	SCREW	6	SN:4001--
21	01601-20513	WASHER	5	SN:4001--
22	01023-60620	SCREW	2	SN:4001--
23	01023-70514	SCREW	2	SN:4001--
24	22U-43-23210	COVER	1	SN:4001--
25	21W-06-41540	SWITCH ASS'Y	1	SN:4001--
26	22U-43-23220	TRIM	1	SN:4001--

FLOOR FRAME (CONSOLE) (R.H.) (FOR EC)

Item	Part No.	Description	Qty	Options
27	22U-43-23230	COVER	1	SN:4001--
28	22U-43-23240	FRAME	1	SN:4001--
29	22U-43-23250	SHEET	1	SN:4001--
30	22U-43-23260	CLIP	1	SN:4001--
31	22U-43-23270	GROMMET	2	SN:4001--
32	01370-00512	SCREW	2	SN:4001--
33	01023-60616	SCREW	4	SN:4001--
34	569-06-61960	RELAY	2	SN:5501--
	569-06-61960	RELAY	3	SN:4001--5500
35	01435-00612	BOLT	2	SN:5501--
	01435-00612	BOLT	3	SN:4001--5500
36	01023-60410	SCREW	3	SN:4001--
37	21W-06-41590	CAP	1	SN:4001--
38	22U-43-23711	COVER	1	SN:4001--
39	01023-10614	SCREW	2	SN:4001--
40	01643-30523	WASHER	2	SN:4001--
41	01010-D1030	BOLT	4	SN:4001--
42	01643-71032	WASHER	4	SN:4001--

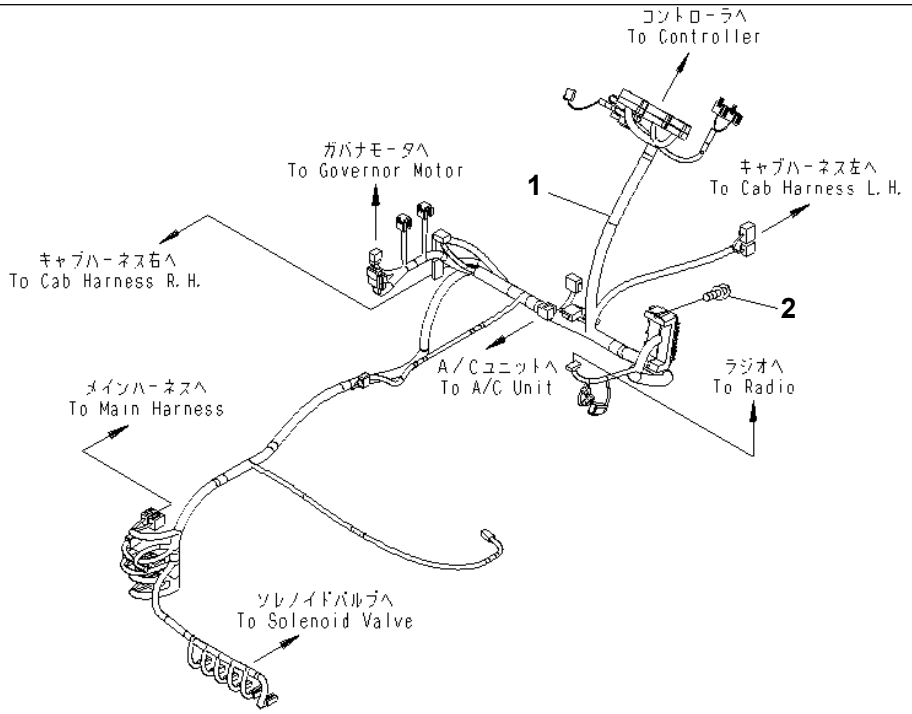

00000302

PC78US-6-W S/N 4001-UP

FLOOR FRAME (WIRING)

Item	Part No.	Description	Qty	Options
1	21W-06-44183	WIRING HARNESS	1	SN:5501--
	21W-06-44181	WIRING HARNESS	1	SN:4001--5500
2	01023-10620	SCREW	2	SN:4001--

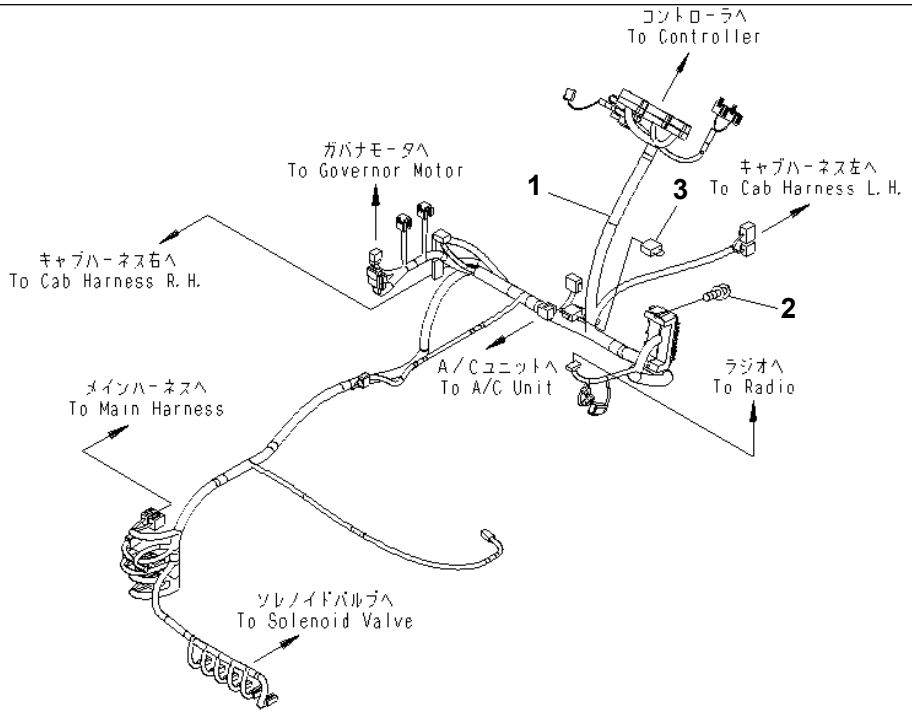

00000303

PC78US-6-W S/N 4001-UP

FLOOR FRAME (WIRING) (EXCEPT JAPAN)

Item	Part No.	Description	Qty	Options
1	21W-06-44183	WIRING HARNESS	1	SN:5501--
	21W-06-44181	WIRING HARNESS	1	SN:4001--5500
	21X-06-31530	· DIODE	3	SN:4001--
	20U-06-42260	· CONNECTOR	1	SN:4001--
	08041-03000	· FUSE¤ 30A	1	SN:4001--
	08041-02500	· FUSE¤ 25A	1	SN:4001--
	08041-01500	· FUSE¤ 15A	3	SN:4001--
	08041-01000	· FUSE¤ 10A	11	SN:4001--
	08041-00500	· FUSE¤ 5A	4	SN:4001--
2	01023-10620	SCREW	2	SN:4001--
3	21W-06-41570	CONNECTOR	1	SN:5501--

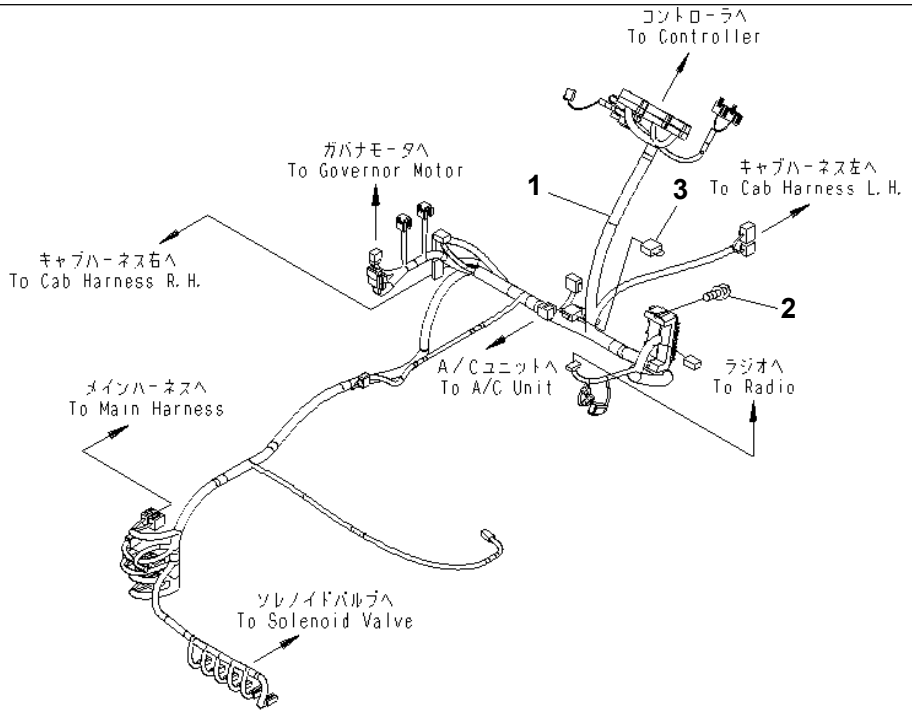

00000305

PC78US-6-W S/N 4001-UP

FLOOR FRAME (WIRING) (FOR EC)

Item	Part No.	Description	Qty	Options
1	21W-06-44451	WIRING HARNESS	1	SN:5501--
	21W-06-44450	WIRING HARNESS	1	SN:4001--5500
	21X-06-31530	· DIODE	3	SN:4001--
	20U-06-42260	· CONNECTOR	1	SN:4001--
	08041-03000	· FUSE¤ 30A	1	SN:4001--
	08041-02500	· FUSE¤ 25A	1	SN:4001--
	08041-01500	· FUSE¤ 15A	3	SN:4001--
	08041-01000	· FUSE¤ 10A	11	SN:4001--
	08041-00500	· FUSE¤ 5A	4	SN:4001--
2	01023-10620	SCREW	2	SN:4001--
3	21W-06-41570	CONNECTOR	1	SN:5501--

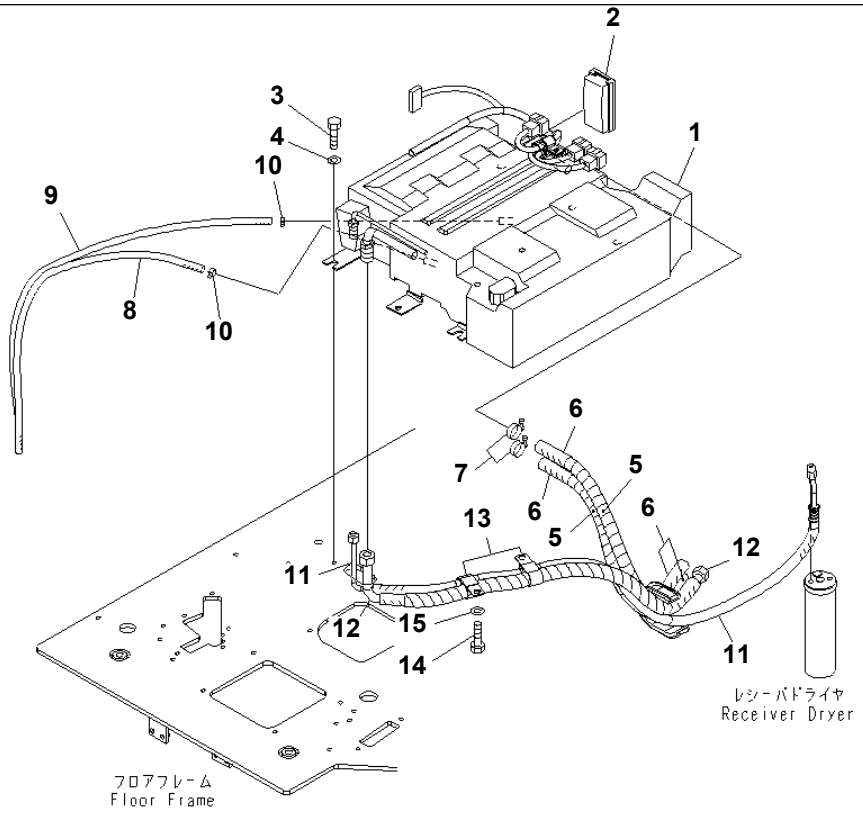

PWOD029

PC78US-6-W S/N 4001-UP

FLOOR FRAME (AIR CONDITIONER UNIT AND HOSE)

Item	Part No.	Description	Qty	Options
1	(22B-979-1660)	AIRCON UNIT A.	1	SN:4001--
	22B-979-1730	· FILTER	1	SN:4001--
2	21W-979-4390	COVER	1	SN:4001--
3	01010-D1020	BOLT	6	SN:4001--
4	01643-71032	WASHER	6	SN:4001--
5	08017-32203	CONDUIT	2	SN:4001--
6	09483-00506	HOSE	2	SN:4001--
7	09479-02400	CLAMP	2	SN:4001--
8	21W-979-4240	HOSE	1	SN:4001--
9	21W-979-4250	HOSE	1	SN:4001--
10	07285-00125	CLIP	2	SN:4001--
11	21W-979-4131	HOSE	1	SN:4001--
12	21W-979-4290	HOSE	1	SN:4001--
13	04435-52511	CLIP	2	SN:4001--
14	01010-81020	BOLT	2	SN:4001--
15	01643-31032	WASHER	2	SN:4001--

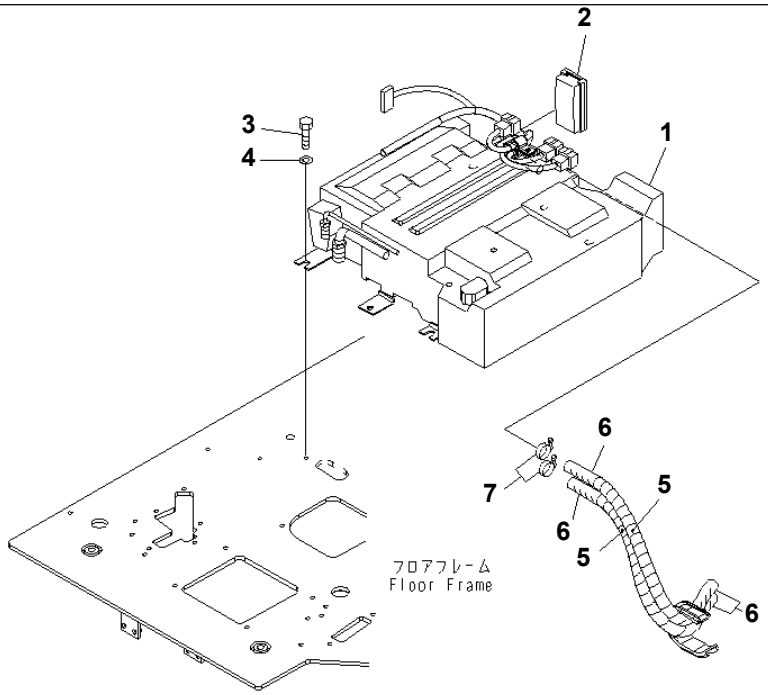

P W O D 6 3 4

FLOOR FRAME (HEATER AND HOSE)

Item	Part No.	Description	Qty	Options
1	(22B-979-1660)	AIRCON UNIT A.	1	SN:4001--
	22B-979-1730	· FILTER	1	SN:4001--
2	21W-979-4390	COVER	1	SN:4001--
3	01010-D1020	BOLT	6	SN:4001--
4	01643-71032	WASHER	6	SN:4001--
5	08017-32203	CONDUIT	2	SN:4001--
6	09483-00506	HOSE	2	SN:4001--
7	09479-02400	CLAMP	2	SN:4001--

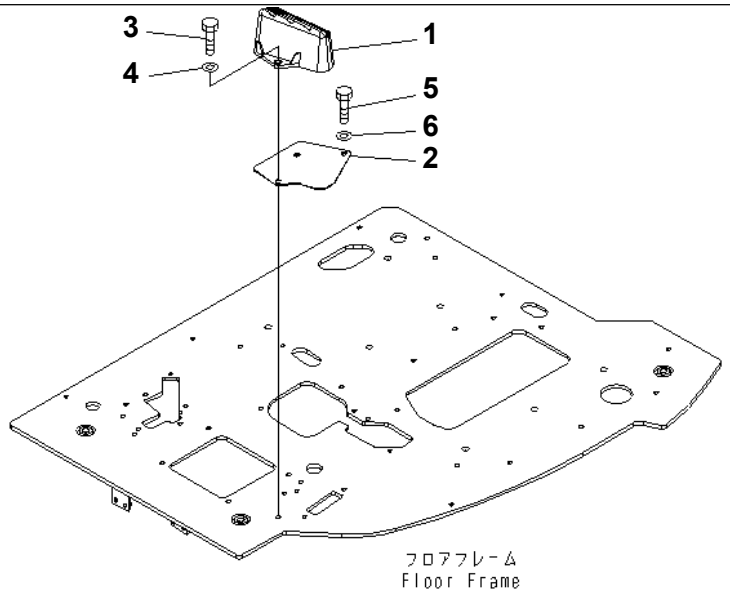

P W 0 D 0 3 0

PC78US-6-W S/N 4001-UP

FLOOR FRAME (FOOT REST) (L.H.)

Item	Part No.	Description	Qty	Options
1	22U-54-25110	FOOT REST,L.H.	1	SN:4001--
2	22U-54-25521	PLATE	1	SN:4001--
3	01010-81025	BOLT	2	SN:4001--
4	01643-31032	WASHER	2	SN:4001--
5	01010-81020	BOLT	1	SN:4001--
6	01643-31032	WASHER	1	SN:4001--

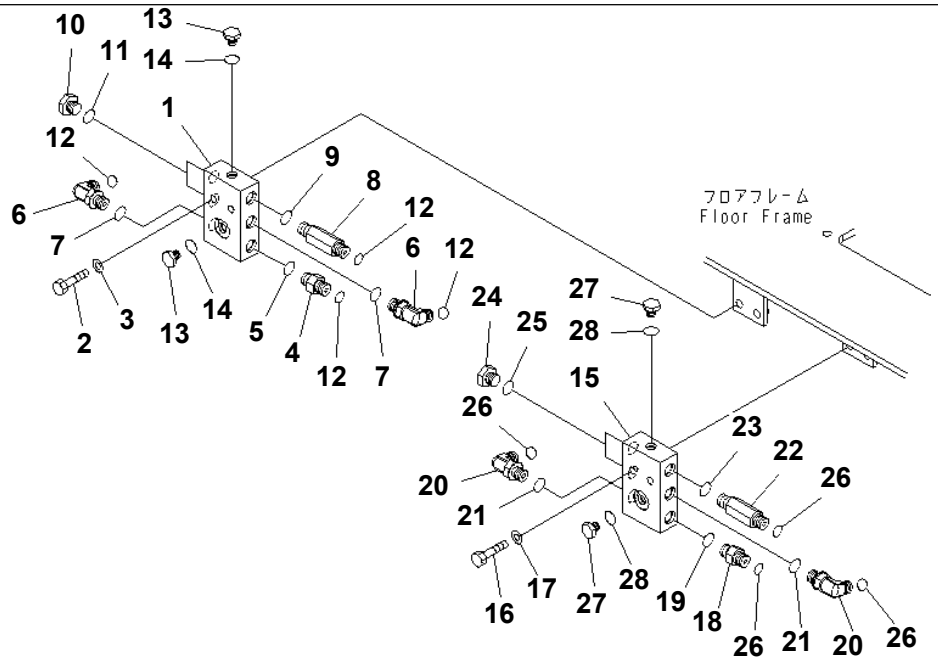

FLOOR FRAME (P¤T BLOCK)

Item	Part No.	Description	Qty	Options
1	21W-62-42351	BLOCK	1	SN:4001--
2	01010-80845	BOLT	2	SN:4001--
3	01643-30823	WASHER	2	SN:4001--
4	02781-0021D	UNION	1	SN:5501--
	11Y-62-12130	NIPPLE	1	SN:4001--5500
5	07002-11423	O-RING	1	SN:4001--
6	02782-10210	ELBOW	2	SN:4001--
7	07002-11423	O-RING	2	SN:4001--
8	11Y-62-12230	NIPPLE	1	SN:4001--
9	07002-11423	O-RING	1	SN:4001--
10	07040-11409	PLUG	2	SN:4001--
11	07002-11423	O-RING	2	SN:4001--
12	02896-11008	O-RING	4	SN:4001--
13	07040-11007	PLUG	2	SN:4001--
14	07002-11023	O-RING	2	SN:4001--
15	21W-62-42351	BLOCK	1	SN:4001--
16	01010-80845	BOLT	2	SN:4001--
17	01643-30823	WASHER	2	SN:4001--
18	02781-0021D	UNION	1	SN:5501--
	11Y-62-12130	NIPPLE	1	SN:4001--5500
19	07002-11423	O-RING	1	SN:4001--
20	02782-10210	ELBOW	2	SN:4001--
21	07002-11423	O-RING	2	SN:4001--
22	11Y-62-12230	NIPPLE	1	SN:4001--
23	07002-11423	O-RING	1	SN:4001--
24	07040-11409	PLUG	2	SN:4001--

FLOOR FRAME (P¤T BLOCK)

Item	Part No.	Description	Qty	Options
25	07002-11423	O-RING	2	SN:4001--
26	02896-11008	O-RING	4	SN:4001--
27	07040-11007	PLUG	2	SN:4001--
28	07002-11023	O-RING	2	SN:4001--

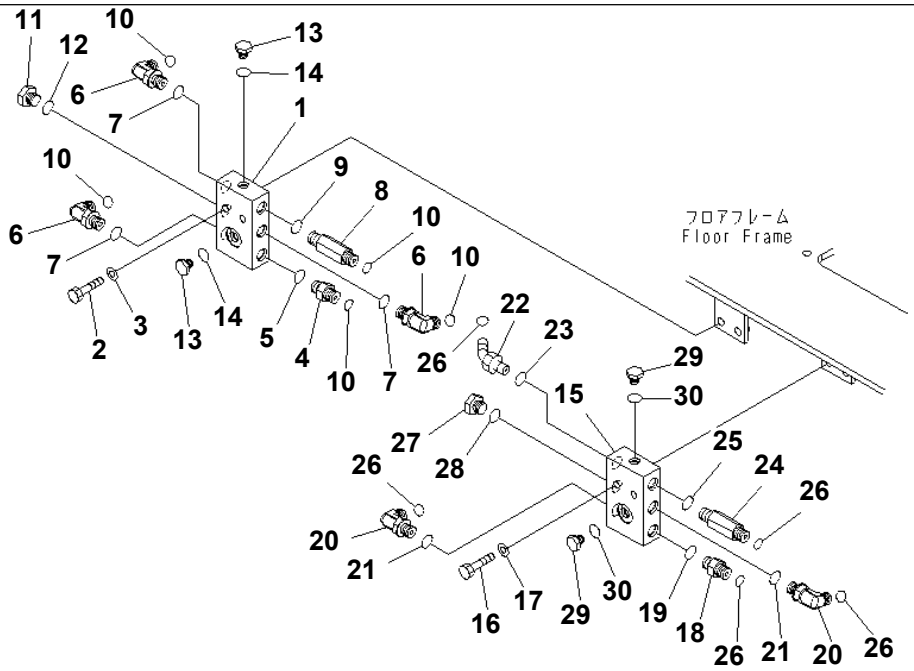

PW0D033

FLOOR FRAME (P¤T BLOCK) (BLADE SPEC.)

Item	Part No.	Description	Qty	Options
1	21W-62-42351	BLOCK	1	SN:4001--
2	01010-80845	BOLT	2	SN:4001--
3	01643-30823	WASHER	2	SN:4001--
4	02781-0021D	UNION	1	SN:5501--
	11Y-62-12130	NIPPLE	1	SN:4001--5500
5	07002-11423	O-RING	1	SN:4001--
6	02782-10210	ELBOW	3	SN:4001--
7	07002-11423	O-RING	3	SN:4001--
8	11Y-62-12230	NIPPLE	1	SN:4001--
9	07002-11423	O-RING	1	SN:4001--
10	02896-11008	O-RING	5	SN:4001--
11	07040-11409	PLUG	1	SN:4001--
12	07002-11423	O-RING	1	SN:4001--
13	07040-11007	PLUG	2	SN:4001--
14	07002-11023	O-RING	2	SN:4001--
15	21W-62-42351	BLOCK	1	SN:4001--
16	01010-80845	BOLT	2	SN:4001--
17	01643-30823	WASHER	2	SN:4001--
18	02781-0021D	UNION	1	SN:5501--
	11Y-62-12130	NIPPLE	1	SN:4001--5500
19	07002-11423	O-RING	1	SN:4001--
20	02782-10210	ELBOW	2	SN:4001--
21	07002-11423	O-RING	2	SN:4001--
22	02783-10210	ELBOW	1	SN:4001--
23	07002-11423	O-RING	1	SN:4001--
24	11Y-62-12230	NIPPLE	1	SN:4001--

FLOOR FRAME (P¤T BLOCK) (BLADE SPEC.)

Item	Part No.	Description	Qty	Options
25	07002-11423	O-RING	1	SN:4001--
26	02896-11008	O-RING	5	SN:4001--
27	07040-11409	PLUG	1	SN:4001--
28	07002-11423	O-RING	1	SN:4001--
29	07040-11007	PLUG	2	SN:4001--
30	07002-11023	O-RING	2	SN:4001--

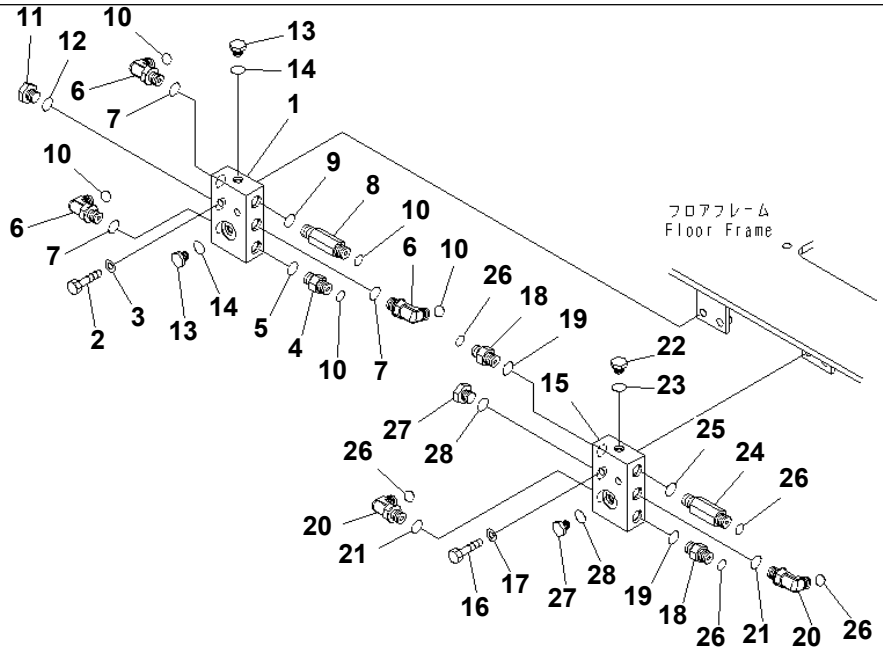

PWOD034

PC78US-6-W S/N 4001-UP

FLOOR FRAME (P¤T BLOCK) (1 ACTUATOR)

Item	Part No.	Description	Qty	Options
1	21W-62-42351	BLOCK	1	SN:4001--
2	01010-80845	BOLT	2	SN:4001--
3	01643-30823	WASHER	2	SN:4001--
4	02781-0021D	UNION	1	SN:5501--
	11Y-62-12130	NIPPLE	1	SN:4001--5500
5	07002-11423	O-RING	1	SN:4001--
6	02782-10210	ELBOW	3	SN:4001--
7	07002-11423	O-RING	3	SN:4001--
8	11Y-62-12230	NIPPLE	1	SN:4001--
9	07002-11423	O-RING	1	SN:4001--
10	02896-11008	O-RING	5	SN:4001--
11	07040-11409	PLUG	1	SN:4001--
12	07002-11423	O-RING	1	SN:4001--
13	07040-11007	PLUG	2	SN:4001--
14	07002-11023	O-RING	2	SN:4001--
15	21W-62-42351	BLOCK	1	SN:4001--
16	01010-80845	BOLT	2	SN:4001--
17	01643-30823	WASHER	2	SN:4001--
18	02781-0021D	UNION	2	SN:5501--
	11Y-62-12130	NIPPLE	2	SN:4001--5500
19	07002-11423	O-RING	2	SN:4001--
20	02782-10210	ELBOW	2	SN:4001--
21	07002-11423	O-RING	2	SN:4001--
22	07040-11409	PLUG	1	SN:4001--
23	07002-11423	O-RING	1	SN:4001--
24	11Y-62-12230	NIPPLE	1	SN:4001--

FLOOR FRAME (P¤T BLOCK) (1 ACTUATOR)

Item	Part No.	Description	Qty	Options
25	07002-11423	O-RING	1	SN:4001--
26	02896-11008	O-RING	5	SN:4001--
27	07040-11007	PLUG	2	SN:4001--
28	07002-11023	O-RING	2	SN:4001--

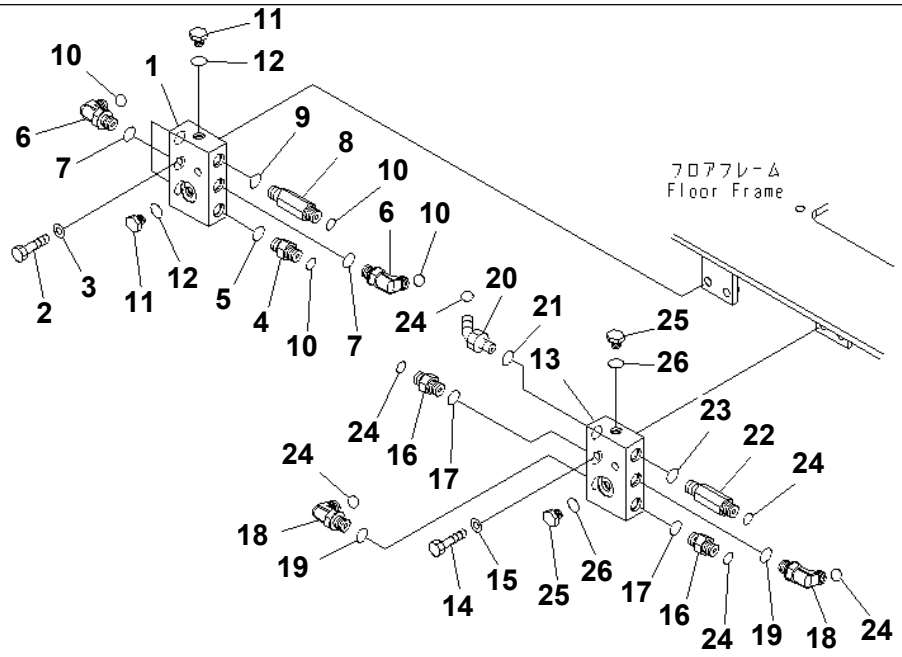

PW0D035

FLOOR FRAME (P¤T BLOCK) (1 ACTUATOR) (BLADE SPEC.)

Item	Part No.	Description	Qty	Options
1	21W-62-42351	BLOCK	1	SN:4001--
2	01010-80845	BOLT	2	SN:4001--
3	01643-30823	WASHER	2	SN:4001--
4	02781-0021D	UNION	1	SN:5501--
	11Y-62-12130	NIPPLE	1	SN:4001--5500
5	07002-11423	O-RING	1	SN:4001--
6	02782-10210	ELBOW	4	SN:4001--
7	07002-11423	O-RING	4	SN:4001--
8	11Y-62-12230	NIPPLE	1	SN:4001--
9	07002-11423	O-RING	1	SN:4001--
10	02896-11008	O-RING	6	SN:4001--
11	07040-11007	PLUG	2	SN:4001--
12	07002-11023	O-RING	2	SN:4001--
13	21W-62-42351	BLOCK	1	SN:4001--
14	01010-80845	BOLT	2	SN:4001--
15	01643-30823	WASHER	2	SN:4001--
16	02781-0021D	UNION	2	SN:5501--
	11Y-62-12130	NIPPLE	2	SN:4001--5500
17	07002-11423	O-RING	2	SN:4001--
18	02782-10210	ELBOW	2	SN:4001--
19	07002-11423	O-RING	2	SN:4001--
20	02783-10210	ELBOW	1	SN:4001--
21	07002-11423	O-RING	1	SN:4001--
22	11Y-62-12230	NIPPLE	1	SN:4001--
23	07002-11423	O-RING	1	SN:4001--
24	02896-11008	O-RING	6	SN:4001--

FLOOR FRAME (P¤T BLOCK) (1 ACTUATOR) (BLADE SPEC.)

Item	Part No.	Description	Qty	Options
25	07040-11007	PLUG	2	SN:4001--
26	07002-11023	O-RING	2	SN:4001--

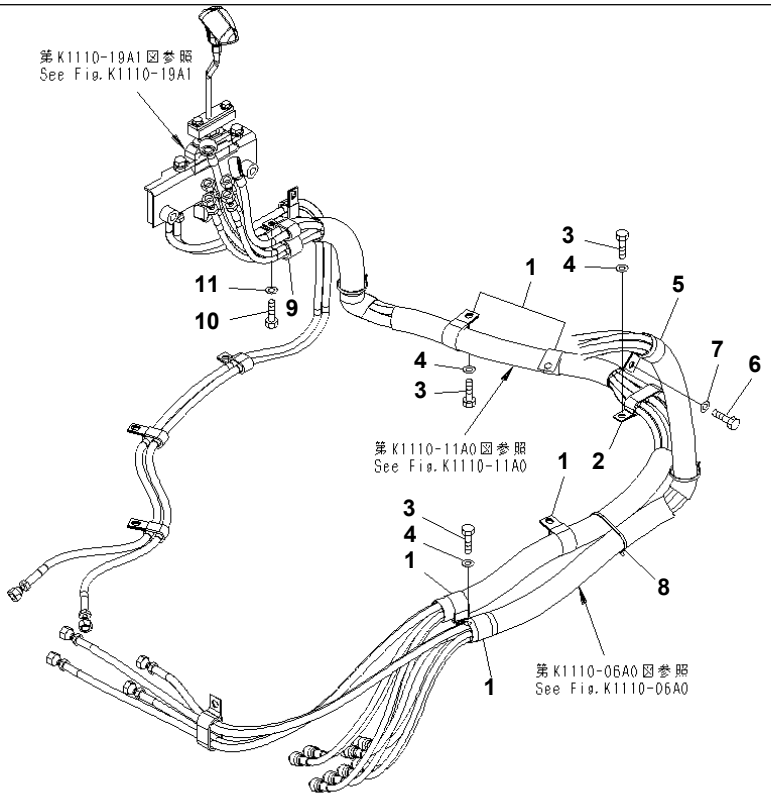

PW0D036

PC78US-6-W S/N 4001-UP

FLOOR FRAME (PPC CLAMP)

Item	Part No.	Description	Qty	Options
1	04434-53411	CLIP	5	SN:4001--
2	21W-54-42420	CLIP	1	SN:4001--
3	01010-81020	BOLT	6	SN:4001--
4	01643-31032	WASHER	6	SN:4001--
5	04434-53211	CLIP	1	SN:4001--
6	01010-81020	BOLT	1	SN:4001--
7	01643-31032	WASHER	1	SN:4001--
8	08034-20536	BAND	3	SN:4001--
9	04434-53411	CLIP	1	SN:4001--
10	01010-81020	BOLT	1	SN:4001--
11	01643-31032	WASHER	1	SN:4001--

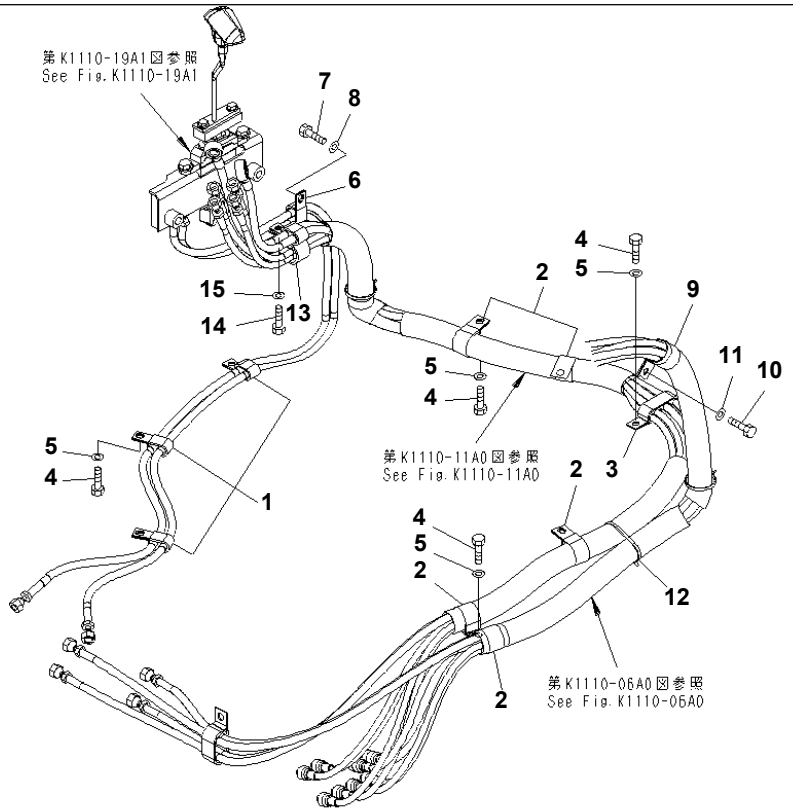

PW0D037

PC78US-6-W S/N 4001-UP

FLOOR FRAME (PPC CLAMP) (BLADE SPEC.)

Item	Part No.	Description	Qty	Options
1	04435-51510	CLIP	3	SN:4001--
2	04434-53411	CLIP	5	SN:4001--
3	21W-54-42420	CLIP	1	SN:4001--
4	01010-81020	BOLT	9	SN:4001--
5	01643-31032	WASHER	9	SN:4001--
6	04435-51810	CLIP	1	SN:4001--
7	01010-D1020	BOLT	1	SN:4001--
8	01643-71032	WASHER	1	SN:4001--
9	04434-53211	CLIP	1	SN:4001--
10	01010-D1020	BOLT	1	SN:4001--
11	01643-71032	WASHER	1	SN:4001--
12	08034-20536	BAND	3	SN:4001--
13	04434-53411	CLIP	1	SN:4001--
14	01010-81020	BOLT	1	SN:4001--
15	01643-31032	WASHER	1	SN:4001--

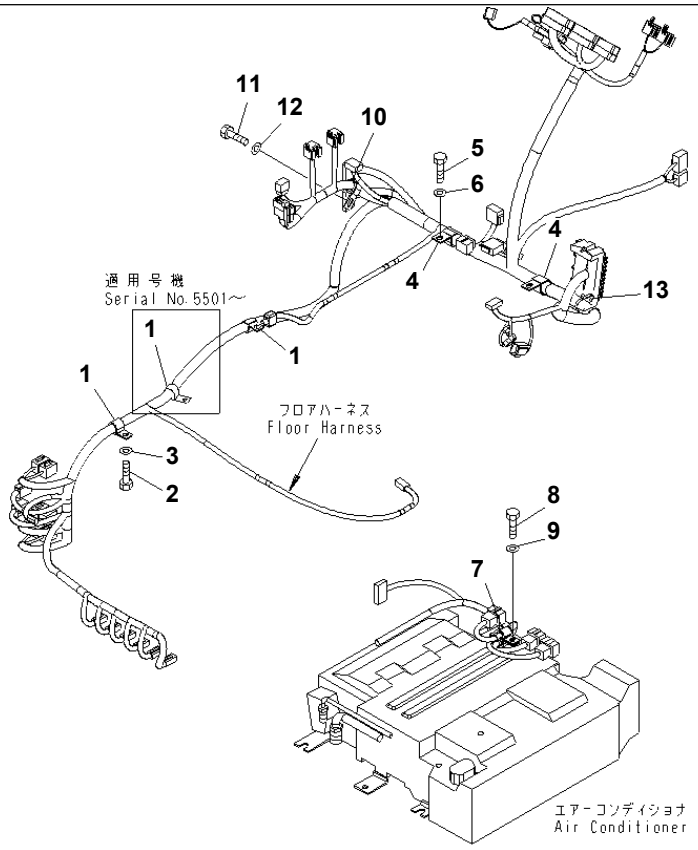

00000306

PC78US-6-W S/N 4001-UP

FLOOR FRAME (HARNESS CLAMP)

Item	Part No.	Description	Qty	Options
1	04434-52310	CLIP	3	SN:5501--
	04434-52310	CLIP	2	SN:4001--5500
2	01010-81020	BOLT	2	SN:4001--
3	01643-31032	WASHER	2	SN:4001--
4	04434-52711	CLIP	2	SN:4001--
5	01010-81020	BOLT	2	SN:4001--
6	01643-31032	WASHER	2	SN:4001--
7	04434-51910	CLIP	1	SN:4001--
8	01010-81020	BOLT	1	SN:4001--
9	01643-31032	WASHER	1	SN:4001--
10	08036-01014	CLIP	2	SN:4001--
11	01010-81020	BOLT	2	SN:4001--
12	01643-31032	WASHER	2	SN:4001--
13	08034-20536	BAND	3	SN:4001--

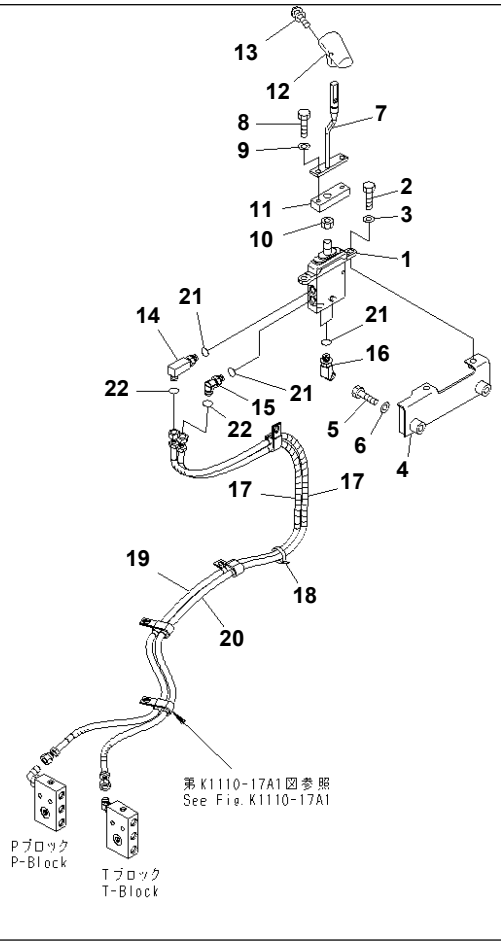

PC78US-6-W S/N 4001-UP

FLOOR FRAME (BLADE CONTROL)

Item	Part No.	Description	Qty	Options
1	(702-16-01600)	PILOT VALVE	1	SN:4001--
2	01010-D1025	BOLT	2	SN:4001--
3	01643-71032	WASHER	2	SN:4001--
4	21W-43-41131	BRACKET	1	SN:4001--
5	01010-D1040	BOLT	2	SN:4001--
6	01643-71032	WASHER	2	SN:4001--
7	21W-43-41141	LEVER	1	SN:4001--
8	01010-D0825	BOLT	2	SN:4001--
9	01643-70823	WASHER	2	SN:4001--
10	01583-11408	NUT	1	SN:4001--
11	21W-43-41170	SEAT	1	SN:4001--
12	20Y-43-21231	KNOB,L.H.	1	SN:4001--
13	01023-20416	SCREW	1	SN:4001--
14	21W-62-43990	ELBOW	1	SN:4001--
15	21W-62-43980	ELBOW	1	SN:4001--
16	21W-62-42370	ELBOW	2	SN:4001--
17	08017-31305	CONDUIT	2	SN:4001--
18	08034-00519	BAND	1	SN:4001--
19	21W-62-42261	HOSE¤ 1560MM	1	SN:4001--
20	02760-00216	HOSE	1	SN:4001--
21	07000-12011	O-RING	4	SN:4001--
22	02896-11008	O-RING	2	SN:4001--

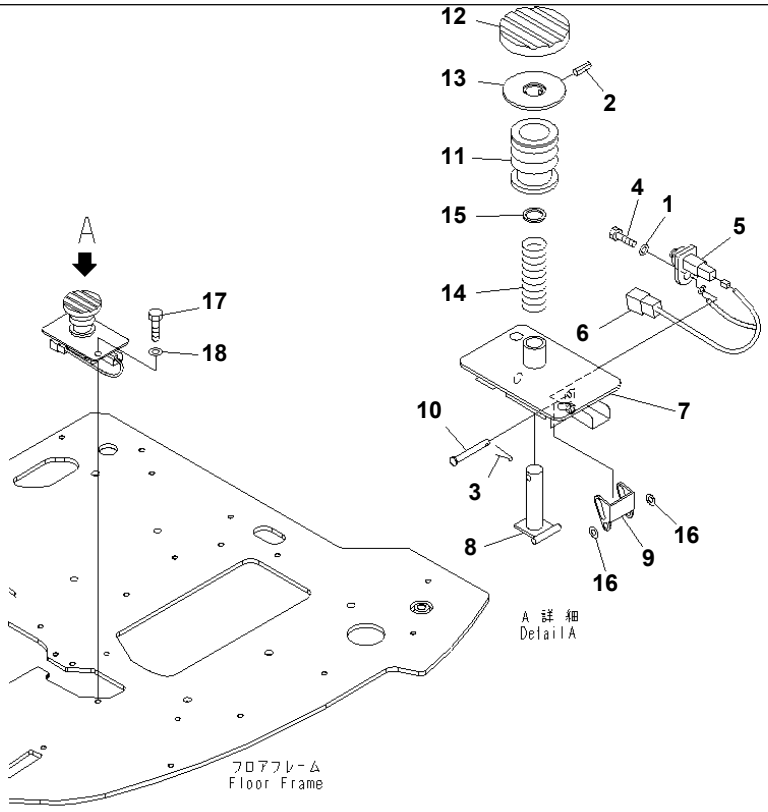

PC78US-6-W S/N 4001-UP

FLOOR FRAME (TRAVEL SPEED PEDAL)

Item	Part No.	Description	Qty	Options
	21W-43-41400	PEDAL ASS'Y	1	SN:4001--
1	01640-20508	· WASHER	1	SN:4001--
2	04025-00620	· PIN,SPRING	1	SN:4001--
3	04050-11612	· PIN,COTTER	1	SN:4001--
4	6134-71-5750	· SCREW,CLIP	1	SN:4001--
5	20T-06-71770	· SWITCH	1	SN:4001--
6	20U-06-42170	· WIRING HARNESS	1	SN:4001--
7	21W-43-41430	· BODY	1	SN:4001--
8	21U-43-31831	· SHAFT	1	SN:4001--
9	21U-43-31840	· BRACKET	1	SN:4001--
10	21U-43-31850	· PIN	1	SN:4001--
11	20T-43-72320	· BOOT	1	SN:4001--
12	21W-43-41410	· CAP	1	SN:4001--
13	21W-43-41420	· PEDAL	1	SN:4001--
14	20T-43-72370	· SPRING	1	SN:4001--
15	20T-43-72380	· WASHER	1	SN:4001--
16	01641-20608	· WASHER	2	SN:4001--
17	01010-81020	BOLT	2	SN:4001--
18	01643-31032	WASHER	2	SN:4001--

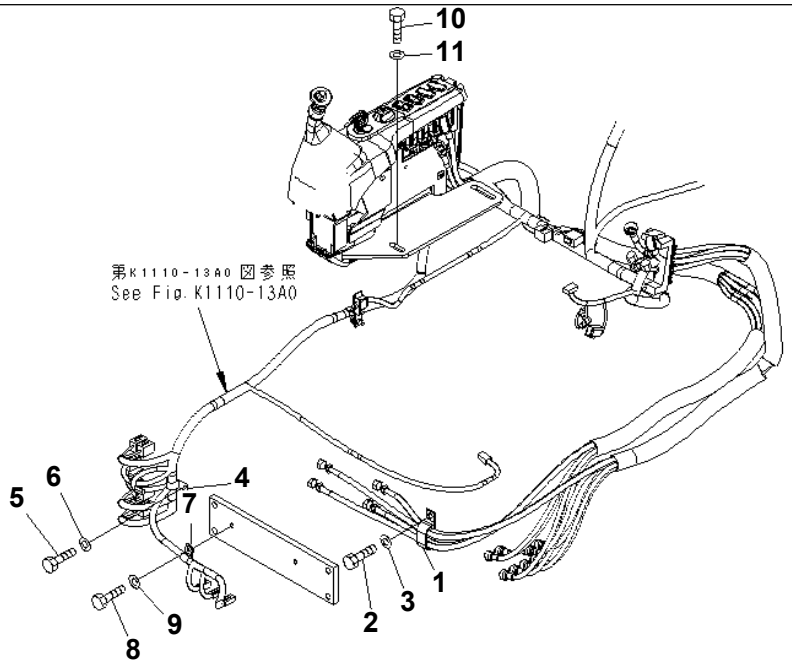

PWOD410

PC78US-6-W S/N 4001-UP

FLOOR FRAME (INSTALLATION PARTS)

Item	Part No.	Description	Qty	Options
1	198-61-14180	CLIP	1	SN:4001--
2	01010-81020	BOLT	1	SN:4001--
3	01643-31032	WASHER	1	SN:4001--
4	04434-51910	CLIP	1	SN:4001--
5	01010-81020	BOLT	1	SN:4001--
6	01643-31032	WASHER	1	SN:4001--
7	08036-01414	CLIP	1	SN:5592--
	08036-01214	CLIP	1	SN:4001--5591
8	01010-81220	BOLT	1	SN:4001--
9	01643-31232	WASHER	1	SN:4001--
10	01010-D1230	BOLT	1	SN:4001--
11	22U-54-25170	WASHER	1	SN:4001--

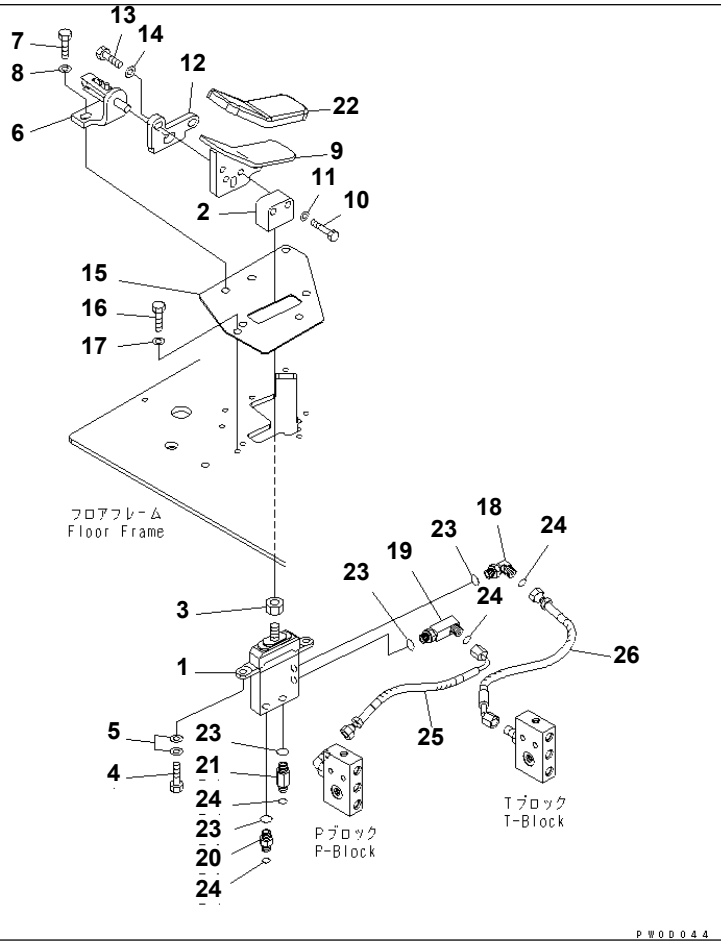

PC78US-6-W S/N 4001-UP

FLOOR FRAME (ATTACHMENT CONTROL)

Item	Part No.	Description	Qty	Options
1	(702-16-01270)	PILOT VALVE	1	SN:4001--
2	22U-43-21470	SEAT	1	SN:4001--
3	01583-51408	NUT	1	SN:4001--
4	01010-81025	BOLT	2	SN:4001--
5	01643-31032	WASHER	4	SN:4001--
6	20Y-62-25360	BRACKET	1	SN:4001--
7	01010-D1025	BOLT	2	SN:4001--
8	01643-71032	WASHER	2	SN:4001--
9	22U-43-21461	PEDAL	1	SN:4001--
10	01010-D1045	BOLT	2	SN:4001--
11	01643-71032	WASHER	2	SN:4001--
12	22U-43-21480	PLATE	1	SN:4001--
13	01010-D1030	BOLT	2	SN:4001--
14	01643-71032	WASHER	2	SN:4001--
15	21W-54-45190	PLATE	1	SN:4001--
16	01010-81020	BOLT	3	SN:4001--
17	01643-31032	WASHER	3	SN:4001--
18	21W-62-43980	ELBOW	1	SN:4001--
19	21W-62-43990	ELBOW	1	SN:4001--
20	11Y-62-12140	NIPPLE	1	SN:4001--
21	21W-62-41780	NIPPLE	1	SN:4001--
22	14X-43-12110	PEDAL CAP	1	SN:4001--
23	07000-12011	O-RING	4	SN:4001--
24	02896-11008	O-RING	4	SN:4001--
25	02761-00203	HOSE	1	SN:4001--
26	02764-00204	HOSE	1	SN:4001--

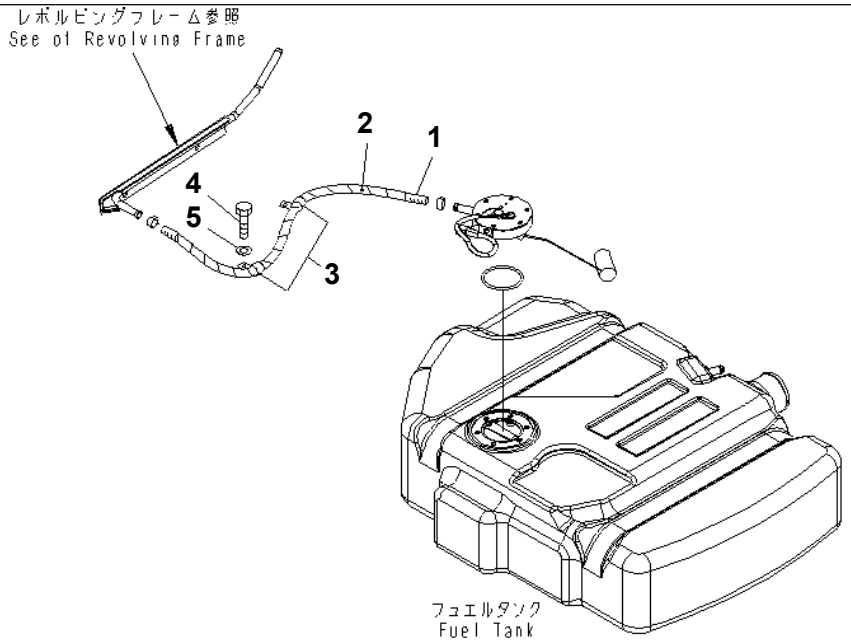

00000308

PC78US-6-W S/N 4001-UP

FLOOR FRAME (FUEL LINE)

Item	Part No.	Description	Qty	Options
1	07270-21590	TUBE	1	SN:4867--
2	08017-31908	CONDUIT	1	SN:4867--
3	04434-52310	CLIP	2	SN:4867--
4	01010-81016	BOLT	1	SN:4867--
5	01643-31032	WASHER	1	SN:4867--

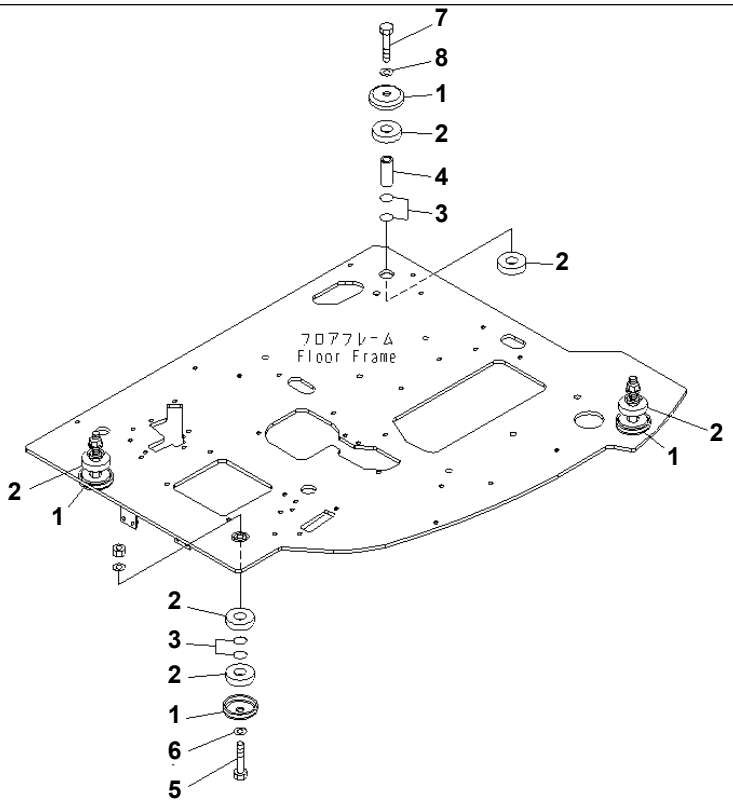

PW0D045

PC78US-6-W S/N 4001-UP

FLOOR MOUNT (CAB)

Item	Part No.	Description	Qty	Options
1	21W-54-42610	COLLAR	4	SN:4001--
2	21W-54-42510	CUSHION	8	SN:4001--
3	07000-03025	O-RING	8	SN:4001--
4	21W-54-42561	COLLAR	1	SN:4001--
5	21W-54-42270	BOLT	3	SN:4001--
6	01643-31645	WASHER	3	SN:4001--
7	22W-75-16460	BOLT	1	SN:4001--
8	01643-31645	WASHER	1	SN:4001--

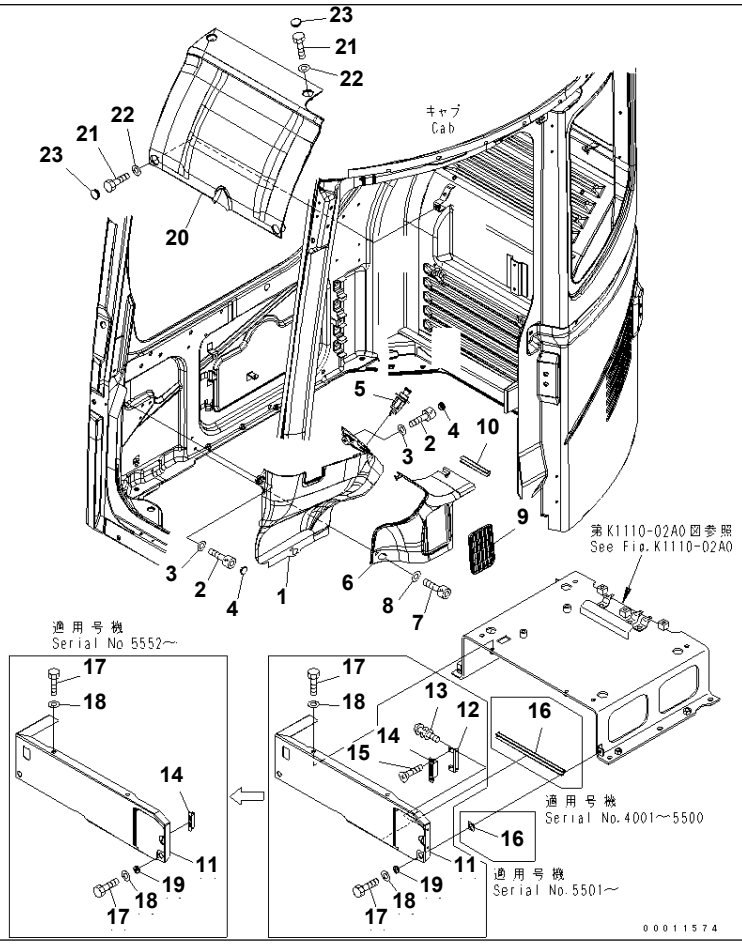

PC78US-6-W S/N 4001-UP

FLOOR COVER (CAB)

Item	Part No.	Description	Qty	Options
1	22U-54-25231	COVER	1	SN:4001--
2	01252-80616	BOLT	3	SN:4001--
3	01643-70623	WASHER	3	SN:4001--
4	22U-54-25351	CAP	2	SN:4001--
5	20Y-06-23472	LIGHTER	1	SN:4001--
6	22U-54-25241	COVER	1	SN:4001--
7	01252-80616	BOLT	2	SN:4001--
8	01643-70623	WASHER	2	SN:4001--
9	20Y-979-2150	GRILLE	1	SN:4001--
10	21W-54-42630	TRIM	1	SN:4001--
11	21W-54-42182	COVER	1	SN:5552--
	21W-54-42181	COVER	1	SN:4001--5551
12	22U-43-21320	BRACKET	1	SN:4001--5551
13	01023-70410	SCREW	2	SN:4001--5551
14	20Y-979-6630	CATCHER	1	SN:5552--
	09452-06506	CATCHER	1	SN:4001--5551
15	01224-40408	SCREW	2	SN:4001--5551
16	22U-43-21340	SHEET	2	SN:5501--
	21W-54-42640	TRIM	1	SN:4001--5500
17	01010-D0820	BOLT	4	SN:4001--
18	01643-70823	WASHER	4	SN:4001--
19	102-60-15240	SEAT	2	SN:4001--
20	21W-54-42241	COVER	1	SN:4001--
21	01010-80820	BOLT	4	SN:4001--
22	01643-30823	WASHER	4	SN:4001--
23	22U-54-25331	CAP	4	SN:4001--

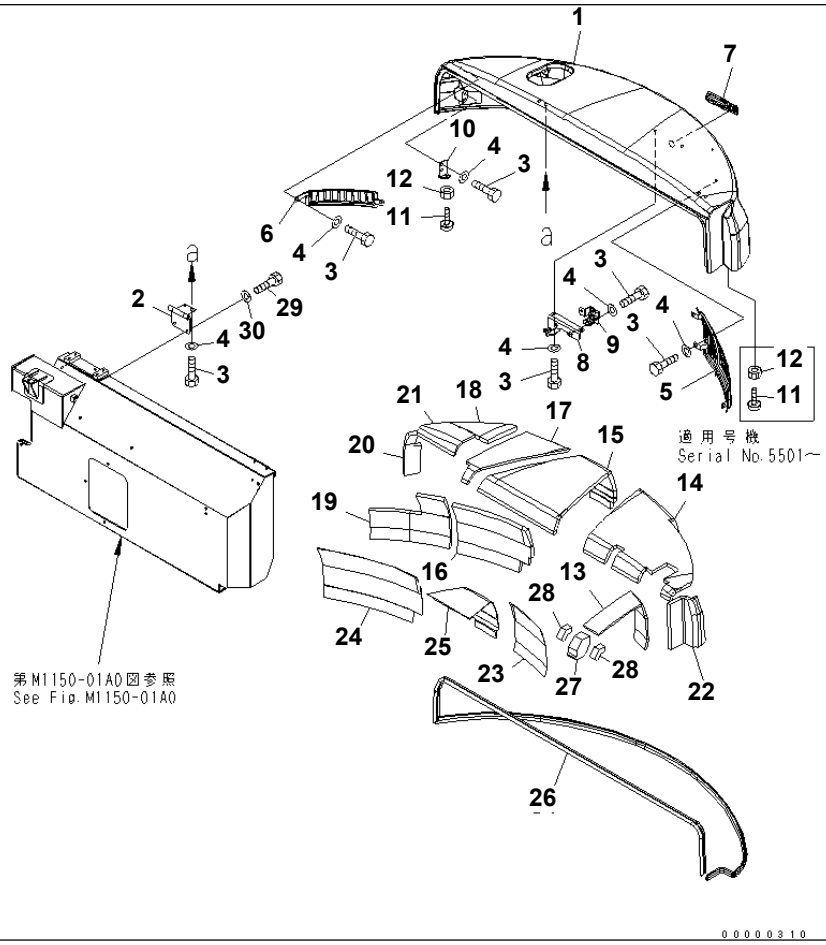

PC78US-6-W S/N 4001-UP

HOOD (HOOD)(YELLOW)

Item	Part No.	Description	Qty	Options
	21W-54-44201	HOOD ASS'Y	1	SN:5501--
	21W-54-44200	HOOD	1	SN:4001--5500
1	21W-54-41210	· HOOD	1	SN:4001--
2	21W-54-41240	· HINGE	2	SN:4001--
3	01010-81020	· BOLT	16	SN:4001--
4	01643-31032	· WASHER	16	SN:4001--
5	21W-54-41222	· COVER	1	SN:5501--
	21W-54-41221	· COVER,L.H.	1	SN:4001--5500
6	21W-54-41231	· COVER,R.H.	1	SN:4001--
7	21W-54-41640	· COVER	1	SN:4001--
8	20U-54-21342	· BRACKET	1	SN:4001--
9	20U-54-21321	· LOCK ASS'Y	1	SN:4001--
10	21W-54-41480	· BRACKET	1	SN:4001--
11	20Y-54-11611	· STOPPER	2	SN:5501--
	20Y-54-11611	· STOPPER	1	SN:4001--5500
12	01580-11008	· NUT	2	SN:5501--
	01580-11008	· NUT	1	SN:4001--5500
13	21W-54-41911	· SHEET	1	SN:4001--
14	21W-54-41921	· SHEET	1	SN:4001--
15	21W-54-41941	· SHEET	1	SN:4001--
16	21W-54-41951	· SHEET	1	SN:4001--
17	21W-54-41961	· SHEET	1	SN:4001--
18	21W-54-41971	· SHEET	1	SN:4001--5500
19	21W-54-43820	· SHEET	1	SN:4001--
20	21W-54-43830	· SHEET	1	SN:4001--5500
21	21W-54-43840	· SHEET	1	SN:4001--5500

HOOD (HOOD)(YELLOW)

Item	Part No.	Description	Qty	Options
22	21W-54-43850	· SHEET	1	SN:4001--
23	21W-54-41881	· SHEET	1	SN:4001--
24	21W-54-41891	· SHEET	1	SN:4001--
25	21W-54-41981	· SHEET	1	SN:4001--
26	21W-54-41271	· SEAL	1	SN:4001--
27	21W-54-43870	· SHEET	1	SN:4001--
28	21W-54-43880	· SHEET	2	SN:4001--
29	01010-81020	BOLT	4	SN:4001--
30	01643-31032	WASHER	4	SN:4001--

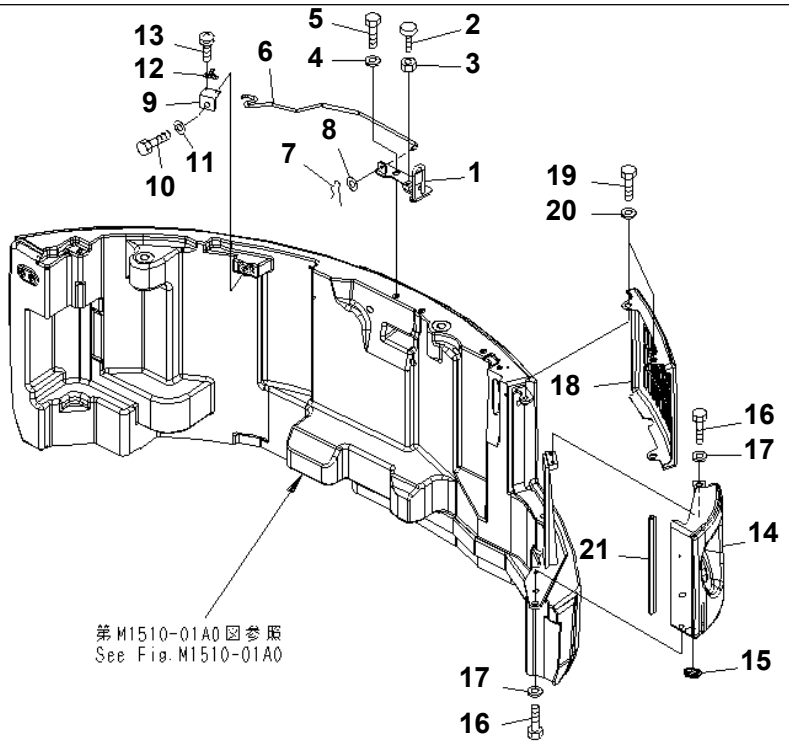

P W 0 D 0 5 4

PC78US-6-W S/N 4001-UP

HOOD (BRACKET)(BLUE)

Item	Part No.	Description	Qty	Options
1	21W-54-41291	BRACKET	1	SN:4001--
2	20Y-54-11611	STOPPER	1	SN:4001--
3	01580-11008	NUT	1	SN:4001--
4	203-54-56970	WASHER	2	SN:4001--
5	01010-81020	BOLT	2	SN:4001--
6	21W-54-41281	BAR	1	SN:4001--
7	04052-10833	PIN,SNAP	1	SN:4001--
8	01643-30823	WASHER	1	SN:4001--
9	21W-46-42241	BRACKET	1	SN:4001--
10	01010-81020	BOLT	1	SN:4001--
11	01643-31032	WASHER	1	SN:4001--
12	20B-54-12210	SPRING	1	SN:4001--
13	01023-10406	SCREW	2	SN:4001--
14	21W-54-41711	COVER	1	SN:4001--
15	144-06-12150	GROMMET	1	SN:4001--
16	01010-81025	BOLT	3	SN:4001--
17	203-54-56970	WASHER	3	SN:4001--
18	21W-54-41611	COVER	1	SN:4001--
19	01010-81025	BOLT	3	SN:4001--
20	203-54-56970	WASHER	3	SN:4001--
21	21W-54-43891	SEAL	1	SN:5501--
	21W-54-43890	SEAL	1	SN:4001--5500

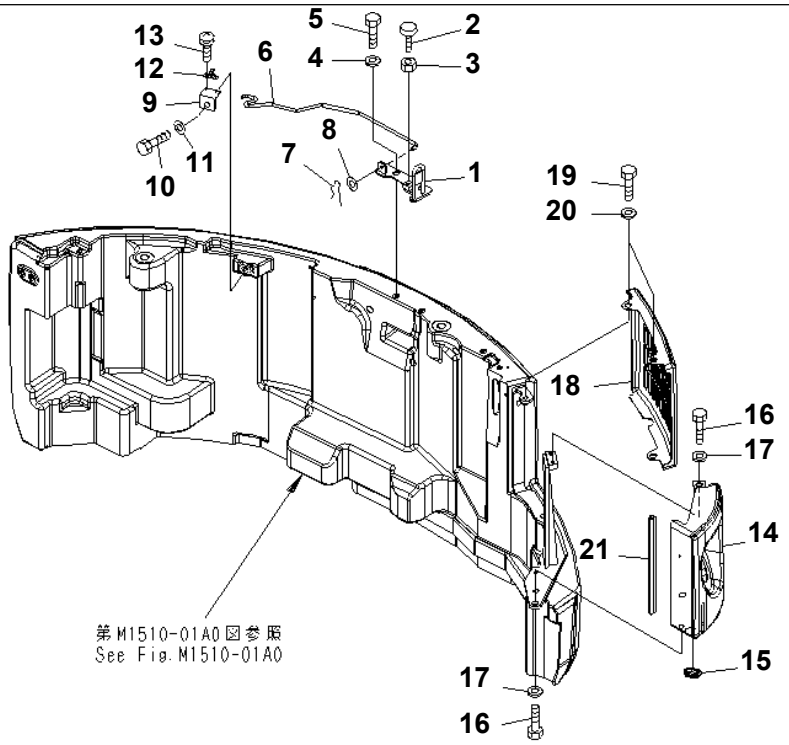

P W 0 D 0 5 4

PC78US-6-W S/N 4001-UP

HOOD (BRACKET)(YELLOE)

Item	Part No.	Description	Qty	Options
1	21W-54-41291	BRACKET	1	SN:4001--
2	20Y-54-11611	STOPPER	1	SN:4001--
3	01580-11008	NUT	1	SN:4001--
4	203-54-56970	WASHER	2	SN:4001--
5	01010-81020	BOLT	2	SN:4001--
6	21W-54-41281	BAR	1	SN:4001--
7	04052-10833	PIN,SNAP	1	SN:4001--
8	01643-30823	WASHER	1	SN:4001--
9	21W-46-42241	BRACKET	1	SN:4001--
10	01010-81020	BOLT	1	SN:4001--
11	01643-31032	WASHER	1	SN:4001--
12	20B-54-12210	SPRING	1	SN:4001--
13	01023-10406	SCREW	2	SN:4001--
14	21W-54-41711	COVER	1	SN:4001--
15	144-06-12150	GROMMET	1	SN:4001--
16	01010-81025	BOLT	3	SN:4001--
17	203-54-56970	WASHER	3	SN:4001--
18	21W-54-41611	COVER	1	SN:4001--
19	01010-81025	BOLT	3	SN:4001--
20	203-54-56970	WASHER	3	SN:4001--
21	21W-54-43891	SEAL	1	SN:5501--
	21W-54-43890	SEAL	1	SN:4001--5500

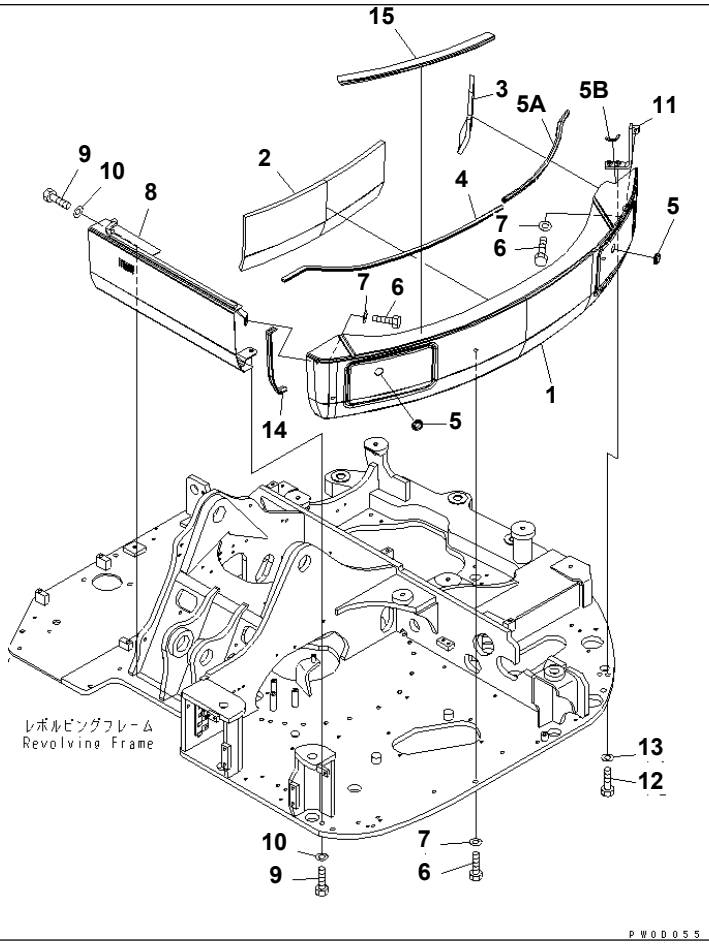

PC78US-6-W S/N 4001-UP

LEFT SIDE COVER (YELLOW)

Item	Part No.	Description	Qty	Options
	21W-46-46800	COVER ASS'Y,L.H.	1	SN:4001--
1	☆	· COVER,L.H.	1	SN:4001--
2	21W-46-41560	· SHEET	1	SN:4001--
3	21W-46-41570	· SHEET	1	SN:4001--
4	21W-46-41580	· SEAL	1	SN:4001--
5	08037-02512	· GROMMET	2	SN:4001--
5A	21W-46-41770	· SEAL	1	SN:4001--
5B	21W-46-41810	· SEAL	1	SN:4444--
6	01016-51240	BOLT	5	SN:4001--
7	130-43-64260	COLLAR	5	SN:4001--
8	21W-46-41522NK	COVER,L.H.	1	SN:4864--
	21W-46-41521NK	COVER,L.H.	1	SN:4001--4863
9	01016-51240	BOLT	2	SN:4001--
10	01643-31232	WASHER	2	SN:4001--
11	21W-46-41540	BRACKET	1	SN:4001--
12	01010-81250	BOLT	2	SN:4001--
13	01643-31232	WASHER	2	SN:4001--
14	21W-46-41590	SEAL	1	SN:4001--
15	21W-46-41790	SHEET	1	SN:4001--

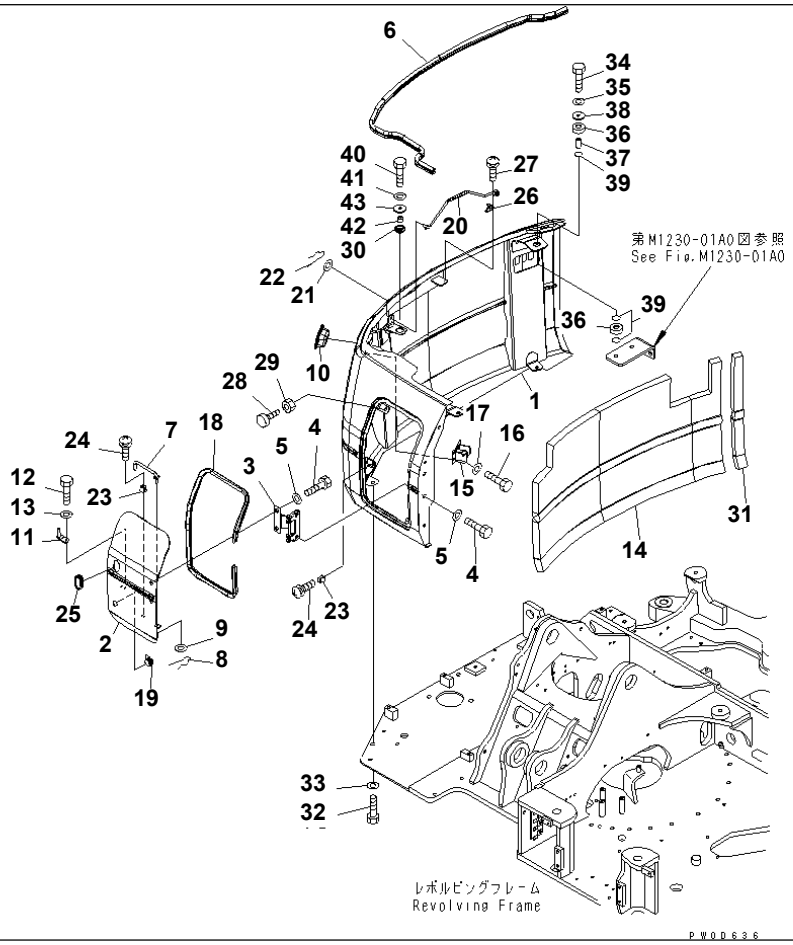

RIGHT SIDE COVER (YELLOW)

Item	Part No.	Description	Qty	Options
	21W-46-46901	COVER ASS'Y	1	SN:5501--
	21W-46-46900	COVER ASS'Y	1	SN:4001--5500
1	21W-46-41612NK	· COVER	1	SN:5501--
	21W-46-41611NK	· COVER	1	SN:4001--5500
2	21W-46-41621NK	· COVER	1	SN:4001--
3	21W-46-41630	· HINGE	1	SN:4001--
4	01010-81225	· BOLT	4	SN:4001--
5	01643-31232	· WASHER	4	SN:4001--
6	21W-46-41641	· SEAL	1	SN:4001--
7	21W-46-41651	· BAR	1	SN:4001--
8	04052-11038	· PIN,SNAP	1	SN:4001--
9	01643-31032	· WASHER	1	SN:4001--
10	21W-46-41660	· GROMMET	1	SN:4001--
11	21W-46-41670	· BRACKET	1	SN:4001--
12	01010-80620	· BOLT	2	SN:4001--
13	01643-30623	· WASHER	2	SN:4001--
14	21W-46-41690	· SHEET	1	SN:4001--5500
15	21W-46-41710	· LOCK ASS'Y	1	SN:4001--
16	01010-81020	· BOLT	2	SN:4001--
17	01643-31032	· WASHER	2	SN:4001--
18	21W-46-41740	· SEAL	1	SN:4001--
19	21W-46-41750	· LOCK ASS'Y	1	SN:4001--
20	21W-54-41361	· ROD	1	SN:4001--
21	01643-30823	· WASHER	1	SN:4001--
22	04052-10833	· PIN	1	SN:4001--
23	20R-54-11460	· SPRING	2	SN:4001--

RIGHT SIDE COVER (YELLOW)

Item	Part No.	Description	Qty	Options
24	01023-10512	· SCREW	4	SN:4001--
25	08037-02512	· GROMMET	1	SN:4001--
26	20B-54-12210	· SPRING	1	SN:4001--
27	01023-10410	· SCREW	2	SN:4001--
28	20Y-54-11611	· STOPPER	1	SN:4001--5500
29	01580-11008	· NUT	1	SN:4001--5500
30	566-54-11340	· GROMMET	1	SN:5501--
	08037-02512	· GROMMET	1	SN:4001--5500
31	21W-46-41780	· SHEET	1	SN:4001--
32	01010-81230	BOLT	3	SN:4001--
33	130-43-64260	COLLAR	3	SN:4001--
34	01010-81270	BOLT	1	SN:4001--
35	01643-31232	WASHER	1	SN:4001--
36	113-03-21160	SEAT	2	SN:4001--
37	515-02-11330	BUSHING	1	SN:4001--
38	566-35-42430	PLATE	1	SN:4001--
39	07000-12016	O-RING	3	SN:4001--
40	01010-81240	BOLT	1	SN:4001--
41	01643-31232	WASHER	1	SN:4001--
42	419-54-11270	SPACER	1	SN:4001--
43	566-35-42430	PLATE	1	SN:4001--

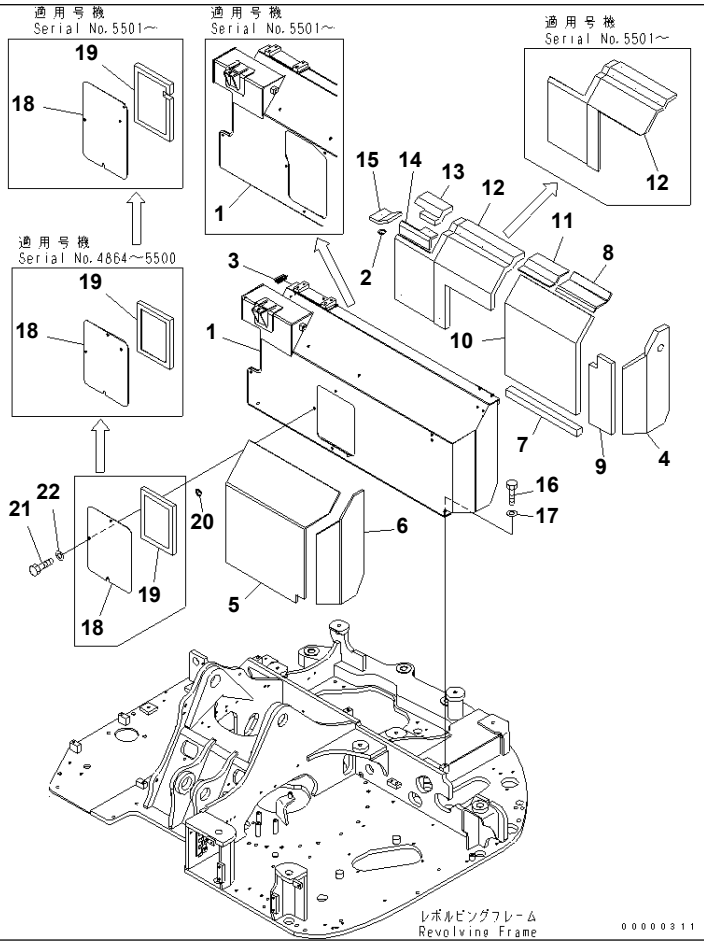

Ref. M1150-01A1 Page 240060

PC78US-6-W S/N 4001-UP

PARTITION COVER (YELLOW)

Item	Part No.	Description	Qty	Options
	21W-54-44701	COVER ASS'Y	1	SN:5501--
	21W-54-44700	COVER ASS'Y	1	SN:4001--5500
1	☆	· COVER	1	SN:5501--
	☆	· COVER	1	SN:4001--5500
2	22F-54-11380	· WASHER	21	SN:4001--
3	21W-54-41140	· SEAL	1	SN:4001--
4	21W-54-41680	· SHEET	1	SN:4001--
5	21W-54-41750	· SHEET	1	SN:4001--
6	21W-54-41760	· SHEET	1	SN:4001--
7	21W-54-41770	· SHEET	1	SN:4001--
8	21W-54-41780	· SHEET	1	SN:4001--
9	21W-54-41820	· SHEET	1	SN:4001--
10	21W-54-41831	· SHEET	1	SN:4001--
11	21W-54-41840	· SHEET	1	SN:4001--
12	21W-54-41851	· SHEET	1	SN:5501--
	21W-54-41850	· SHEET	1	SN:4001--5500
13	21W-54-41861	· SHEET	1	SN:5501--
	21W-54-41860	· SHEET	1	SN:4001--5500
14	21W-54-41871	· SHEET	1	SN:4001--
15	21W-54-43860	· SHEET	1	SN:4001--
16	01010-81225	BOLT	3	SN:4001--
17	01643-31232	WASHER	3	SN:4001--
	21W-54-44153	COVER ASS'Y	1	SN:5501--
	21W-54-44151	COVER ASS'Y	1	SN:4864--5500
	21W-54-44150	COVER ASS'Y	1	SN:4001--4863
18	☆	· PLATE	1	SN:5501--

PARTITION COVER (YELLOW)

Item	Part No.	Description	Qty	Options
	☆	· PLATE	1	SN:4864--5500
	☆	· PLATE	1	SN:4001--4863
19	21W-54-41671	· SHEET	1	SN:5501--
	21W-54-43750	· SHEET	1	SN:4864--5500
	21W-54-31133	· SHEET	1	SN:4001--4863
20	22F-54-11380	· WASHER	3	SN:4001--
21	01010-81025	BOLT	3	SN:4001--
22	01643-31032	WASHER	3	SN:4001--

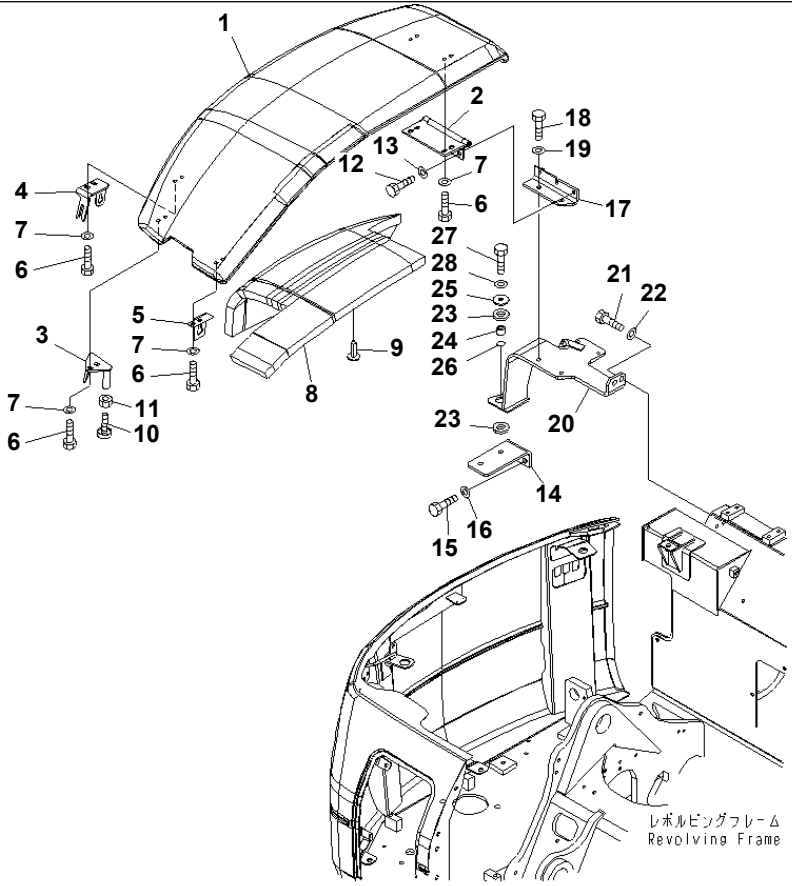

PC78US-6-W S/N 4001-UP

FRONT COVER (TANK COVER)(YELLOW)(1/2)

Item	Part No.	Description	Qty	Options
	21W-54-44301	COVER ASS'Y	1	SN:5501--
	21W-54-44300	COVER ASS'Y	1	SN:4001--5500
1	☆	· COVER	1	SN:4001--
2	21W-54-41390	· HINGE	1	SN:4001--
3	21W-54-41381	· BRACKET	1	SN:4001--
4	21W-54-41341	· BRACKET	1	SN:4001--
5	21W-54-41351	· BRACKET	1	SN:4001--
6	01010-81020	· BOLT	10	SN:4001--
7	01643-31032	· WASHER	10	SN:4001--
8	21W-54-41990	· SHEET	1	SN:4001--5500
9	22M-54-19160	· CLIP	17	SN:4001--5500
10	20Y-54-11611	· STOPPER	1	SN:4001--
11	01580-11008	· NUT	1	SN:4001--
12	01010-81030	BOLT	3	SN:4001--
13	01643-31032	WASHER	3	SN:4001--
14	21W-54-41162	BRACKET	1	SN:5501--
	21W-54-41161	BRACKET	1	SN:4001--5500
15	01010-81225	BOLT	2	SN:4001--
16	01643-31232	WASHER	2	SN:4001--
17	21W-54-41491	BRACKET	1	SN:4001--
18	01010-81030	BOLT	2	SN:4001--
19	01643-31032	WASHER	2	SN:4001--
20	21W-54-41192	BRACKET	1	SN:5501--
	21W-54-41191	BRACKET	1	SN:4001--5500
21	01010-81230	BOLT	2	SN:4001--
22	01643-31232	WASHER	2	SN:4001--

FRONT COVER (TANK COVER)(YELLOW)(1/2)

Item	Part No.	Description	Qty	Options
23	203-62-42770	CUSHION	2	SN:4001--
24	21W-62-11620	SPACER	1	SN:4001--
25	566-35-42430	PLATE	1	SN:4001--
26	07000-13025	O-RING	1	SN:4001--
27	01010-81250	BOLT	1	SN:4001--
28	01643-31232	WASHER	1	SN:4001--

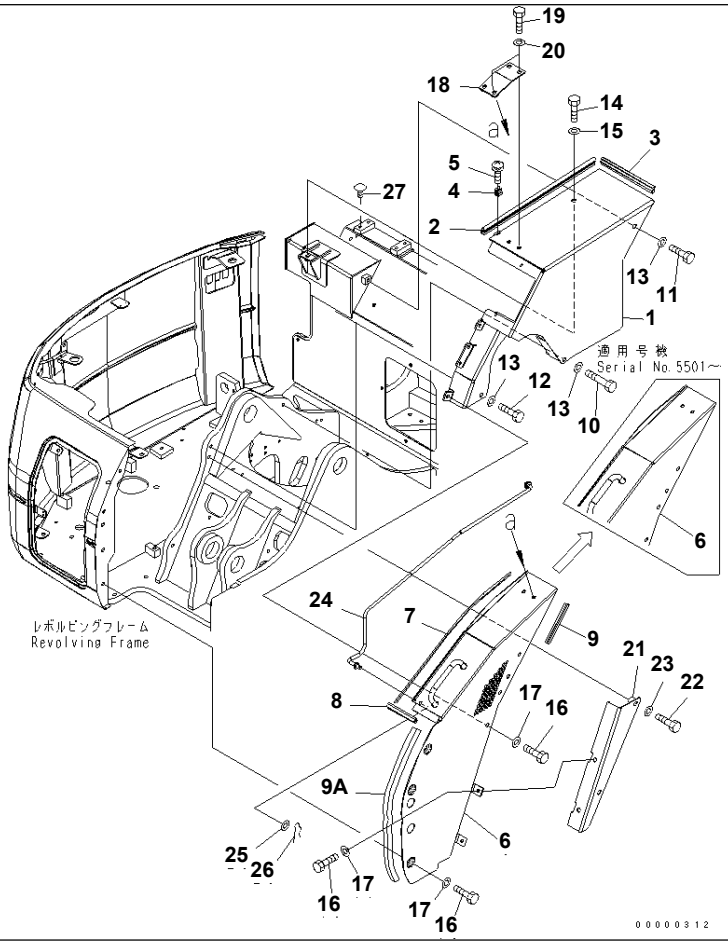

FRONT COVER (TANK COVER)(YELLOW)(2/2)

Item	Part No.	Description	Qty	Options
	21W-54-44900	COVER ASS'Y	1	SN:4001--
1	☆	· COVER	1	SN:4001--
2	21W-54-41431	· SEAL	1	SN:4001--
3	21W-54-41790	· SEAL	1	SN:4001--
4	20R-54-11460	· SPRING	1	SN:4001--
5	01023-10510	· SCREW	2	SN:4001--
	21W-54-44401	COVER ASS'Y	1	SN:5501--
	21W-54-44400	COVER ASS'Y	1	SN:4001--5500
6	☆	· COVER	1	SN:5501--
	☆	· COVER	1	SN:4001--5500
7	21W-54-41451	· SEAL	1	SN:4444--
	21W-54-41450	· TRIM	1	SN:4001--4443
8	21W-54-41460	· SEAL	1	SN:4001--
9	21W-54-41570	· SEAL	1	SN:4001--
9A	21W-54-41690	· SEAL	1	SN:4001--
10	01011-81205	BOLT	1	SN:4001--
11	01010-81220	BOLT	1	SN:4001--
12	01010-81250	BOLT	1	SN:4001--
13	01643-31232	WASHER	3	SN:4001--
14	01010-71220	BOLT	1	SN:4001--
15	01643-11232	WASHER	1	SN:4001--
16	01010-81020	BOLT	9	SN:4001--
17	01643-31032	WASHER	9	SN:4001--
18	21W-54-43810	PLATE	1	SN:4001--
19	01010-71025	BOLT	4	SN:4001--
20	01643-11032	WASHER	4	SN:4001--

FRONT COVER (TANK COVER)(YELLOW)(2/2)

Item	Part No.	Description	Qty	Options
21	21W-54-41470	COVER	1	SN:4001--
22	01010-81250	BOLT	2	SN:4001--
23	01643-31232	WASHER	2	SN:4001--
24	21W-54-41371	ROD	1	SN:4001--
25	01643-31032	WASHER	1	SN:4001--
26	04052-11038	PIN,SNAP	1	SN:4001--
27	21X-54-32350	CAP	4	SN:4001--

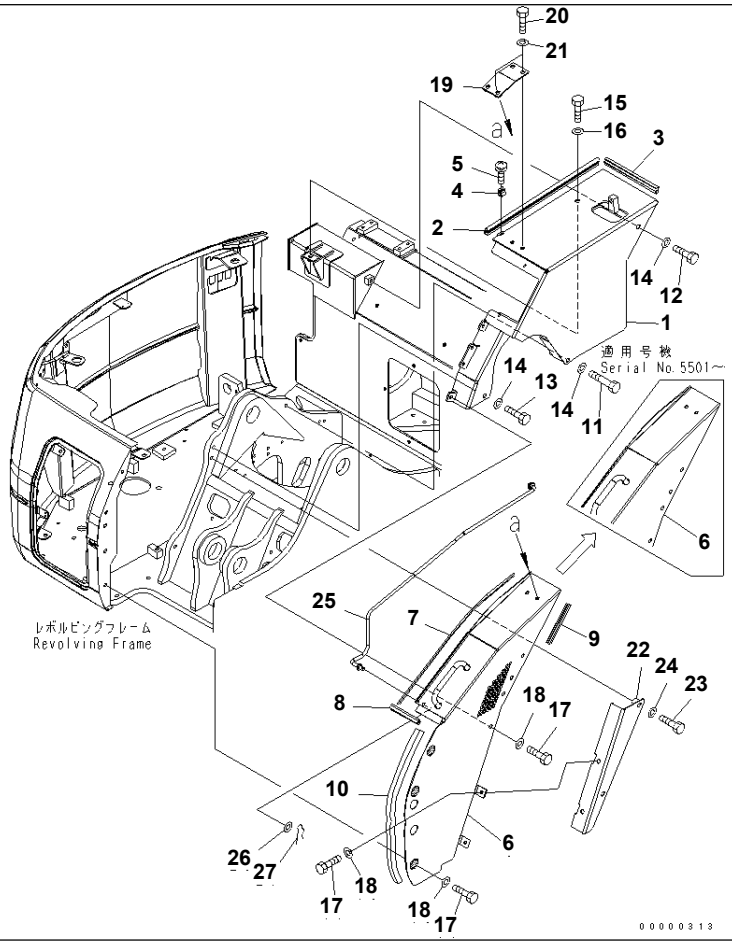

PC78US-6-W S/N 4001-UP

FRONT COVER (TANK COVER)(FOR ATTACHMENT)(YELLOW)(2/2)

Item	Part No.	Description	Qty	Options
	21W-54-44600	COVER ASS'Y	1	SN:4001--
1	☆	· COVER	1	SN:4001--
2	21W-54-41431	· SEAL	1	SN:4001--
3	21W-54-41790	· SEAL	1	SN:4001--
4	20R-54-11460	· SPRING	1	SN:4001--
5	01023-10510	· SCREW	2	SN:4001--
	21W-54-44401	COVER ASS'Y	1	SN:5501--
	21W-54-44400	COVER ASS'Y	1	SN:4001--5500
6	☆	· COVER	1	SN:5501--
	☆	· COVER	1	SN:4001--5500
7	21W-54-41451	· SEAL	1	SN:4444--
	21W-54-41450	· TRIM	1	SN:4001--4443
8	21W-54-41460	· SEAL	1	SN:4001--
9	21W-54-41570	· SEAL	1	SN:4001--
10	21W-54-41690	· SEAL	1	SN:4001--
11	01011-81205	BOLT	1	SN:4001--
12	01010-81220	BOLT	1	SN:4001--
13	01010-81250	BOLT	1	SN:4001--
14	01643-31232	WASHER	3	SN:4001--
15	01010-71220	BOLT	1	SN:4001--
16	01643-11232	WASHER	1	SN:4001--
17	01010-81020	BOLT	9	SN:4001--
18	01643-31032	WASHER	9	SN:4001--
19	21W-54-43810	PLATE	1	SN:4001--
20	01010-71025	BOLT	4	SN:4001--
21	01643-11032	WASHER	4	SN:4001--

FRONT COVER (TANK COVER)(FOR ATTACHMENT)(YELLOW)(2/2)

Item	Part No.	Description	Qty	Options
22	21W-54-41470	COVER	1	SN:4001--
23	01010-81250	BOLT	2	SN:4001--
24	01643-31232	WASHER	2	SN:4001--
25	21W-54-41371	ROD	1	SN:4001--
26	01643-31032	WASHER	1	SN:4001--
27	04052-11038	PIN,SNAP	1	SN:4001--

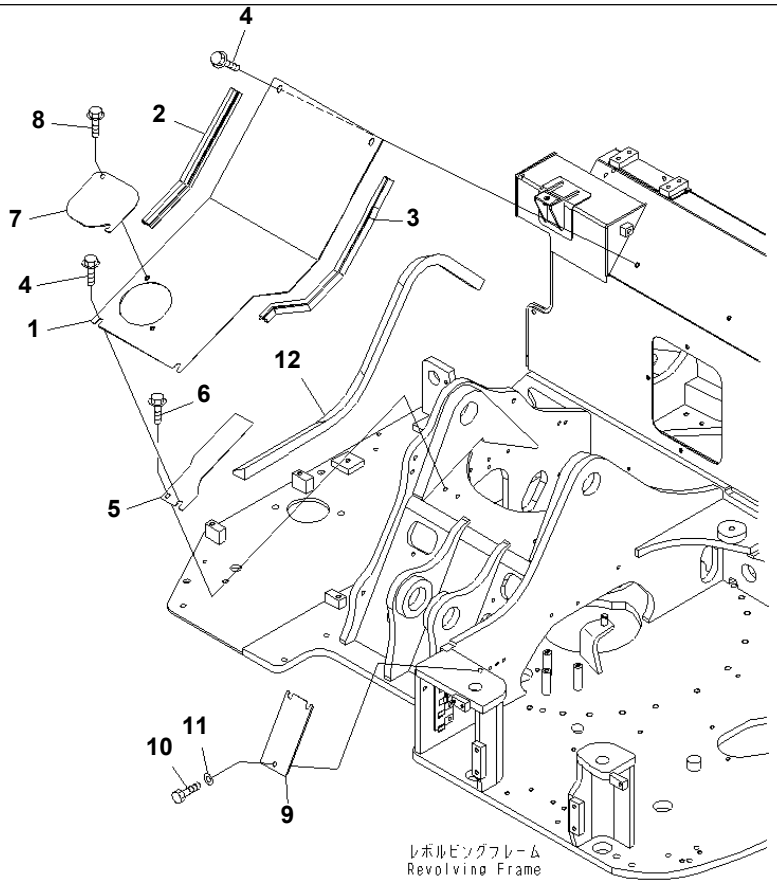

FRONT COVER (CENTER COVER)(YELLOW)

Item	Part No.	Description	Qty	Options
	21W-54-44500	COVER ASS'Y	1	SN:4001--
1	☆	· COVER	1	SN:4001--
2	21W-54-41520	· SEAL	1	SN:4001--
3	21W-54-41530	· SEAL	1	SN:4001--
4	01435-01025	BOLT	4	SN:4001--
5	21W-54-41540	COVER	1	SN:4001--
6	01435-01025	BOLT	1	SN:4001--
7	21W-54-41550	COVER	1	SN:4001--
8	01435-01025	BOLT	2	SN:4001--
9	21W-54-41561	COVER	1	SN:4001--
10	01010-81025	BOLT	1	SN:4001--
11	01643-31032	WASHER	1	SN:4001--
12	21W-54-41331	SHEET	1	SN:4001--

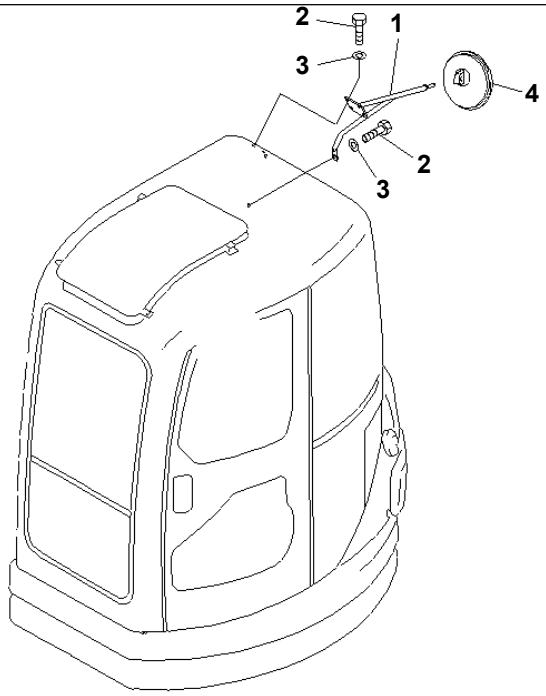

PWOD061

PC78US-6-W S/N 4001-UP

REAR VIEW MIRROR

Item	Part No.	Description	Qty	Options
1	21W-54-41810	BRACKET	1	SN:4001--
2	01010-D0820	BOLT	5	SN:4001--
3	01643-70823	WASHER	5	SN:4001--
4	568-06-15910	MIRROR	1	SN:4001--

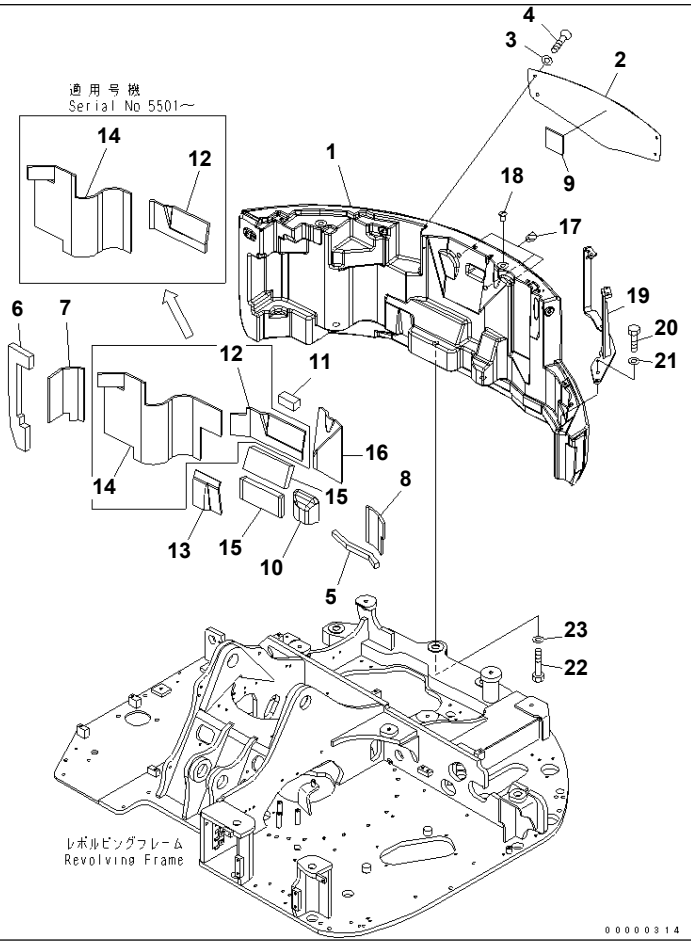

COUNTER WEIGHT (WITHOUT BLADE)(YELLOW)

Item	Part No.	Description	Qty	Options
1	21W-46-45111	COUNTER WEIGHT	1	SN:4001--
2	21W-46-42211	PLATE	1	SN:5501--
	21W-46-42210	PLATE	1	SN:4001--5500
3	22B-00-11240	WASHER	4	SN:4001--
4	22B-00-11230	SCREW	4	SN:4001--
5	21W-46-42410	SHEET	1	SN:4001--
6	21W-46-42420	SHEET	1	SN:4001--
7	21W-46-42430	SHEET	1	SN:4001--
8	21W-46-42440	SHEET	1	SN:4001--
9	21W-46-42540	SHEET	1	SN:4001--5500
10	21W-46-42550	SHEET	1	SN:4001--
11	21W-46-42560	SHEET	1	SN:4001--5500
12	21W-46-45411	SHEET	1	SN:5501--
	21W-46-45410	SHEET	1	SN:4001--5500
13	21W-46-45420	SHEET	1	SN:4001--5500
14	21W-46-45431	SHEET	1	SN:5501--
	21W-46-45430	SHEET	1	SN:4001--5500
15	21W-46-45450	SHEET	2	SN:4001--5500
16	21W-46-45460	SHEET	1	SN:4001--5500
17	07049-02025	PLUG	3	SN:4001--
18	22F-46-11240	CAP	2	SN:4001--
19	21W-46-42250	BRACKET	1	SN:4001--
20	01010-81025	BOLT	3	SN:4001--
21	203-54-56970	WASHER	3	SN:4001--
22	01011-82720	BOLT	3	SN:4001--
23	01643-32780	WASHER	3	SN:4001--

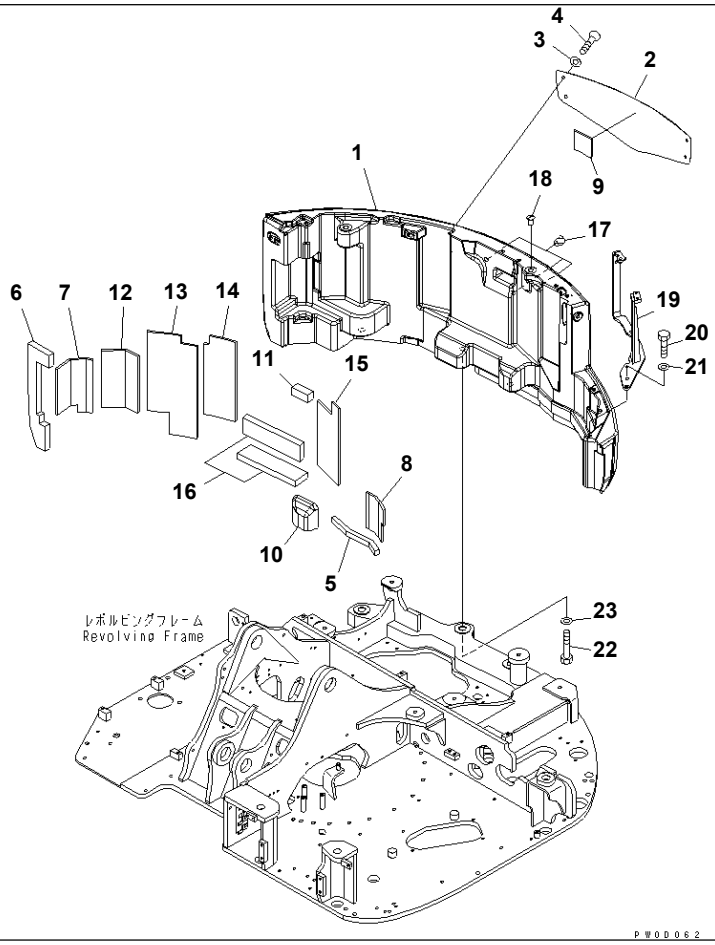

COUNTER WEIGHT (YELLOW)

Item	Part No.	Description	Qty	Options
1	21W-46-42111	COUNTER WEIGHT	1	SN:4001--
2	21W-46-42211	PLATE	1	SN:5501--
	21W-46-42210	PLATE	1	SN:4001--5500
3	22B-00-11240	WASHER	4	SN:4001--
4	22B-00-11230	SCREW	4	SN:4001--
5	21W-46-42410	SHEET	1	SN:4001--
6	21W-46-42420	SHEET	1	SN:4001--
7	21W-46-42430	SHEET	1	SN:4001--
8	21W-46-42440	SHEET	1	SN:4001--
9	21W-46-42540	SHEET	1	SN:4001--5500
10	21W-46-42550	SHEET	1	SN:4001--
11	21W-46-42560	SHEET	1	SN:4001--5500
12	21W-46-42450	SHEET	1	SN:4001--
13	21W-46-42470	SHEET	1	SN:4001--
14	21W-46-42480	SHEET	1	SN:4001--5500
15	21W-46-42510	SHEET	1	SN:4001--5500
16	21W-46-42520	SHEET	2	SN:4001--5500
17	07049-02025	PLUG	3	SN:4001--
18	22F-46-11240	CAP	2	SN:4001--
19	21W-46-42250	BRACKET	1	SN:4001--
20	01010-81025	BOLT	3	SN:4001--
21	203-54-56970	WASHER	3	SN:4001--
22	01011-82720	BOLT	3	SN:4001--
23	01643-32780	WASHER	3	SN:4001--

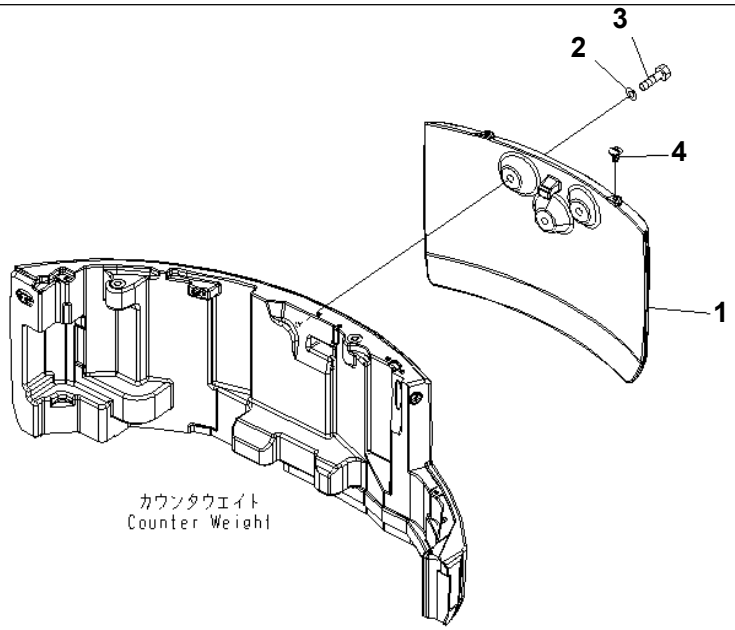

PW0D064

ADDATIONAL WEIGHT (YELLOW)

Item	Part No.	Description	Qty	Options
1	21W-46-42711	COUNTER WEIGHT	1	SN:4001--
2	154-30-51460	WASHER	3	SN:4001--
3	01010-82090	BOLT	3	SN:4001--
4	22L-46-12150	CAP	2	SN:4001--

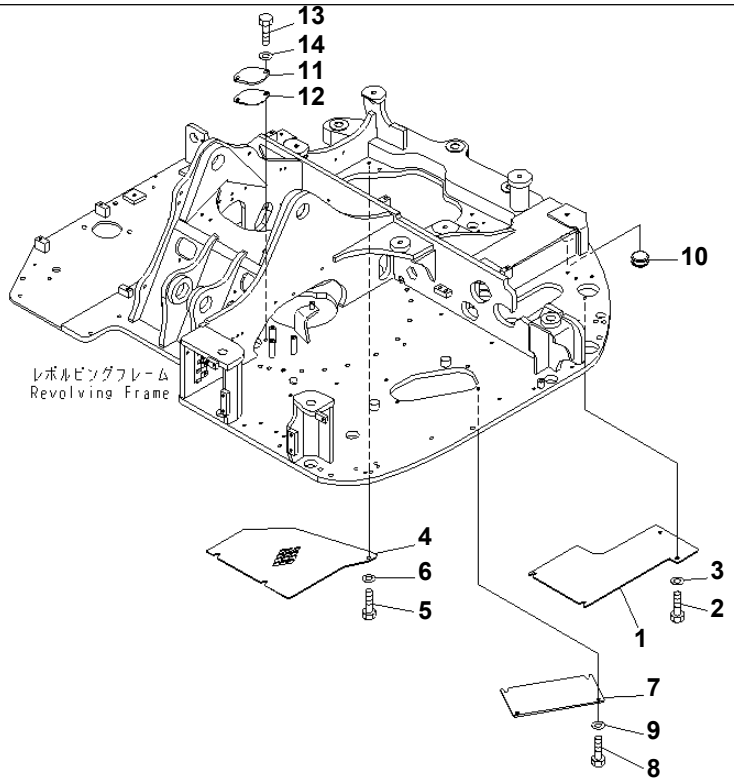

PW0D065

PC78US-6-W S/N 4001-UP

UNDER COVER (YELLOW)

Item	Part No.	Description	Qty	Options
1	21W-46-41911	COVER	1	SN:4001--
2	01010-81225	BOLT	4	SN:4001--
3	01643-31232	WASHER	4	SN:4001--
4	21W-46-41920	COVER	1	SN:4001--
5	01010-81225	BOLT	3	SN:4001--
6	01643-31232	WASHER	3	SN:4001--
7	21W-46-41960	COVER	1	SN:4001--
8	01010-81225	BOLT	4	SN:4001--
9	01643-31232	WASHER	4	SN:4001--
10	21W-46-41940	CAP	1	SN:4001--
11	203-46-56160	COVER	1	SN:5501--
	21W-46-11140	COVER	1	SN:4001--5500
12	203-46-61520	GASKET	1	SN:4001--
13	01010-81230	BOLT	2	SN:4001--
14	01643-31232	WASHER	2	SN:4001--