RUTHZIL TRATOR COMERCIAL DE PEÇAS LTDA 11 97083-6812 ROLANDO

Volvo Construction Equipment
www.volvoce.com

VOLVO

Ref. No. 20009061-F
2016-04
Volvo, Eskilstuna

gb/fr/de/kr/es

VOLVO PL4608 Parts catalog

RUTHZIL TRATOR COMERCIAL DE PEÇAS LTDA 11 97083-6812 ROLANDO CITRANGULO

Volvo Construction Equipment

RUTHZIL TRATOR COMERCIAL DE PEÇAS LTDA 11 97083-6812 ROLANDO

VOLVO PL4608

Parts catalog
S/N 110001 - 110078

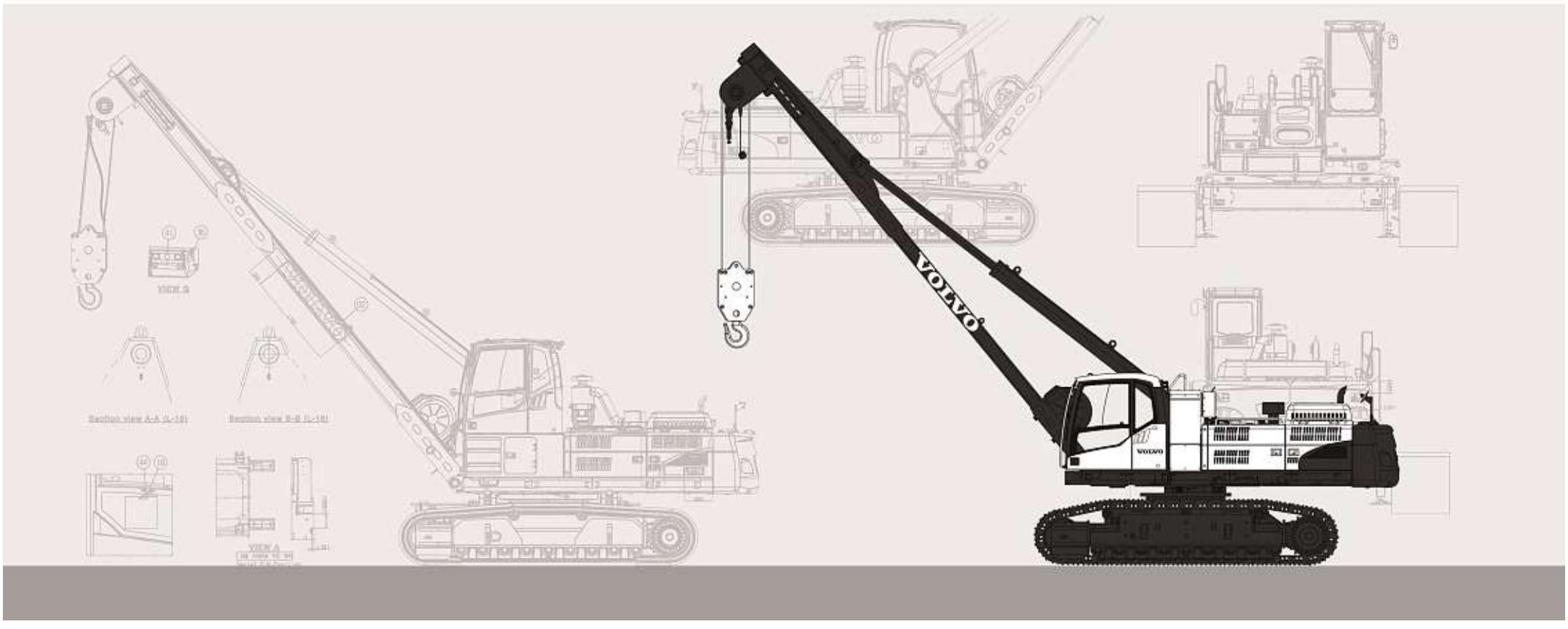

VOLVO PL4608

Parts catalog
S/N 110001 - 110078

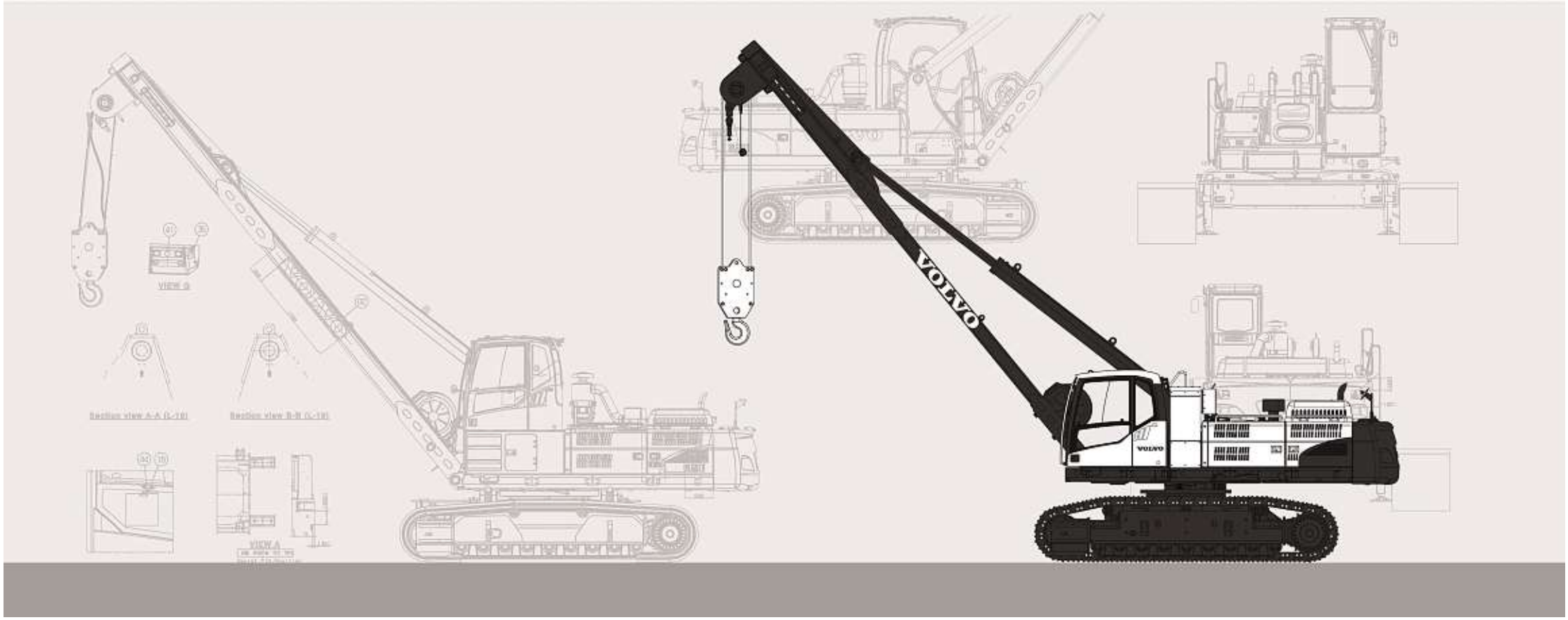

Publ. No. 20009061-F

VOLVO

Volvo Construction Equipment
www.volvoce.com

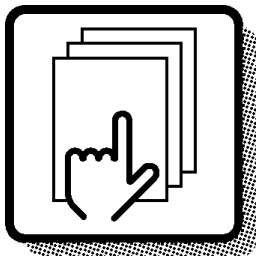

1

Preface and instructions
Préface et instructions
Vorwort und Anweisungen
머리말 및 지침
Prefacio e instrucciones

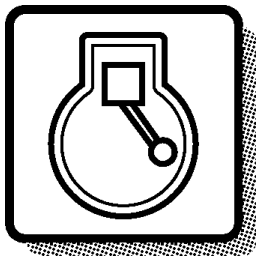

2

Engine
Moteur
Motor
엔진
Motor

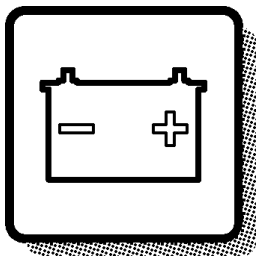

3

Electrical systems and instruments
Système électrique et instruments
Elektrisches System und Instrumente
전기장치 및 계기판
Sistema eléctrico e instrumentos

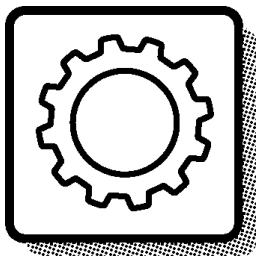

4

Power transmission
Transmission de force
Kraftübertragung
트랜스미션
Transmisión de fuerza



5

Brakes
Freins
Bremsen
브레이크
Frenos

Steering system
Système de direction
Lenksystem
조향장치
Sistema de dirección

6



Frame and crawler unit
Bâti et unité des chenilles
Rahmen und Fahrwerk
프레임 및 언더케리지
Bastidor y unidad de orugas

7

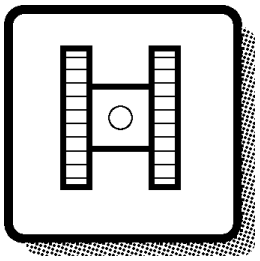

Body with associated parts
Carrosserie avec détails
Aufbau mit Zubehörteilen
본체 구성품
Carroceria con detalles

8

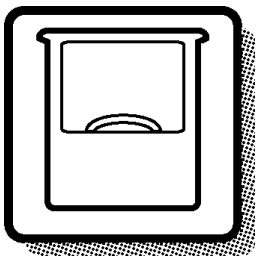

Miscellaneous equipment
Equipments divers
Übrige Ausrüstung
유압 및 작업장치
Equipo diverso

9

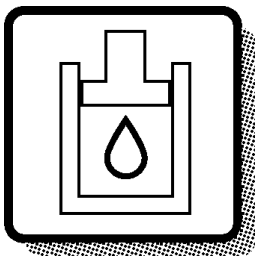

Numerical index
Répertoire numérique
Nummernverzeichnis
부품번호 색인
Indice numérico

10

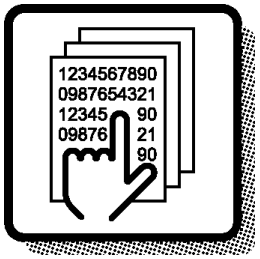

GBR

Only genuine parts are presented in this catalogue. These parts have been subjected to the necessary function and endurance tests, and they comply with the high quality and safety requirements that have been set for Volvo Construction Equipment. You should note that warranties do not cover damages that are caused or aggravated by the fact that a non-genuine part was fitted.

The illustrations shown in the catalogues should not be used as assembly or workshop instructions. Separate literature for the various specific subject areas is available for that purpose.

The owner of the machine or equipment should state the model designation, manufacturing number, part number, quantity, and the name, or description, of the part when ordering parts.

For location of the model and engine designation plates, etc, see page 4.

Market-adapted equipment entered in catalogue, can be seen on page 26.

See page 12 for a "Catalogue Guide" on how to use the parts catalogue.

See page 22 for table of abbreviations.

This catalogue has been produced by Volvo Construction Equipment. If you have any point of views regarding the catalogue, or if you detect any errors in the catalogue, please send a mail to:
E-mail: vce.parts.catalog@volvo.com

GBR

This catalogue lists the spare parts for Pipe Layer PL4608.

BASIC MACHINE
PROD NO. 8287463, PL4608, SER NO. 110001 - 110078

ENGINE
Part No. 8188764, D12D EAE3, S/N - 110268, 8279675
Emission-certified from EPA and EU
Part No. 8188756, D12D-H, S/N 110269 - 110363, 8279675
Part No. 8188757, D12D-P, S/N 110364 - , 8279675

GENERAL
Max. tipping load = 82 ton (metric)
Max. rated capacity = 49 ton (metric)
Boom length = 9.2 m
Winch type = Single drive
Wire rope diameter = 19 mm
Wire rope length = 106 m
Hook block type = Three sheave
Hook block working limit = 68 ton (metric)

TRACK ASSEMBLY
Track TRK 750SR x 52, Single grouser
Description:
TRK = Track
750 = Width of track
S = Symmetrical track
R = Clearing hole
52 = Number of track shoes

Seules les pièces d'origine sont présentées dans ce catalogue. Toutes ces pièces ont été soumises à des tests de fonctionnement et de longévité pour être conformes aux exigences sévères de qualité et de sécurité posées par Volvo Construction Equipment. Notez que les garanties ne couvrent pas les dégâts causés ou aggravés par le montage de pièces autres que des pièces d'origine.

Les illustrations figurant dans le catalogue ne doivent pas être utilisées comme notice de montage ni comme instructions d'atelier. Pour ceci, nous vous renvoyons à la documentation spécifiquement éditée dans ce but.

Pour toute commande de pièces de rechange, indiquez la désignation du modèle, le numéro de fabrication, le numéro de référence, la quantité ainsi que la désignation de la pièce.

L'emplacement des plaques de désignation de modèle et de moteur etc. est indiqué à la page 4.

Les équipements adaptés au marché et indiqués dans la catalogue se trouvent à la page 26.

Un "Guide d'utilisation" du catalogue de pièces de rechange, figure à la page 12.

Voir page 22 pour la liste des abréviations employées.

Ce catalogue est édité par Volvo Construction Equipment. Si vous avez des commentaires ou si vous découvrez des erreurs dans ce catalogue, nous vous serions reconnaissants de bien vouloir envoyer un e-mail à :
E-mail: vce.parts.catalog@volvo.com

FRA

Ce catalogue constitue une liste des pièces de rechange pour le Poseurs de Canalisations PL4608.

MACHINE DE BASE
N° DE PROD 8287463, PL4608, S/N 110001 - 110078

MOTEUR
Numéro de réf. 8188764, D12D EAE3, S/N - 110268, 8279675
Homologué en matiète d'émissions par l'EPA et l'UE
Numéro de réf. 8188756, D12D-H, S/N 110269 - 110363, 8279675
Numéro de réf. 8188757, D12D-P, S/N 110364 - , 8279675

GÉNÉRALITÉS
Charge de basculement maxi = 82 tonnes (métrique)
Capacité nominale maxi = 49 tonnes (métrique)
Longueur de flèche = 9,2 m
Type de treuil = entraînement unique
Diamètre de câble métallique = 19 mm
Longueur de câble métallique = 106 m
Type de moufle à crochet = Trois réas
Limite de fonctionnement de la moufle à crochet = 68 tonnes (métrique)

TRAIN DE CHENILLES
Chenille TRK 750SR x 52, crampon simple
Description :
TRK = Chenille
750 = Largeur des chenilles
S = Chenille symétrique
R = Trou de passage
52 = Nombre de patins de chenille

DEU

In den Ersatzteilkatalogen sind nur Originalteile verzeichnet. Diese Teile haben die notwendigen Funktions- und Lebensdauertests durchlaufen und erfüllen die hohen Qualitäs- und Sicherheitsanforderungen von Volvo Construction Equipment. Beachten Sie bitte, dass die Garantien keine Schäden umfassen, die durch die Montage eines fremden Teils verursacht oder verschlimmert wurden.

Die Abbildungen in dem Katalog dürfen nicht als Montageanweisungen oder Werkstattanleitungen verwendet werden. Wir verweisen statt dessen auf die separate Literatur für diesen Zweck.

Der Maschinenbesitzer muss bei der Bestellung von Ersatzteilen die Modellbezeichnung, Fabriksnummer, Artikelnummer sowie Anzahl und Bezeichnung des Teils angeben.

Die Anbringung der Schilder für Modell- und Motorbezeichnung usw. geht aus dem Bild auf Seite 4 hervor.

Für den Markt angepasste Ausrüstung wurde in den Katalog aufgenommen, Seite 26.

Die Anweisung auf Seite 16 hilft Ihnen sich im Ersatzteilkatalog zurechtzufinden.

Abkürzungsverzeichnis, siehe Seite 22.

Dieser Katalog wurde von Volvo Construction Equipment herausgegeben. Wenn Sie Kommentare zu diesem Katalog haben oder Fehler darin finden, schreiben Sie bitte an:
E-Mail: vce.parts.catalog@volvo.com

DEU

Dieser Katalog enthält ein Ersatzteilverzeichnis für Rohrleger PL4608.

GRUNDMASCHINE
Fertigungsnr. 8287463, PL4608, S/N 110001 - 110078

MOTOR
Artikelnummer 8188764, D12D EAE3, S/N - 110268, 8279675
Emissionszertifiziert gemäß EPA und EU
Artikelnummer 8188756, D12D-H, S/N 110269 - 110363, 8279675
Artikelnummer 8188757, D12D-P, S/N 110364 - , 8279675

ALLGEMEINES
Max. Kipplast = 82 Tonnen (metrisch)
Max. Nennkapazität = 49 Tonnen (metrisch)
Auslegerlänge = 9,2 m
Winschentyp = Einfachantrieb
Drahtseildurchmesser = 19 mm
Drahtseillänge = 106 m
Hakenblocktyp = drei Rollen
Hakenblock, Belastungsgrenze = 68 Tonnen (metrisch)

FAHRWERK
Kette TRK 750SR x 52, Einfache Plattenstege
Beschreibung:
TRK = Track
750 = Kettenbreite
S = Symmetrische Kette
R = Räumloch
52 = Anzahl Bodenplatten

이 부품 카탈로그에서는 순정 부품만 소개합니다. 이들 부품은 필요한 기능 및 내구성 시험을 거쳤으며 Volvo 건설기계에 맞게 설정된 고품질 및 안전 요구사항을 준수합니다. 비순정 부품의 장착으로 인해 발생하거나 악화되는 손상은 보증 범위에 포함되지 않는다는 점에 유의하십시오.

부품 카탈로그에 표시된 그림은 조립 및 정비소 지침으로 사용되어서는 안 됩니다. 다양한 특정 분야에 대한 별도의 설명서를 지침으로 사용할 수 있습니다.

장비 또는 장치 소유주는 부품 주문 시 모델 명칭, 제조 번호, 부품 번호, 수량 및 부품의 명칭 또는 설명을 명시해야 합니다.

모델 및 엔진 명판 등의 위치는 4페이지를 참조하십시오.

부품 카탈로그에 소개된 시판 장비는 26페이지에서 찾을 수 있습니다.

부품 카탈로그 사용 방법에 대한 "카탈로그 가이드"는 12페이지를 참조하십시오.

약어표는 22페이지를 참조하십시오.

이 부품 카탈로그는 Volvo 건설기계에서 제작되었습니다. 부품 카탈로그에 대한 의문 사항이 있거나 부품 카탈로그 안에서 오류 사항을 발견한 경우 이메일을 다음 이메일 주소로 보내십시오.
이메일: vce.parts.catalog@volvo.com

KOR

이 부품 카탈로그는 파이프 레이어 PL4608의 서비스 부품 목록을 수록하고 있습니다.

장비본체
제품 번호: 8287463 , PL4608, 일련 번호: 110001 - 110078

엔진
부품 번호: 8188764, D12D EAE3, S/N - 110268, 8279675
EPA 및 EU 배기가스 배출 규정 인증
부품 번호: 8188756, D12D-H, S/N 110269 - 110363, 8279675
부품 번호: 8188757, D12D-P, S/N 110364 - , 8279675

일반
최대 임계 하중 = 82 톤
최대 정격 용량 = 49 톤
붐 길이 = 9.2 미터
윈치 형식 = 싱글 드라이브
와이어 로프 직경 = 19 mm
와이어 로프 길이 = 106 미터
후크 블럭 형식 = 3개의 도르레
후크 블럭 작업 한계 = 68 톤

트랙 어셈블리
트랙 TRK 750SRx52, 싱글 그라우저
개요:
TRK = 트랙
750 = 트랙 폭
S = 대칭형 트랙
R = 청소 구멍
52 = 트랙 슈 수량

ESP

En los catálogos de repuestos se presentan únicamente piezas originales que han sido sometidas a las necesarias pruebas de funcionamiento y duración y que cumplen las elevadas exigencias de seguridad y calidad de Volvo Construction Equipment. Recuerde que las garantías no cubren los daños ocasionados o agravados por no haber montado una pieza original.

Las ilustraciones del catálogo no deben utilizarse como base para el montaje ni como instrucciones de taller. Para ello recomendamos utilizar los manuales de taller editados a propósito.

Al hacer el pedido de repuestos, el propietario de la máquina debe indicar el modelo de la misma, su número de fabricación, la referencia de la pieza, la cantidad y la denominación.

La ubicación de letreros con las denominaciones de modelo y motor, etc., puede verse en la página 4.

La lista de equipos de adaptación según mercado, introducidos en el catálogo, puede verse en la página 26.

Guía para el uso del catálogo, puede verse en la página 12.

La tabla de abreviaturas puede verse en la página 22.

Este catálogo ha sido producido por Volvo Construction Equipment. Si tiene algún comentario que hacer sobre el catálogo, o detecta algún error, le rogamos que haga una copia de la página en cuestión y nos la remita junto con sus comentarios a:
E-mail: vce.parts.catalog@volvo.com

ESP

Este catálogo contiene las piezas de repuesto para la colocadora de tubos PL4608.

MÁQUINA BÁSICA
PROD NO 8287463, PL4608, S/N 110001 - 110078

MOTOR
N° de art. 8188764, D12D EAE3, S/N - 110268, 8279675
Certificado de emisiones EPA y UE
N° de art. 8188756, D12D-H, S/N 110269 - 110363, 8279675
N° de art. 8188757, D12D-P, S/N 110364 - , 8279675

GENERALIDADES
Carga de basculamiento máx. = 82 toneladas (métricas)
Capacidad nominal máx. = 49 toneladas (métricas)
Longitud de pluma = 9,2 m
Tipo de torno = Accionamiento simple
Diámetro de cable = 19 mm
Longitud de cable = 106 m
Tipo de polea de gancho = Tres roldanas
Límite de trabajo de polea de gancho = 68 toneladas (métricas)

MONTAJE DE ORUGAS
Oruga TRK 750SR x 52, orejeta de tracción simple
Descripción:
TRK = Oruga
750 = Anchura de oruga
S = Oruga simétrica
R = Agujero de paso
52 = Número de zapatas de oruga

VOLVO

Volvo Construction Equipment
www.volvoce.com

Fig.	Part No.	Quantity 1	2	3	PS	KIT	Description	Dénomination	Bezeichnung	품명	说明	Notes
	VOE 14570757	1					Bucket cylinder	Vérin godet	Löffelzylinder	버킷 실린더	铲斗汽缸	STD See group 924-600 page 723
1	**VOE 14530666**	1					•Washer	•Rondelle	•Scheibe	•워셔	•垫圈	
2	**VOE 14524063**	1					•Cushion	•Coussin	•Sitzkissen	•쿠션	•坐垫	
3	**VOE 14524049**	1					•Lock nut	•Contre-écrou	•Sicherungsmutter	•잠금장치 너트	•锁紧螺母	
4	**VOE 14641451**	1					•Head	•Tete	•Kopf	•헤드	•活塞盖	
5	**SA 9567-21100**	1				K	•Ring	•Anneau	•Ring	•링	•密封环	
6	**SA 1146-08140**	1				K	•Buffer Ring	•Butee	•Puffer Ring	•버퍼 링	•减震器环	
7		1			NS		•Tube	•Tube	•Rohr	•튜브	•缸筒	
8	**VOE 14560208**	2					••Seal	••Joint	••Dichtring	••시일	••密封	
9	**VOE 14517186**	1					••Bushing	••Bague	••Buchse	••부싱	••轴衬	
10	**VOE 14571039**	1					•Rod	•Monture	•Fühler	•로드	•棒	
11	**VOE 14560211**	2					••Seal	••Joint	••Dichtring	••시일	••密封	
12	**VOE 914167**	1					••Lubricating nipple	••Graisseur	••Schmiernippel	••윤활 니플	••润滑管嘴	
13	**VOE 14515349**	1					••Bushing	••Bague	••Buchse	••부싱	••轴衬	
14	**SA 9612-11050**	1					•Bushing	•Bague	•Buchse	•부싱	•轴衬	(VOE 14517946)
15	**VOE 14512072**	1				K	•Seal	•Joint	•Dichtring	•시일	•密封	
16	**VOE 14570905**	2				K	•Wear ring	•Bague d'usure	•Verschleißring	•마모 링	•磨损环	
17	**SA 9568-01650**	2				K	•Seal	•Joint	•Dichtring	•시일	•密封	
18		1			NS		•Piston	•Piston	•Kolben	•피스톤	•活塞	
19	**VOE 13947695**	13					•Screw	•Vis	•Schraube	•나사	•螺丝	
20	**VOE 14535763**	1					•Set Screw	•Vis Butee	•Anschlagschraub	•세트 스크류	•紧固螺钉	
21	**SA 1046-05730**	1				K	•O-ring	•Joint torique	•O-Ring	•O 링	•0型圈	
22	**VOE 990640**	1				K	•O-ring	•Joint torique	•O-Ring	•O 링	•0型圈	
	VOE 14589145	1					Sealing kit	Kit plombage	Plombiersatz	씰링 키트	密封套件	1)

7 **8** **9** **10** **11** **12** **13**

3 **1** **2** **6** **4** **5**

1) GB: Replacement version FR: Version piéce de rechange. DE: Ersatzteil-ausführung. KR: 대체 부품 CH: 更换版本

1	**8277540**	**Cylinder head** **Culasse** **Zylinderkopf** 실린더 헤드 气缸	Catalogue id **56142**	Group **975**
2			Illustr. No **1009392**	Section **1000**
3				
4			Issue **20027087-B**	Page **727**
5		**8277540, S/N 13489-**		

VOLVO

GBR

In addition to part numbers, the Parts Catalogue also includes a vast amount of essential information which you, the operator, should be acquainted with.
With the "Catalogue Guide", we want to show clearly how the catalogues are arranged and what sort of information is presented therein.

Group 1 Preface and Instructions
Here you can find the following information:
- Title page and publication number
- Group index
- Product signs
- Preface
- List of items of equipment adapted to market requirements that have been introduced
- Catalogue Guide
- Table of abbreviations

Group 2 - 9 Text and illustration pages

- The table of contents shows the division of the main groups into sub-groups, with reference to page number and section.
- Illustration page. The position number of the illustration refers to the text page.
- Text page
  1. Heading.
  2. Additional text which limits the validity of the section. An example is information relating to manufacturing numbers and equipment adapted to market requirements.
  3. Designation for quantity columns.
  4. Illustrations.
  5. Group, section, page, which you should use when you search for information in the catalogue.
  6. Catalogue identification and issue designation.
  7. Position number of the part on the associated drawing.
  8. Part number
  9. Quantity. The column designation indicates the version which is shown in each column. The quantity stated refers to the quantity for each machine or, where appropriate, for each complete unit.
     "REQ" refers to the required amount. See also "Notes" column.

  10. PS (Parts Status) indicates the status code of the part.
      "NS" means that the part is not kept in stock.
      "OP" means that the part is no longer in stock.
      "SE" means that an alternative part shall be used.
      "SS" means that the part has been replaced.
      Refer to Group 10 Replaced parts for further information.
  11. KIT. Parts that are marked with a "K" are included in a kit. The number of the kit is often indicated after other part numbers.
  12. Description. The indentations indicate if one or more parts are included in the assembled unit described above. The parts are included when a complete unit is ordered.
  13. Notes. Other information relating to a particular part is given here.
      - Footnote number (3001 for example) is given at the bottom of the page.
      - Replaced parts (1146-00530, for example).
      - Product or manufacturing number.
      - Abbreviations and technical information.
      - Reference to page and group.

Group 10 Replaced parts / Number index

- Replaced parts. The part numbers of parts marked with "SS" (in the PS column) are indicated here, together with their replacement numbers.
  The replacement parts may in turn be also replaced, and so on.
- Number index. All parts included in the catalogue are indicated here, together with a reference to group, section and page.

Continued improvements and successes in design could result in modifications to your equipment which are not covered by this publication. Each publication is revised when required to include these modifications in later issues. For additional information, you should contact Volvo Construction Equipment.

Any unauthorized reproduction of any part of this document would be in violation of Volvo Construction Equipment Korea, rights and will be prosecuted to the fullest extent allowed by law. We reserve the right to make changes without prior notice.
Volvo Construction Equipment

Fig.	Part No.	Quantity 1	2	3	PS	KIT	Description	Dénomination	Bezeichnung	품명	说明	Notes
	VOE 14570757	1					Bucket cylinder	Vérin godet	Löffelzylinder	버킷 실린더	铲斗汽缸	STD See group 924-600 page 723
1	**VOE 14530666**	1					•Washer	•Rondelle	•Scheibe	•워셔	•垫圈	
2	**VOE 14524063**	1					•Cushion	•Coussin	•Sitzkissen	•쿠션	•坐垫	
3	**VOE 14524049**	1					•Lock nut	•Contre-écrou	•Sicherungsmutter	•잠금장치 너트	•锁紧螺母	
4	**VOE 14641451**	1					•Head	•Tete	•Kopf	•헤드	•活塞盖	
5	**SA 9567-21100**	1				K	•Ring	•Anneau	•Ring	•링	•密封环	
6	**SA 1146-08140**	1				K	•Buffer Ring	•Butee	•Puffer Ring	•버퍼 링	•减震器环	
7		1			NS		•Tube	•Tube	•Rohr	•튜브	•缸筒	
8	**VOE 14560208**	2					••Seal	••Joint	••Dichtring	••시일	••密封	
9	**VOE 14517186**	1					••Bushing	••Bague	••Buchse	••부싱	••轴衬	
10	**VOE 14571039**	1					•Rod	•Monture	•Fühler	•로드	•棒	
11	**VOE 14560211**	2					••Seal	••Joint	••Dichtring	••시일	••密封	
12	**VOE 914167**	1					••Lubricating nipple	••Graisseur	••Schmiernippel	••윤활 니플	••润滑管嘴	
13	**VOE 14515349**	1					••Bushing	••Bague	••Buchse	••부싱	••轴衬	
14	**SA 9612-11050**	1					•Bushing	•Bague	•Buchse	•부싱	•轴衬	(VOE 14517946)
15	**VOE 14512072**	1				K	•Seal	•Joint	•Dichtring	•시일	•密封	
16	**VOE 14570905**	2				K	•Wear ring	•Bague d'usure	•Verschleißring	•마모 링	•磨损环	
17	**SA 9568-01650**	2				K	•Seal	•Joint	•Dichtring	•시일	•密封	
18		1			NS		•Piston	•Piston	•Kolben	•피스톤	•活塞	
19	**VOE 13947695**	13					•Screw	•Vis	•Schraube	•나사	•螺丝	
20	**VOE 14535763**	1					•Set Screw	•Vis Butee	•Anschlagschraub	•세트 스크류	•紧固螺钉	
21	**SA 1046-05730**	1				K	•O-ring	•Joint torique	•O-Ring	•O 링	•0型圈	
22	**VOE 990640**	1				K	•O-ring	•Joint torique	•O-Ring	•O 링	•0型圈	
	VOE 14589145	1					Sealing kit	Kit plombage	Plombiersatz	씰링 키트	密封套件	1)

7 **8** **9** **10** **11** **12** **13**

3 **1** **2** **6** **4** **5**

1) GB: Replacement version FR: Version piéce de rechange. DE: Ersatzteil-ausführung. KR: 대체 부품 CH: 更换版本

1	**8277540**	**Cylinder head** **Culasse** **Zylinderkopf** 실린더 헤드 气缸	Catalogue id **56142**	Group **975**
2			Illustr. No **1009392**	Section **1000**
3				
4			Issue **20027087-B**	Page **727**
5		**8277540, S/N 13489-**		

VOLVO

FRA

Le catalogue de pièces de rechange présente, non seulement les numéros de référence, mais également d'autres informations qu'un opérateur se doit de connaître. Ce guide de catalogue vous indique, d'une façon générale, comment sont conçus nos catalogues et quelles informations ils vous apportent.

Groupe 1 Avant-propos et instructions

Sous ce groupe, vous trouvez :
- La page de titre avec le numéro de publication
- Le registre des groupes
- Les plaques de produit
- Un avant-propos
- Une liste des équipements introduits suivant les pays
- Un guide de catalogue
- Un tableau des abréviations

Groupes 2 - 9 Pages de texte et d'illustration

- Le sommaire indique la division des groupes principaux en sous-groupes avec des renvois aux pages et aux sections.
- La page d'illustration. L'illustration donne les numéros de position qui renvoient à la page de texte.
- La page de texte

1. Rubrique
2. Texte supplémentaire qui limite la validité de la section, par exemple numéro de série et équipements adaptés aux pays
3. Désignation des modèles pour les différentes colonnes
4. Illustrations
5. Groupe, section, page utilisés pour la recherche dans le catalogue
6. Identification du catalogue et de l'édition
7. Numéro de position de la pièce sur l'illustration afférente
8. Numéro de référence
9. Quantité. La désignation des colonnes indique le modèle qui se réfère à chaque colonne. La quantité indiquée correspond à la quantité par engin ou, suivant les cas, par unité complète. "REQ" signifie quantité nécessaire, voir la colonne Notes
10. PS (Parts Status) indique le code d'état de la pièce.
    -"NS" signifie que la pièce n'existe pas en magasin.
    "OP" signifie que la pièce n¿est plus en magasin.
    "SE" signifie qu¿une autre pièce devrait être employée. .
    "SS" signifie que la pièce a été remplacée.
    Voir le groupe 10, pièces remplacées, pour de plus amples informations.
11. KIT. Les pièces marquées "K" font partie d'un kit. Le numéro du kit est le plus souvent indiqué après les autres numéros de référence.
12. Description. Le décalage indique si une ou plusieurs pièces font partie de l'unité complète indiquée au-dessus. Ces pièces sont envoyées pour une commande d'une unité complète.
13. Notes (Remarques). Diverses informations relatives à une pièce sont notées ici.
    - Un numéro de note de bas de page (par exemple 3001) est donné au bas de la page.
    - Pièces remplacées (par exemple 1146-00530).
    - Numéro de produit ou numéro de fabrication.
    - Abréviations et explications techniques.
    - Renvoi aux pages et aux groupes.

Groupe 10 Pièces remplacées/Registre des numéros

- Pièces remplacées. Les numéros de référence marquées "SS" (dans la colonne PS) sont repris ici avec leur numéro de remplacement. Ces pièces remplacées peuvent, à leur tour, être remplacées par d'autres, etc.
- Registre des numéros. Tous les numéros de référence du catalogue se retrouvent ici avec un renvoi au groupe, à la section et à la page.

Les perfectionnements continus et les progrès réalisés dans la conception peuvent entraîner, sur votre engin, des modifications qui ne sont pas prises en compte dans cette publication. Chaque publication est remise à jour suivant les besoins pour inclure toutes ces modifications dans les dernières éditions. Pour plus d¿informations, veuillez contacter Volvo Construction Equipment.

La reproduction non autorisée de toute partie de ce document constitue une violation des droits d'auteur de Volvo Construction Equipment et entraînera des poursuites aux termes de la loi. Nous nous réservons le droit d'apporter des modifications sans préavis.
Volvo Construction Equipment

Fig.	Part No.	Quantity 1	2	3	PS	KIT	Description	Dénomination	Bezeichnung	품명	说明	Notes
	VOE 14570757	1					Bucket cylinder	Vérin godet	Löffelzylinder	버킷 실린더	铲斗汽缸	STD See group 924-600 page 723
1	**VOE 14530666**	1					•Washer	•Rondelle	•Scheibe	•워셔	•垫圈	
2	**VOE 14524063**	1					•Cushion	•Coussin	•Sitzkissen	•쿠션	•坐垫	
3	**VOE 14524049**	1					•Lock nut	•Contre-écrou	•Sicherungsmutter	•잠금장치 너트	•锁紧螺母	
4	**VOE 14641451**	1					•Head	•Tete	•Kopf	•헤드	•活塞盖	
5	**SA 9567-21100**	1				K	•Ring	•Anneau	•Ring	•링	•密封环	
6	**SA 1146-08140**	1				K	•Buffer Ring	•Butee	•Puffer Ring	•버퍼 링	•减震器环	
7		1			NS		•Tube	•Tube	•Rohr	•튜브	•缸筒	
8	**VOE 14560208**	2					••Seal	••Joint	••Dichtring	••시일	••密封	
9	**VOE 14517186**	1					••Bushing	••Bague	••Buchse	••부싱	••轴衬	
10	**VOE 14571039**	1					•Rod	•Monture	•Fühler	•로드	•棒	
11	**VOE 14560211**	2					••Seal	••Joint	••Dichtring	••시일	••密封	
12	**VOE 914167**	1					••Lubricating nipple	••Graisseur	••Schmiernippel	••윤활 니플	••润滑管嘴	
13	**VOE 14515349**	1					••Bushing	••Bague	••Buchse	••부싱	••轴衬	
14	**SA 9612-11050**	1					•Bushing	•Bague	•Buchse	•부싱	•轴衬	(VOE 14517946)
15	**VOE 14512072**	1				K	•Seal	•Joint	•Dichtring	•시일	•密封	
16	**VOE 14570905**	2				K	•Wear ring	•Bague d'usure	•Verschleißring	•마모 링	•磨损环	
17	**SA 9568-01650**	2				K	•Seal	•Joint	•Dichtring	•시일	•密封	
18		1			NS		•Piston	•Piston	•Kolben	•피스톤	•活塞	
19	**VOE 13947695**	13					•Screw	•Vis	•Schraube	•나사	•螺丝	
20	**VOE 14535763**	1					•Set Screw	•Vis Butee	•Anschlagschraub	•세트 스크류	•紧固螺钉	
21	**SA 1046-05730**	1				K	•O-ring	•Joint torique	•O-Ring	•O 링	•0型圈	
22	**VOE 990640**	1				K	•O-ring	•Joint torique	•O-Ring	•O 링	•0型圈	
	VOE 14589145	1					Sealing kit	Kit plombage	Plombiersatz	씰링 키트	密封套件	1)

7 **8** **9** **10** **11** **12** **13**

3 **1** **2** **6** **4** **5**

1) GB: Replacement version FR: Version piéce de rechange. DE: Ersatzteil-ausführung. KR: 대체 부품 CH: 更换版本

1	**8277540**	**Cylinder head** **Culasse** **Zylinderkopf** 실린더 헤드 气缸	Catalogue id **56142**	Group **975**
2			Illustr. No **1009392**	Section **1000**
3				
4			Issue **20027087-B**	Page **727**
5		**8277540, S/N 13489-**		

VOLVO

DEU

Im Ersatzteilkatalog sind außer den Artikelnummern auch eine Reihe von wichtigen Informationen aufgeführt, die man unbedingt kennen sollte.
Mit der Kataloganweisung wollen wir auf eine überschaubare Art und Weise zeigen, wie unsere Kataloge aufgebaut und welche Informationen hier enthalten sind.

Gruppe 1 Vorwort und Anweisungen
Hier findet man folgendes:
- Titelseite mit Publikationsnummer
- Gruppenregister
- Produktschilder
- Vorwort
- Verzeichnis über eingeführte marktangepasste Ausrüstungen
- Kataloganweisung
- Abkürzungstabelle

Gruppe 2 - 9 Text- und Bildseiten

- Das Inhaltsverzeichnis zeigt die Einteilung der Hauptgruppe in Untergruppen mit Hinweis auf Seite und Abschnitt.
- Bildseite. Die Positionsnummer der Abbildung weist auf die Textseite hin.
- Textseite.
  1. Überschrift
  2. Zusatztext, der die Gültigkeit des Abschnitts begrenzt, z.B. Information über Herstellungsnummer und marktangepasste Ausrüstungen.
  3. Bezeichnung für die Anzahl-Spalten
  4. Abbildungen
  5. Gruppe, Abschnitt, Seite, die bei der Suche im Katalog verwendet werden.
  6. Katalogkennung und Ausgabebezeichnung
  7. Positionsnummer des Artikels mit dazugehöriger Abbildung.
  8. Artikelnummer
  9. Anzahl. Die Spaltenbezeichnung zeigt, welche Ausführung per Spalte aufgeführt ist. Die angegebene Anzahl betrifft Anzahl pro Maschine oder ggf. pro komplette Einheit. "REQ" bezeichnet die erforderliche Menge, siehe Anmerkungsspalte.
  10. PS (Parts Status) zeigt den Statuscode des Artikels.
  -"NS" bedeutet, dass der Artikel nicht mehr auf Lager gehalten wird.
  "OP" bedeutet, dass das Teil nicht mehr geführt wird.
  "SE" bedeutet, dass ein alternatives Teil zu verwenden ist.
  -"SS" bedeutet, dass der Artikel ersetzt wurde.
  Siehe Gruppe 10, Ersetzte Artikel, für weitere Information.
  11. KIT. Artikel, die mit einem "K" gekennzeichnet sind, gehören zu einem Satz. Die Nummer des Satzes wird in den meisten Fällen nach den übrigen Artikelnummern angegeben.
  12. Bezeichnung. Die Einrückung zeigt, dass ein oder mehrere Artikel in einer oben aufgeführten zusammengesetzten Einheit enthalten sind. Die Artikel sind in der Bestellung der kompletten Einheit enthalten.
  13. Notes (Anmerkungen). Hier werden übrige Informationen für einen Artikel aufgeführt:
  - Fußnotennummer, (beispielsweise 3001), wird ganz unten auf der Seite angegeben.
  - Ersetzte Artikel, (beispielsweise 1146-00530)
  - Produkt- oder Herstellungsnummer
  - Abkürzungen oder technische Informationen
  - Seiten- und Gruppenhinweis

Gruppe 10 Ersetzte Artikel / Nummernregister

- Ersetzte Artikel. Hier sind die mit "SS" markierten (in der PS-Spalte) Artikelnummern mit ihrem Ersatz aufgeführt. Die ersetzten Artikel können wiederum ersetzt worden sein usw.
- Nummernregister. Hier sind alle im Katalog vorkommenden Artikel aufgeführt, und zwar mit Hinweis auf Gruppe, Abschnitt und Seite.

Fortlaufende Verbesserungen und Fortschritte in der Konstruktion können auch bei Ihrer Maschine zu Änderungen führen, die nicht von dieser Schrift umfasst werden. Jede Ausgabe wird bei Bedarf überarbeitet, um diese Veränderungen bei späteren Ausgaben mit zu berücksichtigen.
Weitere Informationen erhalten Sie von Volvo Construction Equipment.

Jegliche Reproduktion dieses Dokumentes in Auszügen oder in vollem Umfang stellt eine Verletzung der Rechte von Volvo Construction Equipment dar und wird unter voller Ausschöpfung der gesetzlichen Möglichkeiten strafrechtlich verfolgt. Wir behalten uns das Recht auf Änderungen ohne vorherige Ankündigung vor.
Volvo Construction Equipment

Fig.	Part No.	Quantity 1	2	3	PS	KIT	Description	Dénomination	Bezeichnung	품명	说明	Notes
	VOE 14570757	1					Bucket cylinder	Vérin godet	Löffelzylinder	버킷 실린더	铲斗汽缸	STD See group 924-600 page 723
1	**VOE 14530666**	1					•Washer	•Rondelle	•Scheibe	•워셔	•垫圈	
2	**VOE 14524063**	1					•Cushion	•Coussin	•Sitzkissen	•쿠션	•坐垫	
3	**VOE 14524049**	1					•Lock nut	•Contre-écrou	•Sicherungsmutter	•잠금장치 너트	•锁紧螺母	
4	**VOE 14641451**	1					•Head	•Tete	•Kopf	•헤드	•活塞盖	
5	**SA 9567-21100**	1				K	•Ring	•Anneau	•Ring	•링	•密封环	
6	**SA 1146-08140**	1				K	•Buffer Ring	•Butee	•Puffer Ring	•버퍼 링	•减震器环	
7		1			NS		•Tube	•Tube	•Rohr	•튜브	•缸筒	
8	**VOE 14560208**	2					••Seal	••Joint	••Dichtring	••시일	••密封	
9	**VOE 14517186**	1					••Bushing	••Bague	••Buchse	••부싱	••轴衬	
10	**VOE 14571039**	1					•Rod	•Monture	•Fühler	•로드	•棒	
11	**VOE 14560211**	2					••Seal	••Joint	••Dichtring	••시일	••密封	
12	**VOE 914167**	1					••Lubricating nipple	••Graisseur	••Schmiernippel	••윤활 니플	••润滑管嘴	
13	**VOE 14515349**	1					••Bushing	••Bague	••Buchse	••부싱	••轴衬	
14	**SA 9612-11050**	1					•Bushing	•Bague	•Buchse	•부싱	•轴衬	(VOE 14517946)
15	**VOE 14512072**	1				K	•Seal	•Joint	•Dichtring	•시일	•密封	
16	**VOE 14570905**	2				K	•Wear ring	•Bague d'usure	•Verschleißring	•마모 링	•磨损环	
17	**SA 9568-01650**	2				K	•Seal	•Joint	•Dichtring	•시일	•密封	
18		1			NS		•Piston	•Piston	•Kolben	•피스톤	•活塞	
19	**VOE 13947695**	13					•Screw	•Vis	•Schraube	•나사	•螺丝	
20	**VOE 14535763**	1					•Set Screw	•Vis Butee	•Anschlagschraub	•세트 스크류	•紧固螺钉	
21	**SA 1046-05730**	1				K	•O-ring	•Joint torique	•O-Ring	•O 링	•0型圈	
22	**VOE 990640**	1				K	•O-ring	•Joint torique	•O-Ring	•O 링	•0型圈	
	VOE 14589145	1					Sealing kit	Kit plombage	Plombiersatz	씰링 키트	密封套件	1)

7 **8** **9** **10** **11** **12** **13**

3 **1** **2** **6** **4** **5**

1) GB: Replacement version FR: Version piéce de rechange. DE: Ersatzteil-ausführung. KR: 대체 부품 CH: 更换版本

1	**8277540**	**Cylinder head** **Culasse** **Zylinderkopf** 실린더 헤드 气缸	Catalogue id **56142**	Group **975**
2			Illustr. No **1009392**	Section **1000**
3				
4			Issue **20027087-B**	Page **727**
5		**8277540, S/N 13489-**		

VOLVO

KOR

부품 번호 이외에도, 부품 카탈로그에는 운전자로서 알고 있어야 할 수많은 필수 정보가 포함되어 있습니다.
"카탈로그 가이드"를 통해 카탈로그 구성과 수록된 정보의 종류를 명확하게 보여주고자 합니다.

그룹 1 서론 및 지침

여기에서는 다음과 같은 정보를 찾을 수 있습니다.
- 제목 페이지 및 간행 번호
- 그룹 색인
- 제품 표지
- 서론
- 시장 요건에 맞춰 적용된 장비 항목 목록
- 카탈로그 가이드
- 약어표

그룹 2 – 9 텍스트 및 그림 페이지

- 목차를 보면 페이지 번호와 선택 항목에 대한 참조 사항과 함께 주요 그룹의 세부 그룹 구분 방식을 알 수 있습니다.
- 그림 페이지. 그림의 위치 번호는 텍스트 페이지를 의미합니다.
- 텍스트 페이지

1. 표제.
2. 해당 항목의 유효성 범위를 제한하는 추가 텍스트. 다음 예는 제조 번호 및 시장 요건에 맞춰 개조된 장비에 관한 내용입니다.
3. 수량 열의 명칭.
4. 그림.
5. 카탈로그의 정보 검색 시 사용하는 그룹, 항목, 페이지.
6. 카탈로그 확인 및 간행판 명칭.
7. 관련 도면에 포함된 부품의 위치 번호.
8. 부품 번호
9. 수량. 열의 명칭은 각 열에 표시된 버전을 나타냅니다. 언급된 수량은 각 기계의 수량 또는 해당되는 경우 각 완성품 유닛의 수량입니다.

"REQ"는 필요 수량을 의미합니다. "참고" 열을 참조하십시오.

10. PS (부품 상태)는 부품의 상태 코드를 나타냅니다.
"NS"는 재고가 없는 부품을 의미합니다.
"OP"는 더 이상 재고로 보관하지 않는 부품을 의미합니다.
"SE"는 대체 부품이 사용될 것임을 의미합니다.
"SS"는 부품이 교체되었다는 것을 의미합니다.
추가 정보는 그룹 10, 교체된 부품을 참조하십시오.

11. 키트. "K" 표시가 된 부품은 키트에 포함된 것입니다. 키트의 번호는 다른 부품 번호 다음에 표시되곤 합니다. 12. 설명. 들여쓰기된 항목들은 위에 설명한 조립 유닛에 한 개 이상의 부품이 포함된 경우를 나타냅니다. 이와 같은 부품들은 완성품 유닛 주문 시 포함됩니다.

13. 참고. 특정 부품에 관한 기타 정보는 여기에 수록되어 있습니다.
- 주석 번호 (예: 3001)은 페이지 하단에 표시되어 있습니다.
- 교체된 부품(예: 1146-00530).
- 제품 또는 제조 번호.
- 약어 및 기술 정보.
- 페이지 및 그룹 참조 사항.

그룹 10 교체된 부품/번호 색인

- 교체된 부품. "SS"로 표시된 부품의 부품 번호(PS 열에 표시됨)는 해당 교체 번호와 함께 여기에 수록되어 있습니다.
교체 부품 또한 계속 교체될 수 있습니다.
- 번호 색인. 카달로그에 수록된 모든 부품은 그룹, 항목 및 페이지 참조 사항과 함께 여기에 수록되어 있습니다.

설계가 지속적으로 개선되므로 사용자의 장비에 대한 개정 사항이 이 간행물에 포함되어 있지 않을 수도 있습니다. 각 간행물은 나중에 발행되는 호들에 이러한 개정 사항을 포함시키기 위해서 요구될 때 개정됩니다. 자세한 내용은 Volvo 건설기계에 문의하십시오.

이 문서의 일부분을 무단 복제하는 것은 볼보건설기계 고객 지원 부서 (Volvo Construction Equipment AB, Customer Support)의 권리를 침해하는 것으로 엄중한 법적 처벌을 받게 됩니다. 당사는 사전 예고 없이 문서 내용을 변경할 권리를 보유하고 있습니다.
Volvo 건설기계

Fig.	Part No.	Quantity 1	2	3	PS	KIT	Description	Dénomination	Bezeichnung	품명	说明	Notes
	VOE 14570757	1					Bucket cylinder	Vérin godet	Löffelzylinder	버킷 실린더	铲斗汽缸	STD See group 924-600 page 723
1	**VOE 14530666**	1					•Washer	•Rondelle	•Scheibe	•워셔	•垫圈	
2	**VOE 14524063**	1					•Cushion	•Coussin	•Sitzkissen	•쿠션	•坐垫	
3	**VOE 14524049**	1					•Lock nut	•Contre-écrou	•Sicherungsmutter	•잠금장치 너트	•锁紧螺母	
4	**VOE 14641451**	1					•Head	•Tete	•Kopf	•헤드	•活塞盖	
5	**SA 9567-21100**	1				K	•Ring	•Anneau	•Ring	•링	•密封环	
6	**SA 1146-08140**	1				K	•Buffer Ring	•Butee	•Puffer Ring	•버퍼 링	•减震器环	
7		1			NS		•Tube	•Tube	•Rohr	•튜브	•缸筒	
8	**VOE 14560208**	2					••Seal	••Joint	••Dichtring	••시일	••密封	
9	**VOE 14517186**	1					••Bushing	••Bague	••Buchse	••부싱	••轴衬	
10	**VOE 14571039**	1					•Rod	•Monture	•Fühler	•로드	•棒	
11	**VOE 14560211**	2					••Seal	••Joint	••Dichtring	••시일	••密封	
12	**VOE 914167**	1					••Lubricating nipple	••Graisseur	••Schmiernippel	••윤활 니플	••润滑管嘴	
13	**VOE 14515349**	1					••Bushing	••Bague	••Buchse	••부싱	••轴衬	
14	**SA 9612-11050**	1					•Bushing	•Bague	•Buchse	•부싱	•轴衬	(VOE 14517946)
15	**VOE 14512072**	1				K	•Seal	•Joint	•Dichtring	•시일	•密封	
16	**VOE 14570905**	2				K	•Wear ring	•Bague d'usure	•Verschleißring	•마모 링	•磨损环	
17	**SA 9568-01650**	2				K	•Seal	•Joint	•Dichtring	•시일	•密封	
18		1			NS		•Piston	•Piston	•Kolben	•피스톤	•活塞	
19	**VOE 13947695**	13					•Screw	•Vis	•Schraube	•나사	•螺丝	
20	**VOE 14535763**	1					•Set Screw	•Vis Butee	•Anschlagschraub	•세트 스크류	•紧固螺钉	
21	**SA 1046-05730**	1				K	•O-ring	•Joint torique	•O-Ring	•O 링	•0型圈	
22	**VOE 990640**	1				K	•O-ring	•Joint torique	•O-Ring	•O 링	•0型圈	
	VOE 14589145	1					Sealing kit	Kit plombage	Plombiersatz	씰링 키트	密封套件	1)

7 **8** **9** **10** **11** **12** **13**

3 **1** **2** **6** **4** **5**

1) GB: Replacement version FR: Version piéce de rechange. DE: Ersatzteil-ausführung. KR: 대체 부품 CH: 更换版本

1	**8277540**	**Cylinder head** **Culasse** **Zylinderkopf** 실린더 헤드 气缸	Catalogue id **56142**	Group **975**
2			Illustr. No **1009392**	Section **1000**
3				
4			Issue **20027087-B**	Page **727**
5		**8277540, S/N 13489-**		

VOLVO

ESP

En el catálogo de repuestos se incluye, además de los números de artículo, numerosa información muy útil.
El propósito de la guía es explicar la estructura de los catálogos y la información que se ofrece en los mismos.

Grupo 1 Prefacio e instrucciones
Se encontrará aquí:
- El título y el número de publicación
- El índice de grupos
- Los letreros de producto
- El prefacio
- Una lista sobre los equipos adaptados a los mercados
- La guía al catálogo
- Una tabla de abreviaturas

Grupo 2 - 9 páginas con texto e ilustraciones

- El índice muestra la clasificación de los grupos principales en subgrupos con remisiones a páginas y secciones.
- Página de ilustraciones. Los números de posición de las ilustraciones. Remisiones a páginas de texto.
- Páginas de texto
  1. Rúbrica
  2. Texto adicional que delimita la validez de la sección, por ejemplo, información sobre números de fabricación y equipos según mercado.
  3. Designación para columnas de cantidades.
  4. Número de ilustración.
  5. Grupo, sección, página. Se utilizan al manejar el catálogo
  6. Identificación e indicación de la edición del catálogo.
  7. Números de posición en la ilustración correspondiente.
  8. Números de artículo
  9. Cantidad. Se indica en esta columna la ejecución. El número indicado se refiere a la cantidad por máquina o, si procede, por unidad completa. "REQ" significa la cantidad necesaria, véase la columna de las notas.

  10. PS (Parts Status) indica el código de estado del artículo.
  -"NS" indica que el artículo no se tiene en stock.
"OP" significa que ya no se mantiene la pieza en stock.
"SE" significa que se puede usar una pieza alternativa.
  -"SS" indica que el artículo ha sido sustituido.
  Para más información, véase el grupo 10, artículos sustituidos.
  11. KIT. Los artículos marcados con una "K" forman parte de un juego. El número de juego suele indicarse detrás de los demás números de artículo.
  12. Denominación. El desplazamiento indica que en la unidad indicada se incluyen uno o varios artículos. Estos se incluyen en la unidad completa pedida.
  13. Notas. Aparecen aquí diversas informaciones relativas a los artículos:
  - Números de notas de pie de página; ej. 3001) aparece al final de la página.
  - Artículos sustituidos. Ej. (1146-00530)
  - Números de producto o fabricación.
  - Abreviaturas e información técnica.
  - Remisiones a páginas y grupos.

Grupo 10 Artículos sustituidos/Índice de números

- Artículos sustituidos. Se marcan aquí con "SS" (en la columna PS) los números de artículo con sus sustituciones. Los artículos sustituidos, a su vez, pueden haber sido sustituidos, etc.
- Índice de números. Aparecen aquí todos los artículos existentes en el catálogo con remisión a grupo, sección y página.

En su modelo de máquina pueden haberse introducido mejoras que no aparecen en esta publicación. Las publicaciones son revisadas para incluir las mejoras en ediciones posteriores. Para más información, diríjase a Volvo Construction Equipment.

Este documento está protegido por los derechos de autor y por lo tanto está prohibida su copia, impresión o cualquier otro tipo de reproducción indebida. La infracción de esta prohibición será penalizada. Reservado el derecho a introducir modificaciones.
Volvo Construction Equipment

TABLE OF ABBREVIATION
POUR LA LISTE DES ABRÉVIATIONS EMPLOYÉES
ABKÜRZUNGSVERZEICHNIS

약어 일람표
PABLO DE ABREVIATIONS

Catalogue id	Group
20214	**1**
Issue	Page
20009061-F	**20**

ABBREVIATION	ENGLISH	FRANÇAIS	DEUTSCH	KOREAN	ESPAÑOL
A	ampere	Ampères	Ampere	암페어	amperio
AC	Alternating Current	Courant alternatif	Wechselstrom	교류	Corriente alterna
ALT	alternative	alternative	wahlweise	대체사양	alternativa
AWD	All Wheel Drive	Toutes roues motrices	Allradantrieb	상시 4륜 구동	Tracción en las todas las ruedas
AX - ####	up to and incl. axle No.	jusqu'au N° d'essieu	bis Achsennr.	액슬 일련번호 ~ 까지	hasta el eje nro
AX ####-	as from axle No.	à partir du N° d'essieu	ab Achsennr.	액슬 일련번호 ~ 부터	a partir del eje nro
BL	black	noir	schwarz	검정색	negro
BLUE	blue	bleu	blau	파랑색	azul
BR	brown	brun	braun	갈색	marrón
BRA	Brazil	Brésil	Brasilien	브라질	Brasil
CAB - ####	up to and incl. cab No.	jusqu'au N° de cabine	bis Kabinen-herstellnr.	캡 일련번호 ~ 까지	hasta la cabina nro
CAB #### -	as from cab No.	à partir du N° de cabine	ab Kabinen-herstellnr.	캡 일련번호 ~ 부터	a partir de la cabina
CAN	Canada	Canada	Kanada	캐나다	Canadá
CENT	centre	au milieu	Mittere	중앙	central
CHN	China	Chine	China	중국	China
CIN	component identification number	Numéro de référence de sous-ensemble	Bauteil-Identifizierungsnummer	기능품 식별 번호	Número de identificación del componente
CPL	complete	complet	komplett	조립체	completo
Cu Yd	Cubic Yard	Yard cube	Kubikyard	평방 야드	Yarda cúbica
DC	Direct Current	Courant continu	Gleichstrom	직류	Corriente continua
DEG	numbers of degrees, C°	nombres de degré de chaleur, C°	Anzahl in Graden C°	섭씨 온도	numero de grado de calor, C°
DELETED	deleted	supprimé	Nicht mehr lieferbar	삭제	Retirado
DEU	Germany	Allemagne	Deutschland	독일	Alemania
DNK	Denmark	Danemark	Dänemark	덴마크	Dinamarca
E PROD	early production	production antérieure	Frühere Ausführung	양산전	producción anterior
EEC	European Economic Community (EEC)	pays du marche commun (EEC)	EU-Markt (EEC)	유럽경제공동체	el mercado común (EEC)
ENG	Engine	moteur	Motor	엔진	motor
ENG - ####	up to and incl. engine No.	jusqu'au N° de moteur	bis Motornr.	엔진 일련번호 ~ 까지	hasta el motor nro
ENG #### -	as from engine No.	à partir du N° de moteur	ab Motornr.	엔진 일련번호 ~ 부터	a partir del motor nro
ESP	Spain	Espagne	Spanien	스페인	España
EU	European Union	Union Européenne	Europäische Union	유럽 연합	Unión Europea
EXC - ###	up to and incl. excavator unit No.	jusqu'au N° d'excavateur	bis Bagger-Aggregatnr	작업장치 일련번호 ~까지	hasta el agregado excavador nro
EXC ### -	as from excavator unit No.	à partir du N° d'excavateur	Ab Bagger-Aggregatnr.	작업장치 일련번호 ~부터	a partir de agregado excavador nro
EXCL	excluding	exclus	auschliesslich	제외	exclusivo

ABBREVIATION	ENGLISH	FRANÇAIS	DEUTSCH	KOREAN	ESPAÑOL
FIN	Finland	Finlande	Finnland	핀란드	Finlandia
F-N-R	Forward-Neutral-Reverse	Marche avant-Point mort-Marche arrière	Vorwärts-Neutral-Rückwärts	전진-중립-후진	Adelante - Punto muerto - Atrás
FOPS	Falling Object Protection System	Système de protection contre la chute d'objets	FOPS (Schutz vor herabfallenden Gegenständen)	낙하 물체 보호 시스템	Sistema de protección contra caída de objetos
FORW	forward	avant	vordere	전진	delante
FRA	France	France	Frankreich	프랑스	Francia
g (GRAM)	gram	gramme	Gramm	그램	gramo
GBR	Great Britain	Angleterre	England	영국	Inglaterra
GREEN	green	vert	grün	녹색	verde
GREY	grey	gris	grau	회색	gris
HD	Heavy Duty	Heavy Duty	Heavy Duty	대용량	Heavy Duty
HT - ####	up to and incl. hydraulic transmission No.	jusqu'au transmission hydraulique N°	bis Hydraulikgetriebe	트랜스미션 일련번호 ~ 까지	hasta el transmisión hidráulico nro
HT #### -	as from hydraulic transmission No.	à partir du transmission hydraulique N°	ab Hydraulikgetriebe	트랜스미션 일련번호 ~ 부터	a partir de transmisión hidráulico nro
ID	diameter, inner	diamètre, intérieur	Innendurchmesser	내경	diámetro, interior
IN	inch(es)	pouce	Zoll	인치	pulgada
INCL	inclusive	inclus	einschliesslich	포함	inclusive
INCL IN	included in	inclus dans	gehört zur	포함	forma parte de
INLET	inlet	entrée	Einlass	흡입	entrada
INNER	inner	intérieur	innen	내측	interior
IRN	Iran	Iran	Iran	이란	Iran
ITA	Italy	Italie	Italien	이태리	Italia
ITEM NO	see item No.	voir position	siehe Position Nr.	품번 참조	véase posición
K	included in parts kits	fait partie du jeu complet de réparation	gehört zur Satzverpackung	부품 킷에 포함	forma parte del juego por juego
KOR	Korea	Corée	Korea	한국	Corea
L	litre, length	litre, longueur	Liter, Länge	리터, 길이	litros, longitud
L PROD	late production	production postérieure	jetzige Ausführung	양산후	producción posterior
LH	left	gauche	links	왼쪽	izquierdo
LOAD - ####	up to and incl. loading unit No.	jusqu'au N° de chargeur	bis Hubaggregatnr.	인양장치 일련번호 ~까지	hasta unidad carga nro
LOAD #### -	as from loading unit No.	à partir du N° de chargeur	ab Hubaggregatnr.	인양장치 일련번호 ~부터	a partir du unibad carga nro
LOW	lower	dessous	unten	하부	inferior
m (M)	metric	mètre	Meter	미터	métrico
m3 (CU M)	cubic metre	mètre cube	Kubikmeter	입방미터	metro cúbico

TABLE OF ABBREVIATION
POUR LA LISTE DES ABRÉVIATIONS EMPLOYÉES
ABKÜRZUNGSVERZEICHNIS

약어 일람표
PABLO DE ABREVIATIONS

TABLE OF ABBREVIATION
POUR LA LISTE DES ABRÉVIATIONS EMPLOYÉES
ABKÜRZUNGSVERZEICHNIS

약어 일람표
PABLO DE ABREVIATIONS

Catalogue id	Group
20214	**1**
Issue	Page
20009061-F	**22**

ABBREVIATION	ENGLISH	FRANÇAIS	DEUTSCH	KOREAN	ESPAÑOL
MARKED	marked	marque de	gekennzeichnet mit	표시	marcado
MEX	Mexico	Mexique	Mexiko	멕시코	México
ml (ML)	millilitre	millilitre	Milliliter	밀리리터	mililitro
mm (MM)	millimetre	millimètre	Millimeter	밀리미터	milimetros
mm2 (SQ MM)	square millimeters	millimètre carré	Quadratmillimeter	평방미터	milimetros cuadrados
MODEL	model designation	Désignation de modèle	Modellbezeichnung	모델 명칭	Designación de modelo
NLD	Netherlands	Pays-Bas	Holland	네델란드	Holanda
NO	number	numéro	Nummer	번호	número
NOR	Norway	Norvège	Norwegen	노르웨이	Noruega
NS	part not stocked as spare part	n`est pas stocké comme pièce de rechange	nicht als Ersatzteil vorrätig	공급불가 부품	no disponible como repuesto pieza de repuesto
O SZ	over size	côte supérieur	Übergrösse	오버 사이즈	sobredimensión
OD	diameter, outer	diamètre extérieur	Aussendurchmesser	외경	diámetro, exterior
OP	The part is no longer in stock	La pièce n'est plus en stock	Der Artikel wird nicht länger geführt	이 부품은 더 이상 재고가 없습니다	El artículo no se mantiene ya en stock
OR	orange	orange	orange	주황색	naranja
ORDER	order	commander	bestellen	순서	hacer un pedido
OUTER	outer	extérieur	aussen	외측	exterior
OUTLET	outlet	échappement	Auslass	배기	escape
PAGE	see page	voir page	siehe Seite	~쪽 참조	véase página
PAIR	pair	paire	Paar	짝	par
PCS	piece(s)	pièce	Stück	갯수	cada uno
PIN	product identification number	Numéro d'identification de produit	Produktidentifizierungs-Nummer	제품 식별 번호	Número de identificación del producto
PINK	pink	rose	rosa	분홍색	rosa
POL	Poland	Pologne	Polen	폴란드	Polonia
PROD NO	product No.	N° de produit	Produktnr.	장비 본체번호	nro de producto
PRT	Portugal	Portugal	Portugal	포르투갈	Portugal
Q	Quantity l/min	Quantité l/min	Quantität l/min	유량(L/MIN)	Cantidad l/min
REAR	rear	arrière	hinten	뒤쪽	detrás
RED	red	rouge	rot	빨강색	rojo
REMAN	Remanufactured component	Composant remis à neuf	Generalüberholtes Bauteil	리맨 구성 부품	Componente remanufacturado
REPL BY -	replaced by	remplacé par	ersetzt durch	~에 대체된	substituido por
REQ	order as required	quantité nécessaire	erforderliche Anzahl	소요량 만큼 주문	cantidad necesaria
RH	right	droite	rechts	오른쪽	derecha
ROPS	Roll-Over Protection System	Système de protection en cas de retournement	ROPS (Überrollschutz)	전복 보호 시스템	Sistema de protección antivuelco
RPM	revolutions per minute	tours par minute	Umdrehungen je Minute	분당 회전수	revoluciones por minuto
S/N - ####	up to and incl. serial No.	jusqu'au N° de série	bis Fabrikationsnr.	장비 일련번호 ~ 까지	hasta el fabricación nro.

ABBREVIATION	ENGLISH	FRANÇAIS	DEUTSCH	KOREAN	ESPAÑOL
S/N #### -	as from serial No.	à partir du N° de série	ab Fabrikationsnr.	장비 일련번호 ~ 부터	a partir de fabricación nro.
SE	alternative spare part version exists	une version pièce de rechange existe également	Alternative Ersatzteilausführung lieferbar	대체 예비부품 버전 있음	Existen otras versiones de las piezas de repuesto
SEE GROUP	see group	voir groupe	siehe Gruppe	그룹 참조	véase grupo
SEE SB	see Service Bulletin	voir bulletin de service	siehe Kundendienstmitteilung	서비스 회보 참조	ver boletin de servicio
SER NO - #	up to and incl.serial No.	jusqu'au N° de fabrication	bis Fabrikationsnr.	장비 일련번호 ~ 까지	hasta el fabric. nro
SER NO # -	as from serial No.	à partir du N° de fabrication	ab Fabrikationsnr.	장비 일련번호 ~ 부터	a partir de fabric. nro
SMV	slow-moving vehicle	véhicule lent	Langsames Fahrzeug	서행 차량	Vehículo lento
SPECIAL	special model	construction spéciale	Sonderausführung	주문사양	modelo especial
SS	superseded part	pièce remplacée	ersetztes Teil	교체된 부품	pieza substituida
STD	standard version	version standard	Standardausführung	표준사양	versión standard
STD SZ	standard size	dimension standard	Standardabmessung	표준규격	dimensión standard
SUPPL	supplementary details, no spare part	indication compléter	zuzätliche Angaben	보조 부품, 예비부품이 아님	parte completar
SWE	Sweden	Suède	Schweden	스웨덴	Suecia
THICK	thickness	épaisseur	Dicke	두께	espesor
TM NO - #	up to and incl. transmission No.	jusqu'au N° de transmission	bis Getriebenr.	트랜스미션 일련번호 ~ 까지	hasta el de transmisión nro
TM NO # -	as from transmission No.	à partir du N° de transmission	ab Getriebenr.	트랜스미션 일련번호 ~ 부터	a partir de transmisión nro
U SZ	under size	côte interieur	Untergrösse	언더 사이즈	subdimensión
UPPER	upper	supérieur	oben	상부	superior
USA	United States of America	États-Unis	Vereinigte Staaten	미국	Estados Unidos
V	volt	volt	Volt	전압	voltio
VIOL	violet	violet	violett	보라색	violeta
VPM	vibrations per minute	vibrations par minute	Vibrationen je Minute	분당 진동수	Vibraciones por minuto
W	Watt	watt	Watt	와트	watio
WHITE	white	blanc	weiss	흰색	blanco
WID	width	largeur	Breite	폭	ancho
YELL	yellow	jaune	gelb	노란색	amarillo
ZAF	South Africa	Afrique du Sud	Südafrika	남아프리카	Sudáfrica

Equipment	Kit No	Description
8297321		Caretrack Caretrack Caretrack 케어트랙 CareTrack *CARETRACK 3G GSM,GPS,SAT OPT*
8297320		Caretrack Caretrack Caretrack 케어트랙 CareTrack *CARETRACK 3G GSM,GPS,SAT*
8297319		Caretrack Caretrack Caretrack 케어트랙 CareTrack *CARETRACK 3G GSM,GPS OPT*
8297318		Caretrack Caretrack Caretrack 케어트랙 CareTrack *CARETRACK 3G GSM,GPS*
8295313		Load Management system Système de gestion de charge Lastmanagementsystem 하중 관리 장치 Sistema de gestión de la carga
8295312		Load Management system Système de gestion de charge Lastmanagementsystem 하중 관리 장치 Sistema de gestión de la carga
8294155		Lower frame, retractable Cadre inférieur de châssis, escamotable Unterwagen, verstellbar 하부 프레임-트랙 전폭 가변형 Bastidor inferior, plegable
8290809		Cab Cabine Fahrerhaus 운전실 Cabina
8290208		Rear-view camera Caméra de recul Rückfahrkamera 후방 카메라 Cámara retrovisora *WITH SIDE VIEW CAMERAT*
8289424		Side view camera Caméra latérale Seitenkamera 측면 카메라 Cámara de visión lateral
8289331		Rear-view camera Caméra de recul Rückfahrkamera 후방 카메라 Cámara retrovisora *REMOVABLE COUNTERWIGHT*
8288888		Lower frame, retractable Cadre inférieur de châssis, escamotable Unterwagen, verstellbar 하부 프레임-트랙 전폭 가변형 Bastidor inferior, plegable

Equipment	Kit No	Description
8288271		Operator's seat, with suspension Siège conducteur, avec suspension Fahrersitz, Sitzfederung 운전석 및 서스펜션 포함 Asiento del conductor, suspensión *AIR SUSP, HEATED*
8287488		Decals,usa Autocollants,usa Aufkleber,usa 데칼-미주용 Pegatinas,usa
8287480		Tool kit Outillage Werkzeugsatz 공구 세트 Juego de herramientas
8287479		Straight travel pedal Pédale de translation en ligne droite Pedal für Geradeausfahrt 직진 주행 페달 Pedal de traslación en línea recta
8287478		Slew lock system Système de verrouillage d'orientation Schwenksperre 선회 장금장치 Sistema de bloqueo de giro
8287477		Wire rope Câble d'acier Drahtseil 와이어 로프 Cable de acero

Equipment	Kit No	Description
8287476		Hook and flag block Ensemble crochet et treuil Haken und Auslegerblock 후크 및 플래그 블록 Gancho y bloque indicador *HOOK, 50TON*
8287475		Hook and flag block Ensemble crochet et treuil Haken und Auslegerblock 후크 및 플래그 블록 Gancho y bloque indicador *FLAG BLOCK, 50TON*
8287474		Hydraulic winch 유압 윈치
8287473		Boom Flèche Ausleger 붐 Pluma
8287472		Lower frame Cadre inf. Unterwagen 하부 프레임 Bastidor inf. *HYDRAULIC RETRACTABLE*
8287471		Walk Way Passerelle Laufsteg 정비 작업용 난간 Pasarela
8287470		Hd Under cover 4,5t for superstructure Couvercle inférieur Hd 4.5t pour superstructure Hd untere Haube 4,5 t für Oberwagen 언더 커버-강화형 4,5t ;상부 프레임 Cubierta inf. Hd 4,5 t para superestructura

PRODUCT AND EQUIPMENT VARIANTS
VARIANTES DE PRODUITS ET D'EQUIPMENTS
PRODUKT- UND AUSRÜSTUNGVARIANTEN

판매사양

VARIANTES DE PRODUCTOS Y EQUIPAMIENTOS

Equipment	Kit No	Description
8287469		Cab elevation Élévation de cabine Kabinenerhöhung 운전실 상승 Espaciador de cabina
8287468		Air conditioning, heater and cooler. Conditionnement d'air Klimaanlage 에어컨 및 히터 겸용 Acondicionador de aire *CLIMATE CONTROL*
8287466		Electrical system Système électrique Elektroanlage 전기장치 Sistema eléctrico
8287465		Electrical system Système électrique Elektroanlage 전기장치 Sistema eléctrico
8287464		Load Management system Système de gestion de charge Lastmanagementsystem 하중 관리 장치 Sistema de gestión de la carga
8287463		Basic Machine Machine de base Grundmaschine 본체 Máquina básica *PL4608*
8287121		Digging kits Kits d'excavation Aushubsätze 굴착 킷 Juegos de excavación *WITHOUT*
8287120		Digging kits Kits d'excavation Aushubsätze 굴착 킷 Juegos de excavación *WITH*
8287029		Removal counterweight Contrepoids pliable Hebevorrichtung für Gegengewicht 탈거용 카운터웨이트 Contrapeso de plegable *10 TON*
8286650		Lower frame, retractable Cadre inférieur de châssis, escamotable Unterwagen, verstellbar 하부 프레임-트랙 전폭 가변형 Bastidor inferior, plegable
8286288		Crawler track Chenilles Raupen 트랙 Orugas *TRK-750MM SHOE SINGLE GROUSER*
8286226		Adaptor Adaptateur Adapter 어댑터 Adaptador
8286221		Hydraulic winch 유압 윈치

Equipment	Kit No	Description
8286218		Lower frame Cadre inf. Unterwagen 하부 프레임 Bastidor inf. *QUICK REMOVABLE*
8286217		Crawler track Chenilles Raupen 트랙 Orugas *TRK-1050MM SHOE SINGLE GROUSER*
8286216		Crawler track Chenilles Raupen 트랙 Orugas *TRK-900MM SHOE SINGLE GROUSER*
8286213		Cab Cabine Fahrerhaus 운전실 Cabina *FIXED ROOF HATCH*
8285941		Ashtray and cigarette lighter Cendrier et allume-cigares Aschenbecher und Zigarettenanzünder 재떨이 및 담배라이터 Cenicero y encendedor
8285121		Radio Radio Radiogerät 라디오 Radio
8284121	VOE 14610076	Rear-view camera Caméra de recul Rückfahrkamera 후방 카메라 Cámara retrovisora *REMOVABLE COUNTERWIGHT*
8283913	VOE 15001023	Caretrack Caretrack Caretrack 케어트랙 CareTrack *SATELLITE, OPT CAB,FOG,FOPS, ANTIVANDAL* *KIT NO 15044482+11198403+15001023*
8283912	VOE 14694915	Caretrack Caretrack Caretrack 케어트랙 CareTrack *SATELLITE,STD CAB, FOG FRAME* *KIT NO 15044482+11198403+15001010*
8283911	VOE 15001023	Caretrack Caretrack Caretrack 케어트랙 CareTrack *GSM/GPS,OPT CAB,FOG, FOPS, ANTIVANDAL* *KIT NO 15044482+11198403+15001023*
8283910	VOE 14694915	Caretrack Caretrack Caretrack 케어트랙 CareTrack *CARETRACK GSM/GPS FOR CRAWLER*

Equipment	Kit No	Description
8283448		Rear-view mirror Rétroviseur Rückspiegel 리어 뷰 미러 Retrovisor
8282898		Water separator without heater Séparateur eau sans chauffage Wasserabscheider ohne Heizung 수분 분리기-히터 미장착 Separador de agua sin calefactor
8282743	VOE 14630967	Seat belt Ceinture à la hanche H~ftengurt 시트 벨트 Cinturòn de cadera *2P-3 INCH RETRACTABLE TYPE*
8281389		Water separator with heater Séparat. eau avec chauffage Wasserabscheider mit Heizung 수분 분리기-히터 장착 Separador de agua con calefactor
8280366		Control joystick - Wrist control, 3 switch. Levier de commande-commande par poignet Steuerhebel, kurz 컨트롤 조이스틱 - 손목 컨트롤, 3 스위치 Palanca universal de mando-mando de muñeca *WITH PROPORTIONAL SWITCH*
8280365		Control joystick - Wrist control, 4 switch Levier de commande type 'joystick', 4 commutateurs Steuerhebel kurz, 4 Schalter 컨트롤 조이스틱 - 손목 컨트롤, 4 스위치 Mando de joystick - Mando de muñeca, 4 interruptores
8280223		Windscreen wiper Essuie-glace supèrier Schebenwischer 차창 와이퍼,하부 Limpiaparabrisas superior *NON*
8280035		Power max. mode Mode puissance maxi Kraft max. mode 최대 부하 모드 Modo de potencia máxima *WITH P MODE*
8280033	VOE 14602751	Extra lamp Lampe supplémentaire Zusatzscheinwerfer 보조 램프 Lámpara extra
8280032	VOE 14564574	Diesel heater Chaufferete-diesel Dieselwärmer 엔진 히터 Calefactor diesel *10KW*
8280031	VOE 14564576	Extra oil-bath air cleaner Extra filtre aire Extra luftfilter 습식 에어 크리너 Extra filtro aire
8280030		Pre-cleaner Préfiltre Vorreiniger 프리크리너 Prefiltro

Equipment	Kit No	Description
8280029	VOE 14531851	Fuel filling pump, auto stop Pompe remplissage de carburant,arrêt automatique Kraftstoffpumpe, Stoppautomatik 연료 주유 펌프-주유량 셋팅 기능 Bomba de repostaje, parada automática *50LPM*
8280027		Fuel filling pump, not equipped with Sans Pompe de remplissage de carburant Ohne Kraftstoffpumpe 연료 주유 펌프 미장착 Sin Bomba de repostaje
8279817	VOE 14564068	Safety net for front window Filet de sécurité pour pare-brise Sicherheitsnetz für Windschutzscheibe 전면유리 보호 철망 Red de seguridad para ventana frontal
8279815	VOE 14564066	Fops Fops Fops 폽스-낙하물 방어장치 Fops *FOPS = FALLING OBJECT PROTECTION STRUCTURE*
8279813	VOE 14564065	Fall protection Protection anti-chute Fallschutz 포그-낙하물 방어장치 Protección contra caídas *FOG(FALLING OBJECT GUARD), CABIN MOUNTED*
8279811		Sun visor, internal Pare-soleil,interiur Sonnenblende,innen 선 바이저,내부 Visera,interior *SUN SCREEN, FRONT/ROOF/REAR*
8279810	VOE 14695747	Front rain shield Para-pluie avant Vordere Windschutzscheibe 앞유리 빗물 차단 장치 Visera antilluvia frontal
8279809	VOE 1455130	Cassette radio Radio-cassette Kassettenrecorder 카세트 라디오-국내용 Radiocasete *RADIO WITH CD PLAYER & MP3 PLAYER*
8279808	VOE 14558129	Cassette radio Radio-cassette Kassettenrecorder 카세트 라디오-국내용 Radiocasete *RADIO WITH CASSETTE*
8279807		Without Cassette radio Sans radio-cassette Ohne Kassettenrecorder 카세트 라디오 없음 Sin radiocasete *PROVISION ONLY*
8279801		Control joystick - semi long Levier de commande-semi-long Steuerhebel, halblang 조종 조이스틱-세미 롱 Palanca universal de mando-semilarga
8279796	VOE 14630968	Operator seat, heated, air suspended Siege conduteur, chauffe, suspension air Fahrersitzbeheizung, luftgefedert 운전석-시트 가열장치;에어쿠션 설치 Asiento conductor, termico, suspension aire *AIR SUSP, HEATED, X-ISOLATOR*

Equipment	Kit No	Description
8279795		Operator seat, heated Siege conduteur, chauffe Fahrersitzbeheizung 운전석-시트 가열장치 Asiento conductor, termico *MECH SUSP, HEATED*
8279794		Operator seat Siege conduteur Fahrersitz 운전석 Asiento conductor *MECH SUSP*
8279792	VOE 14632618	Sun visor, external Pare-soleir,externe Sonnenblende,ausser 선 바이저,외부 Visera,exterior *ROOF HATCH*
8279783	VOE 14602688	Travel alarm Alarme de conduite Fahralarm 후진 경고 장치 Alarma de traslación
8279781	VOE 14558127	Extra lamp Lampe supplémentaire Zusatzscheinwerfer 보조 램프 Lámpara extra *WORK LIGHT, CAB FRONT ONLY*
8279677		Cooling system Système de refroidissement Kühlanlage 냉각장치 Sistema de refrigeración
8279675		Engine with Epa label Moteur avec étiquette Epa Verbrennungsmotor mit Epa Etikett 엔진-EPA 라벨 부착 Motor con etiqueta Epa *EMISSION CERTIFICATED FOR EU & EPA*
8279480		Lower frame, retractable Cadre inférieur de châssis, escamotable Unterwagen, verstellbar 하부 프레임-트랙 전폭 가변형 Bastidor inferior, plegable
8277181		Recoil spring, not tube type Ressort de rappel ne type pas tuyau Rückschlagfeder, nicht Rohrtyp 리코일 스프링-표준형 Resorte antagonista, no tipo de tubo *Standard*
8277178	VOE 14611821	Roller guard - Hd full guard Protège - rouleau - Protection Hd entière Hd - Rollenschutz 롤러 가드-강화형 Guarda de rodillo - completa Hd *LC TYPE*
8277170		Under cover 10t for lower frame Couvercle inférieur 10t pour cadre inférieur Untere Haube 10 t für Unterwagen 선회기어 보호 커버-10t Cubierta inf. 10 t para bastidor inferior *Heavy duty*
8277154		Master Key Clé Principale Haupttaste 공용 열쇠 Llave maestra

Equipment	Kit No	Description
8277153		Specific Key. Combination Clé Spécifique Einzeltaste 호기별 열쇠 Llave especifica
8277124	VOE 14515494	Engine block heater Chauffe-moteur Motorwärmer 엔진 블록 히터 Calentador del motor *240V*
8277123	VOE 14528501	Engine block heater Chauffe-moteur Motorwärmer 엔진 블록 히터 Calentador del motor *120V*
8277122	VOE 14515491	Alternator Alternateur Drehstromlichtmaschine 알터네이터 Alternador *80A*
8188757		Engine Moteur Motor 엔진 Motor *D12D-P*

Equipment	Kit No	Description

VOLVO

Volvo Construction Equipment
www.volvoce.com

GROUP	Section	Page
210 Engine	100	39
210 Engine	200	41
210 Repair kits for engine	300	45
211 Cylinder head with fitting parts	100	53
211 Cylinder head	200	55
212 Cylinder block	100	59
212 Cylinder block	200	61
212 Crankcase ventilation	300	63
213 Cylinder liner and piston	100	65
214 Valve mechanism	100	67
214 Rocker arm	200	69
215 Timing gear casing and gears	100	71
215 Driving device	200	77
215 Camshaft	300	79
216 Crankshaft and related parts	100	81
216 Flywheel housing	200	85
217 Oil sump with mounting parts	100	87
217 Oil sump	200	89
218 Engine mounting	100	91
218 Engine mounting	200	93
221 Lubricating oil system	100	95
221 Oil pump	200	97
222 Oil filter with fitting parts	100	99
222 Oil filter housing	200	103
222 Oil filter housing	300	105
222 Oil filter with fitting parts	400	107
223 Oil cooler	100	109
233 Fuel pump	100	111
234 Fuel tank with fitting parts	100	115
234 Fuel filling pump with assembling details	300	117
235 Fuel pipe - Fuel tank	100	119
235 Fuel pipes, fuel pump	200	121
235 Water separator	400	125
237 Injector	200	127
251 Inlet manifold and exhaust manifold	100	129
252 Exhaust system	100	131
255 Turbocharger with fitting parts	100	133
256 Inlet system	100	135
256 Inlet system	200	137
256 Oil bath air filter.	300	139
258 Intercooler	100	141
258 Charge air cooler, plumbing	200	143
261 Cooling system	100	145
261 Radiator	300	149
262 Water pump and thermostat housing	100	151
262 Water pump	200	155
263 Belt transmission	100	157
263 Belt transmission, pulley	200	159
263 Cooling fan mounting	300	161
269 Engine block heater	100	163
269 Engine block heater	200	165

INDEX OF CONTENTS

TABLE DES MATIÈRES

Catalogue id 20214 | Group 2
Issue 20009061-F | Page 34

GROUPE		Section	Page
210	Moteur	100	39
210	Moteur	200	41
210	Jeu pour moteur	300	45
211	Culasse du cylindre avec pièces de montage	100	53
211	Culasse	200	55
212	Bloc-cylindres	100	59
212	Bloc-cylindres	200	61
212	Ventilation de carter	300	63
213	Chemise cylindre et piston	100	65
214	Commande des soupapes	100	67
214	Culbuteur	200	69
215	Carter de distribution et engrenage	100	71
215	Dispositif d'entraînement	200	77
215	Arbre à cames	300	79
216	Axe à vilebreguintas	100	81
216	Carter de volant	200	85
217	Carter d'huile avec fixations	100	87
217	Carter d'huile	200	89
218	Suspension du moteur	100	91
218	Suspension du moteur	200	93
221	Système de graissage	100	95
221	Pompe à huile	200	97
222	Filtre à huile avec pièces de montage	100	99
222	Filtre à huile	200	103
222	Filtre à huile	300	105
222	Filtre à huile avec pièces de montage	400	107
223	Radiateur d 'huile	100	109
233	Pompe carburant	100	111
234	Réservoir de carburant avec pièces de montage	100	115
234	Pompe rempl carburant avec pièces de montage.	300	117
235	Conduit de carburant - Réservoir de carburant	100	119
235	Canalisations à combus, pompe carburant	200	121
235	Separateur d'eau	400	125
237	Injecteur complet	200	127
251	Tubulure admission et tubulure echappement	100	129
252	Système d'échappement	100	131
255	Turbocompresseur avec pièces de montage	100	133
256	Système d'aspiration	100	135
256	Système d'aspiration	200	137
256	Filtre air bain huile avec pièces de montage.	300	139
258	Refroidisseur intermédiaire	100	141
258	Echangeur intermédiaire, plombage	200	143
261	Système de refroidissement	100	145
261	Radiateur	300	149
262	Pompe à eau et boitier thermostat	100	151
262	Pompe à eau	200	155
263	Transmission courrouie	100	157
263	Transmission courroie, courroie trapézoïdale	200	159
263	Ventilateur, montage	300	161
269	Chauffe-moteur	100	163
269	Chauffe-moteur	200	165

GRUPPE	Abschnitt	Seite
210 Motor	100	39
210 Motor	200	41
210 Motorsätze	300	45
211 Zylinderkopf mit Anbauteilen	100	53
211 Zylinderkopf	200	55
212 Zylinderblock	100	59
212 Zylinderblock	200	61
212 Kurbelgehäusebelüftung	300	63
213 Zylinderlaufbuchse und Kolben	100	65
214 Ventilmechanismus	100	67
214 Kipphebel	200	69
215 Stirnradgehäuse und Nabenvorgelege	100	71
215 Antriebsvorrichtung	200	77
215 Nockenwelle	300	79
216 Kurbelbewegung	100	81
216 Schwungradgehäuse	200	85
217 Ölwanne mit Montageteilen	100	87
217 Ölwanne	200	89
218 Motorbefestigung	100	91
218 Motorbefestigung	200	93
221 Schmierölsystem	100	95
221 Ölpumpe	200	97
222 Ölfilter mit Anbauteilen	100	99
222 Ölfiltergehäuse	200	103
222 Ölfiltergehäuse	300	105
222 Ölfilter mit Anbauteilen	400	107
223 Ölkühler	100	109
233 Kraftstoffpumpe	100	111
234 Kraftstofftank mit Anbauteilen	100	115
234 Tankpumpe mit Anbauteilen.	300	117
235 Kraftstoffrohr - Kraftstofftank	100	119
235 Brennstoffrohre, Kraftstoffpumpe	200	121
235 Wasserabscheider	400	125
237 Einspritzdüse	200	127
251 Ansaugrohr und Auspuffkrümmer	100	129
252 Auspuffanlage	100	131
255 Torbolader mit Anbauteilen	100	133
256 Ansaugsystem	100	135
256 Ansaugsystem	200	137
256 Ölbadluftfilter mit Anbauteilen.	300	139
258 Intercooler	100	141
258 Ladeluftkühler, Rohre	200	143
261 Kühlanlage	100	145
261 Kühler	300	149
262 Wasserpumpe und Thermostatgehäuse	100	151
262 Wasserpumpe	200	155
263 Riemenantrieb	100	157
263 Riemenantrieb, Riemenscheibe	200	159
263 Sauglüfter, Montage	300	161
269 Motorwärmer	100	163
269 Motorwärmer	200	165

INHALTSVERZEICHNIS

목차

Catalogue id 20214 | Group 2
Issue 20009061-F | Page 36

그룹	절	페이지
210 엔진	100	39
210 엔진	200	41
210 엔진 수리부품	300	45
211 장착 부품 포함 실린더 헤드	100	53
211 실린더 헤드	200	55
212 실린더 블록	100	59
212 실린더 블록	200	61
212 크랭크케이스 벤티레이션	300	63
213 실린더라이너 및 피스톤	100	65
214 밸브 작동장치	100	67
214 로커 암	200	69
215 타이밍기어 케이싱 및 기어	100	71
215 구동장치	200	77
215 캠 축	300	79
216 크랭크샤프트 및 관련부품	100	81
216 플라이휠 하우징	200	85
217 어셈블리 부품 장착 오일 섬프	100	87
217 오일 섬프	200	89
218 엔진 장착	100	91
218 엔진 장착	200	93
221 윤활장치	100	95
221 오일펌프	200	97
222 오일필터 및 장착부품	100	99
222 오일필터 하우징	200	103
222 오일필터 하우징	300	105
222 오일필터 및 장착부품	400	107
223 오일쿨러	100	109
233 연료펌프	100	111
234 연료탱크 및 장착부품	100	115
234 연료주입펌프 및 장착부품	300	117
235 연료 흡입 및 리턴 배관	100	119
235 연료펌프 배관	200	121
235 수분분리기	400	125
237 인젝터	200	127
251 흡기매니홀드 및 배기매니홀드	100	129
252 배기장치	100	131
255 터보과급기 및 장착부품	100	133
256 흡기장치	100	135
256 흡기장치	200	137
256 습식 에어 필터	300	139
258 인터 쿨러	100	141
258 차지에어쿨러 배관	200	143
261 냉각장치	100	145
261 라디에이터	300	149
262 냉각수펌프 및 항온기하우징	100	151
262 냉각수 펌프	200	155
263 벨트 트랜스미션	100	157
263 벨트 트랜스미션 풀리	200	159
263 냉각 팬 장착	300	161
269 엔진블록 히터	100	163
269 엔진블록 히터	200	165

GRUPO	Sección	Página
210 Motor	100	39
210 Motor	200	41
210 Juegos para el motor	300	45
211 Culata de cilindros con accesorios de montaje	100	53
211 Culata	200	55
212 Bloque de cilindros	100	59
212 Bloque de cilindros	200	61
212 Ventilación del cárter	300	63
213 Camisa y piston	100	65
214 Mecanismo de vávulas	100	67
214 Balancín	200	69
215 Caja de distribución y engranajes	100	71
215 Dispositivo de arrastre	200	77
215 Eje de levas	300	79
216 Cigüeñal	100	81
216 Carcasa del volante	200	85
217 Cárter de aceite con elementos de montaje	100	87
217 Cárter	200	89
218 Suspensión del motor	100	91
218 Suspensión del motor	200	93
221 Sistema de lubricación	100	95
221 Bomba de aceite	200	97
222 Filtro de aceite con accesorios de montaje	100	99
222 Caja de filtro de aceite	200	103
222 Caja de filtro de aceite	300	105
222 Filtro de aceite con accesorios de montaje	400	107
223 Enfriador de aceite	100	109
233 Bomba de combustible	100	111
234 Depósito de combustible con accesorios de montaje	100	115
234 Bomba de llenado con accesorios de montaje	300	117

GRUPO	Sección	Página
235 Tubo de combustible - Depósito de combustible	100	119
235 Tuberias de combustible, bomba de combustible	200	121
235 Separador de agua	400	125
237 Inyector	200	127
251 Tubo admisión y múltiple escape	100	129
252 Sistema de escape	100	131
255 Turboalimentador con accesorios de montaje	100	133
256 Sistema de aspiración	100	135
256 Sistema de aspiración	200	137
256 Filtro en baño de aceitaceite.	300	139
258 Intercooler	100	141
258 Enfriador del aire de admisión, tuberías	200	143
261 Sistema de refrigeración	100	145
261 Radiador	300	149
262 Bomba de agua y caja de termostato	100	151
262 Bomba de agua	200	155
263 Correa distribución	100	157
263 Correa distribución, correa trapezoidal	200	159
263 Ventilador, montaje	300	161
269 Calefactor	100	163
269 Calefactor	200	165

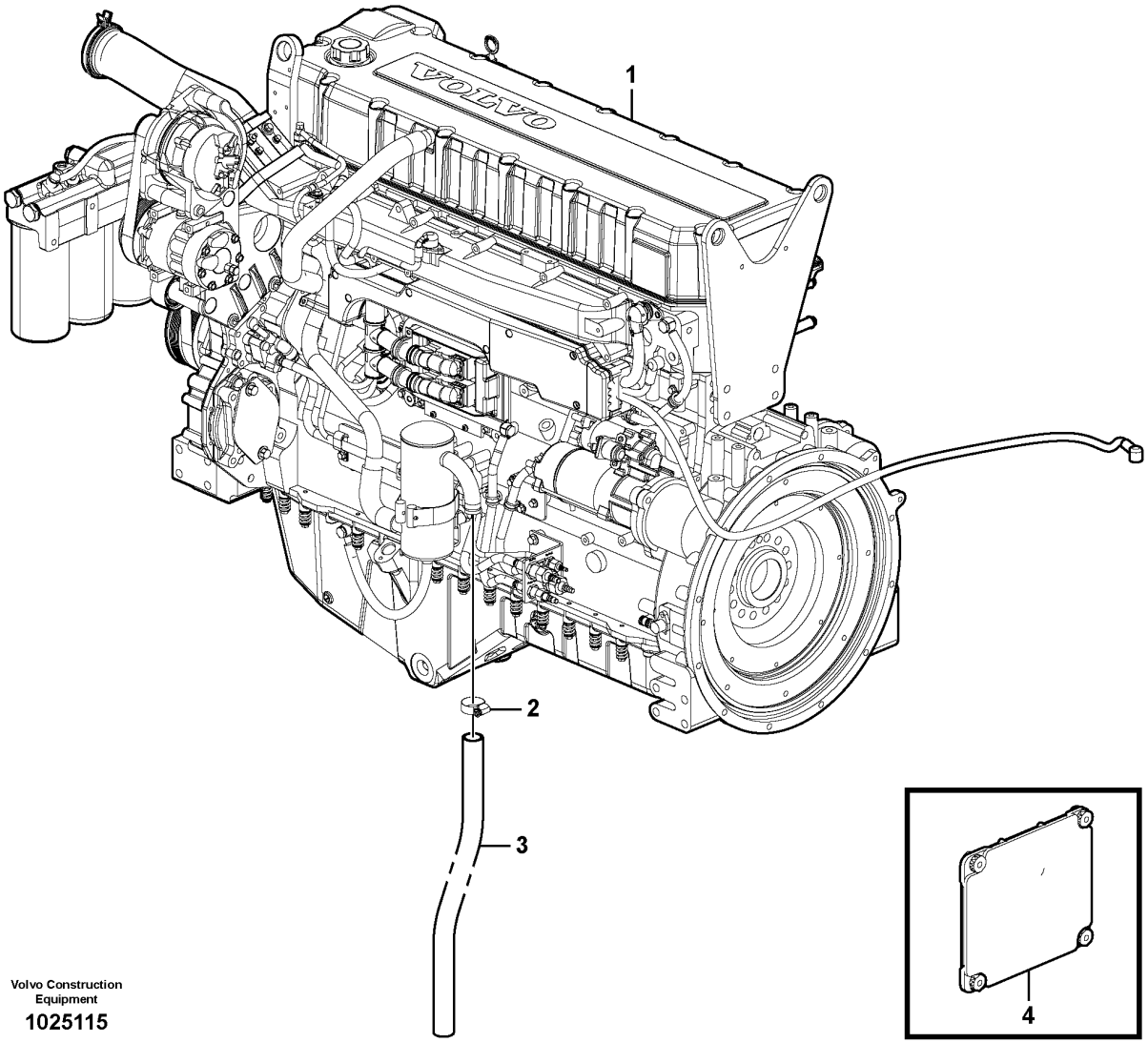

Volvo Construction Equipment

1025115

Fig.	Part No.	Quantity 1	2	3	PS	KIT	Description	Dénomination	Bezeichnung	품명	Denominación	Notes
1		1					Engine	Moteur	Verbrenn Motor	엔진	Motor	See group 210-200 page 41
2	SA 9312-10175	1					Hose clamp	Collier durite	Schlauchschelle	호스 클램프	Abrazadera de manguera	
3	VOE 14881131	1					Hose	Flexible	Schlauch	호스	Manguera	
4	VOE 20814604	1			SS		ECU	ECU	ECU	콘트롤러	ECU	

1	8279675	**Engine** **Moteur** **Motor** 엔진 **Motor**	Catalogue id **20214**	Group **210**
2			Illustr. No **1025115**	Section **100**
3				
4			Issue **20009061-F**	Page **39**
5				

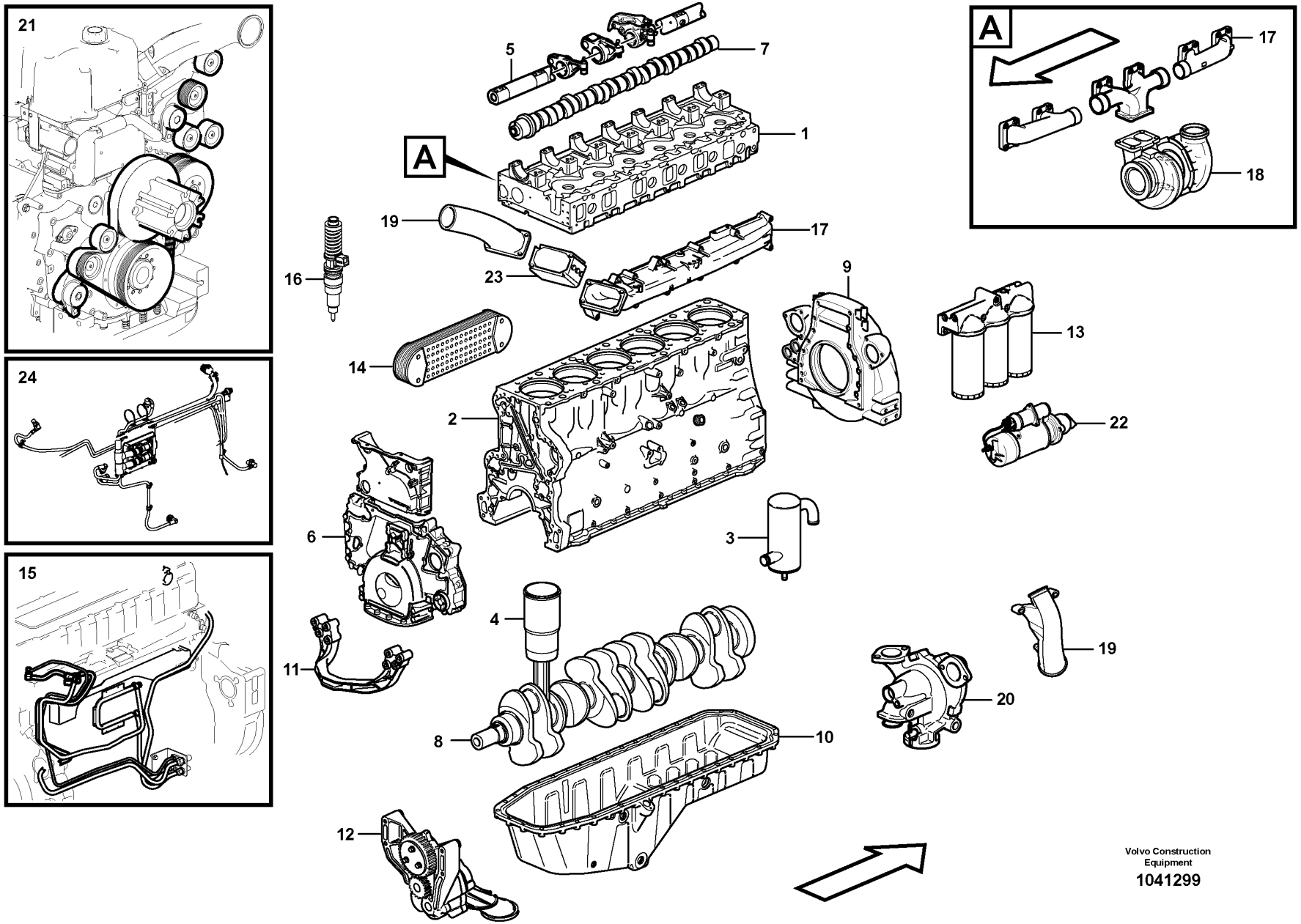

Volvo Construction Equipment

1041299

Fig.	Part No.	Quantity 1	2	3	PS	KIT	Description	Dénomination	Bezeichnung	품명	Denominación	Notes
	VOE 8188764	1			SS		Engine	Moteur	Motor	엔진	Motor	D12D TIER3 S/N - 110268
	VOE 8188757	1					Engine	Moteur	Motor	엔진	Motor	(VOE 8188756) D12D-H S/N 110269 - 110363
	VOE 8188757	1					Engine	Moteur	Motor	엔진	Motor	D12D-P S/N 110364 -
1		1					•Cylinder head	•Culasse	•Zylinderkopf	•실린더 헤드	•Culata	See group 211-100 page 53
2		1					•Cylinder block	•Bloc-cylindres	•Zylinderblock	•실린더 블록	•Bloque cilindro	See group 212-100 page 59
3		1					•Crankcase Venti	•Ventilation carter de vilebrequin	•Kurbelgehäuseentlüftung	•크랭크케이스 환풍구	•Ventilación del cárter	See group 212-300 page 63
4		6					•Cylinder liner,piston	•Chemise cyl.piston	•Zyl buchse,kolben	•실린더 라이너, 피스톤	•Camisa,piston	See group 213-100 page 65
5		1					•Valve mechanism	•Commande des soupapes	•Ventilmechanismus	•밸브 작동장치	•Mecanismo de valvulas	See group 214-100 page 67
6		1					•Timing gear casing	•Carter distribution	•Steuergehäuse	•타이밍 기어 케이스	•Cubierta distribucion	See group 215-100 page 71
7		1					•Camshaft	•Arbre cames	•Nockenwelle	•캠축	•Arbol levas	See group 215-300 page 79
8		1					•Crankshaft	•Vilebrequin	•Räderkasten Kubelw	•크랭크 샤프트	•Cigüeñal	See group 216-100 page 81
9		1					•Flywheel Hsg	•Carter Volant	•Schwungradgeh	•플라이휠 하우징	•Cubiert Volante	See group 216-200 page 85
10		1					•Oil sump	•Carter d'huile	•Ölsumpf	•오일 섬프	•Carter de aceite	See group 217-100 page 87
11		1					•Engine mounting	•Silentbloc moteur	•Motorbefestigung	•엔진 장착 부품	•Fijacion motor	See group 218-200 page 93
12		1					•Lubricating system	•Syst.de graissage	•Schmierölsystem	•윤활 장치	•Sist.lubrificante	See group 221-100 page 95
13		1					•Oil filter	•Filtre huile	•Ölfilter	•오일 필터	•Filtro aceite	See group 222-100 page 99
14		1					•Oil cooler	•Radiateur huile	•Ölkühler	•오일 쿨러	•Enfriador aceite	See group 223-100 page 109
15		1					•Fuel system	•Système dalimentati	•Kraftstoffsystem	•연료 장치	•Sistema de combusti	See group 235-200 page 121
16		1					•Injector	•Injecteur	•Einspritzventil	•인젝터	•Inyector	See group 237-200 page 127
17		1					•Inlet, exhaust syst.	•Admiss.&syst.echapp.	•Ansaug&auspuffan.	•흡입 및 배기 시스템	•Admis.&sist.escape	See group 251-100 page 129
18		1					•Turbocharger	•Turbocompresse.	•Turbolader	•터보과급기	•Turbocompresor	See group 255-100 page 133
19		1					•Chg Air Cooler	•Refoi.air Sural	•Ladeluftkuhler	•차지 에어 쿨러	•Enfriad Air Car	See group 258-100 page 141
20		1					•Water pump and thermo	•Pompe a eau et boitie	•Wasserpumpe und Therm	•냉각수 펌프 및 항온기	•Bomba de agua y caja	See group 262-100 page 151
21		1					•Belt transmission	•Transm. courrouie	•Riemenantrieb	•밸트 구동장치	•Correa distribución	See group 263-100 page 157
22		1					•Starter Motor	•Demarreur	•Anlasser	•시동 모터	•Motor de arranque	See group 331-100 page 179
23		1					•Starter Element	•Eleme.demarrage	•Kaltstartelemt	•시동기 엘리멘트	•Calentador Arr.	See group 333-200 page 183

1	**8279675**	**Engine** **Moteur** **Motor** 엔진 **Motor**	Catalogue id **20214**	Group **210**
2			Illustr. No **1041299**	Section **200**
3				
4			Issue **20009061-F**	Page **41**
5				

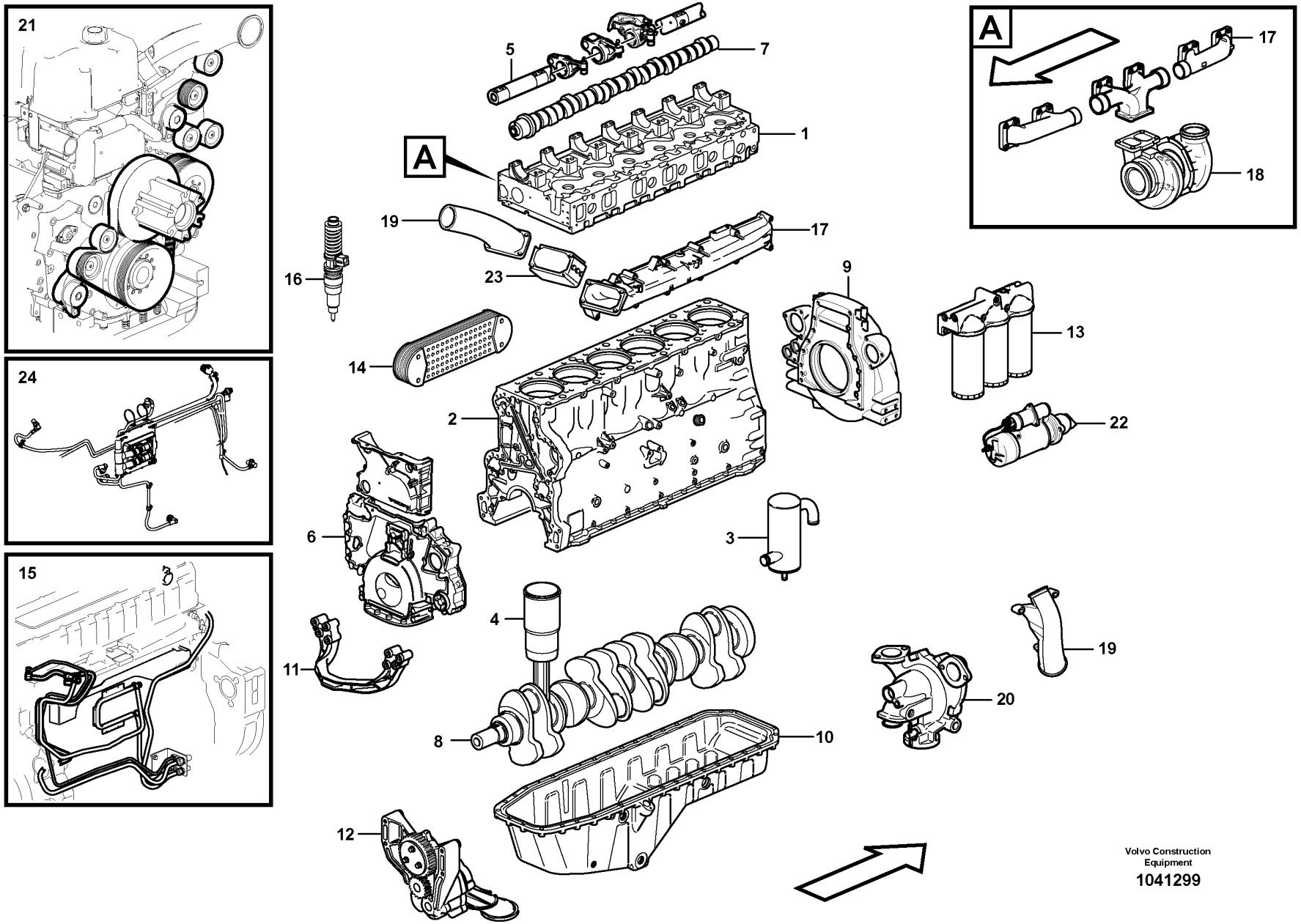

Volvo Construction Equipment

1041299

Fig.	Part No.	Quantity 1	2	3	PS	KIT	Description	Dénomination	Bezeichnung	품명	Denominación	Notes
24		1					•Cable harness	•Faisceau cables	•Kabelbaum	•배선	•Manojo cables	See group 371-300 page 237

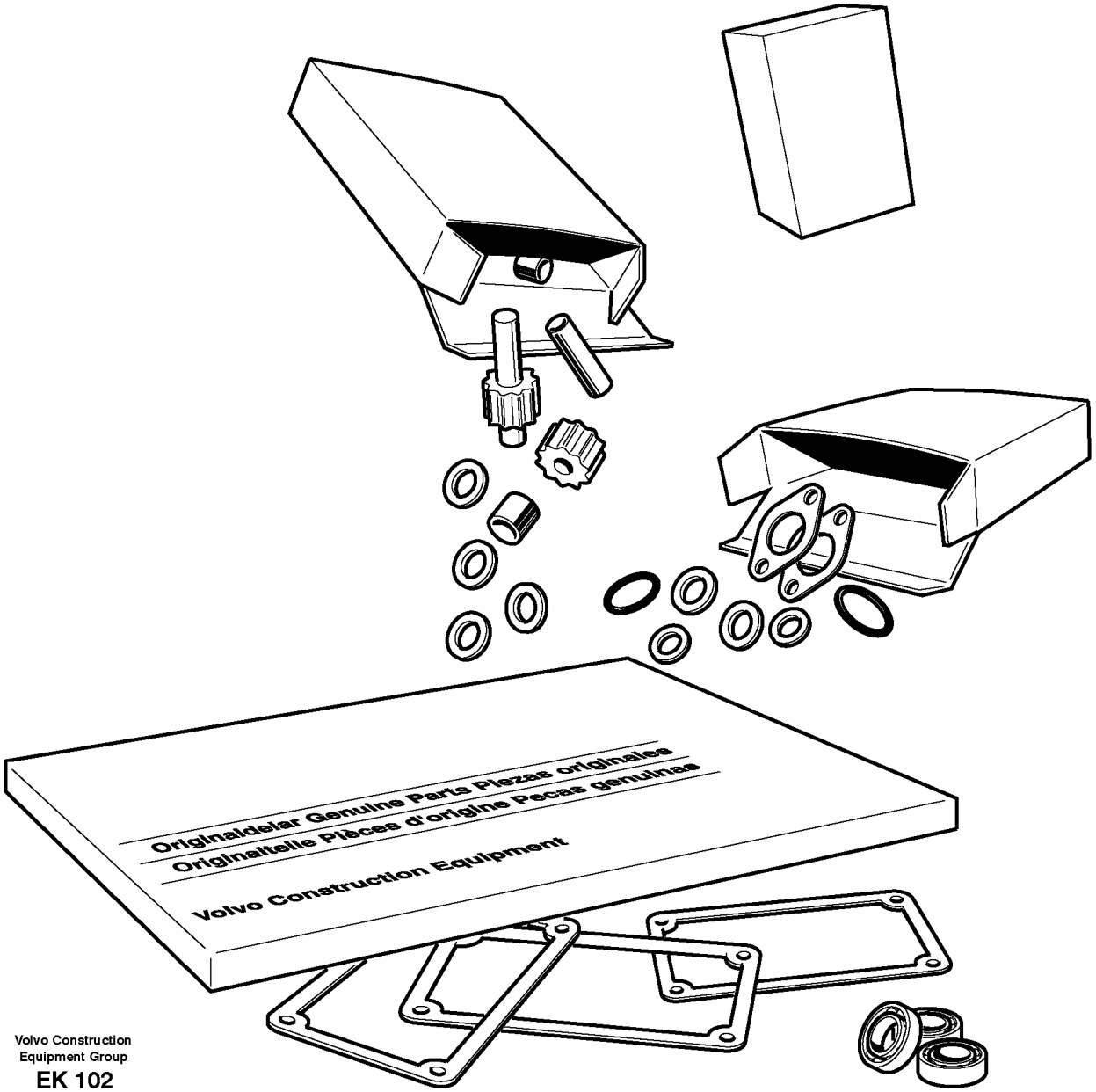

Volvo Construction
Equipment Group
EK 102

Fig.	Part No.	Quantity 1	2	3	PS	KIT	Description	Dénomination	Bezeichnung	품명	Denominación	Notes
	VOE 20503200	1					Bearing shell kit	Jeu coussinets	Lagerschalensatz	베어링 셸 키트	Juego casquillos de cojinete	Camshaft
	VOE 276630	6					Bearing shell kit	Jeu coussinets	Lagerschalensatz	베어링 셸 키트	Juego casquillos de cojinete	Camshaft
	VOE 1677212	12					•Bearing shell	•Coussinet palier	•Lagerschale	•베어링 셸	•Casquillo de cojinete	
		REQ					Big End Brg Kit	Jeu Cous.biell.	Pleuellagersatz	엔드 베어링 킷	Jg Cojin Biela	See group 216-100 page 81
		7					Mn Bearing Kit	Kit Pal.vilebr.	Hauptlagersatz	메인 베어링 킷	Jgo Coj Bancada	See group 216-100 page 81
		1					Thr Washer Kit	Kit Ronde.butee	Druckscheibsatz	스러스트 와셔 킷	Juego Arandela	See group 216-100 page 81
	VOE 20768698	1					Valve Kit	Kit valve	Ventilsatz	밸브 킷	Juego Valvula	Fuel pump
	VOE 276935	6					Sealing ring kit	Kit joints étanchéité	Dichtringsatz	씰링 링 키트	Juego anillo de retén	(VOE 276644) Injector
	VOE 11715806	1					Overhaul kit	Kit rénovation	Überholungssatz	정밀 검사 키트	Juego de reacondicionamiento	
	VOE 20710242	1					•De-carbonizing kit	•Lot de décalaminage	•Entrußungssatz	•탄소 제거 키트	•Kit decalaminado	Decab kit
	VOE 1675841	1					••Gasket	••Joint	••Dichtung	••개스킷	••Junta	
	VOE 8149301	1					••Gasket	••Joint	••Dichtung	••개스킷	••Junta	
	VOE 8170514	1					••Gasket	••Joint	••Dichtung	••개스킷	••Junta	
	VOE 8170519	1					••Gasket	••Joint	••Dichtung	••개스킷	••Junta	
	VOE 13947622	7					••Plane gasket	••Joint plan	••Plandichtung	••플레인 개스킷	••Junta plana	
	VOE 20489341	1					••Gasket	••Joint	••Dichtung	••개스킷	••Junta	
	VOE 949659	12					••O-ring	••Joint torique	••O-Ring	••O 링	••Anillo tórico	
	VOE 1544710	2					••Sealing ring	••Bague étanchéité	••Dichtring	••씰링 링	••Anillo retén	
	VOE 1547252	1					••Sealing ring	••Bague étanchéité	••Dichtring	••씰링 링	••Anillo retén	
	VOE 1547254	2					••Sealing ring	••Bague étanchéité	••Dichtring	••씰링 링	••Anillo retén	
	VOE 1677370	2					••Sealing ring	••Bague étanchéité	••Dichtring	••씰링 링	••Anillo retén	
	VOE 3165097	1					••Sealing ring	••Bague étanchéité	••Dichtring	••씰링 링	••Anillo retén	
	VOE 20536487	6					••O-ring	••Joint torique	••O-Ring	••O 링	••Anillo tórico	(VOE 3165747)
	VOE 13949656	1					••O-ring	••Joint torique	••O-Ring	••O 링	••Anillo tórico	
	VOE 20526428	2					••Sealing ring	••Bague étanchéité	••Dichtring	••씰링 링	••Anillo retén	
	VOE 11713514	1					••Sealant	••Produit étanchéité	••Dichtmittel	••밀폐제	••Producto de estanqueidad	
	VOE 20714247	2					••Sealing strip	••Lisse étanchéité	••Dichtleiste	••씰링 스트립	••Moldura retén	(VOE 20526706)

1	8279675
2	
3	
4	
5	

Repair kits for engine
Jeu pour moteur
Motorsätze
엔진 수리부품
Juegos para el motor

Catalogue id	Group
20214	210
Illustr. No	Section
EK102	300
Issue	Page
20009061-F	45

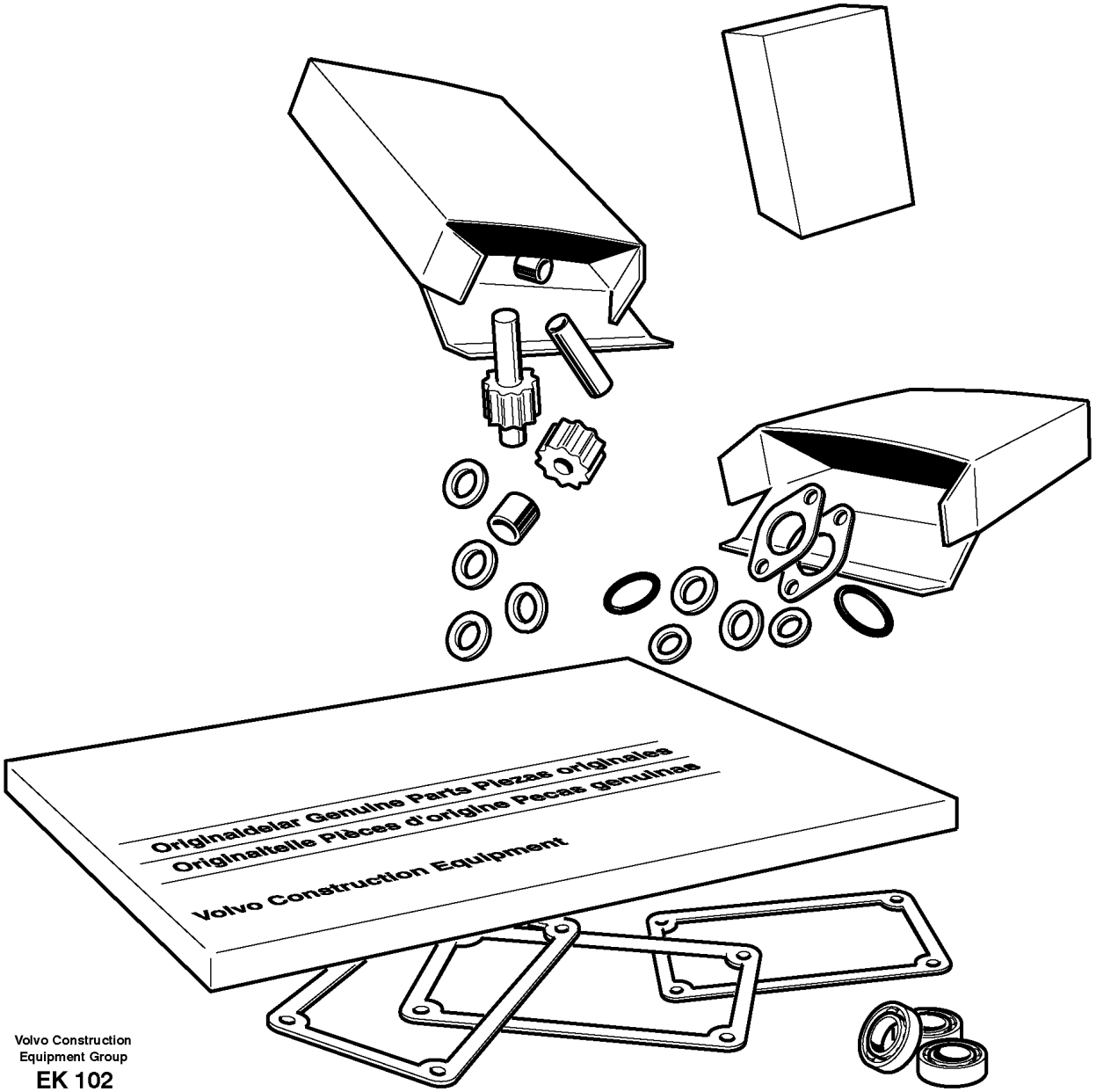

Volvo Construction
Equipment Group
EK 102

Fig.	Part No.	Quantity 1	2	3	PS	KIT	Description	Dénomination	Bezeichnung	품명	Denominación	Notes
	VOE 21501189	24					••Valve stem seal	••Joint de tige de soupape	••Ventilschaftdichtung	••밸브 스템 씰	••Retén vástago válvula	(VOE 859171)
	VOE 3964604	16					••Bushing	••Bague	••Buchse	••부싱	••Casquillo	
		1			NS		••Sealing Kit	••Jeu Joints	••Dichtungssatz	••시일 킷	••Juego Retenes	
	VOE 21123014	1					•••Sealing strip	•••Lisse étanchéité	•••Dichtleiste	•••씰링 스트립	•••Moldura retén	(VOE 21070576)
	VOE 20566300	1			OP		•••Heat shield	•••Écran thermique	•••Wärmeschild	•••방열	•••Defensa térmica	
	VOE 946441	3					•••Flange screw	•••Vis à embase	•••Flanschschraube	•••플랜지 나사	•••Tornillo embridado	
	VOE 11712538	1					•Cylinder head kit	•Jeu de culasse	•Zylinderkopfsatz	•실린더 헤드 키트	•Juego de culata	Cylinder head kit
	VOE 420643	1					••Gasket	••Joint	••Dichtung	••개스킷	••Junta	
	VOE 1675841	1					••Gasket	••Joint	••Dichtung	••개스킷	••Junta	
	VOE 8149301	1					••Gasket	••Joint	••Dichtung	••개스킷	••Junta	
	VOE 8170519	1					••Gasket	••Joint	••Dichtung	••개스킷	••Junta	
	VOE 8170959	6					••Gasket	••Joint	••Dichtung	••개스킷	••Junta	
	VOE 13947281	1					••Gasket	••Joint	••Dichtung	••개스킷	••Junta	
	VOE 20784537	1					••Gasket	••Joint	••Dichtung	••개스킷	••Junta	
	VOE 3099100	1					••Gasket kit	••Kit joints	••Dichtungssatz	••개스킷 키트	••Juego de juntas	
	VOE 949659	12					••O-ring	••Joint torique	••O-Ring	••O 링	••Anillo tórico	
	VOE 20536487	6					••O-ring	••Joint torique	••O-Ring	••O 링	••Anillo tórico	
	VOE 469601	1					••Sealing ring	••Bague étanchéité	••Dichtring	••씰링 링	••Anillo retén	
	VOE 1544710	2					••Sealing ring	••Bague étanchéité	••Dichtring	••씰링 링	••Anillo retén	
	VOE 1547255	1					••Sealing ring	••Bague étanchéité	••Dichtring	••씰링 링	••Anillo retén	
	VOE 21501189	24					••Valve stem seal	••Joint de tige de soupape	••Ventilschaftdichtung	••밸브 스템 씰	••Retén vástago válvula	(VOE 859171)
	VOE 21123014	1					••Sealing strip	••Lisse étanchéité	••Dichtleiste	••씰링 스트립	••Moldura retén	(VOE 21070576)
	VOE 1546517	20					••Spacer sleeve	••Douille entretoise	••Abstandhülse	••스페이서 슬리브	••Manguito distanciador	
	VOE 13965180	11					••Screw	••Vis	••Schraube	••나사	••Tornillo	
	VOE 13965189	20					••Screw	••Vis	••Schraube	••나사	••Tornillo	
	VOE 13955311	1					••Screw	••Vis	••Schraube	••나사	••Tornillo	
	VOE 977299	4					••Stud	••Goujon	••Stiftschraube	••스터드	••Espárrago	
	VOE 471622	4					••Flange lock nut	••Contre-écrou à bride	••Flanschverschlussmutter	••플랜지 잠금 너트	••Contratuerca embridada	
	VOE 20820358	6					•Cylinder	•Cylindre	•Zylinder	•실린더	•Cilindro	Cylinder liner kit

1	8279675	**Repair kits for engine** **Jeu pour moteur** **Motorsätze** 엔진 수리부품 **Juegos para el motor**	Catalogue id **20214**	Group **210**
2			Illustr. No **EK102**	Section **300**
3			Issue **20009061-F**	Page **47**
4				
5				

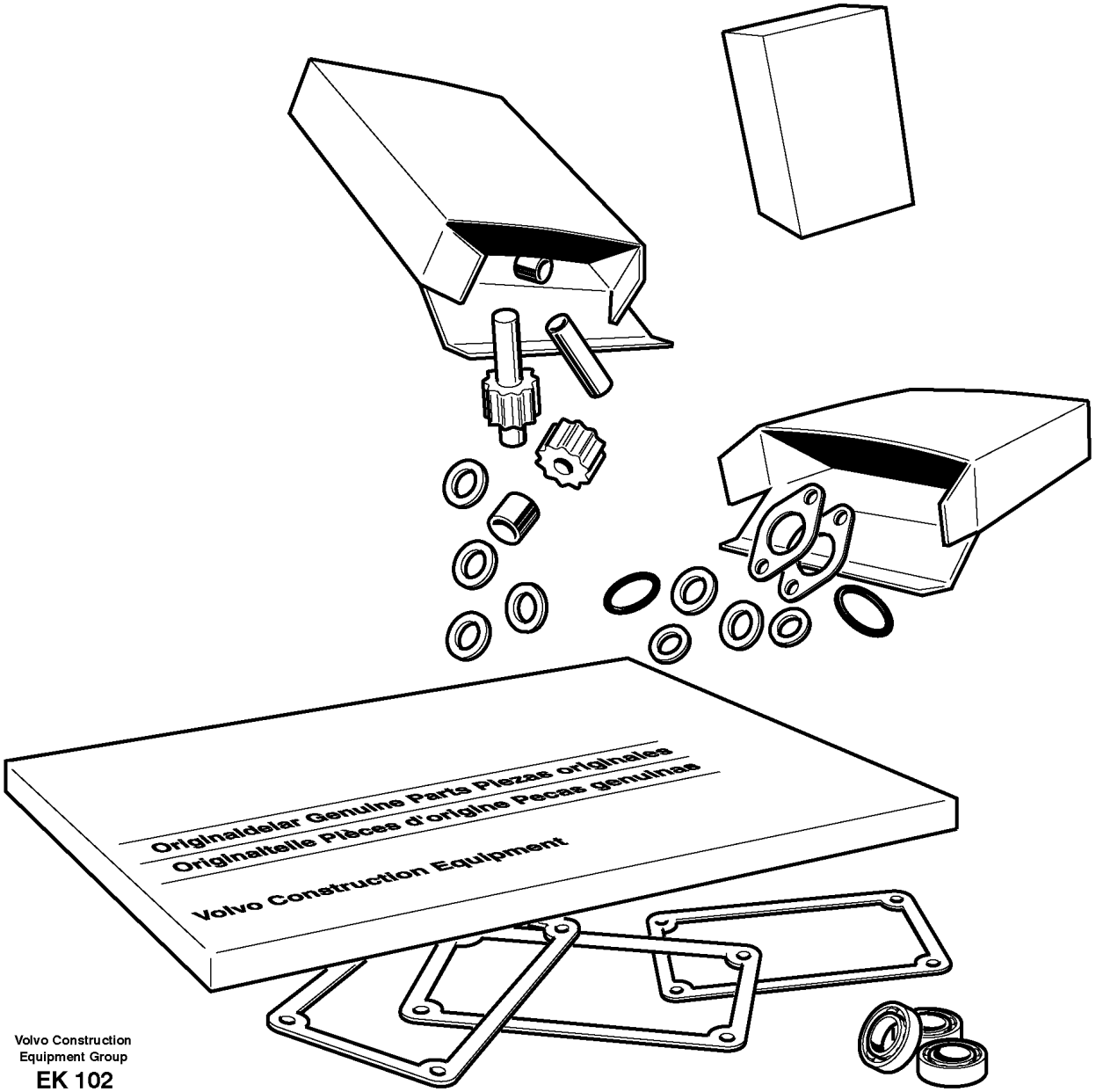

Volvo Construction
Equipment Group
EK 102

Fig.	Part No.	Quantity 1	2	3	PS	KIT	Description	Dénomination	Bezeichnung	품명	Denominación	Notes
	VOE 270950	6					••Sealing kit	••Kit plombage	••Plombiersatz	••씰링 키트	••Kit de precinto	
	VOE 20820363	6					••Piston ring kit	••Jeu segments piston	••Kolbenringsatz	••피스톤 링 키트	••Juego aro de pistón	
	VOE 20482587	6			OP		••Piston	••Piston	••Kolben	••피스톤	••Pistón	
	VOE 3155115	6					••Gudgeon pin	••Axe piston	••Kolbenbolzen	••고리 핀	••Bulón	
	VOE 914530	6					••Retaining ring	••Bague retenue	••Haltering	••리테이닝 링	••Anillo retén	
	VOE 976929	5					•Gasket	•Joint	•Dichtung	•개스킷	•Junta	
	VOE 982509	1					•Gasket	•Joint	•Dichtung	•개스킷	•Junta	
	VOE 1556907	2					•Gasket	•Joint	•Dichtung	•개스킷	•Junta	
	VOE 7011992	6					•Gasket	•Joint	•Dichtung	•개스킷	•Junta	
	VOE 7011996	3					•Gasket	•Joint	•Dichtung	•개스킷	•Junta	
	VOE 8130185	1					•Gasket	•Joint	•Dichtung	•개스킷	•Junta	
	VOE 8170514	2					•Gasket	•Joint	•Dichtung	•개스킷	•Junta	
	VOE 8170515	1					•Gasket	•Joint	•Dichtung	•개스킷	•Junta	
	VOE 8170534	1					•Gasket	•Joint	•Dichtung	•개스킷	•Junta	
	VOE 11127393	1					•Gasket	•Joint	•Dichtung	•개스킷	•Junta	
	VOE 11127584	1					•Gasket	•Joint	•Dichtung	•개스킷	•Junta	
	VOE 13947281	1					•Gasket	•Joint	•Dichtung	•개스킷	•Junta	
	VOE 20489341	1					•Gasket	•Joint	•Dichtung	•개스킷	•Junta	
	VOE 948884	2					•Plane gasket	•Joint plan	•Plandichtung	•플레인 개스킷	•Junta plana	
	VOE 13947622	15					•Plane gasket	•Joint plan	•Plandichtung	•플레인 개스킷	•Junta plana	
	VOE 13947627	2					•Plane gasket	•Joint plan	•Plandichtung	•플레인 개스킷	•Junta plana	
	VOE 948980	1					•O-ring	•Joint torique	•O-Ring	•O 링	•Anillo tórico	
	VOE 967343	1					•O-ring	•Joint torique	•O-Ring	•O 링	•Anillo tórico	
	VOE 967344	1					•O-ring	•Joint torique	•O-Ring	•O 링	•Anillo tórico	
	VOE 968757	6					•O-ring	•Joint torique	•O-Ring	•O 링	•Anillo tórico	
	VOE 975664	1					•O-ring	•Joint torique	•O-Ring	•O 링	•Anillo tórico	
	VOE 975687	1					•O-ring	•Joint torique	•O-Ring	•O 링	•Anillo tórico	
	VOE 976013	1					•O-ring	•Joint torique	•O-Ring	•O 링	•Anillo tórico	
	VOE 13948610	3					•O-ring	•Joint torique	•O-Ring	•O 링	•Anillo tórico	
	VOE 13948888	1					•O-ring	•Joint torique	•O-Ring	•O 링	•Anillo tórico	
	VOE 13948983	1					•O-ring	•Joint torique	•O-Ring	•O 링	•Anillo tórico	

1	8279675	**Repair kits for engine** **Jeu pour moteur** **Motorsätze** 엔진 수리부품 **Juegos para el motor**	Catalogue id **20214**	Group **210**
2			Illustr. No **EK102**	Section **300**
3				
4			Issue **20009061-F**	Page **49**
5				

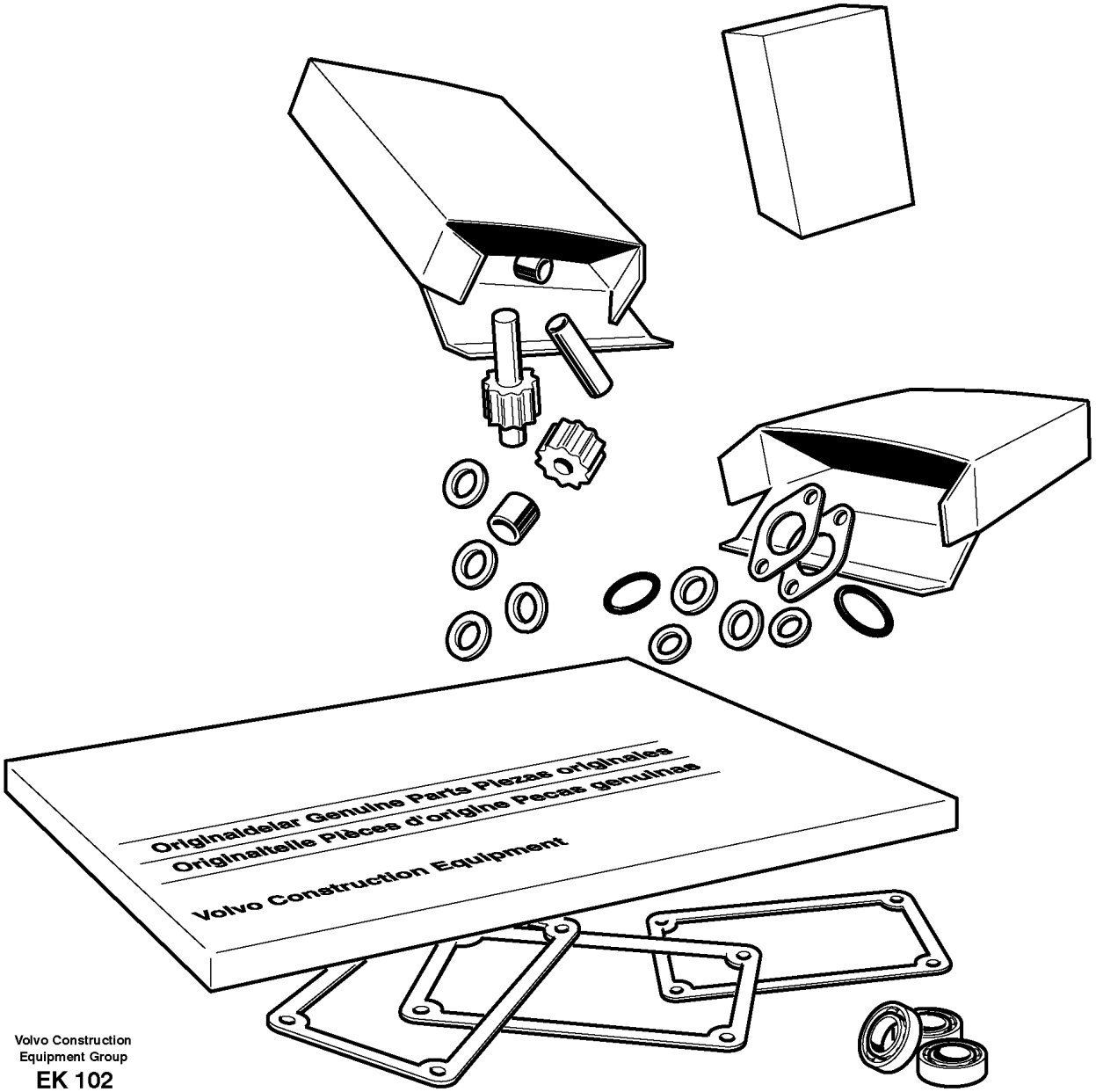

Volvo Construction
Equipment Group
EK 102

Fig.	Part No.	Quantity 1	2	3	PS	KIT	Description	Dénomination	Bezeichnung	품명	Denominación	Notes
	VOE 13949656	1					•O-ring	•Joint torique	•O-Ring	•O 링	•Anillo tórico	
	VOE 13949736	1					•O-ring	•Joint torique	•O-Ring	•O 링	•Anillo tórico	
	VOE 421158	1					•Sealing ring	•Bague étanchéité	•Dichtring	•씰링 링	•Anillo retén	
	VOE 469846	2					•Sealing ring	•Bague étanchéité	•Dichtring	•씰링 링	•Anillo retén	
	VOE 1542781	1					•Sealing ring	•Bague étanchéité	•Dichtring	•씰링 링	•Anillo retén	
	VOE 1547252	2					•Sealing ring	•Bague étanchéité	•Dichtring	•씰링 링	•Anillo retén	
	VOE 1547254	2					•Sealing ring	•Bague étanchéité	•Dichtring	•씰링 링	•Anillo retén	
	VOE 1547951	1					•Sealing ring	•Bague étanchéité	•Dichtring	•씰링 링	•Anillo retén	
	VOE 1677370	2					•Sealing ring	•Bague étanchéité	•Dichtring	•씰링 링	•Anillo retén	
	VOE 3165097	1					•Sealing ring	•Bague étanchéité	•Dichtring	•씰링 링	•Anillo retén	
	VOE 8148471	2					•Sealing ring	•Bague étanchéité	•Dichtring	•씰링 링	•Anillo retén	
	VOE 21092243	1					•Sealing ring	•Bague étanchéité	•Dichtring	•씰링 링	•Anillo retén	(VOE 8170558)
	VOE 20551483	2					•Sealing ring	•Bague étanchéité	•Dichtring	•씰링 링	•Anillo retén	
	VOE 20714247	1					•Sealing strip	•Lisse étanchéité	•Dichtleiste	•씰링 스트립	•Moldura retén	
	VOE 421723	1					•Seal	•Étanchéité	•dichtung	•시일링	•Junta	
	VOE 465784	1					•Seal	•Étanchéité	•dichtung	•시일링	•Junta	
	VOE 3830184	1					•Seal	•Étanchéité	•dichtung	•시일링	•Junta	
	VOE 20712545	1					•Gasket	•Joint	•Dichtung	•개스킷	•Junta	
	VOE 1161277	1					•Sealant	•Produit étanchéité	•Dichtmittel	•밀폐제	•Producto de estanqueidad	
	VOE 1546624	3					•Restricting washer	•Rondelle d'étranglement	•Drosselscheibe	•제한 워셔	•Arandela estranguladora	

1	8279675	**Repair kits for engine** **Jeu pour moteur** **Motorsätze** 엔진 수리부품 **Juegos para el motor**	Catalogue id **20214**	Group **210**
2			Illustr. No **EK102**	Section **300**
3				
4			Issue **20009061-F**	Page **51**
5				

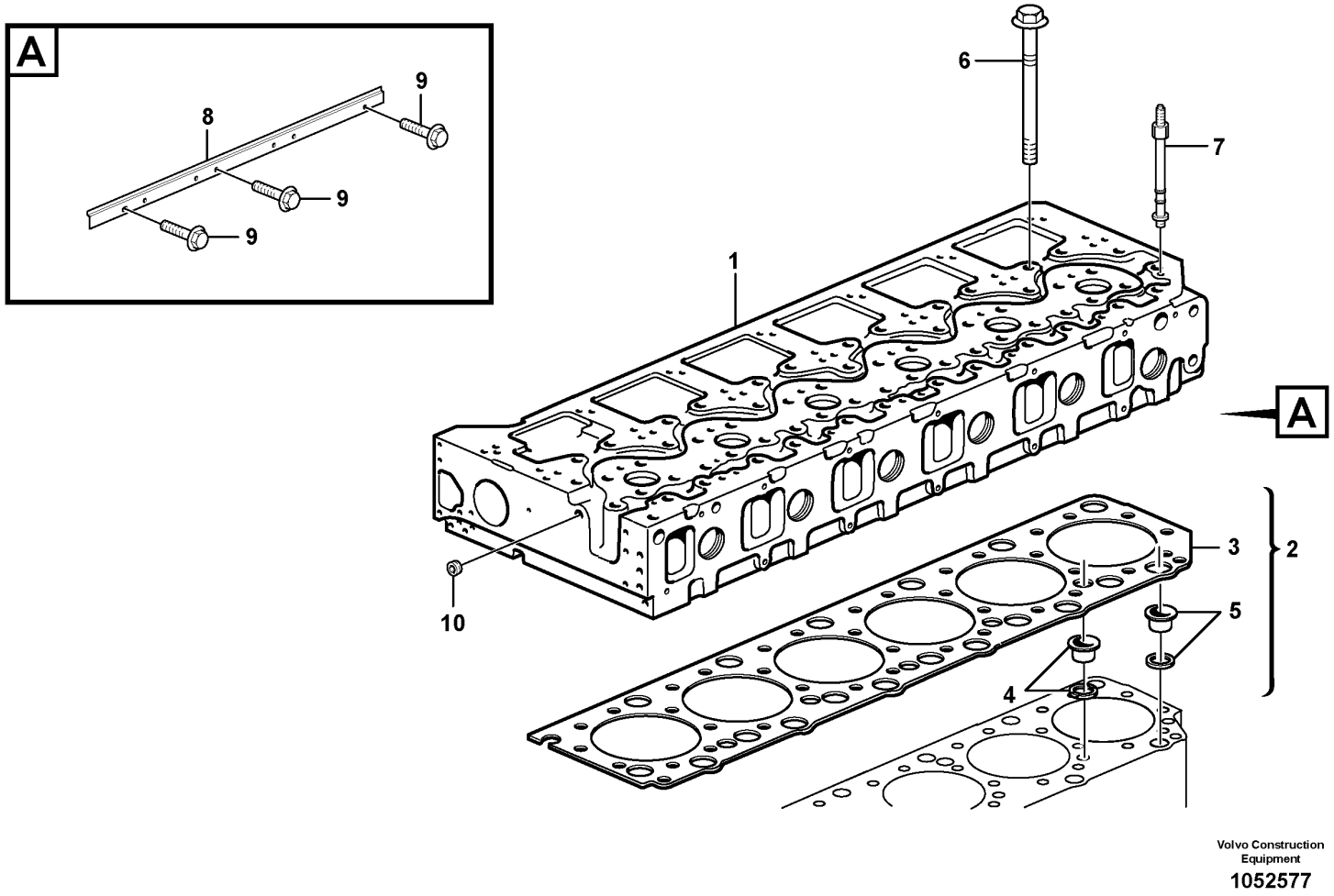

Volvo Construction Equipment

1052577

Fig.	Part No.	Quantity 1	2	3	PS	KIT	Description	Dénomination	Bezeichnung	품명	Denominación	Notes
1		1					Cylinder head	Culasse	Zylinderkopf	실린더 헤드	Culata	See group 211-200 page 55
2	**VOE 3099100**	1					Gasket kit	Kit joints	Dichtungssatz	개스킷 키트	Juego de juntas	
3	**VOE 20412953**	1					•Gasket	•Joint	•Dichtung	•개스킷	•Junta	
4		18			NS		•Seal Ring	•Bague d'étanchéité	•Dichtring	•실 링	•Anillo retén	
5		4			NS		•Seal Ring	•Bague d'étanchéité	•Dichtring	•실 링	•Anillo retén	
6	**VOE 21345131**	38					Flange screw	Vis à embase	Flanschschraube	플랜지 나사	Tornillo embridado	(VOE 1547419) ENG - 649456
6	**VOE 21345131**	38					Flange screw	Vis à embase	Flanschschraube	플랜지 나사	Tornillo embridado	ENG 649457 -
7	**VOE 8148863**	9					Stud	Goujon	Stiftschraube	스터드	Espárrago	ENG - 651827
7	**VOE 21344784**	9					Stud	Goujon	Stiftschraube	스터드	Espárrago	ENG 651828 -
8	**VOE 20566300**	1			OP		Heat shield	Écran thermique	Wärmeschild	방열	Defensa térmica	
9	**VOE 946441**	4					Flange screw	Vis à embase	Flanschschraube	플랜지 나사	Tornillo embridado	L = 20 MM
10	**VOE 990831**	1					Plug	Bouchon	Stöpsel	플러그	Tapón	M16

1	**8279675**	**Cylinder head with fitting parts** **Culasse du cylindre avec pièces de montage** **Zylinderkopf mit Anbauteilen** 장착 부품 포함 실린더 헤드 **Culata de cilindros con accesorios de montaje**	Catalogue id **20214**	Group **211**
2			Illustr. No **1052577**	Section **100**
3			Issue **20009061-F**	Page **53**
4				
5				

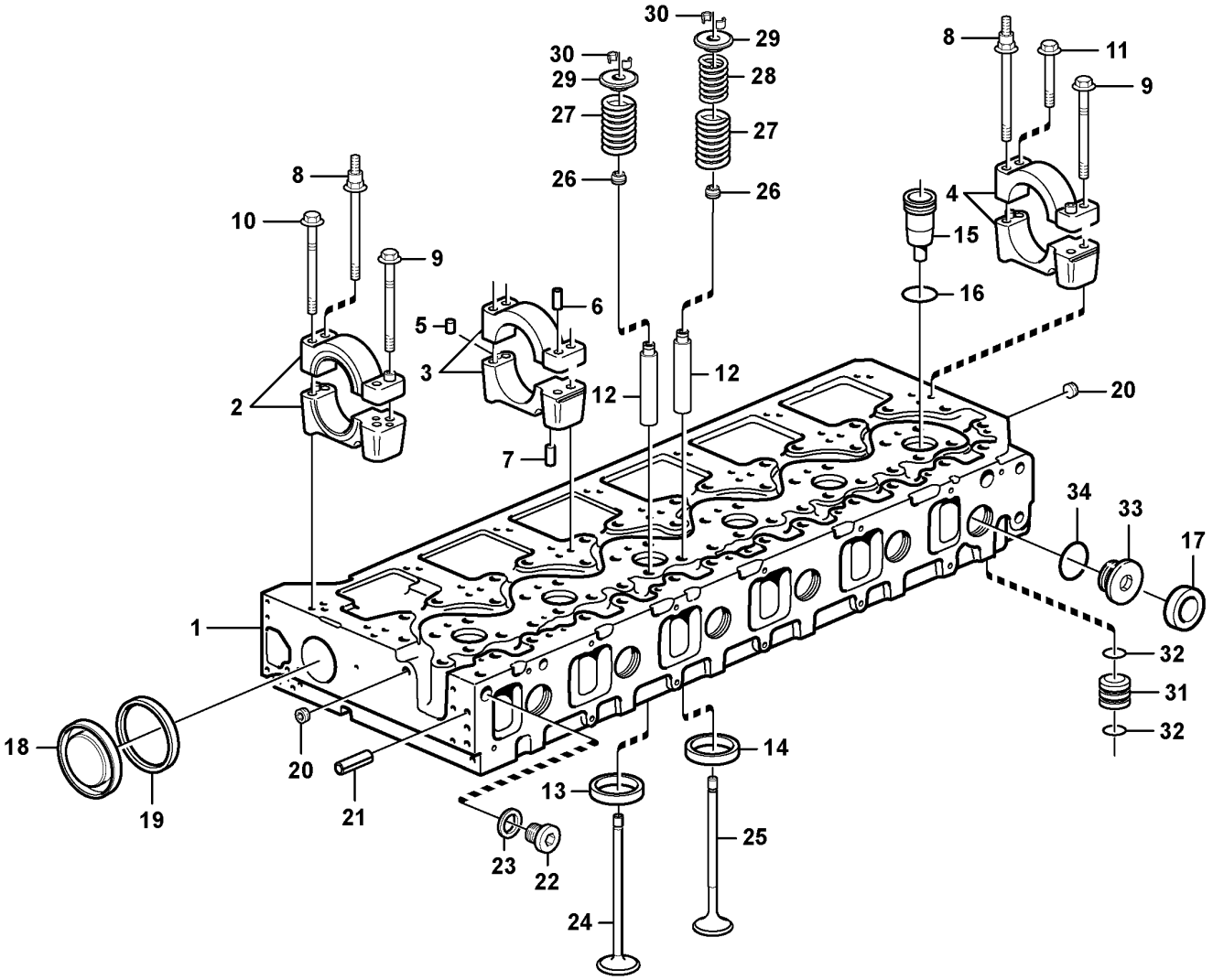

Volvo Construction Equipment

1031935

Fig.	Part No.	Quantity 1	2	3	4	5	PS	KIT	Description	Dénomination	Bezeichnung	품명	Denominación	Notes
	VOE 22012779	1							Cylinder head	Culasse	Zylinderkopf	실린더 헤드	Culata	(VOE 21086450)
		1					NS		•Cylinder head	•Culasse	•Zylinderkopf	•실린더 헤드	•Culata	
1		1					NS		••Cylinder head	••Culasse	••Zylinderkopf	••실린더 헤드	••Culata	
2	**VOE 3165130**	1							••Bearing housing	••Ensemble tournant	••Lagergehäuse	••베어링 하우징	••Caja de cojinete	
3	**VOE 3165133**	5							••Bearing housing	••Ensemble tournant	••Lagergehäuse	••베어링 하우징	••Caja de cojinete	
4	**VOE 3165136**	1							••Bearing housing	••Ensemble tournant	••Lagergehäuse	••베어링 하우징	••Caja de cojinete	
5	**VOE 950542**	7							•••Pin	•••Clavette	•••Splint	•••핀	•••Pasador	
6		7					NS		•••Pin	•••Goupille cylindrique	•••Stift	•••핀	•••Espiga	
7	**VOE 950562**	14							••Pin	••Goupille	••Stift	••핀	••Pasador	
8	**VOE 21344812**	7							••Stud	••Goujon	••Stiftschraube	••스터드	••Espárrago	
9	**VOE 21344776**	14							••Flange screw	••Vis à embase	••Flanschschraube	••플랜지 나사	••Tornillo embridado	L = 127 MM
10	**VOE 21344752**	1							••Flange screw	••Vis à embase	••Flanschschraube	••플랜지 나사	••Tornillo embridado	L = 106 MM
11	**VOE 1677283**	6							••Screw	••Vis	••Schraube	••나사	••Tornillo	L = 70 MM
12	**VOE 20817648**	24							••Valve guide	••Guide soupape	••Ventilführung	••밸브 가이드	••Guía de válvula	
13	**VOE 20459329**	12							••Valve seat	••Siège de soupape	••Ventilsitz	••밸브 시트	••Asiento de válvula	INLET
14	**VOE 20412798**	12							••Valve seat	••Siege de soupape	••Ventilsitz	••밸브 시트	••Asiento de valvula	EXHAUST
15	**VOE 3183368**	6							••Sleeve	••Manchon	••Muffe	••슬리브	••Manguito	
16	**VOE 20536487**	6							••O-ring	••Joint torique	••O-Ring	••O 링	••Anillo tórico	
17	**VOE 8131707**	11							••Cap plug	••Bouchon capuchon	••Bundschraube	••캡 플러그	••Tapón de sombrerete	
18	**VOE 8170553**	1							••Cap plug	••Bouchon capuchon	••Bundschraube	••캡 플러그	••Tapón de sombrerete	
19	**VOE 1544710**	1							•Sealing ring	•Bague étanchéité	•Dichtring	•씰링 링	•Anillo retén	
20	**VOE 990830**	2							•Plug	•Bouchon	•Stöpsel	•플러그	•Tapón	M14
21	**VOE 422426**	1							•Pin	•Clavette	•Splint	•핀	•Pasador	
22	**VOE 20441335**	1							•Plug	•Bouchon	•Stöpsel	•플러그	•Tapón	
23	**VOE 13947281**	1							•Gasket	•Joint	•Dichtung	•개스킷	•Junta	
24	**VOE 20459326**	12							•Inlet valve	•Soupape admission	•Einlassventil	•입구 밸브	•Válvula de admisión	
25	**VOE 20441486**	12							•Exhaust Valve	•Soupape Echappement	•Auslassventil	•배기 밸브	•Valvula Escape	
26	**VOE 21501189**	24							•Valve stem seal	•Joint de tige de soupape	•Ventilschaftdichtung	•밸브 스템 씰	•Retén vástago válvula	(VOE 859171)

1	**8279675**	**Cylinder head** **Culasse** **Zylinderkopf** 실린더 헤드 **Culata**	Catalogue id **20214**	Group **211**
2			Illustr. No **1031935**	Section **200**
3			Issue **20009061-F**	Page **55**
4				
5				

VOLVO

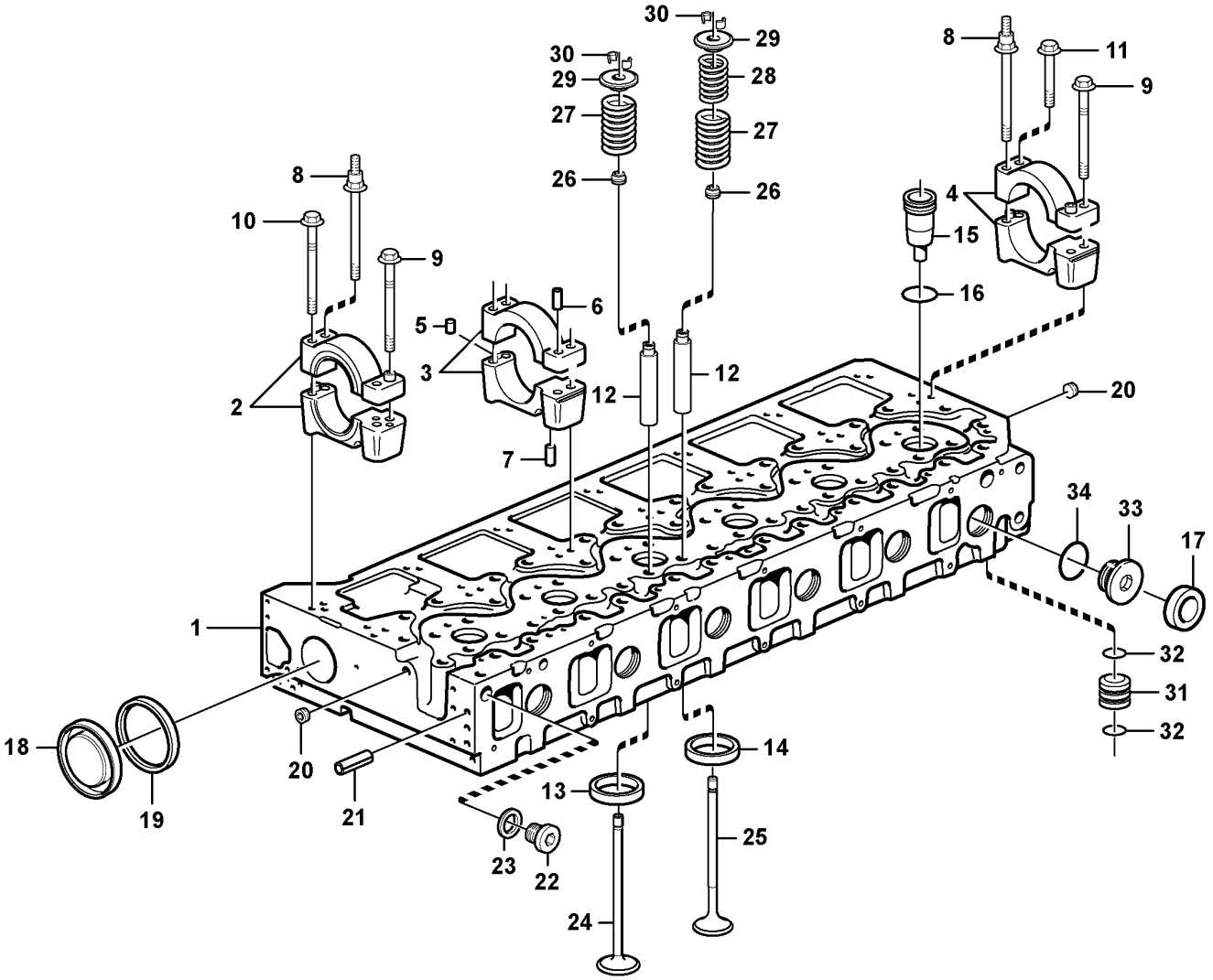

Volvo Construction Equipment

1031935

Fig.	Part No.	Quantity 1	2	3	4	5	PS	KIT	Description	Dénomination	Bezeichnung	품명	Denominación	Notes
27	**VOE 21310068**	24							•Valve spring	•Ressort soupape	•Ventilfeder	•밸브 스프링	•Resorte de válvula	(VOE 3183210) ENG - 647540
27	**VOE 21310068**	24							•Valve spring	•Ressort soupape	•Ventilfeder	•밸브 스프링	•Resorte de válvula	ENG 647541 -
28	**VOE 3183211**	12							•Valve spring	•Ressort soupape	•Ventilfeder	•밸브 스프링	•Resorte de válvula	
29	**VOE 1546487**	24							•Valve spring washer	•Coupelle de ressort soupape	•Ventilfederteller	•밸브 스프링 워셔	•Arandela resorte de válvula	
30	**VOE 1677875**	48							•Valve sleeve	•Douille soupape	•	•	•	
31	**VOE 20463179**	1							•Adapter	•Adaptateur	•Adapter	•어댑터	•Adaptador	
32	**VOE 13949721**	2							•O-ring	•Joint torique	•O-Ring	•O 링	•Anillo tórico	
		1					NS		•Plug	•Tampon	•Stopfen	•플러그	•Tapón	
33	**VOE 3155171**	1							••Plug	••Tampon	••Stopfen	••플러그	••Tapón	
34	**VOE 949659**	1							••O-ring	••Joint torique	••O-Ring	••O 링	••Anillo tórico	

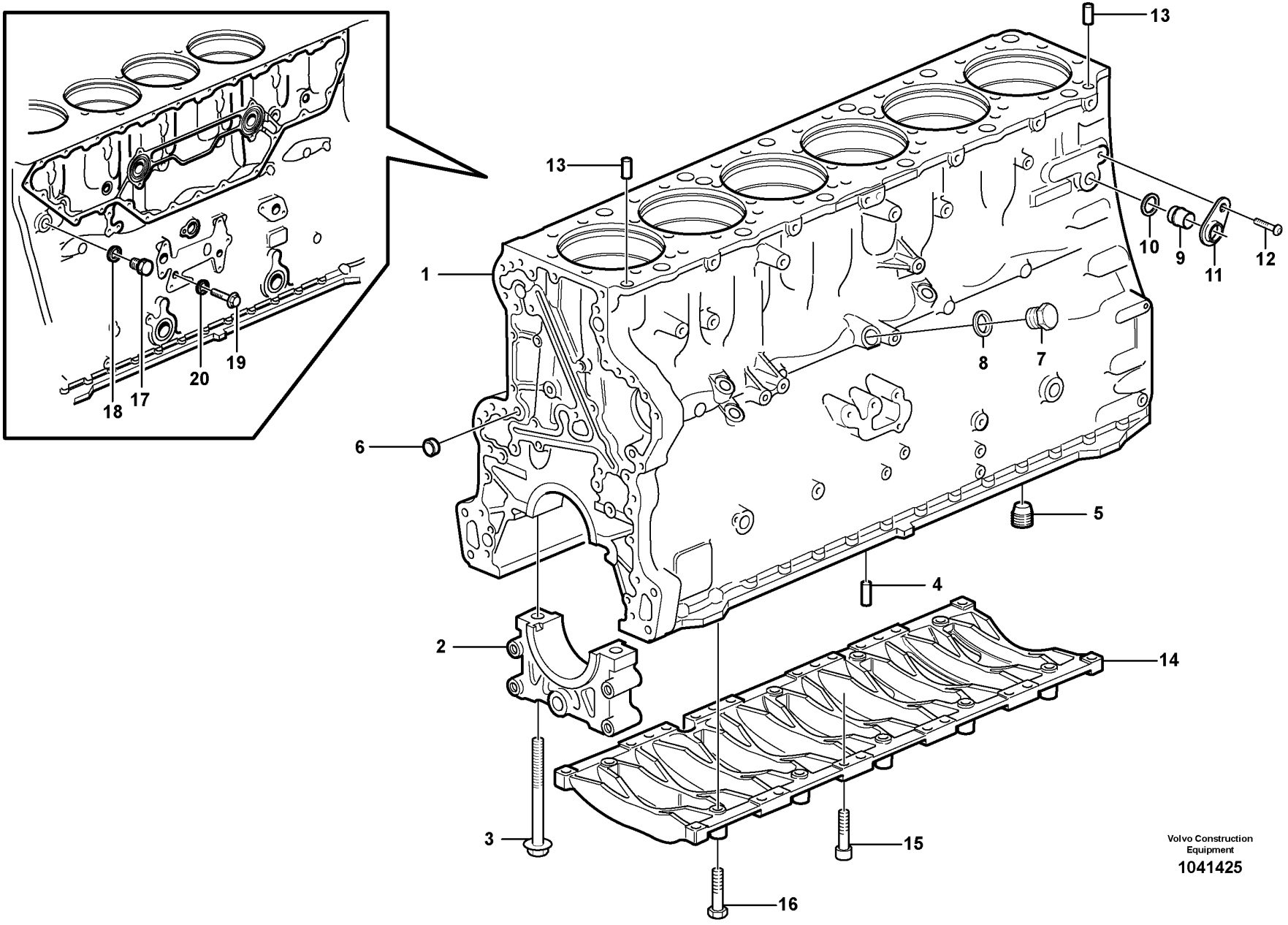
13
13
1
10
9
11
12
8
7
6
5
4
2
14
3
15
16
18
17
20
19
Volvo Construction Equipment
1041425

Fig.	Part No.	Quantity 1	2	3	PS	KIT	Description	Dénomination	Bezeichnung	품명	Denominación	Notes
	VOE 8130120	1			SS		Cylinder block	Unite cylindre	Zylinderblock	실린더 블록	Bloque de cilindro	
1		1			NS		•Cylinder Block	•Bloc-cylindres	•Zylinderblock	•실린더 블록	•Bloque Cilindro	
2		7			NS		•Cap	•Cavalier	•Überwurf	•캡	•Sombrerete	
3	**VOE 21345129**	14					•Flange screw	•Vis à embase	•Flanschschraube	•플랜지 나사	•Tornillo embridado	(VOE 1547040)
4	**VOE 422426**	1					•Pin	•Clavette	•Splint	•핀	•Pasador	
5	**VOE 8170666**	1					Plug	Tampon	Stopfen	플러그	Tapón	
6	**VOE 981735**	1					Cap plug	Bouchon capuchon	Bundschraube	캡 플러그	Tapón de sombrerete	
7	**VOE 960631**	1					Plug	Tampon	Stopfen	플러그	Tapón	
8	**VOE 7011996**	1					Gasket	Joint	Dichtung	개스킷	Junta	
9	**VOE 1546528**	1					Plug	Bouchon	Stöpsel	플러그	Tapón	
10	**VOE 1547252**	1					Sealing ring	Bague étanchéité	Dichtring	씰링 링	Anillo retén	
11	**VOE 20718731**	1					Yoke	Chape	Joch	이음쇠	Mordaza	
12	**VOE 13972542**	1					Six point socket screw	Vis à 6 pans creux	Sechszahn-Hohlschraube	6 포인트 소켓 나사	Racor de seis dientes	
13	**VOE 8170389**	2					Guide sleeve	Douille guide	Führungshülse	가이드 슬리브	Manguito de guía	
14	**VOE 3183414**	1					Frame	Cadre châssis	Rahmen	프레임	Bastidor	
15	**VOE 973523**	20					Hex. socket screw	Vis à six pans creux	Innensechskantschraube	육각 소켓 나사	Tornillo de hexágono embutido	
16	**VOE 13965187**	6					Screw	Vis	Schraube	나사	Tornillo	
17	**VOE 13960634**	1					Plug	Tampon	Stopfen	플러그	Tapón	
18	**VOE 13947627**	1					Plane gasket	Joint plan	Plandichtung	플레인 개스킷	Junta plana	
19	**VOE 946440**	1					Flange screw	Vis à embase	Flanschschraube	플랜지 나사	Tornillo embridado	
20	**VOE 7011992**	1					Gasket	Joint	Dichtung	개스킷	Junta	

1	**8279675**	**Cylinder block** **Bloc-cylindres** **Zylinderblock** 실린더 블록 **Bloque de cilindros**	Catalogue id **20214**	Group **212**
2			Illustr. No **1041425**	Section **100**
3				
4			Issue **20009061-F**	Page **59**
5				

VOLVO

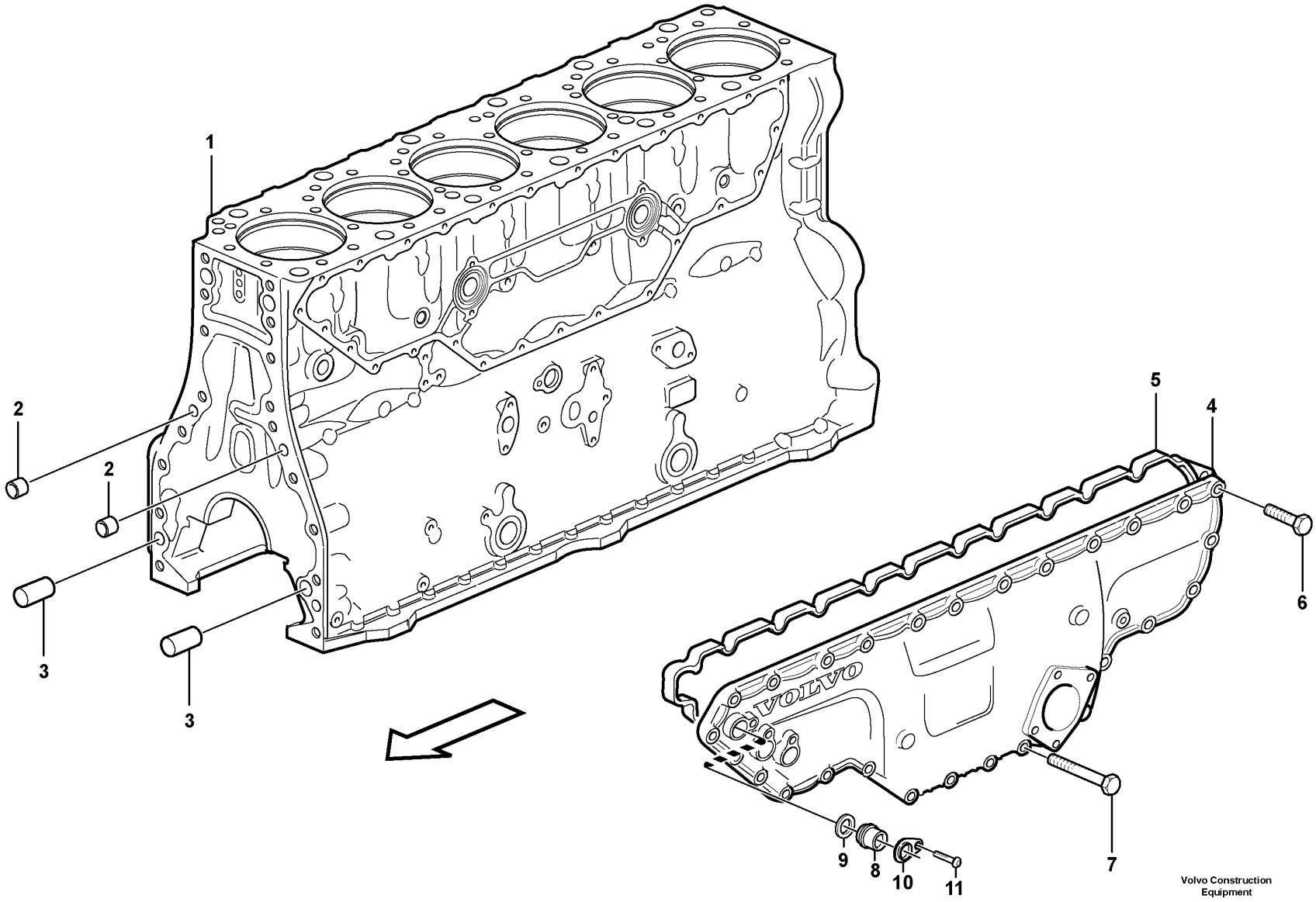

Volvo Construction Equipment

1041302

Fig.	Part No.	Quantity 1	2	3	PS	KIT	Description	Dénomination	Bezeichnung	품명	Denominación	Notes
1		1					Cylinder Block	Bloc-cylindres	Zylinderblock	실린더 블록	Bloque Cilindro	See group 212-100 page 59
2	**VOE 981735**	2					Cap plug	Bouchon capuchon	Bundschraube	캡 플러그	Tapón de sombrerete	
3	**VOE 8170389**	2					Guide sleeve	Douille guide	Führungshülse	가이드 슬리브	Manguito de guía	
4	**VOE 20538056**	1					Casing	Boitier	Gehäuse	케이싱	Cubierta	
5	**VOE 20712545**	1					Gasket	Joint	Dichtung	개스킷	Junta	
6	**VOE 13945444**	20					Screw	Vis	Schraube	나사	Tornillo	
7	**VOE 13965180**	7					Screw	Vis	Schraube	나사	Tornillo	
8	**VOE 1546528**	1					Plug	Bouchon	Stöpsel	플러그	Tapón	
9	**VOE 1547252**	1					Sealing ring	Bague étanchéité	Dichtring	씰링 링	Anillo retén	
10	**VOE 20718731**	1					Yoke	Chape	Joch	이음쇠	Mordaza	
11	**VOE 13972542**	1					Six point socket screw	Vis à 6 pans creux	Sechszahn-Hohlschraube	6 포인트 소켓 나사	Racor de seis dientes	

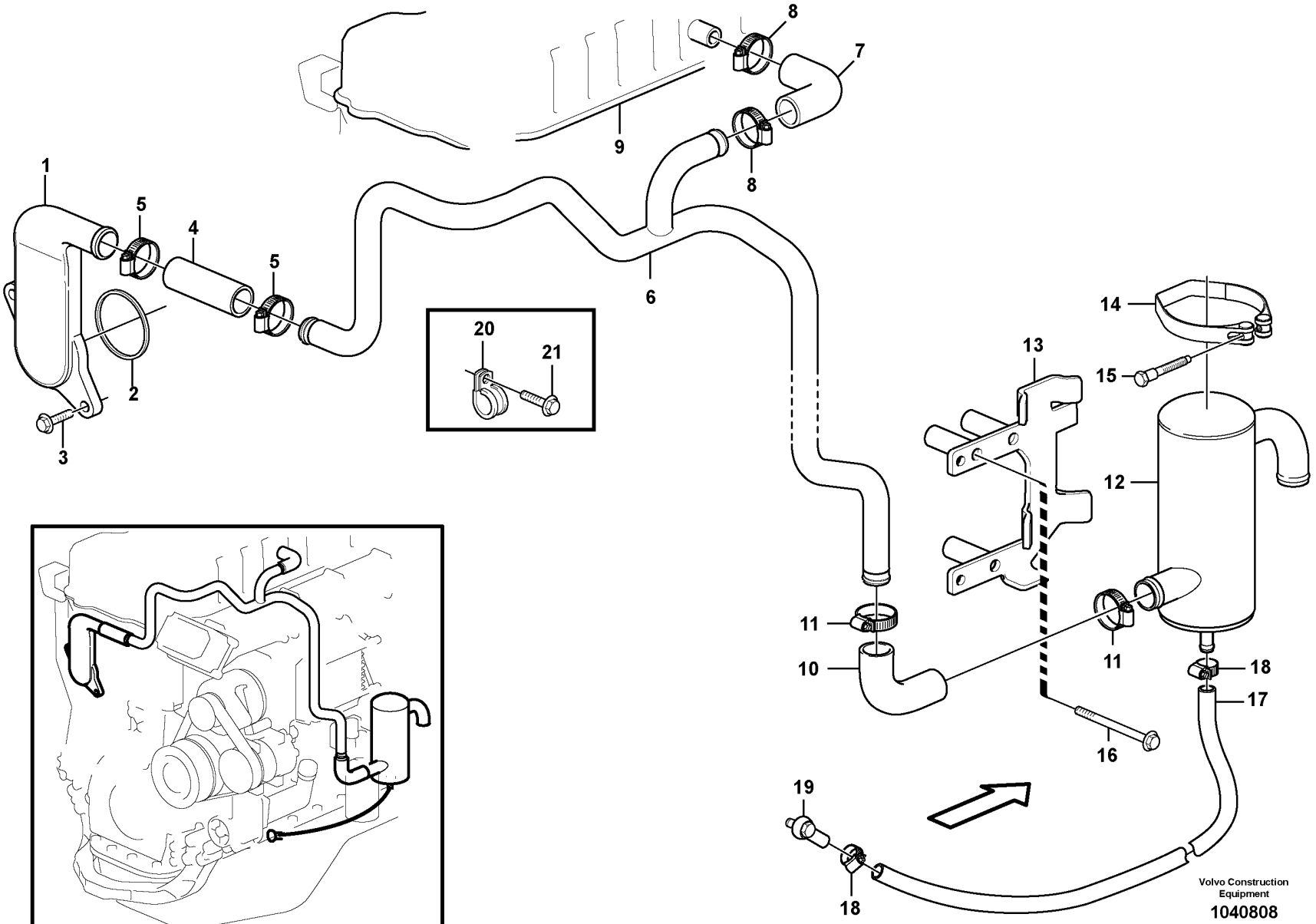
1
2
3
4
5
5
6
7
8
8
9
10
11
11
12
13
14
15
16
17
18
18
19
20
21
Volvo Construction Equipment
1040808

Fig.	Part No.	Quantity 1	2	3	PS	KIT	Description	Dénomination	Bezeichnung	품명	Denominación	Notes
1	VOE 11127358	1					Flange pipe	Tuyau à bride	Flanschrohr	플랜지 파이프	Tubo embridado	
2	VOE 3165097	1					Sealing ring	Bague étanchéité	Dichtring	씰링 링	Anillo retén	
3	VOE 13945444	2					Screw	Vis	Schraube	나사	Tornillo	
4	VOE 11128750	1					Hose	Flexible	Schlauch	호스	Manguera	L = 100 MM
5	VOE 943476	2					Hose clamp	Collier durite	Schlauchschelle	호스 클램프	Abrazadera de manguera	ENG - 654902
5	VOE 994561	2					Hose clamp	Collier durite	Schlauchschelle	호스 클램프	Abrazadera de manguera	(VOE 993963) ENG 654903 -
6	VOE 11423661	1					Pipe	Tuyau	Rohrleitung	파이프	Tubo	
7	VOE 11128756	1					Hose	Flexible	Schlauch	호스	Manguera	
8	VOE 943476	2					Hose clamp	Collier durite	Schlauchschelle	호스 클램프	Abrazadera de manguera	
9		1					Valve Cover	Cache-soupapes	Zylkopfhaube	밸브 커버	Cubier Valvula	See group 214-100 page 67
10	VOE 11128756	1					Hose	Flexible	Schlauch	호스	Manguera	
11	VOE 943476	2					Hose clamp	Collier durite	Schlauchschelle	호스 클램프	Abrazadera de manguera	
12	VOE 11033878	1					Oil trap	Capteur d'huile	Ölfalle	오일 트랩	Captador de aceite	
13	VOE 11423659	1					Bracket	Console	Konsole	브래킷	Consola	
14	VOE 1545256	1					Tensioning band	Ruban de serrage	Spannband	텐션 밴드	Cinta tensora	(VOE 420914)
15	VOE 1545257	1					Screw	Vis	Schraube	나사	Tornillo	
16	VOE 965189	3			SS		Flange screw	Vis à embase	Flanschschraube	플랜지 나사	Tornillo embridado	
17	VOE 983342	REQ					Hose	Flexible	Schlauch	호스	Manguera	L = 570 MM
18	VOE 943471	2					Hose clamp	Collier durite	Schlauchschelle	호스 클램프	Abrazadera de manguera	ENG - 654902
18	VOE 993960	2					Hose clamp	Collier durite	Schlauchschelle	호스 클램프	Abrazadera de manguera	ENG 654903 -
19		1					Nipple	Raccord	Nippel	니플	Niple	See group 217-200 page 89
20	VOE 13949997	1					Clamp	Collier serrage	Klemme	클램프	Abrazadera	
21	VOE 946440	1					Flange screw	Vis à embase	Flanschschraube	플랜지 나사	Tornillo embridado	

1	8279675	**Crankcase ventilation** **Ventilation de carter** **Kurbelgehäusebelüftung** 크랭크케이스 벤티레이션 **Ventilación del cárter**	Catalogue id **20214**	Group **212**
2			Illustr. No **1040808**	Section **300**
3			Issue **20009061-F**	Page **63**
4				
5				

VOLVO

PL4608

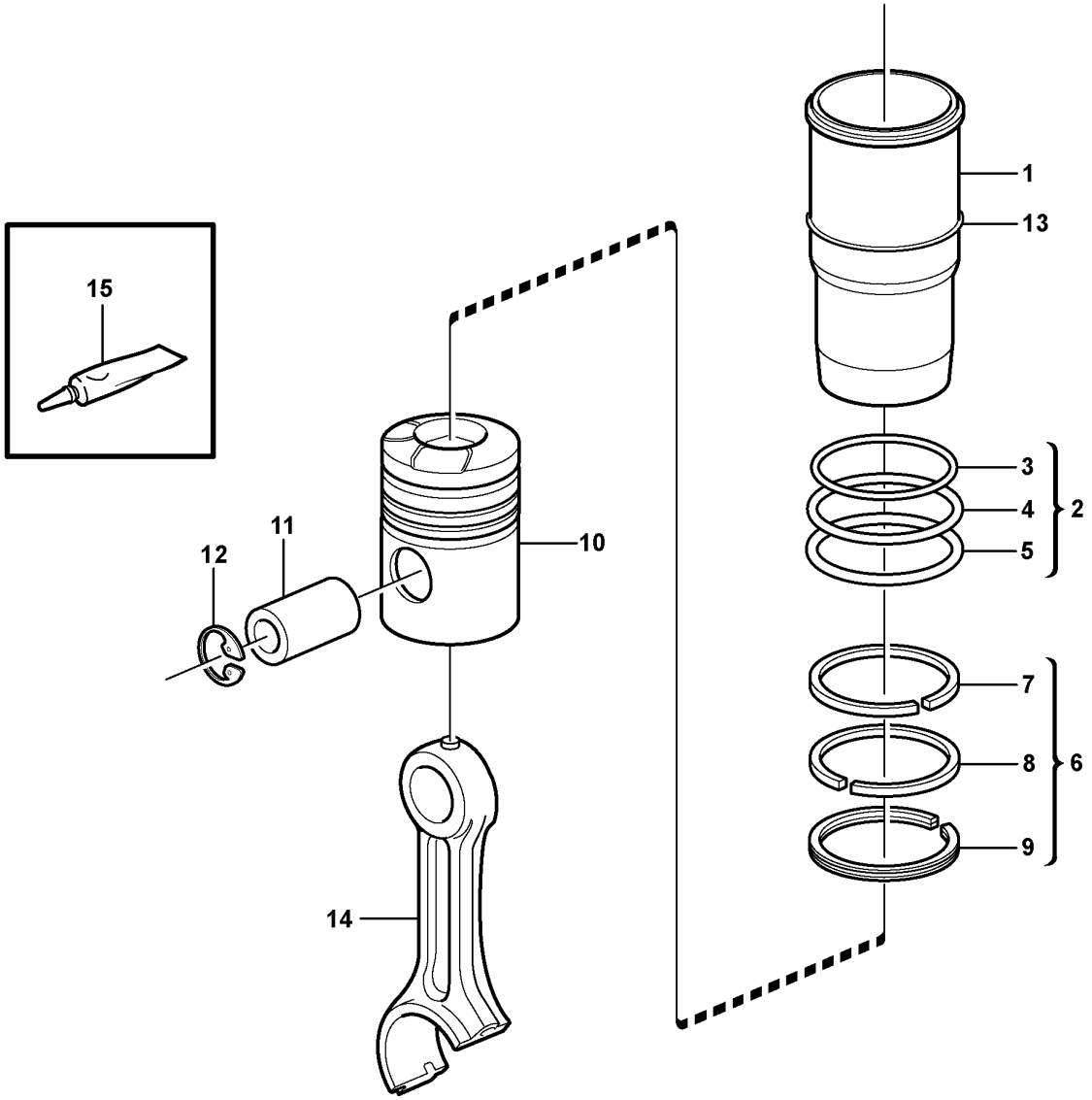

Volvo Construction Equipment
1035153

Fig.	Part No.	Quantity 1	2	3	PS	KIT	Description	Dénomination	Bezeichnung	품명	Denominación	Notes
	VOE 20820358	6					Cylinder	Cylindre	Zylinder	실린더	Cilindro	
1		6			NS		•Cylinder liner	•Chemise de cylindre	•Zylinderlaufbuchse	•실린더 라이너	•Camisa	
2	**VOE 270950**	6					•Sealing kit	•Kit plombage	•Plombiersatz	•씰링 키트	•Kit de precinto	
3	**VOE 470922**	6					••Sealing ring	••Bague étanchéité	••Dichtring	••씰링 링	••Anillo retén	UPPER
4		12			NS		••Sealing ring	••Bague d'étanchéité	••Runddichtring	••시일 링	••Anillo reten	
5	**VOE 270950**	6					••Sealing kit	••Kit plombage	••Plombiersatz	••씰링 키트	••Kit de precinto	LOW
6	**VOE 20820363**	6					•Piston ring kit	•Jeu segments piston	•Kolbenringsatz	•피스톤 링 키트	•Juego aro de pistón	
7	**VOE 20411224**	6			OP		••Compression ring	••Segment compression	••Verdichtungsring	••컴프레션 링	••Aro de compresión	UPPER
8	**VOE 20576259**	6			OP		••Compression ring	••Segment compression	••Verdichtungsring	••컴프레션 링	••Aro de compresión	LOW
9	**VOE 20505156**	6			OP		••Oil scraper ring	••Racleur huile	••Ölabstreifring	••오일 스크레이퍼 링	••Raspador aceite	
10	**VOE 20482587**	6			OP		•Piston	•Piston	•Kolben	•피스톤	•Pistón	
11	**VOE 3155115**	6					•Gudgeon pin	•Axe piston	•Kolbenbolzen	•고리 핀	•Bulón	
12	**VOE 914530**	12					•Retaining ring	•Bague retenue	•Haltering	•리테이닝 링	•Anillo retén	
13	**VOE 1677591**	REQ					Shim	Cale d'épaisseur	Passcheibe	심	Arandela Ajuste	THICK = 0,2 MM
13	**VOE 1677592**	REQ					Shim	Cale d'épaisseur	Passcheibe	심	Arandela Ajuste	THICK = 0,3 MM
13	**VOE 1677593**	REQ					Shim	Cale d'épaisseur	Passcheibe	심	Arandela Ajuste	THICK = 0,5 MM
14		6					Connecting rod	Barre de connexion	Verbindungsstange	커넥팅 로드	Barra de connexion	See group 216-100 page 81
15	**VOE 1161277**	1					Sealant	Produit étanchéité	Dichtmittel	밀폐제	Producto de estanqueidad	20 GRAM

1	**8279675**	**Cylinder liner and piston** **Chemise cylindre et piston** **Zylinderlaufbuchse und Kolben** 실린더라이너 및 피스톤 **Camisa y piston**	Catalogue id **20214**	Group **213**
2			Illustr. No **1035153**	Section **100**
3				
4			Issue **20009061-F**	Page **65**
5				

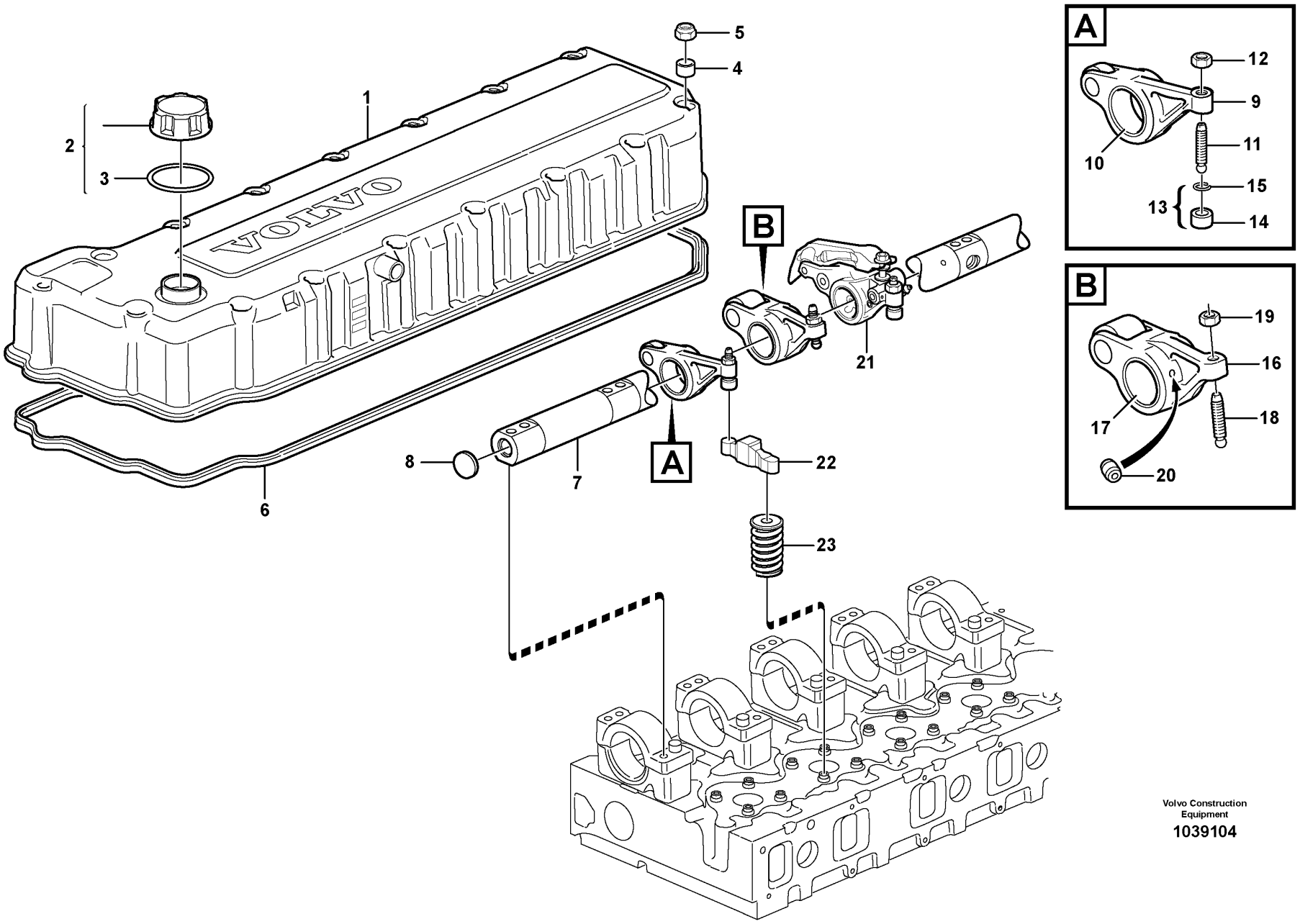

Volvo Construction Equipment

1039104

Fig.	Part No.	Quantity 1	2	3	PS	KIT	Description	Dénomination	Bezeichnung	품명	Denominación	Notes
1	**VOE 21052622**	1					Valve cover	Couvre culasse	Zylinderkopfhaube	밸브 커버	Cubierta válvula	
2	**VOE 20807510**	1					•Oil filler cap	•Bouchon de remplissage d'huile	•Öleinfülldeckel	•오일 필러 캡	•Tapa de llenado de aceite	
3	**VOE 20365079**	1					••Rubber washer	••Rondelle caoutchouc	••Gummischeibe	••고무 워셔	••Arandela de goma	
4	**VOE 3964604**	16					Bushing	Bague	Buchse	부싱	Casquillo	
5	**VOE 8148488**	16					Lock nut	Contre-écrou	Sicherungsmutter	잠금장치 너트	Contratuerca	
6	**VOE 21123014**	1					Sealing strip	Lisse étanchéité	Dichtleiste	씰링 스트립	Moldura retén	
	VOE 8170158	1					Rocker arm shaft	Axe de culbuteurs	Kipphebelachse	로커 암 샤프트	Eje balancín	
7	**VOE 8170159**	1			OP		•Rocker arm shaft	•Axe de culbuteurs	•Kipphebelachse	•로커 암 샤프트	•Eje balancín	
8	**VOE 980176**	2					•Expansion plug	•Tampon d'expansion	•Dehnstopfen	•익스팬션 플러그	•Tapón expansor	
	VOE 21024794	6					Rocker arm	Culbuteur	Kipphebel	로커 암	Balancín	INLET
9		6			NS		•Rocker arm	•Culbuteur	•Kipphebel	•로커 암	•Brazo basculant	
10	**VOE 17262561**	6					•Bushing	•Bague	•Buchse	•부싱	•Casquillo	(VOE 1546681)
11	**VOE 1546458**	6					•Ball stud	•Boulon articulation	•Kugelzapfen	•볼 스터드	•Perno bola	
12	**VOE 13946911**	6					•Nut	•Écrou	•Mutter	•너트	•Tuerca	
13	**VOE 21054149**	6					•Ball socket	•Cuvette bille	•Kugelschale	•볼 소켓	•Asiento de bolas	
14		6			NS		••Ball socket	••Cuvette bille	••Kugelschale	••볼 소켓	••Asiento de bolas	
15	**VOE 944364**	6					••O-ring	••Joint torique	••O-Ring	••O 링	••Anillo tórico	
	VOE 21881195	6					Rocker arm	Culbuteur	Kipphebel	로커 암	Balancín	(VOE 21089229) INJECTOR
16	**VOE 20381704**	6			OP		•Rocker arm	•Culbuteur	•Kipphebel	•로커 암	•Balancín	
17	**VOE 21081469**	6					•Bushing	•Bague	•Buchse	•부싱	•Casquillo	
18	**VOE 1546775**	6					•Ball stud	•Boulon articulation	•Kugelzapfen	•볼 스터드	•Perno bola	
19	**VOE 1677396**	6					•Hexagon nut	•Écrou hexagonal	•Sechskantmutter	•육각 너트	•Tuerca hexagonal	
20	**VOE 3964817**	12					•Jet	•Gicleur	•Düse	•제트	•Difusor	
21		6					Rocker Arm	Culbuteur	Kipphebel	로커 암	Balancin	EXHAUST See group 214-200 page 69
22	**VOE 3183207**	12					Valve cap	Chapeau de soupape	Ventilkappe	밸브 캡	Sombrerete de válvula	
23		24					Valve spring	Ressort soupape	Ventilfeder	밸브 스프링	Resorte valvula	See group 211-200 page 55

1	**8279675**	**Valve mechanism** **Commande des soupapes** **Ventilmechanismus** 밸브 작동장치 **Mecanismo de vávulas**	Catalogue id **20214**	Group **214**
2				
3			Illustr. No **1039104**	Section **100**
4				
5			Issue **20009061-F**	Page **67**

VOLVO

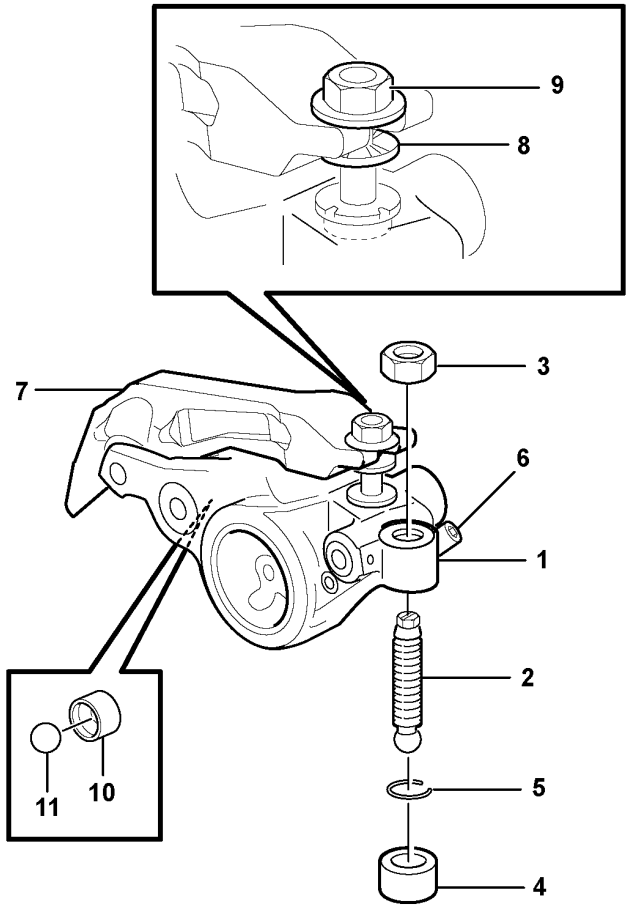
9
8
3
7
6
1
2
11
10
5
4

Fig.	Part No.	Quantity 1	2	3	PS	KIT	Description	Dénomination	Bezeichnung	품명	Denominación	Notes
	VOE 21243114	1					Rocker arm	Culbuteur	Kipphebel	로커 암	Balancín	EXHAUST
1		1			NS		•Rocker Arm	•Culbuteur	•Kipphebel	•로커 암	•Balancin	
2	**VOE 1546458**	1					•Ball stud	•Boulon articulation	•Kugelzapfen	•볼 스터드	•Perno bola	
3	**VOE 13946911**	1					•Nut	•Écrou	•Mutter	•너트	•Tuerca	
4	**VOE 21054149**	1					•Ball socket	•Cuvette bille	•Kugelschale	•볼 소켓	•Asiento de bolas	
5	**VOE 944364**	1					••O-ring	••Joint torique	••O-Ring	••O 링	••Anillo tórico	
6	**VOE 20916960**	1					•Nipple	•Raccord	•Nippel	•니플	•Niple	
7	**VOE 21084235**	1					•Rocker Arm	•Culbuteur	•Kipphebel	•로커 암	•Balancin	
8	**VOE 20524954**	1			OP		•Sleeve	•Manchon	•Muffe	•슬리브	•Manguito	
9	**VOE 20524958**	1					•Nut	•Écrou	•Mutter	•너트	•Tuerca	
10	**VOE 20810847**	1					•Valve seat	•Siege de soupape	•Ventilsitz	•밸브 시트	•Asiento de valvula	
11		1			NS		•Ball	•Bille	•Kugel	•볼	•Bola	
	VOE 21084234	1					•Bushing	•Bague	•Buchse	•부싱	•Casquillo	2624)

2624) **GB**: Not Shown **FR**: Non représenté **DE**: Nicht abgebildet **KR**: 표시 안됨 **ES**: No ilustrado

1	**8279675**	**Rocker arm** **Culbuteur** **Kipphebel** 로커 암 **Balancín**	Catalogue id **20214**	Group **214**
2			Illustr. No **1041652**	Section **200**
3			Issue **20009061-F**	Page **69**
4				
5				

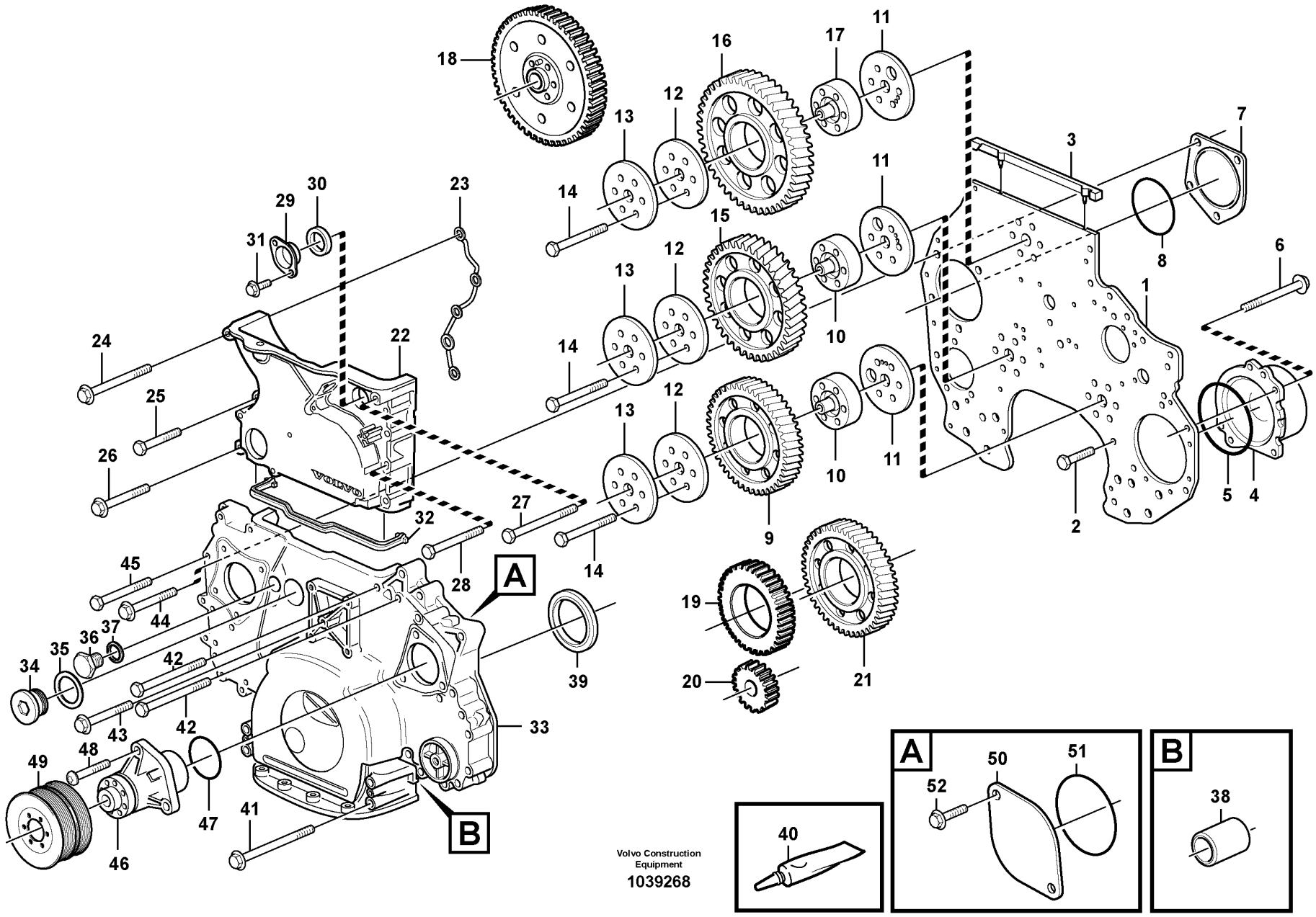
1
2
3
4
5
6
7
8
9
10
11
12
13
14
15
16
17
18
19
20
21
22
23
24
25
26
27
28
29
30
31
32
33
34
35
36
37
38
39
40
41
42
43
44
45
46
47
48
49
50
51
52
A
B
Volvo Construction Equipment
1039268

Fig.	Part No.	Quantity 1	2	3	PS	KIT	Description	Dénomination	Bezeichnung	품명	Denominación	Notes
1	VOE 8170561	1	1		SS		Xmsn Plate	Tole Transmiss.	Nebenantr Deck	플레이트	Placa Distribuc	
2	VOE 946470	17	17				Flange screw	Vis à embase	Flanschschraube	플랜지 나사	Tornillo embridado	
3	VOE 20489341	1	1				Gasket	Joint	Dichtung	개스킷	Junta	
4	VOE 11128611	1	1				Bearing housing	Ensemble tournant	Lagergehäuse	베어링 하우징	Caja de cojinete	
5	VOE 13949736	1	1				O-ring	Joint torique	O-Ring	O 링	Anillo tórico	
6	VOE 965197	4	4				Flange screw	Vis à embase	Flanschschraube	플랜지 나사	Tornillo embridado	(VOE 13965197)
7	VOE 1556208	1	1				Cover	Capot	Haube	커버	Capó	
8	VOE 13948888	1	1				O-ring	Joint torique	O-Ring	O 링	Anillo tórico	
9	VOE 8170193	1	1				Idler gear	Pignon fou	Vorgelegerad	아이들러 기어	Engranaje intermediario	
10	VOE 8170219	2	2				Hub	Moyeu	Nabe	허브	Cubo	
11	VOE 8170220	3	3				Thrust washer	Disque de butée	Axialscheibe	스러스트 워셔	Arandela axial	
12	VOE 3184865	3	3				Thrust washer	Disque de butée	Axialscheibe	스러스트 워셔	Arandela axial	
13	VOE 3184868	3	3				Bearing shield	Flasque	Lagerschild	베어링 실드	Defensa de cojinete	
14	VOE 1547886	18	18				Screw	Vis	Schraube	나사	Tornillo	
15	VOE 8170195	1	1				Idler gear	Pignon fou	Vorgelegerad	아이들러 기어	Engranaje intermediario	
16	VOE 8170197	1	1				Idler gear	Pignon fou	Vorgelegerad	아이들러 기어	Engranaje intermediario	
17	VOE 8170199	1	1				Hub	Moyeu	Nabe	허브	Cubo	
18		1	1				Gear	Pignon	Zahnrad	기어	Engranaje	See group 215-300 page 79
19		1	1				Idler gear	Pignon fou	Vorgelegerad	아이들 기어	Engranaj interm	See group 221-200 page 97
20		1	1				Gear	Pignon	Zahnrad	기어	Engranaje	See group 221-200 page 97
21		1	1				Gear	Pignon	Zahnrad	기어	Engranaje	See group 262-100 page 151
22	VOE 20713791	1	1				Tmg Gear Cover	Couv.distribut.	Steuergeh Deck	타이밍 기어 커버	Tapa Distribuc	
23	VOE 3830184	1	1				Seal	Étanchéité	dichtung	시일링	Junta	
24	VOE 968553	1	1				Flange screw	Vis à embase	Flanschschraube	플랜지 나사	Tornillo embridado	M8 x 115 MM
25	VOE 13965182	3	3				Screw	Vis	Schraube	나사	Tornillo	M8 x 80 MM
26	VOE 13965183	1	1				Flange screw	Vis à embase	Flanschschraube	플랜지 나사	Tornillo embridado	M8 x 90 MM
27	VOE 13965190	1	1				Screw	Vis	Schraube	나사	Tornillo	M10 x 100 MM
28	VOE 13965223	1	1				Screw	Vis	Schraube	나사	Tornillo	M10 x 75 MM
	VOE 13947790	2	2				Screw	Vis	Schraube	나사	Tornillo	M10 x 80 MM
29	VOE 3964803	1	1				Plug	Tampon	Stopfen	플러그	Tapón	
30	VOE 20555696	1	1				Sealing ring	Bague étanchéité	Dichtring	씰링 링	Anillo retén	

1	ENG - 656061
2	ENG 656062 -
3	
4	
5	

Timing gear casing and gears
Carter de distribution et engrenage
Stirnradgehäuse und Nabenvorgelege
타이밍기어 케이싱 및 기어
Caja de distribución y engranajes

Catalogue id **20214**	Group **215**
Illustr. No **1039268**	Section **100**
Issue **20009061-F**	Page **71**

VOLVO

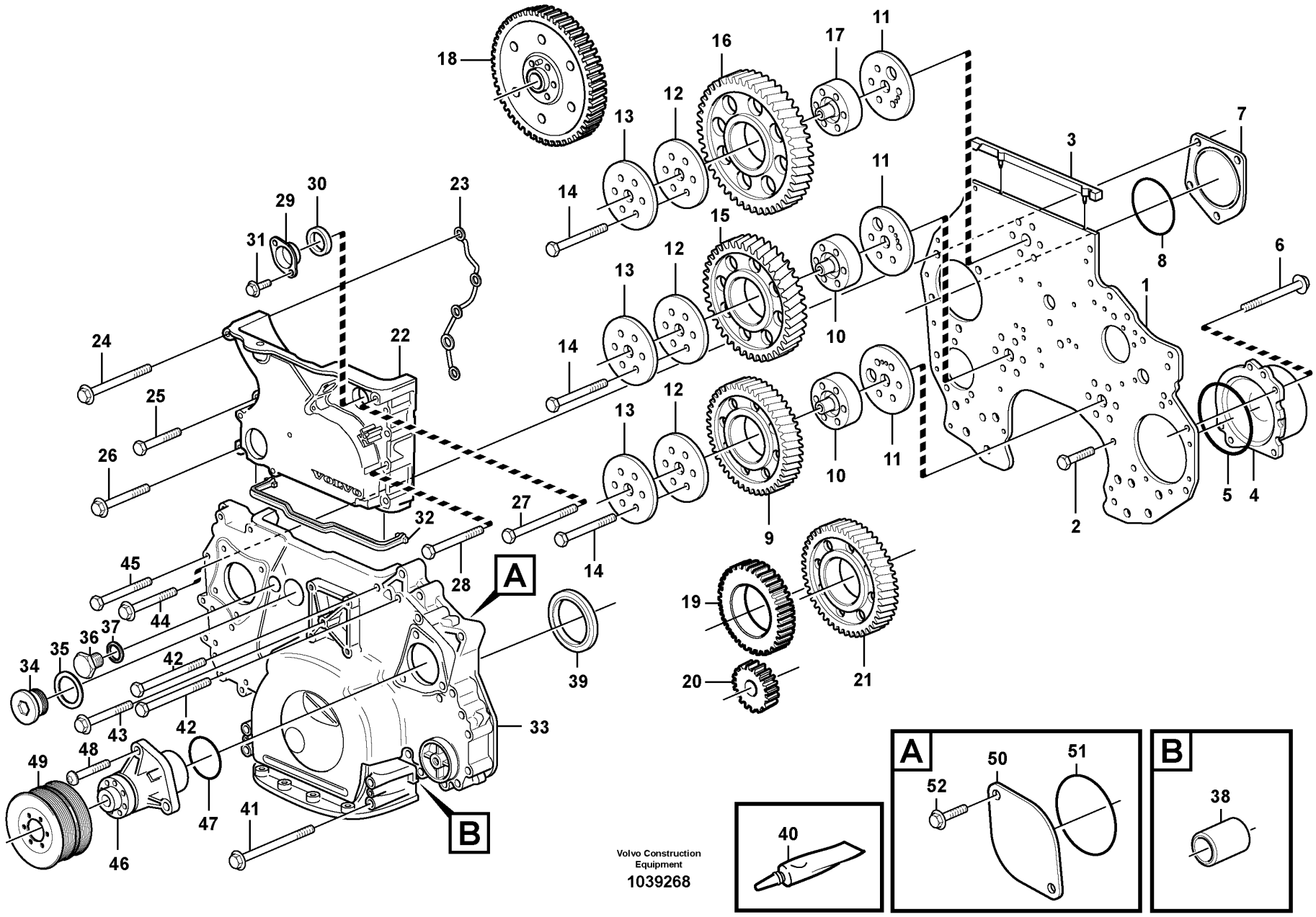
1
2
3
4
5
6
7
8
9
10
11
12
13
14
15
16
17
18
19
20
21
22
23
24
25
26
27
28
29
30
31
32
33
34
35
36
37
38
39
40
41
42
43
44
45
46
47
48
49
50
51
52
A
B
Volvo Construction Equipment
1039268

Fig.	Part No.	Quantity 1	2	3	PS	KIT	Description	Dénomination	Bezeichnung	품명	Denominación	Notes
31	VOE 946440	2	2				Flange screw	Vis à embase	Flanschschraube	플랜지 나사	Tornillo embridado	
32	VOE 20714247	1	1				Sealing strip	Lisse étanchéité	Dichtleiste	씰링 스트립	Moldura retén	
33	VOE 21122283	1			SS		Timing gear cover	Couvercle distribution	Steuergehäusedeckel	타이밍 기어 커버	Tapa distribución	
33	VOE 21424752		1				Timing gear cover	Couvercle distribution	Steuergehäusedeckel	타이밍 기어 커버	Tapa distribución	
33	VOE 21206533	1	1		SS		•Timing gear cover	•Couvercle distribution	•Steuergehäusedeckel	•타이밍 기어 커버	•Tapa distribución	
33	VOE 3595444	1	1				••Timing gear cover	••Couvercle distribution	••Steuergehäusedeckel	••타이밍 기어 커버	••Tapa distribución	
34	VOE 467367	1	1				••Plug	••Tampon	••Stopfen	••플러그	••Tapón	
35	VOE 1556907	1	1				••Gasket	••Joint	••Dichtung	••개스킷	••Junta	
36	VOE 13960632	1	1				••Plug	••Tampon	••Stopfen	••플러그	••Tapón	
37	VOE 948884	1	1				••Plane gasket	••Joint plan	••Plandichtung	••플레인 개스킷	••Junta plana	
38	VOE 1547940	2	2				••Pin	••Clavette	••Splint	••핀	••Pasador	
39	VOE 85108423	1			SS		•Crankshaft seal	•Étanchéité de vilebrequin	•Kurbelwellendichtung	•크랭크샤프트 씰	•Retén cigüeñal	
39			1		NS		•Crankshaft seal	•Étanchéité de vilebrequin	•Kurbelwellendichtung	•크랭크샤프트 씰	•Retén cigüeñal	
40	VOE 11713514	REQ	REQ				Sealant	Produit étanchéité	Dichtmittel	밀폐제	Producto de estanqueidad	310 GRAM
40	VOE 1161277	REQ	REQ				Sealant	Produit étanchéité	Dichtmittel	밀폐제	Producto de estanqueidad	10 ML
41	VOE 973096	4	4				Flange screw	Vis à embase	Flanschschraube	플랜지 나사	Tornillo embridado	M10 x 130 MM
42	VOE 13947790	2	2				Screw	Vis	Schraube	나사	Tornillo	M10 x 80 MM
42	VOE 946440	4	4				Flange screw	Vis à embase	Flanschschraube	플랜지 나사	Tornillo embridado	M8 x 16 MM
43	VOE 13965183	1	1				Flange screw	Vis à embase	Flanschschraube	플랜지 나사	Tornillo embridado	M8 x 90 MM
44	VOE 946473	4	4				Flange screw	Vis à embase	Flanschschraube	플랜지 나사	Tornillo embridado	M12 x 90 MM
45	VOE 955302	11	11				Hexagon screw	Vis à tête hexagonale	Sechskantschraube	육각 나사	Tornillo hexagonal	M8 x 60 MM
45	VOE 965181	1	1				Flange screw	Vis à embase	Flanschschraube	플랜지 나사	Tornillo embridado	M8 x 70 MM
46		1	1				Driving Device	Disp.entrainem.	Antr Vorrtg	드라이빙 디바이스	Dispos Traccion	See group 215-200 page 77
47	VOE 967344	1	1				O-ring	Joint torique	O-Ring	O 링	Anillo tórico	
48	VOE 13946752	1	1				Screw	Vis	Schraube	나사	Tornillo	L = 35 MM
48	VOE 13965186	2	2				Screw	Vis	Schraube	나사	Tornillo	L = 50 MM
49	VOE 3841069	1	1				Pulley	Poulie	Zahnriemenscheibe	풀리	Polea correa dentada	
50	VOE 3828400	1	1				Cover	Couvercle	Deckel	커버	Tapa	

1	ENG - 656061
2	ENG 656062 -
3	
4	
5	

Timing gear casing and gears
Carter de distribution et engrenage
Stirnradgehäuse und Nabenvorgelege
타이밍기어 케이싱 및 기어
Caja de distribución y engranajes

Catalogue id	Group
20214	215
Illustr. No	Section
1039268	100
Issue	Page
20009061-F	73

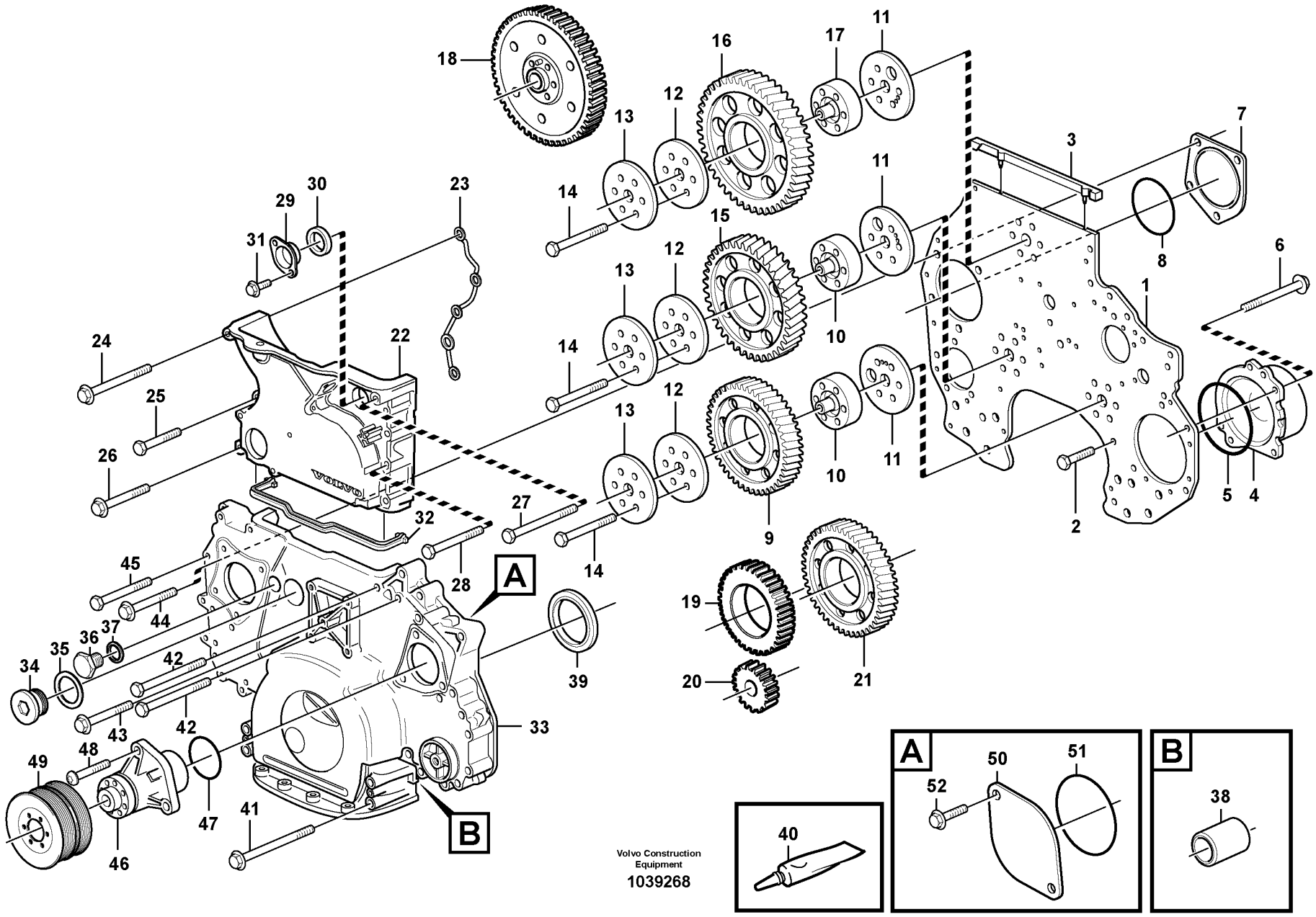
1
2
3
4
5
6
7
8
9
10
11
12
13
14
15
16
17
18
19
20
21
22
23
24
25
26
27
28
29
30
31
32
33
34
35
36
37
38
39
40
41
42
43
44
45
46
47
48
49
50
51
52
A
B
Volvo Construction Equipment
1039268

Fig.	Part No.	Quantity 1	2	3	PS	KIT	Description	Dénomination	Bezeichnung	품명	Denominación	Notes
51	**VOE 967344**	1	1				O-ring	Joint torique	O-Ring	O 링	Anillo tórico	
52	**VOE 946441**	2	2				Flange screw	Vis à embase	Flanschschraube	플랜지 나사	Tornillo embridado	

1	**ENG - 656061**	**Timing gear casing and gears** **Carter de distribution et engrenage** **Stirnradgehäuse und Nabenvorgelege** 타이밍기어 케이싱 및 기어 **Caja de distribución y engranajes**	Catalogue id **20214**	Group **215**
2	**ENG 656062 -**		Illustr. No **1039268**	Section **100**
3			Issue **20009061-F**	Page **75**
4				
5				

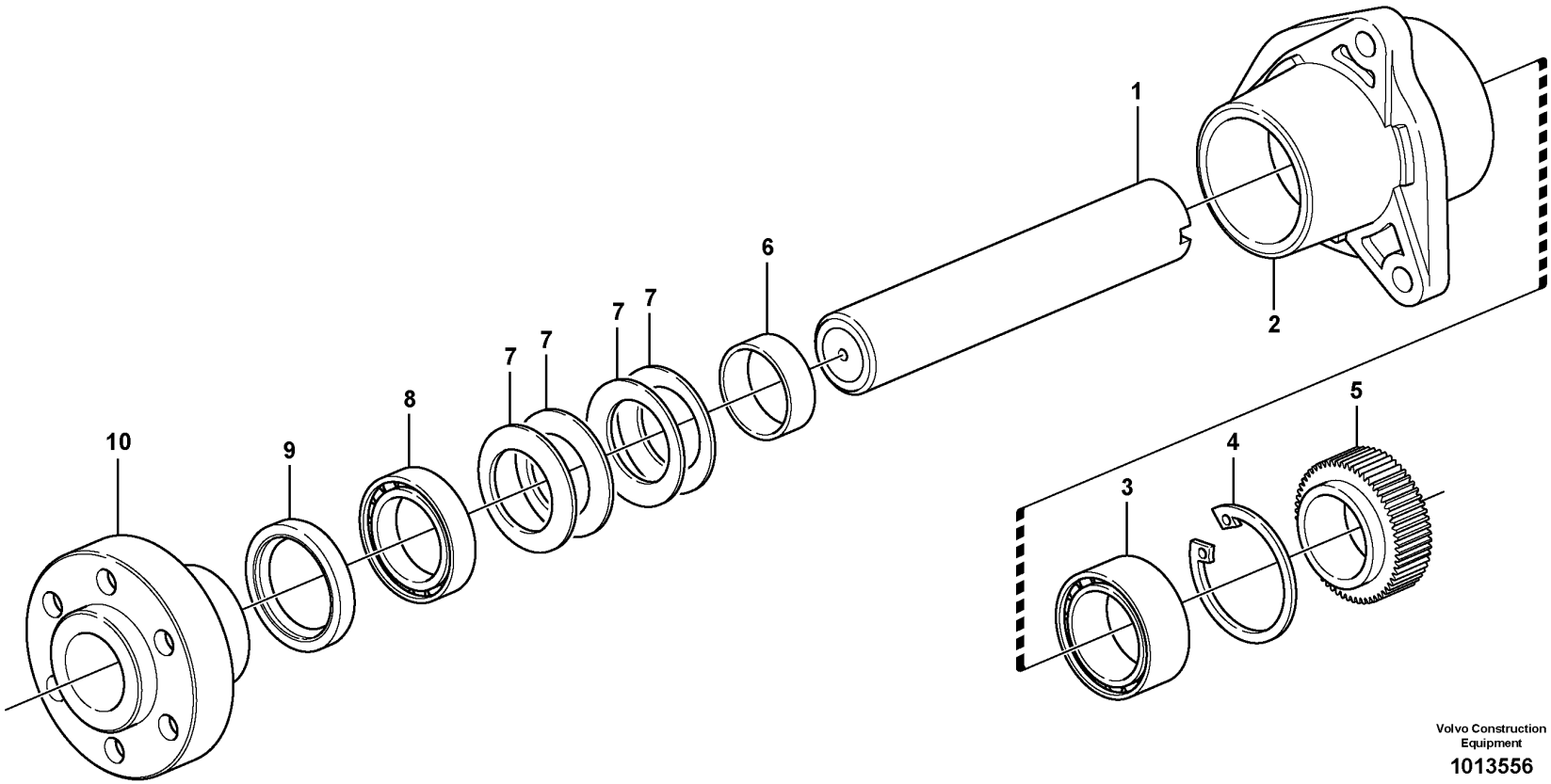

Volvo Construction Equipment

1013556

Fig.	Part No.	Quantity 1	2	3	PS	KIT	Description	Dénomination	Bezeichnung	품명	Denominación	Notes
	VOE 8193986	1					Driving device	Dispositif d'entraînement	Antriebsvorrichtung	주행 장치	Dispositivo de tracción	
1		1			NS		•Axle	•Essieu	•Achse	•액슬	•Eje de rueda	
2	**VOE 8170667**	1			OP		•Bearing housing	•Ensemble tournant	•Lagergehäuse	•베어링 하우징	•Caja de cojinete	
3	**VOE 471499**	1					•Ball bearing	•Roulement billes	•Kugellager	•볼 베어링	•Cojinete de bolas	
4	**VOE 914532**	1					•Retaining ring	•Bague retenue	•Haltering	•리테이닝 링	•Anillo retén	
5	**VOE 8170240**	1			OP		•Gear	•Pignon	•Zahnrad	•기어	•Engranaje	
6	**VOE 8193994**	1					•Spacer sleeve	•Douille entretoise	•Abstandhülse	•스페이서 슬리브	•Manguito distanciador	
7	**VOE 1677558**	4					•Disc spring	•Ressort diaphragme	•Tellerfeder	•디스크 스프링	•Resorte de disco	
8	**VOE 11013**	1					•Ball bearing	•Roulement billes	•Kugellager	•볼 베어링	•Cojinete de bolas	
9	**VOE 1546480**	1					•Sealing ring	•Bague étanchéité	•Dichtring	•씰링 링	•Anillo retén	
10	**VOE 1547846**	1			OP		•Hub	•Moyeu	•Nabe	•허브	•Cubo	

1	**8279675**	**Driving device** **Dispositif d'entraînement** **Antriebsvorrichtung** 구동장치 **Dispositivo de arrastre**	Catalogue id **20214**	Group **215**
2			Illustr. No **1013556**	Section **200**
3			Issue **20009061-F**	Page **77**
4				
5				

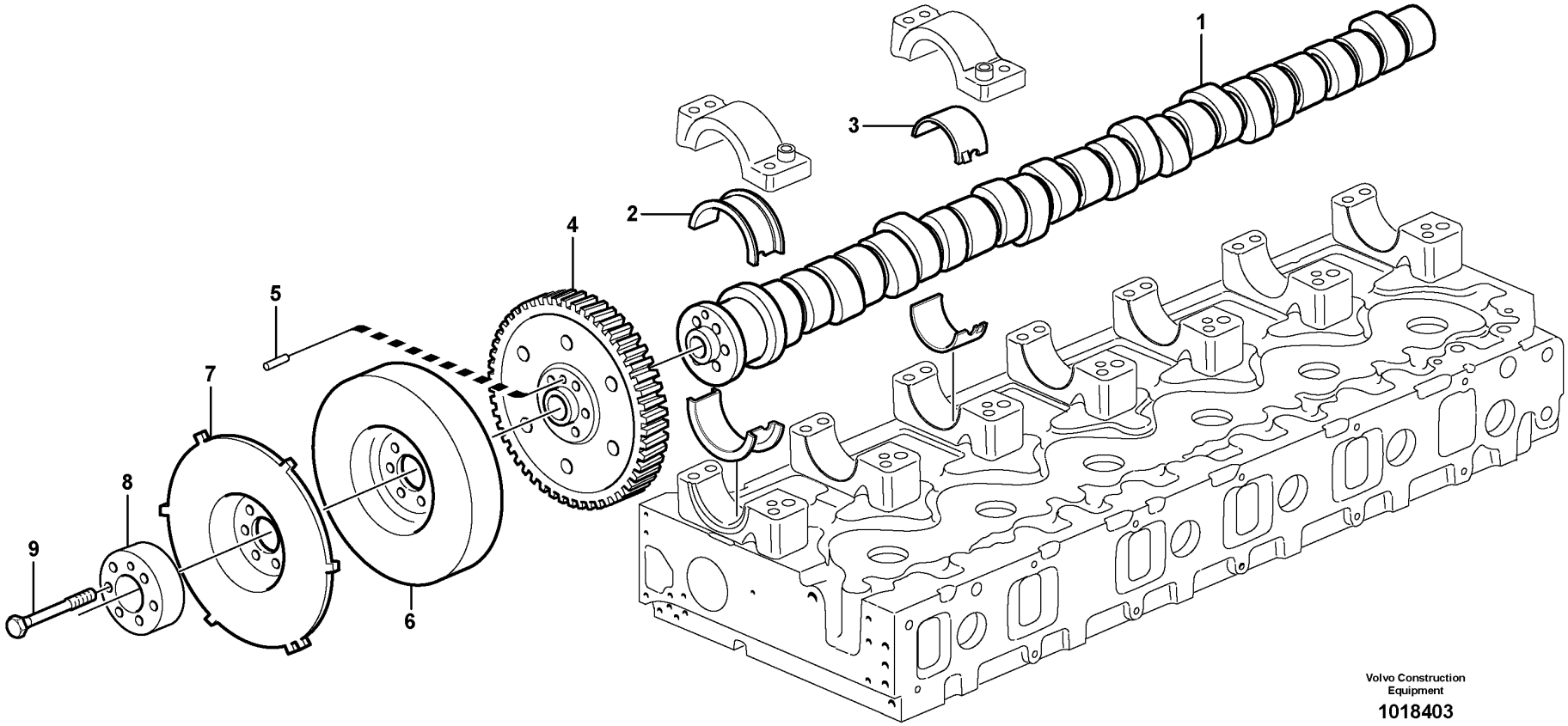

Volvo Construction Equipment

1018403

Fig.	Part No.	Quantity 1	2	3	PS	KIT	Description	Dénomination	Bezeichnung	품명	Denominación	Notes
1	VOE 20576909	1					Camshaft	Arbre cames	Nockenwelle	캠 샤프트	Árbol de levas	
2	VOE 20503200	1					Bearing shell kit	Jeu coussinets	Lagerschalensatz	베어링 셸 키트	Juego casquillos de cojinete	
		2			NS		•Bearing Shell	•Coussine.palier	•Lagerschale	•베어링 셸	•Casq Cojinete	
3	VOE 276630	6					Bearing shell kit	Jeu coussinets	Lagerschalensatz	베어링 셸 키트	Juego casquillos de cojinete	
	VOE 1677212	12					•Bearing shell	•Coussinet palier	•Lagerschale	•베어링 셸	•Casquillo de cojinete	STD
	VOE 1677551	12					Bearing shell	Coussinet palier	Lagerschale	베어링 셸	Casquillo de cojinete	0,25 UZ
4	VOE 20450344	1					Gear	Pignon	Zahnrad	기어	Engranaje	
5	VOE 950572	1					•Pin	•Goupille	•Stift	•핀	•Pasador	
6	VOE 8170954	1					Vibration damper	Amortisseur de vibrations	Schwingungsdämpfer	바이브레이션 댐퍼	Amortiguador vibraciones	
7	VOE 3155166	1					Tooth Wheel	Roue Dentee	Sperrzahnrad	투스 휠	Rueda Dentada	
8	VOE 20440991	1					Spacer	Entretoise	Abstandkörper	스페이서	Distanciador	
9	VOE 20441079	6					Flange screw	Vis à embase	Flanschschraube	플랜지 나사	Tornillo embridado	

1	8279675	**Camshaft** **Arbre à cames** **Nockenwelle** 캠 축 **Eje de levas**	Catalogue id **20214**	Group **215**
2			Illustr. No **1018403**	Section **300**
3				
4			Issue **20009061-F**	Page **79**
5				

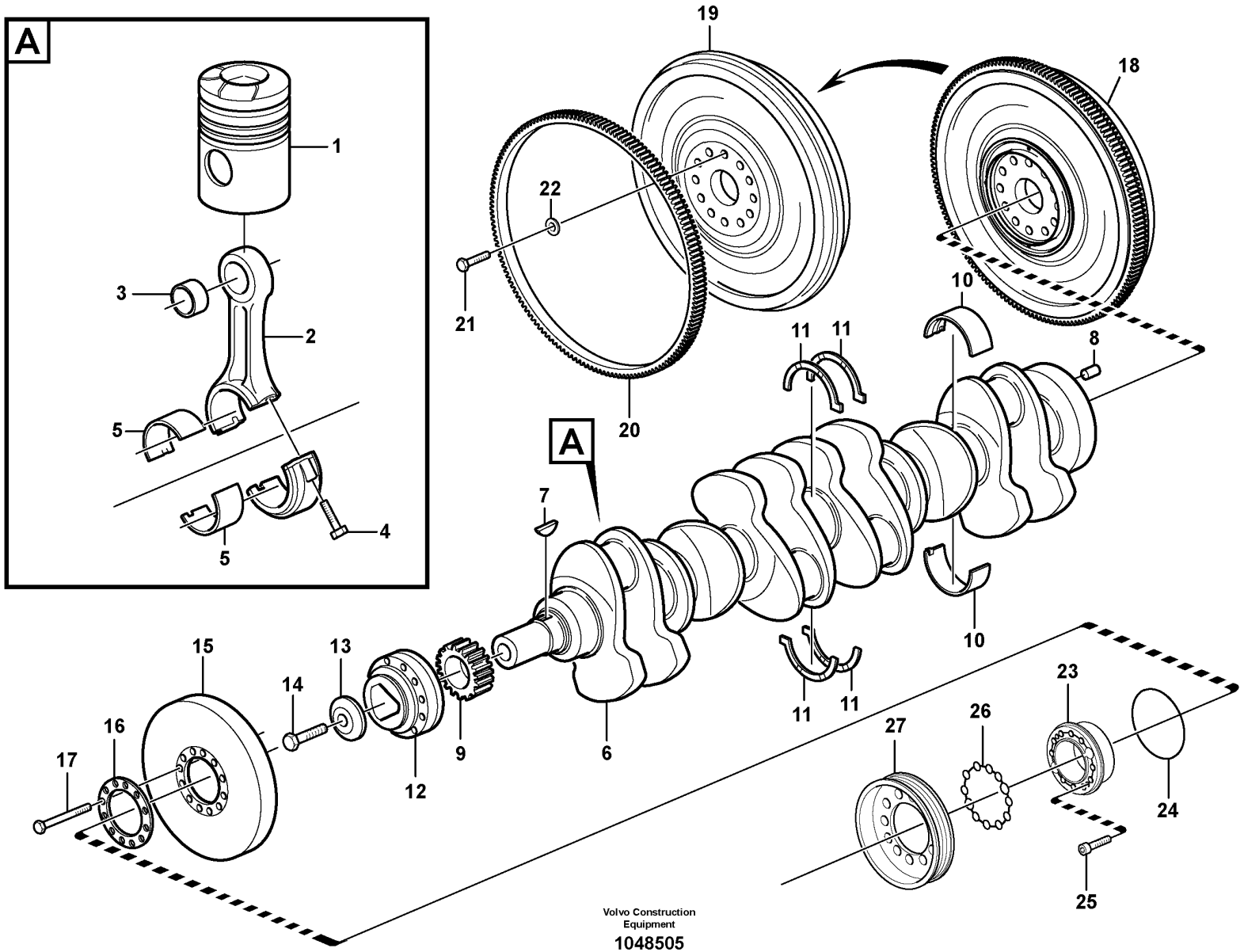

Volvo Construction Equipment

1048505

Fig.	Part No.	Quantity 1	2	3	4	5	PS	KIT	Description	Dénomination	Bezeichnung	품명	Denominación	Notes
1		6							Piston	Piston	Kolben	피스톤	Piston	See group 213-100 page 65
	VOE 20412200	6							Connecting rod	Bielle	Pleuel	피스톤 로드	Biela	
2		6					NS		•Connecting rod	•Bielle	•Pleuel	•피스톤 로드	•Biela	
3	VOE 20381185	6							•Bushing	•Bague	•Buchse	•부싱	•Casquillo	
4	VOE 1543035	12							•Screw	•Vis	•Schraube	•나사	•Tornillo	
5	VOE 276134	REQ							Big End Brg Kit	Jeu Cous.biell.	Pleuellagersatz	엔드 베어링 킷	Jg Cojin Biela	STD
	VOE 276135	REQ							Big End Brg Kit	Jeu Cous.biell.	Pleuellagersatz	엔드 베어링 킷	Jg Cojin Biela	0,25 MM U SZ
	VOE 276136	REQ							Big End Brg Kit	Jeu Cous.biell.	Pleuellagersatz	엔드 베어링 킷	Jg Cojin Biela	0,50 MM U SZ
	VOE 276137	REQ							Big End Brg Kit	Jeu Cous.biell.	Pleuellagersatz	엔드 베어링 킷	Jg Cojin Biela	0,75 MM U SZ
	VOE 276334	REQ							Big End Brg Kit	Jeu Cous.biell.	Pleuellagersatz	엔드 베어링 킷	Jg Cojin Biela	1,00 MM U SZ
	VOE 276349	REQ							Big End Brg Kit	Jeu Cous.biell.	Pleuellagersatz	엔드 베어링 킷	Jg Cojin Biela	1,25 MM U SZ
	VOE 20411189	1							Crankshaft	Vilebrequin	Kurbelwelle	크랭크샤프트	Cigüeñal	1) (VOE 20533089)
6		1					NS		•Crankshaft	•Vilebrequin	•Kurbelwelle	•크랭크 샤프트	•Ciguenal	
7	VOE 422253	1							•Key	•Clé	•Schlüssel	•키	•Llave	
8	VOE 950644	1							•Pin	•Clavette	•Splint	•핀	•Pasador	
9	VOE 8170192	1							Gear	Pignon	Zahnrad	기어	Engranaje	
10	VOE 20530916	7							Main bearing	Palier de vilebrequin	Hauptlager	메인 베어링	Cojinete de bancada	STD
	VOE 20578624	7							Main bearing kit	Kit de palier vilebrequin	Hauptlagersatz	메인 베어링 키트	Juego cojinete de bancada	0,25 MM U SZ
	VOE 20578625	7							Main bearing kit	Kit de palier vilebrequin	Hauptlagersatz	메인 베어링 키트	Juego cojinete de bancada	0,50 MM U SZ
	VOE 20578626	7					OP		Main bearing kit	Kit de palier vilebrequin	Hauptlagersatz	메인 베어링 키트	Juego cojinete de bancada	0,75 MM U SZ
	VOE 20578627	7							Main bearing kit	Kit de palier vilebrequin	Hauptlagersatz	메인 베어링 키트	Juego cojinete de bancada	1,00 MM U SZ
	VOE 20578628	7					OP		Main bearing kit	Kit de palier vilebrequin	Hauptlagersatz	메인 베어링 키트	Juego cojinete de bancada	1,25 MM U SZ
11	VOE 21267844	1							Thrust washer kit	Kit rondelles butée	Druckscheibensatz	스러스트 워셔 키트	Juego arandela	(VOE 3093651) STD ENG - 648064
	VOE 3093652	1							Thrust washer kit	Kit rondelles butée	Druckscheibensatz	스러스트 워셔 키트	Juego arandela	0,1 MM O SZ ENG - 648064

1) **GB**: Replacement version **FR**: Version piéce de rechange. **DE**: Ersatzteil-ausführung. **KR**: 대체 부품 **ES**: Version piezas de repuesto.

1	8279675
2	
3	
4	
5	

Crankshaft and related parts
Axe à vilebreguintas
Kurbelbewegung
크랭크샤프트 및 관련부품
Cigüeñal

Catalogue id	Group
20214	**216**
Illustr. No **1048505**	Section **100**
Issue **20009061-F**	Page **81**

VOLVO

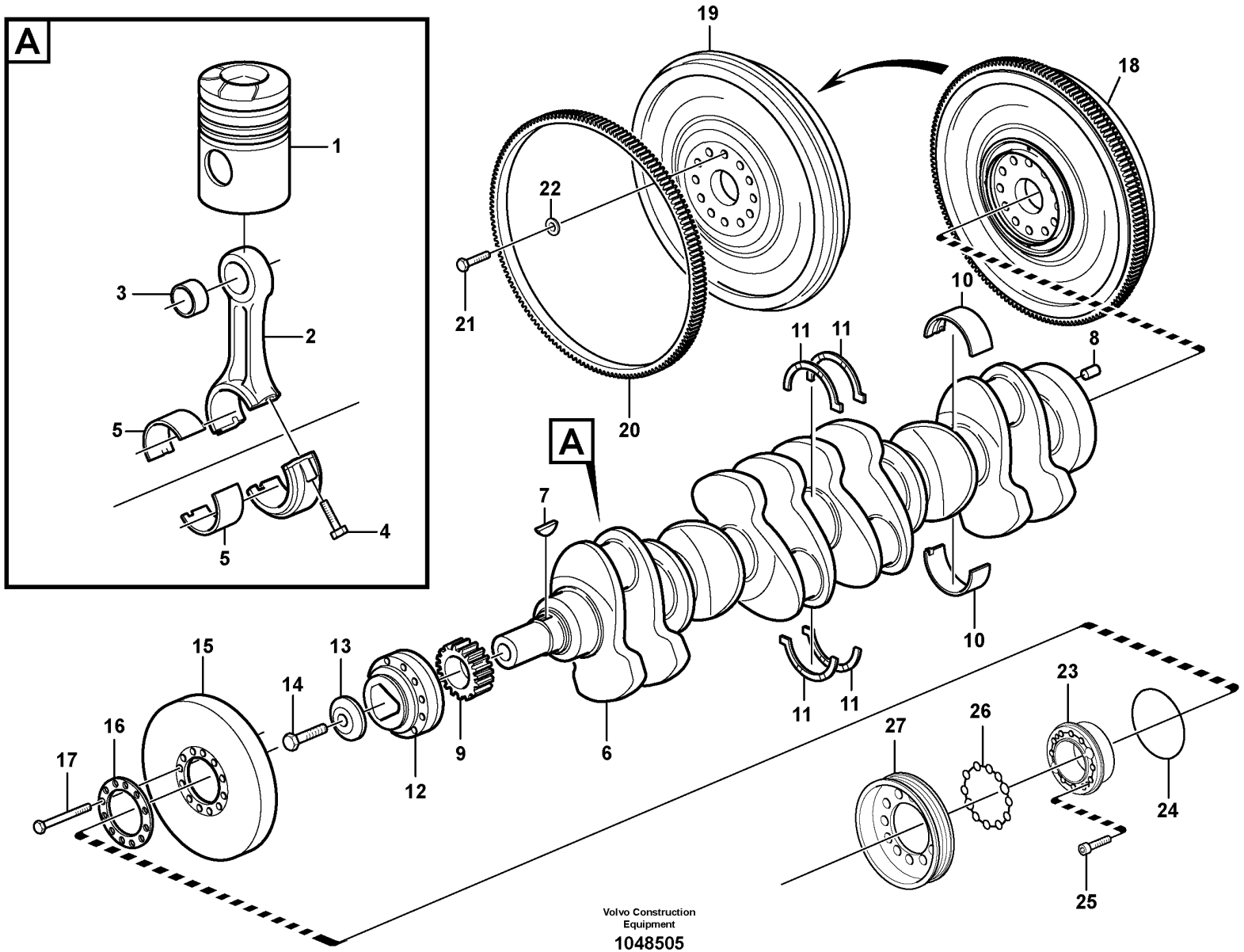

Volvo Construction Equipment

1048505

Fig.	Part No.	Quantity 1	2	3	4	5	PS	KIT	Description	Dénomination	Bezeichnung	품명	Denominación	Notes
	VOE 3093653	1							Thrust washer kit	Kit rondelles butée	Druckscheibensatz	스러스트 워셔 키트	Juego arandela	0,2 MM O SZ ENG - 648064
	VOE 3093654	1							Thrust washer kit	Kit rondelles butée	Druckscheibensatz	스러스트 워셔 키트	Juego arandela	0,3 MM O SZ ENG - 648064
	VOE 21267844	1							Thrust washer kit	Kit rondelles butée	Druckscheibensatz	스러스트 워셔 키트	Juego arandela	STD ENG 648065 -
	VOE 21267847	1							Thrust washer kit	Kit rondelles butée	Druckscheibensatz	스러스트 워셔 키트	Juego arandela	0,1 MM O SZ ENG 648065 -
12	**VOE 11707317**	1							Hub	Moyeu	Nabe	허브	Cubo	(VOE 1549407)
13	**VOE 422124**	1							Washer	Rondelle	Scheibe	워셔	Arandela	
14	**VOE 1543316**	1							Screw	Vis	Schraube	나사	Tornillo	
15	**VOE 8193930**	1							Vibration damper	Amortisseur de vibrations	Schwingungsdämpfer	바이브레이션 댐퍼	Amortiguador vibraciones	
16	**VOE 8193962**	1							Washer	Rondelle	Scheibe	워셔	Arandela	
17	**VOE 13970887**	10							Hexagon screw	Vis à tête hexagonale	Sechskantschraube	육각 나사	Tornillo hexagonal	
18	**VOE 11127311**	1							Flywheel	Volant moteur	Schwungrad	플라이휠	Volante	
19		1					NS		•Flywheel	•Volant	•Schwungrad	•플라이 휠	•Volante	
20	**VOE 20711957**	1							•Ring gear	•Couronne	•Hohlrad	•링 기어	•Cámara	
21	**VOE 1677893**	14							Screw	Vis	Schraube	나사	Tornillo	
22	**VOE 1543563**	14							Washer	Rondelle	Scheibe	워셔	Arandela	
23	**VOE 21243814**	1							Companion flange	Flasque entraînement	Antriebsflansch	컴패니언 플랜지	Brida	
24	**VOE 13945512**	1							O-ring	Joint torique	O-Ring	O 링	Anillo tórico	
25	**VOE 3595265**	2							Screw	Vis	Schraube	나사	Tornillo	
26	**VOE 3827530**	1							Sealing ring	Bague étanchéité	Dichtring	씰링 링	Anillo retén	
27	**VOE 11423028**	1							Pulley	Poulie	Zahnriemenscheibe	풀리	Polea correa dentada	

1	**8279675**	**Crankshaft and related parts** **Axe à vilebreguintas** **Kurbelbewegung** 크랭크샤프트 및 관련부품 **Cigüeñal**	Catalogue id **20214**	Group **216**
2			Illustr. No **1048505**	Section **100**
3				
4			Issue **20009061-F**	Page **83**
5				

VOLVO

PL4608

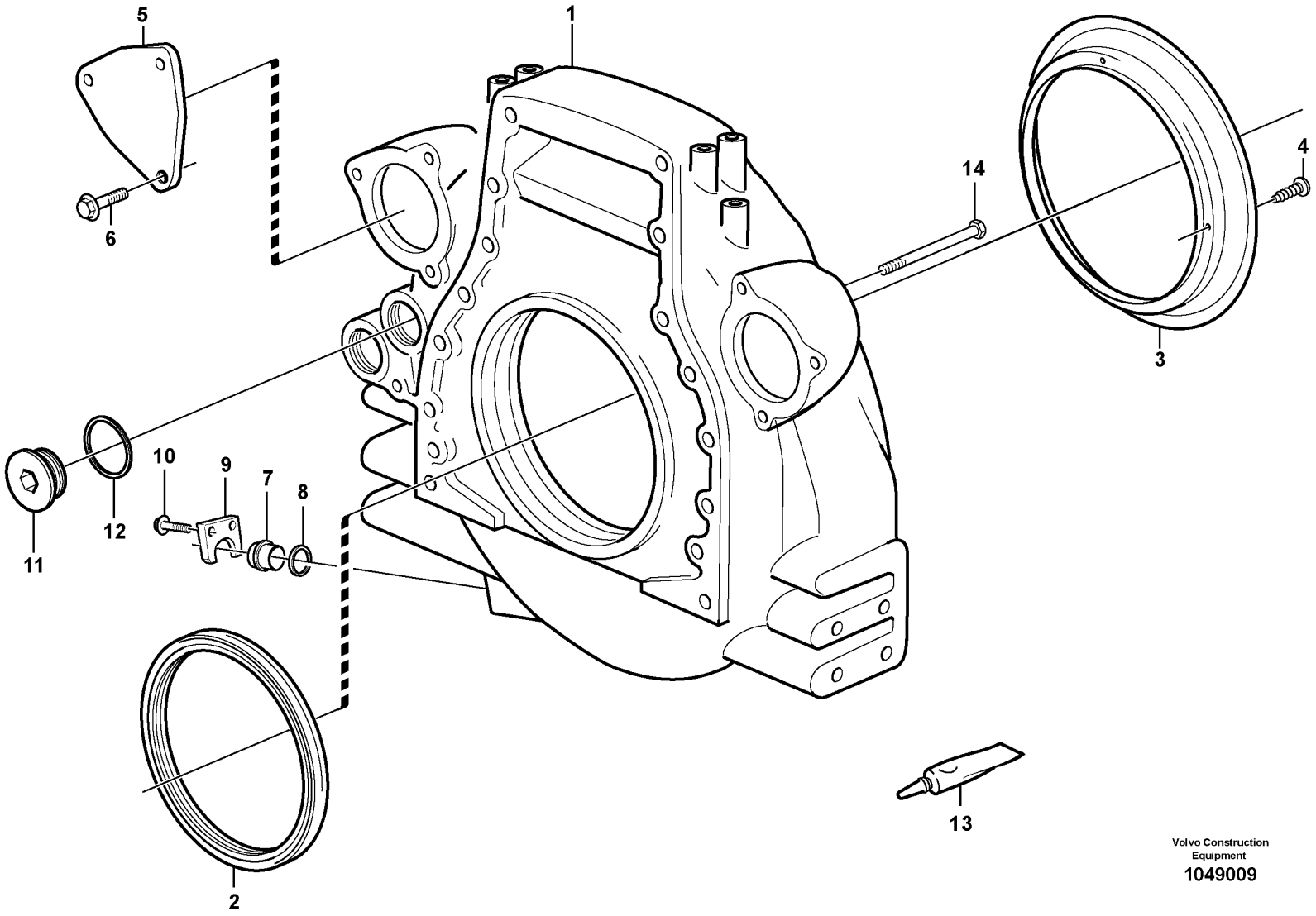

Volvo Construction Equipment
1049009

Fig.	Part No.	Quantity 1	2	3	PS	KIT	Description	Dénomination	Bezeichnung	품명	Denominación	Notes
	VOE 11030273	1					Flywheel housing	Carter de volant	Schwungradgehäuse	플라이휠 하우징	Cubierta de volante	
1	**VOE 11030245**	1			OP		•Flywheel housing	•Carter de volant	•Schwungradgehäuse	•플라이휠 하우징	•Cubierta de volante	
2	**VOE 1543896**	1					•Sealing ring	•Bague étanchéité	•Dichtring	•씰링 링	•Anillo retén	
3	**VOE 11030271**	1					•Oil deflector ring	•Plaque retour huile	•Ölschleuderring	•오일 디플렉터 링	•Aro deflector de aceite	
4	**VOE 13905650**	4					•Drive screw	•Vis de commande	•Durchsetzschraube	•드라이브 나사	•Tornillo motriz	
5	**VOE 849135**	1			OP		Cover	Capot	Haube	커버	Capó	
6	**VOE 946502**	3					Flange screw	Vis à embase	Flanschschraube	플랜지 나사	Tornillo embridado	
7	**VOE 11031785**	1					Plug	Tampon	Stopfen	플러그	Tapón	
8	**VOE 421158**	1					Sealing ring	Bague étanchéité	Dichtring	씰링 링	Anillo retén	
9	**VOE 11031769**	1					Lock washer	Rondelle verrouillage	Sicherungsscheibe	잠금장치 워셔	Arandela seguridad	
10	**VOE 13966378**	2					Flange screw	Vis à embase	Flanschschraube	플랜지 나사	Tornillo embridado	
11	**VOE 15134976**	2					Plug	Bouchon	Stöpsel	플러그	Tapón	
12	**VOE 1556907**	2					Gasket	Joint	Dichtung	개스킷	Junta	
13	**VOE 1161277**	REQ					Sealant	Produit étanchéité	Dichtmittel	밀폐제	Producto de estanqueidad	20 GRAM
	VOE 11713514	REQ					Sealant	Produit étanchéité	Dichtmittel	밀폐제	Producto de estanqueidad	
14	**VOE 13966364**	8					Flange screw	Vis à embase	Flanschschraube	플랜지 나사	Tornillo embridado	L = 70 MM
	VOE 13966366	2					Flange screw	Vis à embase	Flanschschraube	플랜지 나사	Tornillo embridado	L = 90 MM
	VOE 13966371	2					Flange screw	Vis à embase	Flanschschraube	플랜지 나사	Tornillo embridado	L = 140 MM

1	**8279675**	**Flywheel housing** **Carter de volant** **Schwungradgehäuse** 플라이휠 하우징 **Carcasa del volante**	Catalogue id **20214**	Group **216**
2			Illustr. No **1049009**	Section **200**
3				
4			Issue **20009061-F**	Page **85**
5				

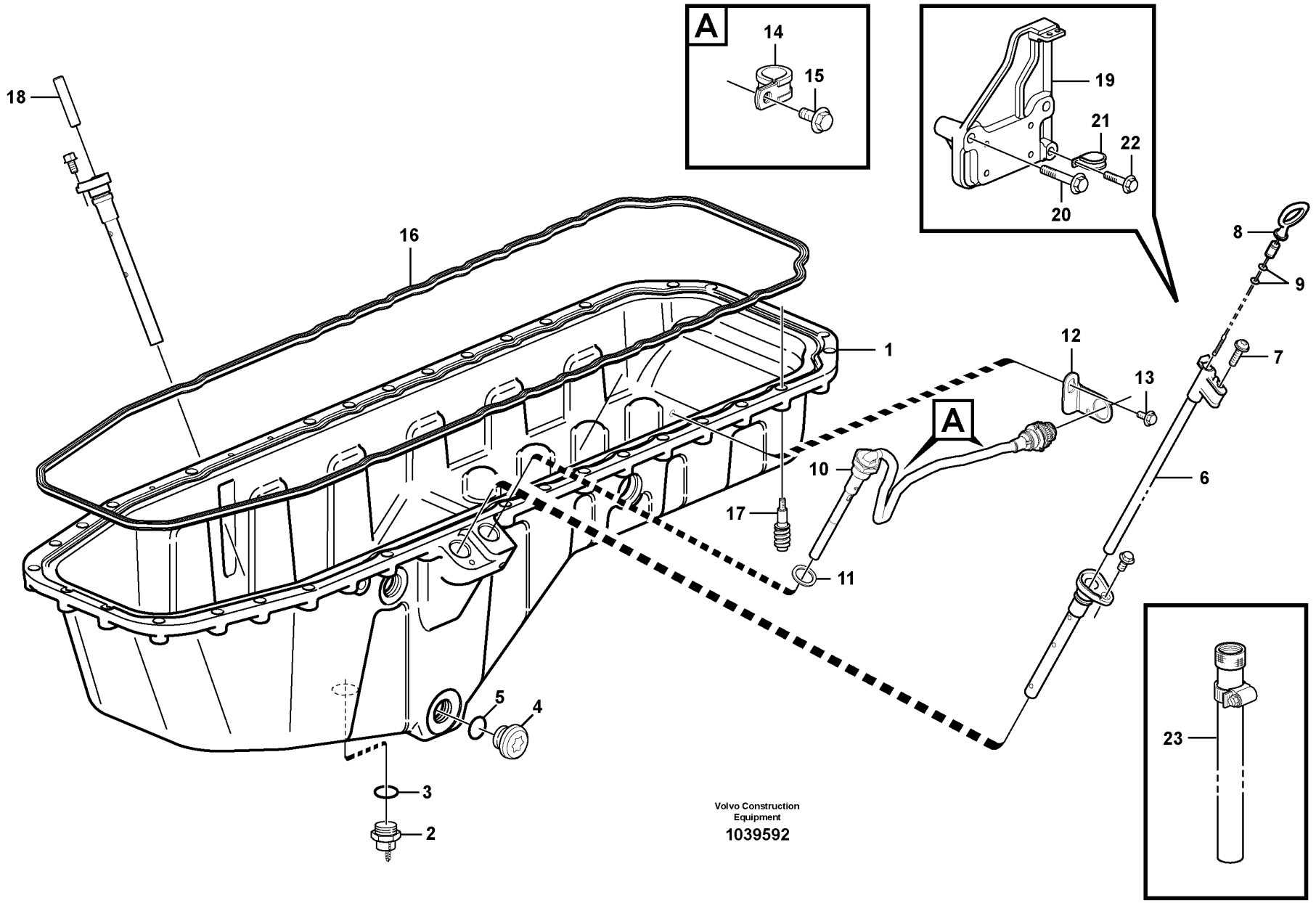

Volvo Construction Equipment

1039592

Fig.	Part No.	Quantity 1	2	3	PS	KIT	Description	Dénomination	Bezeichnung	품명	Denominación	Notes
1		1					Oil Pan	Carter d'huile	Ölwanne	오일 팬	Carter de aceite	See group 217-200 page 89
2	VOE 11127648	1			SS		Valve	Valve	Ventil	밸브	Válvula	ENG - 650902
3	VOE 982509	1					Gasket	Joint	Dichtung	개스킷	Junta	ENG - 650902
	VOE 15128018	1					Valve	Valve	Ventil	밸브	Válvula	ENG 650903 -
	VOE 982509	1					•Gasket	•Joint	•Dichtung	•개스킷	•Junta	
4	VOE 11127354	1					Plug	Tampon	Stopfen	플러그	Tapón	
5	VOE 13948610	1					O-ring	Joint torique	O-Ring	O 링	Anillo tórico	
6	VOE 11423484	1					Oil dipstick	Jauge d'huile	Ölmessstab	오일 딥스틱	Varilla medidora de aceite	
7	VOE 975371	1					Six point socket screw	Vis à 6 pans creux	Sechszahn-Hohlschraube	6 포인트 소켓 나사	Racor de seis dientes	
8	VOE 11423481	1					Oil dipstick	Jauge d'huile	Ölmessstab	오일 딥스틱	Varilla medidora de aceite	
9	VOE 949187	2					•O-ring	•Joint torique	•O-Ring	•O 링	•Anillo tórico	
10	VOE 11423761	1					Oil level sensor	Capteur de niveau d'huile	Ölstandgeber	오일 레벨 센서	Sensor nivel aceite	
11	VOE 949329	1					Gasket	Joint	Dichtung	개스킷	Junta	
12	VOE 3988328	1					Bracket	Console	Konsole	브래킷	Consola	
13	VOE 947107	1					Flange screw	Vis à embase	Flanschschraube	플랜지 나사	Tornillo embridado	
14	VOE 949746	2					Clamp	Collier serrage	Klemme	클램프	Abrazadera	
15	VOE 947107	2					Flange screw	Vis à embase	Flanschschraube	플랜지 나사	Tornillo embridado	
16	VOE 20532272	1					Sealing strip	Lisse étanchéité	Dichtleiste	씰링 스트립	Moldura retén	
17	VOE 20739547	30					Flange screw	Vis à embase	Flanschschraube	플랜지 나사	Tornillo embridado	
18	VOE 20533484	1					Plug	Tampon	Stopfen	플러그	Tapón	
19	VOE 11423008	1					Bracket	Console	Konsole	브래킷	Consola	
20	VOE 13965187	2					Screw	Vis	Schraube	나사	Tornillo	
21	VOE 13949746	1					Clamp	Collier serrage	Klemme	클램프	Abrazadera	
22	VOE 945444	1					Flange screw	Vis à embase	Flanschschraube	플랜지 나사	Tornillo embridado	
23	VOE 11127320	1					Hose	Flexible	Schlauch	호스	Manguera	

1	8279675	**Oil sump with mounting parts** **Carter d'huile avec fixations** **Ölwanne mit Montageteilen** 어셈블리 부품 장착 오일 섬프 **Cárter de aceite con elementos de montaje**	Catalogue id **20214**	Group **217**
2			Illustr. No **1039592**	Section **100**
3				
4			Issue **20009061-F**	Page **87**
5				

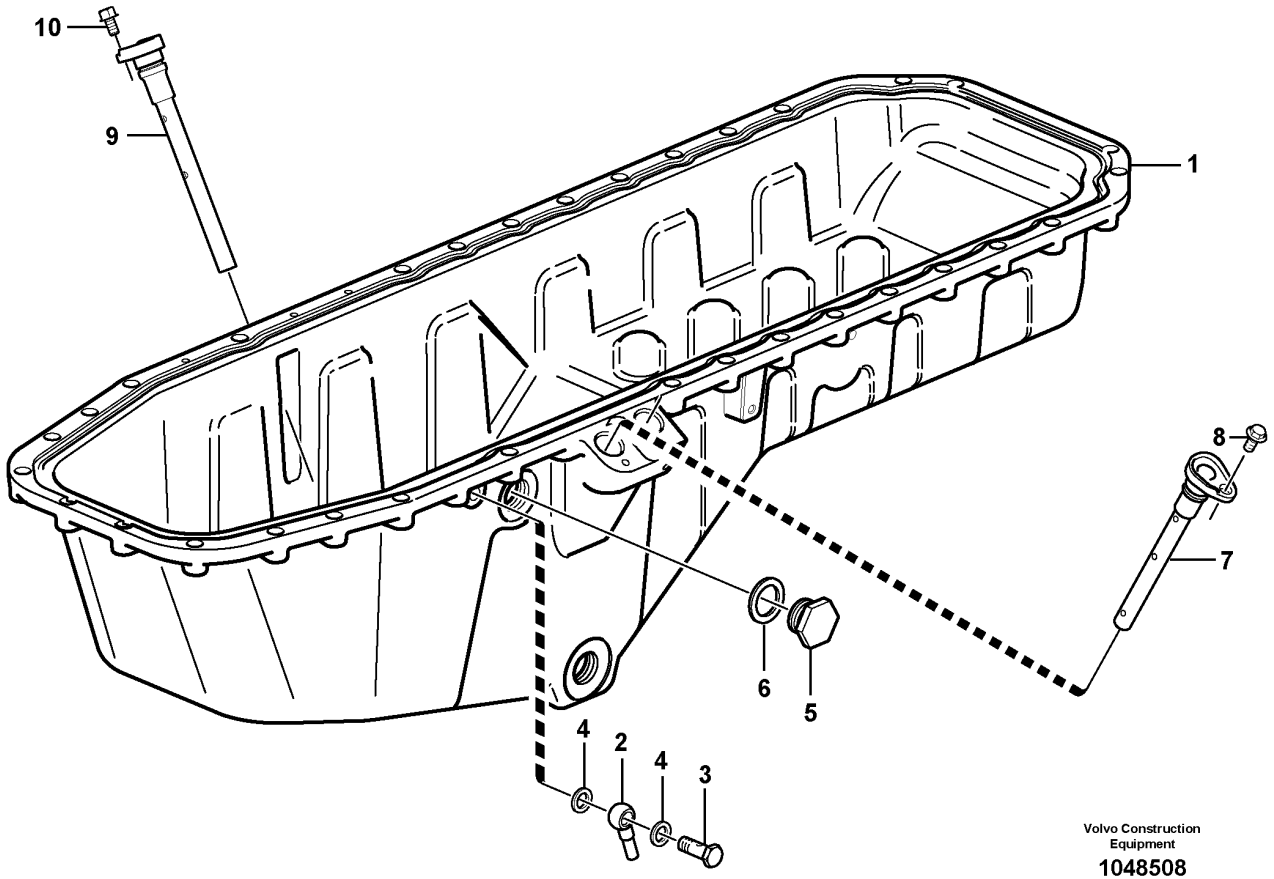
10
9
1
8
7
6
5
4
2
4
3
Volvo Construction Equipment
1048508

Fig.	Part No.	Quantity 1	2	3	PS	KIT	Description	Dénomination	Bezeichnung	품명	Denominación	Notes
	VOE 15112251	1			SS		Oil sump	Cuvette d'huile	Ölsumpf	오일통	Cárter de aceite	(VOE 15032723)
1		1			NS		•Oil Pan	•Carter d'huile	•Ölwanne	•오일 팬	•Carter de aceite	
2	**VOE 11423224**	1					•Tube	•Tube	•Rohr	•튜브	•Tubo	
3	**VOE 7025167**	1					•Hollow screw	•Vis creuse	•Hohlschraube	•할로우 나사	•Tornillo perforado	
4	**VOE 976929**	2					•Gasket	•Joint	•Dichtung	•개스킷	•Junta	
5	**VOE 13960638**	1					•Plug	•Tampon	•Stopfen	•플러그	•Tapón	
6	**VOE 982509**	1					•Gasket	•Joint	•Dichtung	•개스킷	•Junta	
7	**VOE 21523327**	1					•Pipe	•Tuyau	•Rohrleitung	•파이프	•Tubo	(VOE 20724256)
8	**VOE 946440**	1					•Flange screw	•Vis à embase	•Flanschschraube	•플랜지 나사	•Tornillo embridado	
9	**VOE 21523327**	1					•Pipe	•Tuyau	•Rohrleitung	•파이프	•Tubo	(VOE 20724256)
10	**VOE 946440**	1					•Flange screw	•Vis à embase	•Flanschschraube	•플랜지 나사	•Tornillo embridado	

1	**8279675**	**Oil sump** **Carter d'huile** **Ölwanne** 오일 섬프 **Cárter**	Catalogue id **20214**	Group **217**
2			Illustr. No **1048508**	Section **200**
3			Issue **20009061-F**	Page **89**
4				
5				

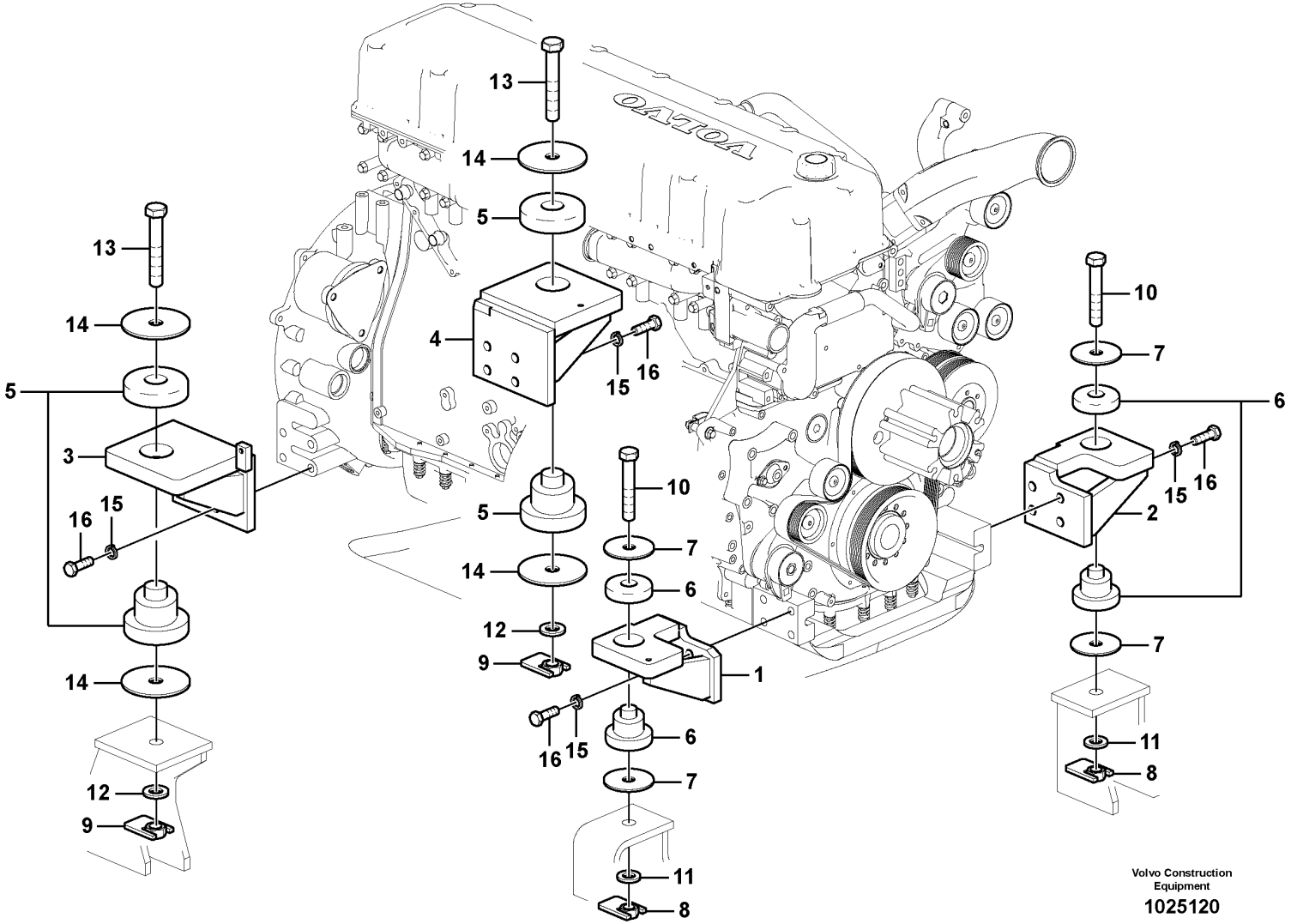

Volvo Construction Equipment

1025120

Fig.	Part No.	Quantity 1	2	3	PS	KIT	Description	Dénomination	Bezeichnung	품명	Denominación	Notes
1	VOE 14530220	1					Bracket	Console	Konsole	브래킷	Consola	
2	VOE 14506424	1					Bracket	Console	Konsole	브라켓	Ménsula	
3	VOE 14506428	1					Bracket	Console	Konsole	브라켓	Ménsula	
4	VOE 14527362	1					Bracket	Console	Konsole	브래킷	Consola	
5	VOE 14500336	2					Cushion	Coussin	Sitzkissen	쿠션	Cojín	
6	VOE 14528381	2					Cushion	Coussin	Sitzkissen	쿠션	Cojín	
7	VOE 14526169	4					Plate	Tôle	Blech	플레이트	Chapa	
8	VOE 14512933	2					Nut	Ecrou	Mutter	너트	Tuerca	
9	VOE 14512934	2					Nut	Écrou	Mutter	너트	Tuerca	
10	SA 9011-22221	2					Hexagon screw	Vis à tête hexagonale	Sechskantschraube	육각 나사	Tornillo hexagonal	
11	VOE 992059	2					Plain washer	Rondelle plane	Flachscheibe		Arandela plana	(SA 9211-22000)
12	SA 9211-24000	2					Washer	Rondelle	Scheibe	와셔	Arandela	
13	SA 9011-22423	2					Hexagon screw	Vis à tête hexagonale	Sechskantschraube	육각 나사	Tornillo hexagonal	
14	VOE 14532475	4					Washer	Rondelle	Scheibe	워셔	Arandela	
15	VOE 955926	16					Spring washer	Rondelle élastique	Federscheibe	스프링 워셔	Arandela elástica	
16	VOE 978938	16					Hexagon screw	Vis à tête hexagonale	Sechskantschraube	육각 나사	Tornillo hexagonal	

1	8287463	**Engine mounting** **Suspension du moteur** **Motorbefestigung** 엔진 장착 **Suspensión del motor**	Catalogue id **20214**	Group **218**
2			Illustr. No **1025120**	Section **100**
3			Issue **20009061-F**	Page **91**
4				
5				

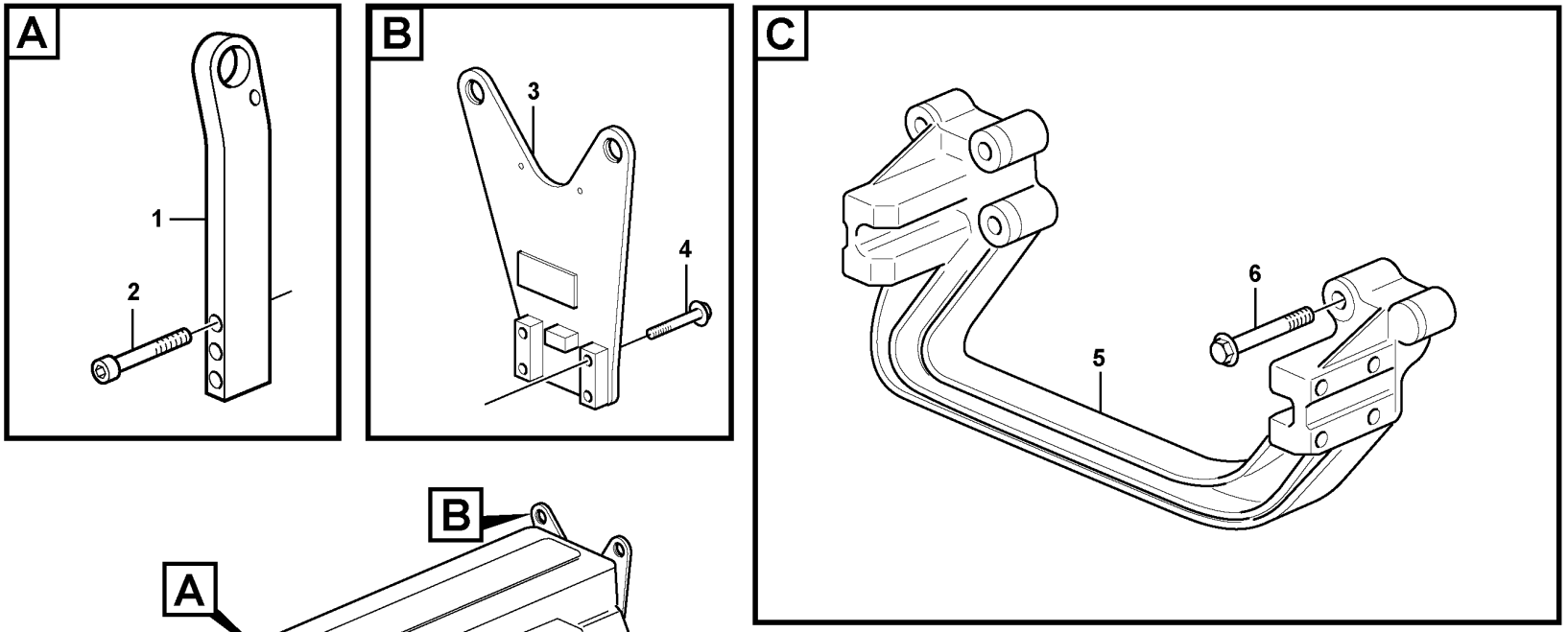

Volvo Construction Equipment

1039589

Fig.	Part No.	Quantity 1	2	3	PS	KIT	Description	Dénomination	Bezeichnung	품명	Denominación	Notes
1	VOE 11423369	1					Lifting eye	Oeillet levage	Hebeöse	리프트 아이	Argolla de elevación	
2	VOE 959265	1					Hex. socket screw	Vis à six pans creux	Innensechskantschraube	육각 소켓 나사	Tornillo de hexágono embutido	L = 80 MM
	VOE 965197	2					Flange screw	Vis à embase	Flanschschraube	플랜지 나사	Tornillo embridado	L = 100 MM
3	VOE 11128900	1			OP		Lifting eye	Oeillet levage	Hebeöse	리프트 아이	Argolla de elevación	
4	VOE 975122	4					Flange screw	Vis à embase	Flanschschraube	플랜지 나사	Tornillo embridado	
5	VOE 865410	1					Anchorage	Fixation	Halterung	맹커리지	Fijación	
6	VOE 975120	4					Flange screw	Vis à embase	Flanschschraube	플랜지 나사	Tornillo embridado	L = 40 MM
	VOE 967786	4					Flange screw	Vis à embase	Flanschschraube	플랜지 나사	Tornillo embridado	L = 100 MM

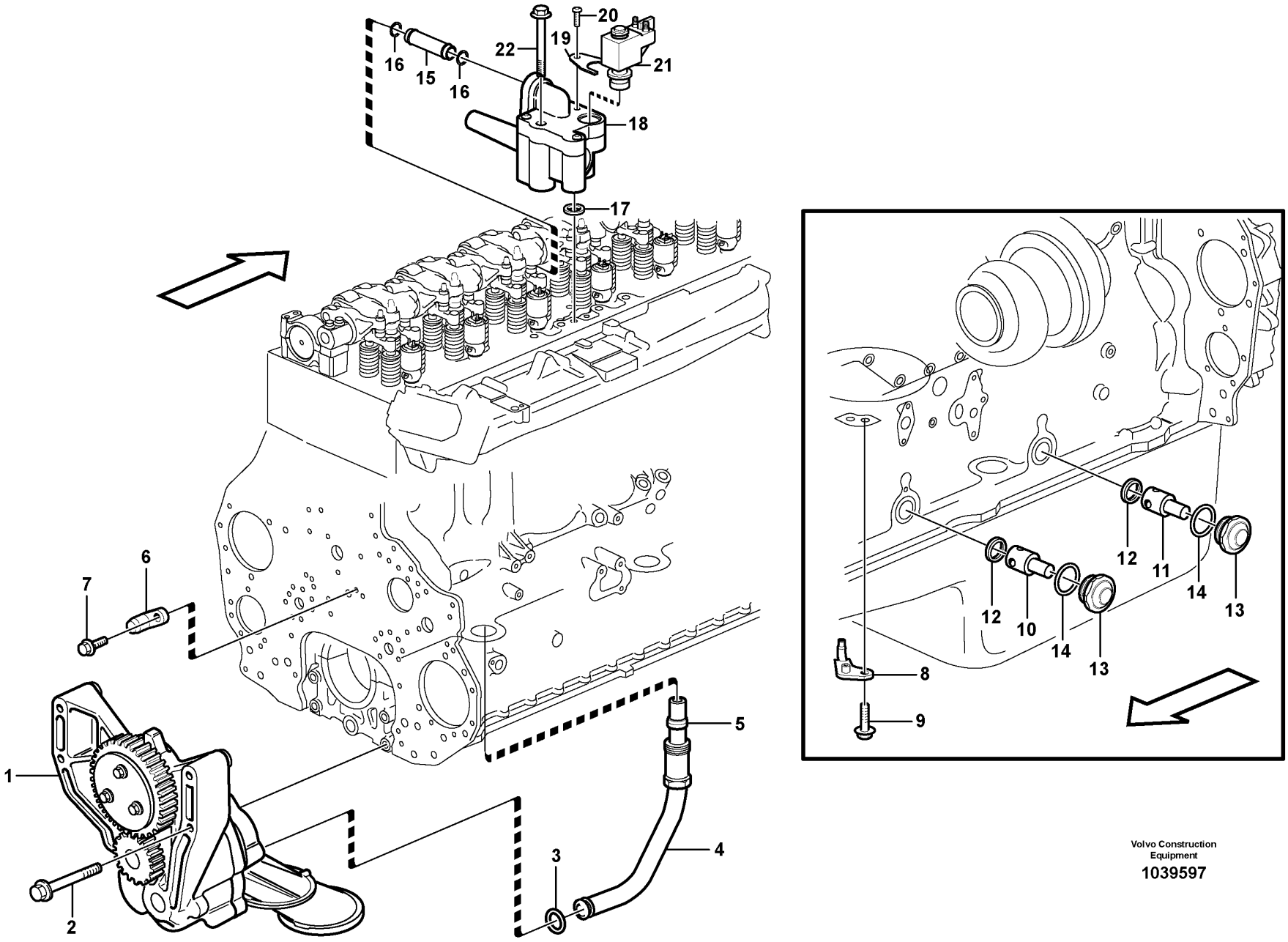

Volvo Construction Equipment

1039597

Fig.	Part No.	Quantity 1	2	3	PS	KIT	Description	Dénomination	Bezeichnung	품명	Denominación	Notes
1		1					Oil pump	Pompe huile	Ölpumpe	오일 펌프	Bomba aceite	See group 221-200 page 97
2	VOE 471734	4					Screw	Vis	Schraube	나사	Tornillo	
3	VOE 21092243	1					Sealing ring	Bague étanchéité	Dichtring	씰링 링	Anillo retén	
4	VOE 20411298	1					Delivery pipe	Tuyau refoulement	Füllrohr	공급 파이프	Tubo de presión	
5	VOE 980788	1			OP		•Ferrule	•Bague de sûreté	•Schneidring	•페룰	•Anillo de acoplamiento	
6	VOE 8170583	1					Nozzle	Gicleur	Düse	노즐	Difusor	
7	VOE 946470	1					Flange screw	Vis à embase	Flanschschraube	플랜지 나사	Tornillo embridado	
8	VOE 3155151	6					Piston cooling jet	Buse refroidissement de piston	Kolbenkühldüse	피스톤 냉각 제트	Boquilla refrigeración pistón	
9	VOE 13966378	6					Flange screw	Vis à embase	Flanschschraube	플랜지 나사	Tornillo embridado	
10	VOE 471706	1					Reduction valve	Soupape de décharge	Reduzierventil	리덕션 밸브	Válvula reductora	BLUE
11	VOE 471707	1					Reduction valve	Soupape de décharge	Reduzierventil	리덕션 밸브	Válvula reductora	YELL
12	VOE 469846	2					Sealing ring	Bague étanchéité	Dichtring	씰링 링	Anillo retén	
13	VOE 1547934	2					Cover	Capot	Haube	커버	Capó	
14	VOE 13948610	2					O-ring	Joint torique	O-Ring	O 링	Anillo tórico	
15	VOE 8193971	1					Outlet pipe	Tube de sortie	Auslaufrohr	출구 파이프	Tubo de salida	
16	VOE 1677370	2					Sealing ring	Bague étanchéité	Dichtring	씰링 링	Anillo retén	
	VOE 20913282	1					Control valve	Valve controle	Steuerventil	제어 밸브	Válvula control	
17	VOE 20526428	1					•Sealing ring	•Bague étanchéité	•Dichtring	•씰링 링	•Anillo retén	
18	VOE 20564732	1			SS		•Control valve	•Valve contrôle	•Steuerventil	•컨트롤 밸브	•Válvula de control	
19	VOE 8148407	1					••Retainer	••Retenue	••Halter	••리테이너	••Soporte	
20	VOE 968924	3					••Six point socket screw	••Vis à 6 pans creux	••Sechszahn-Hohlschraube	••6 포인트 소켓 나사	••Racor de seis dientes	
21	VOE 20913287	1					•Solenoid	•Solénoide	•Magnet	•솔레노이드	•Solenoide	
22	VOE 3165142	2					Flange screw	Vis à embase	Flanschschraube	플랜지 나사	Tornillo embridado	

1	8279675	**Lubricating oil system** **Système de graissage** **Schmierölsystem** 윤활장치 **Sistema de lubricación**	Catalogue id **20214**	Group **221**
2			Illustr. No **1039597**	Section **100**
3				
4			Issue **20009061-F**	Page **95**
5				

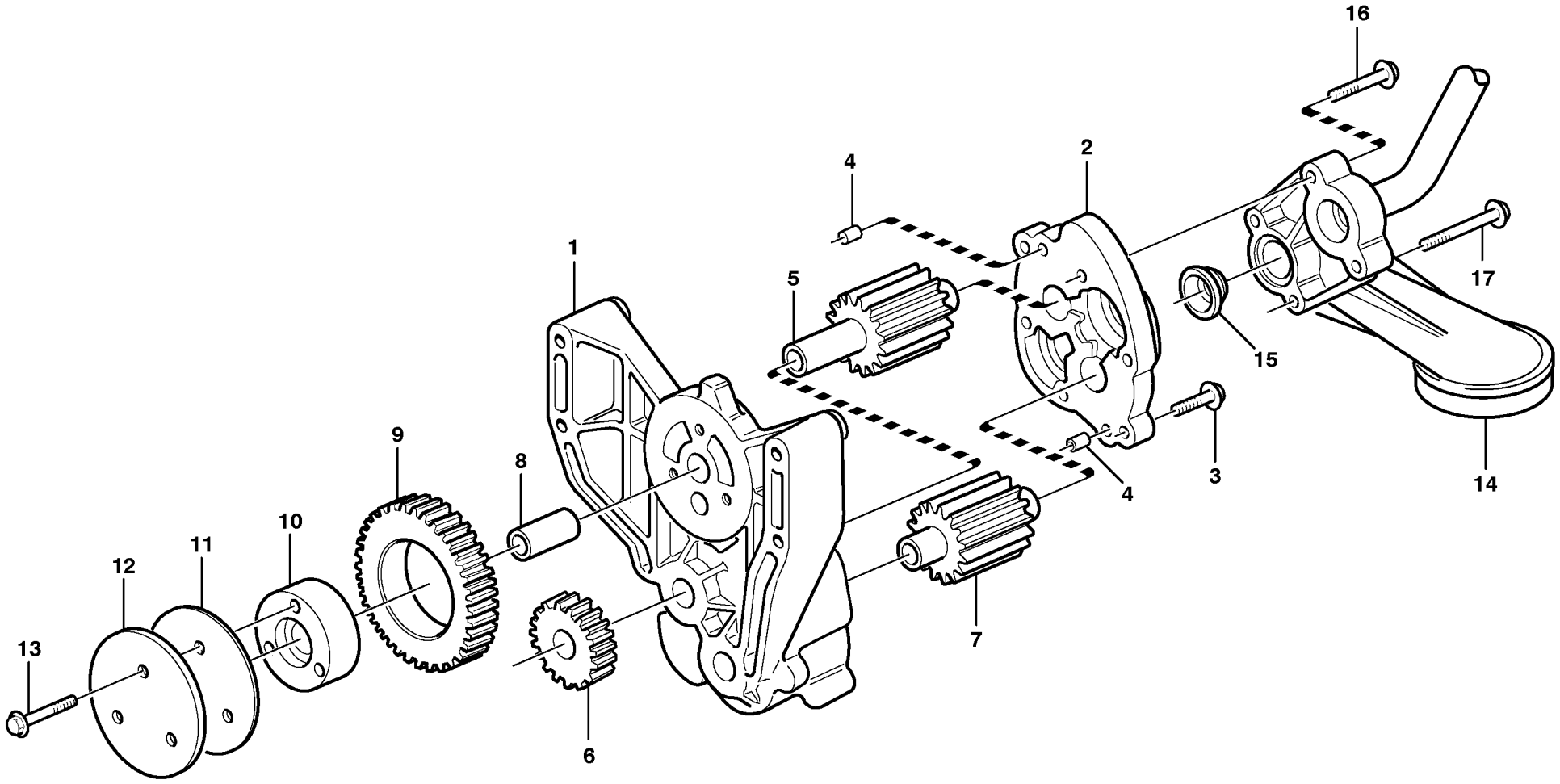
16
2
4
1
5
17
15
9
8
10
11
12
13
6
7
3
4
14

Fig.	Part No.	Quantity 1	2	3	PS	KIT	Description	Dénomination	Bezeichnung	품명	Denominación	Notes
		1			NS		Oil Pump	Pompe a huile	Ölpumpe	오일 펌프	Bomba de aceite	VOE 8170260
	VOE 22397140	1					•Oil Pump	•Pompe a huile	•Ölpumpe	•오일 펌프	•Bomba de aceite	(VOE 8170261)
		1			NS		••Oil pump housing	••Carter pompe huile	••Ölpumpengehäuse	••오일 펌프 하우징	••Caja bomba aceite	
1		1			NS		•••Oil pump housing	•••Carter pompe huile	•••Ölpumpengehäuse	•••오일 펌프 하우징	•••Caja bomba aceite	
2		1			NS		•••Cover	•••Couvercle	•••Deckel	•••커버	•••Tapa	
3	VOE 946470	2					•••Flange screw	•••Vis à embase	•••Flanschschraube	•••플랜지 나사	•••Tornillo embridado	
4	VOE 422426	2					••Pin	••Clavette	••Splint	••핀	••Pasador	
5		1			NS		••Shaft	••Arbre	••Welle	••샤프트	••Eje	
6	VOE 8170264	1					••Gear	••Pignon	••Zahnrad	••기어	••Engranaje	
7		1			NS		••Shaft	••Arbre	••Welle	••샤프트	••Arbol	
8	VOE 1546076	1					••Pin	••Clavette	••Splint	••핀	••Pasador	
9	VOE 8170265	1					••Idler gear	••Pignon fou	••Vorgelegerad	••아이들러 기어	••Engranaje intermediario	
10	VOE 8170454	1					••Hub	••Moyeu	••Nabe	••허브	••Cubo	
11	VOE 1677509	1					••Bearing shield	••Flasque	••Lagerschild	••베어링 실드	••Defensa de cojinete	
12	VOE 1677510	1					••Thrust washer	••Disque de butée	••Axialscheibe	••스러스트 워셔	••Arandela axial	
13	VOE 13948217	3					••Screw	••Vis	••Schraube	••나사	••Tornillo	
14	VOE 8170878	1					•Oil strainer	•Crépine d'huile	•Ölsieb	•오일 스트레이너	•Colador	
15	VOE 465784	1					•Seal	•Étanchéité	•dichtung	•시일링	•Junta	
16	VOE 13965180	3					•Screw	•Vis	•Schraube	•나사	•Tornillo	L = 60 MM
17	VOE 968842	1					•Flange screw	•Vis à embase	•Flanschschraube	•플랜지 나사	•Tornillo embridado	L = 110 MM

1	8279675	**Oil pump** **Pompe à huile** **Ölpumpe** 오일펌프 **Bomba de aceite**	Catalogue id **20214**	Group **221**
2				
3			Illustr. No **EM 162**	Section **200**
4				
5			Issue **20009061-F**	Page **97**

VOLVO

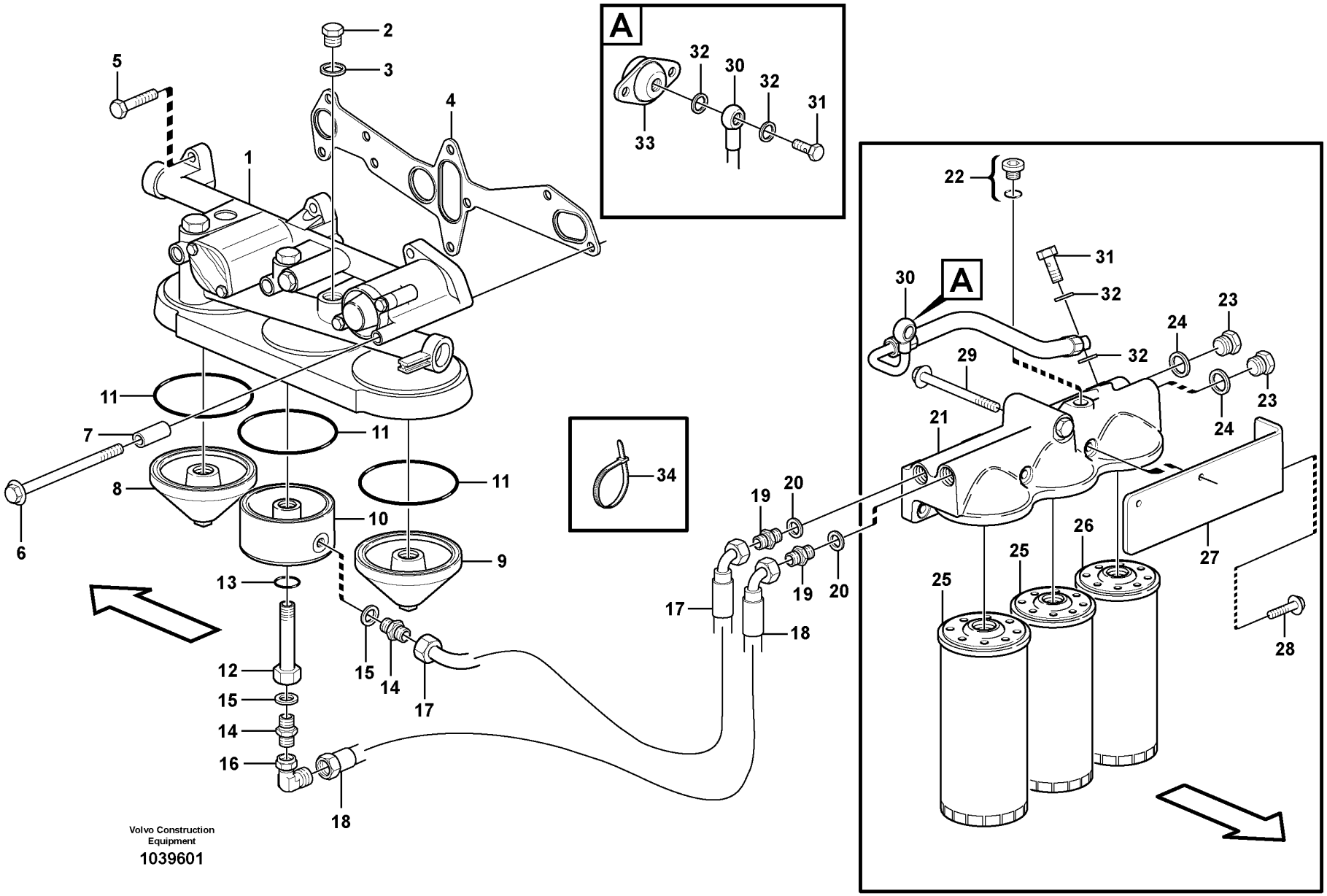

Volvo Construction Equipment

1039601

Fig.	Part No.	Quantity 1	2	3	PS	KIT	Description	Dénomination	Bezeichnung	품명	Denominación	Notes
1		1					Oil Filter Hsg	Boitier Filt Hu	Ölfiltergehäuse	오일 필터 하우징	Caja Filt Aceit	See group 222-200 page 103
2	VOE 960629	1					Plug	Tampon	Stopfen	플러그	Tapón	
3	VOE 13947282	1					Gasket	Joint	Dichtung	개스킷	Junta	
4	VOE 8170534	1					Gasket	Joint	Dichtung	개스킷	Junta	
5	VOE 13945444	5					Screw	Vis	Schraube	나사	Tornillo	
6	VOE 969225	1					Flange screw	Vis à embase	Flanschschraube	플랜지 나사	Tornillo embridado	L = 120 MM
6	VOE 968893	2					Flange screw	Vis à embase	Flanschschraube	플랜지 나사	Tornillo embridado	L = 150 MM ENG - 647566
6	VOE 969225	2					Flange screw	Vis à embase	Flanschschraube	플랜지 나사	Tornillo embridado	L = 120 MM ENG 647567 -
7	VOE 848229	2					Spacer sleeve	Douille entretoise	Abstandhülse	스페이서 슬리브	Manguito distanciador	ENG - 647566
8	VOE 21145973	1					Cover	Couvercle	Deckel	커버	Tapa	
9	VOE 21145970	1					Cover	Couvercle	Deckel	커버	Tapa	
10	VOE 15046827	1					Cover	Capot	Haube	커버	Capó	
11	VOE 993235	3					X-ring	Bague en x	X-Ring	X 링	Anillo x	
12	VOE 11423710	1					Reduction nipple	Raccord réducteur	Reduziernippel	리덕션 니플	Niple reductor	
13	VOE 944126	1					O-ring	Joint torique	O-Ring	O 링	Anillo tórico	
14	VOE 11158220	2					Nipple	Raccord	Nippel	니플	Niple	
15	VOE 982508	2					Gasket	Joint	Dichtung	개스킷	Junta	
16	VOE 13964017	1					Nipple	Raccord	Nippel	니플	Niple	
17	VOE 11423195	1					Oil hose	Durit d'huile	Ölschlauch	오일 호스	Manguera de aceite	L = 1330 MM
18	VOE 11128659	1					Oil hose	Durit d'huile	Ölschlauch	오일 호스	Manguera de aceite	L = 1560 MM
19	VOE 11158220	2					Nipple	Raccord	Nippel	니플	Niple	
20	VOE 982508	2					Gasket	Joint	Dichtung	개스킷	Junta	
21		1					Oil Filter Hsg	Boitier Filt Hu	Ölfiltergehäuse	오일 필터 하우징	Caja Filt Aceit	See group 222-300 page 105
22	VOE 20459641	2					Plug	Tampon	Stopfen	플러그	Tapón	
	VOE 983333	2					•O-ring	•Joint torique	•O-Ring	•O 링	•Anillo tórico	
23	VOE 942352	2					Plug	Tampon	Stopfen	플러그	Tapón	
24	VOE 982508	2					Gasket	Joint	Dichtung	개스킷	Junta	
25	VOE 21707133	2					Oil filter	Filtre à huile	Ölfilter	오일 필터	Filtro de aceite	(VOE 478736)
26	VOE 21707132	1					Oil filter	Filtre à huile	Ölfilter	오일 필터	Filtro de aceite	(VOE 477556) BY PASS

1	8279675	**Oil filter with fitting parts** **Filtre à huile avec pièces de montage** **Ölfilter mit Anbauteilen** 오일필터 및 장착부품 **Filtro de aceite con accesorios de montaje**	Catalogue id **20214**	Group **222**
2			Illustr. No **1039601**	Section **100**
3				
4			Issue **20009061-F**	Page **99**
5				

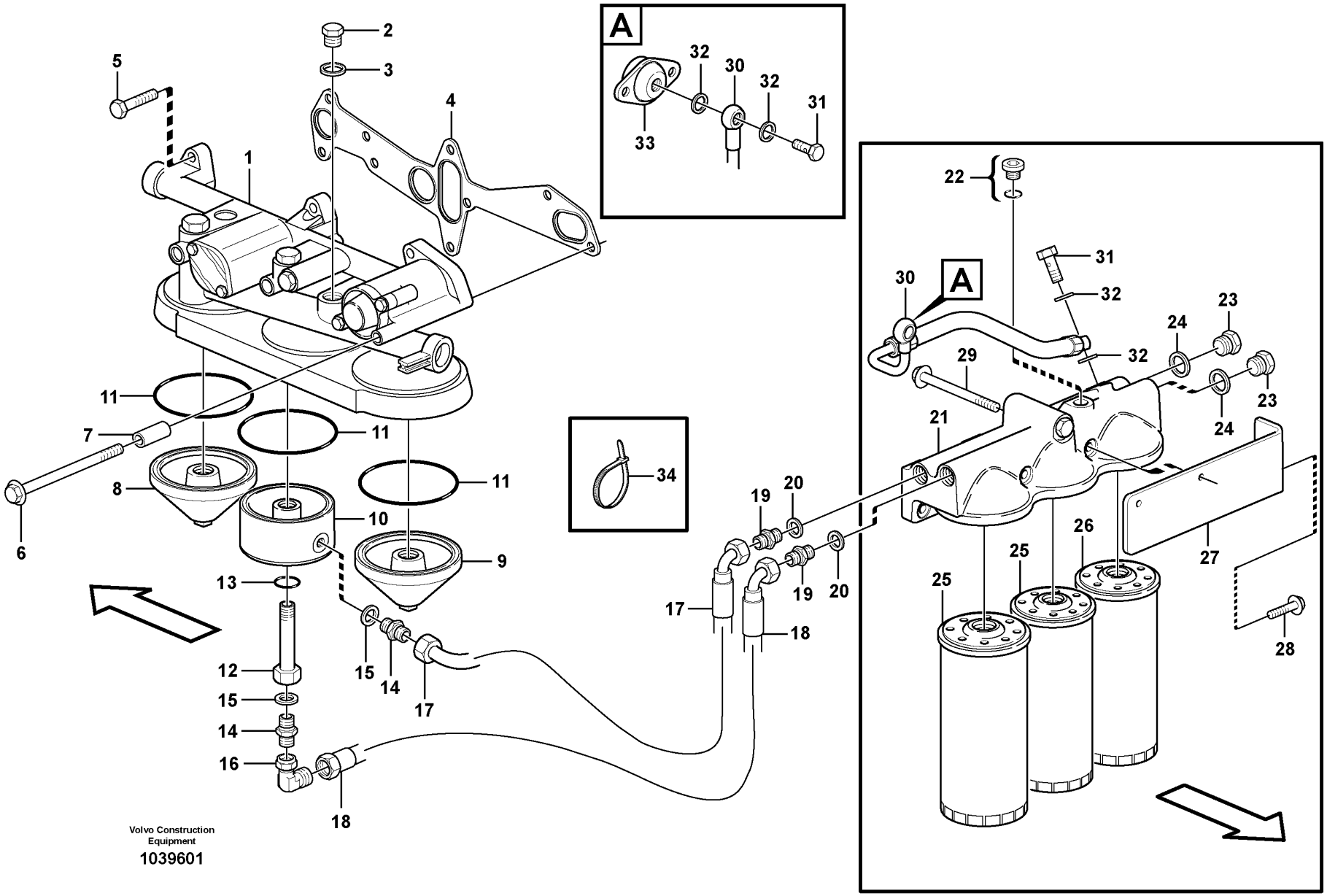

Volvo Construction Equipment

1039601

Fig.	Part No.	Quantity 1	2	3	PS	KIT	Description	Dénomination	Bezeichnung	품명	Denominación	Notes
27		1			NS		Bracket	Console	Konsole	브라켓	Ménsula	
28	VOE 969313	2					Flange screw	Vis à embase	Flanschschraube	플랜지 나사	Tornillo embridado	
29	VOE 946441	2					Flange screw	Vis à embase	Flanschschraube	플랜지 나사	Tornillo embridado	
30	VOE 11423594	1					Oil hose	Durit d'huile	Ölschlauch	오일 호스	Manguera de aceite	L = 1280 MM
31	VOE 7025167	2					Hollow screw	Vis creuse	Hohlschraube	할로우 나사	Tornillo perforado	
32	VOE 976929	4					Gasket	Joint	Dichtung	개스킷	Junta	
33		1					Adapter	Adaptateur	Adapter	어댑터	Adaptador	See group 263-100 page 157
34	VOE 4881440	REQ					Cable tie	Serre-câble	Kabelbinder	케이블 타이	Abrazadera de cinta	

1	8279675	**Oil filter with fitting parts** **Filtre à huile avec pièces de montage** **Ölfilter mit Anbauteilen** 오일필터 및 장착부품 **Filtro de aceite con accesorios de montaje**	Catalogue id **20214**	Group **222**
2			Illustr. No **1039601**	Section **100**
3				
4			Issue **20009061-F**	Page **101**
5				

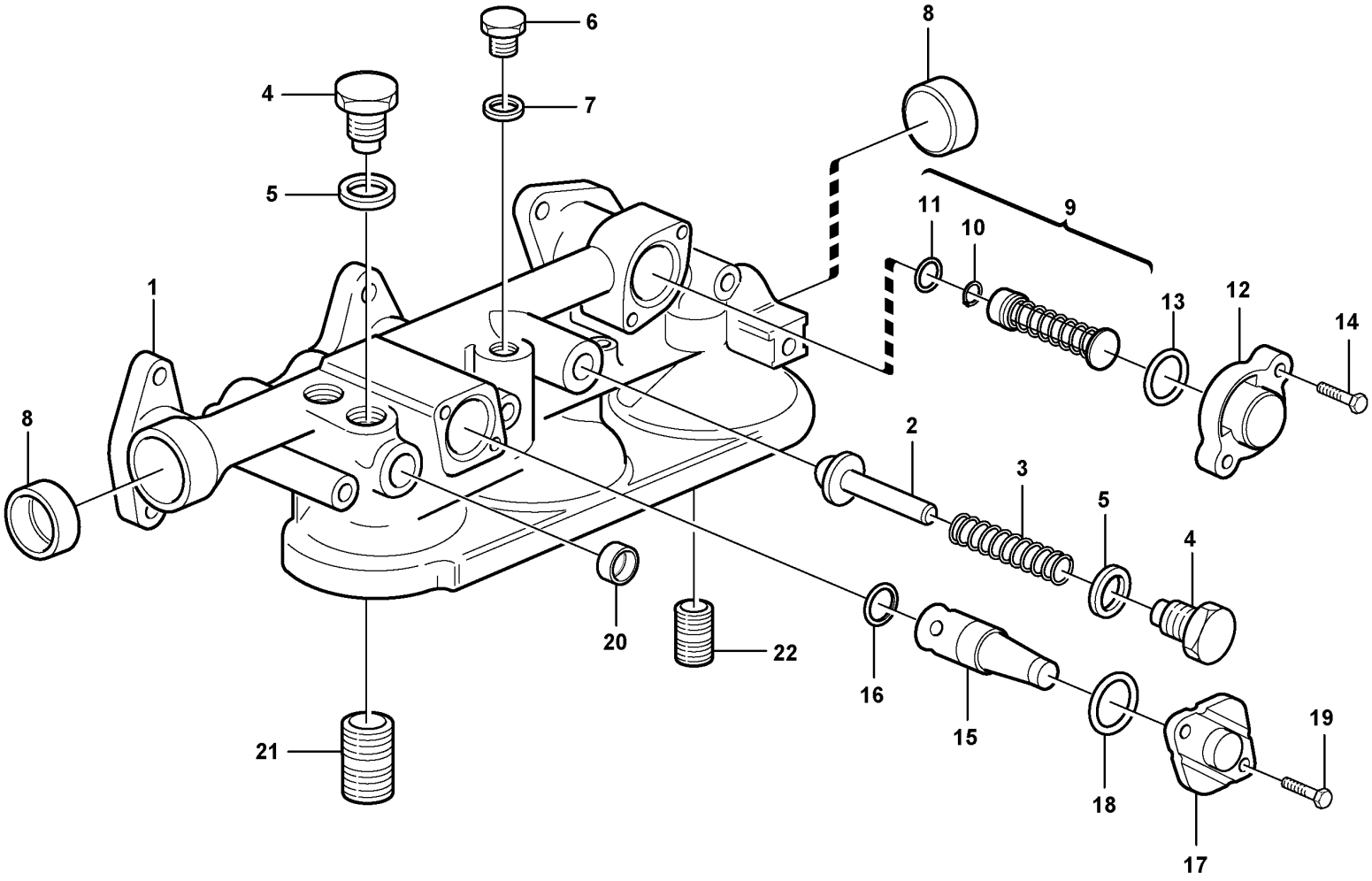

Volvo Construction Equipment

1018462

Fig.	Part No.	Quantity 1	2	3	PS	KIT	Description	Dénomination	Bezeichnung	품명	Denominación	Notes
	VOE 11127489	1					Oil filter housing	Boîtier filtre à huile	Ölfiltergehäuse	오일 필터 하우징	Caja de filtro de aceite	
1	**VOE 8170274**	1			OP		•Oil filter housing	•Boîtier filtre à huile	•Ölfiltergehäuse	•오일 필터 하우징	•Caja de filtro de aceite	
2	**VOE 471085**	1					•Valve cone	•Taquet	•Ventilkegelstück	•밸브 콘	•Crujido	
3	**VOE 3830138**	1					•Compression spring	•Ressort pression	•Druckfeder	•압축 스프링	•Resorte de presión	
4	**VOE 471598**	2					•Plug	•Bouchon	•Stöpsel	•플러그	•Tapón	
5	**VOE 13947627**	2					•Plane gasket	•Joint plan	•Plandichtung	•플레인 개스킷	•Junta plana	
6	**VOE 13960632**	1					•Plug	•Tampon	•Stopfen	•플러그	•Tapón	
7	**VOE 13947624**	1					•Plane gasket	•Joint plan	•Plandichtung	•플레인 개스킷	•Junta plana	
8	**VOE 948812**	2					•Cap Plug	•Boucho.capuchon	•Bundschraube	•캡 플러그	•Tapon	
9	**VOE 3169687**	1					•Relief valve	•Valve décharge	•Entlastungsventil	•릴리프 밸브	•Válvula de descarga	
10	**VOE 955964**	1					••Retaining ring	••Bague retenue	••Haltering	••리테이닝 링	••Anillo retén	
11	**VOE 976039**	1					••O-ring	••Joint torique	••O-Ring	••O 링	••Anillo tórico	
12	**VOE 3184806**	1					•Cover	•Capot	•Haube	•커버	•Capó	
13	**VOE 949659**	1					•O-ring	•Joint torique	•O-Ring	•O 링	•Anillo tórico	
14	**VOE 13947542**	2					•Screw	•Vis	•Schraube	•나사	•Tornillo	
15	**VOE 1546305**	1					•Piston cooling valve	•Soupape refroidisement de piston	•Kolbenkühlungsventil	•피스톤 냉각 밸브	•Válvula refrigeración pistón	
	VOE 421547	1					••Valve Peg	••Cone Soupape	••Ventilkegel	••밸브 펙	••Argolla Valvula	
16	**VOE 469846**	1					•Sealing ring	•Bague étanchéité	•Dichtring	•씰링 링	•Anillo retén	
17	**VOE 471648**	1					•Cover	•Couvercle	•Deckel	•커버	•Tapa	
18	**VOE 949659**	1					•O-ring	•Joint torique	•O-Ring	•O 링	•Anillo tórico	
19	**VOE 13946544**	2					•Screw	•Vis	•Schraube	•나사	•Tornillo	
20	**VOE 946778**	1					•Cap plug	•Bouchon capuchon	•Bundschraube	•캡 플러그	•Tapón de sombrerete	
21	**VOE 469904**	1					•Nipple	•Raccord	•Nippel	•니플	•Niple	
22	**VOE 466623**	1					•Nipple	•Raccord	•Nippel	•니플	•Niple	

1	**8279675**	**Oil filter housing** **Filtre à huile** **Ölfiltergehäuse** 오일필터 하우징 **Caja de filtro de aceite**	Catalogue id **20214**	Group **222**
2			Illustr. No **1018462**	Section **200**
3				
4			Issue **20009061-F**	Page **103**
5				

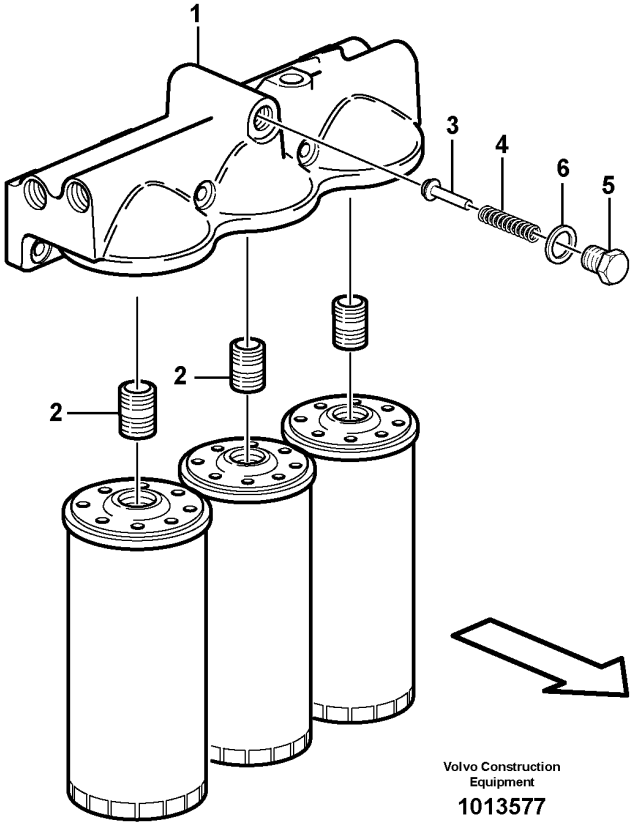
1
3
4
6
5
2
2
Volvo Construction Equipment
1013577

Fig.	Part No.	Quantity 1	2	3	PS	KIT	Description	Dénomination	Bezeichnung	품명	Denominación	Notes
	VOE 11127988	1					Oil filter housing	Boîtier filtre à huile	Ölfiltergehäuse	오일 필터 하우징	Caja de filtro de aceite	
1	**VOE 11127824**	1			OP		•Oil filter housing	•Boîtier filtre à huile	•Ölfiltergehäuse	•오일 필터 하우징	•Caja de filtro de aceite	
2	**VOE 466623**	2					•Nipple	•Raccord	•Nippel	•니플	•Niple	
3	**VOE 471085**	1					•Valve cone	•Taquet	•Ventilkegelstück	•밸브 콘	•Crujido	
4	**VOE 466653**	1					•Compression spring	•Ressort pression	•Druckfeder	•압축 스프링	•Resorte de presión	
5	**VOE 471598**	1					•Plug	•Bouchon	•Stöpsel	•플러그	•Tapón	
6	**VOE 976932**	1					•Gasket	•Joint	•Dichtung	•개스킷	•Junta	

1	**8279675**	**Oil filter housing** **Filtre à huile** **Ölfiltergehäuse** 오일필터 하우징 **Caja de filtro de aceite**	Catalogue id **20214**	Group **222**
2			Illustr. No **1013577**	Section **300**
3				
4			Issue **20009061-F**	Page **105**
5				

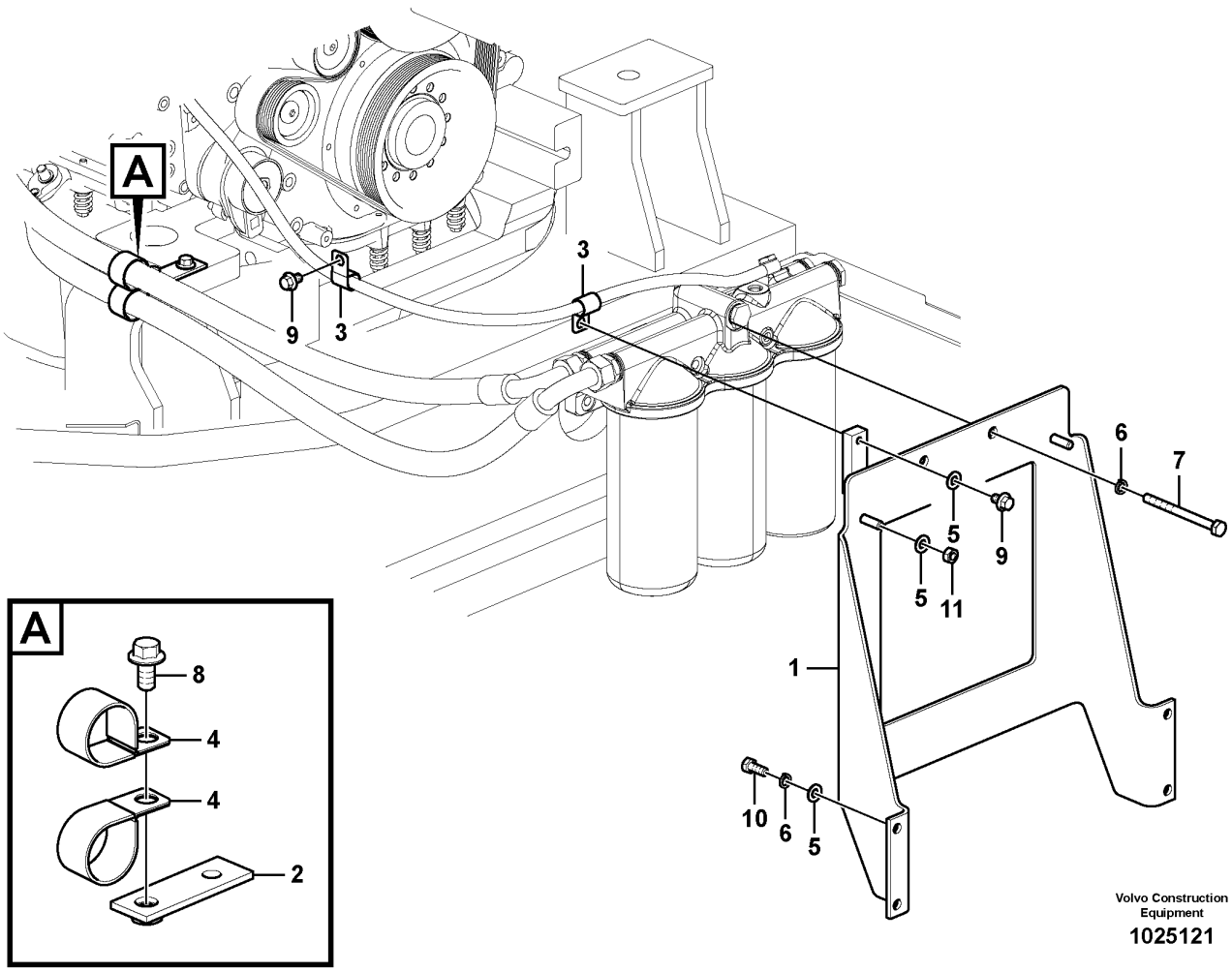

Volvo Construction Equipment

1025121

Fig.	Part No.	Quantity 1	2	3	PS	KIT	Description	Dénomination	Bezeichnung	품명	Denominación	Notes
1	VOE 14556602	1					Bracket	Console	Konsole	브래킷	Consola	
2	VOE 14528958	1					Bracket	Console	Konsole	브래킷	Consola	
3	VOE 942810	2					Clamp	Collier serrage	Klemme	클램프	Abrazadera	
4	SA 9315-03601	2					Clip	Clip	Klemme	클립	Clip	
5	SA 9211-10000	8					Washer	Rondelle	Scheibe	워셔	Arandela	
6	VOE 955922	6					Spring washer	Rondelle élastique	Federscheibe	스프링 워셔	Arandela elástica	
7	SA 9011-21020	2					Bolt	Boulon	Bolzen	볼트	Perno	
8	VOE 946441	2					Flange screw	Vis à embase	Flanschschraube	플랜지 나사	Tornillo embridado	
9	VOE 946471	2					Flange screw	Vis à embase	Flanschschraube	플랜지 나사	Tornillo embridado	
10	VOE 983251	4					Hexagon screw	Vis à tête hexagonale	Sechskantschraube	육각 나사	Tornillo hexagonal	
11	VOE 983304	2					Hexagon nut	Écrou hexagonal	Sechskantmutter	육각 너트	Tuerca hexagonal	

1	8287463	**Oil filter with fitting parts** **Filtre à huile avec pièces de montage** **Ölfilter mit Anbauteilen** 오일필터 및 장착부품 **Filtro de aceite con accesorios de montaje**	Catalogue id **20214**	Group **222**
2			Illustr. No **1025121**	Section **400**
3				
4			Issue **20009061-F**	Page **107**
5				

VOLVO

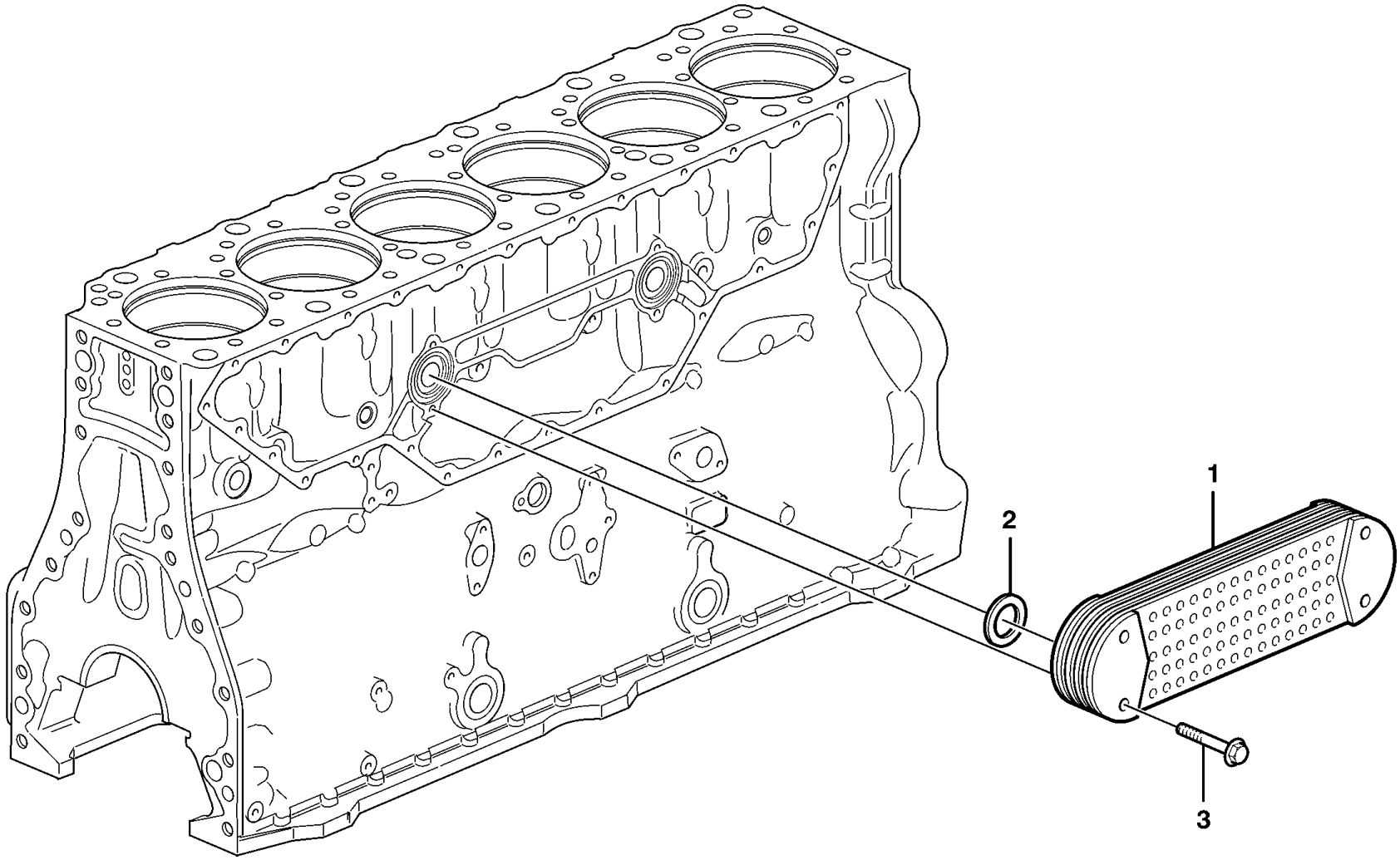

Volvo Construction Equipment

XA 121

Fig.	Part No.	Quantity 1	2	3	PS	KIT	Description	Dénomination	Bezeichnung	품명	Denominación	Notes
1	**VOE 20749399**	1					Oil cooler	Radiateur huile	Ölkühler	오일 냉각기	Enfriador de aceite	
2	**VOE 20551483**	2					Sealing ring	Bague étanchéité	Dichtring	씰링 링	Anillo retén	
3	**VOE 983585**	4					Flange screw	Vis à embase	Flanschschraube	플랜지 나사	Tornillo embridado	

1	**8279675**	**Oil cooler** **Radiateur d 'huile** **Ölkühler** 오일쿨러 **Enfriador de aceite**	Catalogue id **20214**	Group **223**
2			Illustr. No **XA 121**	Section **100**
3				
4			Issue **20009061-F**	Page **109**
5				

VOLVO

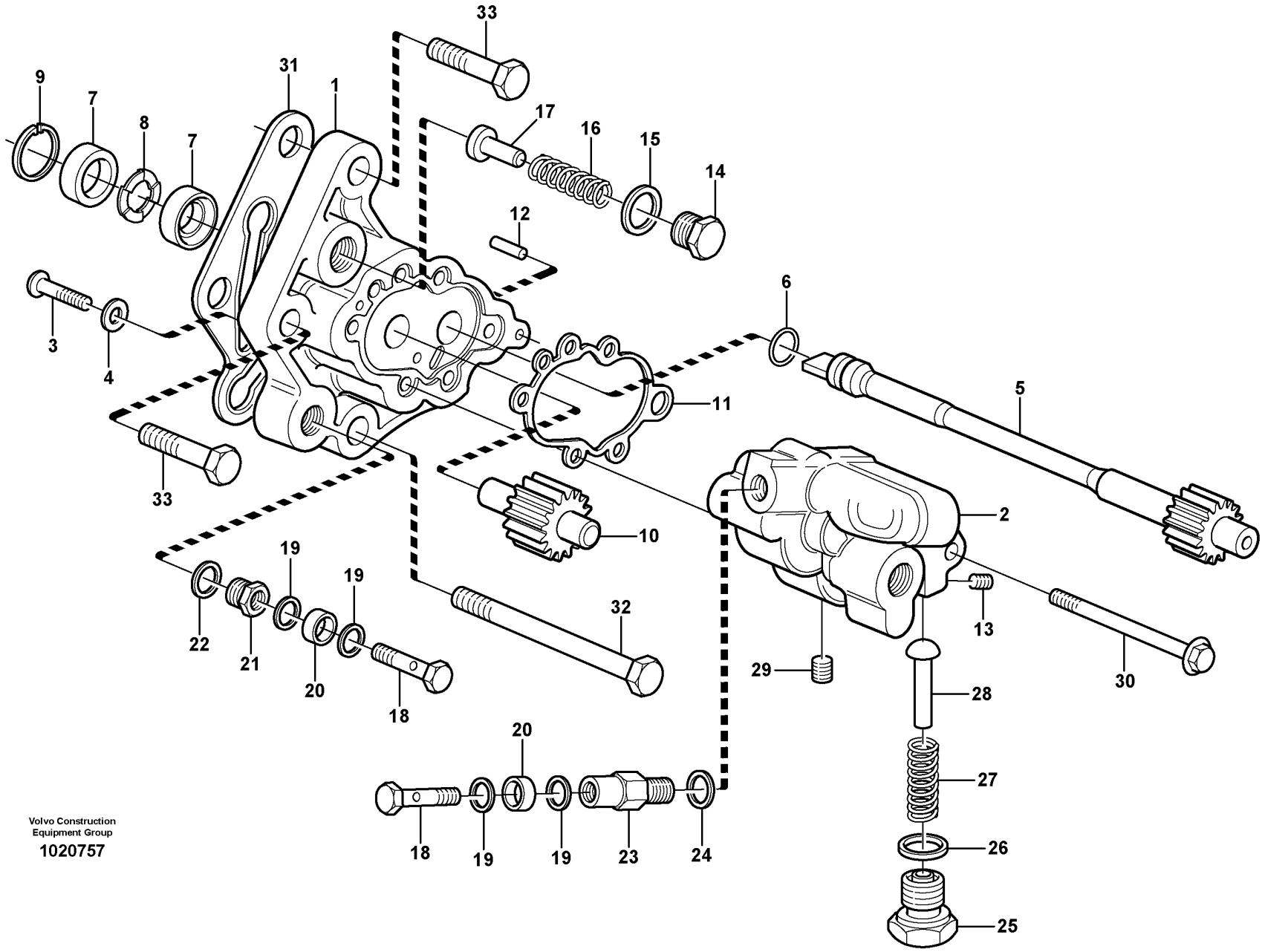

Volvo Construction
Equipment Group

1020757

Fig.	Part No.	Quantity 1	2	3	PS	KIT	Description	Dénomination	Bezeichnung	품명	Denominación	Notes
	VOE 21067551	1					Fuel pump	Pompe à carburant	Kraftstoffpumpe	연료 펌프	Bomba de combustible	
		1			NS		•Fuel pump	•Pompe Carburant	•Kraftstoffpumpe	•연료 펌프	•Bomba Combustib	
1	**VOE 3165866**	1			OP		••Housing	••Carter	••Gehäuse	••하우징	••Cuerpo	
2	**VOE 20381218**	1					••Cover	••Couvercle	••Deckel	••커버	••Tapa	
3	**VOE 969408**	5					••Six point socket screw	••Vis à 6 pans creux	••Sechszahn-Hohlschraube	••6 포인트 소켓 나사	••Racor de seis dientes	
4	**VOE 13940090**	5					••Washer	••Rondelle	••Scheibe	••워셔	••Arandela	
5	**VOE 3165798**	1					••Shaft	••Arbre	••Welle	••샤프트	••Eje	
6	**VOE 976013**	1					••O-ring	••Joint torique	••O-Ring	••O 링	••Anillo tórico	
7	**VOE 8148471**	2					••Sealing ring	••Bague étanchéité	••Dichtring	••씰링 링	••Anillo retén	
8	**VOE 3165863**	1					••Spacer	••Entretoise	••Abstandkörper	••스페이서	••Distanciador	
9	**VOE 951085**	1					••Retaining ring	••Bague retenue	••Haltering	••리테이닝 링	••Anillo retén	
10	**VOE 1547946**	1			OP		••Shaft	••Arbre	••Welle	••샤프트	••Eje	
11	**VOE 1547951**	1					••Sealing ring	••Bague étanchéité	••Dichtring	••씰링 링	••Anillo retén	
12	**VOE 950501**	2					••Pin	••Goupille	••Stift	••핀	••Pasador	
13	**VOE 1677217**	1					••Sealing plug	••Tampon étanchéité	••Dichtstopfen	••씰링 플러그	••Tapón obturacion	
14	**VOE 1677545**	1				K	••Plug	••Tampon	••Stopfen	••플러그	••Tapón	
15	**VOE 13947622**	1				K	••Plane gasket	••Joint plan	••Plandichtung	••플레인 개스킷	••Junta plana	
16	**VOE 7076706**	1					••Spring	••Ressort	••Feder	••스프링	••Resorte	
17	**VOE 20430099**	1				K	••Valve peg	••Cone soupape	••Ventilkegel	••밸브 마개	••Cono de válvula	
18	**VOE 7074033**	2					••Hollow screw	••Vis creuse	••Hohlschraube	••할로우 나사	••Tornillo perforado	
19	**VOE 7011992**	4				K	••Gasket	••Joint	••Dichtung	••개스킷	••Junta	
20	**VOE 13949873**	2					••Spacer washer	••Rondelle entretoise	••Abstandscheibe	••스페이서 워셔	••Arandela distanciadora	
21	**VOE 8148570**	1					••Plug	••Tampon	••Stopfen	••플러그	••Tapón	
22	**VOE 13947622**	1				K	••Plane gasket	••Joint plan	••Plandichtung	••플레인 개스킷	••Junta plana	
23	**VOE 20430101**	1				K	••Valve	••Soupape	••Ventil	••밸브	••Valvula	
24	**VOE 13947281**	1				K	••Gasket	••Joint	••Dichtung	••개스킷	••Junta	
25	**VOE 1677545**	1				K	••Plug	••Tampon	••Stopfen	••플러그	••Tapón	
26	**VOE 13947622**	1				K	••Plane gasket	••Joint plan	••Plandichtung	••플레인 개스킷	••Junta plana	
27		1			NS	K	••Compression Spring	••Ressort compression	••Druckfeder	••압축 스프링	••Muelle compresion	
28	**VOE 20405026**	1				K	••Valve peg	••Cone soupape	••Ventilkegel	••밸브 마개	••Cono de válvula	

1	**8279675**	**Fuel pump** **Pompe carburant** **Kraftstoffpumpe** 연료펌프 **Bomba de combustible**	Catalogue id **20214**	Group **233**
2			Illustr. No **1020757**	Section **100**
3			Issue **20009061-F**	Page **111**
4				
5				

VOLVO

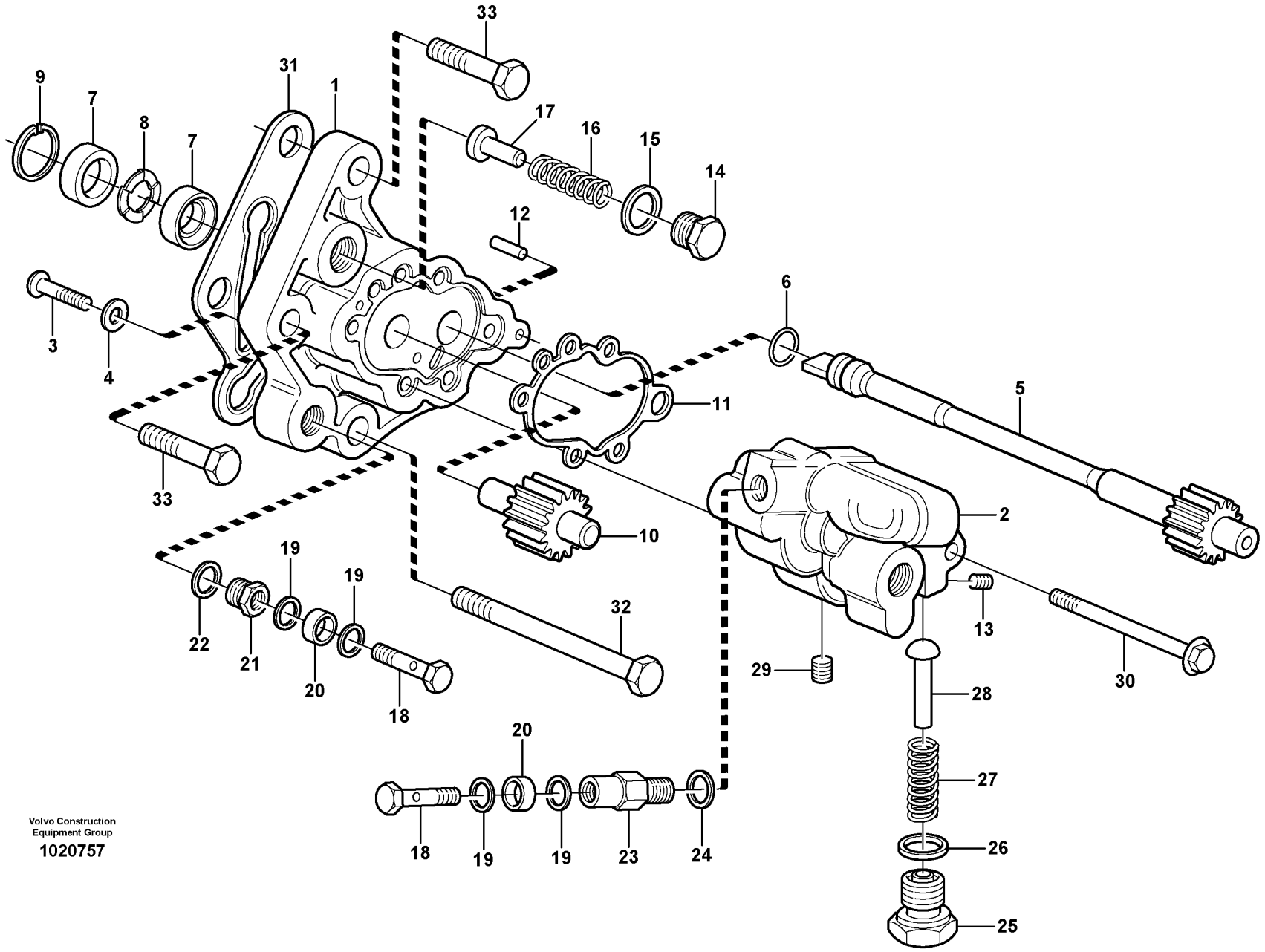

Volvo Construction
Equipment Group

1020757

Fig.	Part No.	Quantity 1	2	3	PS	KIT	Description	Dénomination	Bezeichnung	품명	Denominación	Notes
29	VOE 20381155	1					••Sealing plug	••Tampon étanchéité	••Dichtstopfen	••씰링 플러그	••Tapón obturacion	
30	VOE 3184837	1					•Flange screw	•Vis à embase	•Flanschschraube	•플랜지 나사	•Tornillo embridado	L = 70 MM
31	VOE 3964833	1					Gasket	Joint	Dichtung	개스킷	Junta	
32	VOE 13965190	1					Screw	Vis	Schraube	나사	Tornillo	L = 100 MM
33	VOE 13965220	2					Screw	Vis	Schraube	나사	Tornillo	L = 45 MM
	VOE 20768698	1					Valve Kit	Kit valve	Ventilsatz	밸브 킷	Juego Valvula	

1	8279675	**Fuel pump** **Pompe carburant** **Kraftstoffpumpe** 연료펌프 **Bomba de combustible**	Catalogue id **20214**	Group **233**
2			Illustr. No **1020757**	Section **100**
3				
4			Issue **20009061-F**	Page **113**
5				

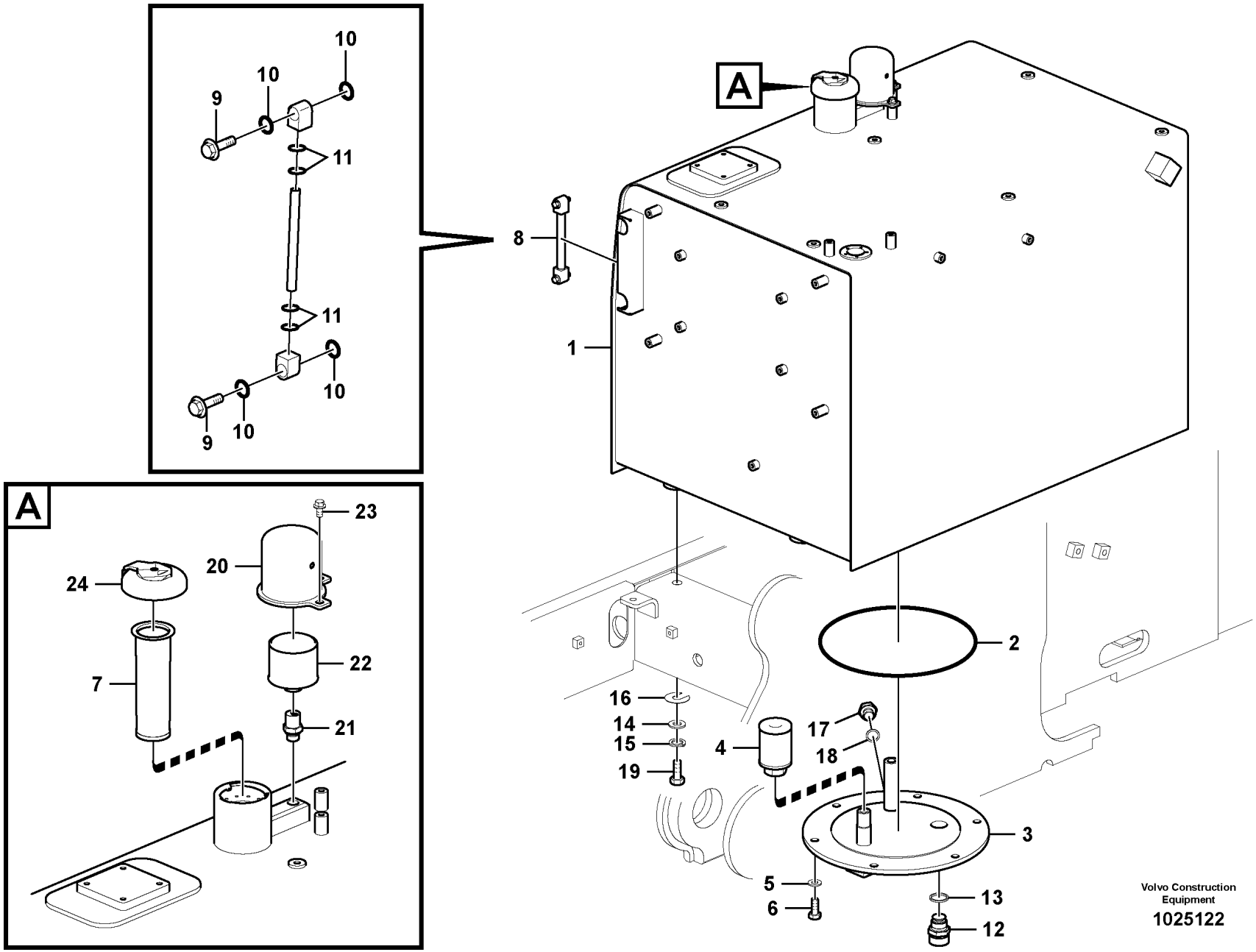

Volvo Construction Equipment

1025122

Fig.	Part No.	Quantity 1	2	3	PS	KIT	Description	Dénomination	Bezeichnung	품명	Denominación	Notes
1	VOE 14559411	1			SS		Fuel tank	Réservoir de carburant	Kraftstofftank	연료 탱크	Depósito de combustible	S/N - 110051
	VOE 14639603	1			SS		Fuel tank	Réservoir de carburant	Kraftstofftank	연료 탱크	Depósito de combustible	S/N 110052 -
2	VOE 960259	1					•O-ring	•Joint torique	•O-Ring	•O 링	•Anillo tórico	
3	VOE 14617368	1					•Cover	•Capot	•Haube	•커버	•Capó	(VOE 14539711)
4	VOE 14532260	1					•Strainer	•Crépine	•Sieb	•스트레이너	•Colador	
5	SA 9211-10000	6					•Washer	•Rondelle	•Scheibe	•워셔	•Arandela	
6	VOE 983251	6					•Hexagon screw	•Vis à tête hexagonale	•Sechskantschraube	•육각 나사	•Tornillo hexagonal	
7	VOE 14537348	1					Strainer	Crépine	Sieb	스트레이너	Colador	
8	VOE 14539978	1					Gauge	Calibre	Messlehre	게이지	Galga	(SA 1116-00450) S/N -110058
9	VOE 14517557	2					•Bolt	•Boulon	•Bolzen	•볼트	•Perno	
10	VOE 983497	4					•O-ring	•Joint torique	•O-Ring	•O 링	•Anillo tórico	
11	VOE 990557	4					•O-ring	•Joint torique	•O-Ring	•O 링	•Anillo tórico	
12	VOE 14521728	1					Valve	Valve	Ventil	밸브	Válvula	
13	SA 9426-20090	1					Gasket	Joint	Dichtung	개스킷	Junta	
14	SA 9211-20000	4					Plain washer	Rondelle plane	Flachscheibe		Arandela plana	
15	SA 9213-20000	4					Spring washer	Rondelle élastique	Federscheibe	스프링 워셔	Arandela elástica	
16	VOE 14881065	5					Shim	Cale de réglage	Ausgleichblech	심	Laminilla de ajuste	
17	SA 9415-22051	1					Plug	Tampon	Stopfen	플러그	Tapón	
18	SA 9426-20050	1					Gasket	Joint	Dichtung	개스킷	Junta	
19	SA 9011-12009	4					Bolt	Boulon	Bolzen	볼트	Perno	
20	VOE 14529947	1					Cover	Capot	Haube	커버	Capo	
21	VOE 14537347	1			SS		Connector	Raccord	Anschluss	커넥터	Union	
22	VOE 11172907	1					Air filter	Filtre à air	Luftfilter	에어 필터	Filtro de aire	
23	VOE 946441	2					Flange screw	Vis à embase	Flanschschraube	플랜지 나사	Tornillo embridado	
24	VOE 14626785		1		SS		Filler cap	Bouchon remplissage	Tankverschluss	필러 캡	Tapa de llenado	
	VOE 14626786			1	SS		Cap	Capot	Verschlusskappe	캡	Capuchón	

1	8287463	**Fuel tank with fitting parts** **Réservoir de carburant avec pièces de montage** **Kraftstofftank mit Anbauteilen** 연료탱크 및 장착부품 **Depósito de combustible con accesorios de montaje**
2	8277153	
3	8277154	
4		
5		

Catalogue id **20214**	Group **234**
Illustr. No **1025122**	Section **100**
Issue **20009061-F**	Page **115**

VOLVO

PL4608

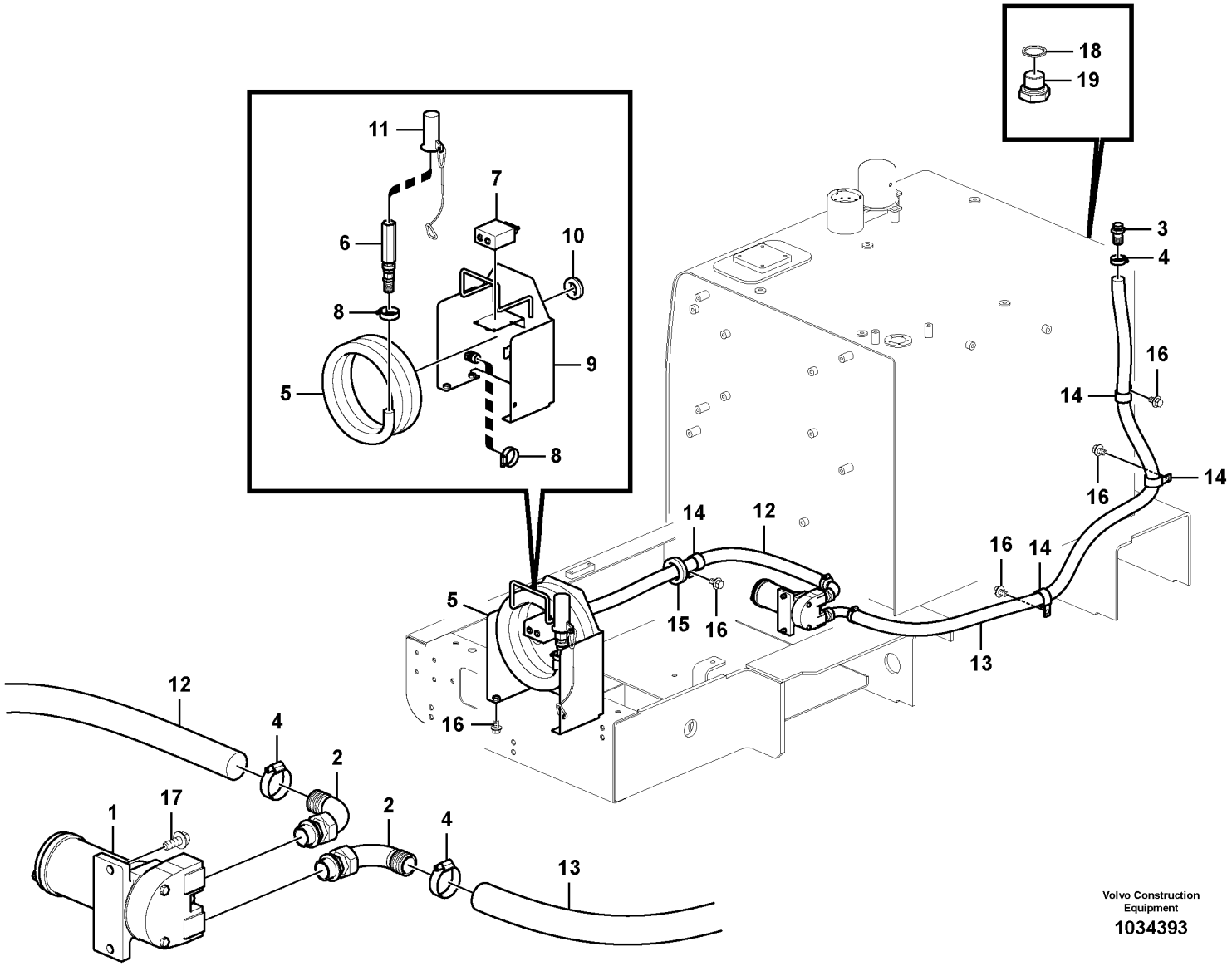

Volvo Construction Equipment

1034393

Fig.	Part No.	Quantity 1	2	3	PS	KIT	Description	Dénomination	Bezeichnung	품명	Denominación	Notes
1	**VOE 14572797**	1					Fuel filling pump	Pompe de remplissage de carburant	Tankpumpe		Bomba de llenado	(VOE 14515086)
	VOE 14539949	1			SS		•Fuel filling pump	•Pompe de remplissage de carburant	•Tankpumpe	•	•Bomba de llenado	
2	**VOE 14529318**	2					••Adapter	••Adaptateur	••Adapter	••어댑터	••Adaptador	
3	**VOE 14529317**	1					••Adapter	••Adaptateur	••Adapter	••어댑터	••Adaptador	
4	**VOE 14517655**	3					••Clip	••Clip	••Klemme	••클립	••Clip	
5	**VOE 14592044**	1			OP		Hose	Flexible	Schlauch	호스	Manguera	
	VOE 14536920	1					•Hose	•Flexible	•Schlauch	•호스	•Manguera	
6	**VOE 14592045**	1					•Valve	•Valve	•Ventil	•밸브	•Válvula	
	VOE 11710987	1					••Valve	••Valve	••Ventil	••밸브	••Válvula	(VOE 14529319)
7	**VOE 14592046**	1					••Switch	••Rupteur	••Ausschalter	••스위치	••Interruptor	
8	**VOE 14517655**	2					••Clip	••Clip	••Klemme	••클립	••Clip	
9	**VOE 14529121**	1					•Bracket	•Console	•Konsole	•브래킷	•Consola	
10	**VOE 14529352**	1					•Grommet	•Passe fil	•Durchführung	•그로멧	•Pasaje	
11	**VOE 14539459**	1					•Cover	•Capot	•Haube	•커버	•Capo	
12	**VOE 14557008**	1					Hose	Flexible	Schlauch	호스	Manguera	
13	**VOE 14557206**	1					Hose	Flexible	Schlauch	호스	Manguera	
14	**VOE 14500298**	4					Clip	Clip	Clip	클립	Clip	
15	**SA 9751-15016**	1					Grommet	Passe fil	Durchführung	그로멧	Pasaje	
16	**VOE 946471**	8					Flange screw	Vis à embase	Flanschschraube	플랜지 나사	Tornillo embridado	
17	**VOE 946329**	2					Flange screw	Vis à embase	Flanschschraube	플랜지 나사	Tornillo embridado	
18	**VOE 13947629**		1				Plane gasket	Joint plan	Plandichtung	플레인 개스킷	Junta plana	
19	**VOE 14515173**		1				Plug	Bouchon	Stöpsel	플러그	Tapón	

1	**8280029**	**Fuel filling pump with assembling details** **Pompe rempl carburant avec pièces de montage.** **Tankpumpe mit Anbauteilen.** 연료주입펌프 및 장착부품 **Bomba de llenado con accesorios de montaje**	Catalogue id **20214**	Group **234**
2	**8280027**		Illustr. No **1034393**	Section **300**
3			Issue **20009061-F**	Page **117**
4				
5				

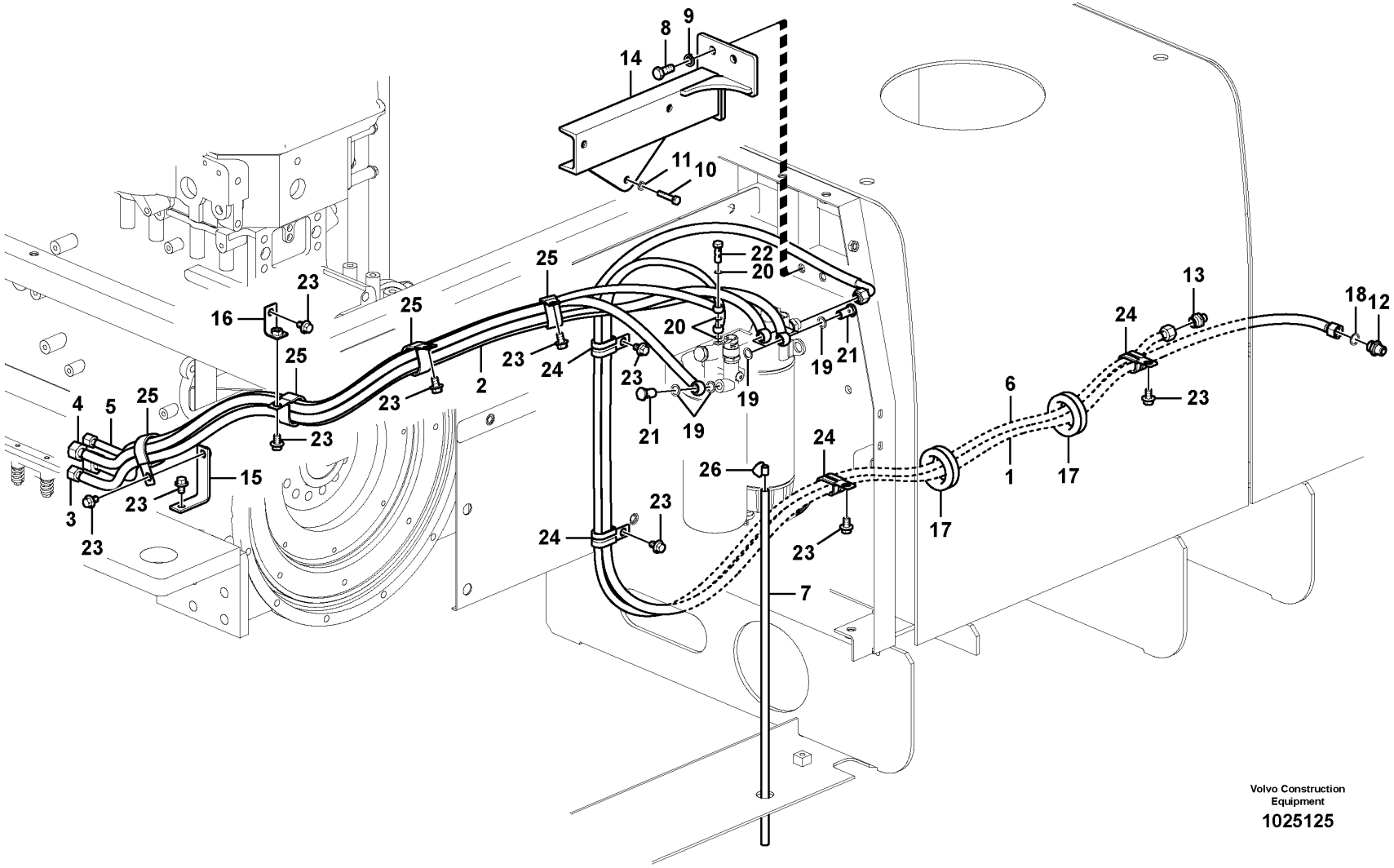
Volvo Construction Equipment
1025125

Fig.	Part No.	Quantity 1	2	3	PS	KIT	Description	Dénomination	Bezeichnung	품명	Denominación	Notes
1	VOE 14554021	1					Hose	Flexible	Schlauch	호스	Manguera	
2	VOE 14554018	1					Hose	Flexible	Schlauch	호스	Manguera	
3	VOE 14553530	1					Hose	Flexible	Schlauch	호스	Manguera	
4	VOE 14553529	1					Hose	Flexible	Schlauch	호스	Manguera	
5	VOE 14554019	1					Hose	Flexible	Schlauch	호스	Manguera	
6	VOE 14554020	1					Hose	Flexible	Schlauch	호스	Manguera	
7	VOE 14881123	1					Hose	Flexible	Schlauch	호스	Manguera	
8	VOE 978932	2					Hexagon screw	Vis à tête hexagonale	Sechskantschraube	육각 나사	Tornillo hexagonal	
9	VOE 955923	2					Spring washer	Rondelle élastique	Federscheibe	스프링 워셔	Arandela elástica	
10	VOE 983245	3					Hexagon screw	Vis à tête hexagonale	Sechskantschraube	육각 나사	Tornillo hexagonal	
11	VOE 955921	3					Spring washer	Rondelle élastique	Federscheibe	스프링 워셔	Arandela elástica	
12	VOE 14213266	1					Fitting	Écrou raccord	Verschraubung	피팅	Racor	
13	VOE 14548445	1					Nipple	Raccord	Nippel	니플	Niple	
14	VOE 14560879	1					Bracket	Console	Konsole	브래킷	Consola	
15	VOE 14527359	1					Bracket	Console	Konsole	브라켓	Ménsula	
16	VOE 14532533	1					Bracket	Console	Konsole	브래킷	Consola	
17	SA 9751-15016	2					Grommet	Passe fil	Durchführung	그로멧	Pasaje	
18	SA 9426-20050	1					Gasket	Joint	Dichtung	개스킷	Junta	
19	VOE 13969011	6					Gasket	Joint	Dichtung	개스킷	Junta	
20	VOE 947281	3					Gasket	Joint	Dichtung	개스킷	Junta	
21	VOE 7025167	3					Hollow screw	Vis creuse	Hohlschraube	할로우 나사	Tornillo perforado	
22	VOE 11194257	1					Hollow screw	Vis creuse	Hohlschraube	할로우 나사	Tornillo perforado	
23	VOE 946471	10					Flange screw	Vis à embase	Flanschschraube	플랜지 나사	Tornillo embridado	
24	VOE 14532534	4					Clip	Clip	Klemme	클립	Clip	
25	VOE 14508690	4					Clip	Clip	Clip	클립	Clip	
26	SA 9312-00004	1					Hose clamp	Collier durite	Schlauchschelle	호스 클램프	Abrazadera de manguera	

1	8287463	**Fuel pipe - Fuel tank** **Conduit de carburant - Réservoir de carburant** **Kraftstoffrohr - Kraftstofftank** **연료 흡입 및 리턴 배관** **Tubo de combustible - Depósito de combustible**	Catalogue id **20214**	Group **235**
2			Illustr. No **1025125**	Section **100**
3				
4			Issue **20009061-F**	Page **119**
5				

VOLVO

PL4608

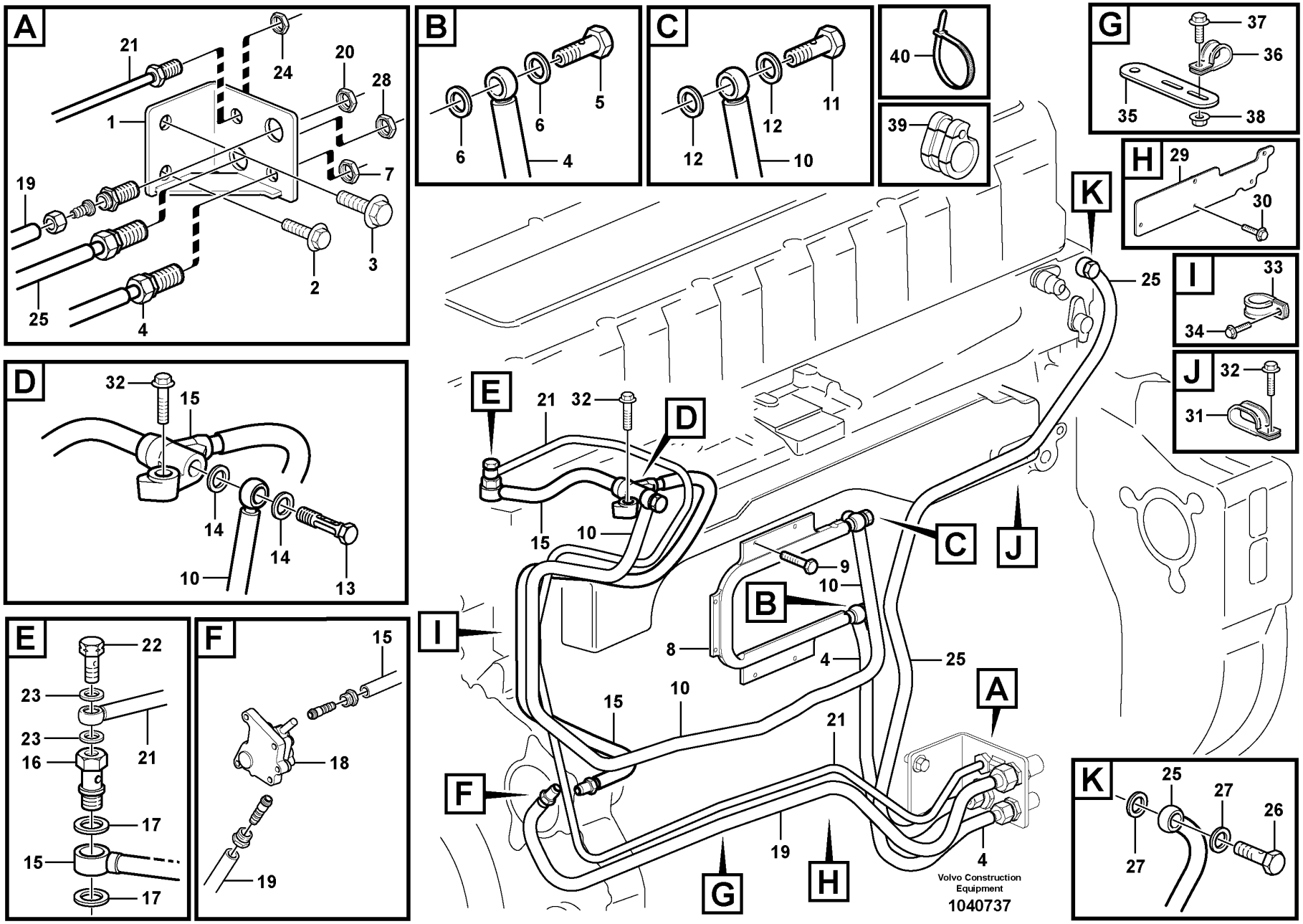
A
21
24
20
28
1
7
19
3
2
25
4
B
6
5
6
4
C
12
11
12
10
40
39
G
37
36
35
38
H
29
30
K
25
I
33
34
J
32
31
D
32
15
14
14
10
13
E
21
32
D
15
10
C
J
9
10
B
I
8
4
25
15
10
A
21
F
19
H
G
4
22
23
23
21
16
17
15
17
F
15
18
19
K
25
27
26
27
Volvo Construction Equipment
1040737

Fig.	Part No.	Quantity 1	2	3	PS	KIT	Description	Dénomination	Bezeichnung	품명	Denominación	Notes
1	VOE 11128967	1			OP		Bracket	Console	Konsole	브래킷	Consola	
2	VOE 13946173	1					Screw	Vis	Schraube	나사	Tornillo	
3	VOE 946441	1					Flange screw	Vis à embase	Flanschschraube	플랜지 나사	Tornillo embridado	
4	VOE 15015108	1					Fuel pipe	Tuyau de carburant	Kraftstoffrohr	연료 파이프	Tubo de combustible	
5	VOE 991048	1					•Hollow screw	•Vis creuse	•Hohlschraube	•할로우 나사	•Tornillo perforado	
6	VOE 20852764	2					•Sealing ring	•Bague étanchéité	•Dichtring	•씰링 링	•Anillo retén	
7	VOE 957019	1					Hexagon nut	Écrou hexagonal	Sechskantmutter	육각 너트	Tuerca hexagonal	
8	VOE 20562394	1			SS		Radiator	Radiateur	Kühler	라디에이터	Radiador	
9	VOE 975979	6					Six point socket screw	Vis à 6 pans creux	Sechszahn-Hohlschraube	6 포인트 소켓 나사	Racor de seis dientes	
10	VOE 21068945	1					Fuel pipe	Tuyau de carburant	Kraftstoffrohr	연료 파이프	Tubo de combustible	
11	VOE 991048	1					•Hollow screw	•Vis creuse	•Hohlschraube	•할로우 나사	•Tornillo perforado	
12	VOE 20852764	2					•Sealing ring	•Bague étanchéité	•Dichtring	•씰링 링	•Anillo retén	
13	VOE 8148244	1					Overflow valve	Valve de barrage	Überstromventil	오버플로우 밸브	Válvula de rebose	
14	VOE 20852765	3					Sealing ring	Bague étanchéité	Dichtring	씰링 링	Anillo retén	
15	VOE 15015109	1					Fuel pipe	Tuyau de carburant	Kraftstoffrohr	연료 파이프	Tubo de combustible	
16	VOE 20478064	1					•Hollow screw	•Vis creuse	•Hohlschraube	•할로우 나사	•Tornillo perforado	
17	VOE 20852765	2					•Sealing ring	•Bague étanchéité	•Dichtring	•씰링 링	•Anillo retén	
18		1					Fuel pump	Pompe Carburant	Kraftstoffpumpe	연료 펌프	Bomba Combustib	See group 233-100 page 111
19	VOE 11128904	1					Fuel pipe	Tuyau de carburant	Kraftstoffrohr	연료 파이프	Tubo de combustible	
20	VOE 957020	1					Hexagon nut	Écrou hexagonal	Sechskantmutter	육각 너트	Tuerca hexagonal	
21	VOE 11128907	1					Fuel pipe	Tuyau de carburant	Kraftstoffrohr	연료 파이프	Tubo de combustible	
22	VOE 21010372	1					Hollow screw	Vis creuse	Hohlschraube	할로우 나사	Tornillo perforado	
23	VOE 20852762	2					Sealing ring	Bague étanchéité	Dichtring	씰링 링	Anillo retén	
24	VOE 957018	1					Hexagon nut	Écrou hexagonal	Sechskantmutter	육각 너트	Tuerca hexagonal	
25	VOE 15015107	1					Fuel pipe	Tuyau de carburant	Kraftstoffrohr	연료 파이프	Tubo de combustible	
26	VOE 991046	1					•Hollow screw	•Vis creuse	•Hohlschraube	•할로우 나사	•Tornillo perforado	
27	VOE 20852765	1					•Sealing ring	•Bague étanchéité	•Dichtring	•씰링 링	•Anillo retén	
28	VOE 957021	1					Hexagon nut	Écrou hexagonal	Sechskantmutter	육각 너트	Tuerca hexagonal	
29	VOE 11128962	1			OP		Bracket	Console	Konsole	브래킷	Consola	
30	VOE 946173	3					Flange screw	Vis à embase	Flanschschraube	플랜지 나사	Tornillo embridado	

1	8279675	**Fuel pipes, fuel pump** **Canalisations à combus, pompe carburant** **Brennstoffrohre, Kraftstoffpumpe** 연료펌프 배관 **Tuberias de combustible, bomba de combustible**	Catalogue id **20214**	Group **235**
2			Illustr. No **1040737**	Section **200**
3			Issue **20009061-F**	Page **121**
4				
5				

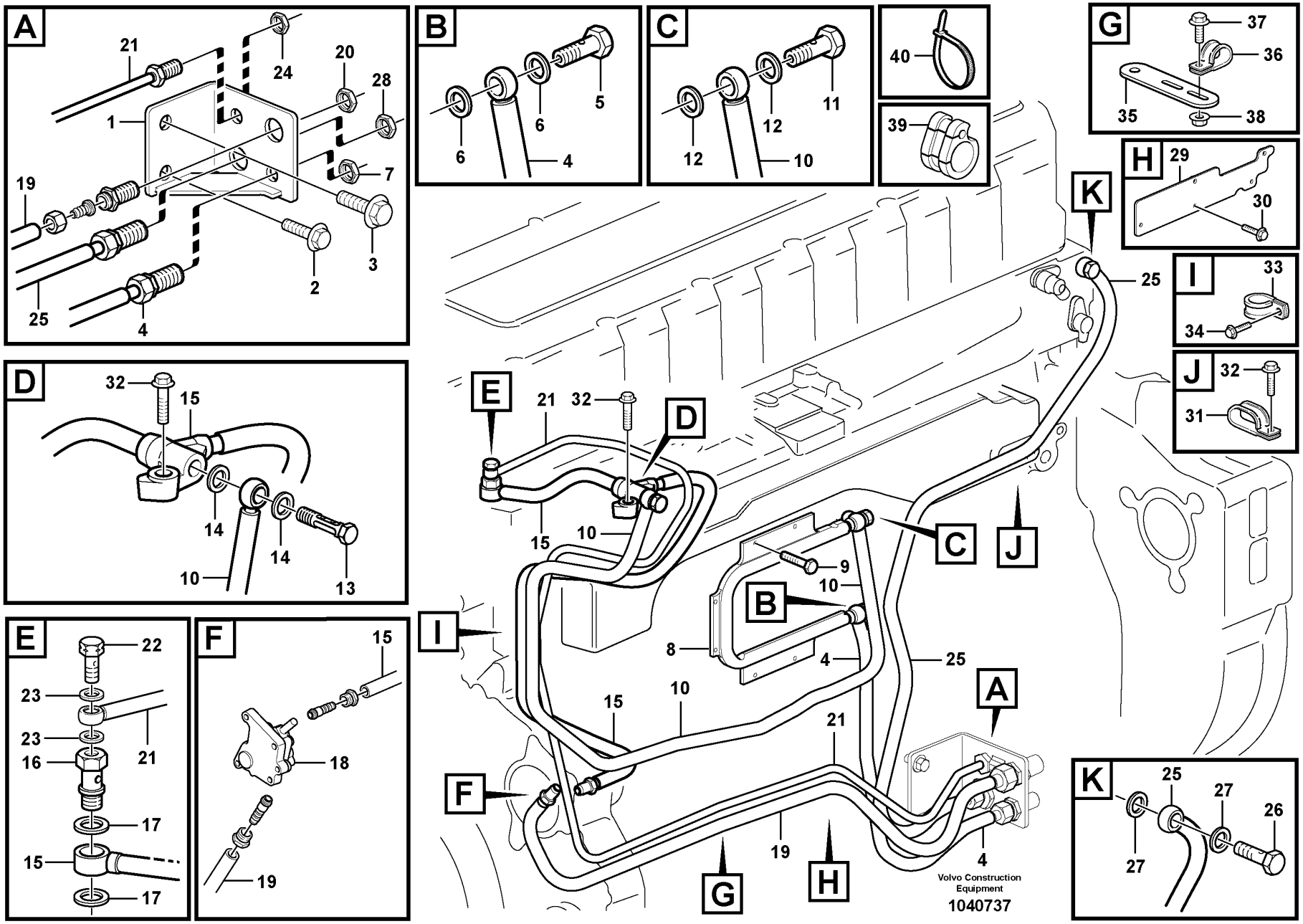
A
21
24
20
28
1
7
19
3
2
25
4
B
6
5
6
4
C
12
11
12
10
40
39
G
37
36
35
38
H
29
30
K
25
I
33
34
J
32
31
D
32
15
14
14
10
13
E
21
32
D
15
10
C
J
9
10
B
I
8
4
25
15
10
A
21
F
19
H
G
4
22
23
23
21
16
17
15
17
F
15
18
19
K
25
27
26
27
Volvo Construction Equipment
1040737

Fig.	Part No.	Quantity 1	2	3	PS	KIT	Description	Dénomination	Bezeichnung	품명	Denominación	Notes
31	VOE 981664	3					Clamp	Collier serrage	Klemme	클램프	Abrazadera	
32	VOE 946440	3					Flange screw	Vis à embase	Flanschschraube	플랜지 나사	Tornillo embridado	
33	VOE 942542	2					Clamp	Collier serrage	Klemme	클램프	Abrazadera	
34	VOE 946441	1					Flange screw	Vis à embase	Flanschschraube	플랜지 나사	Tornillo embridado	
35		1			NS		Bracket	Console	Konsole	브라켓	Ménsula	
36	VOE 949747	4					Clamp	Collier serrage	Klemme	클램프	Abrazadera	
37	VOE 946440	2					Flange screw	Vis à embase	Flanschschraube	플랜지 나사	Tornillo embridado	L = 16 MM
	VOE 946173	1					Flange screw	Vis à embase	Flanschschraube	플랜지 나사	Tornillo embridado	L = 20 MM
	VOE 947760	1					Flange screw	Vis à embase	Flanschschraube	플랜지 나사	Tornillo embridado	L = 40 MM
38	VOE 13945408	1					Nut	Écrou	Mutter	너트	Tuerca	
39	VOE 8143276	1					Cable Ptct	Protege-cable	Kabelschutz	케이블 보호구	Protecc Cable	
40	VOE 4881440	REQ					Cable tie	Serre-câble	Kabelbinder	케이블 타이	Abrazadera de cinta	

1	8279675	**Fuel pipes, fuel pump** **Canalisations à combus, pompe carburant** **Brennstoffrohre, Kraftstoffpumpe** 연료펌프 배관 **Tuberias de combustible, bomba de combustible**	Catalogue id **20214**	Group **235**
2			Illustr. No **1040737**	Section **200**
3			Issue **20009061-F**	Page **123**
4				
5				

VOLVO

PL4608

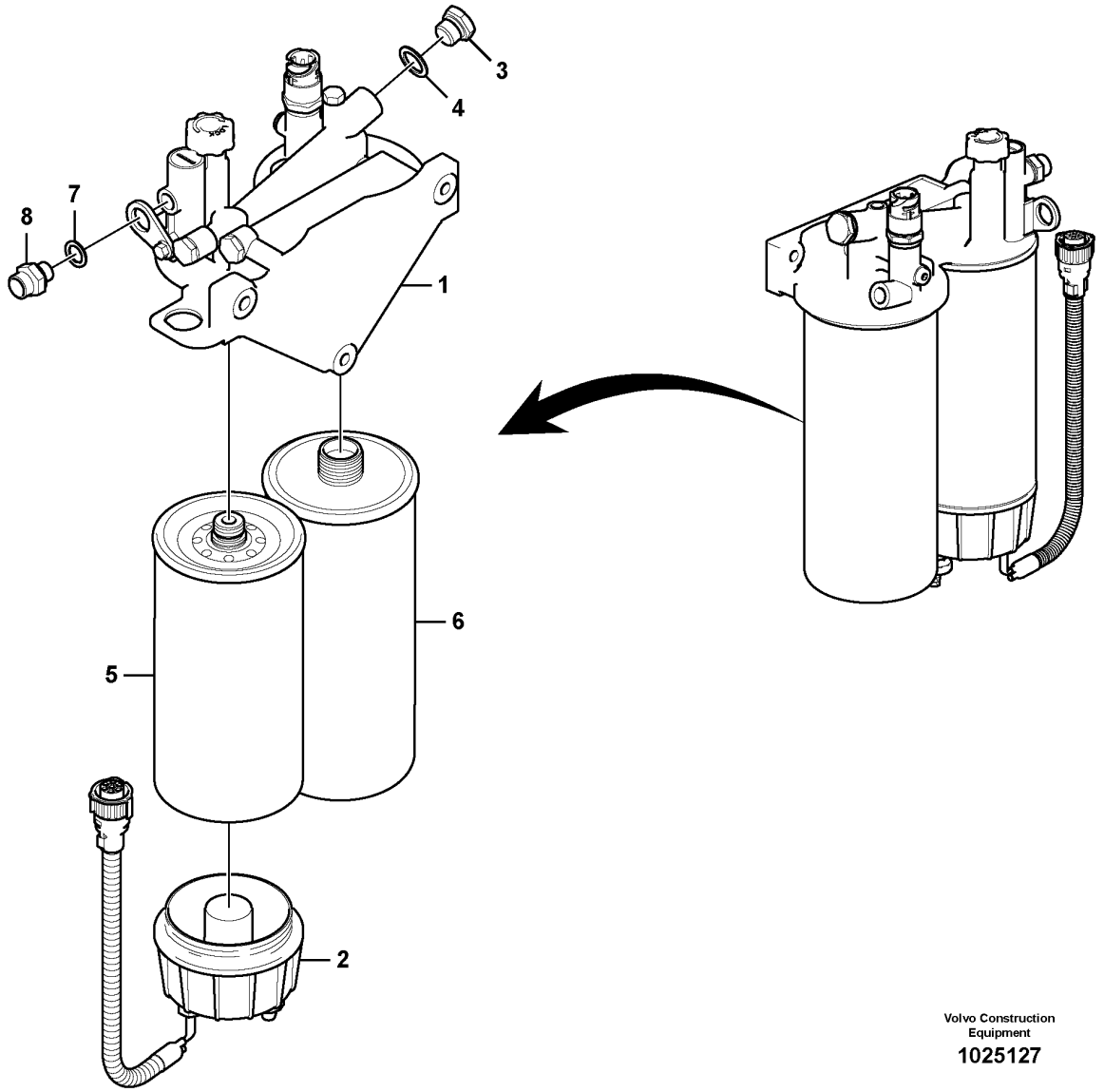

Volvo Construction Equipment

1025127

Fig.	Part No.	Quantity 1	2	3	PS	KIT	Description	Dénomination	Bezeichnung	품명	Denominación	Notes
		1			NS		Fuel Filter	Filtre carburant	Kraftstoffilter	연료 필터	Filtro Combust	
			1		NS		Fuel Filter	Filtre carburant	Kraftstoffilter	연료 필터	Filtro Combust	
1	**VOE 21023287**	1	1				•Fuel filter housing	•Boîtier de filtre	•Kraftstofffiltergehäuse	•연료 필터 하우징	•Cuerpo de filtro de combustible	(VOE 20873675)
2	**VOE 11110738**	1					•Bowl	•Bol	•Schale	•보울	•Taza	
	VOE 11110737		1				•Bowl	•Bol	•Schale	•보울	•Taza	
	VOE 15195930	1	1				••Kit	••Lot	••Einbausatz	••키트	••Juego	2624)
	VOE 15195958	1	1				••Gasket kit	••Kit joints	••Dichtungssatz	••개스킷 키트	••Juego de juntas	2624)
3	**VOE 960632**	1	1				•Plug	•Tampon	•Stopfen	•플러그	•Tapón	
4	**VOE 948884**	1	1				•Plane gasket	•Joint plan	•Plandichtung	•플레인 개스킷	•Junta plana	
5	**VOE 11110683**	1	1				•Primary filter	•Préfiltre	•Vorfilter	•1차 필터	•Prefiltro	
6	**VOE 20976003**	1	1				•Fuel filter	•Filtre a combustible	•Kraftstofffilter	•연료 필터	•Filtro de combustible	S/N - 110018
	VOE 15126069	1	1				•Fuel filter	•Filtre a combustible	•Kraftstofffilter	•연료 필터	•Filtro de combustible	S/N 110019 -
7	**VOE 13969011**	1	1				•Gasket	•Joint	•Dichtung	•개스킷	•Junta	
8	**VOE 13946602**	1	1				•Nipple	•Raccord	•Nippel	•니플	•Niple	

2624) **GB**: Not Shown **FR**: Non représenté **DE**: Nicht abgebildet **KR**: 표시 안됨 **ES**: No ilustrado

1	**8281389**	**Water separator** **Separateur d'eau** **Wasserabscheider** 수분분리기 **Separador de agua**
2	**8282898**	
3		
4		
5		

Catalogue id **20214**	Group **235**
Illustr. No **1025127**	Section **400**
Issue **20009061-F**	Page **125**

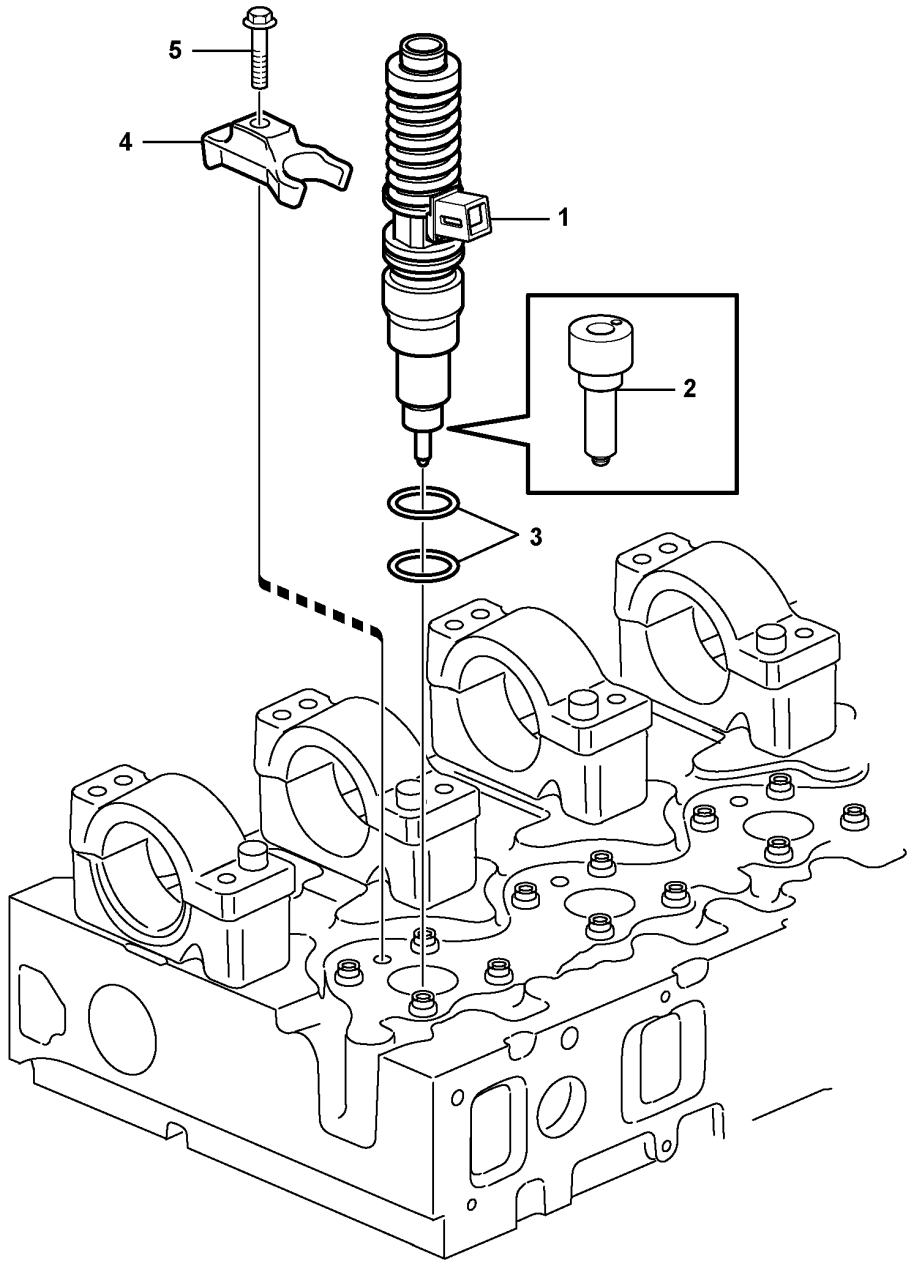

Volvo Construction Equipment

1018645

Fig.	Part No.	Quantity 1	2	3	PS	KIT	Description	Dénomination	Bezeichnung	품명	Denominación	Notes
1	**VOE 22172535**	6					Unit Injector	Injecteur Unita	Einspritzduse	인젝터 유니트	Inyector Unitar	(VOE 20847327)
2	**VOE 20530438**	6			OP		•Nozzle	•Nez D'injecteur	•Einspritzduse	•노즐	•Tobera	
3	**VOE 276935**	6					•Sealing ring kit	•Kit joints étanchéité	•Dichtringsatz	•씰링 링 키트	•Juego anillo de retén	(VOE 276644)
4	**VOE 21425162**	6					Yoke	Chape	Joch	이음쇠	Mordaza	(VOE 21168206)
5	**VOE 21344774**	6					Flange screw	Vis à embase	Flanschschraube	플랜지 나사	Tornillo embridado	(VOE 8131597)

1	**8279675**	**Injector** **Injecteur complet** **Einspritzdüse** 인젝터 **Inyector**	Catalogue id **20214**	Group **237**
2			Illustr. No **1018645**	Section **200**
3				
4			Issue **20009061-F**	Page **127**
5				

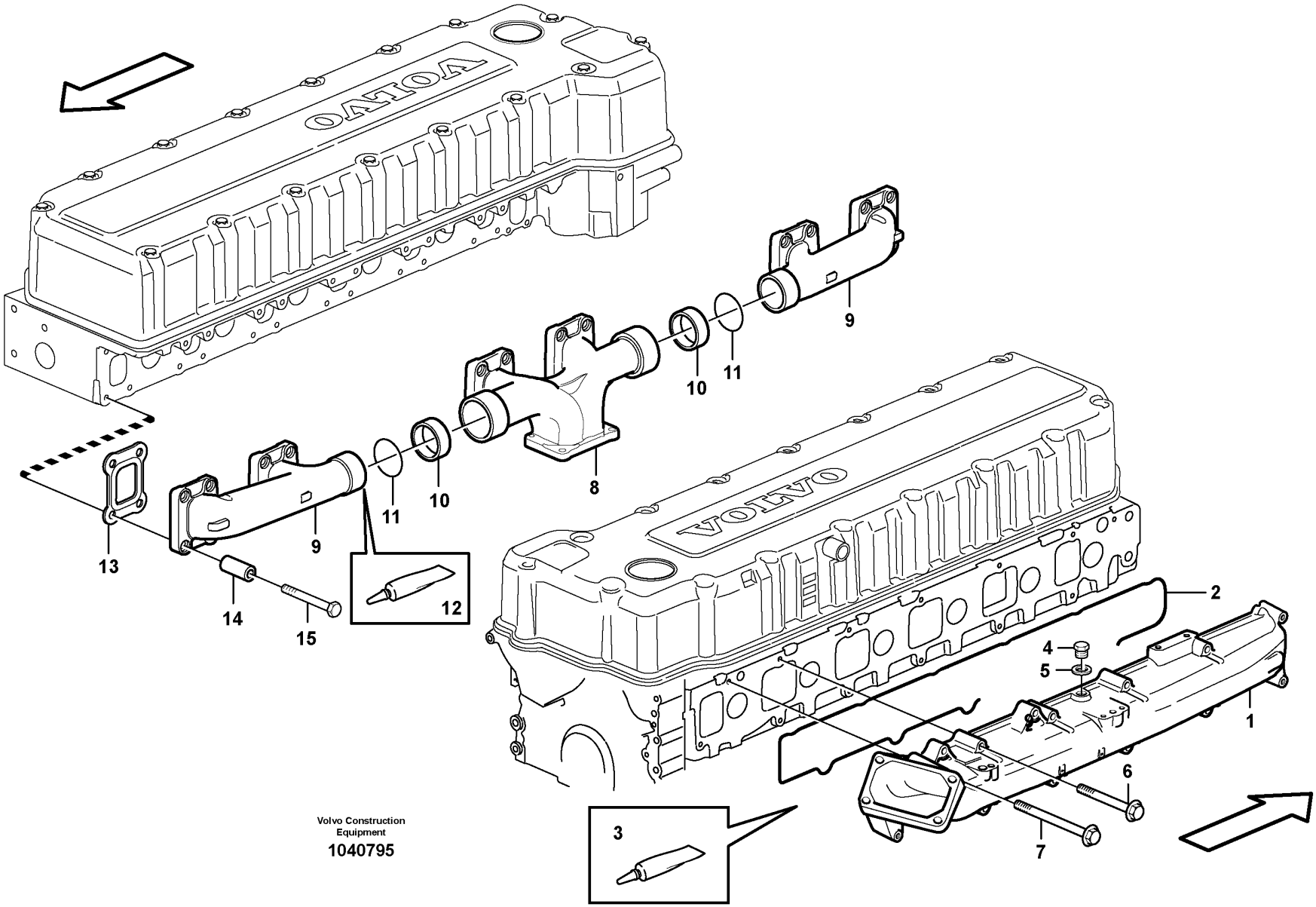

Volvo Construction Equipment

1040795

Fig.	Part No.	Quantity 1	2	3	PS	KIT	Description	Dénomination	Bezeichnung	품명	Denominación	Notes
1	VOE 20760110	1					Inlet manifold	Collecteur admission	Einlassrohr	입구 다기관	Tubo de admisión	
2		1			NS		•Gasket	•Joint	•Dichtung	•가스켓	•Junta	
3	VOE 11713514	REQ					Sealant	Produit étanchéité	Dichtmittel	밀폐제	Producto de estanqueidad	304 ML
	VOE 1161277	REQ					Sealant	Produit étanchéité	Dichtmittel	밀폐제	Producto de estanqueidad	20 GRAM
4	VOE 960628	1					Plug	Tampon	Stopfen	플러그	Tapón	
5	VOE 13947281	1					Gasket	Joint	Dichtung	개스킷	Junta	
6	VOE 13965180	11					Screw	Vis	Schraube	나사	Tornillo	L = 60 MM
7	VOE 13968892	1					Flange screw	Vis à embase	Flanschschraube	플랜지 나사	Tornillo embridado	L = 140 MM
8	VOE 11423409	1					Manifold	Tubulure	Verzweigung	다기관	Bifurcación	
9	VOE 20533286	2					Exh Manifold	Tub.echappement	Auspuffkrummer	배기 매니홀드	Multiple Escape	
10	VOE 20883450	2					Sealing ring	Bague étanchéité	Dichtring	씰링 링	Anillo retén	
11	VOE 20742560	2					O-ring	Joint torique	O-Ring	O 링	Anillo tórico	
12	VOE 11713514	REQ					Sealant	Produit étanchéité	Dichtmittel	밀폐제	Producto de estanqueidad	304 ML
	VOE 1161277	REQ					Sealant	Produit étanchéité	Dichtmittel	밀폐제	Producto de estanqueidad	20 GRAM
13	VOE 8170959	6					Gasket	Joint	Dichtung	개스킷	Junta	
14	VOE 1546517	20					Spacer sleeve	Douille entretoise	Abstandhülse	스페이서 슬리브	Manguito distanciador	
15	VOE 13965189	20					Screw	Vis	Schraube	나사	Tornillo	

1	8279675	**Inlet manifold and exhaust manifold** **Tubulure admission et tubulure echappement** **Ansaugrohr und Auspuffkrümmer** 흡기매니홀드 및 배기매니홀드 **Tubo admisión y múltiple escape**	Catalogue id **20214**	Group **251**
2			Illustr. No **1040795**	Section **100**
3			Issue **20009061-F**	Page **129**
4				
5				

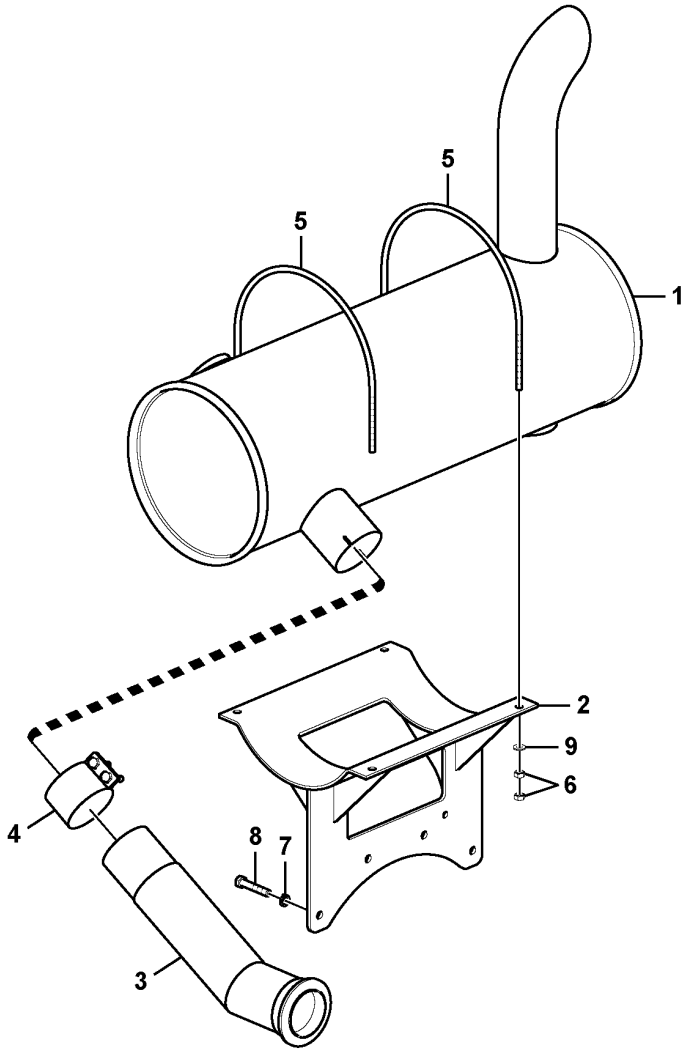

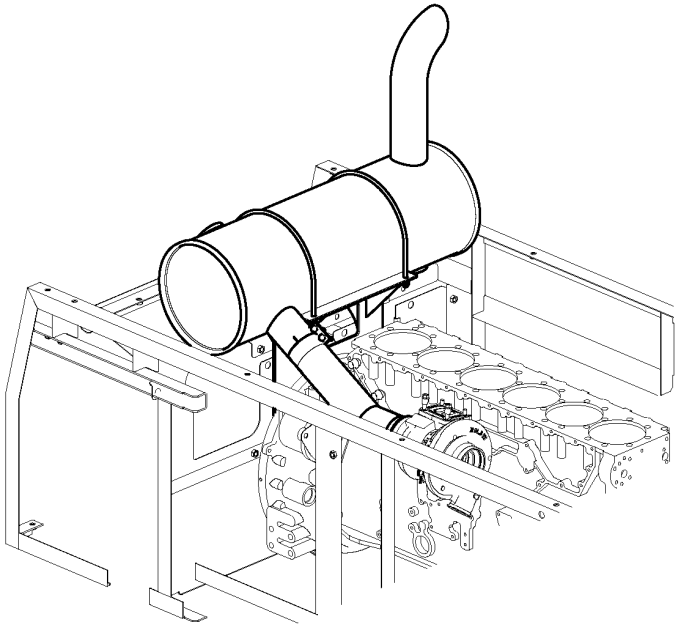

Volvo Construction Equipment

1025128

Fig.	Part No.	Quantity 1	2	3	PS	KIT	Description	Dénomination	Bezeichnung	품명	Denominación	Notes
1	VOE 14541655	1					Silencer	Silencieux	Schalldämpfer	소음기	Silenciador	
2	VOE 14531340	1					Bracket	Console	Konsole	브래킷	Consola	
3	VOE 14527289	1					Tube	Tube	Rohr	튜브	Tubo	
4	VOE 14528383	1					Clamp	Collier serrage	Klemme	클램프	Abrazadera	
5	VOE 14528385	2					U-bolt	Étrier de ressort	Federbride	U 볼트	Abrazadera-u	
6	VOE 983304	8					Hexagon nut	Écrou hexagonal	Sechskantmutter	육각 너트	Tuerca hexagonal	
7	VOE 955923	4					Spring washer	Rondelle élastique	Federscheibe	스프링 워셔	Arandela elástica	
8	VOE 980755	4					Hexagon screw	Vis à tête hexagonale	Sechskantschraube	육각 나사	Tornillo hexagonal	
9	SA 9211-10000	4					Washer	Rondelle	Scheibe	워셔	Arandela	

1	8287463	**Exhaust system** **Système d'échappement** **Auspuffanlage** 배기장치 **Sistema de escape**	Catalogue id **20214**	Group **252**
2			Illustr. No **1025128**	Section **100**
3			Issue **20009061-F**	Page **131**
4				
5				

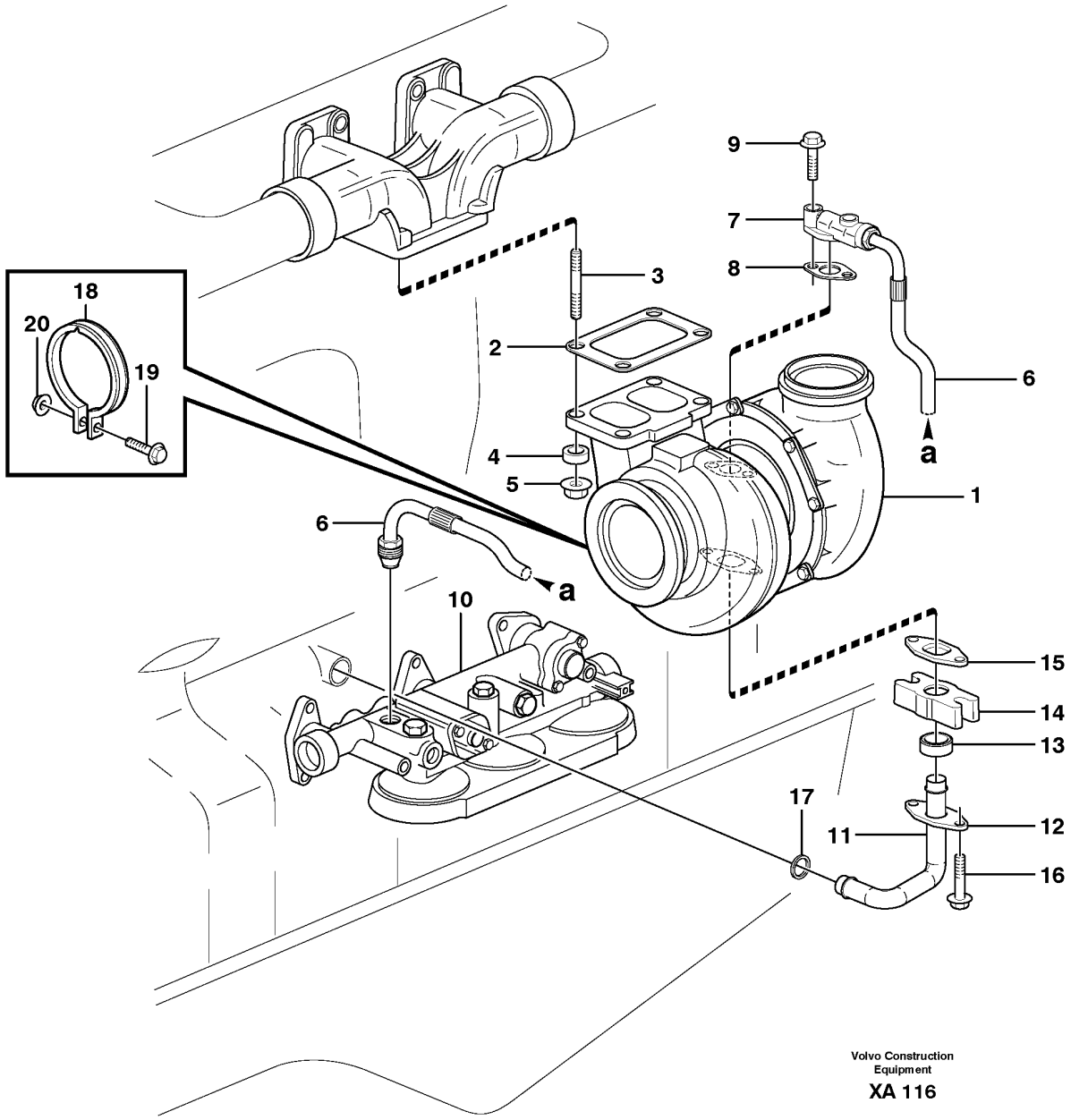

Volvo Construction Equipment

XA 116

Fig.	Part No.	Quantity 1	2	3	PS	KIT	Description	Dénomination	Bezeichnung	품명	Denominación	Notes
1	VOE 11423684	1					Turbocharger	Turbocompresseur	Abgasturbolader	터보차저	Turbocompresor	
2	VOE 8194365	1					Gasket	Joint	Dichtung	개스킷	Junta	
3	VOE 21345127	4					Stud	Goujon	Stiftschraube	스터드	Espárrago	(VOE 20579303)
4	VOE 478344	4					Spacer sleeve	Douille entretoise	Abstandhülse	스페이서 슬리브	Manguito distanciador	ENG - 660418
4	VOE 21528140	4					Spacer sleeve	Douille entretoise	Abstandhülse	스페이서 슬리브	Manguito distanciador	ENG 660419 -
5	VOE 471622	4					Flange lock nut	Contre-écrou à bride	Flanschverschlussmutter	플랜지 잠금 너트	Contratuerca embridada	
6	VOE 20497981	1					Pressure hose	Durit refoulement	Druckschlauch	압력 호스	Manguera de presión	
7	VOE 8192268	1					•Flange	•Bride	•Flansch	•플랜지	•Brida	
8	VOE 420641	1					Gasket	Joint	Dichtung	개스킷	Junta	
9	VOE 946470	2					Flange screw	Vis à embase	Flanschschraube	플랜지 나사	Tornillo embridado	L = 25 MM
10		1					Oil filter housing	Boitier filtre a huil	Ölfiltergehäuse	오일 필터 하우징	Caja filtro aceite	See group 222-100 page 99
11	VOE 1547592	1					Oil return pipe	Tuyau de retour d'huile	Rückölleitung	오일 리턴 파이프	Tubo de aceite retorno	
12	VOE 469543	1					Flange	Bride	Flansch	플랜지	Brida	
13	VOE 469601	1					Sealing ring	Bague étanchéité	Dichtring	씰링 링	Anillo retén	
14	VOE 8148729	1					Connector	Pièce connexion	Verbindungsstück	커넥터	Pieza de conexión	
15	VOE 420643	1					Gasket	Joint	Dichtung	개스킷	Junta	
16	VOE 13947760	2					Screw	Vis	Schraube	나사	Tornillo	
17	VOE 1547255	1					Sealing ring	Bague étanchéité	Dichtring	씰링 링	Anillo retén	
18	VOE 3033054	1					Clamp	Collier serrage	Klemme	클램프	Abrazadera	
19	VOE 13973924	1					Flange screw	Vis à embase	Flanschschraube	플랜지 나사	Tornillo embridado	
20	VOE 13945408	1					Nut	Écrou	Mutter	너트	Tuerca	

1	8279675	**Turbocharger with fitting parts** **Turbocompresseur avec pièces de montage** **Torbolader mit Anbauteilen** 터보과급기 및 장착부품 **Turboalimentador con accesorios de montaje**	Catalogue id **20214**	Group **255**
2			Illustr. No **XA116**	Section **100**
3				
4			Issue **20009061-F**	Page **133**
5				

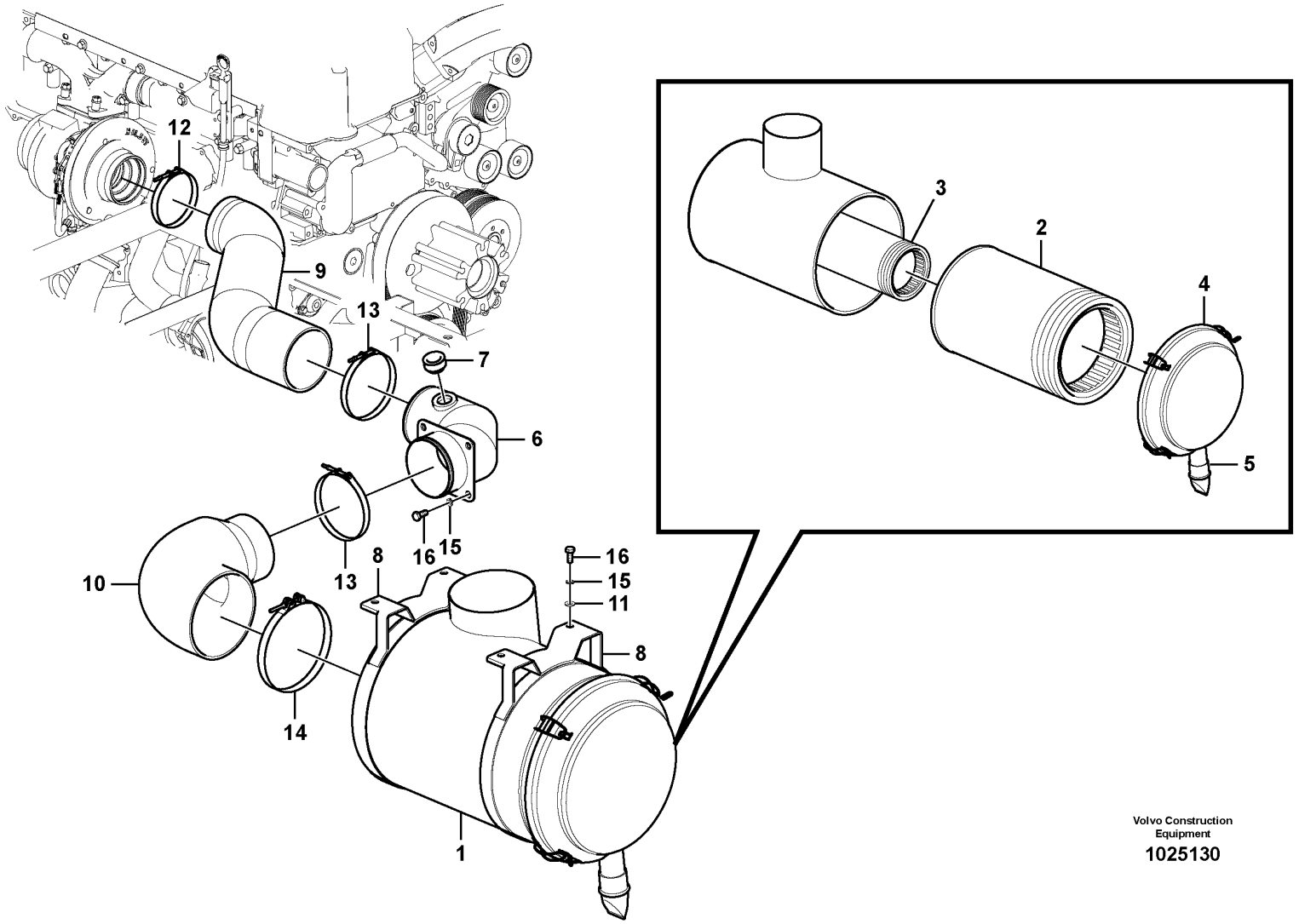

Volvo Construction Equipment

1025130

Fig.	Part No.	Quantity 1	2	3	PS	KIT	Description	Dénomination	Bezeichnung	품명	Denominación	Notes
1	VOE 14503648	1					Air cleaner	Filtre air	Luftfilter	에어 클리너	Filtro de aire	
2	VOE 11033998	1					•Air filter	•Filtre à air	•Luftfilter	•에어 필터	•Filtro de aire	
3	VOE 11033999	1					•Safety filter	•Filtre de sécurité	•Sicherheitsfilter	•	•	
4	VOE 11701954	1					•End cover	•Couvercle extrémité	•Stirndeckel	•끝 커버	•Tapa final	
5	VOE 11701952	1					•Valve	•Valve	•Ventil	•밸브	•Válvula	
6	VOE 14598177	1					Pipe	Tuyau	Rohrleitung	파이프	Tubo	
7	VOE 14506431	1					Connector	Pièce connexion	Verbindungsstück	커넥터	Pieza de conexión	
8	VOE 14545025	2					Clamp	Collier serrage	Klemme	클램프	Abrazadera	
9	VOE 14527364	1					Hose	Durit	Schlauch	호스	Tubo flexible	
10	VOE 14609792	1					Hose	Flexible	Schlauch	호스	Manguera	(VOE 14536518)
11	SA 9211-10000	4					Washer	Rondelle	Scheibe	워셔	Arandela	
12	SA 9313-10425	1					Hose clamp	Collier durite	Schlauchschelle	호스 클램프	Abrazadera de manguera	
13	SA 9313-10525	2					Hose clamp	Collier durite	Schlauchschelle	호스 클램프	Abrazadera de manguera	
14	SA 9313-10750	1					Hose clamp	Collier durite	Schlauchschelle	호스 클램프	Abrazadera de manguera	
15	VOE 955922	8					Spring washer	Rondelle élastique	Federscheibe	스프링 워셔	Arandela elástica	
16	VOE 983251	8					Hexagon screw	Vis à tête hexagonale	Sechskantschraube	육각 나사	Tornillo hexagonal	

1	8287463	**Inlet system** **Système d'aspiration** **Ansaugsystem** 흡기장치 **Sistema de aspiración**	Catalogue id **20214**	Group **256**
2			Illustr. No **1025130**	Section **100**
3			Issue **20009061-F**	Page **135**
4				
5				

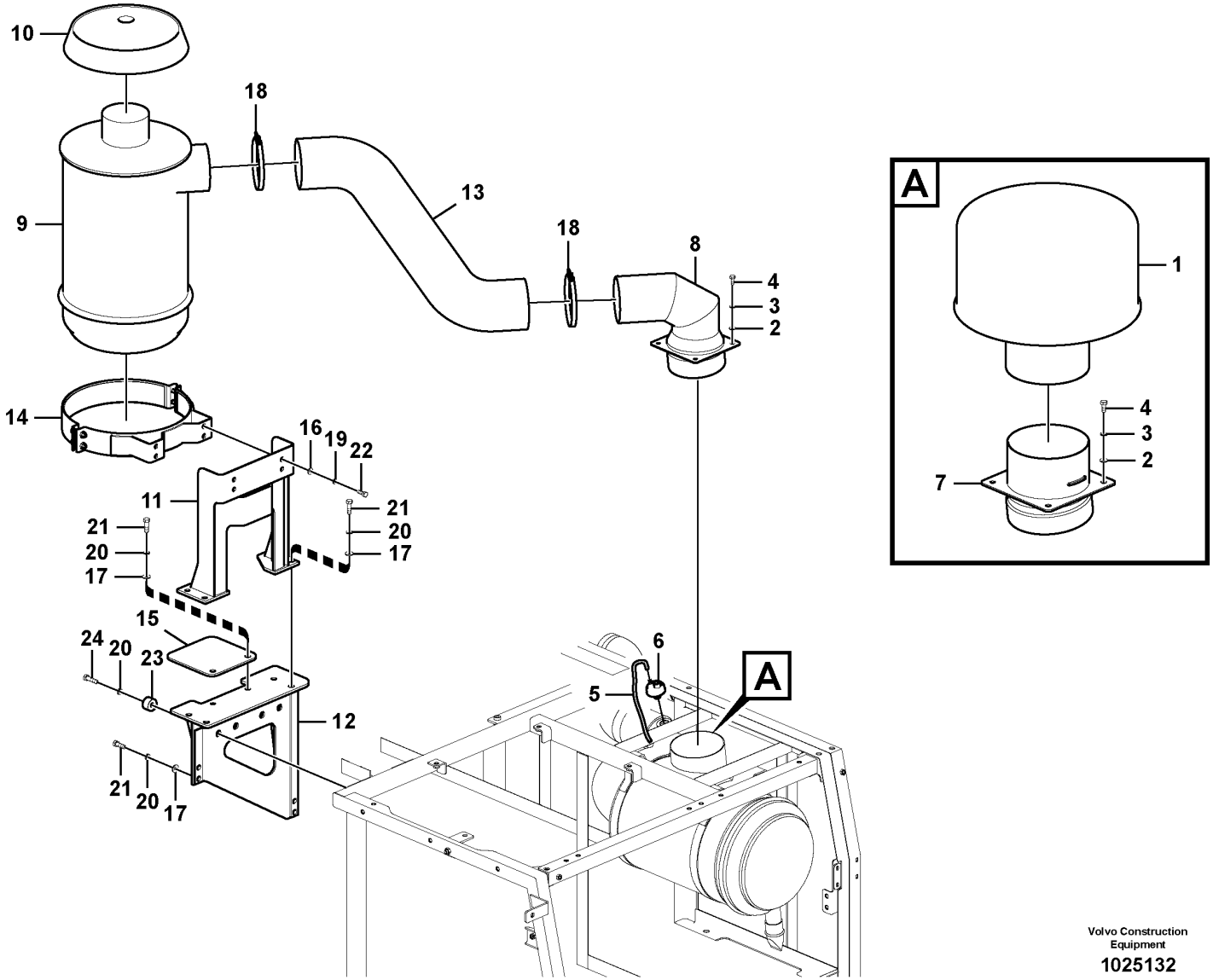

Volvo Construction Equipment

1025132

Fig.	Part No.	Quantity 1	2	3	PS	KIT	Description	Dénomination	Bezeichnung	품명	Denominación	Notes
1	VOE 14527658	1					Connector	Connexion	Anschluss	커넥터	Unión	
2	SA 9211-08000	4	4				Washer	Rondelle	Scheibe	워셔	Arandela	
3	VOE 955921	4	4				Spring washer	Rondelle élastique	Federscheibe	스프링 워셔	Arandela elástica	
4	VOE 983242	4	4				Hexagon screw	Vis à tête hexagonale	Sechskantschraube	육각 나사	Tornillo hexagonal	
5	VOE 949800	1	1				Hose	Flexible	Schlauch	호스	Manguera	
6	VOE 20560843	1					Vacuum switch	Contact à dépression	Vakuumschalter	진공 스위치	Contacto de vacío	
	VOE 20565673		1				Vacuum switch	Contact à dépression	Vakuumschalter	진공 스위치	Contacto de vacío	
7	VOE 14536516	1					Connector	Raccord	Anschluss	커넥터	Union	
8	VOE 14546416		1				Connector	Raccord	Anschluss	커넥터	Union	
9	VOE 11110614		1				Oil bath air cleaner	Filtre à air bain d'huile	Ölbadluftfilter	오일 배쓰 에어 클리너	Filtro de aire en baño de aceite	
10	VOE 11110260		1				Cover	Capot	Haube	커버	Capó	
11	VOE 14506522		1				Bracket	Console	Konsole	브라켓	Ménsula	
12	VOE 14546417		1				Bracket	Console	Konsole	브래킷	Consola	
13	VOE 14506526		1				Hose	Flexible	Schlauch	호스	Manguera	
14	VOE 14512890		1				Clamp	Pince Serrage	Klemme	클램프	Abrazadera	
15	VOE 14512892		1				Plate	Plaque	Platte	플레이트	Placa	
16	SA 9211-10000		4				Washer	Rondelle	Scheibe	워셔	Arandela	
17	SA 9211-12000		10				Washer	Rondelle	Scheibe	워셔	Arandela	
18	SA 9313-10625		2				Hose clamp	Collier durite	Schlauchschelle	호스 클램프	Abrazadera de manguera	
19	VOE 955922		4				Spring washer	Rondelle élastique	Federscheibe	스프링 워셔	Arandela elástica	
20	VOE 955923		14				Spring washer	Rondelle élastique	Federscheibe	스프링 워셔	Arandela elástica	
21	VOE 978933		10				Hexagon screw	Vis à tête hexagonale	Sechskantschraube	육각 나사	Tornillo hexagonal	
22	VOE 983252		4				Hexagon screw	Vis à tête hexagonale	Sechskantschraube	육각 나사	Tornillo hexagonal	
23	VOE 14540221		4				Washer	Rondelle	Scheibe	워셔	Arandela	
24	VOE 978934		4				Hexagon screw	Vis à tête hexagonale	Sechskantschraube	육각 나사	Tornillo hexagonal	

1	8280030
2	8280031
3	
4	
5	

Inlet system
Système d'aspiration
Ansaugsystem
흡기장치
Sistema de aspiración

Catalogue id **20214**	Group **256**
Illustr. No **1025132**	Section **200**
Issue **20009061-F**	Page **137**

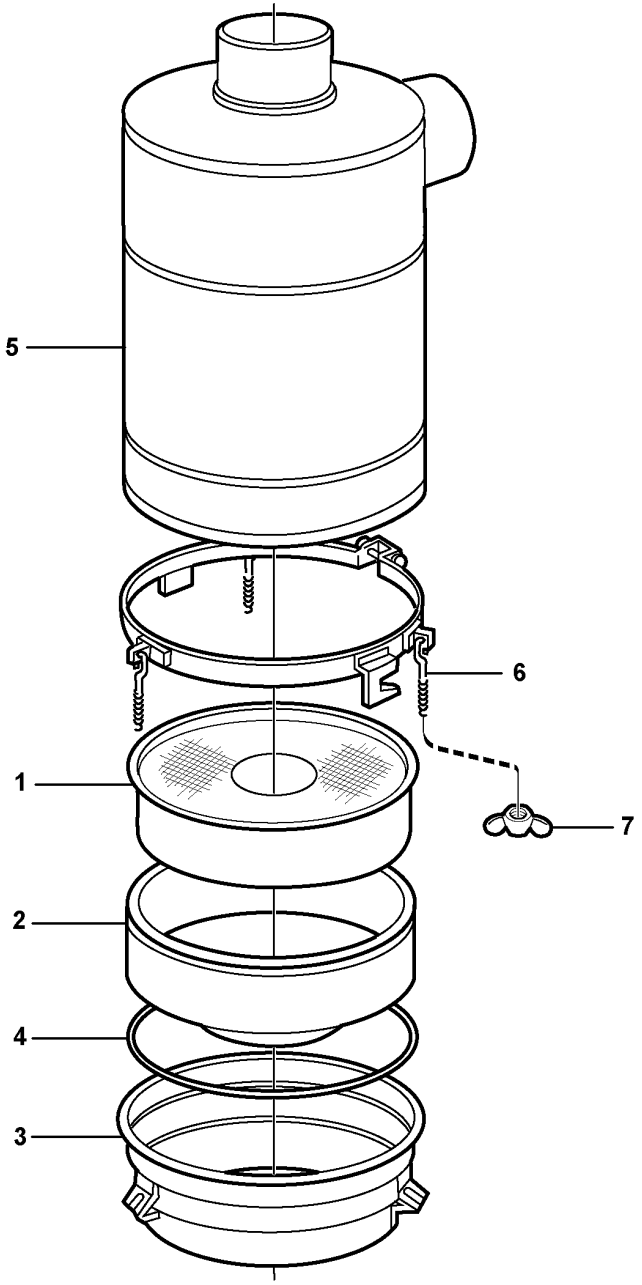

Volvo Construction Equipment
1033246

Fig.	Part No.	Quantity 1	2	3	PS	KIT	Description	Dénomination	Bezeichnung	품명	Denominación	Notes
	VOE 11110614	1					Oil bath air cleaner	Filtre à air bain d'huile	Ölbadluftfilter	오일 배쓰 에어 클리너	Filtro de aire en baño de aceite	
1	**VOE 11712792**	1					•Filter insert	•Cartouche de filtre	•Filtereinsatz	•필터 인서트	•Cartucho filtrante	
2	**VOE 11999931**	1					•Reservoir	•Réservoir	•Behälter	•탱크	•Depósito	
3	**VOE 11712793**	1					•Reservoir	•Réservoir	•Behälter	•탱크	•Depósito	
4	**VOE 11712791**	1					•O-ring	•Joint torique	•O-Ring	•O 링	•Anillo tórico	
5	**VOE 11712790**	1					•Reservoir	•Réservoir	•Behälter	•탱크	•Depósito	
6	**VOE 11708591**	3					•Screw eye	•Boulon oeillet	•Ringschraube	•나사 아이	•Argolla tornillo	
7	**VOE 956903**	3					•Wing nut	•Écrou à oreilles	•Flügelmutter	•날개 너트	•Tuerca de aletas	

1	**8280031**	**Oil bath air filter.** **Filtre air bain huile avec pièces de montage.** **Ölbadluftfilter mit Anbauteilen.** 습식 에어 필터 **Filtro en baño de aceitaceite.**	Catalogue id **20214**	Group **256**
2			Illustr. No **1033246**	Section **300**
3				
4			Issue **20009061-F**	Page **139**
5				

VOLVO

PL4608

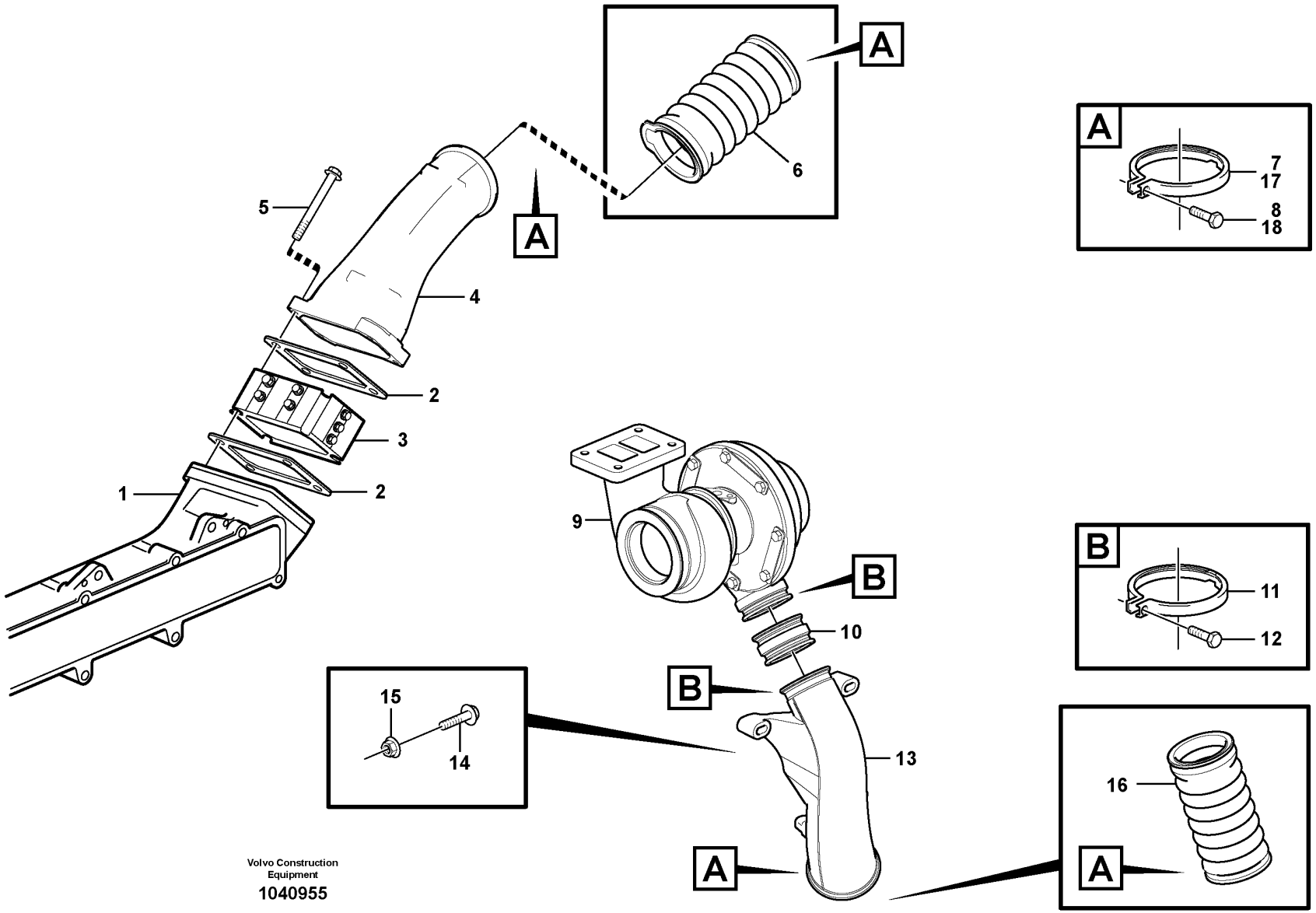

Volvo Construction Equipment

1040955

Fig.	Part No.	Quantity 1	2	3	PS	KIT	Description	Dénomination	Bezeichnung	품명	Denominación	Notes
1		1					Inlet pipe	Tubulure	Einlassrohr	흡기 파이프	Tubo admision	See group 251-100 page 129
2	VOE 3979639	2					Gasket	Joint	Dichtung	개스킷	Junta	
3		1					Starter element	Eleme.demarrage	Kaltstartelemt	시동기 엘리멘트	Calentador arr.	See group 333-200 page 183
4	VOE 11423327	1					Charge air pipe	Tuyau suralimentation	Ladeluftrohr	충전 에어 파이프	Tubo admisión aire	
5	VOE 968842	4					Flange screw	Vis à embase	Flanschschraube	플랜지 나사	Tornillo embridado	
6		1					Hose	Durit	Schlauch	호스	Tubo flexible	See group 258-200 page 143
7	VOE 1676424	2					Clamp	Collier serrage	Klemme	클램프	Abrazadera	
8	VOE 13949335	2					Screw	Vis	Schraube	나사	Tornillo	
9		1					Turbocharger	Turbocompresse.	Turbolader	터보과급기	Turbocompresor	See group 255-100 page 133
10	VOE 3183620	1					Charge air hose	Flexible suralimentation	Ladeluftschlauch	충전 공기 호스	Manguera carga aire	
11	VOE 3183622	2					Clamp	Collier serrage	Klemme	클램프	Abrazadera	
12	VOE 13949335	2					Screw	Vis	Schraube	나사	Tornillo	
13	VOE 11128947	1					Charge air pipe	Tuyau suralimentation	Ladeluftrohr	충전 에어 파이프	Tubo admisión aire	
14	VOE 946472	1					Flange screw	Vis à embase	Flanschschraube	플랜지 나사	Tornillo embridado	
15	VOE 13971095	1					Flange nut	Écrou à bride	Bundmutter	플랜지 너트	Tuerca embridada	
16		1					Hose	Durit	Schlauch	호스	Tubo flexible	See group 258-200 page 143
17	VOE 1676424	2					Clamp	Collier serrage	Klemme	클램프	Abrazadera	
18	VOE 13949335	2					Screw	Vis	Schraube	나사	Tornillo	

1	8279675	**Intercooler** **Refroidisseur intermédiaire** **Intercooler** 인터 쿨러 **Intercooler**	Catalogue id **20214**	Group **258**
2			Illustr. No **1040955**	Section **100**
3			Issue **20009061-F**	Page **141**
4				
5				

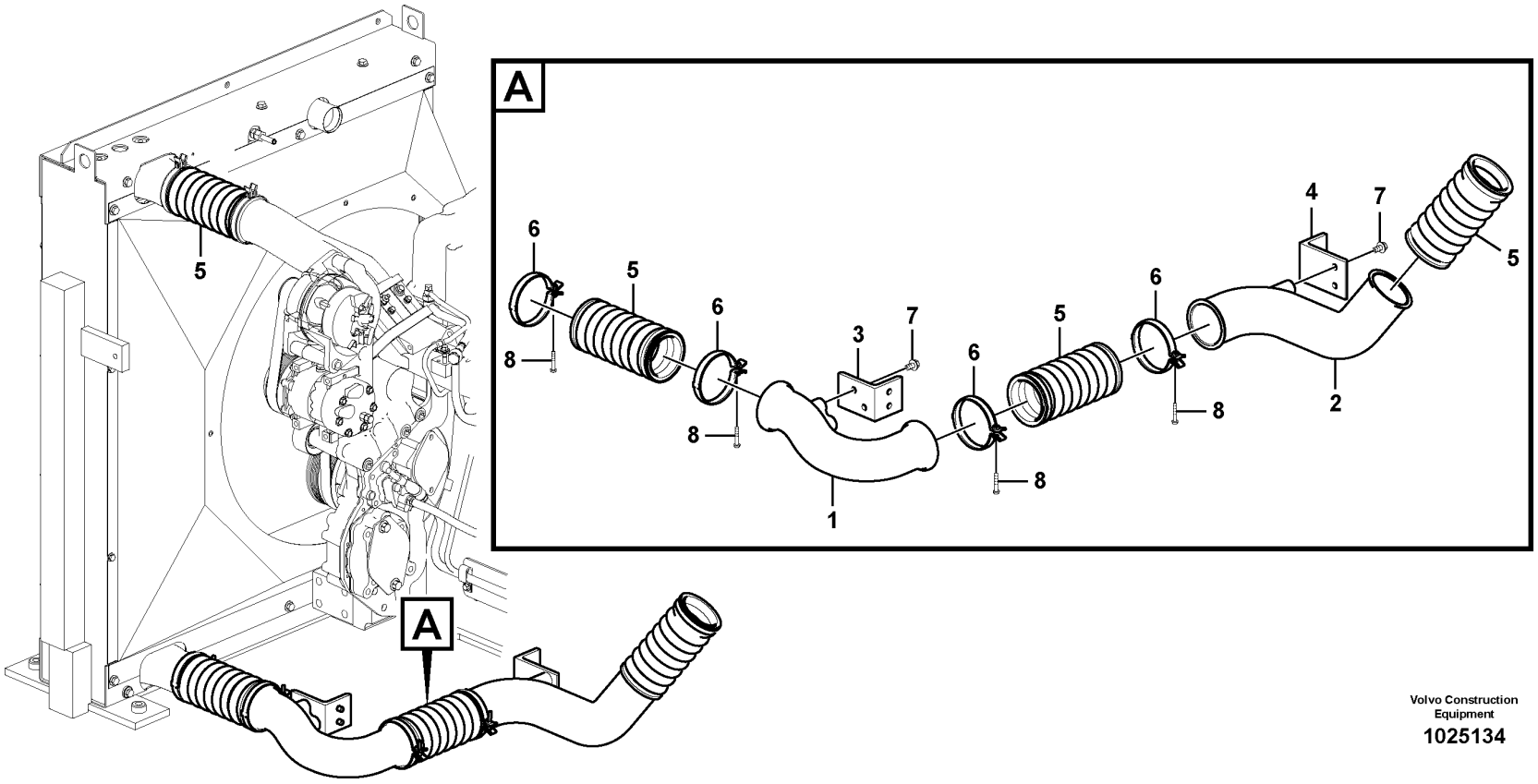

Volvo Construction Equipment

1025134

Fig.	Part No.	Quantity 1	2	3	PS	KIT	Description	Dénomination	Bezeichnung	품명	Denominación	Notes
1	VOE 14533631	1					Tube	Tube	Rohr	튜브	Tubo	
2	VOE 14533632	1					Tube	Tube	Rohr	튜브	Tubo	
3	VOE 14536061	1					Bracket	Console	Konsole	브래킷	Consola	
4	VOE 14601594	1					Bracket	Console	Konsole	브래킷	Consola	S/N -110039
	VOE 14579140	1					Bracket	Console	Konsole	브래킷	Consola	S/N 110040-
5	VOE 15084140	4					Charge air hose	Flexible suralimentation	Ladeluftschlauch	충전 공기 호스	Manguera carga aire	(VOE 11110495)
6	VOE 20787709	4					V-clamp	Collier en v	V-Klammer	V 클램프	Abrazadera v	
7	VOE 946441	8					Flange screw	Vis à embase	Flanschschraube	플랜지 나사	Tornillo embridado	
8	VOE 969589	4					Six point socket screw	Vis à 6 pans creux	Sechszahn-Hohlschraube	6 포인트 소켓 나사	Racor de seis dientes	

1	8287463	**Charge air cooler, plumbing** **Echangeur intermédiaire, plombage** **Ladeluftkühler, Rohre** 차지에어쿨러 배관 **Enfriador del aire de admisión, tuberías**	Catalogue id **20214**	Group **258**
2			Illustr. No **1025134**	Section **200**
3				
4			Issue **20009061-F**	Page **143**
5				

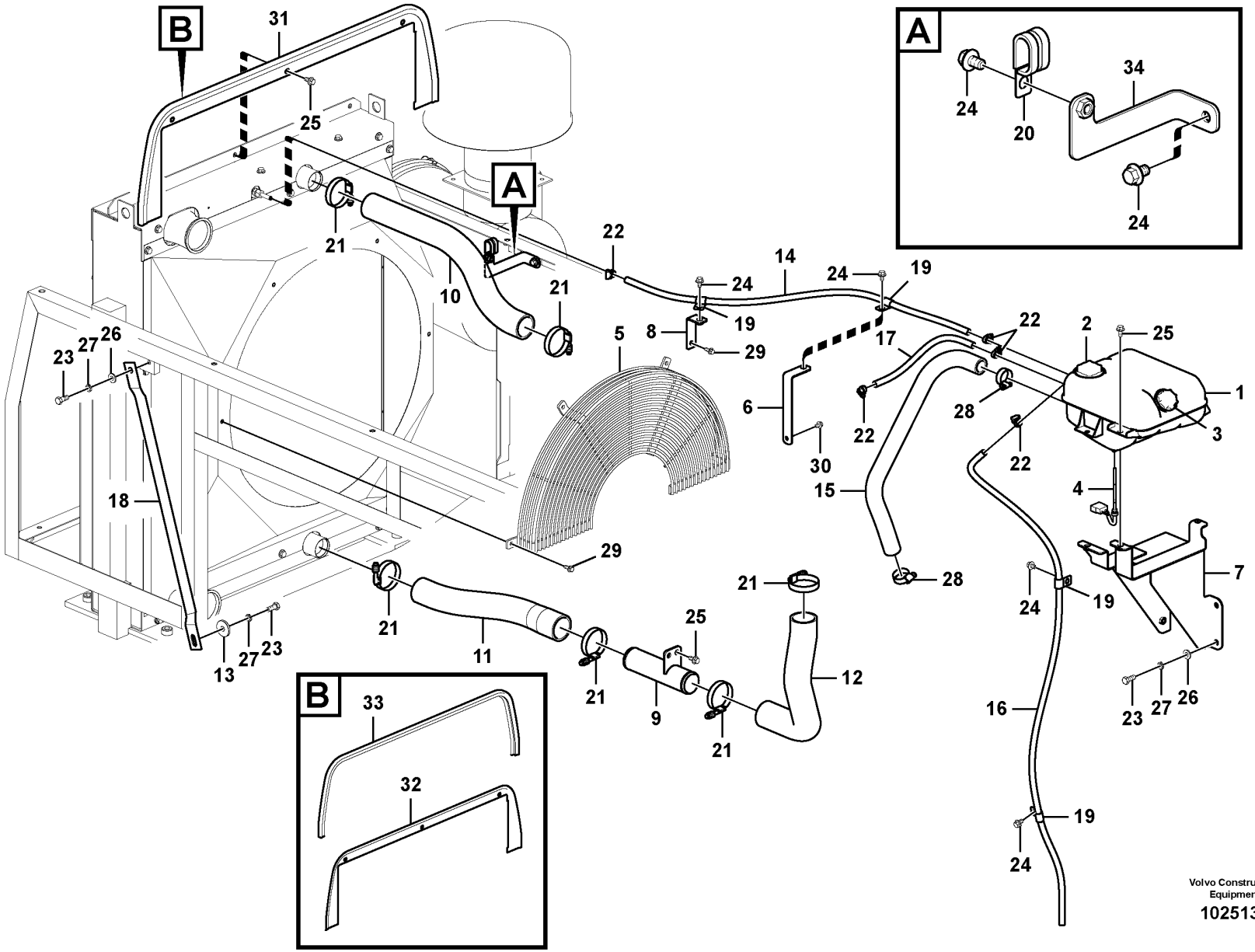

Volvo Construction Equipment

1025135

Fig.	Part No.	Quantity 1	2	3	PS	KIT	Description	Dénomination	Bezeichnung	품명	Denominación	Notes
1	VOE 20880612	1					Expansion tank	Vase d'expansion	Ausgleichbehälter	익스팬션 탱크	Vaso de expansión	S/N -110078
	VOE 17336824	1					Expansion tank	Vase d'expansion	Ausgleichbehälter	익스팬션 탱크	Vaso de expansión	S/N 110079-
2	VOE 1674083	1					•Cap	•Capot	•Verschlusskappe	•캡	•Capuchón	
3	VOE 3979593	1					•Filler cap	•Bouchon remplissage	•Tankverschluss	•필러 캡	•Tapa de llenado	
4	VOE 8140024	1			SS		•Sensor	•Capteur	•Geber	•센서	•Sensor	
5	VOE 14533719	1					Guard	Protection	Schutz	가드	Proteccion	
6	VOE 14533964	1					Bracket	Console	Konsole	브래킷	Consola	
7	VOE 14531313	1					Bracket	Console	Konsole	브래킷	Consola	
8	VOE 14536067	1					Bracket	Console	Konsole	브래킷	Consola	
9	VOE 14506517	1					Pipe	Canalisation	Rohrleitung	파이프	Canalizacion	
10	VOE 14533635	1					Hose	Flexible	Schlauch	호스	Manguera	
11	VOE 14532052	1					Hose	Flexible	Schlauch	호스	Manguera	
12	VOE 14536069	1					Hose	Flexible	Schlauch	호스	Manguera	
13	VOE 14532476	2					Washer	Rondelle	Scheibe	워셔	Arandela	
14	VOE 14881449	1					Cooling hose	Flexible de refroidissement	Kühlschlauch	냉각 호스	Manguera de refigeración	
15	VOE 14536066	1					Hose	Flexible	Schlauch	호스	Manguera	
16	VOE 14881377	1					Cooling hose	Flexible de refroidissement	Kühlschlauch	냉각 호스	Manguera de refigeración	
17	VOE 14881155	1					Cooling hose	Flexible de refroidissement	Kühlschlauch	냉각 호스	Manguera de refigeración	
18	VOE 14532259	2					Stay	Tirant	Strebe	스테이	Barra	
19	SA 9315-01602	4					Insulating clip	Circlip isolant	Isolierklemme	인슐레이팅 클립	Clip de aislamiento	
20	VOE 14532534	1					Clip	Clip	Klemme	클립	Clip	
21	VOE 14881507	6					Hose clamp	Collier durite	Schlauchschelle	호스 클램프	Abrazadera de manguera	
22	VOE 943470	5					Hose clamp	Collier durite	Schlauchschelle	호스 클램프	Abrazadera de manguera	
23	VOE 978932	8					Hexagon screw	Vis à tête hexagonale	Sechskantschraube	육각 나사	Tornillo hexagonal	
24	VOE 946471	6					Flange screw	Vis à embase	Flanschschraube	플랜지 나사	Tornillo embridado	
25	VOE 946441	10					Flange screw	Vis à embase	Flanschschraube	플랜지 나사	Tornillo embridado	
26	SA 9211-12000	6					Washer	Rondelle	Scheibe	워셔	Arandela	
27	VOE 955923	8					Spring washer	Rondelle élastique	Federscheibe	스프링 워셔	Arandela elástica	

1	8287463	**Cooling system** **Système de refroidissement** **Kühlanlage** 냉각장치 **Sistema de refrigeración**	Catalogue id **20214**	Group **261**
2			Illustr. No **1025135**	Section **100**
3				
4			Issue **20009061-F**	Page **145**
5				

VOLVO

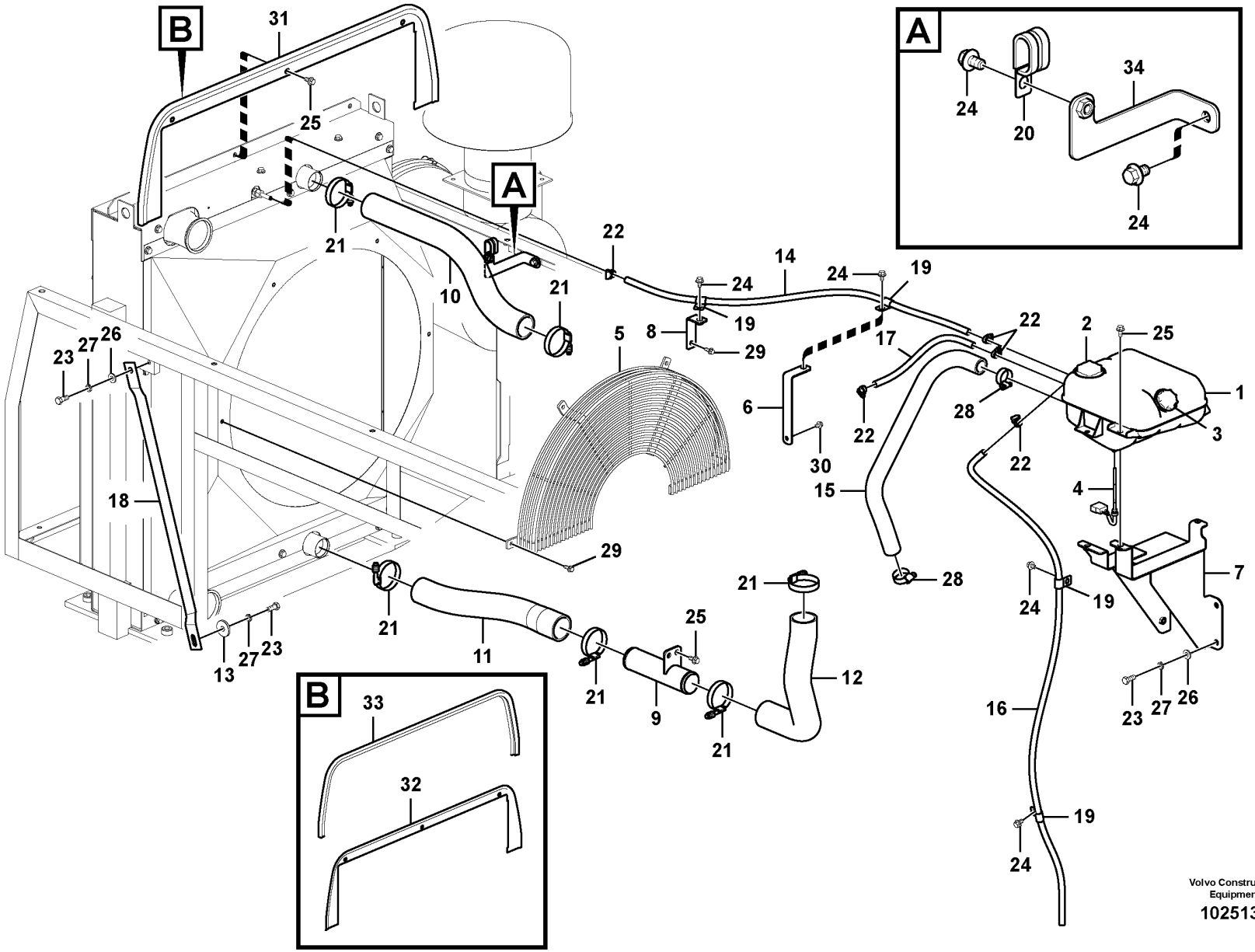

Volvo Construction Equipment

1025135

Fig.	Part No.	Quantity 1	2	3	PS	KIT	Description	Dénomination	Bezeichnung	품명	Denominación	Notes
28	SA 9312-10175	2					Hose clamp	Collier durite	Schlauchschelle	호스 클램프	Abrazadera de manguera	
29	VOE 946173	5					Flange screw	Vis à embase	Flanschschraube	플랜지 나사	Tornillo embridado	
30	VOE 946440	1					Flange screw	Vis à embase	Flanschschraube	플랜지 나사	Tornillo embridado	
31	VOE 14557814	1					Plate	Tôle	Blech	플레이트	Chapa	
32	VOE 14545118	1					•Plate	•Tôle	•Blech	•플레이트	•Chapa	
33	VOE 14880769	1					•Weatherstrip	•Caoutchouc d etancheite	•Abstreifleiste	•웨더스트립	•Lamelunas	
34		1			NS		Bracket	Console	Konsole	브라켓	Ménsula	

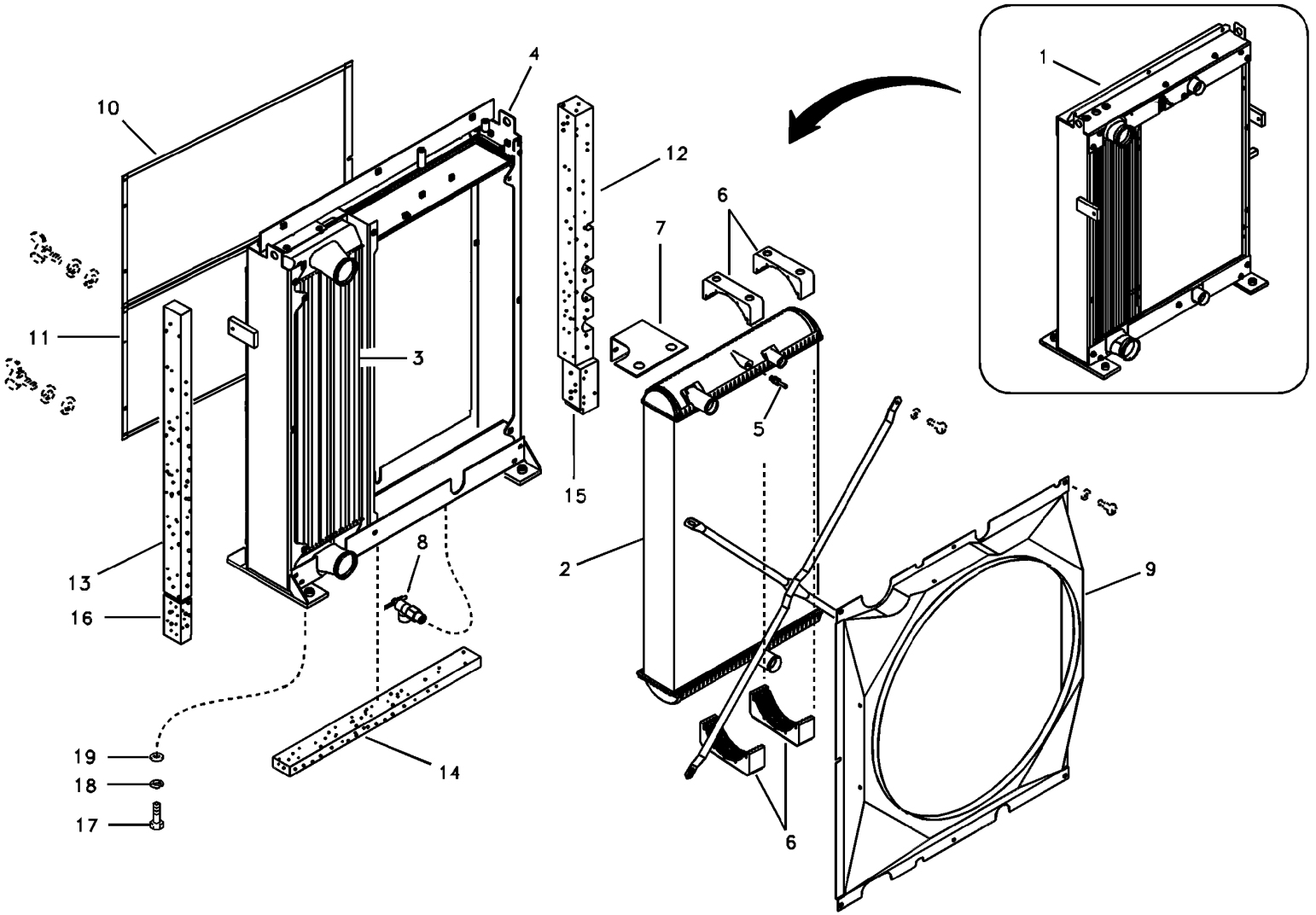
1
2
3
4
5
6
7
8
9
10
11
12
13
14
15
16
17
18
19

Fig.	Part No.	Quantity 1	2	3	PS	KIT	Description	Dénomination	Bezeichnung	품명	Denominación	Notes
		1			NS		Radiator	Radiateur	Radiator	라디에이터	Radiador	
1	**VOE 11110752**	1			OP		•Cooling unit	•Ensemble radiateur	•Kühlerpaket	•냉각 유닛	•Paquete refrigeración	
2	**VOE 11110696**	1					••Radiator	••Radiateur	••Kühler	••라디에이터	••Radiador	
3	**VOE 11110753**	1					••Charge air cooler	••Refroidissement d'air de suralimentaion	••Ladeluftkühler	••충전 에어 쿨러	••Enfriador aire carga	
4	**VOE 11110754**	1			SS		••Frame	••Chassis	••Rahmen	••프레임	••Bastidor	
5	**VOE 11110624**	1					••Bleeder nipple	••Purgeur	••Entlüftungsnippel	••블리더 니플	••Niple de purga	
6	**VOE 11110646**	6					••Rubber damper	••Amortisseur caoutchouc	••Gummidämpfer	••고무 댐퍼	••Amortiguador de goma	
7	**VOE 11110755**	1					••Plate	••Tôle	••Blech	••플레이트	••Chapa	
8	**VOE 11110712**	1					••Draining nipple	••Raccord de drainage	••Abflussnippel	••배수 니플	••Niple de drenaje	
9	**VOE 14533831**	1					•Fan shroud	•Buse de ventilateur	•Lüfterhaube	•팬 측판	•Cubierta ventilador	
10	**VOE 14533832**	1					•Net	•Filet	•Netz	•네트	•Red	
11	**VOE 14541915**	1					•Net	•Filet	•Netz	•네트	•Red	
12	**VOE 14533833**	1					•Sponge	•Éponge	•Schwamm	•스폰지	•Esponja	
13	**VOE 14533834**	1					•Sponge	•Éponge	•Schwamm	•스폰지	•Esponja	
14	**VOE 14533835**	1					•Sponge	•Éponge	•Schwamm	•스폰지	•Esponja	
15	**VOE 14533836**	1					•Sponge	•Éponge	•Schwamm	•스폰지	•Esponja	
16	**VOE 14533837**	1					•Sponge	•Éponge	•Schwamm	•스폰지	•Esponja	
17	**VOE 978938**	4					Hexagon screw	Vis à tête hexagonale	Sechskantschraube	육각 나사	Tornillo hexagonal	
18	**VOE 955926**	4					Spring washer	Rondelle élastique	Federscheibe	스프링 워셔	Arandela elástica	
19	**VOE 14533881**	4					Washer	Rondelle	Scheibe	워셔	Arandela	

1	**8279677**	**Radiator** **Radiateur** **Kühler** 라디에이터 **Radiador**	Catalogue id **20214**	Group **261**
2			Illustr. No **1020260**	Section **300**
3				
4			Issue **20009061-F**	Page **149**
5				

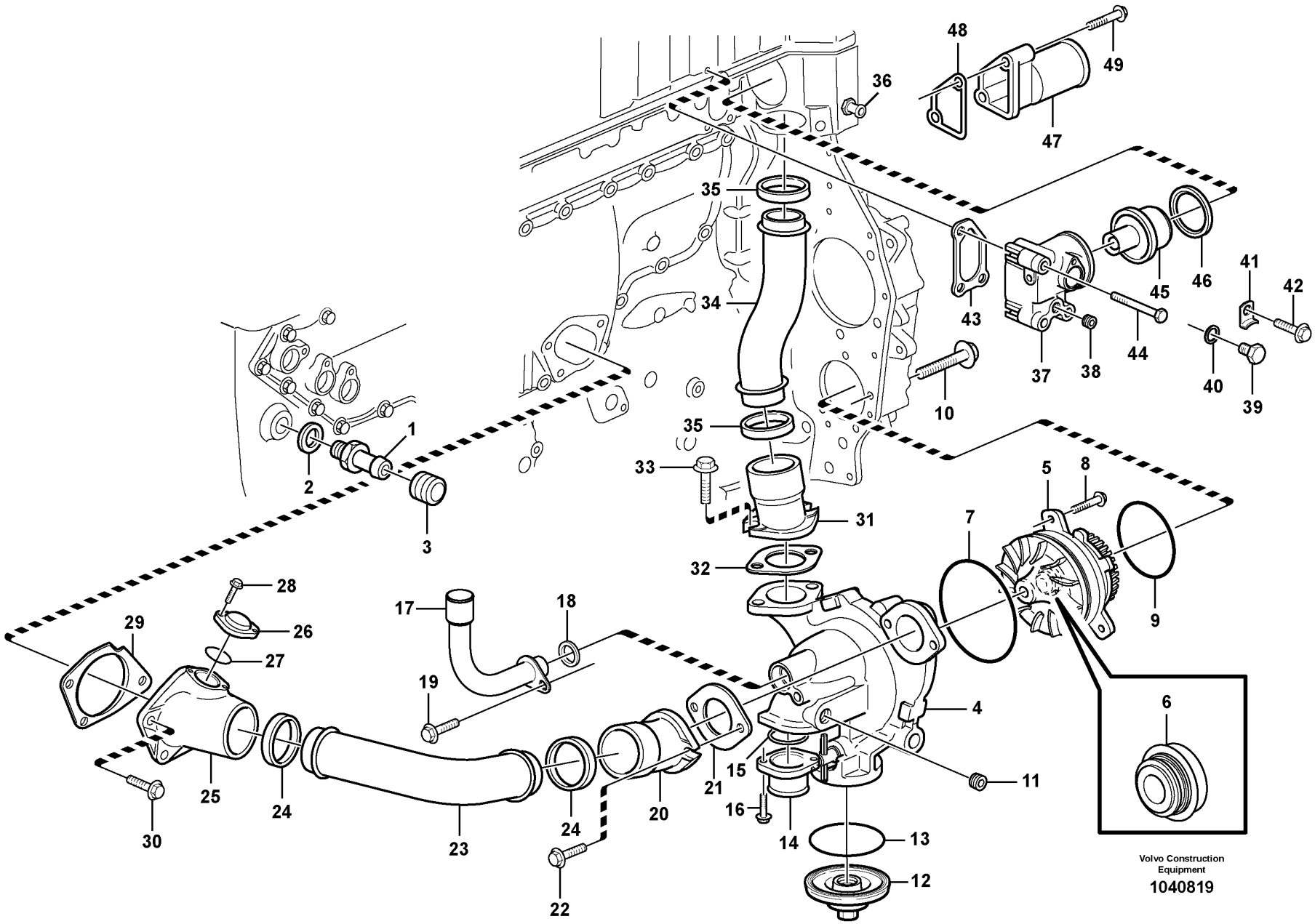
48
49
36
47
35
34
43
45
46
41
42
44
37
38
40
39
10
35
1
2
3
33
31
5
8
7
32
9
28
29
26
27
17
18
19
4
6
25
24
23
24
20
21
15
16
14
11
13
12
22
30
Volvo Construction Equipment
1040819

Fig.	Part No.	Quantity 1	2	3	PS	KIT	Description	Dénomination	Bezeichnung	품명	Denominación	Notes
1	VOE 1676622	1					Nipple	Raccord	Nippel	니플	Niple	
2	VOE 13947627	1					Plane gasket	Joint plan	Plandichtung	플레인 개스킷	Junta plana	
3	VOE 476279	1					Protecting cap	Capot de protection	Schutzhaube	보호 캡	Cabezal protección	
		1			NS		Coolant pump	Pompe de refroidissement	Kühlmittelpumpe	냉각수 펌프	Bomba de agua refrigeración	
4		1					•Housing	•Carter	•Gehäuse	•하우징	•Carter	See group 262-200 page 155
5	VOE 20734268	1					•Coolant pump	•Pompe de refroidissement	•Kühlmittelpumpe	•냉각수 펌프	•Bomba de agua refrigeración	
6	VOE 1676432	1					••Sealing ring	••Bague étanchéité	••Dichtring	••씰링 링	••Anillo retén	
7	VOE 975687	1					•O-ring	•Joint torique	•O-Ring	•O 링	•Anillo tórico	
8	VOE 13946173	3					•Screw	•Vis	•Schraube	•나사	•Tornillo	
9	VOE 948980	1					O-ring	Joint torique	O-Ring	O 링	Anillo tórico	
10	VOE 13947790	4					Screw	Vis	Schraube	나사	Tornillo	
11	VOE 979947	1					Plug	Tampon	Stopfen	플러그	Tapón	
12	VOE 20810238	1					Cover	Capot	Haube	커버	Capó	
13	VOE 13975675	1					O-ring	Joint torique	O-Ring	O 링	Anillo tórico	
14	VOE 3943401	1					Tube	Tube	Rohr	튜브	Tubo	
15	VOE 13975675	1					O-ring	Joint torique	O-Ring	O 링	Anillo tórico	
16	VOE 13946173	2					Screw	Vis	Schraube	나사	Tornillo	
17	VOE 11423708	1					Water pipe	Conduite d'eau	Wasserrohr	물 파이프	Conducto de agua	
18	VOE 471708	1					Sealing ring	Bague étanchéité	Dichtring	씰링 링	Anillo retén	
19	VOE 946440	1					Flange screw	Vis à embase	Flanschschraube	플랜지 나사	Tornillo embridado	
20	VOE 8170513	1					Pipe connection	Raccord tuyau	Rohranschluss	파이프 연결	Conexión de tubo	
21	VOE 8170514	1					Gasket	Joint	Dichtung	개스킷	Junta	
22	VOE 13946173	2					Screw	Vis	Schraube	나사	Tornillo	
23	VOE 20713197	1					Coolant pipe	Tube de refroidissement	Kühlmittelrohr	냉각수 파이프	Tubo de refrigeración	
24	VOE 1547254	2					Sealing ring	Bague étanchéité	Dichtring	씰링 링	Anillo retén	
	VOE 20441656	1					Pipe Connection	Raccord Tuyau	Rohranschluss	파이프 커넥션	Conexion Tubo	
25	VOE 20412154	1			OP		•Pipe connection	•Raccord tubulaire	•Rohranschluss	•파이프 연결	•Conexión de tubo	
26	VOE 471752	1					•Cover	•Couvercle	•Deckel	•커버	•Tapa	
27	VOE 975664	1					•O-ring	•Joint torique	•O-Ring	•O 링	•Anillo tórico	

1	8279675	**Water pump and thermostat housing** **Pompe à eau et boitier thermostat** **Wasserpumpe und Thermostatgehäuse** 냉각수펌프 및 항온기하우징 **Bomba de agua y caja de termostato**	Catalogue id **20214**	Group **262**
2			Illustr. No **1040819**	Section **100**
3			Issue **20009061-F**	Page **151**
4				
5				

VOLVO

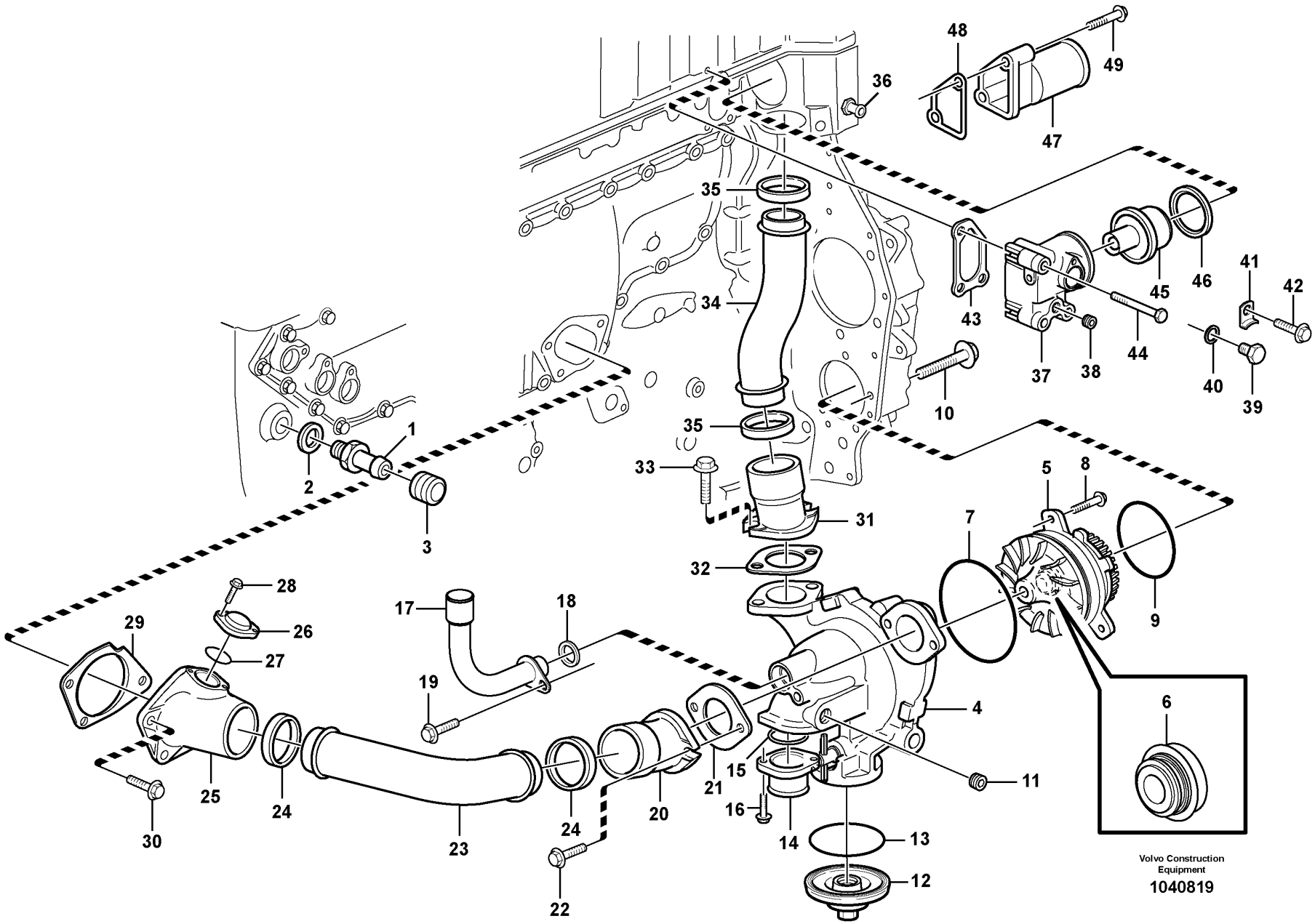
48
49
36
47
35
34
43
45
46
41
42
44
37
38
40
39
10
35
1
2
3
33
31
5
8
7
32
9
28
29
26
27
17
18
19
4
6
25
24
23
24
20
21
15
16
14
11
13
12
22
30
Volvo Construction Equipment
1040819

Fig.	Part No.	Quantity 1	2	3	PS	KIT	Description	Dénomination	Bezeichnung	품명	Denominación	Notes
28	**VOE 13946544**	2					•Screw	•Vis	•Schraube	•나사	•Tornillo	
29	**VOE 8130185**	1					Gasket	Joint	Dichtung	개스킷	Junta	
30	**VOE 946671**	4					Flange screw	Vis à embase	Flanschschraube	플랜지 나사	Tornillo embridado	
31	**VOE 8170513**	1					Pipe connection	Raccord tuyau	Rohranschluss	파이프 연결	Conexión de tubo	
32	**VOE 8170514**	1					Gasket	Joint	Dichtung	개스킷	Junta	
33	**VOE 13946173**	2					Screw	Vis	Schraube	나사	Tornillo	
34	**VOE 8170319**	1					Coolant pipe	Tube de refroidissement	Kühlmittelrohr	냉각수 파이프	Tubo de refrigeración	
35	**VOE 1547254**	2					Sealing ring	Bague étanchéité	Dichtring	씰링 링	Anillo retén	
36	**VOE 977508**	1					Nipple	Raccord	Nippel	니플	Niple	
37	**VOE 20712338**	1					Connector	Raccord	Anschluss	커넥터	Union	
38	**VOE 990831**	1					Plug	Bouchon	Stöpsel	플러그	Tapón	
39	**VOE 1546528**	1					Plug	Bouchon	Stöpsel	플러그	Tapón	
40	**VOE 1547252**	1					Sealing ring	Bague étanchéité	Dichtring	씰링 링	Anillo retén	
41	**VOE 1546532**	1					Lock	Serrure	Schloss	잠금장치	Cierre	
42	**VOE 946440**	1					Flange screw	Vis à embase	Flanschschraube	플랜지 나사	Tornillo embridado	
43	**VOE 8170519**	1					Gasket	Joint	Dichtung	개스킷	Junta	
44	**VOE 471734**	3					Screw	Vis	Schraube	나사	Tornillo	
45	**VOE 8149182**	1					Thermostat	Thermostat	Thermostat	서머스탯	Termóstato	
46	**VOE 1544710**	1					Sealing ring	Bague étanchéité	Dichtring	씰링 링	Anillo retén	
47	**VOE 11127449**	1					Pipe	Tuyau	Rohrleitung	파이프	Tubo	
48	**VOE 8149301**	1					Gasket	Joint	Dichtung	개스킷	Junta	
49	**VOE 13973924**	2					Flange screw	Vis à embase	Flanschschraube	플랜지 나사	Tornillo embridado	

1	**8279675**	**Water pump and thermostat housing** **Pompe à eau et boitier thermostat** **Wasserpumpe und Thermostatgehäuse** 냉각수펌프 및 항온기하우징 **Bomba de agua y caja de termostato**	Catalogue id **20214**	Group **262**
2			Illustr. No **1040819**	Section **100**
3			Issue **20009061-F**	Page **153**
4				
5				

VOLVO

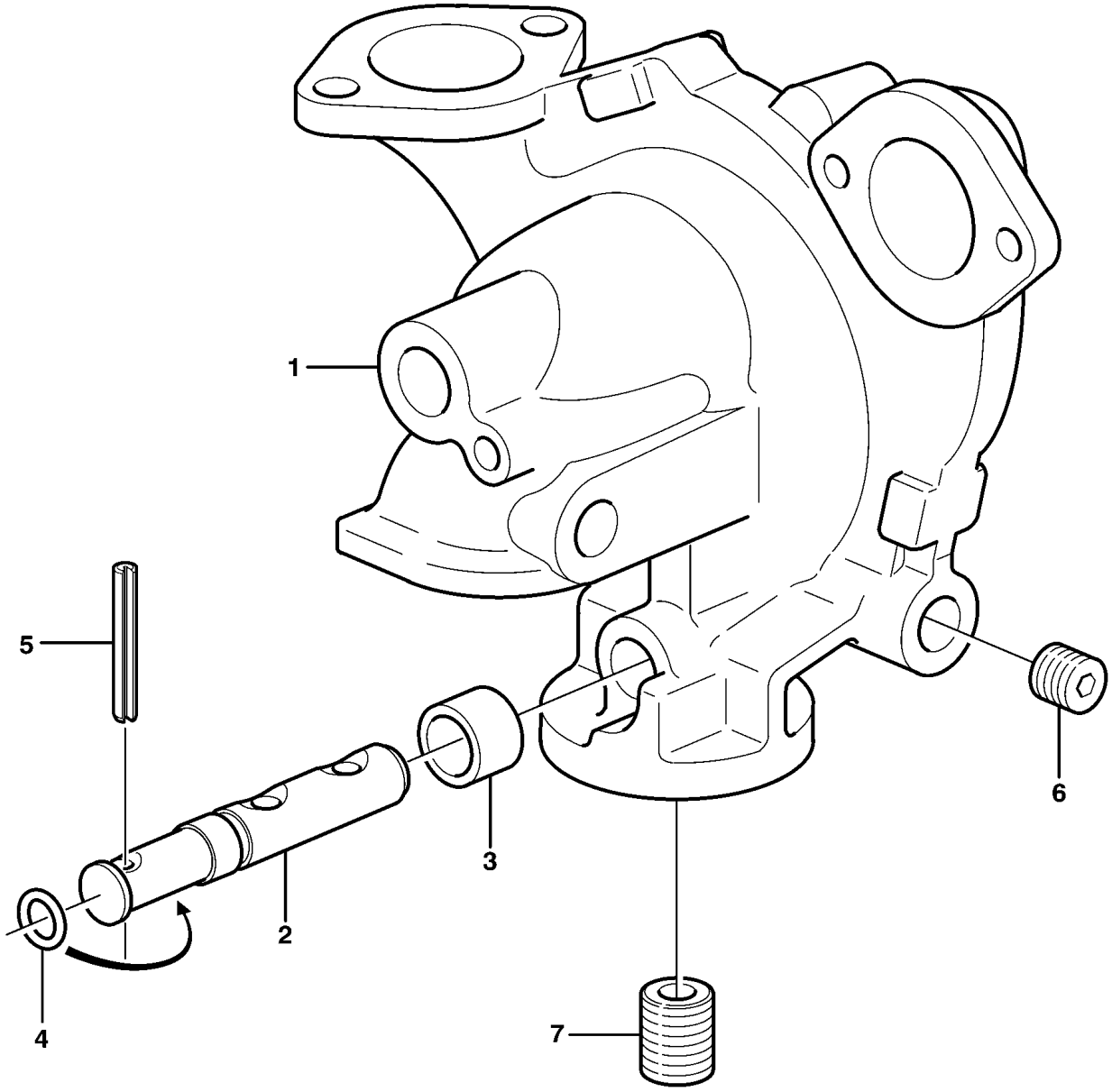
1
2
3
4
5
6
7

Fig.	Part No.	Quantity 1	2	3	PS	KIT	Description	Dénomination	Bezeichnung	품명	Denominación	Notes
	VOE 20713789	1					Coolant pump	Pompe de refroidissement	Kühlmittelpumpe	냉각수 펌프	Bomba de agua refrigeración	
1		1			NS		•Housing	•Carter	•Gehäuse	•하우징	•Carter	
2	**VOE 3979940**	1					•Spindle	•Broche	•Spindel	•스핀들	•Eje	
3	**VOE 1677695**	1					•Sleeve	•Manchon	•Muffe	•슬리브	•Manguito	
4	**VOE 968725**	1					•O-ring	•Joint torique	•O-Ring	•O 링	•Anillo tórico	
5	**VOE 13951972**	1					•Spring pin	•Goupille tubulaire	•Federstift	•스프링 핀	•Pasador tubular	
6	**VOE 979947**	1					•Plug	•Tampon	•Stopfen	•플러그	•Tapón	
7	**VOE 1676554**	1					•Nipple	•Raccord	•Nippel	•니플	•Niple	

1	**8279675**	**Water pump** **Pompe à eau** **Wasserpumpe** 냉각수 펌프 **Bomba de agua**	Catalogue id **20214**	Group **262**
2			Illustr. No **XA 128**	Section **200**
3			Issue **20009061-F**	Page **155**
4				
5				

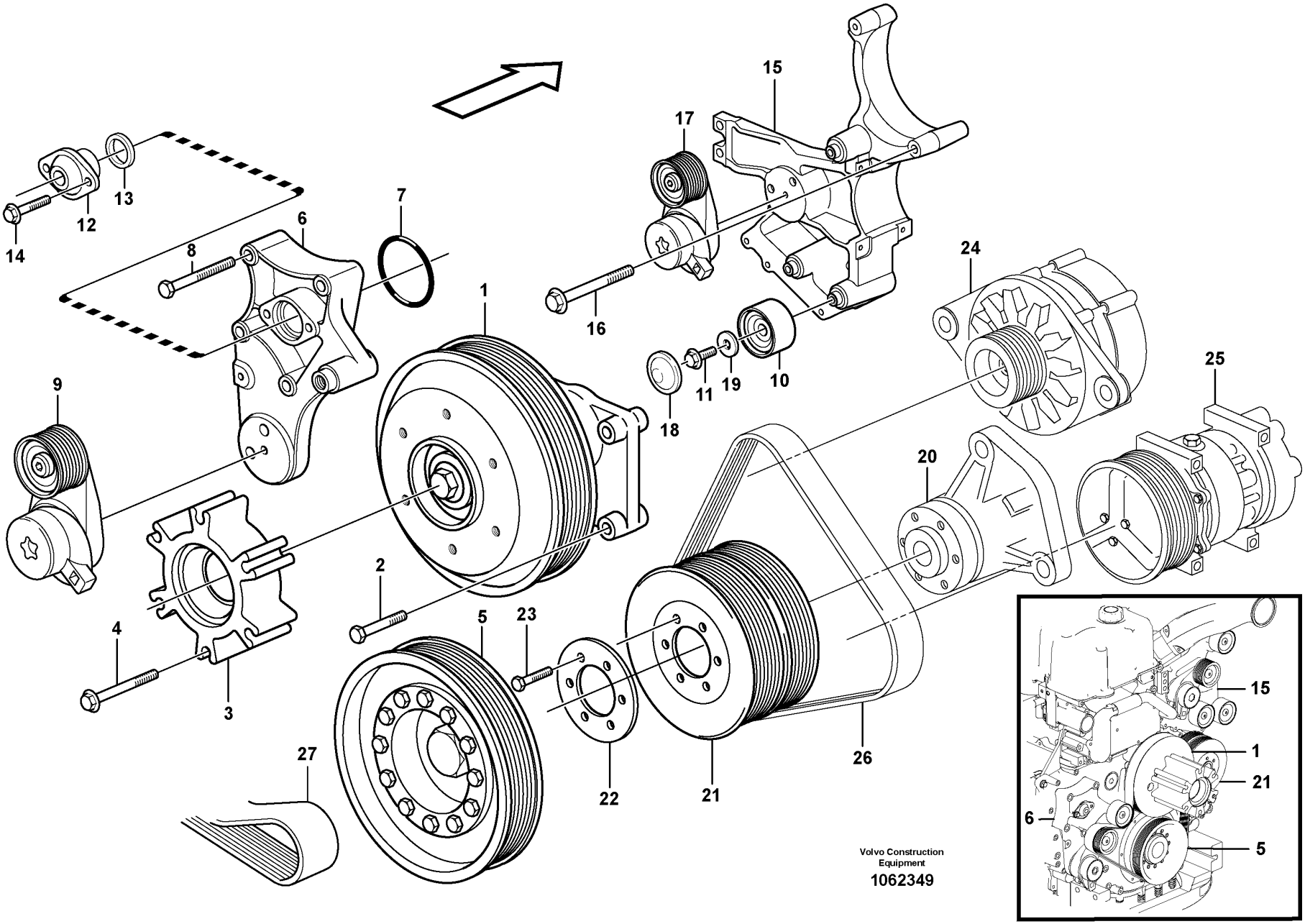
1
2
3
4
5
6
7
8
9
10
11
12
13
14
15
16
17
18
19
20
21
22
23
24
25
26
27
Volvo Construction Equipment
1062349

Fig.	Part No.	Quantity 1	2	3	PS	KIT	Description	Dénomination	Bezeichnung	품명	Denominación	Notes
1		1					Bearing mounting	Suspension palier	Lageraufhängung	베어링 장착 부품	Suspension cojinete	See group 263-200 page 159
2	VOE 13965186	2					Screw	Vis	Schraube	나사	Tornillo	L = 50 MM
	VOE 959245	1					Hex. socket screw	Vis à six pans creux	Innensechskantschraube	육각 소켓 나사	Tornillo de hexágono embutido	L = 60 MM
3	VOE 11447066	1					Hub	Moyeu	Nabe	허브	Cubo	
4	VOE 980475	6					Flange screw	Vis à embase	Flanschschraube	플랜지 나사	Tornillo embridado	
5		1					Pulley	Poulie	Riemenscheibe	풀리	Polea	See group 216-100 page 81
6	VOE 3826898	1					Bracket	Console	Konsole	브래킷	Consola	
7	VOE 13948981	1					O-ring	Joint torique	O-Ring	O 링	Anillo tórico	
8	VOE 973967	4					Flange screw	Vis à embase	Flanschschraube	플랜지 나사	Tornillo embridado	
9	VOE 21145261	1					Belt tensioner	Tendeur de courroie	Riemenspanner	벨트 텐셔너	Tensor de correa	
10	VOE 15160170	4					Idler pulley	Galet-tendeur	Umlenkrad	아이들러 풀리	Polea de ruptura	
11	VOE 946817	4					Flange screw	Vis à embase	Flanschschraube	플랜지 나사	Tornillo embridado	
12	VOE 11129289	1					Adapter	Adaptateur	Adapter	어댑터	Adaptador	
13	VOE 20555696	1					•Sealing ring	•Bague étanchéité	•Dichtring	•씰링 링	•Anillo retén	
14	VOE 946440	2					Flange screw	Vis à embase	Flanschschraube	플랜지 나사	Tornillo embridado	
15	VOE 15191156	1					Bracket	Console	Konsole	브래킷	Consola	(VOE 11128911)
16	VOE 984758	1					Flange screw	Vis à embase	Flanschschraube	플랜지 나사	Tornillo embridado	(VOE 13965188)
17	VOE 21145261	1					Belt tensioner	Tendeur de courroie	Riemenspanner	벨트 텐셔너	Tensor de correa	
18	VOE 1675386	4					Protecting cover	Couvercle protection	Schutzdeckel	보호 커버	Tapa de protección	
19	VOE 960145	4					Plain washer	Rondelle plane	Flachscheibe		Arandela plana	DELETED
20		1					Driving Device	Disp.entrainem.	Antr Vorrtg	드라이빙 디바이스	Dispos Traccion	See group 215-200 page 77
21		1					Pulley	Poulie	Z-riemenscheibe	풀리	Polea Corr Dent	See group 215-100 page 71
22	VOE 3979500	1					Washer	Rondelle	Scheibe	워셔	Arandela	
23	VOE 13945444	6					Screw	Vis	Schraube	나사	Tornillo	
24		1					Alternator	Alternateur	Lichtmaschine	알터네이터	Alternador	See group 321-100 page 175
25		1					Compressor	Compresseur	Kompressor	콤프레서	Compresor	See group 870-100 page 459
26		1					Belt	Courroie	Riemen	벨트	Correa	See group 870-100 page 459
27	VOE 20411860	1					Belt	Ceinture	Riemen	벨트	Correa	

1	8279675	**Belt transmission** **Transmission courrouie** **Riemenantrieb** 벨트 트랜스미션 **Correa distribución**	Catalogue id **20214**	Group **263**
2			Illustr. No **1062349**	Section **100**
3				
4			Issue **20009061-F**	Page **157**
5				

VOLVO

PL4608

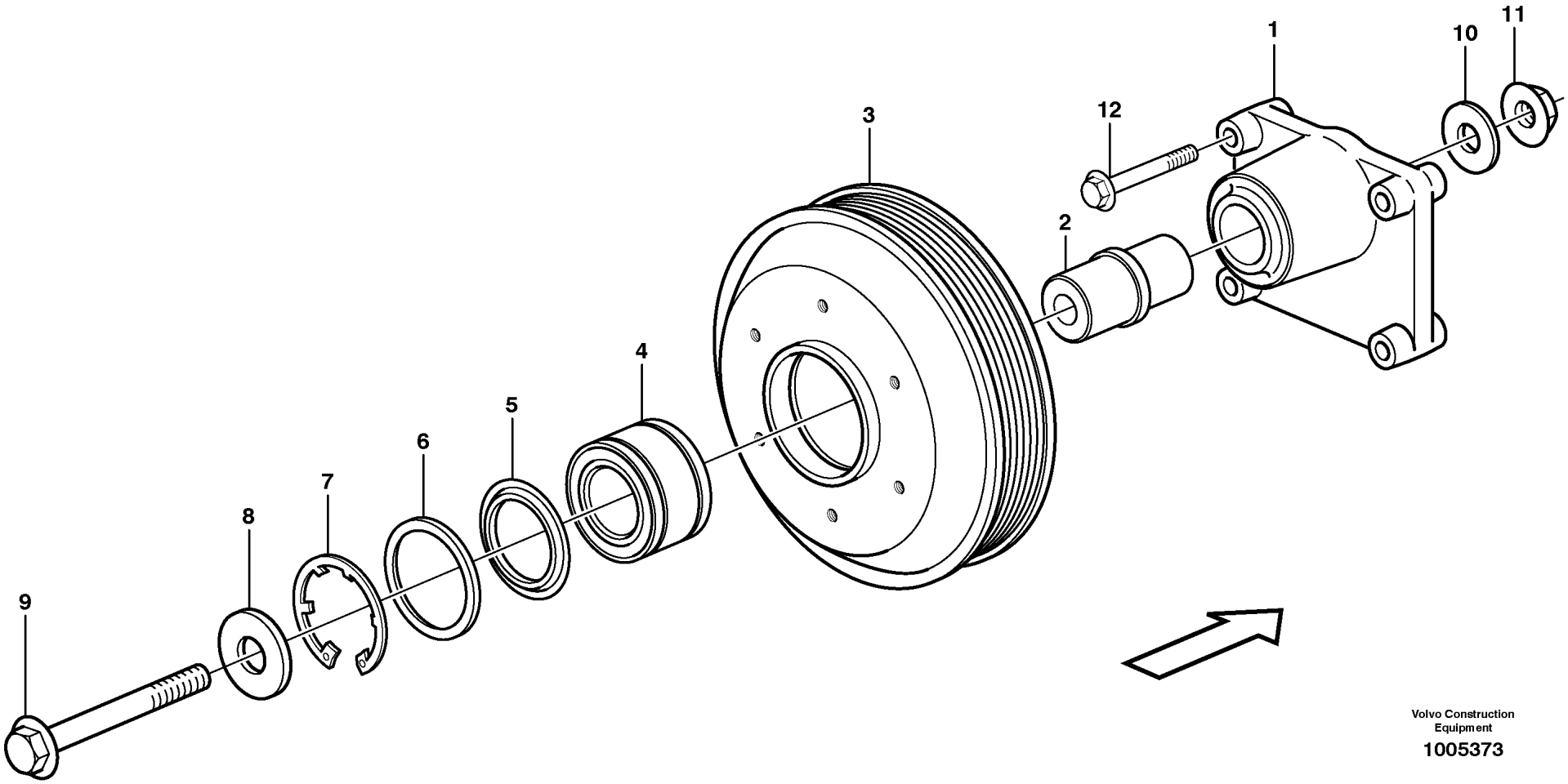

Volvo Construction Equipment

1005373

Fig.	Part No.	Quantity 1	2	3	PS	KIT	Description	Dénomination	Bezeichnung	품명	Denominación	Notes
	VOE 11423022	1					Bearing mounting	Suspension palier	Lageraufhängung	베어링 마운팅	Suspensión de cojinete	
1		1			NS		•Bearing Bracket	•Porte-palier	•Lagerbock	•베어링 브라켓	•Soporte Cojin	
2	**VOE 11031185**	1					•Shaft	•Arbre	•Welle	•샤프트	•Eje	
3	**VOE 11423021**	1					•Pulley	•Poulie	•Zahnriemenscheibe	•풀리	•Polea correa dentada	
4	**VOE 17248194**	1					•Ball bearing	•Roulement billes	•Kugellager	•볼 베어링	•Cojinete de bolas	(VOE 21146660)
5	**VOE 11031188**	2					•Sealing ring	•Bague étanchéité	•Dichtring	•씰링 링	•Anillo retén	
6	**VOE 11031189**	1					•Spacer ring	•Bague entretoise	•Abstandring	•스페이서 링	•Anillo distanciador	
7	**VOE 11031190**	1					•Lock ring	•Anneau verrouillage	•Sicherungsring	•잠금장치 링	•Anillo de seguridad	
8	**VOE 11031187**	1					•Washer	•Rondelle	•Scheibe	•워셔	•Arandela	
9	**VOE 968592**	1					•Flange screw	•Vis à embase	•Flanschschraube	•플랜지 나사	•Tornillo embridado	
10	**VOE 11031186**	1					•Washer	•Rondelle	•Scheibe	•워셔	•Arandela	
11	**VOE 13968904**	1					•Flange nut	•Écrou à bride	•Bundmutter	•플랜지 너트	•Tuerca embridada	
12	**VOE 13965186**	2					•Screw	•Vis	•Schraube	•나사	•Tornillo	

1	**8279675**	**Belt transmission, pulley** **Transmission courroie, courroie trapézoïdale** **Riemenantrieb, Riemenscheibe** 벨트 트랜스미션 풀리 **Correa distribución, correa trapezoidal**	Catalogue id **20214**	Group **263**
2			Illustr. No **1005373**	Section **200**
3			Issue **20009061-F**	Page **159**
4				
5				

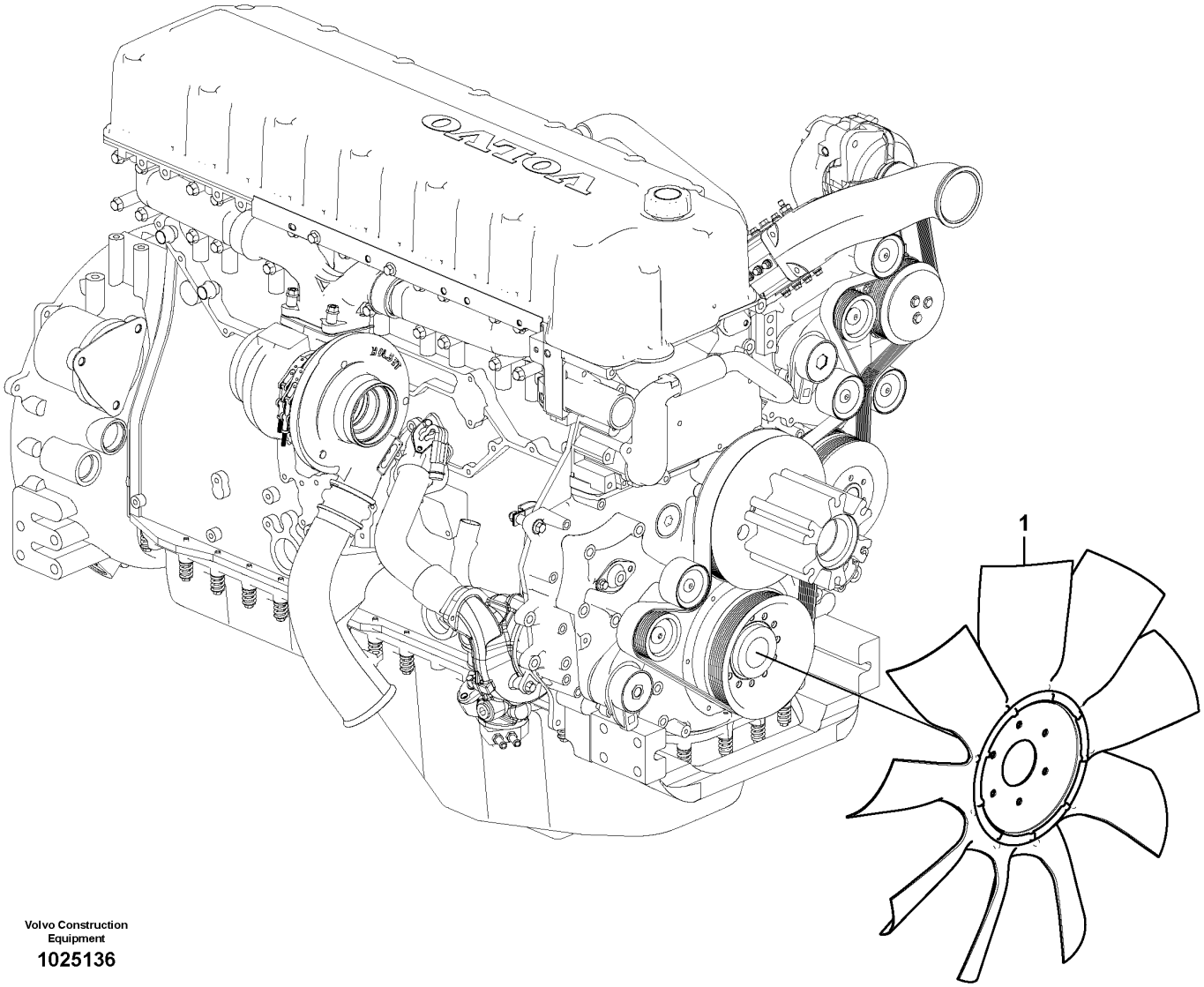

Volvo Construction Equipment

1025136

Fig.	Part No.	Quantity 1	2	3	PS	KIT	Description	Dénomination	Bezeichnung	품명	Denominación	Notes
1	VOE 11110731	1					Fan	Ventilateur	Gebläse	팬	Ventilador	

1	8279677	**Cooling fan mounting** **Ventilateur, montage** **Sauglüfter, Montage** 냉각 팬 장착 **Ventilador, montaje**	Catalogue id **20214**	Group **263**
2			Illustr. No **1025136**	Section **300**
3			Issue **20009061-F**	Page **161**
4				
5				

VOLVO

PL4608

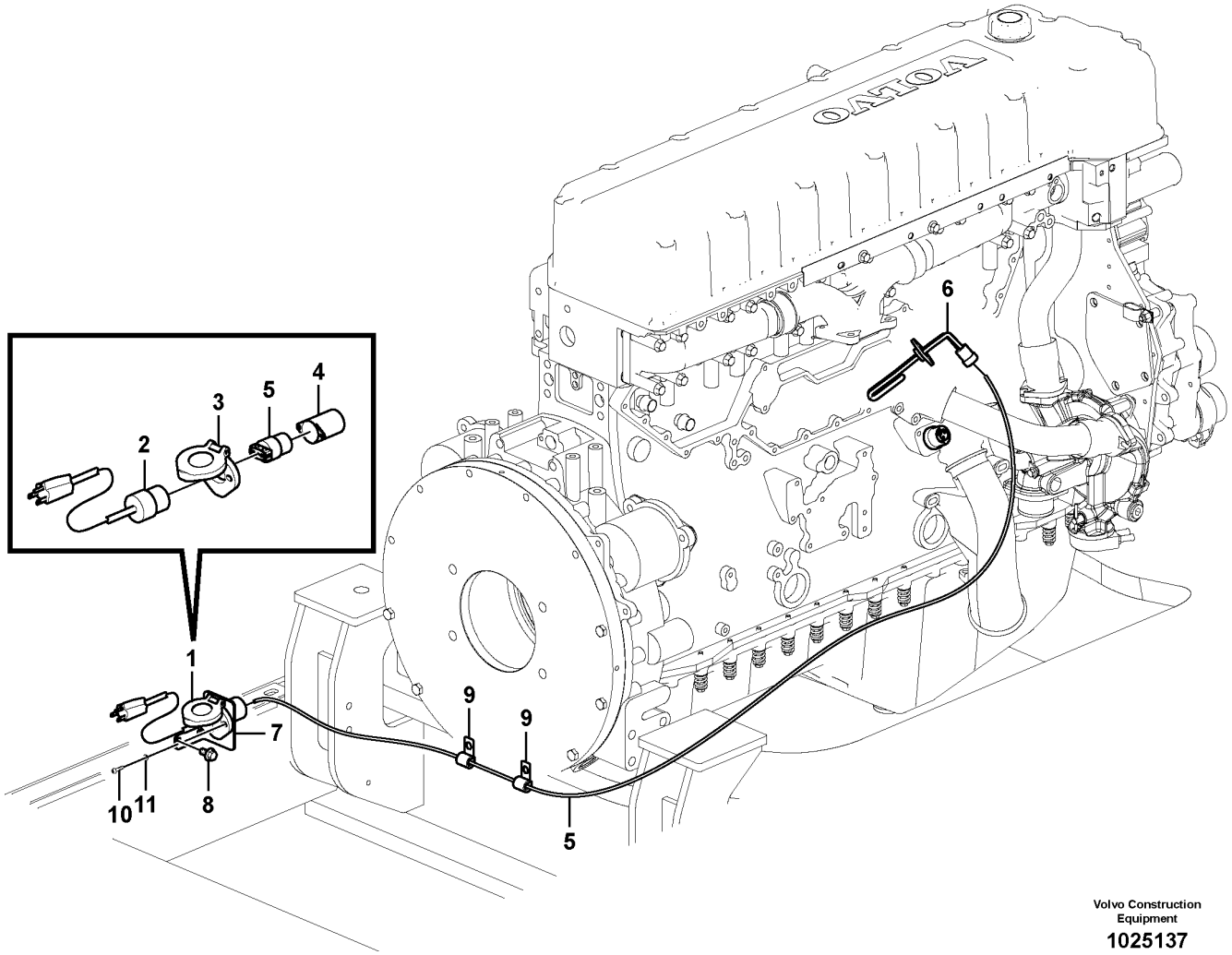

Volvo Construction Equipment

1025137

Fig.	Part No.	Quantity 1	2	3	PS	KIT	Description	Dénomination	Bezeichnung	품명	Denominación	Notes
1	VOE 14527379	1					Heater	Elément de chauffage	Heizkörper	히터	Calefaccion	
2	VOE 14510560	1					•Cable	•Câble	•Kabel	•케이블	•Cable	
3	VOE 14510562	1					•Cover	•Capot	•Haube	•커버	•Capo	
4	VOE 14510563	1					•Plug	•Bouchon	•Stopfen	•플러그	•Tapon	
5	VOE 14511418	1					•Cable	•Câble	•Kabel	•케이블	•Cable	
6	VOE 20437338	1					Engine heater	Réchauffeur de moteur	Motorwärmer	엔진 히터	Calefactor motor	
7	VOE 14509071	1					Bracket	Console	Konsole	브라켓	Ménsula	
8	VOE 946441	2					Flange screw	Vis à embase	Flanschschraube	플랜지 나사	Tornillo embridado	
9	VOE 14500292	2					Clip	Clip	Clip	클립	Clip	
10	SA 9021-10504	2					Cross recessed screw	Vis empreinte cruciforme	Kreuzschlitzschraube	크로스 후퇴 나사	Tornillo cruz	
11	VOE 13940090	2					Washer	Rondelle	Scheibe	워셔	Arandela	(SA 9211-05000)

1	8277123	**Engine block heater** **Chauffe-moteur** **Motorwärmer** 엔진블록 히터 **Calefactor**	Catalogue id **20214**	Group **269**
2			Illustr. No **1025137**	Section **100**
3			Issue **20009061-F**	Page **163**
4				
5				

VOLVO

PL4608

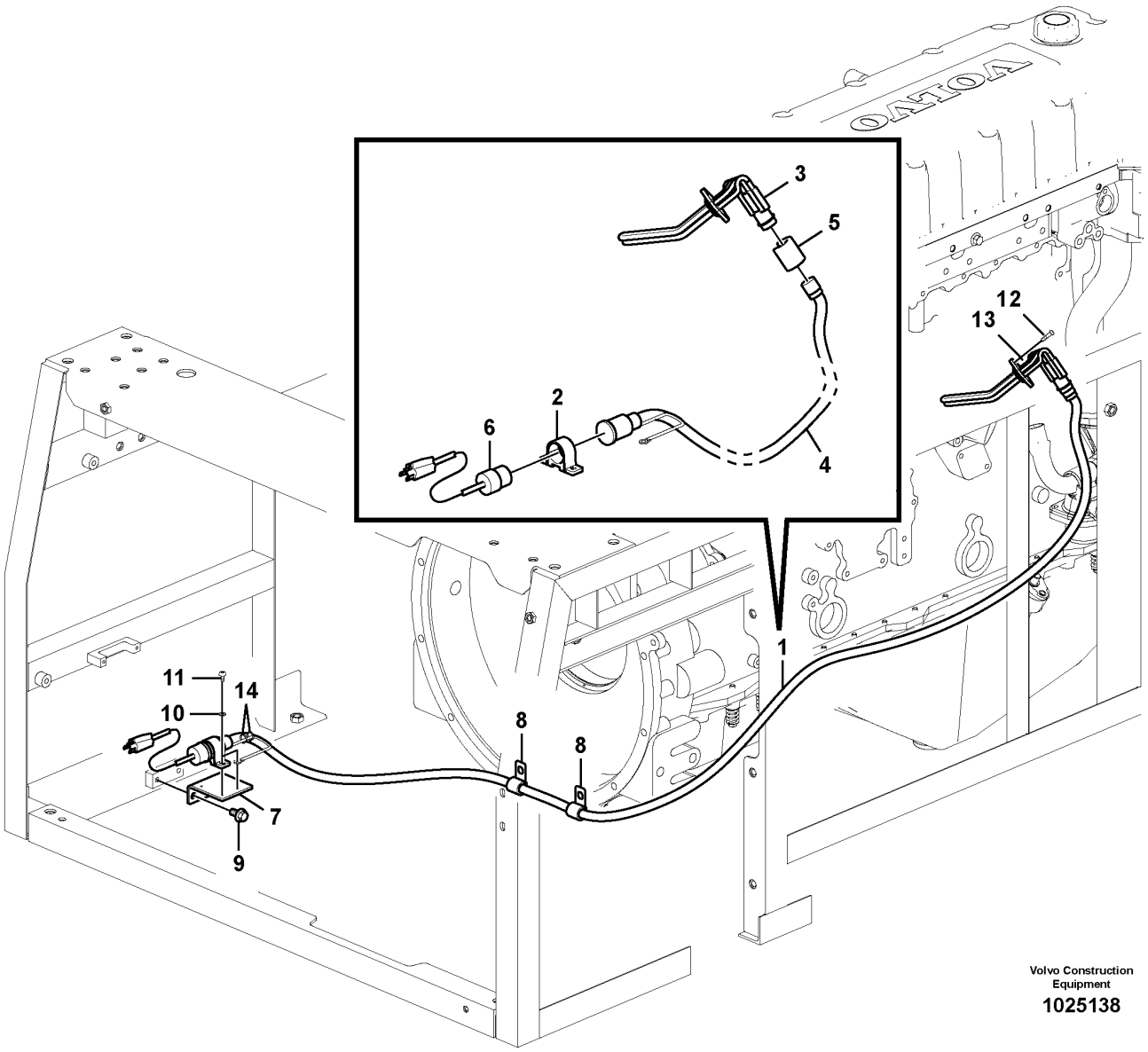

Volvo Construction Equipment

1025138

Fig.	Part No.	Quantity 1	2	3	PS	KIT	Description	Dénomination	Bezeichnung	품명	Denominación	Notes
1	VOE 14570290	1					Heater	Réchauffeur	Heizgerät	히터	Calefactor	
2	VOE 1079218	1					•Retainer	•Retenue	•Halter	•리테이너	•Soporte	
3	VOE 20460595	1					•Engine heater	•Réchauffeur de moteur	•Motorwärmer	•엔진 히터	•Calefactor motor	
4	VOE 11152167	1					•Cable	•Câble	•Kabel	•케이블	•Cable	
5	VOE 11004943	1					•Locking device	•Dispositif de verrouillage	•Verriegelung	•잠금장치	•Dispositivo cierre	
6	VOE 3986351	1					•Cable	•Câble	•Kabel	•케이블	•Cable	
7	VOE 14527381	1					Bracket	Console	Konsole	브래킷	Consola	
8	VOE 14500293	2					Clip	Clip	Clip	클립	Clip	
9	VOE 946441	2					Flange screw	Vis à embase	Flanschschraube	플랜지 나사	Tornillo embridado	
10	VOE 14880426	3					Washer	Rondelle	Scheibe	워셔	Arandela	
11	VOE 969513	3					Six point socket screw	Vis à 6 pans creux	Sechszahn-Hohlschraube	6 포인트 소켓 나사	Racor de seis dientes	
12	SA 9021-10504	2					Cross recessed screw	Vis empreinte cruciforme	Kreuzschlitzschraube	크로스 후퇴 나사	Tornillo cruz	
13	VOE 13940090	2					Washer	Rondelle	Scheibe	워셔	Arandela	(SA 9211-05000)
14	SA 9314-02100	2					Cable tie	Serre-câble	Kabelbinder	케이블 타이	Abrazadera de cinta	

1	8277124	**Engine block heater** **Chauffe-moteur** **Motorwärmer** 엔진블록 히터 **Calefactor**	Catalogue id **20214**	Group **269**
2			Illustr. No **1025138**	Section **200**
3			Issue **20009061-F**	Page **165**
4				
5				

VOLVO

PL4608

VOLVO

Volvo Construction Equipment
www.volvoce.com

GROUP	Section	Page
310 Battery with assembling details	100	173
321 Alternator with assembling details	100	175
330 Switch	100	177
331 Starter motor with assembling details	100	179
331 Starter motor	200	181
333 Pre-heater	200	183
350 Lighting, front	100	185
356 Work lights, extra	100	187
356 Work lights, extra 8279813,8279817	200	189
362 Back-up warning unit	200	191
362 Horn	300	193
363 Windshield wiper	100	195
363 Windshield washer 8280223,8287466	200	197
364 Switch	100	199
364 Switch	200	203
364 Cable and wire harness, Removal counterweight.	300	205
364 Electronic unit	400	207
367 Electronic unit	100	209
367 Electronic unit	200	211
367 Electronic unit	210	215
367 Electronic unit	300	219
367 Electronic unit	400	221
367 Electronic unit	500	223
369 Electronic unit	300	225
369 Elevating cab warning	400	229
371 Cables, battery	100	231
371 Cable and wire harness, main	200	233
371 Cable harness, engine	300	237
371 Cable harness, engine	400	241
371 Cable and wire harness, instrument panel	500	243
371 Cable and wire harness, instrument panel	700	245
371 Cable harness, cab 8290809	1100	247
371 Cable harness, boom	1900	249
372 Electrical relay	200	251
372 Electrical relay	300	253
372 Electrical relay	350	255
380 Hour counter	100	257
386 Electrical sensor	100	259
387 Instrument panel, warning unit and information unit	100	261
387 Rear view camera	300	263
387 Rear view camera 8289331;S/N 110015- / 8290208	350	265
387 Side view camera 8289424,8290208	400	267
393 Cassette radio recorder with mounting details	100	269
398 System for wireless electronic controlled communication (telematics) 8283910	100	271
398 System for wireless electronic controlled communication (telematics) 8283912	150	273
398 System for wireless electronic controlled communication (telematics) 8283911	200	275
398 System for wireless electronic controlled communication (telematics) 8283913	250	277
398 System for wireless electronic controlled communication (telematics)	300	279
398 System for wireless electronic controlled communication (telematics)	400	281
398 System for wireless electronic controlled communication (telematics)	500	283
398 System for wireless electronic controlled communication (telematics)	600	285

TABLE DES MATIÈRES

Catalogue id 20214 | Group 3
Issue 20009061-F | Page 168

GROUPE		Section	Page
310	Batterie avec pièces d'assemblage	100	173
321	Alternateur avec pieces de montage	100	175
330	Interrupteur	100	177
331	Démarreur avec pieces de montage	100	179
331	Démarreur	200	181
333	Préchauffeur	200	183
350	Eclairage, avant	100	185
356	Projecteurs de travail, supplémentaires	100	187
356	Projecteurs de travail, supplémentaires 8279813,8279817	200	189
362	Unité d'alerte de secours	200	191
362	Avertisseur sonore	300	193
363	Essuie-glace du pare-brise	100	195
363	Lave - glace 8280223,8287466	200	197
364	Interrupteur	100	199
364	Interrupteur	200	203
364	Faisceau cables à dispositif hydraulique pour contrepoids pliable.	300	205
364	Unité électronique	400	207
367	Unité électronique	100	209
367	Unité électronique	200	211
367	Unité électronique	210	215
367	Unité électronique	300	219
367	Unité électronique	400	221
367	Unité électronique	500	223
369	Unité électronique	300	225
369	Avertissement de levage de cabine	400	229
371	Câbles, batterie	100	231
371	Câble et faisceau de câbles, principal	200	233
371	Faisceau de câbles, moteur	300	237
371	Faisceau de câbles, moteur	400	241
371	Câble et faisceau de câbles, tableau de bord	500	243
371	Câble et faisceau de câbles, tableau de bord	700	245
371	Faisceau de câbles, cabine. 8290809	1100	247
371	Faisceau de câbles, flèche	1900	249
372	Relais électrique	200	251
372	Relais électrique	300	253
372	Relais électrique	350	255
380	Horomètre	100	257
386	Capteur électrique	100	259
387	Tableau de bord, unités d'alerte et d'information	100	261
387	Caméra de recul	300	263
387	Caméra de recul 8289331;S/N 110015- / 8290208	350	265
387	Caméra latérale 8289424,8290208	400	267
393	Lecteur de cassettes auto-radio avec pièces de montage	100	269
398	Système de communication électronique sans fil (télématique) 8283910	100	271
398	Système de communication électronique sans fil (télématique) 8283912	150	273
398	Système de communication électronique sans fil (télématique) 8283911	200	275
398	Système de communication électronique sans fil (télématique) 8283913	250	277
398	Système de communication électronique sans fil (télématique)	300	279
398	Système de communication électronique sans fil (télématique)	400	281
398	Système de communication électronique sans fil (télématique)	500	283
398	Système de communication électronique sans fil (télématique)	600	285

GRUPPE		Abschnitt	Seite
310	Batterie mit Anbauteilen	100	173
321	Generator mit Anbauteilen	100	175
330	Schalter	100	177
331	Anlasser mit Anbauteilen	100	179
331	Anlasser	200	181
333	Vorwärmer	200	183
350	Beleuchtung, vorne	100	185
356	Arbeitsbeleuchtung, extra	100	187
356	Arbeitsbeleuchtung, extra 8279813,8279817	200	189
362	Reserve-warneinheit	200	191
362	Signalhorn	300	193
363	Scheibenwischer	100	195
363	Scheibenwaschanlage 8280223,8287466	200	197
364	Schalter	100	199
364	Schalter	200	203
364	Kabelbaum, Hydraulische hebevorrichtung für Gegengewicht.	300	205
364	Elektronische Einheit	400	207
367	Elektronische Einheit	100	209
367	Elektronische Einheit	200	211
367	Elektronische Einheit	210	215
367	Elektronische Einheit	300	219
367	Elektronische Einheit	400	221
367	Elektronische Einheit	500	223
369	Elektronische Einheit	300	225
369	Höhenverstellbare Kabine, Warnung	400	229
371	Batteriekabel	100	231
371	Hauptkabel und -leitungen	200	233
371	Kabelbündel, Motor	300	237
371	Kabelbündel, Motor	400	241
371	Kabel und Leitungen, Armaturenbrett	500	243
371	Kabel und Leitungen, Armaturenbrett	700	245
371	Kabelbäume, Fahrerhaus. 8290809	1100	247
371	Kabelstrang, Ausleger	1900	249
372	Elektrisches Relais	200	251
372	Elektrisches Relais	300	253
372	Elektrisches Relais	350	255
380	Betriebsstundenzähler	100	257
386	Elektr. Sensor	100	259
387	Armaturenbrett, Warneinheit und Informations	100	261
387	Rückfahrkamera	300	263
387	Rückfahrkamera 8289331;S/N 110015- / 8290208	350	265
387	Seitenkamera 8289424,8290208	400	267
393	Kassettenrecorder mit Montageteilen	100	269
398	System für drahtlose elektronische Kommunikation (Telematik) 8283910	100	271
398	System für drahtlose elektronische Kommunikation (Telematik) 8283912	150	273
398	System für drahtlose elektronische Kommunikation (Telematik) 8283911	200	275
398	System für drahtlose elektronische Kommunikation (Telematik) 8283913	250	277
398	System für drahtlose elektronische Kommunikation (Telematik)	300	279
398	System für drahtlose elektronische Kommunikation (Telematik)	400	281
398	System für drahtlose elektronische Kommunikation (Telematik)	500	283
398	System für drahtlose elektronische Kommunikation (Telematik)	600	285

INHALTSVERZEICHNIS

목차

Catalogue id 20214 | Group 3
Issue 20009061-F | Page 170

그룹	절	페이지
310 밧데리 및 장착부품	100	173
321 알터네이터 및 장착부품	100	175
330 스위치	100	177
331 시동모터 및 장착부품	100	179
331 시동모터	200	181
333 프리히터	200	183
350 전조등	100	185
356 보조작업등	100	187
356 보조작업등 8279813,8279817	200	189
362 후진경보장치	200	191
362 경음기	300	193
363 와이퍼	100	195
363 차창유리 와셔 8280223,8287466	200	197
364 스위치	100	199
364 스위치	200	203
364 배선 케이블,탈착형 카운터웨이트	300	205
364 전자제어장치	400	207
367 전자제어장치	100	209
367 전자제어장치	200	211
367 전자제어장치	210	215
367 전자제어장치	300	219
367 전자제어장치	400	221
367 전자제어장치	500	223
369 전자제어장치	300	225
369 운전실 상승 경고	400	229
371 밧데리 케이블	100	231
371 메인 배선	200	233
371 엔진 배선	300	237
371 엔진 배선	400	241
371 계기판 배선	500	243
371 계기판 배선	700	245
371 운전실 배선 8290809	1100	247
371 붐 케이블 하네스	1900	249
372 전기장치 릴레이	200	251
372 전기장치 릴레이	300	253
372 전기장치 릴레이	350	255
380 아워 카운터	100	257
386 전기장치 센서	100	259
387 경고장치 및 게이지 계기판	100	261
387 후방 카메라	300	263
387 후방 카메라 8289331;S/N 110015- / 8290208	350	265
387 측면 카메라 8289424,8290208	400	267
393 카세트 라디오	100	269
398 무선 전자 제어 통신용 시스템 (텔레메틱스) 8283910	100	271
398 무선 전자 제어 통신용 시스템 (텔레메틱스) 8283912	150	273
398 무선 전자 제어 통신용 시스템 (텔레메틱스) 8283911	200	275
398 무선 전자 제어 통신용 시스템 (텔레메틱스) 8283913	250	277
398 무선 전자 제어 통신용 시스템 (텔레메틱스)	300	279
398 무선 전자 제어 통신용 시스템 (텔레메틱스)	400	281
398 무선 전자 제어 통신용 시스템 (텔레메틱스)	500	283
398 무선 전자 제어 통신용 시스템 (텔레메틱스)	600	285

GRUPO	Sección	Página
310 Batería con accesorios de montaje	100	173
321 Alternador con assesorios de montage	100	175
330 Interruptor	100	177
331 Motor de arranque con assesorios de montaje	100	179
331 Motor de arranque	200	181
333 Precalentador	200	183
350 Alumbrado, frontal	100	185
356 Luces de trabajo, extra	100	187
356 Luces de trabajo, extra 8279813,8279817	200	189
362 Unidad de advertencia de reserva	200	191
362 Bocina	300	193
363 Limpiaparabrisas	100	195
363 Lavaparabrisas 8280223,8287466	200	197
364 Interruptor	100	199
364 Interruptor	200	203
364 Manojo cables a dispositivo hidraráulico para contrapeso de plegable.	300	205
364 Unidad electrónica	400	207
367 Unidad electrónica	100	209
367 Unidad electrónica	200	211
367 Unidad electrónica	210	215
367 Unidad electrónica	300	219
367 Unidad electrónica	400	221
367 Unidad electrónica	500	223
369 Unidad electrónica	300	225
369 Advertencia de elevación de cabina	400	229
371 Cables, batería	100	231
371 Haz de cables, principal	200	233
371 Haz de cables, motor	300	237
371 Haz de cables, motor	400	241
371 Haz de cables, panel de instrumentos	500	243
371 Haz de cables, panel de instrumentos	700	245
371 Manojo de cables, cabina. 8290809	1100	247
371 Haz de cables, pluma	1900	249
372 Relé eléctrico	200	251
372 Relé eléctrico	300	253
372 Relé eléctrico	350	255
380 Contador horario	100	257
386 Sensor eléctrico	100	259
387 Panel de instrumentos, unidad de advertencia y unidad de informa	100	261
387 Cámara retrovisora	300	263
387 Cámara retrovisora 8289331;S/N 110015- / 8290208	350	265
387 Cámara de visión lateral 8289424,8290208	400	267
393 Radiocasete con accesorios de montaje	100	269
398 Sistema de comunicación electrónica inalámbrica (telemática) 8283910	100	271
398 Sistema de comunicación electrónica inalámbrica (telemática) 8283912	150	273
398 Sistema de comunicación electrónica inalámbrica (telemática) 8283911	200	275
398 Sistema de comunicación electrónica inalámbrica (telemática) 8283913	250	277
398 Sistema de comunicación electrónica inalámbrica (telemática)	300	279
398 Sistema de comunicación electrónica inalámbrica (telemática)	400	281
398 Sistema de comunicación electrónica inalámbrica (telemática)	500	283
398 Sistema de comunicación electrónica inalámbrica (telemática)	600	285

INDICE

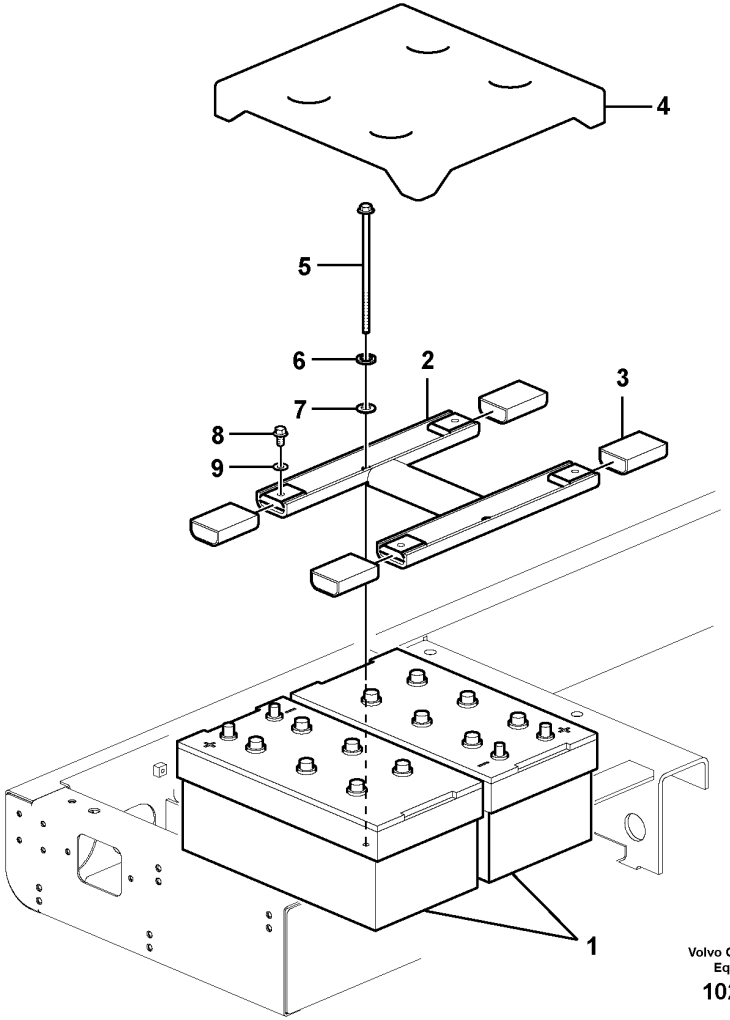

Volvo Construction Equipment

1025091

Fig.	Part No.	Quantity 1	2	3	PS	KIT	Description	Dénomination	Bezeichnung	품명	Denominación	Notes
1	VOE 14880482	2					Battery	Batterie	Batterie	배터리	Batería	
2	VOE 14558289	1			SS		Bracket	Console	Konsole	브래킷	Consola	
3	VOE 14555878	4					Cover	Capot	Haube	커버	Capo	
4	VOE 14558283	1					Cover	Capot	Haube	커버	Capó	
5	VOE 14554928	2					Bolt	Boulon	Bolzen	볼트	Perno	
6	VOE 955923	2					Spring washer	Rondelle élastique	Federscheibe	스프링 워셔	Arandela elástica	
7	VOE 955897	2					Plain washer	Rondelle plane	Flachscheibe		Arandela plana	
8	VOE 946471	4					Flange screw	Vis à embase	Flanschschraube	플랜지 나사	Tornillo embridado	
9	VOE 960143	4					Plain washer	Rondelle plane	Flachscheibe		Arandela plana	

1	8287463	**Battery with assembling details** **Batterie avec pièces d'assemblage** **Batterie mit Anbauteilen** 밧데리 및 장착부품 **Batería con accesorios de montaje**	Catalogue id **20214**	Group **310**
2			Illustr. No **1025091**	Section **100**
3			Issue **20009061-F**	Page **173**
4				
5				

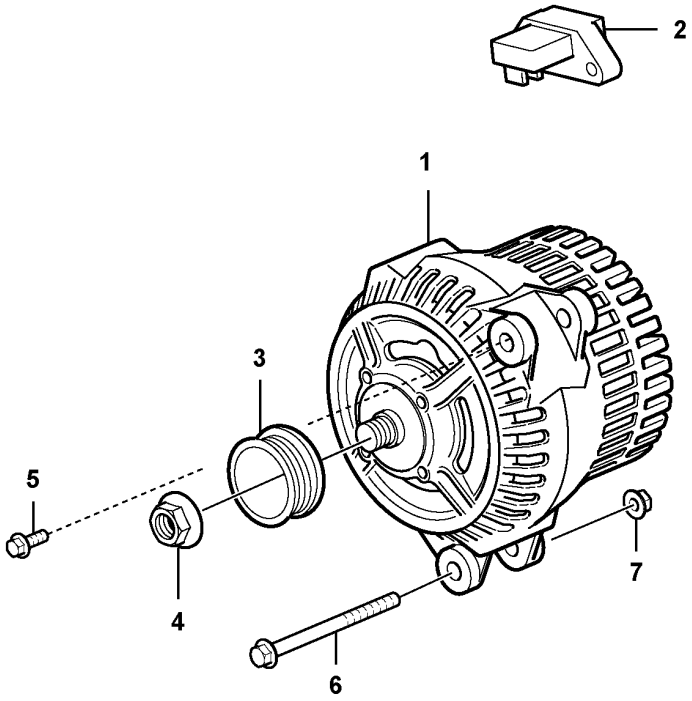
2
1
3
5
4
7
6

Fig.	Part No.	Quantity 1	2	3	PS	KIT	Description	Dénomination	Bezeichnung	품명	Denominación	Notes
1	**VOE 11170321**	1					Alternator	Alternateur	Generator	발전기	Alternador	80A
2	**VOE 20523391**	1					•Charge regulator	•Régulateur charge	•Reglerschalter	•충전 레귤레이터	•Regulador carga	
3	**VOE 11716772**	1					Pulley	Poulie	Z-riemenscheibe	풀리	Polea Corr Dent	(VOE 13971099)
4	**VOE 11712384**	1					Flange nut	Écrou à bride	Bundmutter	플랜지 너트	Tuerca embridada	
5	**VOE 946472**	1					Flange screw	Vis à embase	Flanschschraube	플랜지 나사	Tornillo embridado	
6	**VOE 979935**	1					Flange screw	Vis à embase	Flanschschraube	플랜지 나사	Tornillo embridado	
7	**VOE 971099**	1					Flange lock nut	Contre-écrou à bride	Flanschverschlussmutter	플랜지 잠금 너트	Contratuerca embridada	

1	**8277122**	**Alternator with assembling details** **Alternateur avec pieces de montage** **Generator mit Anbauteilen** 알터네이터 및 장착부품 **Alternador con assesorios de montage**	Catalogue id **20214**	Group **321**
2			Illustr. No **1029990**	Section **100**
3				
4			Issue **20009061-F**	Page **175**
5				

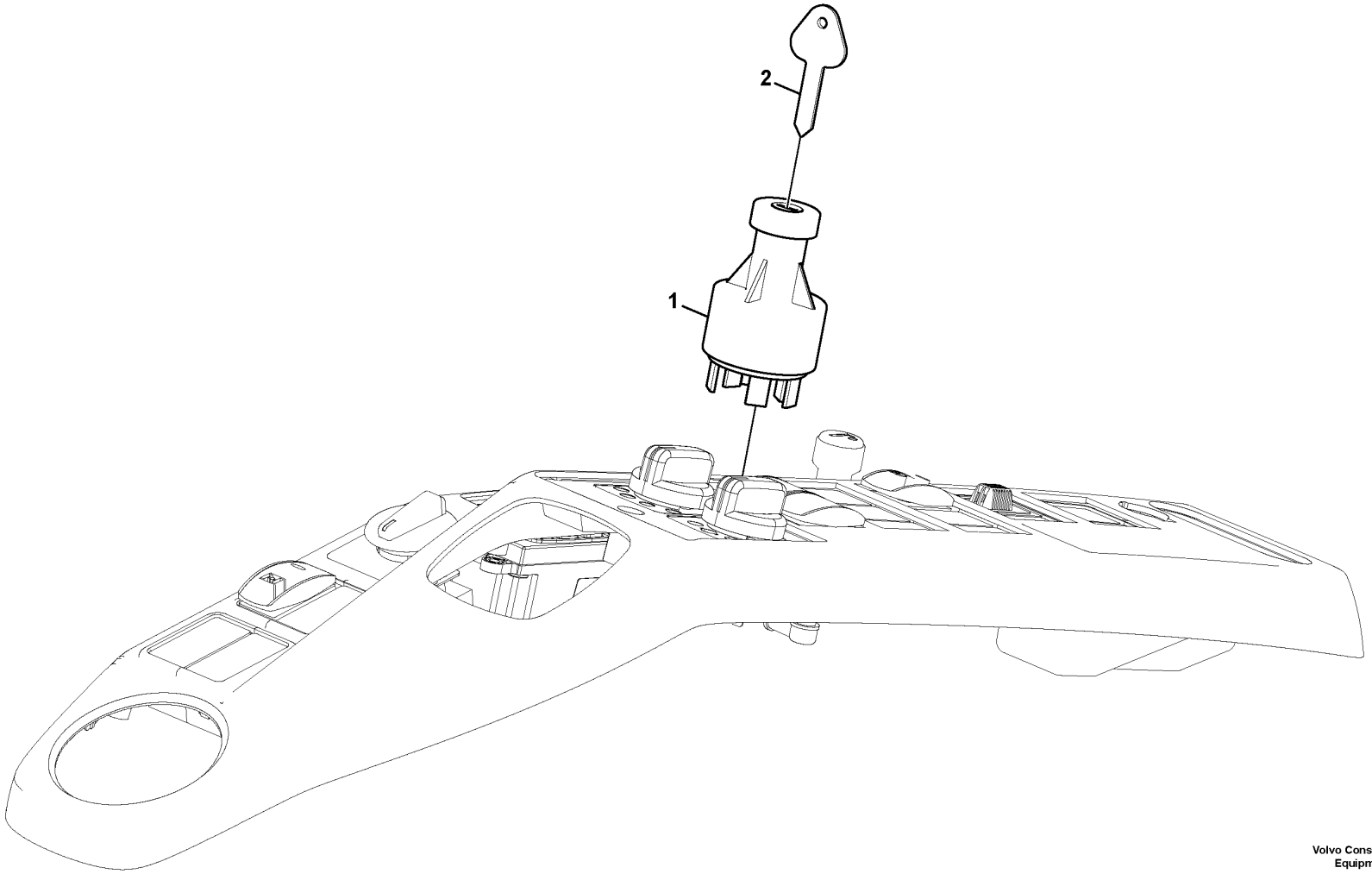

Volvo Construction Equipment

1022244

Fig.	Part No.	Quantity 1	2	3	PS	KIT	Description	Dénomination	Bezeichnung	품명	Denominación	Notes
	VOE 14526158	1					Starter switch	Verrouillage de démarrage	Startschloss	스타터 스위치	Cerradura de arranque	
1		1			NS		•Body	•Carcasse	•Rumpf	•본체	•Cuerpo	
2	**VOE 14529178**	2					•Key	•Clé	•Schlüssel	•키	•Llave	
2	**VOE 14529180**	1					•Key	•Cle	•Schlüssel	•키	•Llave	

1	**8277154**	**Switch** **Interrupteur** **Schalter** 스위치 **Interruptor**	Catalogue id **20214**	Group **330**
2			Illustr. No **1022244**	Section **100**
3				
4			Issue **20009061-F**	Page **177**
5				

VOLVO

PL4608

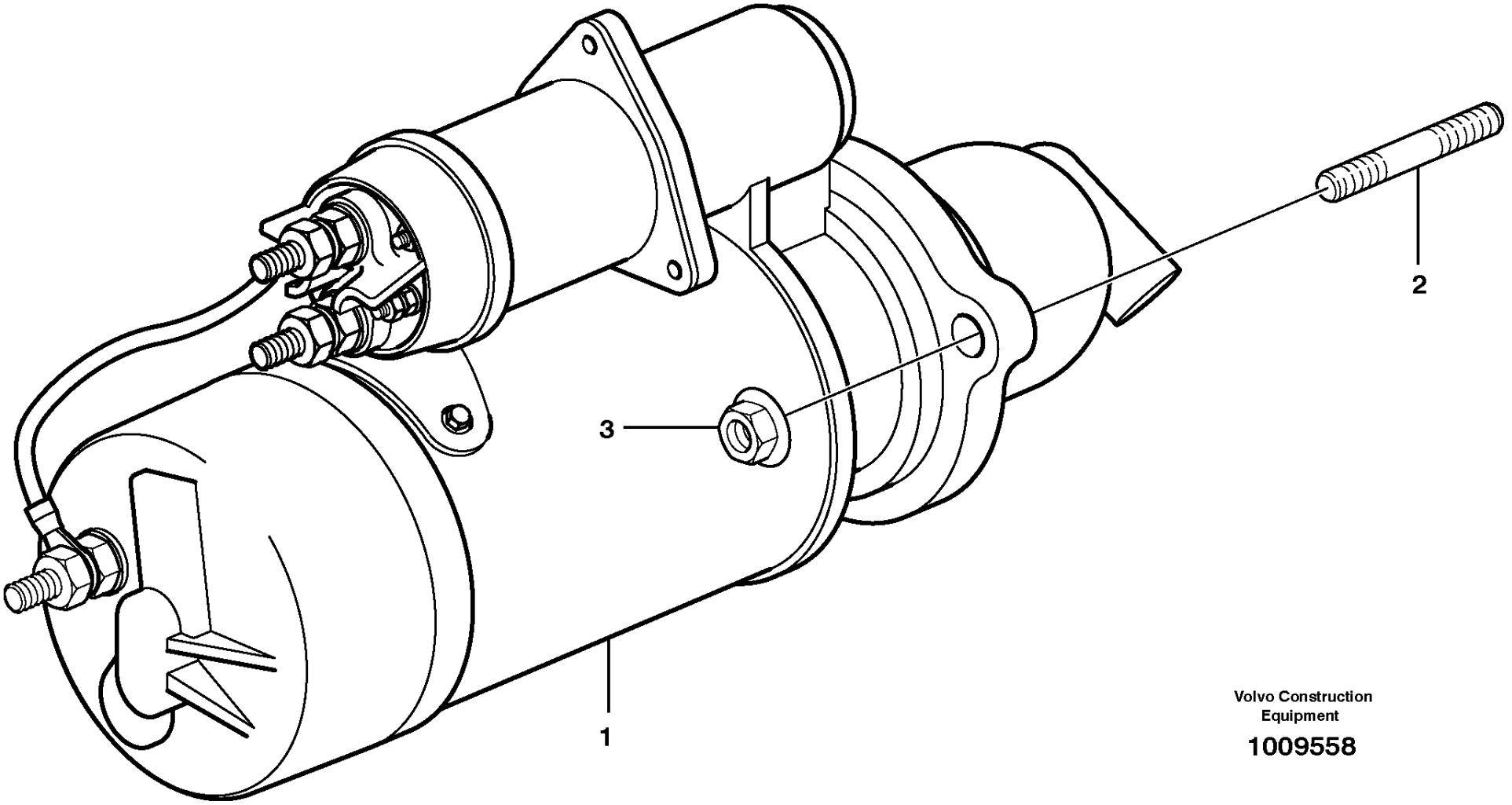

Volvo Construction Equipment

1009558

Fig.	Part No.	Quantity 1	2	3	PS	KIT	Description	Dénomination	Bezeichnung	품명	Denominación	Notes
1		1					Starter Motor	Demarreur	Anlasser	시동 모터	Motor de arranque	See group 331-200 page 181
2	VOE 953098	3					Stud	Goujon	Stiftschraube	스터드	Espárrago	
3	VOE 13971096	3					Flange nut	Écrou à bride	Bundmutter	플랜지 너트	Tuerca embridada	

1	8279675	**Starter motor with assembling details** **Démarreur avec pieces de montage** **Anlasser mit Anbauteilen** 시동모터 및 장착부품 **Motor de arranque con assesorios de montaje**	Catalogue id **20214**	Group **331**
2			Illustr. No **1009558**	Section **100**
3			Issue **20009061-F**	Page **179**
4				
5				

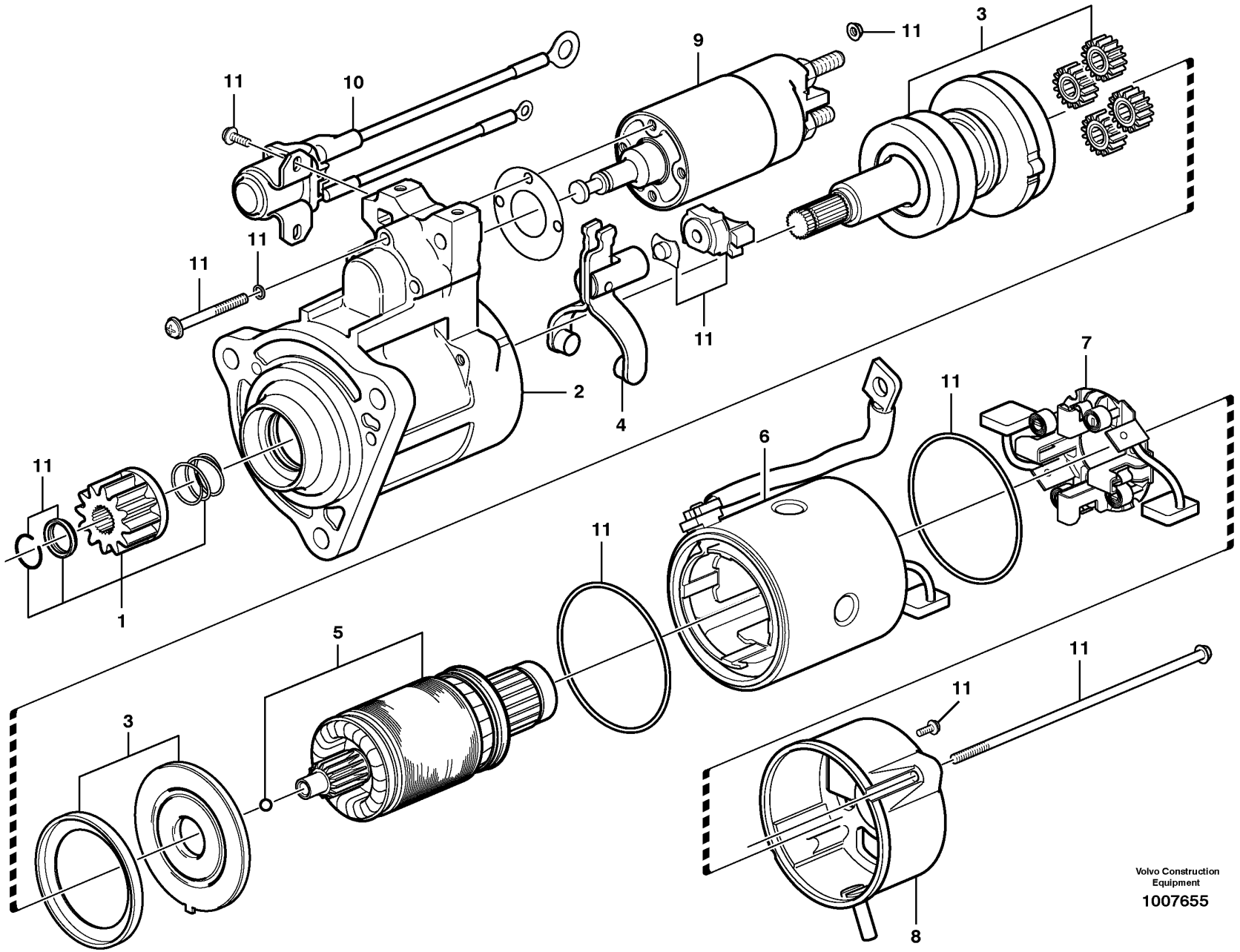
11
10
9
11
3
11
11
11
2
4
11
11
7
6
11
1
11
5
3
11
11
8
Volvo Construction Equipment
1007655

Fig.	Part No.	Quantity 1	2	3	PS	KIT	Description	Dénomination	Bezeichnung	품명	Denominación	Notes
	VOE 11127679	1					Starter motor	Démarreur	Anlasser	스타터 모터	Motor de arranque	
1	**VOE 20533523**	1					•Gear set	•Jeu pignons	•Zahnradsatz	•기어 세트	•Juego de engranajes	
2		1			NS		•Housing	•Carter	•Gehäuse	•하우징	•Carter	
3	**VOE 11711565**	1					•Shaft and clutch assembly	•Broche d'entraînement	•Antriebsspindel	•샤프트 및 클러치 어셈블리	•Espiga propulsora	
4	**VOE 20533522**	1					•Hand lever	•Levier	•Hebel	•핸드 레버	•Palanca	
5	**VOE 20533525**	1					•Rotor	•Rotor	•Rotor	•로터	•Rotor	
6	**VOE 11711576**	1					•Housing	•Carter	•Gehäuse	•하우징	•Cuerpo	
7	**VOE 20533527**	1					•Brush	•Balai	•Bürste	•브러시	•Cepillo	
8	**VOE 11711572**	1					•Cover	•Capot	•Haube	•커버	•Capó	
9	**VOE 20533524**	1					•Solenoid	•Électro-aimant	•Elektromagnet	•솔레노이드	•Electroimán	
10	**VOE 11711577**	1					•Starter relay	•Relais démarrage	•Anlassrelais	•스타터 릴레이	•Relé de arranque	
11	**VOE 20533530**	1					•Screw kit	•Kit de vis	•Schraubensatz	•나사 키트	•Juego de tornillos	

1	**8279675**	**Starter motor** **Démarreur** **Anlasser** 시동모터 **Motor de arranque**	Catalogue id **20214**	Group **331**
2			Illustr. No **1007655**	Section **200**
3			Issue **20009061-F**	Page **181**
4				
5				

VOLVO

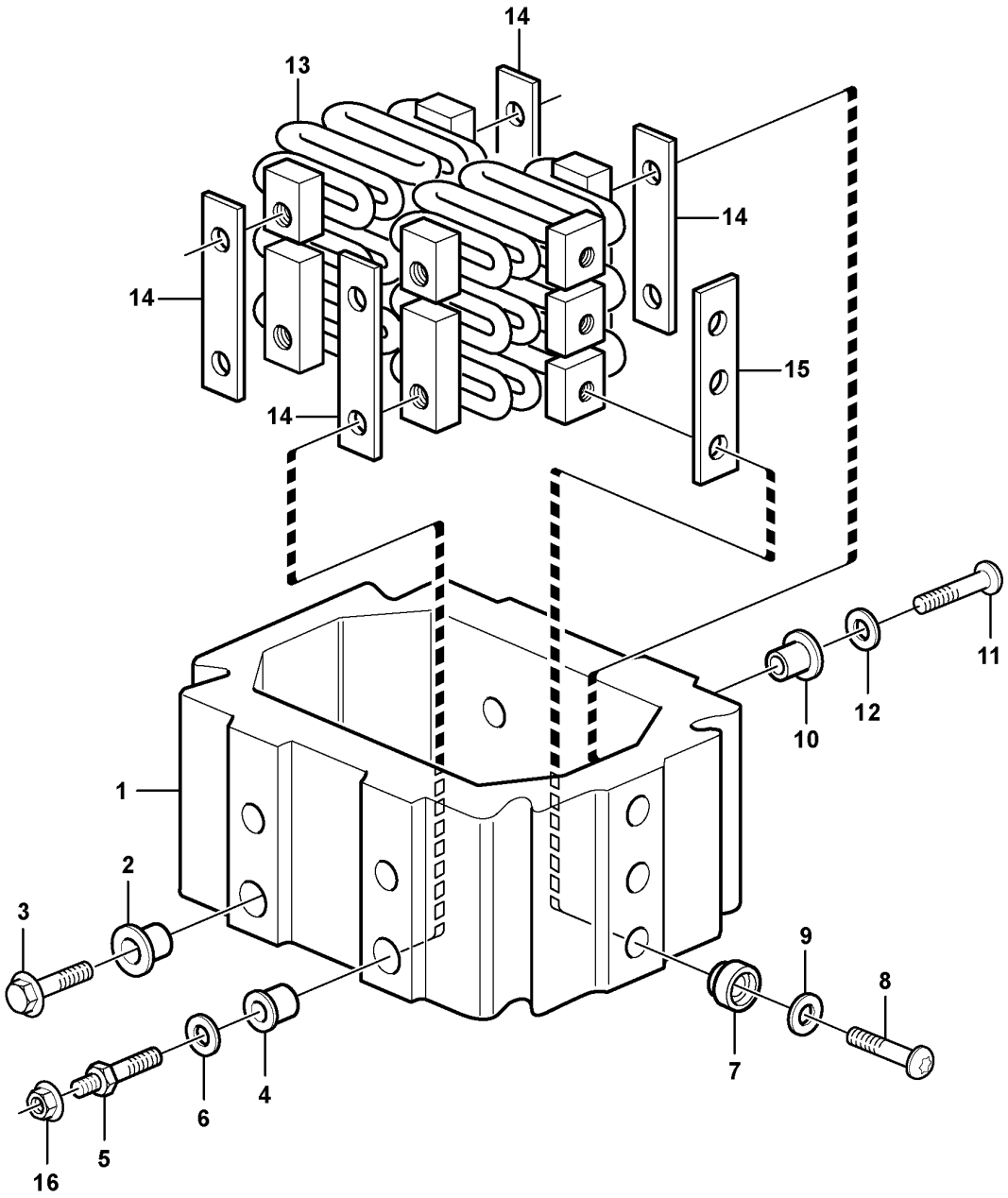

Volvo Construction Equipment

1040800

Fig.	Part No.	Quantity 1	2	3	PS	KIT	Description	Dénomination	Bezeichnung	품명	Denominación	Notes
	VOE 20940342	1			SS		Starter element	Élément de démarrage	Kaltstartelement	스타터 요소	Calentador de arranque	(VOE 477275)
1		1			NS		•Intermediate housing	•Boîtier intermédiaire	•Zwischengehäuse	•중간 하우징	•Caja intermediaria	
2	**VOE 478896**	1					•Sleeve	•Manchon	•Muffe	•슬리브	•Manguito	
3	**VOE 945444**	1					•Flange screw	•Vis à embase	•Flanschschraube	•플랜지 나사	•Tornillo embridado	
4	**VOE 468511**	1					•Bushing	•Bague	•Buchse	•부싱	•Casquillo	
5	**VOE 20707039**	1					•Terminal screw	•Vis polaire	•Polschraube	•단자 나사	•Tornillo terminal	
6	**VOE 192288**	1					•Washer	•Rondelle	•Scheibe	•워셔	•Arandela	
7	**VOE 20942283**	6					•Sleeve	•Douille	•Hülse	•슬리브	•Manguito	
8	**VOE 969409**	6					•Six point socket screw	•Vis à 6 pans creux	•Sechszahn-Hohlschraube	•6 포인트 소켓 나사	•Racor de seis dientes	
9	**VOE 191156**	6					•Washer	•Rondelle	•Scheibe	•워셔	•Arandela	
10	**VOE 468468**	6					•Sleeve	•Manchon	•Muffe	•슬리브	•Manguito	
11	**VOE 969409**	6					•Six point socket screw	•Vis à 6 pans creux	•Sechszahn-Hohlschraube	•6 포인트 소켓 나사	•Racor de seis dientes	
12	**VOE 191156**	6					•Washer	•Rondelle	•Scheibe	•워셔	•Arandela	
13	**VOE 477276**	1			OP		•Heater	•Chauffage	•Heizkörper	•히터	•Unidad calentadora	
14	**VOE 477268**	4			OP		•Insulating plate	•Plaque isolante	•Isolierplatte	•인슐레이팅 플레이트	•Placa de aislamiento	
15	**VOE 477113**	2			OP		•Insulating plate	•Plaque isolante	•Isolierplatte	•인슐레이팅 플레이트	•Placa de aislamiento	
16	**VOE 983715**	1					Sems nut	Écrou à tête bombée	Semsmutter	sems 너트	Tuerca sems	

1	**8279675**	**Pre-heater** **Préchauffeur** **Vorwärmer** 프리히터 **Precalentador**	Catalogue id **20214**	Group **333**
2			Illustr. No **1040800**	Section **200**
3			Issue **20009061-F**	Page **183**
4				
5				

VOLVO

PL4608

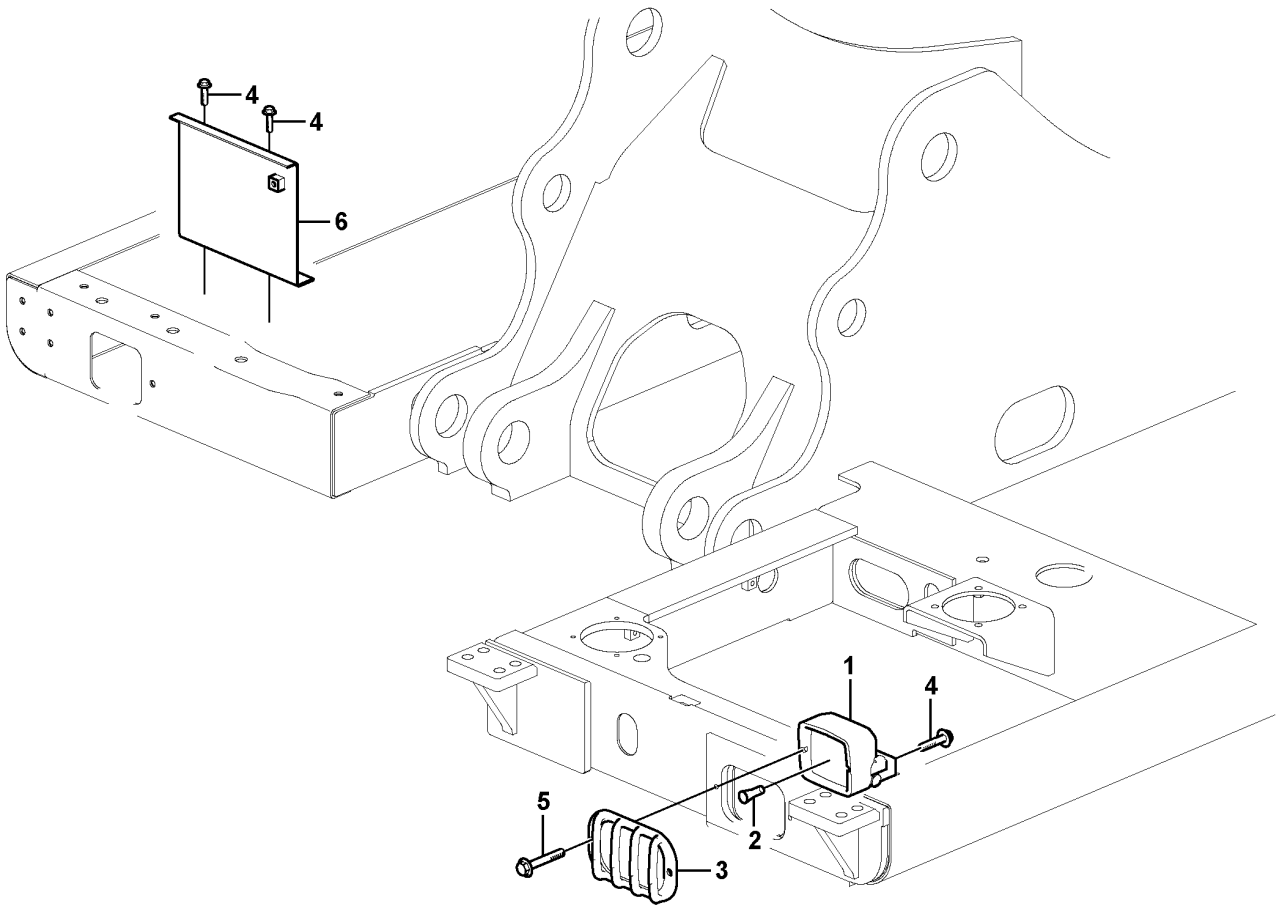

Volvo Construction Equipment

1034440

Fig.	Part No.	Quantity 1	2	3	PS	KIT	Description	Dénomination	Bezeichnung	품명	Denominación	Notes
1	VOE 11039846	1					Work lamp	Projecteur de travail	Arbeitsscheinwerfer	작업등	Faro de trabajo	
2	SA 1122-01240	1					•Bulb	•Ampoule	•Glühlampe	•전구	•Bombilla	24V,70W
3	VOE 14559104	1					Guard	Protection	Schutz	가드	Proteccion	
4	VOE 946471	2					Flange screw	Vis à embase	Flanschschraube	플랜지 나사	Tornillo embridado	
5	VOE 946441	3					Flange screw	Vis à embase	Flanschschraube	플랜지 나사	Tornillo embridado	
6	VOE 14507408	1					Cover	Capot	Haube	커버	Capo	

1	8287463	**Lighting, front** **Eclairage, avant** **Beleuchtung, vorne** 전조등 **Alumbrado, frontal**	Catalogue id **20214**	Group **350**
2			Illustr. No **1034440**	Section **100**
3				
4			Issue **20009061-F**	Page **185**
5				

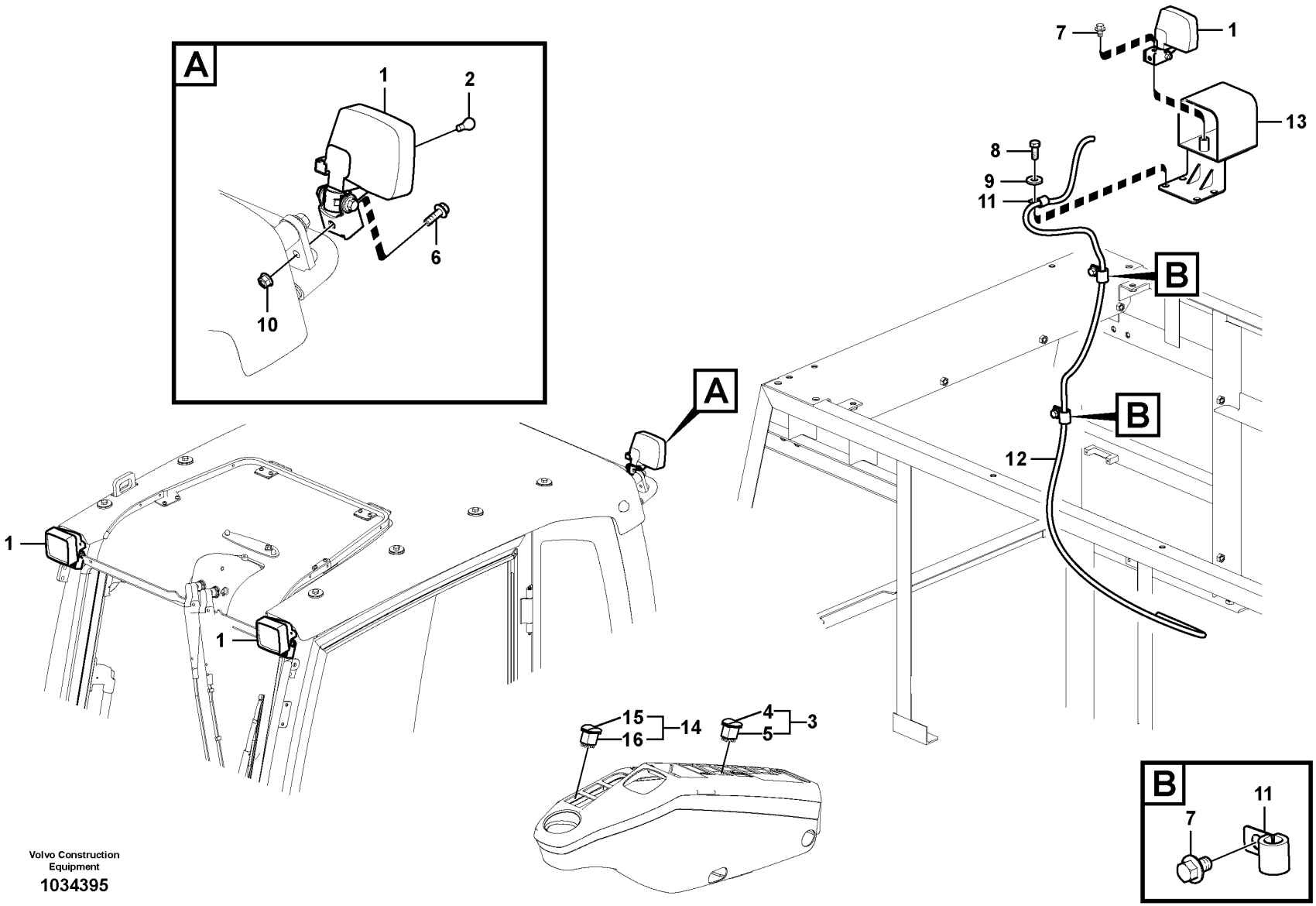

Volvo Construction Equipment

1034395

Fig.	Part No.	Quantity 1	2	3	PS	KIT	Description	Dénomination	Bezeichnung	품명	Denominación	Notes
1	VOE 11039846	2	4				Work lamp	Projecteur de travail	Arbeitsscheinwerfer	작업등	Faro de trabajo	
2	SA 1122-01240	1	1				•Bulb	•Ampoule	•Glühlampe	•전구	•Bombilla	24V,70W
3		1	1		NS		Switch	Commutateur	Schalter	스위치	Contactor	
4	VOE 70369702	1	1				•Switch	•Contacteur	•Schalter	•스위치	•Interruptor	
5	VOE 11428011	1	1				•Rocker arm	•Culbuteur	•Kipphebel	•로커 암	•Balancín	
6	VOE 945444		1				Flange screw	Vis à embase	Flanschschraube	플랜지 나사	Tornillo embridado	
7	VOE 946471		3				Flange screw	Vis à embase	Flanschschraube	플랜지 나사	Tornillo embridado	
8	VOE 978933		4				Hexagon screw	Vis à tête hexagonale	Sechskantschraube	육각 나사	Tornillo hexagonal	
9	VOE 14522862		4				Washer	Rondelle	Scheibe	워셔	Arandela	
10	VOE 13945408		1				Nut	Écrou	Mutter	너트	Tuerca	
11	VOE 14500291		3				Clip	Clip	Clip	클립	Clip	
12	VOE 14514373		1				Cable harness	Faisceau de câbles	Kabelbaum	케이블 설비	Manojo cables	S/N -110051
	VOE 14624748		1				Cable harness	Faisceau de câbles	Kabelbaum	케이블 설비	Manojo cables	S/N 110052-
13	VOE 14537263		1				Bracket	Console	Konsole	브래킷	Consola	
14		1			NS		Switch	Commutateur	Schalter	스위치	Contactor	
15	VOE 70369702	1					•Switch	•Contacteur	•Schalter	•스위치	•Interruptor	
16	VOE 11428011	1					•Rocker arm	•Culbuteur	•Kipphebel	•로커 암	•Balancín	

1	8279781
2	8280033
3	
4	
5	

Work lights, extra
Projecteurs de travail, supplémentaires
Arbeitsbeleuchtung, extra
보조작업등
Luces de trabajo, extra

Catalogue id **20214**	Group **356**
Illustr. No **1034395**	Section **100**
Issue **20009061-F**	Page **187**

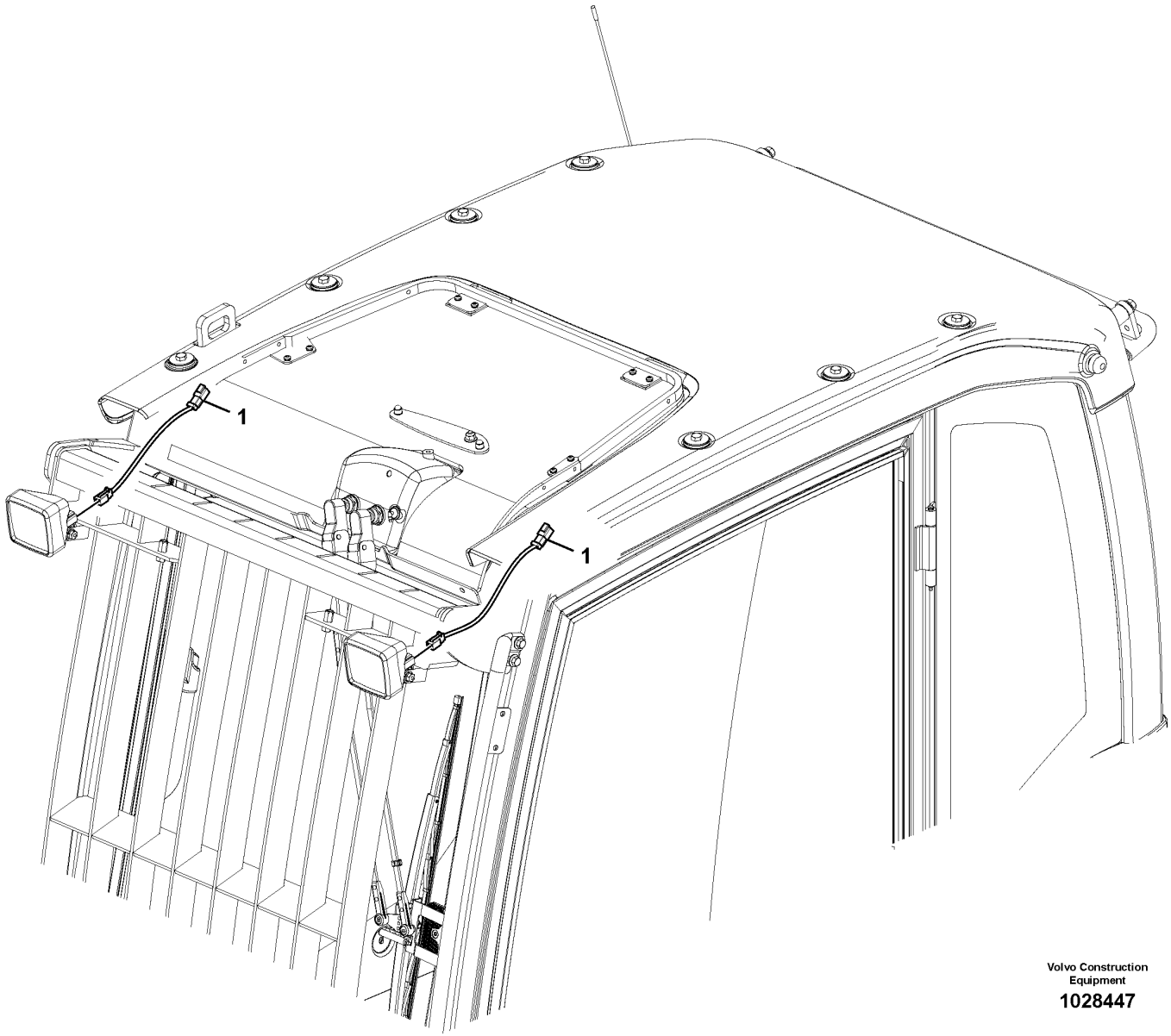

Volvo Construction Equipment

1028447

Fig.	Part No.	Quantity 1	2	3	PS	KIT	Description	Dénomination	Bezeichnung	품명	Denominación	Notes
1	**VOE 14554692**	2					Cable harness	Faisceau de câbles	Kabelbaum	케이블 설비	Manojo cables	

1		**Work lights, extra** **Projecteurs de travail, supplémentaires** **Arbeitsbeleuchtung, extra** 보조작업등 **Luces de trabajo, extra**	Catalogue id **20214**	Group **356**
2				
3			Illustr. No **1028447**	Section **200**
4				
5		**8279813,8279817**	Issue **20009061-F**	Page **189**

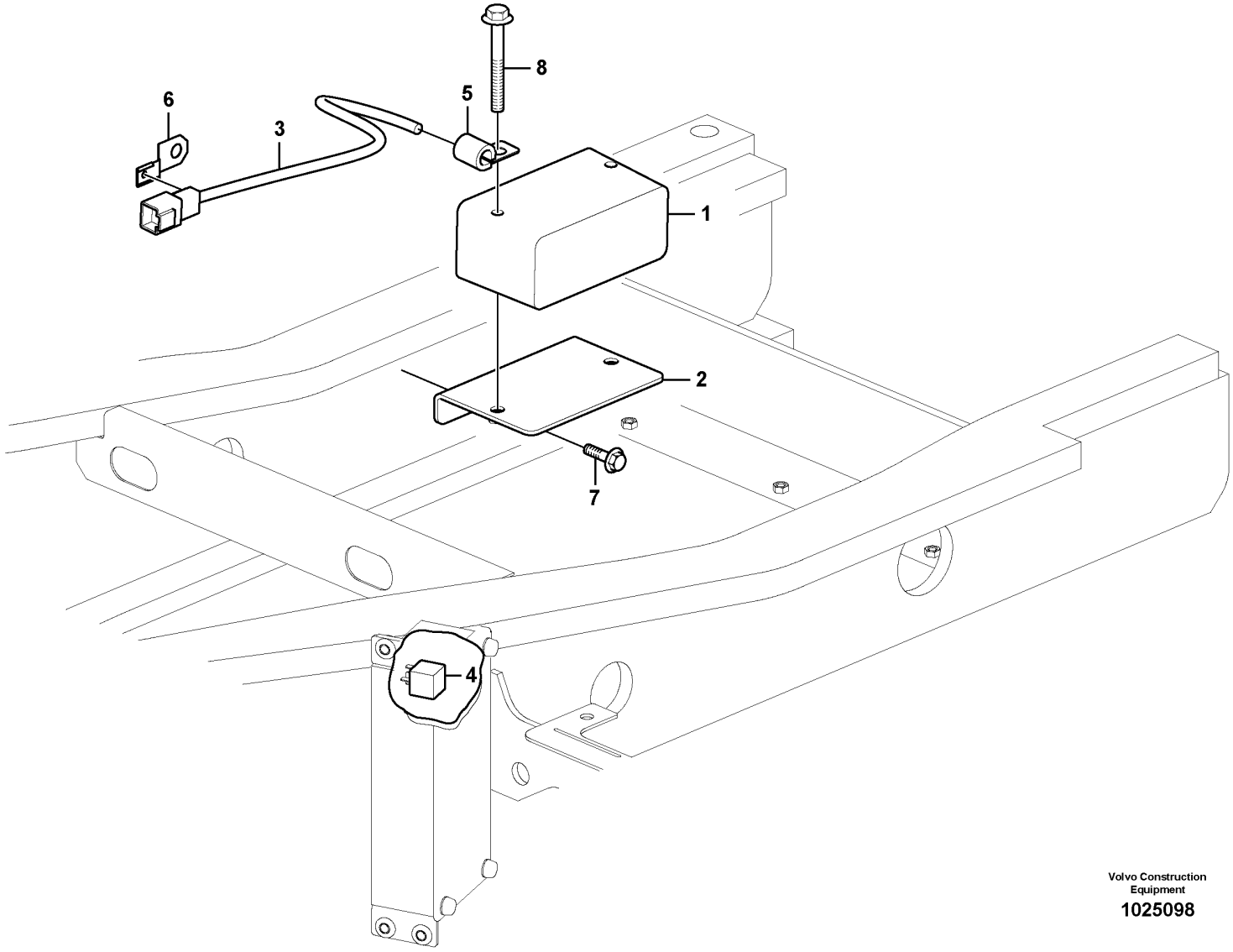

Volvo Construction Equipment

1025098

Fig.	Part No.	Quantity 1	2	3	PS	KIT	Description	Dénomination	Bezeichnung	품명	Denominación	Notes
1	**VOE 11039563**	1					Reversing warning unit	Avertisseur de recul	Rückfahrwarner	후진 경고 유닛	Avisador de retroceso	
2	**VOE 14538557**	1					Bracket	Console	Konsole	브래킷	Consola	
3	**VOE 14555877**	1					Cable harness	Faisceau de câbles	Kabelbaum	케이블 설비	Manojo cables	
4	**VOE 20374662**	1					Relay	Relais	Relais	릴레이	Relé	
5	**VOE 14500292**	1					Clip	Clip	Clip	클립	Clip	
6	**VOE 14522575**	1					Clip	Clip	Clip	클립	Clip	
7	**VOE 946441**	2					Flange screw	Vis à embase	Flanschschraube	플랜지 나사	Tornillo embridado	
8	**VOE 13965190**	2					Screw	Vis	Schraube	나사	Tornillo	

1	**8279783**	**Back-up warning unit** **Unité d'alerte de secours** **Reserve-warneinheit** 후진경보장치 **Unidad de advertencia de reserva**	Catalogue id **20214**	Group **362**
2			Illustr. No **1025098**	Section **200**
3			Issue **20009061-F**	Page **191**
4				
5				

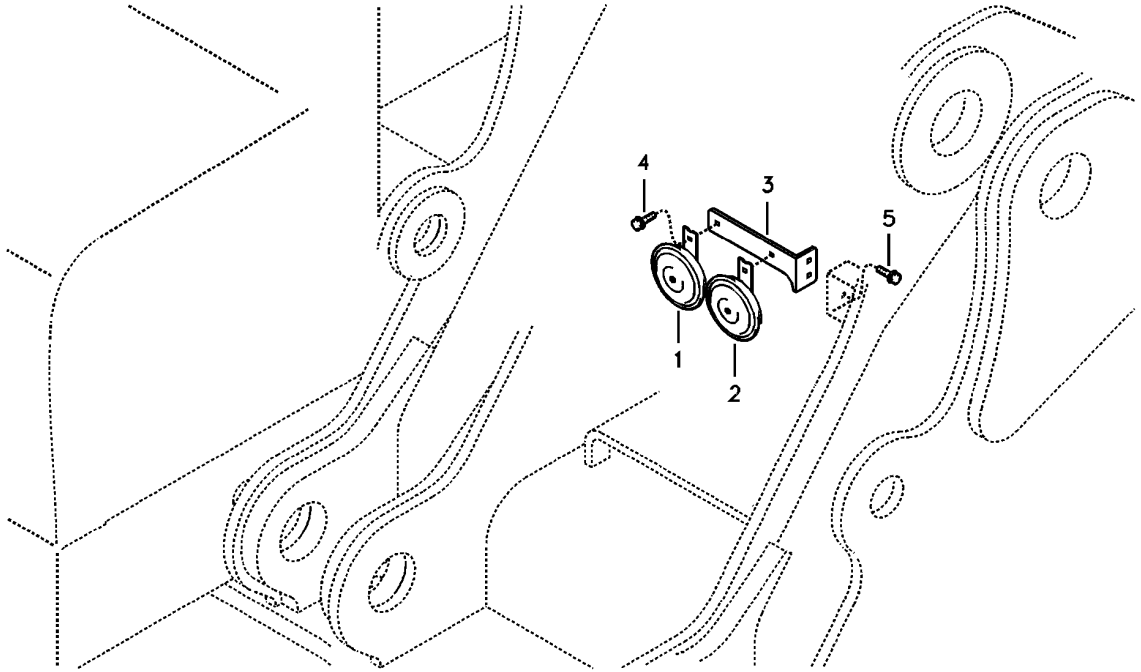
4
3
5
1
2

Fig.	Part No.	Quantity 1	2	3	PS	KIT	Description	Dénomination	Bezeichnung	품명	Denominación	Notes
1	**VOE 14545502**	1					Horn	Avertisseur	Signalhorn	경적	Bocina	
2	**VOE 14654753**	1					Horn	Avertisseur	Signalhorn	경적	Bocina	(VOE 14545503)
3	**VOE 14532557**	1					Bracket	Console	Konsole	브래킷	Consola	
4	**VOE 946471**	2					Flange screw	Vis à embase	Flanschschraube	플랜지 나사	Tornillo embridado	
5	**VOE 946441**	2					Flange screw	Vis à embase	Flanschschraube	플랜지 나사	Tornillo embridado	

1	**8287463**	**Horn** **Avertisseur sonore** **Signalhorn** 경음기 **Bocina**	Catalogue id **20214**	Group **362**
2			Illustr. No **1019401**	Section **300**
3				
4			Issue **20009061-F**	Page **193**
5				

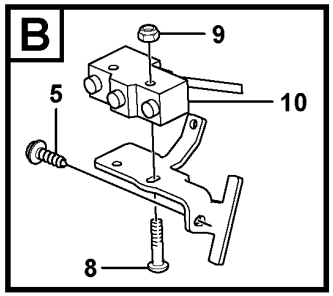

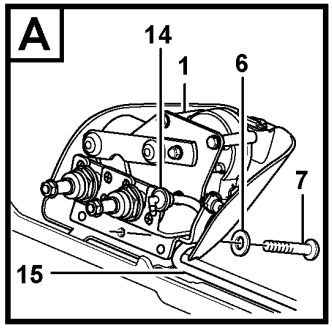

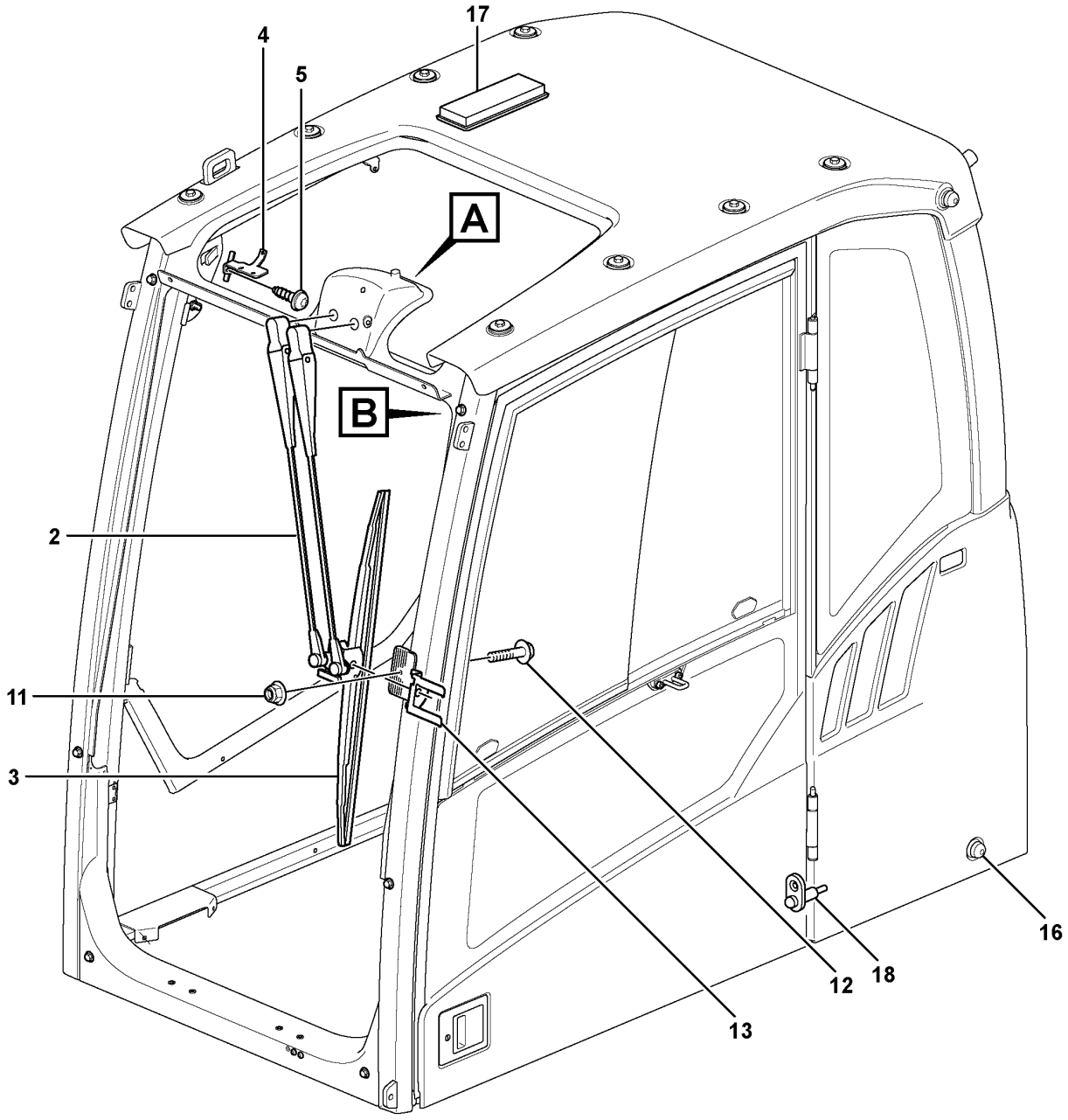

Volvo Construction Equipment

1025982

Fig.	Part No.	Quantity 1	2	3	PS	KIT	Description	Dénomination	Bezeichnung	품명	Denominación	Notes
1	VOE 11205840	1			SS		Engine	Moteur	Motor	엔진	Motor	
2	VOE 11205832	1					Wiper arm	Bras d'essuie-glace	Wischerarm	와이퍼 암	Brazo limpiaparabrisas	
3	VOE 11205856	1					Wiper blade	Balai d'essuie-glace	Wischerblatt	와이퍼 블레이드	Hoja limpiafaros	
4	VOE 11205925	1					Bracket	Console	Konsole	브래킷	Consola	
5	VOE 969278	2					Six point socket screw	Vis à 6 pans creux	Sechszahn-Hohlschraube	6 포인트 소켓 나사	Racor de seis dientes	
6	VOE 955892	4					Plain washer	Rondelle plane	Flachscheibe		Arandela plana	
7	VOE 969147	4					Six point socket screw	Vis à 6 pans creux	Sechszahn-Hohlschraube	6 포인트 소켓 나사	Racor de seis dientes	
8	VOE 969518	2					Six point socket screw	Vis à 6 pans creux	Sechszahn-Hohlschraube	6 포인트 소켓 나사	Racor de seis dientes	
9	VOE 975237	2					Lock nut	Contre-écrou	Sicherungsmutter	잠금장치 너트	Contratuerca	
10	VOE 14637452	1					Switch	Rupteur	Ausschalter	스위치	Interruptor	(VOE 11206106)
11	VOE 13949278	1					Flange lock nut	Contre-écrou à bride	Flanschverschlussmutter	플랜지 잠금 너트	Contratuerca embridada	
12	VOE 13965175	1					Screw	Vis	Schraube	나사	Tornillo	
13	VOE 15002355	1			SS		Fork	Fourche	Gabel	포크	Horquilla	(VOE 11205761)
14	VOE 14508639	1					Elbow	Coude	Winkel	엘보우	Ángulo	
15	VOE 1304841	REQ					Hose	Flexible	Schlauch	호스	Manguera	L = 3350 MM
16	VOE 14529354	1					Connector	Connexion	Anschluss	커넥터	Unión	
17	VOE 20438083	1					Interior Lamp	Lampe Inter.	Innenleuchte	내부등	Lamp Interior	
	VOE 992520	1					•Bulb	•Ampoule	•Glühlampe	•전구	•Bombilla	(VOE 967710)
	VOE 992521	1					•Bulb	•Ampoule	•Glühlampe	•전구	•Bombilla	(VOE 967708)
18	VOE 3987417	1					Switch	Contacteur	Schalter	스위치	Interruptor	

1	8286213	**Windshield wiper** **Essuie-glace du pare-brise** **Scheibenwischer** 와이퍼 **Limpiaparabrisas**	Catalogue id **20214**	Group **363**
2			Illustr. No **1025982**	Section **100**
3			Issue **20009061-F**	Page **195**
4				
5				

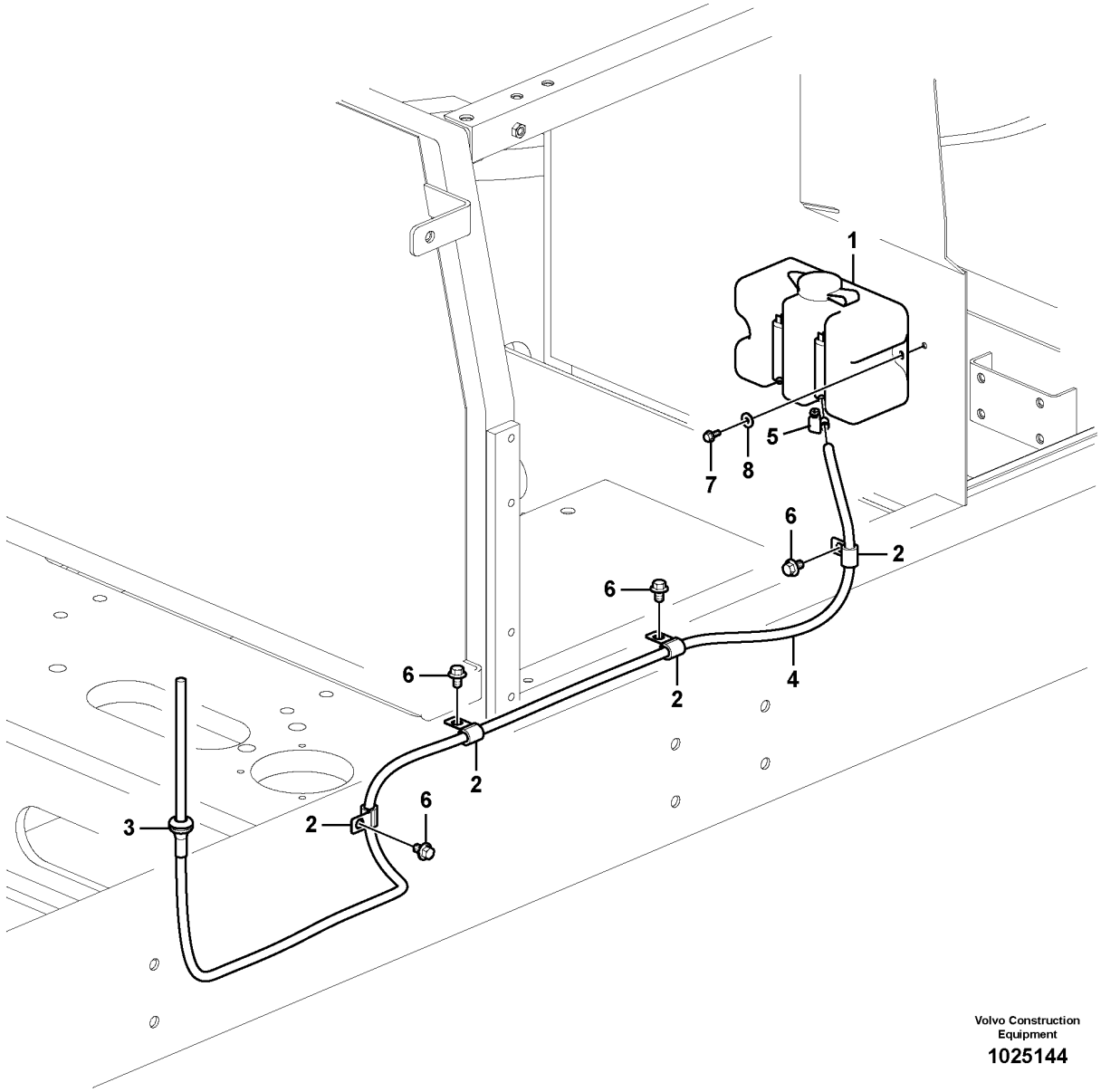

Volvo Construction Equipment

1025144

Fig.	Part No.	Quantity 1	2	3	PS	KIT	Description	Dénomination	Bezeichnung	품명	Denominación	Notes
1	VOE 14576412	1					Washer pump	Pompe lave-glace	Spülpumpe	워셔 펌프	Bomba rociador	S/N -110051
	VOE 14629274	1					Washer pump	Pompe lave-glace	Spülpumpe	워셔 펌프	Bomba rociador	S/N 110052-
2	VOE 14500292	4					Clip	Clip	Clip	클립	Clip	
3	VOE 14529350	1					Grommet	Passe fil	Durchführung	그로멧	Pasaje	
4	VOE 14881551	1					Cooling hose	Flexible de refroidissement	Kühlschlauch	냉각 호스	Manguera de refigeración	
5	VOE 943469	1					Hose clamp	Collier durite	Schlauchschelle	호스 클램프	Abrazadera de manguera	
6	VOE 946471	4					Flange screw	Vis à embase	Flanschschraube	플랜지 나사	Tornillo embridado	
7	VOE 13946544	2					Screw	Vis	Schraube	나사	Tornillo	
8	VOE 960139	2					Plain washer	Rondelle plane	Flachscheibe		Arandela plana	

1		**Windshield washer** **Lave - glace** **Scheibenwaschanlage** 차창유리 와셔 **Lavaparabrisas**	Catalogue id **20214**	Group **363**
2				
3			Illustr. No **1025144**	Section **200**
4				
5		**8280223,8287466**	Issue **20009061-F**	Page **197**

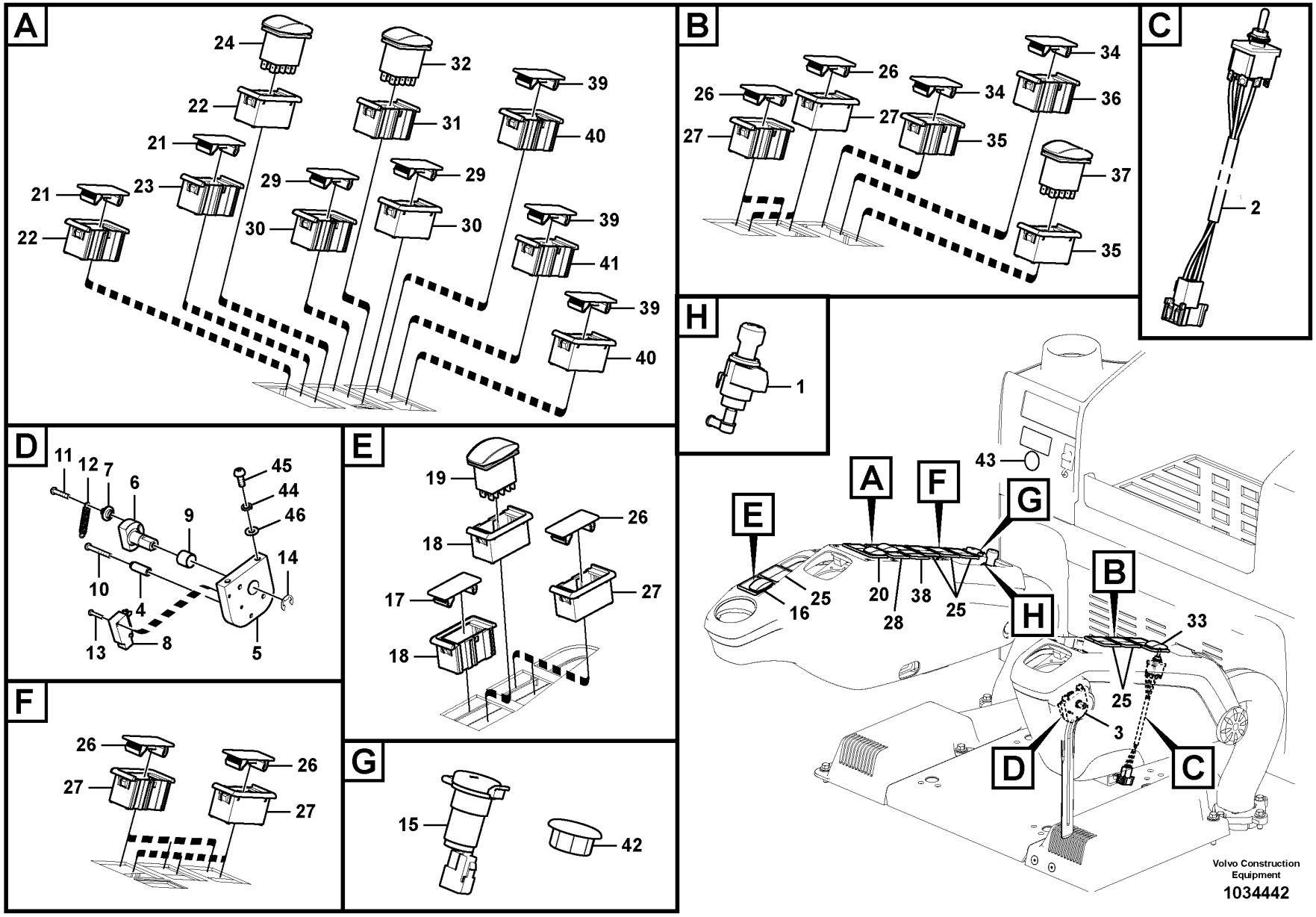
A
24
32
39
22
31
40
21
21
23
29
29
29
30
30
39
22
41
39
40
B
26
26
34
34
36
27
27
35
37
35
C
2
H
1
D
11
12
7
6
45
44
46
9
14
10
4
13
8
5
E
19
26
18
27
17
18
F
26
26
27
27
G
15
42
A
F
G
E
43
B
H
16
25
20
28
38
25
33
25
3
D
C
Volvo Construction Equipment
1034442

Fig.	Part No.	Quantity 1	2	3	PS	KIT	Description	Dénomination	Bezeichnung	품명	Denominación	Notes
1	**VOE 14621274**	1					Cigarette lighter	Allume-cigares	Zigarrenanzünder	담배 라이터	Encendedor	S/N -110063
	VOE 14641505	1					Cigarette lighter	Allume-cigares	Zigarrenanzünder	담배 라이터	Encendedor	S/N 110064-
2	**VOE 14626841**		1		SS		Switch	Rupteur	Ausschalter	스위치	Interruptor	(VOE 14578492)
3	**VOE 14531685**		1		SS		Lever	Levier	Hebel	레버	Palanca	
4			1		NS		•Spacer	•Partie Intermédiaire	•Zwischenstück	•스페이서	•Espaciador	
5			1		NS		•Plate	•Plaque	•Platte	•플레이트	•Placa	
6			1		NS		•Shaft	•Arbre	•Welle	•샤프트	•Arbol	
7			1		NS		•Spacer	•Partie Intermédiaire	•Zwischenstück	•스페이서	•Espaciador	
8	**VOE 14661022**		1				•Switch	•Rupteur	•Ausschalter	•스위치	•Interruptor	(VOE 14502722)
9	**VOE 14503053**		1				•Bushing	•Bague	•Buchse	•부싱	•Casquillo	
10	**SA 9021-10406**		1				•Cross recessed screw	•Vis empreinte cruciforme	•Kreuzschlitzschraube	•크로스 후퇴 나사	•Tornillo cruz	
11	**SA 9021-10404**		1				•Cross recessed screw	•Vis empreinte cruciforme	•Kreuzschlitzschraube	•크로스 후퇴 나사	•Tornillo cruz	
12	**VOE 14502721**		1				•Spring	•Ressort	•Feder	•스프링	•Resorte	
13	**SA 9021-10303**		2				•Cross recessed screw	•Vis empreinte cruciforme	•Kreuzschlitzschraube	•크로스 후퇴 나사	•Tornillo cruz	
14	**SA 9531-00080**		1				•Retaining ring	•Bague retenue	•Haltering	•리테이닝 링	•Anillo retén	
15	**VOE 14531688**		1				Socket	Socle	Steckdose	소켓	Toma de corriente	
16	**VOE 14597782**		1				Switch	Commutateur	Schalter	스위치	Contactor	
17	**VOE 14587612**		1				•Cover	•Couvercle	•Deckel	•커버	•Tapa	
18	**VOE 14587613**		2				•Cover	•Capot recouvrement	•Abdeckhaube	•커버	•Cubierta	
19	**VOE 14531847**		1		SS		•Switch	•Rupteur	•Ausschalter	•스위치	•Interruptor	
20	**VOE 14597783**		1		SS		Switch	Commutateur	Schalter	스위치	Contactor	
21	**VOE 14587612**		2				•Cover	•Couvercle	•Deckel	•커버	•Tapa	
22	**VOE 14587613**		2				•Cover	•Capot recouvrement	•Abdeckhaube	•커버	•Cubierta	
23	**VOE 14587614**		1				•Fitting	•Écrou raccord	•Verschraubung	•피팅	•Racor	
24	**VOE 14531820**		1		SS		•Switch	•Commutateur	•Schalter	•스위치	•Contactor	
25	**VOE 14597787**		6				Switch	Commutateur	Schalter	스위치	Contactor	
26	**VOE 14587612**		2				•Cover	•Couvercle	•Deckel	•커버	•Tapa	
27	**VOE 14587613**		2				•Cover	•Capot recouvrement	•Abdeckhaube	•커버	•Cubierta	
28	**VOE 14597784**		1				Switch	Commutateur	Schalter	스위치	Contactor	

1	**8285941**	**Switch** **Interrupteur** **Schalter** 스위치 **Interruptor**	Catalogue id **20214**	Group **364**
2	**8287463**		Illustr. No **1034442**	Section **100**
3				
4			Issue **20009061-F**	Page **199**
5				

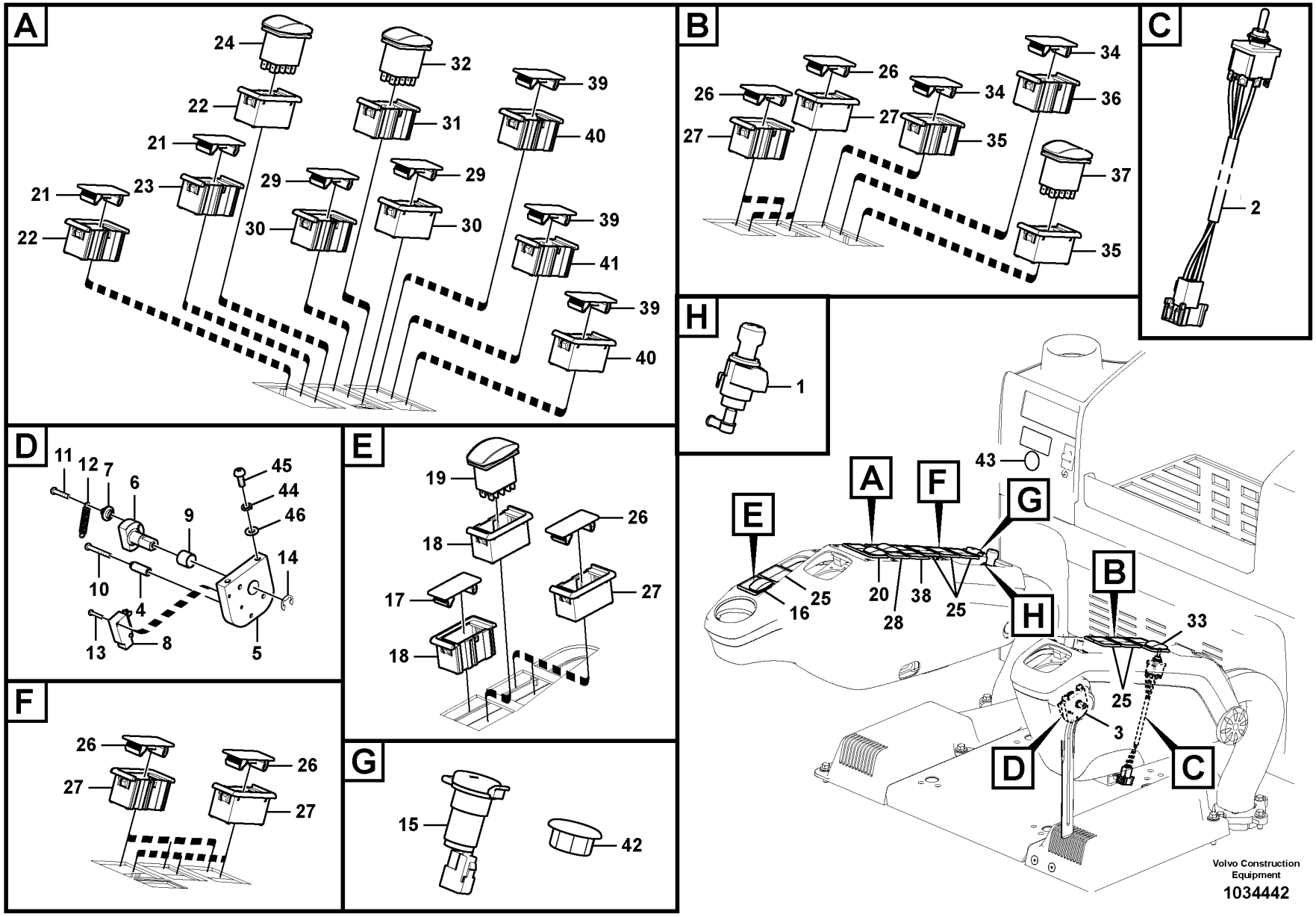
A
24
32
39
22
31
40
21
21
23
29
29
29
30
30
39
22
41
39
40
B
26
26
34
34
36
27
27
35
37
35
C
2
H
1
D
11
12
7
6
45
44
46
9
14
10
4
13
8
5
E
19
26
18
27
17
18
F
26
26
27
27
G
15
42
A
F
G
E
43
B
H
16
25
20
28
38
25
33
25
3
D
C
Volvo Construction Equipment
1034442

Fig.	Part No.	Quantity 1	2	3	PS	KIT	Description	Dénomination	Bezeichnung	품명	Denominación	Notes
29	VOE 14587612		2				•Cover	•Couvercle	•Deckel	•커버	•Tapa	
30	VOE 14587613		2				•Cover	•Capot recouvrement	•Abdeckhaube	•커버	•Cubierta	
31	VOE 14587614		1				•Fitting	•Écrou raccord	•Verschraubung	•피팅	•Racor	
32	VOE 14531842		1		SS		•Switch	•Commutateur	•Schalter	•스위치	•Contactor	
33	VOE 14561417		1				Switch	Rupteur	Ausschalter	스위치	Interruptor	
34	VOE 14587612		2				•Cover	•Couvercle	•Deckel	•커버	•Tapa	
35	VOE 14587613		2				•Cover	•Capot recouvrement	•Abdeckhaube	•커버	•Cubierta	
36	VOE 14587614		1				•Fitting	•Écrou raccord	•Verschraubung	•피팅	•Racor	
37	VOE 14531846		1		SS		•Switch	•Rupteur	•Ausschalter	•스위치	•Interruptor	
37	VOE 70369706		1				••Switch	••Contacteur	••Schalter	••스위치	••Interruptor	
37	VOE 11428128		1				••Rocker arm	••Culbuteur	••Kipphebel	••로커 암	••Balancín	
38	VOE 14597786		1				Switch	Commutateur	Schalter	스위치	Contactor	
39	VOE 14587612		3				•Cover	•Couvercle	•Deckel	•커버	•Tapa	
40	VOE 14587613		2				•Cover	•Capot recouvrement	•Abdeckhaube	•커버	•Cubierta	
41	VOE 14587614		1				•Fitting	•Écrou raccord	•Verschraubung	•피팅	•Racor	
42	VOE 14571630		1				Cap	Capot	Verschlusskappe	캡	Capuchón	
43	VOE 14576417		1				Grommet	Passe fil	Durchführung	그로멧	Pasaje	
44	VOE 955919		2				Spring washer	Rondelle élastique	Federscheibe	스프링 워셔	Arandela elástica	
45	VOE 969422		2				Six point socket screw	Vis à 6 pans creux	Sechszahn-Hohlschraube	6 포인트 소켓 나사	Racor de seis dientes	
46	SA 9285-11000		2				Plain washer	Rondelle plane	Flachscheibe		Arandela plana	

1	8285941	**Switch** **Interrupteur** **Schalter** 스위치 **Interruptor**	Catalogue id **20214**	Group **364**
2	8287463		Illustr. No **1034442**	Section **100**
3				
4			Issue **20009061-F**	Page **201**
5				

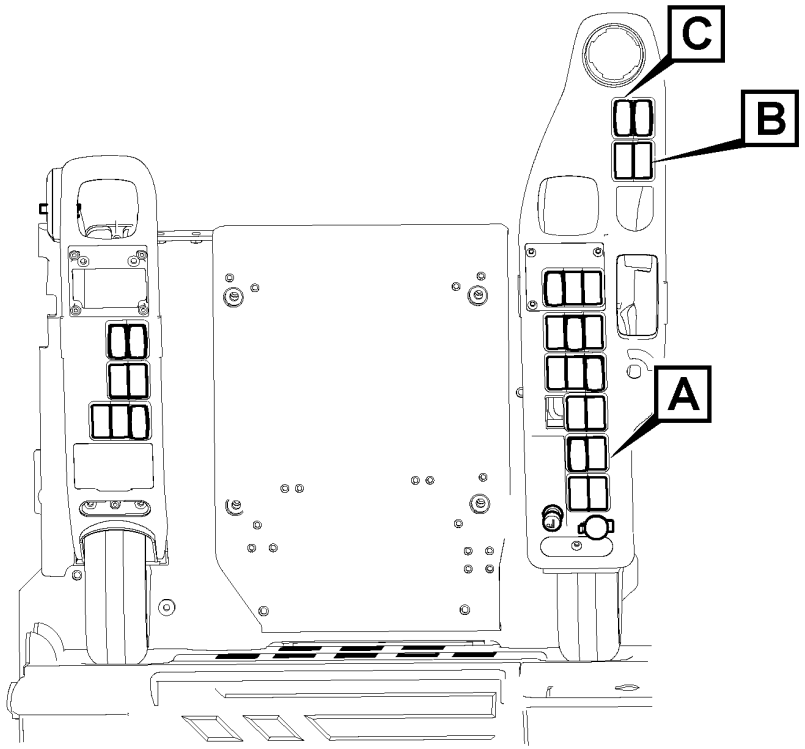
C
B
A

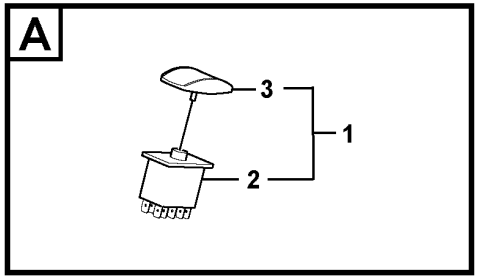
A
3
1
2

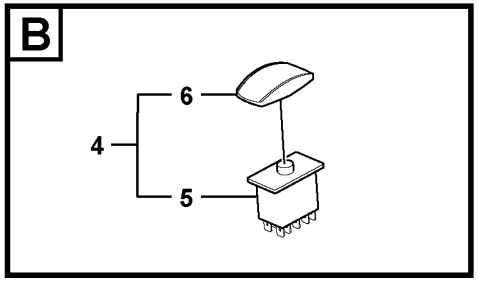
B
6
4
5

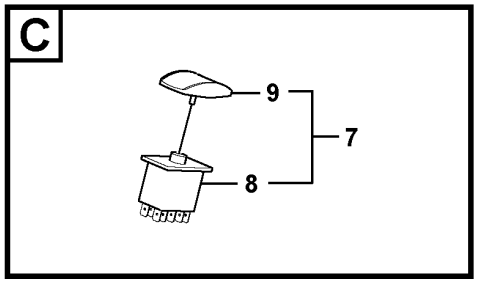
C
9
7
8

Fig.	Part No.	Quantity 1	2	3	PS	KIT	Description	Dénomination	Bezeichnung	품명	Denominación	Notes
1	**VOE 14544025**	1			SS		Switch	Commutateur	Schalter	스위치	Contactor	
2	**VOE 70369706**	1					•Switch	•Contacteur	•Schalter	•스위치	•Interruptor	
3	**VOE 11428146**	1					•Rocker arm	•Culbuteur	•Kipphebel	•로커 암	•Balancín	
4	**VOE 14538730**		1		SS		Switch	Commutateur	Schalter	스위치	Contactor	
5	**VOE 70369707**		1				•Switch	•Contacteur	•Schalter	•스위치	•Interruptor	
6	**VOE 11428015**		1				•Rocker arm	•Culbuteur	•Kipphebel	•로커 암	•Balancín	
7	**VOE 14531841**			1	SS		Switch	Commutateur	Schalter	스위치	Contactor	
8	**VOE 70369707**			1			•Switch	•Contacteur	•Schalter	•스위치	•Interruptor	
9	**VOE 11428159**			1			•Rocker arm	•Culbuteur	•Kipphebel	•로커 암	•Balancín	

1	**8281389**	**Switch** **Interrupteur** **Schalter** 스위치 **Interruptor**	Catalogue id **20214**	Group **364**
2	**8280223**		Illustr. No **1034398**	Section **200**
3	**8280035**		Issue **20009061-F**	Page **203**
4				
5				

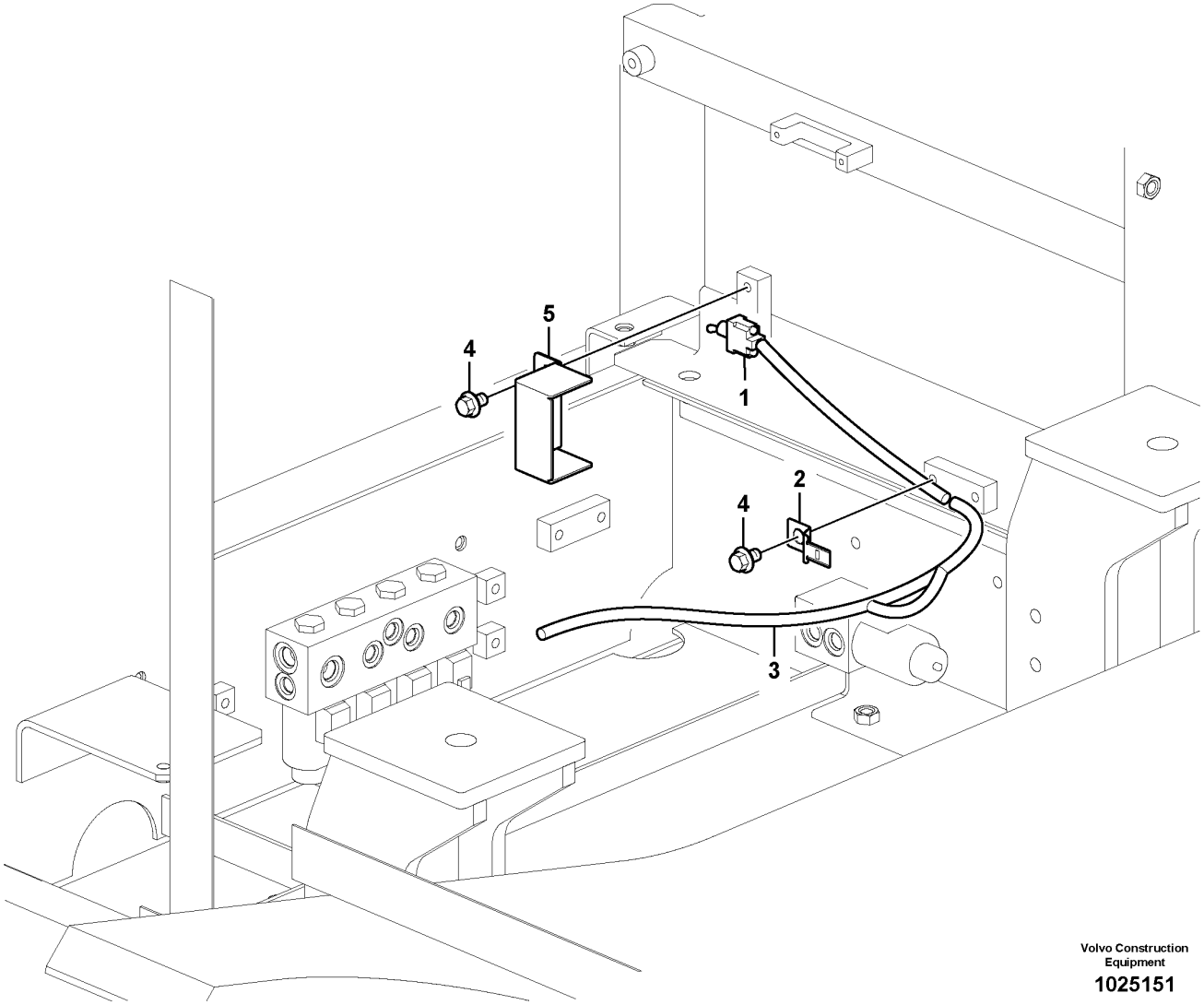

Volvo Construction Equipment

1025151

Fig.	Part No.	Quantity 1	2	3	PS	KIT	Description	Dénomination	Bezeichnung	품명	Denominación	Notes
1	VOE 14502170	1					Toggle switch	Interrupteur à bascule	Wippschalter	토글 스위치	Interruptor basculante	
2	VOE 14881252	1					Clip	Clip	Klemme	클립	Clip	
3	VOE 14540094	1					Cable harness	Faisceau de câbles	Kabelbaum	케이블 설비	Manojo cables	
4	VOE 946471	3					Flange screw	Vis à embase	Flanschschraube	플랜지 나사	Tornillo embridado	
5	VOE 14506898	1					Panel	Panneau	Paneel	패널	Panel	

1	8287029	**Cable and wire harness, Removal counterweight.** **Faisceau cables à dispositif hydraulique pour contrepoids pliable.** **Kabelbaum, Hydraulische hebevorrichtung für Gegengewicht.** 배선 케이블,탈착형 카운터웨이트 **Manojo cables a dispositivo hidraráulico para contrapeso de plegable.**	Catalogue id **20214**	Group **364**
2			Illustr. No **1025151**	Section **300**
3				
4			Issue **20009061-F**	Page **205**
5				

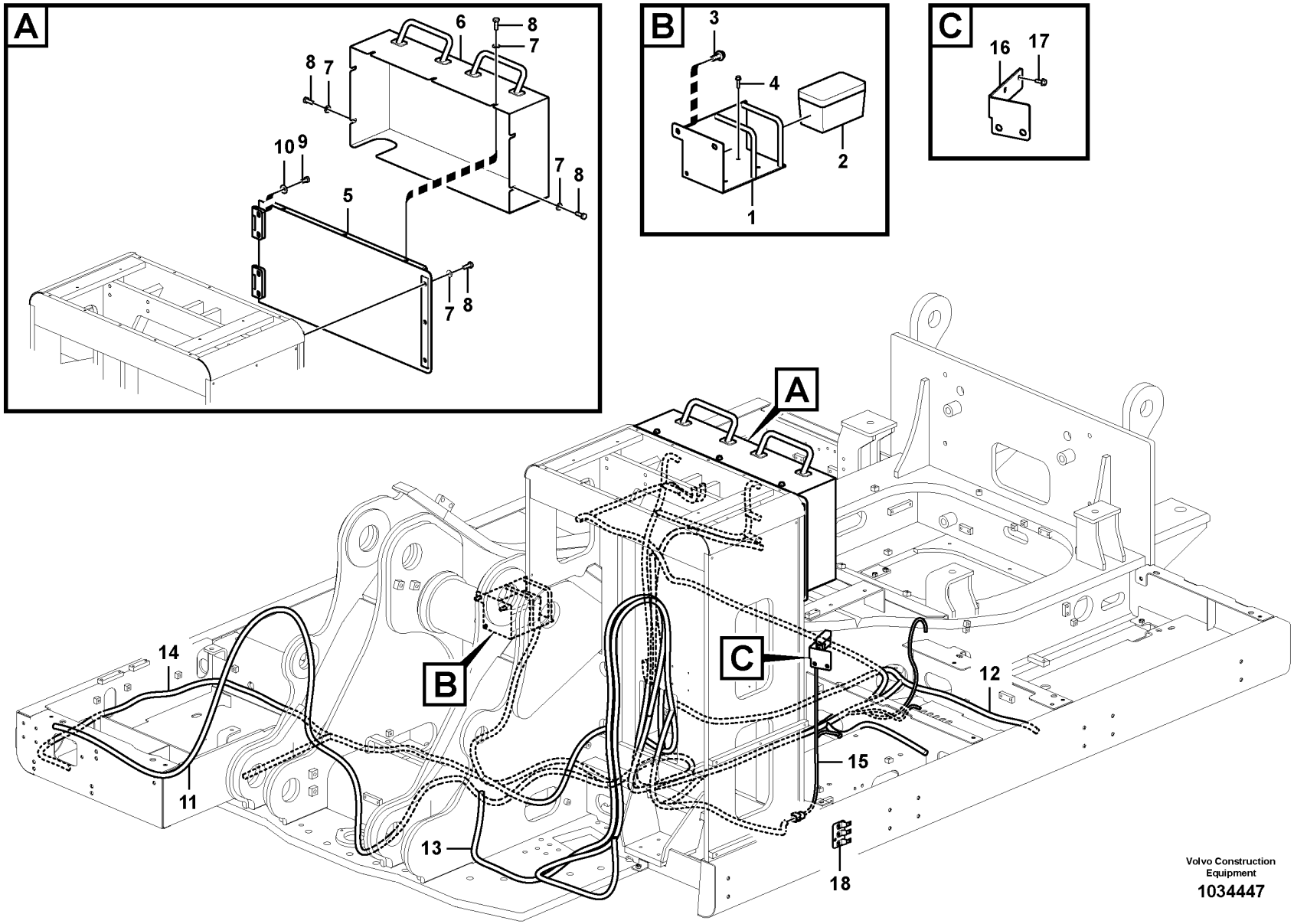

Volvo Construction Equipment

1034447

Fig.	Part No.	Quantity 1	2	3	PS	KIT	Description	Dénomination	Bezeichnung	품명	Denominación	Notes
1		1			NS		Bracket	Console	Konsole	브라켓	Ménsula	
2	VOE 14579847	1					Sensor	Capteur	Geber	센서	Sensor	
3	VOE 13965191	2					Screw	Vis	Schraube	나사	Tornillo	
4	VOE 965201	4					Flange screw	Vis à embase	Flanschschraube	플랜지 나사	Tornillo embridado	
5	VOE 14593391		1		OP		Cover	Capot	Haube	커버	Capó	
6	VOE 14594198		1		OP		Handle	Poignée	Griff	핸들	Mango	
7	VOE 976945		10				Washer	Rondelle	Scheibe	워셔	Arandela	
8	VOE 983252		10				Hexagon screw	Vis à tête hexagonale	Sechskantschraube	육각 나사	Tornillo hexagonal	
9	VOE 983250		4				Hexagon screw	Vis à tête hexagonale	Sechskantschraube	육각 나사	Tornillo hexagonal	
10	VOE 13960143		4				Washer	Rondelle	Scheibe	워셔	Arandela	
11	VOE 14608342			1			Cable harness	Faisceau de câbles	Kabelbaum	케이블 설비	Manojo cables	
12	VOE 14608339			1			Cable harness	Faisceau de câbles	Kabelbaum	케이블 설비	Manojo cables	(VOE 14604894)
13	VOE 14608336			1			Cable harness	Faisceau de câbles	Kabelbaum	케이블 설비	Manojo cables	
14	VOE 14603956			1			Cable harness	Faisceau de câbles	Kabelbaum	케이블 설비	Manojo cables	
15	VOE 14608338			1			Cable harness	Faisceau de câbles	Kabelbaum	케이블 설비	Manojo cables	
16				1	NS		Bracket	Console	Konsole	브라켓	Ménsula	
17	VOE 13946544			1			Screw	Vis	Schraube	나사	Tornillo	
18	VOE 14539463			1			Bracket	Console	Konsole	브래킷	Consola	

1	8287464	**Electronic unit** **Unité électronique** **Elektronische Einheit** 전자제어장치 **Unidad electrónica**
2	8287465	
3	8287466	
4		
5		

Catalogue id **20214**	Group **364**
Illustr. No **1034447**	Section **400**
Issue **20009061-F**	Page **207**

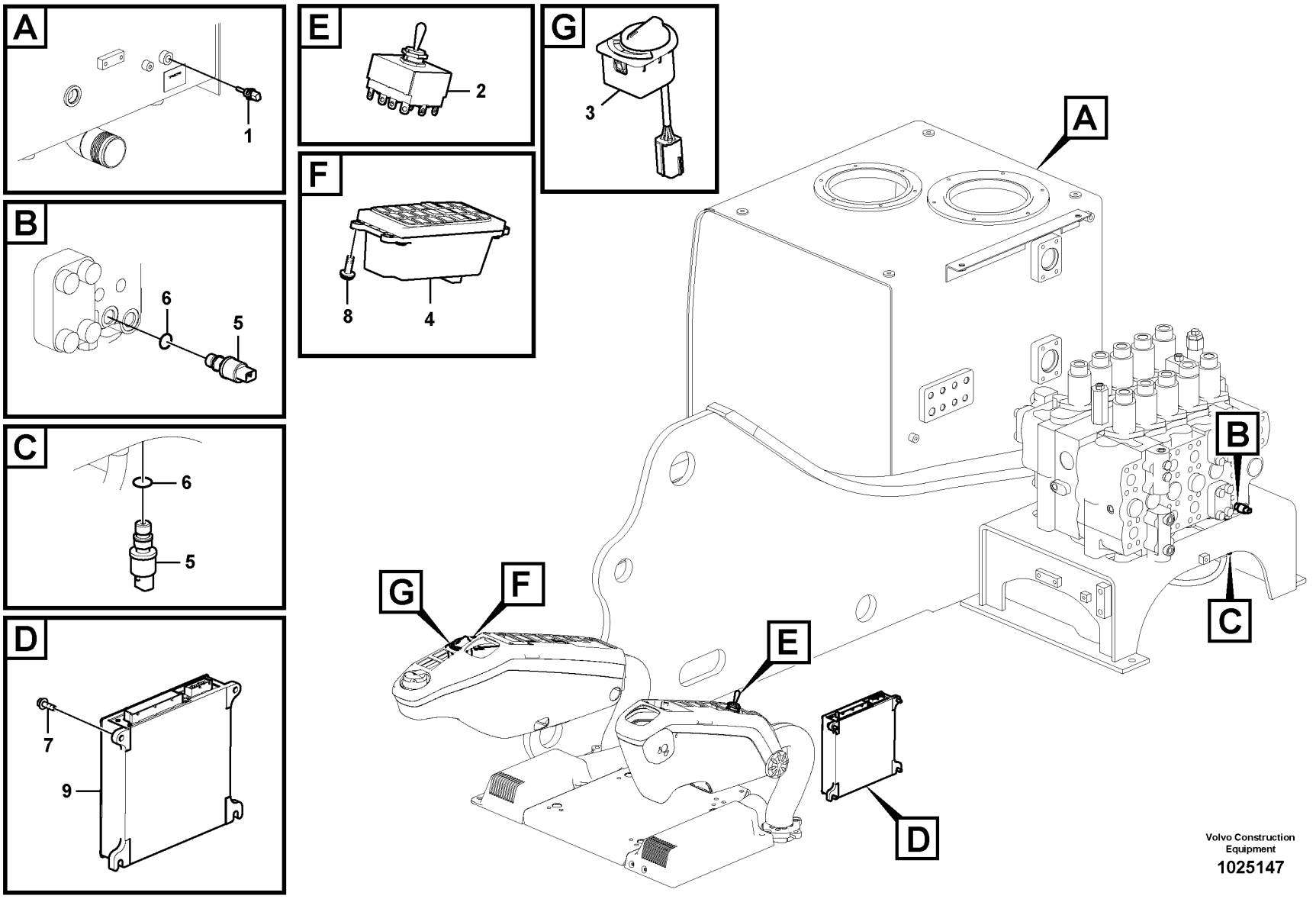

Volvo Construction Equipment

1025147

Fig.	Part No.	Quantity 1	2	3	PS	KIT	Description	Dénomination	Bezeichnung	품명	Denominación	Notes
1	**VOE 11419486**	1					Temperature sensor	Sonde de température	Temperaturgeber	온도 센서	Sensor de temperatura	
2	**VOE 14577310**	1					Switch	Rupteur	Ausschalter	스위치	Interruptor	
3	**VOE 14659775**	1					Selector unit	Dispositif de sélection	Schaltvorrichtung	실렉터 유닛	Dispositivo de cambio	(VOE 14543372)
4	**VOE 14568905**	1					Switch	Rupteur	Ausschalter	스위치	Interruptor	
5	**VOE 14562193**	2					Switch	Rupteur	Ausschalter	스위치	Interruptor	(VOE 14529294)
6	**VOE 983502**	2					O-ring	Joint torique	O-Ring	O 링	Anillo tórico	
7	**VOE 945444**	4					Flange screw	Vis à embase	Flanschschraube	플랜지 나사	Tornillo embridado	
8	**VOE 969404**	4					Six point socket screw	Vis à 6 pans creux	Sechszahn-Hohlschraube	6 포인트 소켓 나사	Racor de seis dientes	
9	**VOE 14548126**	1					ECU	ECU	ECU	콘트롤러	ECU	S/N -110039
	VOE 14594707	1					ECU	ECU	ECU	콘트롤러	ECU	S/N 110040-

1	**8287463**	**Electronic unit** **Unité électronique** **Elektronische Einheit** 전자제어장치 **Unidad electrónica**	Catalogue id **20214**	Group **367**
2			Illustr. No **1025147**	Section **100**
3				
4			Issue **20009061-F**	Page **209**
5				

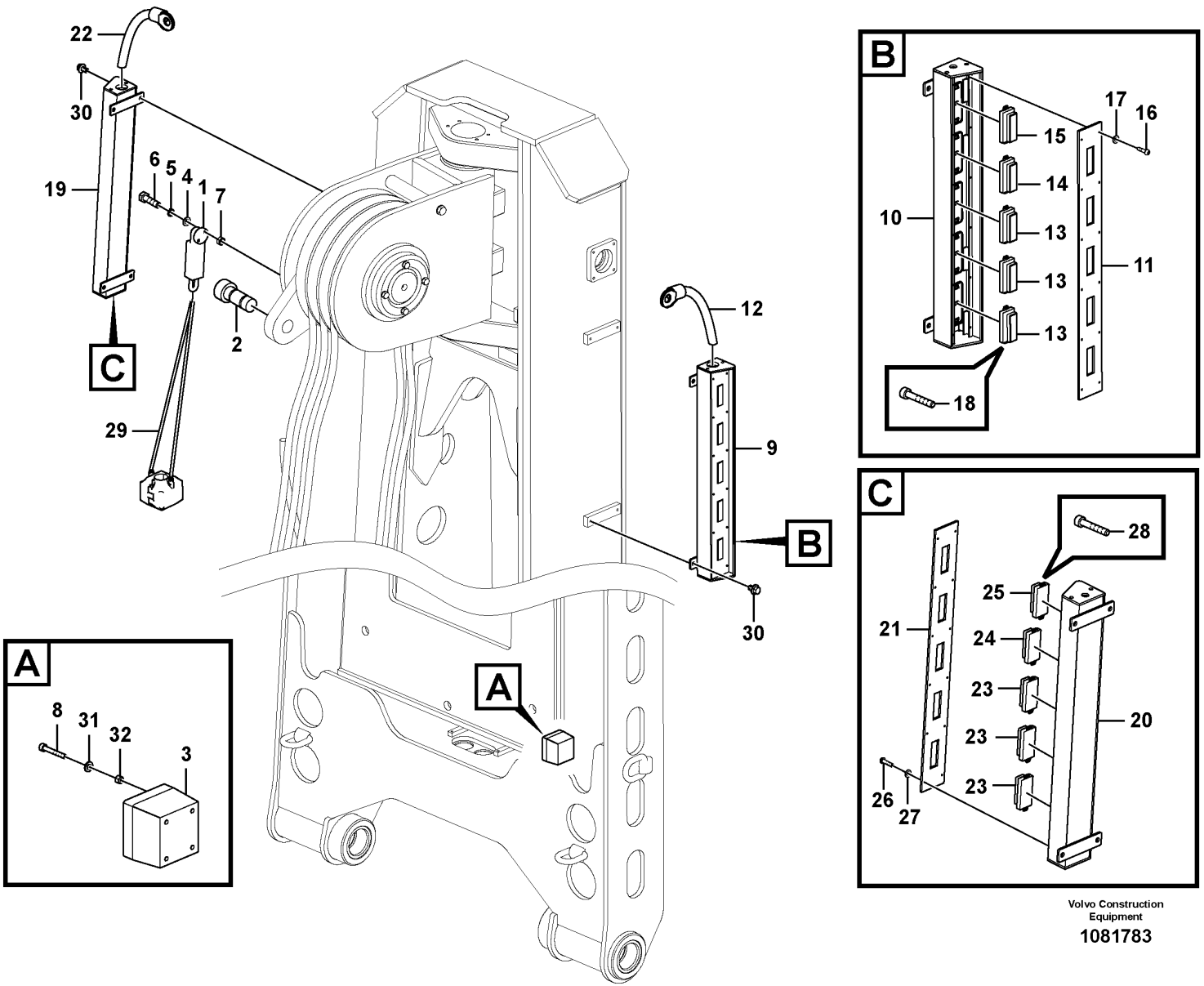

Volvo Construction Equipment

1081783

Fig.	Part No.	Quantity 1	2	3	PS	KIT	Description	Dénomination	Bezeichnung	품명	Denominación	Notes
1	VOE 14579266	1					Switch	Rupteur	Ausschalter	스위치	Interruptor	
2	VOE 14594288	1					Pin	Goupille	Stift	핀	Pasador	
3	VOE 14579848	1					Sensor	Capteur	Geber	센서	Sensor	
4	VOE 13955894	2					Washer	Rondelle	Scheibe	워셔	Arandela	
5	VOE 955921	2					Spring washer	Rondelle élastique	Federscheibe	스프링 워셔	Arandela elástica	
6	VOE 983244	2					Hexagon screw	Vis à tête hexagonale	Sechskantschraube	육각 나사	Tornillo hexagonal	
7	VOE 983303	2					Hexagon nut	Écrou hexagonal	Sechskantmutter	육각 너트	Tuerca hexagonal	
8	VOE 14590658	4					Screw	Vis	Schraube	나사	Tornillo	
9	VOE 14667527	1					Lamp	Lampe	Lampe	램프	Lámpara	
10		1			NS		•Bracket	•Console	•Konsole	•브래킷	•Consola	
11		1			NS		•Plate	•Tôle	•Blech	•플레이트	•Chapa	
12	VOE 14602869	1					•Cable harness	•Faisceau de câbles	•Kabelbaum	•케이블 설비	•Manojo cables	
13	VOE 14579827	3					•Lamp	•Lampe	•Lampe	•램프	•Lámpara	
14	VOE 14579828	1					•Lamp	•Lampe	•Lampe	•램프	•Lámpara	
15	VOE 14579829	1					•Lamp	•Lampe	•Lampe	•램프	•Lámpara	
16	SA 9021-10502	12					•Cross recessed screw	•Vis empreinte cruciforme	•Kreuzschlitzschraube	•크로스 후퇴 나사	•Tornillo cruz	
17	VOE 992037	12					•Plain washer	•Rondelle plane	•Flachscheibe	•	•Arandela plana	
18	VOE 969513	10					•Six point socket screw	•Vis à 6 pans creux	•Sechszahn-Hohlschraube	•6 포인트 소켓 나사	•Racor de seis dientes	
19	VOE 14667535	1					Lamp	Lampe	Lampe	램프	Lámpara	
20		1			NS		•Bracket	•Console	•Konsole	•브래킷	•Consola	
21		1			NS		•Plate	•Tôle	•Blech	•플레이트	•Chapa	
22	VOE 14602869	1					•Cable harness	•Faisceau de câbles	•Kabelbaum	•케이블 설비	•Manojo cables	
23	VOE 14579827	3					•Lamp	•Lampe	•Lampe	•램프	•Lámpara	
24	VOE 14579828	1					•Lamp	•Lampe	•Lampe	•램프	•Lámpara	
25	VOE 14579829	1					•Lamp	•Lampe	•Lampe	•램프	•Lámpara	
26	SA 9021-10502	12					•Cross recessed screw	•Vis empreinte cruciforme	•Kreuzschlitzschraube	•크로스 후퇴 나사	•Tornillo cruz	
27	VOE 992037	12					•Plain washer	•Rondelle plane	•Flachscheibe	•	•Arandela plana	
28	VOE 969513	10					•Six point socket screw	•Vis à 6 pans creux	•Sechszahn-Hohlschraube	•6 포인트 소켓 나사	•Racor de seis dientes	

1	8287464	**Electronic unit** **Unité électronique** **Elektronische Einheit** 전자제어장치 **Unidad electrónica**	Catalogue id **20214**	Group **367**
2			Illustr. No **1081783**	Section **200**
3			Issue **20009061-F**	Page **211**
4				
5				

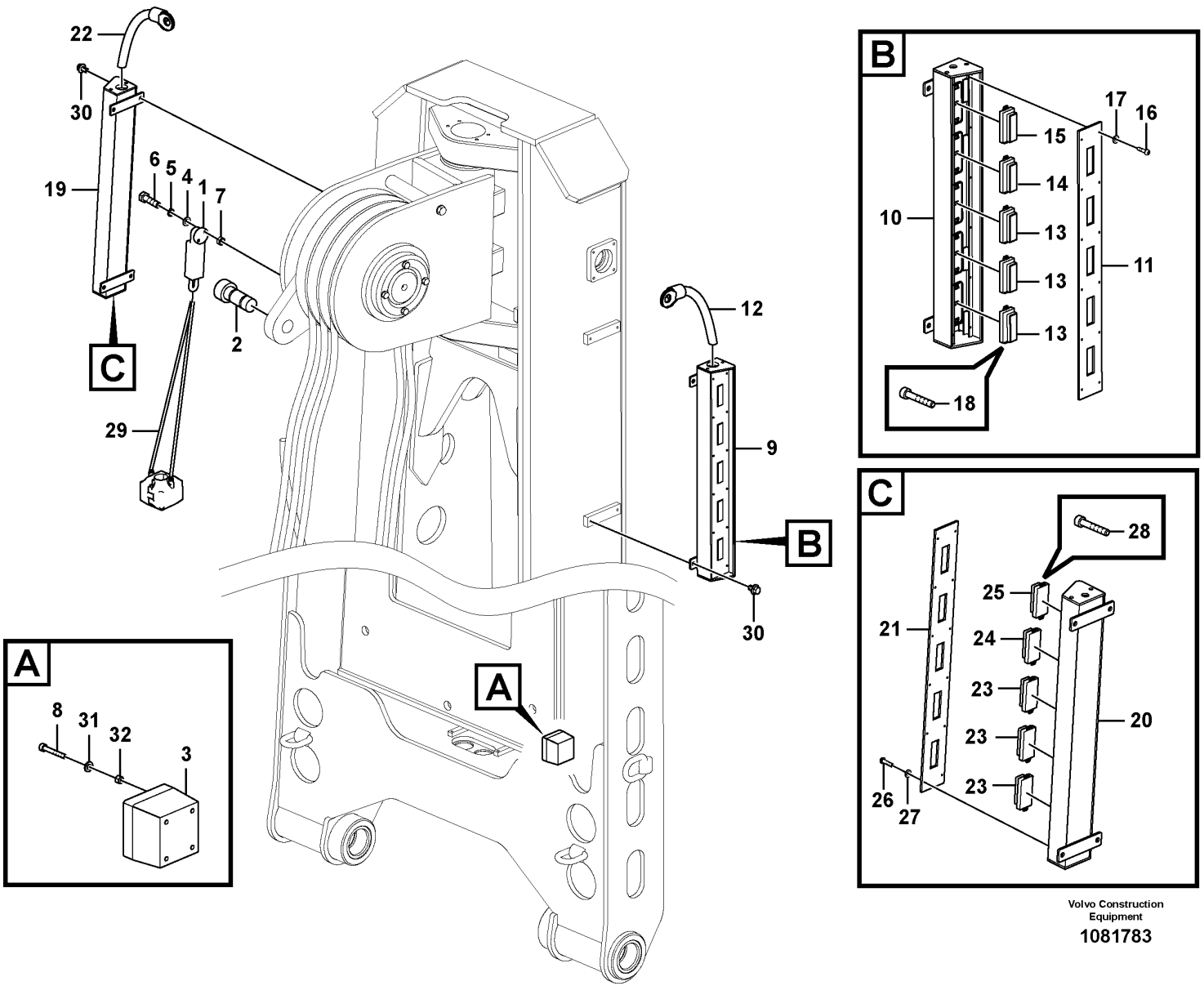

Volvo Construction Equipment

1081783

Fig.	Part No.	Quantity 1	2	3	PS	KIT	Description	Dénomination	Bezeichnung	품명	Denominación	Notes
29	**VOE 14577379**	1					Weight	Masselotte	Gewicht	웨이트	Peso	
29	**VOE 14610574**	2					•Chain	•Chaîne	•Kette	•체인	•Cadena	
30	**VOE 946471**	8					Flange screw	Vis à embase	Flanschschraube	플랜지 나사	Tornillo embridado	
31	**VOE 955892**	4					Plain washer	Rondelle plane	Flachscheibe		Arandela plana	
32	**SA 9131-10500**	4					Jam nut	Contre-écrou	Kontermutter		Contratuerca	

1	**8287464**	**Electronic unit** **Unité électronique** **Elektronische Einheit** 전자제어장치 **Unidad electrónica**	Catalogue id **20214**	Group **367**
2			Illustr. No **1081783**	Section **200**
3				
4			Issue **20009061-F**	Page **213**
5				

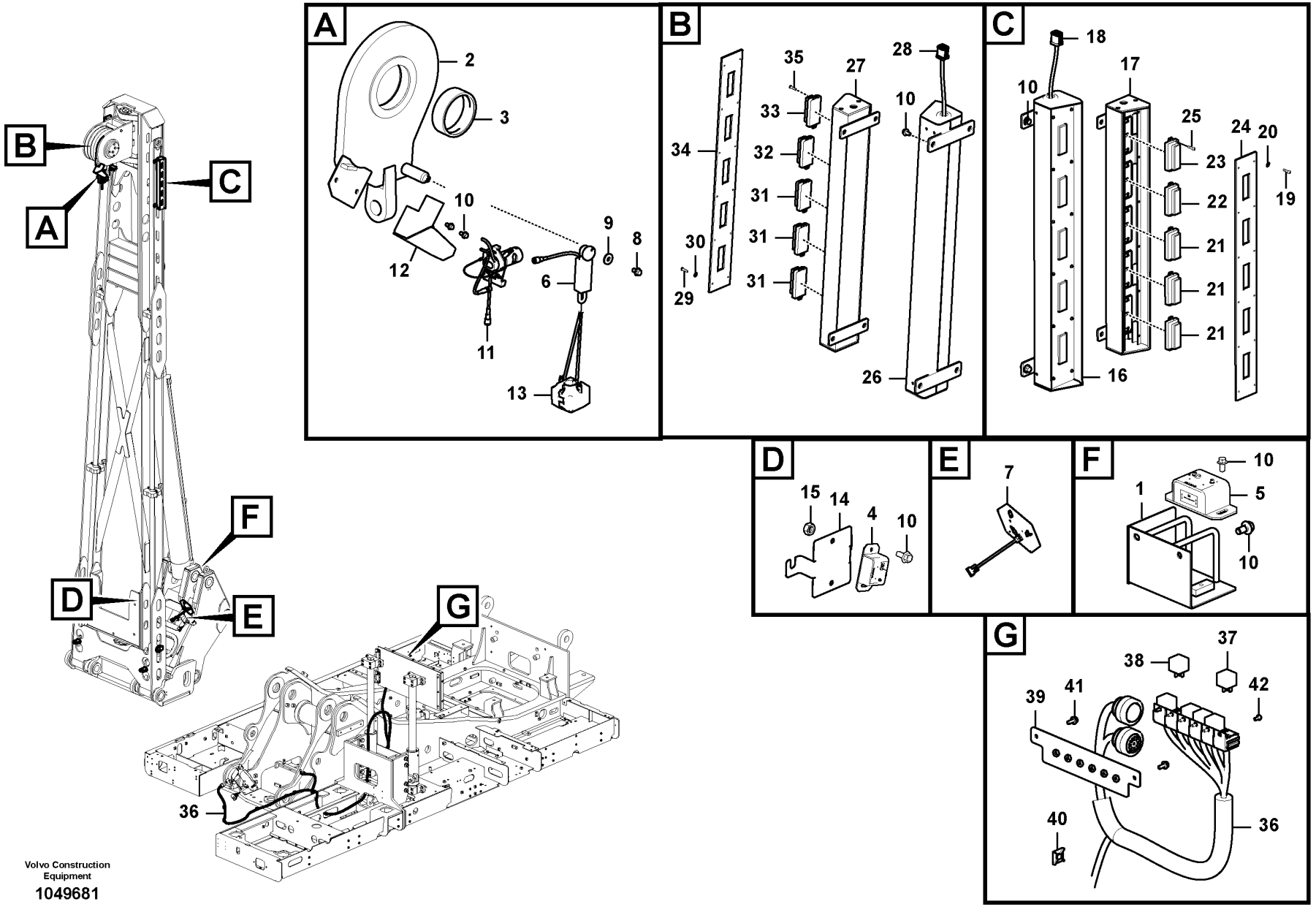

Volvo Construction Equipment

1049681

Fig.	Part No.	Quantity 1	2	3	PS	KIT	Description	Dénomination	Bezeichnung	품명	Denominación	Notes
1	VOE 14643099	1	1				Bracket	Console	Konsole	브래킷	Consola	
2	VOE 14642055	1	1				Plate	Tôle	Blech	플레이트	Chapa	
3	VOE 14586482	1	1				•Bushing	•Bague	•Buchse	•부싱	•Casquillo	
4	VOE 14625444	1					Sensor	Capteur	Geber	센서	Sensor	
4	VOE 14620990		1				Sensor	Capteur	Geber	센서	Sensor	
4	VOE 14676507		1				•Antenna	•Antenne	•Antenne	•안테나	•Antena	
5	VOE 14625442	1					Sensor	Capteur	Geber	센서	Sensor	
5	VOE 14620997		1				Sensor	Capteur	Geber	센서	Sensor	
5	VOE 14629958		1				•Battery	•Batterie	•Batterie	•배터리	•Batería	
5	VOE 14676507		1				•Antenna	•Antenne	•Antenne	•안테나	•Antena	
6	VOE 14645661	1	1				Sensor	Capteur	Geber	센서	Sensor	
7	VOE 14667208	1					Display	Presentoir	Display	디스플레이	Visualizador	
	VOE 14667207		1				Display	Presentoir	Display	디스플레이	Visualizador	
8	VOE 946502	1	1				Flange screw	Vis à embase	Flanschschraube	플랜지 나사	Tornillo embridado	
9	VOE 11055614	1	1				Plain washer	Rondelle plane	Flachscheibe		Arandela plana	
10	VOE 946441	8	8				Flange screw	Vis à embase	Flanschschraube	플랜지 나사	Tornillo embridado	
11	VOE 14646972	1					Sensor	Capteur	Geber	센서	Sensor	
	VOE 14654388		1				Sensor	Capteur	Geber	센서	Sensor	
12	VOE 14654394	1	1				Plate	Tôle	Blech	플레이트	Chapa	
13	VOE 14620996	1	1				Weight	Masselotte	Gewicht	웨이트	Peso	
14	VOE 14667209	1	1				Bracket	Console	Konsole	브래킷	Consola	
15	VOE 981314	2	2				Lock nut	Contre-écrou	Sicherungsmutter	잠금장치 너트	Contratuerca	
16	VOE 14667527	1	1				Lamp	Lampe	Lampe	램프	Lámpara	
17		1	1		NS		•	•	•	•	•	
18	VOE 14602869	1	1				•Cable harness	•Faisceau de câbles	•Kabelbaum	•케이블 설비	•Manojo cables	
19	SA 9021-10502	12	12				•Cross recessed screw	•Vis empreinte cruciforme	•Kreuzschlitzschraube	•크로스 후퇴 나사	•Tornillo cruz	
20	VOE 992037	12	12				•Plain washer	•Rondelle plane	•Flachscheibe	•	•Arandela plana	
21	VOE 14640113	3	3				•Lamp	•Lampe	•Lampe	•램프	•Lámpara	
22	VOE 14640114	1	1				•Lamp	•Lampe	•Lampe	•램프	•Lámpara	
23	VOE 14640115	1	1				•Lamp	•Lampe	•Lampe	•램프	•Lámpara	

1	8295312 S/N 110078-
2	8295313 S/N 110078-
3	
4	
5	

Electronic unit
Unité électronique
Elektronische Einheit
전자제어장치
Unidad electrónica

Catalogue id **20214**	Group **367**
Illustr. No **1049681**	Section **210**
Issue **20009061-F**	Page **215**

VOLVO

PL4608

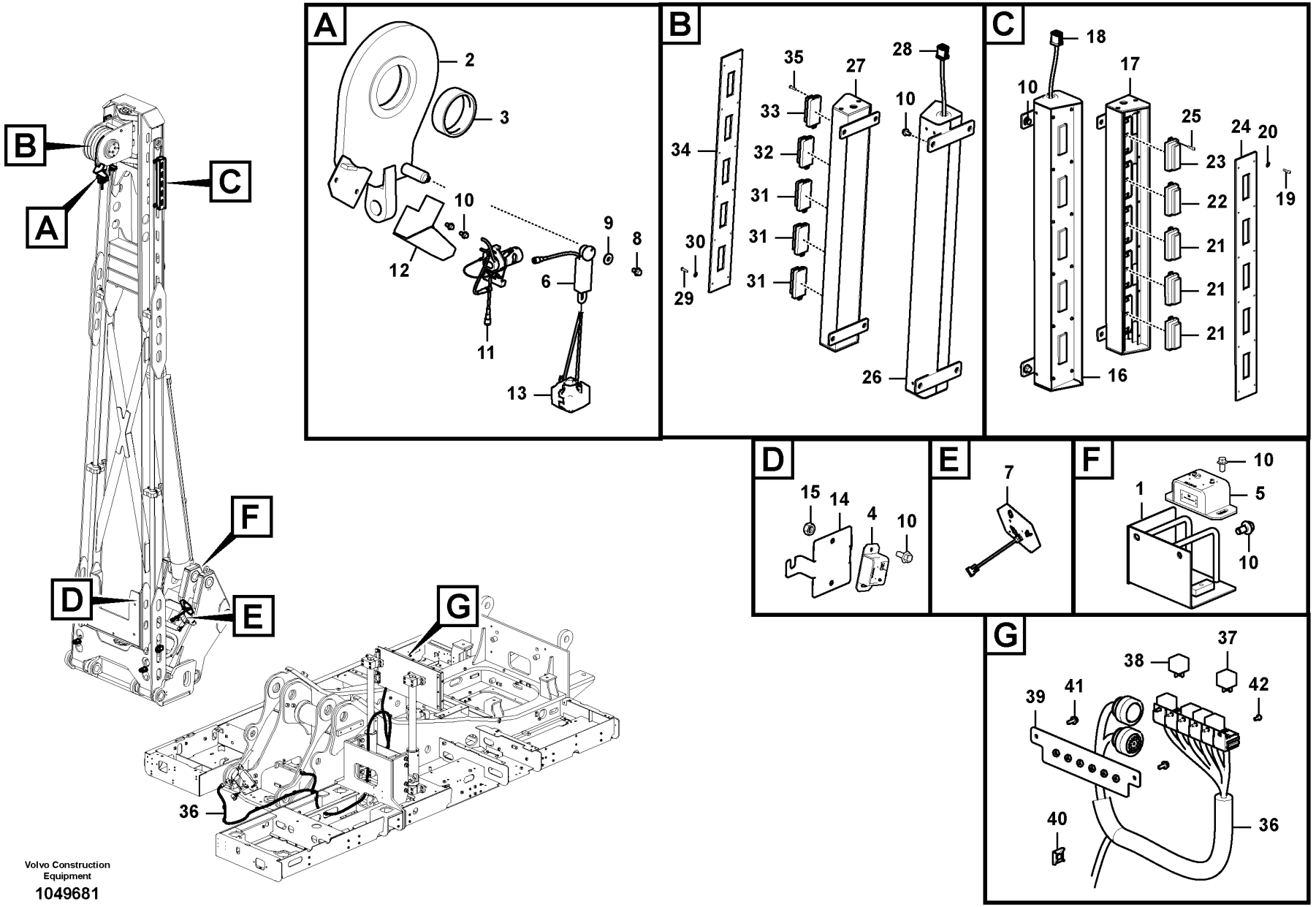

Volvo Construction Equipment

1049681

Fig.	Part No.	Quantity 1	2	3	PS	KIT	Description	Dénomination	Bezeichnung	품명	Denominación	Notes
24		1	1		NS		•Plate	•Tôle	•Blech	•플레이트	•Chapa	
25	VOE 969513	10	10				•Six point socket screw	•Vis à 6 pans creux	•Sechszahn-Hohlschraube	•6 포인트 소켓 나사	•Racor de seis dientes	
26	VOE 14667535	1	1				Lamp	Lampe	Lampe	램프	Lámpara	
27		1	1		NS		•	•	•	•	•	
28	VOE 14602869	1	1				•Cable harness	•Faisceau de câbles	•Kabelbaum	•케이블 설비	•Manojo cables	
29	SA 9021-10502	12	12				•Cross recessed screw	•Vis empreinte cruciforme	•Kreuzschlitzschraube	•크로스 후퇴 나사	•Tornillo cruz	
30	VOE 992037	12	12				•Plain washer	•Rondelle plane	•Flachscheibe	•	•Arandela plana	
31	VOE 14640113	3	3				•Lamp	•Lampe	•Lampe	•램프	•Lámpara	
32	VOE 14640114	1	1				•Lamp	•Lampe	•Lampe	•램프	•Lámpara	
33	VOE 14640115	1	1				•Lamp	•Lampe	•Lampe	•램프	•Lámpara	
34		1	1		NS		•Plate	•Tôle	•Blech	•플레이트	•Chapa	
35	VOE 969513	10	10				•Six point socket screw	•Vis à 6 pans creux	•Sechszahn-Hohlschraube	•6 포인트 소켓 나사	•Racor de seis dientes	
36	VOE 14665868	1	1				Cable harness	Faisceau de câbles	Kabelbaum	케이블 설비	Manojo cables	
37	VOE 14630764	4	4				Relay	Relais	Relais	릴레이	Relé	
38	VOE 14634548	2	2				Ac relay	Relais ac	AC-Relais	AC 릴레이	Relé ac	
39	VOE 14665869	1	1				Bracket	Console	Konsole	브래킷	Consola	
40	VOE 14213026	5	5				Tie plate	Tôle jointure	Knotenblech	타이 플레이트	Placa unión	
41	VOE 13945414	2	2				Flange screw	Vis à embase	Flanschschraube	플랜지 나사	Tornillo embridado	
42	VOE 969404	6	6				Six point socket screw	Vis à 6 pans creux	Sechszahn-Hohlschraube	6 포인트 소켓 나사	Racor de seis dientes	

1	8295312 S/N 110078-
2	8295313 S/N 110078-
3	
4	
5	

Electronic unit
Unité électronique
Elektronische Einheit
전자제어장치
Unidad electrónica

Catalogue id **20214**	Group **367**
Illustr. No **1049681**	Section **210**
Issue **20009061-F**	Page **217**

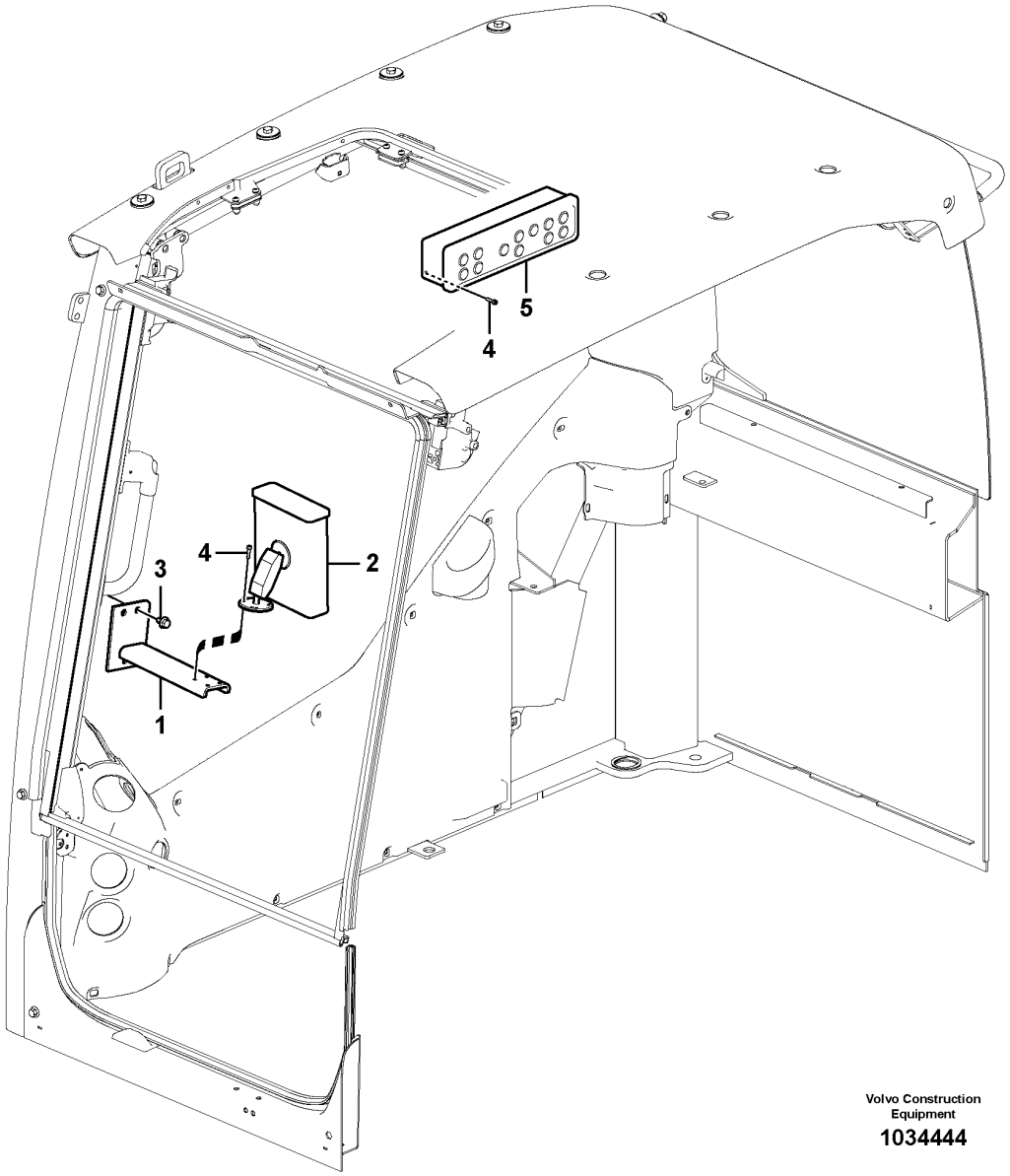

Volvo Construction Equipment

1034444

Fig.	Part No.	Quantity 1	2	3	PS	KIT	Description	Dénomination	Bezeichnung	품명	Denominación	Notes
1	VOE 14577385	1					Bracket	Console	Konsole	브래킷	Consola	
2	VOE 14593386	1					Display	Presentoir	Display	디스플레이	Visualizador	
	VOE 14619789	1					•Bracket	•Console	•Konsole	•브래킷	•Consola	
3	VOE 946471	3					Flange screw	Vis à embase	Flanschschraube	플랜지 나사	Tornillo embridado	
4	VOE 993107	4	4				Hex. socket screw	Vis à six pans creux	Innensechskantschraube	육각 소켓 나사	Tornillo de hexágono embutido	
5	VOE 14593387		1				Control panel	Pupitre commande	Steuerpult	컨트롤 패널	Panel de mando	

1	8287464	**Electronic unit** **Unité électronique** **Elektronische Einheit** 전자제어장치 **Unidad electrónica**	Catalogue id **20214**	Group **367**
2	8287465		Illustr. No **1034444**	Section **300**
3				
4			Issue **20009061-F**	Page **219**
5				

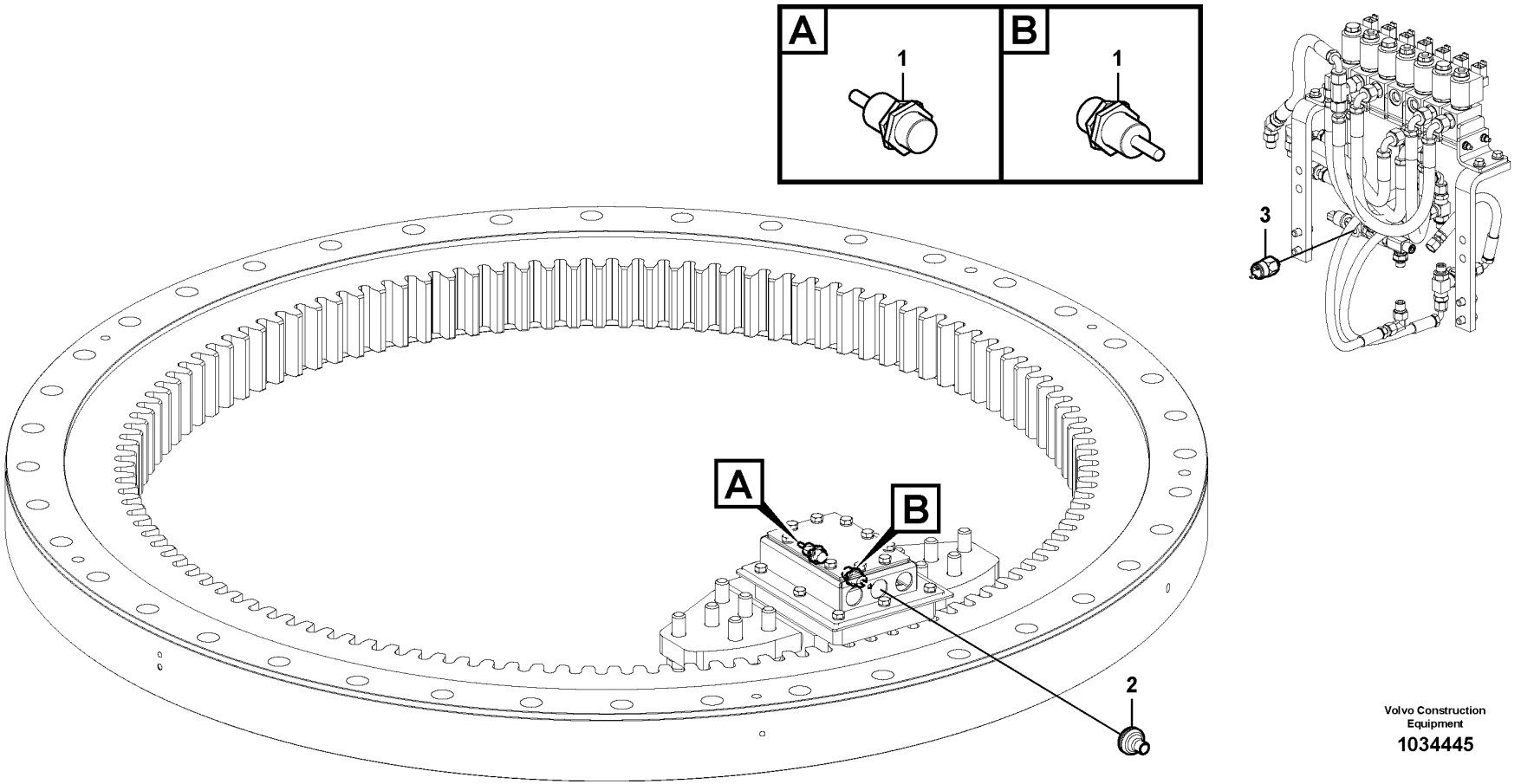

Volvo Construction Equipment

1034445

Fig.	Part No.	Quantity 1	2	3	PS	KIT	Description	Dénomination	Bezeichnung	품명	Denominación	Notes
1	**VOE 14579265**	2					Switch	Rupteur	Ausschalter	스위치	Interruptor	
2	**VOE 14595739**	1					Grommet	Passe fil	Durchführung	그로멧	Pasaje	
3	**SA 1033-00350**	1					Switch	Rupteur	Ausschalter	스위치	Interruptor	S/N -110078

1	**8287465**	**Electronic unit** **Unité électronique** **Elektronische Einheit** 전자제어장치 **Unidad electrónica**	Catalogue id **20214**	Group **367**
2			Illustr. No **1034445**	Section **400**
3				
4			Issue **20009061-F**	Page **221**
5				

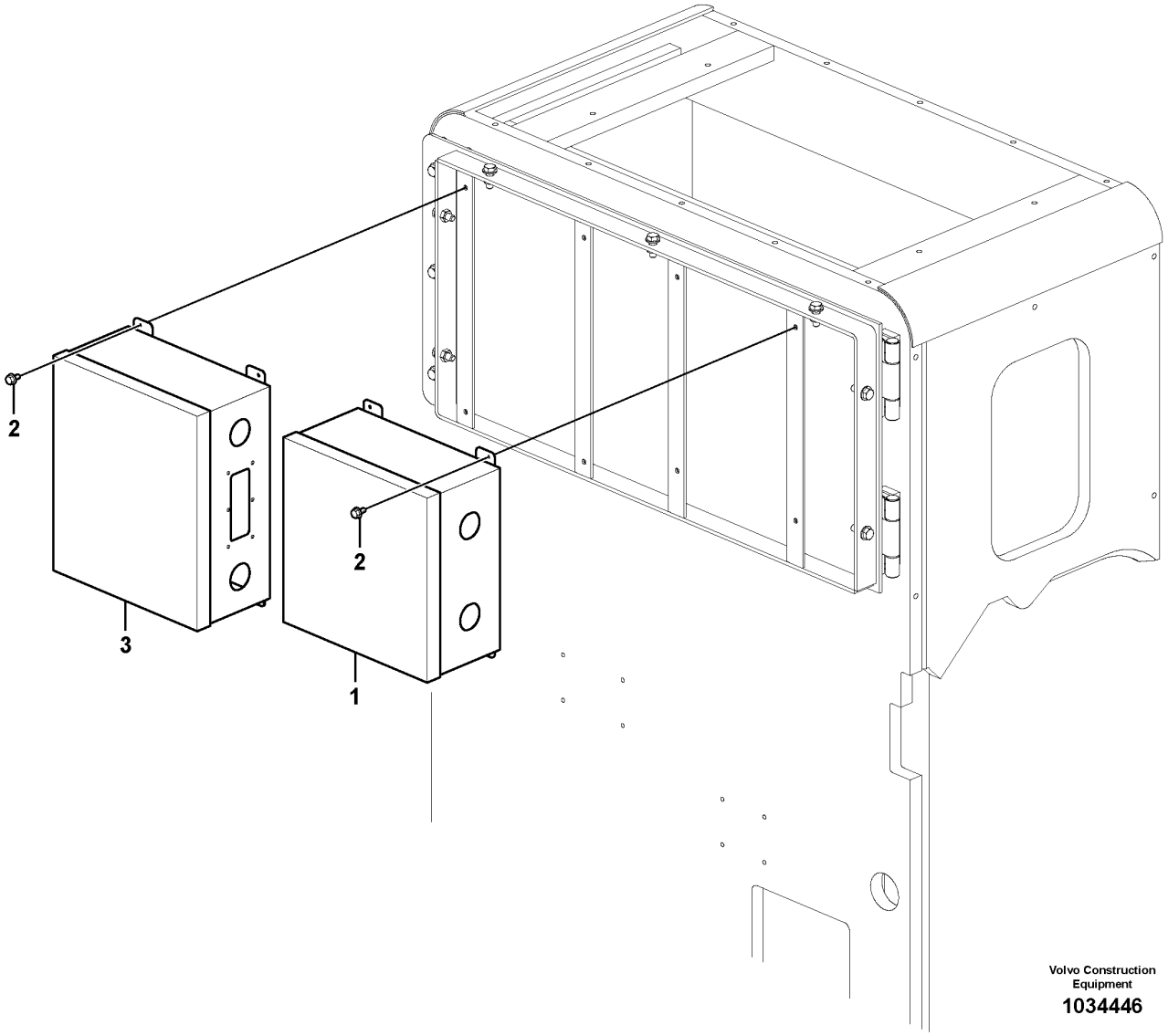

Volvo Construction Equipment

1034446

Fig.	Part No.	Quantity 1	2	3	PS	KIT	Description	Dénomination	Bezeichnung	품명	Denominación	Notes
1	**VOE 14623735**	1					Control unit	Unite de controle	Steuereinheit		Unidad de mando	
	VOE 14619486	1					•Memory	•Mémoire	•Speicher	•	•Memoria	EPROM
	VOE 14652280	1					•Memory	•Mémoire	•Speicher	•	•Memoria	DALLAS 1248
2	**VOE 946544**	4	4				Flange screw	Vis à embase	Flanschschraube	플랜지 나사	Tornillo embridado	
3	**VOE 14593714**		1				Control unit	Calculateur	Steuergerät	컨트롤 유닛	Unidad de mando	

1	**8287464**	**Electronic unit** **Unité électronique** **Elektronische Einheit** 전자제어장치 **Unidad electrónica**	Catalogue id **20214**	Group **367**
2	**8287465**		Illustr. No **1034446**	Section **500**
3			Issue **20009061-F**	Page **223**
4				
5				

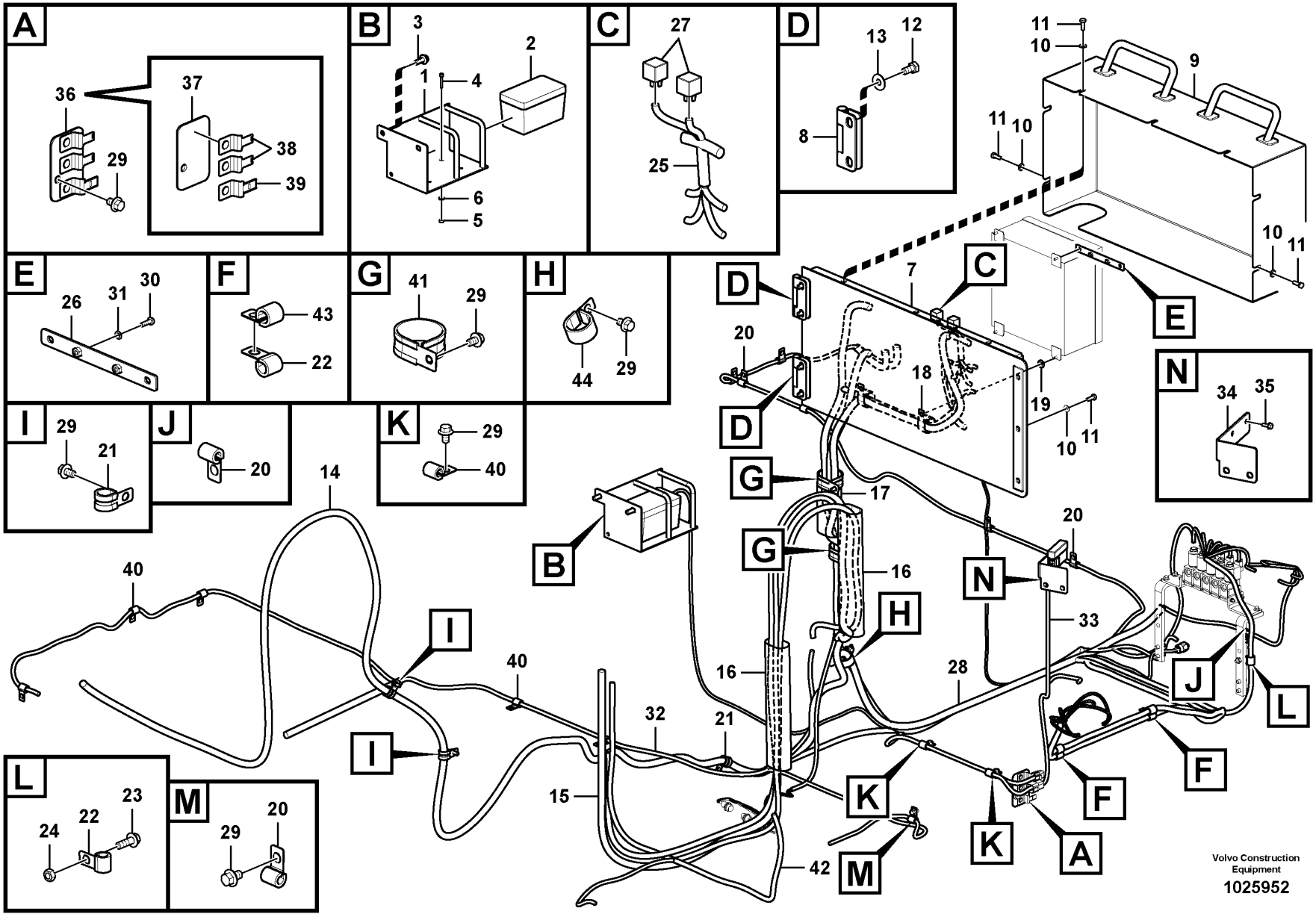
A
36
37
38
39
29
B
3
1
4
2
6
5
C
27
25
D
13
12
8
E
26
31
30
F
43
22
G
41
29
H
44
29
I
29
21
J
20
K
29
40
L
24
22
23
M
29
20
11
10
9
10
11
11
10
7
C
D
E
20
D
18
19
10
11
N
34
35
D
G
17
B
G
20
N
16
H
33
14
40
I
40
16
28
J
L
I
32
21
F
F
15
K
K
A
42
M
Volvo Construction Equipment
1025952

Fig.	Part No.	Quantity 1	2	3	PS	KIT	Description	Dénomination	Bezeichnung	품명	Denominación	Notes
1		1			NS		Bracket	Console	Konsole	브라켓	Ménsula	
2	VOE 14579847	1					Sensor	Capteur	Geber	센서	Sensor	
3	VOE 965191	2			SS		Flange screw	Vis à embase	Flanschschraube	플랜지 나사	Tornillo embridado	
4	VOE 993130	4					Hex. socket screw	Vis à six pans creux	Innensechskantschraube	육각 소켓 나사	Tornillo de hexágono embutido	
5	VOE 991654	4					Hexagon nut	Écrou hexagonal	Sechskantmutter	육각 너트	Tuerca hexagonal	
6	VOE 955892	4					Plain washer	Rondelle plane	Flachscheibe		Arandela plana	
7			1		NS		Bracket	Console	Konsole	브라켓	Ménsula	
8	VOE 14533330		2				•Hinge	•Charnière	•Scharnier	•힌지	•Bisagra	
9			1		NS		Handle	Poignee	Handgriff	핸들	Manilla	
10	VOE 960148		10		SS		Plain washer	Rondelle plane	Flachscheibe		Arandela plana	
11	VOE 983252		10				Hexagon screw	Vis à tête hexagonale	Sechskantschraube	육각 나사	Tornillo hexagonal	
12	VOE 991637		4				Hexagon screw	Vis à tête hexagonale	Sechskantschraube	육각 나사	Tornillo hexagonal	
13	VOE 960145		4				Plain washer	Rondelle plane	Flachscheibe		Arandela plana	
14	VOE 14608342			1			Cable harness	Faisceau de câbles	Kabelbaum	케이블 설비	Manojo cables	
15	VOE 14604892			1			Cable harness	Faisceau de câbles	Kabelbaum	케이블 설비	Manojo cables	
16	VOE 14568570			2			Cover	Capot	Haube	커버	Capó	
17	VOE 14568570			1			Cover	Capot	Haube	커버	Capó	
18	VOE 14515523			2			Clip	Clip	Klemme	클립	Clip	
19	VOE 960141			2	SS		Plain washer	Rondelle plane	Flachscheibe		Arandela plana	
20	VOE 14500291			8			Clip	Clip	Clip	클립	Clip	
21	VOE 14500295			3			Clip	Clip	Clip	클립	Clip	
22	VOE 14500293			3			Clip	Clip	Clip	클립	Clip	
23	VOE 946472			1			Flange screw	Vis à embase	Flanschschraube	플랜지 나사	Tornillo embridado	
24	VOE 983304			1			Hexagon nut	Écrou hexagonal	Sechskantmutter	육각 너트	Tuerca hexagonal	
25	VOE 14612817			1			Cable harness	Faisceau de câbles	Kabelbaum	케이블 설비	Manojo cables	
26				1	NS		Bracket	Console	Konsole	브라켓	Ménsula	
27	VOE 14594545			2	SS		Relay	Relais	Relais	릴레이	Relé	
28	VOE 14608339			1			Cable harness	Faisceau de câbles	Kabelbaum	케이블 설비	Manojo cables	
29	VOE 946471			9			Flange screw	Vis à embase	Flanschschraube	플랜지 나사	Tornillo embridado	
30	VOE 969407			2			Six point socket screw	Vis à 6 pans creux	Sechszahn-Hohlschraube	6 포인트 소켓 나사	Racor de seis dientes	

1	8287464	**Electronic unit** **Unité électronique** **Elektronische Einheit** 전자제어장치 **Unidad electrónica**	Catalogue id **20214**	Group **369**
2	8287465		Illustr. No **1025952**	Section **300**
3	8287466		Issue **20009061-F**	Page **225**
4				
5				

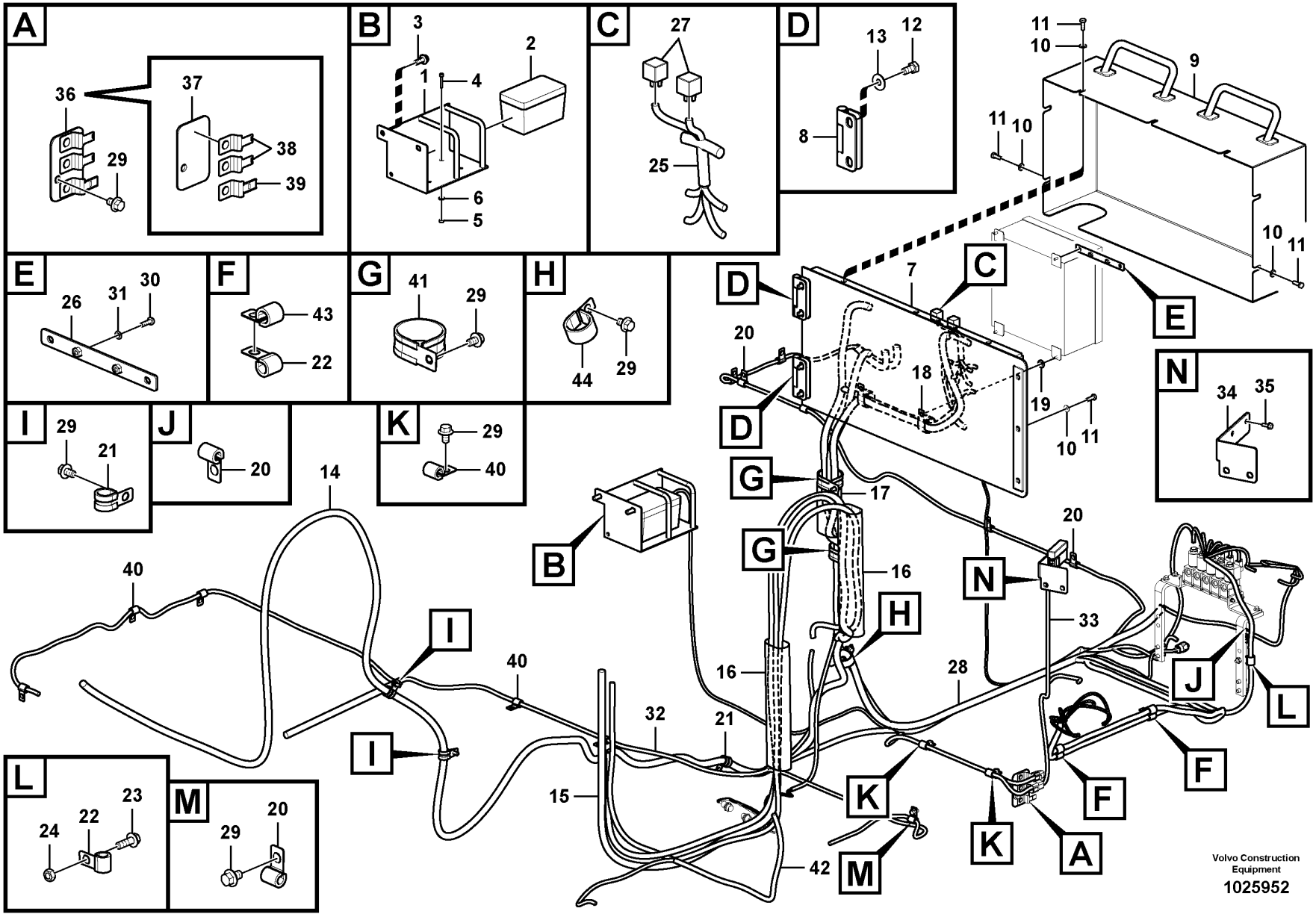
A
36
37
38
39
29
B
3
1
4
2
6
5
C
27
25
D
13
12
8
E
26
31
30
F
43
22
G
41
29
H
44
29
I
29
21
J
20
K
29
40
L
24
22
23
M
29
20
11
10
9
10
11
11
10
7
C
D
E
20
D
18
19
10
11
N
34
35
D
G
17
B
G
20
N
16
H
33
14
40
I
40
16
28
J
L
I
32
21
F
F
15
K
K
A
42
M
Volvo Construction Equipment
1025952

Fig.	Part No.	Quantity 1	2	3	PS	KIT	Description	Dénomination	Bezeichnung	품명	Denominación	Notes
31	VOE 13940090			2			Washer	Rondelle	Scheibe	워셔	Arandela	
32	VOE 14608335			1			Cable harness	Faisceau de câbles	Kabelbaum	케이블 설비	Manojo cables	
33	VOE 14608338			1			Cable harness	Faisceau de câbles	Kabelbaum	케이블 설비	Manojo cables	
34				1	NS		Bracket	Console	Konsole	브라켓	Ménsula	
35	VOE 946544			1			Flange screw	Vis à embase	Flanschschraube	플랜지 나사	Tornillo embridado	
36	VOE 14609259			1			Bracket	Console	Konsole	브래킷	Consola	S/N -110051
	VOE 14632501			1			Bracket	Console	Konsole	브래킷	Consola	S/N 110052-
37				1	NS		•Bracket	•Console	•Konsole	•브라켓	•Ménsula	
38	VOE 14510011			2			•Clip	•Clip	•Clip	•클립	•Clip	
39	VOE 14881252			1			•Clip	•Clip	•Klemme	•클립	•Clip	
40	VOE 14500292			7			Clip	Clip	Clip	클립	Clip	
41	VOE 14562268			2			Clip	Clip	Clip	클립	Clip	
42	VOE 14608336			1			Cable harness	Faisceau de câbles	Kabelbaum	케이블 설비	Manojo cables	
43	VOE 14547764			2			Clip	Clip	Clip	클립	Clip	
44	VOE 14500298			1			Clip	Clip	Clip	클립	Clip	

1	8287464	**Electronic unit** **Unité électronique** **Elektronische Einheit** 전자제어장치 **Unidad electrónica**	Catalogue id **20214**	Group **369**
2	8287465		Illustr. No **1025952**	Section **300**
3	8287466		Issue **20009061-F**	Page **227**
4				
5				

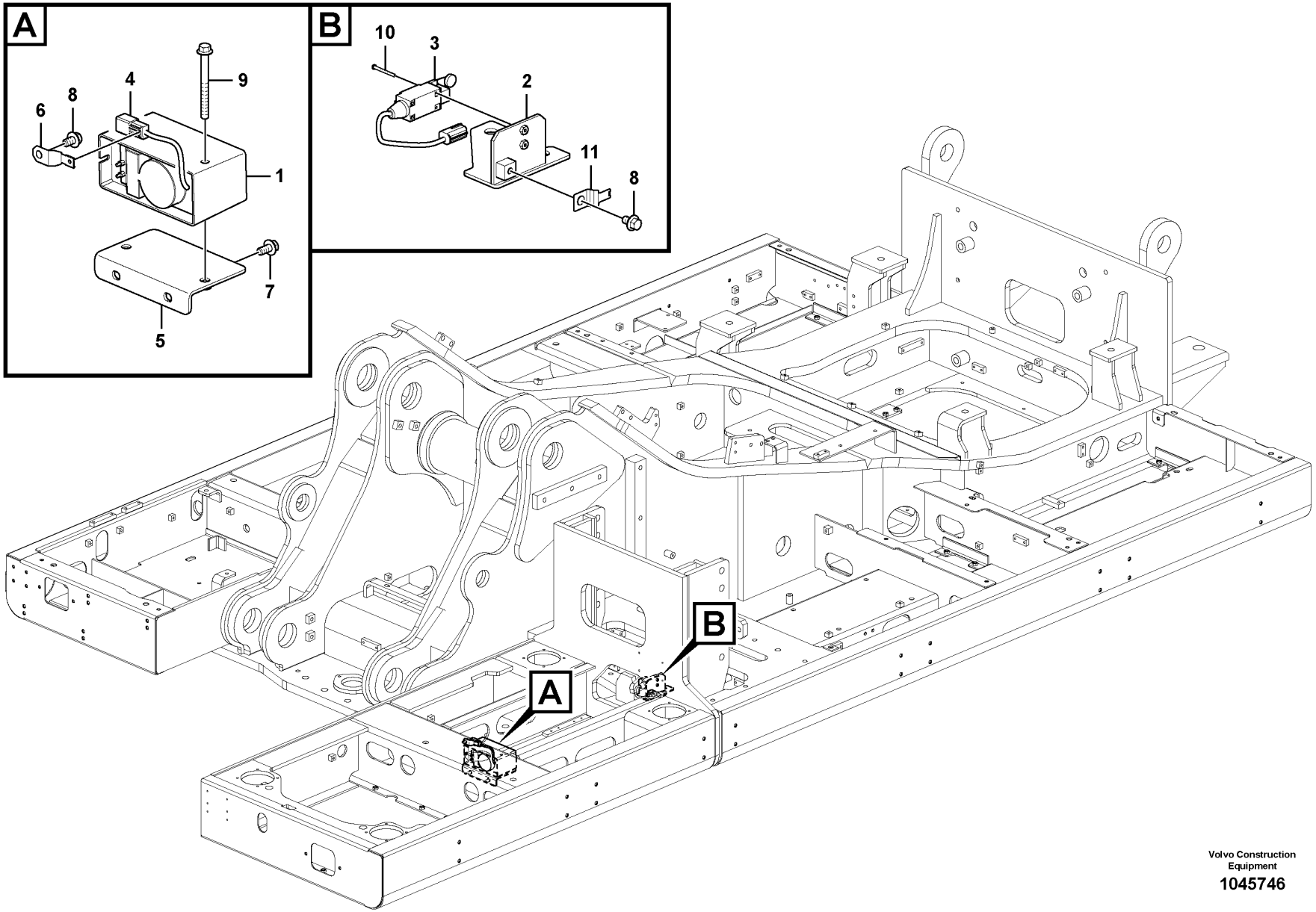

Volvo Construction Equipment

1045746

Fig.	Part No.	Quantity 1	2	3	PS	KIT	Description	Dénomination	Bezeichnung	품명	Denominación	Notes
1	VOE 11039563	1					Reversing warning unit	Avertisseur de recul	Rückfahrwarner	후진 경고 유닛	Avisador de retroceso	
2		1			NS		Plate	Plaque	Platte	플레이트	Placa	
3	VOE 14550607	1					Switch	Commutateur	Schalter	스위치	Contactor	
4	VOE 14555877	1					Cable harness	Faisceau de câbles	Kabelbaum	케이블 설비	Manojo cables	
5		1			NS		Bracket	Console	Konsole	브라켓	Ménsula	
6	VOE 14522575	1					Clip	Clip	Clip	클립	Clip	
7	VOE 946441	2					Flange screw	Vis à embase	Flanschschraube	플랜지 나사	Tornillo embridado	
8	VOE 946471	2					Flange screw	Vis à embase	Flanschschraube	플랜지 나사	Tornillo embridado	
9	VOE 965190	2					Flange screw	Vis à embase	Flanschschraube	플랜지 나사	Tornillo embridado	
10	SA 9021-10408	2					Cross recessed screw	Vis empreinte cruciforme	Kreuzschlitzschraube	크로스 후퇴 나사	Tornillo cruz	
11	VOE 14881250	1					Clip	Clip	Klemme	클립	Clip	

1	8287466	**Elevating cab warning** **Avertissement de levage de cabine** **Höhenverstellbare Kabine, Warnung** 운전실 상승 경고 **Advertencia de elevación de cabina**	Catalogue id **20214**	Group **369**
2			Illustr. No **1045746**	Section **400**
3			Issue **20009061-F**	Page **229**
4				
5				

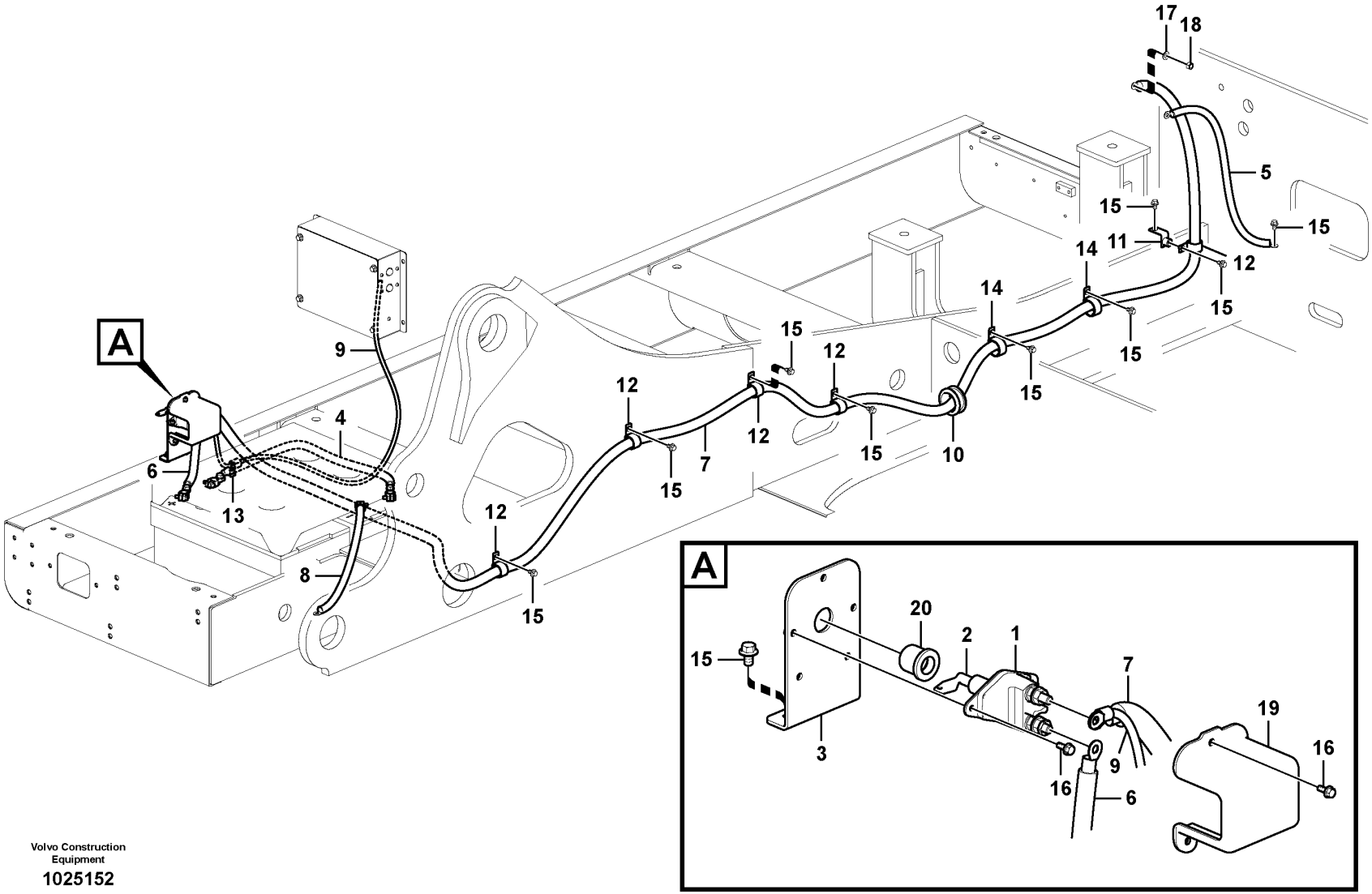

Volvo Construction Equipment

1025152

Fig.	Part No.	Quantity 1	2	3	PS	KIT	Description	Dénomination	Bezeichnung	품명	Denominación	Notes
1	VOE 3987034	1					Main switch	Coupe-circuit principal	Hauptschalter	메인 스위치	Interruptor maestro	
2	VOE 8157766	1					•Knob	•Bouton	•Bedienungsknopf	•노브	•Volante	
3	VOE 14642221	1					Bracket	Console	Konsole	브래킷	Consola	(VOE 14559125)
4	VOE 14557011	1					Battery cable	Câble de batterie	Batterieleitung	배터리 케이블	Cable de batería	S/N -110051
	VOE 14588053	1					Battery cable	Câble de batterie	Batterieleitung	배터리 케이블	Cable de batería	S/N 110052-110078
	VOE 14680614	1					Battery cable	Câble de batterie	Batterieleitung	배터리 케이블	Cable de batería	S/N 110079-
5	VOE 14557013	1					Battery cable	Câble de batterie	Batterieleitung	배터리 케이블	Cable de batería	S/N -110078
	VOE 14590077	1					Battery cable	Câble de batterie	Batterieleitung	배터리 케이블	Cable de batería	S/N 110079-
6	VOE 14557207	1					Cable	Câble	Seil	케이블	Cable	S/N -110051
	VOE 14588055	1					Battery cable	Câble de batterie	Batterieleitung	배터리 케이블	Cable de batería	S/N 110052-110078
	VOE 14680615	1					Battery cable	Câble de batterie	Batterieleitung	배터리 케이블	Cable de batería	S/N 110079-
7	VOE 14557431	1					Battery cable	Câble de batterie	Batterieleitung	배터리 케이블	Cable de batería	S/N -110078
	VOE 14590078	1					Battery cable	Câble de batterie	Batterieleitung	배터리 케이블	Cable de batería	S/N 110079-
8	VOE 14599457	1					Battery cable	Câble de batterie	Batterieleitung	배터리 케이블	Cable de batería	(VOE 14557432) S/N -110078
	VOE 14680619	1					Battery cable	Câble de batterie	Batterieleitung	배터리 케이블	Cable de batería	S/N 110079-
9	VOE 14557433	1					Cable	Câble	Seil	케이블	Cable	
10	VOE 14529112	1					Grommet	Passe fil	Durchführung	그로멧	Pasaje	
11	VOE 14529346	1					Bracket	Console	Konsole	브래킷	Consola	
12	VOE 14500297	5					Clip	Clip	Clip	클립	Clip	
13	VOE 14547764	1					Clip	Clip	Clip	클립	Clip	
14	VOE 14515523	2					Clip	Clip	Klemme	클립	Clip	
15	VOE 946471	11					Flange screw	Vis à embase	Flanschschraube	플랜지 나사	Tornillo embridado	
16	VOE 946544	5					Flange screw	Vis à embase	Flanschschraube	플랜지 나사	Tornillo embridado	
17	VOE 955897	1					Plain washer	Rondelle plane	Flachscheibe		Arandela plana	
18	VOE 979019	1					Hexagon nut	Écrou hexagonal	Sechskantmutter	육각 너트	Tuerca hexagonal	
19	VOE 14557503	1					Cover	Capot	Haube	커버	Capó	
20	VOE 14543100	1					Cover	Capot	Haube	커버	Capó	
21	VOE 1259727	3					Cover	Capot	Haube	커버	Capó	2624) S/N 110079-

2624) **GB**: Not Shown **FR**: Non représenté **DE**: Nicht abgebildet **KR**: 표시 안됨 **ES**: No ilustrado

1	8287463	**Cables, battery** **Câbles, batterie** **Batteriekabel** 밧데리 케이블 **Cables, batería**	Catalogue id **20214**	Group **371**
2			Illustr. No **1025152**	Section **100**
3				
4			Issue **20009061-F**	Page **231**
5				

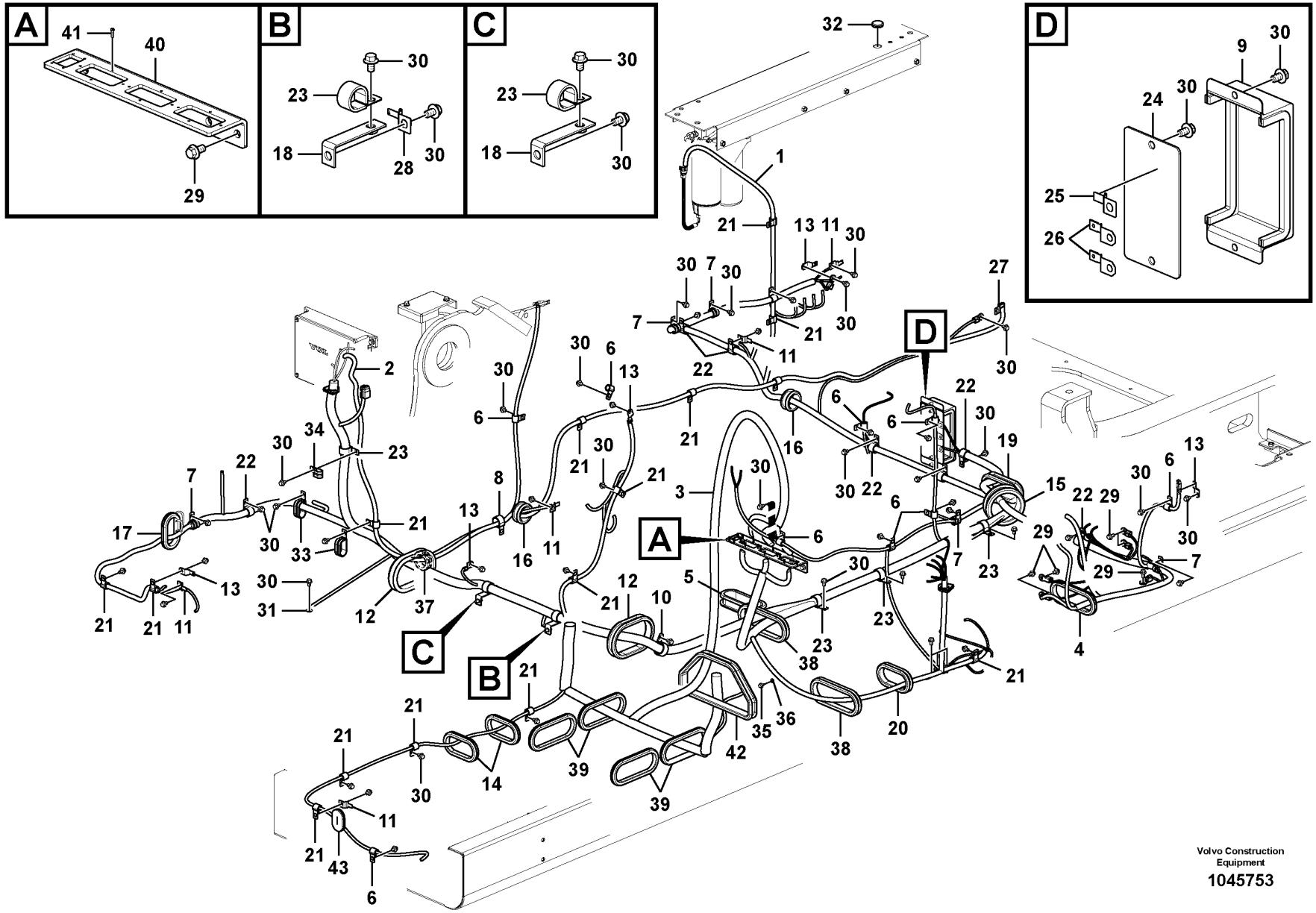

Volvo Construction Equipment

1045753

Fig.	Part No.	Quantity 1	2	3	PS	KIT	Description	Dénomination	Bezeichnung	품명	Denominación	Notes
1	VOE 14608337	1					Cable harness	Faisceau de câbles	Kabelbaum	케이블 설비	Manojo cables	S/N -110030
	VOE 14623495	1					Cable harness	Faisceau de câbles	Kabelbaum	케이블 설비	Manojo cables	S/N 110031-110051
	VOE 14631814	1					Cable harness	Faisceau de câbles	Kabelbaum	케이블 설비	Manojo cables	S/N 110052-
2	VOE 14557005	1					Cable harness	Faisceau de câbles	Kabelbaum	케이블 설비	Manojo cables	
3	VOE 14609270	1					Cable harness	Faisceau de câbles	Kabelbaum	케이블 설비	Manojo cables	
4	VOE 14529065	1					Grommet	Passe fil	Durchführung	그로멧	Pasaje	
5	VOE 14590694	1					Grommet	Passe fil	Durchführung	그로멧	Pasaje	
6	VOE 14500293	9					Clip	Clip	Clip	클립	Clip	
7	VOE 14500295	5					Clip	Clip	Clip	클립	Clip	
8	VOE 14500297	1					Clip	Clip	Clip	클립	Clip	
9	VOE 14507571	1					Cover	Capot	Haube	커버	Capo	
10	VOE 14515523	1					Clip	Clip	Klemme	클립	Clip	
11	VOE 14510011	5					Clip	Clip	Clip	클립	Clip	S/N -110051
	VOE 14629990	5					Clip	Clip	Clip	클립	Clip	S/N 110052-
12	VOE 14510985	2					Grommet	Passe fil	Durchführung	그로멧	Pasaje	
13	VOE 14522575	5					Clip	Clip	Clip	클립	Clip	
14	VOE 14529064	2					Grommet	Passe fil	Durchführung	그로멧	Pasaje	
15	VOE 14529066	1					Grommet	Passe fil	Durchführung	그로멧	Pasaje	
16	VOE 14529112	2					Grommet	Passe fil	Durchführung	그로멧	Pasaje	
17	VOE 14529122	1					Grommet	Passe fil	Durchführung	그로멧	Pasaje	
18	VOE 14529258	2					Bracket	Console	Konsole	브래킷	Consola	
19	VOE 14529326	1					Grommet	Passe fil	Durchführung	그로멧	Pasaje	
20	VOE 14531002	1					Grommet	Passe fil	Durchführung	그로멧	Pasaje	
21	VOE 14547764	16					Clip	Clip	Clip	클립	Clip	
22	VOE 14547765	7					Clip	Clip	Clip	클립	Clip	
23	VOE 14539461	6					Clip	Clip	Clip	클립	Clip	
	VOE 14541537	1					Bracket	Console	Konsole	브래킷	Consola	S/N -110051
	VOE 14632496	1					Bracket	Console	Konsole	브래킷	Consola	S/N 110052-
24	VOE 14541532	1			SS		•Bracket	•Console	•Konsole	•브래킷	•Consola	
25	VOE 14510011	1					•Clip	•Clip	•Clip	•클립	•Clip	
26	VOE 14522575	2					•Clip	•Clip	•Clip	•클립	•Clip	

1	8287463	**Cable and wire harness, main** **Câble et faisceau de câbles, principal** **Hauptkabel und -leitungen** 메인 배선 **Haz de cables, principal**	Catalogue id **20214**	Group **371**
2	8280223		Illustr. No **1045753**	Section **200**
3			Issue **20009061-F**	Page **233**
4				
5				

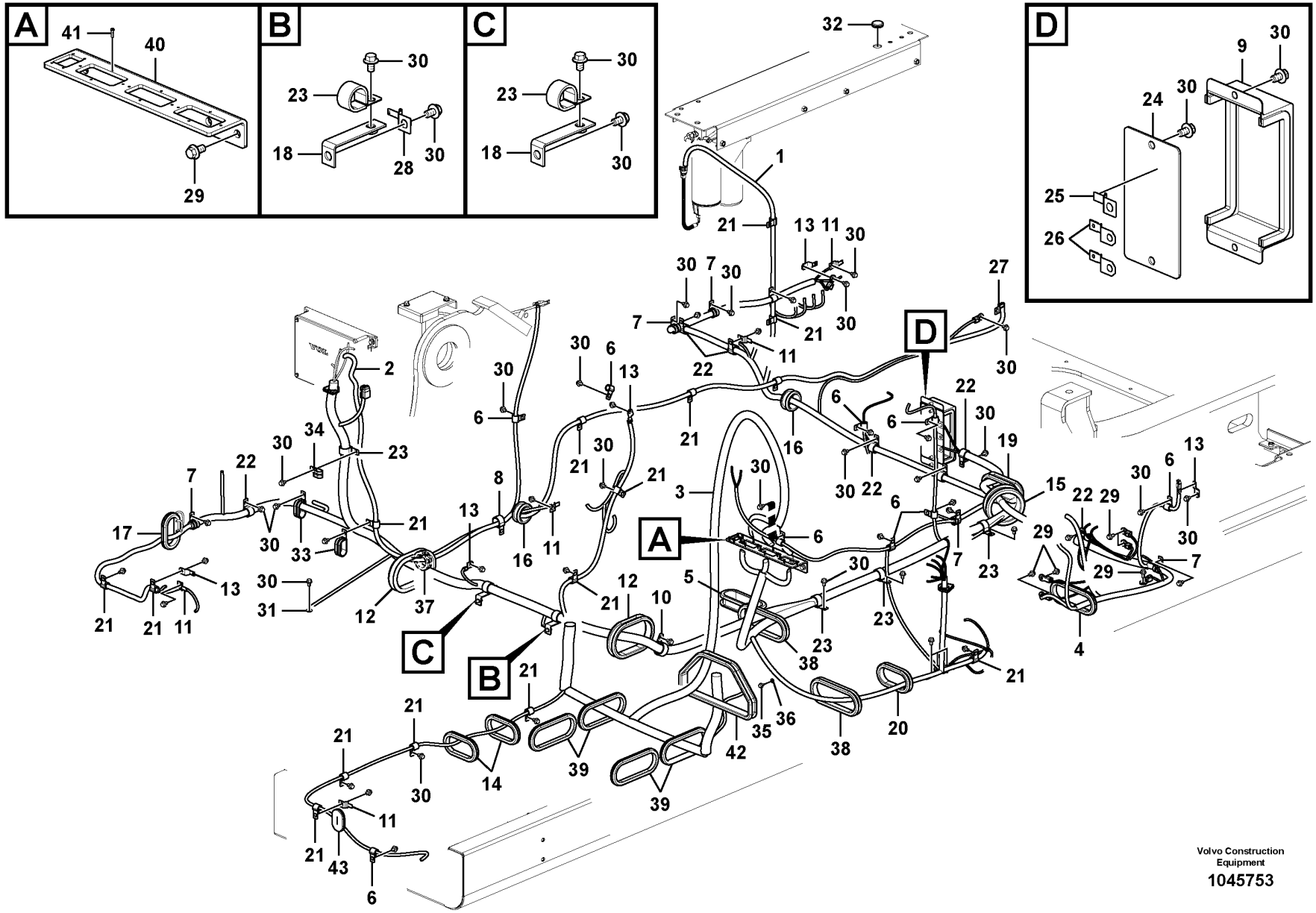

Volvo Construction Equipment

1045753

Fig.	Part No.	Quantity 1	2	3	PS	KIT	Description	Dénomination	Bezeichnung	품명	Denominación	Notes
27	VOE 14881252	1					Clip	Clip	Klemme	클립	Clip	
28	VOE 14881250	1					Clip	Clip	Klemme	클립	Clip	
29	VOE 946441	8					Flange screw	Vis à embase	Flanschschraube	플랜지 나사	Tornillo embridado	
30	VOE 946471	58					Flange screw	Vis à embase	Flanschschraube	플랜지 나사	Tornillo embridado	
31	VOE 960148	1			SS		Plain washer	Rondelle plane	Flachscheibe		Arandela plana	
32	VOE 14529396	1					Grommet	Passe fil	Durchführung	그로멧	Pasaje	
33	VOE 14507451	2					Clip	Clip	Clip	클립	Clip	
34	VOE 14512153	1					Clip	Clip	Clip	클립	Clip	
35	VOE 947107	1					Flange screw	Vis à embase	Flanschschraube	플랜지 나사	Tornillo embridado	
36	VOE 13955894	1					Washer	Rondelle	Scheibe	워셔	Arandela	
37	SA 9751-15016	1					Grommet	Passe fil	Durchführung	그로멧	Pasaje	
38	VOE 14600290	2					Grommet	Passe fil	Durchführung	그로멧	Pasaje	
39	VOE 14600291	4					Grommet	Passe fil	Durchführung	그로멧	Pasaje	
40		1			NS		Bracket	Console	Konsole	브라켓	Ménsula	
41	SA 9021-10302	16					Cross recessed screw	Vis empreinte cruciforme	Kreuzschlitzschraube	크로스 후퇴 나사	Tornillo cruz	
42	VOE 14602278	1					Grommet	Passe fil	Durchführung	그로멧	Pasaje	
43	VOE 14511453		1				Grommet	Passe fil	Durchführung	그로멧	Pasaje	

1	8287463	**Cable and wire harness, main** **Câble et faisceau de câbles, principal** **Hauptkabel und -leitungen** 메인 배선 **Haz de cables, principal**	Catalogue id **20214**	Group **371**
2	8280223		Illustr. No **1045753**	Section **200**
3			Issue **20009061-F**	Page **235**
4				
5				

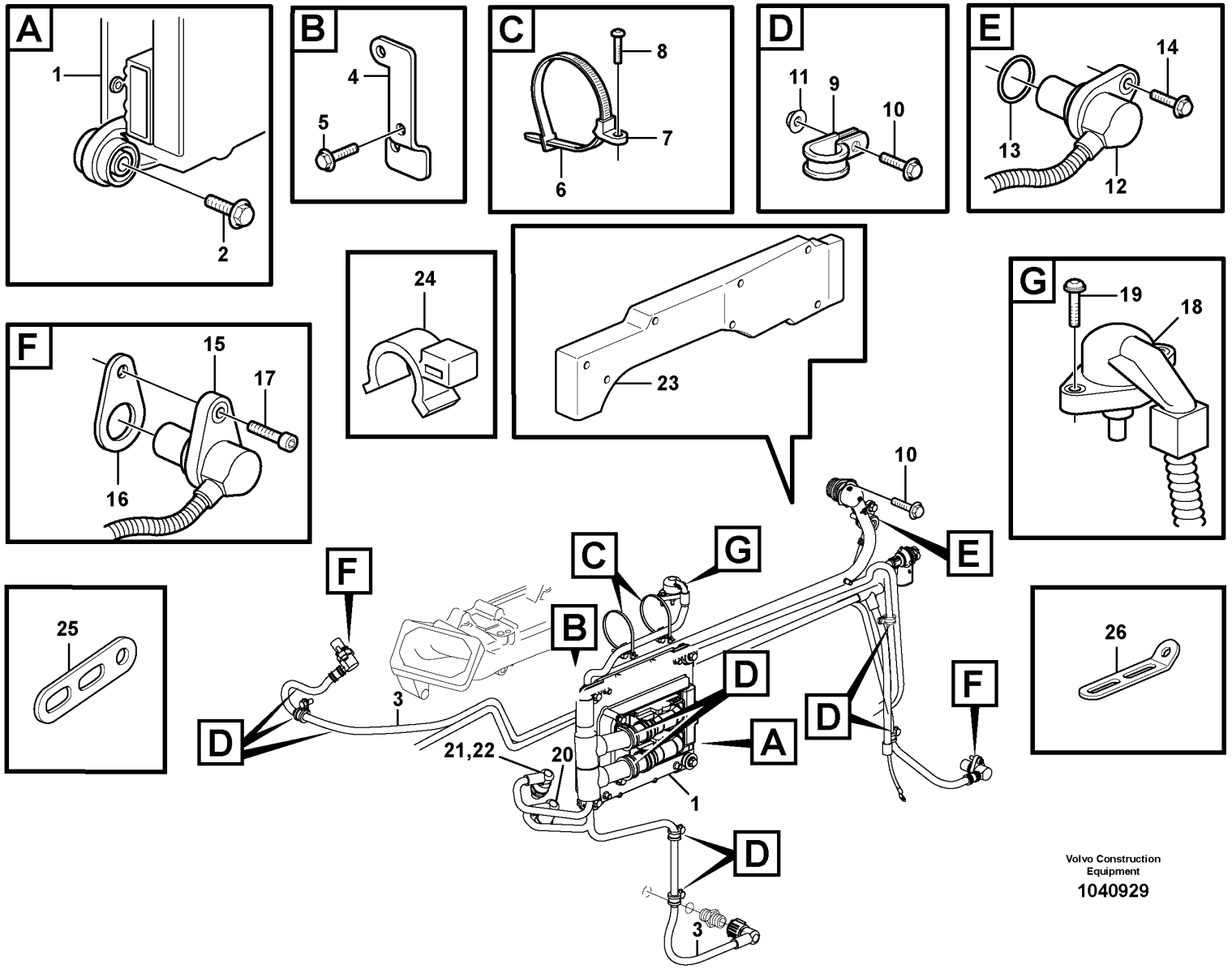

Volvo Construction Equipment

1040929

Fig.	Part No.	Quantity 1	2	3	PS	KIT	Description	Dénomination	Bezeichnung	품명	Denominación	Notes
1	VOE 20814604	1			SS		ECU	ECU	ECU	콘트롤러	ECU	
2	VOE 946470	4					Flange screw	Vis à embase	Flanschschraube	플랜지 나사	Tornillo embridado	
3	VOE 15107105	1					Cable harness	Faisceau de câbles	Kabelbaum	케이블 설비	Manojo cables	(VOE 11423643) EMS, EA, EB, EL
												SE2202, SE2203, SE2205, SE2301, SE2501, SE2502, SE2507, SE2508, SE2509,
												SE2603, SE2606, SE2701, SE2703, HE2501,
												MA2301, MA2302, MA2303, MA2304, MA2305, MA2306, MA2504
4	VOE 20826146	1					Bracket	Console	Konsole	브라켓	Ménsula	
5	VOE 946440	2					Flange screw	Vis à embase	Flanschschraube	플랜지 나사	Tornillo embridado	M8 x 16 MM
	VOE 946329	1					Flange screw	Vis à embase	Flanschschraube	플랜지 나사	Tornillo embridado	M10 x 25 MM
6	VOE 983472	REQ					Cable tie	Serre-câble	Kabelbinder	케이블 타이	Abrazadera de cinta	L = 148 MM
	VOE 8188440	REQ					Strip Clamp	Ruban Serrage	Kabelbinder	스트립 클램프	Abraz Cinta	L = 365 MM
7	VOE 1578046	2					Retainer	Retenue	Halter	리테이너	Soporte	
8	VOE 972411	2					Six point socket screw	Vis à 6 pans creux	Sechszahn-Hohlschraube	6 포인트 소켓 나사	Racor de seis dientes	
9	VOE 13949746	9					Clamp	Collier serrage	Klemme	클램프	Abrazadera	ID = 12,7 MM
	VOE 13949997	2					Clamp	Collier serrage	Klemme	클램프	Abrazadera	ID = 31,8 MM
10	VOE 947107	1					Flange screw	Vis à embase	Flanschschraube	플랜지 나사	Tornillo embridado	L = 12 MM
	VOE 946440	4					Flange screw	Vis à embase	Flanschschraube	플랜지 나사	Tornillo embridado	L = 16 MM
11	VOE 13945408	3					Nut	Écrou	Mutter	너트	Tuerca	
12	VOE 20576614	1					Sensor	Capteur	Geber	센서	Sensor	SE2606
13	VOE 975660	1					•O-ring	•Joint torique	•O-Ring	•O 링	•Anillo tórico	
14	VOE 946440	1					Flange screw	Vis à embase	Flanschschraube	플랜지 나사	Tornillo embridado	
15	VOE 20508011	2					Sensor	Capteur	Geber	센서	Sensor	SE2701, SE2703
16	VOE 1677894	1					Shim	Cale de réglage	Ausgleichblech	심	Laminilla de ajuste	
17	VOE 940326	2					Hex. socket screw	Vis à six pans creux	Innensechskantschraube	육각 소켓 나사	Tornillo de hexágono embutido	

1	8279675	**Cable harness, engine** **Faisceau de câbles, moteur** **Kabelbündel, Motor** 엔진 배선 **Haz de cables, motor**	Catalogue id **20214**	Group **371**
2			Illustr. No **1040929**	Section **300**
3				
4			Issue **20009061-F**	Page **237**
5				

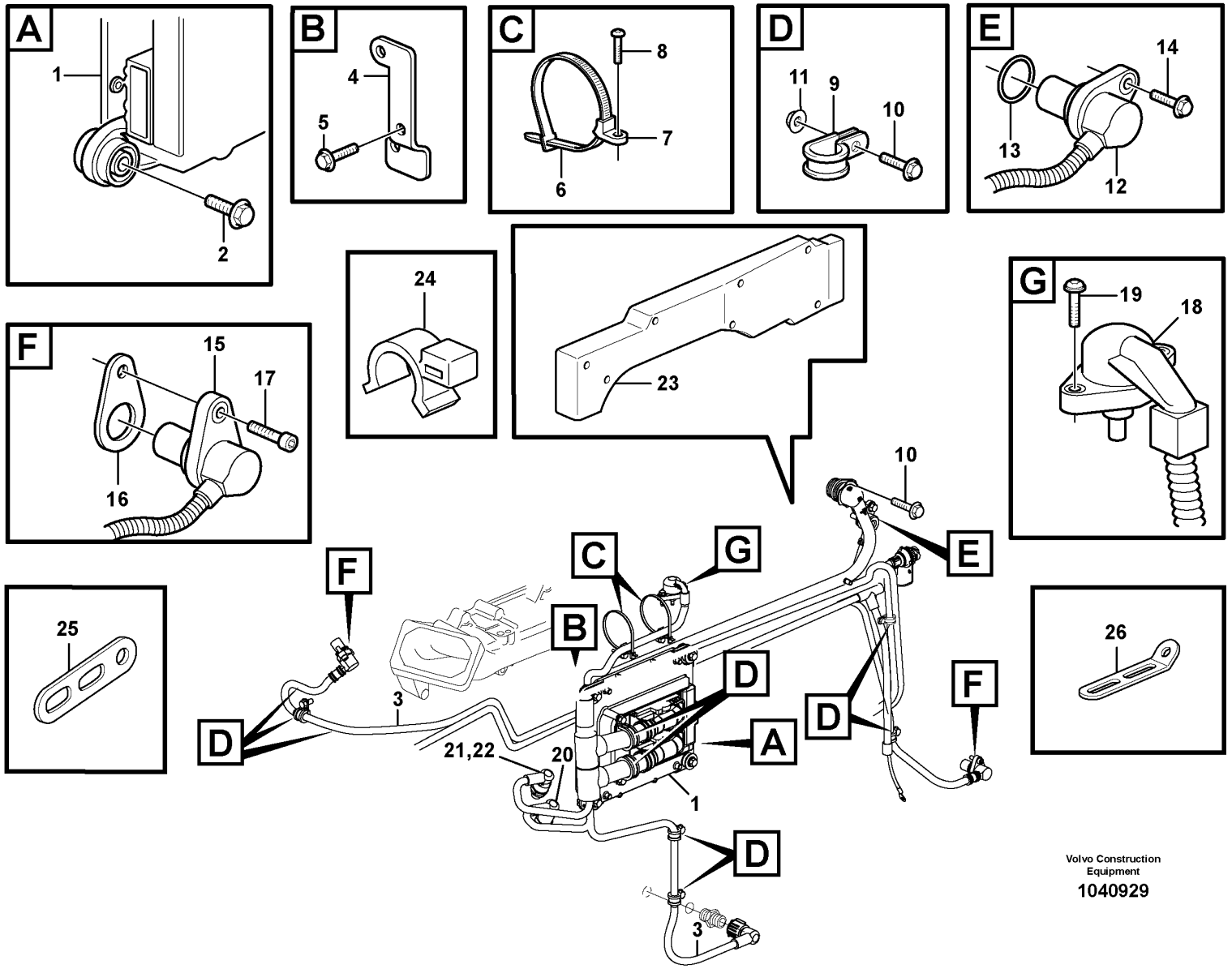

Volvo Construction Equipment

1040929

Fig.	Part No.	Quantity 1	2	3	PS	KIT	Description	Dénomination	Bezeichnung	품명	Denominación	Notes
18	**VOE 20700060**	1					Sensor	Capteur	Geber	센서	Sensor	SE2507, SE2508
19	**VOE 949845**	2					Flange screw	Vis à embase	Flanschschraube	플랜지 나사	Tornillo embridado	
20	**VOE 20796744**	1			SS		Pressure sensor	Capteur de pression	Druckgeber	압력 센서	Sensor de presión	SE2509
21	**VOE 21634021**	1					Pressure sensor	Capteur de pression	Druckgeber	압력 센서	Sensor de presión	(VOE 20898038) SE2301 ENG - 649681
22	**VOE 968559**	1					•O-ring	•Joint torique	•O-Ring	•O 링	•Anillo tórico	
	VOE 21634021	1					Pressure sensor	Capteur de pression	Druckgeber	압력 센서	Sensor de presión	(VOE 21302639) SE2301 ENG 649682 -
23	**VOE 20783926**	1					Cover	Capot	Haube	커버	Capo	
24	**VOE 28429850**	5					Retainer	Retenue	Halter	리테이너	Soporte	
25	**VOE 13965535**	1					Bracket	Console	Konsole	브래킷	Consola	
26	**VOE 965576**	1					Bracket	Console	Konsole	브래킷	Consola	

1	**8279675**	**Cable harness, engine** **Faisceau de câbles, moteur** **Kabelbündel, Motor** 엔진 배선 **Haz de cables, motor**	Catalogue id **20214**	Group **371**
2			Illustr. No **1040929**	Section **300**
3			Issue **20009061-F**	Page **239**
4				
5				

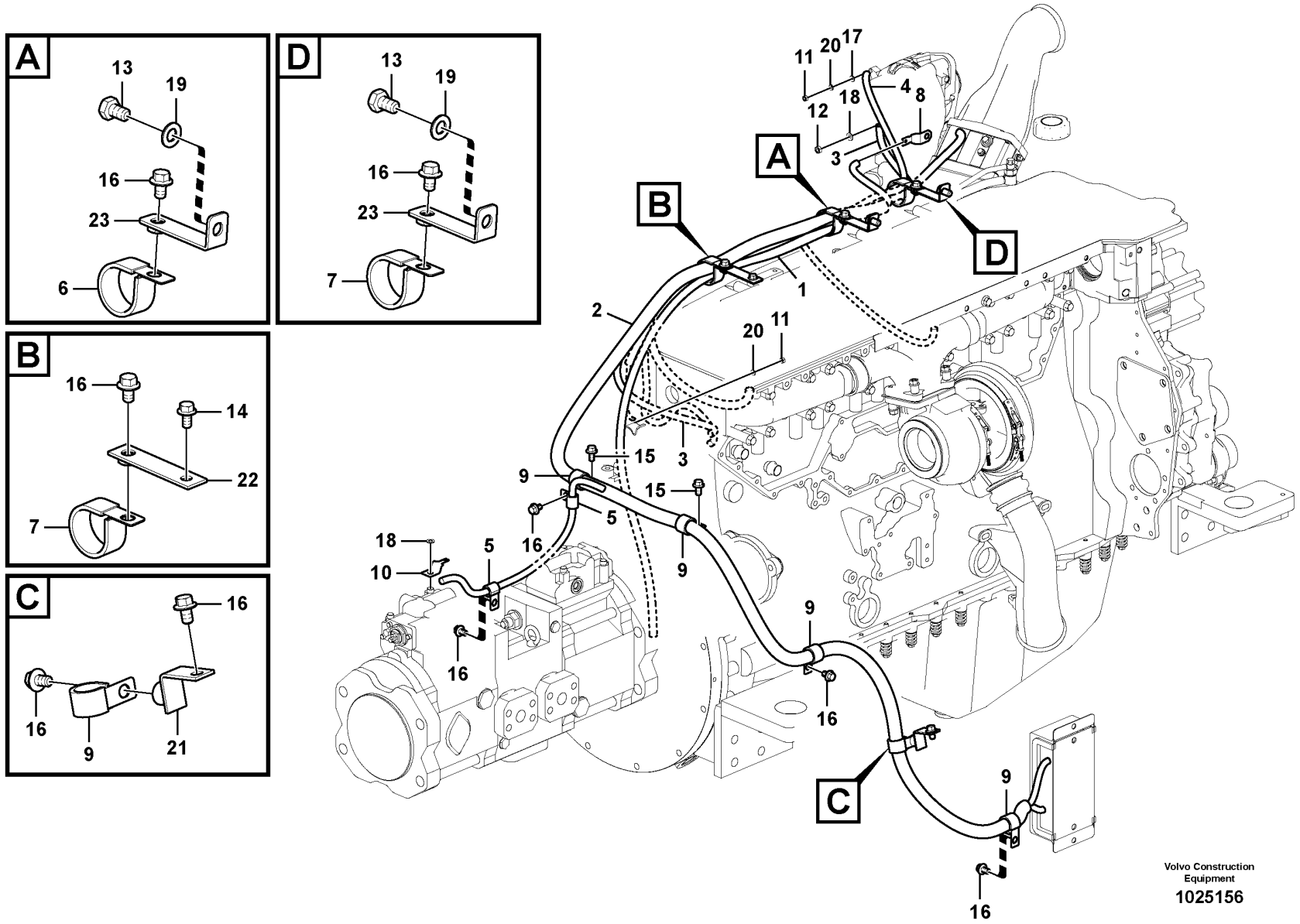
A
13
19
16
23
6
D
13
19
16
23
7
B
16
14
22
7
C
16
16
9
21
11
20
17
4
8
18
12
3
A
B
D
1
2
20
11
3
15
9
5
16
18
10
5
16
15
9
9
16
C
9
16
Volvo Construction Equipment
1025156

Fig.	Part No.	Quantity 1	2	3	PS	KIT	Description	Dénomination	Bezeichnung	품명	Denominación	Notes
1	VOE 14557004	1					Cable harness	Faisceau de câbles	Kabelbaum	케이블 설비	Manojo cables	
2	VOE 14557442	1					Cable harness	Faisceau de câbles	Kabelbaum	케이블 설비	Manojo cables	
3	VOE 14557443	1					Wire	Fil	Draht	와이어	Alambre	
4	VOE 14557444	1					Wire	Fil	Draht	와이어	Alambre	
5	VOE 14500293	2					Clip	Clip	Clip	클립	Clip	
6	VOE 14515523	1					Clip	Clip	Klemme	클립	Clip	
7	VOE 14508690	2					Clip	Clip	Clip	클립	Clip	
8	VOE 14522575	1					Clip	Clip	Clip	클립	Clip	
9	VOE 14547765	5					Clip	Clip	Clip	클립	Clip	
10	VOE 14881249	1					Clip	Clip	Klemme	클립	Clip	
11	VOE 993868	2					Hexagon nut	Écrou hexagonal	Sechskantmutter	육각 너트	Tuerca hexagonal	(VOE 983302)
12	VOE 983303	1					Hexagon nut	Écrou hexagonal	Sechskantmutter	육각 너트	Tuerca hexagonal	
13	SA 9011-11204	2					Bolt	Boulon	Bolzen	볼트	Perno	
14	VOE 946440	1					Flange screw	Vis à embase	Flanschschraube	플랜지 나사	Tornillo embridado	
15	VOE 946441	2					Flange screw	Vis à embase	Flanschschraube	플랜지 나사	Tornillo embridado	
16	VOE 946471	9					Flange screw	Vis à embase	Flanschschraube	플랜지 나사	Tornillo embridado	
17	VOE 955892	1					Plain washer	Rondelle plane	Flachscheibe		Arandela plana	
18	VOE 13955894	2					Washer	Rondelle	Scheibe	워셔	Arandela	
19	VOE 955897	2					Plain washer	Rondelle plane	Flachscheibe		Arandela plana	
20	VOE 955919	2					Spring washer	Rondelle élastique	Federscheibe	스프링 워셔	Arandela elástica	
21	VOE 14529346	1					Bracket	Console	Konsole	브래킷	Consola	
22	VOE 14531306	1					Bracket	Console	Konsole	브라켓	Ménsula	
23	VOE 14557006	2					Bracket	Console	Konsole	브래킷	Consola	

1	8287463	**Cable harness, engine** **Faisceau de câbles, moteur** **Kabelbündel, Motor** 엔진 배선 **Haz de cables, motor**	Catalogue id **20214**	Group **371**
2			Illustr. No **1025156**	Section **400**
3			Issue **20009061-F**	Page **241**
4				
5				

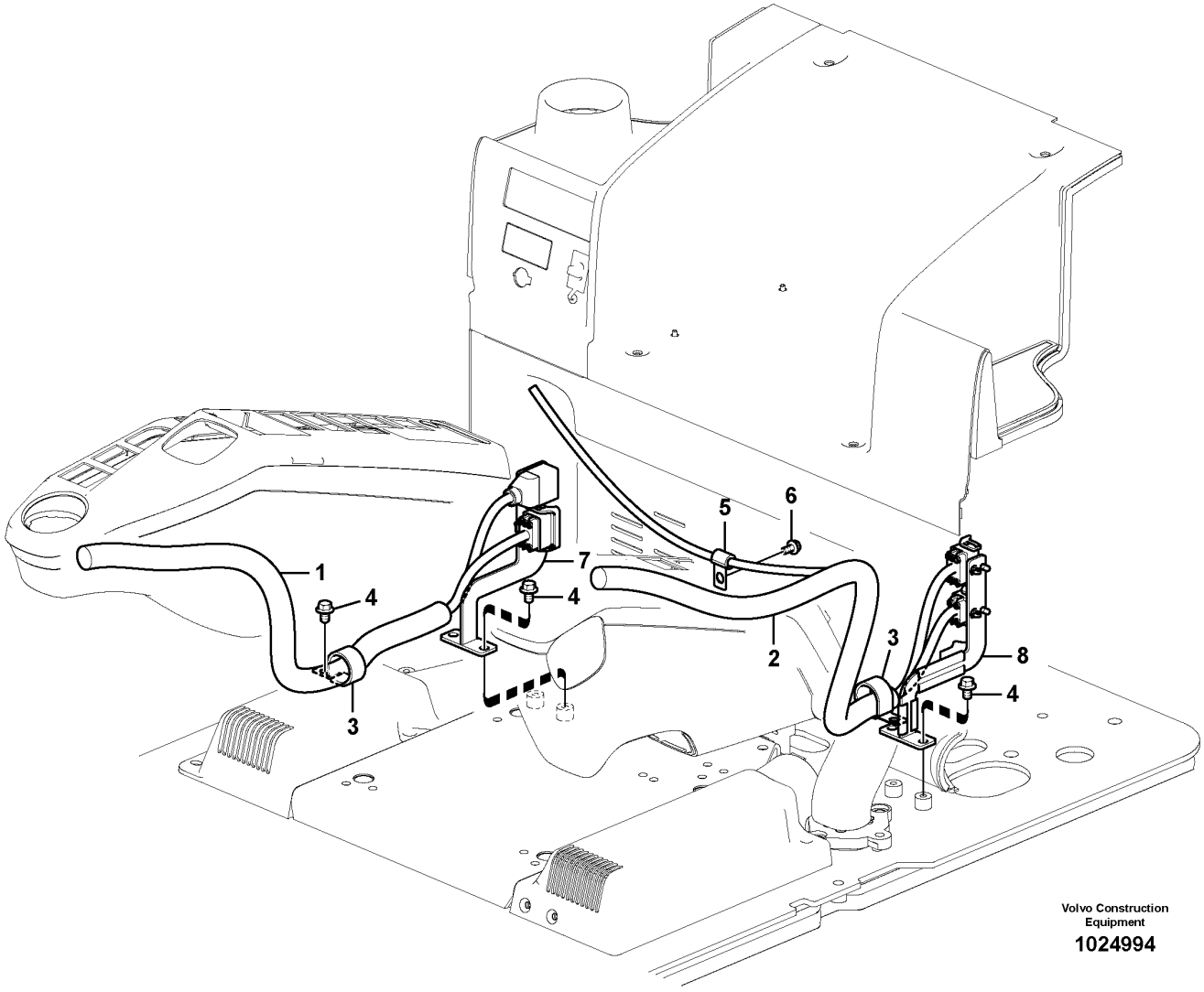

Volvo Construction Equipment

1024994

Fig.	Part No.	Quantity 1	2	3	PS	KIT	Description	Dénomination	Bezeichnung	품명	Denominación	Notes
1	VOE 14578565	1					Cable harness	Faisceau de câbles	Kabelbaum	케이블 설비	Manojo cables	
2	VOE 14578564	1					Cable harness	Faisceau cables	Kabelbaum	배선	Manojo cables	
3	VOE 14539461	2					Clip	Clip	Clip	클립	Clip	
4	VOE 946471	5					Flange screw	Vis à embase	Flanschschraube	플랜지 나사	Tornillo embridado	
5	VOE 14500291	1					Clip	Clip	Clip	클립	Clip	
6	VOE 946440	1					Flange screw	Vis à embase	Flanschschraube	플랜지 나사	Tornillo embridado	
7	VOE 14556303	1					Bracket	Console	Konsole	브래킷	Consola	
8	VOE 14543481	1					Bracket	Console	Konsole	브래킷	Consola	

1	8287463	**Cable and wire harness, instrument panel** **Câble et faisceau de câbles, tableau de bord** **Kabel und Leitungen, Armaturenbrett** 계기판 배선 **Haz de cables, panel de instrumentos**	Catalogue id **20214**	Group **371**
2			Illustr. No **1024994**	Section **500**
3			Issue **20009061-F**	Page **243**
4				
5				

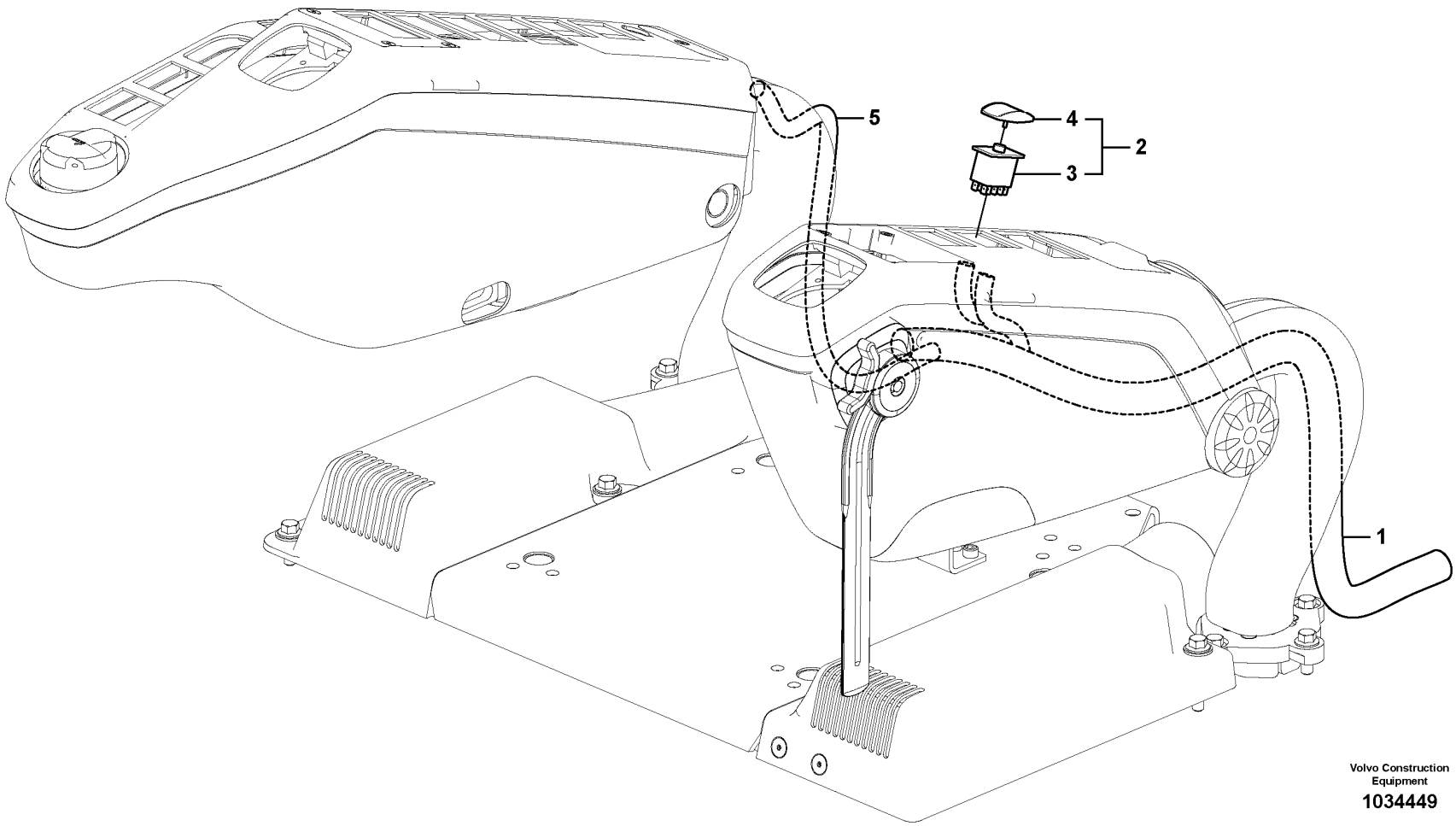

Volvo Construction Equipment

1034449

Fig.	Part No.	Quantity 1	2	3	PS	KIT	Description	Dénomination	Bezeichnung	품명	Denominación	Notes
1	**VOE 14577424**	1					Cable harness	Faisceau de câbles	Kabelbaum	케이블 설비	Manojo cables	
2		1			NS		Switch	Commutateur	Schalter	스위치	Contactor	
3	**VOE 70369700**	1					•Switch	•Commutateur	•Schalter	•스위치	•Contactor	
4	**VOE 14590662**	1					•Actuator	•Actionneur	•Stellorgan	•액츄에이터	•Actuador	
5	**VOE 14577420**	1					Cable harness	Faisceau de câbles	Kabelbaum	케이블 설비	Manojo cables	

1	**8287466**	**Cable and wire harness, instrument panel** **Câble et faisceau de câbles, tableau de bord** **Kabel und Leitungen, Armaturenbrett** 계기판 배선 **Haz de cables, panel de instrumentos**	Catalogue id **20214**	Group **371**
2			Illustr. No **1034449**	Section **700**
3				
4			Issue **20009061-F**	Page **245**
5				

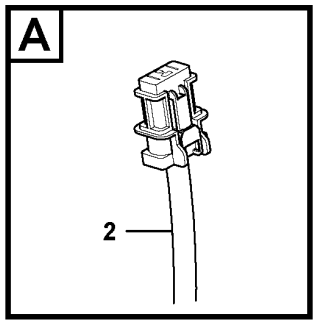

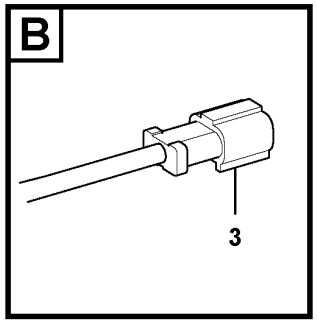

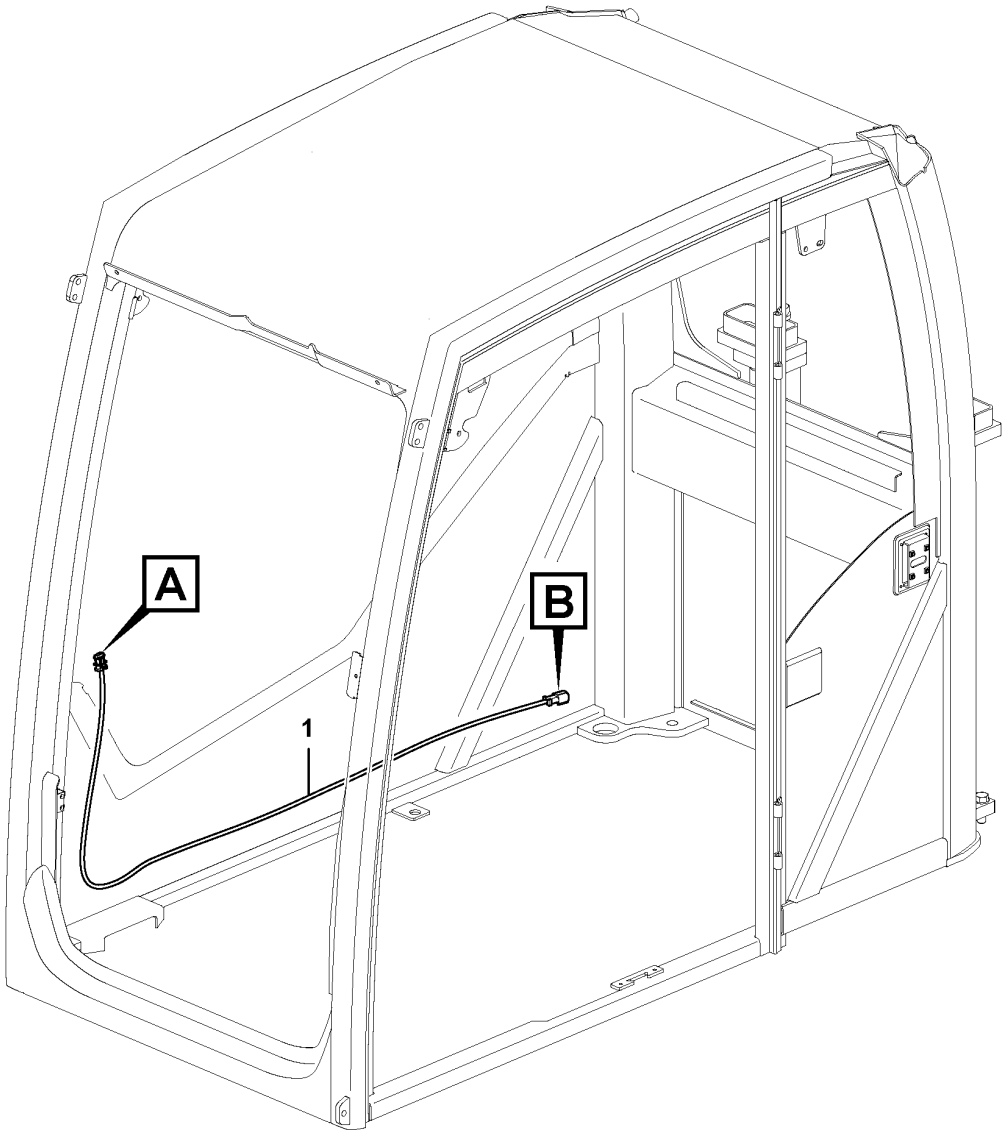

Volvo Construction Equipment
1063442

Fig.	Part No.	Quantity 1	2	3	PS	KIT	Description	Dénomination	Bezeichnung	품명	Denominación	Notes
1	VOE 14627460	1					Cable harness	Faisceau de câbles	Kabelbaum	케이블 설비	Manojo cables	
2	VOE 14569603	1					•Housing	•Carter	•Gehäuse	•하우징	•Cuerpo	
3	VOE 14569604	1					•Housing	•Carter	•Gehäuse	•하우징	•Cuerpo	

1		**Cable harness, cab** **Faisceau de câbles, cabine.** **Kabelbäume, Fahrerhaus.** 운전실 배선 **Manojo de cables, cabina.**	Catalogue id **20214**	Group **371**
2				
3			Illustr. No **1063442**	Section **1100**
4				
5		**8290809**	Issue **20009061-F**	Page **247**

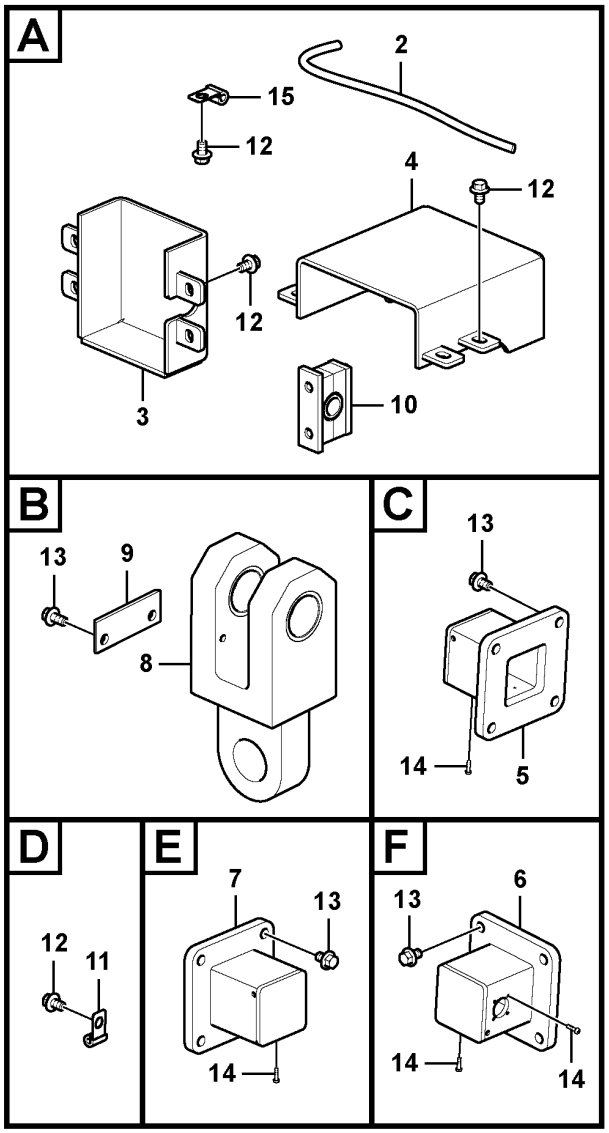

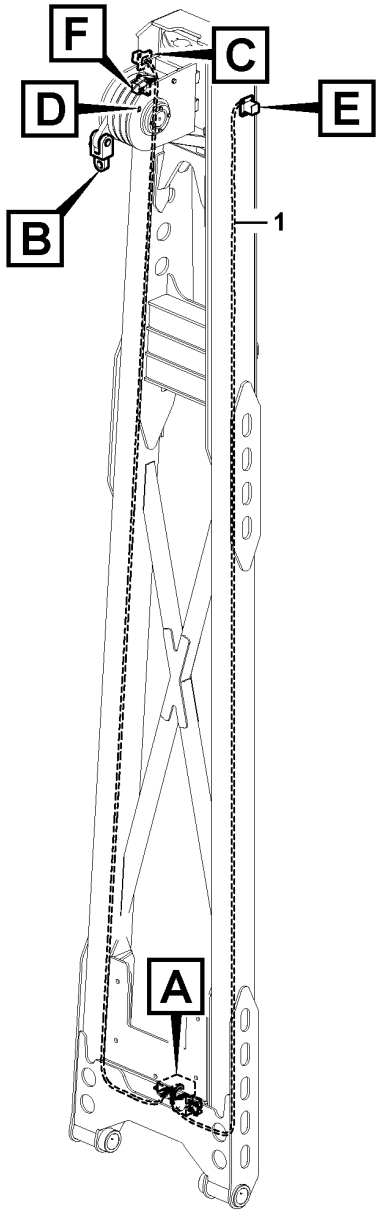

Volvo Construction Equipment

1034441

Fig.	Part No.	Quantity 1	2	3	PS	KIT	Description	Dénomination	Bezeichnung	품명	Denominación	Notes
1	VOE 14606351	1					Cable harness	Faisceau de câbles	Kabelbaum	케이블 설비	Manojo cables	(VOE 14590695)
2	VOE 14577414	1					Cable harness	Faisceau de câbles	Kabelbaum	케이블 설비	Manojo cables	(VOE 14579869)
3	VOE 14590719	1					Cover	Capot	Haube	커버	Capó	
4	VOE 14606350	1					Cover	Capot	Haube	커버	Capó	(VOE 14590722)
5		1			NS		Bracket	Console	Konsole	브라켓	Ménsula	
6	VOE 14590699	1					Bracket	Console	Konsole	브래킷	Consola	
7		1			NS		Bracket	Console	Konsole	브라켓	Ménsula	
8	VOE 14589503	1					Bracket	Console	Konsole	브래킷	Consola	
9		1			NS		Plate	Plaque	Platte	플레이트	Placa	
10	VOE 14590726	1					Clamp	Collier serrage	Klemme	클램프	Abrazadera	
11	VOE 14500293	2					Clip	Clip	Clip	클립	Clip	
12	VOE 946471	11					Flange screw	Vis à embase	Flanschschraube	플랜지 나사	Tornillo embridado	
13	VOE 946441	14					Flange screw	Vis à embase	Flanschschraube	플랜지 나사	Tornillo embridado	
14	SA 9021-10302	16					Cross recessed screw	Vis empreinte cruciforme	Kreuzschlitzschraube	크로스 후퇴 나사	Tornillo cruz	
15	VOE 14500290	2					Clip	Clip	Clip	클립	Clip	

1	8287466	**Cable harness, boom** **Faisceau de câbles, flèche** **Kabelstrang, Ausleger** 붐 케이블 하네스 **Haz de cables, pluma**	Catalogue id **20214**	Group **371**
2			Illustr. No **1034441**	Section **1900**
3			Issue **20009061-F**	Page **249**
4				
5				

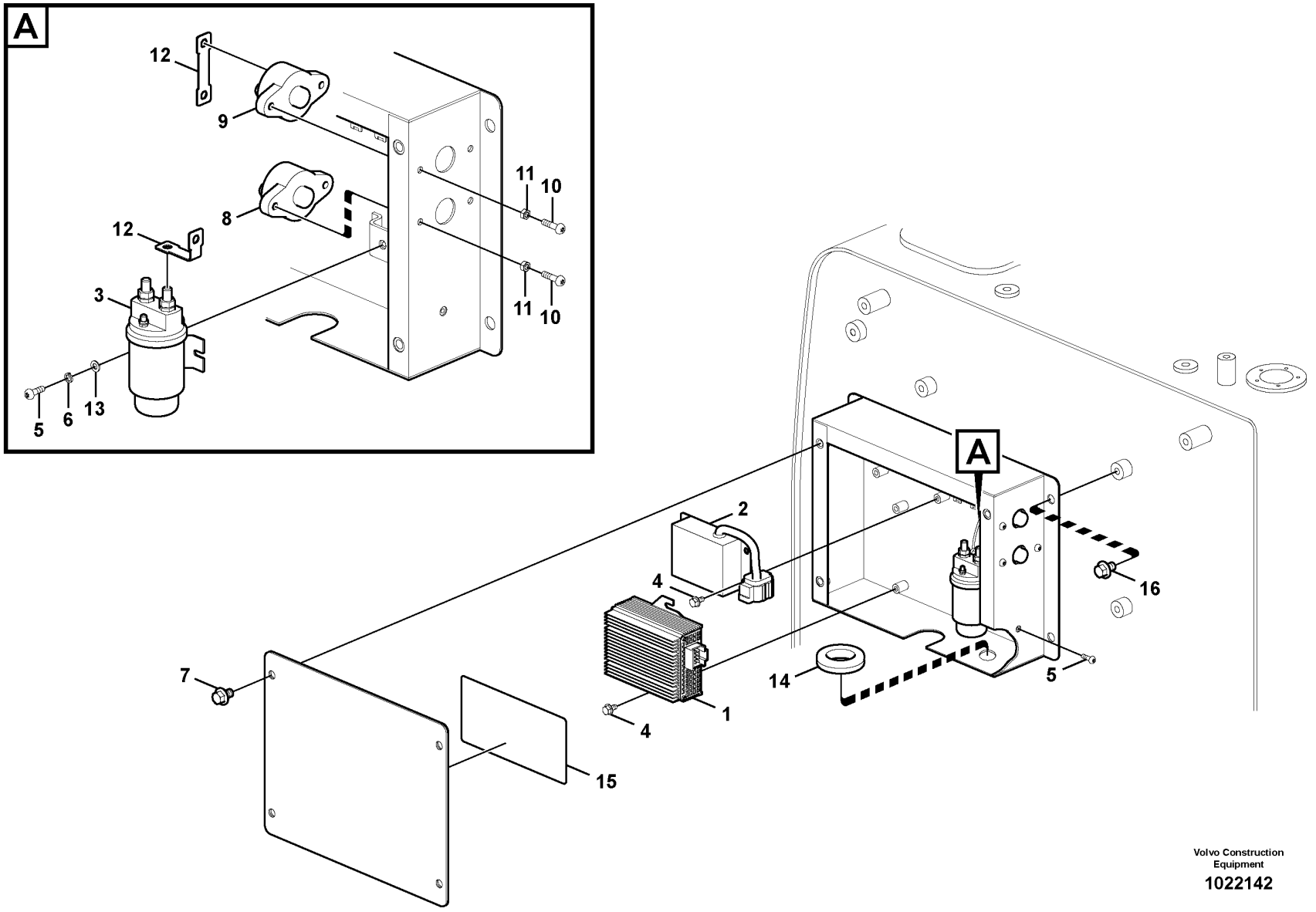

Volvo Construction Equipment

1022142

Fig.	Part No.	Quantity 1	2	3	PS	KIT	Description	Dénomination	Bezeichnung	품명	Denominación	Notes
	VOE 14571710	1					Box	Boîtier	Schlitzlochwanne	박스	Caja semiranurada	S/N -110051
		1			NS		Box	Boîte	Kasten	박스	Caja	S/N 110052-
1	**VOE 20724975**	1					•Voltage converter	•Transformateur	•Transformator	•전압 컨버터	•Rectificador de tensión	
2	**VOE 14533748**	1					•Control unit	•Calculateur	•Steuergerät	•컨트롤 유닛	•Unidad de mando	S/N -110051
	VOE 14616736	1					•Control unit	•Unite de controle	•Steuereinheit	•	•Unidad de mando	S/N 110052-
3	**VOE 20367490**	1					•Relay	•Relais	•Relais	•릴레이	•Relé	
4	**VOE 965175**	6			SS		•Flange screw	•Vis à embase	•Flanschschraube	•플랜지 나사	•Tornillo embridado	
5	**VOE 969407**	3					•Six point socket screw	•Vis à 6 pans creux	•Sechszahn-Hohlschraube	•6 포인트 소켓 나사	•Racor de seis dientes	
6	**VOE 955918**	2					•Spring washer	•Rondelle élastique	•Federscheibe	•스프링 워셔	•Arandela elástica	
7	**VOE 946471**	4					•Flange screw	•Vis à embase	•Flanschschraube	•플랜지 나사	•Tornillo embridado	
8	**VOE 14524456**	1					•Fuse	•Fusible	•Sicherung	•퓨즈	•Fusible	
9	**VOE 14524455**	1					•Fuse	•Fusible	•Sicherung	•퓨즈	•Fusible	
10	**VOE 969408**	4					•Six point socket screw	•Vis à 6 pans creux	•Sechszahn-Hohlschraube	•6 포인트 소켓 나사	•Racor de seis dientes	
11	**SA 9111-10500**	4					•Hexagon nut	•Écrou hexagonal	•Sechskantmutter	•육각 너트	•Tuerca hexagonal	
12	**VOE 14529555**	2					•Plate	•Tôle	•Blech	•플레이트	•Chapa	
13	**VOE 13940090**	2					•Washer	•Rondelle	•Scheibe	•워셔	•Arandela	
14	**SA 9751-13606**	1					•Grommet	•Passe fil	•Durchführung	•그로메트	•Aislador pasapanel	
15	**VOE 14543965**	1					•Decal	•Autocollant	•Aufklebeschild	•데칼	•Calcomanía	
16	**VOE 946471**	4					Flange screw	Vis à embase	Flanschschraube	플랜지 나사	Tornillo embridado	

1	**8287463**	**Electrical relay** **Relais électrique** **Elektrisches Relais** 전기장치 릴레이 **Relé eléctrico**
2		
3		
4		
5		

Catalogue id **20214**	Group **372**
Illustr. No **1022142**	Section **200**
Issue **20009061-F**	Page **251**

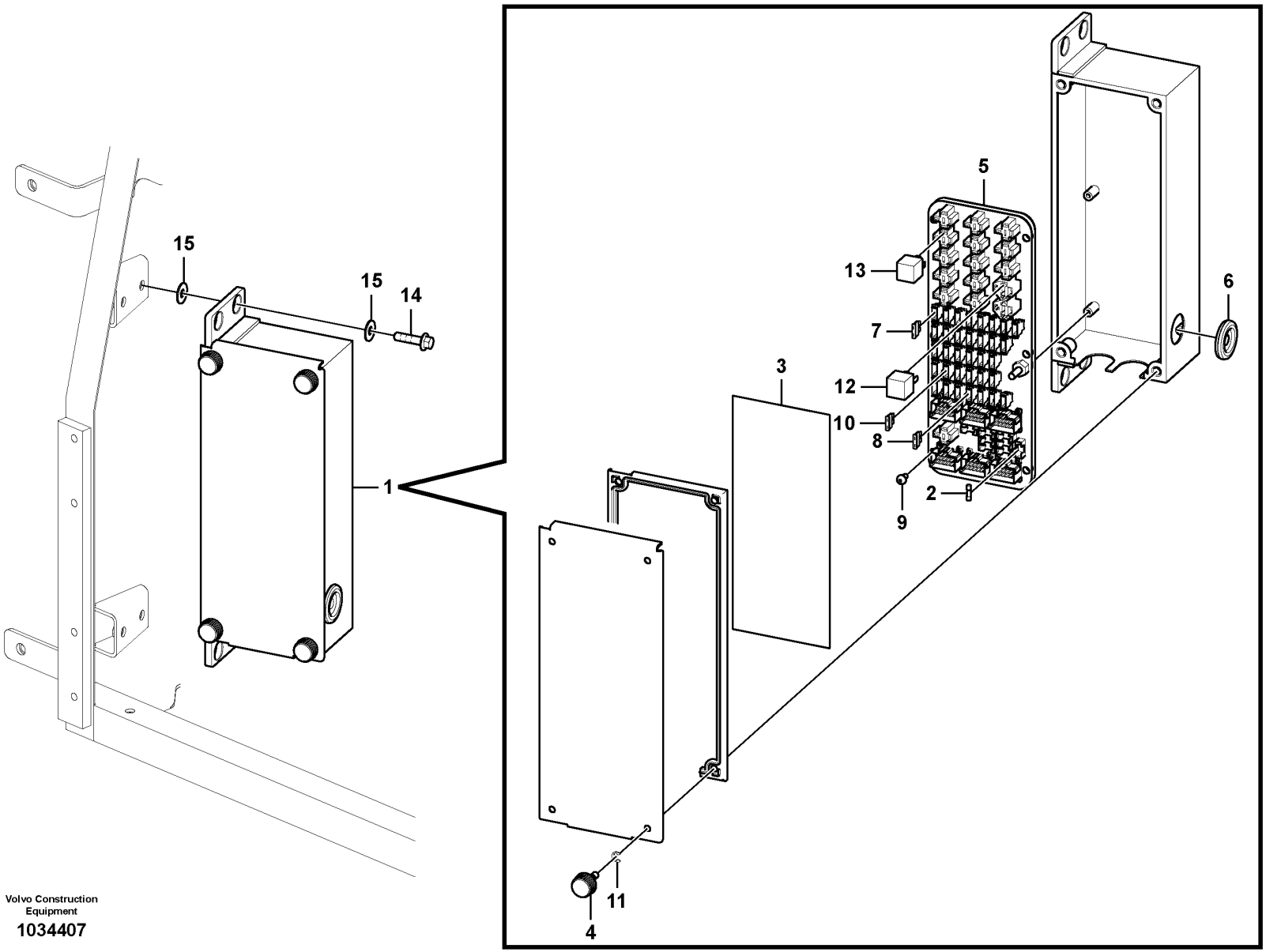

Volvo Construction Equipment

1034407

Fig.	Part No.	Quantity 1	2	3	PS	KIT	Description	Dénomination	Bezeichnung	품명	Denominación	Notes
1	VOE 14591815	1					Fuse box	Boîtier fusible	Sicherungsdose	퓨즈 박스	Caja de fusibles	
2	VOE 14536585	8					•Diode	•Diode	•Diode	•다이오드	•Diodo	
3		1			NS		•Decal	•Decalcomanie	•Abziehbild	•데칼	•Decalcomania	
4	VOE 14553990	4					•Bolt	•Boulon	•Bolzen	•볼트	•Perno	
5	VOE 14556836	1					•Printed circuit board	•Carte imprimée	•Platine	•인쇄 회로 기판	•Placa impresa	
6	VOE 943920	1					•Plug	•Tampon	•Stopfen	•플러그	•Tapón	
7	VOE 969161	19					•Fuse	•Fusible	•Sicherung	•퓨즈	•Fusible	
8	VOE 13969162	11					•Fuse	•Fusible	•Sicherung	•퓨즈	•Fusible	
9	VOE 969420	6					•Six point socket screw	•Vis à 6 pans creux	•Sechszahn-Hohlschraube	•6 포인트 소켓 나사	•Racor de seis dientes	
10	VOE 978999	1					•Fuse	•Fusible	•Sicherung	•퓨즈	•Fusible	
11	SA 9531-00070	4					•Retaining ring	•Bague retenue	•Haltering	•리테이닝 링	•Anillo retén	
12	VOE 14591812	2					•Relay	•Relais	•Relais	•릴레이	•Relé	
13	VOE 20374662	6					•Relay	•Relais	•Relais	•릴레이	•Relé	
14	VOE 13965185	4					Screw	Vis	Schraube	나사	Tornillo	
15	VOE 13960143	8					Washer	Rondelle	Scheibe	워셔	Arandela	

1	8287463	**Electrical relay** **Relais électrique** **Elektrisches Relais** 전기장치 릴레이 **Relé eléctrico**	Catalogue id **20214**	Group **372**
2			Illustr. No **1034407**	Section **300**
3				
4			Issue **20009061-F**	Page **253**
5				

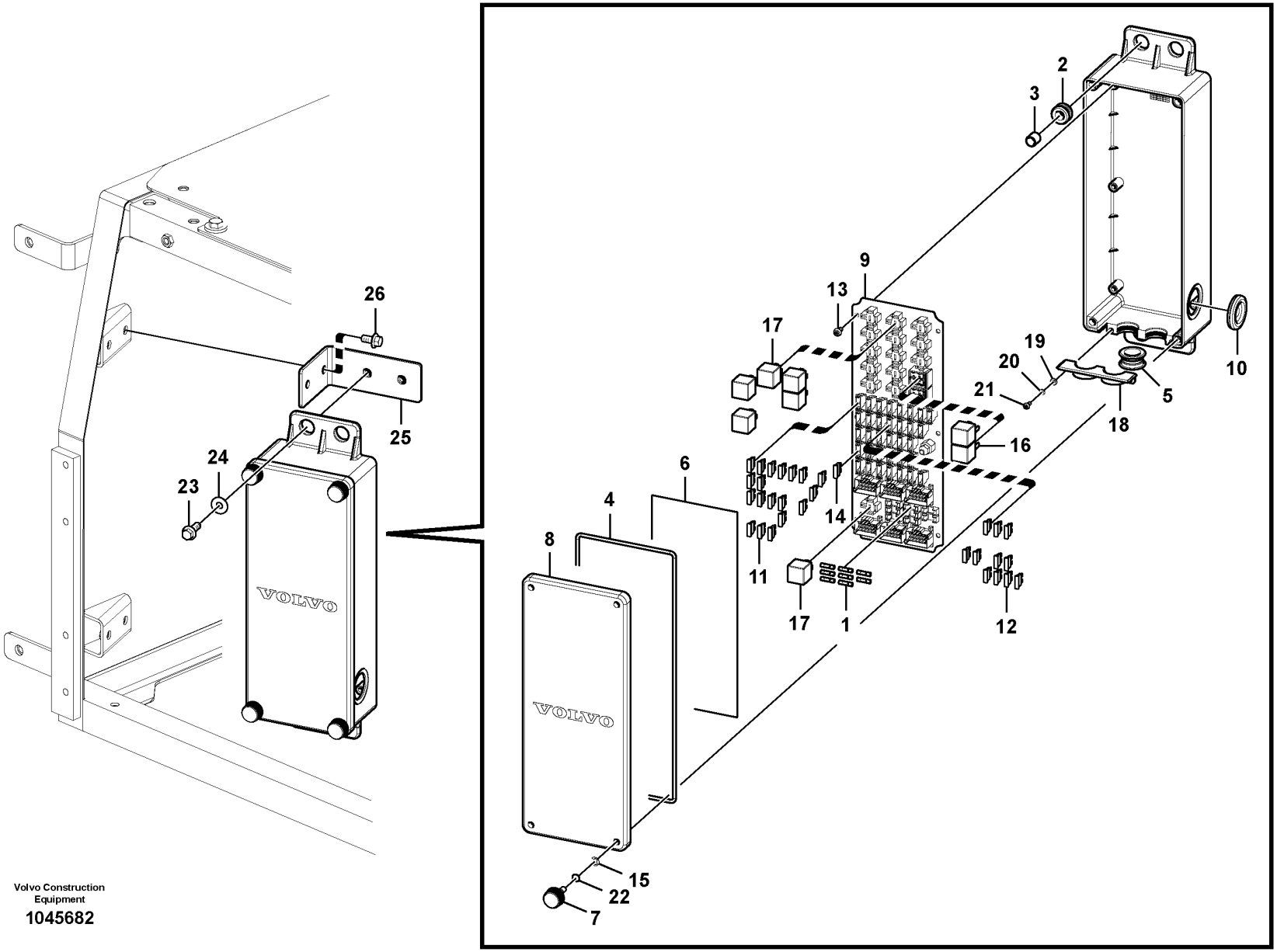

Volvo Construction Equipment

1045682

Fig.	Part No.	Quantity 1	2	3	PS	KIT	Description	Dénomination	Bezeichnung	품명	Denominación	Notes
		1			NS		Fuse box	Boite a fusibles	Sicherungsdose	휴즈 박스	Caja de fusibles	
1	VOE 14536585	8					•Diode	•Diode	•Diode	•다이오드	•Diodo	
2	VOE 14537180	4					•Grommet	•Passe fil	•Durchführung	•그로멧	•Pasaje	
3		4			NS		•Bushing	•Bague	•Buchse	•부싱	•Casquillo	
4		1			NS		•Seal	•Étanchéité	•dichtung	•시일링	•Junta	
5	VOE 14604589	1					•Grommet	•Passe fil	•Durchführung	•그로멧	•Pasaje	
6	VOE 14608817	1					•Decal	•Autocollant	•Aufklebeschild	•데칼	•Calcomanía	
7	VOE 14553990	4					•Bolt	•Boulon	•Bolzen	•볼트	•Perno	
8	VOE 14602995	1					•Cover	•Capot	•Haube	•커버	•Capó	
9	VOE 14607638	1					•Printed circuit board	•Carte imprimée	•Platine	•인쇄 회로 기판	•Placa impresa	
10	VOE 943920	1					•Plug	•Tampon	•Stopfen	•플러그	•Tapón	
11	VOE 969161	19					•Fuse	•Fusible	•Sicherung	•퓨즈	•Fusible	
12	VOE 13969162	11					•Fuse	•Fusible	•Sicherung	•퓨즈	•Fusible	
13	VOE 969420	6					•Six point socket screw	•Vis à 6 pans creux	•Sechszahn-Hohlschraube	•6 포인트 소켓 나사	•Racor de seis dientes	
14	VOE 978999	1					•Fuse	•Fusible	•Sicherung	•퓨즈	•Fusible	
15	SA 9531-00070	4					•Retaining ring	•Bague retenue	•Haltering	•리테이닝 링	•Anillo retén	
16	VOE 14591812	2					•Relay	•Relais	•Relais	•릴레이	•Relé	
17	VOE 14594545	6			SS		•Relay	•Relais	•Relais	•릴레이	•Relé	
18	VOE 14683132	1					•Fuse box	•Boîtier fusible	•Sicherungsdose	•퓨즈 박스	•Caja de fusibles	(VOE 14602996)
19	VOE 13940090	2					•Washer	•Rondelle	•Scheibe	•워셔	•Arandela	
20	VOE 955918	2					•Spring washer	•Rondelle élastique	•Federscheibe	•스프링 워셔	•Arandela elástica	
21	VOE 969407	2					•Six point socket screw	•Vis à 6 pans creux	•Sechszahn-Hohlschraube	•6 포인트 소켓 나사	•Racor de seis dientes	
22	VOE 983494	4					•O-ring	•Joint torique	•O-Ring	•O 링	•Anillo tórico	
23	VOE 946472	4					Flange screw	Vis à embase	Flanschschraube	플랜지 나사	Tornillo embridado	
24	VOE 960143	4					Plain washer	Rondelle plane	Flachscheibe		Arandela plana	
25		2			NS		Bracket	Console	Konsole	브라켓	Ménsula	
26	VOE 946441	4					Flange screw	Vis à embase	Flanschschraube	플랜지 나사	Tornillo embridado	

1	8287463 S/N 110016-	**Electrical relay** **Relais électrique** **Elektrisches Relais** 전기장치 릴레이 **Relé eléctrico**
2		
3		
4		
5		

Catalogue id **20214**	Group **372**
Illustr. No **1045682**	Section **350**
Issue **20009061-F**	Page **255**

VOLVO

PL4608

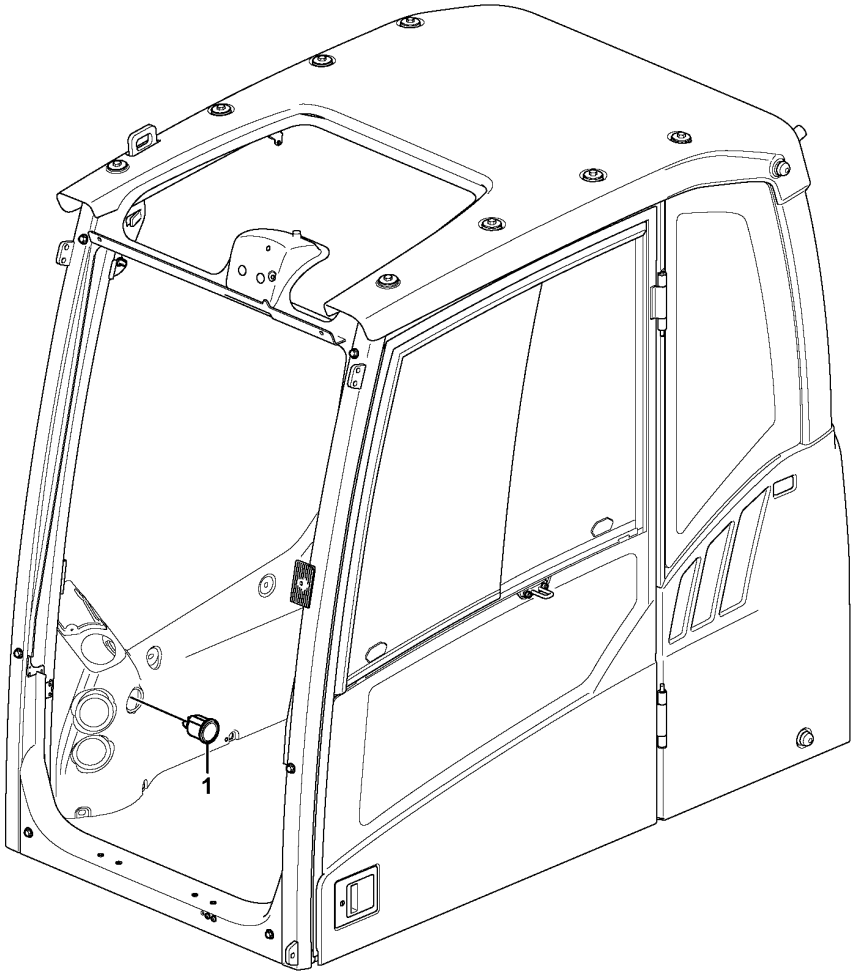

Volvo Construction Equipment

1057054

Fig.	Part No.	Quantity 1	2	3	PS	KIT	Description	Dénomination	Bezeichnung	품명	Denominación	Notes
1	**VOE 14626783**	1					Odometer	Compteur kilomètrique	Kilometerzähler	오도미터	Cuentakilómetros	S/N -110063
		1			NS		Odometer	Compteur kilomètrique	Kilometerzähler	오도미터	Cuentakilómetros	S/N 110064-

1	**8286213**	**Hour counter** **Horomètre** **Betriebsstundenzähler** 아워 카운터 **Contador horario**	Catalogue id **20214**	Group **380**
2			Illustr. No **1057054**	Section **100**
3				
4			Issue **20009061-F**	Page **257**
5				

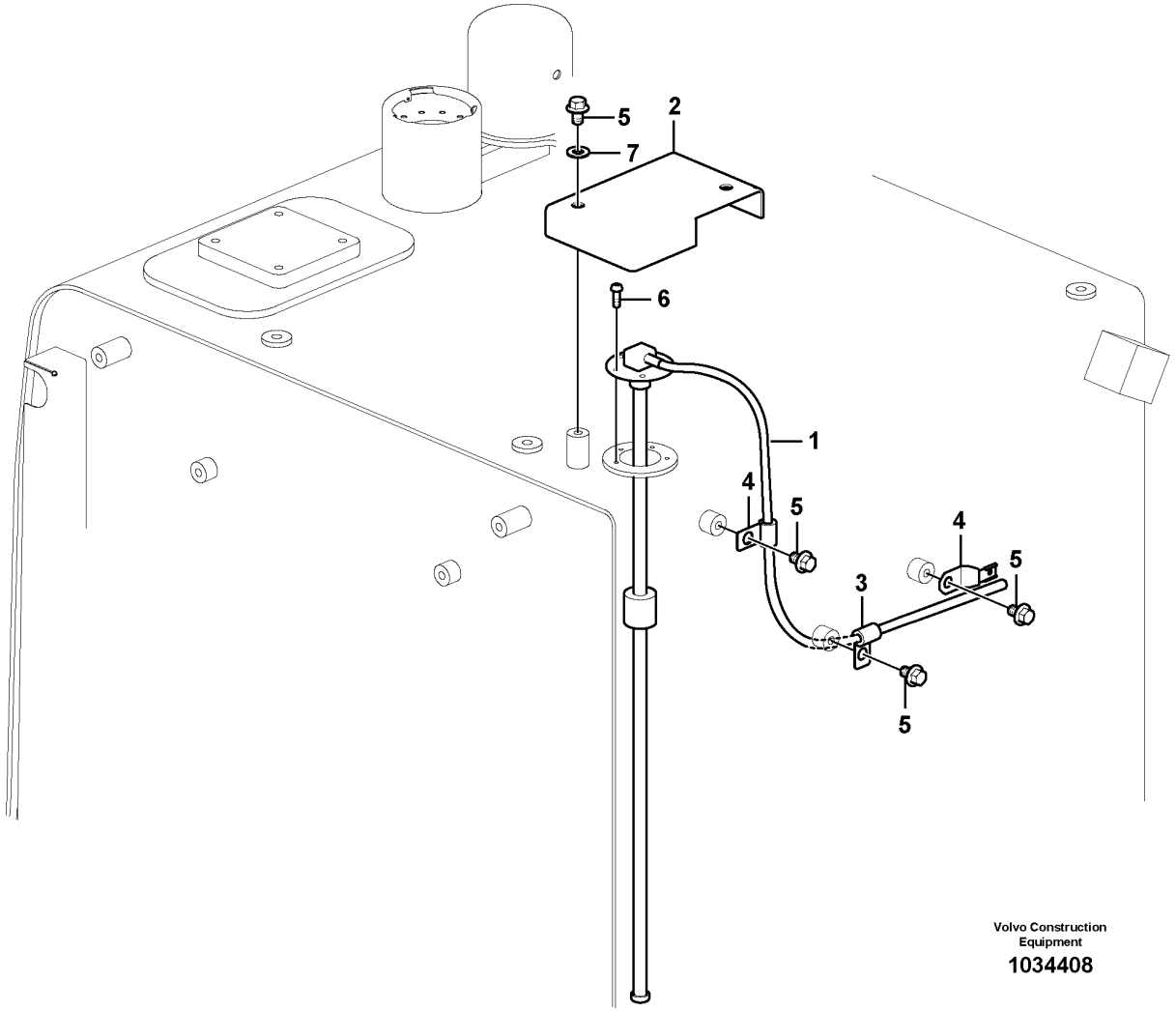

Volvo Construction Equipment

1034408

Fig.	Part No.	Quantity 1	2	3	PS	KIT	Description	Dénomination	Bezeichnung	품명	Denominación	Notes
1	**VOE 14540090**	1					Sensor	Capteur	Geber	센서	Sensor	
2	**VOE 14509322**	1					Cover	Capot	Haube	커버	Capó	
3	**VOE 14500290**	2					Clip	Clip	Clip	클립	Clip	
4	**VOE 14522575**	1					Clip	Clip	Clip	클립	Clip	
5	**VOE 946471**	5					Flange screw	Vis à embase	Flanschschraube	플랜지 나사	Tornillo embridado	
6	**VOE 969405**	5					Six point socket screw	Vis à 6 pans creux	Sechszahn-Hohlschraube	6 포인트 소켓 나사	Racor de seis dientes	
7	**VOE 976945**	2					Washer	Rondelle	Scheibe	워셔	Arandela	

1	**8287463**	**Electrical sensor** **Capteur électrique** **Elektr. Sensor** 전기장치 센서 **Sensor eléctrico**	Catalogue id **20214**	Group **386**
2			Illustr. No **1034408**	Section **100**
3			Issue **20009061-F**	Page **259**
4				
5				

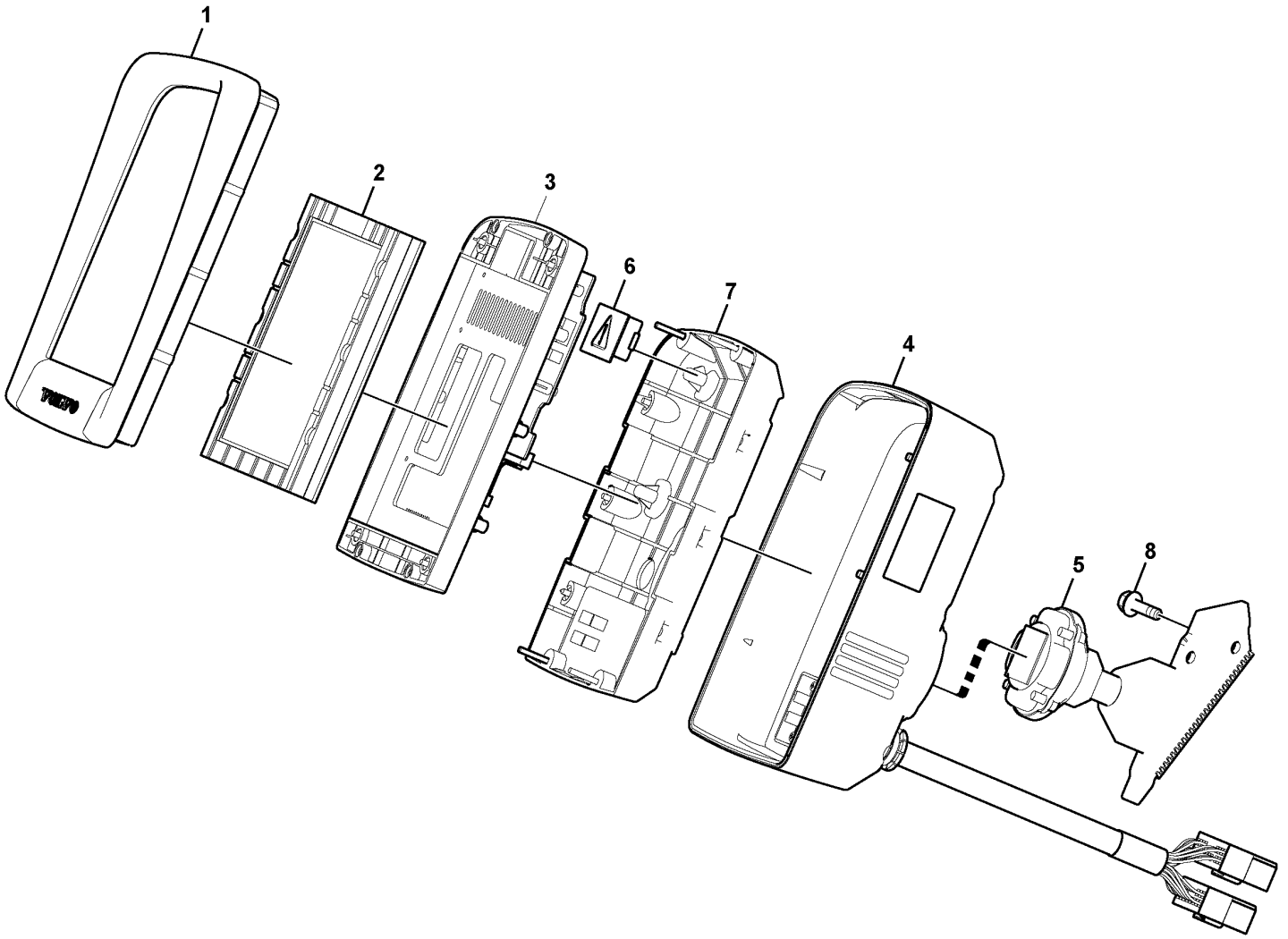

Volvo Construction Equipment

1022144

Fig.	Part No.	Quantity 1	2	3	PS	KIT	Description	Dénomination	Bezeichnung	품명	Denominación	Notes
	VOE 14585030	1			SS		ECU	ECU	ECU	콘트롤러	ECU	S/N -110032
	VOE 14609502	1					ECU	ECU	ECU	콘트롤러	ECU	S/N 110033-110068
	VOE 14640101	1					ECU	ECU	ECU	콘트롤러	ECU	S/N 110069-
1	**VOE 14552706**	1					•Case	•Caisson	•Etui	•케이스	•Funda	
2		1			NS		•Display	•Indicateur	•Display	•디스플레이	•Visualizador	
3	**VOE 14552709**	1			OP		•Printed circuit board	•Carte imprimée	•Platine	•인쇄 회로 기판	•Placa impresa	
4	**VOE 14552711**	1					•Case	•Caisson	•Etui	•케이스	•Funda	
5	**VOE 14552712**	1					•Bracket	•Console	•Konsole	•브래킷	•Consola	
6	**VOE 14552707**	1					•Plate	•Tôle	•Blech	•플레이트	•Chapa	
7	**VOE 14552710**	1					•Cover	•Capot	•Haube	•커버	•Capo	
8	**VOE 946934**	2					Flange screw	Vis à embase	Flanschschraube	플랜지 나사	Tornillo embridado	

1	**8287463**	**Instrument panel, warning unit and information unit** **Tableau de bord, unités d'alerte et d'information** **Armaturenbrett, Warneinheit und Informations** 경고장치 및 게이지 계기판 **Panel de instrumentos, unidad de advertencia y unidad de informa**	Catalogue id **20214**	Group **387**
2			Illustr. No **1022144**	Section **100**
3			Issue **20009061-F**	Page **261**
4				
5				

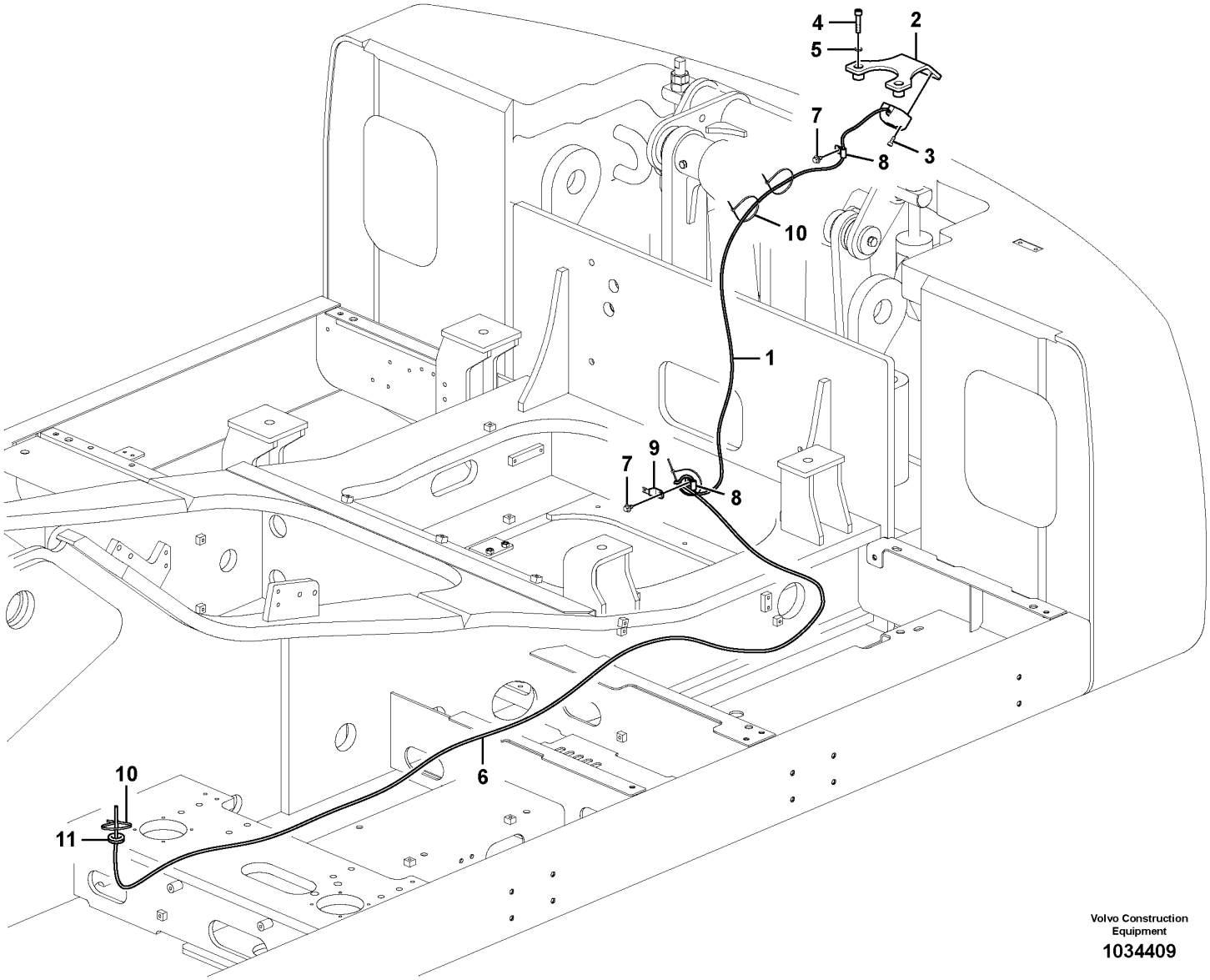

Volvo Construction Equipment

1034409

Fig.	Part No.	Quantity 1	2	3	PS	KIT	Description	Dénomination	Bezeichnung	품명	Denominación	Notes
1	**VOE 14558974**	1			SS		Camera	Caméra	Kamera	카메라	Cámara	
2	**VOE 14554725**	1					Bracket	Console	Konsole	브래킷	Consola	
3	**VOE 984064**	2					Hex. socket screw	Vis à six pans creux	Innensechskantschraube	육각 소켓 나사	Tornillo de hexágono embutido	
4	**VOE 984353**	2					Hex. socket screw	Vis à six pans creux	Innensechskantschraube	육각 소켓 나사	Tornillo de hexágono embutido	
5	**VOE 955923**	2					Spring washer	Rondelle élastique	Federscheibe	스프링 워셔	Arandela elástica	
6	**VOE 14541228**	1					Cable harness	Faisceau de câbles	Kabelbaum	케이블 설비	Manojo cables	
7	**VOE 946471**	2					Flange screw	Vis à embase	Flanschschraube	플랜지 나사	Tornillo embridado	
8	**VOE 14508060**	2					Clip	Clip	Clip	클립	Clip	
9	**VOE 14522575**	1					Clip	Clip	Clip	클립	Clip	
10	**VOE 4881440**	8					Cable tie	Serre-câble	Kabelbinder	케이블 타이	Abrazadera de cinta	
11	**VOE 14529352**	1					Grommet	Passe fil	Durchführung	그로멧	Pasaje	

1	**8284121 S/N -110014**	**Rear view camera** **Caméra de recul** **Rückfahrkamera** 후방 카메라 **Cámara retrovisora**	Catalogue id **20214**	Group **387**
2			Illustr. No **1034409**	Section **300**
3			Issue **20009061-F**	Page **263**
4				
5				

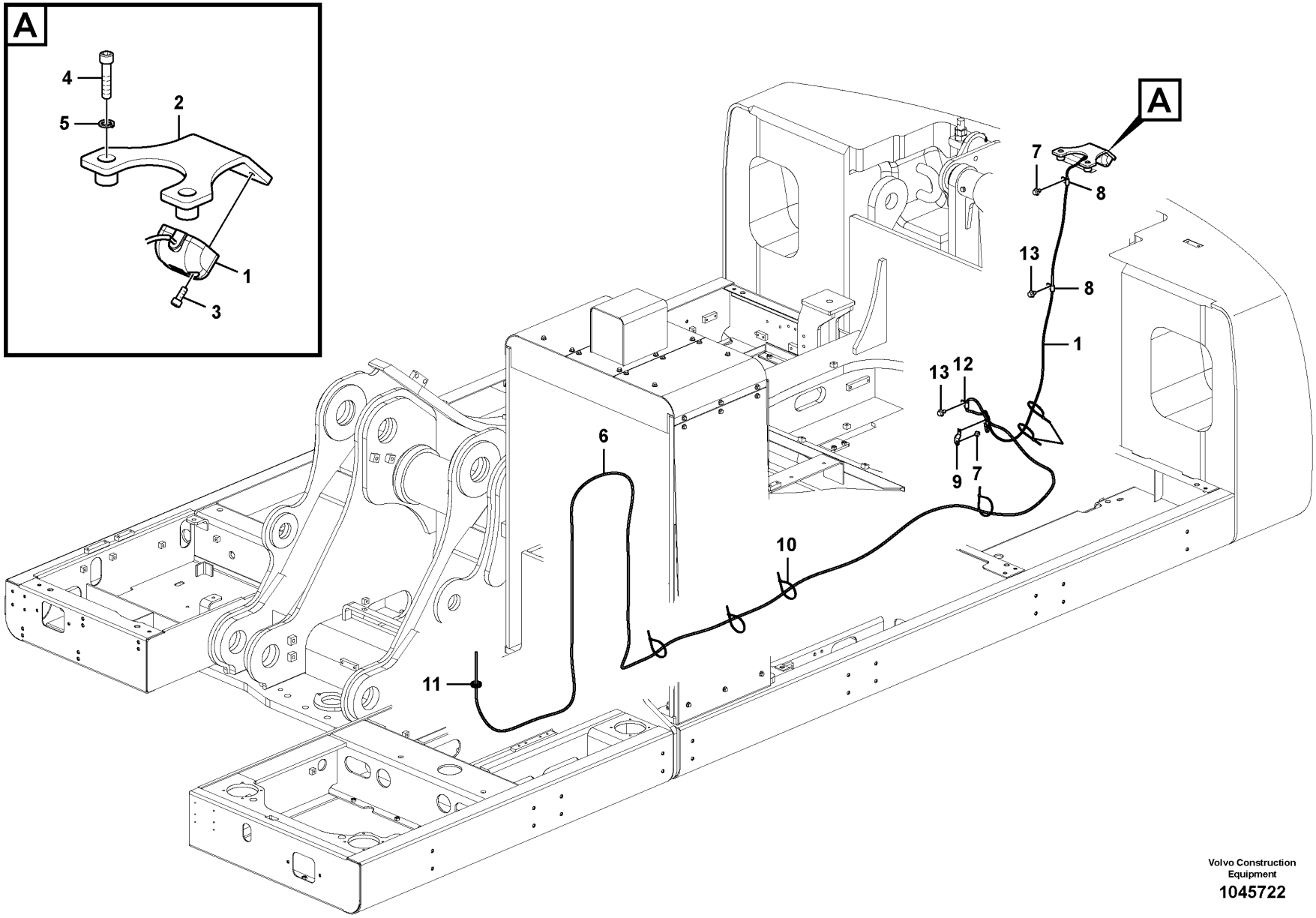

Volvo Construction Equipment

1045722

Fig.	Part No.	Quantity 1	2	3	PS	KIT	Description	Dénomination	Bezeichnung	품명	Denominación	Notes
1	**VOE 14558974**	1			SS		Camera	Caméra	Kamera	카메라	Cámara	S/N -110040
	VOE 14612832	1			SS		Camera	Caméra	Kamera	카메라	Cámara	S/N 110041-110078
	VOE 14663358	1					Camera	Caméra	Kamera	카메라	Cámara	S/N 110079-
	VOE 14681311	1					Cable harness	Faisceau de câbles	Kabelbaum	케이블 설비	Manojo cables	S/N 110079-
2	**VOE 14593042**	1					Bracket	Console	Konsole	브래킷	Consola	S/N -110040
	VOE 14612834	1					Bracket	Console	Konsole	브래킷	Consola	S/N 110041-
3	**VOE 984064**	2					Hex. socket screw	Vis à six pans creux	Innensechskantschraube	육각 소켓 나사	Tornillo de hexágono embutido	
4	**VOE 13965193**	2					Screw	Vis	Schraube	나사	Tornillo	
5	**VOE 14531016**	2					Washer	Rondelle	Scheibe	워셔	Arandela	
6	**VOE 14609272**	1					Cable harness	Faisceau de câbles	Kabelbaum	케이블 설비	Manojo cables	
7	**VOE 946471**	2					Flange screw	Vis à embase	Flanschschraube	플랜지 나사	Tornillo embridado	
8	**VOE 14508060**	2					Clip	Clip	Clip	클립	Clip	
9	**VOE 14522575**	1					Clip	Clip	Clip	클립	Clip	
10	**VOE 4881440**	6					Cable tie	Serre-câble	Kabelbinder	케이블 타이	Abrazadera de cinta	
11	**VOE 14529352**	1					Grommet	Passe fil	Durchführung	그로멧	Pasaje	
12	**VOE 14500290**	1					Clip	Clip	Clip	클립	Clip	
13	**VOE 946329**	2					Flange screw	Vis à embase	Flanschschraube	플랜지 나사	Tornillo embridado	

1		**Rear view camera** **Caméra de recul** **Rückfahrkamera** 후방 카메라 **Cámara retrovisora**	Catalogue id **20214**	Group **387**
2				
3			Illustr. No **1045722**	Section **350**
4				
5		**8289331;S/N 110015- / 8290208**	Issue **20009061-F**	Page **265**

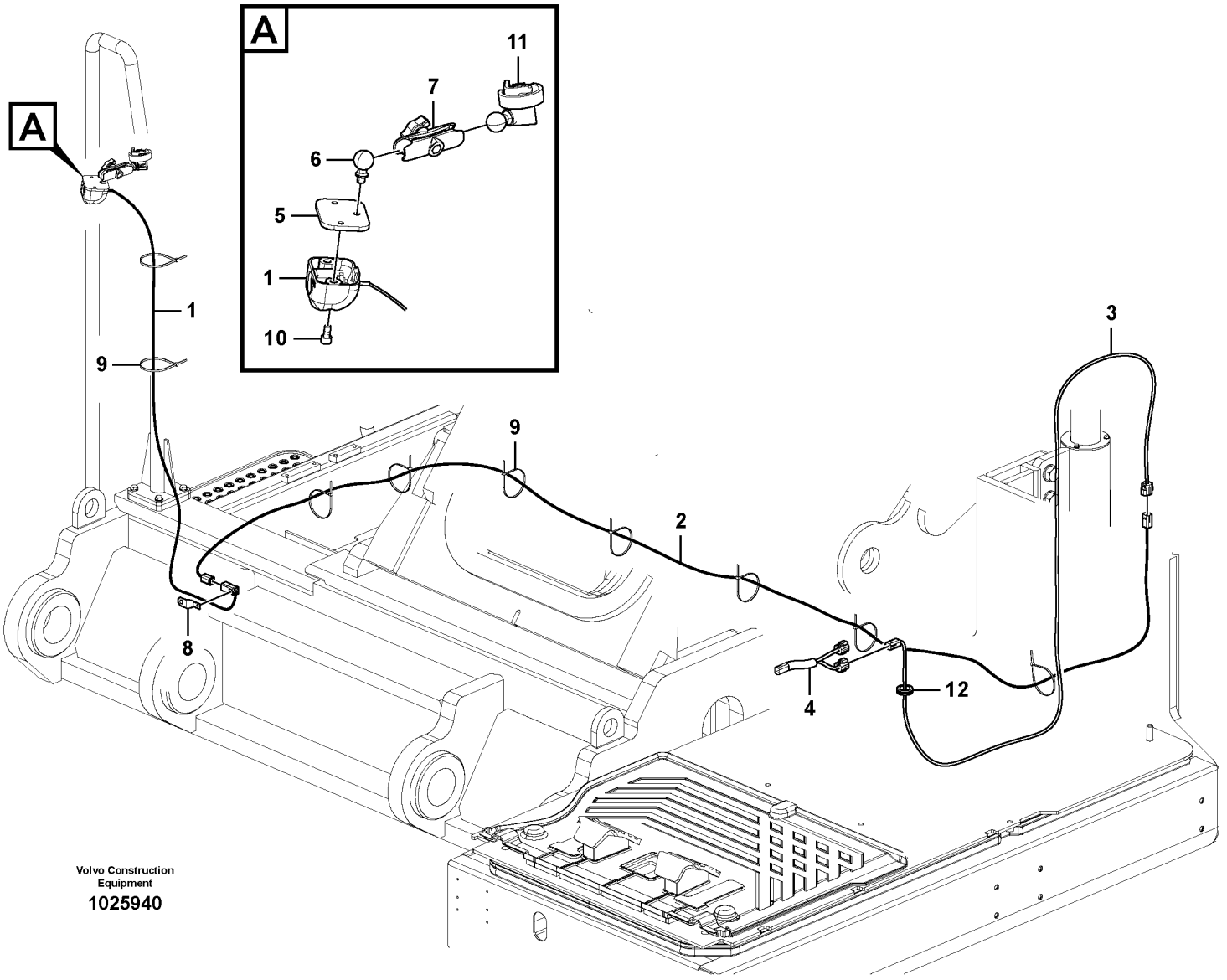

Volvo Construction Equipment

1025940

Fig.	Part No.	Quantity 1	2	3	PS	KIT	Description	Dénomination	Bezeichnung	품명	Denominación	Notes
1	**VOE 14621216**	1			SS		Camera	Caméra	Kamera	카메라	Cámara	S/N -110078
	VOE 14663359	1					Camera	Caméra	Kamera	카메라	Cámara	S/N 110079-
	VOE 14681313	1					Cable harness	Faisceau de câbles	Kabelbaum	케이블 설비	Manojo cables	S/N 110079-
2	**VOE 14609995**	1					Cable harness	Faisceau de câbles	Kabelbaum	케이블 설비	Manojo cables	
3	**VOE 14609996**	1					Cable harness	Faisceau de câbles	Kabelbaum	케이블 설비	Manojo cables	
4	**VOE 14607661**	1					Cable harness	Faisceau de câbles	Kabelbaum	케이블 설비	Manojo cables	
5	**VOE 14603996**	1					Bracket	Console	Konsole	브래킷	Consola	
6	**VOE 14609992**	1					Ball	Bille	Kugel	볼	Bola	
7	**VOE 14609994**	1					Socket	Socle	Steckdose	소켓	Toma de corriente	
8	**VOE 14522575**	1					Clip	Clip	Clip	클립	Clip	
9	**VOE 4881440**	9					Cable tie	Serre-câble	Kabelbinder	케이블 타이	Abrazadera de cinta	
10	**VOE 992397**	2					Hex. socket screw	Vis à six pans creux	Innensechskantschraube	육각 소켓 나사	Tornillo de hexágono embutido	
11	**VOE 14609993**	1					Base	Embase	Fuß	베이스	Base	
12	**VOE 14529352**	1					Grommet	Passe fil	Durchführung	그로멧	Pasaje	

1		**Side view camera** **Caméra latérale** **Seitenkamera** 측면 카메라 **Cámara de visión lateral**	Catalogue id **20214**	Group **387**
2				
3			Illustr. No **1025940**	Section **400**
4				
5		**8289424,8290208**	Issue **20009061-F**	Page **267**

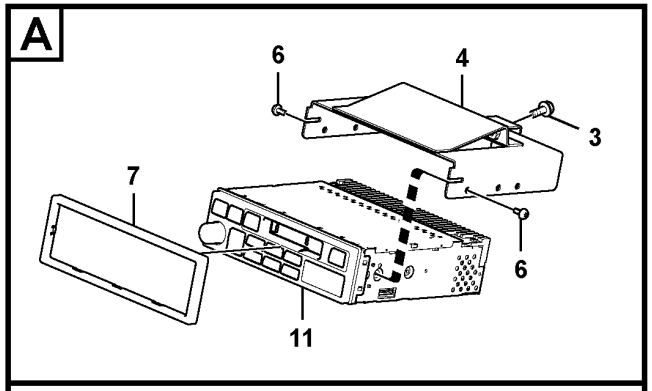

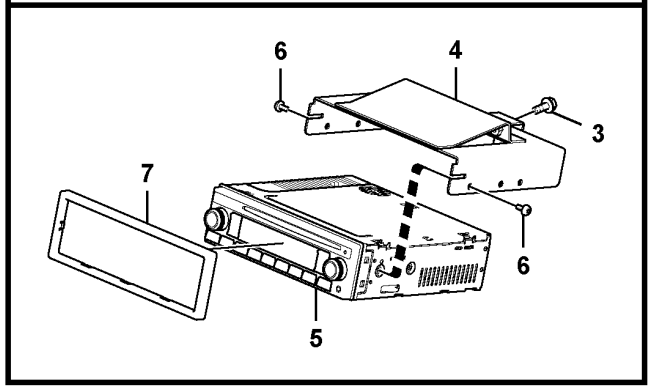

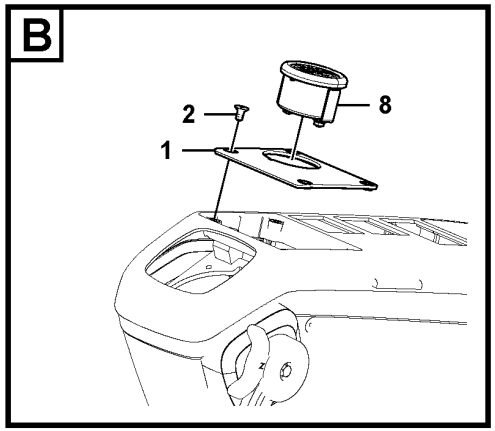

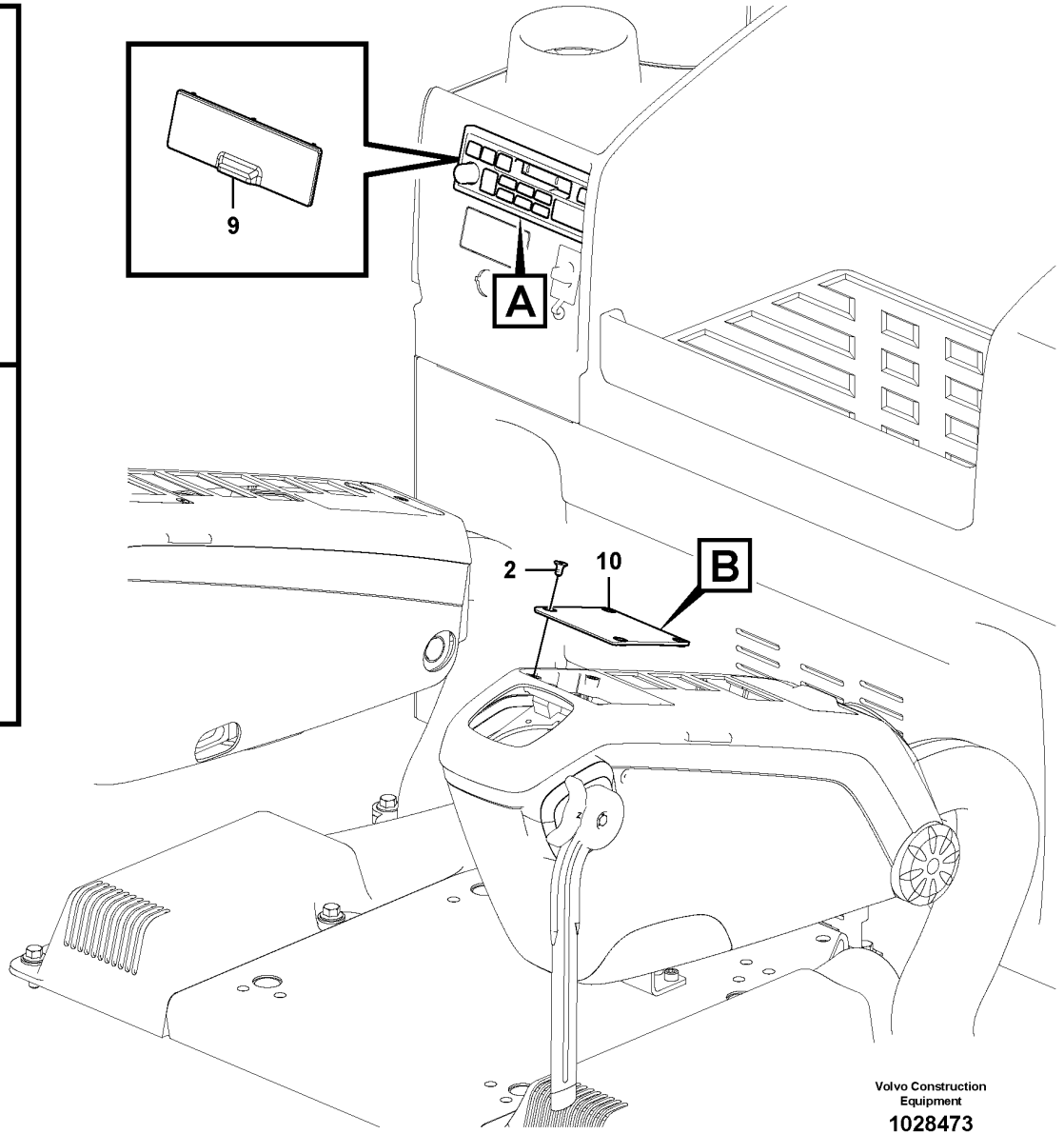

Volvo Construction Equipment

1028473

Fig.	Part No.	Quantity 1	2	3	4	5	PS	KIT	Description	Dénomination	Bezeichnung	품명	Denominación	Notes
1	VOE 14535875	1		1	1				Cover	Capot	Haube	커버	Capó	
2	VOE 969737	4	4	4	4				Six point socket screw	Vis à 6 pans creux	Sechszahn-Hohlschraube	6 포인트 소켓 나사	Racor de seis dientes	
3	VOE 946544	2		2	2				Flange screw	Vis à embase	Flanschschraube	플랜지 나사	Tornillo embridado	
4	VOE 14561517	1		1	1				Support	Bâti	Stativ	지지대	Base	
5	VOE 14561400	1					SS		Radio	Radio	Radio	라디오	Radio	
6	VOE 969513	4		4	4				Six point socket screw	Vis à 6 pans creux	Sechszahn-Hohlschraube	6 포인트 소켓 나사	Racor de seis dientes	
7	VOE 14561516	1		1	1				Cover	Couvercle	Deckel	커버	Tapa	
8	VOE 14561390	1		1	1				Switch	Rupteur	Ausschalter	스위치	Interruptor	
9	VOE 14570285		1						Cover	Capot	Haube	커버	Capó	
10	VOE 14534418		1						Cover	Capot	Haube	커버	Capó	
11	VOE 14561388			1			SS		Radio cassette	Radio-cassette	Radiokassette	라디오 카세트	Radiocasete	
	VOE 14561391				1				Radio	Radio	Radio	라디오	Radio	

1	8279809	**Cassette radio recorder with mounting details** **Lecteur de cassettes auto-radio avec pièces de montage** **Kassettenrecorder mit Montageteilen** 카세트 라디오 **Radiocasete con accesorios de montaje**	Catalogue id **20214**	Group **393**
2	8279807		Illustr. No **1028473**	Section **100**
3	8279808		Issue **20009061-F**	Page **269**
4	8285121			
5				

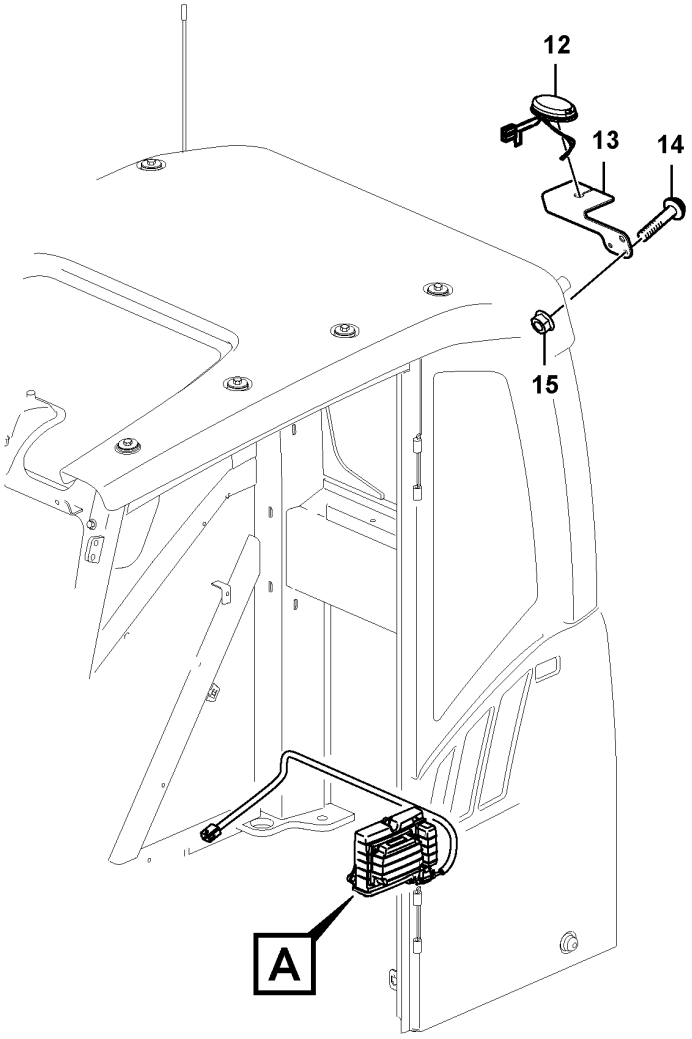

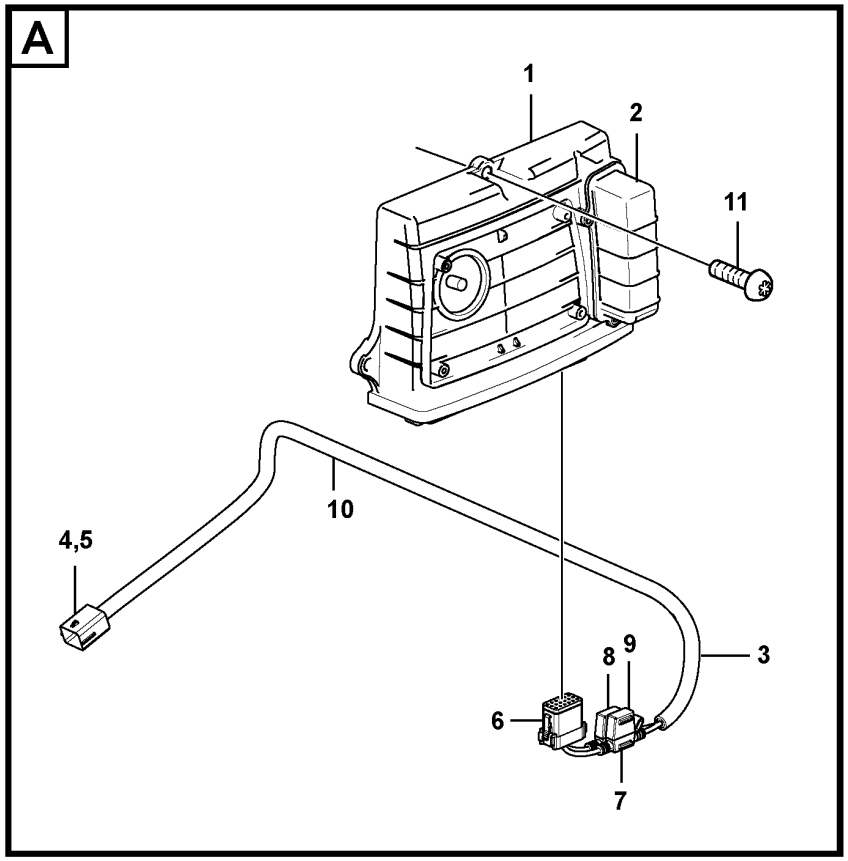

Volvo Construction Equipment

1072270

Fig.	Part No.	Quantity 1	2	3	PS	KIT	Description	Dénomination	Bezeichnung	품명	Denominación	Notes
1	**VOE 11381209**	1					Electronic unit	Unité électronique	Elektronikeinheit	전자 유닛	Unidad electrónica	WECU2
2	**VOE 15180716**	1					•Battery	•Batterie	•Batterie	•배터리	•Batería	
3	**VOE 14638178**	1					Cable harness	Faisceau de câbles	Kabelbaum	케이블 설비	Manojo cables	
4	**VOE 11428069**	1					•Housing	•Carter	•Gehäuse	•하우징	•Cuerpo	
5	**VOE 11428070**	1					•Lock plate	•Plaque verrouillage	•Verschlussplatte	•잠금장치 플레이트	•Placa de seguridad	
6	**VOE 14606664**	1					•Housing	•Carter	•Gehäuse	•하우징	•Cuerpo	PO3904
7	**VOE 14638181**	2					•Fuse holder	•Porte-fusible	•Sicherungshalter	•퓨즈 홀더	•Portafusibles	
8	**VOE 969161**	1					•Fuse	•Fusible	•Sicherung	•퓨즈	•Fusible	10A
9	**VOE 13969160**	1					•Fuse	•Fusible	•Sicherung	•퓨즈	•Fusible	5A
10	**VOE 4803746**	1					•Hose	•Flexible	•Schlauch	•호스	•Manguera	
11	**VOE 969278**	3					Six point socket screw	Vis à 6 pans creux	Sechszahn-Hohlschraube	6 포인트 소켓 나사	Racor de seis dientes	
12	**VOE 14667834**	1					Antenna	Antenne	Antenne	안테나	Antena	
13	**VOE 14653920**	1					Bracket	Console	Konsole	브래킷	Consola	
14	**VOE 13945444**	1					Screw	Vis	Schraube	나사	Tornillo	
15	**VOE 948645**	1					Flange lock nut	Contre-écrou à bride	Flanschverschlussmutter	플랜지 잠금 너트	Contratuerca embridada	

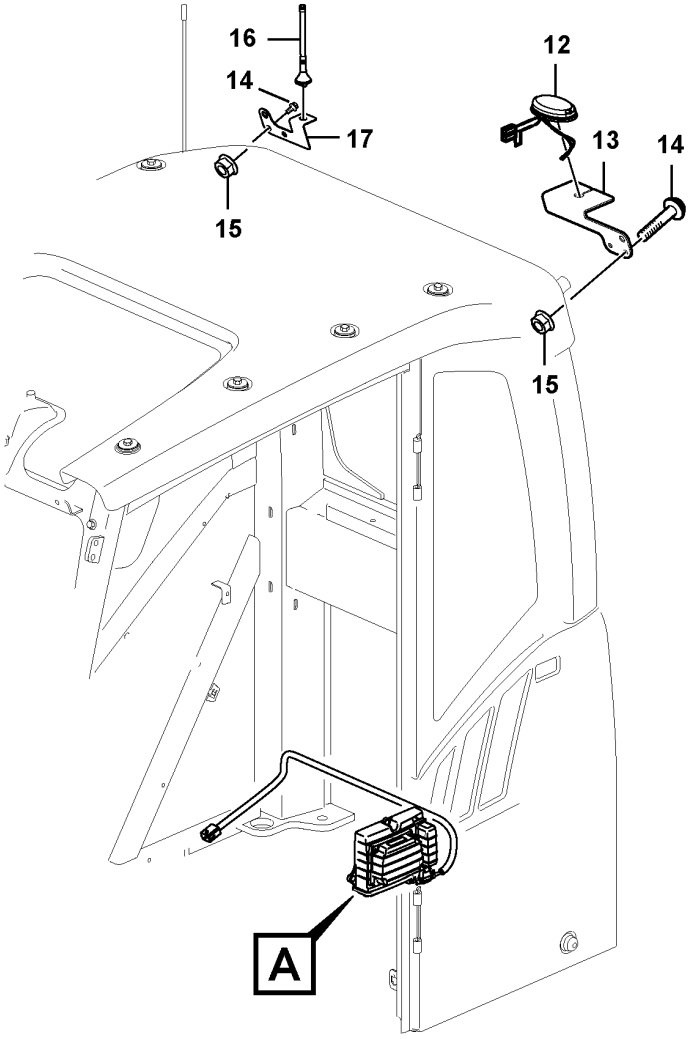

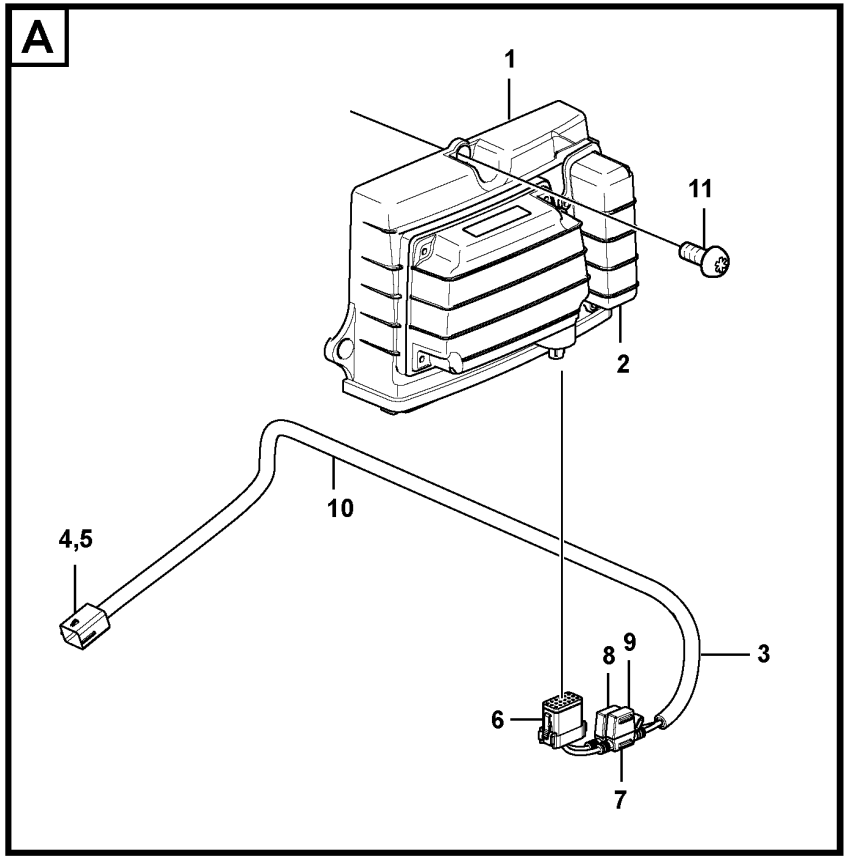

Volvo Construction Equipment

1072273

Fig.	Part No.	Quantity 1	2	3	PS	KIT	Description	Dénomination	Bezeichnung	품명	Denominación	Notes
1	**VOE 11381207**	1					Electronic unit	Unité électronique	Elektronikeinheit	전자 유닛	Unidad electrónica	WECU2
2	**VOE 15180716**	1					•Battery	•Batterie	•Batterie	•배터리	•Batería	
3	**VOE 14638178**	1					Cable harness	Faisceau de câbles	Kabelbaum	케이블 설비	Manojo cables	
4	**VOE 11428069**	1					•Housing	•Carter	•Gehäuse	•하우징	•Cuerpo	
5	**VOE 11428070**	1					•Lock plate	•Plaque verrouillage	•Verschlussplatte	•잠금장치 플레이트	•Placa de seguridad	
6	**VOE 14606664**	1					•Housing	•Carter	•Gehäuse	•하우징	•Cuerpo	PO3904
7	**VOE 14638181**	2					•Fuse holder	•Porte-fusible	•Sicherungshalter	•퓨즈 홀더	•Portafusibles	
8	**VOE 969161**	1					•Fuse	•Fusible	•Sicherung	•퓨즈	•Fusible	10A
9	**VOE 13969160**	1					•Fuse	•Fusible	•Sicherung	•퓨즈	•Fusible	5A
10	**VOE 4803746**	1					•Hose	•Flexible	•Schlauch	•호스	•Manguera	
11	**VOE 969278**	3					Six point socket screw	Vis à 6 pans creux	Sechszahn-Hohlschraube	6 포인트 소켓 나사	Racor de seis dientes	
12	**VOE 14667834**	1					Antenna	Antenne	Antenne	안테나	Antena	
13	**VOE 14653920**	1					Bracket	Console	Konsole	브래킷	Consola	
14	**VOE 13945444**	2					Screw	Vis	Schraube	나사	Tornillo	
15	**VOE 948645**	2					Flange lock nut	Contre-écrou à bride	Flanschverschlussmutter	플랜지 잠금 너트	Contratuerca embridada	
16	**VOE 14634545**	1					Antenna	Antenne	Antenne	안테나	Antena	
17	**VOE 14632240**	1					Bracket	Console	Konsole	브래킷	Consola	

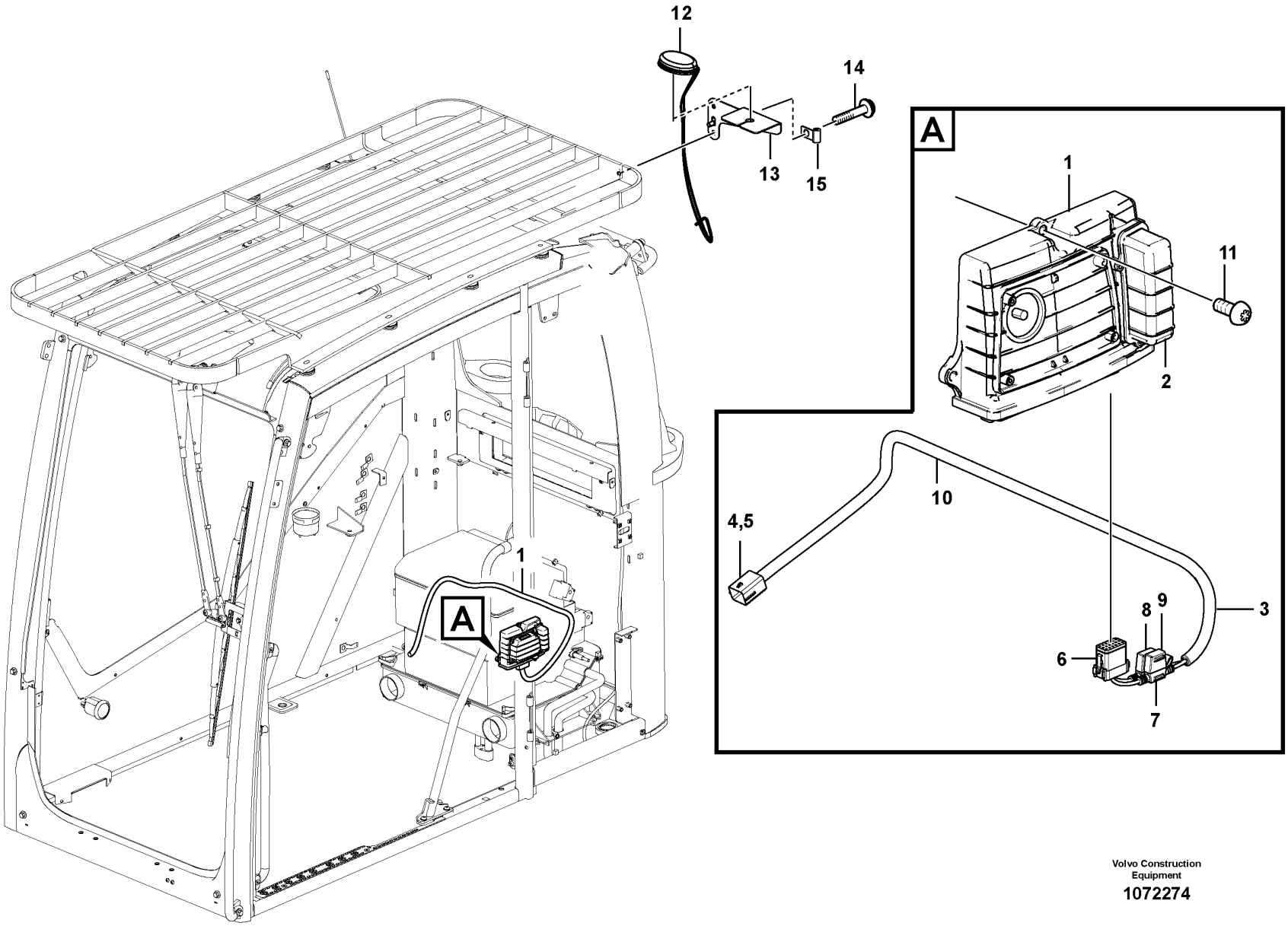

Volvo Construction Equipment

1072274

Fig.	Part No.	Quantity 1	2	3	PS	KIT	Description	Dénomination	Bezeichnung	품명	Denominación	Notes
1	VOE 11381209	1					Electronic unit	Unité électronique	Elektronikeinheit	전자 유닛	Unidad electrónica	WECU2
2	VOE 15180716	1					•Battery	•Batterie	•Batterie	•배터리	•Batería	
3	VOE 14638178	1					Cable harness	Faisceau de câbles	Kabelbaum	케이블 설비	Manojo cables	
4	VOE 11428069	1					•Housing	•Carter	•Gehäuse	•하우징	•Cuerpo	
5	VOE 11428070	1					•Lock plate	•Plaque verrouillage	•Verschlussplatte	•잠금장치 플레이트	•Placa de seguridad	
6	VOE 14606664	1					•Housing	•Carter	•Gehäuse	•하우징	•Cuerpo	PO3904
7	VOE 14638181	2					•Fuse holder	•Porte-fusible	•Sicherungshalter	•퓨즈 홀더	•Portafusibles	
8	VOE 969161	1					•Fuse	•Fusible	•Sicherung	•퓨즈	•Fusible	10A
9	VOE 13969160	1					•Fuse	•Fusible	•Sicherung	•퓨즈	•Fusible	5A
10	VOE 4803746	1					•Hose	•Flexible	•Schlauch	•호스	•Manguera	
11	VOE 969278	3					Six point socket screw	Vis à 6 pans creux	Sechszahn-Hohlschraube	6 포인트 소켓 나사	Racor de seis dientes	
12	VOE 14667834	1					Antenna	Antenne	Antenne	안테나	Antena	
13	VOE 14653920	1					Bracket	Console	Konsole	브래킷	Consola	
14	VOE 946441	2					Flange screw	Vis à embase	Flanschschraube	플랜지 나사	Tornillo embridado	
15	VOE 14508060	1					Clip	Clip	Clip	클립	Clip	

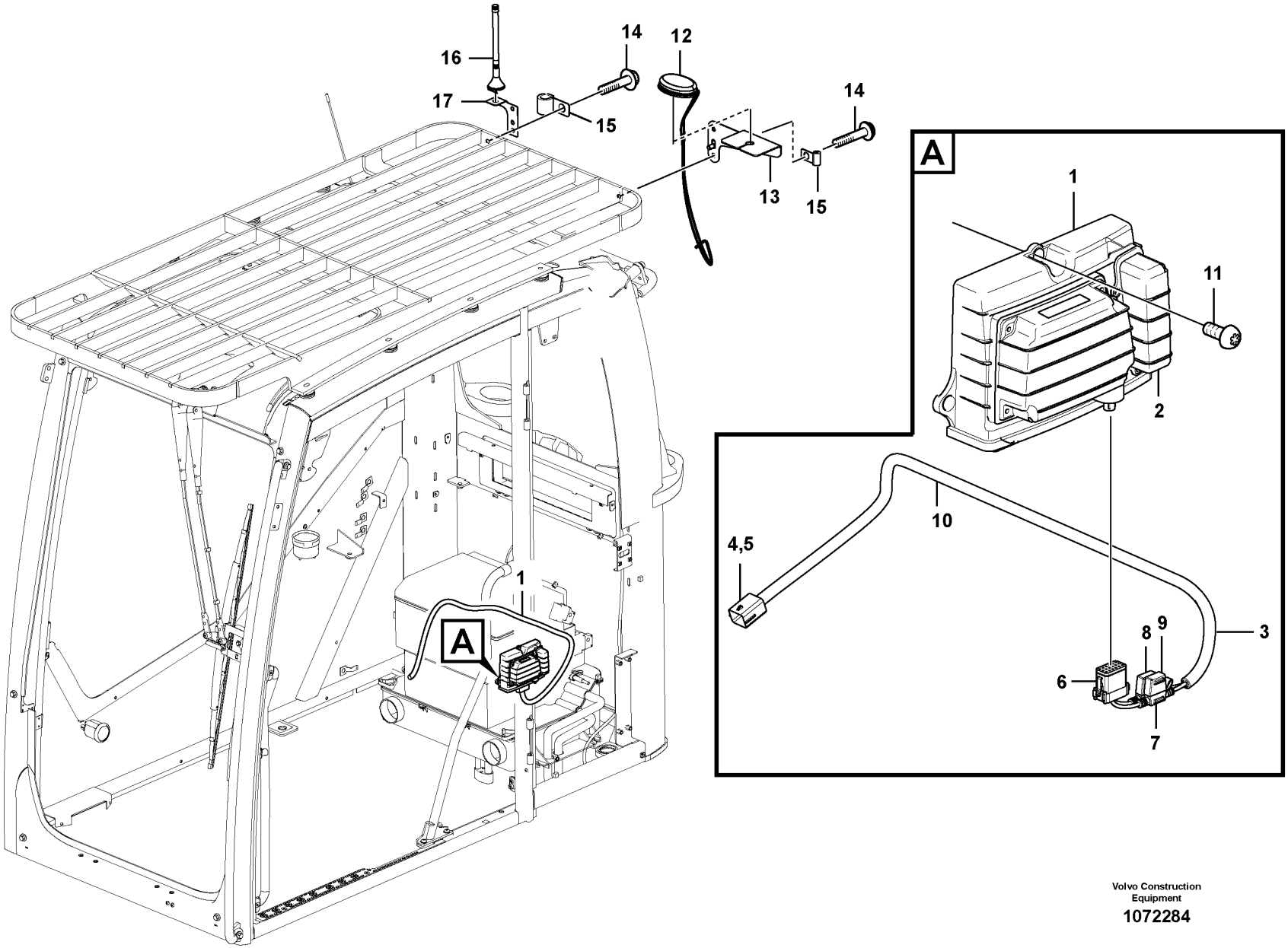

Volvo Construction Equipment

1072284

Fig.	Part No.	Quantity 1	2	3	PS	KIT	Description	Dénomination	Bezeichnung	품명	Denominación	Notes
1	VOE 11381207	1					Electronic unit	Unité électronique	Elektronikeinheit	전자 유닛	Unidad electrónica	WECU2
2	VOE 15180716	1					•Battery	•Batterie	•Batterie	•배터리	•Batería	
3	VOE 14638178	1					Cable harness	Faisceau de câbles	Kabelbaum	케이블 설비	Manojo cables	
4	VOE 11428069	1					•Housing	•Carter	•Gehäuse	•하우징	•Cuerpo	
5	VOE 11428070	1					•Lock plate	•Plaque verrouillage	•Verschlussplatte	•잠금장치 플레이트	•Placa de seguridad	
6	VOE 14606664	1					•Housing	•Carter	•Gehäuse	•하우징	•Cuerpo	PO3904
7	VOE 14638181	2					•Fuse holder	•Porte-fusible	•Sicherungshalter	•퓨즈 홀더	•Portafusibles	
8	VOE 969161	1					•Fuse	•Fusible	•Sicherung	•퓨즈	•Fusible	10A
9	VOE 13969160	1					•Fuse	•Fusible	•Sicherung	•퓨즈	•Fusible	5A
10	VOE 4803746	1					•Hose	•Flexible	•Schlauch	•호스	•Manguera	
11	VOE 969278	3					Six point socket screw	Vis à 6 pans creux	Sechszahn-Hohlschraube	6 포인트 소켓 나사	Racor de seis dientes	
12	VOE 14634545	1					Antenna	Antenne	Antenne	안테나	Antena	
13	VOE 14653920	1					Bracket	Console	Konsole	브래킷	Consola	
14	VOE 946441	4					Flange screw	Vis à embase	Flanschschraube	플랜지 나사	Tornillo embridado	
15	VOE 14508060	2					Clip	Clip	Clip	클립	Clip	
16	VOE 14634545	1					Antenna	Antenne	Antenne	안테나	Antena	
17	VOE 14632240	1					Bracket	Console	Konsole	브래킷	Consola	

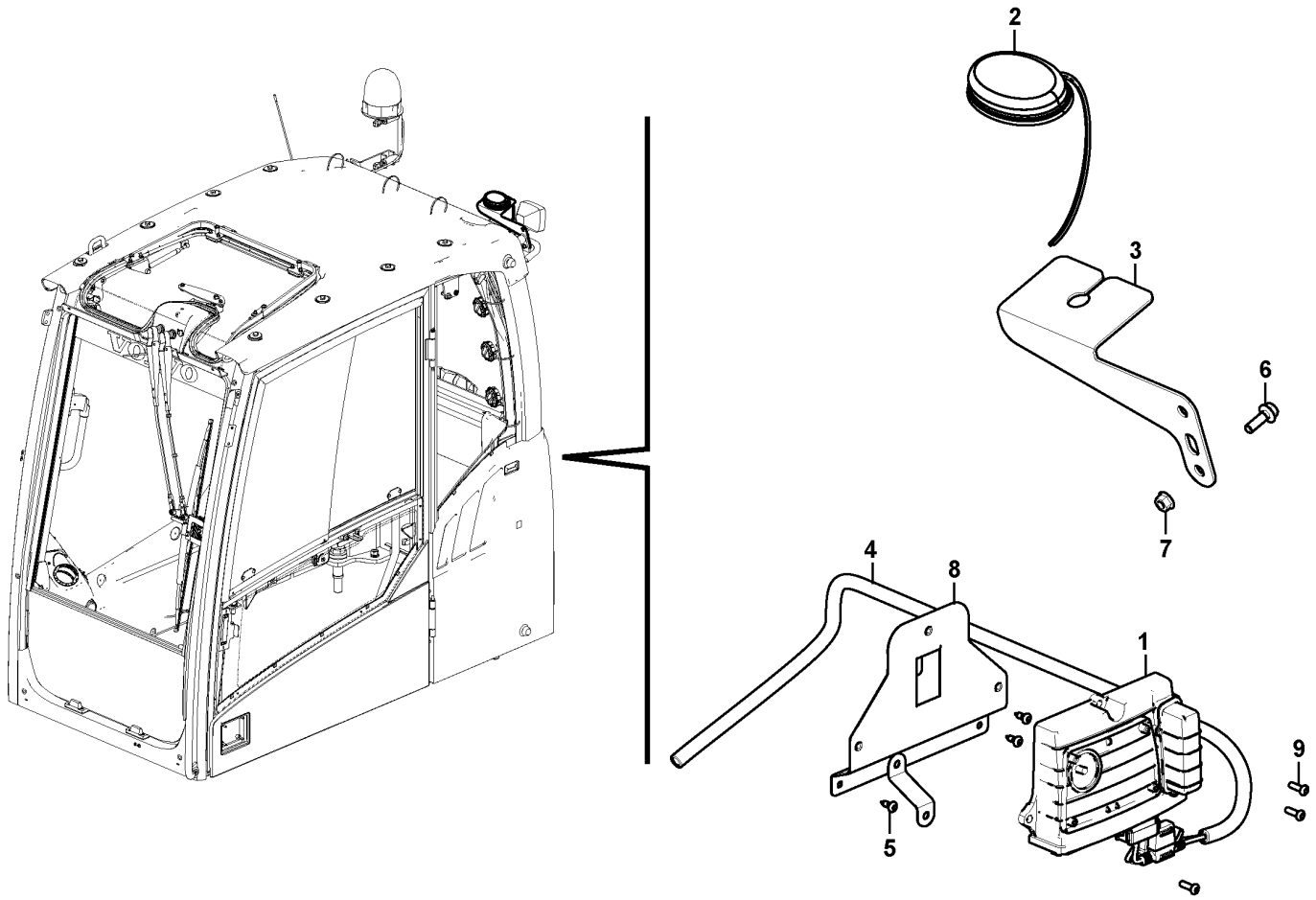
2
3
6
7
4
8
1
9
5

Fig.	Part No.	Quantity 1	2	3	PS	KIT	Description	Dénomination	Bezeichnung	품명	Denominación	Notes
1	VOE 11384310	1					Electronic unit	Unité électronique	Elektronikeinheit	전자 유닛	Unidad electrónica	
2	VOE 14667834	1					Antenna	Antenne	Antenne	안테나	Antena	
3	VOE 14653920	1					Bracket	Console	Konsole	브래킷	Consola	
4	VOE 14638178	1					Cable harness	Faisceau de câbles	Kabelbaum	케이블 설비	Manojo cables	
	VOE 11428069	1					•Housing	•Carter	•Gehäuse	•하우징	•Cuerpo	
	VOE 11428070	1					•Lock plate	•Plaque verrouillage	•Verschlussplatte	•잠금장치 플레이트	•Placa de seguridad	
	VOE 11428088	5					•Cable terminal	•Cosse câble	•Kabelschuh	•케이블 단자	•Terminal de cable	
	VOE 11428093	5					•Seal	•Étanchéité	•dichtung	•시일링	•Junta	
	VOE 11428143	3					•Cable seal	•Joint sur fil	•Leitungsdichtung	•케이블 씰	•Sellador de cable	
	VOE 14346322	13					•Cable seal	•Joint sur fil	•Leitungsdichtung	•케이블 씰	•Sellador de cable	
	VOE 3963173	5					•Cable terminal	•Cosse câble	•Kabelschuh	•케이블 단자	•Terminal de cable	
	VOE 14606664	1					•Housing	•Carter	•Gehäuse	•하우징	•Cuerpo	
	VOE 4803746	1					•Hose	•Flexible	•Schlauch	•호스	•Manguera	
	VOE 13969160	1					•Fuse	•Fusible	•Sicherung	•퓨즈	•Fusible	
	VOE 969161	1					•Fuse	•Fusible	•Sicherung	•퓨즈	•Fusible	
	VOE 14638181	2					•Fuse holder	•Porte-fusible	•Sicherungshalter	•퓨즈 홀더	•Portafusibles	
5	VOE 969278	3					Six point socket screw	Vis à 6 pans creux	Sechszahn-Hohlschraube	6 포인트 소켓 나사	Racor de seis dientes	
6	VOE 945444	1					Flange screw	Vis à embase	Flanschschraube	플랜지 나사	Tornillo embridado	
7	VOE 948645	1					Flange lock nut	Contre-écrou à bride	Flanschverschlussmutter	플랜지 잠금 너트	Contratuerca embridada	
8		1			NS		Bracket	Console	Konsole	브래킷	Consola	
9	VOE 969407	3					Six point socket screw	Vis à 6 pans creux	Sechszahn-Hohlschraube	6 포인트 소켓 나사	Racor de seis dientes	

1	8297318 S/N 110079-	**System for wireless electronic controlled communication (telematics)** **Système de communication électronique sans fil (télématique)** **System für drahtlose elektronische Kommunikation (Telematik)** 무선 전자 제어 통신용 시스템 (텔레메틱스) **Sistema de comunicación electrónica inalámbrica (telemática)**	Catalogue id **20214**	Group **398**
2			Illustr. No **1049845**	Section **300**
3				
4			Issue **20009061-F**	Page **279**
5				

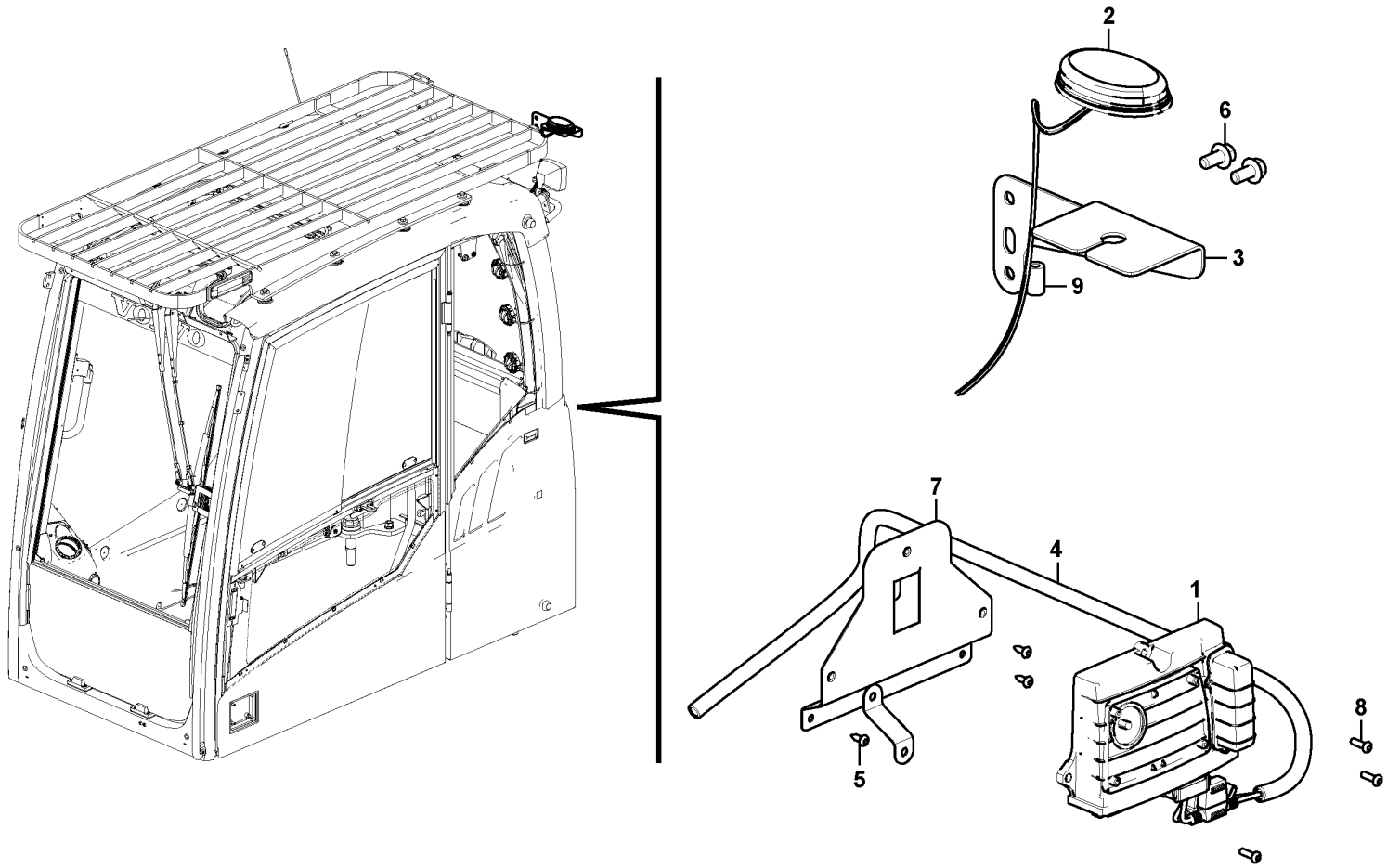

Volvo Construction Equipment

1049846

Fig.	Part No.	Quantity 1	2	3	PS	KIT	Description	Dénomination	Bezeichnung	품명	Denominación	Notes
1	VOE 11384310	1					Electronic unit	Unité électronique	Elektronikeinheit	전자 유닛	Unidad electrónica	
2	VOE 14667834	1					Antenna	Antenne	Antenne	안테나	Antena	
3	VOE 14653920	1					Bracket	Console	Konsole	브래킷	Consola	
4	VOE 14638178	1					Cable harness	Faisceau de câbles	Kabelbaum	케이블 설비	Manojo cables	
	VOE 11428069	1					•Housing	•Carter	•Gehäuse	•하우징	•Cuerpo	
	VOE 11428070	1					•Lock plate	•Plaque verrouillage	•Verschlussplatte	•잠금장치 플레이트	•Placa de seguridad	
	VOE 11428088	5					•Cable terminal	•Cosse câble	•Kabelschuh	•케이블 단자	•Terminal de cable	
	VOE 11428093	5					•Seal	•Étanchéité	•dichtung	•시일링	•Junta	
	VOE 11428143	3					•Cable seal	•Joint sur fil	•Leitungsdichtung	•케이블 씰	•Sellador de cable	
	VOE 14346322	13					•Cable seal	•Joint sur fil	•Leitungsdichtung	•케이블 씰	•Sellador de cable	
	VOE 3963173	5					•Cable terminal	•Cosse câble	•Kabelschuh	•케이블 단자	•Terminal de cable	
	VOE 14606664	1					•Housing	•Carter	•Gehäuse	•하우징	•Cuerpo	
	VOE 4803746	1					•Hose	•Flexible	•Schlauch	•호스	•Manguera	
	VOE 13969160	1					•Fuse	•Fusible	•Sicherung	•퓨즈	•Fusible	
	VOE 969161	1					•Fuse	•Fusible	•Sicherung	•퓨즈	•Fusible	
	VOE 14638181	2					•Fuse holder	•Porte-fusible	•Sicherungshalter	•퓨즈 홀더	•Portafusibles	
5	VOE 969278	3					Six point socket screw	Vis à 6 pans creux	Sechszahn-Hohlschraube	6 포인트 소켓 나사	Racor de seis dientes	
6	VOE 946441	2					Flange screw	Vis à embase	Flanschschraube	플랜지 나사	Tornillo embridado	
7		1			NS		Bracket	Console	Konsole	브래킷	Consola	
8	VOE 969407	3					Six point socket screw	Vis à 6 pans creux	Sechszahn-Hohlschraube	6 포인트 소켓 나사	Racor de seis dientes	

1	8297319 S/N 110079-
2	
3	
4	
5	

System for wireless electronic controlled communication (telematics)
Système de communication électronique sans fil (télématique)
System für drahtlose elektronische Kommunikation (Telematik)
무선 전자 제어 통신용 시스템 (텔레메틱스)
Sistema de comunicación electrónica inalámbrica (telemática)

Catalogue id **20214**	Group **398**
Illustr. No **1049846**	Section **400**
Issue **20009061-F**	Page **281**

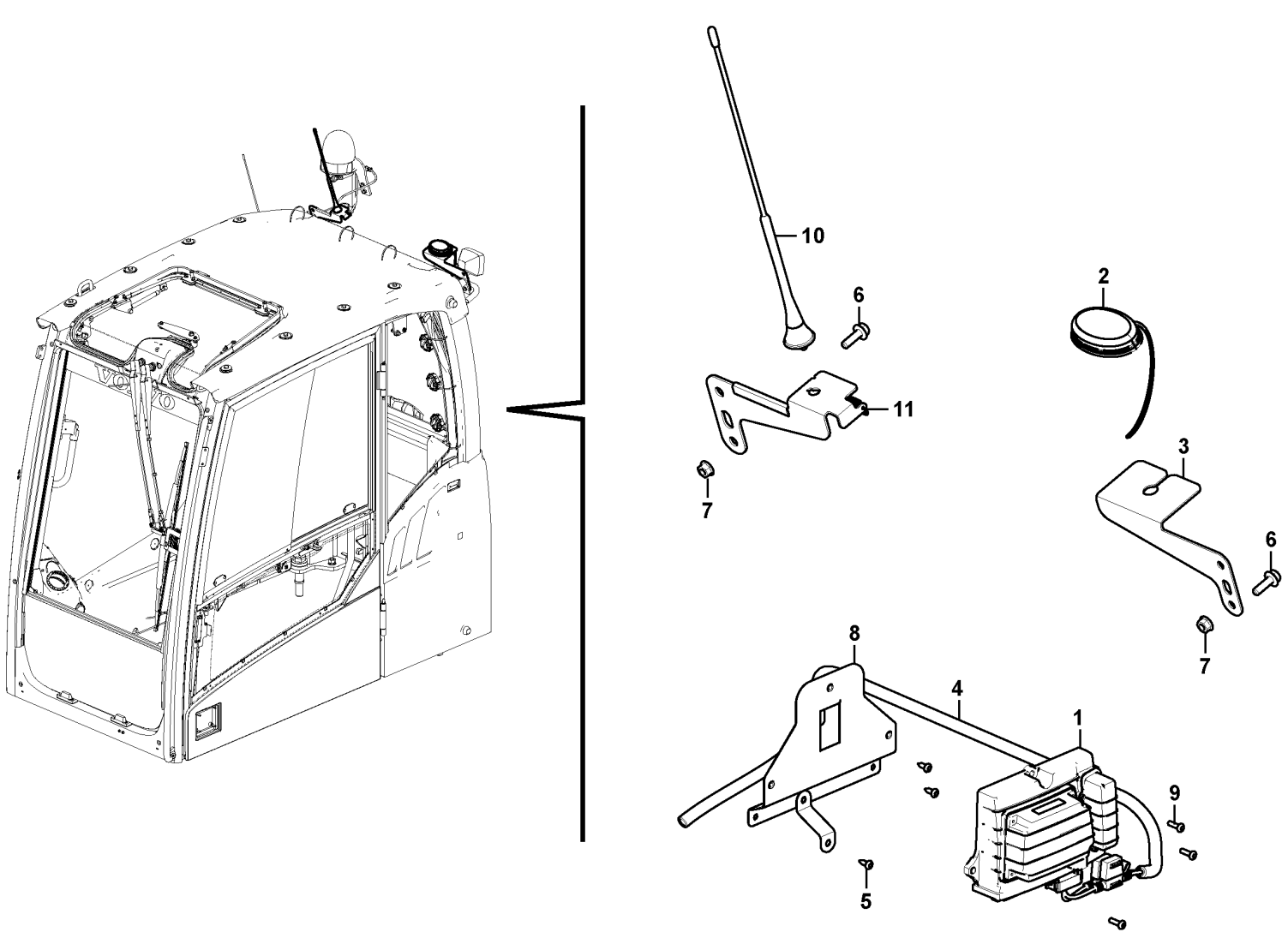

Volvo Construction Equipment

1049847

Fig.	Part No.	Quantity 1	2	3	PS	KIT	Description	Dénomination	Bezeichnung	품명	Denominación	Notes
1	VOE 11384310	1					Electronic unit	Unité électronique	Elektronikeinheit	전자 유닛	Unidad electrónica	
2	VOE 14667834	1					Antenna	Antenne	Antenne	안테나	Antena	
3	VOE 14653920	1					Bracket	Console	Konsole	브래킷	Consola	
4	VOE 14638178	1					Cable harness	Faisceau de câbles	Kabelbaum	케이블 설비	Manojo cables	
	VOE 11428069	1					•Housing	•Carter	•Gehäuse	•하우징	•Cuerpo	
	VOE 11428070	1					•Lock plate	•Plaque verrouillage	•Verschlussplatte	•잠금장치 플레이트	•Placa de seguridad	
	VOE 11428088	5					•Cable terminal	•Cosse câble	•Kabelschuh	•케이블 단자	•Terminal de cable	
	VOE 11428093	5					•Seal	•Étanchéité	•dichtung	•시일링	•Junta	
	VOE 11428143	3					•Cable seal	•Joint sur fil	•Leitungsdichtung	•케이블 씰	•Sellador de cable	
	VOE 14346322	13					•Cable seal	•Joint sur fil	•Leitungsdichtung	•케이블 씰	•Sellador de cable	
	VOE 3963173	5					•Cable terminal	•Cosse câble	•Kabelschuh	•케이블 단자	•Terminal de cable	
	VOE 14606664	1					•Housing	•Carter	•Gehäuse	•하우징	•Cuerpo	
	VOE 4803746	1					•Hose	•Flexible	•Schlauch	•호스	•Manguera	
	VOE 13969160	1					•Fuse	•Fusible	•Sicherung	•퓨즈	•Fusible	
	VOE 969161	1					•Fuse	•Fusible	•Sicherung	•퓨즈	•Fusible	
	VOE 14638181	2					•Fuse holder	•Porte-fusible	•Sicherungshalter	•퓨즈 홀더	•Portafusibles	
5	VOE 969278	3					Six point socket screw	Vis à 6 pans creux	Sechszahn-Hohlschraube	6 포인트 소켓 나사	Racor de seis dientes	
6	VOE 945111	2					Flange screw	Vis à bride	Flanschschraube	플랜지 스크류	Torn embridado	
7	VOE 948645	2					Flange lock nut	Contre-écrou à bride	Flanschverschlussmutter	플랜지 잠금 너트	Contratuerca embridada	
8		1			NS		Bracket	Console	Konsole	브래킷	Consola	
9	VOE 969407	3					Six point socket screw	Vis à 6 pans creux	Sechszahn-Hohlschraube	6 포인트 소켓 나사	Racor de seis dientes	
10	VOE 14634545	1					Antenna	Antenne	Antenne	안테나	Antena	
11	VOE 14632240	1					Bracket	Console	Konsole	브래킷	Consola	

1	8297320 S/N 110079-	**System for wireless electronic controlled communication (telematics)** **Système de communication électronique sans fil (télématique)** **System für drahtlose elektronische Kommunikation (Telematik)** 무선 전자 제어 통신용 시스템 (텔레메틱스) **Sistema de comunicación electrónica inalámbrica (telemática)**	Catalogue id **20214**	Group **398**
2			Illustr. No **1049847**	Section **500**
3				
4			Issue **20009061-F**	Page **283**
5				

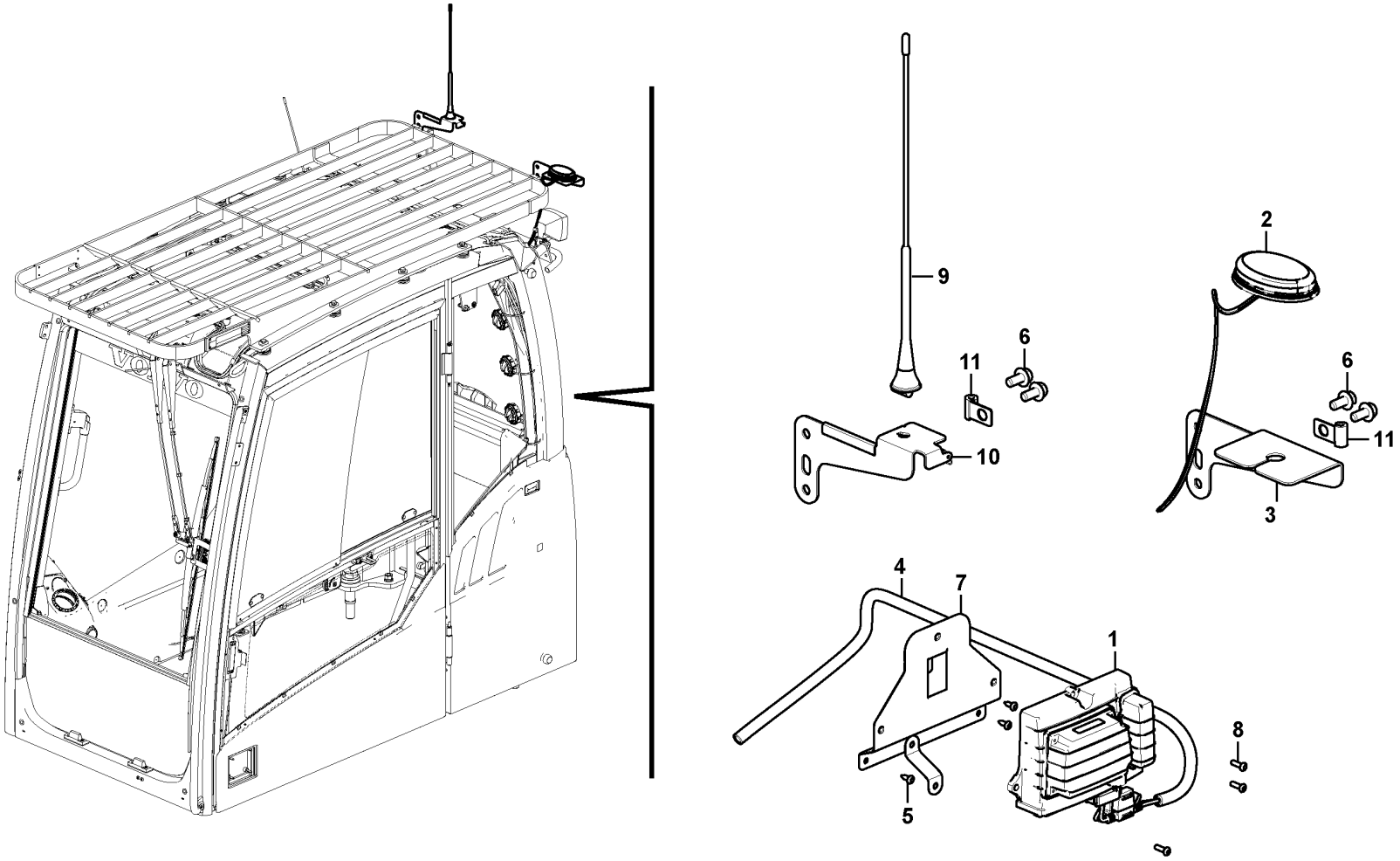

Volvo Construction Equipment

1049848

Fig.	Part No.	Quantity 1	2	3	PS	KIT	Description	Dénomination	Bezeichnung	품명	Denominación	Notes
1	VOE 11384310	1					Electronic unit	Unité électronique	Elektronikeinheit	전자 유닛	Unidad electrónica	
2	VOE 14667834	1					Antenna	Antenne	Antenne	안테나	Antena	
3	VOE 14653920	1					Bracket	Console	Konsole	브래킷	Consola	
4	VOE 14638178	1					Cable harness	Faisceau de câbles	Kabelbaum	케이블 설비	Manojo cables	
	VOE 11428069	1					•Housing	•Carter	•Gehäuse	•하우징	•Cuerpo	
	VOE 11428070	1					•Lock plate	•Plaque verrouillage	•Verschlussplatte	•잠금장치 플레이트	•Placa de seguridad	
	VOE 11428088	5					•Cable terminal	•Cosse câble	•Kabelschuh	•케이블 단자	•Terminal de cable	
	VOE 11428093	5					•Seal	•Étanchéité	•dichtung	•시일링	•Junta	
	VOE 11428143	3					•Cable seal	•Joint sur fil	•Leitungsdichtung	•케이블 씰	•Sellador de cable	
	VOE 14346322	13					•Cable seal	•Joint sur fil	•Leitungsdichtung	•케이블 씰	•Sellador de cable	
	VOE 3963173	5					•Cable terminal	•Cosse câble	•Kabelschuh	•케이블 단자	•Terminal de cable	
	VOE 14606664	1					•Housing	•Carter	•Gehäuse	•하우징	•Cuerpo	
	VOE 4803746	1					•Hose	•Flexible	•Schlauch	•호스	•Manguera	
	VOE 13969160	1					•Fuse	•Fusible	•Sicherung	•퓨즈	•Fusible	
	VOE 969161	1					•Fuse	•Fusible	•Sicherung	•퓨즈	•Fusible	
	VOE 14638181	2					•Fuse holder	•Porte-fusible	•Sicherungshalter	•퓨즈 홀더	•Portafusibles	
5	VOE 969278	3					Six point socket screw	Vis à 6 pans creux	Sechszahn-Hohlschraube	6 포인트 소켓 나사	Racor de seis dientes	
6	VOE 946441	4					Flange screw	Vis à embase	Flanschschraube	플랜지 나사	Tornillo embridado	
7		1			NS		Bracket	Console	Konsole	브래킷	Consola	
8	VOE 969407	3					Six point socket screw	Vis à 6 pans creux	Sechszahn-Hohlschraube	6 포인트 소켓 나사	Racor de seis dientes	
9	VOE 14634545	1					Antenna	Antenne	Antenne	안테나	Antena	
10	VOE 14632240	1					Bracket	Console	Konsole	브래킷	Consola	
11	VOE 14508060	2					Clip	Clip	Clip	클립	Clip	

1	8297321 S/N 110079-	**System for wireless electronic controlled communication (telematics)** **Système de communication électronique sans fil (télématique)** **System für drahtlose elektronische Kommunikation (Telematik)** 무선 전자 제어 통신용 시스템 (텔레메틱스) **Sistema de comunicación electrónica inalámbrica (telemática)**	Catalogue id **20214**	Group **398**
2			Illustr. No **1049848**	Section **600**
3				
4			Issue **20009061-F**	Page **285**
5				

VOLVO

Volvo Construction Equipment
www.volvoce.com

GROUP		Section	Page
431	Travel gearbox	100	293
431	Travel gearbox	110	297
431	Swing gearbox	300	301
431	Pump gearbox with assembling parts	400	305
441	Travel motor with mounting parts	100	307
441	Travel motor	200	309
441	Swing motor with mounting parts	500	311
441	Swing motor	600	313
443	Turning joint line, control valve to turning joint	100	317
492	Swing system	100	319
492	Swing system	200	321

TABLE DES MATIÈRES

GROUPE		Section	Page
431	Boîte de vitesses de conduite	100	293
431	Boîte de vitesses de conduite	110	297
431	Boîte de vitesses de pivotement	300	301
431	Boîte de vitesses de la pompe avec pièces d'assemblage	400	305
441	Moteur de conduite avec pièces de montage	100	307
441	Moteur de conduite	200	309
441	Moteur d'orientation avec pièces de montage	500	311
441	Moteur d'orientation	600	313
443	Articulation de rotation, valve de commande vers articulation de rotation	100	317
492	Système de pivotement	100	319
492	Système de pivotement	200	321

GRUPPE		Abschnitt	Seite
431	Fahrgetriebe	100	293
431	Fahrgetriebe	110	297
431	Schwenkgetriebe	300	301
431	Pumpengetriebe mit Anbauteilen	400	305
441	Fahrmotor mit Montageteilen	100	307
441	Fahrmotor	200	309
441	Schwenkmotor mit Anbauteilen	500	311
441	Schwenkmotor	600	313
443	Drehgelenkleitung, Steuerventil zu Drehgelenk	100	317
492	Schwenksystem	100	319
492	Schwenksystem	200	321

목차

그룹	절	페이지
431 주행기어박스	100	293
431 주행기어박스	110	297
431 선회기어박스	300	301
431 펌프기어박스 및 커플링	400	305
441 주행모터 및 장착부품	100	307
441 주행모터	200	309
441 선회모터 및 장착부품	500	311
441 선회모터	600	313
443 터닝조인트 배관,제어밸브에서 터닝조인트	100	317
492 선회장치	100	319
492 선회장치	200	321

그룹 절 페이지

GRUPO		Sección	Página
431	Caja de cambios de traslación	100	293
431	Caja de cambios de traslación	110	297
431	Caja de engranaje de giro	300	301
431	Caja de engranaje de bomba con piezas de montaje	400	305
441	Motor de traslación con piezas de montaje	100	307
441	Motor de traslación	200	309
441	Motor de giro con piezas de montaje	500	311
441	Motor de giro	600	313
443	Tubería de articulación de giro, válvula de control a arti	100	317
492	Sistema de oscilación	100	319
492	Sistema de oscilación	200	321

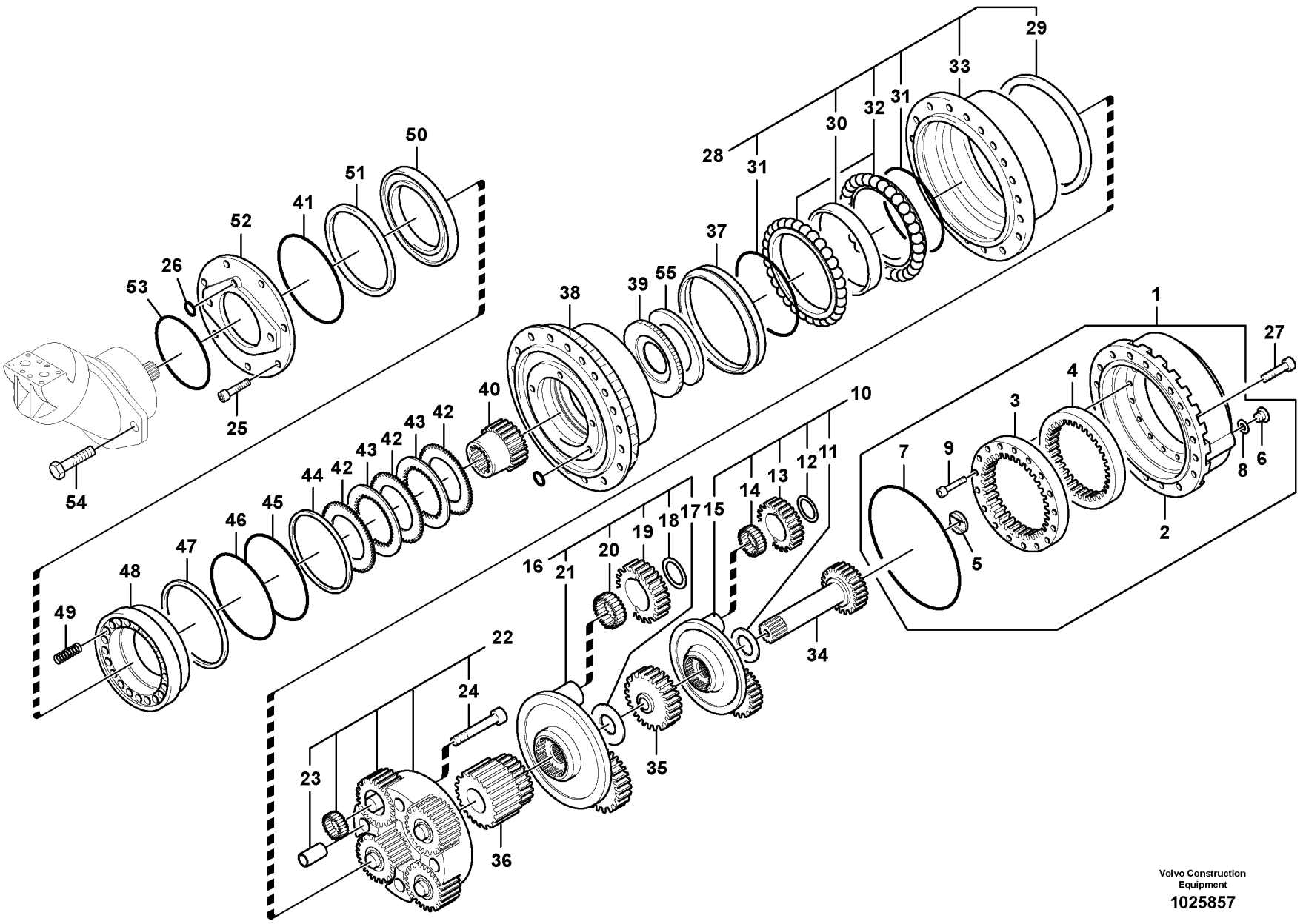

Volvo Construction Equipment

1025857

Fig.	Part No.	Quantity 1	2	3	PS	KIT	Description	Dénomination	Bezeichnung	품명	Denominación	Notes
	VOE 14608847	1			SS		Reduction Gear	Pigno.reducteur	Langsamgang	감속 기어	Reduccion	S/N -110068
	VOE 14648036	1					Travel gearbox	Boite de transmission	Fahrgetriebekasten		Caja de engranajes	S/N 110069-
1	**SA 8230-09980**	1					•Cover	•Capot	•Haube	•커버	•Capó	
2		1					••Cover	••Capot	••Haube	••커버	••Capo	
3		1					••Ring	••Anneau	••Ring	••링	••Anillo	
4		1					••Ring	••Anneau	••Ring	••링	••Anillo	
5	**VOE 11701193**	1					••Friction washer	••Rondelle de friction	••Reibscheibe	••마찰 워셔	••Arandela de fricción	
6	**VOE 14262071**	2					••Plug	••Tampon	••Stopfen	••플러그	••Tapón	
7	**VOE 11701192**	1					••O-ring	••Joint torique	••O-Ring	••O 링	••Anillo tórico	
8	**VOE 14262070**	2					••Washer	••Rondelle	••Scheibe	••워셔	••Arandela	
9	**VOE 14541740**	16					••Screw	••Vis	••Schraube	••나사	••Tornillo	
10	**VOE 11706896**	1					•Reduction gear	•Pignon réducteur	•Langsamgang	•리덕션 기어	•Reducción	
11	**SA 8230-21320**	1					••Ring	••Bague	••Ring	••링	••Anillo	
12	**VOE 14541726**	3					••Clip	••Clip	••Clip	••클립	••Clip	
13	**SA 8230-21130**	3					••Planetary Gear	••Train Planetai.	••Planet Getr	••유성 기어	••Planetario	
14	**SA 8230-22070**	3					••Roller bearing	••Roulement à rouleaux	••Rollenlager	••롤러 베어링	••Cojínete rodillo	
15	**VOE 14541741**	1					••Case	••Caisson	••Etui	••케이스	••Funda	
16	**SA 8230-35760**	1					•Reduction gear	•Pignon réducteur	•Langsamgang	•리덕션 기어	•Reducción	
17	**SA 8230-21310**	1					••Ring	••Bague	••Ring	••링	••Anillo	
18	**VOE 14541743**	4					••Clip	••Clip	••Klemme	••클립	••Clip	
19	**SA 8230-21170**	4					••Planetary Gear	••Train Planetai.	••Planet Getr	••유성 기어	••Planetario	
20	**SA 8230-22080**	4					••Roller bearing	••Roulement à rouleaux	••Rollenlager	••롤러 베어링	••Cojínete rodillo	
21	**VOE 14541742**	1					••Case	••Caisson	••Etui	••케이스	••Funda	
22	**VOE 14608963**	1					•Planet carrier	•Porte-satellite	•Planetenträger	•플래닛 캐리어	•Portasatélites	
23	**SA 8230-35600**	4					••Bushing	••Bague	••Buchse	••부싱	••Casquillo	
24	**VOE 14608962**	4					••Screw	••Vis	••Schraube	••나사	••Tornillo	
25	**SA 8230-22290**	4					•Screw	•Vis	•Schraube	•나사	•Tornillo	
26	**SA 8230-22110**	4					•O-ring	•Joint torique	•O-Ring	•O 링	•Anillo tórico	
27	**SA 8230-35430**	1					•Screw	•Vis	•Schraube	•나사	•Tornillo	
28	**SA 8230-35780**	1					•Housing	•Carter	•Gehäuse	•하우징	•Cuerpo	
29	**VOE 14541746**	1					••Bushing	••Bague	••Buchse	••부싱	••Casquillo	

1	**8287472 S/N -110078**
2	
3	
4	
5	

Travel gearbox
Boîte de vitesses de conduite
Fahrgetriebe
주행기어박스
Caja de cambios de traslación

Catalogue id **20214**	Group **431**
Illustr. No **1025857**	Section **100**
Issue **20009061-F**	Page **293**

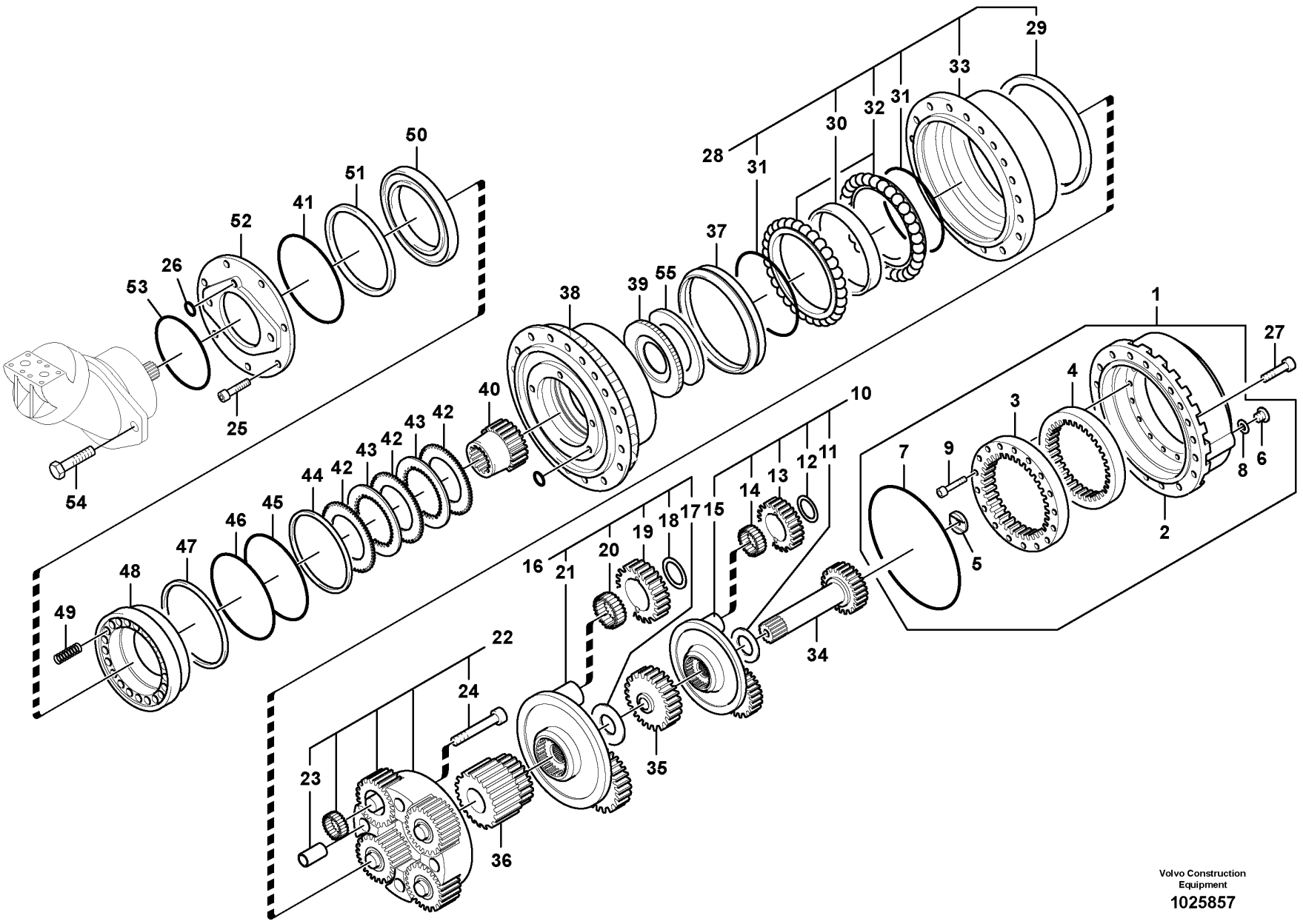

Volvo Construction Equipment

1025857

Fig.	Part No.	Quantity 1	2	3	PS	KIT	Description	Dénomination	Bezeichnung	품명	Denominación	Notes
30	VOE 14541747	1					••Spacer	••Entretoise	••Abstandkörper	••스페이서	••Distanciador	
31	VOE 14541748	2					••O-ring	••Joint torique	••O-Ring	••O 링	••Anillo tórico	
32		1			NS		••Bearing	••Palier	••Lager	••베어링	••Cojinete	
33	VOE 14541745	1			OP		••Case	••Caisson	••Etui	••케이스	••Funda	
34	VOE 11706895	1					•Sun gear	•Planétaire	•Sonnenrad	•선 기어	•Planeta	(SA 8230-35540)
35	SA 8230-35550	1					•Sun gear	•Planétaire	•Sonnenrad	•선 기어	•Planeta	
36	SA 8230-35560	1					•Sun gear	•Planétaire	•Sonnenrad	•선 기어	•Planeta	
37	VOE 15175856	1					•Ring	•Bague	•Ring	•링	•Anillo	(VOE 11701194)
38	VOE 14604802	1					•Hub	•Moyeu	•Nabe	•허브	•Cubo	
39	VOE 14604801	1					•Retainer	•Retenue	•Halter	•리테이너	•Soporte	
40	SA 8230-35520	1					•Shaft	•Arbre	•Welle	•샤프트	•Arbol	
41	VOE 11701198	1					•O-ring	•Joint torique	•O-Ring	•O 링	•Anillo tórico	
42	VOE 14604484	7					•Disc	•Disque	•Lamelle	•디스크	•Disco embrague	
43	SA 8230-35630	6					•Ring	•Bague	•Ring	•링	•Anillo	
44	SA 8230-22380	1					•Ring	•Bague	•Ring	•링	•Anillo	
45	SA 8230-22170	1					•O-ring	•Joint torique	•O-Ring	•O 링	•Anillo tórico	
46	SA 8230-22180	1					•O-ring	•Joint torique	•O-Ring	•O 링	•Anillo tórico	
47	SA 8230-22390	1					•Ring	•Bague	•Ring	•링	•Anillo	
48	VOE 14604654	1					•Piston	•Piston	•Kolben	•피스톤	•Pistón	
49	VOE 11702537	21					•Spring	•Ressort	•Feder	•스프링	•Resorte	(SA 8230-35620)
50	SA 8230-35590	1					•Spacer	•Partie Intermédiaire	•Zwischenstück	•스페이서	•Espaciador	
51	SA 8230-35420	1					•Clip	•Clip	•Klemme	•클립	•Clip	
52	VOE 14604655	1					•Adapter	•Adaptateur	•Adapter	•어댑터	•Adaptador	
53	VOE 11707954	1					•O-ring	•Joint torique	•O-Ring	•O 링	•Anillo tórico	
54	SA 8230-22050	2					•Screw	•Vis	•Schraube	•나사	•Tornillo	
55	VOE 14604803	1					•Clip	•Clip	•Clip	•클립	•Clip	

1	8287472 S/N -110078	**Travel gearbox** **Boîte de vitesses de conduite** **Fahrgetriebe** 주행기어박스 **Caja de cambios de traslación**	Catalogue id **20214**	Group **431**
2			Illustr. No **1025857**	Section **100**
3				
4			Issue **20009061-F**	Page **295**
5				

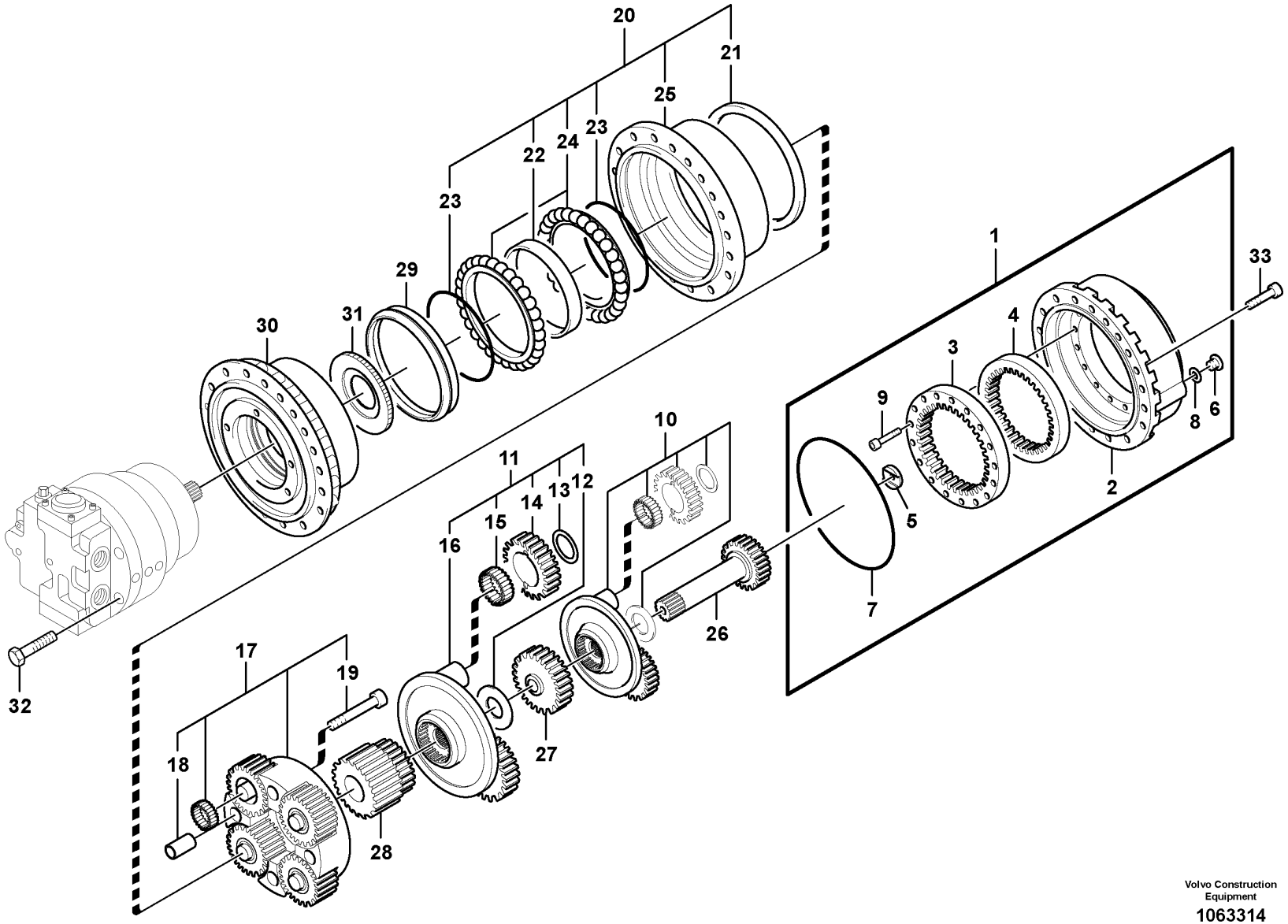

Volvo Construction Equipment

1063314

Fig.	Part No.	Quantity 1	2	3	PS	KIT	Description	Dénomination	Bezeichnung	품명	Denominación	Notes
	VOE 14557192	1					Travel gearbox	Boite de transmission	Fahrgetriebekasten		Caja de engranajes	
1	**SA 8230-09980**	1					•Cover	•Capot	•Haube	•커버	•Capó	
2	**VOE 14262071**	1					••Plug	••Tampon	••Stopfen	••플러그	••Tapón	
3		1					••Ring	••Anneau	••Ring	••링	••Anillo	
4	**VOE 14541737**	1			SS		••Ring	••Bague	••Ring	••링	••Anillo	
5	**VOE 11701193**	1					••Friction washer	••Rondelle de friction	••Reibscheibe	••마찰 워셔	••Arandela de fricción	
6	**VOE 14262071**	2					••Plug	••Tampon	••Stopfen	••플러그	••Tapón	
7	**VOE 11701192**	1					••O-ring	••Joint torique	••O-Ring	••O 링	••Anillo tórico	
8	**VOE 14262070**	2					••Washer	••Rondelle	••Scheibe	••워셔	••Arandela	
9	**VOE 14541740**	16					••Screw	••Vis	••Schraube	••나사	••Tornillo	
10	**VOE 14608961**	1					•Planet carrier	•Porte-satellite	•Planetenträger	•플래닛 캐리어	•Portasatélites	
11	**SA 8230-35760**	1					•Reduction gear	•Pignon réducteur	•Langsamgang	•리덕션 기어	•Reducción	
12	**SA 8230-21310**	1					••Ring	••Bague	••Ring	••링	••Anillo	
13	**VOE 14541743**	4					••Clip	••Clip	••Klemme	••클립	••Clip	
14	**SA 8230-21170**	4					••Planetary Gear	••Train Planetai.	••Planet Getr	••유성 기어	••Planetario	
15	**SA 8230-22080**	4					••Roller bearing	••Roulement à rouleaux	••Rollenlager	••롤러 베어링	••Cojinete rodillo	
16	**VOE 14541742**	1					••Case	••Caisson	••Etui	••케이스	••Funda	
17	**VOE 14608963**	1					•Planet carrier	•Porte-satellite	•Planetenträger	•플래닛 캐리어	•Portasatélites	
18	**SA 8230-35600**	4					••Bushing	••Bague	••Buchse	••부싱	••Casquillo	
19	**VOE 14608962**	4					••Screw	••Vis	••Schraube	••나사	••Tornillo	
20	**SA 8230-35780**	1					•Housing	•Carter	•Gehäuse	•하우징	•Cuerpo	
21	**VOE 14541746**	1					••Bushing	••Bague	••Buchse	••부싱	••Casquillo	
22	**VOE 14541747**	1					••Spacer	••Entretoise	••Abstandkörper	••스페이서	••Distanciador	
23	**VOE 14541748**	2					••O-ring	••Joint torique	••O-Ring	••O 링	••Anillo tórico	
24		1			NS		••Bearing	••Palier	••Lager	••베어링	••Cojinete	
25	**VOE 14541745**	1			OP		••Case	••Caisson	••Etui	••케이스	••Funda	
26	**VOE 14608960**	1					•Gear	•Pignon	•Zahnrad	•기어	•Engranaje	(SA 8230-35540)
27	**SA 8230-35550**	1					•Sun gear	•Planétaire	•Sonnenrad	•선 기어	•Planeta	
28	**SA 8230-35560**	1					•Sun gear	•Planétaire	•Sonnenrad	•선 기어	•Planeta	
29	**VOE 15175856**	1					•Ring	•Bague	•Ring	•링	•Anillo	(VOE 11701194)
30	**VOE 14608964**	1					•Hub	•Moyeu	•Nabe	•허브	•Cubo	

1	**8287472**	**Travel gearbox** **Boîte de vitesses de conduite** **Fahrgetriebe** 주행기어박스 **Caja de cambios de traslación**	Catalogue id **20214**	Group **431**
2			Illustr. No **1063314**	Section **110**
3			Issue **20009061-F**	Page **297**
4				
5				

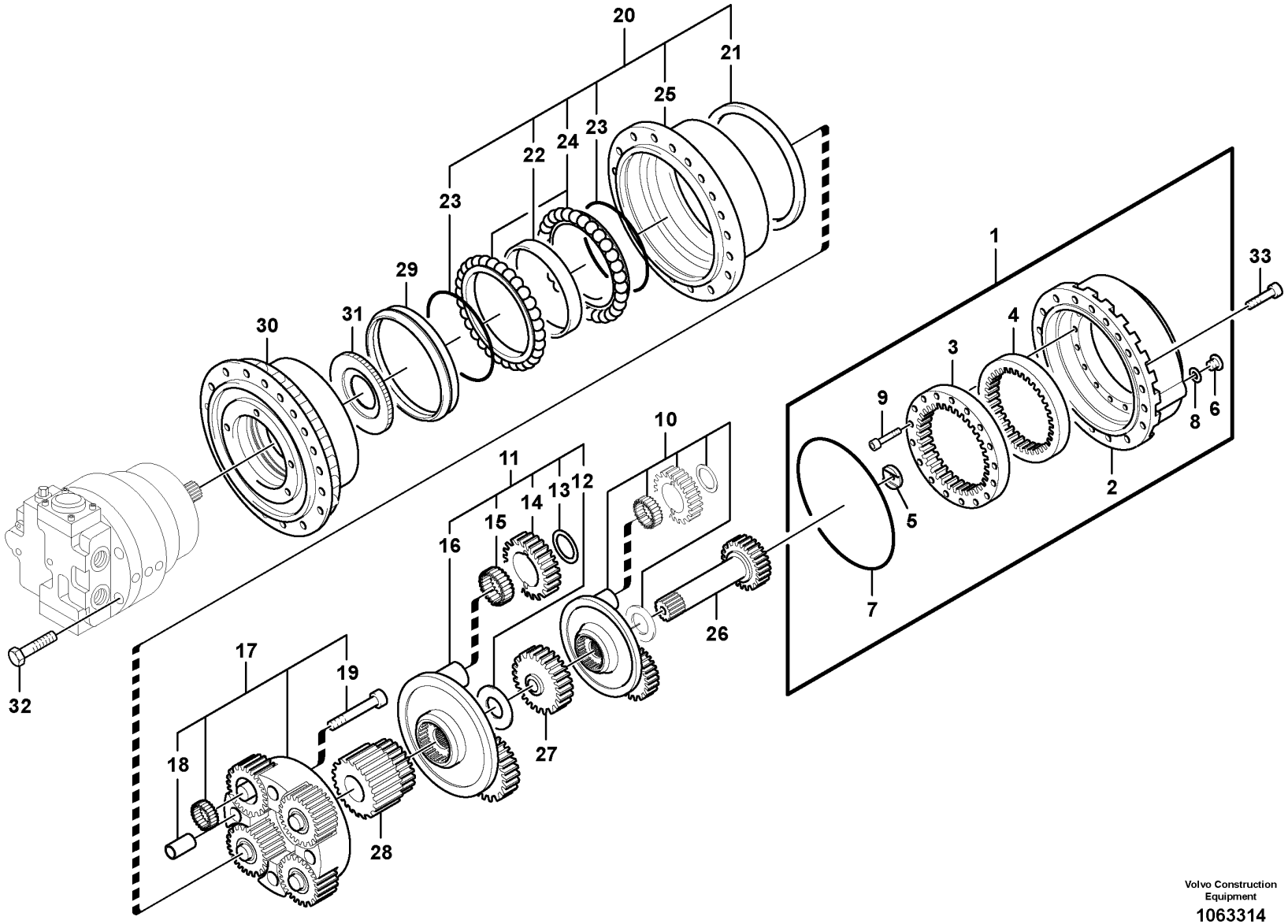

Volvo Construction Equipment

1063314

Fig.	Part No.	Quantity 1	2	3	PS	KIT	Description	Dénomination	Bezeichnung	품명	Denominación	Notes
31	VOE 14535329	1					•Retainer	•Retenue	•Halter	•리테이너	•Soporte	
32	VOE 14535334	4					•Screw	•Vis	•Schraube	•나사	•Tornillo	
33	SA 8230-35430	16					•Screw	•Vis	•Schraube	•나사	•Tornillo	

1	8287472	**Travel gearbox** **Boîte de vitesses de conduite** **Fahrgetriebe** 주행기어박스 **Caja de cambios de traslación**	Catalogue id **20214**	Group **431**
2			Illustr. No **1063314**	Section **110**
3			Issue **20009061-F**	Page **299**
4				
5				

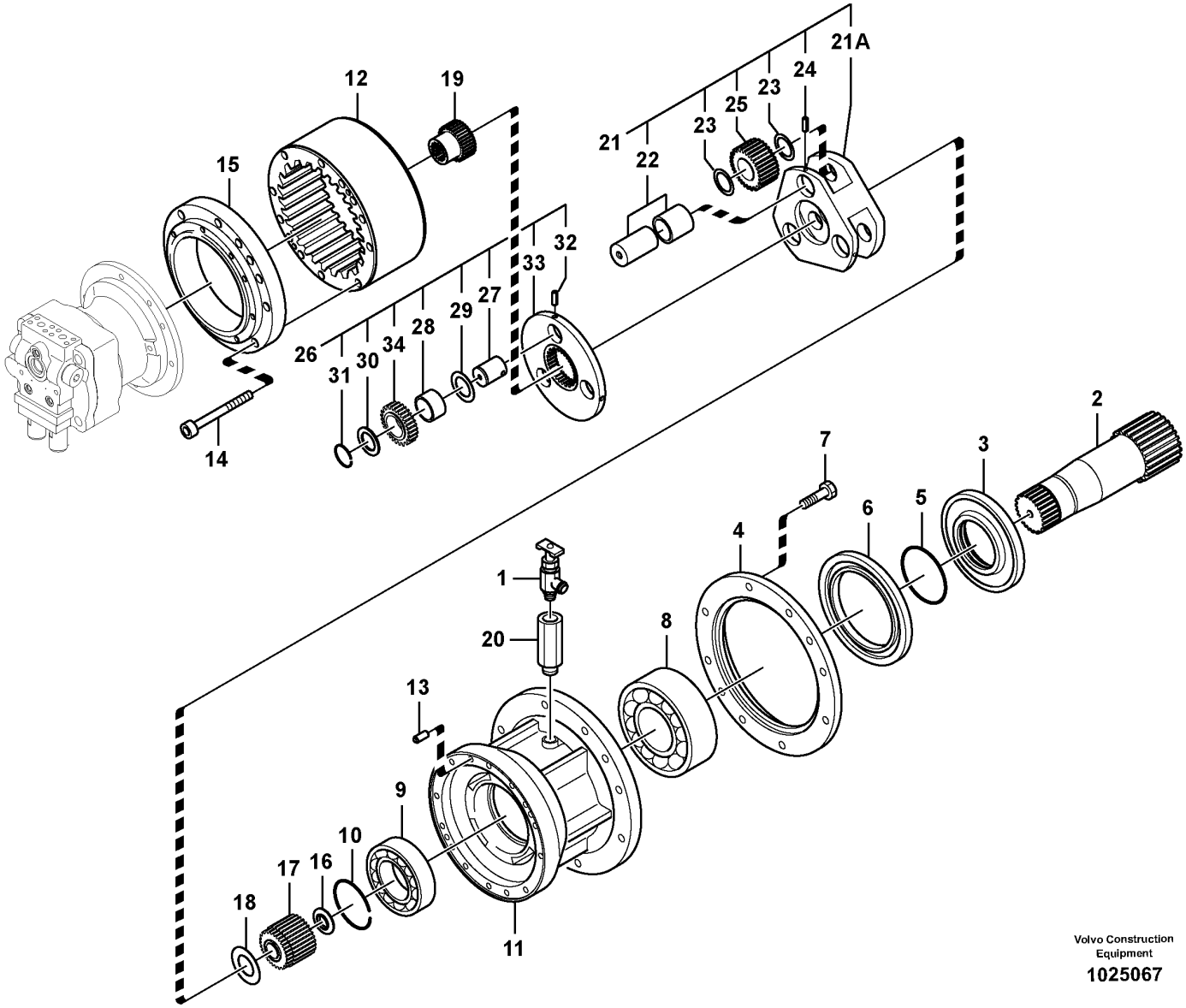

Volvo Construction Equipment

1025067

Fig.	Part No.	Quantity 1	2	3	PS	KIT	Description	Dénomination	Bezeichnung	품명	Denominación	Notes
	VOE 14541030	1					Swing gearbox	Reducteur d'orientation	Drehwerksgetriebekasten Drehgetriebekasten		Reductor de giro	
1	**VOE 14529015**	1					•Valve	•Valve	•Ventil	•밸브	•Válvula	
2	**VOE 14540404**	1					•Shaft	•Arbre	•Welle	•샤프트	•Eje	
3	**VOE 14540405**	1				K	•Collar	•Collier	•Bördel	•칼러	•Collar	
4	**VOE 14509281**	1				K	•Cover	•Capot	•Haube	•커버	•Capo	
5	**VOE 990569**	1				K	•O-ring	•Joint torique	•O-Ring	•O 링	•Anillo tórico	
6	**VOE 14508911**	1				K	•Seal	•Étanchéité	•dichtung	•시일링	•Junta	
7	**SA 9011-11007**	10					•Bolt	•Boulon	•Bolzen	•볼트	•Perno	
8	**VOE 14640027**	1					•Bearing	•Roulement	•Lager	•베어링	•Cojinete	(SA 7118-01740)
9	**SA 7118-00040**	1					•Roller bearing	•Roulement à rouleaux	•Rollenlager	•롤러 베어링	•Cojinete rodillo	
10	**SA 9541-01090**	1				K	•Retaining ring	•Bague retenue	•Haltering	•리테이닝 링	•Anillo retén	
11		1			NS		•Case	•Etui	•Futteral	•케이스	•Funda	
12	**SA 7118-30350**	1					•Ring gear	•Couronne	•Hohlrad	•링 기어	•Cámara	
13	**SA 9324-21617**	4					•Pin	•Goupille	•Zapfen	•핀	•Pasador	
14	**SA 984363**	12					•Bolt	•Boulon	•Bolzen	•볼트	•Perno	
15	**SA 7118-30370**	1					•Plate	•Tôle	•Blech	•플레이트	•Chapa	
16	**SA 7118-30380**	1				K	•Thrust ring	•Bague butée	•Druckring	•스러스트 링	•Anillo de presión	
17	**SA 7118-30390**	1					•Gear	•Pignon	•Zahnrad	•기어	•Engranaje	
18	**SA 7118-30480**	1				K	•Washer	•Rondelle	•Scheibe	•와셔	•Arandela	
19	**SA 7118-30490**	1					•Sun gear	•Planétaire	•Sonnenrad	•선 기어	•Planeta	
20	**SA 7118-34510**	1					•Adapter	•Adaptateur	•Adapter	•어댑터	•Adaptador	
21	**SA 7118-30200**	1					•Planet carrier	•Porte-satellite	•Planetenträger	•플래닛 캐리어	•Portasatélites	
21A	**SA 7118-30210**	1					••Planet carrier	••Porte-satellite	••Planetenträger	••플래닛 캐리어	••Portasatélites	
22	**SA 7118-30230**	3				K	••Pin	••Goupille	••Zapfen	••핀	••Pasador	
23	**SA 7118-30260**	6				K	••Washer	••Rondelle	••Scheibe	••와셔	••Arandela	
24	**SA 9325-08010**	3				K	••Spring pin	••Goupille tubulaire	••Federstift	••스프링 핀	••Pasador tubular	
25	**SA 7118-30220**	3					••Planetary Gear	••Train Planetai.	••Planet Getr	••유성 기어	••Planetario	
26	**VOE 14528725**	1					•Planet carrier	•Porte-satellite	•Planetenträger	•플래닛 캐리어	•Portasatélites	
27	**VOE 14528726**	3					••Pin	••Goupille	••Zapfen	••핀	••Pasador	
28	**VOE 14550879**	3				K	••Needle bearing	••Roulement à aiguilles	••Nadellager	••니들 베어링	••Cojinete de agujas	

1	**8287463**	**Swing gearbox** **Boîte de vitesses de pivotement** **Schwenkgetriebe** 선회기어박스 **Caja de engranaje de giro**	Catalogue id **20214**	Group **431**
2			Illustr. No **1025067**	Section **300**
3			Issue **20009061-F**	Page **301**
4				
5				

VOLVO

PL4608

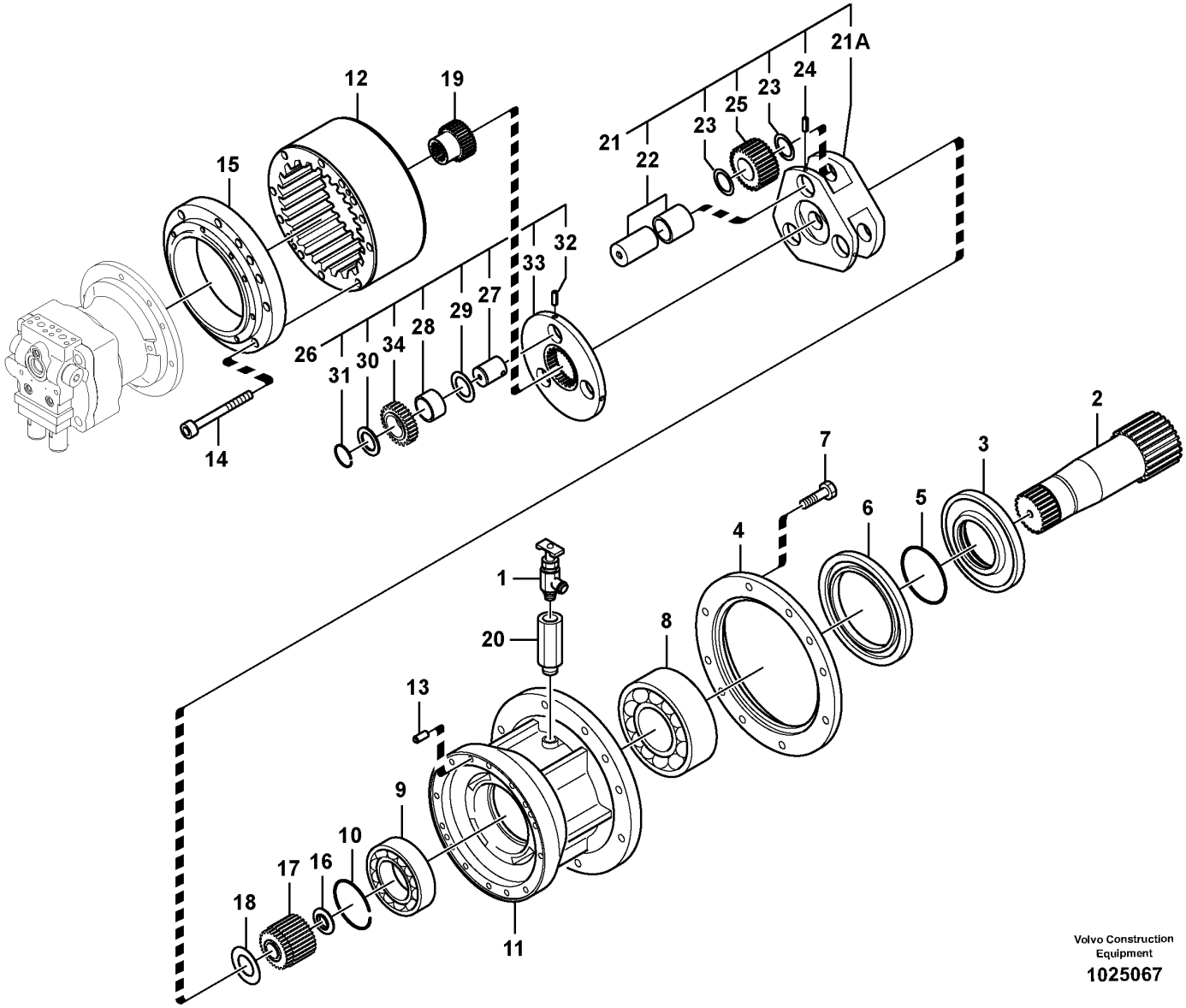

Volvo Construction Equipment

1025067

Fig.	Part No.	Quantity 1	2	3	PS	KIT	Description	Dénomination	Bezeichnung	품명	Denominación	Notes
29	SA 7118-30450	3				K	••Washer	••Rondelle	••Scheibe	••와셔	••Arandela	
30	SA 7118-30460	3				K	••Washer	••Rondelle	••Scheibe	••와셔	••Arandela	
31	SA 9541-01042	3				K	••Retaining ring	••Bague retenue	••Haltering	••리테이닝 링	••Anillo retén	
32	SA 9325-08010	3					••Spring pin	••Goupille tubulaire	••Federstift	••스프링 핀	••Pasador tubular	
33	SA 7118-30410	1					••Planet carrier	••Porte-satellite	••Planetenträger	••플래닛 캐리어	••Portasatélites	
34	SA 7118-30420	3					••Planetary gear	••Train planétaire	••Planetengetriebe	••플래너터리 기어	••Planetario	
100	VOE 14526214	1					Overhaul kit	Kit rénovation	Überholungssatz	정밀 검사 키트	Juego de reacondicionamiento	

1	8287463	**Swing gearbox** **Boîte de vitesses de pivotement** **Schwenkgetriebe** 선회기어박스 **Caja de engranaje de giro**	Catalogue id **20214**	Group **431**
2			Illustr. No **1025067**	Section **300**
3			Issue **20009061-F**	Page **303**
4				
5				

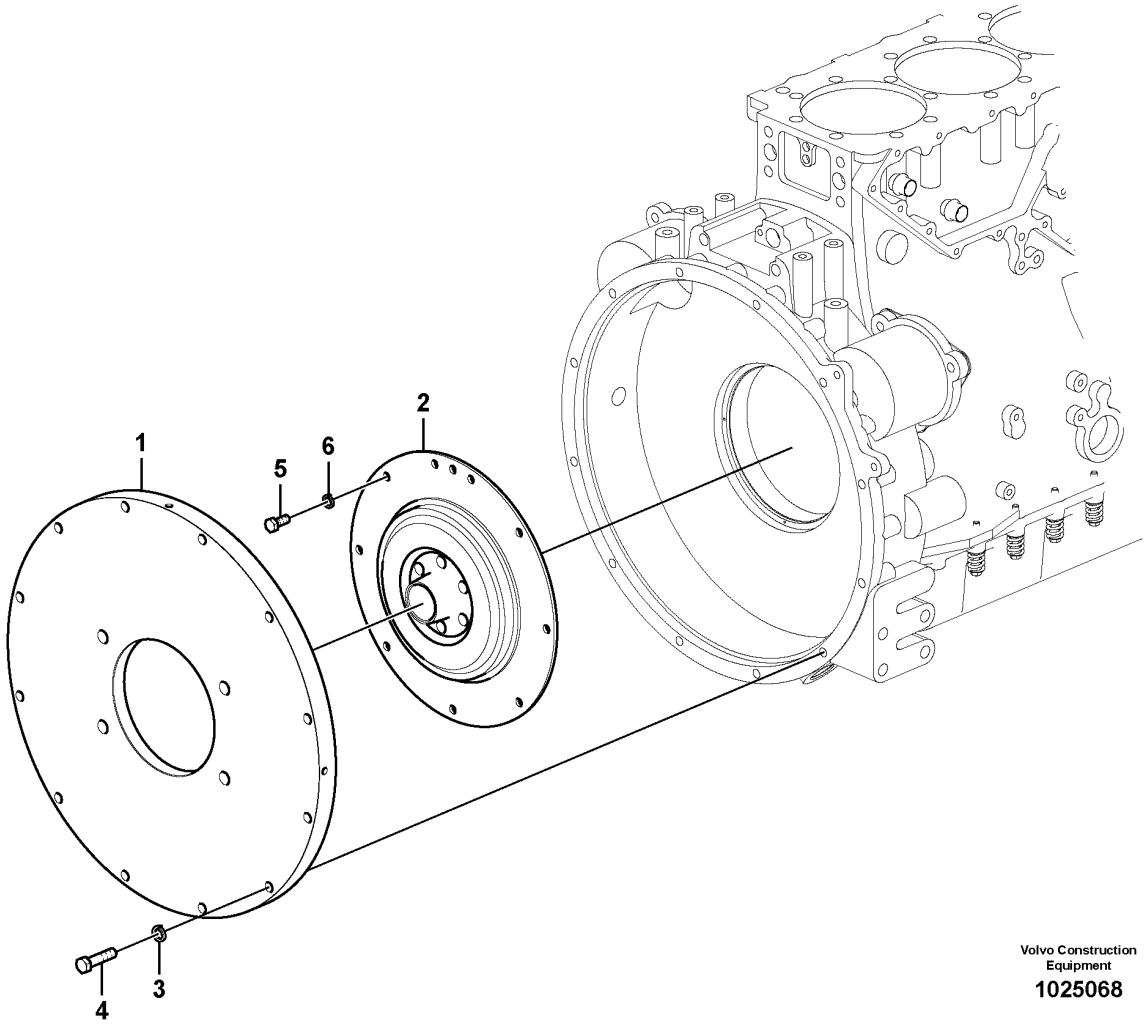

Volvo Construction Equipment

1025068

Fig.	Part No.	Quantity 1	2	3	PS	KIT	Description	Dénomination	Bezeichnung	품명	Denominación	Notes
1	VOE 14501923	1					Flange	Bride	Flansch	플랜지	Brida	
2	VOE 14528378	1					Vibration damper	Amortisseur de vibrations	Schwingungsdämpfer	바이브레이션 댐퍼	Amortiguador vibraciones	
3	VOE 955923	8					Spring washer	Rondelle élastique	Federscheibe	스프링 워셔	Arandela elástica	
4	VOE 978934	8					Hexagon screw	Vis à tête hexagonale	Sechskantschraube	육각 나사	Tornillo hexagonal	
5	VOE 983251	8					Hexagon screw	Vis à tête hexagonale	Sechskantschraube	육각 나사	Tornillo hexagonal	
6	VOE 955922	8					Spring washer	Rondelle élastique	Federscheibe	스프링 워셔	Arandela elástica	

1	8287463	**Pump gearbox with assembling parts** **Boîte de vitesses de la pompe avec pièces d'assemblage** **Pumpengetriebe mit Anbauteilen** 펌프기어박스 및 커플링 **Caja de engranaje de bomba con piezas de montaje**	Catalogue id **20214**	Group **431**
2			Illustr. No **1025068**	Section **400**
3			Issue **20009061-F**	Page **305**
4				
5				

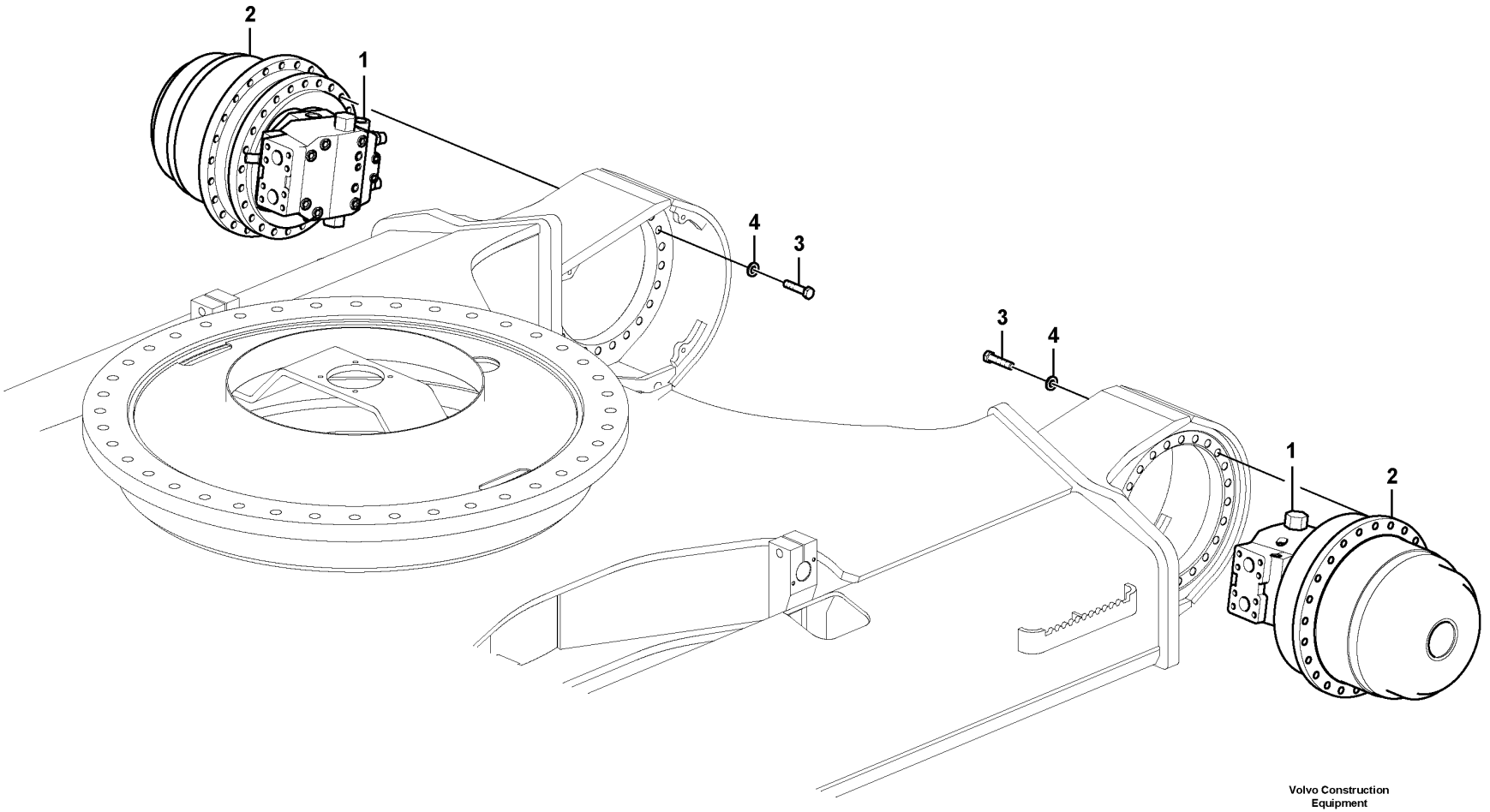

Volvo Construction Equipment

1025019

Fig.	Part No.	Quantity 1	2	3	PS	KIT	Description	Dénomination	Bezeichnung	품명	Denominación	Notes
1	VOE 14508165	2					Travel motor	Moteur de translation	Fahrmotor			S/N -110078
	VOE 14628669	2					Travel motor	Moteur de translation	Fahrmotor			S/N 110079-
2	VOE 14608847	2			SS		Reduction Gear	Pigno.reducteur	Langsamgang	감속 기어	Reduccion	S/N -110068 See group 431-100 page 293
	VOE 14648036	2					Travel gearbox	Boite de transmission	Fahrgetriebekasten		Caja de engranajes	S/N 110069-110078 See group 431-100 page 293
	VOE 14557192	2					Travel gearbox	Boite de transmission	Fahrgetriebekasten		Caja de engranajes	S/N 110079- See group 431-110 page 297
3	SA 9211-20000	48					Plain washer	Rondelle plane	Flachscheibe		Arandela plana	
4	VOE 978951	48					Hexagon screw	Vis à tête hexagonale	Sechskantschraube	육각 나사	Tornillo hexagonal	
5	VOE 14539096	2					O-ring	Joint torique	O-Ring	O 링	Anillo tórico	2624) S/N 110079-

2624) **GB**: Not Shown **FR**: Non représenté **DE**: Nicht abgebildet **KR**: 표시 안됨 **ES**: No ilustrado

1	8287472
2	
3	
4	
5	

Travel motor with mounting parts
Moteur de conduite avec pièces de montage
Fahrmotor mit Montageteilen
주행모터 및 장착부품
Motor de traslación con piezas de montaje

Catalogue id	Group
20214	441
Illustr. No	Section
1025019	100
Issue	Page
20009061-F	307

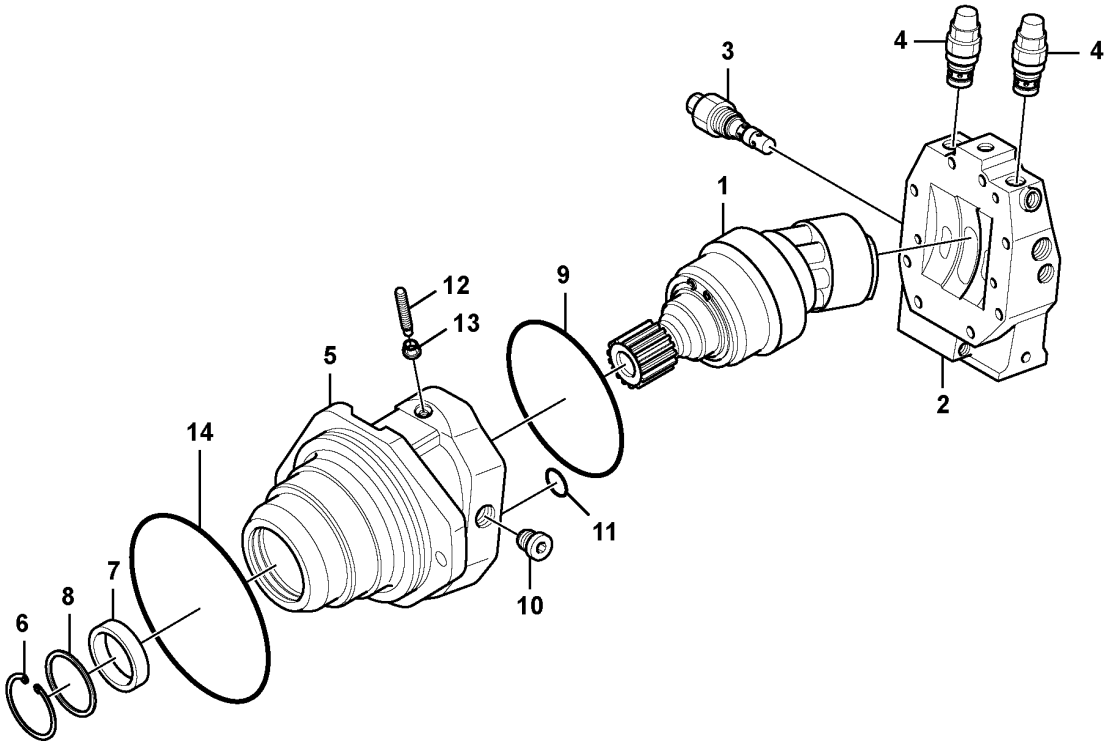

Volvo Construction Equipment

1045353

Fig.	Part No.	Quantity 1	2	3	PS	KIT	Description	Dénomination	Bezeichnung	품명	Denominación	Notes
	VOE 14508165	1					Travel motor	Moteur de translation	Fahrmotor			
1	**VOE 15122586**	1					•Rotator	•Rotateur	•Rotator	•로테이터	•Rotador	
	SA 8230-29690	1					••Rotator	••Rotateur	••Rotator	••로테이터	••Rotador	
2	**VOE 14607422**	1					•Valve	•Valve	•Ventil	•밸브	•Válvula	
3	**SA 8230-34400**	1					••Valve	••Soupape	••Ventil	••밸브	••Valvula	
4	**SA 8230-34500**	2					••Valve	••Valve	••Ventil	••밸브	••Válvula	
5	**SA 8230-34740**	1					•Housing	•Carter	•Gehäuse	•하우징	•Cuerpo	
6	**VOE 15106568**	1					•Retaining ring	•Bague retenue	•Haltering	•리테이닝 링	•Anillo retén	
7	**SA 8230-02530**	1					•Seal	•Étanchéité	•dichtung	•시일링	•Junta	
8	**VOE 15106575**	1					•Plate	•Tôle	•Blech	•플레이트	•Chapa	
9	**VOE 11705810**	1					•O-ring	•Joint torique	•O-Ring	•O 링	•Anillo tórico	
10	**SA 8230-29450**	1					•Screw	•Vis	•Schraube	•나사	•Tornillo	
11	**VOE 14525808**	1					•O-ring	•Joint torique	•O-Ring	•O 링	•Anillo tórico	
12	**SA 8230-29650**	2			OP		•Pin	•Goupille	•Stift	•핀	•Pasador	
13	**VOE 14211726**	2					•Lock nut	•Contre-écrou	•Sicherungsmutter	•잠금장치 너트	•Contratuerca	
14	**VOE 14607423**	1					•O-ring	•Joint torique	•O-Ring	•O 링	•Anillo tórico	

1	**8286218**	**Travel motor** **Moteur de conduite** **Fahrmotor** 주행모터 **Motor de traslación**	Catalogue id **20214**	Group **441**
2			Illustr. No **1045353**	Section **200**
3			Issue **20009061-F**	Page **309**
4				
5				

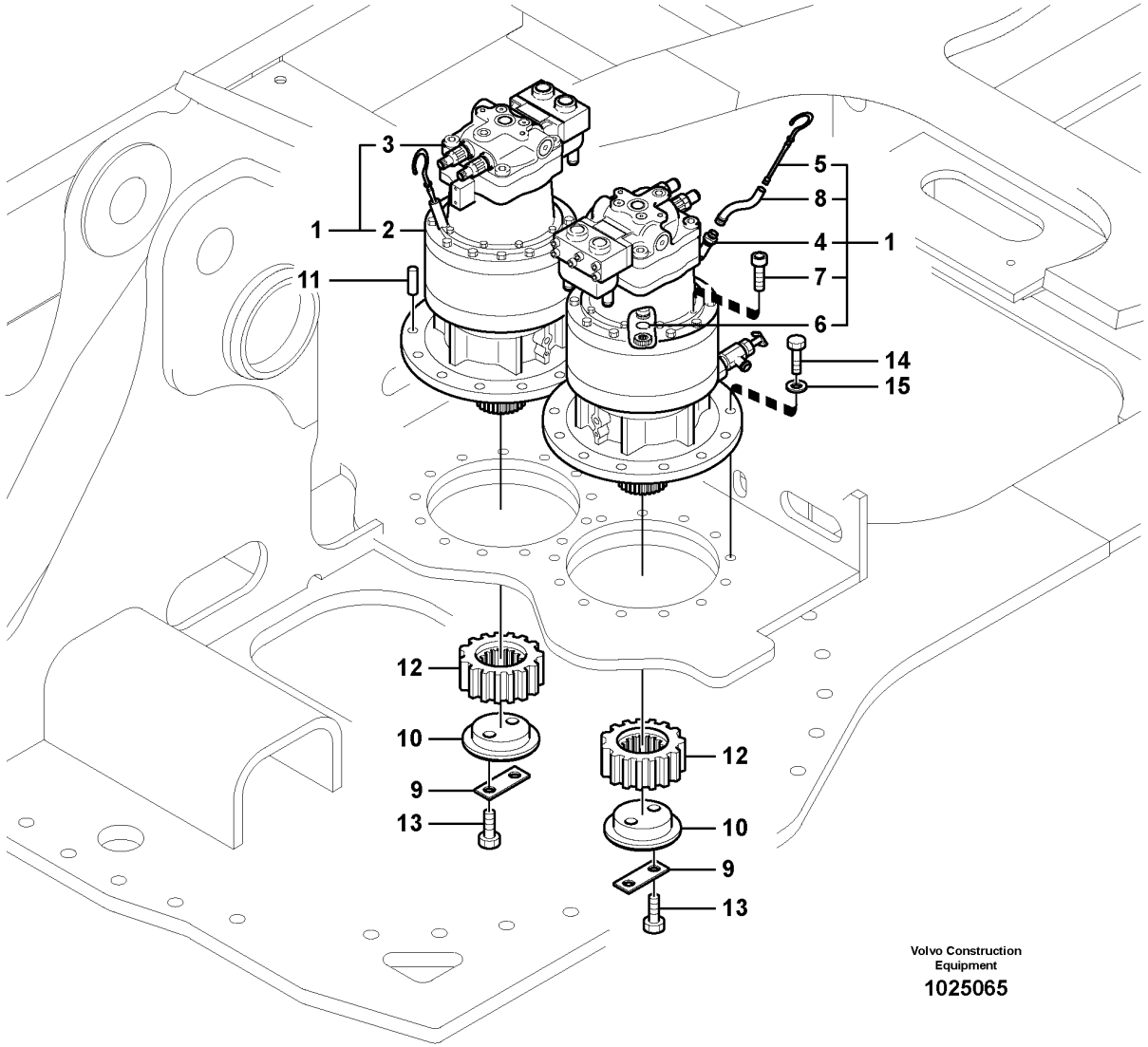

Volvo Construction Equipment

1025065

Fig.	Part No.	Quantity 1	2	3	PS	KIT	Description	Dénomination	Bezeichnung	품명	Denominación	Notes
1		1			NS		Swing motor	Moteur d'orientation	Schwenkmotor			
2	VOE 14541030	1					•Swing gearbox	•Reducteur d'orientation	•Drehwerksgetriebekasten Drehgetriebekasten	•	•Reductor de giro	See group 431-300 page 301
3	VOE 14550092	1					•Swing motor	•Moteur d'orientation	•Schwenkmotor	•	•	See group 441-600 page 313
4	VOE 14514380	1					•Pipe	•Tuyau	•Rohrleitung	•파이프	•Tubo	
5	VOE 14514385	1			SS		•Gauge	•Calibre	•Messlehre	•게이지	•Galga	
6	SA 9541-01035	1					•Retaining ring	•Bague retenue	•Haltering	•리테이닝 링	•Anillo retén	
7	VOE 984088	8					•Hex. socket screw	•Vis à six pans creux	•Innensechskantschraube	•육각 소켓 나사	•Tornillo de hexágono embutido	
8	VOE 14514382	1			SS		•Pipe	•Tuyau	•Rohrleitung	•파이프	•Tubo	
9	VOE 14531009	2					Washer	Rondelle	Scheibe	워셔	Arandela	
10	VOE 14531022	2					Plate	Tôle	Blech	플레이트	Chapa	
11	VOE 14531024	2					Pin	Goupille	Zapfen	핀	Pasador	
12	SA 1155-01230	2					Pinion	Pignon	Antriebskegelrad	피니언	Piñón	
13	VOE 978938	4					Hexagon screw	Vis à tête hexagonale	Sechskantschraube	육각 나사	Tornillo hexagonal	
14	VOE 978949	26					Hexagon screw	Vis à tête hexagonale	Sechskantschraube	육각 나사	Tornillo hexagonal	
15	SA 9211-20000	26					Plain washer	Rondelle plane	Flachscheibe		Arandela plana	

1	8287463	**Swing motor with mounting parts** **Moteur d'orientation avec pièces de montage** **Schwenkmotor mit Anbauteilen** 선회모터 및 장착부품 **Motor de giro con piezas de montaje**	Catalogue id **20214**	Group **441**
2			Illustr. No **1025065**	Section **500**
3				
4			Issue **20009061-F**	Page **311**
5				

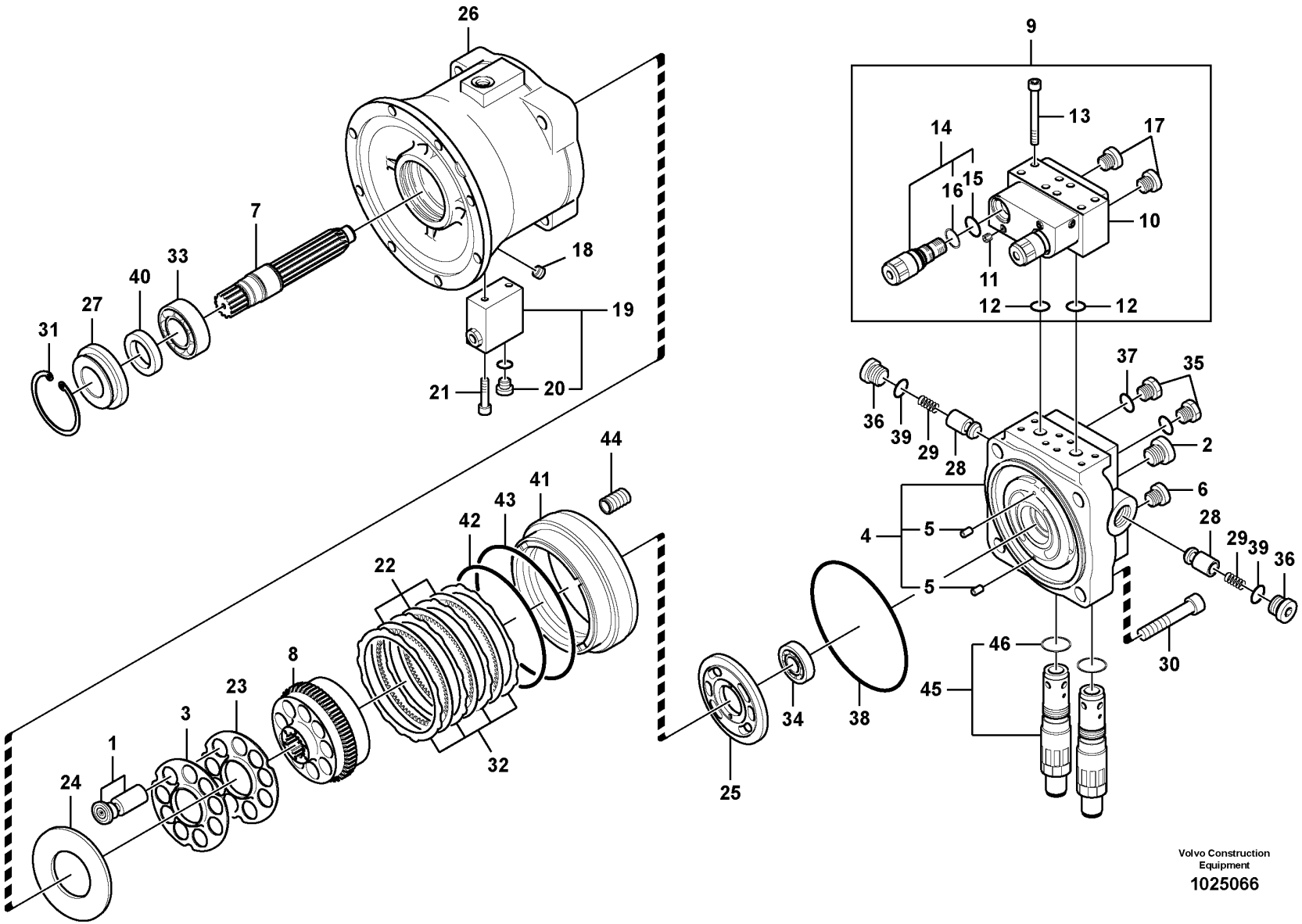

Volvo Construction Equipment

1025066

Fig.	Part No.	Quantity 1	2	3	PS	KIT	Description	Dénomination	Bezeichnung	품명	Denominación	Notes
	VOE 14550092	1					Swing motor	Moteur d'orientation	Schwenkmotor			
1	**VOE 14594933**	1					•Piston	•Piston	•Kolben	•피스톤	•Pistón	(VOE 14529776)
2	**SA 8230-26920**	1					•Plastic plug	•Tampon plastique	•Kunststoffdübel	•플라스틱 플러그	•Tapón plástico	
3	**VOE 14529772**	1					•Spring	•Ressort	•Feder	•스프링	•Resorte	
4	**VOE 14529838**	1					•Casing	•Boitier	•Gehäuse	•케이싱	•Cubierta	
5	**SA 7223-00660**	2					••Spring pin	••Goupille tubulaire	••Federstift	••스프링 핀	••Pasador tubular	
6	**VOE 14529760**	1					•Plug	•Bouchon	•Stopfen	•플러그	•Tapon	
7	**VOE 14529774**	1					•Shaft	•Arbre	•Welle	•샤프트	•Eje	
8	**VOE 14529773**	1					•Cylinder	•Cylindre	•Zylinder	•실린더	•Cilindro	
9	**VOE 14552331**	1					•Block	•Bloc	•Block	•블록	•Bloque	
10	**VOE 14552330**	1					••Casing	••Boitier	••Gehäuse	••케이싱	••Cubierta	
11	**VOE 14560637**	4					••Plug	••Tampon	••Stopfen	••플러그	••Tapón	(SA 7242-11040)
12	**VOE 14552329**	2					••O-ring	••Joint torique	••O-Ring	••O 링	••Anillo tórico	
13	**VOE 14512960**	6					••Screw	••Vis	••Schraube	••나사	••Tornillo	
14	**SA 8230-36560**	2					••Valve	••Valve	••Ventil	••밸브	••Válvula	
15	**VOE 983509**	1					•••O-ring	•••Joint torique	•••O-Ring	•••O 링	•••Anillo tórico	
16	**SA 9566-10200**	1					•••Back-up ring	•••Bague support	•••Stützring	•••백업 링	•••Anillo de apoyo	
17	**SA 8230-26920**	2					••Plastic plug	••Tampon plastique	••Kunststoffdübel	••플라스틱 플러그	••Tapón plástico	
18	**VOE 14529759**	1					•Plug	•Bouchon	•Stopfen	•플러그	•Tapon	
19	**VOE 14511642**	1					•Valve	•Valve	•Ventil	•밸브	•Válvula	
	VOE 983493	2					••O-ring	••Joint torique	••O-Ring	••O 링	••Anillo tórico	
	VOE 983503	1					••O-ring	••Joint torique	••O-Ring	••O 링	••Anillo tórico	
20	**SA 8230-33690**	2					••Plug	••Bouchon	••Stopfen	••플러그	••Tapon	
21	**VOE 14511643**	3					•Screw	•Vis	•Schraube	•나사	•Tornillo	
22	**VOE 14529762**	3					•Plate	•Tôle	•Blech	•플레이트	•Chapa	
23	**VOE 14529771**	1					•Plate	•Tôle	•Blech	•플레이트	•Chapa	
24	**VOE 14529770**	1					•Plate	•Tôle	•Blech	•플레이트	•Chapa	
25	**VOE 14529769**	1					•Plate	•Tôle	•Blech	•플레이트	•Chapa	
26	**VOE 14529837**	1					•Casing	•Boitier	•Gehäuse	•케이싱	•Cubierta	
27	**VOE 14552322**	1					•Cover	•Capot	•Haube	•커버	•Capo	

1	**8287463**	**Swing motor** **Moteur d'orientation** **Schwenkmotor** 선회모터 **Motor de giro**	Catalogue id **20214**	Group **441**
2			Illustr. No **1025066**	Section **600**
3			Issue **20009061-F**	Page **313**
4				
5				

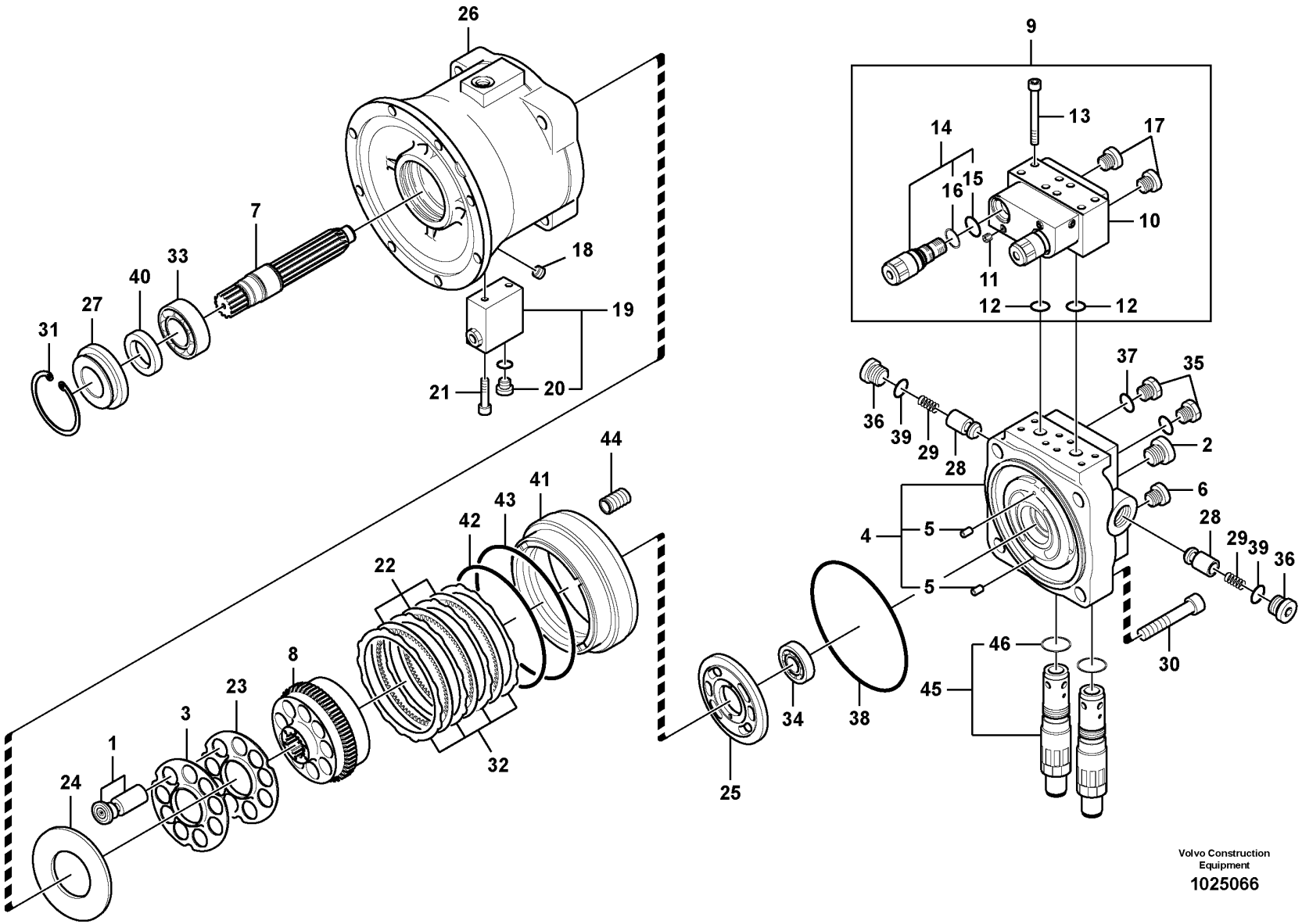

Volvo Construction Equipment

1025066

Fig.	Part No.	Quantity 1	2	3	PS	KIT	Description	Dénomination	Bezeichnung	품명	Denominación	Notes
28	**SA 8230-14160**	2					•Control plunger	•Piston de contrôle	•Stößel	•컨트롤 플런저	•Pasador de accionamiento	
29	**SA 8230-14150**	2					•Spring	•Ressort	•Feder	•스프링	•Muelle	
30	**SA 8230-25820**	4					•Bolt	•Boulon	•Bolzen	•볼트	•Perno	
31	**VOE 14529766**	1					•Ring	•Bague	•Ring	•링	•Anillo	
32	**VOE 14529761**	4					•Plate	•Tôle	•Blech	•플레이트	•Chapa	
33	**SA 8230-26520**	1					•Roller bearing	•Roulement à rouleaux	•Rollenlager	•롤러 베어링	•Cojínete rodillo	
34	**VOE 14529765**	1					•Bearing	•Palier	•Lager	•베어링	•Cojinete	
35	**SA 8230-25640**	2					•Plug	•Tampon	•Stopfen	•플러그	•Tapón	
36	**SA 8230-25680**	2					•Plug	•Bouchon	•Stopfen	•플러그	•Tapon	
37	**VOE 983502**	2				K	•O-ring	•Joint torique	•O-Ring	•O 링	•Anillo tórico	
38	**VOE 14552321**	1				K	•O-ring	•Joint torique	•O-Ring	•O 링	•Anillo tórico	
39	**VOE 983526**	2				K	•O-ring	•Joint torique	•O-Ring	•O 링	•Anillo tórico	
40	**VOE 14552320**	1				K	•Seal	•Joint	•Dichtring	•시일	•Junta	
41	**VOE 14512953**	1					•Piston	•Piston	•Kolben	•피스톤	•Piston	
42	**SA 8230-25530**	1				K	•O-ring	•Joint torique	•O-Ring	•O 링	•Anillo tórico	
43	**SA 8230-25540**	1				K	•O-ring	•Joint torique	•O-Ring	•O 링	•Anillo tórico	
44	**VOE 14529763**	20					•Spring	•Ressort	•Feder	•스프링	•Resorte	
45	**SA 8230-36550**	2					•Relief valve	•Valve décharge	•Entlastungsventil	•릴리프 밸브	•Válvula de descarga	
46	**VOE 990582**	2					••O-ring	••Joint torique	••O-Ring	••O 링	••Anillo tórico	
100	**VOE 14552332**	1					Sealing kit	Kit plombage	Plombiersatz	씰링 키트	Kit de precinto	

1	**8287463**	**Swing motor** **Moteur d'orientation** **Schwenkmotor** 선회모터 **Motor de giro**	Catalogue id **20214**	Group **441**
2			Illustr. No **1025066**	Section **600**
3			Issue **20009061-F**	Page **315**
4				
5				

VOLVO

PL4608

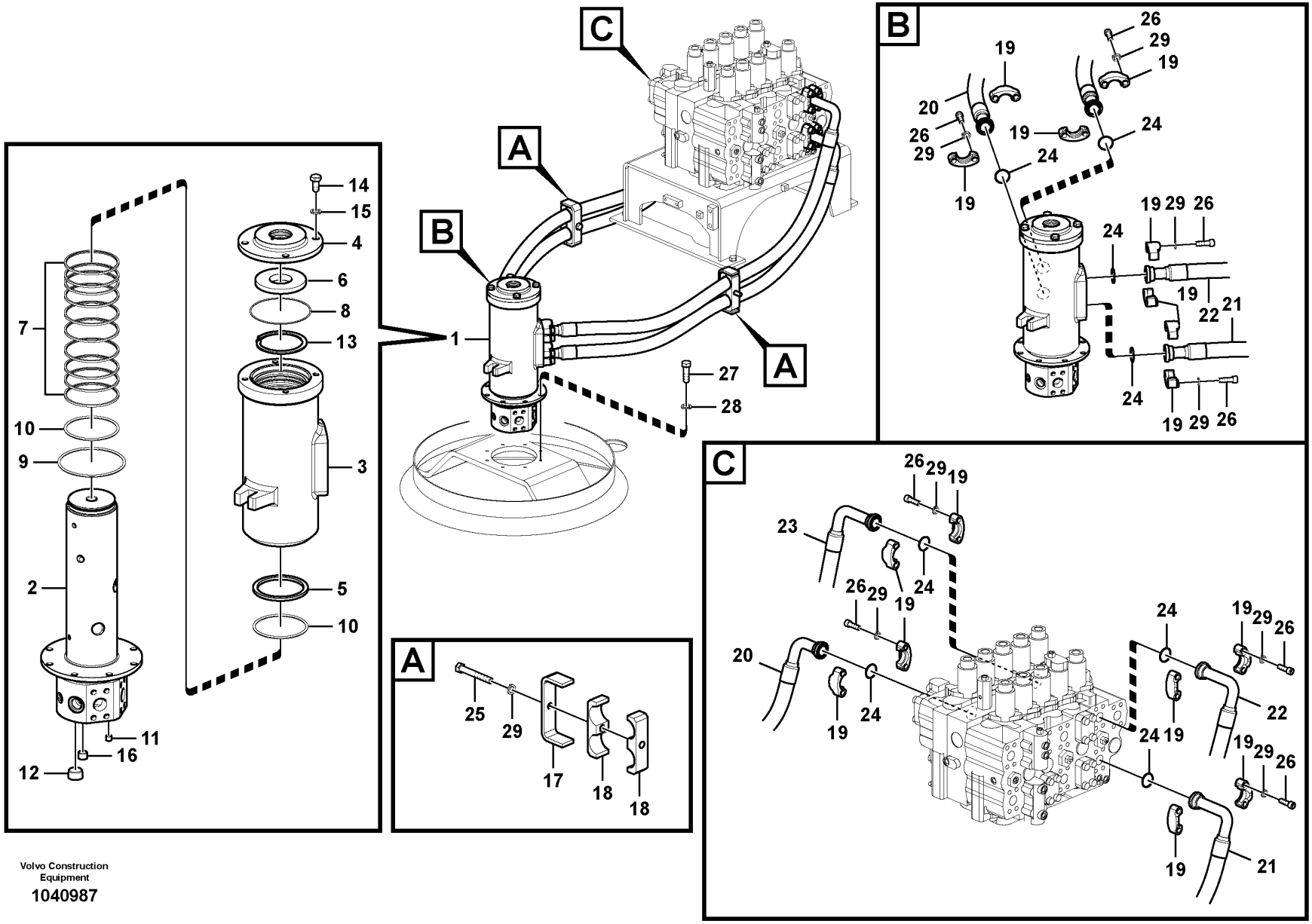

Volvo Construction Equipment
1040987

Fig.	Part No.	Quantity 1	2	3	PS	KIT	Description	Dénomination	Bezeichnung	품명	Denominación	Notes
1	VOE 14600255	1					Centre passage	Passage central	Drehdurchfuhrung		Pasaje central	
2		1			NS		•Shaft	•Arbre	•Welle	•샤프트	•Arbol	
3		1			NS		•Hub	•Bossage	•Nabe	•허브	•Asiento	
4	VOE 14600412	1					•Cover	•Capot	•Haube	•커버	•Capó	
5	SA 1046-02440	1					•Spacer	•Entretoise	•Abstandkörper	•스페이서	•Distanciador	
6	VOE 14596578	1					•Bushing	•Bague	•Buchse	•부싱	•Casquillo	
7	SA 1046-02600	10				K	•Seal	•Étanchéité	•dichtung	•시일링	•Junta	
8	VOE 990604	1				K	•O-ring	•Joint torique	•O-Ring	•O 링	•Anillo tórico	
9	VOE 990246	1			SS	K	•O-ring	•Joint torique	•O-Ring	•O 링	•Anillo tórico	
10	VOE 990647	2				K	•O-ring	•Joint torique	•O-Ring	•O 링	•Anillo tórico	
11	SA 9415-43022	3					•Plug	•Bouchon	•Stopfen	•플러그	•Tapon	
12	SA 9415-43062	4					•Plug	•Bouchon	•Stopfen	•플러그	•Tapon	
13	SA 9541-01110	1					•Retaining ring	•Bague retenue	•Haltering	•리테이닝 링	•Anillo retén	
14	VOE 990522	4					•Hexagon screw	•Vis à tête hexagonale	•Sechskantschraube	•육각 나사	•Tornillo hexagonal	
15	SA 9213-14000	4					•Spring washer	•Rondelle élastique	•Federscheibe	•스프링 워셔	•Arandela elástica	
16	SA 9415-43042	1					•Plug	•Tampon	•Stopfen	•플러그	•Tapón	
17	VOE 14530996	2					Plate	Tôle	Blech	플레이트	Chapa	
18	SA 1042-07441	4					Rubber clamp	Collier en caoutchouc	Gummiklammer		Abrazadera de goma	
19	VOE 936626	16					Flange half	Demi-bride	Flanschhälfte	플랜지 하프	Mitad brida	
20	VOE 14880723	1					Hose	Flexible	Schlauch	호스	Manguera	
21	VOE 14880724	1					Hose	Flexible	Schlauch	호스	Manguera	
22	VOE 14880725	1					Hose	Flexible	Schlauch	호스	Manguera	
23	VOE 14880726	1					Hose	Flexible	Schlauch	호스	Manguera	
24	VOE 14882689	8					O-ring	Joint torique	O-Ring	O 링	Anillo tórico	(VOE 13949238)
25	VOE 992587	2					Hexagon screw	Vis à tête hexagonale	Sechskantschraube	육각 나사	Tornillo hexagonal	
26	VOE 984135	32					Hex. socket screw	Vis à six pans creux	Innensechskantschraube	육각 소켓 나사	Tornillo de hexágono embutido	
27	VOE 978933	8					Hexagon screw	Vis à tête hexagonale	Sechskantschraube	육각 나사	Tornillo hexagonal	
28	VOE 955923	8					Spring washer	Rondelle élastique	Federscheibe	스프링 워셔	Arandela elástica	
29	VOE 955925	34					Spring washer	Rondelle élastique	Federscheibe	스프링 워셔	Arandela elástica	
100	VOE 14601638						Sealing Kit	Jeu Joints	Dichtungssatz	시일 킷	Juego Retenes	

1	8287463
2	
3	
4	
5	

Turning joint line, control valve to turning joint
Articulation de rotation, valve de commande vers articulation de rotation
Drehgelenkleitung, Steuerventil zu Drehgelenk
터닝조인트 배관,제어밸브에서 터닝조인트
Tubería de articulación de giro, válvula de control a arti

Catalogue id	Group
20214	443
Illustr. No	Section
1040987	100
Issue	Page
20009061-F	317

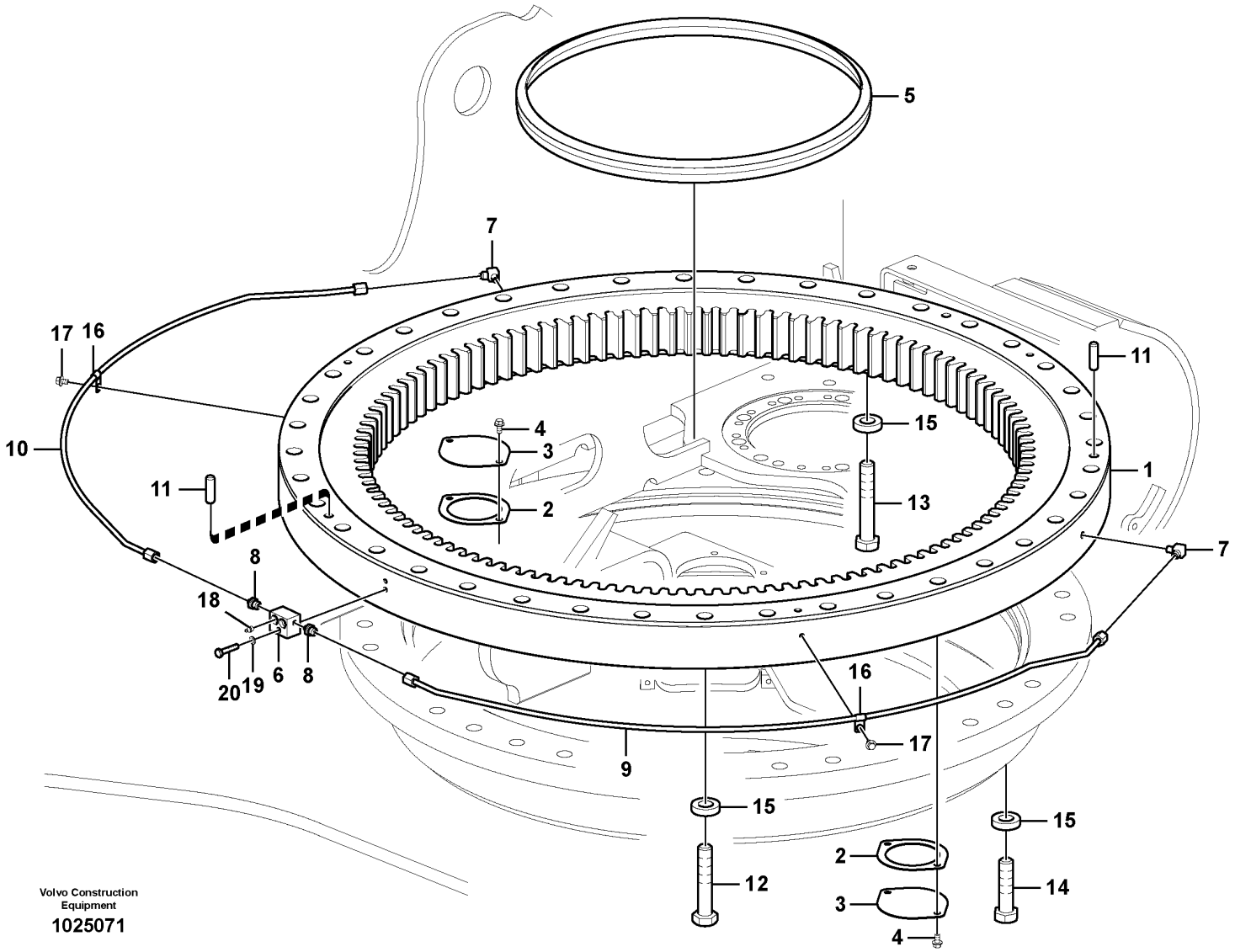

Volvo Construction Equipment

1025071

Fig.	Part No.	Quantity 1	2	3	PS	KIT	Description	Dénomination	Bezeichnung	품명	Denominación	Notes
1	**VOE 14559204**	1					Swing gear	Réducteur d'orientation	Drehwerksgetriebe Drehgetriebe		Cambio giratorio	
	SA 8240-00290	2					•Seal	•Joint	•Dichtring	•시일	•Junta	S/N -110024
	VOE 14629476	2					•Seal	•Étanchéité	•dichtung	•시일링	•Junta	S/N 110025-
2	**VOE 14531014**	2					Gasket	Joint	Dichtung	개스킷	Junta	
3	**VOE 14531013**	2					Cover	Couvercle	Deckel	커버	Tapa	
4	**VOE 946441**	4					Flange screw	Vis à embase	Flanschschraube	플랜지 나사	Tornillo embridado	
5	**VOE 14531021**	1					Seal	Étanchéité	dichtung	시일링	Junta	
6	**VOE 14557302**	1					Block	Bloc	Block	블록	Bloque	
7	**VOE 14555861**	2					Elbow	Coude	Winkel	엘보우	Ángulo	
8	**SA 1040-64940**	2					Connector	Connexion	Anschluss	커넥터	Unión	
9	**VOE 14507702**	1					Pipe	Canalisation	Rohrleitung	파이프	Canalizacion	
10	**VOE 14507703**	1					Pipe	Canalisation	Rohrleitung	파이프	Canalizacion	
11	**VOE 14531020**	2					Pin	Goupille	Zapfen	핀	Pasador	
12	**VOE 983375**	30					Hexagon screw	Vis à tête hexagonale	Sechskantschraube	육각 나사	Tornillo hexagonal	(SA 9011-23024)
13	**SA 9011-23026**	8					Hexagon screw	Vis à tête hexagonale	Sechskantschraube	육각 나사	Tornillo hexagonal	
14	**VOE 993013**	40					Hexagon screw	Vis à tête hexagonale	Sechskantschraube	육각 나사	Tornillo hexagonal	(SA 9011-23020)
15	**VOE 14531023**	78					Washer	Rondelle	Scheibe	워셔	Arandela	
16	**SA 9315-01002**	2					Insulating clip	Circlip isolant	Isolierklemme	인슐레이팅 클립	Clip de aislamiento	
17	**VOE 946471**	2					Flange screw	Vis à embase	Flanschschraube	플랜지 나사	Tornillo embridado	
18	**VOE 914167**	2					Lubricating nipple	Graisseur	Schmiernippel	윤활 니플	Niple lubricador	
19	**VOE 955922**	1					Spring washer	Rondelle élastique	Federscheibe	스프링 워셔	Arandela elástica	
20	**VOE 983254**	1					Hexagon screw	Vis à tête hexagonale	Sechskantschraube	육각 나사	Tornillo hexagonal	

1	**8287463**	**Swing system** **Système de pivotement** **Schwenksystem** 선회장치 **Sistema de oscilación**	Catalogue id **20214**	Group **492**
2			Illustr. No **1025071**	Section **100**
3				
4			Issue **20009061-F**	Page **319**
5				

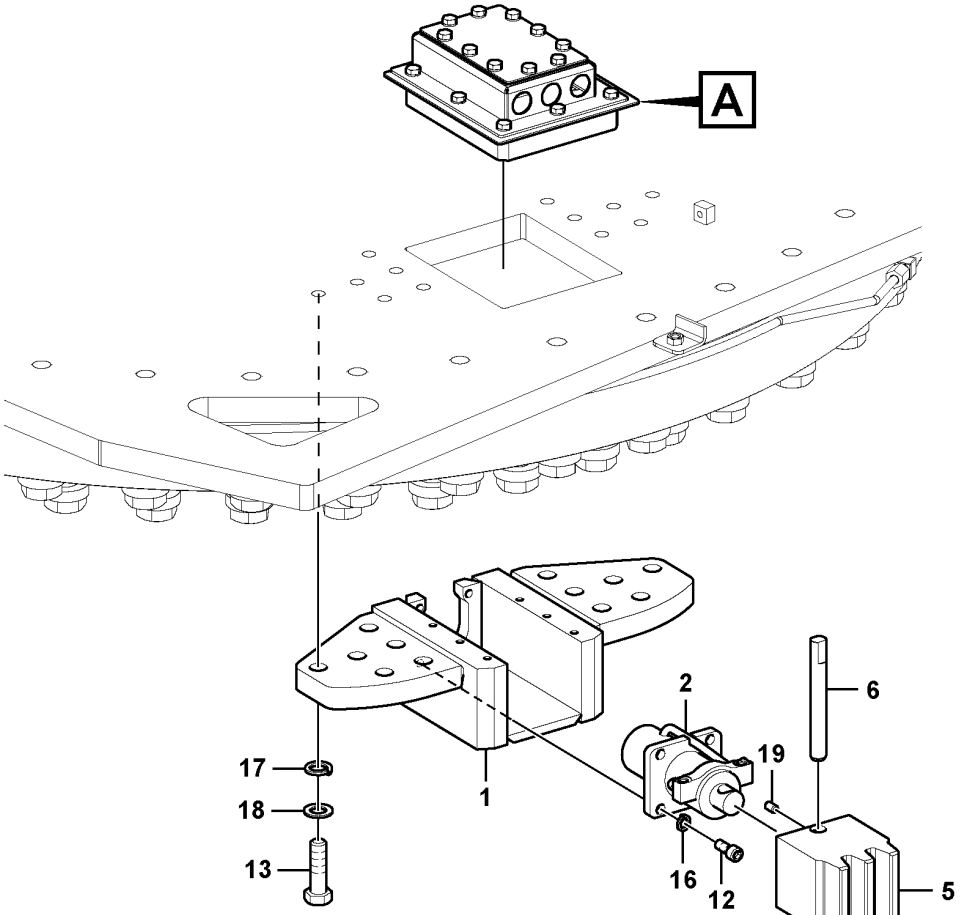

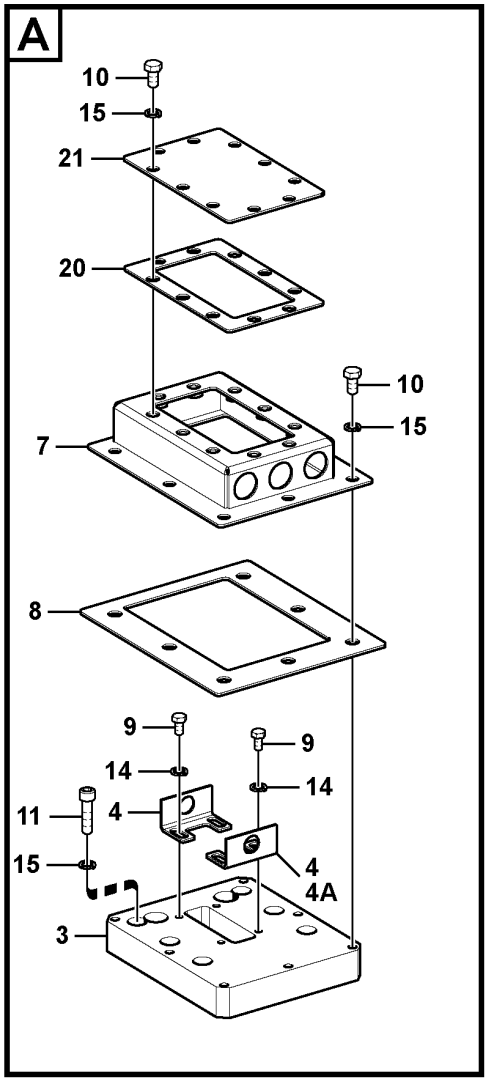

Volvo Construction Equipment

1058278

Fig.	Part No.	Quantity 1	2	3	PS	KIT	Description	Dénomination	Bezeichnung	품명	Denominación	Notes
1	VOE 14593353	1					Lock	Serrure	Schloss	잠금장치	Cierre	
2	VOE 14600273	1					Cylinder	Cylindre	Zylinder	실린더	Cilindro	
	VOE 14604426	1					•Seal	•Étanchéité	•dichtung	•시일링	•Junta	
3	VOE 14597397	1					Plate	Tôle	Blech	플레이트	Chapa	
4	VOE 14612898	2					Plate	Tôle	Blech	플레이트	Chapa	S/N - 110024
4	VOE 14612898	1					Plate	Tôle	Blech	플레이트	Chapa	S/N 110025 -
4A	VOE 14621467	1					Plate	Tôle	Blech	플레이트	Chapa	S/N 110025 -
5	VOE 14597412	1					Lock	Serrure	Schloss	잠금장치	Cierre	
6	VOE 14597415	1					Pin	Goupille	Stift	핀	Pasador	
7		1			NS		Cover	Capot	Haube	커버	Capo	
8	VOE 14597414	1					Rubber plate	Plaque caoutchouc	Gummiplatte	고무 플레이트	Placa de goma	
9	VOE 983241	4					Hexagon screw	Vis à tête hexagonale	Sechskantschraube	육각 나사	Tornillo hexagonal	
10	VOE 983250	17					Hexagon screw	Vis à tête hexagonale	Sechskantschraube	육각 나사	Tornillo hexagonal	
11	VOE 984082	6					Hex. socket screw	Vis à six pans creux	Innensechskantschraube	육각 소켓 나사	Tornillo de hexágono embutido	
12	VOE 984088	4					Hex. socket screw	Vis à six pans creux	Innensechskantschraube	육각 소켓 나사	Tornillo de hexágono embutido	
13	VOE 978949	12					Hexagon screw	Vis à tête hexagonale	Sechskantschraube	육각 나사	Tornillo hexagonal	
14	VOE 955921	4					Spring washer	Rondelle élastique	Federscheibe	스프링 워셔	Arandela elástica	
15	VOE 955922	23					Spring washer	Rondelle élastique	Federscheibe	스프링 워셔	Arandela elástica	
16	VOE 955923	4					Spring washer	Rondelle élastique	Federscheibe	스프링 워셔	Arandela elástica	
17	SA 9213-20000	12					Spring washer	Rondelle élastique	Federscheibe	스프링 워셔	Arandela elástica	
18	VOE 955903	12					Plain washer	Rondelle plane	Flachscheibe		Arandela plana	
19	SA 9023-11003	1					Set Screw_hex S	Set Screw_hex S	Stoppschraube	세트 나사_육각 나사	Tornillo hexagonal de ajuste	
20	VOE 14597396	1					Rubber plate	Plaque caoutchouc	Gummiplatte	고무 플레이트	Placa de goma	
21		1			NS		Plate	Plaque	Platte	플레이트	Placa	

1	8287478	**Swing system** **Système de pivotement** **Schwenksystem** 선회장치 **Sistema de oscilación**	Catalogue id **20214**	Group **492**
2			Illustr. No **1058278**	Section **200**
3			Issue **20009061-F**	Page **321**
4				
5				

VOLVO

Volvo Construction Equipment
www.volvoce.com

GROUP		Section	Page
715	Protecting plate	100	329
715	Protective plate for travel motor	200	331
715	Protecting Plate, Retractable	500	333
716	Counterweights, Removal	400	335
716	Counterweights, Removal	500	337
716	Removal Counterweight, Assembly	700	339
716	Hydraulic cylinder, Removal Counterweight.	1000	343
718	Undercarriage Frame, Retractable	300	345
775	Track chain S/N -110018	100	347
775	Track chain	110	349
775	Undercarriage, track guards	500	351
775	Undercarriage, spring package	700	353
775	Front idler	800	355
775	Front idler S/N : 110019-110068	810	357
775	Front idler	820	359
775	Top roller	950	361
775	Top roller	960	363
775	Top roller	970	365
775	Bottom roller	1000	367
775	Bottom roller	1010	369
775	Sprocket	1200	371
775	Sprocket	1210	373
775	Sprocket	1220	375

TABLE DES MATIÈRES

GROUPE		Section	Page
715	Plaque de protection	100	329
715	Tôle de protection pour moteur de translation	200	331
715	Tôle de protection, escamotable	500	333
716	Dispositif hydraulique pour contrepoids pliable.	400	335
716	Dispositif hydraulique pour contrepoids pliable.	500	337
716	Montage de contrepoids pliable.	700	339
716	Verin hydraulique pour contrepoids pliable.	1000	343
718	Cadre de châssis porteur, escamotable	300	345
775	Chaîne de chenille S/N -110018	100	347
775	Chaîne de chenille	110	349
775	Châssis porteur, protection de chenilles	500	351
775	Châssis porteur, jeu de ressorts	700	353
775	Roue AV	800	355
775	Roue AV S/N : 110019-110068	810	357
775	Roue AV	820	359
775	Rouleau supérieur	950	361
775	Rouleau supérieur	960	363
775	Rouleau supérieur	970	365
775	Rouleau inférieur	1000	367
775	Rouleau inférieur	1010	369
775	Barbotin	1200	371
775	Barbotin	1210	373
775	Barbotin	1220	375

GRUPPE		Abschnitt	Seite
715	Schutzblech	100	329
715	Schutzblech für Fahrmotor	200	331
715	Schutzblech, einklappbar	500	333
716	Hydraulische hebevorrichtung für Gegengewicht.	400	335
716	Hydraulische hebevorrichtung für Gegengewicht.	500	337
716	Montage umklappbar Gegengewicht.	700	339
716	Hydraulzylinder, umklappbar Gegengewicht.	1000	343
718	Laufwerksrahmen, einklappbar	300	345
775	Raupenkette S/N -110018	100	347
775	Raupenkette	110	349
775	Unterwagen, Raupenschutz	500	351
775	Unterwagen, Federpaket	700	353
775	Vorderrad	800	355
775	Vorderrad S/N : 110019-110068	810	357
775	Vorderrad	820	359
775	Tragrolle	950	361
775	Tragrolle	960	363
775	Tragrolle	970	365
775	Laufrolle	1000	367
775	Laufrolle	1010	369
775	Kettentrieb	1200	371
775	Kettentrieb	1210	373
775	Kettentrieb	1220	375

GRUPPE		Abschnitt	Seite

목차

Catalogue id 20214 | Group 7
Issue 20009061-F | Page 326

그룹	절	페이지
715 보호 플레이트	100	329
715 보호 플레이트, 주행모터	200	331
715 보호 플레이트, 가변형 트랙 프레임	500	333
716 탈착형 카운터웨이트	400	335
716 탈착형 카운터웨이트	500	337
716 탈착형 카운터웨이트 장착 부품	700	339
716 탈착형 카운터웨이트 실린더	1000	343
718 하부 프레임, 가변형	300	345
775 트랙 체인 S/N -110018	100	347
775 트랙 체인	110	349
775 언더캐리지, 트랙 가드	500	351
775 언더캐리지, 리코일스프링	700	353
775 아이들러	800	355
775 아이들러 S/N : 110019-110068	810	357
775 아이들러	820	359
775 상부 롤러	950	361
775 상부 롤러	960	363
775 상부 롤러	970	365
775 하부 롤러	1000	367
775 하부 롤러	1010	369
775 스프로켓	1200	371
775 스프로켓	1210	373
775 스프로켓	1220	375

GRUPO		Sección	Página
715	Placa de protección	100	329
715	Placa de protección para el motor de transporte	200	331
715	Placa de protección, plegable	500	333
716	Dispositivo hidráulico para contrapeso de plegable.	400	335
716	Dispositivo hidráulico para contrapeso de plegable.	500	337
716	Montaje de contrapeso a plegable.	700	339
716	Cilindro hidráulico para contrapeso de plegable.	1000	343
718	Bastidor del carro inferior, plegable	300	345
775	Cadena de oruga S/N -110018	100	347
775	Cadena de oruga	110	349
775	Carro inferior, protección de orugas	500	351
775	Carro inferior, paquete de muelles	700	353
775	Ruedas de guía delanteras	800	355
775	Ruedas de guía delanteras S/N : 110019-110068	810	357
775	Ruedas de guía delanteras	820	359
775	Rodillo superior	950	361
775	Rodillo superior	960	363
775	Rodillo superior	970	365
775	Rodillo inferior	1000	367
775	Rodillo inferior	1010	369
775	Rueda motriz	1200	371
775	Rueda motriz	1210	373
775	Rueda motriz	1220	375

GRUPO		Sección	Página

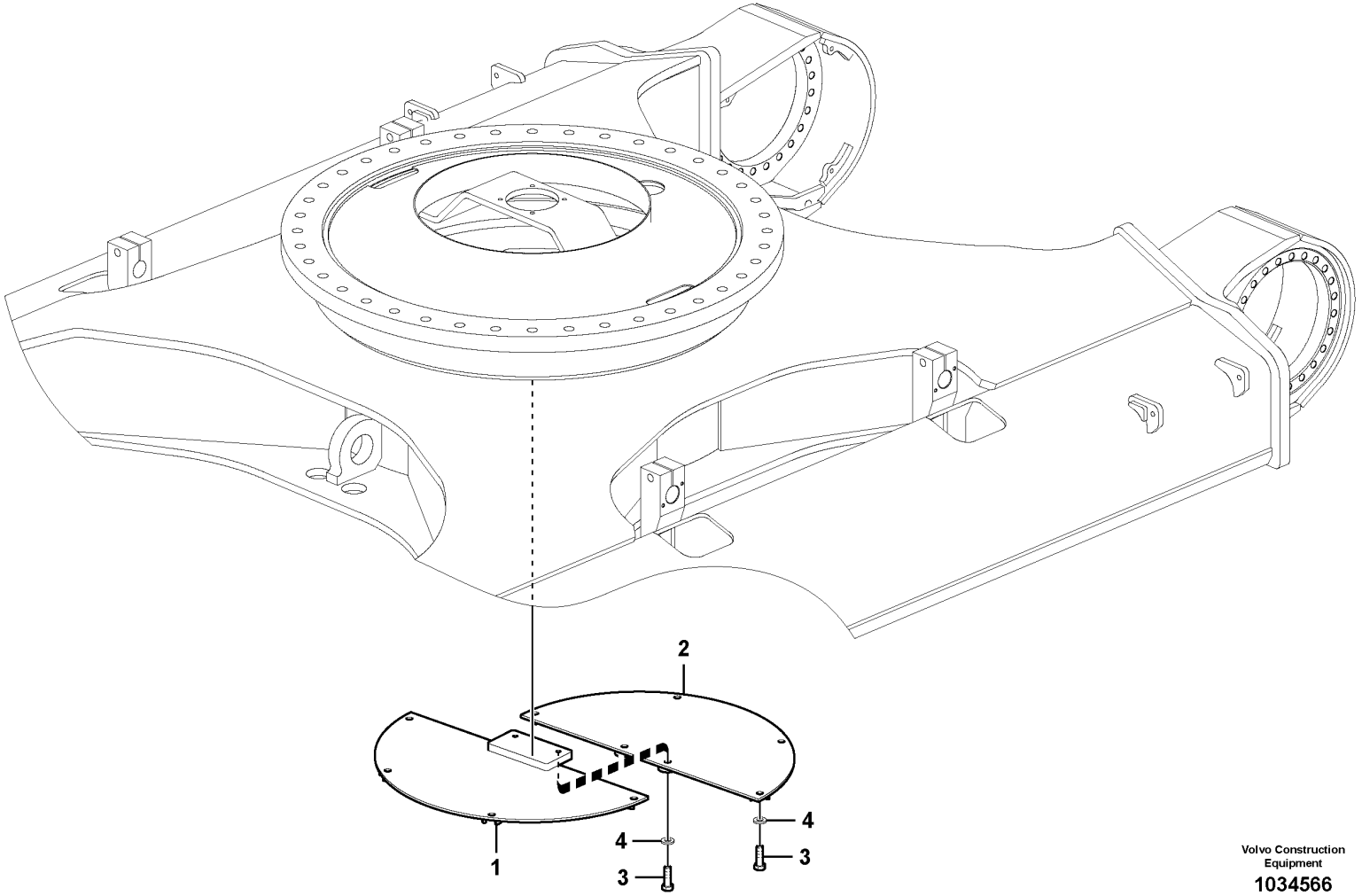

Volvo Construction Equipment

1034566

Fig.	Part No.	Quantity 1	2	3	PS	KIT	Description	Dénomination	Bezeichnung	품명	Denominación	Notes
1	**VOE 14541430**	1					Cover	Capot	Haube	커버	Capo	HD 10T
2	**VOE 14541892**	1					Cover	Capot	Haube	커버	Capo	
3	**VOE 978938**	10					Hexagon screw	Vis à tête hexagonale	Sechskantschraube	육각 나사	Tornillo hexagonal	
4	**VOE 992045**	10					Plain washer	Rondelle plane	Flachscheibe		Arandela plana	(VOE 14880474)

1	**8277170**	**Protecting plate** **Plaque de protection** **Schutzblech** 보호 플레이트 **Placa de protección**	Catalogue id **20214**	Group **715**
2			Illustr. No **1034566**	Section **100**
3				
4			Issue **20009061-F**	Page **329**
5				

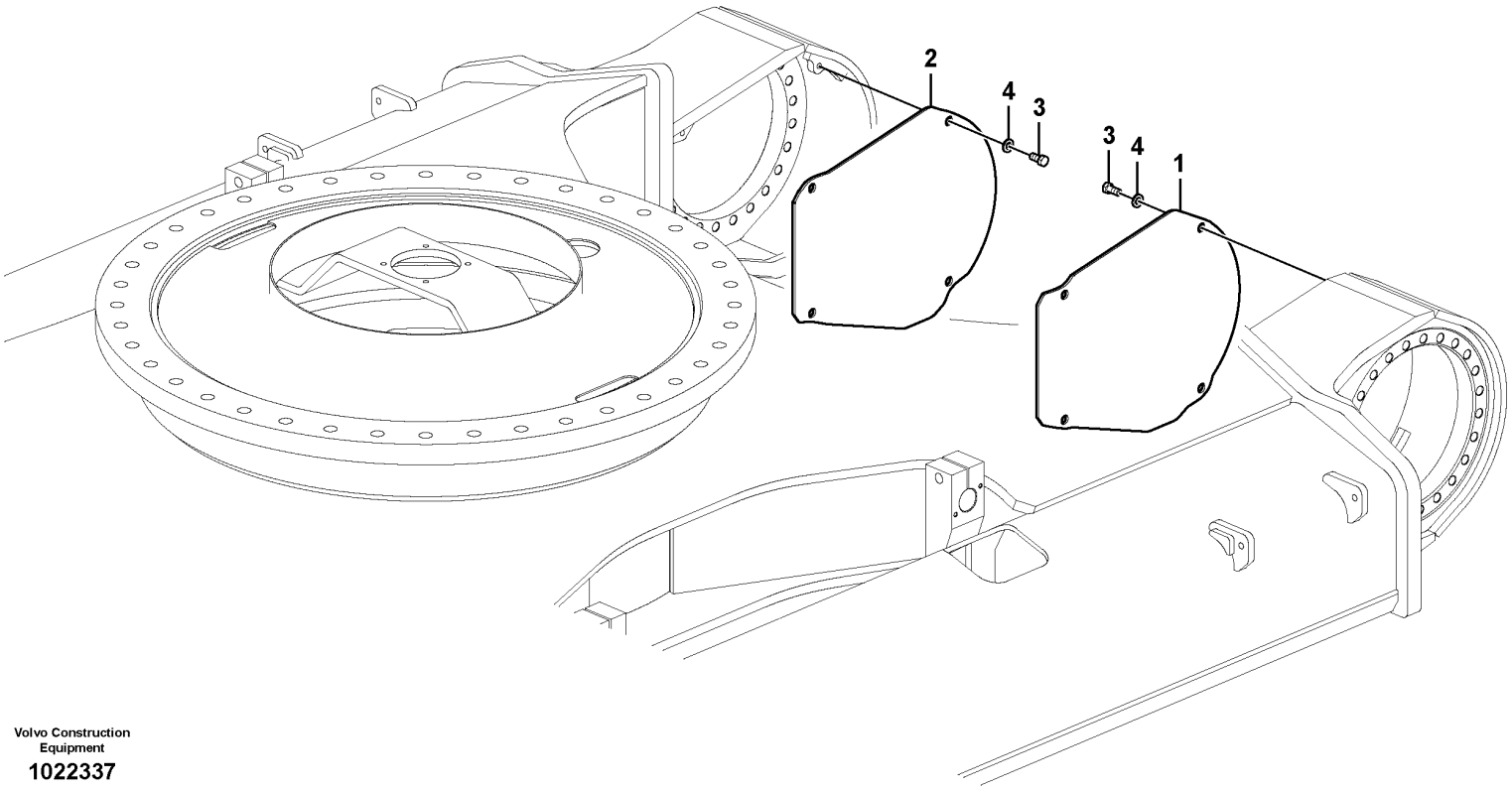

Volvo Construction Equipment

1022337

Fig.	Part No.	Quantity 1	2	3	PS	KIT	Description	Dénomination	Bezeichnung	품명	Denominación	Notes
1	VOE 14532267	1					Cover	Capot	Haube	커버	Capo	
2	VOE 14532268	1					Cover	Capot	Haube	커버	Capo	
3	VOE 978936	8					Hexagon screw	Vis à tête hexagonale	Sechskantschraube	육각 나사	Tornillo hexagonal	
4	SA 14880474	8					Washer	Rondelle	Scheibe	와셔	Arandela	

1	8287472	**Protective plate for travel motor** **Tôle de protection pour moteur de translation** **Schutzblech für Fahrmotor** 보호 플레이트, 주행모터 **Placa de protección para el motor de transporte**	Catalogue id **20214**	Group **715**
2			Illustr. No **1022337**	Section **200**
3				
4			Issue **20009061-F**	Page **331**
5				

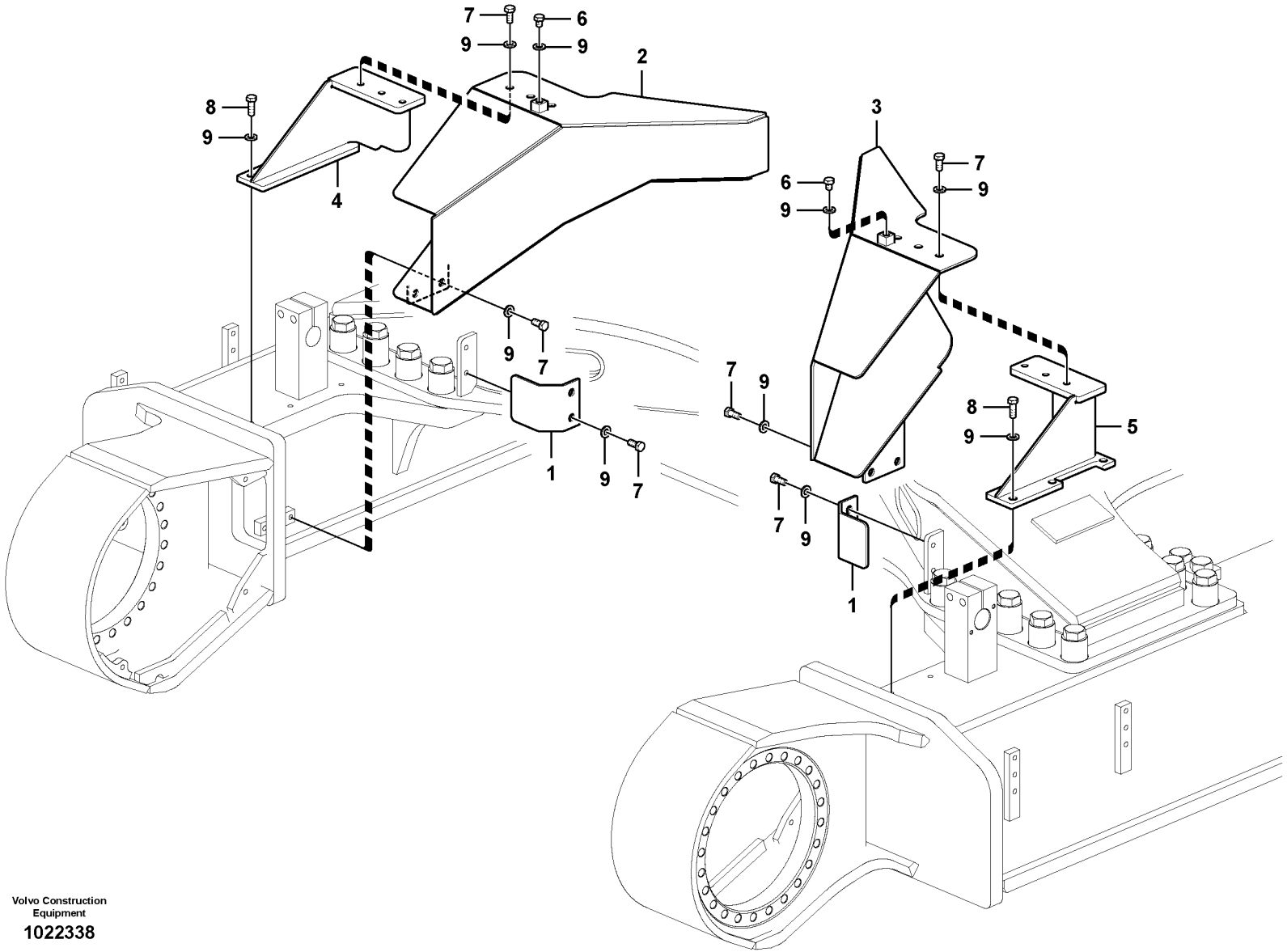

Volvo Construction Equipment

1022338

Fig.	Part No.	Quantity 1	2	3	PS	KIT	Description	Dénomination	Bezeichnung	품명	Denominación	Notes
1	VOE 14501538	2					Plate	Tole	Blech	플레이트	Chapa	
2	VOE 14508468	1					Cover	Capot	Haube	커버	Capo	LH
3	VOE 14508469	1					Cover	Capot	Haube	커버	Capo	RH
4	VOE 14508470	1					Plate	Tole	Blech	플레이트	Chapa	LH
5	VOE 14508471	1					Plate	Tôle	Blech	플레이트	Chapa	RH
6	SA 9011-11604	2					Bolt	Boulon	Bolzen	볼트	Perno	
7	VOE 978936	14					Hexagon screw	Vis à tête hexagonale	Sechskantschraube	육각 나사	Tornillo hexagonal	
8	SA 9011-11609	6					Bolt	Boulon	Bolzen	볼트	Perno	
9	SA 14880474	22					Washer	Rondelle	Scheibe	와셔	Arandela	

1	8287472	**Protecting Plate, Retractable** **Tôle de protection, escamotable** **Schutzblech, einklappbar** 보호 플레이트, 가변형 트랙 프레임 **Placa de protección, plegable**	Catalogue id **20214**	Group **715**
2			Illustr. No **1022338**	Section **500**
3				
4			Issue **20009061-F**	Page **333**
5				

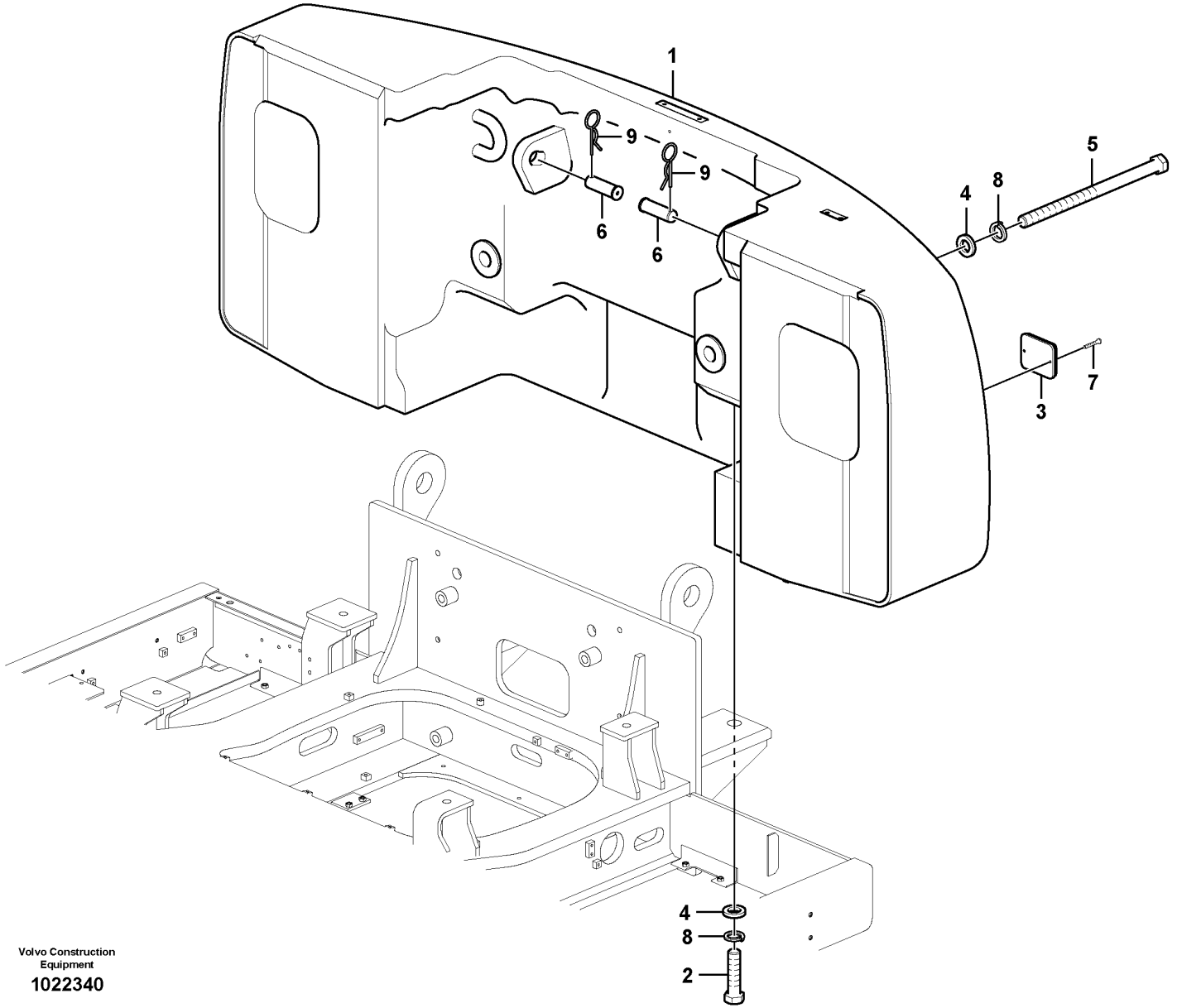

Volvo Construction Equipment

1022340

Fig.	Part No.	Quantity 1	2	3	PS	KIT	Description	Dénomination	Bezeichnung	품명	Denominación	Notes
1	VOE 14560760	1					Counterweight	Masse d'équilibrage	Gegengewicht	카운터웨이트	Contrapeso	10000Kg,Removal
2	SA 1053-00960	2					Bolt	Boulon	Bolzen	볼트	Perno	
3	VOE 14523953	2					Reflector	Catadioptre	Reflektor	리플렉터	Reflector	
	VOE 14526946	1					•Reflector	•Catadioptre	•Reflektor	•리플렉터	•Reflector	
4	SA 1053-00800	4					Spacer	Partie Intermédiaire	Zwischenstück	스페이서	Espaciador	
5	VOE 14538571	2					Bolt	Boulon	Bolzen	볼트	Perno	
6	SA 4651-03700	2					Pin	Goupille	Zapfen	핀	Pasador	
7	SA 9021-10405	4					Cross recessed screw	Vis empreinte cruciforme	Kreuzschlitzschraube	크로스 후퇴 나사	Tornillo cruz	
8	SA 9213-39000	4					Spring washer	Rondelle élastique	Federscheibe	스프링 워셔	Arandela elástica	
9	SA 9326-26000	2					Pin	Clavette	Splint	핀	Pasador	

1	8287029 S/N -110018	**Counterweights, Removal** **Dispositif hydraulique pour contrepoids pliable.** **Hydraulische hebevorrichtung für Gegengewicht.** 탈착형 카운터웨이트 **Dispositivo hidráulico para contrapeso de plegable.**	Catalogue id **20214**	Group **716**
2			Illustr. No **1022340**	Section **400**
3				
4			Issue **20009061-F**	Page **335**
5				

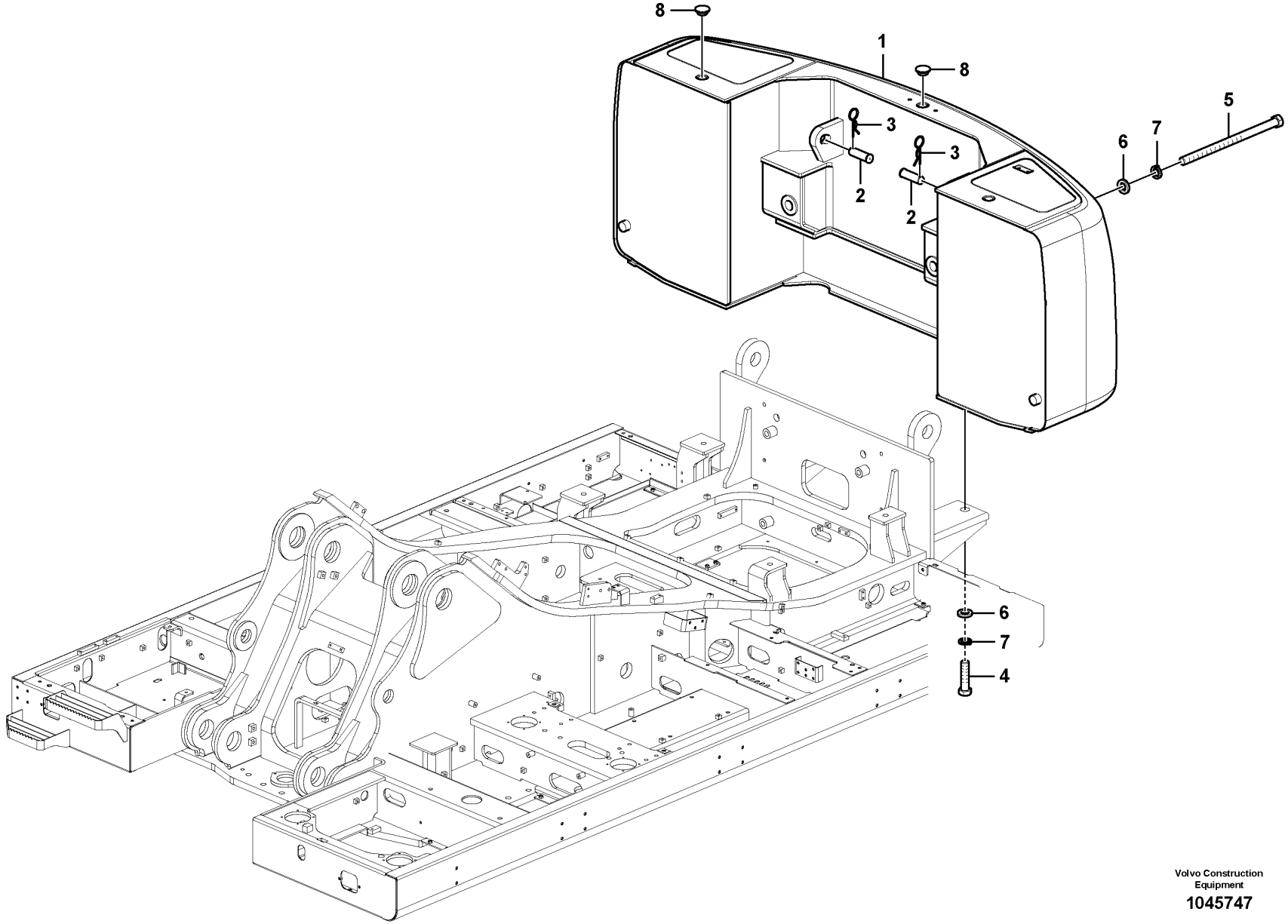

Volvo Construction Equipment

1045747

Fig.	Part No.	Quantity 1	2	3	PS	KIT	Description	Dénomination	Bezeichnung	품명	Denominación	Notes
1	VOE 14589010	1					Counterweight	Masse d'équilibrage	Gegengewicht	카운터웨이트	Contrapeso	
2	SA 4651-03700	2					Pin	Goupille	Zapfen	핀	Pasador	
3	SA 9326-26000	2					Pin	Clavette	Splint	핀	Pasador	
4	SA 1053-00960	2					Bolt	Boulon	Bolzen	볼트	Perno	
5	VOE 14601640	2					Bolt	Boulon	Bolzen	볼트	Perno	
6	SA 1053-00800	4					Spacer	Partie Intermédiaire	Zwischenstück	스페이서	Espaciador	
7	SA 9213-39000	4					Spring washer	Rondelle élastique	Federscheibe	스프링 워셔	Arandela elástica	
8	SA 1153-00300	3					Plug	Bouchon	Stopfen	플러그	Tapon	

1	8287029 S/N 110019-	**Counterweights, Removal** **Dispositif hydraulique pour contrepoids pliable.** **Hydraulische hebevorrichtung für Gegengewicht.** 탈착형 카운터웨이트 **Dispositivo hidráulico para contrapeso de plegable.**	Catalogue id **20214**	Group **716**
2			Illustr. No **1045747**	Section **500**
3				
4			Issue **20009061-F**	Page **337**
5				

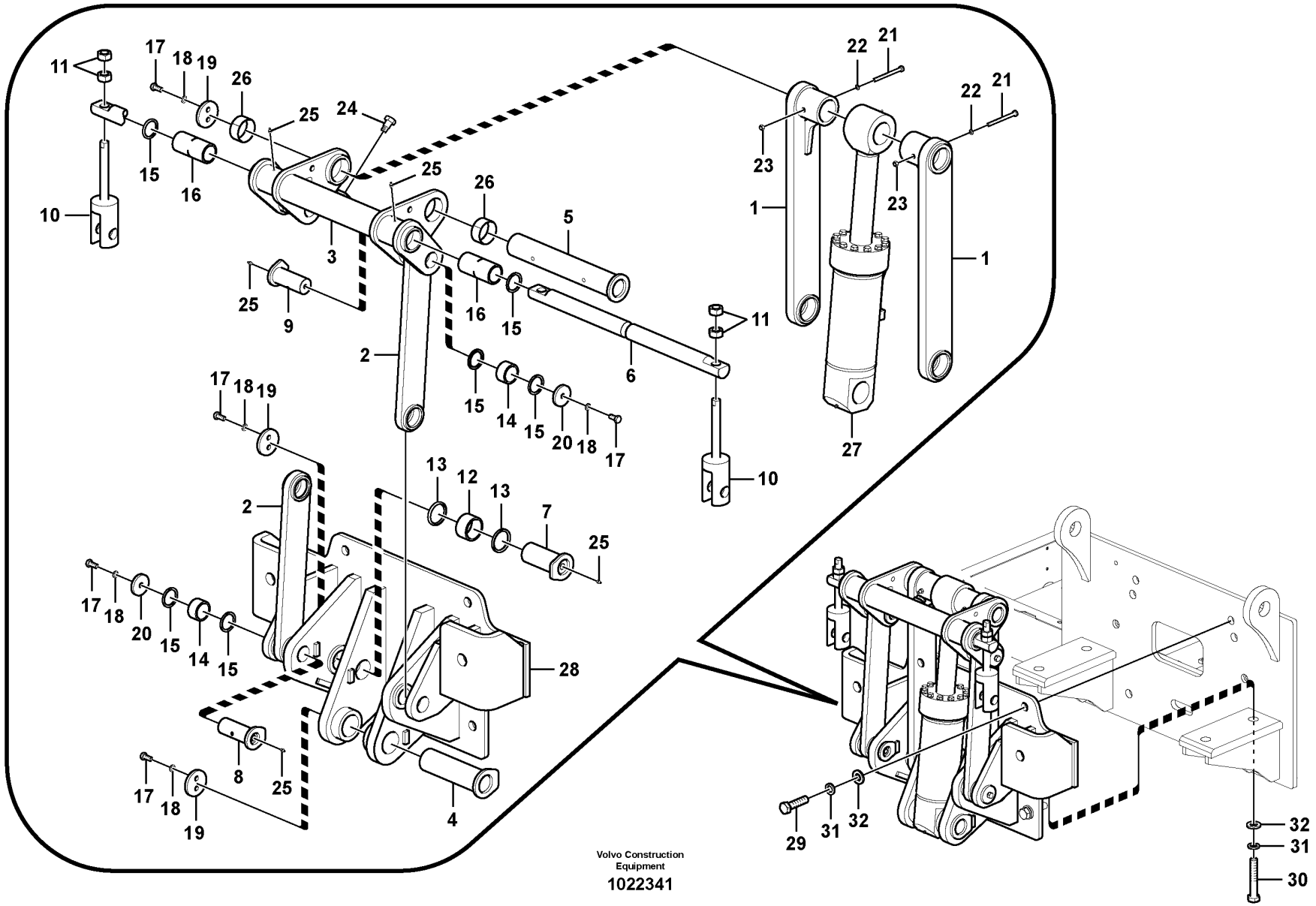

Volvo Construction Equipment

1022341

Fig.	Part No.	Quantity 1	2	3	PS	KIT	Description	Dénomination	Bezeichnung	품명	Denominación	Notes
	VOE 14563320	1					Support	Bâti	Stativ	지지대	Base	S/N 110001-110018
	VOE 14601743	1					Support	Bâti	Stativ	지지대	Base	S/N 110019-
1	VOE 14549136	2					•Link	•Articulation	•Gelenk	•링크	•Articulación	
2	VOE 14537366	2					•Link	•Articulation	•Gelenk	•링크	•Articulación	
3	VOE 14563321	1					•Guide	•Guide	•Führung	•가이드	•Guía	
4	VOE 14505383	1					•Pin	•Goupille	•Zapfen	•핀	•Pasador	
5	VOE 14537368	1					•Pin	•Goupille	•Zapfen	•핀	•Pasador	
6	VOE 14505385	1					•Pin	•Goupille	•Stift	•핀	•Pasador	
7	VOE 14563317	2					•Pin	•Goupille	•Stift	•핀	•Pasador	
8	VOE 14563318	2					•Pin	•Goupille	•Stift	•핀	•Pasador	
9	VOE 14563319	2					•Pin	•Goupille	•Stift	•핀	•Pasador	
10	VOE 14505389	2					•Yoke	•Chape	•Joch	•이음쇠	•Mordaza	
11	VOE 993210	4					•Hexagon nut	•Écrou hexagonal	•Sechskantmutter	•육각 너트	•Tuerca hexagonal	
12	VOE 14880974	2					•Bushing	•Bague	•Buchse	•부싱	•Casquillo	
13	SA 2051-12090	4					•Seal	•Étanchéité	•dichtung	•시일링	•Junta	
14	VOE 14880973	4					•Bushing	•Bague	•Buchse	•부싱	•Casquillo	
15	VOE 14880731	10					•Seal	•Étanchéité	•dichtung	•시일링	•Junta	
16	VOE 14880975	2					•Bushing	•Bague	•Buchse	•부싱	•Casquillo	
17	VOE 978936	12					•Hexagon screw	•Vis à tête hexagonale	•Sechskantschraube	•육각 나사	•Tornillo hexagonal	
18	VOE 955926	12					•Spring washer	•Rondelle élastique	•Federscheibe	•스프링 워셔	•Arandela elástica	
19	VOE 14505390	4					•Plate	•Tole	•Blech	•플레이트	•Chapa	
20	VOE 14505391	4					•Plate	•Tole	•Blech	•플레이트	•Chapa	
21	VOE 992567	2					•Hexagon screw	•Vis à tête hexagonale	•Sechskantschraube	•육각 나사	•Tornillo hexagonal	
22	VOE 955923	2					•Spring washer	•Rondelle élastique	•Federscheibe	•스프링 워셔	•Arandela elástica	
23	VOE 979019	2					•Hexagon nut	•Écrou hexagonal	•Sechskantmutter	•육각 너트	•Tuerca hexagonal	
24	VOE 14507926	1					•Bolt	•Boulon	•Bolzen	•볼트	•Perno	
25	VOE 914167	8					•Lubricating nipple	•Graisseur	•Schmiernippel	•윤활 니플	•Niple lubricador	
26	SA 9612-08540	2					•Bearing	•Roulement	•Lager	•베어링	•Cojinete	
27	VOE 14563828	1					•Cylinder	•Cylindre	•Zylinder	•실린더	•Cilindro	See group 716-1000 page 343
28	VOE 14537369	1					•Support	•Bâti	•Stativ	•지지대	•Base	S/N 110001-110018
		1			NS		•Support	•Support	•Stütze	•서포트	•Apoyo	S/N 110019-

1	8287029	**Removal Counterweight, Assembly** **Montage de contrepoids pliable.** **Montage umklappbar Gegengewicht.** 탈착형 카운터웨이트 장착 부품 **Montaje de contrapeso a plegable.**
2		
3		
4		
5		

Catalogue id **20214**	Group **716**
Illustr. No **1022341**	Section **700**
Issue **20009061-F**	Page **339**

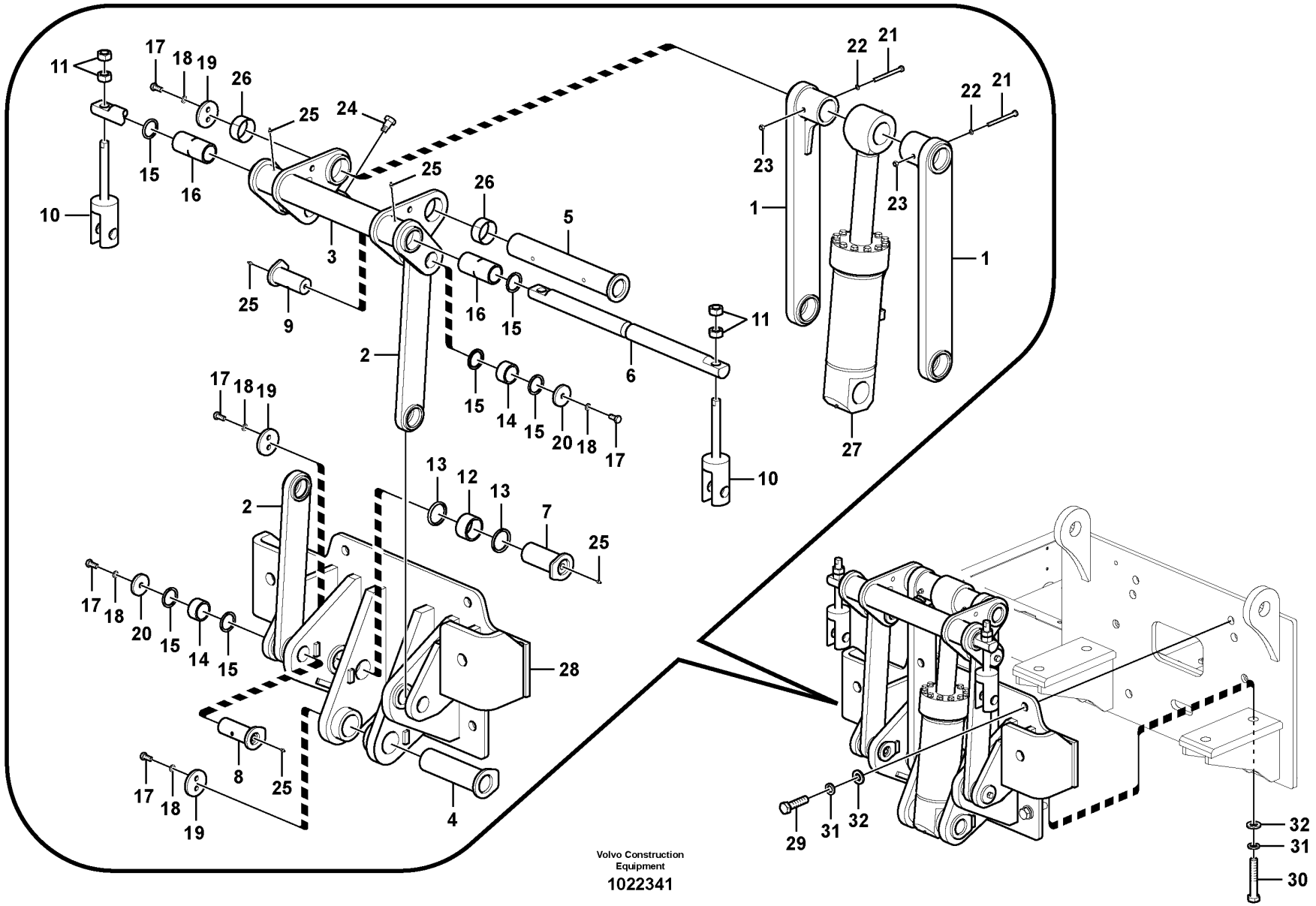

Volvo Construction Equipment

1022341

Fig.	Part No.	Quantity 1	2	3	PS	KIT	Description	Dénomination	Bezeichnung	품명	Denominación	Notes
29	VOE 993013	4					Hexagon screw	Vis à tête hexagonale	Sechskantschraube	육각 나사	Tornillo hexagonal	
30	VOE 993018	2					Hexagon screw	Vis à tête hexagonale	Sechskantschraube	육각 나사	Tornillo hexagonal	
31	SA 9213-30000	6					Spring washer	Rondelle élastique	Federscheibe	스프링 워셔	Arandela elástica	
32	VOE 992051	6					Plain washer	Rondelle plane	Flachscheibe		Arandela plana	

1	8287029	**Removal Counterweight, Assembly** **Montage de contrepoids pliable.** **Montage umklappbar Gegengewicht.** 탈착형 카운터웨이트 장착 부품 **Montaje de contrapeso a plegable.**	Catalogue id **20214**	Group **716**
2			Illustr. No **1022341**	Section **700**
3				
4			Issue **20009061-F**	Page **341**
5				

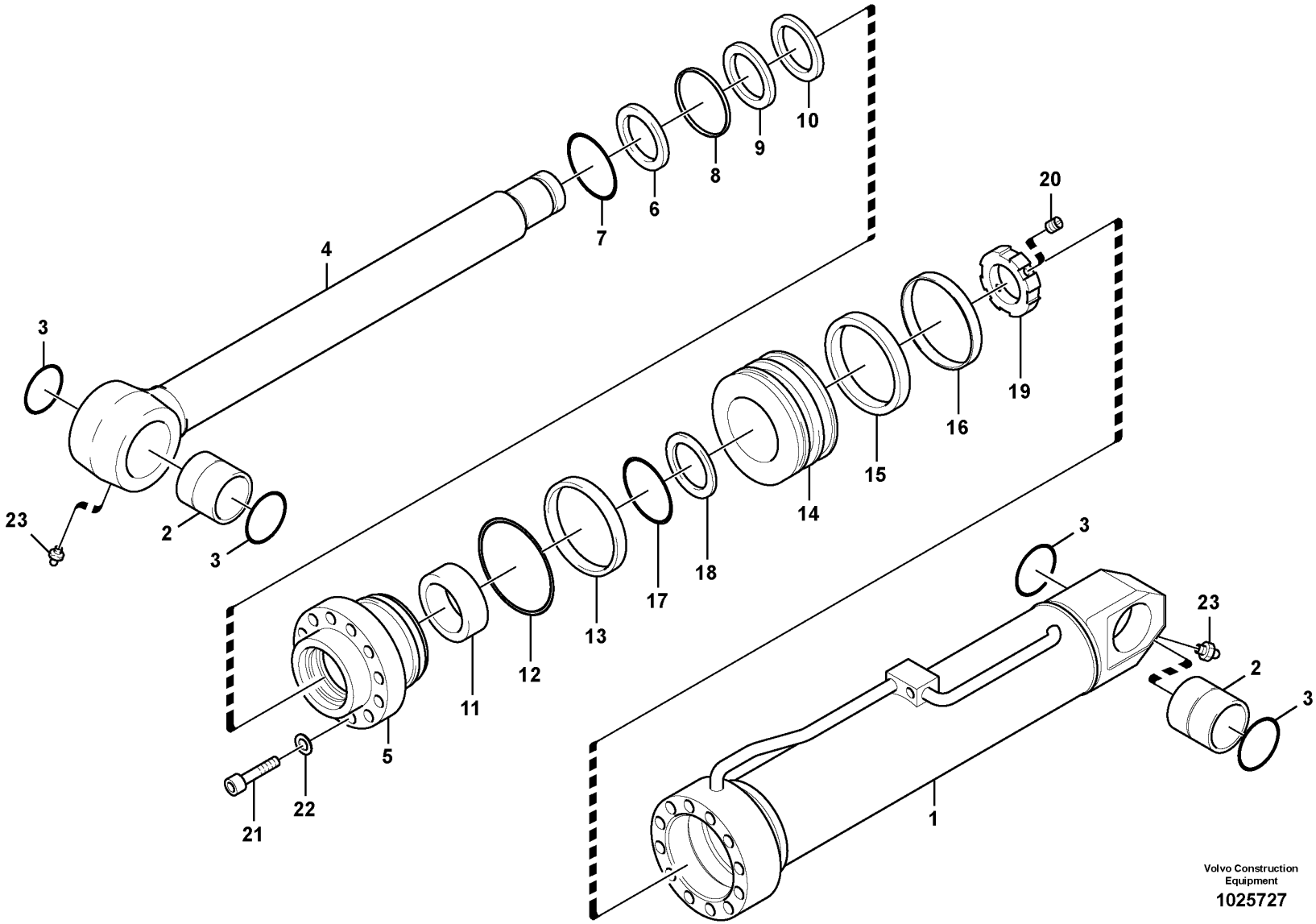
1
2
3
4
5
6
7
8
9
10
11
12
13
14
15
16
17
18
19
20
21
22
23
Volvo Construction Equipment
1025727

Fig.	Part No.	Quantity 1	2	3	PS	KIT	Description	Dénomination	Bezeichnung	품명	Denominación	Notes
	VOE 14563828	1					Cylinder	Cylindre	Zylinder	실린더	Cilindro	
1		1					•Tube	•Tube	•Rohr	•튜브	•Tubo	
2	**SA 9624-11723**	2					•Bushing	•Bague	•Buchse	•부싱	•Casquillo	
3	**SA 9561-08510**	4					•Seal	•Étanchéité	•dichtung	•시일링	•Junta	
4	**VOE 14510278**	1					•Rod	•Tige	•Stange	•로드	•Barra	
5		1					•Head	•Tete	•Kopf	•헤드	•Capo	
6	**SA 9564-20800**	1				K	•Seal	•Étanchéité	•dichtung	•시일링	•Junta	
7	**SA 9556-08000**	1					•Retaining ring	•Bague retenue	•Haltering	•리테이닝 링	•Anillo retén	
8	**SA 9563-10800**	1				K	•Seal	•Étanchéité	•dichtung	•시일링	•Junta	
9	**SA 9567-20800**	1				K	•Back-up ring	•Bague support	•Stützring	•백업 링	•Anillo de apoyo	(VOE 14881258)
10	**SA 1146-07960**	1				K	•Sealing ring	•Bague étanchéité	•Dichtring	•씰링 링	•Anillo retén	
11	**SA 9611-08030**	1					•Bearing	•Roulement	•Lager	•베어링	•Cojinete	
12	**SA 9511-22150**	1				K	•O-ring	•Joint torique	•O-Ring	•O 링	•Anillo tórico	
13	**SA 9566-41500**	1				K	•Back-up ring	•Bague support	•Stützring	•백업 링	•Anillo de apoyo	
14		1					•Piston	•Piston	•Kolben	•피스톤	•Piston	
15	**VOE 14880749**	1				K	•Piston seal	•Étanchéité piston	•Kolbendichtung	•피스톤 씰	•Retén de pistón	
16	**SA 9565-11600**	2				K	•Wear ring	•Bague d'usure	•Verschleißring	•마모 링	•Anillo de desgaste	
17	**SA 9511-22080**	1				K	•O-ring	•Joint torique	•O-Ring	•O 링	•Anillo tórico	
18	**SA 9566-40800**	2				K	•Back-up ring	•Bague support	•Stützring	•백업 링	•Anillo de apoyo	
19	**VOE 14510280**	1					•Nut	•Ecrou	•Mutter	•너트	•Tuerca	
20	**SA 9023-11005**	1					•Screw	•Vis	•Schraube	•스크류	•Tornillo	
21	**VOE 1629544**	12					•Hexagon screw	•Vis à tête hexagonale	•Sechskantschraube	•육각 나사	•Tornillo hexagonal	
22	**VOE 955926**	12					•Spring washer	•Rondelle élastique	•Federscheibe	•스프링 워셔	•Arandela elástica	
23	**SA 9481-11003**	2					•Nipple	•Raccord	•Nippel	•니플	•Niple	
100	**VOE 14589146**	1					Sealing kit	Kit plombage	Plombiersatz	씰링 키트	Kit de precinto	

1	**8287029**	**Hydraulic cylinder, Removal Counterweight.** **Verin hydraulique pour contrepoids pliable.** **Hydraulzylinder, umklappbar Gegengewicht.** 탈착형 카운터웨이트 실린더 **Cilindro hidráulico para contrapeso de plegable.**	Catalogue id **20214**	Group **716**
2			Illustr. No **1025727**	Section **1000**
3				
4			Issue **20009061-F**	Page **343**
5				

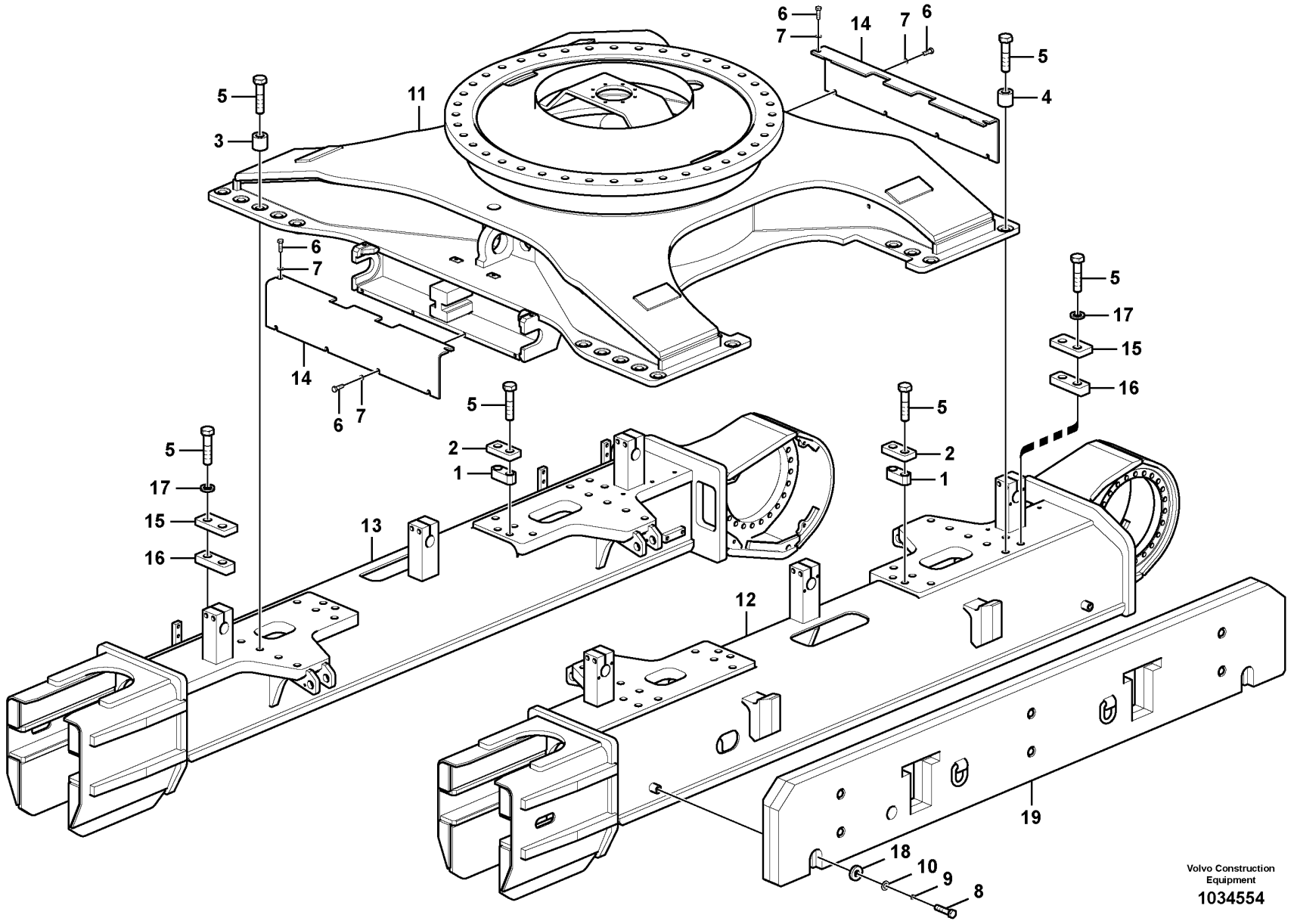
6
7
14
7
6
5
4
5
3
11
6
7
14
6
7
5
17
15
16
5
2
1
5
17
15
16
5
2
1
13
12
19
18
10
9
8
Volvo Construction Equipment
1034554

Fig.	Part No.	Quantity 1	2	3	PS	KIT	Description	Dénomination	Bezeichnung	품명	Denominación	Notes
1	VOE 14511515	4					Plate	Tôle	Blech	플레이트	Chapa	
2	VOE 14508595	4					Plate	Tôle	Blech	플레이트	Chapa	
3	VOE 14622688	16					Spacer	Entretoise	Abstandkörper	스페이서	Distanciador	
4	VOE 14508409	16					Spacer	Entretoise	Abstandkörper	스페이서	Distanciador	
5	VOE 14511448	48					Bolt	Boulon	Bolzen	볼트	Perno	
6	VOE 978938	12					Hexagon screw	Vis à tête hexagonale	Sechskantschraube	육각 나사	Tornillo hexagonal	
7	VOE 955926	12					Spring washer	Rondelle élastique	Federscheibe	스프링 워셔	Arandela elástica	
8	VOE 992996	2					Hexagon screw	Vis à tête hexagonale	Sechskantschraube	육각 나사	Tornillo hexagonal	
9	SA 9213-24000	2					Spring washer	Rondelle élastique	Federscheibe	스프링 워셔	Arandela elástica	
10	VOE 930853	2					Plain washer	Rondelle plane	Flachscheibe		Arandela plana	
11		1			NS		Frame	Chassis	Rahmen	프레임	Bastidor	
12		1			NS		Frame	Chassis	Rahmen	프레임	Bastidor	
13		1			NS		Frame	Chassis	Rahmen	프레임	Bastidor	
14		2			NS		Cover	Capot	Haube	커버	Capó	
15	VOE 14593144	4					Clamp	Collier serrage	Klemme	클램프	Abrazadera	
16	VOE 14592882	4					Plate	Tôle	Blech	플레이트	Chapa	
17	VOE 14593149	8					Spacer	Entretoise	Abstandkörper	스페이서	Distanciador	
18		2			NS		Spacer	Entretoise	Abstandkörper	스페이서	Distanciador	
19	VOE 14597851	1					Counterweight	Masse d'équilibrage	Gegengewicht	카운터웨이트	Contrapeso	S/N -110059
	VOE 14615949	1					Counterweight	Masse d'équilibrage	Gegengewicht	카운터웨이트	Contrapeso	S/N 110060-

1	8287472	**Undercarriage Frame, Retractable** **Cadre de châssis porteur, escamotable** **Laufwerksrahmen, einklappbar** 하부 프레임, 가변형 **Bastidor del carro inferior, plegable**	Catalogue id **20214**	Group **718**
2			Illustr. No **1034554**	Section **300**
3			Issue **20009061-F**	Page **345**
4				
5				

VOLVO

PL4608

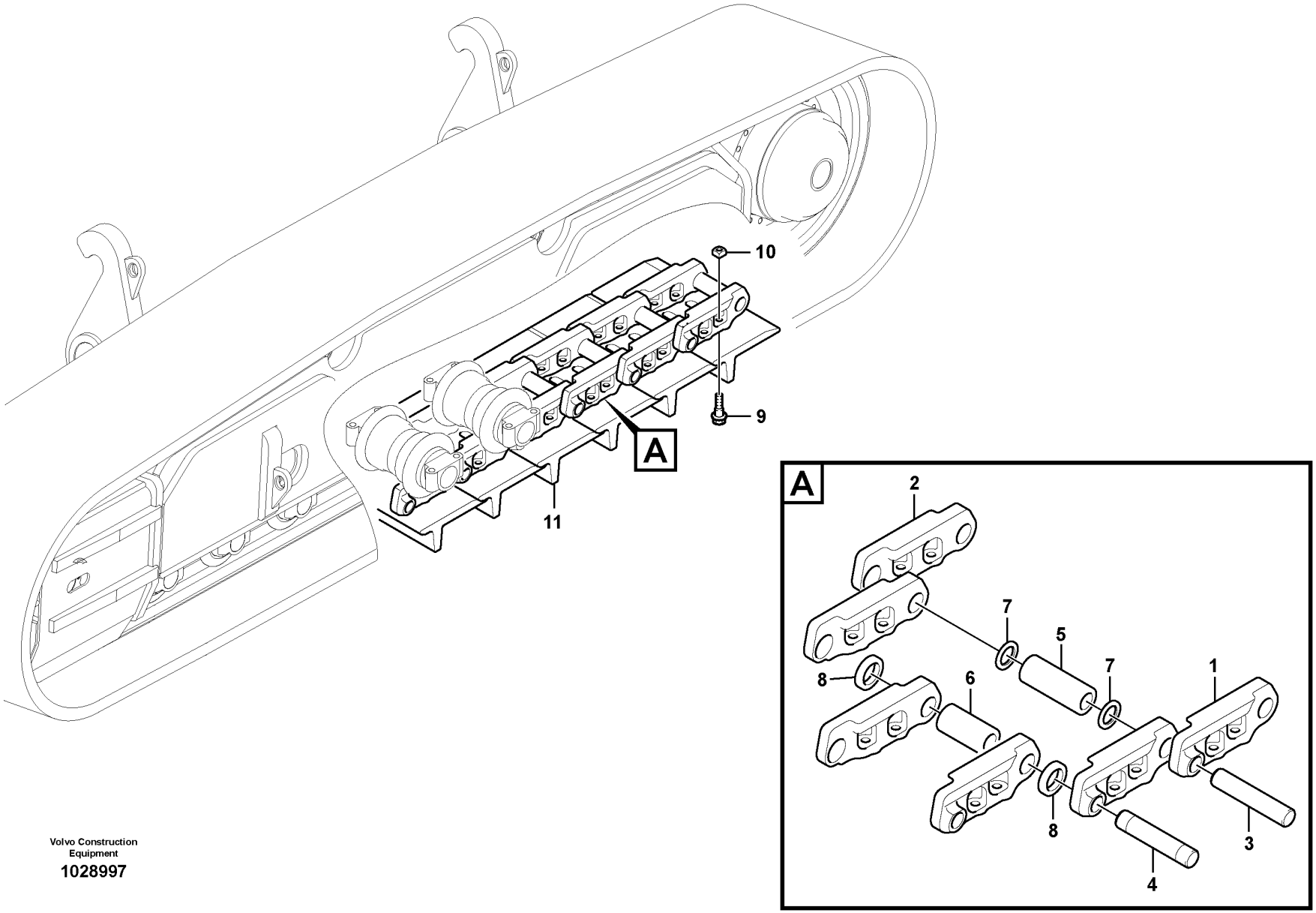

Volvo Construction Equipment

1028997

Fig.	Part No.	Quantity 1	2	3	PS	KIT	Description	Dénomination	Bezeichnung	품명	Denominación	Notes
	VOE 14526636	2	2	2			Track chain	Chaîne de chenille	Raupenkette		Cadena orugas	
1	**VOE 14530381**	52	52	52			•Link	•Articulation	•Gelenk	•링크	•Articulación	
2	**VOE 14530382**	52	52	52			•Link	•Articulation	•Gelenk	•링크	•Articulación	
3	**VOE 14530370**	51	51	51			•Pin	•Goupille	•Stift	•핀	•Pasador	Regular
4	**VOE 14530371**	1	1	1			•Pin	•Goupille	•Stift	•핀	•Pasador	Master
5	**VOE 14526638**	51	51	51			•Bushing	•Bague	•Buchse	•부싱	•Casquillo	Regular
6	**VOE 14530384**	1	1	1			•Bushing	•Bague	•Buchse	•부싱	•Casquillo	Master
7	**VOE 14530385**	102	102	102			•Seal	•Étanchéité	•dichtung	•시일링	•Junta	
8	**VOE 14532473**	2	2	2			•Spacer	•Entretoise	•Abstandkörper	•스페이서	•Distanciador	
9	**VOE 14603276**	416	416	416			Bolt	Boulon	Bolzen	볼트	Perno	(VOE 14532467)
10	**VOE 14663703**	416	416	416			Nut	Écrou	Mutter	너트	Tuerca	(VOE 14880576)
11	**VOE 14664524**	104					Track shoe	Tuile de chenille	Raupenplatte		Placa de orugas	(VOE 14585049) 900mm,Single grouser
	VOE 14664525		104				Track shoe	Tuile de chenille	Raupenplatte		Placa de orugas	(VOE 14585050) 1050mm,Single grouser
	VOE 14664523			104			Track shoe	Tuile de chenille	Raupenplatte		Placa de orugas	(VOE 14585048) 750mm,Single grouser

1	**8286216**	**Track chain** **Chaîne de chenille** **Raupenkette** 트랙 체인 **Cadena de oruga**	Catalogue id **20214**	Group **775**
2	**8286217**			
3	**8286288**		Illustr. No **1028997**	Section **100**
4				
5		**S/N -110018**	Issue **20009061-F**	Page **347**

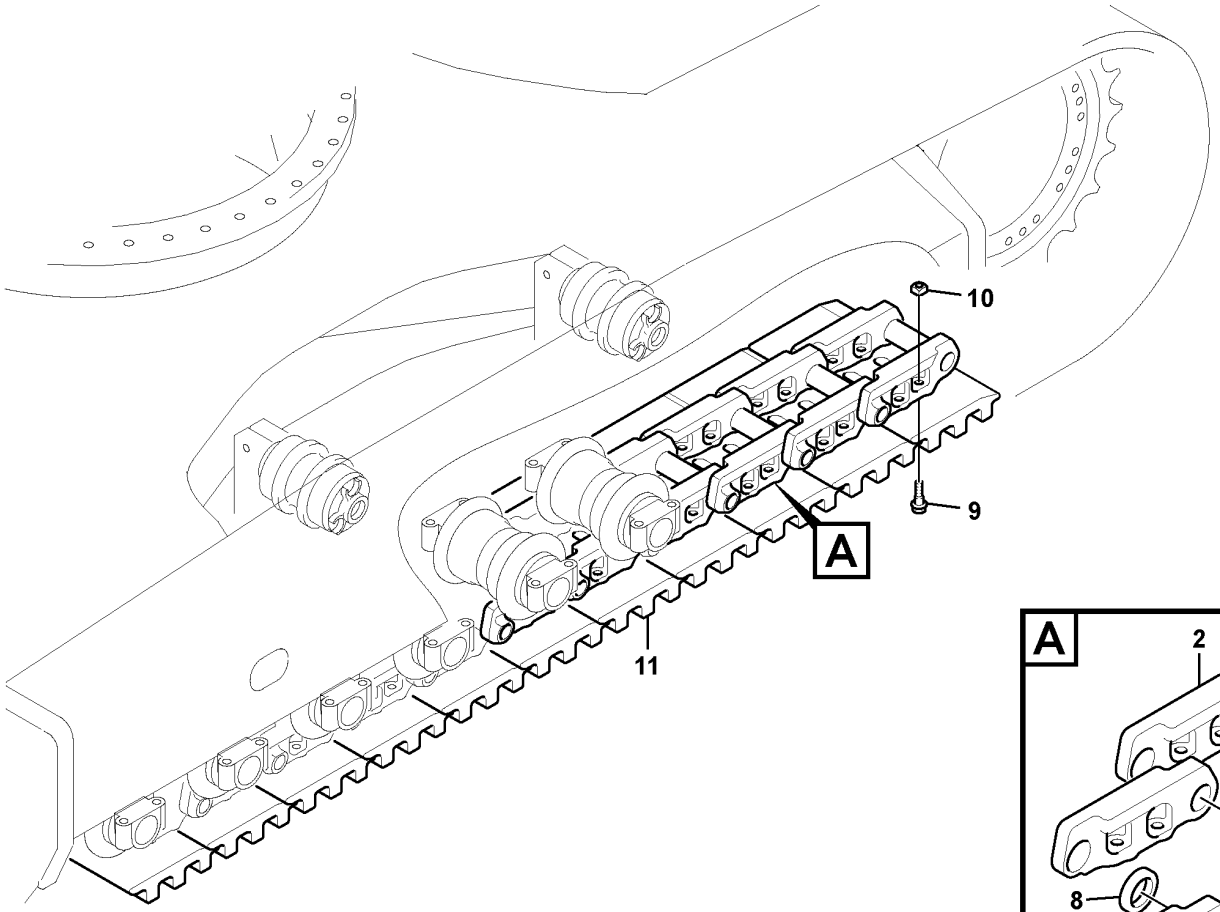

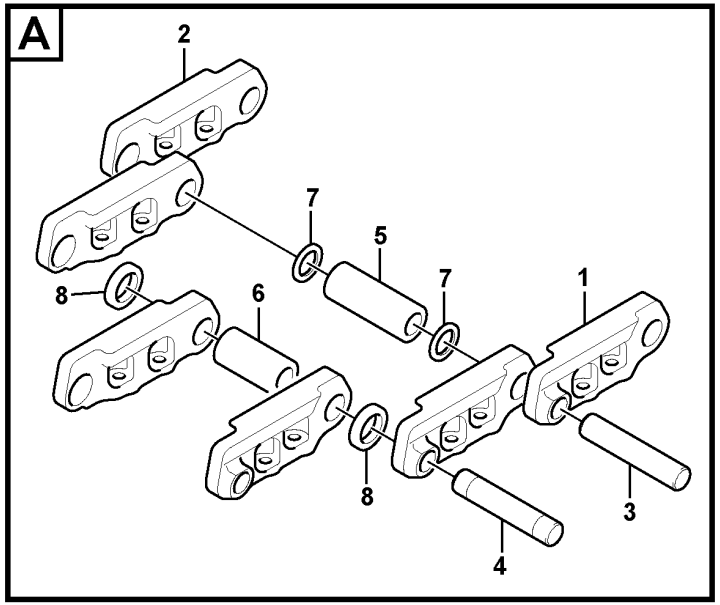

Volvo Construction Equipment

1022327

Fig.	Part No.	Quantity 1	2	3	4	5	PS	KIT	Description	Dénomination	Bezeichnung	품명	Denominación	Notes
	VOE 14570113	2	2	2					Link	Articulation	Gelenk	링크	Articulación	
1	**VOE 14570114**	52	52	52					•Link	•Articulation	•Gelenk	•링크	•Articulación	
2	**VOE 14570115**	52	52	52					•Link	•Articulation	•Gelenk	•링크	•Articulación	
3	**VOE 14570116**	51	51	51					•Pin	•Goupille	•Stift	•핀	•Pasador	Regular
4	**VOE 14570117**	1	1	1					•Pin	•Goupille	•Stift	•핀	•Pasador	Master
5	**VOE 14570590**	51	51	51					•Bushing	•Bague	•Buchse	•부싱	•Casquillo	Regular
6	**VOE 14570591**	1	1	1					•Bushing	•Bague	•Buchse	•부싱	•Casquillo	Master
7	**VOE 14530385**	102	102	102					•Seal	•Étanchéité	•dichtung	•시일링	•Junta	
8	**VOE 14532473**	2	2	2					•Spacer	•Entretoise	•Abstandkörper	•스페이서	•Distanciador	
9	**VOE 14603276**	416	416	416					Bolt	Boulon	Bolzen	볼트	Perno	(VOE 14532467)
10	**VOE 14663703**	416	416	416					Nut	Écrou	Mutter	너트	Tuerca	(VOE 14880576)
11	**VOE 14664524**	104							Track shoe	Tuile de chenille	Raupenplatte		Placa de orugas	(VOE 14585049) 900mm,Single grouser
	VOE 14664525		104						Track shoe	Tuile de chenille	Raupenplatte		Placa de orugas	(VOE 14585050) 1050mm,Single grouser
	VOE 14664523			104					Track shoe	Tuile de chenille	Raupenplatte		Placa de orugas	(VOE 14585048) 750mm,Single grouser

1	**8286216**	**Track chain** **Chaîne de chenille** **Raupenkette** 트랙 체인 **Cadena de oruga**	Catalogue id **20214**	Group **775**
2	**8286217**			
3	**8286288**		Illustr. No **1022327**	Section **110**
4				
5			Issue **20009061-F**	Page **349**

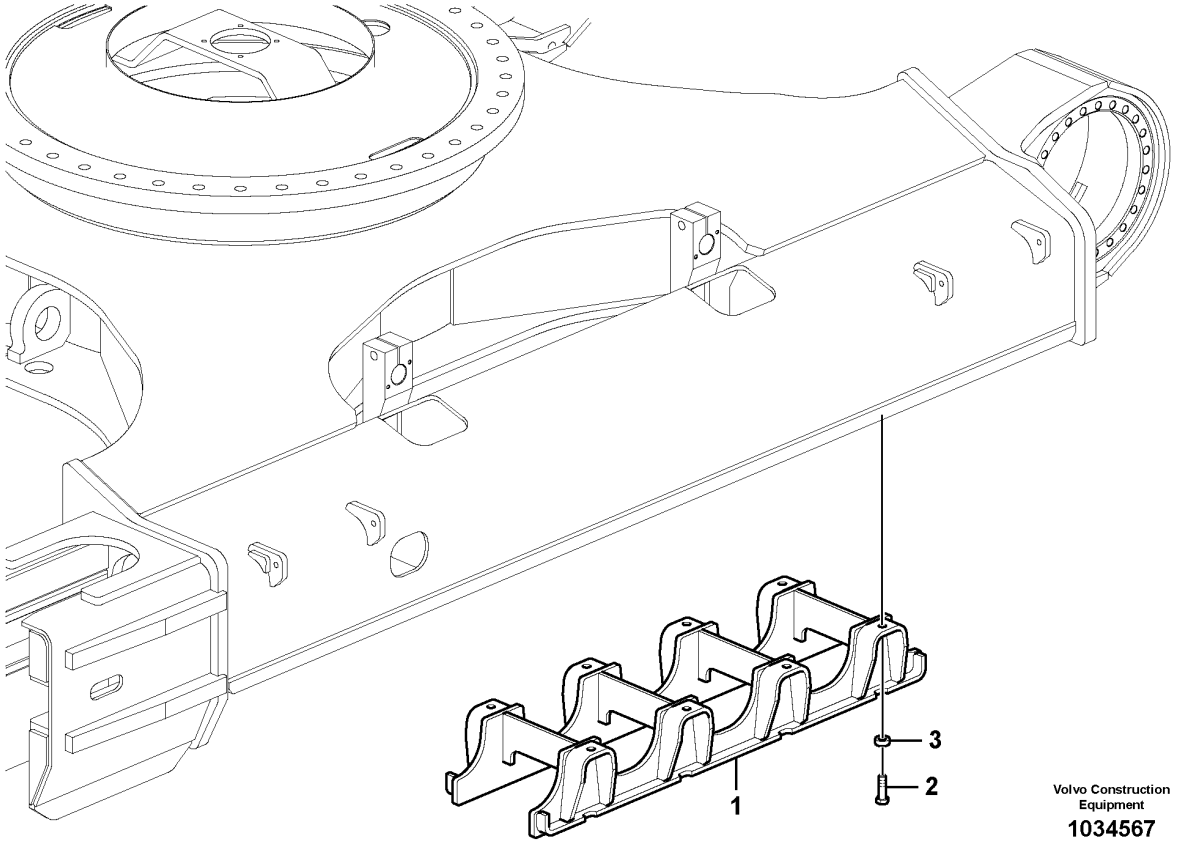

Volvo Construction Equipment

1034567

Fig.	Part No.	Quantity 1	2	3	PS	KIT	Description	Dénomination	Bezeichnung	품명	Denominación	Notes
1	**VOE 14533926**	4					Guard	Protection	Schutz	가드	Proteccion	HD full guard
2	**VOE 978949**	32					Hexagon screw	Vis à tête hexagonale	Sechskantschraube	육각 나사	Tornillo hexagonal	
3	**VOE 14532264**	32					Washer	Rondelle	Scheibe	워셔	Arandela	

1	**8277178**	**Undercarriage, track guards** **Châssis porteur, protection de chenilles** **Unterwagen, Raupenschutz** 언더캐리지, 트랙 가드 **Carro inferior, protección de orugas**	Catalogue id **20214**	Group **775**
2			Illustr. No **1034567**	Section **500**
3				
4			Issue **20009061-F**	Page **351**
5				

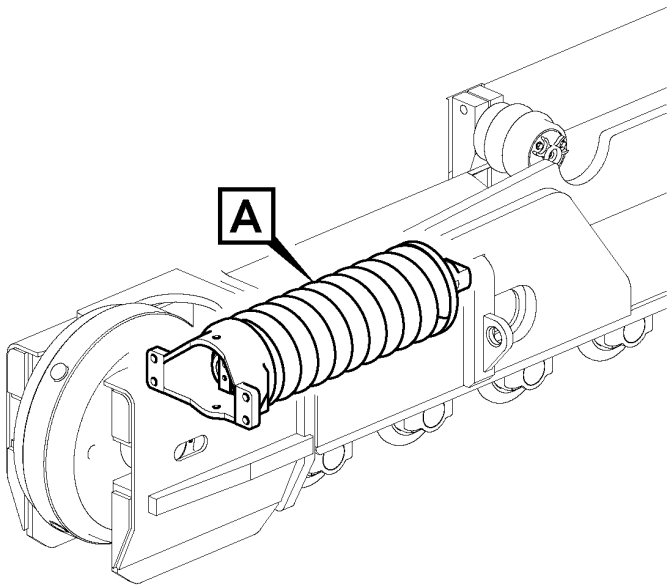

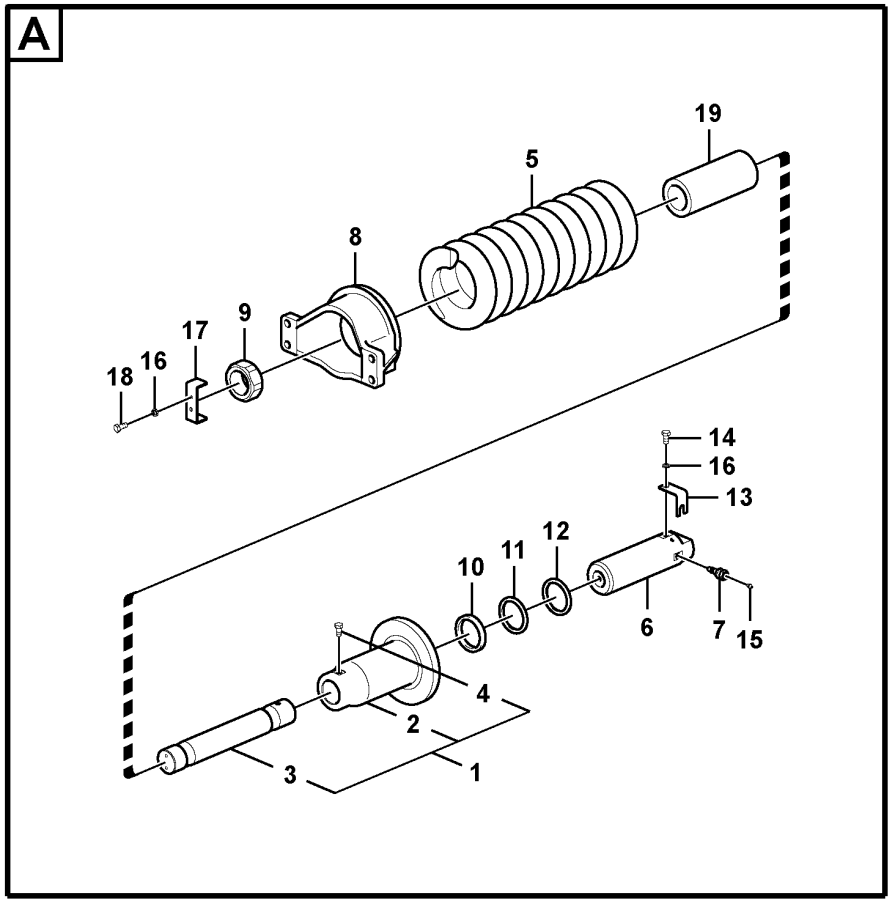

Volvo Construction Equipment

1028999

Fig.	Part No.	Quantity 1	2	3	PS	KIT	Description	Dénomination	Bezeichnung	품명	Denominación	Notes
	VOE 14562929	2					Recoil spring	Ressort rappel	Dämpfungsfeder	리코일 스프링	Muelle retroc	Standard
1	**VOE 14528799**	1			OP		•Body	•Corps	•Karosserie	•바디	•Carrocería	
2	**VOE 14528800**	1					••Body	••Corps	••Karosserie	••바디	••Carrocería	
3	**VOE 14532449**	1					••Rod	••Monture	••Fuhler	••로드	••Varilla	
4	**VOE 990522**	1					••Hexagon screw	••Vis à tête hexagonale	••Sechskantschraube	••육각 나사	••Tornillo hexagonal	(SA 9011-11406)
5	**VOE 14532450**	1					•Spring	•Ressort	•Feder	•스프링	•Resorte	
6	**VOE 14532731**	1					•Piston	•Piston	•Kolben	•피스톤	•Pistón	
7	**VOE 14562315**	1			SS		•Valve	•Valve	•Ventil	•밸브	•Válvula	
8	**VOE 14535068**	1					•Yoke	•Chape	•Joch	•이음쇠	•Mordaza	
9	**VOE 14532452**	1					•Nut	•Écrou	•Mutter	•너트	•Tuerca	
10	**SA 8230-31350**	1				K	•Packing	•Joint	•Dichtung	•패킹	•Empaquetadura	
11	**SA 8230-31760**	1				K	•Ring	•Bague	•Ring	•링	•Anillo	
12	**SA 8230-28370**	1				K	•Seal	•Étanchéité	•dichtung	•시일링	•Junta	
13	**SA 1081-02330**	1					•Plate	•Tôle	•Blech	•플레이트	•Chapa	
14	**SA 9013-31003**	1					•Screw	•Vis	•Schraube	•나사	•Tornillo	
15	**VOE 914167**	1					•Lubricating nipple	•Graisseur	•Schmiernippel	•윤활 니플	•Niple lubricador	
16	**VOE 955922**	3					•Spring washer	•Rondelle élastique	•Federscheibe	•스프링 워셔	•Arandela elástica	
17	**VOE 14532453**	1					•Plate	•Tôle	•Blech	•플레이트	•Chapa	
18	**VOE 983250**	2					•Hexagon screw	•Vis à tête hexagonale	•Sechskantschraube	•육각 나사	•Tornillo hexagonal	
19	**VOE 14532454**	1					•Stopping device	•Dispositif d'arrêt	•Anhaltevorrichtung	•	•Mecanismo de parada	
100	**SA 8148-16110**	1					Sealing kit	Kit plombage	Plombiersatz	씰링 키트	Kit de precinto	

1	**8277181**	**Undercarriage, spring package** **Châssis porteur, jeu de ressorts** **Unterwagen, Federpaket** 언더캐리지, 리코일스프링 **Carro inferior, paquete de muelles**	Catalogue id **20214**	Group **775**
2			Illustr. No **1028999**	Section **700**
3			Issue **20009061-F**	Page **353**
4				
5				

VOLVO

PL4608

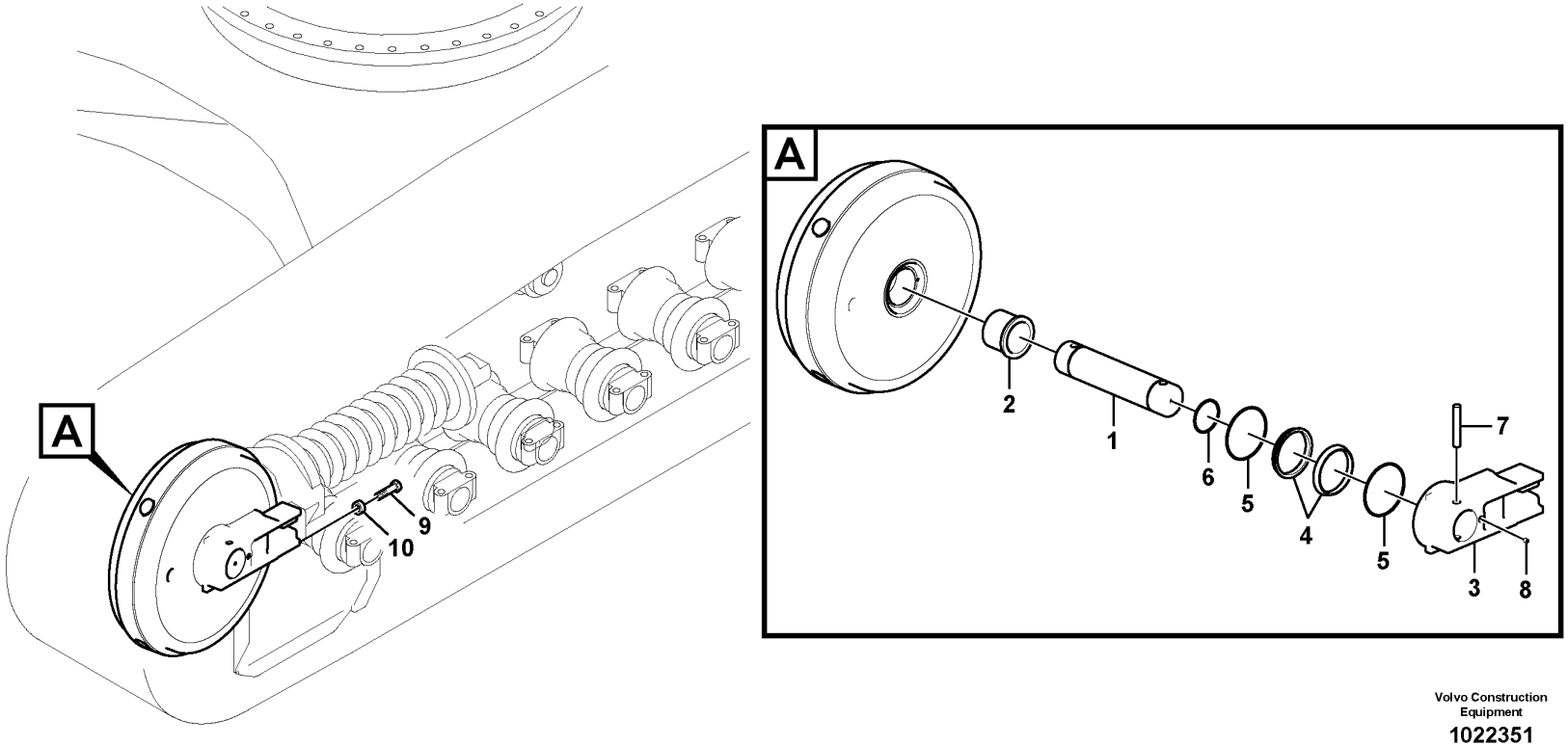

Volvo Construction Equipment

1022351

Fig.	Part No.	Quantity 1	2	3	PS	KIT	Description	Dénomination	Bezeichnung	품명	Denominación	Notes
	VOE 14533152	2					Idler	Roue av	Leitrad		Pinon guia	
1	**VOE 14532734**	1					•Shaft	•Arbre	•Welle	•샤프트	•Eje	
2	**VOE 14532317**	2					•Bushing	•Bague	•Buchse	•부싱	•Casquillo	
3	**VOE 14532733**	2					•Support	•Support	•Stütze	•서포트	•Apoyo	
4	**VOE 14532322**	4			OP		•Ring	•Bague	•Ring	•링	•Anillo	
5	**SA 8250-00200**	4					•Sealing kit	•Kit plombage	•Plombiersatz	•씰링 키트	•Kit de precinto	
6	**VOE 990594**	2					•O-ring	•Joint torique	•O-Ring	•O 링	•Anillo tórico	
7	**VOE 14532320**	2					•Pin	•Goupille	•Zapfen	•핀	•Pasador	
8	**VOE 14532276**	2					•Plug	•Bouchon	•Stopfen	•플러그	•Tapon	
9	**VOE 978950**	8					Hexagon screw	Vis à tête hexagonale	Sechskantschraube	육각 나사	Tornillo hexagonal	
10	**VOE 14532264**	8					Washer	Rondelle	Scheibe	워셔	Arandela	

1	**8279480 S/N -110018**	**Front idler** **Roue AV** **Vorderrad** 아이들러 **Ruedas de guía delanteras**	Catalogue id **20214**	Group **775**
2			Illustr. No **1022351**	Section **800**
3				
4			Issue **20009061-F**	Page **355**
5				

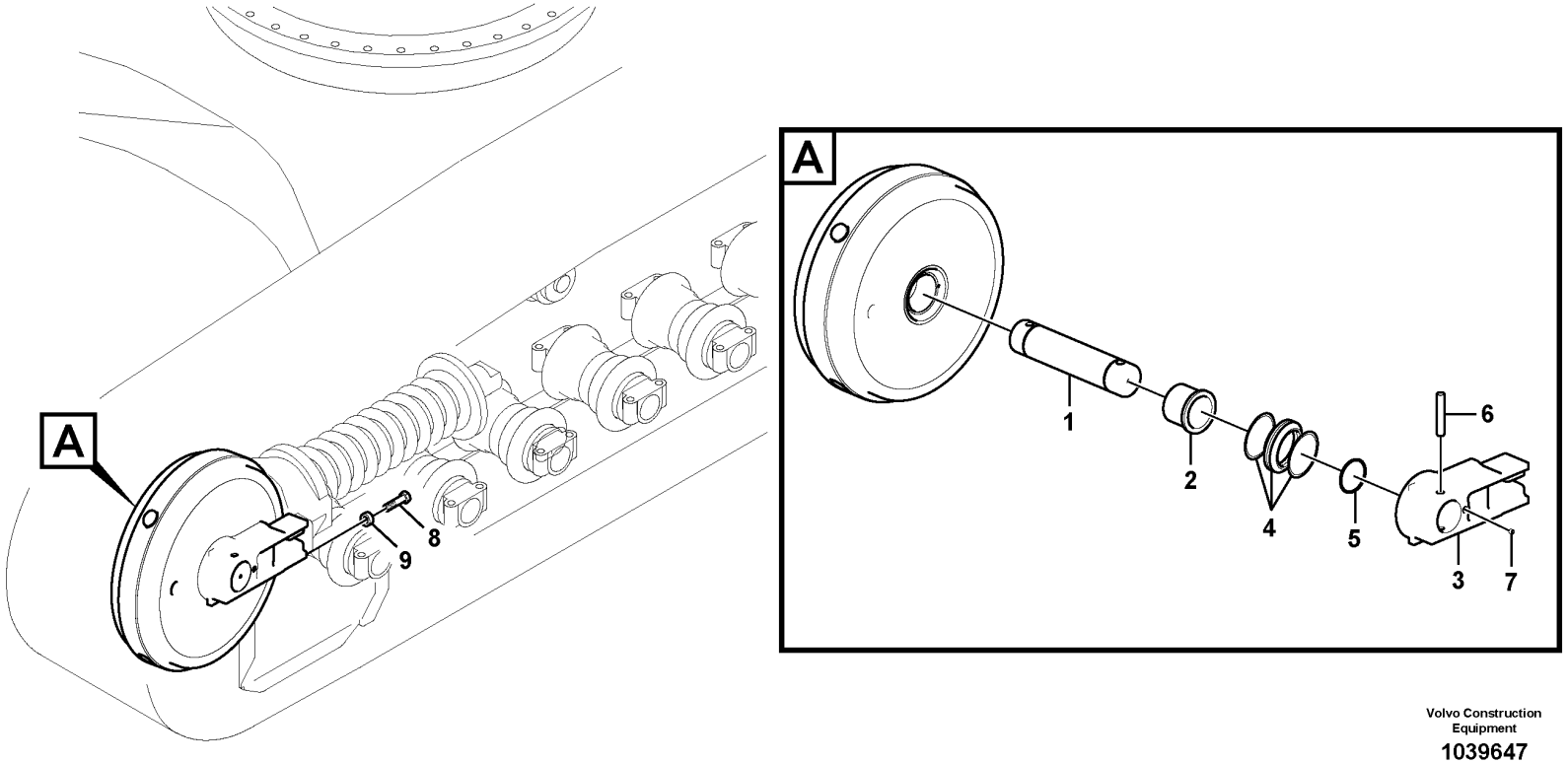

Volvo Construction Equipment

1039647

Fig.	Part No.	Quantity 1	2	3	PS	KIT	Description	Dénomination	Bezeichnung	품명	Denominación	Notes
	VOE 14569420	2					Idler	Roue av	Leitrad		Pinon guia	
1	**VOE 14532734**	1					•Shaft	•Arbre	•Welle	•샤프트	•Eje	
2	**VOE 14569423**	2					•Bushing	•Bague	•Buchse	•부싱	•Casquillo	
3	**VOE 14569422**	2					•Support	•Bâti	•Stativ	•지지대	•Base	
4	**VOE 14569417**	2					•Seal	•Étanchéité	•dichtung	•시일링	•Junta	
5	**VOE 990594**	2					•O-ring	•Joint torique	•O-Ring	•O 링	•Anillo tórico	
6	**VOE 14569426**	2					•Pin	•Goupille	•Stift	•핀	•Pasador	
7	**VOE 14532276**	2					•Plug	•Bouchon	•Stopfen	•플러그	•Tapon	
8	**VOE 978950**	8					Hexagon screw	Vis à tête hexagonale	Sechskantschraube	육각 나사	Tornillo hexagonal	
9	**VOE 14532264**	8					Washer	Rondelle	Scheibe	워셔	Arandela	

1	**8286650**	**Front idler** **Roue AV** **Vorderrad** 아이들러 **Ruedas de guía delanteras**	Catalogue id **20214**	Group **775**
2			Illustr. No **1039647**	Section **810**
3				
4			Issue **20009061-F**	Page **357**
5		**S/N : 110019-110068**		

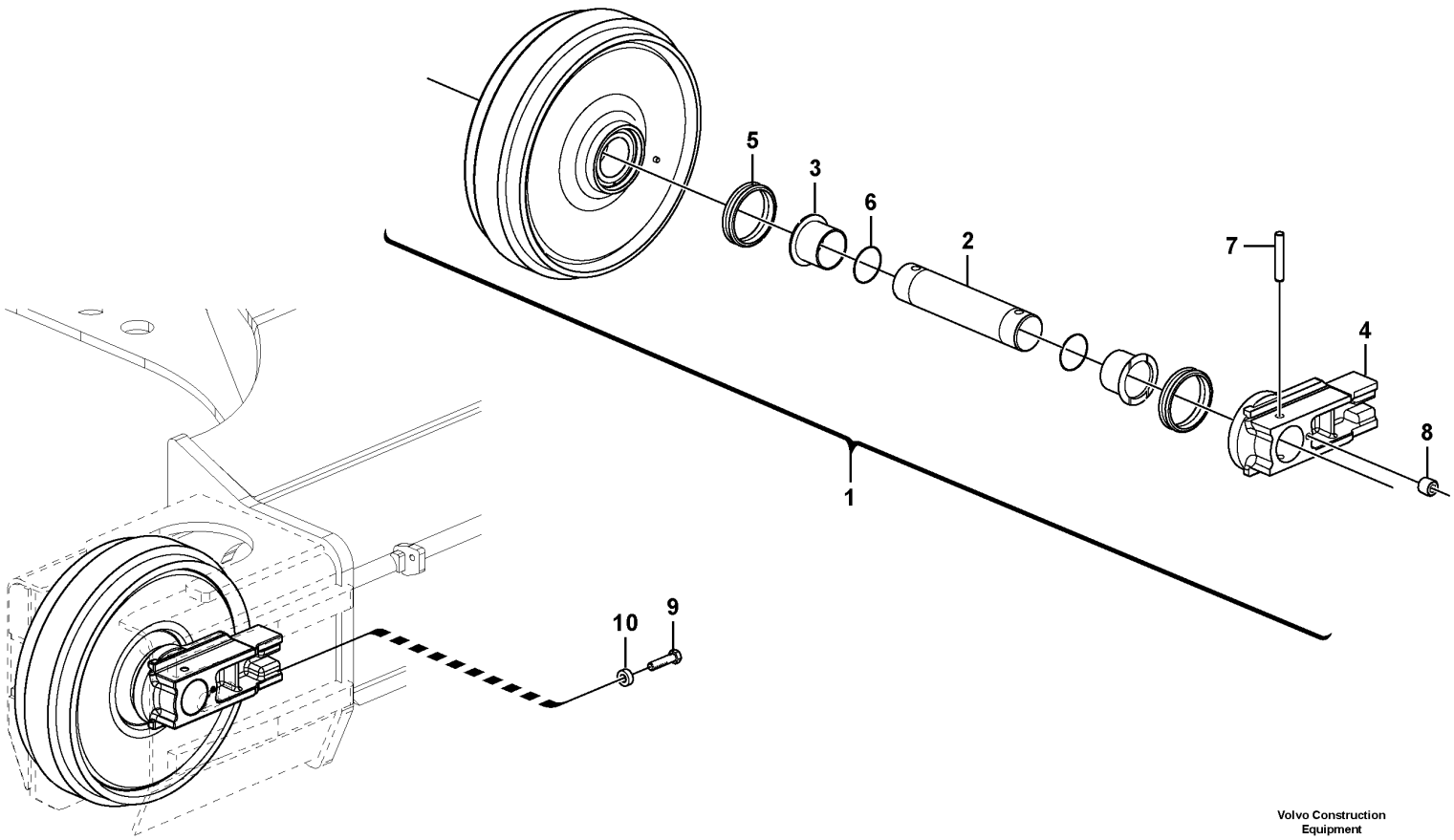

Volvo Construction Equipment

1057491

Fig.	Part No.	Quantity 1	2	3	PS	KIT	Description	Dénomination	Bezeichnung	품명	Denominación	Notes
1	**VOE 14601735**	2					Idler	Roue av	Leitrad		Pinon guia	
2	**VOE 14614153**	1					•Shaft	•Arbre	•Welle	•샤프트	•Eje	
3	**VOE 14569423**	2					•Bushing	•Bague	•Buchse	•부싱	•Casquillo	
4	**VOE 14620838**	2					•Support	•Bâti	•Stativ	•지지대	•Base	
5	**VOE 14569417**	2					•Seal	•Étanchéité	•dichtung	•시일링	•Junta	
6	**VOE 995016**	2					•O-ring	•Joint torique	•O-Ring	•O 링	•Anillo tórico	
7	**VOE 14569426**	2					•Pin	•Goupille	•Stift	•핀	•Pasador	
8	**VOE 14532276**	2					•Plug	•Bouchon	•Stopfen	•플러그	•Tapon	
9	**VOE 978950**	8					Hexagon screw	Vis à tête hexagonale	Sechskantschraube	육각 나사	Tornillo hexagonal	
10	**VOE 14532264**	8					Washer	Rondelle	Scheibe	워셔	Arandela	

1	**8288888 S/N 110069-**	**Front idler** **Roue AV** **Vorderrad** 아이들러 **Ruedas de guía delanteras**	Catalogue id **20214**	Group **775**
2			Illustr. No **1057491**	Section **820**
3			Issue **20009061-F**	Page **359**
4				
5				

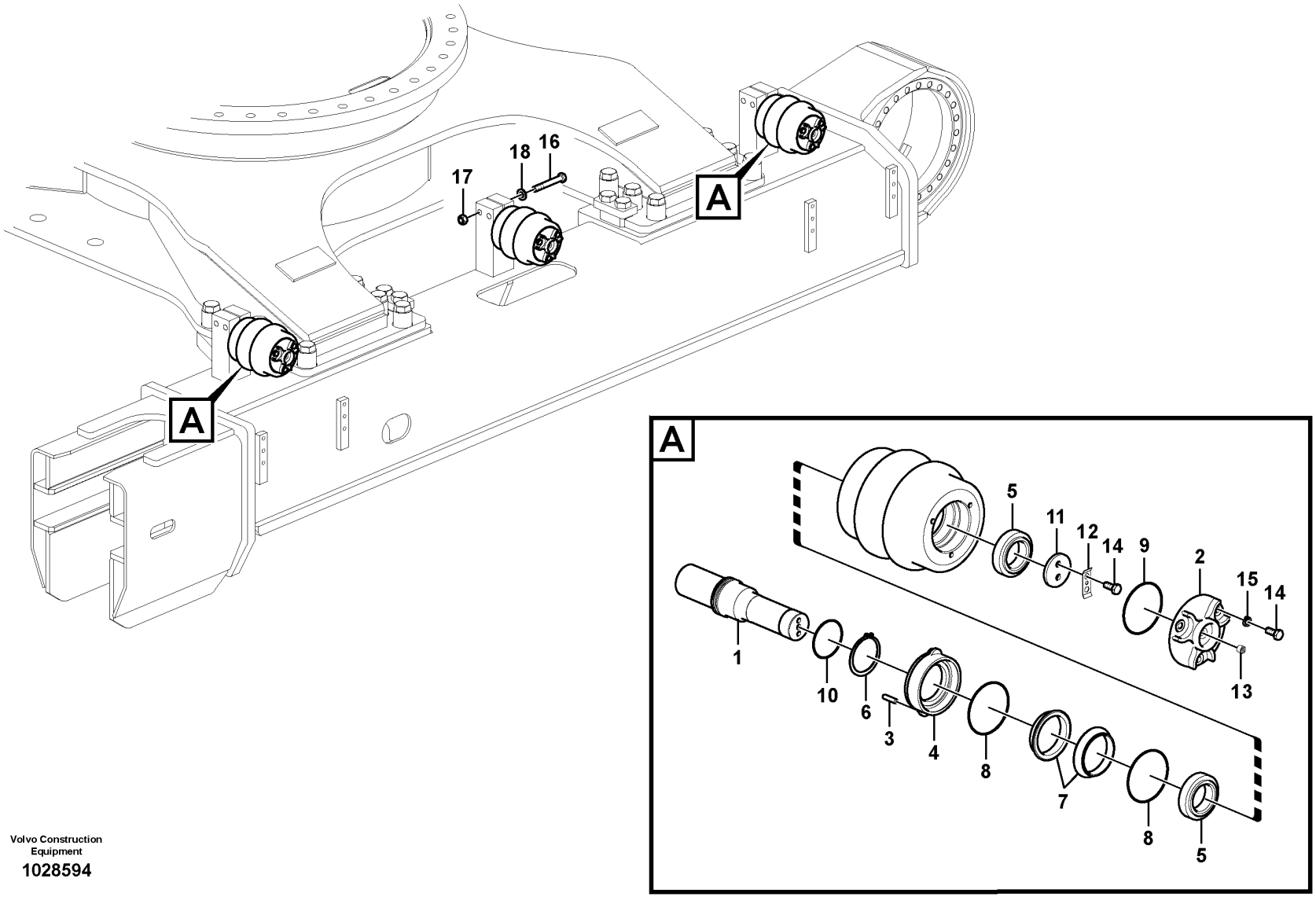

Volvo Construction Equipment

1028594

Fig.	Part No.	Quantity 1	2	3	PS	KIT	Description	Dénomination	Bezeichnung	품명	Denominación	Notes
	VOE 14527124	6					Roller	Galet	Rolle	롤러	Rodillo	
1	VOE 14532316	1					•Shaft	•Arbre	•Welle	•샤프트	•Eje	
2	SA 1081-00250	1					•Cover	•Capot	•Haube	•커버	•Capó	
3	VOE 14532279	2					•Pin	•Goupille	•Zapfen	•핀	•Pasador	
4	VOE 14532270	1					•Collar	•Collerette	•Bördelung	•칼라	•Collar	
5	VOE 14532274	2					•Bearing	•Palier	•Lager	•베어링	•Cojinete	
6	VOE 14532277	1					•Ring	•Bague	•Ring	•링	•Anillo	
7	SA 8038-00060	2				K	•Seal	•Étanchéité	•dichtung	•시일링	•Junta	
8		2			NS	K	•O-ring	•Joint Torique	•O-Ring	•오링	•Junta torica	
9	VOE 14532272	1					•O-ring	•Joint torique	•O-Ring	•O 링	•Anillo tórico	
10	VOE 14532273	1					•O-ring	•Joint torique	•O-Ring	•O 링	•Anillo tórico	
11	VOE 14532275	1					•Plate	•Tôle	•Blech	•플레이트	•Chapa	
12	VOE 14532278	1					•Button	•Bouton	•Knopf	•버튼	•Boton	
13	VOE 14532276	1					•Plug	•Bouchon	•Stopfen	•플러그	•Tapon	
14	VOE 983251	5					•Hexagon screw	•Vis à tête hexagonale	•Sechskantschraube	•육각 나사	•Tornillo hexagonal	
15	VOE 955922	3					•Spring washer	•Rondelle élastique	•Federscheibe	•스프링 워셔	•Arandela elástica	
16	SA 9011-22022	12					Hexagon screw	Vis à tête hexagonale	Sechskantschraube	육각 나사	Tornillo hexagonal	
17	VOE 979022	12					Hexagon nut	Écrou hexagonal	Sechskantmutter	육각 너트	Tuerca hexagonal	
18	SA 9211-20000	12					Plain washer	Rondelle plane	Flachscheibe		Arandela plana	
100	SA 8038-00040	1					Seal	Étanchéité	dichtung	시일링	Junta	

1	8279480 S/N -110018	**Top roller** **Rouleau supérieur** **Tragrolle** 상부 롤러 **Rodillo superior**	Catalogue id **20214**	Group **775**
2			Illustr. No **1028594**	Section **950**
3			Issue **20009061-F**	Page **361**
4				
5				

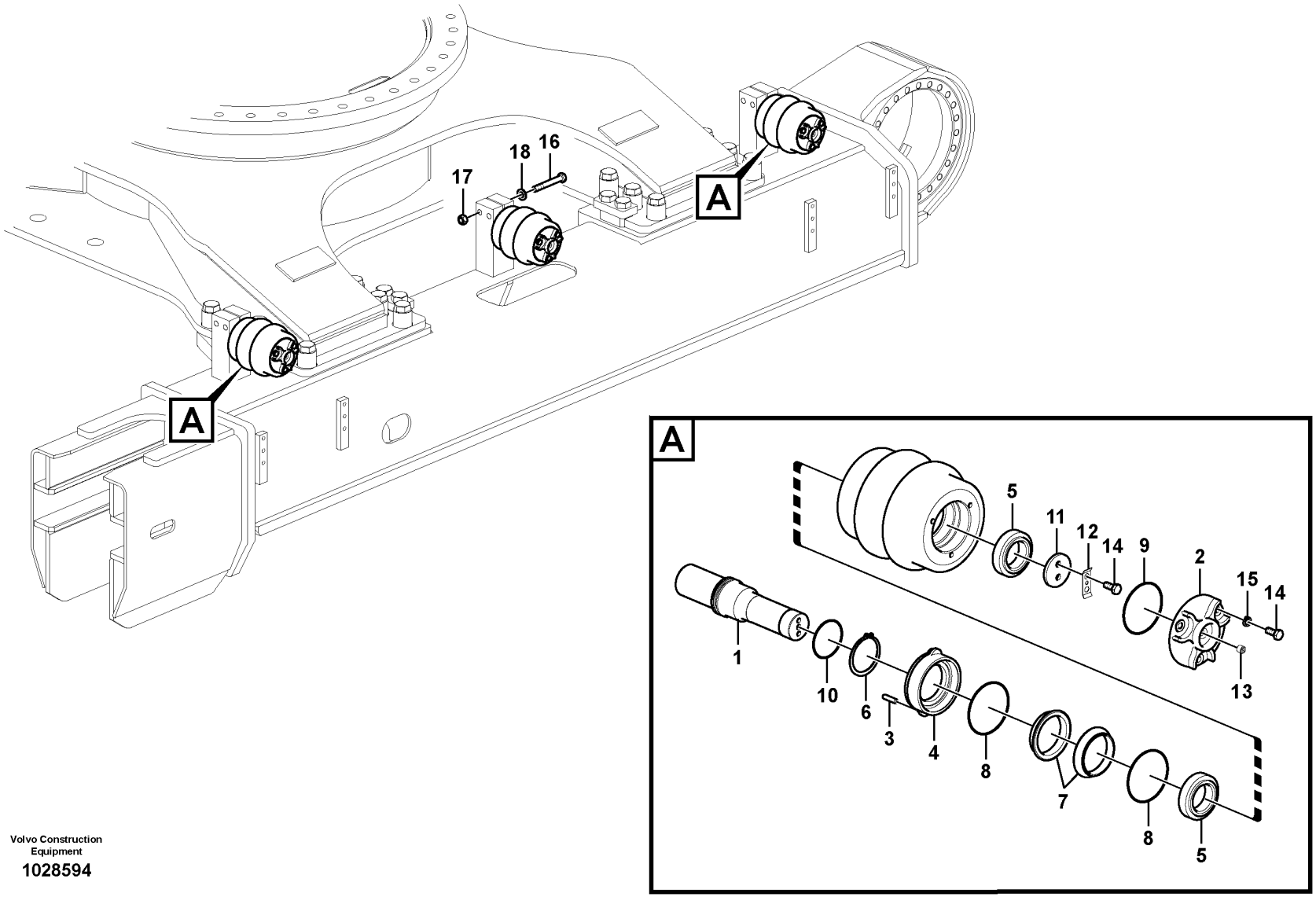

Volvo Construction Equipment

1028594

Fig.	Part No.	Quantity 1	2	3	PS	KIT	Description	Dénomination	Bezeichnung	품명	Denominación	Notes
	VOE 14527124	6					Roller	Galet	Rolle	롤러	Rodillo	
1	VOE 14532316	1					•Shaft	•Arbre	•Welle	•샤프트	•Eje	
2	SA 1081-00250	1					•Cover	•Capot	•Haube	•커버	•Capó	
3	VOE 14532279	2					•Pin	•Goupille	•Zapfen	•핀	•Pasador	
4	VOE 14532270	1					•Collar	•Collerette	•Bördelung	•칼라	•Collar	
5	VOE 14532274	2					•Bearing	•Palier	•Lager	•베어링	•Cojinete	
6	VOE 14532277	1					•Ring	•Bague	•Ring	•링	•Anillo	
7	SA 8038-00060	2				K	•Seal	•Étanchéité	•dichtung	•시일링	•Junta	
8		2			NS	K	•O-ring	•Joint Torique	•O-Ring	•오링	•Junta torica	
9	VOE 14532272	1					•O-ring	•Joint torique	•O-Ring	•O 링	•Anillo tórico	
10	VOE 14532273	1					•O-ring	•Joint torique	•O-Ring	•O 링	•Anillo tórico	
11	VOE 14532275	1					•Plate	•Tôle	•Blech	•플레이트	•Chapa	
12	VOE 14532278	1					•Button	•Bouton	•Knopf	•버튼	•Boton	
13	VOE 14532276	1					•Plug	•Bouchon	•Stopfen	•플러그	•Tapon	
14	VOE 983251	5					•Hexagon screw	•Vis à tête hexagonale	•Sechskantschraube	•육각 나사	•Tornillo hexagonal	
15	VOE 955922	3					•Spring washer	•Rondelle élastique	•Federscheibe	•스프링 워셔	•Arandela elástica	
16	SA 9011-22022	12					Hexagon screw	Vis à tête hexagonale	Sechskantschraube	육각 나사	Tornillo hexagonal	
17	VOE 979022	12					Hexagon nut	Écrou hexagonal	Sechskantmutter	육각 너트	Tuerca hexagonal	
18	SA 9211-20000	12					Plain washer	Rondelle plane	Flachscheibe		Arandela plana	
100	SA 8038-00040	1					Seal	Étanchéité	dichtung	시일링	Junta	

1	8294155	**Top roller** **Rouleau supérieur** **Tragrolle** 상부 롤러 **Rodillo superior**	Catalogue id **20214**	Group **775**
2			Illustr. No **1028594**	Section **960**
3			Issue **20009061-F**	Page **363**
4				
5				

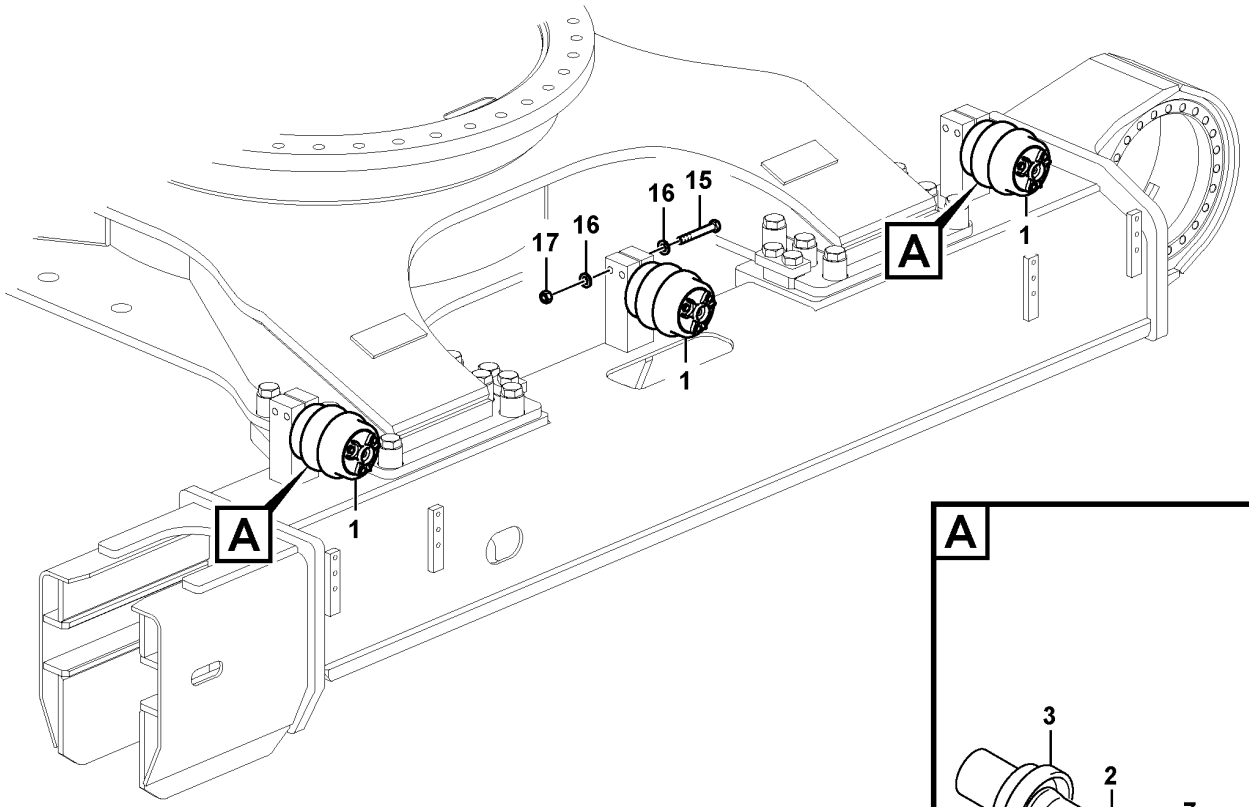

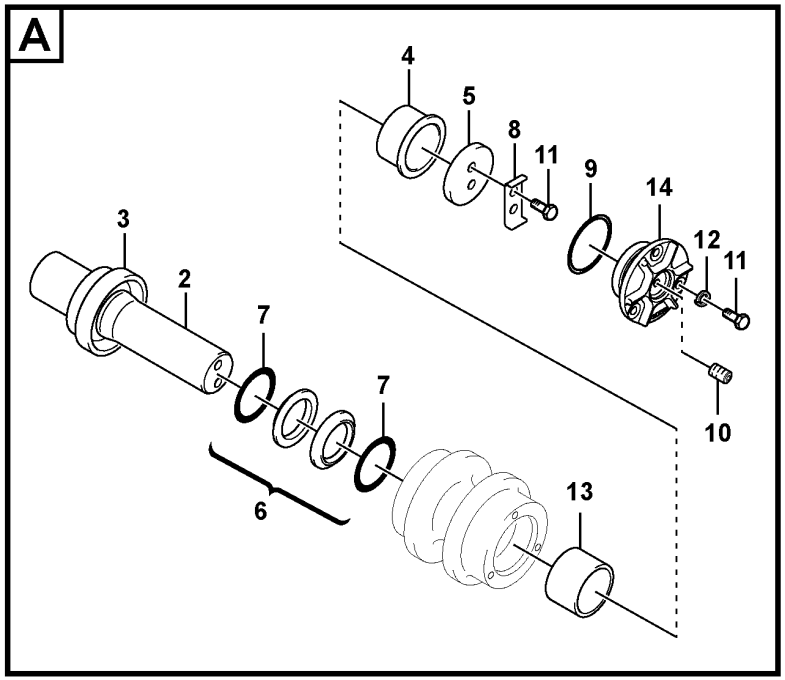

Volvo Construction Equipment

1073352

Fig.	Part No.	Quantity 1	2	3	PS	KIT	Description	Dénomination	Bezeichnung	품명	Denominación	Notes
1	VOE 14640200	6			SS		Roller	Galet	Rolle	롤러	Rodillo	
2	VOE 14693123	1					•Shaft	•Arbre	•Welle	•샤프트	•Arbol	(VOE 14640203)
3	VOE 14640204	1					•Collar	•Collerette	•Bördelung	•칼라	•Collar	
4	VOE 14640207	1					•Bushing	•Bague	•Buchse	•부싱	•Casquillo	
5	VOE 14640208	1					•Plate	•Tôle	•Blech	•플레이트	•Chapa	
6	VOE 14640210	1					•Seal	•Étanchéité	•dichtung	•시일링	•Junta	
7	VOE 14650259	2					••O-ring	••Joint torique	••O-Ring	••O 링	••Anillo tórico	
8	VOE 14640209	1					•Plate	•Tôle	•Blech	•플레이트	•Chapa	
9	VOE 925076	1					•O-ring	•Joint torique	•O-Ring	•O 링	•Anillo tórico	
10	VOE 14532276	1					•Plug	•Bouchon	•Stopfen	•플러그	•Tapon	
11	VOE 978932	5					•Hexagon screw	•Vis à tête hexagonale	•Sechskantschraube	•육각 나사	•Tornillo hexagonal	
12	VOE 955923	3					•Spring washer	•Rondelle élastique	•Federscheibe	•스프링 워셔	•Arandela elástica	
13	VOE 14640206	1					•Bushing	•Bague	•Buchse	•부싱	•Casquillo	
14	VOE 14640205	1					•Cover	•Capot	•Haube	•커버	•Capó	
15	VOE 990521	6					Hexagon screw	Vis à tête hexagonale	Sechskantschraube	육각 나사	Tornillo hexagonal	
16	VOE 992047	12					Plain washer	Rondelle plane	Flachscheibe		Arandela plana	
17	VOE 979022	6					Hexagon nut	Écrou hexagonal	Sechskantmutter	육각 너트	Tuerca hexagonal	

1	8288888	**Top roller** **Rouleau supérieur** **Tragrolle** 상부 롤러 **Rodillo superior**	Catalogue id **20214**	Group **775**
2			Illustr. No **1073352**	Section **970**
3			Issue **20009061-F**	Page **365**
4				
5				

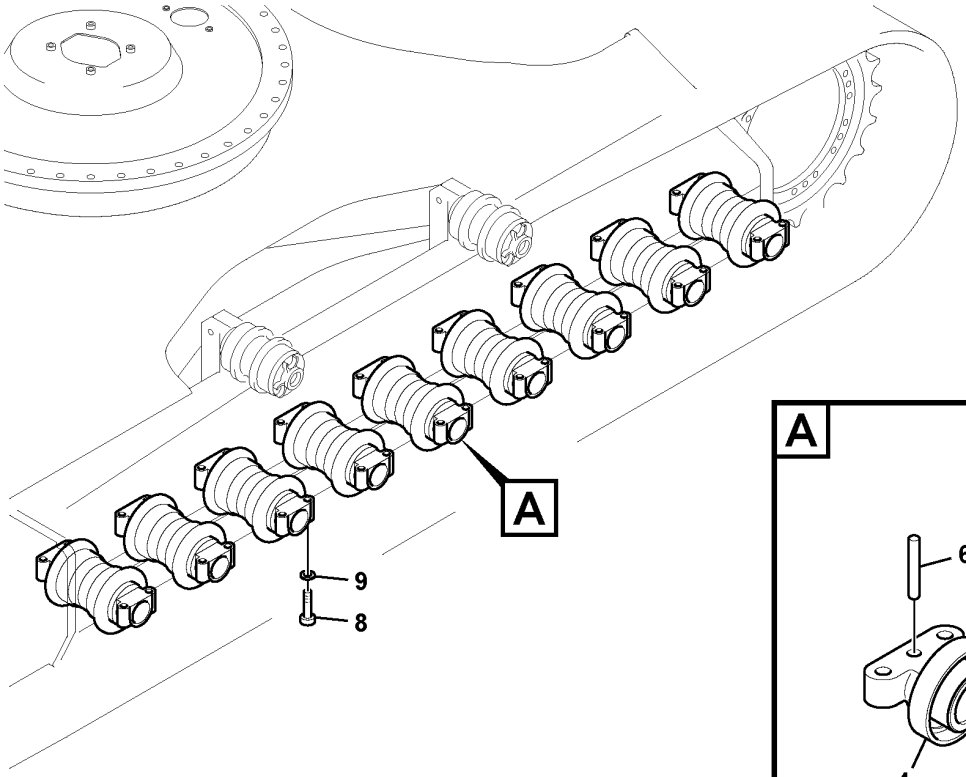

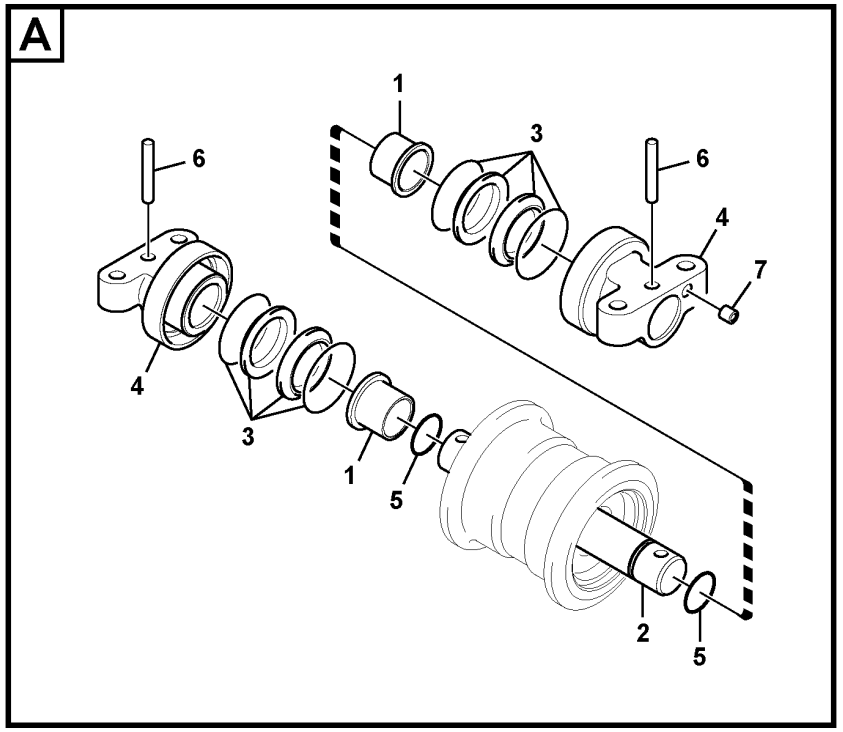

Volvo Construction Equipment

1022355

Fig.	Part No.	Quantity 1	2	3	PS	KIT	Description	Dénomination	Bezeichnung	품명	Denominación	Notes
	VOE 14614180	18					Roller	Galet	Rolle	롤러	Rodillo	(VOE 14532330)
1	**VOE 14532331**	2					•Bushing	•Bague	•Buchse	•부싱	•Casquillo	
2	**VOE 14532332**	1					•Shaft	•Arbre	•Welle	•샤프트	•Eje	
3	**VOE 14532334**	2					•Seal	•Joint	•Dichtring	•시일	•Junta	
4	**VOE 14532333**	2					•Support	•Support	•Stütze	•서포트	•Apoyo	
5	**VOE 990678**	2					•O-ring	•Joint torique	•O-Ring	•O 링	•Anillo tórico	
6	**VOE 14532335**	2					•Pin	•Goupille	•Zapfen	•핀	•Pasador	
7	**VOE 14532276**	2					•Plug	•Bouchon	•Stopfen	•플러그	•Tapon	
8	**SA 9011-22022**	72					Hexagon screw	Vis à tête hexagonale	Sechskantschraube	육각 나사	Tornillo hexagonal	
9	**VOE 14532264**	72					Washer	Rondelle	Scheibe	워셔	Arandela	

1	**8279480 S/N -110018**	**Bottom roller** **Rouleau inférieur** **Laufrolle** 하부 롤러 **Rodillo inferior**	Catalogue id **20214**	Group **775**
2			Illustr. No **1022355**	Section **1000**
3			Issue **20009061-F**	Page **367**
4				
5				

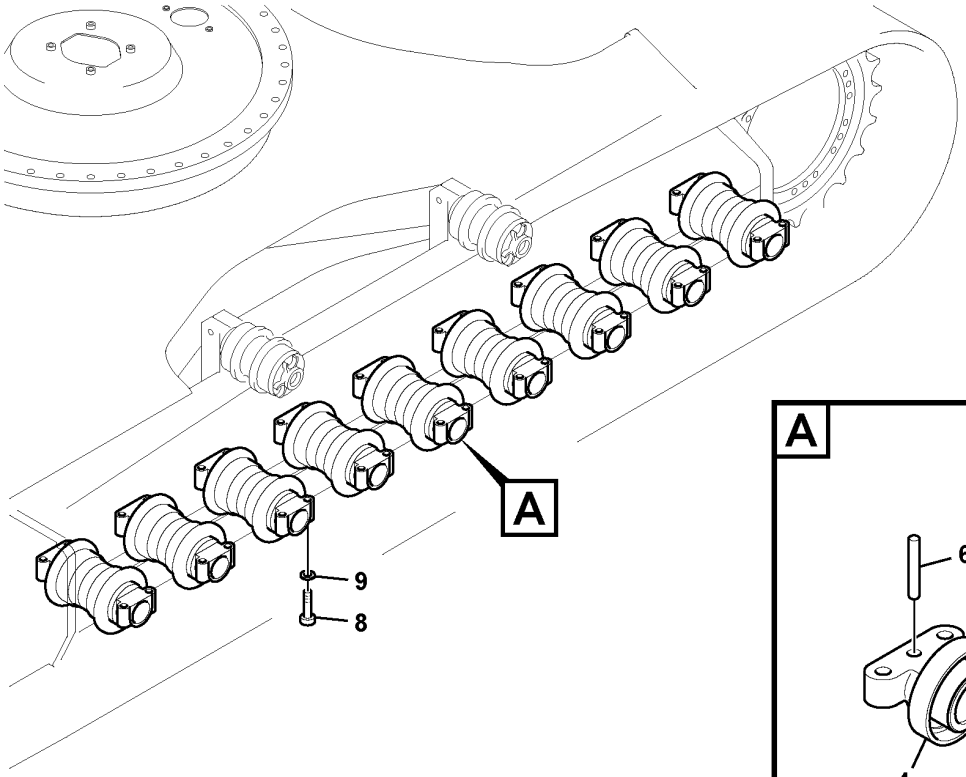

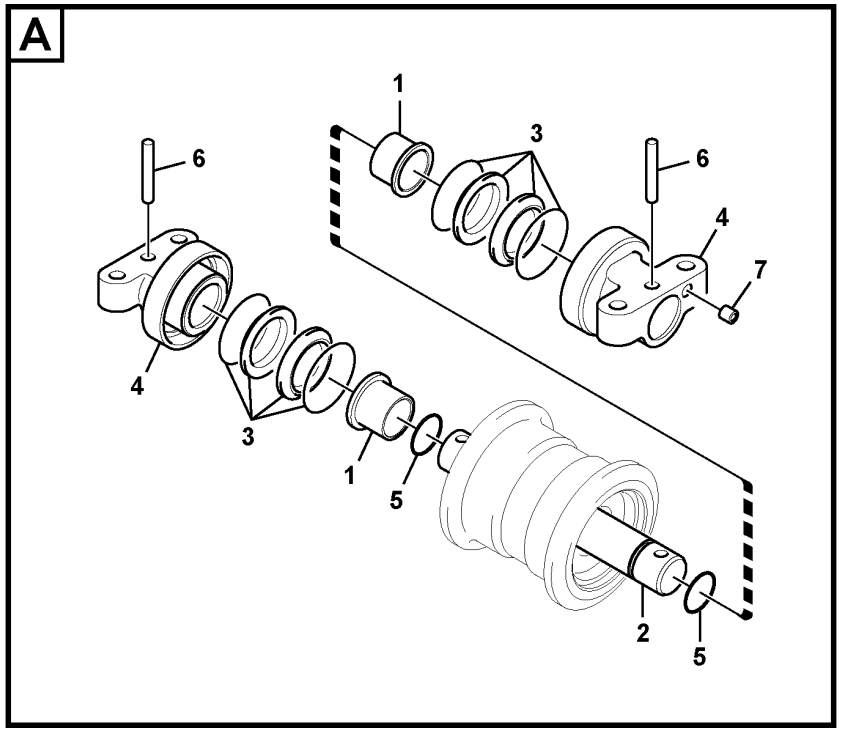

Volvo Construction Equipment

1022355

Fig.	Part No.	Quantity 1	2	3	PS	KIT	Description	Dénomination	Bezeichnung	품명	Denominación	Notes
	VOE 14614180	18					Roller	Galet	Rolle	롤러	Rodillo	
1	**VOE 14532331**	2					•Bushing	•Bague	•Buchse	•부싱	•Casquillo	
2	**VOE 14532332**	1					•Shaft	•Arbre	•Welle	•샤프트	•Eje	
3	**VOE 14532334**	2					•Seal	•Joint	•Dichtring	•시일	•Junta	
4	**VOE 14569416**	2					•Support	•Bâti	•Stativ	•지지대	•Base	
5	**VOE 990678**	2					•O-ring	•Joint torique	•O-Ring	•O 링	•Anillo tórico	
6	**VOE 14532335**	2					•Pin	•Goupille	•Zapfen	•핀	•Pasador	
7	**VOE 14532276**	2					•Plug	•Bouchon	•Stopfen	•플러그	•Tapon	
8	**SA 9011-22022**	72					Hexagon screw	Vis à tête hexagonale	Sechskantschraube	육각 나사	Tornillo hexagonal	
9	**VOE 14532264**	72					Washer	Rondelle	Scheibe	워셔	Arandela	

1	**8294155**	**Bottom roller** **Rouleau inférieur** **Laufrolle** 하부 롤러 **Rodillo inferior**	Catalogue id **20214**	Group **775**
2			Illustr. No **1022355**	Section **1010**
3			Issue **20009061-F**	Page **369**
4				
5				

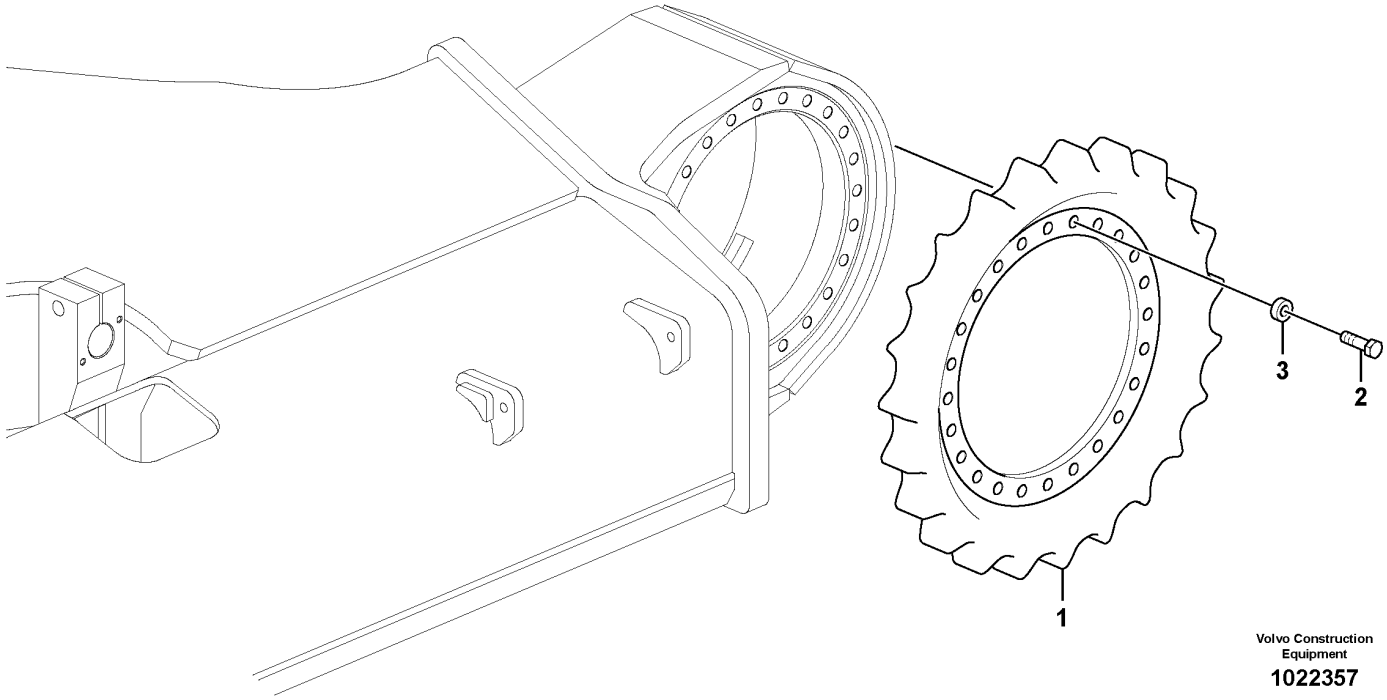

Volvo Construction Equipment

1022357

Fig.	Part No.	Quantity 1	2	3	PS	KIT	Description	Dénomination	Bezeichnung	품명	Denominación	Notes
1	**VOE 14533155**	2			SS		Sprocket	Pignon chaîne	Kettenrad	사슬톱니	Engranaje de cadena	
2	**VOE 978949**	48					Hexagon screw	Vis à tête hexagonale	Sechskantschraube	육각 나사	Tornillo hexagonal	
3	**VOE 14532264**	48					Washer	Rondelle	Scheibe	워셔	Arandela	

1	**8279480 S/N -110018**	**Sprocket** **Barbotin** **Kettentrieb** 스프로켓 **Rueda motriz**	Catalogue id **20214**	Group **775**
2			Illustr. No **1022357**	Section **1200**
3				
4			Issue **20009061-F**	Page **371**
5				

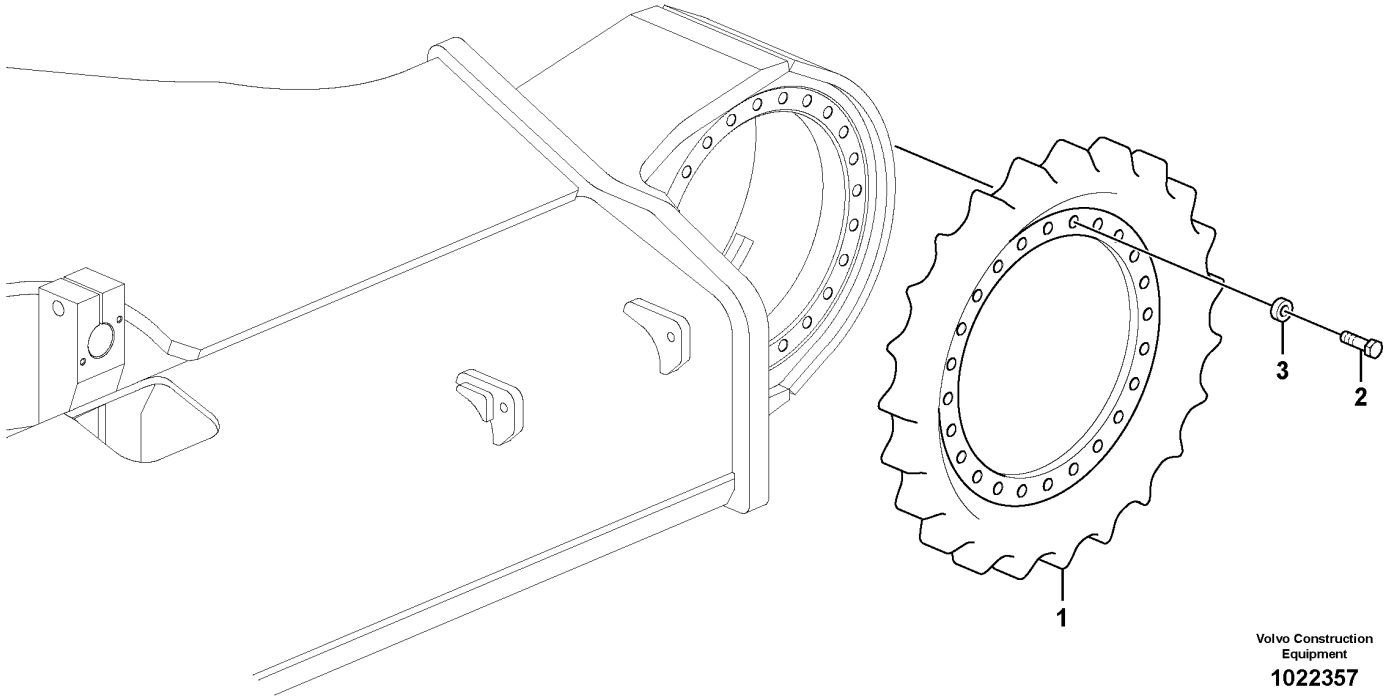

Volvo Construction Equipment

1022357

Fig.	Part No.	Quantity 1	2	3	PS	KIT	Description	Dénomination	Bezeichnung	품명	Denominación	Notes
1	**VOE 14656680**	2					Sprocket	Barbotin	Kettenrad	스프로켓	Rueda de cadena	(VOE 14614660)
	VOE 14654310		2				Sprocket	Pignon chaîne	Kettenrad	사슬톱니	Engranaje de cadena	
2	**VOE 978949**	48					Hexagon screw	Vis à tête hexagonale	Sechskantschraube	육각 나사	Tornillo hexagonal	
	VOE 992983		48				Hexagon screw	Vis à tête hexagonale	Sechskantschraube	육각 나사	Tornillo hexagonal	
3	**VOE 14532264**	48					Washer	Rondelle	Scheibe	워셔	Arandela	
	VOE 14642080		48				Washer	Rondelle	Scheibe	워셔	Arandela	

1	**8286650**	**Sprocket** **Barbotin** **Kettentrieb** 스프로켓 **Rueda motriz**	Catalogue id **20214**	Group **775**
2	**8294155**		Illustr. No **1022357**	Section **1210**
3			Issue **20009061-F**	Page **373**
4				
5				

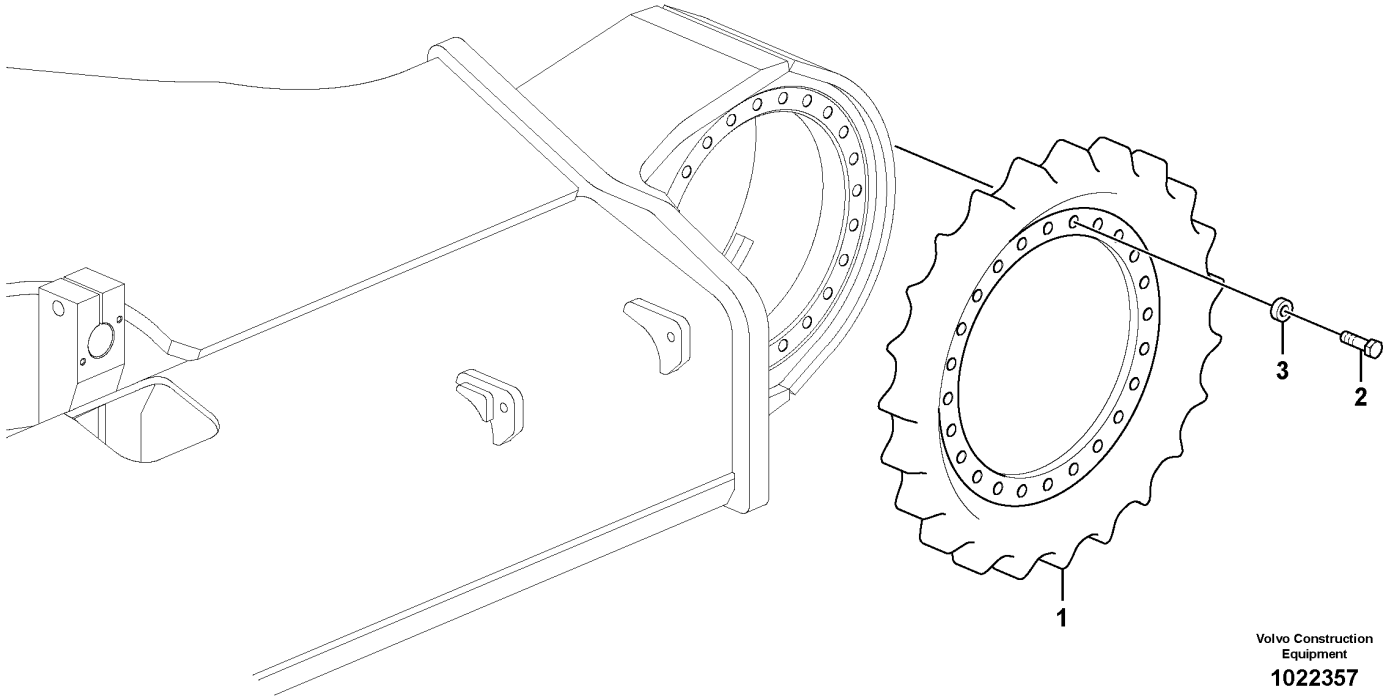

Volvo Construction Equipment

1022357

Fig.	Part No.	Quantity 1	2	3	PS	KIT	Description	Dénomination	Bezeichnung	품명	Denominación	Notes
1	**VOE 14656680**	2					Sprocket	Barbotin	Kettenrad	스프로켓	Rueda de cadena	(VOE 14614660)
2	**VOE 978949**	48					Hexagon screw	Vis à tête hexagonale	Sechskantschraube	육각 나사	Tornillo hexagonal	
3	**VOE 14532264**	48					Washer	Rondelle	Scheibe	워셔	Arandela	

1	**8288888**	**Sprocket** **Barbotin** **Kettentrieb** 스프로켓 **Rueda motriz**	Catalogue id **20214**	Group **775**
2			Illustr. No **1022357**	Section **1220**
3				
4			Issue **20009061-F**	Page **375**
5				

VOLVO

Volvo Construction Equipment
www.volvoce.com

GROUP		Section	Page
810	Cab mount	100	383
810	Cab body: roof and floor panel.	150	385
810	Operator's cab	200	387
810	Cab elevation on superstructure	1000	389
810	Cab elevation on superstructure	1100	391
821	Cowl frame	100	393
821	Engine hood	200	397
821	Door, side	300	401
821	Door, side	350	405
821	Cover, control valve	400	407
821	Cover, main pump	500	409
821	Cover plate behind cab	600	411
827	Handrail	100	413
827	Tool box, cowl	200	415
827	Foot Steps, Engine Room	300	417
831	Door, operator's cab	100	419
836	Roof hatch	100	423
837	Cabin floor	100	425
837	Hatches under engine, hydr.pumps, cooler, m.valve and fuel tank.	200	427
841	Rear view mirror	100	429
841	Rear view mirror	150	431
841	Rear view mirror	200	433
843	Glass panes	100	435
843	Front window 8286213	200	437
852	Operator's seat	100	441
852	Operator seat with fitting parts	200	445
860	Windshield protection	100	447
860	Falling object guards	200	449
860	Fops, protecting equipment	300	451
860	Sun visor interior	400	453
860	Sun visor	500	455
860	Rain visor, exterior equipment	600	457
870	Air conditioning line, cooling and heater	100	459
870	Air duct in cabin and cabin floor	400	463
870	Air conditioning unit, cooling and heater	500	465
872	Fresh air inlet, air filter and fan housing.	100	469
875	Auxiliary Heater	100	471
875	Auxiliary Heater	200	475
880	Interior components	100	477
880	Interior components	200	479
880	Interior components	300	483
880	Interior components	400	485
881	Instrument panel, control panel	100	487
881	Instrument panel, radio panel	200	491
891	Anti slip	100	493
891	Walk Way	200	495
891	Handrail	300	497
896	Tools	100	499
897	Decals	100	501
897	Decals, cab	200	503

INDEX OF CONTENTS

TABLE DES MATIÈRES

Catalogue id 20214 | Group 8
Issue 20009061-F | Page 378

GROUPE		Section	Page
810	Fixation de cabine	100	383
810	Corps de cabine: toit et tôle plancher.	150	385
810	Cabine conducteur	200	387
810	Élévation de cabine sur la tourelle	1000	389
810	Élévation de cabine sur la tourelle	1100	391
821	Bâti	100	393
821	Capot moteur	200	397
821	Porte, latérale	300	401
821	Porte, latérale	350	405
821	Capotage, distributeur principal	400	407
821	Capotage, pompe principale	500	409
821	Tole recouvrement	600	411
827	Main courante	100	413
827	Boîte à outils, auvent	200	415
827	Marchepied, compartiment moteur	300	417
831	Porte, cabine conducteur	100	419
836	Toit ouvrant	100	423
837	Plancher de cabine	100	425
837	Trappes sous moteur, pompes hydr., radiateur, valves et réservoir carbura	200	427
841	Rétroviseur	100	429
841	Rétroviseur	150	431
841	Rétroviseur	200	433
843	Vitres	100	435
843	Pare-brises 8286213	200	437
852	Siège du conucteur	100	441
852	Siège conducteur avec pièces de montage	200	445
860	Protection pare-brise	100	447
860	Equipement anti-chute	200	449
860	Fops, équipement de protection	300	451
860	Pare-soleil intérieur	400	453
860	Pare-soleil	500	455
860	Para-pluie, équipement extérieur	600	457
870	Conduite de conditionnement d'air, refroidissement et chauffage	100	459
870	Conduit d'air dans la cabine et dans le plancher de cabine	400	463
870	Unité de conditionnement d'air, refroidissement et chauffage	500	465
872	Entrée air frais, filtre a air et boîtier ventilateur.	100	469
875	Chauffage d'appoint	100	471
875	Chauffage d'appoint	200	475
880	Pieces d'amenagement	100	477
880	Pieces d'amenagement	200	479
880	Pieces d'amenagement	300	483
880	Pieces d'amenagement	400	485
881	Panneau d'instruments, panneau de commande	100	487
881	Panneau d'instruments, radio	200	491
891	Anti glissement	100	493
891	Passerelle	200	495
891	Main courante	300	497
896	Outil	100	499
897	Calcomanies	100	501
897	Autocollants, cabine	200	503

GRUPPE	Abschnitt	Seite
810 Kabinenausstattung	100	383
810 Fahrerhausgerippe: Dach und Bodenblech.	150	385
810 Fahrerkabine	200	387
810 Kabinenerhöhung auf Unterwagen	1000	389
810 Kabinenerhöhung auf Unterwagen	1100	391
821 Stativ	100	393
821 Motorhaube	200	397
821 Tür, Seite	300	401
821 Tür, Seite	350	405
821 Haube, Steuerventilblock	400	407
821 Haube, Hauptpumpe	500	409
821 Abdeckblech hinter Kabine	600	411
827 Handgriff	100	413
827 Werkzeugkasten, Haube	200	415
827 Trittblech, Motorraum	300	417
831 Tür, Fahrerkabine	100	419
836 Dachluke	100	423
837 Kabinenboden	100	425
837 Luken unter Motor, Hyd.pumpen, Kühler, M.ventil und Tank	200	427
841 Rückspiegel	100	429
841 Rückspiegel	150	431
841 Rückspiegel	200	433
843 Fensterscheibe	100	435
843 Frontscheibe 8286213	200	437
852 Fahrersitz	100	441
852 Fahrersitz mit Anbauteilen	200	445
860 Frontscheibenschutz	100	447
860 Fallschutzausrüstung	200	449
860 Fops, Schutzausrüstung	300	451
860 Sonnenblende, innen	400	453
860 Sonnenblende	500	455
860 Regenschutz, aussen	600	457
870 Leitungsrohr für Klimaanlage, Kühler und Heizung	100	459
870 Luftkanal in Kabine und Kabinenboden	400	463
870 Klimaanlage, Kühler und Heizung	500	465
872 Frischlufteinlass, Luftfilter und Gebläseschacht.	100	469
875 Zusatzheizung	100	471
875 Zusatzheizung	200	475
880 Innenausstattung	100	477
880 Innenausstattung	200	479
880 Innenausstattung	300	483
880 Innenausstattung	400	485
881 Armaturenbrett, Bedientafel	100	487
881 Armaturenbrett, Radio	200	491
891 Antirutschmatte	100	493
891 Laufsteg	200	495
891 Handgriff	300	497
896 Werkzeug	100	499
897 Aufklebeschild	100	501
897 Schilder, Kabine	200	503

INHALTSVERZEICHNIS

목차

Catalogue id 20214 | Group 8
Issue 20009061-F | Page 380

그룹	절	페이지
810 운전실 장착부품	100	383
810 운전실 본체, 천장 및 바닥패널	150	385
810 운전실	200	387
810 운전실 엘리베이팅 지지대	1000	389
810 운전실 엘리베이팅 지지대	1100	391
821 카울 프레임	100	393
821 엔진 후드	200	397
821 사이드 도어	300	401
821 사이드 도어	350	405
821 제어밸브 커버	400	407
821 메인펌프 커버	500	409
821 운전실 리어 커버	600	411
827 난간	100	413
827 공구박스,카울	200	415
827 풋 스텝, 엔진 룸	300	417
831 운전실 도어	100	419
836 천장 환기창	100	423
837 운전실 플로어	100	425
837 보텀 커버	200	427
841 후사경	100	429
841 후사경	150	431
841 후사경	200	433
843 창유리	100	435
843 앞 유리창 8286213	200	437
852 운전석	100	441
852 운전석 및 장착부품	200	445
860 윈드실드 보호 가드	100	447
860 낙하물 방어장치;포그	200	449
860 낙하물 방어장치;폽스	300	451
860 선 바이저,실내용	400	453
860 선 바이저	500	455
860 레인 바이저	600	457
870 에어컨 유니트 배관,쿨러 및 히터 겸용	100	459
870 에어 분기장치	400	463
870 에어컨 유니트,쿨러 및 히터 겸용	500	465
872 운전실 환기구, 에어필터 및 팬 하우징	100	469
875 보조 히터	100	471
875 보조 히터	200	475
880 실내 구성품	100	477
880 실내 구성품	200	479
880 실내 구성품	300	483
880 실내 구성품	400	485
881 계기판,제어 패널	100	487
881 계기판,라디오 패널	200	491
891 미끄럼 방지장치	100	493
891 정비작업용 테라스	200	495
891 난간	300	497
896 공구	100	499
897 데칼	100	501
897 운전실 데칼	200	503

GRUPO	Sección	Página
810 Accesorio de cabina	100	383
810 Cuerpo de cabina: techo yplancha de piso.	150	385
810 Cabina del conductor	200	387
810 Elevación de cabina en superestructura	1000	389
810 Elevación de cabina en superestructura	1100	391
821 Bastidor	100	393
821 Capo	200	397
821 Puerta, lado	300	401
821 Puerta, lado	350	405
821 Capó, válvula de control principal	400	407
821 Capó, bomba principal	500	409
821 Placa tapa	600	411
827 Barandilla	100	413
827 Caja de herramientas, capó	200	415
827 Estribo, compartimento motor	300	417
831 Puerta, cabina	100	419
836 Escotilla de techo	100	423
837 Suelo de cabina	100	425
837 Tapas bajo el motor, bombas hidr., enfriador, válvula p. y dep	200	427
841 Espejo retrovisor	100	429
841 Espejo retrovisor	150	431
841 Espejo retrovisor	200	433
843 Ventanillas	100	435
843 Parabrisas delantero 8286213	200	437
852 Asiento del conductor	100	441
852 Asiento del conductor con piezas de montaje	200	445
860 Protecciìn del parabrisas	100	447
860 Equipo de protección contra caídas	200	449
860 Fops, equipo de protección	300	451
860 Parasol interior	400	453
860 Visera	500	455
860 Visera para lluvia, equipo exterior	600	457
870 Tubería de aire acondicionado, refrigeración y calefacción	100	459
870 Conducto de aire en cabina y suelo de cabina	400	463
870 Unidad de aire acondicionado, refrigeración y calefacción	500	465
872 Toma aire fresco, filtro de aire y caja ventilador	100	469
875 Calefactor adicional	100	471
875 Calefactor adicional	200	475
880 Detalles interiores	100	477
880 Detalles interiores	200	479
880 Detalles interiores	300	483
880 Detalles interiores	400	485
881 Panel de instrumentos, panel de mandos	100	487
881 Panel de instrumentos, panel de radio	200	491
891 Antideslizante	100	493
891 Pasarela	200	495
891 Barandilla	300	497
896 Herramienta	100	499
897 Calcomanías	100	501
897 Decalcomanias, cabina	200	503

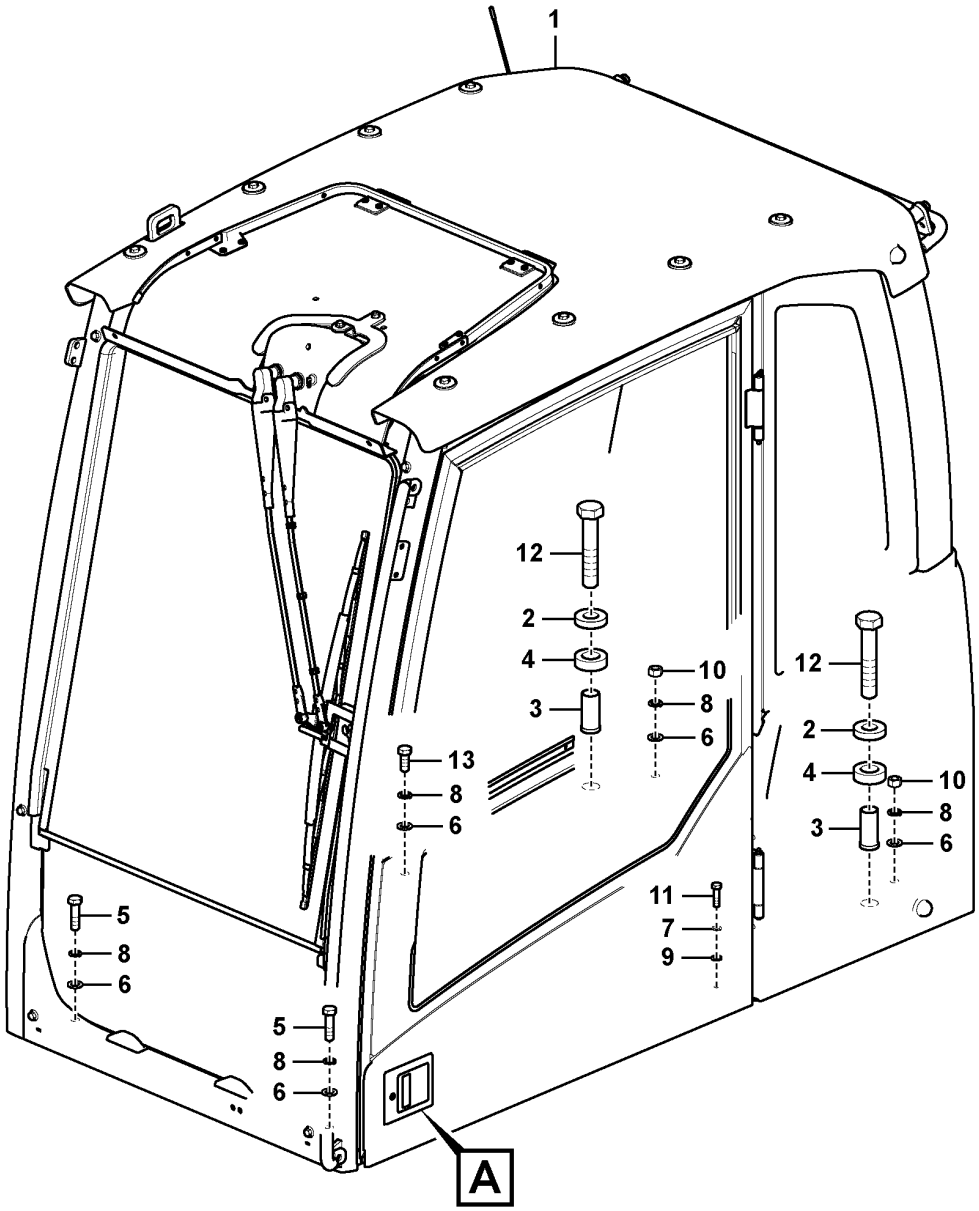

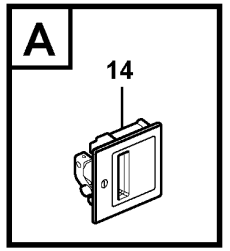

Volvo Construction Equipment

1029004

Fig.	Part No.	Quantity 1	2	3	PS	KIT	Description	Dénomination	Bezeichnung	품명	Denominación	Notes
1	**VOE 14596873**	1					Cab	Cabine	Fahrerhaus	캡	Cabina	
2	**VOE 11203992**	2					Washer	Rondelle	Scheibe	워셔	Arandela	
3	**VOE 11204081**	2					Spacer	Entretoise	Abstandkörper	스페이서	Distanciador	
4	**VOE 11204294**	2					Seal	Étanchéité	dichtung	시일링	Junta	
5	**VOE 1629544**	2					Hexagon screw	Vis à tête hexagonale	Sechskantschraube	육각 나사	Tornillo hexagonal	
6	**VOE 955900**	5					Plain washer	Rondelle plane	Flachscheibe		Arandela plana	
7	**VOE 955922**	1					Spring washer	Rondelle élastique	Federscheibe	스프링 워셔	Arandela elástica	
8	**VOE 955926**	5					Spring washer	Rondelle élastique	Federscheibe	스프링 워셔	Arandela elástica	
9	**VOE 960148**	1			SS		Plain washer	Rondelle plane	Flachscheibe		Arandela plana	
10	**VOE 979021**	2					Hexagon nut	Écrou hexagonal	Sechskantmutter	육각 너트	Tuerca hexagonal	
11	**VOE 983253**	1					Hexagon screw	Vis à tête hexagonale	Sechskantschraube	육각 나사	Tornillo hexagonal	
12	**VOE 983375**	2					Hexagon screw	Vis à tête hexagonale	Sechskantschraube	육각 나사	Tornillo hexagonal	
13	**VOE 990709**	1					Hexagon screw	Vis à tête hexagonale	Sechskantschraube	육각 나사	Tornillo hexagonal	
14	**VOE 14652324**		1	1			Handle	Poignée	Griff	핸들	Mango	(VOE 14525163)

1	**8286213**	**Cab mount** **Fixation de cabine** **Kabinenausstattung** 운전실 장착부품 **Accesorio de cabina**	Catalogue id **20214**	Group **810**
2	**8277153**		Illustr. No **1029004**	Section **100**
3	**8277154**		Issue **20009061-F**	Page **383**
4				
5				

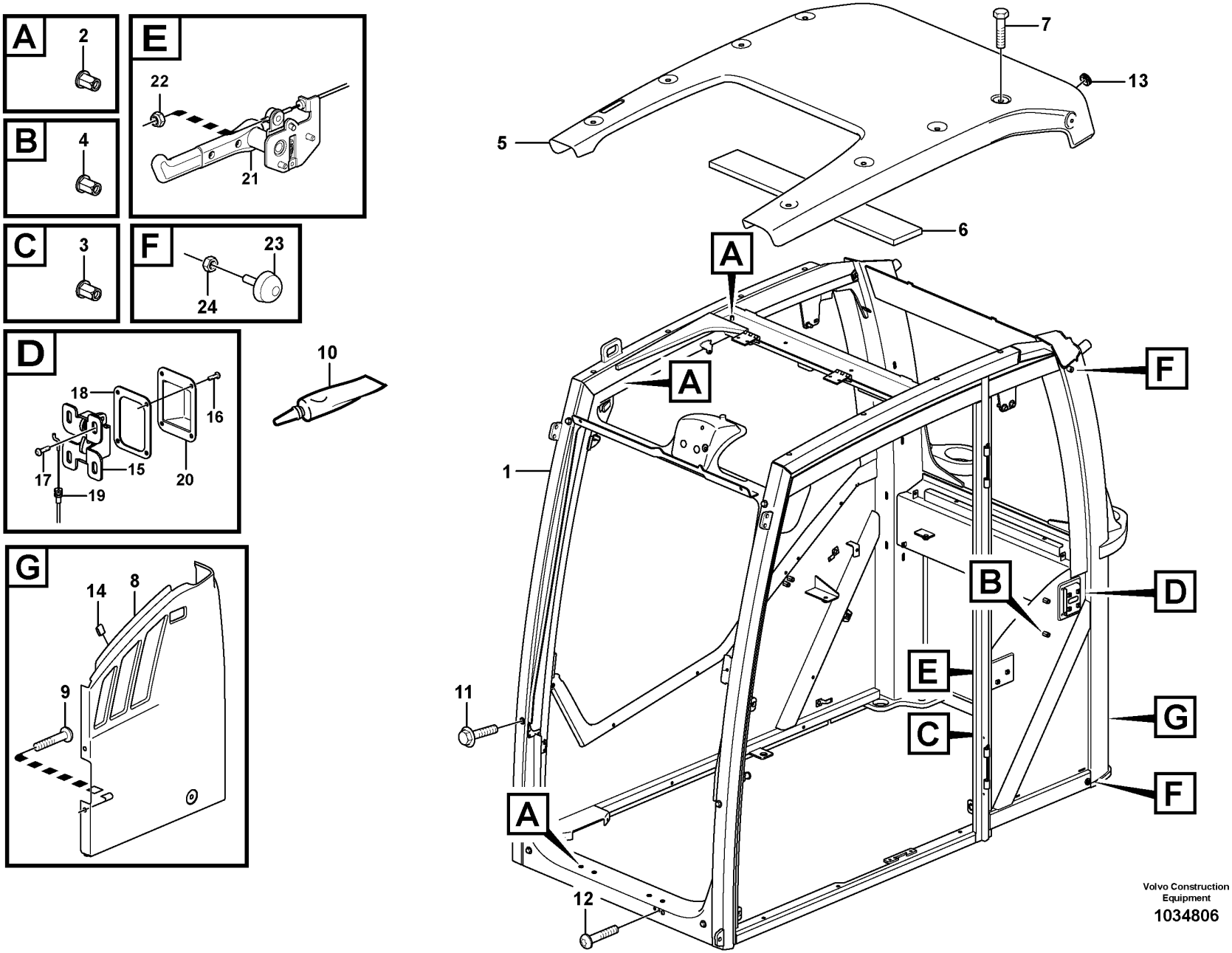

Volvo Construction Equipment

1034806

Fig.	Part No.	Quantity 1	2	3	PS	KIT	Description	Dénomination	Bezeichnung	품명	Denominación	Notes
1		1			NS		Cab framework	Carcasse cabine	FH-Gerippe	운전실 프레임	Armazon cabina	
2	VOE 981269	22					Rivet nut	Écrou rivet	Nietmutter	리벳 너트	Tuerca de remache	
3	VOE 979151	5					Rivet nut	Écrou rivet	Nietmutter	리벳 너트	Tuerca de remache	
4	VOE 11205867	16					Rivet nut	Écrou rivet	Nietmutter	리벳 너트	Tuerca de remache	
5	VOE 11206007	1			SS		Roof	Pavillon	Dach	루프	Techo	
6	VOE 11412879	1					•Insulation	•Isolant	•Isolierung	•단열재	•Aislante	
7	VOE 983253	8					Hexagon screw	Vis à tête hexagonale	Sechskantschraube	육각 나사	Tornillo hexagonal	
8	VOE 15012754	1					Panel	Panneau	Paneel	패널	Panel	(VOE 11205397)
9	VOE 969473	2					Six point socket screw	Vis à 6 pans creux	Sechszahn-Hohlschraube	6 포인트 소켓 나사	Racor de seis dientes	
10	VOE 11704359	REQ					Sealant	Produit étanchéité	Dichtmittel	밀폐제	Producto de estanqueidad	(VOE 11708567)
11	VOE 946329	6					Flange screw	Vis à embase	Flanschschraube	플랜지 나사	Tornillo embridado	
12	VOE 969422	2					Six point socket screw	Vis à 6 pans creux	Sechszahn-Hohlschraube	6 포인트 소켓 나사	Racor de seis dientes	
13	VOE 961970	2					Plug	Tampon	Stopfen	플러그	Tapón	
14	VOE 11006983	2					Clip	Clip	Clip	클립	Clip	
15	VOE 11203848	1					Lock	Serrure	Schloss	잠금장치	Cierre	
16	VOE 972419	4					Six point socket screw	Vis à 6 pans creux	Sechszahn-Hohlschraube	6 포인트 소켓 나사	Racor de seis dientes	
17	VOE 969420	6					Six point socket screw	Vis à 6 pans creux	Sechszahn-Hohlschraube	6 포인트 소켓 나사	Racor de seis dientes	
18		1			NS		Washer	Rondelle	Scheibe	와셔	Arandela	
19	VOE 11204214	1					Cable	Câble	Kabel	케이블	Cable	
20	VOE 11204215	1					Rubber Seal	Lèvre Caoutchouc	Gummilippe	고무 시일	Labio Goma	
21	VOE 11205934	1					Lock handle	Poignée verrouillage	Schließgriff	잠금장치 핸들	Manilla	
22	VOE 975237	1					Lock nut	Contre-écrou	Sicherungsmutter	잠금장치 너트	Contratuerca	
23	VOE 14508024	2					Bumper	Pare-chocs	Stoßfänger	범퍼	Parachoques	
24	VOE 983303	2					Hexagon nut	Écrou hexagonal	Sechskantmutter	육각 너트	Tuerca hexagonal	

1	8286213	**Cab body: roof and floor panel.** **Corps de cabine: toit et tôle plancher.** **Fahrerhausgerippe: Dach und Bodenblech.** 운전실 본체, 천장 및 바닥패널 **Cuerpo de cabina: techo yplancha de piso.**	Catalogue id **20214**	Group **810**
2			Illustr. No **1034806**	Section **150**
3			Issue **20009061-F**	Page **385**
4				
5				

VOLVO

PL4608

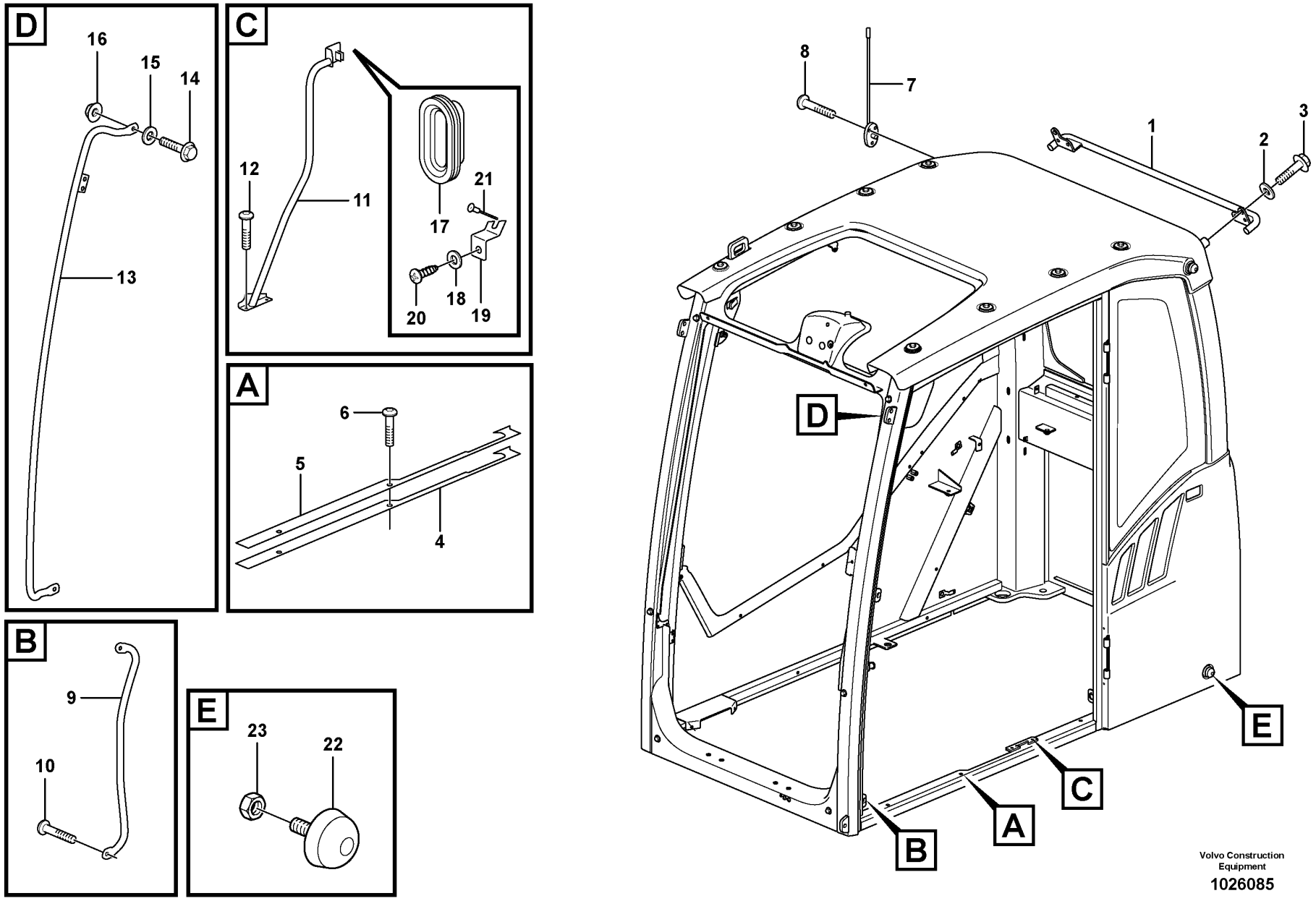

Volvo Construction Equipment

1026085

Fig.	Part No.	Quantity 1	2	3	PS	KIT	Description	Dénomination	Bezeichnung	품명	Denominación	Notes
1	VOE 11205904	1					Handle	Poignée	Griff	핸들	Mango	
2	VOE 13930908	2					Washer	Rondelle	Scheibe	워셔	Arandela	
3	VOE 13965192	2					Screw	Vis	Schraube	나사	Tornillo	
4	VOE 11205768	1					Gasket	Joint	Dichtung	개스킷	Junta	
5	VOE 11205574	1					Plate	Tôle	Blech	플레이트	Chapa	
6	VOE 969841	2					Six point socket screw	Vis à 6 pans creux	Sechszahn-Hohlschraube	6 포인트 소켓 나사	Racor de seis dientes	
7	VOE 14535346	1					Antenna	Antenne	Antenne	안테나	Antena	
8	VOE 969456	3					Six point socket screw	Vis à 6 pans creux	Sechszahn-Hohlschraube	6 포인트 소켓 나사	Racor de seis dientes	
9	VOE 15002346	1					Courtesy handle	Poignée entrée	Einstieggriff	특수 핸들	Asa de acceso	
10	VOE 969841	2					Six point socket screw	Vis à 6 pans creux	Sechszahn-Hohlschraube	6 포인트 소켓 나사	Racor de seis dientes	
11	VOE 15014316	1					Courtesy handle	Poignée entrée	Einstieggriff	특수 핸들	Asa de acceso	
12	VOE 13972542	2					Six point socket screw	Vis à 6 pans creux	Sechszahn-Hohlschraube	6 포인트 소켓 나사	Racor de seis dientes	
13	VOE 15017249	1			SS		Handle	Poignée	Griff	핸들	Mango	
14	VOE 13965185	2					Screw	Vis	Schraube	나사	Tornillo	
15	VOE 976945	2					Washer	Rondelle	Scheibe	워셔	Arandela	
16	VOE 13971098	2					Flange nut	Écrou à bride	Bundmutter	플랜지 너트	Tuerca embridada	
17	VOE 15006298	1			SS		Rubber bellows	Soufflet caoutchouc	Gummibalg	고무 벨로우즈	Fuelle de goma	
18	VOE 13955894	2					Washer	Rondelle	Scheibe	워셔	Arandela	
19		1			NS		Spacer	Partie Intermédiaire	Zwischenstück	스페이서	Espaciador	
20	VOE 972079	1					Six point socket screw	Vis à 6 pans creux	Sechszahn-Hohlschraube	6 포인트 소켓 나사	Racor de seis dientes	
21	VOE 941671	2					Blind rivet	Rivet borgne	Blindniet	블라인드 리벳	Remache ciego	
22	VOE 14508024	2					Bumper	Pare-chocs	Stoßfänger	범퍼	Parachoques	
23	VOE 983303	2					Hexagon nut	Écrou hexagonal	Sechskantmutter	육각 너트	Tuerca hexagonal	

1	8286213	**Operator's cab** **Cabine conducteur** **Fahrerkabine** 운전실 **Cabina del conductor**	Catalogue id **20214**	Group **810**
2			Illustr. No **1026085**	Section **200**
3			Issue **20009061-F**	Page **387**
4				
5				

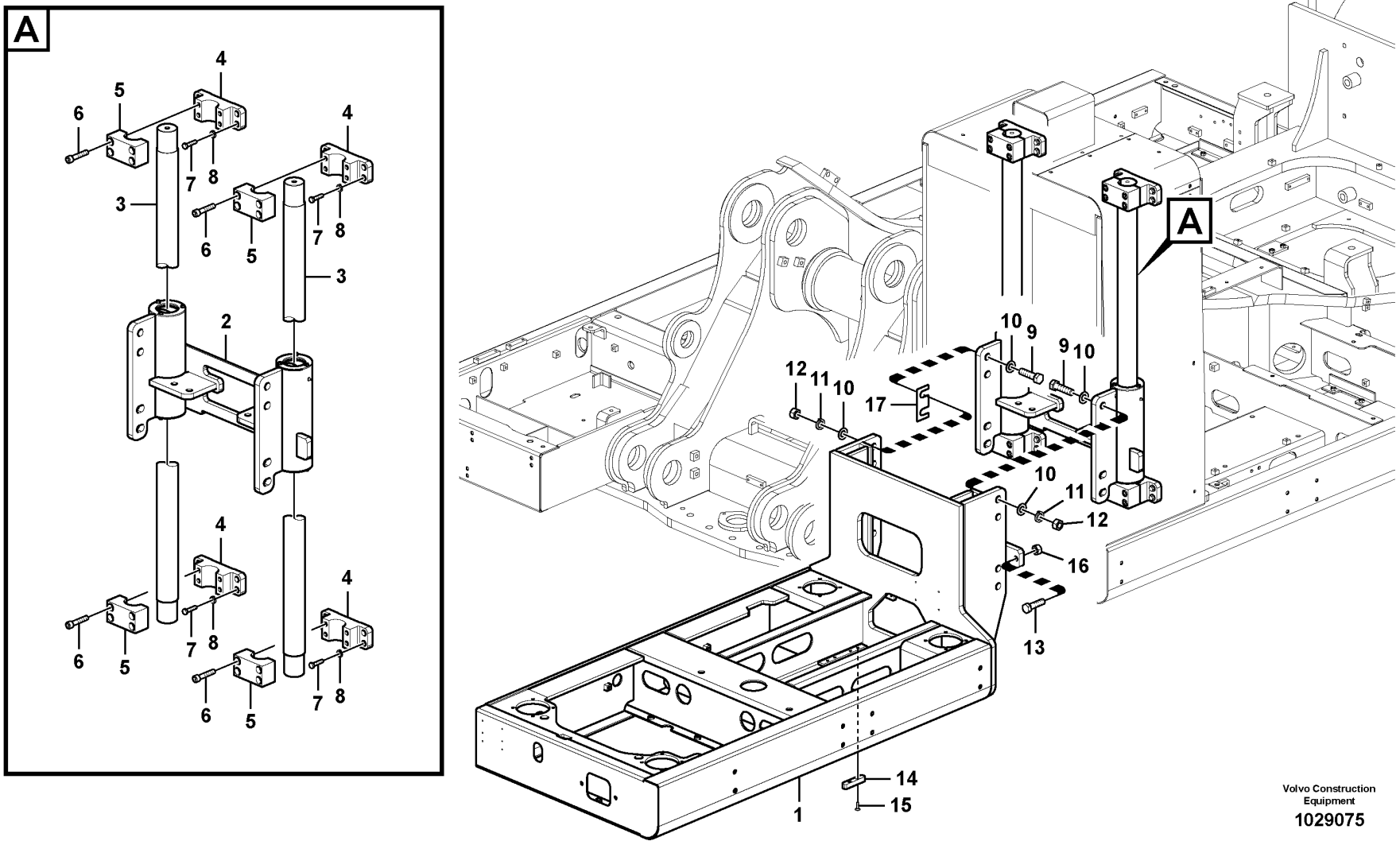

Volvo Construction Equipment

1029075

Fig.	Part No.	Quantity 1	2	3	PS	KIT	Description	Dénomination	Bezeichnung	품명	Denominación	Notes
1	VOE 14586534	1					Base	Embase	Fuß	베이스	Base	
2		1			NS		Guide	Rail	Führung	가이드	Guia	
3	VOE 14586541	2					Pin	Goupille	Stift	핀	Pasador	
4		4			NS		Block	Bloc	Block	블록	Bloque	
5		4			NS		Block	Bloc	Block	블록	Bloque	
6	VOE 13949252	16					Allen Hd Screw	Vis A 6 Pans Cr	Inbusschraube	스크류	Torn Hex Embut	
7	VOE 978938	16					Hexagon screw	Vis à tête hexagonale	Sechskantschraube	육각 나사	Tornillo hexagonal	
8	VOE 955926	16					Spring washer	Rondelle élastique	Federscheibe	스프링 워셔	Arandela elástica	
9	VOE 983373	8					Hexagon screw	Vis à tête hexagonale	Sechskantschraube	육각 나사	Tornillo hexagonal	
10	VOE 955905	16					Plain washer	Rondelle plane	Flachscheibe		Arandela plana	
11	SA 9213-24000	8					Spring washer	Rondelle élastique	Federscheibe	스프링 워셔	Arandela elástica	
12	VOE 980521	8					Hexagon nut	Écrou hexagonal	Sechskantmutter	육각 너트	Tuerca hexagonal	
13	VOE 993423	2					Hexagon screw	Vis à tête hexagonale	Sechskantschraube	육각 나사	Tornillo hexagonal	
14		2			NS		Plate	Plaque	Platte	플레이트	Placa	
15	VOE 969373	4					Six point socket screw	Vis à 6 pans creux	Sechszahn-Hohlschraube	6 포인트 소켓 나사	Racor de seis dientes	
16	VOE 979022	2					Hexagon nut	Écrou hexagonal	Sechskantmutter	육각 너트	Tuerca hexagonal	
17	VOE 14608400	8					Shim	Cale de réglage	Ausgleichblech	심	Laminilla de ajuste	

1	8287469	**Cab elevation on superstructure** **Élévation de cabine sur la tourelle** **Kabinenerhöhung auf Unterwagen** 운전실 엘리베이팅 지지대 **Elevación de cabina en superestructura**	Catalogue id **20214**	Group **810**
2			Illustr. No **1029075**	Section **1000**
3			Issue **20009061-F**	Page **389**
4				
5				

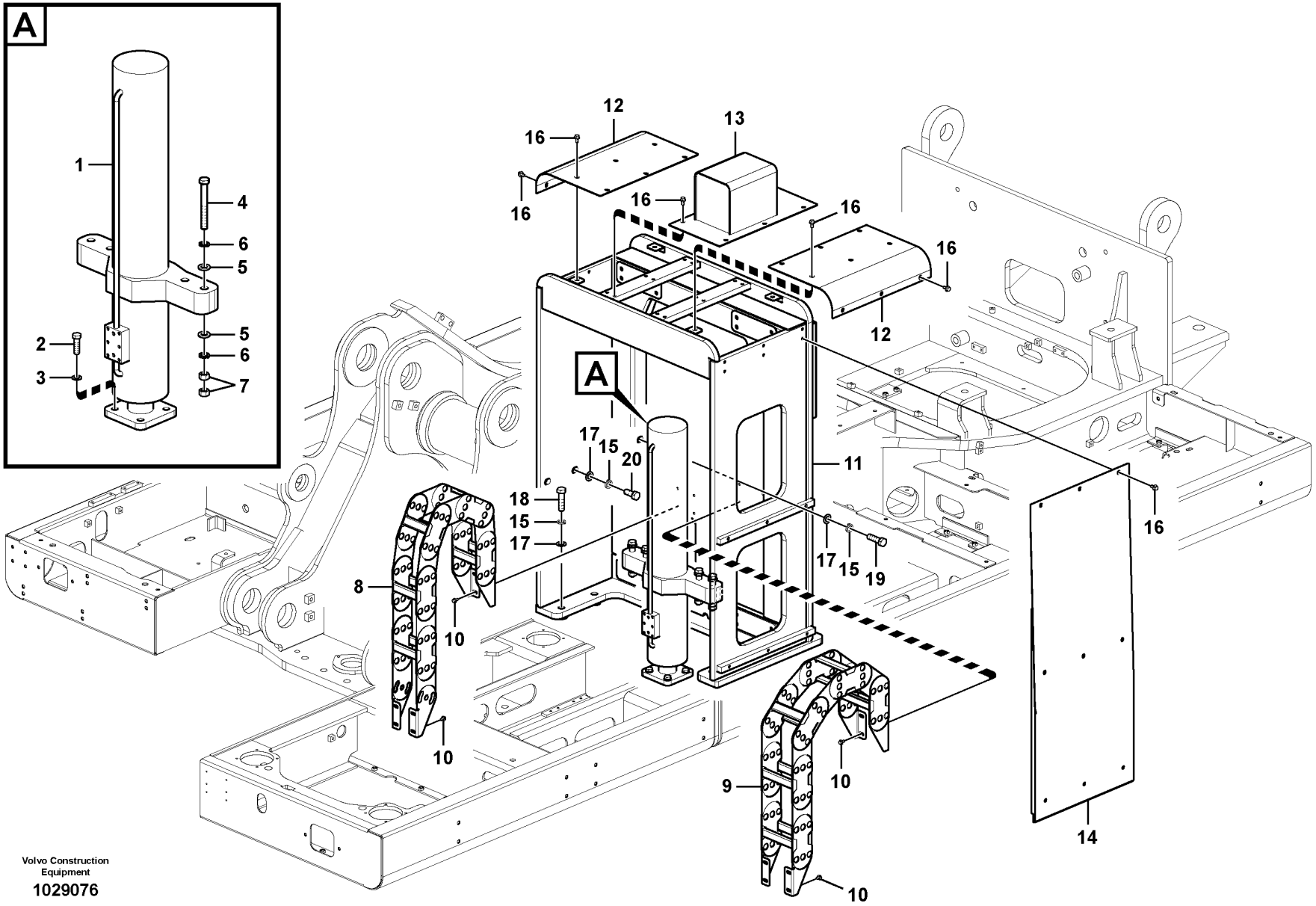

Volvo Construction Equipment

1029076

Fig.	Part No.	Quantity 1	2	3	PS	KIT	Description	Dénomination	Bezeichnung	품명	Denominación	Notes
1	VOE 14604683	1					Cylinder	Cylindre	Zylinder	실린더	Cilindro	
	VOE 14604814	1					•Sealing kit	•Kit plombage	•Plombiersatz	•씰링 키트	•Kit de precinto	
2	VOE 992578	4					Hexagon screw	Vis à tête hexagonale	Sechskantschraube	육각 나사	Tornillo hexagonal	
3	VOE 992055	4					Plain washer	Rondelle plane	Flachscheibe		Arandela plana	
4	VOE 983260	4					Hexagon screw	Vis à tête hexagonale	Sechskantschraube	육각 나사	Tornillo hexagonal	
5	VOE 992045	8					Plain washer	Rondelle plane	Flachscheibe		Arandela plana	
6	SA 9213-16000	8			SS		Spring washer	Rondelle élastique	Federscheibe	스프링 워셔	Arandela elástica	
7	VOE 979021	8					Hexagon nut	Écrou hexagonal	Sechskantmutter	육각 너트	Tuerca hexagonal	
8		1			NS		Chain	Chaine	Kette	체인	Cadena	
9		1			NS		Chain	Chaine	Kette	체인	Cadena	
10	VOE 946440	16					Flange screw	Vis à embase	Flanschschraube	플랜지 나사	Tornillo embridado	
11		1			NS		Anchor	Induit	Anker	앵커	Inducido	
12		2			NS		Cover	Capot	Haube	커버	Capo	
13		1			NS		Cover	Capot	Haube	커버	Capo	
14		1			NS		Cover	Capot	Haube	커버	Capo	
15	SA 9213-20000	14					Spring washer	Rondelle élastique	Federscheibe	스프링 워셔	Arandela elástica	
16	VOE 946441	31					Flange screw	Vis à embase	Flanschschraube	플랜지 나사	Tornillo embridado	
17	VOE 992047	14					Plain washer	Rondelle plane	Flachscheibe		Arandela plana	
18	VOE 978950	8					Hexagon screw	Vis à tête hexagonale	Sechskantschraube	육각 나사	Tornillo hexagonal	
19	VOE 978949	3					Hexagon screw	Vis à tête hexagonale	Sechskantschraube	육각 나사	Tornillo hexagonal	
20	VOE 990518	3					Hexagon screw	Vis à tête hexagonale	Sechskantschraube	육각 나사	Tornillo hexagonal	

1	8287469	**Cab elevation on superstructure** **Élévation de cabine sur la tourelle** **Kabinenerhöhung auf Unterwagen** 운전실 엘리베이팅 지지대 **Elevación de cabina en superestructura**	Catalogue id **20214**	Group **810**
2			Illustr. No **1029076**	Section **1100**
3			Issue **20009061-F**	Page **391**
4				
5				

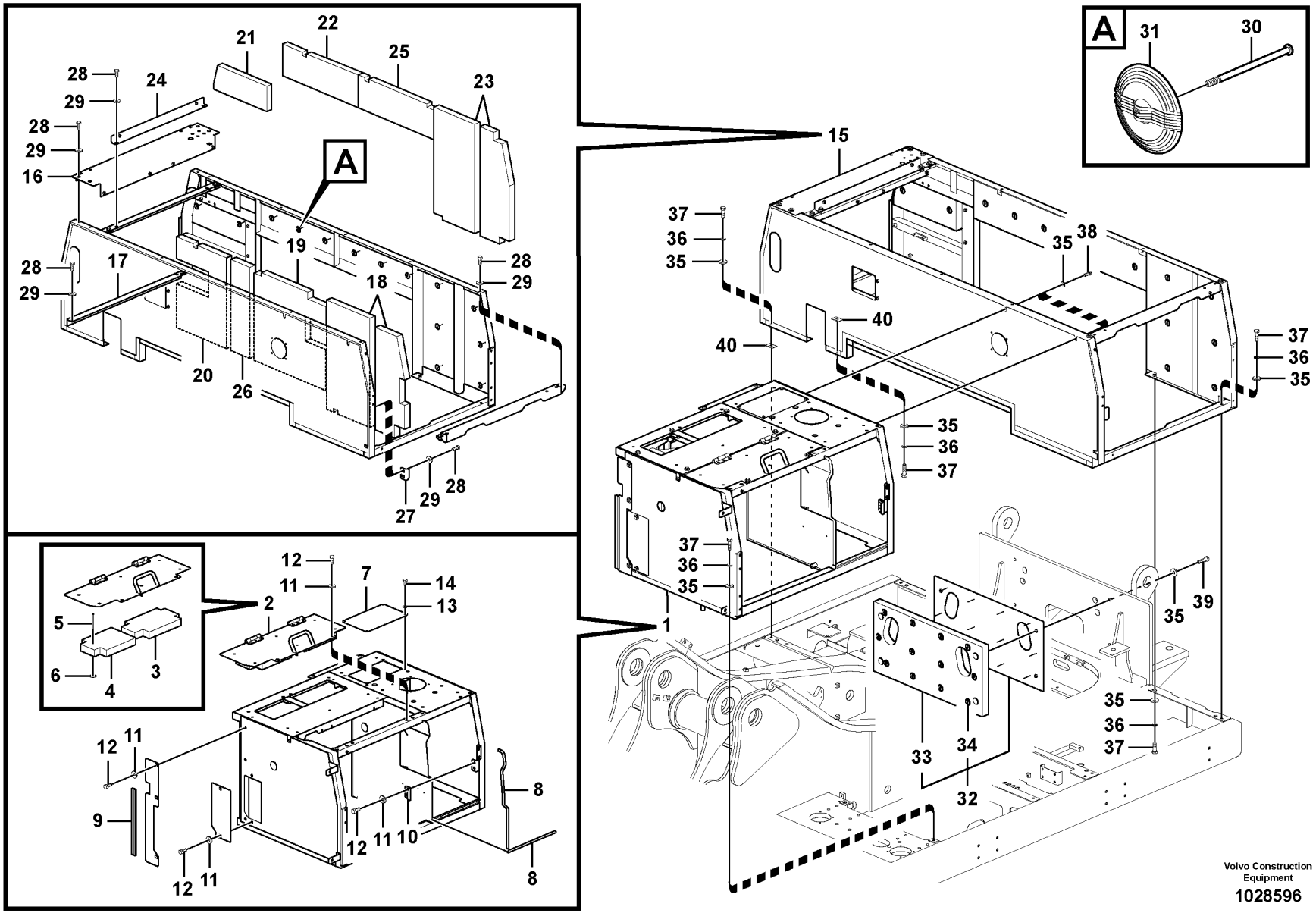

Volvo Construction Equipment

1028596

Fig.	Part No.	Quantity 1	2	3	PS	KIT	Description	Dénomination	Bezeichnung	품명	Denominación	Notes
1	VOE 14536124	1					Frame	Cadre châssis	Rahmen	프레임	Bastidor	
2	VOE 14536126	1					•Cover	•Capot	•Haube	•커버	•Capó	
3	VOE 14536128	1					••Sponge	••Éponge	••Schwamm	••스폰지	••Esponja	
4	VOE 14537110	1					••Sponge	••Éponge	••Schwamm	••스폰지	••Esponja	
5	VOE 14881072	8					••Pin	••Goupille	••Zapfen	••핀	••Pasador	
6	VOE 14881066	8					••Retaining clip	••Retenue	••Halteklammer	••고정 클립	••Retenedor	
7	VOE 14526437	1					•Cover	•Capot	•Haube	•커버	•Capo	
8	VOE 14880937	2					•Weatherstrip	•Caoutchouc d etancheite	•Abstreifleiste	•웨더스트립	•Lamelunas	
9	VOE 14880920	1					•Weatherstrip	•Caoutchouc d etancheite	•Abstreifleiste	•웨더스트립	•Lamelunas	
10	VOE 14517770	1					•Plate	•Tôle	•Blech	•플레이트	•Chapa	
11	VOE 14522862	18					•Washer	•Rondelle	•Scheibe	•워셔	•Arandela	
12	VOE 978932	18					•Hexagon screw	•Vis à tête hexagonale	•Sechskantschraube	•육각 나사	•Tornillo hexagonal	
13	VOE 993835	4					•Plain washer	•Rondelle plane	•Flachscheibe	•	•Arandela plana	
14	VOE 983241	4					•Hexagon screw	•Vis à tête hexagonale	•Sechskantschraube	•육각 나사	•Tornillo hexagonal	
15	VOE 14536131	1					Frame	Cadre châssis	Rahmen	프레임	Bastidor	S/N 110001-110018
	VOE 14613564	1					Frame	Cadre châssis	Rahmen	프레임	Bastidor	S/N 110019-
16	VOE 14613566	1					•Cover	•Capot	•Haube	•커버	•Capó	
17	VOE 14508793	1			OP		•Angle bar	•Tige angulaire	•Winkelstange	•앵글 바	•Barra angular	
18	VOE 14586911	1					•Sponge	•Éponge	•Schwamm	•스폰지	•Esponja	
19	VOE 14527029	1					•Sponge	•Éponge	•Schwamm	•스폰지	•Esponja	
20	VOE 14536133	1					•Sponge	•Éponge	•Schwamm	•스폰지	•Esponja	
21	VOE 14527031	1					•Sponge	•Éponge	•Schwamm	•스폰지	•Esponja	
22	VOE 14527032	1					•Sponge	•Éponge	•Schwamm	•스폰지	•Esponja	
23	VOE 14526435	1					•Sponge	•Éponge	•Schwamm	•스폰지	•Esponja	
24		1			NS		•Bracket	•Console	•Konsole	•브라켓	•Ménsula	
25	VOE 14527033	1					•Sponge	•Éponge	•Schwamm	•스폰지	•Esponja	
26	VOE 14531455	1					•Sponge	•Éponge	•Schwamm	•스폰지	•Esponja	
27	VOE 14517770	2					•Plate	•Tôle	•Blech	•플레이트	•Chapa	
28	VOE 978932	14					•Hexagon screw	•Vis à tête hexagonale	•Sechskantschraube	•육각 나사	•Tornillo hexagonal	
29	VOE 14522862	14					•Washer	•Rondelle	•Scheibe	•워셔	•Arandela	

1	8287463	**Cowl frame** **Bâti** **Stativ** 카울 프레임 **Bastidor**	Catalogue id **20214**	Group **821**
2			Illustr. No **1028596**	Section **100**
3				
4			Issue **20009061-F**	Page **393**
5				

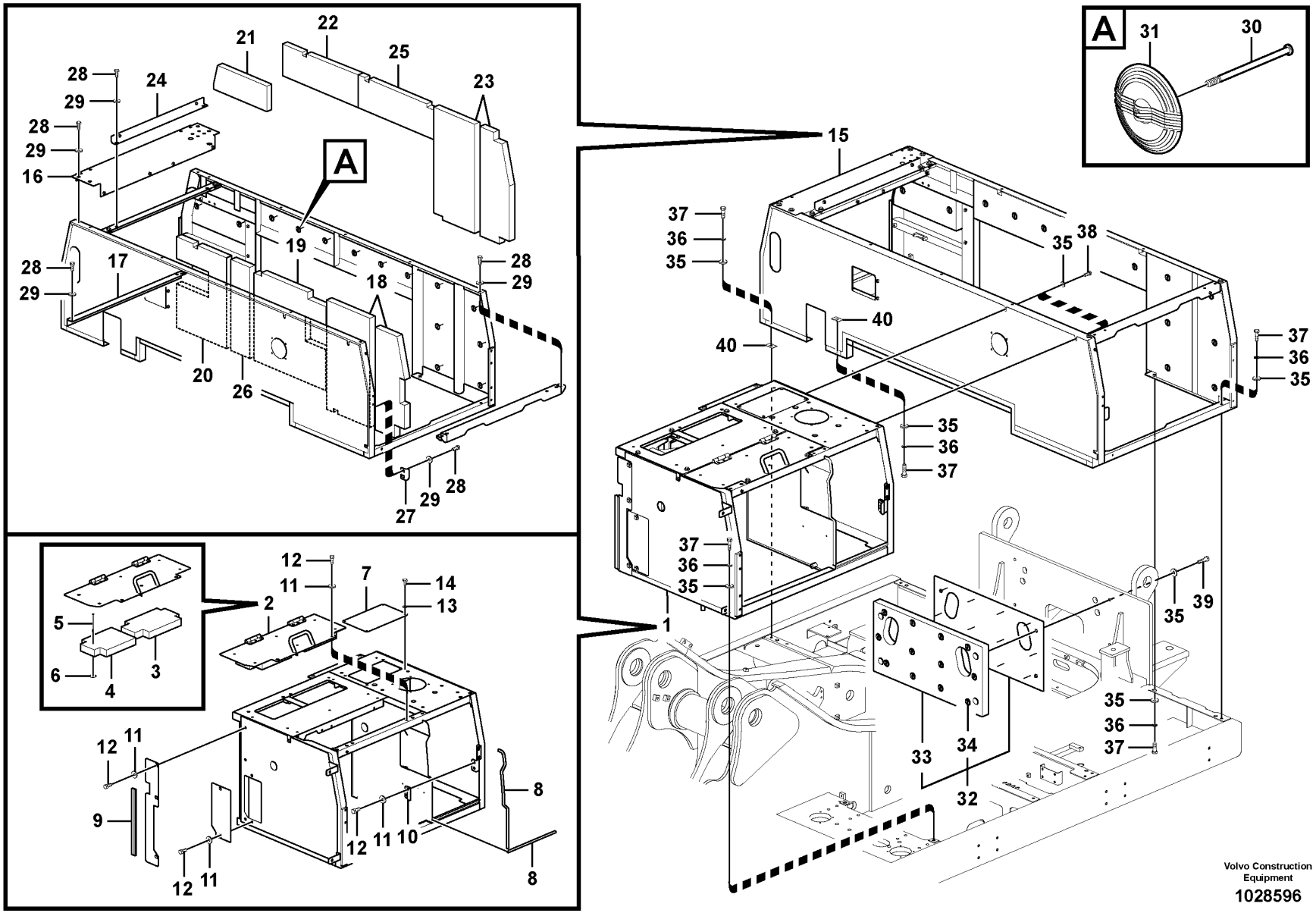

Volvo Construction Equipment

1028596

Fig.	Part No.	Quantity 1	2	3	PS	KIT	Description	Dénomination	Bezeichnung	품명	Denominación	Notes
30	**VOE 14881072**	32					•Pin	•Goupille	•Zapfen	•핀	•Pasador	
31	**VOE 14881066**	32					•Retaining clip	•Retenue	•Halteklammer	•고정 클립	•Retenedor	
32	**VOE 14533795**	1					Cover	Capot	Haube	커버	Capo	
33	**VOE 14533797**	1					•Sponge	•Éponge	•Schwamm	•스폰지	•Esponja	
34	**VOE 14881066**	12					•Retaining clip	•Retenue	•Halteklammer	•고정 클립	•Retenedor	
35	**VOE 14522862**	21					Washer	Rondelle	Scheibe	워셔	Arandela	
36	**VOE 955923**	14					Spring washer	Rondelle élastique	Federscheibe	스프링 워셔	Arandela elástica	
37	**VOE 978933**	14					Hexagon screw	Vis à tête hexagonale	Sechskantschraube	육각 나사	Tornillo hexagonal	
38	**VOE 978932**	3					Hexagon screw	Vis à tête hexagonale	Sechskantschraube	육각 나사	Tornillo hexagonal	
39	**VOE 990392**	4					Hexagon screw	Vis à tête hexagonale	Sechskantschraube	육각 나사	Tornillo hexagonal	
40	**VOE 14881064**	4					Shim	Cale de réglage	Ausgleichblech	심	Laminilla de ajuste	

1	**8287463**	**Cowl frame** **Bâti** **Stativ** 카울 프레임 **Bastidor**	Catalogue id **20214**	Group **821**
2			Illustr. No **1028596**	Section **100**
3				
4			Issue **20009061-F**	Page **395**
5				

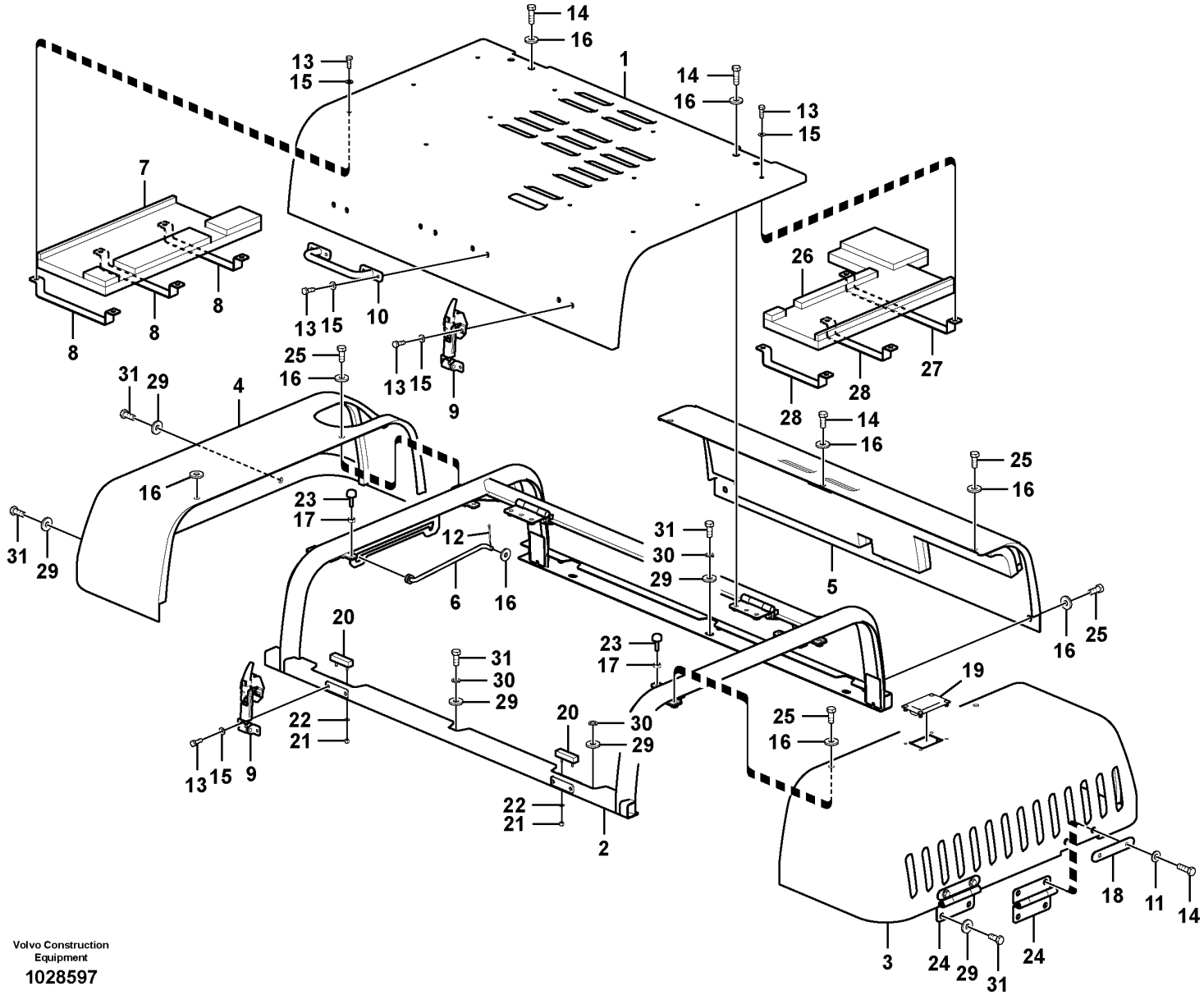

Volvo Construction Equipment

1028597

Fig.	Part No.	Quantity 1	2	3	PS	KIT	Description	Dénomination	Bezeichnung	품명	Denominación	Notes
	VOE 14558257	1					Bonnet	Capot	Motorhaube	보닛	Capó	
1	VOE 14543006	1			OP		•Door	•Porte	•Tür	•도어	•Puerta	
2	VOE 14597329	1					•Frame	•Cadre châssis	•Rahmen	•프레임	•Bastidor	
3	VOE 14543002	1					•Cover	•Capot	•Haube	•커버	•Capo	
4	VOE 14558256	1					•Cover	•Capot	•Haube	•커버	•Capó	
5	VOE 14531439	1					•Cover	•Capot	•Haube	•커버	•Capó	
6	VOE 14508832	1					•Rod	•Monture	•Fuhler	•로드	•Varilla	
7	VOE 14533220	1					•Sponge	•Éponge	•Schwamm	•스폰지	•Esponja	
8	VOE 14522224	3					•Bracket	•Console	•Konsole	•브래킷	•Consola	
9	VOE 14521945	2					•Catch	•Cliquet	•Haken	•캐치	•Fiador	
10	VOE 14508836	1					•Hand-hold	•Poignée soutien	•Einstieggriff	•손잡이	•Asa de acceso	
11	SA 9211-12000	4					•Washer	•Rondelle	•Scheibe	•워셔	•Arandela	
12	SA 9323-02920	1					•Split Pin	•Goupille Fendue	•Splint	•분할 핀	•Chaveta Hendida	
13	VOE 983243	25					•Hexagon screw	•Vis à tête hexagonale	•Sechskantschraube	•육각 나사	•Tornillo hexagonal	
14	VOE 978933	9					•Hexagon screw	•Vis à tête hexagonale	•Sechskantschraube	•육각 나사	•Tornillo hexagonal	
15	SA 9211-08000	24					•Washer	•Rondelle	•Scheibe	•워셔	•Arandela	
16	VOE 14522862	15					•Washer	•Rondelle	•Scheibe	•워셔	•Arandela	
17	VOE 983303	4					•Hexagon nut	•Écrou hexagonal	•Sechskantmutter	•육각 너트	•Tuerca hexagonal	
18	VOE 14512755	2					•Clamping plate	•Plaque serrage	•Klemmplatte	•클램핑 플레이트	•Placa de apriete	
19	VOE 14508837	1					•Handle	•Poignée	•Griff	•핸들	•Mango	
20	VOE 14527467	2					•Cushion	•Coussin	•Sitzkissen	•쿠션	•Cojín	
21	SA 9131-10500	4					•Jam nut	•Contre-écrou	•Kontermutter	•	•Contratuerca	
22	VOE 13940090	4					•Washer	•Rondelle	•Scheibe	•워셔	•Arandela	(SA 9211-05000)
23	VOE 14508848	4					•Bumper	•Pare-chocs	•Stoßfänger	•범퍼	•Parachoques	
24	VOE 14512483	2					•Hinge	•Charniere	•Scharnier	•힌지	•Bisagra	
25	VOE 978932	9					•Hexagon screw	•Vis à tête hexagonale	•Sechskantschraube	•육각 나사	•Tornillo hexagonal	
26	VOE 14543008	1					•Sponge	•Éponge	•Schwamm	•스폰지	•Esponja	
27	VOE 14533792	1					•Bracket	•Console	•Konsole	•브래킷	•Consola	
28		2			NS		•Bracket	•Console	•Konsole	•브라켓	•Ménsula	
29	VOE 14522862	12					Washer	Rondelle	Scheibe	워셔	Arandela	
30	VOE 955923	6					Spring washer	Rondelle élastique	Federscheibe	스프링 워셔	Arandela elástica	

1	8287463	**Engine hood** **Capot moteur** **Motorhaube** 엔진 후드 **Capo**	Catalogue id **20214**	Group **821**
2			Illustr. No **1028597**	Section **200**
3			Issue **20009061-F**	Page **397**
4				
5				

VOLVO

PL4608

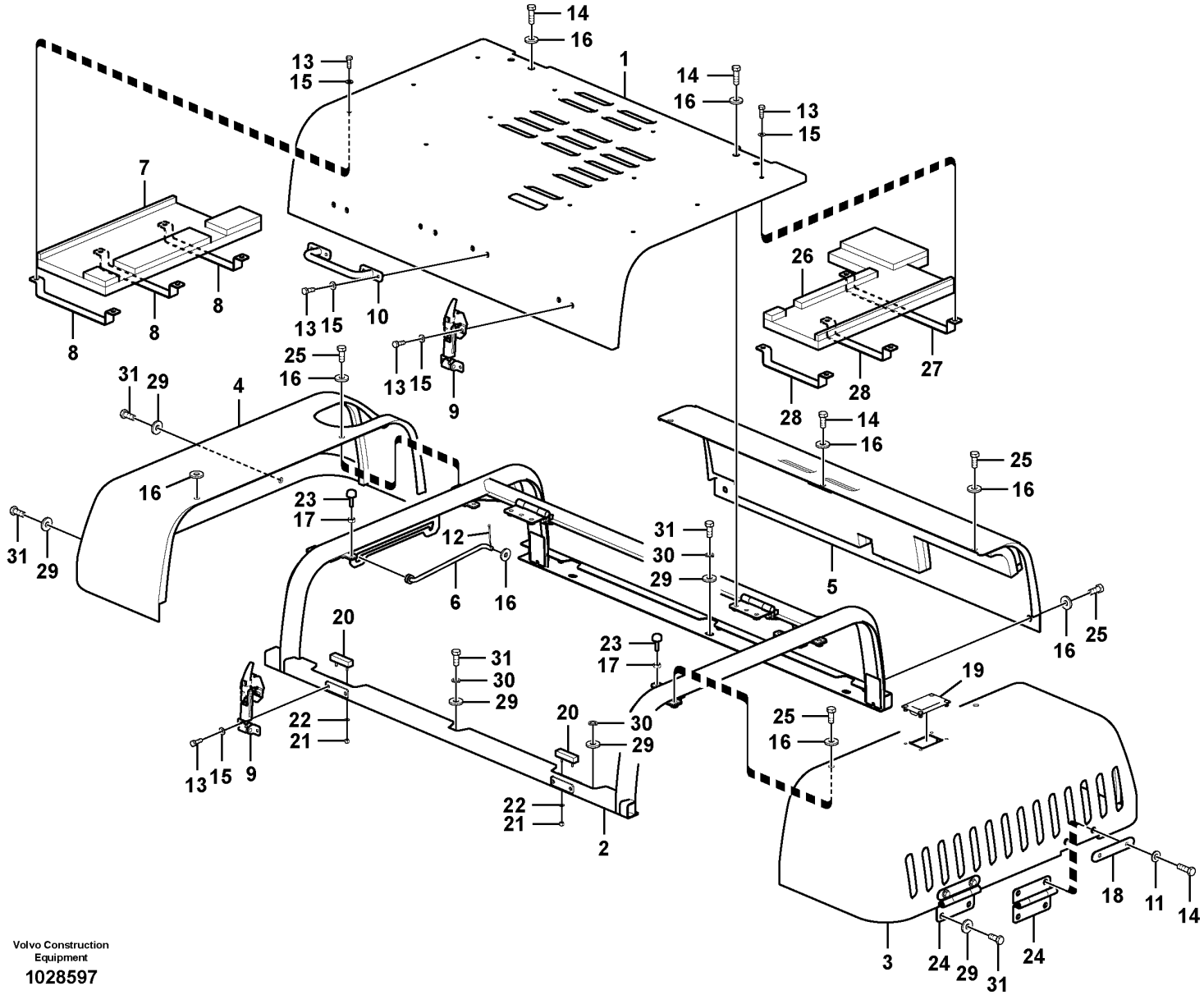

Volvo Construction Equipment

1028597

Fig.	Part No.	Quantity 1	2	3	PS	KIT	Description	Dénomination	Bezeichnung	품명	Denominación	Notes
31	**VOE 978932**	12					Hexagon screw	Vis à tête hexagonale	Sechskantschraube	육각 나사	Tornillo hexagonal	

1	**8287463**	**Engine hood** **Capot moteur** **Motorhaube** 엔진 후드 **Capo**	Catalogue id **20214**	Group **821**
2			Illustr. No **1028597**	Section **200**
3			Issue **20009061-F**	Page **399**
4				
5				

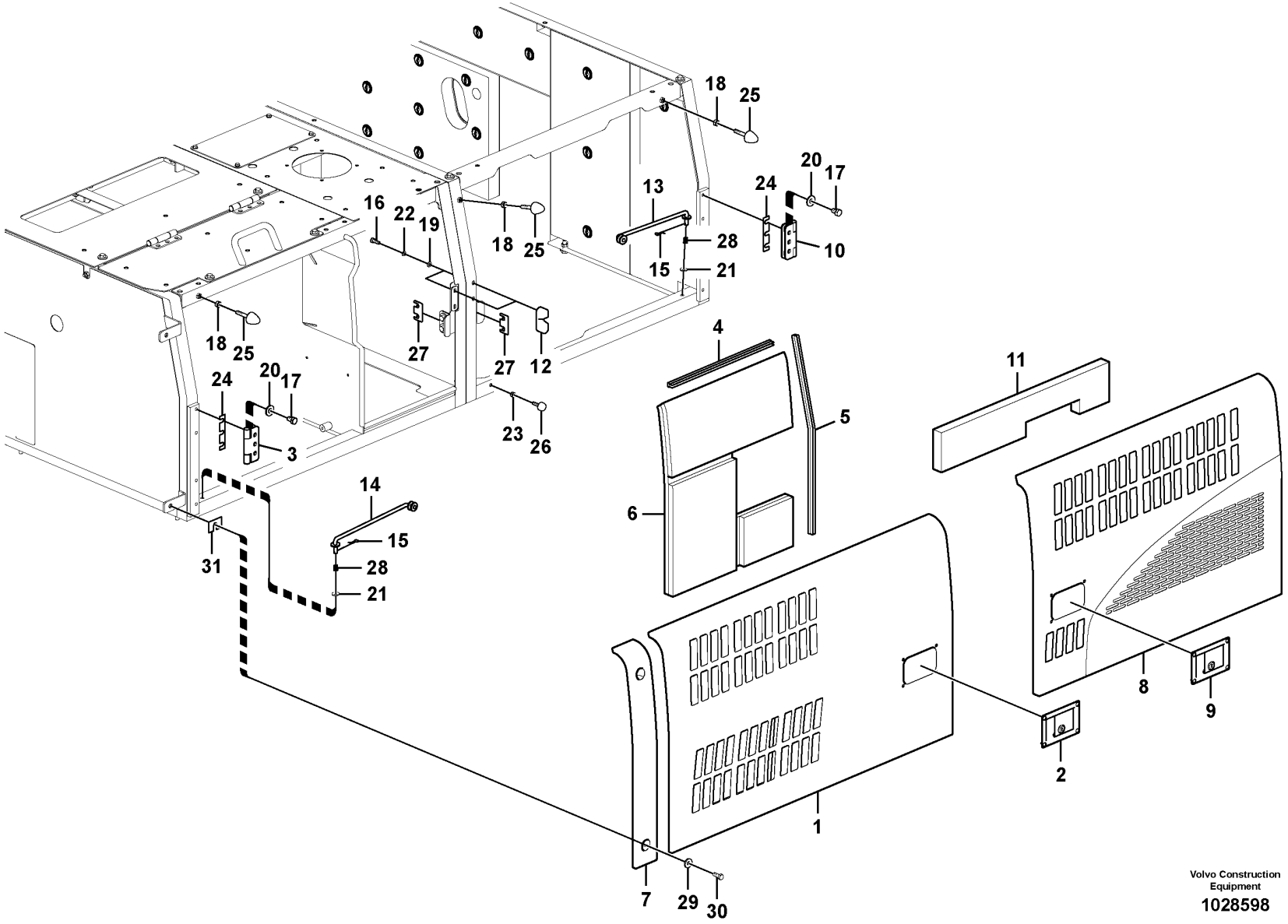

Volvo Construction Equipment

1028598

Fig.	Part No.	Quantity 1	2	3	PS	KIT	Description	Dénomination	Bezeichnung	품명	Denominación	Notes
1	VOE 14553344	1					Door	Porte	Tür	도어	Puerta	LH
2	VOE 14508850	1					•Latch	•Loquet	•Riegel	•래치	•Pestillo	
3	VOE 14533330	2					•Hinge	•Charnière	•Scharnier	•힌지	•Bisagra	
4	VOE 14880920	1					•Weatherstrip	•Caoutchouc d etancheite	•Abstreifleiste	•웨더스트립	•Lamelunas	
5	VOE 14880922	1					•Weatherstrip	•Caoutchouc d etancheite	•Abstreifleiste	•웨더스트립	•Lamelunas	
6	VOE 14543000	1					•Sponge	•Éponge	•Schwamm	•스폰지	•Esponja	
7	VOE 14526422	1					Door	Porte	Tür	도어	Puerta	
8	VOE 14553342	1					Door	Porte	Tür	도어	Puerta	LH
9	VOE 14508854	1					•Latch	•Poignee Blocage	•Knebel	•래치	•Mango Seguridad	
10	VOE 14533330	2					•Hinge	•Charnière	•Scharnier	•힌지	•Bisagra	
11	VOE 14558263	1					•Sponge	•Éponge	•Schwamm	•스폰지	•Esponja	
12	VOE 14527456	2			SS		Door stop	Cale-porte	Türhalter	도어 스톱	Tope de puerta	
13	VOE 14511974	1					Rod	Monture	Fühler	로드	Varilla	
14	VOE 14511975	1					Rod	Tringle	Stange	로드	Tirante	
15	SA 9326-10000	2					Pin	Goupille	Zapfen	핀	Pasador	
16	VOE 983243	4					Hexagon screw	Vis à tête hexagonale	Sechskantschraube	육각 나사	Tornillo hexagonal	
17	SA 9011-11204	8					Bolt	Boulon	Bolzen	볼트	Perno	
18	VOE 983304	3					Hexagon nut	Écrou hexagonal	Sechskantmutter	육각 너트	Tuerca hexagonal	
19	SA 9211-08000	4					Washer	Rondelle	Scheibe	워셔	Arandela	
20	VOE 14527678	8					Washer	Rondelle	Scheibe	워셔	Arandela	
21	VOE 960148	2			SS		Plain washer	Rondelle plane	Flachscheibe		Arandela plana	
22	VOE 955921	4					Spring washer	Rondelle élastique	Federscheibe	스프링 워셔	Arandela elástica	
23	VOE 983303	1					Hexagon nut	Écrou hexagonal	Sechskantmutter	육각 너트	Tuerca hexagonal	
24	VOE 14881062	4					Shim	Cale de réglage	Ausgleichblech	심	Laminilla de ajuste	
25	VOE 14527458	3					Bolt	Boulon	Bolzen	볼트	Perno	
26	VOE 14508848	1					Bumper	Pare-chocs	Stoßfänger	범퍼	Parachoques	
27	VOE 14514515	2					Plate	Tôle	Blech	플레이트	Chapa	
28	VOE 14517154	2					Spring	Ressort	Feder	스프링	Resorte	
29	VOE 14522862	2					Washer	Rondelle	Scheibe	워셔	Arandela	
30	VOE 978932	2					Hexagon screw	Vis à tête hexagonale	Sechskantschraube	육각 나사	Tornillo hexagonal	

1	8287463
2	
3	
4	
5	

Door, side
Porte, latérale
Tür, Seite
사이드 도어
Puerta, lado

Catalogue id	Group
20214	821
Illustr. No	Section
1028598	300
Issue	Page
20009061-F	401

VOLVO

PL4608

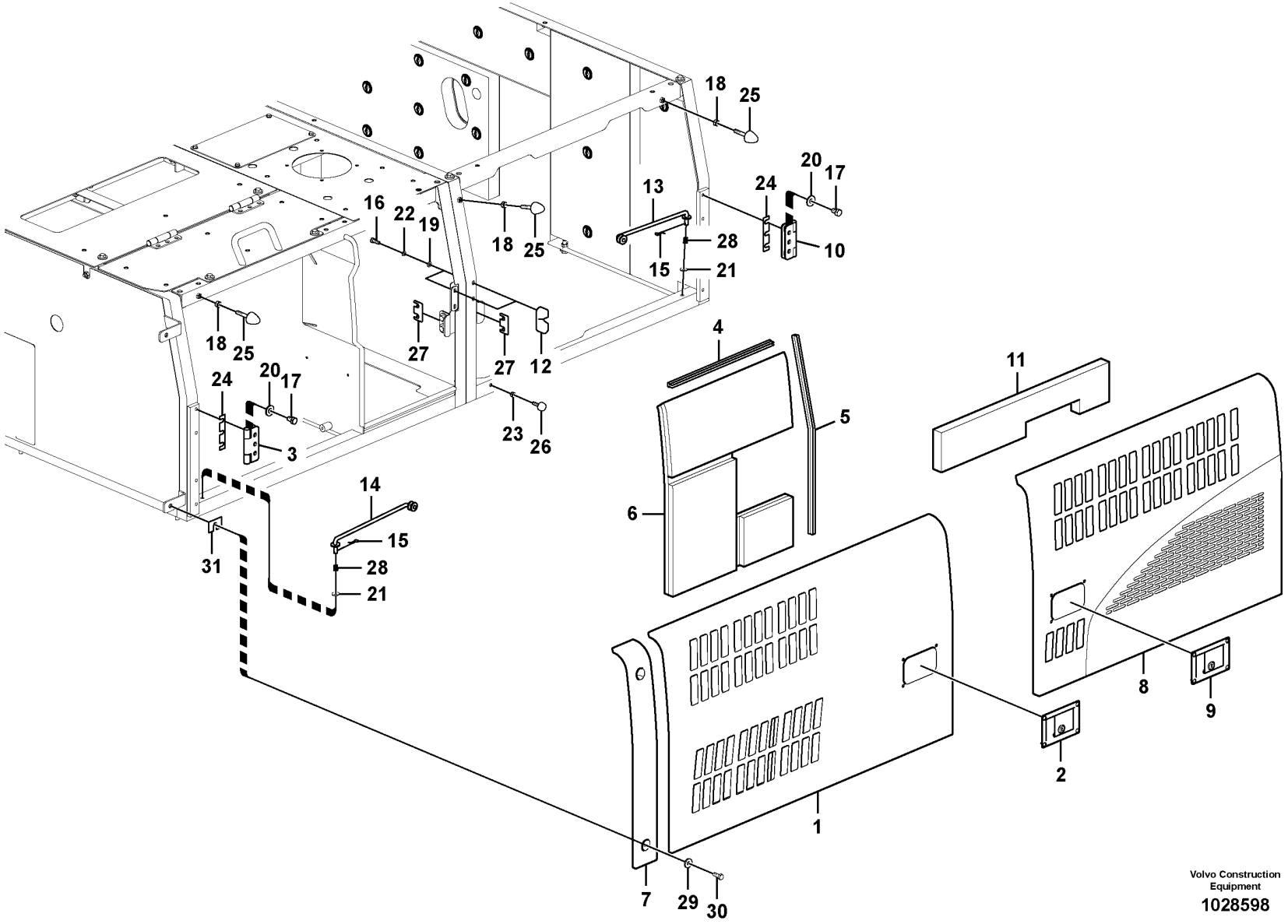

Volvo Construction Equipment

1028598

Fig.	Part No.	Quantity 1	2	3	PS	KIT	Description	Dénomination	Bezeichnung	품명	Denominación	Notes
31	**VOE 14881064**	2					Shim	Cale de réglage	Ausgleichblech	심	Laminilla de ajuste	

1	**8287463**	**Door, side** **Porte, latérale** **Tür, Seite** 사이드 도어 **Puerta, lado**	Catalogue id **20214**	Group **821**
2			Illustr. No **1028598**	Section **300**
3			Issue **20009061-F**	Page **403**
4				
5				

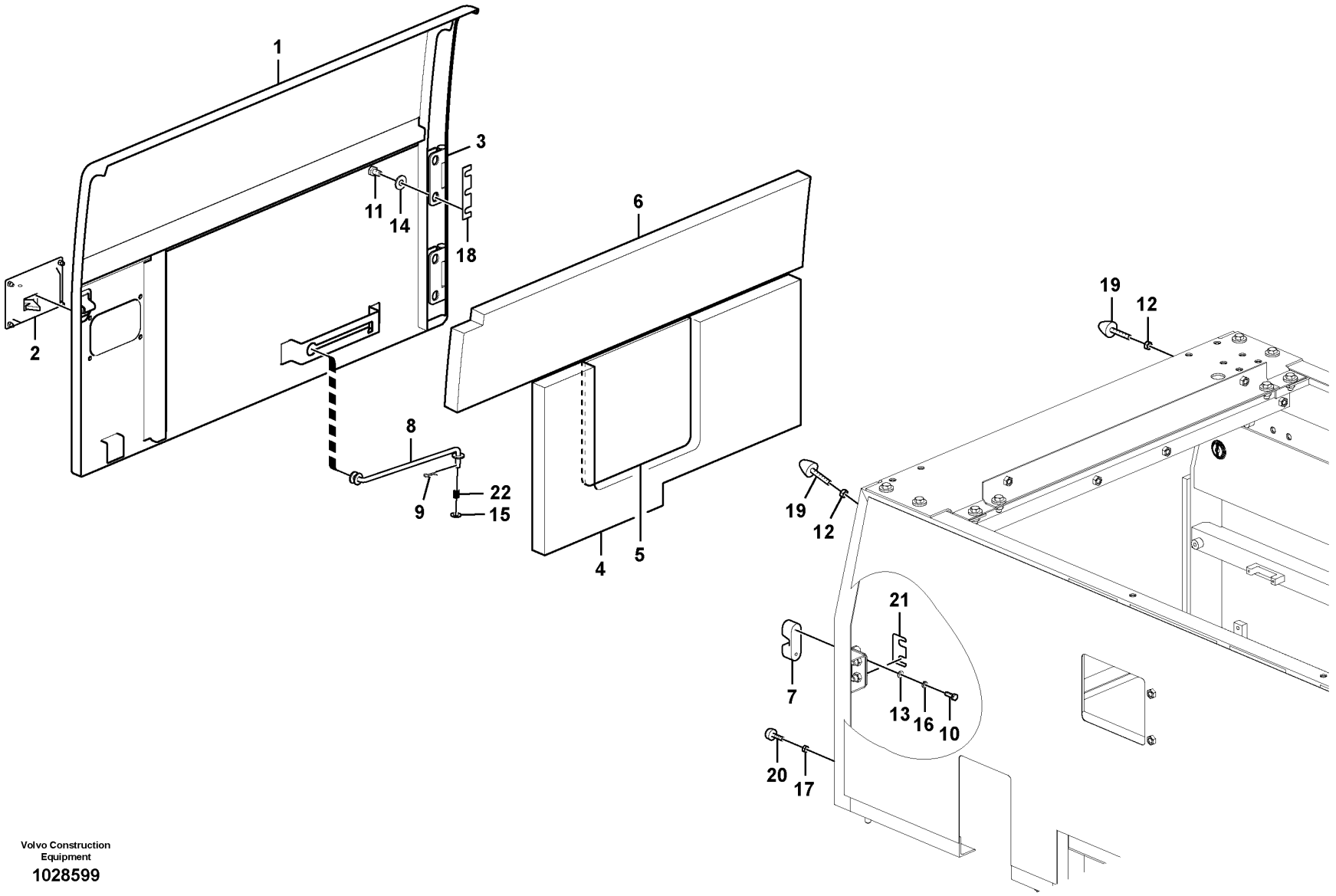

Volvo Construction Equipment

1028599

Fig.	Part No.	Quantity 1	2	3	PS	KIT	Description	Dénomination	Bezeichnung	품명	Denominación	Notes
1	VOE 14553340	1					Door	Porte	Tür	도어	Puerta	RH
2	VOE 14508850	1					•Latch	•Loquet	•Riegel	•래치	•Pestillo	
3	VOE 14533330	2					•Hinge	•Charnière	•Scharnier	•힌지	•Bisagra	
4	VOE 14564775	1					•Sponge	•Éponge	•Schwamm	•스폰지	•Esponja	
5	VOE 14564776	1					•Sponge	•Éponge	•Schwamm	•스폰지	•Esponja	
6	VOE 14522227	1					•Sponge	•Éponge	•Schwamm	•스폰지	•Esponja	
7	VOE 14527456	1			SS		Door stop	Cale-porte	Türhalter	도어 스톱	Tope de puerta	
8	VOE 14511975	1					Rod	Tringle	Stange	로드	Tirante	
9	SA 9326-10000	1					Pin	Goupille	Zapfen	핀	Pasador	
10	VOE 983243	2					Hexagon screw	Vis à tête hexagonale	Sechskantschraube	육각 나사	Tornillo hexagonal	
11	SA 9011-11204	4					Bolt	Boulon	Bolzen	볼트	Perno	
12	VOE 983304	2					Hexagon nut	Écrou hexagonal	Sechskantmutter	육각 너트	Tuerca hexagonal	
13	SA 9211-08000	2					Washer	Rondelle	Scheibe	워셔	Arandela	
14	VOE 14527678	4					Washer	Rondelle	Scheibe	워셔	Arandela	
15	VOE 960148	1			SS		Plain washer	Rondelle plane	Flachscheibe		Arandela plana	
16	VOE 955921	2					Spring washer	Rondelle élastique	Federscheibe	스프링 워셔	Arandela elástica	
17	VOE 983303	1					Hexagon nut	Écrou hexagonal	Sechskantmutter	육각 너트	Tuerca hexagonal	
18	VOE 14881062	2					Shim	Cale de réglage	Ausgleichblech	심	Laminilla de ajuste	
19	VOE 14527458	2					Bolt	Boulon	Bolzen	볼트	Perno	
20	VOE 14508848	1					Bumper	Pare-chocs	Stoßfänger	범퍼	Parachoques	
21	VOE 14514515	1					Plate	Tôle	Blech	플레이트	Chapa	
22	VOE 14517154	1					Spring	Ressort	Feder	스프링	Resorte	

1	8287463	**Door, side** **Porte, latérale** **Tür, Seite** 사이드 도어 **Puerta, lado**	Catalogue id **20214**	Group **821**
2			Illustr. No **1028599**	Section **350**
3				
4			Issue **20009061-F**	Page **405**
5				

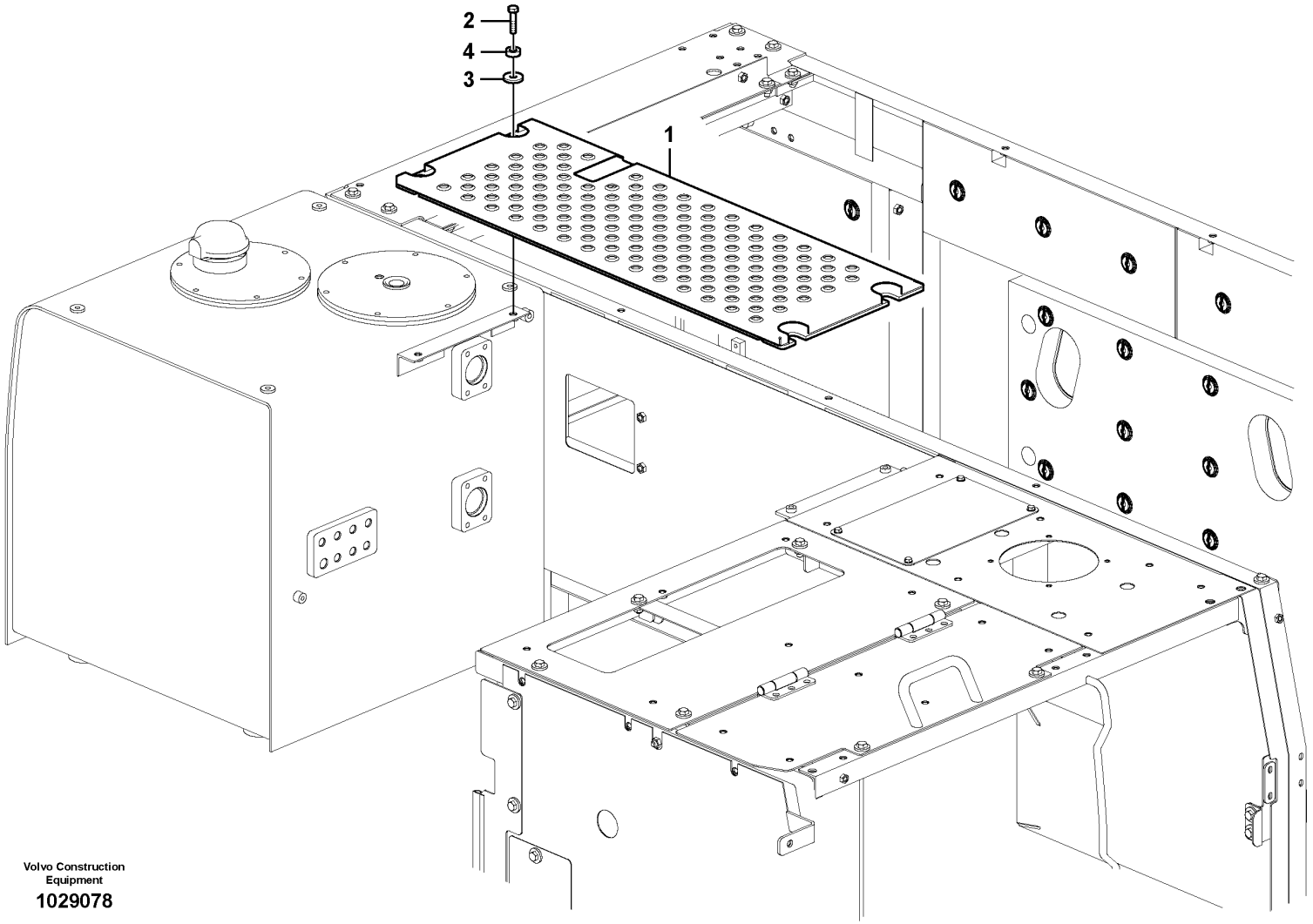

Volvo Construction Equipment

1029078

Fig.	Part No.	Quantity 1	2	3	PS	KIT	Description	Dénomination	Bezeichnung	품명	Denominación	Notes
1	**VOE 14576453**	1					Cover	Capot	Haube	커버	Capó	
2	**VOE 978934**	4					Hexagon screw	Vis à tête hexagonale	Sechskantschraube	육각 나사	Tornillo hexagonal	
3	**VOE 14504933**	4					Washer	Rondelle	Scheibe	워셔	Arandela	
4	**VOE 14531016**	4					Washer	Rondelle	Scheibe	워셔	Arandela	

1	**8287463**	**Cover, control valve** **Capotage, distributeur principal** **Haube, Steuerventilblock** 제어밸브 커버 **Capó, válvula de control principal**	Catalogue id **20214**	Group **821**
2			Illustr. No **1029078**	Section **400**
3				
4			Issue **20009061-F**	Page **407**
5				

VOLVO

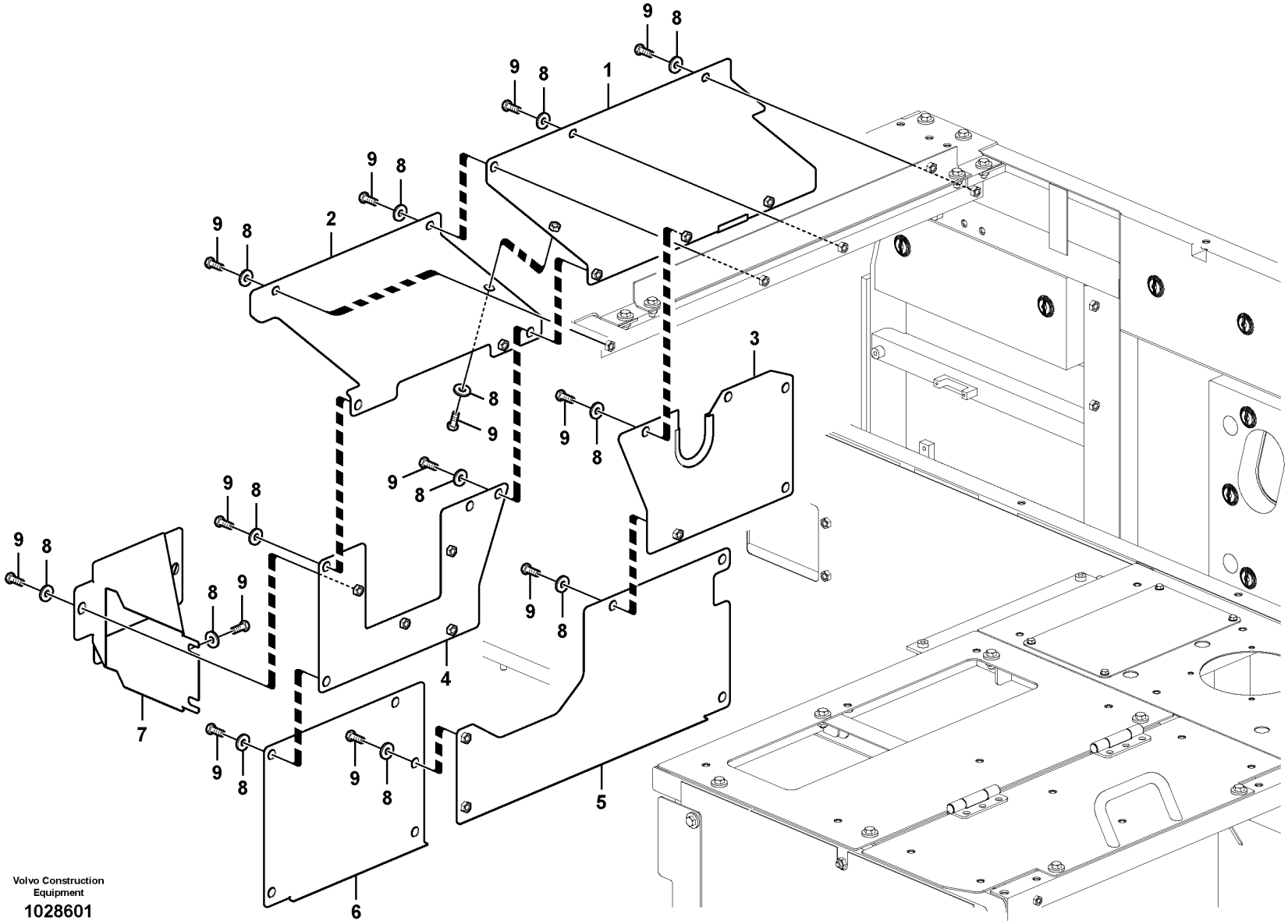

Volvo Construction Equipment

1028601

Fig.	Part No.	Quantity 1	2	3	PS	KIT	Description	Dénomination	Bezeichnung	품명	Denominación	Notes
1	**VOE 14553333**	1					Cover	Capot	Haube	커버	Capo	
2	**VOE 14553332**	1					Cover	Couvercle	Deckel	커버	Tapa	
3	**VOE 14553334**	1					Cover	Capot	Haube	커버	Capo	
4	**VOE 14553331**	1					Cover	Capot	Haube	커버	Cubierta	
5	**VOE 14553335**	1					Cover	Capot	Haube	커버	Capo	
6	**VOE 14553336**	1					Cover	Capot	Haube	커버	Capo	
7	**VOE 14553330**	1					Cover	Capot	Haube	커버	Capo	
8	**VOE 14522862**	24					Washer	Rondelle	Scheibe	워셔	Arandela	
9	**VOE 978932**	24					Hexagon screw	Vis à tête hexagonale	Sechskantschraube	육각 나사	Tornillo hexagonal	

1	**8287463**	**Cover, main pump** **Capotage, pompe principale** **Haube, Hauptpumpe** 메인펌프 커버 **Capó, bomba principal**	Catalogue id **20214**	Group **821**
2			Illustr. No **1028601**	Section **500**
3				
4			Issue **20009061-F**	Page **409**
5				

VOLVO

PL4608

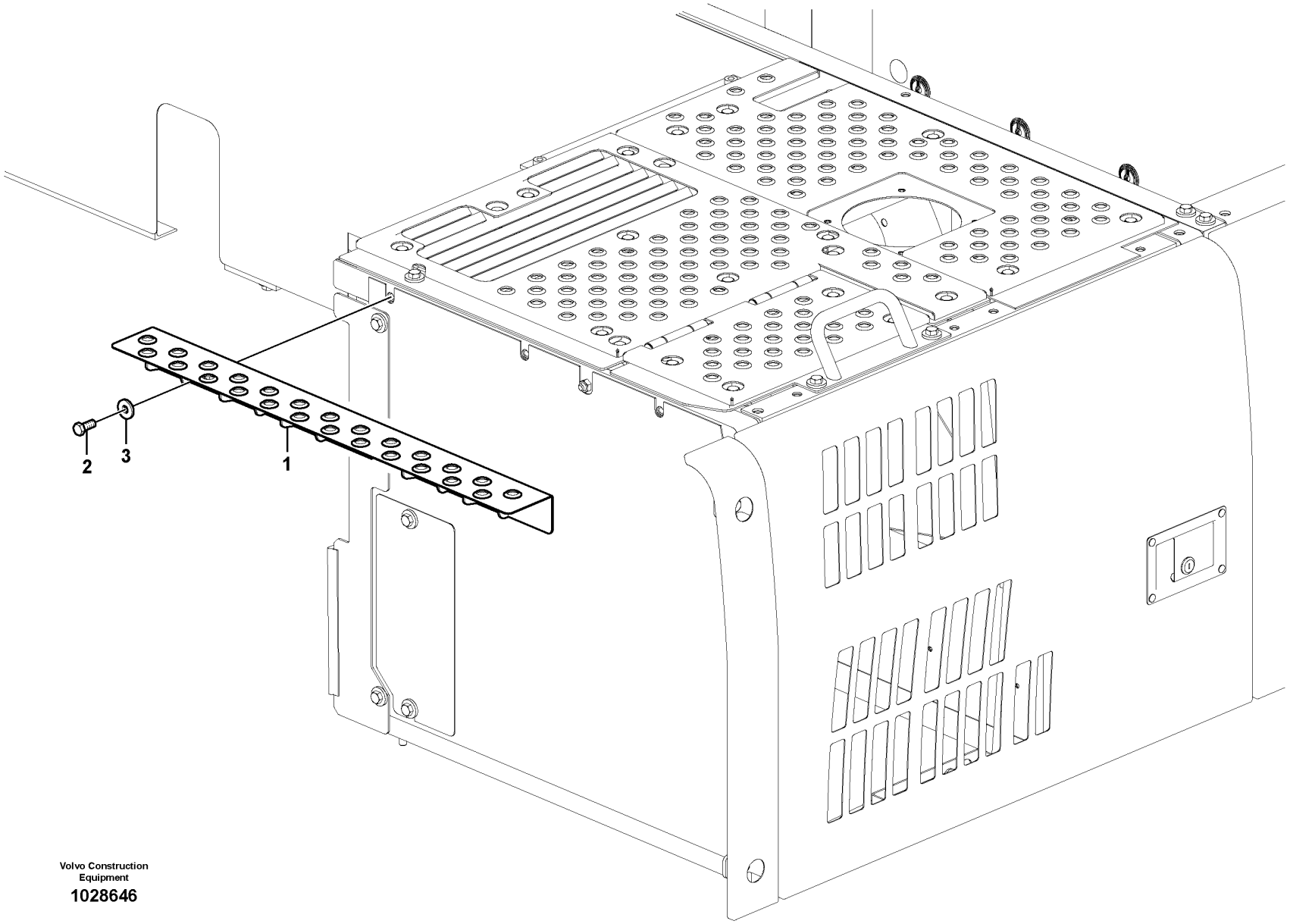

Volvo Construction Equipment

1028646

Fig.	Part No.	Quantity 1	2	3	PS	KIT	Description	Dénomination	Bezeichnung	품명	Denominación	Notes
1	**VOE 14531061**	1					Plate	Tôle	Blech	플레이트	Chapa	
2	**VOE 978932**	3					Hexagon screw	Vis à tête hexagonale	Sechskantschraube	육각 나사	Tornillo hexagonal	
3	**VOE 14522862**	3					Washer	Rondelle	Scheibe	워셔	Arandela	

1	**8287463**	**Cover plate behind cab** **Tole recouvrement** **Abdeckblech hinter Kabine** 운전실 리어 커버 **Placa tapa**	Catalogue id **20214**	Group **821**
2			Illustr. No **1028646**	Section **600**
3			Issue **20009061-F**	Page **411**
4				
5				

VOLVO

PL4608

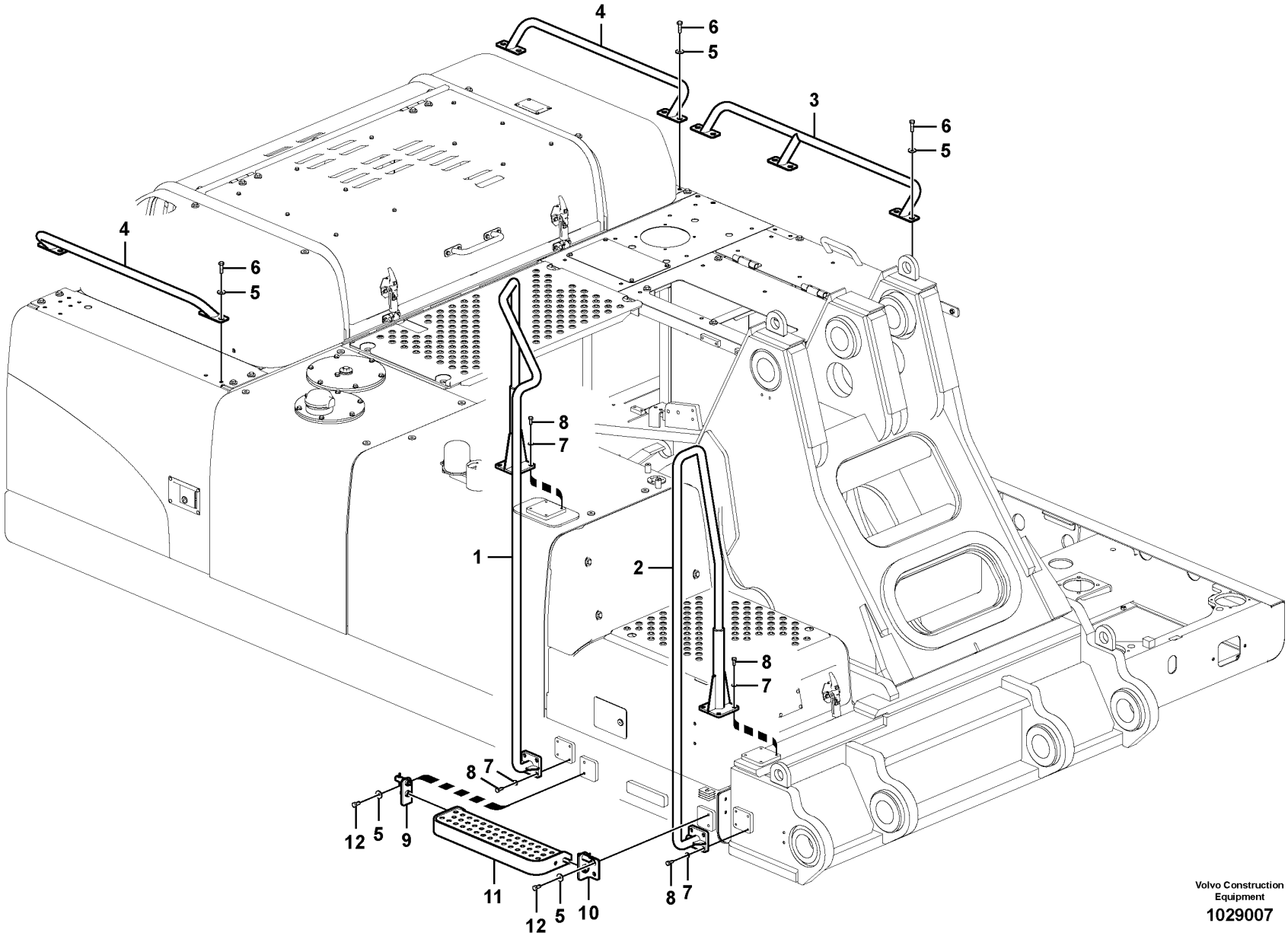

Volvo Construction Equipment

1029007

Fig.	Part No.	Quantity 1	2	3	PS	KIT	Description	Dénomination	Bezeichnung	품명	Denominación	Notes
1	VOE 14578079	1					Hand rail	Tige articulée	Handlauf	핸드 레일	Pasamanos	
2	VOE 14579354	1					Hand rail	Tige articulée	Handlauf	핸드 레일	Pasamanos	
3	VOE 14536121	1	1				Hand rail	Tige articulée	Handlauf	핸드 레일	Pasamanos	S/N -110018
4	VOE 14508818	2	1				Rail	Rail	Schiene	레일	Rail	
5	VOE 14522862	18	52				Washer	Rondelle	Scheibe	워셔	Arandela	
6	VOE 978933	14	10				Hexagon screw	Vis à tête hexagonale	Sechskantschraube	육각 나사	Tornillo hexagonal	
7	SA 9211-10000	14					Washer	Rondelle	Scheibe	워셔	Arandela	
8	VOE 983251	14					Hexagon screw	Vis à tête hexagonale	Sechskantschraube	육각 나사	Tornillo hexagonal	
9	VOE 14545227	1			OP		Bracket	Console	Konsole	브래킷	Consola	
10	VOE 14545228	1			OP		Bracket	Console	Konsole	브래킷	Consola	
11	VOE 14545731	1					Step	Marche escalier	Treppenstufe	스텝	Escalón	
12	VOE 991625	4					Hexagon screw	Vis à tête hexagonale	Sechskantschraube	육각 나사	Tornillo hexagonal	

1	8287463
2	8287471
3	
4	
5	

Handrail
Main courante
Handgriff
난간
Barandilla

Catalogue id **20214**	Group **827**
Illustr. No **1029007**	Section **100**
Issue **20009061-F**	Page **413**

VOLVO

PL4608

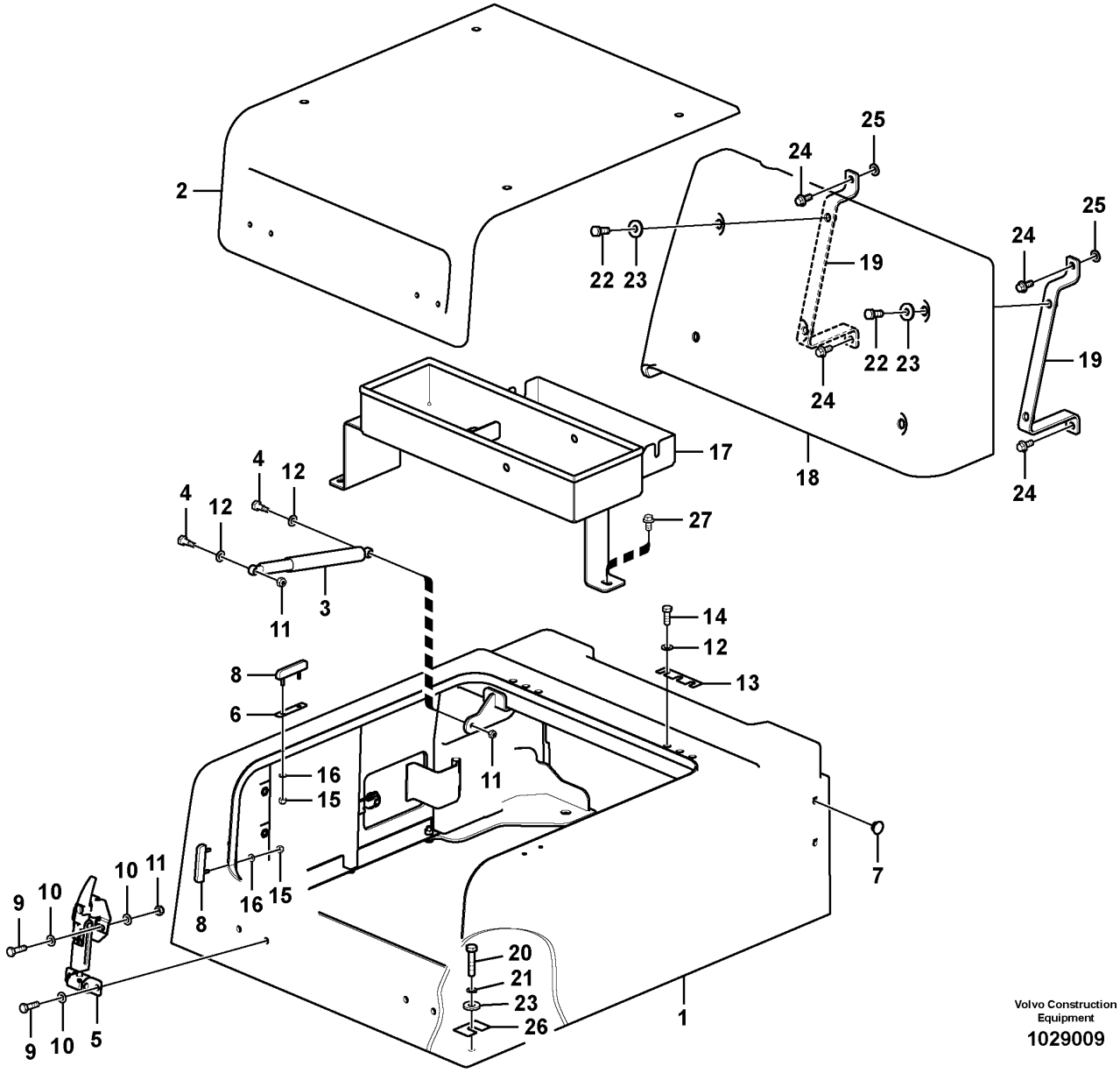

Volvo Construction Equipment

1029009

Fig.	Part No.	Quantity 1	2	3	PS	KIT	Description	Dénomination	Bezeichnung	품명	Denominación	Notes
	VOE 14586932	1			SS		Tool box	Caisse à outils	Werkzeugkasten	도구 박스	Caja herramientas	
1	**VOE 14586933**	1					•Body	•Corps	•Karosserie	•바디	•Carrocería	
2	**VOE 14586934**	1					•Door	•Porte	•Tür	•도어	•Puerta	
3	**VOE 14513033**	1					•Gas spring	•Ressort gaz	•Gasfeder	•가스 스프링	•Resorte a gas	
4	**VOE 14527463**	2					•Bolt	•Boulon	•Bolzen	•볼트	•Perno	
5	**VOE 14521945**	2					•Catch	•Cliquet	•Haken	•캐치	•Fiador	
6	**VOE 14521959**	2					•Shim	•Cale de réglage	•Ausgleichblech	•심	•Laminilla de ajuste	
7	**VOE 14513388**	4					•Grommet	•Passe fil	•Durchführung	•그로멧	•Pasaje	
8	**VOE 14521944**	4					•Cushion	•Coussin	•Sitzkissen	•쿠션	•Cojín	
9	**VOE 983244**	8					•Hexagon screw	•Vis à tête hexagonale	•Sechskantschraube	•육각 나사	•Tornillo hexagonal	
10	**SA 9211-08000**	16					•Washer	•Rondelle	•Scheibe	•워셔	•Arandela	
11	**VOE 14880450**	10					•Nut	•Écrou	•Mutter	•너트	•Tuerca	
12	**SA 9211-10000**	8					•Washer	•Rondelle	•Scheibe	•워셔	•Arandela	
13	**VOE 14881061**	2					•Shim	•Cale de réglage	•Ausgleichblech	•심	•Laminilla de ajuste	
14	**VOE 983252**	6					•Hexagon screw	•Vis à tête hexagonale	•Sechskantschraube	•육각 나사	•Tornillo hexagonal	
15	**SA 9131-10500**	8					•Jam nut	•Contre-écrou	•Kontermutter	•	•Contratuerca	
16	**VOE 13940090**	8					•Washer	•Rondelle	•Scheibe	•워셔	•Arandela	(SA 9211-05000)
17	**VOE 14572284**	1					Bracket	Console	Konsole	브래킷	Consola	
18	**VOE 14508839**	1			SS		Cover	Capot	Haube	커버	Capó	
19	**VOE 14513034**	2					Support	Support	Stütze	서포트	Apoyo	
20	**VOE 978935**	4					Hexagon screw	Vis à tête hexagonale	Sechskantschraube	육각 나사	Tornillo hexagonal	
21	**VOE 955923**	4					Spring washer	Rondelle élastique	Federscheibe	스프링 워셔	Arandela elástica	
22	**VOE 978932**	4					Hexagon screw	Vis à tête hexagonale	Sechskantschraube	육각 나사	Tornillo hexagonal	
23	**VOE 14522862**	8					Washer	Rondelle	Scheibe	워셔	Arandela	
24	**VOE 946329**	4					Flange screw	Vis à embase	Flanschschraube	플랜지 나사	Tornillo embridado	
25	**VOE 960148**	2			SS		Plain washer	Rondelle plane	Flachscheibe		Arandela plana	
26	**VOE 14881064**	4					Shim	Cale de réglage	Ausgleichblech	심	Laminilla de ajuste	
27	**VOE 946441**	3					Flange screw	Vis à embase	Flanschschraube	플랜지 나사	Tornillo embridado	

1	**8287463**	**Tool box, cowl** **Boîte à outils, auvent** **Werkzeugkasten, Haube** 공구박스,카울 **Caja de herramientas, capó**	Catalogue id **20214**	Group **827**
2			Illustr. No **1029009**	Section **200**
3				
4			Issue **20009061-F**	Page **415**
5				

VOLVO

PL4608

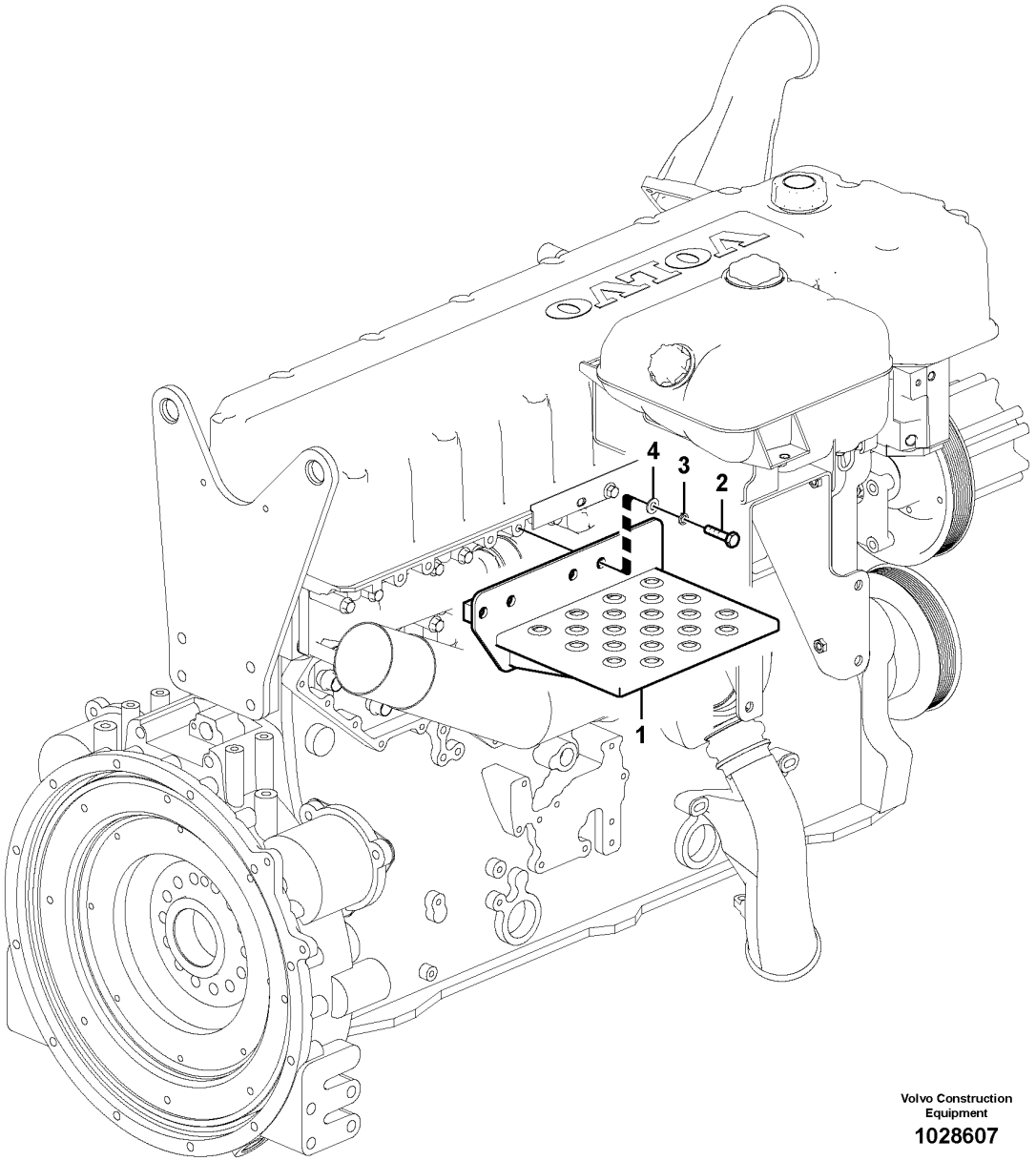

Volvo Construction Equipment

1028607

Fig.	Part No.	Quantity 1	2	3	PS	KIT	Description	Dénomination	Bezeichnung	품명	Denominación	Notes
1	VOE 14527357	1			SS		Step	Marche escalier	Treppenstufe	스텝	Escalón	
2	SA 9011-21009	4					Hexagon screw	Vis à tête hexagonale	Sechskantschraube	육각 나사	Tornillo hexagonal	
3	VOE 955922	4					Spring washer	Rondelle élastique	Federscheibe	스프링 워셔	Arandela elástica	
4	SA 9211-10000	4					Washer	Rondelle	Scheibe	워셔	Arandela	

1	8287463	**Foot Steps, Engine Room** **Marchepied, compartiment moteur** **Trittblech, Motorraum** 풋 스텝, 엔진 룸 **Estribo, compartimento motor**	Catalogue id **20214**	Group **827**
2			Illustr. No **1028607**	Section **300**
3				
4			Issue **20009061-F**	Page **417**
5				

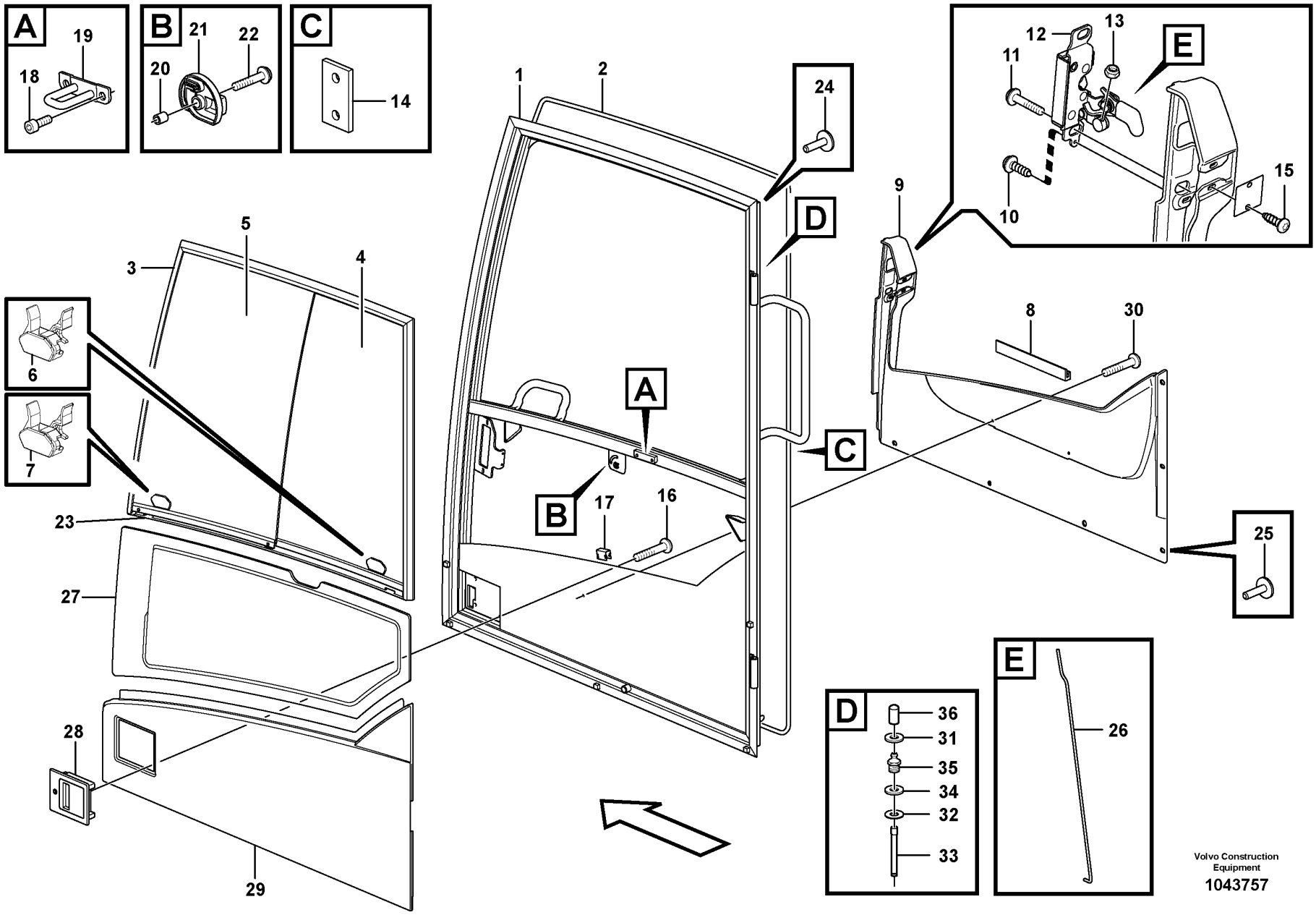
A
19
18
B
21
22
20
C
14
1
2
24
D
12
13
11
E
15
10
9
5
3
4
8
30
6
7
A
C
B
17
16
23
25
27
28
29
D
36
31
35
34
32
33
E
26
Volvo Construction Equipment
1043757

Fig.	Part No.	Quantity 1	2	3	PS	KIT	Description	Dénomination	Bezeichnung	품명	Denominación	Notes
1	VOE 15056980	1			SS		Door	Porte	Tür	도어	Puerta	(VOE 15036742)
2	VOE 11007421	1					•Sealing strip	•Lisse étanchéité	•Dichtleiste	•씰링 스트립	•Moldura retén	
3	VOE 11205376	1					•Sliding window	•Vitre coulissante	•Schiebefenster	•슬라이딩 윈도우	•Ventana deslizante	
4	VOE 15116641	1					••Glass	••Vitre	••Glas	••글래스	••Cristal	
5	VOE 15116623	1					••Glass	••Vitre	••Glas	••글래스	••Cristal	
6	VOE 15116615	1					••Handle	••Poignée	••Griff	••핸들	••Mango	
7	VOE 15116581	1					••Handle	••Poignée	••Griff	••핸들	••Mango	
8	VOE 15017900	1					•Attaching strip	•Lisse de fixation	•Befestigungsleiste	•부착 스트립	•Moldura de fijación	
9	VOE 11205312	1			SS		•Panel	•Panneau	•Paneel	•패널	•Panel	
10	VOE 972079	1					•Six point socket screw	•Vis à 6 pans creux	•Sechszahn-Hohlschraube	•6 포인트 소켓 나사	•Racor de seis dientes	
11	VOE 971381	2					•Six point socket screw	•Vis à 6 pans creux	•Sechszahn-Hohlschraube	•6 포인트 소켓 나사	•Racor de seis dientes	
12	VOE 14698838	1					•Lock	•Serrure	•Schloss	•잠금장치	•Cierre	(VOE 15046465)
13	VOE 975237	3					•Lock nut	•Contre-écrou	•Sicherungsmutter	•잠금장치 너트	•Contratuerca	
14	VOE 941671	2					•Blind rivet	•Rivet borgne	•Blindniet	•블라인드 리벳	•Remache ciego	
15	VOE 969473	2					•Six point socket screw	•Vis à 6 pans creux	•Sechszahn-Hohlschraube	•6 포인트 소켓 나사	•Racor de seis dientes	
16	VOE 969420	4					•Six point socket screw	•Vis à 6 pans creux	•Sechszahn-Hohlschraube	•6 포인트 소켓 나사	•Racor de seis dientes	
17	VOE 11006983	5					•Clip	•Clip	•Clip	•클립	•Clip	
18	VOE 984064	2					•Hex. socket screw	•Vis à six pans creux	•Innensechskantschraube	•육각 소켓 나사	•Tornillo de hexágono embutido	
19	VOE 11205910	1					•Lock brace	•Étrier verrouillage	•Sperrklinke	•잠금장치 브레이스	•Brazo de seguridad	
20	VOE 11412566	1					•Spacer ring	•Bague entretoise	•Abstandring	•스페이서 링	•Anillo distanciador	
21	VOE 11205821	1					•Knob	•Bouton	•Knauf	•노브	•Botón	
22	VOE 971368	1					•Six point socket screw	•Vis à 6 pans creux	•Sechszahn-Hohlschraube	•6 포인트 소켓 나사	•Racor de seis dientes	
23	VOE 11104040	REQ					•Butyl tape	•Ruban adhésif butyle	•Butyl-Kleber	•부틸 테이프	•Cinta de butilo	L = 995MM
24	VOE 13974682	2					•Plug	•Tampon	•Stopfen	•플러그	•Tapón	
25	VOE 1613068	6					•Plug	•Bouchon	•Stopfen	•플러그	•Tapon	
26	VOE 15036671	1					•Pull rod	•Barre de traction	•Zugstange	•풀 로드	•Varilla tracción	
27	VOE 11203348	1					•Door window pane	•Vitre de porte	•Türscheibe	•도어 윈도우 페인	•Cristal puerta	

1	8286213	**Door, operator's cab** **Porte, cabine conducteur** **Tür, Fahrerkabine** 운전실 도어 **Puerta, cabina**	Catalogue id **20214**	Group **831**
2			Illustr. No **1043757**	Section **100**
3				
4			Issue **20009061-F**	Page **419**
5				

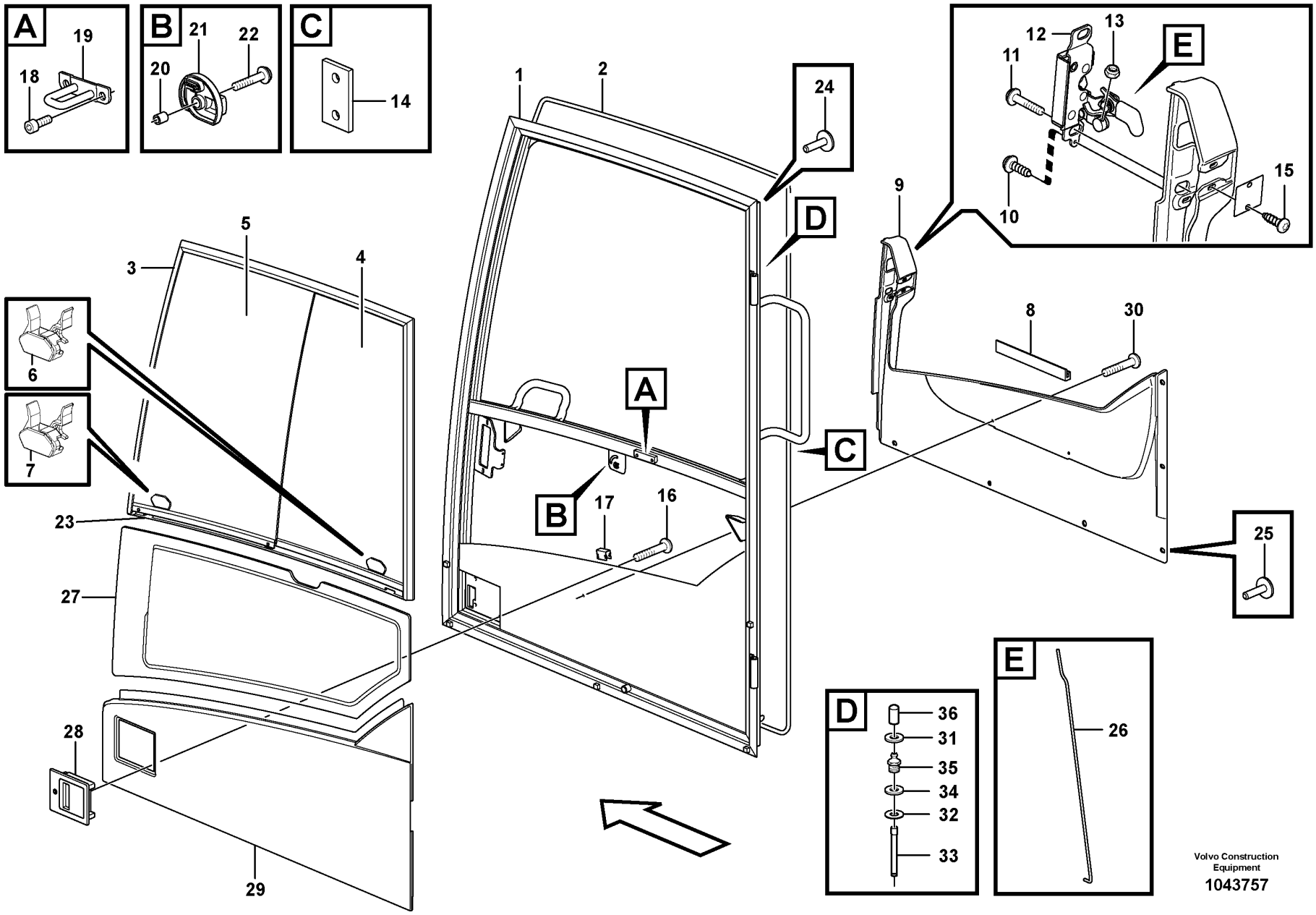
A
19
18
B
21
22
20
C
14
1
2
24
D
12
13
11
E
15
10
9
5
3
4
8
30
6
7
A
C
B
17
16
23
25
27
28
29
D
36
31
35
34
32
33
E
26
Volvo Construction Equipment
1043757

Fig.	Part No.	Quantity 1	2	3	PS	KIT	Description	Dénomination	Bezeichnung	품명	Denominación	Notes
28	**VOE 14652324**	1					•Handle	•Poignée	•Griff	•핸들	•Mango	(VOE 14525163)
29	**VOE 11204663**	1					•Door panel	•Panneau de porte	•Türverkleidung	•도어 패널	•Panel de puerta	
30	**VOE 969404**	2					•Six point socket screw	•Vis à 6 pans creux	•Sechszahn-Hohlschraube	•6 포인트 소켓 나사	•Racor de seis dientes	
31	**VOE 955892**	2					Plain washer	Rondelle plane	Flachscheibe		Arandela plana	
32	**VOE 15015337**	2					Lock ring	Anneau verrouillage	Sicherungsring	잠금장치 링	Anillo de seguridad	
33	**VOE 11205676**	2					Hinge pin	Axe charnière	Scharnierstift	힌지 핀	Pasador bisagra	
34	**VOE 13940097**	3					Washer	Rondelle	Scheibe	워셔	Arandela	
35	**VOE 966786**	2					Lubricating nipple	Graisseur	Schmiernippel	윤활 니플	Niple lubricador	
36	**VOE 11104749**	2					Protecting cover	Couvercle protection	Schutzdeckel	보호 커버	Tapa de protección	

1	**8286213**	**Door, operator's cab** **Porte, cabine conducteur** **Tür, Fahrerkabine** 운전실 도어 **Puerta, cabina**	Catalogue id **20214**	Group **831**
2			Illustr. No **1043757**	Section **100**
3			Issue **20009061-F**	Page **421**
4				
5				

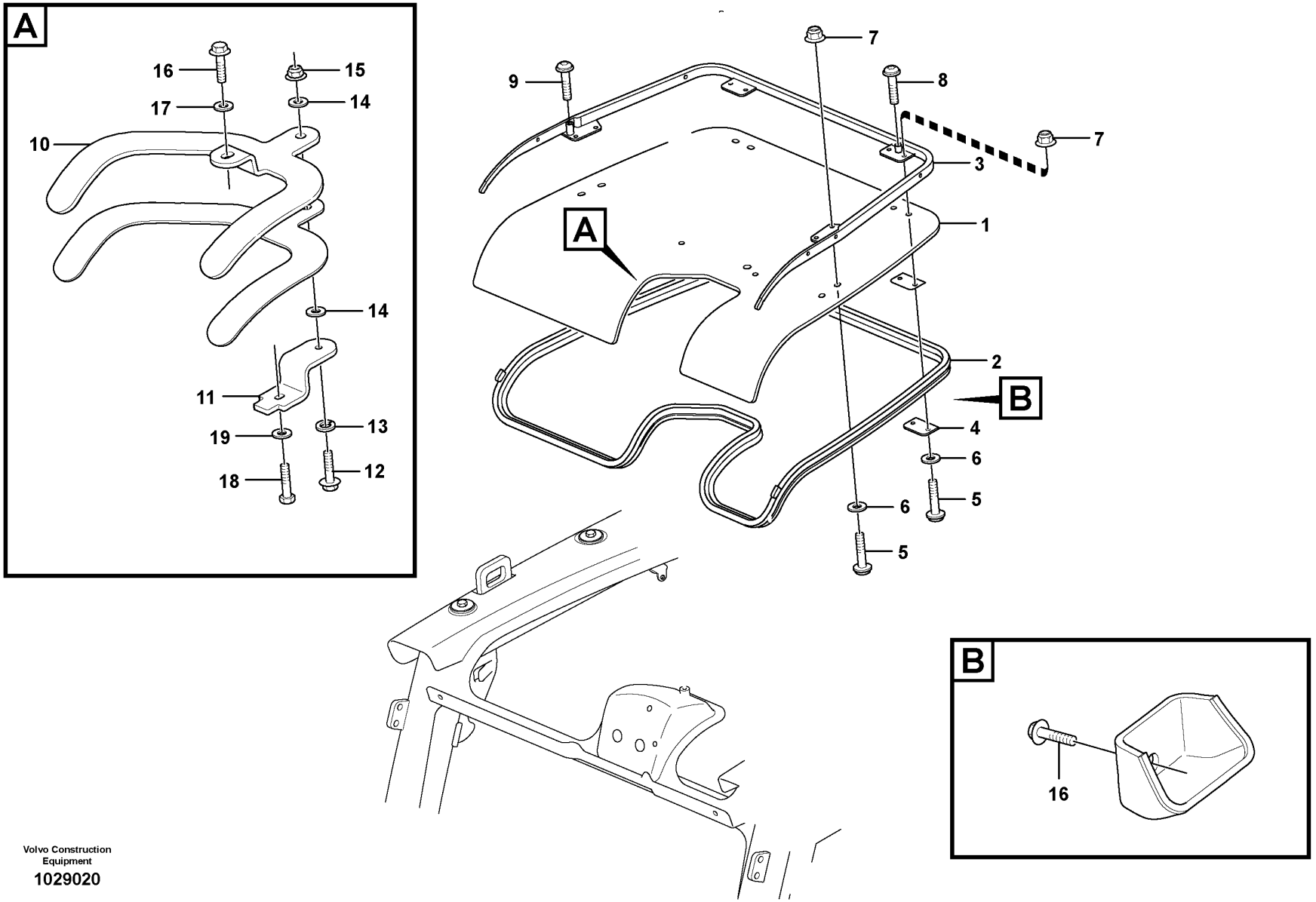
A
16
15
17
14
10
14
11
13
19
12
18
7
9
8
7
3
A
1
2
B
4
6
5
6
5
B
16

Fig.	Part No.	Quantity 1	2	3	PS	KIT	Description	Dénomination	Bezeichnung	품명	Denominación	Notes
1	VOE 15043791	1					Roof hatch	Toit ouvrant	Schiebedach	루프 해치	Escotilla techo	
2	VOE 15043152	1					Sealing moulding	Joint étanchéité	Dichtprofil	씰링 몰딩	Listón retén	
3	VOE 15042631	1					Frame	Cadre châssis	Rahmen	프레임	Bastidor	
4	VOE 11204838	2					Washer	Rondelle	Scheibe	워셔	Arandela	
5	VOE 969587	8					Six point socket screw	Vis à 6 pans creux	Sechszahn-Hohlschraube	6 포인트 소켓 나사	Racor de seis dientes	
6	VOE 955892	8					Plain washer	Rondelle plane	Flachscheibe		Arandela plana	
7	VOE 13949278	10					Flange lock nut	Contre-écrou à bride	Flanschverschlussmutter	플랜지 잠금 너트	Contratuerca embridada	
8	VOE 971319	2					Six point socket screw	Vis à 6 pans creux	Sechszahn-Hohlschraube	6 포인트 소켓 나사	Racor de seis dientes	
9	VOE 971321	2					Six point socket screw	Vis à 6 pans creux	Sechszahn-Hohlschraube	6 포인트 소켓 나사	Racor de seis dientes	
10	VOE 15034605	1					Bracket	Console	Konsole	브래킷	Consola	
11		1			NS		Bracket	Console	Konsole	브라켓	Ménsula	
12	VOE 969436	1					Six point socket screw	Vis à 6 pans creux	Sechszahn-Hohlschraube	6 포인트 소켓 나사	Racor de seis dientes	
13	VOE 955921	1					Spring washer	Rondelle élastique	Federscheibe	스프링 워셔	Arandela elástica	
14	VOE 14554765	2					Washer	Rondelle	Scheibe	워셔	Arandela	
15	VOE 948645	1					Flange lock nut	Contre-écrou à bride	Flanschverschlussmutter	플랜지 잠금 너트	Contratuerca embridada	
16	VOE 946440	3					Flange screw	Vis à embase	Flanschschraube	플랜지 나사	Tornillo embridado	
17	VOE 13955894	1					Washer	Rondelle	Scheibe	워셔	Arandela	
18	VOE 13946544	1					Screw	Vis	Schraube	나사	Tornillo	
19	VOE 960139	1					Plain washer	Rondelle plane	Flachscheibe		Arandela plana	

1	8286213	**Roof hatch** **Toit ouvrant** **Dachluke** 천장 환기창 **Escotilla de techo**	Catalogue id **20214**	Group **836**
2			Illustr. No **1029020**	Section **100**
3			Issue **20009061-F**	Page **423**
4				
5				

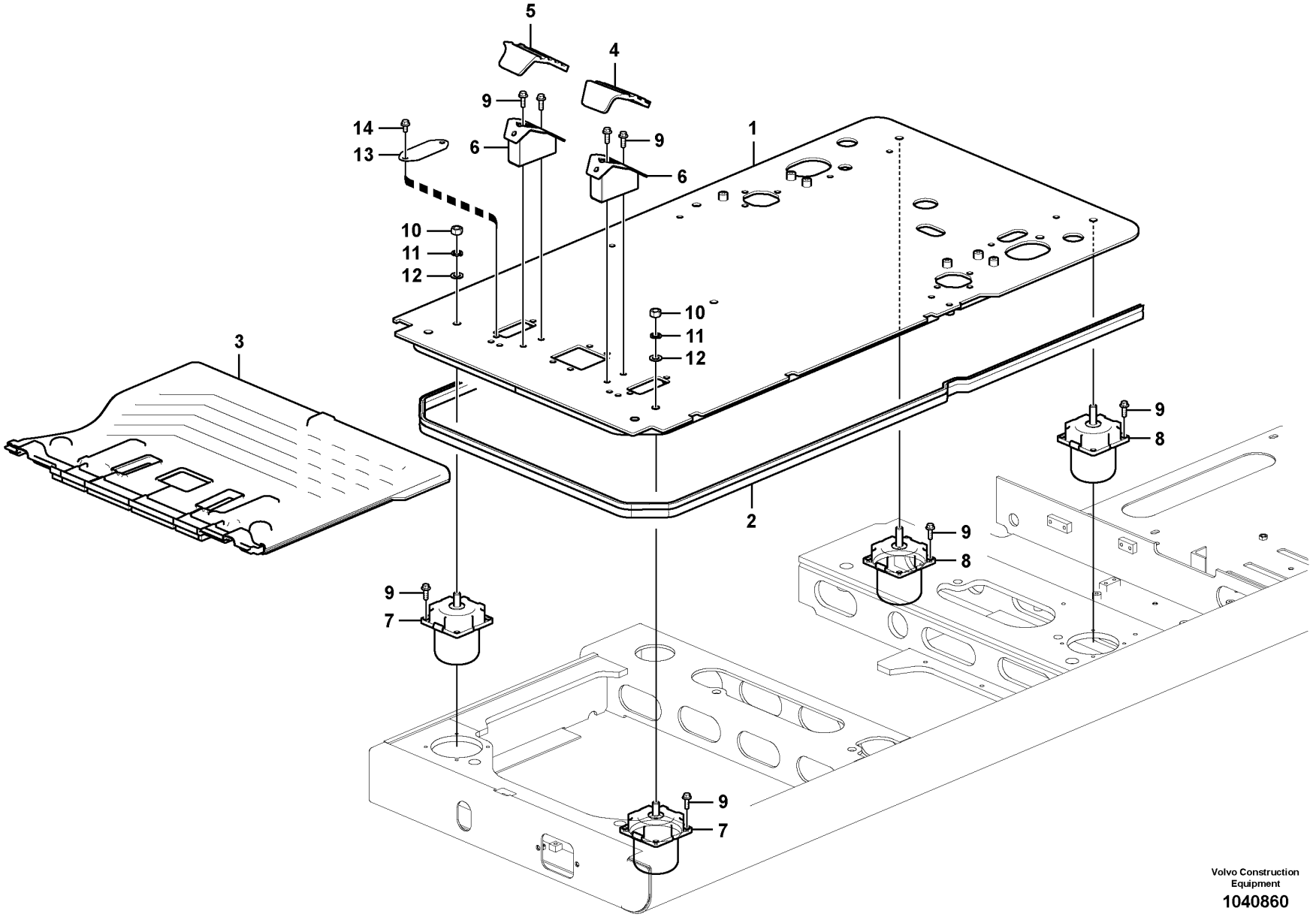

Volvo Construction Equipment

1040860

Fig.	Part No.	Quantity 1	2	3	PS	KIT	Description	Dénomination	Bezeichnung	품명	Denominación	Notes
1		1			NS		Plate	Plaque	Platte	플레이트	Placa	
2	**VOE 14538767**	1					•Seal	•Étanchéité	•dichtung	•시일링	•Junta	
3	**VOE 14568567**	1			SS		Floor	Plancher	Boden	바닥	Piso	
4	**VOE 14534431**	1					Cover	Capot	Haube	커버	Capó	
5	**VOE 14534432**	1					Cover	Capot	Haube	커버	Capó	
6	**VOE 14534434**	2					Bracket	Console	Konsole	브래킷	Consola	
7	**VOE 14568568**	2					Rubber cushion	Coussin caoutchouc	Gummikissen	고무 쿠션	Cojín de goma	
8	**VOE 14568569**	2					Rubber cushion	Coussin caoutchouc	Gummikissen	고무 쿠션	Cojín de goma	
9	**VOE 946472**	20					Flange screw	Vis à embase	Flanschschraube	플랜지 나사	Tornillo embridado	
10	**VOE 979021**	2					Hexagon nut	Écrou hexagonal	Sechskantmutter	육각 너트	Tuerca hexagonal	
11	**VOE 955926**	2					Spring washer	Rondelle élastique	Federscheibe	스프링 워셔	Arandela elástica	
12	**VOE 955900**	2					Plain washer	Rondelle plane	Flachscheibe		Arandela plana	
13	**VOE 14545093**	1					Plate	Tôle	Blech	플레이트	Chapa	
14	**VOE 946441**	2					Flange screw	Vis à embase	Flanschschraube	플랜지 나사	Tornillo embridado	

1	**8287463**	**Cabin floor** **Plancher de cabine** **Kabinenboden** 운전실 플로어 **Suelo de cabina**	Catalogue id **20214**	Group **837**
2			Illustr. No **1040860**	Section **100**
3			Issue **20009061-F**	Page **425**
4				
5				

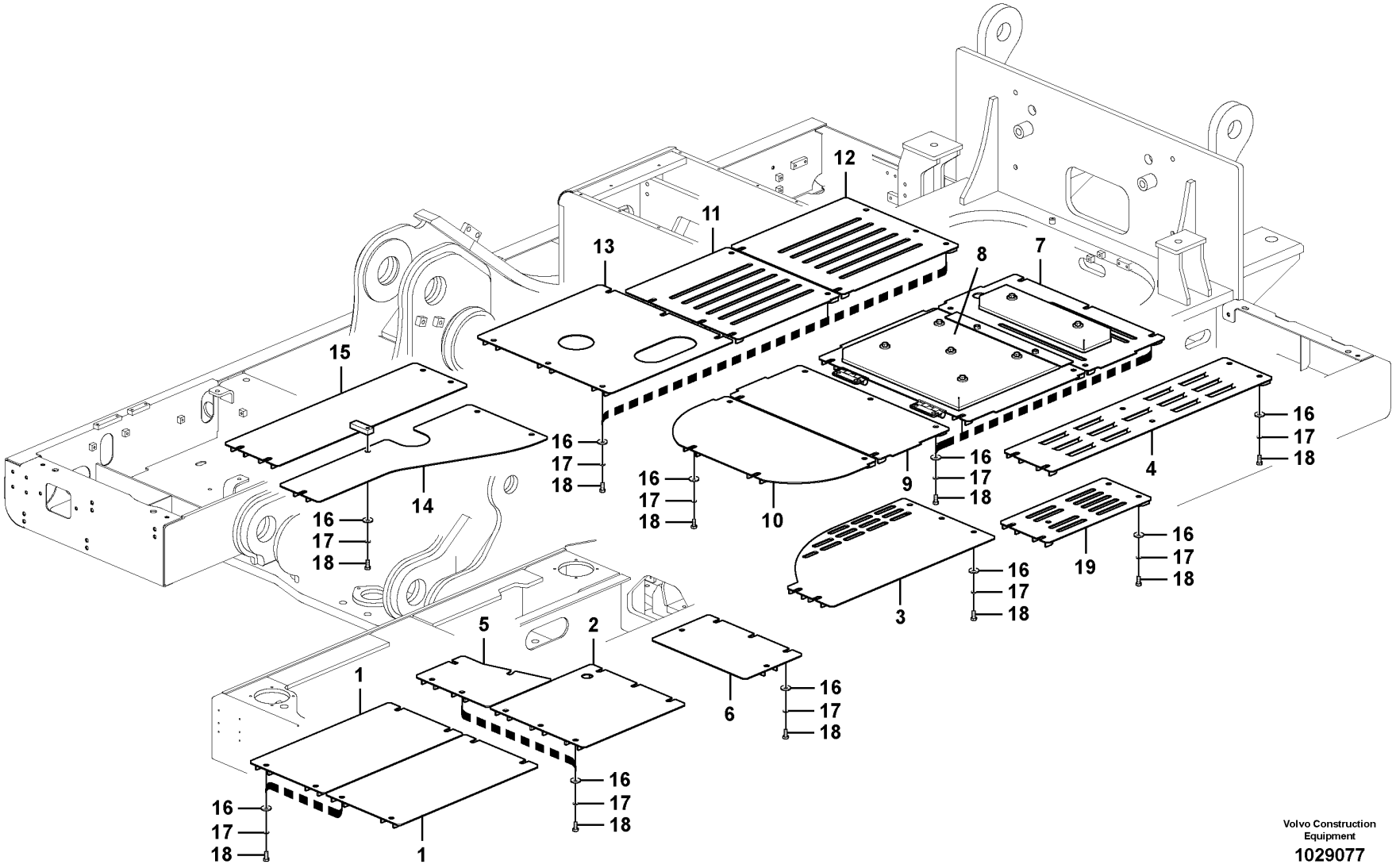

Volvo Construction Equipment

1029077

Fig.	Part No.	Quantity 1	2	3	PS	KIT	Description	Dénomination	Bezeichnung	품명	Denominación	Notes
1	VOE 14541013	2					Cover	Capot	Haube	커버	Capo	
2	VOE 14537033	1					Cover	Capot	Haube	커버	Capo	
3	VOE 14558116	1					Cover	Capot	Haube	커버	Capo	
4	VOE 14558716	1					Cover	Capot	Haube	커버	Capo	
5	VOE 14593372	1					Cover	Capot	Haube	커버	Capó	
6	VOE 14593374	1					Cover	Capot	Haube	커버	Capó	
7	VOE 14532874	1					Cover	Capot	Haube	커버	Capó	S/N -110039
	VOE 14623043	1					Cover	Capot	Haube	커버	Capó	S/N 110040-
8	VOE 14532875	1					Cover	Capot	Haube	커버	Capó	
9	VOE 14558122	1					Cover	Capot	Haube	커버	Capo	
10	VOE 14558536	1					Cover	Capot	Haube	커버	Capo	
11	VOE 14537349	1					Cover	Capot	Haube	커버	Capo	
12	VOE 14537351	1					Cover	Capot	Haube	커버	Capo	
13	VOE 14548014	1					Cover	Capot	Haube	커버	Capo	
14	VOE 14558118	1					Cover	Capot	Haube	커버	Capo	
15	VOE 14558120	1					Cover	Capot	Haube	커버	Capo	
16	VOE 14532477	85					Washer	Rondelle	Scheibe	워셔	Arandela	
17	VOE 955923	85					Spring washer	Rondelle élastique	Federscheibe	스프링 워셔	Arandela elástica	
18	VOE 978932	85					Hexagon screw	Vis à tête hexagonale	Sechskantschraube	육각 나사	Tornillo hexagonal	
19	VOE 14595581	1										

1	8287470	**Hatches under engine, hydr.pumps, cooler, m.valve and fuel tank.** **Trappes sous moteur, pompes hydr., radiateur, valves et réservoir carbura** **Luken unter Motor, Hyd.pumpen, Kühler, M.ventil und Tank** 보텀 커버 **Tapas bajo el motor, bombas hidr., enfriador, válvula p. y dep**	Catalogue id **20214**	Group **837**
2			Illustr. No **1029077**	Section **200**
3				
4			Issue **20009061-F**	Page **427**
5				

VOLVO

PL4608

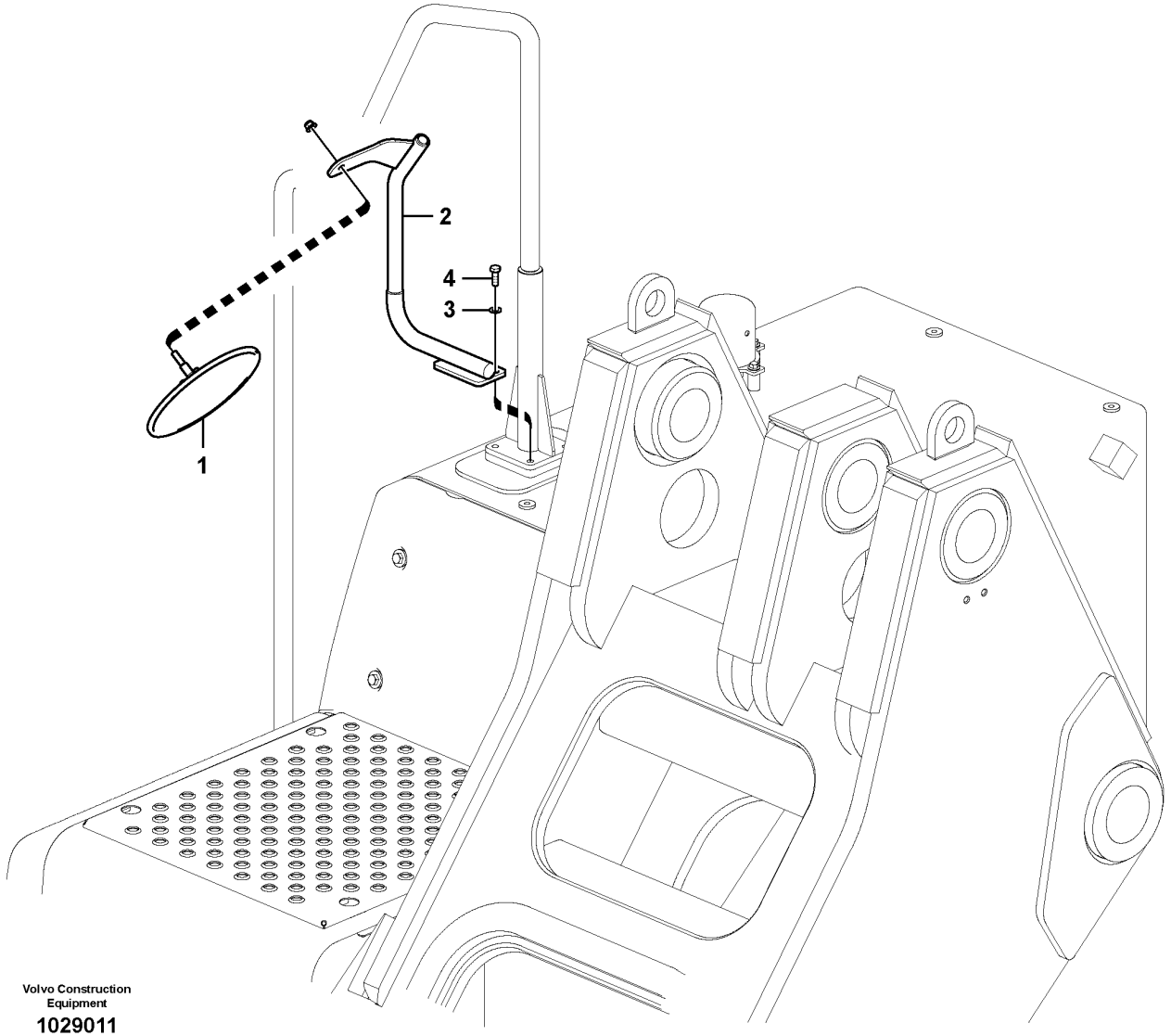

Volvo Construction Equipment

1029011

Fig.	Part No.	Quantity 1	2	3	PS	KIT	Description	Dénomination	Bezeichnung	품명	Denominación	Notes
1	**VOE 14559336**	1					Mirror	Miroir	Spiegel	미러	Espejo	
2	**VOE 14561132**	1					Stay	Tirant	Strebe	스테이	Barra	
3	**SA 9211-10000**	2					Washer	Rondelle	Scheibe	워셔	Arandela	
4	**VOE 983252**	2					Hexagon screw	Vis à tête hexagonale	Sechskantschraube	육각 나사	Tornillo hexagonal	

1	**8287463**	**Rear view mirror** **Rétroviseur** **Rückspiegel** 후사경 **Espejo retrovisor**	Catalogue id **20214**	Group **841**
2			Illustr. No **1029011**	Section **100**
3				
4			Issue **20009061-F**	Page **429**
5				

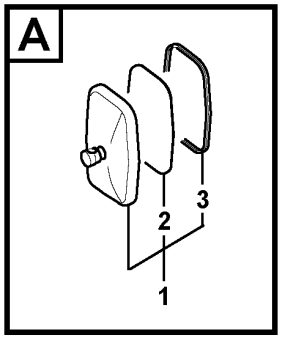

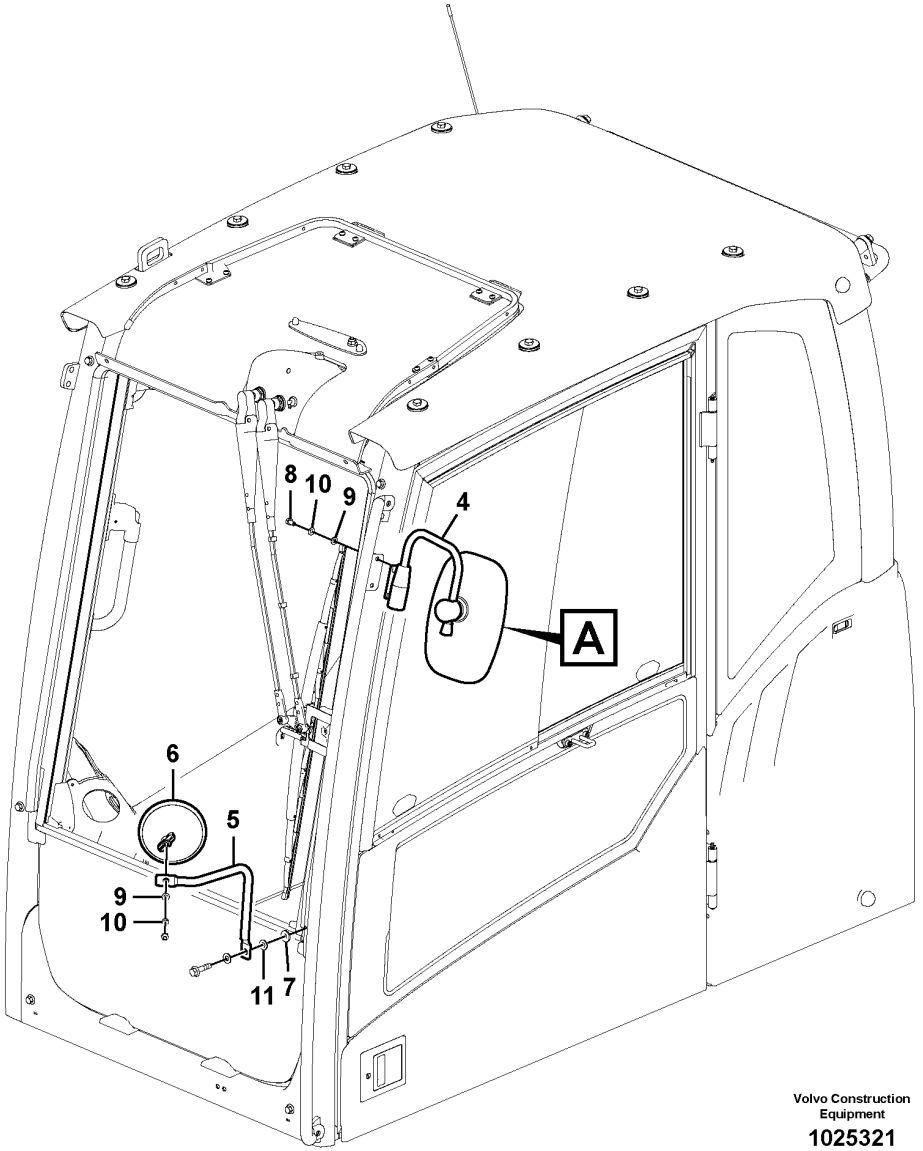

Volvo Construction Equipment

1025321

Fig.	Part No.	Quantity 1	2	3	PS	KIT	Description	Dénomination	Bezeichnung	품명	Denominación	Notes
1	**VOE 14564772**	1			SS		Mirror	Miroir	Spiegel	미러	Espejo	
2	**VOE 14559368**	1					•Mirror Glass	•Verre Miroir	•Spiegelglas	•미러 글라스	•Cristal Espejo	
3	**VOE 14560766**	1					•Spare parts kit	•Kit pièce de réchange	•Ersatzteilsatz	•스페어 부품 키트	•Kit de recambios	
		1					••Rubber	••Caoutchouc	••Gummi	••고무	••Caucho	
		4					••Sleeve	••Manchon	••Muffe	••슬리브	••Manguito	
		4					••Screw	••Vis	••Schraube	••스크류	••Tornillo	
4	**VOE 14529997**	1			SS		Support	Support	Stütze	지지대	Apoyo	
5	**SA 1166-30540**	1					Support	Support	Stütze	서포트	Apoyo	
6	**SA 2368943**	1					Mirror	Miroir	Spiegel	미러	Espejo	
7	**VOE 14527410**	1					Washer	Rondelle	Scheibe	워셔	Arandela	
8	**VOE 983241**	2					Hexagon screw	Vis à tête hexagonale	Sechskantschraube	육각 나사	Tornillo hexagonal	
9	**VOE 955894**	3			SS		Plain washer	Rondelle plane	Flachscheibe		Arandela plana	
10	**VOE 955921**	3					Spring washer	Rondelle élastique	Federscheibe	스프링 워셔	Arandela elástica	
11	**VOE 960148**	1			SS		Plain washer	Rondelle plane	Flachscheibe		Arandela plana	

1	**8287463**	**Rear view mirror** **Rétroviseur** **Rückspiegel** 후사경 **Espejo retrovisor**	Catalogue id **20214**	Group **841**
2			Illustr. No **1025321**	Section **150**
3				
4			Issue **20009061-F**	Page **431**
5				

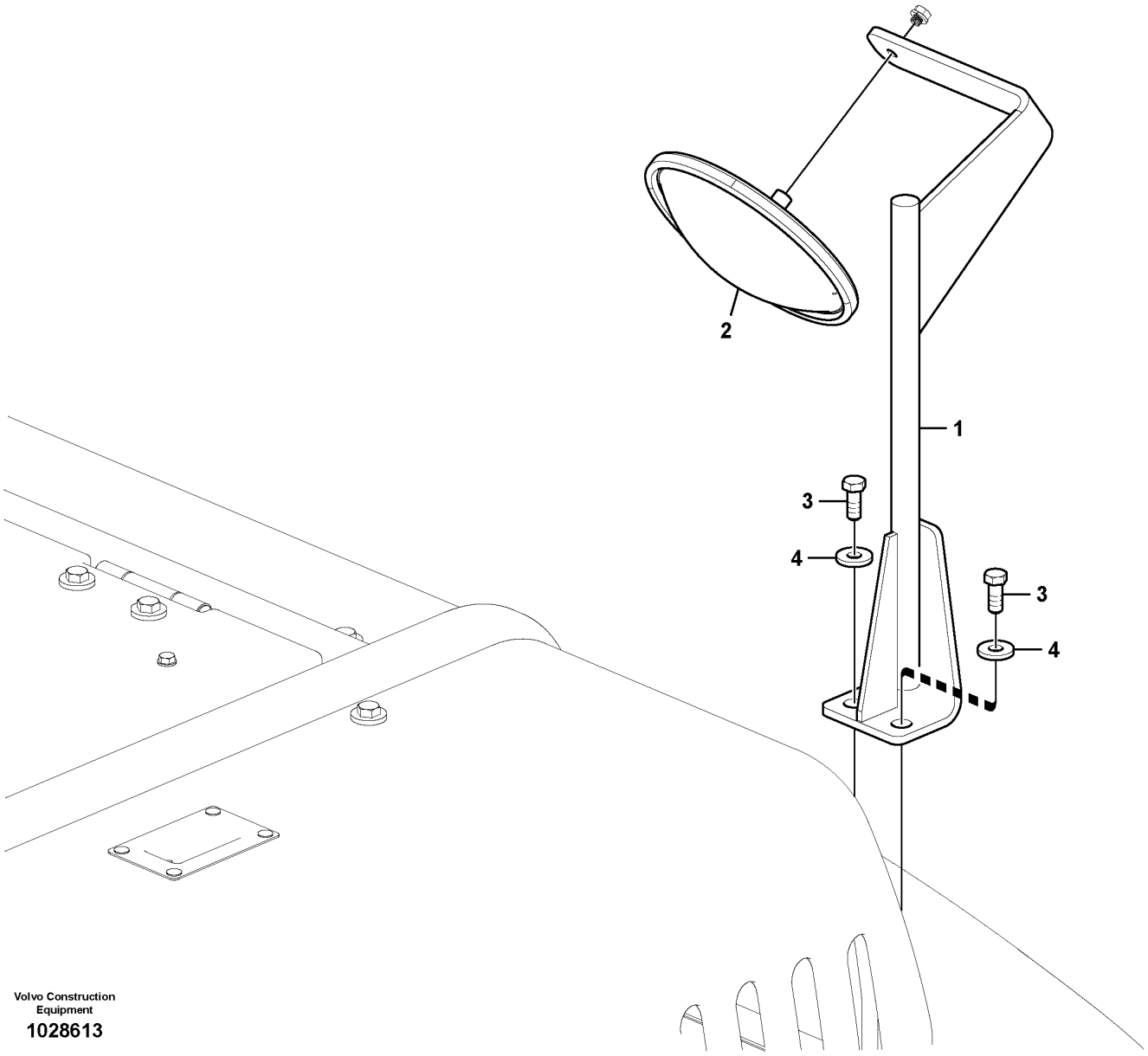

Volvo Construction Equipment

1028613

Fig.	Part No.	Quantity 1	2	3	PS	KIT	Description	Dénomination	Bezeichnung	품명	Denominación	Notes
1	**VOE 14568666**	1			SS		Stay	Tirant	Strebe	스테이	Barra	
2	**VOE 14559337**	1					Mirror	Miroir	Spiegel	미러	Espejo	
3	**VOE 978932**	2					Hexagon screw	Vis à tête hexagonale	Sechskantschraube	육각 나사	Tornillo hexagonal	
4	**VOE 14522862**	2					Washer	Rondelle	Scheibe	워셔	Arandela	

1	**8283448**	**Rear view mirror** **Rétroviseur** **Rückspiegel** 후사경 **Espejo retrovisor**	Catalogue id **20214**	Group **841**
2			Illustr. No **1028613**	Section **200**
3				
4			Issue **20009061-F**	Page **433**
5				

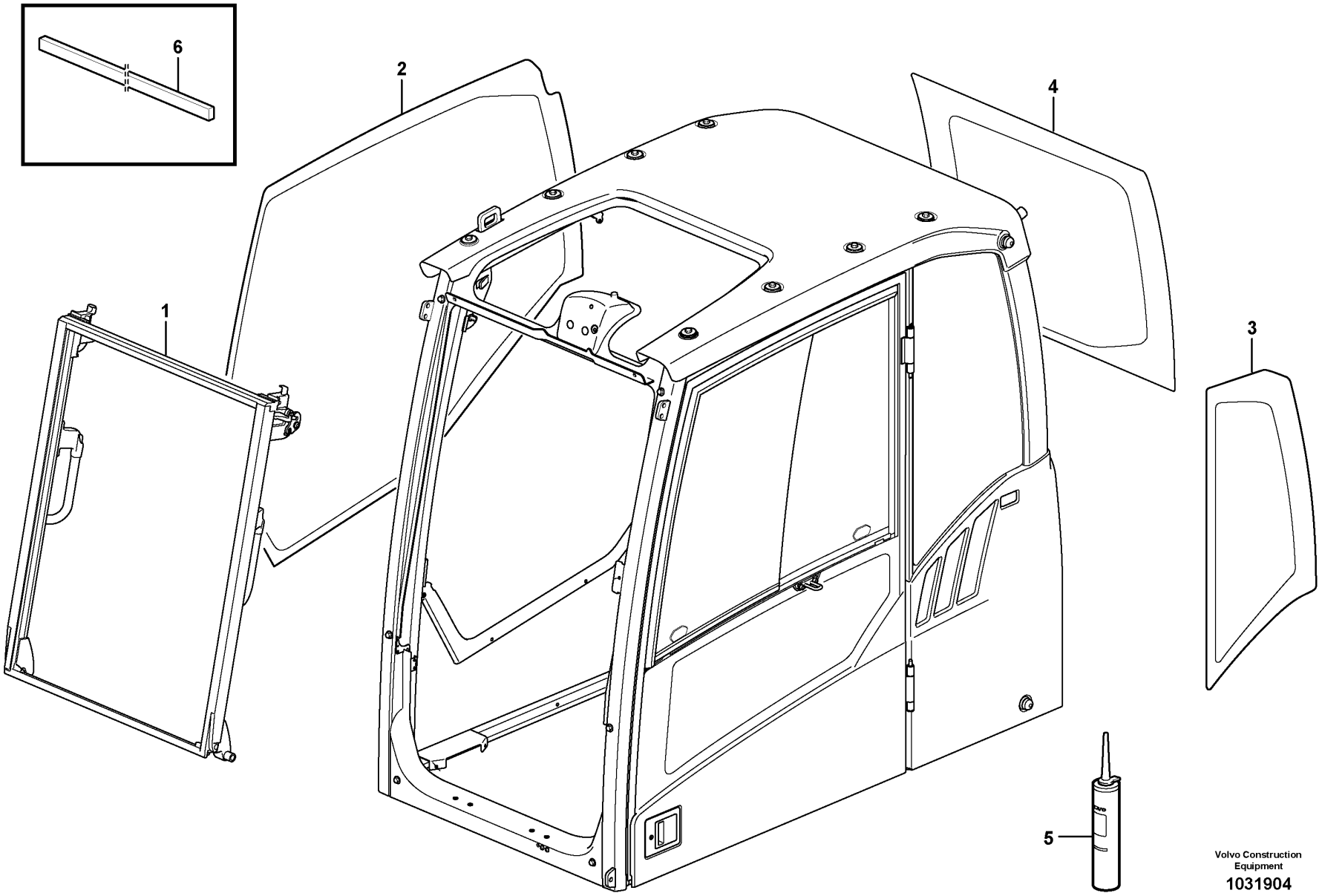

Volvo Construction Equipment

1031904

Fig.	Part No.	Quantity 1	2	3	PS	KIT	Description	Dénomination	Bezeichnung	품명	Denominación	Notes
1		1					Windshield	Pare-brise	Frontscheibe	윈드실드	Parabrisas	See group 843-200 page 437
2	**VOE 11205297**	1					Side window	Glace latérale	Seitenfenster	사이드 윈도우	Ventana lateral	
3	**VOE 11203464**	1					Side window	Glace latérale	Seitenfenster	사이드 윈도우	Ventana lateral	
4	**VOE 11204727**	1					Rear window	Lunette ar	Heckfenster	뒤쪽 윈도우	Luneta posterior	
5	**VOE 11704359**	REQ					Sealant	Produit étanchéité	Dichtmittel	밀폐제	Producto de estanqueidad	(VOE 11708567)
6	**VOE 11104728**	REQ					Spacer	Entretoise	Abstandkörper	스페이서	Distanciador	

1	**8286213**	**Glass panes** **Vitres** **Fensterscheibe** 창유리 **Ventanillas**	Catalogue id **20214**	Group **843**
2			Illustr. No **1031904**	Section **100**
3				
4			Issue **20009061-F**	Page **435**
5				

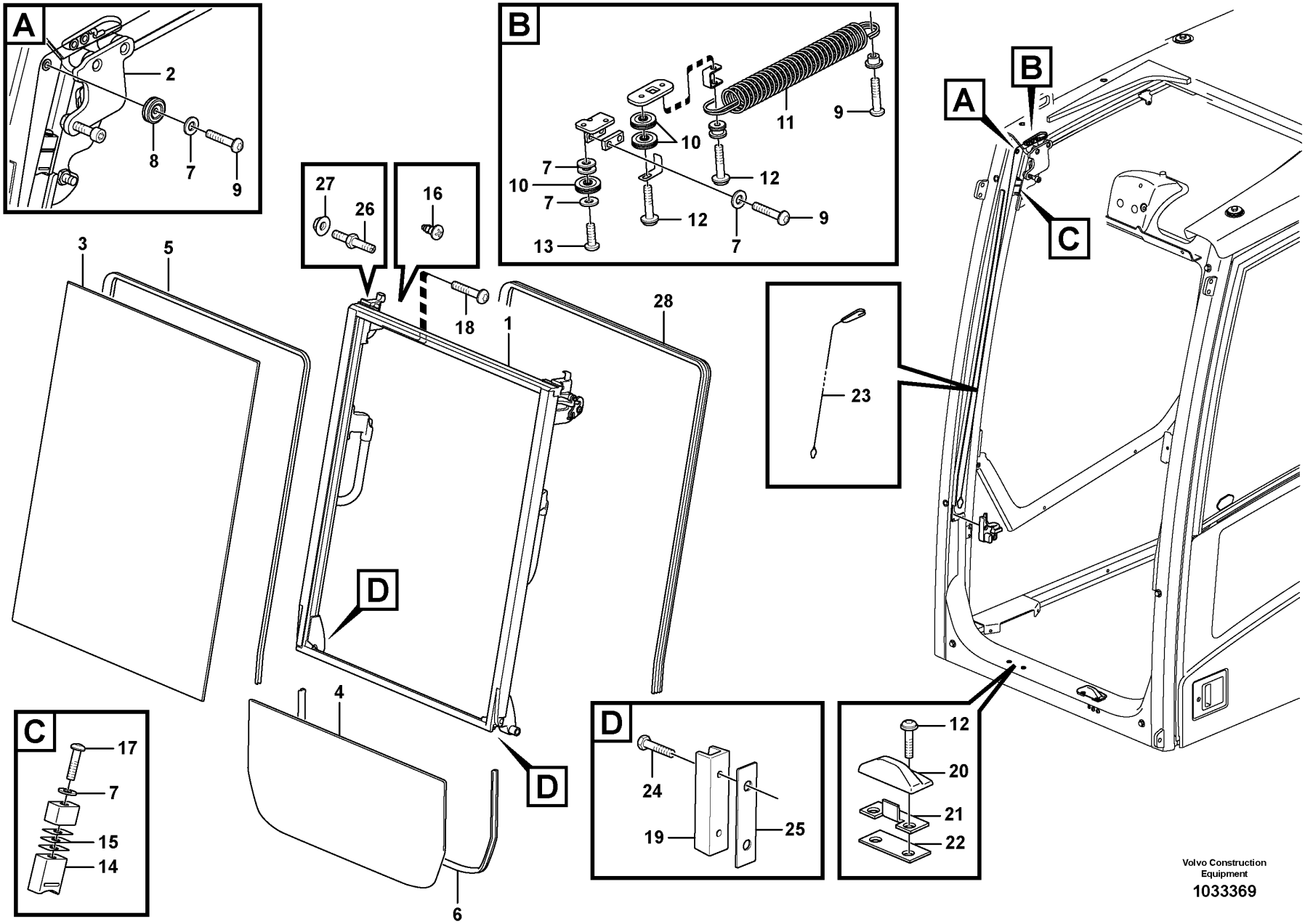
A
2
8
7
9
B
11
9
10
12
7
10
7
12
9
13
7
27
26
16
18
1
28
3
5
D
4
6
C
17
7
15
14
D
24
19
25
23
A
B
C
12
20
21
22
Volvo Construction Equipment
1033369

Fig.	Part No.	Quantity 1	2	3	4	5	PS	KIT	Description	Dénomination	Bezeichnung	품명	Denominación	Notes
1	VOE 15006975	1					SS		Windscreen	Pare-brise	Frontscheibe	윈드스크린	Parabrisas	
2	VOE 15006972	1							•Roller kit	•Kit rouleaux	•Rollensatz	•롤러 키트	•Juego rodillos	
3	VOE 11205633	1							•Window pane	•Vitre glace	•Fensterscheibe	•윈도우 페인	•Cristal ventana	
	VOE 15056202	1							•Sealing strip	•Lisse étanchéité	•Dichtleiste	•씰링 스트립	•Moldura retén	
4	VOE 11205358	1							Window	Glace	Fenster	윈도우	Ventana	
5	VOE 15078195	1							Moulding	Moulure	Leiste	몰딩	Listón	
6	VOE 15010008	1							Sealing strip	Lisse étanchéité	Dichtleiste	씰링 스트립	Moldura retén	(VOE 15032611)
7	VOE 955892	16							Plain washer	Rondelle plane	Flachscheibe		Arandela plana	
8	VOE 11204766	2							Cable pulley	Poulie	Seilrolle	케이블 풀리	Polea cable	
9	VOE 969423	8							Six point socket screw	Vis à 6 pans creux	Sechszahn-Hohlschraube	6 포인트 소켓 나사	Racor de seis dientes	
10	VOE 11204765	6							Cable pulley	Poulie	Seilrolle	케이블 풀리	Polea cable	
11	VOE 11204061	2							Spring	Ressort	Feder	스프링	Resorte	
12	VOE 971368	8							Six point socket screw	Vis à 6 pans creux	Sechszahn-Hohlschraube	6 포인트 소켓 나사	Racor de seis dientes	
13	VOE 969422	2							Six point socket screw	Vis à 6 pans creux	Sechszahn-Hohlschraube	6 포인트 소켓 나사	Racor de seis dientes	
14	VOE 11205720	2							Rubber damper	Amortisseur caoutchouc	Gummidämpfer	고무 댐퍼	Amortiguador de goma	
15	VOE 11205713	REQ							Plate	Tôle	Blech	플레이트	Chapa	
16	VOE 972079	2							Six point socket screw	Vis à 6 pans creux	Sechszahn-Hohlschraube	6 포인트 소켓 나사	Racor de seis dientes	
17	VOE 969587	2							Six point socket screw	Vis à 6 pans creux	Sechszahn-Hohlschraube	6 포인트 소켓 나사	Racor de seis dientes	
18	VOE 13972081	2							Six point socket screw	Vis à 6 pans creux	Sechszahn-Hohlschraube	6 포인트 소켓 나사	Racor de seis dientes	
19	VOE 15032220	2							Rubber moulding	Joint caoutchouc	Gummileiste	고무 몰딩	Listón de goma	
20	VOE 15008694	1							Rubber block	Plot caoutchouc	Gummiklotz	고무 블록	Pastilla de goma	
21	VOE 15008693	2							Attaching plate	Tôle de fixation	Befestigungsblech	부착 플레이트	Chapa de fijación	
22	VOE 15008696	REQ							Washer	Rondelle	Scheibe	워셔	Arandela	
23	VOE 11206093	2							Wire	Fil	Draht	와이어	Alambre	
24	VOE 972412	4							Six point socket screw	Vis à 6 pans creux	Sechszahn-Hohlschraube	6 포인트 소켓 나사	Racor de seis dientes	
25		2					NS		Washer	Rondelle	Scheibe	와셔	Arandela	

1	8286213	**Front window** **Pare-brises** **Frontscheibe** 앞 유리창 **Parabrisas delantero**	Catalogue id **20214**	Group **843**
2				
3			Illustr. No **1033369**	Section **200**
4				
5		**8286213**	Issue **20009061-F**	Page **437**

VOLVO

PL4608

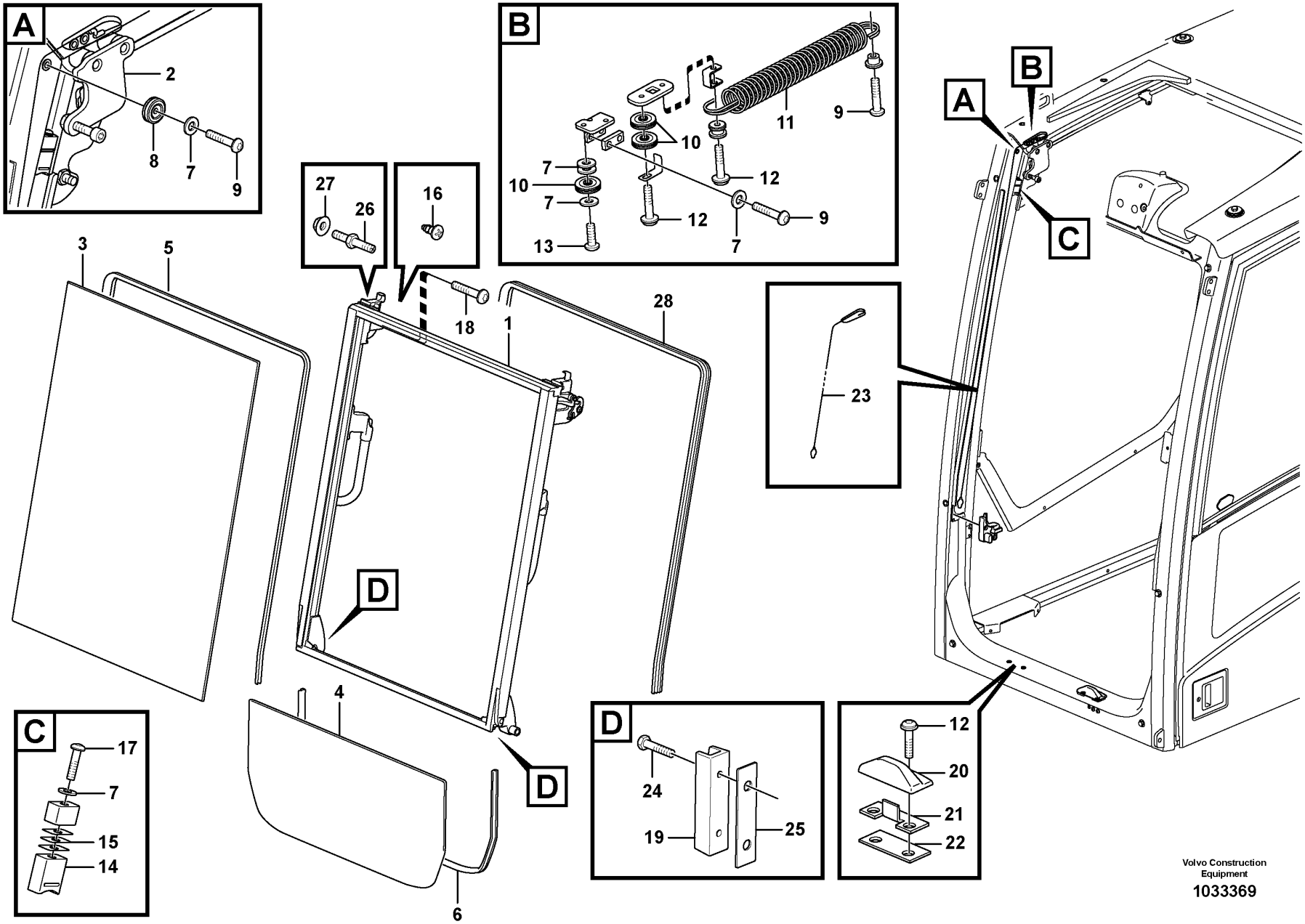
A
2
8
7
9
B
11
9
10
12
7
10
7
12
9
13
7
27
26
16
18
1
28
3
5
D
4
6
C
17
7
15
14
D
24
19
25
23
A
B
C
12
20
21
22
Volvo Construction Equipment
1033369

Fig.	Part No.	Quantity 1	2	3	4	5	PS	KIT	Description	Dénomination	Bezeichnung	품명	Denominación	Notes
26	VOE 15036497	4							Pin	Goupille	Stift	핀	Pasador	
27	VOE 13971098	4							Flange nut	Écrou à bride	Bundmutter	플랜지 너트	Tuerca embridada	
28	VOE 15032606	REQ					SS		Seal	Étanchéité	dichtung	시일링	Junta	

1	8286213	**Front window** **Pare-brises** **Frontscheibe** 앞 유리창 **Parabrisas delantero**	Catalogue id **20214**	Group **843**
2				
3			Illustr. No **1033369**	Section **200**
4				
5		**8286213**	Issue **20009061-F**	Page **439**

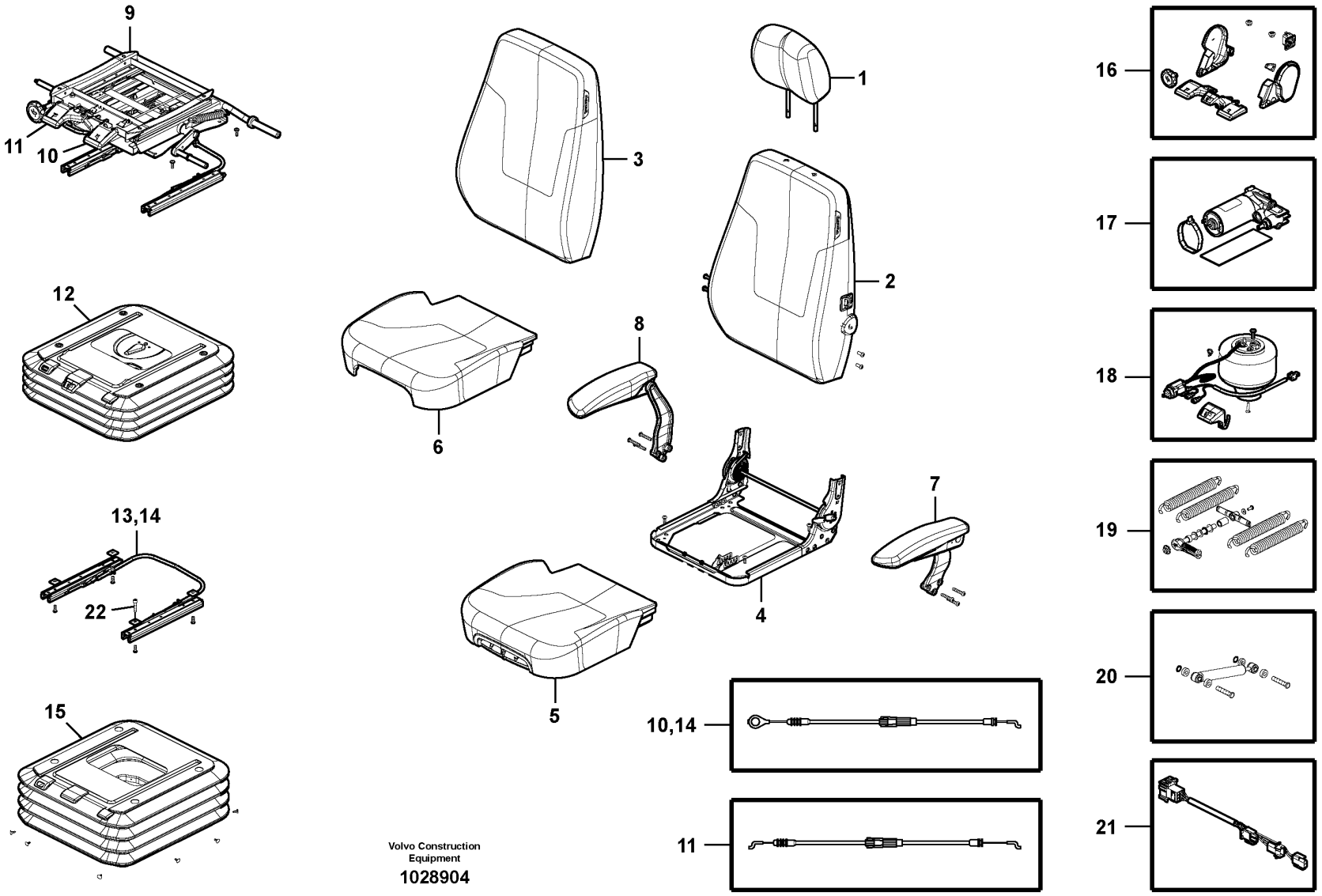

Volvo Construction Equipment

1028904

Fig.	Part No.	Quantity 1	2	3	4	5	PS	KIT	Description	Dénomination	Bezeichnung	품명	Denominación	Notes
	VOE 14534378	1							Operator seat	Siege conducteur	Fahrersitz	운전석	Asiento conductor	Mech. susp. w/o heater
	VOE 14617101		1						Seat	Siège	Sitz	시트	Asiento	Mech. susp. with heater
	VOE 14617102			1					Seat	Siège	Sitz	시트	Asiento	Air susp. with heater
	VOE 14577672				1				Driver seat	Siège du conducteur	Fahrersitz	운전석	Asiento conductor	
1	VOE 14555886	1	1	1	1				•Head restraint	•Appui-tête	•Kopfstütze	•헤드 제한	•Reposacabezas	
2	VOE 14555887	1							•Backrest	•Support lombaire	•Rückenlehne	•등받이	•Apoyo respaldo	
	VOE 14610883		1	1	1				•Backrest	•Support lombaire	•Rückenlehne	•등받이	•Apoyo respaldo	(VOE 14555888)
3	VOE 14555889	1							•Cover	•Capot	•Haube	•커버	•Capó	
	VOE 14610885		1	1	1				•Cover	•Capot	•Haube	•커버	•Capó	(VOE 14555890)
4	VOE 14555891	1	1	1	1				•Base	•Embase	•Fuß	•베이스	•Base	
5	VOE 14610886	1							•Seat cushion	•Coussin de siège	•Sitzkissen	•시트 쿠션	•Cojín asiento	(VOE 14555892)
	VOE 14610887		1	1	1				•Seat cushion	•Coussin de siège	•Sitzkissen	•시트 쿠션	•Cojín asiento	(VOE 14555893)
6	VOE 14610888	1	1	1	1				•Cover	•Capot	•Haube	•커버	•Capó	(VOE 14555894)
7	VOE 14555895	1	1	1	1				•Arm rest	•Accoudoir	•Armlehne	•팔걸이	•Reposabrazos	
8	VOE 14555900	1	1	1	1				•Arm rest	•Accoudoir	•Armlehne	•팔걸이	•Reposabrazos	
9	VOE 14555901			1					•Positioning device	•Dispositif de positionnement	•Positioniergerät	•위치 지정 장치	•Dispositivo de posicionamiento	
	VOE 14596940	1	1		1				•Positioning device	•Dispositif de positionnement	•Positioniergerät	•위치 지정 장치	•Dispositivo de posicionamiento	
10	VOE 14590168	1	1	1	1				••Cable	••Câble	••Kabel	••케이블	••Cable	(VOE 14579223) Isolator lock out
	VOE 14590168	1	1	1	1				•••Cable	•••Câble	•••Kabel	•••케이블	•••Cable	
11	VOE 14596939			1					••Cable	••Câble	••Kabel	••케이블	••Cable	(VOE 14579224) Fore and after adjuster
	VOE 14596939			1					•••Cable	•••Câble	•••Kabel	•••케이블	•••Cable	
12	VOE 14555902	1	1						•Suspension	•Suspension	•Aufhängung	•	•Suspensión	
	VOE 14555903			1	1				•Suspension	•Suspension	•Aufhängung	•	•Suspensión	
13	VOE 14555904	1	1	1	1				•Slide	•Tiroir	•Schieber	•슬라이드	•Corredera	
14	VOE 14590168	1	1	1	1				••Cable	••Câble	••Kabel	••케이블	••Cable	(VOE 14579223) Isolator lock out
15	VOE 14555905	1	1						•Cover	•Capot	•Haube	•커버	•Capo	
	VOE 14555906			1	1				•Cover	•Capot	•Haube	•커버	•Capo	

1	8279794	**Operator's seat** **Siège du conucteur** **Fahrersitz** 운전석 **Asiento del conductor**
2	8279795	
3	8279796	
4	8288271	
5		

Catalogue id **20214**	Group **852**
Illustr. No **1028904**	Section **100**
Issue **20009061-F**	Page **441**

VOLVO

PL4608

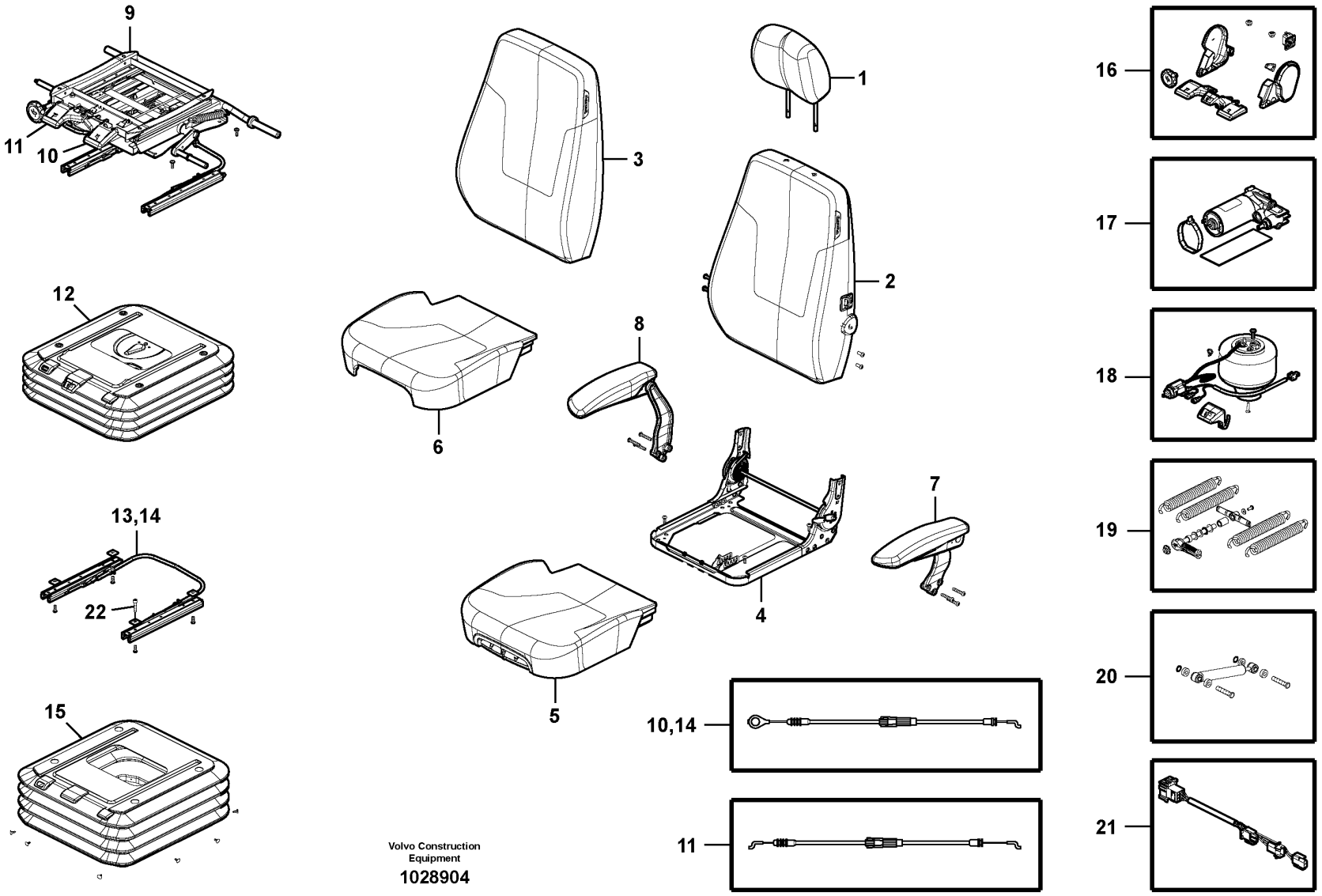

Volvo Construction Equipment

1028904

Fig.	Part No.	Quantity 1	2	3	4	5	PS	KIT	Description	Dénomination	Bezeichnung	품명	Denominación	Notes
16	**VOE 14555907**	1	1	1	1				•Accessories	•Accessoire	•Zubehör	•액세서리	•Accesorios	
17	**VOE 14555908**	1	1	1	1				•Compressor	•Compresseur	•Kompressor	•컴프레서	•Compresor	
18	**VOE 14555909**	1	1	1	1				•Air valve	•Soupape d'air	•Luftventil	•에어 밸브	•Válvula de aire	
19	**VOE 14555910**	1	1	1	1				•Spring	•Ressort	•Feder	•스프링	•Resorte	
20	**VOE 14555911**	1	1	1	1				•Damper	•Amortisseur	•Dämpfer	•댐퍼	•Amortiguador	
21	**VOE 14555912**	1	1	1	1				•Wire harness	•Faisceau electrique	•Kabelbaum	•배선	•Manojo cables	
22	**VOE 984064**	4	4	4	4				Hex. socket screw	Vis à six pans creux	Innensechskantschraube	육각 소켓 나사	Tornillo de hexágono embutido	

1	**8279794**	**Operator's seat** **Siège du conucteur** **Fahrersitz** 운전석 **Asiento del conductor**	Catalogue id **20214**	Group **852**
2	**8279795**			
3	**8279796**		Illustr. No **1028904**	Section **100**
4	**8288271**			
5			Issue **20009061-F**	Page **443**

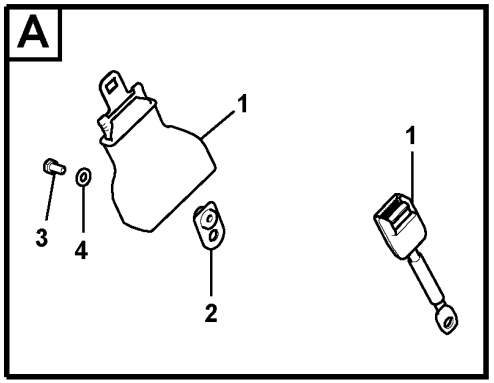

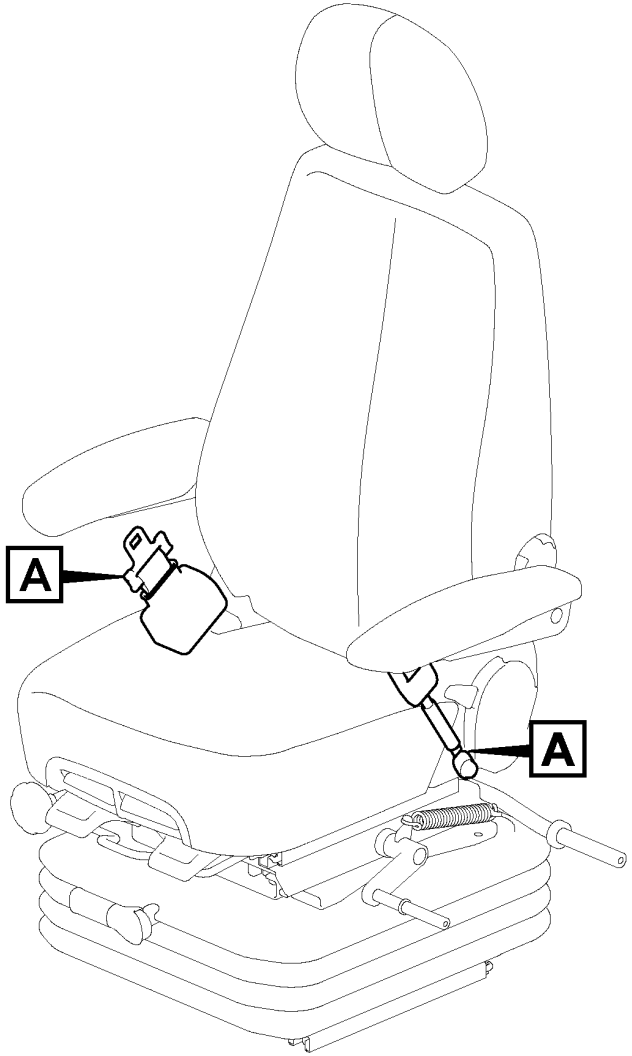

Volvo Construction Equipment

1029012

Fig.	Part No.	Quantity 1	2	3	PS	KIT	Description	Dénomination	Bezeichnung	품명	Denominación	Notes
1	VOE 11802618	1					Seat Belt	Ceintu.securite	Sicherheitsgurt	시트 벨트	Cint Seguridad	2" Strap lap type
2	VOE 14545098	1					Bracket	Console	Konsole	브래킷	Consola	
3	VOE 983250	1					Hexagon screw	Vis à tête hexagonale	Sechskantschraube	육각 나사	Tornillo hexagonal	
4	VOE 960148	1			SS		Plain washer	Rondelle plane	Flachscheibe		Arandela plana	

1	8282743	**Operator seat with fitting parts** **Siège conducteur avec pièces de montage** **Fahrersitz mit Anbauteilen** 운전석 및 장착부품 **Asiento del conductor con piezas de montaje**	Catalogue id **20214**	Group **852**
2			Illustr. No **1029012**	Section **200**
3			Issue **20009061-F**	Page **445**
4				
5				

VOLVO

PL4608

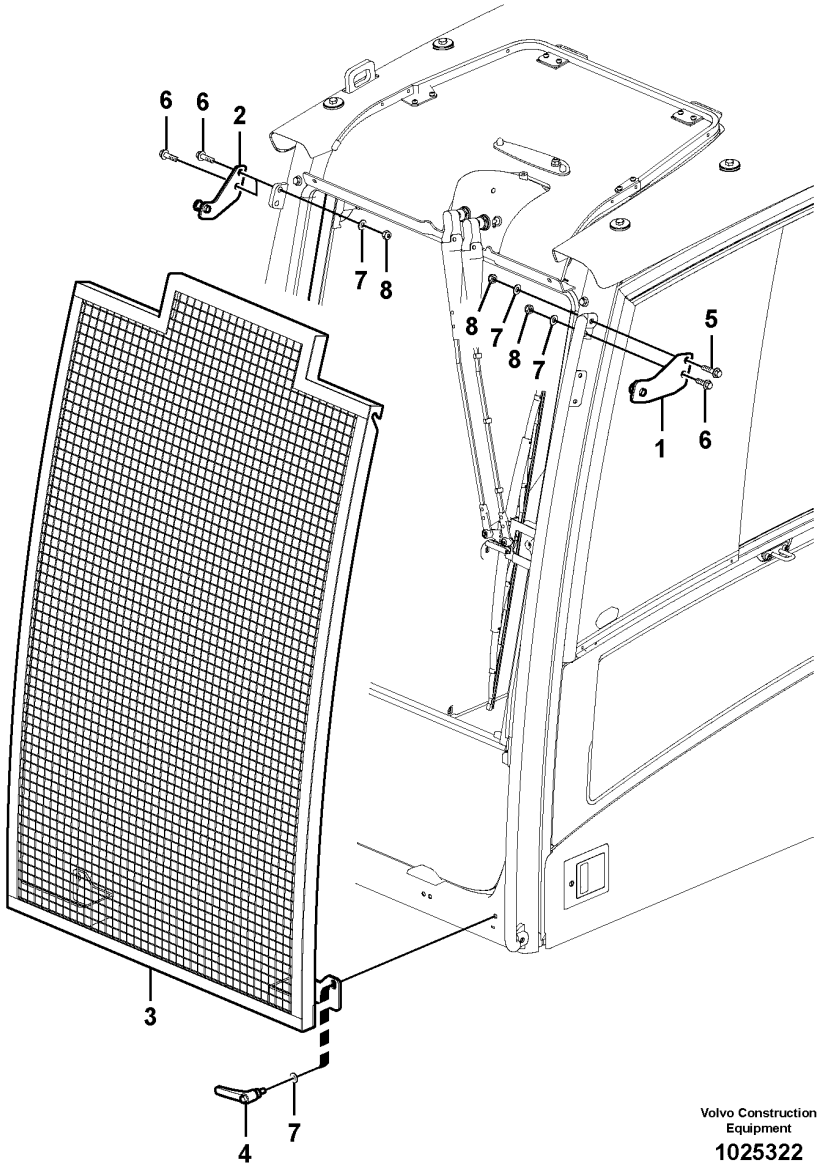

Volvo Construction Equipment

1025322

Fig.	Part No.	Quantity 1	2	3	PS	KIT	Description	Dénomination	Bezeichnung	품명	Denominación	Notes
1	VOE 11205742	1					Bracket	Console	Konsole	브래킷	Consola	
2	VOE 11205743	1					Bracket	Console	Konsole	브래킷	Consola	
3	VOE 11206015	1					Net	Filet	Netz	네트	Red	
4	VOE 15084121	2					Handle	Poignée	Griff	핸들	Mango	
5	VOE 965186	1					Flange screw	Vis à embase	Flanschschraube	플랜지 나사	Tornillo embridado	
6	VOE 965185	3					Flange screw	Vis à embase	Flanschschraube	플랜지 나사	Tornillo embridado	
7	VOE 960148	6			SS		Plain washer	Rondelle plane	Flachscheibe		Arandela plana	
8	SA 9131-11000	4					Lock nut	Contre-ecrou	Sicherungsmutter	록 너트	Contratuerca	

1	8279817	**Windshield protection** **Protection pare-brise** **Frontscheibenschutz** 윈드실드 보호 가드 **Protecciìn del parabrisas**	Catalogue id **20214**	Group **860**
2			Illustr. No **1025322**	Section **100**
3				
4			Issue **20009061-F**	Page **447**
5				

VOLVO

PL4608

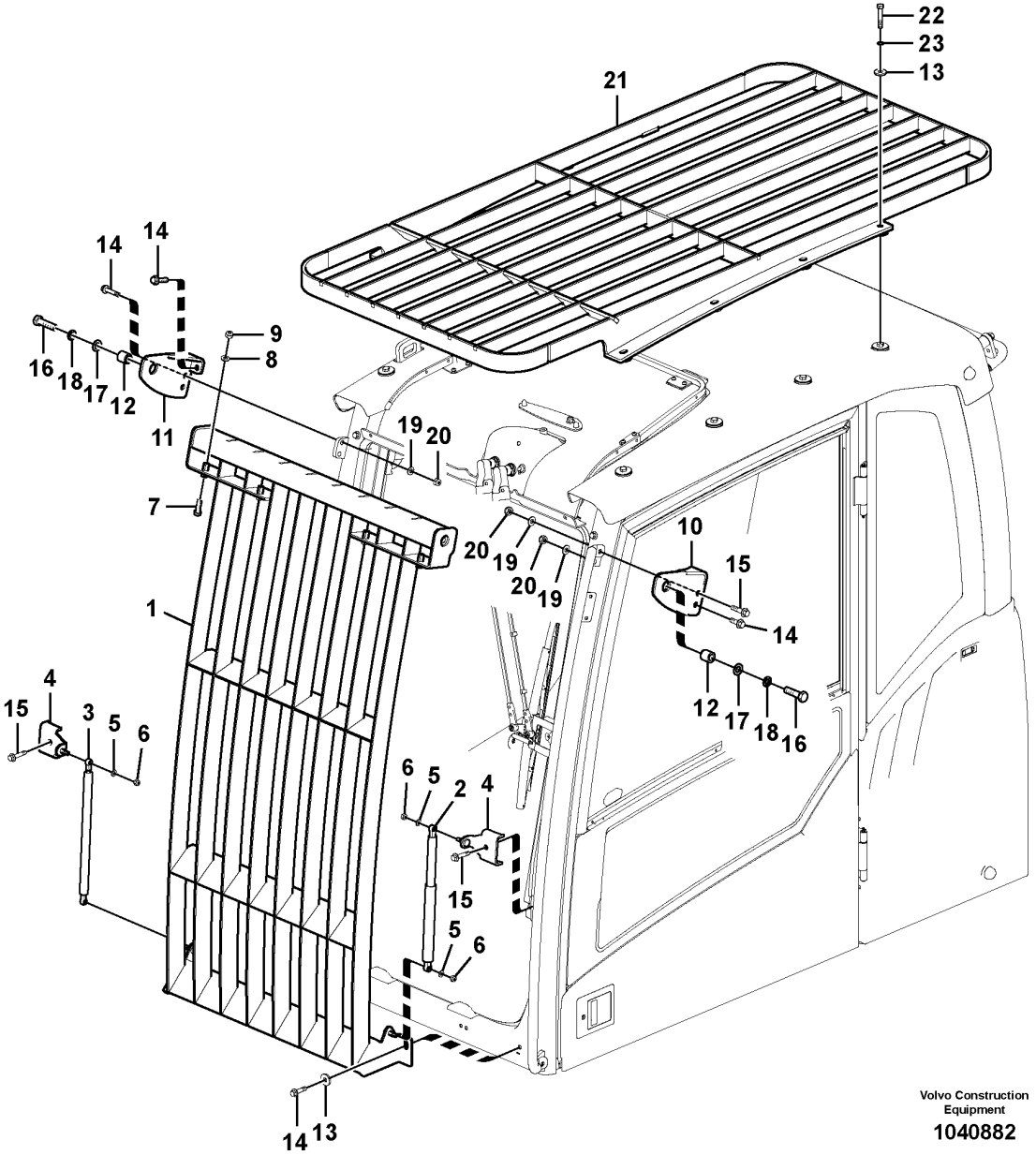

Volvo Construction Equipment

1040882

Fig.	Part No.	Quantity 1	2	3	PS	KIT	Description	Dénomination	Bezeichnung	품명	Denominación	Notes
	VOE 14595823	1					Guard	Protection	Schutz	가드	Proteccion	
1	**VOE 15033024**	1					•Front grating	•Grille frontale	•Frontgitter	•앞쪽 그레이팅	•Rejilla frontal	
2	**VOE 14527465**	1					•Gas spring	•Ressort gaz	•Gasfeder	•가스 스프링	•Resorte a gas	
3	**VOE 14527466**	1					•Gas spring	•Ressort gaz	•Gasfeder	•가스 스프링	•Resorte a gas	
4	**VOE 11204591**	2					•Bracket	•Console	•Konsole	•브래킷	•Consola	
5	**VOE 955894**	4			SS		•Plain washer	•Rondelle plane	•Flachscheibe	•	•Arandela plana	
6	**VOE 14880450**	4					•Nut	•Écrou	•Mutter	•너트	•Tuerca	
7	**VOE 946472**	4					•Flange screw	•Vis à embase	•Flanschschraube	•플랜지 나사	•Tornillo embridado	
8	**VOE 960148**	4			SS		•Plain washer	•Rondelle plane	•Flachscheibe	•	•Arandela plana	
9	**SA 9131-11000**	4					•Lock nut	•Contre-ecrou	•Sicherungsmutter	•록 너트	•Contratuerca	
10	**VOE 11205679**	1					Anchorage	Fixation	Halterung	맹커리지	Fijación	
11	**VOE 11205685**	1					Anchorage	Fixation	Halterung	맹커리지	Fijación	
12	**VOE 11204864**	2					Spacer	Entretoise	Abstandkörper	스페이서	Distanciador	
13	**VOE 14522862**	10					Washer	Rondelle	Scheibe	워셔	Arandela	
14	**VOE 965185**	7					Flange screw	Vis à embase	Flanschschraube	플랜지 나사	Tornillo embridado	
15	**VOE 965186**	3					Flange screw	Vis à embase	Flanschschraube	플랜지 나사	Tornillo embridado	
16	**VOE 1629544**	2					Hexagon screw	Vis à tête hexagonale	Sechskantschraube	육각 나사	Tornillo hexagonal	
17	**VOE 955900**	2					Plain washer	Rondelle plane	Flachscheibe		Arandela plana	
18	**VOE 955926**	2					Spring washer	Rondelle élastique	Federscheibe	스프링 워셔	Arandela elástica	
19	**VOE 960148**	4			SS		Plain washer	Rondelle plane	Flachscheibe		Arandela plana	
20	**SA 9131-11000**	4					Lock nut	Contre-ecrou	Sicherungsmutter	록 너트	Contratuerca	
21	**VOE 14595824**	1			SS		Grille	Grille	Gitter	그릴	Rejilla	
22	**VOE 983255**	8					Hexagon screw	Vis à tête hexagonale	Sechskantschraube	육각 나사	Tornillo hexagonal	
23	**VOE 955922**	8					Spring washer	Rondelle élastique	Federscheibe	스프링 워셔	Arandela elástica	

1	**8279813**	**Falling object guards** **Equipement anti-chute** **Fallschutzausrüstung** 낙하물 방어장치;포그 **Equipo de protección contra caídas**	Catalogue id **20214**	Group **860**
2			Illustr. No **1040882**	Section **200**
3				
4			Issue **20009061-F**	Page **449**
5				

VOLVO

PL4608

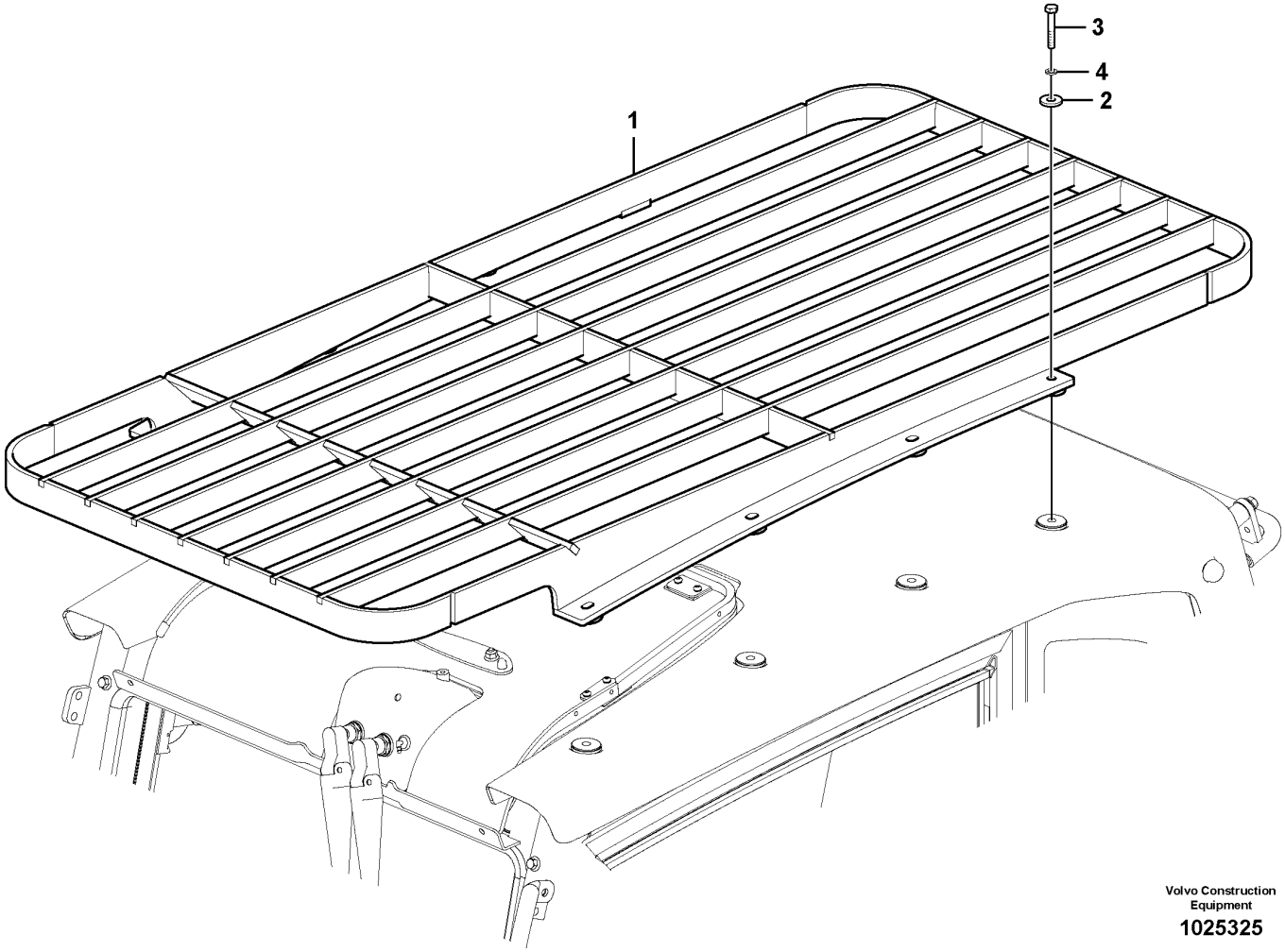

Volvo Construction Equipment

1025325

Fig.	Part No.	Quantity 1	2	3	PS	KIT	Description	Dénomination	Bezeichnung	품명	Denominación	Notes
1	VOE 11205721	1			SS		Protecting grating	Grille protection	Schutzgitter	보호 그레이팅	Rejilla de protección	
2	VOE 14522862	8					Washer	Rondelle	Scheibe	워셔	Arandela	
3	VOE 983255	8					Hexagon screw	Vis à tête hexagonale	Sechskantschraube	육각 나사	Tornillo hexagonal	
4	VOE 955922	8					Spring washer	Rondelle élastique	Federscheibe	스프링 워셔	Arandela elástica	

1	8279815	**Fops, protecting equipment** **Fops, équipement de protection** **Fops, Schutzausrüstung** 낙하물 방어장치;폽스 **Fops, equipo de protección**	Catalogue id **20214**	Group **860**
2			Illustr. No **1025325**	Section **300**
3				
4			Issue **20009061-F**	Page **451**
5				

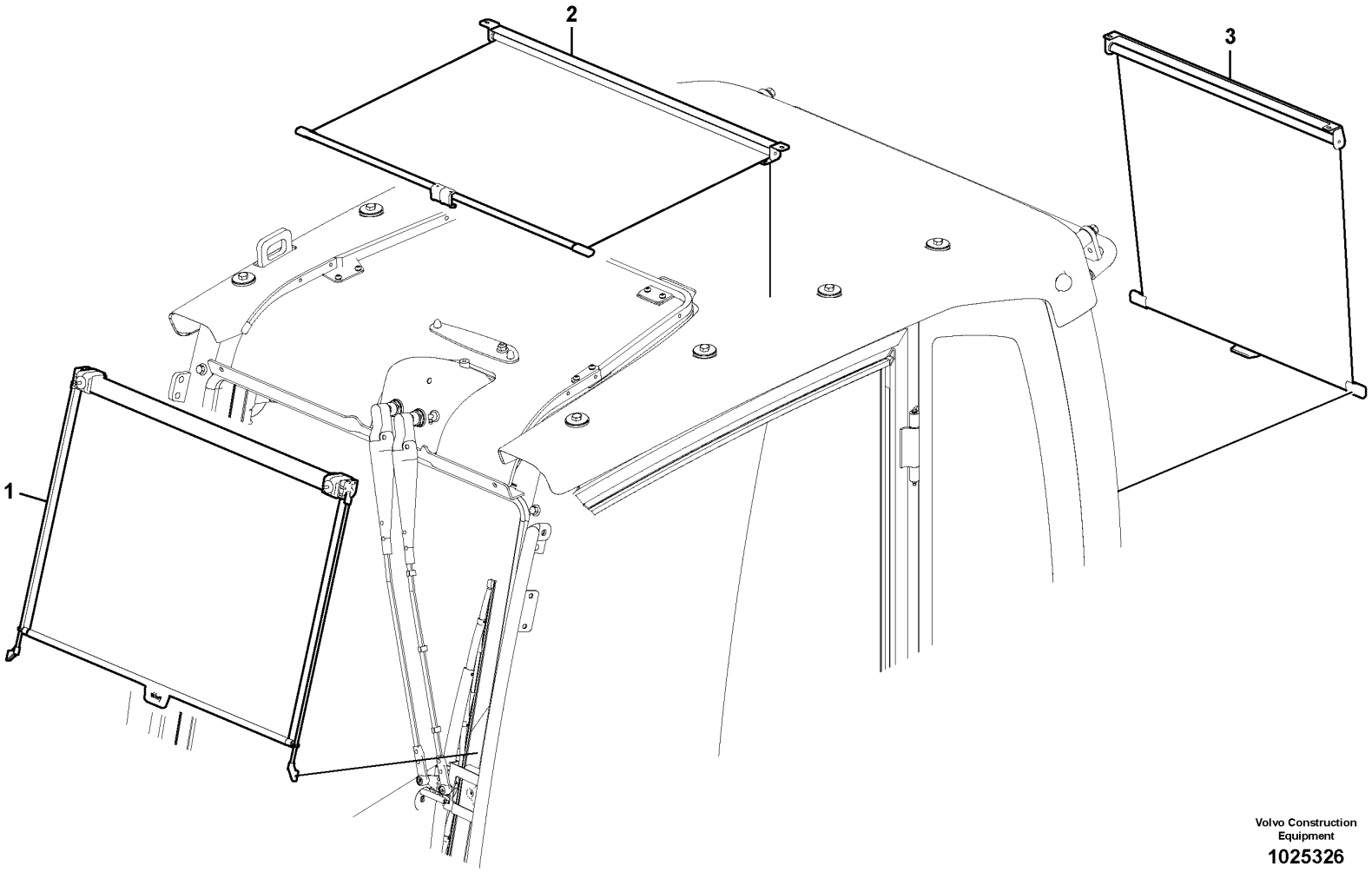

Volvo Construction Equipment

1025326

Fig.	Part No.	Quantity 1	2	3	PS	KIT	Description	Dénomination	Bezeichnung	품명	Denominación	Notes
1	**VOE 14558388**	1					Sun visor	Visiere	Sonnenblende	선 바이저	Visera	(VOE 14558382)
2	**VOE 14558389**	1					Sun visor	Visiere	Sonnenblende	선 바이저	Visera	(VOE 14558383)
3	**VOE 14558390**	1					Sun visor	Visiere	Sonnenblende	선 바이저	Visera	(VOE 14558384)

1	**8279811**	**Sun visor interior** **Pare-soleil intérieur** **Sonnenblende, innen** 선 바이저,실내용 **Parasol interior**	Catalogue id **20214**	Group **860**
2			Illustr. No **1025326**	Section **400**
3				
4			Issue **20009061-F**	Page **453**
5				

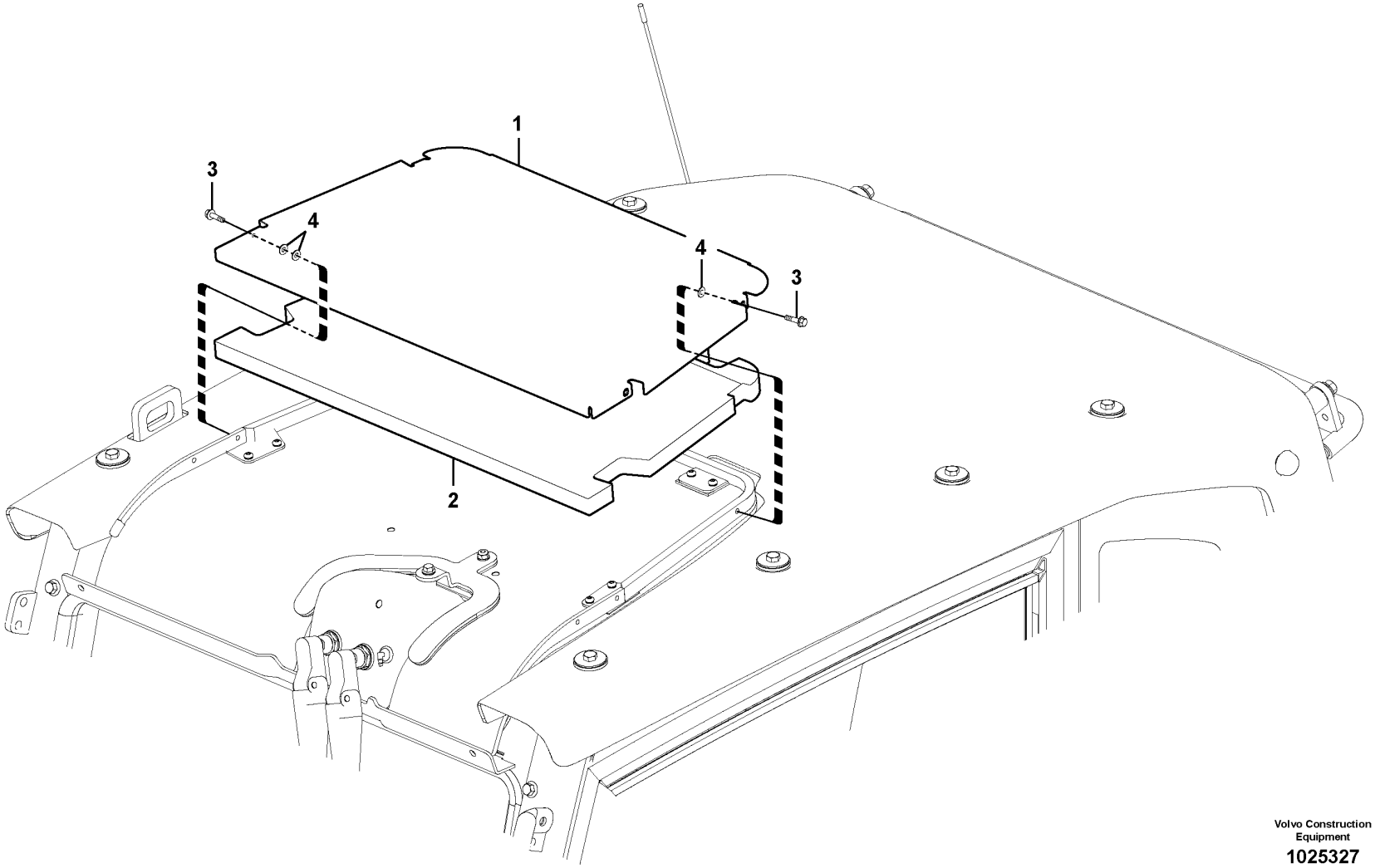

Volvo Construction Equipment

1025327

Fig.	Part No.	Quantity 1	2	3	PS	KIT	Description	Dénomination	Bezeichnung	품명	Denominación	Notes
1	**VOE 14592072**	1					Cover	Capot	Haube	커버	Capó	S/N -110024
	VOE 14628557	1					Cover	Capot	Haube	커버	Capó	(VOE 15106295) S/N 110025-
	VOE 949921	2					•Spring nut	•Écrou de ressort	•Federverschlussmutter	•스프링 너트	•Tuerca resorte	
	VOE 962689	4					•Weld nut	•Ecrou à souder	•Schweißmutter	•용접 너트	•Tuerca soldada	
2		1			NS		Spacer	Partie Intermédiaire	Zwischenstück	스페이서	Espaciador	
3	**VOE 13947542**	4					Screw	Vis	Schraube	나사	Tornillo	
4	**SA 9285-11000**	6					Plain washer	Rondelle plane	Flachscheibe		Arandela plana	

1	**8279792**	**Sun visor** **Pare-soleil** **Sonnenblende** 선 바이저 **Visera**	Catalogue id **20214**	Group **860**
2			Illustr. No **1025327**	Section **500**
3				
4			Issue **20009061-F**	Page **455**
5				

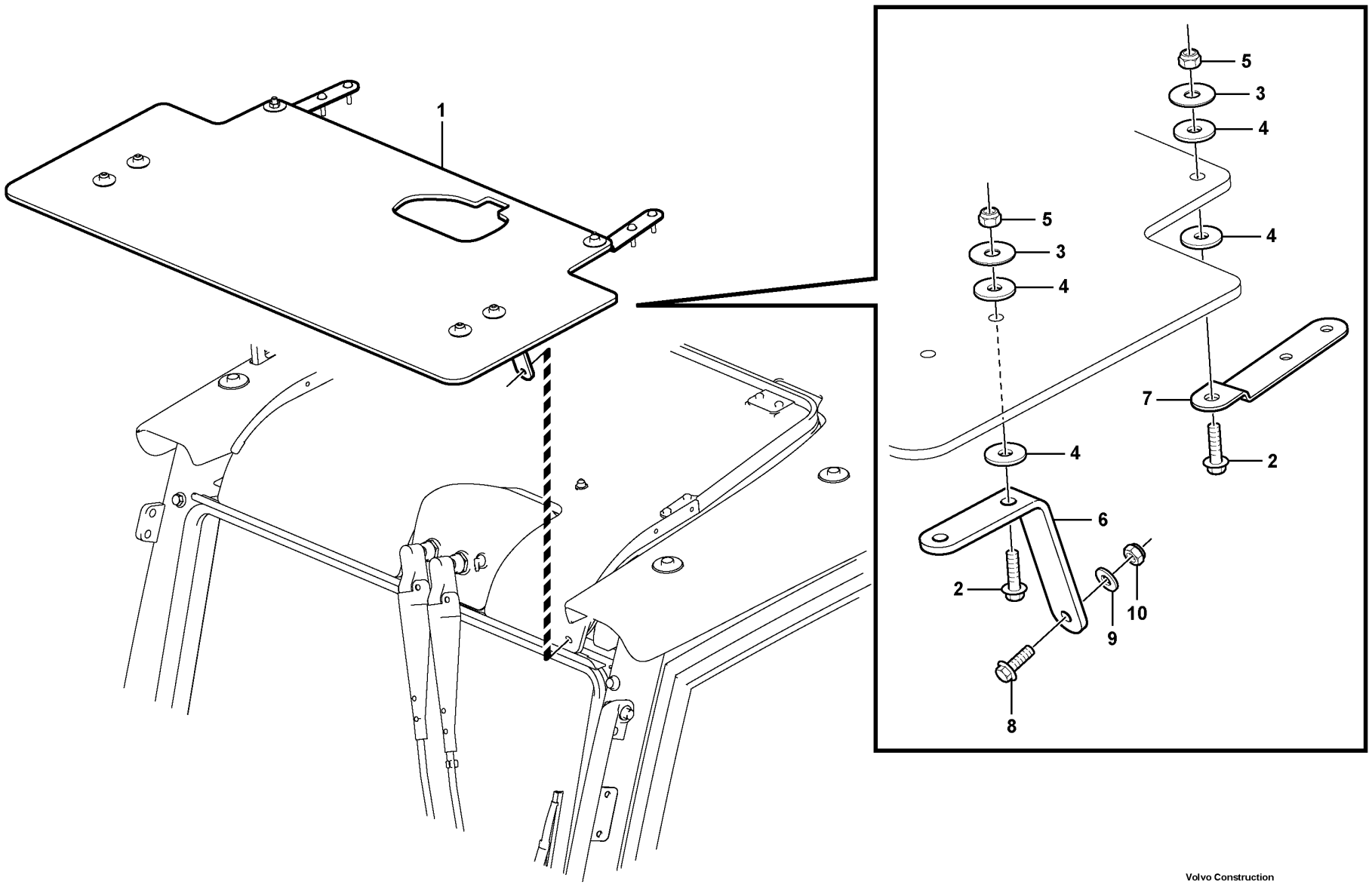

Volvo Construction Equipment

1044296

Fig.	Part No.	Quantity 1	2	3	PS	KIT	Description	Dénomination	Bezeichnung	품명	Denominación	Notes
1	**VOE 14555941**	1					Cover	Capot	Haube	커버	Capó	S/N 110001-110024
	VOE 14626208		1				Cover	Capot	Haube	커버	Capó	S/N 110025-
	VOE 14626209		1		SS		•Cover	•Capot	•Haube	•커버	•Capó	S/N 110025-
2	**VOE 946671**	6	6				•Flange screw	•Vis à embase	•Flanschschraube	•플랜지 나사	•Tornillo embridado	
3	**VOE 14527412**	6	6				•Washer	•Rondelle	•Scheibe	•워셔	•Arandela	
4	**VOE 14554765**	12	12				•Washer	•Rondelle	•Scheibe	•워셔	•Arandela	
5	**VOE 14880450**	6	6				•Nut	•Écrou	•Mutter	•너트	•Tuerca	
6	**VOE 14554757**	2	2				•Bracket	•Console	•Konsole	•브래킷	•Consola	
7	**VOE 14556279**	2	2				•Bracket	•Console	•Konsole	•브래킷	•Consola	
8	**VOE 945444**	2	2				Flange screw	Vis à embase	Flanschschraube	플랜지 나사	Tornillo embridado	
9	**VOE 11117464**	2	2				Plain washer	Rondelle plane	Flachscheibe		Arandela plana	(VOE 13960141)
10	**VOE 14880450**	2	2				Nut	Écrou	Mutter	너트	Tuerca	

1	**8279810 S/N -110024**
2	**8279810 S/N 110025-**
3	
4	
5	

Rain visor, exterior equipment
Para-pluie, équipement extérieur
Regenschutz, aussen
레인 바이저
Visera para lluvia, equipo exterior

Catalogue id **20214**	Group **860**
Illustr. No **1044296**	Section **600**
Issue **20009061-F**	Page **457**

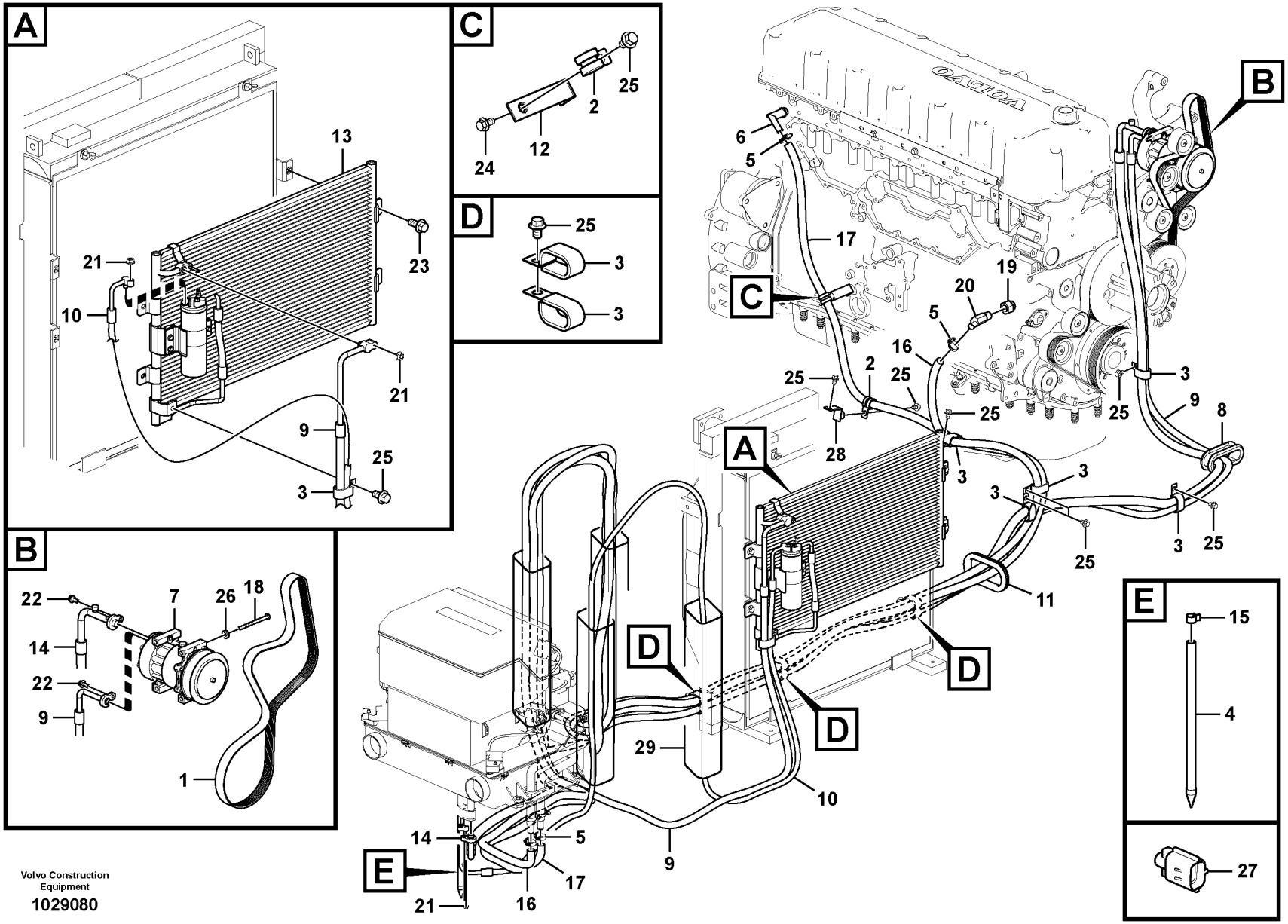

Volvo Construction Equipment

1029080

Fig.	Part No.	Quantity 1	2	3	PS	KIT	Description	Dénomination	Bezeichnung	품명	Denominación	Notes
1	VOE 11128923	1					Belt	Ceinture	Riemen	벨트	Correa	
2	VOE 14500295	2					Clip	Clip	Clip	클립	Clip	
3	VOE 14515524	12					Clip	Clip	Clip	클립	Clip	
4	VOE 14508067	1					Hose	Durit	Schlauch	호스	Tubo flexible	
5	VOE 14511415	4					Clamp	Collier serrage	Klemme	클램프	Abrazadera	
6	VOE 14514361	1					Adapter	Adaptateur	Adapter	어댑터	Adaptador	
7	VOE 15082727	1			SS		Compressor	Compresseur	Kompressor	컴프레서	Compresor	
	VOE 14650712	1					•Clutch	•Embrayage	•Kupplung	•클러치	•Embrague	
8	VOE 14518967	1					Grommet	Passe fil	Durchführung	그로멧	Pasaje	
9	VOE 14527209	1					Hose	Flexible	Schlauch	호스	Manguera	
10	VOE 14590684	1					Hose	Flexible	Schlauch	호스	Manguera	S/N -110030
	VOE 14624677	1					Hose	Flexible	Schlauch	호스	Manguera	S/N 110031-
11	VOE 14529064	1					Grommet	Passe fil	Durchführung	그로멧	Pasaje	
12	VOE 14529258	1					Bracket	Console	Konsole	브래킷	Consola	
13	VOE 14539787	1					Condenser	Condenseur	Kondensor	컨덴서	Condensador	S/N -110030
	VOE 14539789	1					•Hose	•Flexible	•Schlauch	•호스	•Manguera	
	VOE 14509377	1					•Receiver drier	•Déshydrateur	•Entfeuchter	•리시버 드라이어	•Secador	
	VOE 14591545	1					••Switch	••Rupteur	••Ausschalter	••스위치	••Interruptor	(VOE 14541016)
	VOE 14602245	1					•Condenser	•Condenseur	•Kondensor	•컨덴서	•Condensador	S/N 110031-110081
	VOE 14612048	1					•Filter	•Filtre	•Filter	•필터	•Filtro	
	VOE 14591545	1					•Switch	•Rupteur	•Ausschalter	•스위치	•Interruptor	
	VOE 914515	1					•Retaining ring	•Bague retenue	•Haltering	•리테이닝 링	•Anillo retén	
	VOE 14645543	1					Condenser	Condenseur	Kondensor	컨덴서	Condensador	S/N 110082-
	VOE 14622481	1					•Filter	•Filtre	•Filter	•필터	•Filtro	
	VOE 14591545	1					•Switch	•Rupteur	•Ausschalter	•스위치	•Interruptor	
	VOE 914515	1					•Retaining ring	•Bague retenue	•Haltering	•리테이닝 링	•Anillo retén	
14	VOE 14602273	1					Hose	Flexible	Schlauch	호스	Manguera	
15	VOE 14880627	1					Clip	Clip	Clip	클립	Clip	
16	SA 9961-23360	1					Hose	Durit	Schlauch	호스	Tubo flexible	
17	VOE 14882192	1					Hose	Flexible	Schlauch	호스	Manguera	
18	VOE 992563	4					Hexagon screw	Vis à tête hexagonale	Sechskantschraube	육각 나사	Tornillo hexagonal	

1	8287468
2	
3	
4	
5	

Air conditioning line, cooling and heater
Conduite de conditionnement d'air, refroidissement et chauffage
Leitungsrohr für Klimaanlage, Kühler und Heizung
에어컨 유니트 배관,쿨러 및 히터 겸용
Tubería de aire acondicionado, refrigeración y calefacción

Catalogue id	Group
20214	870
Illustr. No	Section
1029080	100
Issue	Page
20009061-F	459

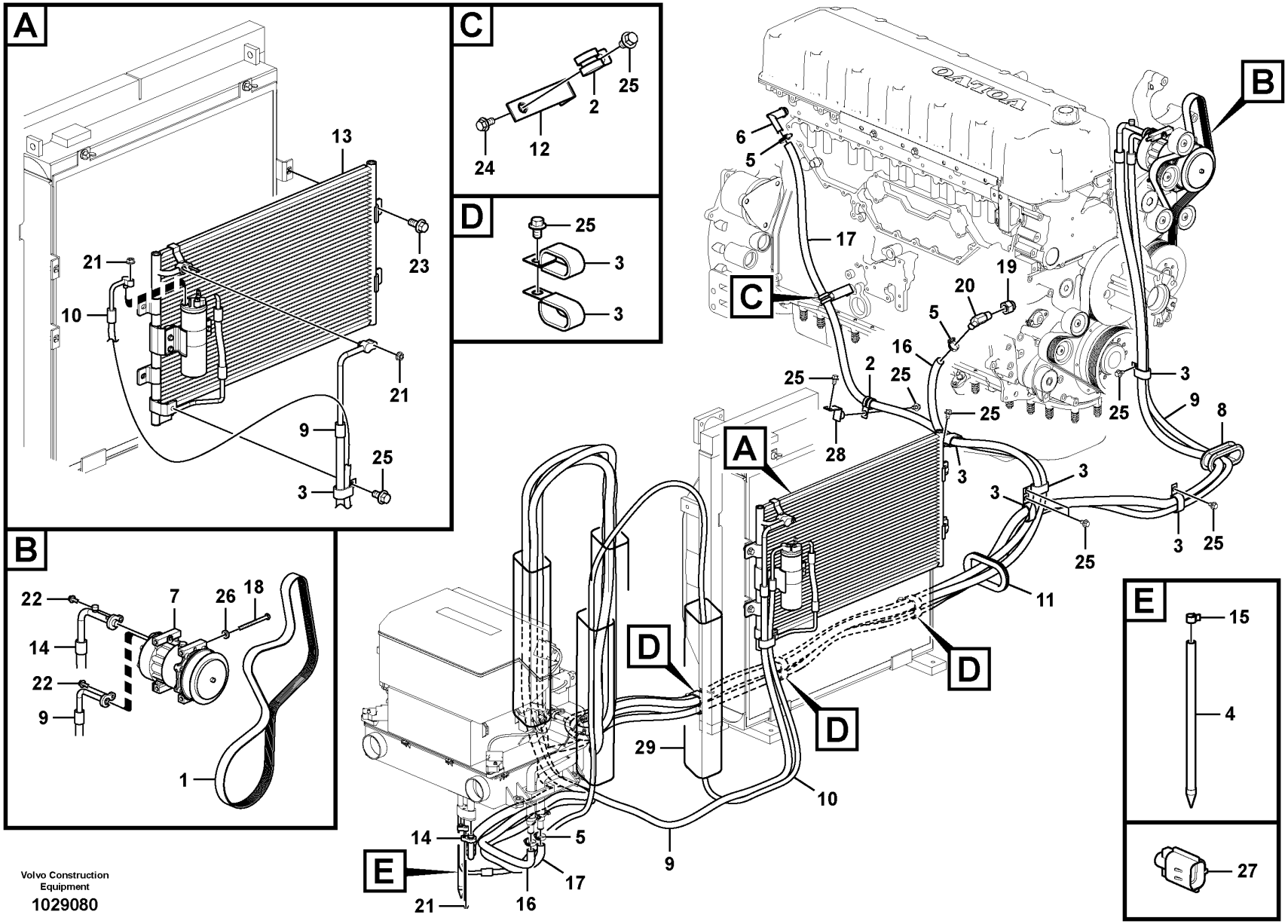

Volvo Construction Equipment

1029080

Fig.	Part No.	Quantity 1	2	3	PS	KIT	Description	Dénomination	Bezeichnung	품명	Denominación	Notes
19	SA 9411-93500	1					Connector	Raccord	Anschluss	커넥터	Union	
20	SA 9411-95650	1					Elbow	Coude	Winkelstueck	엘보	Tubo acodado	
21	VOE 945407	4					Flange nut	Écrou à bride	Bundmutter	플랜지 너트	Tuerca embridada	
22	VOE 946173	2					Flange screw	Vis à embase	Flanschschraube	플랜지 나사	Tornillo embridado	
23	VOE 946329	4					Flange screw	Vis à embase	Flanschschraube	플랜지 나사	Tornillo embridado	
24	VOE 946440	1					Flange screw	Vis à embase	Flanschschraube	플랜지 나사	Tornillo embridado	
25	VOE 946471	12					Flange screw	Vis à embase	Flanschschraube	플랜지 나사	Tornillo embridado	
26	VOE 120001	4					Plain washer	Rondelle plane	Flachscheibe		Arandela plana	
27	VOE 14505515	1					Sensor	Capteur	Geber	센서	Sensor	
28	VOE 14529346	1					Bracket	Console	Konsole	브래킷	Consola	
29	VOE 14568570	4					Cover	Capot	Haube	커버	Capó	

1	8287468	**Air conditioning line, cooling and heater** **Conduite de conditionnement d'air, refroidissement et chauffage** **Leitungsrohr für Klimaanlage, Kühler und Heizung** 에어컨 유니트 배관,쿨러 및 히터 겸용 **Tubería de aire acondicionado, refrigeración y calefacción**	Catalogue id **20214**	Group **870**
2				
3			Illustr. No **1029080**	Section **100**
4				
5			Issue **20009061-F**	Page **461**

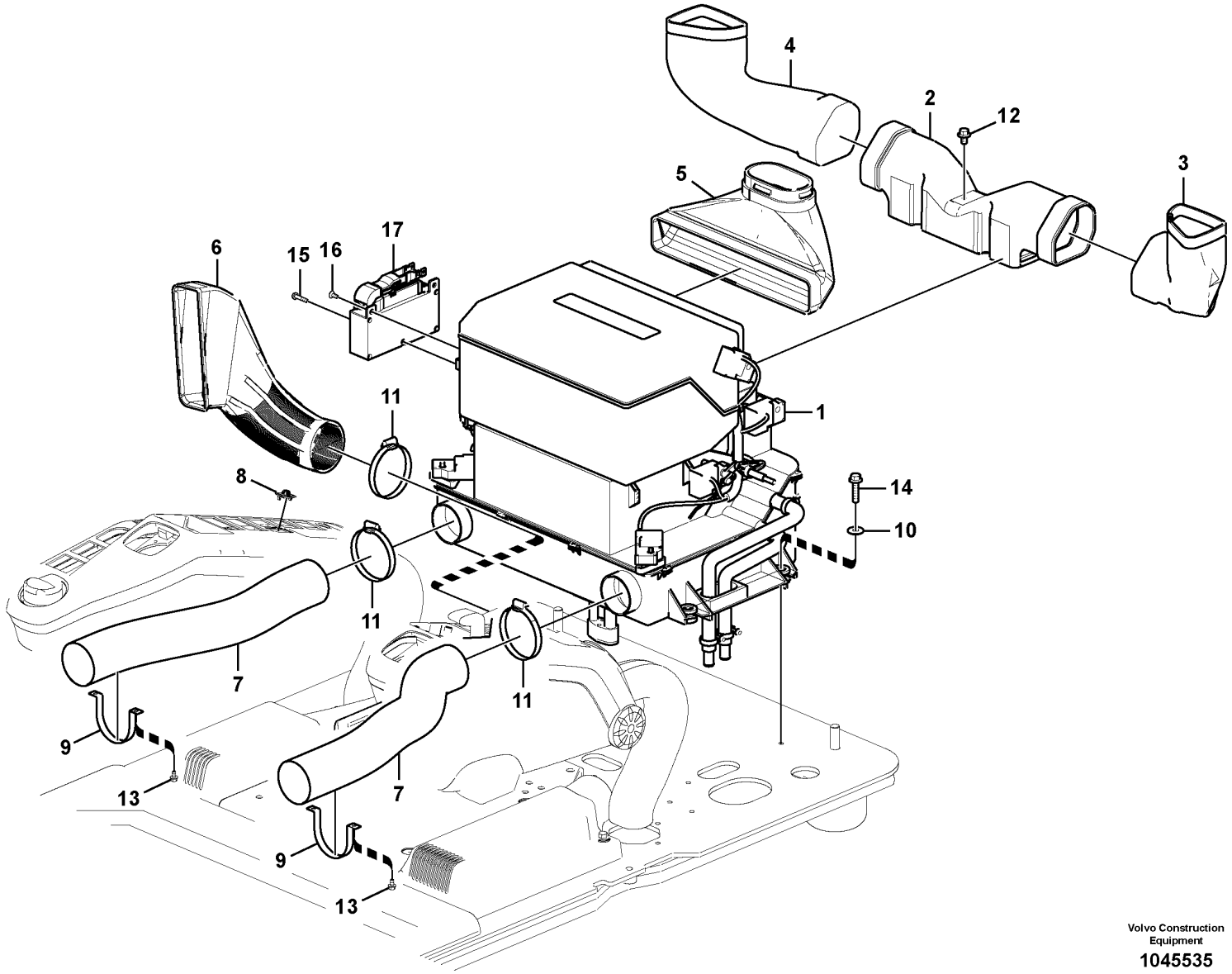

Volvo Construction Equipment

1045535

Fig.	Part No.	Quantity 1	2	3	PS	KIT	Description	Dénomination	Bezeichnung	품명	Denominación	Notes
1	VOE 14534240	1			SS		Air Cond	Climatisation	Klimaanlage	에어컨	Acondicion Aire	
2	VOE 14531716	1					Duct	Goulotte	Kanal	덕트	Canal	
3	VOE 14531717	1					Duct	Goulotte	Kanal	덕트	Canal	
4	VOE 14531718	1					Duct	Goulotte	Kanal	덕트	Canal	
5	VOE 14531720	1					Duct	Goulotte	Kanal	덕트	Canal	
6	VOE 14534242	1					Duct	Goulotte	Kanal	덕트	Canal	
7	VOE 14532819	2					Hose	Flexible	Schlauch	호스	Manguera	S/N -110078
	VOE 14686054	2					Hose	Flexible	Schlauch	호스	Manguera	S/N 110079-
8	VOE 14514330	1					Sensor	Capteur	Geber	센서	Sensor	
9	VOE 14504237	2					Bracket	Console	Konsole	브래킷	Consola	S/N -110078
10	VOE 960143	4					Plain washer	Rondelle plane	Flachscheibe		Arandela plana	
11	VOE 943482	3					Hose clamp	Collier durite	Schlauchschelle	호스 클램프	Abrazadera de manguera	S/N -110078
	VOE 943482	1					Hose clamp	Collier durite	Schlauchschelle	호스 클램프	Abrazadera de manguera	S/N 110079-
	VOE 943481	2					Hose clamp	Collier durite	Schlauchschelle	호스 클램프	Abrazadera de manguera	S/N 110079-
12	VOE 946471	1					Flange screw	Vis à embase	Flanschschraube	플랜지 나사	Tornillo embridado	
13	VOE 13965175	4					Screw	Vis	Schraube	나사	Tornillo	S/N -110078
14	VOE 965185	4					Flange screw	Vis à embase	Flanschschraube	플랜지 나사	Tornillo embridado	
15	VOE 969587	1					Six point socket screw	Vis à 6 pans creux	Sechszahn-Hohlschraube	6 포인트 소켓 나사	Racor de seis dientes	
16	VOE 969738	2					Six point socket screw	Vis à 6 pans creux	Sechszahn-Hohlschraube	6 포인트 소켓 나사	Racor de seis dientes	
17	VOE 11443400	1					Electronic unit	Unité électronique	Elektronikeinheit	전자 유닛	Unidad electrónica	

1	8287468	**Air duct in cabin and cabin floor** **Conduit d'air dans la cabine et dans le plancher de cabine** **Luftkanal in Kabine und Kabinenboden** 에어 분기장치 **Conducto de aire en cabina y suelo de cabina**	Catalogue id **20214**	Group **870**
2			Illustr. No **1045535**	Section **400**
3			Issue **20009061-F**	Page **463**
4				
5				

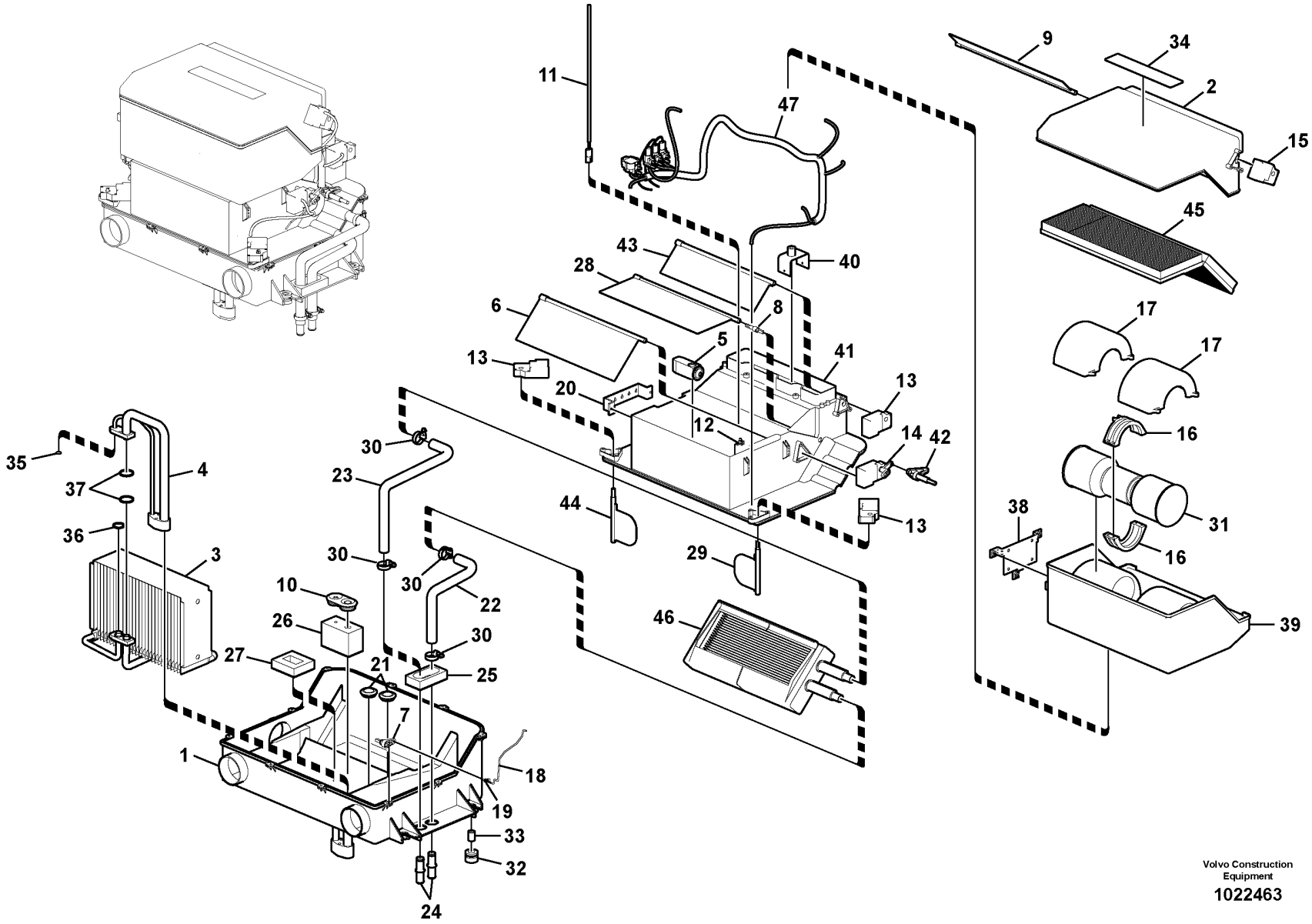

Volvo Construction Equipment

1022463

Fig.	Part No.	Quantity 1	2	3	PS	KIT	Description	Dénomination	Bezeichnung	품명	Denominación	Notes
	VOE 14534240	1			SS		Air Cond	Climatisation	Klimaanlage	에어컨	Acondicion Aire	
1	**VOE 14585933**	1					•Case	•Caisson	•Etui	•케이스	•Funda	
2	**VOE 14509328**	1					•Cover	•Capot	•Haube	•커버	•Capó	
3	**VOE 14509329**	1					•Cooling system	•Systeme d refroidissement	•Kühlanlage	•	•Sistema de refrigeracion	(VOE 14585932)
4	**VOE 14509330**	1					•Pipe line	•Conduite tubulaire	•Rohrleitung	•	•Tuberia	(VOE 14585931)
5	**VOE 14509331**	1					•Expansion valve	•Robinet d'expansion	•Expansionsventil	•익스팬션 밸브	•Válvula de expansión	
6	**VOE 14509337**	1					•Door	•Porte	•Tür	•도어	•Puerta	
7	**VOE 14509339**	1					•Control lever	•Levier de commande	•Bedienungshebel	•컨트롤 레버	•Palanca mando	
	VOE 14509357	1					•Rod	•Tige	•Stange	•로드	•Barra	
8	**VOE 14509341**	1					•Control lever	•Levier de commande	•Bedienungshebel	•컨트롤 레버	•Palanca mando	
9	**VOE 14509342**	1					•Door	•Porte	•Tür	•도어	•Puerta	
10	**VOE 14509343**	1					•Grommet	•Passe fil	•Durchführung	•그로멧	•Pasaje	
11	**VOE 14509344**	1					•Sensor	•Capteur	•Geber	•센서	•Sensor	
12	**VOE 14509345**	1					•Clip	•Clip	•Clip	•클립	•Clip	
13	**VOE 14509346**	3					•Actuator	•Actionneur	•Stellorgan	•액츄에이터	•Actuador	
14		1					•Actuator	•Dispositif Mano	•Betätigun Organ	•액츄에이터	•Organos Mando	
	VOE 14523019	1					••Actuator	••Actionneur	••Stellorgan	••액츄에이터	••Actuador	
	VOE 14523020	1					••Lever	••Levier	••Hebel	••레버	••Palanca	
15	**VOE 14509348**	1					•Actuator	•Actionneur	•Stellorgan	•액츄에이터	•Actuador	
16	**VOE 14509351**	2					•Guide	•Guide	•Führung	•가이드	•Guía	
17		2			NS		•Case	•Etui	•Futteral	•케이스	•Funda	
18	**VOE 14509356**	1					•Rod	•Monture	•Fühler	•로드	•Varilla	
19	**VOE 14509357**	1					•Rod	•Tige	•Stange	•로드	•Barra	
20		1			NS		•Support	•Support	•Stütze	•서포트	•Apoyo	
21	**VOE 14509361**	2					•Grommet	•Passe fil	•Durchführung	•그로멧	•Pasaje	
22	**VOE 14509362**	1					•Hose	•Flexible	•Schlauch	•호스	•Manguera	
23	**VOE 14509363**	1					•Hose	•Flexible	•Schlauch	•호스	•Manguera	
24	**VOE 14509364**	2					•Connector	•Pièce connexion	•Verbindungsstück	•커넥터	•Pieza de conexión	
25	**VOE 14509365**	1					•Sealing strip	•Lisse étanchéité	•Dichtleiste	•씰링 스트립	•Moldura retén	
26	**VOE 14509366**	1					•Packing	•Joint	•Dichtung	•패킹	•Empaquetadura	

1	**8287468**	**Air conditioning unit, cooling and heater** **Unité de conditionnement d'air, refroidissement et chauffage** **Klimaanlage, Kühler und Heizung** 에어컨 유니트,쿨러 및 히터 겸용 **Unidad de aire acondicionado, refrigeración y calefacción**	Catalogue id **20214**	Group **870**
2			Illustr. No **1022463**	Section **500**
3			Issue **20009061-F**	Page **465**
4				
5				

VOLVO

PL4608

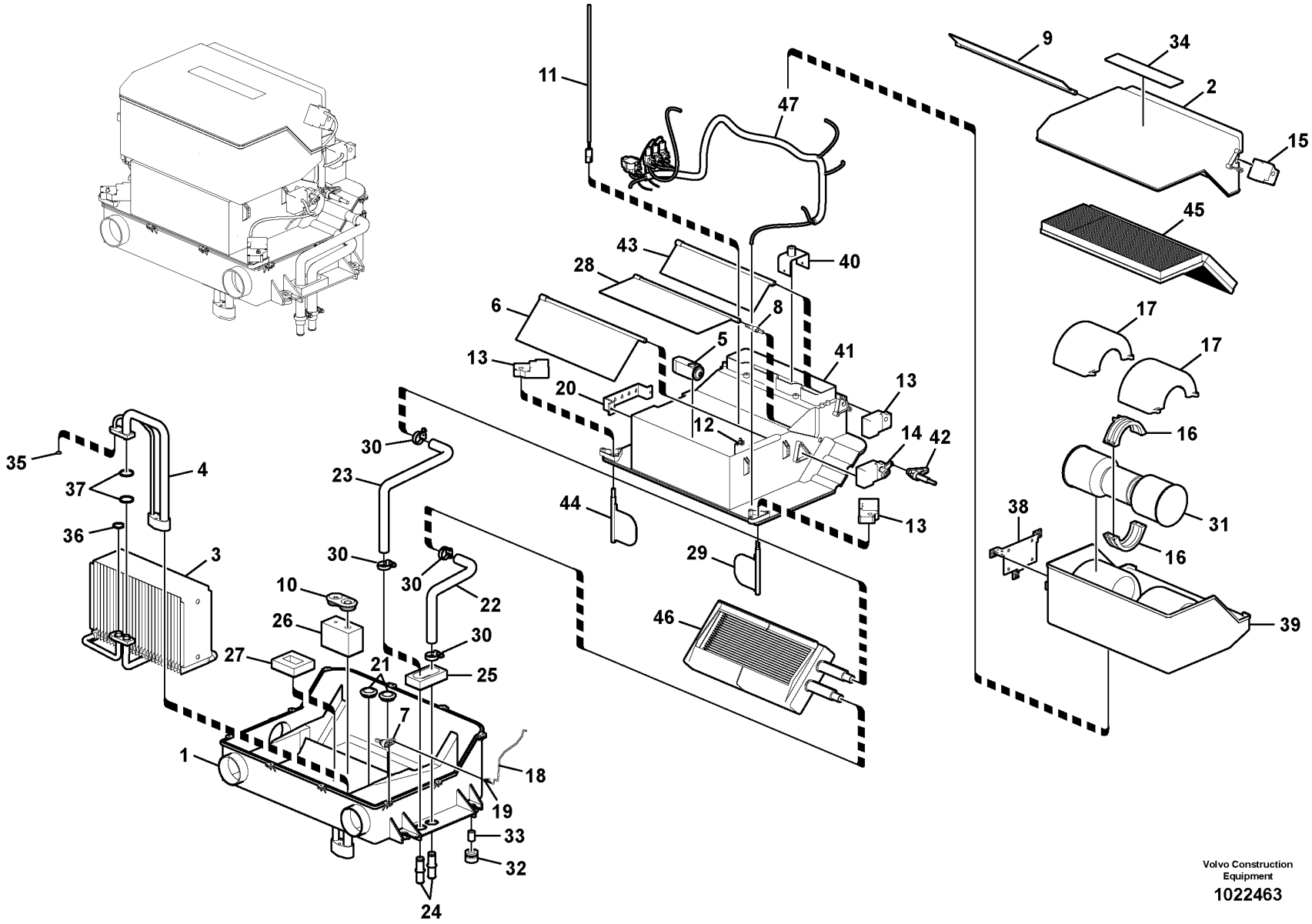

Volvo Construction Equipment

1022463

Fig.	Part No.	Quantity 1	2	3	PS	KIT	Description	Dénomination	Bezeichnung	품명	Denominación	Notes
27	VOE 14509367	1					•Gasket	•Joint	•Dichtung	•개스킷	•Junta	
28	VOE 14509373	1					•Door	•Porte	•Tür	•도어	•Puerta	
29	VOE 14509374	1					•Door	•Porte	•Tür	•도어	•Puerta	
30	VOE 14511415	4					•Clamp	•Collier serrage	•Klemme	•클램프	•Abrazadera	
31	VOE 14576774	1					•Electric motor	•Moteur électrique	•Elektromotor	•전기 모터	•Motor eléctrico	
32	VOE 14514720	4					•Grommet	•Passe fil	•Durchführung	•그로멧	•Pasaje	
33	VOE 14515454	4			OP		•Pipe	•Tuyau	•Rohrleitung	•파이프	•Tubo	
34		1			NS		•Decal	•Decalcomanie	•Abziehbild	•데칼	•Decalcomania	
35	VOE 14529050	1					•O-ring	•Joint torique	•O-Ring	•O 링	•Anillo tórico	
36	VOE 14529051	1					•O-ring	•Joint torique	•O-Ring	•O 링	•Anillo tórico	
37	VOE 14529052	2					•O-ring	•Joint torique	•O-Ring	•O 링	•Anillo tórico	
38		1			NS		•Bracket	•Console	•Konsole	•브래킷	•Consola	
39		1			NS		•Case	•Etui	•Futteral	•케이스	•Funda	
40		1			NS		•Bracket	•Console	•Konsole	•브라켓	•Ménsula	
41		1			NS		•Case	•Caisson	•Etui	•케이스	•Funda	
42	VOE 14509338	1					•Control lever	•Levier de commande	•Bedienungshebel	•컨트롤 레버	•Palanca mando	
43	VOE 14509340	1					•Door	•Porte	•Tür	•도어	•Puerta	
44	VOE 14509336	1					•Door	•Porte	•Tür	•도어	•Puerta	
45	VOE 14689735	1					•Filter	•Filtre	•Filter	•필터	•Filtro	(VOE 14506997)
46	VOE 14554152	1					•Radiator	•Radiateur	•Kühler	•라디에이터	•Radiador	
47	VOE 14547917	1					•Cable harness	•Faisceau de câbles	•Kabelbaum	•케이블 설비	•Manojo cables	

1	8287468	**Air conditioning unit, cooling and heater** **Unité de conditionnement d'air, refroidissement et chauffage** **Klimaanlage, Kühler und Heizung** 에어컨 유니트,쿨러 및 히터 겸용 **Unidad de aire acondicionado, refrigeración y calefacción**	Catalogue id **20214**	Group **870**
2			Illustr. No **1022463**	Section **500**
3			Issue **20009061-F**	Page **467**
4				
5				

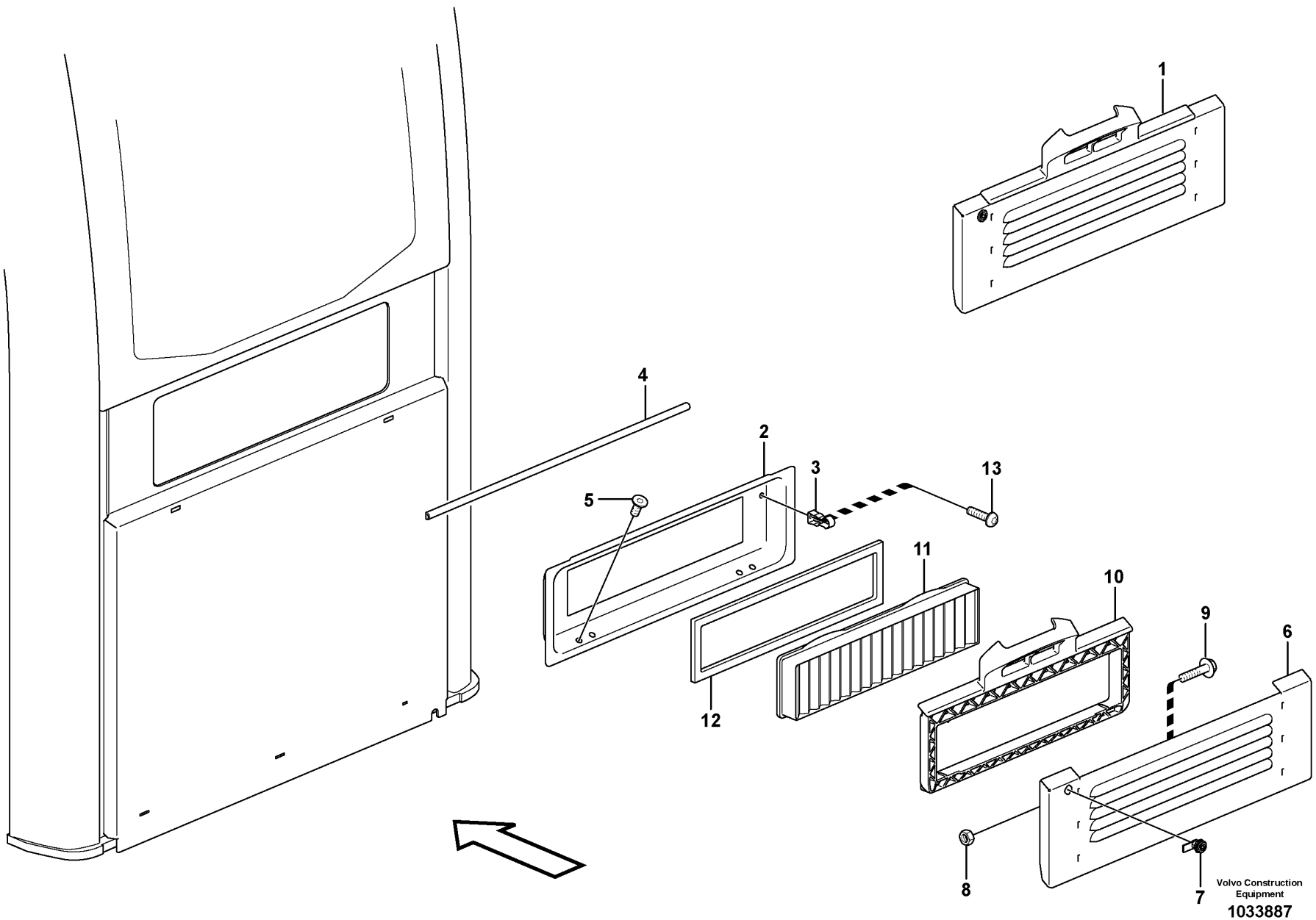
1
2
3
4
5
6
7
8
9
10
11
12
13
Volvo Construction Equipment
1033887

Fig.	Part No.	Quantity 1	2	3	PS	KIT	Description	Dénomination	Bezeichnung	품명	Denominación	Notes
1		1			NS		Hatch	Trappe	Luke	해치	Trampilla	
2	**VOE 15037134**	1					•Filter insert	•Cartouche de filtre	•Filtereinsatz	•필터 인서트	•Cartucho filtrante	
3	**VOE 11204775**	2					•Spring	•Ressort	•Feder	•스프링	•Resorte	
4	**VOE 14644822**	REQ					•Strip	•Ruban	•Band	•스트립	•Cinta	(VOE 11205871) L = 600MM
5	**VOE 969842**	4					•Six point socket screw	•Vis à 6 pans creux	•Sechszahn-Hohlschraube	•6 포인트 소켓 나사	•Racor de seis dientes	
6	**VOE 15009433**	1					•Filter cover	•Couvercle de filtre	•Filterdeckel	•필터 커버	•Tapa filtro	
7	**VOE 11204772**	1					•Lock	•Serrure	•Schloss	•잠금장치	•Cierre	
8	**VOE 983303**	2					•Hexagon nut	•Écrou hexagonal	•Sechskantmutter	•육각 너트	•Tuerca hexagonal	
9	**VOE 13945444**	2					•Screw	•Vis	•Schraube	•나사	•Tornillo	
10	**VOE 11205414**	1					•Filter retainer	•Porte-filtre	•Filtertopf	•필터 리테이너	•Soporte filtro	
11	**VOE 15052786**	1					•Primary filter	•Préfiltre	•Vorfilter	•1차 필터	•Prefiltro	(VOE 11703979)
12	**VOE 15009280**	1					•Seal	•Étanchéité	•dichtung	•시일링	•Junta	
13	**VOE 969420**	2					•Six point socket screw	•Vis à 6 pans creux	•Sechszahn-Hohlschraube	•6 포인트 소켓 나사	•Racor de seis dientes	

1	**8286213**	**Fresh air inlet, air filter and fan housing.** **Entrée air frais, filtre a air et boîtier ventilateur.** **Frischlufteinlass, Luftfilter und Gebläseschacht.** 운전실 환기구, 에어필터 및 팬 하우징 **Toma aire fresco, filtro de aire y caja ventilador**	Catalogue id **20214**	Group **872**
2			Illustr. No **1033887**	Section **100**
3				
4			Issue **20009061-F**	Page **469**
5				

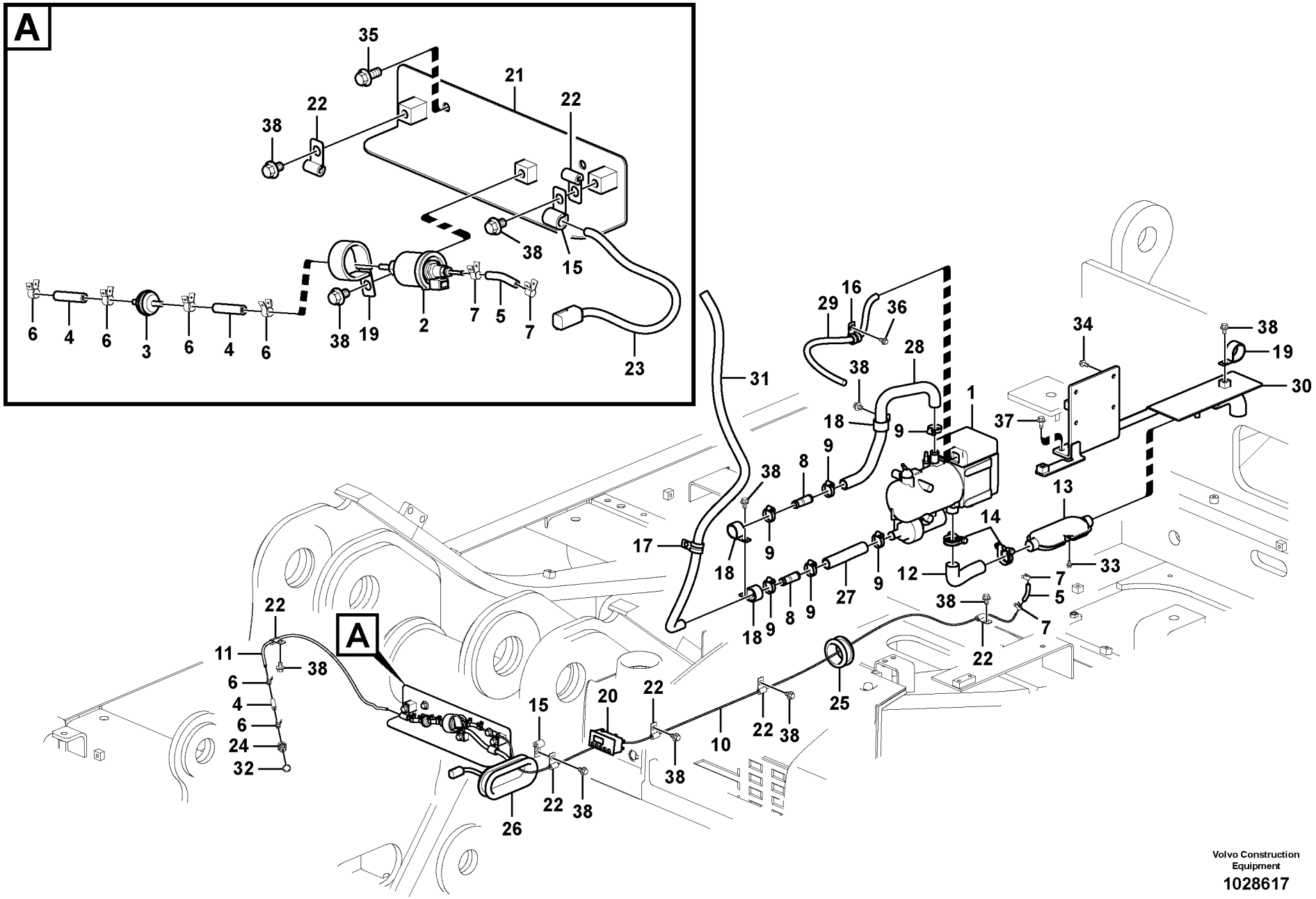
A
35
21
22
22
38
38
15
6
4
6
3
6
4
6
38
19
2
7
5
7
23
31
16
29
36
28
38
34
38
19
30
1
18
9
37
9
8
38
13
14
17
18
9
12
33
7
5
27
9
38
7
18
9
8
9
22
22
11
38
A
6
4
6
24
32
15
20
22
25
10
22
38
38
22
38
26
Volvo Construction
Equipment
1028617

Fig.	Part No.	Quantity 1	2	3	PS	KIT	Description	Dénomination	Bezeichnung	품명	Denominación	Notes
	VOE 14539072	1					Heater	Réchauffeur	Heizgerät	히터	Calefactor	S/N -110039
	VOE 14606004	1					Heater	Réchauffeur	Heizgerät	히터	Calefactor	S/N 110040-
1	**VOE 14539073**	1			OP		•Heater	•Réchauffeur	•Heizgerät	•히터	•Calefactor	S/N -110039 See group 875-200 page 475
	VOE 14591294	1			SS		•Heater	•Réchauffeur	•Heizgerät	•히터	•Calefactor	S/N 110040- See group 875-200 page 475
2	**VOE 14539074**	1					•Pump	•Pompe	•Pumpe	•펌프	•Bomba	S/N -110039
	VOE 14622021	1					•Pump	•Pompe	•Pumpe	•펌프	•Bomba	S/N 110040-
	VOE 14539075	1					Accessories	Accessoire	Zubehör	액세서리	Accesorios	S/N -110039
	VOE 14631936	1					Accessories	Accessoire	Zubehör	액세서리	Accesorios	S/N 110040-
3	**VOE 14509262**	1					•Fuel filter	•Filtre a combustible	•Kraftstofffilter	•연료 필터	•Filtro de combustible	
4	**VOE 14509263**	3					•Connector	•Connexion	•Anschluss	•커넥터	•Unión	
5	**VOE 14509264**	2					•Connector	•Pièce connexion	•Verbindungsstück	•커넥터	•Pieza de conexión	
6	**VOE 14509265**	6					•Clip	•Clip	•Clip	•클립	•Clip	
7	**VOE 14509266**	4					•Clip	•Clip	•Clip	•클립	•Clip	
8	**VOE 14509271**	2					•Connector	•Pièce connexion	•Verbindungsstück	•커넥터	•Pieza de conexión	
9	**VOE 14509272**	6					•Clip	•Clip	•Clip	•클립	•Clip	
10	**VOE 14539076**	1					•Pipe	•Tuyau	•Rohrleitung	•파이프	•Tubo	
11	**VOE 14539077**	1					•Pipe	•Canalisation	•Rohrleitung	•파이프	•Canalizacion	
12	**VOE 14539080**	1					•Tube	•Tube	•Rohr	•튜브	•Tubo	
13	**VOE 14539444**	1					•Silencer	•Silencieux	•Schalldämpfer	•소음기	•Silenciador	
14	**VOE 14539445**	2					•Clip	•Clip	•Klemme	•클립	•Clip	
15	**VOE 14500291**	2					Clip	Clip	Clip	클립	Clip	
16	**VOE 14500294**	1					Clip	Clip	Clip	클립	Clip	
17	**VOE 14500295**	1					Clip	Clip	Clip	클립	Clip	
18	**VOE 14500297**	3					Clip	Clip	Clip	클립	Clip	
19	**VOE 14515523**	2					Clip	Clip	Klemme	클립	Clip	
20	**VOE 14500661**	1					Timer	Chronomètre	Zeitschaltwerk	타이머	Reloj programador	
21	**VOE 14507603**	1					Bracket	Console	Konsole	브라켓	Ménsula	
22	**VOE 14508060**	7					Clip	Clip	Clip	클립	Clip	
23	**VOE 14540078**	1					Cable harness	Faisceau de câbles	Kabelbaum	케이블 설비	Manojo cables	
24	**VOE 14511459**	1					Fitting	Écrou raccord	Verschraubung	피팅	Racor	

1	**8280032**	**Auxiliary Heater** **Chauffage d'appoint** **Zusatzheizung** 보조 히터 **Calefactor adicional**	Catalogue id **20214**	Group **875**
2			Illustr. No **1028617**	Section **100**
3			Issue **20009061-F**	Page **471**
4				
5				

VOLVO

PL4608

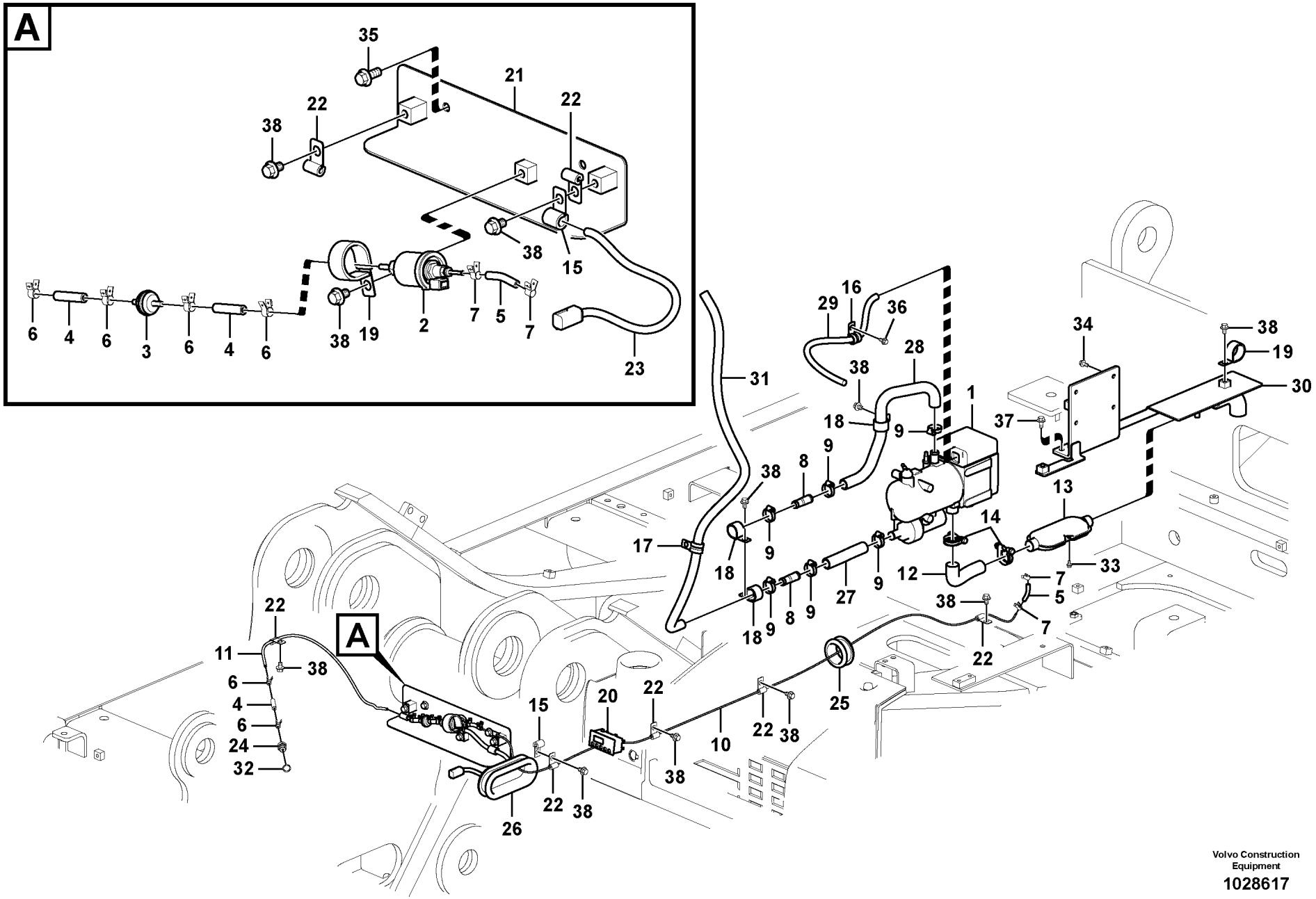
A
35
21
22
22
38
38
15
6
4
6
3
6
4
6
38
19
2
7
5
7
23
31
16
29
36
28
38
34
38
19
30
1
18
9
37
9
8
38
13
14
17
18
9
12
33
7
5
27
9
38
7
18
9
8
9
22
22
11
38
A
6
4
6
24
32
15
20
22
25
10
22
38
38
22
38
26
Volvo Construction
Equipment
1028617

Fig.	Part No.	Quantity 1	2	3	PS	KIT	Description	Dénomination	Bezeichnung	품명	Denominación	Notes
25	VOE 14529112	1					Grommet	Passe fil	Durchführung	그로멧	Pasaje	
26	VOE 14529326	1					Grommet	Passe fil	Durchführung	그로멧	Pasaje	
27	VOE 14539791	1					Hose	Flexible	Schlauch	호스	Manguera	S/N -110039
	VOE 14598092	1					Hose	Flexible	Schlauch	호스	Manguera	S/N 110040-
28	VOE 14540077	1					Hose	Flexible	Schlauch	호스	Manguera	S/N -110039
	VOE 14606009	1					Hose	Flexible	Schlauch	호스	Manguera	S/N 110040-
29	VOE 14540079	1					Wire harness	Faisceau electrique	Kabelbaum	배선	Manojo cables	S/N -110039
	VOE 14616324	1			SS		Cable harness	Faisceau de câbles	Kabelbaum	케이블 설비	Manojo cables	S/N 110040-
30	VOE 14545464	1					Bracket	Console	Konsole	브래킷	Consola	S/N -110039
	VOE 14604635	1					Bracket	Console	Konsole	브래킷	Consola	S/N 110040-
	VOE 14621628	1					Bracket	Console	Konsole	브래킷	Consola	S/N 110040-
31	VOE 14880578	1					Hose	Flexible	Schlauch	호스	Manguera	S/N -110039
	VOE 14881144	1					Hose	Flexible	Schlauch	호스	Manguera	S/N 110040-
32	SA 9426-20050	1					Gasket	Joint	Dichtung	개스킷	Junta	
33	VOE 965175	1			SS		Flange screw	Vis à embase	Flanschschraube	플랜지 나사	Tornillo embridado	
34	VOE 946173	6					Flange screw	Vis à embase	Flanschschraube	플랜지 나사	Tornillo embridado	
35	VOE 946329	2					Flange screw	Vis à embase	Flanschschraube	플랜지 나사	Tornillo embridado	
36	VOE 946440	1					Flange screw	Vis à embase	Flanschschraube	플랜지 나사	Tornillo embridado	
37	VOE 946441	3					Flange screw	Vis à embase	Flanschschraube	플랜지 나사	Tornillo embridado	
38	VOE 946471	12					Flange screw	Vis à embase	Flanschschraube	플랜지 나사	Tornillo embridado	

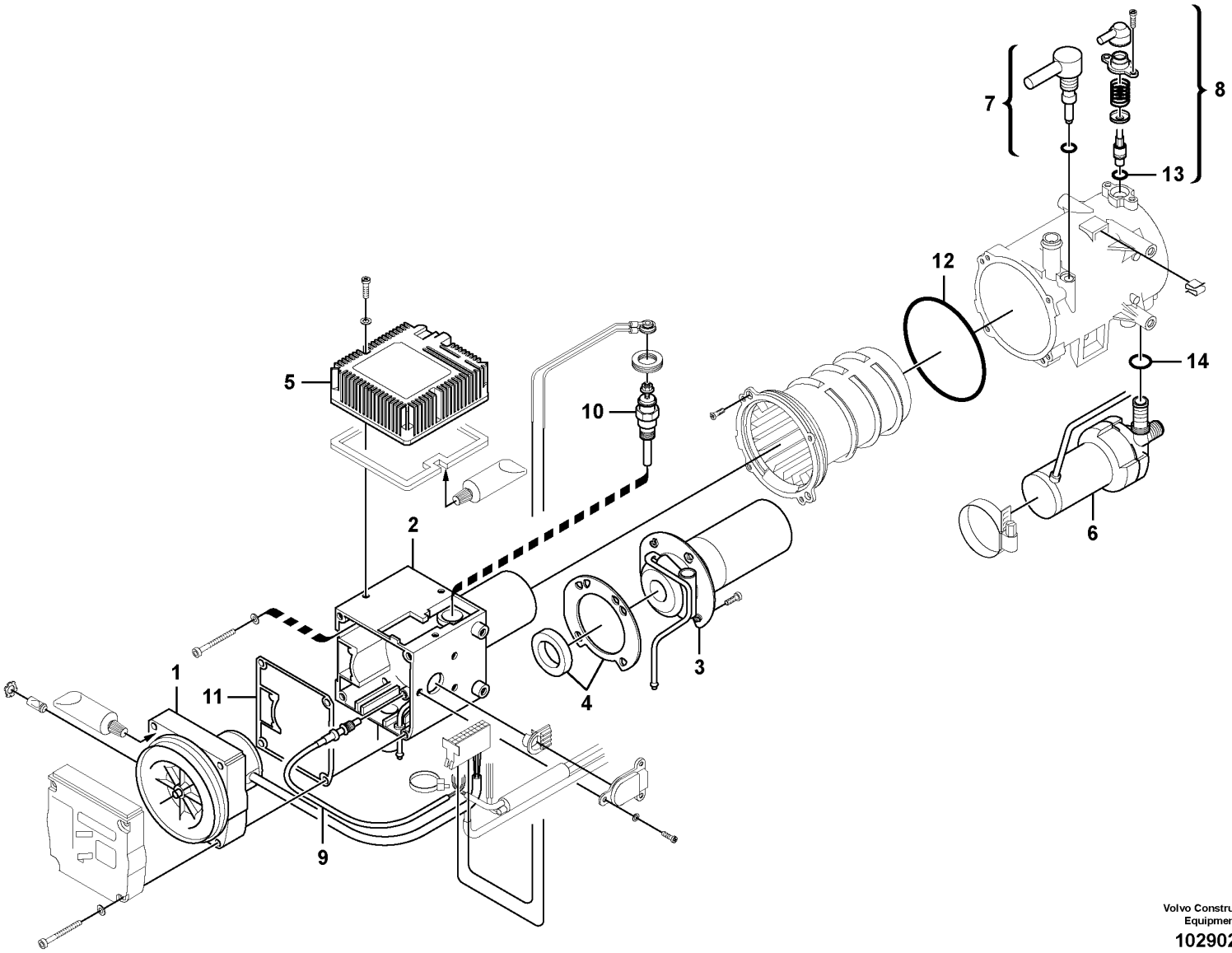

Volvo Construction Equipment

1029023

Fig.	Part No.	Quantity 1	2	3	PS	KIT	Description	Dénomination	Bezeichnung	품명	Denominación	Notes
	VOE 14539073	1			OP		Heater	Réchauffeur	Heizgerät	히터	Calefactor	S/N -110039
	VOE 14591294	1			SS		Heater	Réchauffeur	Heizgerät	히터	Calefactor	S/N 110040-
1	**VOE 14545040**	1					•Fan	•Ventilateur	•Gebläse	•팬	•Ventilador	
2	**VOE 14545042**	1					•Heater	•Elément de chauffage	•Heizkörper	•히터	•Calefaccion	
3	**VOE 14545043**	1					•Heater unit	•Bloc chauff/clim	•Heizgerät	•히터 유닛	•Calefactor	
4	**VOE 14545044**	1					•Seal	•Joint	•Dichtring	•시일	•Junta	
5	**VOE 14545046**	1					•Control Unit	•Unité de commande	•Steuereinheit	•제어장치	•Unidad de mando	
6	**VOE 14545047**	1					•Water pump	•Pompe à eau	•Wasserpumpe	•물 펌프	•Bomba de agua	
7	**VOE 14545048**	1					•Sensor	•Capteur	•Geber	•센서	•Sensor	
8	**VOE 14545049**	1					•Sensor	•Capteur	•Geber	•센서	•Sensor	
9	**VOE 14545050**	1					•Sensor	•Capteur	•Geber	•센서	•Sensor	
10	**VOE 14545051**	1					•Plug	•Bouchon	•Stopfen	•플러그	•Tapon	
11	**VOE 14545058**	1					•Seal	•Joint	•Dichtring	•시일	•Junta	
12	**VOE 14545061**	1					•O-ring	•Joint torique	•O-Ring	•O 링	•Anillo tórico	
13	**VOE 14545062**	2					•O-ring	•Joint torique	•O-Ring	•O 링	•Anillo tórico	
14	**VOE 14545063**	1					•O-ring	•Joint torique	•O-Ring	•O 링	•Anillo tórico	

1	**8280032**	**Auxiliary Heater** **Chauffage d'appoint** **Zusatzheizung** 보조 히터 **Calefactor adicional**	Catalogue id **20214**	Group **875**
2			Illustr. No **1029023**	Section **200**
3			Issue **20009061-F**	Page **475**
4				
5				

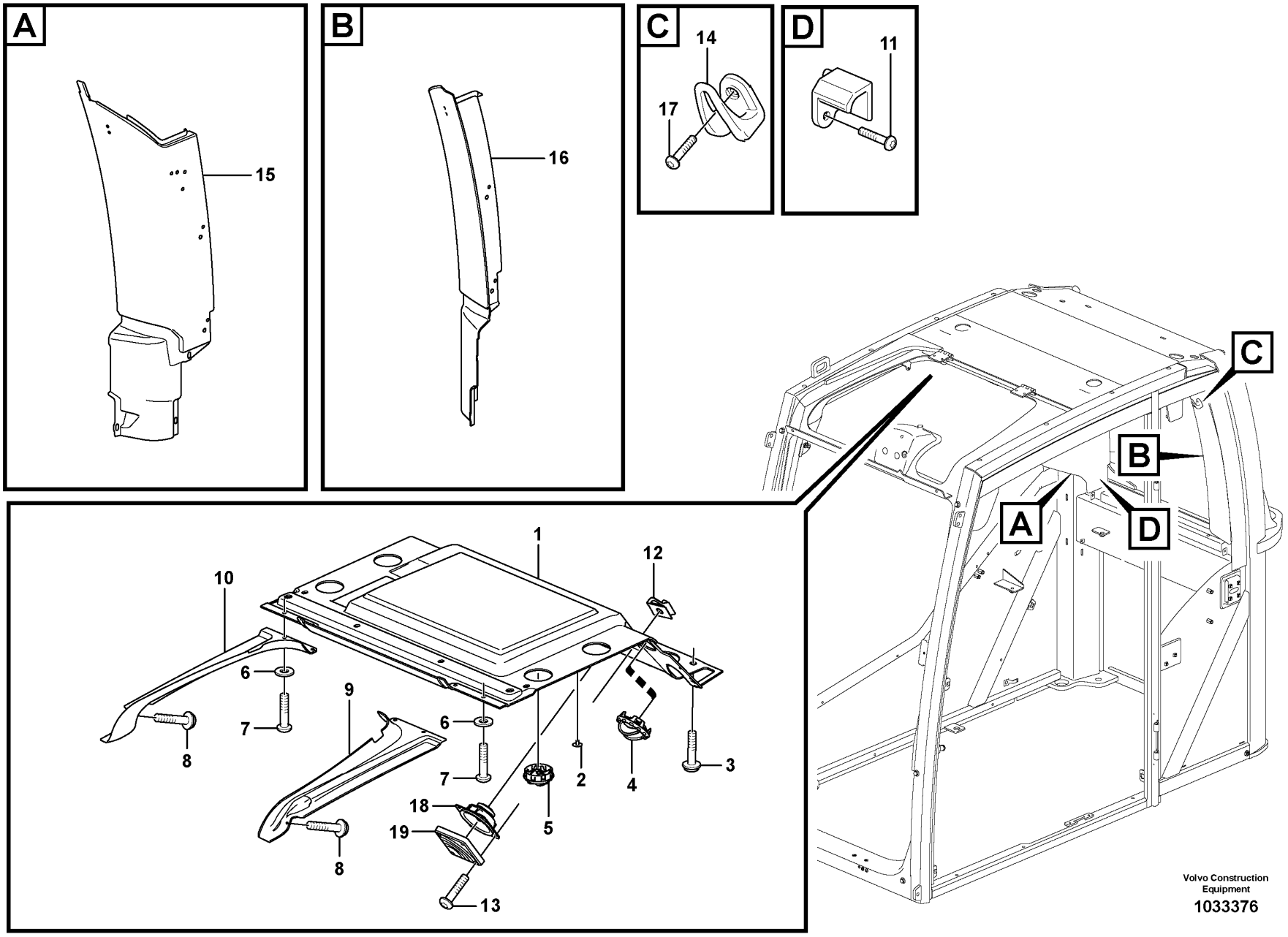

Volvo Construction Equipment

1033376

Fig.	Part No.	Quantity 1	2	3	PS	KIT	Description	Dénomination	Bezeichnung	품명	Denominación	Notes
1	VOE 15022080	1					Headlining	Garniture pavillon	Dachhimmel	헤드라이닝	Techo interior	
2	VOE 1613068	6					Plug	Bouchon	Stopfen	플러그	Tapon	
3	VOE 969422	4					Six point socket screw	Vis à 6 pans creux	Sechszahn-Hohlschraube	6 포인트 소켓 나사	Racor de seis dientes	
4	VOE 11412785	4					Air outlet	Sortie d'air	Belüftungsdüse	에어 출구	Boquilla	
5	VOE 11412071	4					Nozzle	Gicleur	Düse	노즐	Difusor	
6	VOE 13940090	10					Washer	Rondelle	Scheibe	워셔	Arandela	
7	VOE 969407	4					Six point socket screw	Vis à 6 pans creux	Sechszahn-Hohlschraube	6 포인트 소켓 나사	Racor de seis dientes	
8	VOE 969278	2					Six point socket screw	Vis à 6 pans creux	Sechszahn-Hohlschraube	6 포인트 소켓 나사	Racor de seis dientes	
9	VOE 11205985	1					Headlining	Garniture pavillon	Dachhimmel	헤드라이닝	Techo interior	
10	VOE 11205986	1					Headlining	Garniture pavillon	Dachhimmel	헤드라이닝	Techo interior	
11	VOE 972079	4					Six point socket screw	Vis à 6 pans creux	Sechszahn-Hohlschraube	6 포인트 소켓 나사	Racor de seis dientes	
12	VOE 11164693	8					Spring nut	Écrou de ressort	Federverschlussmutter	스프링 너트	Tuerca resorte	
13	VOE 969478	8					Six point socket screw	Vis à 6 pans creux	Sechszahn-Hohlschraube	6 포인트 소켓 나사	Racor de seis dientes	
14	VOE 11078015	2					Clothes hook	Crochet de pâterre	Kleiderhaken	옷 후크	Gancho ropa	
15	VOE 15048549	1					Panel	Panneau	Paneel	패널	Panel	
16	VOE 15047704	1					Panel	Panneau	Paneel	패널	Panel	
17	VOE 972007	4					Six point socket screw	Vis à 6 pans creux	Sechszahn-Hohlschraube	6 포인트 소켓 나사	Racor de seis dientes	
18	VOE 11201898	2					Loudspeaker	Haut-parleur	Lautsprecher	스피커	Altavoz	
19	VOE 11201899	2					Loudspeaker grille	Grille haut-parleur	Lautsprechergitter	스피커 그릴	Rejilla de altavoz	

1	8286213	**Interior components** **Pieces d'amenagement** **Innenausstattung** 실내 구성품 **Detalles interiores**	Catalogue id **20214**	Group **880**
2			Illustr. No **1033376**	Section **100**
3			Issue **20009061-F**	Page **477**
4				
5				

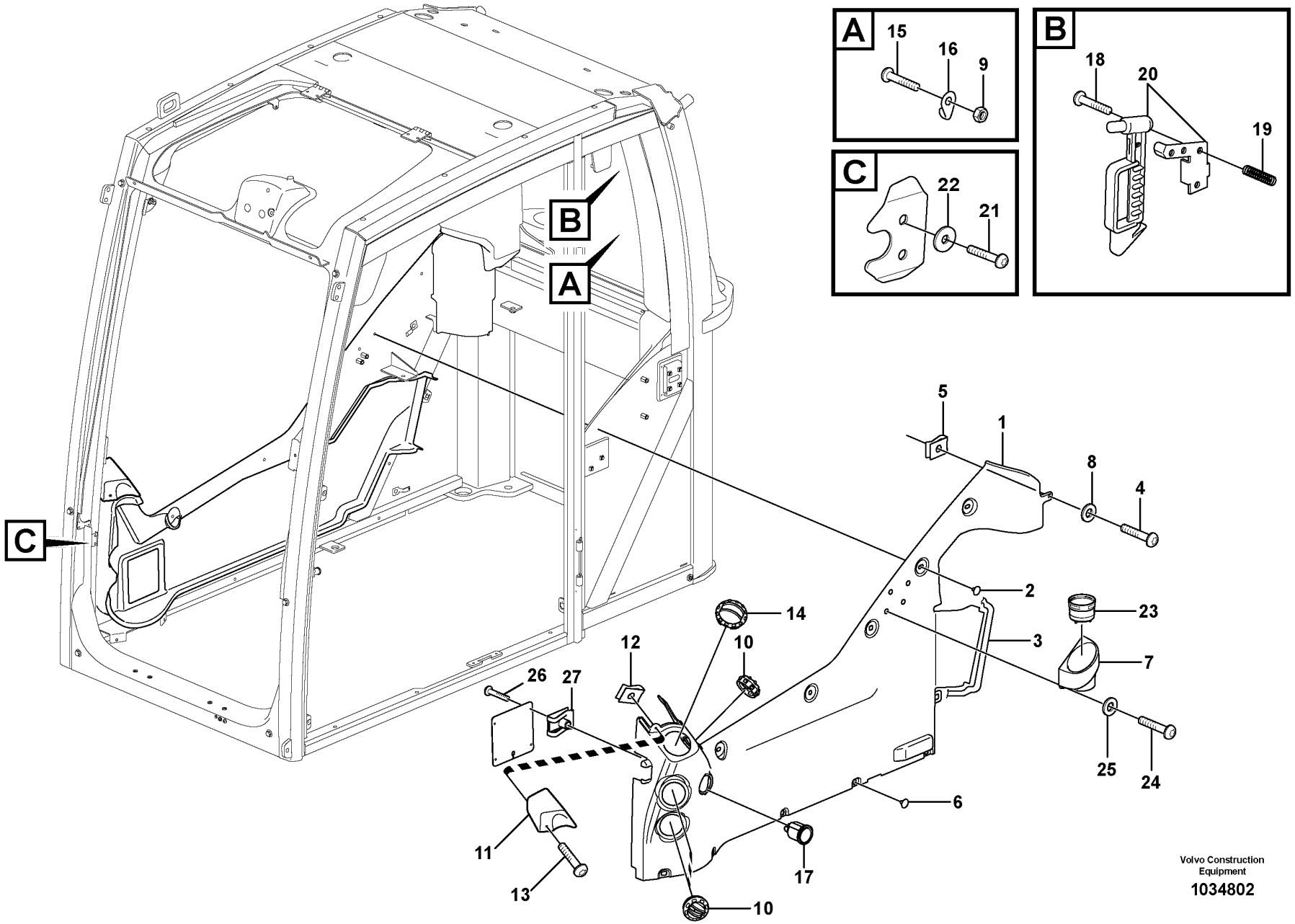

Volvo Construction Equipment

1034802

Fig.	Part No.	Quantity 1	2	3	PS	KIT	Description	Dénomination	Bezeichnung	품명	Denominación	Notes
1	VOE 15043127	1			SS		Panel	Panneau	Paneel	패널	Panel	
2	VOE 1613068	6					Plug	Bouchon	Stopfen	플러그	Tapon	
3	VOE 4955075	REQ					Moulding	Moulure	Leiste	몰딩	Listón	L = 500 MM
4	VOE 969147	3					Six point socket screw	Vis à 6 pans creux	Sechszahn-Hohlschraube	6 포인트 소켓 나사	Racor de seis dientes	
5	VOE 949921	3					Spring nut	Écrou de ressort	Federverschlussmutter	스프링 너트	Tuerca resorte	
6	VOE 11204217	6					Plug	Tampon	Stopfen	플러그	Tapón	
7	VOE 11205306	1					Cup holder	Porte-gobelet	Tassenhalter	컵 홀더	Portavasos	
8	VOE 955892	2					Plain washer	Rondelle plane	Flachscheibe		Arandela plana	
9	VOE 11200955	2					Press nut	Écrou à emboutir	Pressmutter	프레스 너트	Tuerca de presión	
10	VOE 11412071	3					Nozzle	Gicleur	Düse	노즐	Difusor	
11	VOE 11206002	1					Cover	Capot	Haube	커버	Capó	
12	VOE 949937	2					Spring nut	Écrou de ressort	Federverschlussmutter	스프링 너트	Tuerca resorte	
13	VOE 969407	2					Six point socket screw	Vis à 6 pans creux	Sechszahn-Hohlschraube	6 포인트 소켓 나사	Racor de seis dientes	
14	VOE 11412785	1					Air outlet	Sortie d'air	Belüftungsdüse	에어 출구	Boquilla	
15	VOE 971309	2					Six point socket screw	Vis à 6 pans creux	Sechszahn-Hohlschraube	6 포인트 소켓 나사	Racor de seis dientes	
16	VOE 14556038	2					Hook	Crochet	Haken	후크	Gancho	
17	VOE 14530130	1			SS		Hour counter	Compteur horaire	Stundenzähler	아워 미터	Contador horario	
18	VOE 972403	4					Six point socket screw	Vis à 6 pans creux	Sechszahn-Hohlschraube	6 포인트 소켓 나사	Racor de seis dientes	
19	VOE 11204475	4					Thread insert	Fiche filetage	Einsatzgewinde	스레드 인서트	Roscador	
20	VOE 11113885	1					Hammer	Marteau	Hammer	해머	Martillo	
21	VOE 971310	2					Six point socket screw	Vis à 6 pans creux	Sechszahn-Hohlschraube	6 포인트 소켓 나사	Racor de seis dientes	
22	VOE 13940090	2					Washer	Rondelle	Scheibe	워셔	Arandela	
23	VOE 14534489	1					Rubber moulding	Joint caoutchouc	Gummileiste	고무 몰딩	Listón de goma	
24	VOE 969478	2					Six point socket screw	Vis à 6 pans creux	Sechszahn-Hohlschraube	6 포인트 소켓 나사	Racor de seis dientes	
25	VOE 13940090	2					Washer	Rondelle	Scheibe	워셔	Arandela	
26	VOE 969278	4					Six point socket screw	Vis à 6 pans creux	Sechszahn-Hohlschraube	6 포인트 소켓 나사	Racor de seis dientes	

1	8286213	**Interior components** **Pieces d'amenagement** **Innenausstattung** 실내 구성품 **Detalles interiores**	Catalogue id **20214**	Group **880**
2			Illustr. No **1034802**	Section **200**
3			Issue **20009061-F**	Page **479**
4				
5				

VOLVO

PL4608

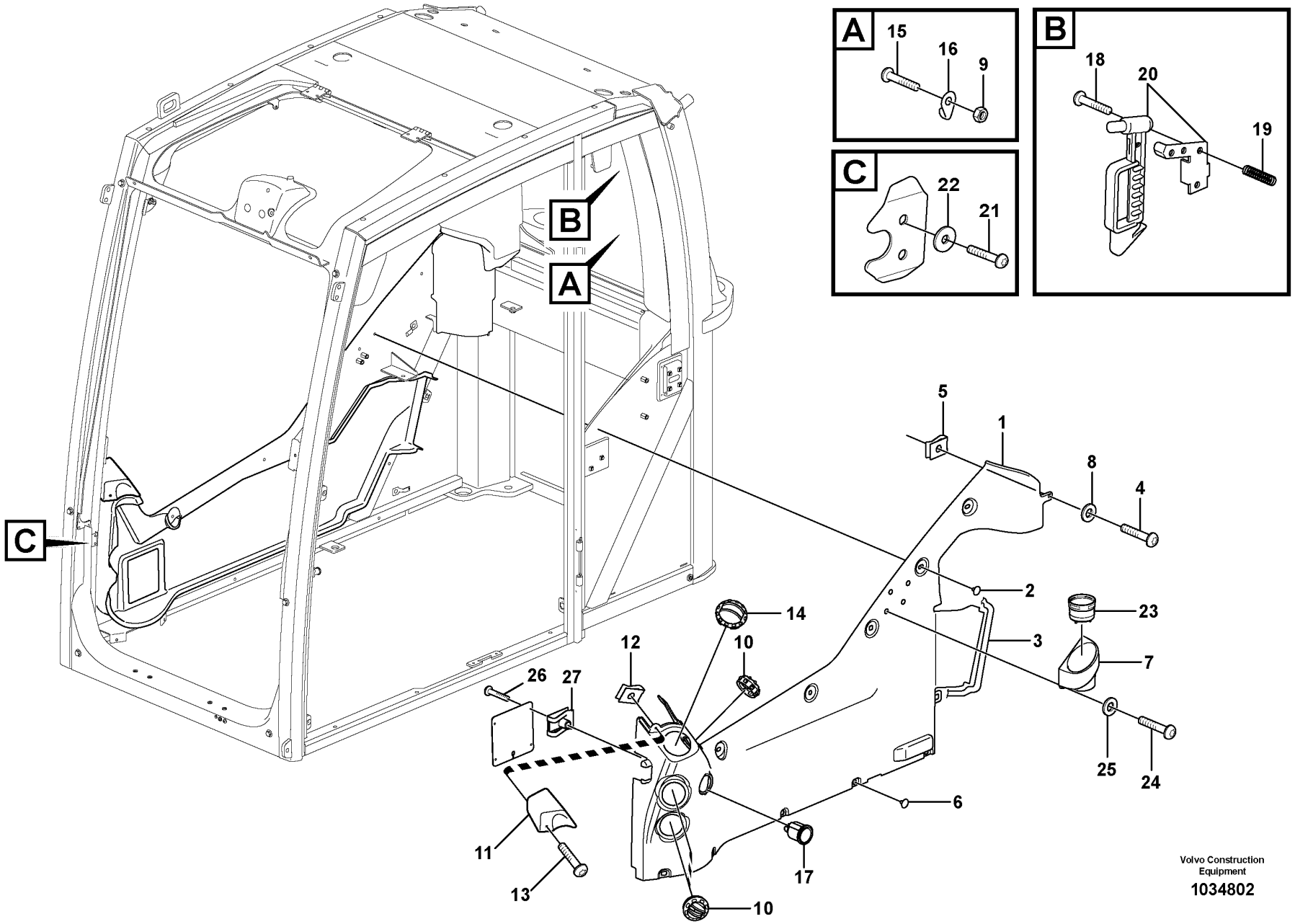

Volvo Construction Equipment

1034802

Fig.	Part No.	Quantity 1	2	3	PS	KIT	Description	Dénomination	Bezeichnung	품명	Denominación	Notes
27	VOE 11164693	4					Spring nut	Écrou de ressort	Federverschlussmutter	스프링 너트	Tuerca resorte	

1	8286213	**Interior components** **Pieces d'amenagement** **Innenausstattung** 실내 구성품 **Detalles interiores**	Catalogue id **20214**	Group **880**
2				
3			Illustr. No **1034802**	Section **200**
4				
5			Issue **20009061-F**	Page **481**

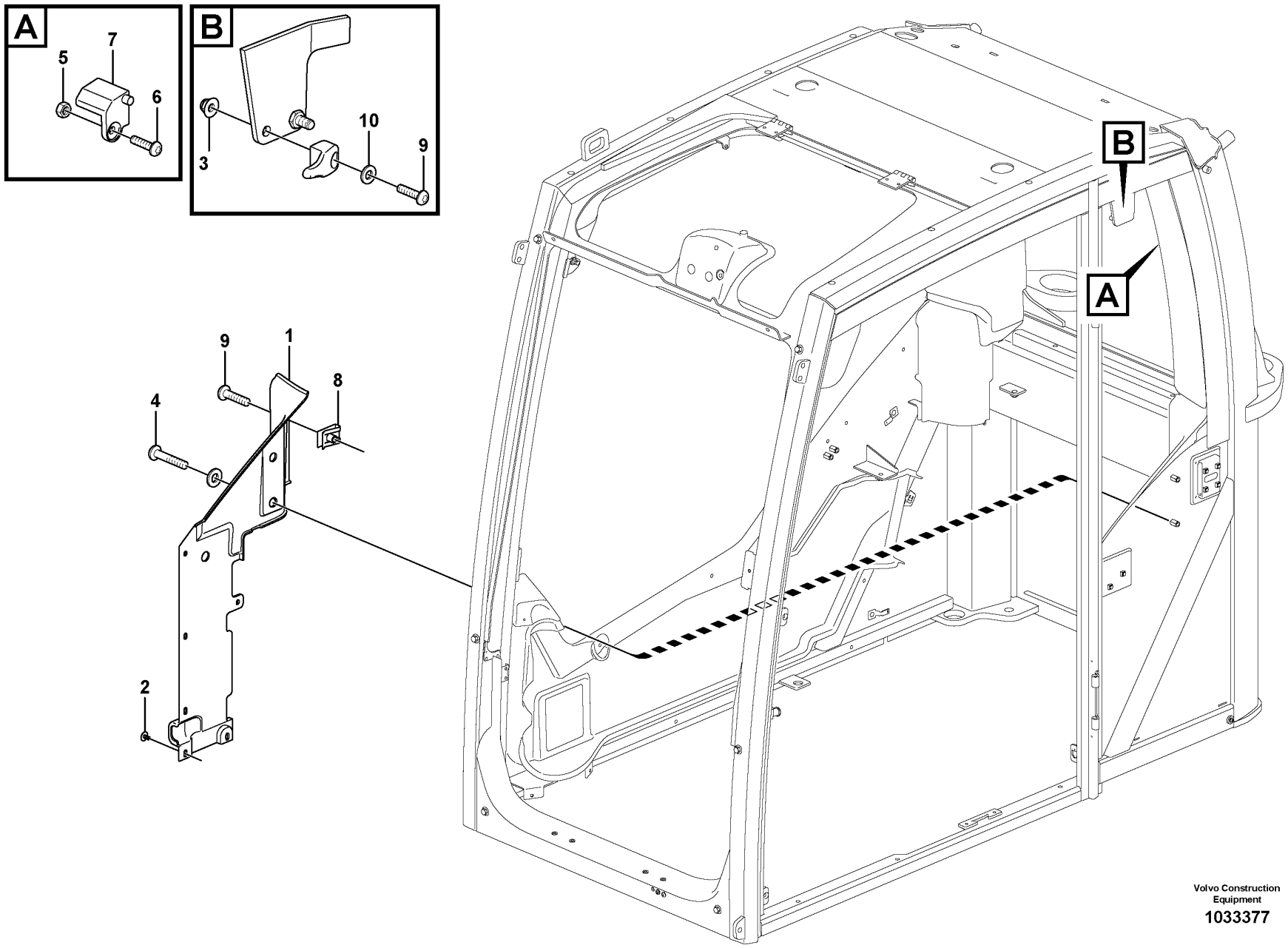

Volvo Construction Equipment

1033377

Fig.	Part No.	Quantity 1	2	3	PS	KIT	Description	Dénomination	Bezeichnung	품명	Denominación	Notes
1	VOE 15022018	1			SS		Panel	Panneau	Paneel	패널	Panel	
2	VOE 1613068	3					Plug	Bouchon	Stopfen	플러그	Tapon	
3	VOE 13949278	2					Flange lock nut	Contre-écrou à bride	Flanschverschlussmutter	플랜지 잠금 너트	Contratuerca embridada	
4	VOE 969147	2					Six point socket screw	Vis à 6 pans creux	Sechszahn-Hohlschraube	6 포인트 소켓 나사	Racor de seis dientes	
5	VOE 11200955	2					Press nut	Écrou à emboutir	Pressmutter	프레스 너트	Tuerca de presión	
6	VOE 971309	2					Six point socket screw	Vis à 6 pans creux	Sechszahn-Hohlschraube	6 포인트 소켓 나사	Racor de seis dientes	
7	VOE 14556037	2					Hook	Crochet	Haken	후크	Gancho	
8	VOE 949921	3					Spring nut	Écrou de ressort	Federverschlussmutter	스프링 너트	Tuerca resorte	
9	VOE 969147	3					Six point socket screw	Vis à 6 pans creux	Sechszahn-Hohlschraube	6 포인트 소켓 나사	Racor de seis dientes	
10	VOE 960139	6					Plain washer	Rondelle plane	Flachscheibe		Arandela plana	

1	8286213	**Interior components** **Pieces d'amenagement** **Innenausstattung** 실내 구성품 **Detalles interiores**	Catalogue id **20214**	Group **880**
2			Illustr. No **1033377**	Section **300**
3			Issue **20009061-F**	Page **483**
4				
5				

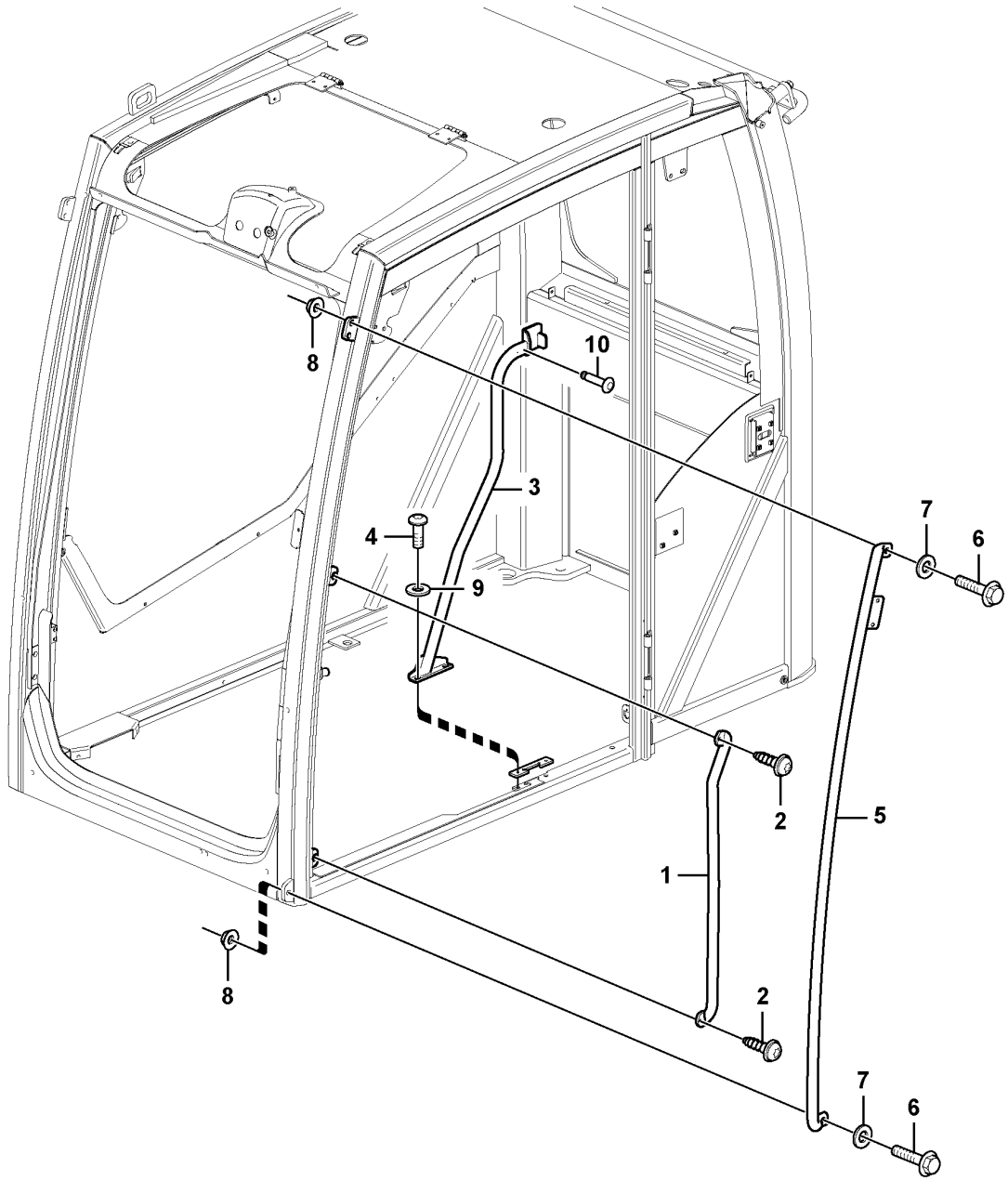

Volvo Construction Equipment

1029021

Fig.	Part No.	Quantity 1	2	3	PS	KIT	Description	Dénomination	Bezeichnung	품명	Denominación	Notes
1	**VOE 15002346**	1					Courtesy handle	Poignée entrée	Einstieggriff	특수 핸들	Asa de acceso	
2	**VOE 969841**	2					Six point socket screw	Vis à 6 pans creux	Sechszahn-Hohlschraube	6 포인트 소켓 나사	Racor de seis dientes	
3	**VOE 15063110**	1					Handle	Poignée	Griff	핸들	Mango	
4	**VOE 969597**	2					Six point socket screw	Vis à 6 pans creux	Sechszahn-Hohlschraube	6 포인트 소켓 나사	Racor de seis dientes	
5	**VOE 15017249**	1			SS		Handle	Poignée	Griff	핸들	Mango	
6	**VOE 13965185**	2					Screw	Vis	Schraube	나사	Tornillo	
7	**VOE 976945**	2					Washer	Rondelle	Scheibe	워셔	Arandela	
8	**VOE 13971098**	2					Flange nut	Écrou à bride	Bundmutter	플랜지 너트	Tuerca embridada	
9	**VOE 13955894**	2					Washer	Rondelle	Scheibe	워셔	Arandela	
10	**VOE 941671**	2					Blind rivet	Rivet borgne	Blindniet	블라인드 리벳	Remache ciego	

1	**8286213**	**Interior components** **Pieces d'amenagement** **Innenausstattung** 실내 구성품 **Detalles interiores**	Catalogue id **20214**	Group **880**
2			Illustr. No **1029021**	Section **400**
3			Issue **20009061-F**	Page **485**
4				
5				

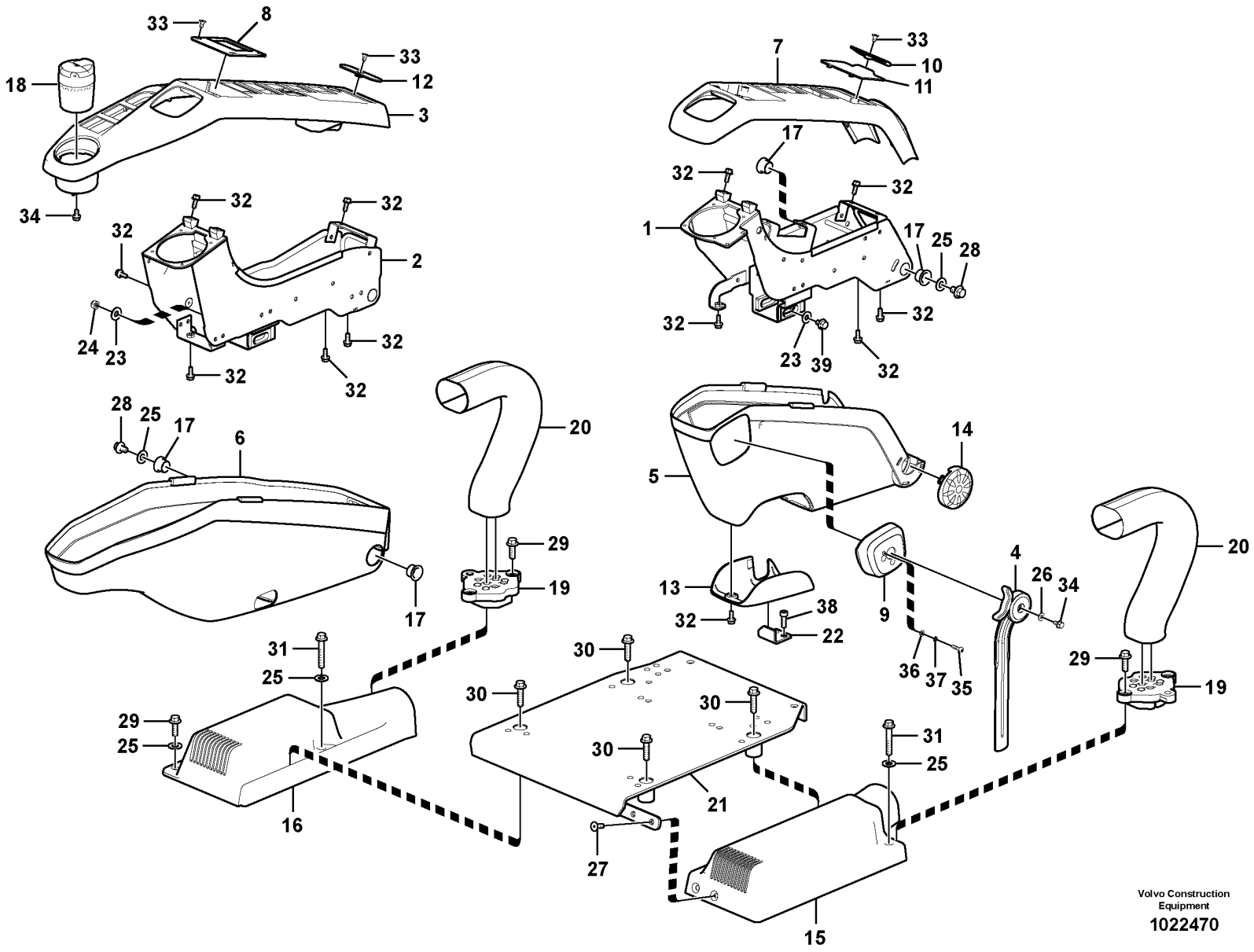

Volvo Construction Equipment

1022470

Fig.	Part No.	Quantity 1	2	3	PS	KIT	Description	Dénomination	Bezeichnung	품명	Denominación	Notes
1	VOE 14563864	1					Support	Bâti	Stativ	지지대	Base	
2	VOE 14592067	1					Support	Bâti	Stativ	지지대	Base	
3	VOE 14693326	1					Cover	Capot	Haube	커버	Capó	(VOE 14534414)
4	VOE 14568000	1					Control lever	Levier de commande	Bedienungshebel	컨트롤 레버	Palanca mando	
5	VOE 14534411	1					Cover	Capot	Haube	커버	Capo	
6	VOE 14696740	1					Cover	Capot	Haube	커버	Capó	(VOE 14534412)
7	VOE 14534413	1					Cover	Capot	Haube	커버	Capó	
8	VOE 14534419	1					Clip	Clip	Clip	클립	Clip	
9	VOE 14534423	1					Cover	Capot	Haube	커버	Capó	
10	VOE 14534416	1					Clip	Clip	Clip	클립	Clip	
11	VOE 14534417	1					Plate	Tôle	Blech	플레이트	Chapa	
12	VOE 14534420	1					Clip	Clip	Clip	클립	Clip	
13	VOE 14527796	1					Cover	Capot	Haube	커버	Capó	
14	VOE 14527797	1					Cover	Capot	Haube	커버	Capó	
15	VOE 14530968	1					Cover	Capot	Haube	커버	Capó	
16	VOE 14530969	1					Cover	Capot	Haube	커버	Capó	
17	VOE 14523095	4					Bushing	Bague	Buchse	부싱	Casquillo	
18	VOE 14542410		1				Ashtray	Cendrier	Aschenbecher	재떨이	Cenicero	
19	VOE 14503680	2					Seal	Étanchéité	dichtung	시일링	Junta	
20	VOE 14568570	2					Cover	Capot	Haube	커버	Capó	
21	VOE 14577279	1					Support	Bâti	Stativ	지지대	Base	
22	VOE 14557479	1					Stopping device	Dispositif d'arrêt	Anhaltevorrichtung		Mecanismo de parada	
23	VOE 11117464	2					Plain washer	Rondelle plane	Flachscheibe		Arandela plana	(VOE 14880429)
24	VOE 14880450	1					Nut	Écrou	Mutter	너트	Tuerca	
25	SA 9285-16000	6					Plain washer	Rondelle plane	Flachscheibe		Arandela plana	
26	SA 9285-11000	1					Plain washer	Rondelle plane	Flachscheibe		Arandela plana	
27	VOE 969843	2					Six point socket screw	Vis à 6 pans creux	Sechszahn-Hohlschraube	6 포인트 소켓 나사	Racor de seis dientes	
28	VOE 946471	2					Flange screw	Vis à embase	Flanschschraube	플랜지 나사	Tornillo embridado	
29	VOE 946472	8					Flange screw	Vis à embase	Flanschschraube	플랜지 나사	Tornillo embridado	
30	VOE 965185	4					Flange screw	Vis à embase	Flanschschraube	플랜지 나사	Tornillo embridado	

1	8287463	**Instrument panel, control panel** **Panneau d'instruments, panneau de commande** **Armaturenbrett, Bedientafel** 계기판,제어 패널 **Panel de instrumentos, panel de mandos**	Catalogue id **20214**	Group **881**
2	8285941		Illustr. No **1022470**	Section **100**
3				
4			Issue **20009061-F**	Page **487**
5				

VOLVO

PL4608

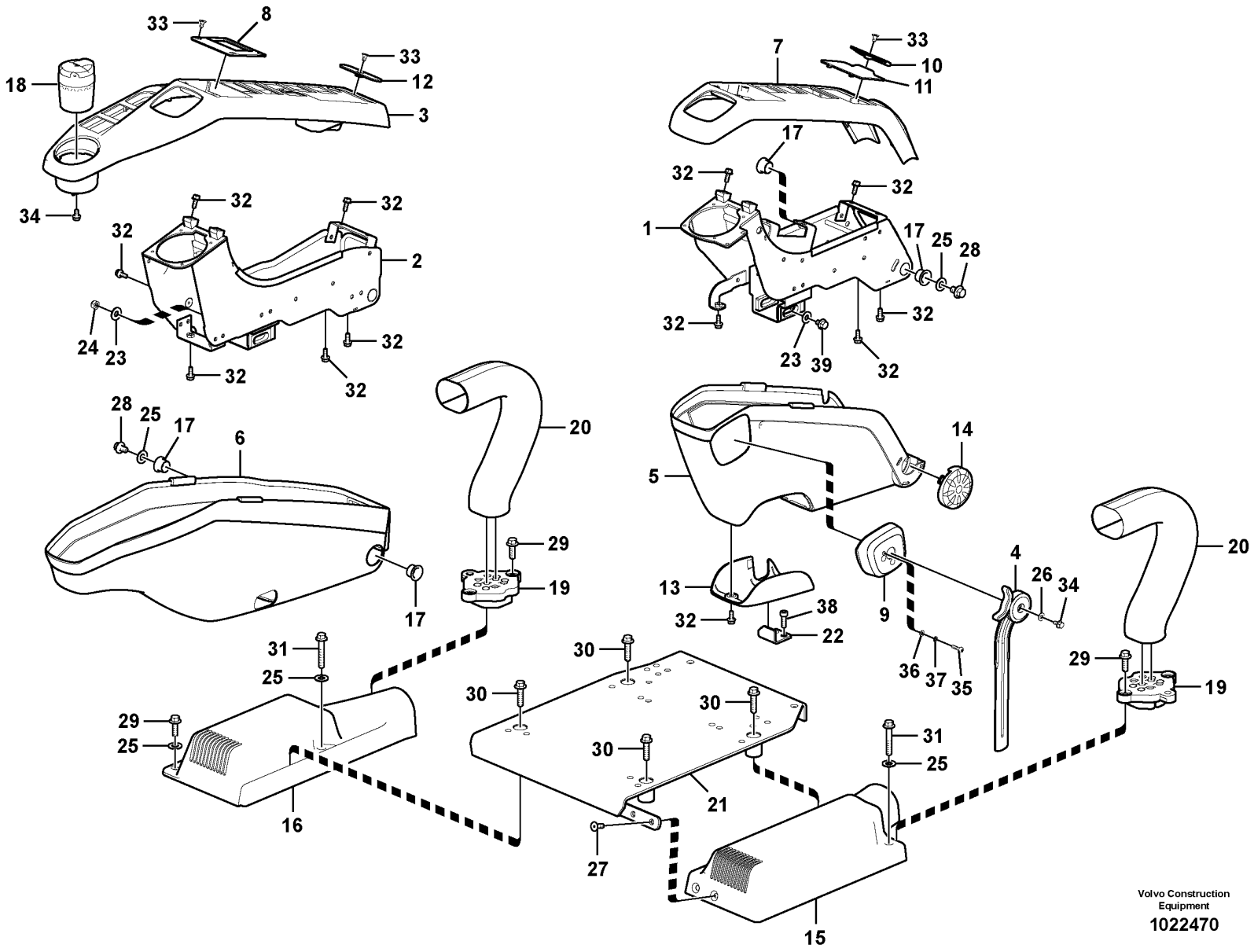

Volvo Construction Equipment

1022470

Fig.	Part No.	Quantity 1	2	3	PS	KIT	Description	Dénomination	Bezeichnung	품명	Denominación	Notes
31	VOE 965187	2					Flange screw	Vis à embase	Flanschschraube	플랜지 나사	Tornillo embridado	
32	VOE 946544	17					Flange screw	Vis à embase	Flanschschraube	플랜지 나사	Tornillo embridado	
33	VOE 969737	5					Six point socket screw	Vis à 6 pans creux	Sechszahn-Hohlschraube	6 포인트 소켓 나사	Racor de seis dientes	
34	VOE 965175	2			SS		Flange screw	Vis à embase	Flanschschraube	플랜지 나사	Tornillo embridado	
35	VOE 969407	2					Six point socket screw	Vis à 6 pans creux	Sechszahn-Hohlschraube	6 포인트 소켓 나사	Racor de seis dientes	
36	VOE 13940090	2					Washer	Rondelle	Scheibe	워셔	Arandela	(SA 9285-10000)
37	VOE 955918	2					Spring washer	Rondelle élastique	Federscheibe	스프링 워셔	Arandela elástica	
38	VOE 984064	2					Hex. socket screw	Vis à six pans creux	Innensechskantschraube	육각 소켓 나사	Tornillo de hexágono embutido	
39	VOE 947107	1					Flange screw	Vis à embase	Flanschschraube	플랜지 나사	Tornillo embridado	

1	8287463	**Instrument panel, control panel** **Panneau d'instruments, panneau de commande** **Armaturenbrett, Bedientafel** 계기판,제어 패널 **Panel de instrumentos, panel de mandos**	Catalogue id **20214**	Group **881**
2	8285941		Illustr. No **1022470**	Section **100**
3				
4			Issue **20009061-F**	Page **489**
5				

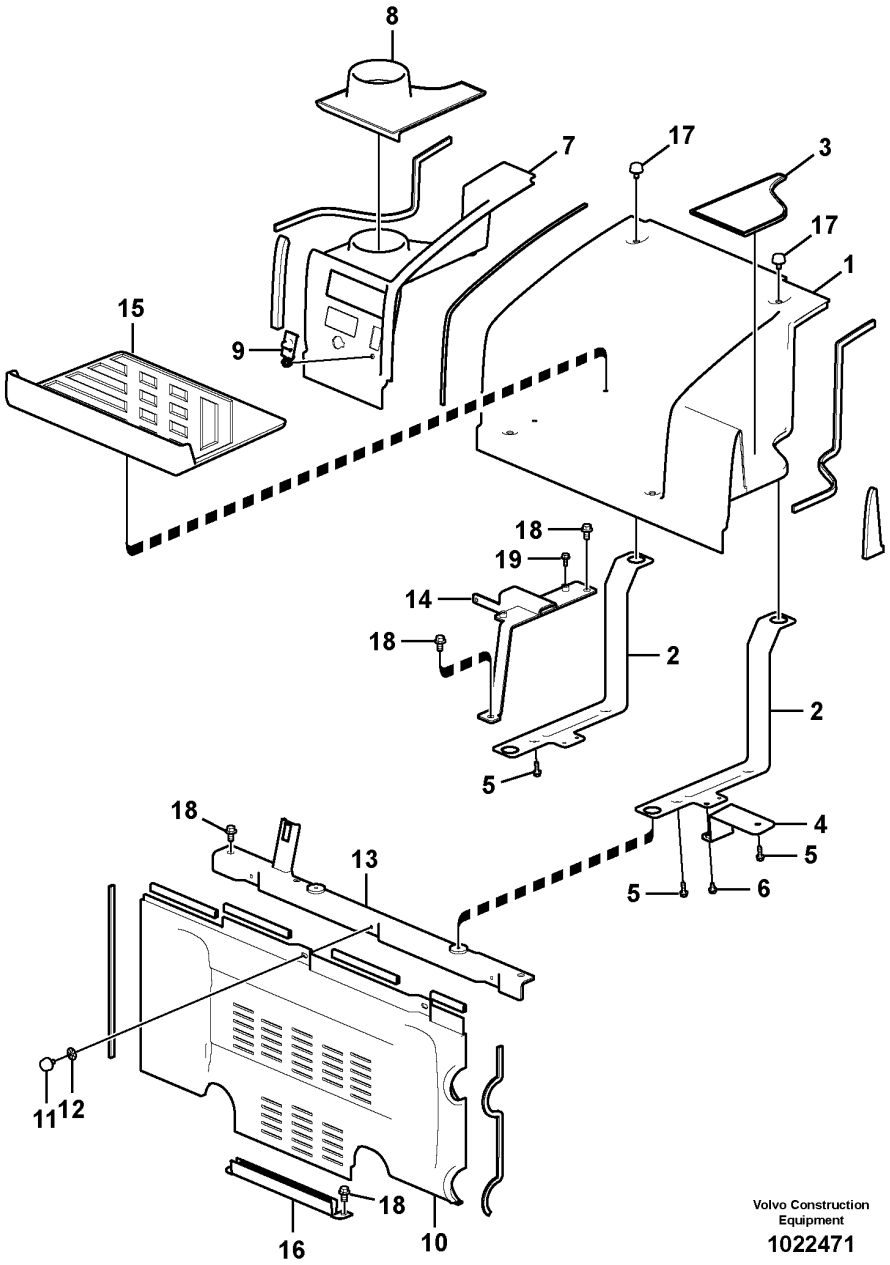

Volvo Construction Equipment

1022471

Fig.	Part No.	Quantity 1	2	3	PS	KIT	Description	Dénomination	Bezeichnung	품명	Denominación	Notes
1	**VOE 14534492**	1					Cover	Capot	Haube	커버	Capó	
2	**VOE 14534494**	2					•Bracket	•Console	•Konsole	•브래킷	•Consola	
3	**VOE 14534501**	1					•Floor	•Plancher	•Boden	•바닥	•Piso	
4	**VOE 14547422**	1					•Bracket	•Console	•Konsole	•브래킷	•Consola	
5	**VOE 946934**	4					•Flange screw	•Vis à embase	•Flanschschraube	•플랜지 나사	•Tornillo embridado	
6	**VOE 965175**	3			SS		•Flange screw	•Vis à embase	•Flanschschraube	•플랜지 나사	•Tornillo embridado	
7	**VOE 14567352**	1					Cover	Capot	Haube	커버	Capó	
8	**VOE 14534498**	1					•Floor	•Plancher	•Boden	•바닥	•Piso	
9	**VOE 14554749**	1					•Cover	•Capot	•Haube	•커버	•Capo	
10	**VOE 14534490**	1					Cover	Capot	Haube	커버	Capó	
11	**VOE 14508096**	2					•Knob	•Bouton	•Bedienungsknopf	•노브	•Volante	
12	**VOE 14527817**	2					•Retainer	•Retenue	•Halter	•리테이너	•Soporte	
13	**VOE 14534499**	1					Support	Bâti	Stativ	지지대	Base	
14	**VOE 14534500**	1					Support	Bâti	Stativ	지지대	Base	
15	**VOE 14534495**	1					Floor	Plancher	Boden	바닥	Piso	
16	**VOE 14508099**	1					Channel	Barre U	U-träger	찬넬	Barra-u	
17	**VOE 14508096**	4					Knob	Bouton	Bedienungsknopf	노브	Volante	
18	**VOE 946441**	6					Flange screw	Vis à embase	Flanschschraube	플랜지 나사	Tornillo embridado	
19	**VOE 946544**	2					Flange screw	Vis à embase	Flanschschraube	플랜지 나사	Tornillo embridado	

1	**8287463**	**Instrument panel, radio panel** **Panneau d'instruments, radio** **Armaturenbrett, Radio** 계기판,라디오 패널 **Panel de instrumentos, panel de radio**	Catalogue id **20214**	Group **881**
2			Illustr. No **1022471**	Section **200**
3				
4			Issue **20009061-F**	Page **491**
5				

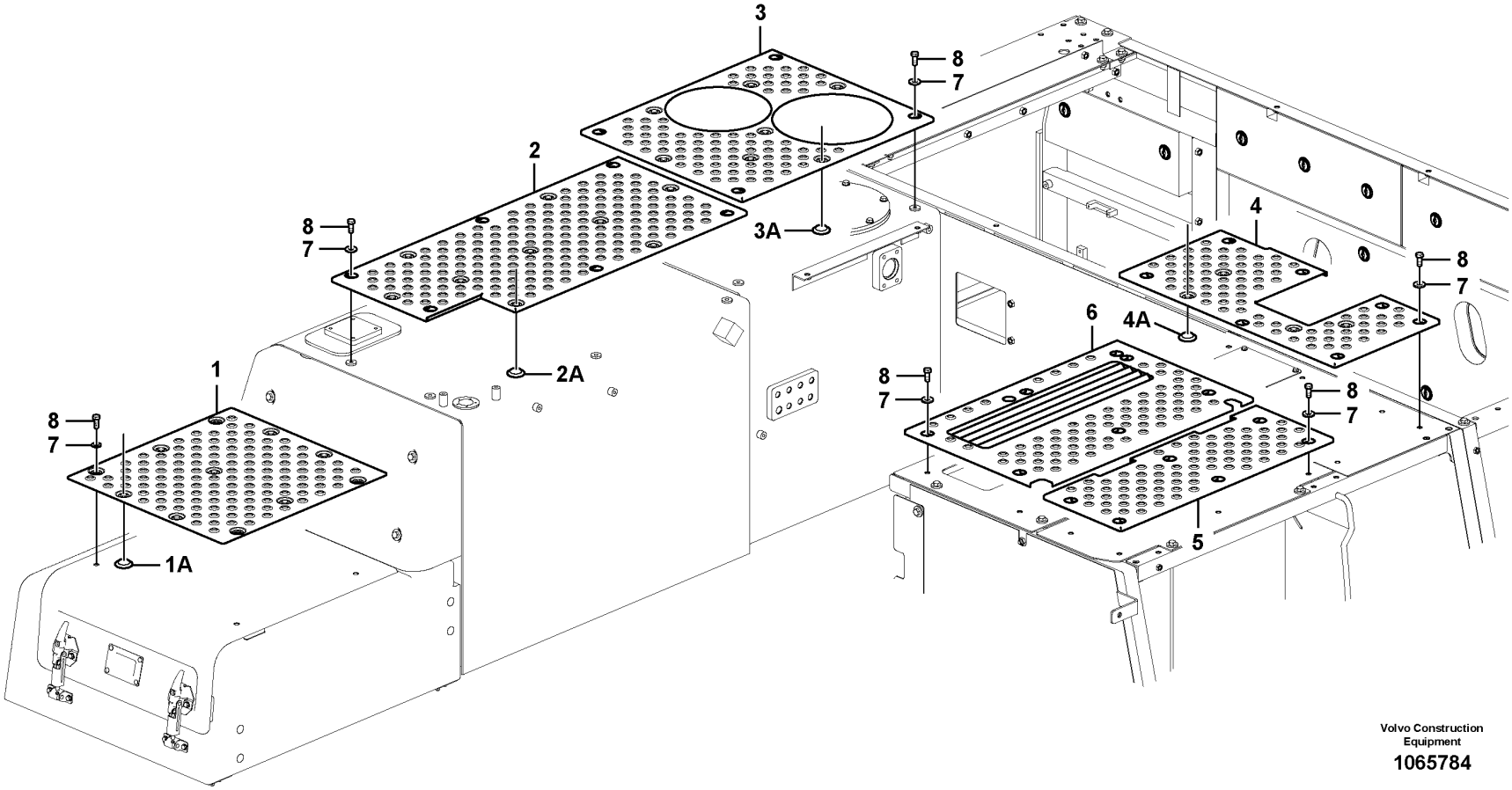

Volvo Construction Equipment

1065784

Fig.	Part No.	Quantity 1	2	3	PS	KIT	Description	Dénomination	Bezeichnung	품명	Denominación	Notes
1	**VOE 14597844**	1					Slip protection	Antidérapant	Gleitschutz	슬립 보호	Protección antideslizante	(VOE 14553346)
1A	**VOE 14567974**	7					•Grommet	•Passe fil	•Durchführung	•그로멧	•Pasaje	
2	**VOE 14589918**	1					Slip protection	Antidérapant	Gleitschutz	슬립 보호	Protección antideslizante	(VOE 14553347)
2A	**VOE 14567974**	9					•Grommet	•Passe fil	•Durchführung	•그로멧	•Pasaje	
3	**VOE 14590367**	1					Slip protection	Antidérapant	Gleitschutz	슬립 보호	Protección antideslizante	(VOE 14553348)
3A	**VOE 14567974**	7					•Grommet	•Passe fil	•Durchführung	•그로멧	•Pasaje	
4	**VOE 14590368**	1					Slip protection	Antidérapant	Gleitschutz	슬립 보호	Protección antideslizante	
4A	**VOE 14567974**	4					•Grommet	•Passe fil	•Durchführung	•그로멧	•Pasaje	
5	**VOE 14553350**	1					Slip protection	Antidérapant	Gleitschutz	슬립 보호	Protección antideslizante	
6	**VOE 14553351**	1					Slip protection	Antidérapant	Gleitschutz	슬립 보호	Protección antideslizante	
7	**SA 9211-12000**	33					Washer	Rondelle	Scheibe	워셔	Arandela	
8	**VOE 978932**	33					Hexagon screw	Vis à tête hexagonale	Sechskantschraube	육각 나사	Tornillo hexagonal	

1	**8287463**	**Anti slip** **Anti glissement** **Antirutschmatte** 미끄럼 방지장치 **Antideslizante**	Catalogue id **20214**	Group **891**
2			Illustr. No **1065784**	Section **100**
3				
4			Issue **20009061-F**	Page **493**
5				

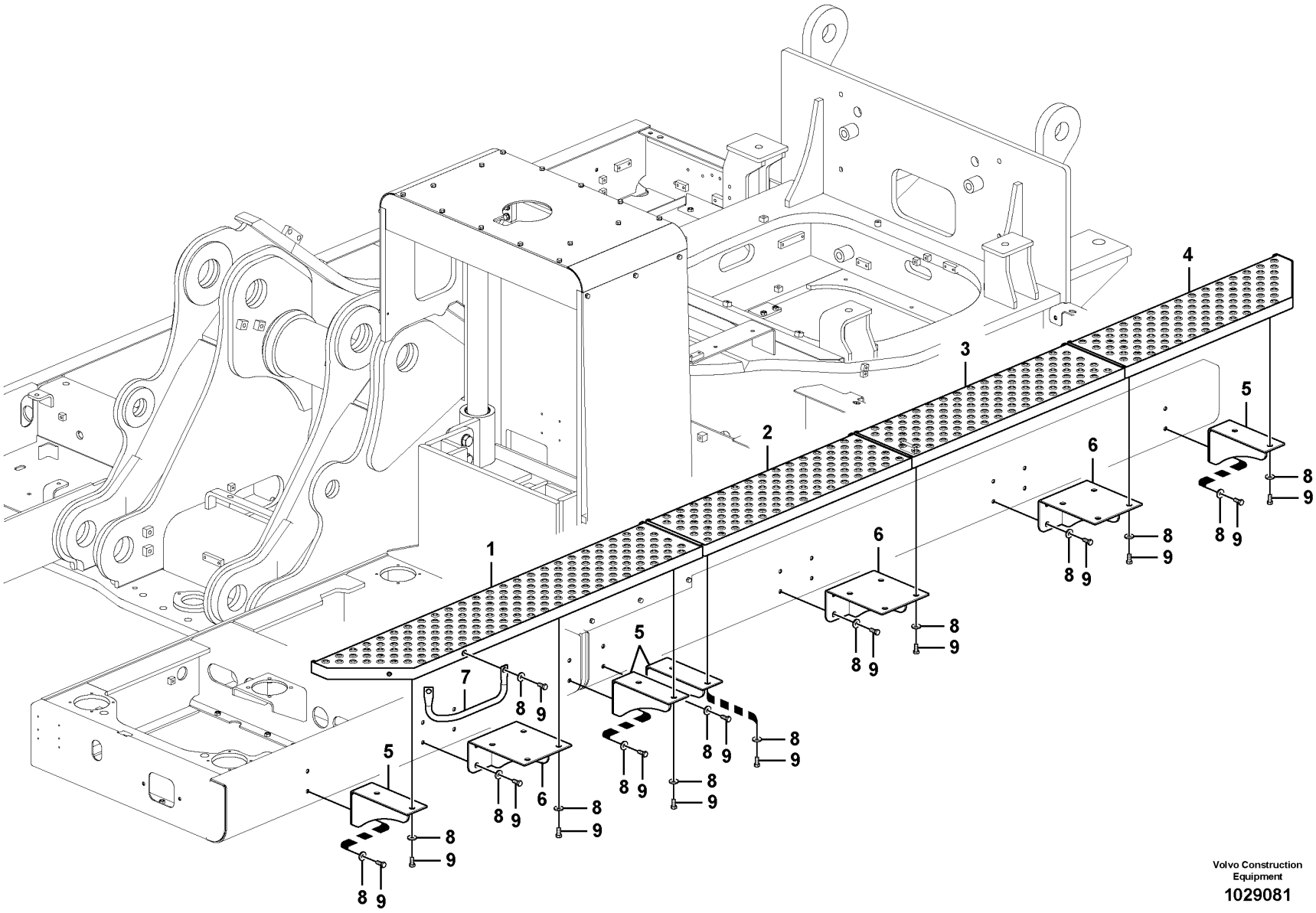
1
2
3
4
5
6
7
8
9
Volvo Construction Equipment
1029081

Fig.	Part No.	Quantity 1	2	3	PS	KIT	Description	Dénomination	Bezeichnung	품명	Denominación	Notes
1	**VOE 14593279**	1					Pad	Support inférieur	Unterlegring	패드	Suplemento	
2	**VOE 14593329**	1					Pad	Support inférieur	Unterlegring	패드	Suplemento	
3	**VOE 14528594**	1					Walk way	Passerelle	Laufsteg	워크웨이	Pasarela	
4	**VOE 14528595**	1					Walk way	Passerelle	Laufsteg	워크웨이	Pasarela	
5	**VOE 14508819**	4					Bracket	Console	Konsole	브래킷	Consola	
6	**VOE 14508820**	3					Bracket	Console	Konsole	브래킷	Consola	
7	**VOE 14515317**	1					Hand-hold	Poignée soutien	Einstieggriff	손잡이	Asa de acceso	
8	**VOE 14522862**	42					Washer	Rondelle	Scheibe	워셔	Arandela	
9	**VOE 978932**	42					Hexagon screw	Vis à tête hexagonale	Sechskantschraube	육각 나사	Tornillo hexagonal	

1	**8287471**	**Walk Way** **Passerelle** **Laufsteg** 정비작업용 테라스 **Pasarela**	Catalogue id **20214**	Group **891**
2			Illustr. No **1029081**	Section **200**
3				
4			Issue **20009061-F**	Page **495**
5				

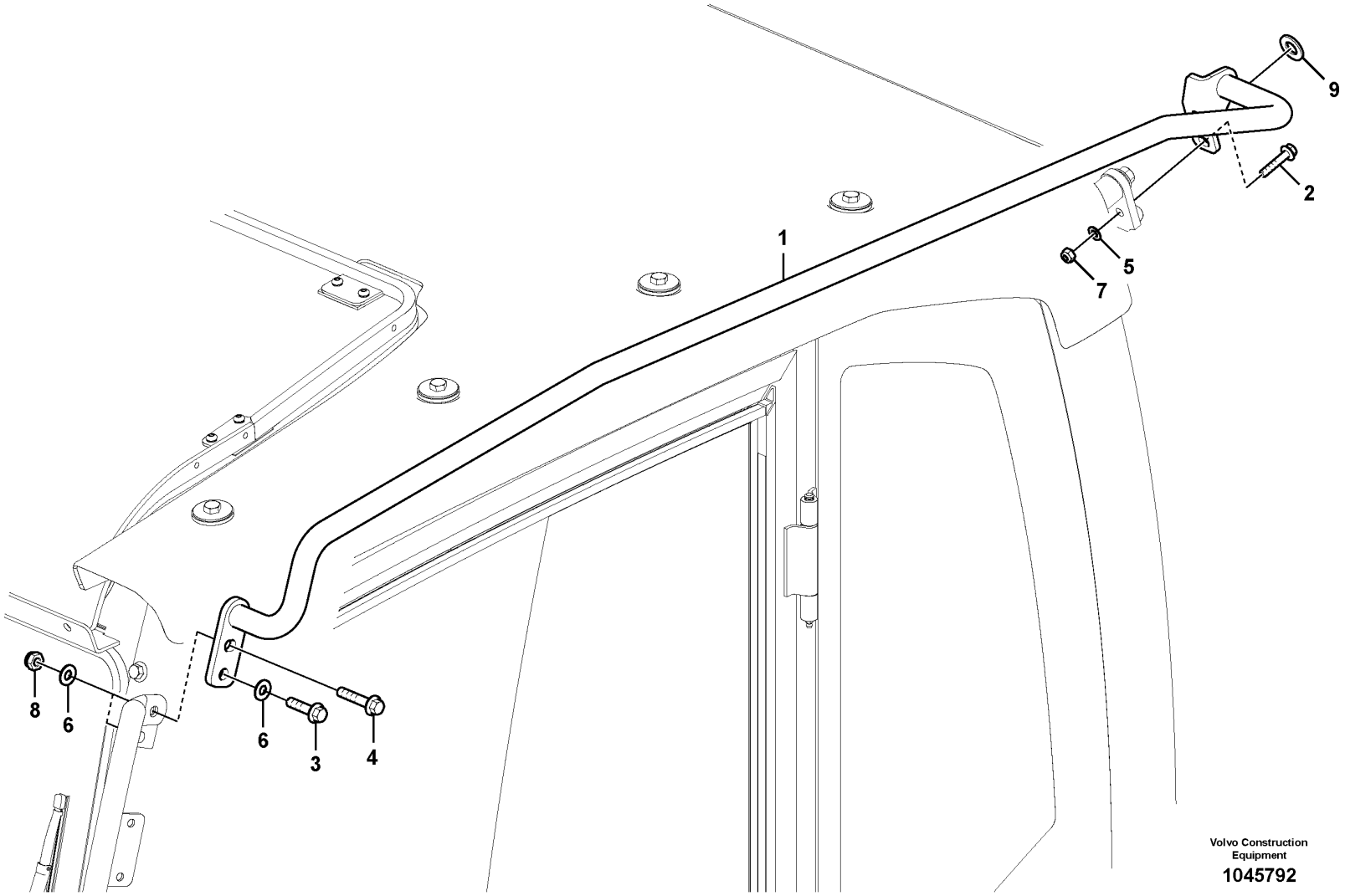
1
2
3
4
5
6
6
7
8
9
Volvo Construction Equipment
1045792

Fig.	Part No.	Quantity 1	2	3	PS	KIT	Description	Dénomination	Bezeichnung	품명	Denominación	Notes
1	VOE 14614211	1					Hand rail	Tige articulée	Handlauf	핸드 레일	Pasamanos	
2	VOE 946671	1					Flange screw	Vis à embase	Flanschschraube	플랜지 나사	Tornillo embridado	
3	VOE 13965185	1					Screw	Vis	Schraube	나사	Tornillo	
4	VOE 13965186	1					Screw	Vis	Schraube	나사	Tornillo	
5	VOE 13955894	1					Washer	Rondelle	Scheibe	워셔	Arandela	
6	VOE 13960143	3					Washer	Rondelle	Scheibe	워셔	Arandela	
7	VOE 14880450	1					Nut	Écrou	Mutter	너트	Tuerca	
8	SA 9131-11000	2					Lock nut	Contre-ecrou	Sicherungsmutter	록 너트	Contratuerca	
9	VOE 14504933	1					Washer	Rondelle	Scheibe	워셔	Arandela	

1	8287471	**Handrail** **Main courante** **Handgriff** 난간 **Barandilla**	Catalogue id **20214**	Group **891**
2			Illustr. No **1045792**	Section **300**
3				
4			Issue **20009061-F**	Page **497**
5				

VOLVO

PL4608

1

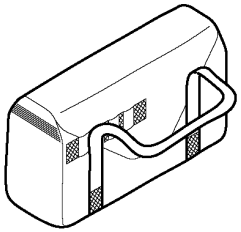

2

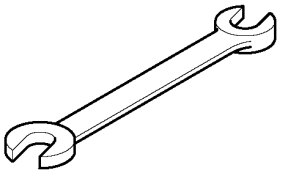

3

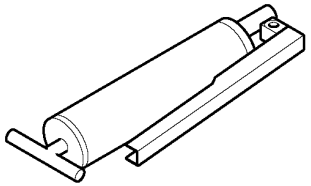

4

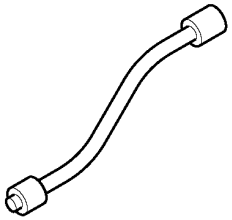

5

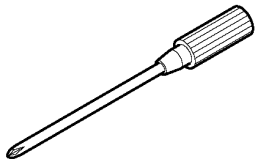

6

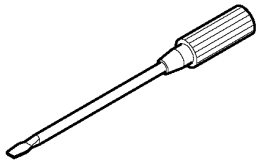

7

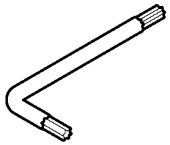

8



9

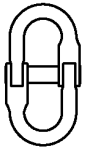

10

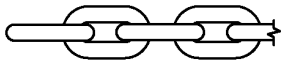

11

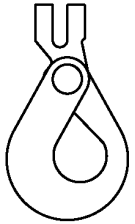

Volvo Construction Equipment

1029013

Fig.	Part No.	Quantity 1	2	3	PS	KIT	Description	Dénomination	Bezeichnung	품명	Denominación	Notes
	VOE 14549539	1					Tool	Outil	Werkzeug		Herramienta	Daily maintenance
1		1			NS		•Tool Bag	•Trousse outils	•Werkzeugtasche	•공구 백	•Estuche herramientas	
2		1			NS		•Open-end spanner	•Clé plate	•U-Schlüssel	•조절 스패너	•Llave fija	13mm x 17mm
		1			NS		•Open-end spanner	•Clé plate	•U-Schlüssel	•조절 스패너	•Llave fija	24mm x 27mm
		1			NS		•Open-end spanner	•Clé plate	•U-Schlüssel	•조절 스패너	•Llave fija	30mm x 32mm
3	VOE 14881006	1					•Grease gun	•Pistolet à graisse	•Schmierspritze	•그리스 건	•Jeringa de grasa	500cc
4	VOE 14881014	1					•Hose	•Flexible	•Schlauch	•호스	•Manguera	13 1/4
5		1			NS		•Screwdriver	•Tournevis	•Schraubenzieher	•스크류드라이버	•Destornillador	6 x 100 Plus
6		1			NS		•Screwdriver	•Tournevis	•Schraubenzieher	•스크류드라이버	•Destornillador	6 x 100 Minus
7		1			NS		•Wrench	•Cle	•Schraubenschlüssel	•렌치	•Llave	T20
		1			NS		•Wrench	•Cle	•Schraubenschlüssel	•렌치	•Llave	T25
		1			NS		•Wrench	•Cle	•Schraubenschlüssel	•렌치	•Llave	T30
		1			NS		•Wrench	•Cle	•Schraubenschlüssel	•렌치	•Llave	T40
	VOE 14609548	1					Chain	Chaîne	Kette	체인	Cadena	S/N -110068
	VOE 14602644	1					Chain	Chaîne	Kette	체인	Cadena	S/N 110069-
8		1			NS		•Chain	•Chaine	•Kette	•체인	•Cadena	Master link
9		2			NS		•Chain	•Chaine	•Kette	•체인	•Cadena	Chain
	VOE 14609278	2					•Connector	•Connexion	•Anschluss	•커넥터	•Unión	
10		2			NS		•Chain	•Chaine	•Kette	•체인	•Cadena	60 Inches
11	VOE 14609547	2					•Hook	•Crochet	•Haken	•후크	•Gancho	1/2

1	8287480	**Tools** **Outil** **Werkzeug** 공구 **Herramienta**	Catalogue id **20214**	Group **896**
2			Illustr. No **1029013**	Section **100**
3			Issue **20009061-F**	Page **499**
4				
5				

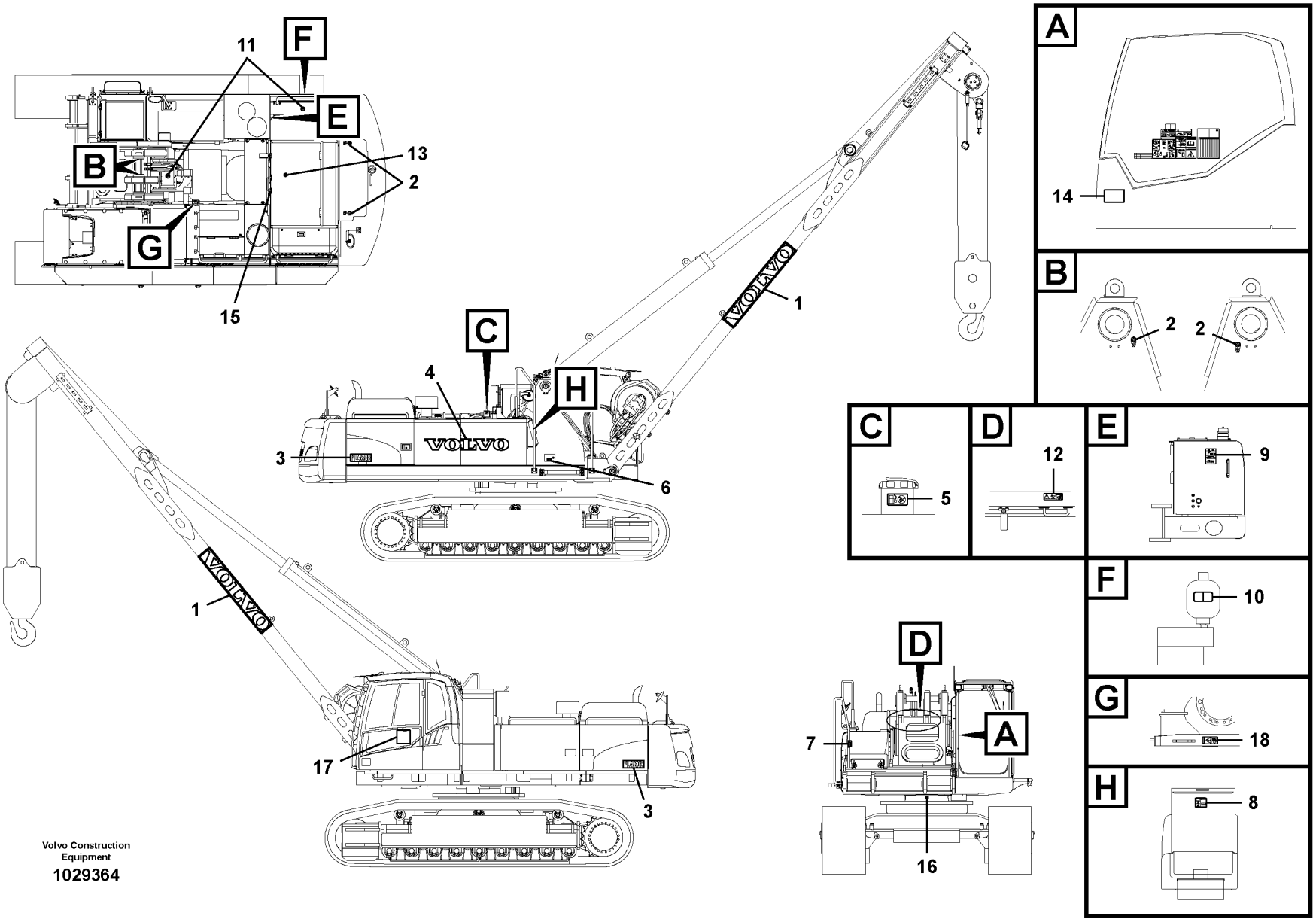

Volvo Construction Equipment

1029364

Fig.	Part No.	Quantity 1	2	3	PS	KIT	Description	Dénomination	Bezeichnung	품명	Denominación	Notes
	VOE 14601952	1			SS		Decal	Autocollant	Aufklebeschild	데칼	Calcomanía	
1	**VOE 14509607**	2					•Decal	•Autocollant	•Aufklebeschild	•데칼	•Calcomanía	
2	**VOE 4898495**	4			SS		•Decal	•Autocollant	•Aufklebeschild	•데칼	•Calcomanía	
3	**VOE 14600296**	2					•Decal	•Autocollant	•Aufklebeschild	•데칼	•Calcomanía	
4	**VOE 14509609**	1					•Decal	•Autocollant	•Aufklebeschild	•데칼	•Calcomanía	
5	**VOE 14552209**	1			SS		•Decal	•Autocollant	•Aufklebeschild	•데칼	•Calcomanía	
6	**VOE 14346537**	1					•Sign	•Enseigne	•Schild	•신호	•Letrero	
7	**VOE 14526796**	1					•Decal	•Autocollant	•Aufklebeschild	•데칼	•Calcomanía	
8	**VOE 14266040**	1			SS		•Sign	•Enseigne	•Schild	•신호	•Letrero	
9	**VOE 14589499**	1					•Decal	•Autocollant	•Aufklebeschild	•데칼	•Calcomanía	
10	**VOE 11435035**	1					•Decal	•Autocollant	•Aufklebeschild	•데칼	•Calcomanía	
11	**VOE 14548675**	2			SS		•Decal	•Autocollant	•Aufklebeschild	•데칼	•Calcomanía	
12	**VOE 14552210**	1					•Decal	•Autocollant	•Aufklebeschild	•데칼	•Calcomanía	
13	**VOE 14526798**	1			SS		•Decal	•Autocollant	•Aufklebeschild	•데칼	•Calcomanía	
14	**VOE 14601742**	1					•Decal	•Autocollant	•Aufklebeschild	•데칼	•Calcomanía	
15	**VOE 11445056**	1					•Decal	•Autocollant	•Aufklebeschild	•데칼	•Calcomanía	
16	**VOE 14527738**	1					•Decal	•Autocollant	•Aufklebeschild	•데칼	•Calcomanía	
17	**VOE 14601741**	1					•Decal	•Autocollant	•Aufklebeschild	•데칼	•Calcomanía	
18	**VOE 14515585**	1					•Decal	•Decalcomanie	•Abziehbild	•데칼	•Decalcomania	

1	**8287488**	**Decals** **Calcomanies** **Aufklebeschild** 데칼 **Calcomanías**	Catalogue id **20214**	Group **897**
2			Illustr. No **1029364**	Section **100**
3			Issue **20009061-F**	Page **501**
4				
5				

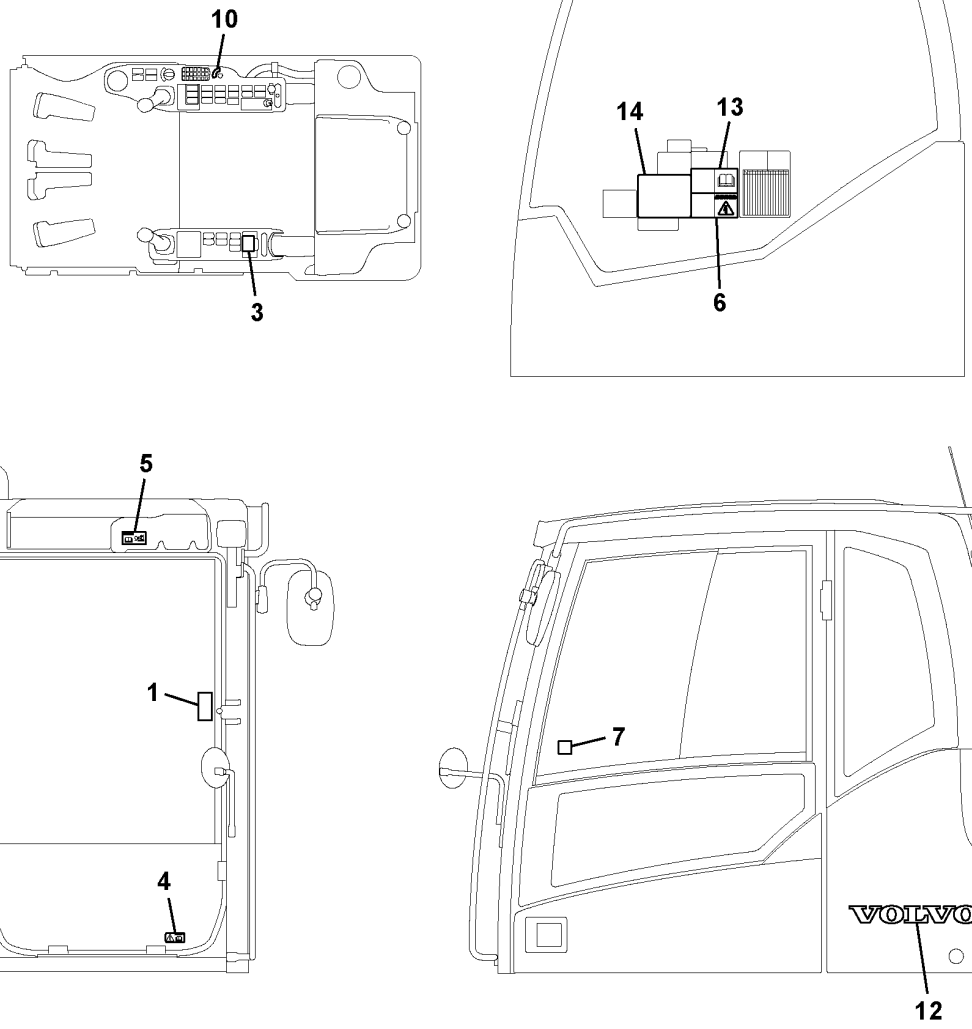

Volvo Construction Equipment

1029363

Fig.	Part No.	Quantity 1	2	3	PS	KIT	Description	Dénomination	Bezeichnung	품명	Denominación	Notes
	VOE 14612295	1					Decal	Autocollant	Aufklebeschild	데칼	Calcomanía	
1	**VOE 14526792**	1					•Decal	•Autocollant	•Aufklebeschild	•데칼	•Calcomanía	
2	**VOE 11116814**	1					•Decal	•Autocollant	•Aufklebeschild	•데칼	•Calcomanía	
3	**VOE 14663064**	1					•Decal	•Autocollant	•Aufklebeschild	•데칼	•Calcomanía	
4	**VOE 15048315**	1					•Warning decal	•Autocollant d'avertissement	•Warnaufkleber	•경고 데칼	•Calcomanía advertencia	
5	**VOE 14540845**	1					•Decal	•Autocollant	•Aufklebeschild	•데칼	•Calcomanía	
6	**VOE 14552211**	1					•Decal	•Autocollant	•Aufklebeschild	•데칼	•Calcomanía	
7	**VOE 14589905**	1					•Decal	•Autocollant	•Aufklebeschild	•데칼	•Calcomanía	
8	**VOE 14615988**	1					•Decal	•Autocollant	•Aufklebeschild	•데칼	•Calcomanía	
9	**VOE 14615977**	1					•Decal	•Autocollant	•Aufklebeschild	•데칼	•Calcomanía	
10	**VOE 14666999**	1					•Decal	•Autocollant	•Aufklebeschild	•데칼	•Calcomanía	
11	**VOE 14515595**	1					•Decal	•Autocollant	•Aufklebeschild	•데칼	•Calcomanía	
12	**VOE 14554197**	1					•Decal	•Autocollant	•Aufklebeschild	•데칼	•Calcomanía	
13	**VOE 14588996**	1					•Decal	•Autocollant	•Aufklebeschild	•데칼	•Calcomanía	
14	**VOE 14589498**	1					•Decal	•Autocollant	•Aufklebeschild	•데칼	•Calcomanía	

1	**8287030**	**Decals, cab** **Autocollants, cabine** **Schilder, Kabine** 운전실 데칼 **Decalcomanias, cabina**	Catalogue id **20214**	Group **897**
2			Illustr. No **1029363**	Section **200**
3				
4			Issue **20009061-F**	Page **503**
5				

VOLVO

Volvo Construction Equipment
www.volvoce.com

GROUP		Section	Page
910	Nipple assembly	100	511
910	Nipple assembly	200	539
910	Nipple assembly	300	553
911	Hydraulic oil tank	100	571
911	Turning joint line, turning joint to travel motor	300	575
911	Hydraulic system, control valve to boom and swing	400	581
911	Hydraulic system, control valve to boom and swing	410	585
911	Hydraulic system, hydraulic tank to hydraulic oil cooler	500	587
911	Hydraulic system, hydraulic tank to hydraulic pump	600	591
911	Hydraulic system, oil cooling system	700	595
911	Hydraulic system, oil cooling fan motor	1000	597
911	Hydraulic system, oil cooler mount	1100	599
911	Hydraulic system, oil cooler	1200	601
911	Hydraulic system, cab tilt	5600	603
912	Control valve with fitting parts.	100	607
912	Main control valve	200	609
912	Main control valve	300	615
912	Main control valve	400	619
912	Main control valve	500	623
912	Valve	1500	627
912	Valve	1510	629
913	Pump installation	100	631
913	Hydraulic pump	200	633
913	Regulator, hydraulic pump	300	639
914	Servo system, control valve to remote control valve	100	645
914	Servo system, control valve to remote control valve	110	647
914	Servo system, control valve to remote control valve pedal	200	651
914	Servo system, control valve to solenoid valve	300	655
914	Servo system, control valve piping.	400	661
914	Servo system, pump piping and filter mount.	500	665
914	Servo system, pump piping and filter mount.	510	671
914	Remote control valve pedal with fitting parts	700	677
914	Remote control valve pedal, travel motor	800	679
914	Servo system, hammer and shear	900	683
914	Servo system, remote control valve	1100	687
914	Servo system, remote control valve	1200	691
914	Working hydraulic, remote control valve pedal for hammer and shear	1500	695
914	Working hydraulic, remote control valve pedal for hammer and shear	1600	697
914	Servo system, changing lever function	2100	699
914	Servo system, hammer and shear	2300	701
914	Servo system, hammer and shear	2350	705
916	Working hydraulic, boom cylinder	900	707
916	Working hydraulics, Removal Counterweight.	6000	709
916	Work hydraulics, winch and motor	10100	713
916	Work hydraulics, winch and motor	10110	717
916	Working hydraulics, Winch	10200	721
916	Working hydraulics, Winch	10210	725
924	Working hydraulic, slope and rotator on upper frame	1050	729
924	Hydraulic gear pump	2100	731
942	Links to boom	100	733
942	Load block	500	735
942	Boom cylinder	1000	737
972	Cylinder, undercarriage frame retractable	1000	739

INDEX OF CONTENTS

TABLE DES MATIÈRES

Catalogue id 20214 | Group 9
Issue 20009061-F | Page 506

GROUPE		Section	Page
910		100	511
910		200	539
910		300	553
911	Réservoir d'huile hydraulique	100	571
911	Articulation de rotation, articulation de rotation vers moteur de conduite	300	575
911	Système hydraulique, valve de commande flèche et pivotement	400	581
911	Système hydraulique, valve de commande flèche et pivotement	410	585
911	Syst. hydr, rés. hydr vers refroidisseur huile hydraulique	500	587
911	Syst. hydr, rés. hydraulique vers pompe hydraulique	600	591
911	Système hydraulique, circuit de refroidissement d'huile	700	595
911	Système hydraulique, moteur du ventilateur de refroidissement d'huile.	1000	597
911	Système hydraulique, montage du refroidisseur d'huile	1100	599
911	Système hydraulique, refroidisseur d'huile.	1200	601
911	Système hydraulique, basculement de la cabine	5600	603
912	Valve de commande avec pièces de montage.	100	607
912	Distributeur de commande principal	200	609
912	Distributeur de commande principal	300	615
912	Distributeur de commande principal	400	619
912	Distributeur de commande principal	500	623
912	Valve	1500	627
912	Valve	1510	629
913	Installation de pompe	100	631
913	Pompe hydraulique	200	633
913	Régulateur, pompe hydraulique	300	639
914	Système servo, valve commande vers valve commande a distance	100	645
914	Système servo, valve commande vers valve commande a distance	110	647
914	Système servo, valve commande vers valve pedale commande a distance	200	651
914	Système servo, valve de commande vers valve de solénoïde	300	655
914	Système servo, conduits vers le distributeur de commande	400	661
914	Système servo, conduits vers la pompe et montage du filtre	500	665
914	Système servo, conduits vers la pompe et montage du filtre	510	671
914	Pédale valve cde télécommandée avec pièces montage	700	677
914	V. commande vers pédale de v. commande télécommandée, moteur condui	800	679
914	Système servo, marteau et cisaille	900	683
914	Système servo, valve de commande télécommandée	1100	687
914	Système servo, valve de commande télécommandée	1200	691
914	Hydr de travail, pédale v cde télécom. marteau et cisaille	1500	695
914	Hydr de travail, pédale v cde télécom. marteau et cisaille	1600	697
914	Système servo, sélection fonction levier	2100	699
914	Système servo, marteau et cisaille	2300	701
914	Système servo, marteau et cisaille	2350	705
916	Commande hydraulique d'outil, vérin de flèche	900	707
916	Command.hydraulique outil pour contrepoids pliable.	6000	709
916	Hydraulique de travail, treuil et moteur	10100	713
916	Hydraulique de travail, treuil et moteur	10110	717
916	Hydraulique de travail, treuil	10200	721
916	Hydraulique de travail, treuil	10210	725
924	Commande hydraulique d'outil, équipement de talutage et rotateur sur tourelle	1050	729
924	Pompe à engrenages hydraulique	2100	731
942	Articulations, flèche	100	733
942		500	735
942	Vérin de flèche	1000	737
972	Vérin, cadre de chariot inférieur rétractable	1000	739

GRUPPE		Abschnitt	Seite
910		100	511
910		200	539
910		300	553
911	Hydrauliköltank	100	571
911	Drehgelenkleitung, Steuerventil zu Fahrmotor	300	575
911	Hydraulikanlage, Steuerventil zu Ausleger und Schwenken	400	581
911	Hydraulikanlage, Steuerventil zu Ausleger und Schwenken	410	585
911	Hydraulikanlage, von Hydrauliktank zu Ölkühler	500	587
911	Hydraulikanlage, von Hydrauliktank zu Hydraulikpumpe	600	591
911	Hydraulikanlage, Rohranschluss für Druckölkühler	700	595
911	Hydraulikanlage, Ölkühlung und Gebläsemotor.	1000	597
911	Hydraulikanlage, Einbau von Ölkühler	1100	599
911	Hydraulikanlage, Ölkühler.	1200	601
911	Hydraulikanlage, Kabinenneigung	5600	603
912	Steuerventil mit Anbauteilen.	100	607
912	Hauptsteuerventil	200	609
912	Hauptsteuerventil	300	615
912	Hauptsteuerventil	400	619
912	Hauptsteuerventil	500	623
912	Ventil	1500	627
912	Ventil	1510	629
913	Pumpeninstallation	100	631
913	Hydraulikpumpe	200	633
913	Regler, Hydraulikpumpe	300	639
914	Servosystem, Steuerventil zu Vorsteuergerät	100	645
914	Servosystem, Steuerventil zu Vorsteuergerät	110	647
914	Servosystem, Steuerventil zu Pedal für Fernbetätigungsventil	200	651
914	Servosystem. Steuerventil zu Magnetventil	300	655
914	Servosystem, Rohranschluss zu Steuerventil.	400	661
914	Servosystem, Rohranschluss zu Pumpe und Einbau Ölfilter.	500	665
914	Servosystem, Rohranschluss zu Pumpe und Einbau Ölfilter.	510	671
914	Vorsteuergerät Pedal mit Anbauteilen	700	677
914	steuerventil zu Vorsteuergerät Pedal, Fahrmotor	800	679
914	Servosystem, Hammer und Schere	900	683
914	Servosystem, Vorsteuergerät	1100	687
914	Servosystem, Vorsteuergerät	1200	691
914	Arbeitshydraulik, Vorsteuergerät Pedal für Hammer und Schere	1500	695
914	Arbeitshydraulik, Vorsteuergerät Pedal für Hammer und Schere	1600	697
914	Servosystem, Wechsel der Hebelfunktion	2100	699
914	Servosystem, Hammer und Schere	2300	701
914	Servosystem, Hammer und Schere	2350	705
916	Arbeitshydraulik, Auslegerzylinder	900	707
916	Arbeitshydraulik für umklappbar Gegengewicht.	6000	709
916	Arbeitshydraulik, Winde und Motor	10100	713
916	Arbeitshydraulik, Winde und Motor	10110	717
916	Arbeitshydraulik, Winde	10200	721
916	Arbeitshydraulik, Winde	10210	725
924	Arbeitshydraulik, Böschung und Rotator auf oberem Rahmen	1050	729
924	Hydraulische Zahnradpumpe	2100	731
942	Gelenke zu Ausleger	100	733
942		500	735
942	Auslegerzylinder	1000	737
972	Einziehbarer Zylinder, Unterwagenrahmen	1000	739

INHALTSVERZEICHNIS

목차

Catalogue id 20214 | Group 9
Issue 20009061-F | Page 508

그룹	절	페이지
910 니플 조립체	100	511
910 니플 조립체	200	539
910 니플 조립체	300	553
911 유압오일탱크	100	571
911 터닝조인트 배관,터닝조인트에서 주행모터	300	575
911 유압 배관,제어밸브에서 붐 및 선회	400	581
911 유압 배관,제어밸브에서 붐 및 선회	410	585
911 유압 배관,유압탱크에서 오일쿨러	500	587
911 유압 배관,유압탱크에서 메인펌프	600	591
911 유압 배관, 오일냉각장치	700	595
911 유압 배관, 오일냉각장치 팬 모터	1000	597
911 유압 배관, 오일냉각장치 장착	1100	599
911 유압 배관, 오일냉각장치	1200	601
911 유압 시스템, 운전실 기울이기	5600	603
912 제어밸브 및 장착부품	100	607
912 제어밸브	200	609
912 제어밸브	300	615
912 제어밸브	400	619
912 제어밸브	500	623
912 밸브	1500	627
912 밸브	1510	629
913 유압펌프 및 장착부품	100	631
913 유압펌프	200	633
913 유압펌프 레귤레이터	300	639
914 서보 배관,제어밸브에서 원격조종밸브	100	645
914 서보 배관,제어밸브에서 원격조종밸브	110	647
914 서보 배관,제어밸브에서 원격조종밸브 페달	200	651
914 서보 배관,제어밸브에서 솔레노이드밸브	300	655
914 서보 배관, 제어밸브 배관	400	661
914 서보 배관, 펌프 배관 및 필터 장착	500	665
914 서보 배관, 펌프 배관 및 필터 장착	510	671
914 원격조종밸브 페달 및 장착부품	700	677
914 주행모터 원격조종밸브 페달	800	679
914 서보 배관, 해머 및 시어	900	683
914 서보 배관,원격조종밸브	1100	687
914 서보 배관,원격조종밸브	1200	691
914 원격조종밸브 페달, 해머 및 시어	1500	695
914 원격조종밸브 페달, 해머 및 시어	1600	697
914 서보 배관, 레버 작동방향 변경	2100	699
914 서보 배관, 해머 및 시어	2300	701
914 서보 배관, 해머 및 시어	2350	705
916 유압 배관, 붐 실린더	900	707
916 유압 배관,탈착형 카운터웨이트	6000	709
916 유압 장치, 윈치 및 모터	10100	713
916 유압 장치, 윈치 및 모터	10110	717
916 유압 장치, 윈치	10200	721
916 유압 장치, 윈치	10210	725
924 유압 배관, 상부프레임측 슬로프 및 로테이터	1050	729
924 기어펌프	2100	731
942 붐 연결장치	100	733
942 로드 블럭	500	735
942 붐 실린더	1000	737
972 하부 프레임 가변 실린더	1000	739

GRUPO		Sección	Página
910		100	511
910		200	539
910		300	553
911	Depósito de aceite hidráulico	100	571
911	Tubería de articulación de giro, articulación de giro a motor de tras	300	575
911	Sistema hidráulico, válvula de control para pluma y oscilaci	400	581
911	Sistema hidráulico, válvula de control para pluma y oscilaci	410	585
911	Sistema hidráulico, depósito hidr. a enfr. aceite hidr.	500	587
911	Sistema hidráulico, depósito hidr. a bomba hidr.	600	591
911	Sistema hidráulico, tubería de refrigeración de aceite.	700	595
911	Sistema hidráulico, motor del ventilador de refrigeración de aceite.	1000	597
911	Sistema hidráulico, soporte para el enfriador de aceite.	1100	599
911	Sistema hidráulico, enfriador de aceite.	1200	601
911	Sistema hidráulico, basculamiento de cabina	5600	603
912	Válvula de mando con piezas se montaje.	100	607
912	Válvula de control principal	200	609
912	Válvula de control principal	300	615
912	Válvula de control principal	400	619
912	Válvula de control principal	500	623
912	Válvula	1500	627
912	Válvula	1510	629
913	Instalación de bomba	100	631
913	Bomba hidráulica	200	633
913	Regulador, bomba hidráulica	300	639
914	Servosistema, válvula de control a válvula de mando a distan	100	645
914	Servosistema, válvula de control a válvula de mando a distan	110	647
914	Servosistema, válvula de control a válvula pedal de mando a distan	200	651
914	Servosistema, válvula de control a válvula solenoide	300	655
914	Servosistema, tubería de la válvula de control.	400	661
914	Servosistema, soporte del filtro y la tubería de la bomba.	500	665
914	Servosistema, soporte del filtro y la tubería de la bomba.	510	671
914	Pedal de válvula de control remoto con accesorios	700	677
914	Válvula de control a pedal de válvula de mando a distancia, motor trasl	800	679
914	Servosistema, martillo y cizalla	900	683
914	Servosistema, válvula de mando a distancia	1100	687
914	Servosistema, válvula de mando a distancia	1200	691
914	Hidráulica de trabajo, pedal de válv. de mando a dist. para	1500	695
914	Hidráulica de trabajo, pedal de válv. de mando a dist. para	1600	697
914	Servosistema, cambio de función de la palanca	2100	699
914	Servosistema, martillo y cizalla	2300	701
914	Servosistema, martillo y cizalla	2350	705
916	Hidráulica de trabajo, cilindro de la pluma.	900	707
916	Hidráulica de trabaja para contrapeso de plegable.	6000	709
916	Hidráulica de trabajo, torno y motor	10100	713
916	Hidráulica de trabajo, torno y motor	10110	717
916	Hidráulica de trabajo, torno	10200	721
916	Hidráulica de trabajo, torno	10210	725
924	Hidráulica de trabajo, inclinación y rotador en el bastidor superior	1050	729
924	Engranaje de bomba hidráulica	2100	731
942	Acoplamientos para la pluma	100	733
942		500	735
942	Cilindro de pluma	1000	737
972	Cilindro, bastidor de carro inferior retraíble	1000	739

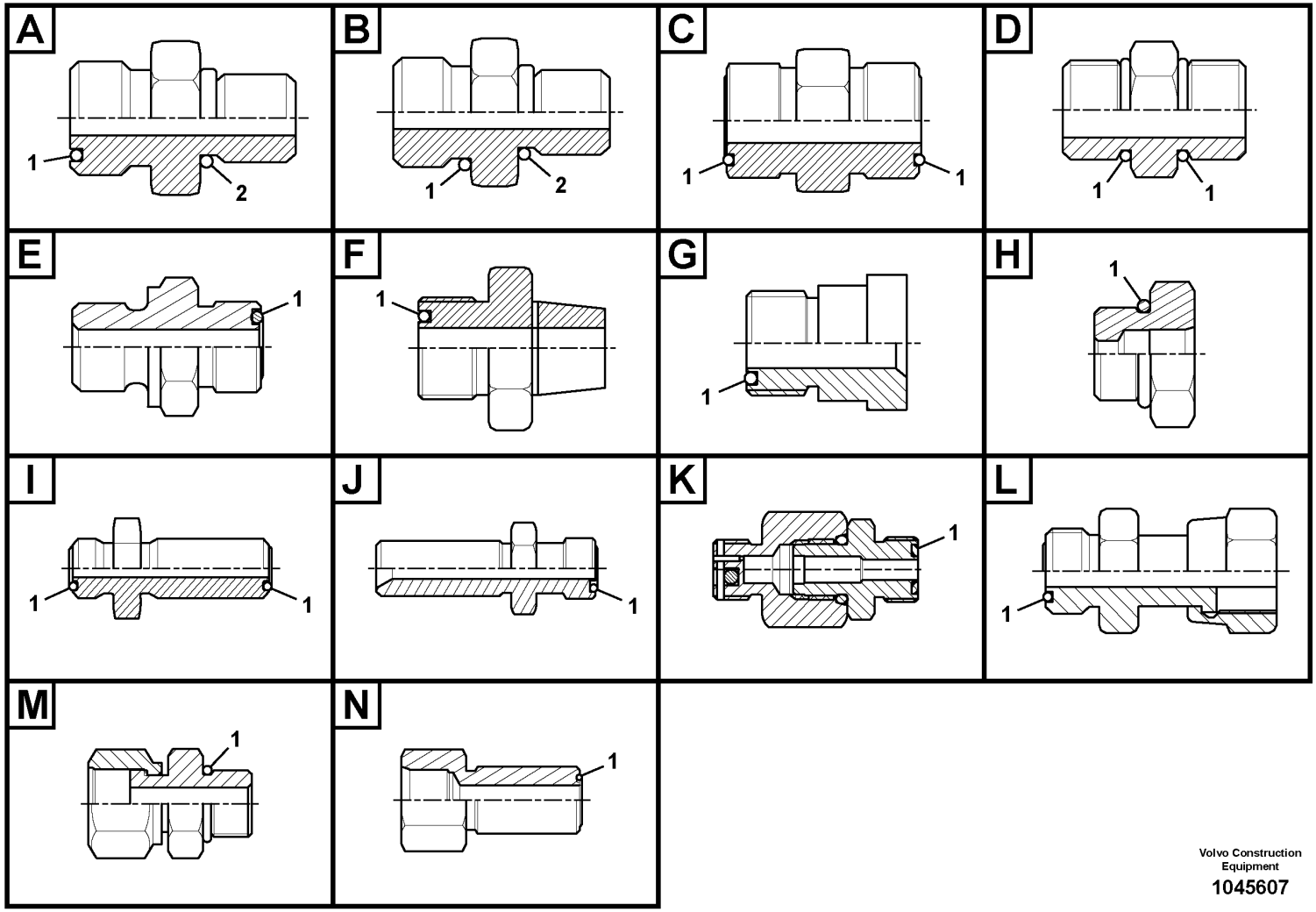

Volvo Construction Equipment

1045607

Fig.	Part No.	Quantity 1	2	3	PS	KIT	Description	Dénomination	Bezeichnung	품명	Denominación	Notes
	VOE 935031	1					Nipple	Raccord	Nippel	니플	Niple	Type A
1	**VOE 990738**	1					•O-ring	•Joint torique	•O-Ring	•O 링	•Anillo tórico	
2	**VOE 967750**	1					•O-ring	•Joint torique	•O-Ring	•O 링	•Anillo tórico	
	VOE 935032	1					Nipple	Raccord	Nippel	니플	Niple	Type A
1	**VOE 990739**	1					•O-ring	•Joint torique	•O-Ring	•O 링	•Anillo tórico	
2	**VOE 993323**	1					•O-ring	•Joint torique	•O-Ring	•O 링	•Anillo tórico	(VOE 932042)
	VOE 935037	1					Nipple	Raccord	Nippel	니플	Niple	Type A
1	**VOE 990739**	1					•O-ring	•Joint torique	•O-Ring	•O 링	•Anillo tórico	
2	**VOE 14211864**	1					•Sealing ring	•Bague étanchéité	•Dichtring	•씰링 링	•Anillo retén	
	VOE 935039	1					Nipple	Raccord	Nippel	니플	Niple	Type A
1	**VOE 990736**	1					•O-ring	•Joint torique	•O-Ring	•O 링	•Anillo tórico	
2	**VOE 967747**	1					•O-ring	•Joint torique	•O-Ring	•O 링	•Anillo tórico	
	VOE 935082	1					Nipple	Raccord	Nippel	니플	Niple	Type A
1	**VOE 990736**	1					•O-ring	•Joint torique	•O-Ring	•O 링	•Anillo tórico	
2	**VOE 993319**	1					•O-ring	•Joint torique	•O-Ring	•O 링	•Anillo tórico	(VOE 932037)
	VOE 935083	1					Nipple	Raccord	Nippel	니플	Niple	Type A
1	**VOE 990736**	1					•O-ring	•Joint torique	•O-Ring	•O 링	•Anillo tórico	
2	**VOE 993321**	1					•O-ring	•Joint torique	•O-Ring	•O 링	•Anillo tórico	(VOE 932040)
	VOE 935085	1					Nipple	Raccord	Nippel	니플	Niple	Type A
1	**VOE 990737**	1					•O-ring	•Joint torique	•O-Ring	•O 링	•Anillo tórico	
2	**VOE 993320**	1					•O-ring	•Joint torique	•O-Ring	•O 링	•Anillo tórico	(VOE 932039)
	VOE 935089	1					Nipple	Raccord	Nippel	니플	Niple	Type A
1	**VOE 990737**	1					•O-ring	•Joint torique	•O-Ring	•O 링	•Anillo tórico	
2	**VOE 993321**	1					•O-ring	•Joint torique	•O-Ring	•O 링	•Anillo tórico	(VOE 932040)
	VOE 935090	1					Nipple	Raccord	Nippel	니플	Niple	Type A
1	**VOE 990737**	1					•O-ring	•Joint torique	•O-Ring	•O 링	•Anillo tórico	
2	**VOE 993322**	1					•O-ring	•Joint torique	•O-Ring	•O 링	•Anillo tórico	(VOE 932041)
	VOE 935091	1					Nipple	Raccord	Nippel	니플	Niple	Type A
1	**VOE 990738**	1					•O-ring	•Joint torique	•O-Ring	•O 링	•Anillo tórico	
2	**VOE 993320**	1					•O-ring	•Joint torique	•O-Ring	•O 링	•Anillo tórico	(VOE 932039)
	VOE 935092	1					Nipple	Raccord	Nippel	니플	Niple	Type A

1		**Nipple assembly**	Catalogue id **20214**	Group **910**
2				
3		니플 조립체	Illustr. No **1045607**	Section **100**
4				
5			Issue **20009061-F**	Page **511**

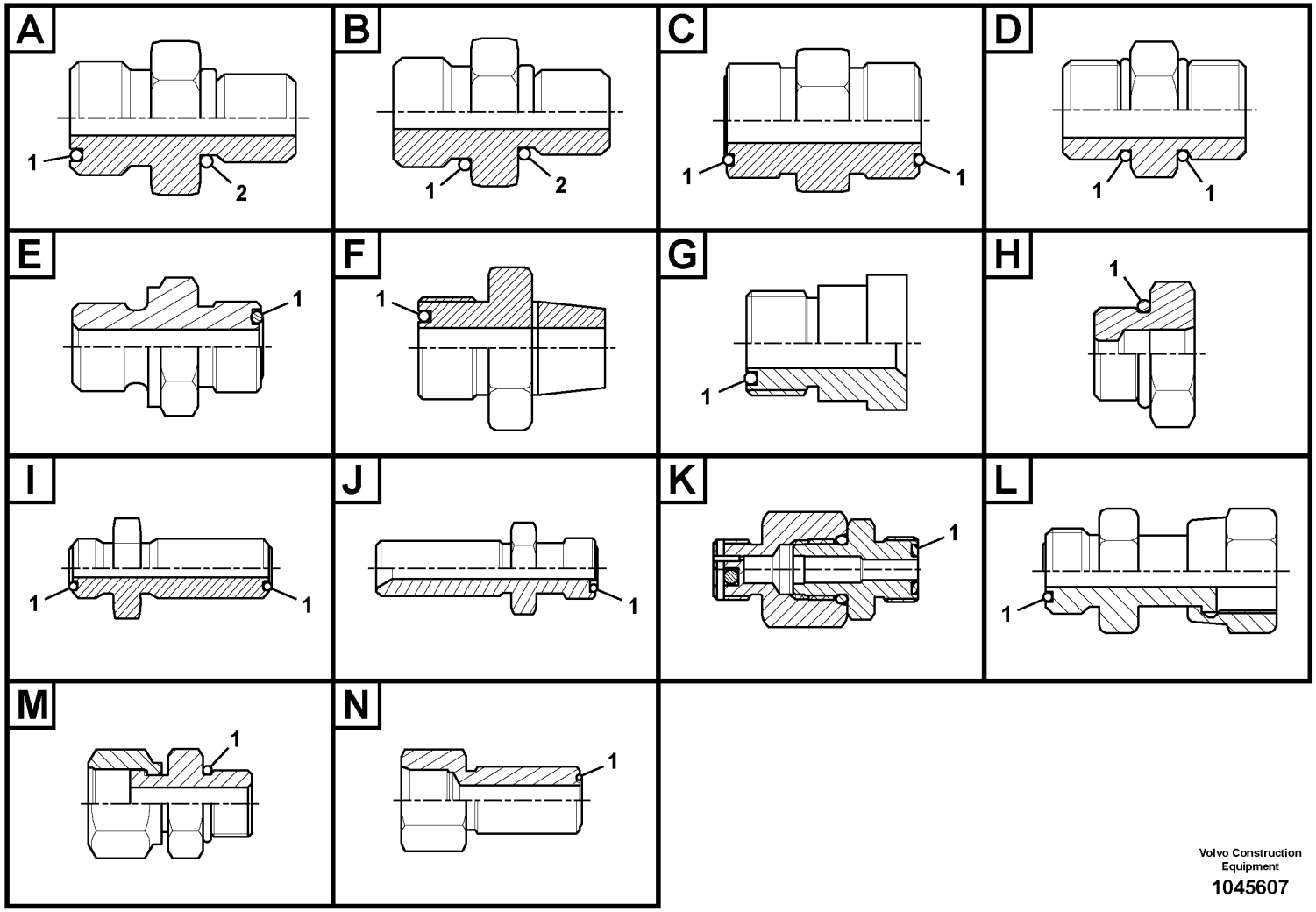

Volvo Construction Equipment

1045607

Fig.	Part No.	Quantity 1	2	3	PS	KIT	Description	Dénomination	Bezeichnung	품명	Denominación	Notes
1	VOE 990738	1					•O-ring	•Joint torique	•O-Ring	•O 링	•Anillo tórico	
2	VOE 993322	1					•O-ring	•Joint torique	•O-Ring	•O 링	•Anillo tórico	(VOE 932041)
	VOE 935093	1					Nipple	Raccord	Nippel	니플	Niple	Type A
1	VOE 990738	1					•O-ring	•Joint torique	•O-Ring	•O 링	•Anillo tórico	
2	VOE 993323	1					•O-ring	•Joint torique	•O-Ring	•O 링	•Anillo tórico	(VOE 932042)
	VOE 935094	1					Nipple	Raccord	Nippel	니플	Niple	Type A
1	VOE 990739	1					•O-ring	•Joint torique	•O-Ring	•O 링	•Anillo tórico	
2	VOE 993321	1					•O-ring	•Joint torique	•O-Ring	•O 링	•Anillo tórico	(VOE 932040)
	VOE 935095	1					Nipple	Raccord	Nippel	니플	Niple	Type A
1	VOE 990739	1					•O-ring	•Joint torique	•O-Ring	•O 링	•Anillo tórico	
2	VOE 993322	1					•O-ring	•Joint torique	•O-Ring	•O 링	•Anillo tórico	(VOE 932041)
	VOE 935096	1					Nipple	Raccord	Nippel	니플	Niple	Type A
1	VOE 990740	1					•O-ring	•Joint torique	•O-Ring	•O 링	•Anillo tórico	
2	VOE 993321	1					•O-ring	•Joint torique	•O-Ring	•O 링	•Anillo tórico	(VOE 932040)
	VOE 935097	1					Nipple	Raccord	Nippel	니플	Niple	Type A
1	VOE 993321	1					•O-ring	•Joint torique	•O-Ring	•O 링	•Anillo tórico	(VOE 932040)
2	VOE 993322	1					•O-ring	•Joint torique	•O-Ring	•O 링	•Anillo tórico	(VOE 932041)
	VOE 935098	1					Nipple	Raccord	Nippel	니플	Niple	Type A
1	VOE 993321	1					•O-ring	•Joint torique	•O-Ring	•O 링	•Anillo tórico	(VOE 932040)
2	VOE 993324	1					•O-ring	•Joint torique	•O-Ring	•O 링	•Anillo tórico	(VOE 932043)
	VOE 935229	1					Nipple	Raccord	Nippel	니플	Niple	Type A
1	VOE 978129	1					•O-ring	•Joint torique	•O-Ring	•O 링	•Anillo tórico	(VOE 981290)
2	VOE 993324	1					•O-ring	•Joint torique	•O-Ring	•O 링	•Anillo tórico	(VOE 932043)
	VOE 935230	1					Nipple	Raccord	Nippel	니플	Niple	Type A
1	VOE 978129	1					•O-ring	•Joint torique	•O-Ring	•O 링	•Anillo tórico	(VOE 981290)
2	VOE 993323	1					•O-ring	•Joint torique	•O-Ring	•O 링	•Anillo tórico	(VOE 932042)
	VOE 935269	1					Nipple	Raccord	Nippel	니플	Niple	Type A
1	VOE 978129	1					•O-ring	•Joint torique	•O-Ring	•O 링	•Anillo tórico	(VOE 981290)
2	VOE 14211860	1					•Sealing ring	•Bague étanchéité	•Dichtring	•씰링 링	•Anillo retén	
	VOE 935488	1					Nipple	Raccord	Nippel	니플	Niple	Type A
1	VOE 978129	1					•O-ring	•Joint torique	•O-Ring	•O 링	•Anillo tórico	(VOE 981290)

1		**Nipple assembly**	Catalogue id **20214**	Group **910**
2				
3		니플 조립체	Illustr. No **1045607**	Section **100**
4				
5			Issue **20009061-F**	Page **513**

VOLVO

PL4608

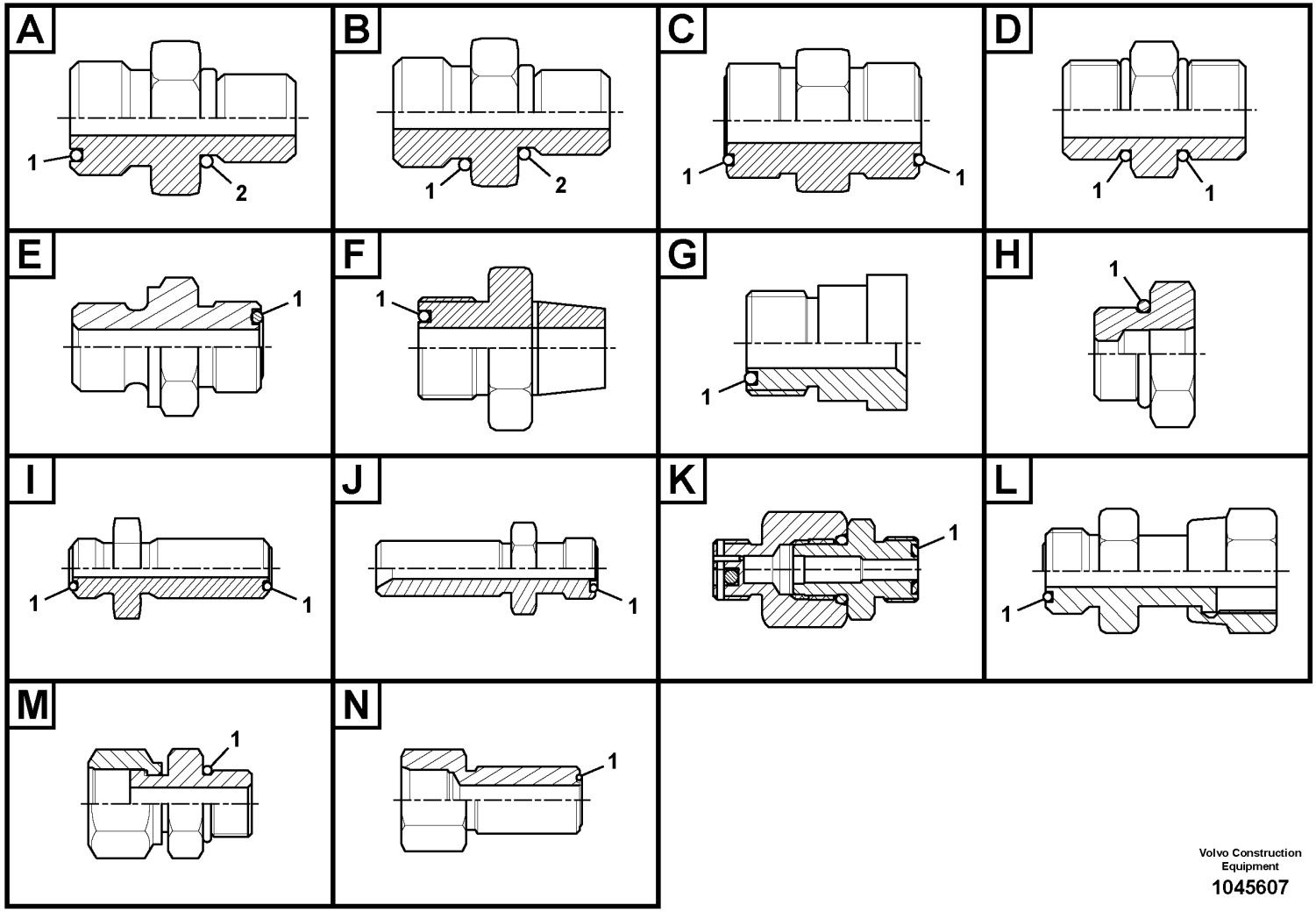

Volvo Construction Equipment

1045607

Fig.	Part No.	Quantity 1	2	3	PS	KIT	Description	Dénomination	Bezeichnung	품명	Denominación	Notes
2	VOE 14211860	1					•Sealing ring	•Bague étanchéité	•Dichtring	•씰링 링	•Anillo retén	
	VOE 936669	1					Nipple	Raccord	Nippel	니플	Niple	Type A
1	VOE 990736	1					•O-ring	•Joint torique	•O-Ring	•O 링	•Anillo tórico	
2	VOE 968207	1					•O-ring	•Joint torique	•O-Ring	•O 링	•Anillo tórico	
	VOE 937086	1					Nipple	Raccord	Nippel	니플	Niple	Type A
1	VOE 990736	1					•O-ring	•Joint torique	•O-Ring	•O 링	•Anillo tórico	
2	VOE 993320	1					•O-ring	•Joint torique	•O-Ring	•O 링	•Anillo tórico	(VOE 932039)
	VOE 937087	1					Nipple	Raccord	Nippel	니플	Niple	Type A
1	VOE 990738	1					•O-ring	•Joint torique	•O-Ring	•O 링	•Anillo tórico	
2	VOE 993323	1					•O-ring	•Joint torique	•O-Ring	•O 링	•Anillo tórico	(VOE 932042)
	VOE 937088	1					Nipple	Raccord	Nippel	니플	Niple	Type A
1	VOE 990738	1					•O-ring	•Joint torique	•O-Ring	•O 링	•Anillo tórico	
2	VOE 993324	1					•O-ring	•Joint torique	•O-Ring	•O 링	•Anillo tórico	(VOE 932043)
	VOE 937089	1					Nipple	Raccord	Nippel	니플	Niple	Type A
1	VOE 990740	1					•O-ring	•Joint torique	•O-Ring	•O 링	•Anillo tórico	
2	VOE 993324	1					•O-ring	•Joint torique	•O-Ring	•O 링	•Anillo tórico	(VOE 932043)
	VOE 937090	1					Nipple	Raccord	Nippel	니플	Niple	Type A
1	VOE 990740	1					•O-ring	•Joint torique	•O-Ring	•O 링	•Anillo tórico	
2	VOE 993324	1					•O-ring	•Joint torique	•O-Ring	•O 링	•Anillo tórico	(VOE 932043)
	VOE 937091	1					Nipple	Raccord	Nippel	니플	Niple	Type A
1	VOE 978129	1					•O-ring	•Joint torique	•O-Ring	•O 링	•Anillo tórico	(VOE 981290)
2	VOE 993324	1					•O-ring	•Joint torique	•O-Ring	•O 링	•Anillo tórico	(VOE 932043)
	VOE 937262	1					Nipple	Raccord	Nippel	니플	Niple	Type A
1	VOE 990737	1					•O-ring	•Joint torique	•O-Ring	•O 링	•Anillo tórico	
2	VOE 993320	1					•O-ring	•Joint torique	•O-Ring	•O 링	•Anillo tórico	(VOE 932039)
	VOE 937272	1					Nipple	Raccord	Nippel	니플	Niple	Type A
1	VOE 990737	1					•O-ring	•Joint torique	•O-Ring	•O 링	•Anillo tórico	
2	VOE 968207	1					•O-ring	•Joint torique	•O-Ring	•O 링	•Anillo tórico	
	VOE 937520	1					Nipple	Raccord	Nippel	니플	Niple	Type A
1	VOE 990736	1					•O-ring	•Joint torique	•O-Ring	•O 링	•Anillo tórico	
2	VOE 993320	1					•O-ring	•Joint torique	•O-Ring	•O 링	•Anillo tórico	(VOE 932039)

1		**Nipple assembly**	Catalogue id **20214**	Group **910**
2				
3		니플 조립체	Illustr. No **1045607**	Section **100**
4				
5			Issue **20009061-F**	Page **515**

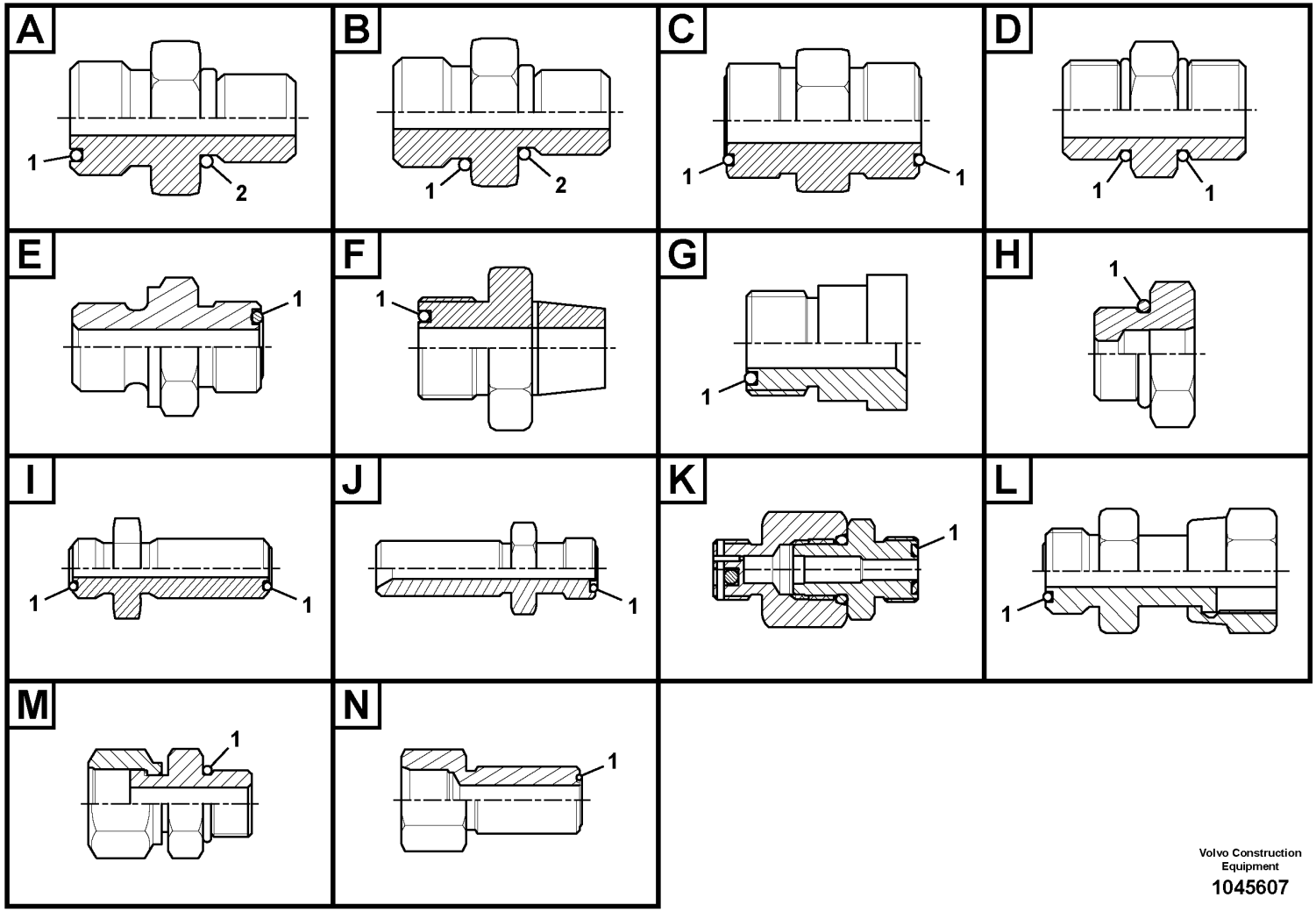

Volvo Construction Equipment

1045607

Fig.	Part No.	Quantity 1	2	3	PS	KIT	Description	Dénomination	Bezeichnung	품명	Denominación	Notes
	VOE 937535	1					Nipple	Raccord	Nippel	니플	Niple	Type A
1	**VOE 990737**	1					•O-ring	•Joint torique	•O-Ring	•O 링	•Anillo tórico	
2	**VOE 993320**	1					•O-ring	•Joint torique	•O-Ring	•O 링	•Anillo tórico	(VOE 932039)
	VOE 937536	1					Nipple	Raccord	Nippel	니플	Niple	Type A
1	**VOE 990737**	1					•O-ring	•Joint torique	•O-Ring	•O 링	•Anillo tórico	
2	**VOE 993320**	1					•O-ring	•Joint torique	•O-Ring	•O 링	•Anillo tórico	(VOE 932039)
	VOE 937537	1					Nipple	Raccord	Nippel	니플	Niple	Type A
1	**VOE 990738**	1					•O-ring	•Joint torique	•O-Ring	•O 링	•Anillo tórico	
2	**VOE 993321**	1					•O-ring	•Joint torique	•O-Ring	•O 링	•Anillo tórico	(VOE 932040)
	VOE 937538	1					Nipple	Raccord	Nippel	니플	Niple	Type A
1	**VOE 990736**	1					•O-ring	•Joint torique	•O-Ring	•O 링	•Anillo tórico	
2	**VOE 993320**	1					•O-ring	•Joint torique	•O-Ring	•O 링	•Anillo tórico	(VOE 932039)
	VOE 937552	1					Nipple	Raccord	Nippel	니플	Niple	Type A
1	**VOE 990740**	1					•O-ring	•Joint torique	•O-Ring	•O 링	•Anillo tórico	
2	**VOE 993323**	1					•O-ring	•Joint torique	•O-Ring	•O 링	•Anillo tórico	(VOE 932042)
	VOE 937776	1					Nipple	Raccord	Nippel	니플	Niple	Type A
1	**VOE 981291**	1					•O-ring	•Joint torique	•O-Ring	•O 링	•Anillo tórico	
2	**VOE 932044**	1					•O-ring	•Joint torique	•O-Ring	•O 링	•Anillo tórico	
	VOE 937777	1					Nipple	Raccord	Nippel	니플	Niple	Type A
1	**VOE 990738**	1					•O-ring	•Joint torique	•O-Ring	•O 링	•Anillo tórico	
2	**VOE 993321**	1					•O-ring	•Joint torique	•O-Ring	•O 링	•Anillo tórico	(VOE 932040)
	VOE 937835	1					Nipple	Raccord	Nippel	니플	Niple	Type A
1	**VOE 990736**	1					•O-ring	•Joint torique	•O-Ring	•O 링	•Anillo tórico	
2	**VOE 935105**	1					•Sealing ring	•Bague étanchéité	•Dichtring	•씰링 링	•Anillo retén	
	VOE 937857	1					Nipple	Raccord	Nippel	니플	Niple	Type A
1	**VOE 990736**	1					•O-ring	•Joint torique	•O-Ring	•O 링	•Anillo tórico	
2	**VOE 993320**	1					•O-ring	•Joint torique	•O-Ring	•O 링	•Anillo tórico	(VOE 932039)
	VOE 937879	1					Nipple	Raccord	Nippel	니플	Niple	Type A
1	**VOE 990740**	1					•O-ring	•Joint torique	•O-Ring	•O 링	•Anillo tórico	
2	**VOE 993324**	1					•O-ring	•Joint torique	•O-Ring	•O 링	•Anillo tórico	(VOE 932043)
	VOE 938136	1					Nipple	Raccord	Nippel	니플	Niple	Type A

1		**Nipple assembly**	Catalogue id **20214**	Group **910**
2				
3		니플 조립체	Illustr. No **1045607**	Section **100**
4				
5			Issue **20009061-F**	Page **517**

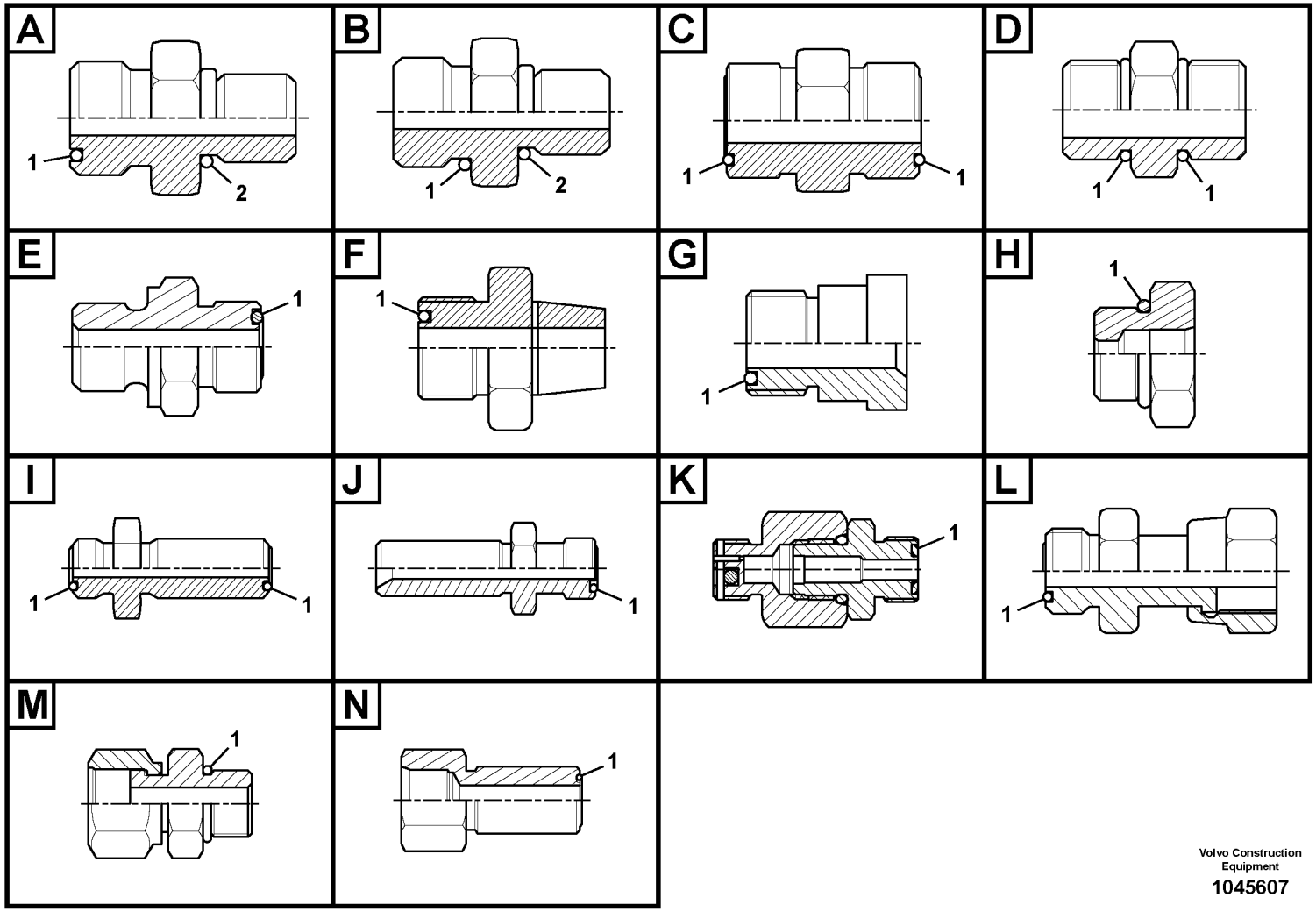

Volvo Construction Equipment

1045607

Fig.	Part No.	Quantity 1	2	3	PS	KIT	Description	Dénomination	Bezeichnung	품명	Denominación	Notes
1	VOE 990740	1					•O-ring	•Joint torique	•O-Ring	•O 링	•Anillo tórico	
2	VOE 993324	1					•O-ring	•Joint torique	•O-Ring	•O 링	•Anillo tórico	(VOE 932043)
	VOE 938145	1					Nipple	Raccord	Nippel	니플	Niple	Type A
1	VOE 990738	1					•O-ring	•Joint torique	•O-Ring	•O 링	•Anillo tórico	
2	VOE 993322	1					•O-ring	•Joint torique	•O-Ring	•O 링	•Anillo tórico	(VOE 932041)
	VOE 13933855	1					Nipple	Raccord	Nippel	니플	Niple	Type A
1	VOE 990737	1					•O-ring	•Joint torique	•O-Ring	•O 링	•Anillo tórico	
2	VOE 14213676	1					•Sealing ring	•Bague étanchéité	•Dichtring	•씰링 링	•Anillo retén	
	VOE 13933856	1					Nipple	Raccord	Nippel	니플	Niple	Type A
1	VOE 990737	1					•O-ring	•Joint torique	•O-Ring	•O 링	•Anillo tórico	
2	VOE 967749	1					•O-ring	•Joint torique	•O-Ring	•O 링	•Anillo tórico	
	VOE 13933858	1					Nipple	Raccord	Nippel	니플	Niple	Type A
1	VOE 990736	1					•O-ring	•Joint torique	•O-Ring	•O 링	•Anillo tórico	
2	VOE 993320	1					•O-ring	•Joint torique	•O-Ring	•O 링	•Anillo tórico	(VOE 932039)
	VOE 13933862	1					Nipple	Raccord	Nippel	니플	Niple	Type A
1	VOE 990740	1					•O-ring	•Joint torique	•O-Ring	•O 링	•Anillo tórico	
2	VOE 993323	1					•O-ring	•Joint torique	•O-Ring	•O 링	•Anillo tórico	(VOE 932042)
	VOE 13933871	1					Nipple	Raccord	Nippel	니플	Niple	Type A
1	VOE 990738	1					•O-ring	•Joint torique	•O-Ring	•O 링	•Anillo tórico	
2	VOE 14211858	1					•Sealing ring	•Bague étanchéité	•Dichtring	•씰링 링	•Anillo retén	
	VOE 13933873	1					Nipple	Raccord	Nippel	니플	Niple	Type A
1	VOE 990737	1					•O-ring	•Joint torique	•O-Ring	•O 링	•Anillo tórico	
2	VOE 14211858	1					•Sealing ring	•Bague étanchéité	•Dichtring	•씰링 링	•Anillo retén	
	VOE 13933875	1					Nipple	Raccord	Nippel	니플	Niple	Type A
1	VOE 990740	1					•O-ring	•Joint torique	•O-Ring	•O 링	•Anillo tórico	
2	VOE 14211858	1					•Sealing ring	•Bague étanchéité	•Dichtring	•씰링 링	•Anillo retén	
	VOE 13933880	1					Nipple	Raccord	Nippel	니플	Niple	Type A
1	VOE 990738	1					•O-ring	•Joint torique	•O-Ring	•O 링	•Anillo tórico	
2	VOE 935105	1					•Sealing ring	•Bague étanchéité	•Dichtring	•씰링 링	•Anillo retén	
	VOE 13933881	1					Nipple	Raccord	Nippel	니플	Niple	Type A
1	VOE 990739	1					•O-ring	•Joint torique	•O-Ring	•O 링	•Anillo tórico	

1		**Nipple assembly**	Catalogue id **20214**	Group **910**
2				
3		니플 조립체	Illustr. No **1045607**	Section **100**
4				
5			Issue **20009061-F**	Page **519**

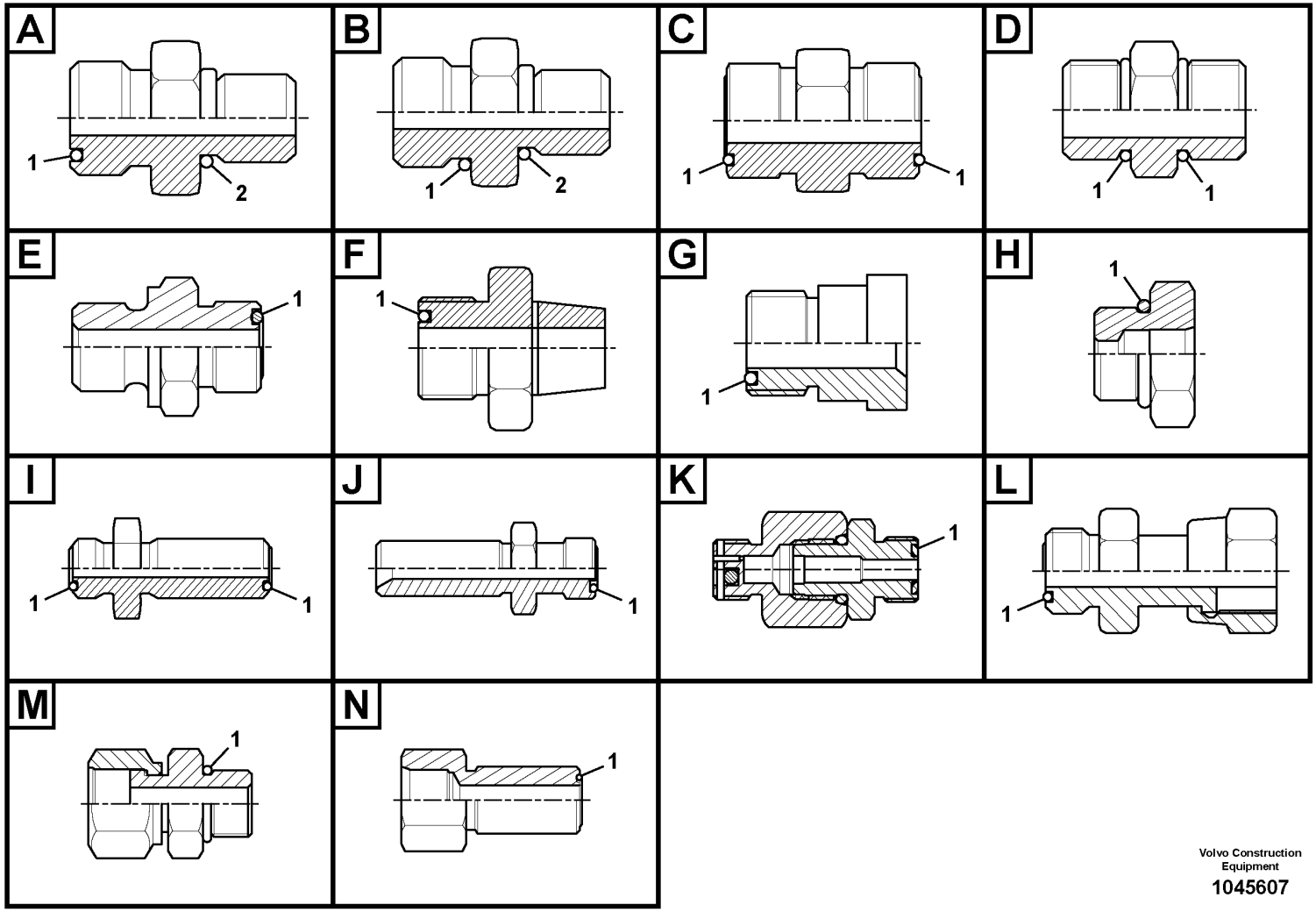

Volvo Construction Equipment

1045607

Fig.	Part No.	Quantity 1	2	3	PS	KIT	Description	Dénomination	Bezeichnung	품명	Denominación	Notes
2	VOE 14211859	1					•Sealing ring	•Bague étanchéité	•Dichtring	•씰링 링	•Anillo retén	
	VOE 13933897	1					Nipple	Raccord	Nippel	니플	Niple	Type A
1	VOE 990737	1					•O-ring	•Joint torique	•O-Ring	•O 링	•Anillo tórico	
2	VOE 14211856	1					•Sealing ring	•Bague étanchéité	•Dichtring	•씰링 링	•Anillo retén	
	VOE 13933907	1					Nipple	Raccord	Nippel	니플	Niple	Type A
1	VOE 990740	1					•O-ring	•Joint torique	•O-Ring	•O 링	•Anillo tórico	
2	VOE 13967752	1					•O-ring	•Joint torique	•O-Ring	•O 링	•Anillo tórico	
	VOE 13933914	1					Nipple	Raccord	Nippel	니플	Niple	Type A
1	VOE 990739	1					•O-ring	•Joint torique	•O-Ring	•O 링	•Anillo tórico	
2	VOE 14211858	1					•Sealing ring	•Bague étanchéité	•Dichtring	•씰링 링	•Anillo retén	
	VOE 13933915	1					Nipple	Raccord	Nippel	니플	Niple	Type A
1	VOE 990737	1					•O-ring	•Joint torique	•O-Ring	•O 링	•Anillo tórico	
2	VOE 935105	1					•Sealing ring	•Bague étanchéité	•Dichtring	•씰링 링	•Anillo retén	
	VOE 13933923	1					Nipple	Raccord	Nippel	니플	Niple	Type A
1	VOE 990738	1					•O-ring	•Joint torique	•O-Ring	•O 링	•Anillo tórico	
2	VOE 993321	1					•O-ring	•Joint torique	•O-Ring	•O 링	•Anillo tórico	(VOE 932040)
	VOE 13933930	1					Nipple	Raccord	Nippel	니플	Niple	Type A
1	VOE 990740	1					•O-ring	•Joint torique	•O-Ring	•O 링	•Anillo tórico	
2	VOE 14211858	1					•Sealing ring	•Bague étanchéité	•Dichtring	•씰링 링	•Anillo retén	
	VOE 14345423	1					Nipple	Raccord	Nippel	니플	Niple	Type A
1	VOE 990736	1					•O-ring	•Joint torique	•O-Ring	•O 링	•Anillo tórico	
2	VOE 14211856	1					•Sealing ring	•Bague étanchéité	•Dichtring	•씰링 링	•Anillo retén	
	VOE 14370893	1					Fitting	Écrou raccord	Verschraubung	피팅	Racor	Type A
1	VOE 990740	1					•O-ring	•Joint torique	•O-Ring	•O 링	•Anillo tórico	
2	VOE 983502	1					•O-ring	•Joint torique	•O-Ring	•O 링	•Anillo tórico	
	VOE 14519066	1					Connector	Connexion	Anschluss	커넥터	Unión	Type A
1	VOE 978129	1					•O-ring	•Joint torique	•O-Ring	•O 링	•Anillo tórico	(VOE 981290)
2	VOE 14211860	1					•Sealing ring	•Bague étanchéité	•Dichtring	•씰링 링	•Anillo retén	
	VOE 14534523	1					Connector	Connexion	Anschluss	커넥터	Unión	Type A
1	VOE 990736	1					•O-ring	•Joint torique	•O-Ring	•O 링	•Anillo tórico	
2	VOE 993320	1					•O-ring	•Joint torique	•O-Ring	•O 링	•Anillo tórico	(VOE 932039)

1		**Nipple assembly**	Catalogue id **20214**	Group **910**
2				
3		니플 조립체	Illustr. No **1045607**	Section **100**
4				
5			Issue **20009061-F**	Page **521**

VOLVO

PL4608

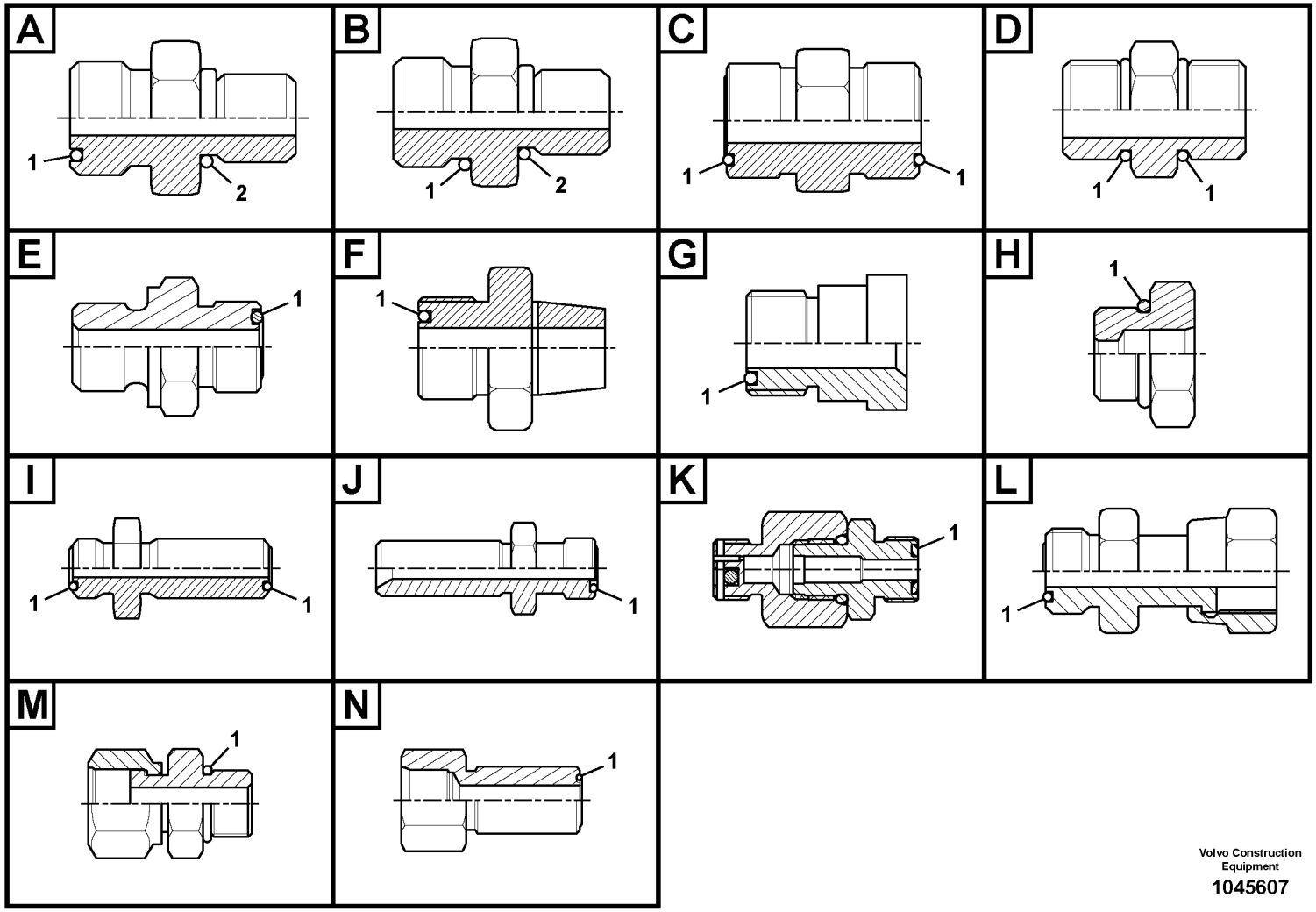

Volvo Construction Equipment

1045607

Fig.	Part No.	Quantity 1	2	3	PS	KIT	Description	Dénomination	Bezeichnung	품명	Denominación	Notes
	VOE 14534524	1					Connector	Connexion	Anschluss	커넥터	Unión	Type A
1	**VOE 990737**	1					•O-ring	•Joint torique	•O-Ring	•O 링	•Anillo tórico	
2	**VOE 993320**	1					•O-ring	•Joint torique	•O-Ring	•O 링	•Anillo tórico	(VOE 932039)
	VOE 14535482	1					Nipple	Raccord	Nippel	니플	Niple	Type A
1	**VOE 990738**	1					•O-ring	•Joint torique	•O-Ring	•O 링	•Anillo tórico	
2	**VOE 993320**	1					•O-ring	•Joint torique	•O-Ring	•O 링	•Anillo tórico	(VOE 932039)
	VOE 14535777	1					Connector	Connexion	Anschluss	커넥터	Unión	Type A
1	**VOE 990736**	1					•O-ring	•Joint torique	•O-Ring	•O 링	•Anillo tórico	
2	**VOE 993320**	1					•O-ring	•Joint torique	•O-Ring	•O 링	•Anillo tórico	(VOE 932039)
	VOE 14535778	1					Connector	Connexion	Anschluss	커넥터	Unión	Type A
1	**VOE 990737**	1					•O-ring	•Joint torique	•O-Ring	•O 링	•Anillo tórico	
2	**VOE 993320**	1					•O-ring	•Joint torique	•O-Ring	•O 링	•Anillo tórico	(VOE 932039)
	VOE 14538779	1					Connector	Connexion	Anschluss	커넥터	Unión	Type A
1	**VOE 990736**	1					•O-ring	•Joint torique	•O-Ring	•O 링	•Anillo tórico	
2	**VOE 983502**	1					•O-ring	•Joint torique	•O-Ring	•O 링	•Anillo tórico	
	VOE 14538873	1					Nipple	Raccord	Nippel	니플	Niple	Type A
1	**VOE 990738**	1					•O-ring	•Joint torique	•O-Ring	•O 링	•Anillo tórico	
2	**VOE 993321**	1					•O-ring	•Joint torique	•O-Ring	•O 링	•Anillo tórico	(VOE 932040)
	VOE 14538874	1					Connector	Connexion	Anschluss	커넥터	Unión	Type A
1	**VOE 990738**	1					•O-ring	•Joint torique	•O-Ring	•O 링	•Anillo tórico	
2	**VOE 983505**	1					•O-ring	•Joint torique	•O-Ring	•O 링	•Anillo tórico	
	VOE 14538898	1					Nipple	Raccord	Nippel	니플	Niple	Type A
1	**VOE 990736**	1					•O-ring	•Joint torique	•O-Ring	•O 링	•Anillo tórico	
2	**VOE 993320**	1					•O-ring	•Joint torique	•O-Ring	•O 링	•Anillo tórico	(VOE 932039)
	VOE 14539702	1					Nipple	Raccord	Nippel	니플	Niple	Type A
1	**VOE 990736**	1					•O-ring	•Joint torique	•O-Ring	•O 링	•Anillo tórico	
2	**VOE 993320**	1					•O-ring	•Joint torique	•O-Ring	•O 링	•Anillo tórico	(VOE 932039)
	VOE 14541554	1					Connector	Connecteur	Verbinder	커넥터	Conector	Type A
1	**VOE 990736**	1					•O-ring	•Joint torique	•O-Ring	•O 링	•Anillo tórico	
2	**VOE 983502**	1					•O-ring	•Joint torique	•O-Ring	•O 링	•Anillo tórico	
	VOE 14548198	1					Connector	Connecteur	Verbinder	커넥터	Conector	Type A

1		**Nipple assembly**	Catalogue id **20214**	Group **910**
2				
3		니플 조립체	Illustr. No **1045607**	Section **100**
4				
5			Issue **20009061-F**	Page **523**

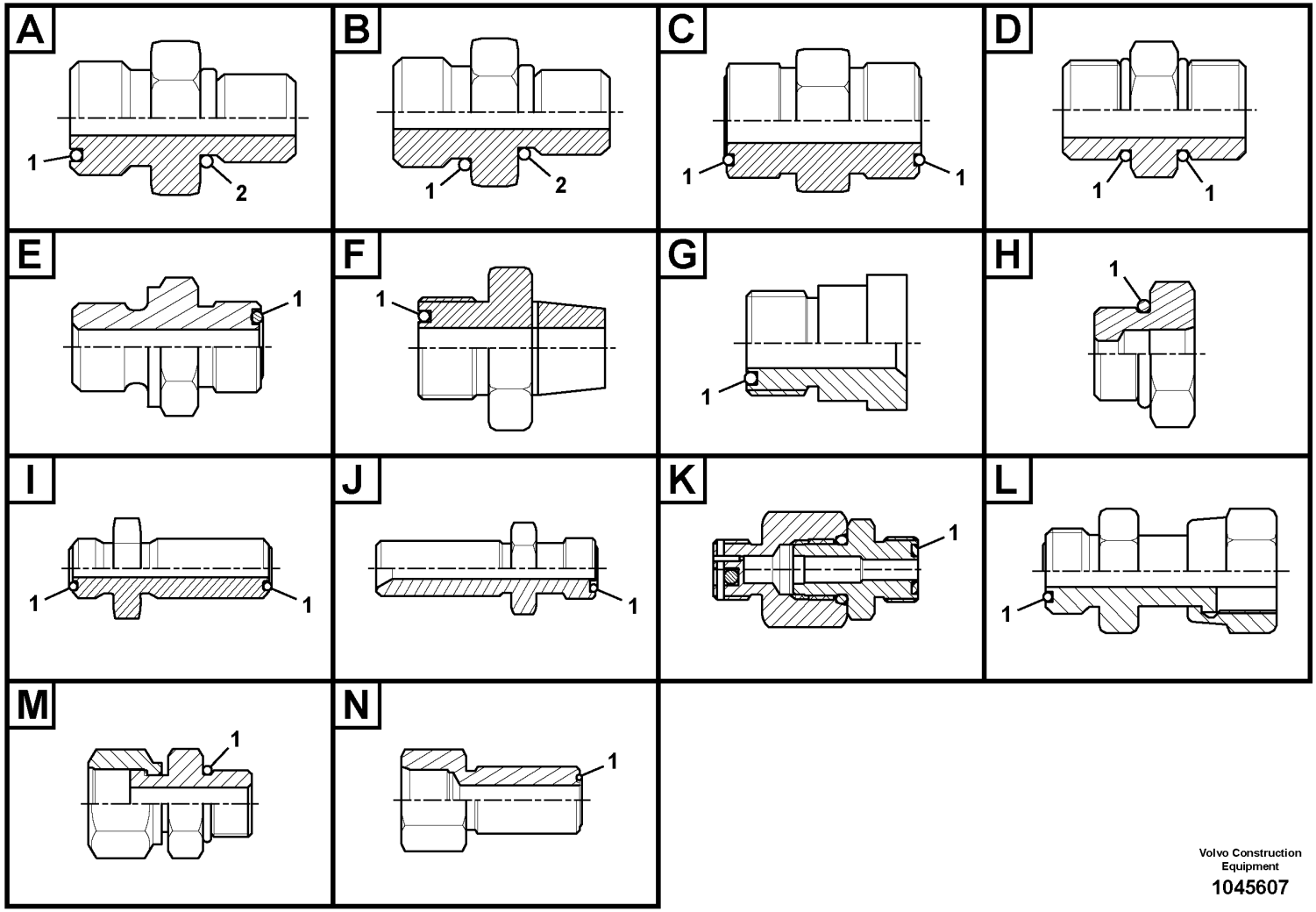

Volvo Construction Equipment

1045607

Fig.	Part No.	Quantity 1	2	3	PS	KIT	Description	Dénomination	Bezeichnung	품명	Denominación	Notes
1	VOE 990736	1					•O-ring	•Joint torique	•O-Ring	•O 링	•Anillo tórico	
2	VOE 983502	1					•O-ring	•Joint torique	•O-Ring	•O 링	•Anillo tórico	
	VOE 14554040	1					Connector	Connexion	Anschluss	커넥터	Unión	Type A
1	VOE 990738	1					•O-ring	•Joint torique	•O-Ring	•O 링	•Anillo tórico	
2	VOE 14567848	1					•O-ring	•Joint torique	•O-Ring	•O 링	•Anillo tórico	
	VOE 14561067	1					Connector	Connexion	Anschluss	커넥터	Unión	Type A
1	VOE 990736	1					•O-ring	•Joint torique	•O-Ring	•O 링	•Anillo tórico	
2	VOE 983502	1					•O-ring	•Joint torique	•O-Ring	•O 링	•Anillo tórico	
	VOE 14575487	1					Connector	Connexion	Anschluss	커넥터	Unión	Type A
1	VOE 990736	1					•O-ring	•Joint torique	•O-Ring	•O 링	•Anillo tórico	
2	VOE 14211855	1					•Sealing ring	•Bague étanchéité	•Dichtring	•씰링 링	•Anillo retén	
	VOE 14575488	1					Connector	Connexion	Anschluss	커넥터	Unión	Type A
1	VOE 990736	1					•O-ring	•Joint torique	•O-Ring	•O 링	•Anillo tórico	
2	VOE 14211855	1					•Sealing ring	•Bague étanchéité	•Dichtring	•씰링 링	•Anillo retén	
	VOE 14578629	1					Nipple	Raccord	Nippel	니플	Niple	Type A
1	VOE 990736	1					•O-ring	•Joint torique	•O-Ring	•O 링	•Anillo tórico	
2	VOE 993320	1					•O-ring	•Joint torique	•O-Ring	•O 링	•Anillo tórico	(VOE 932039)
	VOE 14587170	1					Nipple	Raccord	Nippel	니플	Niple	Type A
1	VOE 990736	1					•O-ring	•Joint torique	•O-Ring	•O 링	•Anillo tórico	
2	VOE 932038	1					•O-ring	•Joint torique	•O-Ring	•O 링	•Anillo tórico	
	VOE 14587171	1					Nipple	Raccord	Nippel	니플	Niple	Type A
1	VOE 990736	1					•O-ring	•Joint torique	•O-Ring	•O 링	•Anillo tórico	
2	VOE 932038	1					•O-ring	•Joint torique	•O-Ring	•O 링	•Anillo tórico	
	VOE 14587371	1					Nipple	Raccord	Nippel	니플	Niple	Type A
1	VOE 990737	1					•O-ring	•Joint torique	•O-Ring	•O 링	•Anillo tórico	
2	VOE 993321	1					•O-ring	•Joint torique	•O-Ring	•O 링	•Anillo tórico	(VOE 932040)
	VOE 14588324	1					Nipple	Raccord	Nippel	니플	Niple	Type A
1	VOE 990736	1					•O-ring	•Joint torique	•O-Ring	•O 링	•Anillo tórico	
2	VOE 993320	1					•O-ring	•Joint torique	•O-Ring	•O 링	•Anillo tórico	(VOE 932039)
	VOE 14593517	1					Nipple	Raccord	Nippel	니플	Niple	Type A
1	VOE 990740	1					•O-ring	•Joint torique	•O-Ring	•O 링	•Anillo tórico	

1		**Nipple assembly**	Catalogue id **20214**	Group **910**
2				
3		니플 조립체	Illustr. No **1045607**	Section **100**
4				
5			Issue **20009061-F**	Page **525**

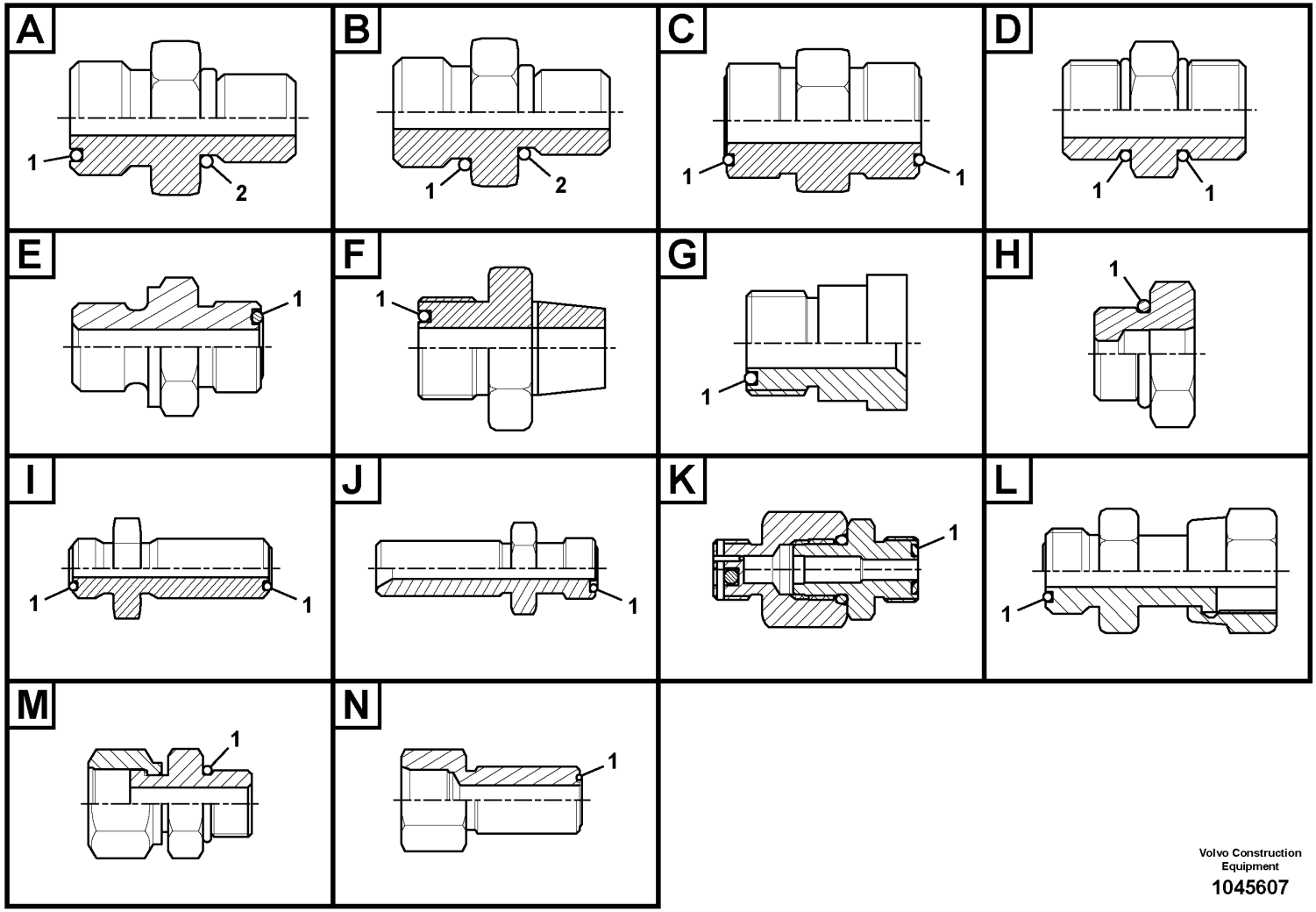

Volvo Construction Equipment

1045607

Fig.	Part No.	Quantity 1	2	3	PS	KIT	Description	Dénomination	Bezeichnung	품명	Denominación	Notes
2	VOE 14211864	1					•Sealing ring	•Bague étanchéité	•Dichtring	•씰링 링	•Anillo retén	
	VOE 14595513	1					Nipple	Raccord	Nippel	니플	Niple	Type A
1	VOE 990736	1					•O-ring	•Joint torique	•O-Ring	•O 링	•Anillo tórico	
2	VOE 993319	1					•O-ring	•Joint torique	•O-Ring	•O 링	•Anillo tórico	(VOE 932037)
	VOE 14595532	1			OP		Nipple	Raccord	Nippel	니플	Niple	Type A
1	VOE 990740	1					•O-ring	•Joint torique	•O-Ring	•O 링	•Anillo tórico	
2	VOE 993321	1					•O-ring	•Joint torique	•O-Ring	•O 링	•Anillo tórico	(VOE 932040)
	VOE 14595726	1					Nipple	Raccord	Nippel	니플	Niple	Type A
1	VOE 990738	1					•O-ring	•Joint torique	•O-Ring	•O 링	•Anillo tórico	
2	VOE 993321	1					•O-ring	•Joint torique	•O-Ring	•O 링	•Anillo tórico	(VOE 932040)
	VOE 14595727	1					Nipple	Raccord	Nippel	니플	Niple	Type A
1	VOE 990737	1					•O-ring	•Joint torique	•O-Ring	•O 링	•Anillo tórico	
2	VOE 993320	1					•O-ring	•Joint torique	•O-Ring	•O 링	•Anillo tórico	(VOE 932039)
	VOE 14595728	1					Nipple	Raccord	Nippel	니플	Niple	Type A
1	VOE 990736	1					•O-ring	•Joint torique	•O-Ring	•O 링	•Anillo tórico	
2	VOE 993320	1					•O-ring	•Joint torique	•O-Ring	•O 링	•Anillo tórico	(VOE 932039)
	VOE 14597798	1					Nipple	Raccord	Nippel	니플	Niple	Type A
1	VOE 990740	1					•O-ring	•Joint torique	•O-Ring	•O 링	•Anillo tórico	
2	VOE 993321	1					•O-ring	•Joint torique	•O-Ring	•O 링	•Anillo tórico	(VOE 932040)
	VOE 14598365	1					Nipple	Raccord	Nippel	니플	Niple	Type A
1	VOE 990740	1					•O-ring	•Joint torique	•O-Ring	•O 링	•Anillo tórico	
2	VOE 993322	1					•O-ring	•Joint torique	•O-Ring	•O 링	•Anillo tórico	(VOE 932041)
	VOE 14600229	1					Nipple	Raccord	Nippel	니플	Niple	Type A
1	VOE 990740	1					•O-ring	•Joint torique	•O-Ring	•O 링	•Anillo tórico	
2	VOE 993321	1					•O-ring	•Joint torique	•O-Ring	•O 링	•Anillo tórico	(VOE 932040)
	VOE 14600278	1					Nipple	Raccord	Nippel	니플	Niple	Type A
1	VOE 990736	1					•O-ring	•Joint torique	•O-Ring	•O 링	•Anillo tórico	
2	VOE 993319	1					•O-ring	•Joint torique	•O-Ring	•O 링	•Anillo tórico	(VOE 932037)
	VOE 14601448	1					Nipple	Raccord	Nippel	니플	Niple	Type A
1	VOE 990737	1					•O-ring	•Joint torique	•O-Ring	•O 링	•Anillo tórico	
2	VOE 993320	1					•O-ring	•Joint torique	•O-Ring	•O 링	•Anillo tórico	(VOE 932039)

1		**Nipple assembly**	Catalogue id **20214**	Group **910**
2				
3		니플 조립체	Illustr. No **1045607**	Section **100**
4				
5			Issue **20009061-F**	Page **527**

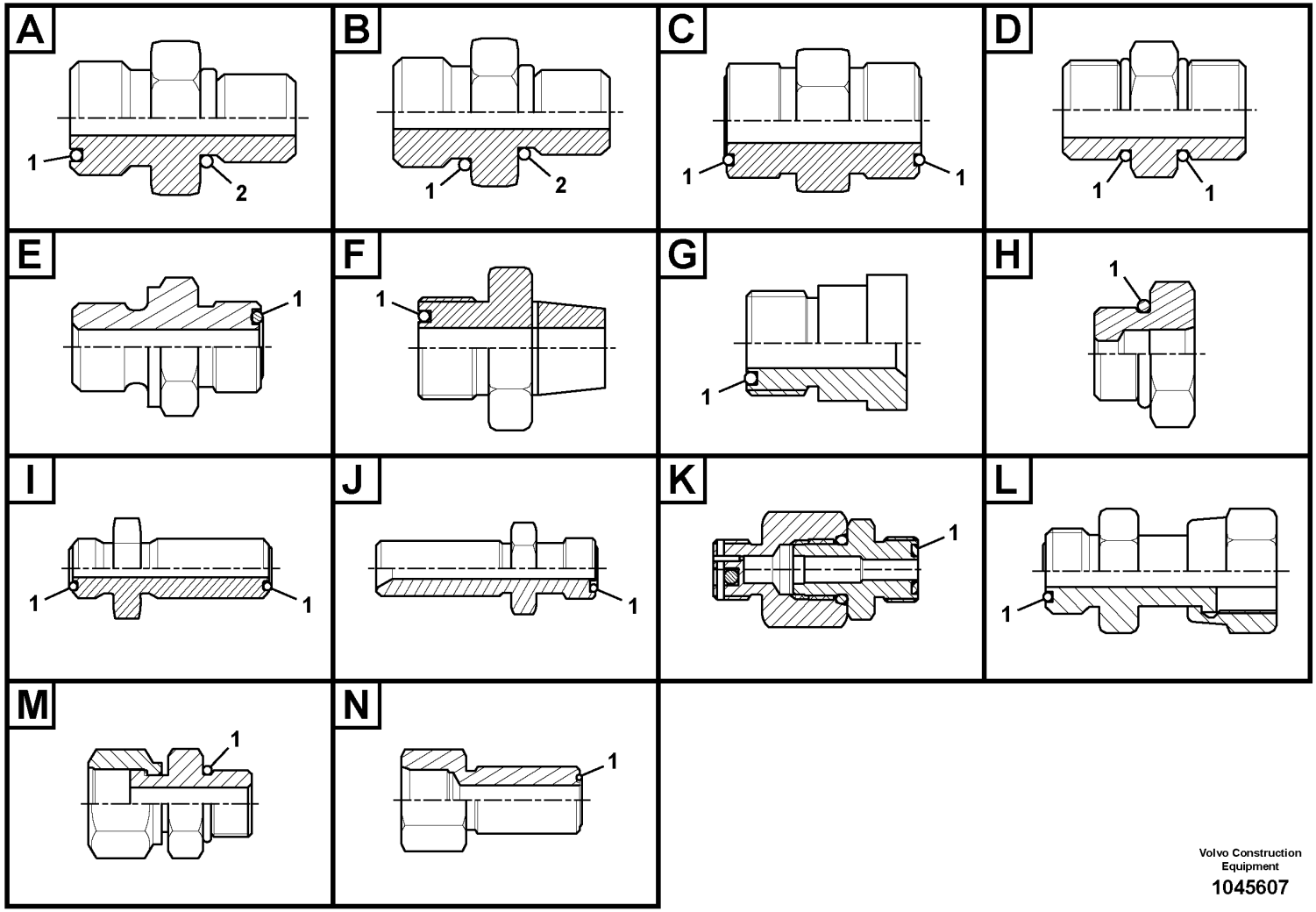

Volvo Construction Equipment

1045607

Fig.	Part No.	Quantity 1	2	3	PS	KIT	Description	Dénomination	Bezeichnung	품명	Denominación	Notes
	VOE 14601649	1					Nipple	Raccord	Nippel	니플	Niple	Type A
1	**VOE 990736**	1					•O-ring	•Joint torique	•O-Ring	•O 링	•Anillo tórico	
2	**VOE 993319**	1					•O-ring	•Joint torique	•O-Ring	•O 링	•Anillo tórico	(VOE 932037)
	VOE 14604940	1					Nipple	Raccord	Nippel	니플	Niple	Type A
1	**VOE 990737**	1					•O-ring	•Joint torique	•O-Ring	•O 링	•Anillo tórico	
2	**VOE 993320**	1					•O-ring	•Joint torique	•O-Ring	•O 링	•Anillo tórico	(VOE 932039)
	VOE 14606261	1					Nipple	Raccord	Nippel	니플	Niple	Type A
1	**VOE 990739**	1					•O-ring	•Joint torique	•O-Ring	•O 링	•Anillo tórico	
2	**VOE 935040**	1					•Nipple	•Raccord	•Nippel	•니플	•Niple	
	VOE 14608349	1					Nipple	Raccord	Nippel	니플	Niple	Type A
1	**VOE 990739**	1					•O-ring	•Joint torique	•O-Ring	•O 링	•Anillo tórico	
2	**VOE 935040**	1					•Nipple	•Raccord	•Nippel	•니플	•Niple	
	VOE 15003162	1					Nipple	Raccord	Nippel	니플	Niple	Type A
1	**VOE 978129**	1					•O-ring	•Joint torique	•O-Ring	•O 링	•Anillo tórico	(VOE 981290)
2	**VOE 993324**	1					•O-ring	•Joint torique	•O-Ring	•O 링	•Anillo tórico	(VOE 932043)
	VOE 15013243	1					Nipple	Raccord	Nippel	니플	Niple	Type A
1	**VOE 990740**	1					•O-ring	•Joint torique	•O-Ring	•O 링	•Anillo tórico	
2	**VOE 993323**	1					•O-ring	•Joint torique	•O-Ring	•O 링	•Anillo tórico	(VOE 932042)
	VOE 15018744	1					Nipple	Raccord	Nippel	니플	Niple	Type A
1	**VOE 990738**	1					•O-ring	•Joint torique	•O-Ring	•O 링	•Anillo tórico	
2	**VOE 993321**	1					•O-ring	•Joint torique	•O-Ring	•O 링	•Anillo tórico	(VOE 932040)
	VOE 15018776	1					Nipple	Raccord	Nippel	니플	Niple	Type A
1	**VOE 990736**	1					•O-ring	•Joint torique	•O-Ring	•O 링	•Anillo tórico	
2	**VOE 993319**	1					•O-ring	•Joint torique	•O-Ring	•O 링	•Anillo tórico	(VOE 932037)
	VOE 15019610	1					Nipple	Raccord	Nippel	니플	Niple	Type A
1	**VOE 990737**	1					•O-ring	•Joint torique	•O-Ring	•O 링	•Anillo tórico	
2	**VOE 993321**	1					•O-ring	•Joint torique	•O-Ring	•O 링	•Anillo tórico	(VOE 932040)
	VOE 15034440	1					Nipple	Raccord	Nippel	니플	Niple	Type A
1	**VOE 978129**	1					•O-ring	•Joint torique	•O-Ring	•O 링	•Anillo tórico	(VOE 981290)
2	**VOE 993324**	1					•O-ring	•Joint torique	•O-Ring	•O 링	•Anillo tórico	(VOE 932043)
	VOE 15048474	1					Nipple	Raccord	Nippel	니플	Niple	Type A

1		**Nipple assembly**	Catalogue id **20214**	Group **910**
2				
3		니플 조립체	Illustr. No **1045607**	Section **100**
4				
5			Issue **20009061-F**	Page **529**

VOLVO

PL4608

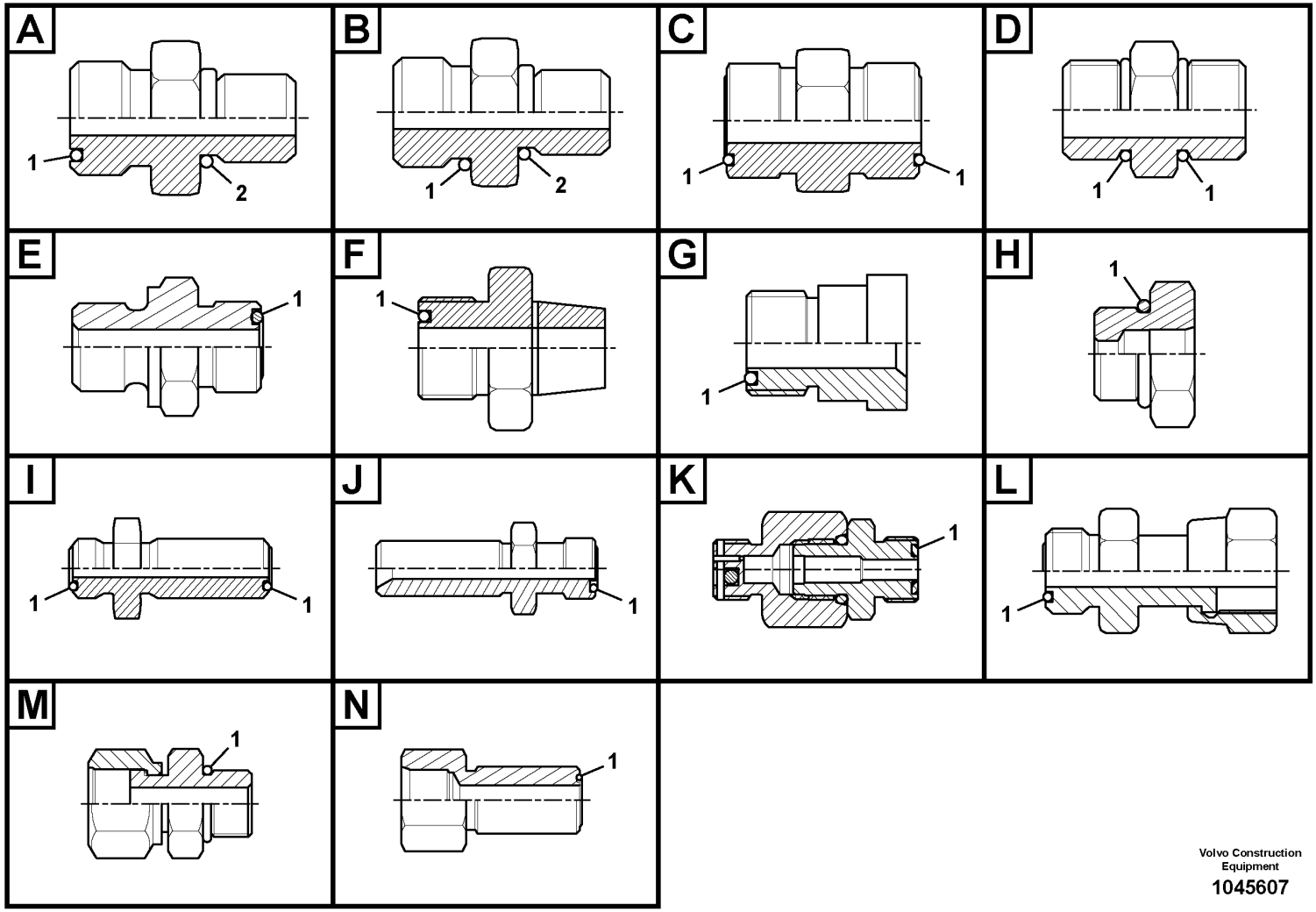

Volvo Construction Equipment

1045607

Fig.	Part No.	Quantity 1	2	3	PS	KIT	Description	Dénomination	Bezeichnung	품명	Denominación	Notes
1	VOE 978129	1					•O-ring	•Joint torique	•O-Ring	•O 링	•Anillo tórico	(VOE 981290)
2	VOE 993323	1					•O-ring	•Joint torique	•O-Ring	•O 링	•Anillo tórico	(VOE 932042)
	VOE 15056768	1					Nipple	Raccord	Nippel	니플	Niple	Type A
1	VOE 990736	1					•O-ring	•Joint torique	•O-Ring	•O 링	•Anillo tórico	
2	VOE 993320	1					•O-ring	•Joint torique	•O-Ring	•O 링	•Anillo tórico	(VOE 932039)
	VOE 15082576	1					Nipple	Raccord	Nippel	니플	Niple	Type A
1	VOE 978129	1					•O-ring	•Joint torique	•O-Ring	•O 링	•Anillo tórico	(VOE 981290)
2	VOE 993324	1					•O-ring	•Joint torique	•O-Ring	•O 링	•Anillo tórico	(VOE 932043)
	VOE 14587477	1					Connector	Connexion	Anschluss	커넥터	Unión	Type B
1	VOE 983505	1					•O-ring	•Joint torique	•O-Ring	•O 링	•Anillo tórico	
2	VOE 993321	1					•O-ring	•Joint torique	•O-Ring	•O 링	•Anillo tórico	(VOE 932040)
	VOE 14587706	1					Nipple	Raccord	Nippel	니플	Niple	Type B
1	VOE 993323	1					•O-ring	•Joint torique	•O-Ring	•O 링	•Anillo tórico	(VOE 932042)
2	VOE 993321	1					•O-ring	•Joint torique	•O-Ring	•O 링	•Anillo tórico	(VOE 932040)
	VOE 14606740	1					Nipple	Raccord	Nippel	니플	Niple	Type B
1	VOE 983527	1					•O-ring	•Joint torique	•O-Ring	•O 링	•Anillo tórico	
2	VOE 993323	1					•O-ring	•Joint torique	•O-Ring	•O 링	•Anillo tórico	(VOE 932042)
	VOE 935436	1					Nipple	Raccord	Nippel	니플	Niple	Type C
1	VOE 990736	2					•O-ring	•Joint torique	•O-Ring	•O 링	•Anillo tórico	
	VOE 936665	1					Nipple	Raccord	Nippel	니플	Niple	Type C
1	VOE 990740	2					•O-ring	•Joint torique	•O-Ring	•O 링	•Anillo tórico	
	VOE 14588130	1					Nipple	Raccord	Nippel	니플	Niple	Type D
1	VOE 993321	2					•O-ring	•Joint torique	•O-Ring	•O 링	•Anillo tórico	(VOE 932040)
	VOE 14538878	1					Connector	Connexion	Anschluss	커넥터	Unión	Type E
1	VOE 990740	1					•O-ring	•Joint torique	•O-Ring	•O 링	•Anillo tórico	
	VOE 14542112	1					Connector	Connecteur	Verbinder	커넥터	Conector	Type E
1	VOE 990736	1					•O-ring	•Joint torique	•O-Ring	•O 링	•Anillo tórico	
	VOE 14588009	1					Connector	Connexion	Anschluss	커넥터	Unión	Type E
1	VOE 990738	1					•O-ring	•Joint torique	•O-Ring	•O 링	•Anillo tórico	
	VOE 14556093	1					Nipple	Raccord	Nippel	니플	Niple	Type F
1	VOE 990736	1					•O-ring	•Joint torique	•O-Ring	•O 링	•Anillo tórico	

1		**Nipple assembly**	Catalogue id **20214**	Group **910**
2				
3		니플 조립체	Illustr. No **1045607**	Section **100**
4				
5			Issue **20009061-F**	Page **531**

VOLVO

PL4608

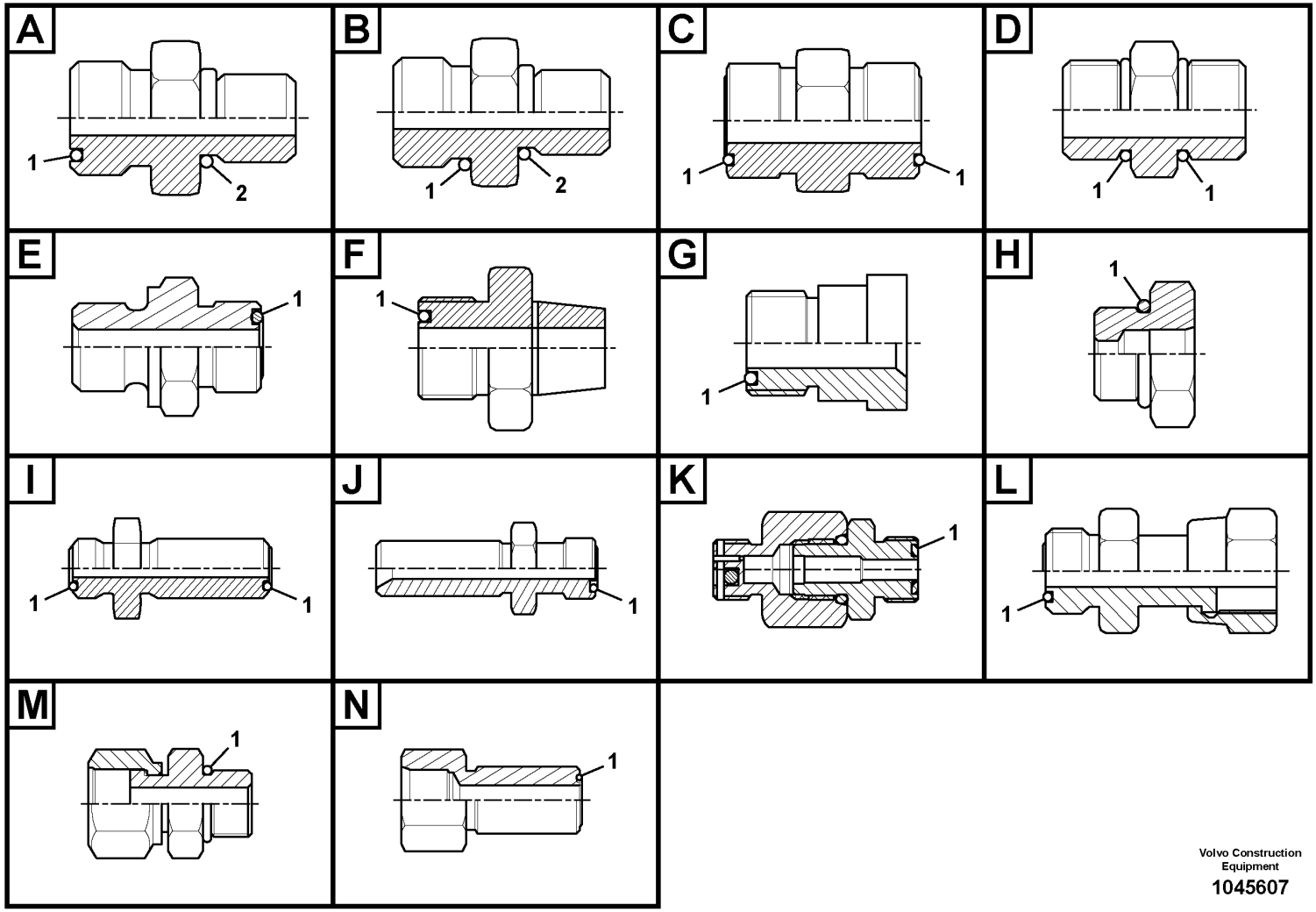

Volvo Construction Equipment

1045607

Fig.	Part No.	Quantity 1	2	3	PS	KIT	Description	Dénomination	Bezeichnung	품명	Denominación	Notes
	VOE 14560291	1					Nipple	Raccord	Nippel	니플	Niple	Type F
1	VOE 990740	1					•O-ring	•Joint torique	•O-Ring	•O 링	•Anillo tórico	
	VOE 14561070	1					Connector	Connexion	Anschluss	커넥터	Unión	Type F
1	VOE 990736	1					•O-ring	•Joint torique	•O-Ring	•O 링	•Anillo tórico	
	VOE 935282	1					Reduction nipple	Raccord réducteur	Reduziernippel	리덕션 니플	Niple reductor	Type G
1	VOE 990736	1					•O-ring	•Joint torique	•O-Ring	•O 링	•Anillo tórico	
	VOE 935421	1					Reduction nipple	Raccord réducteur	Reduziernippel	리덕션 니플	Niple reductor	Type G
1	VOE 990737	1					•O-ring	•Joint torique	•O-Ring	•O 링	•Anillo tórico	
	VOE 935422	1					Reduction nipple	Raccord réducteur	Reduziernippel	리덕션 니플	Niple reductor	Type G
1	VOE 990738						•O-ring	•Joint torique	•O-Ring	•O 링	•Anillo tórico	
	VOE 935444	1					Reduction nipple	Raccord réducteur	Reduziernippel	리덕션 니플	Niple reductor	Type G
1	VOE 990739	1					•O-ring	•Joint torique	•O-Ring	•O 링	•Anillo tórico	
	VOE 935445	1			OP		Reduction nipple	Raccord réducteur	Reduziernippel	리덕션 니플	Niple reductor	Type G
1	VOE 990738	1					•O-ring	•Joint torique	•O-Ring	•O 링	•Anillo tórico	
	VOE 936614	1					Nipple	Raccord	Nippel	니플	Niple	Type G
1	VOE 990740	1					•O-ring	•Joint torique	•O-Ring	•O 링	•Anillo tórico	
	VOE 11141272	1					Reduction nipple	Raccord réducteur	Reduziernippel	리덕션 니플	Niple reductor	Type G
1	VOE 990737	1					•O-ring	•Joint torique	•O-Ring	•O 링	•Anillo tórico	
	VOE 13933946	1					Reduction nipple	Raccord réducteur	Reduziernippel	리덕션 니플	Niple reductor	Type G
1	VOE 990738	1					•O-ring	•Joint torique	•O-Ring	•O 링	•Anillo tórico	
	VOE 15029004	1					Reduction nipple	Raccord réducteur	Reduziernippel	리덕션 니플	Niple reductor	Type G
1	VOE 990738	1					•O-ring	•Joint torique	•O-Ring	•O 링	•Anillo tórico	
	VOE 14545877	1					Nipple	Raccord	Nippel	니플	Niple	Type H
1	VOE 993324	1					•O-ring	•Joint torique	•O-Ring	•O 링	•Anillo tórico	(VOE 932043)
	VOE 14568420	1					Nipple	Raccord	Nippel	니플	Niple	Type H
1	VOE 993324	1					•O-ring	•Joint torique	•O-Ring	•O 링	•Anillo tórico	(VOE 932043)
	VOE 14588011	1					Connector	Connexion	Anschluss	커넥터	Unión	Type H
1	VOE 993323	1					•O-ring	•Joint torique	•O-Ring	•O 링	•Anillo tórico	(VOE 932042)
	VOE 14602148	1					Nipple	Raccord	Nippel	니플	Niple	Type H
1	VOE 993322	1					•O-ring	•Joint torique	•O-Ring	•O 링	•Anillo tórico	(VOE 932041)
	VOE 14602625	1					Nipple	Raccord	Nippel	니플	Niple	Type H

1		**Nipple assembly**	Catalogue id **20214**	Group **910**
2				
3		니플 조립체	Illustr. No **1045607**	Section **100**
4				
5			Issue **20009061-F**	Page **533**

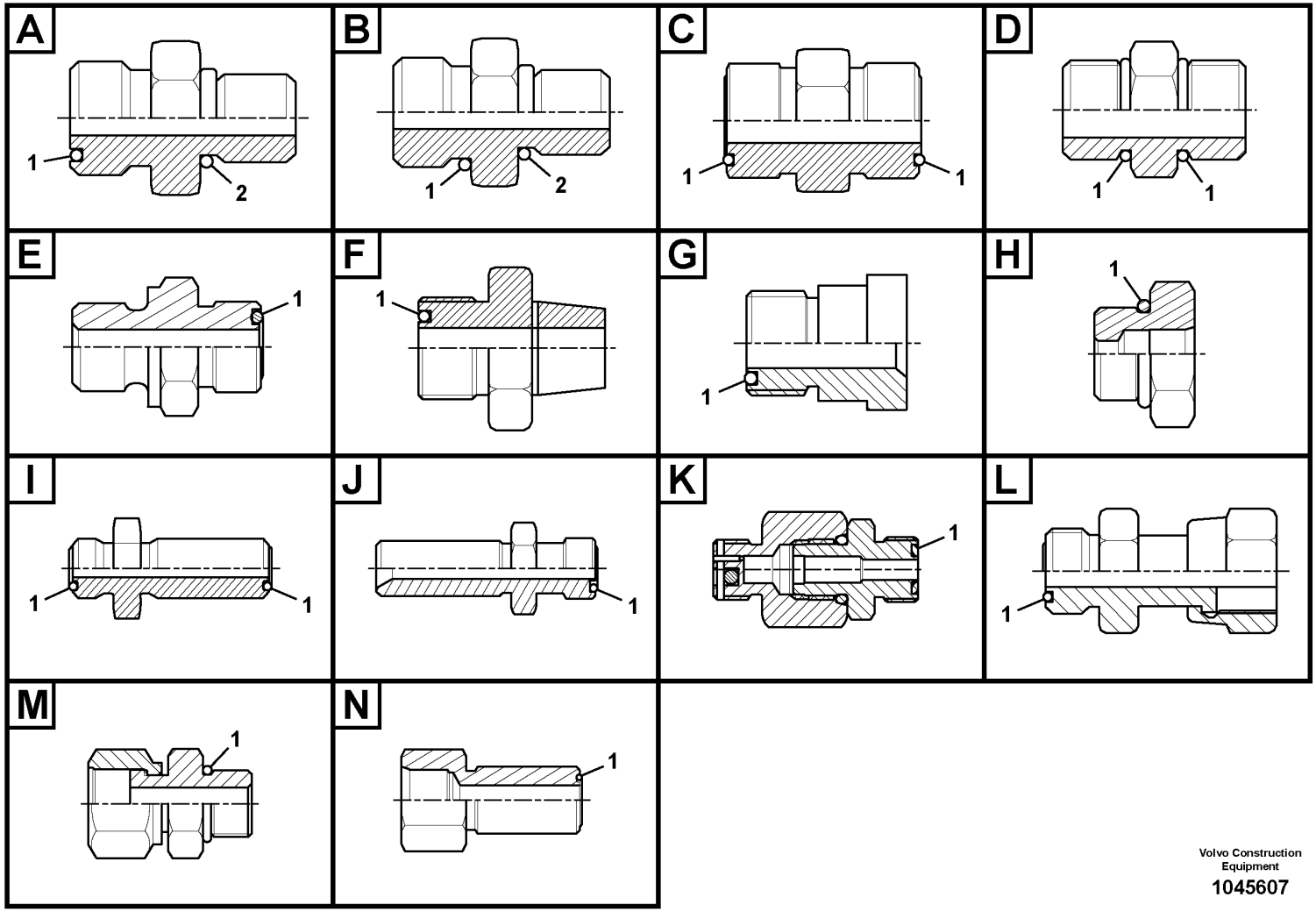

Volvo Construction Equipment

1045607

Fig.	Part No.	Quantity 1	2	3	PS	KIT	Description	Dénomination	Bezeichnung	품명	Denominación	Notes
1	VOE 993322	1					•O-ring	•Joint torique	•O-Ring	•O 링	•Anillo tórico	(VOE 932041)
	VOE 935285	1					Nipple	Raccord	Nippel	니플	Niple	Type I
1	VOE 990740	2					•O-ring	•Joint torique	•O-Ring	•O 링	•Anillo tórico	
	VOE 935424	1					Nipple	Raccord	Nippel	니플	Niple	Type I
1	VOE 990736	2					•O-ring	•Joint torique	•O-Ring	•O 링	•Anillo tórico	
	VOE 935425	1					Nipple	Raccord	Nippel	니플	Niple	Type I
1	VOE 990737	2					•O-ring	•Joint torique	•O-Ring	•O 링	•Anillo tórico	
	VOE 935472	1					Nipple	Raccord	Nippel	니플	Niple	Type I
1	VOE 978129	2					•O-ring	•Joint torique	•O-Ring	•O 링	•Anillo tórico	(VOE 981290)
	VOE 13933922	1					Nipple	Raccord	Nippel	니플	Niple	Type I
1	VOE 990738	2					•O-ring	•Joint torique	•O-Ring	•O 링	•Anillo tórico	
	VOE 13933961	1					Nipple	Raccord	Nippel	니플	Niple	Type I
1	VOE 990739	2					•O-ring	•Joint torique	•O-Ring	•O 링	•Anillo tórico	
	VOE 14562244	1					Nipple	Raccord	Nippel	니플	Niple	Type I
1	VOE 990740	2					•O-ring	•Joint torique	•O-Ring	•O 링	•Anillo tórico	
	VOE 14564158	1					Nipple	Raccord	Nippel	니플	Niple	Type I
1	VOE 978129	2					•O-ring	•Joint torique	•O-Ring	•O 링	•Anillo tórico	(VOE 981290)
	VOE 15031712	1					Nipple	Raccord	Nippel	니플	Niple	Type I
1	VOE 990737	2					•O-ring	•Joint torique	•O-Ring	•O 링	•Anillo tórico	
	VOE 14550907	1					Connector	Connexion	Anschluss	커넥터	Unión	Type J
1	VOE 990736	1					•O-ring	•Joint torique	•O-Ring	•O 링	•Anillo tórico	
	VOE 14550908	1					Connector	Connecteur	Verbinder	커넥터	Conector	Type J
1	VOE 990737	1					•O-ring	•Joint torique	•O-Ring	•O 링	•Anillo tórico	
	VOE 14561068	1					Connector	Connecteur	Verbinder	커넥터	Conector	Type K
1	VOE 983502	1					•O-ring	•Joint torique	•O-Ring	•O 링	•Anillo tórico	
	VOE 15000497	1					Nipple	Raccord	Nippel	니플	Niple	Type L
1	VOE 990737	1					•O-ring	•Joint torique	•O-Ring	•O 링	•Anillo tórico	
	VOE 14587717	1					Connector	Connexion	Anschluss	커넥터	Unión	Type M
1	VOE 993321	1					•O-ring	•Joint torique	•O-Ring	•O 링	•Anillo tórico	(VOE 932040)
	VOE 14535712	1					Connector	Connexion	Anschluss	커넥터	Unión	Type N
1	VOE 990738	1					•O-ring	•Joint torique	•O-Ring	•O 링	•Anillo tórico	

1		**Nipple assembly**	Catalogue id **20214**	Group **910**
2				
3		니플 조립체	Illustr. No **1045607**	Section **100**
4				
5			Issue **20009061-F**	Page **535**

VOLVO

PL4608

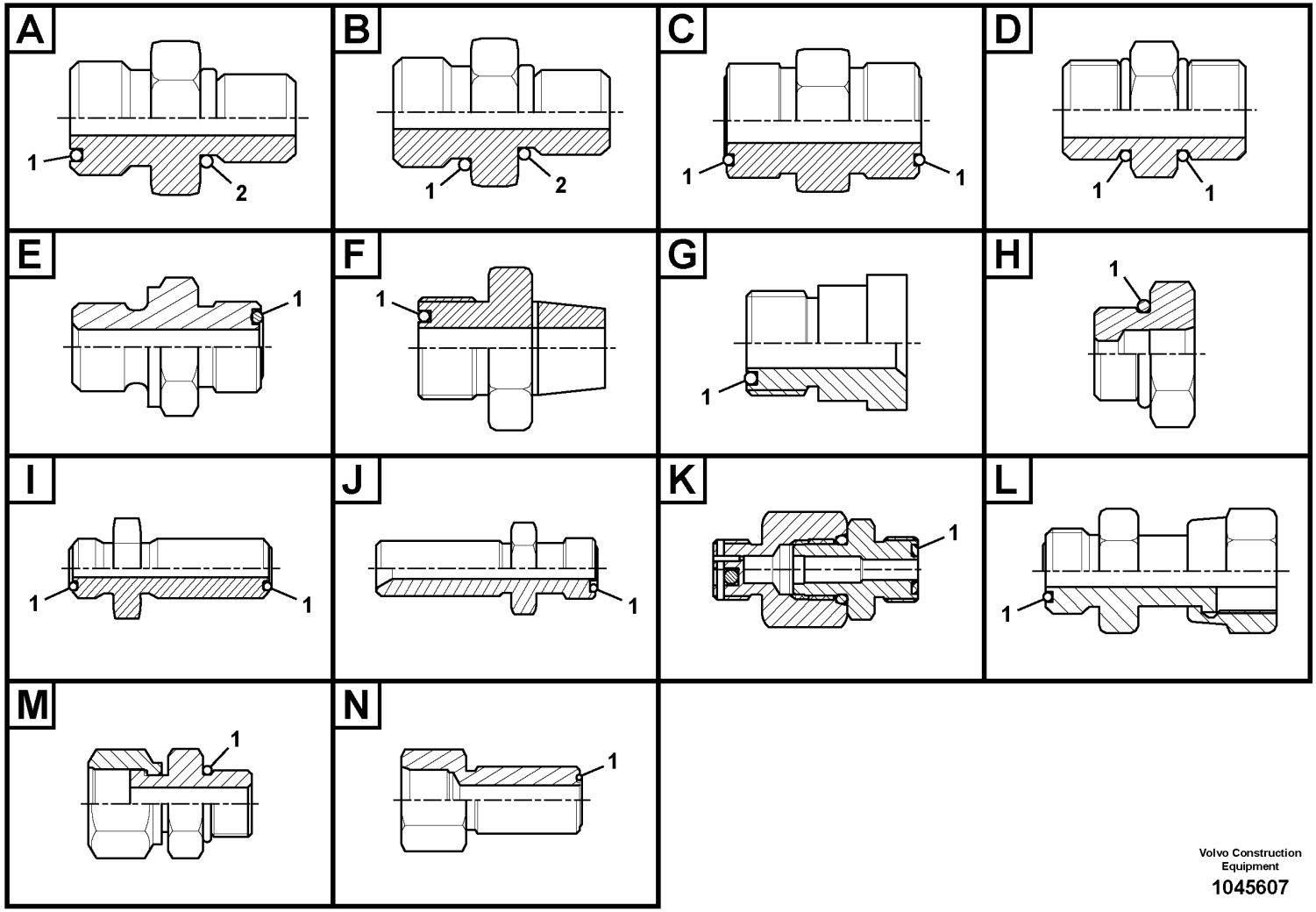

Volvo Construction Equipment

1045607

Fig.	Part No.	Quantity 1	2	3	PS	KIT	Description	Dénomination	Bezeichnung	품명	Denominación	Notes
	VOE 14602623	1					Connector	Connexion	Anschluss	커넥터	Unión	Type N
1	**VOE 990737**	1					•O-ring	•Joint torique	•O-Ring	•O 링	•Anillo tórico	

1		**Nipple assembly**	Catalogue id **20214**	Group **910**
2				
3		니플 조립체	Illustr. No **1045607**	Section **100**
4				
5			Issue **20009061-F**	Page **537**

VOLVO

PL4608

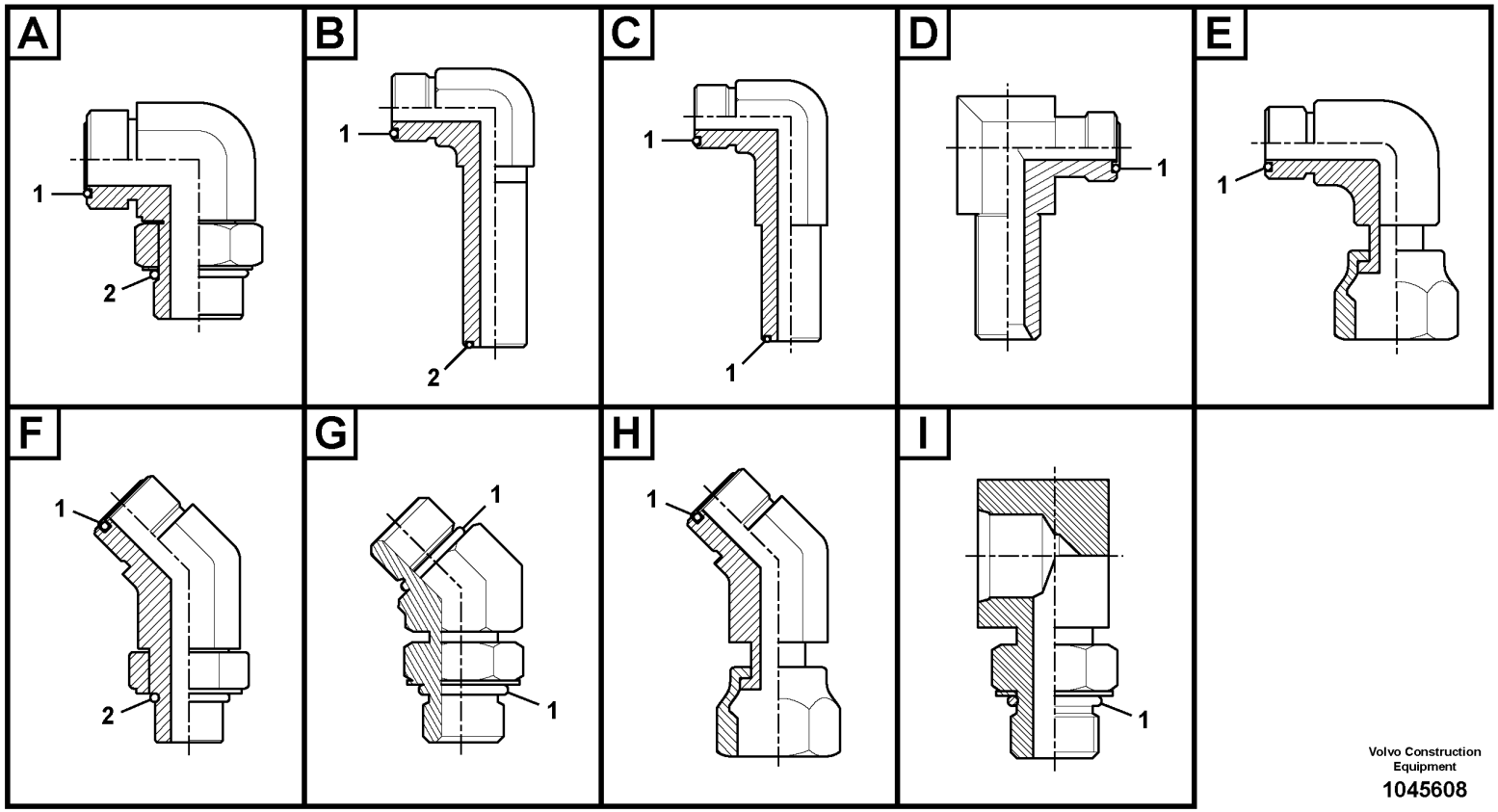

Volvo Construction Equipment

1045608

Fig.	Part No.	Quantity 1	2	3	PS	KIT	Description	Dénomination	Bezeichnung	품명	Denominación	Notes
	VOE 935013	1					Elbow nipple	Raccord coudé	Winkelnippel	엘보우 니플	Niple angular	Type A
1	**VOE 978129**	1					•O-ring	•Joint torique	•O-Ring	•O 링	•Anillo tórico	(VOE 981290)
2	**VOE 993324**	1					•O-ring	•Joint torique	•O-Ring	•O 링	•Anillo tórico	(VOE 932043)
	VOE 935014	1					Elbow nipple	Raccord coudé	Winkelnippel	엘보우 니플	Niple angular	Type A
1	**VOE 978129**	1					•O-ring	•Joint torique	•O-Ring	•O 링	•Anillo tórico	(VOE 981290)
2	**VOE 993323**	1					•O-ring	•Joint torique	•O-Ring	•O 링	•Anillo tórico	(VOE 932042)
	VOE 935033	1					Elbow nipple	Raccord coudé	Winkelnippel	엘보우 니플	Niple angular	Type A
1	**VOE 990739**	1					•O-ring	•Joint torique	•O-Ring	•O 링	•Anillo tórico	
2	**VOE 993323**	1					•O-ring	•Joint torique	•O-Ring	•O 링	•Anillo tórico	(VOE 932042)
	VOE 935067	1					Elbow nipple	Raccord coudé	Winkelnippel	엘보우 니플	Niple angular	Type A
1	**VOE 990736**	1					•O-ring	•Joint torique	•O-Ring	•O 링	•Anillo tórico	
2	**VOE 993319**	1					•O-ring	•Joint torique	•O-Ring	•O 링	•Anillo tórico	(VOE 932037)
	VOE 935068	1					Elbow nipple	Raccord coudé	Winkelnippel	엘보우 니플	Niple angular	Type A
1	**VOE 990737**	1					•O-ring	•Joint torique	•O-Ring	•O 링	•Anillo tórico	
2	**VOE 993319**	1					•O-ring	•Joint torique	•O-Ring	•O 링	•Anillo tórico	(VOE 932037)
	VOE 935069	1					Elbow nipple	Raccord coudé	Winkelnippel	엘보우 니플	Niple angular	Type A
1	**VOE 990737**	1					•O-ring	•Joint torique	•O-Ring	•O 링	•Anillo tórico	
2	**VOE 993320**	1					•O-ring	•Joint torique	•O-Ring	•O 링	•Anillo tórico	(VOE 932039)
	VOE 935070	1					Elbow nipple	Raccord coudé	Winkelnippel	엘보우 니플	Niple angular	Type A
1	**VOE 990737**	1					•O-ring	•Joint torique	•O-Ring	•O 링	•Anillo tórico	
2	**VOE 993321**	1					•O-ring	•Joint torique	•O-Ring	•O 링	•Anillo tórico	(VOE 932040)
	VOE 935072	1					Elbow nipple	Raccord coudé	Winkelnippel	엘보우 니플	Niple angular	Type A
1	**VOE 990738**	1					•O-ring	•Joint torique	•O-Ring	•O 링	•Anillo tórico	
2	**VOE 993320**	1					•O-ring	•Joint torique	•O-Ring	•O 링	•Anillo tórico	(VOE 932039)
	VOE 935073	1					Elbow nipple	Raccord coudé	Winkelnippel	엘보우 니플	Niple angular	Type A
1	**VOE 990738**	1					•O-ring	•Joint torique	•O-Ring	•O 링	•Anillo tórico	
2	**VOE 993322**	1					•O-ring	•Joint torique	•O-Ring	•O 링	•Anillo tórico	(VOE 932041)
	VOE 935074	1					Elbow nipple	Raccord coudé	Winkelnippel	엘보우 니플	Niple angular	Type A
1	**VOE 990738**	1					•O-ring	•Joint torique	•O-Ring	•O 링	•Anillo tórico	
2	**VOE 993323**	1					•O-ring	•Joint torique	•O-Ring	•O 링	•Anillo tórico	(VOE 932042)
	VOE 935076	1					Elbow nipple	Raccord coudé	Winkelnippel	엘보우 니플	Niple angular	Type A

1		**Nipple assembly**	Catalogue id **20214**	Group **910**
2				
3		니플 조립체	Illustr. No **1045608**	Section **200**
4				
5			Issue **20009061-F**	Page **539**

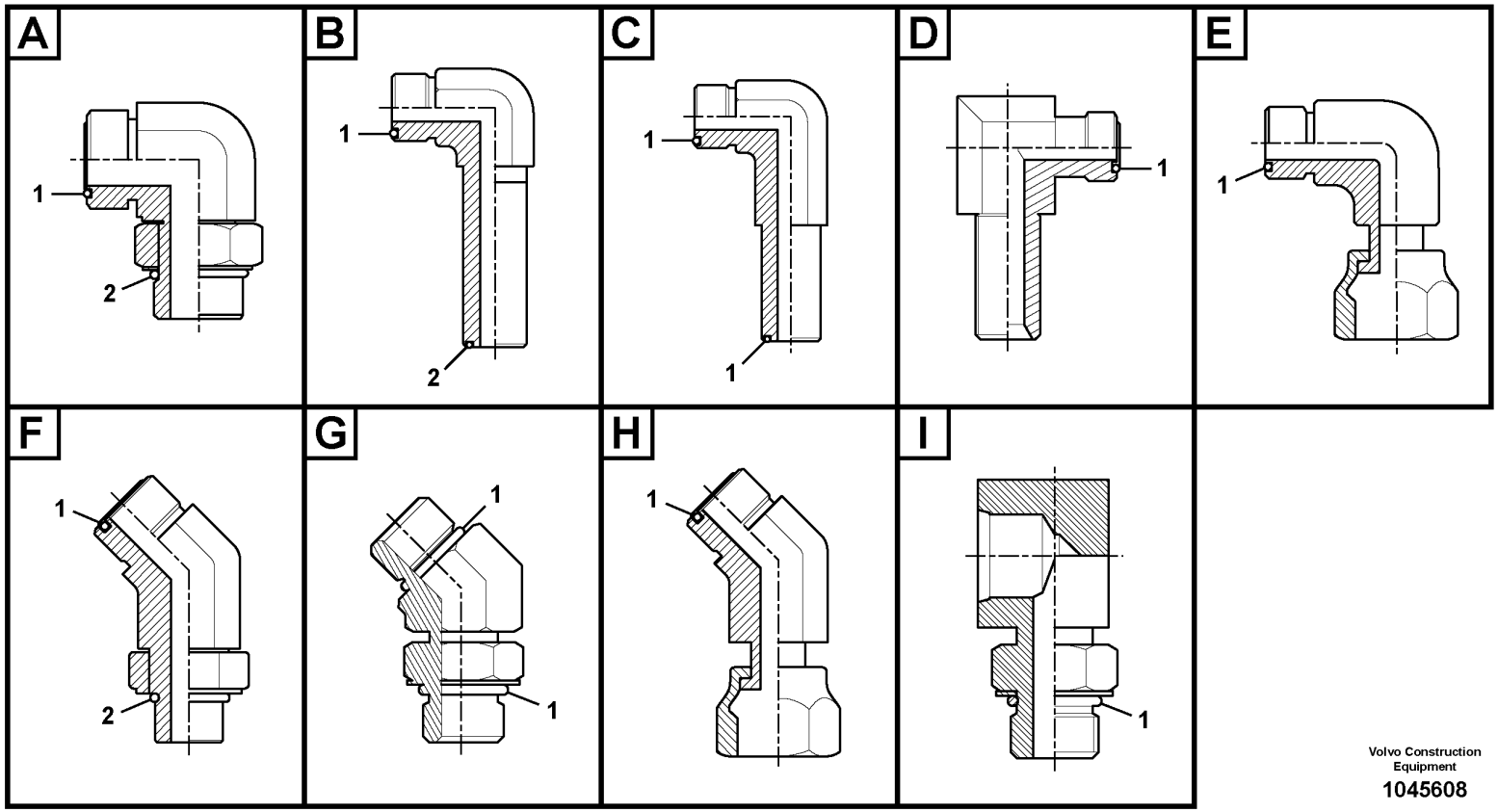

Volvo Construction Equipment

1045608

Fig.	Part No.	Quantity 1	2	3	PS	KIT	Description	Dénomination	Bezeichnung	품명	Denominación	Notes
1	VOE 990739	1					•O-ring	•Joint torique	•O-Ring	•O 링	•Anillo tórico	
2	VOE 993321	1					•O-ring	•Joint torique	•O-Ring	•O 링	•Anillo tórico	(VOE 932040)
	VOE 935077	1					Elbow nipple	Raccord coudé	Winkelnippel	엘보우 니플	Niple angular	Type A
1	VOE 990739	1					•O-ring	•Joint torique	•O-Ring	•O 링	•Anillo tórico	
2	VOE 993322	1					•O-ring	•Joint torique	•O-Ring	•O 링	•Anillo tórico	(VOE 932041)
	VOE 935078	1					Elbow nipple	Raccord coudé	Winkelnippel	엘보우 니플	Niple angular	Type A
1	VOE 990740	1					•O-ring	•Joint torique	•O-Ring	•O 링	•Anillo tórico	
2	VOE 993321	1					•O-ring	•Joint torique	•O-Ring	•O 링	•Anillo tórico	(VOE 932040)
	VOE 935079	1					Elbow nipple	Raccord coudé	Winkelnippel	엘보우 니플	Niple angular	Type A
1	VOE 990740	1					•O-ring	•Joint torique	•O-Ring	•O 링	•Anillo tórico	
2	VOE 993322	1					•O-ring	•Joint torique	•O-Ring	•O 링	•Anillo tórico	(VOE 932041)
	VOE 935080	1					Elbow nipple	Raccord coudé	Winkelnippel	엘보우 니플	Niple angular	Type A
1	VOE 990740	1					•O-ring	•Joint torique	•O-Ring	•O 링	•Anillo tórico	
2	VOE 993324	1					•O-ring	•Joint torique	•O-Ring	•O 링	•Anillo tórico	(VOE 932043)
	VOE 935276	1					Elbow nipple	Raccord coudé	Winkelnippel	엘보우 니플	Niple angular	Type A
1	VOE 981291	1					•O-ring	•Joint torique	•O-Ring	•O 링	•Anillo tórico	
2	VOE 932044	1					•O-ring	•Joint torique	•O-Ring	•O 링	•Anillo tórico	
	VOE 936522	1					Elbow nipple	Raccord coudé	Winkelnippel	엘보우 니플	Niple angular	Type A
1	VOE 990737	1					•O-ring	•Joint torique	•O-Ring	•O 링	•Anillo tórico	
2	VOE 968207	1					•O-ring	•Joint torique	•O-Ring	•O 링	•Anillo tórico	
	VOE 13933857	1					Elbow nipple	Raccord coudé	Winkelnippel	엘보우 니플	Niple angular	Type A
1	VOE 990736	1					•O-ring	•Joint torique	•O-Ring	•O 링	•Anillo tórico	
2	VOE 993320	1					•O-ring	•Joint torique	•O-Ring	•O 링	•Anillo tórico	(VOE 932039)
	VOE 13933864	1					Elbow nipple	Raccord coudé	Winkelnippel	엘보우 니플	Niple angular	Type A
1	VOE 990740	1					•O-ring	•Joint torique	•O-Ring	•O 링	•Anillo tórico	
2	VOE 993323	1					•O-ring	•Joint torique	•O-Ring	•O 링	•Anillo tórico	(VOE 932042)
	VOE 13933868	1					Elbow nipple	Raccord coudé	Winkelnippel	엘보우 니플	Niple angular	Type A
1	VOE 990738	1					•O-ring	•Joint torique	•O-Ring	•O 링	•Anillo tórico	
2	VOE 993321	1					•O-ring	•Joint torique	•O-Ring	•O 링	•Anillo tórico	(VOE 932040)
	VOE 13933870	1					Elbow nipple	Raccord coudé	Winkelnippel	엘보우 니플	Niple angular	Type A
1	VOE 990738	1					•O-ring	•Joint torique	•O-Ring	•O 링	•Anillo tórico	

1		**Nipple assembly**	Catalogue id **20214**	Group **910**
2				
3		니플 조립체	Illustr. No **1045608**	Section **200**
4				
5			Issue **20009061-F**	Page **541**

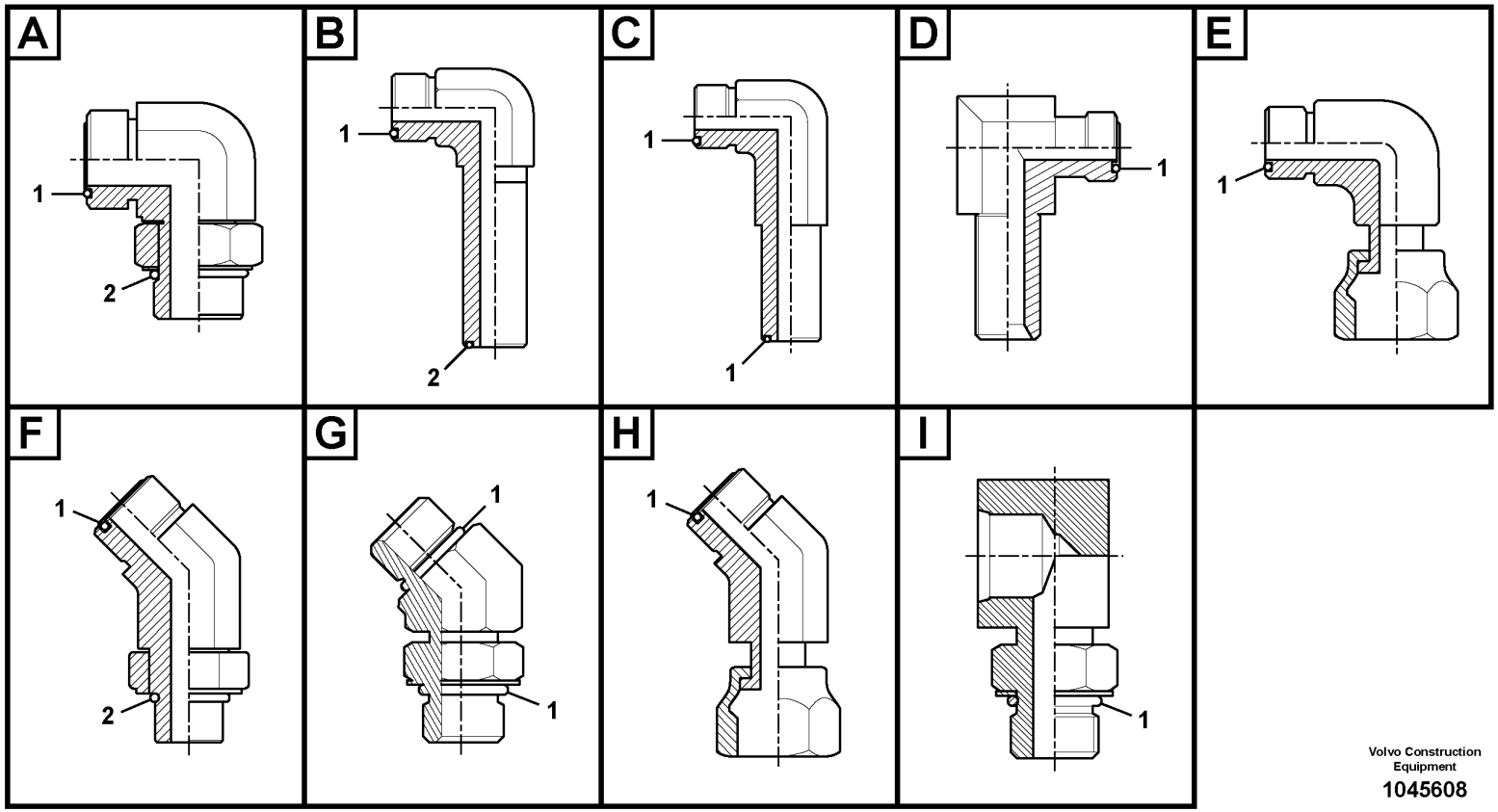

Volvo Construction Equipment

1045608

Fig.	Part No.	Quantity 1	2	3	PS	KIT	Description	Dénomination	Bezeichnung	품명	Denominación	Notes
2	VOE 14211858	1					•Sealing ring	•Bague étanchéité	•Dichtring	•씰링 링	•Anillo retén	
	VOE 13933902	1					Elbow nipple	Raccord coudé	Winkelnippel	엘보우 니플	Niple angular	Type A
1	VOE 990737	1					•O-ring	•Joint torique	•O-Ring	•O 링	•Anillo tórico	
2	VOE 935105	1					•Sealing ring	•Bague étanchéité	•Dichtring	•씰링 링	•Anillo retén	
	VOE 13933908	1					Elbow nipple	Raccord coudé	Winkelnippel	엘보우 니플	Niple angular	Type A
1	VOE 990740	1					•O-ring	•Joint torique	•O-Ring	•O 링	•Anillo tórico	
2	VOE 13967752	1					•O-ring	•Joint torique	•O-Ring	•O 링	•Anillo tórico	
	VOE 13933913	1					Elbow nipple	Raccord coudé	Winkelnippel	엘보우 니플	Niple angular	Type A
1	VOE 990737	1					•O-ring	•Joint torique	•O-Ring	•O 링	•Anillo tórico	
2	VOE 14211856	1					•Sealing ring	•Bague étanchéité	•Dichtring	•씰링 링	•Anillo retén	
	VOE 14534522	1					Connector	Connexion	Anschluss	커넥터	Unión	Type A
1	VOE 990736	1					•O-ring	•Joint torique	•O-Ring	•O 링	•Anillo tórico	
2	VOE 993320	1					•O-ring	•Joint torique	•O-Ring	•O 링	•Anillo tórico	(VOE 932039)
	VOE 14538781	1					Connector	Connexion	Anschluss	커넥터	Unión	Type A
1	VOE 990736	1					•O-ring	•Joint torique	•O-Ring	•O 링	•Anillo tórico	
2	VOE 983502	1					•O-ring	•Joint torique	•O-Ring	•O 링	•Anillo tórico	
	VOE 14541555	1					Elbow	Coude	Winkel	엘보우	Ángulo	Type A
1	VOE 990740	1					•O-ring	•Joint torique	•O-Ring	•O 링	•Anillo tórico	
2	VOE 993324	1					•O-ring	•Joint torique	•O-Ring	•O 링	•Anillo tórico	(VOE 932043)
	VOE 14550086	1					Connector	Connexion	Anschluss	커넥터	Unión	Type A
1	VOE 990736	1					•O-ring	•Joint torique	•O-Ring	•O 링	•Anillo tórico	
2	VOE 993320	1					•O-ring	•Joint torique	•O-Ring	•O 링	•Anillo tórico	(VOE 932039)
	VOE 14555757	1					Elbow	Coude	Winkel	엘보우	Ángulo	Type A
1	VOE 990736	1					•O-ring	•Joint torique	•O-Ring	•O 링	•Anillo tórico	
2	VOE 993319	1					•O-ring	•Joint torique	•O-Ring	•O 링	•Anillo tórico	(VOE 932037)
	VOE 14565200	1					Nipple	Raccord	Nippel	니플	Niple	Type A
1	VOE 990738	1					•O-ring	•Joint torique	•O-Ring	•O 링	•Anillo tórico	
2	VOE 990557	1					•O-ring	•Joint torique	•O-Ring	•O 링	•Anillo tórico	
	VOE 14578626	1					Elbow	Coude	Winkel	엘보우	Ángulo	Type A
1	VOE 990738	1					•O-ring	•Joint torique	•O-Ring	•O 링	•Anillo tórico	
2	VOE 993322	1					•O-ring	•Joint torique	•O-Ring	•O 링	•Anillo tórico	(VOE 932041)

1		**Nipple assembly**	Catalogue id **20214**	Group **910**
2				
3		니플 조립체	Illustr. No **1045608**	Section **200**
4				
5			Issue **20009061-F**	Page **543**

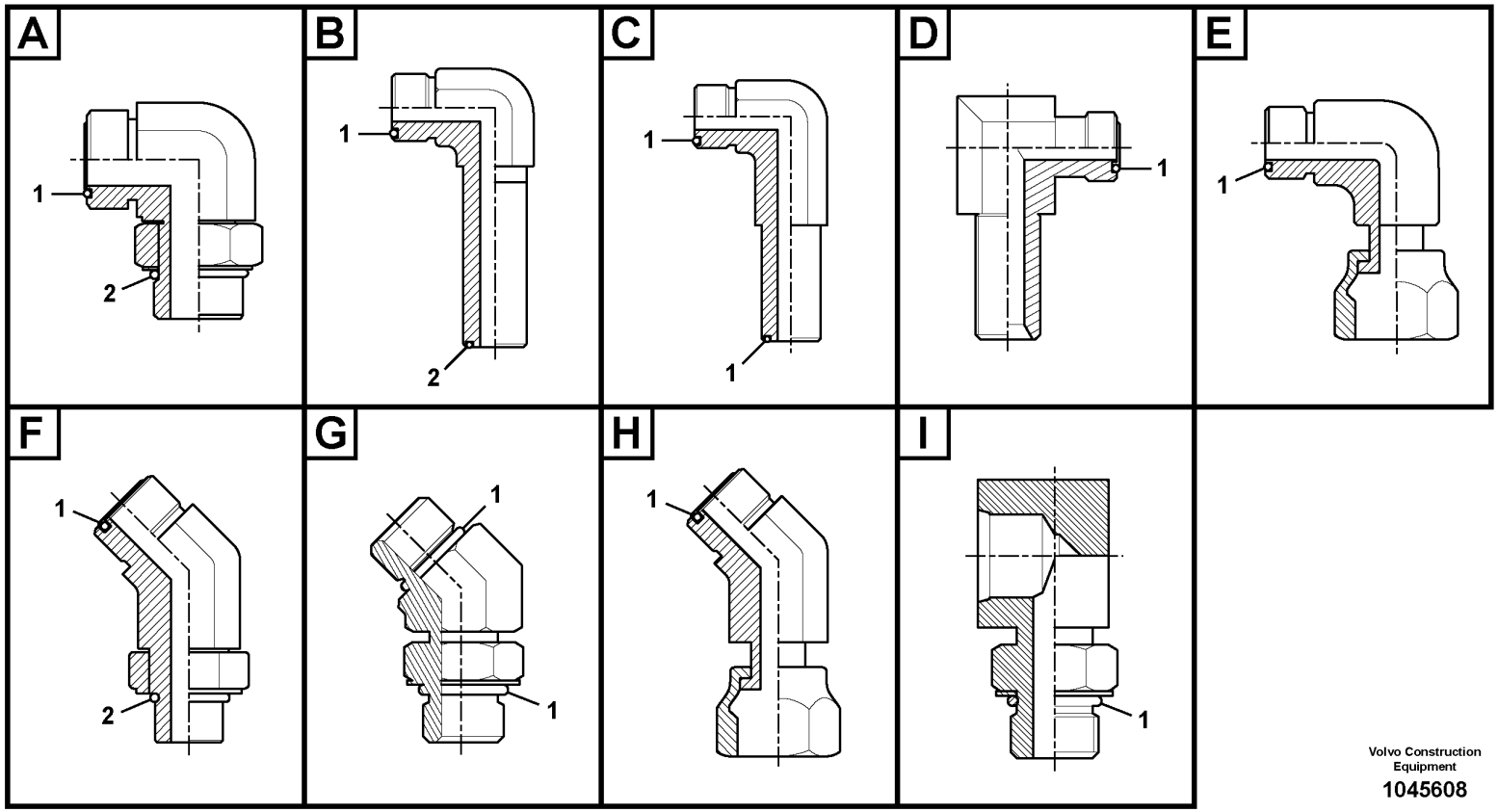

Volvo Construction Equipment

1045608

Fig.	Part No.	Quantity 1	2	3	PS	KIT	Description	Dénomination	Bezeichnung	품명	Denominación	Notes
	VOE 14587174	1					Elbow	Coude	Winkel	엘보우	Ángulo	Type A
1	VOE 990736	1					•O-ring	•Joint torique	•O-Ring	•O 링	•Anillo tórico	
2	VOE 932038	1					•O-ring	•Joint torique	•O-Ring	•O 링	•Anillo tórico	
	VOE 14596914	1					Elbow	Coude	Winkel	엘보우	Ángulo	Type A
1	VOE 990737	1					•O-ring	•Joint torique	•O-Ring	•O 링	•Anillo tórico	
2	VOE 993322	1					•O-ring	•Joint torique	•O-Ring	•O 링	•Anillo tórico	(VOE 932041)
	VOE 935426	1					Elbow nipple	Raccord coudé	Winkelnippel	엘보우 니플	Niple angular	Type B
1	VOE 990736	1					•O-ring	•Joint torique	•O-Ring	•O 링	•Anillo tórico	
2	VOE 993320	1					•O-ring	•Joint torique	•O-Ring	•O 링	•Anillo tórico	(VOE 932039)
	VOE 935427	1					Elbow nipple	Raccord coudé	Winkelnippel	엘보우 니플	Niple angular	Type B
1	VOE 990737	1					•O-ring	•Joint torique	•O-Ring	•O 링	•Anillo tórico	
2	VOE 993323	1					•O-ring	•Joint torique	•O-Ring	•O 링	•Anillo tórico	(VOE 932042)
	VOE 13933866	1					Elbow nipple	Raccord coudé	Winkelnippel	엘보우 니플	Niple angular	Type C
1	VOE 990738	2					•O-ring	•Joint torique	•O-Ring	•O 링	•Anillo tórico	
	VOE 14535772	1					Elbow	Coude	Winkel	엘보우	Ángulo	Type D
1	VOE 990737	1					•O-ring	•Joint torique	•O-Ring	•O 링	•Anillo tórico	
	VOE 14535773	1					Elbow	Coude	Winkel	엘보우	Ángulo	Type D
1	VOE 990736	1					•O-ring	•Joint torique	•O-Ring	•O 링	•Anillo tórico	
	VOE 14568437	1					Elbow	Coude	Winkel	엘보우	Ángulo	Type D
1	VOE 990737	1					•O-ring	•Joint torique	•O-Ring	•O 링	•Anillo tórico	
	VOE 14568438	1					Elbow	Coude	Winkel	엘보우	Ángulo	Type D
1	VOE 990736	1					•O-ring	•Joint torique	•O-Ring	•O 링	•Anillo tórico	
	VOE 935423	1					Elbow nipple	Raccord coudé	Winkelnippel	엘보우 니플	Niple angular	Type E
1	VOE 990739	1					•O-ring	•Joint torique	•O-Ring	•O 링	•Anillo tórico	
	VOE 937435	1					Elbow nipple	Raccord coudé	Winkelnippel	엘보우 니플	Niple angular	Type E
1	VOE 990736	1					•O-ring	•Joint torique	•O-Ring	•O 링	•Anillo tórico	
	VOE 13933872	1					Elbow nipple	Raccord coudé	Winkelnippel	엘보우 니플	Niple angular	Type E
1	VOE 990738	1					•O-ring	•Joint torique	•O-Ring	•O 링	•Anillo tórico	
	VOE 13933900	1					Elbow nipple	Raccord coudé	Winkelnippel	엘보우 니플	Niple angular	Type E
1	VOE 990737	1					•O-ring	•Joint torique	•O-Ring	•O 링	•Anillo tórico	
	VOE 13933905	1					Elbow nipple	Raccord coudé	Winkelnippel	엘보우 니플	Niple angular	Type E

1		**Nipple assembly**	Catalogue id **20214**	Group **910**
2				
3		니플 조립체	Illustr. No **1045608**	Section **200**
4				
5			Issue **20009061-F**	Page **545**

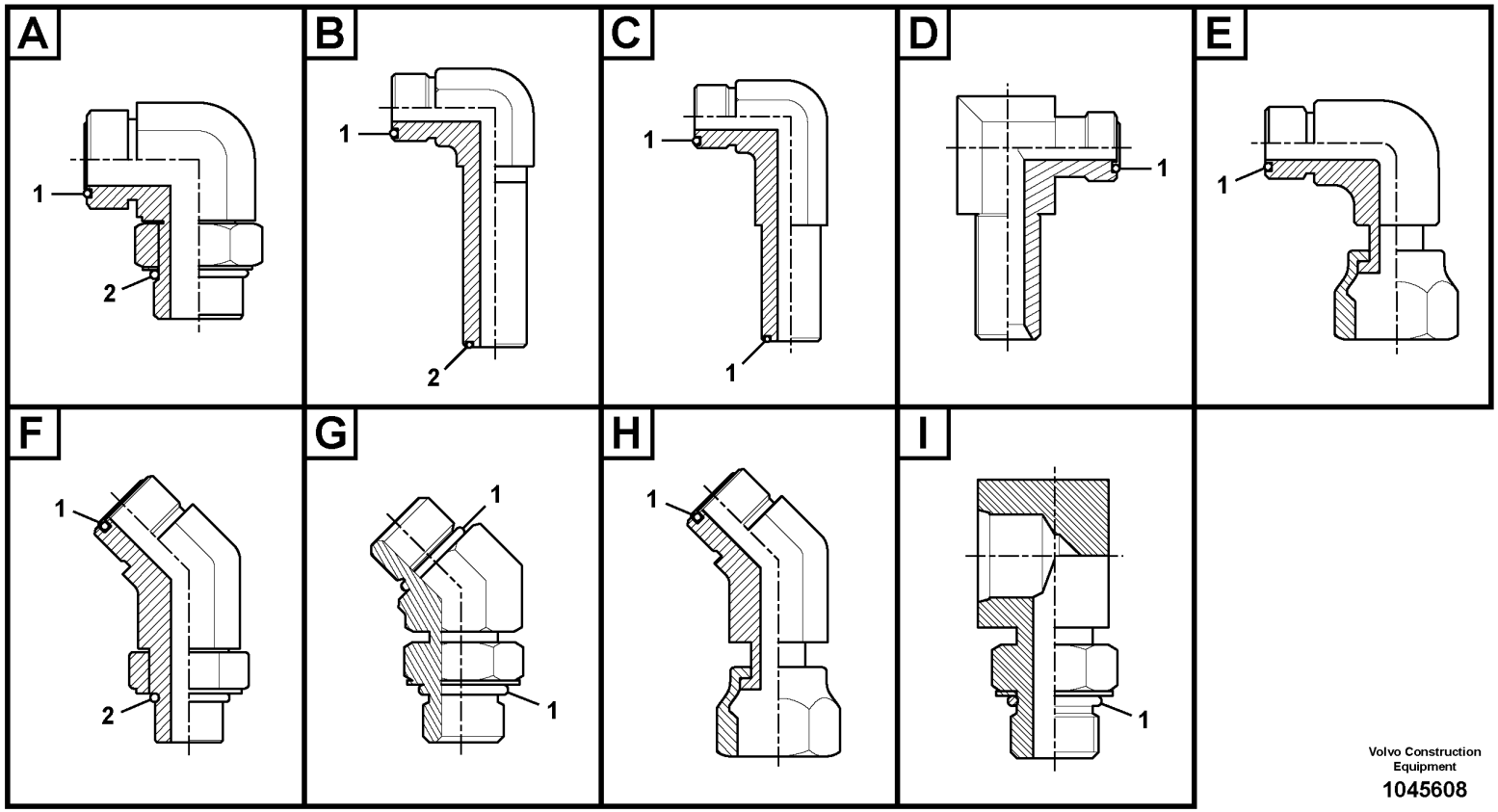

Volvo Construction Equipment

1045608

Fig.	Part No.	Quantity 1	2	3	PS	KIT	Description	Dénomination	Bezeichnung	품명	Denominación	Notes
1	VOE 990736	1					•O-ring	•Joint torique	•O-Ring	•O 링	•Anillo tórico	
	VOE 13933910	1					Elbow nipple	Raccord coudé	Winkelnippel	엘보우 니플	Niple angular	Type E
1	VOE 990740	1					•O-ring	•Joint torique	•O-Ring	•O 링	•Anillo tórico	
	VOE 14557101	1					Elbow	Coude	Winkel	엘보우	Ángulo	Type E
1	VOE 990737	1					•O-ring	•Joint torique	•O-Ring	•O 링	•Anillo tórico	
	VOE 935016	1					Nipple	Raccord	Nippel	니플	Niple	Type F
1	VOE 978129	1					•O-ring	•Joint torique	•O-Ring	•O 링	•Anillo tórico	(VOE 981290)
2	VOE 993324	1					•O-ring	•Joint torique	•O-Ring	•O 링	•Anillo tórico	(VOE 932043)
	VOE 935017	1					Nipple	Raccord	Nippel	니플	Niple	Type F
1	VOE 978129	1					•O-ring	•Joint torique	•O-Ring	•O 링	•Anillo tórico	(VOE 981290)
2	VOE 993323	1					•O-ring	•Joint torique	•O-Ring	•O 링	•Anillo tórico	(VOE 932042)
	VOE 935544	1					Elbow nipple	Raccord coudé	Winkelnippel	엘보우 니플	Niple angular	Type F
1	VOE 990740	1					•O-ring	•Joint torique	•O-Ring	•O 링	•Anillo tórico	
2	VOE 993323	1					•O-ring	•Joint torique	•O-Ring	•O 링	•Anillo tórico	(VOE 932042)
	VOE 935640	1					Elbow nipple	Raccord coudé	Winkelnippel	엘보우 니플	Niple angular	Type F
1	VOE 990737	1					•O-ring	•Joint torique	•O-Ring	•O 링	•Anillo tórico	
2	VOE 993320	1					•O-ring	•Joint torique	•O-Ring	•O 링	•Anillo tórico	(VOE 932039)
	VOE 935772	1					Elbow nipple	Raccord coudé	Winkelnippel	엘보우 니플	Niple angular	Type F
1	VOE 990738	1					•O-ring	•Joint torique	•O-Ring	•O 링	•Anillo tórico	
2	VOE 993321	1					•O-ring	•Joint torique	•O-Ring	•O 링	•Anillo tórico	(VOE 932040)
	VOE 936608	1					Elbow nipple	Raccord coudé	Winkelnippel	엘보우 니플	Niple angular	Type F
1	VOE 990736	1					•O-ring	•Joint torique	•O-Ring	•O 링	•Anillo tórico	
2	VOE 993319	1					•O-ring	•Joint torique	•O-Ring	•O 링	•Anillo tórico	(VOE 932037)
	VOE 936609	1					Elbow nipple	Raccord coudé	Winkelnippel	엘보우 니플	Niple angular	Type F
1	VOE 990737	1					•O-ring	•Joint torique	•O-Ring	•O 링	•Anillo tórico	
2	VOE 993321	1					•O-ring	•Joint torique	•O-Ring	•O 링	•Anillo tórico	(VOE 932040)
	VOE 936610	1					Elbow nipple	Raccord coudé	Winkelnippel	엘보우 니플	Niple angular	Type F
1	VOE 990739	1					•O-ring	•Joint torique	•O-Ring	•O 링	•Anillo tórico	
2	VOE 993321	1					•O-ring	•Joint torique	•O-Ring	•O 링	•Anillo tórico	(VOE 932040)
	VOE 936767	1					Elbow nipple	Raccord coudé	Winkelnippel	엘보우 니플	Niple angular	Type F
1	VOE 990739	1					•O-ring	•Joint torique	•O-Ring	•O 링	•Anillo tórico	

1		**Nipple assembly**	Catalogue id **20214**	Group **910**
2				
3		니플 조립체	Illustr. No **1045608**	Section **200**
4				
5			Issue **20009061-F**	Page **547**

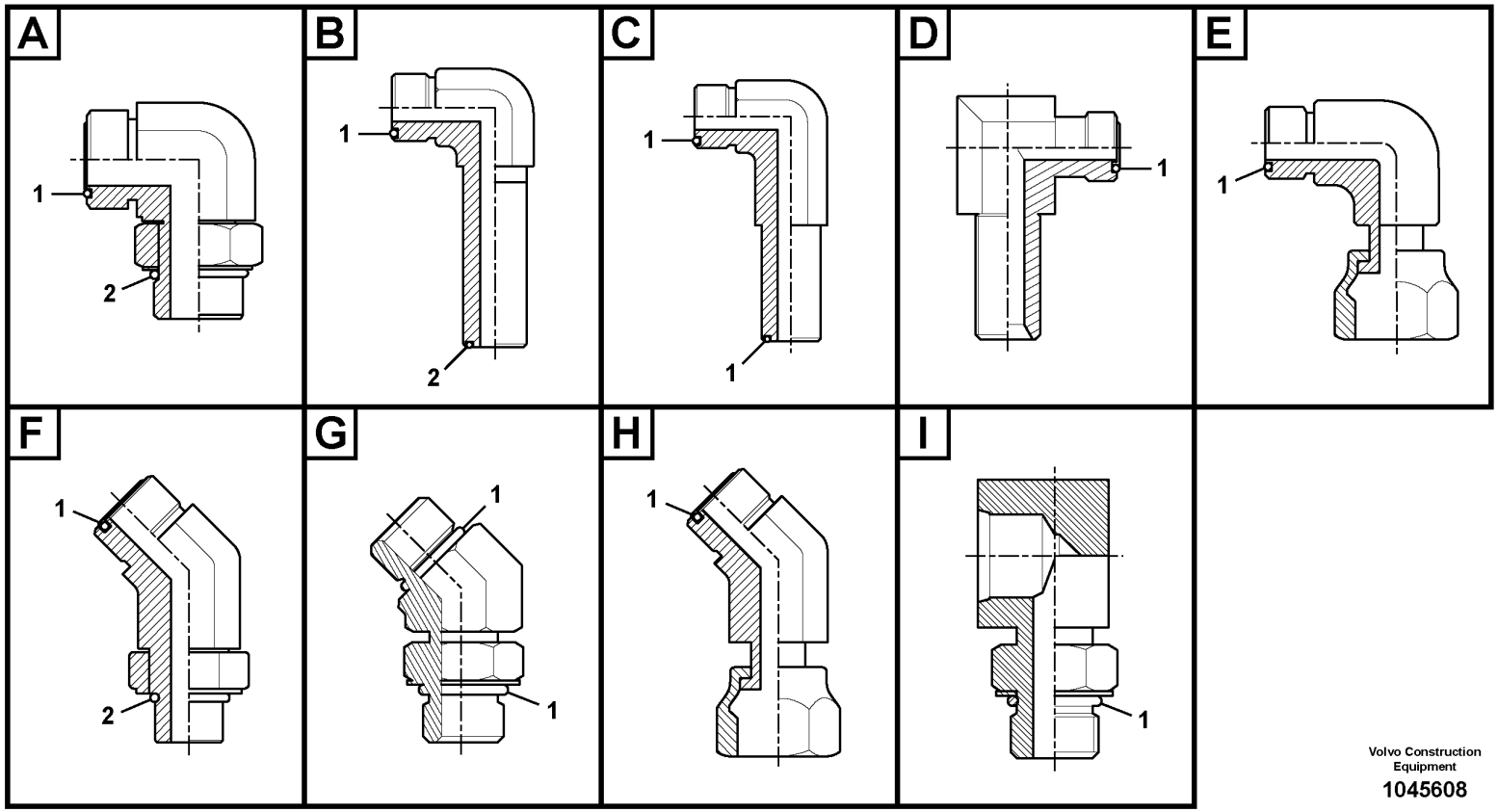

Volvo Construction Equipment

1045608

Fig.	Part No.	Quantity 1	2	3	PS	KIT	Description	Dénomination	Bezeichnung	품명	Denominación	Notes
2	VOE 993322	1					•O-ring	•Joint torique	•O-Ring	•O 링	•Anillo tórico	(VOE 932041)
	VOE 937097	1					Elbow nipple	Raccord coudé	Winkelnippel	엘보우 니플	Niple angular	Type F
1	VOE 990736	1					•O-ring	•Joint torique	•O-Ring	•O 링	•Anillo tórico	
2	VOE 993320	1					•O-ring	•Joint torique	•O-Ring	•O 링	•Anillo tórico	(VOE 932039)
	VOE 937697	1					Elbow nipple	Raccord coudé	Winkelnippel	엘보우 니플	Niple angular	Type F
1	VOE 990738	1					•O-ring	•Joint torique	•O-Ring	•O 링	•Anillo tórico	
2	VOE 993322	1					•O-ring	•Joint torique	•O-Ring	•O 링	•Anillo tórico	(VOE 932041)
	VOE 937773	1					Elbow nipple	Raccord coudé	Winkelnippel	엘보우 니플	Niple angular	Type F
1	VOE 990738	1					•O-ring	•Joint torique	•O-Ring	•O 링	•Anillo tórico	
2	VOE 993320	1					•O-ring	•Joint torique	•O-Ring	•O 링	•Anillo tórico	(VOE 932039)
	VOE 938146	1					Elbow nipple	Raccord coudé	Winkelnippel	엘보우 니플	Niple angular	Type F
1	VOE 990740	1					•O-ring	•Joint torique	•O-Ring	•O 링	•Anillo tórico	
2	VOE 993324	1					•O-ring	•Joint torique	•O-Ring	•O 링	•Anillo tórico	(VOE 932043)
	VOE 14563733	1					Elbow	Coude	Winkel	엘보우	Ángulo	Type F
1	VOE 978129	1					•O-ring	•Joint torique	•O-Ring	•O 링	•Anillo tórico	(VOE 981290)
2	VOE 993324	1					•O-ring	•Joint torique	•O-Ring	•O 링	•Anillo tórico	(VOE 932043)
	VOE 14588008	1					Elbow	Coude	Winkel	엘보우	Ángulo	Type G
1	VOE 990557	2					•O-ring	•Joint torique	•O-Ring	•O 링	•Anillo tórico	
	VOE 936893	1					Nipple	Raccord	Nippel	니플	Niple	Type H
1	VOE 990739	1					•O-ring	•Joint torique	•O-Ring	•O 링	•Anillo tórico	
	VOE 936929	1					Elbow nipple	Raccord coudé	Winkelnippel	엘보우 니플	Niple angular	Type H
1	VOE 990737	1					•O-ring	•Joint torique	•O-Ring	•O 링	•Anillo tórico	
	VOE 15013286	1					Elbow nipple	Raccord coudé	Winkelnippel	엘보우 니플	Niple angular	Type H
1	VOE 978129	1					•O-ring	•Joint torique	•O-Ring	•O 링	•Anillo tórico	(VOE 981290)
	VOE 14552793	1					Elbow	Coude	Winkel	엘보우	Ángulo	Type I
1	VOE 993321	1					•O-ring	•Joint torique	•O-Ring	•O 링	•Anillo tórico	(VOE 932040)
	VOE 14554453	1					Elbow	Coude	Winkel	엘보우	Ángulo	Type I
1	VOE 993321	1					•O-ring	•Joint torique	•O-Ring	•O 링	•Anillo tórico	(VOE 932040)
	VOE 14559939	1					Elbow	Coude	Winkel	엘보우	Ángulo	Type I
1	VOE 993320	1					•O-ring	•Joint torique	•O-Ring	•O 링	•Anillo tórico	(VOE 932039)
	VOE 14604901	1					Elbow	Coude	Winkel	엘보우	Ángulo	Type I

1		**Nipple assembly**	Catalogue id **20214**	Group **910**
2				
3		니플 조립체	Illustr. No **1045608**	Section **200**
4				
5			Issue **20009061-F**	Page **549**

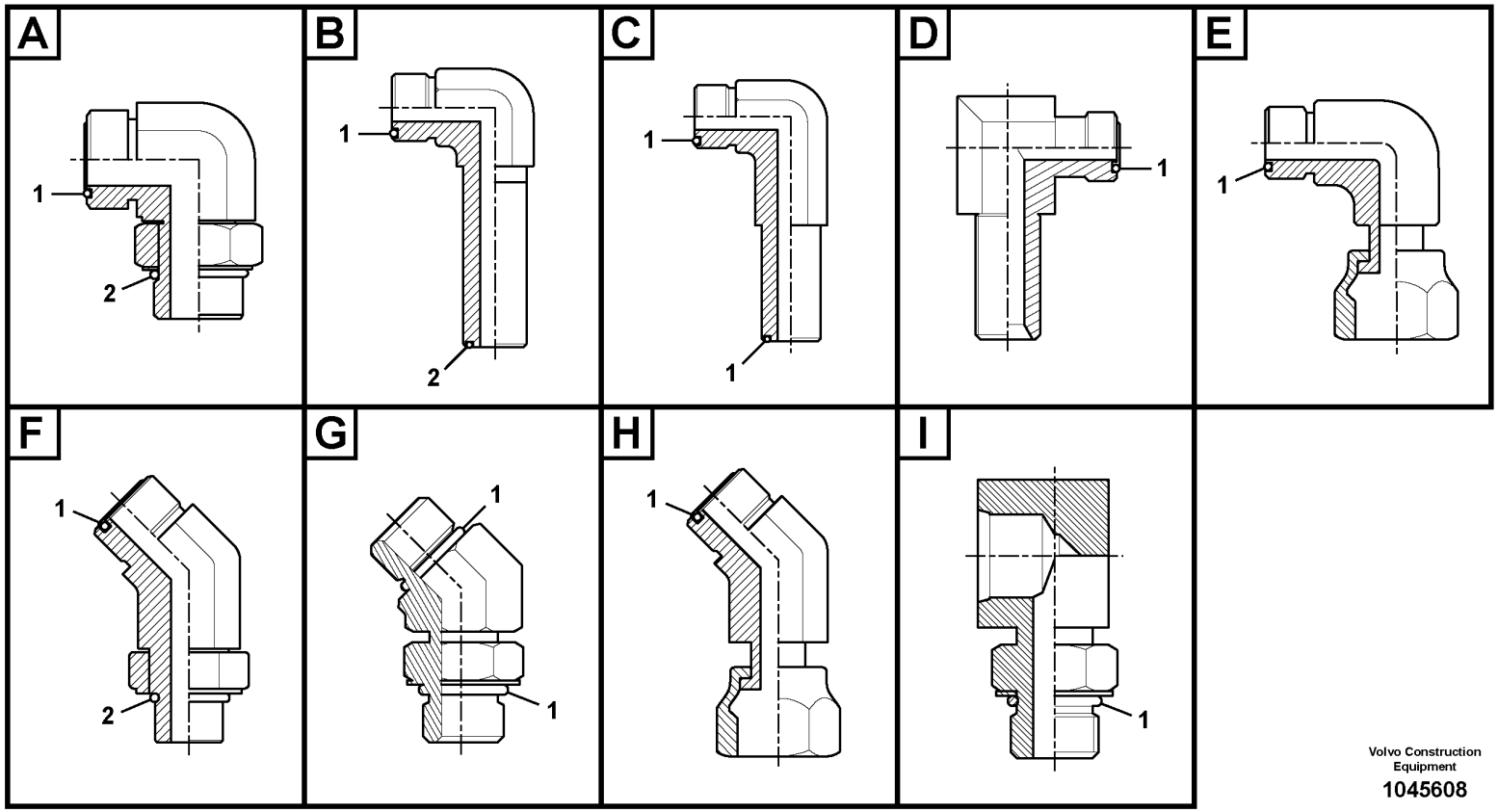

Volvo Construction Equipment

1045608

Fig.	Part No.	Quantity 1	2	3	PS	KIT	Description	Dénomination	Bezeichnung	품명	Denominación	Notes
1	**VOE 993321**	1					•O-ring	•Joint torique	•O-Ring	•O 링	•Anillo tórico	(VOE 932040)

1		**Nipple assembly**	Catalogue id **20214**	Group **910**
2				
3		니플 조립체	Illustr. No **1045608**	Section **200**
4				
5			Issue **20009061-F**	Page **551**

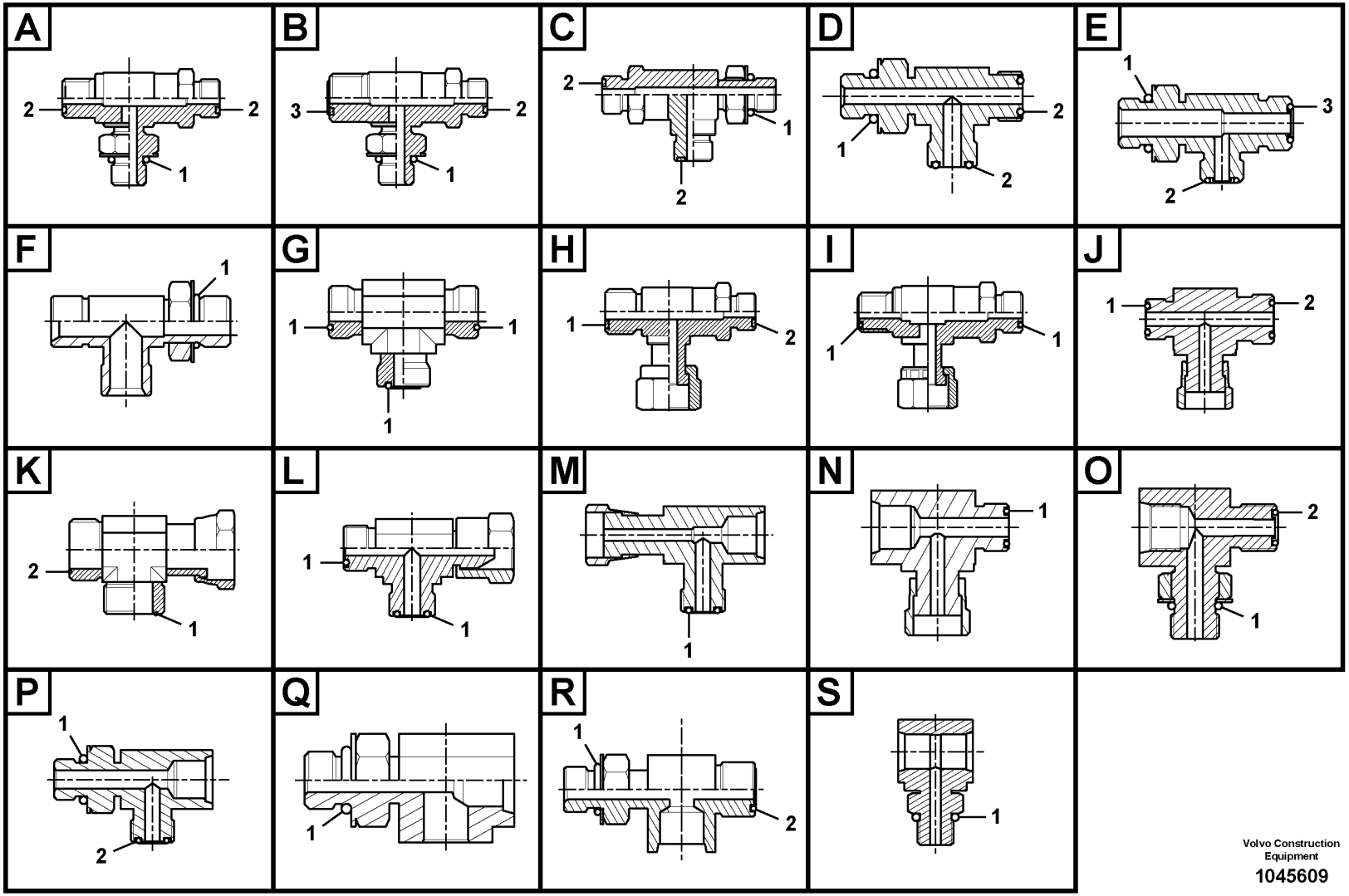

Volvo Construction Equipment

1045609

Fig.	Part No.	Quantity 1	2	3	PS	KIT	Description	Dénomination	Bezeichnung	품명	Denominación	Notes
	VOE 935317	1					T-nipple	Raccord-t	T-Nippel	T 니플	Niple t	Type A
1	VOE 993319	1					•O-ring	•Joint torique	•O-Ring	•O 링	•Anillo tórico	(VOE 932037)
2	VOE 990736	2					•O-ring	•Joint torique	•O-Ring	•O 링	•Anillo tórico	
	VOE 936606	1					T-nipple	Raccord-t	T-Nippel	T 니플	Niple t	Type A
1	VOE 993320	1					•O-ring	•Joint torique	•O-Ring	•O 링	•Anillo tórico	(VOE 932039)
2	VOE 990737	2					•O-ring	•Joint torique	•O-Ring	•O 링	•Anillo tórico	
	VOE 936607	1					T-nipple	Raccord-t	T-Nippel	T 니플	Niple t	Type A
1	VOE 993321	1					•O-ring	•Joint torique	•O-Ring	•O 링	•Anillo tórico	(VOE 932040)
2	VOE 990738	2					•O-ring	•Joint torique	•O-Ring	•O 링	•Anillo tórico	
	VOE 937559	1					T-nipple	Raccord-t	T-Nippel	T 니플	Niple t	Type A
1	VOE 993320	1					•O-ring	•Joint torique	•O-Ring	•O 링	•Anillo tórico	(VOE 932039)
2	VOE 990736	2					•O-ring	•Joint torique	•O-Ring	•O 링	•Anillo tórico	
	VOE 14534517	1					T-nipple	Raccord-t	T-Nippel	T 니플	Niple t	Type A
1	VOE 993320	1					•O-ring	•Joint torique	•O-Ring	•O 링	•Anillo tórico	(VOE 932039)
2	VOE 990736	2					•O-ring	•Joint torique	•O-Ring	•O 링	•Anillo tórico	
	VOE 14538786	1					T-nipple	Raccord-t	T-Nippel	T 니플	Niple t	Type A
1	VOE 983502	1					•O-ring	•Joint torique	•O-Ring	•O 링	•Anillo tórico	
2	VOE 990736	2					•O-ring	•Joint torique	•O-Ring	•O 링	•Anillo tórico	
	VOE 14538787	1					T-nipple	Raccord-t	T-Nippel	T 니플	Niple t	Type A
1	VOE 983505	1					•O-ring	•Joint torique	•O-Ring	•O 링	•Anillo tórico	
2	VOE 990736	2					•O-ring	•Joint torique	•O-Ring	•O 링	•Anillo tórico	
	VOE 14538791	1					Connector	Connexion	Anschluss	커넥터	Unión	Type A
1	VOE 983502	1					•O-ring	•Joint torique	•O-Ring	•O 링	•Anillo tórico	
2	VOE 990737	2					•O-ring	•Joint torique	•O-Ring	•O 링	•Anillo tórico	
	VOE 14588018	1					Nipple	Raccord	Nippel	니플	Niple	Type A
1	VOE 990740	1					•O-ring	•Joint torique	•O-Ring	•O 링	•Anillo tórico	
2	VOE 990738	2					•O-ring	•Joint torique	•O-Ring	•O 링	•Anillo tórico	
	VOE 15029548	1					T-nipple	Raccord-t	T-Nippel	T 니플	Niple t	Type A
1	VOE 993322	1					•O-ring	•Joint torique	•O-Ring	•O 링	•Anillo tórico	(VOE 932041)
2	VOE 990738	2					•O-ring	•Joint torique	•O-Ring	•O 링	•Anillo tórico	
	VOE 14538784	1					T-nipple	Raccord-t	T-Nippel	T 니플	Niple t	Type B

1		**Nipple assembly**	Catalogue id **20214**	Group **910**
2				
3		니플 조립체	Illustr. No **1045609**	Section **300**
4				
5			Issue **20009061-F**	Page **553**

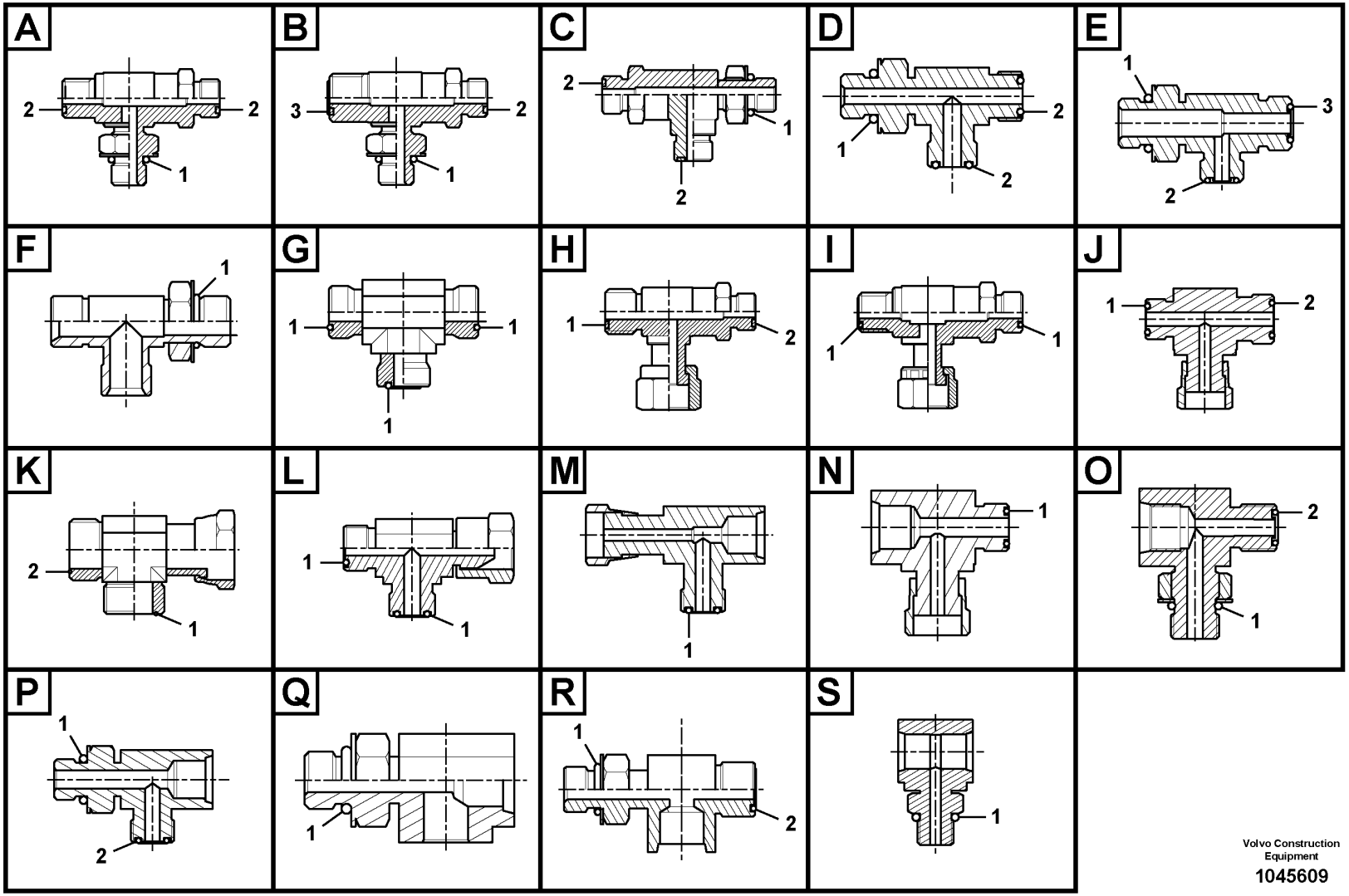

Volvo Construction Equipment

1045609

Fig.	Part No.	Quantity 1	2	3	PS	KIT	Description	Dénomination	Bezeichnung	품명	Denominación	Notes
1	VOE 983502	1					•O-ring	•Joint torique	•O-Ring	•O 링	•Anillo tórico	
2	VOE 990736	1					•O-ring	•Joint torique	•O-Ring	•O 링	•Anillo tórico	
3	VOE 990737	1					•O-ring	•Joint torique	•O-Ring	•O 링	•Anillo tórico	
	VOE 14596918	1					Nipple	Raccord	Nippel	니플	Niple	Type B
1	VOE 983505	1					•O-ring	•Joint torique	•O-Ring	•O 링	•Anillo tórico	
2	VOE 990736	1					•O-ring	•Joint torique	•O-Ring	•O 링	•Anillo tórico	
3	VOE 990737	1					•O-ring	•Joint torique	•O-Ring	•O 링	•Anillo tórico	
	VOE 14534518	1					T-nipple	Raccord-t	T-Nippel	T 니플	Niple t	Type C
1	VOE 993320	1					•O-ring	•Joint torique	•O-Ring	•O 링	•Anillo tórico	(VOE 932039)
2	VOE 990736	2					•O-ring	•Joint torique	•O-Ring	•O 링	•Anillo tórico	
	VOE 14538785	1					T-nipple	Raccord-t	T-Nippel	T 니플	Niple t	Type C
1	VOE 983502	1					•O-ring	•Joint torique	•O-Ring	•O 링	•Anillo tórico	
2	VOE 990736	2					•O-ring	•Joint torique	•O-Ring	•O 링	•Anillo tórico	
	VOE 935325	1					T-nipple	Raccord-t	T-Nippel	T 니플	Niple t	Type D
1	VOE 993324	1					•O-ring	•Joint torique	•O-Ring	•O 링	•Anillo tórico	(VOE 932043)
2	VOE 978129	2					•O-ring	•Joint torique	•O-Ring	•O 링	•Anillo tórico	(VOE 981290)
	VOE 935614	1					T-nipple	Raccord-t	T-Nippel	T 니플	Niple t	Type D
1	VOE 993322	1					•O-ring	•Joint torique	•O-Ring	•O 링	•Anillo tórico	(VOE 932041)
2	VOE 990738	2					•O-ring	•Joint torique	•O-Ring	•O 링	•Anillo tórico	
	VOE 935797	1					T-nipple	Raccord-t	T-Nippel	T 니플	Niple t	Type D
1	VOE 993319	1					•O-ring	•Joint torique	•O-Ring	•O 링	•Anillo tórico	(VOE 932037)
2	VOE 990736	2					•O-ring	•Joint torique	•O-Ring	•O 링	•Anillo tórico	
	VOE 936612	1					T-nipple	Raccord-t	T-Nippel	T 니플	Niple t	Type D
1	VOE 993323	1					•O-ring	•Joint torique	•O-Ring	•O 링	•Anillo tórico	(VOE 932042)
2	VOE 990740	2					•O-ring	•Joint torique	•O-Ring	•O 링	•Anillo tórico	
	VOE 936932	1					T-nipple	Raccord-t	T-Nippel	T 니플	Niple t	Type D
1	VOE 993320	1					•O-ring	•Joint torique	•O-Ring	•O 링	•Anillo tórico	(VOE 932039)
2	VOE 990737	2					•O-ring	•Joint torique	•O-Ring	•O 링	•Anillo tórico	
	VOE 937540	1					T-nipple	Raccord-t	T-Nippel	T 니플	Niple t	Type D
1	VOE 993320	1					•O-ring	•Joint torique	•O-Ring	•O 링	•Anillo tórico	(VOE 932039)
2	VOE 990736	2					•O-ring	•Joint torique	•O-Ring	•O 링	•Anillo tórico	

1		**Nipple assembly**	Catalogue id **20214**	Group **910**
2				
3		니플 조립체	Illustr. No **1045609**	Section **300**
4				
5			Issue **20009061-F**	Page **555**

VOLVO

PL4608

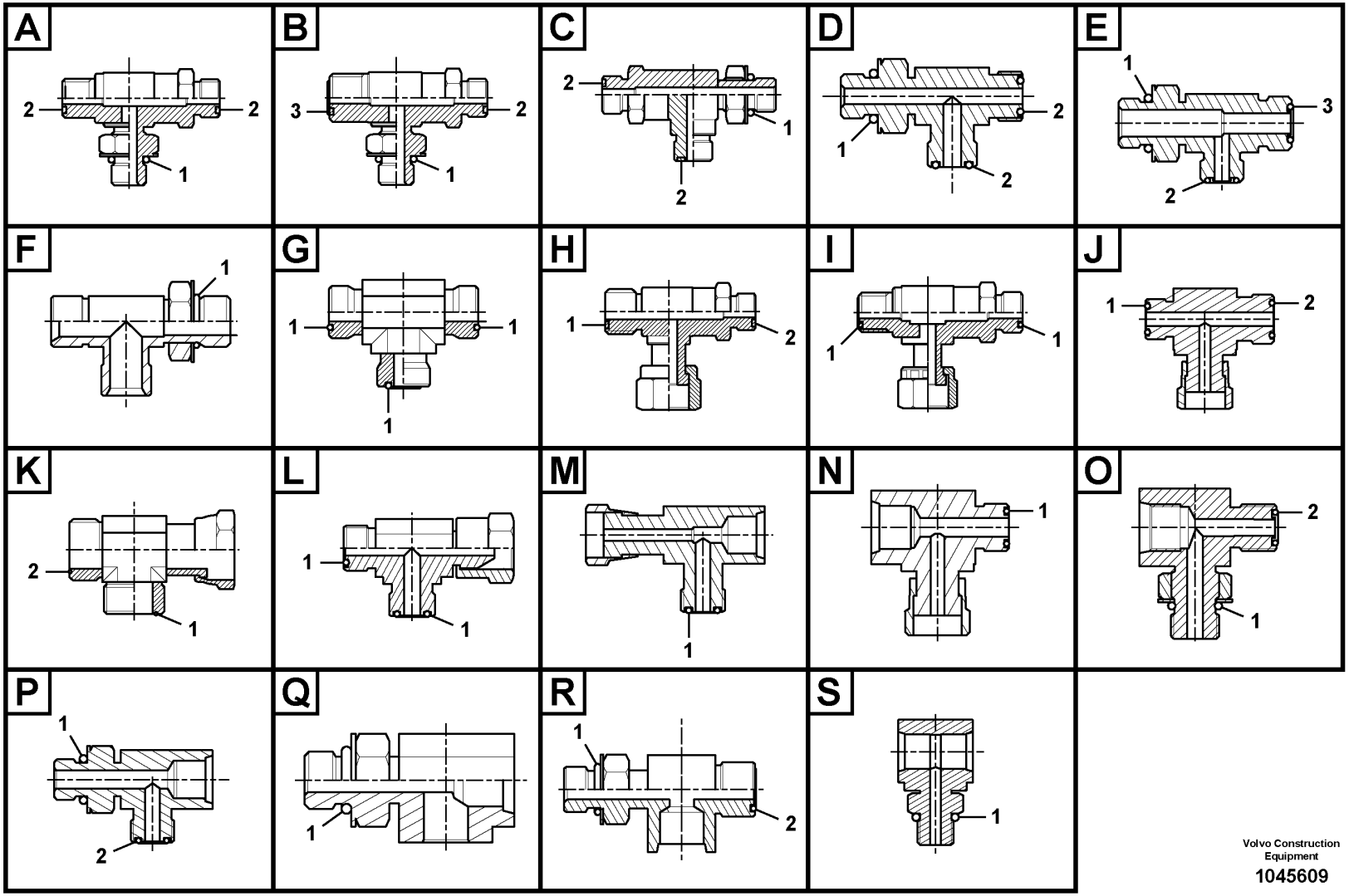

Volvo Construction Equipment

1045609

Fig.	Part No.	Quantity 1	2	3	PS	KIT	Description	Dénomination	Bezeichnung	품명	Denominación	Notes
	VOE 937860	1					T-nipple	Raccord-t	T-Nippel	T 니플	Niple t	Type D
1	**VOE 993324**	1					•O-ring	•Joint torique	•O-Ring	•O 링	•Anillo tórico	(VOE 932043)
2	**VOE 990740**	2					•O-ring	•Joint torique	•O-Ring	•O 링	•Anillo tórico	
	VOE 14538879	1					T-nipple	Raccord-t	T-Nippel	T 니플	Niple t	Type D
1	**VOE 983502**	1					•O-ring	•Joint torique	•O-Ring	•O 링	•Anillo tórico	
2	**VOE 990736**	2					•O-ring	•Joint torique	•O-Ring	•O 링	•Anillo tórico	
	VOE 14538880	1					T-nipple	Raccord-t	T-Nippel	T 니플	Niple t	Type D
1	**VOE 983505**	1					•O-ring	•Joint torique	•O-Ring	•O 링	•Anillo tórico	
2	**VOE 990737**	2					•O-ring	•Joint torique	•O-Ring	•O 링	•Anillo tórico	
	VOE 14545589	1					T-nipple	Raccord-t	T-Nippel	T 니플	Niple t	Type D
1	**VOE 990557**	1					•O-ring	•Joint torique	•O-Ring	•O 링	•Anillo tórico	
2	**VOE 990738**	2					•O-ring	•Joint torique	•O-Ring	•O 링	•Anillo tórico	
	VOE 14565426	1					Nipple	Raccord	Nippel	니플	Niple	Type D
1	**VOE 983502**	1					•O-ring	•Joint torique	•O-Ring	•O 링	•Anillo tórico	
2	**VOE 990736**	2					•O-ring	•Joint torique	•O-Ring	•O 링	•Anillo tórico	
	VOE 14587172	1					T-nipple	Raccord-t	T-Nippel	T 니플	Niple t	Type D
1	**VOE 932038**	1					•O-ring	•Joint torique	•O-Ring	•O 링	•Anillo tórico	
2	**VOE 990736**	2					•O-ring	•Joint torique	•O-Ring	•O 링	•Anillo tórico	
	VOE 15068517	1					T-nipple	Raccord-t	T-Nippel	T 니플	Niple t	Type D
1	**VOE 993321**	1					•O-ring	•Joint torique	•O-Ring	•O 링	•Anillo tórico	(VOE 932040)
2	**VOE 990737**	2					•O-ring	•Joint torique	•O-Ring	•O 링	•Anillo tórico	
	VOE 15106914	1					Nipple	Raccord	Nippel	니플	Niple	Type D
1	**VOE 993322**	1					•O-ring	•Joint torique	•O-Ring	•O 링	•Anillo tórico	(VOE 932041)
2	**VOE 990737**	2					•O-ring	•Joint torique	•O-Ring	•O 링	•Anillo tórico	
	VOE 937519	1					T-nipple	Raccord-t	T-Nippel	T 니플	Niple t	Type E
1	**VOE 993320**	1					•O-ring	•Joint torique	•O-Ring	•O 링	•Anillo tórico	(VOE 932039)
2	**VOE 990737**	1					•O-ring	•Joint torique	•O-Ring	•O 링	•Anillo tórico	
3	**VOE 990736**	1					•O-ring	•Joint torique	•O-Ring	•O 링	•Anillo tórico	
	VOE 14538920	1					T-nipple	Raccord-t	T-Nippel	T 니플	Niple t	Type E
1	**VOE 983505**	1					•O-ring	•Joint torique	•O-Ring	•O 링	•Anillo tórico	
2	**VOE 990736**	1					•O-ring	•Joint torique	•O-Ring	•O 링	•Anillo tórico	

1		**Nipple assembly**	Catalogue id **20214**	Group **910**
2				
3		니플 조립체	Illustr. No **1045609**	Section **300**
4				
5			Issue **20009061-F**	Page **557**

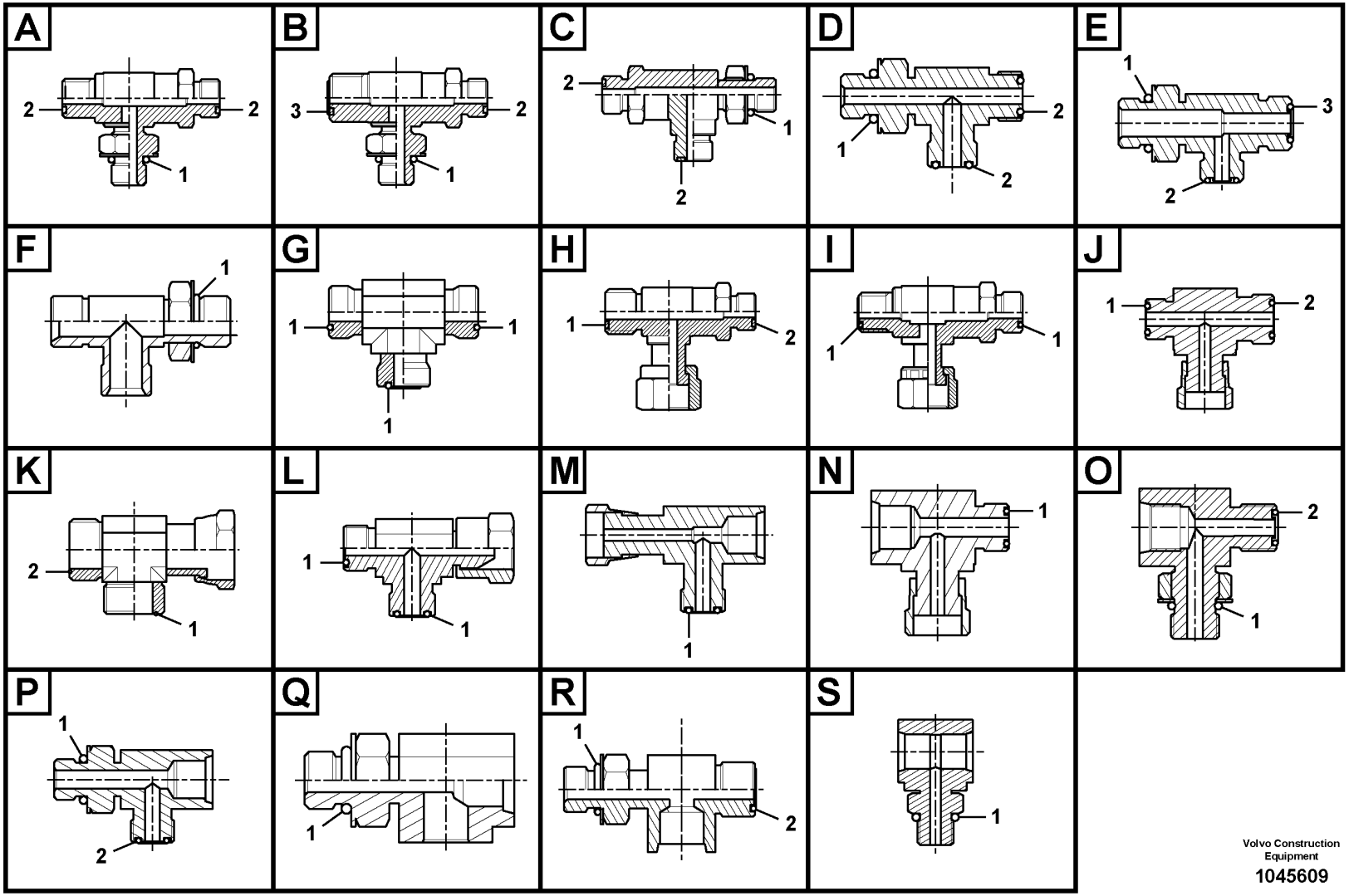

Volvo Construction Equipment

1045609

Fig.	Part No.	Quantity 1	2	3	PS	KIT	Description	Dénomination	Bezeichnung	품명	Denominación	Notes
3	VOE 990737	1					•O-ring	•Joint torique	•O-Ring	•O 링	•Anillo tórico	
	VOE 14541690	1					Nipple	Raccord	Nippel	니플	Niple	Type E
1	VOE 993320	1					•O-ring	•Joint torique	•O-Ring	•O 링	•Anillo tórico	(VOE 932039)
2	VOE 990736	1					•O-ring	•Joint torique	•O-Ring	•O 링	•Anillo tórico	
3	VOE 990737	1					•O-ring	•Joint torique	•O-Ring	•O 링	•Anillo tórico	
	VOE 14544009	1					T-nipple	Raccord-t	T-Nippel	T 니플	Niple t	Type E
1	VOE 983502	1					•O-ring	•Joint torique	•O-Ring	•O 링	•Anillo tórico	
2	VOE 990736	1					•O-ring	•Joint torique	•O-Ring	•O 링	•Anillo tórico	
3	VOE 990737	1					•O-ring	•Joint torique	•O-Ring	•O 링	•Anillo tórico	
	VOE 14544039	1					T-nipple	Raccord-t	T-Nippel	T 니플	Niple t	Type E
1	VOE 990557	1					•O-ring	•Joint torique	•O-Ring	•O 링	•Anillo tórico	
2	VOE 990737	1					•O-ring	•Joint torique	•O-Ring	•O 링	•Anillo tórico	
3	VOE 990738	1					•O-ring	•Joint torique	•O-Ring	•O 링	•Anillo tórico	
	VOE 14546439	1					T-nipple	Raccord-t	T-Nippel	T 니플	Niple t	Type E
1	VOE 983524	1					•O-ring	•Joint torique	•O-Ring	•O 링	•Anillo tórico	
2	VOE 990738	1					•O-ring	•Joint torique	•O-Ring	•O 링	•Anillo tórico	
3	VOE 990740	1					•O-ring	•Joint torique	•O-Ring	•O 링	•Anillo tórico	
	VOE 14554041	1					T-nipple	Raccord-t	T-Nippel	T 니플	Niple t	Type E
1	VOE 983505	1					•O-ring	•Joint torique	•O-Ring	•O 링	•Anillo tórico	
2	VOE 990736	1					•O-ring	•Joint torique	•O-Ring	•O 링	•Anillo tórico	
3	VOE 990738	1					•O-ring	•Joint torique	•O-Ring	•O 링	•Anillo tórico	
	VOE 14560076	1					Nipple	Raccord	Nippel	니플	Niple	Type E
1	VOE 993324	1					•O-ring	•Joint torique	•O-Ring	•O 링	•Anillo tórico	(VOE 932043)
2	VOE 990740	1					•O-ring	•Joint torique	•O-Ring	•O 링	•Anillo tórico	
3	VOE 990738	1					•O-ring	•Joint torique	•O-Ring	•O 링	•Anillo tórico	
	VOE 14564192	1					Nipple	Raccord	Nippel	니플	Niple	Type E
1	VOE 993322	1					•O-ring	•Joint torique	•O-Ring	•O 링	•Anillo tórico	(VOE 932041)
2	VOE 990738	1					•O-ring	•Joint torique	•O-Ring	•O 링	•Anillo tórico	
3	VOE 990740	1					•O-ring	•Joint torique	•O-Ring	•O 링	•Anillo tórico	
	VOE 14564662	1					Nipple	Raccord	Nippel	니플	Niple	Type E
1	VOE 993322	1					•O-ring	•Joint torique	•O-Ring	•O 링	•Anillo tórico	(VOE 932041)

1		**Nipple assembly**	Catalogue id **20214**	Group **910**
2				
3		니플 조립체	Illustr. No **1045609**	Section **300**
4				
5			Issue **20009061-F**	Page **559**

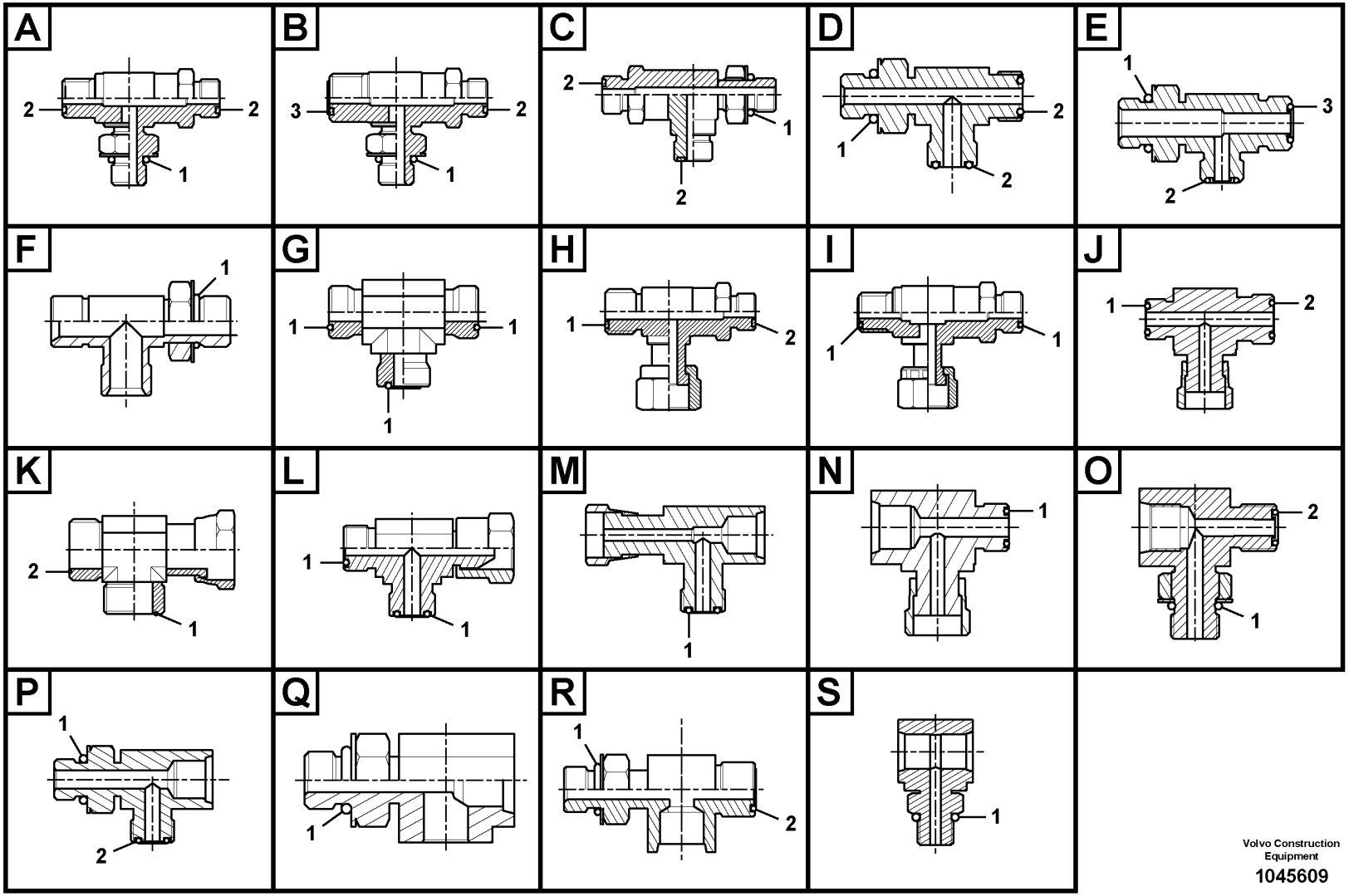

Volvo Construction Equipment

1045609

Fig.	Part No.	Quantity 1	2	3	PS	KIT	Description	Dénomination	Bezeichnung	품명	Denominación	Notes
2	VOE 990738	1					•O-ring	•Joint torique	•O-Ring	•O 링	•Anillo tórico	
3	VOE 990740	1					•O-ring	•Joint torique	•O-Ring	•O 링	•Anillo tórico	
	VOE 14588020	1					Nipple	Raccord	Nippel	니플	Niple	Type E
1	VOE 983502	1					•O-ring	•Joint torique	•O-Ring	•O 링	•Anillo tórico	
2	VOE 990738	1					•O-ring	•Joint torique	•O-Ring	•O 링	•Anillo tórico	
3	VOE 990736	1					•O-ring	•Joint torique	•O-Ring	•O 링	•Anillo tórico	
	VOE 14602646	1					T-nipple	Raccord-t	T-Nippel	T 니플	Niple t	Type F
1	VOE 993323	1					•O-ring	•Joint torique	•O-Ring	•O 링	•Anillo tórico	(VOE 932042)
	VOE 935306	1					T-nipple	Raccord-t	T-Nippel	T 니플	Niple t	Type G
1	VOE 990740	3					•O-ring	•Joint torique	•O-Ring	•O 링	•Anillo tórico	
	VOE 935453	1					T-nipple	Raccord-t	T-Nippel	T 니플	Niple t	Type G
1	VOE 990738	3					•O-ring	•Joint torique	•O-Ring	•O 링	•Anillo tórico	
	VOE 935540	1					T-nipple	Raccord-t	T-Nippel	T 니플	Niple t	Type G
1	VOE 990737	3					•O-ring	•Joint torique	•O-Ring	•O 링	•Anillo tórico	
	VOE 936798	1					T-nipple	Raccord-t	T-Nippel	T 니플	Niple t	Type G
1	VOE 990736	3					•O-ring	•Joint torique	•O-Ring	•O 링	•Anillo tórico	
	VOE 14534519	1					T-nipple	Raccord-t	T-Nippel	T 니플	Niple t	Type H
1	VOE 990737	1					•O-ring	•Joint torique	•O-Ring	•O 링	•Anillo tórico	
2	VOE 990736	1					•O-ring	•Joint torique	•O-Ring	•O 링	•Anillo tórico	
	VOE 935877	1					T-nipple	Raccord-t	T-Nippel	T 니플	Niple t	Type I
1	VOE 990739	2					•O-ring	•Joint torique	•O-Ring	•O 링	•Anillo tórico	
	VOE 936611	1					T-nipple	Raccord-t	T-Nippel	T 니플	Niple t	Type I
1	VOE 978129	2					•O-ring	•Joint torique	•O-Ring	•O 링	•Anillo tórico	(VOE 981290)
	VOE 13933860	1					T-nipple	Raccord-t	T-Nippel	T 니플	Niple t	Type I
1	VOE 990736	2					•O-ring	•Joint torique	•O-Ring	•O 링	•Anillo tórico	
	VOE 13933863	1					T-nipple	Raccord-t	T-Nippel	T 니플	Niple t	Type I
1	VOE 990740	2					•O-ring	•Joint torique	•O-Ring	•O 링	•Anillo tórico	
	VOE 13933912	1					T-nipple	Raccord-t	T-Nippel	T 니플	Niple t	Type I
1	VOE 990737	2					•O-ring	•Joint torique	•O-Ring	•O 링	•Anillo tórico	
	VOE 13933935	1					T-nipple	Raccord-t	T-Nippel	T 니플	Niple t	Type I
1	VOE 990738	2					•O-ring	•Joint torique	•O-Ring	•O 링	•Anillo tórico	

1		**Nipple assembly**	Catalogue id **20214**	Group **910**
2				
3		니플 조립체	Illustr. No **1045609**	Section **300**
4				
5			Issue **20009061-F**	Page **561**

VOLVO

PL4608

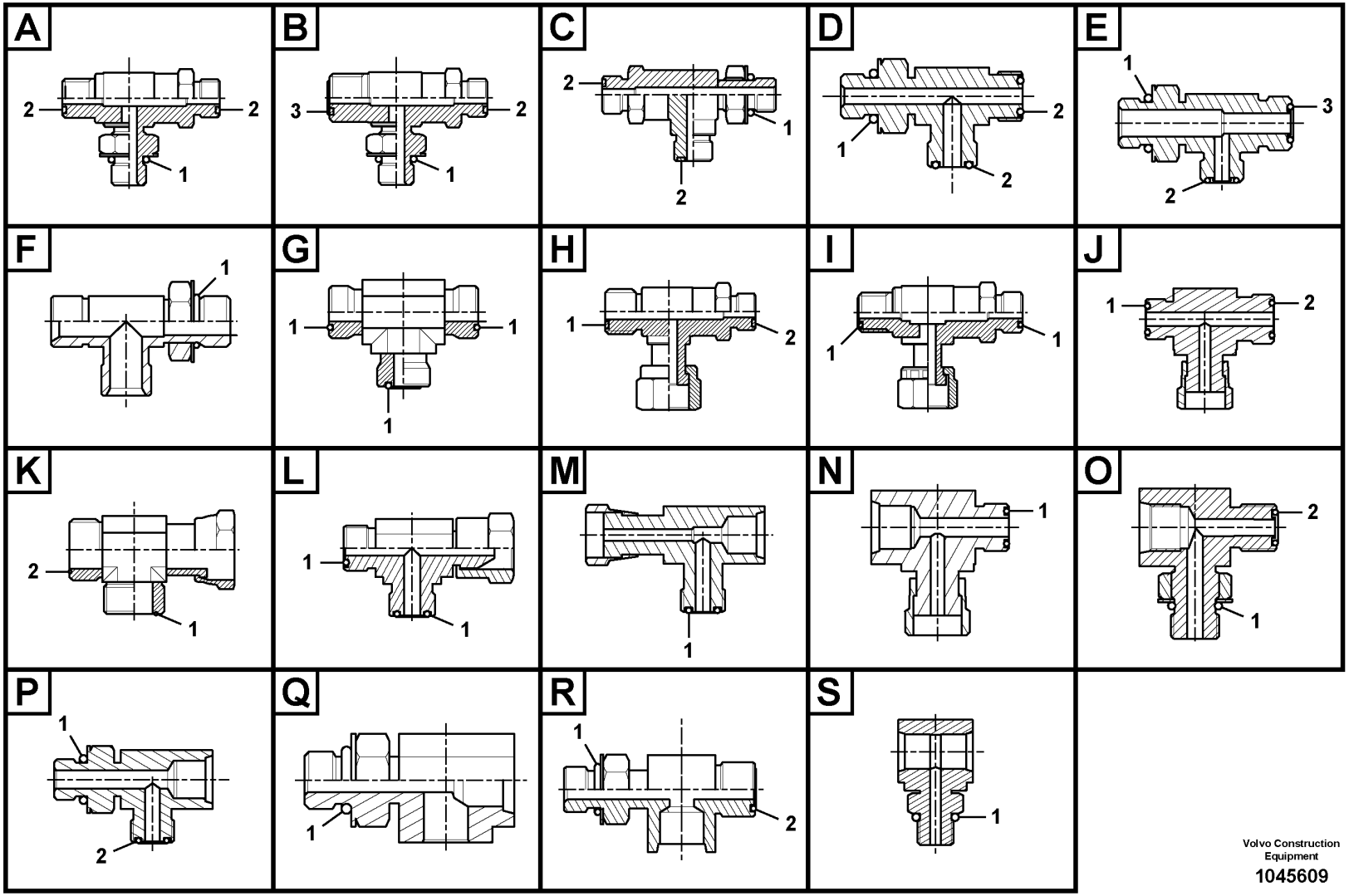

Volvo Construction Equipment

1045609

Fig.	Part No.	Quantity 1	2	3	PS	KIT	Description	Dénomination	Bezeichnung	품명	Denominación	Notes
	VOE 14538783	1					T-nipple	Raccord-t	T-Nippel	T 니플	Niple t	Type I
1	VOE 990736	2					•O-ring	•Joint torique	•O-Ring	•O 링	•Anillo tórico	
	VOE 14564665	1					T-nipple	Raccord-t	T-Nippel	T 니플	Niple t	Type I
1	VOE 990736	2					•O-ring	•Joint torique	•O-Ring	•O 링	•Anillo tórico	
	VOE 14538882	1					T-nipple	Raccord-t	T-Nippel	T 니플	Niple t	Type J
1	VOE 990738	1					•O-ring	•Joint torique	•O-Ring	•O 링	•Anillo tórico	
2	VOE 990740	1					•O-ring	•Joint torique	•O-Ring	•O 링	•Anillo tórico	
	VOE 14538883	1					T-nipple	Raccord-t	T-Nippel	T 니플	Niple t	Type J
1	VOE 990737	1					•O-ring	•Joint torique	•O-Ring	•O 링	•Anillo tórico	
2	VOE 990738	1					•O-ring	•Joint torique	•O-Ring	•O 링	•Anillo tórico	
	VOE 14538884	1					T-nipple	Raccord-t	T-Nippel	T 니플	Niple t	Type J
1	VOE 990736	1					•O-ring	•Joint torique	•O-Ring	•O 링	•Anillo tórico	
2	VOE 990737	1					•O-ring	•Joint torique	•O-Ring	•O 링	•Anillo tórico	
	VOE 937436	1					T-nipple	Raccord-t	T-Nippel	T 니플	Niple t	Type K
1	VOE 990736	1					•O-ring	•Joint torique	•O-Ring	•O 링	•Anillo tórico	
2	VOE 990737	1					•O-ring	•Joint torique	•O-Ring	•O 링	•Anillo tórico	
	VOE 937437	1					T-nipple	Raccord-t	T-Nippel	T 니플	Niple t	Type K
1	VOE 990738	1					•O-ring	•Joint torique	•O-Ring	•O 링	•Anillo tórico	
2	VOE 990740	1					•O-ring	•Joint torique	•O-Ring	•O 링	•Anillo tórico	
	VOE 937900	1					T-nipple	Raccord-t	T-Nippel	T 니플	Niple t	Type K
1	VOE 990737	1					•O-ring	•Joint torique	•O-Ring	•O 링	•Anillo tórico	
2	VOE 990736	1					•O-ring	•Joint torique	•O-Ring	•O 링	•Anillo tórico	
	VOE 938147	1					T-nipple	Raccord-t	T-Nippel	T 니플	Niple t	Type K
1	VOE 990737	1					•O-ring	•Joint torique	•O-Ring	•O 링	•Anillo tórico	
2	VOE 990738	1					•O-ring	•Joint torique	•O-Ring	•O 링	•Anillo tórico	
	VOE 935028	1					T-nipple	Raccord-t	T-Nippel	T 니플	Niple t	Type L
1	VOE 990739	2					•O-ring	•Joint torique	•O-Ring	•O 링	•Anillo tórico	
	VOE 936058	1					T-nipple	Raccord-t	T-Nippel	T 니플	Niple t	Type L
1	VOE 978129	2					•O-ring	•Joint torique	•O-Ring	•O 링	•Anillo tórico	(VOE 981290)
	VOE 13933859	1					T-nipple	Raccord-t	T-Nippel	T 니플	Niple t	Type L
1	VOE 990736	2					•O-ring	•Joint torique	•O-Ring	•O 링	•Anillo tórico	

1		**Nipple assembly**	Catalogue id **20214**	Group **910**
2				
3		니플 조립체	Illustr. No **1045609**	Section **300**
4				
5			Issue **20009061-F**	Page **563**

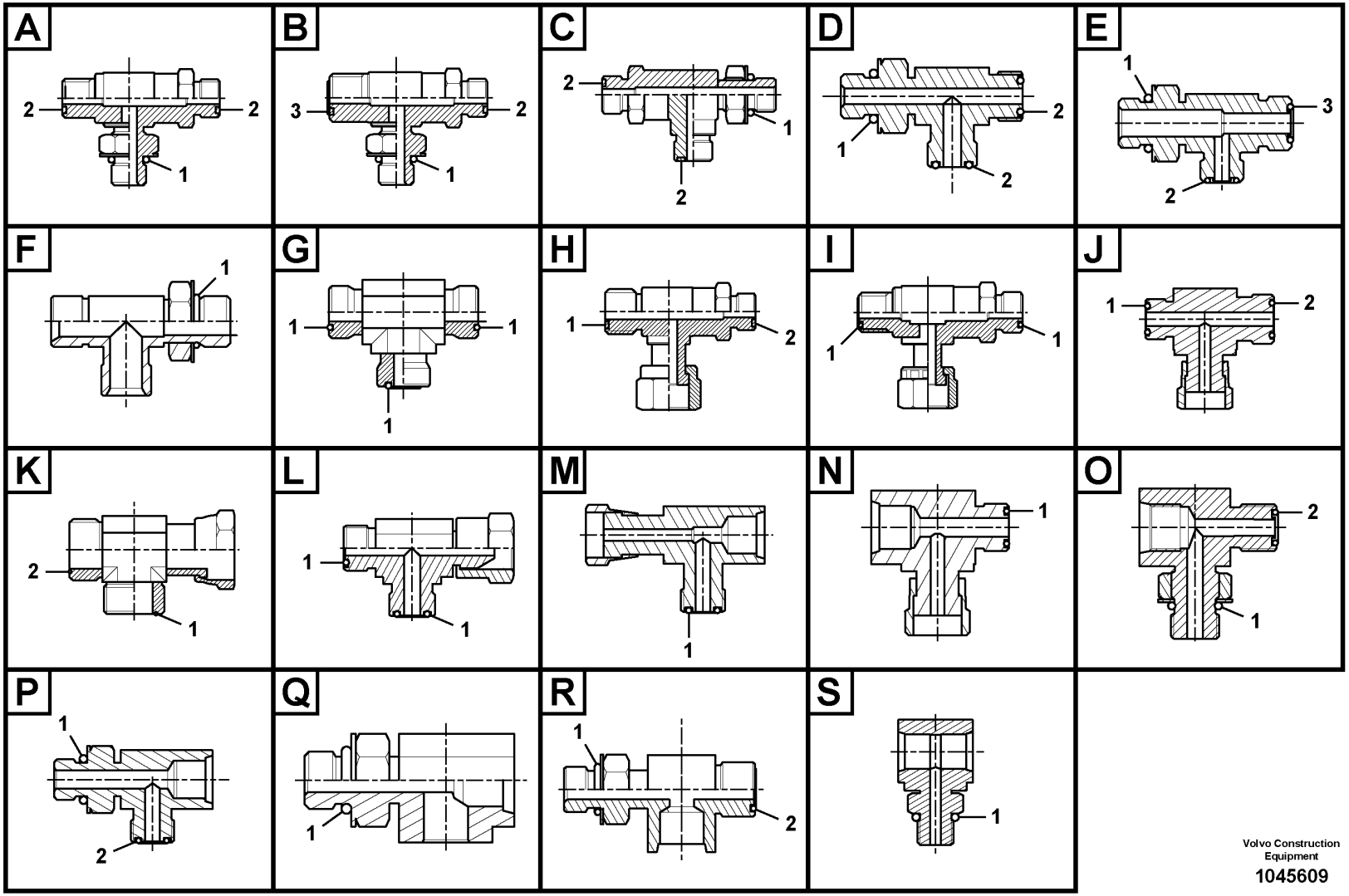

Volvo Construction Equipment

1045609

Fig.	Part No.	Quantity 1	2	3	PS	KIT	Description	Dénomination	Bezeichnung	품명	Denominación	Notes
	VOE 13933874	1					T-nipple	Raccord-t	T-Nippel	T 니플	Niple t	Type L
1	**VOE 990740**	2					•O-ring	•Joint torique	•O-Ring	•O 링	•Anillo tórico	
	VOE 13933878	1					T-nipple	Raccord-t	T-Nippel	T 니플	Niple t	Type L
1	**VOE 990738**	2					•O-ring	•Joint torique	•O-Ring	•O 링	•Anillo tórico	
	VOE 13933936	1					T-nipple	Raccord-t	T-Nippel	T 니플	Niple t	Type L
1	**VOE 990737**	2					•O-ring	•Joint torique	•O-Ring	•O 링	•Anillo tórico	
	VOE 14351164	1					Nipple	Raccord	Nippel	니플	Niple	Type L
1	**VOE 990737**	2					•O-ring	•Joint torique	•O-Ring	•O 링	•Anillo tórico	
	VOE 14549328	1					Nipple	Raccord	Nippel	니플	Niple	Type L
1	**VOE 990736**	2					•O-ring	•Joint torique	•O-Ring	•O 링	•Anillo tórico	
	VOE 14552818	1					T-nipple	Raccord-t	T-Nippel	T 니플	Niple t	Type M
1	**VOE 990736**	1					•O-ring	•Joint torique	•O-Ring	•O 링	•Anillo tórico	
	VOE 14538881	1					T-nipple	Raccord-t	T-Nippel	T 니플	Niple t	Type N
1	**VOE 990736**	1					•O-ring	•Joint torique	•O-Ring	•O 링	•Anillo tórico	
	VOE 14538793	1					T-nipple	Raccord-t	T-Nippel	T 니플	Niple t	Type O
1	**VOE 983502**	1					•O-ring	•Joint torique	•O-Ring	•O 링	•Anillo tórico	
2	**VOE 990736**	1					•O-ring	•Joint torique	•O-Ring	•O 링	•Anillo tórico	
	VOE 14541689	1					T-nipple	Raccord-t	T-Nippel	T 니플	Niple t	Type O
1	**VOE 993320**	1					•O-ring	•Joint torique	•O-Ring	•O 링	•Anillo tórico	(VOE 932039)
2	**VOE 983502**	1					•O-ring	•Joint torique	•O-Ring	•O 링	•Anillo tórico	
	VOE 14546290	1					T-nipple	Raccord-t	T-Nippel	T 니플	Niple t	Type O
1	**VOE 993320**	1					•O-ring	•Joint torique	•O-Ring	•O 링	•Anillo tórico	(VOE 932039)
2	**VOE 990736**	1					•O-ring	•Joint torique	•O-Ring	•O 링	•Anillo tórico	
	VOE 14546293	1					T-nipple	Raccord-t	T-Nippel	T 니플	Niple t	Type O
1	**VOE 993320**	1					•O-ring	•Joint torique	•O-Ring	•O 링	•Anillo tórico	(VOE 932039)
2	**VOE 990737**	1					•O-ring	•Joint torique	•O-Ring	•O 링	•Anillo tórico	
	VOE 14538904	1					T-nipple	Raccord-t	T-Nippel	T 니플	Niple t	Type P
1	**VOE 993320**	1					•O-ring	•Joint torique	•O-Ring	•O 링	•Anillo tórico	(VOE 932039)
2	**VOE 990736**	1					•O-ring	•Joint torique	•O-Ring	•O 링	•Anillo tórico	
	VOE 14538921	1					T-nipple	Raccord-t	T-Nippel	T 니플	Niple t	Type P
1	**VOE 983502**	1					•O-ring	•Joint torique	•O-Ring	•O 링	•Anillo tórico	

1		**Nipple assembly**	Catalogue id **20214**	Group **910**
2				
3		니플 조립체	Illustr. No **1045609**	Section **300**
4				
5			Issue **20009061-F**	Page **565**

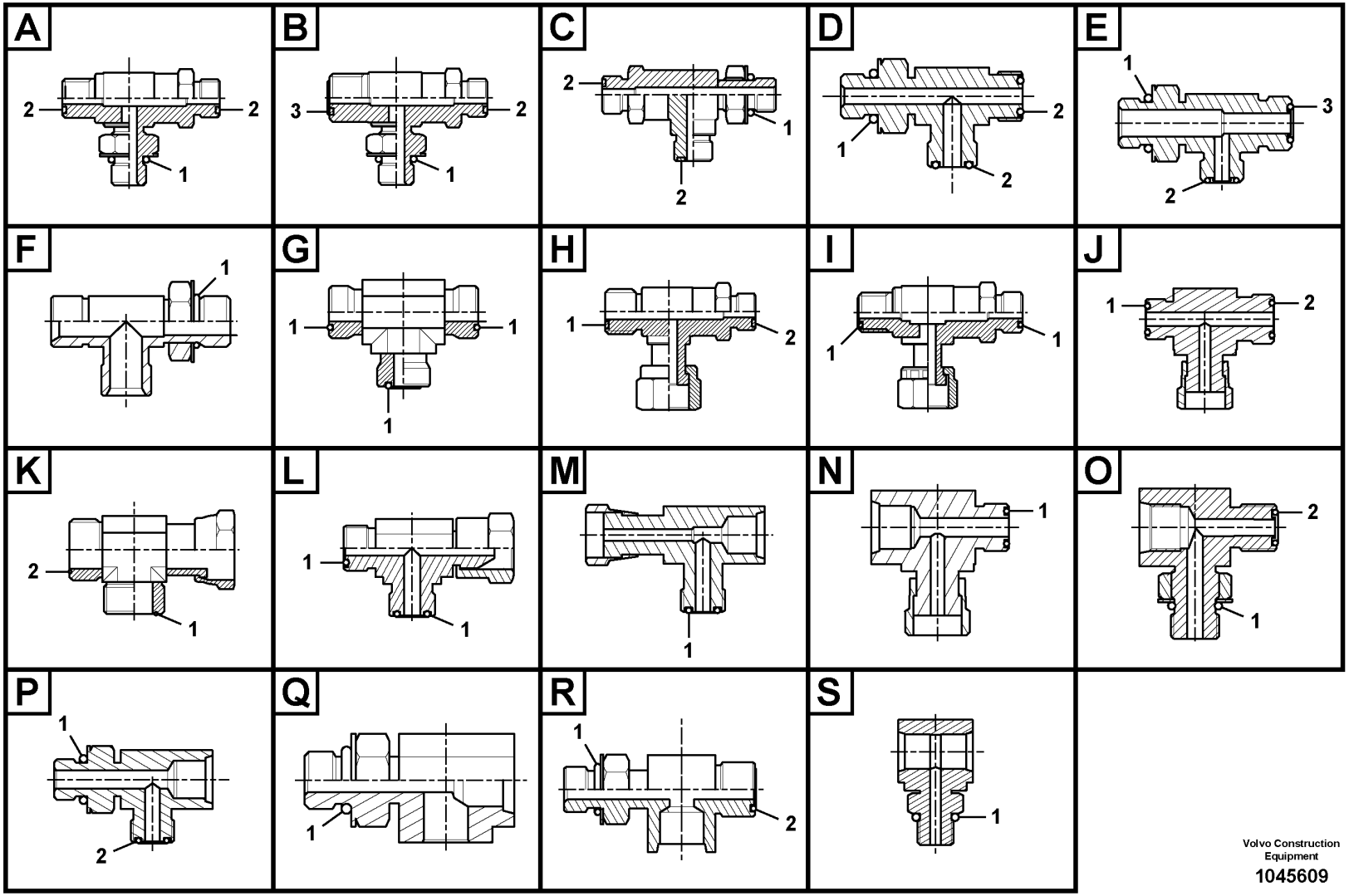

Volvo Construction Equipment

1045609

Fig.	Part No.	Quantity 1	2	3	PS	KIT	Description	Dénomination	Bezeichnung	품명	Denominación	Notes
2	VOE 990736	1					•O-ring	•Joint torique	•O-Ring	•O 링	•Anillo tórico	
	VOE 14556091	1					Nipple	Raccord	Nippel	니플	Niple	Type P
1	VOE 993319	1					•O-ring	•Joint torique	•O-Ring	•O 링	•Anillo tórico	(VOE 932037)
2	VOE 990736	1					•O-ring	•Joint torique	•O-Ring	•O 링	•Anillo tórico	
	VOE 14587002	1					Fitting	Ecrou raccord	Verschraubung	피팅	Racor	Type P
1	VOE 983502	1					•O-ring	•Joint torique	•O-Ring	•O 링	•Anillo tórico	
2	VOE 993320	1					•O-ring	•Joint torique	•O-Ring	•O 링	•Anillo tórico	(VOE 932039)
	VOE 14587173	1					T-nipple	Raccord-t	T-Nippel	T 니플	Niple t	Type P
1	VOE 932038	1					•O-ring	•Joint torique	•O-Ring	•O 링	•Anillo tórico	
2	VOE 990736	1					•O-ring	•Joint torique	•O-Ring	•O 링	•Anillo tórico	
	VOE 14500781	1					Connector	Connexion	Anschluss	커넥터	Unión	Type Q
1	VOE 983502	1					•O-ring	•Joint torique	•O-Ring	•O 링	•Anillo tórico	
	VOE 14574392	1					T-nipple	Raccord-t	T-Nippel	T 니플	Niple t	Type Q
1	VOE 993320	1					•O-ring	•Joint torique	•O-Ring	•O 링	•Anillo tórico	(VOE 932039)
	VOE 14593531	1					T-nipple	Raccord-t	T-Nippel	T 니플	Niple t	Type Q
1	VOE 983502	1					•O-ring	•Joint torique	•O-Ring	•O 링	•Anillo tórico	
	VOE 14534521	1					Connector	Connexion	Anschluss	커넥터	Unión	Type R
1	VOE 993320	1					•O-ring	•Joint torique	•O-Ring	•O 링	•Anillo tórico	(VOE 932039)
2	VOE 990736	1					•O-ring	•Joint torique	•O-Ring	•O 링	•Anillo tórico	
	VOE 14541495	1					T-nipple	Raccord-t	T-Nippel	T 니플	Niple t	Type R
1	VOE 983502	1					•O-ring	•Joint torique	•O-Ring	•O 링	•Anillo tórico	
2	VOE 990736	1					•O-ring	•Joint torique	•O-Ring	•O 링	•Anillo tórico	
	VOE 14545412	1					T-nipple	Raccord-t	T-Nippel	T 니플	Niple t	Type R
1	VOE 993320	1					•O-ring	•Joint torique	•O-Ring	•O 링	•Anillo tórico	(VOE 932039)
2	VOE 990736	1					•O-ring	•Joint torique	•O-Ring	•O 링	•Anillo tórico	
	VOE 14553304	1					T-nipple	Raccord-t	T-Nippel	T 니플	Niple t	Type R
1	VOE 993321	1					•O-ring	•Joint torique	•O-Ring	•O 링	•Anillo tórico	(VOE 932040)
2	VOE 990738	1					•O-ring	•Joint torique	•O-Ring	•O 링	•Anillo tórico	
	VOE 14586336	1					T-nipple	Raccord-t	T-Nippel	T 니플	Niple t	Type R
1	VOE 993320	1					•O-ring	•Joint torique	•O-Ring	•O 링	•Anillo tórico	(VOE 932039)
2	VOE 990737	1					•O-ring	•Joint torique	•O-Ring	•O 링	•Anillo tórico	

1		**Nipple assembly**	Catalogue id **20214**	Group **910**
2				
3		니플 조립체	Illustr. No **1045609**	Section **300**
4				
5			Issue **20009061-F**	Page **567**

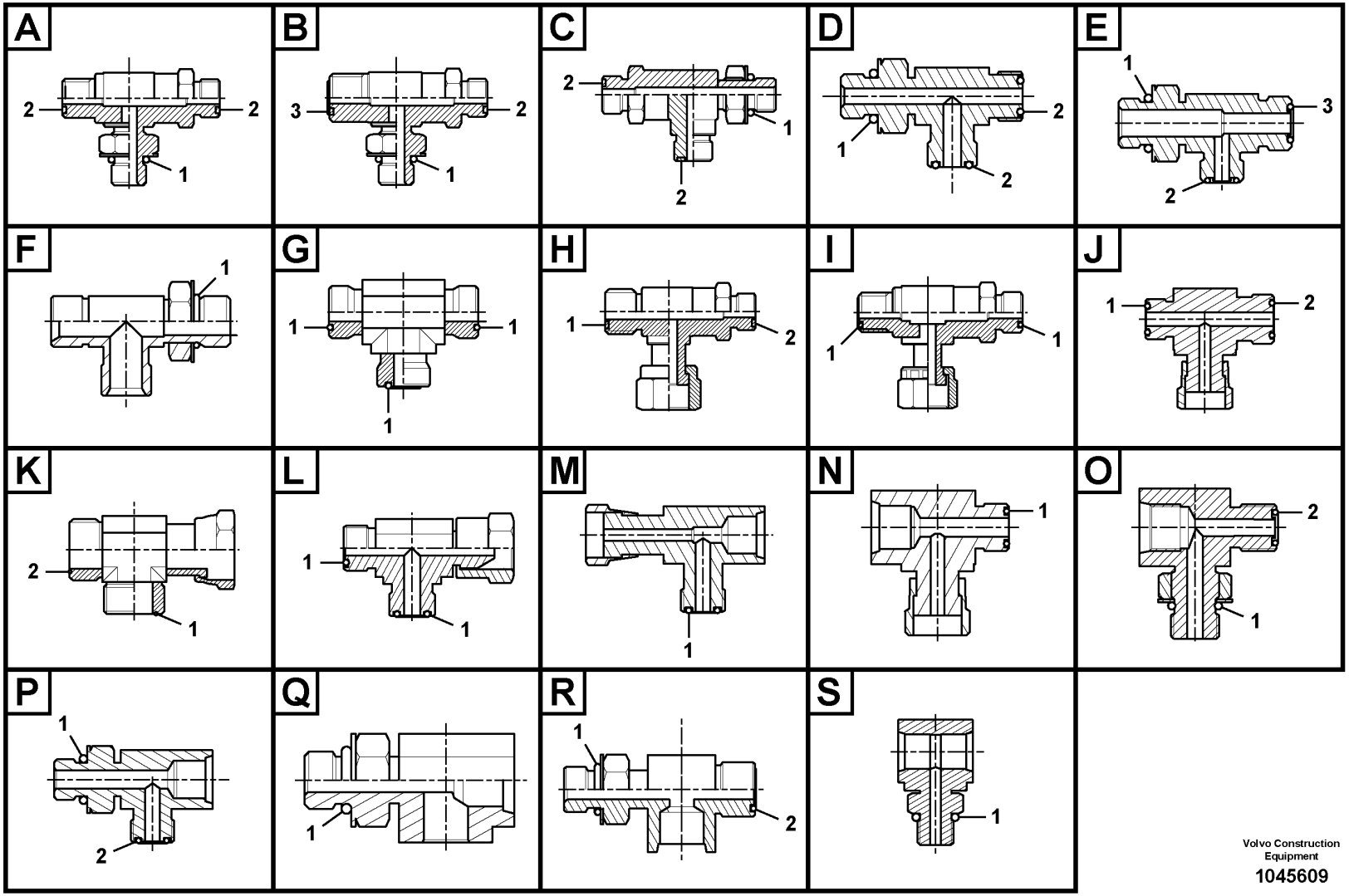

Volvo Construction Equipment

1045609

Fig.	Part No.	Quantity 1	2	3	PS	KIT	Description	Dénomination	Bezeichnung	품명	Denominación	Notes
	VOE 14608618	1					T-nipple	Raccord-t	T-Nippel	T 니플	Niple t	Type R
1	**VOE 993320**	1					•O-ring	•Joint torique	•O-Ring	•O 링	•Anillo tórico	(VOE 932039)
2	**VOE 990737**	1					•O-ring	•Joint torique	•O-Ring	•O 링	•Anillo tórico	
	VOE 14597801	1					Nipple	Raccord	Nippel	니플	Niple	Type S
1	**VOE 993320**	1					•O-ring	•Joint torique	•O-Ring	•O 링	•Anillo tórico	(VOE 932039)

1		**Nipple assembly**	Catalogue id **20214**	Group **910**
2				
3		니플 조립체	Illustr. No **1045609**	Section **300**
4				
5			Issue **20009061-F**	Page **569**

VOLVO

PL4608

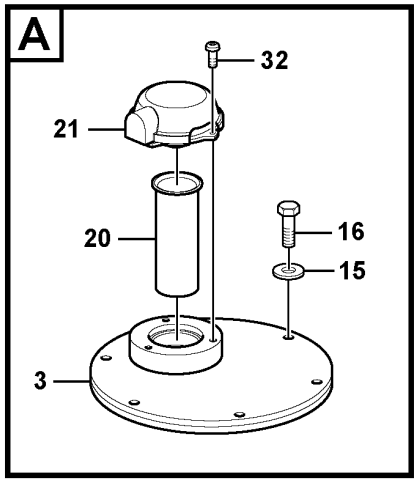

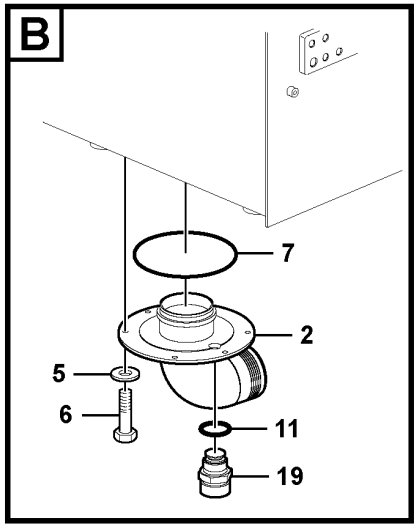

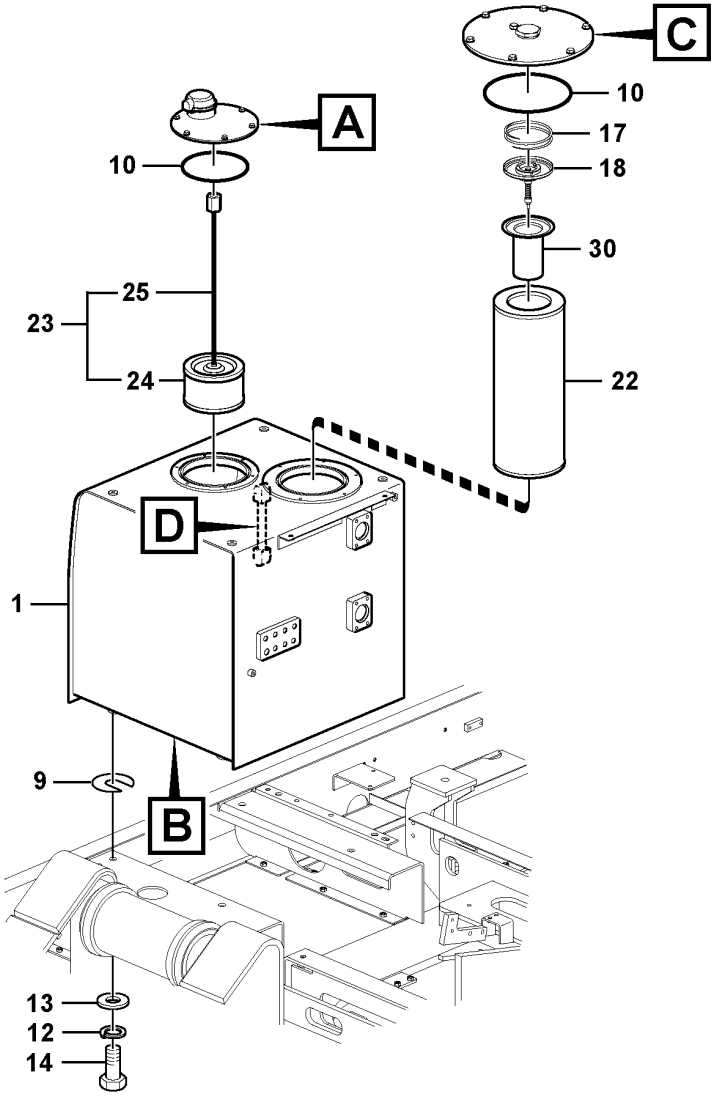

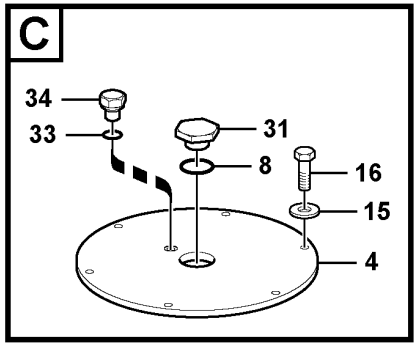

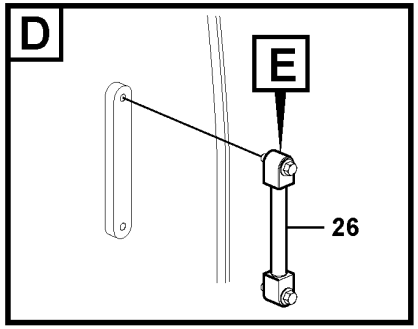

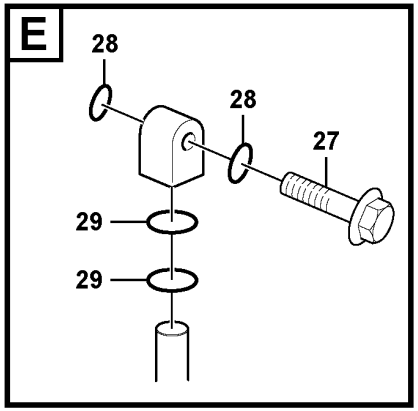

Volvo Construction Equipment

1022508

Fig.	Part No.	Quantity 1	2	3	PS	KIT	Description	Dénomination	Bezeichnung	품명	Denominación	Notes
1	VOE 14548018	1					Tank	Resérvoir	Behälter	탱크	Depósito	
2	VOE 14511399	1					•Cover	•Capot	•Haube	•커버	•Capo	
3	VOE 14548020	1					•Cover	•Capot	•Haube	•커버	•Capo	
4	VOE 14548008	1					•Cover	•Capot	•Haube	•커버	•Capo	
5	SA 9211-10000	6					•Washer	•Rondelle	•Scheibe	•워셔	•Arandela	
6	VOE 983251	6					•Hexagon screw	•Vis à tête hexagonale	•Sechskantschraube	•육각 나사	•Tornillo hexagonal	
7	VOE 960259	1					•O-ring	•Joint torique	•O-Ring	•O 링	•Anillo tórico	
8	VOE 990610	1					O-ring	Joint torique	O-Ring	O 링	Anillo tórico	
9	VOE 14881065	5					Shim	Cale de réglage	Ausgleichblech	심	Laminilla de ajuste	
10	VOE 960259	2					O-ring	Joint torique	O-Ring	O 링	Anillo tórico	
11	SA 9426-20090	1					Gasket	Joint	Dichtung	개스킷	Junta	
12	SA 9213-20000	4					Spring washer	Rondelle élastique	Federscheibe	스프링 워셔	Arandela elástica	
13	SA 9211-20000	4					Plain washer	Rondelle plane	Flachscheibe		Arandela plana	
14	SA 9011-12009	4					Bolt	Boulon	Bolzen	볼트	Perno	
15	SA 9211-10000	12					Washer	Rondelle	Scheibe	워셔	Arandela	
16	VOE 983251	12					Hexagon screw	Vis à tête hexagonale	Sechskantschraube	육각 나사	Tornillo hexagonal	
17	VOE 14530988	1					Spring	Ressort	Feder	스프링	Resorte	
18	VOE 14530987	1					Valve	Valve	Ventil	밸브	Válvula	
19	VOE 14521728	1					Valve	Valve	Ventil	밸브	Válvula	
20	VOE 14530993	1					Strainer	Crépine	Sieb	스트레이너	Colador	
21	VOE 14518752	1			SS		Ventilation filter	Filtre aération	Lüftungsfilter	벤틸레이션 필터	Filtro ventilación	
	SA 8230-02830	1					•Filter element	•Elément de filtre	•Filterelement	•필터 엘레멘트	•Cartucho de filtro	
22	VOE 14532086	1					Filter element	Elément de filtre	Filterelement	필터 엘레멘트	Cartucho de filtro	
23	VOE 14531154	1					Strainer	Crépine	Sieb	스트레이너	Colador	
24	VOE 14530989	1					•Filter	•Filtre	•Filter	•필터	•Filtro	
25	VOE 14530990	1					•Rod	•Monture	•Fuhler	•로드	•Varilla	
26	VOE 14532362	1					Gauge	Calibre	Messlehre	게이지	Galga	
27	VOE 14517557	2					•Bolt	•Boulon	•Bolzen	•볼트	•Perno	
28	VOE 983497	4					•O-ring	•Joint torique	•O-Ring	•O 링	•Anillo tórico	
29	VOE 990557	4					•O-ring	•Joint torique	•O-Ring	•O 링	•Anillo tórico	
30	VOE 14524761	1			SS		Strainer	Crépine	Sieb	스트레이너	Colador	

1	8287463	**Hydraulic oil tank** **Réservoir d'huile hydraulique** **Hydrauliköltank** 유압오일탱크 **Depósito de aceite hidráulico**	Catalogue id **20214**	Group **911**
2			Illustr. No **1022508**	Section **100**
3			Issue **20009061-F**	Page **571**
4				
5				

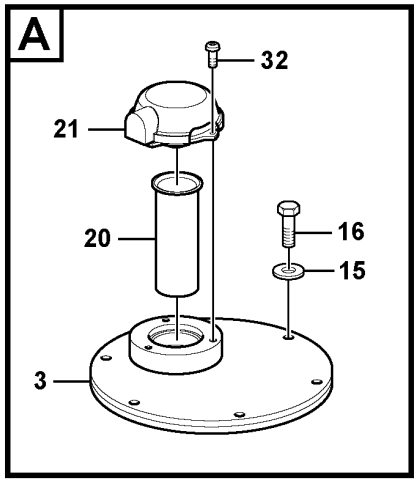

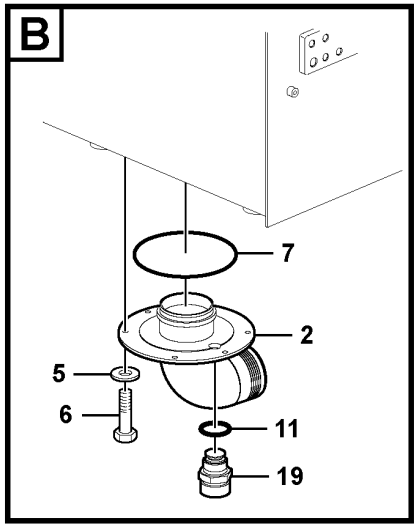

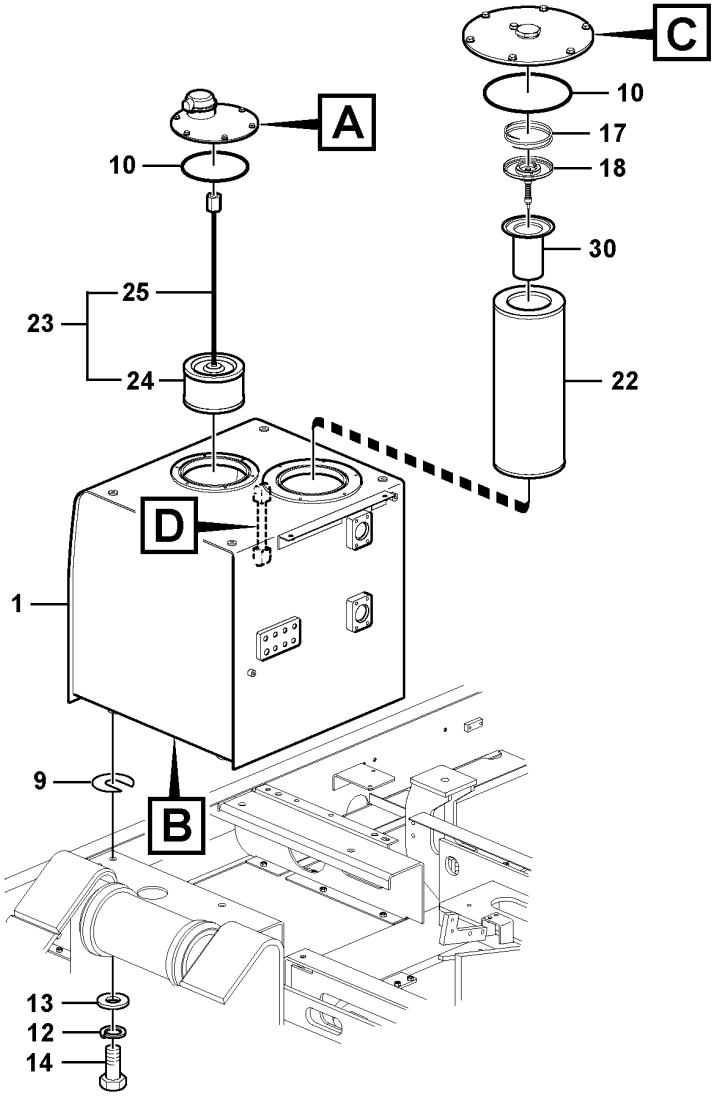

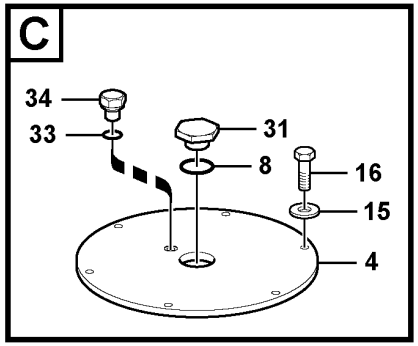

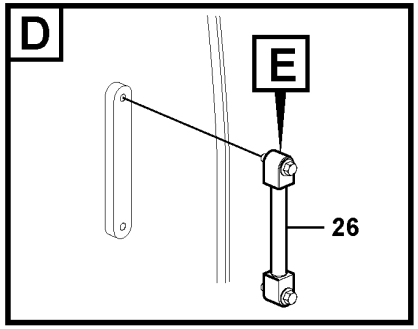

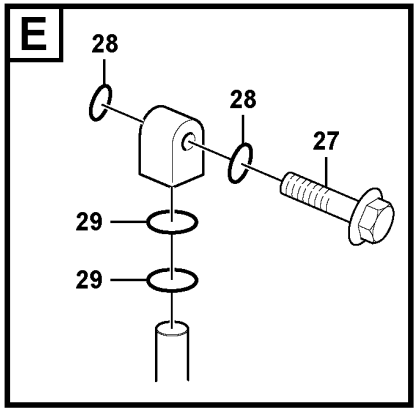

Volvo Construction Equipment

1022508

Fig.	Part No.	Quantity 1	2	3	PS	KIT	Description	Dénomination	Bezeichnung	품명	Denominación	Notes
31	VOE 14533100	1					Plug	Bouchon	Stopfen	플러그	Tapon	
32	VOE 14880445	3					Cross recessed screw	Vis empreinte cruciforme	Kreuzschlitzschraube	크로스 후퇴 나사	Tornillo cruz	
33	SA 9426-20030	1					Gasket	Joint	Dichtung	개스킷	Junta	
34	SA 9415-22031	1					Plug	Bouchon	Stopfen	플러그	Tapon	

1	8287463	**Hydraulic oil tank** **Réservoir d'huile hydraulique** **Hydrauliköltank** 유압오일탱크 **Depósito de aceite hidráulico**	Catalogue id **20214**	Group **911**
2			Illustr. No **1022508**	Section **100**
3				
4			Issue **20009061-F**	Page **573**
5				

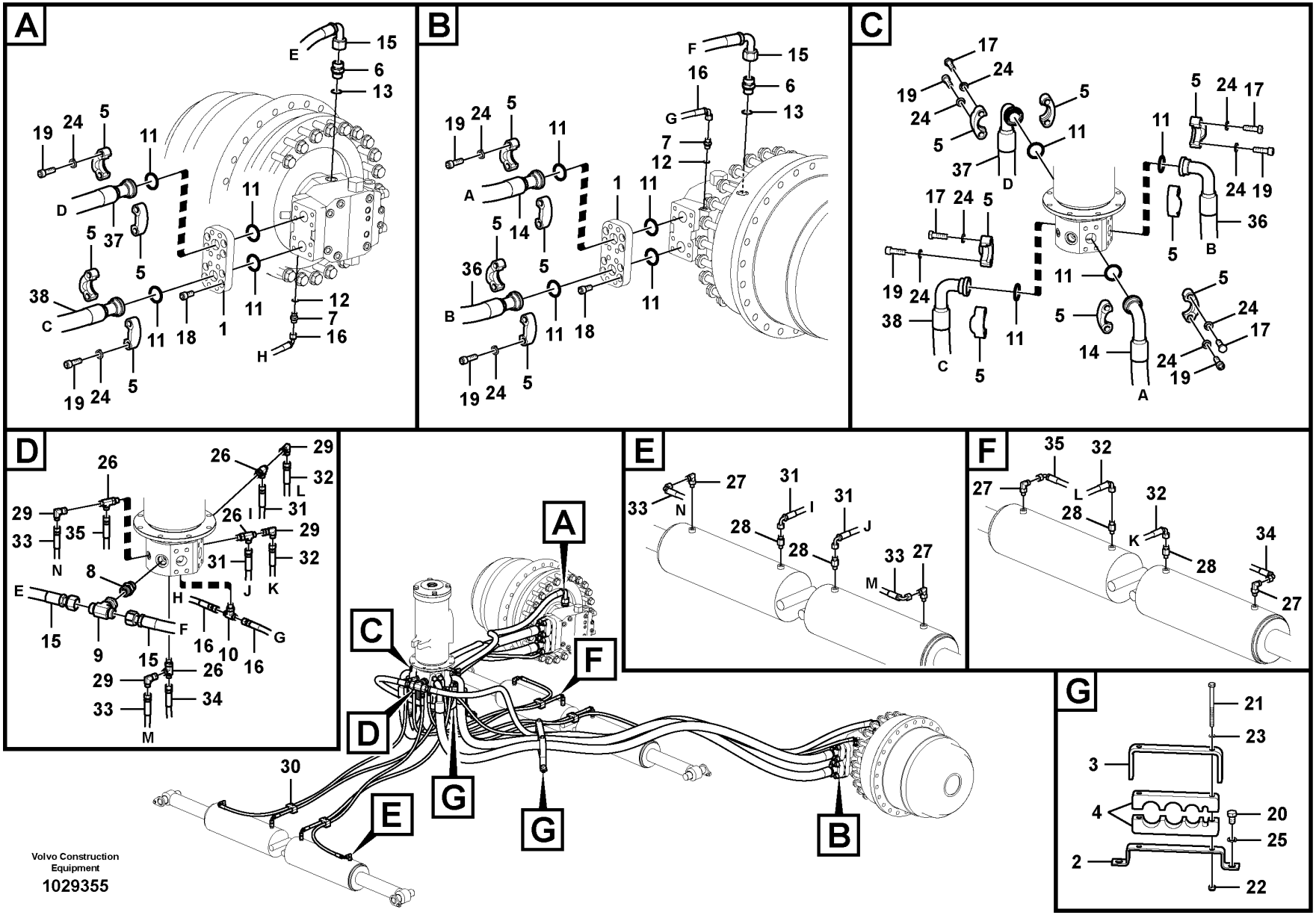
A
B
C
D
E
F
G
Volvo Construction Equipment
1029355

Fig.	Part No.	Quantity 1	2	3	PS	KIT	Description	Dénomination	Bezeichnung	품명	Denominación	Notes
1		2					Block	Bloc	Block	블록	Bloque	
2	VOE 14508860	2					Bracket	Ferrure-support	Tragstütze	브라켓	Hierro apoyo	
3	SA 1043-01420	2					Clamp	Pince Serrage	Klemme	클램프	Abrazadera	
4	SA 1043-01431	4					Rubber clamp	Collier en caoutchouc	Gummiklammer		Abrazadera de goma	
5	VOE 936626	16					Flange half	Demi-bride	Flanschhälfte	플랜지 하프	Mitad brida	S/N -110078
	VOE 936626	8					Flange half	Demi-bride	Flanschhälfte	플랜지 하프	Mitad brida	S/N 110079-
6	VOE 14538878	2					Connector	Connexion	Anschluss	커넥터	Unión	S/N -110078
	SA 9419-11040	2					Connector	Pièce connexion	Verbindungsstück	커넥터	Pieza de conexión	S/N 110079-
7	VOE 14542112	2					Connector	Connecteur	Verbinder	커넥터	Conector	S/N -110078
	VOE 14882041	2					Connector	Connexion	Anschluss	커넥터	Unión	S/N 110079-
8	VOE 13933862	1					Nipple	Raccord	Nippel	니플	Niple	
9	VOE 13933863	1					T-nipple	Raccord-t	T-Nippel	T 니플	Niple t	
10	VOE 937559	1					T-nipple	Raccord-t	T-Nippel	T 니플	Niple t	
11	VOE 14882689	8					O-ring	Joint torique	O-Ring	O 링	Anillo tórico	S/N -110078
	VOE 14882689	4					O-ring	Joint torique	O-Ring	O 링	Anillo tórico	S/N 110079-
12	SA 9426-20040	2					Gasket	Joint	Dichtung	개스킷	Junta	S/N -110078
	VOE 983502	2					O-ring	Joint torique	O-Ring	O 링	Anillo tórico	S/N 110079-
13	VOE 13947628	2					Plane gasket	Joint plan	Plandichtung	플레인 개스킷	Junta plana	S/N -110078
	VOE 983524	2					O-ring	Joint torique	O-Ring	O 링	Anillo tórico	S/N 110079-
14	VOE 14600135	1					Hose	Flexible	Schlauch	호스	Manguera	S/N -110078
	VOE 14628680	1					Hose	Flexible	Schlauch	호스	Manguera	S/N 110079-
15	VOE 937616	2					Hose assembly	Conduit flexible	Schlauchleitung	호스 어셈블리	Conducto	
16	VOE 937206	2					Hose assembly	Conduit flexible	Schlauchleitung	호스 어셈블리	Conducto	S/N -110078
	VOE 936658	2					Hose assembly	Conduit flexible	Schlauchleitung	호스 어셈블리	Conducto	S/N 110079-
17		8					Screw	Vis	Schraube	스크류	Tornillo	
18		16					Screw	Vis	Schraube	스크류	Tornillo	
19	VOE 984135	32					Hex. socket screw	Vis à six pans creux	Innensechskantschraube	육각 소켓 나사	Tornillo de hexágono embutido	S/N -110078
	VOE 984135	16					Hex. socket screw	Vis à six pans creux	Innensechskantschraube	육각 소켓 나사	Tornillo de hexágono embutido	S/N 110079-
20	VOE 993031	4					Hexagon screw	Vis à tête hexagonale	Sechskantschraube	육각 나사	Tornillo hexagonal	
21	VOE 993168	4					Hexagon screw	Vis à tête hexagonale	Sechskantschraube	육각 나사	Tornillo hexagonal	

1	8287472	**Turning joint line, turning joint to travel motor** **Articulation de rotation, articulation de rotation vers moteur de conduite** **Drehgelenkleitung, Steuerventil zu Fahrmotor** 터닝조인트 배관,터닝조인트에서 주행모터 **Tubería de articulación de giro, articulación de giro a motor de tras**	Catalogue id **20214**	Group **911**
2			Illustr. No **1029355**	Section **300**
3				
4			Issue **20009061-F**	Page **575**
5				

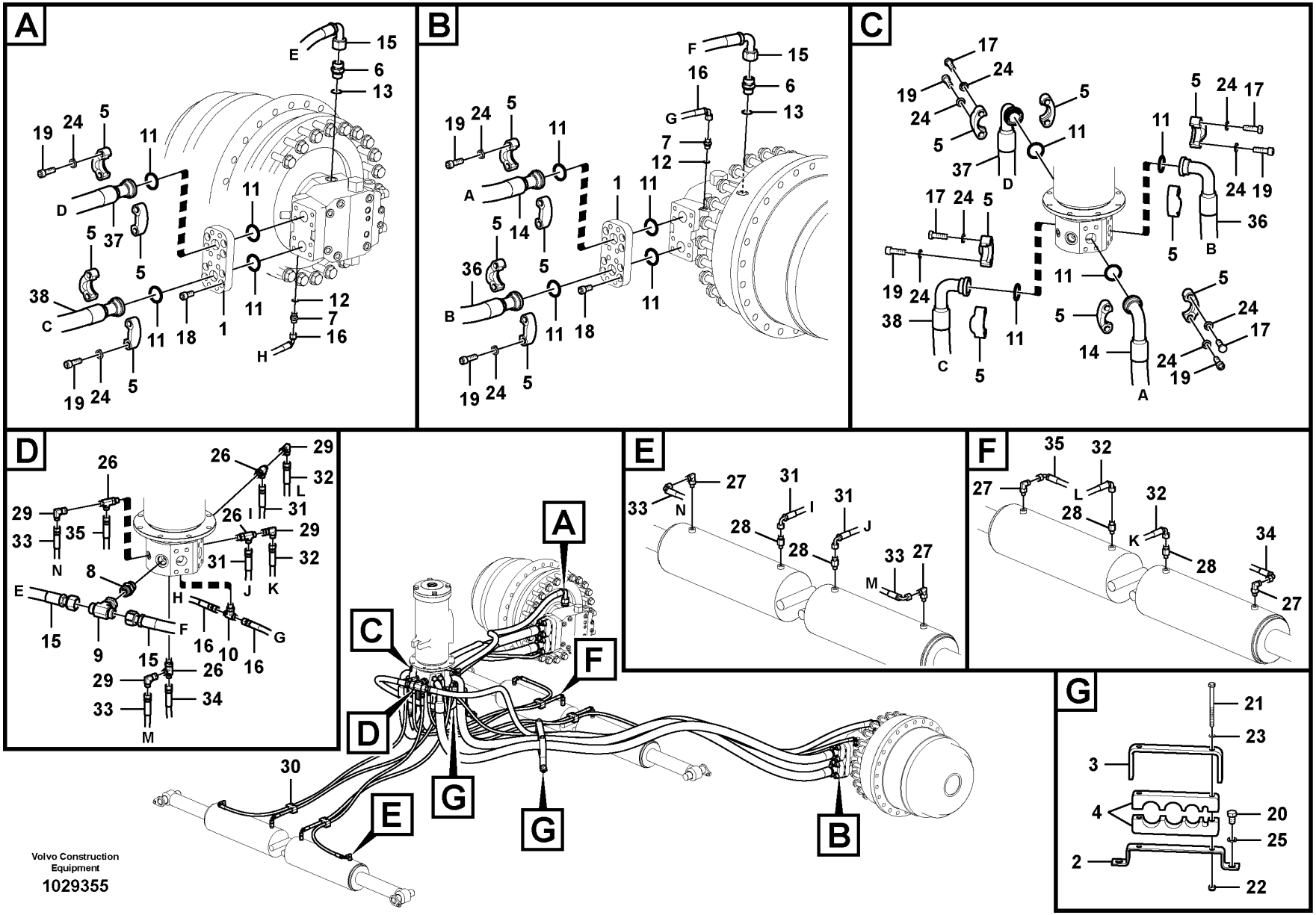
A
B
C
D
E
F
G
Volvo Construction Equipment
1029355

Fig.	Part No.	Quantity 1	2	3	PS	KIT	Description	Dénomination	Bezeichnung	품명	Denominación	Notes
22	SA 9131-11000	4					Lock nut	Contre-ecrou	Sicherungsmutter	록 너트	Contratuerca	
23	VOE 955922	4					Spring washer	Rondelle élastique	Federscheibe	스프링 워셔	Arandela elástica	
24	SA 9213-14000	32					Spring washer	Rondelle élastique	Federscheibe	스프링 워셔	Arandela elástica	S/N -110078
	SA 9213-14000	16					Spring washer	Rondelle élastique	Federscheibe	스프링 워셔	Arandela elástica	S/N 110079-
25	VOE 955926	4					Spring washer	Rondelle élastique	Federscheibe	스프링 워셔	Arandela elástica	
26	VOE 937540	4					T-nipple	Raccord-t	T-Nippel	T 니플	Niple t	
27	VOE 935067	4					Elbow nipple	Raccord coudé	Winkelnippel	엘보우 니플	Niple angular	
28	VOE 935082	4					Nipple	Raccord	Nippel	니플	Niple	
29	VOE 13933905	4					Elbow nipple	Raccord coudé	Winkelnippel	엘보우 니플	Niple angular	S/N -110078
	VOE 13933905	2					Elbow nipple	Raccord coudé	Winkelnippel	엘보우 니플	Niple angular	S/N 110079-
30	VOE 14577144	4					Clamp	Collier serrage	Klemme	클램프	Abrazadera	
31	VOE 15116841	2					Hose assembly	Conduit flexible	Schlauchleitung	호스 어셈블리	Conducto	
32	VOE 15116839	2					Hose assembly	Conduit flexible	Schlauchleitung	호스 어셈블리	Conducto	
33	VOE 15116842	2					Hose assembly	Conduit flexible	Schlauchleitung	호스 어셈블리	Conducto	
34	VOE 15116834	1					Hose assembly	Conduit flexible	Schlauchleitung	호스 어셈블리	Conducto	
35	VOE 15116838	1					Hose assembly	Conduit flexible	Schlauchleitung	호스 어셈블리	Conducto	
36	VOE 14600134	1					Hose	Flexible	Schlauch	호스	Manguera	S/N -110078
		1			NS		Cover	Capot	Haube	커버	Capó	S/N 110079-
37	VOE 14601651	1					Hose	Flexible	Schlauch	호스	Manguera	S/N -110078
		1			NS		Cover	Capot	Haube	커버	Capó	S/N 110079-
38	VOE 14601652	1					Hose	Flexible	Schlauch	호스	Manguera	S/N -110078
	VOE 14628680	1					Hose	Flexible	Schlauch	호스	Manguera	S/N 110079-
39	VOE 936624	8					Flange half	Demi-bride	Flanschhälfte	플랜지 하프	Mitad brida	2624) S/N 110079-
40	VOE 14882685	4					O-ring	Joint Torique	O-Ring	오링	Junta torica	2624) S/N 110079-
41	VOE 990740	2					O-ring	Joint torique	O-Ring	O 링	Anillo tórico	2624) S/N 110079-
42	VOE 990736	2					O-ring	Joint torique	O-Ring	O 링	Anillo tórico	2624) S/N 110079-
43	VOE 984091	16					Hex. socket screw	Vis à six pans creux	Innensechskantschraube	육각 소켓 나사	Tornillo de hexágono embutido	2624) S/N 110079-

2624) **GB**: Not Shown **FR**: Non représenté **DE**: Nicht abgebildet **KR**: 표시 안됨 **ES**: No ilustrado

1	8287472
2	
3	
4	
5	

Turning joint line, turning joint to travel motor
Articulation de rotation, articulation de rotation vers moteur de conduite
Drehgelenkleitung, Steuerventil zu Fahrmotor
터닝조인트 배관,터닝조인트에서 주행모터
Tubería de articulación de giro, articulación de giro a motor de tras

Catalogue id **20214**	Group **911**
Illustr. No **1029355**	Section **300**
Issue **20009061-F**	Page **577**

VOLVO

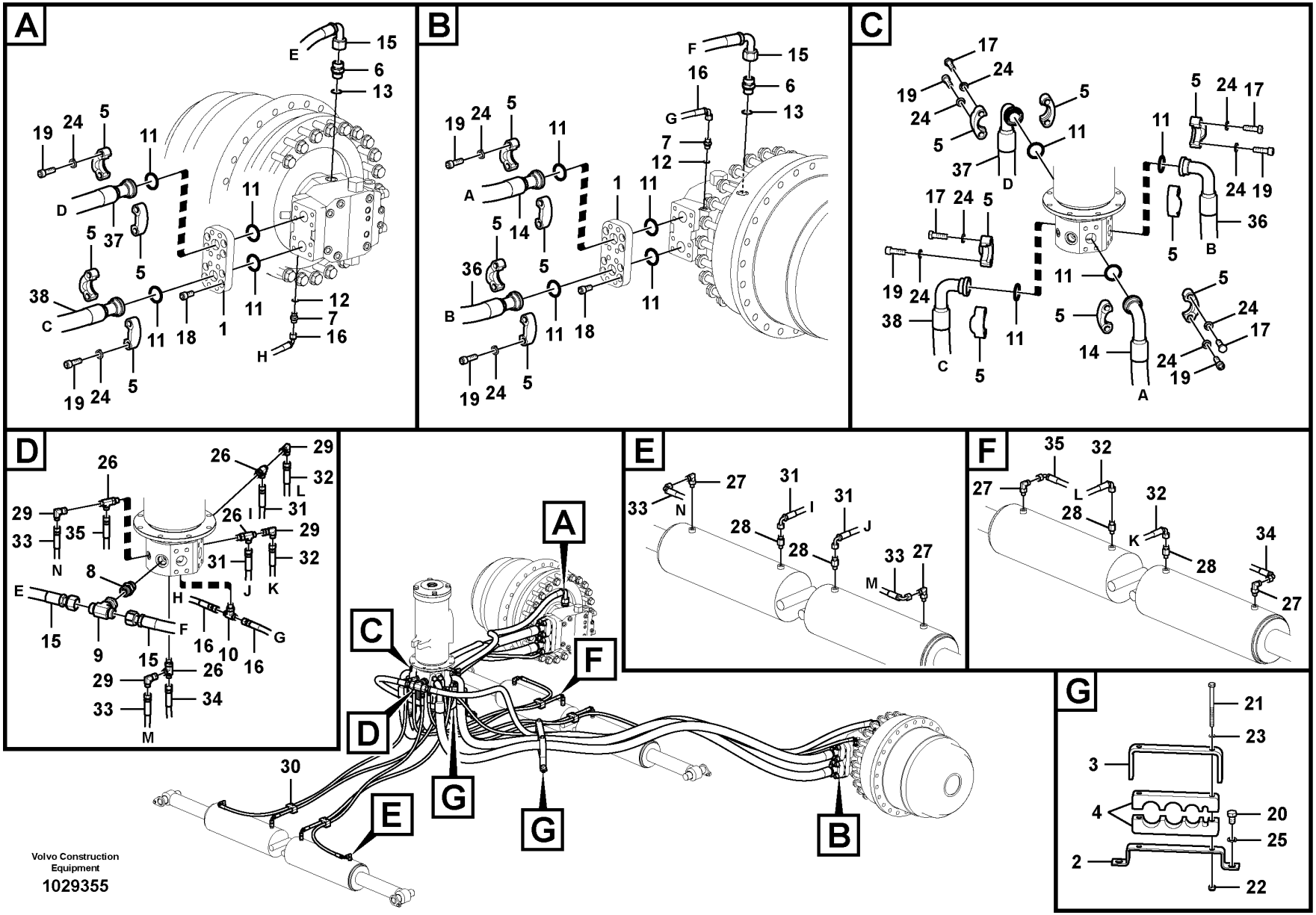
A
B
C
D
E
F
G
Volvo Construction Equipment
1029355

Fig.	Part No.	Quantity 1	2	3	PS	KIT	Description	Dénomination	Bezeichnung	품명	Denominación	Notes
44	**VOE 955923**	16					Spring washer	Rondelle élastique	Federscheibe	스프링 워셔	Arandela elástica	2624) S/N 110079-

2624) **GB**: Not Shown **FR**: Non représenté **DE**: Nicht abgebildet **KR**: 표시 안됨 **ES**: No ilustrado

1	**8287472**	**Turning joint line, turning joint to travel motor** **Articulation de rotation, articulation de rotation vers moteur de conduite** **Drehgelenkleitung, Steuerventil zu Fahrmotor** 터닝조인트 배관,터닝조인트에서 주행모터 **Tubería de articulación de giro, articulación de giro a motor de tras**	Catalogue id **20214**	Group **911**
2			Illustr. No **1029355**	Section **300**
3				
4			Issue **20009061-F**	Page **579**
5				

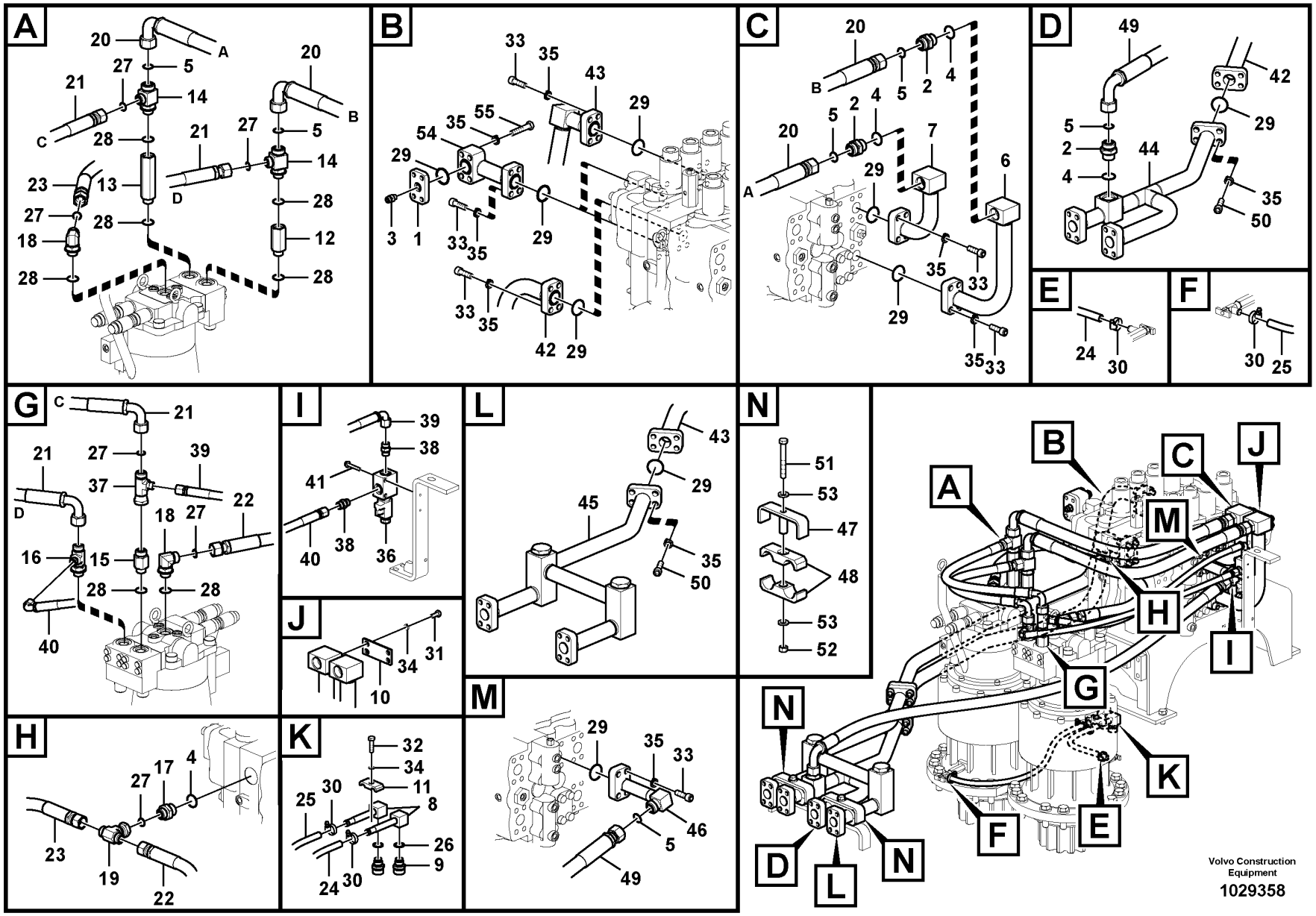

Volvo Construction Equipment

1029358

Fig.	Part No.	Quantity 1	2	3	PS	KIT	Description	Dénomination	Bezeichnung	품명	Denominación	Notes
1	VOE 14591519	2					Flange	Bride	Flansch	플랜지	Brida	
2	SA 9419-11090	1	2				Connector	Pièce connexion	Verbindungsstück	커넥터	Pieza de conexión	
3	VOE 14604940	2					Nipple	Raccord	Nippel	니플	Niple	
4	VOE 983527	1	3				O-ring	Joint torique	O-Ring	O 링	Anillo tórico	
5	VOE 978129	1	5				O-ring	Joint torique	O-Ring	O 링	Anillo tórico	(VOE 981290)
6	VOE 14538613		1				Pipe	Canalisation	Rohrleitung	파이프	Canalizacion	
7	VOE 14505258		1				Pipe	Canalisation	Rohrleitung	파이프	Canalizacion	
8	VOE 14514121		2				Pipe line	Conduite tubulaire	Rohrleitung		Tuberia	
9	VOE 14521728		2				Valve	Valve	Ventil	밸브	Válvula	
10	VOE 14503528		1				Plate	Plaque	Platte	플레이트	Placa	
11	VOE 14881202		1				Clamp	Collier serrage	Klemme	클램프	Abrazadera	
12	VOE 14880078		1				Connector	Raccord	Anschluss	커넥터	Union	
13	VOE 14880079		1				Connector	Raccord	Anschluss	커넥터	Union	
14	VOE 14880051		2				T-nipple	Raccord-t	T-Nippel	T 니플	Niple t	
15	SA 9419-11050		1				Connector	Pièce connexion	Verbindungsstück	커넥터	Pieza de conexión	
16	VOE 14588020		1				Nipple	Raccord	Nippel	니플	Niple	S/N -110078
	VOE 14881562		1				Connector	Raccord	Anschluss	커넥터	Union	S/N 110079-
17	SA 9419-11070		1				Connector	Pièce connexion	Verbindungsstück	커넥터	Pieza de conexión	
18	SA 9419-21030		2				Connector	Connexion	Anschluss	커넥터	Unión	
19	VOE 13933863		1				T-nipple	Raccord-t	T-Nippel	T 니플	Niple t	
20	VOE 938223		2				Hose assembly	Conduit flexible	Schlauchleitung	호스 어셈블리	Conducto	
21	VOE 936354		2				Hose assembly	Conduit flexible	Schlauchleitung	호스 어셈블리	Conducto	
22	VOE 937156		1				Hose assembly	Conduit flexible	Schlauchleitung	호스 어셈블리	Conducto	
23	VOE 937366		1				Hose assembly	Conduit flexible	Schlauchleitung	호스 어셈블리	Conducto	
24	VOE 14881112		1				Fuel hose	Flexible de carburant	Kraftstoffschlauch	연료 호스	Manguera de combustible	
25	VOE 14881115		1				Fuel hose	Flexible de carburant	Kraftstoffschlauch	연료 호스	Manguera de combustible	
26	SA 9426-20090		2				Gasket	Joint	Dichtung	개스킷	Junta	
27	VOE 990740		7				O-ring	Joint torique	O-Ring	O 링	Anillo tórico	(VOE 981289)
28	VOE 983524		8				O-ring	Joint torique	O-Ring	O 링	Anillo tórico	
29	VOE 14882689		11				O-ring	Joint torique	O-Ring	O 링	Anillo tórico	

1	8287121
2	8287463
3	
4	
5	

Hydraulic system, control valve to boom and swing
Système hydraulique, valve de commande flèche et pivotement
Hydraulikanlage, Steuerventil zu Ausleger und Schwenken
유압 배관,제어밸브에서 붐 및 선회
Sistema hidráulico, válvula de control para pluma y oscilaci

Catalogue id **20214**	Group **911**
Illustr. No **1029358**	Section **400**
Issue **20009061-F**	Page **581**

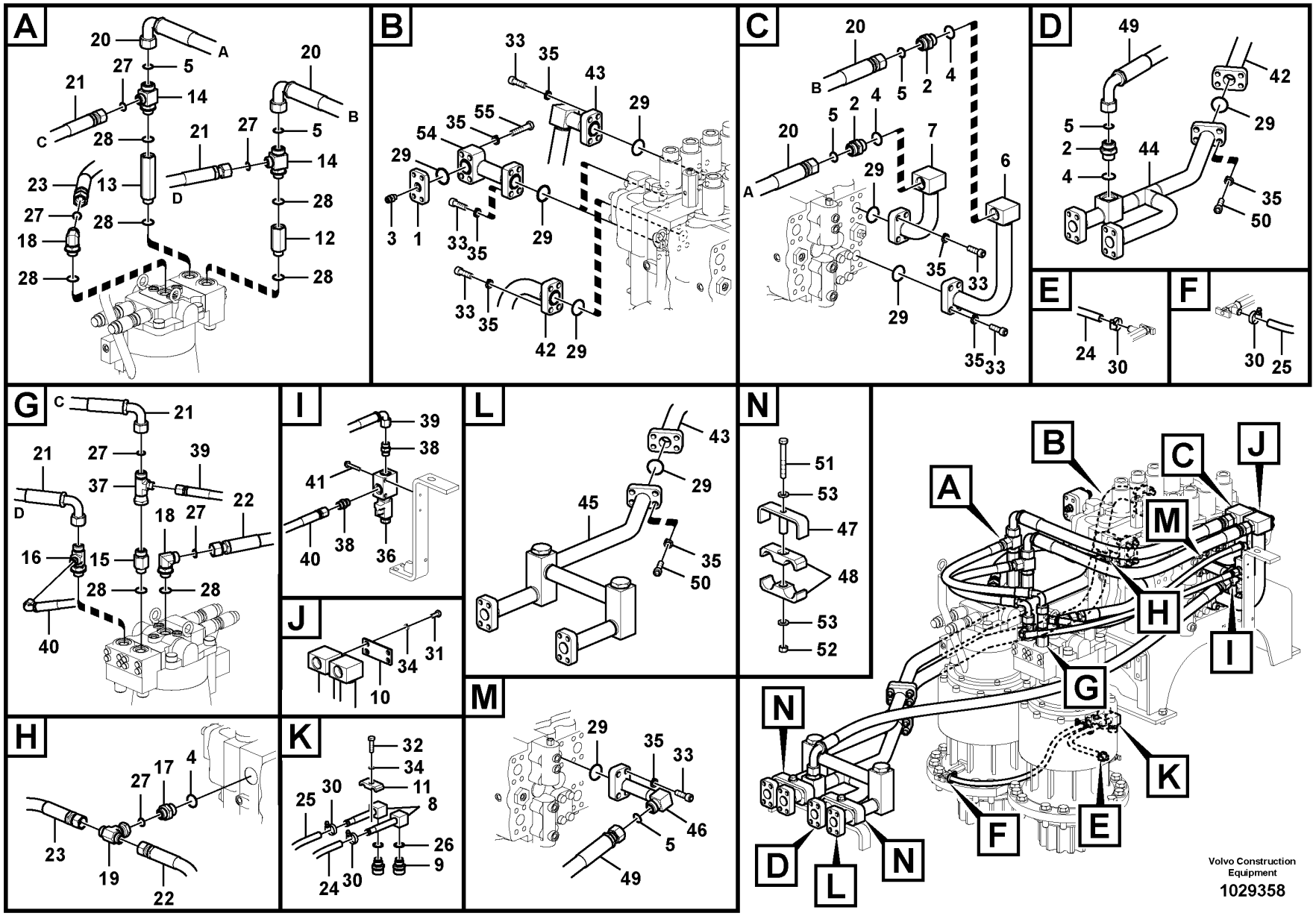

Volvo Construction Equipment

1029358

Fig.	Part No.	Quantity 1	2	3	PS	KIT	Description	Dénomination	Bezeichnung	품명	Denominación	Notes
30	VOE 14511415		4				Clamp	Collier serrage	Klemme	클램프	Abrazadera	
31	VOE 983251		4				Hexagon screw	Vis à tête hexagonale	Sechskantschraube	육각 나사	Tornillo hexagonal	
32	VOE 983253		1				Hexagon screw	Vis à tête hexagonale	Sechskantschraube	육각 나사	Tornillo hexagonal	
33	VOE 984135		28				Hex. socket screw	Vis à six pans creux	Innensechskantschraube	육각 소켓 나사	Tornillo de hexágono embutido	
34	VOE 955922		5				Spring washer	Rondelle élastique	Federscheibe	스프링 워셔	Arandela elástica	
35	SA 9213-14000		44				Spring washer	Rondelle élastique	Federscheibe	스프링 워셔	Arandela elástica	
36	VOE 14585735		1				Valve	Valve	Ventil	밸브	Válvula	S/N -110078
37	VOE 937437		1				T-nipple	Raccord-t	T-Nippel	T 니플	Niple t	S/N -110078
38	VOE 13933923		2				Nipple	Raccord	Nippel	니플	Niple	S/N -110078
39	VOE 936311		1				Hose assembly	Conduit flexible	Schlauchleitung	호스 어셈블리	Conducto	S/N -110078
40	VOE 936312		1				Hose assembly	Conduit flexible	Schlauchleitung	호스 어셈블리	Conducto	S/N -110078
41	VOE 13965179		2				Screw	Vis	Schraube	나사	Tornillo	S/N -110078
42	VOE 14538621		1				Pipe	Canalisation	Rohrleitung	파이프	Canalizacion	
43	VOE 14503506		1				Pipe	Canalisation	Rohrleitung	파이프	Canalizacion	
44	VOE 14518865		1				Pipe	Canalisation	Rohrleitung	파이프	Canalizacion	
45	VOE 14675419		1				Pipe	Tuyau	Rohrleitung	파이프	Tubo	(VOE 14503509)
46	VOE 14579184		1				Pipe	Tuyau	Rohrleitung	파이프	Tubo	
47	SA 1142-03930		2				Clamp	Pince Serrage	Klemme	클램프	Abrazadera	
48	SA 1142-03980		4				Rubber clamp	Collier en caoutchouc	Gummiklammer		Abrazadera de goma	
49	VOE 15084460		1				Hose assembly	Conduit flexible	Schlauchleitung	호스 어셈블리	Conducto	
50	VOE 984359		8				Hex. socket screw	Vis à six pans creux	Innensechskantschraube	육각 소켓 나사	Tornillo de hexágono embutido	
51	VOE 992576		2				Hexagon screw	Vis à tête hexagonale	Sechskantschraube	육각 나사	Tornillo hexagonal	
52	VOE 979020		2				Hexagon nut	Écrou hexagonal	Sechskantmutter	육각 너트	Tuerca hexagonal	
53	SA 9211-14000		4				Washer	Rondelle	Scheibe	워셔	Arandela	
54	VOE 14591509		2				Pipe	Tuyau	Rohrleitung	파이프	Tubo	
55	VOE 991641		8				Hexagon screw	Vis à tête hexagonale	Sechskantschraube	육각 나사	Tornillo hexagonal	

1	8287121	**Hydraulic system, control valve to boom and swing** **Système hydraulique, valve de commande flèche et pivotement** **Hydraulikanlage, Steuerventil zu Ausleger und Schwenken** 유압 배관,제어밸브에서 붐 및 선회 **Sistema hidráulico, válvula de control para pluma y oscilaci**	Catalogue id **20214**	Group **911**
2	8287463		Illustr. No **1029358**	Section **400**
3				
4			Issue **20009061-F**	Page **583**
5				

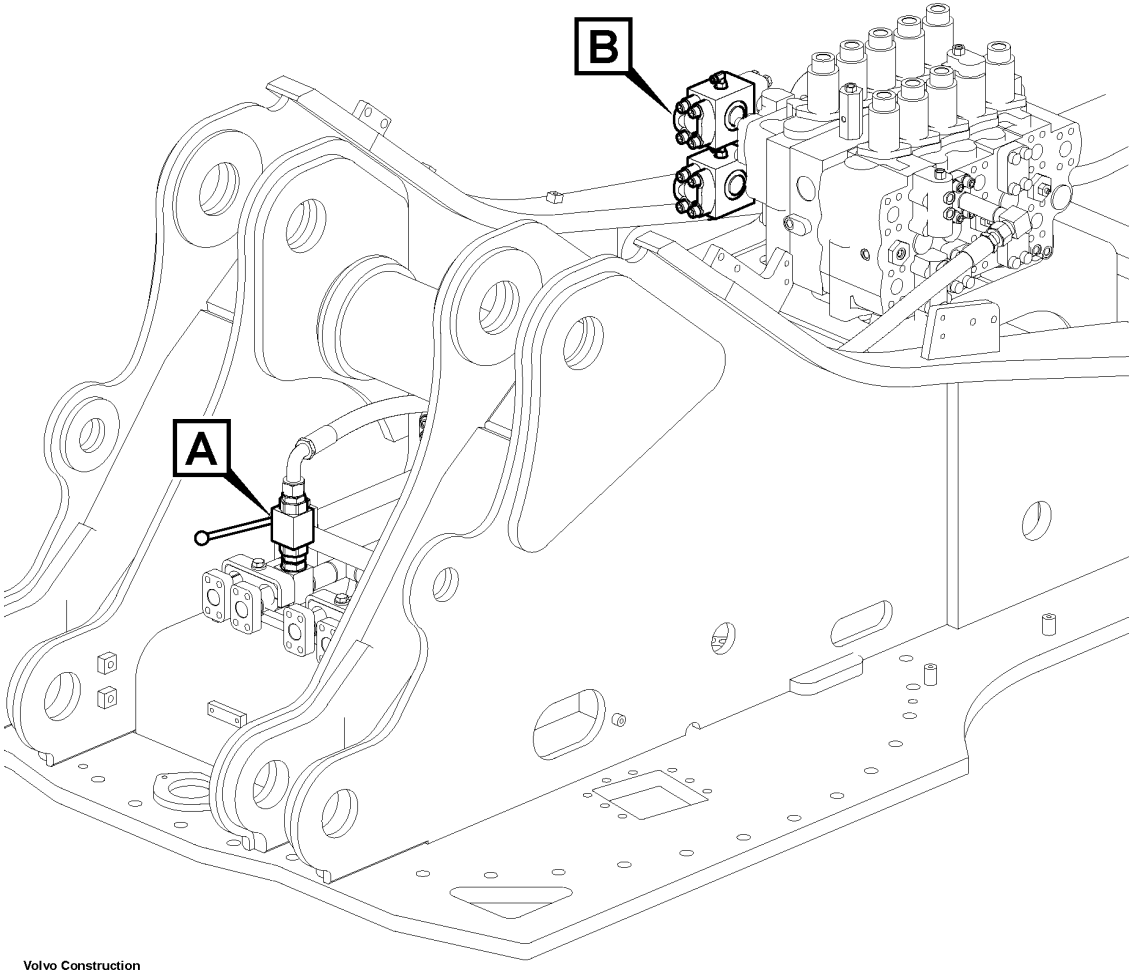

Volvo Construction Equipment

1029362

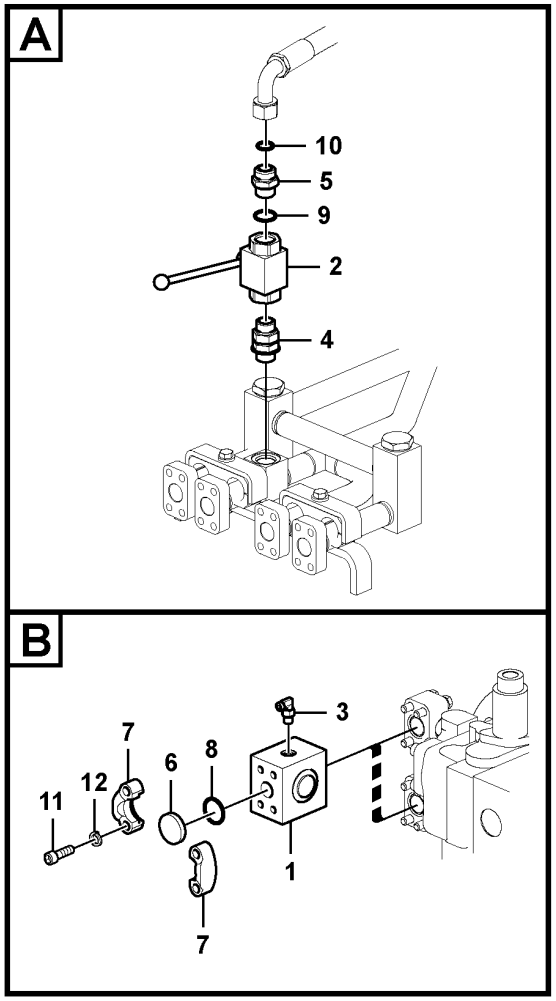

Fig.	Part No.	Quantity 1	2	3	PS	KIT	Description	Dénomination	Bezeichnung	품명	Denominación	Notes
1	VOE 14591515	2					Valve	Valve	Ventil	밸브	Válvula	
2	SA 1074-09301	1					Valve	Soupape	Ventil	밸브	Valvula	
3	VOE 935069	2					Elbow nipple	Raccord coudé	Winkelnippel	엘보우 니플	Niple angular	
4	VOE 14593518	1					Nipple	Raccord	Nippel	니플	Niple	
5	SA 9419-11090	1					Connector	Pièce connexion	Verbindungsstück	커넥터	Pieza de conexión	
6	SA 9458-01210	2					Plug	Bouchon	Stopfen	플러그	Tapon	
7	VOE 936626	4					Flange half	Demi-bride	Flanschhälfte	플랜지 하프	Mitad brida	
8	VOE 14882689	2					O-ring	Joint torique	O-Ring	O 링	Anillo tórico	
9	VOE 983527	1					O-ring	Joint torique	O-Ring	O 링	Anillo tórico	
10	VOE 978129	1					O-ring	Joint torique	O-Ring	O 링	Anillo tórico	(VOE 981290)
11	VOE 984135	8					Hex. socket screw	Vis à six pans creux	Innensechskantschraube	육각 소켓 나사	Tornillo de hexágono embutido	
12	SA 9213-14000	8					Spring washer	Rondelle élastique	Federscheibe	스프링 워셔	Arandela elástica	

1	8287120	**Hydraulic system, control valve to boom and swing** **Système hydraulique, valve de commande flèche et pivotement** **Hydraulikanlage, Steuerventil zu Ausleger und Schwenken** 유압 배관,제어밸브에서 붐 및 선회 **Sistema hidráulico, válvula de control para pluma y oscilaci**	Catalogue id **20214**	Group **911**
2			Illustr. No **1029362**	Section **410**
3				
4			Issue **20009061-F**	Page **585**
5				

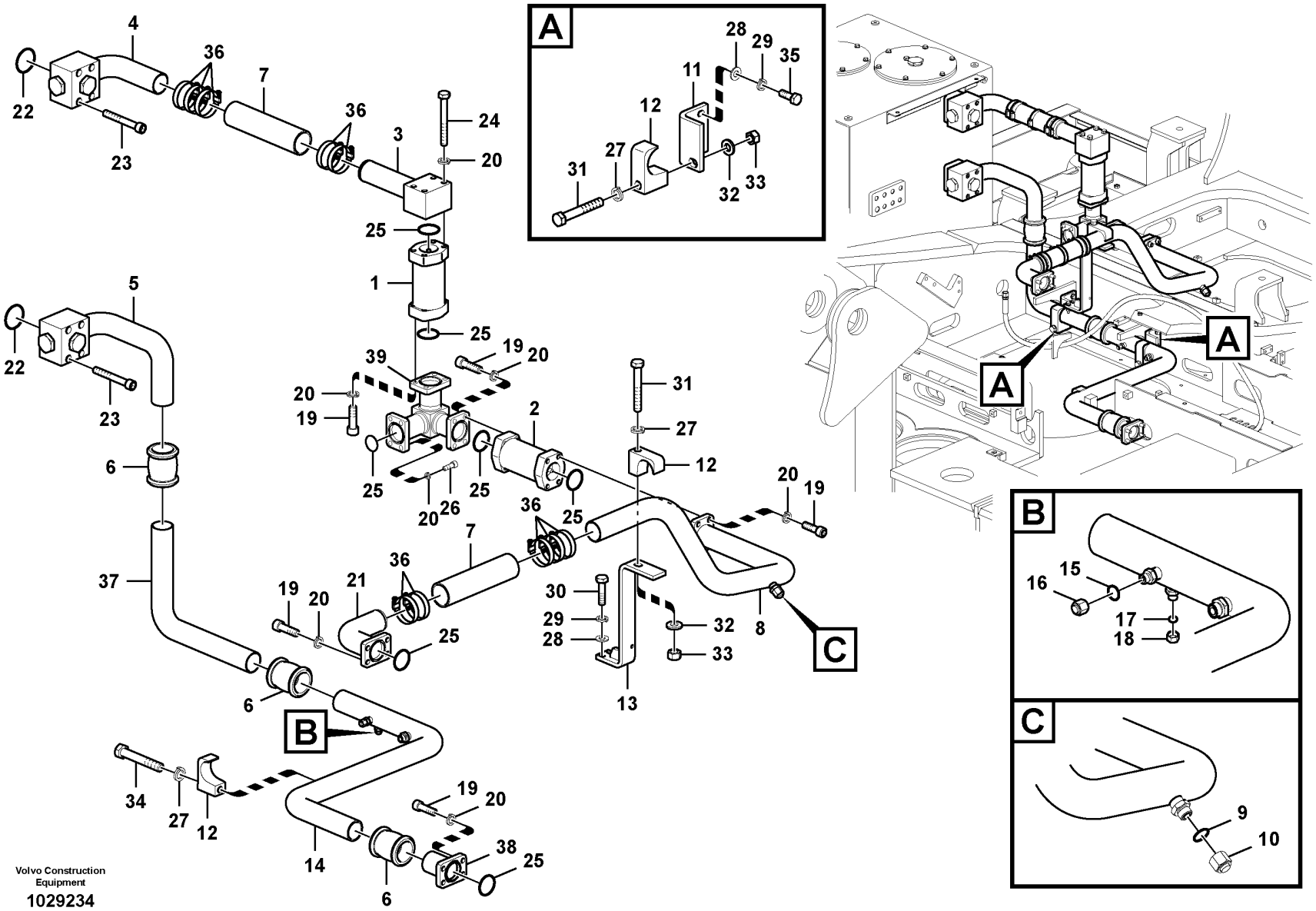
A
28
29
35
11
12
27
31
32
33
4
36
7
22
23
36
3
24
20
25
1
5
22
23
25
19
20
39
20
19
2
31
27
12
6
25
25
20
26
25
20
19
36
7
37
19
20
21
36
25
30
29
28
32
33
8
C
6
B
13
34
27
12
19
20
14
38
25
6
B
16
15
17
18
C
9
10
Volvo Construction Equipment
1029234

Fig.	Part No.	Quantity 1	2	3	PS	KIT	Description	Dénomination	Bezeichnung	품명	Denominación	Notes
1	VOE 14618618	1					Non-return valve	Clapet antiretour	Rückschlagventil	논-리턴 밸브	Válvula antirretorno	(VOE 14522840)
2	VOE 14618619	1					Non-return valve	Clapet antiretour	Rückschlagventil	논-리턴 밸브	Válvula antirretorno	(VOE 14522839)
3	VOE 14503518	1					Pipe	Canalisation	Rohrleitung	파이프	Canalizacion	
4	VOE 14511523	1					Pipe	Canalisation	Rohrleitung	파이프	Canalizacion	
5	VOE 14511524	1					Pipe	Canalisation	Rohrleitung	파이프	Canalizacion	
6	VOE 14531075	3					Flexible coupling	Coupleur flexible	Flexible Kupplung		Acoplamiento flexible	
	VOE 14526761	1					•Gasket Kit	•Kit Joints	•Dichtungssatz	•가스켓 킷	•Juego Juntas	
7	VOE 14881385	2					Rubber hose	Durit caoutchouc	Gummischlauch	고무 호스	Manguera	
8	VOE 14557290	1					Pipe	Tuyau	Rohrleitung	파이프	Tubo	
9	VOE 990738	1					•O-ring	•Joint torique	•O-Ring	•O 링	•Anillo tórico	(VOE 4880493)
10	VOE 935574	1					•Plug	•Tampon	•Stopfen	•플러그	•Tapón	
11		2			NS		Plate	Plaque	Platte	플레이트	Placa	
12	VOE 14502360	4					Clamp	Pince Serrage	Klemme	클램프	Abrazadera	
13		1			NS		Bracket	Console	Konsole	브라켓	Ménsula	
14	VOE 14549766	1					Pipe	Canalisation	Rohrleitung	파이프	Canalizacion	
15	VOE 990736	1					•O-ring	•Joint torique	•O-Ring	•O 링	•Anillo tórico	
16	VOE 935756	1					•Plug	•Tampon	•Stopfen	•플러그	•Tapón	
17	VOE 990737	1					•O-ring	•Joint torique	•O-Ring	•O 링	•Anillo tórico	(VOE 4880492)
18	VOE 935100	1					•Plug	•Tampon	•Stopfen	•플러그	•Tapón	
19	VOE 984090	20					Hex. socket screw	Vis à six pans creux	Innensechskantschraube	육각 소켓 나사	Tornillo de hexágono embutido	
20	VOE 955923	28					Spring washer	Rondelle élastique	Federscheibe	스프링 워셔	Arandela elástica	
21	VOE 14532512	1					Pipe	Canalisation	Rohrleitung	파이프	Canalizacion	
22	VOE 980102	2					O-ring	Joint torique	O-Ring	O 링	Anillo tórico	
23	VOE 984355	8					Hex. socket screw	Vis à six pans creux	Innensechskantschraube	육각 소켓 나사	Tornillo de hexágono embutido	
24	VOE 992570	4					Hexagon screw	Vis à tête hexagonale	Sechskantschraube	육각 나사	Tornillo hexagonal	
25	VOE 993327	7					O-ring	Joint torique	O-Ring	O 링	Anillo tórico	(VOE 949240)
26	VOE 984089	4					Hex. socket screw	Vis à six pans creux	Innensechskantschraube	육각 소켓 나사	Tornillo de hexágono embutido	
27	VOE 955926	4					Spring washer	Rondelle élastique	Federscheibe	스프링 워셔	Arandela elástica	
28	SA 9211-10000	6					Washer	Rondelle	Scheibe	워셔	Arandela	

1	8287463	**Hydraulic system, hydraulic tank to hydraulic oil cooler** **Syst. hydr, rés. hydr vers refroidisseur huile hydraulique** **Hydraulikanlage, von Hydrauliktank zu Ölkühler** 유압 배관,유압탱크에서 오일쿨러 **Sistema hidráulico, depósito hidr. a enfr. aceite hidr.**	Catalogue id **20214**	Group **911**
2			Illustr. No **1029234**	Section **500**
3				
4			Issue **20009061-F**	Page **587**
5				

VOLVO

PL4608

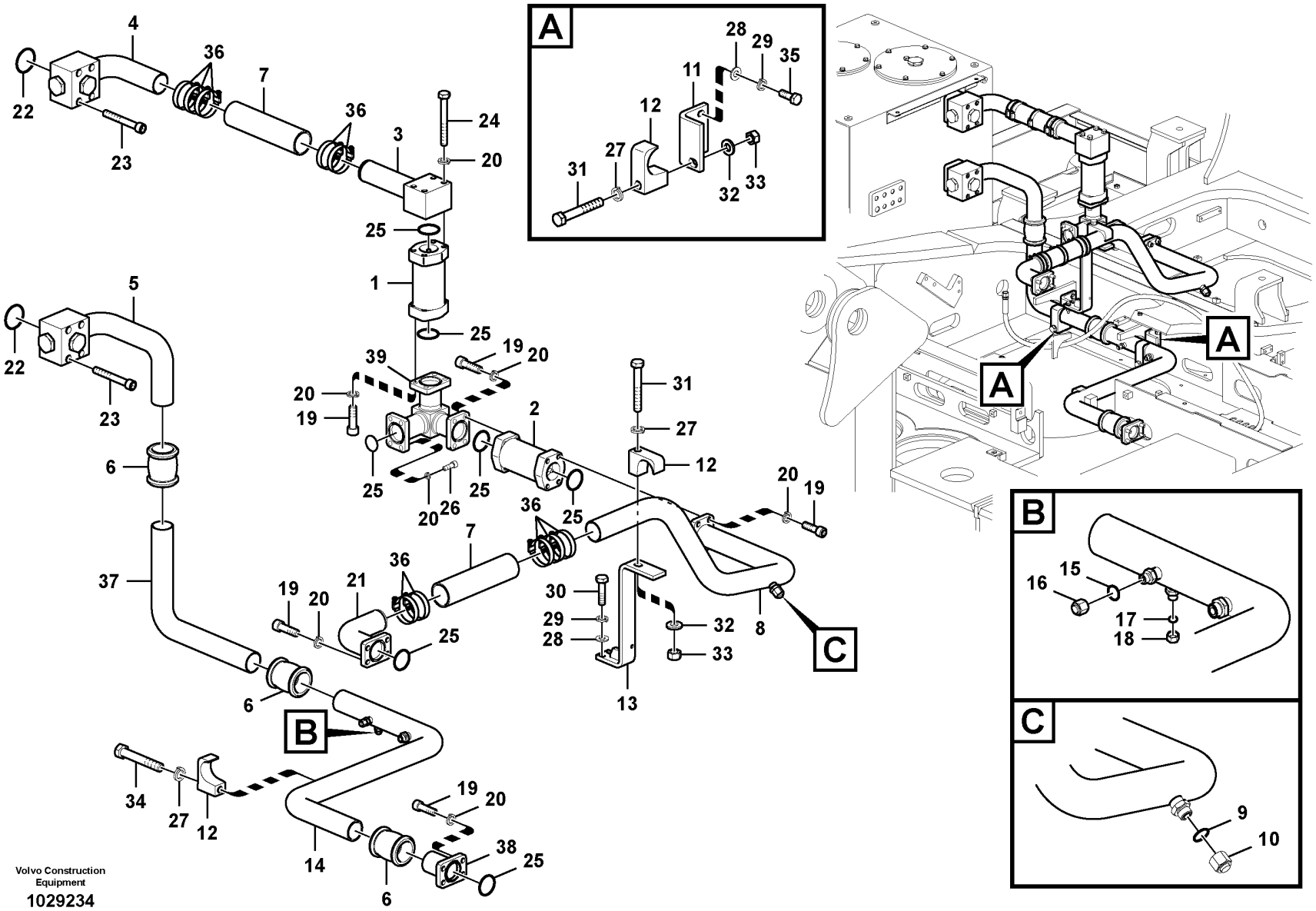
A
28
29
35
11
12
27
31
32
33
4
36
7
22
23
36
3
24
20
25
1
5
22
23
25
19
20
39
20
19
2
31
27
12
6
25
25
20
26
25
20
19
36
7
37
19
20
21
36
25
30
29
28
32
33
8
C
6
B
13
34
27
12
19
20
14
38
25
6
B
16
15
17
18
C
9
10
Volvo Construction Equipment
1029234

Fig.	Part No.	Quantity 1	2	3	PS	KIT	Description	Dénomination	Bezeichnung	품명	Denominación	Notes
29	VOE 955922	6					Spring washer	Rondelle élastique	Federscheibe	스프링 워셔	Arandela elástica	
30	VOE 983253	2					Hexagon screw	Vis à tête hexagonale	Sechskantschraube	육각 나사	Tornillo hexagonal	
31	VOE 980465	3					Hexagon screw	Vis à tête hexagonale	Sechskantschraube	육각 나사	Tornillo hexagonal	
32	VOE 992045	3					Plain washer	Rondelle plane	Flachscheibe		Arandela plana	(VOE 14880474)
33	VOE 979021	3					Hexagon nut	Écrou hexagonal	Sechskantmutter	육각 너트	Tuerca hexagonal	
34	VOE 978942	1					Hexagon screw	Vis à tête hexagonale	Sechskantschraube	육각 나사	Tornillo hexagonal	
35	VOE 983252	4					Hexagon screw	Vis à tête hexagonale	Sechskantschraube	육각 나사	Tornillo hexagonal	
36	SA 9312-10300	10					Hose clamp	Collier durite	Schlauchschelle	호스 클램프	Abrazadera de manguera	
37	VOE 14593524	1					Pipe	Tuyau	Rohrleitung	파이프	Tubo	
38	VOE 14537297	1					Pipe	Canalisation	Rohrleitung	파이프	Canalizacion	
39	VOE 14557292	1					Pipe	Canalisation	Rohrleitung	파이프	Canalizacion	

1	8287463	**Hydraulic system, hydraulic tank to hydraulic oil cooler** **Syst. hydr, rés. hydr vers refroidisseur huile hydraulique** **Hydraulikanlage, von Hydrauliktank zu Ölkühler** 유압 배관,유압탱크에서 오일쿨러 **Sistema hidráulico, depósito hidr. a enfr. aceite hidr.**	Catalogue id **20214**	Group **911**
2			Illustr. No **1029234**	Section **500**
3				
4			Issue **20009061-F**	Page **589**
5				

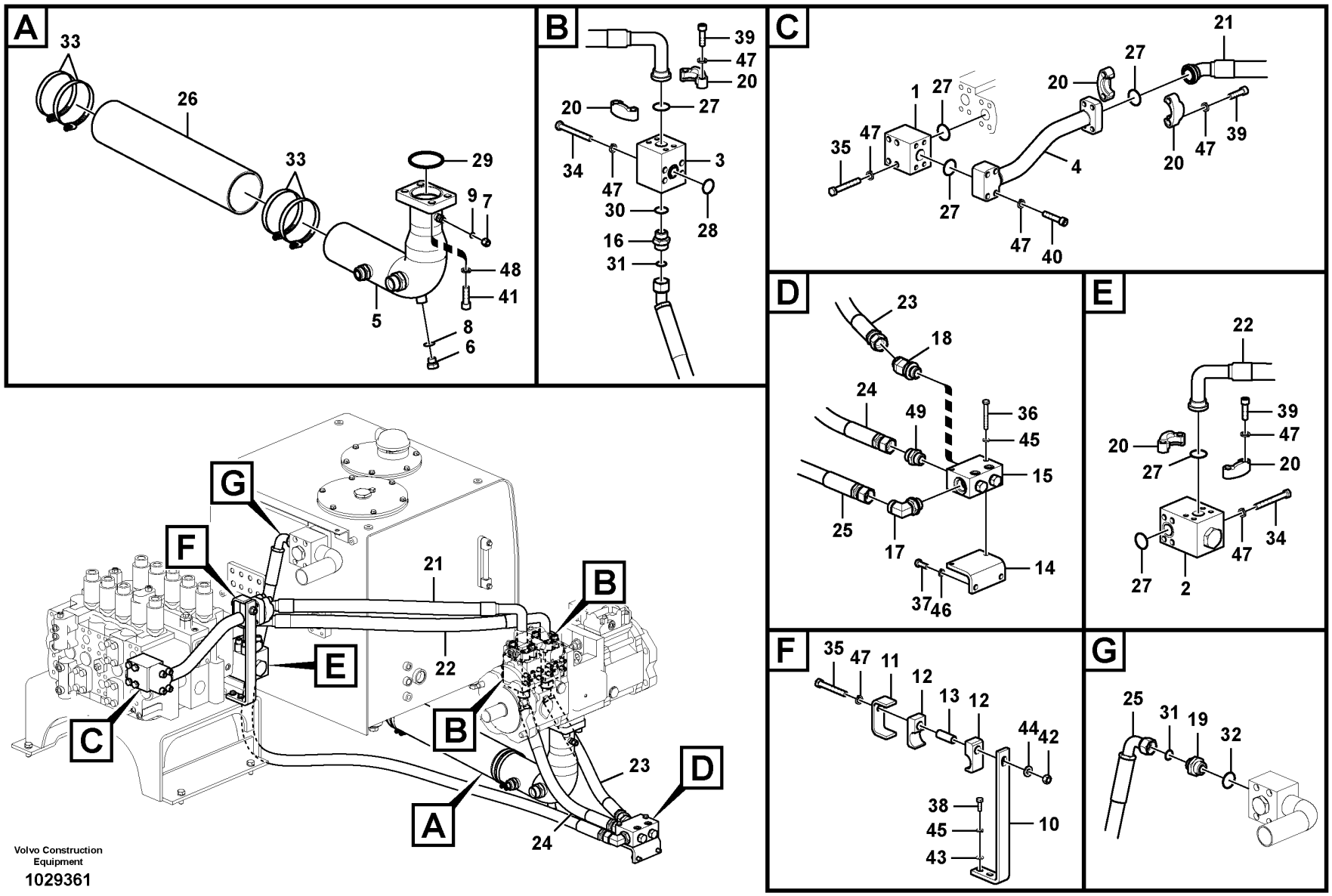

Volvo Construction Equipment

1029361

Fig.	Part No.	Quantity 1	2	3	PS	KIT	Description	Dénomination	Bezeichnung	품명	Denominación	Notes
1	VOE 14511525	1					Block	Bloc	Block	블록	Bloque	
2	VOE 14505228	1					Block	Bloc	Block	블록	Bloque	
3	VOE 14505862	2					Block	Bloc	Block	블록	Bloque	
4	VOE 14538871	1					Pipe	Canalisation	Rohrleitung	파이프	Canalizacion	
5	VOE 14564539	1					Tube	Tube	Rohr	튜브	Tubo	
6	SA 9415-11041	1					•Plug	•Tampon	•Stopfen	•플러그	•Tapón	
7	VOE 935756	1					•Plug	•Tampon	•Stopfen	•플러그	•Tapón	
8	VOE 990557	1					•O-ring	•Joint torique	•O-Ring	•O 링	•Anillo tórico	
9	VOE 990736	1					•O-ring	•Joint torique	•O-Ring	•O 링	•Anillo tórico	
10	VOE 14511526	1					Plate	Tôle	Blech	플레이트	Chapa	
11	VOE 14505473	1					Plate	Tôle	Blech	플레이트	Chapa	
12	VOE 14505474	2					Clamp	Pince Serrage	Klemme	클램프	Abrazadera	
13	VOE 14530998	1					Spacer	Entretoise	Abstandkörper	스페이서	Distanciador	
14		1			NS		Bracket	Console	Konsole	브라켓	Ménsula	S/N -110024
	VOE 14612092	1					Bracket	Console	Konsole	브래킷	Consola	S/N 110025-
15	VOE 14588024	1			OP		Valve	Valve	Ventil	밸브	Válvula	S/N -110024
	VOE 14611343	1					Valve	Valve	Ventil	밸브	Válvula	S/N 110025-
16	SA 9419-11090	2					Connector	Pièce connexion	Verbindungsstück	커넥터	Pieza de conexión	
17	VOE 935013	1					Elbow nipple	Raccord coudé	Winkelnippel	엘보우 니플	Niple angular	S/N -110024
18	VOE 14563733	1					Elbow	Coude	Winkel	엘보우	Ángulo	
19	VOE 14881822	1					Connector	Connexion	Anschluss	커넥터	Unión	
20	VOE 936626	8					Flange half	Demi-bride	Flanschhälfte	플랜지 하프	Mitad brida	
21	VOE 14880847	1					Hose	Flexible	Schlauch	호스	Manguera	
22	VOE 14880848	1					Hose	Flexible	Schlauch	호스	Manguera	
23	VOE 14882064	1					Hose assembly	Conduit flexible	Schlauchleitung	호스 어셈블리	Conducto	
24	VOE 14882065	1					Hose assembly	Conduit flexible	Schlauchleitung	호스 어셈블리	Conducto	
25	VOE 938261	1					Hose assembly	Conduit flexible	Schlauchleitung	호스 어셈블리	Conducto	
26	VOE 14530995	1					Hose	Flexible	Schlauch	호스	Manguera	
27	VOE 14882689	7					O-ring	Joint torique	O-Ring	O 링	Anillo tórico	
28	VOE 14882685	2					O-ring	Joint Torique	O-Ring	오링	Junta torica	
29	VOE 967955	1					O-ring	Joint torique	O-Ring	O 링	Anillo tórico	

1	8287463	**Hydraulic system, hydraulic tank to hydraulic pump** **Syst. hydr, rés. hydraulique vers pompe hydraulique** **Hydraulikanlage, von Hydrauliktank zu Hydraulikpumpe** **유압 배관,유압탱크에서 메인펌프** **Sistema hidráulico, depósito hidr. a bomba hidr.**	Catalogue id **20214**	Group **911**
2			Illustr. No **1029361**	Section **600**
3				
4			Issue **20009061-F**	Page **591**
5				

VOLVO

PL4608

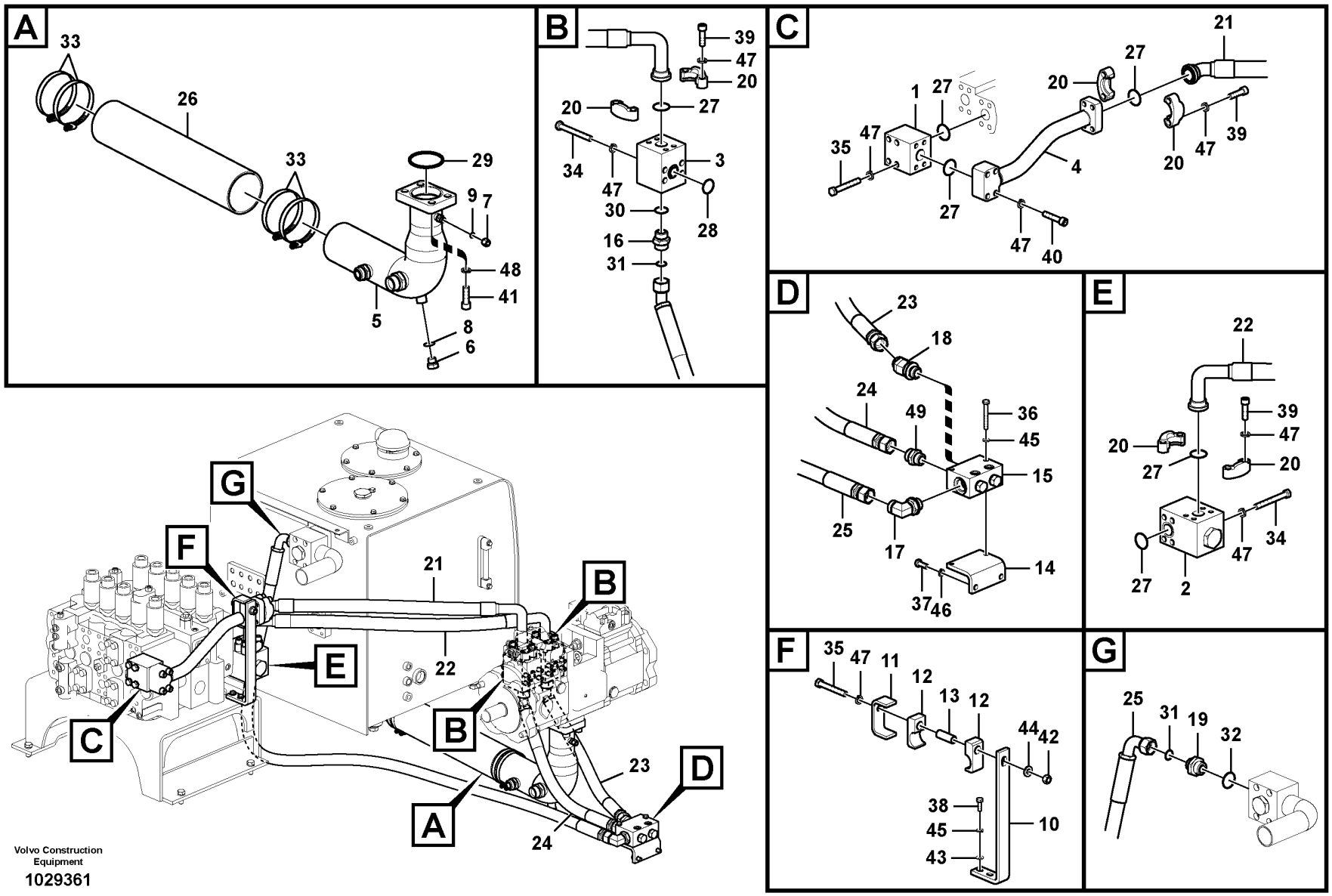

Volvo Construction Equipment

1029361

Fig.	Part No.	Quantity 1	2	3	PS	KIT	Description	Dénomination	Bezeichnung	품명	Denominación	Notes
30	VOE 983527	2					O-ring	Joint torique	O-Ring	O 링	Anillo tórico	
31	VOE 978129	3					O-ring	Joint torique	O-Ring	O 링	Anillo tórico	(VOE 981290)
32	VOE 990608	1					O-ring	Joint torique	O-Ring	O 링	Anillo tórico	
33	SA 9312-10500	4					Hose clamp	Collier durite	Schlauchschelle	호스 클램프	Abrazadera de manguera	
34	VOE 992577	12					Hexagon screw	Vis à tête hexagonale	Sechskantschraube	육각 나사	Tornillo hexagonal	
35	VOE 992587	5					Hexagon screw	Vis à tête hexagonale	Sechskantschraube	육각 나사	Tornillo hexagonal	
36	VOE 983257	2					Hexagon screw	Vis à tête hexagonale	Sechskantschraube	육각 나사	Tornillo hexagonal	S/N -110024
37	VOE 978932	4					Hexagon screw	Vis à tête hexagonale	Sechskantschraube	육각 나사	Tornillo hexagonal	
38	VOE 983252	2					Hexagon screw	Vis à tête hexagonale	Sechskantschraube	육각 나사	Tornillo hexagonal	
39	VOE 984136	16					Hex. socket screw	Vis à six pans creux	Innensechskantschraube	육각 소켓 나사	Tornillo de hexágono embutido	
40	VOE 984137	4					Hex. socket screw	Vis à six pans creux	Innensechskantschraube	육각 소켓 나사	Tornillo de hexágono embutido	
41	VOE 984140	4					Hex. socket screw	Vis à six pans creux	Innensechskantschraube	육각 소켓 나사	Tornillo de hexágono embutido	
42	VOE 979020	1					Hexagon nut	Écrou hexagonal	Sechskantmutter	육각 너트	Tuerca hexagonal	
43	SA 9211-10000	2					Washer	Rondelle	Scheibe	워셔	Arandela	
44	SA 9211-14000	1					Washer	Rondelle	Scheibe	워셔	Arandela	
45	VOE 955922	2					Spring washer	Rondelle élastique	Federscheibe	스프링 워셔	Arandela elástica	
46	VOE 955923	4					Spring washer	Rondelle élastique	Federscheibe	스프링 워셔	Arandela elástica	
47	SA 9213-14000	37					Spring washer	Rondelle élastique	Federscheibe	스프링 워셔	Arandela elástica	
48	VOE 955926	4					Spring washer	Rondelle élastique	Federscheibe	스프링 워셔	Arandela elástica	
49	VOE 935229	1					Nipple	Raccord	Nippel	니플	Niple	

1	8287463	**Hydraulic system, hydraulic tank to hydraulic pump** **Syst. hydr, rés. hydraulique vers pompe hydraulique** **Hydraulikanlage, von Hydrauliktank zu Hydraulikpumpe** 유압 배관,유압탱크에서 메인펌프 **Sistema hidráulico, depósito hidr. a bomba hidr.**	Catalogue id **20214**	Group **911**
2			Illustr. No **1029361**	Section **600**
3				
4			Issue **20009061-F**	Page **593**
5				

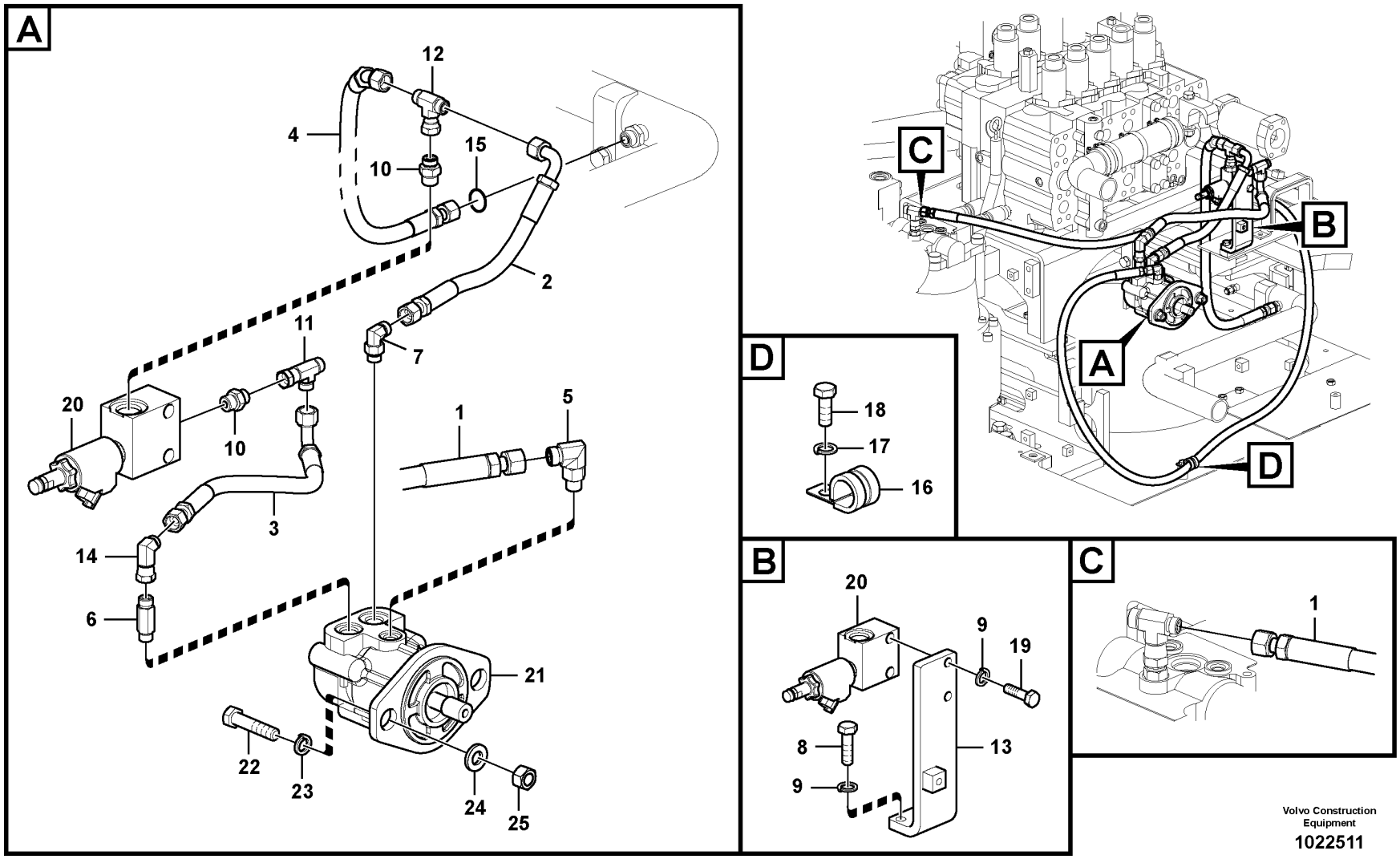

Volvo Construction Equipment

1022511

Fig.	Part No.	Quantity 1	2	3	PS	KIT	Description	Dénomination	Bezeichnung	품명	Denominación	Notes
1	VOE 937590	1					Hose assembly	Conduit flexible	Schlauchleitung	호스 어셈블리	Conducto	(SA 9401-03261)
2	VOE 937751	1					Hose assembly	Conduit flexible	Schlauchleitung	호스 어셈블리	Conducto	(SA 9403-04509)
3	VOE 11431005	1					Hose assembly	Conduit flexible	Schlauchleitung	호스 어셈블리	Conducto	(SA 9403-04512)
4	VOE 938269	1					Hose assembly	Conduit flexible	Schlauchleitung	호스 어셈블리	Conducto	(SA 9402-04219)
5	VOE 935069	1					Elbow nipple	Raccord coudé	Winkelnippel	엘보우 니플	Niple angular	
6	VOE 14538873	1					Nipple	Raccord	Nippel	니플	Niple	S/N -110024
	VOE 937777	1					Nipple	Raccord	Nippel	니플	Niple	S/N 110025-
7	VOE 13933868	1					Elbow nipple	Raccord coudé	Winkelnippel	엘보우 니플	Niple angular	
8	VOE 983251	2					Hexagon screw	Vis à tête hexagonale	Sechskantschraube	육각 나사	Tornillo hexagonal	
9	VOE 955922	4					Spring washer	Rondelle élastique	Federscheibe	스프링 워셔	Arandela elástica	
10	VOE 935092	2					Nipple	Raccord	Nippel	니플	Niple	
11	VOE 13933878	1					T-nipple	Raccord-t	T-Nippel	T 니플	Niple t	
12	VOE 13933935	1					T-nipple	Raccord-t	T-Nippel	T 니플	Niple t	
13		1			NS		Plate	Plaque	Platte	플레이트	Placa	
14	VOE 13933872	1					Elbow nipple	Raccord coudé	Winkelnippel	엘보우 니플	Niple angular	
15	VOE 990738	1					O-ring	Joint torique	O-Ring	O 링	Anillo tórico	(VOE 4880493)
16	VOE 14500295	1					Clip	Clip	Clip	클립	Clip	
17	SA 9211-10000	1					Washer	Rondelle	Scheibe	워셔	Arandela	
18	VOE 983250	1					Hexagon screw	Vis à tête hexagonale	Sechskantschraube	육각 나사	Tornillo hexagonal	
19	VOE 983252	2					Hexagon screw	Vis à tête hexagonale	Sechskantschraube	육각 나사	Tornillo hexagonal	
20	VOE 14616530	1					Relief valve	Valve décharge	Entlastungsventil	릴리프 밸브	Válvula de descarga	
	VOE 14572729	1					•Coil	•Bobine	•Wickel	•코일	•Bobina	
	VOE 14536080	1					•Seal	•Joint	•Dichtring	•시일	•Junta	
21	VOE 14533496	1					Fan motor	Moteur de ventilateur	Gebläsemotor	팬 모터	Motor ventilador	See group 911-1000 page 597
22	VOE 991639	2					Hexagon screw	Vis à tête hexagonale	Sechskantschraube	육각 나사	Tornillo hexagonal	(SA 9011-11408)
23	SA 9211-14000	2					Washer	Rondelle	Scheibe	워셔	Arandela	
24	SA 9213-14000	2					Spring washer	Rondelle élastique	Federscheibe	스프링 워셔	Arandela elástica	
25	VOE 979020	2					Hexagon nut	Écrou hexagonal	Sechskantmutter	육각 너트	Tuerca hexagonal	

1	8279677	**Hydraulic system, oil cooling system** **Système hydraulique, circuit de refroidissement d'huile** **Hydraulikanlage, Rohranschluss für Druckölkühler** 유압 배관, 오일냉각장치 **Sistema hidráulico, tubería de refrigeración de aceite.**	Catalogue id **20214**	Group **911**
2			Illustr. No **1022511**	Section **700**
3				
4			Issue **20009061-F**	Page **595**
5				

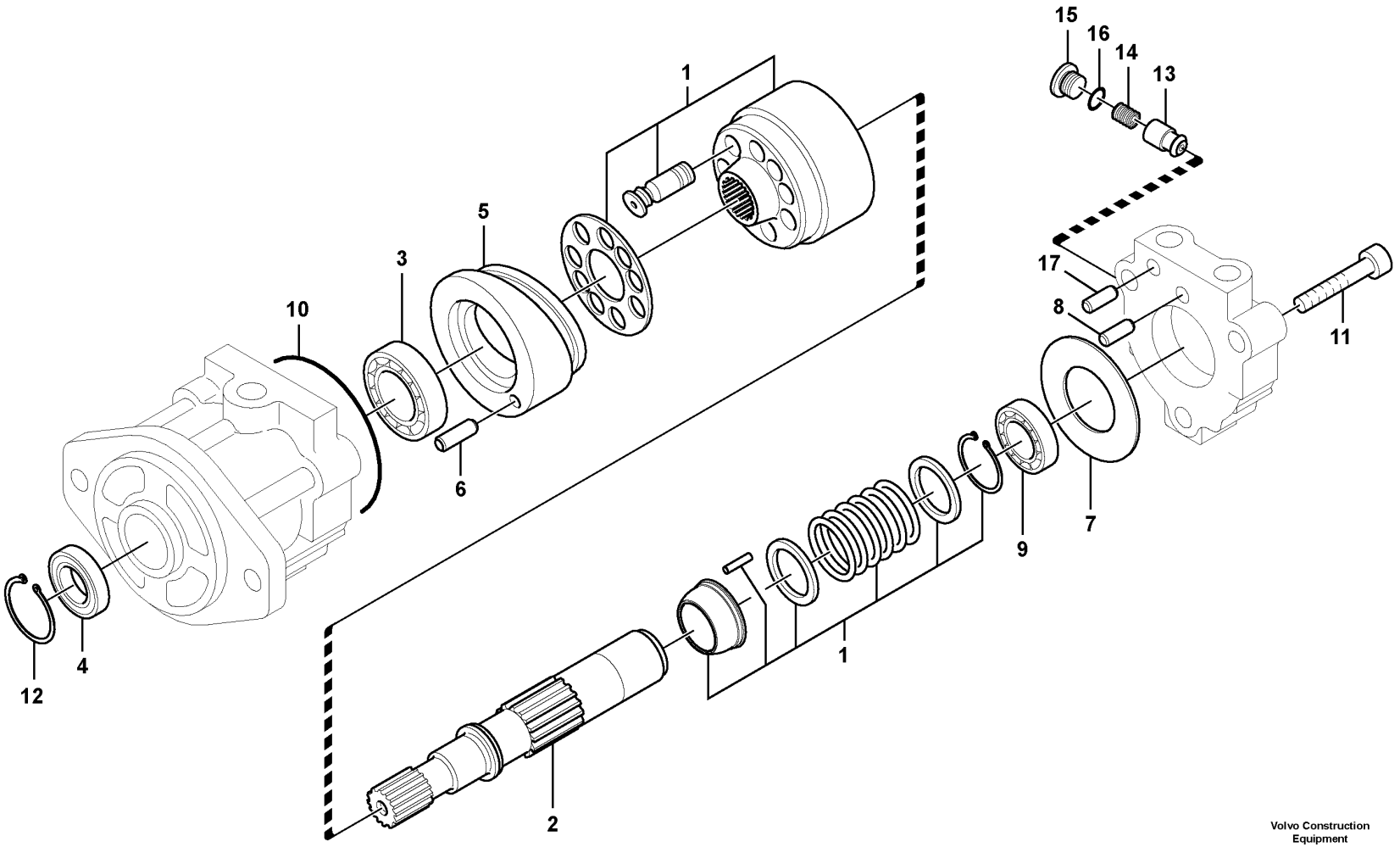

Volvo Construction Equipment

1019442

Fig.	Part No.	Quantity 1	2	3	PS	KIT	Description	Dénomination	Bezeichnung	품명	Denominación	Notes
	VOE 14533496	1					Fan motor	Moteur de ventilateur	Gebläsemotor	팬 모터	Motor ventilador	
1	**VOE 14537417**	1					•Cylinder Block	•Bloc-cylindres	•Zylinderblock	•실린더 블록	•Bloque Cilindro	
2	**VOE 14537413**	1					•Shaft	•Arbre	•Welle	•샤프트	•Eje	
3	**SA 8230-33970**	1					•Ball bearing	•Roulement billes	•Kugellager	•볼 베어링	•Cojinete de bolas	
4	**VOE 14537414**	1					•Seal	•Joint	•Dichtring	•시일	•Junta	
5	**VOE 14537415**	1					•Plate	•Plaque	•Platte	•플레이트	•Placa	
6	**VOE 14512771**	1					•Pin	•Goupille	•Zapfen	•핀	•Pasador	
7	**VOE 14536015**	1					•Plate	•Tôle	•Blech	•플레이트	•Chapa	
8	**VOE 14536016**	1					•Pin	•Goupille	•Zapfen	•핀	•Pasador	
9	**VOE 14536017**	1					•Bearing	•Palier	•Lager	•베어링	•Cojinete	
10	**VOE 14536018**	1			OP		•O-ring	•Joint torique	•O-Ring	•O 링	•Anillo tórico	
11	**SA 8230-33220**	3					•Bolt	•Boulon	•Bolzen	•볼트	•Perno	
12	**VOE 14512772**	1					•Ring	•Anneau	•Ring	•링	•Anillo	
13	**VOE 14536020**	1					•Non-return valve	•Clapet antiretour	•Rückschlagventil	•논-리턴 밸브	•Válvula antirretorno	
14	**VOE 14536021**	1					•Spring	•Ressort	•Feder	•스프링	•Resorte	
15	**VOE 14536022**	1					•Plug	•Bouchon	•Stopfen	•플러그	•Tapon	
16	**SA 9511-12014**	1					•O-ring	•Joint torique	•O-Ring	•O 링	•Anillo tórico	
17	**SA 8230-32410**	2					•Pin	•Goupille	•Zapfen	•핀	•Pasador	
100	**VOE 14537416**	1					Sealing Kit	Jeu Joints	Dichtungssatz	시일 킷	Juego Retenes	

1	**8279677**	**Hydraulic system, oil cooling fan motor** **Système hydraulique, moteur du ventilateur de refroidissement d'huile.** **Hydraulikanlage, Ölkühlung und Gebläsemotor.** 유압 배관, 오일냉각장치 팬 모터 **Sistema hidráulico, motor del ventilador de refrigeración de aceite.**	Catalogue id **20214**	Group **911**
2			Illustr. No **1019442**	Section **1000**
3				
4			Issue **20009061-F**	Page **597**
5				

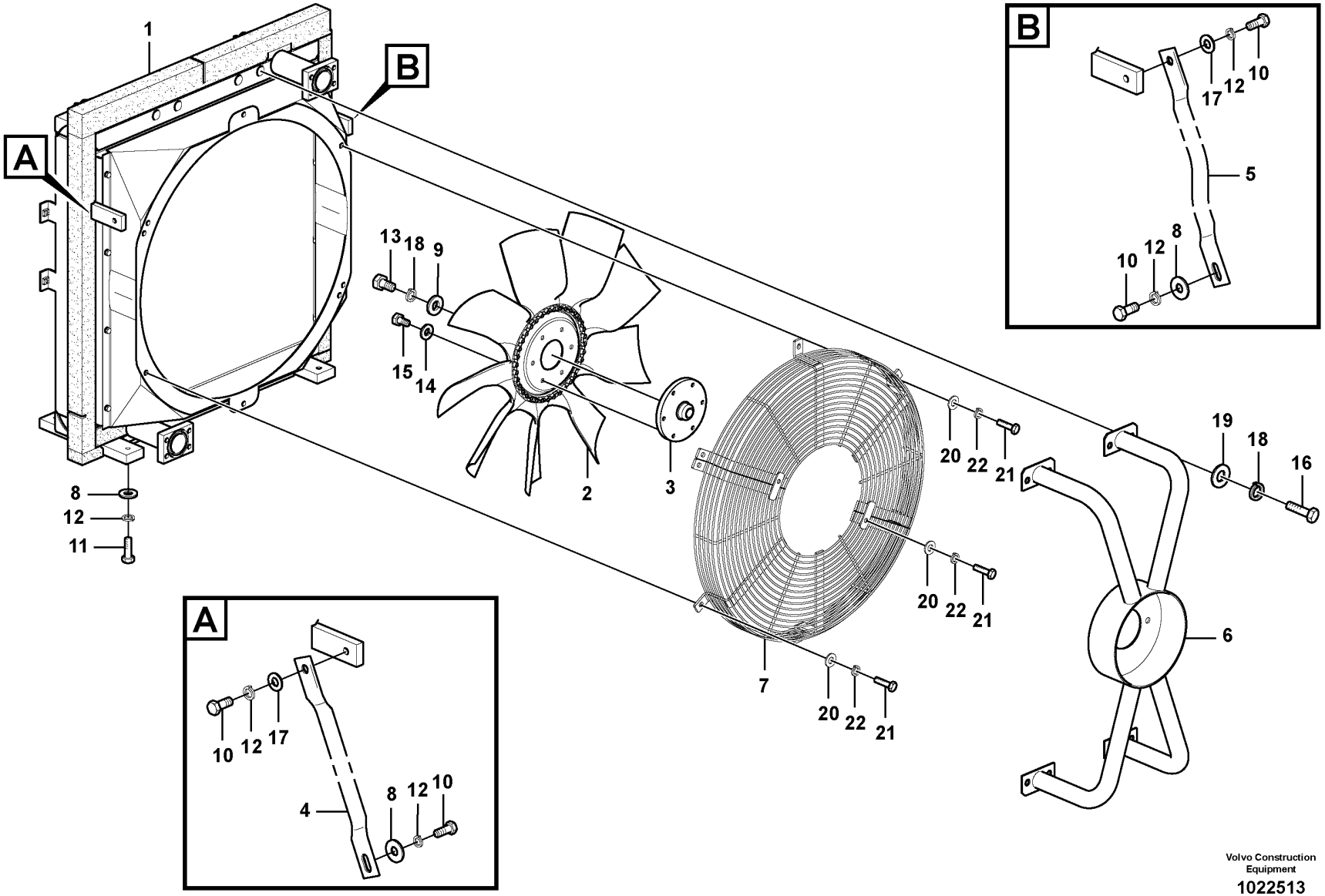

Volvo Construction Equipment

1022513

Fig.	Part No.	Quantity 1	2	3	PS	KIT	Description	Dénomination	Bezeichnung	품명	Denominación	Notes
1		1			NS		Oil Cooler	Refroidisseur huile	Ölkühler	오일 쿨러	Enfriadores aceite	See group 911-1200 page 601
2	VOE 11110731	1					Fan	Ventilateur	Gebläse	팬	Ventilador	
3	VOE 14531657	1					Flange	Bride	Flansch	플랜지	Brida	
4	VOE 14527372	1					Stay	Tirant	Strebe	스테이	Barra	
5	VOE 14542959	1					Stay	Tirant	Strebe	스테이	Barra	
6	VOE 14533841	1					Bracket	Console	Konsole	브래킷	Consola	
7	VOE 14541905	2					Guard	Protection	Schutz	가드	Proteccion	
8	VOE 14532476	6					Washer	Rondelle	Scheibe	워셔	Arandela	
9	VOE 14522862	1					Washer	Rondelle	Scheibe	워셔	Arandela	
10	VOE 978932	4					Hexagon screw	Vis à tête hexagonale	Sechskantschraube	육각 나사	Tornillo hexagonal	
11	VOE 978933	4					Hexagon screw	Vis à tête hexagonale	Sechskantschraube	육각 나사	Tornillo hexagonal	
12	VOE 955923	8					Spring washer	Rondelle élastique	Federscheibe	스프링 워셔	Arandela elástica	
13	VOE 993038	1					Hexagon screw	Vis à tête hexagonale	Sechskantschraube	육각 나사	Tornillo hexagonal	(SA 9011-31004)
14	SA 9211-10000	6					Washer	Rondelle	Scheibe	워셔	Arandela	
15	VOE 983250	6					Hexagon screw	Vis à tête hexagonale	Sechskantschraube	육각 나사	Tornillo hexagonal	
16	VOE 983251	8					Hexagon screw	Vis à tête hexagonale	Sechskantschraube	육각 나사	Tornillo hexagonal	
17	SA 9211-12000	2					Washer	Rondelle	Scheibe	워셔	Arandela	
18	VOE 955922	9					Spring washer	Rondelle élastique	Federscheibe	스프링 워셔	Arandela elástica	
19	VOE 14536063	8					Washer	Rondelle	Scheibe	워셔	Arandela	
20	SA 9211-08000	10					Washer	Rondelle	Scheibe	워셔	Arandela	
21	VOE 983243	10					Hexagon screw	Vis à tête hexagonale	Sechskantschraube	육각 나사	Tornillo hexagonal	
22	VOE 955921	10					Spring washer	Rondelle élastique	Federscheibe	스프링 워셔	Arandela elástica	

1	8287463	**Hydraulic system, oil cooler mount** **Système hydraulique, montage du refroidisseur d'huile** **Hydraulikanlage, Einbau von Ölkühler** 유압 배관, 오일냉각장치 장착 **Sistema hidráulico, soporte para el enfriador de aceite.**	Catalogue id **20214**	Group **911**
2			Illustr. No **1022513**	Section **1100**
3				
4			Issue **20009061-F**	Page **599**
5				

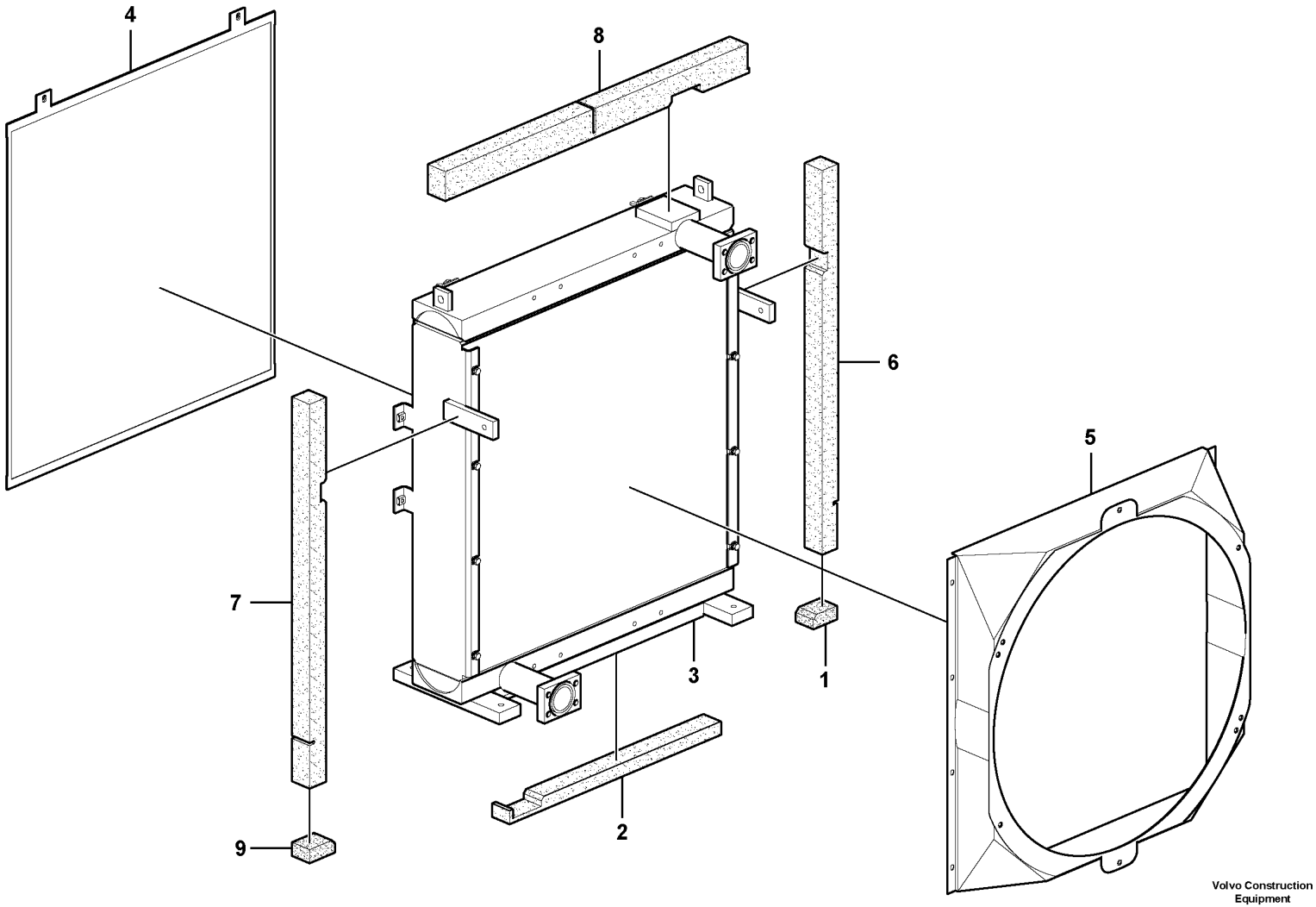

Volvo Construction Equipment

1022514

Fig.	Part No.	Quantity 1	2	3	PS	KIT	Description	Dénomination	Bezeichnung	품명	Denominación	Notes
		1			NS		Oil Cooler	Refroidisseur huile	Ölkühler	오일 쿨러	Enfriadores aceite	
1	VOE 14527376	1					•Sponge	•Éponge	•Schwamm	•스폰지	•Esponja	
2	VOE 14527377	1					•Sponge	•Éponge	•Schwamm	•스폰지	•Esponja	
3	VOE 14533839	1					•Oil cooler	•Radiateur huile	•Ölkühler	•오일 냉각기	•Enfriador de aceite	
4	VOE 14533842	1					•Net	•Filet	•Netz	•네트	•Red	
5	VOE 14545463	1					•Fan shroud	•Buse de ventilateur	•Lüfterhaube	•팬 측판	•Cubierta ventilador	
6	VOE 14548332	1					•Sponge	•Éponge	•Schwamm	•스폰지	•Esponja	
7	VOE 14548333	1					•Sponge	•Éponge	•Schwamm	•스폰지	•Esponja	
8	VOE 14548334	1					•Sponge	•Éponge	•Schwamm	•스폰지	•Esponja	
9	VOE 14548336	1					•Sponge	•Éponge	•Schwamm	•스폰지	•Esponja	

1	8287463	**Hydraulic system, oil cooler** **Système hydraulique, refroidisseur d'huile.** **Hydraulikanlage, Ölkühler.** 유압 배관, 오일냉각장치 **Sistema hidráulico, enfriador de aceite.**	Catalogue id **20214**	Group **911**
2			Illustr. No **1022514**	Section **1200**
3			Issue **20009061-F**	Page **601**
4				
5				

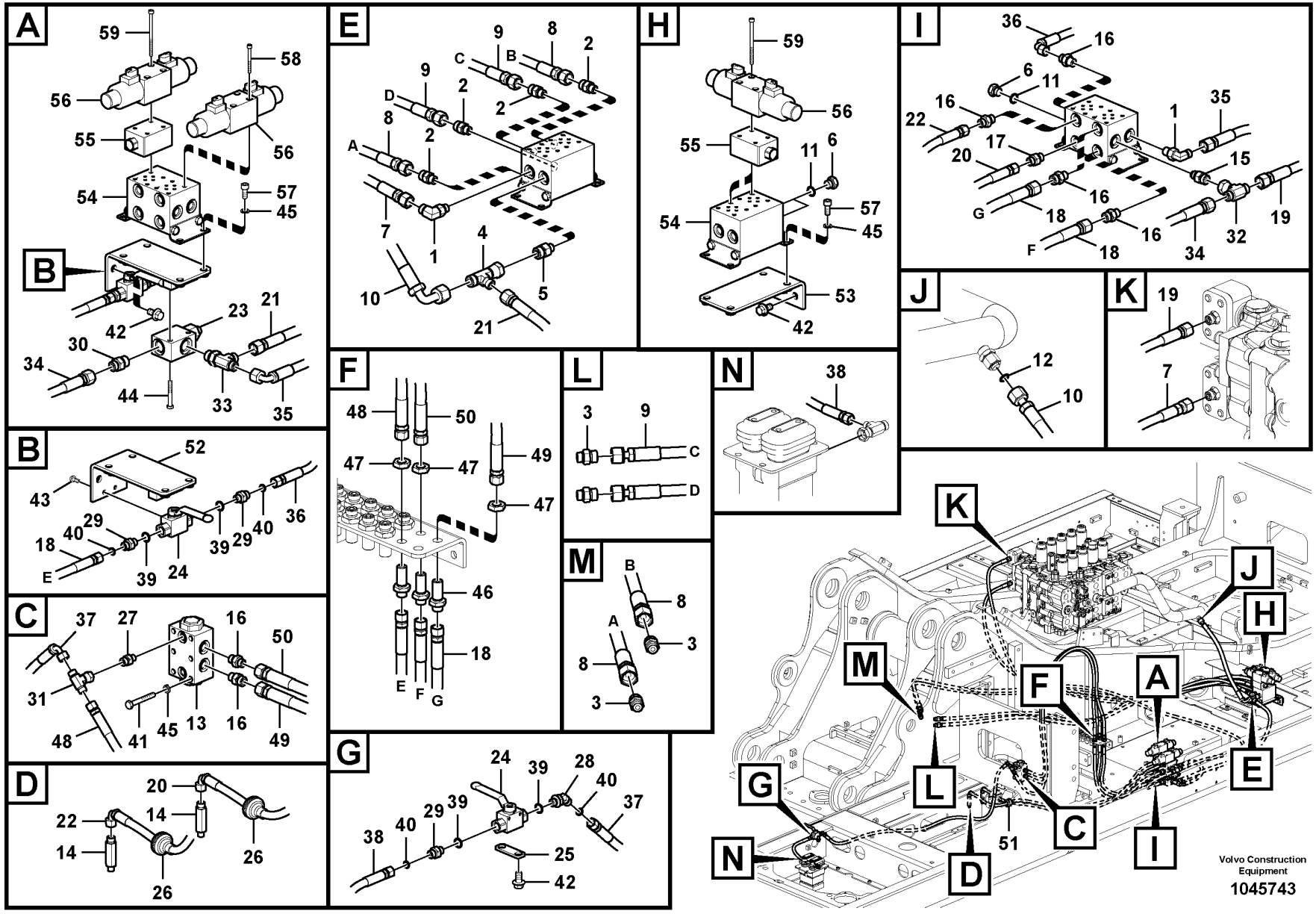
A
59
58
56
55
56
54
57
45
B
42
23
21
30
34
44
33
35
B
52
43
29
40
36
18
40
29
E
39
24
39
40
C
37
27
16
50
31
45
13
16
48
41
49
D
20
22
14
14
26
26
E
9
8
2
C
B
9
2
D
2
8
2
A
7
1
4
10
5
21
F
48
50
47
47
49
47
46
18
E
F
G
G
24
39
28
40
37
38
40
29
39
25
42
H
59
56
55
11
6
57
45
54
53
42
L
3
9
C
D
M
B
8
A
3
8
3
N
38
I
36
16
6
11
16
22
1
35
17
20
15
16
G
18
19
16
F
18
34
32
J
12
10
K
19
7
K
J
H
M
F
A
E
G
L
C
I
N
D
51
Volvo Construction Equipment
1045743

Fig.	Part No.	Quantity 1	2	3	PS	KIT	Description	Dénomination	Bezeichnung	품명	Denominación	Notes
1	VOE 935069	2					Elbow nipple	Raccord coudé	Winkelnippel	엘보우 니플	Niple angular	
2	VOE 935085	4					Nipple	Raccord	Nippel	니플	Niple	
3	VOE 14595727	4					Nipple	Raccord	Nippel	니플	Niple	
4	VOE 938147	1					T-nipple	Raccord-t	T-Nippel	T 니플	Niple t	
5	VOE 935091	1					Nipple	Raccord	Nippel	니플	Niple	
6	SA 9415-31021	3					Plug	Bouchon	Stopfen	플러그	Tapon	
7	VOE 938670	1			OP		Hose assembly	Conduit flexible	Schlauchleitung	호스 어셈블리	Conducto	
8	VOE 938667	2					Hose assembly	Conduit flexible	Schlauchleitung	호스 어셈블리	Conducto	
9	VOE 15035693	2					Hose assembly	Conduit flexible	Schlauchleitung	호스 어셈블리	Conducto	
10	VOE 937240	1					Hose assembly	Conduit flexible	Schlauchleitung	호스 어셈블리	Conducto	
11	VOE 993320	3					O-ring	Joint torique	O-Ring	O 링	Anillo tórico	(VOE 932039)
12	VOE 990738	1					O-ring	Joint torique	O-Ring	O 링	Anillo tórico	(VOE 4880493)
13	VOE 14586998	1					Non-return valve	Clapet antiretour	Rückschlagventil	논-리턴 밸브	Válvula antirretorno	
14	VOE 14600278	2					Nipple	Raccord	Nippel	니플	Niple	
15	VOE 14534524	1					Connector	Connexion	Anschluss	커넥터	Unión	
16	VOE 13933858	6					Nipple	Raccord	Nippel	니플	Niple	
17	VOE 14578629	1					Nipple	Raccord	Nippel	니플	Niple	
18	VOE 936187	3					Hose assembly	Conduit flexible	Schlauchleitung	호스 어셈블리	Conducto	
19	VOE 937911	1					Hose assembly	Conduit flexible	Schlauchleitung	호스 어셈블리	Conducto	
20	VOE 15116843	1					Hose assembly	Conduit flexible	Schlauchleitung	호스 어셈블리	Conducto	
21	VOE 936747	1					Hose assembly	Conduit flexible	Schlauchleitung	호스 어셈블리	Conducto	
22	VOE 15116844	1					Hose assembly	Conduit flexible	Schlauchleitung	호스 어셈블리	Conducto	
23	VOE 14593521	1					Valve	Valve	Ventil	밸브	Válvula	
24	VOE 14593520	2					Valve	Valve	Ventil	밸브	Válvula	
25		1			NS		Plate	Plaque	Platte	플레이트	Placa	
26	VOE 14595739	2					Grommet	Passe fil	Durchführung	그로멧	Pasaje	
27	VOE 935082	1					Nipple	Raccord	Nippel	니플	Niple	
28	VOE 14880498	1					Connector	Connexion	Anschluss	커넥터	Unión	
29	VOE 14881553	3					Connector	Raccord	Anschluss	커넥터	Union	
30	VOE 935089	1					Nipple	Raccord	Nippel	니플	Niple	
31	VOE 13933860	1					T-nipple	Raccord-t	T-Nippel	T 니플	Niple t	

1	8287463	**Hydraulic system, cab tilt** **Système hydraulique, basculement de la cabine** **Hydraulikanlage, Kabinenneigung** 유압 시스템, 운전실 기울이기 **Sistema hidráulico, basculamiento de cabina**	Catalogue id **20214**	Group **911**
2			Illustr. No **1045743**	Section **5600**
3			Issue **20009061-F**	Page **603**
4				
5				

VOLVO

PL4608

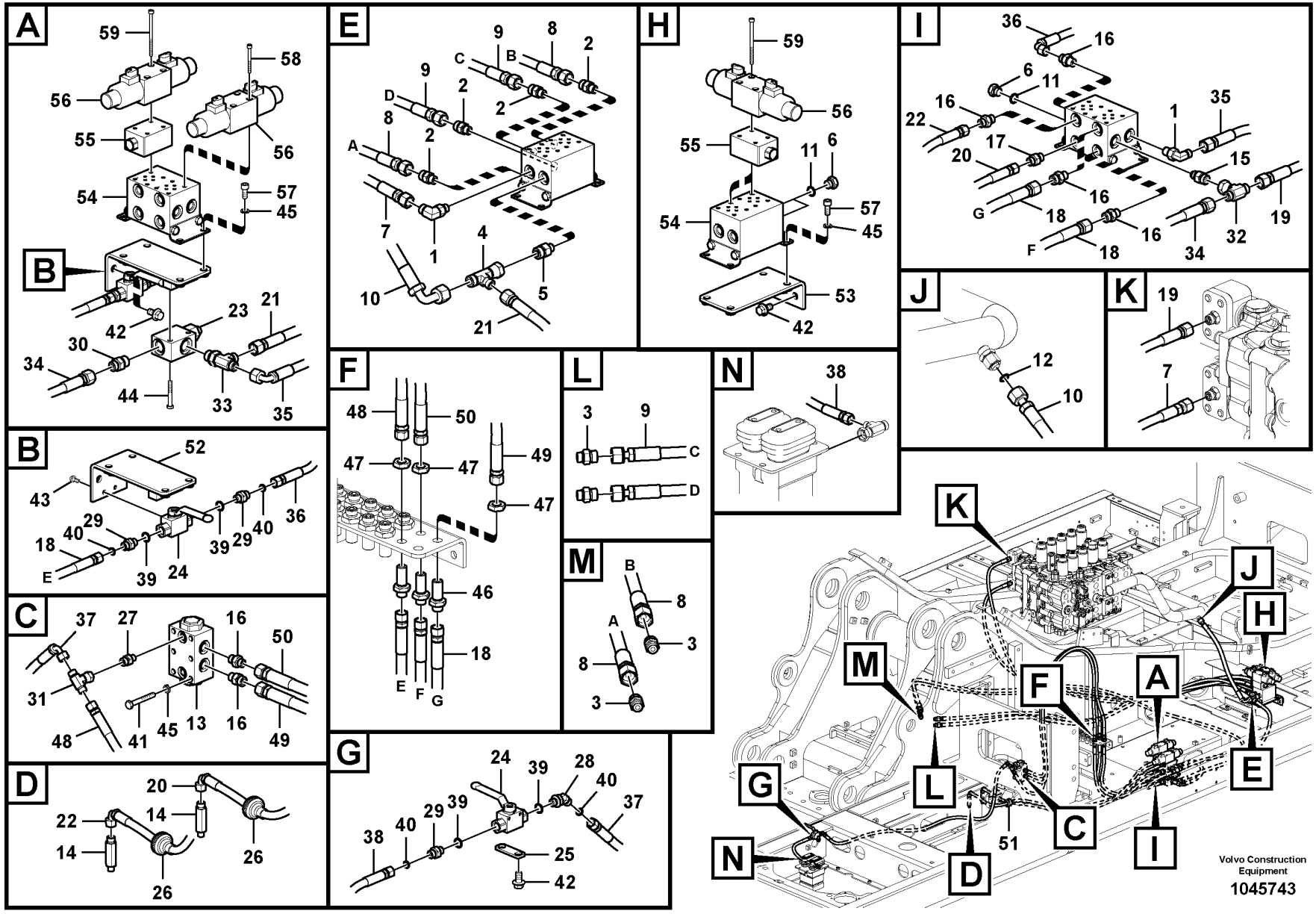
A
59
58
56
55
56
54
57
45
B
42
23
21
30
34
44
33
35
B
52
43
29
40
36
18
40
29
E
39
24
39
40
C
37
27
16
50
31
45
13
16
48
41
49
D
20
22
14
14
26
26
E
9
8
2
C
B
9
2
D
2
8
2
A
7
1
4
10
5
21
F
48
50
47
47
49
47
46
18
E
F
G
G
24
39
28
40
37
38
40
29
39
25
42
H
59
56
55
11
6
57
45
54
53
42
L
3
9
C
D
M
B
8
A
3
8
3
N
38
I
36
16
6
11
16
22
1
35
17
20
15
16
G
18
19
16
F
18
34
32
J
12
10
K
19
7
K
J
H
M
F
A
E
G
L
C
I
N
D
51
Volvo Construction Equipment
1045743

Fig.	Part No.	Quantity 1	2	3	PS	KIT	Description	Dénomination	Bezeichnung	품명	Denominación	Notes
32	VOE 13933912	1					T-nipple	Raccord-t	T-Nippel	T 니플	Niple t	
33	VOE 15068517	1					T-nipple	Raccord-t	T-Nippel	T 니플	Niple t	
34	VOE 936236	1					Hose assembly	Conduit flexible	Schlauchleitung	호스 어셈블리	Conducto	
35	VOE 936787	1					Hose assembly	Conduit flexible	Schlauchleitung	호스 어셈블리	Conducto	
36	VOE 936813	1					Hose assembly	Conduit flexible	Schlauchleitung	호스 어셈블리	Conducto	
37	VOE 936371	1					Hose assembly	Conduit flexible	Schlauchleitung	호스 어셈블리	Conducto	
38	VOE 937574	1					Hose assembly	Conduit flexible	Schlauchleitung	호스 어셈블리	Conducto	
39	VOE 983502	4					O-ring	Joint torique	O-Ring	O 링	Anillo tórico	
40	VOE 990736	4					O-ring	Joint torique	O-Ring	O 링	Anillo tórico	
41	VOE 983247	6					Hexagon screw	Vis à tête hexagonale	Sechskantschraube	육각 나사	Tornillo hexagonal	
42	VOE 946441	6					Flange screw	Vis à embase	Flanschschraube	플랜지 나사	Tornillo embridado	
43	VOE 969405	2					Six point socket screw	Vis à 6 pans creux	Sechszahn-Hohlschraube	6 포인트 소켓 나사	Racor de seis dientes	
44	VOE 969591	2					Six point socket screw	Vis à 6 pans creux	Sechszahn-Hohlschraube	6 포인트 소켓 나사	Racor de seis dientes	
45	VOE 955921	14					Spring washer	Rondelle élastique	Federscheibe	스프링 워셔	Arandela elástica	
46	VOE 935424	3					Nipple	Raccord	Nippel	니플	Niple	
47	VOE 935428	3					Lock nut	Contre-écrou	Sicherungsmutter	잠금장치 너트	Contratuerca	
48	VOE 936205	1					Hose assembly	Conduit flexible	Schlauchleitung	호스 어셈블리	Conducto	
49	VOE 936203	1					Hose assembly	Conduit flexible	Schlauchleitung	호스 어셈블리	Conducto	
50	VOE 936202	1					Hose assembly	Conduit flexible	Schlauchleitung	호스 어셈블리	Conducto	
51	VOE 14608615	1					Grommet	Passe fil	Durchführung	그로멧	Pasaje	
52		1			NS		Bracket	Console	Konsole	브라켓	Ménsula	
53		1			NS		Bracket	Console	Konsole	브라켓	Ménsula	
54	VOE 14574396	2					Valve block	Bloc-soupapes	Ventilblock		Cuerpo valvula	
55	VOE 14577138	3					Valve	Valve	Ventil	밸브	Válvula	
56	VOE 14577139	4					Solenoid valve	Électrovanne	Magnetventil	솔레노이드 밸브	Electroválvula	
57	VOE 984064	8					Hex. socket screw	Vis à six pans creux	Innensechskantschraube	육각 소켓 나사	Tornillo de hexágono embutido	
58	VOE 993131	4					Hex. socket screw	Vis à six pans creux	Innensechskantschraube	육각 소켓 나사	Tornillo de hexágono embutido	
59	VOE 14585063	12					Bolt	Boulon	Bolzen	볼트	Perno	

1	8287463	**Hydraulic system, cab tilt** **Système hydraulique, basculement de la cabine** **Hydraulikanlage, Kabinenneigung** 유압 시스템, 운전실 기울이기 **Sistema hidráulico, basculamiento de cabina**	Catalogue id **20214**	Group **911**
2			Illustr. No **1045743**	Section **5600**
3			Issue **20009061-F**	Page **605**
4				
5				

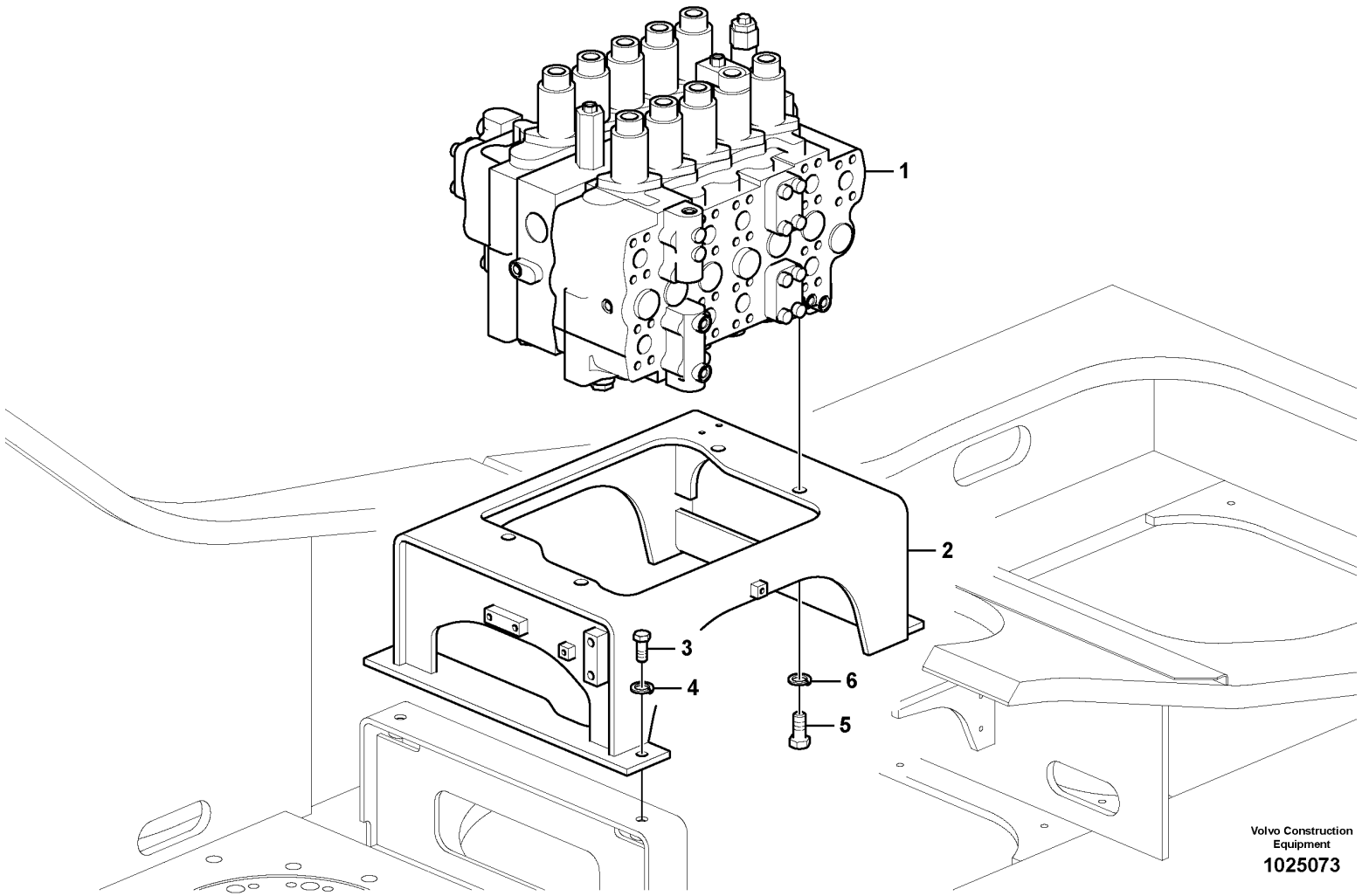
1
2
3
4
5
6
Volvo Construction Equipment
1025073

Fig.	Part No.	Quantity 1	2	3	PS	KIT	Description	Dénomination	Bezeichnung	품명	Denominación	Notes
1	VOE 14586342	1					Valve	Valve	Ventil	밸브	Válvula	
2	VOE 14622235	1					Bracket	Console	Konsole	브래킷	Consola	(VOE 14518535) S/N -110024
	VOE 14622235	1					Bracket	Console	Konsole	브래킷	Consola	S/N 110025-
3	VOE 990709	4					Hexagon screw	Vis à tête hexagonale	Sechskantschraube	육각 나사	Tornillo hexagonal	
4	VOE 955926	4					Spring washer	Rondelle élastique	Federscheibe	스프링 워셔	Arandela elástica	
5	VOE 991647	4					Hexagon screw	Vis à tête hexagonale	Sechskantschraube	육각 나사	Tornillo hexagonal	
6	SA 9213-20000	4					Spring washer	Rondelle élastique	Federscheibe	스프링 워셔	Arandela elástica	

1	8287463	**Control valve with fitting parts.** **Valve de commande avec pièces de montage.** **Steuerventil mit Anbauteilen.** 제어밸브 및 장착부품 **Válvula de mando con piezas se montaje.**	Catalogue id **20214**	Group **912**
2			Illustr. No **1025073**	Section **100**
3				
4			Issue **20009061-F**	Page **607**
5				

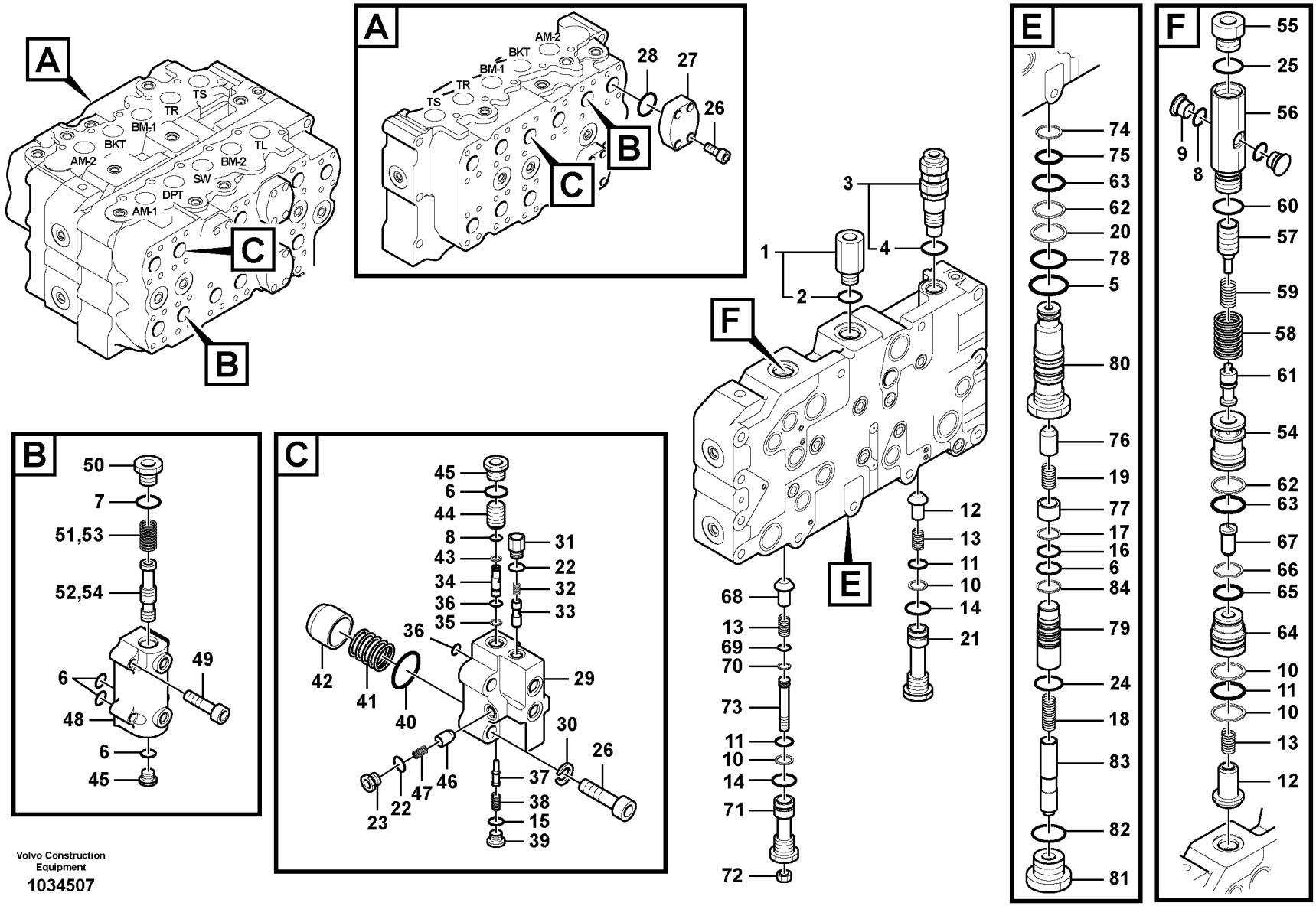

Volvo Construction Equipment

1034507

Fig.	Part No.	Quantity 1	2	3	PS	KIT	Description	Dénomination	Bezeichnung	품명	Denominación	Notes
	VOE 14586342	1					Valve	Valve	Ventil	밸브	Válvula	
1	VOE 14597184	1					•Valve	•Valve	•Ventil	•밸브	•Válvula	(VOE 14513225)
2	VOE 983532	1				K	••O-ring	••Joint torique	••O-Ring	••O 링	••Anillo tórico	
3	VOE 14597185	1					•Relief valve	•Valve décharge	•Entlastungsventil	•릴리프 밸브	•Válvula de descarga	(VOE 14513226)
4	VOE 983529	1				K	••O-ring	••Joint torique	••O-Ring	••O 링	••Anillo tórico	
5	VOE 983532	1				K	•O-ring	•Joint torique	•O-Ring	•O 링	•Anillo tórico	
6	VOE 990557	9				K	•O-ring	•Joint torique	•O-Ring	•O 링	•Anillo tórico	
7	VOE 983527	2				K	•O-ring	•Joint torique	•O-Ring	•O 링	•Anillo tórico	
8	VOE 983495	5				K	•O-ring	•Joint torique	•O-Ring	•O 링	•Anillo tórico	
9	SA 8230-01150	3					•Cap	•Capot	•Verschlusskappe	•캡	•Capuchón	
10	VOE 14880820	4				K	•Back-up ring	•Bague support	•Stützring	•백업 링	•Anillo de apoyo	
11	VOE 990606	3				K	•O-ring	•Joint torique	•O-Ring	•O 링	•Anillo tórico	
12	SA 8230-11280	2					•Non-return valve	•Clapet antiretour	•Rückschlagventil	•논-리턴 밸브	•Válvula antirretorno	
13	SA 8230-12860	3					•Spring	•Ressort	•Feder	•스프링	•Resorte	
14	VOE 983529	2				K	•O-ring	•Joint torique	•O-Ring	•O 링	•Anillo tórico	
15	VOE 983505	2				K	•O-ring	•Joint torique	•O-Ring	•O 링	•Anillo tórico	
16	VOE 983507	1				K	•O-ring	•Joint torique	•O-Ring	•O 링	•Anillo tórico	
17	VOE 14880816	1				K	•Back-up ring	•Bague support	•Stützring	•백업 링	•Anillo de apoyo	
18	VOE 14513223	1					•Spring	•Ressort	•Feder	•스프링	•Resorte	
19	VOE 14521260	1					•Spring	•Ressort	•Feder	•스프링	•Muelle	
20	SA 8330-00330	1					•Ring	•Bague	•Ring	•링	•Anillo	
21	VOE 14513224	1			OP		•Cap	•Chapeau	•Verschlusskappe	•캡	•Caperuza	
22	VOE 983502	4				K	•O-ring	•Joint torique	•O-Ring	•O 링	•Anillo tórico	
23	SA 7273-10751	2					•Cap	•Capot	•Verschlusskappe	•캡	•Capuchón	
24	VOE 983509	1				K	•O-ring	•Joint torique	•O-Ring	•O 링	•Anillo tórico	
25	VOE 983510	1				K	•O-ring	•Joint torique	•O-Ring	•O 링	•Anillo tórico	
26	SA 8230-00600	16					•Bolt	•Boulon	•Bolzen	•볼트	•Perno	
27	VOE 14521258	2					•Flange	•Bride	•Flansch	•플랜지	•Brida	(SA 8230-02370)
28	VOE 993326	2				K	•O-ring	•Joint torique	•O-Ring	•O 링	•Anillo tórico	(VOE 13949238)
29	VOE 14597153	2					•Block	•Bloc	•Block	•블록	•Bloque	(VOE 14571726)
30	SA 8230-00740	8					•Washer	•Rondelle	•Scheibe	•와셔	•Arandela	

1	8287463	**Main control valve** **Distributeur de commande principal** **Hauptsteuerventil** 제어밸브 **Válvula de control principal**	Catalogue id **20214**	Group **912**
2			Illustr. No **1034507**	Section **200**
3			Issue **20009061-F**	Page **609**
4				
5				

VOLVO

PL4608

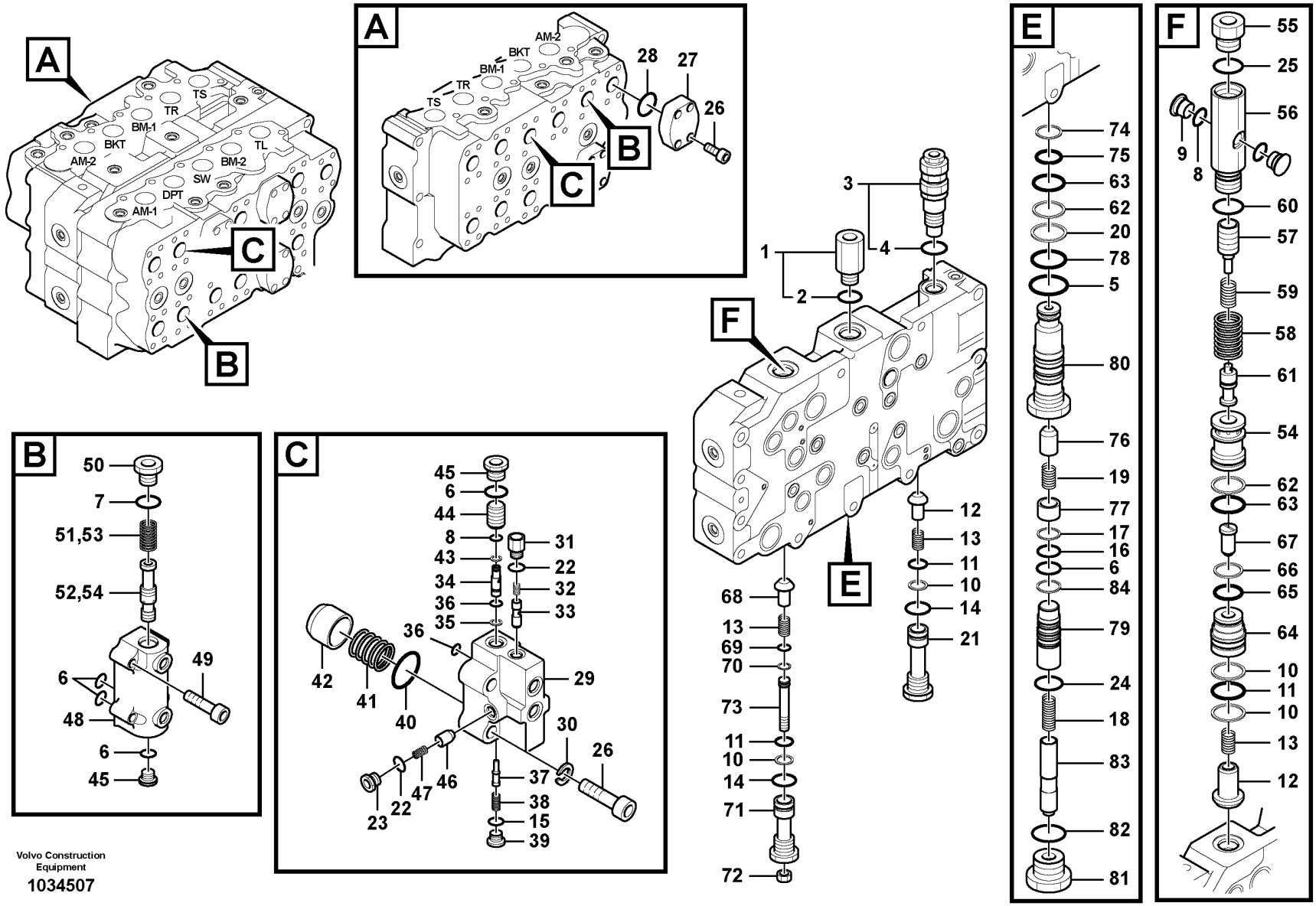

Volvo Construction Equipment

1034507

Fig.	Part No.	Quantity 1	2	3	PS	KIT	Description	Dénomination	Bezeichnung	품명	Denominación	Notes
31	VOE 14513201	2			OP		•Cap	•Chapeau	•Verschlusskappe	•캡	•Caperuza	
32	SA 7273-10590	2					•Spring	•Ressort	•Feder	•스프링	•Muelle	(SA 8230-36110)
33	VOE 14513202	2					•Piston	•Piston	•Kolben	•피스톤	•Piston	
34	SA 8230-35950	2					•Sleeve	•Manchon	•Muffe	•슬리브	•Manguito	
35	VOE 14880814	2				K	•Back-up ring	•Bague support	•Stützring	•백업 링	•Anillo de apoyo	
36	VOE 983497	4				K	•O-ring	•Joint torique	•O-Ring	•O 링	•Anillo tórico	
37	SA 7273-10080	2					•Poppet	•Clapet champignon	•Niete	•포핏	•Vástago	(SA 8230-35870)
38	SA 8230-36080	2					•Spring	•Ressort	•Feder	•스프링	•Resorte	
39	SA 7273-10370	2					•Plug	•Bouchon	•Stöpsel	•플러그	•Tapón	(SA 8230-35970)
40	VOE 990585	2				K	•O-ring	•Joint torique	•O-Ring	•O 링	•Anillo tórico	
41	SA 8230-36100	2					•Spring	•Ressort	•Feder	•스프링	•Resorte	
42	VOE 14513203	2					•Poppet	•Clapet champignon	•Niete	•포핏	•Vástago	
43	VOE 14880812	2				K	•Back-up ring	•Bague support	•Stützring	•백업 링	•Anillo de apoyo	
44	VOE 14521259	2					•Piston	•Piston	•Kolben	•피스톤	•Piston	
45	SA 8230-37030	4					•Cap	•Chapeau	•Kappe	•캡	•Caperuza	
46	SA 8230-11190	2					•Non-return valve	•Clapet antiretour	•Rückschlagventil	•논-리턴 밸브	•Válvula antirretorno	
47	SA 7273-10490	2					•Spring	•Ressort	•Feder	•스프링	•Resorte	
48	VOE 14513204	2			OP		•Cover	•Capot	•Haube	•커버	•Capo	
49	SA 8230-23030	8					•Bolt	•Boulon	•Bolzen	•볼트	•Perno	
50	VOE 14513205	2					•Cap	•Chapeau	•Verschlusskappe	•캡	•Caperuza	
51	VOE 14513206	1					•Spring	•Ressort	•Feder	•스프링	•Resorte	
52	VOE 14513207	1					•Coil	•Bobine	•Wickel	•코일	•Bobina	
53	VOE 14513208	1			OP		•Spring	•Ressort	•Feder	•스프링	•Resorte	
54	VOE 14513209	1			OP		•Spool	•Bobine	•Schieber	•스풀	•Bobina	
55	SA 8230-12130	1			OP		•Cap	•Chapeau	•Kappe	•캡	•Caperuza	
56	VOE 14524938	1			OP		•Sleeve	•Manchon	•Muffe	•슬리브	•Manguito	
57	SA 8230-11090	1			OP		•Piston	•Piston	•Kolben	•피스톤	•Piston	
58	SA 8230-13170	1			OP		•Spring	•Ressort	•Feder	•스프링	•Muelle	
59	SA 7273-10630	1					•Spring	•Ressort	•Feder	•스프링	•Resorte	
60	VOE 14513211	1				K	•O-ring	•Joint torique	•O-Ring	•O 링	•Anillo tórico	
61	VOE 14524939	1			OP		•Spool	•Bobine	•Schieber	•스풀	•Bobina	

1	8287463	**Main control valve** **Distributeur de commande principal** **Hauptsteuerventil** 제어밸브 **Válvula de control principal**	Catalogue id **20214**	Group **912**
2			Illustr. No **1034507**	Section **200**
3			Issue **20009061-F**	Page **611**
4				
5				

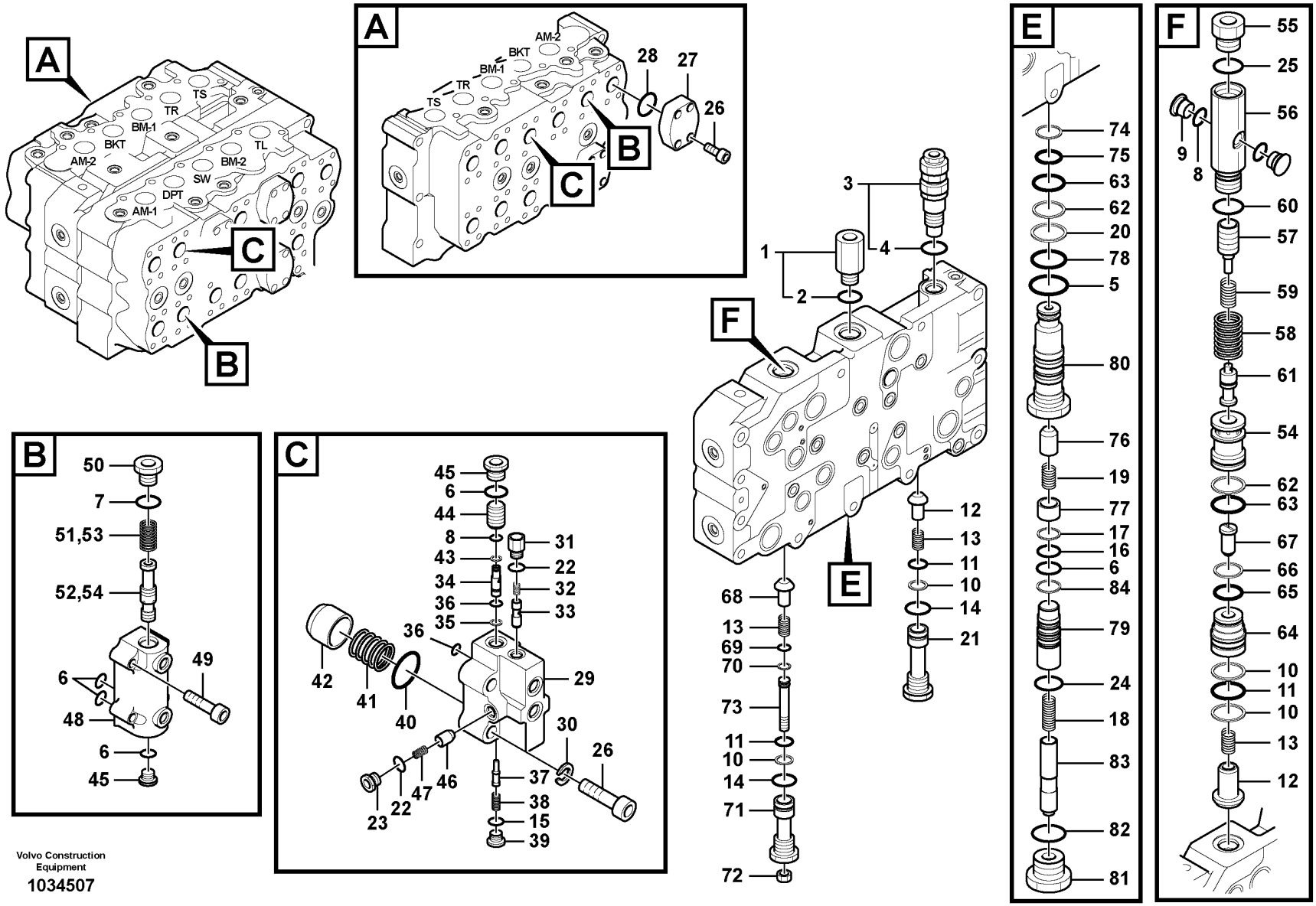

Volvo Construction Equipment

1034507

Fig.	Part No.	Quantity 1	2	3	PS	KIT	Description	Dénomination	Bezeichnung	품명	Denominación	Notes
62	VOE 14625242	2				K	•Ring	•Bague	•Ring	•링	•Anillo	(SA 9566-10280)
63	VOE 983526	2				K	•O-ring	•Joint torique	•O-Ring	•O 링	•Anillo tórico	
64	VOE 14524940	1			OP		•Sleeve	•Manchon	•Muffe	•슬리브	•Manguito	
65	VOE 983506	1				K	•O-ring	•Joint torique	•O-Ring	•O 링	•Anillo tórico	
66	VOE 14625243	1				K	•Ring	•Bague	•Ring	•링	•Anillo	(SA 9566-10150)
67	VOE 14524941	1			OP		•Piston	•Piston	•Kolben	•피스톤	•Piston	
68	VOE 14513214	1			SS		•Non-return valve	•Clapet antiretour	•Rückschlagventil	•논-리턴 밸브	•Válvula antirretorno	
69	VOE 983501	1				K	•O-ring	•Joint torique	•O-Ring	•O 링	•Anillo tórico	
70	SA 9566-1010A	1				K	•Back-up ring	•Bague support	•Stützring	•백업 링	•Anillo de apoyo	
71	VOE 14513215	1			OP		•Cap	•Chapeau	•Verschlusskappe	•캡	•Caperuza	
72	VOE 14501824	1					•Nut	•Écrou	•Mutter	•너트	•Tuerca	
73	VOE 14513216	1			OP		•Screw	•Vis	•Schraube	•나사	•Tornillo	
74	VOE 983523	1				K	•O-ring	•Joint torique	•O-Ring	•O 링	•Anillo tórico	
75	VOE 14880818	1				K	•Back-up ring	•Bague support	•Stützring	•백업 링	•Anillo de apoyo	
76	VOE 14513217	1					•Non-return valve	•Clapet antiretour	•Rückschlagventil	•논-리턴 밸브	•Válvula antirretorno	
77	VOE 14513218	1					•Piston	•Piston	•Kolben	•피스톤	•Piston	
78	VOE 983528	1				K	•O-ring	•Joint torique	•O-Ring	•O 링	•Anillo tórico	
79	VOE 14513219	1			OP		•Sleeve	•Douille	•Hülse	•슬리브	•Manguito	
80	VOE 14513220	1			OP		•Sleeve	•Douille	•Hülse	•슬리브	•Manguito	
81	VOE 14513221	1			OP		•Cap	•Chapeau	•Verschlusskappe	•캡	•Caperuza	
82	VOE 983511	1				K	•O-ring	•Joint torique	•O-Ring	•O 링	•Anillo tórico	
83	VOE 14513222	1			OP		•Spool	•Bobine	•Schieber	•스풀	•Bobina	
84	SA 9566-10180	1				K	•Back-up ring	•Bague support	•Stützring	•백업 링	•Anillo de apoyo	
100	VOE 14564857	1					Sealing kit	Kit plombage	Plombiersatz	씰링 키트	Kit de precinto	LH,RH BLOCK
	VOE 14564858	1					Sealing kit	Kit plombage	Plombiersatz	씰링 키트	Kit de precinto	MIDDLE BLOCK

1	8287463	**Main control valve** **Distributeur de commande principal** **Hauptsteuerventil** 제어밸브 **Válvula de control principal**	Catalogue id **20214**	Group **912**
2			Illustr. No **1034507**	Section **200**
3			Issue **20009061-F**	Page **613**
4				
5				

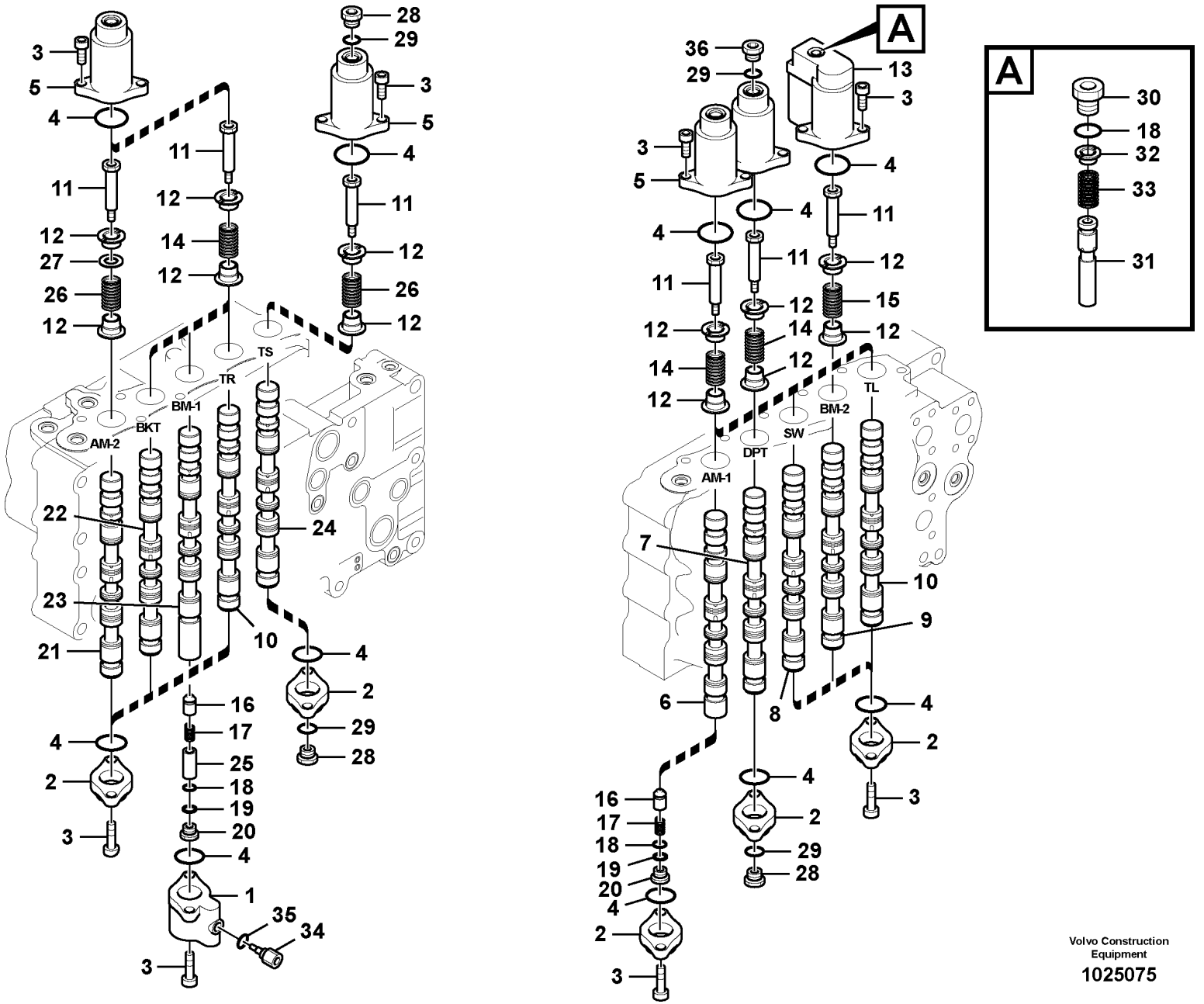

Volvo Construction Equipment

1025075

Fig.	Part No.	Quantity 1	2	3	PS	KIT	Description	Dénomination	Bezeichnung	품명	Denominación	Notes
	VOE 14586342	1					Valve	Valve	Ventil	밸브	Válvula	
1	**SA 8230-37010**	1					•Cover	•Capot	•Haube	•커버	•Capo	
2	**VOE 14596222**	9					•Cap	•Capot	•Verschlusskappe	•캡	•Capuchón	(SA 8230-10470)
3	**SA 8230-23040**	40					•Bolt	•Boulon	•Bolzen	•볼트	•Perno	
4	**VOE 990620**	10				K	•O-ring	•Joint torique	•O-Ring	•O 링	•Anillo tórico	
5	**SA 8230-10490**	9					•Cover	•Capot	•Haube	•커버	•Capo	
6		1			NS		•Spool	•Bobine	•Schieber	•스풀	•Bobina	
7		1			NS		•Spool	•Bobine	•Schieber	•스풀	•Bobina	
8		1			NS		•Spool	•Bobine	•Schieber	•스풀	•Bobina	
9		1			NS		•Spool	•Bobine	•Schieber	•스풀	•Bobina	
10		2			NS		•Spool	•Bobine	•Schieber	•스풀	•Bobina	
11	**SA 8230-35960**	10					•Cap	•Chapeau	•Kappe	•캡	•Caperuza	
12	**VOE 14596230**	20					•Guide	•Guide	•Führung	•가이드	•Guía	(VOE 14592386)
13	**VOE 14590141**	1					•Cover	•Capot	•Haube	•커버	•Capó	
14	**SA 8230-36130**	7					•Spring	•Ressort	•Feder	•스프링	•Resorte	
15	**VOE 14513151**	1					•Spring	•Ressort	•Feder	•스프링	•Resorte	
16	**VOE 14513152**	2					•Non-return valve	•Clapet antiretour	•Rückschlagventil	•논-리턴 밸브	•Válvula antirretorno	
17	**SA 8230-12830**	2					•Spring	•Ressort	•Feder	•스프링	•Resorte	
18	**VOE 990557**	3				K	•O-ring	•Joint torique	•O-Ring	•O 링	•Anillo tórico	
19	**VOE 14513153**	2				K	•Ring	•Anneau	•Ring	•링	•Anillo	
20	**VOE 14513154**	2					•Cap	•Chapeau	•Verschlusskappe	•캡	•Caperuza	
21		1			NS		•Spool	•Bobine	•Schieber	•스풀	•Bobina	
22		1			NS		•Spool	•Bobine	•Schieber	•스풀	•Bobina	
23		1			NS		•Spool	•Bobine	•Schieber	•스풀	•Bobina	
24		1			NS		•Spool	•Bobine	•Schieber	•스풀	•Bobina	
25	**VOE 14513169**	1					•Spacer	•Entretoise	•Abstandkörper	•스페이서	•Distanciador	
26	**VOE 14513173**	2					•Spring	•Ressort	•Feder	•스프링	•Resorte	
27	**VOE 14513174**	1					•Spacer	•Entretoise	•Abstandkörper	•스페이서	•Distanciador	
28	**SA 8230-01170**	3					•Cap	•Chapeau	•Kappe	•캡	•Caperuza	
29	**VOE 983505**	4				K	•O-ring	•Joint torique	•O-Ring	•O 링	•Anillo tórico	
30	**VOE 14513183**	1					•Cap	•Chapeau	•Verschlusskappe	•캡	•Caperuza	

1	**8287463**	**Main control valve** **Distributeur de commande principal** **Hauptsteuerventil** 제어밸브 **Válvula de control principal**	Catalogue id **20214**	Group **912**
2			Illustr. No **1025075**	Section **300**
3			Issue **20009061-F**	Page **615**
4				
5				

VOLVO

PL4608

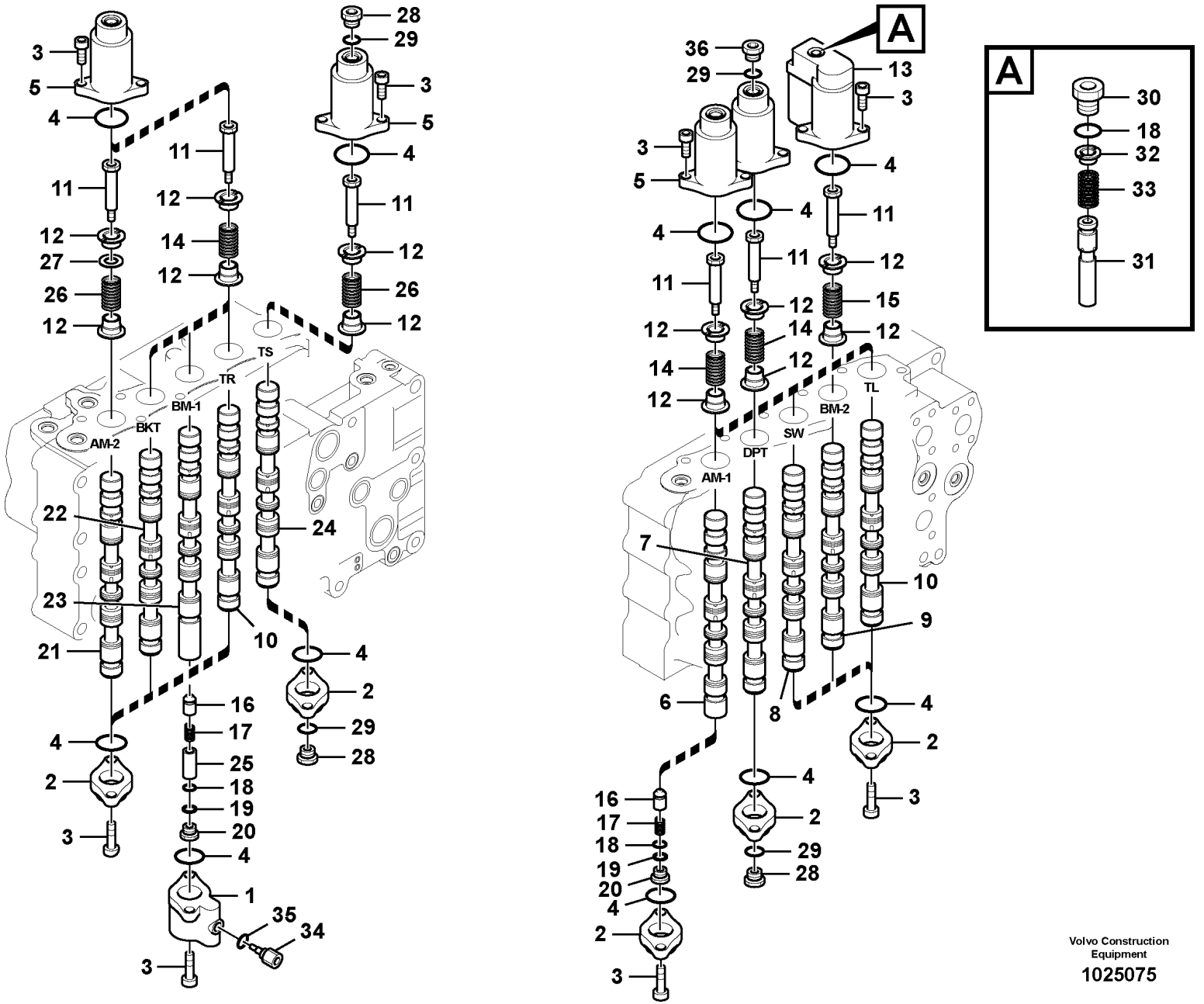

Volvo Construction Equipment

1025075

Fig.	Part No.	Quantity 1	2	3	PS	KIT	Description	Dénomination	Bezeichnung	품명	Denominación	Notes
31	SA 8230-13400	1					•Slide	•Tiroir	•Schieber	•슬라이드	•Corredera	
32	SA 8230-13350	1					•Guide	•Rail	•Führung	•가이드	•Guia	
33	SA 8230-13190	1					•Spring	•Ressort	•Feder	•스프링	•Resorte	
34	SA 8230-12040	1					•Cap	•Chapeau	•Kappe	•캡	•Caperuza	
35	VOE 983502	1				K	•O-ring	•Joint torique	•O-Ring	•O 링	•Anillo tórico	
36	VOE 14513189	1					•Plug	•Bouchon	•Stopfen	•플러그	•Tapón	
100	VOE 14564857	1					Sealing kit	Kit plombage	Plombiersatz	씰링 키트	Kit de precinto	LH,RH BLOCK
	VOE 14564858	1					Sealing kit	Kit plombage	Plombiersatz	씰링 키트	Kit de precinto	MIDDLE BLOCK

1	8287463	**Main control valve** **Distributeur de commande principal** **Hauptsteuerventil** 제어밸브 **Válvula de control principal**	Catalogue id **20214**	Group **912**
2			Illustr. No **1025075**	Section **300**
3			Issue **20009061-F**	Page **617**
4				
5				

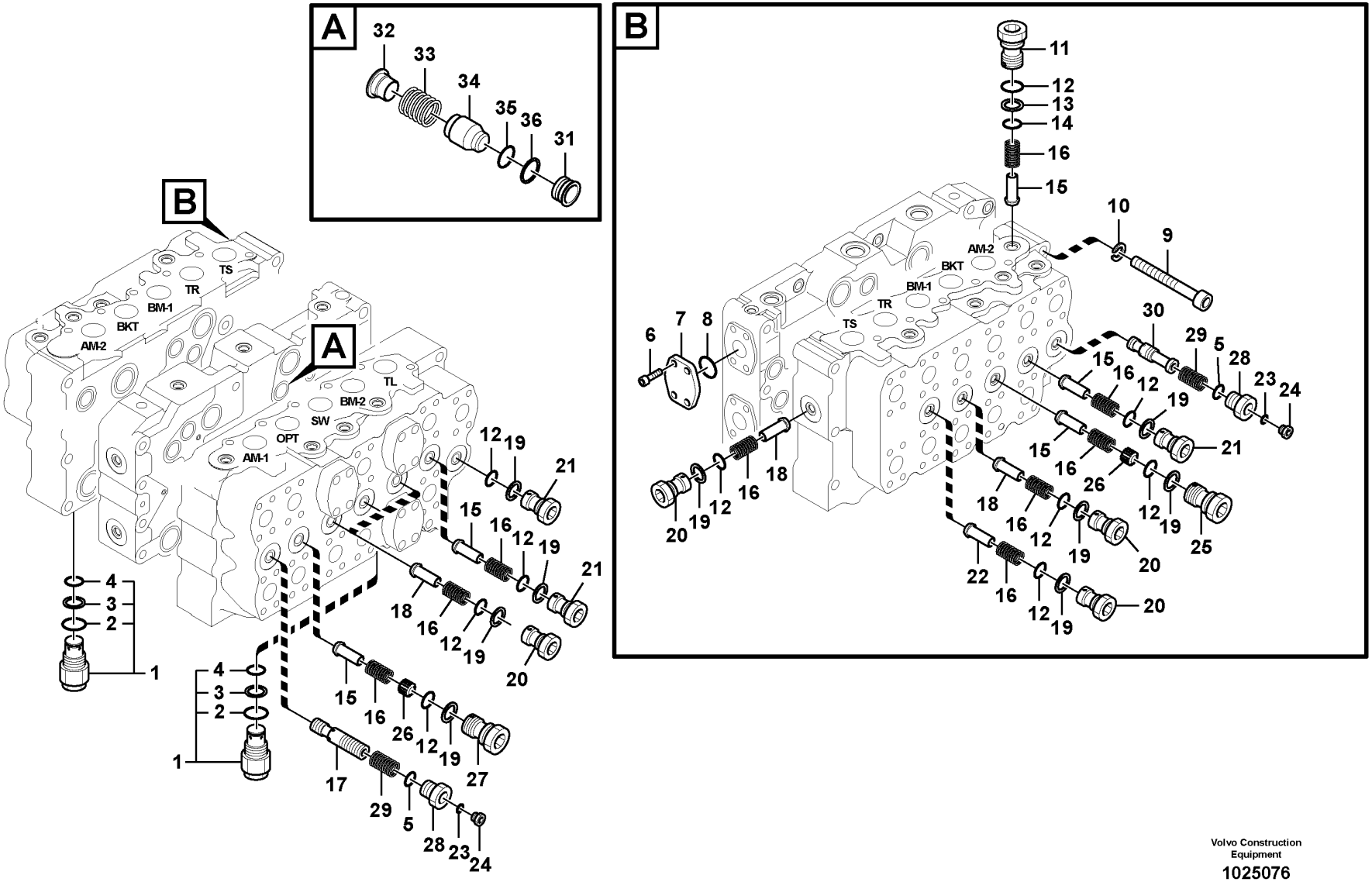

Volvo Construction Equipment

1025076

Fig.	Part No.	Quantity 1	2	3	PS	KIT	Description	Dénomination	Bezeichnung	품명	Denominación	Notes
	VOE 14586342	1					Valve	Valve	Ventil	밸브	Válvula	
1	VOE 14513185	2					•Non-return valve	•Clapet antiretour	•Rückschlagventil	•논-리턴 밸브	•Válvula antirretorno	
2	SA 8230-00421	1				K	••O-ring	••Joint torique	••O-Ring	••O 링	••Anillo tórico	
3	SA 9566-10200	1				K	••Back-up ring	••Bague support	••Stützring	••백업 링	••Anillo de apoyo	
4	VOE 14533610	1				K	••O-ring	••Joint torique	••O-Ring	••O 링	••Anillo tórico	
5	VOE 983532	2				K	•O-ring	•Joint torique	•O-Ring	•O 링	•Anillo tórico	
6	VOE 14513155	4					•Bolt	•Boulon	•Bolzen	•볼트	•Perno	
7	VOE 14513156	1					•Cover	•Capot	•Haube	•커버	•Capo	
8	VOE 994122	1				K	•O-ring	•Joint torique	•O-Ring	•O 링	•Anillo tórico	(VOE 14513228)
9	SA 8230-23100	7					•Bolt	•Boulon	•Bolzen	•볼트	•Perno	
10	VOE 14601626	7					•Washer	•Rondelle	•Scheibe	•워셔	•Arandela	(SA 8230-00750)
11	VOE 14513161	1					•Cap	•Chapeau	•Verschlusskappe	•캡	•Caperuza	
12	VOE 983529	12				K	•O-ring	•Joint torique	•O-Ring	•O 링	•Anillo tórico	
13	VOE 14880820	1				K	•Back-up ring	•Bague support	•Stützring	•백업 링	•Anillo de apoyo	
14	VOE 990606	1				K	•O-ring	•Joint torique	•O-Ring	•O 링	•Anillo tórico	
15	SA 8230-11280	5					•Non-return valve	•Clapet antiretour	•Rückschlagventil	•논-리턴 밸브	•Válvula antirretorno	
16	SA 8230-12860	11					•Spring	•Ressort	•Feder	•스프링	•Resorte	
17	VOE 14513199	1					•Spool	•Bobine	•Schieber	•스풀	•Bobina	
18	VOE 14513163	5					•Non-return valve	•Clapet antiretour	•Rückschlagventil	•논-리턴 밸브	•Válvula antirretorno	
19	SA 8230-02061	11				K	•Ring	•Bague	•Ring	•링	•Anillo	
20	VOE 14513164	6			SS		•Cap	•Capot	•Verschlusskappe	•캡	•Capuchón	
21	SA 8230-11950	3					•Cap	•Chapeau	•Kappe	•캡	•Caperuza	
22	VOE 14513178	1					•Non-return valve	•Clapet antiretour	•Rückschlagventil	•논-리턴 밸브	•Válvula antirretorno	
23	VOE 983502	2				K	•O-ring	•Joint torique	•O-Ring	•O 링	•Anillo tórico	
24	SA 7273-10751	2					•Cap	•Capot	•Verschlusskappe	•캡	•Capuchón	
25	VOE 14513186	1			OP		•Cap	•Chapeau	•Verschlusskappe	•캡	•Caperuza	
26	SA 8230-11290	2					•Non-return valve	•Clapet antiretour	•Rückschlagventil	•논-리턴 밸브	•Válvula antirretorno	
27	VOE 14513193	1					•Cap	•Chapeau	•Verschlusskappe	•캡	•Caperuza	
28	VOE 14513194	2					•Cap	•Chapeau	•Verschlusskappe	•캡	•Caperuza	
29	VOE 14513197	2					•Spring	•Ressort	•Feder	•스프링	•Resorte	
30	VOE 14513198	1					•Spool	•Bobine	•Schieber	•스풀	•Bobina	

1	8287463	**Main control valve** **Distributeur de commande principal** **Hauptsteuerventil** 제어밸브 **Válvula de control principal**	Catalogue id **20214**	Group **912**
2			Illustr. No **1025076**	Section **400**
3			Issue **20009061-F**	Page **619**
4				
5				

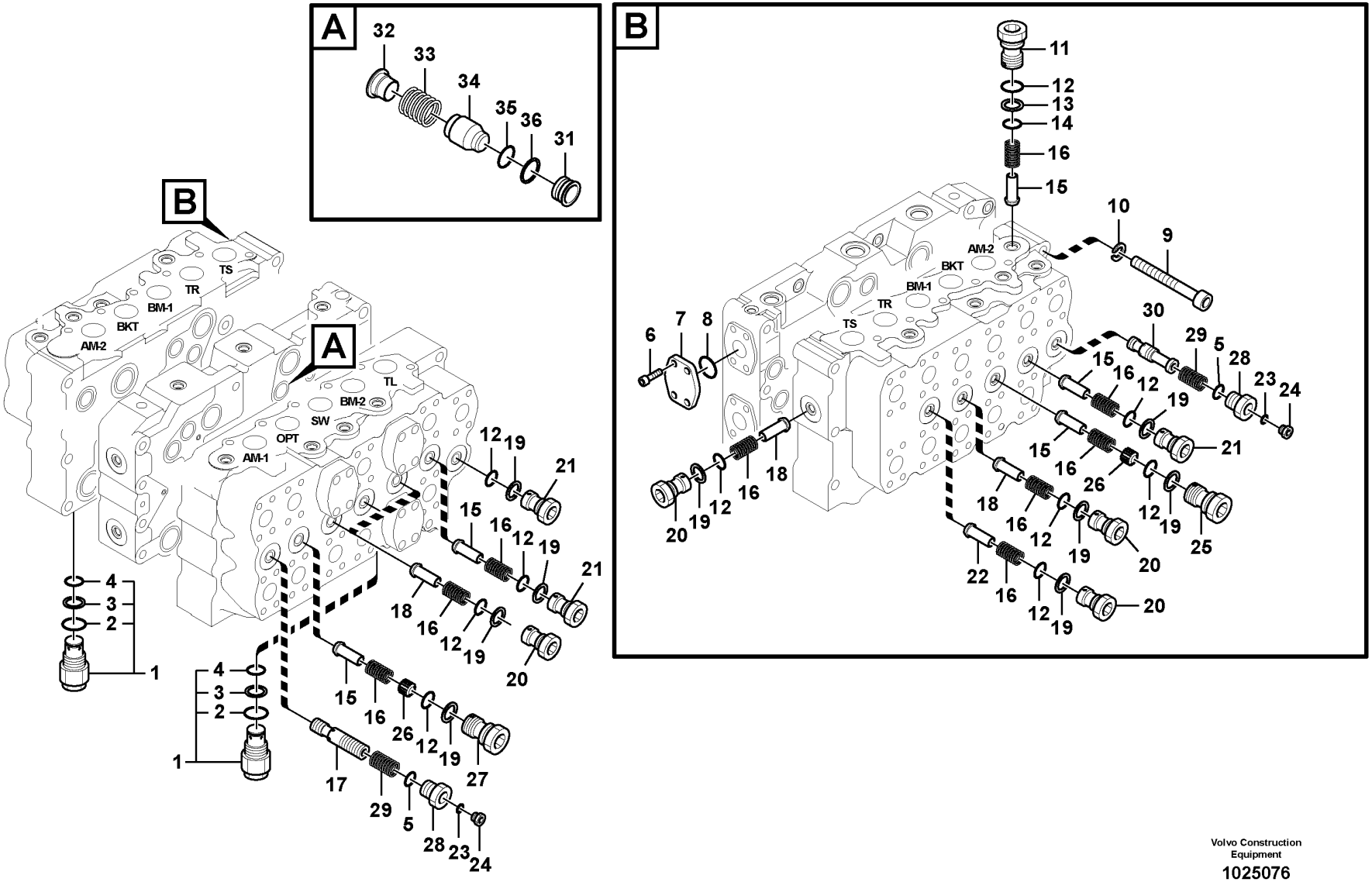

Volvo Construction Equipment

1025076

Fig.	Part No.	Quantity 1	2	3	PS	KIT	Description	Dénomination	Bezeichnung	품명	Denominación	Notes
31	VOE 14513182	1					•Seat	•Siege	•Sitz	•시트	•Asiento	
32	VOE 14513179	1			OP		•Guide	•Rail	•Führung	•가이드	•Guia	
33	VOE 14513180	1					•Spring	•Ressort	•Feder	•스프링	•Resorte	
34	VOE 14513181	1			OP		•Non-return valve	•Clapet antiretour	•Rückschlagventil	•논-리턴 밸브	•Válvula antirretorno	
35	VOE 14513233	1				K	•O-ring	•Joint torique	•O-Ring	•O 링	•Anillo tórico	
36	SA 8330-00330	1				K	•Ring	•Bague	•Ring	•링	•Anillo	
100	VOE 14564857	1					Sealing kit	Kit plombage	Plombiersatz	씰링 키트	Kit de precinto	LH,RH BLOCK
	VOE 14564858	1					Sealing kit	Kit plombage	Plombiersatz	씰링 키트	Kit de precinto	MIDDLE BLOCK

1	8287463	**Main control valve** **Distributeur de commande principal** **Hauptsteuerventil** 제어밸브 **Válvula de control principal**	Catalogue id **20214**	Group **912**
2			Illustr. No **1025076**	Section **400**
3			Issue **20009061-F**	Page **621**
4				
5				

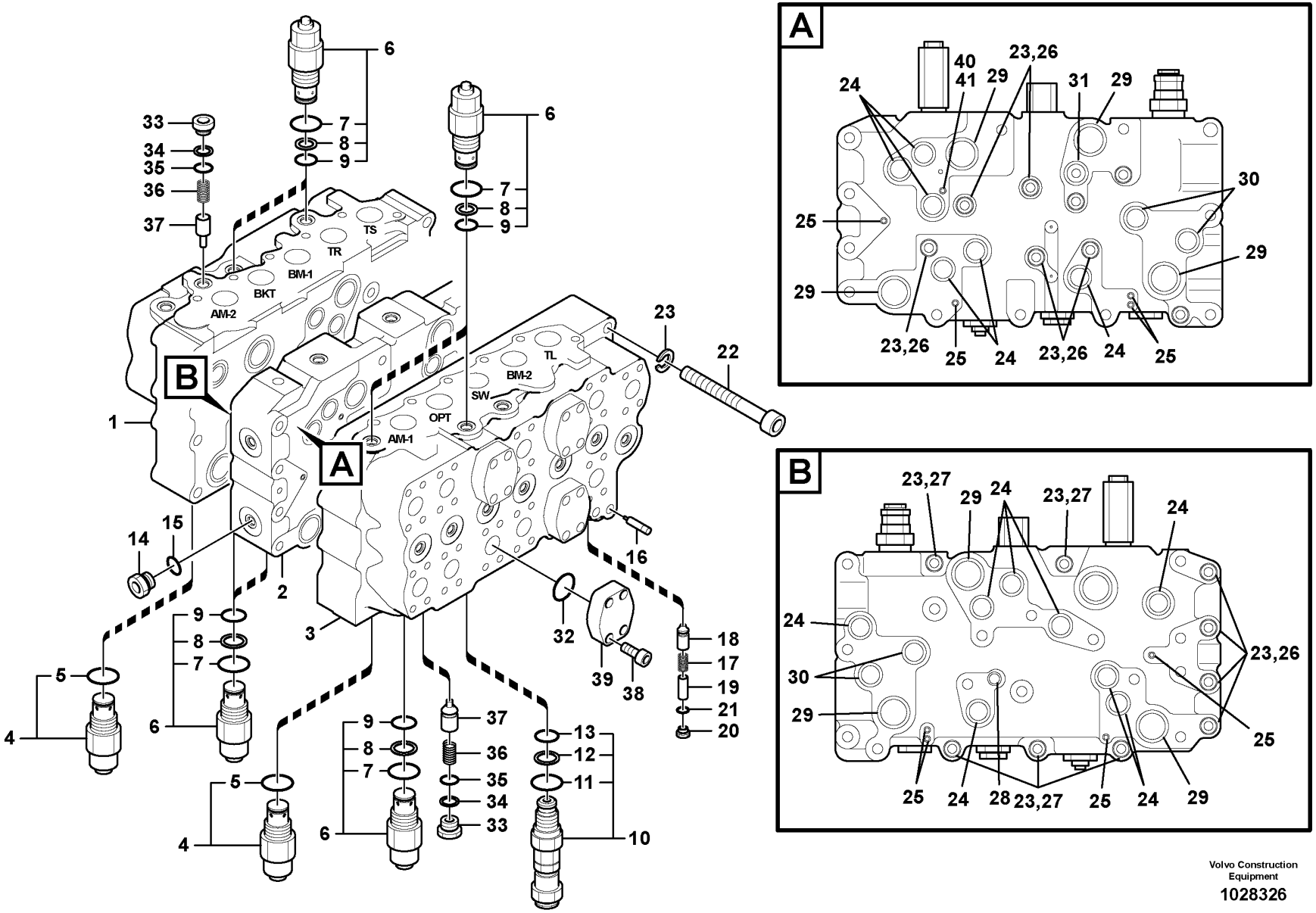

Volvo Construction Equipment

1028326

Fig.	Part No.	Quantity 1	2	3	PS	KIT	Description	Dénomination	Bezeichnung	품명	Denominación	Notes
	VOE 14586342	1					Valve	Valve	Ventil	밸브	Válvula	
1		1			NS		•Housing	•Carter	•Gehäuse	•하우징	•Carter	
2		1			NS		•Manifold	•Tubulure	•Verzweigung	•매니홀드	•Bifurcacion	
3		1			NS		•Housing	•Carter	•Gehäuse	•하우징	•Carter	
4	**VOE 14513144**	2					•Relief valve	•Soupape de surpression	•Überdruckventil	•릴리프 밸브	•Válvula de sobrepresión	
5	**VOE 983532**	1				K	••O-ring	••Joint torique	••O-Ring	••O 링	••Anillo tórico	
6	**SA 8230-12560**	7					•Relief valve	•Soupape de surpression	•Überdruckventil	•릴리프 밸브	•Válvula de sobrepresión	
7	**SA 8230-00421**	1				K	••O-ring	••Joint torique	••O-Ring	••O 링	••Anillo tórico	
8	**SA 9566-10200**	1				K	••Back-up ring	••Bague support	••Stützring	••백업 링	••Anillo de apoyo	
9	**VOE 14533610**	1				K	••O-ring	••Joint torique	••O-Ring	••O 링	••Anillo tórico	
10	**VOE 14597142**	1					•Relief valve	•Valve décharge	•Entlastungsventil	•릴리프 밸브	•Válvula de descarga	(VOE 14513190)
11	**SA 8230-00421**	1				K	••O-ring	••Joint torique	••O-Ring	••O 링	••Anillo tórico	
12	**SA 9566-10200**	1				K	••Back-up ring	••Bague support	••Stützring	••백업 링	••Anillo de apoyo	
13	**VOE 14533610**	1				K	••O-ring	••Joint torique	••O-Ring	••O 링	••Anillo tórico	
14	**SA 8230-01190**	1					•Cap	•Chapeau	•Kappe	•캡	•Caperuza	
15	**VOE 983527**	1				K	•O-ring	•Joint torique	•O-Ring	•O 링	•Anillo tórico	
16	**VOE 14513158**	1					•Orifice	•Orifice	•Dusenbohrung	•오리피스	•Orificio	
17	**VOE 14500411**	1					•Spring	•Ressort	•Feder	•스프링	•Muelle	
18	**VOE 14513159**	1					•Check valve	•Valve antiretour	•Rückschlagventil	•체크 밸브	•Válvula de retención	
19	**VOE 14513160**	1					•Spacer	•Entretoise	•Abstandkörper	•스페이서	•Distanciador	
20	**SA 8230-01150**	1					•Cap	•Capot	•Verschlusskappe	•캡	•Capuchón	
21	**VOE 983495**	1				K	•O-ring	•Joint torique	•O-Ring	•O 링	•Anillo tórico	
22	**SA 8230-23100**	3					•Bolt	•Boulon	•Bolzen	•볼트	•Perno	
23	**VOE 14601626**	20					•Washer	•Rondelle	•Scheibe	•워셔	•Arandela	(SA 8230-00750)
24	**SA 8230-00421**	14				K	•O-ring	•Joint torique	•O-Ring	•O 링	•Anillo tórico	
25	**VOE 14533605**	8				K	•O-ring	•Joint torique	•O-Ring	•O 링	•Anillo tórico	
26	**VOE 14513175**	12					•Bolt	•Boulon	•Bolzen	•볼트	•Perno	
27	**VOE 14513176**	5					•Hex. socket screw	•Vis à six pans creux	•Innensechskantschraube	•육각 소켓 나사	•Tornillo de hexágono embutido	
28	**VOE 14533609**	1				K	•O-ring	•Joint torique	•O-Ring	•O 링	•Anillo tórico	(VOE 14513177)

1	**8287463**	**Main control valve** **Distributeur de commande principal** **Hauptsteuerventil** 제어밸브 **Válvula de control principal**	Catalogue id **20214**	Group **912**
2			Illustr. No **1028326**	Section **500**
3			Issue **20009061-F**	Page **623**
4				
5				

VOLVO

PL4608

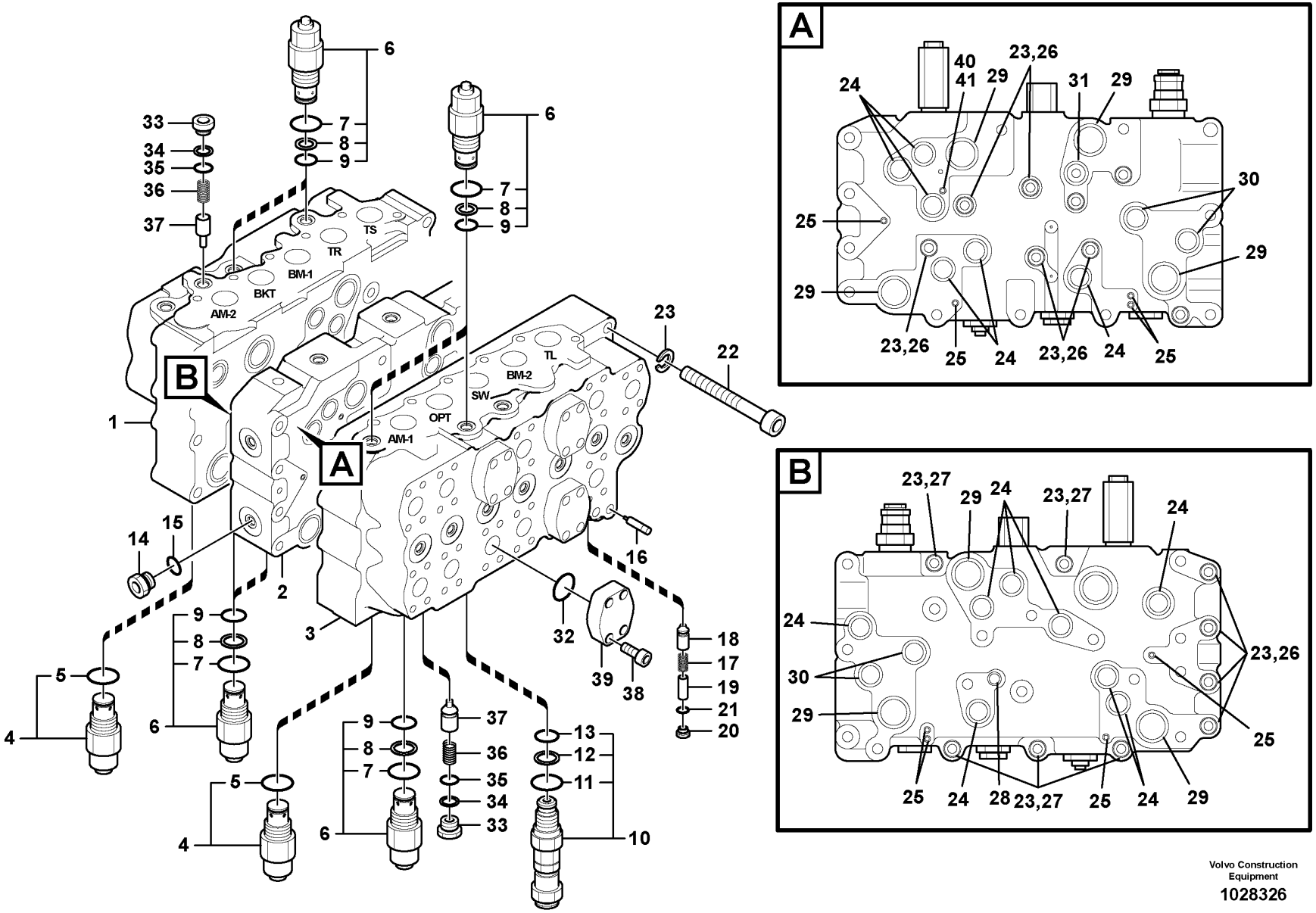

Volvo Construction Equipment

1028326

Fig.	Part No.	Quantity 1	2	3	PS	KIT	Description	Dénomination	Bezeichnung	품명	Denominación	Notes
29	VOE 14535185	8				K	•O-ring	•Joint torique	•O-Ring	•O 링	•Anillo tórico	
30	VOE 14513229	4				K	•O-ring	•Joint torique	•O-Ring	•O 링	•Anillo tórico	
31	VOE 14513232	1				K	•O-ring	•Joint torique	•O-Ring	•O 링	•Anillo tórico	
32	VOE 993326	4				K	•O-ring	•Joint torique	•O-Ring	•O 링	•Anillo tórico	(VOE 13949238)
33	VOE 14513191	2					•Cap	•Chapeau	•Verschlusskappe	•캡	•Caperuza	
34	VOE 14880817	2				K	•Back-up ring	•Bague support	•Stützring	•백업 링	•Anillo de apoyo	
35	VOE 983510	2				K	•O-ring	•Joint torique	•O-Ring	•O 링	•Anillo tórico	
36	VOE 14597144	2					•Spring	•Ressort	•Feder	•스프링	•Resorte	(SA 8230-12900)
37	VOE 14513192	2					•Non-return valve	•Clapet antiretour	•Rückschlagventil	•논-리턴 밸브	•Válvula antirretorno	
38	SA 8230-00600	16					•Bolt	•Boulon	•Bolzen	•볼트	•Perno	
39	VOE 14521258	4					•Flange	•Bride	•Flansch	•플랜지	•Brida	(SA 8230-02370)
40	VOE 14557146	1					•O-ring	•Joint torique	•O-Ring	•O 링	•Anillo tórico	
41	VOE 14597149	1					•Ring	•Bague	•Ring	•링	•Anillo	(VOE 14557147)
100	VOE 14564857	1					Sealing kit	Kit plombage	Plombiersatz	씰링 키트	Kit de precinto	LH,RH BLOCK
	VOE 14564858	1					Sealing kit	Kit plombage	Plombiersatz	씰링 키트	Kit de precinto	MIDDLE BLOCK

1	8287463	**Main control valve** **Distributeur de commande principal** **Hauptsteuerventil** 제어밸브 **Válvula de control principal**	Catalogue id **20214**	Group **912**
2			Illustr. No **1028326**	Section **500**
3			Issue **20009061-F**	Page **625**
4				
5				

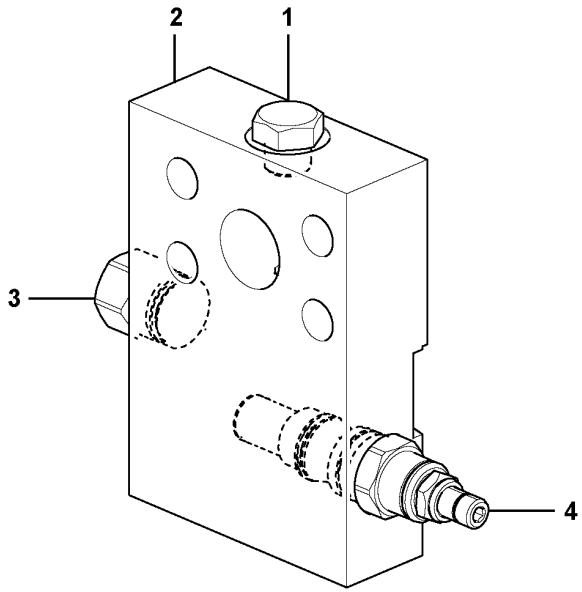
2
1
3
4

Fig.	Part No.	Quantity 1	2	3	PS	KIT	Description	Dénomination	Bezeichnung	품명	Denominación	Notes
	VOE 14646192	1					Valve	Valve	Ventil	밸브	Válvula	
1	**VOE 14652021**	1					•Plug	•Tampon	•Stopfen	•플러그	•Tapón	
2	**VOE 983528**	1					•O-ring	•Joint torique	•O-Ring	•O 링	•Anillo tórico	
3	**VOE 14652019**	1					•Non-return valve	•Clapet antiretour	•Rückschlagventil	•논-리턴 밸브	•Válvula antirretorno	
4	**VOE 14652018**	1					•Relief valve	•Valve décharge	•Entlastungsventil	•릴리프 밸브	•Válvula de descarga	

1	**8287474 S/N -110078**	**Valve** **Valve** **Ventil** 밸브 **Válvula**	Catalogue id **20214**	Group **912**
2			Illustr. No **1073068**	Section **1500**
3				
4			Issue **20009061-F**	Page **627**
5				

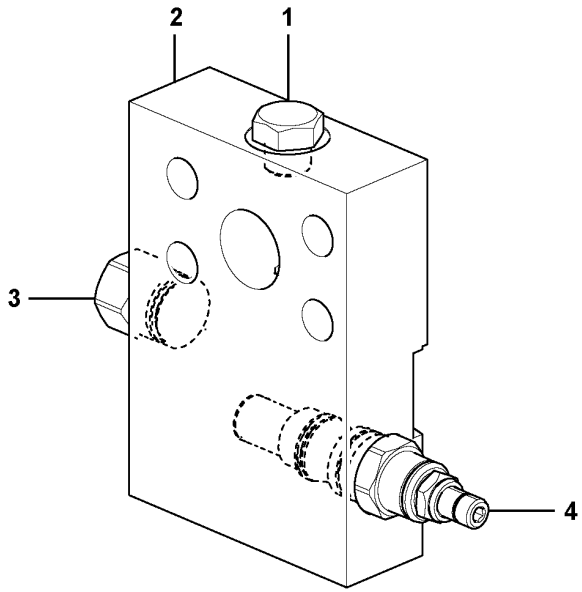
2
1
3
4

Fig.	Part No.	Quantity 1	2	3	PS	KIT	Description	Dénomination	Bezeichnung	품명	Denominación	Notes
	VOE 14646192	1					Valve	Valve	Ventil	밸브	Válvula	
1	**VOE 14652021**	1					•Plug	•Tampon	•Stopfen	•플러그	•Tapón	
2	**VOE 983528**	1					•O-ring	•Joint torique	•O-Ring	•O 링	•Anillo tórico	
3	**VOE 14652019**	1					•Non-return valve	•Clapet antiretour	•Rückschlagventil	•논-리턴 밸브	•Válvula antirretorno	
4	**VOE 14652018**	1					•Relief valve	•Valve décharge	•Entlastungsventil	•릴리프 밸브	•Válvula de descarga	

1	**8286221 S/N 110079-**	**Valve** **Valve** **Ventil** 밸브 **Válvula**	Catalogue id **20214**	Group **912**
2			Illustr. No **1073068**	Section **1510**
3				
4			Issue **20009061-F**	Page **629**
5				

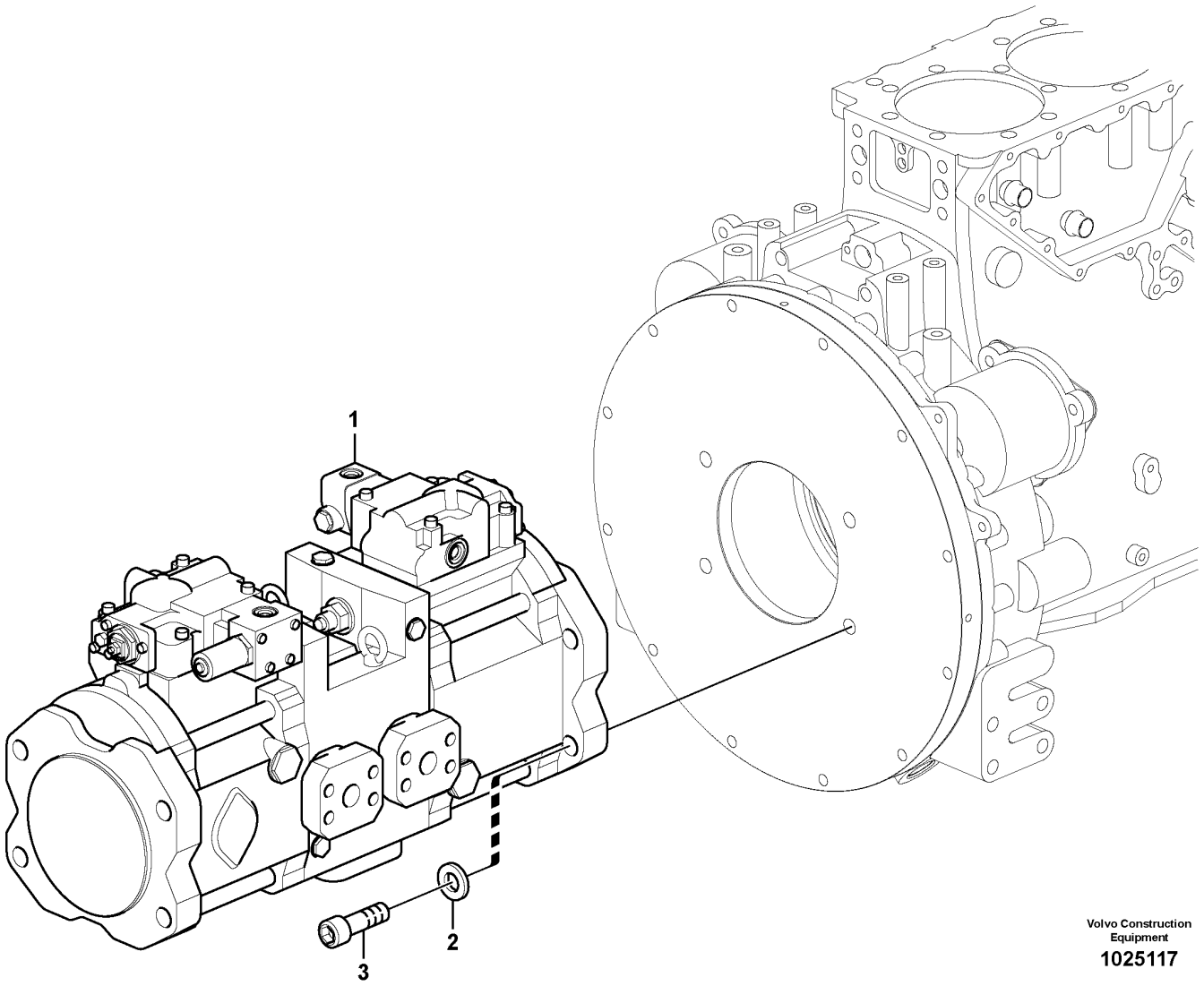

Volvo Construction Equipment

1025117

Fig.	Part No.	Quantity 1	2	3	PS	KIT	Description	Dénomination	Bezeichnung	품명	Denominación	Notes
1	**VOE 14526609**	1			SS		Pump	Pompe	Pumpe	펌프	Bomba	S/N -110018 See group 913-200 page 633
	VOE 14612484	1			SS		Hydraulic pump	Pompe hydraulique	Hydraulikpumpe	유압 펌프	Bomba de hidráulica	S/N 110019-
	VOE 14536037	1					•Regulator	•Regulateur	•Regler	•레귤레이터	•Regulador	FRONT See group 913-300 page 639
	VOE 14536038	1					•Regulator	•Regulateur	•Regler	•레귤레이터	•Regulador	REAR See group 913-300 page 639
2	**VOE 992047**	4					Plain washer	Rondelle plane	Flachscheibe		Arandela plana	
3	**VOE 984364**	4					Hex. socket screw	Vis à six pans creux	Innensechskantschraube	육각 소켓 나사	Tornillo de hexágono embutido	

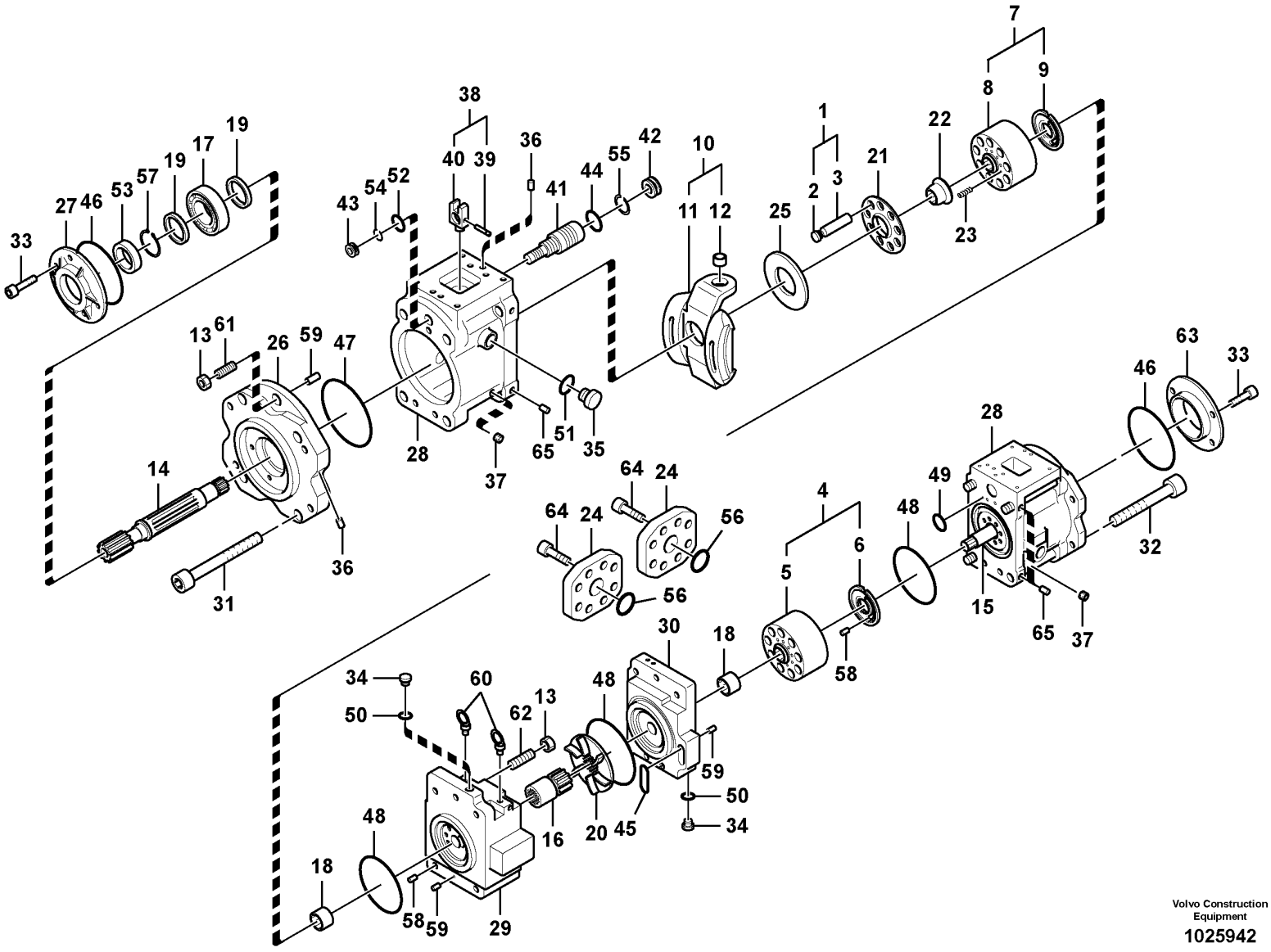

Volvo Construction Equipment

1025942

Fig.	Part No.	Quantity 1	2	3	PS	KIT	Description	Dénomination	Bezeichnung	품명	Denominación	Notes
	VOE 14526609	1			SS		Pump	Pompe	Pumpe	펌프	Bomba	S/N -110018
	VOE 14612484	1			SS		Hydraulic pump	Pompe hydraulique	Hydraulikpumpe	유압 펌프	Bomba de hidráulica	S/N 110019-
1	**VOE 14594327**	2					•Piston	•Piston	•Kolben	•피스톤	•Pistón	(VOE 14536026)
2		9			NS		••Piston	••Piston	••Kolben	••피스톤	••Piston	
3		9			NS		••Seat	••Siege	••Sitz	••시트	••Asiento	
4	**SA 7223-00790**	1					•Cylinder	•Verin	•Zylinder	•실린더	•Cilindro	
5		1			NS		••Block	••Bloc	••Block	••블록	••Bloque	
6		1			NS		••Plate	••Plaque	••Platte	••플레이트	••Placa	
7	**VOE 14536025**	1					•Cylinder	•Cylindre	•Zylinder	•실린더	•Cilindro	(VOE 14536024)
8		1			NS		••Block	••Bloc	••Block	••블록	••Bloque	
9		1			NS		••Plate	••Plaque	••Platte	••플레이트	••Placa	
10	**VOE 14502011**	2					•Plate	•Tôle	•Blech	•플레이트	•Chapa	
11		1			NS		••Plate	••Plaque	••Platte	••플레이트	••Placa	
12		1			NS		••Bushing	••Bague	••Buchse	••부싱	••Casquillo	
13	**VOE 979022**	4					•Hexagon nut	•Écrou hexagonal	•Sechskantmutter	•육각 너트	•Tuerca hexagonal	
14	**VOE 14536032**	1					•Shaft	•Arbre	•Welle	•샤프트	•Eje	
15	**VOE 14536031**	1					•Shaft	•Arbre	•Welle	•샤프트	•Eje	
16	**SA 8230-09360**	1					•Connecting rod	•Bielle	•Pleuel	•피스톤 로드	•Biela	
17	**SA 7241-00421**	2					•Bearing	•Palier	•Lager	•베어링	•Cojinete	(VOE 14511980)
18	**VOE 14511981**	2					•Bearing	•Palier	•Lager	•베어링	•Cojinete	
19	**SA 8230-08850**	3					•Spacer	•Partie Intermédiaire	•Zwischenstück	•스페이서	•Espaciador	
20	**SA 8230-09090**	1					•Hydraulic unit	•Ensemble hydraulique	•Hydraulikaggregat	•유압 유닛	•Unidad hidráulica	
21	**VOE 14536027**	2					•Plate	•Plaque	•Platte	•플레이트	•Placa	
22	**VOE 14510070**	2					•Bushing	•Bague	•Buchse	•부싱	•Casquillo	
23	**SA 7223-00180**	18					•Spring	•Ressort	•Feder	•스프링	•Muelle	
24	**VOE 14512543**	2					•Plate	•Tôle	•Blech	•플레이트	•Chapa	
25	**SA 7223-00210**	2					•Plate	•Tôle	•Blech	•플레이트	•Chapa	
26	**SA 7223-00260**	2					•Support	•Support	•Stütze	•서포트	•Apoyo	
27	**VOE 14551796**	1					•Cover	•Capot	•Haube	•커버	•Capo	(SA 7223-00280)
28	**VOE 14526119**	2					•Casing	•Boitier	•Gehäuse	•케이싱	•Cubierta	S/N -110018

1	**8287463**	**Hydraulic pump** **Pompe hydraulique** **Hydraulikpumpe** 유압펌프 **Bomba hidráulica**	Catalogue id **20214**	Group **913**
2			Illustr. No **1025942**	Section **200**
3			Issue **20009061-F**	Page **633**
4				
5				

VOLVO

PL4608

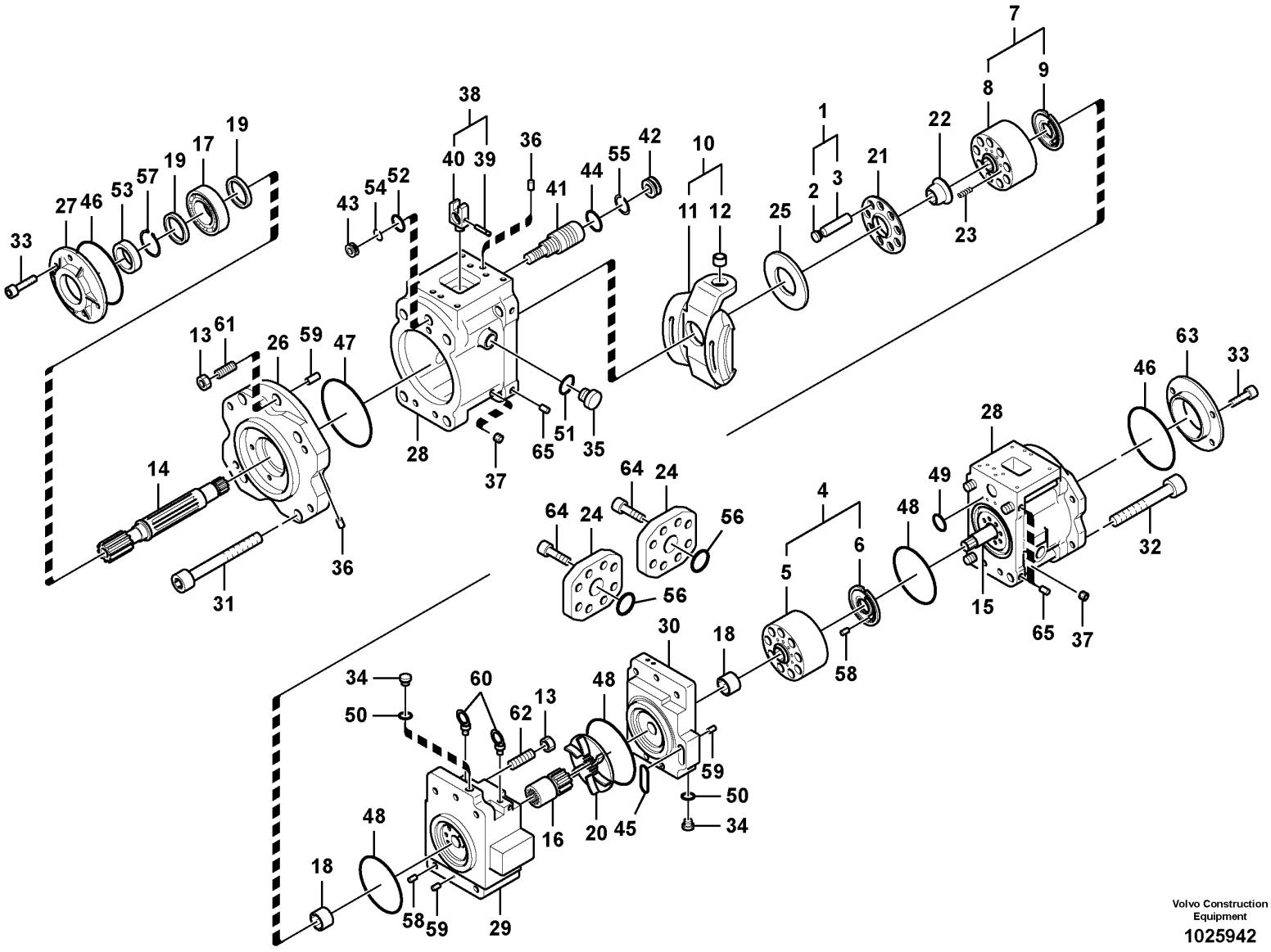

Volvo Construction Equipment

1025942

Fig.	Part No.	Quantity 1	2	3	PS	KIT	Description	Dénomination	Bezeichnung	품명	Denominación	Notes
	VOE 14526119	2					•Casing	•Boitier	•Gehäuse	•케이싱	•Cubierta	(VOE 14615352) S/N 110019-
29	**SA 8230-08990**	1					•Cover	•Capot	•Haube	•커버	•Capo	
30	**VOE 14622760**	1					•Cover	•Capot	•Haube	•커버	•Capó	(SA 8230-09000)
31	**SA 7223-00390**	4					•Hex. socket screw	•Vis à six pans creux	•Innensechskantschraube	•육각 소켓 나사	•Tornillo de hexágono embutido	
32	**SA 8230-09900**	4					•Hex. socket screw	•Vis à six pans creux	•Innensechskantschraube	•육각 소켓 나사	•Tornillo de hexágono embutido	
33	**VOE 13967630**	8					•Allen Hd Screw	•Vis A 6 Pans Cr	•Inbusschraube	•스크류	•Torn Hex Embut	
34	**SA 9415-11021**	4					•Plug	•Tampon	•Stopfen	•플러그	•Tapón	
35	**SA 9415-11051**	4					•Plug	•Tampon	•Stopfen	•플러그	•Tapón	
36	**VOE 14560637**	32					•Plug	•Tampon	•Stopfen	•플러그	•Tapón	(SA 7242-11040)
37	**VOE 14512382**	5					•Plug	•Tampon	•Stopfen	•플러그	•Tapón	
38	**VOE 14536023**	2					•Pin	•Goupille	•Stift	•핀	•Pasador	
39		1			NS		••Pin	••Goupille	••Zapfen	••핀	••Pasador	
40		1			NS		••Pin	••Fiche	••Stecker	••핀	••Ficha	
41	**VOE 14536033**	2					•Piston	•Piston	•Kolben	•피스톤	•Pistón	
42	**SA 7223-00420**	2					•Stop	•Arrêt	•Anschlag	•스톱	•Parada	
43	**SA 7223-00430**	2					•Stop	•Arrêt	•Anschlag	•스톱	•Parada	
44	**SA 7223-00690**	2				K	•O-ring	•Joint torique	•O-Ring	•O 링	•Anillo tórico	
45	**VOE 14535385**	1				K	•O-ring	•Joint torique	•O-Ring	•O 링	•Anillo tórico	
46	**VOE 14533617**	2				K	•O-ring	•Joint torique	•O-Ring	•O 링	•Anillo tórico	
47	**VOE 14615353**	2				K	•O-ring	•Joint torique	•O-Ring	•O 링	•Anillo tórico	
48	**VOE 14533035**	3				K	•O-ring	•Joint torique	•O-Ring	•O 링	•Anillo tórico	
49	**VOE 14533604**	15				K	•O-ring	•Joint torique	•O-Ring	•O 링	•Anillo tórico	
50	**VOE 14534029**	10			SS	K	•O-ring	•Joint torique	•O-Ring	•O 링	•Anillo tórico	
51	**VOE 14533612**	4				K	•O-ring	•Joint torique	•O-Ring	•O 링	•Anillo tórico	
52	**SA 7223-00700**	2				K	•O-ring	•Joint Torique	•O-Ring	•오링	•Junta torica	
53	**VOE 14600699**	1				K	•Seal	•Étanchéité	•dichtung	•시일링	•Junta	(VOE 14533040)
54	**SA 7223-00640**	2				K	•Ring	•Bague	•Ring	•링	•Anillo	
55	**SA 7223-00650**	2				K	•Ring	•Bague	•Ring	•링	•Anillo	
56	**VOE 14534044**	2			SS	K	•O-ring	•Joint torique	•O-Ring	•O 링	•Anillo tórico	

1	**8287463**	**Hydraulic pump** **Pompe hydraulique** **Hydraulikpumpe** 유압펌프 **Bomba hidráulica**	Catalogue id **20214**	Group **913**
2			Illustr. No **1025942**	Section **200**
3			Issue **20009061-F**	Page **635**
4				
5				

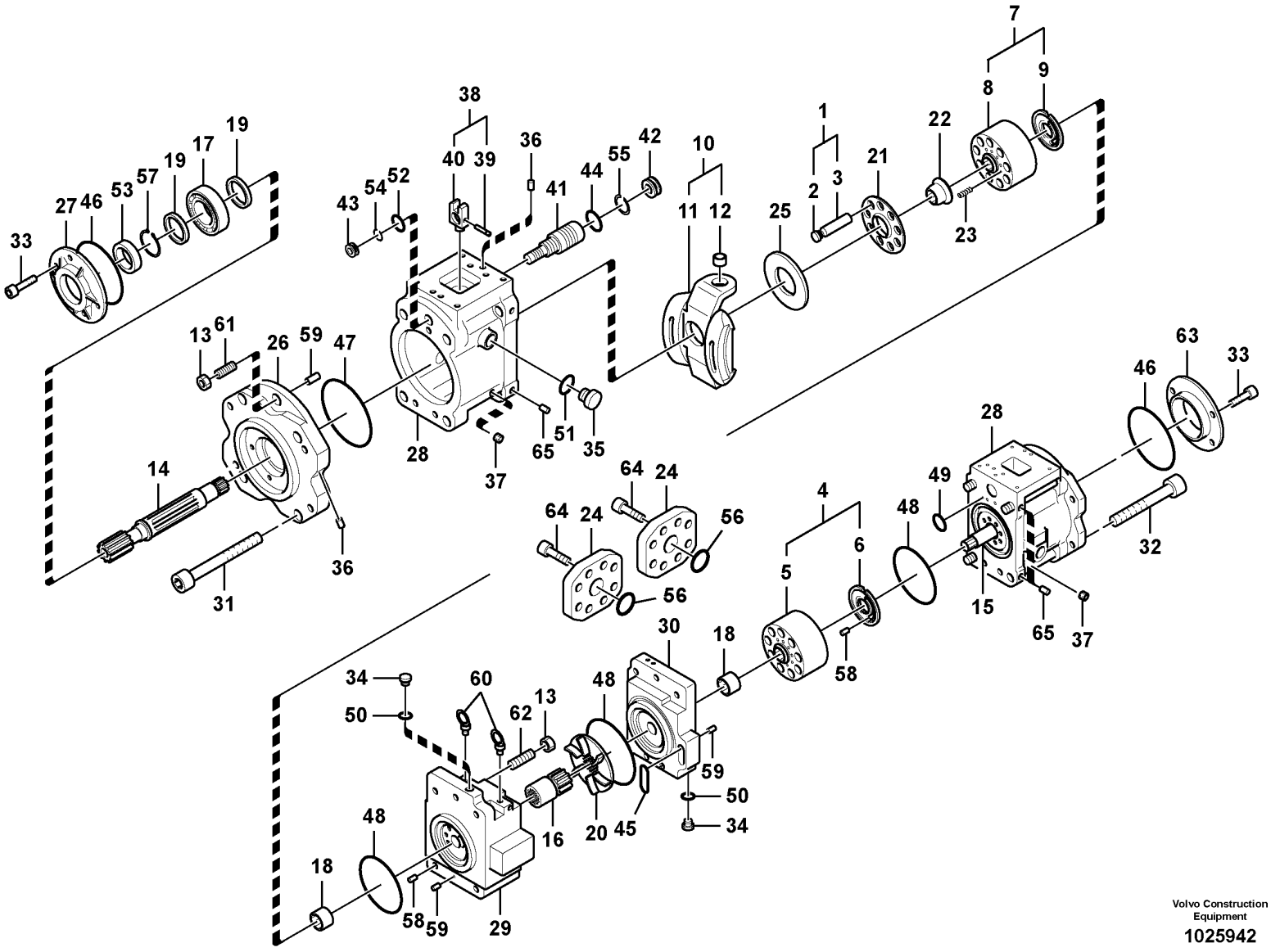

Volvo Construction Equipment

1025942

Fig.	Part No.	Quantity 1	2	3	PS	KIT	Description	Dénomination	Bezeichnung	품명	Denominación	Notes
57	VOE 914470	2					•Snap ring	•Circlip	•Nutring	•리테인 링	•Circlip	(SA 9541-01045)
58	SA 7242-10560	2					•Pin	•Goupille	•Zapfen	•핀	•Pasador	
59	SA 7223-00660	5					•Spring pin	•Goupille tubulaire	•Federstift	•스프링 핀	•Pasador tubular	
60	VOE 14880555	2					•Eye bolt	•Vis oeillet	•Ringschraube	•아이 볼트	•Ojo tornillo	
61	SA 7223-00670	2					•Set Screw	•Vis Butee	•Anschlagschraub	•세트 스크류	•Tornillo Tope	
62	SA 7223-00680	2					•Set Screw	•Vis Butee	•Anschlagschraub	•세트 스크류	•Tornillo Tope	
63	VOE 14512544	1					•Cover	•Capot	•Haube	•커버	•Capó	
64	SA 9016-11206	8					•Hex. socket screw	•Vis à six pans creux	•Innensechskantschraube	•육각 소켓 나사	•Tornillo de hexágono embutido	
65	VOE 14535197	8					•Screw	•Vis	•Schraube	•나사	•Tornillo	S/N 110019-
100	VOE 14554877	1					Sealing kit	Jeu joints	Dichtungssatz	씰링 키트	Juego de reténes	

1	8287463	**Hydraulic pump** **Pompe hydraulique** **Hydraulikpumpe** 유압펌프 **Bomba hidráulica**	Catalogue id **20214**	Group **913**
2			Illustr. No **1025942**	Section **200**
3			Issue **20009061-F**	Page **637**
4				
5				

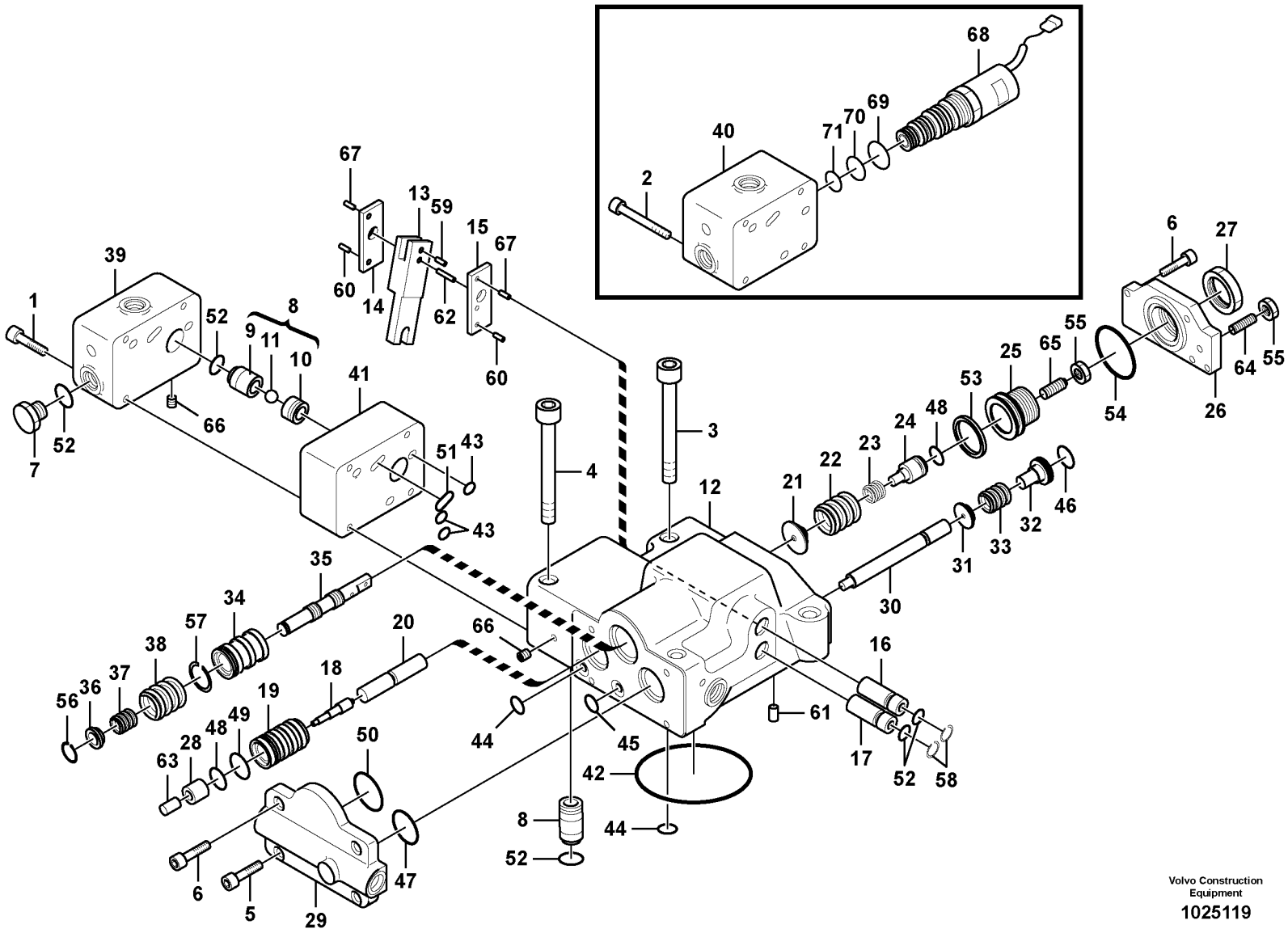

Volvo Construction Equipment

1025119

Fig.	Part No.	Quantity 1	2	3	PS	KIT	Description	Dénomination	Bezeichnung	품명	Denominación	Notes
	VOE 14536037	1					Regulator	Regulateur	Regler	레귤레이터	Regulador	Front
	VOE 14536038	1					Regulator	Regulateur	Regler	레귤레이터	Regulador	Rear
1	**SA 8230-25880**	4					•Hex. socket screw	•Vis à six pans creux	•Innensechskantschraube	•육각 소켓 나사	•Tornillo de hexágono embutido	Front
2	**SA 8240-03580**	4					•Bolt	•Boulon	•Bolzen	•볼트	•Perno	Rear
3	**SA 8230-25910**	2					•Hex. socket screw	•Vis à six pans creux	•Innensechskantschraube	•육각 소켓 나사	•Tornillo de hexágono embutido	
4	**SA 8230-25920**	2					•Bolt	•Boulon	•Bolzen	•볼트	•Perno	
5	**SA 8230-25860**	2					•Bolt	•Boulon	•Bolzen	•볼트	•Perno	
6	**SA 8230-25850**	6					•Bolt	•Boulon	•Bolzen	•볼트	•Perno	
7	**SA 9415-11021**	1					•Plug	•Tampon	•Stopfen	•플러그	•Tapón	
8	**SA 7223-00450**	2					•Non-return valve	•Clapet antiretour	•Rückschlagventil	•논-리턴 밸브	•Válvula antirretorno	
9		2			NS		••Seat	••Siege	••Sitz	••시트	••Asiento	
10		2			NS		••Stop	••Arrêt	••Anschlag	••스톱	••Parada	
11		1			NS		••Ball	••Bille	••Kugel	••볼	••Bola	
12		1			NS		•Casing	•Boitier	•Gehäuse	•케이싱	•Cubierta	
13		1			NS		•Lever	•Levier	•Hebel	•레버	•Palanca	
14		1			NS		•Lever	•Levier	•Hebel	•레버	•Palanca	
15		1			NS		•Lever	•Levier	•Hebel	•레버	•Palanca	
16		1			NS		•Plug	•Bouchon	•Stopfen	•플러그	•Tapon	
17		1			NS		•Plug	•Bouchon	•Stopfen	•플러그	•Tapon	
18		1			NS		•Piston	•Piston	•Kolben	•피스톤	•Piston	
19		1			NS		•Case	•Etui	•Futteral	•케이스	•Funda	
20		1			NS		•Rod	•Tringle	•Stange	•로드	•Tirante	
21		1			NS		•Seat	•Siege	•Sitz	•시트	•Asiento	
22		1			NS		•Spring	•Ressort	•Feder	•스프링	•Muelle	
23	**VOE 14511634**	1			OP		•Spring	•Ressort	•Feder	•스프링	•Muelle	
24		1			NS		•Stem	•Queue Soupape	•Stange	•스템	•Vastago	
25		1			NS		•Screw	•Vis	•Schraube	•스크류	•Tornillo	
26		1			NS		•Cover	•Capot	•Haube	•커버	•Capo	
27	**SA 8230-09550**	1			OP		•Lock nut	•Contre-ecrou	•Sicherungsmutter	•록 너트	•Contratuerca	
28		1			NS		•Sleeve	•Manchon	•Muffe	•슬리브	•Manguito	

1	**8287463**	**Regulator, hydraulic pump** **Régulateur, pompe hydraulique** **Regler, Hydraulikpumpe** 유압펌프 레귤레이터 **Regulador, bomba hidráulica**	Catalogue id **20214**	Group **913**
2			Illustr. No **1025119**	Section **300**
3				
4			Issue **20009061-F**	Page **639**
5				

VOLVO

PL4608

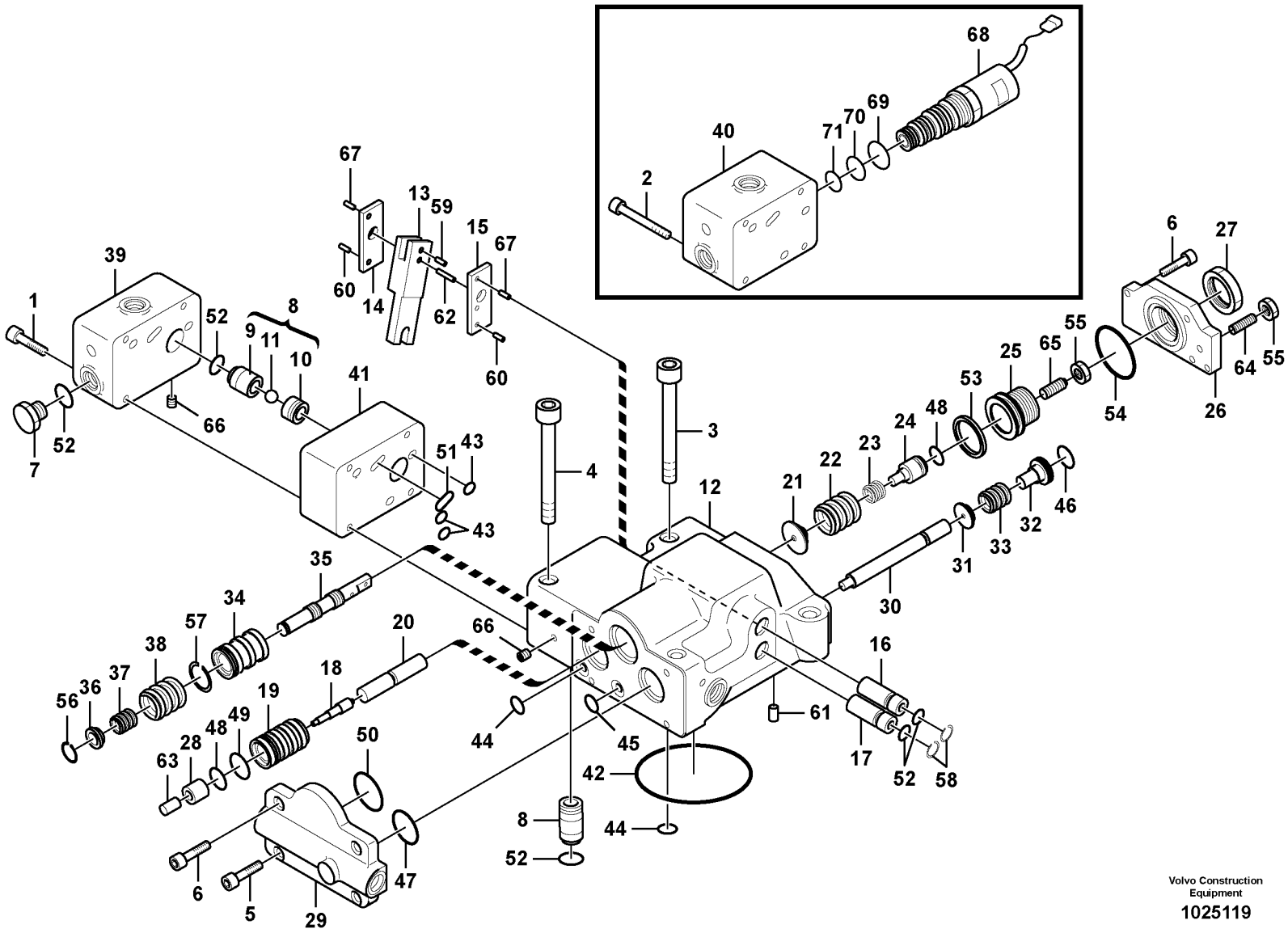

Volvo Construction Equipment

1025119

Fig.	Part No.	Quantity 1	2	3	PS	KIT	Description	Dénomination	Bezeichnung	품명	Denominación	Notes
29		1			NS		•Cover	•Capot	•Haube	•커버	•Capo	
30		1			NS		•Piston	•Piston	•Kolben	•피스톤	•Piston	
31		1			NS		•Seat	•Siege	•Sitz	•시트	•Asiento	
32	VOE 14512929	1			OP		•Stem	•Queue Soupape	•Stange	•스템	•Vastago	
33		1			NS		•Spring	•Ressort	•Feder	•스프링	•Muelle	
34		1			NS		•Sleeve	•Manchon	•Muffe	•슬리브	•Manguito	
35		1			NS		•Spool	•Bobine	•Schieber	•스풀	•Bobina	
36		1			NS		•Seat	•Siege	•Sitz	•시트	•Asiento	
37		1			NS		•Spring	•Ressort	•Feder	•스프링	•Muelle	
38		1			NS		•Spring	•Ressort	•Feder	•스프링	•Muelle	
39		1			NS		•Cover	•Capot	•Haube	•커버	•Capo	Front
40		1			NS		•Casing	•Boitier	•Gehäuse	•케이싱	•Cubierta	Rear
41		1			NS		•Plate	•Plaque	•Platte	•플레이트	•Placa	
42	VOE 14534051	1			SS	K	•O-ring	•Joint torique	•O-Ring	•O 링	•Anillo tórico	
43	VOE 14533603	3				K	•O-ring	•Joint torique	•O-Ring	•O 링	•Anillo tórico	
44	VOE 14533604	8				K	•O-ring	•Joint torique	•O-Ring	•O 링	•Anillo tórico	
45	VOE 14534050	1			SS	K	•O-ring	•Joint torique	•O-Ring	•O 링	•Anillo tórico	
46	VOE 14534028	1			SS	K	•O-ring	•Joint torique	•O-Ring	•O 링	•Anillo tórico	
47	VOE 14534049	1			SS	K	•O-ring	•Joint torique	•O-Ring	•O 링	•Anillo tórico	
48	VOE 14528250	2			SS	K	•O-ring	•Joint torique	•O-Ring	•O 링	•Anillo tórico	
49	VOE 14534048	1			SS	K	•O-ring	•Joint torique	•O-Ring	•O 링	•Anillo tórico	
50	VOE 14534047	1			SS	K	•O-ring	•Joint torique	•O-Ring	•O 링	•Anillo tórico	
51	VOE 14529757	1				K	•O-ring	•Joint torique	•O-Ring	•O 링	•Anillo tórico	
52	VOE 14534029	7			SS	K	•O-ring	•Joint torique	•O-Ring	•O 링	•Anillo tórico	
53	VOE 14534045	1			SS	K	•O-ring	•Joint torique	•O-Ring	•O 링	•Anillo tórico	
54	VOE 14534044	1			SS	K	•O-ring	•Joint torique	•O-Ring	•O 링	•Anillo tórico	
55	SA 9113-10800	2					•Hexagon nut	•Écrou hexagonal	•Sechskantmutter	•육각 너트	•Tuerca hexagonal	
56	SA 9541-01010	1					•Retaining ring	•Bague retenue	•Haltering	•리테이닝 링	•Anillo retén	
57	SA 8230-26960	1					•Ring	•Bague	•Ring	•링	•Anillo	
58	SA 9541-02015	2					•Retaining ring	•Bague retenue	•Haltering	•리테이닝 링	•Anillo retén	
59		1			NS		•Cover	•Capot	•Haube	•커버	•Capó	

1	8287463	**Regulator, hydraulic pump** **Régulateur, pompe hydraulique** **Regler, Hydraulikpumpe** 유압펌프 레귤레이터 **Regulador, bomba hidráulica**	Catalogue id **20214**	Group **913**
2			Illustr. No **1025119**	Section **300**
3				
4			Issue **20009061-F**	Page **641**
5				

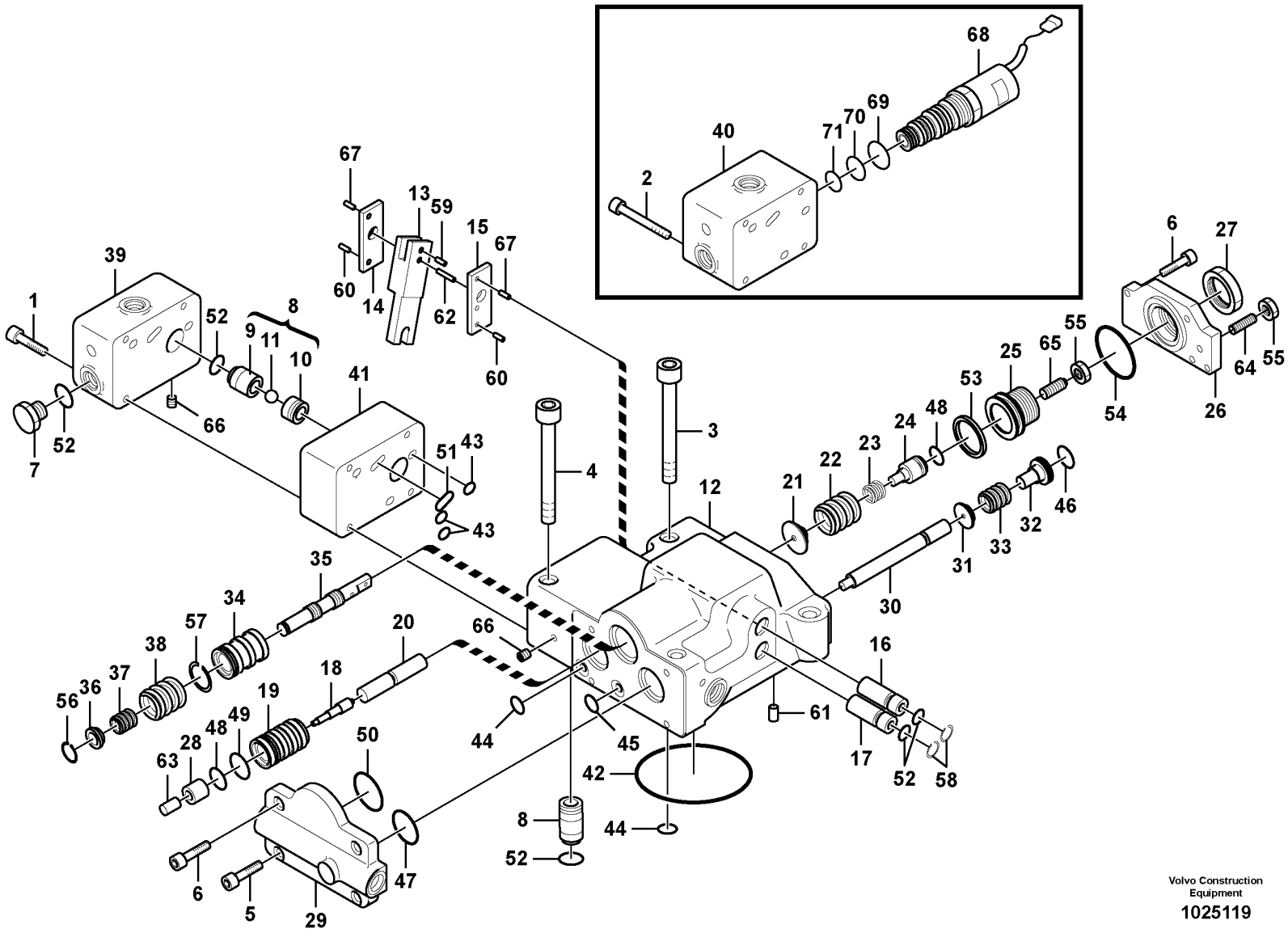

Volvo Construction Equipment

1025119

Fig.	Part No.	Quantity 1	2	3	PS	KIT	Description	Dénomination	Bezeichnung	품명	Denominación	Notes
60	SA 8230-26360	2			OP		•Pin	•Goupille	•Zapfen	•핀	•Pasador	
61		1			NS		•Pin	•Goupille	•Zapfen	•핀	•Pasador	
62		1			NS		•Pin	•Goupille	•Zapfen	•핀	•Pasador	
63		1			NS		•Pin	•Goupille	•Zapfen	•핀	•Pasador	
64	SA 8240-04510	1					•Screw	•Vis	•Schraube	•스크류	•Tornillo	
65		1			NS		•Screw	•Vis	•Schraube	•스크류	•Tornillo	
66	VOE 14560637	6					•Plug	•Tampon	•Stopfen	•플러그	•Tapón	(SA 7242-11040)
67	VOE 14534504	2			OP		•Pin	•Goupille	•Zapfen	•핀	•Pasador	
68	SA 8230-32080	1					Valve	Soupape	Ventil	밸브	Valvula	
69	VOE 990547	1					•O-ring	•Joint torique	•O-Ring	•O 링	•Anillo tórico	
70	VOE 990738	1					•O-ring	•Joint torique	•O-Ring	•O 링	•Anillo tórico	
71	VOE 990546	1					•O-ring	•Joint torique	•O-Ring	•O 링	•Anillo tórico	
100	VOE 14554876	1					Sealing kit	Jeu joints	Dichtungssatz	씰링 키트	Juego de retenes	

1	8287463	**Regulator, hydraulic pump** **Régulateur, pompe hydraulique** **Regler, Hydraulikpumpe** 유압펌프 레귤레이터 **Regulador, bomba hidráulica**	Catalogue id **20214**	Group **913**
2			Illustr. No **1025119**	Section **300**
3				
4			Issue **20009061-F**	Page **643**
5				

VOLVO

PL4608

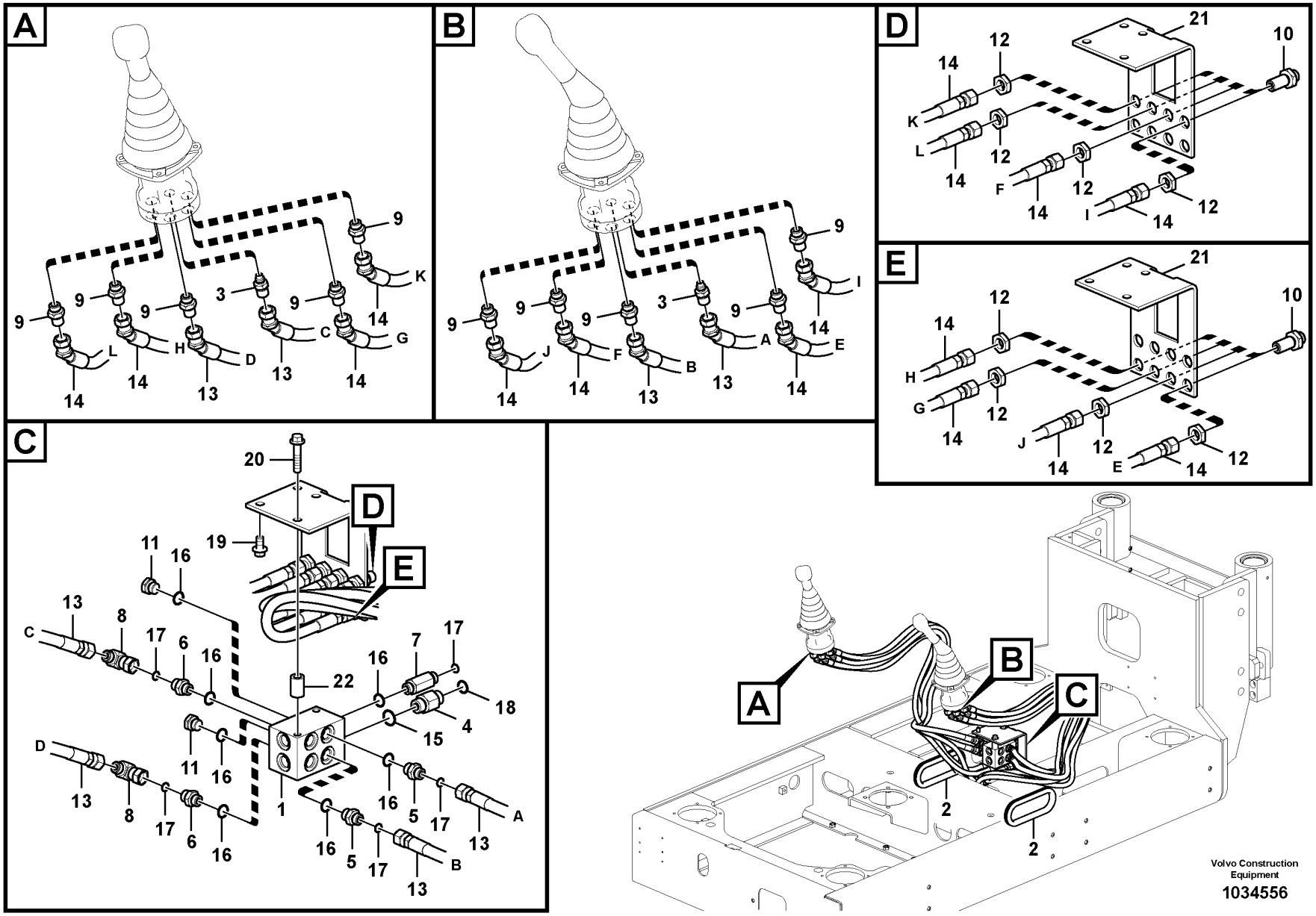
A
B
C
D
E
Volvo Construction Equipment
1034556

Fig.	Part No.	Quantity 1	2	3	PS	KIT	Description	Dénomination	Bezeichnung	품명	Denominación	Notes
1	VOE 14531097	1					Block	Bloc	Block	블록	Bloque	
2	VOE 14529065	2					Grommet	Passe fil	Durchführung	그로멧	Pasaje	
3	VOE 14534524	2					Connector	Connexion	Anschluss	커넥터	Unión	
4	VOE 14881293	1					Connector	Raccord	Anschluss	커넥터	Union	
5	VOE 14881558	2					Connector	Raccord	Anschluss	커넥터	Union	
6	VOE 14881558	2					Connector	Raccord	Anschluss	커넥터	Union	
7	VOE 14881563	1					Connector	Connexion	Anschluss	커넥터	Unión	
8	VOE 13933900	2					Elbow nipple	Raccord coudé	Winkelnippel	엘보우 니플	Niple angular	
9	VOE 935085	10					Nipple	Raccord	Nippel	니플	Niple	
10	VOE 935425	8					Nipple	Raccord	Nippel	니플	Niple	
11	SA 9415-11031	2					Plug	Tampon	Stopfen	플러그	Tapón	
12	VOE 935429	8					Lock nut	Contre-écrou	Sicherungsmutter	잠금장치 너트	Contratuerca	
13	VOE 937410	4					Hose assembly	Conduit flexible	Schlauchleitung	호스 어셈블리	Conducto	
14	VOE 937219	8					Hose assembly	Conduit flexible	Schlauchleitung	호스 어셈블리	Conducto	
15	VOE 990557	1					O-ring	Joint torique	O-Ring	O 링	Anillo tórico	
16	VOE 983505	7					O-ring	Joint torique	O-Ring	O 링	Anillo tórico	
17	VOE 990737	5					O-ring	Joint torique	O-Ring	O 링	Anillo tórico	
18	VOE 990738	1					O-ring	Joint torique	O-Ring	O 링	Anillo tórico	
19	VOE 946441	2					Flange screw	Vis à embase	Flanschschraube	플랜지 나사	Tornillo embridado	
20	VOE 13965186	2					Screw	Vis	Schraube	나사	Tornillo	
21		1			NS		Bracket	Console	Konsole	브라켓	Ménsula	
22		2			NS		Spacer	Partie Intermédiaire	Zwischenstück	스페이서	Espaciador	

1	8287463	**Servo system, control valve to remote control valve** **Système servo, valve commande vers valve commande a distance** **Servosystem, Steuerventil zu Vorsteuergerät** 서보 배관,제어밸브에서 원격조종밸브 **Servosistema, válvula de control a válvula de mando a distan**	Catalogue id **20214**	Group **914**
2			Illustr. No **1034556**	Section **100**
3				
4			Issue **20009061-F**	Page **645**
5				

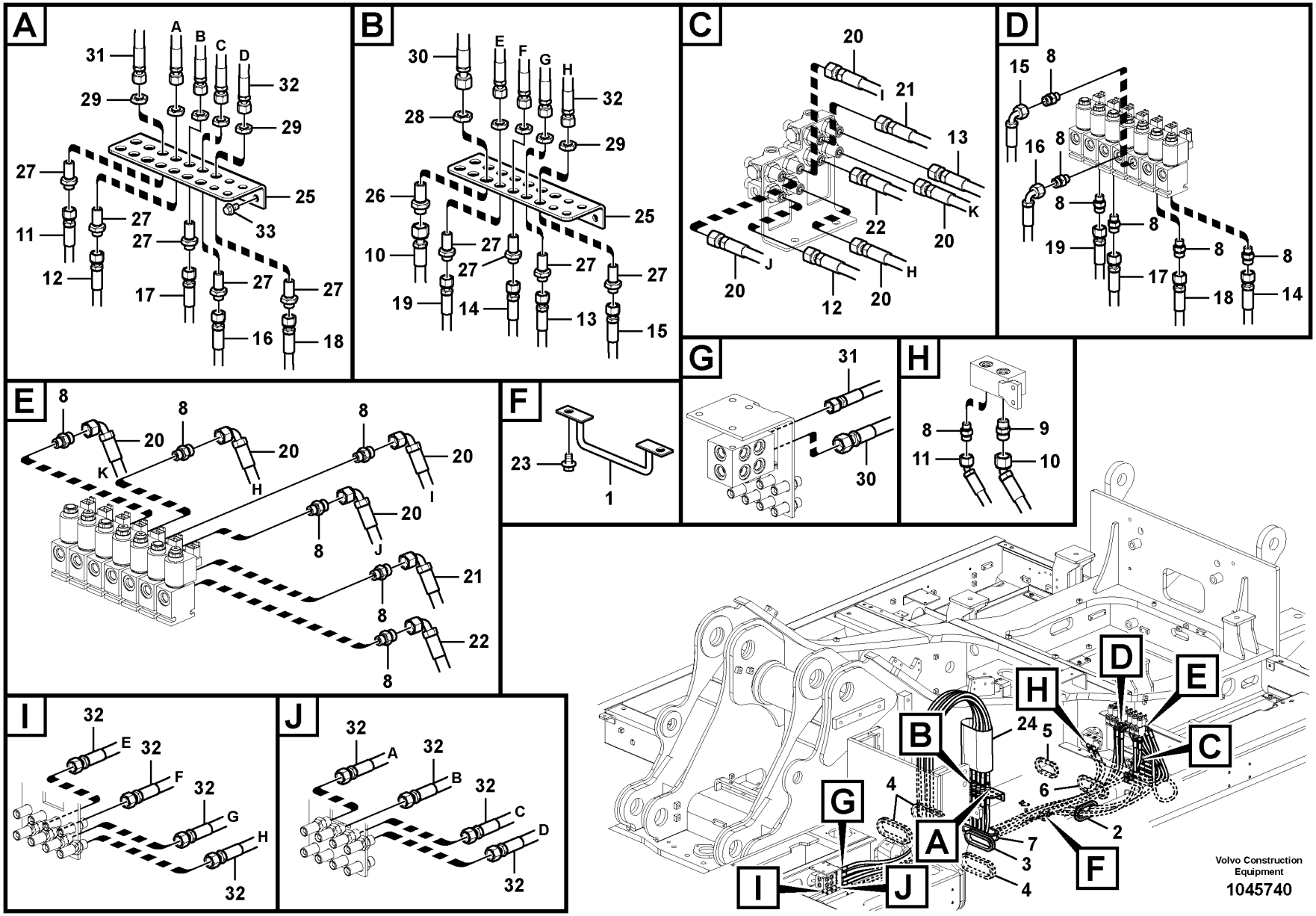
A
31
A
B
C
D
32
29
29
27
25
33
27
27
27
11
12
17
27
27
16
18
B
30
E
F
G
H
32
28
29
26
25
10
27
27
27
27
19
14
13
15
C
20
I
21
13
22
K
20
J
20
H
20
12
20
D
15
8
16
8
8
8
19
8
8
17
18
14
G
31
30
H
8
9
11
10
E
8
8
8
20
K
20
H
20
I
8
20
J
8
21
8
22
8
F
23
1
I
32
E
32
F
32
G
H
32
J
32
A
32
B
32
C
D
32
Volvo Construction Equipment
1045740

Fig.	Part No.	Quantity 1	2	3	PS	KIT	Description	Dénomination	Bezeichnung	품명	Denominación	Notes
1	VOE 14531409	1					Clamp	Collier serrage	Klemme	클램프	Abrazadera	
2	VOE 14568418	1					Grommet	Passe fil	Durchführung	그로멧	Pasaje	
3	VOE 14387852	1					Grommet	Passe fil	Durchführung	그로멧	Pasaje	
4	VOE 14531677	3					Grommet	Passe fil	Durchführung	그로멧	Pasaje	
5	VOE 14529064	1					Grommet	Passe fil	Durchführung	그로멧	Pasaje	
6	VOE 14529065	1					Grommet	Passe fil	Durchführung	그로멧	Pasaje	
7	VOE 14593522	1					Grommet	Passe fil	Durchführung	그로멧	Pasaje	
8	VOE 935085	13					Nipple	Raccord	Nippel	니플	Niple	
9	VOE 13933923	1					Nipple	Raccord	Nippel	니플	Niple	
10	VOE 938235	1					Hose assembly	Conduit flexible	Schlauchleitung	호스 어셈블리	Conducto	
11	VOE 938311	1					Hose assembly	Conduit flexible	Schlauchleitung	호스 어셈블리	Conducto	
12	VOE 937342	1					Hose assembly	Conduit flexible	Schlauchleitung	호스 어셈블리	Conducto	
13	VOE 937135	1					Hose assembly	Conduit flexible	Schlauchleitung	호스 어셈블리	Conducto	
14	VOE 937588	1					Hose assembly	Conduit flexible	Schlauchleitung	호스 어셈블리	Conducto	
15	VOE 936707	1					Hose assembly	Conduit flexible	Schlauchleitung	호스 어셈블리	Conducto	
16	VOE 938312	1					Hose assembly	Conduit flexible	Schlauchleitung	호스 어셈블리	Conducto	
17	VOE 937343	1					Hose assembly	Conduit flexible	Schlauchleitung	호스 어셈블리	Conducto	
18	VOE 937588	1					Hose assembly	Conduit flexible	Schlauchleitung	호스 어셈블리	Conducto	
19	VOE 937342	1					Hose assembly	Conduit flexible	Schlauchleitung	호스 어셈블리	Conducto	
20	VOE 936702	4					Hose assembly	Conduit flexible	Schlauchleitung	호스 어셈블리	Conducto	
21	VOE 936874	1					Hose assembly	Conduit flexible	Schlauchleitung	호스 어셈블리	Conducto	
22	VOE 936702	1					Hose assembly	Conduit flexible	Schlauchleitung	호스 어셈블리	Conducto	
23	VOE 946471	2					Flange screw	Vis à embase	Flanschschraube	플랜지 나사	Tornillo embridado	
24	VOE 14568570	1					Cover	Capot	Haube	커버	Capó	
25		1			NS		Bracket	Console	Konsole	브라켓	Ménsula	
26	VOE 13933922	1					Nipple	Raccord	Nippel	니플	Niple	
27	VOE 935425	9					Nipple	Raccord	Nippel	니플	Niple	
28	VOE 13933867	1					Lock nut	Contre-écrou	Sicherungsmutter	잠금장치 너트	Contratuerca	
29	VOE 935429	9					Lock nut	Contre-écrou	Sicherungsmutter	잠금장치 너트	Contratuerca	
30	VOE 937153	1					Hose assembly	Conduit flexible	Schlauchleitung	호스 어셈블리	Conducto	
31	VOE 937137	1					Hose assembly	Conduit flexible	Schlauchleitung	호스 어셈블리	Conducto	

1	8287463	**Servo system, control valve to remote control valve** **Système servo, valve commande vers valve commande a distance** **Servosystem, Steuerventil zu Vorsteuergerät** 서보 배관,제어밸브에서 원격조종밸브 **Servosistema, válvula de control a válvula de mando a distan**	Catalogue id **20214**	Group **914**
2			Illustr. No **1045740**	Section **110**
3			Issue **20009061-F**	Page **647**
4				
5				

VOLVO

PL4608

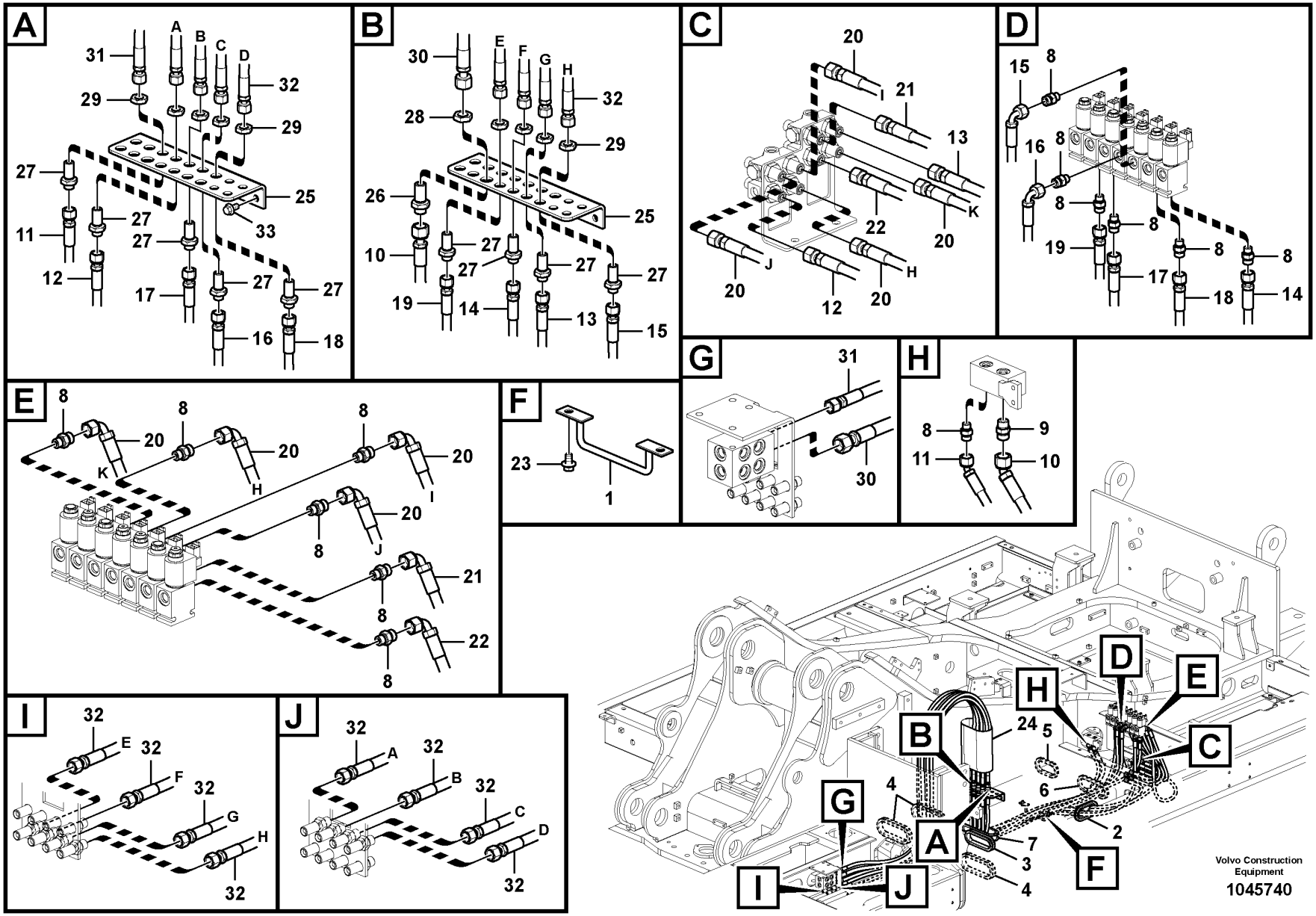
A
31
A
B
C
D
32
29
29
27
25
33
27
27
27
11
12
17
27
27
16
18
B
30
E
F
G
H
32
28
29
26
25
10
27
27
27
27
19
14
13
15
C
20
I
21
13
22
K
20
J
20
H
20
12
20
D
15
8
16
8
8
8
19
8
8
17
18
14
G
31
30
H
8
9
11
10
E
8
8
8
20
K
20
H
20
I
8
20
J
8
21
8
22
8
F
23
1
I
32
E
32
F
32
G
H
32
J
32
A
32
B
32
C
D
32
Volvo Construction Equipment
1045740

Fig.	Part No.	Quantity 1	2	3	PS	KIT	Description	Dénomination	Bezeichnung	품명	Denominación	Notes
32	**VOE 15005667**	8					Hose assembly	Conduit flexible	Schlauchleitung	호스 어셈블리	Conducto	
33	**VOE 946441**	3					Flange screw	Vis à embase	Flanschschraube	플랜지 나사	Tornillo embridado	

1	**8287463**	**Servo system, control valve to remote control valve** **Système servo, valve commande vers valve commande a distance** **Servosystem, Steuerventil zu Vorsteuergerät** 서보 배관,제어밸브에서 원격조종밸브 **Servosistema, válvula de control a válvula de mando a distan**	Catalogue id **20214**	Group **914**
2			Illustr. No **1045740**	Section **110**
3			Issue **20009061-F**	Page **649**
4				
5				

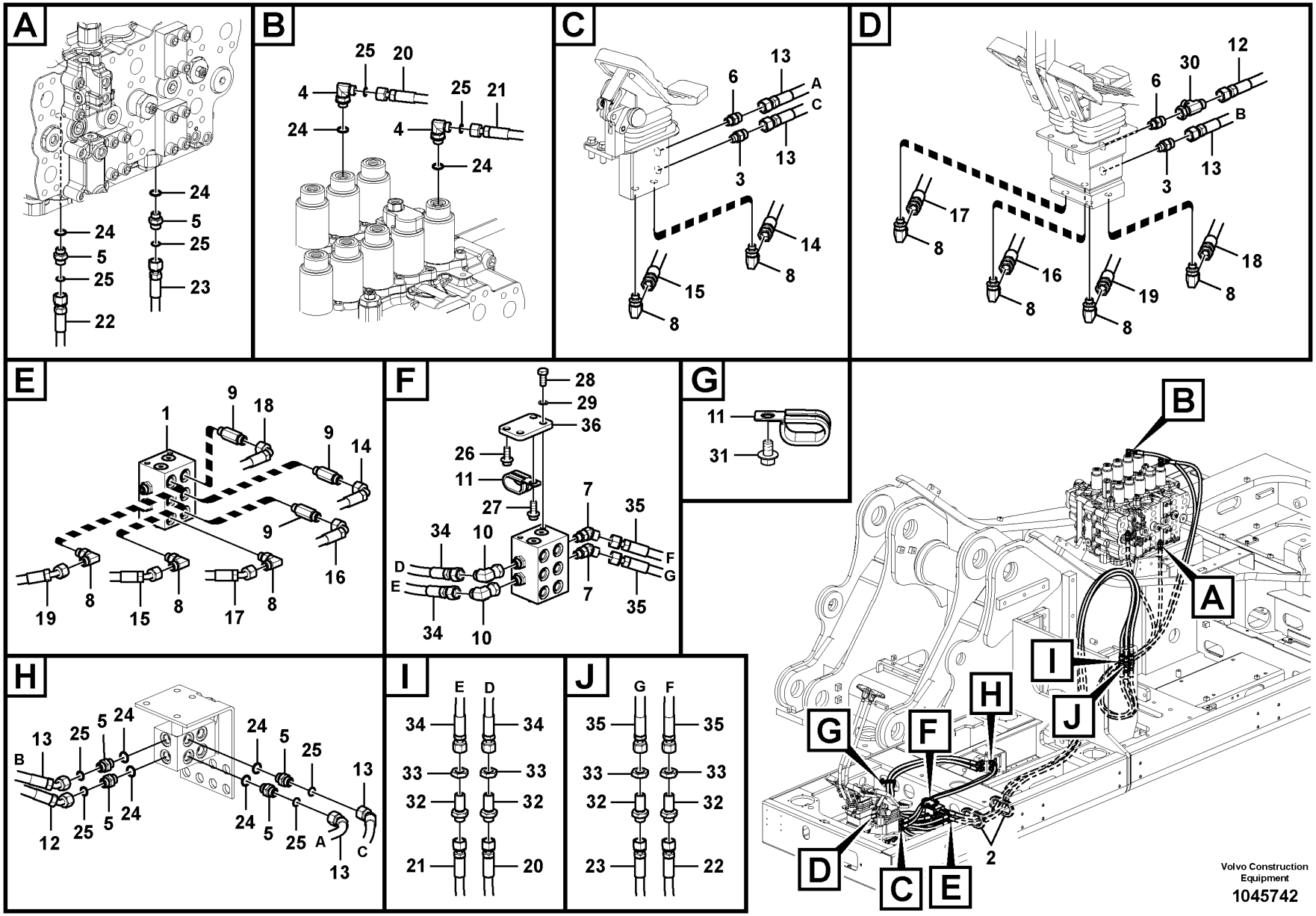

Volvo Construction Equipment

1045742

Fig.	Part No.	Quantity 1	2	3	PS	KIT	Description	Dénomination	Bezeichnung	품명	Denominación	Notes
1	VOE 14535521	1					Valve	Valve	Ventil	밸브	Válvula	
2	VOE 14529064	2					Grommet	Passe fil	Durchführung	그로멧	Pasaje	
3	VOE 14534524	2					Connector	Connexion	Anschluss	커넥터	Unión	
4	VOE 14880494	2					Connector	Connexion	Anschluss	커넥터	Unión	
5	VOE 14881558	6					Connector	Raccord	Anschluss	커넥터	Union	
6	VOE 935085	2					Nipple	Raccord	Nippel	니플	Niple	
7	VOE 935640	2					Elbow nipple	Raccord coudé	Winkelnippel	엘보우 니플	Niple angular	
8	VOE 935069	9					Elbow nipple	Raccord coudé	Winkelnippel	엘보우 니플	Niple angular	
9	VOE 937536	3					Nipple	Raccord	Nippel	니플	Niple	
10	VOE 13933900	2					Elbow nipple	Raccord coudé	Winkelnippel	엘보우 니플	Niple angular	
11	VOE 14515524	2					Clip	Clip	Clip	클립	Clip	
12	VOE 937891	1					Hose assembly	Conduit flexible	Schlauchleitung	호스 어셈블리	Conducto	
13	VOE 937126	3					Hose assembly	Conduit flexible	Schlauchleitung	호스 어셈블리	Conducto	
14	VOE 937225	1					Hose assembly	Conduit flexible	Schlauchleitung	호스 어셈블리	Conducto	
15	VOE 936774	1					Hose assembly	Conduit flexible	Schlauchleitung	호스 어셈블리	Conducto	
16	VOE 936788	1					Hose assembly	Conduit flexible	Schlauchleitung	호스 어셈블리	Conducto	
17	VOE 936792	1					Hose assembly	Conduit flexible	Schlauchleitung	호스 어셈블리	Conducto	
18	VOE 936702	1					Hose assembly	Conduit flexible	Schlauchleitung	호스 어셈블리	Conducto	
19	VOE 936875	1					Hose assembly	Conduit flexible	Schlauchleitung	호스 어셈블리	Conducto	
20	VOE 937142	1					Hose assembly	Conduit flexible	Schlauchleitung	호스 어셈블리	Conducto	
21	VOE 937493	1					Hose assembly	Conduit flexible	Schlauchleitung	호스 어셈블리	Conducto	
22	VOE 937140	1					Hose assembly	Conduit flexible	Schlauchleitung	호스 어셈블리	Conducto	
23	VOE 15005667	1					Hose assembly	Conduit flexible	Schlauchleitung	호스 어셈블리	Conducto	
24	VOE 983505	8					O-ring	Joint torique	O-Ring	O 링	Anillo tórico	
25	VOE 990737	8					O-ring	Joint torique	O-Ring	O 링	Anillo tórico	(VOE 4880492)
26	VOE 946441	1					Flange screw	Vis à embase	Flanschschraube	플랜지 나사	Tornillo embridado	
27	VOE 946329	1					Flange screw	Vis à embase	Flanschschraube	플랜지 나사	Tornillo embridado	
28	VOE 983251	2					Hexagon screw	Vis à tête hexagonale	Sechskantschraube	육각 나사	Tornillo hexagonal	
29	VOE 955922	2					Spring washer	Rondelle élastique	Federscheibe	스프링 워셔	Arandela elástica	
30	VOE 937436	1					T-nipple	Raccord-t	T-Nippel	T 니플	Niple t	
31	VOE 946471	1					Flange screw	Vis à embase	Flanschschraube	플랜지 나사	Tornillo embridado	

1	8287479	**Servo system, control valve to remote control valve pedal** **Système servo, valve commande vers valve pedale commande a distance** **Servosystem, Steuerventil zu Pedal für Fernbetätigungsventil** 서보 배관,제어밸브에서 원격조종밸브 페달 **Servosistema, válvula de control a válvula pedal de mando a distan**	Catalogue id **20214**	Group **914**
2			Illustr. No **1045742**	Section **200**
3			Issue **20009061-F**	Page **651**
4				
5				

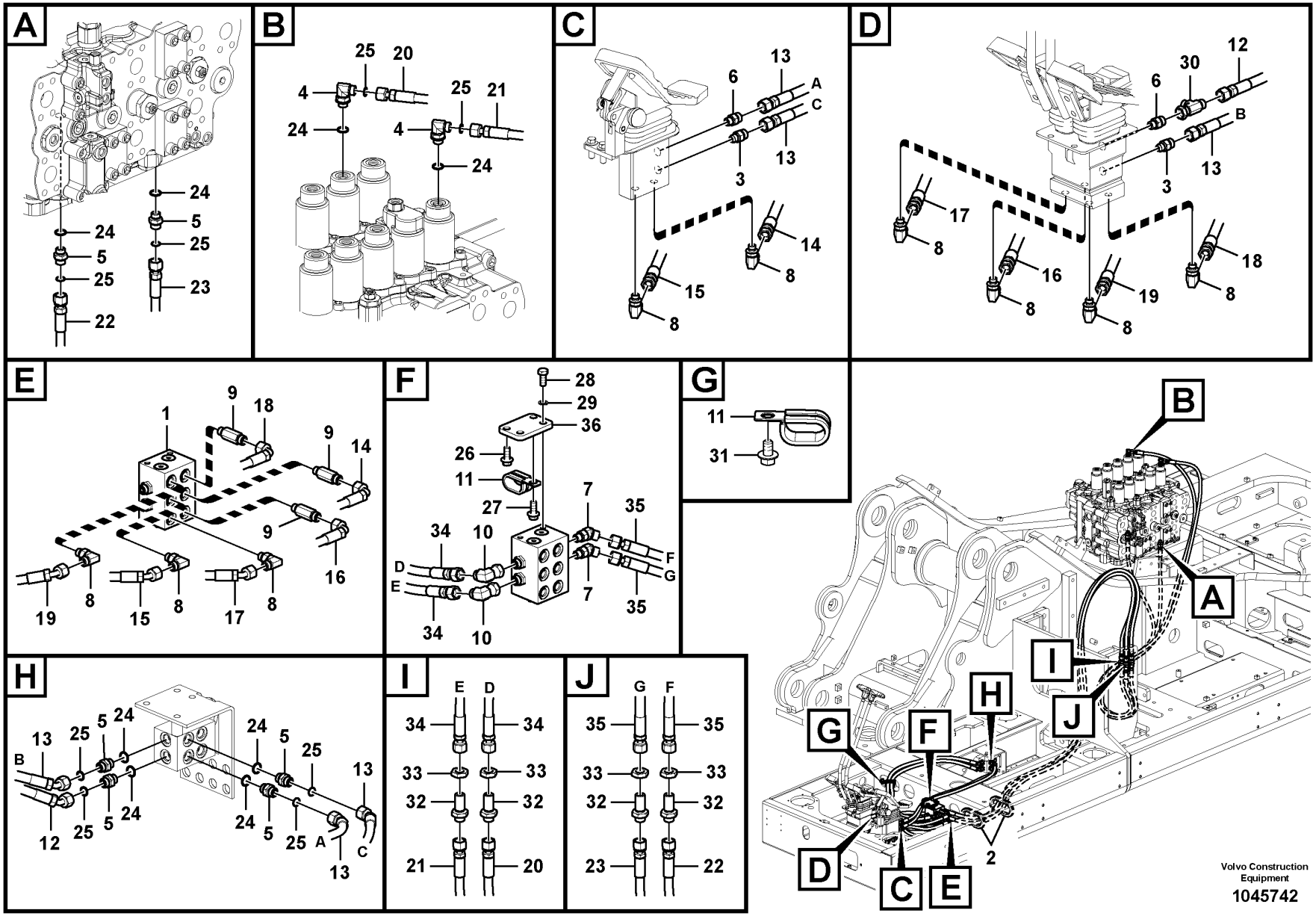

Volvo Construction Equipment

1045742

Fig.	Part No.	Quantity 1	2	3	PS	KIT	Description	Dénomination	Bezeichnung	품명	Denominación	Notes
32	VOE 935425	4					Nipple	Raccord	Nippel	니플	Niple	
33	VOE 935429	4					Lock nut	Contre-écrou	Sicherungsmutter	잠금장치 너트	Contratuerca	
34	VOE 937215	2					Hose assembly	Conduit flexible	Schlauchleitung	호스 어셈블리	Conducto	
35	VOE 937589	2					Hose assembly	Conduit flexible	Schlauchleitung	호스 어셈블리	Conducto	
36		1			NS		Bracket	Console	Konsole	브라켓	Ménsula	

1	8287479	**Servo system, control valve to remote control valve pedal** **Système servo, valve commande vers valve pedale commande a distance** **Servosystem, Steuerventil zu Pedal für Fernbetätigungsventil** 서보 배관,제어밸브에서 원격조종밸브 페달 **Servosistema, válvula de control a válvula pedal de mando a distan**	Catalogue id **20214**	Group **914**
2			Illustr. No **1045742**	Section **200**
3				
4			Issue **20009061-F**	Page **653**
5				

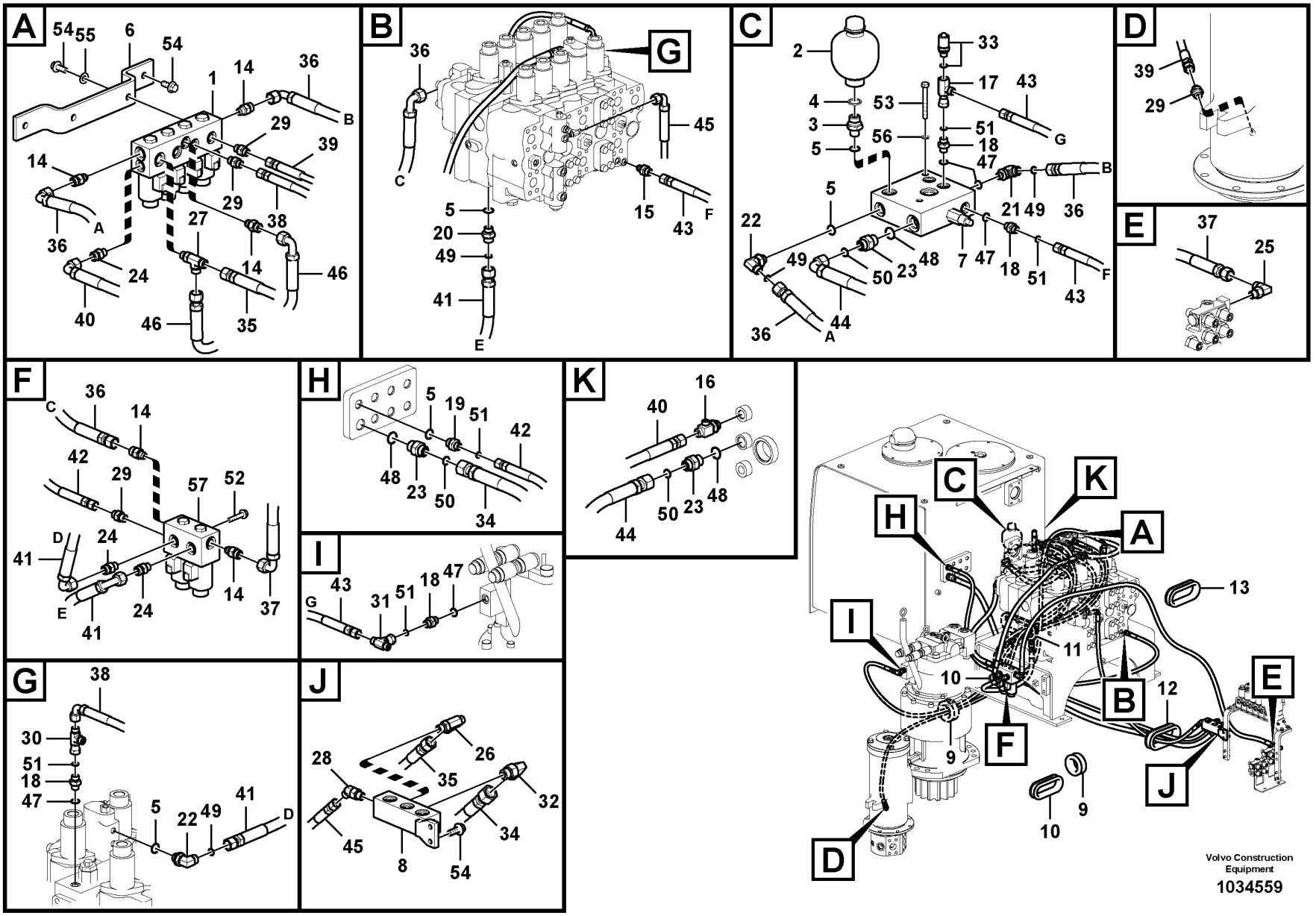
A
54
55
6
54
1
14
36
B
29
39
14
A
29
38
27
36
24
14
46
40
46
35
B
36
G
45
C
5
20
49
41
E
15
43
F
C
2
33
17
43
4
53
3
56
51
G
5
18
47
B
5
21
49
36
22
49
50
23
48
7
47
18
51
43
F
36
A
44
D
39
29
E
37
25
F
C
36
14
42
29
57
52
D
24
41
E
41
24
14
37
H
5
19
51
42
48
23
50
34
K
40
16
50
23
48
44
I
G
43
31
51
18
47
J
28
26
35
32
45
8
34
54
C
K
H
A
13
I
11
10
B
12
E
9
F
J
10
9
D
Volvo Construction Equipment
1034559

Fig.	Part No.	Quantity 1	2	3	PS	KIT	Description	Dénomination	Bezeichnung	품명	Denominación	Notes
1	VOE 14538955	1					Solenoid valve	Électrovanne	Magnetventil	솔레노이드 밸브	Electroválvula	S/N -110078
	VOE 14550884	4					•Solenoid coil	•Bobine magnétique	•Magnetspule	•솔레노이드 코일	•Bobina magnética	
	VOE 14671843	1					Solenoid valve	Électrovanne	Magnetventil	솔레노이드 밸브	Electroválvula	S/N 110079-
2	VOE 14606263	1					Pressure accumulator	Accumulateur de pression	Druckspeicher	축압기	Acumulador	(VOE 14588220)
3	SA 9412-12150	1					Connector	Connexion	Anschluss	커넥터	Unión	
4	VOE 947626	1					Gasket	Joint	Dichtung	개스킷	Junta	
5	VOE 983505	5					O-ring	Joint torique	O-Ring	O 링	Anillo tórico	
6	VOE 14539467	1					Bracket	Console	Konsole	브래킷	Consola	
7	VOE 14531099	1					Block	Bloc	Block	블록	Bloque	
8	VOE 14604939	1					Block	Bloc	Block	블록	Bloque	
9	SA 9751-16427	2					Grommet	Passe fil	Durchführung	그로멧	Pasaje	
10	VOE 14529326	2					Grommet	Passe fil	Durchführung	그로멧	Pasaje	
11	VOE 14529065	1					Grommet	Passe fil	Durchführung	그로멧	Pasaje	
12	VOE 14537470	1					Grommet	Passe fil	Durchführung	그로멧	Pasaje	
13	VOE 14548197	1					Grommet	Passe fil	Durchführung	그로멧	Pasaje	
14	VOE 14534524	5					Connector	Connexion	Anschluss	커넥터	Unión	
15	VOE 14538779	1					Connector	Connexion	Anschluss	커넥터	Unión	
16	VOE 14538920	1					T-nipple	Raccord-t	T-Nippel	T 니플	Niple t	
17	VOE 14552818	1					T-nipple	Raccord-t	T-Nippel	T 니플	Niple t	
18	VOE 14881553	4					Connector	Raccord	Anschluss	커넥터	Union	
19	VOE 14881557	1					Connector	Raccord	Anschluss	커넥터	Union	
20	VOE 14881558	1					Connector	Raccord	Anschluss	커넥터	Union	
21	VOE 14880492	1					Connector	Connexion	Anschluss	커넥터	Unión	
22	VOE 14880494	2					Connector	Connexion	Anschluss	커넥터	Unión	
23	SA 9419-11010	3					Connector	Pièce connexion	Verbindungsstück	커넥터	Pieza de conexión	
24	VOE 935085	4					Nipple	Raccord	Nippel	니플	Niple	
25	VOE 935069	1					Elbow nipple	Raccord coudé	Winkelnippel	엘보우 니플	Niple angular	S/N -110078
	VOE 935069	2					Elbow nipple	Raccord coudé	Winkelnippel	엘보우 니플	Niple angular	S/N 110079-
26	VOE 937519	1					T-nipple	Raccord-t	T-Nippel	T 니플	Niple t	S/N -110078
27	VOE 13933912	1					T-nipple	Raccord-t	T-Nippel	T 니플	Niple t	

1	8287463	**Servo system, control valve to solenoid valve** **Système servo, valve de commande vers valve de solénoïde** **Servosystem. Steuerventil zu Magnetventil** 서보 배관,제어밸브에서 솔레노이드밸브 **Servosistema, válvula de control a válvula solenoide**	Catalogue id **20214**	Group **914**
2			Illustr. No **1034559**	Section **300**
3				
4			Issue **20009061-F**	Page **655**
5				

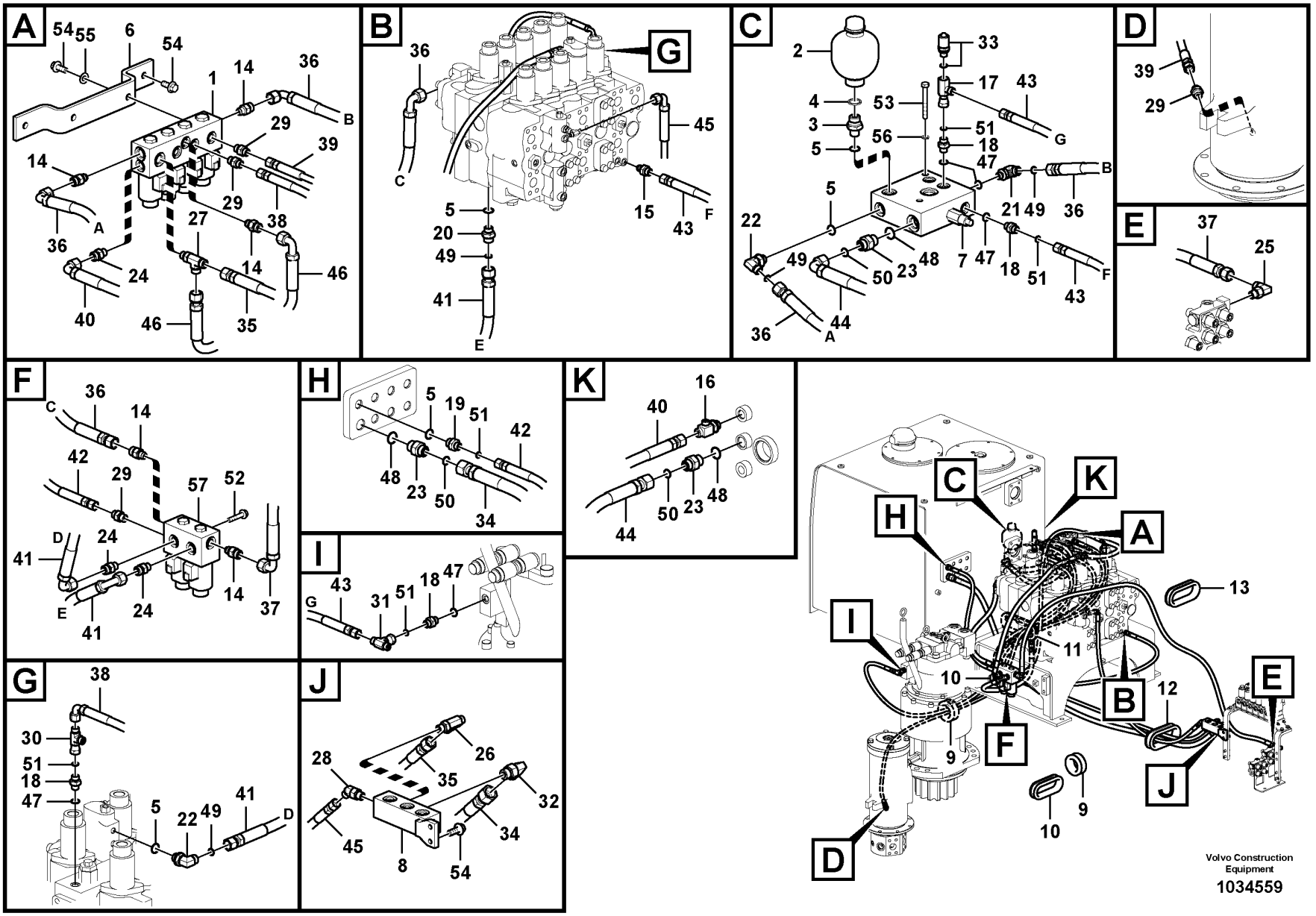
A
54
55
6
54
1
14
36
B
29
39
14
A
29
38
27
36
24
14
46
40
46
35
B
36
G
45
C
5
20
49
41
E
15
43
F
C
2
33
17
43
4
53
3
56
51
G
5
18
47
B
5
21
49
36
22
49
50
23
48
7
47
18
51
43
F
36
A
44
D
39
29
E
37
25
F
C
36
14
42
29
57
52
D
24
41
E
41
24
14
37
H
5
19
51
42
48
23
50
34
K
40
16
50
23
48
44
I
G
43
31
51
18
47
J
28
26
35
32
45
8
34
54
C
K
H
A
13
I
11
10
B
12
E
9
F
J
10
9
D
Volvo Construction Equipment
1034559

Fig.	Part No.	Quantity 1	2	3	PS	KIT	Description	Dénomination	Bezeichnung	품명	Denominación	Notes
28	VOE 937097	1					Elbow nipple	Raccord coudé	Winkelnippel	엘보우 니플	Niple angular	
29	VOE 13933858	4					Nipple	Raccord	Nippel	니플	Niple	
30	VOE 13933859	1					T-nipple	Raccord-t	T-Nippel	T 니플	Niple t	
31	VOE 13933860	1					T-nipple	Raccord-t	T-Nippel	T 니플	Niple t	
32	VOE 13933868	1					Elbow nipple	Raccord coudé	Winkelnippel	엘보우 니플	Niple angular	
33	VOE 936441	1					Testing nipple	Raccord contrôle	Prüfnippel	테스트 니플	Niple de medición	
	VOE 983502	1					•O-ring	•Joint torique	•O-Ring	•O 링	•Anillo tórico	
34	VOE 938172	1					Hose assembly	Conduit flexible	Schlauchleitung	호스 어셈블리	Conducto	
35	VOE 937142	1					Hose assembly	Conduit flexible	Schlauchleitung	호스 어셈블리	Conducto	
36	VOE 936702	3					Hose assembly	Conduit flexible	Schlauchleitung	호스 어셈블리	Conducto	
37	VOE 936709	1					Hose assembly	Conduit flexible	Schlauchleitung	호스 어셈블리	Conducto	
38	VOE 936980	1					Hose assembly	Conduit flexible	Schlauchleitung	호스 어셈블리	Conducto	
39	VOE 937329	1					Hose assembly	Conduit flexible	Schlauchleitung	호스 어셈블리	Conducto	
40	VOE 937598	1					Hose assembly	Conduit flexible	Schlauchleitung	호스 어셈블리	Conducto	
41	VOE 936873	2					Hose assembly	Conduit flexible	Schlauchleitung	호스 어셈블리	Conducto	
42	VOE 937413	1					Hose assembly	Conduit flexible	Schlauchleitung	호스 어셈블리	Conducto	
43	VOE 937327	2					Hose assembly	Conduit flexible	Schlauchleitung	호스 어셈블리	Conducto	
44	VOE 937418	1					Hose assembly	Conduit flexible	Schlauchleitung	호스 어셈블리	Conducto	
45	VOE 936300	1					Hose assembly	Conduit flexible	Schlauchleitung	호스 어셈블리	Conducto	
46	VOE 936787	1					Hose assembly	Conduit flexible	Schlauchleitung	호스 어셈블리	Conducto	
47	VOE 983502	5					O-ring	Joint torique	O-Ring	O 링	Anillo tórico	
48	VOE 990557	3					O-ring	Joint torique	O-Ring	O 링	Anillo tórico	
49	VOE 990737	4					O-ring	Joint torique	O-Ring	O 링	Anillo tórico	
50	VOE 990738	3					O-ring	Joint torique	O-Ring	O 링	Anillo tórico	
51	VOE 990736	5					O-ring	Joint torique	O-Ring	O 링	Anillo tórico	
52	VOE 13947760	2					Screw	Vis	Schraube	나사	Tornillo	
53	VOE 983248	2					Hexagon screw	Vis à tête hexagonale	Sechskantschraube	육각 나사	Tornillo hexagonal	
54	VOE 946329	6					Flange screw	Vis à embase	Flanschschraube	플랜지 나사	Tornillo embridado	
55	VOE 992040	2					Plain washer	Rondelle plane	Flachscheibe		Arandela plana	
56	VOE 955921	2					Spring washer	Rondelle élastique	Federscheibe	스프링 워셔	Arandela elástica	
57	VOE 14538954	1					Solenoid valve	Électrovanne	Magnetventil	솔레노이드 밸브	Electroválvula	

1	8287463	**Servo system, control valve to solenoid valve** **Système servo, valve de commande vers valve de solénoïde** **Servosystem. Steuerventil zu Magnetventil** 서보 배관,제어밸브에서 솔레노이드밸브 **Servosistema, válvula de control a válvula solenoide**	Catalogue id **20214**	Group **914**
2			Illustr. No **1034559**	Section **300**
3			Issue **20009061-F**	Page **657**
4				
5				

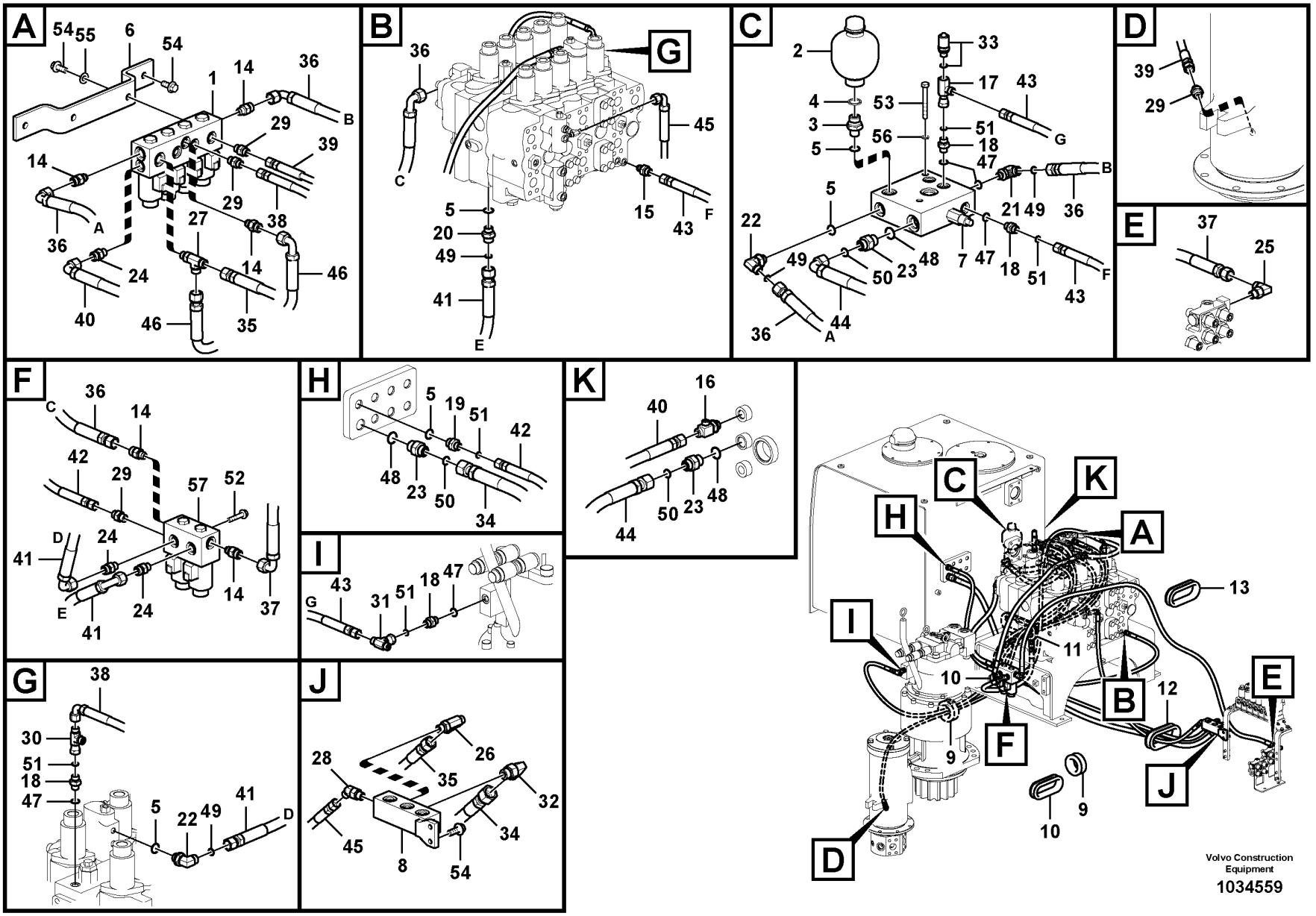
A
54
55
6
54
1
14
36
B
29
39
14
A
29
38
27
36
24
14
46
40
46
35
B
36
G
45
C
5
20
49
41
E
15
43
F
C
2
33
17
43
4
53
3
56
51
G
5
18
47
B
5
21
49
36
22
49
50
23
48
7
47
18
51
43
F
36
A
44
D
39
29
E
37
25
F
C
36
14
42
29
57
52
D
24
41
E
41
24
14
37
H
5
19
51
42
48
23
50
34
K
40
16
50
23
48
44
I
G
43
31
51
18
47
J
28
26
35
32
45
8
34
54
C
K
H
A
13
I
11
10
B
12
E
9
F
J
10
9
D
Volvo Construction Equipment
1034559

Fig.	Part No.	Quantity 1	2	3	PS	KIT	Description	Dénomination	Bezeichnung	품명	Denominación	Notes
	VOE 14550884	2					•Solenoid coil	•Bobine magnétique	•Magnetspule	•솔레노이드 코일	•Bobina magnética	

1	8287463	**Servo system, control valve to solenoid valve** **Système servo, valve de commande vers valve de solénoïde** **Servosystem. Steuerventil zu Magnetventil** 서보 배관,제어밸브에서 솔레노이드밸브 **Servosistema, válvula de control a válvula solenoide**	Catalogue id **20214**	Group **914**
2			Illustr. No **1034559**	Section **300**
3			Issue **20009061-F**	Page **659**
4				
5				

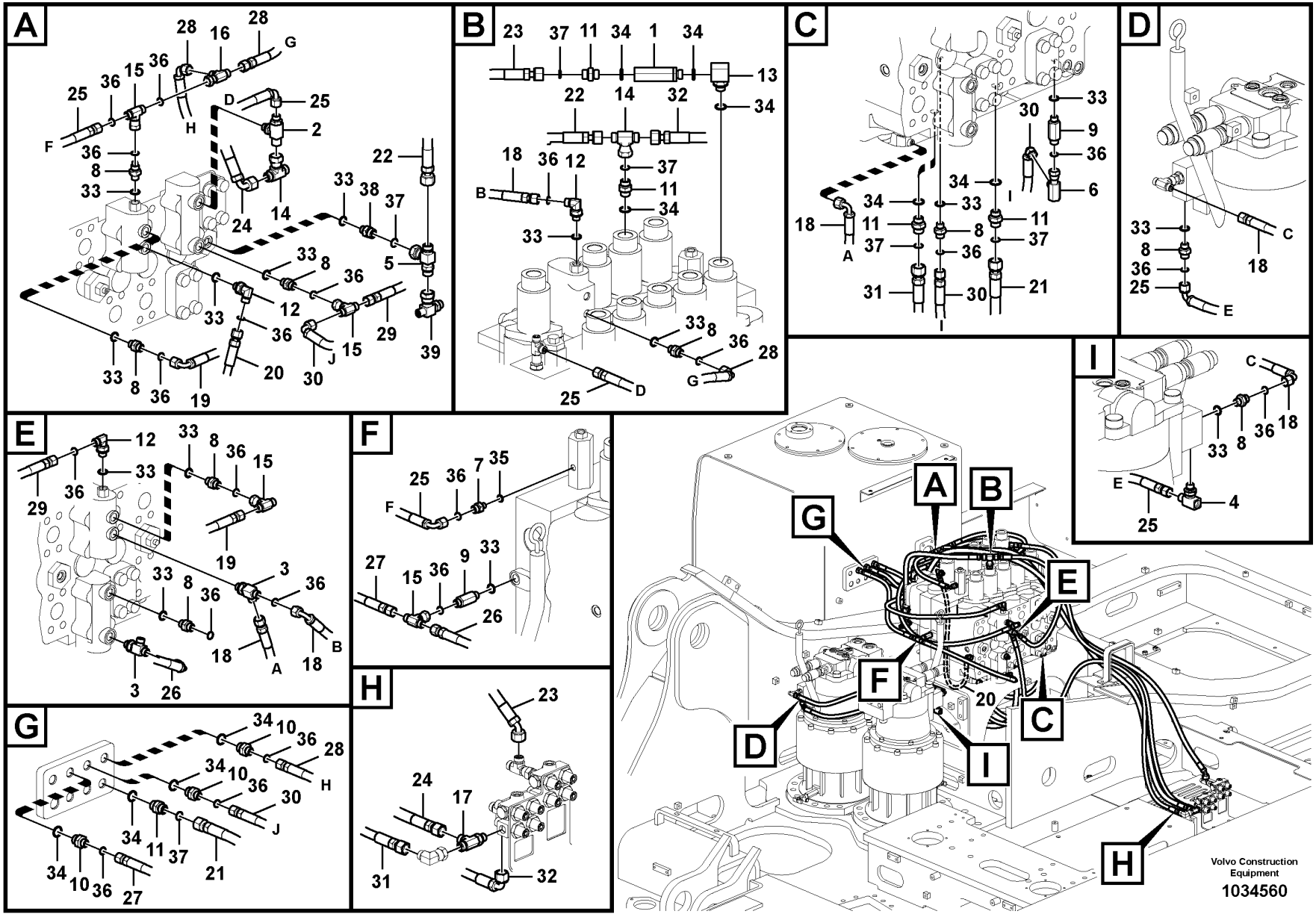
A
B
C
D
E
F
G
H
I
Volvo Construction Equipment
1034560

Fig.	Part No.	Quantity 1	2	3	PS	KIT	Description	Dénomination	Bezeichnung	품명	Denominación	Notes
1	VOE 14531003	1					Valve	Valve	Ventil	밸브	Válvula	
2	VOE 14538784	1					T-nipple	Raccord-t	T-Nippel	T 니플	Niple t	
3	VOE 14538879	2					T-nipple	Raccord-t	T-Nippel	T 니플	Niple t	
4	VOE 14538793	1					T-nipple	Raccord-t	T-Nippel	T 니플	Niple t	
5	VOE 14535707	1					T-nipple	Raccord-t	T-Nippel	T 니플	Niple t	
6	VOE 14552818	1					T-nipple	Raccord-t	T-Nippel	T 니플	Niple t	
7	VOE 14881552	1					Connector	Raccord	Anschluss	커넥터	Union	
8	VOE 14881553	9					Connector	Raccord	Anschluss	커넥터	Union	
9	VOE 14881554	2					Connector	Raccord	Anschluss	커넥터	Union	
10	VOE 14881557	3					Connector	Raccord	Anschluss	커넥터	Union	
11	VOE 14881558	5					Connector	Raccord	Anschluss	커넥터	Union	
12	VOE 14880491	3					Connector	Connexion	Anschluss	커넥터	Unión	
13	VOE 14880066	1					Elbow nipple	Raccord coudé	Winkelnippel	엘보우 니플	Niple angular	
14	VOE 13933912	2					T-nipple	Raccord-t	T-Nippel	T 니플	Niple t	
15	VOE 13933860	4					T-nipple	Raccord-t	T-Nippel	T 니플	Niple t	
16	VOE 13933859	1					T-nipple	Raccord-t	T-Nippel	T 니플	Niple t	
17	VOE 936932	1					T-nipple	Raccord-t	T-Nippel	T 니플	Niple t	
18	VOE 936292	3					Hose assembly	Conduit flexible	Schlauchleitung	호스 어셈블리	Conducto	
19	VOE 936300	1					Hose assembly	Conduit flexible	Schlauchleitung	호스 어셈블리	Conducto	
20	VOE 936294	1					Hose assembly	Conduit flexible	Schlauchleitung	호스 어셈블리	Conducto	
21	VOE 936750	1					Hose assembly	Conduit flexible	Schlauchleitung	호스 어셈블리	Conducto	
22	VOE 937586	1					Hose assembly	Conduit flexible	Schlauchleitung	호스 어셈블리	Conducto	
23	VOE 938104	1					Hose assembly	Conduit flexible	Schlauchleitung	호스 어셈블리	Conducto	
24	VOE 938313	1					Hose assembly	Conduit flexible	Schlauchleitung	호스 어셈블리	Conducto	
25	VOE 936290	3					Hose assembly	Conduit flexible	Schlauchleitung	호스 어셈블리	Conducto	
26	VOE 936288	1					Hose assembly	Conduit flexible	Schlauchleitung	호스 어셈블리	Conducto	
27	VOE 936956	1					Hose assembly	Conduit flexible	Schlauchleitung	호스 어셈블리	Conducto	
28	VOE 936287	2					Hose assembly	Conduit flexible	Schlauchleitung	호스 어셈블리	Conducto	
29	VOE 937109	1					Hose assembly	Conduit flexible	Schlauchleitung	호스 어셈블리	Conducto	
30	VOE 936813	2					Hose assembly	Conduit flexible	Schlauchleitung	호스 어셈블리	Conducto	
31	VOE 937588	1					Hose assembly	Conduit flexible	Schlauchleitung	호스 어셈블리	Conducto	

1	8287463	**Servo system, control valve piping.** **Système servo, conduits vers le distributeur de commande** **Servosystem, Rohranschluss zu Steuerventil.** **서보 배관, 제어밸브 배관** **Servosistema, tubería de la válvula de control.**	Catalogue id **20214**	Group **914**
2			Illustr. No **1034560**	Section **400**
3			Issue **20009061-F**	Page **661**
4				
5				

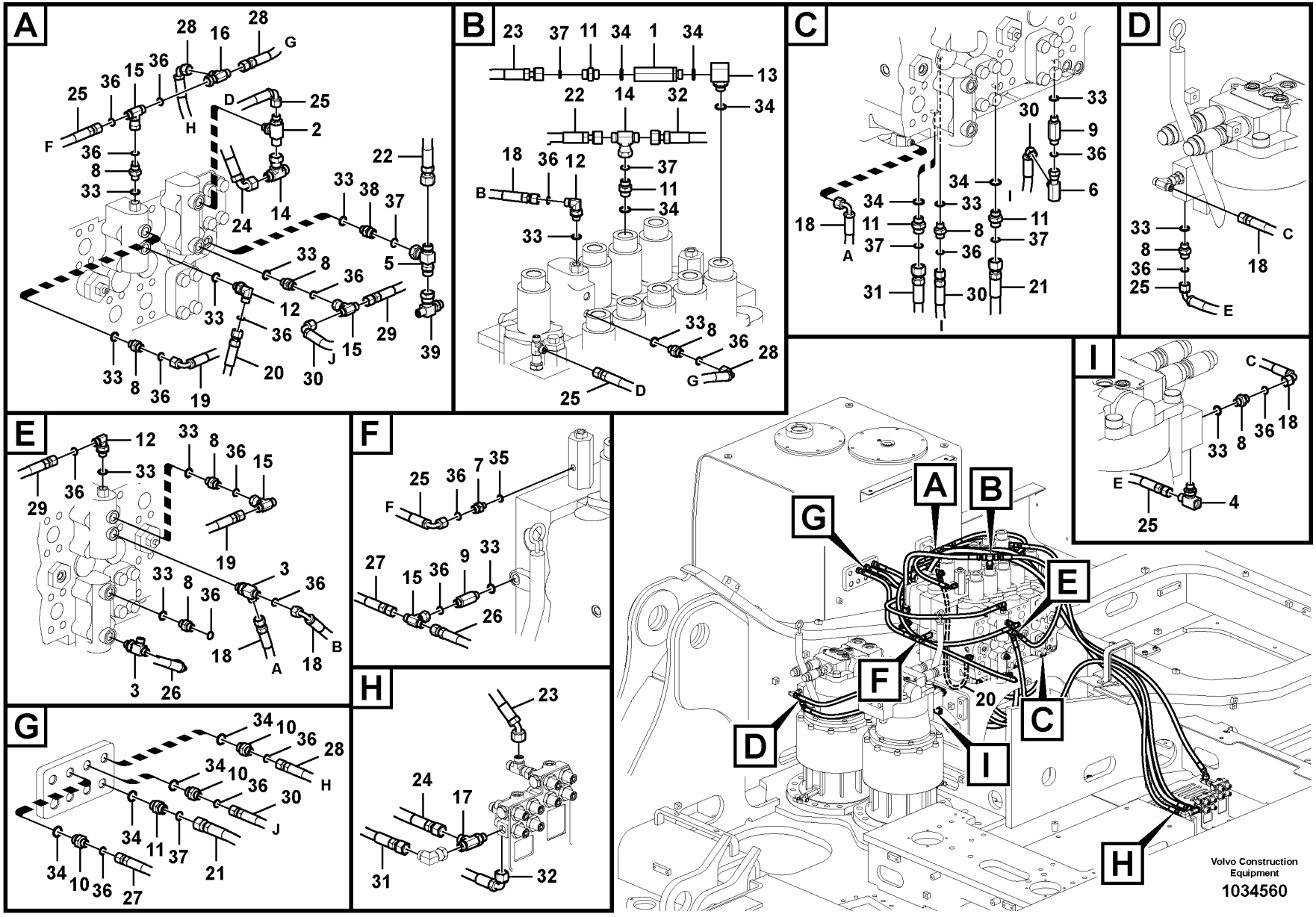
A
B
C
D
E
F
G
H
I
Volvo Construction Equipment
1034560

Fig.	Part No.	Quantity 1	2	3	PS	KIT	Description	Dénomination	Bezeichnung	품명	Denominación	Notes
32	**VOE 936675**	1					Hose assembly	Conduit flexible	Schlauchleitung	호스 어셈블리	Conducto	
33	**VOE 983502**	15					O-ring	Joint torique	O-Ring	O 링	Anillo tórico	
34	**VOE 983505**	10					O-ring	Joint torique	O-Ring	O 링	Anillo tórico	
35	**VOE 983495**	1					O-ring	Joint torique	O-Ring	O 링	Anillo tórico	
36	**VOE 990736**	21					O-ring	Joint torique	O-Ring	O 링	Anillo tórico	
37	**VOE 990737**	6					O-ring	Joint torique	O-Ring	O 링	Anillo tórico	
38	**VOE 14881555**	1					Connector	Raccord	Anschluss	커넥터	Union	
39	**VOE 14564665**	1					T-nipple	Raccord-t	T-Nippel	T 니플	Niple t	

1	**8287463**	**Servo system, control valve piping.** **Système servo, conduits vers le distributeur de commande** **Servosystem, Rohranschluss zu Steuerventil.** 서보 배관, 제어밸브 배관 **Servosistema, tubería de la válvula de control.**	Catalogue id **20214**	Group **914**
2			Illustr. No **1034560**	Section **400**
3			Issue **20009061-F**	Page **663**
4				
5				

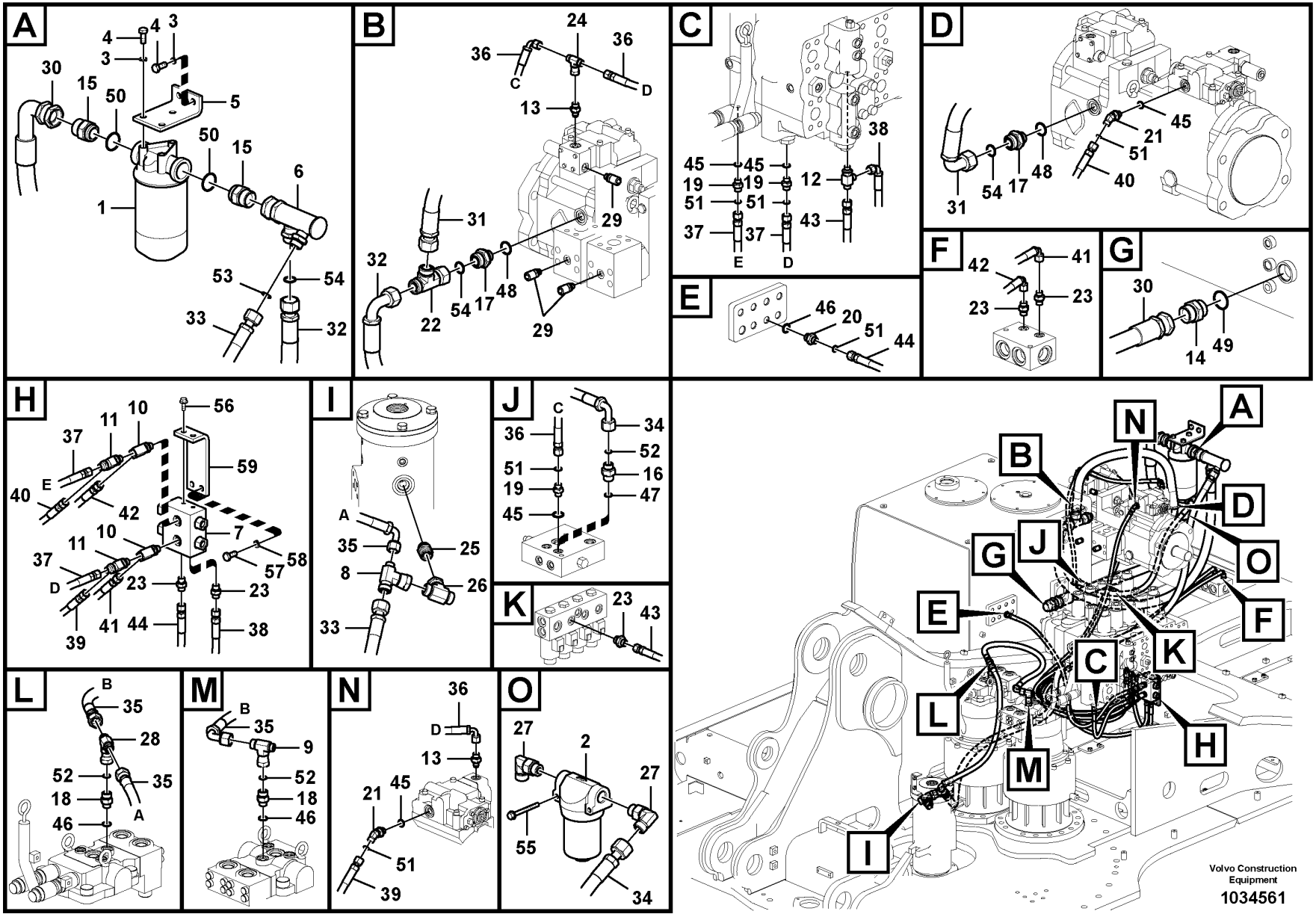
A
4
3
30
15
50
5
50
15
6
1
53
54
33
32
B
24
36
36
C
D
13
31
29
32
22
54
17
48
29
C
45
45
19
19
51
51
37
37
E
D
12
38
43
D
31
54
17
48
45
21
51
40
E
46
20
51
44
F
42
41
23
23
G
30
14
49
H
37
11
10
56
59
40
E
42
7
10
11
37
57
58
D
23
23
39
41
44
38
I
A
35
25
8
26
33
J
C
36
34
52
51
16
19
47
45
K
23
43
L
B
35
28
52
35
18
A
46
M
B
35
9
52
18
46
N
36
D
13
21
45
51
39
O
27
2
27
55
34
N
A
B
D
G
J
O
E
F
C
K
L
H
M
I
Volvo Construction Equipment
1034561

Fig.	Part No.	Quantity 1	2	3	PS	KIT	Description	Dénomination	Bezeichnung	품명	Denominación	Notes
1	VOE 14549831	1					Filter	Filtre	Filter	필터	Filtro	
	VOE 14532688	1					•Filter cartridge	•Cartouche filtrante	•Filterpatrone	•필터 카트리지	•Patrón filtrante	
2	VOE 14533119	1					Filter	Filtre	Filter	필터	Filtro	
	VOE 14511215	1					•O-ring	•Joint torique	•O-Ring	•O 링	•Anillo tórico	
	VOE 14532686	1					•Filter element	•Elément de filtre	•Filterelement	•필터 엘레멘트	•Cartucho de filtro	
3	VOE 955923	5					Spring washer	Rondelle élastique	Federscheibe	스프링 워셔	Arandela elástica	
4	VOE 978932	5					Hexagon screw	Vis à tête hexagonale	Sechskantschraube	육각 나사	Tornillo hexagonal	
5	VOE 14537465	1					Plate	Tôle	Blech	플레이트	Chapa	
6	VOE 14538951	1					Pipe	Canalisation	Rohrleitung	파이프	Canalizacion	
7	VOE 14586334	1					Valve	Valve	Ventil	밸브	Válvula	
8	VOE 14538882	1					T-nipple	Raccord-t	T-Nippel	T 니플	Niple t	
9	VOE 14538883	1					T-nipple	Raccord-t	T-Nippel	T 니플	Niple t	
10	VOE 14538904	2					T-nipple	Raccord-t	T-Nippel	T 니플	Niple t	
11	VOE 14534518	2					T-nipple	Raccord-t	T-Nippel	T 니플	Niple t	
12	VOE 14538879	1					T-nipple	Raccord-t	T-Nippel	T 니플	Niple t	
13	VOE 14548198	2					Connector	Connecteur	Verbinder	커넥터	Conector	
14	SA 9412-11070	1					Connector	Connexion	Anschluss	커넥터	Unión	
15	SA 9412-31150	2					Connector	Connexion	Anschluss	커넥터	Unión	
16	SA 9419-11010	1					Connector	Pièce connexion	Verbindungsstück	커넥터	Pieza de conexión	
17	SA 9419-11060	2					Connector	Raccord	Anschluss	커넥터	Union	
18	SA 9419-11200	2					Connector	Raccord	Anschluss	커넥터	Union	
19	VOE 14881553	3					Connector	Raccord	Anschluss	커넥터	Union	
20	VOE 14881557	1					Connector	Raccord	Anschluss	커넥터	Union	
21	VOE 14880498	2					Connector	Connexion	Anschluss	커넥터	Unión	
22	VOE 936058	1					T-nipple	Raccord-t	T-Nippel	T 니플	Niple t	
23	VOE 13933858	5					Nipple	Raccord	Nippel	니플	Niple	
24	VOE 13933860	1					T-nipple	Raccord-t	T-Nippel	T 니플	Niple t	
25	VOE 13933862	1					Nipple	Raccord	Nippel	니플	Niple	
26	VOE 13933863	1					T-nipple	Raccord-t	T-Nippel	T 니플	Niple t	
27	VOE 13933868	2					Elbow nipple	Raccord coudé	Winkelnippel	엘보우 니플	Niple angular	
28	VOE 13933935	1					T-nipple	Raccord-t	T-Nippel	T 니플	Niple t	

1	8287463 S/N -110023
2	
3	
4	
5	

Servo system, pump piping and filter mount.
Système servo, conduits vers la pompe et montage du filtre
Servosystem, Rohranschluss zu Pumpe und Einbau Ölfilter.
서보 배관, 펌프 배관 및 필터 장착
Servosistema, soporte del filtro y la tubería de la bomba.

Catalogue id **20214**	Group **914**
Illustr. No **1034561**	Section **500**
Issue **20009061-F**	Page **665**

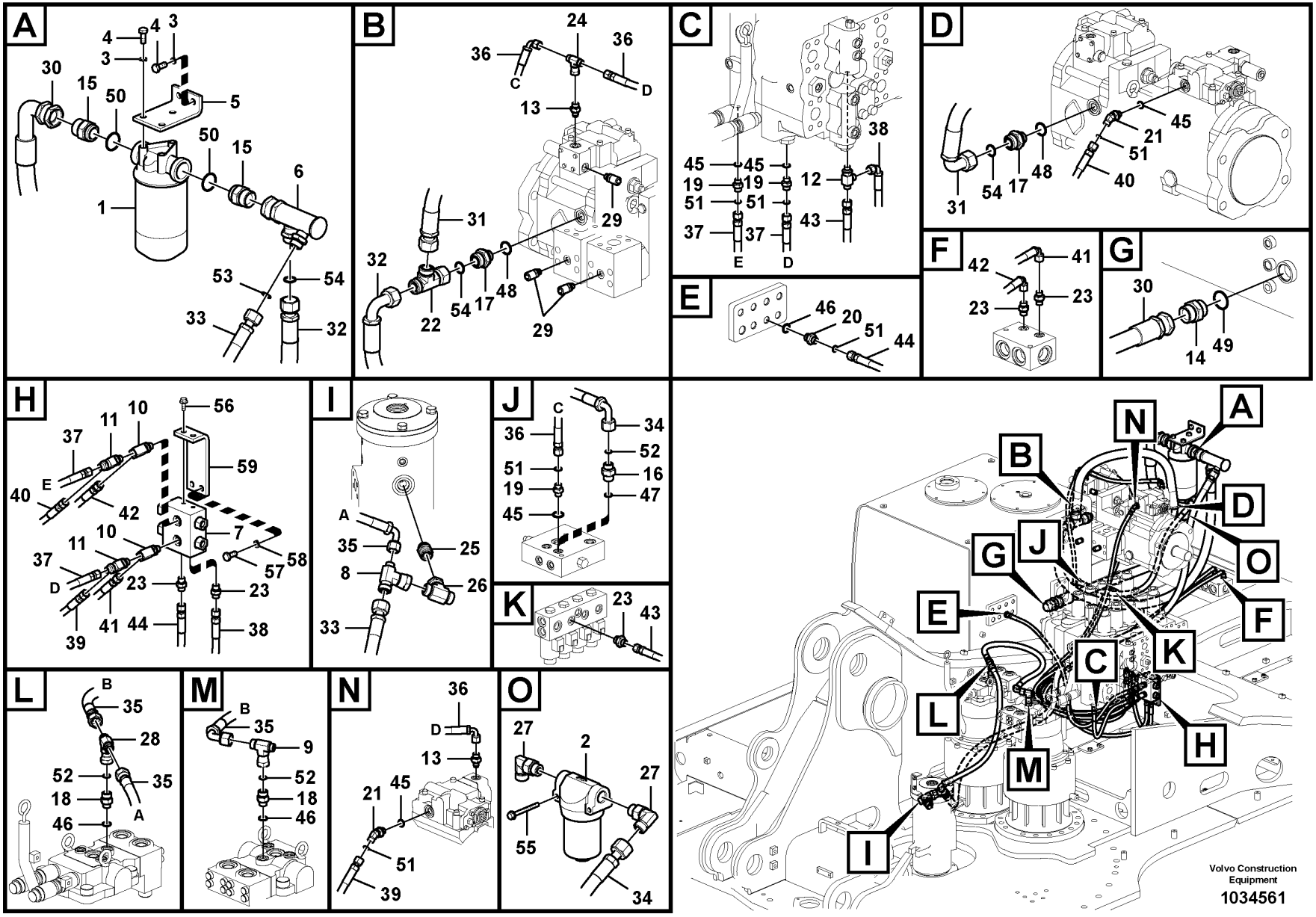
A
4
3
30
15
50
5
50
15
6
1
53
54
33
32
B
24
36
36
C
D
13
31
29
32
22
54
17
48
29
C
45
45
19
19
51
51
37
37
E
D
12
38
43
D
31
54
17
48
45
21
51
40
E
46
20
51
44
F
42
41
23
23
G
30
14
49
H
37
11
10
56
59
40
E
42
7
10
11
37
57
58
D
23
23
39
41
44
38
I
A
35
25
8
26
33
J
C
36
34
52
51
16
19
47
45
K
23
43
L
B
35
28
52
35
18
A
46
M
B
35
9
52
18
46
N
36
D
13
21
45
51
39
O
27
2
27
55
34
N
A
B
D
G
J
O
E
F
C
K
L
H
M
I
Volvo Construction Equipment
1034561

Fig.	Part No.	Quantity 1	2	3	PS	KIT	Description	Dénomination	Bezeichnung	품명	Denominación	Notes
29	VOE 936441	3					Testing nipple	Raccord contrôle	Prüfnippel	테스트 니플	Niple de medición	
	VOE 983502	1					•O-ring	•Joint torique	•O-Ring	•O 링	•Anillo tórico	
30	SA 9453-07231	1					Hose assembly	Conduit flexible	Schlauchleitung	호스 어셈블리	Conducto	
31	VOE 937377	1					Hose assembly	Conduit flexible	Schlauchleitung	호스 어셈블리	Conducto	
32	VOE 937378	1					Hose assembly	Conduit flexible	Schlauchleitung	호스 어셈블리	Conducto	
33	VOE 937614	1					Hose assembly	Conduit flexible	Schlauchleitung	호스 어셈블리	Conducto	
34	VOE 938212	1					Hose assembly	Conduit flexible	Schlauchleitung	호스 어셈블리	Conducto	
35	VOE 937363	2					Hose assembly	Conduit flexible	Schlauchleitung	호스 어셈블리	Conducto	
36	VOE 936290	2					Hose assembly	Conduit flexible	Schlauchleitung	호스 어셈블리	Conducto	
37	VOE 937106	2					Hose assembly	Conduit flexible	Schlauchleitung	호스 어셈블리	Conducto	
38	VOE 936287	1					Hose assembly	Conduit flexible	Schlauchleitung	호스 어셈블리	Conducto	
39	VOE 937119	1					Hose assembly	Conduit flexible	Schlauchleitung	호스 어셈블리	Conducto	
40	VOE 937190	1					Hose assembly	Conduit flexible	Schlauchleitung	호스 어셈블리	Conducto	
41	VOE 936824	1					Hose assembly	Conduit flexible	Schlauchleitung	호스 어셈블리	Conducto	
42	VOE 937331	1					Hose assembly	Conduit flexible	Schlauchleitung	호스 어셈블리	Conducto	
43	VOE 937578	1					Hose assembly	Conduit flexible	Schlauchleitung	호스 어셈블리	Conducto	
44	VOE 936958	1					Hose assembly	Conduit flexible	Schlauchleitung	호스 어셈블리	Conducto	
45	VOE 983502	5					O-ring	Joint torique	O-Ring	O 링	Anillo tórico	
46	VOE 983505	3					O-ring	Joint torique	O-Ring	O 링	Anillo tórico	
47	VOE 990557	1					O-ring	Joint torique	O-Ring	O 링	Anillo tórico	
48	VOE 983524	2					O-ring	Joint torique	O-Ring	O 링	Anillo tórico	
49	VOE 990608	1					O-ring	Joint torique	O-Ring	O 링	Anillo tórico	
50	VOE 983519	2					O-ring	Joint torique	O-Ring	O 링	Anillo tórico	
51	VOE 990736	6					O-ring	Joint torique	O-Ring	O 링	Anillo tórico	
52	VOE 990738	3					O-ring	Joint torique	O-Ring	O 링	Anillo tórico	
53	VOE 990740	1					O-ring	Joint torique	O-Ring	O 링	Anillo tórico	
54	VOE 978129	3					O-ring	Joint torique	O-Ring	O 링	Anillo tórico	(VOE 981290)
55	VOE 13965178	2					Screw	Vis	Schraube	나사	Tornillo	
56	VOE 13946173	2					Screw	Vis	Schraube	나사	Tornillo	
57	VOE 983251	2					Hexagon screw	Vis à tête hexagonale	Sechskantschraube	육각 나사	Tornillo hexagonal	
58	VOE 955922	2					Spring washer	Rondelle élastique	Federscheibe	스프링 워셔	Arandela elástica	

1	8287463 S/N -110023
2	
3	
4	
5	

Servo system, pump piping and filter mount.
Système servo, conduits vers la pompe et montage du filtre
Servosystem, Rohranschluss zu Pumpe und Einbau Ölfilter.
서보 배관, 펌프 배관 및 필터 장착
Servosistema, soporte del filtro y la tubería de la bomba.

Catalogue id **20214**	Group **914**
Illustr. No **1034561**	Section **500**
Issue **20009061-F**	Page **667**

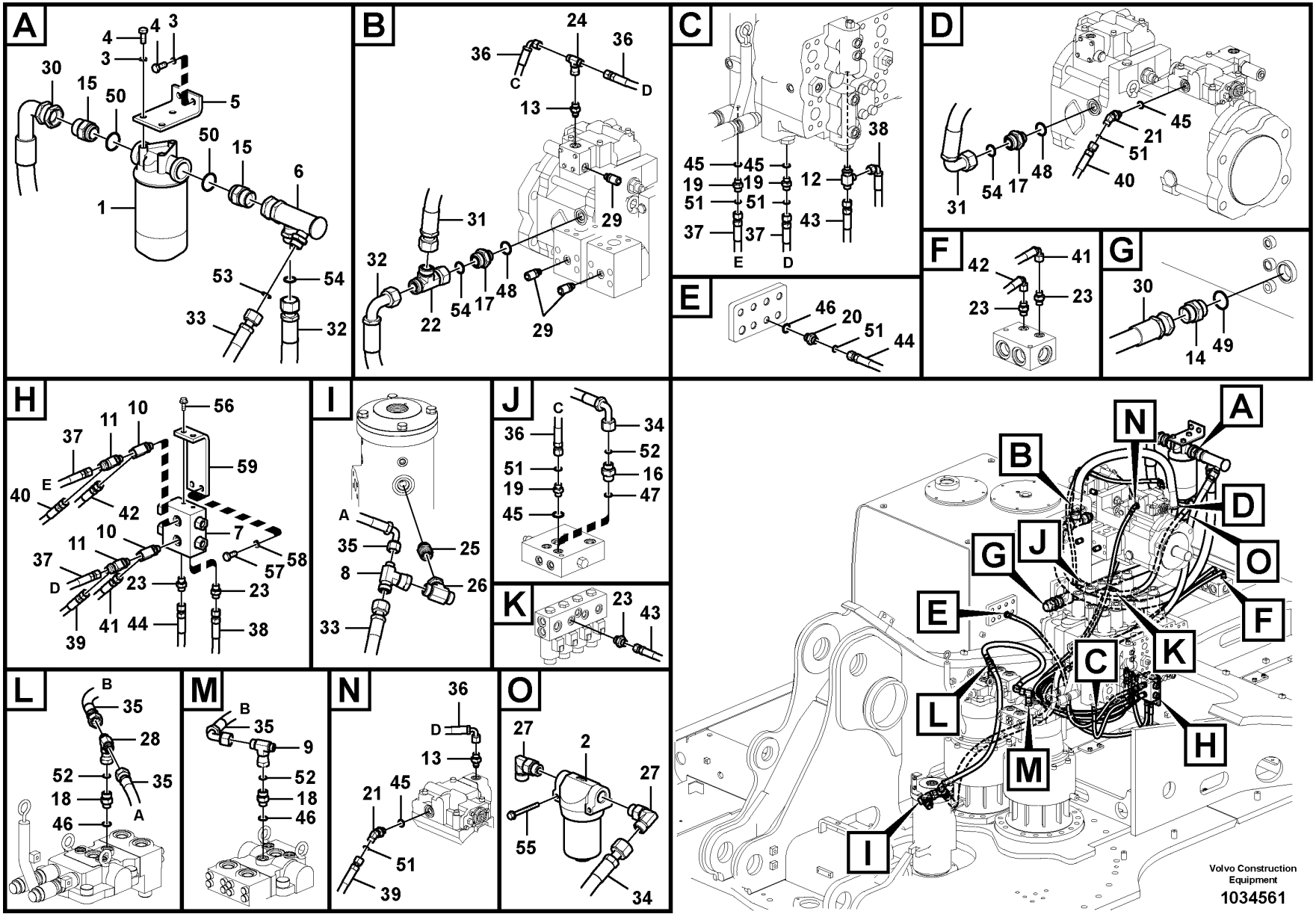
A
4
3
30
15
50
5
50
15
6
1
53
54
33
32
B
24
36
36
C
D
13
31
29
32
22
54
17
48
29
C
45
45
19
19
51
51
37
37
E
D
12
38
43
D
31
54
17
48
45
21
51
40
E
46
20
51
44
F
42
41
23
23
G
30
14
49
H
37
11
10
56
59
40
E
42
7
10
11
37
57
58
D
23
23
39
41
44
38
I
A
35
25
8
26
33
J
C
36
34
52
51
16
19
47
45
K
23
43
L
B
35
28
52
35
18
A
46
M
B
35
9
52
18
46
N
36
D
13
21
45
51
39
O
27
2
27
55
34
N
A
B
D
G
J
O
E
F
C
K
L
H
M
I
Volvo Construction Equipment
1034561

Fig.	Part No.	Quantity 1	2	3	PS	KIT	Description	Dénomination	Bezeichnung	품명	Denominación	Notes
59		1			NS		Bracket	Console	Konsole	브라켓	Ménsula	

1	8287463 S/N -110023	**Servo system, pump piping and filter mount.** **Système servo, conduits vers la pompe et montage du filtre** **Servosystem, Rohranschluss zu Pumpe und Einbau Ölfilter.** 서보 배관, 펌프 배관 및 필터 장착 **Servosistema, soporte del filtro y la tubería de la bomba.**	Catalogue id **20214**	Group **914**
2			Illustr. No **1034561**	Section **500**
3				
4			Issue **20009061-F**	Page **669**
5				

VOLVO

PL4608

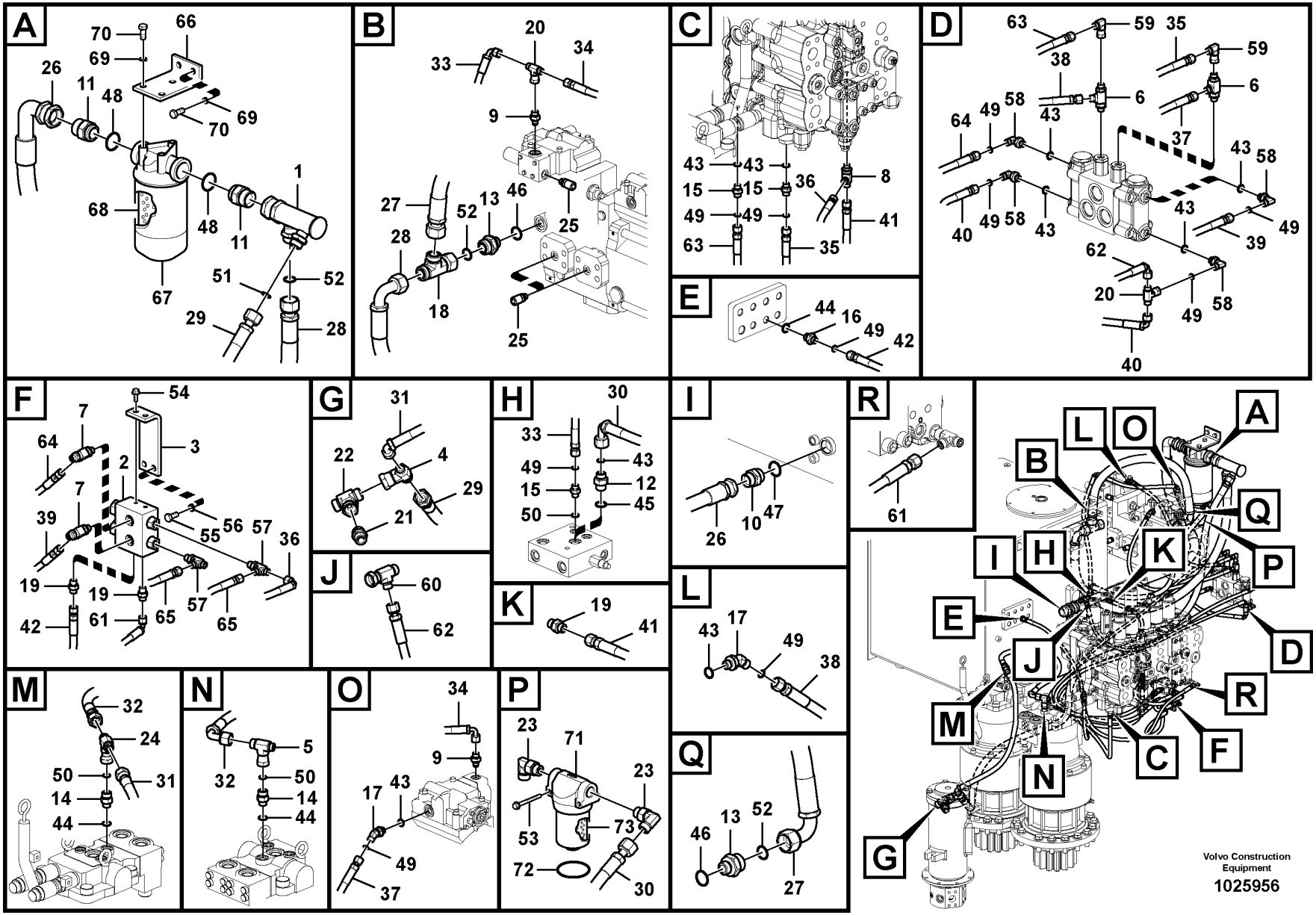
A
70
66
69
26
11
48
69
70
1
68
48
11
67
51
52
29
28
B
20
34
33
9
27
52
13
46
25
28
18
25
C
43
43
15
15
49
49
63
36
8
41
35
D
63
59
35
59
38
6
6
64
49
58
43
37
43
58
40
49
58
43
43
49
39
62
20
49
58
40
E
44
16
49
42
F
54
7
64
3
2
7
39
55
56
57
36
19
19
57
65
42
61
65
G
31
22
4
29
21
H
30
33
43
49
12
15
45
50
I
26
10
47
J
60
62
K
19
41
L
43
17
49
38
M
32
24
50
31
14
44
N
5
32
50
14
44
O
34
9
17
43
49
37
P
23
71
23
53
73
72
30
Q
46
13
52
27
R
61
A
L
O
B
Q
I
H
K
P
E
D
J
R
M
C
F
N
G
Volvo Construction Equipment
1025956

Fig.	Part No.	Quantity 1	2	3	PS	KIT	Description	Dénomination	Bezeichnung	품명	Denominación	Notes
1	VOE 14538951	1					Pipe	Canalisation	Rohrleitung	파이프	Canalizacion	
2	VOE 14586334	1					Valve	Valve	Ventil	밸브	Válvula	
3		1			NS		Bracket	Console	Konsole	브라켓	Ménsula	
4	VOE 14538882	1					T-nipple	Raccord-t	T-Nippel	T 니플	Niple t	
5	VOE 14538883	1					T-nipple	Raccord-t	T-Nippel	T 니플	Niple t	
6	VOE 14538785	2					T-nipple	Raccord-t	T-Nippel	T 니플	Niple t	
7	VOE 14534518	2					T-nipple	Raccord-t	T-Nippel	T 니플	Niple t	
8	VOE 14538879	1					T-nipple	Raccord-t	T-Nippel	T 니플	Niple t	
9	VOE 14548198	2					Connector	Connecteur	Verbinder	커넥터	Conector	
10	SA 9412-11070	1					Connector	Connexion	Anschluss	커넥터	Unión	
11	SA 9412-31150	2					Connector	Connexion	Anschluss	커넥터	Unión	
12	SA 9419-11010	1					Connector	Pièce connexion	Verbindungsstück	커넥터	Pieza de conexión	
13	SA 9419-11060	2					Connector	Raccord	Anschluss	커넥터	Union	
14	SA 9419-11200	2					Connector	Raccord	Anschluss	커넥터	Union	
15	VOE 14881553	3					Connector	Raccord	Anschluss	커넥터	Union	
16	VOE 14881557	1					Connector	Raccord	Anschluss	커넥터	Union	
17	VOE 14880498	2					Connector	Connexion	Anschluss	커넥터	Unión	
18	VOE 936058	1					T-nipple	Raccord-t	T-Nippel	T 니플	Niple t	
19	VOE 13933858	3					Nipple	Raccord	Nippel	니플	Niple	
20	VOE 13933860	2					T-nipple	Raccord-t	T-Nippel	T 니플	Niple t	
21	VOE 13933862	1					Nipple	Raccord	Nippel	니플	Niple	
22	VOE 13933863	1					T-nipple	Raccord-t	T-Nippel	T 니플	Niple t	
23	VOE 13933868	2					Elbow nipple	Raccord coudé	Winkelnippel	엘보우 니플	Niple angular	
24	VOE 13933935	1					T-nipple	Raccord-t	T-Nippel	T 니플	Niple t	
25	VOE 936441	3					Testing nipple	Raccord contrôle	Prüfnippel	테스트 니플	Niple de medición	
26	SA 9453-07231	1					Hose assembly	Conduit flexible	Schlauchleitung	호스 어셈블리	Conducto	
27	VOE 937377	1					Hose assembly	Conduit flexible	Schlauchleitung	호스 어셈블리	Conducto	
28	VOE 937378	1					Hose assembly	Conduit flexible	Schlauchleitung	호스 어셈블리	Conducto	
29	VOE 937614	1					Hose assembly	Conduit flexible	Schlauchleitung	호스 어셈블리	Conducto	
30	VOE 938212	1					Hose assembly	Conduit flexible	Schlauchleitung	호스 어셈블리	Conducto	
31	VOE 937363	1					Hose assembly	Conduit flexible	Schlauchleitung	호스 어셈블리	Conducto	

1	8287463 S/N 110024-	**Servo system, pump piping and filter mount.** **Système servo, conduits vers la pompe et montage du filtre** **Servosystem, Rohranschluss zu Pumpe und Einbau Ölfilter.** **서보 배관, 펌프 배관 및 필터 장착** **Servosistema, soporte del filtro y la tubería de la bomba.**	Catalogue id **20214**	Group **914**
2			Illustr. No **1025956**	Section **510**
3			Issue **20009061-F**	Page **671**
4				
5				

VOLVO

PL4608

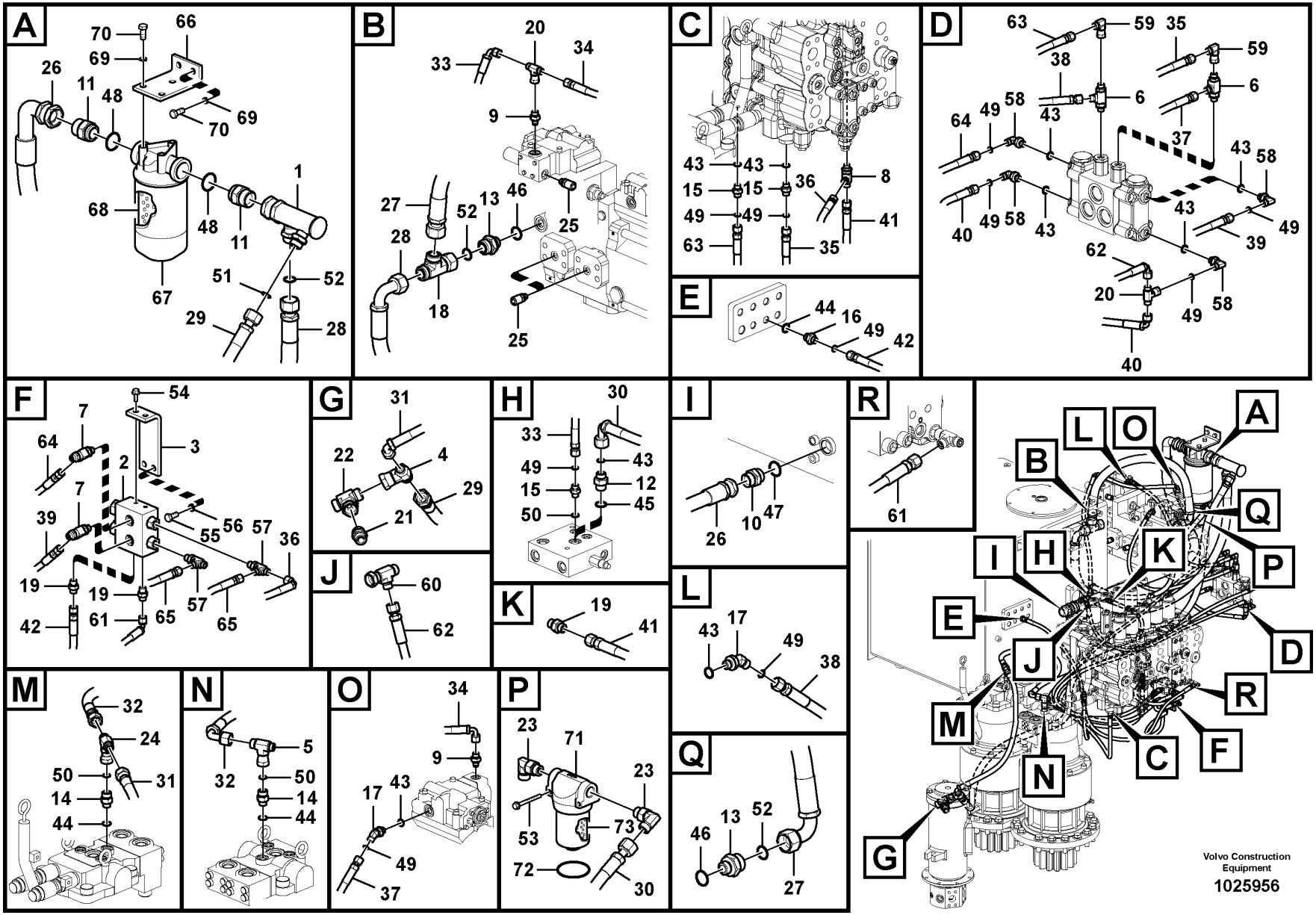
A
70
66
69
26
11
48
69
70
1
68
48
11
67
51
52
29
28
B
20
34
33
9
27
52
13
46
25
28
18
25
C
43
43
15
15
49
49
63
36
8
41
35
D
63
59
35
59
38
6
6
64
49
58
43
37
43
58
40
49
58
43
43
49
39
62
20
49
58
40
E
44
16
49
42
F
54
7
64
3
2
7
39
55
56
57
36
19
19
57
65
42
61
65
G
31
22
4
29
21
H
30
33
43
49
12
15
45
50
I
26
10
47
J
60
62
K
19
41
L
43
17
49
38
M
32
24
50
31
14
44
N
5
32
50
14
44
O
34
9
17
43
49
37
P
23
71
23
53
73
72
30
Q
46
13
52
27
R
61
A
L
O
B
Q
I
H
K
P
E
D
J
R
M
C
F
N
G
Volvo Construction Equipment
1025956

Fig.	Part No.	Quantity 1	2	3	PS	KIT	Description	Dénomination	Bezeichnung	품명	Denominación	Notes
32	**VOE 937363**	1					Hose assembly	Conduit flexible	Schlauchleitung	호스 어셈블리	Conducto	
33	**VOE 936290**	1					Hose assembly	Conduit flexible	Schlauchleitung	호스 어셈블리	Conducto	
34	**VOE 936690**	1					Hose assembly	Conduit flexible	Schlauchleitung	호스 어셈블리	Conducto	
35	**VOE 936976**	1					Hose assembly	Conduit flexible	Schlauchleitung	호스 어셈블리	Conducto	
36	**VOE 936287**	1					Hose assembly	Conduit flexible	Schlauchleitung	호스 어셈블리	Conducto	
37	**VOE 936969**	1					Hose assembly	Conduit flexible	Schlauchleitung	호스 어셈블리	Conducto	
38	**VOE 936956**	1					Hose assembly	Conduit flexible	Schlauchleitung	호스 어셈블리	Conducto	
39	**VOE 936974**	1					Hose assembly	Conduit flexible	Schlauchleitung	호스 어셈블리	Conducto	
40	**VOE 937104**	1					Hose assembly	Conduit flexible	Schlauchleitung	호스 어셈블리	Conducto	
41	**VOE 937578**	1					Hose assembly	Conduit flexible	Schlauchleitung	호스 어셈블리	Conducto	
42	**VOE 936958**	1					Hose assembly	Conduit flexible	Schlauchleitung	호스 어셈블리	Conducto	
43	**VOE 983502**	9					O-ring	Joint torique	O-Ring	O 링	Anillo tórico	
44	**VOE 983505**	3					O-ring	Joint torique	O-Ring	O 링	Anillo tórico	
45	**VOE 990557**	1					O-ring	Joint torique	O-Ring	O 링	Anillo tórico	
46	**VOE 983524**	2					O-ring	Joint torique	O-Ring	O 링	Anillo tórico	
47	**VOE 990608**	1					O-ring	Joint torique	O-Ring	O 링	Anillo tórico	
48	**VOE 983519**	2					O-ring	Joint torique	O-Ring	O 링	Anillo tórico	
49	**VOE 990736**	10					O-ring	Joint torique	O-Ring	O 링	Anillo tórico	
50	**VOE 990738**	3					O-ring	Joint torique	O-Ring	O 링	Anillo tórico	(VOE 4880493)
51	**VOE 990740**	1					O-ring	Joint torique	O-Ring	O 링	Anillo tórico	(VOE 981289)
52	**VOE 978129**	3					O-ring	Joint torique	O-Ring	O 링	Anillo tórico	(VOE 981290)
53	**VOE 965178**	2					Flange screw	Vis à embase	Flanschschraube	플랜지 나사	Tornillo embridado	
54	**VOE 946173**	2					Flange screw	Vis à embase	Flanschschraube	플랜지 나사	Tornillo embridado	
55	**VOE 983251**	2					Hexagon screw	Vis à tête hexagonale	Sechskantschraube	육각 나사	Tornillo hexagonal	
56	**VOE 955922**	2					Spring washer	Rondelle élastique	Federscheibe	스프링 워셔	Arandela elástica	
57	**VOE 937540**	2					T-nipple	Raccord-t	T-Nippel	T 니플	Niple t	
58	**VOE 14880491**	4					Connector	Connexion	Anschluss	커넥터	Unión	
59	**VOE 13933905**	2					Elbow nipple	Raccord coudé	Winkelnippel	엘보우 니플	Niple angular	
60	**VOE 937436**	1					T-nipple	Raccord-t	T-Nippel	T 니플	Niple t	
61	**VOE 936292**	1					Hose assembly	Conduit flexible	Schlauchleitung	호스 어셈블리	Conducto	
62	**VOE 936301**	1					Hose assembly	Conduit flexible	Schlauchleitung	호스 어셈블리	Conducto	

1	**8287463 S/N 110024-**
2	
3	
4	
5	

Servo system, pump piping and filter mount.
Système servo, conduits vers la pompe et montage du filtre
Servosystem, Rohranschluss zu Pumpe und Einbau Ölfilter.
서보 배관, 펌프 배관 및 필터 장착
Servosistema, soporte del filtro y la tubería de la bomba.

Catalogue id **20214**	Group **914**
Illustr. No **1025956**	Section **510**
Issue **20009061-F**	Page **673**

VOLVO

PL4608

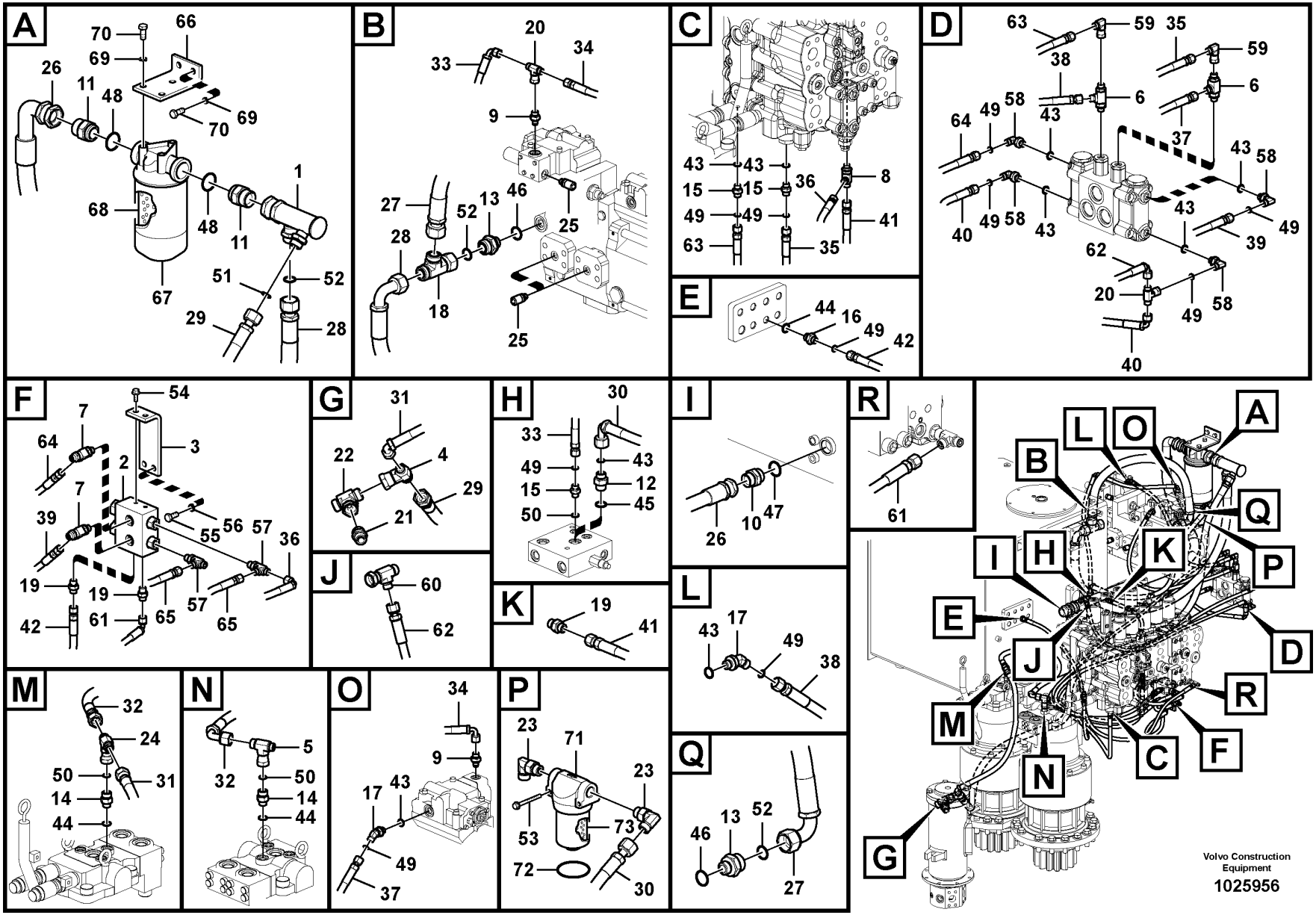
A
70
66
69
26
11
48
69
70
1
68
48
11
67
51
52
29
28
B
20
34
33
9
27
52
13
46
25
28
18
25
C
43
43
15
15
49
49
63
36
8
41
35
D
63
59
35
59
38
6
6
64
49
58
43
37
43
58
40
49
58
43
43
49
39
62
20
49
58
40
E
44
16
49
42
F
54
7
64
3
2
7
39
55
56
57
36
19
19
57
65
42
61
65
G
31
22
4
29
21
H
30
33
43
49
12
15
45
50
I
26
10
47
J
60
62
K
19
41
L
43
17
49
38
M
32
24
50
31
14
44
N
5
32
50
14
44
O
34
9
17
43
49
37
P
23
71
23
53
73
72
30
Q
46
13
52
27
R
61
A
L
O
B
Q
I
H
K
P
E
D
J
R
M
C
F
N
G
Volvo Construction Equipment
1025956

Fig.	Part No.	Quantity 1	2	3	PS	KIT	Description	Dénomination	Bezeichnung	품명	Denominación	Notes
63	**VOE 937326**	1					Hose assembly	Conduit flexible	Schlauchleitung	호스 어셈블리	Conducto	
64	**VOE 937699**	1					Hose assembly	Conduit flexible	Schlauchleitung	호스 어셈블리	Conducto	
65	**VOE 938162**	1					Hose assembly	Conduit flexible	Schlauchleitung	호스 어셈블리	Conducto	
66	**VOE 14537465**	1					Plate	Tôle	Blech	플레이트	Chapa	
67	**VOE 14549831**	1					Filter	Filtre	Filter	필터	Filtro	
68	**VOE 14532688**	1					•Filter cartridge	•Cartouche filtrante	•Filterpatrone	•필터 카트리지	•Patrón filtrante	
69	**VOE 955923**	5					Spring washer	Rondelle élastique	Federscheibe	스프링 워셔	Arandela elástica	
70	**VOE 978932**	5					Hexagon screw	Vis à tête hexagonale	Sechskantschraube	육각 나사	Tornillo hexagonal	
71	**VOE 14533119**	1					Filter	Filtre	Filter	필터	Filtro	
72	**VOE 14511215**	1					•O-ring	•Joint torique	•O-Ring	•O 링	•Anillo tórico	
73	**VOE 14532686**	1					•Filter element	•Elément de filtre	•Filterelement	•필터 엘레멘트	•Cartucho de filtro	

1	**8287463 S/N 110024-**	**Servo system, pump piping and filter mount.** **Système servo, conduits vers la pompe et montage du filtre** **Servosystem, Rohranschluss zu Pumpe und Einbau Ölfilter.** 서보 배관, 펌프 배관 및 필터 장착 **Servosistema, soporte del filtro y la tubería de la bomba.**	Catalogue id **20214**	Group **914**
2			Illustr. No **1025956**	Section **510**
3			Issue **20009061-F**	Page **675**
4				
5				

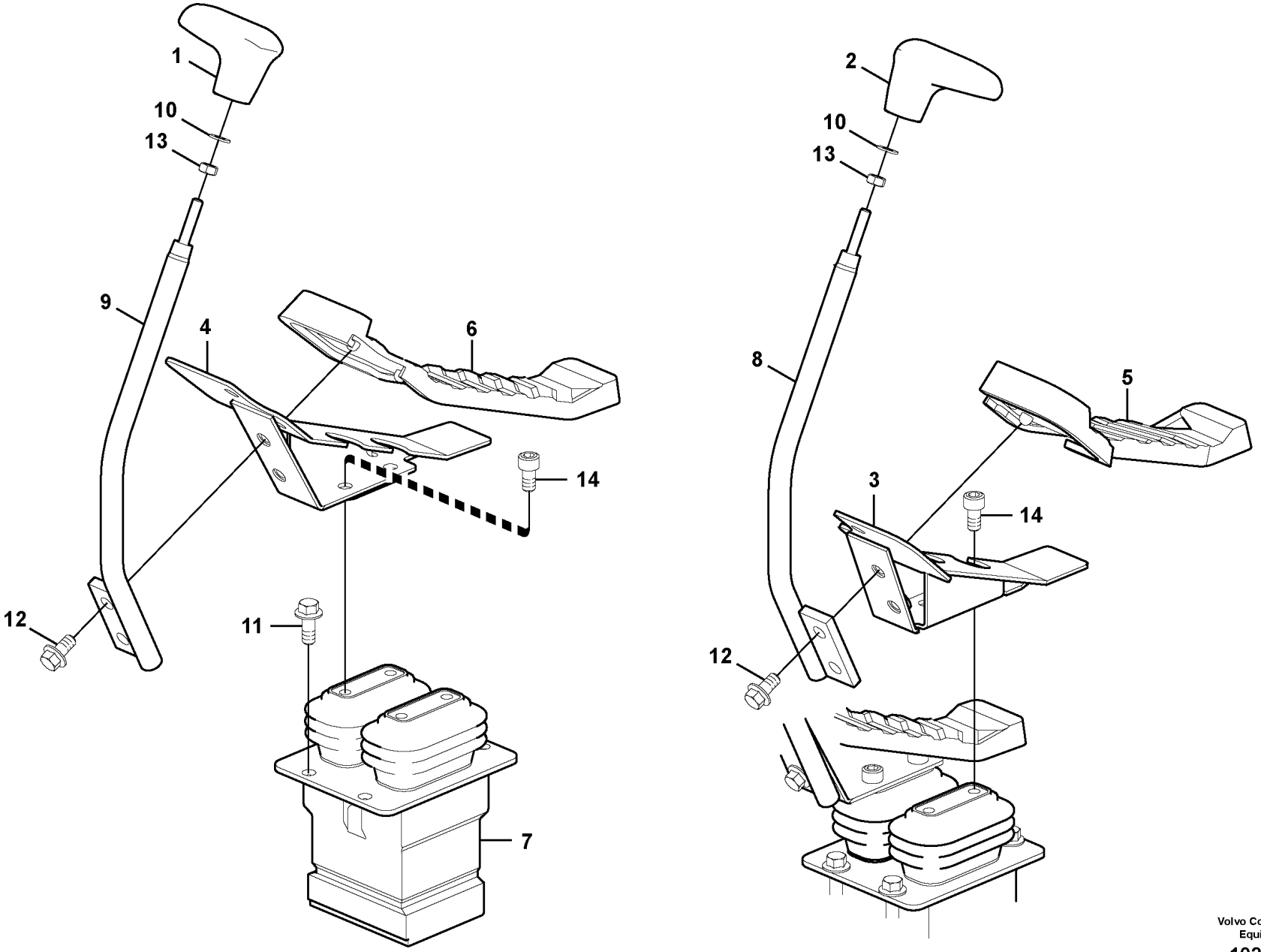

Volvo Construction Equipment

1022570

Fig.	Part No.	Quantity 1	2	3	PS	KIT	Description	Dénomination	Bezeichnung	품명	Denominación	Notes
1	VOE 14523006	1					Knob	Bouton	Knauf	손잡이	Boton	
2	VOE 14523005	1					Knob	Bouton	Knauf	손잡이	Boton	
3	VOE 14527776	1					Bracket	Console	Konsole	브래킷	Consola	
4	VOE 14527777	1					Bracket	Console	Konsole	브래킷	Consola	
5	VOE 14527778	1					Cover	Capot	Haube	커버	Capo	
6	VOE 14527779	1					Cover	Capot	Haube	커버	Capo	
7	VOE 14612098	1					Pedal	Pédale	Pedal	페달	Pedal	(VOE 14528612)
8	VOE 14542407	1					Control lever	Levier de commande	Bedienungshebel	컨트롤 레버	Palanca mando	
9	VOE 14542408	1					Control lever	Levier de commande	Bedienungshebel	컨트롤 레버	Palanca mando	
10	SA 9211-08000	2					Washer	Rondelle	Scheibe	워셔	Arandela	
11	VOE 946329	4					Flange screw	Vis à embase	Flanschschraube	플랜지 나사	Tornillo embridado	
12	VOE 946441	4					Flange screw	Vis à embase	Flanschschraube	플랜지 나사	Tornillo embridado	
13	VOE 983303	2					Hexagon nut	Écrou hexagonal	Sechskantmutter	육각 너트	Tuerca hexagonal	
14	VOE 984078	4					Hex. socket screw	Vis à six pans creux	Innensechskantschraube	육각 소켓 나사	Tornillo de hexágono embutido	

1	8287463	**Remote control valve pedal with fitting parts** **Pédale valve cde télécommandée avec pièces montage** **Vorsteuergerät Pedal mit Anbauteilen** 원격조종밸브 페달 및 장착부품 **Pedal de válvula de control remoto con accesorios**	Catalogue id **20214**	Group **914**
2			Illustr. No **1022570**	Section **700**
3			Issue **20009061-F**	Page **677**
4				
5				

VOLVO

PL4608

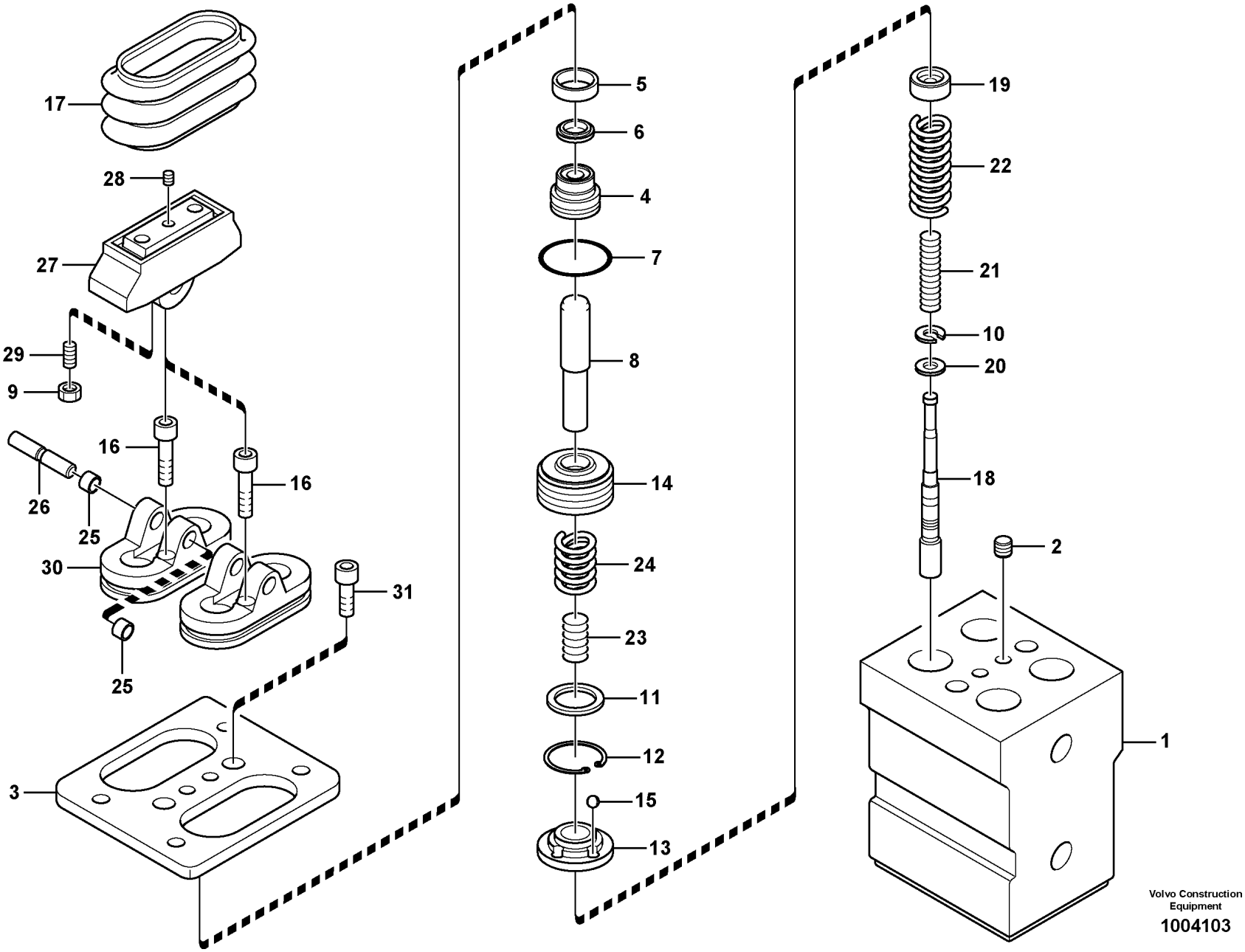

Volvo Construction Equipment

1004103

Fig.	Part No.	Quantity 1	2	3	PS	KIT	Description	Dénomination	Bezeichnung	품명	Denominación	Notes
	VOE 14612098	1					Pedal	Pédale	Pedal	페달	Pedal	(VOE 14528612)
1		1			NS		•Casing	•Boitier	•Gehäuse	•케이싱	•Cubierta	
2	**VOE 14560637**	2					•Plug	•Tampon	•Stopfen	•플러그	•Tapón	(SA 7242-11040)
3	**VOE 14516638**	1					•Cover	•Capot	•Haube	•커버	•Capo	
4	**VOE 14516639**	4					•Plug	•Bouchon	•Stopfen	•플러그	•Tapon	
5	**SA 8230-27430**	4					•Grease cup	•Capsule de graisse	•Fettbehälter	•그리스 컵	•Grasera	
6	**SA 8230-30580**	4				K	•Packing	•Joint	•Dichtung	•패킹	•Empaquetadura	
7	**VOE 981291**	4				K	•O-ring	•Joint torique	•O-Ring	•O 링	•Anillo tórico	
8	**VOE 14516637**	4					•Rod	•Monture	•Fuhler	•로드	•Varilla	
9	**VOE 11705998**	4					•Lock nut	•Contre-écrou	•Sicherungsmutter	•잠금장치 너트	•Contratuerca	
10	**SA 8230-19690**	4					•Washer	•Rondelle	•Scheibe	•워셔	•Arandela	
11	**SA 8230-27450**	4					•Seat	•Siege	•Sitz	•시트	•Asiento	
12	**SA 8230-27470**	4					•Ring	•Anneau	•Ring	•링	•Anillo	
13	**SA 8230-27650**	4					•Bushing	•Bague	•Buchse	•부싱	•Casquillo	
14	**SA 8230-27640**	4					•Piston	•Piston	•Kolben	•피스톤	•Piston	
15	**VOE 11705988**	12					•Ball	•Bille	•Kugel	•볼	•Bola	
16	**VOE 11705989**	2					•Allen Hd Screw	•Vis A 6 Pans Cr	•Inbusschraube	•스크류	•Torn Hex Embut	
17	**VOE 11706002**	2					•Bellows	•Soufflet	•Balg	•벨로우즈	•Fuelle	
18		4			NS		•Spool	•Bobine	•Schieber	•스풀	•Bobina	
19	**VOE 14516635**	4					•Seat	•Siege	•Sitz	•시트	•Asiento	
20	**SA 8230-19450**	4					•Washer	•Rondelle	•Scheibe	•워셔	•Arandela	
21	**VOE 11705990**	4					•Spring	•Ressort	•Feder	•스프링	•Resorte	
22	**VOE 11705991**	4					•Spring	•Ressort	•Feder	•스프링	•Resorte	
23	**VOE 11705992**	4					•Spring	•Ressort	•Feder	•스프링	•Resorte	
24	**VOE 11705993**	4					•Spring	•Ressort	•Feder	•스프링	•Resorte	
25	**VOE 11705994**	4					•Bushing	•Bague	•Buchse	•부싱	•Casquillo	
26	**SA 8230-19470**	2					•Camshaft	•Arbre cames	•Nockenwelle	•캠 샤프트	•Árbol de levas	
27	**SA 8230-19550**	2					•Cam	•Came	•Nocken	•캠	•Leva	
28	**SA 8240-03730**	2					•Screw	•Vis	•Schraube	•나사	•Tornillo	
29	**VOE 11705997**	4					•Set screw	•Vis butée	•Anschlagschraube	•세트 나사	•Tornillo tope	
30	**VOE 14516640**	2					•Cover	•Capot	•Haube	•커버	•Capo	

1	**8287463**	**Remote control valve pedal, travel motor** **V. commande vers pédale de v. commande télécommandée, moteur condui** **steuerventil zu Vorsteuergerät Pedal, Fahrmotor** 주행모터 원격조종밸브 페달 **Válvula de control a pedal de válvula de mando a distancia, motor trasl**	Catalogue id **20214**	Group **914**
2			Illustr. No **1004103**	Section **800**
3			Issue **20009061-F**	Page **679**
4				
5				

VOLVO

PL4608

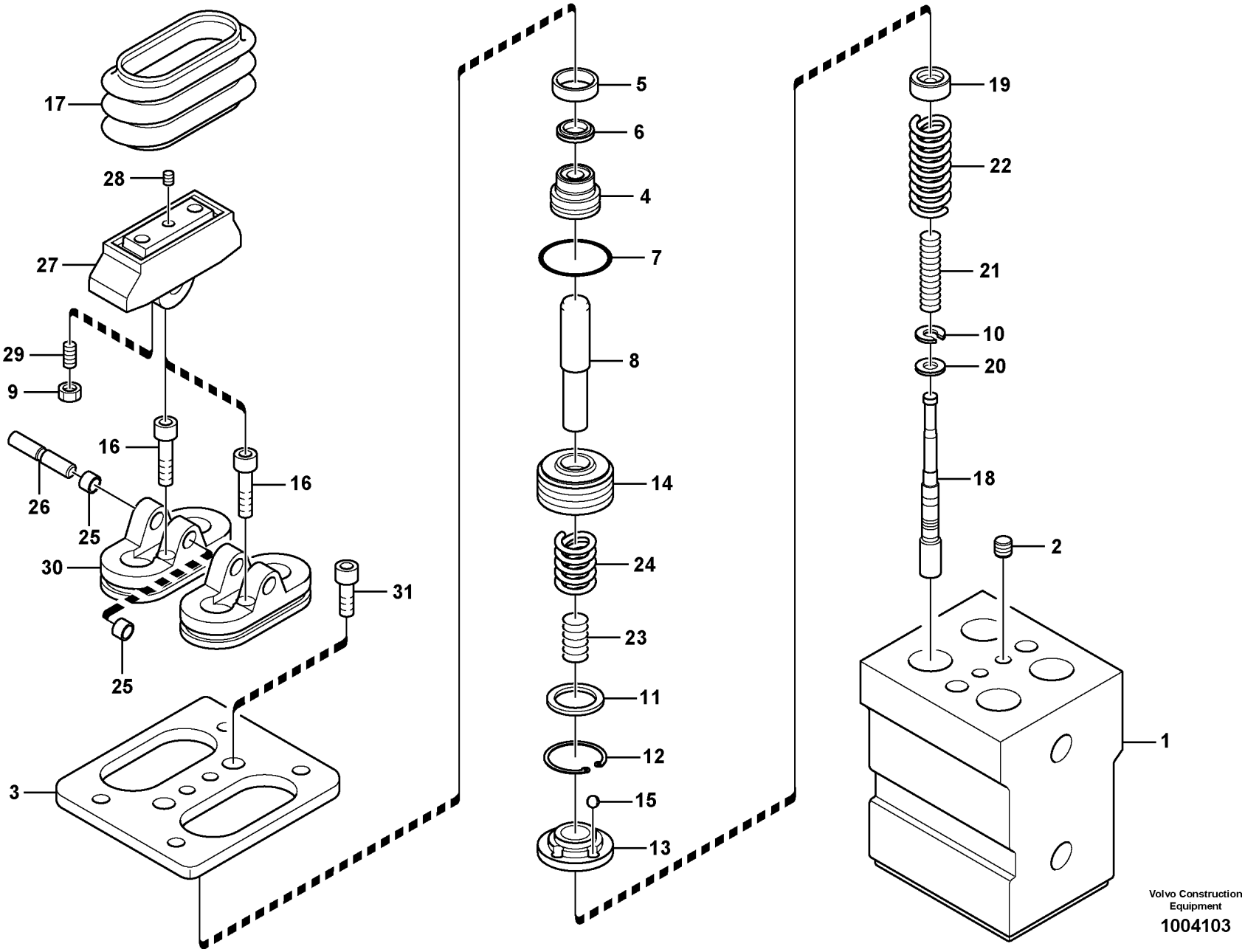

Volvo Construction Equipment

1004103

Fig.	Part No.	Quantity 1	2	3	PS	KIT	Description	Dénomination	Bezeichnung	품명	Denominación	Notes
31	VOE 967630	2			SS		•Hex. socket screw	•Vis à six pans creux	•Innensechskantschraube	•육각 소켓 나사	•Tornillo de hexágono embutido	
100	SA 8230-27530	1					Sealing kit	Jeu joints	Dichtungssatz	씰링 키트	Juego de retenes	

1	8287463	**Remote control valve pedal, travel motor** **V. commande vers pédale de v. commande télécommandée, moteur condui** **steuerventil zu Vorsteuergerät Pedal, Fahrmotor** 주행모터 원격조종밸브 페달 **Válvula de control a pedal de válvula de mando a distancia, motor trasl**	Catalogue id **20214**	Group **914**
2			Illustr. No **1004103**	Section **800**
3			Issue **20009061-F**	Page **681**
4				
5				

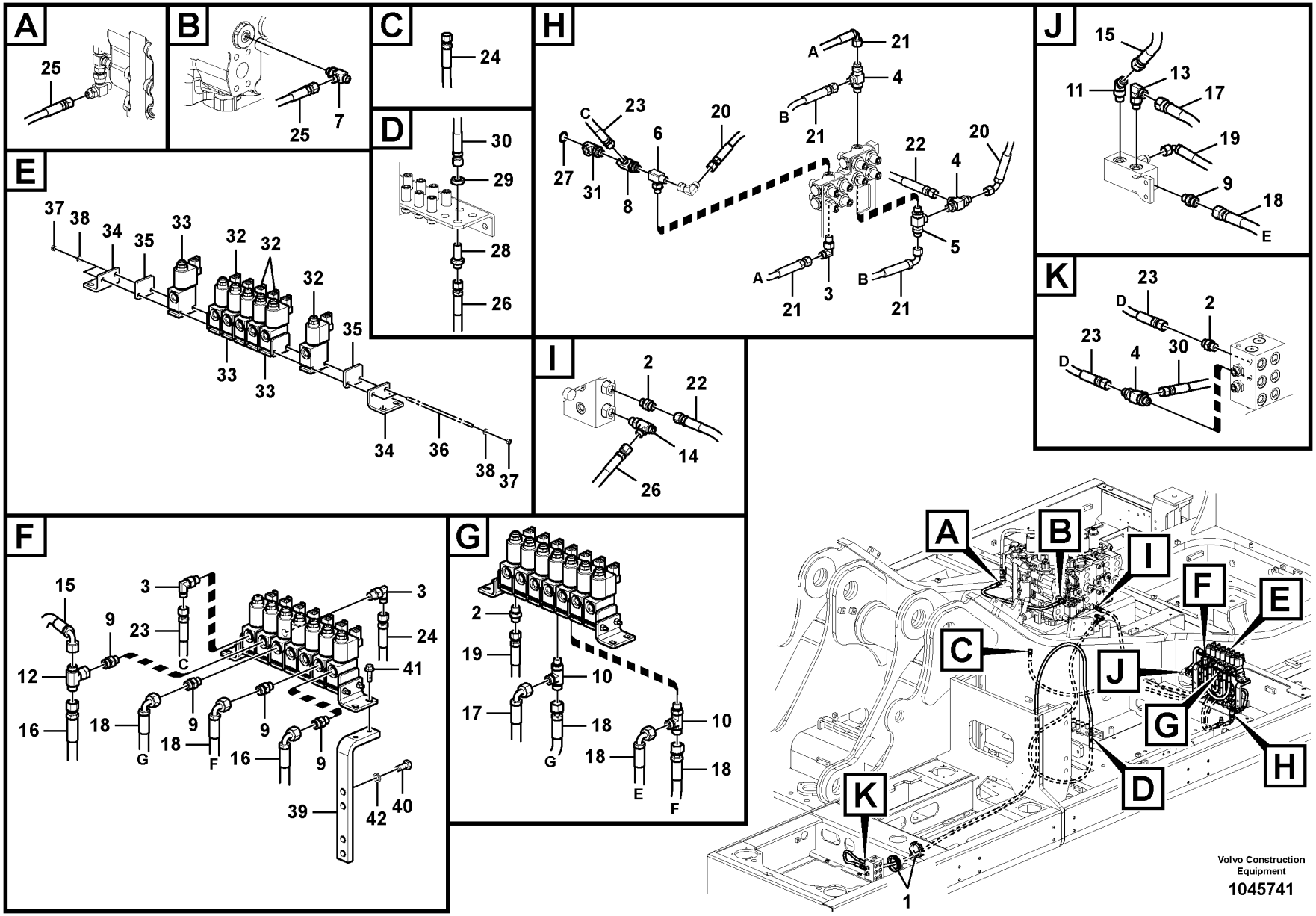
A
25
B
25
7
C
24
D
30
29
28
26
E
37
38
34
35
33
32
32
32
35
33
33
34
36
38
37
H
A
21
4
B
21
C
23
6
20
27
31
8
22
4
20
5
A
21
3
B
21
J
15
11
13
17
19
9
18
E
K
23
D
2
23
D
4
30
I
2
22
14
26
F
15
3
9
23
C
3
24
41
12
16
18
G
9
18
F
9
16
9
39
42
40
G
2
19
10
17
18
G
18
10
E
18
F
A
B
I
F
E
C
J
G
H
D
K
1
Volvo Construction Equipment
1045741

Fig.	Part No.	Quantity 1	2	3	PS	KIT	Description	Dénomination	Bezeichnung	품명	Denominación	Notes
1	SA 9751-17008	2					Grommet	Passe fil	Durchführung	그로멧	Pasaje	
2	VOE 13933858	2					Nipple	Raccord	Nippel	니플	Niple	S/N -110078
	VOE 13933858	1					Nipple	Raccord	Nippel	니플	Niple	S/N 110079-
3	VOE 13933857	3					Elbow nipple	Raccord coudé	Winkelnippel	엘보우 니플	Niple angular	S/N -110078
	VOE 13933857	1					Elbow nipple	Raccord coudé	Winkelnippel	엘보우 니플	Niple angular	S/N 110079-
4	VOE 14534518	3					T-nipple	Raccord-t	T-Nippel	T 니플	Niple t	
5	VOE 14586336	1					T-nipple	Raccord-t	T-Nippel	T 니플	Niple t	
6	VOE 14541689	1					T-nipple	Raccord-t	T-Nippel	T 니플	Niple t	S/N -110078
	VOE 937559	1					T-nipple	Raccord-t	T-Nippel	T 니플	Niple t	S/N 110079-
7	VOE 14538879	1					T-nipple	Raccord-t	T-Nippel	T 니플	Niple t	
8	VOE 14538921	1					T-nipple	Raccord-t	T-Nippel	T 니플	Niple t	S/N -110078
9	VOE 935085	5					Nipple	Raccord	Nippel	니플	Niple	
10	VOE 936932	2					T-nipple	Raccord-t	T-Nippel	T 니플	Niple t	
11	VOE 935640	1					Elbow nipple	Raccord coudé	Winkelnippel	엘보우 니플	Niple angular	
12	VOE 13933912	1					T-nipple	Raccord-t	T-Nippel	T 니플	Niple t	
13	VOE 935069	1					Elbow nipple	Raccord coudé	Winkelnippel	엘보우 니플	Niple angular	
14	VOE 937540	1					T-nipple	Raccord-t	T-Nippel	T 니플	Niple t	
15	VOE 936775	1					Hose assembly	Conduit flexible	Schlauchleitung	호스 어셈블리	Conducto	
16	VOE 936701	1					Hose assembly	Conduit flexible	Schlauchleitung	호스 어셈블리	Conducto	
17	VOE 936775	1					Hose assembly	Conduit flexible	Schlauchleitung	호스 어셈블리	Conducto	
18	VOE 936787	3					Hose assembly	Conduit flexible	Schlauchleitung	호스 어셈블리	Conducto	
19	VOE 936861	1					Hose assembly	Conduit flexible	Schlauchleitung	호스 어셈블리	Conducto	S/N -110078
20	VOE 936813	1					Hose assembly	Conduit flexible	Schlauchleitung	호스 어셈블리	Conducto	
21	VOE 936287	2					Hose assembly	Conduit flexible	Schlauchleitung	호스 어셈블리	Conducto	
22	VOE 937439	1					Hose assembly	Conduit flexible	Schlauchleitung	호스 어셈블리	Conducto	
23	VOE 936957	2					Hose assembly	Conduit flexible	Schlauchleitung	호스 어셈블리	Conducto	S/N -110078
	VOE 936957	1					Hose assembly	Conduit flexible	Schlauchleitung	호스 어셈블리	Conducto	S/N 110079-
24	VOE 937114	1					Hose assembly	Conduit flexible	Schlauchleitung	호스 어셈블리	Conducto	S/N -110078
	VOE 937576	1					Hose assembly	Conduit flexible	Schlauchleitung	호스 어셈블리	Conducto	S/N 110079-
25	VOE 936956	1					Hose assembly	Conduit flexible	Schlauchleitung	호스 어셈블리	Conducto	
26	VOE 937444	1					Hose assembly	Conduit flexible	Schlauchleitung	호스 어셈블리	Conducto	

1	8287463	**Servo system, hammer and shear** **Système servo, marteau et cisaille** **Servosystem, Hammer und Schere** 서보 배관, 해머 및 시어 **Servosistema, martillo y cizalla**	Catalogue id **20214**	Group **914**
2			Illustr. No **1045741**	Section **900**
3			Issue **20009061-F**	Page **683**
4				
5				

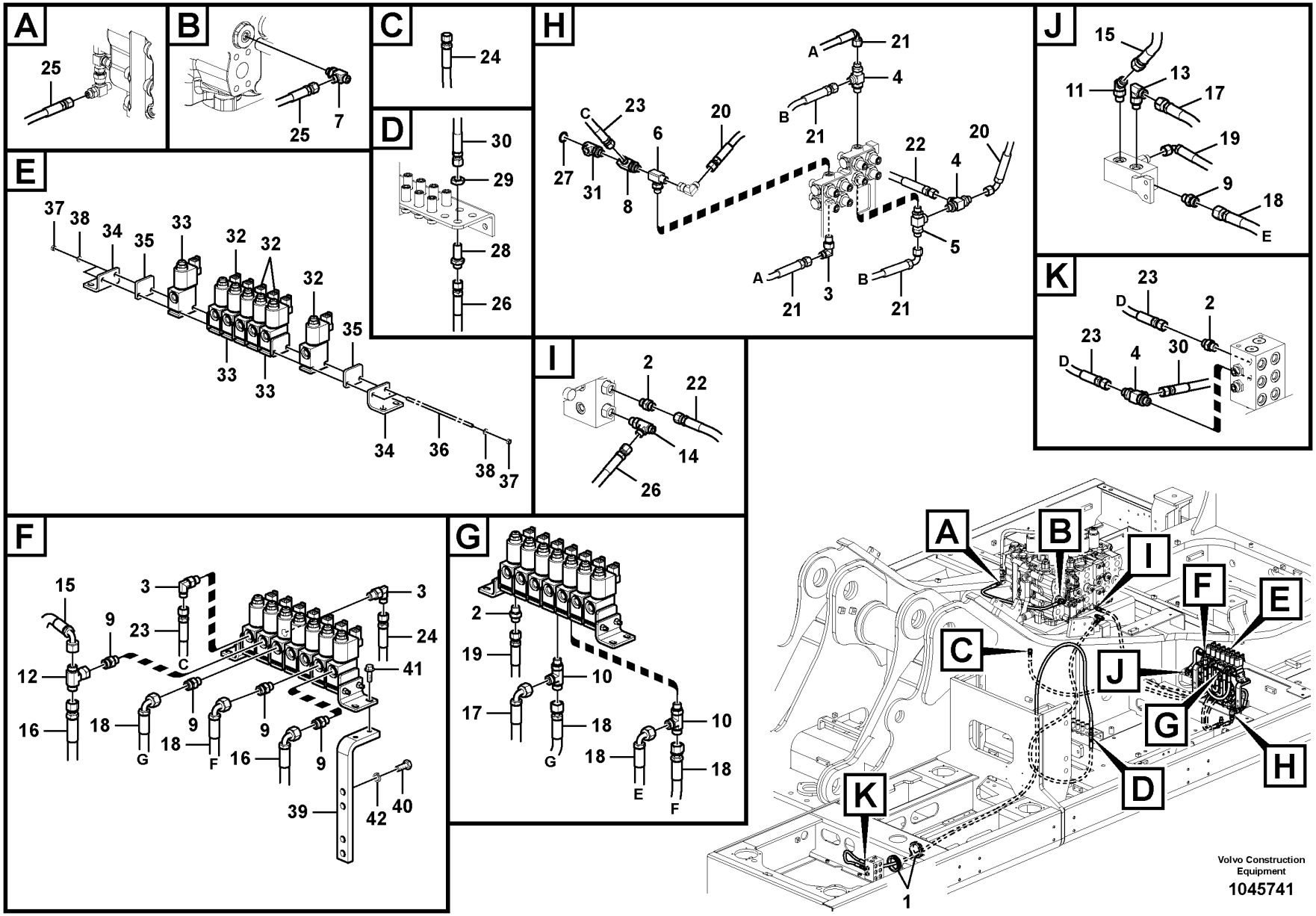
A
25
B
25
7
C
24
D
30
29
28
26
E
37
38
34
35
33
32
32
32
35
33
33
34
36
38
37
H
A
21
4
B
21
C
23
6
20
27
31
8
22
4
20
5
A
21
3
B
21
J
15
11
13
17
19
9
18
E
K
23
D
2
23
D
4
30
I
2
22
14
26
F
15
3
9
23
C
3
24
41
12
16
18
G
9
18
F
9
16
9
39
42
40
G
2
19
10
17
18
G
18
10
E
18
F
A
B
I
F
E
C
J
G
H
D
K
1
Volvo Construction Equipment
1045741

Fig.	Part No.	Quantity 1	2	3	PS	KIT	Description	Dénomination	Bezeichnung	품명	Denominación	Notes
27	**VOE 983502**	1					O-ring	Joint torique	O-Ring	O 링	Anillo tórico	S/N -110078
28	**VOE 935424**	1					Nipple	Raccord	Nippel	니플	Niple	
29	**VOE 935428**	1					Lock nut	Contre-écrou	Sicherungsmutter	잠금장치 너트	Contratuerca	
30	**VOE 937329**	1					Hose assembly	Conduit flexible	Schlauchleitung	호스 어셈블리	Conducto	
31	**VOE 14593531**	1					T-nipple	Raccord-t	T-Nippel	T 니플	Niple t	S/N -110078
32	**VOE 14595740**	4					Valve	Valve	Ventil	밸브	Válvula	
33	**VOE 14595741**	3					Valve	Valve	Ventil	밸브	Válvula	
34		2			NS		Bracket	Console	Konsole	브라켓	Ménsula	
35		8			NS		Spacer	Partie Intermédiaire	Zwischenstück	스페이서	Espaciador	
36	**VOE 14588015**	2					Bolt	Boulon	Bolzen	볼트	Perno	
37	**VOE 993868**	4					Hexagon nut	Écrou hexagonal	Sechskantmutter	육각 너트	Tuerca hexagonal	
38	**VOE 992038**	4					Plain washer	Rondelle plane	Flachscheibe		Arandela plana	
39		2			NS		Bracket	Console	Konsole	브라켓	Ménsula	
40	**VOE 983251**	4					Hexagon screw	Vis à tête hexagonale	Sechskantschraube	육각 나사	Tornillo hexagonal	
41	**VOE 945444**	4					Flange screw	Vis à embase	Flanschschraube	플랜지 나사	Tornillo embridado	
42	**VOE 955922**	4					Spring washer	Rondelle élastique	Federscheibe	스프링 워셔	Arandela elástica	

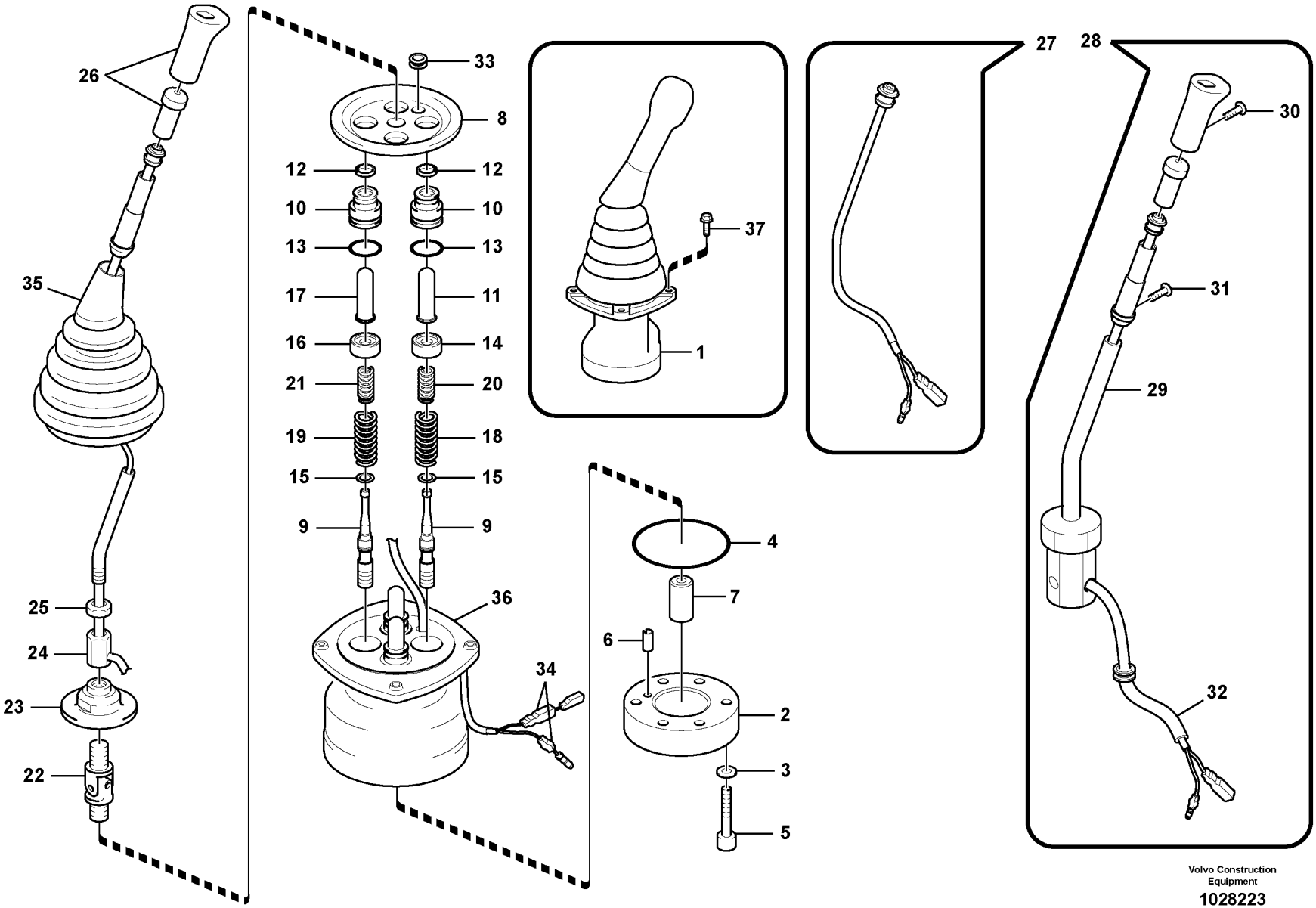

Volvo Construction Equipment

1028223

Fig.	Part No.	Quantity 1	2	3	PS	KIT	Description	Dénomination	Bezeichnung	품명	Denominación	Notes
1	VOE 14556361	1					Remote control valve	Vanne automatique	Fernbetätigungsventil	리모트 컨트롤 밸브	Válvula control distancia	Semi-long,LH
	VOE 14556362	1					Remote control valve	Vanne automatique	Fernbetätigungsventil	리모트 컨트롤 밸브	Válvula control distancia	Semi-long,RH
2	VOE 14550278	1					•Plate	•Tôle	•Blech	•플레이트	•Chapa	
3	SA 8230-19731	2				K	•Washer	•Rondelle	•Scheibe	•워셔	•Arandela	
4	SA 8230-37060	1				K	•O-ring	•Joint torique	•O-Ring	•O 링	•Anillo tórico	
5	VOE 11706967	2					•Screw	•Vis	•Schraube	•나사	•Tornillo	
6	SA 8230-25940	1					•Spring pin	•Goupille tubulaire	•Federstift	•스프링 핀	•Pasador tubular	
7	SA 8230-37100	1					•Bushing	•Bague	•Buchse	•부싱	•Casquillo	
8	SA 8230-37140	1					•Plate	•Tôle	•Blech	•플레이트	•Chapa	
9	VOE 14500116	4			OP		•Control plunger	•Piston de contrôle	•Stößel	•컨트롤 플런저	•Pasador de accionamiento	
10	SA 8230-28800	4					•Plug	•Tampon	•Stopfen	•플러그	•Tapón	
11	SA 8230-19790	2					•Rod	•Monture	•Fühler	•로드	•Varilla	
12	SA 8230-20110	4				K	•Seal	•Étanchéité	•dichtung	•시일링	•Junta	
13	VOE 983509	4				K	•O-ring	•Joint torique	•O-Ring	•O 링	•Anillo tórico	
14	SA 8230-36650	2					•Valve seat	•Siège de soupape	•Ventilsitz	•밸브 시트	•Asiento de válvula	
15	SA 8230-19690	4					•Washer	•Rondelle	•Scheibe	•워셔	•Arandela	
16	SA 8230-36640	2					•Valve seat	•Siège de soupape	•Ventilsitz	•밸브 시트	•Asiento de válvula	
17	SA 8230-19810	2					•Rod	•Monture	•Fühler	•로드	•Varilla	
18	VOE 14541091	2					•Spring	•Ressort	•Feder	•스프링	•Resorte	
19	VOE 14512873	2					•Spring	•Ressort	•Feder	•스프링	•Resorte	
20	SA 8230-36770	2					•Spring	•Ressort	•Feder	•스프링	•Resorte	
21	SA 8230-36780	2					•Spring	•Ressort	•Feder	•스프링	•Resorte	
22	SA 8230-20040	1					•Joint	•Cardan	•Gelenk	•조인트	•Junta	
23	SA 8230-37120	1					•Plate	•Tôle	•Blech	•플레이트	•Chapa	
24	SA 8230-20140	1					•Nut	•Écrou	•Mutter	•너트	•Tuerca	
25	SA 8230-19950	1					•Lock nut	•Contre-écrou	•Sicherungsmutter	•잠금장치 너트	•Contratuerca	
26	SA 8230-37090	1					•Knob	•Bouton	•Knauf	•노브	•Botón	LH
	VOE 14500137	1					•Knob	•Bouton	•Knauf	•노브	•Botón	RH
27	SA 8230-36940	1					•Switch	•Rupteur	•Ausschalter	•스위치	•Interruptor	
28	SA 8230-37080	1					•Handle	•Poignée	•Griff	•핸들	•Mango	LH

1	8279801	**Servo system, remote control valve** **Système servo, valve de commande télécommandée** **Servosystem, Vorsteuergerät** 서보 배관,원격조종밸브 **Servosistema, válvula de mando a distancia**	Catalogue id **20214**	Group **914**
2			Illustr. No **1028223**	Section **1100**
3			Issue **20009061-F**	Page **687**
4				
5				

VOLVO

PL4608

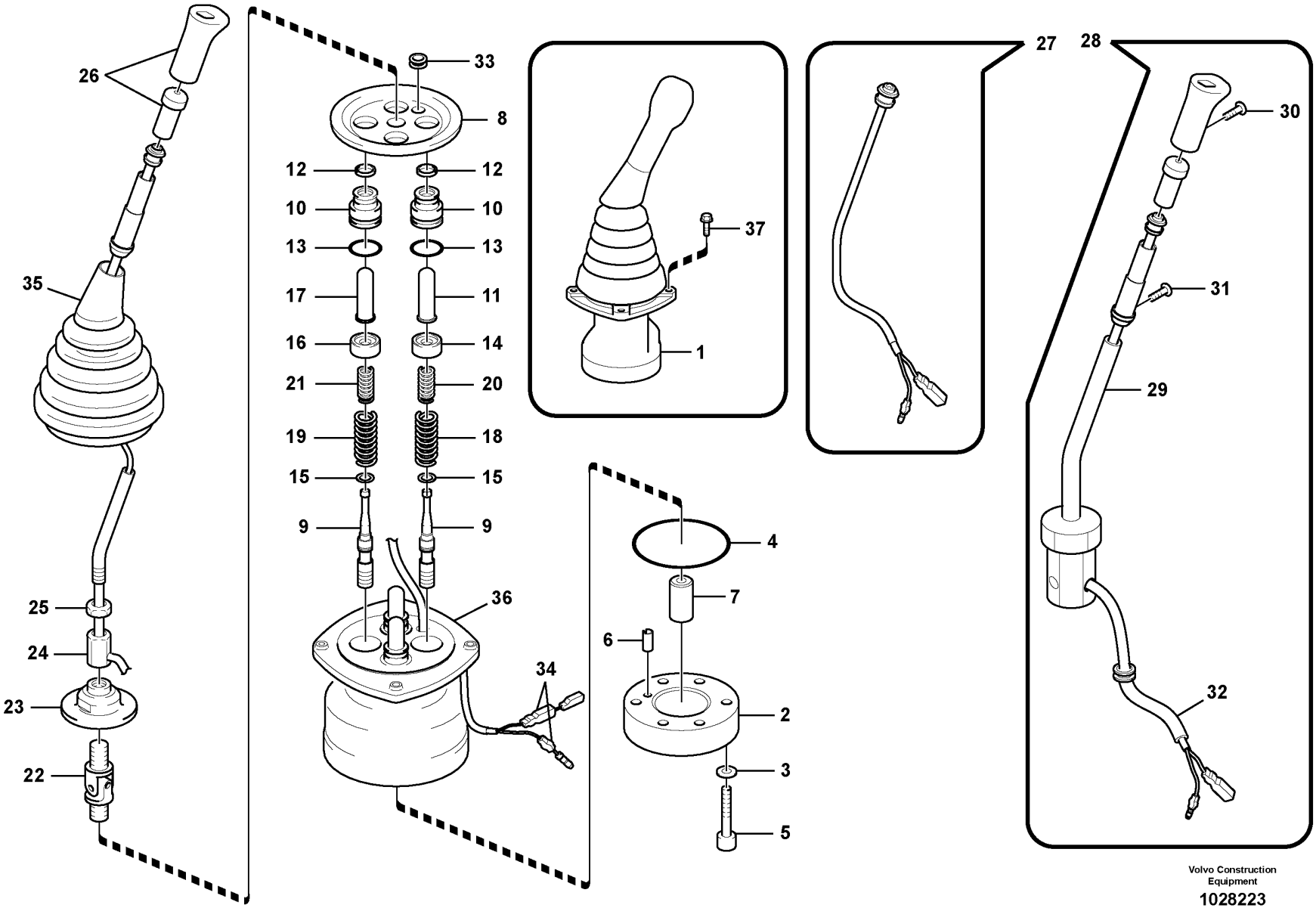

Volvo Construction Equipment

1028223

Fig.	Part No.	Quantity 1	2	3	PS	KIT	Description	Dénomination	Bezeichnung	품명	Denominación	Notes
29	SA 8230-36320	1					••Bar	••Barre	••Stab	••바	••Barra	
30	SA 8230-32090	1					••Screw	••Vis	••Schraube	••나사	••Tornillo	
31	SA 8230-28020	2					••Screw	••Vis	••Schraube	••나사	••Tornillo	
32	SA 8230-32100	1					••Tube	••Tube	••Rohr	••튜브	••Tubo	
33	SA 8230-37110	1					•Bushing	•Bague	•Buchse	•부싱	•Casquillo	
34	VOE 14550285	1					•Connector	•Raccord	•Anschluss	•커넥터	•Union	
35	SA 8230-27600	1					•Bellows	•Soufflet	•Balg	•벨로우즈	•Fuelle	
36	SA 1148-01890	1					•Control lever	•Levier de commande	•Bedienungshebel	•컨트롤 레버	•Palanca mando	
37	VOE 946934	8					Flange screw	Vis à embase	Flanschschraube	플랜지 나사	Tornillo embridado	
100	SA 8230-36840	1					Sealing kit	Kit plombage	Plombiersatz	씰링 키트	Kit de precinto	

1	8279801	**Servo system, remote control valve** **Système servo, valve de commande télécommandée** **Servosystem, Vorsteuergerät** 서보 배관,원격조종밸브 **Servosistema, válvula de mando a distancia**	Catalogue id **20214**	Group **914**
2			Illustr. No **1028223**	Section **1100**
3				
4			Issue **20009061-F**	Page **689**
5				

VOLVO

PL4608

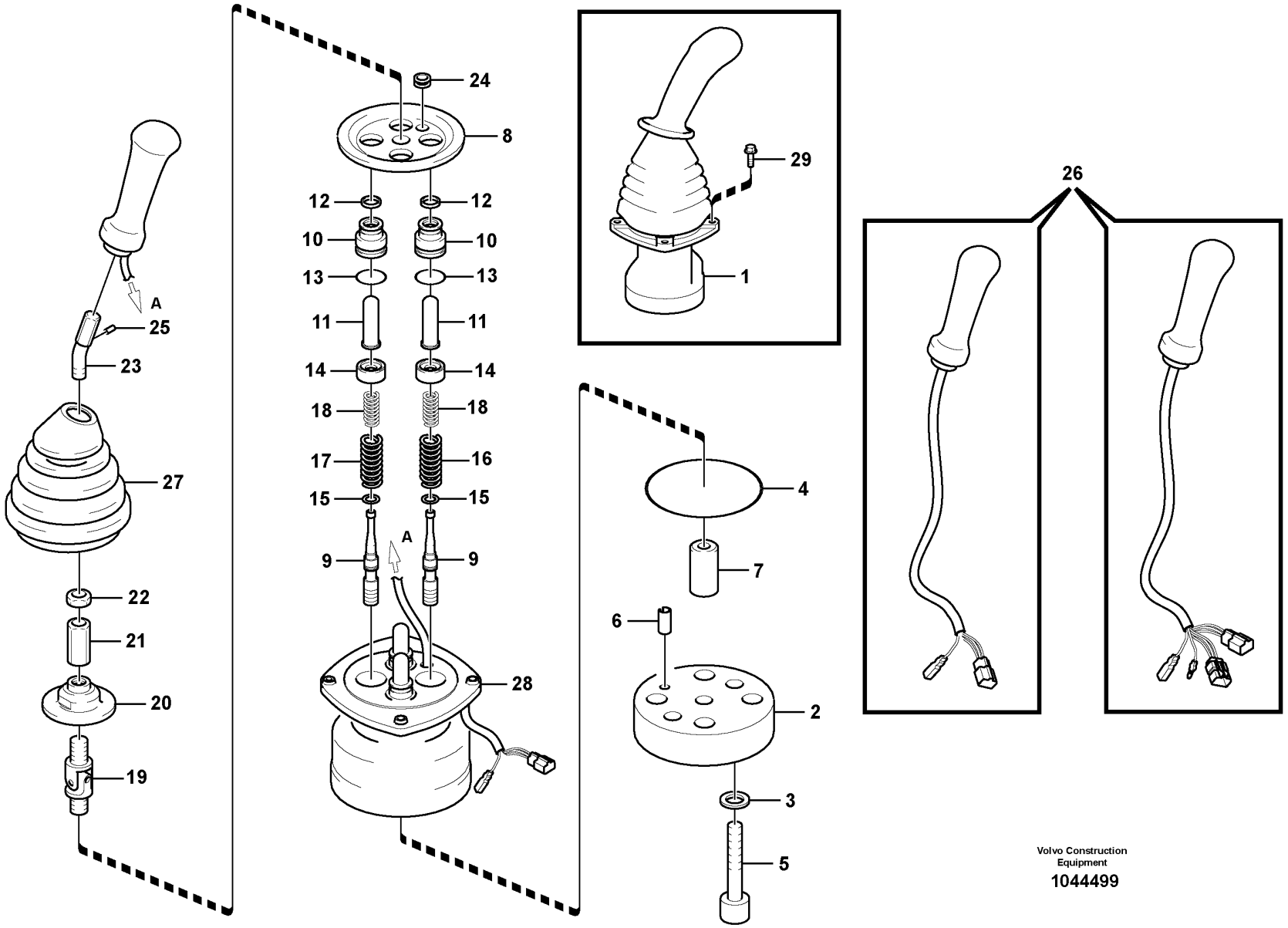

Volvo Construction Equipment

1044499

Fig.	Part No.	Quantity 1	2	3	PS	KIT	Description	Dénomination	Bezeichnung	품명	Denominación	Notes
1	VOE 14557294	1					Remote control valve	Vanne automatique	Fernbetätigungsventil	리모트 컨트롤 밸브	Válvula control distancia	LH,4-Switch
	VOE 14557295	1					Remote control valve	Vanne automatique	Fernbetätigungsventil	리모트 컨트롤 밸브	Válvula control distancia	RH,4-Switch
	VOE 14625424		1				Remote control valve	Vanne automatique	Fernbetätigungsventil	리모트 컨트롤 밸브	Válvula control distancia	LH,3-SWITCH
	VOE 14625425		1				Remote control valve	Vanne automatique	Fernbetätigungsventil	리모트 컨트롤 밸브	Válvula control distancia	RH,3-SWITCH
2	VOE 14550278	1	1				•Plate	•Tôle	•Blech	•플레이트	•Chapa	
3	SA 8230-19731	2	2				•Washer	•Rondelle	•Scheibe	•워셔	•Arandela	
4	SA 8230-37060	1	1				•O-ring	•Joint torique	•O-Ring	•O 링	•Anillo tórico	
5	VOE 11706967	2	2				•Screw	•Vis	•Schraube	•나사	•Tornillo	
6	SA 8230-25940	1	1				•Spring pin	•Goupille tubulaire	•Federstift	•스프링 핀	•Pasador tubular	
7	SA 8230-37100	1	1				•Bushing	•Bague	•Buchse	•부싱	•Casquillo	
8	SA 8230-37140	1	1				•Plate	•Tôle	•Blech	•플레이트	•Chapa	
9	VOE 14500116	4	4		OP		•Control plunger	•Piston de contrôle	•Stößel	•컨트롤 플런저	•Pasador de accionamiento	
10	SA 8230-28800	4	4				•Plug	•Tampon	•Stopfen	•플러그	•Tapón	
11	VOE 14588698	4	4				•Rod	•Monture	•Fühler	•로드	•Varilla	
12	SA 8230-20110	1	1				••Seal	••Étanchéité	••dichtung	••시일링	••Junta	
13	VOE 983509	1	1				••O-ring	••Joint torique	••O-Ring	••O 링	••Anillo tórico	
14	SA 8230-36650	1	1				••Valve seat	••Siège de soupape	••Ventilsitz	••밸브 시트	••Asiento de válvula	
15	SA 8230-19690	4	4				•Washer	•Rondelle	•Scheibe	•워셔	•Arandela	
16	VOE 14540766	2	2				•Spring	•Ressort	•Feder	•스프링	•Resorte	
17	VOE 14541091	2	2				•Spring	•Ressort	•Feder	•스프링	•Resorte	
18	SA 8230-36770	4	4				•Spring	•Ressort	•Feder	•스프링	•Resorte	
19	SA 8230-20040	1	1				•Joint	•Cardan	•Gelenk	•조인트	•Junta	
20	SA 8230-37120	1	1				•Plate	•Tôle	•Blech	•플레이트	•Chapa	
21	SA 8230-19940	1	1				•Nut	•Ecrou	•Mutter	•너트	•Tuerca	
22	SA 8230-19950	1	1				•Lock nut	•Contre-écrou	•Sicherungsmutter	•잠금장치 너트	•Contratuerca	
23	VOE 14540767	1	1				•Lever	•Levier	•Hebel	•레버	•Palanca	
24	VOE 14500125	1	1				•Bushing	•Bague	•Buchse	•부싱	•Casquillo	
25	VOE 14500124	1	1				•Pin	•Goupille	•Zapfen	•핀	•Pasador	
26	VOE 14550325	1					•Handle	•Poignée	•Griff	•핸들	•Mango	LH
	VOE 14550324	1					•Handle	•Poignée	•Griff	•핸들	•Mango	RH

1	8280365
2	8280366
3	
4	
5	

Servo system, remote control valve
Système servo, valve de commande télécommandée
Servosystem, Vorsteuergerät
서보 배관,원격조종밸브
Servosistema, válvula de mando a distancia

Catalogue id **20214**	Group **914**
Illustr. No **1044499**	Section **1200**
Issue **20009061-F**	Page **691**

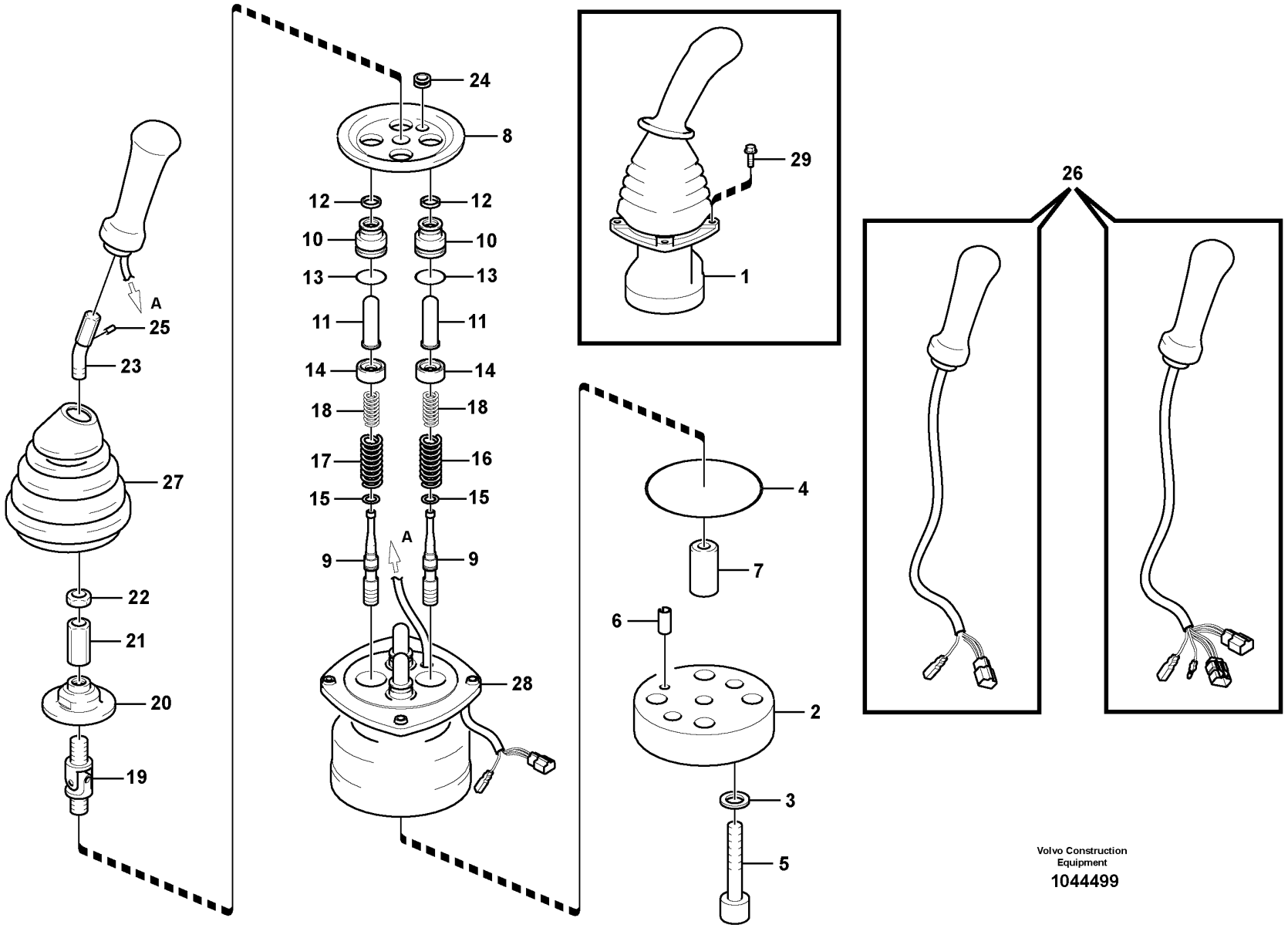

Volvo Construction Equipment

1044499

Fig.	Part No.	Quantity 1	2	3	PS	KIT	Description	Dénomination	Bezeichnung	품명	Denominación	Notes
	VOE 14585853		1				•Handle	•Poignée	•Griff	•핸들	•Mango	(VOE 14559741) LH
	VOE 14585853		1				•Handle	•Poignée	•Griff	•핸들	•Mango	RH
27	**VOE 14500130**	1	1				•Bellows	•Capot Caoutcho.	•Gummimantel	•벨로즈	•Cubierta Goma	
28		1	1		NS		•Casing	•Boitier	•Gehäuse	•케이싱	•Cubierta	
29	**VOE 946934**	8	8				Flange screw	Vis à embase	Flanschschraube	플랜지 나사	Tornillo embridado	

1	**8280365**	**Servo system, remote control valve** **Système servo, valve de commande télécommandée** **Servosystem, Vorsteuergerät** 서보 배관,원격조종밸브 **Servosistema, válvula de mando a distancia**	Catalogue id **20214**	Group **914**
2	**8280366**		Illustr. No **1044499**	Section **1200**
3				
4			Issue **20009061-F**	Page **693**
5				

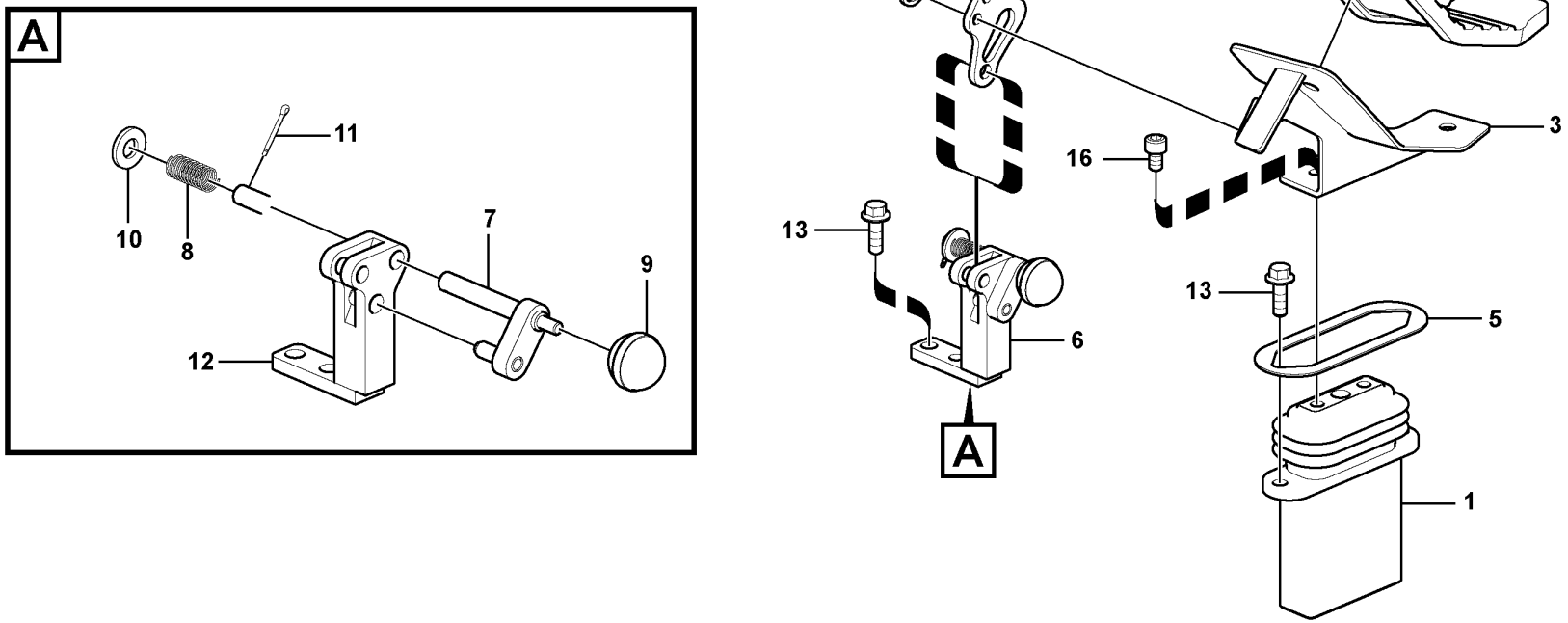

Volvo Construction Equipment

1034499

Fig.	Part No.	Quantity 1	2	3	PS	KIT	Description	Dénomination	Bezeichnung	품명	Denominación	Notes
1	VOE 14533958	1					Pedal	Pédale	Pedal	페달	Pedal	
2	VOE 14534435	1					Cover	Capot	Haube	커버	Capo	
3	VOE 14534437	1					Bracket	Console	Konsole	브래킷	Consola	
4	VOE 14535487	1					Plate	Tôle	Blech	플레이트	Chapa	
5	VOE 14515386	1					Plate	Tôle	Blech	플레이트	Chapa	
6	VOE 14515941	1					Stopping device	Dispositif d'arrêt	Anhaltevorrichtung		Mecanismo de parada	
7	VOE 14531101	1					•Pin	•Goupille	•Stift	•핀	•Pasador	
8	VOE 14531102	1					•Spring	•Ressort	•Feder	•스프링	•Resorte	
9	VOE 14881067	1					•Knob	•Bouton	•Knopf	•노브	•Boton	
10	SA 9211-12000	1					•Washer	•Rondelle	•Scheibe	•워셔	•Arandela	
11	SA 9323-02912	1					•Split Pin	•Goupille Fendue	•Splint	•분할 핀	•Chaveta Hendida	
12		1			NS		•Bracket	•Console	•Konsole	•브라켓	•Ménsula	
13	VOE 946472	4					Flange screw	Vis à embase	Flanschschraube	플랜지 나사	Tornillo embridado	
14	VOE 955921	2					Spring washer	Rondelle élastique	Federscheibe	스프링 워셔	Arandela elástica	
15	VOE 984065	2					Hex. socket screw	Vis à six pans creux	Innensechskantschraube	육각 소켓 나사	Tornillo de hexágono embutido	
16	VOE 984348	2					Hex. socket screw	Vis à six pans creux	Innensechskantschraube	육각 소켓 나사	Tornillo de hexágono embutido	

1	8287479	**Working hydraulic, remote control valve pedal for hammer and shear** **Hydr de travail, pédale v cde télécom. marteau et cisaille** **Arbeitshydraulik, Vorsteuergerät Pedal für Hammer und Schere** 원격조종밸브 페달, 해머 및 시어 **Hidráulica de trabajo, pedal de válv. de mando a dist. para**	Catalogue id **20214**	Group **914**
2			Illustr. No **1034499**	Section **1500**
3			Issue **20009061-F**	Page **695**
4				
5				

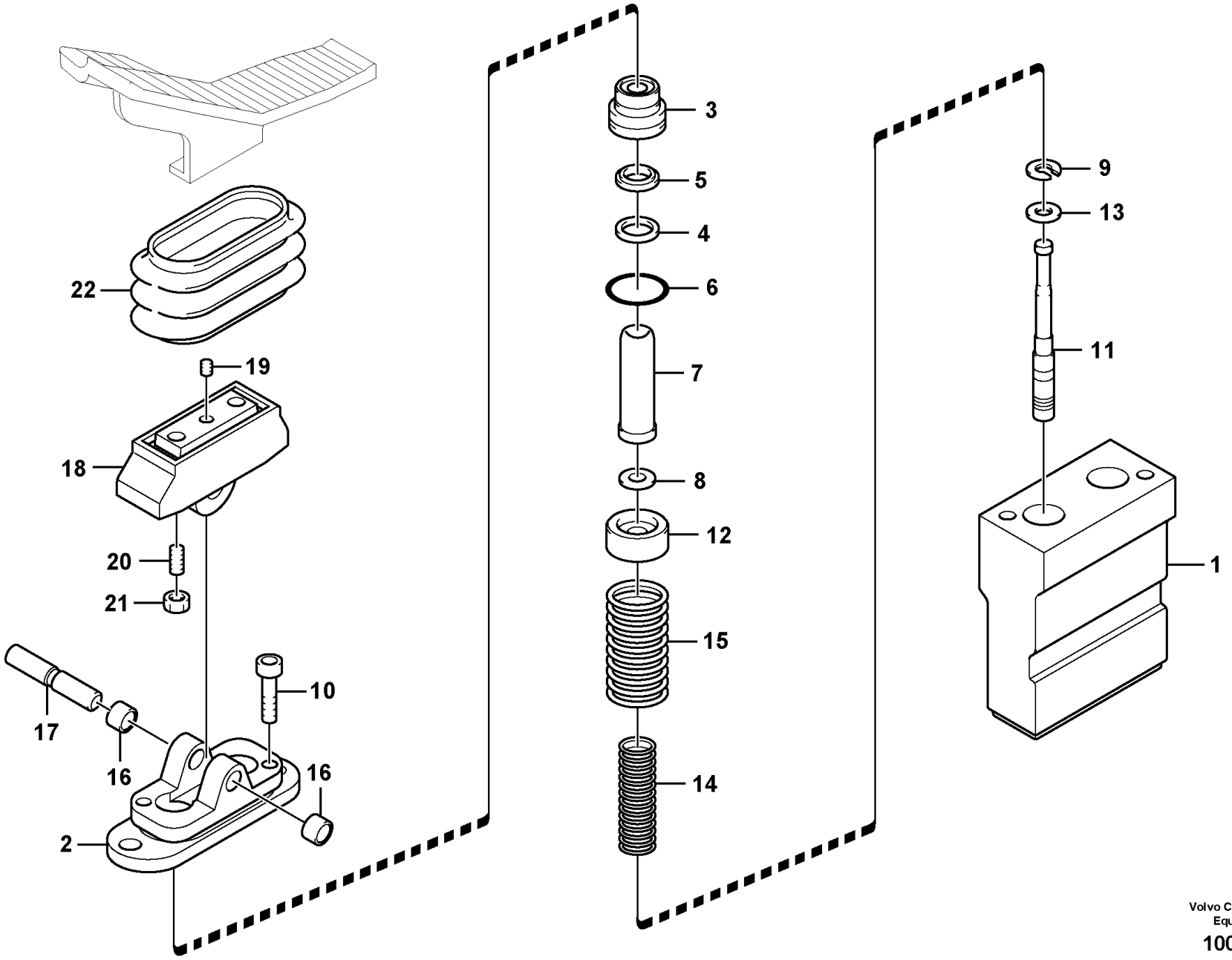

Volvo Construction Equipment

1009183

Fig.	Part No.	Quantity 1	2	3	PS	KIT	Description	Dénomination	Bezeichnung	품명	Denominación	Notes
	VOE 14533958	1					Pedal	Pédale	Pedal	페달	Pedal	
1		1			NS		•Casing	•Boitier	•Gehäuse	•케이싱	•Cubierta	
2	**SA 8230-19620**	1					•Cover	•Capot	•Haube	•커버	•Capo	
3	**SA 8230-19530**	2					•Plastic plug	•Tampon plastique	•Kunststoffdübel	•플라스틱 플러그	•Tapón plástico	
4	**SA 8230-20110**	2				K	•Seal	•Étanchéité	•dichtung	•시일링	•Junta	
5	**SA 7263-00130**	2				K	•Seal	•Étanchéité	•dichtung	•시일링	•Junta	
6	**VOE 983509**	2				K	•O-ring	•Joint torique	•O-Ring	•O 링	•Anillo tórico	
7	**SA 8230-19410**	2					•Rod	•Tringle	•Stange	•로드	•Tirante	
8	**SA 8230-19680**	4					•Washer	•Rondelle	•Scheibe	•워셔	•Arandela	
9	**SA 8230-19690**	2					•Washer	•Rondelle	•Scheibe	•워셔	•Arandela	
10	**SA 8230-19420**	2					•Screw	•Vis	•Schraube	•나사	•Tornillo	
11	**SA 8230-19510**	2					•Control plunger	•Piston de contrôle	•Stößel	•컨트롤 플런저	•Pasador de accionamiento	
12	**SA 8230-19440**	2					•Screw	•Vis	•Schraube	•나사	•Tornillo	
13	**SA 8230-19450**	2					•Washer	•Rondelle	•Scheibe	•워셔	•Arandela	
14	**VOE 11705990**	2					•Spring	•Ressort	•Feder	•스프링	•Resorte	
15	**SA 8230-19460**	2					•Spring	•Ressort	•Feder	•스프링	•Resorte	
16	**VOE 11705994**	2					•Bushing	•Bague	•Buchse	•부싱	•Casquillo	
17	**SA 8230-19470**	1					•Camshaft	•Arbre cames	•Nockenwelle	•캠 샤프트	•Árbol de levas	
18	**SA 8230-19550**	1					•Cam	•Came	•Nocken	•캠	•Leva	
19	**SA 8240-03730**	1					•Screw	•Vis	•Schraube	•나사	•Tornillo	
20	**VOE 11705997**	2					•Set screw	•Vis butée	•Anschlagschraube	•세트 나사	•Tornillo tope	
21	**VOE 11705998**	2					•Lock nut	•Contre-écrou	•Sicherungsmutter	•잠금장치 너트	•Contratuerca	
22	**VOE 11706002**	1					•Bellows	•Soufflet	•Balg	•벨로우즈	•Fuelle	
100	**VOE 11706100**	1					Sealing kit	Kit plombage	Plombiersatz	씰링 키트	Kit de precinto	(SA 8230-28100)

1	**8287479**	**Working hydraulic, remote control valve pedal for hammer and shear** **Hydr de travail, pédale v cde télécom. marteau et cisaille** **Arbeitshydraulik, Vorsteuergerät Pedal für Hammer und Schere** 원격조종밸브 페달, 해머 및 시어 **Hidráulica de trabajo, pedal de válv. de mando a dist. para**	Catalogue id **20214**	Group **914**
2			Illustr. No **1009183**	Section **1600**
3				
4			Issue **20009061-F**	Page **697**
5				

VOLVO

PL4608

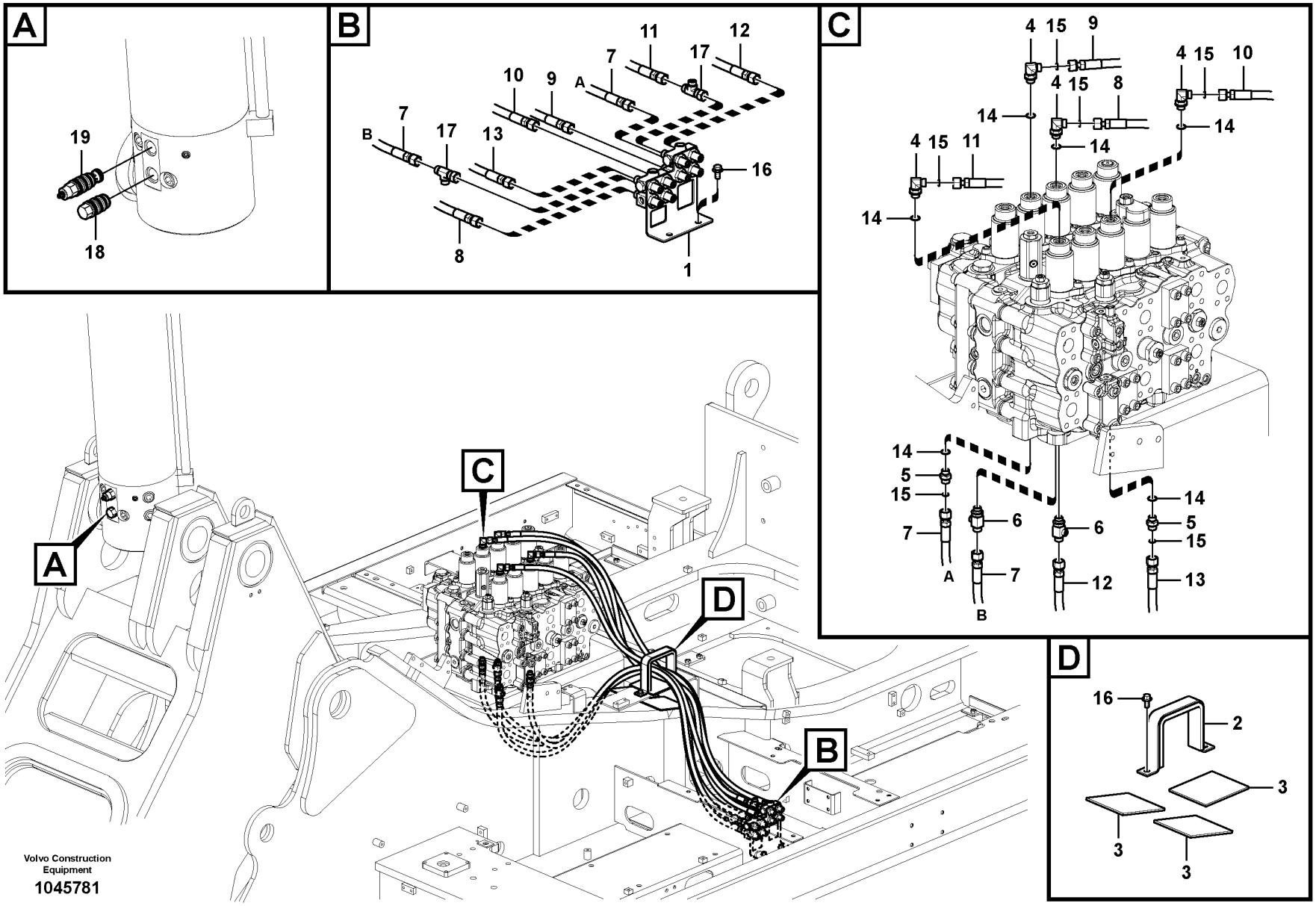

Volvo Construction Equipment

1045781

Fig.	Part No.	Quantity 1	2	3	PS	KIT	Description	Dénomination	Bezeichnung	품명	Denominación	Notes
1	VOE 14593528	1					Valve	Valve	Ventil	밸브	Válvula	
2	VOE 14561974	1					Clamp	Collier serrage	Klemme	클램프	Abrazadera	
3	VOE 14549767	3					Sponge	Éponge	Schwamm	스폰지	Esponja	
4	VOE 14880494	4					Connector	Connexion	Anschluss	커넥터	Unión	
5	VOE 14881558	2					Connector	Raccord	Anschluss	커넥터	Union	
6	VOE 14538920	2					T-nipple	Raccord-t	T-Nippel	T 니플	Niple t	
7	VOE 936697	2					Hose assembly	Conduit flexible	Schlauchleitung	호스 어셈블리	Conducto	
8	VOE 936695	1					Hose assembly	Conduit flexible	Schlauchleitung	호스 어셈블리	Conducto	
9	VOE 937339	1					Hose assembly	Conduit flexible	Schlauchleitung	호스 어셈블리	Conducto	
10	VOE 937214	1					Hose assembly	Conduit flexible	Schlauchleitung	호스 어셈블리	Conducto	
11	VOE 937338	1					Hose assembly	Conduit flexible	Schlauchleitung	호스 어셈블리	Conducto	
12	VOE 937588	1					Hose assembly	Conduit flexible	Schlauchleitung	호스 어셈블리	Conducto	
13	VOE 937342	1					Hose assembly	Conduit flexible	Schlauchleitung	호스 어셈블리	Conducto	
14	VOE 983505	6					O-ring	Joint torique	O-Ring	O 링	Anillo tórico	
15	VOE 990737	6					O-ring	Joint torique	O-Ring	O 링	Anillo tórico	(VOE 4880492)
16	VOE 946441	4					Flange screw	Vis à embase	Flanschschraube	플랜지 나사	Tornillo embridado	
17	VOE 13933936	2					T-nipple	Raccord-t	T-Nippel	T 니플	Niple t	
18	VOE 14615369	1					Plug	Tampon	Stopfen	플러그	Tapón	
19	VOE 14615370	1					Valve	Valve	Ventil	밸브	Válvula	

1	8287463	**Servo system, changing lever function** **Système servo, sélection fonction levier** **Servosystem, Wechsel der Hebelfunktion** 서보 배관, 레버 작동방향 변경 **Servosistema, cambio de función de la palanca**	Catalogue id **20214**	Group **914**
2			Illustr. No **1045781**	Section **2100**
3			Issue **20009061-F**	Page **699**
4				
5				

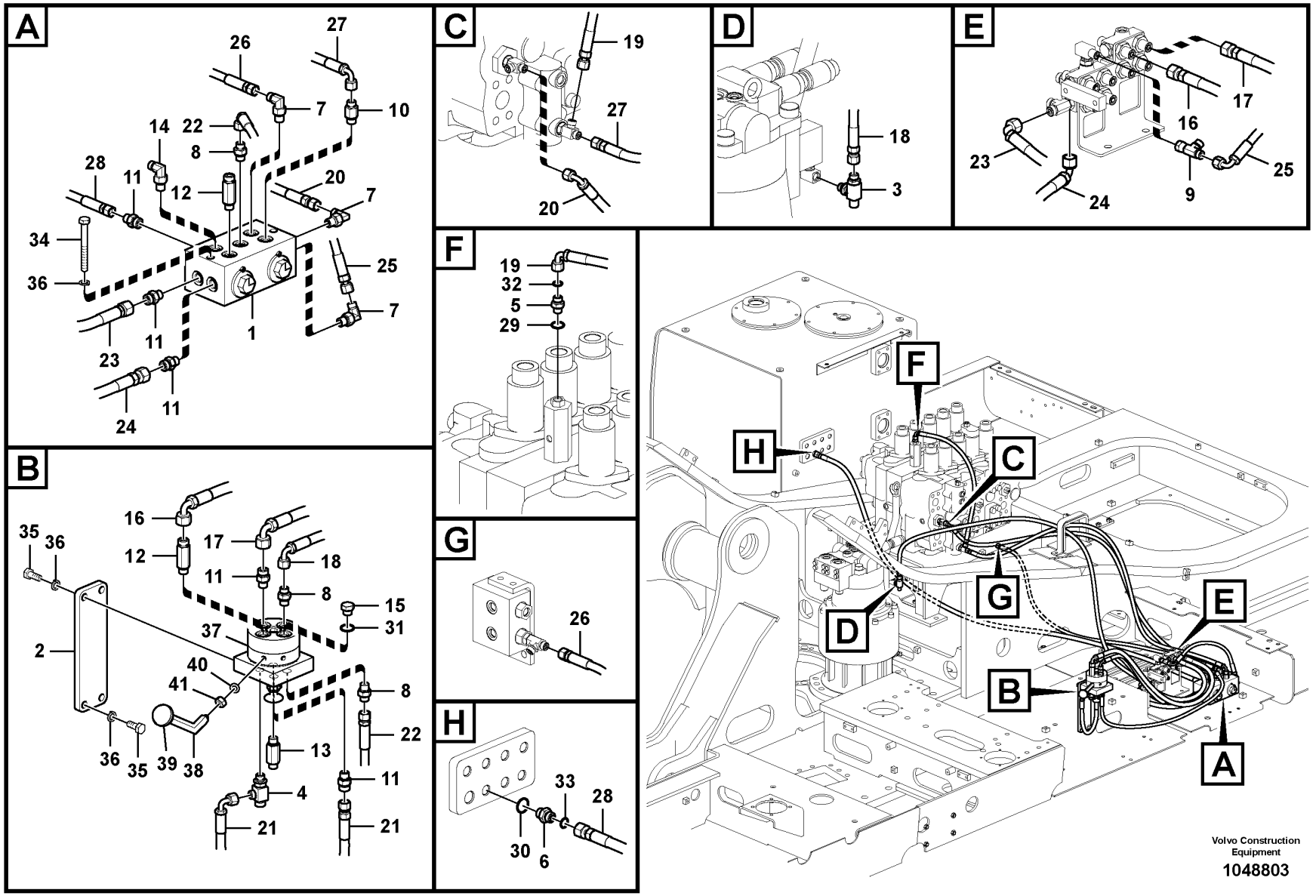
A
26
27
7
10
14
22
8
28
11
12
20
7
34
25
36
7
1
11
23
11
24
B
16
35
36
12
17
18
11
8
15
31
37
2
40
41
8
22
36
35
39
38
13
4
11
21
21
C
19
27
20
D
18
3
E
17
16
23
25
24
9
F
19
32
5
29
G
26
H
33
28
30
6
H
F
C
G
D
E
B
A
Volvo Construction Equipment
1048803

Fig.	Part No.	Quantity 1	2	3	PS	KIT	Description	Dénomination	Bezeichnung	품명	Denominación	Notes
1	VOE 14588026	1					Valve	Valve	Ventil	밸브	Válvula	
2	VOE 14543539	1					Bracket	Console	Konsole	브래킷	Consola	
3	VOE 14538786	1					T-nipple	Raccord-t	T-Nippel	T 니플	Niple t	
4	VOE 14541690	1					Nipple	Raccord	Nippel	니플	Niple	
5	VOE 14881553	1					Connector	Raccord	Anschluss	커넥터	Union	
6	VOE 14881558	1					Connector	Raccord	Anschluss	커넥터	Union	
7	VOE 13933857	3					Elbow nipple	Raccord coudé	Winkelnippel	엘보우 니플	Niple angular	
8	VOE 13933858	3					Nipple	Raccord	Nippel	니플	Niple	
9	VOE 13933859	1					T-nipple	Raccord-t	T-Nippel	T 니플	Niple t	
10	VOE 937538	1					Nipple	Raccord	Nippel	니플	Niple	
11	VOE 935085	5					Nipple	Raccord	Nippel	니플	Niple	
12	VOE 937536	2					Nipple	Raccord	Nippel	니플	Niple	
13	VOE 937520	1					Nipple	Raccord	Nippel	니플	Niple	
14	VOE 935069	1					Elbow nipple	Raccord coudé	Winkelnippel	엘보우 니플	Niple angular	
15	SA 9415-31021	1					Plug	Bouchon	Stopfen	플러그	Tapon	
16	VOE 936703	1					Hose assembly	Conduit flexible	Schlauchleitung	호스 어셈블리	Conducto	
17	VOE 937127	1					Hose assembly	Conduit flexible	Schlauchleitung	호스 어셈블리	Conducto	
18	VOE 936871	1					Hose assembly	Conduit flexible	Schlauchleitung	호스 어셈블리	Conducto	
19	VOE 936290	1					Hose assembly	Conduit flexible	Schlauchleitung	호스 어셈블리	Conducto	
20	VOE 937115	1					Hose assembly	Conduit flexible	Schlauchleitung	호스 어셈블리	Conducto	
21	VOE 936813	1					Hose assembly	Conduit flexible	Schlauchleitung	호스 어셈블리	Conducto	
22	VOE 936296	1					Hose assembly	Conduit flexible	Schlauchleitung	호스 어셈블리	Conducto	
23	VOE 936787	1					Hose assembly	Conduit flexible	Schlauchleitung	호스 어셈블리	Conducto	
24	VOE 936701	1					Hose assembly	Conduit flexible	Schlauchleitung	호스 어셈블리	Conducto	
25	VOE 936690	1					Hose assembly	Conduit flexible	Schlauchleitung	호스 어셈블리	Conducto	
26	VOE 937113	1					Hose assembly	Conduit flexible	Schlauchleitung	호스 어셈블리	Conducto	
27	VOE 936862	1					Hose assembly	Conduit flexible	Schlauchleitung	호스 어셈블리	Conducto	
28	VOE 938107	1					Hose assembly	Conduit flexible	Schlauchleitung	호스 어셈블리	Conducto	
29	VOE 983502	1					O-ring	Joint torique	O-Ring	O 링	Anillo tórico	
30	VOE 983505	1					O-ring	Joint torique	O-Ring	O 링	Anillo tórico	
31	VOE 993320	1					O-ring	Joint torique	O-Ring	O 링	Anillo tórico	(VOE 932039)

1	8287120	**Servo system, hammer and shear** **Système servo, marteau et cisaille** **Servosystem, Hammer und Schere** 서보 배관, 해머 및 시어 **Servosistema, martillo y cizalla**	Catalogue id **20214**	Group **914**
2			Illustr. No **1048803**	Section **2300**
3			Issue **20009061-F**	Page **701**
4				
5				

VOLVO

PL4608

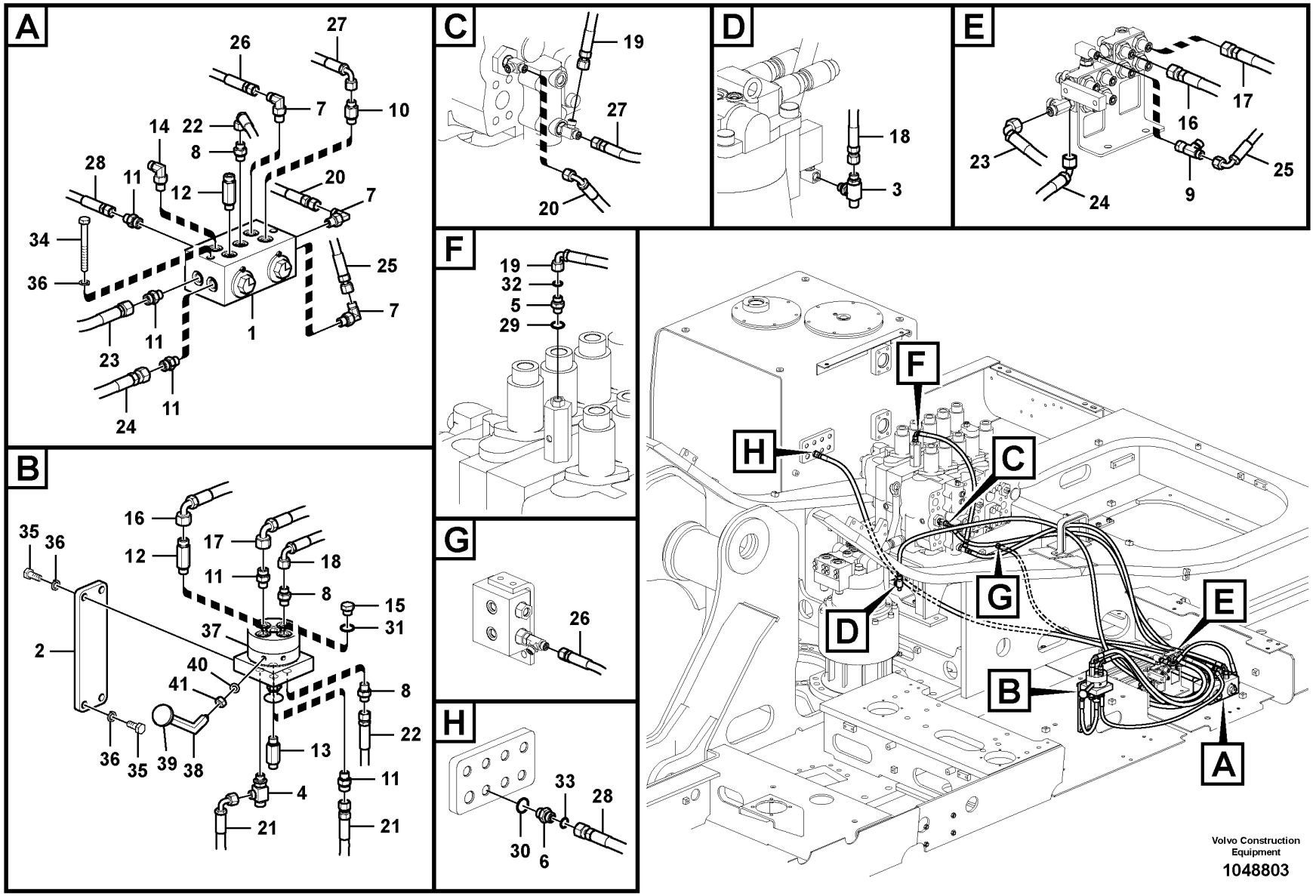
A
26
27
7
10
14
22
8
28
11
12
20
7
34
25
36
7
1
11
23
11
24
B
16
35
36
12
17
18
11
8
15
31
37
2
40
41
8
22
36
35
39
38
13
4
11
21
21
C
19
27
20
D
18
3
E
17
16
23
25
24
9
F
19
32
5
29
G
26
H
33
28
30
6
H
F
C
G
D
E
B
A
Volvo Construction Equipment
1048803

Fig.	Part No.	Quantity 1	2	3	PS	KIT	Description	Dénomination	Bezeichnung	품명	Denominación	Notes
32	VOE 990736	1					O-ring	Joint torique	O-Ring	O 링	Anillo tórico	
33	VOE 990737	1					O-ring	Joint torique	O-Ring	O 링	Anillo tórico	
34	VOE 983258	2					Hexagon screw	Vis à tête hexagonale	Sechskantschraube	육각 나사	Tornillo hexagonal	
35	VOE 983251	4					Hexagon screw	Vis à tête hexagonale	Sechskantschraube	육각 나사	Tornillo hexagonal	
36	VOE 955922	6					Spring washer	Rondelle élastique	Federscheibe	스프링 워셔	Arandela elástica	
37	VOE 14589683	1					Valve	Valve	Ventil	밸브	Válvula	S/N -110028
	VOE 14614591	1					Valve	Valve	Ventil	밸브	Válvula	S/N 110029-
	VOE 994662	2			OP		•O-ring	•Joint torique	•O-Ring	•O 링	•Anillo tórico	
	VOE 983303	1					•Hexagon nut	•Écrou hexagonal	•Sechskantmutter	•육각 너트	•Tuerca hexagonal	
	SA 1010-11360	2					•Screw	•Vis	•Schraube	•스크류	•Tornillo	
38	VOE 14589680	1					Control lever	Levier de commande	Bedienungshebel	컨트롤 레버	Palanca mando	S/N -110028
39	VOE 14881068	1					•Knob	•Bouton	•Knopf	•노브	•Boton	
40	VOE 13955894	1					Washer	Rondelle	Scheibe	워셔	Arandela	S/N -110028
41	VOE 983303	1					Hexagon nut	Écrou hexagonal	Sechskantmutter	육각 너트	Tuerca hexagonal	S/N -110028

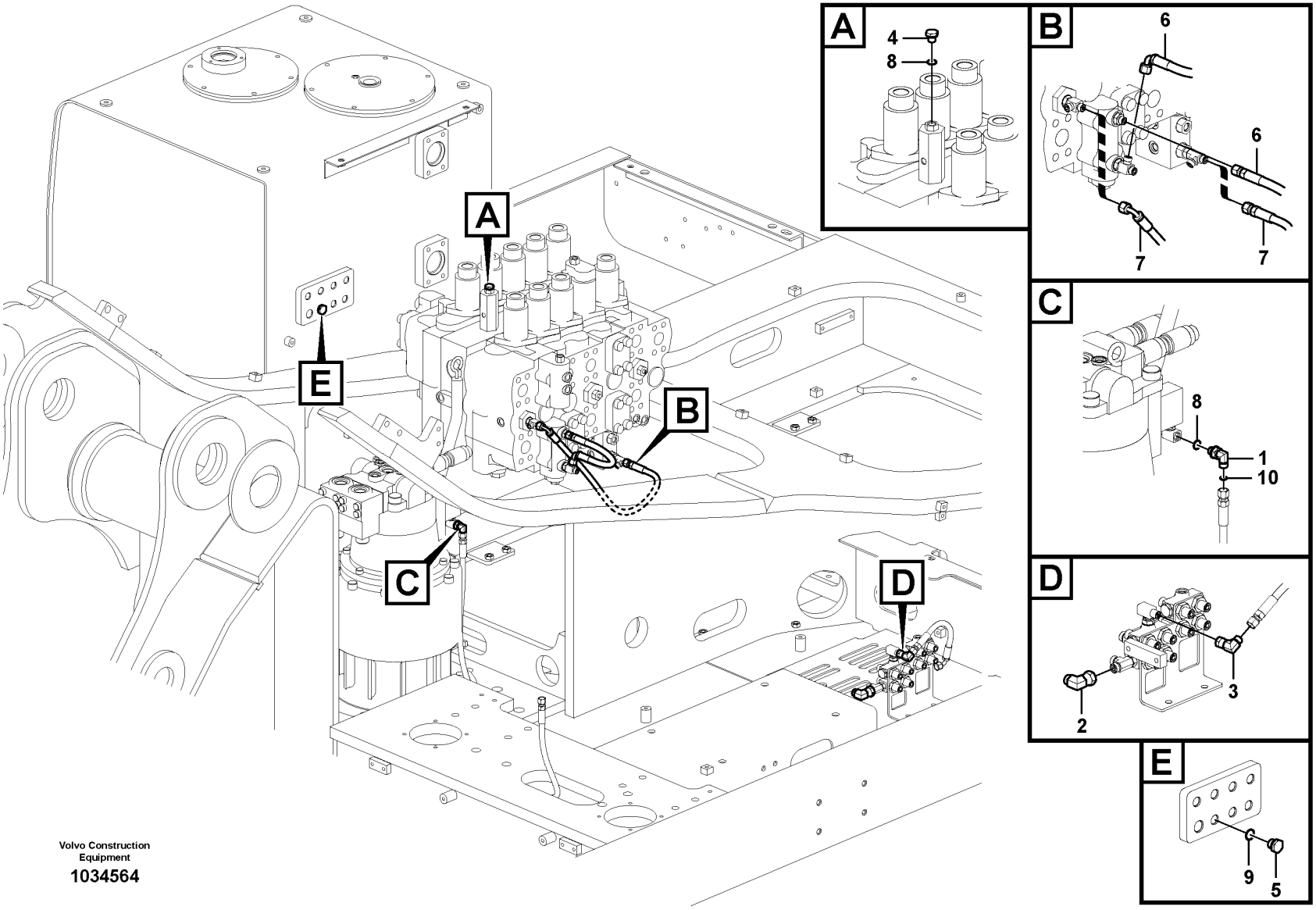

Volvo Construction Equipment

1034564

Fig.	Part No.	Quantity 1	2	3	PS	KIT	Description	Dénomination	Bezeichnung	품명	Denominación	Notes
1	VOE 14880491	1					Connector	Connexion	Anschluss	커넥터	Unión	
2	VOE 13933900	1					Elbow nipple	Raccord coudé	Winkelnippel	엘보우 니플	Niple angular	
3	VOE 13933905	1					Elbow nipple	Raccord coudé	Winkelnippel	엘보우 니플	Niple angular	
4	SA 9415-11021	1					Plug	Tampon	Stopfen	플러그	Tapón	
5	SA 9415-11031	1					Plug	Tampon	Stopfen	플러그	Tapón	
6	VOE 936812	1					Hose assembly	Conduit flexible	Schlauchleitung	호스 어셈블리	Conducto	
7	VOE 936292	1					Hose assembly	Conduit flexible	Schlauchleitung	호스 어셈블리	Conducto	
8	VOE 983502	2					O-ring	Joint torique	O-Ring	O 링	Anillo tórico	
9	VOE 983505	1					O-ring	Joint torique	O-Ring	O 링	Anillo tórico	
10	VOE 990736	1					O-ring	Joint torique	O-Ring	O 링	Anillo tórico	

1	8287121	**Servo system, hammer and shear** **Système servo, marteau et cisaille** **Servosystem, Hammer und Schere** 서보 배관, 해머 및 시어 **Servosistema, martillo y cizalla**	Catalogue id **20214**	Group **914**
2			Illustr. No **1034564**	Section **2350**
3				
4			Issue **20009061-F**	Page **705**
5				

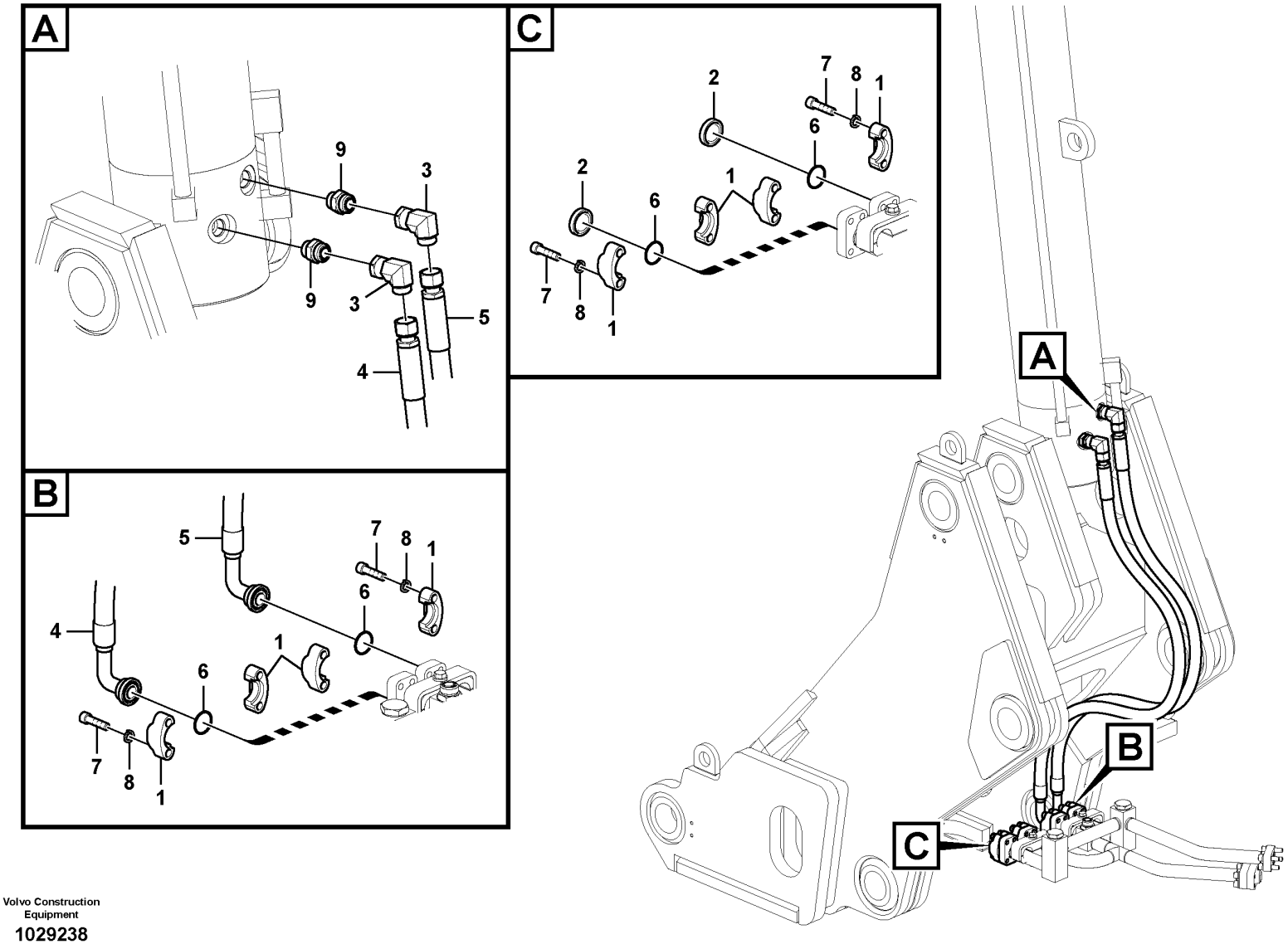

Volvo Construction Equipment

1029238

Fig.	Part No.	Quantity 1	2	3	PS	KIT	Description	Dénomination	Bezeichnung	품명	Denominación	Notes
1	VOE 936626	8					Flange half	Demi-bride	Flanschhälfte	플랜지 하프	Mitad brida	
2	SA 9458-01210	2					Plug	Bouchon	Stopfen	플러그	Tapon	
3	VOE 13933851	2					Elbow nipple	Raccord coudé	Winkelnippel	엘보우 니플	Niple angular	
4	VOE 14882062	1					Hose assembly	Conduit flexible	Schlauchleitung	호스 어셈블리	Conducto	
5	VOE 14882063	1					Hose assembly	Conduit flexible	Schlauchleitung	호스 어셈블리	Conducto	
6	VOE 14882689	4					O-ring	Joint torique	O-Ring	O 링	Anillo tórico	
7	VOE 984359	16					Hex. socket screw	Vis à six pans creux	Innensechskantschraube	육각 소켓 나사	Tornillo de hexágono embutido	
8	SA 9213-14000	16					Spring washer	Rondelle élastique	Federscheibe	스프링 워셔	Arandela elástica	
9	VOE 935229	2					Nipple	Raccord	Nippel	니플	Niple	

1	8287473	**Working hydraulic, boom cylinder** **Commande hydraulique d'outil, vérin de flèche** **Arbeitshydraulik, Auslegerzylinder** 유압 배관, 붐 실린더 **Hidráulica de trabajo, cilindro de la pluma.**	Catalogue id **20214**	Group **916**
2			Illustr. No **1029238**	Section **900**
3				
4			Issue **20009061-F**	Page **707**
5				

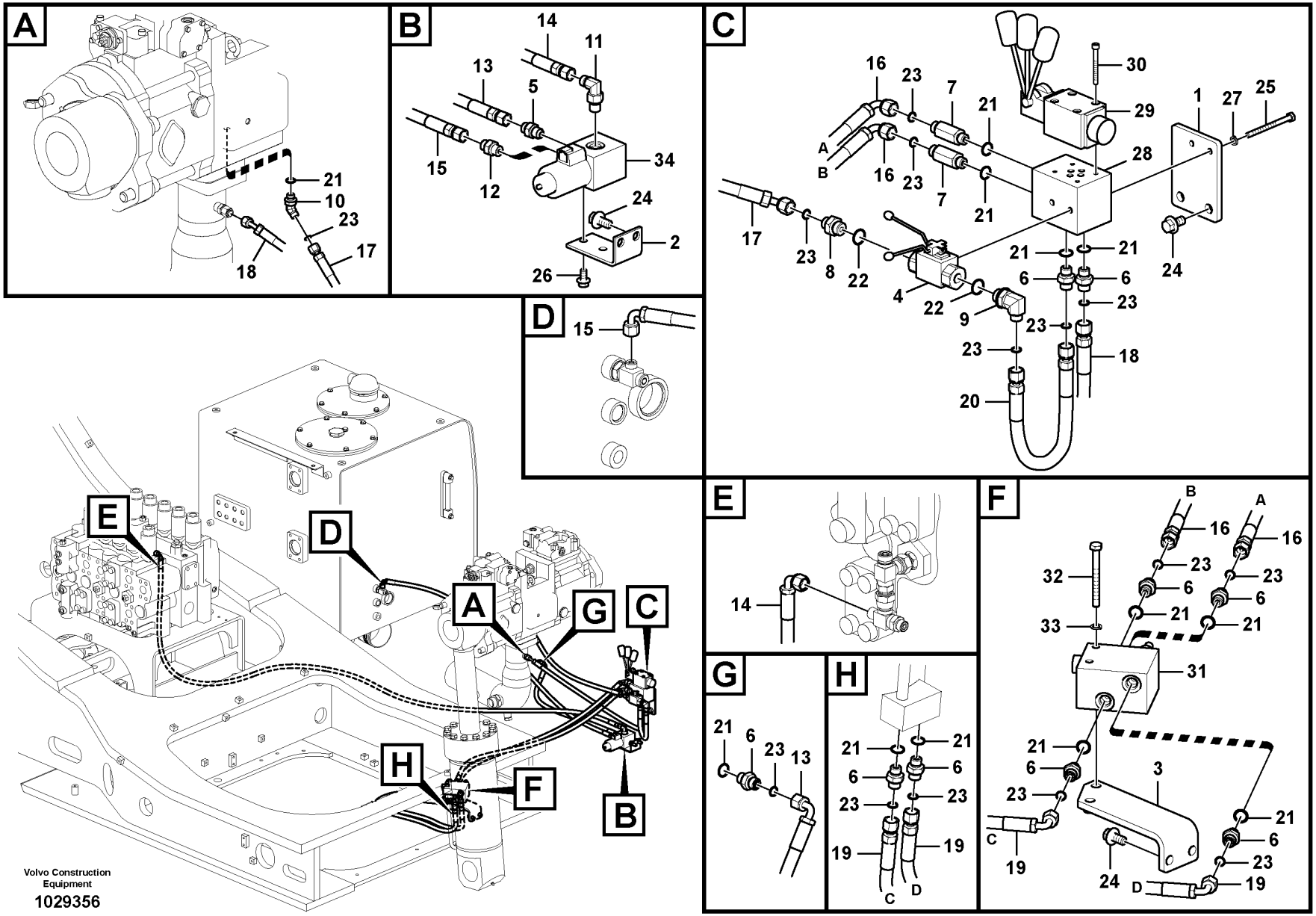

Volvo Construction Equipment

1029356

Fig.	Part No.	Quantity 1	2	3	PS	KIT	Description	Dénomination	Bezeichnung	품명	Denominación	Notes
1	VOE 14504205	1					Plate	Tole	Blech	플레이트	Chapa	
2	VOE 14508071	1					Plate	Tôle	Blech	플레이트	Chapa	
3		1			NS		Plate	Plaque	Platte	플레이트	Placa	
4	VOE 14531032	1					Valve	Valve	Ventil	밸브	Válvula	
5	VOE 14534523	1					Connector	Connexion	Anschluss	커넥터	Unión	
6	VOE 14881553	9					Connector	Raccord	Anschluss	커넥터	Union	
7	VOE 14881554	2					Connector	Raccord	Anschluss	커넥터	Union	
8	VOE 14881557	1					Connector	Raccord	Anschluss	커넥터	Union	
9	VOE 14880493	1					Connector	Connexion	Anschluss	커넥터	Unión	
10	VOE 14880498	1					Connector	Connexion	Anschluss	커넥터	Unión	
11	VOE 13933857	1					Elbow nipple	Raccord coudé	Winkelnippel	엘보우 니플	Niple angular	
12	VOE 13933858	1					Nipple	Raccord	Nippel	니플	Niple	
13	VOE 936290	1					Hose assembly	Conduit flexible	Schlauchleitung	호스 어셈블리	Conducto	
14	VOE 936829	1					Hose assembly	Conduit flexible	Schlauchleitung	호스 어셈블리	Conducto	
15	VOE 936851	1					Hose assembly	Conduit flexible	Schlauchleitung	호스 어셈블리	Conducto	
16	VOE 936566	2					Hose assembly	Conduit flexible	Schlauchleitung	호스 어셈블리	Conducto	
17	VOE 936742	1					Hose assembly	Conduit flexible	Schlauchleitung	호스 어셈블리	Conducto	
18	VOE 937196	1					Hose assembly	Conduit flexible	Schlauchleitung	호스 어셈블리	Conducto	
19	VOE 15081267	2					Hose assembly	Conduit flexible	Schlauchleitung	호스 어셈블리	Conducto	
20	VOE 936176	1					Hose assembly	Conduit flexible	Schlauchleitung	호스 어셈블리	Conducto	
21	VOE 983502	12					O-ring	Joint torique	O-Ring	O 링	Anillo tórico	
22	VOE 983505	2					O-ring	Joint torique	O-Ring	O 링	Anillo tórico	
23	VOE 990736	14					O-ring	Joint torique	O-Ring	O 링	Anillo tórico	
24	VOE 946441	6					Flange screw	Vis à embase	Flanschschraube	플랜지 나사	Tornillo embridado	
25	VOE 955283	2					Hexagon screw	Vis à tête hexagonale	Sechskantschraube	육각 나사	Tornillo hexagonal	(VOE 992557)
26	VOE 946440	2					Flange screw	Vis à embase	Flanschschraube	플랜지 나사	Tornillo embridado	
27	VOE 955919	2					Spring washer	Rondelle élastique	Federscheibe	스프링 워셔	Arandela elástica	
28	VOE 14503950	1					Block	Bloc	Block	블록	Bloque	
29	VOE 14614421	1					Valve	Valve	Ventil	밸브	Válvula	(VOE 14503207)
30	SA 9016-20510	4					Hex. socket screw	Vis à six pans creux	Innensechskantschraube	육각 소켓 나사	Tornillo de hexágono embutido	

1	8287029
2	
3	
4	
5	

Working hydraulics, Removal Counterweight.
Command.hydraulique outil pour contrepoids pliable.
Arbeitshydraulik für umklappbar Gegengewicht.
유압 배관,탈착형 카운터웨이트
Hidráulica de trabaja para contrapeso de plegable.

Catalogue id **20214**	Group **916**
Illustr. No **1029356**	Section **6000**
Issue **20009061-F**	Page **709**

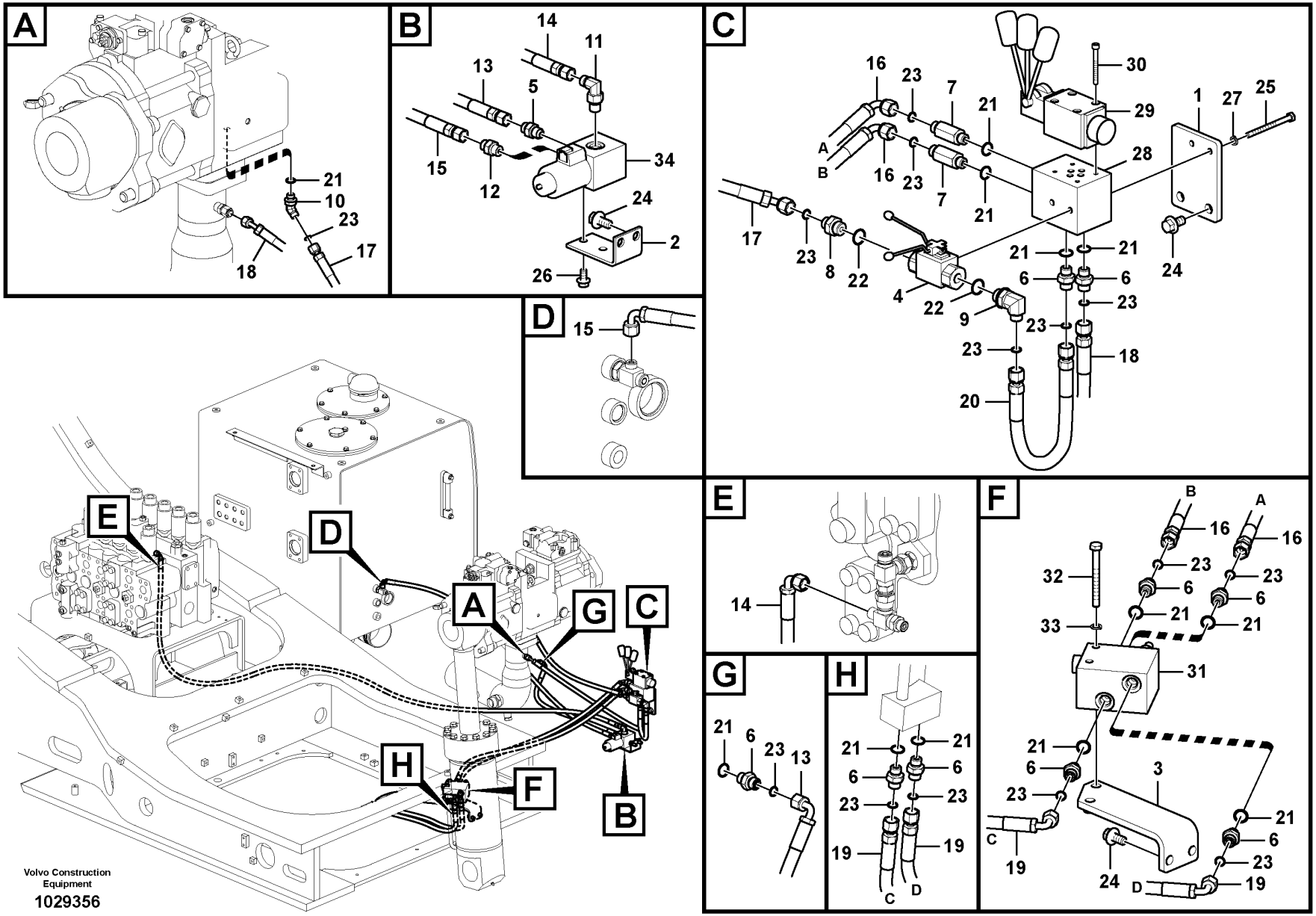

Volvo Construction Equipment

1029356

Fig.	Part No.	Quantity 1	2	3	PS	KIT	Description	Dénomination	Bezeichnung	품명	Denominación	Notes
31	VOE 14504624	1					Valve	Valve	Ventil	밸브	Válvula	
32	VOE 983249	2					Hexagon screw	Vis à tête hexagonale	Sechskantschraube	육각 나사	Tornillo hexagonal	
33	VOE 955921	2					Spring washer	Rondelle élastique	Federscheibe	스프링 워셔	Arandela elástica	
34	VOE 14534370	1					Solenoid valve	Électrovanne	Magnetventil	솔레노이드 밸브	Electroválvula	
	VOE 14550884	1					•Solenoid coil	•Bobine magnétique	•Magnetspule	•솔레노이드 코일	•Bobina magnética	
	VOE 983509	1					••O-ring	••Joint torique	••O-Ring	••O 링	••Anillo tórico	

1	8287029	**Working hydraulics, Removal Counterweight.** **Command.hydraulique outil pour contrepoids pliable.** **Arbeitshydraulik für umklappbar Gegengewicht.** 유압 배관,탈착형 카운터웨이트 **Hidráulica de trabaja para contrapeso de plegable.**	Catalogue id **20214**	Group **916**
2			Illustr. No **1029356**	Section **6000**
3				
4			Issue **20009061-F**	Page **711**
5				

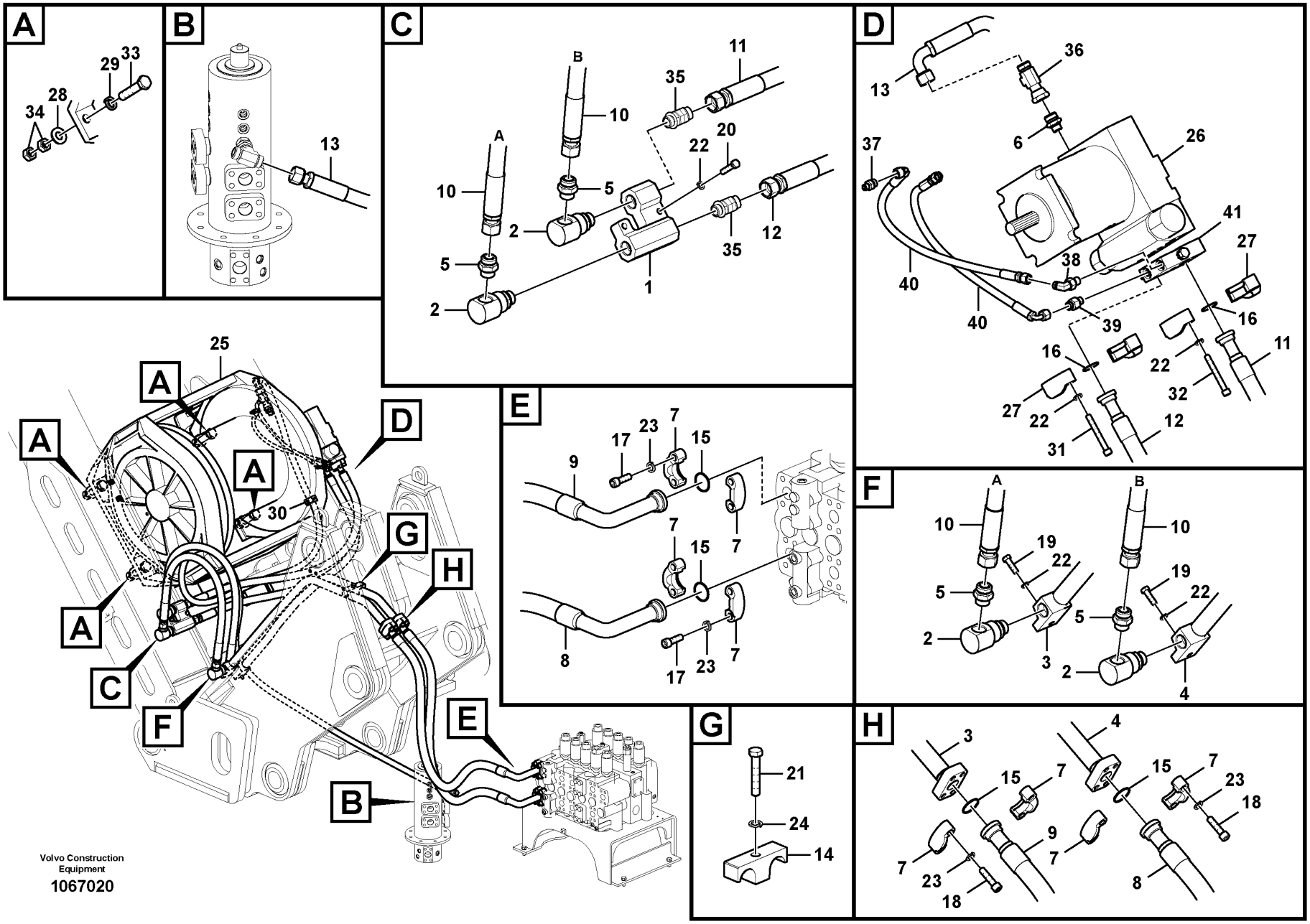
A
B
C
D
E
F
G
H
25
30
Volvo Construction Equipment
1067020

Fig.	Part No.	Quantity 1	2	3	PS	KIT	Description	Dénomination	Bezeichnung	품명	Denominación	Notes
1	VOE 14579196	1					Manifold	Tubulure	Verzweigung	다기관	Bifurcación	
2	VOE 14579197	4					Joint	Cardan	Gelenk	조인트	Junta	
3	VOE 14579191	1					Pipe	Tuyau	Rohrleitung	파이프	Tubo	
4	VOE 14579192	1					Pipe	Tuyau	Rohrleitung	파이프	Tubo	
5	VOE 935229	6					Nipple	Raccord	Nippel	니플	Niple	S/N -110063
	VOE 935229	4					Nipple	Raccord	Nippel	니플	Niple	S/N 110064-
	VOE 978129	4					•O-ring	•Joint torique	•O-Ring	•O 링	•Anillo tórico	(VOE 981290)
	VOE 993324	4					•O-ring	•Joint torique	•O-Ring	•O 링	•Anillo tórico	
6	VOE 14593517	1					Nipple	Raccord	Nippel	니플	Niple	
	VOE 990740	1					•O-ring	•Joint torique	•O-Ring	•O 링	•Anillo tórico	
	VOE 14211864	1					•Sealing ring	•Bague étanchéité	•Dichtring	•씰링 링	•Anillo retén	
7	VOE 936626	8					Flange half	Demi-bride	Flanschhälfte	플랜지 하프	Mitad brida	
8	VOE 14880727	1					Hose	Flexible	Schlauch	호스	Manguera	
9	VOE 14880728	1					Hose	Flexible	Schlauch	호스	Manguera	
10	VOE 937482	2					Hose assembly	Conduit flexible	Schlauchleitung	호스 어셈블리	Conducto	
11	VOE 15081271	1					Hose assembly	Conduit flexible	Schlauchleitung	호스 어셈블리	Conducto	
12	VOE 15044447	1					Hose assembly	Conduit flexible	Schlauchleitung	호스 어셈블리	Conducto	
13	VOE 15084458	1					Hose assembly	Conduit flexible	Schlauchleitung	호스 어셈블리	Conducto	
14	VOE 14881245	1					Clamp	Collier serrage	Klemme	클램프	Abrazadera	
15	VOE 14882689	4					O-ring	Joint torique	O-Ring	O 링	Anillo tórico	
16	VOE 14882685	2					O-ring	Joint Torique	O-Ring	오링	Junta torica	
17	VOE 984135	8					Hex. socket screw	Vis à six pans creux	Innensechskantschraube	육각 소켓 나사	Tornillo de hexágono embutido	
18	VOE 984359	8					Hex. socket screw	Vis à six pans creux	Innensechskantschraube	육각 소켓 나사	Tornillo de hexágono embutido	
19	VOE 978933	2					Hexagon screw	Vis à tête hexagonale	Sechskantschraube	육각 나사	Tornillo hexagonal	
20	VOE 978935	2					Hexagon screw	Vis à tête hexagonale	Sechskantschraube	육각 나사	Tornillo hexagonal	
21	VOE 978941	1					Hexagon screw	Vis à tête hexagonale	Sechskantschraube	육각 나사	Tornillo hexagonal	
22	VOE 955923	12					Spring washer	Rondelle élastique	Federscheibe	스프링 워셔	Arandela elástica	
23	VOE 955925	16					Spring washer	Rondelle élastique	Federscheibe	스프링 워셔	Arandela elástica	
24	VOE 955926	1					Spring washer	Rondelle élastique	Federscheibe	스프링 워셔	Arandela elástica	
25	VOE 14597797	1					Winch	Treuil	Winde	윈치	Torno	

1	8287474 S/N -110078
2	
3	
4	
5	

Work hydraulics, winch and motor
Hydraulique de travail, treuil et moteur
Arbeitshydraulik, Winde und Motor
유압 장치, 윈치 및 모터
Hidráulica de trabajo, torno y motor

Catalogue id	Group
20214	916
Illustr. No	Section
1067020	10100
Issue	Page
20009061-F	713

VOLVO

PL4608

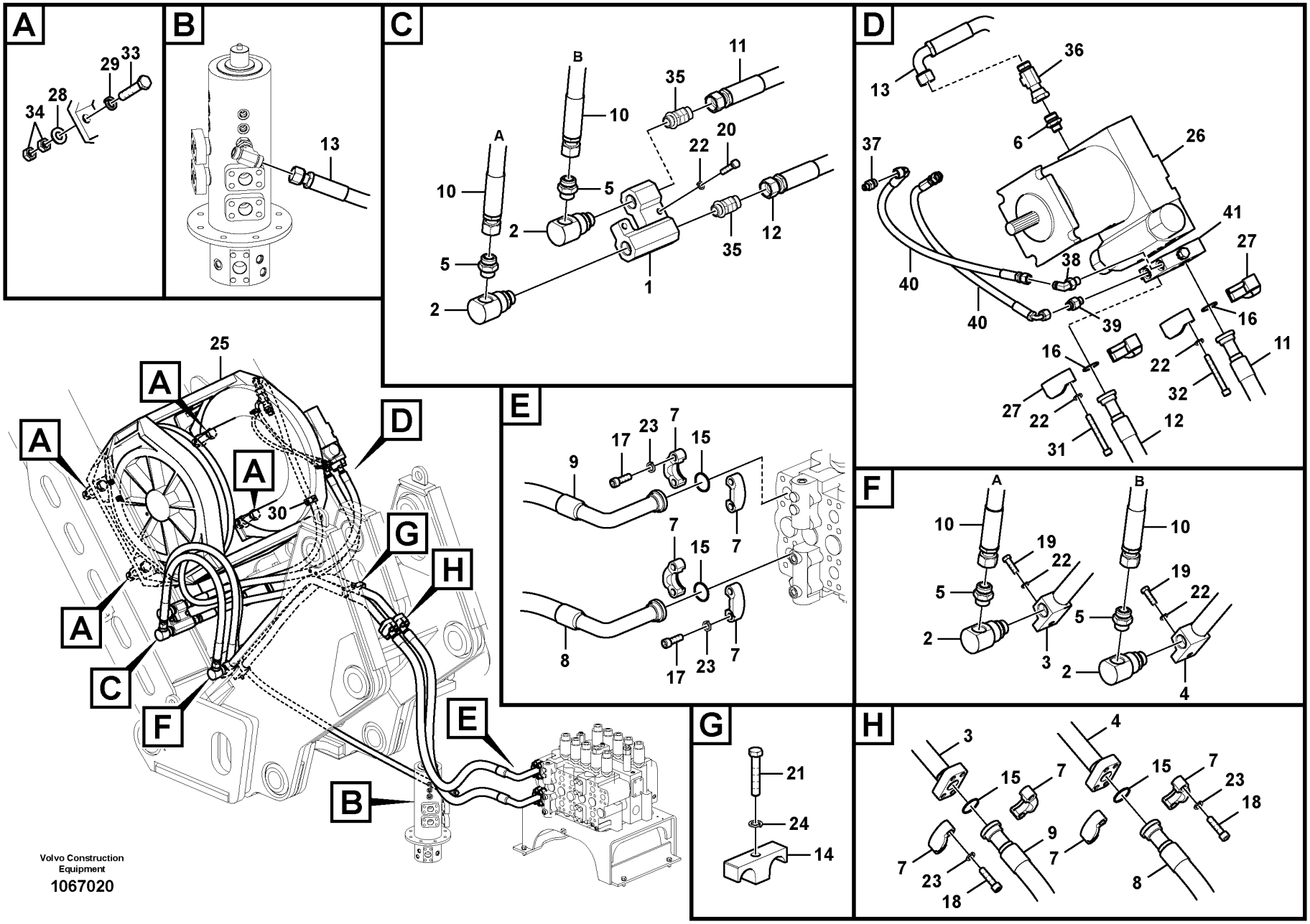
A
B
C
D
E
F
G
H
25
30
Volvo Construction Equipment
1067020

Fig.	Part No.	Quantity 1	2	3	PS	KIT	Description	Dénomination	Bezeichnung	품명	Denominación	Notes
26	VOE 14577142	1					Winch motor	Moteur de treuil	Motorwinde	윈치 모터	Motor de cabrestante	
	VOE 14590243	1					•Valve	•Valve	•Ventil	•밸브	•Válvula	
	VOE 14710027	1					•Sealing kit	•Jeu joints	•Dichtungssatz	•씰링 키트	•Juego de retenes	
27	VOE 936624	4					Flange half	Demi-bride	Flanschhälfte	플랜지 하프	Mitad brida	
28	SA 9211-33000	4					Plain washer	Rondelle plane	Flachscheibe		Arandela plana	
29	SA 9213-33000	4					Spring washer	Rondelle élastique	Federscheibe	스프링 워셔	Arandela elástica	
30	VOE 14515523	1					Clip	Clip	Klemme	클립	Clip	
31	VOE 984358	4					Hex. socket screw	Vis à six pans creux	Innensechskantschraube	육각 소켓 나사	Tornillo de hexágono embutido	
32	VOE 996661	4					Hex. socket screw	Vis à six pans creux	Innensechskantschraube	육각 소켓 나사	Tornillo de hexágono embutido	
33	VOE 14585791	4					Bolt	Boulon	Bolzen	볼트	Perno	
34	VOE 993941	8					Hexagon nut	Écrou hexagonal	Sechskantmutter	육각 너트	Tuerca hexagonal	
35	VOE 14563733	2					Elbow	Coude	Winkel	엘보우	Ángulo	S/N 110064-
	VOE 978129	2					•O-ring	•Joint torique	•O-Ring	•O 링	•Anillo tórico	(VOE 981290)
	VOE 993324	2					•O-ring	•Joint torique	•O-Ring	•O 링	•Anillo tórico	
36	VOE 14646193	1					Nipple	Raccord	Nippel	니플	Niple	S/N 110064-
37	VOE 935082	1					Nipple	Raccord	Nippel	니플	Niple	S/N 110064-
	VOE 990736	1					•O-ring	•Joint torique	•O-Ring	•O 링	•Anillo tórico	
	VOE 993319	1					•O-ring	•Joint torique	•O-Ring	•O 링	•Anillo tórico	(VOE 932037)
38	VOE 13933857	1					Elbow nipple	Raccord coudé	Winkelnippel	엘보우 니플	Niple angular	S/N 110064-
	VOE 990736	1					•O-ring	•Joint torique	•O-Ring	•O 링	•Anillo tórico	
	VOE 993320	1					•O-ring	•Joint torique	•O-Ring	•O 링	•Anillo tórico	(VOE 932039)
39	VOE 15056768	1					Nipple	Raccord	Nippel	니플	Niple	S/N 110064-
	VOE 990736	1					•O-ring	•Joint torique	•O-Ring	•O 링	•Anillo tórico	
	VOE 993320	1					•O-ring	•Joint torique	•O-Ring	•O 링	•Anillo tórico	(VOE 932039)
40	VOE 936560	2					Hose assembly	Conduit flexible	Schlauchleitung	호스 어셈블리	Conducto	S/N 110064-
41	VOE 14646192	1					Valve	Valve	Ventil	밸브	Válvula	S/N 110064- See group 912-1500 page 627

1	8287474 S/N -110078	**Work hydraulics, winch and motor** **Hydraulique de travail, treuil et moteur** **Arbeitshydraulik, Winde und Motor** 유압 장치, 윈치 및 모터 **Hidráulica de trabajo, torno y motor**	Catalogue id **20214**	Group **916**
2			Illustr. No **1067020**	Section **10100**
3			Issue **20009061-F**	Page **715**
4				
5				

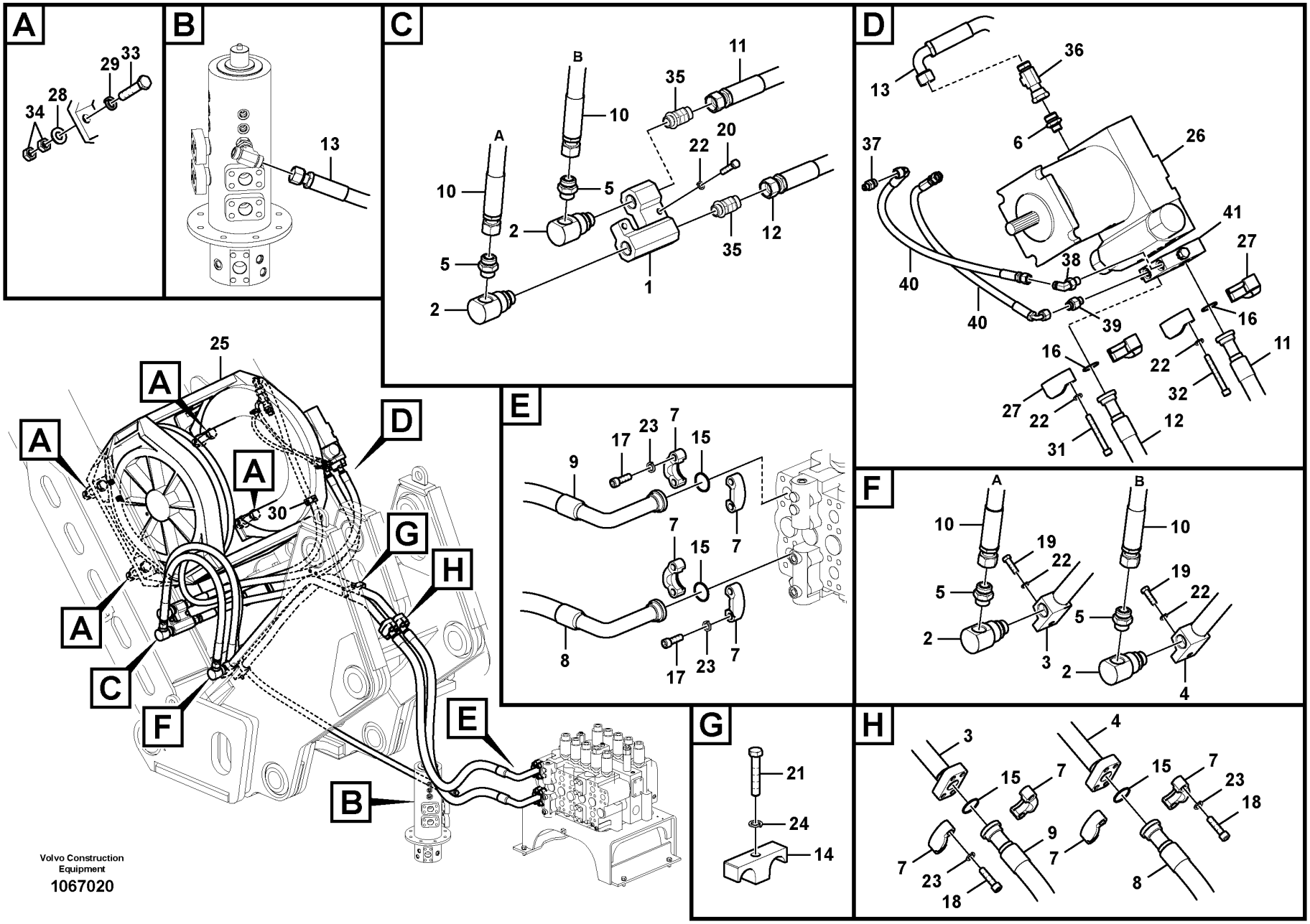
A
B
C
D
E
F
G
H
25
30
Volvo Construction Equipment
1067020

Fig.	Part No.	Quantity 1	2	3	PS	KIT	Description	Dénomination	Bezeichnung	품명	Denominación	Notes
1	VOE 14579196	1					Manifold	Tubulure	Verzweigung	다기관	Bifurcación	
2	VOE 14579197	4					Joint	Cardan	Gelenk	조인트	Junta	
3	VOE 14579191	1					Pipe	Tuyau	Rohrleitung	파이프	Tubo	
4	VOE 14579192	1					Pipe	Tuyau	Rohrleitung	파이프	Tubo	
5	VOE 935229	4					Nipple	Raccord	Nippel	니플	Niple	
	VOE 978129	4					•O-ring	•Joint torique	•O-Ring	•O 링	•Anillo tórico	(VOE 981290)
	VOE 993324	4					•O-ring	•Joint torique	•O-Ring	•O 링	•Anillo tórico	
6	VOE 14593517	1					Nipple	Raccord	Nippel	니플	Niple	
	VOE 990740	1					•O-ring	•Joint torique	•O-Ring	•O 링	•Anillo tórico	
	VOE 14211864	1					•Sealing ring	•Bague étanchéité	•Dichtring	•씰링 링	•Anillo retén	
7	VOE 936626	8					Flange half	Demi-bride	Flanschhälfte	플랜지 하프	Mitad brida	
8	VOE 14880727	1					Hose	Flexible	Schlauch	호스	Manguera	
9	VOE 14880728	1					Hose	Flexible	Schlauch	호스	Manguera	
10	VOE 937482	2					Hose assembly	Conduit flexible	Schlauchleitung	호스 어셈블리	Conducto	
11	VOE 15081271	1					Hose assembly	Conduit flexible	Schlauchleitung	호스 어셈블리	Conducto	
12	VOE 15044447	1					Hose assembly	Conduit flexible	Schlauchleitung	호스 어셈블리	Conducto	
13	VOE 15084458	1					Hose assembly	Conduit flexible	Schlauchleitung	호스 어셈블리	Conducto	
14	VOE 14881245	1					Clamp	Collier serrage	Klemme	클램프	Abrazadera	
15	VOE 14882689	4					O-ring	Joint torique	O-Ring	O 링	Anillo tórico	
16	VOE 14882685	2					O-ring	Joint Torique	O-Ring	오링	Junta torica	
17	VOE 984135	8					Hex. socket screw	Vis à six pans creux	Innensechskantschraube	육각 소켓 나사	Tornillo de hexágono embutido	
18	VOE 984359	8					Hex. socket screw	Vis à six pans creux	Innensechskantschraube	육각 소켓 나사	Tornillo de hexágono embutido	
19	VOE 978933	2					Hexagon screw	Vis à tête hexagonale	Sechskantschraube	육각 나사	Tornillo hexagonal	
20	VOE 978935	2					Hexagon screw	Vis à tête hexagonale	Sechskantschraube	육각 나사	Tornillo hexagonal	
21	VOE 978941	1					Hexagon screw	Vis à tête hexagonale	Sechskantschraube	육각 나사	Tornillo hexagonal	
22	VOE 955923	12					Spring washer	Rondelle élastique	Federscheibe	스프링 워셔	Arandela elástica	
23	VOE 955925	16					Spring washer	Rondelle élastique	Federscheibe	스프링 워셔	Arandela elástica	
24	VOE 955926	1					Spring washer	Rondelle élastique	Federscheibe	스프링 워셔	Arandela elástica	
25	VOE 14577141	1					Winch	Treuil	Winde	윈치	Torno	
26	VOE 14577142	1					Winch motor	Moteur de treuil	Motorwinde	윈치 모터	Motor de cabrestante	

1	8286221 S/N 110079-
2	
3	
4	
5	

Work hydraulics, winch and motor
Hydraulique de travail, treuil et moteur
Arbeitshydraulik, Winde und Motor
유압 장치, 윈치 및 모터
Hidráulica de trabajo, torno y motor

Catalogue id **20214**	Group **916**
Illustr. No **1067020**	Section **10110**
Issue **20009061-F**	Page **717**

VOLVO

PL4608

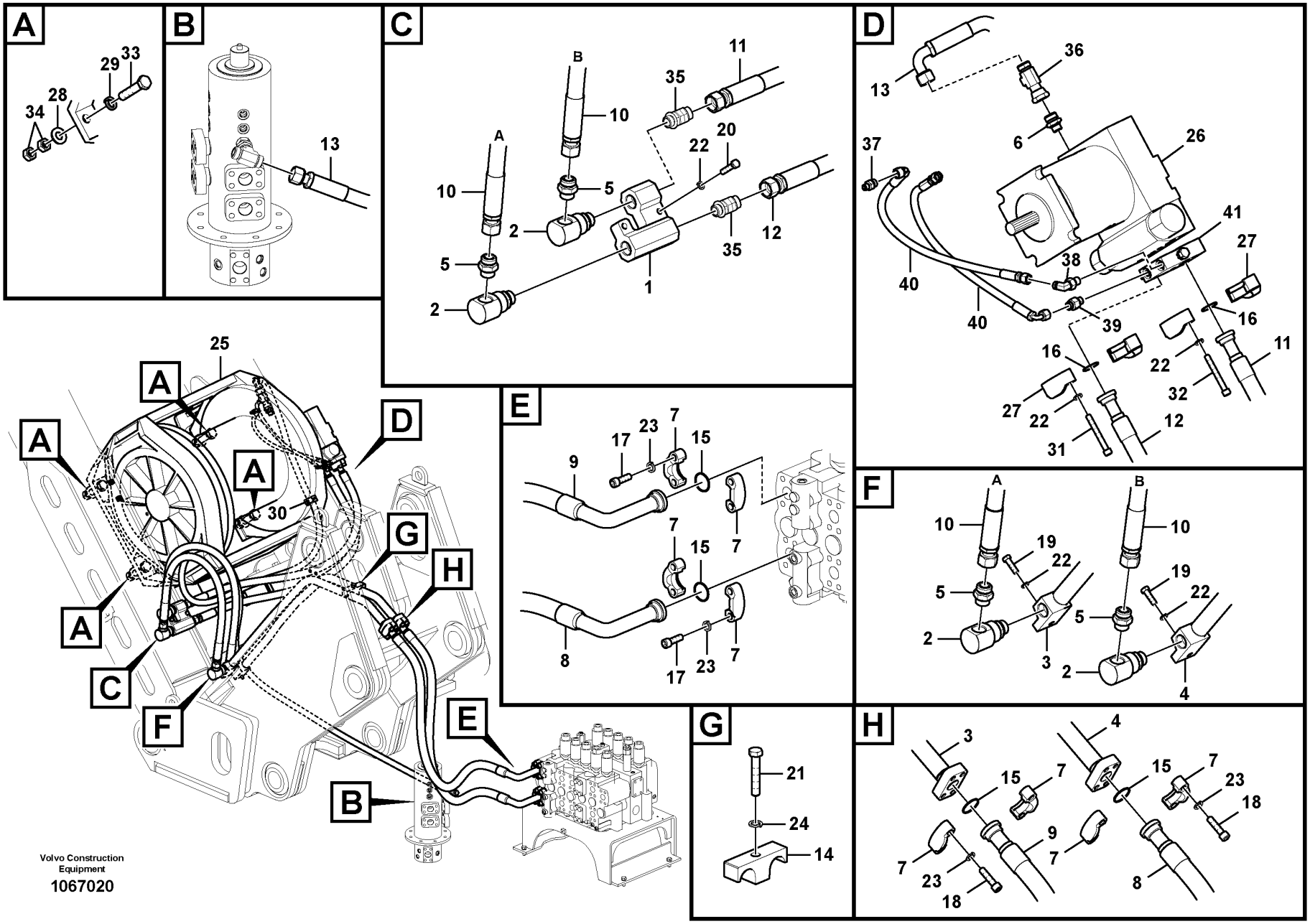
A
B
C
D
E
F
G
H
25
30
Volvo Construction Equipment
1067020

Fig.	Part No.	Quantity 1	2	3	PS	KIT	Description	Dénomination	Bezeichnung	품명	Denominación	Notes
	VOE 14590243	1					•Valve	•Valve	•Ventil	•밸브	•Válvula	
	VOE 14710027	1					•Sealing kit	•Jeu joints	•Dichtungssatz	•씰링 키트	•Juego de reténes	
27	VOE 936624	4					Flange half	Demi-bride	Flanschhälfte	플랜지 하프	Mitad brida	
28	SA 9211-33000	4					Plain washer	Rondelle plane	Flachscheibe		Arandela plana	
29	SA 9213-33000	4					Spring washer	Rondelle élastique	Federscheibe	스프링 워셔	Arandela elástica	
30	VOE 14515523	1					Clip	Clip	Klemme	클립	Clip	
31	VOE 984358	4					Hex. socket screw	Vis à six pans creux	Innensechskantschraube	육각 소켓 나사	Tornillo de hexágono embutido	
32	VOE 996661	4					Hex. socket screw	Vis à six pans creux	Innensechskantschraube	육각 소켓 나사	Tornillo de hexágono embutido	
33	VOE 14585791	4					Bolt	Boulon	Bolzen	볼트	Perno	
34	VOE 993941	8					Hexagon nut	Écrou hexagonal	Sechskantmutter	육각 너트	Tuerca hexagonal	
35	VOE 14563733	2					Elbow	Coude	Winkel	엘보우	Ángulo	
	VOE 978129	2					•O-ring	•Joint torique	•O-Ring	•O 링	•Anillo tórico	(VOE 981290)
	VOE 993324	2					•O-ring	•Joint torique	•O-Ring	•O 링	•Anillo tórico	
36	VOE 14646193	1					Nipple	Raccord	Nippel	니플	Niple	
37	VOE 935082	1					Nipple	Raccord	Nippel	니플	Niple	
	VOE 990736	1					•O-ring	•Joint torique	•O-Ring	•O 링	•Anillo tórico	
	VOE 993319	1					•O-ring	•Joint torique	•O-Ring	•O 링	•Anillo tórico	(VOE 932037)
38	VOE 13933857	1					Elbow nipple	Raccord coudé	Winkelnippel	엘보우 니플	Niple angular	
	VOE 990736	1					•O-ring	•Joint torique	•O-Ring	•O 링	•Anillo tórico	
	VOE 993320	1					•O-ring	•Joint torique	•O-Ring	•O 링	•Anillo tórico	(VOE 932039)
39	VOE 15056768	1					Nipple	Raccord	Nippel	니플	Niple	
	VOE 990736	1					•O-ring	•Joint torique	•O-Ring	•O 링	•Anillo tórico	
	VOE 993320	1					•O-ring	•Joint torique	•O-Ring	•O 링	•Anillo tórico	(VOE 932039)
40	VOE 936560	2					Hose assembly	Conduit flexible	Schlauchleitung	호스 어셈블리	Conducto	
41	VOE 14646192	1					Valve	Valve	Ventil	밸브	Válvula	

1	8286221 S/N 110079-	**Work hydraulics, winch and motor** **Hydraulique de travail, treuil et moteur** **Arbeitshydraulik, Winde und Motor** 유압 장치, 윈치 및 모터 **Hidráulica de trabajo, torno y motor**	Catalogue id **20214**	Group **916**
2			Illustr. No **1067020**	Section **10110**
3			Issue **20009061-F**	Page **719**
4				
5				

VOLVO

PL4608

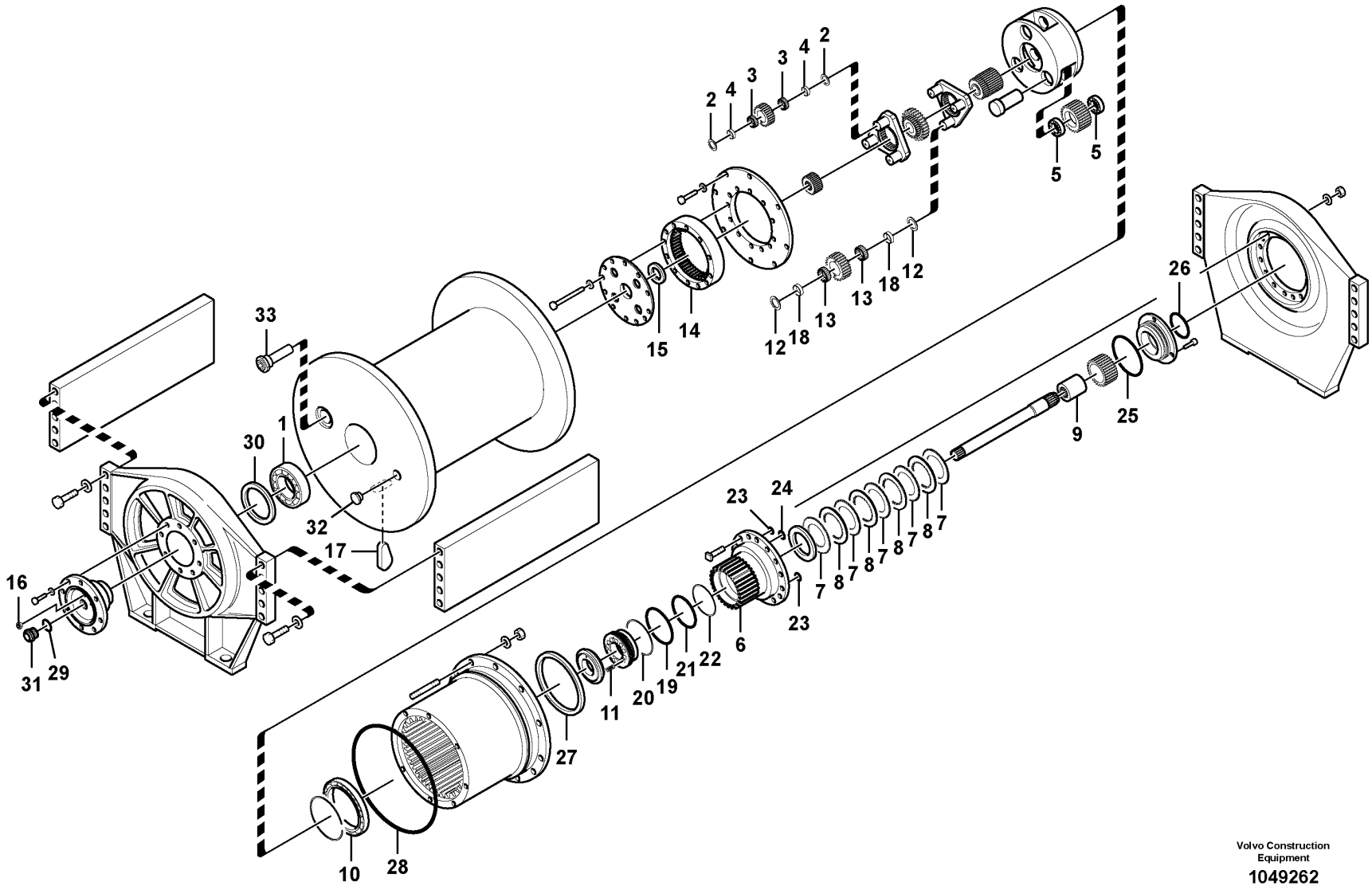

Volvo Construction Equipment

1049262

Fig.	Part No.	Quantity 1	2	3	PS	KIT	Description	Dénomination	Bezeichnung	품명	Denominación	Notes
	VOE 14597797	1					Winch	Treuil	Winde	윈치	Torno	
1	**VOE 14590344**	1					•Bearing	•Roulement	•Lager	•베어링	•Cojinete	
2	**VOE 14590347**	6					•Washer	•Rondelle	•Scheibe	•워셔	•Arandela	
3	**VOE 14590341**	6					•Bearing	•Roulement	•Lager	•베어링	•Cojinete	
4	**VOE 14590237**	6					•Outer race	•Bague extérieure	•Außenring	•외부 레이스	•Anillo exterior	
5	**VOE 14599057**	6					•Bearing	•Roulement	•Lager	•베어링	•Cojinete	
6	**VOE 14599289**	1					•Housing	•Carter	•Gehäuse	•하우징	•Cuerpo	
7	**VOE 14590245**	5					•Disc	•Disque	•Lamelle	•디스크	•Disco embrague	
8	**VOE 14590348**	4					•Disc	•Disque	•Lamelle	•디스크	•Disco embrague	
9	**VOE 14590240**	1					•Clutch	•Embrayage	•Kupplung	•클러치	•Embrague	
10	**VOE 14599055**	1					•Bearing	•Roulement	•Lager	•베어링	•Cojinete	
11	**VOE 14590345**	12					•Spring	•Ressort	•Feder	•스프링	•Resorte	
12	**VOE 14590346**	6					•Washer	•Rondelle	•Scheibe	•워셔	•Arandela	
13	**VOE 14599056**	6					•Bearing	•Roulement	•Lager	•베어링	•Cojinete	
14	**VOE 14590242**	1					•Gear	•Pignon	•Zahnrad	•기어	•Engranaje	
15	**VOE 14590238**	1					•Bearing	•Roulement	•Lager	•베어링	•Cojinete	
16	**VOE 14590244**	1					•Air vent cock	•Robinet de purge	•Entlüftungshahn	•에어벤트 코크	•Grifo de purga	
17	**VOE 14596401**	1					•Anchor	•Point d'ancrage	•Anker	•앵커	•Anclaje	
18	**VOE 14596400**	6					•Outer race	•Bague extérieure	•Außenring	•외부 레이스	•Anillo exterior	
19		1				K	•O-ring	•Joint Torique	•O-Ring	•오링	•Junta torica	
20		1				K	•Ring	•Anneau	•Ring	•링	•Anillo	
21		1				K	•O-ring	•Joint Torique	•O-Ring	•오링	•Junta torica	
22		1				K	•Ring	•Anneau	•Ring	•링	•Anillo	
23		2				K	•O-ring	•Joint Torique	•O-Ring	•오링	•Junta torica	
24		1				K	•O-ring	•Joint Torique	•O-Ring	•오링	•Junta torica	
25		1				K	•O-ring	•Joint Torique	•O-Ring	•오링	•Junta torica	
26		1				K	•O-ring	•Joint Torique	•O-Ring	•오링	•Junta torica	
27		1				K	•Seal	•Joint	•Dichtring	•시일	•Junta	
28		1				K	•O-ring	•Joint Torique	•O-Ring	•오링	•Junta torica	
29	**VOE 14610001**	1				K	•O-ring	•Joint torique	•O-Ring	•O 링	•Anillo tórico	
30		1				K	•Seal	•Joint	•Dichtring	•시일	•Junta	

1	**8287474 S/N -110078**	**Working hydraulics, Winch** **Hydraulique de travail, treuil** **Arbeitshydraulik, Winde** 유압 장치, 윈치 **Hidráulica de trabajo, torno**	Catalogue id **20214**	Group **916**
2			Illustr. No **1049262**	Section **10200**
3			Issue **20009061-F**	Page **721**
4				
5				

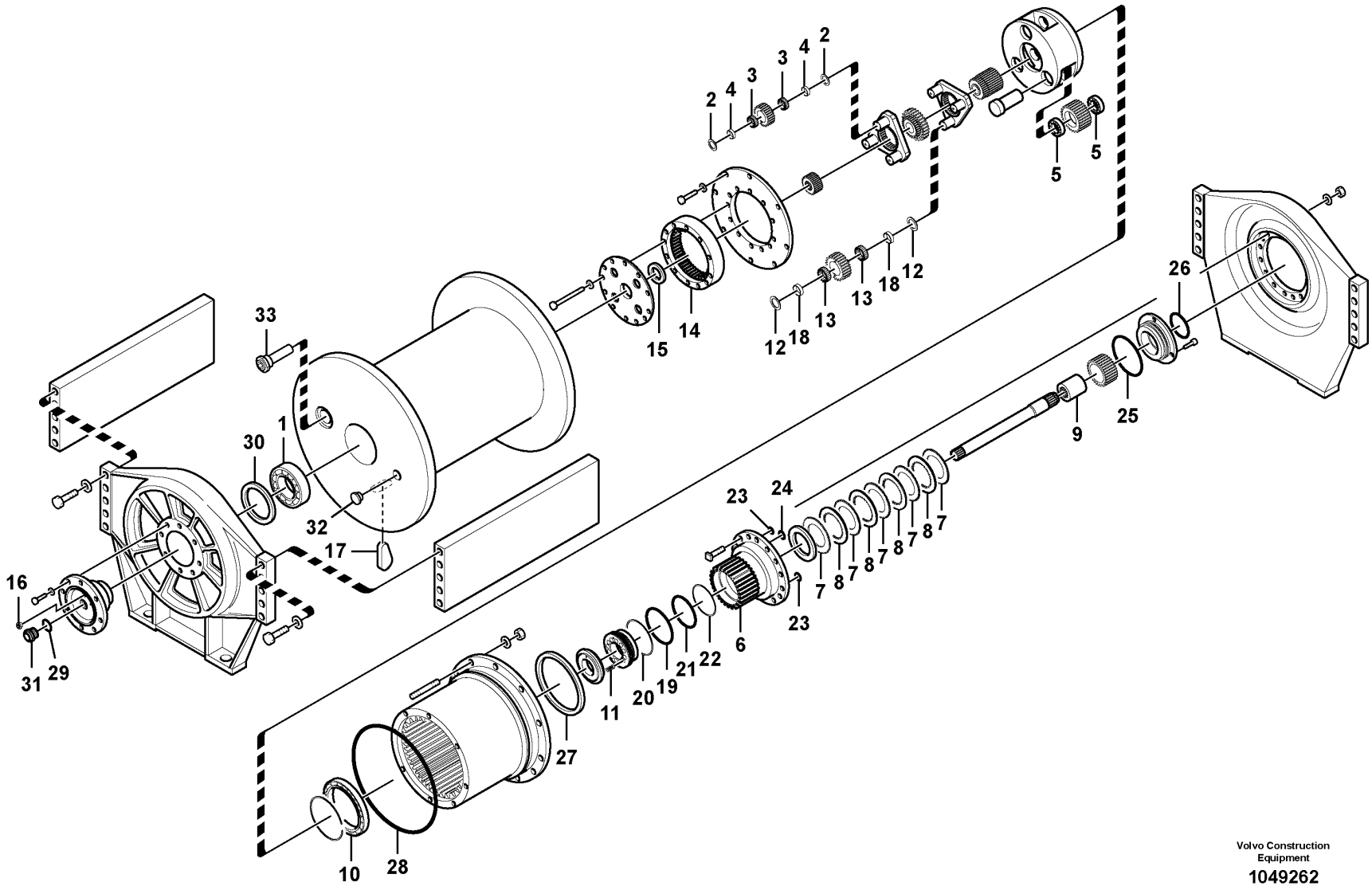

Volvo Construction Equipment

1049262

Fig.	Part No.	Quantity 1	2	3	PS	KIT	Description	Dénomination	Bezeichnung	품명	Denominación	Notes
31	VOE 14610000	1					•Gauge	•Calibre	•Messlehre	•게이지	•Galga	
32	VOE 14609858	1					•Plug	•Tampon	•Stopfen	•플러그	•Tapón	
33	VOE 14609856	1					•Drain	•Drainage	•Abflussleitung	•배수	•Drenaje	
100	VOE 14590236	1					Seal	Étanchéité	dichtung	시일링	Junta	

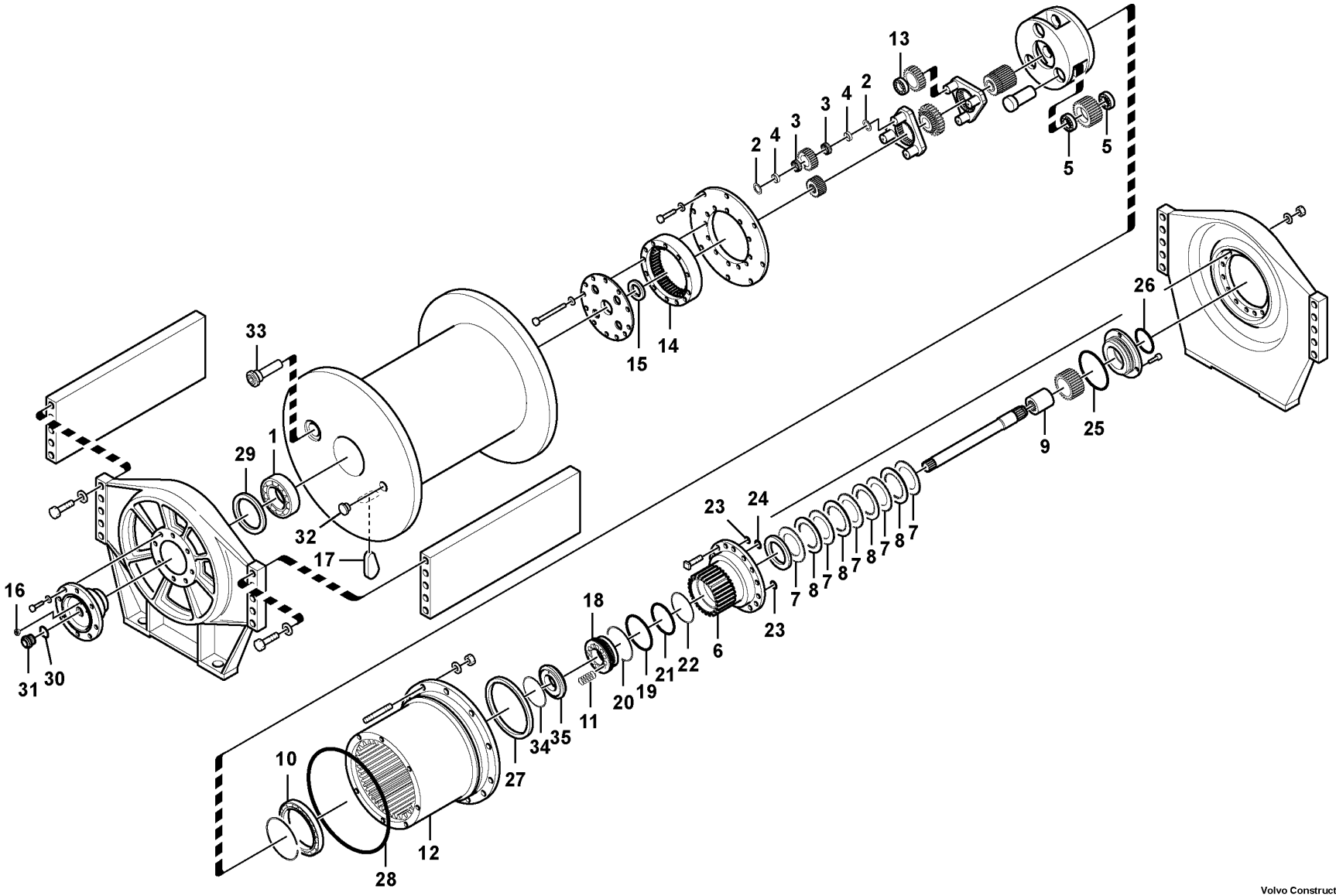

Volvo Construction Equipment

1064927

Fig.	Part No.	Quantity 1	2	3	PS	KIT	Description	Dénomination	Bezeichnung	품명	Denominación	Notes
	VOE 14577141	1					Winch	Treuil	Winde	윈치	Torno	
1	**VOE 14590344**	1					•Bearing	•Roulement	•Lager	•베어링	•Cojinete	
2	**VOE 14590347**	6					•Washer	•Rondelle	•Scheibe	•워셔	•Arandela	
3	**VOE 14590341**	6					•Bearing	•Roulement	•Lager	•베어링	•Cojinete	
4	**VOE 14590237**	6					•Outer race	•Bague extérieure	•Außenring	•외부 레이스	•Anillo exterior	
5	**VOE 14590342**	6					•Bearing	•Roulement	•Lager	•베어링	•Cojinete	
6	**VOE 14590343**	1					•Housing	•Carter	•Gehäuse	•하우징	•Cuerpo	
7	**VOE 14590245**	5					•Disc	•Disque	•Lamelle	•디스크	•Disco embrague	
8	**VOE 14590348**	4					•Disc	•Disque	•Lamelle	•디스크	•Disco embrague	
9	**VOE 14590240**	1					•Clutch	•Embrayage	•Kupplung	•클러치	•Embrague	
10	**VOE 14590340**	1					•Bearing	•Roulement	•Lager	•베어링	•Cojinete	
11	**VOE 14590345**	12					•Spring	•Ressort	•Feder	•스프링	•Resorte	
12	**VOE 14590241**	1					•Gear	•Pignon	•Zahnrad	•기어	•Engranaje	
13	**VOE 14590349**	3					•Bearing	•Roulement	•Lager	•베어링	•Cojinete	
14	**VOE 14590242**	1					•Gear	•Pignon	•Zahnrad	•기어	•Engranaje	
15	**VOE 14590238**	1					•Bearing	•Roulement	•Lager	•베어링	•Cojinete	
16	**VOE 14590244**	1					•Air vent cock	•Robinet de purge	•Entlüftungshahn	•에어벤트 코크	•Grifo de purga	
17	**VOE 14590239**	1					•Anchor	•Point d'ancrage	•Anker	•앵커	•Anclaje	
18	**VOE 14630394**	1					•Brake	•Frein	•Bremse	•브레이크	•Freno	
19		1				K	•O-ring	•Joint Torique	•O-Ring	•오링	•Junta torica	
20		1				K	•Ring	•Anneau	•Ring	•링	•Anillo	
21		1				K	•O-ring	•Joint Torique	•O-Ring	•오링	•Junta torica	
22		1				K	•Ring	•Anneau	•Ring	•링	•Anillo	
23		2				K	•O-ring	•Joint Torique	•O-Ring	•오링	•Junta torica	
24		1				K	•O-ring	•Joint Torique	•O-Ring	•오링	•Junta torica	
25		1				K	•O-ring	•Joint Torique	•O-Ring	•오링	•Junta torica	
26		1				K	•O-ring	•Joint Torique	•O-Ring	•오링	•Junta torica	
27		1				K	•Seal	•Joint	•Dichtring	•시일	•Junta	
28		1				K	•O-ring	•Joint Torique	•O-Ring	•오링	•Junta torica	
29		1				K	•Seal	•Joint	•Dichtring	•시일	•Junta	
30	**VOE 14610001**	1				K	•O-ring	•Joint torique	•O-Ring	•O 링	•Anillo tórico	

1	**8286221 S/N 110079-**
2	
3	
4	
5	

Working hydraulics, Winch
Hydraulique de travail, treuil
Arbeitshydraulik, Winde
유압 장치, 윈치
Hidráulica de trabajo, torno

Catalogue id **20214**	Group **916**
Illustr. No **1064927**	Section **10210**
Issue **20009061-F**	Page **725**

VOLVO

PL4608

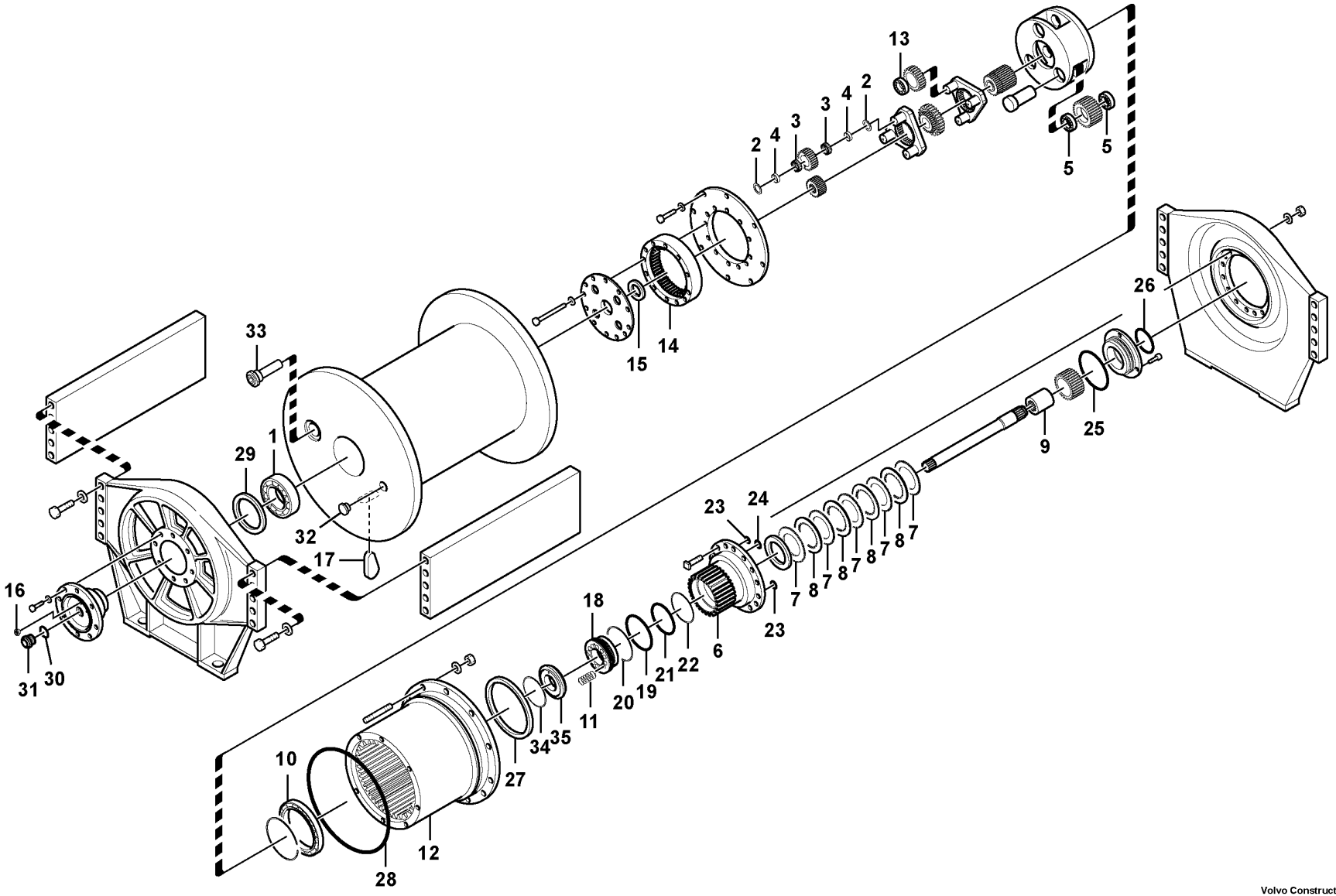

Volvo Construction Equipment

1064927

Fig.	Part No.	Quantity 1	2	3	PS	KIT	Description	Dénomination	Bezeichnung	품명	Denominación	Notes
31	VOE 14610000	1					•Gauge	•Calibre	•Messlehre	•게이지	•Galga	
32	VOE 14609858	1					•Plug	•Tampon	•Stopfen	•플러그	•Tapón	
33	VOE 14609856	1					•Drain	•Drainage	•Abflussleitung	•배수	•Drenaje	
34	VOE 14633811	1					•Ring	•Bague	•Ring	•링	•Anillo	
35	VOE 14633812	1					•Plate	•Tôle	•Blech	•플레이트	•Chapa	
100	VOE 14590236	1					Seal	Étanchéité	dichtung	시일링	Junta	

1	8286221 S/N 110079-	**Working hydraulics, Winch** **Hydraulique de travail, treuil** **Arbeitshydraulik, Winde** 유압 장치, 윈치 **Hidráulica de trabajo, torno**	Catalogue id **20214**	Group **916**
2			Illustr. No **1064927**	Section **10210**
3			Issue **20009061-F**	Page **727**
4				
5				

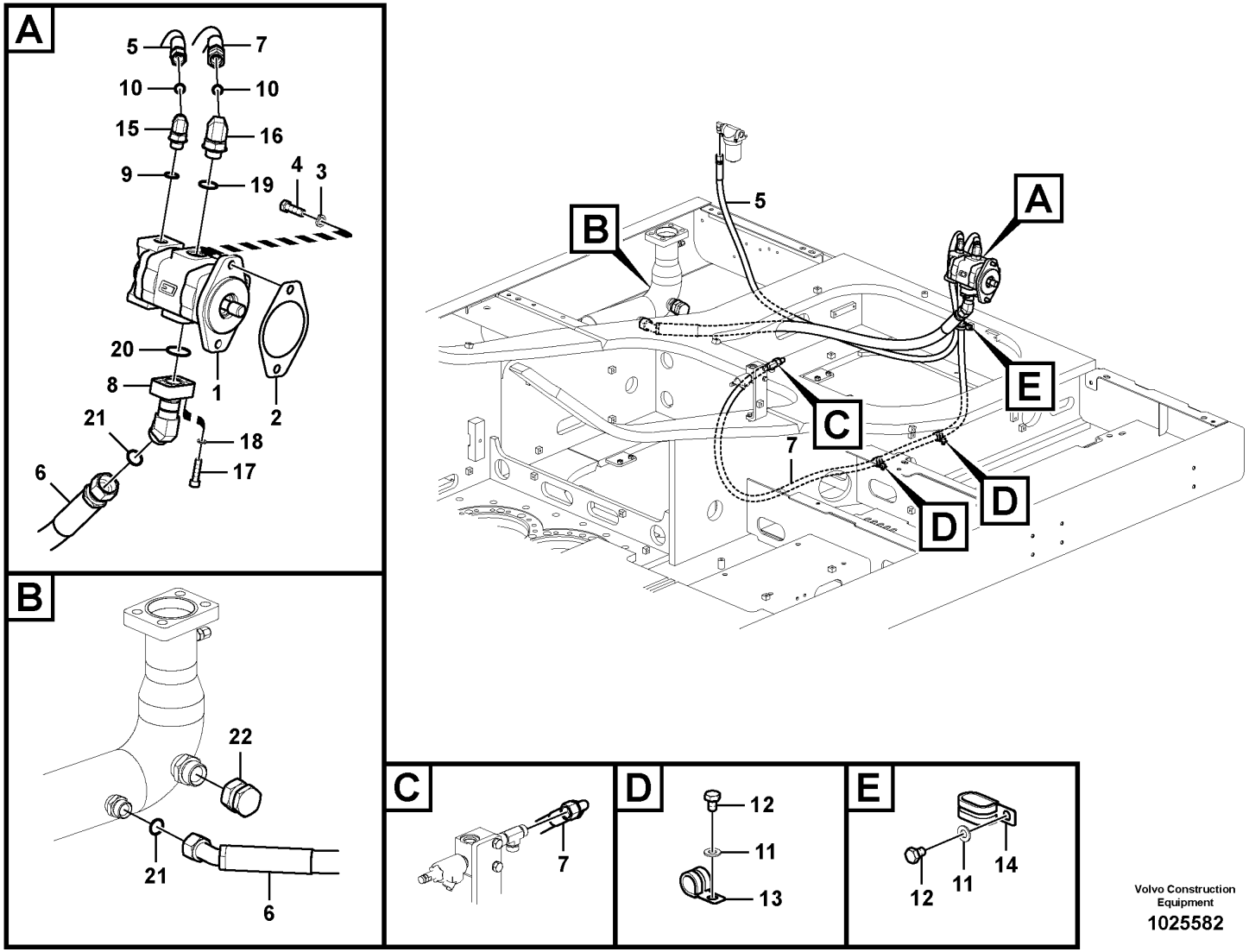

Volvo Construction Equipment

1025582

Fig.	Part No.	Quantity 1	2	3	PS	KIT	Description	Dénomination	Bezeichnung	품명	Denominación	Notes
1	VOE 14537295	1					Pump	Pompe	Pumpe	펌프	Bomba	See group 924-2100 page 731
2	VOE 14531148	1					Gasket	Joint	Dichtung	개스킷	Junta	
3	VOE 955923	2					Spring washer	Rondelle élastique	Federscheibe	스프링 워셔	Arandela elástica	
4	VOE 978933	2					Hexagon screw	Vis à tête hexagonale	Sechskantschraube	육각 나사	Tornillo hexagonal	
5	VOE 937234	1					Hose assembly	Conduit flexible	Schlauchleitung	호스 어셈블리	Conducto	
6	VOE 937376	1					Hose assembly	Conduit flexible	Schlauchleitung	호스 어셈블리	Conducto	
7	VOE 938405	1					Hose assembly	Conduit flexible	Schlauchleitung	호스 어셈블리	Conducto	
8	VOE 14538956	1					Pipe	Tuyau	Rohrleitung	파이프	Tubo	
9	VOE 990557	1					O-ring	Joint torique	O-Ring	O 링	Anillo tórico	
10	VOE 990738	2					O-ring	Joint torique	O-Ring	O 링	Anillo tórico	
11	SA 9211-10000	3					Washer	Rondelle	Scheibe	워셔	Arandela	
12	SA 9011-11003	3					Bolt	Boulon	Bolzen	볼트	Perno	
13	VOE 14500295	2					Clip	Clip	Clip	클립	Clip	
14	VOE 14515524	1					Clip	Clip	Clip	클립	Clip	
15	SA 9419-21010	1					Connector	Connexion	Anschluss	커넥터	Unión	
16	SA 9419-21020	1					Connector	Connexion	Anschluss	커넥터	Unión	
17	VOE 984082	4					Hex. socket screw	Vis à six pans creux	Innensechskantschraube	육각 소켓 나사	Tornillo de hexágono embutido	
18	VOE 955922	4					Spring washer	Rondelle élastique	Federscheibe	스프링 워셔	Arandela elástica	
19	VOE 983524	1					O-ring	Joint torique	O-Ring	O 링	Anillo tórico	
20	VOE 990756	1					Sealing ring	Bague étanchéité	Dichtring	씰링 링	Anillo retén	
21	VOE 978129	2					O-ring	Joint torique	O-Ring	O 링	Anillo tórico	(VOE 981290)
22	SA 9411-92980	1					Plug	Bouchon	Stopfen	플러그	Tapon	

1	8287463	**Working hydraulic, slope and rotator on upper frame** **Commande hydraulique d'outil, équipement de talutage et rotateur sur tourelle** **Arbeitshydraulik, Böschung und Rotator auf oberem Rahmen** 유압 배관, 상부프레임측 슬로프 및 로테이터 **Hidráulica de trabajo, inclinación y rotador en el bastidor superior**	Catalogue id **20214**	Group **924**
2			Illustr. No **1025582**	Section **1050**
3				
4			Issue **20009061-F**	Page **729**
5				

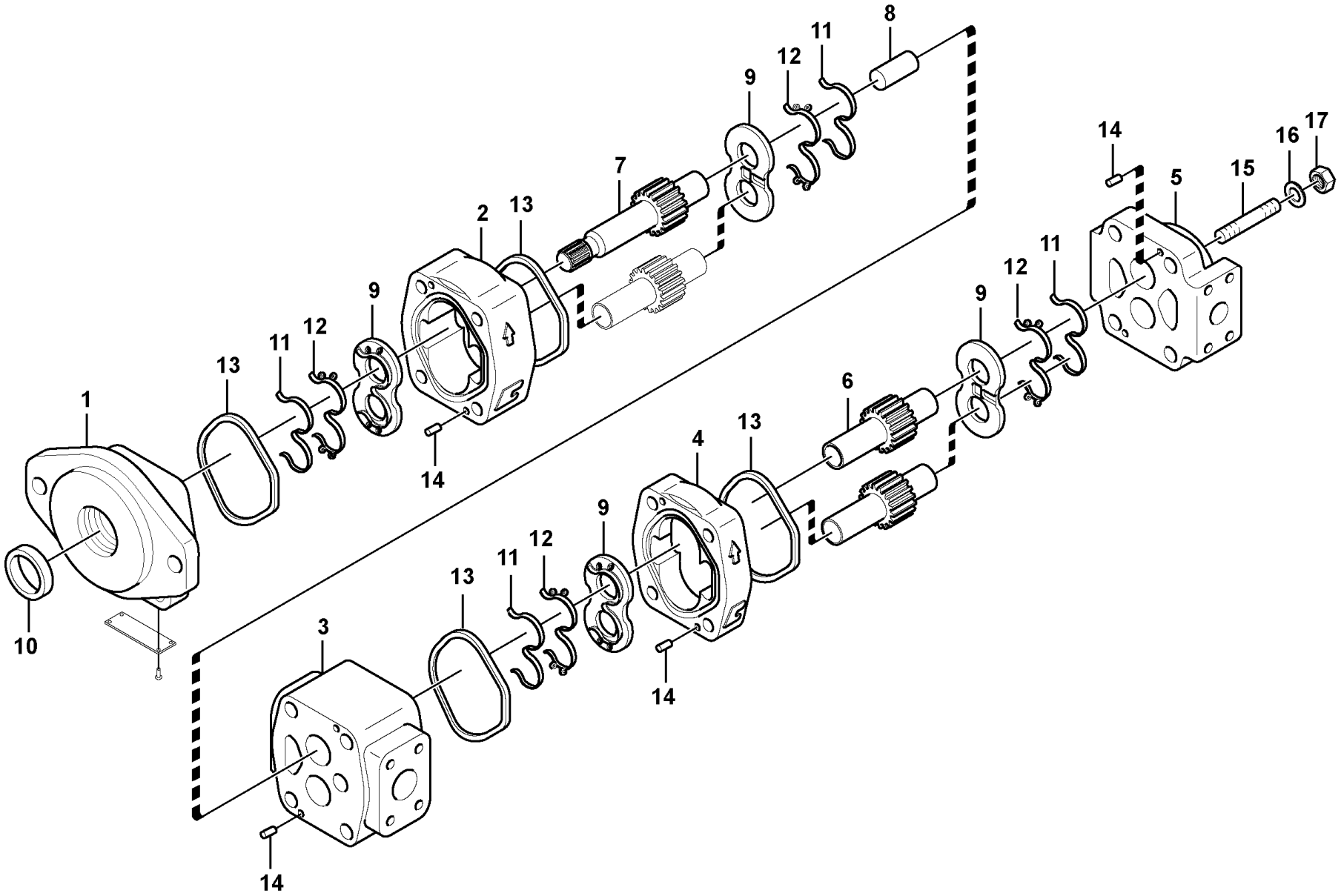

Volvo Construction Equipment

1025722

Fig.	Part No.	Quantity 1	2	3	PS	KIT	Description	Dénomination	Bezeichnung	품명	Denominación	Notes
	VOE 14537295	1					Pump	Pompe	Pumpe	펌프	Bomba	
1	**VOE 14536185**	1					•Cover	•Gaine extérieure	•Stoßfängerhaut	•커버	•Funda exterior	
2	**VOE 14536193**	1					•Housing	•Carter	•Gehäuse	•하우징	•Cuerpo	
3	**VOE 14536189**	1					•Carrier	•Support	•Träger	•캐리어	•Soporte	
4	**VOE 14536193**	1					•Housing	•Carter	•Gehäuse	•하우징	•Cuerpo	
5	**VOE 14536190**	1					•Cover	•Capot	•Haube	•커버	•Capo	
6	**VOE 14536186**	1			OP		•Gear	•Pignon	•Zahnrad	•기어	•Engranaje	WITHOUT SPLINE
7	**VOE 14536188**	1					•Gear	•Pignon	•Zahnrad	•기어	•Engranaje	WITH SPLINE
8	**VOE 14536204**	1					•Shaft	•Arbre	•Welle	•샤프트	•Eje	
9	**VOE 14536197**	4				K	•Plate	•Tôle	•Blech	•플레이트	•Chapa	
10	**VOE 14536201**	1					•Seal	•Joint	•Dichtring	•시일	•Junta	
11		4			NS	K	•Seal	•Joint	•Dichtring	•시일	•Junta	
12		4			NS	K	•Seal	•Joint	•Dichtring	•시일	•Junta	
13		4			NS	K	•Seal	•Joint	•Dichtring	•시일	•Junta	
14	**VOE 14536202**	8					•Pin	•Goupille	•Zapfen	•핀	•Pasador	
15	**VOE 14590580**	4					•Stud	•Goujon	•Stiftschraube	•스터드	•Esparrago	(VOE 14536205)
16	**VOE 14536203**	4					•Washer	•Rondelle	•Scheibe	•워셔	•Arandela	
17	**VOE 14536207**	4					•Nut	•Écrou	•Mutter	•너트	•Tuerca	
100	**VOE 14536209**	1					Sealing kit	Kit plombage	Plombiersatz	씰링 키트	Kit de precinto	

1	**8287463**	**Hydraulic gear pump** **Pompe à engrenages hydraulique** **Hydraulische Zahnradpumpe** 기어펌프 **Engranaje de bomba hidráulica**	Catalogue id **20214**	Group **924**
2			Illustr. No **1025722**	Section **2100**
3			Issue **20009061-F**	Page **731**
4				
5				

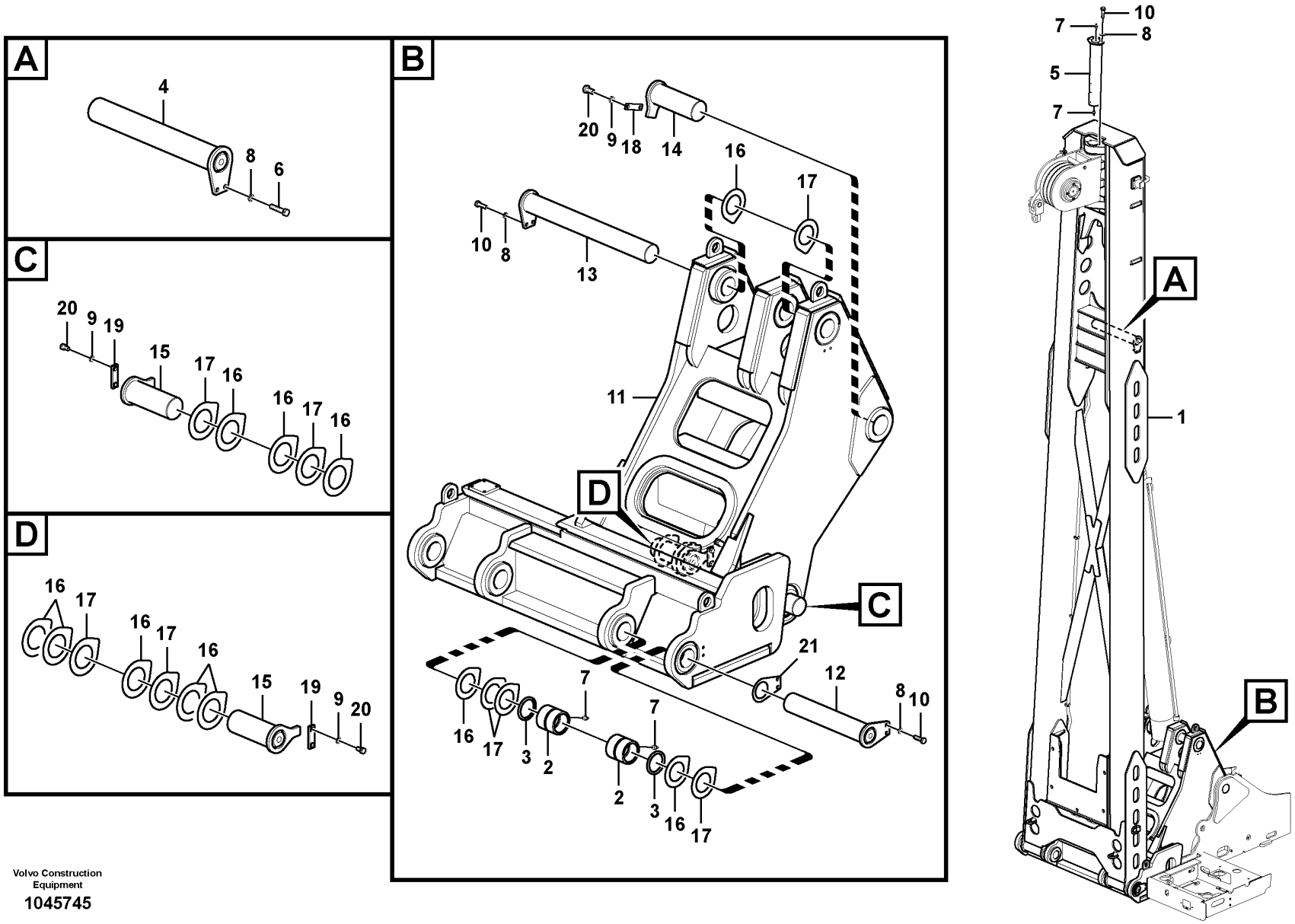

Volvo Construction Equipment

1045745

Fig.	Part No.	Quantity 1	Quantity 2	Quantity 3	PS	KIT	Description	Dénomination	Bezeichnung	품명	Denominación	Notes
1	VOE 14588712		1				Boom	Flèche	Ausleger	붐	Pluma	
2	VOE 14574913		4				Bushing	Bague	Buchse	부싱	Casquillo	
3	VOE 14574978		4				Seal	Étanchéité	dichtung	시일링	Junta	
4	VOE 14588729		1				Pin	Goupille	Stift	핀	Pasador	
5	VOE 14575427		1				Pin	Goupille	Stift	핀	Pasador	
6	VOE 978935		2				Hexagon screw	Vis à tête hexagonale	Sechskantschraube	육각 나사	Tornillo hexagonal	
7	VOE 914167		6				Lubricating nipple	Graisseur	Schmiernippel	윤활 니플	Niple lubricador	
8	VOE 955923	6	6				Spring washer	Rondelle élastique	Federscheibe	스프링 워셔	Arandela elástica	
9	VOE 955926	8					Spring washer	Rondelle élastique	Federscheibe	스프링 워셔	Arandela elástica	
10	VOE 978933	6	4				Hexagon screw	Vis à tête hexagonale	Sechskantschraube	육각 나사	Tornillo hexagonal	
11		1			NS		Adapter	Adaptateur	Adapter	어댑터	Adaptador	
12	VOE 14574917	2					Pin	Goupille	Stift	핀	Pasador	
13	VOE 14574919	1					Pin	Goupille	Stift	핀	Pasador	
14	VOE 14574976	2					Pin	Goupille	Stift	핀	Pasador	
15	VOE 14574979	2					Pin	Goupille	Stift	핀	Pasador	
16	VOE 14574982	13					Shim	Cale de réglage	Ausgleichblech	심	Laminilla de ajuste	
17	VOE 14574983	11					Shim	Cale de réglage	Ausgleichblech	심	Laminilla de ajuste	
18	VOE 14549095	2					Plate	Tôle	Blech	플레이트	Chapa	
19	VOE 14543943	2					Lock	Serrure	Schloss	잠금장치	Cierre	
20	SA 9011-11606	8					Hexagon screw	Vis à tête hexagonale	Sechskantschraube	육각 나사	Tornillo hexagonal	
21	VOE 14606142		1				Shim	Cale de réglage	Ausgleichblech	심	Laminilla de ajuste	

1	8286226
2	8287473
3	
4	
5	

Links to boom
Articulations, flèche
Gelenke zu Ausleger
붐 연결장치
Acoplamientos para la pluma

Catalogue id **20214**	Group **942**
Illustr. No **1045745**	Section **100**
Issue **20009061-F**	Page **733**

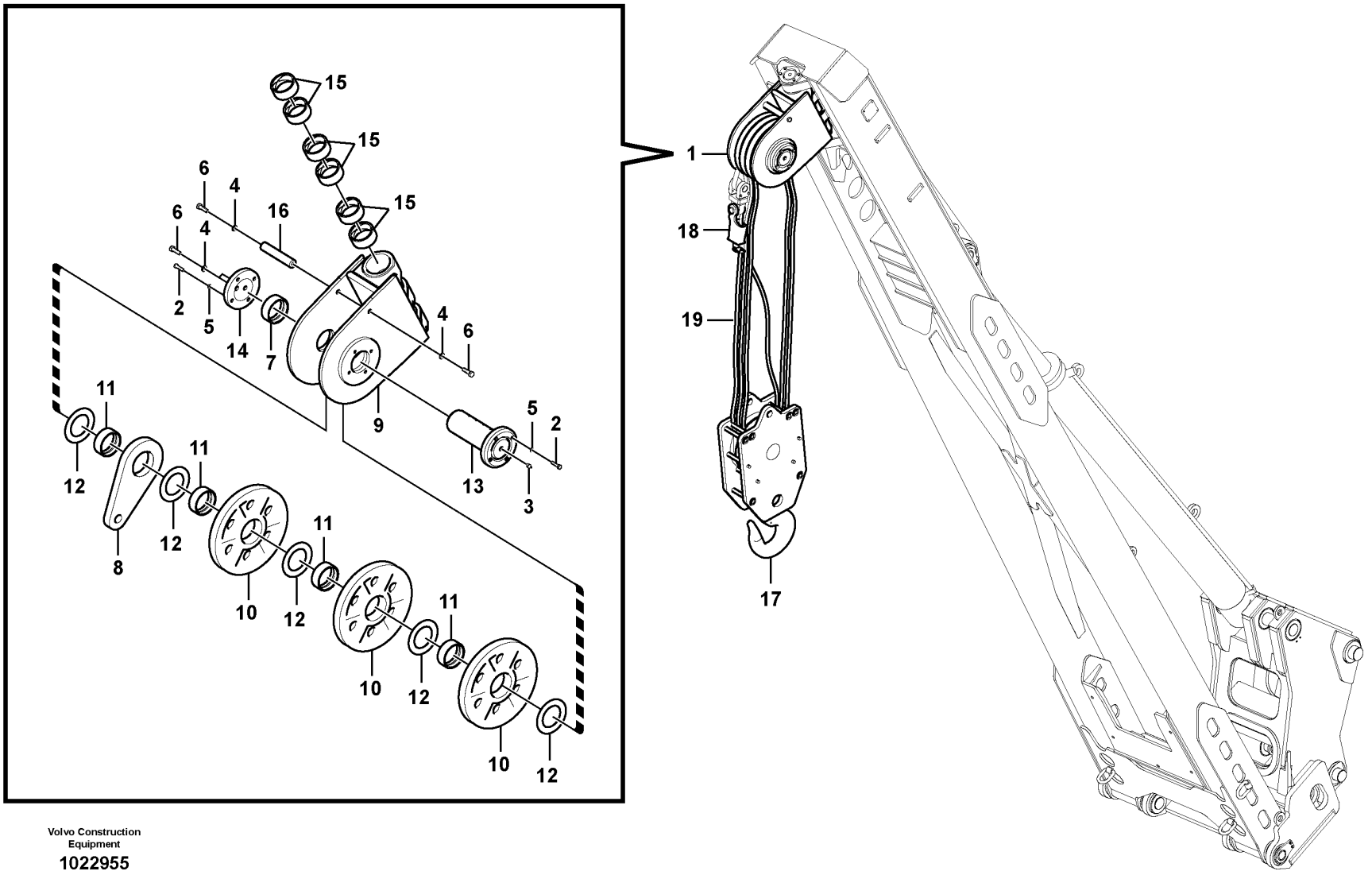

Volvo Construction Equipment

1022955

Fig.	Part No.	Quantity 1	2	3	4	5	PS	KIT	Description	Dénomination	Bezeichnung	품명	Denominación	Notes
1	VOE 14588726	1							Block	Bloc	Block	블록	Bloque	
2	VOE 991644	8							•Hexagon screw	•Vis à tête hexagonale	•Sechskantschraube	•육각 나사	•Tornillo hexagonal	
3	VOE 914167	1							•Lubricating nipple	•Graisseur	•Schmiernippel	•윤활 니플	•Niple lubricador	
4	VOE 955903	6							•Plain washer	•Rondelle plane	•Flachscheibe	•	•Arandela plana	
5	VOE 955926	8							•Spring washer	•Rondelle élastique	•Federscheibe	•스프링 워셔	•Arandela elástica	
6	VOE 978949	6							•Hexagon screw	•Vis à tête hexagonale	•Sechskantschraube	•육각 나사	•Tornillo hexagonal	
7	VOE 14586482	1							•Bushing	•Bague	•Buchse	•부싱	•Casquillo	
8	VOE 14575405	1							•Plate	•Tôle	•Blech	•플레이트	•Chapa	
9		1					NS		•Frame	•Chassis	•Rahmen	•프레임	•Bastidor	
10	VOE 14588727	3							•Pulley	•Poulie	•Zahnriemenscheibe	•풀리	•Polea correa dentada	
11	VOE 14575404	3							•Bushing	•Bague	•Buchse	•부싱	•Casquillo	
12	VOE 14575406	5							•Spacer	•Entretoise	•Abstandkörper	•스페이서	•Distanciador	
13	VOE 14604685	1							•Pin	•Goupille	•Stift	•핀	•Pasador	
14		1					NS		•Cap	•Chapeau	•Kappe	•캡	•Caperuza	
15	VOE 14575425	6							•Bushing	•Bague	•Buchse	•부싱	•Casquillo	
16		1					NS		•Protection	•Protection	•Abdeckung	•	•Protección	
17	VOE 14594193		1						Lifting hook	Crochet levage	Hubhaken	리프트 후크	Gancho de elevación	
	VOE 14610516		10						•Pin	•Goupille	•Stift	•핀	•Pasador	
	VOE 14629945		1						•Locking plate	•Plaque verrouillage	•Sicherungsblech	•잠금 플레이트	•Placa de bloqueo	
18	VOE 14579258		1						Socket	Socle	Steckdose	소켓	Toma de corriente	
19	VOE 14640914			1					Wire rope	Câble métallique	Drahtseil	와이어 로프	Cable	(VOE 14594184)

1	8287475	**Load block** 로드 블럭	Catalogue id **20214**	Group **942**
2	8287476		Illustr. No **1022955**	Section **500**
3	8287477		Issue **20009061-F**	Page **735**
4				
5				

VOLVO

PL4608

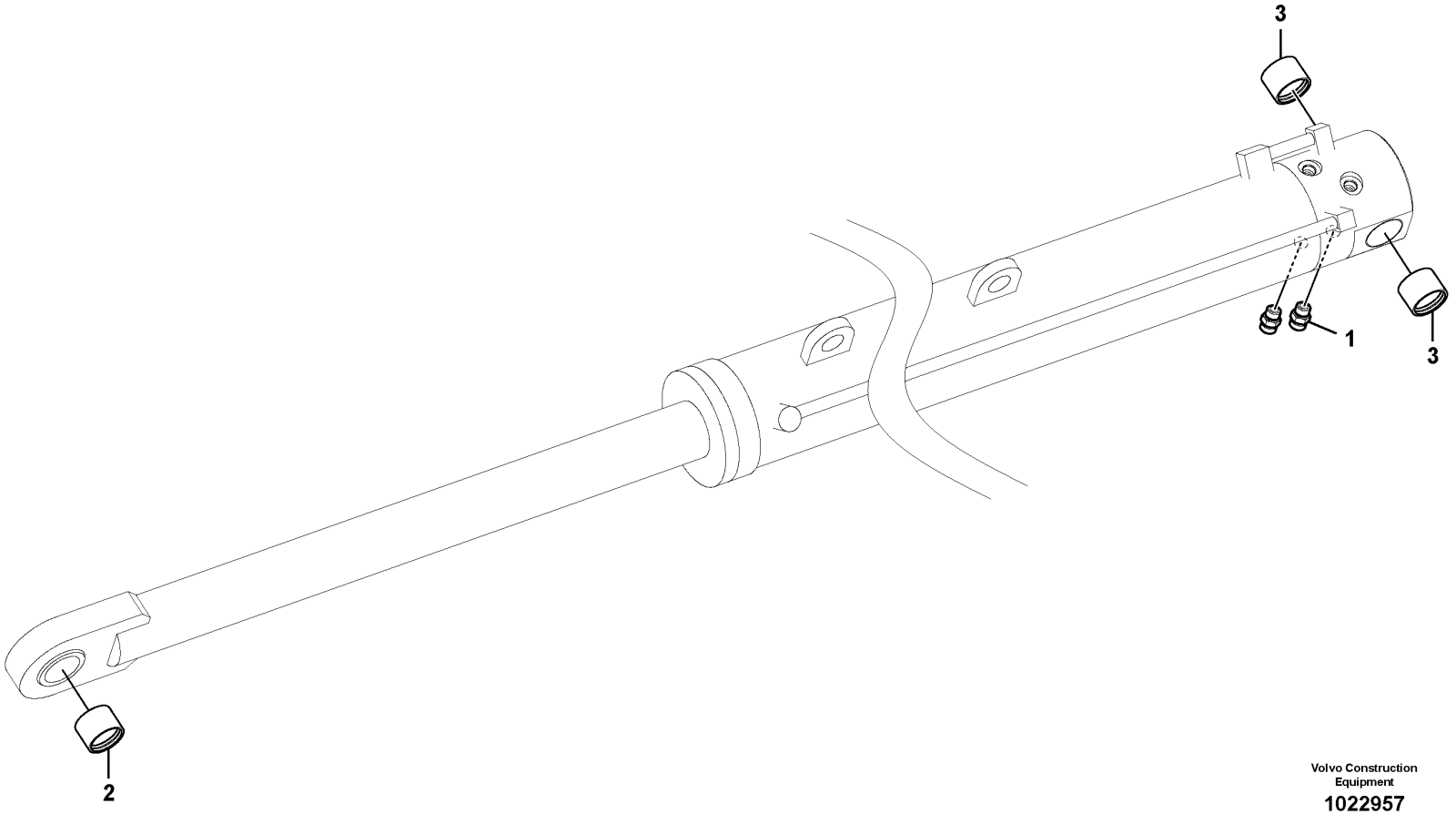

Volvo Construction Equipment

1022957

Fig.	Part No.	Quantity 1	2	3	PS	KIT	Description	Dénomination	Bezeichnung	품명	Denominación	Notes
	VOE 14561476	1					Boom cylinder	Verin fleche	Auslegerzylinder		Cilindro pluma	
1	**VOE 14587945**	2					•Valve	•Valve	•Ventil	•밸브	•Válvula	
2	**VOE 14587946**	1					•Bushing	•Bague	•Buchse	•부싱	•Casquillo	
3	**VOE 14587947**	2					•Bushing	•Bague	•Buchse	•부싱	•Casquillo	
100	**VOE 14587948**	1					Seal	Étanchéité	dichtung	시일링	Junta	

1	**8287473**	**Boom cylinder** **Vérin de flèche** **Auslegerzylinder** 붐 실린더 **Cilindro de pluma**	Catalogue id **20214**	Group **942**
2			Illustr. No **1022957**	Section **1000**
3			Issue **20009061-F**	Page **737**
4				
5				

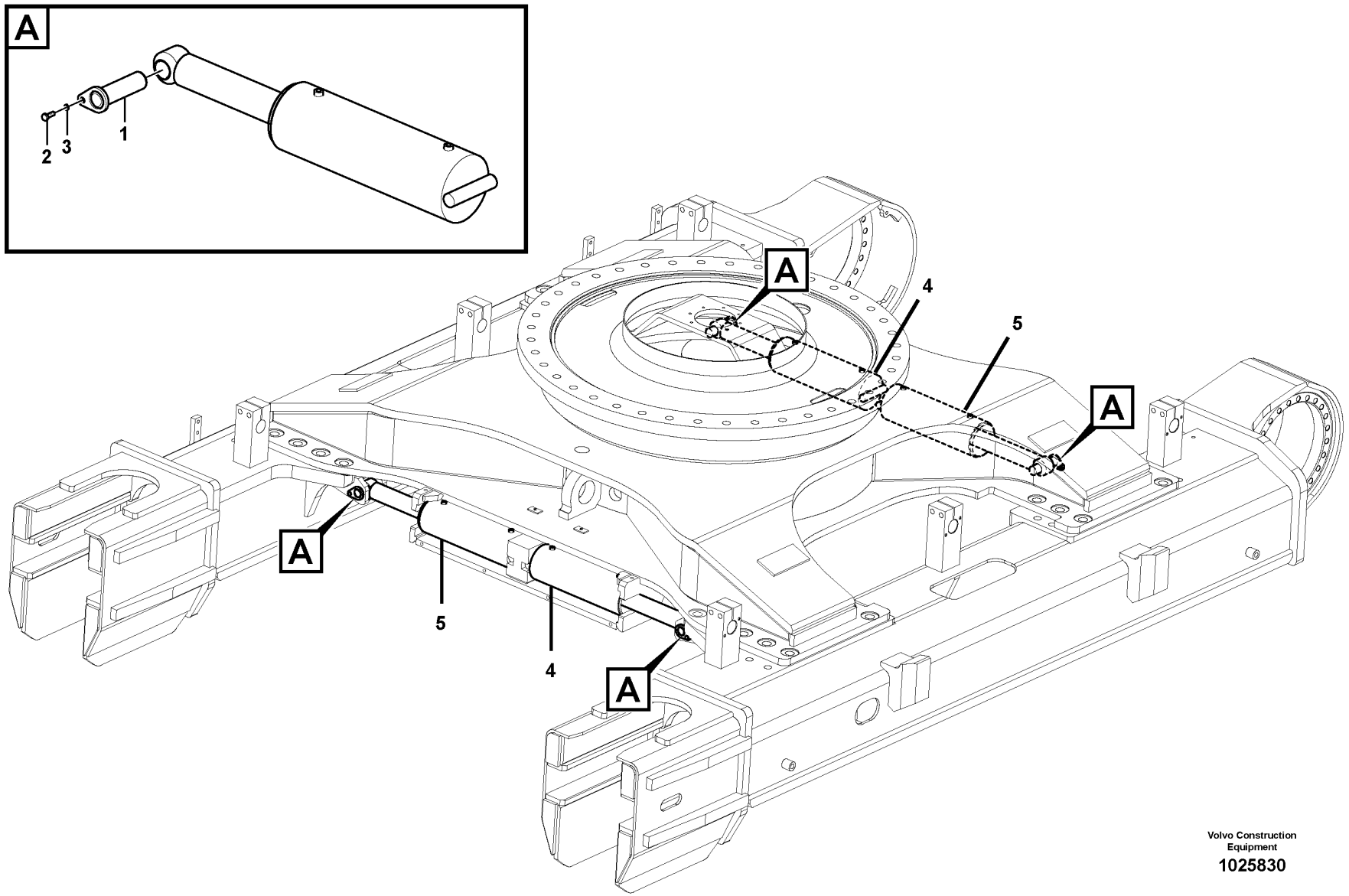

Volvo Construction Equipment

1025830

Fig.	Part No.	Quantity 1	2	3	PS	KIT	Description	Dénomination	Bezeichnung	품명	Denominación	Notes
1	VOE 14594537	4					Pin	Goupille	Stift	핀	Pasador	
2	VOE 983243	4					Hexagon screw	Vis à tête hexagonale	Sechskantschraube	육각 나사	Tornillo hexagonal	
3	VOE 955921	4					Spring washer	Rondelle élastique	Federscheibe	스프링 워셔	Arandela elástica	
4	VOE 14600274	2					Cylinder	Cylindre	Zylinder	실린더	Cilindro	
	VOE 14607595	1					•Sealing kit	•Kit plombage	•Plombiersatz	•씰링 키트	•Kit de precinto	
5	VOE 14600275	2					Cylinder	Cylindre	Zylinder	실린더	Cilindro	
	VOE 14607595	1					•Sealing kit	•Kit plombage	•Plombiersatz	•씰링 키트	•Kit de precinto	

1	8287472	**Cylinder, undercarriage frame retractable** **Vérin, cadre de chariot inférieur rétractable** **Einziehbarer Zylinder, Unterwagenrahmen** 하부 프레임 가변 실린더 **Cilindro, bastidor de carro inferior retraíble**	Catalogue id **20214**	Group **972**
2			Illustr. No **1025830**	Section **1000**
3			Issue **20009061-F**	Page **739**
4				
5				

REPLACED PARTS

PIÉCES PÉRIMÉES ET REMPLACÉES

ERSETZTE ARTIKEL

교체부품

PIEZAS SUBSTITUDAS

Catalogue id	Group
20214	10
Issue	**Page**
20009061-F	740

Part No	Replaced By	Quantity
VOE 11110754	* * * USE	
	VOE 14549415	1.00
	VOE 14549416	1.00
	VOE 14549417	1.00
	VOE 14549418	1.00
	VOE 14549420	1.00
VOE 11127648	* * * USE	
	VOE 15128018	1.00
VOE 11205312	* * * USE	
	VOE 15015246	SS
VOE 11205721	* * * USE	
	VOE 14595824	SS
VOE 11205840	* * * USE	
	VOE 14675537	1.00
VOE 11206007	* * * USE	
	VOE 17207377	1.00
VOE 14266040	* * * USE	
	VOE 14616304	1.00
VOE 14508839	* * * USE	
	VOE 14642993	1.00
VOE 14513164	* * * USE	
	VOE 14596849	1.00
VOE 14513214	* * * USE	
	VOE 14597172	1.00
VOE 14514382	* * * USE	
	VOE 14588061	1.00
	VOE 14588066	1.00
VOE 14514385	* * * USE	
	FOR EC240B	
	VOE 14588061	1.00
	VOE 14588065	1.00
	FOR EC210B/C,EC	
	VOE 14588061	1.00
	VOE 14588066	1.00
VOE 14518752	* * * USE	
	VOE 14625688	1.00
VOE 14524761	* * * USE	
	VOE 14650315	1.00
VOE 14526609	* * * USE	
	VOE 14612484	1.00
VOE 14526798	* * * USE	
	VOE 14615987	1.00
VOE 14527357	* * * USE	
	VOE 14640511	1.00
VOE 14527456	* * * USE	
	VOE 14607228	1.00
VOE 14528250	* * * USE	
	VOE 14533608	1.00
VOE 14529997	* * * USE	
	VOE 14634765	1.00
VOE 14530130	* * * USE	
	VOE 14626370	1.00
VOE 14531685	* * * USE	
	VOE 14661023	SS
VOE 14531820	* * * USE	
	VOE 70369706	1.00
	VOE 11428138	1.00
VOE 14531841	* * * USE	
	VOE 70369707	1.00
	VOE 11428159	1.00
VOE 14531842	* * * USE	
	VOE 70369702	1.00
	VOE 11428010	1.00
VOE 14531846	* * * USE	
	VOE 70369706	1.00
	VOE 11428128	1.00
VOE 14531847	* * * USE	
	VOE 70369702	1.00
	VOE 11428014	1.00
VOE 14533155	* * * USE	
	VOE 14614660	SS
VOE 14534028	* * * USE	
	VOE 14533609	1.00
VOE 14534029	* * * USE	
	VOE 14533606	1.00
VOE 14534044	* * * USE	
	VOE 14533615	1.00
VOE 14534045	* * * USE	
	VOE 14533613	1.00
VOE 14534047	* * * USE	
	VOE 14533614	1.00
VOE 14534048	* * * USE	
	VOE 14533610	1.00
VOE 14534049	* * * USE	
	VOE 14533611	1.00
VOE 14534050	* * * USE	
	VOE 14533605	1.00
VOE 14534051	* * * USE	
	VOE 14533616	1.00
VOE 14534240	* * * USE	
	VOE 14631938	1.00
VOE 14537347	* * * USE	
	VOE 14639732	1.00
VOE 14538730	* * * USE	
	VOE 70369707	1.00
	VOE 11428015	1.00
VOE 14539949	* * * USE	
	VOE 14529320	SS
	VOE 14529317	1.00
	VOE 14529318	2.00
	VOE 14517655	3.00
VOE 14541532	* * * USE	
	VOE 14540862	1.00
VOE 14541737	* * * USE	
	SA 8230-09980	1.00
VOE 14544025	* * * USE	
	VOE 70369706	1.00
	VOE 11428146	1.00
VOE 14548675	* * * USE	
	VOE 14615991	1.00
VOE 14552209	* * * USE	
	VOE 14615992	1.00
VOE 14558289	* * * USE	
	VOE 14633573	SS
VOE 14558974	* * * USE	
	FOR EXC	
	VOE 14612832	1.00
	FOR EXW	
	VOE 14663358	1.00
	VOE 14681311	1.00
VOE 14559411	* * * USE	
	VOE 14628166	1.00
VOE 14561388	* * * USE	
	FOR RADIO ONLY	
	VOE 14561391	1.00
	FOR RADIO+CD+MP	
	VOE 14561400	1.00
VOE 14561400	* * * USE	
	VOE 14623862	1.00
VOE 14562315	* * * USE	
	VOE 14630785	1.00
VOE 14564772	* * * USE	
	VOE 14634766	1.00
VOE 14568567	* * * USE	
	VOE 14641081	1.00
VOE 14568666	* * * USE	
	VOE 14621076	1.00
VOE 14585030	* * * USE	
	VOE 14609502	1.00
	VOE 11720524	1.00
VOE 14586932	* * * USE	
	VOE 14683160	1.00
VOE 14591294	* * * USE	
	VOE 14606004	1.00
VOE 14594545	* * * USE	
	VOE 14630764	1.00
VOE 14595824	* * * USE	
	VOE 14674908	1.00
VOE 14597783	OLD.THAN 3 YEAR	
VOE 14601952	* * * USE	
	VOE 14610325	1.00
VOE 14608847	* * * USE	
	VOE 14648036	1.00
	VOE 14654310	1.00
	VOE 992983	24.00
	VOE 14642080	24.00
VOE 14612484	* * * USE	
	VOE 14618624	1.00
VOE 14612832	* * * USE	
	VOE 14663358	1.00
	VOE 14681311	1.00
VOE 14616324	* * * USE	
	VOE 14621627	1.00
VOE 14621216	* * * USE	
	VOE 14663359	1.00
	VOE 14681313	1.00
VOE 14626209	* * * USE	
	VOE 14626208	1.00
VOE 14626785	* * * USE	
	VOE 14641479	1.00
VOE 14626786	* * * USE	
	VOE 14639653	1.00
VOE 14626841	* * * USE	
	VOE 14671313	1.00
VOE 14639603	* * * USE	
	VOE 14653837	1.00
VOE 14640200	* * * USE	
	VOE 14693120	1.00
VOE 15002355	* * * USE	
	VOE 15007014	1.00
VOE 15006298	* * * USE	
	VOE 11205847	1.00
VOE 15006975	* * * USE	
	VOE 15018560	1.00
VOE 15017249	* * * USE	
	VOE 15132452	1.00
VOE 15022018	* * * USE	
	VOE 15800062	1.00
VOE 15032606	* * * USE	
	VOE 15121830	1.00
VOE 15043127	* * * USE	
	VOE 14647690	1.00
VOE 15056980	* * * USE	
	VOE 15118111	SS
VOE 15082727	* * * USE	
	VOE 14659238	1.00
VOE 15112251	* * * USE	
	VOE 15112271	SS
VOE 20562394	* * * USE	
	VOE 21251350	1.00
VOE 20564732	* * * USE	
	VOE 20913282	1.00
VOE 20796744	* * * USE	
	VOE 21746206	SS
VOE 20814604	* * * USE	
	VOE 21695313	1.00
	VOE 11720807	1.00
VOE 20940342	* * * USE	
	VOE 21736505	1.00
VOE 21122283	* * * USE	
	VOE 21424752	1.00

Part No	Replaced By	Quantity	Part No	Replaced By	Quantity	Part No	Replaced By	Quantity	Part No	Replaced By	Quantity
VOE 21206533	* * * USE										
	VOE 1547940	2.00									
	VOE 3595444	1.00									
	VOE 13960632	1.00									
	VOE 467367	1.00									
	VOE 1556907	1.00									
	VOE 948884	1.00									
VOE 4898495	* * * USE										
	VOE 11004094	SS									
VOE 8130120	* * * USE										
	VOE 20412465	SS									
VOE 8140024	* * * USE										
	VOE 21399626	1.00									
VOE 8170561	* * * USE										
	VOE 21383522	1.00									
VOE 8188764	* * * USE										
	VOE 8188756	SS									
VOE 85108423	* * * USE										
	VOE 21347087	1.00									
SA 9213-16000	* * * USE										
	VOE 955926	SS									
VOE 955894	OLD.THAN 3 YEAR										
VOE 960141	* * * USE										
	FOR VOLVO BM										
	VOE 11117464	1.00									
	FOR MICHIGAN										
	VOE 12000870	1.00									
VOE 960148	* * * USE										
	FOR VOLVO BM										
	VOE 976945	1.00									
	FOR MICHIGAN										
	VOE 12000856	1.00									
VOE 965175	* * * USE										
	FOR VOLVO BM										
	VOE 13965175	1.00									
	FOR MICHIGAN										
	MI 12001248	OP									
VOE 965189	* * * USE										
	FOR VOLVO BM										
	VOE 13965189	1.00									
	FOR MICHIGAN										
	MI 12001513	1.00									
VOE 965191	* * * USE										
	FOR VOLVO BM										
	VOE 13965191	1.00									
	FOR MICHIGAN										
	VOE 12001515	1.00									
VOE 967630	* * * USE										
	VOE 13967630	1.00									
VOE 990246	* * * USE										
	VOE 983580	1.00									

VOLVO

Volvo Construction Equipment
www.volvoce.com

Part No	Group	Sect	Page
SA 1010-11360	914	2300	703
SA 1033-00350	367	400	221
SA 1040-64940	492	100	319
SA 1042-07441	443	100	317
SA 1043-01420	911	300	575
SA 1043-01431	911	300	575
SA 1046-02440	443	100	317
SA 1046-02600	443	100	317
SA 1053-00800	716	400	335
SA 1053-00800	716	500	337
SA 1053-00960	716	400	335
SA 1053-00960	716	500	337
SA 1074-09301	911	410	585
SA 1081-00250	775	950	361
SA 1081-00250	775	960	363
SA 1081-02330	775	700	353
SA 1122-01240	350	100	185
SA 1122-01240	356	100	187
SA 1142-03930	911	400	583
SA 1142-03980	911	400	583
SA 1146-07960	716	1000	343
SA 1148-01890	914	1100	689
SA 1153-00300	716	500	337
SA 1155-01230	441	500	311
SA 1166-30540	841	150	431
SA 14880474	715	200	331
SA 14880474	715	500	333
SA 2051-12090	716	700	339
SA 2368943	841	150	431
SA 4651-03700	716	400	335
SA 4651-03700	716	500	337
SA 7118-00040	431	300	301
SA 7118-30200	431	300	301
SA 7118-30210	431	300	301
SA 7118-30220	431	300	301
SA 7118-30230	431	300	301
SA 7118-30260	431	300	301
SA 7118-30350	431	300	301
SA 7118-30370	431	300	301
SA 7118-30380	431	300	301
SA 7118-30390	431	300	301
SA 7118-30410	431	300	303
SA 7118-30420	431	300	303
SA 7118-30450	431	300	303
SA 7118-30460	431	300	303
SA 7118-30480	431	300	301
SA 7118-30490	431	300	301
SA 7118-34510	431	300	301
SA 7223-00180	913	200	633
SA 7223-00210	913	200	633
SA 7223-00260	913	200	633
SA 7223-00390	913	200	635
SA 7223-00420	913	200	635
SA 7223-00430	913	200	635
SA 7223-00450	913	300	639
SA 7223-00640	913	200	635
SA 7223-00650	913	200	635
SA 7223-00660	441	600	313
SA 7223-00660	913	200	637
SA 7223-00670	913	200	637
SA 7223-00680	913	200	637
SA 7223-00690	913	200	635
SA 7223-00700	913	200	635
SA 7223-00790	913	200	633
SA 7241-00421	913	200	633
SA 7242-10560	913	200	637
SA 7263-00130	914	1600	697
SA 7273-10080	912	200	611
SA 7273-10370	912	200	611
SA 7273-10490	912	200	611
SA 7273-10590	912	200	611
SA 7273-10630	912	200	611
SA 7273-10751	912	200	609
SA 7273-10751	912	400	619
SA 8038-00040	775	950	361
SA 8038-00040	775	960	363
SA 8038-00060	775	950	361
SA 8038-00060	775	960	363
SA 8148-16110	775	700	353
SA 8230-00421	912	400	619
SA 8230-00421	912	500	623
SA 8230-00421	912	500	623
SA 8230-00421	912	500	623
SA 8230-00600	912	200	609
SA 8230-00600	912	500	625
SA 8230-00740	912	200	609
SA 8230-01150	912	200	609
SA 8230-01150	912	500	623
SA 8230-01170	912	300	615
SA 8230-01190	912	500	623
SA 8230-02061	912	400	619
SA 8230-02530	441	200	309
SA 8230-02830	911	100	571
SA 8230-08850	913	200	633
SA 8230-08990	913	200	635
SA 8230-09090	913	200	633
SA 8230-09360	913	200	633
SA 8230-09550	913	300	639
SA 8230-09900	913	200	635
SA 8230-09980	431	100	293
SA 8230-09980	431	110	297
SA 8230-10490	912	300	615
SA 8230-11090	912	200	611
SA 8230-11190	912	200	611
SA 8230-11280	912	200	609
SA 8230-11280	912	400	619
SA 8230-11290	912	400	619
SA 8230-11950	912	400	619
SA 8230-12040	912	300	617
SA 8230-12130	912	200	611
SA 8230-12560	912	500	623
SA 8230-12830	912	300	615
SA 8230-12860	912	200	609
SA 8230-12860	912	400	619
SA 8230-13170	912	200	611
SA 8230-13190	912	300	617
SA 8230-13350	912	300	617
SA 8230-13400	912	300	617
SA 8230-14150	441	600	315
SA 8230-14160	441	600	315
SA 8230-19410	914	1600	697
SA 8230-19420	914	1600	697
SA 8230-19440	914	1600	697
SA 8230-19450	914	1600	697
SA 8230-19450	914	800	679
SA 8230-19460	914	1600	697
SA 8230-19470	914	1600	697
SA 8230-19470	914	800	679
SA 8230-19510	914	1600	697
SA 8230-19530	914	1600	697
SA 8230-19550	914	1600	697
SA 8230-19550	914	800	679
SA 8230-19620	914	1600	697
SA 8230-19680	914	1600	697
SA 8230-19690	914	1100	687
SA 8230-19690	914	1200	691
SA 8230-19690	914	1600	697
SA 8230-19690	914	800	679
SA 8230-19731	914	1100	687
SA 8230-19731	914	1200	691
SA 8230-19790	914	1100	687
SA 8230-19810	914	1100	687
SA 8230-19940	914	1200	691
SA 8230-19950	914	1100	687
SA 8230-19950	914	1200	691
SA 8230-20040	914	1100	687
SA 8230-20040	914	1200	691
SA 8230-20110	914	1100	687
SA 8230-20110	914	1200	691
SA 8230-20110	914	1600	697
SA 8230-20140	914	1100	687
SA 8230-21130	431	100	293
SA 8230-21170	431	100	293
SA 8230-21170	431	110	297
SA 8230-21310	431	100	293
SA 8230-21310	431	110	297
SA 8230-21320	431	100	293
SA 8230-22050	431	100	295
SA 8230-22070	431	100	293
SA 8230-22080	431	100	293
SA 8230-22080	431	110	297
SA 8230-22110	431	100	293
SA 8230-22170	431	100	295
SA 8230-22180	431	100	295
SA 8230-22290	431	100	293
SA 8230-22380	431	100	295
SA 8230-22390	431	100	295
SA 8230-23030	912	200	611
SA 8230-23040	912	300	615
SA 8230-23100	912	400	619
SA 8230-23100	912	500	623
SA 8230-25530	441	600	315
SA 8230-25540	441	600	315
SA 8230-25640	441	600	315
SA 8230-25680	441	600	315
SA 8230-25820	441	600	315
SA 8230-25850	913	300	639
SA 8230-25860	913	300	639
SA 8230-25880	913	300	639
SA 8230-25910	913	300	639

NUMERICAL INDEX
RÉPERTOIRE DE NUMÉROS
NUMMERNREGISTER

부품번호 색인
INDICE DE NÚMERO

Catalogue id	Group
20214	**10**
Issue	Page
20009061-F	**743**

VOLVO

PL4608

NUMERICAL INDEX
RÉPERTOIRE DE NUMÉROS
NUMMERNREGISTER

부품번호 색인
INDICE DE NÚMERO

Part No	Group	Sect	Page
SA 8230-25920	913	300	639
SA 8230-25940	914	1100	687
SA 8230-25940	914	1200	691
SA 8230-26360	913	300	643
SA 8230-26520	441	600	315
SA 8230-26920	441	600	313
SA 8230-26920	441	600	313
SA 8230-26960	913	300	641
SA 8230-27430	914	800	679
SA 8230-27450	914	800	679
SA 8230-27470	914	800	679
SA 8230-27530	914	800	681
SA 8230-27600	914	1100	689
SA 8230-27640	914	800	679
SA 8230-27650	914	800	679
SA 8230-28020	914	1100	689
SA 8230-28370	775	700	353
SA 8230-28800	914	1100	687
SA 8230-28800	914	1200	691
SA 8230-29450	441	200	309
SA 8230-29650	441	200	309
SA 8230-29690	441	200	309
SA 8230-30580	914	800	679
SA 8230-31350	775	700	353
SA 8230-31760	775	700	353
SA 8230-32080	913	300	643
SA 8230-32090	914	1100	689
SA 8230-32100	914	1100	689
SA 8230-32410	911	1000	597
SA 8230-33220	911	1000	597
SA 8230-33690	441	600	313
SA 8230-33970	911	1000	597
SA 8230-34400	441	200	309
SA 8230-34500	441	200	309
SA 8230-34740	441	200	309
SA 8230-35420	431	100	295
SA 8230-35430	431	100	293
SA 8230-35430	431	110	299
SA 8230-35520	431	100	295
SA 8230-35550	431	100	295
SA 8230-35550	431	110	297
SA 8230-35560	431	100	295
SA 8230-35560	431	110	297
SA 8230-35590	431	100	295
SA 8230-35600	431	100	293
SA 8230-35600	431	110	297
SA 8230-35630	431	100	295
SA 8230-35760	431	100	293
SA 8230-35760	431	110	297
SA 8230-35780	431	100	293
SA 8230-35780	431	110	297
SA 8230-35950	912	200	611
SA 8230-35960	912	300	615
SA 8230-36080	912	200	611
SA 8230-36100	912	200	611
SA 8230-36130	912	300	615
SA 8230-36320	914	1100	689
SA 8230-36550	441	600	315
SA 8230-36560	441	600	313
SA 8230-36640	914	1100	687
SA 8230-36650	914	1100	687
SA 8230-36650	914	1200	691
SA 8230-36770	914	1100	687
SA 8230-36770	914	1200	691
SA 8230-36780	914	1100	687
SA 8230-36840	914	1100	689
SA 8230-36940	914	1100	687
SA 8230-37010	912	300	615
SA 8230-37030	912	200	611
SA 8230-37060	914	1100	687
SA 8230-37060	914	1200	691
SA 8230-37080	914	1100	687
SA 8230-37090	914	1100	687
SA 8230-37100	914	1100	687
SA 8230-37100	914	1200	691
SA 8230-37110	914	1100	689
SA 8230-37120	914	1100	687
SA 8230-37120	914	1200	691
SA 8230-37140	914	1100	687
SA 8230-37140	914	1200	691
SA 8240-00290	492	100	319
SA 8240-03580	913	300	639
SA 8240-03730	914	1600	697
SA 8240-03730	914	800	679
SA 8240-04510	913	300	643
SA 8250-00200	775	800	355
SA 8330-00330	912	200	609
SA 8330-00330	912	400	621
SA 9011-11003	924	1050	729
SA 9011-11007	431	300	301
SA 9011-11204	371	400	241
SA 9011-11204	821	300	401
SA 9011-11204	821	350	405
SA 9011-11604	715	500	333
SA 9011-11606	942	100	733
SA 9011-11609	715	500	333
SA 9011-12009	234	100	115
SA 9011-12009	911	100	571
SA 9011-21009	827	300	417
SA 9011-21020	222	400	107
SA 9011-22022	775	1000	367
SA 9011-22022	775	1010	369
SA 9011-22022	775	950	361
SA 9011-22022	775	960	363
SA 9011-22221	218	100	91
SA 9011-22423	218	100	91
SA 9011-23026	492	100	319
SA 9013-31003	775	700	353
SA 9016-11206	913	200	637
SA 9016-20510	916	6000	709
SA 9021-10302	371	1900	249
SA 9021-10302	371	200	235
SA 9021-10303	364	100	199
SA 9021-10404	364	100	199
SA 9021-10405	716	400	335
SA 9021-10406	364	100	199
SA 9021-10408	369	400	229
SA 9021-10502	367	200	211
SA 9021-10502	367	200	211
SA 9021-10502	367	210	217
SA 9021-10502	367	210	215
SA 9021-10504	269	100	163
SA 9021-10504	269	200	165
SA 9023-11003	492	200	321
SA 9023-11005	716	1000	343
SA 9111-10500	372	200	251
SA 9113-10800	913	300	641
SA 9131-10500	367	200	213
SA 9131-10500	821	200	397
SA 9131-10500	827	200	415
SA 9131-11000	860	100	447
SA 9131-11000	860	200	449
SA 9131-11000	860	200	449
SA 9131-11000	891	300	497
SA 9131-11000	911	300	577
SA 9211-08000	256	200	137
SA 9211-08000	821	200	397
SA 9211-08000	821	300	401
SA 9211-08000	821	350	405
SA 9211-08000	827	200	415
SA 9211-08000	911	1100	599
SA 9211-08000	914	700	677
SA 9211-10000	222	400	107
SA 9211-10000	234	100	115
SA 9211-10000	252	100	131
SA 9211-10000	256	100	135
SA 9211-10000	256	200	137
SA 9211-10000	827	100	413
SA 9211-10000	827	200	415
SA 9211-10000	827	300	417
SA 9211-10000	841	100	429
SA 9211-10000	911	100	571
SA 9211-10000	911	100	571
SA 9211-10000	911	1100	599
SA 9211-10000	911	500	587
SA 9211-10000	911	600	593
SA 9211-10000	911	700	595
SA 9211-10000	924	1050	729
SA 9211-12000	256	200	137
SA 9211-12000	261	100	145
SA 9211-12000	821	200	397
SA 9211-12000	891	100	493
SA 9211-12000	911	1100	599
SA 9211-12000	914	1500	695
SA 9211-14000	911	400	583
SA 9211-14000	911	600	593
SA 9211-14000	911	700	595
SA 9211-20000	234	100	115
SA 9211-20000	441	100	307
SA 9211-20000	441	500	311
SA 9211-20000	775	950	361
SA 9211-20000	775	960	363
SA 9211-20000	911	100	571
SA 9211-24000	218	100	91
SA 9211-33000	916	10100	715
SA 9211-33000	916	10110	719
SA 9213-14000	443	100	317
SA 9213-14000	911	300	577
SA 9213-14000	911	300	577
SA 9213-14000	911	400	583

Part No	Group	Sect	Page
SA 9213-14000	911	410	585
SA 9213-14000	911	600	593
SA 9213-14000	911	700	595
SA 9213-14000	916	900	707
SA 9213-16000	810	1100	391
SA 9213-20000	234	100	115
SA 9213-20000	492	200	321
SA 9213-20000	810	1100	391
SA 9213-20000	911	100	571
SA 9213-20000	912	100	607
SA 9213-24000	718	300	345
SA 9213-24000	810	1000	389
SA 9213-30000	716	700	341
SA 9213-33000	916	10100	715
SA 9213-33000	916	10110	719
SA 9213-39000	716	400	335
SA 9213-39000	716	500	337
SA 9285-11000	364	100	201
SA 9285-11000	860	500	455
SA 9285-11000	881	100	487
SA 9285-16000	881	100	487
SA 9312-00004	235	100	119
SA 9312-10175	210	100	39
SA 9312-10175	261	100	147
SA 9312-10300	911	500	589
SA 9312-10500	911	600	593
SA 9313-10425	256	100	135
SA 9313-10525	256	100	135
SA 9313-10625	256	200	137
SA 9313-10750	256	100	135
SA 9314-02100	269	200	165
SA 9315-01002	492	100	319
SA 9315-01602	261	100	145
SA 9315-03601	222	400	107
SA 9323-02912	914	1500	695
SA 9323-02920	821	200	397
SA 9324-21617	431	300	301
SA 9325-08010	431	300	301
SA 9325-08010	431	300	303
SA 9326-10000	821	300	401
SA 9326-10000	821	350	405
SA 9326-26000	716	400	335
SA 9326-26000	716	500	337
SA 9411-92980	924	1050	729
SA 9411-93500	870	100	461
SA 9411-95650	870	100	461
SA 9412-11070	914	500	665
SA 9412-11070	914	510	671
SA 9412-12150	914	300	655
SA 9412-31150	914	500	665
SA 9412-31150	914	510	671
SA 9415-11021	913	200	635
SA 9415-11021	913	300	639
SA 9415-11021	914	2350	705
SA 9415-11031	914	100	645
SA 9415-11031	914	2350	705
SA 9415-11041	911	600	591
SA 9415-11051	913	200	635
SA 9415-22031	911	100	573
SA 9415-22051	234	100	115
SA 9415-31021	911	5600	603
SA 9415-31021	914	2300	701
SA 9415-43022	443	100	317
SA 9415-43042	443	100	317
SA 9415-43062	443	100	317
SA 9419-11010	914	300	655
SA 9419-11010	914	500	665
SA 9419-11010	914	510	671
SA 9419-11040	911	300	575
SA 9419-11050	911	400	581
SA 9419-11060	914	500	665
SA 9419-11060	914	510	671
SA 9419-11070	911	400	581
SA 9419-11090	911	400	581
SA 9419-11090	911	410	585
SA 9419-11090	911	600	591
SA 9419-11200	914	500	665
SA 9419-11200	914	510	671
SA 9419-21010	924	1050	729
SA 9419-21020	924	1050	729
SA 9419-21030	911	400	581
SA 9426-20030	911	100	573
SA 9426-20040	911	300	575
SA 9426-20050	234	100	115
SA 9426-20050	235	100	119
SA 9426-20050	875	100	473
SA 9426-20090	234	100	115
SA 9426-20090	911	100	571
SA 9426-20090	911	400	581
SA 9453-07231	914	500	667
SA 9453-07231	914	510	671
SA 9458-01210	911	410	585
SA 9458-01210	916	900	707
SA 9481-11003	716	1000	343
SA 9511-12014	911	1000	597
SA 9511-22080	716	1000	343
SA 9511-22150	716	1000	343
SA 9531-00070	372	300	253
SA 9531-00070	372	350	255
SA 9531-00080	364	100	199
SA 9541-01010	913	300	641
SA 9541-01035	441	500	311
SA 9541-01042	431	300	303
SA 9541-01090	431	300	301
SA 9541-01110	443	100	317
SA 9541-02015	913	300	641
SA 9556-08000	716	1000	343
SA 9561-08510	716	1000	343
SA 9563-10800	716	1000	343
SA 9564-20800	716	1000	343
SA 9565-11600	716	1000	343
SA 9566-1010A	912	200	613
SA 9566-10180	912	200	613
SA 9566-10200	441	600	313
SA 9566-10200	912	400	619
SA 9566-10200	912	500	623
SA 9566-10200	912	500	623
SA 9566-40800	716	1000	343
SA 9566-41500	716	1000	343
SA 9567-20800	716	1000	343
SA 9611-08030	716	1000	343
SA 9612-08540	716	700	339
SA 9624-11723	716	1000	343
SA 9751-13606	372	200	251
SA 9751-15016	234	300	117
SA 9751-15016	235	100	119
SA 9751-15016	371	200	235
SA 9751-16427	914	300	655
SA 9751-17008	914	900	683
SA 984363	431	300	301
SA 9961-23360	870	100	459
VOE 1079218	269	200	165
VOE 11004943	269	200	165
VOE 11006983	810	150	385
VOE 11006983	831	100	419
VOE 11007421	831	100	419
VOE 11013	215	200	77
VOE 11030245	216	200	85
VOE 11030271	216	200	85
VOE 11030273	216	200	85
VOE 11031185	263	200	159
VOE 11031186	263	200	159
VOE 11031187	263	200	159
VOE 11031188	263	200	159
VOE 11031189	263	200	159
VOE 11031190	263	200	159
VOE 11031769	216	200	85
VOE 11031785	216	200	85
VOE 11033878	212	300	63
VOE 11033998	256	100	135
VOE 11033999	256	100	135
VOE 11039563	362	200	191
VOE 11039563	369	400	229
VOE 11039846	350	100	185
VOE 11039846	356	100	187
VOE 11055614	367	210	215
VOE 11078015	880	100	477
VOE 11104040	831	100	419
VOE 11104728	843	100	435
VOE 11104749	831	100	421
VOE 11110260	256	200	137
VOE 11110614	256	200	137
VOE 11110614	256	300	139
VOE 11110624	261	300	149
VOE 11110646	261	300	149
VOE 11110683	235	400	125
VOE 11110696	261	300	149
VOE 11110712	261	300	149
VOE 11110731	263	300	161
VOE 11110731	911	1100	599
VOE 11110737	235	400	125
VOE 11110738	235	400	125
VOE 11110752	261	300	149
VOE 11110753	261	300	149
VOE 11110754	261	300	149
VOE 11110755	261	300	149
VOE 11113885	880	200	479
VOE 11116814	897	200	503
VOE 11117464	860	600	457
VOE 11117464	881	100	487

NUMERICAL INDEX

RÉPERTOIRE DE NUMÉROS

NUMMERNREGISTER

부품번호 색인

INDICE DE NÚMERO

Catalogue id	Group
20214	**10**
Issue	Page
20009061-F	**745**

VOLVO

PL4608

NUMERICAL INDEX
RÉPERTOIRE DE NUMÉROS
NUMMERNREGISTER

부품번호 색인
INDICE DE NÚMERO

Part No	Group	Sect	Page
VOE 11127311	216	100	83
VOE 11127320	217	100	87
VOE 11127354	217	100	87
VOE 11127358	212	300	63
VOE 11127393	210	300	49
VOE 11127449	262	100	153
VOE 11127489	222	200	103
VOE 11127584	210	300	49
VOE 11127648	217	100	87
VOE 11127679	331	200	181
VOE 11127824	222	300	105
VOE 11127988	222	300	105
VOE 11128611	215	100	71
VOE 11128659	222	100	99
VOE 11128750	212	300	63
VOE 11128756	212	300	63
VOE 11128756	212	300	63
VOE 11128900	218	200	93
VOE 11128904	235	200	121
VOE 11128907	235	200	121
VOE 11128923	870	100	459
VOE 11128947	258	100	141
VOE 11128962	235	200	121
VOE 11128967	235	200	121
VOE 11129289	263	100	157
VOE 11141272	910	100	533
VOE 11152167	269	200	165
VOE 11158220	222	100	99
VOE 11158220	222	100	99
VOE 11164693	880	100	477
VOE 11164693	880	200	481
VOE 11170321	321	100	175
VOE 11172907	234	100	115
VOE 11194257	235	100	119
VOE 11200955	880	200	479
VOE 11200955	880	300	483
VOE 11201898	880	100	477
VOE 11201899	880	100	477
VOE 11203348	831	100	419
VOE 11203464	843	100	435
VOE 11203848	810	150	385
VOE 11203992	810	100	383
VOE 11204061	843	200	437
VOE 11204081	810	100	383
VOE 11204214	810	150	385
VOE 11204215	810	150	385
VOE 11204217	880	200	479
VOE 11204294	810	100	383
VOE 11204475	880	200	479
VOE 11204591	860	200	449
VOE 11204663	831	100	421
VOE 11204727	843	100	435
VOE 11204765	843	200	437
VOE 11204766	843	200	437
VOE 11204772	872	100	469
VOE 11204775	872	100	469
VOE 11204838	836	100	423
VOE 11204864	860	200	449
VOE 11205297	843	100	435
VOE 11205306	880	200	479
VOE 11205312	831	100	419
VOE 11205358	843	200	437
VOE 11205376	831	100	419
VOE 11205414	872	100	469
VOE 11205574	810	200	387
VOE 11205633	843	200	437
VOE 11205676	831	100	421
VOE 11205679	860	200	449
VOE 11205685	860	200	449
VOE 11205713	843	200	437
VOE 11205720	843	200	437
VOE 11205721	860	300	451
VOE 11205742	860	100	447
VOE 11205743	860	100	447
VOE 11205768	810	200	387
VOE 11205821	831	100	419
VOE 11205832	363	100	195
VOE 11205840	363	100	195
VOE 11205856	363	100	195
VOE 11205867	810	150	385
VOE 11205904	810	200	387
VOE 11205910	831	100	419
VOE 11205925	363	100	195
VOE 11205934	810	150	385
VOE 11205985	880	100	477
VOE 11205986	880	100	477
VOE 11206002	880	200	479
VOE 11206007	810	150	385
VOE 11206015	860	100	447
VOE 11206093	843	200	437
VOE 11381207	398	150	273
VOE 11381207	398	250	277
VOE 11381209	398	100	271
VOE 11381209	398	200	275
VOE 11384310	398	300	279
VOE 11384310	398	400	281
VOE 11384310	398	500	283
VOE 11384310	398	600	285
VOE 11412071	880	100	477
VOE 11412071	880	200	479
VOE 11412566	831	100	419
VOE 11412785	880	100	477
VOE 11412785	880	200	479
VOE 11412879	810	150	385
VOE 11419486	367	100	209
VOE 11423008	217	100	87
VOE 11423021	263	200	159
VOE 11423022	263	200	159
VOE 11423028	216	100	83
VOE 11423195	222	100	99
VOE 11423224	217	200	89
VOE 11423327	258	100	141
VOE 11423369	218	200	93
VOE 11423409	251	100	129
VOE 11423481	217	100	87
VOE 11423484	217	100	87
VOE 11423594	222	100	101
VOE 11423659	212	300	63
VOE 11423661	212	300	63
VOE 11423684	255	100	133
VOE 11423708	262	100	151
VOE 11423710	222	100	99
VOE 11423761	217	100	87
VOE 11428011	356	100	187
VOE 11428011	356	100	187
VOE 11428015	364	200	203
VOE 11428069	398	100	271
VOE 11428069	398	150	273
VOE 11428069	398	200	275
VOE 11428069	398	250	277
VOE 11428069	398	300	279
VOE 11428069	398	400	281
VOE 11428069	398	500	283
VOE 11428069	398	600	285
VOE 11428070	398	100	271
VOE 11428070	398	150	273
VOE 11428070	398	200	275
VOE 11428070	398	250	277
VOE 11428070	398	300	279
VOE 11428070	398	400	281
VOE 11428070	398	500	283
VOE 11428070	398	600	285
VOE 11428088	398	300	279
VOE 11428088	398	400	281
VOE 11428088	398	500	283
VOE 11428088	398	600	285
VOE 11428093	398	300	279
VOE 11428093	398	400	281
VOE 11428093	398	500	283
VOE 11428093	398	600	285
VOE 11428128	364	100	201
VOE 11428143	398	300	279
VOE 11428143	398	400	281
VOE 11428143	398	500	283
VOE 11428143	398	600	285
VOE 11428146	364	200	203
VOE 11428159	364	200	203
VOE 11431005	911	700	595
VOE 11435035	897	100	501
VOE 11443400	870	400	463
VOE 11445056	897	100	501
VOE 11447066	263	100	157
VOE 1161277	210	300	51
VOE 1161277	213	100	65
VOE 1161277	215	100	73
VOE 1161277	216	200	85
VOE 1161277	251	100	129
VOE 1161277	251	100	129
VOE 11701192	431	100	293
VOE 11701192	431	110	297
VOE 11701193	431	100	293
VOE 11701193	431	110	297
VOE 11701198	431	100	295
VOE 11701952	256	100	135
VOE 11701954	256	100	135
VOE 11702537	431	100	295
VOE 11704359	810	150	385
VOE 11704359	843	100	435
VOE 11705810	441	200	309
VOE 11705988	914	800	679

Part No	Group	Sect	Page
VOE 11705989	914	800	679
VOE 11705990	914	1600	697
VOE 11705990	914	800	679
VOE 11705991	914	800	679
VOE 11705992	914	800	679
VOE 11705993	914	800	679
VOE 11705994	914	1600	697
VOE 11705994	914	800	679
VOE 11705997	914	1600	697
VOE 11705997	914	800	679
VOE 11705998	914	1600	697
VOE 11705998	914	800	679
VOE 11706002	914	1600	697
VOE 11706002	914	800	679
VOE 11706100	914	1600	697
VOE 11706895	431	100	295
VOE 11706896	431	100	293
VOE 11706967	914	1100	687
VOE 11706967	914	1200	691
VOE 11707317	216	100	83
VOE 11707954	431	100	295
VOE 11708591	256	300	139
VOE 11710987	234	300	117
VOE 11711565	331	200	181
VOE 11711572	331	200	181
VOE 11711576	331	200	181
VOE 11711577	331	200	181
VOE 11712384	321	100	175
VOE 11712538	210	300	47
VOE 11712790	256	300	139
VOE 11712791	256	300	139
VOE 11712792	256	300	139
VOE 11712793	256	300	139
VOE 11713514	210	300	45
VOE 11713514	215	100	73
VOE 11713514	216	200	85
VOE 11713514	251	100	129
VOE 11713514	251	100	129
VOE 11715806	210	300	45
VOE 11716772	321	100	175
VOE 11802618	852	200	445
VOE 11999931	256	300	139
VOE 120001	870	100	461
VOE 1259727	371	100	231
VOE 1304841	363	100	195
VOE 13905650	216	200	85
VOE 13930908	810	200	387
VOE 13933851	916	900	707
VOE 13933855	910	100	519
VOE 13933856	910	100	519
VOE 13933857	910	200	541
VOE 13933857	914	2300	701
VOE 13933857	914	900	683
VOE 13933857	914	900	683
VOE 13933857	916	10100	715
VOE 13933857	916	10110	719
VOE 13933857	916	6000	709
VOE 13933858	910	100	519
VOE 13933858	911	5600	603
VOE 13933858	914	2300	701
VOE 13933858	914	300	657
VOE 13933858	914	500	665
VOE 13933858	914	510	671
VOE 13933858	914	900	683
VOE 13933858	914	900	683
VOE 13933858	916	6000	709
VOE 13933859	910	300	563
VOE 13933859	914	2300	701
VOE 13933859	914	300	657
VOE 13933859	914	400	661
VOE 13933860	910	300	561
VOE 13933860	911	5600	603
VOE 13933860	914	300	657
VOE 13933860	914	400	661
VOE 13933860	914	500	665
VOE 13933860	914	510	671
VOE 13933862	910	100	519
VOE 13933862	911	300	575
VOE 13933862	914	500	665
VOE 13933862	914	510	671
VOE 13933863	910	300	561
VOE 13933863	911	300	575
VOE 13933863	911	400	581
VOE 13933863	914	500	665
VOE 13933863	914	510	671
VOE 13933864	910	200	541
VOE 13933866	910	200	545
VOE 13933867	914	110	647
VOE 13933868	910	200	541
VOE 13933868	911	700	595
VOE 13933868	914	300	657
VOE 13933868	914	500	665
VOE 13933868	914	510	671
VOE 13933870	910	200	541
VOE 13933871	910	100	519
VOE 13933872	910	200	545
VOE 13933872	911	700	595
VOE 13933873	910	100	519
VOE 13933874	910	300	565
VOE 13933875	910	100	519
VOE 13933878	910	300	565
VOE 13933878	911	700	595
VOE 13933880	910	100	519
VOE 13933881	910	100	519
VOE 13933897	910	100	521
VOE 13933900	910	200	545
VOE 13933900	914	100	645
VOE 13933900	914	200	651
VOE 13933900	914	2350	705
VOE 13933902	910	200	543
VOE 13933905	910	200	545
VOE 13933905	911	300	577
VOE 13933905	911	300	577
VOE 13933905	914	2350	705
VOE 13933905	914	510	673
VOE 13933907	910	100	521
VOE 13933908	910	200	543
VOE 13933910	910	200	547
VOE 13933912	910	300	561
VOE 13933912	911	5600	605
VOE 13933912	914	300	655
VOE 13933912	914	400	661
VOE 13933912	914	900	683
VOE 13933913	910	200	543
VOE 13933914	910	100	521
VOE 13933915	910	100	521
VOE 13933922	910	100	535
VOE 13933922	914	110	647
VOE 13933923	910	100	521
VOE 13933923	911	400	583
VOE 13933923	914	110	647
VOE 13933930	910	100	521
VOE 13933935	910	300	561
VOE 13933935	911	700	595
VOE 13933935	914	500	665
VOE 13933935	914	510	671
VOE 13933936	910	300	565
VOE 13933936	914	2100	699
VOE 13933946	910	100	533
VOE 13933961	910	100	535
VOE 13940090	233	100	111
VOE 13940090	269	100	163
VOE 13940090	269	200	165
VOE 13940090	369	300	227
VOE 13940090	372	200	251
VOE 13940090	372	350	255
VOE 13940090	821	200	397
VOE 13940090	827	200	415
VOE 13940090	880	100	477
VOE 13940090	880	200	479
VOE 13940090	880	200	479
VOE 13940090	881	100	489
VOE 13940097	831	100	421
VOE 13945408	235	200	123
VOE 13945408	255	100	133
VOE 13945408	356	100	187
VOE 13945408	371	300	237
VOE 13945414	367	210	217
VOE 13945444	212	200	61
VOE 13945444	212	300	63
VOE 13945444	222	100	99
VOE 13945444	263	100	157
VOE 13945444	398	100	271
VOE 13945444	398	150	273
VOE 13945444	872	100	469
VOE 13945512	216	100	83
VOE 13946173	235	200	121
VOE 13946173	262	100	151
VOE 13946173	262	100	151
VOE 13946173	262	100	151
VOE 13946173	262	100	153
VOE 13946173	914	500	667
VOE 13946544	222	200	103
VOE 13946544	262	100	153
VOE 13946544	363	200	197
VOE 13946544	364	400	207
VOE 13946544	836	100	423
VOE 13946602	235	400	125
VOE 13946752	215	100	73
VOE 13946911	214	100	67

NUMERICAL INDEX
RÉPERTOIRE DE NUMÉROS
NUMMERNREGISTER

부품번호 색인
INDICE DE NÚMERO

Catalogue id	Group
20214	**10**
Issue	Page
20009061-F	**747**

VOLVO

PL4608

NUMERICAL INDEX
RÉPERTOIRE DE NUMÉROS
NUMMERNREGISTER

부품번호 색인
INDICE DE NÚMERO

Part No	Group	Sect	Page
VOE 13946911	214	200	69
VOE 13947281	210	300	47
VOE 13947281	210	300	49
VOE 13947281	211	200	55
VOE 13947281	233	100	111
VOE 13947281	251	100	129
VOE 13947282	222	100	99
VOE 13947542	222	200	103
VOE 13947542	860	500	455
VOE 13947622	210	300	49
VOE 13947622	210	300	45
VOE 13947622	233	100	111
VOE 13947622	233	100	111
VOE 13947622	233	100	111
VOE 13947624	222	200	103
VOE 13947627	210	300	49
VOE 13947627	212	100	59
VOE 13947627	222	200	103
VOE 13947627	262	100	151
VOE 13947628	911	300	575
VOE 13947629	234	300	117
VOE 13947760	255	100	133
VOE 13947760	914	300	657
VOE 13947790	215	100	73
VOE 13947790	215	100	71
VOE 13947790	262	100	151
VOE 13948217	221	200	97
VOE 13948610	210	300	49
VOE 13948610	217	100	87
VOE 13948610	221	100	95
VOE 13948888	210	300	49
VOE 13948888	215	100	71
VOE 13948981	263	100	157
VOE 13948983	210	300	49
VOE 13949252	810	1000	389
VOE 13949278	363	100	195
VOE 13949278	836	100	423
VOE 13949278	880	300	483
VOE 13949335	258	100	141
VOE 13949335	258	100	141
VOE 13949335	258	100	141
VOE 13949656	210	300	51
VOE 13949656	210	300	45
VOE 13949721	211	200	57
VOE 13949736	210	300	51
VOE 13949736	215	100	71
VOE 13949746	217	100	87
VOE 13949746	371	300	237
VOE 13949873	233	100	111
VOE 13949997	212	300	63
VOE 13949997	371	300	237
VOE 13951972	262	200	155
VOE 13955311	210	300	47
VOE 13955894	367	200	211
VOE 13955894	371	200	235
VOE 13955894	371	400	241
VOE 13955894	810	200	387
VOE 13955894	836	100	423
VOE 13955894	880	400	485
VOE 13955894	891	300	497
VOE 13955894	914	2300	703
VOE 13960143	364	400	207
VOE 13960143	372	300	253
VOE 13960143	891	300	497
VOE 13960632	215	100	73
VOE 13960632	222	200	103
VOE 13960634	212	100	59
VOE 13960638	217	200	89
VOE 13964017	222	100	99
VOE 13965175	363	100	195
VOE 13965175	870	400	463
VOE 13965178	914	500	667
VOE 13965179	911	400	583
VOE 13965180	210	300	47
VOE 13965180	212	200	61
VOE 13965180	221	200	97
VOE 13965180	251	100	129
VOE 13965182	215	100	71
VOE 13965183	215	100	73
VOE 13965183	215	100	71
VOE 13965185	372	300	253
VOE 13965185	810	200	387
VOE 13965185	880	400	485
VOE 13965185	891	300	497
VOE 13965186	215	100	73
VOE 13965186	263	100	157
VOE 13965186	263	200	159
VOE 13965186	891	300	497
VOE 13965186	914	100	645
VOE 13965187	212	100	59
VOE 13965187	217	100	87
VOE 13965189	210	300	47
VOE 13965189	251	100	129
VOE 13965190	215	100	71
VOE 13965190	233	100	113
VOE 13965190	362	200	191
VOE 13965191	364	400	207
VOE 13965192	810	200	387
VOE 13965193	387	350	265
VOE 13965220	233	100	113
VOE 13965223	215	100	71
VOE 13965535	371	300	239
VOE 13966364	216	200	85
VOE 13966366	216	200	85
VOE 13966371	216	200	85
VOE 13966378	216	200	85
VOE 13966378	221	100	95
VOE 13967630	913	200	635
VOE 13967752	910	100	521
VOE 13967752	910	200	543
VOE 13968892	251	100	129
VOE 13968904	263	200	159
VOE 13969011	235	100	119
VOE 13969011	235	400	125
VOE 13969160	398	100	271
VOE 13969160	398	150	273
VOE 13969160	398	200	275
VOE 13969160	398	250	277
VOE 13969160	398	300	279
VOE 13969160	398	400	281
VOE 13969160	398	500	283
VOE 13969160	398	600	285
VOE 13969162	372	300	253
VOE 13969162	372	350	255
VOE 13970887	216	100	83
VOE 13971095	258	100	141
VOE 13971096	331	100	179
VOE 13971098	810	200	387
VOE 13971098	843	200	439
VOE 13971098	880	400	485
VOE 13972081	843	200	437
VOE 13972542	212	100	59
VOE 13972542	212	200	61
VOE 13972542	810	200	387
VOE 13973924	255	100	133
VOE 13973924	262	100	153
VOE 13974682	831	100	419
VOE 13975675	262	100	151
VOE 13975675	262	100	151
VOE 14211726	441	200	309
VOE 14211855	910	100	525
VOE 14211855	910	100	525
VOE 14211856	910	100	521
VOE 14211856	910	100	521
VOE 14211856	910	200	543
VOE 14211858	910	100	519
VOE 14211858	910	100	519
VOE 14211858	910	100	521
VOE 14211858	910	100	521
VOE 14211858	910	100	519
VOE 14211858	910	200	543
VOE 14211859	910	100	521
VOE 14211860	910	100	513
VOE 14211860	910	100	521
VOE 14211860	910	100	515
VOE 14211864	910	100	527
VOE 14211864	910	100	511
VOE 14211864	916	10100	713
VOE 14211864	916	10110	717
VOE 14213026	367	210	217
VOE 14213266	235	100	119
VOE 14213676	910	100	519
VOE 14262070	431	100	293
VOE 14262070	431	110	297
VOE 14262071	431	100	293
VOE 14262071	431	110	297
VOE 14262071	431	110	297
VOE 14266040	897	100	501
VOE 14345423	910	100	521
VOE 14346322	398	300	279
VOE 14346322	398	400	281
VOE 14346322	398	500	283
VOE 14346322	398	600	285
VOE 14346537	897	100	501
VOE 14351164	910	300	565
VOE 14370893	910	100	521
VOE 14387852	914	110	647
VOE 14500116	914	1100	687
VOE 14500116	914	1200	691
VOE 14500124	914	1200	691

Part No	Group	Sect	Page	Part No	Group	Sect	Page	Part No	Group	Sect	Page	Part No	Group	Sect	Page	Part No	Group	Sect	Page
VOE 14500125	914	1200	691	VOE 14501824	912	200	613	VOE 14507408	350	100	185	VOE 14508836	821	200	397	VOE 14509348	870	500	465
VOE 14500130	914	1200	693	VOE 14501923	431	400	305	VOE 14507451	371	200	235	VOE 14508837	821	200	397	VOE 14509351	870	500	465
VOE 14500137	914	1100	687	VOE 14502011	913	200	633	VOE 14507571	371	200	233	VOE 14508839	827	200	415	VOE 14509356	870	500	465
VOE 14500290	371	1900	249	VOE 14502170	364	300	205	VOE 14507603	875	100	471	VOE 14508848	821	200	397	VOE 14509357	870	500	465
VOE 14500290	386	100	259	VOE 14502360	911	500	587	VOE 14507702	492	100	319	VOE 14508848	821	300	401	VOE 14509357	870	500	465
VOE 14500290	387	350	265	VOE 14502721	364	100	199	VOE 14507703	492	100	319	VOE 14508848	821	350	405	VOE 14509361	870	500	465
VOE 14500291	356	100	187	VOE 14503053	364	100	199	VOE 14507926	716	700	339	VOE 14508850	821	300	401	VOE 14509362	870	500	465
VOE 14500291	369	300	225	VOE 14503506	911	400	583	VOE 14508024	810	150	385	VOE 14508850	821	350	405	VOE 14509363	870	500	465
VOE 14500291	371	500	243	VOE 14503518	911	500	587	VOE 14508024	810	200	387	VOE 14508854	821	300	401	VOE 14509364	870	500	465
VOE 14500291	875	100	471	VOE 14503528	911	400	581	VOE 14508060	387	300	263	VOE 14508860	911	300	575	VOE 14509365	870	500	465
VOE 14500292	269	100	163	VOE 14503648	256	100	135	VOE 14508060	387	350	265	VOE 14508911	431	300	301	VOE 14509366	870	500	465
VOE 14500292	362	200	191	VOE 14503680	881	100	487	VOE 14508060	398	200	275	VOE 14509071	269	100	163	VOE 14509367	870	500	467
VOE 14500292	363	200	197	VOE 14503950	916	6000	709	VOE 14508060	398	250	277	VOE 14509262	875	100	471	VOE 14509373	870	500	467
VOE 14500292	369	300	227	VOE 14504205	916	6000	709	VOE 14508060	398	600	285	VOE 14509263	875	100	471	VOE 14509374	870	500	467
VOE 14500293	269	200	165	VOE 14504237	870	400	463	VOE 14508060	875	100	471	VOE 14509264	875	100	471	VOE 14509377	870	100	459
VOE 14500293	369	300	225	VOE 14504624	916	6000	711	VOE 14508067	870	100	459	VOE 14509265	875	100	471	VOE 14509607	897	100	501
VOE 14500293	371	1900	249	VOE 14504933	821	400	407	VOE 14508071	916	6000	709	VOE 14509266	875	100	471	VOE 14509609	897	100	501
VOE 14500293	371	200	233	VOE 14504933	891	300	497	VOE 14508096	881	200	491	VOE 14509271	875	100	471	VOE 14510011	369	300	227
VOE 14500293	371	400	241	VOE 14505228	911	600	591	VOE 14508096	881	200	491	VOE 14509272	875	100	471	VOE 14510011	371	200	233
VOE 14500294	875	100	471	VOE 14505258	911	400	581	VOE 14508099	881	200	491	VOE 14509281	431	300	301	VOE 14510011	371	200	233
VOE 14500295	369	300	225	VOE 14505383	716	700	339	VOE 14508165	441	100	307	VOE 14509322	386	100	259	VOE 14510070	913	200	633
VOE 14500295	371	200	233	VOE 14505385	716	700	339	VOE 14508165	441	200	309	VOE 14509328	870	500	465	VOE 14510278	716	1000	343
VOE 14500295	870	100	459	VOE 14505389	716	700	339	VOE 14508409	718	300	345	VOE 14509329	870	500	465	VOE 14510280	716	1000	343
VOE 14500295	875	100	471	VOE 14505390	716	700	339	VOE 14508468	715	500	333	VOE 14509330	870	500	465	VOE 14510560	269	100	163
VOE 14500295	911	700	595	VOE 14505391	716	700	339	VOE 14508469	715	500	333	VOE 14509331	870	500	465	VOE 14510562	269	100	163
VOE 14500295	924	1050	729	VOE 14505473	911	600	591	VOE 14508470	715	500	333	VOE 14509336	870	500	467	VOE 14510563	269	100	163
VOE 14500297	371	100	231	VOE 14505474	911	600	591	VOE 14508471	715	500	333	VOE 14509337	870	500	465	VOE 14510985	371	200	233
VOE 14500297	371	200	233	VOE 14505515	870	100	461	VOE 14508595	718	300	345	VOE 14509338	870	500	467	VOE 14511215	914	500	665
VOE 14500297	875	100	471	VOE 14505862	911	600	591	VOE 14508639	363	100	195	VOE 14509339	870	500	465	VOE 14511215	914	510	675
VOE 14500298	234	300	117	VOE 14506424	218	100	91	VOE 14508690	235	100	119	VOE 14509340	870	500	467	VOE 14511399	911	100	571
VOE 14500298	369	300	227	VOE 14506428	218	100	91	VOE 14508690	371	400	241	VOE 14509341	870	500	465	VOE 14511415	870	100	459
VOE 14500336	218	100	91	VOE 14506431	256	100	135	VOE 14508793	821	100	393	VOE 14509342	870	500	465	VOE 14511415	870	500	467
VOE 14500411	912	500	623	VOE 14506517	261	100	145	VOE 14508818	827	100	413	VOE 14509343	870	500	465	VOE 14511415	911	400	583
VOE 14500661	875	100	471	VOE 14506522	256	200	137	VOE 14508819	891	200	495	VOE 14509344	870	500	465	VOE 14511418	269	100	163
VOE 14500781	910	300	567	VOE 14506526	256	200	137	VOE 14508820	891	200	495	VOE 14509345	870	500	465	VOE 14511448	718	300	345
VOE 14501538	715	500	333	VOE 14506898	364	300	205	VOE 14508832	821	200	397	VOE 14509346	870	500	465	VOE 14511453	371	200	235

NUMERICAL INDEX
RÉPERTOIRE DE NUMÉROS
NUMMERNREGISTER

부품번호 색인
INDICE DE NÚMERO

Catalogue id	Group
20214	10
Issue	Page
20009061-F	750

Part No	Group	Sect	Page
VOE 14511459	875	100	471
VOE 14511515	718	300	345
VOE 14511523	911	500	587
VOE 14511524	911	500	587
VOE 14511525	911	600	591
VOE 14511526	911	600	591
VOE 14511634	913	300	639
VOE 14511642	441	600	313
VOE 14511643	441	600	313
VOE 14511974	821	300	401
VOE 14511975	821	300	401
VOE 14511975	821	350	405
VOE 14511981	913	200	633
VOE 14512153	371	200	235
VOE 14512382	913	200	635
VOE 14512483	821	200	397
VOE 14512543	913	200	633
VOE 14512544	913	200	637
VOE 14512755	821	200	397
VOE 14512771	911	1000	597
VOE 14512772	911	1000	597
VOE 14512873	914	1100	687
VOE 14512890	256	200	137
VOE 14512892	256	200	137
VOE 14512929	913	300	641
VOE 14512933	218	100	91
VOE 14512934	218	100	91
VOE 14512953	441	600	315
VOE 14512960	441	600	313
VOE 14513033	827	200	415
VOE 14513034	827	200	415
VOE 14513144	912	500	623
VOE 14513151	912	300	615
VOE 14513152	912	300	615
VOE 14513153	912	300	615
VOE 14513154	912	300	615
VOE 14513155	912	400	619
VOE 14513156	912	400	619
VOE 14513158	912	500	623
VOE 14513159	912	500	623
VOE 14513160	912	500	623
VOE 14513161	912	400	619
VOE 14513163	912	400	619
VOE 14513164	912	400	619
VOE 14513169	912	300	615
VOE 14513173	912	300	615
VOE 14513174	912	300	615
VOE 14513175	912	500	623
VOE 14513176	912	500	623
VOE 14513178	912	400	619
VOE 14513179	912	400	621
VOE 14513180	912	400	621
VOE 14513181	912	400	621
VOE 14513182	912	400	621
VOE 14513183	912	300	615
VOE 14513185	912	400	619
VOE 14513186	912	400	619
VOE 14513189	912	300	617
VOE 14513191	912	500	625
VOE 14513192	912	500	625
VOE 14513193	912	400	619
VOE 14513194	912	400	619
VOE 14513197	912	400	619
VOE 14513198	912	400	619
VOE 14513199	912	400	619
VOE 14513201	912	200	611
VOE 14513202	912	200	611
VOE 14513203	912	200	611
VOE 14513204	912	200	611
VOE 14513205	912	200	611
VOE 14513206	912	200	611
VOE 14513207	912	200	611
VOE 14513208	912	200	611
VOE 14513209	912	200	611
VOE 14513211	912	200	611
VOE 14513214	912	200	613
VOE 14513215	912	200	613
VOE 14513216	912	200	613
VOE 14513217	912	200	613
VOE 14513218	912	200	613
VOE 14513219	912	200	613
VOE 14513220	912	200	613
VOE 14513221	912	200	613
VOE 14513222	912	200	613
VOE 14513223	912	200	609
VOE 14513224	912	200	609
VOE 14513229	912	500	625
VOE 14513232	912	500	625
VOE 14513233	912	400	621
VOE 14513388	827	200	415
VOE 14514121	911	400	581
VOE 14514330	870	400	463
VOE 14514361	870	100	459
VOE 14514373	356	100	187
VOE 14514380	441	500	311
VOE 14514382	441	500	311
VOE 14514385	441	500	311
VOE 14514515	821	300	401
VOE 14514515	821	350	405
VOE 14514720	870	500	467
VOE 14515173	234	300	117
VOE 14515317	891	200	495
VOE 14515386	914	1500	695
VOE 14515454	870	500	467
VOE 14515523	369	300	225
VOE 14515523	371	100	231
VOE 14515523	371	200	233
VOE 14515523	371	400	241
VOE 14515523	875	100	471
VOE 14515523	916	10100	715
VOE 14515523	916	10110	719
VOE 14515524	870	100	459
VOE 14515524	914	200	651
VOE 14515524	924	1050	729
VOE 14515585	897	100	501
VOE 14515595	897	200	503
VOE 14515941	914	1500	695
VOE 14516635	914	800	679
VOE 14516637	914	800	679
VOE 14516638	914	800	679
VOE 14516639	914	800	679
VOE 14516640	914	800	679
VOE 14517154	821	300	401
VOE 14517154	821	350	405
VOE 14517557	234	100	115
VOE 14517557	911	100	571
VOE 14517655	234	300	117
VOE 14517655	234	300	117
VOE 14517770	821	100	393
VOE 14517770	821	100	393
VOE 14518752	911	100	571
VOE 14518865	911	400	583
VOE 14518967	870	100	459
VOE 14519066	910	100	521
VOE 14521258	912	200	609
VOE 14521258	912	500	625
VOE 14521259	912	200	611
VOE 14521260	912	200	609
VOE 14521728	234	100	115
VOE 14521728	911	100	571
VOE 14521728	911	400	581
VOE 14521944	827	200	415
VOE 14521945	821	200	397
VOE 14521945	827	200	415
VOE 14521959	827	200	415
VOE 14522224	821	200	397
VOE 14522227	821	350	405
VOE 14522575	362	200	191
VOE 14522575	369	400	229
VOE 14522575	371	200	233
VOE 14522575	371	200	233
VOE 14522575	371	400	241
VOE 14522575	386	100	259
VOE 14522575	387	300	263
VOE 14522575	387	350	265
VOE 14522575	387	400	267
VOE 14522862	356	100	187
VOE 14522862	821	100	395
VOE 14522862	821	100	393
VOE 14522862	821	100	393
VOE 14522862	821	200	397
VOE 14522862	821	200	397
VOE 14522862	821	300	401
VOE 14522862	821	500	409
VOE 14522862	821	600	411
VOE 14522862	827	100	413
VOE 14522862	827	200	415
VOE 14522862	841	200	433
VOE 14522862	860	200	449
VOE 14522862	860	300	451
VOE 14522862	891	200	495
VOE 14522862	911	1100	599
VOE 14523005	914	700	677
VOE 14523006	914	700	677
VOE 14523019	870	500	465
VOE 14523020	870	500	465
VOE 14523095	881	100	487
VOE 14523953	716	400	335
VOE 14524455	372	200	251
VOE 14524456	372	200	251

Part No	Group	Sect	Page	Part No	Group	Sect	Page	Part No	Group	Sect	Page	Part No	Group	Sect	Page	Part No	Group	Sect	Page
VOE 14524761	911	100	571	VOE 14527376	911	1200	601	VOE 14528958	222	400	107	VOE 14529354	363	100	195	VOE 14530993	911	100	571
VOE 14524938	912	200	611	VOE 14527377	911	1200	601	VOE 14529015	431	300	301	VOE 14529396	371	200	235	VOE 14530995	911	600	591
VOE 14524939	912	200	611	VOE 14527379	269	100	163	VOE 14529050	870	500	467	VOE 14529555	372	200	251	VOE 14530996	443	100	317
VOE 14524940	912	200	613	VOE 14527381	269	200	165	VOE 14529051	870	500	467	VOE 14529757	913	300	641	VOE 14530998	911	600	591
VOE 14524941	912	200	613	VOE 14527410	841	150	431	VOE 14529052	870	500	467	VOE 14529759	441	600	313	VOE 14531002	371	200	233
VOE 14525808	441	200	309	VOE 14527412	860	600	457	VOE 14529064	371	200	233	VOE 14529760	441	600	313	VOE 14531003	914	400	661
VOE 14526119	913	200	633	VOE 14527456	821	300	401	VOE 14529064	870	100	459	VOE 14529761	441	600	315	VOE 14531009	441	500	311
VOE 14526119	913	200	635	VOE 14527456	821	350	405	VOE 14529064	914	110	647	VOE 14529762	441	600	313	VOE 14531013	492	100	319
VOE 14526158	330	100	177	VOE 14527458	821	300	401	VOE 14529064	914	200	651	VOE 14529763	441	600	315	VOE 14531014	492	100	319
VOE 14526169	218	100	91	VOE 14527458	821	350	405	VOE 14529065	371	200	233	VOE 14529765	441	600	315	VOE 14531016	387	350	265
VOE 14526214	431	300	303	VOE 14527463	827	200	415	VOE 14529065	914	100	645	VOE 14529766	441	600	315	VOE 14531016	821	400	407
VOE 14526422	821	300	401	VOE 14527465	860	200	449	VOE 14529065	914	110	647	VOE 14529769	441	600	313	VOE 14531020	492	100	319
VOE 14526435	821	100	393	VOE 14527466	860	200	449	VOE 14529065	914	300	655	VOE 14529770	441	600	313	VOE 14531021	492	100	319
VOE 14526437	821	100	393	VOE 14527467	821	200	397	VOE 14529066	371	200	233	VOE 14529771	441	600	313	VOE 14531022	441	500	311
VOE 14526609	913	100	631	VOE 14527658	256	200	137	VOE 14529112	371	100	231	VOE 14529772	441	600	313	VOE 14531023	492	100	319
VOE 14526609	913	200	633	VOE 14527678	821	300	401	VOE 14529112	371	200	233	VOE 14529773	441	600	313	VOE 14531024	441	500	311
VOE 14526636	775	100	347	VOE 14527678	821	350	405	VOE 14529112	875	100	473	VOE 14529774	441	600	313	VOE 14531032	916	6000	709
VOE 14526638	775	100	347	VOE 14527738	897	100	501	VOE 14529121	234	300	117	VOE 14529837	441	600	313	VOE 14531061	821	600	411
VOE 14526761	911	500	587	VOE 14527776	914	700	677	VOE 14529122	371	200	233	VOE 14529838	441	600	313	VOE 14531075	911	500	587
VOE 14526792	897	200	503	VOE 14527777	914	700	677	VOE 14529178	330	100	177	VOE 14529947	234	100	115	VOE 14531097	914	100	645
VOE 14526796	897	100	501	VOE 14527778	914	700	677	VOE 14529180	330	100	177	VOE 14529997	841	150	431	VOE 14531099	914	300	655
VOE 14526798	897	100	501	VOE 14527779	914	700	677	VOE 14529258	371	200	233	VOE 14530130	880	200	479	VOE 14531101	914	1500	695
VOE 14526946	716	400	335	VOE 14527796	881	100	487	VOE 14529258	870	100	459	VOE 14530220	218	100	91	VOE 14531102	914	1500	695
VOE 14527029	821	100	393	VOE 14527797	881	100	487	VOE 14529317	234	300	117	VOE 14530370	775	100	347	VOE 14531148	924	1050	729
VOE 14527031	821	100	393	VOE 14527817	881	200	491	VOE 14529318	234	300	117	VOE 14530371	775	100	347	VOE 14531154	911	100	571
VOE 14527032	821	100	393	VOE 14528250	913	300	641	VOE 14529326	371	200	233	VOE 14530381	775	100	347	VOE 14531306	371	400	241
VOE 14527033	821	100	393	VOE 14528378	431	400	305	VOE 14529326	875	100	473	VOE 14530382	775	100	347	VOE 14531313	261	100	145
VOE 14527124	775	950	361	VOE 14528381	218	100	91	VOE 14529326	914	300	655	VOE 14530384	775	100	347	VOE 14531340	252	100	131
VOE 14527124	775	960	363	VOE 14528383	252	100	131	VOE 14529346	371	100	231	VOE 14530385	775	100	347	VOE 14531409	914	110	647
VOE 14527209	870	100	459	VOE 14528385	252	100	131	VOE 14529346	371	400	241	VOE 14530385	775	110	349	VOE 14531439	821	200	397
VOE 14527289	252	100	131	VOE 14528594	891	200	495	VOE 14529346	870	100	461	VOE 14530968	881	100	487	VOE 14531455	821	100	393
VOE 14527357	827	300	417	VOE 14528595	891	200	495	VOE 14529350	363	200	197	VOE 14530969	881	100	487	VOE 14531657	911	1100	599
VOE 14527359	235	100	119	VOE 14528725	431	300	301	VOE 14529352	234	300	117	VOE 14530987	911	100	571	VOE 14531677	914	110	647
VOE 14527362	218	100	91	VOE 14528726	431	300	301	VOE 14529352	387	300	263	VOE 14530988	911	100	571	VOE 14531685	364	100	199
VOE 14527364	256	100	135	VOE 14528799	775	700	353	VOE 14529352	387	350	265	VOE 14530989	911	100	571	VOE 14531688	364	100	199
VOE 14527372	911	1100	599	VOE 14528800	775	700	353	VOE 14529352	387	400	267	VOE 14530990	911	100	571	VOE 14531716	870	400	463

NUMERICAL INDEX
RÉPERTOIRE DE NUMÉROS
NUMMERNREGISTER

부품번호 색인
INDICE DE NÚMERO

NUMERICAL INDEX
RÉPERTOIRE DE NUMÉROS
NUMMERNREGISTER

부품번호 색인
INDICE DE NÚMERO

Part No	Group	Sect	Page
VOE 14531717	870	400	463
VOE 14531718	870	400	463
VOE 14531720	870	400	463
VOE 14531820	364	100	199
VOE 14531841	364	200	203
VOE 14531842	364	100	201
VOE 14531846	364	100	201
VOE 14531847	364	100	199
VOE 14532052	261	100	145
VOE 14532086	911	100	571
VOE 14532259	261	100	145
VOE 14532260	234	100	115
VOE 14532264	775	1000	367
VOE 14532264	775	1010	369
VOE 14532264	775	1200	371
VOE 14532264	775	1210	373
VOE 14532264	775	1220	375
VOE 14532264	775	500	351
VOE 14532264	775	800	355
VOE 14532264	775	810	357
VOE 14532264	775	820	359
VOE 14532267	715	200	331
VOE 14532268	715	200	331
VOE 14532270	775	950	361
VOE 14532270	775	960	363
VOE 14532272	775	950	361
VOE 14532272	775	960	363
VOE 14532273	775	950	361
VOE 14532273	775	960	363
VOE 14532274	775	950	361
VOE 14532274	775	960	363
VOE 14532275	775	950	361
VOE 14532275	775	960	363
VOE 14532276	775	1000	367
VOE 14532276	775	1010	369
VOE 14532276	775	800	355
VOE 14532276	775	810	357
VOE 14532276	775	820	359
VOE 14532276	775	950	361
VOE 14532276	775	960	363
VOE 14532277	775	950	361
VOE 14532277	775	960	363
VOE 14532278	775	950	361
VOE 14532278	775	960	363
VOE 14532279	775	950	361
VOE 14532279	775	960	363
VOE 14532316	775	950	361
VOE 14532316	775	960	363
VOE 14532317	775	800	355
VOE 14532320	775	800	355
VOE 14532322	775	800	355
VOE 14532331	775	1000	367
VOE 14532331	775	1010	369
VOE 14532332	775	1000	367
VOE 14532332	775	1010	369
VOE 14532333	775	1000	367
VOE 14532334	775	1000	367
VOE 14532334	775	1010	369
VOE 14532335	775	1000	367
VOE 14532335	775	1010	369
VOE 14532362	911	100	571
VOE 14532449	775	700	353
VOE 14532450	775	700	353
VOE 14532452	775	700	353
VOE 14532453	775	700	353
VOE 14532454	775	700	353
VOE 14532473	775	100	347
VOE 14532473	775	110	349
VOE 14532475	218	100	91
VOE 14532476	261	100	145
VOE 14532476	911	1100	599
VOE 14532477	837	200	427
VOE 14532512	911	500	587
VOE 14532533	235	100	119
VOE 14532534	235	100	119
VOE 14532534	261	100	145
VOE 14532557	362	300	193
VOE 14532686	914	500	665
VOE 14532686	914	510	675
VOE 14532688	914	500	665
VOE 14532688	914	510	675
VOE 14532731	775	700	353
VOE 14532733	775	800	355
VOE 14532734	775	800	355
VOE 14532734	775	810	357
VOE 14532819	870	400	463
VOE 14532874	837	200	427
VOE 14532875	837	200	427
VOE 14533035	913	200	635
VOE 14533100	911	100	573
VOE 14533119	914	500	665
VOE 14533119	914	510	675
VOE 14533152	775	800	355
VOE 14533155	775	1200	371
VOE 14533220	821	200	397
VOE 14533330	369	300	225
VOE 14533330	821	300	401
VOE 14533330	821	300	401
VOE 14533330	821	350	405
VOE 14533496	911	1000	597
VOE 14533496	911	700	595
VOE 14533603	913	300	641
VOE 14533604	913	200	635
VOE 14533604	913	300	641
VOE 14533605	912	500	623
VOE 14533609	912	500	623
VOE 14533610	912	400	619
VOE 14533610	912	500	623
VOE 14533610	912	500	623
VOE 14533612	913	200	635
VOE 14533617	913	200	635
VOE 14533631	258	200	143
VOE 14533632	258	200	143
VOE 14533635	261	100	145
VOE 14533719	261	100	145
VOE 14533748	372	200	251
VOE 14533792	821	200	397
VOE 14533795	821	100	395
VOE 14533797	821	100	395
VOE 14533831	261	300	149
VOE 14533832	261	300	149
VOE 14533833	261	300	149
VOE 14533834	261	300	149
VOE 14533835	261	300	149
VOE 14533836	261	300	149
VOE 14533837	261	300	149
VOE 14533839	911	1200	601
VOE 14533841	911	1100	599
VOE 14533842	911	1200	601
VOE 14533881	261	300	149
VOE 14533926	775	500	351
VOE 14533958	914	1500	695
VOE 14533958	914	1600	697
VOE 14533964	261	100	145
VOE 14534028	913	300	641
VOE 14534029	913	200	635
VOE 14534029	913	300	641
VOE 14534044	913	200	635
VOE 14534044	913	300	641
VOE 14534045	913	300	641
VOE 14534047	913	300	641
VOE 14534048	913	300	641
VOE 14534049	913	300	641
VOE 14534050	913	300	641
VOE 14534051	913	300	641
VOE 14534240	870	400	463
VOE 14534240	870	500	465
VOE 14534242	870	400	463
VOE 14534370	916	6000	711
VOE 14534378	852	100	441
VOE 14534411	881	100	487
VOE 14534413	881	100	487
VOE 14534416	881	100	487
VOE 14534417	881	100	487
VOE 14534418	393	100	269
VOE 14534419	881	100	487
VOE 14534420	881	100	487
VOE 14534423	881	100	487
VOE 14534431	837	100	425
VOE 14534432	837	100	425
VOE 14534434	837	100	425
VOE 14534435	914	1500	695
VOE 14534437	914	1500	695
VOE 14534489	880	200	479
VOE 14534490	881	200	491
VOE 14534492	881	200	491
VOE 14534494	881	200	491
VOE 14534495	881	200	491
VOE 14534498	881	200	491
VOE 14534499	881	200	491
VOE 14534500	881	200	491
VOE 14534501	881	200	491
VOE 14534504	913	300	643
VOE 14534517	910	300	553
VOE 14534518	910	300	555
VOE 14534518	914	500	665
VOE 14534518	914	510	671
VOE 14534518	914	900	683
VOE 14534519	910	300	561

Part No	Group	Sect	Page	Part No	Group	Sect	Page	Part No	Group	Sect	Page	Part No	Group	Sect	Page	Part No	Group	Sect	Page
VOE 14534521	910	300	567	VOE 14536031	913	200	633	VOE 14536920	234	300	117	VOE 14538785	914	510	671	VOE 14538951	914	510	671
VOE 14534522	910	200	543	VOE 14536032	913	200	633	VOE 14537033	837	200	427	VOE 14538786	910	300	553	VOE 14538954	914	300	657
VOE 14534523	910	100	521	VOE 14536033	913	200	635	VOE 14537110	821	100	393	VOE 14538786	914	2300	701	VOE 14538955	914	300	655
VOE 14534523	916	6000	709	VOE 14536037	913	100	631	VOE 14537180	372	350	255	VOE 14538787	910	300	553	VOE 14538956	924	1050	729
VOE 14534524	910	100	523	VOE 14536037	913	300	639	VOE 14537263	356	100	187	VOE 14538791	910	300	553	VOE 14539072	875	100	471
VOE 14534524	911	5600	603	VOE 14536038	913	100	631	VOE 14537295	924	1050	729	VOE 14538793	910	300	565	VOE 14539073	875	100	471
VOE 14534524	914	100	645	VOE 14536038	913	300	639	VOE 14537295	924	2100	731	VOE 14538793	914	400	661	VOE 14539073	875	200	475
VOE 14534524	914	200	651	VOE 14536061	258	200	143	VOE 14537297	911	500	589	VOE 14538871	911	600	591	VOE 14539074	875	100	471
VOE 14534524	914	300	655	VOE 14536063	911	1100	599	VOE 14537347	234	100	115	VOE 14538873	910	100	523	VOE 14539075	875	100	471
VOE 14535068	775	700	353	VOE 14536066	261	100	145	VOE 14537348	234	100	115	VOE 14538873	911	700	595	VOE 14539076	875	100	471
VOE 14535185	912	500	625	VOE 14536067	261	100	145	VOE 14537349	837	200	427	VOE 14538874	910	100	523	VOE 14539077	875	100	471
VOE 14535197	913	200	637	VOE 14536069	261	100	145	VOE 14537351	837	200	427	VOE 14538878	910	100	531	VOE 14539080	875	100	471
VOE 14535329	431	110	299	VOE 14536080	911	700	595	VOE 14537366	716	700	339	VOE 14538878	911	300	575	VOE 14539096	441	100	307
VOE 14535334	431	110	299	VOE 14536121	827	100	413	VOE 14537368	716	700	339	VOE 14538879	910	300	557	VOE 14539444	875	100	471
VOE 14535346	810	200	387	VOE 14536124	821	100	393	VOE 14537369	716	700	339	VOE 14538879	914	400	661	VOE 14539445	875	100	471
VOE 14535385	913	200	635	VOE 14536126	821	100	393	VOE 14537413	911	1000	597	VOE 14538879	914	500	665	VOE 14539459	234	300	117
VOE 14535482	910	100	523	VOE 14536128	821	100	393	VOE 14537414	911	1000	597	VOE 14538879	914	510	671	VOE 14539461	371	200	233
VOE 14535487	914	1500	695	VOE 14536131	821	100	393	VOE 14537415	911	1000	597	VOE 14538879	914	900	683	VOE 14539461	371	500	243
VOE 14535521	914	200	651	VOE 14536133	821	100	393	VOE 14537416	911	1000	597	VOE 14538880	910	300	557	VOE 14539463	364	400	207
VOE 14535707	914	400	661	VOE 14536185	924	2100	731	VOE 14537417	911	1000	597	VOE 14538881	910	300	565	VOE 14539467	914	300	655
VOE 14535712	910	100	535	VOE 14536186	924	2100	731	VOE 14537465	914	500	665	VOE 14538882	910	300	563	VOE 14539702	910	100	523
VOE 14535772	910	200	545	VOE 14536188	924	2100	731	VOE 14537465	914	510	675	VOE 14538882	914	500	665	VOE 14539787	870	100	459
VOE 14535773	910	200	545	VOE 14536189	924	2100	731	VOE 14537470	914	300	655	VOE 14538882	914	510	671	VOE 14539789	870	100	459
VOE 14535777	910	100	523	VOE 14536190	924	2100	731	VOE 14538557	362	200	191	VOE 14538883	910	300	563	VOE 14539791	875	100	473
VOE 14535778	910	100	523	VOE 14536193	924	2100	731	VOE 14538571	716	400	335	VOE 14538883	914	500	665	VOE 14539949	234	300	117
VOE 14535875	393	100	269	VOE 14536193	924	2100	731	VOE 14538613	911	400	581	VOE 14538883	914	510	671	VOE 14539978	234	100	115
VOE 14536015	911	1000	597	VOE 14536197	924	2100	731	VOE 14538621	911	400	583	VOE 14538884	910	300	563	VOE 14540077	875	100	473
VOE 14536016	911	1000	597	VOE 14536201	924	2100	731	VOE 14538730	364	200	203	VOE 14538898	910	100	523	VOE 14540078	875	100	471
VOE 14536017	911	1000	597	VOE 14536202	924	2100	731	VOE 14538767	837	100	425	VOE 14538904	910	300	565	VOE 14540079	875	100	473
VOE 14536018	911	1000	597	VOE 14536203	924	2100	731	VOE 14538779	910	100	523	VOE 14538904	914	500	665	VOE 14540090	386	100	259
VOE 14536020	911	1000	597	VOE 14536204	924	2100	731	VOE 14538779	914	300	655	VOE 14538920	910	300	557	VOE 14540094	364	300	205
VOE 14536021	911	1000	597	VOE 14536207	924	2100	731	VOE 14538781	910	200	543	VOE 14538920	914	2100	699	VOE 14540221	256	200	137
VOE 14536022	911	1000	597	VOE 14536209	924	2100	731	VOE 14538783	910	300	563	VOE 14538920	914	300	655	VOE 14540404	431	300	301
VOE 14536023	913	200	635	VOE 14536516	256	200	137	VOE 14538784	910	300	553	VOE 14538921	910	300	565	VOE 14540405	431	300	301
VOE 14536025	913	200	633	VOE 14536585	372	300	253	VOE 14538784	914	400	661	VOE 14538921	914	900	683	VOE 14540766	914	1200	691
VOE 14536027	913	200	633	VOE 14536585	372	350	255	VOE 14538785	910	300	555	VOE 14538951	914	500	665	VOE 14540767	914	1200	691

NUMERICAL INDEX
RÉPERTOIRE DE NUMÉROS
NUMMERNREGISTER

부품번호 색인
INDICE DE NÚMERO

Catalogue id	Group
20214	**10**
Issue	Page
20009061-F	**753**

VOLVO

PL4608

NUMERICAL INDEX
RÉPERTOIRE DE NUMÉROS
NUMMERNREGISTER

부품번호 색인
INDICE DE NÚMERO

Catalogue id	Group
20214	10
Issue	Page
20009061-F	754

Part No	Group	Sect	Page
VOE 14540845	897	200	503
VOE 14541013	837	200	427
VOE 14541030	431	300	301
VOE 14541030	441	500	311
VOE 14541091	914	1100	687
VOE 14541091	914	1200	691
VOE 14541228	387	300	263
VOE 14541430	715	100	329
VOE 14541495	910	300	567
VOE 14541532	371	200	233
VOE 14541537	371	200	233
VOE 14541554	910	100	523
VOE 14541555	910	200	543
VOE 14541655	252	100	131
VOE 14541689	910	300	565
VOE 14541689	914	900	683
VOE 14541690	910	300	559
VOE 14541690	914	2300	701
VOE 14541726	431	100	293
VOE 14541737	431	110	297
VOE 14541740	431	100	293
VOE 14541740	431	110	297
VOE 14541741	431	100	293
VOE 14541742	431	100	293
VOE 14541742	431	110	297
VOE 14541743	431	100	293
VOE 14541743	431	110	297
VOE 14541745	431	100	295
VOE 14541745	431	110	297
VOE 14541746	431	100	293
VOE 14541746	431	110	297
VOE 14541747	431	100	295
VOE 14541747	431	110	297
VOE 14541748	431	100	295
VOE 14541748	431	110	297
VOE 14541892	715	100	329
VOE 14541905	911	1100	599
VOE 14541915	261	300	149
VOE 14542112	910	100	531
VOE 14542112	911	300	575
VOE 14542407	914	700	677
VOE 14542408	914	700	677
VOE 14542410	881	100	487
VOE 14542959	911	1100	599
VOE 14543000	821	300	401
VOE 14543002	821	200	397
VOE 14543006	821	200	397
VOE 14543008	821	200	397
VOE 14543100	371	100	231
VOE 14543481	371	500	243
VOE 14543539	914	2300	701
VOE 14543943	942	100	733
VOE 14543965	372	200	251
VOE 14544009	910	300	559
VOE 14544025	364	200	203
VOE 14544039	910	300	559
VOE 14545025	256	100	135
VOE 14545040	875	200	475
VOE 14545042	875	200	475
VOE 14545043	875	200	475
VOE 14545044	875	200	475
VOE 14545046	875	200	475
VOE 14545047	875	200	475
VOE 14545048	875	200	475
VOE 14545049	875	200	475
VOE 14545050	875	200	475
VOE 14545051	875	200	475
VOE 14545058	875	200	475
VOE 14545061	875	200	475
VOE 14545062	875	200	475
VOE 14545063	875	200	475
VOE 14545093	837	100	425
VOE 14545098	852	200	445
VOE 14545118	261	100	147
VOE 14545227	827	100	413
VOE 14545228	827	100	413
VOE 14545412	910	300	567
VOE 14545463	911	1200	601
VOE 14545464	875	100	473
VOE 14545502	362	300	193
VOE 14545589	910	300	557
VOE 14545731	827	100	413
VOE 14545877	910	100	533
VOE 14546290	910	300	565
VOE 14546293	910	300	565
VOE 14546416	256	200	137
VOE 14546417	256	200	137
VOE 14546439	910	300	559
VOE 14547422	881	200	491
VOE 14547764	369	300	227
VOE 14547764	371	100	231
VOE 14547764	371	200	233
VOE 14547765	371	200	233
VOE 14547765	371	400	241
VOE 14547917	870	500	467
VOE 14548008	911	100	571
VOE 14548014	837	200	427
VOE 14548018	911	100	571
VOE 14548020	911	100	571
VOE 14548126	367	100	209
VOE 14548197	914	300	655
VOE 14548198	910	100	523
VOE 14548198	914	500	665
VOE 14548198	914	510	671
VOE 14548332	911	1200	601
VOE 14548333	911	1200	601
VOE 14548334	911	1200	601
VOE 14548336	911	1200	601
VOE 14548445	235	100	119
VOE 14548675	897	100	501
VOE 14549095	942	100	733
VOE 14549136	716	700	339
VOE 14549328	910	300	565
VOE 14549539	896	100	499
VOE 14549766	911	500	587
VOE 14549767	914	2100	699
VOE 14549831	914	500	665
VOE 14549831	914	510	675
VOE 14550086	910	200	543
VOE 14550092	441	500	311
VOE 14550092	441	600	313
VOE 14550278	914	1100	687
VOE 14550278	914	1200	691
VOE 14550285	914	1100	689
VOE 14550324	914	1200	691
VOE 14550325	914	1200	691
VOE 14550607	369	400	229
VOE 14550879	431	300	301
VOE 14550884	914	300	655
VOE 14550884	914	300	659
VOE 14550884	916	6000	711
VOE 14550907	910	100	535
VOE 14550908	910	100	535
VOE 14551796	913	200	633
VOE 14552209	897	100	501
VOE 14552210	897	100	501
VOE 14552211	897	200	503
VOE 14552320	441	600	315
VOE 14552321	441	600	315
VOE 14552322	441	600	313
VOE 14552329	441	600	313
VOE 14552330	441	600	313
VOE 14552331	441	600	313
VOE 14552332	441	600	315
VOE 14552706	387	100	261
VOE 14552707	387	100	261
VOE 14552709	387	100	261
VOE 14552710	387	100	261
VOE 14552711	387	100	261
VOE 14552712	387	100	261
VOE 14552793	910	200	549
VOE 14552818	910	300	565
VOE 14552818	914	300	655
VOE 14552818	914	400	661
VOE 14553304	910	300	567
VOE 14553330	821	500	409
VOE 14553331	821	500	409
VOE 14553332	821	500	409
VOE 14553333	821	500	409
VOE 14553334	821	500	409
VOE 14553335	821	500	409
VOE 14553336	821	500	409
VOE 14553340	821	350	405
VOE 14553342	821	300	401
VOE 14553344	821	300	401
VOE 14553350	891	100	493
VOE 14553351	891	100	493
VOE 14553529	235	100	119
VOE 14553530	235	100	119
VOE 14553990	372	300	253
VOE 14553990	372	350	255
VOE 14554018	235	100	119
VOE 14554019	235	100	119
VOE 14554020	235	100	119
VOE 14554021	235	100	119
VOE 14554040	910	100	525
VOE 14554041	910	300	559
VOE 14554152	870	500	467
VOE 14554197	897	200	503
VOE 14554453	910	200	549

Part No	Group	Sect	Page	Part No	Group	Sect	Page	Part No	Group	Sect	Page	Part No	Group	Sect	Page	Part No	Group	Sect	Page
VOE 14554692	356	200	189	VOE 14556093	910	100	531	VOE 14558256	821	200	397	VOE 14561417	364	100	201	VOE 14564858	912	300	617
VOE 14554725	387	300	263	VOE 14556279	860	600	457	VOE 14558257	821	200	397	VOE 14561476	942	1000	737	VOE 14564858	912	400	621
VOE 14554749	881	200	491	VOE 14556303	371	500	243	VOE 14558263	821	300	401	VOE 14561516	393	100	269	VOE 14564858	912	500	625
VOE 14554757	860	600	457	VOE 14556361	914	1100	687	VOE 14558283	310	100	173	VOE 14561517	393	100	269	VOE 14565200	910	200	543
VOE 14554765	836	100	423	VOE 14556362	914	1100	687	VOE 14558289	310	100	173	VOE 14561974	914	2100	699	VOE 14565426	910	300	557
VOE 14554765	860	600	457	VOE 14556602	222	400	107	VOE 14558388	860	400	453	VOE 14562193	367	100	209	VOE 14567352	881	200	491
VOE 14554876	913	300	643	VOE 14556836	372	300	253	VOE 14558389	860	400	453	VOE 14562244	910	100	535	VOE 14567848	910	100	525
VOE 14554877	913	200	637	VOE 14557004	371	400	241	VOE 14558390	860	400	453	VOE 14562268	369	300	227	VOE 14567974	891	100	493
VOE 14554928	310	100	173	VOE 14557005	371	200	233	VOE 14558536	837	200	427	VOE 14562315	775	700	353	VOE 14567974	891	100	493
VOE 14555757	910	200	543	VOE 14557006	371	400	241	VOE 14558716	837	200	427	VOE 14562929	775	700	353	VOE 14567974	891	100	493
VOE 14555861	492	100	319	VOE 14557008	234	300	117	VOE 14558974	387	300	263	VOE 14563317	716	700	339	VOE 14567974	891	100	493
VOE 14555877	362	200	191	VOE 14557011	371	100	231	VOE 14558974	387	350	265	VOE 14563318	716	700	339	VOE 14568000	881	100	487
VOE 14555877	369	400	229	VOE 14557013	371	100	231	VOE 14559104	350	100	185	VOE 14563319	716	700	339	VOE 14568418	914	110	647
VOE 14555878	310	100	173	VOE 14557101	910	200	547	VOE 14559204	492	100	319	VOE 14563320	716	700	339	VOE 14568420	910	100	533
VOE 14555886	852	100	441	VOE 14557146	912	500	625	VOE 14559336	841	100	429	VOE 14563321	716	700	339	VOE 14568437	910	200	545
VOE 14555887	852	100	441	VOE 14557192	431	110	297	VOE 14559337	841	200	433	VOE 14563733	910	200	549	VOE 14568438	910	200	545
VOE 14555889	852	100	441	VOE 14557192	441	100	307	VOE 14559368	841	150	431	VOE 14563733	911	600	591	VOE 14568567	837	100	425
VOE 14555891	852	100	441	VOE 14557206	234	300	117	VOE 14559411	234	100	115	VOE 14563733	916	10100	715	VOE 14568568	837	100	425
VOE 14555895	852	100	441	VOE 14557207	371	100	231	VOE 14559939	910	200	549	VOE 14563733	916	10110	719	VOE 14568569	837	100	425
VOE 14555900	852	100	441	VOE 14557290	911	500	587	VOE 14560076	910	300	559	VOE 14563828	716	1000	343	VOE 14568570	369	300	225
VOE 14555901	852	100	441	VOE 14557292	911	500	589	VOE 14560291	910	100	533	VOE 14563828	716	700	339	VOE 14568570	369	300	225
VOE 14555902	852	100	441	VOE 14557294	914	1200	691	VOE 14560637	441	600	313	VOE 14563864	881	100	487	VOE 14568570	870	100	461
VOE 14555903	852	100	441	VOE 14557295	914	1200	691	VOE 14560637	913	200	635	VOE 14564158	910	100	535	VOE 14568570	881	100	487
VOE 14555904	852	100	441	VOE 14557302	492	100	319	VOE 14560637	913	300	643	VOE 14564192	910	300	559	VOE 14568570	914	110	647
VOE 14555905	852	100	441	VOE 14557431	371	100	231	VOE 14560637	914	800	679	VOE 14564539	911	600	591	VOE 14568666	841	200	433
VOE 14555906	852	100	441	VOE 14557433	371	100	231	VOE 14560760	716	400	335	VOE 14564662	910	300	559	VOE 14568905	367	100	209
VOE 14555907	852	100	443	VOE 14557442	371	400	241	VOE 14560766	841	150	431	VOE 14564665	910	300	563	VOE 14569416	775	1010	369
VOE 14555908	852	100	443	VOE 14557443	371	400	241	VOE 14560879	235	100	119	VOE 14564665	914	400	663	VOE 14569417	775	810	357
VOE 14555909	852	100	443	VOE 14557444	371	400	241	VOE 14561067	910	100	525	VOE 14564772	841	150	431	VOE 14569417	775	820	359
VOE 14555910	852	100	443	VOE 14557479	881	100	487	VOE 14561068	910	100	535	VOE 14564775	821	350	405	VOE 14569420	775	810	357
VOE 14555911	852	100	443	VOE 14557503	371	100	231	VOE 14561070	910	100	533	VOE 14564776	821	350	405	VOE 14569422	775	810	357
VOE 14555912	852	100	443	VOE 14557814	261	100	147	VOE 14561132	841	100	429	VOE 14564857	912	200	613	VOE 14569423	775	810	357
VOE 14555941	860	600	457	VOE 14558116	837	200	427	VOE 14561388	393	100	269	VOE 14564857	912	300	617	VOE 14569423	775	820	359
VOE 14556037	880	300	483	VOE 14558118	837	200	427	VOE 14561390	393	100	269	VOE 14564857	912	400	621	VOE 14569426	775	810	357
VOE 14556038	880	200	479	VOE 14558120	837	200	427	VOE 14561391	393	100	269	VOE 14564857	912	500	625	VOE 14569426	775	820	359
VOE 14556091	910	300	567	VOE 14558122	837	200	427	VOE 14561400	393	100	269	VOE 14564858	912	200	613	VOE 14569603	371	1100	247

NUMERICAL INDEX
RÉPERTOIRE DE NUMÉROS
NUMMERNREGISTER

부품번호 색인
INDICE DE NÚMERO

Catalogue id	Group
20214	**10**
Issue	Page
20009061-F	**755**

VOLVO

PL4608

NUMERICAL INDEX
RÉPERTOIRE DE NUMÉROS
NUMMERNREGISTER

부품번호 색인
INDICE DE NÚMERO

Catalogue id	Group
20214	10
Issue	Page
20009061-F	756

Part No	Group	Sect	Page
VOE 14569604	371	1100	247
VOE 14570113	775	110	349
VOE 14570114	775	110	349
VOE 14570115	775	110	349
VOE 14570116	775	110	349
VOE 14570117	775	110	349
VOE 14570285	393	100	269
VOE 14570290	269	200	165
VOE 14570590	775	110	349
VOE 14570591	775	110	349
VOE 14571630	364	100	201
VOE 14571710	372	200	251
VOE 14572284	827	200	415
VOE 14572729	911	700	595
VOE 14572797	234	300	117
VOE 14574392	910	300	567
VOE 14574396	911	5600	605
VOE 14574913	942	100	733
VOE 14574917	942	100	733
VOE 14574919	942	100	733
VOE 14574976	942	100	733
VOE 14574978	942	100	733
VOE 14574979	942	100	733
VOE 14574982	942	100	733
VOE 14574983	942	100	733
VOE 14575404	942	500	735
VOE 14575405	942	500	735
VOE 14575406	942	500	735
VOE 14575425	942	500	735
VOE 14575427	942	100	733
VOE 14575487	910	100	525
VOE 14575488	910	100	525
VOE 14576412	363	200	197
VOE 14576417	364	100	201
VOE 14576453	821	400	407
VOE 14576774	870	500	467
VOE 14577138	911	5600	605
VOE 14577139	911	5600	605
VOE 14577141	916	10110	717
VOE 14577141	916	10210	725
VOE 14577142	916	10100	715
VOE 14577142	916	10110	717
VOE 14577144	911	300	577
VOE 14577279	881	100	487
VOE 14577310	367	100	209
VOE 14577379	367	200	213
VOE 14577385	367	300	219
VOE 14577414	371	1900	249
VOE 14577420	371	700	245
VOE 14577424	371	700	245
VOE 14577672	852	100	441
VOE 14578079	827	100	413
VOE 14578564	371	500	243
VOE 14578565	371	500	243
VOE 14578626	910	200	543
VOE 14578629	910	100	525
VOE 14578629	911	5600	603
VOE 14579140	258	200	143
VOE 14579184	911	400	583
VOE 14579191	916	10100	713
VOE 14579191	916	10110	717
VOE 14579192	916	10100	713
VOE 14579192	916	10110	717
VOE 14579196	916	10100	713
VOE 14579196	916	10110	717
VOE 14579197	916	10100	713
VOE 14579197	916	10110	717
VOE 14579258	942	500	735
VOE 14579265	367	400	221
VOE 14579266	367	200	211
VOE 14579354	827	100	413
VOE 14579827	367	200	211
VOE 14579827	367	200	211
VOE 14579828	367	200	211
VOE 14579828	367	200	211
VOE 14579829	367	200	211
VOE 14579829	367	200	211
VOE 14579847	364	400	207
VOE 14579847	369	300	225
VOE 14579848	367	200	211
VOE 14585030	387	100	261
VOE 14585063	911	5600	605
VOE 14585735	911	400	583
VOE 14585791	916	10100	715
VOE 14585791	916	10110	719
VOE 14585853	914	1200	693
VOE 14585853	914	1200	693
VOE 14585933	870	500	465
VOE 14586334	914	500	665
VOE 14586334	914	510	671
VOE 14586336	910	300	567
VOE 14586336	914	900	683
VOE 14586342	912	100	607
VOE 14586342	912	200	609
VOE 14586342	912	300	615
VOE 14586342	912	400	619
VOE 14586342	912	500	623
VOE 14586482	367	210	215
VOE 14586482	942	500	735
VOE 14586534	810	1000	389
VOE 14586541	810	1000	389
VOE 14586911	821	100	393
VOE 14586932	827	200	415
VOE 14586933	827	200	415
VOE 14586934	827	200	415
VOE 14586998	911	5600	603
VOE 14587002	910	300	567
VOE 14587170	910	100	525
VOE 14587171	910	100	525
VOE 14587172	910	300	557
VOE 14587173	910	300	567
VOE 14587174	910	200	545
VOE 14587371	910	100	525
VOE 14587477	910	100	531
VOE 14587612	364	100	199
VOE 14587612	364	100	199
VOE 14587612	364	100	199
VOE 14587612	364	100	201
VOE 14587612	364	100	201
VOE 14587612	364	100	201
VOE 14587613	364	100	199
VOE 14587613	364	100	201
VOE 14587613	364	100	201
VOE 14587613	364	100	199
VOE 14587613	364	100	201
VOE 14587613	364	100	199
VOE 14587614	364	100	201
VOE 14587614	364	100	201
VOE 14587614	364	100	199
VOE 14587614	364	100	201
VOE 14587706	910	100	531
VOE 14587717	910	100	535
VOE 14587945	942	1000	737
VOE 14587946	942	1000	737
VOE 14587947	942	1000	737
VOE 14587948	942	1000	737
VOE 14588008	910	200	549
VOE 14588009	910	100	531
VOE 14588011	910	100	533
VOE 14588015	914	900	685
VOE 14588018	910	300	553
VOE 14588020	910	300	561
VOE 14588020	911	400	581
VOE 14588024	911	600	591
VOE 14588026	914	2300	701
VOE 14588053	371	100	231
VOE 14588055	371	100	231
VOE 14588130	910	100	531
VOE 14588324	910	100	525
VOE 14588698	914	1200	691
VOE 14588712	942	100	733
VOE 14588726	942	500	735
VOE 14588727	942	500	735
VOE 14588729	942	100	733
VOE 14588996	897	200	503
VOE 14589010	716	500	337
VOE 14589146	716	1000	343
VOE 14589498	897	200	503
VOE 14589499	897	100	501
VOE 14589503	371	1900	249
VOE 14589680	914	2300	703
VOE 14589683	914	2300	703
VOE 14589905	897	200	503
VOE 14589918	891	100	493
VOE 14590077	371	100	231
VOE 14590078	371	100	231
VOE 14590141	912	300	615
VOE 14590168	852	100	441
VOE 14590168	852	100	441
VOE 14590168	852	100	441
VOE 14590236	916	10200	723
VOE 14590236	916	10210	727
VOE 14590237	916	10200	721
VOE 14590237	916	10210	725
VOE 14590238	916	10200	721
VOE 14590238	916	10210	725
VOE 14590239	916	10210	725
VOE 14590240	916	10200	721
VOE 14590240	916	10210	725
VOE 14590241	916	10210	725

Part No	Group	Sect	Page
VOE 14590242	916	10200	721
VOE 14590242	916	10210	725
VOE 14590243	916	10100	715
VOE 14590243	916	10110	719
VOE 14590244	916	10200	721
VOE 14590244	916	10210	725
VOE 14590245	916	10200	721
VOE 14590245	916	10210	725
VOE 14590340	916	10210	725
VOE 14590341	916	10200	721
VOE 14590341	916	10210	725
VOE 14590342	916	10210	725
VOE 14590343	916	10210	725
VOE 14590344	916	10200	721
VOE 14590344	916	10210	725
VOE 14590345	916	10200	721
VOE 14590345	916	10210	725
VOE 14590346	916	10200	721
VOE 14590347	916	10200	721
VOE 14590347	916	10210	725
VOE 14590348	916	10200	721
VOE 14590348	916	10210	725
VOE 14590349	916	10210	725
VOE 14590367	891	100	493
VOE 14590368	891	100	493
VOE 14590580	924	2100	731
VOE 14590658	367	200	211
VOE 14590662	371	700	245
VOE 14590684	870	100	459
VOE 14590694	371	200	233
VOE 14590699	371	1900	249
VOE 14590719	371	1900	249
VOE 14590726	371	1900	249
VOE 14591294	875	100	471
VOE 14591294	875	200	475
VOE 14591509	911	400	583
VOE 14591515	911	410	585
VOE 14591519	911	400	581
VOE 14591545	870	100	459
VOE 14591545	870	100	459
VOE 14591545	870	100	459
VOE 14591812	372	300	253
VOE 14591812	372	350	255
VOE 14591815	372	300	253
VOE 14592044	234	300	117
VOE 14592045	234	300	117
VOE 14592046	234	300	117
VOE 14592067	881	100	487
VOE 14592072	860	500	455
VOE 14592882	718	300	345
VOE 14593042	387	350	265
VOE 14593144	718	300	345
VOE 14593149	718	300	345
VOE 14593279	891	200	495
VOE 14593329	891	200	495
VOE 14593353	492	200	321
VOE 14593372	837	200	427
VOE 14593374	837	200	427
VOE 14593386	367	300	219
VOE 14593387	367	300	219
VOE 14593391	364	400	207
VOE 14593517	910	100	525
VOE 14593517	916	10100	713
VOE 14593517	916	10110	717
VOE 14593518	911	410	585
VOE 14593520	911	5600	603
VOE 14593521	911	5600	603
VOE 14593522	914	110	647
VOE 14593524	911	500	589
VOE 14593528	914	2100	699
VOE 14593531	910	300	567
VOE 14593531	914	900	685
VOE 14593714	367	500	223
VOE 14594193	942	500	735
VOE 14594198	364	400	207
VOE 14594288	367	200	211
VOE 14594327	913	200	633
VOE 14594537	972	1000	739
VOE 14594545	369	300	225
VOE 14594545	372	350	255
VOE 14594707	367	100	209
VOE 14594933	441	600	313
VOE 14595513	910	100	527
VOE 14595532	910	100	527
VOE 14595581	837	200	427
VOE 14595726	910	100	527
VOE 14595727	910	100	527
VOE 14595727	911	5600	603
VOE 14595728	910	100	527
VOE 14595739	367	400	221
VOE 14595739	911	5600	603
VOE 14595740	914	900	685
VOE 14595741	914	900	685
VOE 14595823	860	200	449
VOE 14595824	860	200	449
VOE 14596222	912	300	615
VOE 14596230	912	300	615
VOE 14596400	916	10200	721
VOE 14596401	916	10200	721
VOE 14596578	443	100	317
VOE 14596873	810	100	383
VOE 14596914	910	200	545
VOE 14596918	910	300	555
VOE 14596939	852	100	441
VOE 14596939	852	100	441
VOE 14596940	852	100	441
VOE 14597142	912	500	623
VOE 14597144	912	500	625
VOE 14597149	912	500	625
VOE 14597153	912	200	609
VOE 14597184	912	200	609
VOE 14597185	912	200	609
VOE 14597329	821	200	397
VOE 14597396	492	200	321
VOE 14597397	492	200	321
VOE 14597412	492	200	321
VOE 14597414	492	200	321
VOE 14597415	492	200	321
VOE 14597782	364	100	199
VOE 14597783	364	100	199
VOE 14597784	364	100	199
VOE 14597786	364	100	201
VOE 14597787	364	100	199
VOE 14597797	916	10100	713
VOE 14597797	916	10200	721
VOE 14597798	910	100	527
VOE 14597801	910	300	569
VOE 14597844	891	100	493
VOE 14597851	718	300	345
VOE 14598092	875	100	473
VOE 14598177	256	100	135
VOE 14598365	910	100	527
VOE 14599055	916	10200	721
VOE 14599056	916	10200	721
VOE 14599057	916	10200	721
VOE 14599289	916	10200	721
VOE 14599457	371	100	231
VOE 14600134	911	300	577
VOE 14600135	911	300	575
VOE 14600229	910	100	527
VOE 14600255	443	100	317
VOE 14600273	492	200	321
VOE 14600274	972	1000	739
VOE 14600275	972	1000	739
VOE 14600278	910	100	527
VOE 14600278	911	5600	603
VOE 14600290	371	200	235
VOE 14600291	371	200	235
VOE 14600296	897	100	501
VOE 14600412	443	100	317
VOE 14600699	913	200	635
VOE 14601448	910	100	527
VOE 14601594	258	200	143
VOE 14601626	912	400	619
VOE 14601626	912	500	623
VOE 14601638	443	100	317
VOE 14601640	716	500	337
VOE 14601649	910	100	529
VOE 14601651	911	300	577
VOE 14601652	911	300	577
VOE 14601735	775	820	359
VOE 14601741	897	100	501
VOE 14601742	897	100	501
VOE 14601743	716	700	339
VOE 14601952	897	100	501
VOE 14602148	910	100	533
VOE 14602245	870	100	459
VOE 14602273	870	100	459
VOE 14602278	371	200	235
VOE 14602623	910	100	537
VOE 14602625	910	100	533
VOE 14602644	896	100	499
VOE 14602646	910	300	561
VOE 14602869	367	200	211
VOE 14602869	367	200	211
VOE 14602869	367	210	217
VOE 14602869	367	210	215
VOE 14602995	372	350	255
VOE 14603276	775	100	347
VOE 14603276	775	110	349

NUMERICAL INDEX

RÉPERTOIRE DE NUMÉROS

NUMMERNREGISTER

부품번호 색인

INDICE DE NÚMERO

Catalogue id	Group
20214	**10**
Issue	Page
20009061-F	**757**

VOLVO

PL4608

NUMERICAL INDEX
RÉPERTOIRE DE NUMÉROS
NUMMERNREGISTER

부품번호 색인
INDICE DE NÚMERO

Catalogue id	Group
20214	10
Issue	Page
20009061-F	758

Part No	Group	Sect	Page
VOE 14603956	364	400	207
VOE 14603996	387	400	267
VOE 14604426	492	200	321
VOE 14604484	431	100	295
VOE 14604589	372	350	255
VOE 14604635	875	100	473
VOE 14604654	431	100	295
VOE 14604655	431	100	295
VOE 14604683	810	1100	391
VOE 14604685	942	500	735
VOE 14604801	431	100	295
VOE 14604802	431	100	295
VOE 14604803	431	100	295
VOE 14604814	810	1100	391
VOE 14604892	369	300	225
VOE 14604901	910	200	549
VOE 14604939	914	300	655
VOE 14604940	910	100	529
VOE 14604940	911	400	581
VOE 14606004	875	100	471
VOE 14606009	875	100	473
VOE 14606142	942	100	733
VOE 14606261	910	100	529
VOE 14606263	914	300	655
VOE 14606350	371	1900	249
VOE 14606351	371	1900	249
VOE 14606664	398	100	271
VOE 14606664	398	150	273
VOE 14606664	398	200	275
VOE 14606664	398	250	277
VOE 14606664	398	300	279
VOE 14606664	398	400	281
VOE 14606664	398	500	283
VOE 14606664	398	600	285
VOE 14606740	910	100	531
VOE 14607422	441	200	309
VOE 14607423	441	200	309
VOE 14607595	972	1000	739
VOE 14607595	972	1000	739
VOE 14607638	372	350	255
VOE 14607661	387	400	267
VOE 14608335	369	300	227
VOE 14608336	364	400	207
VOE 14608336	369	300	227
VOE 14608337	371	200	233
VOE 14608338	364	400	207
VOE 14608338	369	300	227
VOE 14608339	364	400	207
VOE 14608339	369	300	225
VOE 14608342	364	400	207
VOE 14608342	369	300	225
VOE 14608349	910	100	529
VOE 14608400	810	1000	389
VOE 14608615	911	5600	605
VOE 14608618	910	300	569
VOE 14608817	372	350	255
VOE 14608847	431	100	293
VOE 14608847	441	100	307
VOE 14608960	431	110	297
VOE 14608961	431	110	297
VOE 14608962	431	100	293
VOE 14608962	431	110	297
VOE 14608963	431	100	293
VOE 14608963	431	110	297
VOE 14608964	431	110	297
VOE 14609259	369	300	227
VOE 14609270	371	200	233
VOE 14609272	387	350	265
VOE 14609278	896	100	499
VOE 14609502	387	100	261
VOE 14609547	896	100	499
VOE 14609548	896	100	499
VOE 14609792	256	100	135
VOE 14609856	916	10200	723
VOE 14609856	916	10210	727
VOE 14609858	916	10200	723
VOE 14609858	916	10210	727
VOE 14609992	387	400	267
VOE 14609993	387	400	267
VOE 14609994	387	400	267
VOE 14609995	387	400	267
VOE 14609996	387	400	267
VOE 14610000	916	10200	723
VOE 14610000	916	10210	727
VOE 14610001	916	10200	721
VOE 14610001	916	10210	725
VOE 14610516	942	500	735
VOE 14610574	367	200	213
VOE 14610883	852	100	441
VOE 14610885	852	100	441
VOE 14610886	852	100	441
VOE 14610887	852	100	441
VOE 14610888	852	100	441
VOE 14611343	911	600	591
VOE 14612048	870	100	459
VOE 14612092	911	600	591
VOE 14612098	914	700	677
VOE 14612098	914	800	679
VOE 14612295	897	200	503
VOE 14612484	913	100	631
VOE 14612484	913	200	633
VOE 14612817	369	300	225
VOE 14612832	387	350	265
VOE 14612834	387	350	265
VOE 14612898	492	200	321
VOE 14612898	492	200	321
VOE 14613564	821	100	393
VOE 14613566	821	100	393
VOE 14614153	775	820	359
VOE 14614180	775	1000	367
VOE 14614180	775	1010	369
VOE 14614211	891	300	497
VOE 14614421	916	6000	709
VOE 14614591	914	2300	703
VOE 14615353	913	200	635
VOE 14615369	914	2100	699
VOE 14615370	914	2100	699
VOE 14615949	718	300	345
VOE 14615977	897	200	503
VOE 14615988	897	200	503
VOE 14616324	875	100	473
VOE 14616530	911	700	595
VOE 14616736	372	200	251
VOE 14617101	852	100	441
VOE 14617102	852	100	441
VOE 14617368	234	100	115
VOE 14618618	911	500	587
VOE 14618619	911	500	587
VOE 14619486	367	500	223
VOE 14619789	367	300	219
VOE 14620838	775	820	359
VOE 14620990	367	210	215
VOE 14620996	367	210	215
VOE 14620997	367	210	215
VOE 14621216	387	400	267
VOE 14621274	364	100	199
VOE 14621467	492	200	321
VOE 14621628	875	100	473
VOE 14622021	875	100	471
VOE 14622235	912	100	607
VOE 14622235	912	100	607
VOE 14622481	870	100	459
VOE 14622688	718	300	345
VOE 14622760	913	200	635
VOE 14623043	837	200	427
VOE 14623495	371	200	233
VOE 14623735	367	500	223
VOE 14624677	870	100	459
VOE 14624748	356	100	187
VOE 14625242	912	200	613
VOE 14625243	912	200	613
VOE 14625424	914	1200	691
VOE 14625425	914	1200	691
VOE 14625442	367	210	215
VOE 14625444	367	210	215
VOE 14626208	860	600	457
VOE 14626209	860	600	457
VOE 14626783	380	100	257
VOE 14626785	234	100	115
VOE 14626786	234	100	115
VOE 14626841	364	100	199
VOE 14627460	371	1100	247
VOE 14628557	860	500	455
VOE 14628669	441	100	307
VOE 14628680	911	300	577
VOE 14628680	911	300	575
VOE 14629274	363	200	197
VOE 14629476	492	100	319
VOE 14629945	942	500	735
VOE 14629958	367	210	215
VOE 14629990	371	200	233
VOE 14630394	916	10210	725
VOE 14630764	367	210	217
VOE 14631814	371	200	233
VOE 14631936	875	100	471
VOE 14632240	398	150	273
VOE 14632240	398	250	277
VOE 14632240	398	500	283
VOE 14632240	398	600	285
VOE 14632496	371	200	233

Part No	Group	Sect	Page	Part No	Group	Sect	Page	Part No	Group	Sect	Page	Part No	Group	Sect	Page	Part No	Group	Sect	Page
VOE 14632501	369	300	227	VOE 14640204	775	970	365	VOE 14653920	398	100	271	VOE 14667535	367	210	217	VOE 14880450	881	100	487
VOE 14633811	916	10210	727	VOE 14640205	775	970	365	VOE 14653920	398	150	273	VOE 14667834	398	100	271	VOE 14880450	891	300	497
VOE 14633812	916	10210	727	VOE 14640206	775	970	365	VOE 14653920	398	200	275	VOE 14667834	398	150	273	VOE 14880482	310	100	173
VOE 14634545	398	150	273	VOE 14640207	775	970	365	VOE 14653920	398	250	277	VOE 14667834	398	200	275	VOE 14880491	914	2350	705
VOE 14634545	398	250	277	VOE 14640208	775	970	365	VOE 14653920	398	300	279	VOE 14667834	398	300	279	VOE 14880491	914	400	661
VOE 14634545	398	250	277	VOE 14640209	775	970	365	VOE 14653920	398	400	281	VOE 14667834	398	400	281	VOE 14880491	914	510	673
VOE 14634545	398	500	283	VOE 14640210	775	970	365	VOE 14653920	398	500	283	VOE 14667834	398	500	283	VOE 14880492	914	300	655
VOE 14634545	398	600	285	VOE 14640914	942	500	735	VOE 14653920	398	600	285	VOE 14667834	398	600	285	VOE 14880493	916	6000	709
VOE 14634548	367	210	217	VOE 14641505	364	100	199	VOE 14654310	775	1210	373	VOE 14671843	914	300	655	VOE 14880494	914	200	651
VOE 14637452	363	100	195	VOE 14642055	367	210	215	VOE 14654388	367	210	215	VOE 14675419	911	400	583	VOE 14880494	914	2100	699
VOE 14638178	398	100	271	VOE 14642080	775	1210	373	VOE 14654394	367	210	215	VOE 14676507	367	210	215	VOE 14880494	914	300	655
VOE 14638178	398	150	273	VOE 14642221	371	100	231	VOE 14654753	362	300	193	VOE 14676507	367	210	215	VOE 14880498	911	5600	603
VOE 14638178	398	200	275	VOE 14643099	367	210	215	VOE 14656680	775	1210	373	VOE 14680614	371	100	231	VOE 14880498	914	500	665
VOE 14638178	398	250	277	VOE 14644822	872	100	469	VOE 14656680	775	1220	375	VOE 14680615	371	100	231	VOE 14880498	914	510	671
VOE 14638178	398	300	279	VOE 14645543	870	100	459	VOE 14659775	367	100	209	VOE 14680619	371	100	231	VOE 14880498	916	6000	709
VOE 14638178	398	400	281	VOE 14645661	367	210	215	VOE 14661022	364	100	199	VOE 14681311	387	350	265	VOE 14880555	913	200	637
VOE 14638178	398	500	283	VOE 14646192	912	1500	627	VOE 14663064	897	200	503	VOE 14681313	387	400	267	VOE 14880578	875	100	473
VOE 14638178	398	600	285	VOE 14646192	912	1510	629	VOE 14663358	387	350	265	VOE 14683132	372	350	255	VOE 14880627	870	100	459
VOE 14638181	398	100	271	VOE 14646192	916	10100	715	VOE 14663359	387	400	267	VOE 14686054	870	400	463	VOE 14880723	443	100	317
VOE 14638181	398	150	273	VOE 14646192	916	10110	719	VOE 14663703	775	100	347	VOE 14689735	870	500	467	VOE 14880724	443	100	317
VOE 14638181	398	200	275	VOE 14646193	916	10100	715	VOE 14663703	775	110	349	VOE 14693123	775	970	365	VOE 14880725	443	100	317
VOE 14638181	398	250	277	VOE 14646193	916	10110	719	VOE 14664523	775	100	347	VOE 14693326	881	100	487	VOE 14880726	443	100	317
VOE 14638181	398	300	279	VOE 14646972	367	210	215	VOE 14664523	775	110	349	VOE 14696740	881	100	487	VOE 14880727	916	10100	713
VOE 14638181	398	400	281	VOE 14648036	431	100	293	VOE 14664524	775	100	347	VOE 14698838	831	100	419	VOE 14880727	916	10110	717
VOE 14638181	398	500	283	VOE 14648036	441	100	307	VOE 14664524	775	110	349	VOE 14710027	916	10100	715	VOE 14880728	916	10100	713
VOE 14638181	398	600	285	VOE 14650259	775	970	365	VOE 14664525	775	100	347	VOE 14710027	916	10110	719	VOE 14880728	916	10110	717
VOE 14639603	234	100	115	VOE 14650712	870	100	459	VOE 14664525	775	110	349	VOE 14880051	911	400	581	VOE 14880731	716	700	339
VOE 14640027	431	300	301	VOE 14652018	912	1500	627	VOE 14665868	367	210	217	VOE 14880066	914	400	661	VOE 14880749	716	1000	343
VOE 14640101	387	100	261	VOE 14652018	912	1510	629	VOE 14665869	367	210	217	VOE 14880078	911	400	581	VOE 14880769	261	100	147
VOE 14640113	367	210	215	VOE 14652019	912	1500	627	VOE 14666999	897	200	503	VOE 14880079	911	400	581	VOE 14880812	912	200	611
VOE 14640113	367	210	217	VOE 14652019	912	1510	629	VOE 14667207	367	210	215	VOE 14880426	269	200	165	VOE 14880814	912	200	611
VOE 14640114	367	210	217	VOE 14652021	912	1500	627	VOE 14667208	367	210	215	VOE 14880445	911	100	573	VOE 14880816	912	200	609
VOE 14640114	367	210	215	VOE 14652021	912	1510	629	VOE 14667209	367	210	215	VOE 14880450	827	200	415	VOE 14880817	912	500	625
VOE 14640115	367	210	215	VOE 14652280	367	500	223	VOE 14667527	367	200	211	VOE 14880450	860	200	449	VOE 14880818	912	200	613
VOE 14640115	367	210	217	VOE 14652324	810	100	383	VOE 14667527	367	210	215	VOE 14880450	860	600	457	VOE 14880820	912	200	609
VOE 14640200	775	970	365	VOE 14652324	831	100	421	VOE 14667535	367	200	211	VOE 14880450	860	600	457	VOE 14880820	912	400	619

NUMERICAL INDEX
RÉPERTOIRE DE NUMÉROS
NUMMERNREGISTER

부품번호 색인
INDICE DE NÚMERO

Catalogue id	Group
20214	**10**
Issue	Page
20009061-F	**759**

VOLVO

PL4608

NUMERICAL INDEX
RÉPERTOIRE DE NUMÉROS
NUMMERNREGISTER

부품번호 색인
INDICE DE NÚMERO

Catalogue id **20214** | Group **10**
Issue **20009061-F** | Page **760**

Part No	Group	Sect	Page
VOE 14880847	911	600	591
VOE 14880848	911	600	591
VOE 14880920	821	100	393
VOE 14880920	821	300	401
VOE 14880922	821	300	401
VOE 14880937	821	100	393
VOE 14880973	716	700	339
VOE 14880974	716	700	339
VOE 14880975	716	700	339
VOE 14881006	896	100	499
VOE 14881014	896	100	499
VOE 14881061	827	200	415
VOE 14881062	821	300	401
VOE 14881062	821	350	405
VOE 14881064	821	100	395
VOE 14881064	821	300	403
VOE 14881064	827	200	415
VOE 14881065	234	100	115
VOE 14881065	911	100	571
VOE 14881066	821	100	395
VOE 14881066	821	100	395
VOE 14881066	821	100	393
VOE 14881067	914	1500	695
VOE 14881068	914	2300	703
VOE 14881072	821	100	393
VOE 14881072	821	100	395
VOE 14881112	911	400	581
VOE 14881115	911	400	581
VOE 14881123	235	100	119
VOE 14881131	210	100	39
VOE 14881144	875	100	473
VOE 14881155	261	100	145
VOE 14881202	911	400	581
VOE 14881245	916	10100	713
VOE 14881245	916	10110	717
VOE 14881249	371	400	241
VOE 14881250	369	400	229
VOE 14881250	371	200	235
VOE 14881252	364	300	205
VOE 14881252	369	300	227
VOE 14881252	371	200	235
VOE 14881293	914	100	645
VOE 14881377	261	100	145
VOE 14881385	911	500	587
VOE 14881449	261	100	145
VOE 14881507	261	100	145
VOE 14881551	363	200	197
VOE 14881552	914	400	661
VOE 14881553	911	5600	603
VOE 14881553	914	2300	701
VOE 14881553	914	300	655
VOE 14881553	914	400	661
VOE 14881553	914	500	665
VOE 14881553	914	510	671
VOE 14881553	916	6000	709
VOE 14881554	914	400	661
VOE 14881554	916	6000	709
VOE 14881555	914	400	663
VOE 14881557	914	300	655
VOE 14881557	914	400	661
VOE 14881557	914	500	665
VOE 14881557	914	510	671
VOE 14881557	916	6000	709
VOE 14881558	914	100	645
VOE 14881558	914	100	645
VOE 14881558	914	200	651
VOE 14881558	914	2100	699
VOE 14881558	914	2300	701
VOE 14881558	914	300	655
VOE 14881558	914	400	661
VOE 14881562	911	400	581
VOE 14881563	914	100	645
VOE 14881822	911	600	591
VOE 14882041	911	300	575
VOE 14882062	916	900	707
VOE 14882063	916	900	707
VOE 14882064	911	600	591
VOE 14882065	911	600	591
VOE 14882192	870	100	459
VOE 14882685	911	300	577
VOE 14882685	911	600	591
VOE 14882685	916	10100	713
VOE 14882685	916	10110	717
VOE 14882689	443	100	317
VOE 14882689	911	300	575
VOE 14882689	911	300	575
VOE 14882689	911	400	581
VOE 14882689	911	410	585
VOE 14882689	911	600	591
VOE 14882689	916	10100	713
VOE 14882689	916	10110	717
VOE 14882689	916	900	707
VOE 15000497	910	100	535
VOE 15002346	810	200	387
VOE 15002346	880	400	485
VOE 15002355	363	100	195
VOE 15003162	910	100	529
VOE 15005667	914	110	649
VOE 15005667	914	200	651
VOE 15006298	810	200	387
VOE 15006972	843	200	437
VOE 15006975	843	200	437
VOE 15008693	843	200	437
VOE 15008694	843	200	437
VOE 15008696	843	200	437
VOE 15009280	872	100	469
VOE 15009433	872	100	469
VOE 15010008	843	200	437
VOE 15012754	810	150	385
VOE 15013243	910	100	529
VOE 15013286	910	200	549
VOE 15014316	810	200	387
VOE 15015107	235	200	121
VOE 15015108	235	200	121
VOE 15015109	235	200	121
VOE 15015337	831	100	421
VOE 15017249	810	200	387
VOE 15017249	880	400	485
VOE 15017900	831	100	419
VOE 15018744	910	100	529
VOE 15018776	910	100	529
VOE 15019610	910	100	529
VOE 15022018	880	300	483
VOE 15022080	880	100	477
VOE 15029004	910	100	533
VOE 15029548	910	300	553
VOE 15031712	910	100	535
VOE 15032220	843	200	437
VOE 15032606	843	200	439
VOE 15033024	860	200	449
VOE 15034440	910	100	529
VOE 15034605	836	100	423
VOE 15035693	911	5600	603
VOE 15036497	843	200	439
VOE 15036671	831	100	419
VOE 15037134	872	100	469
VOE 15042631	836	100	423
VOE 15043127	880	200	479
VOE 15043152	836	100	423
VOE 15043791	836	100	423
VOE 15044447	916	10100	713
VOE 15044447	916	10110	717
VOE 15046827	222	100	99
VOE 15047704	880	100	477
VOE 15048315	897	200	503
VOE 15048474	910	100	529
VOE 15048549	880	100	477
VOE 15052786	872	100	469
VOE 15056202	843	200	437
VOE 15056768	910	100	531
VOE 15056768	916	10100	715
VOE 15056768	916	10110	719
VOE 15056980	831	100	419
VOE 15063110	880	400	485
VOE 15068517	910	300	557
VOE 15068517	911	5600	605
VOE 15078195	843	200	437
VOE 15081267	916	6000	709
VOE 15081271	916	10100	713
VOE 15081271	916	10110	717
VOE 15082576	910	100	531
VOE 15082727	870	100	459
VOE 15084121	860	100	447
VOE 15084140	258	200	143
VOE 15084458	916	10100	713
VOE 15084458	916	10110	717
VOE 15084460	911	400	583
VOE 15106568	441	200	309
VOE 15106575	441	200	309
VOE 15106914	910	300	557
VOE 15107105	371	300	237
VOE 15112251	217	200	89
VOE 15116581	831	100	419
VOE 15116615	831	100	419
VOE 15116623	831	100	419
VOE 15116641	831	100	419
VOE 15116834	911	300	577
VOE 15116838	911	300	577
VOE 15116839	911	300	577
VOE 15116841	911	300	577

Part No	Group	Sect	Page	Part No	Group	Sect	Page	Part No	Group	Sect	Page	Part No	Group	Sect	Page	Part No	Group	Sect	Page
VOE 15116842	911	300	577	VOE 1546528	212	100	59	VOE 1629544	860	200	449	VOE 192288	333	200	183	VOE 20489341	210	300	45
VOE 15116843	911	5600	603	VOE 1546528	212	200	61	VOE 1674083	261	100	145	VOE 20365079	214	100	67	VOE 20489341	210	300	49
VOE 15116844	911	5600	603	VOE 1546528	262	100	153	VOE 1675386	263	100	157	VOE 20367490	372	200	251	VOE 20489341	215	100	71
VOE 15122586	441	200	309	VOE 1546532	262	100	153	VOE 1675841	210	300	47	VOE 20374662	362	200	191	VOE 20497981	255	100	133
VOE 15126069	235	400	125	VOE 1546624	210	300	51	VOE 1675841	210	300	45	VOE 20374662	372	300	253	VOE 20503200	210	300	45
VOE 15128018	217	100	87	VOE 1546775	214	100	67	VOE 1676424	258	100	141	VOE 20381155	233	100	113	VOE 20503200	215	300	79
VOE 15134976	216	200	85	VOE 1547252	210	300	45	VOE 1676424	258	100	141	VOE 20381185	216	100	81	VOE 20505156	213	100	65
VOE 15160170	263	100	157	VOE 1547252	210	300	51	VOE 1676432	262	100	151	VOE 20381218	233	100	111	VOE 20508011	371	300	237
VOE 15175856	431	100	295	VOE 1547252	212	100	59	VOE 1676554	262	200	155	VOE 20381704	214	100	67	VOE 20523391	321	100	175
VOE 15175856	431	110	297	VOE 1547252	212	200	61	VOE 1676622	262	100	151	VOE 20405026	233	100	111	VOE 20524954	214	200	69
VOE 15180716	398	100	271	VOE 1547252	262	100	153	VOE 1677212	210	300	45	VOE 20411189	216	100	81	VOE 20524958	214	200	69
VOE 15180716	398	150	273	VOE 1547254	210	300	51	VOE 1677212	215	300	79	VOE 20411224	213	100	65	VOE 20526428	210	300	45
VOE 15180716	398	200	275	VOE 1547254	210	300	45	VOE 1677217	233	100	111	VOE 20411298	221	100	95	VOE 20526428	221	100	95
VOE 15180716	398	250	277	VOE 1547254	262	100	153	VOE 1677283	211	200	55	VOE 20411860	263	100	157	VOE 20530438	237	200	127
VOE 15191156	263	100	157	VOE 1547254	262	100	151	VOE 1677370	210	300	51	VOE 20412154	262	100	151	VOE 20530916	216	100	81
VOE 15195930	235	400	125	VOE 1547255	210	300	47	VOE 1677370	210	300	45	VOE 20412200	216	100	81	VOE 20532272	217	100	87
VOE 15195958	235	400	125	VOE 1547255	255	100	133	VOE 1677370	221	100	95	VOE 20412798	211	200	55	VOE 20533286	251	100	129
VOE 1542781	210	300	51	VOE 1547592	255	100	133	VOE 1677396	214	100	67	VOE 20412953	211	100	53	VOE 20533484	217	100	87
VOE 1543035	216	100	81	VOE 1547846	215	200	77	VOE 1677509	221	200	97	VOE 20430099	233	100	111	VOE 20533522	331	200	181
VOE 1543316	216	100	83	VOE 1547886	215	100	71	VOE 1677510	221	200	97	VOE 20430101	233	100	111	VOE 20533523	331	200	181
VOE 1543563	216	100	83	VOE 1547934	221	100	95	VOE 1677545	233	100	111	VOE 20437338	269	100	163	VOE 20533524	331	200	181
VOE 1543896	216	200	85	VOE 1547940	215	100	73	VOE 1677545	233	100	111	VOE 20438083	363	100	195	VOE 20533525	331	200	181
VOE 1544710	210	300	47	VOE 1547946	233	100	111	VOE 1677551	215	300	79	VOE 20440991	215	300	79	VOE 20533527	331	200	181
VOE 1544710	210	300	45	VOE 1547951	210	300	51	VOE 1677558	215	200	77	VOE 20441079	215	300	79	VOE 20533530	331	200	181
VOE 1544710	211	200	55	VOE 1547951	233	100	111	VOE 1677591	213	100	65	VOE 20441335	211	200	55	VOE 20536487	210	300	47
VOE 1544710	262	100	153	VOE 1556208	215	100	71	VOE 1677592	213	100	65	VOE 20441486	211	200	55	VOE 20536487	210	300	45
VOE 1545256	212	300	63	VOE 1556907	210	300	49	VOE 1677593	213	100	65	VOE 20441656	262	100	151	VOE 20536487	211	200	55
VOE 1545257	212	300	63	VOE 1556907	215	100	73	VOE 1677695	262	200	155	VOE 20450344	215	300	79	VOE 20538056	212	200	61
VOE 1546076	221	200	97	VOE 1556907	216	200	85	VOE 1677875	211	200	57	VOE 20459326	211	200	55	VOE 20551483	210	300	51
VOE 1546305	222	200	103	VOE 1578046	371	300	237	VOE 1677893	216	100	83	VOE 20459329	211	200	55	VOE 20551483	223	100	109
VOE 1546458	214	100	67	VOE 1613068	831	100	419	VOE 1677894	371	300	237	VOE 20459641	222	100	99	VOE 20555696	215	100	71
VOE 1546458	214	200	69	VOE 1613068	880	100	477	VOE 17248194	263	200	159	VOE 20460595	269	200	165	VOE 20555696	263	100	157
VOE 1546480	215	200	77	VOE 1613068	880	200	479	VOE 17262561	214	100	67	VOE 20463179	211	200	57	VOE 20560843	256	200	137
VOE 1546487	211	200	57	VOE 1613068	880	300	483	VOE 17336824	261	100	145	VOE 20478064	235	200	121	VOE 20562394	235	200	121
VOE 1546517	210	300	47	VOE 1629544	716	1000	343	VOE 191156	333	200	183	VOE 20482587	210	300	49	VOE 20564732	221	100	95
VOE 1546517	251	100	129	VOE 1629544	810	100	383	VOE 191156	333	200	183	VOE 20482587	213	100	65	VOE 20565673	256	200	137

NUMERICAL INDEX
RÉPERTOIRE DE NUMÉROS
NUMMERNREGISTER

부품번호 색인
INDICE DE NÚMERO

Catalogue id	Group
20214	10
Issue	Page
20009061-F	762

Part No	Group	Sect	Page
VOE 20566300	210	300	47
VOE 20566300	211	100	53
VOE 20576259	213	100	65
VOE 20576614	371	300	237
VOE 20576909	215	300	79
VOE 20578624	216	100	81
VOE 20578625	216	100	81
VOE 20578626	216	100	81
VOE 20578627	216	100	81
VOE 20578628	216	100	81
VOE 20700060	371	300	239
VOE 20707039	333	200	183
VOE 20710242	210	300	45
VOE 20711957	216	100	83
VOE 20712338	262	100	153
VOE 20712545	210	300	51
VOE 20712545	212	200	61
VOE 20713197	262	100	151
VOE 20713789	262	200	155
VOE 20713791	215	100	71
VOE 20714247	210	300	51
VOE 20714247	210	300	45
VOE 20714247	215	100	73
VOE 20718731	212	100	59
VOE 20718731	212	200	61
VOE 20724975	372	200	251
VOE 20734268	262	100	151
VOE 20739547	217	100	87
VOE 20742560	251	100	129
VOE 20749399	223	100	109
VOE 20760110	251	100	129
VOE 20768698	210	300	45
VOE 20768698	233	100	113
VOE 20783926	371	300	239
VOE 20784537	210	300	47
VOE 20787709	258	200	143
VOE 20796744	371	300	239
VOE 20807510	214	100	67
VOE 20810238	262	100	151
VOE 20810847	214	200	69
VOE 20814604	210	100	39
VOE 20814604	371	300	237
VOE 20817648	211	200	55
VOE 20820358	210	300	47
VOE 20820358	213	100	65
VOE 20820363	210	300	49
VOE 20820363	213	100	65
VOE 20826146	371	300	237
VOE 20852762	235	200	121
VOE 20852764	235	200	121
VOE 20852764	235	200	121
VOE 20852765	235	200	121
VOE 20852765	235	200	121
VOE 20852765	235	200	121
VOE 20880612	261	100	145
VOE 20883450	251	100	129
VOE 20913282	221	100	95
VOE 20913287	221	100	95
VOE 20916960	214	200	69
VOE 20940342	333	200	183
VOE 20942283	333	200	183
VOE 20976003	235	400	125
VOE 21010372	235	200	121
VOE 21023287	235	400	125
VOE 21024794	214	100	67
VOE 21052622	214	100	67
VOE 21054149	214	100	67
VOE 21054149	214	200	69
VOE 21067551	233	100	111
VOE 21068945	235	200	121
VOE 21081469	214	100	67
VOE 21084234	214	200	69
VOE 21084235	214	200	69
VOE 21092243	210	300	51
VOE 21092243	221	100	95
VOE 21122283	215	100	73
VOE 21123014	210	300	47
VOE 21123014	210	300	47
VOE 21123014	214	100	67
VOE 21145261	263	100	157
VOE 21145261	263	100	157
VOE 21145970	222	100	99
VOE 21145973	222	100	99
VOE 21206533	215	100	73
VOE 21243114	214	200	69
VOE 21243814	216	100	83
VOE 21267844	216	100	83
VOE 21267844	216	100	81
VOE 21267847	216	100	83
VOE 21310068	211	200	57
VOE 21310068	211	200	57
VOE 21344752	211	200	55
VOE 21344774	237	200	127
VOE 21344776	211	200	55
VOE 21344784	211	100	53
VOE 21344812	211	200	55
VOE 21345127	255	100	133
VOE 21345129	212	100	59
VOE 21345131	211	100	53
VOE 21345131	211	100	53
VOE 21424752	215	100	73
VOE 21425162	237	200	127
VOE 21501189	210	300	47
VOE 21501189	210	300	47
VOE 21501189	211	200	55
VOE 21523327	217	200	89
VOE 21523327	217	200	89
VOE 21528140	255	100	133
VOE 21634021	371	300	239
VOE 21634021	371	300	239
VOE 21707132	222	100	99
VOE 21707133	222	100	99
VOE 21881195	214	100	67
VOE 22012779	211	200	55
VOE 22172535	237	200	127
VOE 22397140	221	200	97
VOE 270950	210	300	49
VOE 270950	213	100	65
VOE 270950	213	100	65
VOE 276134	216	100	81
VOE 276135	216	100	81
VOE 276136	216	100	81
VOE 276137	216	100	81
VOE 276334	216	100	81
VOE 276349	216	100	81
VOE 276630	210	300	45
VOE 276630	215	300	79
VOE 276935	210	300	45
VOE 276935	237	200	127
VOE 28429850	371	300	239
VOE 3033054	255	100	133
VOE 3093652	216	100	81
VOE 3093653	216	100	83
VOE 3093654	216	100	83
VOE 3099100	210	300	47
VOE 3099100	211	100	53
VOE 3155115	210	300	49
VOE 3155115	213	100	65
VOE 3155151	221	100	95
VOE 3155166	215	300	79
VOE 3155171	211	200	57
VOE 3165097	210	300	45
VOE 3165097	210	300	51
VOE 3165097	212	300	63
VOE 3165130	211	200	55
VOE 3165133	211	200	55
VOE 3165136	211	200	55
VOE 3165142	221	100	95
VOE 3165798	233	100	111
VOE 3165863	233	100	111
VOE 3165866	233	100	111
VOE 3169687	222	200	103
VOE 3183207	214	100	67
VOE 3183211	211	200	57
VOE 3183368	211	200	55
VOE 3183414	212	100	59
VOE 3183620	258	100	141
VOE 3183622	258	100	141
VOE 3184806	222	200	103
VOE 3184837	233	100	113
VOE 3184865	215	100	71
VOE 3184868	215	100	71
VOE 3595265	216	100	83
VOE 3595444	215	100	73
VOE 3826898	263	100	157
VOE 3827530	216	100	83
VOE 3828400	215	100	73
VOE 3830138	222	200	103
VOE 3830184	210	300	51
VOE 3830184	215	100	71
VOE 3841069	215	100	73
VOE 3943401	262	100	151
VOE 3963173	398	300	279
VOE 3963173	398	400	281
VOE 3963173	398	500	283
VOE 3963173	398	600	285
VOE 3964604	210	300	47
VOE 3964604	214	100	67
VOE 3964803	215	100	71
VOE 3964817	214	100	67

Part No	Group	Sect	Page	Part No	Group	Sect	Page	Part No	Group	Sect	Page	Part No	Group	Sect	Page	Part No	Group	Sect	Page
VOE 3964833	233	100	113	VOE 470922	213	100	65	VOE 7011992	210	300	49	VOE 8170158	214	100	67	VOE 8170959	210	300	47
VOE 3979500	263	100	157	VOE 471085	222	200	103	VOE 7011992	212	100	59	VOE 8170159	214	100	67	VOE 8170959	251	100	129
VOE 3979593	261	100	145	VOE 471085	222	300	105	VOE 7011992	233	100	111	VOE 8170192	216	100	81	VOE 8188440	371	300	237
VOE 3979639	258	100	141	VOE 471499	215	200	77	VOE 7011996	210	300	49	VOE 8170193	215	100	71	VOE 8188757	210	200	41
VOE 3979940	262	200	155	VOE 471598	222	200	103	VOE 7011996	212	100	59	VOE 8170195	215	100	71	VOE 8188757	210	200	41
VOE 3986351	269	200	165	VOE 471598	222	300	105	VOE 7025167	217	200	89	VOE 8170197	215	100	71	VOE 8188757	215	100	71
VOE 3987034	371	100	231	VOE 471622	210	300	47	VOE 7025167	222	100	101	VOE 8170199	215	100	71	VOE 8188757	216	100	81
VOE 3987417	363	100	195	VOE 471622	255	100	133	VOE 7025167	235	100	119	VOE 8170219	215	100	71	VOE 8188757	217	100	87
VOE 3988328	217	100	87	VOE 471648	222	200	103	VOE 70369700	371	700	245	VOE 8170220	215	100	71	VOE 8188764	210	200	41
VOE 420641	255	100	133	VOE 471706	221	100	95	VOE 70369702	356	100	187	VOE 8170240	215	200	77	VOE 8192268	255	100	133
VOE 420643	210	300	47	VOE 471707	221	100	95	VOE 70369702	356	100	187	VOE 8170264	221	200	97	VOE 8193930	216	100	83
VOE 420643	255	100	133	VOE 471708	262	100	151	VOE 70369706	364	100	201	VOE 8170265	221	200	97	VOE 8193962	216	100	83
VOE 421158	210	300	51	VOE 471734	221	100	95	VOE 70369706	364	200	203	VOE 8170274	222	200	103	VOE 8193971	221	100	95
VOE 421158	216	200	85	VOE 471734	262	100	153	VOE 70369707	364	200	203	VOE 8170319	262	100	153	VOE 8193986	215	200	77
VOE 421547	222	200	103	VOE 471752	262	100	151	VOE 70369707	364	200	203	VOE 8170389	212	100	59	VOE 8193994	215	200	77
VOE 421723	210	300	51	VOE 476279	262	100	151	VOE 7074033	233	100	111	VOE 8170389	212	200	61	VOE 8194365	255	100	133
VOE 422124	216	100	83	VOE 477113	333	200	183	VOE 7076706	233	100	111	VOE 8170454	221	200	97	VOE 8277122	321	100	175
VOE 422253	216	100	81	VOE 477268	333	200	183	VOE 8130120	212	100	59	VOE 8170513	262	100	153	VOE 8277123	269	100	163
VOE 422426	211	200	55	VOE 477276	333	200	183	VOE 8130185	210	300	49	VOE 8170513	262	100	151	VOE 8277124	269	200	165
VOE 422426	212	100	59	VOE 478344	255	100	133	VOE 8130185	262	100	153	VOE 8170514	210	300	45	VOE 8277153	234	100	115
VOE 422426	221	200	97	VOE 478896	333	200	183	VOE 8131707	211	200	55	VOE 8170514	210	300	49	VOE 8277153	810	100	383
VOE 465784	210	300	51	VOE 4803746	398	100	271	VOE 8140024	261	100	145	VOE 8170514	262	100	151	VOE 8277154	234	100	115
VOE 465784	221	200	97	VOE 4803746	398	150	273	VOE 8143276	235	200	123	VOE 8170514	262	100	153	VOE 8277154	330	100	177
VOE 466623	222	200	103	VOE 4803746	398	200	275	VOE 8148244	235	200	121	VOE 8170515	210	300	49	VOE 8277154	810	100	383
VOE 466623	222	300	105	VOE 4803746	398	250	277	VOE 8148407	221	100	95	VOE 8170519	210	300	47	VOE 8277170	715	100	329
VOE 466653	222	300	105	VOE 4803746	398	300	279	VOE 8148471	210	300	51	VOE 8170519	210	300	45	VOE 8277178	775	500	351
VOE 467367	215	100	73	VOE 4803746	398	400	281	VOE 8148471	233	100	111	VOE 8170519	262	100	153	VOE 8277181	775	700	353
VOE 468468	333	200	183	VOE 4803746	398	500	283	VOE 8148488	214	100	67	VOE 8170534	210	300	49	VOE 8279480	775	1000	367
VOE 468511	333	200	183	VOE 4803746	398	600	285	VOE 8148570	233	100	111	VOE 8170534	222	100	99	VOE 8279480	775	1200	371
VOE 469543	255	100	133	VOE 4881440	222	100	101	VOE 8148729	255	100	133	VOE 8170553	211	200	55	VOE 8279480	775	800	355
VOE 469601	210	300	47	VOE 4881440	235	200	123	VOE 8148863	211	100	53	VOE 8170561	215	100	71	VOE 8279480	775	950	361
VOE 469601	255	100	133	VOE 4881440	387	300	263	VOE 8149182	262	100	153	VOE 8170583	221	100	95	VOE 8279675	210	100	39
VOE 469846	210	300	51	VOE 4881440	387	350	265	VOE 8149301	210	300	47	VOE 8170666	212	100	59	VOE 8279675	210	200	41
VOE 469846	221	100	95	VOE 4881440	387	400	267	VOE 8149301	210	300	45	VOE 8170667	215	200	77	VOE 8279675	210	300	45
VOE 469846	222	200	103	VOE 4898495	897	100	501	VOE 8149301	262	100	153	VOE 8170878	221	200	97	VOE 8279675	211	100	53
VOE 469904	222	200	103	VOE 4955075	880	200	479	VOE 8157766	371	100	231	VOE 8170954	215	300	79	VOE 8279675	211	200	55

NUMERICAL INDEX
RÉPERTOIRE DE NUMÉROS
NUMMERNREGISTER

부품번호 색인
INDICE DE NÚMERO

Part No	Group	Sect	Page
VOE 8279675	212	100	59
VOE 8279675	212	200	61
VOE 8279675	212	300	63
VOE 8279675	213	100	65
VOE 8279675	214	100	67
VOE 8279675	214	200	69
VOE 8279675	215	100	71
VOE 8279675	215	200	77
VOE 8279675	215	300	79
VOE 8279675	216	100	81
VOE 8279675	216	200	85
VOE 8279675	217	100	87
VOE 8279675	217	200	89
VOE 8279675	218	200	93
VOE 8279675	221	100	95
VOE 8279675	221	200	97
VOE 8279675	222	100	99
VOE 8279675	222	200	103
VOE 8279675	222	300	105
VOE 8279675	223	100	109
VOE 8279675	233	100	111
VOE 8279675	235	200	121
VOE 8279675	237	200	127
VOE 8279675	251	100	129
VOE 8279675	255	100	133
VOE 8279675	258	100	141
VOE 8279675	262	100	151
VOE 8279675	262	200	155
VOE 8279675	263	100	157
VOE 8279675	263	200	159
VOE 8279675	331	100	179
VOE 8279675	331	200	181
VOE 8279675	333	200	183
VOE 8279675	371	300	237
VOE 8279677	261	300	149
VOE 8279677	263	300	161
VOE 8279677	911	1000	597
VOE 8279677	911	700	595
VOE 8279781	356	100	187
VOE 8279783	362	200	191
VOE 8279792	860	500	455
VOE 8279794	852	100	441
VOE 8279795	852	100	441
VOE 8279796	852	100	441
VOE 8279801	914	1100	687
VOE 8279807	393	100	269
VOE 8279808	393	100	269
VOE 8279809	393	100	269
VOE 8279810	860	600	457
VOE 8279811	860	400	453
VOE 8279813	356	200	189
VOE 8279813	860	200	449
VOE 8279815	860	300	451
VOE 8279817	356	200	189
VOE 8279817	860	100	447
VOE 8280027	234	300	117
VOE 8280029	234	300	117
VOE 8280030	256	200	137
VOE 8280031	256	200	137
VOE 8280031	256	300	139
VOE 8280032	875	100	471
VOE 8280032	875	200	475
VOE 8280033	356	100	187
VOE 8280035	364	200	203
VOE 8280223	363	200	197
VOE 8280223	364	200	203
VOE 8280223	371	200	233
VOE 8280365	914	1200	691
VOE 8280366	914	1200	691
VOE 8281389	235	400	125
VOE 8281389	364	200	203
VOE 8282743	852	200	445
VOE 8282898	235	400	125
VOE 8283448	841	200	433
VOE 8283910	398	100	271
VOE 8283911	398	200	275
VOE 8283912	398	150	273
VOE 8283913	398	250	277
VOE 8284121	387	300	263
VOE 8285121	393	100	269
VOE 8285941	364	100	199
VOE 8285941	881	100	487
VOE 8286213	363	100	195
VOE 8286213	380	100	257
VOE 8286213	810	100	383
VOE 8286213	810	150	385
VOE 8286213	810	200	387
VOE 8286213	831	100	419
VOE 8286213	836	100	423
VOE 8286213	843	100	435
VOE 8286213	843	200	437
VOE 8286213	872	100	469
VOE 8286213	880	100	477
VOE 8286213	880	200	479
VOE 8286213	880	300	483
VOE 8286213	880	400	485
VOE 8286216	775	100	347
VOE 8286216	775	110	349
VOE 8286217	775	100	347
VOE 8286217	775	110	349
VOE 8286218	441	200	309
VOE 8286221	912	1510	629
VOE 8286221	916	10110	717
VOE 8286221	916	10210	725
VOE 8286221	916	6000	709
VOE 8286226	942	100	733
VOE 8286288	775	100	347
VOE 8286288	775	110	349
VOE 8286650	775	1210	373
VOE 8286650	775	810	357
VOE 8287029	364	300	205
VOE 8287029	716	1000	343
VOE 8287029	716	400	335
VOE 8287029	716	500	337
VOE 8287029	716	700	339
VOE 8287029	916	6000	709
VOE 8287120	911	410	585
VOE 8287120	914	2300	701
VOE 8287121	911	400	581
VOE 8287121	914	2350	705
VOE 8287463	218	100	91
VOE 8287463	222	400	107
VOE 8287463	234	100	115
VOE 8287463	235	100	119
VOE 8287463	252	100	131
VOE 8287463	256	100	135
VOE 8287463	258	200	143
VOE 8287463	261	100	145
VOE 8287463	310	100	173
VOE 8287463	350	100	185
VOE 8287463	362	300	193
VOE 8287463	364	100	199
VOE 8287463	367	100	209
VOE 8287463	371	100	231
VOE 8287463	371	200	233
VOE 8287463	371	400	241
VOE 8287463	371	500	243
VOE 8287463	372	200	251
VOE 8287463	372	300	253
VOE 8287463	372	350	255
VOE 8287463	386	100	259
VOE 8287463	387	100	261
VOE 8287463	431	300	301
VOE 8287463	431	400	305
VOE 8287463	441	500	311
VOE 8287463	441	600	313
VOE 8287463	443	100	317
VOE 8287463	492	100	319
VOE 8287463	821	100	393
VOE 8287463	821	200	397
VOE 8287463	821	300	401
VOE 8287463	821	350	405
VOE 8287463	821	400	407
VOE 8287463	821	500	409
VOE 8287463	821	600	411
VOE 8287463	827	100	413
VOE 8287463	827	200	415
VOE 8287463	827	300	417
VOE 8287463	837	100	425
VOE 8287463	841	100	429
VOE 8287463	841	150	431
VOE 8287463	881	100	487
VOE 8287463	881	200	491
VOE 8287463	891	100	493
VOE 8287463	911	100	571
VOE 8287463	911	1100	599
VOE 8287463	911	1200	601
VOE 8287463	911	400	581
VOE 8287463	911	500	587
VOE 8287463	911	5600	603
VOE 8287463	911	600	591
VOE 8287463	912	100	607
VOE 8287463	912	200	609
VOE 8287463	912	300	615
VOE 8287463	912	400	619
VOE 8287463	912	500	623
VOE 8287463	913	100	631
VOE 8287463	913	200	633
VOE 8287463	913	300	639
VOE 8287463	914	100	645

Part No	Group	Sect	Page	Part No	Group	Sect	Page	Part No	Group	Sect	Page	Part No	Group	Sect	Page	Part No	Group	Sect	Page
VOE 8287463	914	110	647	VOE 8287472	431	100	293	VOE 8295313	367	210	215	VOE 935032	910	100	511	VOE 935085	914	110	647
VOE 8287463	914	2100	699	VOE 8287472	431	110	297	VOE 8297318	398	300	279	VOE 935033	910	200	539	VOE 935085	914	200	651
VOE 8287463	914	300	655	VOE 8287472	441	100	307	VOE 8297319	398	400	281	VOE 935037	910	100	511	VOE 935085	914	2300	701
VOE 8287463	914	400	661	VOE 8287472	715	200	331	VOE 8297320	398	500	283	VOE 935039	910	100	511	VOE 935085	914	300	655
VOE 8287463	914	500	665	VOE 8287472	715	500	333	VOE 8297321	398	600	285	VOE 935040	910	100	529	VOE 935085	914	900	683
VOE 8287463	914	510	671	VOE 8287472	718	300	345	VOE 848229	222	100	99	VOE 935040	910	100	529	VOE 935089	910	100	511
VOE 8287463	914	700	677	VOE 8287472	911	300	575	VOE 849135	216	200	85	VOE 935067	910	200	539	VOE 935089	911	5600	603
VOE 8287463	914	800	679	VOE 8287472	972	1000	739	VOE 85108423	215	100	73	VOE 935067	911	300	577	VOE 935090	910	100	511
VOE 8287463	914	900	683	VOE 8287473	916	900	707	VOE 865410	218	200	93	VOE 935068	910	200	539	VOE 935091	910	100	511
VOE 8287463	924	1050	729	VOE 8287473	942	100	733	VOE 914167	492	100	319	VOE 935069	910	200	539	VOE 935091	911	5600	603
VOE 8287463	924	2100	731	VOE 8287473	942	1000	737	VOE 914167	716	700	339	VOE 935069	911	410	585	VOE 935092	910	100	511
VOE 8287464	364	400	207	VOE 8287474	912	1500	627	VOE 914167	775	700	353	VOE 935069	911	5600	603	VOE 935092	911	700	595
VOE 8287464	367	200	211	VOE 8287474	916	10100	713	VOE 914167	942	100	733	VOE 935069	911	700	595	VOE 935093	910	100	513
VOE 8287464	367	300	219	VOE 8287474	916	10200	721	VOE 914167	942	500	735	VOE 935069	914	200	651	VOE 935094	910	100	513
VOE 8287464	367	500	223	VOE 8287475	942	500	735	VOE 914470	913	200	637	VOE 935069	914	2300	701	VOE 935095	910	100	513
VOE 8287464	369	300	225	VOE 8287476	942	500	735	VOE 914515	870	100	459	VOE 935069	914	300	655	VOE 935096	910	100	513
VOE 8287465	364	400	207	VOE 8287477	942	500	735	VOE 914515	870	100	459	VOE 935069	914	300	655	VOE 935097	910	100	513
VOE 8287465	367	300	219	VOE 8287478	492	200	321	VOE 914530	210	300	49	VOE 935069	914	900	683	VOE 935098	910	100	513
VOE 8287465	367	400	221	VOE 8287479	914	1500	695	VOE 914530	213	100	65	VOE 935070	910	200	539	VOE 935100	911	500	587
VOE 8287465	367	500	223	VOE 8287479	914	1600	697	VOE 914532	215	200	77	VOE 935072	910	200	539	VOE 935105	910	100	517
VOE 8287465	369	300	225	VOE 8287479	914	200	651	VOE 925076	775	970	365	VOE 935073	910	200	539	VOE 935105	910	100	521
VOE 8287466	363	200	197	VOE 8287480	896	100	499	VOE 930853	718	300	345	VOE 935074	910	200	539	VOE 935105	910	100	519
VOE 8287466	364	400	207	VOE 8287488	897	100	501	VOE 932038	910	100	525	VOE 935076	910	200	539	VOE 935105	910	200	543
VOE 8287466	369	300	225	VOE 8288271	852	100	441	VOE 932038	910	100	525	VOE 935077	910	200	541	VOE 935229	910	100	513
VOE 8287466	369	400	229	VOE 8288888	775	1220	375	VOE 932038	910	200	545	VOE 935078	910	200	541	VOE 935229	911	600	593
VOE 8287466	371	1900	249	VOE 8288888	775	820	359	VOE 932038	910	300	567	VOE 935079	910	200	541	VOE 935229	916	10100	713
VOE 8287466	371	700	245	VOE 8288888	775	970	365	VOE 932038	910	300	557	VOE 935080	910	200	541	VOE 935229	916	10100	713
VOE 8287468	870	100	459	VOE 8289331	387	350	265	VOE 932044	910	100	517	VOE 935082	910	100	511	VOE 935229	916	10110	717
VOE 8287468	870	400	463	VOE 8289424	387	400	267	VOE 932044	910	200	541	VOE 935082	911	300	577	VOE 935229	916	900	707
VOE 8287468	870	500	465	VOE 8290208	387	350	265	VOE 935013	910	200	539	VOE 935082	911	5600	603	VOE 935230	910	100	513
VOE 8287469	810	1000	389	VOE 8290208	387	400	267	VOE 935013	911	600	591	VOE 935082	916	10100	715	VOE 935269	910	100	513
VOE 8287469	810	1100	391	VOE 8290809	371	1100	247	VOE 935014	910	200	539	VOE 935082	916	10110	719	VOE 935276	910	200	541
VOE 8287470	837	200	427	VOE 8294155	775	1010	369	VOE 935016	910	200	547	VOE 935083	910	100	511	VOE 935282	910	100	533
VOE 8287471	827	100	413	VOE 8294155	775	1210	373	VOE 935017	910	200	547	VOE 935085	910	100	511	VOE 935285	910	100	535
VOE 8287471	891	200	495	VOE 8294155	775	960	363	VOE 935028	910	300	563	VOE 935085	911	5600	603	VOE 935306	910	300	561
VOE 8287471	891	300	497	VOE 8295312	367	210	215	VOE 935031	910	100	511	VOE 935085	914	100	645	VOE 935317	910	300	553

NUMERICAL INDEX
RÉPERTOIRE DE NUMÉROS
NUMMERNREGISTER

부품번호 색인
INDICE DE NÚMERO

Catalogue id	Group
20214	**10**
Issue	Page
20009061-F	**765**

VOLVO

PL4608

NUMERICAL INDEX
RÉPERTOIRE DE NUMÉROS
NUMMERNREGISTER

부품번호 색인
INDICE DE NÚMERO

Catalogue id	Group
20214	10
Issue	Page
20009061-F	766

Part No	Group	Sect	Page
VOE 935325	910	300	555
VOE 935421	910	100	533
VOE 935422	910	100	533
VOE 935423	910	200	545
VOE 935424	910	100	535
VOE 935424	911	5600	605
VOE 935424	914	900	685
VOE 935425	910	100	535
VOE 935425	914	100	645
VOE 935425	914	110	647
VOE 935425	914	200	653
VOE 935426	910	200	545
VOE 935427	910	200	545
VOE 935428	911	5600	605
VOE 935428	914	900	685
VOE 935429	914	100	645
VOE 935429	914	110	647
VOE 935429	914	200	653
VOE 935436	910	100	531
VOE 935444	910	100	533
VOE 935445	910	100	533
VOE 935453	910	300	561
VOE 935472	910	100	535
VOE 935488	910	100	513
VOE 935540	910	300	561
VOE 935544	910	200	547
VOE 935574	911	500	587
VOE 935614	910	300	555
VOE 935640	910	200	547
VOE 935640	914	200	651
VOE 935640	914	900	683
VOE 935756	911	500	587
VOE 935756	911	600	591
VOE 935772	910	200	547
VOE 935797	910	300	555
VOE 935877	910	300	561
VOE 936058	910	300	563
VOE 936058	914	500	665
VOE 936058	914	510	671
VOE 936176	916	6000	709
VOE 936187	911	5600	603
VOE 936202	911	5600	605
VOE 936203	911	5600	605
VOE 936205	911	5600	605
VOE 936236	911	5600	605
VOE 936287	914	400	661
VOE 936287	914	500	667
VOE 936287	914	510	673
VOE 936287	914	900	683
VOE 936288	914	400	661
VOE 936290	914	2300	701
VOE 936290	914	400	661
VOE 936290	914	500	667
VOE 936290	914	510	673
VOE 936290	916	6000	709
VOE 936292	914	2350	705
VOE 936292	914	400	661
VOE 936292	914	510	673
VOE 936294	914	400	661
VOE 936296	914	2300	701
VOE 936300	914	300	657
VOE 936300	914	400	661
VOE 936301	914	510	673
VOE 936311	911	400	583
VOE 936312	911	400	583
VOE 936354	911	400	581
VOE 936371	911	5600	605
VOE 936441	914	300	657
VOE 936441	914	500	667
VOE 936441	914	510	671
VOE 936522	910	200	541
VOE 936560	916	10100	715
VOE 936560	916	10110	719
VOE 936566	916	6000	709
VOE 936606	910	300	553
VOE 936607	910	300	553
VOE 936608	910	200	547
VOE 936609	910	200	547
VOE 936610	910	200	547
VOE 936611	910	300	561
VOE 936612	910	300	555
VOE 936614	910	100	533
VOE 936624	911	300	577
VOE 936624	916	10100	715
VOE 936624	916	10110	719
VOE 936626	443	100	317
VOE 936626	911	300	575
VOE 936626	911	300	575
VOE 936626	911	410	585
VOE 936626	911	600	591
VOE 936626	916	10100	713
VOE 936626	916	10110	717
VOE 936626	916	900	707
VOE 936658	911	300	575
VOE 936665	910	100	531
VOE 936669	910	100	515
VOE 936675	914	400	663
VOE 936690	914	2300	701
VOE 936690	914	510	673
VOE 936695	914	2100	699
VOE 936697	914	2100	699
VOE 936701	914	2300	701
VOE 936701	914	900	683
VOE 936702	914	110	647
VOE 936702	914	110	647
VOE 936702	914	200	651
VOE 936702	914	300	657
VOE 936703	914	2300	701
VOE 936707	914	110	647
VOE 936709	914	300	657
VOE 936742	916	6000	709
VOE 936747	911	5600	603
VOE 936750	914	400	661
VOE 936767	910	200	547
VOE 936774	914	200	651
VOE 936775	914	900	683
VOE 936775	914	900	683
VOE 936787	911	5600	605
VOE 936787	914	2300	701
VOE 936787	914	300	657
VOE 936787	914	900	683
VOE 936788	914	200	651
VOE 936792	914	200	651
VOE 936798	910	300	561
VOE 936812	914	2350	705
VOE 936813	911	5600	605
VOE 936813	914	2300	701
VOE 936813	914	400	661
VOE 936813	914	900	683
VOE 936824	914	500	667
VOE 936829	916	6000	709
VOE 936851	916	6000	709
VOE 936861	914	900	683
VOE 936862	914	2300	701
VOE 936871	914	2300	701
VOE 936873	914	300	657
VOE 936874	914	110	647
VOE 936875	914	200	651
VOE 936893	910	200	549
VOE 936929	910	200	549
VOE 936932	910	300	555
VOE 936932	914	400	661
VOE 936932	914	900	683
VOE 936956	914	400	661
VOE 936956	914	510	673
VOE 936956	914	900	683
VOE 936957	914	900	683
VOE 936958	914	500	667
VOE 936958	914	510	673
VOE 936969	914	510	673
VOE 936974	914	510	673
VOE 936976	914	510	673
VOE 936980	914	300	657
VOE 937086	910	100	515
VOE 937087	910	100	515
VOE 937088	910	100	515
VOE 937089	910	100	515
VOE 937090	910	100	515
VOE 937091	910	100	515
VOE 937097	910	200	549
VOE 937097	914	300	657
VOE 937104	914	510	673
VOE 937106	914	500	667
VOE 937109	914	400	661
VOE 937113	914	2300	701
VOE 937114	914	900	683
VOE 937115	914	2300	701
VOE 937119	914	500	667
VOE 937126	914	200	651
VOE 937127	914	2300	701
VOE 937135	914	110	647
VOE 937137	914	110	647
VOE 937140	914	200	651
VOE 937142	914	200	651
VOE 937142	914	300	657
VOE 937153	914	110	647
VOE 937156	911	400	581
VOE 937190	914	500	667
VOE 937196	916	6000	709

Part No	Group	Sect	Page	Part No	Group	Sect	Page	Part No	Group	Sect	Page	Part No	Group	Sect	Page	Part No	Group	Sect	Page
VOE 937206	911	300	575	VOE 937437	910	300	563	VOE 937590	911	700	595	VOE 938313	914	400	661	VOE 946173	261	100	147
VOE 937214	914	2100	699	VOE 937437	911	400	583	VOE 937598	914	300	657	VOE 938405	924	1050	729	VOE 946173	870	100	461
VOE 937215	914	200	653	VOE 937439	914	900	683	VOE 937614	914	500	667	VOE 938667	911	5600	603	VOE 946173	875	100	473
VOE 937219	914	100	645	VOE 937444	914	900	683	VOE 937614	914	510	671	VOE 938670	911	5600	603	VOE 946173	914	510	673
VOE 937225	914	200	651	VOE 937482	916	10100	713	VOE 937616	911	300	575	VOE 940326	371	300	237	VOE 946329	234	300	117
VOE 937234	924	1050	729	VOE 937482	916	10110	717	VOE 937697	910	200	549	VOE 941671	810	200	387	VOE 946329	371	300	237
VOE 937240	911	5600	603	VOE 937493	914	200	651	VOE 937699	914	510	675	VOE 941671	831	100	419	VOE 946329	387	350	265
VOE 937262	910	100	515	VOE 937519	910	300	557	VOE 937751	911	700	595	VOE 941671	880	400	485	VOE 946329	810	150	385
VOE 937272	910	100	515	VOE 937519	914	300	655	VOE 937773	910	200	549	VOE 942352	222	100	99	VOE 946329	827	200	415
VOE 937326	914	510	675	VOE 937520	910	100	515	VOE 937776	910	100	517	VOE 942542	235	200	123	VOE 946329	870	100	461
VOE 937327	914	300	657	VOE 937520	914	2300	701	VOE 937777	910	100	517	VOE 942810	222	400	107	VOE 946329	875	100	473
VOE 937329	914	300	657	VOE 937535	910	100	517	VOE 937777	911	700	595	VOE 943469	363	200	197	VOE 946329	914	200	651
VOE 937329	914	900	685	VOE 937536	910	100	517	VOE 937835	910	100	517	VOE 943470	261	100	145	VOE 946329	914	300	657
VOE 937331	914	500	667	VOE 937536	914	200	651	VOE 937857	910	100	517	VOE 943471	212	300	63	VOE 946329	914	700	677
VOE 937338	914	2100	699	VOE 937536	914	2300	701	VOE 937860	910	300	557	VOE 943476	212	300	63	VOE 946440	212	100	59
VOE 937339	914	2100	699	VOE 937537	910	100	517	VOE 937879	910	100	517	VOE 943476	212	300	63	VOE 946440	212	300	63
VOE 937342	914	110	647	VOE 937538	910	100	517	VOE 937891	914	200	651	VOE 943476	212	300	63	VOE 946440	215	100	73
VOE 937342	914	110	647	VOE 937538	914	2300	701	VOE 937900	910	300	563	VOE 943481	870	400	463	VOE 946440	215	100	73
VOE 937342	914	2100	699	VOE 937540	910	300	555	VOE 937911	911	5600	603	VOE 943482	870	400	463	VOE 946440	217	200	89
VOE 937343	914	110	647	VOE 937540	911	300	577	VOE 938104	914	400	661	VOE 943482	870	400	463	VOE 946440	217	200	89
VOE 937363	914	500	667	VOE 937540	914	510	673	VOE 938107	914	2300	701	VOE 943920	372	300	253	VOE 946440	235	200	123
VOE 937363	914	510	673	VOE 937540	914	900	683	VOE 938136	910	100	517	VOE 943920	372	350	255	VOE 946440	235	200	123
VOE 937363	914	510	671	VOE 937552	910	100	517	VOE 938145	910	100	519	VOE 944126	222	100	99	VOE 946440	261	100	147
VOE 937366	911	400	581	VOE 937559	910	300	553	VOE 938146	910	200	549	VOE 944364	214	100	67	VOE 946440	262	100	151
VOE 937376	924	1050	729	VOE 937559	911	300	575	VOE 938147	910	300	563	VOE 944364	214	200	69	VOE 946440	262	100	153
VOE 937377	914	500	667	VOE 937559	914	900	683	VOE 938147	911	5600	603	VOE 945111	398	500	283	VOE 946440	263	100	157
VOE 937377	914	510	671	VOE 937574	911	5600	605	VOE 938162	914	510	675	VOE 945407	870	100	461	VOE 946440	371	300	237
VOE 937378	914	500	667	VOE 937576	914	900	683	VOE 938172	914	300	657	VOE 945444	217	100	87	VOE 946440	371	300	237
VOE 937378	914	510	671	VOE 937578	914	500	667	VOE 938212	914	500	667	VOE 945444	333	200	183	VOE 946440	371	300	237
VOE 937410	914	100	645	VOE 937578	914	510	673	VOE 938212	914	510	671	VOE 945444	356	100	187	VOE 946440	371	400	241
VOE 937413	914	300	657	VOE 937586	914	400	661	VOE 938223	911	400	581	VOE 945444	367	100	209	VOE 946440	371	500	243
VOE 937418	914	300	657	VOE 937588	914	110	647	VOE 938235	914	110	647	VOE 945444	398	300	279	VOE 946440	810	1100	391
VOE 937435	910	200	545	VOE 937588	914	110	647	VOE 938261	911	600	591	VOE 945444	860	600	457	VOE 946440	836	100	423
VOE 937436	910	300	563	VOE 937588	914	2100	699	VOE 938269	911	700	595	VOE 945444	914	900	685	VOE 946440	870	100	461
VOE 937436	914	200	651	VOE 937588	914	400	661	VOE 938311	914	110	647	VOE 946173	235	200	123	VOE 946440	875	100	473
VOE 937436	914	510	673	VOE 937589	914	200	653	VOE 938312	914	110	647	VOE 946173	235	200	121	VOE 946440	916	6000	709

NUMERICAL INDEX
RÉPERTOIRE DE NUMÉROS
NUMMERNREGISTER

부품번호 색인
INDICE DE NÚMERO

Catalogue id	Group
20214	**10**
Issue	Page
20009061-F	**767**

VOLVO

PL4608

NUMERICAL INDEX
RÉPERTOIRE DE NUMÉROS
NUMMERNREGISTER

부품번호 색인
INDICE DE NÚMERO

Catalogue id	Group
20214	10
Issue	**Page**
20009061-F	768

Part No	Group	Sect	Page
VOE 946441	210	300	47
VOE 946441	211	100	53
VOE 946441	215	100	75
VOE 946441	222	100	101
VOE 946441	222	400	107
VOE 946441	234	100	115
VOE 946441	235	200	121
VOE 946441	235	200	123
VOE 946441	258	200	143
VOE 946441	261	100	145
VOE 946441	269	100	163
VOE 946441	269	200	165
VOE 946441	350	100	185
VOE 946441	362	200	191
VOE 946441	362	300	193
VOE 946441	367	210	215
VOE 946441	369	400	229
VOE 946441	371	1900	249
VOE 946441	371	200	235
VOE 946441	371	400	241
VOE 946441	372	350	255
VOE 946441	398	200	275
VOE 946441	398	250	277
VOE 946441	398	400	281
VOE 946441	398	600	285
VOE 946441	492	100	319
VOE 946441	810	1100	391
VOE 946441	827	200	415
VOE 946441	837	100	425
VOE 946441	875	100	473
VOE 946441	881	200	491
VOE 946441	911	5600	605
VOE 946441	914	100	645
VOE 946441	914	110	649
VOE 946441	914	200	651
VOE 946441	914	2100	699
VOE 946441	914	700	677
VOE 946441	916	6000	709
VOE 946470	215	100	71
VOE 946470	221	100	95
VOE 946470	221	200	97
VOE 946470	255	100	133
VOE 946470	371	300	237
VOE 946471	222	400	107
VOE 946471	234	300	117
VOE 946471	235	100	119
VOE 946471	261	100	145
VOE 946471	310	100	173
VOE 946471	350	100	185
VOE 946471	356	100	187
VOE 946471	362	300	193
VOE 946471	363	200	197
VOE 946471	364	300	205
VOE 946471	367	200	213
VOE 946471	367	300	219
VOE 946471	369	300	225
VOE 946471	369	400	229
VOE 946471	371	100	231
VOE 946471	371	1900	249
VOE 946471	371	200	235
VOE 946471	371	400	241
VOE 946471	372	200	251
VOE 946471	372	200	251
VOE 946471	386	100	259
VOE 946471	387	300	263
VOE 946471	387	350	265
VOE 946471	492	100	319
VOE 946471	870	100	461
VOE 946471	870	400	463
VOE 946471	875	100	473
VOE 946471	881	100	487
VOE 946471	914	110	647
VOE 946471	914	200	651
VOE 946472	258	100	141
VOE 946472	321	100	175
VOE 946472	369	300	225
VOE 946472	372	350	255
VOE 946472	837	100	425
VOE 946472	860	200	449
VOE 946472	881	100	487
VOE 946472	914	1500	695
VOE 946473	215	100	73
VOE 946502	216	200	85
VOE 946502	367	210	215
VOE 946544	367	500	223
VOE 946544	369	300	227
VOE 946544	371	100	231
VOE 946544	393	100	269
VOE 946544	881	100	489
VOE 946544	881	200	491
VOE 946671	262	100	153
VOE 946671	860	600	457
VOE 946671	891	300	497
VOE 946778	222	200	103
VOE 946817	263	100	157
VOE 946934	387	100	261
VOE 946934	881	200	491
VOE 946934	914	1100	689
VOE 946934	914	1200	693
VOE 947107	217	100	87
VOE 947107	217	100	87
VOE 947107	371	200	235
VOE 947107	371	300	237
VOE 947107	881	100	489
VOE 947281	235	100	119
VOE 947626	914	300	655
VOE 947760	235	200	123
VOE 948645	398	100	271
VOE 948645	398	150	273
VOE 948645	398	300	279
VOE 948645	398	500	283
VOE 948645	836	100	423
VOE 948812	222	200	103
VOE 948884	210	300	49
VOE 948884	215	100	73
VOE 948884	235	400	125
VOE 948980	210	300	49
VOE 948980	262	100	151
VOE 949187	217	100	87
VOE 949329	217	100	87
VOE 949659	210	300	47
VOE 949659	210	300	45
VOE 949659	211	200	57
VOE 949659	222	200	103
VOE 949659	222	200	103
VOE 949746	217	100	87
VOE 949747	235	200	123
VOE 949800	256	200	137
VOE 949845	371	300	239
VOE 949921	860	500	455
VOE 949921	880	200	479
VOE 949921	880	300	483
VOE 949937	880	200	479
VOE 950501	233	100	111
VOE 950542	211	200	55
VOE 950562	211	200	55
VOE 950572	215	300	79
VOE 950644	216	100	81
VOE 951085	233	100	111
VOE 953098	331	100	179
VOE 955283	916	6000	709
VOE 955302	215	100	73
VOE 955892	363	100	195
VOE 955892	367	200	213
VOE 955892	369	300	225
VOE 955892	371	400	241
VOE 955892	831	100	421
VOE 955892	836	100	423
VOE 955892	843	200	437
VOE 955892	880	200	479
VOE 955894	841	150	431
VOE 955894	860	200	449
VOE 955897	310	100	173
VOE 955897	371	100	231
VOE 955897	371	400	241
VOE 955900	810	100	383
VOE 955900	837	100	425
VOE 955900	860	200	449
VOE 955903	492	200	321
VOE 955903	942	500	735
VOE 955905	810	1000	389
VOE 955918	372	200	251
VOE 955918	372	350	255
VOE 955918	881	100	489
VOE 955919	364	100	201
VOE 955919	371	400	241
VOE 955919	916	6000	709
VOE 955921	235	100	119
VOE 955921	256	200	137
VOE 955921	367	200	211
VOE 955921	492	200	321
VOE 955921	821	300	401
VOE 955921	821	350	405
VOE 955921	836	100	423
VOE 955921	841	150	431
VOE 955921	911	1100	599
VOE 955921	911	5600	605
VOE 955921	914	1500	695
VOE 955921	914	300	657

Part No	Group	Sect	Page	Part No	Group	Sect	Page	Part No	Group	Sect	Page	Part No	Group	Sect	Page	Part No	Group	Sect	Page
VOE 955921	916	6000	711	VOE 955923	716	700	339	VOE 955964	222	200	103	VOE 962689	860	500	455	VOE 968559	371	300	239
VOE 955921	972	1000	739	VOE 955923	775	970	365	VOE 956903	256	300	139	VOE 965175	372	200	251	VOE 968592	263	200	159
VOE 955922	222	400	107	VOE 955923	821	100	395	VOE 957018	235	200	121	VOE 965175	875	100	473	VOE 968725	262	200	155
VOE 955922	256	100	135	VOE 955923	821	200	397	VOE 957019	235	200	121	VOE 965175	881	100	489	VOE 968757	210	300	49
VOE 955922	256	200	137	VOE 955923	827	200	415	VOE 957020	235	200	121	VOE 965175	881	200	491	VOE 968842	221	200	97
VOE 955922	431	400	305	VOE 955923	837	200	427	VOE 957021	235	200	121	VOE 965178	914	510	673	VOE 968842	258	100	141
VOE 955922	492	100	319	VOE 955923	911	1100	599	VOE 959245	263	100	157	VOE 965181	215	100	73	VOE 968893	222	100	99
VOE 955922	492	200	321	VOE 955923	911	300	579	VOE 959265	218	200	93	VOE 965185	860	100	447	VOE 968924	221	100	95
VOE 955922	775	700	353	VOE 955923	911	500	587	VOE 960139	363	200	197	VOE 965185	860	200	449	VOE 969147	363	100	195
VOE 955922	775	950	361	VOE 955923	911	600	593	VOE 960139	836	100	423	VOE 965185	870	400	463	VOE 969147	880	200	479
VOE 955922	775	960	363	VOE 955923	914	500	665	VOE 960139	880	300	483	VOE 965185	881	100	487	VOE 969147	880	300	483
VOE 955922	810	100	383	VOE 955923	914	510	675	VOE 960141	369	300	225	VOE 965186	860	100	447	VOE 969147	880	300	483
VOE 955922	827	300	417	VOE 955923	916	10100	713	VOE 960143	310	100	173	VOE 965186	860	200	449	VOE 969161	372	300	253
VOE 955922	860	200	449	VOE 955923	916	10110	717	VOE 960143	372	350	255	VOE 965187	881	100	489	VOE 969161	372	350	255
VOE 955922	860	300	451	VOE 955923	924	1050	729	VOE 960143	870	400	463	VOE 965189	212	300	63	VOE 969161	398	100	271
VOE 955922	911	1100	599	VOE 955923	942	100	733	VOE 960145	263	100	157	VOE 965190	369	400	229	VOE 969161	398	150	273
VOE 955922	911	300	577	VOE 955925	443	100	317	VOE 960145	369	300	225	VOE 965191	369	300	225	VOE 969161	398	200	275
VOE 955922	911	400	583	VOE 955925	916	10100	713	VOE 960148	369	300	225	VOE 965197	215	100	71	VOE 969161	398	250	277
VOE 955922	911	500	589	VOE 955925	916	10110	717	VOE 960148	371	200	235	VOE 965197	218	200	93	VOE 969161	398	300	279
VOE 955922	911	600	593	VOE 955926	218	100	91	VOE 960148	810	100	383	VOE 965201	364	400	207	VOE 969161	398	400	281
VOE 955922	911	700	595	VOE 955926	261	300	149	VOE 960148	821	300	401	VOE 965576	371	300	239	VOE 969161	398	500	283
VOE 955922	914	200	651	VOE 955926	716	1000	343	VOE 960148	821	350	405	VOE 966786	831	100	421	VOE 969161	398	600	285
VOE 955922	914	2300	703	VOE 955926	716	700	339	VOE 960148	827	200	415	VOE 967343	210	300	49	VOE 969225	222	100	99
VOE 955922	914	500	667	VOE 955926	718	300	345	VOE 960148	841	150	431	VOE 967344	210	300	49	VOE 969225	222	100	99
VOE 955922	914	510	673	VOE 955926	810	100	383	VOE 960148	852	200	445	VOE 967344	215	100	73	VOE 969278	363	100	195
VOE 955922	914	900	685	VOE 955926	810	1000	389	VOE 960148	860	100	447	VOE 967344	215	100	75	VOE 969278	398	100	271
VOE 955922	924	1050	729	VOE 955926	837	100	425	VOE 960148	860	200	449	VOE 967630	914	800	681	VOE 969278	398	150	273
VOE 955923	235	100	119	VOE 955926	860	200	449	VOE 960148	860	200	449	VOE 967747	910	100	511	VOE 969278	398	200	275
VOE 955923	252	100	131	VOE 955926	911	300	577	VOE 960259	234	100	115	VOE 967749	910	100	519	VOE 969278	398	250	277
VOE 955923	256	200	137	VOE 955926	911	500	587	VOE 960259	911	100	571	VOE 967750	910	100	511	VOE 969278	398	300	279
VOE 955923	261	100	145	VOE 955926	911	600	593	VOE 960259	911	100	571	VOE 967786	218	200	93	VOE 969278	398	400	281
VOE 955923	310	100	173	VOE 955926	912	100	607	VOE 960628	251	100	129	VOE 967955	911	600	591	VOE 969278	398	500	283
VOE 955923	387	300	263	VOE 955926	916	10100	713	VOE 960629	222	100	99	VOE 968207	910	100	515	VOE 969278	398	600	285
VOE 955923	431	400	305	VOE 955926	916	10110	717	VOE 960631	212	100	59	VOE 968207	910	100	515	VOE 969278	880	100	477
VOE 955923	443	100	317	VOE 955926	942	100	733	VOE 960632	235	400	125	VOE 968207	910	200	541	VOE 969278	880	200	479
VOE 955923	492	200	321	VOE 955926	942	500	735	VOE 961970	810	150	385	VOE 968553	215	100	71	VOE 969313	222	100	101

NUMERICAL INDEX

RÉPERTOIRE DE NUMÉROS

NUMMERNREGISTER

부품번호 색인

INDICE DE NÚMERO

Catalogue id	Group
20214	**10**
Issue	Page
20009061-F	**769**

VOLVO

PL4608

NUMERICAL INDEX
RÉPERTOIRE DE NUMÉROS
NUMMERNREGISTER

부품번호 색인
INDICE DE NÚMERO

Catalogue id	Group
20214	10
Issue	Page
20009061-F	770

Part No	Group	Sect	Page
VOE 969373	810	1000	389
VOE 969404	367	100	209
VOE 969404	367	210	217
VOE 969404	831	100	421
VOE 969405	386	100	259
VOE 969405	911	5600	605
VOE 969407	369	300	225
VOE 969407	372	200	251
VOE 969407	372	350	255
VOE 969407	398	300	279
VOE 969407	398	400	281
VOE 969407	398	500	283
VOE 969407	398	600	285
VOE 969407	880	100	477
VOE 969407	880	200	479
VOE 969407	881	100	489
VOE 969408	233	100	111
VOE 969408	372	200	251
VOE 969409	333	200	183
VOE 969409	333	200	183
VOE 969420	372	300	253
VOE 969420	372	350	255
VOE 969420	810	150	385
VOE 969420	831	100	419
VOE 969420	872	100	469
VOE 969422	364	100	201
VOE 969422	810	150	385
VOE 969422	843	200	437
VOE 969422	880	100	477
VOE 969423	843	200	437
VOE 969436	836	100	423
VOE 969456	810	200	387
VOE 969473	810	150	385
VOE 969473	831	100	419
VOE 969478	880	100	477
VOE 969478	880	200	479
VOE 969513	269	200	165
VOE 969513	367	200	211
VOE 969513	367	200	211
VOE 969513	367	210	217
VOE 969513	367	210	217
VOE 969513	393	100	269
VOE 969518	363	100	195
VOE 969587	836	100	423
VOE 969587	843	200	437
VOE 969587	870	400	463
VOE 969589	258	200	143
VOE 969591	911	5600	605
VOE 969597	880	400	485
VOE 969737	393	100	269
VOE 969737	881	100	489
VOE 969738	870	400	463
VOE 969841	810	200	387
VOE 969841	810	200	387
VOE 969841	880	400	485
VOE 969842	872	100	469
VOE 969843	881	100	487
VOE 971099	321	100	175
VOE 971309	880	200	479
VOE 971309	880	300	483
VOE 971310	880	200	479
VOE 971319	836	100	423
VOE 971321	836	100	423
VOE 971368	831	100	419
VOE 971368	843	200	437
VOE 971381	831	100	419
VOE 972007	880	100	477
VOE 972079	810	200	387
VOE 972079	831	100	419
VOE 972079	843	200	437
VOE 972079	880	100	477
VOE 972403	880	200	479
VOE 972411	371	300	237
VOE 972412	843	200	437
VOE 972419	810	150	385
VOE 973096	215	100	73
VOE 973523	212	100	59
VOE 973967	263	100	157
VOE 975120	218	200	93
VOE 975122	218	200	93
VOE 975237	363	100	195
VOE 975237	810	150	385
VOE 975237	831	100	419
VOE 975371	217	100	87
VOE 975660	371	300	237
VOE 975664	210	300	49
VOE 975664	262	100	151
VOE 975687	210	300	49
VOE 975687	262	100	151
VOE 975979	235	200	121
VOE 976013	210	300	49
VOE 976013	233	100	111
VOE 976039	222	200	103
VOE 976929	210	300	49
VOE 976929	217	200	89
VOE 976929	222	100	101
VOE 976932	222	300	105
VOE 976945	364	400	207
VOE 976945	386	100	259
VOE 976945	810	200	387
VOE 976945	880	400	485
VOE 977299	210	300	47
VOE 977508	262	100	153
VOE 978129	910	100	535
VOE 978129	910	100	535
VOE 978129	910	100	531
VOE 978129	910	100	513
VOE 978129	910	100	529
VOE 978129	910	100	529
VOE 978129	910	100	513
VOE 978129	910	100	515
VOE 978129	910	100	531
VOE 978129	910	100	513
VOE 978129	910	200	549
VOE 978129	910	200	547
VOE 978129	910	200	539
VOE 978129	910	200	547
VOE 978129	910	200	539
VOE 978129	910	200	549
VOE 978129	910	300	555
VOE 978129	910	300	561
VOE 978129	910	300	563
VOE 978129	911	400	581
VOE 978129	911	410	585
VOE 978129	911	600	593
VOE 978129	914	500	667
VOE 978129	914	510	673
VOE 978129	916	10100	713
VOE 978129	916	10100	715
VOE 978129	916	10110	719
VOE 978129	916	10110	717
VOE 978129	924	1050	729
VOE 978932	235	100	119
VOE 978932	261	100	145
VOE 978932	775	970	365
VOE 978932	821	100	395
VOE 978932	821	100	393
VOE 978932	821	100	393
VOE 978932	821	200	397
VOE 978932	821	200	399
VOE 978932	821	300	401
VOE 978932	821	500	409
VOE 978932	821	600	411
VOE 978932	827	200	415
VOE 978932	837	200	427
VOE 978932	841	200	433
VOE 978932	891	100	493
VOE 978932	891	200	495
VOE 978932	911	1100	599
VOE 978932	911	600	593
VOE 978932	914	500	665
VOE 978932	914	510	675
VOE 978933	256	200	137
VOE 978933	356	100	187
VOE 978933	443	100	317
VOE 978933	821	100	395
VOE 978933	821	200	397
VOE 978933	827	100	413
VOE 978933	911	1100	599
VOE 978933	916	10100	713
VOE 978933	916	10110	717
VOE 978933	924	1050	729
VOE 978933	942	100	733
VOE 978934	256	200	137
VOE 978934	431	400	305
VOE 978934	821	400	407
VOE 978935	827	200	415
VOE 978935	916	10100	713
VOE 978935	916	10110	717
VOE 978935	942	100	733
VOE 978936	715	200	331
VOE 978936	715	500	333
VOE 978936	716	700	339
VOE 978938	218	100	91
VOE 978938	261	300	149
VOE 978938	441	500	311
VOE 978938	715	100	329
VOE 978938	718	300	345

Part No	Group	Sect	Page	Part No	Group	Sect	Page	Part No	Group	Sect	Page	Part No	Group	Sect	Page	Part No	Group	Sect	Page
VOE 978938	810	1000	389	VOE 979947	262	200	155	VOE 983248	914	300	657	VOE 983253	911	500	589	VOE 983497	912	200	611
VOE 978941	916	10100	713	VOE 980102	911	500	587	VOE 983249	916	6000	711	VOE 983254	492	100	319	VOE 983501	912	200	613
VOE 978941	916	10110	717	VOE 980176	214	100	67	VOE 983250	364	400	207	VOE 983255	860	200	449	VOE 983502	367	100	209
VOE 978942	911	500	589	VOE 980465	911	500	589	VOE 983250	492	200	321	VOE 983255	860	300	451	VOE 983502	441	600	315
VOE 978949	441	500	311	VOE 980475	263	100	157	VOE 983250	775	700	353	VOE 983257	911	600	593	VOE 983502	910	100	523
VOE 978949	492	200	321	VOE 980521	810	1000	389	VOE 983250	852	200	445	VOE 983258	914	2300	703	VOE 983502	910	100	521
VOE 978949	775	1200	371	VOE 980755	252	100	131	VOE 983250	911	1100	599	VOE 983260	810	1100	391	VOE 983502	910	100	525
VOE 978949	775	1210	373	VOE 980788	221	100	95	VOE 983250	911	700	595	VOE 983303	367	200	211	VOE 983502	910	100	525
VOE 978949	775	1220	375	VOE 981269	810	150	385	VOE 983251	222	400	107	VOE 983303	371	400	241	VOE 983502	910	100	535
VOE 978949	775	500	351	VOE 981291	910	100	517	VOE 983251	234	100	115	VOE 983303	810	150	385	VOE 983502	910	100	523
VOE 978949	810	1100	391	VOE 981291	910	200	541	VOE 983251	256	100	135	VOE 983303	810	200	387	VOE 983502	910	200	543
VOE 978949	942	500	735	VOE 981291	914	800	679	VOE 983251	431	400	305	VOE 983303	821	200	397	VOE 983502	910	300	553
VOE 978950	775	800	355	VOE 981314	367	210	215	VOE 983251	775	950	361	VOE 983303	821	300	401	VOE 983502	910	300	565
VOE 978950	775	810	357	VOE 981664	235	200	123	VOE 983251	775	960	363	VOE 983303	821	350	405	VOE 983502	910	300	565
VOE 978950	775	820	359	VOE 981735	212	100	59	VOE 983251	827	100	413	VOE 983303	872	100	469	VOE 983502	910	300	555
VOE 978950	810	1100	391	VOE 981735	212	200	61	VOE 983251	911	100	571	VOE 983303	914	2300	703	VOE 983502	910	300	567
VOE 978951	441	100	307	VOE 982508	222	100	99	VOE 983251	911	100	571	VOE 983303	914	2300	703	VOE 983502	910	300	559
VOE 978999	372	300	253	VOE 982508	222	100	99	VOE 983251	911	1100	599	VOE 983303	914	700	677	VOE 983502	910	300	567
VOE 978999	372	350	255	VOE 982508	222	100	99	VOE 983251	911	400	583	VOE 983304	222	400	107	VOE 983502	910	300	561
VOE 979019	371	100	231	VOE 982509	210	300	49	VOE 983251	911	700	595	VOE 983304	252	100	131	VOE 983502	910	300	565
VOE 979019	716	700	339	VOE 982509	217	100	87	VOE 983251	914	200	651	VOE 983304	369	300	225	VOE 983502	910	300	553
VOE 979020	911	400	583	VOE 982509	217	100	87	VOE 983251	914	2300	703	VOE 983304	821	300	401	VOE 983502	910	300	555
VOE 979020	911	600	593	VOE 982509	217	200	89	VOE 983251	914	500	667	VOE 983304	821	350	405	VOE 983502	910	300	557
VOE 979020	911	700	595	VOE 983241	492	200	321	VOE 983251	914	510	673	VOE 983333	222	100	99	VOE 983502	910	300	567
VOE 979021	810	100	383	VOE 983241	821	100	393	VOE 983251	914	900	685	VOE 983342	212	300	63	VOE 983502	910	300	557
VOE 979021	810	1100	391	VOE 983241	841	150	431	VOE 983252	256	200	137	VOE 983373	810	1000	389	VOE 983502	910	300	567
VOE 979021	837	100	425	VOE 983242	256	200	137	VOE 983252	364	400	207	VOE 983375	492	100	319	VOE 983502	911	300	575
VOE 979021	911	500	589	VOE 983243	821	200	397	VOE 983252	369	300	225	VOE 983375	810	100	383	VOE 983502	911	5600	605
VOE 979022	775	950	361	VOE 983243	821	300	401	VOE 983252	827	200	415	VOE 983472	371	300	237	VOE 983502	912	200	609
VOE 979022	775	960	363	VOE 983243	821	350	405	VOE 983252	841	100	429	VOE 983493	441	600	313	VOE 983502	912	300	617
VOE 979022	775	970	365	VOE 983243	911	1100	599	VOE 983252	911	500	589	VOE 983494	372	350	255	VOE 983502	912	400	619
VOE 979022	810	1000	389	VOE 983243	972	1000	739	VOE 983252	911	600	593	VOE 983495	912	200	609	VOE 983502	914	2300	701
VOE 979022	913	200	633	VOE 983244	367	200	211	VOE 983252	911	700	595	VOE 983495	912	500	623	VOE 983502	914	2350	705
VOE 979151	810	150	385	VOE 983244	827	200	415	VOE 983253	810	100	383	VOE 983495	914	400	663	VOE 983502	914	300	657
VOE 979935	321	100	175	VOE 983245	235	100	119	VOE 983253	810	150	385	VOE 983497	234	100	115	VOE 983502	914	300	657
VOE 979947	262	100	151	VOE 983247	911	5600	605	VOE 983253	911	400	583	VOE 983497	911	100	571	VOE 983502	914	400	663

NUMERICAL INDEX
RÉPERTOIRE DE NUMÉROS
NUMMERNREGISTER

부품번호 색인
INDICE DE NÚMERO

Catalogue id	Group
20214	**10**
Issue	Page
20009061-F	**771**

VOLVO

PL4608

NUMERICAL INDEX
RÉPERTOIRE DE NUMÉROS
NUMMERNREGISTER

부품번호 색인
INDICE DE NÚMERO

Catalogue id	Group
20214	10
Issue	Page
20009061-F	772

Part No	Group	Sect	Page
VOE 983502	914	500	667
VOE 983502	914	500	667
VOE 983502	914	510	673
VOE 983502	914	900	685
VOE 983502	916	6000	709
VOE 983503	441	600	313
VOE 983505	910	100	531
VOE 983505	910	100	523
VOE 983505	910	300	555
VOE 983505	910	300	557
VOE 983505	910	300	553
VOE 983505	910	300	557
VOE 983505	910	300	559
VOE 983505	912	200	609
VOE 983505	912	300	615
VOE 983505	914	100	645
VOE 983505	914	200	651
VOE 983505	914	2100	699
VOE 983505	914	2300	701
VOE 983505	914	2350	705
VOE 983505	914	300	655
VOE 983505	914	400	663
VOE 983505	914	500	667
VOE 983505	914	510	673
VOE 983505	916	6000	709
VOE 983506	912	200	613
VOE 983507	912	200	609
VOE 983509	441	600	313
VOE 983509	912	200	609
VOE 983509	914	1100	687
VOE 983509	914	1200	691
VOE 983509	914	1600	697
VOE 983509	916	6000	711
VOE 983510	912	200	609
VOE 983510	912	500	625
VOE 983511	912	200	613
VOE 983519	914	500	667
VOE 983519	914	510	673
VOE 983523	912	200	613
VOE 983524	910	300	559
VOE 983524	911	300	575
VOE 983524	911	400	581
VOE 983524	914	500	667
VOE 983524	914	510	673
VOE 983524	924	1050	729
VOE 983526	441	600	315
VOE 983526	912	200	613
VOE 983527	910	100	531
VOE 983527	911	400	581
VOE 983527	911	410	585
VOE 983527	911	600	593
VOE 983527	912	200	609
VOE 983527	912	500	623
VOE 983528	912	1500	627
VOE 983528	912	1510	629
VOE 983528	912	200	613
VOE 983529	912	200	609
VOE 983529	912	200	609
VOE 983529	912	400	619
VOE 983532	912	200	609
VOE 983532	912	200	609
VOE 983532	912	400	619
VOE 983532	912	500	623
VOE 983585	223	100	109
VOE 983715	333	200	183
VOE 984064	387	300	263
VOE 984064	387	350	265
VOE 984064	831	100	419
VOE 984064	852	100	443
VOE 984064	881	100	489
VOE 984064	911	5600	605
VOE 984065	914	1500	695
VOE 984078	914	700	677
VOE 984082	492	200	321
VOE 984082	924	1050	729
VOE 984088	441	500	311
VOE 984088	492	200	321
VOE 984089	911	500	587
VOE 984090	911	500	587
VOE 984091	911	300	577
VOE 984135	443	100	317
VOE 984135	911	300	575
VOE 984135	911	300	575
VOE 984135	911	400	583
VOE 984135	911	410	585
VOE 984135	916	10100	713
VOE 984135	916	10110	717
VOE 984136	911	600	593
VOE 984137	911	600	593
VOE 984140	911	600	593
VOE 984348	914	1500	695
VOE 984353	387	300	263
VOE 984355	911	500	587
VOE 984358	916	10100	715
VOE 984358	916	10110	719
VOE 984359	911	400	583
VOE 984359	916	10100	713
VOE 984359	916	10110	717
VOE 984359	916	900	707
VOE 984364	913	100	631
VOE 984758	263	100	157
VOE 990246	443	100	317
VOE 990392	821	100	395
VOE 990518	810	1100	391
VOE 990521	775	970	365
VOE 990522	443	100	317
VOE 990522	775	700	353
VOE 990546	913	300	643
VOE 990547	913	300	643
VOE 990557	234	100	115
VOE 990557	910	200	543
VOE 990557	910	200	549
VOE 990557	910	300	557
VOE 990557	910	300	559
VOE 990557	911	100	571
VOE 990557	911	600	591
VOE 990557	912	200	609
VOE 990557	912	300	615
VOE 990557	914	100	645
VOE 990557	914	300	657
VOE 990557	914	500	667
VOE 990557	914	510	673
VOE 990557	924	1050	729
VOE 990569	431	300	301
VOE 990582	441	600	315
VOE 990585	912	200	611
VOE 990594	775	800	355
VOE 990594	775	810	357
VOE 990604	443	100	317
VOE 990606	912	200	609
VOE 990606	912	400	619
VOE 990608	911	600	593
VOE 990608	914	500	667
VOE 990608	914	510	673
VOE 990610	911	100	571
VOE 990620	912	300	615
VOE 990647	443	100	317
VOE 990678	775	1000	367
VOE 990678	775	1010	369
VOE 990709	810	100	383
VOE 990709	912	100	607
VOE 990736	910	100	517
VOE 990736	910	100	525
VOE 990736	910	100	519
VOE 990736	910	100	525
VOE 990736	910	100	531
VOE 990736	910	100	533
VOE 990736	910	100	521
VOE 990736	910	100	525
VOE 990736	910	100	531
VOE 990736	910	100	521
VOE 990736	910	100	511
VOE 990736	910	100	515
VOE 990736	910	100	517
VOE 990736	910	100	531
VOE 990736	910	100	511
VOE 990736	910	100	517
VOE 990736	910	100	527
VOE 990736	910	100	529
VOE 990736	910	100	523
VOE 990736	910	100	525
VOE 990736	910	100	525
VOE 990736	910	100	523
VOE 990736	910	100	527
VOE 990736	910	100	525
VOE 990736	910	100	523
VOE 990736	910	100	531
VOE 990736	910	100	535
VOE 990736	910	100	525
VOE 990736	910	100	525
VOE 990736	910	100	527
VOE 990736	910	100	523
VOE 990736	910	100	533
VOE 990736	910	100	515
VOE 990736	910	100	529
VOE 990736	910	100	523
VOE 990736	910	100	511
VOE 990736	910	200	545

Part No	Group	Sect	Page
VOE 990736	910	200	541
VOE 990736	910	200	545
VOE 990736	910	200	545
VOE 990736	910	200	539
VOE 990736	910	200	547
VOE 990736	910	200	543
VOE 990736	910	200	547
VOE 990736	910	200	545
VOE 990736	910	200	545
VOE 990736	910	200	543
VOE 990736	910	200	543
VOE 990736	910	200	543
VOE 990736	910	200	549
VOE 990736	910	300	561
VOE 990736	910	300	567
VOE 990736	910	300	567
VOE 990736	910	300	565
VOE 990736	910	300	561
VOE 990736	910	300	555
VOE 990736	910	300	567
VOE 990736	910	300	557
VOE 990736	910	300	557
VOE 990736	910	300	565
VOE 990736	910	300	563
VOE 990736	910	300	557
VOE 990736	910	300	555
VOE 990736	910	300	565
VOE 990736	910	300	559
VOE 990736	910	300	555
VOE 990736	910	300	553
VOE 990736	910	300	567
VOE 990736	910	300	567
VOE 990736	910	300	553
VOE 990736	910	300	561
VOE 990736	910	300	559
VOE 990736	910	300	553
VOE 990736	910	300	563
VOE 990736	910	300	563
VOE 990736	910	300	565
VOE 990736	910	300	563
VOE 990736	910	300	557
VOE 990736	910	300	563
VOE 990736	910	300	553
VOE 990736	910	300	555
VOE 990736	910	300	557
VOE 990736	910	300	559
VOE 990736	910	300	563
VOE 990736	910	300	555
VOE 990736	910	300	565
VOE 990736	910	300	565
VOE 990736	911	300	577
VOE 990736	911	500	587
VOE 990736	911	5600	605
VOE 990736	911	600	591
VOE 990736	914	2300	703
VOE 990736	914	2350	705
VOE 990736	914	300	657
VOE 990736	914	400	663
VOE 990736	914	500	667
VOE 990736	914	510	673
VOE 990736	916	10100	715
VOE 990736	916	10100	715
VOE 990736	916	10100	715
VOE 990736	916	10110	719
VOE 990736	916	10110	719
VOE 990736	916	10110	719
VOE 990736	916	6000	709
VOE 990737	910	100	521
VOE 990737	910	100	525
VOE 990737	910	100	521
VOE 990737	910	100	535
VOE 990737	910	100	511
VOE 990737	910	100	537
VOE 990737	910	100	517
VOE 990737	910	100	523
VOE 990737	910	100	529
VOE 990737	910	100	527
VOE 990737	910	100	519
VOE 990737	910	100	519
VOE 990737	910	100	535
VOE 990737	910	100	535
VOE 990737	910	100	511
VOE 990737	910	100	529
VOE 990737	910	100	533
VOE 990737	910	100	519
VOE 990737	910	100	523
VOE 990737	910	100	515
VOE 990737	910	100	515
VOE 990737	910	100	535
VOE 990737	910	100	511
VOE 990737	910	100	533
VOE 990737	910	100	527
VOE 990737	910	100	517
VOE 990737	910	200	539
VOE 990737	910	200	547
VOE 990737	910	200	545
VOE 990737	910	200	545
VOE 990737	910	200	547
VOE 990737	910	200	541
VOE 990737	910	200	539
VOE 990737	910	200	543
VOE 990737	910	200	547
VOE 990737	910	200	545
VOE 990737	910	300	553
VOE 990737	910	300	557
VOE 990737	910	300	559
VOE 990737	910	300	563
VOE 990737	910	300	563
VOE 990737	910	300	563
VOE 990737	910	300	561
VOE 990737	910	300	565
VOE 990737	910	300	557
VOE 990737	910	300	557
VOE 990737	910	300	559
VOE 990737	910	300	565
VOE 990737	910	300	561
VOE 990737	910	300	559
VOE 990737	910	300	555
VOE 990737	910	300	559
VOE 990737	910	300	569
VOE 990737	910	300	565
VOE 990737	910	300	563
VOE 990737	910	300	563
VOE 990737	910	300	561
VOE 990737	911	500	587
VOE 990737	914	100	645
VOE 990737	914	200	651
VOE 990737	914	2100	699
VOE 990737	914	2300	703
VOE 990737	914	300	657
VOE 990737	914	400	663
VOE 990738	910	100	519
VOE 990738	910	100	533
VOE 990738	910	100	527
VOE 990738	910	100	531
VOE 990738	910	100	513
VOE 990738	910	100	515
VOE 990738	910	100	533
VOE 990738	910	100	519
VOE 990738	910	100	535
VOE 990738	910	100	523
VOE 990738	910	100	515
VOE 990738	910	100	519
VOE 990738	910	100	521
VOE 990738	910	100	517
VOE 990738	910	100	533
VOE 990738	910	100	517
VOE 990738	910	100	529
VOE 990738	910	100	511
VOE 990738	910	100	513
VOE 990738	910	100	523
VOE 990738	910	100	535
VOE 990738	910	100	533
VOE 990738	910	100	511
VOE 990738	910	100	523
VOE 990738	910	100	525
VOE 990738	910	200	541
VOE 990738	910	200	549
VOE 990738	910	200	547
VOE 990738	910	200	545
VOE 990738	910	200	539
VOE 990738	910	200	539
VOE 990738	910	200	541
VOE 990738	910	200	549
VOE 990738	910	200	539
VOE 990738	910	200	545

NUMERICAL INDEX
RÉPERTOIRE DE NUMÉROS
NUMMERNREGISTER

부품번호 색인
INDICE DE NÚMERO

Catalogue id	Group
20214	**10**
Issue	Page
20009061-F	**773**

VOLVO

PL4608

NUMERICAL INDEX
RÉPERTOIRE DE NUMÉROS
NUMMERNREGISTER

부품번호 색인
INDICE DE NÚMERO

Part No	Group	Sect	Page
VOE 990738	910	200	543
VOE 990738	910	200	543
VOE 990738	910	300	559
VOE 990738	910	300	561
VOE 990738	910	300	559
VOE 990738	910	300	555
VOE 990738	910	300	563
VOE 990738	910	300	563
VOE 990738	910	300	561
VOE 990738	910	300	559
VOE 990738	910	300	557
VOE 990738	910	300	559
VOE 990738	910	300	559
VOE 990738	910	300	565
VOE 990738	910	300	561
VOE 990738	910	300	553
VOE 990738	910	300	553
VOE 990738	910	300	567
VOE 990738	910	300	563
VOE 990738	910	300	563
VOE 990738	910	300	553
VOE 990738	910	300	561
VOE 990738	911	500	587
VOE 990738	911	5600	603
VOE 990738	911	700	595
VOE 990738	913	300	643
VOE 990738	914	100	645
VOE 990738	914	300	657
VOE 990738	914	500	667
VOE 990738	914	510	673
VOE 990738	924	1050	729
VOE 990739	910	100	513
VOE 990739	910	100	529
VOE 990739	910	100	511
VOE 990739	910	100	521
VOE 990739	910	100	513
VOE 990739	910	100	533
VOE 990739	910	100	529
VOE 990739	910	100	511
VOE 990739	910	100	535
VOE 990739	910	100	519
VOE 990739	910	200	549
VOE 990739	910	200	539
VOE 990739	910	200	547
VOE 990739	910	200	547
VOE 990739	910	200	541
VOE 990739	910	200	541
VOE 990739	910	200	545
VOE 990739	910	300	561
VOE 990739	910	300	563
VOE 990740	910	100	513
VOE 990740	910	100	535
VOE 990740	910	100	527
VOE 990740	910	100	519
VOE 990740	910	100	529
VOE 990740	910	100	525
VOE 990740	910	100	531
VOE 990740	910	100	531
VOE 990740	910	100	527
VOE 990740	910	100	521
VOE 990740	910	100	519
VOE 990740	910	100	533
VOE 990740	910	100	519
VOE 990740	910	100	517
VOE 990740	910	100	521
VOE 990740	910	100	533
VOE 990740	910	100	515
VOE 990740	910	100	527
VOE 990740	910	100	527
VOE 990740	910	100	517
VOE 990740	910	100	521
VOE 990740	910	100	515
VOE 990740	910	100	535
VOE 990740	910	200	541
VOE 990740	910	200	541
VOE 990740	910	200	543
VOE 990740	910	200	541
VOE 990740	910	200	541
VOE 990740	910	200	547
VOE 990740	910	200	543
VOE 990740	910	200	541
VOE 990740	910	200	547
VOE 990740	910	200	549
VOE 990740	910	300	563
VOE 990740	910	300	557
VOE 990740	910	300	563
VOE 990740	910	300	561
VOE 990740	910	300	561
VOE 990740	910	300	555
VOE 990740	910	300	565
VOE 990740	910	300	561
VOE 990740	910	300	559
VOE 990740	910	300	559
VOE 990740	910	300	553
VOE 990740	911	300	577
VOE 990740	911	400	581
VOE 990740	914	500	667
VOE 990740	914	510	673
VOE 990740	916	10100	713
VOE 990740	916	10110	717
VOE 990756	924	1050	729
VOE 990830	211	200	55
VOE 990831	211	100	53
VOE 990831	262	100	153
VOE 991046	235	200	121
VOE 991048	235	200	121
VOE 991048	235	200	121
VOE 991625	827	100	413
VOE 991637	369	300	225
VOE 991639	911	700	595
VOE 991641	911	400	583
VOE 991644	942	500	735
VOE 991647	912	100	607
VOE 991654	369	300	225
VOE 992037	367	200	211
VOE 992037	367	200	211
VOE 992037	367	210	217
VOE 992037	367	210	215
VOE 992038	914	900	685
VOE 992040	914	300	657
VOE 992045	715	100	329
VOE 992045	810	1100	391
VOE 992045	911	500	589
VOE 992047	775	970	365
VOE 992047	810	1100	391
VOE 992047	913	100	631
VOE 992051	716	700	341
VOE 992055	810	1100	391
VOE 992059	218	100	91
VOE 992397	387	400	267
VOE 992520	363	100	195
VOE 992521	363	100	195
VOE 992563	870	100	459
VOE 992567	716	700	339
VOE 992570	911	500	587
VOE 992576	911	400	583
VOE 992577	911	600	593
VOE 992578	810	1100	391
VOE 992587	443	100	317
VOE 992587	911	600	593
VOE 992983	775	1210	373
VOE 992996	718	300	345
VOE 993013	492	100	319
VOE 993013	716	700	341
VOE 993018	716	700	341
VOE 993031	911	300	575
VOE 993038	911	1100	599
VOE 993107	367	300	219
VOE 993130	369	300	225
VOE 993131	911	5600	605
VOE 993168	911	300	575
VOE 993210	716	700	339
VOE 993235	222	100	99
VOE 993319	910	100	527
VOE 993319	910	100	529
VOE 993319	910	100	511
VOE 993319	910	100	529
VOE 993319	910	100	527
VOE 993319	910	200	547
VOE 993319	910	200	539
VOE 993319	910	200	539
VOE 993319	910	200	543
VOE 993319	910	300	555
VOE 993319	910	300	553
VOE 993319	910	300	567
VOE 993319	916	10100	715
VOE 993319	916	10110	719
VOE 993320	910	100	527
VOE 993320	910	100	525
VOE 993320	910	100	517
VOE 993320	910	100	527
VOE 993320	910	100	517
VOE 993320	910	100	523
VOE 993320	910	100	521
VOE 993320	910	100	525
VOE 993320	910	100	515
VOE 993320	910	100	517
VOE 993320	910	100	511
VOE 993320	910	100	523
VOE 993320	910	100	523

Part No	Group	Sect	Page
VOE 993320	910	100	517
VOE 993320	910	100	515
VOE 993320	910	100	519
VOE 993320	910	100	531
VOE 993320	910	100	523
VOE 993320	910	100	515
VOE 993320	910	100	523
VOE 993320	910	100	527
VOE 993320	910	100	511
VOE 993320	910	100	523
VOE 993320	910	100	529
VOE 993320	910	200	539
VOE 993320	910	200	543
VOE 993320	910	200	543
VOE 993320	910	200	547
VOE 993320	910	200	541
VOE 993320	910	200	549
VOE 993320	910	200	545
VOE 993320	910	200	549
VOE 993320	910	200	539
VOE 993320	910	200	549
VOE 993320	910	300	567
VOE 993320	910	300	567
VOE 993320	910	300	555
VOE 993320	910	300	567
VOE 993320	910	300	567
VOE 993320	910	300	557
VOE 993320	910	300	565
VOE 993320	910	300	567
VOE 993320	910	300	559
VOE 993320	910	300	553
VOE 993320	910	300	569
VOE 993320	910	300	569
VOE 993320	910	300	565
VOE 993320	910	300	565
VOE 993320	910	300	565
VOE 993320	910	300	553
VOE 993320	910	300	555
VOE 993320	910	300	555
VOE 993320	910	300	553
VOE 993320	911	5600	603
VOE 993320	914	2300	701
VOE 993320	916	10100	715
VOE 993320	916	10100	715
VOE 993320	916	10110	719
VOE 993320	916	10110	719
VOE 993321	910	100	531
VOE 993321	910	100	527
VOE 993321	910	100	513
VOE 993321	910	100	531
VOE 993321	910	100	529
VOE 993321	910	100	517
VOE 993321	910	100	531
VOE 993321	910	100	513
VOE 993321	910	100	517
VOE 993321	910	100	527
VOE 993321	910	100	527
VOE 993321	910	100	535
VOE 993321	910	100	525
VOE 993321	910	100	523
VOE 993321	910	100	513
VOE 993321	910	100	521
VOE 993321	910	100	529
VOE 993321	910	100	511
VOE 993321	910	100	511
VOE 993321	910	100	513
VOE 993321	910	200	547
VOE 993321	910	200	541
VOE 993321	910	200	541
VOE 993321	910	200	551
VOE 993321	910	200	549
VOE 993321	910	200	539
VOE 993321	910	200	547
VOE 993321	910	200	541
VOE 993321	910	200	547
VOE 993321	910	200	549
VOE 993321	910	300	567
VOE 993321	910	300	557
VOE 993321	910	300	553
VOE 993322	910	100	513
VOE 993322	910	100	535
VOE 993322	910	100	513
VOE 993322	910	100	533
VOE 993322	910	100	519
VOE 993322	910	100	513
VOE 993322	910	100	527
VOE 993322	910	100	511
VOE 993322	910	200	539
VOE 993322	910	200	549
VOE 993322	910	200	543
VOE 993322	910	200	541
VOE 993322	910	200	541
VOE 993322	910	200	549
VOE 993322	910	200	545
VOE 993322	910	300	557
VOE 993322	910	300	553
VOE 993322	910	300	555
VOE 993322	910	300	559
VOE 993322	910	300	559
VOE 993323	910	100	513
VOE 993323	910	100	533
VOE 993323	910	100	529
VOE 993323	910	100	511
VOE 993323	910	100	515
VOE 993323	910	100	513
VOE 993323	910	100	531
VOE 993323	910	100	531
VOE 993323	910	100	517
VOE 993323	910	100	519
VOE 993323	910	100	531
VOE 993323	910	200	539
VOE 993323	910	200	545
VOE 993323	910	200	539
VOE 993323	910	200	539
VOE 993323	910	200	541
VOE 993323	910	200	547
VOE 993323	910	200	547
VOE 993323	910	300	561
VOE 993323	910	300	555
VOE 993324	910	100	531
VOE 993324	910	100	517
VOE 993324	910	100	519
VOE 993324	910	100	533
VOE 993324	910	100	513
VOE 993324	910	100	533
VOE 993324	910	100	529
VOE 993324	910	100	515
VOE 993324	910	100	515
VOE 993324	910	100	515
VOE 993324	910	100	515
VOE 993324	910	100	513
VOE 993324	910	100	529
VOE 993324	910	200	543
VOE 993324	910	200	541
VOE 993324	910	200	539
VOE 993324	910	200	549
VOE 993324	910	200	547
VOE 993324	910	200	549
VOE 993324	910	300	555
VOE 993324	910	300	557
VOE 993324	910	300	559
VOE 993324	916	10100	715
VOE 993324	916	10100	713
VOE 993324	916	10110	717
VOE 993324	916	10110	719
VOE 993326	912	200	609
VOE 993326	912	500	625
VOE 993327	911	500	587
VOE 993423	810	1000	389
VOE 993835	821	100	393
VOE 993868	371	400	241
VOE 993868	914	900	685
VOE 993941	916	10100	715
VOE 993941	916	10110	719
VOE 993960	212	300	63
VOE 994122	912	400	619
VOE 994561	212	300	63
VOE 994662	914	2300	703
VOE 995016	775	820	359
VOE 996661	916	10100	715
VOE 996661	916	10110	719