RUTHZIL TRATOR COMERCIAL DE PEÇAS LTDA 11 97083-6812 ROLANDO

HYDRAULIC EXCAVATOR

HYUNDAI

R 210LC-7 2002

FOREWORD

This parts manual shows the components of R210LC-7 series Excavators. If parts of the machines are different each other, the following indication is described on the group name of the parts list.

This parts manual contains the most recent information available at the time of printing and is subject to change without notice. It is recommended that customers contact HYUNDAI after-service center or dealer for information on the latest revision.

In this parts manual, the word, LH means operator's left side when a person seats on operator's seat, and the opposite side is RH.

1. HOW TO USE THIS PARTS MANUAL

- ITEM : Item No. shows the reference No. on the machine illustration.
- PART NO. : Part No. consists of a letter of the alphabet and numericals, or numericals only.
- IS : It is the abbreviation of Issue No. for engineering change.
- DESCRIPTION : Description tells name of the part and specification.
  Dot(·) is put in front of the name of an assembly component and the item is entered next to the assembly, if a part marked with dot(·) is an assembly, its component is marked with two dots(· ·).
- QTY : Indicates quantity used per machine.
- SERIAL NO. : Applicable machine serial No. for the part is shown in this column.
  ex) - # 1020 ; This meaning is before machine serial No. 1020.
  # 1021 - ; This meaning is after machine serial No. 1021.
- ITC : ITC shows the interchangeability between the **old** and **new** parts.
  A(Old ⇄ New) ; Parts **old** and **new** are mutually interchangealbe.
  B(Old ⇇ New) ; Parts **new** can be substituted for parts **old**.
  C(Old ⇉ New) ; Parts **old** can be substituted for parts **new**.
  D(Old ⇏ New) ; There is no interchangeablity between the **old** and **new** parts.
- REMARK : Remark presents reference page or information.
- CODES : The codes and symbols specified in the Item No. column represent the following.
  * : Not shown in the illustration.
  K : Kit components. For kit components, please refer to the service kit No.
  S : Sub assembly components. For sub assembly components, please refer to the service assembly No.
  N : Not availability.

2. HOW TO ORDER PARTS

When ordering parts, please specify the following description as shown.

No.	Classification	Example	Remark
1	Model of machine	R210LC-7	Shown on PIN plate located below in the right of the operator's cab.
2	Machine serial No.	N601HC10001	
3	Part No. + Issue	11N6-00021	Ordering parts
4	Description	BRACKET-FRONT	
5	Q'ty	1	Ordering Quantity
6	Purchaser's name & address	-	-

3. ABBREVIATIONS

A/CYL	Adjust cylinder	INJ	Injector
ACC	Accessory	INT	Intake
ACTR	Actuator	L/GAUGE	Level gauge
ADJ	Adjuster	L/O	Lubrication oil
AR	As required	LH	Left hand
ASSY	Assembly	LUB	Lubrication
ATT, ATTACH	Attachment	LVR	Lever
B/BOX	Battery box	MANI	Manifold
BRKT	Bracket	MCV	Main control valve
BWD	Backward	MTG	Mounting
C/HEAD	Cylinder head	O/COOLER	Oil cooler
CLUT	Clutch	O/DRAIN	Oil drain
CMPR	Compressor, compression	O/FILTER	Oil filter
CNTL	Control	OPT	Option
CON	Conditioner	O/S	Over size
CONN	Connection	P/ROD	Push rod
CVR	Cover	R/LEVER	Rocker lever
CWT	Counterweight	RAD	Radiator
CYL	Cylinder	RCV	Remote control lever
DIFF	Differential	R/COMB	Rear combination
E/GASKET	Engine gasket	RECT	Rectangular
E/HOOD	Engine hood	RH	Right hand
ELE	Electric	RR	Rear
EMER	Emergency	SFT	Shaft
ENG	Engine	S/SELECTOR	Solenoid selector
EXT	Exhaust	STD	Standard
EVAP	Evaporator	SW	Switch
F/TANK	Fuel tank	T/M	Transmission
FR, FRT	Front	THICK	Thickness
FWD	Forward	TURBO	Turbocharger
G/HOUSING	Gear housing	U/S	Under size
G/TRAIN	Gear train	VLV	Valve
H/TANK	Hydraulic oil tank	W/MANIFOLD	Water manifold
HYD	Hydraulic	W/PUMP	Water pump
HEX	Hexagon	WA	Weld assembly
HSG	Housing	W/HUB	Wheel hub

CONTENTS

목 차

1 . ENGINE SYSTEM

엔진 장치

ENGINE MOUNTING(-#1000) 엔진 장착 ---- 1010
ENGINE MOUNTING(#1001-) 엔진 장착 ---- 1015
ENGINE CONTROL SYSTEM(-#1000) 엔진 컨트롤 장치 ---- 1020
ENGINE CONTROL SYSTEM(#1001-) CABOS 엔진 컨트롤 장치 ---- 1025
AIR INTAKE SYSTEM(-#1000) 흡기 장치 ---- 1030
AIR INTAKE SYSTEM(#1001-) 흡기 장치 ---- 1035
EXHAUST SYSTEM(-#1000) 배기 장치 ---- 1040
EXHAUST SYSTEM(#1001-) 배기 장치 ---- 1045
COOLING SYSTEM(-#1000) 냉각 장치 ---- 1050
COOLING SYSTEM(#1001-) 냉각 장치 ---- 1055
RADIATOR ASSY(-#1000) 라디에터 ---- 1060
RADIATOR ASSY(#1001-) 라디에터 ---- 1065
FUEL SYSTEM(-#1000) 연료 장치 ---- 1070
FUEL SYSTEM(#1001-) 연료 장치 ---- 1075
FUEL TANK 연료 탱크 ---- 1080
AIRCON & HEATER MOUNTING(-#1000) 에어콘 및 히터 장착 ---- 1100
AIRCON & HEATER MOUNTING(#1001-) 에어콘 및 히터 장착 ---- 1105
AIRCON & HEATER UNIT(-#3898) 에어콘 및 히터 유니트 ---- 1110
AIRCON & HEATER UNIT(#3899-) 에어콘 및 히터 유니트 ---- 1111
AIR CONDITIONER MOUNTING(-#1000) 에어콘 장착 ---- 1120
AIR CONDITIONER MOUNTING(#1001-) 에어콘 장착 ---- 1125
AIR CONDITIONER UNIT(-#1613) 에어콘 유니트 ---- 1130
AIR CONDITIONER UNIT(#1614-) 에어콘 유니트 ---- 1131
HEATER MOUNTING(-#1000) 히터 장착 ---- 1140
HEATER MOUNTING(#1001-) 히터 장착 ---- 1145
HEATER UNIT(-#3898) 히터 유니트 ---- 1150
HEATER UNIT(#3899-) 히터 유니트 ---- 1151
AIRCON & HEATER MOUNTING(AUTO) 에어콘 및 히터 장착(자동) ---- 1160
AIRCON & HEATER UNIT-FATC 에어콘 및 히터 유니트(자동) ---- 1170
PRE HEATING GROUP(#0494-) 프리 히팅 그룹 ---- 1200

2 . ELECTRIC SYSTEM

전기 장치

RH ELECTRIC 우측 전기장치 ---- 2010

LH ELECTRIC	좌측 전기장치 ---------- 2020
BOOM ELECTRIC	붐 전기장치 ---------- 2030
BOOM ELECTRIC(#3559-, LOG LOADER)	붐 전기장치 ---------- 2035
ENGINE ELECTRIC(-#1000)	엔진 전기장치 ---------- 2040
ENGINE ELECTRIC(#1001-)	엔진 전기장치 ---------- 2045
ELECTRIC BOX	전기 박스 ---------- 2050
CAB ELECTRIC 1	운전실 전기장치 ---------- 2060
CAB ELECTRIC 2(-#0227)	운전실 전기장치 ---------- 2070
CLUSTER	클러스터 ---------- 2071
CAB ELECTRIC 2(#0228-)	운전실 전기장치 ---------- 2072
CAB ELECTRIC 3	운전실 전기장치 ---------- 2080
FUEL FILLER PUMP	연료 펌프 ---------- 2090
FUSE BOX	퓨즈 박스 ---------- 2100
GROMMET GROUP	그로메트 그룹 ---------- 2110

3 . HYDRAULIC SYSTEM

유압 장치

PUMP MOUNTING(-#1000)	펌프 장착 ---------- 3010
PUMP MOUNTING(#1001-)	펌프 장착 ---------- 3015
HYDRAULIC TANK	유압 탱크 ---------- 3020
UPPER HYDRAULIC PIPING(BASE, -#1000)	상부 유압 배관 ---------- 3100
UPPER HYDRAULIC PIPING(BASE, #1001-)	상부 유압 배관 ---------- 3105
UPPER HYDRAULIC PIPING(ATTACH)	상부 유압 배관 ---------- 3110
UPPER HYDRAULIC PIPING(TRAVEL)	상부 유압 배관 ---------- 3120
PILOT HYDRAULIC PIPING(CONTROL 1)	파일럿 유압 배관 ---------- 3200
PILOT HYDRAULIC PIPING(CONTROL 2)	파일럿 유압 배관 ---------- 3210
PILOT HYDRAULIC PIPING(CONTROL 3)	파일럿 유압 배관 ---------- 3220
PILOT HYDRAULIC PIPING(BASE 1, -#1204)	파일럿 유압 배관 ---------- 3230
PILOT HYDRAULIC PIPING(BASE 1, #1205-)	파일럿 유압 배관 ---------- 3235
PILOT HYDRAULIC PIPING(BASE 2)	파일럿 유압 배관 ---------- 3240
PILOT HYDRAULIC PIPING(BASE 3)	파일럿 유압 배관 ---------- 3250
TRAVEL HYDRAULIC PIPING	주행 유압 배관 ---------- 3300
TRAVEL HYD PIPING(HIGH WALKER, #0143-)	주행 유압 배관 ---------- 3310
TRAVEL HYD PIPING(R210-7)	주행 유압 배관 ---------- 3320
BOOM HYDRAULIC PIPING(5.68M, STD)	붐 유압 배관 ---------- 3400
BOOM HYDRAULIC PIPING(#0055-,LONG REACH)	붐 유압 배관 ---------- 3405
BOOM HYDRAULIC PIPING(#3559-,LOG LOADER)	붐 유압 배관 ---------- 3407
BOOM GREASE LUB SYSTEM(5.68M, STD)	붐 주유 장치 ---------- 3410
BOOM GREASE LUB SYSTEM(#0055-,L/REACH)	붐 주유 장치 ---------- 3415

BOOM GREASE LUB SYSTEM(#3559-,L/LOADER)	붐 주유 장치 ---- 3417
BOOM SAFETY LOCK SYSTEM(-#0144)	붐 안전 잠금장치 ---- 3420
BOOM SAFETY LOCK VALVE(-#0144)	붐 안전 잠금 밸브 ---- 3430
BOOM SAFETY LOCK SYSTEM(#0145-)	붐 안전 잠금장치 ---- 3440
QUICK CLAMP PIPING(#1267-)	퀵 클램프 배관 ---- 3450
QUICK CLAMP ASSY(#1267-)	퀵 클램프 ---- 3455
QUICK CLAMP CYLINDER(#1267-)	퀵 클램프 실린더 ---- 3456
QUICK CLAMP ASSY(#4345-)	퀵 클램프 ---- 3457
ARM HYDRAULIC PIPING	암 유압 배관 ---- 3500
ARM HYDRAULIC PIPING(#0055-, LONG REACH)	암 유압 배관 ---- 3505
ARM HYDRAULIC PIPING(#3559-, L/LOADER)	암 유압 배관 ---- 3507
ARM SAFETY LOCK SYSTEM(-#0144)	암 안전 잠금장치 ---- 3509
ARM SAFETY LOCK SYSTEM(#0145-)	암 안전 잠금장치 ---- 3510
ARM HYDRAULIC PIPING(3.9M, LONG)	암 유압 배관 ---- 3520
DOUBLE ACTING HYD PIPING KIT 1	유압 배관 키트 ---- 3600
DOUBLE ACTING HYD PIPING KIT 2	유압 배관 키트 ---- 3610
ATTACH PIPING KIT(S & D/ACTING, -#0496)	작업장치 유압배관 키트 ---- 3620
ATTACH PIPING KIT(S & D/ACTING, #0497-)	작업장치 유압배관 키트 ---- 3625
DOUBLE ACTING MAIN PIPING KIT(-#0496)	메인 유압배관 키트 ---- 3630
DOUBLE ACTING MAIN PIPING KIT(#0497-)	메인 유압배관 키트 ---- 3635
SINGLE PEDAL(DOUBLE ACTING)	조정 실린더 페달 ---- 3640
SINGLE ACTING HYD PIPING KIT 1	유압 배관 키트 ---- 3700
SINGLE ACTING HYD PIPING KIT 2	유압 배관 키트 ---- 3710
SINGLE ACTING MAIN PIPING KIT(-#0496)	메인 유압배관 키트 ---- 3720
SINGLE ACTING MAIN PIPING KIT(#0497-)	메인 유압배관 키트 ---- 3725

4 . HYDRAULIC COMPONENT

유압 기능품

MAIN PUMP	메인 펌프 ---- 4010
REGULATOR	레귤레이터 ---- 4020
GEAR PUMP	기어 펌프 ---- 4030
EPPR VALVE	EPPR 밸브 ---- 4040
MAIN CONTROL VALVE(1/5)	메인 컨트롤 밸브 ---- 4050
MAIN CONTROL VALVE(2/5)	메인 컨트롤 밸브 ---- 4060
MAIN CONTROL VALVE(3/5)	메인 컨트롤 밸브 ---- 4070
MAIN CONTROL VALVE(4/5)	메인 컨트롤 밸브 ---- 4080
MAIN CONTROL VALVE(5/5)	메인 컨트롤 밸브 ---- 4090
SWING MOTOR(-#1937)	선회 모터 ---- 4100
SWING MOTOR(#1938-)	선회 모터 ---- 4101

SWING REDUCTION GEAR(-#1937) 선회 감속 기어 ---- 4110
SWING REDUCTION GEAR(#1938-) 선회 감속 기어 ---- 4111
REMOTE CONTROL LEVER(LH/RH) 조종 레버 ---- 4120
REMOTE CONTROL PEDAL 조종 페달 ---- 4130
TURNING JOINT 터닝 조인트 ---- 4140
TRAVEL MOTOR(1/2, -#2078) 주행 모터 ---- 4150
TRAVEL MOTOR(1/2, #2079-) 주행 모터 ---- 4151
TRAVEL MOTOR(#4494-, OPTION) 주행 모터 ---- 4152
TRAVEL MOTOR(2/2, -#2078) 주행 모터 ---- 4160
TRAVEL MOTOR(2/2, #2079-) 주행 모터 ---- 4161
TRAVEL REDUCTION GEAR(-#2078) 주행 감속 기어 ---- 4170
TRAVEL REDUCTION GEAR(#2079-) 주행 감속 기어 ---- 4171
TRAVEL REDUCTION GEAR(#4494-, OPTION) 주행 감속 기어 ---- 4172
BOOM CYLINDER(-#3965) 붐 실린더 ---- 4180
BOOM CYLINDER(#3966-) 붐 실린더 ---- 4181
ARM CYLINDER(-#3965) 암 실린더 ---- 4190
ARM CYLINDER(#3966-) 암 실린더 ---- 4191
ARM CYLINDER(#0055-, LONG REACH) 암 실린더 ---- 4195
BUCKET CYLINDER(-#3965) 버켓 실린더 ---- 4200
BUCKET CYLINDER(#3966-) 버켓 실린더 ---- 4201
BUCKET CYLINDER(#0055-, LONG REACH) 버켓 실린더 ---- 4205
SOLENOID VALVE 솔레노이드 밸브 ---- 4210
STICK CYLINDER(#3559-) 스틱 실린더 ---- 4220
TRAVEL MOTOR(H/WALKER, #0341-#2078) 주행 모터 ---- 4300
T/REDUCTION GEAR(H/WALKER, #0341-#2078) 주행 감속 기어 ---- 4310

5 . UNDERCARRIAGE 언더캐리지

UNDERCARRIAGE MOUNTING 언더캐리지 장착 ---- 5010
UNDERCARRIAGE(HIGH WALKER, #0143-) 언더캐리지 장착 ---- 5011
LOWER ROLLER 하부 롤러 ---- 5020
UPPER ROLLER 상부 롤러 ---- 5030
IDLER 아이들러 ---- 5040
TRACK CHAIN 트랙 체인 ---- 5050
TRACK CHAIN(HIGH WALKER, #0143-) 트랙 체인 ---- 5055
ADJUST COMPONENT 트랙장력 실린더 ---- 5060
ADJUST COMPONENT(H/WALKER, #0341-) 트랙장력 실린더 ---- 5065

6 . STRUCTURE 구 조

CAB MOUNTING	운전실 장착	6010
CAB ASSY(1/6, STD & FOG TYPE)	운전실	6020
CAB ASSY(1/6, ROOF TYPE, #1771-)	운전실	6025
CAB ASSY(2/6)	운전실	6030
CAB ASSY(3/6)	운전실	6040
CAB ASSY(4/6, DOOR)	운전실	6050
CAB ASSY(5/6, SASH ASSY)	운전실	6060
CAB ASSY(6/6, DOOR LATCH ASSY)	운전실	6070
CAB INTERIOR 1	운전실 내부	6080
CAB INTERIOR 1(INDONESIA)	운전실 내부	6081
CAB INTERIOR 2	운전실 내부	6090
CAB INTERIOR 2(INDONESIA)	운전실 내부	6091
CONSOLE BOX(1/2, LH)	콘솔 박스	6100
CONSOLE BOX(2/2, LH)	콘솔 박스	6110
CONSOLE BOX(RH)	콘솔 박스	6120
SEAT BASE ASSY	운전석 베이스	6130
SEAT(-#1227)	운전석	6140
SEAT(#1228-#3049)	운전석	6141
SEAT(#3050-)	운전석	6142
SEAT(#2924-)	운전석	6145
STORAGE BOX COVER ASSY	스토리지 박스	6150
BOTTOM PLATE MOUNTING	버텀 플레이트 장착	6160
COWLING 1	카울링	6200
COWLING 2	카울링	6210
SIDE COWL ASSY(LH, -#1000)	사이드 카울	6220
SIDE COWL ASSY(LH, #1001-)	사이드 카울	6225
SIDE COVER ASSY(LH)	사이드 커버	6230
SIDE COWL ASSY(RH)	사이드 카울	6240
ENGINE HOOD	엔진 후드	6250
UNDER COVER	언더 커버	6260
UNDER COVER(HIGH WALKER, #0341-)	언더 커버	6261
TOOL BOX MOUNTING	툴 박스 장착	6270
TOOL BOX	툴 박스	6280
UPPER FRAME & COUNTERWEIGHT	상부 프레임 및 카운터웨이트	6400
LOWER FRAME & COVER	하부 프레임 및 커버	6410
LOWER FRAME & COVER(H/WALKER, #0143-)	하부 프레임 및 커버	6411
LOWER FRAME & COVER(INDONESIA)	하부 프레임 및 커버	6412
SWING RING GREASE LUB SYSTEM	선회 링 그리스 주유 장치	6420
SWING RING G/LUB SYS(H/WALKER, #0341-)	선회 링 그리스 주유 장치	6430

7 . ATTACHMENT

작업 장치

BOOM MOUNTING(5.68M, STD) 붐 장착 ---- 7010
BOOM MOUNTING(#0055-, LONG REACH) 붐 장착 ---- 7020
BOOM MOUNTING(#3559-, LOG LOADER) 붐 장착 ---- 7030
BOOM(5.68M, STD) 붐 ---- 7100
BOOM(8.2M, LONG REACH) 붐 ---- 7120
BOOM(#3559-, LOG LOADER) 붐 ---- 7130
ARM(2.92M, STD) 암 ---- 7200
ARM(2.4M, SHORT) 암 ---- 7220
ARM(2.0M, SUPER SHORT) 암 ---- 7230
ARM(6.3M, LONG REACH) 암 ---- 7240
ARM(3.9M, LONG) 암 ---- 7250
STICK(#3559-, LOG LOADER) 스틱 ---- 7260
BUCKET CONTROL GROUP 버켓 컨트롤 그룹 ---- 7300
BUCKET CONTROL GROUP(LONG REACH) 버켓 컨트롤 그룹 ---- 7305
BUCKET(0.91M3 SAE HEAPED, STD) 버 켓 ---- 7310
BUCKET(0.51M3 SAE HEAPED) 버 켓 ---- 7320
BUCKET(0.8M3 SAE HEAPED) 버 켓 ---- 7330
BUCKET(1.2M3 SAE HEAPED) 버 켓 ---- 7340
BUCKET(1.34M3 SAE HEAPED) 버 켓 ---- 7350
BUCKET(1.10M3 SAE HEAPED) 버 켓 ---- 7351
BUCKET(0.74M3 SAE HEAPED, HEAVY DUTY) 버 켓 ---- 7360
BUCKET(0.90M3 SAE HEAPED, HEAVY DUTY) 버 켓 ---- 7370
BUCKET(1.05M3 SAE HEAPED, HEAVY DUTY) 버 켓 ---- 7380
BUCKET(0.87M3 SAE HEAPED, ROCK) 버 켓 ---- 7390
BUCKET(1.20M3 SAE HEAPED, ROCK) 버 켓 ---- 7391
BUCKET(0.52M3 SAE HEAPED, LONG REACH) 버 켓 ---- 7400
BUCKET(0.75M3 SAE HEAPED, S/FINISHING) 버 켓 ---- 7410
BUCKET(0.50M3 SAE HEAPED, S/FINISHING) 버 켓 ---- 7420
BUCKET(0.87M3 SAE HEAPED, ROCK, NARROW) 버 켓 ---- 7430

8 . OTHERS

기 타

TOOLS(-#1266) 공 구 ---- 8010
TOOLS(#1267-) 공 구 ---- 8011
DECALS(-#0118) 데 칼 ---- 8100
DECALS(#0119-#1343) 데 칼 ---- 8101

DECALS(#1344-) 데 칼 ---------- 8102
MANUALS 매뉴얼 ---------- 8200

A . ENGINE BASE

엔진 본체

AIR INTAKE HEATER(#1001-) 흡기 히터 ---------- A010
DATAPLATE(#1001-) 데이타플레이트 ---------- A020
ROCKER LEVERS(#1001-) 로커 레버 ---------- A030
VALVE TAPPET(#1001-) 밸브 태피트 ---------- A040
GEAR HOUSING(#1001-) 기어 하우징 ---------- A050
CYLINDER BLOCK(#1001-) 실린더 블록 ---------- A060
CRANKSHAFT & MAIN BEARINGS(#1001-) 크랭크 샤프트 및 메인 베어링 ------- A070
CAM FOLLOWER COVER(#1001-) 캠 팔로워 커버 ---------- A080
VIBRATION DAMPER(#1001-) 진동 댐퍼 ---------- A090
FRONT GEAR TRAIN ACCESSORY(#1001-) 전방 기어 트레인 악세사리 ---------- A100
FUEL DRAIN LOCATION(#1001-) 연료 드레인 로케이션 ---------- A110
THERMOSTAT(#1001-) 항온기 ---------- A120
ALTERNATOR LOCATION(#1001-) 알터네이터 로케이션 ---------- A130
ALTERNATOR DRIVE(#1001-) 알터네이터 드라이브 ---------- A140
MECHANICAL TACHOMETER DRIVE(#1001-) 타코메타 드라이브 ---------- A150
FAN DRIVE 1(#1001-) 팬 구동 ---------- A160
FAN DRIVE 2(#1001-) 팬 구동 ---------- A170
AIR FUEL CONTROL PLUMBING(#1001-) 공기 연료 컨트롤 배관 ---------- A180
FUEL FILTER PLUMBING(#1001-#2305) 연료 필터 배관 ---------- A190
FUEL FILTER(#2306-) 연료 필터 ---------- A191
FUEL FILTER PLUMBING(#2306-) 연료 필터 배관 ---------- A200
FLYWHEEL HOUSING(#1001-) 플라이휠 하우징 ---------- A210
FUEL PUMP COUPLING(#1001-) 연료 펌프 커플링 ---------- A220
FUEL INJECTION PUMP(#1001-) 연료 분사 펌프 ---------- A230
FUEL SYSTEM ACCESSORIES(#1001-) 연료 시스템 악세사리 ---------- A240
FUEL PLUMBING(#1001-) 연료 배관 ---------- A250
FUEL SHUTOFF VALVE(#1001-#1348) 연료 차단 밸브 ---------- A260
FUEL SHUTOFF VALVE(#1349-) 연료 차단 밸브 ---------- A261
FLYWHEEL(#1001-) 플라이 휠 ---------- A270
AIR INTAKE CONNECTION 1(#1001-) 흡기 컨넥션 ---------- A280
AIR INTAKE CONNECTION 2(#1001-) 흡기 컨넥션 ---------- A290
AIR INTAKE CONNECTION 3(#1001-) 흡기 컨넥션 ---------- A300
AIR INTAKE CONNECTION 4(#1001-) 흡기 컨넥션 ---------- A310
LIFTING BRACKET(#1001-) 리프팅 브라켓트 ---------- A320

LUBRICATING OIL COOLER(#1001-)	윤활 오일 쿨러 ---------- A330
FULL FLOW OIL FILTER(#1001-)	풀 풀로우 오일필터 ---------- A340
OIL LEVEL GAUGE(#1001-)	오일 레벨 게이지 ---------- A350
LUBRICATING OIL PUMP(#1001-)	윤활 오일 펌프 ---------- A360
PRODUCT ENCLOSURE 1(#1001-)	프로덕트 엔크로우저 ---------- A370
PRODUCT ENCLOSURE 2(#1001-)	프로덕트 엔크로우저 ---------- A380
CYLINDER BLOCK COVER(#1001-)	실린더 블록 커버 ---------- A390
OIL PAN 1(#1001-)	오일 팬 ---------- A400
OIL PAN 2(#1001-)	오일 팬 ---------- A410
CONNECTING ROD & PISTON(#1001-)	컨넥팅 로드 및 피스톤 ---------- A420
CAMSHAFT(#1001-)	캠 샤프트 ---------- A430
FUEL INJECTOR(#1001-)	연료 분사기 ---------- A440
CYLINDER HEAD 1(#1001-)	실린더 헤드 ---------- A450
CYLINDER HEAD 2(#1001-)	실린더 헤드 ---------- A460
TURBOCHARGER(#1001-)	터보챠저 ---------- A470
OIL TEMPERATURE GAUGE(#1001-)	오일 온도 게이지 ---------- A480
STARTING MOTOR MOUNTING(#1001-)	시동 모터 장착 ---------- A490
FAN PILOT SPACER(#1001-)	팬 파일럿 스페이서 ---------- A500
STARTING MOTOR(#1001-)	시동 모터 ---------- A510
AIR INTAKE CONNECTION 5(#1001-)	흡기 컨넥션 ---------- A520
AIR INTAKE CONNECTION 6(#1001-)	흡기 컨넥션 ---------- A525
THERMOSTAT HOUSING(#1001-)	항온기 하우징 ---------- A530
VALVE COVER(#1001-)	밸브 커버 ---------- A540
WATER INLET CONNECTION(#1001-)	워터 인넷 컨넥션 ---------- A550
WATER PUMP(#1001-)	워터 펌프 ---------- A560
EXHAUST CONNECTION(#1001-)	배기 컨넥션 ---------- A570
TURBOCHARGER PLUMBING(#1001-)	터보챠저 배관 ---------- A580
HEAT SHIELD(#1001-)	방열판 ---------- A590

B . NUMERICAL PART INDEX

부품 번호 순별 색인표

NUMERICAL PART INDEX	부품 번호 순별 색인표 ---------- B000

ENGINE MOUNTING(-#1000)

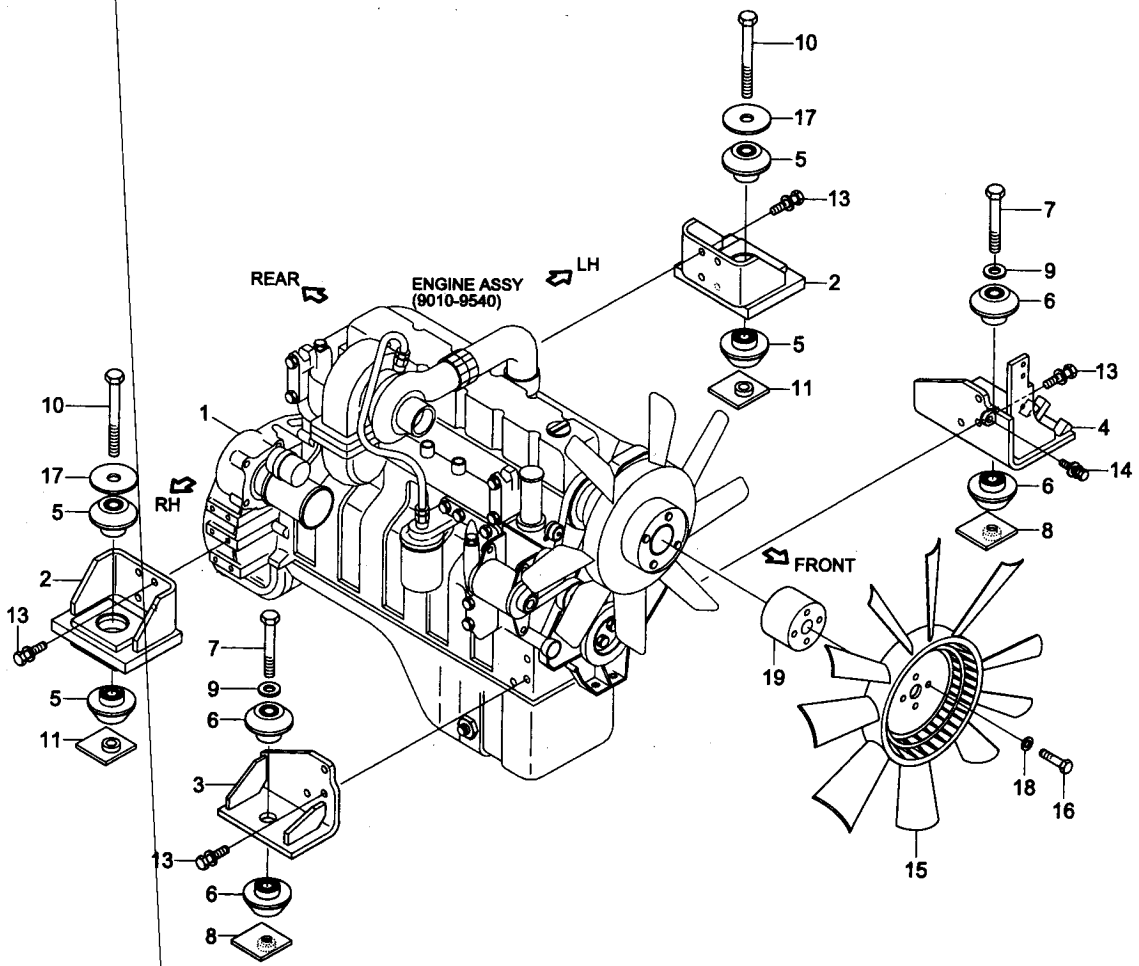

ENGINE MOUNTING(-#1000)

ITEM 순번	PART NO 품 번	IS	DESCRIPTION 품 명		QTY 수량	SERIAL NO 적용 호기	ITC 호환	REMARK 비 고
*	@		**ENGINE MOUNTING**	**엔진 장착**	**1**	**-#1000**	-	**SEE 1015**
1	11N6-01010		ENGINE ASSY	엔 진	1	#0001 -	-	
2	11N6-00041		MOUNT WA-LH,RH	마운트	2			
3	11N6-00021		BRACKET-FRONT	브라켓트	1			
4	11N6-00200		BRACKET-ENG & COMP	브라켓트	1			
5	11N6-13055		RUBBER-MOUNT	고 무	4			
6	11N6-10450		RUBBER-MOUNT	고 무	4			
7	S017-201352		BOLT-HEX	육각 볼트	2			
8	11N6-00150		NUT-STOPPER	스톱퍼	2			
9	S441-200002		WASHER-HARDENED	고장력 와셔	2			
10	S017-241752		BOLT-HEX	육각 볼트	2			
11	11N6-00160		STOPPER-NUT	스톱퍼	2			
13	S037-123552		BOLT-W/WASHER	와셔붙이 볼트	14	#0001 -	-	
14	S035-124026		BOLT-W/WASHER	와셔붙이 볼트	1	#0001 -	-	
15	11E9-04020		FAN-ENGINE	팬	1			STD
	11N6-00180		FAN-RING	팬	1			L/NOISE
16	S017-101202		BOLT-HEX	육각 볼트	4			STD
	S017-101102		BOLT-HEX	육각 볼트	4			L/NOISE
17	11N8-00060		WASHER	와 셔	2			
18	S403-102002		WASHER-PLAIN	평 와셔	4			
19	SP9022		SPACER-FAN(2.5")	스페이서	1			2.5",STD
	SP9021		SPACER-FAN(2")	스페이서	1			2.0",L/NOISE

ENGINE MOUNTING(#1001-)

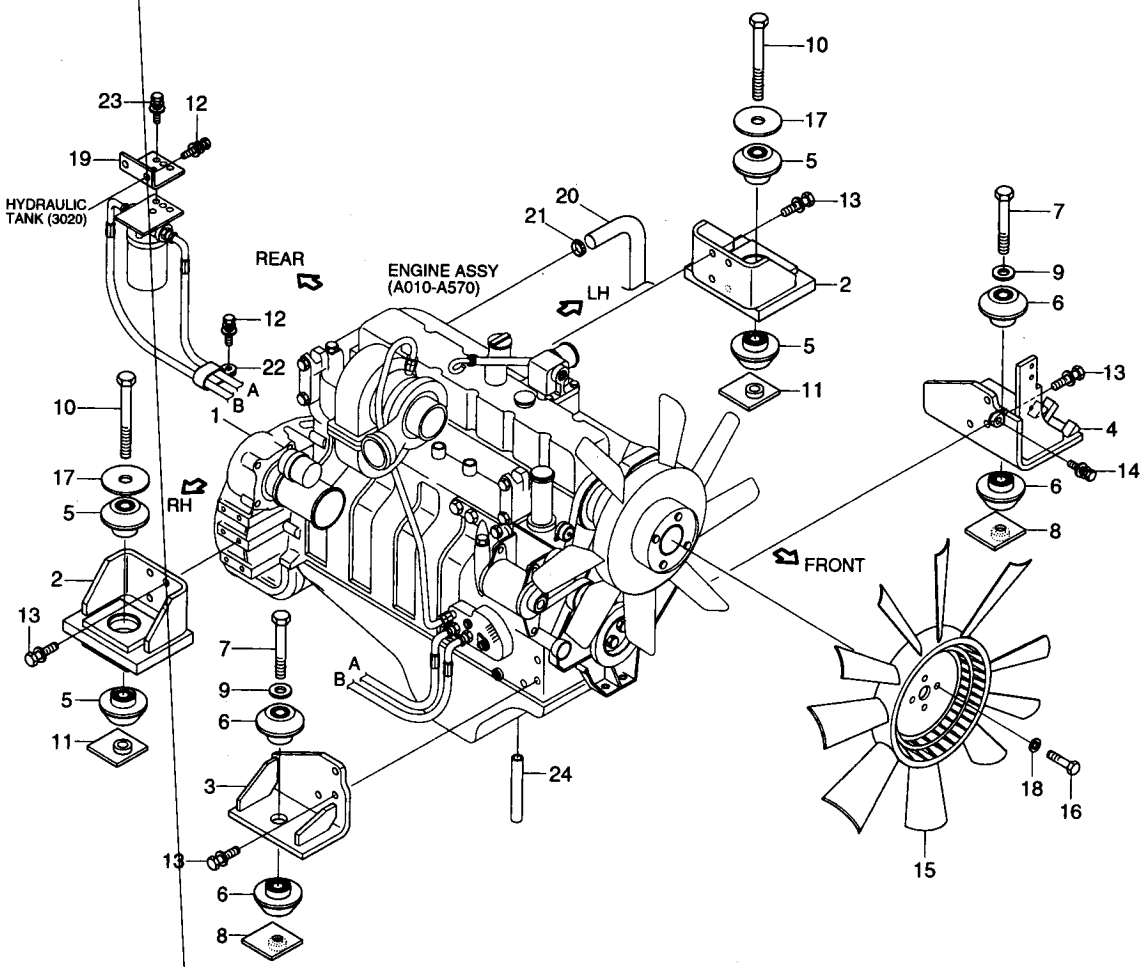

ENGINE MOUNTING(#1001-)

ITEM 순번	PART NO 품 번	IS	DESCRIPTION 품 명		QTY 수량	SERIAL NO 적용 호기	ITC 호환	REMARK 비 고
*	@		ENGINE MOUNTING	엔진 장착	1	#1001-	D	SEE 1010
1	11N6-03010		ENGINE ASSY	엔 진	1			
2	11N6-00041		BRACKET-RR	브라켓트	2			
3	11N6-00021		BRACKET-FRONT	브라켓트	1			
4	11N6-00200		BRACKET-ENG & COMP	브라켓트	1			
5	11N6-13055		RUBBER-MOUNT	고 무	4			
6	11N6-10450		RUBBER-MOUNT,RR	장착 고무	4			
7	S017-201352		BOLT-HEX	육각 볼트	2			
8	11N6-00150		NUT-STOPPER	스톱퍼	2			
9	S441-200002		WASHER-HARDENED	고장력 와셔	2			
10	S017-241752		BOLT-HEX	육각 볼트	2			
11	11N6-00160		STOPPER-NUT	스톱퍼	2			
12	S037-102522		BOLT-W/WASHER	와셔붙이 볼트	2	-#1021		
	S037-102522		BOLT-W/WASHER	와셔붙이 볼트	3	#1022-	A	
13	S037-123552		BOLT-W/WASHER	와셔붙이 볼트	14			
14	S035-124026		BOLT-W/WASHER	와셔붙이 볼트	1			
15	11N6-00230		FAN	팬	1	-#3200		STD
	11N6-00231		FAN	팬	1	#3201-	A	STD
	11N6-00180		FAN-RING	팬	1	-#2805		L/NOISE
	11N6-00181		FAN-RING	팬	1	#2806-	A	L/NOISE
16	S017-101102		BOLT-HEX	육각 볼트	4	-#1021		
	S017-101052		BOLT-HEX	육각 볼트	4	#1022-	B	
17	11N8-00060		WASHER	와 셔	2			
18	S403-102002		WASHER-PLAIN	평 와셔	4			
19	11N6-03021		BRACKET	브라켓트	1	-#1021		
	11N6-03022		BRACKET	브라켓트	1	#1022-#1200	B	
	11N7-00020		BRACKET-OIL FILTER	브라켓트	1	#1201-	D	
20	11E9-02090		HOSE-BREATHER	호 스	1			
21	S520-027000		CLAMP-HOSE	호스 클램프	1			
22	31E7-0310		CLAMP-HOSE	클램프	1	#1022-	-	
23	S035-082522		BOLT-W/WASHER	와셔붙이 볼트	1	#1201-	-	
24	11N7-00040		HOSE-ENG OIL DRAIN	호 스	1	#2061-	-	

ENGINE CONTROL SYSTEM(-#1000)

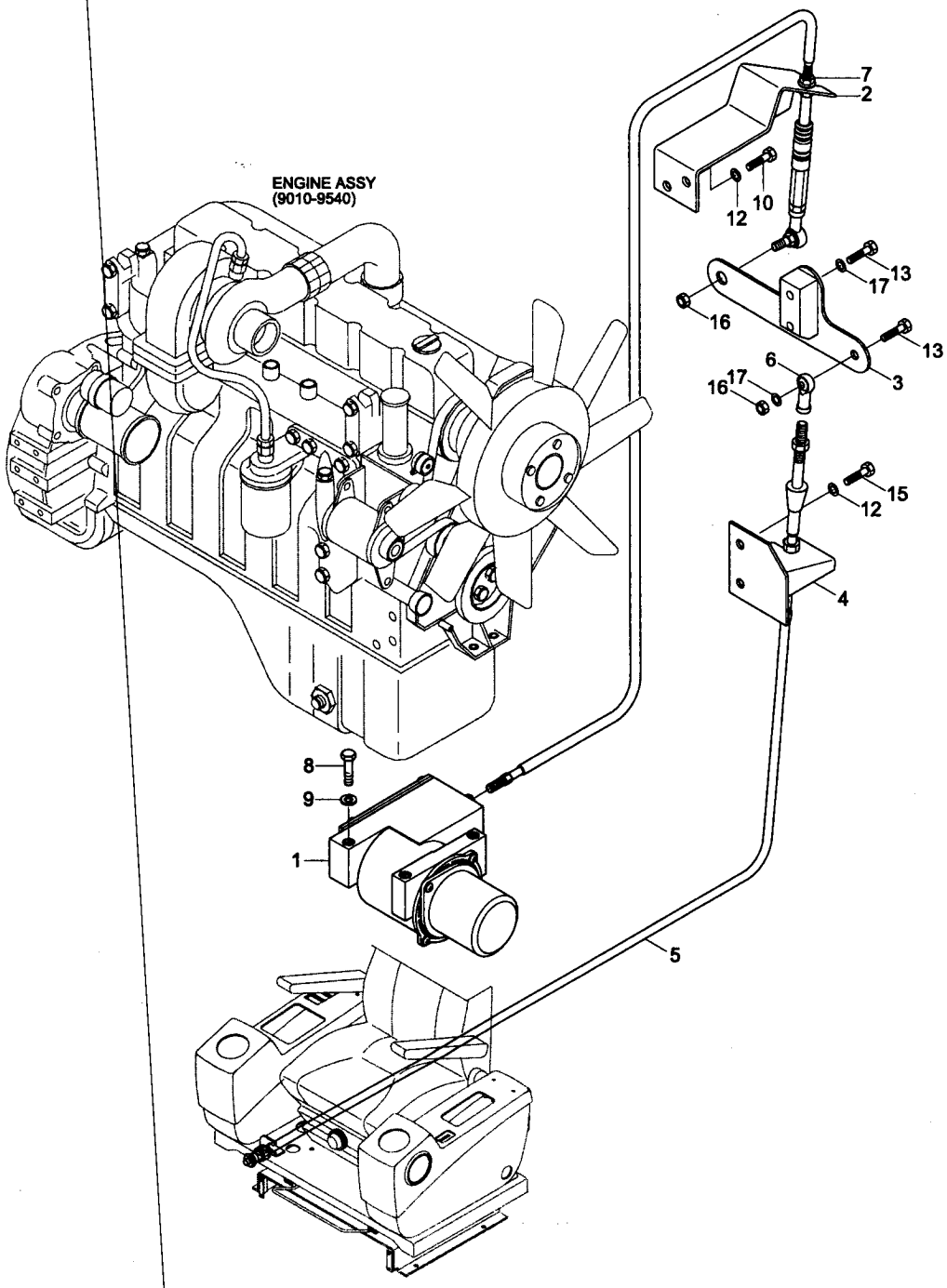

ENGINE CONTROL SYSTEM(-#1000)

ITEM 순번	PART NO 품 번	IS	DESCRIPTION 품 명		QTY 수량	SERIAL NO 적용 호기	ITC 호환	REMARK 비 고
*	@		**ENGINE CONTROL SYSTEM**	**엔진 컨트롤 장치**	**1**	**-#1000**	**-**	**SEE 1025**
1	21EN-32220		ACTUATOR-ACCEL	액튜에이터	1			
2	11ER-62310		BRACKET-CABLE	브라켓트	1			
3	11ER-62320		LEVER-SPEED	레 버	1			
4	11E4-62330		BRACKET-CABLE	브라켓트	1			
5	11E1-4803	10	CABLE-PUSH PULL	푸시 풀 케이블	1			
6	E111-4504	10	END-ROD	로드 엔드	1			
7	S203-081002		NUT-HEX	육각 너트	1			
8	S015-080202		BOLT-HEX	육각 볼트	3			
9	S403-082002		WASHER-PLAIN	평 와셔	4			
10	11ER-62340		BOLT-HEX	육각 볼트	2			
12	S403-122002		WASHER-PLAIN	평 와셔	4			
13	S015-060352		BOLT-HEX	육각 볼트	3			
15	S017-120202		BOLT-HEX	육각 볼트	2			
16	S203-061002		NUT-HEX	육각 너트	2			
17	S403-062002		WASHER-PLAIN	평 와셔	3			

ENGINE CONTROL SYSTEM(#1001-)

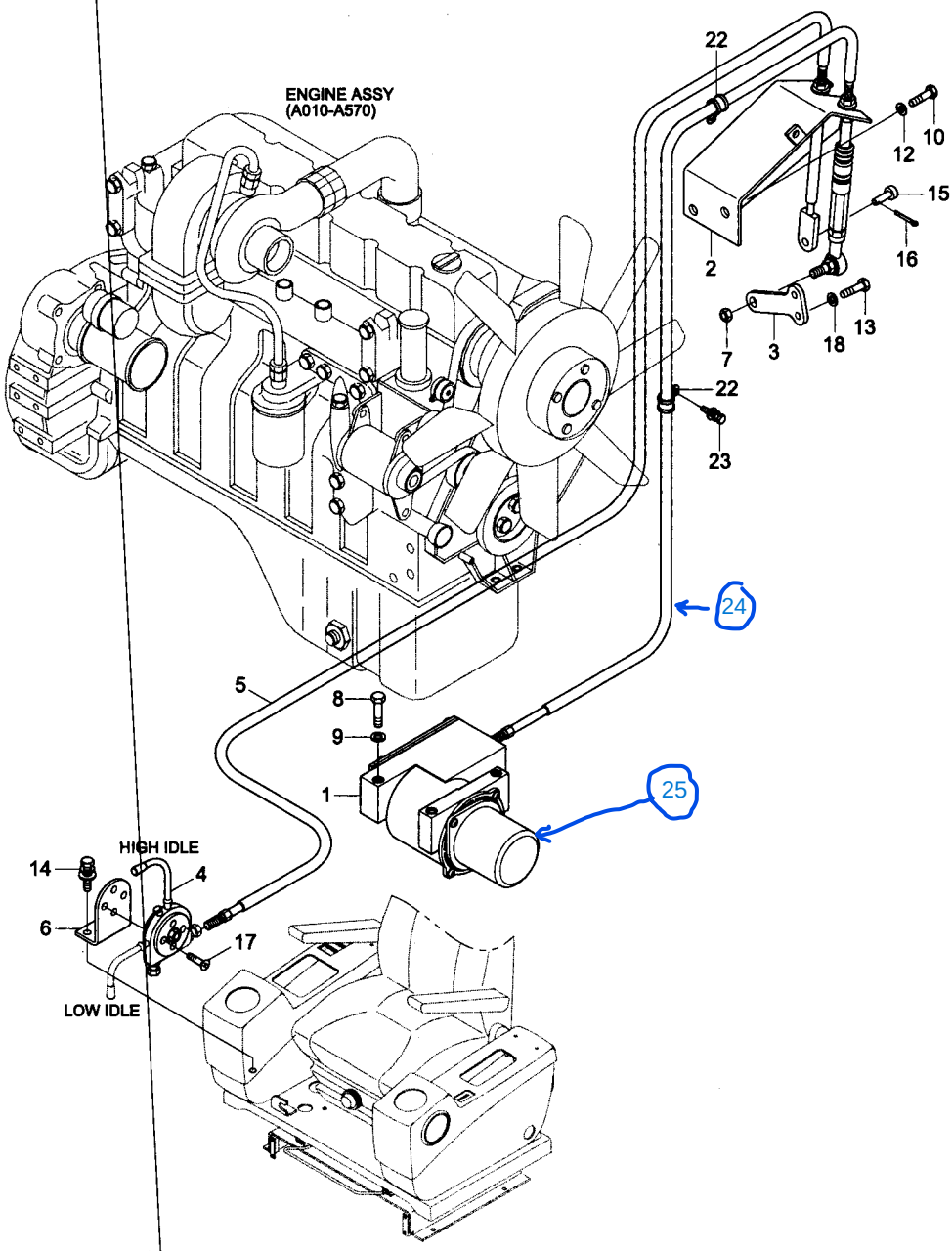

ENGINE CONTROL SYSTEM(#1001-)

ITEM 순번	PART NO 품 번	IS	DESCRIPTION 품 명	QTY 수량	SERIAL NO 적용 호기	ITC 호환	REMARK 비 고
*	@		ENGINE CONTROL SYSTEM 엔진 컨트롤 장치	1	#1001-	D	SEE 1020
1	21EN-32220		ACTUATOR-ACCEL 액튜에이터	1			
2	11N6-63011		BRACKET-CABLE 브라켓트	1			
3	11N6-63020		LEVER-SPEED 레 버	1			
4	11N6-63040		LEVER-EMERGENCY 레 버	1	-#1207		EMER.CONTROL
	11N6-63041		LEVER-EMERGENCY 레 버	1	#1208-	B	EMER.CONTROL
5	11N8-60190		CABLE-THROTTLE 케이블	1	-#1207		EMER.CONTROL
	11N8-60191		CABLE-THROTTLE 케이블	1	#1208-	B	EMER.CONTROL
6	11N6-63050		BRACKET 브라켓트	1			EMER.CONTROL
7	S205-081002		NUT-HEX 육각 너트	1			
8	S015-080252		BOLT-HEX 육각 볼트	3			
9	S403-082002		WASHER-PLAIN 평 와셔	3			
10	11ER-62340		BOLT-HEX 육각 볼트	2			
12	S403-122002		WASHER-PLAIN 평 와셔	2			
13	S015-060352		BOLT-HEX 육각 볼트	2			
14	S037-102522		BOLT-W/WASHER 와셔붙이 볼트	2			EMER.CONTROL
15	S491-060252		PIN-CLEVIS 클레비스 핀	1			EMER.CONTROL
16	S461-160152		PIN-SPLIT 분할 핀	1			EMER.CONTROL
17	S141-080142		SCREW-FLAT HD 스크류	4			EMER.CONTROL
18	S403-062002		WASHER-PLAIN 평 와셔	2			
22	S593-000902		CLIP-HARNESS 클 립	2	#2825-	-	
23	S035-082022		BOLT-W/WASHER 와셔붙이 볼트	1	#2825-	-	
24	21EN32220/CABO		CABO DE ACELERADOR SEM				
25	21EN32220/MOTOR		MOTOR DE ATUADOR SEM O ATUADOR E SEM				

AIR INTAKE SYSTEM(-#1000)

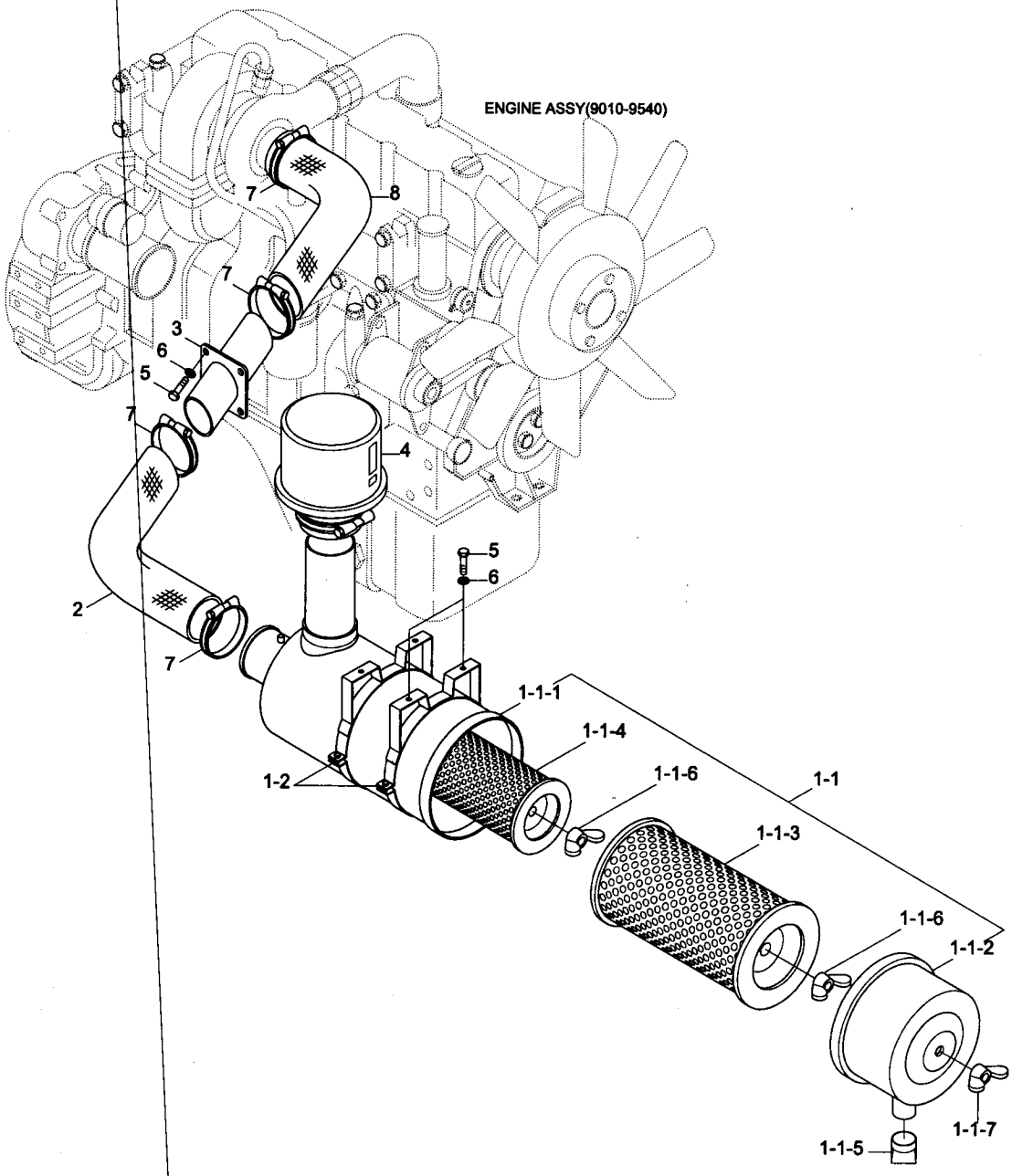

AIR INTAKE SYSTEM(-#1000)

ITEM 순번	PART NO 품 번	IS	DESCRIPTION 품 명		QTY 수량	SERIAL NO 적용 호기	ITC 호환	REMARK 비 고
*	@		**AIR INTAKE SYSTEM**	**흡기 장치**	**1**	**-#1000**	-	**SEE 1035**
1	11N6-20010		AIR CLEANER ASSY	에어크리너	1	-#0055	-	SEE 6220
1-1	11N6-20100		· AIR CLEANER ASSY	에어크리너	1	-#0055	-	SEE 6220
1-1-1	11N6-20110		·· BODY-AIR CLEANER	바 디	1	-#0055	-	SEE 6220
1-1-2	11N6-20120		·· CAP-AIR CLEANER	캡	1	-#0055	-	SEE 6220
1-1-3	11EM-21041		·· ELEMENT-PRIMARY	엘리먼트	1	-#0055	-	SEE 6220
1-1-4	11EM-21051		·· ELEMENT-SAFETY	엘리먼트	1	-#0055	-	SEE 6220
1-1-5	E211-2105	10	·· VALVE-VACUUM	밸 브	1	-#0055	-	SEE 6220
1-1-6	11EM-21060		·· NUT-WING	나비 너트	2	-#0055	-	SEE 6220
1-1-7	11EM-21070		·· NUT-WING	나비 너트	1	-#0055	-	SEE 6220
1-2	14EA-23060		· CLAMP-BAND	클램프	2	-#0055	-	SEE 6220
2	11N6-20020		HOSE-AIR INTAKE	호 스	1			
3	11N6-20030		PIPE-AIR INTAKE	파이프	1			
4	14L3-00920		PRE CLEANER	프리크리너	1			
5	S015-080202		BOLT-HEX	육각 볼트	8	-#0055		SEE 6220
	S015-080202		BOLT-HEX	육각 볼트	4	#0056-	A	SEE 6220
6	S403-082002		WASHER-PLAIN	평 와셔	8	-#0055		SEE 6220
	S403-082002		WASHER-PLAIN	평 와셔	4	#0056-	A	SEE 6220
7	11E6-21240		CLAMP-HOSE	클램프	4			
8	11N6-20040		HOSE-AIR INTAKE	호 스	1			

AIR INTAKE SYSTEM(#1001-)

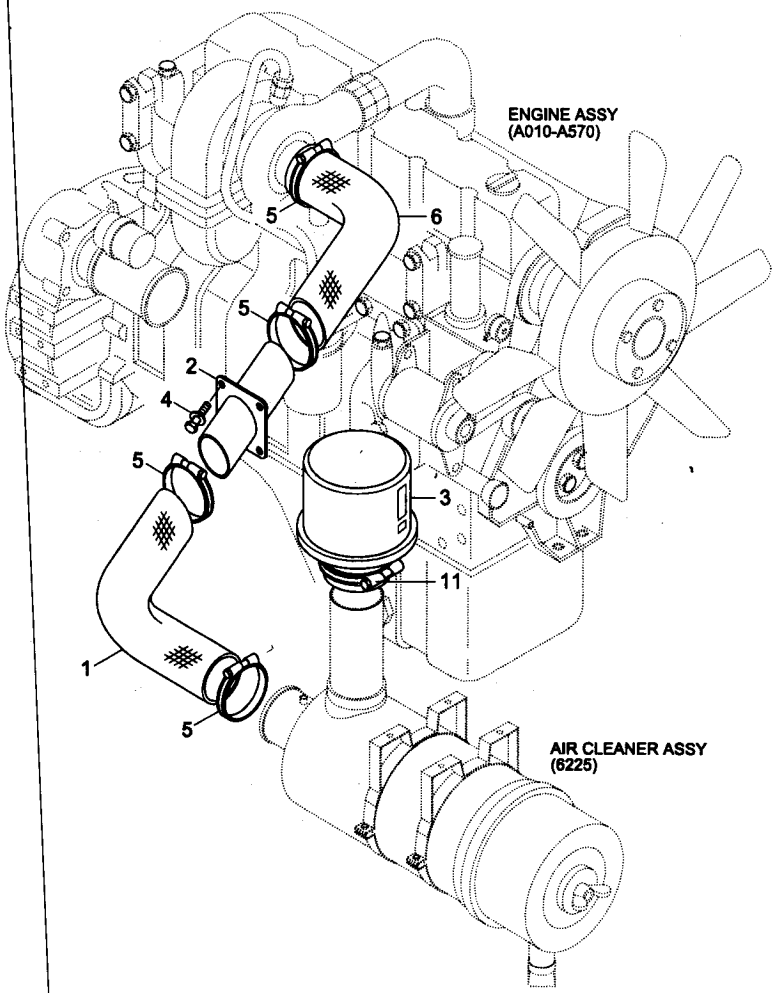

AIR INTAKE SYSTEM(#1001-)

ITEM 순번	PART NO 품 번	IS	DESCRIPTION 품 명		QTY 수량	SERIAL NO 적용 호기	ITC 호환	REMARK 비 고
*	@		AIR INTAKE SYSTEM	흡기 장치	1	#1001-	D	SEE 1030
1	11N6-23010		HOSE-AIR INTAKE	호 스	1			
2	11N6-23020		PIPE-AIR INTAKE	파이프	1			
3	14L3-00920		PRECLEANER	프리크리너	1	-#1442		
	11N6-23060		PRECLEANER	프리크리너	1	#1443-#2881	A	
	11N6-23061		PRECLEANER	프리크리너	1	#2882-	B	
4	S037-122552		BOLT-W/WASHER	와셔붙이 볼트	4			
5	11E6-21240		CLAMP-HOSE	클램프	4	-#3628		
	11LB-40310		CLAMP-T/BOLT	클램프	4	#3629-	A	
6	11N6-23030		HOSE-AIR INTAKE	호 스	1			
11	11LB-40180		CLAMP-HOSE	클램프	1	#5407-	-	

EXHAUST SYSTEM(-#1000)

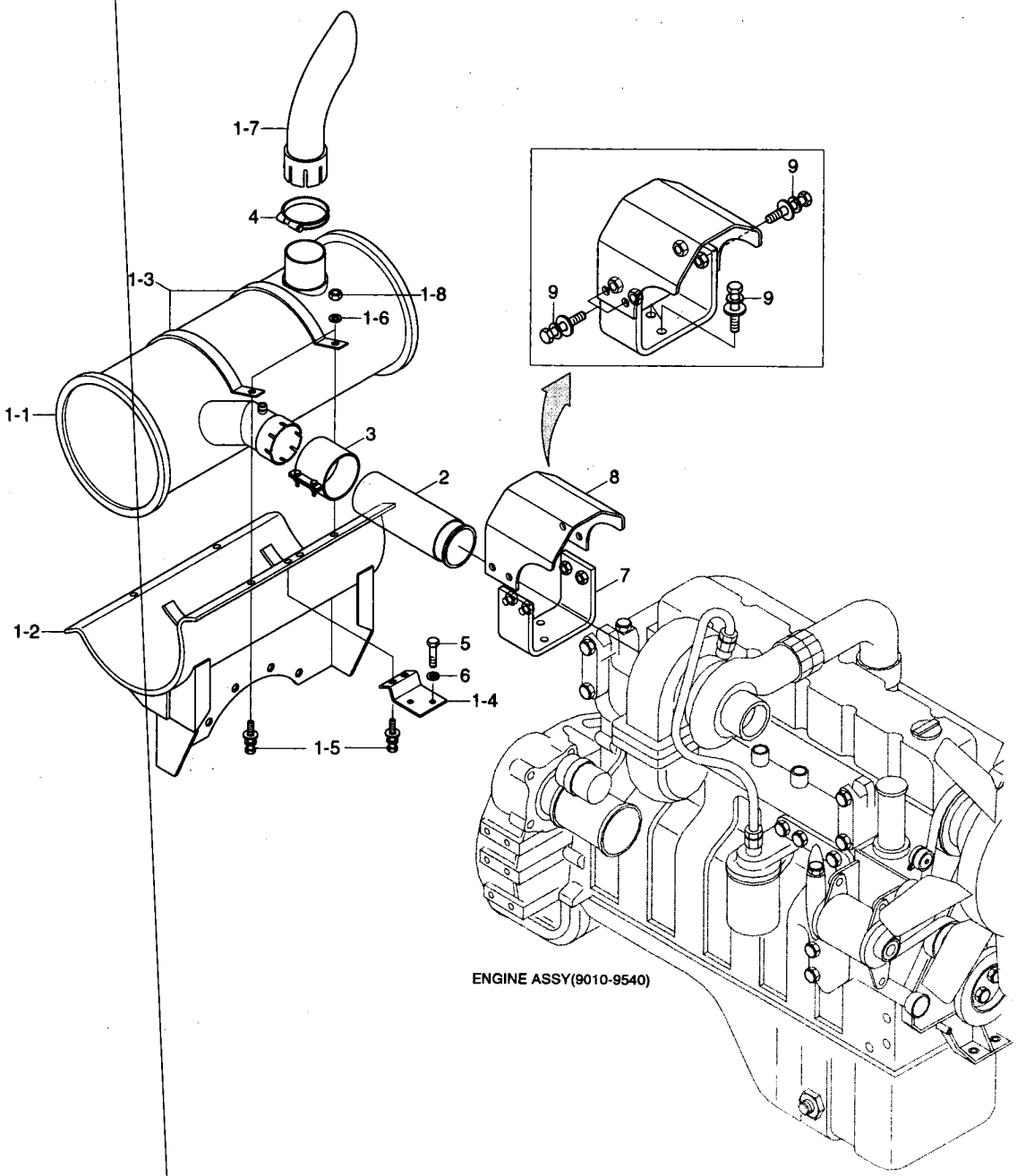

EXHAUST SYSTEM(-#1000)

ITEM 순번	PART NO 품 번	IS	DESCRIPTION 품 명		QTY 수량	SERIAL NO 적용 호기	ITC 호환	REMARK 비 고
*	@		EXHAUST SYSTEM	배기 장치	1	-#1000	-	SEE 1045
1	11N6-32200		MUFFLER SUB ASSY	머플러	1			
1-1	11N6-30020		• MUFFLER	머플러	1			
1-2	11ER-32370		• BRACKET-MUFFLER	브라켓트	1	-#0292		
	11ER-32371		**• BRACKET-MUFFLER**	**브라켓트**	**1**	**#0293 -**	**B**	
1-3	11EM-30130		• CLAMP-BAND	클램프	2			
1-4	11ER-32360		• BRACKET	브라켓트	1			
1-5	S017-100302		• BOLT-HEX	육각 볼트	5	-#0292		
	S037-103022		**• BOLT-W/WASHER**	**와셔붙이 볼트**	**5**	**#0293 -**	**A**	
1-6	S403-102002		• WASHER-PLAIN	평 와셔	5			
1-7	11EN-32061		• PIPE-TAIL	파이프	1			
1-8	**S203-101002**		**• NUT-HEX**	**육각 너트**	**3**	**#0293 -**	**-**	
2	11N6-30030		PIPE	파이프	1			
3	11N6-30040		SEAL CLAMP ASSY	씰 클램프	1			
4	11E9-32060		CLAMP-EXHAUST PIPE	클램프	1			
5	S017-120402		BOLT-HEX	육각 볼트	2			
6	S403-122002		WASHER-PLAIN	평 와셔	2			
7	11N6-30060		BARCKET	브라켓트	1			
8	11N6-30070		COVER	커 버	1			
9	S037-102022		BOLT-W/WASHER	와셔붙이 볼트	6			

EXHAUST SYSTEM(#1001-)

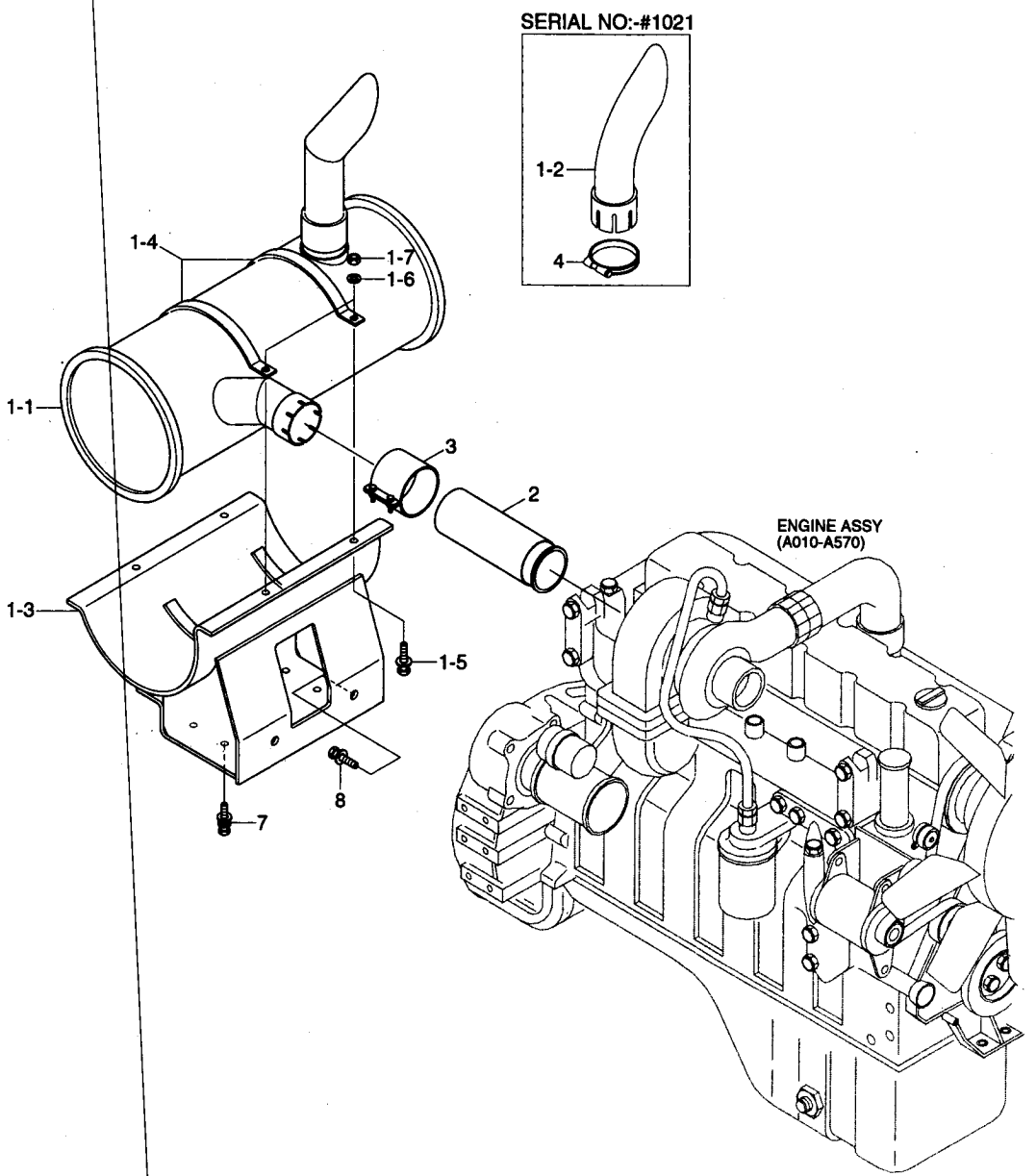

EXHAUST SYSTEM(#1001-)

ITEM 순번	PART NO 품 번	IS	DESCRIPTION 품 명		QTY 수량	SERIAL NO 적용 호기	ITC 호환	REMARK 비 고
*	@		EXHAUST SYSTEM	배기 장치	1	#1001-	D	SEE 1040
1	11N6-33010		MUFFLER SUB ASSY	머플러	1	-#1279		STD
	11N6-33011		MUFFLER SUB ASSY	머플러	1	#1280-	B	STD
	11N6-33060		MUFFLER SUB ASSY	머플러	1	#3741-	-	OPT, LOW NOISE
1-1	11N6-33031		• MUFFLER	머플러	1	-#1021		STD
	11N6-33032		• MUFFLER	머플러	1	#1022-#1279	B	STD
	11N6-33033		• MUFFLER	머플러	1	#1280-	B	STD
	11N6-33050		• MUFFLER	머플러	1	#3741-	-	OPT, LOW NOISE
1-2	11EN-32061		• PIPE-TAIL	파이프	1	-#1021	-	
1-3	11N6-33041		• BRACKET-MOUNTING	브라켓트	1			
1-4	11EM-30130		• CLAMP-BAND	클램프	2			
1-5	S037-103052		• BOLT-W/WASHER	와셔붙이 볼트	4			
1-6	S441-100002		• WASHER-HARDENED	고장력 와셔	4			
1-7	S205-101002		• NUT-HEX	육각 너트	4			
2	11N6-30030		PIPE	파이프	1			
3	11N6-30040		SEAL CLAMP ASSY	씰 클램프	1			
4	11E9-32060		CLAMP-EXHAUST PIPE	클램프	1	-#1021	-	
7	S037-102022		BOLT-W/WASHER	와셔붙이 볼트	4	#1001-	-	
8	S037-122552		BOLT-W/WASHER	와셔붙이 볼트	2			

COOLING SYSTEM(-#1000)

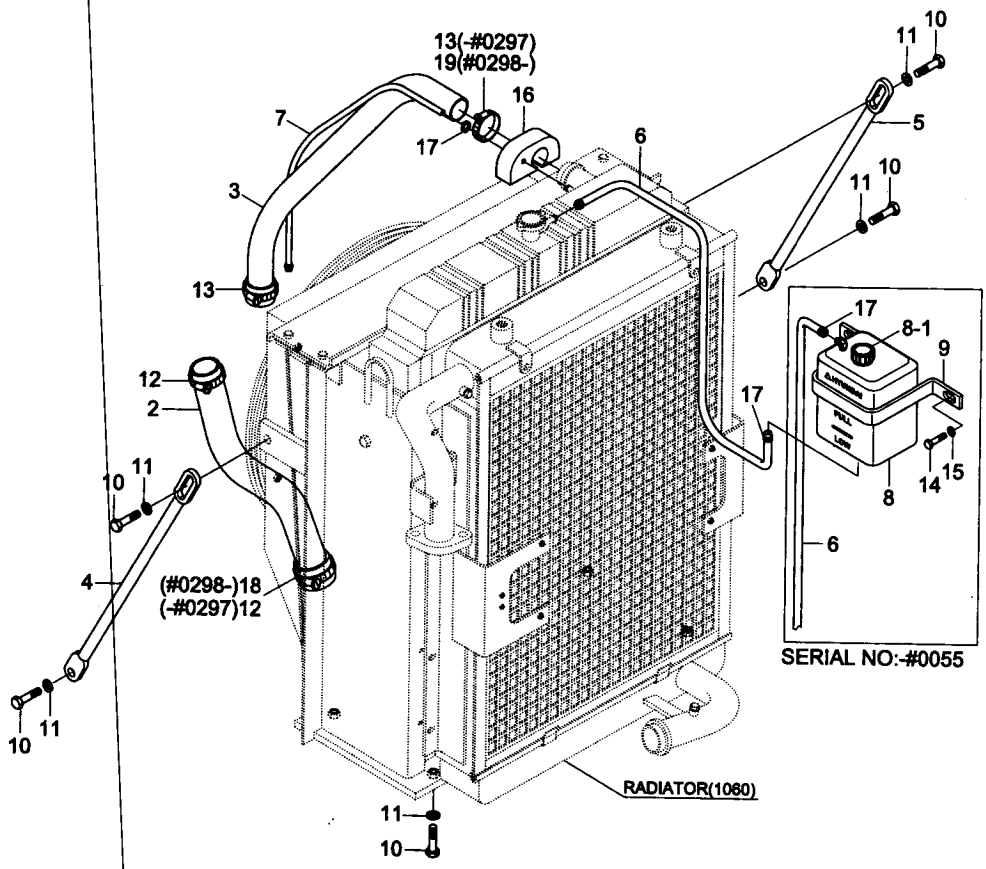

COOLING SYSTEM(-#1000)

ITEM 순번	PART NO 품 번	IS	DESCRIPTION 품 명		QTY 수량	SERIAL NO 적용 호기	ITC 호환	REMARK 비 고
*	@		**COOLING SYSTEM**	**냉각 장치**	**1**	**-#1000**	-	**SEE 1055**
2	11N6-40100		HOSE	호 스	1			
3	11N6-40110		HOSE	호 스	1			
4	11EG-40130		ROD ASSY	로 드	1			
5	14EA-42050		STAY-FR	스테이	1			
6	11E4-4013	20	HOSE-INLET	호 스	2	-#0055		
	11E4-4013	20	HOSE-INLET	호 스	1	#0056-	A	SEE 6220
7	11E9-4107	20	HOSE-VENT	호 스	1			
8	11EN-42330		TANK-RESERVOIR	리저버 탱크	1	-#0055	-	SEE 6220
8-1	11EM-40070-K		• CAP-RESERVOIR TANK	캡	1	#0001-#0055	-	
8-2	11EN-42400		• SENSOR-RESERVIOR	리저버 센서	1	#0001-#0055	-	NOT SHOWN
9	11ER-42530		PLATE-CLAMP	플레이트	1	-#0055	-	SEE 6220
10	S017-120402		BOLT-HEX	육각 볼트	8			
11	S403-122002		WASHER-PLAIN	평 와셔	8			
12	S520-070000		CLAMP-HOSE	호스 클램프	2	-#0297		
	S572-720006		CLAMP-HOSE WIRE TYPE	호스 클램프	1	#0298-	B	
13	S520-055000		CLAMP-HOSE	호스 클램프	2	-#0297		
	S572-590006		CLAMP-HOSE WIRE TYPE	호스 클램프	1	#0298-	B	
14	S015-080202		BOLT-HEX	육각 볼트	2	-#0055	-	SEE 6220
15	S403-082002		WASHER-PLAIN	평 와셔	2	-#0055	-	SEE 6220
16	11N6-40131		SPONGE-RUBBER	고무 스폰지	1			
17	S520-015000		CLAMP-HOSE	호스 클램프	4	-#0055		
	S520-015000		CLAMP-HOSE	호스 클램프	3	#0056-	A	SEE 6220
18	S572-770006		CLAMP-HOSE WIRE TYPE	호스 클램프	1	#0298-	B	
19	S572-620006		CLAMP-HOSE WIRE TYPE	호스 클램프	1	#0298-	B	

COOLING SYSTEM(#1001-)

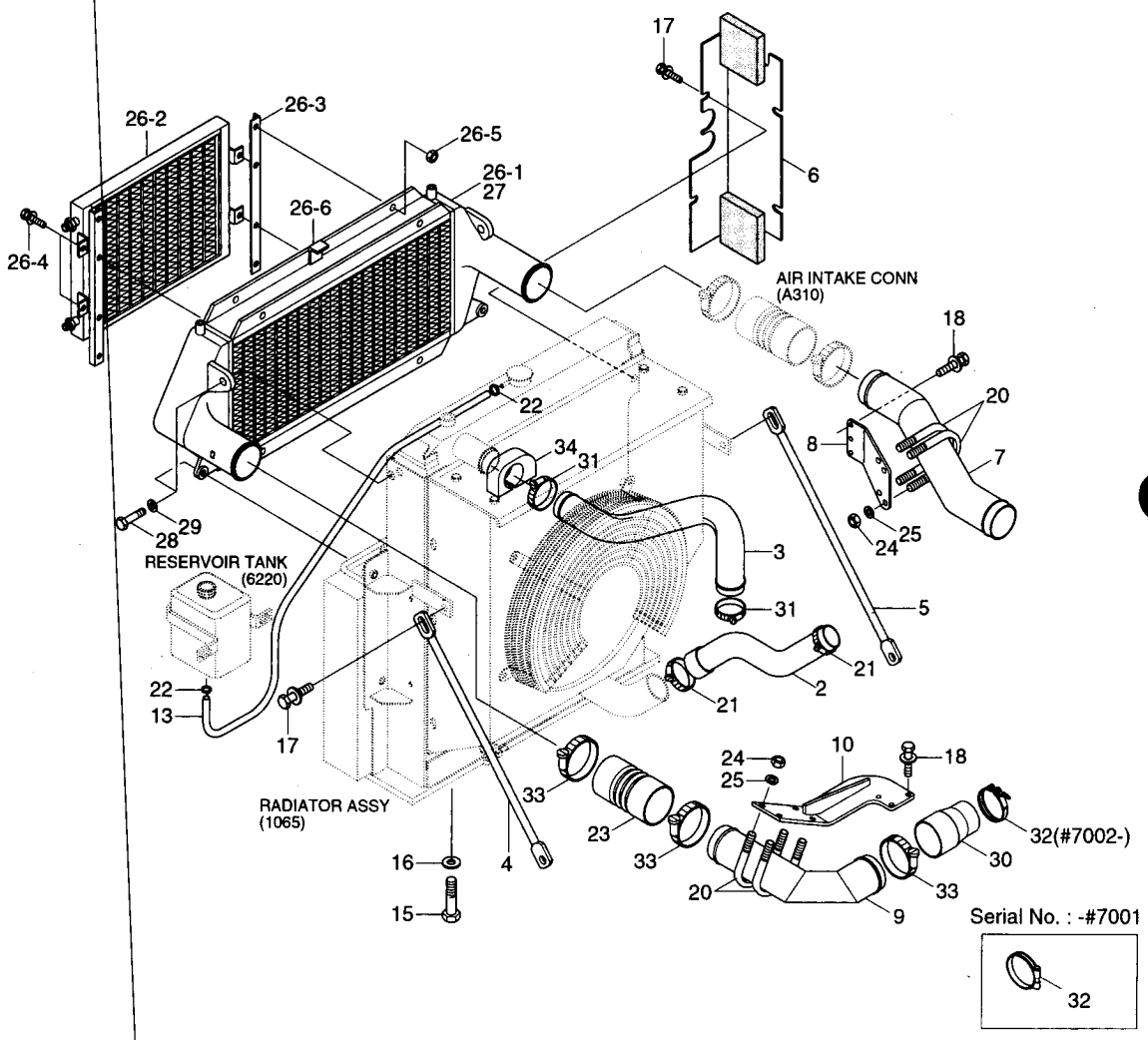

COOLING SYSTEM(#1001-)

ITEM 순번	PART NO 품 번	IS	DESCRIPTION 품 명		QTY 수량	SERIAL NO 적용 호기	ITC 호환	REMARK 비 고
*	@		COOLING SYSTEM	냉각 장치	1	#1001-	D	SEE 1050
2	11N6-40100		HOSE	호 스	1			
3	11N6-40110		HOSE	호 스	1			
4	11ER-42430		STAY	스테이	1	-#1512		
	11N6-46180		STAY	스테이	1	#1513-	B	
5	14EA-42050		STAY	스테이	1	-#1512		
	11N6-46200		STAY	스테이	1	#1513-	B	
6	11N6-43131		SCREEN	스크린	1			
7	11N6-43141		PIPE-CAC	파이프	1			
8	11N6-43151		BRACKET	브라켓트	1			
9	11N6-43160		PIPE-CAC	파이프	1			
10	11N6-43270		BRACKET	브라켓트	1	#1001-	-	
13	E111-2504	20	HOSE	호 스	1			
15	S017-120402		BOLT-HEX	육각 볼트	4			
16	S403-122002		WASHER-PLAIN	평 와셔	4			
17	S037-122552		BOLT-W/WASHER	와셔붙이 볼트	8			
18	S037-102552		BOLT-W/WASHER	와셔붙이 볼트	6			
20	11N6-43280		U-BOLT	U-볼트	4	#1001-	-	
21	S520-070000		CLAMP-HOSE	호스 클램프	2			
22	S520-015000		CLAMP-HOSE	호스 클램프	2			
23	11N8-43270		HOSE-CAC	호 스	1			
24	S205-121002		NUT-HEX	육각 너트	8			
25	S403-122002		WASHER-PLAIN	평 와셔	8			
26	11N8-43190		I/C & CONDENSOR ASSY	인터쿨러 및 콘덴서	1			W/ AIRCON
26-1	11N8-43290		· INTERCOOLER ASSY	인터 쿨러	1			
26-2	11EM-90050		· CONDENSER ASSY	컨덴서	1			
26-3	AP100212		· BRACKET	브라켓트	2			
26-4	AZ710-006-003		· BOLT	볼 트	8			
26-5	AB616-003-043		· NUT-HEX	너 트	4			
26-6	AP100236		· SPONGE-RUBBER	스폰지	1			
27	11N8-43290		INTERCOOLER ASSY	인터 쿨러	1			W/O AIRCON
28	S017-100552		BOLT-HEX	육각 볼트	4			
29	S403-102002		WASHER-PLAIN	평 와셔	4			
30	11N7-40130		HOSE	호 스	1	-#2345	-	
	11N7-40131		HOSE	호 스	1	#2346-#2673	B	
	11N7-40132		HOSE	호 스	1	#2674-	B	
31	S520-055000		CLAMP-HOSE	호스 클램프	2			
32	11N6-20380		CLAMP-T/BOLT	클램프	1	-#7001		
	11N6-20381		CLAMP-T/BOLT	클램프	1	#7002-	B	
33	11N6-20350		CLAMP-T/BOLT	클램프	3			

COOLING SYSTEM(#1001-)

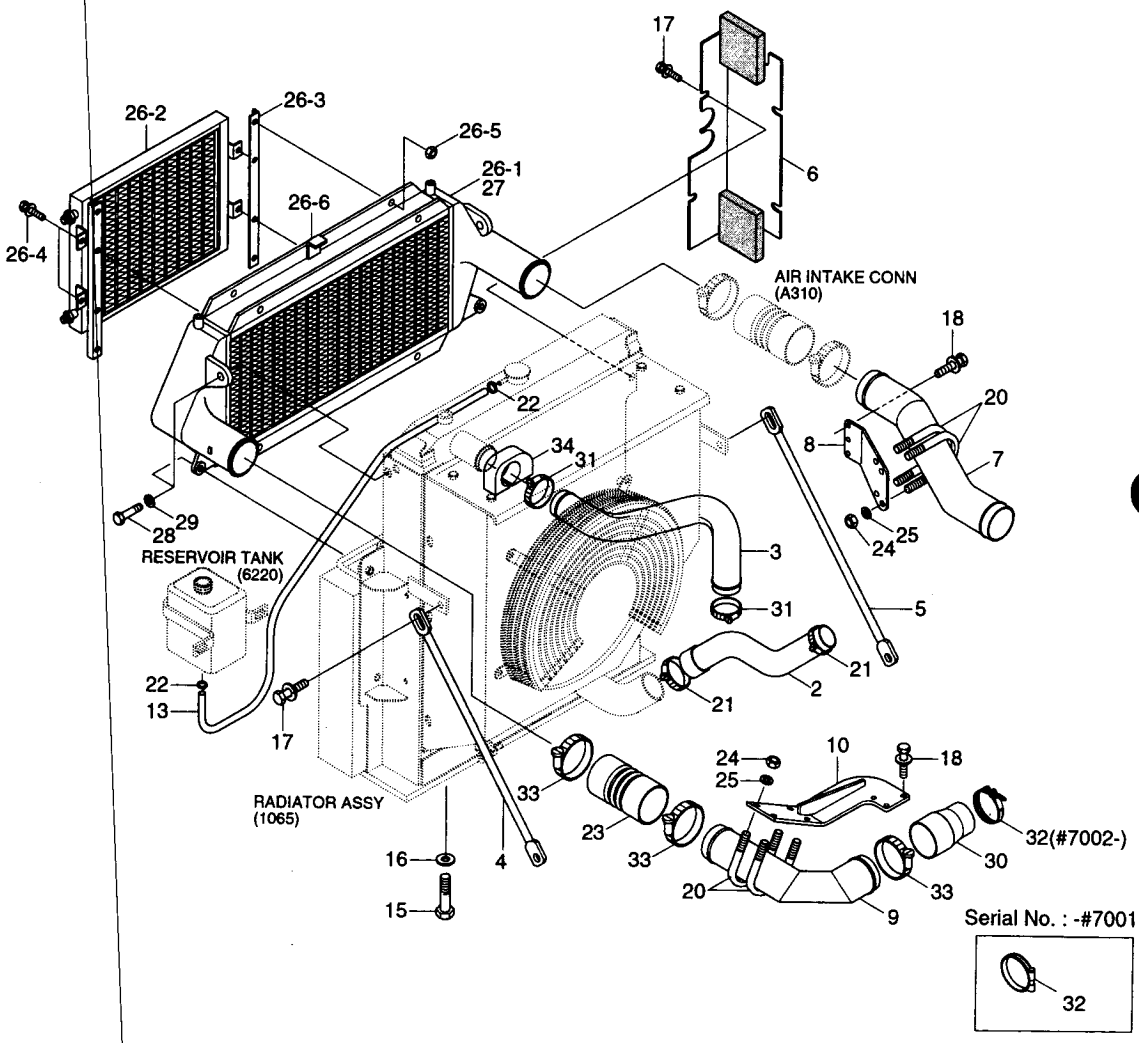

COOLING SYSTEM(#1001-)

ITEM 순번	PART NO 품 번	IS	DESCRIPTION 품 명	QTY 수량	SERIAL NO 적용 호기	ITC 호환	REMARK 비 고
34	11N6-40131		SPONGE-RUBBER 고무 스폰지	1			

RADIATOR ASSY(-#1000)

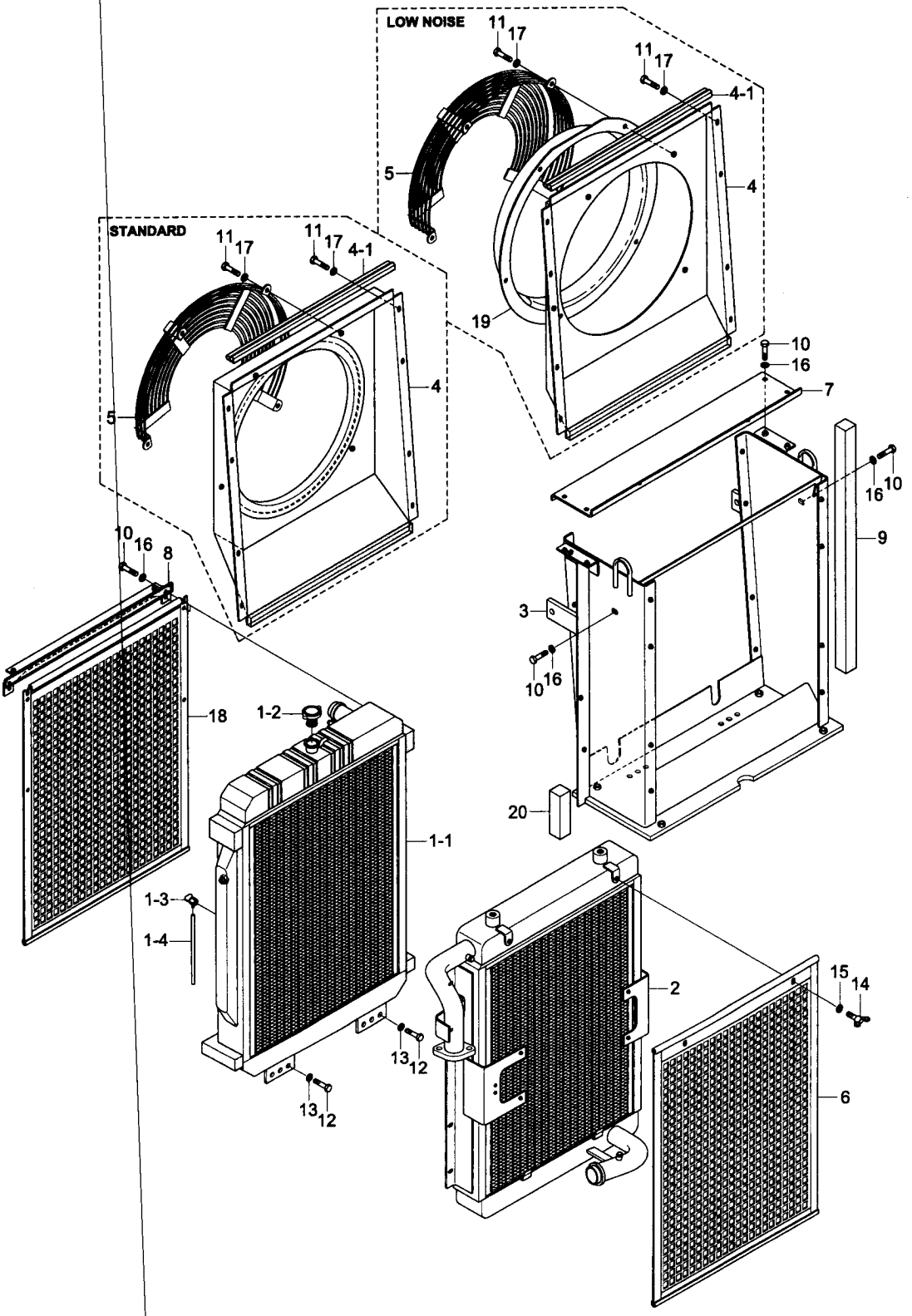

RADIATOR ASSY(-#1000)

ITEM 순번	PART NO 품 번	IS	DESCRIPTION 품 명		QTY 수량	SERIAL NO 적용 호기	ITC 호환	REMARK 비 고
*	**11N6-40010**		**RADIATOR TOTAL ASSY**	**라디에터**	**1**	**-#1000**	**-**	**STD**
	11N6-40200		**RADIATOR TOTAL ASSY**	**라디에터**	**1**	**-#1000**	**-**	**LOW NOISE**
1	11N6-40021		· RADIATOR ASSY	라디에터	1			
1-1	11N6-40190		·· RADIATOR	라디에터	1			
1-2	11EK-42200		·· CAP-PRESSURE	캡	1			
1-3	11EK-42210		·· COCK-DARIN	드레인 콕	1			
1-4	11EK-42220		·· HOSE-DRAIN	호 스	1			
2	11N6-40031		· OIL COOLER ASSY	오일 쿨러	1			
3	11N6-40041		· SUPPORT ASSY	서포트	1			
4	11N6-40052		· SHROUD ASSY	시라우드	1			STD
4-1	S771-007560		·· WEATHER-STRIP	웨더 스트립	1			STD
4	11N6-40150		· SHROUD ASSY	시라우드	1	-#0135		LOW NOISE
	11N6-40151		· SHROUD ASSY	시라우드	1	#0136-	D	LOW NOISE
4-1	S771-007560		·· WEATHER-STRIP	웨더 스트립	1			LOW NOISE
5	11N6-40210		· FAN GUARD	팬 가드	1			STD
	11N6-40170		· FAN GUARD	팬 가이드	1			LOW NOISE
6	11N6-40140		· WIRE NET	와이어 네트	1			
7	11N6-40071		· COVER	커 버	1			
8	11N6-40081		· BRACKET-RAD	브라켓트	1			
9	11N6-40090		· SPONGE	스폰지	1			
10	S017-100252		· BOLT-HEX	육각 볼트	18			
11	S015-080202		· BOLT-HEX	육각 볼트	12			
12	S017-120252		· BOLT-HEX	육각 볼트	6			
13	S403-122002		· WASHER-PLAIN	평 와셔	6			
14	S091-060162		· BOLT-WING	나비 볼트	2			
15	S403-062002		· WASHER-PLAIN	평 와셔	2			
16	S403-102002		· WASHER-PLAIN	평 와셔	18			
17	S403-082002		· WASHER-PLAIN	평 와셔	12			
18	11N6-40120		· WIRE NET	와이어	1			
19	11N6-40160		· BELL MOUTH	벨 마우스	1	-#0135		LOW NOISE
	11N6-40161		· BELL MOUTH	벨 마우스	1	#0136-	D	LOW NOISE
20	11N6-40180		· SPONGE	스폰지	1			

RADIATOR ASSY(#1001-)

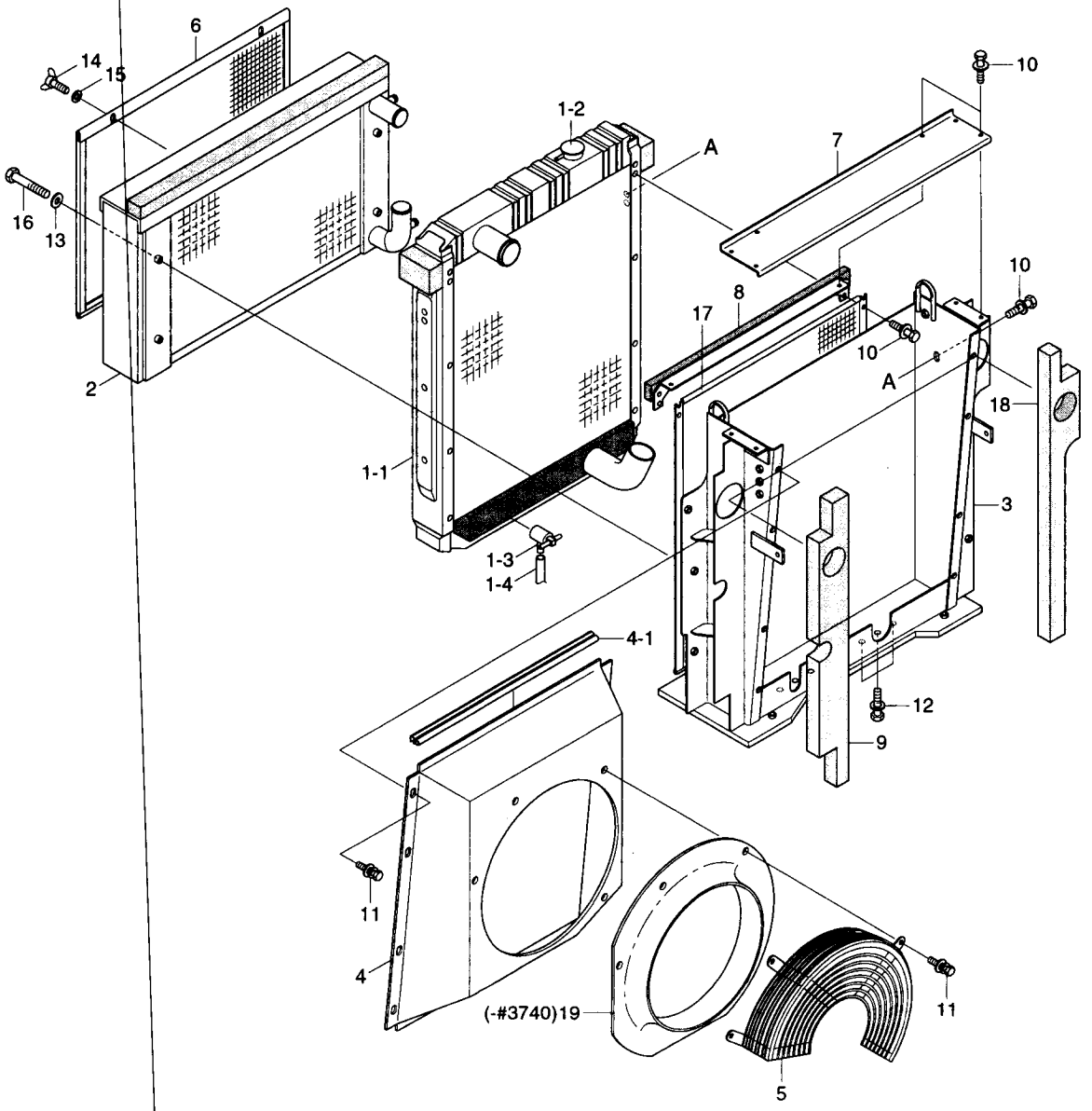

RADIATOR ASSY(#1001-)

ITEM 순번	PART NO 품 번	IS	DESCRIPTION 품 명		QTY 수량	SERIAL NO 적용 호기	ITC 호환	REMARK 비 고
*	11N6-43011		RADIATOR TOTAL ASSY	라디에터	1	#1001-	D	STD
	11N6-43211		RADIATOR TOTAL ASSY	라디에터	1	#1001-#3740	D	L/NOISE
	11N6-43212		RADIATOR TOTAL ASSY	라디에터	1	#3741-	B	L/NOISE
1	11N6-43021		· RADIATOR ASSY	라디에터	1			
1-1	11N6-43190		·· RADIATOR	라디에터	1			
1-2	11EK-42200		·· CAP-PRESSURE	캡	1			
1-3	11EK-42210		·· COCK-DARIN	드레인 콕	1			
1-4	11EK-42220		·· HOSE-DRAIN	호 스	1			
2	11N6-43030		· OIL COOLER ASSY	오일 쿨러	1			
3	11N6-43041		· SUPPORT ASSY	서포트	1			
4	11N6-43051		· SHROUD ASSY	시라우드	1			STD
	11N6-43220		· SHROUD ASSY	시라우드	1	-#3740		L/NOISE
	11N6-43290		· SHROUD ASSY	시라우드	1	#3741-	D	L/NOISE
4-1	S771-008200		·· WEATHER STRIP	웨더 스트립	1			
5	11N6-43060		· FAN GUARD	팬 가드	1			STD
	11N6-43240		· FAN GUARD	팬 가드	1	-#3740		L/NOISE
	11N6-43060		· FAN GUARD	팬 가드	1	#3741-	B	L/NOISE
6	11N6-43070		· WIRE NET	와이어 네트	1			
7	11N6-43081		· COVER	커 버	1			
8	11N6-43091		· BRACKET-RADIATOR	브라켓트	1			
9	11N6-43100		· SPONGE	스폰지	1			
10	S037-102552		· BOLT-W/WASHER	와셔붙이 볼트	10			
11	S035-082022		· BOLT-W/WASHER	와셔붙이 볼트	12			STD
	S035-082022		· BOLT-W/WASHER	와셔붙이 볼트	17			L/NOISE
12	S037-122552		· BOLT-W/WASHER	와셔붙이 볼트	6			
13	S403-122002		· WASHER-PLAIN	평 와셔	4			
14	S091-060162		· BOLT-WING	나비 볼트	2			
15	S403-062002		· WASHER-PLAIN	평 와셔	2			
16	S017-121652		· BOLT-HEX	육각 볼트	4			
17	11N6-43110		· WIRE NET	와이어 네트	1			
18	11N6-43121		· SPONGE	스폰지	1			
19	11N6-43230		· BELL MOUTH	벨 마우스	1	-#3740	-	L/NOISE

FUEL SYSTEM(-#1000)

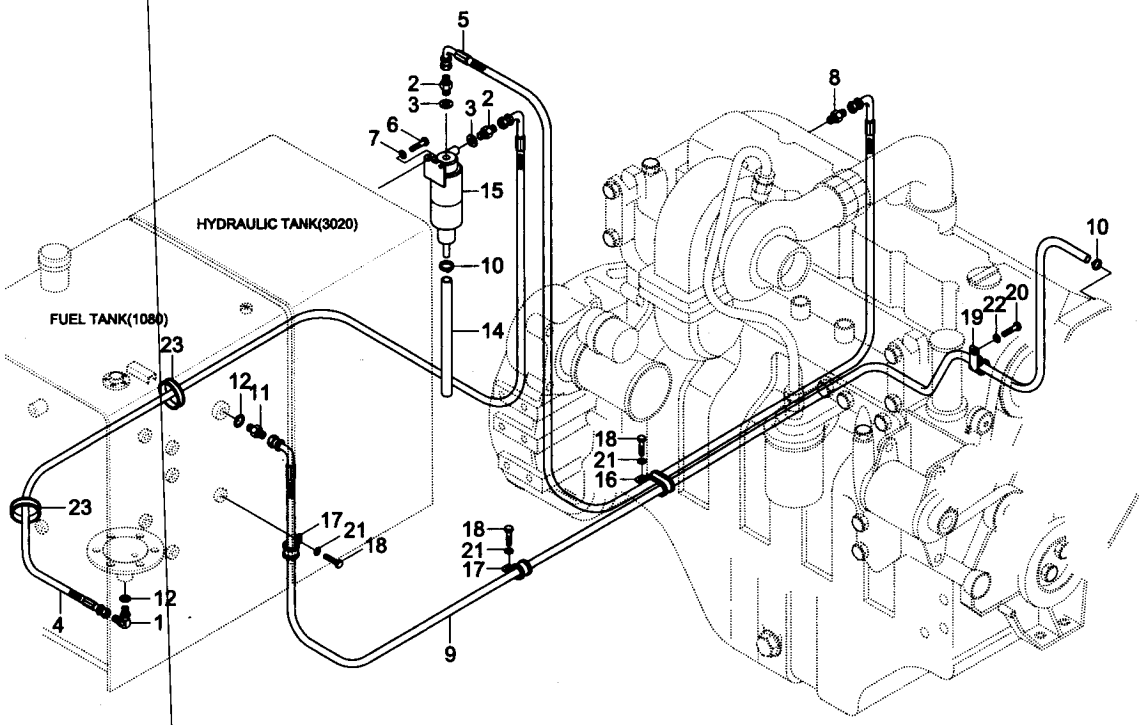

FUEL SYSTEM(-#1000)

ITEM 순번	PART NO 품 번	IS	DESCRIPTION 품 명		QTY 수량	SERIAL NO 적용 호기	ITC 호환	REMARK 비 고
*	@		**FUEL SYSTEM**	**연료 장치**	**1**	**-#1000**	-	**SEE 1075**
1	P020-110003		ELBOW-90	엘 보	1			
2	11N6-50010		CONNECTOR	컨넥터	2			
3	P392-140000		WASHER-COPPER	동 와셔	2			
4	11EG-52011		HOSE-FUEL	연료 호스	1			
5	11ER-52321		HOSE FUEL	연료 호스	1			
6	S015-080202		BOLT-HEX	육각 볼트	2			
7	S403-082002		WASHER-PLAIN	평 와셔	2			
8	P010-530004		CONNECTOR	컨넥터	1			
9	11ER-52330		HOSE-FUEL	호 스	1	-#0038		
	11N6-50020		HOSE-FUEL	연료 호스	1	#0039-	A	
10	S520-015000		CLAMP-HOSE	호스 클램프	2			
11	P010-110015		CONNECTOR	컨넥터	1			
12	S631-018004		O-RING	O-링	2			
14	11N8-50111		HOSE	호 스	1			
15	11EM-52320		WATER SEPARATOR	수분 분리기	1			
16	S543-400002		CLAMP-TUBE	클램프	1			
17	S543-200002		CLAMP-TUBE	클램프	2			
18	S017-100162		BOLT-HEX	육각 볼트	3			
19	31E7-0315		CLAMP	클램프	1			
20	S017-120162		BOLT-HEX	육각 볼트	1			
21	S403-102002		WASHER-PLAIN	평 와셔	3			
22	S403-122002		WASHER-PLAIN	평 와셔	1			
23	S760-041000		GROMMET	그로메트	2			

FUEL SYSTEM(#1001-)

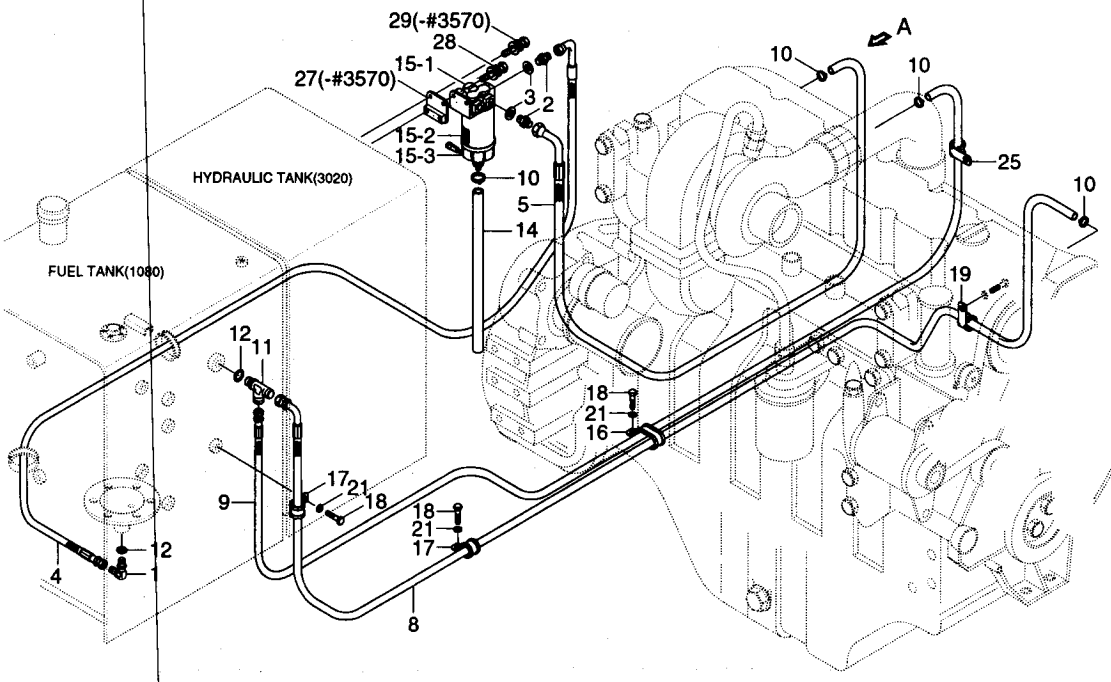

#26 FUEL WARMER KIT(OPT)

SERIAL NO : -#5161

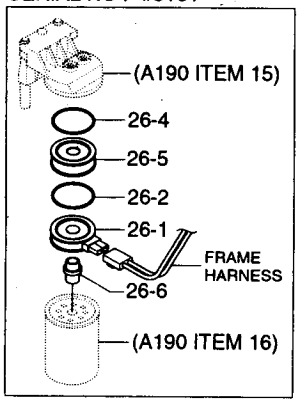

DETAIL A

SERIAL NO : -#3341

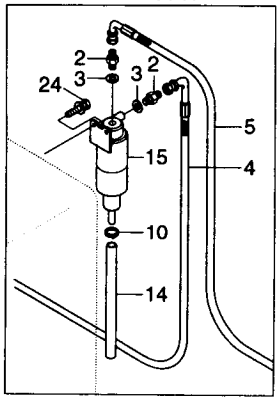

FUEL SYSTEM(#1001-)

ITEM 순번	PART NO 품 번	IS	DESCRIPTION 품 명		QTY 수량	SERIAL NO 적용 호기	ITC 호환	REMARK 비 고
*	@		FUEL SYSTEM	연료 장치	1	#1001-	D	SEE 1070
1	P020-110003		ELBOW-90	엘 보	1			
2	11N6-50010		CONNECTOR	컨넥터	2	-#3341		
	11NA-50040		CONNECTOR	컨넥터	2	#3342-	D	
3	P392-140000		WASHER-COPPER	와 셔	2	-#3341		
	P392-160000		WASHER-COPPER	동 와셔	2	#3342-	D	
4	11EG-52011		HOSE-FUEL	연료 호스	1			
5	11N7-50010		HOSE ASSY	호 스	1	-#2583		
	11N4-56011		HOSE-FUEL	연료 호스	1	#2584-	B	
6	S015-080206		BOLT-HEX	육각 볼트	2	-#1001	-	NOT USED
7	S403-08200B		WASHER-PLAIN	평 와셔	2	-#1001	-	NOT USED
8	11N7-50030		HOSE ASSY	호 스	1			
9	11N7-50020		HOSE ASSY	호 스	1			
10	S520-015000		CLAMP-HOSE	클램프	3			
11	P310-080408		TEE-BRANCH TYPE	티	1			
12	S631-018004		O-RING	O-링	2			
14	11N8-50111		HOSE ASSY	호 스	1	-#2583		
	11N8-50112		HOSE ASSY	호 스	1	#2584-#3341	B	
	11N1-50020		HOSE ASSY	호 스	1	#3342-#3570	D	
	11M8-50030		HOSE ASSY	호 스	1	#3571-	A	
15	11EM-52320		WATER SEPARATOR	수분 분리기	1	-#3341		
	11LB-20300		PRE FILTER ASSY	프리 필터	1	#3342-#5161	D	
	11NB-70400		PRE FILTER ASSY	프리 필터	1	#5162-	D	
15-1	11LD-20240		· HEAD-FILTER	필터 헤드	1	#3342-	-	
15-2	11LB-20310		· ELEMENT ASSY-F/FILTER	필터 엘리먼트	1	#3342-	-	
15-3	11LD-20260		· BOWL ASSY-W/KNOB	바 울	1	#3342-#5161	-	
	11NB-70410		· BOWL ASSY-W/HEATER	바 울	1	#5162-	D	
15-3-1	11NB-70420		·· GASKET-DRAIN KNOB	가스켓	1	#0001-	-	NOT SHOWN
16	S543-340002		CLAMP-TUBE	클램프	1			
17	S543-200002		CLAMP-TUBE,INS SINGLE	클램프	2			
18	S017-100156		BOLT-HEX HEAD	육각 볼트	3			
19	31E7-0315		CLAMP-HOSE	클램프	1			
20	S017-120166		BOLT-HEX	육각 볼트	1	-#1001	-	NOT USED
21	S403-102006		WASHER-PLAIN	평 와셔	3			
22	S403-12200B		WASHER-PLAIN	평 와셔	1	-#1001	-	NOT USED
24	S035-082526		BOLT-W/WASHER	와셔붙이 볼트	2	-#3341	-	
25	S543-120002		CLAMP-TUBE	클램프	1	#1001-	-	
26	11N9-70410		FUEL WARMER KIT	연료 예열 장치	1	#1370-#5161	-	OPTION
26-1	392702300		· HEATER	히 터	1	#1370-#5161	-	
26-2	392666000		· O-RING	O-링	1	#1370-#5161	-	

FUEL SYSTEM(#1001-)

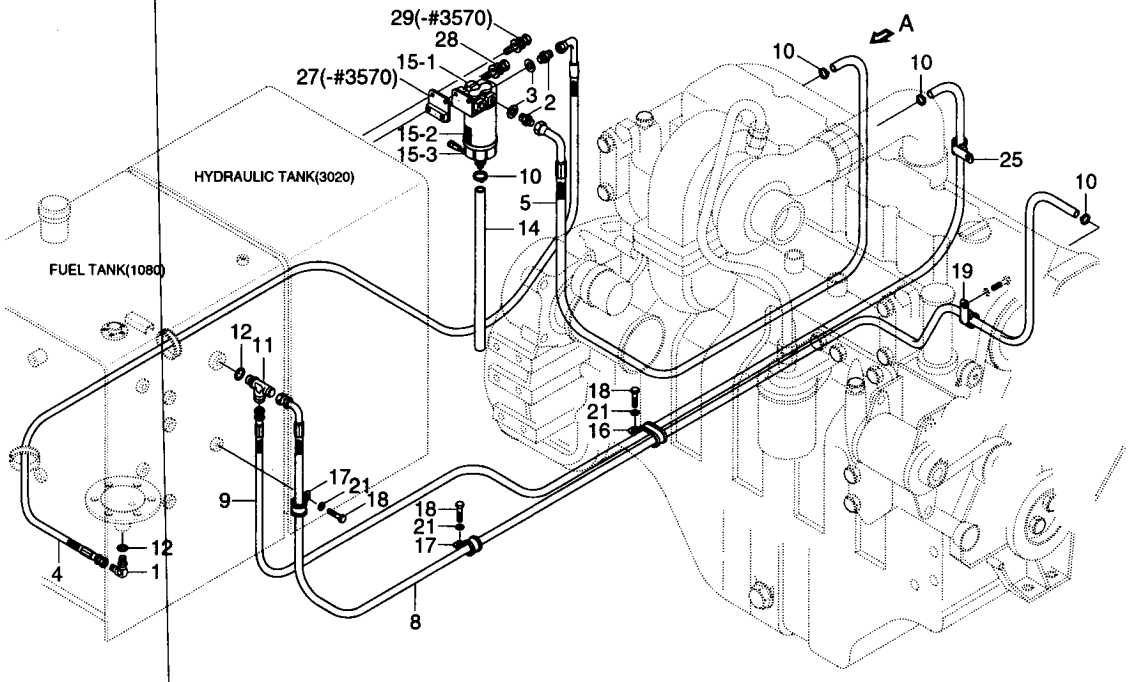

#26 FUEL WARMER KIT(OPT)

SERIAL NO : -#5161

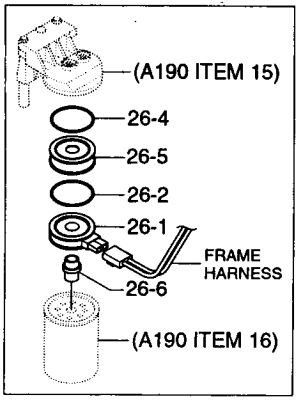

DETAIL A

SERIAL NO : -#3341

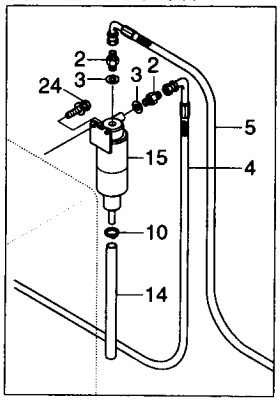

FUEL SYSTEM(#1001-)

ITEM 순번	PART NO 품 번	IS	DESCRIPTION 품 명	QTY 수량	SERIAL NO 적용 호기	ITC 호환	REMARK 비 고
26-4	391902500		• GASKET 가스켓	1	#1370 - #5161	-	
26-5	393458800		• ADAPTER 어댑터	1	#1370 - #5161	-	
N26-6	@		• INSERT 인서트	1	#1370 - #5161	-	
27	11N8-53040		BRACKET 브라켓트	1	#3342 - #3570	-	
28	S035-083026		BOLT-W/WASHER 와셔붙이 볼트	2	#3342 -	-	
29	S035-082026		BOLT-W/WASHER 와셔붙이 볼트	2	#3342 - #3570	-	

FUEL TANK

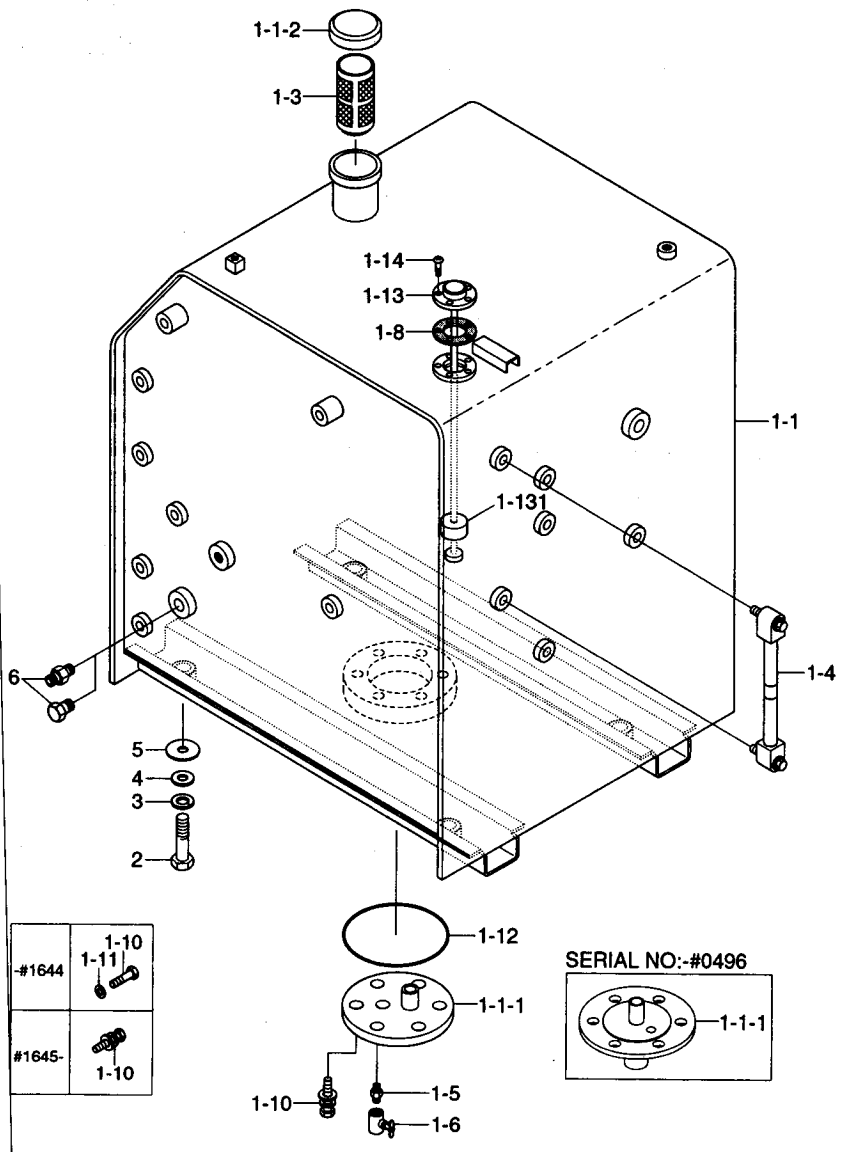
1-1-2
1-3
1-14
1-13
1-8
1-1
1-131
1-4
6
5
4
3
2
1-12
1-1-1
1-10
1-5
1-6
-#1644
1-10
1-11
#1645-
1-10
SERIAL NO:-#0496
1-1-1

FUEL TANK

ITEM 순번	PART NO 품 번	IS	DESCRIPTION 품 명		QTY 수량	SERIAL NO 적용 호기	ITC 호환	REMARK 비 고
1	@		FUEL TANK ASSY	연료 탱크	1			
1-1	31N6-02011		• FUEL TANK WA	연료 탱크	1	-#0232		
	31N6-02012		• FUEL TANK WA	연료 탱크	1	#0233-#0496	D	
	31N6-02013		• FUEL TANK WA	연료 탱크	1	#0497-#1644	B	
	31N6-02014		• FUEL TANK WA	연료 탱크	1	#1645-#3253	D	
	31N6-02015		• FUEL TANK WA	연료 탱크	1	#3254-#3775	A	
	31N6-02016		• FUEL TANK WA	연료 탱크	1	#3776-#4909	D	
	31N6-02017		• FUEL TANK WA	연료 탱크	1	#4910-	B	
1-1-1	31E9-1029	40	•• COVER-DRAIN	커 버	1	-#0496		
	31N4-02110		•• COVER-DRAIN	커 버	1	#0497-	B	
1-1-2	E131-1038	10	•• CAP-FILLER	필러 캡	1	-#4909		
	31N4-02120		•• CAP-FILLER	필러 캡	1	#4910-	B	
1-3	31E1-10300		• STRAINER	스트레이너	1			
1-4	E131-0473	30	• GAUGE-LEVEL	레벨 게이지	1	-#0492		
	31N6-02100		• GAUGE-LEVEL	레벨 게이지	1	#0493-#1644	B	
	31N6-02600		• GAUGE-LEVEL	레벨 게이지	1	#1645-	D	
1-5	31E5-3049	10	• FITTING	피 팅	1			
1-6	E131-1006	10	• VALVE-NEEDLE	니들 밸브	1			
1-8	E128-1053	10	• GASKET	가스켓	1			
1-10	S017-100352		• BOLT-HEX	육각 볼트	6	-#1644		
	S037-103022		• BOLT-W/WASHER	와셔붙이 볼트	6	#1645-	B	
1-11	S411-100002		• WASHER-SPRING	스프링 와셔	6	-#1644	-	
1-12	S632-170001		• O-RING	O-링	1			
1-13	21N6-10700		• SENDER-FUEL	연료 센더	1	-#0034		
	21N6-10701		• SENDER-FUEL	연료 센더	1	#0035-	B	
1-131	21N6-10710		•• FLOAT	플로트	1	#3069-	-	
1-14	S161-050162		• SCREW-RD HD	스크류	5			
2	S017-200502		BOLT-HEX	육각 볼트	4			
3	S411-200002		WASHER-SPRING	스프링 와셔	4			
4	S441-200002		WASHER-HARDENED	고장력 와셔	4			
5	E231-0134	20	SHIM(1.0T)	심	5	-#0260		
	31N8-01300		SHIM(1.0T)	심	5	#0261-	B	
6	P220-430204		PLUG	플러그	1			WO/P/PUMP
	P090-101008		CONNECTOR-HOSE	컨넥터	1			W/F/P/PUMP

AIRCON & HEATER MOUNTING(-#1000)

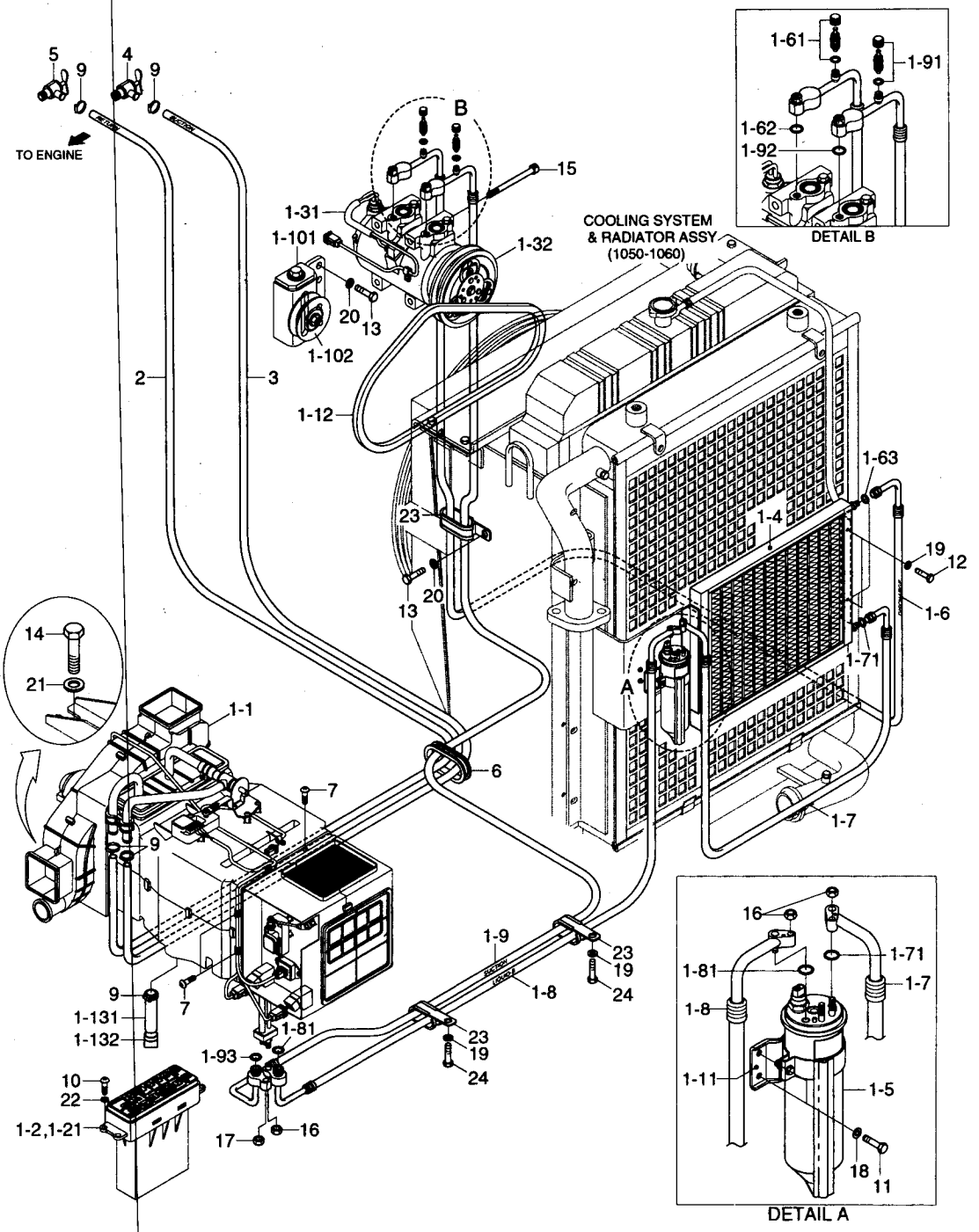

AIRCON & HEATER MOUNTING(-#1000)

ITEM 순번	PART NO 품 번	IS	DESCRIPTION 품 명		QTY 수량	SERIAL NO 적용 호기	ITC 호환	REMARK 비 고
*	@		AIRCON & HEATER MTG	에어콘 및 히터 장착	1	-#1000	-	SEE 1105
1	11N6-90010		AIR CON & HEATER ASSY	에어콘 및 히터	1			
1-1	11N6-90020		• AIRCON & HEATER UNIT	에어콘 및 히터	1			
1-2	11N6-90030		• CONTROL ASSY	컨트롤	1			
1-21	11N6-90850		•• DECAL-A/C & HEATER	데 칼	1			
1-3	11N6-90040		• COMPRESSOR ASSY	컴프레서	1			
1-31	11LF-90230		•• THERMAL SW-COMP	온도 센서	1	-#1000	-	
N1-32	A5W00153		•• CLUTCH	클러치	1	-#1000	-	
1-4	11EM-90050		• CONDENSER ASSY	컨덴서	1			
1-5	11N6-90060		• DRYER-RECEIVER	리시버 드라이어	1			
1-6	11N6-90190		• HOSE-DISCHARGE	호 스	1			
1-61	A304000301-4		•• CHARGE VALVE ASSY-H	밸 브	1			
1-62	A305000206-2		•• O-RING	O-링	1			
1-63	A305000205-2		•• O-RING	O-링	1			
1-7	11N6-90080		• HOSE-LIQUID/A	호 스	1			
1-71	A305000209-2		•• O-RING	O-링	2			
1-8	11N6-90090		• HOSE-LIQUID/B	호 스	1			
1-81	A305000209-2		•• O-RING	O-링	2			
1-9	11N6-90100		• SUCTION HOSE	호 스	1			
1-91	A304000401-4		•• VALVE-CHARGE ASSY-L	밸 브	1			
1-92	A310069299-2		•• O-RING	O-링	1			
1-93	A305000203-2		•• O-RING	O-링	1			
1-10	11N6-90110		• PULLEY-IDLE	풀 리	1			
1-101	A4760-508-00-2		•• BRACKET-PULLEY	브라켓트	1			
1-102	A4700-511-01-2		•• PULLEY ASSY	풀 리	1			
1-11	11N6-90120		• BRACKET-R/DRIER	브라켓트	1			
1-12	12E2-3505		• V-BELT	V-벨트	1			
1-13	11EK-92090		• HOSE-DRAIN	호 스	1			
1-131	AM800-001-04-3		•• HOSE-DRAIN	호 스	1	#0001-	-	
1-132	4CC-3354Z		•• VALVE-VACUUM	밸 브	1			
2	11E6-92070		HOSE-RETURN	호 스	1			
3	11EH-92050		HOSE	호 스	1			
4	11L7-90150		VALVE-HEATER	히터 밸브	1			
5	14L1-01350		VALVE-HEATER	히터 밸브	1			
6	S760-041008		GROMMET	그로메트	1			
7	S152-040122		SCREW-TAPPING	스크류	4			
9	S520-015000		CLAMP-HOSE	클램프	5			
10	S179-050206		SCREW-SOCKET RD HD	스크류	4			
11	S015-060162		BOLT-HEX	육각 볼트	2			
12	S015-080162		BOLT-HEX	육각 볼트	4			

AIRCON & HEATER MOUNTING(-#1000)

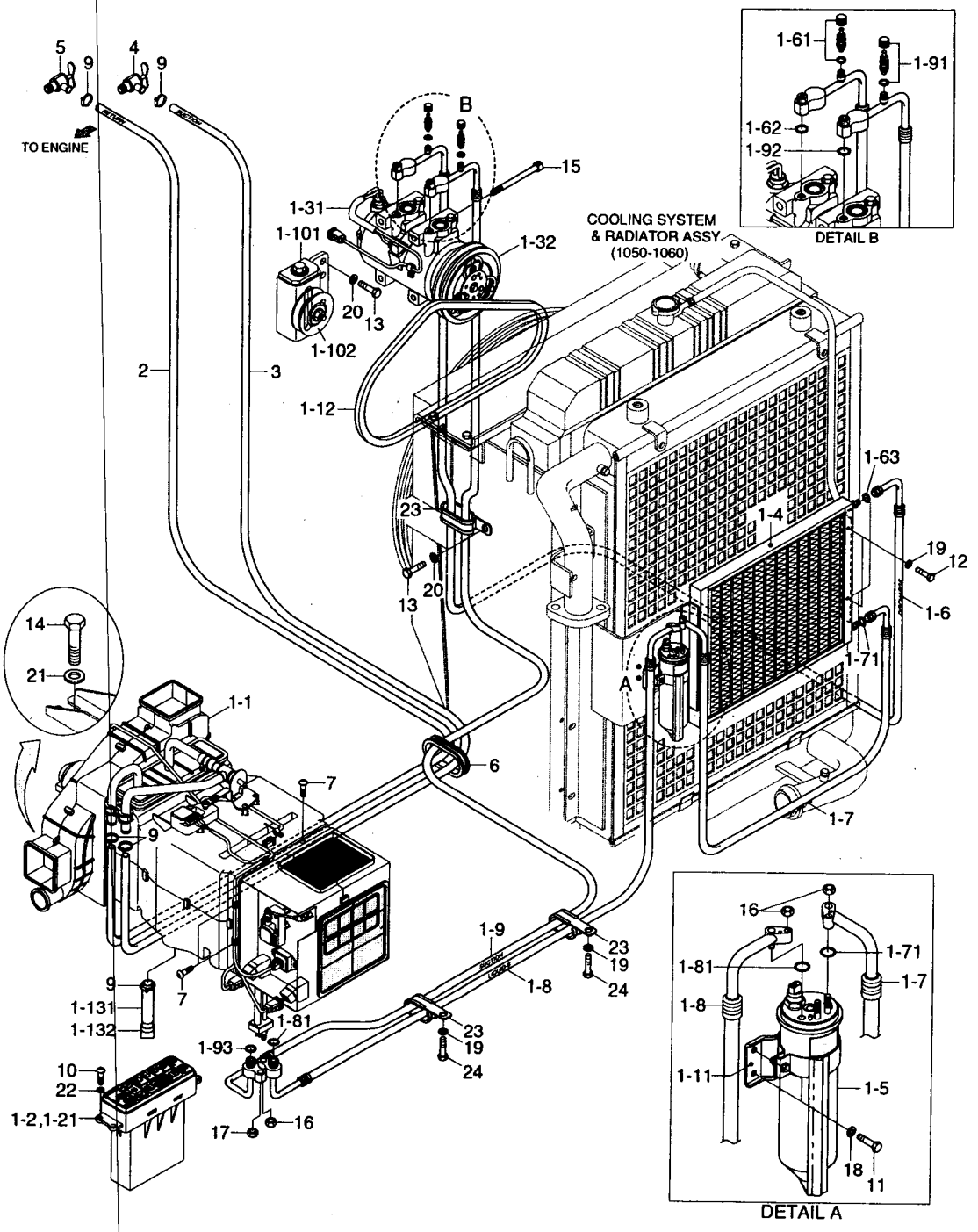

AIRCON & HEATER MOUNTING(-#1000)

ITEM 순번	PART NO 품 번	IS	DESCRIPTION 품 명		QTY 수량	SERIAL NO 적용 호기	ITC 호환	REMARK 비 고
13	S017-100162		BOLT-HEX	육각 볼트	4			
14	S017-120302		BOLT-HEX	육각 볼트	4			
15	S105-080956		BOLT-SOCKET	소켓 볼트	3			
16	S203-061002		NUT-HEX	육각 너트	3			
17	S203-081002		NUT-HEX	육각 너트	1			
18	S403-062002		WASHER-PLAIN	평 와셔	2			
19	S403-082002		WASHER-PLAIN	평 와셔	6			
20	S403-102002		WASHER-PLAIN	평 와셔	5			
21	S403-122002		WASHER-PLAIN	평 와셔	4			
22	S403-052002		WASHER-PLAIN	평 와셔	4			
23	S543-400002		CLAMP-TUBE	클램프	3			
24	S015-080352		BOLT-HEX	육각 볼트	2			
N	@		NOT INDIVIDUALLY SUPPLIED 단품공급불가					

AIRCON & HEATER MOUNTING(#1001-)

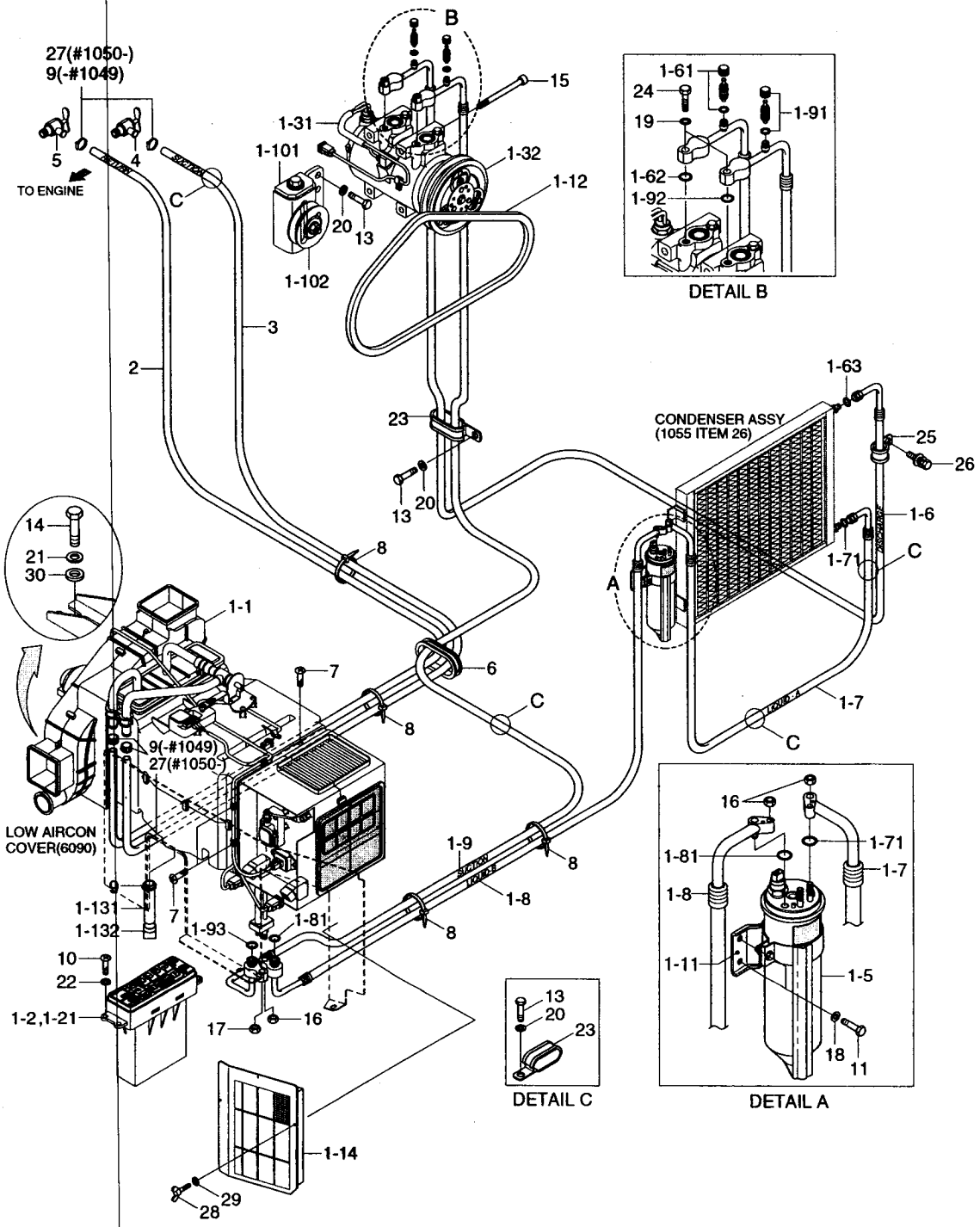

AIRCON & HEATER MOUNTING(#1001-)

ITEM 순번	PART NO 품 번	IS	DESCRIPTION 품 명	QTY 수량	SERIAL NO 적용 호기	ITC 호환	REMARK 비 고
*	@		AIRCON & HEATER MTG 에어콘 및 히터 장착	1	#1001-	D	SEE 1100
1	11N6-93010		AIR CON & HEATER ASSY 에어콘 및 히터	1			
1-1	11N6-90020		• AIRCON & HEATER UNIT 에어콘 및 히터	1	-#3898		
	11N6-90021		• AIRCON & HEATER UNIT 에어콘 및 히터	1	#3899-	A	
1-2	11N6-90030		• CONTROL ASSY 컨트롤	1	-#1613		
	11N6-90031		• CONTROL ASSY 컨트롤	1	#1614-	A	
1-21	11N6-90850		•• DECAL-A/C & HEATER 데 칼	1	#1001-	-	
1-3	11N6-90040		• COMPRESSOR ASSY 컴프레서	1			
1-31	11LF-90230		•• THERMAL SW-COMP 온도 센서	1	#1001-	-	
N1-32	A5W00153		•• CLUTCH 클러치	1	#1001-	-	
1-5	11N6-90060		• DRYER-RECEIVER 리시버 드라이어	1			
1-6	11N6-90190		• HOSE-DISCHARGE 호 스	1			
1-61	A304000301-4		•• CHARGE VALVE ASSY-H 밸 브	1			
1-62	A305000206-2		•• O-RING O-링	1			
1-63	A305000205-2		•• O-RING O-링	1			
1-7	11N6-93020		• HOSE(A)-LIQUID 호 스	1	#1001-	-	
1-71	A305000209-2		•• O-RING O-링	2			
1-8	11N6-90090		• HOSE-LIQUID/B 호 스	1			
1-81	A305000209-2		•• O-RING O-링	2			
1-9	11N6-90100		• SUCTION HOSE 호 스	1			
1-91	A304000401-4		•• VALVE-CHARGE ASSY-L 밸 브	1			
1-92	A310069299-2		•• O-RING O-링	1			
1-93	A305000203-2		•• O-RING O-링	1			
1-10	11N6-90110		• PULLEY-IDLE 풀 리	1			
1-101	A4760-508-00-2		•• BRACKET-PULLEY 브라켓트	1			
1-102	A4700-511-01-2		•• PULLEY ASSY 풀 리	1			
1-11	11N6-90120		• BRACKET-R/DRIER 브라켓트	1			
1-12	12E2-3505		• V-BELT V-벨트	1			
1-13	11EK-92090		• HOSE-DRAIN 호 스	1			
1-131	AM800-001-04-3		•• HOSE-DRAIN 호 스	1	#1001-	-	
1-132	4CC-3354Z		•• VALVE-VACUUM 밸 브	1			
1-14	11N6-90340		• FILTER-REC 필 터	1	#2432-	-	SEE 6090
2	11EK-92070		HOSE 호 스	1			
3	11EH-92050		HOSE 호 스	1			
4	11L7-90150		VALVE-HEATER 히터 밸브	1			
5	14L1-01350		VALVE-HEATER 히터 밸브	1			
6	S760-041008		GROMMET 그로메트	1			
7	S152-040122		SCREW-TAPPING 스크류	4			
8	S551-035146		TIE-WIRE 타 이	4			
9	S520-015000		CLAMP-HOSE 클램프	5	-#1049		

AIRCON & HEATER MOUNTING(#1001-)

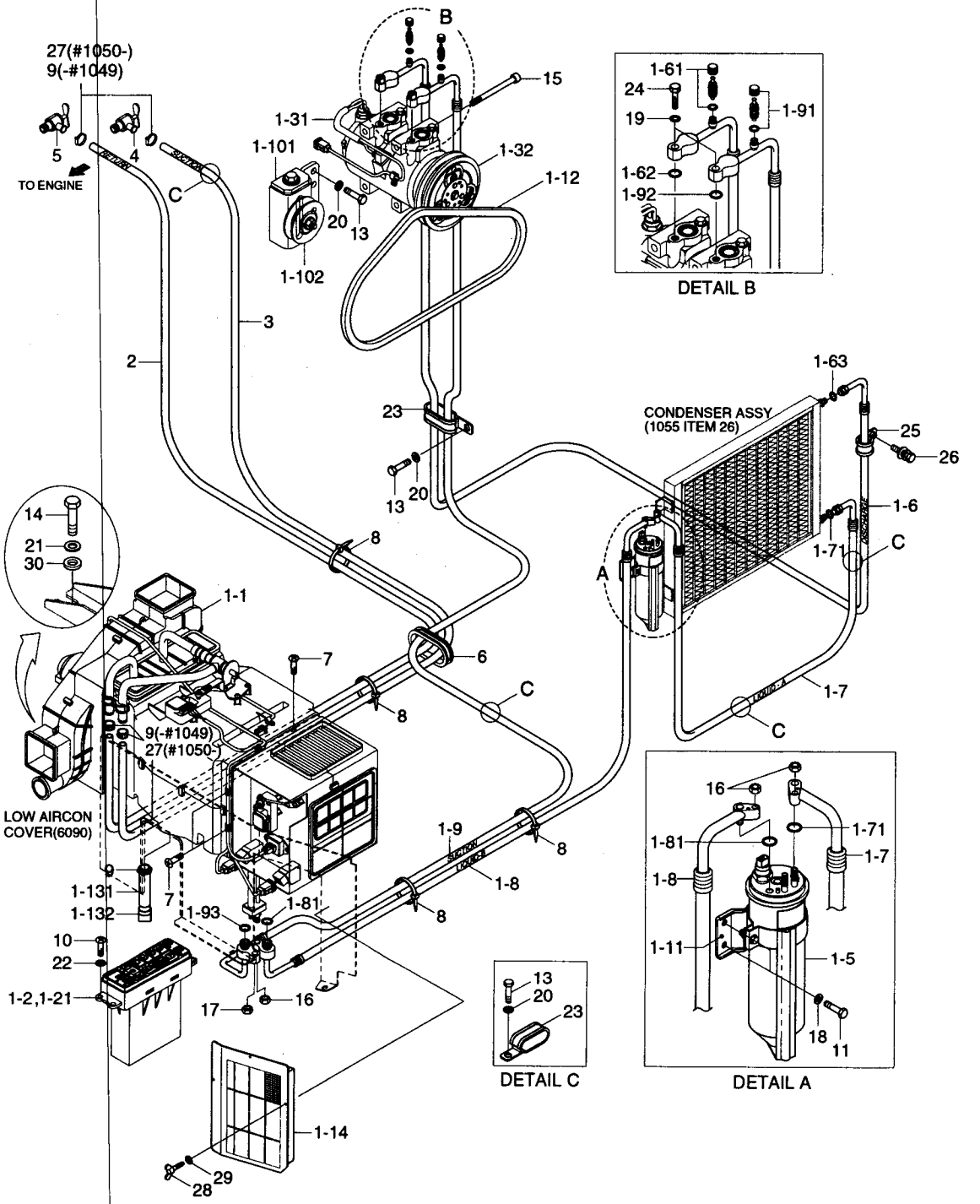

AIRCON & HEATER MOUNTING(#1001-)

ITEM 순번	PART NO 품 번	IS	DESCRIPTION 품 명	QTY 수량	SERIAL NO 적용 호기	ITC 호환	REMARK 비 고
9	S520-015000		CLAMP-HOSE 클램프	1	#1050-	A	
10	S179-050206		SCREW-SOCKET RD HD 스크류	4			
11	S015-060162		BOLT-HEX 육각 볼트	2			
13	S017-100162		BOLT-HEX 육각 볼트	4	-#1021		
	S017-100162		BOLT-HEX 육각 볼트	8	#1022-	A	
14	S017-120256		BOLT-HEX 육각 볼트	4			
15	S105-080956		BOLT-SOCKET 소켓 볼트	3			
16	S203-061002		NUT-HEX 육각 너트	3			
17	S203-081002		NUT-HEX 육각 너트	1			
18	S403-062002		WASHER-PLAIN 평 와셔	2			
19	S403-082002		WASHER-PLAIN 평 와셔	2			
20	S403-102002		WASHER-PLAIN 평 와셔	5	-#1021		
	S403-102002		WASHER-PLAIN 평 와셔	9	#1022-	A	
21	S441-120006		WASHER-HARDENED 고장력 와셔	4			
22	S403-052002		WASHER-PLAIN 평 와셔	4			
23	S543-400002		CLAMP-TUBE 클램프	1	-#1021		
	S543-400002		CLAMP-TUBE 클램프	5	#1022-	A	
24	S015-080352		BOLT-HEX 육각 볼트	2			
25	S593-000902		CLIP-HARNESS 클 립	1	#1001-	-	
26	S035-081622		BOLT-W/WASHER 와셔붙이 볼트	1	#1001-	-	
27	S572-220006		CLAMP-HOSE WIRE TYPE 호스 클램프	4	#1050-	B	
28	S091-060156		BOLT-WING 나비 볼트	3	#2432-	-	
29	S403-062006		WASHER-PLAIN 평 와셔	3	#2432-	-	
30	73NB-56400		SHIM 심	4			
N	@		NOT INDIVIDUALLY SUPPLIED 단품공급불가				

AIRCON & HEATER UNIT(-#3898)

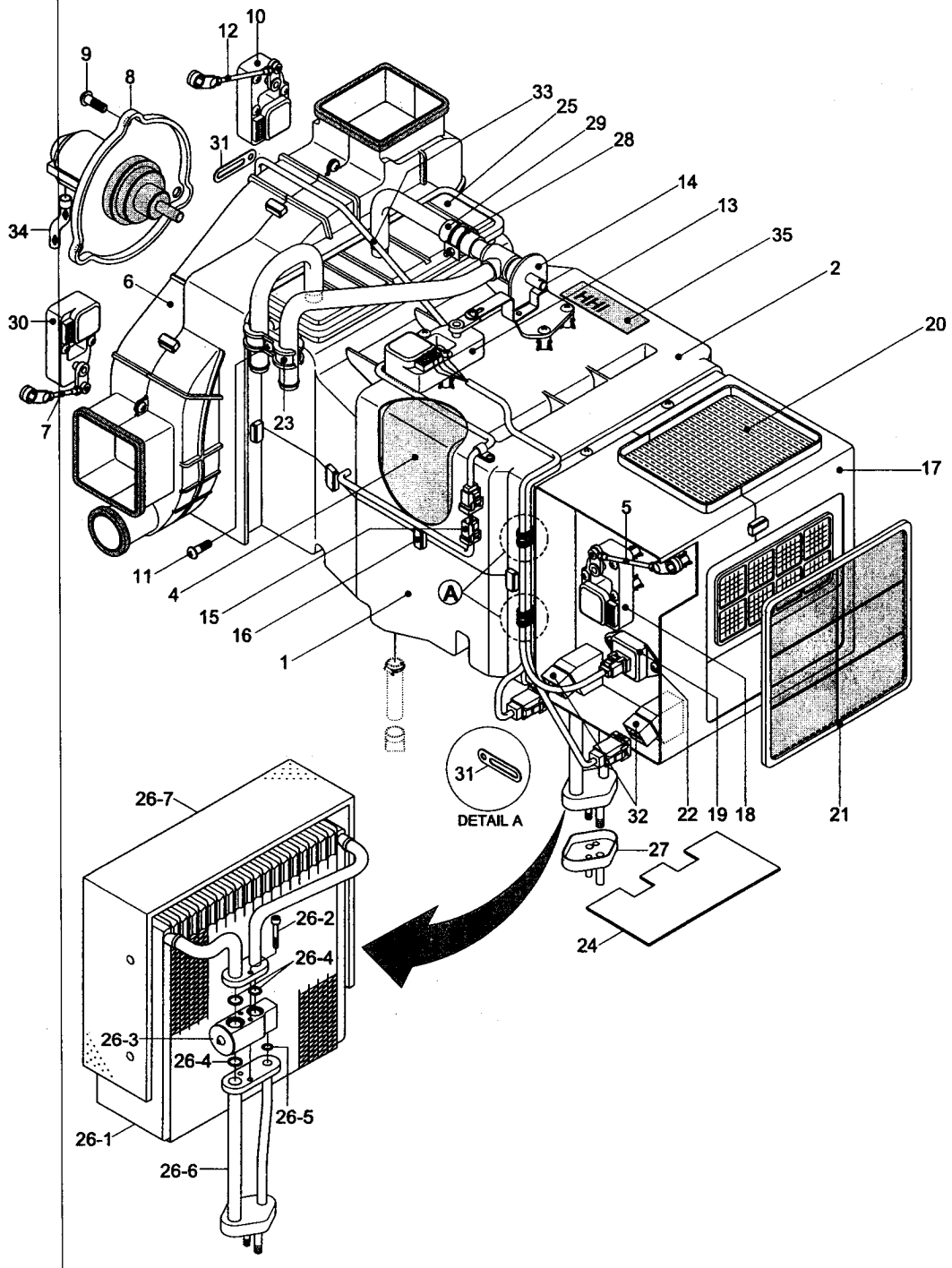

AIRCON & HEATER UNIT(-#3898)

ITEM 순번	PART NO 품 번	IS	DESCRIPTION 품 명	QTY 수량	SERIAL NO 적용 호기	ITC 호환	REMARK 비 고
*	11N6-90020		· AIRCON & HEATER UNIT 에어콘 및 히터	1	-#3898	-	
1	AM12101400-0		·· HVAC CASE-LOW 케이스	1			
2	AM11101601-0		·· HVAC CASE-UPP 케이스	1	-#1613		
	AH000089		·· HVAC CASE UPP ASSY 케이스	1	#1614-	B	
4	AM75001000-2		·· EVAC INSULATION-LOW 절연체	1			
5	AM52300100-4		·· ROD-INTAKE 로 드	1			
6	AW10001400-2		·· BLOWER CASE ASSY 송풍기	1			
7	AW70002400-4		·· ROD-DEF/FOOT 로 드	1			
8	11N6-90700		·· FAN & MOTOR 팬 및 모터	1			
8-1	AW22000800-2		··· FAN 팬	1	#0001-	-	
8-2	AW21002500-1		··· MOTOR 모 터	1	#0001-	-	
9	4AH-0886		·· SCREW 스크류	3			
10	11N6-90710		·· MOTOR ACT-VENT 모터 액튜에이터	1			
11	K500531		·· SCREW 스크류	29			
12	AW70002300-4		·· ROD-VENT 로 드	1			
13	11N6-90720		·· MOTOR ACT-TEMP 모터 액튜에이터	1			
14	11N6-90730		·· WATER VALVE 밸 브	1			
15	A165400100-2		·· SENSOR-DUCT 센 서	1			ILL. CHANGE
16	4AH-0688		·· CLIP-CASE 클 립	9			
17	AM13000203-2		·· INTAKE CASE ASSY 흡기 케이스	1			
18	11N6-90740		·· MOTOR ACT-INTAKE 모터 액튜에이터	1			
19	11N6-90750		·· RESISTOR ASSY 저항기	1			
20	11N6-90760		·· AIR FILTER-FRESH 에어 필터	1			
21	11N6-90770		·· AIR FILTER-RE 에어 필터	1			
22	K500533		·· SCREW 스크류	2			
23	3AH-0770		·· CLAMP-PIPE 파이프 클램프	1			
24	A112050700-3		·· PLATE-SIDE 플레이트	1			
25	11N6-90780		·· HEATER CORE 히터 코어	1			
26	11N6-90790		·· EVAP CORE ASSY 증발기 코어	1			
26-1	A111056400-1		··· CORE ASSY-LAMI 코 어	1			
26-2	A111750100-4		··· BOLT-WRENCH,HEX 볼 트	2	#0001-	-	
26-3	11N6-90800		··· VALVE-EXPANSION 밸 브	1	#0001-	-	
26-4	A305000212-2		··· O-RING O-링	3	#0001-	-	
26-5	A305000211-2		··· O-RING O-링	1	#0001-	-	
26-6	A112059600-2		··· PIPE ASSY 파이프	1	#0001-	-	
26-7	A115004900-2		··· INSULATION-CORE 인슐레이션	1	#0001-	-	
27	A306201301-3		·· CAP-FLANGE 캡	1			
28	4AH-0929		·· CLAMP ASSY-HOSE 호스 클램프	1			
29	3AH-1007		·· HOSE-WATER 워터 호스	1			
30	11N6-90810		·· MOTOR ACT-FOOT/DEF 모터 액튜에이터	1			

AIRCON & HEATER UNIT(-#3898)

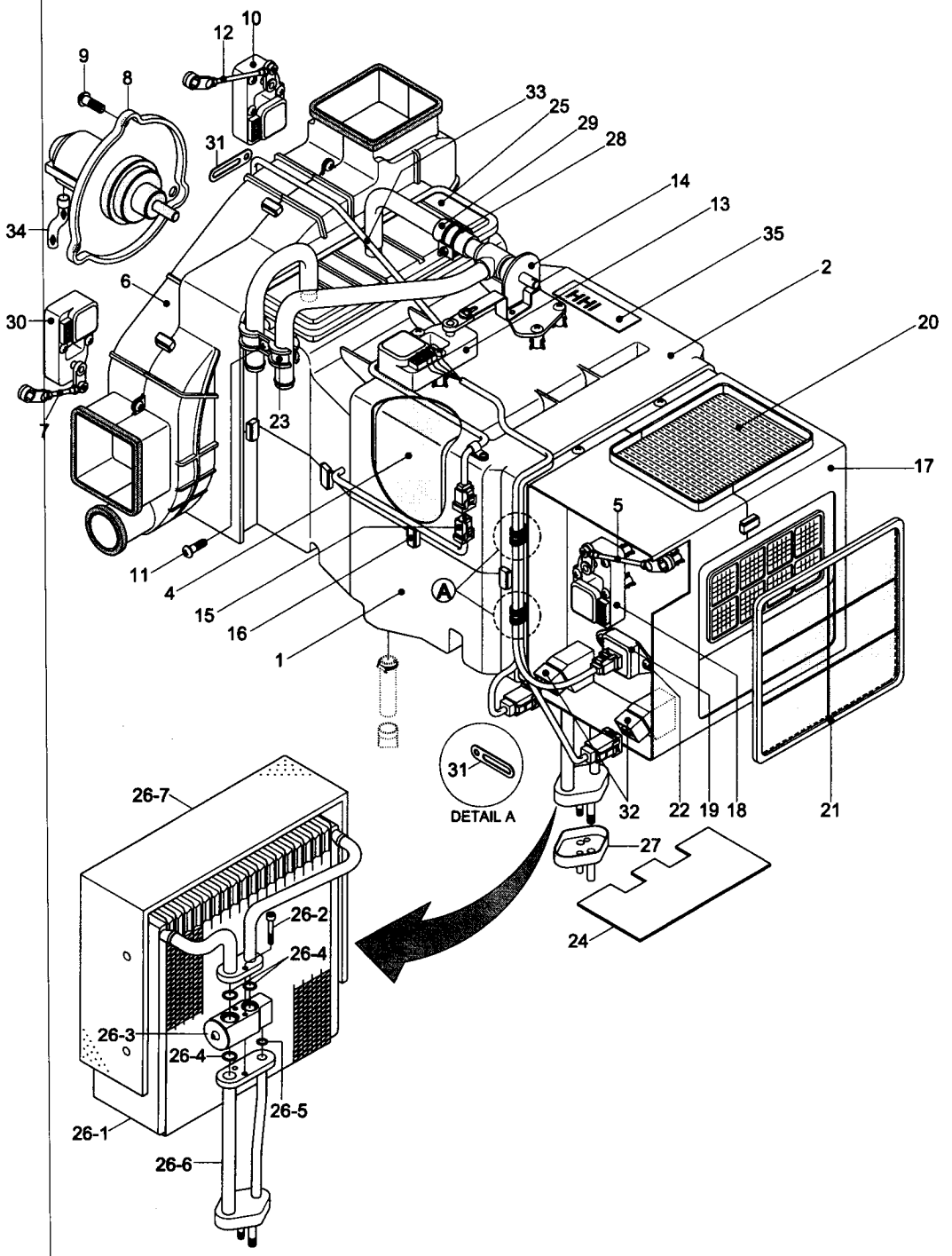

AIRCON & HEATER UNIT(-#3898)

ITEM 순번	PART NO 품 번	IS	DESCRIPTION 품 명	QTY 수량	SERIAL NO 적용 호기	ITC 호환	REMARK 비 고
31	4AH-0643		•• HOLDER-WIRE 와이어 홀더	6			
32	11N6-90820		•• RELAY 릴레이	2			
33	11N6-90830		•• WIRING ASSY 와이어링	1			
34	A710051601-3		•• HOSE-DRAIN 호 스	1			
35	AE7300040OZ2		•• PLATE-NAME 명 판	1			

AIRCON & HEATER UNIT(#3899-)

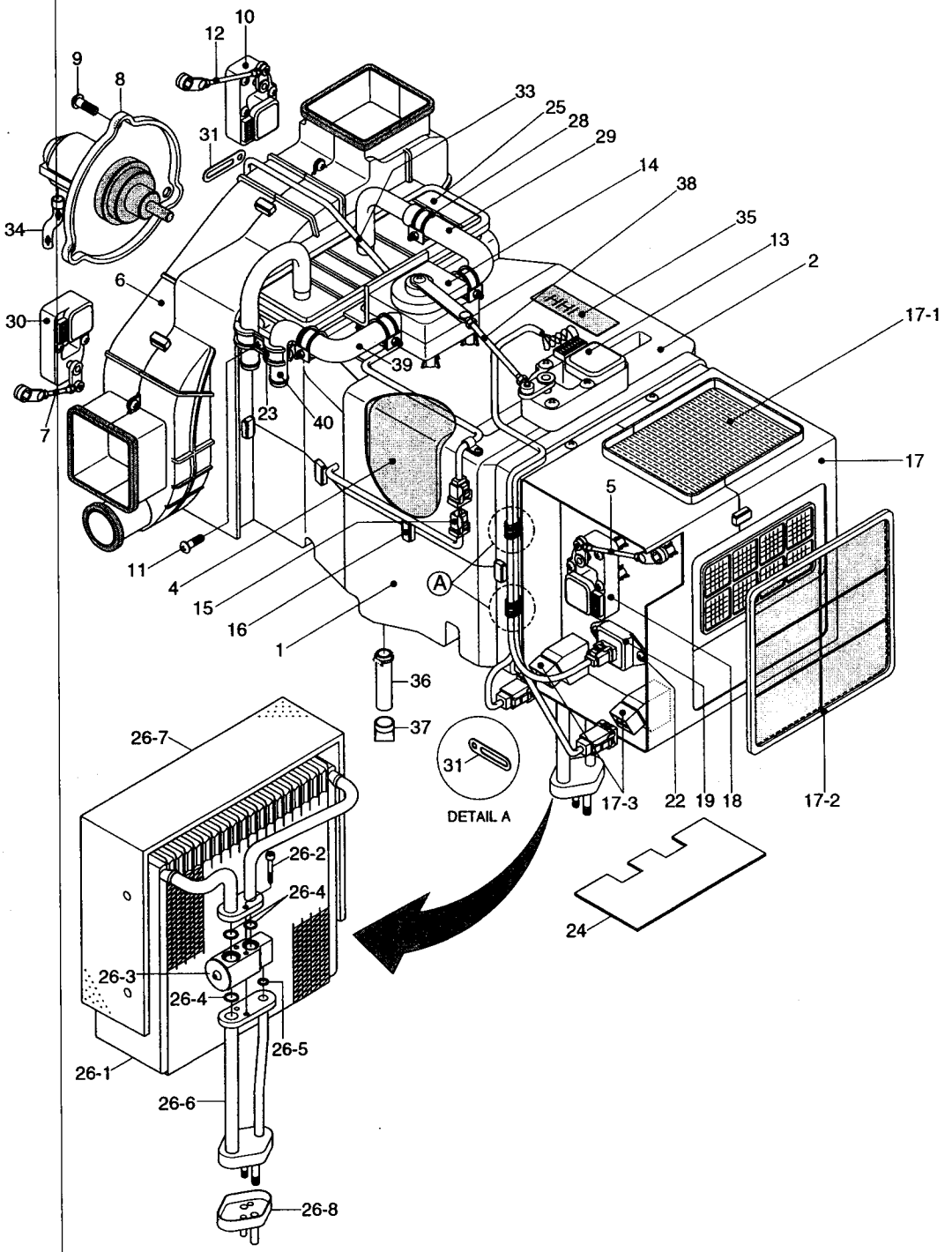

AIRCON & HEATER UNIT(#3899-)

ITEM 순번	PART NO 품 번	IS	DESCRIPTION 품 명	QTY 수량	SERIAL NO 적용 호기	ITC 호환	REMARK 비 고
*	11N6-90021		• AIRCON & HEATER UNIT 에어콘 및 히터	1	#3899-	A	
1	AM12101400-0		•• HVAC CASE-LOW 케이스	1			
2	AH000089		•• HVAC CASE UPP ASSY 케이스	1			
4	AM75001000-2		•• EVAC INSULATION-LOW 절연체	1			
5	AM52300100-4		•• ROD-INTAKE 로 드	1			
6	AH000106		•• BLOWER CASE ASSY 송풍기	1			
7	AW70002400-4		•• ROD-DEF/FOOT 로 드	1			
8	11N6-90700		•• FAN & MOTOR 팬 및 모터	1			
8-1	AW22000800-2		••• FAN 팬	1			
8-2	AW21002500-1		••• MOTOR 모 터	1			
9	AH000866		•• SCREW 스크류	3			
10	11N6-90710		•• MOTOR ACT-VENT 모터 액튜에이터	1			
11	K500531		•• SCREW 스크류	28			
12	AW70002300-4		•• ROD-VENT 로 드	1			
13	AH100311		•• MOTOR ACT-TEMP 모터 액튜에이터	1			
14	AH001160		•• WATER VLAVE 밸 브	1			
15	A165400100-2		•• SENSOR-DUCT 센 서	1			ILL. CHANGE
16	4AH-0688		•• CLIP-CASE 클 립	9			
17	AH000055		•• INTAKE CASE ASSY 흡기 케이스	1			
17-1	11N6-90760		••• AIR FILTER-FRESH 에어 필터	1			
17-2	11N6-90770		••• AIR FILTER-RE 에어 필터	1			
17-3	11N6-90820		••• RELAY 릴레이	1			
18	11N6-90740		•• MOTOR ACT-INTAKE 모터 액튜에이터	1			
19	AM86000601-2		•• RESISTOR ASSY 저항기	1			
22	K500533		•• SCREW 스크류	2			
23	AH000314		•• H/RAD PIPE CLAMP 클램프	1			
24	A112050700-3		•• PLATE-SIDE 플레이트	1			
25	11N6-90780		•• HEATER CORE 히터 코어	1			
26	11N6-90790		•• EVAP CORE ASSY 증발기 코어	1			
26-1	A111056400-1		••• CORE ASSY-LAMI 코 어	1			
26-2	A111750100-4		••• BOLT-WRENCH,HEX 볼 트	2			
26-3	11N6-90800		••• VALVE-EXPANSION 밸 브	1			
26-4	A305000212-2		••• O-RING O-링	3			
26-5	A305000211-2		••• O-RING O-링	1			
26-6	A112059600-2		••• PIPE ASSY 파이프	1			
26-7	A115004900-2		••• INSULATION-CORE 인슐레이션	1			
26-8	A306201301-3		••• CAP-FLANGE 캡	1			
28	AM27000201-3		•• CLAMP-WATER HOSE 클램프	4			
29	AH001288		•• HOSE,OUTLET-WATER 호 스	1			
30	11N6-90810		•• MOTOR ACT-FOOT/DEF 모터 액튜에이터	1			

AIRCON & HEATER UNIT(#3899-)

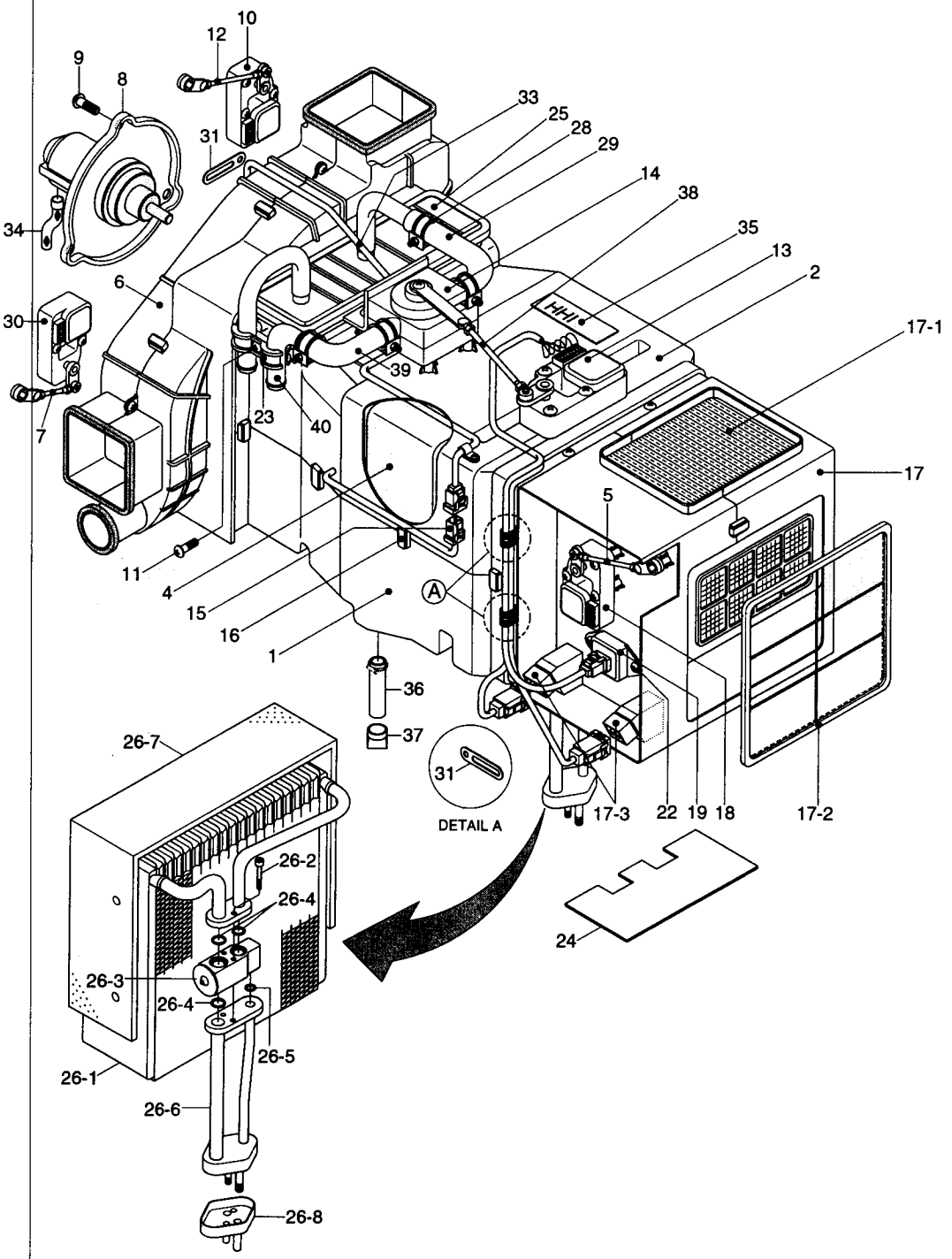

AIRCON & HEATER UNIT(#3899-)

ITEM 순번	PART NO 품 번	IS	DESCRIPTION 품 명		QTY 수량	SERIAL NO 적용 호기	ITC 호환	REMARK 비 고
31	4AH-0643		•• HOLDER-WIRE	와이어 홀더	6			
33	11N6-90830		•• WIRING ASSY	와이어링	1			
34	A710051601-3		•• HOSE-DRAIN	호 스	1			
35	AM99001201-3		•• NAME PLATE	명 판	1			
36	AM800-001-04-3		•• HOSE-DRAIN	호 스	1			
37	4CC-3354Z		•• VALVE-VACUUM	밸 브	1			
38	AH000856		•• ROD-TEMP	로 드	1			
39	AH001287		•• HOSE,INLET-WATER	호 스	1			
40	AH001415		•• HEATER PIPE-INLET	히터 파이프	1			

AIR CONDITIONER MOUNTING(-#1000)

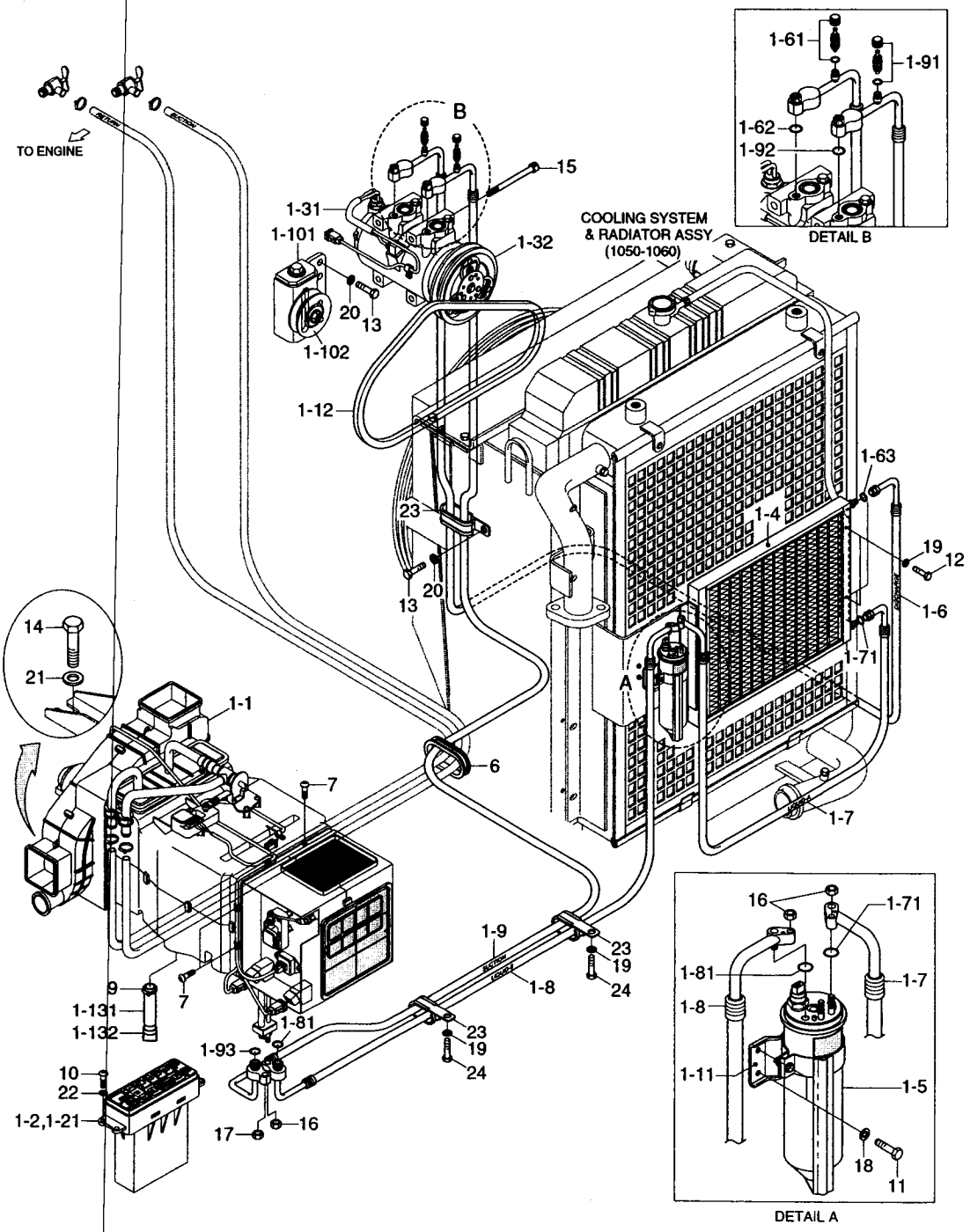

AIR CONDITIONER MOUNTING(-#1000)

ITEM 순번	PART NO 품 번	IS	DESCRIPTION 품 명		QTY 수량	SERIAL NO 적용 호기	ITC 호환	REMARK 비 고
*	@		AIR CONDITIONER MTG	에어콘 장착	1	-#1000	-	SEE 1125
1	11N6-90210		AIR CON ASSY	에어콘	1			
1-1	11N6-90220		· AIR CON UNIT	에어콘	1			
1-2	11N6-90030		· CONTROL ASSY	컨트롤	1			
1-21	11N6-90850		·· DECAL-A/C & HEATER	데 칼	1			
1-3	11N6-90040		· COMPRESSOR ASSY	컴프레서	1			
1-31	11LF-90230		·· THERMAL SW-COMP	온도 센서	1	-#1000	-	
N1-32	A5W00153		·· CLUTCH	클러치	1	-#1000	-	
1-4	11EM-90050		· CONDENSER ASSY	컨덴서	1			
1-5	11N6-90060		· DRYER-RECEIVER	리시버 드라이어	1			
1-6	11N6-90190		· HOSE-DISCHARGE	호 스	1			
1-61	A304000301-4		·· CHARGE VALVE ASSY-H	밸 브	1			
1-62	A305000206-2		·· O-RING	O-링	1			
1-63	A305000205-2		·· O-RING	O-링	1			
1-7	11N6-90080		· HOSE-LIQUID/A	호 스	1			
1-71	A305000209-2		·· O-RING	O-링	1			
1-8	11N6-90090		· HOSE-LIQUID/B	호 스	1			
1-81	A305000209-2		·· O-RING	O-링	1			
1-9	11N6-90100		· SUCTION HOSE	호 스	1			
1-91	A304000401-4		·· VALVE-CHARGE ASSY-L	밸 브	1			
1-92	A310069299-2		·· O-RING	O-링	1			
1-93	A305000203-2		·· O-RING	O-링	1			
1-10	11N6-90110		· PULLEY-IDLE	풀 리	1			
1-101	A4760-508-00-2		·· BRACKET-PULLEY	브라켓트	1			
1-102	A4700-511-01-2		·· PULLEY ASSY	풀 리	1			
1-11	11N6-90120		· BRACKET-R/DRIER	브라켓트	1			
1-12	12E2-3505		· V-BELT	V-벨트	1			
1-13	11EK-92090		· HOSE-DRAIN	호 스	1	#0001 -	-	
1-131	AM800-001-04-3		·· HOSE-DRAIN	호 스	1			
1-132	4CC-3354Z		·· VALVE-VACUUM	밸 브	1			
6	S760-041008		GROMMET	그로메트	1			
7	S152-040122		SCREW-TAPPING	스크류	4			
9	S520-015000		CLAMP-HOSE	클램프	1			
10	S179-050206		SCREW-SOCKET RD HD	스크류	4			
11	S015-060162		BOLT-HEX	육각 볼트	2			
12	S015-080162		BOLT-HEX	육각 볼트	4			
13	S017-100162		BOLT-HEX	육각 볼트	4			
14	S017-120302		BOLT-HEX	육각 볼트	4			
15	S105-080956		BOLT-SOCKET	소켓 볼트	3			
16	S203-061002		NUT-HEX	육각 너트	3			

AIR CONDITIONER MOUNTING(-#1000)

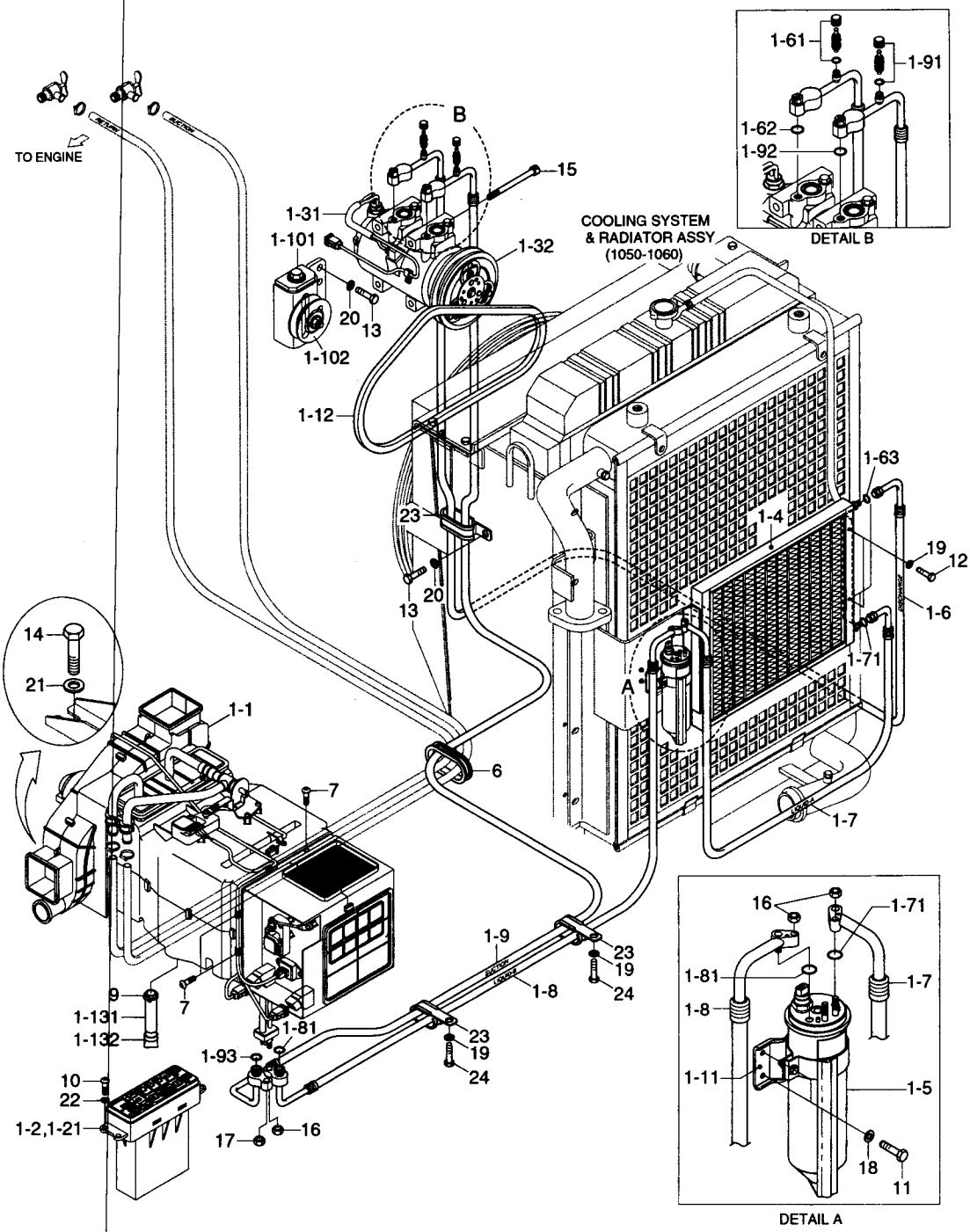

AIR CONDITIONER MOUNTING(-#1000)

ITEM 순번	PART NO 품 번	IS	DESCRIPTION 품 명		QTY 수량	SERIAL NO 적용 호기	ITC 호환	REMARK 비 고
17	S203-081002		NUT-HEX	육각 너트	1			
18	S403-062002		WASHER-PLAIN	평 와셔	2			
19	S403-082002		WASHER-PLAIN	평 와셔	6			
20	S403-102002		WASHER-PLAIN	평 와셔	5			
21	S403-122002		WASHER-PLAIN	평 와셔	4			
22	S403-052002		WASHER-PLAIN	평 와셔	4			
23	S543-400002		CLAMP-TUBE	클램프	3			
24	S015-080352		BOLT-HEX	육각 볼트	2			
N	@		NOT INDIVIDUALLY SUPPLIED 단품공급불가					

AIR CONDITIONER MOUNTING(#1001-)

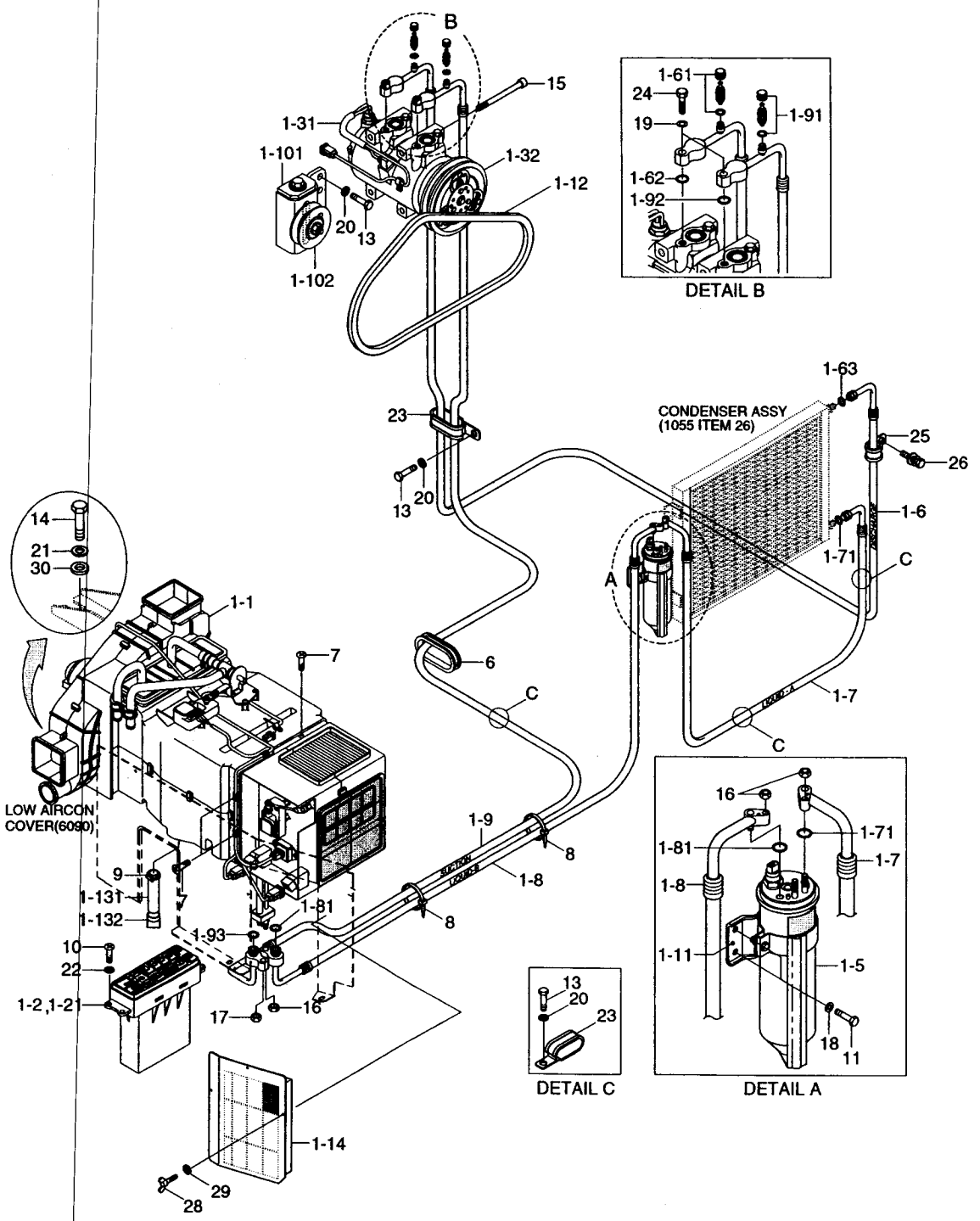

AIR CONDITIONER MOUNTING(#1001-)

ITEM 순번	PART NO 품 번	IS	DESCRIPTION 품 명		QTY 수량	SERIAL NO 적용 호기	ITC 호환	REMARK 비 고
*	@		AIR CONDITIONER MTG	에어콘 장착	1	#1001-	D	SEE 1120
1	11N6-93210		AIR CON ASSY	에어콘	1			
1-1	11N6-90220		· AIR CON UNIT	에어콘	1	-#1613		
	11N6-90221		· AIRCON UNIT	에어콘	1	#1614-	A	
1-2	11N6-90030		· CONTROL ASSY	컨트롤	1	-#1613		
	11N6-90031		· CONTROL ASSY	컨트롤	1	#1614-	A	
1-21	11N6-90850		·· DECAL-A/C & HEATER	데 칼	1	#1001-	-	
1-3	11N6-90040		· COMPRESSOR ASSY	컴프레서	1			
1-31	11LF-90230		·· THERMAL SW-COMP	온도 센서	1	#1001-	-	
N1-32	A5W00153		·· CLUTCH	클러치	1	#1001-	-	
1-5	11N6-90060		· DRYER-RECEIVER	리시버 드라이어	1			
1-6	11N6-90190		· HOSE-DISCHARGE	호 스	1			
1-61	A304000301-4		·· CHARGE VALVE ASSY-H	밸 브	1			
1-62	A305000206-2		·· O-RING	O-링	1			
1-63	A305000205-2		·· O-RING	O-링	1			
1-7	11N6-93020		· HOSE(A)-LIQUID	호 스	1	#1001-	-	
1-71	A305000209-2		·· O-RING	O-링	1			
1-8	11N6-90090		· HOSE-LIQUID/B	호 스	1			
1-81	A305000209-2		·· O-RING	O-링	1			
1-9	11N6-90100		· SUCTION HOSE	호 스	1			
1-91	A304000401-4		·· VALVE-CHARGE ASSY-L	밸 브	1			
1-92	A310069299-2		·· O-RING	O-링	1			
1-93	A305000203-2		·· O-RING	O-링	1			
1-10	11N6-90110		· PULLEY-IDLE	풀 리	1			
1-101	A4760-508-00-2		·· BRACKET-PULLEY	브라켓트	1			
1-102	A4700-511-01-2		·· PULLEY ASSY	풀 리	1			
1-11	11N6-90120		· BRACKET-R/DRIER	브라켓트	1			
1-12	12E2-3505		· V-BELT	V-벨트	1			
1-13	11EK-92090		· HOSE-DRAIN	호 스	1			
1-131	AM800-001-04-3		·· HOSE-DRAIN	호 스	1			
1-132	4CC-3354Z		·· VALVE-VACUUM	밸 브	1			
1-14	11N6-90340		· FILTER-REC	필 터	1	#2432-	-	SEE 6090
6	S760-041008		GROMMET	그로메트	1			
7	S152-040122		SCREW-TAPPING	스크류	4			
8	S551-035146		TIE-WIRE	타 이	2			
9	S520-015000		CLAMP-HOSE	클램프	1			
10	S179-050206		SCREW-SOCKET RD HD	스크류	4			
11	S015-060162		BOLT-HEX	육각 볼트	2			
12	S015-080162		BOLT-HEX	육각 볼트	4			
13	S017-100162		BOLT-HEX	육각 볼트	4	-#1021		

AIR CONDITIONER MOUNTING(#1001-)

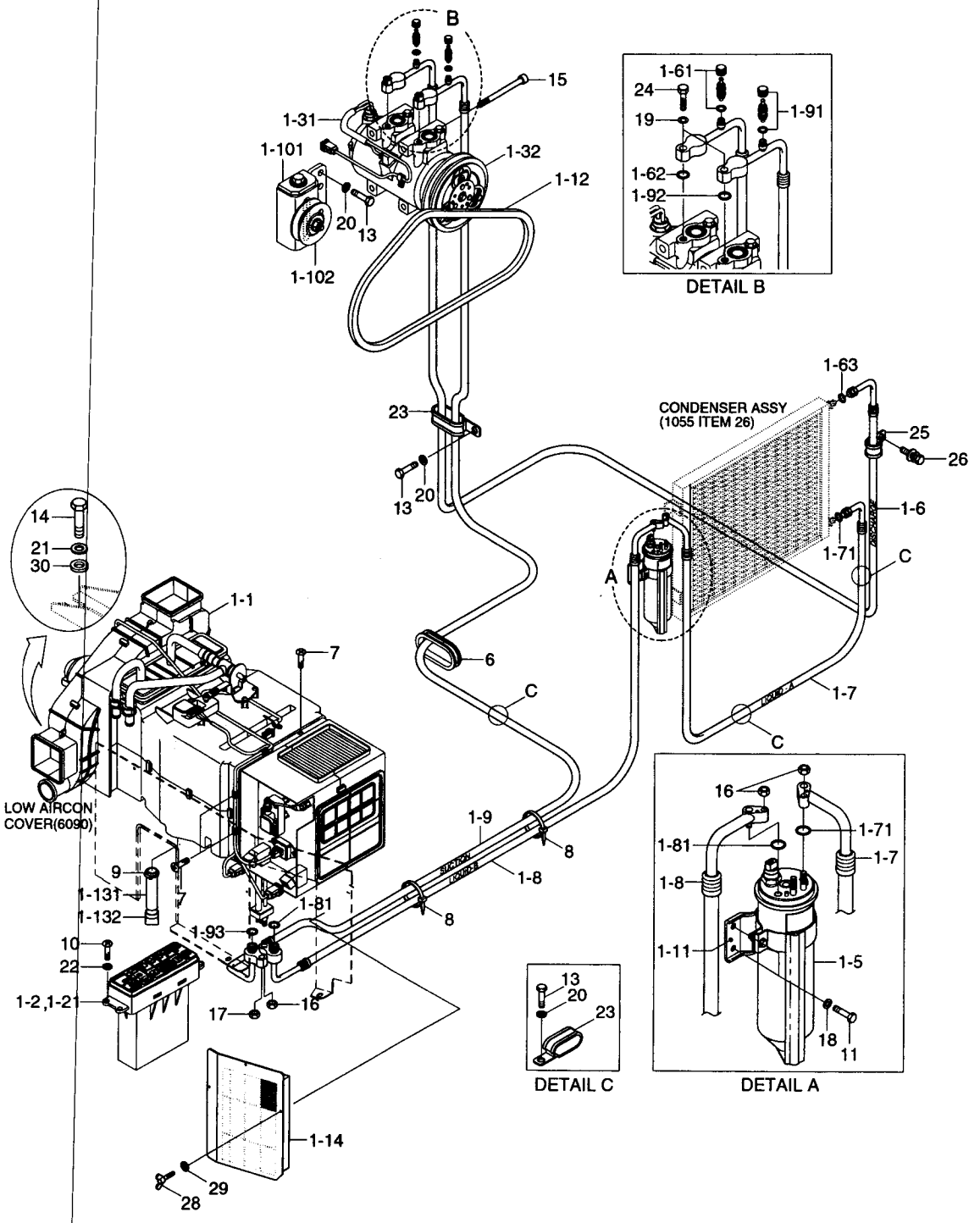

AIR CONDITIONER MOUNTING(#1001-)

ITEM 순번	PART NO 품 번	IS	DESCRIPTION 품 명		QTY 수량	SERIAL NO 적용 호기	ITC 호환	REMARK 비 고
13	S017-100162		BOLT-HEX	육각 볼트	7	#1022-	A	
14	S017-120256		BOLT-HEX	육각 볼트	4			
15	S105-080956		BOLT-SOCKET	소켓 볼트	3			
16	S203-061002		NUT-HEX	육각 너트	3			
17	S203-081002		NUT-HEX	육각 너트	1			
18	S403-062002		WASHER-PLAIN	평 와셔	2			
19	S403-082002		WASHER-PLAIN	평 와셔	2			
20	S403-102002		WASHER-PLAIN	평 와셔	5	-#1021		
	S403-102002		WASHER-PLAIN	평 와셔	8	#1022-	A	
21	S441-120006		WASHER-HARDENED	고장력 와셔	4			
22	S403-052002		WASHER-PLAIN	평 와셔	4			
23	S543-400002		CLAMP-TUBE	클램프	1	-#1021		
	S543-400002		CLAMP-TUBE	클램프	4	#1022-	A	
24	S015-080352		BOLT-HEX	육각 볼트	2			
25	S593-000902		CLIP-HARNESS	클 립	1	#1001-	-	
26	S035-081622		BOLT-W/WASHER	와셔붙이 볼트	1	#1001-	-	
28	S091-060156		BOLT-WING	나비 볼트	3	#2432-	-	
29	S403-062006		WASHER-PLAIN	평 와셔	3	#2432-	-	
30	73NB-56400		SHIM	심	4			
N	@		NOT INDIVIDUALLY SUPPLIED 단품공급불가					

AIR CONDITIONER UNIT(-#1613)

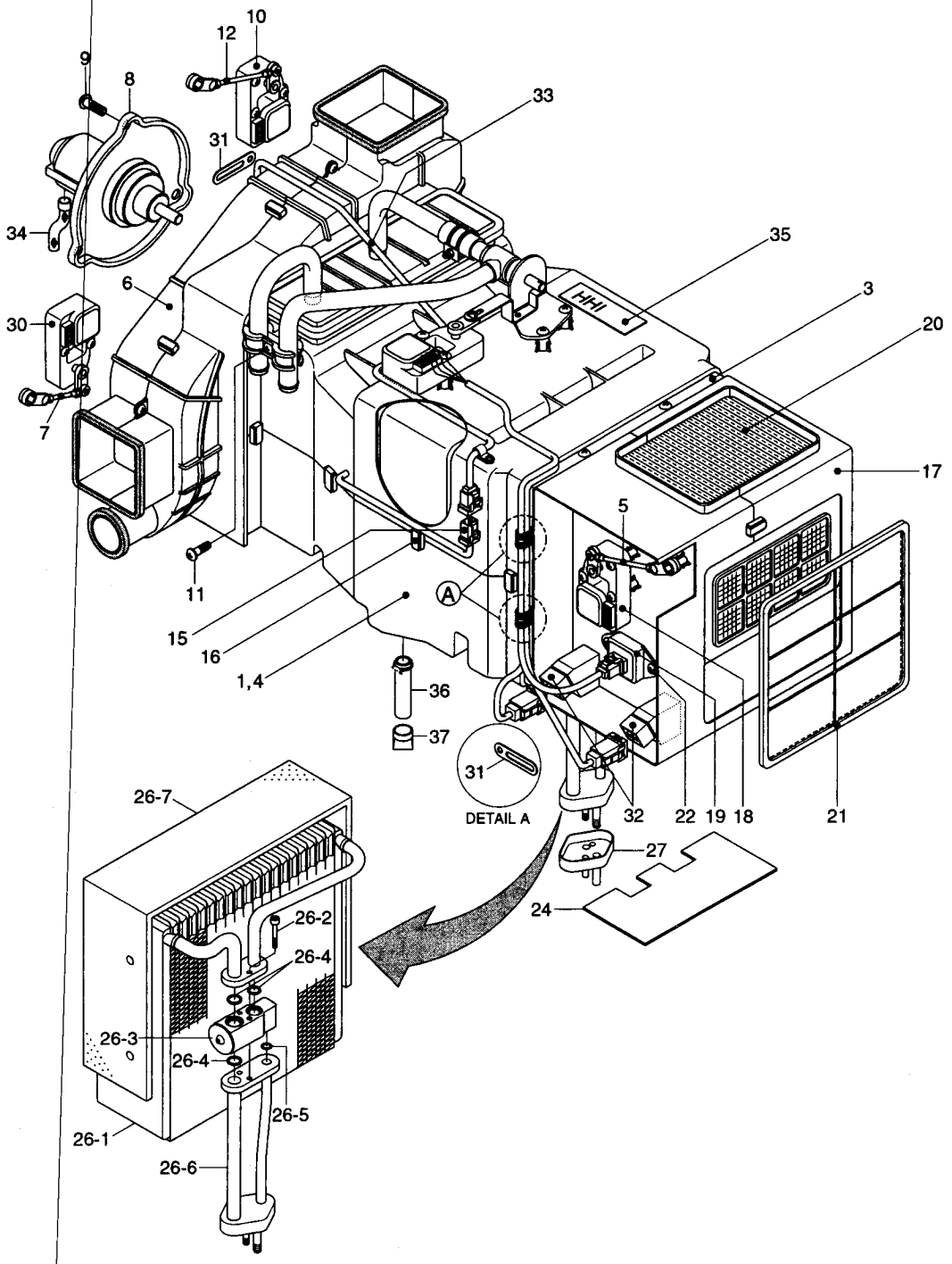

AIR CONDITIONER UNIT(-#1613)

ITEM 순번	PART NO 품 번	IS	DESCRIPTION 품 명	QTY 수량	SERIAL NO 적용 호기	ITC 호환	REMARK 비 고
*	11N6-90220		· AIR CON UNIT 에어콘	1	-#1613	-	
1	AM12101400-0		·· HVAC CASE-LOW 케이스	1			
3	AM11101602-0		·· HVAC CASE-UPP 케이스	1			
4	AM75001000-2		·· EVAC-INSULATION-LOW 접연체	1			
5	AM52300100-4		·· ROD-INTAKE 로 드	1			
6	AW10001400-2		·· BLOWER CASE ASSY 송풍기	1			
7	AW70002400-4		·· ROD-DEF/FOOT 로 드	1			
8	11N6-90700		·· FAN & MOTOR 팬 및 모터	1			
8-1	AW22000800-2		··· FAN 팬	1	#0001-	-	
8-2	AW21002500-1		··· MOTOR 모 터	1	#0001-	-	
9	4AH-0886		·· SCREW 스크류	3			
10	11N6-90710		·· MOTOR ACT-VENT 모터 액튜에이터	1			
11	K500531		·· SCREW 스크류	29			
12	AW70002300-4		·· ROD-VENT 로 드	1			
15	A165400100-2		·· SENSOR-DUCT 센 서	1	-#1613	-	ILL. CHANGE
16	4AH-0688		·· CLIP-CASE 클 립	9			
17	AM13000203-2		·· INTAKE CASE ASSY 흡기 케이스	1			
18	11N6-90740		·· MOTOR ACT-INTAKE 모터 액튜에이터	1			
19	11N6-90750		·· RESISTOR 저항기	1			
20	11N6-90760		·· AIR FILTER-FRESH 에어 필터	1			
21	11N6-90770		·· AIR FILTER-RE 에어 필터	1			
22	K500533		·· SCREW 스크류	2			
24	A112050700-3		·· PLATE-SIDE 플레이트	1			
26	11N6-90790		·· EVAP CORE ASSY 증발기 코어	1			
26-1	A111056400-1		··· CORE ASSY-LAMI 코 어	1			
26-2	A111750100-4		··· BOLT-WRENCH,HEX 볼 트	2	#0001-	-	
26-3	11N6-90800		··· VALVE-EXPANSION 밸 브	1	#0001-	-	
26-4	A305000212-2		··· O-RING O-링	3	#0001-	-	
26-5	A305000211-2		··· O-RING O-링	1	#0001-	-	
26-6	A112059600-2		··· PIPE ASSY 파이프	1	#0001-	-	
26-7	A115004900-2		··· INSULATION-CORE 인슐레이션	1	#0001-	-	
27	A306201301-3		·· CAP-FLANGE 캡	1			
30	11N6-90810		·· MOTOR ACT-FOOT/DEF 모터 액튜에이터	1			
31	4AH-0643		·· HOLDER-WIRE 와이어 홀더	6			
32	11N6-90820		·· RELAY 릴레이	2			
33	11N6-90830		·· WIRING ASSY 와이어링	1			
34	A710051601-3		·· HOSE-DRAIN 호 스	1			
35	AE7300400Z2		·· PLATE-NAME 명 판	1			

AIR CONDITIONER UNIT(#1614-)

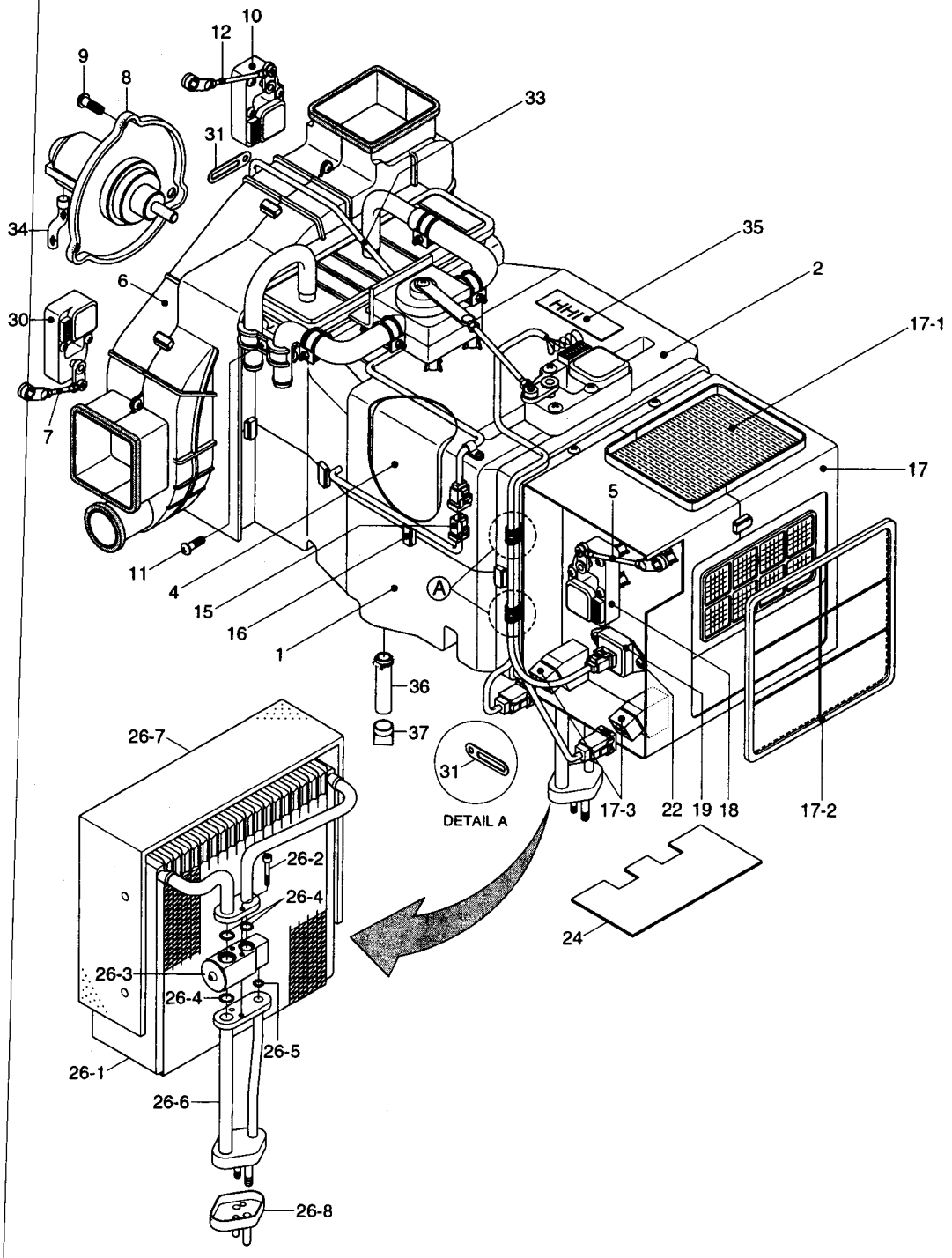

AIR CONDITIONER UNIT(#1614-)

ITEM 순번	PART NO 품 번	IS	DESCRIPTION 품 명	QTY 수량	SERIAL NO 적용 호기	ITC 호환	REMARK 비 고
*	11N6-90221		· AIR CON UNIT 에어콘	1	#1614-	A	
1	AM12101400-0		·· HVAC CASE-LOW 케이스	1			
2	AH000090		·· HVAC CASE UPP ASSY 케이스	1			
4	AM75001000-2		·· EVAC-INSULATION-LOW 절연체	1			
5	AM52300100-4		·· ROD-INTAKE 로 드	1			
6	AH000106		·· BLOWER CASE ASSY 송풍기	1			
7	AW70002400-4		·· ROD-DEF/FOOT 로 드	1			
8	11N6-90700		·· FAN & MOTOR 팬 및 모터	1			
8-1	AW22000800-2		··· FAN 팬	1			
8-2	AW21002500-1		··· MOTOR 모 터	1			
9	AH000866		·· SCREW 스크류	3			
10	11N6-90710		·· MOTOR ACT-VENT 모터 액튜에이터	1			
11	K500531		·· SCREW 스크류	22			
12	AW70002300-4		·· ROD-VENT 로 드	1			
15	A165400100-2		·· SENSOR-DUCT 센 서	1	#1614-	-	ILL. CHANGE
16	4AH-0688		·· CLIP-CASE 클 립	9			
17	AH000055		·· INTAKE CASE ASSY 흡기 케이스	1			
17-1	11N6-90760		··· AIR FILTER-FRESH 에어 필터	1			
17-2	11N6-90770		··· AIR FILTER-RE 에어 필터	1			
17-3	11N6-90820		··· RELAY 릴레이	1			
18	11N6-90740		·· MOTOR ACT-INTAKE 모터 액튜에이터	1			
19	AM86000601-2		·· RESISTOR ASSY 저항기	1			
22	K500533		·· SCREW 스크류	2			
24	A112050700-3		·· PLATE-SIDE 플레이트	1			
26	11N6-90790		·· EVAP CORE ASSY 증발기 코어	1			
26-1	A111056400-1		··· CORE ASSY-LAMI 코 어	1			
26-2	A111750100-4		··· BOLT-WRENCH,HEX 볼 트	2			
26-3	11N6-90800		··· VALVE-EXPANSION 밸 브	1			
26-4	A305000212-2		··· O-RING O-링	3			
26-5	A305000211-2		··· O-RING O-링	1			
26-6	A112059600-2		··· PIPE ASSY 파이프	1			
26-7	A115004900-2		··· INSULATION-CORE 인슐레이션	1			
26-8	A306201301-3		··· CAP-FLANGE 캡	1			
30	11N6-90810		·· MOTOR ACT-FOOT/DEF 모터 액튜에이터	1			
31	4AH-0643		·· HOLDER-WIRE 와이어 홀더	6			
33	11N6-90830		·· WIRING ASSY 와이어링	1			
34	A710051601-3		·· HOSE-DRAIN 호 스	1			
35	AM99001201-3		·· NAME PLATE 명 판	1			
36	AM800-001-04-3		·· HOSE-DRAIN 호 스	1			
37	4CC-3354Z		·· VALVE-VACUUM 밸 브	1			

HEATER MOUNTING(-#1000)

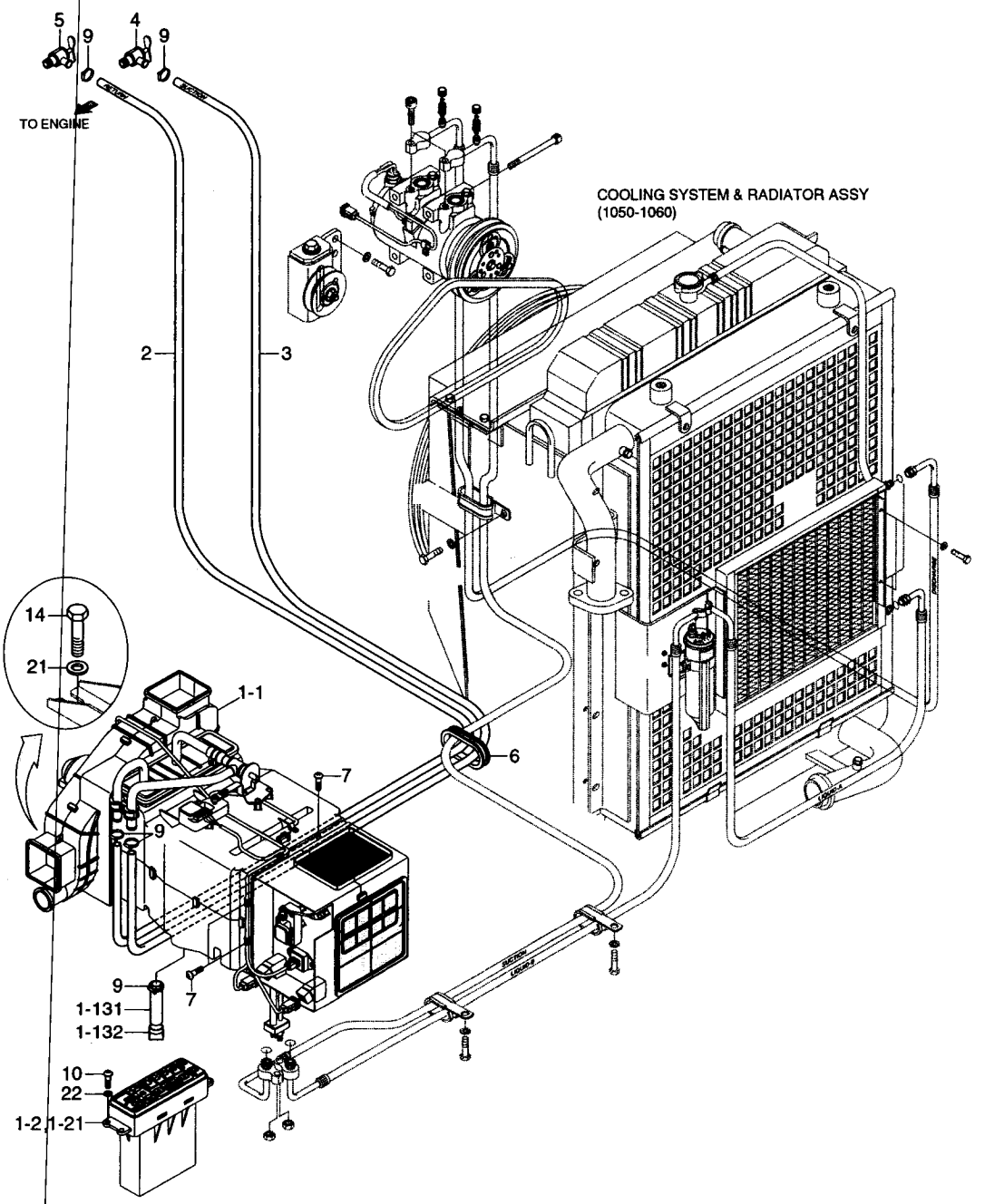

HEATER MOUNTING(-#1000)

ITEM 순번	PART NO 품 번	IS	DESCRIPTION 품 명		QTY 수량	SERIAL NO 적용 호기	ITC 호환	REMARK 비 고
*	@		HEATER MOUNTING	히터 장착	1	-#1000	-	SEE 1145
1	11N6-90310		HEATER ASSY	히 터	1			
1-1	11N6-90320		• HEATER UNIT	히 터	1			
1-2	11N6-90330		• CONTROL ASSY	컨트롤	1			
1-21	11N6-90860		•• DECAL-HEATER	데 칼	1			
1-13	11EK-92090		• HOSE-DRAIN	호 스	1	#0001-	-	
1-131	AM800-001-04-3		•• HOSE-DRAIN	호 스	1			
1-132	4CC-3354Z		•• VALVE-VACUUM	밸 브	1			
2	11E6-92070		HOSE-RETURN	호 스	1			
3	11EH-92050		HOSE-SUCTION	호 스	1			
4	11L7-90150		VALVE-HEATER	히터 밸브	1			
5	14L1-01350		VALVE-HEATER	히터 밸브	1			
6	S760-041008		GROMMET	그로메트	1			
7	S152-040122		SCREW-TAPPING	스크류	4			
9	S520-015000		CLAMP-HOSE	호스 클램프	5			
10	S179-050206		SCREW-SOCKET RD HD	스크류	4			
14	S017-120302		BOLT-HEX	육각 볼트	4			
21	S403-122002		WASHER-PLAIN	평 와셔	4			
22	S403-052002		WASHER-PLAIN	평 와셔	4			

HEATER MOUNTING(#1001-)

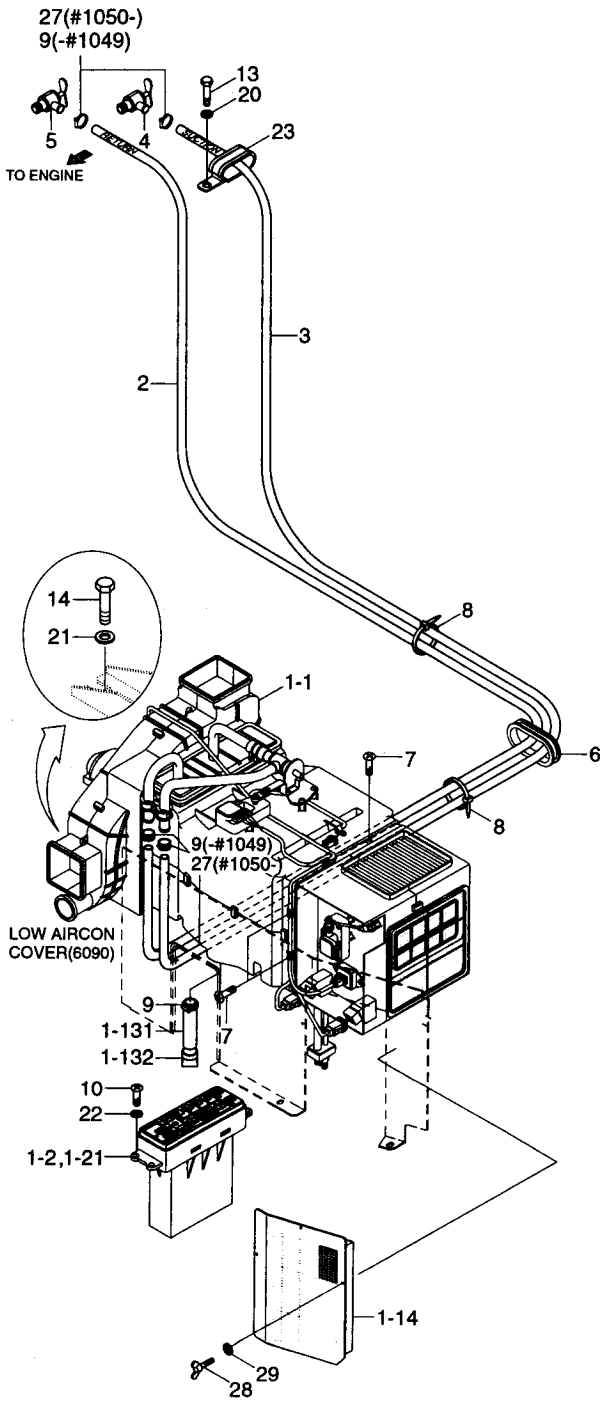

HEATER MOUNTING(#1001-)

ITEM 순번	PART NO 품 번	IS	DESCRIPTION 품 명		QTY 수량	SERIAL NO 적용 호기	ITC 호환	REMARK 비 고
*	@		HEATER MOUNTING	히터 장착	1	#1001-	D	SEE 1140
1	11N6-90310		HEATER ASSY	히 터	1			
1-1	11N6-90320		• HEATER UNIT	히 터	1	-#3898		
	11N6-90321		• HEATER UNIT	히 터	1	#3899-	A	
1-2	11N6-90330		• CONTROL ASSY	컨트롤	1	-#1613		
	11N6-90331		• CONTROL ASSY	컨트롤	1	#1614-	A	
1-21	11N6-90860		•• DECAL-HEATER	데 칼	1	#1001-	-	
1-13	11EK-92090		• HOSE-DRAIN	호 스	1			
1-131	AM800-001-04-3		•• HOSE-DRAIN	호 스	1			
1-132	4CC-3354Z		•• VALVE-VACUUM	밸 브	1			
1-14	11N6-90340		• FILTER-REC	필 터	1	#2432-	-	SEE 6090
2	11E6-92070		HOSE-RETURN	호 스	1			
3	11EH-92050		HOSE-SUCTION	호 스	1			
4	11L7-90150		VALVE-HEATER	히터 밸브	1			
5	14L1-01350		VALVE-HEATER	히터 밸브	1			
6	S760-041008		GROMMET	그로메트	1			
7	S152-040122		SCREW-TAPPING	스크류	4			
8	S551-035146		TIE-WIRE	타 이	2			
9	S520-015000		CLAMP-HOSE	클램프	5	-#1049		
	S520-015000		CLAMP-HOSE	클램프	1	#1050-	A	
10	S179-050206		SCREW-SOCKET RD HD	스크류	4			
13	S017-100162		BOLT-HEX	육각 볼트	1	#1022-	-	
14	S017-120302		BOLT-HEX	육각 볼트	4			
20	S403-102002		WASHER-PLAIN	평 와셔	1	#1022-	-	
21	S403-122002		WASHER-PLAIN	평 와셔	4			
22	S403-052002		WASHER-PLAIN	평 와셔	4			
23	S543-400002		CLAMP-TUBE	클램프	1	#1022-	-	
27	S572-220006		CLAMP-HOSE WIRE TYPE	호스 클램프	4	#1050-	B	
28	S091-060156		BOLT-WING	나비 볼트	3	#2432-	-	
29	S403-062006		WASHER-PLAIN	평 와셔	3	#2432-	-	

HEATER UNIT(-#3898)

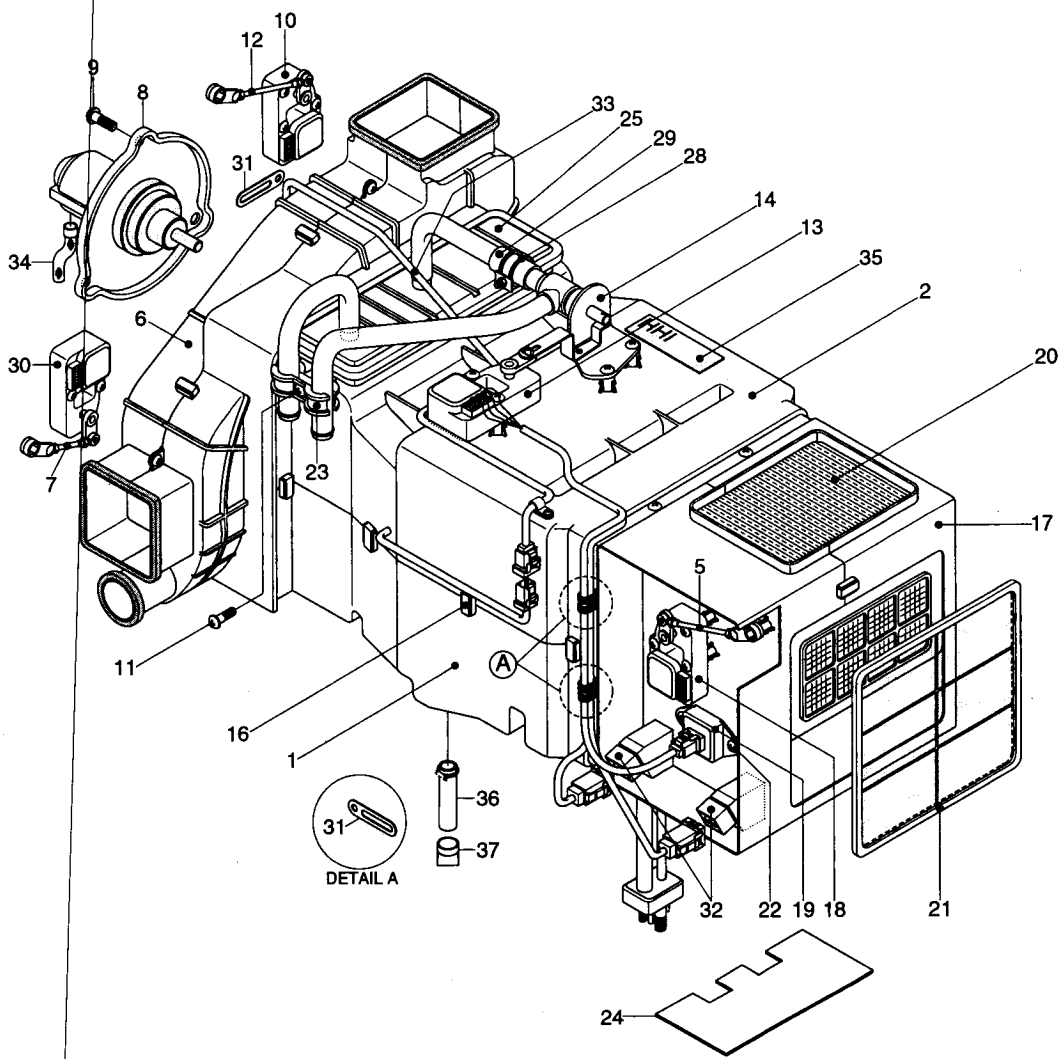

HEATER UNIT(-#3898)

ITEM 순번	PART NO 품 번	IS	DESCRIPTION 품 명		QTY 수량	SERIAL NO 적용 호기	ITC 호환	REMARK 비 고
*	11N6-90320		· HEATER UNIT	히 터	1	-#3898	-	ILL. CHANGE
1	AM12101400-0		·· HVAC CASE-LOW	케이스	1			
2	AM11101601-0		·· HVAC CASE-UPP	케이스	1	-#1613		
	AH000089		·· HVAC CASE UPP ASSY	케이스	1	#1614-	B	
5	AM52300100-4		·· ROD-INTAKE	로 드	1			
6	AW10001400-2		·· BLOWER CASE ASSY	송풍기	1			
7	AW70002400-4		·· ROD-DEF/FOOT	로 드	1			
8	11N6-90700		·· FAN & MOTOR	팬 및 모터	1			
8-1	AW22000800-2		··· FAN	팬	1	#0001-	-	
8-2	AW21002500-1		··· MOTOR	모 터	1	#0001-	-	
9	4AH-0886		·· SCREW	스크류	3			
10	11N6-90710		·· MOTOR ACT-VENT	모터 액튜에이터	1			
11	K500531		·· SCREW	스크류	29			
12	AW70002300-4		·· ROD-VENT	로 드	1			
13	11N6-90720		·· MOTOR ACT-TEMP	모터 액튜에이터	1			
14	11N6-90730		·· WATER VALVE	밸 브	1			
16	4AH-0688		·· CLIP-CASE	클 립	9			
17	AM13000203-2		·· INTAKE CASE ASSY	흡기 케이스	1			
18	11N6-90740		·· MOTOR ACT-INTAKE	모터 액튜에이터	1			
19	11N6-90750		·· RESISTOR ASSY	저항기	1			
20	11N6-90760		·· AIR FILTER-FRESH	에어 필터	1			
21	11N6-90770		·· AIR FILTER-RE	에어 필터	1			
22	K500533		·· SCREW	스크류	2			
23	3AH-0770		·· CLAMP-PIPE	파이프 클램프	1			
24	A112050700-3		·· PLATE-SIDE	플레이트	1			
25	11N6-90780		·· HEATER CORE	히터 코어	1			
28	4AH-0929		·· CLAMP ASSY-HOSE	호스 클램프	1			
29	3AH-1007		·· HOSE-WATER	워터 호스	1			
30	11N6-90810		·· MOTOR ACT-FOOT/DEF	모터 액튜에이터	1			
31	4AH-0643		·· HOLDER-WIRE	와이어 홀더	6			
32	11N6-90820		·· RELAY	릴레이	2			
33	11N6-90830		·· WIRING ASSY	와이어링	1			
34	A710051601-3		·· HOSE-DRAIN	호 스	1			
35	AE7300040OZ2		·· PLATE-NAME	명 판	1			

HEATER UNIT(#3899-)

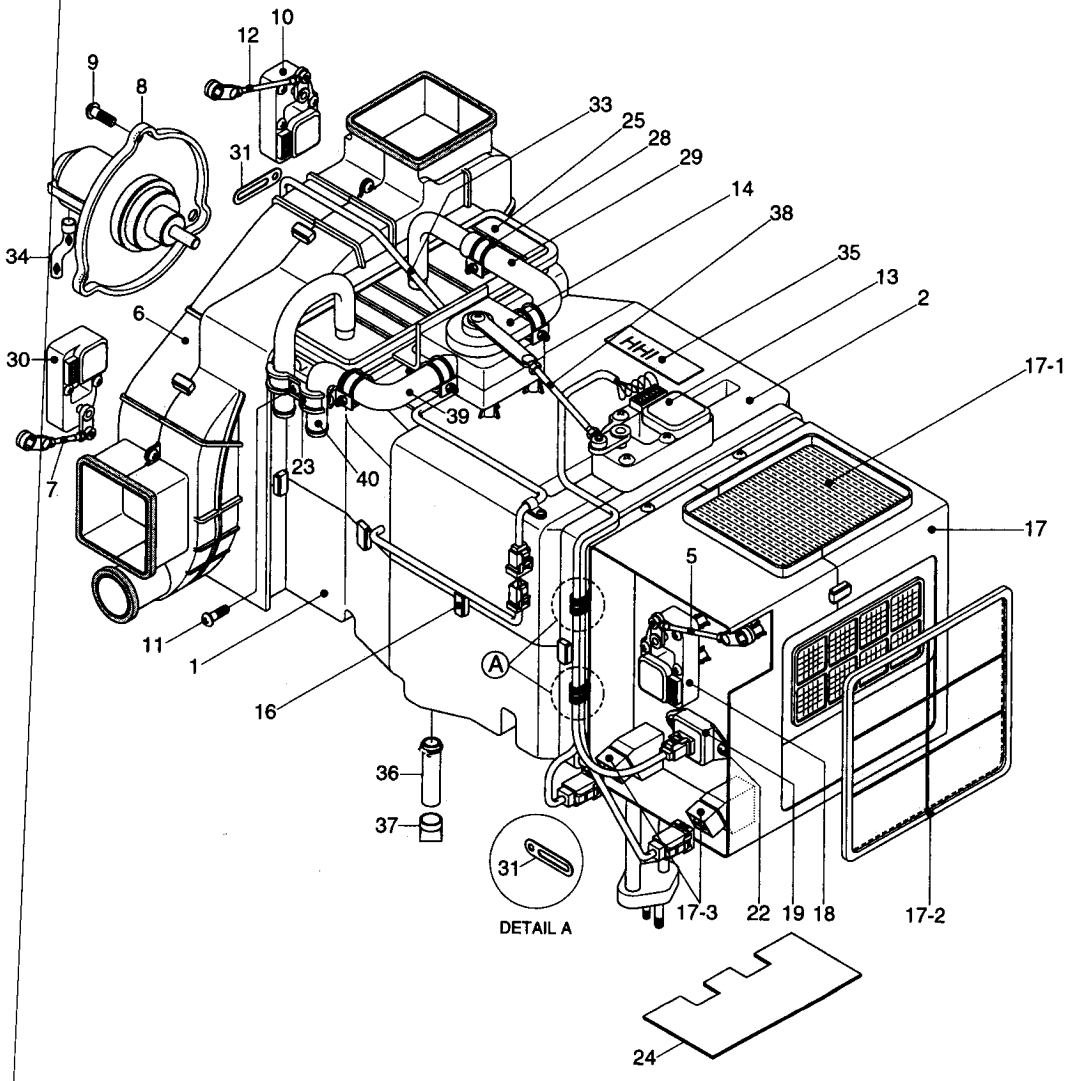

HEATER UNIT(#3899-)

ITEM 순번	PART NO 품 번	IS	DESCRIPTION 품 명		QTY 수량	SERIAL NO 적용 호기	ITC 호환	REMARK 비 고
*	11N6-90321		· HEATER UNIT	히 터	1	#3899-	A	
1	AM12101400-0		·· HVAC CASE-LOW	케이스	1			
2	AH000086		·· HVAC CASE UPP ASSY	케이스	1			
5	AM52300100-4		·· ROD-INTAKE	로 드	1			
6	AH000106		·· BLOWER CASE ASSY	송풍기	1			
7	AW70002400-4		·· ROD-DEF/FOOT	로 드	1			
8	11N6-90700		·· FAN & MOTOR	팬 및 모터	1			
8-1	AW22000800-2		··· FAN	팬	1			
8-2	AW21002500-1		··· MOTOR	모 터	1			
9	AH000866		·· SCREW	스크류	3			
10	11N6-90710		·· MOTOR ACT-VENT	모터 액튜에이터	1			
11	K500531		·· SCREW	스크류	28			
12	AW70002300-4		·· ROD-VENT	로 드	1			
13	AH100311		·· MOTOR ACT-TEMP	모터 액튜에이터	1			
14	AH001160		·· WATER VLAVE	밸 브	1			
16	4AH-0688		·· CLIP-CASE	클 립	9			
17	AH000055		·· INTAKE CASE ASSY	흡기 케이스	1			
17-1	11N6-90760		··· AIR FILTER-FRESH	에어 필터	1			
17-2	11N6-90770		··· AIR FILTER-RE	에어 필터	1			
17-3	11N6-90820		··· RELAY	릴레이	1			
18	11N6-90740		·· MOTOR ACT-INTAKE	모터 액튜에이터	1			
19	AM86000601-2		·· RESISTOR ASSY	저항기	1			
22	K500533		·· SCREW	스크류	2			
23	AH000314		·· H/RAD PIPE CLAMP	클램프	1			
24	A112050700-3		·· PLATE-SIDE	플레이트	1			
25	11N6-90780		·· HEATER CORE	히터 코어	1			
28	AM27000201-3		·· CLAMP-WATER HOSE	클램프	4			
29	AH001288		·· HOSE,OUTLET-WATER	호 스	1			
30	11N6-90810		·· MOTOR ACT-FOOT/DEF	모터 액튜에이터	1			
31	4AH-0643		·· HOLDER-WIRE	와이어 홀더	6			
33	11N6-90830		·· WIRING ASSY	와이어링	1			
34	A710051601-3		·· HOSE-DRAIN	호 스	1			
35	AM99001201-3		·· NAME PLATE	명 판	1			
36	AM800-001-04-3		·· HOSE-DRAIN	호 스	1			
37	4CC-3354Z		·· VALVE-VACUUM	밸 브	1			
38	AH000856		·· ROD-TEMP	로 드	1			
39	AH001287		·· HOSE,INLET-WATER	호 스	1			
40	AH001415		·· HEATER PIPE-INLET	히터 파이프	1			

AIRCON & HEATER MOUNTING(AUTO)

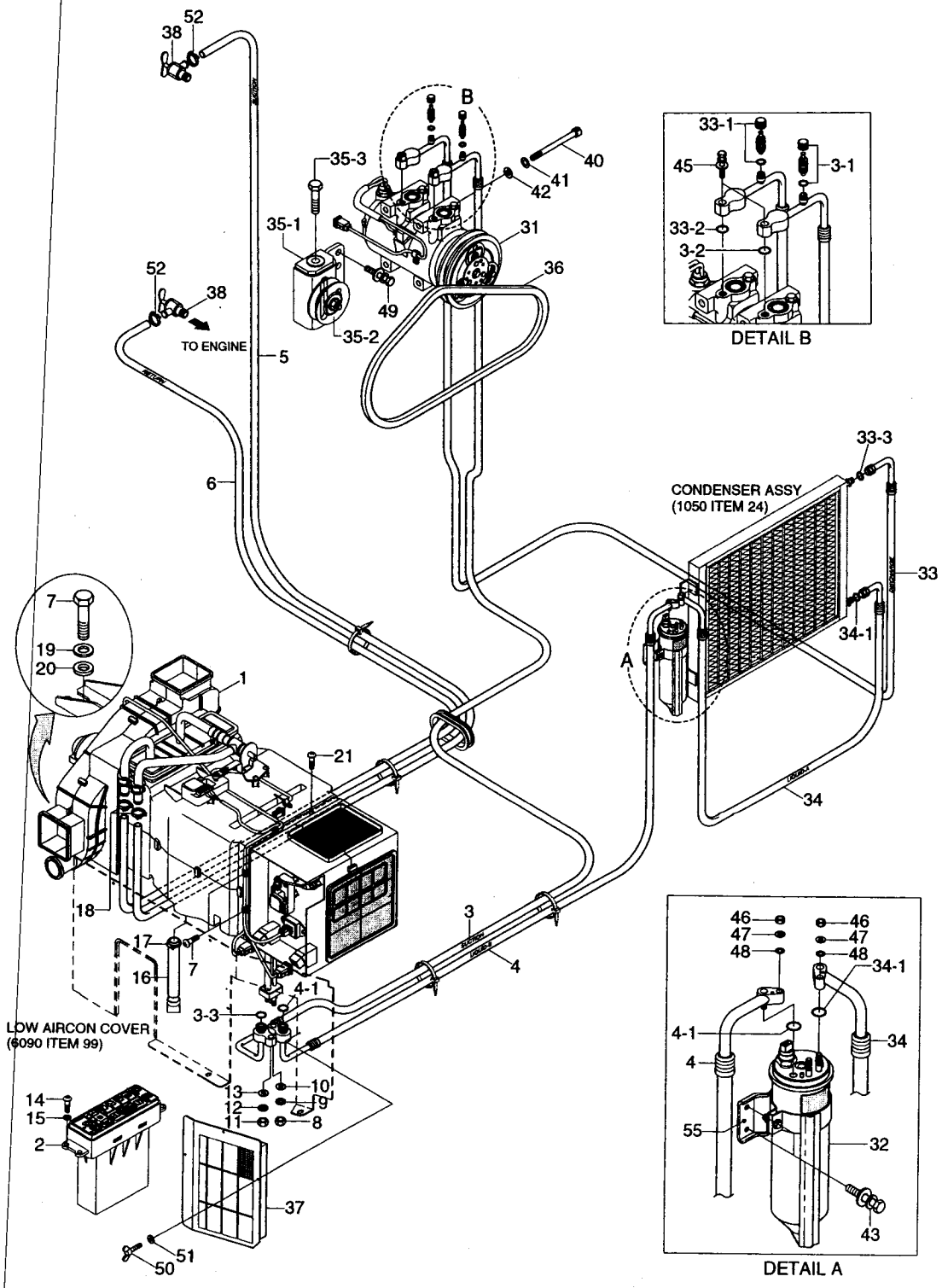

AIRCON & HEATER MOUNTING(AUTO)

ITEM 순번	PART NO 품 번	IS	DESCRIPTION 품 명		QTY 수량	SERIAL NO 적용 호기	ITC 호환	REMARK 비 고
*	@		AIRCON & HEATER MTG	에어콘 및 히터 장착	1	#0001 -	-	
1	11N6-90420		AUTO AIRCON & HEATER	오토 에어콘 및 히터	1			SEE 1170
2	11N6-90430		CONTROL ASSY	컨트롤	1			
3	11N8-90130		HOSE-SUCTION	호 스	1			
3-1	A304000401-4		· VALVE-CHARGE ASSY-L	밸 브	1			
3-2	A310069299-2		· O-RING	O-링	1			
3-3	A305000203-2		· O-RING	O-링	1			
4	11N8-90050		HOSE(B)-LIQUID	호 스	1			
4-1	A305000209-2		· O-RING	O-링	2			
5	11EK-92080		HOSE-SUCTION	호 스	1			
6	11L7-90140		HOSE-RETURN	호 스	1			
7	S017-120256		BOLT-HEX	육각 볼트	4			
8	S201-061002		NUT-HEX	육각 너트	1			
9	S411-060002		WASHER-SPRING	스프링 와셔	1			
10	S403-061002		WASHER-PLAIN	평 와셔	1			
11	S201-081002		NUT-HEX	육각 너트	1			
12	S411-080002		WASHER-SPRING	스프링 와셔	1			
13	S403-081002		WASHER-PLAIN	평 와셔	1			
14	S175-050206		SCREW-SOCKET RD HD	스크류	4			
15	S403-052006		WASHER-PLAIN	평 와셔	4			
16	11EK-92090		HOSE-DRAIN	호 스	1			
17	S520-020000		CLAMP-HOSE	호스 클램프	1			
18	S572-220006		CLAMP-HOSE WIRE TYPE	호스 클램프	2			
19	S441-120006		WASHER-HARDENED	고장력 와셔	4			
20	73NB-56400		SHIM	심	4			
21	S152-040122		SCREW-TAPPING	스크류	4			
31	11N6-90040		COMPRESSOR ASSY	컴프레서	1			
32	11N6-90060		DRYER-RECEIVER	리시버 드라이어	1			
33	11N6-90070		HOSE-DISCHARGE	호 스	1			
33-1	A304000301-4		· CHARGE VALVE ASSY-H	밸 브	1			
33-2	A305000206-2		· O-RING	O-링	1			
33-3	A305000205-2		· O-RING	O-링	1			
34	11NA-90220		HOSE(A)-LIQUID	호 스	1			
34-1	A305000209-2		· O-RING	O-링	2			
35	11N6-90110		PULLEY-IDLE	풀 리	1			
35-1	A4760-508-00-2		· BRACKET-PULLEY	브라켓트	1			
35-2	A4700-511-01-2		· PULLEY ASSY	풀 리	1			
35-3	A8900-518-03-3		· BOLT-TENSION	볼 트	1			
36	11N8-00130		V-BELT	벨 트	1			
37	11N6-90340		FILTER-REC	필 터	1			

AIRCON & HEATER MOUNTING(AUTO)

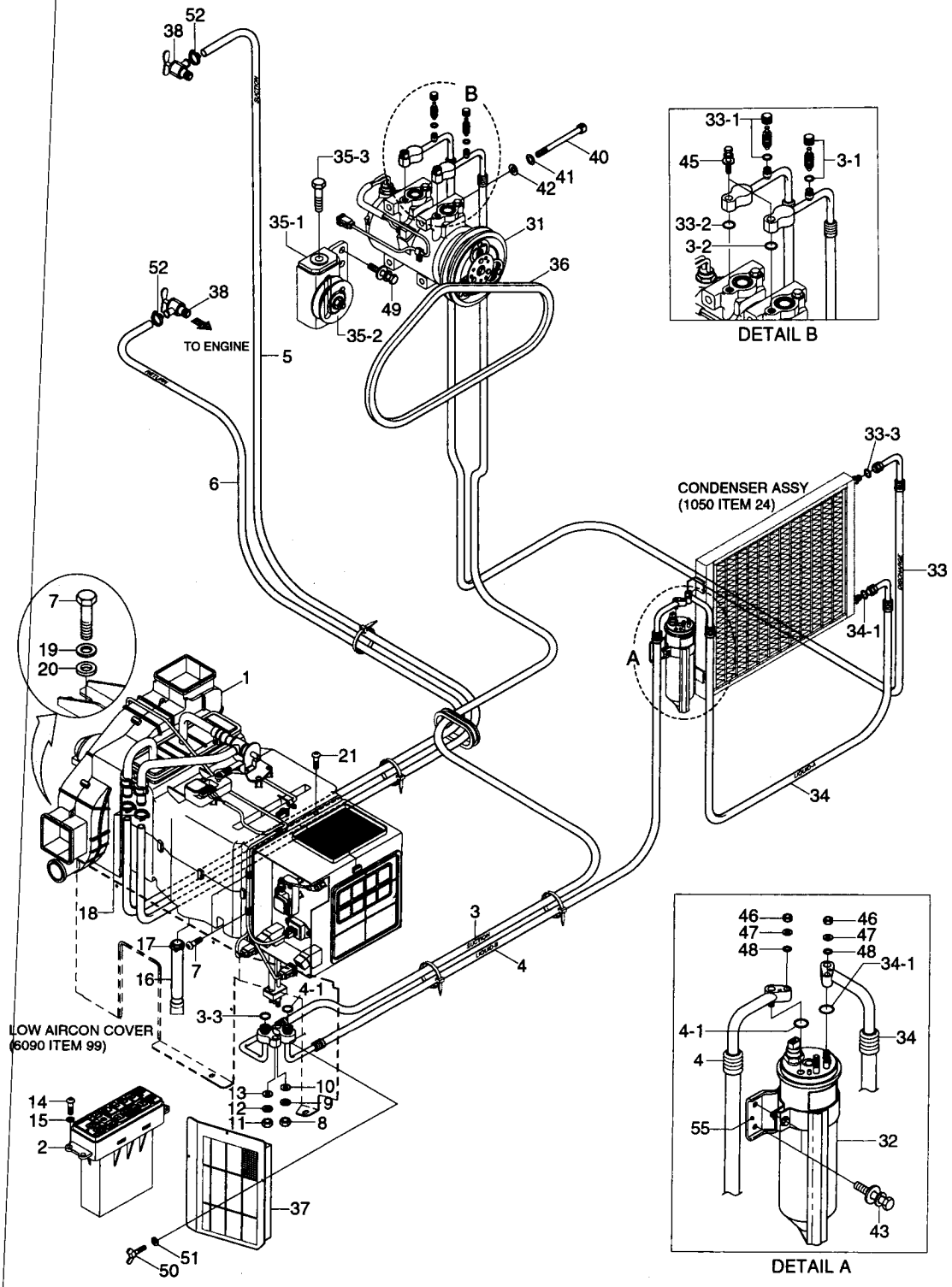

AIRCON & HEATER MOUNTING(AUTO)

ITEM 순번	PART NO 품 번	IS	DESCRIPTION 품 명		QTY 수량	SERIAL NO 적용 호기	ITC 호환	REMARK 비 고
38	11L7-90150		VALVE-HEATER	히터 밸브	2			
40	S109-080956		BOLT-SOCKET	소켓 볼트	4			
41	S403-081006		WASHER-PLAIN	평 와셔	4			
42	S411-080006		WASHER-SPRING	스프링 와셔	4			
43	S035-061522		BOLT-W/WASHER	와셔붙이 볼트	2			
45	S035-083522		BOLT-W/WASHER	와셔붙이 볼트	2			
46	S205-062002		NUT-HEX	육각 너트	2			
47	S411-060002		WASHER-SPRING	스프링 와셔	2			
48	S403-062002		WASHER-PLAIN	평 와셔	2			
49	S037-102022		BOLT-W/WASHER	와셔붙이 볼트	3			
50	S091-060156		BOLT-WING	나비 볼트	3			
51	S403-061006		WASHER-PLAIN	평 와셔	3			
52	S572-220006		CLAMP-HOSE WIRE TYPE	호스 클램프	2			
55	11N6-90120		BRACKET-R/DRIER	브라켓트	1			

AIRCON & HEATER UNIT-FATC

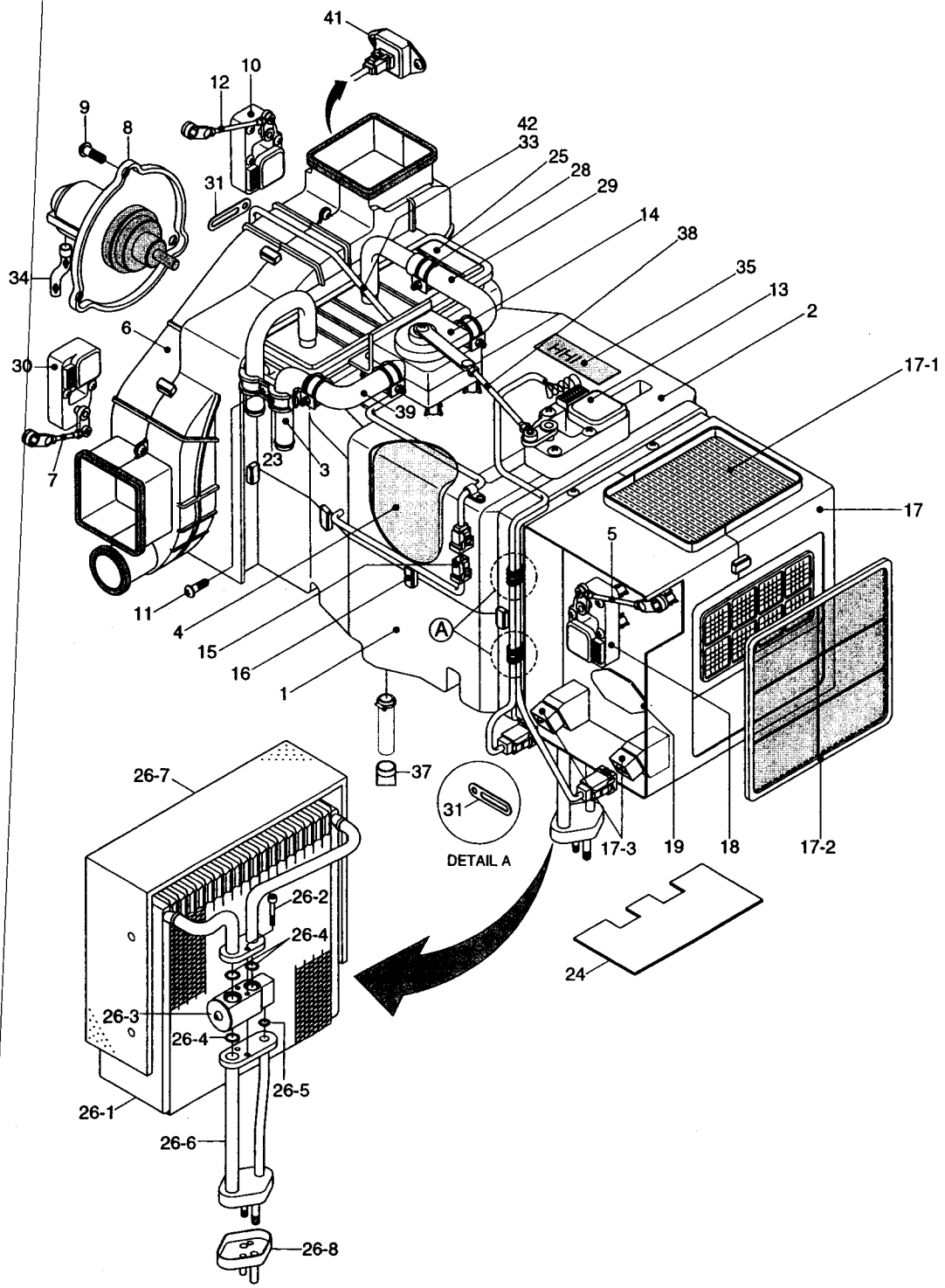

AIRCON & HEATER UNIT-FATC

ITEM 순번	PART NO 품 번	IS	DESCRIPTION 품 명	QTY 수량	SERIAL NO 적용 호기	ITC 호환	REMARK 비 고
*	11N6-90420		AUTO AIRCON & HEATER 오토 에어콘 및 히터	1	#0001 -	-	
1	AM12101400-0		· HVAC CASE-LOW 케이스	1			
2	AH000089		· HVAC CASE-UPP 케이스	1			
3	AH000854		· I/PIPE & T/SENSOR 온도 센서	1			
4	AM75001000-2		· EVAC INSULATION-LOW 절연체	1			
5	AM52300100-4		· ROD-INTAKE 로 드	1			
6	AH001694		· BLOWER CASE ASSY 송풍기	1			
7	AW70002400-4		· ROD-DEF/FOOT 로 드	1			
8	11N6-90700		· FAN & MOTOR 팬 및 모터	1			
8-1	AH001412		·· FAN 팬	1			
8-2	AW21002500-1		·· MOTOR 모 터	1			
9	AH000866		· SCREW 스크류	3			
10	11N6-90710		· MOTOR ACT-VENT 모터 액튜에이터	1			
11	K500531		· SCREW 스크류	28			
12	AW70002300-4		· ROD-VENT 로 드	1			
13	AH100311		· MOTOR ACT-TEMP 모터 액튜에이터	1			
14	AH001160		· WATER VLAVE 밸 브	1			
15	A165400100-2		· SENSOR-DUCT 센 서	1			
16	4AH-0688		· CLIP-CASE 클 립	9			
17	AH000055		· INTAKE CASE ASSY 흡기 케이스	1			
17-1	11N6-90760		·· AIR FILTER-FRESH 에어 필터	1			
17-2	11N6-90770		·· AIR FILTER-RE 에어 필터	1			
17-3	11N6-90820		·· RELAY 릴레이	1			
18	11N6-90740		· MOTOR ACT-INTAKE 모터 액튜에이터	1			
19	AH001617		· SEAL-SPONGE 스폰지 씰	1			
23	AH000314		· H/RAD PIPE CLAMP 클램프	1			
24	A120150700-3		· PLATE-SIDE 플레이트	1			
25	11N6-90780		· HEATER CORE 히터 코어	1			
26	11N6-90790		· EVAP CORE ASSY 증발기 코어	1			
26-1	A111056400-1		·· CORE ASSY-LAMI 코 어	1			
26-2	A111750100-4		·· BOLT-WRENCH,HEX 볼 트	2			
26-3	11N6-90800		·· VALVE-EXPANSION 밸 브	1			
26-4	A305000212-2		·· O-RING O-링	3			
26-5	A305000211-2		·· O-RING O-링	1			
26-6	A112059600-2		·· PIPE ASSY 파이프	1			
26-7	A115004900-2		·· INSULATION-CORE 인슐레이션	1			
26-8	A306201301-3		·· CAP-FLANGE 캡	1			
28	AH001853		· CLAMP-WATER HOSE 클램프	4			
29	AH001288		· HOSE,OUTLET-WATER 호 스	1			
30	11N6-90810		· MOTOR ACT-FOOT/DEF 모터 액튜에이터	1			

AIRCON & HEATER UNIT-FATC

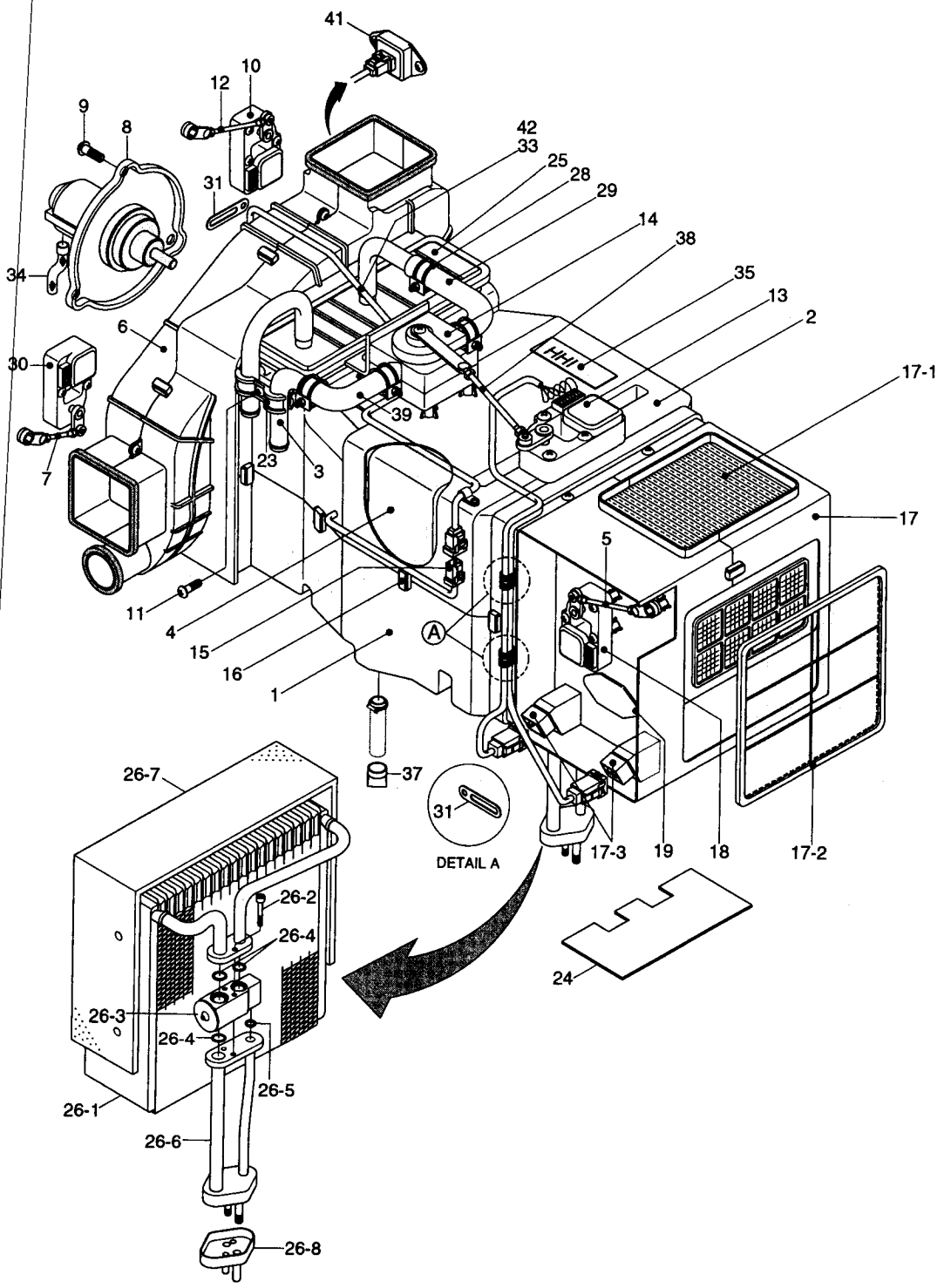

AIRCON & HEATER UNIT-FATC

ITEM 순번	PART NO 품 번	IS	DESCRIPTION 품 명		QTY 수량	SERIAL NO 적용 호기	ITC 호환	REMARK 비 고
31	4AH-0643		• HOLDER-WIRE	와이어 홀더	6			
33	AH100268		• WIRING ASSY	와이어링	1			
34	A710051601-3		• HOSE-DRAIN	호 스	1			
35	AH001161		• NAME PLATE	명 판	1			
37	4CC-3354Z		• VALVE-VACUUM	밸 브	1			
38	AH000856		• ROD-TEMP	로 드	1			
39	AH001287		• HOSE,INLET-WATER	호 스	1			
41	AW92000200-2		• POWER TR	트랜지스터 파워	1			
42	AH100312		• SENSOR-AMBIENT	센 서	2			

PRE HEATING GROUP(#0494-)

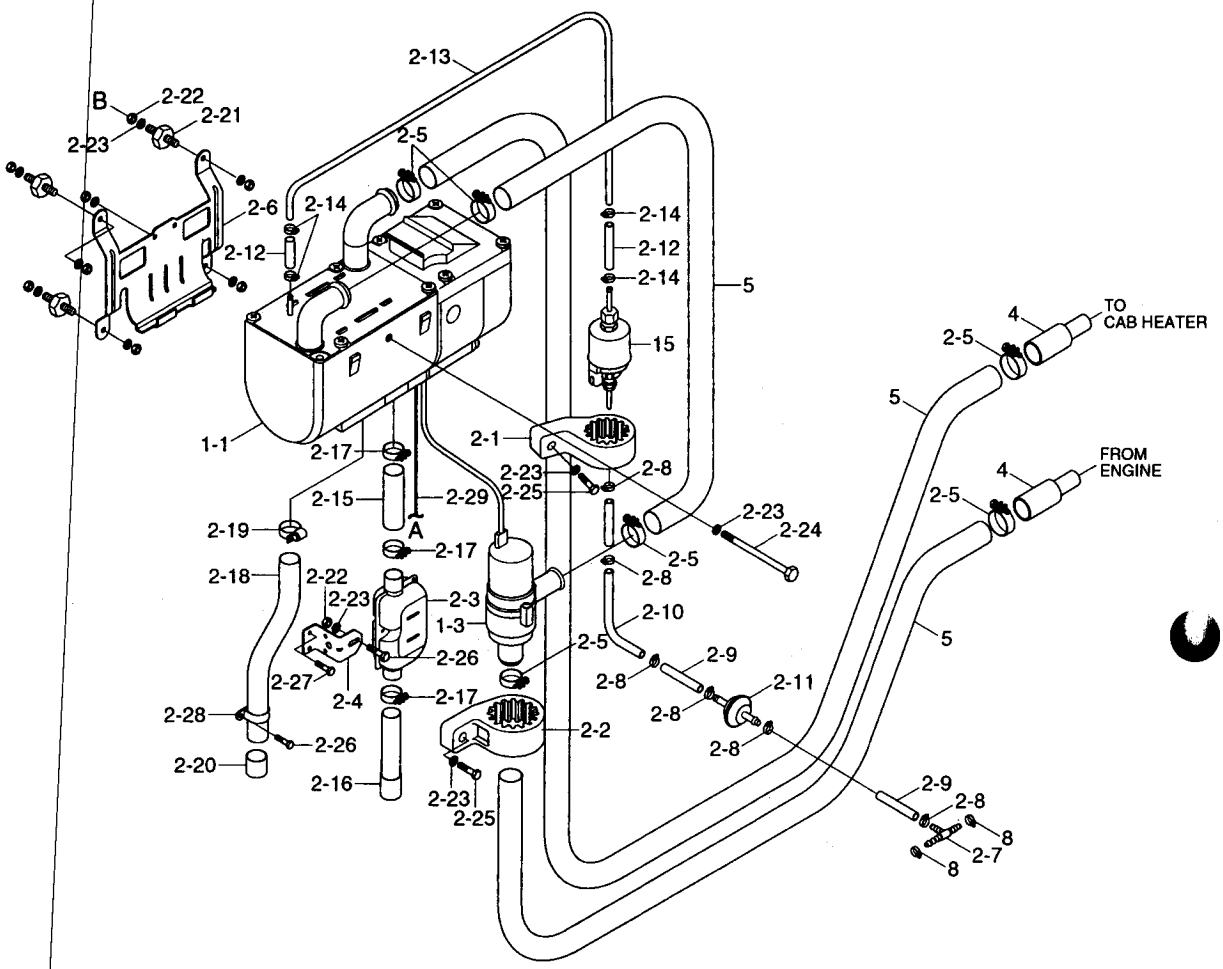

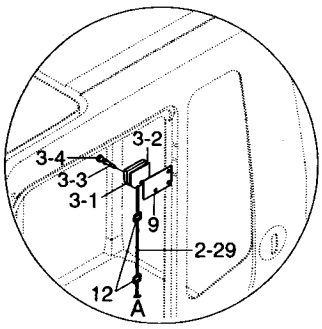

CAB

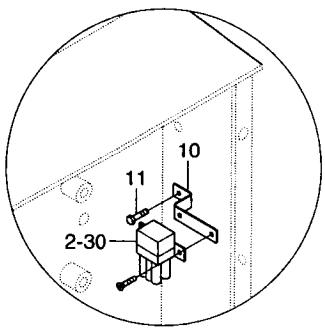

ELECTRIC BOX

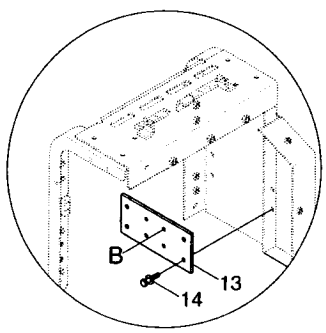

SIDE COWL ASSY-RH(6240)

PRE HEATING GROUP(#0494-)

ITEM 순번	PART NO 품 번	IS	DESCRIPTION 품 명		QTY 수량	SERIAL NO 적용 호기	ITC 호환	REMARK 비 고
*	@		PRE HEATING GROUP	프리 히팅 그룹	1	#0494-	-	
1	11N8-90500		HYDRONIC D5WS-24V	프리 히터 키트	1			
N1-1	11N8-94100		· PRE HEATER	프리 히터	1	#0494-	-	
1-3	11N8-94120		· PUMP-COOLANT	펌 프	1			
2	11N8-90510		UNIVERSAL KIT D5WS-24V	유니버셜 키트	1			
2-1	11N8-94130		· CLAMP-RUBBER	클램프	1			
2-2	11N8-94140		· CLAMP-RUBBER	클램프	1			
2-3	11N8-94160		· MUFFLER	머플러	1			
2-4	11N8-94170		· BRKT-MUFFLER	브라켓트	1			
2-5	@		· HOSE-CLAMP	클램프	10			
2-6	11N8-94150		· BRKT-HEATER	히 터	1			
2-7	11N8-94180		· TEE-FUEL	티	1			
2-8	@		· CLAMP-HOSE	클램프	6			
2-9	@		· HOSE	호 스	3			
2-10	@		· HOSE-PLASTIC	호 스	1			
2-11	11N8-94190		· FILTER FUEL	필 터	1			
2-12	@		· HOSE	호 스	2			
2-13	@		· HOSE-PLASTIC	호 스	1			
2-14	@		· CLAMP-HOSE	클램프	4			
2-15	@		· HOSE-EXHAUST	호 스	1			
2-16	@		· HOSE-EXHAUST	호 스	1			
2-17	@		· CLAMP-EXHAST	클램프	3			
2-18	@		· HOSE-INTAKE	호 스	1			
2-19	@		· CLAMP-INTAKE	클램프	1			
2-20	@		· END CAP	앤드 캡	1			
2-21	@		· STUD BOLT	볼 트	4			
2-22	@		· NUT	너 트	5			
2-23	@		· WASHER	와 셔	9			
2-24	@		· BOLT-HEX	육각 볼트	1			
2-25	@		· BOLT-HEX	육각 볼트	2			
2-26	@		· BOLT-HEX	볼 트	3			
2-27	@		· BOLT SCREW	볼 트	2			
2-28	@		· CLAMP	클램프	1			
2-29	11N8-94250		· HARNESS-P/HEATER	하니스	1			
2-30	11N8-94260		· FUSE BOX-P/HEATER	퓨즈 박스	1			
3	11N8-90520		MINI TIMER 12/24V	미니 타이머	1			
3-1	@		· TIMER	타이머	1			
3-2	@		· CUSHION	쿠 션	1			
3-3	@		· BOLT SCREW	볼 트	1			
3-4	@		· CAP	캡	1			

PRE HEATING GROUP(#0494-)

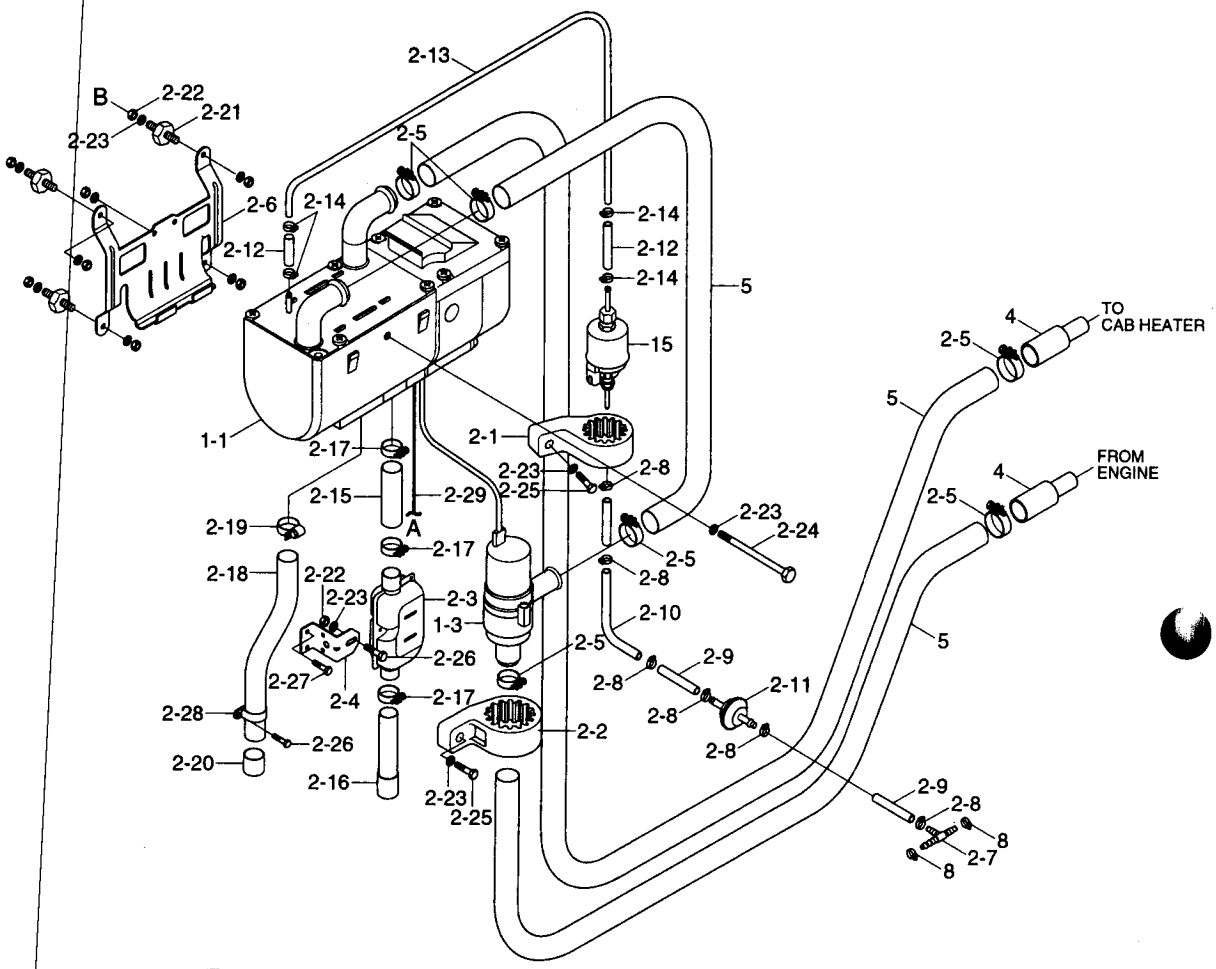

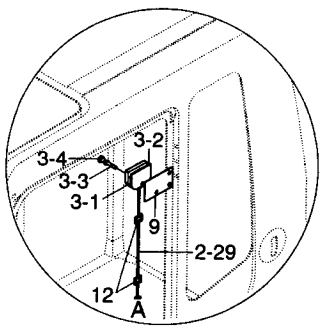

CAB

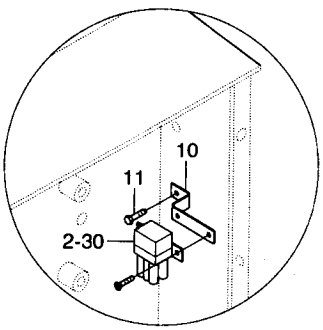

ELECTRIC BOX

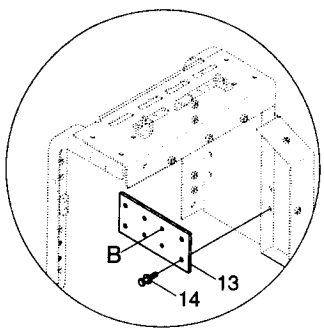

SIDE COWL ASSY-RH(6240)

PRE HEATING GROUP(#0494-)

ITEM 순번	PART NO 품 번	IS	DESCRIPTION 품 명		QTY 수량	SERIAL NO 적용 호기	ITC 호환	REMARK 비 고
4	11N8-94320		REDUCER	리듀서	2			
5	11N8-94211		HOSE	호 스	3			
8	S520-020000		CLAMP-HOSE	호스 클램프	2			
9	11N8-94240		PLATE	플레이트	1			
10	11N8-94270		BRACKET-F/BOX	브라켓트	1			
11	S131-043046		SCREW-W/WASHER	와셔붙이 스크류	1			
12	21E9-06230		CLAMP-QUICK	클램프	2			
13	11N8-94290		BRACKET	브라켓트	1			
14	S037-101552		BOLT-W/WASHER	와셔붙이 볼트	4			
15	11N8-94110		PUMP-FUEL	연료 펌프	1	#0494-	-	

RH ELECTRIC

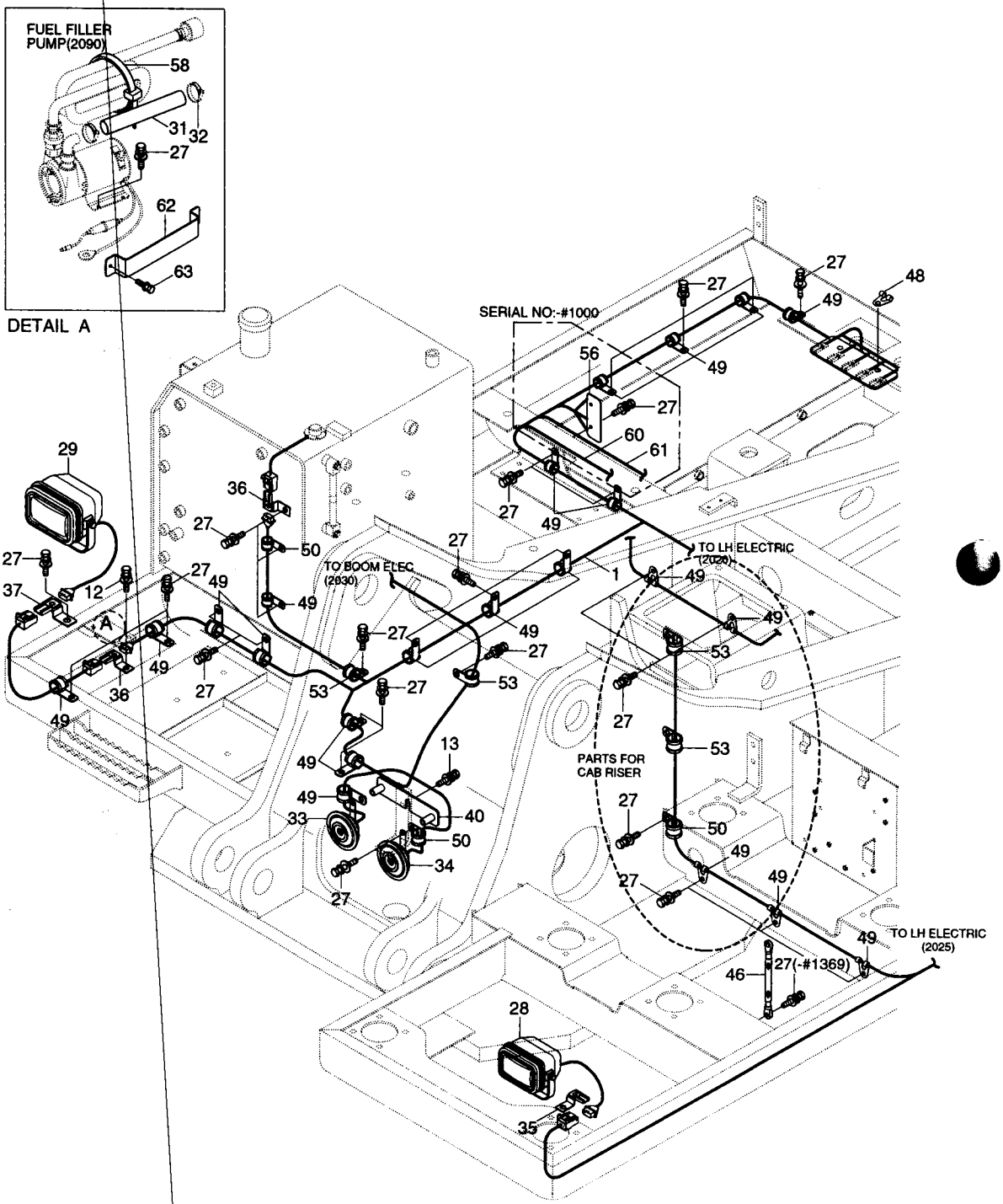
FUEL FILLER PUMP(2090)
58
31
32
27
62
63
DETAIL A
SERIAL NO:-#1000
TO BOOM ELEC (2030)
TO LH ELECTRIC (2020)
PARTS FOR CAB RISER
TO LH ELECTRIC (2025)
27(-#1369)

RH ELECTRIC

ITEM 순번	PART NO 품 번	IS	DESCRIPTION 품 명		QTY 수량	SERIAL NO 적용 호기	ITC 호환	REMARK 비 고
1	21N6-10013		HARNESS-FRAME	프레임 하니스	1	-#0179		
	21N6-10014		HARNESS-FRAME	프레임 하니스	1	#0180-#0227	D	
	21N6-11010		HARNESS-FRAME	프레임 하니스	1	#0228-#0489	D	
	21N6-11011		HARNESS-FRAME	프레임 하니스	1	#0490-#1000	D	
	21N6-21011		HARNESS-FRAME	프레임 하니스	1	#1001-#1021	D	
	21N6-21012		HARNESS-FRAME	프레임 하니스	1	#1022-#1369	B	
	21N6-21013		HARNESS-FRAME	프레임 하니스	1	#1370-#1794	B	
	21N6-21014		HARNESS-FRAME	프레임 하니스	1	#1795-#2345	B	
	21N6-21015		HARNESS-FRAME	프레임 하니스	1	#2346-#3701	B	
	21N6-21016		HARNESS-FRAME	프레임 하니스	1	#3702-#3775	D	
	21N6-21017		HARNESS-FRAME	프레임 하니스	1	#3776-#5161	B	
	21N6-21018		HARNESS-FRAME	프레임 하니스	1	#5162-	B	
12	S035-082522		BOLT-W/WASHER	와셔붙이 볼트	2			
13	S035-081622		BOLT-W/WASHER	와셔붙이 볼트	2			
27	S037-102022		BOLT-W/WASHER	와셔붙이 볼트	31	-#1369		
	S037-102022		BOLT-W/WASHER	와셔붙이 볼트	30	#1370-	A	
29	21N6-20210		WORK LAMP ASSY	작업등	1	-#0160		
	21N6-20211		WORK LAMP ASSY	작업등	1	#0161-	A	
29-1	S866-240700		· BULB	전 구	1	#0001-	-	
31	E127-5007	10	HOSE-OUTLET	호 스	1	-#1021		
	21N4-20540		HOSE-OUTLET	호 스	1	#1022-#2854	B	
	21N4-20530		HOSE-OUTLET	호 스	1	#2855-	B	
32	S520-027000		CLAMP-HOSE	호스 클램프	2			
33	21EA-60521		HORN-LOW	경적기	1	-#0489		
	21N5-10050		HORN-LOW	경적기	1	#0490-	D	
34	21EA-60531		HORN-HIGH	경적기	1	-#0489		
	21N5-10060		HORN-HIGH	경적기	1	#0490-	D	
36	25D1-10640		CLIP ASSY	클 립	2			
37	25D1-10650		CLIP ASSY	클 립	1			
40	21N6-20521		PLATE-HORN	플레이트	1			
46	21EH-30720		STRAP-EARTH	스트랩	1	-#1369	-	
48	S593-000902		CLIP-HARNESS	클 립	2			
49	21E9-00170		CLIP-HARNESS	클 립	14			
50	S543-080002		CLAMP-TUBE	클램프	1			
53	S543-200002		CLAMP-TUBE	클램프	3			
56	21N6-20530		PLATE	플레이트	1	-#1000	-	
58	E127-3158	20	BAND-FUEL PUMP	밴 드	1			
60	21N8-10140		EXT-QUICK COUPLER	익스텐션	1	#0039-#1000	-	
61	21N8-10160		HARNESS-EXTENTION	하니스	1	#0039-#1000	-	
62	21N6-20080		PLATE-CLAMP	플레이트	1	#2085-	-	

RH ELECTRIC

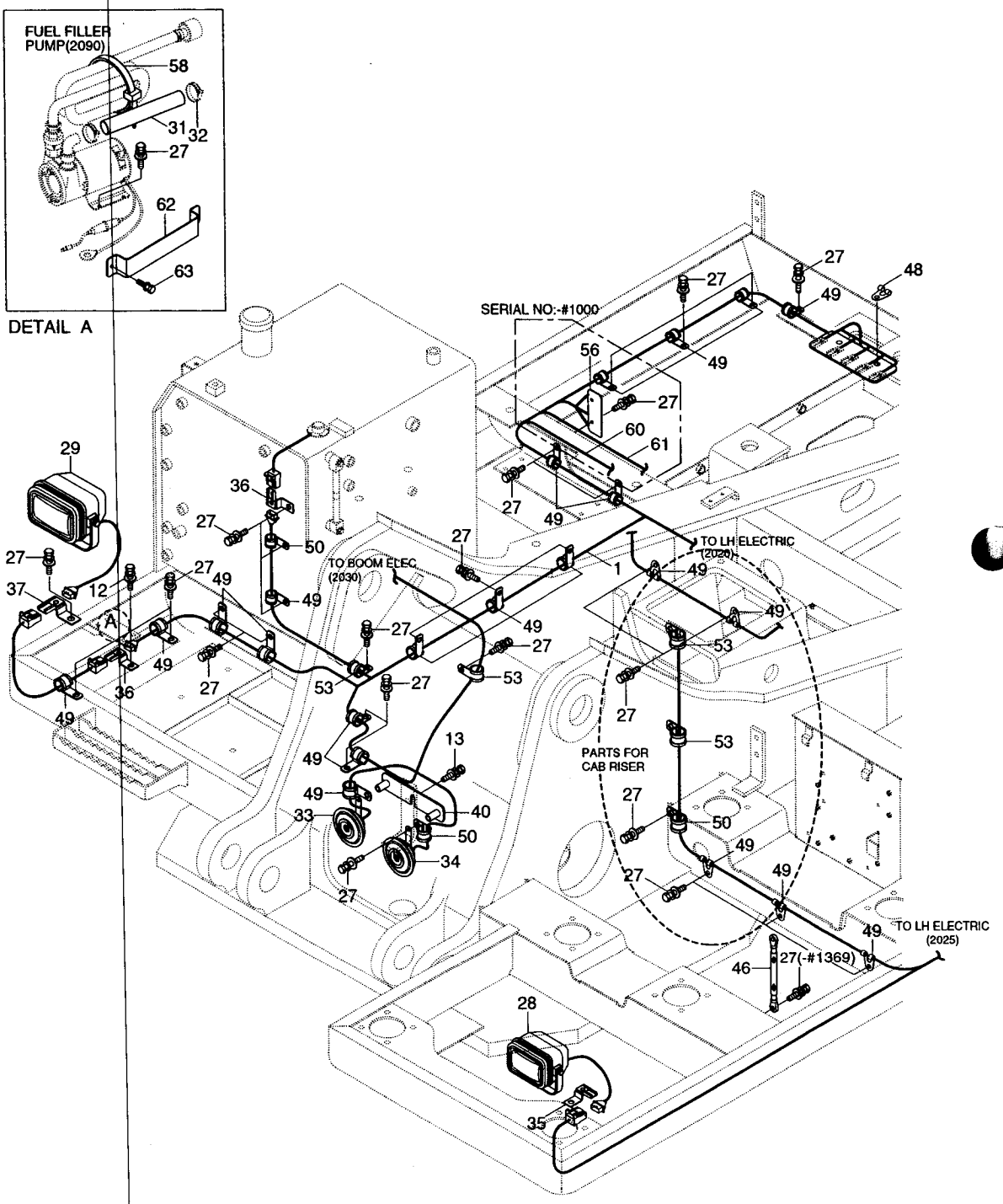
FUEL FILLER PUMP(2090)
58
31
32
27
62
63
DETAIL A
SERIAL NO:-#1000
TO BOOM ELEC (2030)
TO LH ELECTRIC (2020)
TO LH ELECTRIC (2025)
PARTS FOR CAB RISER
27(-#1369)

RH ELECTRIC

ITEM 순번	PART NO 품 번	IS	DESCRIPTION 품 명	QTY 수량	SERIAL NO 적용 호기	ITC 호환	REMARK 비 고
63	S037-101552		BOLT-W/WASHER 와셔붙이 볼트	2	#2085-	-	

LH ELECTRIC

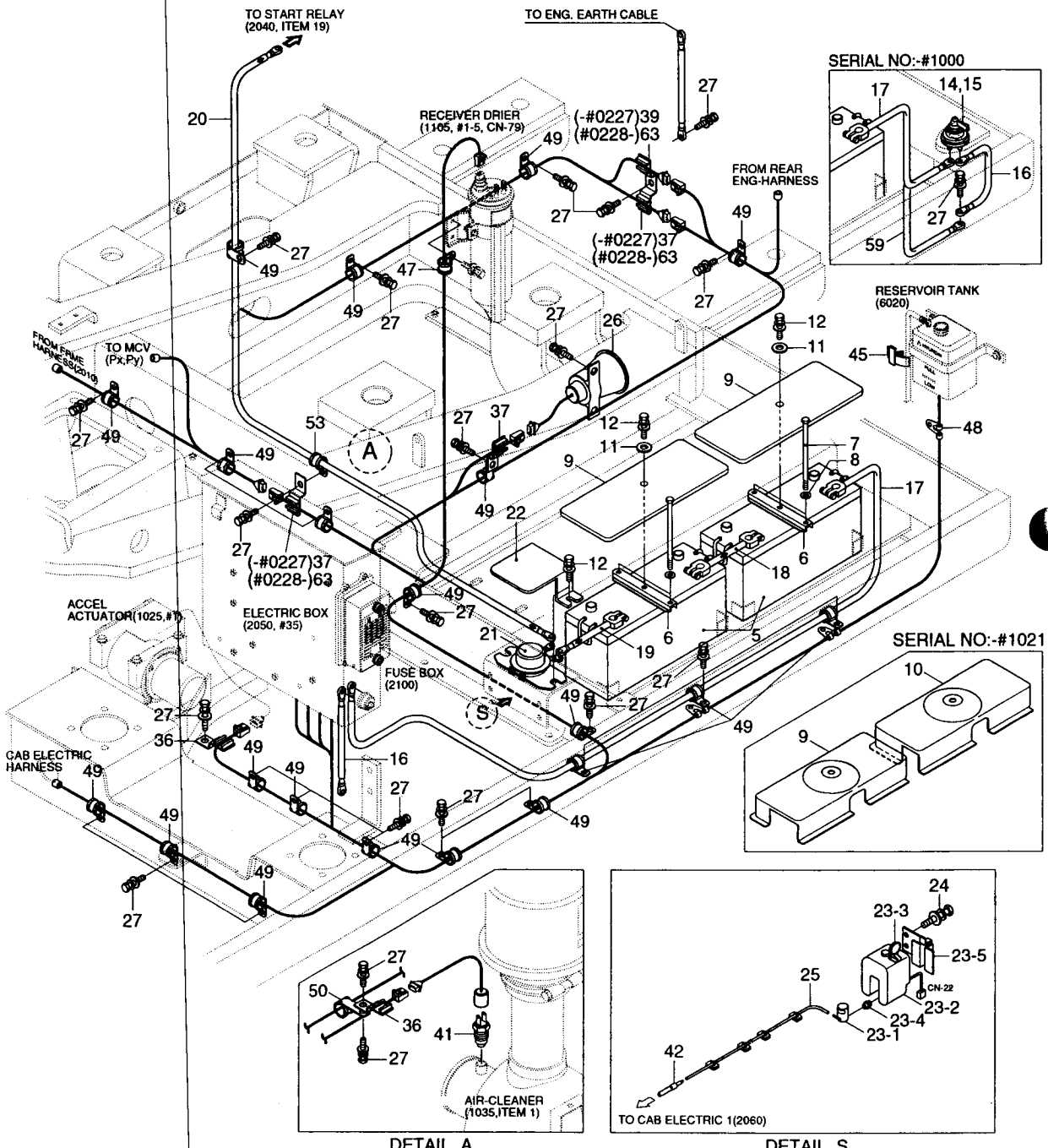

DETAIL A

DETAIL S

LH ELECTRIC

ITEM 순번	PART NO 품 번	IS	DESCRIPTION 품 명		QTY 수량	SERIAL NO 적용 호기	ITC 호환	REMARK 비 고
5	21E6-20270		BATTERY ASSY	밧데리	2			
6	21EA-50490		BRACKET-BATT	브라켓트	2	-#1021		
	21N6-21170		BRACKET-BATTERY	브라켓트	2	#1022-	B	
7	S017-102502		BOLT-HEX	육각 볼트	4			
	S017-102502		BOLT-HEX	육각 볼트	4			
8	S403-102002		WASHER-PLAIN	평 와셔	4			
9	21EG-10010		COVER-BATTERY	커 버	1	-#1021		
	21N7-10042		COVER-BATTERY	커 버	2	#1022-#1369	B	
	21N6-60080		COVER-BATTERY	커 버	2	#1370-	B	
10	21EG-10150		COVER-BATTERY	커 버	1	-#1021	-	
11	21EN-30560		WASHER-PLAIN	평 와셔	2			
12	S035-082522		BOLT-W/WASHER	와셔붙이 볼트	2			
14	21L7-10500		SWITCH-MASTER	마스터 스위치	1	-#1000	-	SEE 2050
15	21EN-00420		DECAL-MASTER SW	데 칼	1	-#1000	-	SEE 2050
16	24L4-00321		CABLE(SWITCH-EARTH)	케이블	1	-#0193		
	21NA-10500		STRAP-EARTH	케이블	1	#0194-	B	
17	24L3-40330		CABLE(BATT-EARTH)	케이블	1	-#0193		
	21N6-10800		CABLE(BATT-MASTER SW)	케이블	1	#0194-#1000	B	
	21EG-10090		CABLE(BATT EARTH-M/SW)	케이블	1	#1001-	D	
18	21EN-10120		CABLE(BATT-BATT)	케이블	1			
19	24E7-40350		CABLE(BATT-BATT RY)	케이블	1	-#1000		
	21L8-10290		CABLE(BATT-BATT RY)	케이블	1	#1001-	A	
20	21EA-60611		CABLE(BATT RY-STARTER)	케이블	1	-#0038		
	21EG-10101		CABLE(BATT RY-STARTER)	케이블	1	#0039-	B	
21	21E5-0003	10	RELAY-BATTERY	밧데리 릴레이	1			
22	21N6-10180		COVER-BATT RELAY	커 버	1	-#0179		
	21N6-10181		COVER-BATT RELAY	커 버	1	#0180-	D	
23	21EG-30630		WASHER TANK ASSY	와셔 탱크	1			
23-1	21EG-10130		• MOTOR PUMP ASSY	모터 펌프	1			
23-2	21EG-10140		• TANK	탱 크	1			
23-3	24L3-30660		• CAP	캡	1			
23-4	24L3-30670		• RUBBER-BUSH	고 무	1			
23-5	24L3-30710		• PLATE	플레이트	1			
24	S035-062022		BOLT-W/WASHER	와셔붙이 볼트	2			
25	21EM-30580		HOSE-RUBBER	고무 호스	1	-#0013		
	21EM-30581		HOSE-RUBBER	고무 호스	1	#0014-	A	
26	21N6-20321		BUZZER-TRAVEL ALARM	부 저	1	-#3775		
	21N6-20322		BUZZER-TRAVEL ALARM	부 저	1	#3776-	D	
27	S037-102022		BOLT-W/WASHER	와셔붙이 볼트	25			
36	25D1-10640		CLIP ASSY-LH	클 립	2			

LH ELECTRIC

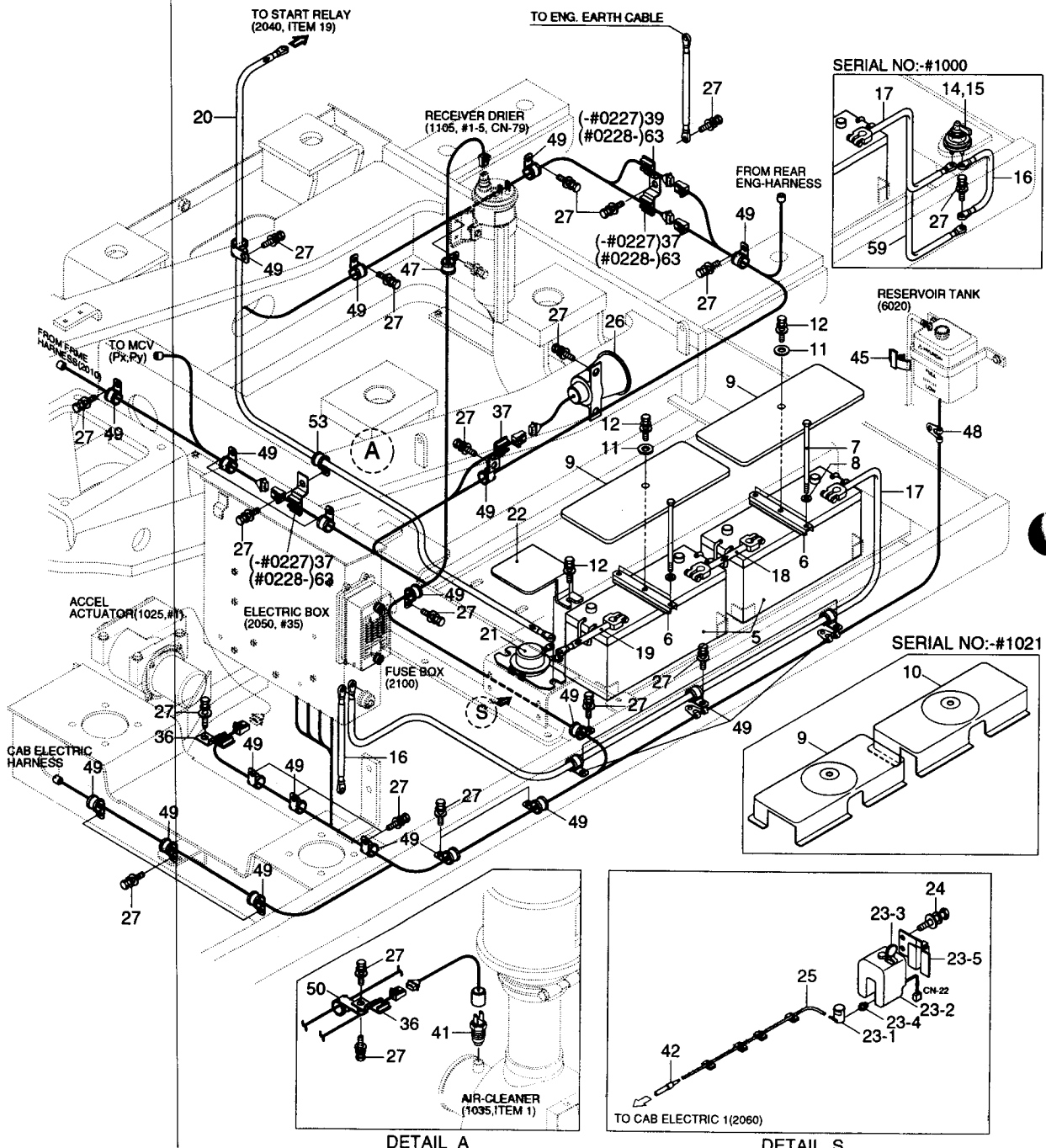
TO START RELAY
(2040, ITEM 19)
TO ENG. EARTH CABLE
SERIAL NO:-#1000
RECEIVER DRIER
(1105, #1-5, CN-79)
(-#0227)39
(#0228-)63
FROM REAR
ENG-HARNESS
(-#0227)37
(#0228-)63
RESERVOIR TANK
(6020)
FROM FRAME
HARNESS(2010)
TO MCV
(Px,Py)
ACCEL
ACTUATOR(1025,#1)
ELECTRIC BOX
(2050, #35)
FUSE BOX
(2100)
CAB ELECTRIC
HARNESS
SERIAL NO:-#1021
AIR-CLEANER
(1035,ITEM 1)
TO CAB ELECTRIC 1(2060)
DETAIL A
DETAIL S

ITEM 순번	PART NO 품 번	IS	DESCRIPTION 품 명		QTY 수량	SERIAL NO 적용 호기	ITC 호환	REMARK 비 고
37	25D1-10650		CLIP ASSY-RH	클립	3	-#0227		
	25D1-10650		CLIP ASSY-RH	클립	1	#0228-	A	
39	25D1-10670		CLIP	클립	1	-#0227	-	
41	21L7-20100		SWITCH-AIR CLEANER	스위치	1			
42	21EM-30570		CONNECTOR-TUBE	컨넥터	1			
45	21E9-06160		CLIP	클립	1	-#1000	-	
47	S593-000752		CLIP-HARNESS	클립	1			
49	21E9-00170		CLIP-HARNESS	클립	20			
50	S543-080002		CLAMP-TUBE	클램프	1			
53	S543-200002		CLAMP-TUBE	클램프	6			
54	S543-240002		CLAMP-TUBE	클램프	1			
59	24L3-01120		CABLE(BATT-EARTH)	케이블	1	#0039-#1000	-	W/O MAST/SW
63	21N4-01130		PLATE-CLIP	플레이트	3	#0228-	-	

BOOM ELECTRIC

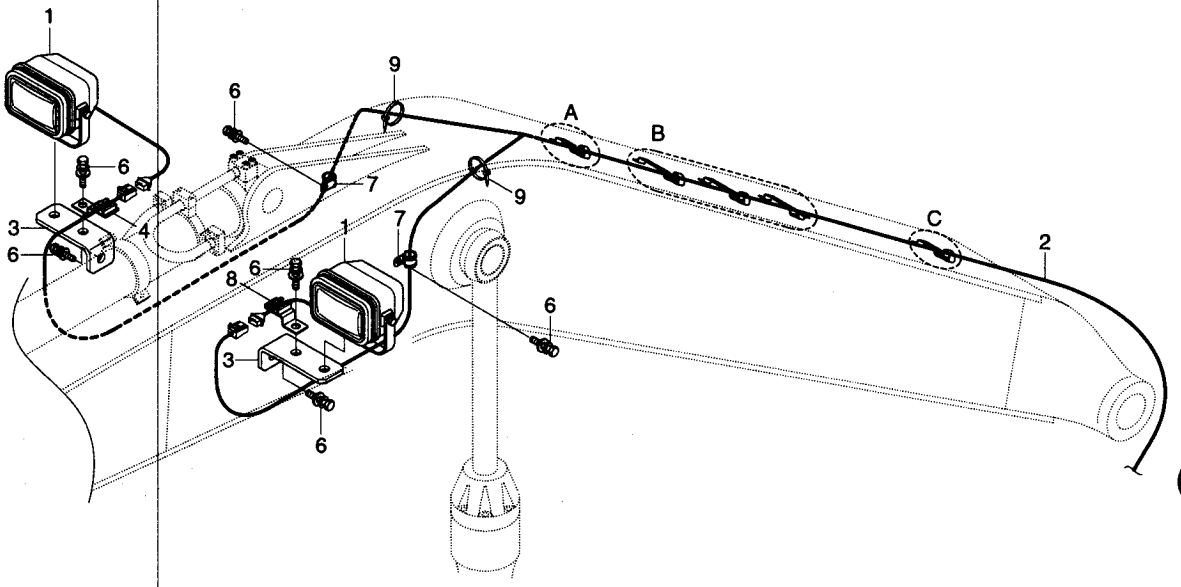

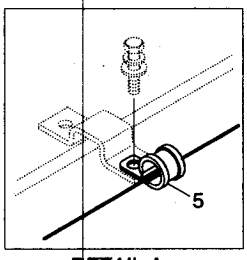

DETAIL A

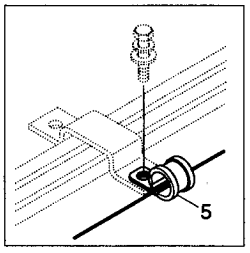

DETAIL B

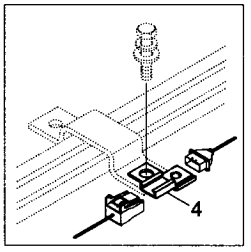

DETAIL C

BOOM ELECTRIC

ITEM 순번	PART NO 품 번	IS	DESCRIPTION 품 명		QTY 수량	SERIAL NO 적용 호기	ITC 호환	REMARK 비 고
1	21N6-20210		WORK LAMP ASSY	작업등	2	-#0160		
	21N6-20211		WORK LAMP ASSY	작업등	2	#0161-	A	
1-1	**S866-240700**		**· BULB**	**전 구**	**1**	**#0001 -**	**A**	**NOT SHOWN**
2	21N6-10040		BOOM WIRE HARNESS	하니스	1			
3	21N6-20220		BRACKET-LIGHT	브라켓트	2	-#0160		
	21N6-20221		BRACKET-LIGHT	브라켓트	2	#0161-	B	
4	25D1-10640		CLIP ASSY	클 립	2			
5	S543-080002		CLAMP-TUBE	클램프	3			
6	S037-102022		BOLT-W/WASHER	와셔붙이 볼트	4			
7	S543-060002		CLAMP-TUBE	클램프	2			
8	25D1-10650		CLIP ASSY	클 립	1			
9	S552-050203		CLAMP-BAND	클램프	2			

ENGINE ELECTRIC(-#1000)

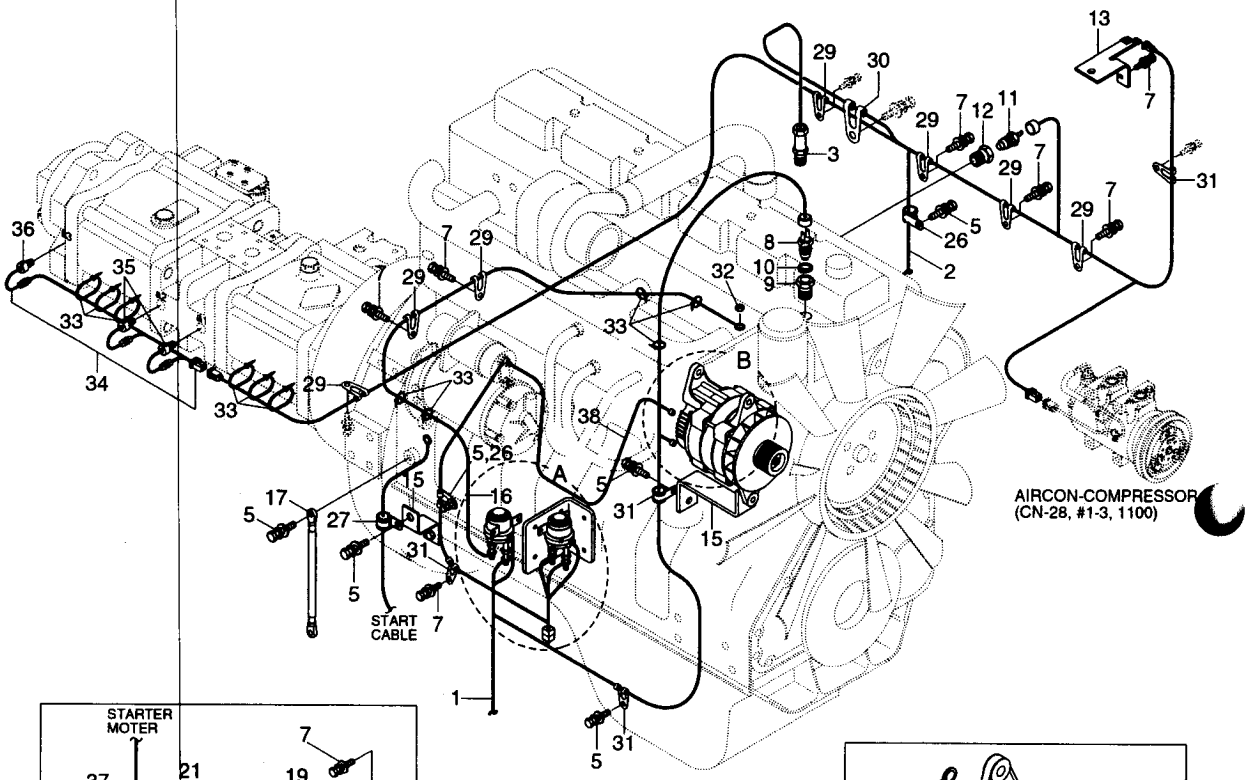

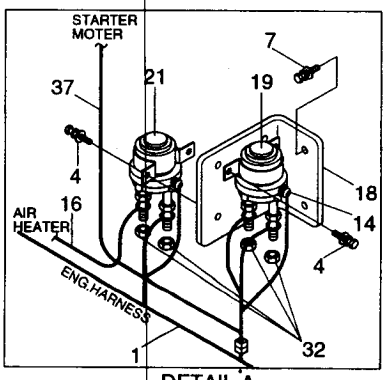

DETAIL A

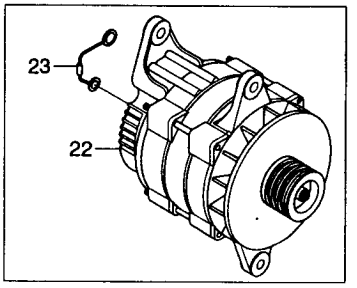

DETAIL B

ENGINE ELECTRIC(-#1000)

ITEM 순번	PART NO 품 번	IS	DESCRIPTION 품 명		QTY 수량	SERIAL NO 적용 호기	ITC 호환	REMARK 비 고
*	@		ENGINE ELECTRIC	엔진 전기장치	1	-#1000	-	SEE 2045
1	21N6-10022		HARNESS-ENGINE FRONT	엔진 하니스	1	-#0227		
	21N6-11020		HARNESS-ENGINE FRONT	엔진 하니스	1	#0228-	D	
2	21N6-10032		HARNESS-ENGINE REAR	엔진 하니스	1	-#0038		
	21N6-10033		HARNESS-ENGINE REAR	엔진 하니스	1	#0039-#0227	B	
	21N6-11030		HARNESS-ENGINE REAR	엔진 하니스	1	#0228-	D	
3	21E3-0042	03	SENSOR-SPEED	스피드 센서	1			
4	S035-061622		BOLT-W/WASHER	와셔붙이 볼트	4			
5	S035-081622		BOLT-W/WASHER	와셔붙이 볼트	6			
6	**S037-102022**		**BOLT-W/WASHER**	**와셔붙이 볼트**	**1**	**-#0334**	**-**	
7	S037-122522		BOLT-W/WASHER	와셔붙이 볼트	7			
8	21EN-40100		SENDER-TEMP	온도 센더	1			
9	21EN-00500		ADAPTER-TEMP SENDER	어댑터	1	-#0038		
	21EA-50171		FITTING-TEMP SW	피 팅	1	#0039-	D	
10	21EA-50260		PACKING-TEMP SW	패 킹	1			
11	21E3-5001	20	SWITCH-ENG.OIL PRESS	스위치	1			
12	21EN-00511		ADAPTER-OIL PRESSURE	어댑터	1			
13	21EA-50390		PLATE	플레이트	1			
14	S161-040162		SCREW	스크류	3			
15	21EA-00160		PLATE	플레이트	2			
16	21N6-20031		CABLE	케이블	1			
17	21EH-30720		STRAP-EARTH	스트랩	1			
18	25D1-10301		BRACKET-START RY	브라켓트	1	-#0334		
	21N6-10190		**BRACKET-START RY**	**브라켓트**	**1**	**#0335 -**	**B**	
19	21E4-3012	10	RELAY-START	시동 릴레이	1	-#0193		
	21N6-30120		RELAY-START	시동 릴레이	1	#0194-	A	
21	E225-0006	10	RELAY-HEATER	히터 릴레이	1			
22	21E6-40030		ALTERNATOR ASSY	알터네이터	1			
23	21E1-21120		WIRE LINK-ALTERNATOR	와이어 링크	1			
25	**S543-100002**		**CLAMP-TUBE**	**클램프**	**1**	**-#0334**	**-**	
26	S543-140002		CLAMP-TUBE	클램프	1			
27	S543-200002		CLAMP-TUBE	클램프	1			
29	S593-000702		CLIP-HARNESS	클 립	7			
30	S593-001702		CLIP-HARNESS	클 립	1			
31	S593-000902		CLIP-HARNESS	클 립	3			
32	S203-061002		NUT-HEX	육각 너트	5			
33	S552-050203		CLAMP-BAND	클램프	11			
34	21N8-10070		HARNESS-PUMP PS	하니스	1	-#0038		
	21N8-10071		HARNESS-PUMP	하니스	1	#0039-#0227	B	
	21N8-11170		HARNESS-PUMP PS	하니스	1	#0228-	D	

ENGINE ELECTRIC(-#1000)

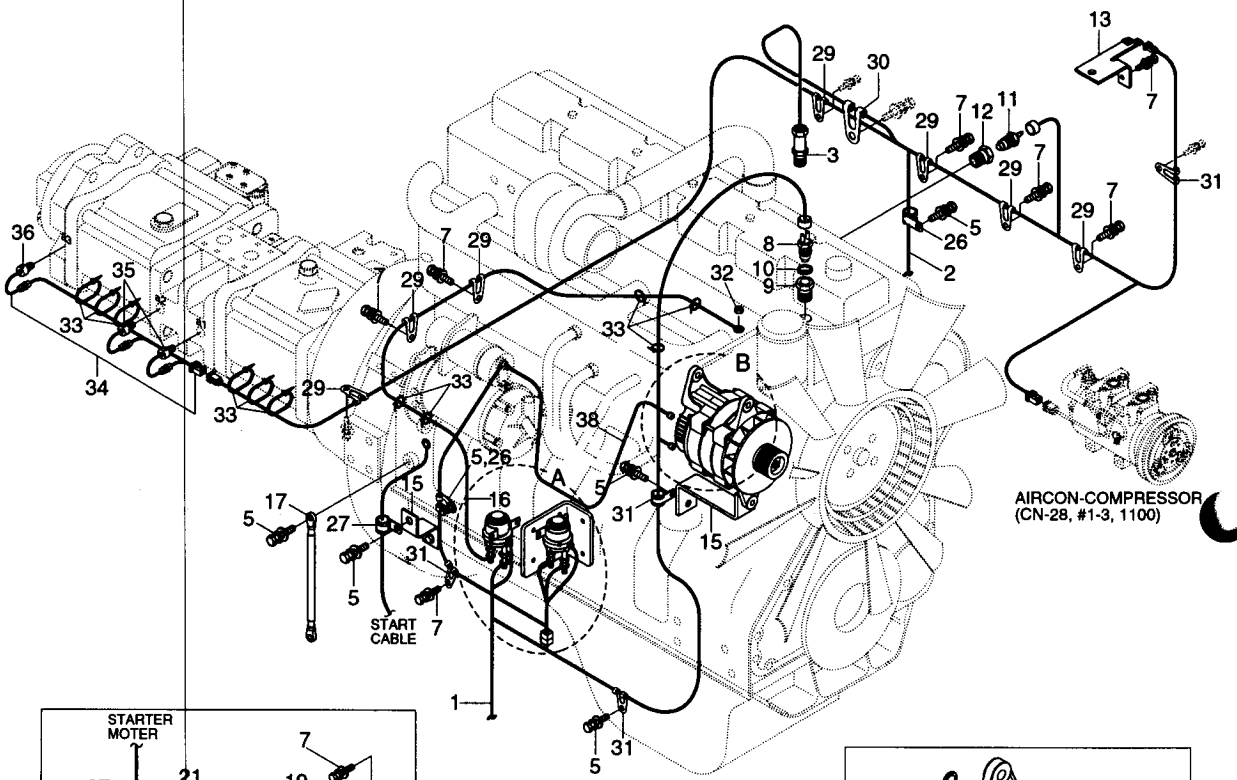

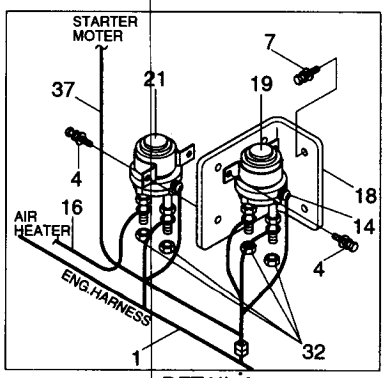

DETAIL A

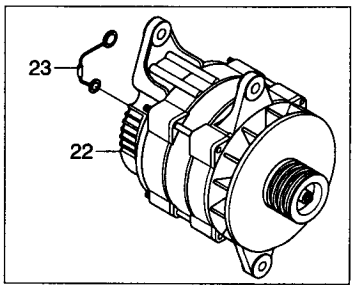

DETAIL B

ENGINE ELECTRIC(-#1000)

ITEM 순번	PART NO 품 번	IS	DESCRIPTION 품 명	QTY 수량	SERIAL NO 적용 호기	ITC 호환	REMARK 비 고
35	21EG-32200		SENDER-PRESSURE 센 더	2			
36	21EG-32210		SENDER-PRESSURE 센 더	1			
37	21EA-00191		HARNESS-EXT,START RY 하니스	1	#0228-	-	
38	21N6-01510		CABLE(ALT-STARTER) 케이블	1	#0228-	-	

ENGINE ELECTRIC(#1001-)

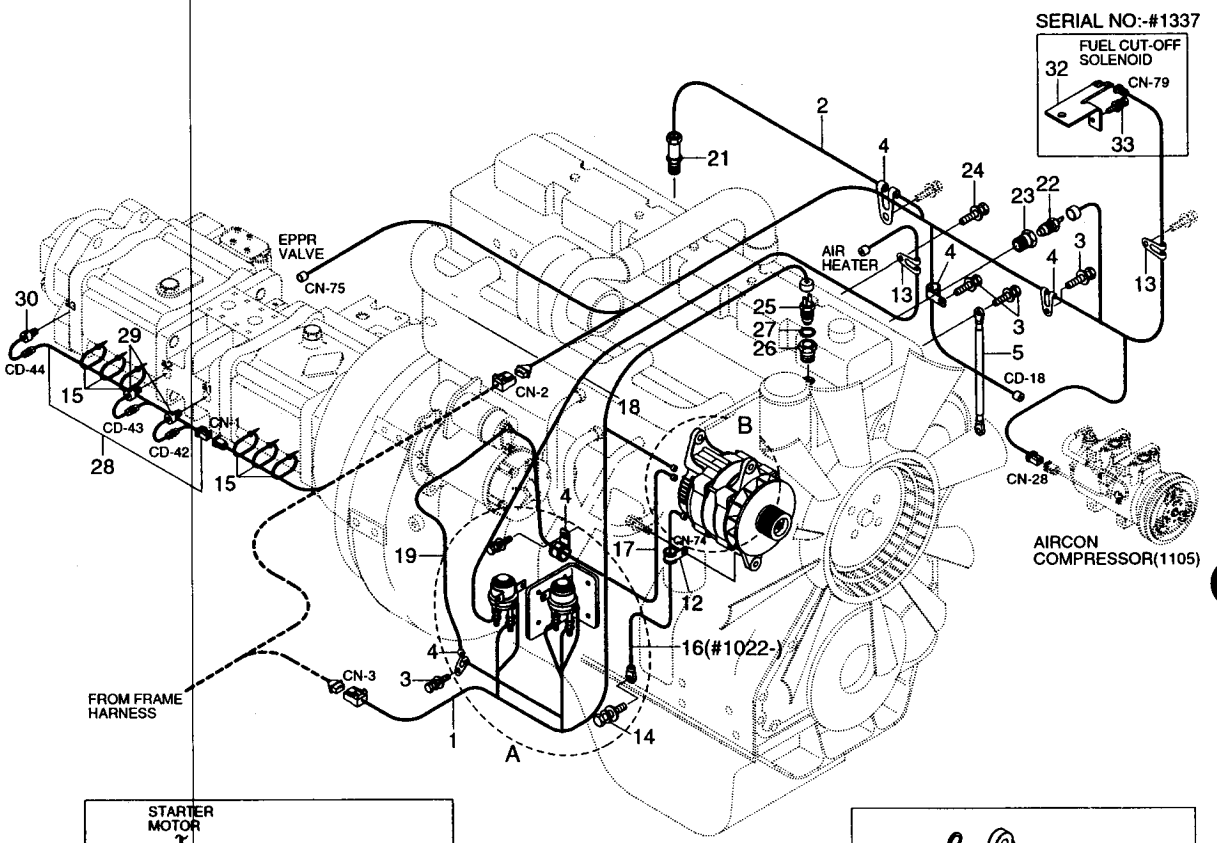

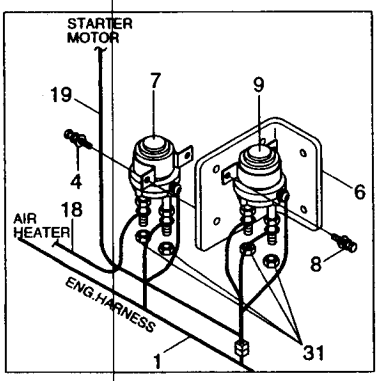

DETAIL A

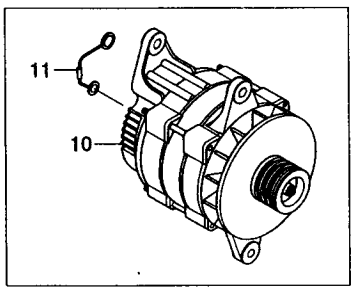

DETAIL B

ENGINE ELECTRIC(#1001-)

ITEM 순번	PART NO 품 번	IS	DESCRIPTION 품 명		QTY 수량	SERIAL NO 적용 호기	ITC 호환	REMARK 비 고
*	@		ENGINE ELECTRIC	엔진 전기장치	1	#1001-	D	SEE 2040
1	21N6-21020		HARNESS-ENGINE FRONT	엔진 하니스	1			
2	21N6-21031		HARNESS-ENGINE REAR	엔진 하니스	1	-#1337		
	21N6-21032		HARNESS-ENGINE REAR	엔진 하니스	1	#1338-#3701	D	
	21N6-21033		HARNESS-ENGINE REAR	엔진 하니스	1	#3702-	D	
3	S037-122052		BOLT-W/WASHER	와셔붙이 볼트	6	-#1021		
	S037-122052		BOLT-W/WASHER	와셔붙이 볼트	7	#1022-	A	
4	21E9-00170		CLIP-HARNESS	클 립	8	-#1021		
	21E9-00170		CLIP-HARNESS	클 립	9	#1022-	A	
5	21EH-30720		STRAP-EARTH	스트랩	1			
6	21N6-10190		BRACKET-START RY	브라켓트	1			
7	E225-0006	10	RELAY-HEATER	히터 릴레이	1			
8	S035-061622		BOLT-W/WASHER	와셔붙이 볼트	4			
9	21N6-30120		RELAY-START	시동 릴레이	1			
10	21E6-40030		ALTERNATOR ASSY	알터네이터	1			
11	21E1-21120		WIRE LINK-ALTERNATOR	와이어 링크	1			
12	S593-000702		CLIP-HARNESS	클 립	1			
13	S593-000902		CLIP-HARNESS	클 립	3	-#1021		
	S593-000902		CLIP-HARNESS	클 립	1	#1022-#1337	A	
	S593-000902		CLIP-HARNESS	클 립	2	#1338-		
14	S037-081652		BOLT-W/WASHER	와셔붙이 볼트	1			
15	S552-050203		CLAMP-BAND	클램프	15			
16	21N8-11090		CABLE(START-HEATER RY)	케이블	1	-#1021		
	21L8-10360		CABLE(ALT-EARTH)	케이블	2	#1022-	B	
17	21N8-10200		CABLE(ALT-STARTER)	케이블	1			
18	21N6-21240		CABLE(HEAT RY-A/HEATER)	케이블	1			
19	21EA-00191		HARNESS-EXT,START RY	하니스	1			
20	21N8-11110		CABLE(ALT-EARTH)	케이블	1	-#1021	-	
21	21E3-0042	03	SENSOR-SPEED	스피드 센서	1			
22	21E3-5001	20	SWITCH-ENG OIL PRESS	스위치	1			
23	21EN-00511		ADAPTER-OIL PRESSURE	어댑터	1	-#1033		
	21N7-10070		ADAPTER-OIL PRESSURE	어댑터	1	#1034-	B	
24	S035-101612		BOLT-W/WASHER	와셔붙이 볼트	1			
25	21EN-40100		SENDER-TEMP	온도 센더	1			
26	21EA-50171		FITTING-TEMP SW	피 팅	1			
27	21EA-50260		PACKING-TEMP SW	패 킹	1			
28	21N8-11170		HARNESS-PUMP PS	하니스	1			
29	21EG-32200		SENDER-PRESSURE	센 더	2			OPTION
30	21EG-32210		SENDER-PRESSURE	센 더	1			OPTION
31	S205-061002		NUT	너 트	4			

ENGINE ELECTRIC(#1001-)

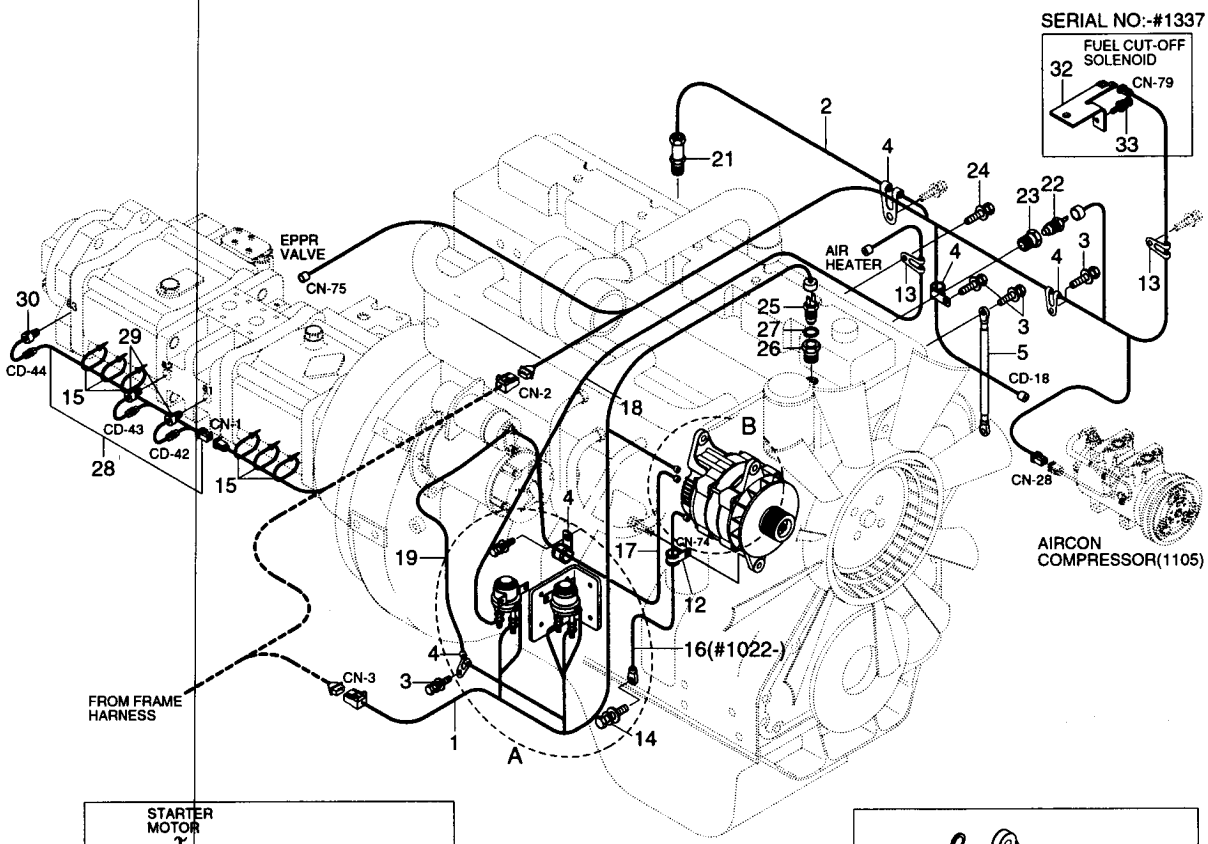

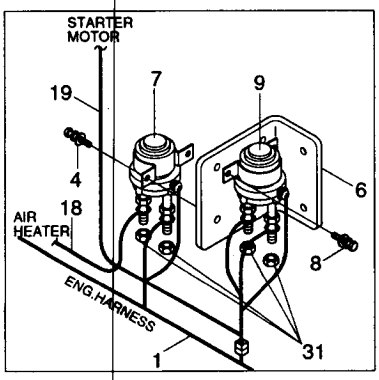

DETAIL A

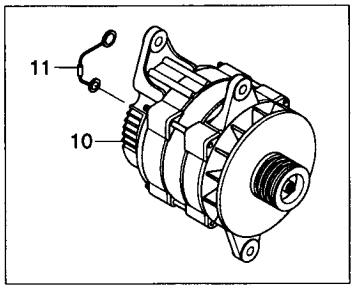

DETAIL B

ENGINE ELECTRIC(#1001-)

ITEM 순번	PART NO 품 번	IS	DESCRIPTION 품 명		QTY 수량	SERIAL NO 적용 호기	ITC 호환	REMARK 비 고
32	21EA-50390		PLATE	플레이트	1	-#1337	-	
33	S037-122522		BOLT-W/WASHER	와셔붙이 볼트	1	-#1337	-	

ELECTRIC BOX

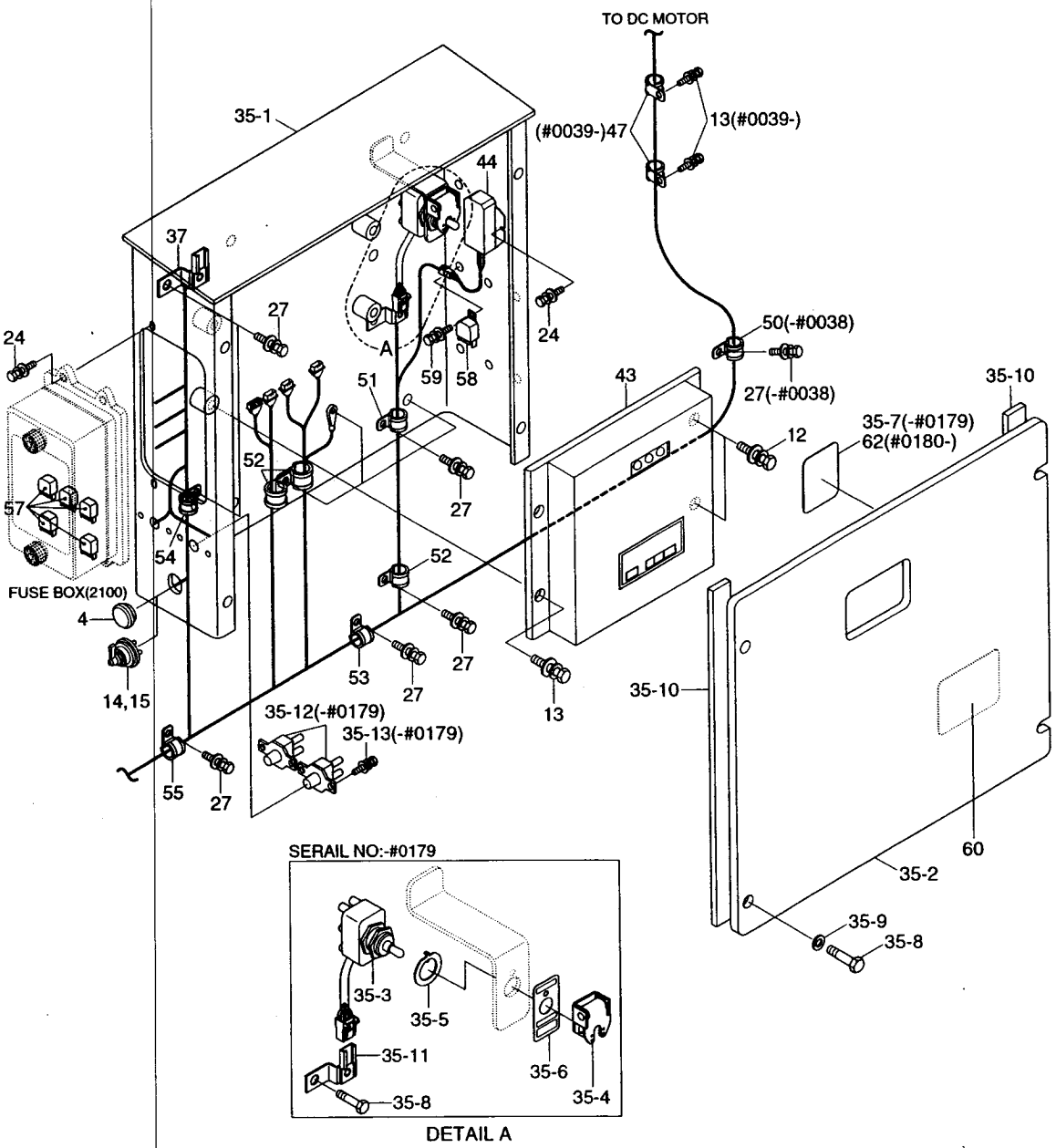

ELECTRIC BOX

ITEM 순번	PART NO 품 번	IS	DESCRIPTION 품 명		QTY 수량	SERIAL NO 적용 호기	ITC 호환	REMARK 비 고
4	S661-210300		CAP-RUBBER	고무 캡	1			
12	S035-082522		BOLT-W/WASHER	와셔붙이 볼트	2			
13	S035-081622		BOLT-W/WASHER	와셔붙이 볼트	2	-#0038		
	S035-081622		BOLT-W/WASHER	와셔붙이 볼트	4	#0039-	A	
14	21L7-10500		SWITCH-MASTER	스위치	1	#1001-#3892	A	SEE 2020
	21N4-10441		SWITCH-MASTER	스위치	1	#3893-	B	
15	21EN-00420		DECAL-MASTER SW	데 칼	1	#1001-#3892	A	SEE 2020
	21N4-10451		DECAL-MASTER SW	데 칼	1	#3893-	B	
24	S035-062022		BOLT-W/WASHER	와셔붙이 볼트	4			
27	S037-102022		BOLT-W/WASHER	와셔붙이 볼트	7			
35	21N6-20102		ELECTRIC BOX ASSY	전기 박스	1	-#0179		
	21N8-00701		ELECTRIC BOX ASSY	전기 박스	1	#0180-	D	
35-1	21N6-20113		• ELECTRIC BOX WA	전기 박스	1	-#0038		
	21N6-20114		• ELECTRIC BOX WA	전기 박스	1	#0039-#0179	B	
	21N8-00710		• ELECTRIC BOX WA	전기 박스	1	#0180-	D	
35-2	21N6-20152		• PLATE-FRONT COVER	플레이트	1			
35-3	21N6-20410		• SWITCH-TOGGLE	스위치	1	-#0179	-	
35-4	21EN-00350		• SECURITY CAP ASSY	캡	1	-#0179	-	
35-5	21EN-00320		• LOCKING RING	로킹 링	1	-#0179	-	
35-6	21N6-20161		• DECAL-PROLIX SWITCH	데 칼	1	-#0179	-	
35-7	21N6-20170		• DECAL-CAUTION	데 칼	1	-#0179	-	
35-8	S017-100162		• BOLT-HEX	육각 볼트	5	-#0179		
	S017-100162		• BOLT-HEX	육각 볼트	4	#0180-	A	
35-9	S411-100002		• WASHER-SPRING	스프링 와셔	4			
35-10	21N6-20180		• PAD-RUBBER	패 드	2			
35-11	25D1-10650		• CLIP ASSY	클 립	1	-#0179	-	
35-12	21N6-20330		• CIRCUIT BREAKER	회로 차단기	2	-#0179	-	
35-13	S031-051511		• BOLT-W/WASHER	와셔붙이 볼트	4	-#0179	-	
37	25D1-10650		CLIP ASSY	클 립	1			
43	21N6-32102		CPU CONTROLLER	컨트롤러	1	-#1000		
	21N6-42100		CPU CONTROLLER	컨트롤러	1	#1001-#1245	D	
	21N6-42101		CPU CONTROLLER	컨트롤러	1	#1246-	B	
44	21E7-2000	10	PROLIX RESISTOR	저항기	1			OPT
47	S593-000752		CLIP-HARNESS	클 립	2	#0039-	-	
50	S543-080002		CLAMP-TUBE	클램프	1	-#0038	-	
51	S543-120002		CLAMP-TUBE	클램프	1			
52	S543-160002		CLAMP-TUBE	클램프	2			
53	S543-200002		CLAMP-TUBE	클램프	1			
55	S543-400002		CLAMP-TUBE	클램프	1			
57	24L1-05100		RELAY	릴레이	5			

ELECTRIC BOX

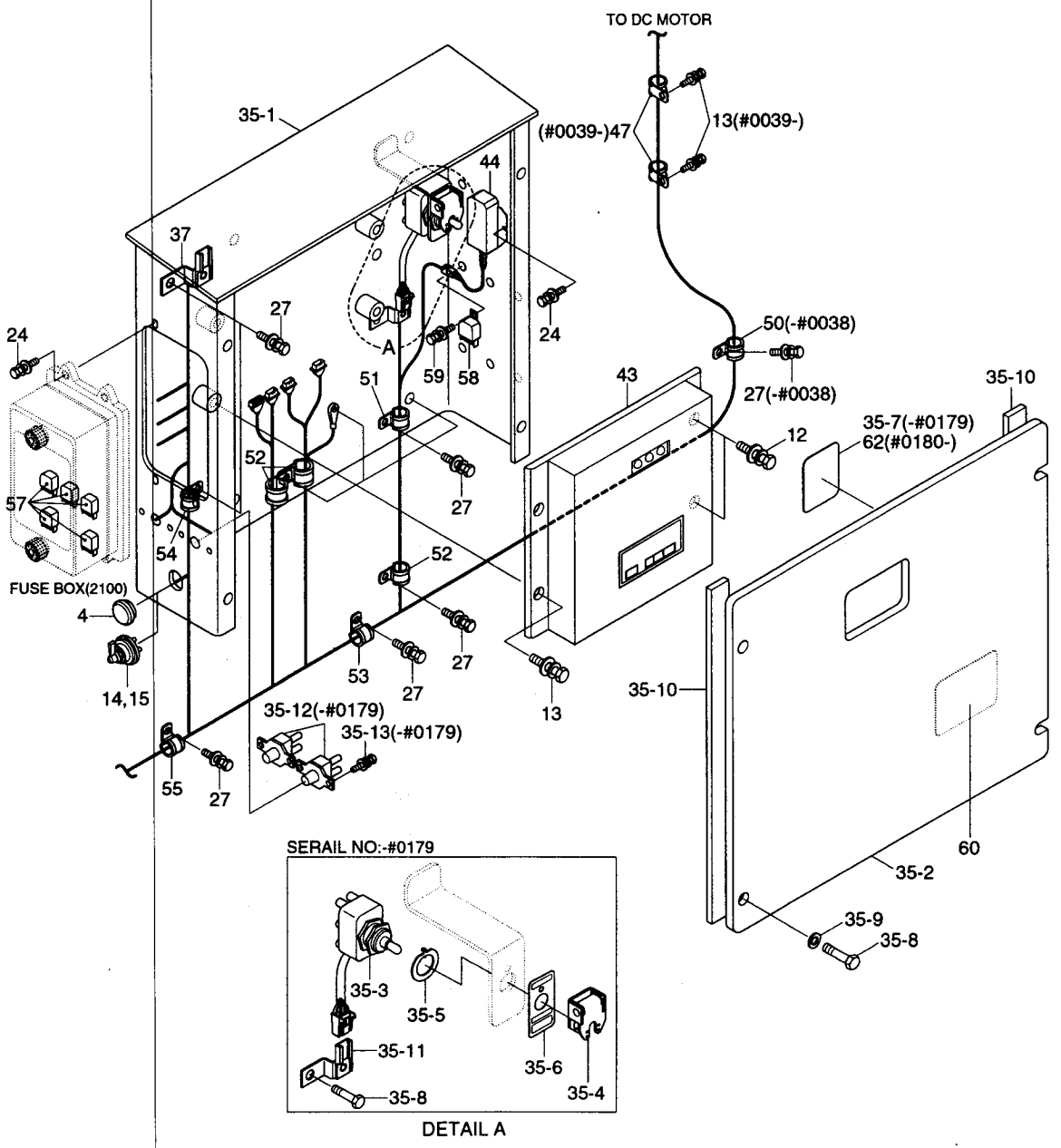

ELECTRIC BOX

ITEM 순번	PART NO 품 번	IS	DESCRIPTION 품 명		QTY 수량	SERIAL NO 적용 호기	ITC 호환		REMARK 비 고
58	21E4-0011	20	RELAY-4P	릴레이	1	#1370-	-		
59	S035-061622		BOLT-W/WASHER	와셔붙이 볼트	1	#1370-	-		
60	21N3-10080		DECAL-RELAY	데 칼	1	#1370-	-		
62	21N8-00621		DECAL-EMER CONTROL	데 칼	1	#0180-#1021	-		
	21N8-12040		DECAL-EMER CONTROL	데 칼	1	#1022-	B		

CAB ELECTRIC 1

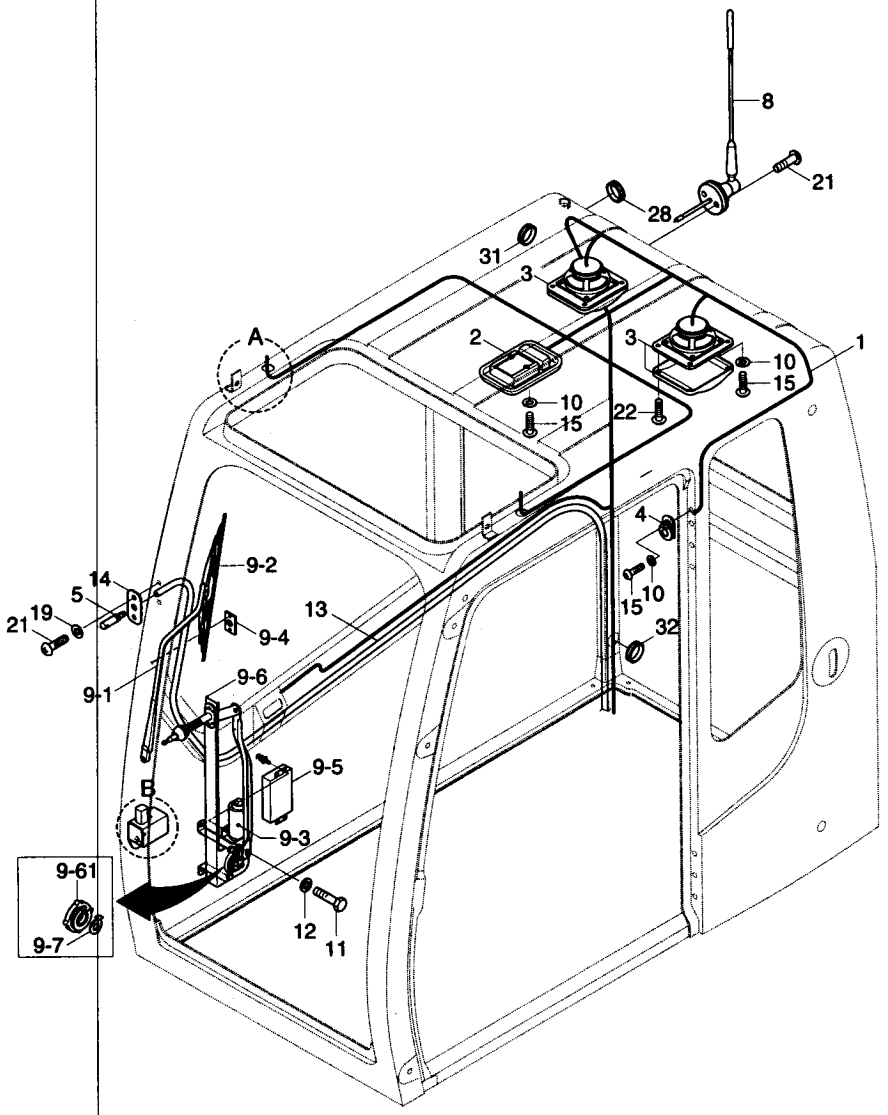

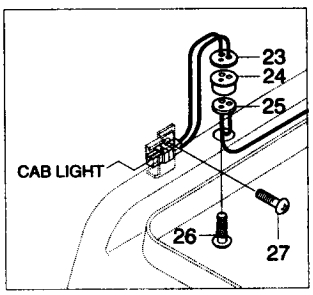

DETAIL A

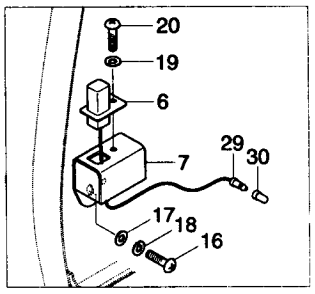

DETAIL B

CAB ELECTRIC 1

ITEM 순번	PART NO 품 번	IS	DESCRIPTION 품 명		QTY 수량	SERIAL NO 적용 호기	ITC 호환	REMARK 비 고
1	21N6-00012		HARNESS-CAB	하니스	1	-#3775		
	21N6-00013		HARNESS-CAB	하니스	1	#3776-	D	
2	21EH-0011		LAMP-ROOM	램 프	1			
3	21N6-10400		SPEAKER	스피커	2			
4	E123-3022		SWITCH-DOOR	도어 스위치	1			
5	21N6-00311		NOZZLE	노 즐	1			
6	21M5-50250		SWITCH ASSY	스위치	1			WIPER CUT SW
7	21N6-00301		BRACKET WA	브라켓트	1			
8	21N6-10410		ANTENNA	안테나	1			
9	21N6-00210		WIPER MOTOR KIT ASSY	와이퍼 모터 키트	1	-#3658		
	21N6-01210		WIPER MOTOR KIT ASSY	와이퍼 모터 키트	1	#3659-	D	
9-1	21N6-00220		· ARM-WIPER	와이퍼 암	1	-#3658		
	21N6-01220		· ARM-WIPER	와이퍼 암	1	#3659-	A	
9-2	21N6-00230		· BLADE-WIPER	블레이드	1	-#3658		
	21N6-01230		· BLADE-WIPER	와이퍼 블레이드	1	#3659-	A	
9-3	21N6-00240		· MOTOR-WIPER	모 터	1	-#3658		
	21N6-01280		· MOTOR-WIPER	와이퍼 모터	1	#3659-	A	
9-4	21N6-00250		· BRACKET-PARKING	브라켓트	1	-#3658		
	21N6-01250		· BRACKET-PARKING	브라켓트	1	#3659-	D	
9-5	21N8-21060		· CONTROLLER	컨트롤러	1	-#3658		
	21N6-01270		· CONTROLLER-W/MOTOR	컨트롤러	1	#3659-#4964	A	
	21N6-01272		· CONTROLLER-W/MOTOR	컨트롤러	1	#4965-	B	
9-6	@		· BRACKET & LINK ASSY	브라켓트 및 링크	1	-#3658	-	
	21N6-01260		· BRACKET & LINK ASSY	브라켓트 및 링크	1	#3659-	A	
9-61	21N6-01300		·· CAM BASE-W/MOTOR	캠 베이스	1	#0001-	-	
9-7	21N6-01290		· MOTOR-CAM	모 터	1	#0001-	-	
10	S411-050006		WASHER-SPRING	스프링 와셔	11			
11	S015-080166		BOLT-HEX	육각 볼트	3			
12	S411-080006		WASHER-SPRING	스프링 와셔	3			
13	21EM-10890		HOSE-WASHER TANK	호 스	1			
14	E171-1185		PLATE-NOZZLE MTG	플레이트	1			
15	S161-050166		SCREW-RD HD	스크류	11			
16	S161-060166		SCREW-RD HD	평와셔	2			
17	S403-062006		WASHER-PLAIN	평 와셔	2			
18	S411-060006		WASHER-SPRING	스프링 와셔	8			
19	S411-040006		WASHER-SPRING	스프링 와셔	3			
20	S161-040106		SCREW-RD HD	스크류	1			
21	S151-040166		SCREW-TAPPING	스크류	4			
22	S151-050126		SCREW-TAPPING	스크류	8			
23	21N6-10420		PLATE	플레이트	2			

CAB ELECTRIC 1

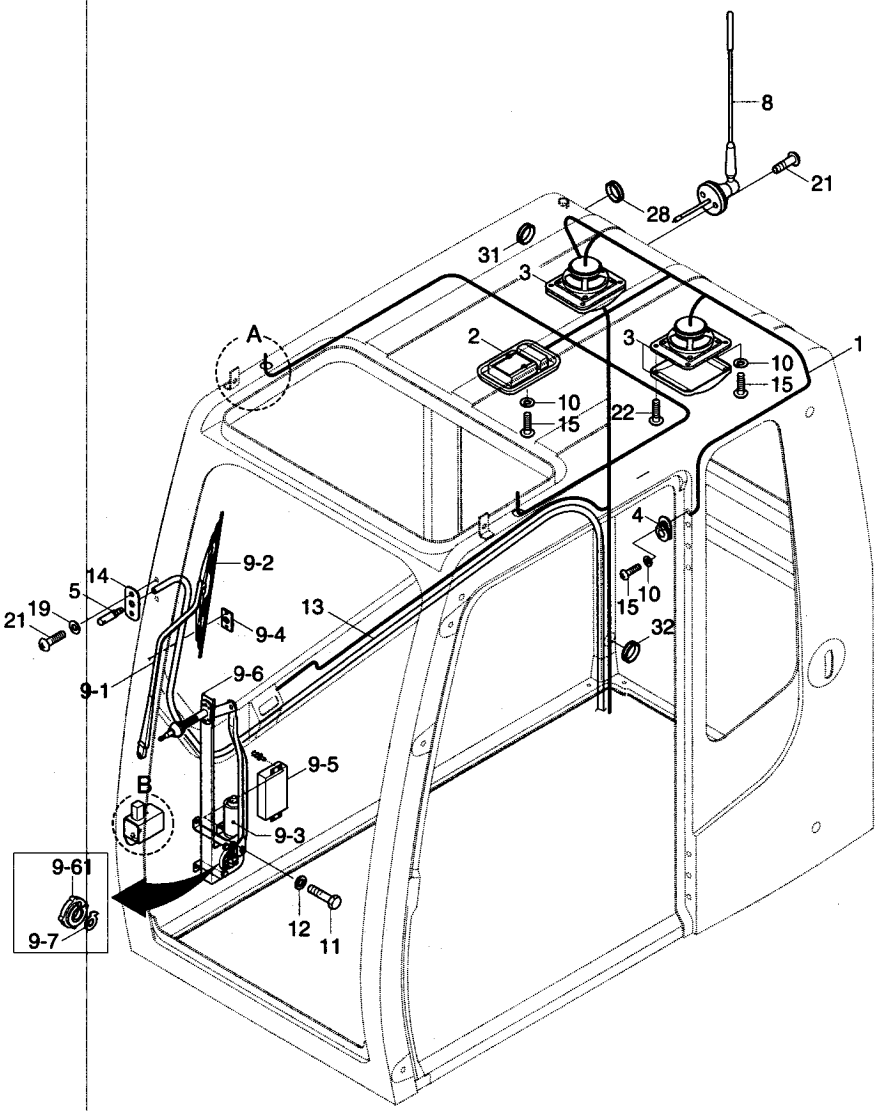

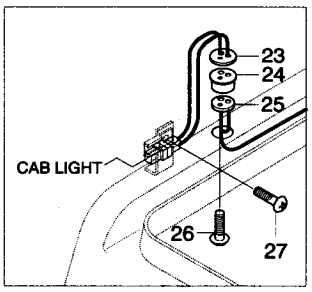

DETAIL A

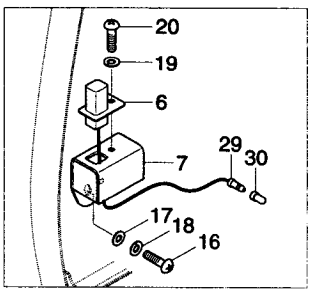

DETAIL B

CAB ELECTRIC 1

ITEM 순번	PART NO 품 번	IS	DESCRIPTION 품 명		QTY 수량	SERIAL NO 적용 호기	ITC 호환		REMARK 비 고
24	21N6-10430		SEAL	씰	2				
25	21N6-10440		PLATE	플레이트	2				
26	S161-040166		SCREW-CROSS R/ROUND	스크류	2				
27	S141-040106		SCREW-FLAT HD	스크류	2				
28	21N6-00320		GROMMET	그로메트	1				
29	21N8-10090		HARNESS-WIPER	와이퍼 하니스	1				
30	S661-260300		GROMMET	그로메트	1	-#0038			
	S890-107508		TUBE-PVC	튜 브	1	#0039-	D		
31	S681-410400		GROMMET	그로메트	2	#0288-	-		
32	S681-460400		GROMMET	그로메트	1	#0288-	-		

CAB ELECTRIC 2(-#0227)

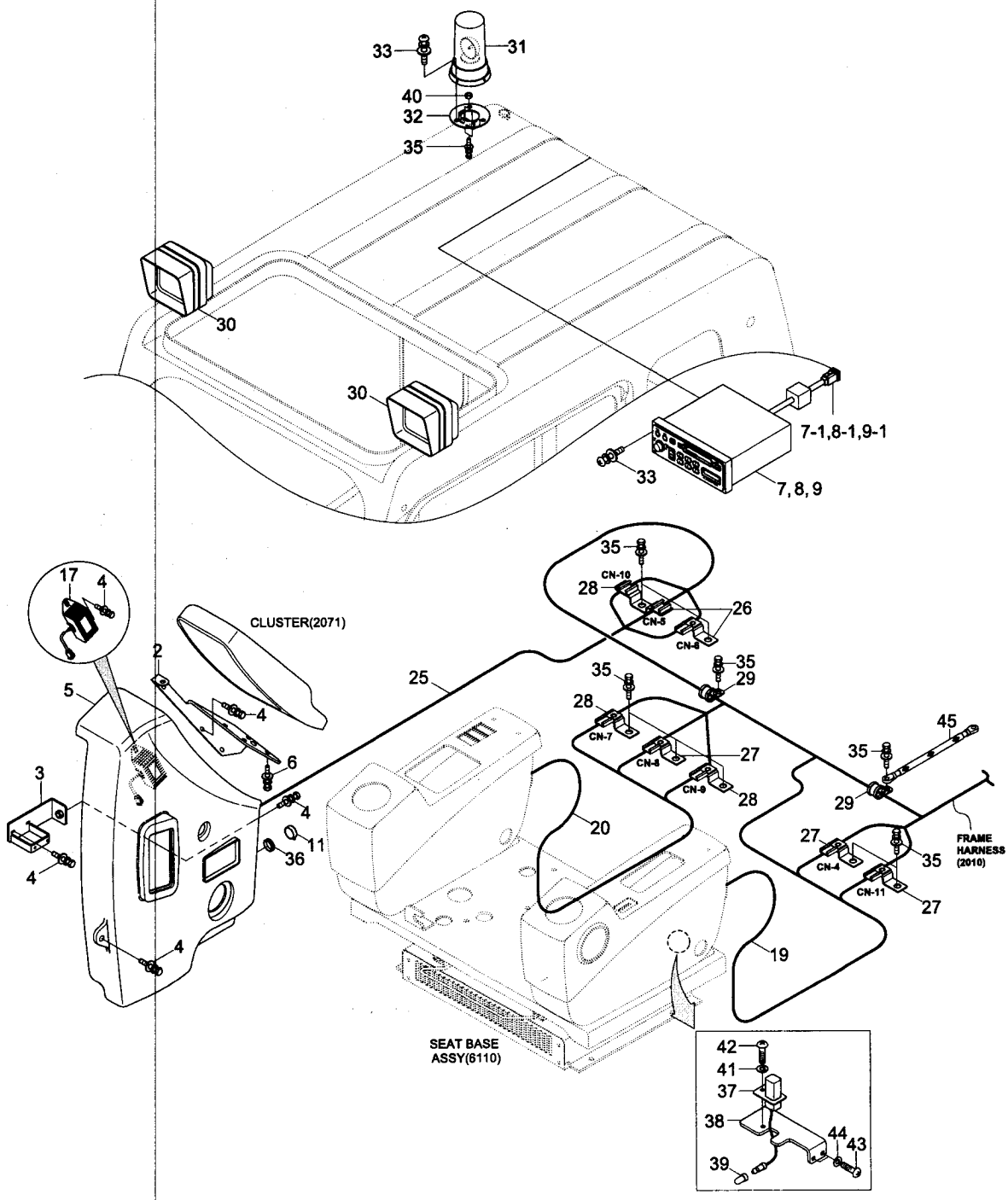

CAB ELECTRIC 2(-#0227)

ITEM 순번	PART NO 품 번	IS	DESCRIPTION 품 명		QTY 수량	SERIAL NO 적용 호기	ITC 호환	REMARK 비 고
*	@		**CAB ELECTRIC 2**	**운전실 전기장치**	**1**	**-#0227**	**-**	**SEE 2072**
2	21N8-21011		BRACKET WA	브라켓트	1			
3	21N8-21070		BRACKET WA	브라켓트	1			
4	S035-061622		BOLT-W/WASHER	와셔붙이 볼트	10			
5	21N8-21021		COVER-WIPER MOTOR	커 버	1			
6	S035-081622		BOLT-W/WASHER	와셔붙이 볼트	4			
7	21N8-22010		CASSETTE RADIO-USA	카세트 라디오	1			USA
7-1	**375500043204**		**· WIRE ASSY-20 H818**	**와이어**	**1**	**#0001 -**	**-**	
8	21N8-22020		CASSETTE RADIO-EUROPE	카세트 라디오	1			EUROPE
8-1	**375500043204**		**· WIRE ASSY-20 H818**	**와이어**	**1**	**#0001 -**	**-**	
9	21N8-22030		CASSETTE RADIO-GENERAL	카세트 라디오	1			GENERAL
9-1	**375500043204**		**· WIRE ASSY-20 H818**	**와이어**	**1**	**#0001 -**	**-**	
11	21N8-20010		SOCKET-12V	12V-소켓	1			
17	21N8-20201		DC-DC CONVERTER ASSY	컨버터	1			
19	21N8-10063		HARNESS-LH,CONSOLE	하니스	1			
20	21N8-10052		HARNESS-RH,CONSOLE	하니스	1			
25	21N8-10083		HARNESS-SIDE,RH	하니스	1			
26	25D1-10650		CLIP ASSY	클 립	2			
27	25D1-10660		CLIP	클 립	3			
28	25D1-10640		CLIP ASSY	클 립	2			
29	S543-280003		CLAMP-TUBE	클램프	2			
30	21N6-20210		WORK LAMP ASSY	작업등	2	-#0160		
	21N6-20211		**WORK LAMP ASSY**	**작업등**	**2**	**#0161 -**	**A**	
31	21EK-10420		BEACON LAMP ASSY	경광등	1			
32	21N8-00580		BRACKET-BEACON LAMP	브라켓트	1			
33	S131-051642		SCREW-W/WASHER C/RD	와셔붙이 스크류	5			
35	S035-102022		BOLT-W/WASHER	와셔붙이 볼트	8			
36	S661-260300		CAP-RUBBER	고무 캡	1			
37	21M5-50250		SWITCH ASSY	스위치	1			
38	21N8-21080		PLATE	플레이트	1			
39	S890-107508		TUBE-PVC	튜 브	1			
40	S205-101002		NUT-HEX	육각 너트	2			
41	S411-040002		WASHER-SPRING	스프링 와셔	1			
42	S161-040102		SCREW	스크류	1			
43	S161-050146		SCREW	스크류	2			
44	S411-050002		WASHER-SPRING	스프링 와셔	2			
45	21EH-30720		STRAP-EARTH	스트랩	1			

CLUSTER

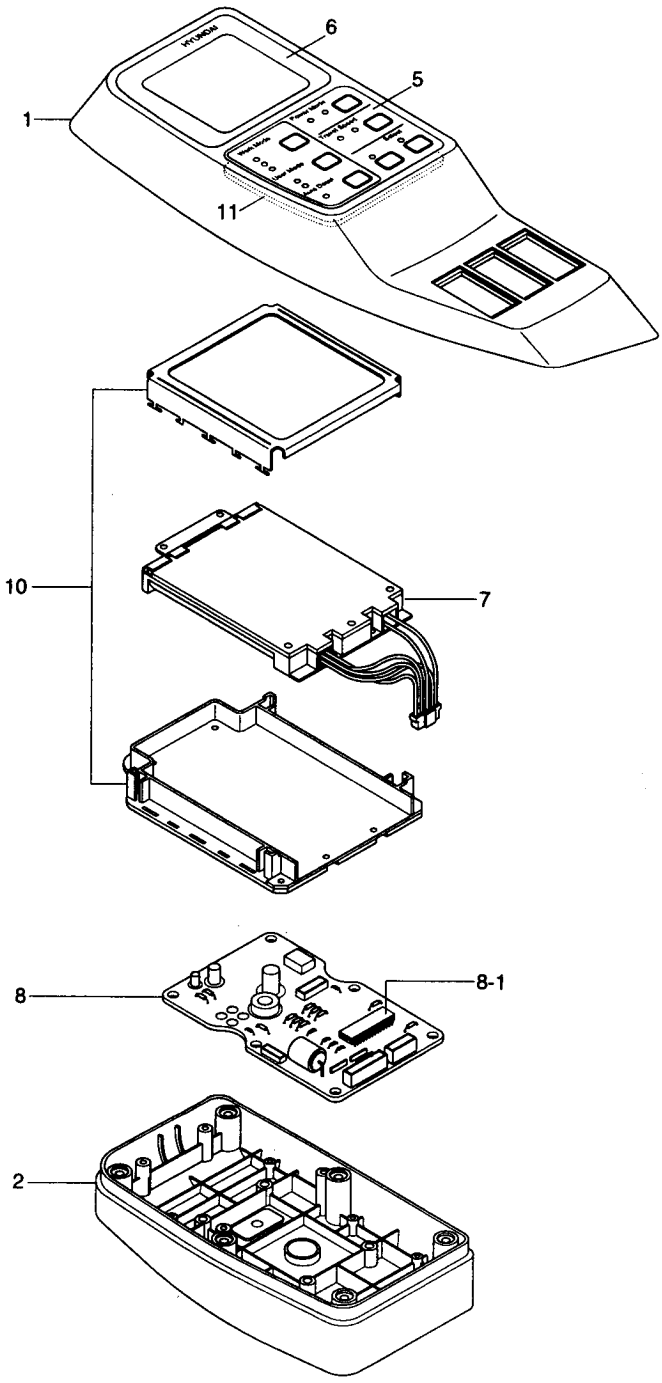

CLUSTER

ITEM 순번	PART NO 품 번	IS	DESCRIPTION 품 명		QTY 수량	SERIAL NO 적용 호기	ITC 호환	REMARK 비 고
*	21N8-30011		CLUSTER ASSY	클러스터	1	-#0205	-	
	21N8-30012		CLUSTER ASSY	클러스터	1	#0206-#1245	B	
	21N8-30013		CLUSTER ASSY	클러스터	1	#1246-	B	
1	21N8-30020		· CASE-UPPER	상부 케이스	1			
2	21N8-30030		· CASE-LOWER	하부 케이스	1			
5	21N8-30070		· DECAL-SWITCH	데 칼	1	-#1245		
	21N8-30071		· DECAL-SWITCH	데 칼	1	#1246-	B	
6	21N8-30081		· DECAL-DISPLAY	데 칼	1			
7	21N8-30090		· LIGHT UNIT-BACK	라이트 유니트	1	-#1658		
	21N8-30091		· LIGHT UNIT-BACK	라이트 유니트	1	#1659-	D	
8	21N8-30150		· BOARD-MAIN	메인 보드	1			
8-1	21N8-30160		·· ROM-CLUSTER	롬	1			
10	21N8-30180		· LCD UNIT	LCD 유니트	1			
11	21N8-30230		· SWITCH BOARD ASSY	스위치 보드	1			

CAB ELECTRIC 2(#0228-)

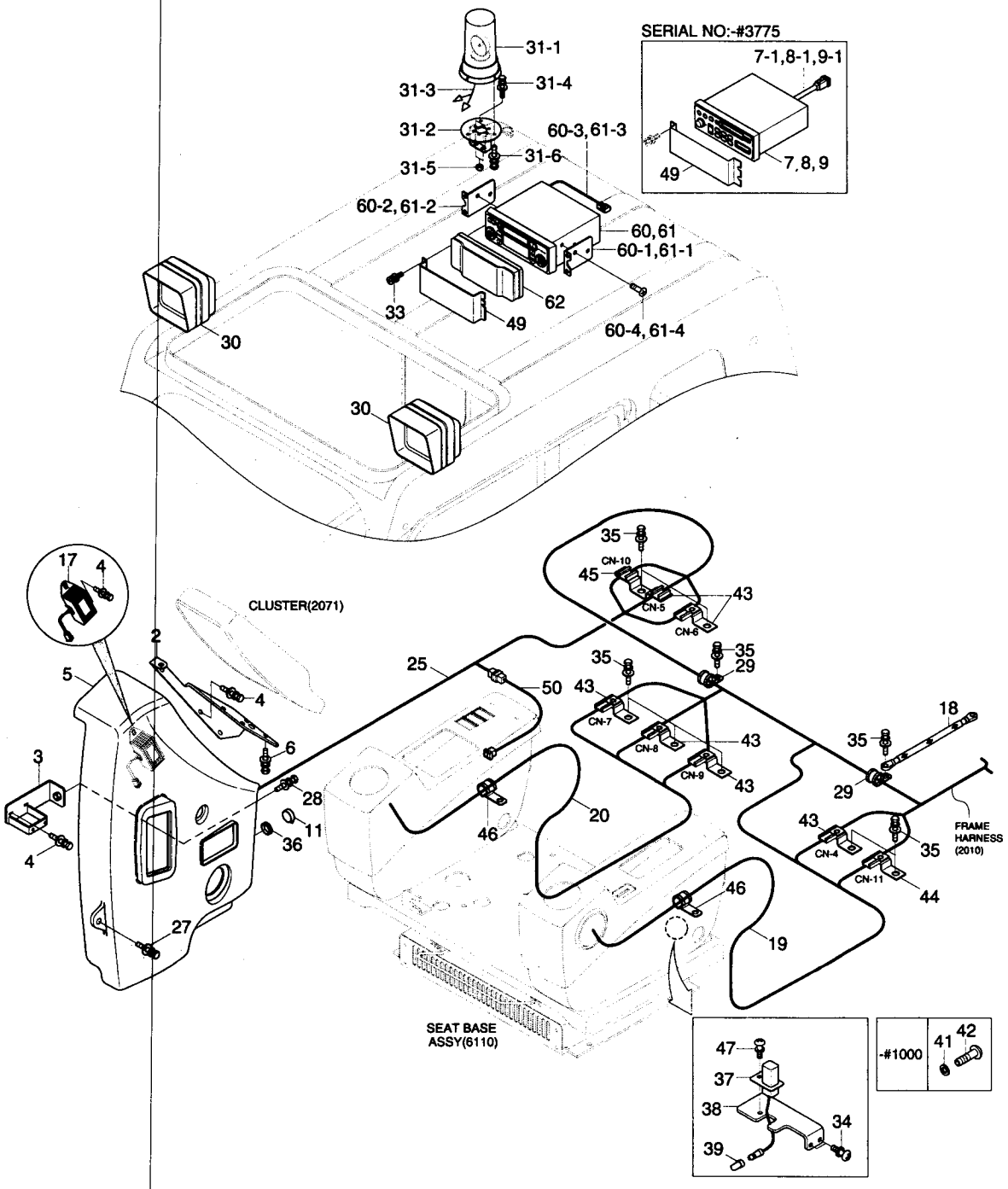

CAB ELECTRIC 2(#0228-)

ITEM 순번	PART NO 품 번	IS	DESCRIPTION 품 명		QTY 수량	SERIAL NO 적용 호기	ITC 호환	REMARK 비 고
*	@		CAB ELECTRIC 2	운전실 전기장치	1	#0228-	-	
2	21N8-21011		BRACKET WA	브라켓트	1			
3	21N8-21070		BRACKET WA	브라켓트	1			
4	S035-061526		BOLT-W/WASHER	와셔붙이 볼트	5			
5	21N8-21021		COVER-WIPER MOTOR	커 버	1			
6	S035-081526		BOLT-W/WASHER	와셔붙이 볼트	4			
7	21N8-22010		CASSETTE RADIO	카세트 라디오	1	-#3775	-	USA
7-1	375500043204		· WIRE ASSY-20 H818	와이어	1	-#3775	-	
8	21N8-22020		CASSETTE RADIO	카세트 라디오	1	-#3775	-	EU
8-1	375500043204		· WIRE ASSY-20 H818	와이어	1	-#3775	-	
9	21N8-22030		CASSETTE RADIO	카세트 라디오	1	-#3775	-	GENERAL
9-1	375500043204		· WIRE ASSY-20 H818	와이어	1	-#3775	-	
11	21N8-20010		SOCKET-12V	소 켓	1			
17	21N8-20201		DC-DC CONVERTER ASSY	디시 컨버터	1			
18	21EH-30720		STRAP-EARTH	어스 스트립	1			
19	21N8-11160		HARNESS-LH,CONSOLE	하니스	1			
20	21N8-11150		HARNESS-RH,CONSOLE	하니스	1	#0288-#1000		
	21N8-11151		HARNESS-RH,CONSOLE	하니스	1	#1001-#5161	B	
	21N4-02810		HARNESS-CONSOLE,RH	하니스	1	#5162-	B	
25	21N8-11180		HARNESS-SIDE,RH	하니스	1	#0288-#1000		
	21N8-11181		HARNESS-SIDE,RH	하니스	1	#1001-#3051	D	
	21N8-40140		HARNESS-SIDE,RH	하니스	1	#3052-	B	
27	S132-061676		SCREW-W/WASHER	와셔붙이 스크류	2			
28	S132-061546		SCREW-W/WASHER	와셔붙이 스크류	1			
29	S543-280003		CLAMP-TUBE	튜브 클램프	2			
30	21N6-20211		WORK LAMP ASSY	작업등	2			
30-1	S866-240700		· BULB	전 구	1	#0001-	-	NOT SHOWN
31	@		BEACON LAMP SUB	경광등	1			OPTION
31-1	21EK-10140		· LAMP-BEACON	경광등	1			OPTION
31-11	21EK-10330		·· BULB	전 구	1			OPT, NOT SHOWN
31-2	21N8-00581		· BRACKET-BEACON LAMP	브라켓트	1	-#7171		OPTION
	21N8-00581BG		· BRACKET-BEACON LAMP	브라켓트	1	#7172-	D	
31-3	21EK-20240		· HARNESS-BEACON LAMP	하니스	1			OPTION
31-4	S037-102026		· BOLT-W/WASHER	와셔붙이 볼트	2			OPTION
31-5	S205-101006		· NUT-HEX	육각너트	2			OPTION
31-6	S131-051546		· SCREW-W/WASHER	와셔붙이 스크류	3			OPTION
33	S131-051046		SCREW-W/WASHER	와셔붙이 스크류	4			
34	S131-051546		SCREW-W/WASHER	와셔붙이 스크류	2			
35	S037-102026		BOLT-W/WASHER	와셔붙이 볼트	5			
36	S661-260300		GROMMET	그로메트	1			

CAB ELECTRIC 2(#0228-)

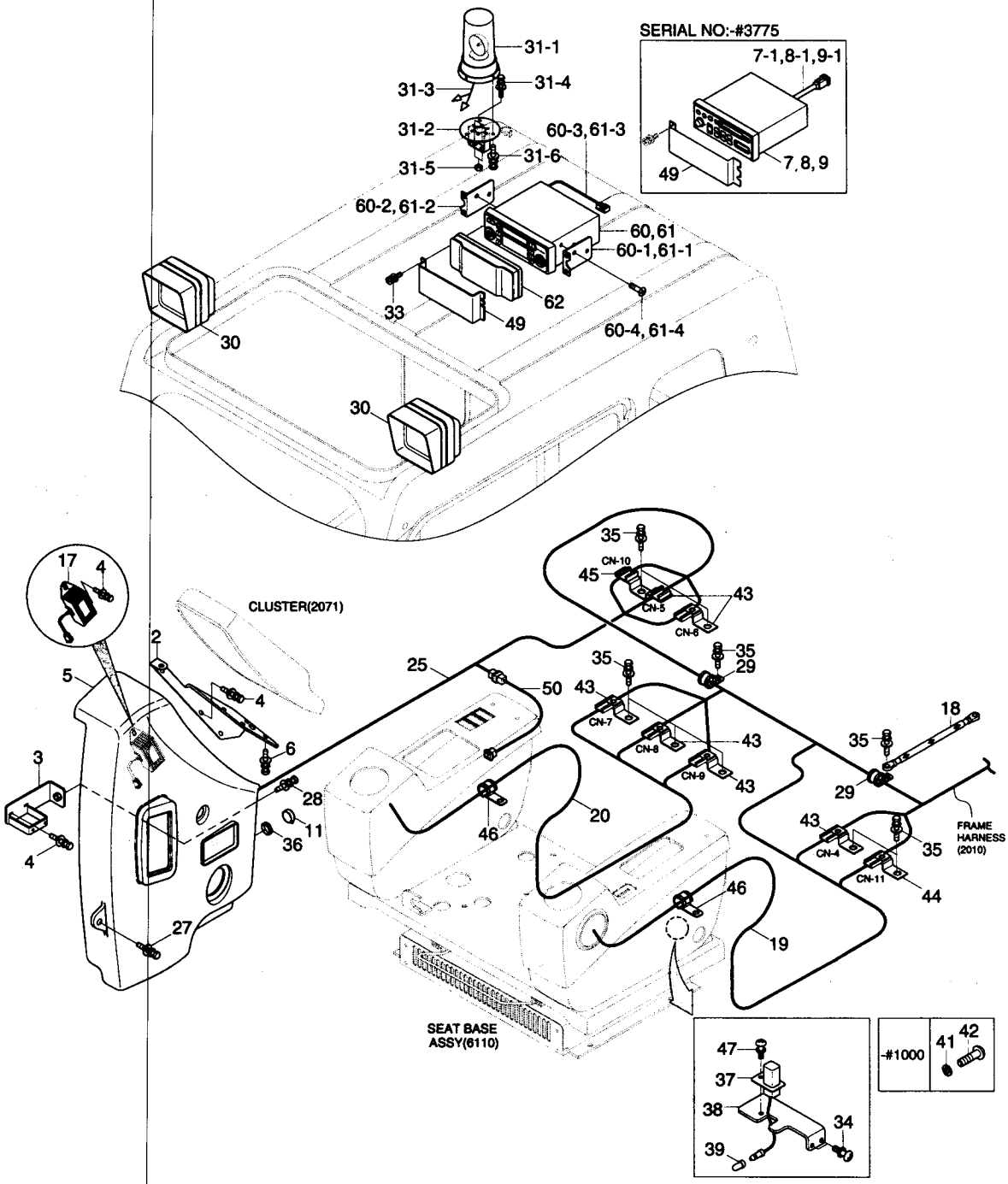

CAB ELECTRIC 2(#0228-)

ITEM 순번	PART NO 품 번	IS	DESCRIPTION 품 명		QTY 수량	SERIAL NO 적용 호기	ITC 호환	REMARK 비 고
37	21M5-50250		SWITCH ASSY	스위치	1			SAFETY SW
38	21N8-21080		PLATE	플레이트	1			
39	S890-107508		TUBE-PVC	튜 브	1			
41	S411-040006		WASHER-SPRING	스프링 와셔	1	-#1000	-	
42	S161-040106		SCREW-CROSS R/ROUND	스크류	1	-#1000	-	
43	21N4-01130		PLATE-CLIP	플레이트	6			
44	25D1-10660		CLIP ASSY	클 립	1			
45	25D1-10650		CLIP ASSY	클 립	1			
46	S591-000802		CLIP-HARNESS	하니스 클립	2			
47	S161-040106		SCREW-CROSS R/ROUND	스크류	3			
49	21N6-10450		PLATE-C/RADIO COVER	플레이트	1	#1871-#3775	-	INDONESIA ONLY
	21N6-10450		PLATE-C/RADIO COVER	플레이트	1	#3776-	A	
50	21N8-40190		EXT.HARNESS-A/RIDE SEAT	하니스	1	#2924-	-	
60	21N8-50010		CASSETTE RADIO ASSY	카세트 라디오	1	#3776-	D	STD
60-1	21N6-10480		• BRACKET-LH	브라켓트	1	#3776-	-	
60-2	21N6-10490		• BRACKET-RH	브라켓트	1	#3776-	-	
60-3	21N8-01600		• HARNESS-EXT WIRE	하니스	1	#3776-	-	
60-4	S141-050106		• SCREW-FLAT HD	스크류	4	#3776-	-	
61	21N8-40500		CD PLAYER ASSY	씨디 플레이어	1	#3776-	-	OPTION
61-1	21N6-10480		• BRACKET-LH	브라켓트	1	#3776-	-	
61-2	21N6-10490		• BRACKET-RH	브라켓트	1	#3776-	-	
61-3	21N8-01600		• HARNESS-EXT WIRE	하니스	1	#3776-	-	
61-4	S141-050106		• SCREW-FLAT HD	스크류	4	#3776-	-	
62	21N8-40940		COVER-DUST	더스트 커버	1	#3776-	-	

CAB ELECTRIC 3

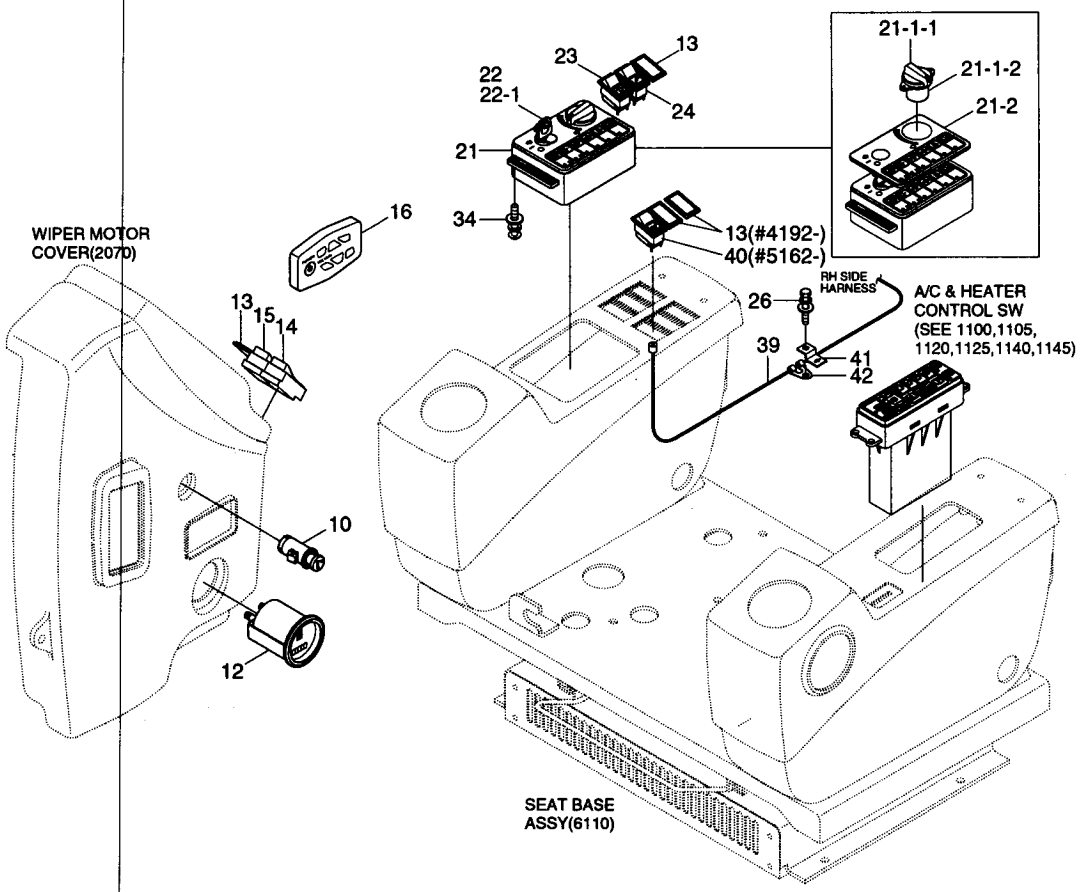

CAB ELECTRIC 3

ITEM 순번	PART NO 품 번	IS	DESCRIPTION 품 명		QTY 수량	SERIAL NO 적용 호기	ITC 호환		REMARK 비 고
10	21E4-0008		LIGHTER-CIGAR	담배 라이터	1				
12	21L1-0010		HOUR METER ASSY	아워 메터	1	#0228 - #1000			
	21N4-11070		HOUR METER ASSY	아워 메터	1	#1001 -	D		
13	21E6-10460		COVER	커 버	3	-#4191			
	21E6-10460		COVER	커 버	6	#4192 -	A		
14	21E6-40130		SW-OVERLOAD	과부하 스위치	1				
15	21E9-20110		SW-QUICK CLAMP	퀵 클램프 스위치	1				
16	21N8-21050		SW-REMOTE CONTROL	컨트롤 스위치	1	-#3775			
	21N8-40910		SW-REMOTE CONTROL	컨트롤 스위치	1	#3776 -	D		
21	21N8-20501		SWITCH-MEMBRANE	스위치	1	-#0227			
	21N8-20502		SWITCH-MEMBRANE	스위치	1	#0228 - #1961	B		
	21N8-20503		SWITCH-MEMBRANE	스위치	1	#1962 - #2653	B		
	21N8-20504		SWITCH-MEMBRANE	스위치	1	#2654 - #5161	A		
	21N8-20505		SWITCH-MEMBRANE	스위치	1	#5162 -	B		
21-1	21N8-20901		· ACCEL DIAL ASSY	가속 다이얼	1				
21-1-1	21N8-20941		·· KNOB	노 브	1				
21-1-2	21N8-20911		·· POTENTIO METER	포텐셔 미터	1				
21-2	21N8-20522		· DECAL	데 칼	1	-#1961			
	21N8-20523		· DECAL	데 칼	1	#1962 -	D		
22	21E6-10430		SWITCH ASSY-INCL KEY	시동 스위치	1	-#0495			
	21N4-10430		SWITCH ASSY-INCL KEY	시동 스위치	1	#0496 - #1177	B		
	21N4-10400		SWITCH ASSY-INCL KEY	시동 스위치	1	#1178 -	B		
22-1	21E6-10430-K		· KEY-START	시동 키	1	-#0495		NOT	SHOWN
	21N4-10430K100		· KEY-START	시동 키	1	#0496 - #1177	D	NOT	SHOWN
	21N4-10400K		· KEY-START	시동 키	1	#1178 -	D	NOT	SHOWN
23	21E6-30440		SWITCH-BEACON	경광등 스위치	1				
24	21E6-30540		SWITCH-BREAKER	브레이커 스위치	1				
26	S037-102026		BOLT-W/WASHER	와셔붙이 볼트	1	#5162 -	-	OPT	
34	S131-052042		SCREW-W/WASHER	와셔붙이 스크류	4	-#0227			
	S131-051546		SCREW-W/WASHER	와셔붙이 스크류	4	#0228 -	D		
39	21N4-43010		HARNESS-SEAT HEAT	하니스	1	#5162 -	-	OPT	
40	21N4-43020		SWITCH-SEAT HEATING	스위치	1	#5162 -	-	OPT	
41	21N4-01190		PLATE-CLIP	플레이트	1	#5162 -	-	OPT	
42	S593-000902		CLIP-HARNESS	클 립	1	#5162 -	-	OPT	

FUEL FILLER PUMP

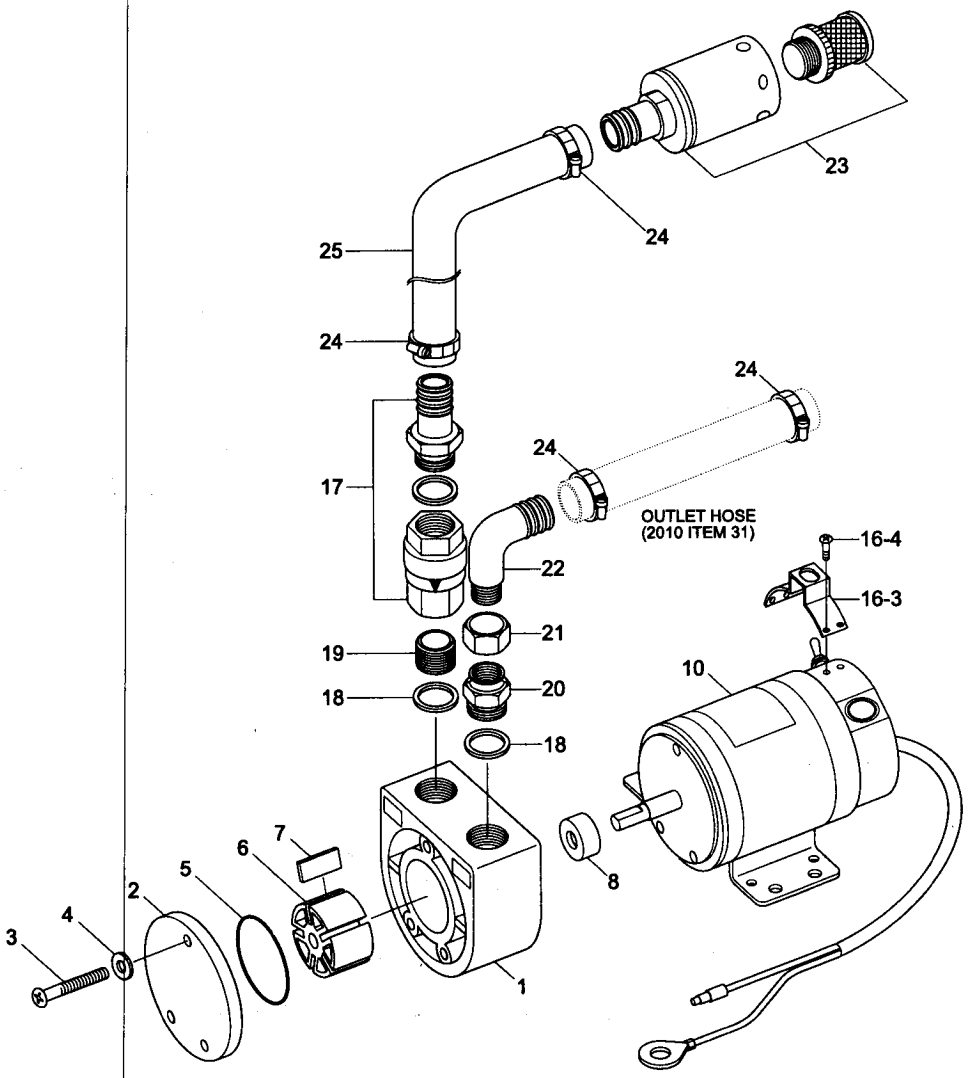

FUEL FILLER PUMP

ITEM 순번	PART NO 품 번	IS	DESCRIPTION 품 명		QTY 수량	SERIAL NO 적용 호기	ITC 호환	REMARK 비 고
*	**21N6-20311**		**FUEL FILLER PUMP**	**연료 펌프**	**1**	**#0001 -**	-	
*-1	**21N6-20300**		**· PUMP & MOTOR ASSY**	**펌프 및 모터**	**1**	**#0001 -**	-	
N1	@		·· BODY	바 디	1			
N2	@		·· COVER	커 버	1			
N3	@		·· SCREW	스크류	3			
N4	@		·· WASHER-SPRING	스프링 와셔	3			
K5	21EM-45050		·· O-RING	O-링	1			
K6	21EM-45060		·· ROTOR	로 터	1			
K7	21EM-45070		·· VANE	베 인	5			
K8	21EM-45080		·· SEAL-OIL	씰	1			
N10	@		·· HOUSING-MOTOR	하우징	1			
N16	21EM-45100		·· BOX-SWITCH	스위치 박스	1			
16-3	21EM-45300		··· COVER-SWITCH	커 버	1			
16-4	S161-050166		··· SCREW	스크류	4			
17	21EM-45400		·· CHECK VALVE ASSY	체크 밸브	1			
18	21EM-45500		·· WASHER	와 셔	2			
19	21EM-45600		·· FITTING	피 팅	1			
20	21EM-45700		·· FITTING	피 팅	1			
21	21EM-45800		·· NUT-ELBOW	너 트	1			
22	21EM-45900		·· ELBOW	엘 보	1			
23	21EM-46000		· STRAINER ASSY	스트레이너	1			
24	S520-027000		· CLAMP-HOSE	호스 클램프	4			
25	21EM-46100		· HOSE-INLET	호 스	1			
	21EM-46101		· HOSE-INLET	호 스	1			
K	21EM-46200		SERVICE KIT(5,6,7,8)	써비스 키트	1			
N	@		NOT INDIVIDUALLY SUPPLIED	단품 공급 불가				

FUSE BOX

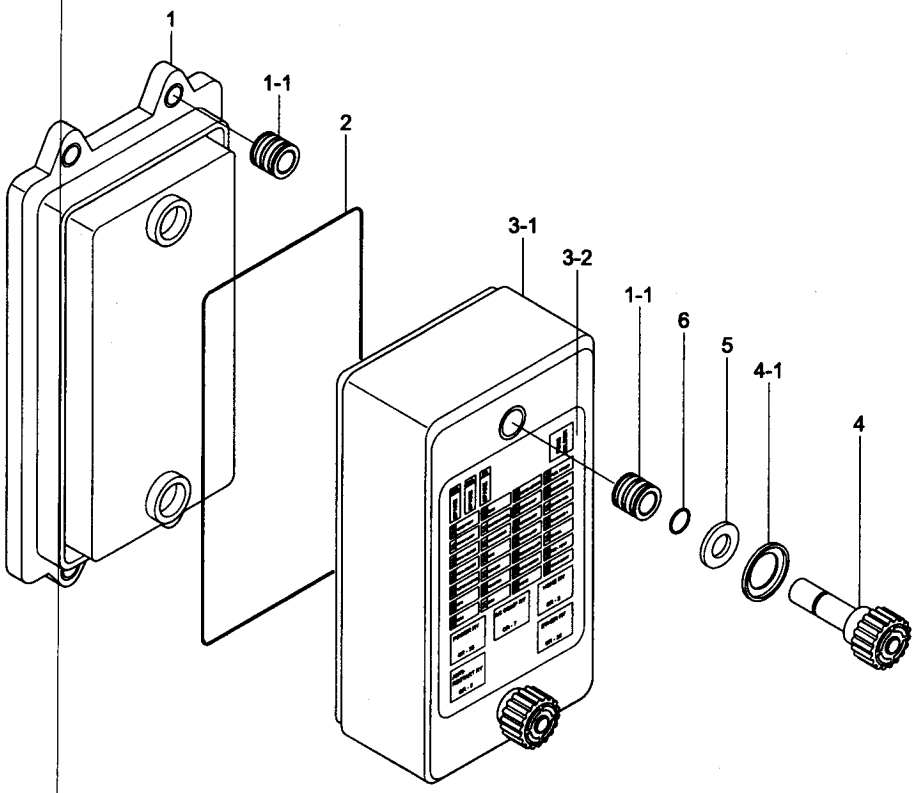

FUSE BOX

ITEM 순번	PART NO 품 번	IS	DESCRIPTION 품 명		QTY 수량	SERIAL NO 적용 호기	ITC 호환	REMARK 비 고
1	@		**BODY-FUSE BOX**	**바 디**	**1**	**#0001 -**	**-**	
1-1	21N8-20110		• NUT-INSERT	너 트	6			
2	21N8-20120		SEAL	씰	1			
3	21N8-20190		COVER ASSY-FUSE BOX	커 버	1	-#1000		
	21N8-20191		**COVER ASSY-FUSE BOX**	**커 버**	**1**	**#1001 -**	**D**	
3-1	21N8-20061		• COVER-FUSE BOX	커 버	1			
3-2	21N4-00630		• DECAL-FUSE BOX	데 칼	1	-#1000		
	21N4-00632		**• DECAL-FUSE BOX**	**데 칼**	**1**	**#1001 -**	**D**	
4	21N8-20070		• KNOB ASSY	노 브	2			
4-1	21N8-20140		•• INSERT	인서트	1			
5	21N8-20080		• PAD-RUBBER	고무 패드	2			
6	21N8-20150		• O-RING	O-링	2			

GROMMET GROUP

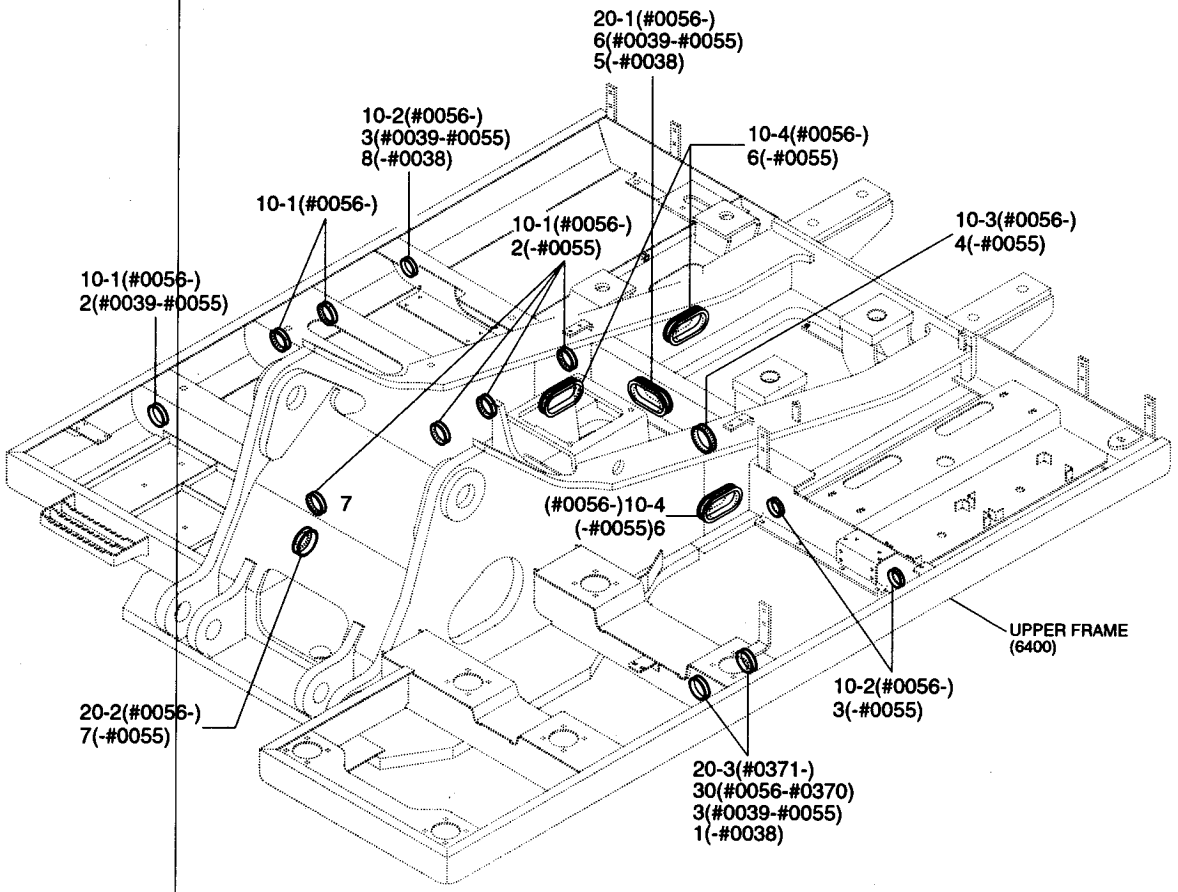

GROMMET GROUP

ITEM 순번	PART NO 품 번	IS	DESCRIPTION 품 명		QTY 수량	SERIAL NO 적용 호기	ITC 호환	REMARK 비 고
1	S760-031800		GROMMET	그로메트	2	-#0038	-	
2	S760-041000		GROMMET	그로메트	4	-#0038		
	S760-041000		GROMMET	그로메트	5	#0039-#0055	A	
3	S760-071800		GROMMET	그로메트	2	-#0038		
	S760-071800		GROMMET	그로메트	5	#0039-#0055	A	
4	S760-081400		GROMMET	그로메트	1	-#0055	-	
5	S760-082200		GROMMET	그로메트	1	-#0038	-	
6	S760-102200		GROMMET	그로메트	3	-#0038		
	S760-102200		GROMMET	그로메트	4	#0039-#0055	A	
7	S760-111400		GROMMET	그로메트	1	#0039-#0055	-	
8	S760-041800		GROMMET	그로메트	1	-#0038	-	
10	41N6-50010		GROMMET KIT(A)	그로메트 키트	1	#0056-	-	
10-1	S760-041000		• GROMMET	그로메트	7	#0056-	-	
10-2	S760-071800		• GROMMET	그로메트	3	#0056-	-	
10-3	S760-081400		• GROMMET	그로메트	1	#0056-	-	
10-4	S760-102200		• GROMMET	그로메트	3	#0056-	-	
20	41N6-50020		GROMMET KIT(B)	그로메트 키트	1	#0056-#0370	-	
	41N6-50021		**GROMMET KIT(B)**	**그로메트 키트**	**1**	**#0371 -#1000**	**D**	
	41N6-50120		GROMMET KIT(B)	그로메트 키트	1	#1001-	D	
20-1	S760-092200		• GROMMET	그로메트	1	#0056-	-	
20-2	S760-111400		• GROMMET	그로메트	1	#0056-	-	
20-3	**S760-031400**		**GROMMET**	**그로메트**	**2**	**#0371 -**	**-**	
30	**S760-031800**		**GROMMET**	**그로메트**	**2**	**#0056 -#0370**	**-**	

PUMP MOUNTING(-#1000)

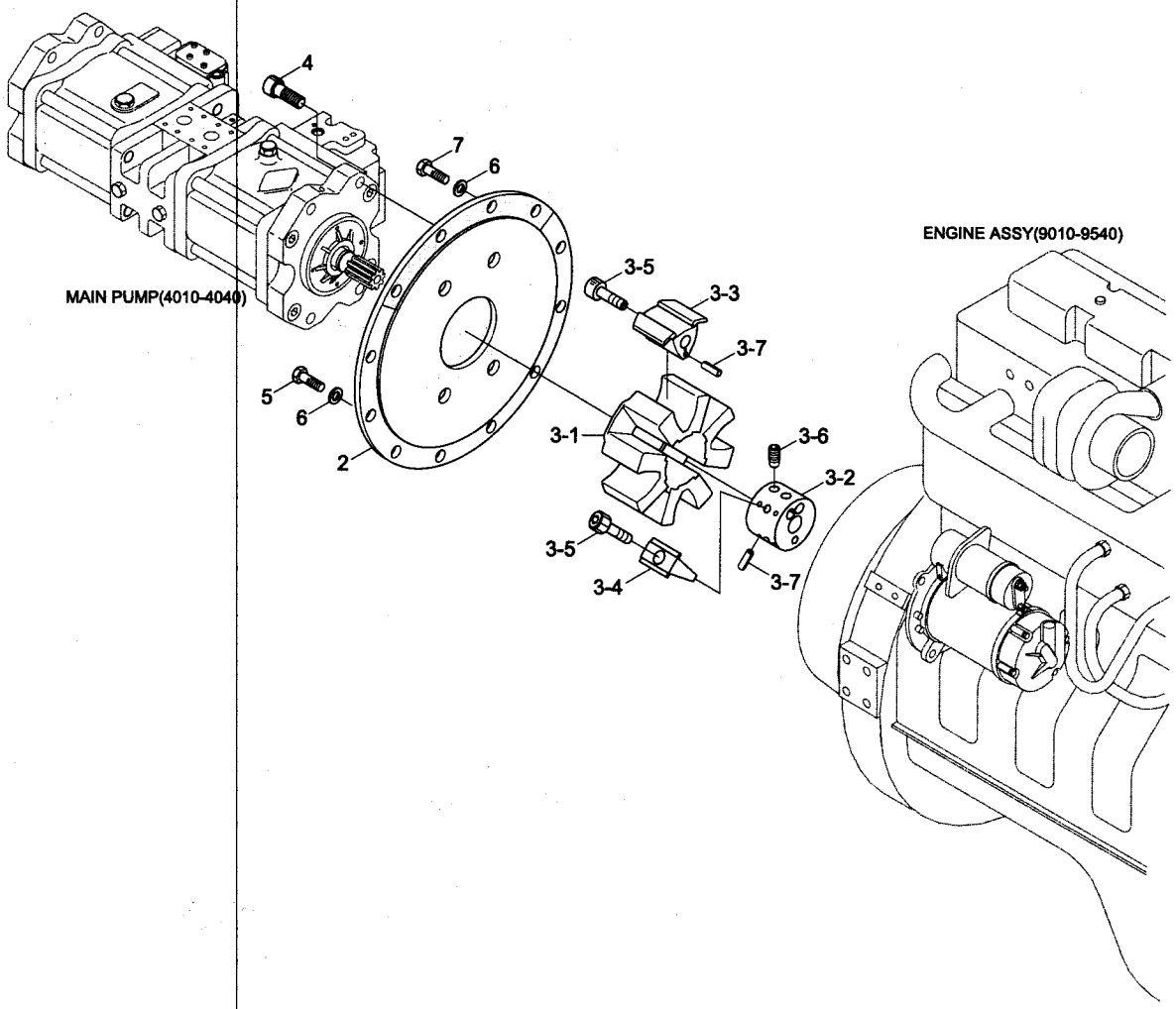

PUMP MOUNTING(-#1000)

ITEM 순번	PART NO 품 번	IS	DESCRIPTION 품 명		QTY 수량	SERIAL NO 적용 호기	ITC 호환	REMARK 비 고
*	@		**PUMP MOUNTING**	**펌프 장착**	**1**	**-#1000**	**-**	**SEE 3015**
2	11N6-12000		HOUSING	하우징	1			
3	11EM-12020		COUPLING ASSY	커플링	1			
3-1	11E1-1507	20	• ELEMENT	엘리먼트	1			
3-2	11E1-1508	20	• HUB-SPLINE	허 브	1	#0001-	-	
3-3	11E1-1509	10	• INSERT A	인서트	4			
3-4	11E1-1510	10	• INSERT R	인서트	4			
3-5	S107-160602		• BOLT-SOCKET	소켓 볼트	8			
3-6	11E1-1511	10	• BOLT-CLAMP	클램프 볼트	2			
3-7	S472-500102		• PIN-SPRING	스프링 핀	12			
4	S109-200506		BOLT-SOCKET	소켓 볼트	4			
5	S017-100352		BOLT-HEX	육각 볼트	8			
6	S403-102002		WASHER-PLAIN	평 와셔	12			
7	S017-100402		BOLT-HEX	육각 볼트	4			

PUMP MOUNTING(#1001-)

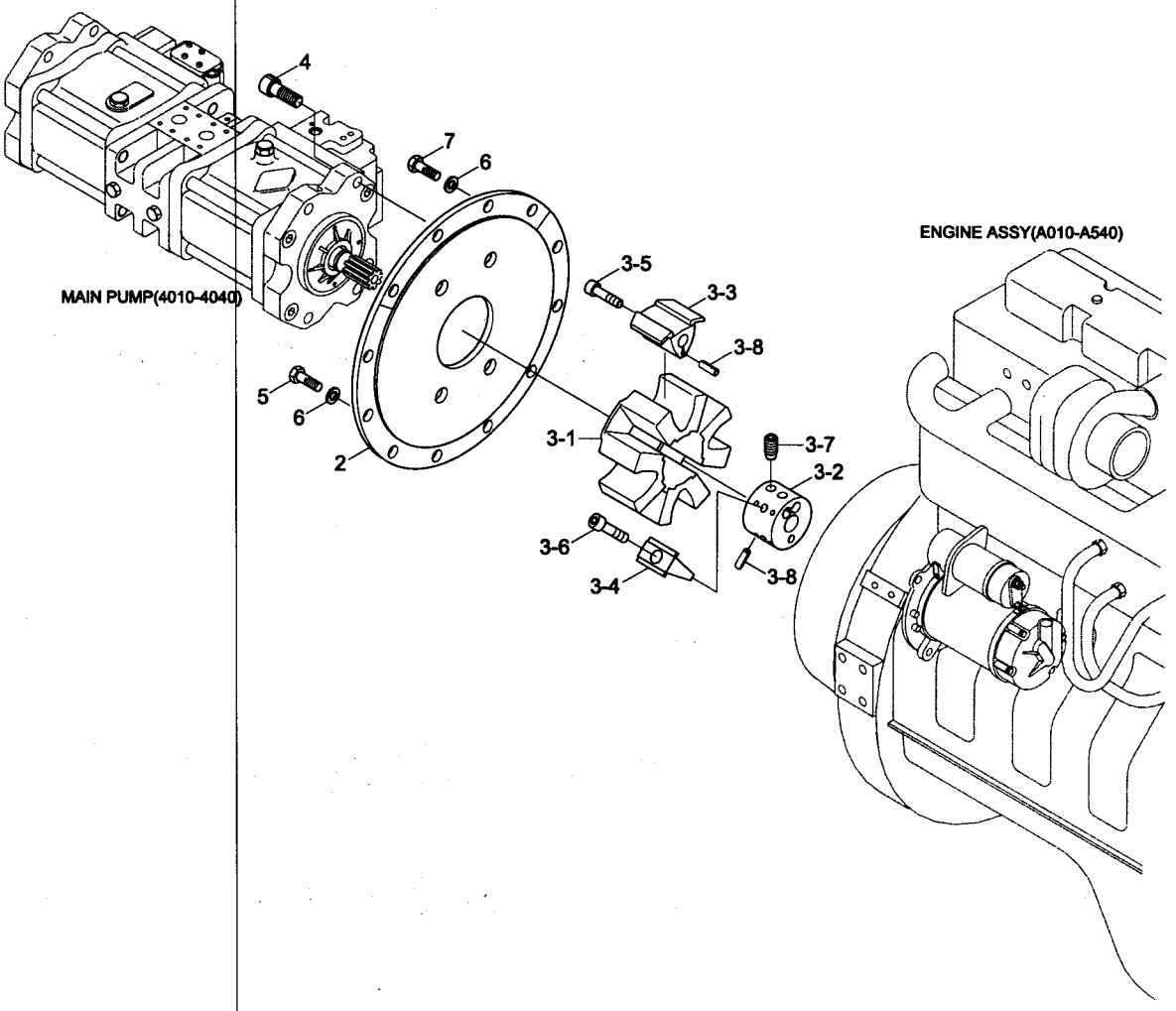

PUMP MOUNTING(#1001-)

ITEM 순번	PART NO 품 번	IS	DESCRIPTION 품 명		QTY 수량	SERIAL NO 적용 호기	ITC 호환	REMARK 비 고
*	@		**PUMP MOUNTING**	**펌프 장착**	**1**	**#1001 -**	**D**	**SEE 3010**
2	11N6-12000		HOUSING	하우징	1			
3	11N7-10010		COUPLING ASSY	커플링	1			
3-1	11N7-10020		• ELEMENT	엘리먼트	1			
3-2	11N7-10030		• HUB-SPLINE	허 브	1			
3-3	11N7-10040		• INSERT A	인서트	4			
3-4	11N7-10050		• INSERT R	인서트	4			
3-5	S109-180606		• BOLT-SOCKET	소켓 볼트	4			
3-6	S109-180556		• BOLT-SOCKET	소켓 볼트	4			
3-7	11N7-10060		• SCREW-CLAMP	스크류	2			
3-8	S472-500102		• PIN-SPRING	스프링 핀	12			
4	S109-200506		BOLT-SOCKET	소켓 볼트	4			
5	S017-100352		BOLT-HEX	육각 볼트	8			
6	S403-102002		WASHER-PLAIN	평 와셔	12			
7	S017-100402		BOLT-HEX	육각 볼트	4			

HYDRAULIC TANK

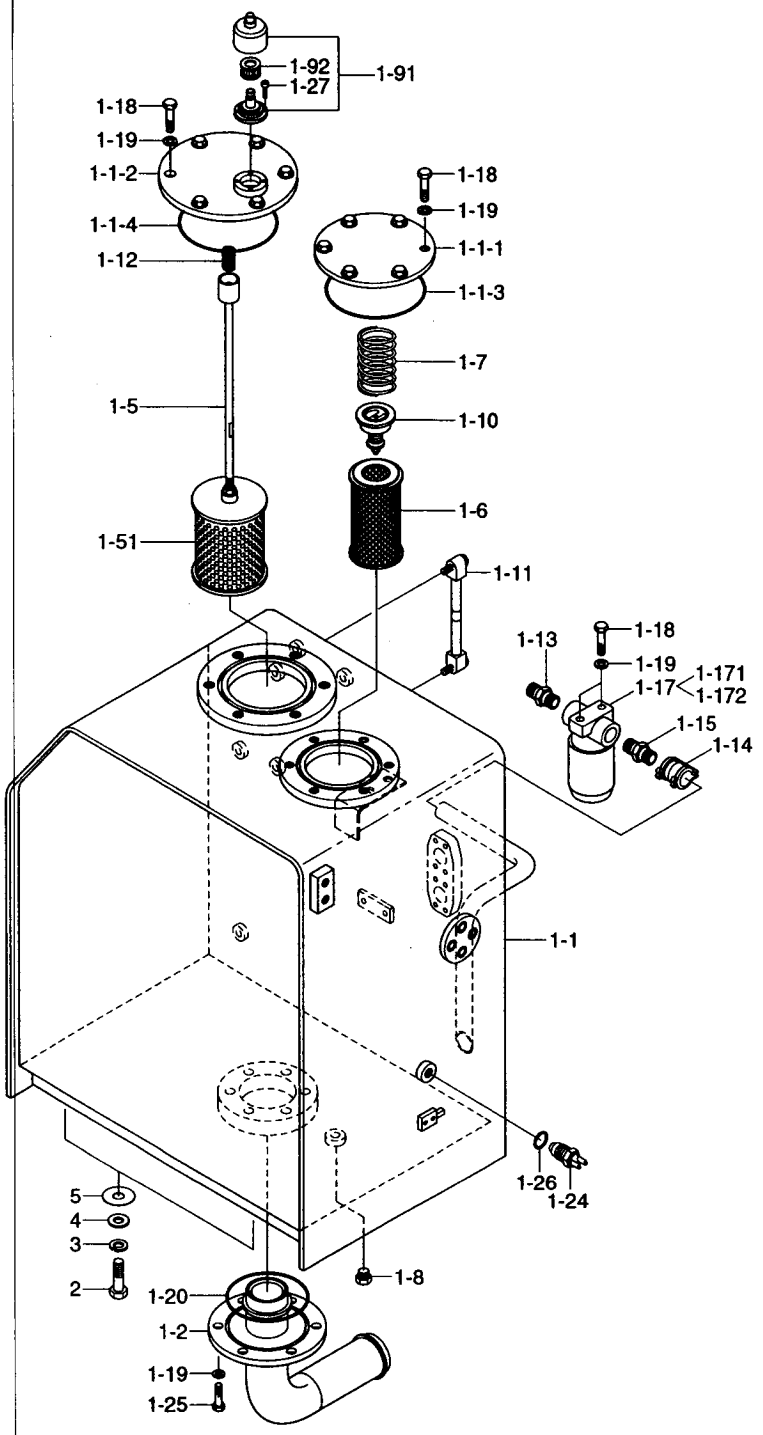

HYDRAULIC TANK

ITEM 순번	PART NO 품 번	IS	DESCRIPTION 품 명		QTY 수량	SERIAL NO 적용 호기	ITC 호환	REMARK 비 고
1	@		HYD TANK ASSY	유압 탱크	1			
1-1	31N6-01011		• HYD TANK WA	유압 탱크	1	-#0392		
	31N6-01012		• HYD TANK WA	유압 탱크	1	#0393 - #1787	D	
	31N6-01510		• HYD TANK WA	유압 탱크	1	#1788 - #3253	D	
	31N6-01511		• HYD TANK WA	유압 탱크	1	#3254 - #4577	A	
	31N6-01512		• HYD TANK WA	유압 탱크	1	#4578 -	B	
1-1-1	31E6-40540		•• COVER-RETURN	커 버	1			
1-1-2	31ER-03310		•• COVER ASSY-SUCTION	커 버	1			
1-1-3	S632-170001		•• O-RING	O-링	2	#0001 -	-	
1-1-4	S632-220001		•• O-RING	O-링	1	#0001 -	-	
1-2	31N8-01271		• PIPE-SUCTION	파이프	1			
1-5	31N8-01200		• STRAINER ASSY	스트레이너	1			
1-51	E131-0214		•• ELEMENT	엘리먼트	1			
1-6	E131-0212		• ELEMENT-RETURN	엘리먼트	1			
1-7	E131-0594		• SPRING	스프링	1	-#0034		
	E131-0220		• SPRING	스프링	1	#0035 -	B	
1-8	P220-110104		• PLUG-HEX	플러그	1			
1-9	31EE-02000		• AIR BREATHER	에어 브리더	1	-#1049		
	31EE-02100		• AIR BREATHER	에어 브리더	1	#1050 -	A	
1-91	Y-399200		•• BODY	바 디	1	-#1049		
	PM102-0001R		•• BODY	바 디	1	#1050 -	D	
1-92	31EE-02010		•• ELEMENT	엘리먼트	1	-#1049		
	31EE-02110		•• ELEMENT	엘리먼트	1	#1050 -	D	
1-10	E131-0256		• VALVE-BYPASS	바이패스 밸브	1			
1-11	E131-0473		• GAUGE-LEVEL	레벨 게이지	1			
1-12	E131-0594		• SPRING	스프링	1			
1-13	P010-430019		• CONNECTOR	컨넥터	1	-#2060		
	31N6-03100		• CONNECTOR	컨넥터	1	#2061 -	D	
1-14	E131-0671		• COUPLING	커플링	1			
1-15	31E9-1051		• FITTING	피 팅	1			
1-17	31E9-0084		• FILTER-SPIN	스핀 필터	1			
1-171	31E9-0127		•• HEAD	헤 드	1			
1-172	31E9-0126		•• FILTER-CARTRIDGE	카트리지 필터	1			
1-18	S017-100202		• BOLT-HEX	육각 볼트	14	-#1787		
	S037-102526		• BOLT-W/WASHER	와셔붙이 볼트	14	#1788 -	-	
1-19	S411-100002		• WASHER-SPRING	스프링 와셔	16			
1-20	S632-150001		• O-RING	O-링	1			
1-22	S632-220001		• O-RING	O-링	1			
1-24	21EN-40100		• SENDER-TEMP	온도 센더	1			
1-25	S017-100252		• BOLT-HEX	육각 볼트	6	-#1787		

HYDRAULIC TANK

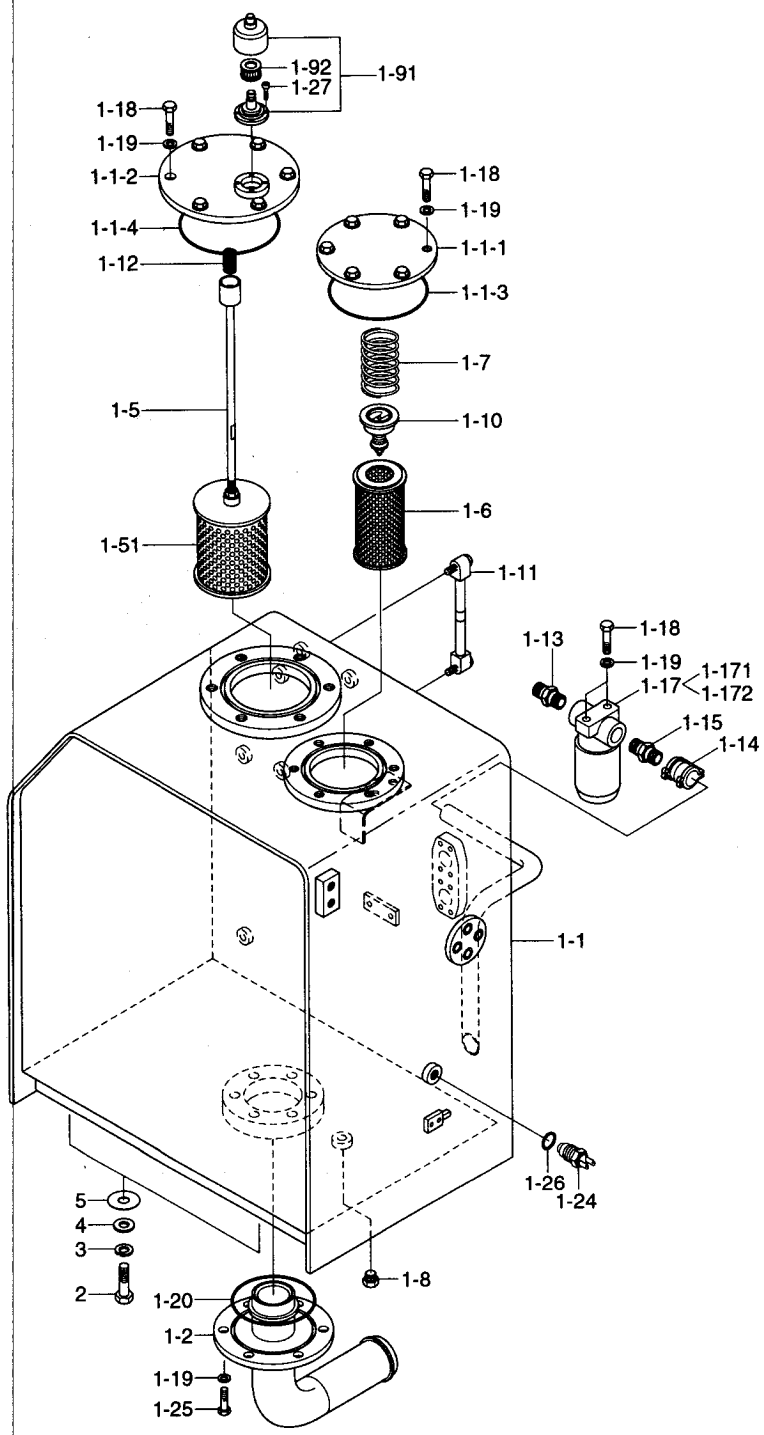

HYDRAULIC TANK

ITEM 순번	PART NO 품 번	IS	DESCRIPTION 품 명		QTY 수량	SERIAL NO 적용 호기	ITC 호환	REMARK 비 고
1-25	S037-103026		• BOLT-W/WASHER	와셔붙이 볼트	6	#1788-	-	
1-26	21EA-50260		• PACKING-TEMP SW	패킹	1			
1-27	S109-060156		• BOLT-SOCKET	소켓 볼트	4			
2	S017-200506		BOLT-HEX	육각 볼트	4			
3	S411-200006		WASHER-SPRING	스프링 와셔	4			
4	S441-200002		WASHER-HARDENED	고장력 와셔	4	-#1787		
	91E6-60200		WASHER-HARDENED	고장력 와셔	4	#1788-	-	
5	E231-0134	20	SHIM(1.0T)	심	5	-#0260		
	31N8-01300		SHIM(1.0T)	심	5	#0261-	B	

UPPER HYDRAULIC PIPING(BASE, -#1000)

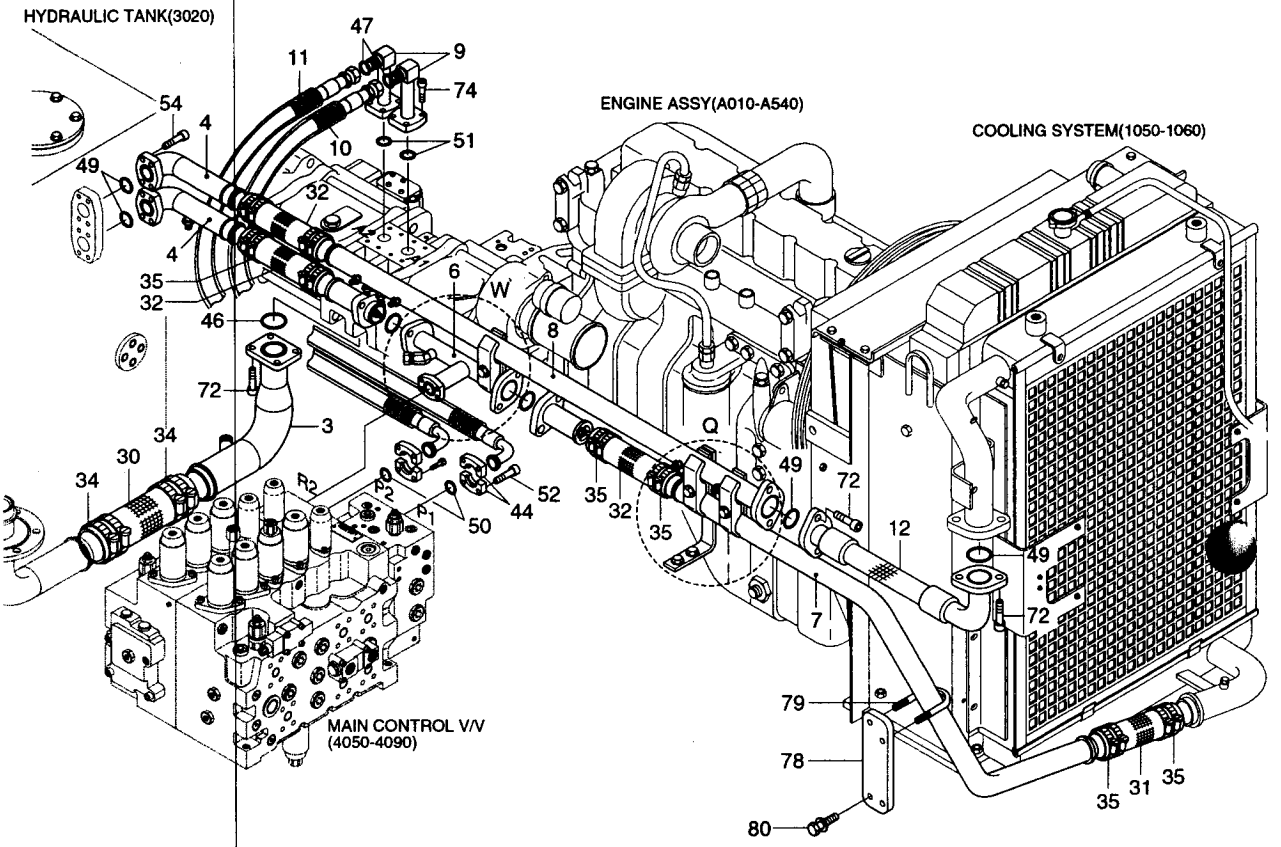

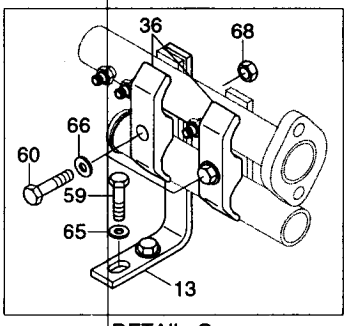

DETAIL Q

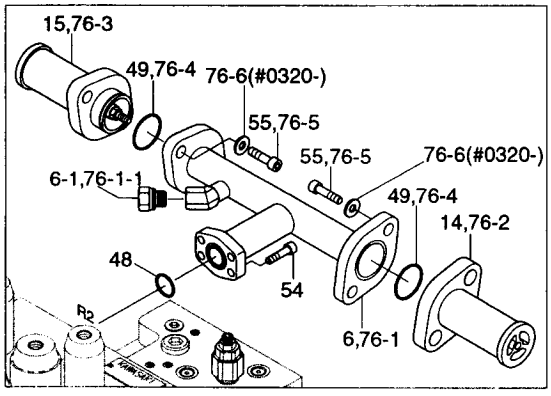

DETAIL W

UPPER HYDRAULIC PIPING(BASE, -#1000)

ITEM 순번	PART NO 품 번	IS	DESCRIPTION 품 명	QTY 수량	SERIAL NO 적용 호기	ITC 호환	REMARK 비 고
*	@		UPPER HYDRAULIC PIPING 상부 유압 배관	1	-#1000	-	SEE 3105
3	31N6-11011		PIPE ASSY-SUCTION 파이프	1			
4	31N6-11021		PIPE ASSY-RETURN 파이프	2			
6	**31N6-11041**		**PIPE ASSY-RETURN 파이프**	**1**	**-#0319**	-	
6-1	**P290-100106**		**· CAP 캡**	**1**	**-#0319**	-	
7	31N6-11053		PIPE ASSY-RETURN 파이프	1			
8	31N6-11063		PIPE ASSY-RETURN 파이프	1			
8-1	P290-100102		· CAP 캡 플러그	3			
8-2	P290-100103		· CAP 캡	3			
8-3	P290-100104		· CAP 플러그	1			
9	31N6-12200		PIPE ASSY 파이프	2			
10	31N6-11081		HOSE ASSY-0X90 유압 호스	1			
11	31N6-11092		HOSE ASSY-0X90 유압 호스	1			
12	31N6-11102		HOSE ASSY-FLG,0X90 유압 호스	1			
13	31N6-11121		BRACKET 브라켓트	1			
14	**31ER-11111**		**CHECK VALVE 체크 밸브**	**1**	**-#0319**	-	
15	**31ER-11121**		**CHECK VALVE 체크 밸브**	**1**	**-#0319**	-	
30	P760-101030		HOSE-RUBBER LOW 고무 호스	1			
31	P760-072030		HOSE-RUBBER LOW 고무 호스	1			
32	P760-072020		HOSE-RUBBER LOW 고무 호스	3			
34	S520-100000		CLAMP-HOSE 호스 클램프	4	-#0297		
	31N6-11190		CLAMP-HOSE WIRE TYPE 호스 클램프	4	#0298-	B	
35	S520-055000		CLAMP-HOSE 호스 클램프	16	-#0297		
	S572-650006		CLAMP-HOSE WIRE TYPE 호스 클램프	16	#0298-	B	
36	31E5-3001	10	CLAMP-PIPE 파이프 클램프	3			
44	P173-160104		FLANGE-SPLIT 분할 플랜지	4			
46	S631-071001		O-RING O-링	1			
47	S621-018001		O-RING O-링	2			
48	P590-057001		O-RING O-링	1			
49	P590-047001		O-RING O-링	6	-#0319		
	Y172-003004		**O-RING O-링**	**4**	**#0320-**	**A**	
50	Y171-024004		O-RING O-링	2			
51	Y171-019004		O-RING O-링	2			
52	S109-100306		BOLT-SOCKET 소켓 볼트	8			
54	S109-120306		BOLT-SOCKET 소켓 볼트	12			
55	**S109-120406**		**BOLT-SOCKET 소켓 볼트**	**4**	**-#0319**	-	
59	S017-120252		BOLT-HEX 육각 볼트	2			
60	S017-100902		BOLT-HEX 육각 볼트	3			
65	S403-121002		WASHER-PLAIN 평 와셔	2			
66	S403-101002		WASHER-PLAIN 평 와셔	3			

UPPER HYDRAULIC PIPING(BASE, -#1000)

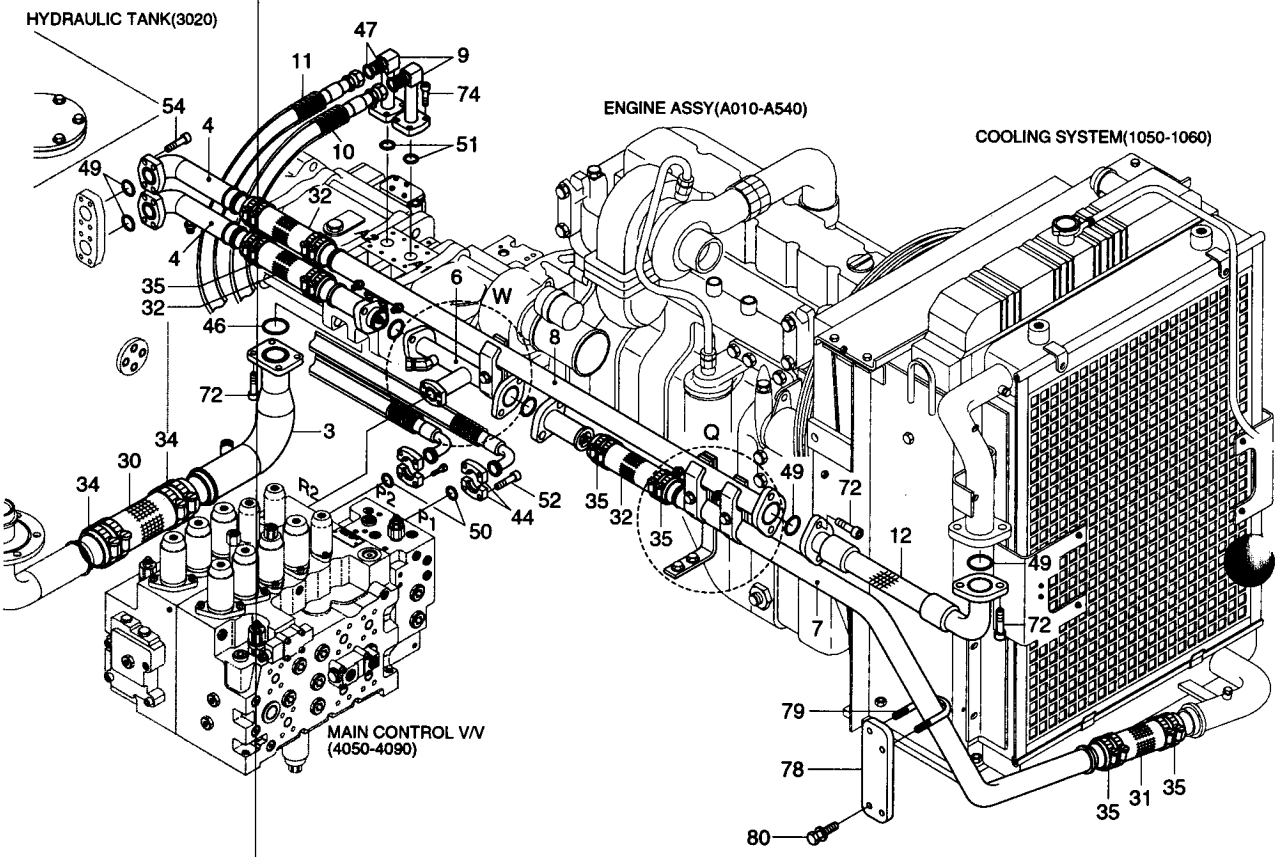

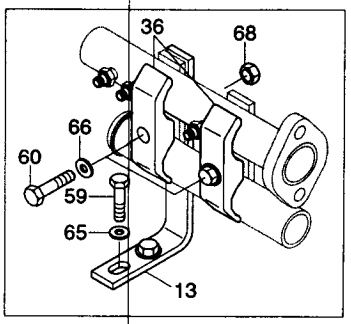

DETAIL Q

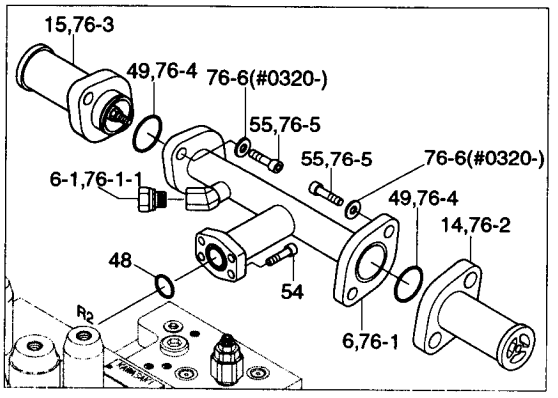

DETAIL W

UPPER HYDRAULIC PIPING(BASE, -#1000)

ITEM 순번	PART NO 품 번	IS	DESCRIPTION 품 명		QTY 수량	SERIAL NO 적용 호기	ITC 호환	REMARK 비 고
68	S207-101006		NUT-HEX	육각 너트	3			
72	S109-120356		BOLT-SOCKET	소켓 볼트	4			
74	S109-100356		BOLT-SOCKET	소켓 볼트	8			
76	**31N6-1104-SUB**		**PIPE SUB ASSY**	**파이프**	**1**	**#0320 -**	**-**	
76-1	**31N6-11041**		**· PIPE ASSY-RETURN**	**파이프**	**1**	**#0320 -**	**A**	
76-1-1	**P290-100106**		**·· CAP**	**캡**	**1**	**#0320 -**	**A**	
76-2	**31ER-11111**		**· CHECK VALVE**	**체크 밸브**	**1**	**#0320 -**	**A**	
76-3	**31ER-11121**		**· CHECK VALVE**	**체크 밸브**	**1**	**#0320 -**	**A**	
76-4	**Y172-003004**		**· O-RING**	**O-링**	**2**	**#0320 -**	**A**	
76-5	**S109-120456**		**· BOLT-SOCKET**	**소켓 볼트**	**4**	**#0320 -**	**A**	
76-6	**S403-122006**		**· WASHER-PLAIN**	**평 와셔**	**4**	**#0320 -**	**-**	
78	**31N6-11200**		**BRACKET-RETURN LOW**	**브라켓트**	**1**	**#0496 -**	**-**	
79	**S070-034949**		**U-BOLT**	**U-볼트**	**1**	**#0496 -**	**-**	
80	**S037-103022**		**BOLT-W/WASHER**	**와셔붙이 볼트**	**2**	**#0496 -**	**-**	

UPPER HYDRAULIC PIPING(BASE, #1001-)

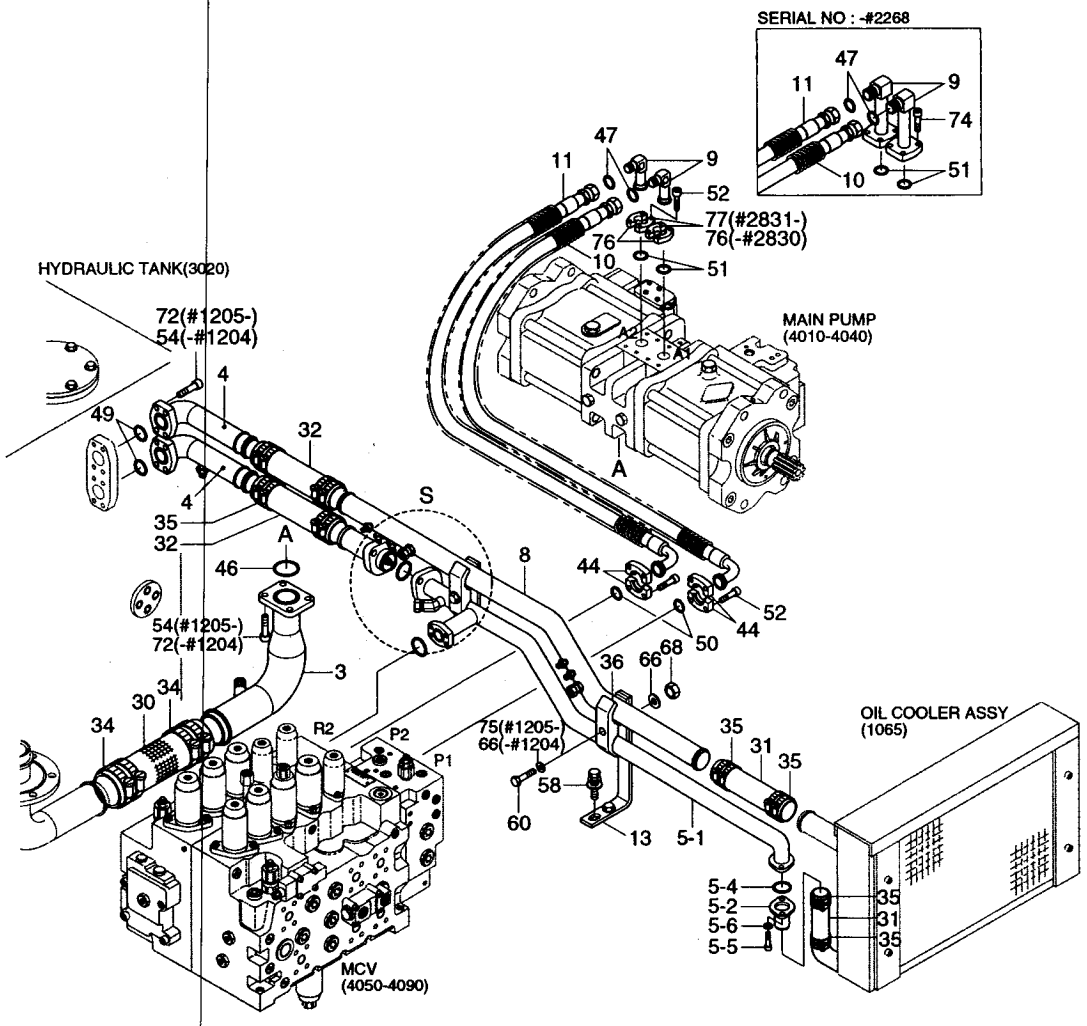

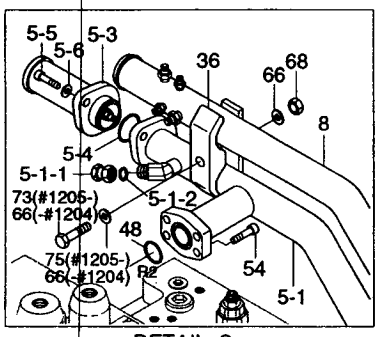

DETAIL S

-#1204	65 59
#1205-	58

UPPER HYDRAULIC PIPING(BASE, #1001-)

ITEM 순번	PART NO 품 번	IS	DESCRIPTION 품 명	QTY 수량	SERIAL NO 적용 호기	ITC 호환	REMARK 비 고
*	@		UPPER HYDRAULIC PIPING 상부 유압 배관	1	#1001-	D	SEE 3100
3	31N6-11011		PIPE ASSY-SUCTION 파이프	1	-#2268		
	31N6-11012		PIPE ASSY-SUCTION 파이프	1	#2269-	D	
4	31N6-11021		PIPE ASSY-RETURN 파이프	2			
5	31N6-1116-SUB		PIPE SUB ASSY 파이프	1	-#2268		
	31N6-12210		PIPE SUB ASSY 파이프	1	#2269-	D	
5-1	31N6-11160		· PIPE ASSY 파이프	1	-#2268		
	31N6-11161		· PIPE ASSY 파이프	1	#2269-	D	
5-1-1	P290-100106		·· CAP 캡	1	-#2268		
	X710-100106		·· CAP-UNION 캡	1	#2269-	D	
5-1-2	S621-021001		·· O-RING,ORFS O-링	1	#2269-	-	
5-2	31ER-11111		· CHECK VALVE 체크 밸브	1			
5-3	31ER-11121		· VALVE-CHECK 체크 밸브	1			
5-4	Y172-003004		· O-RING O-링	2			
5-5	S109-120456		· BOLT-SOCKET 소켓 볼트	4			
5-6	S403-122006		· WASHER-PLAIN 평 와셔	4			
8	31N6-11170		PIPE ASSY 파이프	1	-#1204		
	31N6-11171		PIPE ASSY 파이프	1	#1205-#2268	B	
	31N6-11172		PIPE ASSY 파이프	1	#2269-	D	
9	31N6-12200		PIPE ASSY 파이프	2	-#2268		
	31N6-15200		ELBOW-90 엘 보	2	#2269-	D	
10	31N6-11081		HOSE ASSY-0X90 유압 호스	1			
11	31N6-11092		HOSE ASSY-0X90 유압 호스	1			
13	31N6-11180		BRACKET-RETURN 브라켓트	1			
30	P760-101030		HOSE-RUBBER LOW 고무 호스	1			
31	P760-072025		HOSE-RUBBER LOW 고무 호스	2			
32	P760-072020		HOSE-RUBBER LOW 고무 호스	2			
34	S520-100000		CLAMP-HOSE 호스 클램프	4	-#1204		
	31N6-11190		CLAMP-HOSE WIRE TYPE 호스 클램프	4	#1205-	B	
35	S520-055000		CLAMP-HOSE 호스 클램프	16	-#1204		
	S572-650006		CLAMP-HOSE WIRE TYPE 호스 클램프	16	#1205-#4443	B	
	S572-640006		CLAMP-HOSE WIRE TYPE 호스 클램프	16	#4444-	B	
36	31E5-3001	10	CLAMP-PIPE 파이프 클램프	2			
44	P173-160104		FLANGE-SPLIT 분할 플랜지	4			
46	S631-071001		O-RING O-링	1			
47	S621-018001		O-RING,ORFS O-링	2			
48	Y172-006004		O-RING O-링	1	#1001-	-	
49	Y172-003004		O-RING O-링	2			
50	Y171-024004		O-RING O-링	2			
51	Y171-019004		O-RING O-링	2			

UPPER HYDRAULIC PIPING(BASE, #1001-)

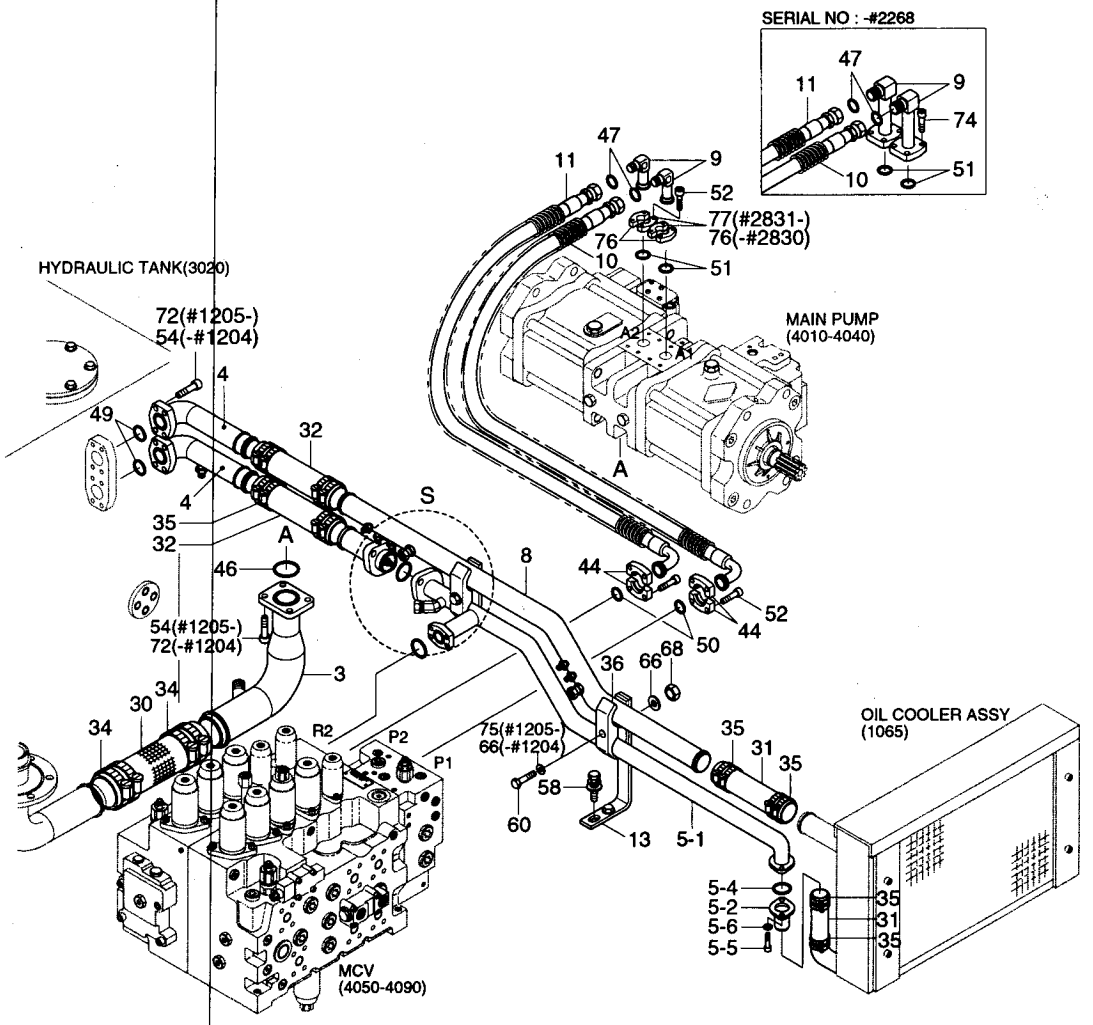

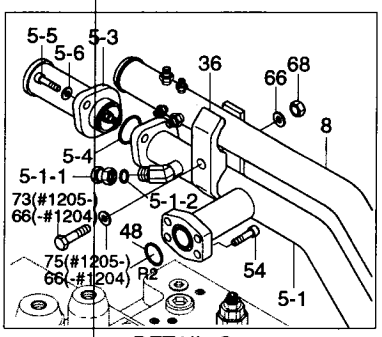

DETAIL S

-#1204	65 59
#1205-	58

UPPER HYDRAULIC PIPING(BASE, #1001-)

ITEM 순번	PART NO 품 번	IS	DESCRIPTION 품 명		QTY 수량	SERIAL NO 적용 호기	ITC 호환	REMARK 비 고
52	S109-100306		BOLT-SOCKET	소켓 볼트	8	-#2268		
	S109-100306		BOLT-SOCKET	소켓 볼트	16	#2269-	A	
54	S109-120306		BOLT-SOCKET	소켓 볼트	12	-#1204		
	S109-120306		BOLT-SOCKET	소켓 볼트	8	#1205-	A	
58	S037-123022		BOLT-W/WASHER	와셔붙이 볼트	2	#1205-	B	
59	S017-120252		BOLT-HEX	육각 볼트	2	-#1204	-	
60	S017-100902		BOLT-HEX	육각 볼트	2	-#1204		
	S017-100952		BOLT-HEX	육각 볼트	1	#1205-	B	
65	S403-121002		WASHER-PLAIN	평 와셔	2	-#1204	-	
66	S403-101002		WASHER-PLAIN	평 와셔	4	-#1204		
	S403-101002		WASHER-PLAIN	평 와셔	2	#1205-	A	
68	S207-101006		NUT-HEX	육각 너트	2			
72	S109-120356		BOLT-SOCKET	소켓 볼트	4	-#1204		
	S109-120256		BOLT-SOCKET	소켓 볼트	8	#1205-	B	
73	S017-100852		BOLT-HEX	육각 볼트	2	#1205-	B	
74	S109-100356		BOLT-SOCKET	소켓 볼트	8	-#2268	-	
75	S411-100002		WASHER-SPRING	스프링 와셔	2	#1205-	-	
76	P174-120102		FLANGE-SPLIT	분할 플랜지	4	#2269-#2830	-	
	P174-120102		FLANGE-SPLIT	분할 플랜지	2	#2831-	A	
77	31N7-12100		FLANGE-SPLIT	분할 플랜지	2	#2831-	B	

UPPER HYDRAULIC PIPING(ATTACH)

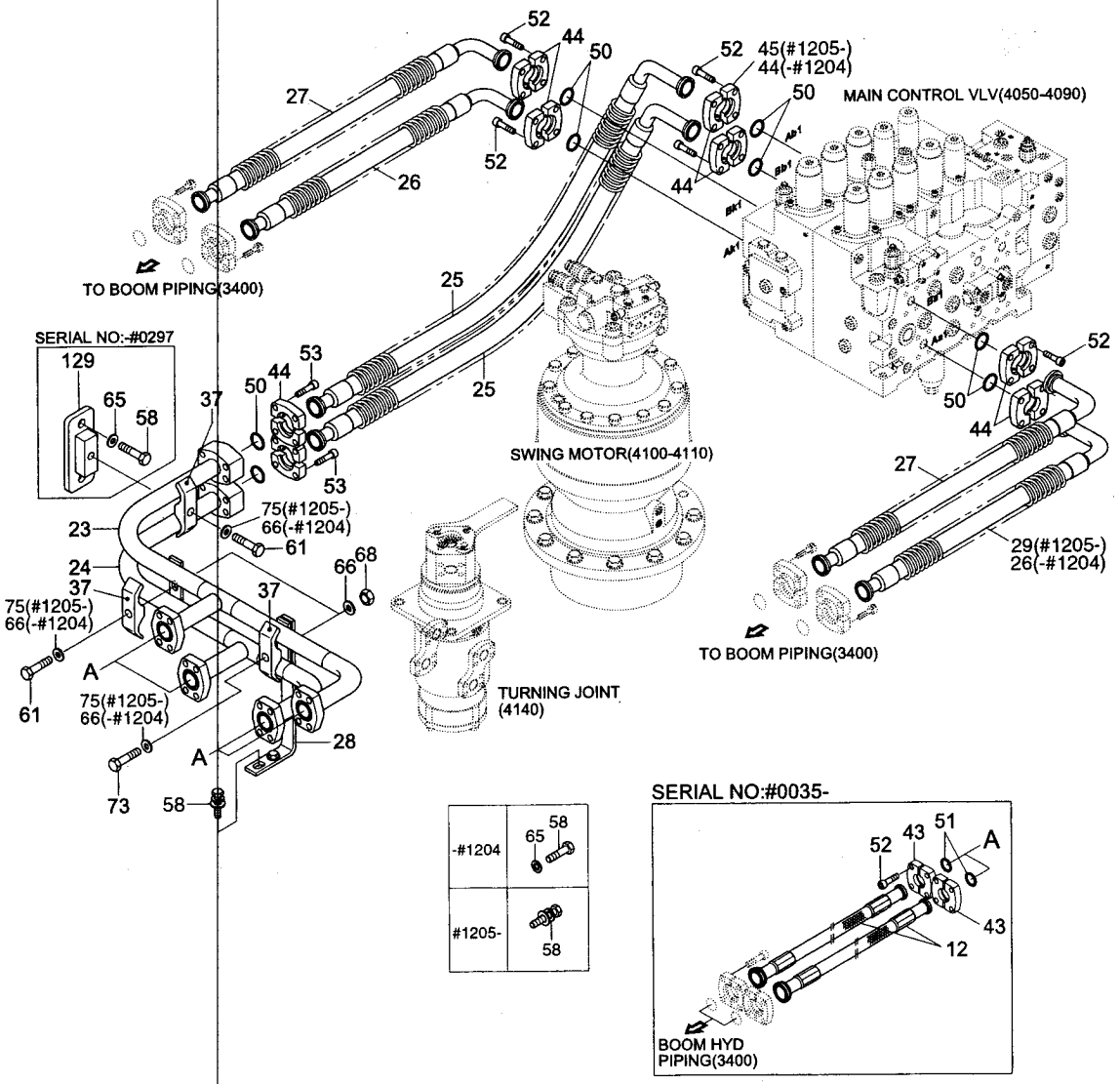

-#1204	65, 58
#1205-	58

SERIAL NO:#0035-

UPPER HYDRAULIC PIPING(ATTACH)

ITEM 순번	PART NO 품 번	IS	DESCRIPTION 품 명		QTY 수량	SERIAL NO 적용 호기	ITC 호환	REMARK 비 고
12	P683-127316		HOSE ASSY-FLG	유압 호스	4	#0035-	-	
23	31N6-13011		PIPE ASSY	파이프	1			
24	31N6-13021		PIPE ASSY	파이프	1			
25	31N6-13030		HOSE ASSY-0X90	유압 호스	2			
26	31N6-13051		HOSE ASSY-0X90	유압 호스	2	-#1204		
	31N6-13051		HOSE ASSY-0X90	유압 호스	1	#1205-	A	
27	31N6-13061		HOSE ASSY-0X90	유압 호스	2			
28	31N6-13070		BRACKET-BOOM	브라켓트	1			
29	31N6-15080		HOSE ASSY	유압 호스	1	#1205-	B	
37	31EM-12170		CLAMP-PIPE	클램프	3			
43	P173-120102		FLANGE-SPLIT	분할 플랜지	8	#0035-	-	SEE 3400
44	P173-160104		FLANGE-SPLIT	분할 플랜지	16	-#1204		
	P173-160104		FLANGE-SPLIT	분할 플랜지	15	#1205-	A	
45	31E9-01320		FLANGE-SPLIT	분할 플랜지	1	#1205-	B	
50	Y171-024004		O-RING	O-링	8			
51	Y171-019004		O-RING	O-링	4	#0035-	-	SEE 3400
52	S109-100306		BOLT-SOCKET	소켓 볼트	24	-#0034		
	S109-100306		BOLT-SOCKET	소켓 볼트	40	#0035-	A	SEE 3400
53	S109-100406		BOLT-SOCKET	소켓 볼트	8	-#1204		
	S109-100456		BOLT-SOCKET	소켓 볼트	8	#1205-	B	
58	S017-120302		BOLT-HEX	육각 볼트	4	-#0297		
	S017-120302		BOLT-HEX	육각 볼트	2	#0298-#1204	A	
	S037-123022		BOLT-W/WASHER	와셔붙이 볼트	2	#1205-	B	
61	S017-100752		BOLT-HEX	육각 볼트	2			
65	S403-121002		WASHER-PLAIN	평 와셔	4	-#0297		
	S403-121002		WASHER-PLAIN	평 와셔	2	#0298-	A	
66	S403-101002		WASHER-PLAIN	평 와셔	5	-#1204		
	S403-101002		WASHER-PLAIN	평 와셔	2	#1205-	A	
68	S207-101006		NUT-HEX	육각 너트	2			
73	S017-100852		BOLT-HEX	육각 볼트	1			
75	S411-100002		WASHER-SPRING	스프링 와셔	3	#1205-	B	
129	31N6-13080		BRACKET-PIPE	브라켓트	1	-#0297	-	

UPPER HYDRAULIC PIPING(TRAVEL)

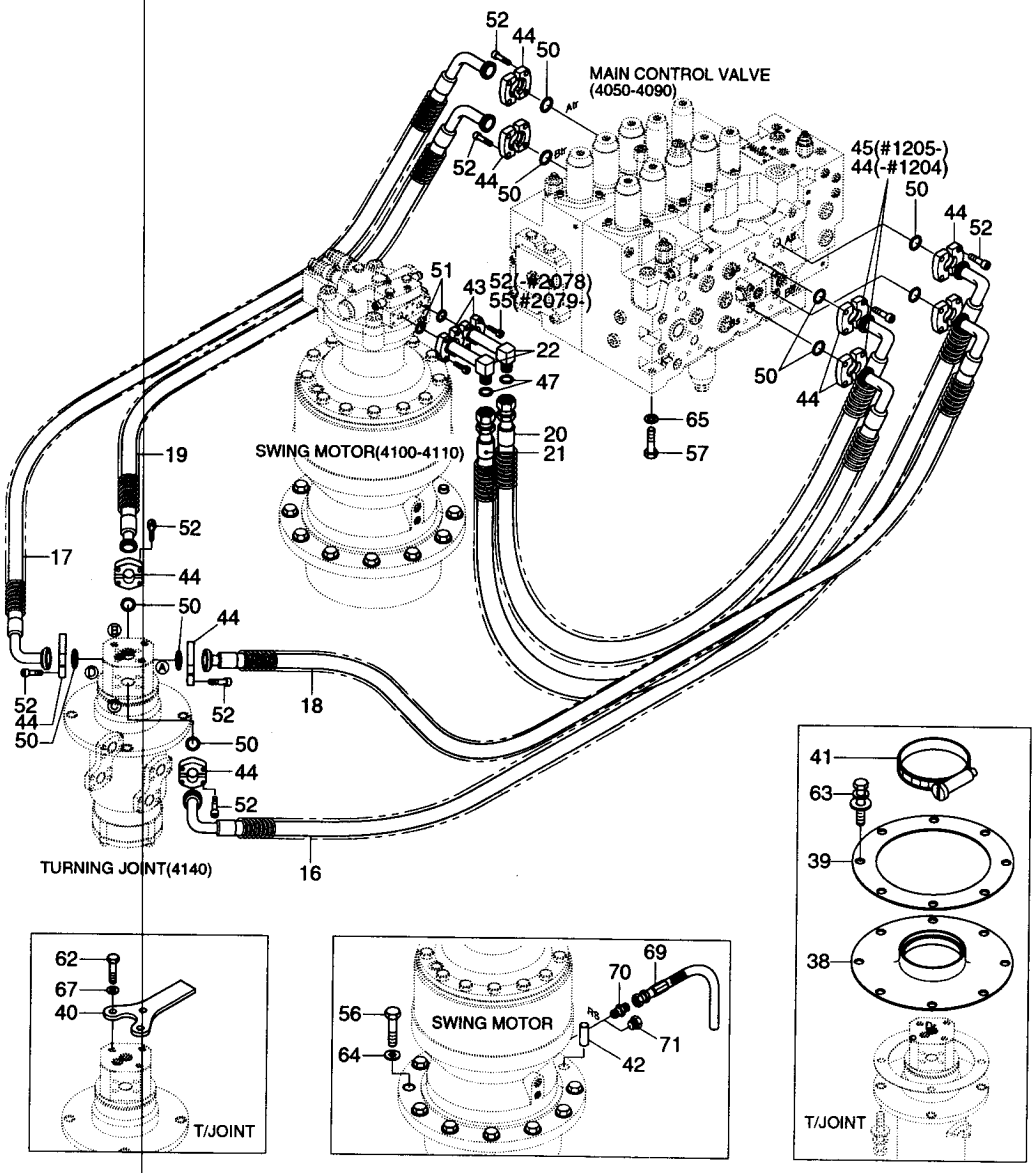

UPPER HYDRAULIC PIPING(TRAVEL)

ITEM 순번	PART NO 품 번	IS	DESCRIPTION 품 명		QTY 수량	SERIAL NO 적용 호기	ITC 호환	REMARK 비 고
16	31N6-12012		HOSE ASSY-90X90	유압 호스	1			
17	31N6-12021		HOSE ASSY-90X90	유압 호스	1	-#0034		
	31N6-12022		HOSE ASSY-90X90	유압 호스	1	#0035-#1204	B	
	31N6-12023		HOSE ASSY-90X90	유압 호스	1	#1205-	B	
18	31N6-12031		HOSE ASSY-0X90	유압 호스	1			
19	31N6-12041		HOSE ASSY-0X90	유압 호스	1	-#1204		
	31N6-12042		HOSE ASSY-0X90	유압 호스	1	#1205-	B	
20	31N6-12050		HOSE ASSY-0X90	유압 호스	1	-#1204		
	31N6-12051		HOSE ASSY-0X90	유압 호스	1	#1205-	B	
21	31N6-12060		HOSE ASSY-0X90	유압 호스	1	-#1204		
	31N6-12061		HOSE ASSY-0X90	유압 호스	1	#1205-	B	
22	31N6-12071		ELBOW	엘 보	2			
38	31N1-40941		RUBBER-T/JOINT	고 무	1	#0001-	-	
39	31N1-40951		COVER-T/JOINT	커 버	1	#0001-	-	
40	31N1-40960		BRACKET-T/JOINT	브라켓트	1	-#0364		
	31N1-40961		BRACKET-T/JOINT	브라켓트	1	#0365-	D	
41	S520-130000		CLAMP-HOSE	호스 클램프	1			
42	31E4-3039	10	PIN-DOWEL	다월 핀	1			
43	P173-120102		FLANGE-SPLIT	분할 플랜지	4			
44	P173-160104		FLANGE-SPLIT	분할 플랜지	20	-#1204		
	P173-160104		FLANGE-SPLIT	분할 플랜지	18	#1205-	A	
45	31E9-01320		FLANGE-SPLIT	분할 플랜지	2	#1205-	B	
47	S621-018001		O-RING	O-링	2			
50	Y171-024004		O-RING	O-링	10			
51	Y171-019004		O-RING	O-링	2	#0001-	-	
52	S109-100306		BOLT-SOCKET	소켓 볼트	48	-#2078		
	S109-100306		BOLT-SOCKET	소켓 볼트	40	#2079-	A	
55	S109-100706		BOLT-SOCKET	소켓 볼트	8	#2079-	D	
56	S017-200752		BOLT-HEX	육각 볼트	11			
57	S017-120452		BOLT-HEX	육각 볼트	3			
62	S017-140302		BOLT-HEX	육각 볼트	3	#0001-	-	
63	S037-102022		BOLT-W/WASHER	와셔붙이 볼트	8			
64	S441-200006		WASHER-HARDENED	고장력 와셔	11			
65	S403-121002		WASHER-PLAIN	평 와셔	4			
67	S411-140002		WASHER-SPRING	스프링 와셔	3	#0001-	-	
69	P400-062010		HOSE ASSY-COMPACT	유압 호스	1			
70	P010-430015		CONNECTOR	컨넥터	1			
71	P290-100103		CAP	캡	1	-#0297		
	31EM-22090		PLUG	플러그	1	#0298-	D	

PILOT HYDRAULIC PIPING(CONTROL 1)

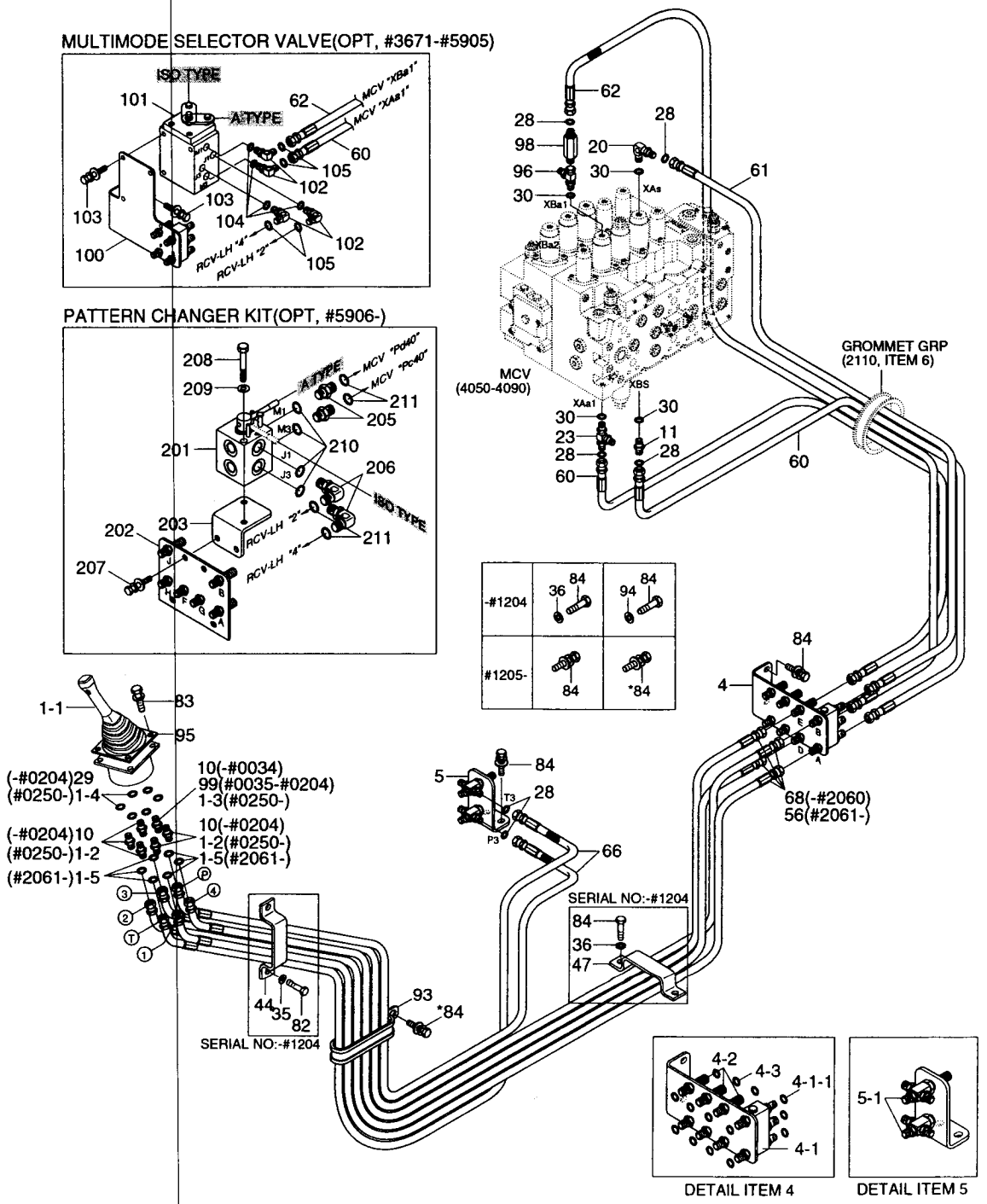

PILOT HYDRAULIC PIPING(CONTROL 1)

ITEM 순번	PART NO 품 번	IS	DESCRIPTION 품 명		QTY 수량	SERIAL NO 적용 호기	ITC 호환	REMARK 비 고
1	31N6-20150		RCV SUB ASSY-LH	조종 레버	1	#0250 - #0415	-	WITH FITTING
	31N6-20200		RCV SUB ASSY-LH	조종 레버	1	#0416 - #2060	D	WITH FITTING
	31N6-25200		RCV SUB ASSY-LH	조종 레버	1	#2061 -	D	WITH FITTING
1-1	@		• RCV LEVER-LH	조종 레버	1	#0250 -	-	SEE 4120
1-2	P010-110002		• CONNECTOR	컨넥터	5	#0250 - #2060	A	
	X500-110001		• CONNECTOR-ORFS	컨넥터	5	#2061 -	D	
1-3	31EK-20100		• FILTER-LAST GUARD	필 터	1	#0250 - #2060	A	
	31N6-25060		• FILTER-LAST GUARD	필 터	1	#2061 -	D	
1-4	S631-011004		• O-RING	O-링	6	#0250 -	A	
1-5	S621-011001		• O-RING,ORFS	O-링	6	#2061 -	-	
4	31N6-22011		TERMINAL ASSY	터미널	1	- #2060		
	31N6-25010		TERMINAL ASSY	터미널	1	#2061 -	D	
4-1	31EK-20310		• SHUTTLE-5 PORT	셔 틀	1	- #2060		
	31N6-25030		• SHUTTLE-5 PORT	셔 틀	1	#2061 -	D	
4-1-1	S621-011001		•• O-RING,ORFS	O-링	5	#2061 -	-	
4-2	31E4-3033	10	• CONNECTOR-2NUT	컨넥터	6	- #2060		
	X540-120001		• CONNECTOR-B.H TYPE	컨넥터	6	#2061 -	D	
4-3	S621-011001		• O-RING,ORFS	O-링	12	#2061 -	-	
5	31N6-22021		CROSS ASSY	크로스	1	- #0126		
	31N6-22022		CROSS ASSY	크로스	1	#0127 - #1755	D	
	31N4-22021		CROSS ASSY	크로스	1	#1756 - #2060	D	
	31N6-25100		CROSS ASSY	크로스	1	#2061 -	D	
5-1	31ER-20030		• TEE-CROSS	티	2	- #0126		
	31ER-20031		• TEE-CROSS	티	2	#0127 - #2060	D	
	31N6-25040		• CROSS-BULKHEAD TYPE	크로스	2	#2061 -	D	
10	P010-110002		CONNECTOR	컨넥터	6	- #0034		
	P010-110002		CONNECTOR	컨넥터	5	#0035 - #0249	A	
11	P010-110013		CONNECTOR	컨넥터	1	- #2060		
	X500-110013		CONNECTOR-ORFS	컨넥터	1	#2061 -	D	
20	P020-110012		ELBOW-90	엘 보	1	- #2060		
	X520-110012		ELBOW-90,ORFS	엘 보	1	#2061 -	D	
23	P320-060404		TEE-RUN TYPE	티	1	- #2060	-	
	X820-065151		TEE-R/TYPE,ORFS	티	1	#2061 -	D	
28	S621-011001		O-RING,ORFS	O-링	6	#2061 -	-	
29	S631-011004		O-RING	O-링	6	- #0249	-	
30	S631-014004		O-RING	O-링	4			
34	S403-062006		WASHER-PLAIN	평 와셔	4			
35	S403-082006		WASHER-PLAIN	평 와셔	2	- #1204	-	
36	S403-102006		WASHER-PLAIN	평 와셔	6	- #1204	-	
44	31E6-20020		CLAMP-HOSE	클램프	1	- #1204	-	

PILOT HYDRAULIC PIPING(CONTROL 1)

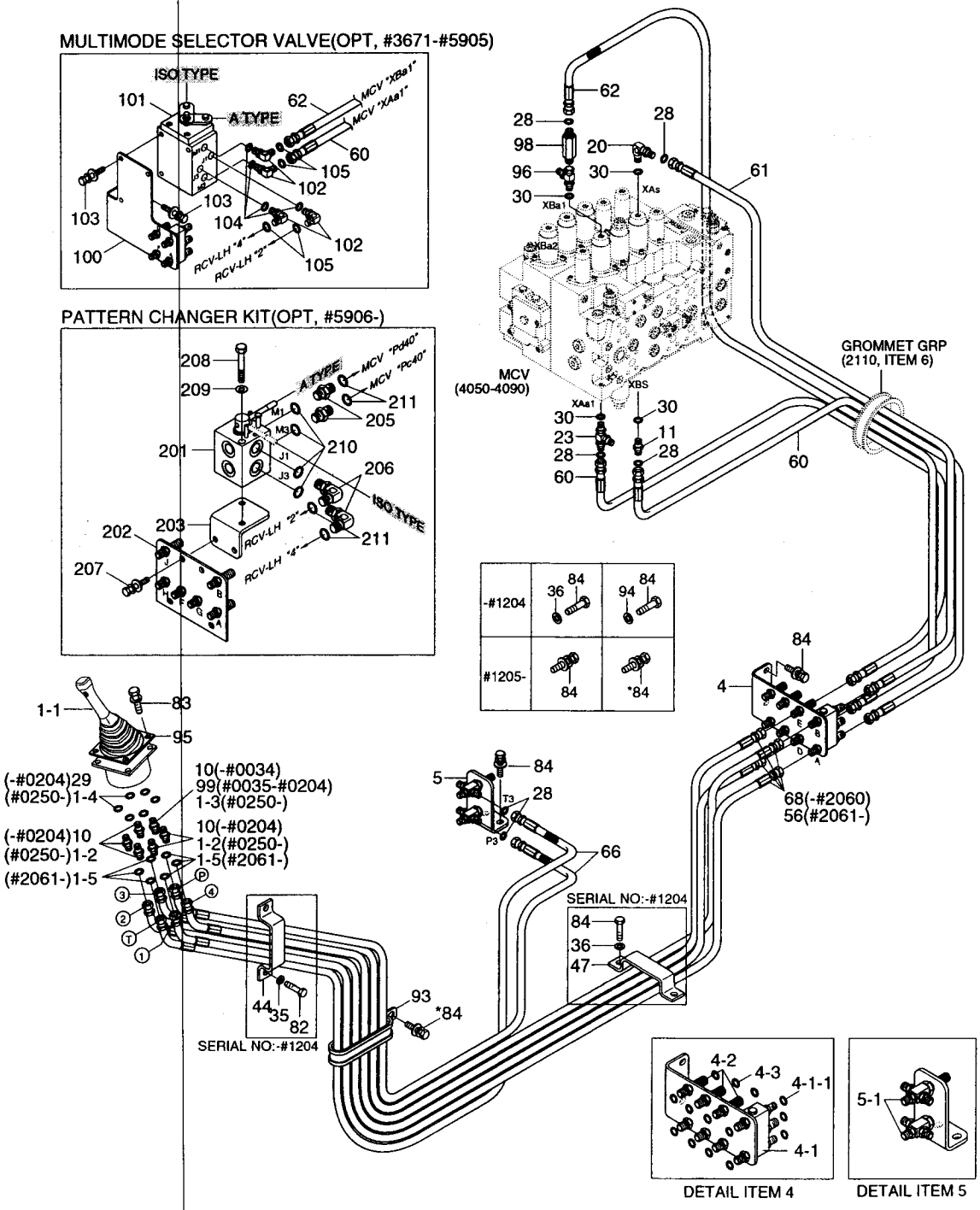

PILOT HYDRAULIC PIPING(CONTROL 1)

ITEM 순번	PART NO 품 번	IS	DESCRIPTION 품 명		QTY 수량	SERIAL NO 적용 호기	ITC 호환	REMARK 비 고
47	31E9-10410		CLAMP-HOSE	클램프	1	-#1204	-	
56	X410-042038		HOSE ASSY-SYNFLEX,ORFS	유압 호스	4	#2061 - #2268		
	P920-042038		HOSE ASSY-ORFS 0X45	유압 호스	4	#2269 -	B	
60	P400-042025		HOSE ASSY-COMPACT	유압 호스	2	-#0034		
	P400-042024		HOSE ASSY-COMPACT	유압 호스	2	#0035 - #2060	B	
	X400-042024		HOSE ASSY-SYNFLEX,ORFS	유압 호스	2	#2061 - #2268	D	
	P910-042024		HOSE ASSY-ORFS 0X0	유압 호스	2	#2269 -	B	
61	P400-042032		HOSE ASSY-COMPACT	유압 호스	1	-#0034		
	P400-042030		HOSE ASSY-COMPACT	유압 호스	1	#0035 - #2060	B	
	X400-042030		HOSE ASSY-SYNFLEX,ORFS	유압 호스	1	#2061 - #2268	D	
	P910-042030		HOSE ASSY-ORFS 0X0	유압 호스	1	#2269 -	B	
62	P400-042034		HOSE ASSY-COMPACT	유압 호스	1	-#2060		
	X400-042034		HOSE ASSY-SYNFLEX,ORFS	유압 호스	1	#2061 - #2268	D	
	P910-042034		HOSE ASSY-ORFS 0X0	유압 호스	1	#2269 -	B	
66	P410-042026		HOSE ASSY-COMP 0X45	유압 호스	2	-#2060		
	X410-042026		HOSE ASSY-SYNFLEX,ORFS	유압 호스	2	#2061 - #2268	D	
	P920-042026		HOSE ASSY-ORFS 0X45	유압 호스	2	#2269 -	B	
68	P410-042036		HOSE ASSY-COMP 0X45	유압 호스	4	-#1204		
	P410-042038		HOSE ASSY-COMP 0X45	유압 호스	4	#1205 - #2060	B	
82	S015-080256		BOLT-HEX	육각 볼트	2	-#1204	-	
83	S175-060256		SCREW-SOCKET RD HD	소켓 볼트	4	-#2060		
	S035-063046		BOLT-W/WASHER	와셔붙이 볼트	4	#2061 -	D	
84	S017-100256		BOLT-HEX	육각 볼트	7	-#1204		
	S037-102022		BOLT-W/WASHER	와셔붙이 볼트	5	#1205 - #2060	B	
	S037-102026		BOLT-W/WASHER	와셔붙이 볼트	5	#2061 -	B	
93	31E7-0312		CLAMP-HOSE	클램프	1			
94	S411-100002		WASHER-SPRING	스프링 와셔	1	-#1204	-	
95	31M6-51060		SHIM(3.0T)	심	1	-#0064		
	31M6-51061		SHIM(3.2T)	심	1	#0065 -	B	
96	31N6-22030		TEE-SWIVEL NUT	티	1	-#2060	-	
	X840-525151		TEE-R/TYPE,ORFS	티	1	#2061 -	D	
98	31N6-22120		VALVE-SHOCKLESS	밸 브	1	-#2060	-	
	31N6-22350		VALVE-SHOCKLESS	밸 브	1	#2061 -	D	
99	31EK-20100		FILTER-LAST GUARD	필 터	1	#0035 - #0249	B	
100	31N6-25130		TERMINAL ASSY	터미널	1	#3671 - #5905	-	OPT, PATT VALVE
101	31N6-22000		SELECTOR VV-MULTIMODE	셀렉터 밸브	1	#3671 - #5905	-	OPT, PATT VALVE
102	X520-110001		ELBOW-90,ORFS	엘 보	3	#3671 - #5905	-	OPT, PATT VALVE
103	S037-102522		BOLT-W/WASHER	와셔붙이 볼트	7	#3671 - #5905	-	OPT, PATT VALVE
104	S631-011004		O-RING	O-링	4	#3671 - #5905	-	OPT, PATT VALVE
105	S621-011001		O-RING,ORFS	O-링	4	#3671 - #5905	-	OPT, PATT VALVE

PILOT HYDRAULIC PIPING(CONTROL 1)

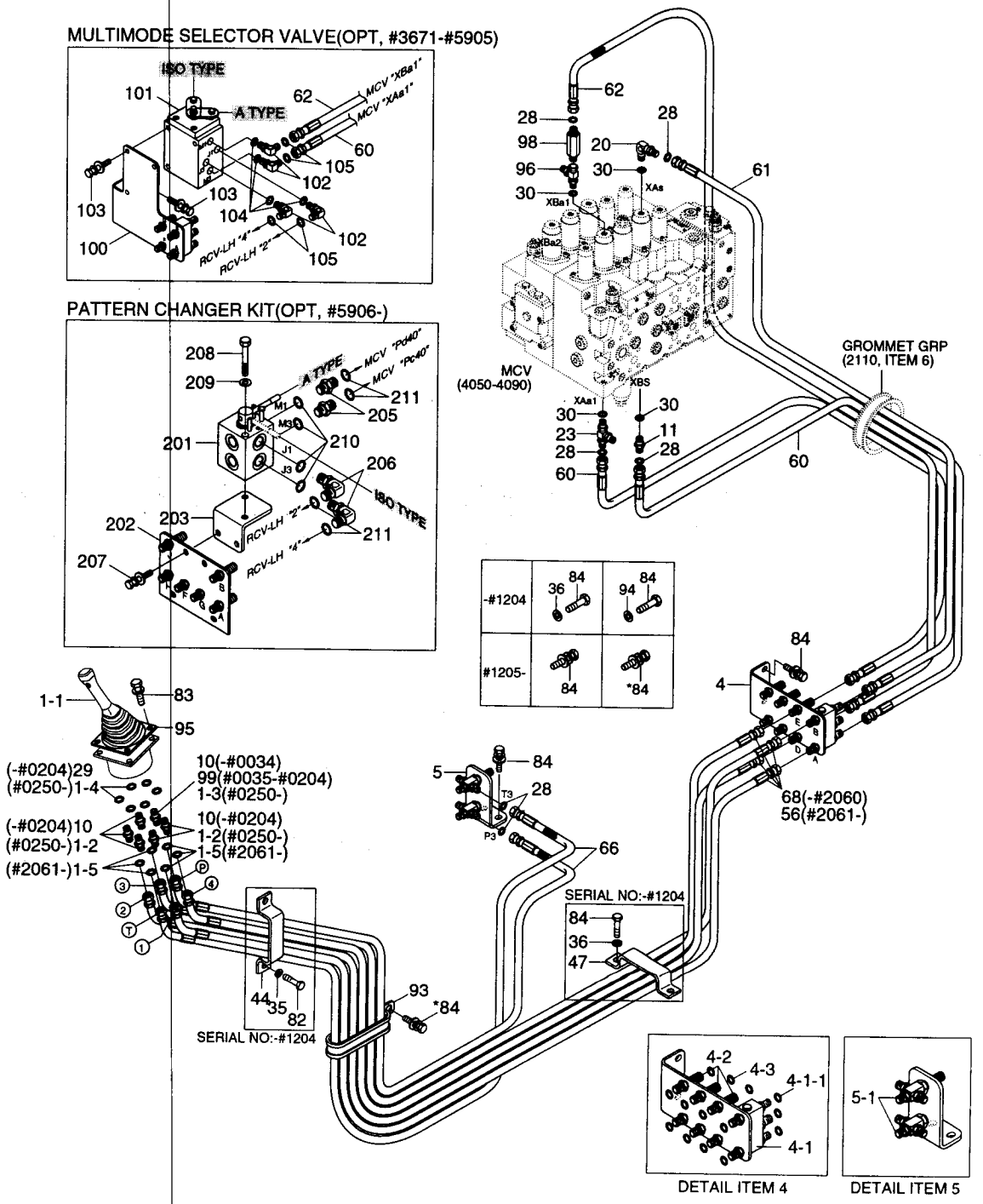

PILOT HYDRAULIC PIPING(CONTROL 1)

ITEM 순번	PART NO 품 번	IS	DESCRIPTION 품 명	QTY 수량	SERIAL NO 적용 호기	ITC 호환	REMARK 비 고
200	31N6-26100		PATTERN CHANGER KIT 패턴 변경 키트	1	#5906-	-	OPT, PATT VALVE
201	31N6-22050		• SELECTOR VV-MULTIMOD 셀렉터 밸브	1	#5906-	-	OPT, PATT VALVE
202	31N6-26110		• TERMINAL ASSY 터미널	1	#5906-	-	OPT, PATT VALVE
203	31N9-22120		• BRACKET WA 브라켓트	1	#5906-	-	OPT, PATT VALVE
205	X500-110001		• CONNECTOR-ORFS 컨넥터	2	#5906-	-	OPT, PATT VALVE
206	X520-110001		• ELBOW-90,ORFS 엘 보	2	#5906-	-	OPT, PATT VALVE
207	S037-102526		• BOLT-W/WASHER 와셔붙이 볼트	2	#5906-	-	OPT, PATT VALVE
208	S015-080806		• BOLT-HEX 육각 볼트	2	#5906-	-	OPT, PATT VALVE
209	S411-080006		• WASHER-SPRING 스프링 와셔	2	#5906-	-	OPT, PATT VALVE
210	S631-011004		• O-RING O-링	4	#5906-	-	OPT, PATT VALVE
211	S621-011001		• O-RING,ORFS O-링	4	#5906-	-	OPT, PATT VALVE

PILOT HYDRAULIC PIPING(CONTROL 2)

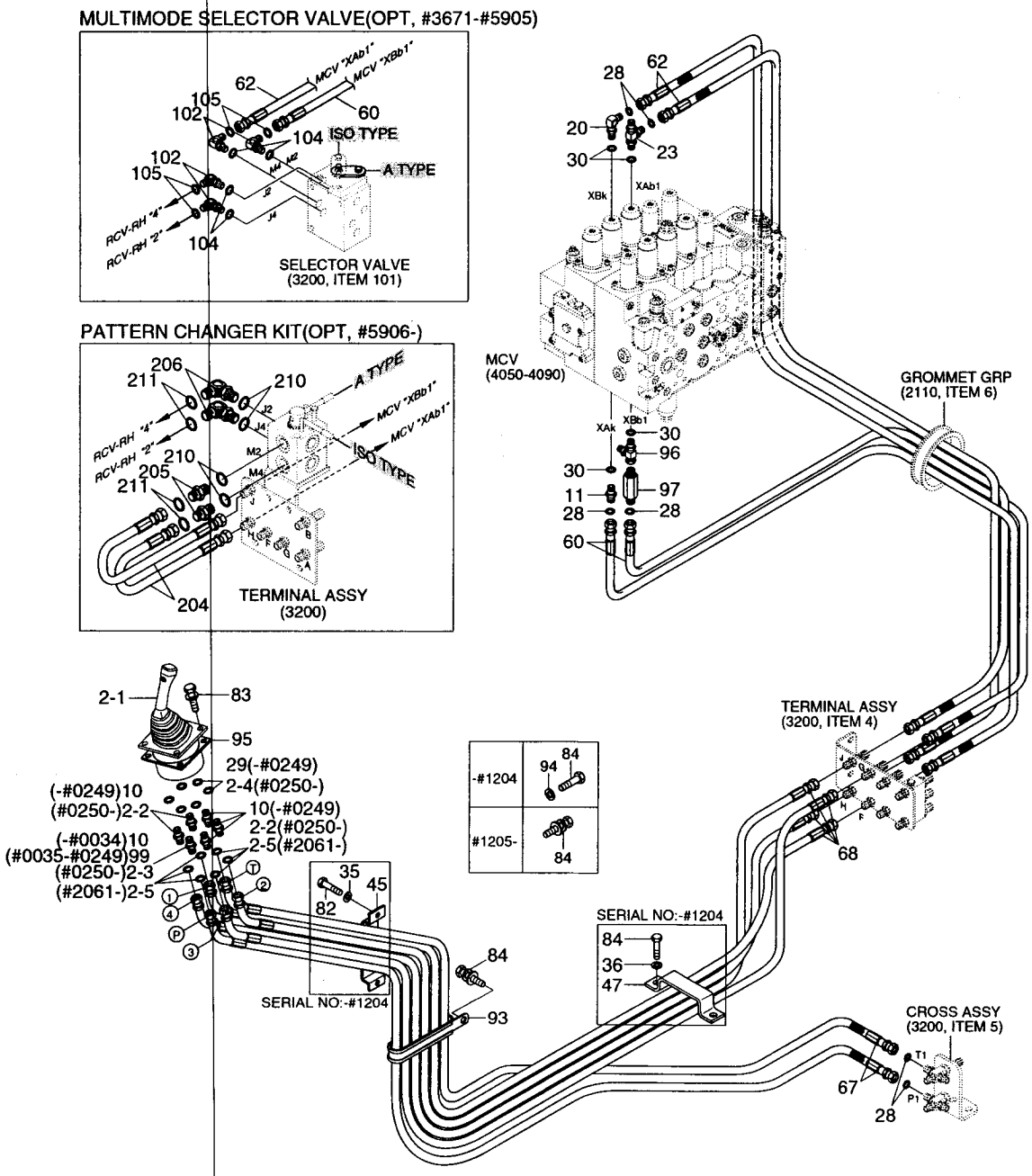

PILOT HYDRAULIC PIPING(CONTROL 2)

ITEM 순번	PART NO 품 번	IS	DESCRIPTION 품 명		QTY 수량	SERIAL NO 적용 호기	ITC 호환	REMARK 비 고
2	31N6-20160		RCV SUB ASSY-RH	조종 레버	1	#0250 - #0415	-	WITH FITTING
	31N6-20210		RCV SUB ASSY-RH	조종 레버	1	#0416 - #2060	D	WITH FITTING
	31N6-25210		RCV SUB ASSY-RH	조종 레버	1	#2061 -	D	WITH FITTING
2-1	@		• RCV LEVER	조종 레버	1	#0250 -	-	SEE 4120
2-2	P010-110002		• CONNECTOR	컨넥터	5	#0250 - #2060	A	
	X500-110001		• CONNECTOR-ORFS	컨넥터	5	#2061 -	D	
2-3	31EK-20100		• FILTER-LAST GUARD	필 터	1	#0250 - #2060	A	
	31N6-25060		• FILTER-LAST GUARD	필 터	1	#2061 -	D	
2-4	S631-011004		• O-RING	O-링	6	#0250 -	A	
2-5	S621-011001		• O-RING,ORFS	O-링	6	#2061 -	-	
10	P010-110002		CONNECTOR	컨넥터	6	-#0034		
	P010-110002		CONNECTOR	컨넥터	5	#0035 - #0249	A	
11	P010-110013		CONNECTOR	컨넥터	1	-#2060		
	X500-110013		CONNECTOR-ORFS	컨넥터	1	#2061 -	D	
20	P020-110012		ELBOW-90	엘 보	1	-#2060		
	X520-110012		ELBOW-90,ORFS	엘 보	1	#2061 -	D	
23	P320-060404		TEE-RUN TYPE	티	1	-#2060	-	
	X820-065151		TEE-R/TYPE,ORFS	티	1	#2061 -	D	
28	S621-011001		O-RING,ORFS	O-링	6	#2061 -	-	
29	S631-011004		O-RING	O-링	6	-#0249	-	
30	S631-014004		O-RING	O-링	4			
34	S403-062006		WASHER-PLAIN	평 와셔	4			
35	S403-082006		WASHER-PLAIN	평 와셔	2	-#1204	-	
36	S403-102006		WASHER-PLAIN	평 와셔	2	-#1204	-	
45	31E6-20030		CLAMP-HOSE	클램프	1	-#1204	-	
47	31E9-10410		CLAMP-HOSE	클램프	1	-#1204	-	
60	P400-042025		HOSE ASSY-COMPACT	유압 호스	2	-#0034		
	P400-042024		HOSE ASSY-COMPACT	유압 호스	2	#0035 - #2060	B	
	X400-042024		HOSE ASSY-SYNFLEX,ORFS	유압 호스	2	#2061 - #2268	D	
	P910-042024		HOSE ASSY-ORFS 0X0	유압 호스	2	#2269 -	B	
62	P400-042034		HOSE ASSY-COMPACT	유압 호스	2	-#2060		
	X400-042034		HOSE ASSY-SYNFLEX,ORFS	유압 호스	2	#2061 - #2268	D	
	P910-042034		HOSE ASSY-ORFS 0X0	유압 호스	2	#2269 -	B	
67	P410-042028		HOSE ASSY-COMP 0X45	유압 호스	2	-#2060		
	X410-042028		HOSE ASSY-SYNFLEX,ORFS	유압 호스	2	#2061 - #2268	D	
	P920-042028		HOSE ASSY-ORFS 0X45	유압 호스	2	#2269 -	B	
68	P410-042036		HOSE ASSY-COMP 0X45	유압 호스	4	-#2060		
	X410-042036		HOSE ASSY-SYNFLEX,ORFS	유압 호스	4	#2061 - #2268	D	
	P920-042036		HOSE ASSY-ORFS 0X45	유압 호스	4	#2269 -	B	
82	S015-080256		BOLT-HEX	육각 볼트	2	-#1204	-	

PILOT HYDRAULIC PIPING(CONTROL 2)

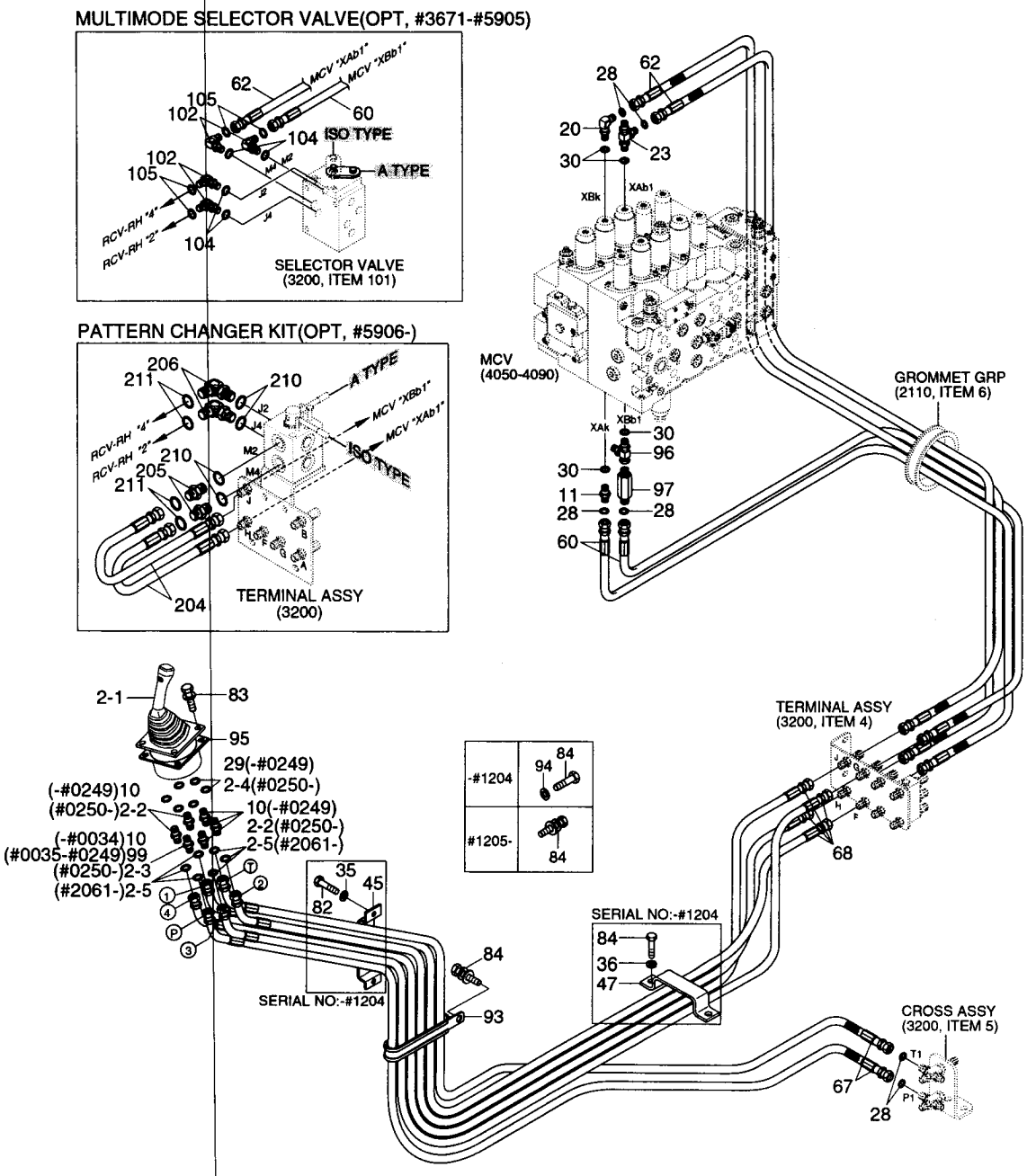

PILOT HYDRAULIC PIPING(CONTROL 2)

ITEM 순번	PART NO 품 번	IS	DESCRIPTION 품 명	QTY 수량	SERIAL NO 적용 호기	ITC 호환	REMARK 비 고
83	S175-060256		SCREW-SOCKET RD HD 소켓 볼트	4	-#2060		
	S035-063046		BOLT-W/WASHER 와셔붙이 볼트	4	#2061-	D	
84	S017-100256		BOLT-HEX 육각 볼트	3	-#1204		
	S037-102022		BOLT-W/WASHER 와셔붙이 볼트	1	#1205-#2060	B	
	S037-102026		BOLT-W/WASHER 와셔붙이 볼트	1	#2061-	D	
93	31E7-0312		CLAMP-HOSE 클램프	1			
94	S411-100002		WASHER-SPRING 스프링 와셔	1	-#1204	-	
95	31M6-51060		SHIM(3.0T) 심	1	-#0064		
	31M6-51061		SHIM(3.2T) 심	1	#0065-	B	
96	31N6-22030		TEE-SWIVEL NUT 티	1	-#2060	-	
	X840-525151		TEE-R/TYPE,ORFS 티	1	#2061-	D	
97	31N6-22100		VALVE-SHOCKLESS 밸 브	1	-#2060	-	
	31N6-22360		VALVE-SHOCKLESS 밸 브	1	#2061-	D	
99	31EK-20100		FILTER-LAST GUARD 필 터	1	#0035-#0249	B	
102	X520-110001		ELBOW-90,ORFS 엘 보	3	#3671-#5905	-	OPT, PATT VALVE
104	S631-011004		O-RING O-링	4	#3671-#5905	-	OPT, PATT VALVE
105	S621-011001		O-RING,ORFS O-링	4	#3671-#5905	-	OPT, PATT VALVE
200	@		PATTERN CHANGER KIT 패턴 변경 키트	2	#5906-	-	OPT, PATT VALVE
204	P910-042008		• HOSE ASSY-ORFS 0X0 유압 호스	2	#5906-	-	OPT, PATT VALVE
205	X500-110001		• CONNECTOR-ORFS 컨넥터	2	#5906-	-	OPT, PATT VALVE
206	X520-110001		• ELBOW-90,ORFS 엘 보	2	#5906-	-	OPT, PATT VALVE
210	S631-011004		• O-RING O-링	4	#5906-	-	OPT, PATT VALVE
211	S621-011001		• O-RING,ORFS O-링	4	#5906-	-	OPT, PATT VALVE

PILOT HYDRAULIC PIPING(CONTROL 3)

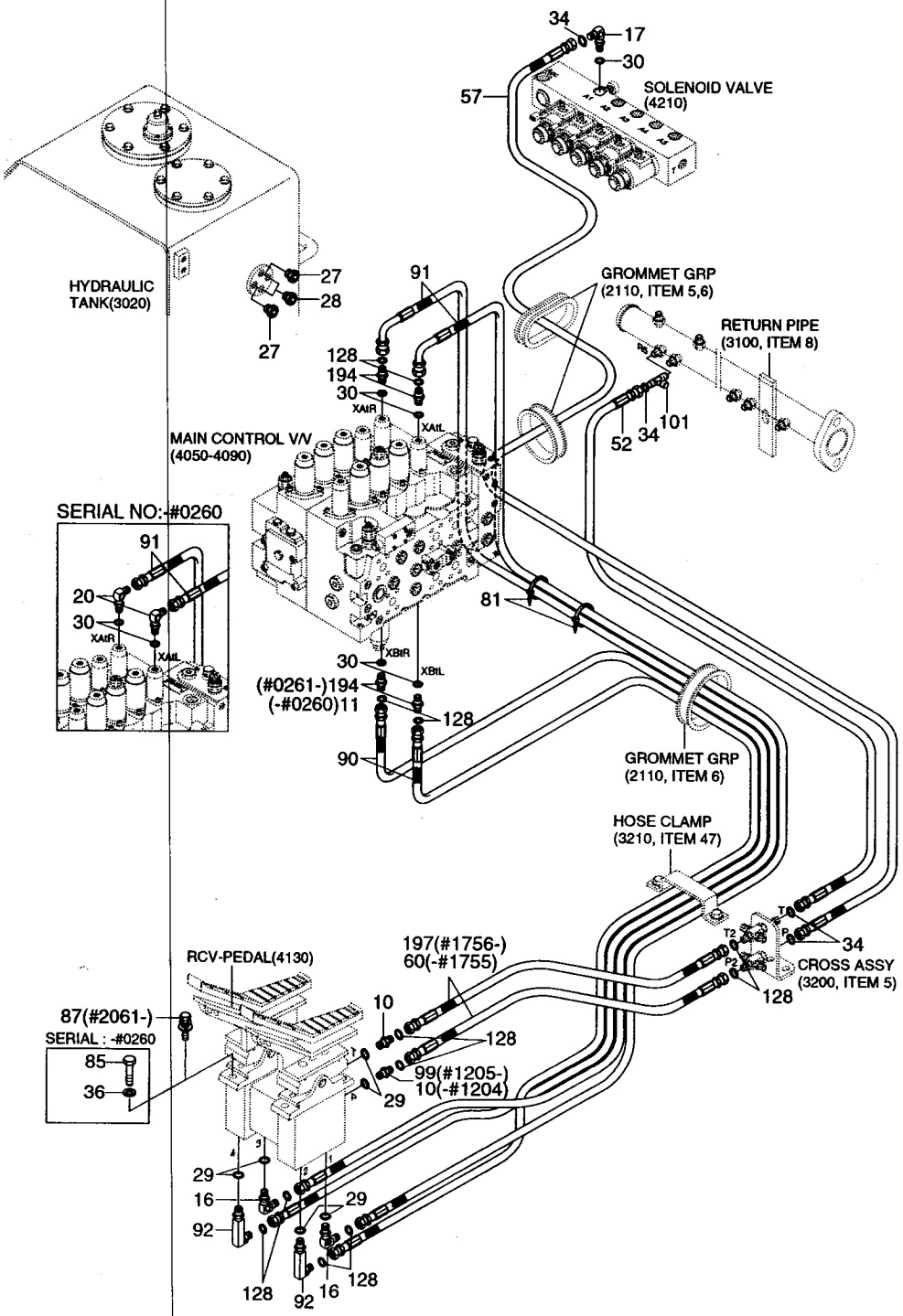

PILOT HYDRAULIC PIPING(CONTROL 3)

ITEM 순번	PART NO 품 번	IS	DESCRIPTION 품 명		QTY 수량	SERIAL NO 적용 호기	ITC 호환	REMARK 비 고
10	P010-110002		CONNECTOR	컨넥터	2	-#1204		
	P010-110002		CONNECTOR	컨넥터	1	#1205-#2060	A	
	X500-110001		CONNECTOR-ORFS	컨넥터	1	#2061-	D	
11	P010-110013		CONNECTOR	컨넥터	2	-#0260	-	
16	P020-110001		ELBOW-90	엘 보	2	-#2060		
	X520-110001		ELBOW-90,ORFS	엘 보	2	#2061-	D	
17	P020-110002		ELBOW-90	엘 보	1	-#2060		
	X520-110002		ELBOW-90,ORFS	엘 보	1	#2061-	D	
20	P020-110012		ELBOW-90	엘 보	2	-#0260	-	
27	P220-110103		PLUG	플러그	2	-#1343	-	
28	P220-110104		PLUG-HEX	플러그	2	-#1343	-	
29	S631-011004		O-RING	O-링	6			
30	S631-014004		O-RING	O-링	5			
34	S621-012001		O-RING,ORFS	O-링	4	#2061-	-	
36	S403-102006		WASHER-PLAIN	평 와셔	4	-#2060	-	
52	P420-062046		HOSE ASSY-COMP 0X90	유압 호스	1	-#0319		
	P400-042046		HOSE ASSY-COMPACT	유압 호스	1	#0320-#1755	D	
	P400-042052		HOSE ASSY-COMPACT	유압 호스	1	#1756-#2060	D	
	X400-062052		HOSE ASSY-SYNFLEX,ORFS	유압 호스	1	#2061-#2268	D	
	P910-062052		HOSE ASSY-ORFS 0X0	유압 호스	1	#2269-	B	
57	P400-062057		HOSE ASSY-COMPACT	유압 호스	1	-#1755		
	P400-062063		HOSE ASSY-COMPACT	유압 호스	1	#1756-#2060	D	
	X400-062063		HOSE ASSY-SYNFLEX,ORFS	유압 호스	1	#2061-#2268	D	
	P910-062063		HOSE ASSY-ORFS 0X0	유압 호스	1	#2269-	B	
60	P400-042025		HOSE ASSY-COMPACT	유압 호스	2	-#0034		
	P400-042024		HOSE ASSY-COMPACT	유압 호스	2	#0035-#1755	B	
81	S551-050203		CLAMP-BAND	클램프	20	#1205-	-	
85	S017-100306		BOLT-HEX	육각 볼트	4	-#2060	-	
87	S037-103026		BOLT-W/WASHER	와셔붙이 볼트	4	#2061-	B	
90	P400-042062		HOSE ASSY-COMPACT	유압 호스	2	-#2060		
	X400-042062		HOSE ASSY-SYNFLEX,ORFS	유압 호스	2	#2061-#2268	D	
	P910-042062		HOSE ASSY-ORFS 0X0	유압 호스	2	#2269-	B	
91	P400-042072		HOSE ASSY-COMPACT	유압 호스	2	-#0260		
	P420-042072		HOSE ASSY-COMP 0X90	유압 호스	2	#0261-#2060	D	
	X420-042072		HOSE ASSY-SYNFLEX,ORFS	유압 호스	2	#2061-#2268	D	
	P930-042072		HOSE ASSY-ORFS 0X90	유압 호스	2	#2269-	B	
92	E131-0603		ELBOW-90,LONG	엘 보	2	-#2060		
	31N6-25110		ELBOW-90,ORFS,LONG	엘 보	2	#2061-	D	
99	31EK-20100		FILTER-LAST GUARD	필 터	1	#1205-#2060	B	
	31N6-25060		FILTER-LAST GUARD	필 터	1	#2061-	D	

PILOT HYDRAULIC PIPING(CONTROL 3)

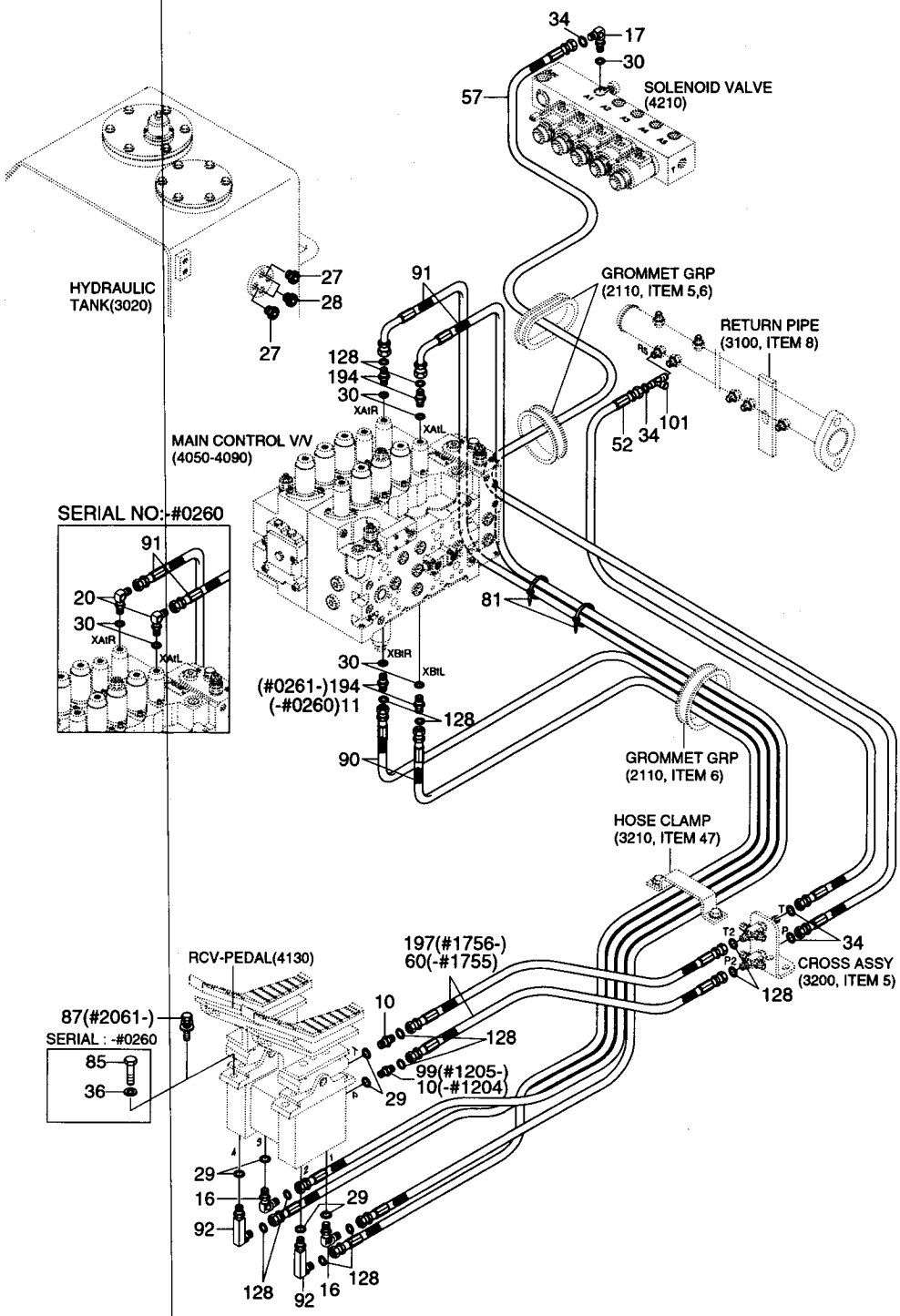

PILOT HYDRAULIC PIPING(CONTROL 3)

ITEM 순번	PART NO 품 번	IS	DESCRIPTION 품 명	QTY 수량	SERIAL NO 적용 호기	ITC 호환	REMARK 비 고
101	31EG-90540		TEE-R/TYPE,S/NUT 티	1	#0320 - #2060	-	
	X840-525252		TEE-R/TYPE,ORFS 티	1	#2061 -	D	
128	S621-011001		O-RING,ORFS O-링	12	#2061 -	-	
194	31N6-22150		VALVE-SHOCKLESS 밸 브	4	#0261 - #2060	-	
	31N6-22340		VALVE-SHOCKLESS 밸 브	4	#2061 -	D	
197	P400-042019		HOSE ASSY-COMPACT 유압 호스	2	#1756 - #2060	D	
	X400-042019		HOSE ASSY-SYNFLEX,ORFS 유압 호스	2	#2061 - #2268	D	
	P910-042019		HOSE ASSY-ORFS 0X0 유압 호스	2	#2269 -	B	

PILOT HYDRAULIC PIPING(BASE 1, -#1204)

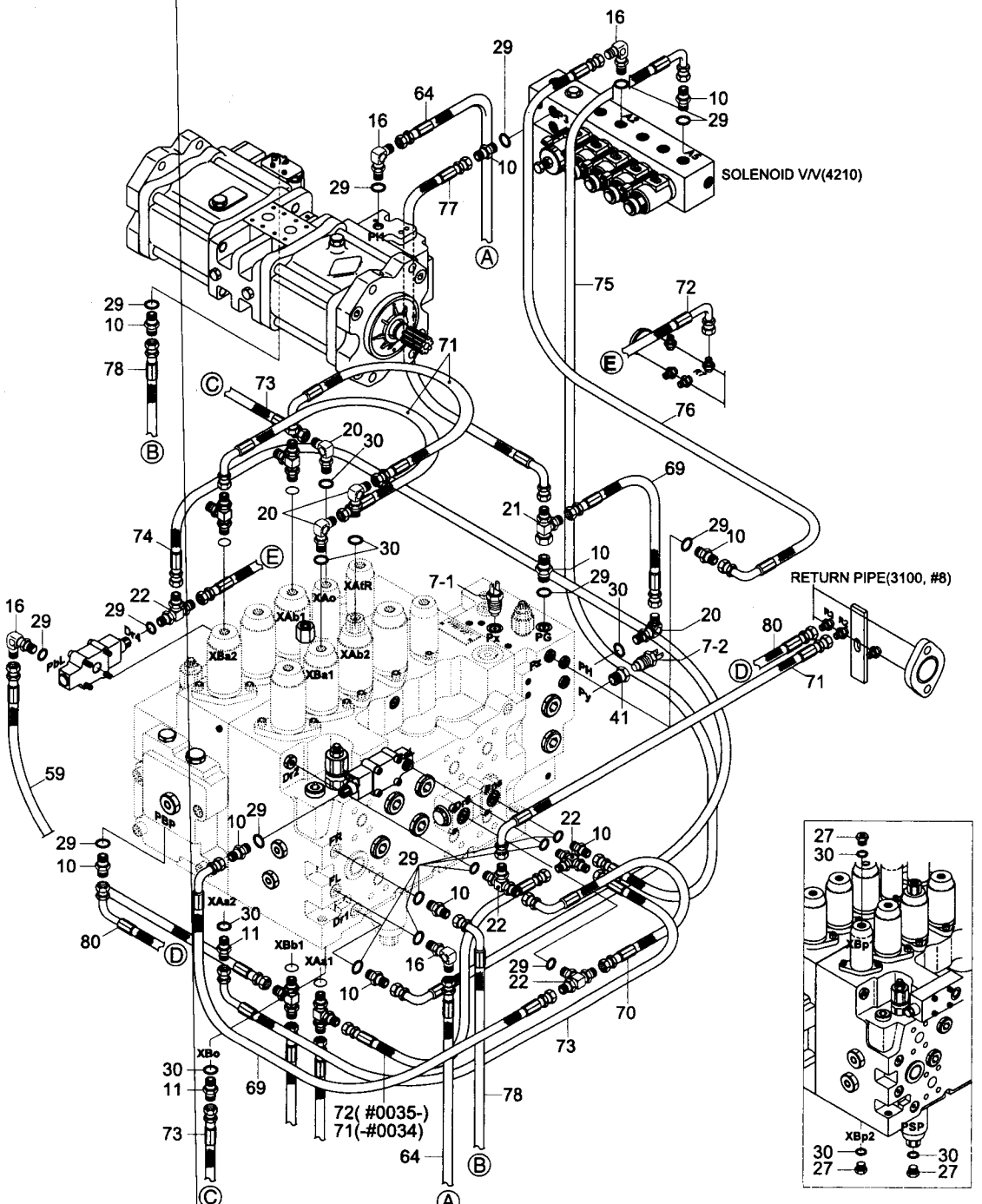

PILOT HYDRAULIC PIPING(BASE 1, -#1204)

ITEM 순번	PART NO 품 번	IS	DESCRIPTION 품 명		QTY 수량	SERIAL NO 적용 호기	ITC 호환	REMARK 비 고
*	@		**PILOT HYD PIPING(BASE 1)**	**파일럿 유압 배관**	**1**	**-#1204**	-	
7-1	31E5-40500		SWITCH-PRESSURE	압력 스위치	2			T/ALARM
7-2	31E5-40500		SWITCH-PRESSURE	압력 스위치	2			A/IDLE, T/ALARM
10	P010-110002		CONNECTOR	컨넥터	10			
11	P010-110013		CONNECTOR	컨넥터	2			
16	P020-110001		ELBOW-90	엘 보	4			
20	P020-110012		ELBOW-90	엘 보	4			
21	32E6-10460		TEE-SWEVEL NUT	티	1			
22	P320-040404		TEE-RUN TYPE	티	4			
27	P220-110103		PLUG-HEX	플러그	3			
29	S631-011004		O-RING	O-링	18			
30	S631-014004		O-RING	O-링	9			
41	31E5-11110		ADAPTER	어댑터	1			
59	P400-042014		HOSE ASSY-COMPACT	유압 호스	1			
64	P400-042054		HOSE ASSY-COMPACT	유압 호스	1			
69	P420-042008		HOSE ASSY-COMP 0X90	유압 호스	2			
70	P420-042010		HOSE ASSY-COMP 0X90	유압 호스	1			
71	P420-042012		HOSE ASSY-COMP 0X90	유압 호스	4	-#0034		
	P420-042012		HOSE ASSY-COMP 0X90	유압 호스	3	#0035-	A	
72	P420-042014		HOSE ASSY-COMP 0X90	유압 호스	1	-#0034		
	P420-042014		HOSE ASSY-COMP 0X90	유압 호스	2	#0035-	A	
73	P420-042016		HOSE ASSY-COMP 0X90	유압 호스	2			
74	P420-042022		HOSE ASSY-COMP 0X90	유압 호스	1			
75	P420-042039		HOSE ASSY-COMP 0X90	유압 호스	1			
76	P420-042041		HOSE ASSY-COMP 0X90	유압 호스	1			
77	P420-042046		HOSE ASSY-COMP 0X90	유압 호스	1			
78	P420-042048		HOSE ASSY-COMP 0X90	유압 호스	1			
80	P420-042024		HOSE ASSY-COMP 0X90	유압 호스	1			

PILOT HYDRAULIC PIPING(BASE 1, #1205-)

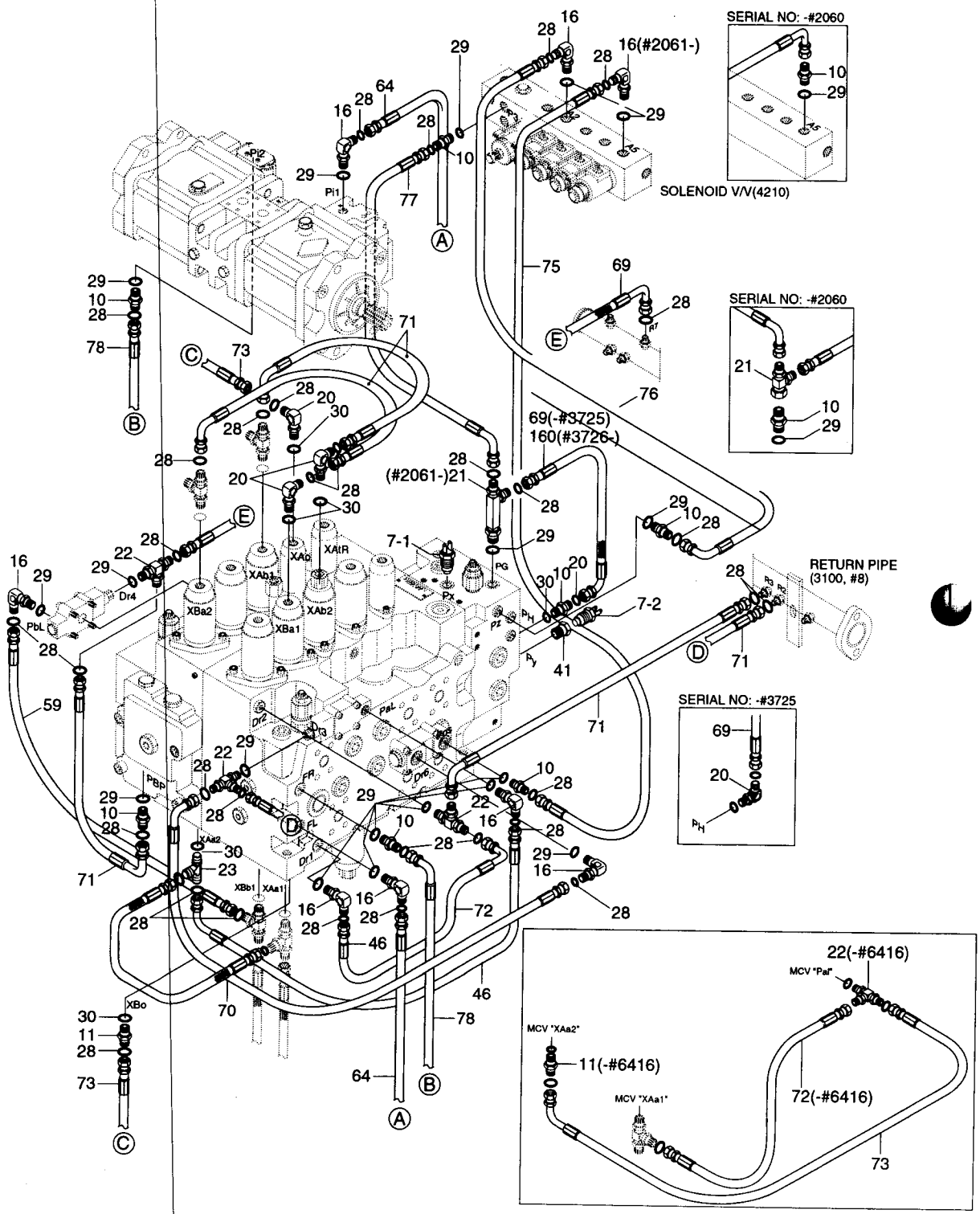

PILOT HYDRAULIC PIPING(BASE 1, #1205-)

ITEM 순번	PART NO 품 번	IS	DESCRIPTION 품 명	QTY 수량	SERIAL NO 적용 호기	ITC 호환	REMARK 비 고
*	@		PILOT HYD PIPING(BASE 1) 파일럿 유압 배관	1	#1205-	B	
7-1	31E5-40500		SWITCH-PRESSURE 압력 스위치	2			T/ALARM
7-2	31E5-40500		SWITCH-PRESSURE 압력 스위치	2			A/IDLE, T/ALARM
10	P010-110002		CONNECTOR 컨넥터	8	-#2060		
	X500-110001		CONNECTOR-ORFS 컨넥터	6	#2061-#3725	D	
	X500-110001		CONNECTOR-ORFS 컨넥터	5	#3726-	A	
11	P010-110013		CONNECTOR 컨넥터	2	-#2060		
	X500-110013		CONNECTOR-ORFS 컨넥터	2	#2061-#6416	D	
	X500-110013		CONNECTOR-ORFS 컨넥터	1	#6417-	A	
16	P020-110001		ELBOW-90 엘 보	6	-#2060		
	X520-110001		ELBOW-90,ORFS 엘 보	7	#2061-#6416	D	
	X520-110001		ELBOW-90,ORFS 엘 보	8	#6417-	A	
20	P020-110012		ELBOW-90 엘 보	4	-#2060		
	X520-110012		ELBOW-90,ORFS 엘 보	4	#2061-#3725	D	
	X520-110012		ELBOW-90,ORFS 엘 보	3	#3726-	A	
21	31E6-0219	20	TEE-LONG 티	1	-#2060		
	31N4-22150		TEE-LONG,ORFS 티	1	#2061-	D	
22	P320-040404		TEE-RUN TYPE 티	4	-#2060		
	X820-045151		TEE-R/TYPE,ORFS 티	4	#2061-#6416	D	
	X820-045151		TEE-R/TYPE,ORFS 티	3	#6417-	A	
23	X820-065151		TEE-R/TYPE,ORFS 티	4	#6417-	-	
28	S621-011001		O-RING O-링	36	#2061-	D	
29	S631-011004		O-RING O-링	18			
30	S631-014004		O-RING O-링	6			
41	31E5-11110		ADAPTER 어댑터	1			
46	P420-042006		HOSE ASSY-COMP 0X90 유압 호스	1	-#2060		
	X420-042006		HOSE ASSY-SYNFLEX,ORFS 유압 호스	1	#2061-#2268	D	
	P930-042006		HOSE ASSY-ORFS 0X90 유압 호스	1	#2269-#6416	B	
	P930-042006		HOSE ASSY-ORFS 0X90 유압 호스	2	#6417-	A	
59	P400-042014		HOSE ASSY-COMPACT 유압 호스	1	-#2060		
	X400-042014		HOSE ASSY-SYNFLEX,ORFS 유압 호스	1	#2061-#2268	D	
	P910-042014		HOSE ASSY-ORFS,THD(0X0) 유압 호스	1	#2269-	B	
64	P400-042054		HOSE ASSY-COMPACT 유압 호스	1	-#1343		
	P600-043054		HOSE ASSY-THD 유압 호스	1	#1344-#2060	B	
	P910-043054		HOSE ASSY-ORFS 0X0 유압 호스	1	#2061-	D	
69	P420-042008		HOSE ASSY-COMP 0X90 유압 호스	2	-#2060		
	X420-042008		HOSE ASSY-SYNFLEX,ORFS 유압 호스	2	#2061-#2268	D	
	P930-042008		HOSE ASSY-ORFS,THD(0X90 유압 호스	2	#2269-#3725	B	
	P930-042008		HOSE ASSY-ORFS,THD(0X90 유압 호스	1	#3726-	A	
70	P420-042010		HOSE ASSY-COMP 0X90 유압 호스	1	-#2060		

PILOT HYDRAULIC PIPING(BASE 1, #1205-)

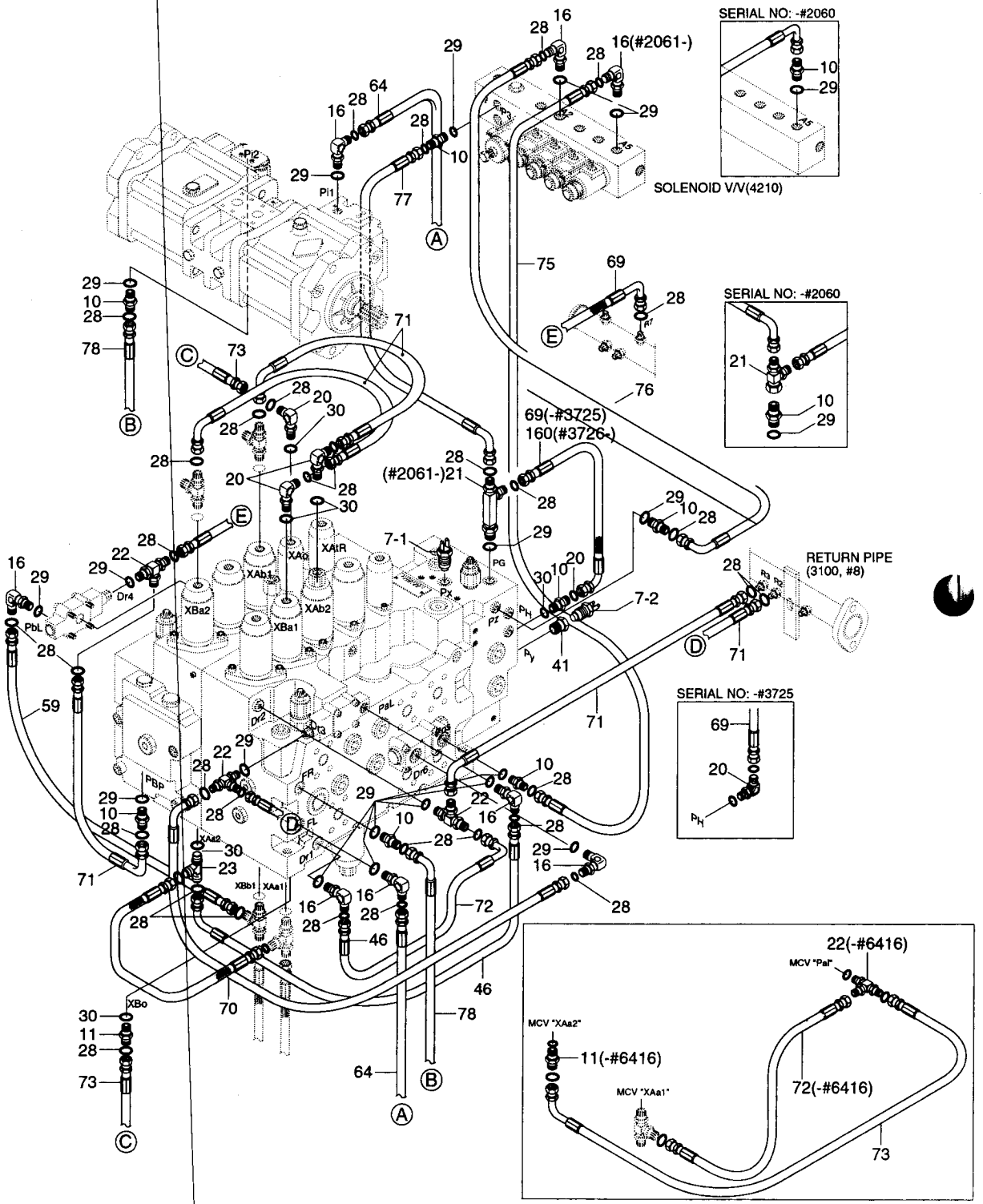

PILOT HYDRAULIC PIPING(BASE 1, #1205-)

ITEM 순번	PART NO 품 번	IS	DESCRIPTION 품 명	QTY 수량	SERIAL NO 적용 호기	ITC 호환	REMARK 비 고
70	X420-042010		HOSE ASSY-SYNFLEX,ORFS 유압 호스	1	#2061 - #2268	D	
	P930-042010		HOSE ASSY-ORFS 0X90 유압 호스	1	#2269 -	B	
71	P420-042012		HOSE ASSY-COMP 0X90 유압 호스	5	- #2060		
	X420-042012		HOSE ASSY-SYNFLEX,ORFS 유압 호스	5	#2061 - #2268	D	
	P930-042012		HOSE ASSY-ORFS,THD(0X90 유압 호스	5	#2269 -	B	
72	P420-042014		HOSE ASSY-COMP 0X90 유압 호스	1	- #2060		
	X420-042014		HOSE ASSY-SYNFLEX,ORFS 유압 호스	1	#2061 - #2268	D	
	P930-042014		HOSE ASSY-ORFS 0X90 유압 호스	1	#2269 - #6416	B	
73	P420-042016		HOSE ASSY-COMP 0X90 유압 호스	2	- #2060		
	X420-042016		HOSE ASSY-SYNFLEX,ORFS 유압 호스	2	#2061 - #2268	D	
	P930-042016		HOSE ASSY-ORFS,THD(0X90 유압 호스	2	#2269 -	B	
75	P420-042039		HOSE ASSY-COMP 0X90 유압 호스	1	- #2060		
	X420-042039		HOSE ASSY-SYNFLEX,ORFS 유압 호스	1	#2061 - #2268	D	
	P930-042039		HOSE ASSY-ORFS 0X90 유압 호스	1	#2269 -	B	
76	P420-042041		HOSE ASSY-COMP 0X90 유압 호스	1	- #2060		
	X420-042041		HOSE ASSY-SYNFLEX,ORFS 유압 호스	1	#2061 - #2268	D	
	P930-042041		HOSE ASSY-ORFS 0X90 유압 호스	1	#2269 -	B	
77	P420-042046		HOSE ASSY-COMP 0X90 유압 호스	1	- #2060		
	X420-042046		HOSE ASSY-SYNFLEX,ORFS 유압 호스	1	#2061 - #2268	D	
	P930-042046		HOSE ASSY-ORFS,THD(0X90 유압 호스	1	#2269 -	B	
78	P420-042048		HOSE ASSY-COMP 0X90 유압 호스	1	- #1343		
	P620-043048		HOSE ASSY-THD 0X90 유압 호스	1	#1344 - #2060	B	
	P930-043048		HOSE ASSY-ORFS 0X90 유압 호스	1	#2061 -	D	
160	P930-042006		HOSE ASSY-ORFS 0X90 유압 호스	1	#3726 -	D	

PILOT HYDRAULIC PIPING(BASE 2)

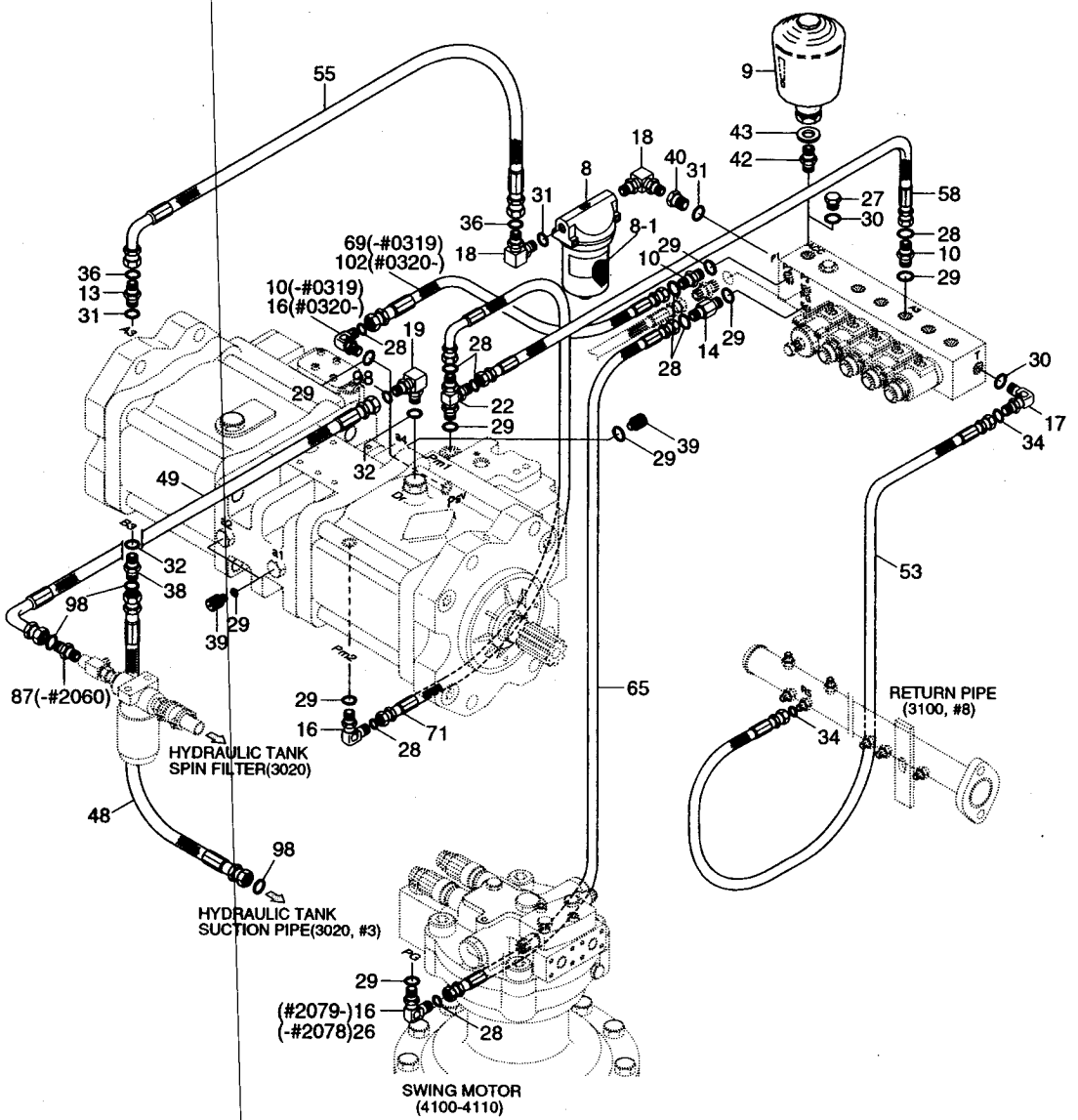

PILOT HYDRAULIC PIPING(BASE 2)

ITEM 순번	PART NO 품 번	IS	DESCRIPTION 품 명		QTY 수량	SERIAL NO 적용 호기	ITC 호환	REMARK 비 고
8	31E3-0017		FILTER-LINE	라인 필터	1			
8-1	31E3-0018	10	· ELEMENT-LINE FILTER	엘리먼트	1			
9	31E3-3187		ACCUMULATOR	어큐뮬레이터	1			OPT
10	P010-110002		CONNECTOR	컨넥터	3	-#0319		
	P010-110002		CONNECTOR	컨넥터	2	#0320-#2060	A	
	X500-110001		CONNECTOR-ORFS	컨넥터	2	#2061-	D	
12	P010-110003		CONNECTOR	컨넥터	1	-#2060	-	
13	P010-110004		CONNECTOR	컨넥터	1	-#2060		
	X500-110003		CONNECTOR-ORFS	컨넥터	1	#2061-	D	
14	P101-104044		CONNECTOR-LONG	컨넥터	1	-#2060	D	
	X511-104514		CONNECTOR-LONG,ORFS	컨넥터	1	#2061-	D	
16	P020-110001		ELBOW-90	엘 보	1	-#0319		
	P020-110001		ELBOW-90	엘 보	2	#0320-#2060	A	
	X520-110001		ELBOW-90,ORFS	엘 보	2	#2061-#2078	D	
	X520-110001		ELBOW-90,ORFS	엘 보	3	#2079-	D	
17	X520-110002		ELBOW-90,ORFS	엘 보	1	#2061-	-	
18	P020-110003		ELBOW-90	엘 보	2	-#2060		
	X520-110003		ELBOW-90,ORFS	엘 보	2	#2061-	D	
19	P020-110004		ELBOW-90	엘 보	1	-#2060		
	X520-110004		ELBOW-90,ORFS	엘 보	1	#2061-	D	
22	P320-040404		TEE-RUN TYPE	티	1	-#2060		
	X820-045151		TEE-R/TYPE,ORFS	티	1	#2061-	D	
26	P030-110001		ELBOW-45	엘 보	1	-#2060		
	X530-110001		ELBOW-45,ORFS	엘 보	1	#2061-#2078	D	
27	P220-110103		PLUG-HYDRAULIC	플러그	1			
28	S621-011001		O-RING,ORFS	O-링	6	#2061-	-	
29	S631-011004		O-RING	O-링	10			
30	S631-014004		O-RING	O-링	2			
31	S631-018004		O-RING	O-링	4			
32	S631-024004		O-RING	O-링	2			
34	S621-012001		O-RING,ORFS	O-링	2	#2061-	-	
36	S621-014001		O-RING	O-링	3	#2061-	-	
38	P010-110005		CONNECTOR	컨넥터	1	-#2060		
	X500-110004		CONNECTOR-ORFS	컨넥터	1	#2061-	D	
39	31EK-11130		COUPLING-SCREW	커플링	3			
40	31EM-20160		ADAPTER	어댑터	1	-#2060		
	31N6-22400		ADAPTER	어댑터	1	#2061-	D	
42	31E9-20060		FITTING	피 팅	1	-#2830		OPT
	31N6-24200		CONNECTOR	컨넥터	1	#2831-	B	
43	P391-080000		WASHER-COPPER	동 와셔	1	-#2830		OPT

PILOT HYDRAULIC PIPING(BASE 2)

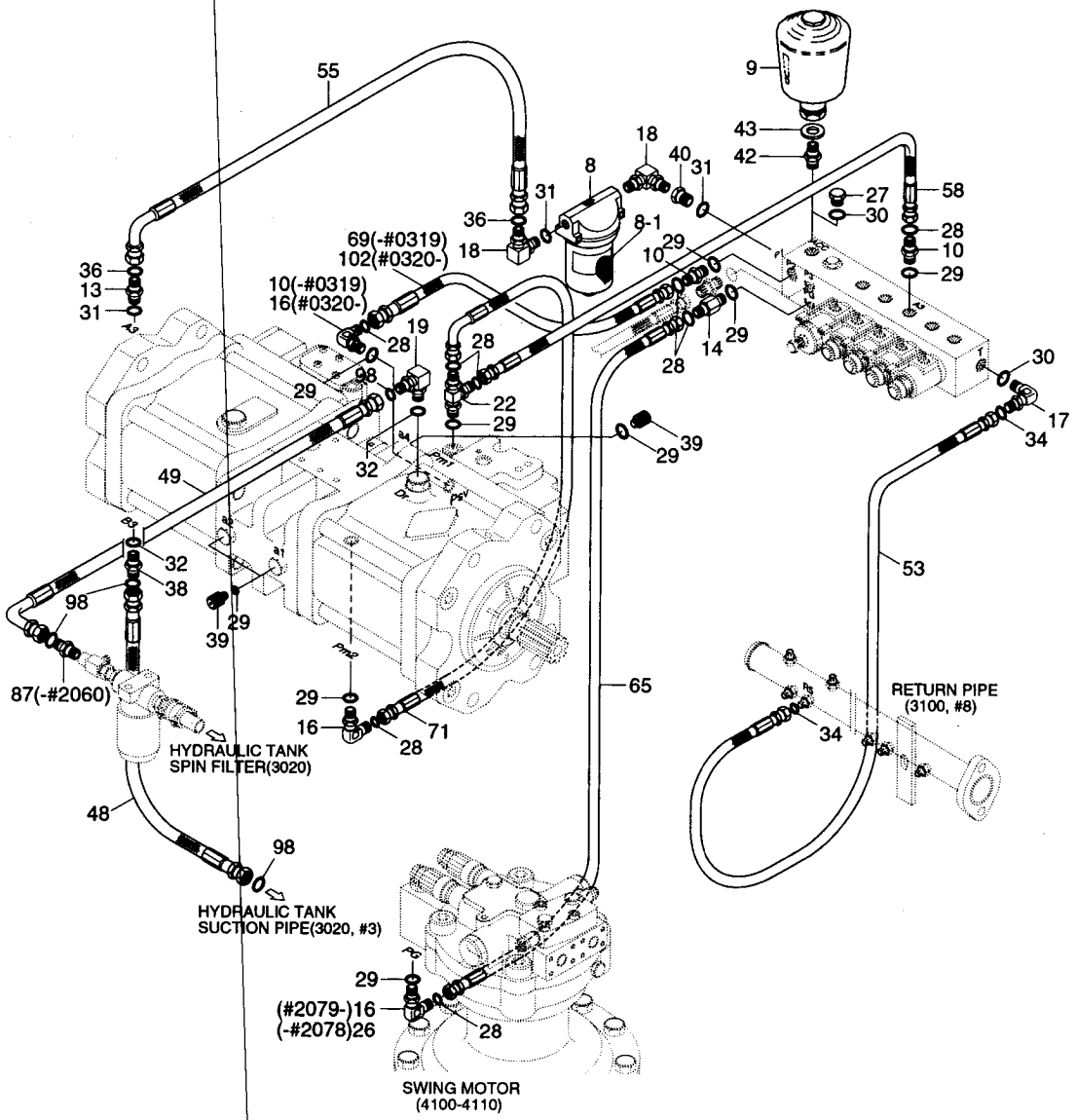

PILOT HYDRAULIC PIPING(BASE 2)

ITEM 순번	PART NO 품 번	IS	DESCRIPTION 품 명		QTY 수량	SERIAL NO 적용 호기	ITC 호환	REMARK 비 고
43	X321-021001		RING-ED	링	1	#2831-	D	
48	P610-122009		HOSE ASSY-THD 0X45	유압 호스	1	-#2060		
	P920-122009		HOSE ASSY-ORFS 0X45	유압 호스	1	#2061-	D	
49	P620-122012		HOSE ASSY-THD 0X90	유압 호스	1	-#2060		
	P930-122012		HOSE ASSY-ORFS 0X90	유압 호스	1	#2061-	D	
53	P420-062036		HOSE ASSY-COMP 0X90	유압 호스	1	-#0034		
	P420-062038		HOSE ASSY-COMP 0X90	유압 호스	1	#0035-#2060	B	
	X420-062038		HOSE ASSY-SYNFLEX,ORFS	유압 호스	1	#2061-#2268	D	
	P930-062038		HOSE ASSY-ORFS 0X90	유압 호스	1	#2269-	B	
55	P400-082012		HOSE ASSY-COMPACT	유압 호스	1	-#1204		
	P420-082012		HOSE ASSY-COMP 0X90	유압 호스	1	#1205-#2060	B	
	P930-082012		HOSE ASSY-ORFS 0X90	유압 호스	1	#2061-	D	
58	P400-042010		HOSE ASSY-COMPACT	유압 호스	1	-#2060		
	X400-042010		HOSE ASSY-SYNFLEX,ORFS	유압 호스	1	#2061-#2268	D	
	P910-042010		HOSE ASSY-ORFS 0X0	유압 호스	1	#2269-	B	
65	P400-042052		HOSE ASSY-COMPACT	유압 호스	1	-#2060		
	X400-042052		HOSE ASSY-SYNFLEX,ORFS	유압 호스	1	#2061-#2268	D	
	P910-042052		HOSE ASSY-ORFS 0X0	유압 호스	1	#2269-	B	
69	P420-042008		HOSE ASSY-COMP 0X90	유압 호스	1	-#0319	-	
71	P420-042012		HOSE ASSY-COMP 0X90	유압 호스	1	-#2060		
	X420-042012		HOSE ASSY-SYNFLEX,ORFS	유압 호스	1	#2061-#2268	D	
	P930-042012		HOSE ASSY-ORFS 0X90	유압 호스	1	#2269-	B	
87	P010-430019		CONNECTOR	컨넥터	1	-#2060	-	
98	S621-018001		O-RING	O-링	4	#2061-	-	
102	P400-042008		HOSE ASSY-COMPACT	유압 호스	1	#0320-#2060	D	
	X400-042008		HOSE ASSY-SYNFLEX,ORFS	유압 호스	1	#2061-#2268	D	
	P910-042008		HOSE ASSY-ORFS 0X0	유압 호스	1	#2269-	B	

PILOT HYDRAULIC PIPING(BASE 3)

SERIAL NO : -#2078

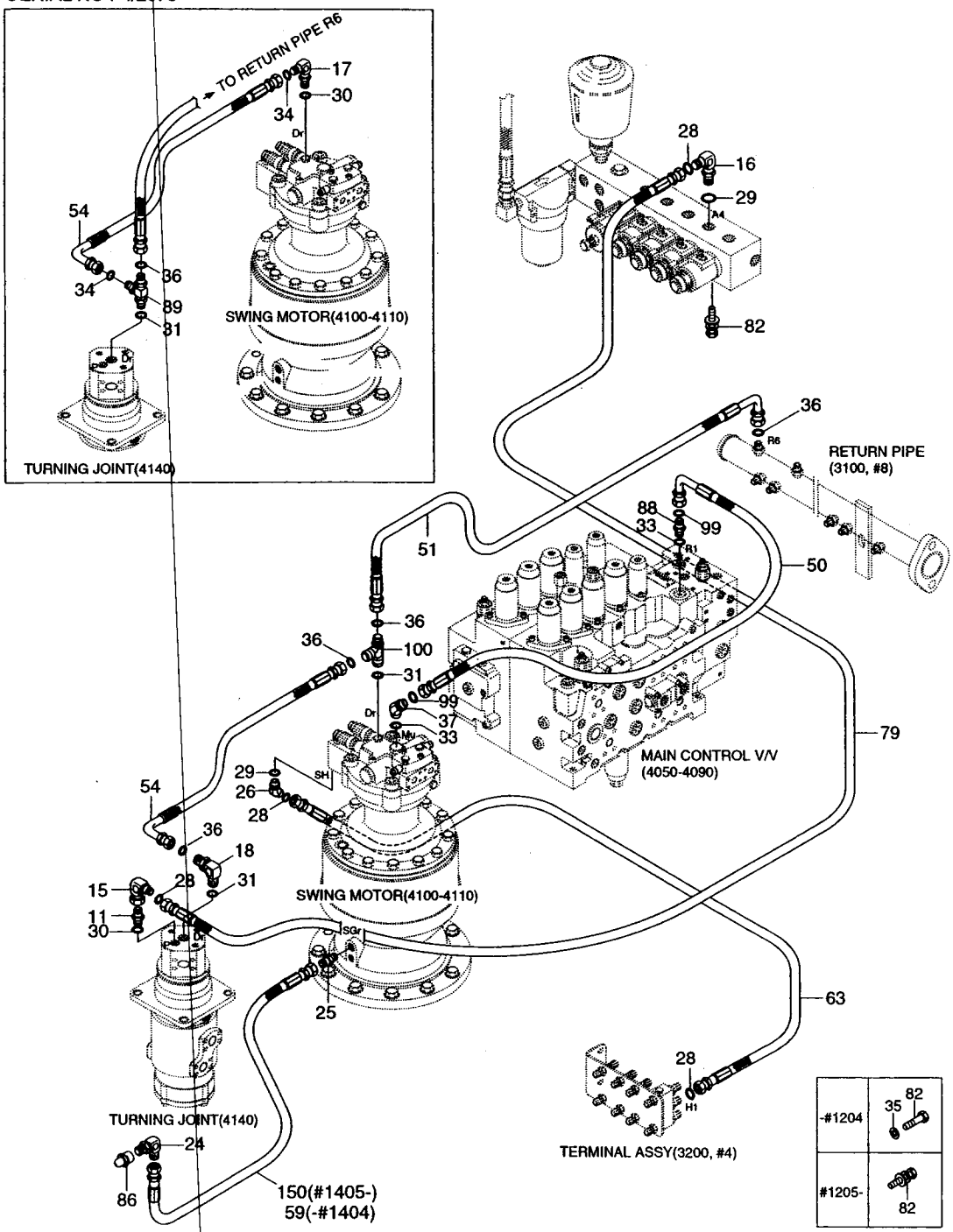

PILOT HYDRAULIC PIPING(BASE 3)

ITEM 순번	PART NO 품 번	IS	DESCRIPTION 품 명		QTY 수량	SERIAL NO 적용 호기	ITC 호환	REMARK 비 고
15	P101-106044		CONNECTOR-LONG	컨넥터	1	-#0319		
	P020-110012		ELBOW-90	엘 보	1	#0320-#1204	D	
	31M5-56270		ELBOW-90	엘 보	1	#1205-#2060	B	
	X850-515100		ELBOW-90/SL,ORFS	엘 보	1	#2061-	D	
16	P020-110001		ELBOW-90	엘 보	1	-#2060		
	X520-110001		ELBOW-90,ORFS	엘 보	1	#2061-	D	
17	P020-110002		ELBOW-90	엘 보	1	-#2060		
	X520-110002		ELBOW-90,ORFS	엘 보	1	#2061-#2078	D	
18	X520-110003		ELBOW-90,ORFS	엘 보	1	#2079-	-	
24	P010-430011		CONNECTOR	컨넥터	1	-#1404		
	31NB-50280		ELBOW-90	엘 보	1	#1405-	D	
25	P010-430002		CONNECTOR	컨넥터	1			
26	P030-110001		ELBOW-45	엘 보	1	-#2060		
	X530-110001		ELBOW-45,ORFS	엘 보	1	#2061-	D	
28	S621-011001		O-RING,ORFS	O-링	3	#2061-	-	
29	S631-011004		O-RING	O-링	2			
30	S631-014004		O-RING	O-링	2	-#2078	-	
31	S631-018004		O-RING	O-링	1	-#2078		
	S631-018004		O-RING	O-링	2	#2079-		
33	S631-029004		O-RING	O-링	2			
34	S621-012001		O-RING,ORFS	O-링	2	#2061-#2078	-	
35	S403-082006		WASHER-PLAIN	평 와셔	2	-#1204	-	
36	S621-014001		O-RING,ORFS	O-링	4	#2079-	-	
37	P030-110005		ELBOW-45	엘 보	1	-#2060		
	X530-110005		ELBOW-45,ORFS	엘 보	1	#2061-	D	
50	P620-162015		HOSE ASSY-THD 0X90	유압 호스	1	-#2060		
	P930-162015		HOSE ASSY-ORFS 0X90	유압 호스	1	#2061-	D	
51	P420-082032		HOSE ASSY-COMP 0X90	유압 호스	1	-#2060		
	P930-082032		HOSE ASSY-ORFS 0X90	유압 호스	1	#2061-#2078	D	
	P930-082026		HOSE ASSY-ORFS 0X90	유압 호스	1	#2079-	D	
54	P420-062028		HOSE ASSY-COMP 0X90	유압 호스	1	-#0034		
	P420-062026		HOSE ASSY-COMP 0X90	유압 호스	1	#0035-#2060	B	
	X420-062026		HOSE ASSY-SYNFLEX,ORFS	유압 호스	1	#2061-#2078	D	
	P930-082017		HOSE ASSY-ORFS 0X90	유압 호스	1	#2079-	D	
59	P400-042014		HOSE ASSY-COMPACT	유압 호스	1	-#1404	-	
63	P400-042036		HOSE ASSY-COMPACT	유압 호스	1	-#2060		
	X400-042036		HOSE ASSY-SYNFLEX,ORFS	유압 호스	1	#2061-#2268	D	
	P910-042036		HOSE ASSY-ORFS 0X0	유압 호스	1	#2269-	B	
79	P420-042056		HOSE ASSY-COMP 0X90	유압 호스	1	-#0319		
	P400-042056		HOSE ASSY-COMPACT	유압 호스	1	#0320-#2060	D	

PILOT HYDRAULIC PIPING(BASE 3)

SERIAL NO : -#2078

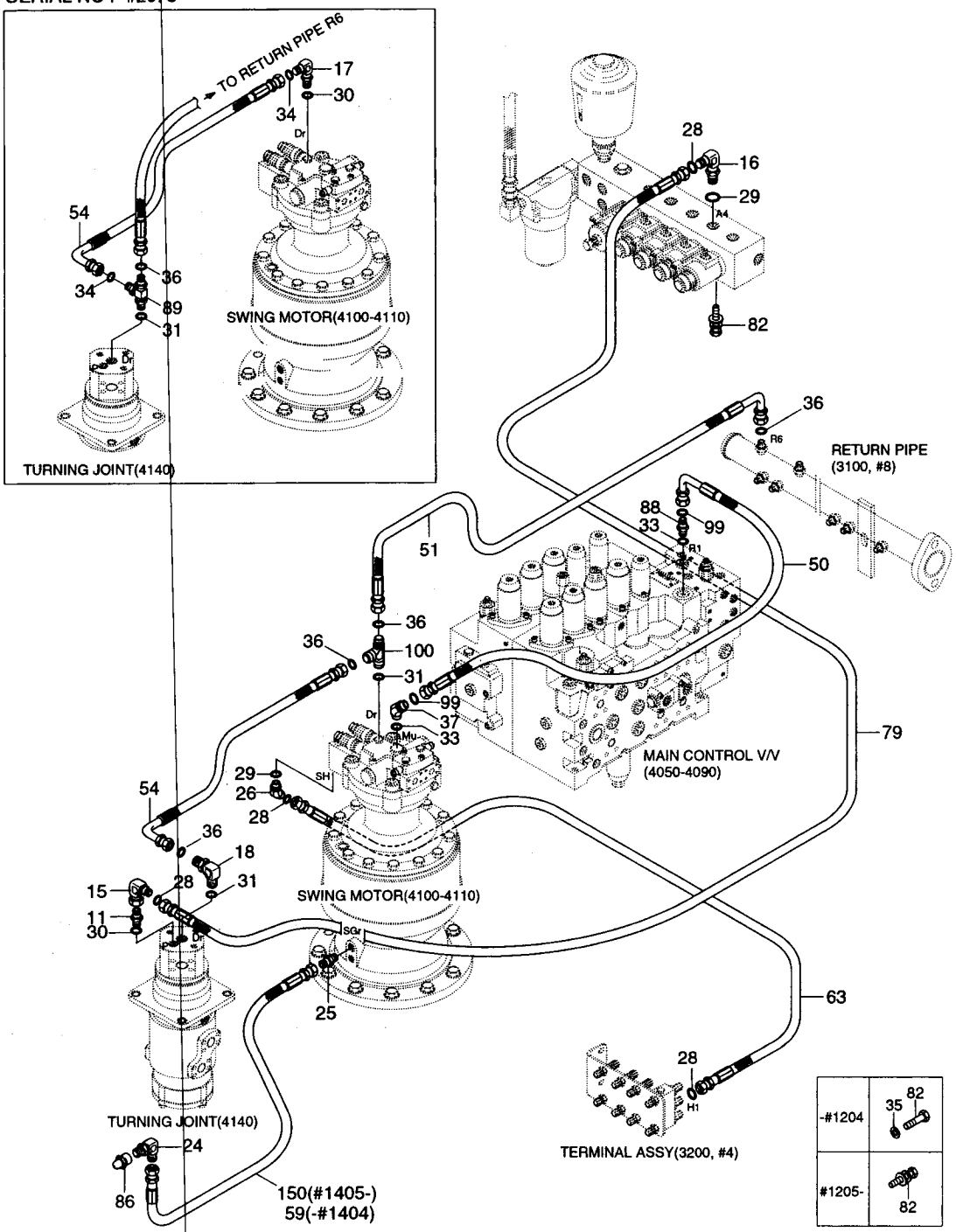

PILOT HYDRAULIC PIPING(BASE 3)

ITEM 순번	PART NO 품 번	IS	DESCRIPTION 품 명	QTY 수량	SERIAL NO 적용 호기	ITC 호환	REMARK 비 고
79	X400-042056		HOSE ASSY-SYNFLEX,ORFS 유압 호스	1	#2061 - #2268	D	
	P910-042056		HOSE ASSY-ORFS 0X0 유압 호스	1	#2269 -	B	
82	S015-080256		BOLT-HEX 육각 볼트	2	-#1204		
	S035-082522		BOLT-W/WASHER 와셔붙이 볼트	2	#1205 - #2060	B	
	S035-082526		BOLT-W/WASHER 와셔붙이 볼트	2	#2061 -	B	
86	S651-810002		NIPPLE-GREASE 그리스 니플	1			
88	P010-110006		CONNECTOR 컨넥터	1	-#2060		
	X500-110005		CONNECTOR-ORFS 컨넥터	1	#2061 -	D	
89	P320-080806		TEE-RUN TYPE 티	1	-#2060		
	X820-085352		TEE-R/TYPE,ORFS 티	1	#2061 - #2079	D	
99	S621-021001		O-RING,ORFS O-링	2	#2061 -	-	
100	X820-085353		TEE-R/TYPE,ORFS 티	1	#2079 -	-	
150	P400-042021		HOSE ASSY-COMPACT 유압 호스	1	#1405 - #2060	D	
	X840-042021		HOSE ASSY 유압 호스	1	#2061 - #2268	D	
	P400-042021		HOSE ASSY-COMPACT 유압 호스	1	#2269 -	B	

TRAVEL HYD PIPING(R210LC-7)

31N6-40050

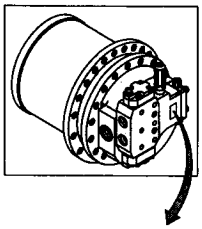

31N6-40060

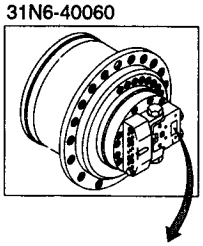

-	Travel motor	Serial no	Remark
STD	31N6-40050	#2079-	When ordering, check part no of travel motor assy on name plate.
OPT	31N6-40060	#4494-	

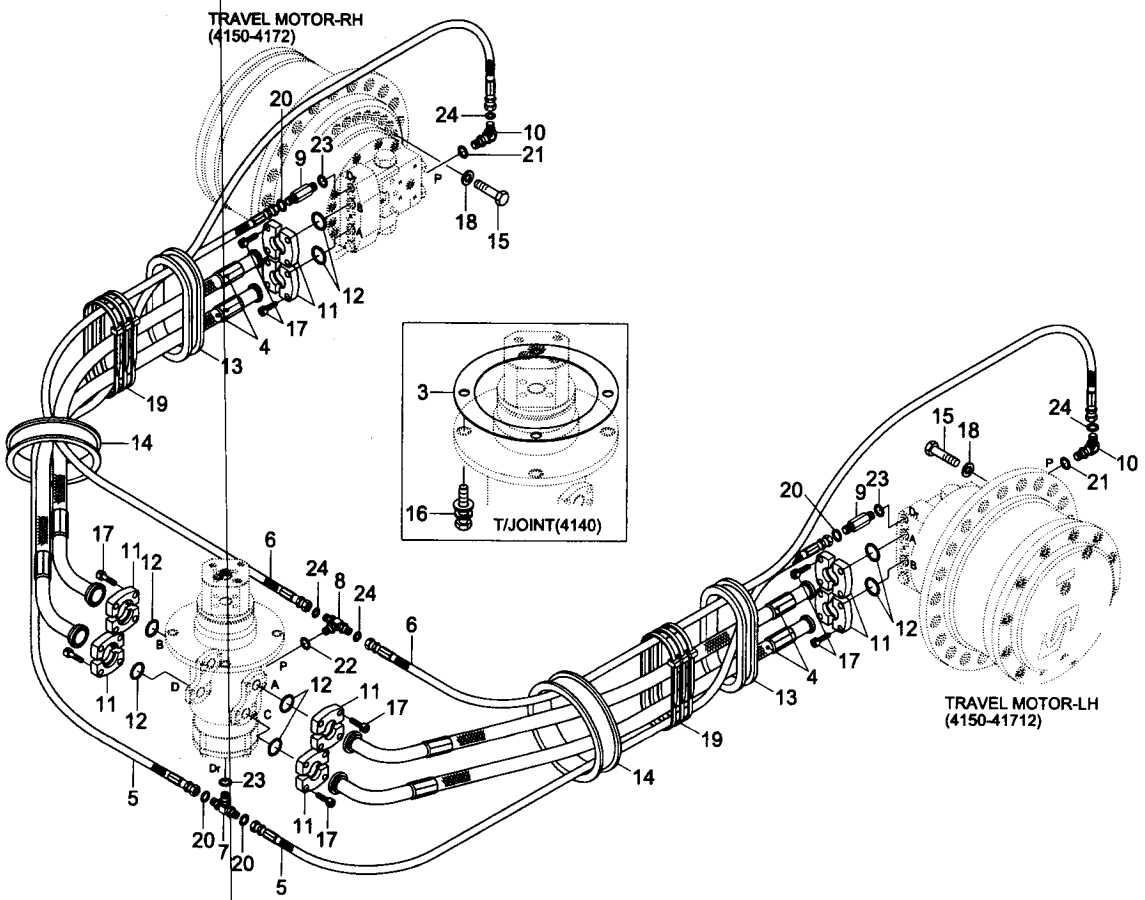

TRAVEL HYD PIPING(R210LC-7)

ITEM 순번	PART NO 품 번	IS	DESCRIPTION 품 명		QTY 수량	SERIAL NO 적용 호기	ITC 호환	REMARK 비 고
3	31N1-40970		GASKET	가스켓	1			
4	P700-167342		HOSE ASSY-FLG 0X90	유압 호스	4	-#0034		
	P700-167343FL		HOSE ASSY-FLG 0X90	유압 호스	4	#0035-	B	
5	P920-082048		HOSE ASSY-ORFS 0X45	유압 호스	2	-#1755		
	P920-082042		HOSE ASSY-ORFS 0X45	유압 호스	2	#1756-	B	
6	P410-042052		HOSE ASSY-COMP 0X45	유압 호스	2	-#2060		
	X410-042052		HOSE ASSY-SYNFLEX,ORFS	유압 호스	2	#2061-#2268	D	
	P920-042052		HOSE ASSY-ORFS 0X45	유압 호스	2	#2269-	D	31N6-40050
	P920-042046		HOSE ASSY-ORFS 0X45	유압 호스	2	#4494-	-	31N6-40060
7	X810-085353		TEE-B/TYPE,ORFS	티	1			
8	P310-060404		TEE-BRANCH TYPE	티	1	-#2060		31N6-40050
	X810-065151		TEE-B/TYPE,ORFS	티	1	#2061-	D	31N6-40060
9	X511-108534		CONNECTOR-LONG,ORFS	컨넥터	2	-#2060		
	31N8-40190		CONNECTOR-LONG,ORFS	컨넥터	2	#2061-	B	31N6-40050
	X511-108534		CONNECTOR-LONG,ORFS	컨넥터	2	#4494-	-	31N6-40060
10	P020-110001		ELBOW-90	엘 보	2	-#1755		
	E131-0603	10	ELBOW-90,LONG	엘 보	2	#1756-#2060	B	
	31N6-25110		ELBOW-90,ORFS,LONG	엘 보	2	#2061-#2078	D	
	X520-110001		ELBOW-90,ORFS	엘 보	2	#2079-	D	31N6-40050
	X511-104514		CONNECTOR-LONG,ORFS	컨넥터	2	#4494-	-	31N6-40060
11	P173-160104		FLANGE-HYD,SPLIT	분할 플랜지	16			
12	Y171-024004		O-RING	O-링	8			
13	E231-0270		GROMMET	그로메트	2			
14	31EL-00060		GROMMET	그로메트	2			
15	S017-16060D		BOLT-HEX	육각 볼트	60			31N6-40050
	S017-16065D		BOLT-HEX	육각 볼트	60	#4494-	-	31N6-40060
16	S037-123526		BOLT-W/WASHER	와셔붙이 볼트	4			31N6-40050
	S037-123026		BOLT-W/WASHER	와셔붙이 볼트	4	#4494-	-	31N6-40060
17	S109-100306		BOLT-SOCKET	소켓 볼트	32			
18	S441-160006		WASHER-HARDENED	고장력 와셔	60			
19	S551-050203		CLAMP-BAND	클램프	15			
20	S621-014001		O-RING	O-링	4			
21	S631-011004		O-RING	O-링	2			
22	S631-014004		O-RING	O-링	1			
23	S631-018004		O-RING	O-링	3			
24	S621-011001		O-RING	O-링	4	#2061-	-	

TRAVEL HYD PIPING(HIGH WALKER, #0143-)

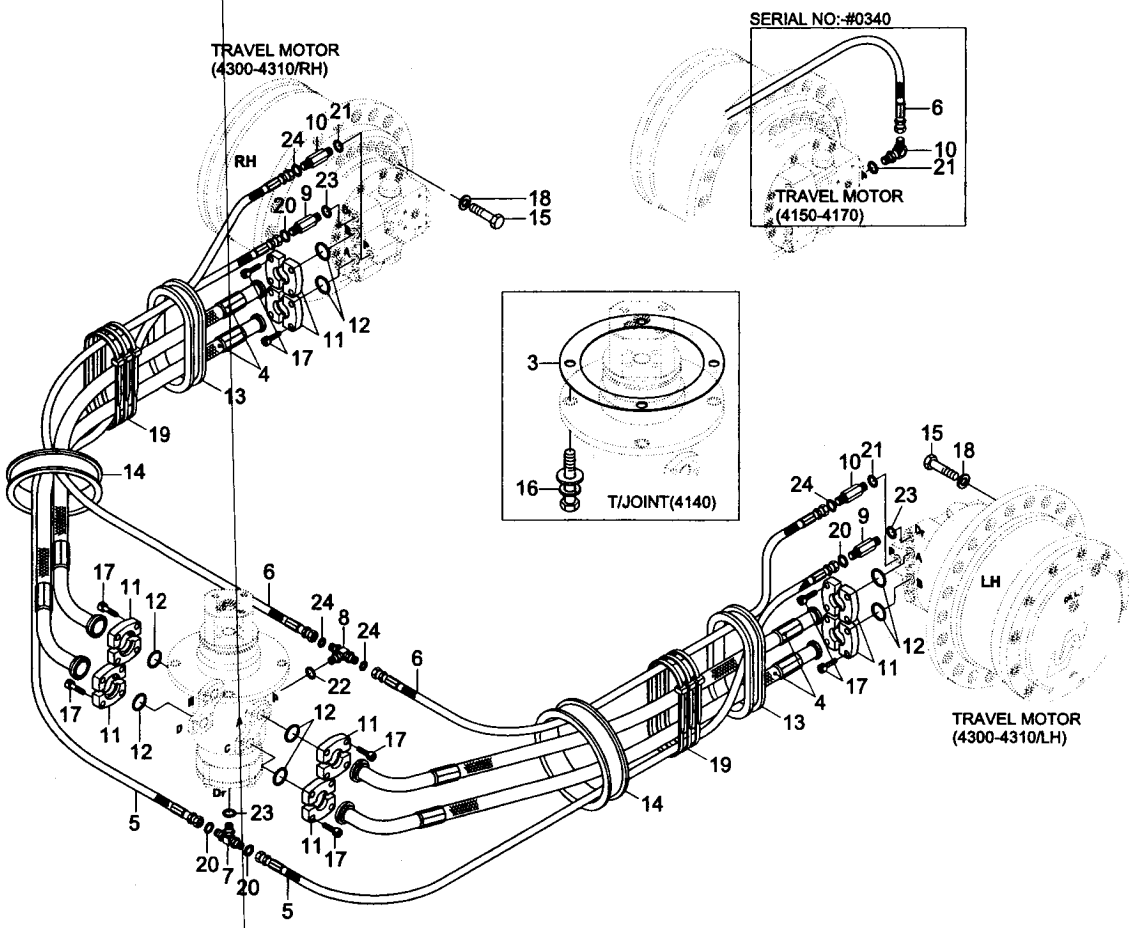

TRAVEL HYD PIPING(HIGH WALKER, #0143-)

ITEM 순번	PART NO 품 번	IS	DESCRIPTION 품 명		QTY 수량	SERIAL NO 적용 호기	ITC 호환	REMARK 비 고
*	@		TRAVEL HYD PIPING	주행 유압 배관	1	#0143-	-	
3	31N1-40970		GASKET	가스켓	1			
4	P700-167348FL		HOSE ASSY-FLG 0X90	유압 호스	4			
5	P920-082053		HOSE ASSY-ORFS 0X45	유압 호스	2	-#0340		
	P920-082051		HOSE ASSY-ORFS 0X45	유압 호스	2	#0341-	B	
6	P410-042058		HOSE ASSY-COMP 0X45	유압 호스	2	-#0340		
	P410-042053		HOSE ASSY-COMP 0X45	유압 호스	2	#0341-#2060	B	
	X410-042053		HOSE ASSY-SYNFLEX,ORFS	유압 호스	2	#2061-#2078	D	
	X410-042061		HOSE ASSY-SYNFLEX,ORFS	유압 호스	2	#2079-#2268	D	
	P920-042061		HOSE ASSY-ORFS 0X45	유압 호스	2	#2269-	D	
7	X810-085353		TEE-B/TYPE,ORFS	티	1			
8	P310-060404		TEE-BRANCH TYPE	티	1	-#2060		
	X810-065151		TEE-B/TYPE,ORFS	티	1	#2061-	D	
9	X511-108534		CONNECTOR-LONG,ORFS	컨넥터	2	-#2060		
	31N8-40190		CONNECTOR-ORFS.LONG	컨넥터	2	#2061-	B	
10	P020-110001		ELBOW-90	엘 보	2	-#0340		
	P101-104045		CONNECTOR-LONG	컨넥터	2	#0341-#2060	D	
	31N8-40120		CONNECTOR-ORFS.LONG	컨넥터	2	#2061-#2078	D	
	X520-110001		ELBOW-90,ORFS	엘 보	2	#2079-	D	
11	P173-160104		FLANGE-SPLIT	분할 플랜지	16			
12	Y171-024004		O-RING	O-링	8			
13	E231-0270	30	GROMMET	그로메트	2			
14	31EL-00060		GROMMET	그로메트	2			
15	S017-160602		BOLT-HEX	육각 볼트	60	-#0340		
	S017-160656		BOLT-HEX	육각 볼트	60	#0341-#2078	D	
	S017-16060A		BOLT-HEX	육각 볼트	60	#2079-	D	
16	S037-123522		BOLT-W/WASHER	와셔붙이 볼트	4	-#2060		
	S037-123526		BOLT-W/WASHER	와셔붙이 볼트	4	#2061-	B	
17	S109-100306		BOLT-SOCKET	소켓 볼트	32			
18	S441-160006		WASHER-HARDENED	고장력 와셔	60			
19	S551-050203		CLAMP-BAND	클램프	15			
20	S621-014001		O-RING,ORFS	O-링	4			
21	S631-011004		O-RING	O-링	2			
22	S631-014004		O-RING	O-링	1			
23	S631-018004		O-RING	O-링	3			
24	S621-011001		O-RING,ORFS	O-링	4	#2061-	-	

TRAVEL HYD PIPING(R210-7)

31N6-40050

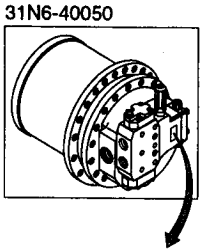

31N6-40060

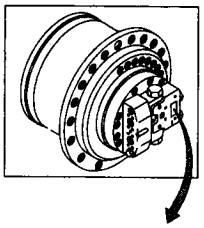

-	Travel motor	Serial no	Remark
STD	31N6-40050	#2079-	When ordering, check part no of travel motor assy on name plate.
OPT	31N6-40060	#4494-	

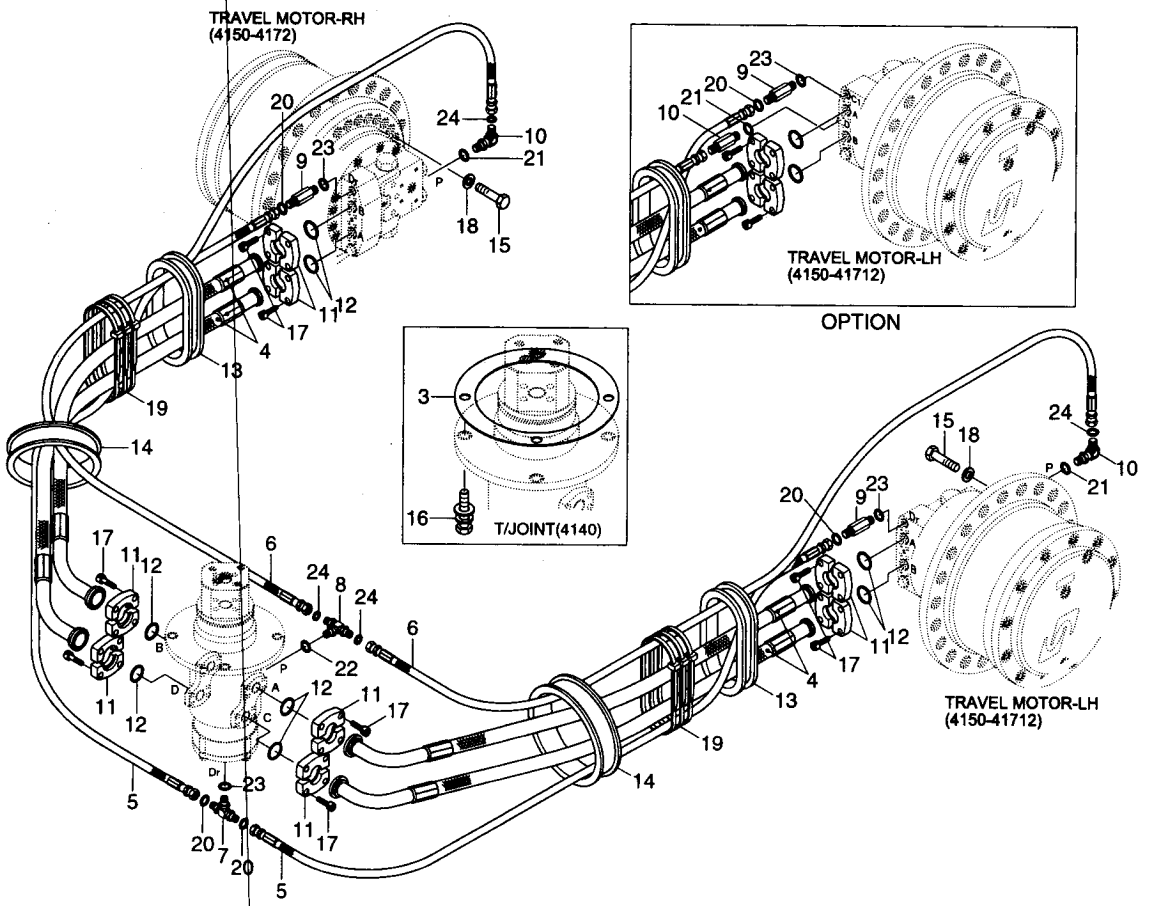

TRAVEL HYD PIPING(R210-7)

ITEM 순번	PART NO 품 번	IS	DESCRIPTION 품 명		QTY 수량	SERIAL NO 적용 호기	ITC 호환	REMARK 비 고
*	@		TRAVEL HYD PIPING	주행 유압 배관	1	#2110-	-	
3	31N1-40970		GASKET	가스켓	1			
4	P700-167340FL		HOSE ASSY-FLG 0X90	유압 호스	4			
5	P920-082039		HOSE ASSY-ORFS 0X45	유압 호스	2			
6	X410-042050		HOSE ASSY-SYNFLEX,ORFS	유압 호스	2	-#2268		
	P920-042050		HOSE ASSY-ORFS 0X45	유압 호스	2	#2269-	D	31N6-40050
	P920-042044		HOSE ASSY-ORFS 0X45	유압 호스	2	#3726-	-	31N6-40060
7	X810-085353		TEE-B/TYPE,ORFS	티	1			
8	X810-065151		TEE-B/TYPE,ORFS	티	1			
9	31N8-40190		CONNECTOR-LONG,ORFS	컨넥터	2			31N6-40050
	X511-108534		CONNECTOR-LONG,ORFS	컨넥터	2	#3726-	-	31N6-40060
10	X520-110001		ELBOW-90,ORFS	엘 보	2			31N6-40050
	X511-104514		CONNECTOR-LONG,ORFS	컨넥터	2	#3726-	-	31N6-40060
11	P173-160104		FLANGE-HYD,SPLIT	분할 플랜지	16			
12	Y171-024004		O-RING	O-링	8			
13	E231-0270		GROMMET	그로메트	2			
14	31EL-00060		GROMMET	그로메트	2			
15	S017-16060D		BOLT-HEX	육각 볼트	60			31N6-40050
	S017-16065D		BOLT-HEX	육각 볼트	60	#3726-	-	31N6-40060
16	S037-123526		BOLT-W/WASHER	와셔붙이 볼트	4			
17	S109-100306		BOLT-SOCKET	소켓 볼트	32			
18	S441-160006		WASHER-HARDENED	고장력 와셔	60			
19	S551-050203		CLAMP-BAND	클램프	15			
20	S621-014001		O-RING	O-링	4			
21	S631-011004		O-RING	O-링	2			
22	S631-014004		O-RING	O-링	1			
23	S631-018004		O-RING	O-링	3			
24	S621-011001		O-RING	O-링	4			

BOOM HYD PIPING(5.68M, -#4909, STD)

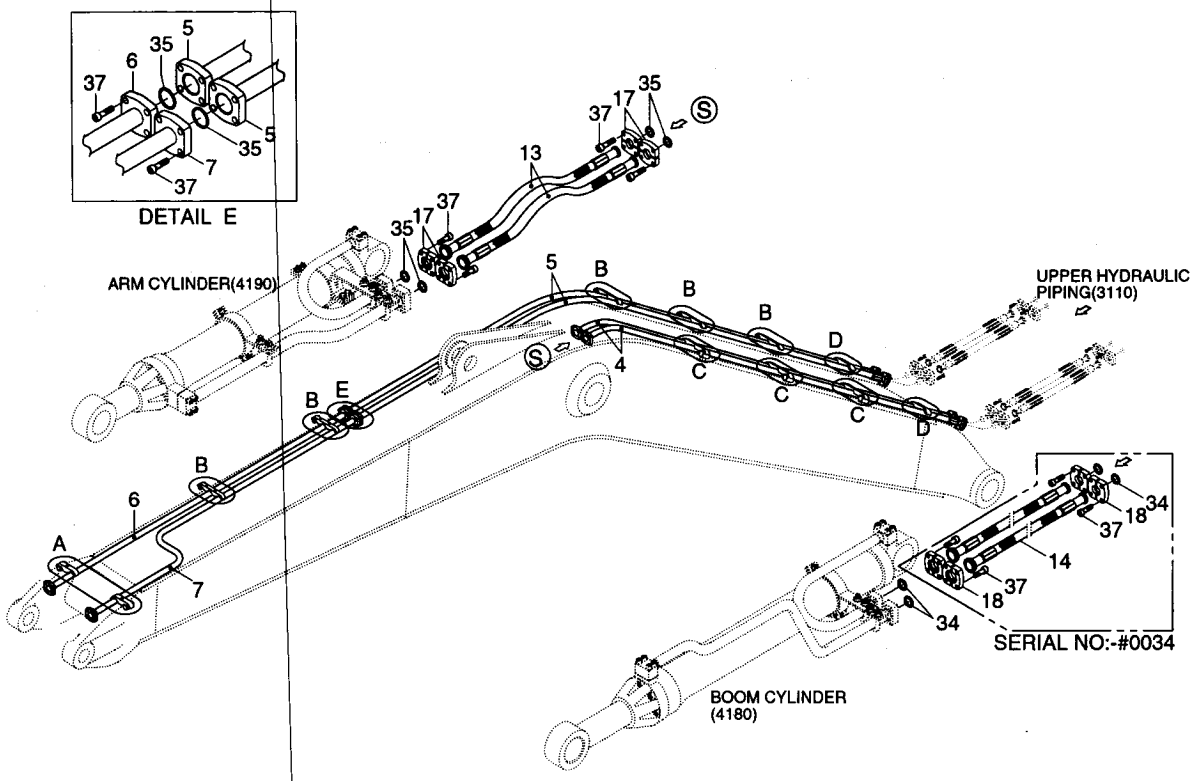

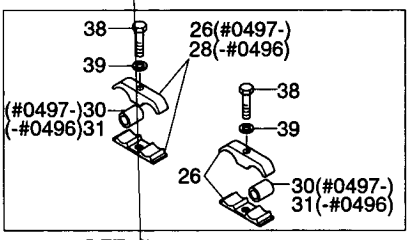

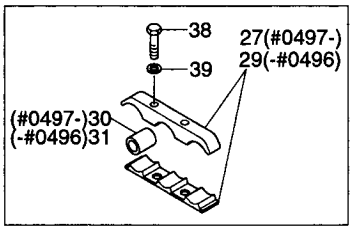

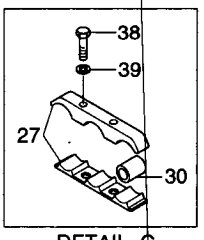

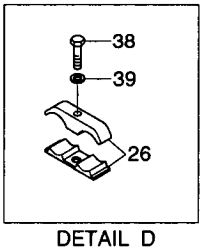

BOOM HYD PIPING(5.68M, -#4909, STD)

ITEM 순번	PART NO 품 번	IS	DESCRIPTION 품 명		QTY 수량	SERIAL NO 적용 호기	ITC 호환	REMARK 비 고
*	@		BOOM HYD PIPING	붐 유압 배관	1	-#4909	-	SEE 3401
4	31N6-50140		PIPE ASSY	파이프	2	-#0496		
	31N6-50141		PIPE ASSY	파이프	2	#0497-	D	
5	31N6-50150		PIPE ASSY	파이프	2	-#0496		
	31N6-50151		PIPE ASSY	파이프	2	#0497-	D	
6	31N6-50160		PIPE ASSY	파이프	1	-#0496		
	31N6-50161		PIPE ASSY	파이프	1	#0497-	D	
7	31N6-50170		PIPE ASSY	파이프	1	-#0496		
	31N6-50171		PIPE ASSY	파이프	1	#0497-	D	
13	P680-167322		HOSE ASSY-FLG	유압 호스	2			
14	P683-127316		HOSE ASSY-FLG	유압 호스	4	-#0034	-	SEE 3110
17	P173-160104		FLANGE-SPLIT	분할 플랜지	16			
18	P173-120102		FLANGE-SPLIT	분할 플랜지	16	-#0034		
	P173-120102		FLANGE-SPLIT	분할 플랜지	8	#0035-	A	SEE 3110
26	31N6-50310		CLAMP ASSY	클램프	3	-#0496		
	31N6-50310		CLAMP ASSY	클램프	4	#0497-	A	
27	31N6-50330		CLAMP ASSY	클램프	3	-#0496		
	31N6-50330		CLAMP ASSY	클램프	8	#0497-	A	
28	31N6-50320		CLAMP ASSY	클램프	1	-#0496		
29	31N6-50340		CLAMP ASSY	클램프	5	-#0496		
30	31E9-53220		SPACER-PIPE	스페이서	4	-#0419		
	31N5-50230		SPACER-PIPE	스페이서	4	#0420-#0496	A	
	31N5-50230		SPACER-PIPE	스페이서	10	#0497-	A	
31	31EH-50140		SPACER-PIPE	스페이서	6	-#0419		
	31N5-50240		SPACER-PIPE	스페이서	6	#0420-#0496	A	
34	Y171-019004		O-RING	O-링	8	-#0034		
	Y171-019004		O-RING	O-링	4	#0035-	A	SEE 3110
35	Y171-024004		O-RING	O-링	10			
37	S109-100306		BOLT-SOCKET	소켓 볼트	72	-#0034		
	S109-100306		BOLT-SOCKET	소켓 볼트	56	#0035-	A	SEE 3110
38	S017-160706		BOLT-HEX	육각 볼트	20	-#0034		
	S017-160756		BOLT-HEX	육각 볼트	20	#0035-	B	
39	S411-160006		WASHER-SPRING	스프링 와셔	20			

BOOM HYD PIPING(5.68M, #4910-, STD)

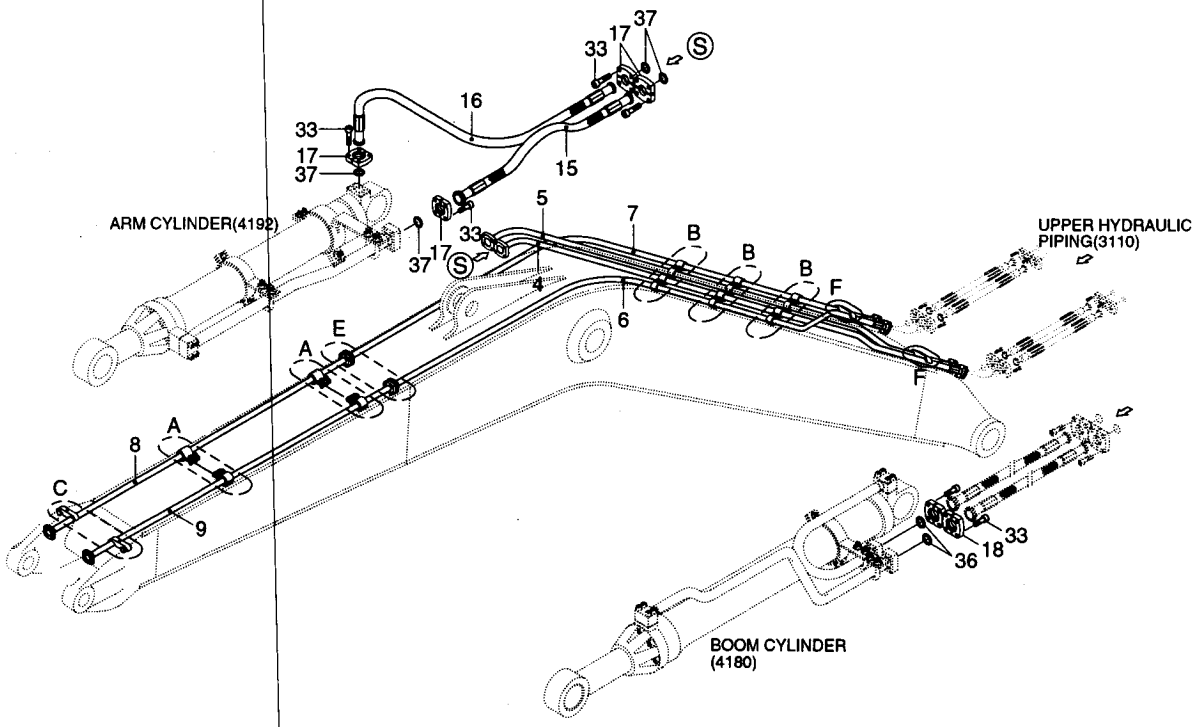

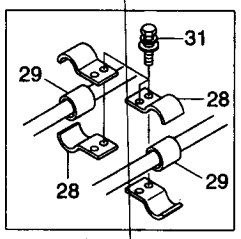

DETAIL A

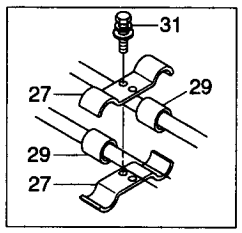

DETAIL B

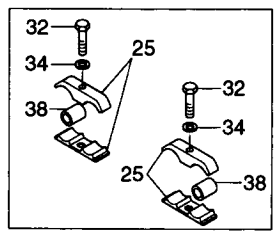

DETAIL C

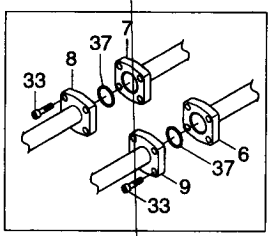

DETAIL E

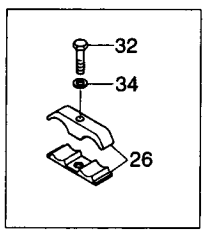

DETAIL F

BOOM HYD PIPING(5.68M, #4910-, STD)

ITEM 순번	PART NO 품 번	IS	DESCRIPTION 품 명		QTY 수량	SERIAL NO 적용 호기	ITC 호환	REMARK 비 고
*	@		BOOM HYD PIPING	붐 유압 배관	1	#4910-	D	SEE 3400
4	31N6-50350		PIPE WA	파이프	1			
5	31N6-50360		PIPE WA	파이프	1			
6	31N6-50370		PIPE WA	파이프	1			
7	31N6-50380		PIPE WA	파이프	1			
8	31N6-50390		PIPE WA	파이프	1			
9	31N6-50400		PIPE WA	파이프	1			
15	P680-167322FL		HOSE ASSY-FLG	유압 호스	1			
16	P700-167321FL		HOSE ASSY-FLG 0X90	유압 호스	1			
17	P173-160104		FLANGE-SPLIT	분할 플랜지	16			
18	P173-120102		FLANGE-SPLIT	분할 플랜지	8			
25	31N6-50310		CLAMP ASSY	클램프	2			
26	31N8-51170		CLLAMP-PIPE	클램프	2			
27	31E7-0175	02	CLAMP	클램프	12	-#5406		
	31E7-01750		CLAMP ASSY	클램프	12	#5407-	B	
28	31E7-01710		CLAMP	클램프	8	-#5406		
	31E7-01711		CLAMP ASSY	클램프	8	#5407-	B	
29	34E7-03510		GROMMET	그로메트	16	-#5406	-	
31	S037-123522		BOLT-W/WASHER	와셔붙이 볼트	20			
32	S017-16080A		BOLT-HEX(COATING)	육각 볼트	4			
33	S109-100306		BOLT-SOCKET	소켓 볼트	56			
34	S441-160002		WASHER-HARDENED	고장력 와셔	4			
36	Y171-019004		O-RING	O-링	4			
37	Y171-024004		O-RING	O-링	10			
38	31N5-50230		SPACER-PIPE	스페이서	2			

BOOM HYDRAULIC PIPING(#0055-, LONG REACH)

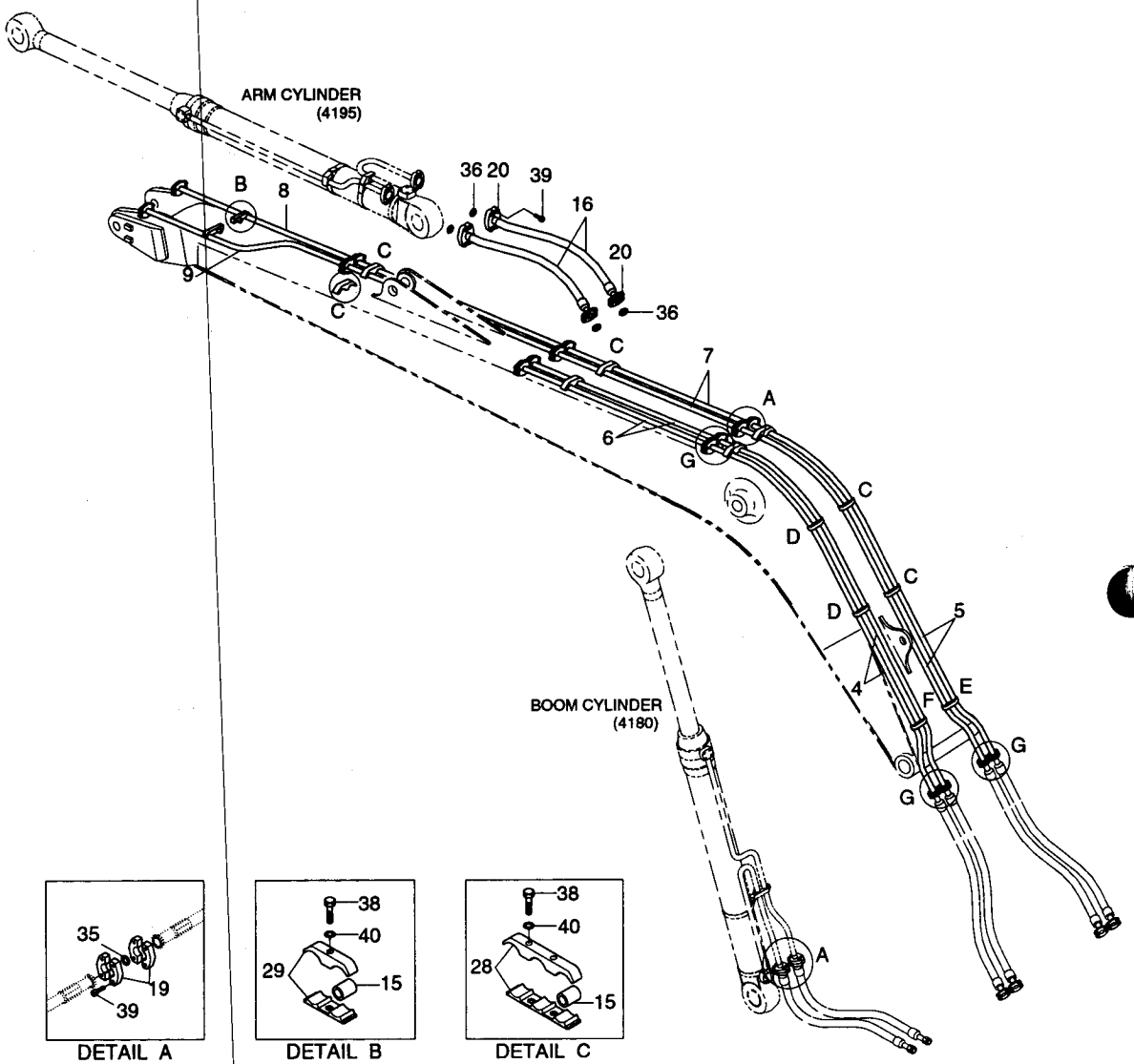

DETAIL A

DETAIL B

DETAIL C

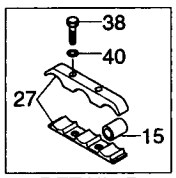

DETAIL D

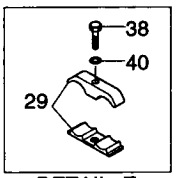

DETAIL E

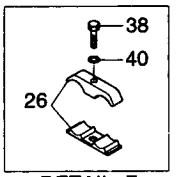

DETAIL F

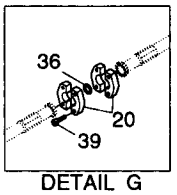

DETAIL G

BOOM HYDRAULIC PIPING(#0055-,LONG REACH)

ITEM 순번	PART NO 품 번	IS	DESCRIPTION 품 명		QTY 수량	SERIAL NO 적용 호기	ITC 호환	REMARK 비 고
*	@		BOOM HYD PIPING	붐 유압 배관	2	#0055-	-	
4	31N6-56010		PIPE ASSY	파이프	2			
5	31N6-56020		PIPE ASSY	파이프	2			
6	31N6-56030		PIPE ASSY	파이프	2			
7	31N6-56040		PIPE ASSY	파이프	2			
8	31N6-56050		PIPE ASSY	파이프	1			
9	31N6-56060		PIPE ASSY	파이프	1			
15	E131-0277	30	SPACER-PIPE	스페이서	15	-#0419		
	31N5-50220		**SPACER-PIPE**	**스페이서**	**15**	**#0420 -**	**A**	
16	P680-167323FL		HOSE ASSY-FLG	유압 호스	2			
19	P173-120102		FLANGE-SPLIT	분할 플랜지	8			
20	P173-160104		FLANGE-SPLIT	분할 플랜지	16			
26	31N6-50310		CLAMP ASSY	클램프	1			
27	31EM-52220		CLAMP-PIPE	클램프	4			
28	31EK-50190		CLAMP-PIPE	클램프	7			
29	31EK-50340		CLAMP-PIPE	클램프	3			
35	Y171-019004		O-RING	O-링	8			
36	Y171-024004		O-RING	O-링	10			
38	S017-160702		BOLT-HEX	육각 볼트	26			
39	S109-100356		BOLT-SOCKET	소켓 볼트	72			
40	S411-160002		WASHER-SPRING	스프링 와셔	26			

BOOM GREASE LUB SYSTEM(5.68M, STD)

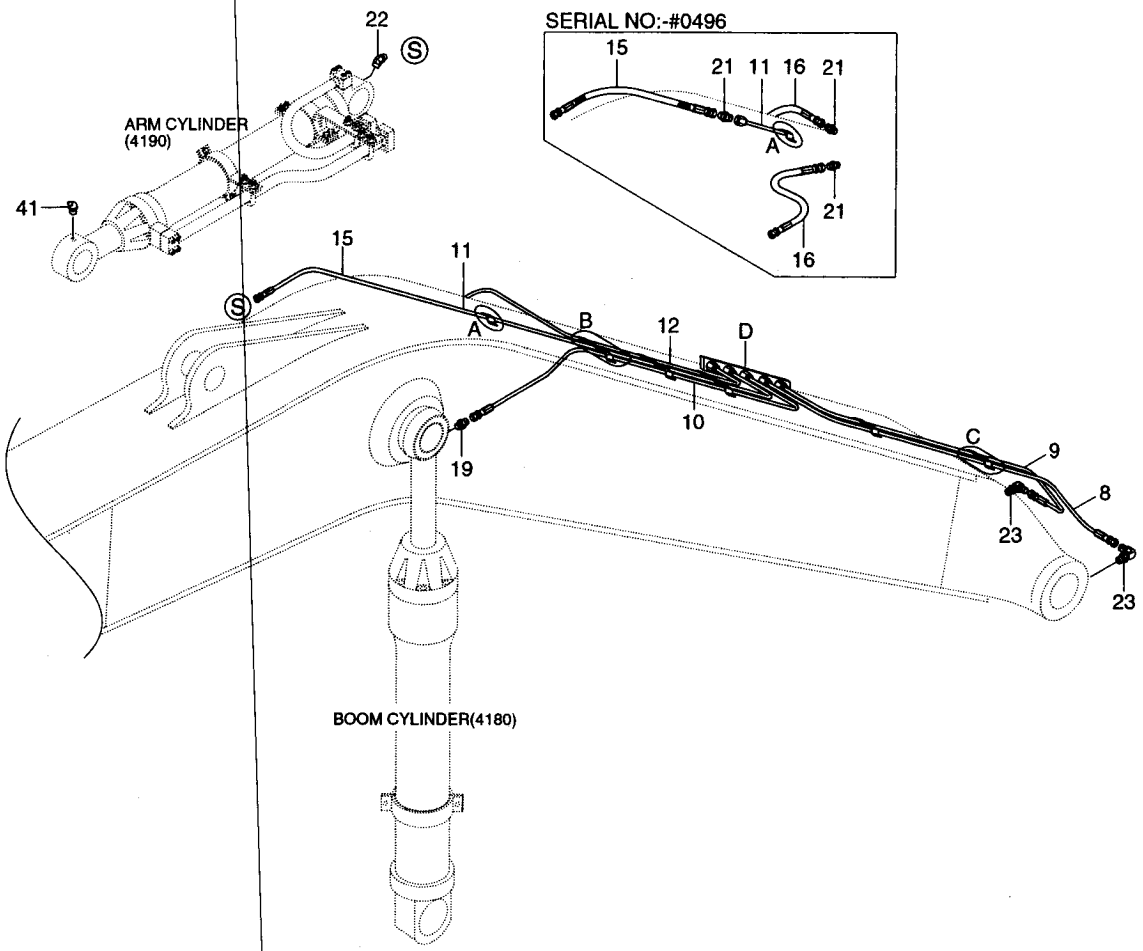

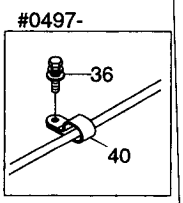

DETAIL A

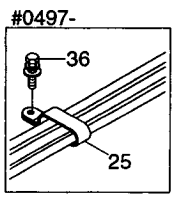

DETAIL B

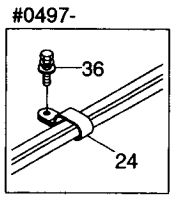

DETAIL C

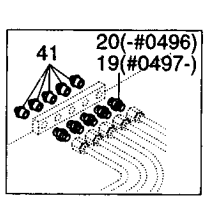

DETAIL D

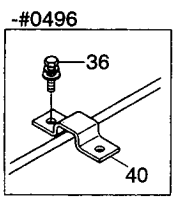

DETAIL A

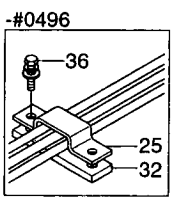

DETAIL B

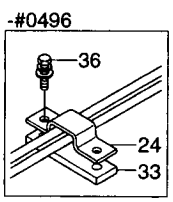

DETAIL C

BOOM GREASE LUB SYSTEM(5.68M, STD)

ITEM 순번	PART NO 품 번	IS	DESCRIPTION 품 명		QTY 수량	SERIAL NO 적용 호기	ITC 호환	REMARK 비 고
8	31N6-50180		PIPE ASSY	파이프	1	-#0034		
	31N6-50181		PIPE ASSY	파이프	1	#0035-#0496	D	
	P840-042020		HOSE ASSY-SYN THD	유압 호스	1	#0497-	D	
9	31N6-50190		PIPE ASSY	파이프	1	-#0034		
	31N6-50191		PIPE ASSY	파이프	1	#0035-#0496	D	
	P840-042019		HOSE ASSY-SYN THD	유압 호스	1	#0497-	D	
10	31N6-50200		PIPE ASSY	파이프	1	-#0496		
	P840-042046		HOSE ASSY-SYN THD	유압 호스	1	#0497-	D	
11	31N6-50210		PIPE ASSY	파이프	1	-#0496		
	P840-042060		HOSE ASSY-SYN THD	유압 호스	1	#0497-	D	
12	31N6-50220		PIPE ASSY	파이프	1	-#0496		
	P840-042049		HOSE ASSY-SYN THD	유압 호스	1	#0497-#2268	D	
	P840-042047		HOSE ASSY-SYN THD	유압 호스	1	#2269-	D	
15	P400-042014		HOSE ASSY-COMPACT	유압 호스	1	-#0034		
	P400-042015		HOSE ASSY-COMPACT	유압 호스	1	#0035-#0496	-	
16	P400-042016		HOSE ASSY-COMPACT	유압 호스	2	-#0496	-	
19	P010-430011		CONNECTOR	컨넥터	2	-#0496		
	P010-430011		CONNECTOR	컨넥터	7	#0497-	A	
20	E131-0625	10	CONNECTOR	컨넥터	5	-#0496	-	
21	E131-0626	10	CONNECTOR	컨넥터	3	-#0496	-	
22	E231-0207	10	ELBOW-45	엘 보	1			
23	E231-0349	10	ELBOW-90	엘 보	2	-#0496		
	31NB-50280		ELBOW-90	엘 보	2	#0497-	D	
24	31E9-0078	20	CLAMP-PIPE	클램프	1	-#0179		
	31N6-50230		CLAMP-PIPE	클램프	1	#0180-#0496	A	
	31N8-50380		CLAMP-HOSE	클램프	1	#0497-	D	
25	31E9-0125	10	CLAMP-PIPE	클램프	2	-#0130		
	31E9-0125	20	CLAMP-PIPE	클램프	2	#0131-#0496	A	
	31N8-50390		CLAMP	클램프	3	#0497-	D	
32	31E6-0211	10	PAD-RUBBER	고무 패드	2	-#0496	-	
33	31E6-0212	10	PAD-RUBBER	고무 패드	1	-#0496	-	
36	S035-061522		BOLT-W/WASHER	와셔붙이 볼트	7	-#0496		
	S035-062022		BOLT-W/WASHER	와셔붙이 볼트	6	#0497-	D	
40	S541-080002		CLAMP-TUBE	클램프	1	-#0496		
	31N8-50370		CLAMP	클램프	1	#0497-	D	
41	S651-810002		NIPPLE-GREASE	그리스 니플	8			

BOOM GREASE LUB SYSTEM(#0055-, L/REACH)

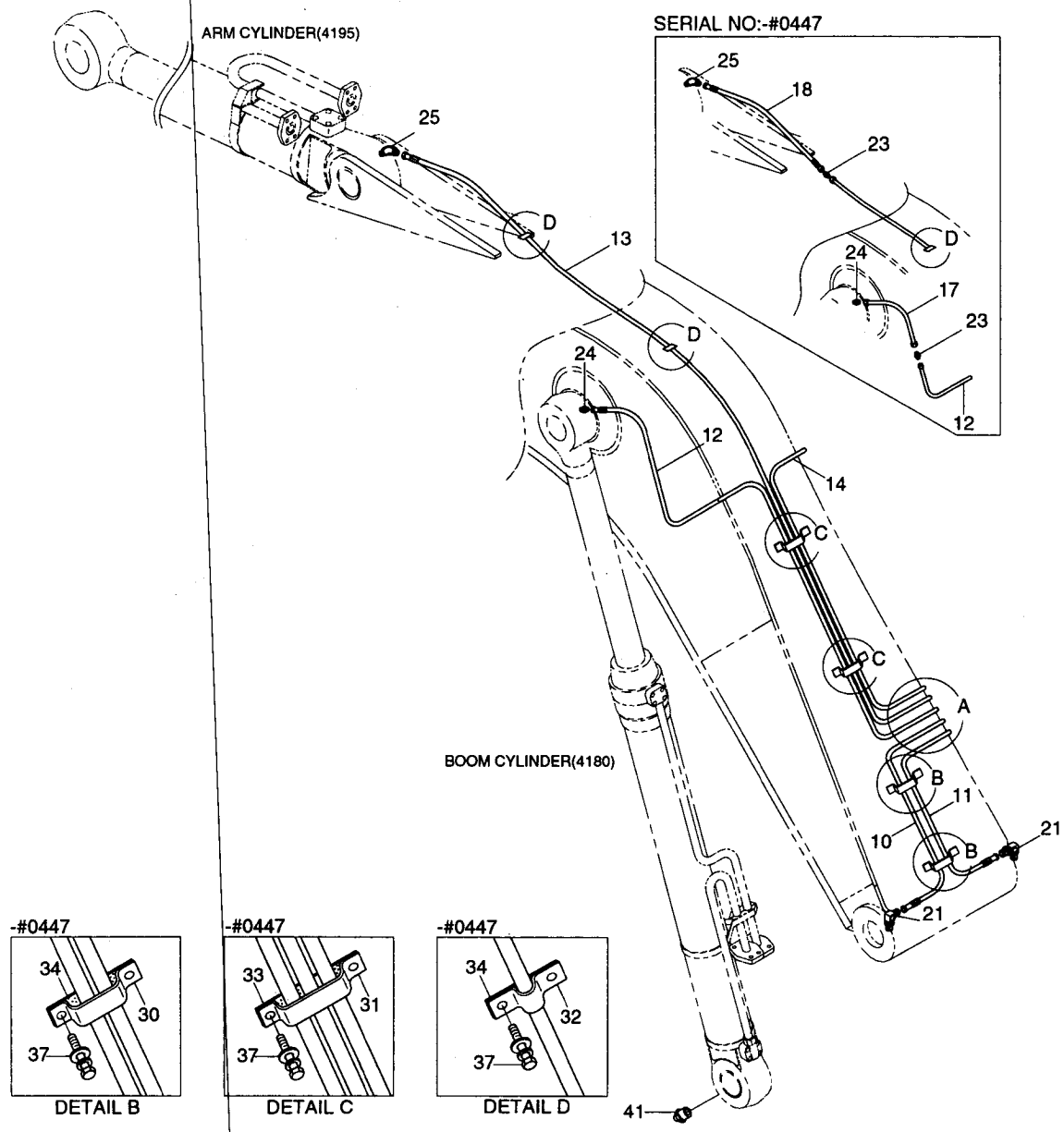

DETAIL B

DETAIL C

DETAIL D

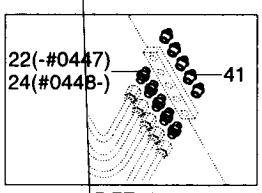

DETAIL A

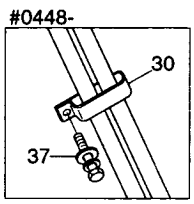

DETAIL B

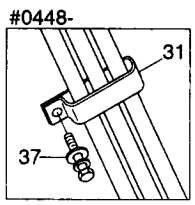

DETAIL C

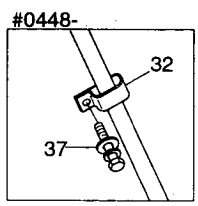

DETAIL D

BOOM GREASE LUB SYSTEM(#0055-,L/REACH)

ITEM 순번	PART NO 품 번	IS	DESCRIPTION 품 명		QTY 수량	SERIAL NO 적용 호기	ITC 호환	REMARK 비 고
*	@		BOOM GREASE LUB SYSTEM붐 주유 장치		1	#0055-	-	
10	31N6-56110		PIPE ASSY-GREASE	파이프	1	-#0447		
	P840-042021		HOSE ASSY-SYN THD	유압 호스	1	#0448-#0509	D	
	P840-042019		HOSE ASSY-SYN THD	유압 호스	1	#0510-	B	
11	31N6-56120		PIPE ASSY-GREASE	파이프	1	-#0447		
	P840-042020		HOSE ASSY-SYN THD	유압 호스	1	#0448-	D	
12	31N6-56130		PIPE ASSY-GREASE	파이프	1	-#0447		
	P840-042050		HOSE ASSY-SYN THD	유압 호스	1	#0448-#0509	D	
	P840-042046		HOSE ASSY-SYN THD	유압 호스	1	#0510-#3121	B	
	P840-042047		**HOSE ASSY-SYN THD**	**유압 호스**	**1**	**#3122 -**	**B**	
13	31N6-56140		PIPE ASSY-GREASE	파이프	1	-#0447		
	P840-042110		HOSE ASSY-SYN THD	유압 호스	1	#0448-#0509	D	
	P840-042108		HOSE ASSY-SYN THD	유압 호스	1	#0510-	B	
14	31N6-56150		PIPE ASSY-GREASE	파이프	1	-#0447		
	P840-042048		HOSE ASSY-SYN THD	유압 호스	1	#0448-#0509	D	
	P840-042044		HOSE ASSY-SYN THD	유압 호스	1	#0510-#3121	B	
	P840-042045		**HOSE ASSY-SYN THD**	**유압 호스**	**1**	**#3122 -**	**B**	
17	P400-042018		HOSE ASSY-COMPACT	유압 호스	2	-#0447	-	
18	P400-042014		HOSE ASSY-COMPACT	유압 호스	1	-#0447	-	
21	E231-0349	10	ELBOW-90	엘 보	2	-#0447		
	31NB-50280		ELBOW-90	엘 보	2	#0448-	D	
22	E131-0625	10	CONNECTOR	컨넥터	5	-#0447	-	
23	E131-0626	10	CONNECTOR	컨넥터	3	-#0447	-	
24	P010-430011		CONNECTOR	컨넥터	2	-#0447		
	P010-430011		CONNECTOR	컨넥터	7	#0448-	A	
25	E231-0207	10	ELBOW-45	엘 보	1			
30	31E9-0078	30	CLAMP-PIPE	클램프	2	-#0179		
	31N6-50230		CLAMP-PIPE	클램프	2	#0180-#0447	A	
	31N8-50380		CLAMP-HOSE	클램프	2	#0448-	D	
31	31E9-0125	20	CLAMP-PIPE	클램프	2	-#0447		
	31N8-50390		CLAMP	클램프	3	#0448-	D	
32	32E1-1025	10	CLAMP-PIPE	클램프	3	-#0447		
	31N8-50370		CLAMP	클램프	2	#0448-	D	
33	31E6-0211	10	PAD-RUBBER	고무 패드	2	-#0447	-	
34	31E6-0212	10	PAD-RUBBER	고무 패드	5	-#0447	-	
37	S035-062022		BOLT-W/WASHER	와셔붙이 볼트	17	-#0447		
	S035-062022		BOLT-W/WASHER	와셔붙이 볼트	7	#0448-	A	
41	S651-810003		NIPPLE-GREASE	그리스 니플	7			

BOOM SAFETY LOCK SYSTEM(-#0144)

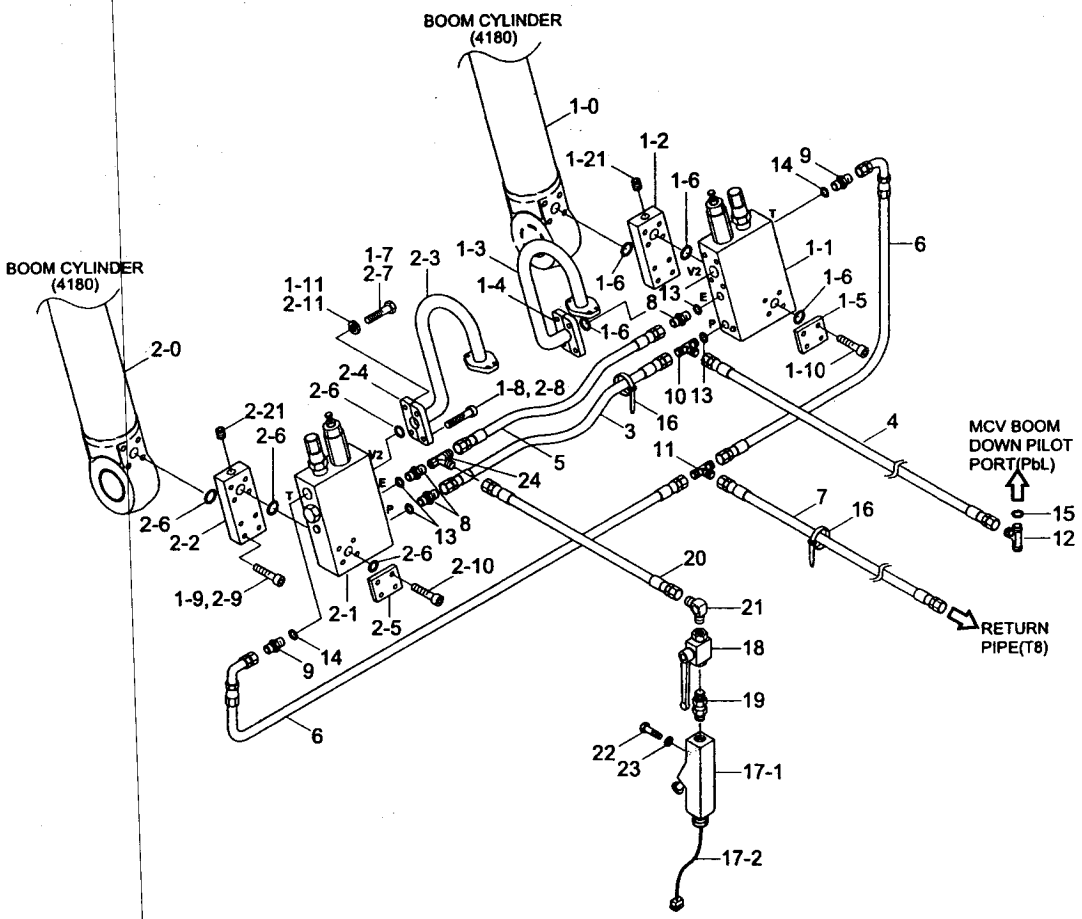

BOOM SAFETY LOCK SYSTEM(-#0144)

ITEM 순번	PART NO 품 번	IS	DESCRIPTION 품 명	QTY 수량	SERIAL NO 적용 호기	ITC 호환	REMARK 비 고
*	@		**BOOM SAFETY LOCK SYS 붐 안전 잠금 장치**	**1**	**-#0144**	-	
1	31N6-52120		BOOM CYL-RH/SAFETY VLV붐 안전 잠금 실린더	1	#0001 -	-	
1-0	@		· BOOM CYL SUB ASSY 붐 실린더	1			SEE 4180,*-1
1-1	31EK-90630		· BOOM SAFETY LOCK VLV 붐 안전 잠금 밸브	1			SEE 3430
1-2	31N6-91530		· BLOCK 블록	1			
1-21	P220-430204		·· PLUG 플러그	1			
1-3	31EM-90540		· PIPE ASSY-RH 파이프	1	#0001 -	-	
1-4	P174-120103		· FLANGE-SPLIT 분할 플랜지	2			
1-5	P184-122112		· FLANGE-PLUGING 플랜지	1			
K1-6	Y171-019001		· O-RING O-링	4			
1-7	S017-100302		· BOLT-HEX 육각 볼트	2			
1-8	S109-100306		· BOLT-SOCKET 소켓 볼트	2	#0001 -	-	
1-9	S109-100456		· BOLT-SOCKET 소켓 볼트	4			
1-10	S109-100906		· BOLT-SOCKET 소켓 볼트	4			
1-11	S411-100002		· WASHER-SPRING 스프링 와셔	2			
2	31N6-52110		BOOM CYL-LH/SAFETY VLV붐 안전 잠금 실린더	1			
2-0	@		· BOOM CYL SUB ASSY 붐 실린더	1			SEE 4180,*-1
2-1	**31EK-90630**		**· BOOM SAFETY LOCK VLV 붐 안전 잠금 밸브**	**1**	**#0001 -**	-	**SEE 3430**
2-2	31N6-91530		· BLOCK 블록	1			
2-21	P220-430204		·· PLUG 플러그	1			
2-3	31EM-90530		· PIPE ASSY-LH 파이프	1			
2-4	P174-120103		· FLANGE-SPLIT 분할 플랜지	2			
2-5	P184-122112		· FLANGE-PLUGING 플랜지	1			
K2-6	Y171-019001		· O-RING O-링	4			
2-7	S017-100302		· BOLT-HEX 육각 볼트	2			
2-8	S109-100306		· BOLT-SOCKET 소켓 볼트	2	#0001 -	-	
2-9	S109-100456		· BOLT-SOCKET 소켓 볼트	4			
2-10	S109-100906		· BOLT-SOCKET 소켓 볼트	4			
2-11	S411-100002		· WASHER-SPRING 스프링 와셔	2			
3	P400-042008		HOSE ASSY-COMPACT 유압 호스	1			
4	P400-042057		HOSE ASSY-COMPACT 유압 호스	1			
5	P600-047008		HOSE ASSY-THD 유압 호스	1			
6	P420-062010		HOSE ASSY-COMP 0X90 유압 호스	2			
7	P420-082060		HOSE ASSY-COMP 0X90 유압 호스	1			
8	P010-310003		CONNECTOR 컨넥터	3			
9	P010-310007		CONNECTOR 컨넥터	2			
10	31EM-90550		TEE 티	1			
11	31EM-90560		TEE 티	1			
12	P320-040404		TEE-RUN TYPE 티	1			
13	S611-012001		O-RING O-링	4			

BOOM SAFETY LOCK SYSTEM(-#0144)

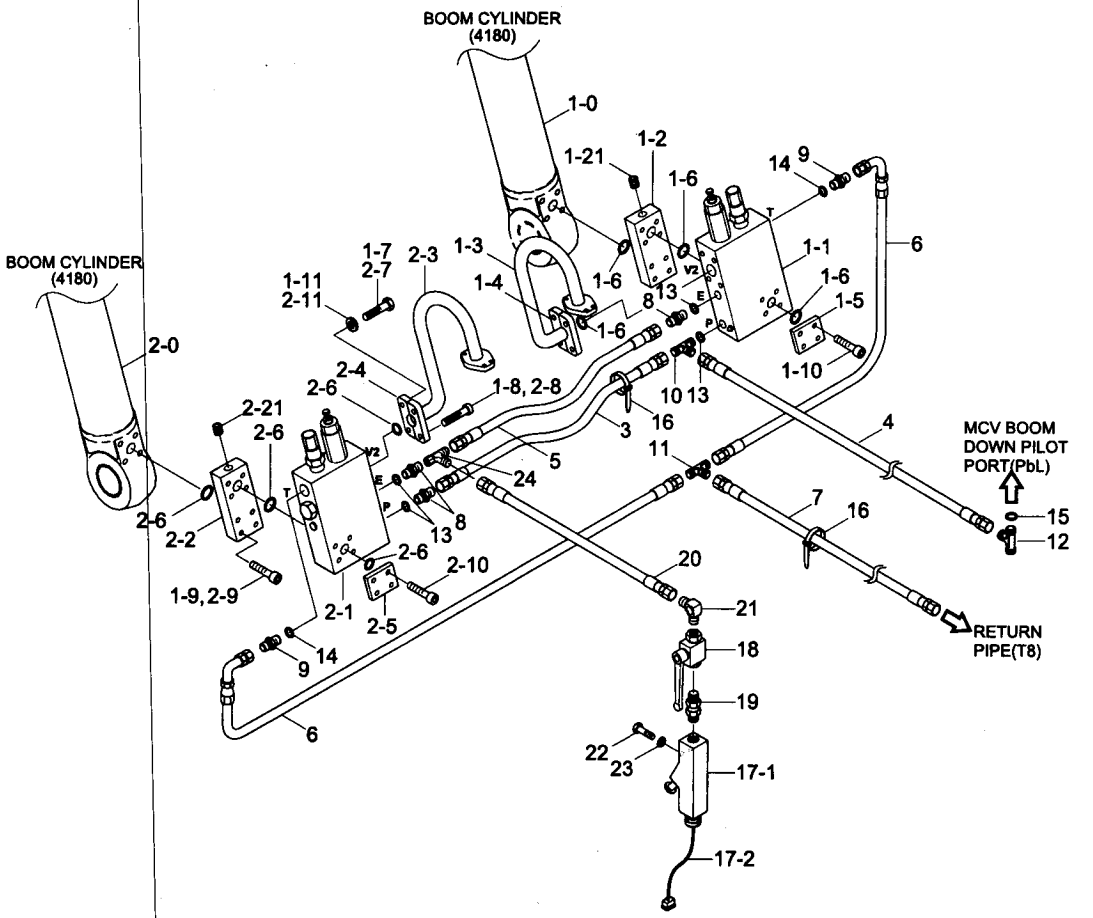

BOOM SAFETY LOCK SYSTEM(-#0144)

ITEM 순번	PART NO 품 번	IS	DESCRIPTION 품 명		QTY 수량	SERIAL NO 적용 호기	ITC 호환	REMARK 비 고
14	S611-019001		O-RING	O-링	2			
15	S631-014001		O-RING	O-링	1			
16	S552-020102		CLAMP-BAND	클램프	10			
17	31E5-50325		SWITCH-PRESSURE	압력 스위치	1			
17-1	31E5-50320		· SWITCH-PRESSURE	압력 스위치	1			
17-2	21E5-50230		· HARNESS-EXT	하니스	1			
18	31E5-50330		VALVE-SHUT OFF	밸 브	1			
19	31E5-50340		CONNECTOR	컨넥터	1			
20	P623-047032		HOSE ASSY-THD 0X90	유압 호스	1			
21	31E5-50350		ELBOW-90	엘 보	1			
22	S017-050502		BOLT-HEX	육각 볼트	2			
23	S411-050002		WASHER-SPRING	스프링 와셔	2			
24	32E6-10460		TEE-SWEVEL NUT	티	1			
K	31Y1-18060		SEAL KIT(1-6,2-6)	씰 키트	1			
	@		S/K(6-9,11,12,15-19,26,30	씰 키트	1			SEE 4180

BOOM SAFETY LOCK VALVE(-#0144)

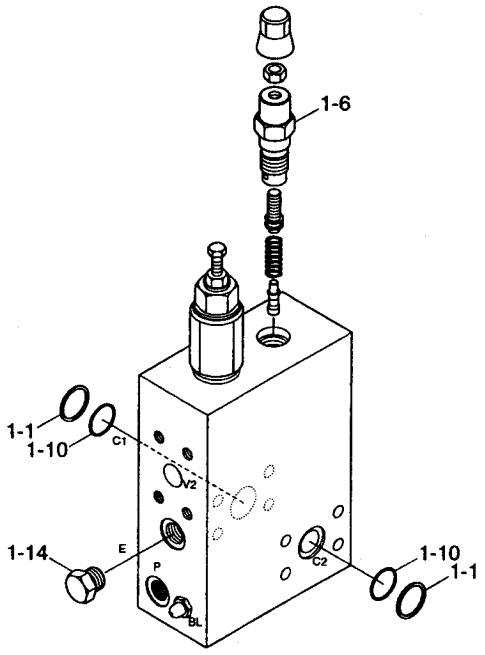

BOOM SAFETY LOCK VALVE(-#0144)

ITEM 순번	PART NO 품 번	IS	DESCRIPTION 품 명		QTY 수량	SERIAL NO 적용 호기	ITC 호환	REMARK 비 고
1	**31EK-90630**		**BOOM SAFETY LOCK VLV**	**붐 안전 잠금 밸브**	**1**	**#0001 -#0144**	**-**	
1-1	031502141000000		• RING-BACK UP	백업 링	2	#0001 -	-	
1-6	04111803093500C		• VALVE-ANTI SHOCK	밸 브	1	#0001 -	-	
1-10	110201149000000		• O-RING	O-링	2	#0001 -	-	
1-14	537301262000000		• PLUG-EMERGENCY	플러그	1	#0001 -	-	

BOOM SAFETY LOCK SYSTEM(#0145-)

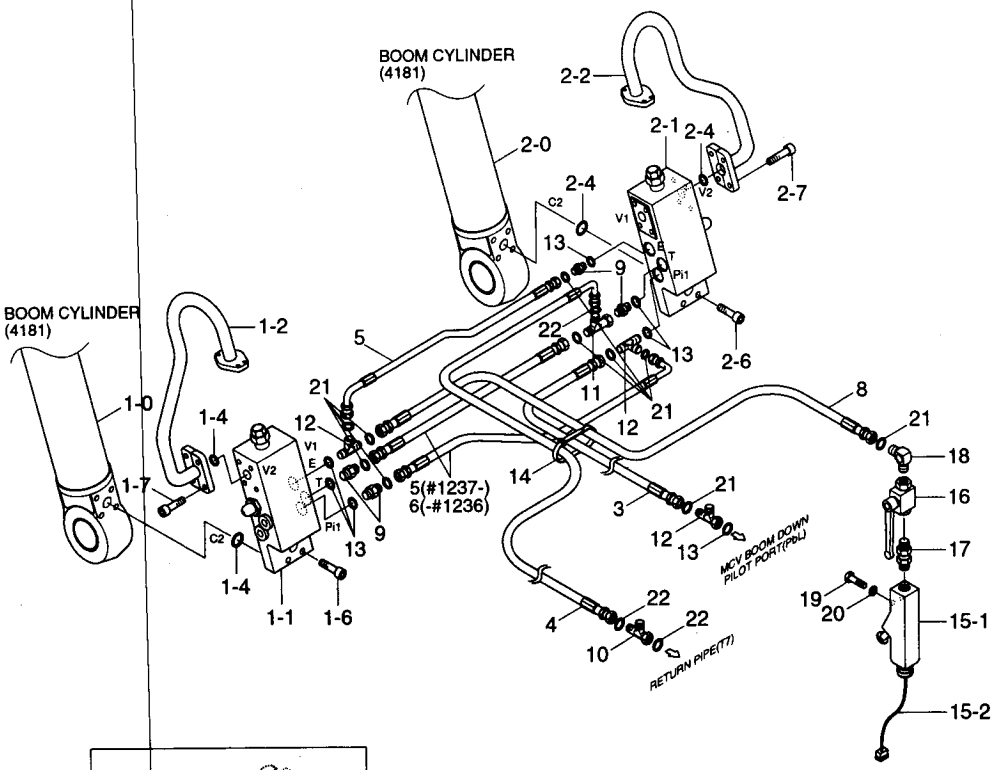

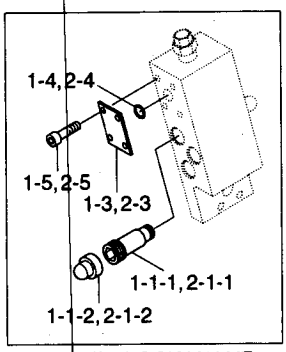

SAFETY LOCK VALVE

Description	Parts no	Included item
Boom safety lock seal kit	31Y1-18065	1-4, 2-4, 31Y1-15885(See 4181)

BOOM SAFETY LOCK SYSTEM(#0145-)

ITEM 순번	PART NO 품 번	IS	DESCRIPTION 품 명	QTY 수량	SERIAL NO 적용 호기	ITC 호환	REMARK 비 고
*	@		BOOM SAFETY LOCK SYS 붐 안전 잠금 장치	1	#0145-	-	
1	31N6-52111		BOOM CYL-LH/SAFETY VLV 붐 안전 잠금 실린더	1	-#3965		
	31N6-52115		BOOM CYL-LH/SAFETY VLV 붐 안전 잠금 실린더	1	#3966-	B	
1-0	@		· BOOM CYL SUB ASSY 붐 실린더	1			SEE 4180,1,*-1
1-1	31N6-90510		· SAFETY LOCK V/V 안전 잠금 밸브	1			
1-1-1	ZTAS-00001		·· VALVE-RELIEF 릴리프 밸브	1			
1-1-2	ZTAS-00002		·· CAP 캡	1			
1-1-3	ZTAS-00004		·· SEAL KIT 씰 키트	1			
1-2	31N6-91510		· PIPE ASSY-LH 파이프	1			
1-3	P184-122112		· FLANGE-PLUG SQUARE 플랜지	1			
K1-4	Y171-019004		· O-RING O-링	3			
1-5	S107-100354		· BOLT-SOCKET 소켓 볼트	4			
1-6	S107-100506		· BOLT-SOCKET 소켓 볼트	4			
1-7	S107-100456		· BOLT-SOCKET 소켓 볼트	4			
2	31N6-52121		BOOM CYL-RH/SAFETY VLV 붐 안전 잠금 실린더	1	-#3965		
	31N6-52125		BOOM CYL-RH/SAFETY VLV 붐 안전 잠김 실린더	1	#3966-	B	
2-0	@		· BOOM CYL SUB ASSY 붐 실린더	1			SEE 4180,1,*-1
2-1	31N6-90510		· SAFETY LOCK V/V 안전 잠금 밸브	1			
2-1-1	ZTAS-00001		·· VALVE-RELIEF 릴리프 밸브	1			
2-1-2	ZTAS-00002		·· CAP 캡	1			
2-1-3	ZTAS-00004		·· SEAL KIT 씰 키트	1			
2-2	31N6-91520		· PIPE ASSY-RH 파이프	1			
2-3	P184-122112		· FLANGE-PLUG SQUARE 플랜지	1			
K2-4	Y171-019004		· O-RING O-링	3			
2-5	S107-100354		· BOLT-SOCKET 소켓 볼트	4			
2-6	S107-100506		· BOLT-SOCKET 소켓 볼트	4			
2-7	S107-100456		· BOLT-SOCKET 소켓 볼트	4			
3	P420-042050		HOSE ASSY-COMP 0X90 유압 호스	1	-#2060		
	P930-042050		HOSE ASSY-ORFS 0X90 유압 호스	1	#2061-	D	
4	P420-062060		HOSE ASSY-COMP 0X90 유압 호스	1	-#2060		
	P930-062060		HOSE ASSY-ORFS 0X90 유압 호스	1	#2061-	D	
5	P620-047010		HOSE ASSY-THD 0X90 유압 호스	1	-#1204		
	P620-047011		HOSE ASSY-THD 0X90 유압 호스	1	#1205-#1236	B	
	P620-047011		HOSE ASSY-THD 0X90 유압 호스	3	#1237-#2060	B	
	P930-047011		HOSE ASSY-ORFS 0X90 유압 호스	3	#2061-	D	
6	P420-042010		HOSE ASSY-COMP 0X90 유압 호스	2	-#1204		
	P420-042011		HOSE ASSY-COMP 0X90 유압 호스	2	#1205-#1236	B	
8	P603-047032		HOSE ASSY-THD 유압 호스	1	-#2060		
	P913-047032		HOSE ASSY-ORFS 0X0 유압 호스	1	#2061-	D	
9	P010-110002		CONNECTOR 컨넥터	4	-#2060		

BOOM SAFETY LOCK SYSTEM(#0145-)

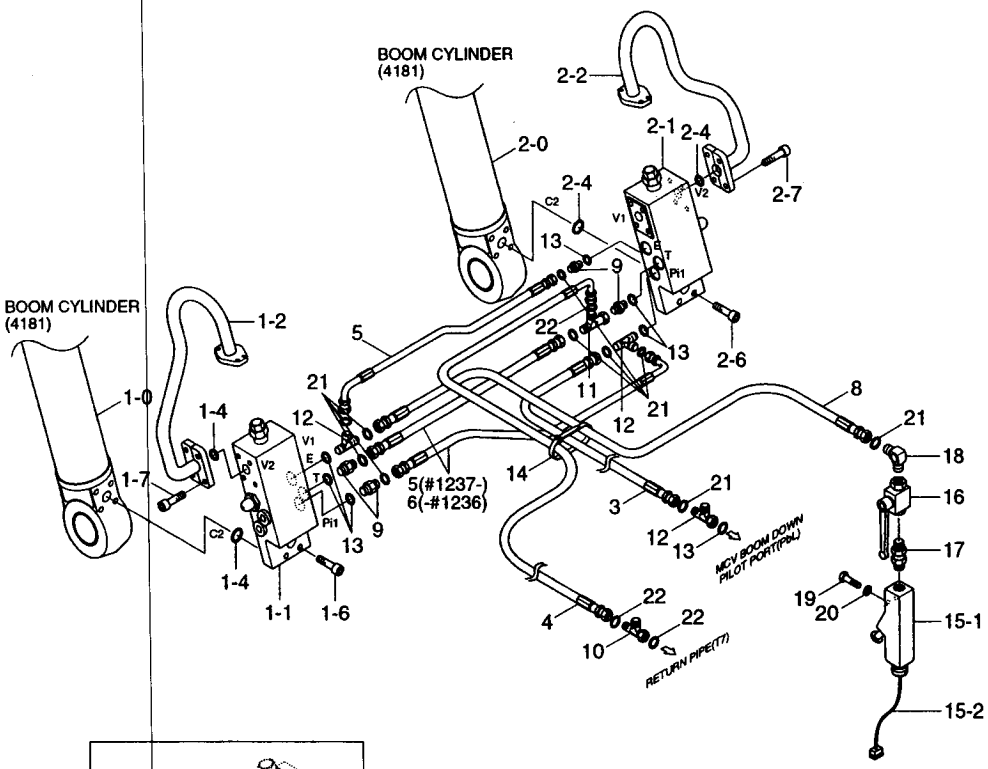

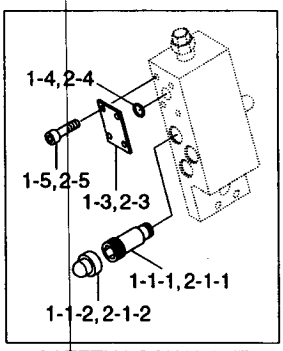

SAFETY LOCK VALVE

Description	Parts no	Included item
Boom safety lock seal kit	31Y1-18065	1-4, 2-4, 31Y1-15885(See 4181)

BOOM SAFETY LOCK SYSTEM(#0145-)

ITEM 순번	PART NO 품 번	IS	DESCRIPTION 품 명		QTY 수량	SERIAL NO 적용 호기	ITC 호환	REMARK 비 고
9	X500-110001		CONNECTOR-ORFS	컨넥터	4	#2061-	D	
10	31EG-90540		TEE-R/TYPE,S/NUT	티	1	-#2060		
	X840-525252		TEE-R/TYPE,ORFS	티	1	#2061-	D	
11	31M6-51160		TEE-R/TYPE,S/NUT	티	1	-#2060		
	31N4-41140		TEE-S/NUT,ORFS	티	1	#2061-	D	
12	P320-040404		TEE-RUN TYPE	티	3	-#2060		
	X820-045151		TEE-R/TYPE,ORFS	티	3	#2061-	D	
13	S631-014004		O-RING	O-링	7			
14	S552-020102		CLAMP-BAND	클램프	10			
15	31E5-50325		SWITCH-PRESSURE	압력 스위치	1			OVERLOAD WARN
15-1	31E5-50320		• SWITCH-PRESSURE	압력 스위치	1			260bar
15-2	21E5-50230		• HARNESS-EXT	하니스	1			
16	31E5-50330		VALVE-SHUT OFF	밸 브	1			
17	31E5-50340		CONNECTOR	컨넥터	1			
18	31E5-50350		ELBOW-90	엘 보	1	-#2060		
	31N6-90550		ELBOW-90,ORFS	엘 보	1	#2061-	D	
19	S017-050502		BOLT-HEX	육각 볼트	2			
20	S411-050002		WASHER-SPRING	스프링 와셔	2			
21	S621-011001		O-RING,ORFS	O-링	10	#2061-	-	
22	S621-012001		O-RING,ORFS	O-링	3	#2061-	-	
K	31Y1-18065		SEAL KIT	씰 키트	1			SEE ILLUST

QUICK CLAMP PIPING(#1267-)

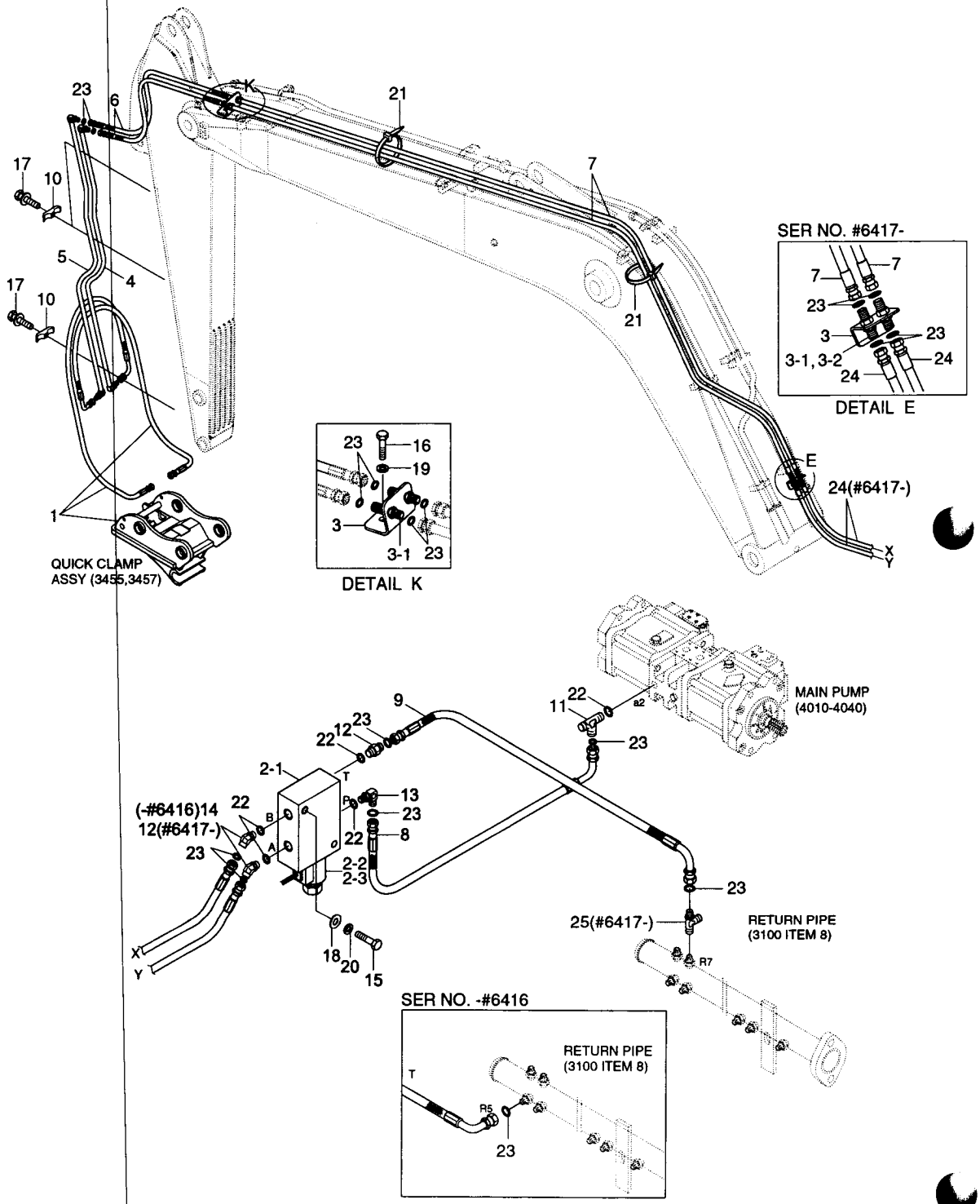

QUICK CLAMP PIPING(#1267-)

ITEM 순번	PART NO 품 번	IS	DESCRIPTION 품 명		QTY 수량	SERIAL NO 적용 호기	ITC 호환	REMARK 비 고
*	@		QUICK CLAMP PIPING	퀵 클램프 배관	1	#1267-	-	
1	@		QUICK CLAMP ASSY	퀵 클램프	1	#1267-	-	SEE 3455,3457
2	34EA-91720		SOLENOID VALVE	솔레노이드 밸브	1			
2-1	34EA-91720BLOCK		· MANIFOLD	매니폴더	1	#1267-	-	
2-2	GS044200NC		· VALVE-SOLENOID	솔레노이드 밸브	1	#1267-	-	
2-3	CAP024L+DT		· COIL	코 일	1	#1267-	-	
3	31N4-90660		TERMINAL-Q/CLAMP	터미널	1	-#2060		
	31N4-90680		TERMINAL-Q/CLAMP	터미널	1	#2061-#6416	D	
	31N4-90680		TERMINAL-Q/CLAMP	터미널	2	#6417-	A	
3-1	31E4-3033		· CONNECTOR-2NUT	컨넥터	2	-#2060		
	X540-120001		· CONNECTOR-B.H TYPE	컨넥터	2	#2061-	D	
3-2	S621-011001		· O-RING(SEAL LOCK TYPE)	O-링	6	#2061-	-	
4	31N6-95720		PIPE ASSY	파이프	1	-#2060		2.92M,2.4M,3.9M
	31N6-95721		PIPE ASSY	파이프	1	#2061-	D	2.92M,2.4M,3.9M
	31N6-95740		PIPE ASSY	파이프	1	-#2060		2.0M AM
	31N6-95741		PIPE ASSY	파이프	1	#2061-#4909	D	2.0M AM
	31N6-95770		PIPE ASSY	파이프	1	#4910-	D	2.0M AM
5	31N6-95730		PIPE ASSY	파이프	1	-#2060		2.92M,2.4M,3.9M
	31N6-95731		PIPE ASSY	파이프	1	#2061-	D	2.92M,2.4M,3.9M
	31N6-95750		PIPE ASSY	파이프	1	-#2060		2.0M AM
	31N6-95751		PIPE ASSY	파이프	1	#2061-	D	2.0M AM
	31N6-95780		PIPE ASSY	파이프	1			2.0M AM
6	P603-047039		HOSE ASSY-THD	유압 호스	2	-#1658		2.92M AM
	P603-047033		HOSE ASSY-THD	유압 호스	2	#1659-#2060	B	2.92M AM
	P913-047033		HOSE ASSY-ORFS 0X0	유압 호스	2	#2061-	D	2.92M AM
	P603-047022		HOSE ASSY-THD	유압 호스	2	-#2060		2.0M 2.4M AM
	P913-047022		HOSE ASSY-ORFS 0X0	유압 호스	2	#2061-#4909	D	2.0M 2.4M AM
	P913-047022		HOSE ASSY-ORFS 0X0	유압 호스	2	#4910-	B	2.4M AM
	P603-047064		HOSE ASSY-THD	유압 호스	2	-#2060		3.9M AM
	P913-047064		HOSE ASSY-ORFS 0X0	유압 호스	2	#2061-	D	3.9M AM
	P913-047030		HOSE ASSY-ORFS 0X0	유압 호스	2	#4910-	-	2.0M AM
7	P600-047165		HOSE ASSY-THD	유압 호스	2	-#2060		
	P910-047165		HOSE ASSY-ORFS 0X0	유압 호스	2	#2061-#6416	D	
	P910-047119		HOSE ASSY-ORFS 0X0	유압 호스	2	#6417-	C	
8	P603-047024		HOSE ASSY-THD	유압 호스	1	-#2060		
	P913-047024		HOSE ASSY-ORFS 0X0	유압 호스	1	#2061-#4084	D	
	31N4-95760		HOSE ASSY-Q/COUPLER	유압 호스	1	#4085-	B	
9	P420-042012		HOSE ASSY-COMP 0X90	유압 호스	1	-#2060		
	X420-042012		HOSE ASSY-SYNFLEX,ORFS	유압 호스	1	#2061-#2268	D	
	P930-042012		HOSE ASSY-ORFS 0X90	유압 호스	1	#2269-	A	

QUICK CLAMP PIPING(#1267-)

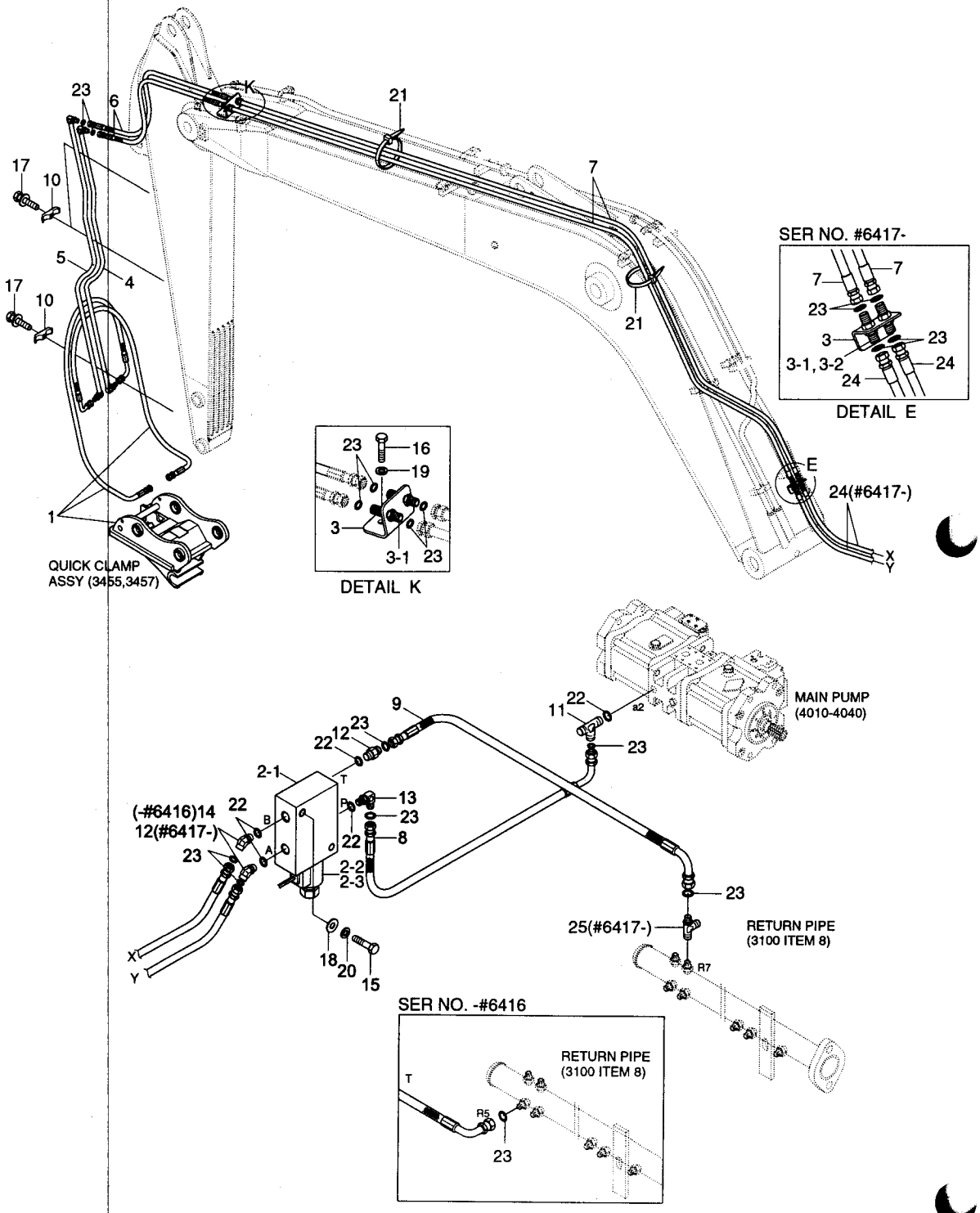

QUICK CLAMP PIPING(#1267-)

ITEM 순번	PART NO 품 번	IS	DESCRIPTION 품 명		QTY 수량	SERIAL NO 적용 호기	ITC 호환	REMARK 비 고
10	34EA-91811		CLAMP-PIPE	클램프	3			
11	31EM-94090		TEE	티	1	-#2060		
	31N4-22170		TEE-RUN TYPE	티	1	#2061-#6416	D	
	31NB-20130		TEE-RUN TYPE/TEST	티	1	#6417-	D	
12	P010-110002		CONNECTOR	컨넥터	1	-#2060		
	X500-110001		CONNECTOR-ORFS	컨넥터	1	#2061-#6416	D	
	X500-110001		CONNECTOR-ORFS	컨넥터	3	#6417-	A	
13	P020-110001		ELBOW-90	엘 보	1	-#2060		
	X520-110001		ELBOW-90,ORFS	엘 보	1	#2061-	D	
14	P030-110001		ELBOW-45	엘 보	2	-#2060		
	X530-110001		ELBOW-45,ORFS	엘 보	2	#2061-#6416	D	
15	S017-100552		BOLT-HEX	육각 볼트	2	-#2060		
	S017-100506		BOLT-HEX	육각 볼트	2	#2061-	B	
16	S017-160752		BOLT-HEX	육각 볼트	1	-#2060		
	S017-16075A		BOLT-HEX	육각 볼트	1	#2061-	B	
17	S037-103022		BOLT-W/WASHER	와셔붙이 볼트	3	-#2060		
	S037-103026		BOLT-W/WASHER	와셔붙이 볼트	3	#2061-	B	
18	S411-100002		WASHER-SPRING	스프링 와셔	2	-#2060		
	S411-100006		WASHER-SPRING	스프링 와셔	2	#2061-	B	
19	S411-160002		WASHER-SPRING	스프링 와셔	1	-#2060		
	S411-160006		WASHER-SPRING	스프링 와셔	1	#2061-	B	
20	S441-100002		WASHER-HARDENED	고장력 와셔	2	-#2060		
	S441-100006		WASHER-HARDENED	고장력 와셔	2	#2061-#6416	B	
	S403-101006		WASHER-PLAIN	평 와셔	2	#6417-	B	
21	S554-054300		CLAMP-BAND	클램프	20			
22	S631-011004		O-RING	O-링	5	#2061-	-	
23	S621-011001		O-RING(SEAL LOCK TYPE)	O-링	12	#2061-#6416	-	
	S621-011001		O-RING(SEAL LOCK TYPE)	O-링	16	#6417-	A	
24	P920-047037		HOSE ASSY-ORFS 0X45	유압 호스	2	#6417-	-	
25	X840-515151		TEE-R/TYPE	티	1	#6417-	-	

QUICK CLAMP(HOOK TYPE, #5109-)

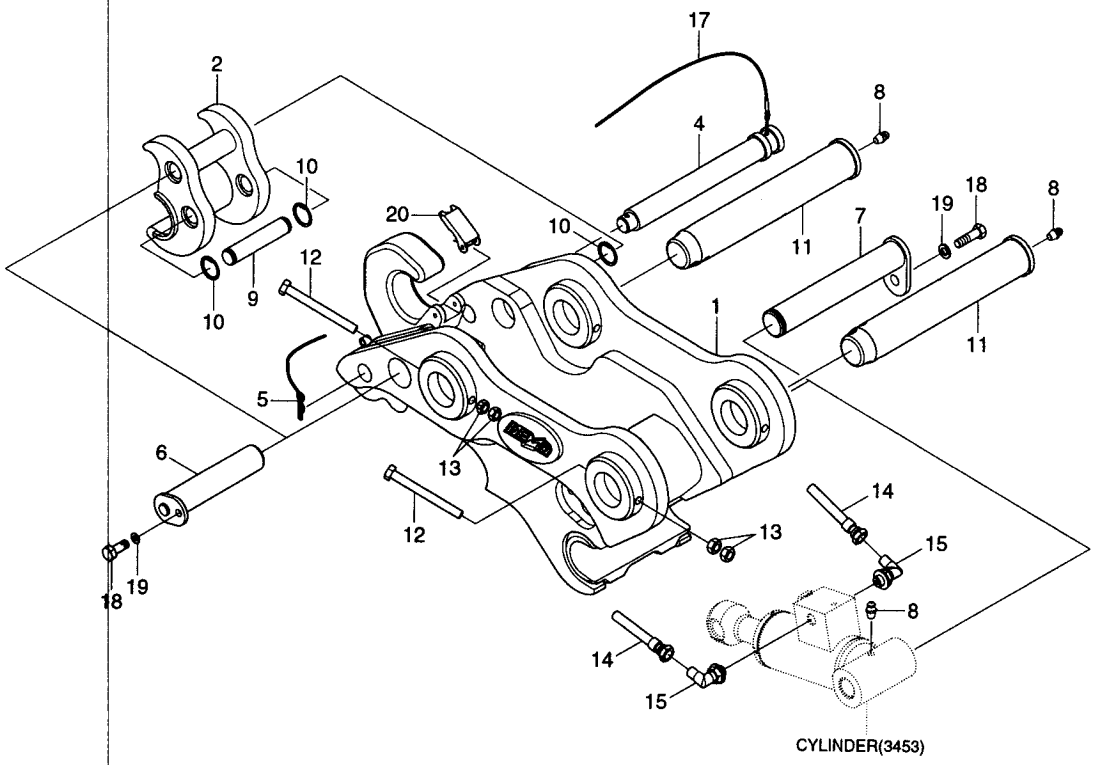

QUICK CLAMP(HOOK TYPE, #5109-)

ITEM 순번	PART NO 품 번	IS	DESCRIPTION 품 명		QTY 수량	SERIAL NO 적용 호기	ITC 호환	REMARK 비 고
*	31N6-95810		QUICK CLAMP ASSY	퀵 클램프	1	#5109-	-	HOOK TYPE
1	XKBN-00146		• BODY-HOOK TYPE	바 디	1			
2	XKBN-00147		• HITCH	히 치	1			
4	XKBN-00149		• PIN-SAFETY	안전 핀	1			
5	XKBN-00195		• PIN-SNAP	스냅 핀	1			
6	XKBN-00150		• PIN-HITCH	히치 핀	1			
7	XKBN-00151		• PIN-FRAME	프레임 핀	2			
8	XKBN-00009		• NIPPLE-GREASE	그리스 니플	3			
9	XKBN-00152		• PIN-CYLINDER	실린더 핀	1			
10	XKBN-00109		• RING-SNAP	스냅 링	4			
11	XKBN-00153		• PIN-BRACKET	브라켓트 핀	2			
12	XKBN-00190		• BOLT-HEX	육각 볼트	2			
13	XKBN-00196		• NUT-HEX	너 트	4			
14	XKBN-00112		• HOSE-PROTECTOR	유압 호스	2			
15	XKBN-00016		• ELBOW-90	엘 보	2			
17	XKBN-00083		• WIRE ASSY	와이어	1			
18	XKBN-00114		• BOLT-HEX	육각 볼트	2			
19	XKBN-00115		• WASHER-SPRING	스프링 와셔	2			
20	XKBN-00116		• LATCH-SPRING	래 취	1			

QUICK CLAMP(CLOSE TYPE, #5109-)

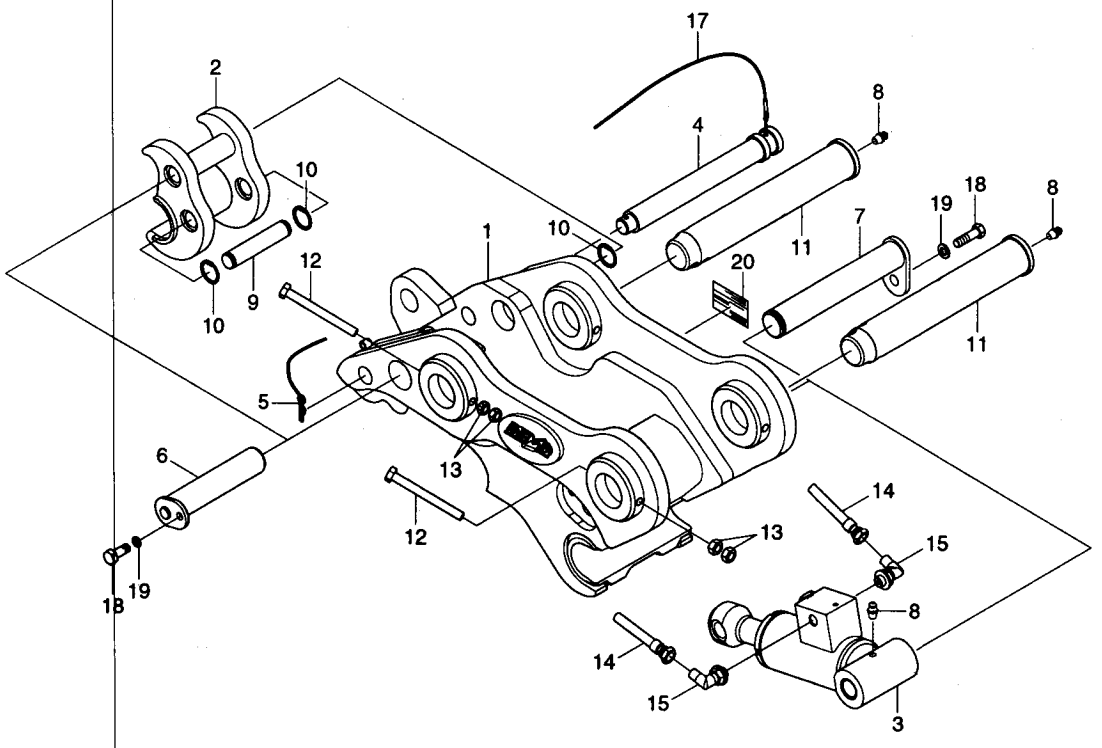

QUICK CLAMP(CLOSE TYPE, #5109-)

ITEM 순번	PART NO 품 번	IS	DESCRIPTION 품 명		QTY 수량	SERIAL NO 적용 호기	ITC 호환	REMARK 비 고
*	31N6-95860		QUICK CLAMP ASSY	퀵 클램프	1	#5109-	-	CLOSE TYPE
1	XKBN-00185		· BODY-CLOSE TYPE	바 디	1			
2	XKBN-00147		· HITCH	히 치	1			
4	XKBN-00149		· PIN-SAFETY	안전 핀	1			
5	XKBN-00195		· PIN-SNAP	스냅 핀	1			
6	XKBN-00150		· PIN-HITCH	히치 핀	1			
7	XKBN-00151		· PIN-FRAME	프레임 핀	2			
8	XKBN-00009		· NIPPLE-GREASE	그리스 니플	3			
9	XKBN-00152		· PIN-CYLINDER	실린더 핀	1			
10	XKBN-00109		· RING-SNAP	스냅 링	4			
11	XKBN-00153		· PIN-BRACKET	브라켓트 핀	2			
12	XKBN-00190		· BOLT-HEX	육각 볼트	2			
13	XKBN-00196		· NUT-HEX	너 트	4			
14	XKBN-00112		· HOSE-PROTECTOR	유압 호스	2			
15	XKBN-00016		· ELBOW-90	엘 보	2			
17	XKBN-00083		· WIRE ASSY	와이어	1			
18	XKBN-00114		· BOLT-HEX	육각 볼트	2			
19	XKBN-00115		· WASHER-SPRING	스프링 와셔	2			
20	XKBN-00198		· NAME PLATE	명 판	1			

QUICK CLAMP CYLINDER(#5109-)

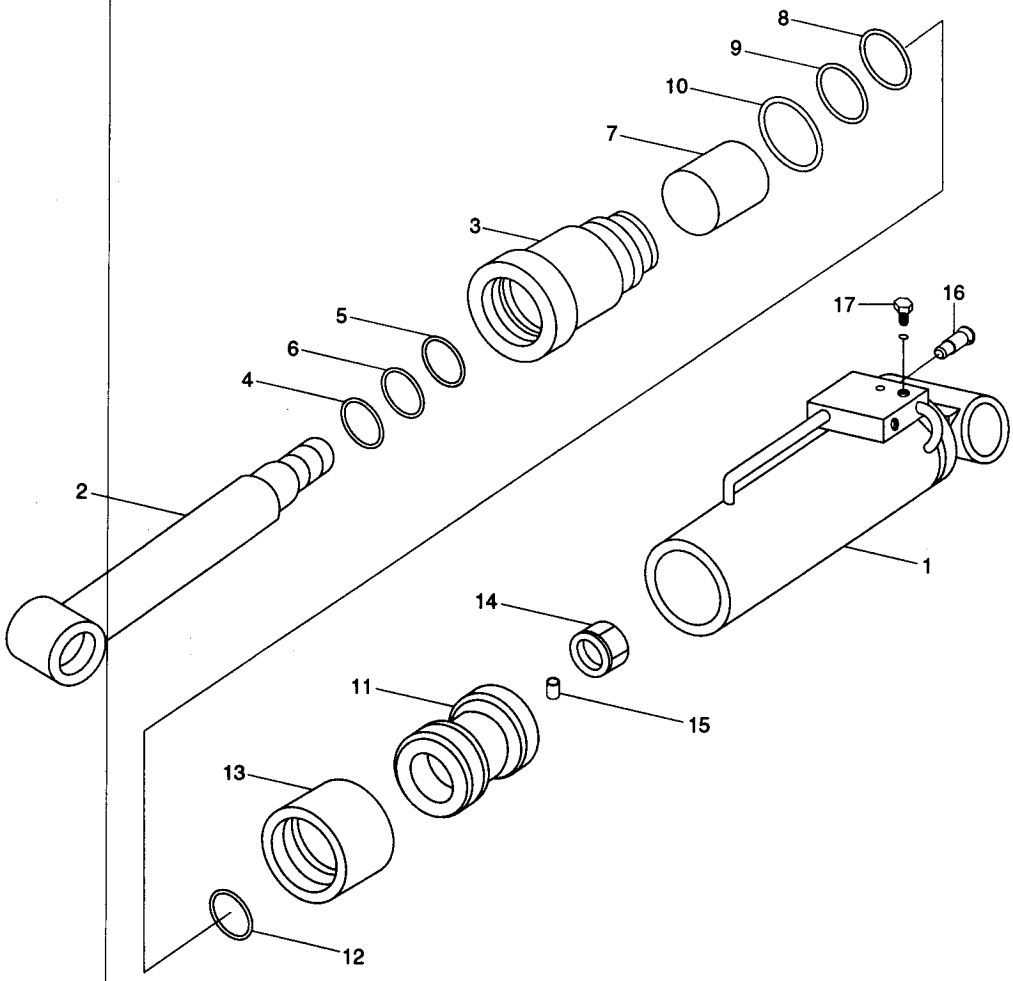

QUICK CLAMP CYLINDER(#5109-)

ITEM 순번	PART NO 품 번	IS	DESCRIPTION 품 명	QTY 수량	SERIAL NO 적용 호기	ITC 호환	REMARK 비 고
*	XKBN-00103		CYLINDER-QUICK CLAMP 실린더	1	#5109-	-	
1	XKBN-00133		• TUBE 튜 브	1			
2	XKBN-00134		• ROD 로 드	1			
3	XKBN-00135		• COVER-ROD 커 버	1			
4	XKBN-00136		• WIPER-DUST 와이퍼	1			
5	XKBN-00137		• U-PACKING U 패킹	1			
6	XKBN-00035		• RING-BACK UP 백업 링	1			
7	XKBN-00138		• BUSHING-DU 부 싱	1			
8	XKBN-00139		• O-RING O-링	1			
9	XKBN-00140		• RING-BACK UP 백업 링	1			
10	XKBN-00141		• O-RING O-링	1			
11	XKBN-00142		• PISTON 피스톤	1			
12	XKBN-00127		• O-RING O-링	1			
13	XKBN-00143		• SEAL-COMPACT 씰	1			
14	XKBN-00144		• NUT-TEFRON 너 트	1			
15	XKBN-00145		• PIN-SPRING 스프링 핀	1			
16	XKBN-00131		• CHECK VALVE-PILOT 체크 밸브	1			
17	XKBN-00132		• BOLT-SOCKET PLUG 볼 트	2			

QUICK CLAMP ASSY(#1267-)

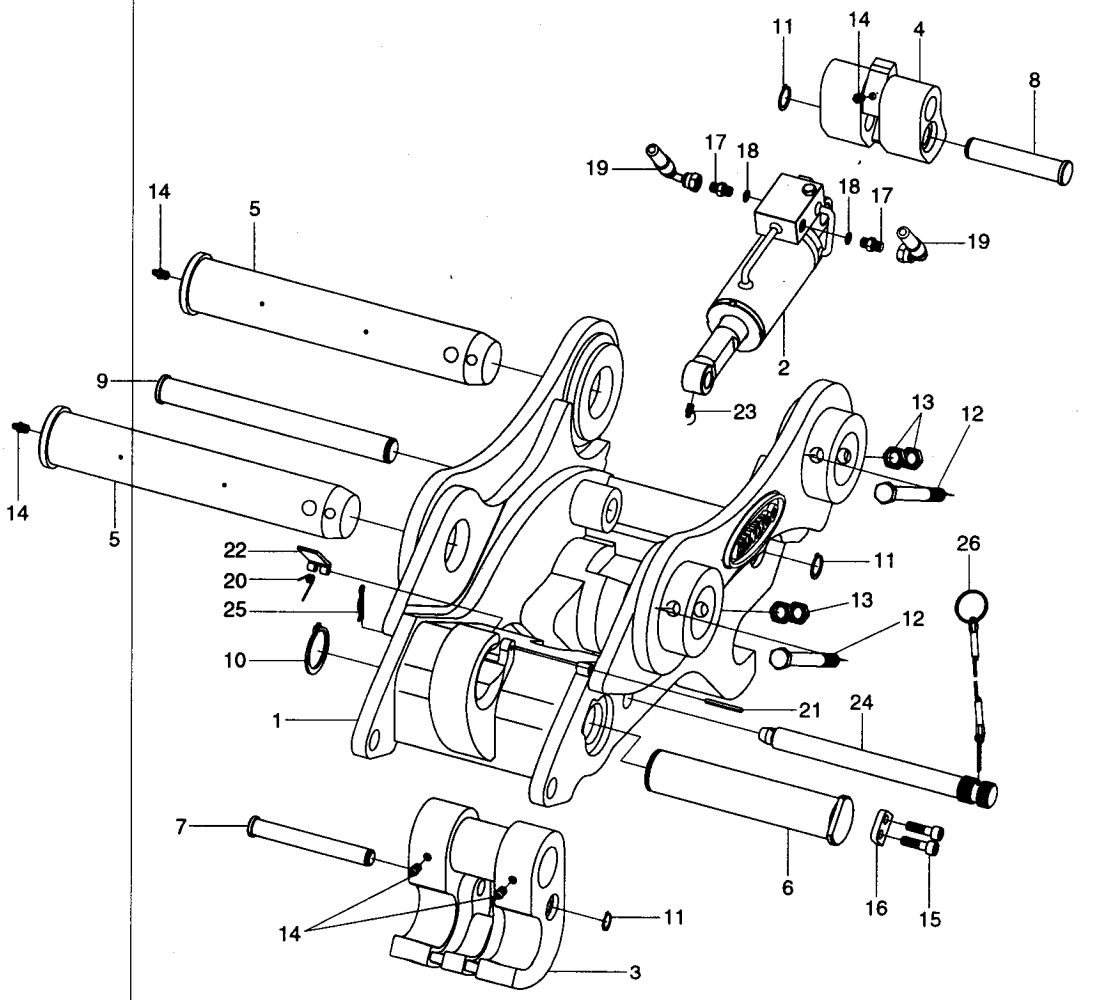

QUICK CLAMP ASSY(#1267-)

ITEM 순번	PART NO 품 번	IS	DESCRIPTION 품 명		QTY 수량	SERIAL NO 적용 호기	ITC 호환	REMARK 비 고
*	**31N6-95710**		**QUICK CLAMP ASSY**	**퀵 클램프**	**1**	**#1267 -**	**-**	
1	XKBP-00046		• BODY	바 디	1			
2	@		• CYLINDER-QUICK CLAMP	퀵 클램프 실린더	1			SEE 3456
3	XKBP-00047		• HOOK	후 크	1			
4	XKBP-00048		• LOCK	로 크	1			
5	XKBP-00049		• PIN-BRACKET	핀	2			
6	XKBP-00050		• PIN-HOOK	핀	1			
7	XKBP-00051		• PIN-JOINT	핀	1			
8	XKBP-00052		• PIN-JOINT	핀	1			
9	XKBP-00053		• PIN-LOCK	핀	1			
10	XKBP-00054		• RING-SNAP	스냅 링	1			
11	XKBP-00010		• RING-SNAP	스냅 링	3			
12	XKBP-00055		• BOLT-HEX	육각 볼트	2			
13	XKBP-00014		• NUT-HEX	너 트	4			
14	XKBP-00015		• NIPPLE-GREASE	그리스 니플	5			
15	XKBP-00016		• BOLT-SOCKET	소켓 볼트	3			
16	XKBP-00056		• PLATE-COVER	플레이트	1			
17	XKBP-00057		• ADAPTER	아답터	2			
18	XKBP-00019		• O-RING	O-링	2			
19	XKBP-00058		• HOSE	호 스	2			
20	XKBP-00021		• SPRING	스프링	1			
21	XKBP-00022		• PIN-SPRING	호스 클램프	1			
22	XKBP-00023		• STOPPER	스톱퍼	1			
23	XKBP-00024		• NIPPLE-GREASE	그리스 니플	1			
24	XKBP-00059		• PIN-STOPPER	핀	1			
25	XKBP-00026		• PIN-SNAP	핀	1			
26	XKBP-00060		• WIRE ASSY	와이어	1			

QUICK CLAMP CYLINDER(#1267-)

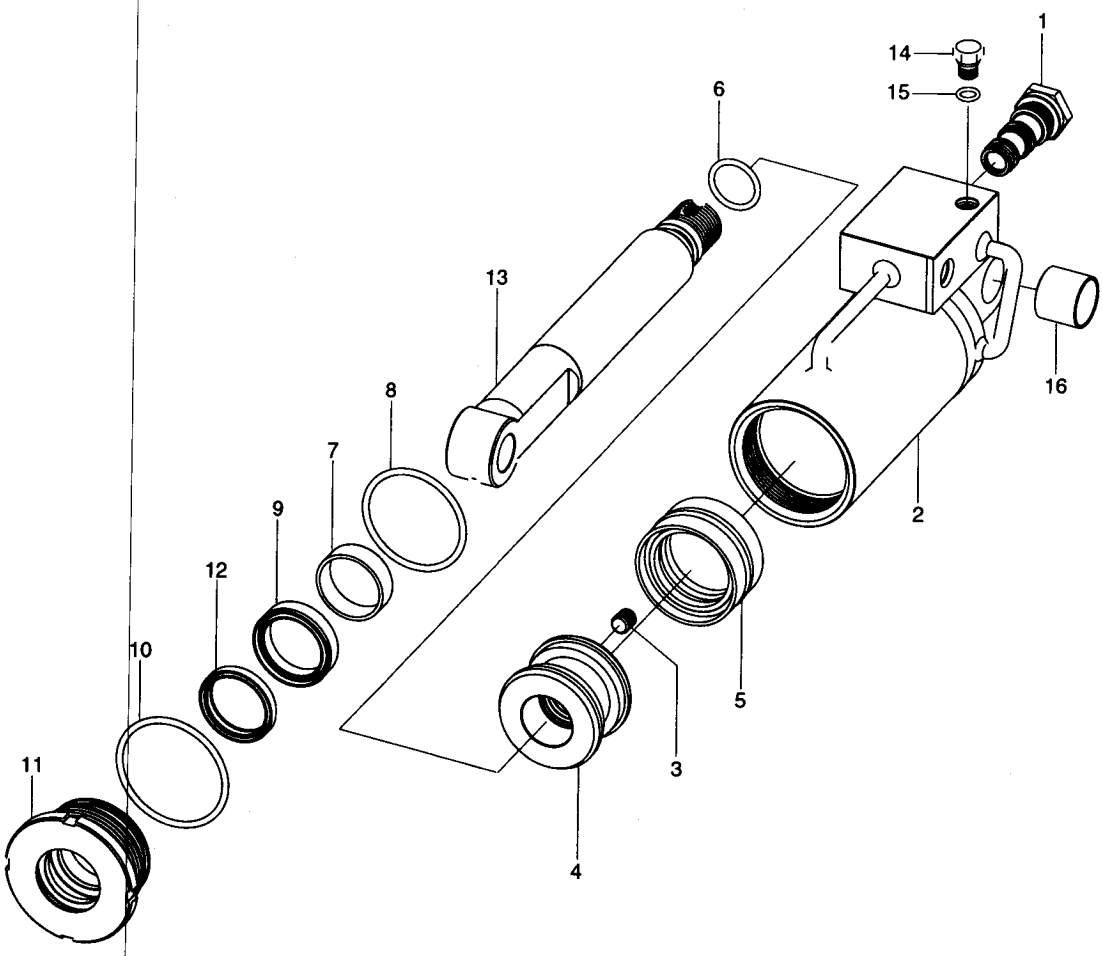

Description	Parts no	Included item
Quick clamp cylinder seal kit	XKBP-00102	5, 6, 8, 9, 10, 12

QUICK CLAMP CYLINDER(#1267-)

ITEM 순번	PART NO 품 번	IS	DESCRIPTION 품 명	QTY 수량	SERIAL NO 적용 호기	ITC 호환	REMARK 비 고
*	XKBP-00061		CYLINDER-QUICK CLAMP 퀵 클램프 실린더	1	#1267-	-	
1	XKBP-00028		• VALVE-CHECK 체크 밸브	1			
2	XKBP-00062		• TUBE 튜 브	1			
3	XKBP-00064		• SCREW-SET 스크류	1			
4	XKBP-00065		• PISTON 피스톤	1			
N5	XKBP-00066		• SEAL-PISTON 씰	1			
N6	XKBP-00067		• O-RING O-링	1			
7	XKBP-00068		• BUSHING-DU 부 싱	1			
N8	XKBP-00069		• O-RING O-링	1			
N9	XKBP-00070		• SEAL-ROD 씰	1			
N10	XKBP-00071		• O-RING O-링	1			
11	XKBP-00072		• COVER 커 버	1			
N12	XKBP-00073		• SEAL-DUST 씰	1			
13	XKBP-00074		• ROD 로 드	1			
14	XKBP-00041		• PLUG 플러그	1			
15	XKBP-00042		• O-RING O-링	1			
16	XKBP-00075		• BUSHING-DU 부 싱	1			
K	XKBP-00102		SEAL KIT 씰 키트	1	#0001-	-	SEE ILLUST
N	@		NOT INDIVIDUALLY SUPPLIED 단품공급불가	1			

QUICK CLAMP ASSY(#4345-)

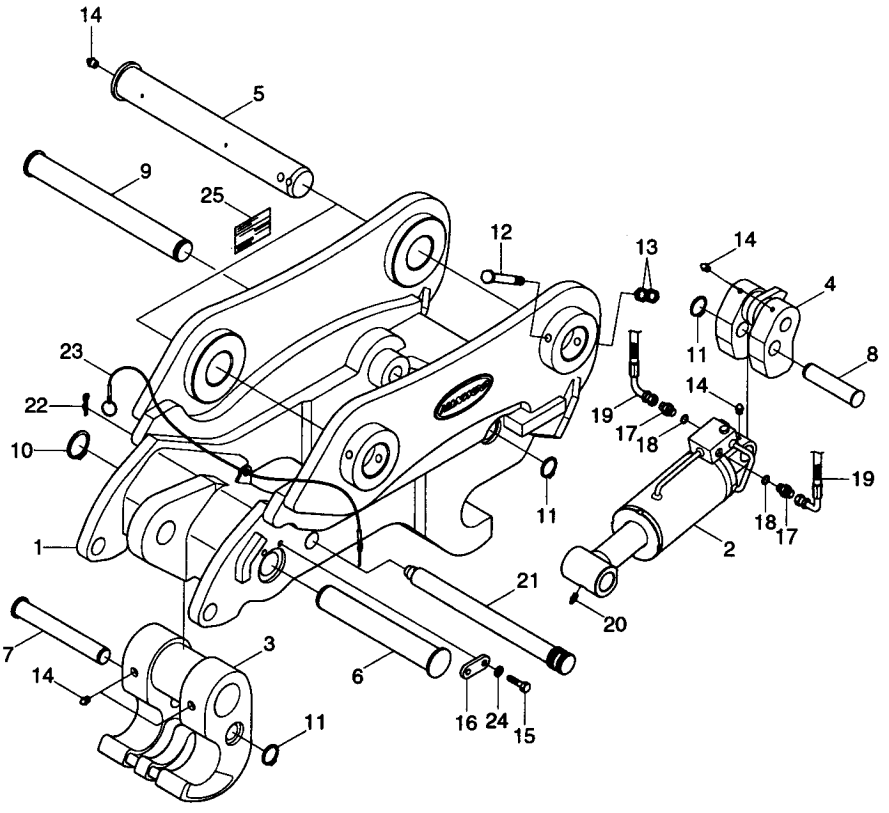

QUICK CLAMP ASSY(#4345-)

ITEM 순번	PART NO 품 번	IS	DESCRIPTION 품 명		QTY 수량	SERIAL NO 적용 호기	ITC 호환	REMARK 비 고
*	31N6-95760		QUICK CLAMP ASSY	퀵 클램프	1	#4345-	-	
1	XKBP-00117		• BODY ASSY	바 디	1			
2	XKBP-00118		• CYLINDER ASSY	실린더	1			
3	XKBP-00047		• HOOK	후 크	1			
4	XKBP-00119		• LOCK ASSY	로 크	1			
5	XKBP-00049		• PIN-BRACKET	핀	2			
6	XKBP-00120		• PIN-HOOK	핀	1			
7	XKBP-00051		• PIN-JOINT	핀	1			
8	XKBP-00052		• PIN-JOINT	핀	1			
9	XKBP-00121		• PIN-LOCK	핀	1			
10	XKBP-00054		• RING-SNAP	스냅 링	1			
11	XKBP-00010		• RING-SNAP	스냅 링	3			
12	XKBP-00055		• BOLT-HEX	육각 볼트	2			
13	XKBP-00014		• NUT-HEX	너 트	4			
14	XKBP-00015		• NIPPLE-GREASE	그리스 니플	5			
15	XKBP-00016		• BOLT-SOCKET	소켓 볼트	2			
16	XKBP-00113		• PLATE-COVER	플레이트	1			
17	XKBP-00057		• ADAPTER	아답터	2			
18	XKBP-00019		• O-RING	O-링	2			
19	XKBP-00058		• HOSE	호 스	2			
20	XKBP-00024		• NIPPLE-GREASE	그리스 니플	1			
21	XKBP-00123		• PIN-STOPPER	핀	1			
22	XKBP-00026		• PIN-SNAP	핀	1			
23	XKBP-00115		• WIRE ASSY	와이어	1			
24	XKBP-00116		• WASHER-SPRING	스프링 와셔	2			
25	XKBP-00107		• NAME PLATE	명 판	1			

ARM HYDRAULIC PIPING

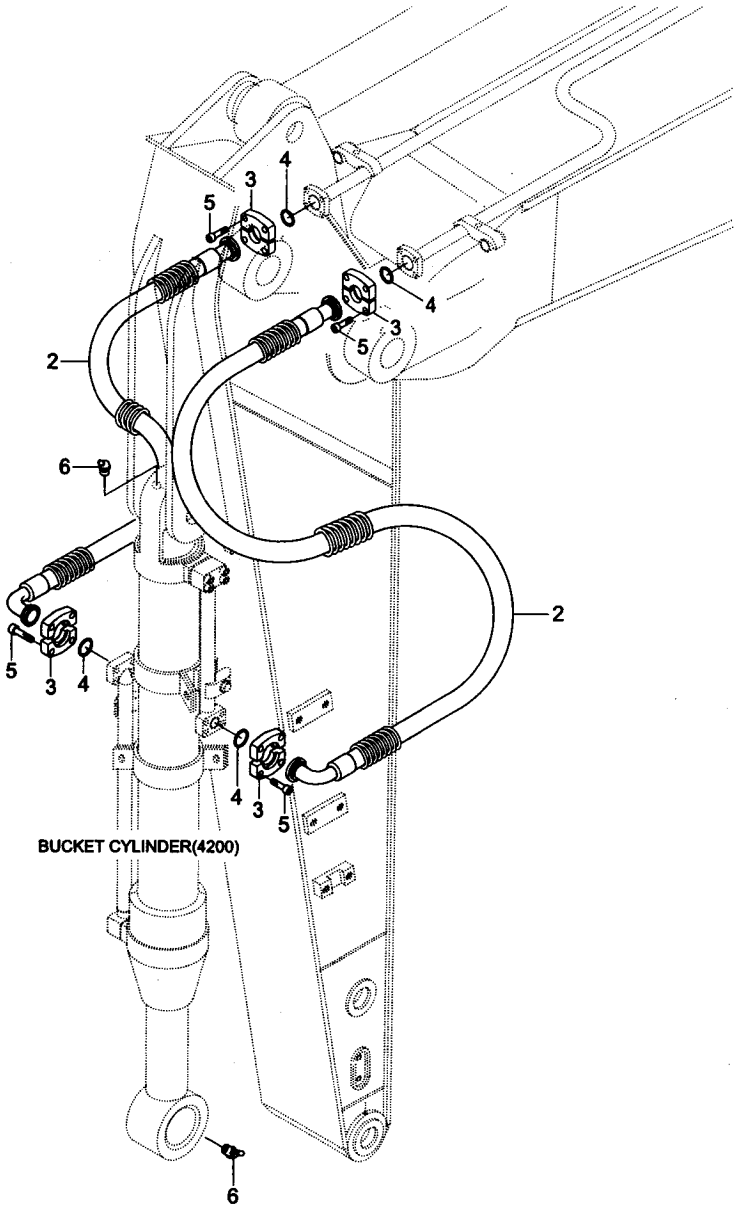

ARM HYDRAULIC PIPING

ITEM 순번	PART NO 품 번	IS	DESCRIPTION 품 명		QTY 수량	SERIAL NO 적용 호기	ITC 호환	REMARK 비 고
2	31N6-60120		HOSE ASSY	유압 호스	2	-#1454		ARM 2.92M
	31N6-60131		HOSE ASSY	유압 호스	2	#1455-	B	ARM 2.92M
	31N6-60130		HOSE ASSY	유압 호스	2	#0035-#1454	-	ARM 2.4M
	31N6-60131		HOSE ASSY	유압 호스	2	#1455-	B	ARM 2.4M
	31N6-60140		HOSE ASSY	유압 호스	2	#0088-	-	ARM 2.0M
3	P173-120102		FLANGE-SPLIT	분할 플랜지	8			
4	Y171-019004		O-RING	O-링	4	#0001-	-	
5	S109-100306		BOLT-SOCKET	소켓 볼트	16			
6	S651-810002		NIPPLE-GREASE	그리스 니플	2			

ARM HYDRAULIC PIPING(#0055-, LONG REACH)

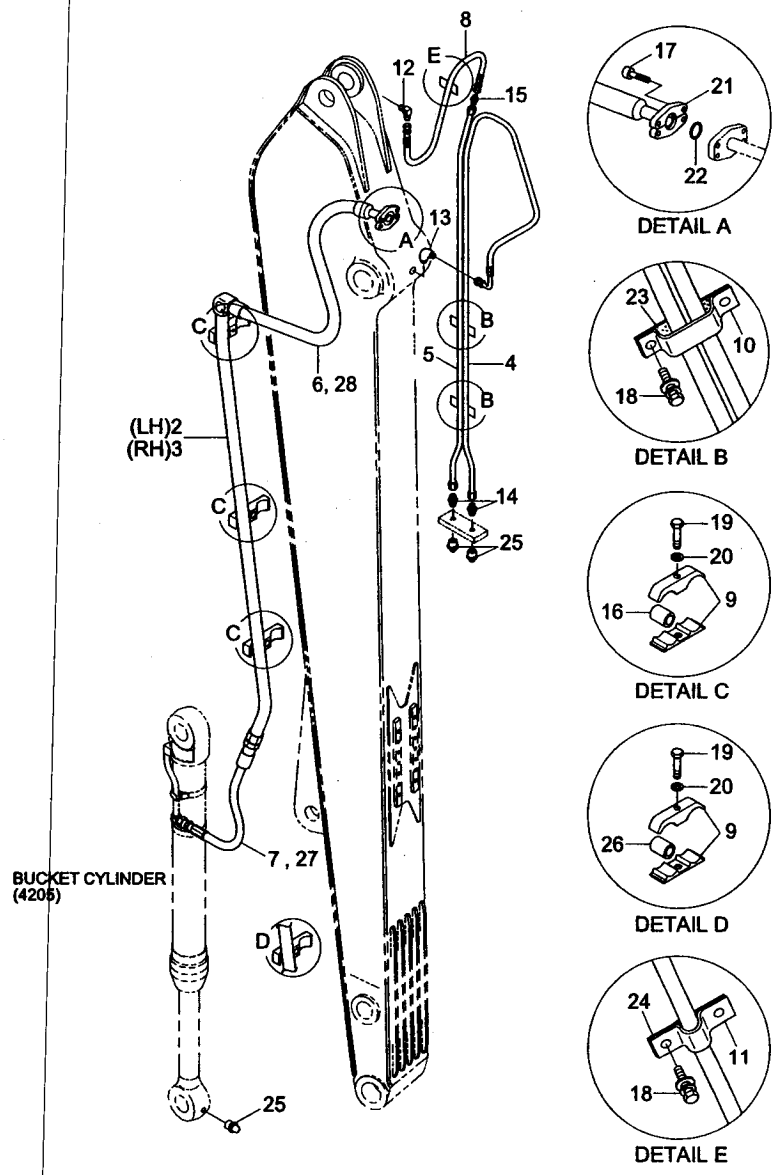

ARM HYDRAULIC PIPING(#0055-, LONG REACH)

ITEM 순번	PART NO 품 번	IS	DESCRIPTION 품 명		QTY 수량	SERIAL NO 적용 호기	ITC 호환	REMARK 비 고
*	@		ARM HYDRAULIC PIPING	암 유압 배관	1	#0055-	-	
2	31N6-66010		PIPE ASSY	파이프	1	-#2060		
	31N6-66011		PIPE ASSY	파이프	1	#2061-	D	
3	31N6-66020		PIPE ASSY	파이프	1	-#2060		
	31N6-66021		PIPE ASSY	파이프	1	#2061-	D	
4	31N6-66030		PIPE ASSY-GREASE	파이프	1			
5	31N6-66040		PIPE ASSY-GREASE	파이프	1			
6	P631-126334		HOSE ASSY-THD FLG	유압 호스	2	-#0061		
	P633-126334		HOSE ASSY-THD FLG	유압 호스	2	#0062-#2060	A	
	P943-126332		HOSE ASSY-FLG	유압 호스	2	#2061-	D	
7	P601-086021		HOSE ASSY-THD	유압 호스	2	-#0061		
	P603-086021		HOSE ASSY-THD	유압 호스	2	#0062-#2060	A	
	P913-086021		HOSE ASSY-ORFS 0X0	유압 호스	2	#2061-	D	
8	P600-042012		HOSE ASSY-THD 0X0	유압 호스	1			
9	31EK-50340		CLAMP-PIPE	클램프	10	-#0061		
	31EE-51000		CLAMP-PIPE	클램프	10	#0062-	B	
10	31E9-0078	30	CLAMP-PIPE	클램프	3	-#0179		
	31N6-50230		CLAMP-PIPE	클램프	3	#0180-	A	
11	32E1-1025	10	CLAMP-PIPE	클램프	3	-#0130		
	32E1-1025	20	CLAMP-PIPE	클램프	3	#0131-	A	
12	E231-0207	10	ELBOW-45	엘 보	1			
13	E231-0349	10	ELBOW-90	엘 보	1			
14	E131-0625	10	CONNECTOR	컨넥터	2			
15	E131-0626	10	CONNECTOR	컨넥터	1			
16	E131-0277	30	SPACER-PIPE	스페이서	10	-#0061		
	E131-0277	30	SPACER-PIPE	스페이서	10	#0062-#2060	A	
	31N5-50220		SPACER-PIPE	스페이서	10	#2061-	B	
17	S109-100356		BOLT-SOCKET	소켓 볼트	8			
18	S035-062022		BOLT-W/WASHER	와셔붙이 볼트	12	-#2060		
	S035-062026		BOLT-W/WASHER	와셔붙이 볼트	12	#2061-	B	
19	S017-160702		BOLT-HEX	육각 볼트	10	-#2060		
	S017-16070A		BOLT-HEX	육각 볼트	10	#2061-	B	
20	S411-160002		WASHER-SPRING	스프링 와셔	10	-#2060		
	S411-160006		WASHER-SPRING	스프링 와셔	10	#2061-	B	
21	P173-120102		FLANGE-SPLIT	분할 플랜지	4			
22	Y171-019004		O-RING	O-링	2			
23	S301-103525		RUBBER PLATE,2HOLE	고무 패드	3			
24	S301-403030		RUBBER PLATE,2HOLE	고무 패드	3			
25	S651-810002		NIPPLE-GREASE	그리스 니플	3			
26	31EE-50100		SPACER-PIPE	스페이서	2	#0062-#2060	A	

ARM HYDRAULIC PIPING(#0055-, LONG REACH)

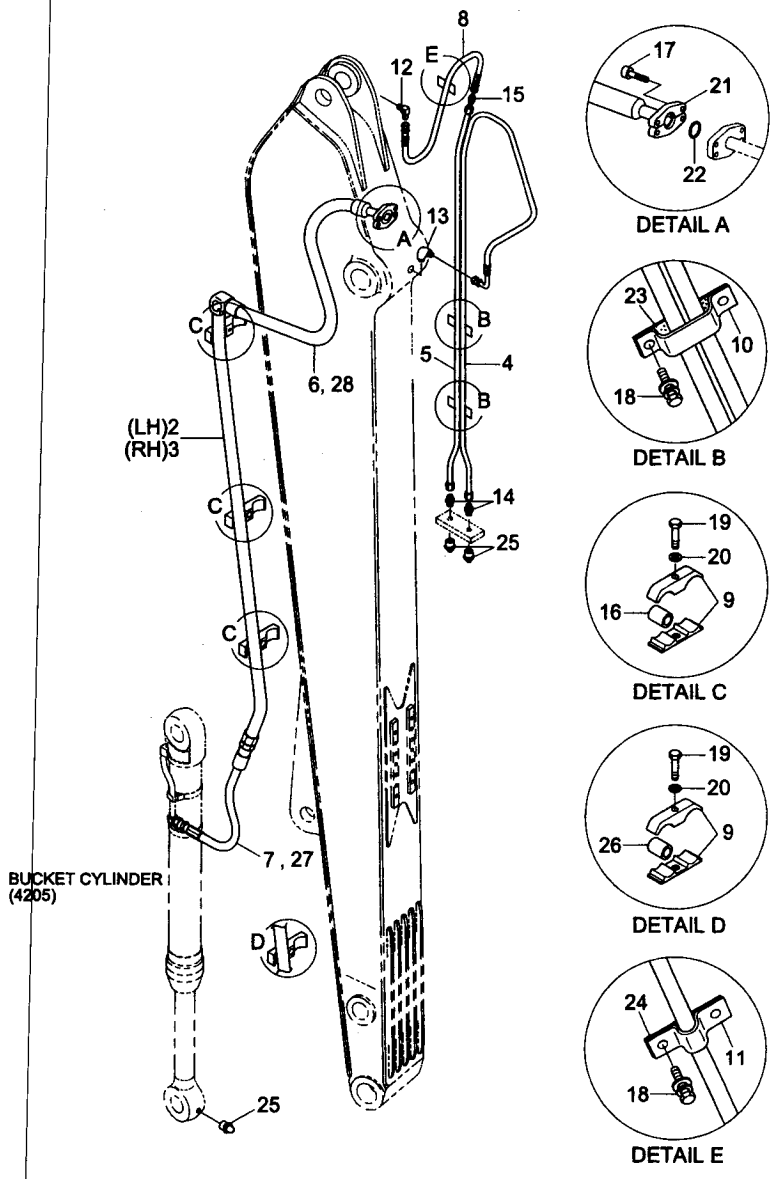

ARM HYDRAULIC PIPING(#0055-, LONG REACH)

ITEM 순번	PART NO 품 번	IS	DESCRIPTION 품 명	QTY 수량	SERIAL NO 적용 호기	ITC 호환	REMARK 비 고
26	31N5-50210		SPACER-PIPE 스페이서	2	#2061 -	B	
27	S621-014001		O-RING,ORFS O-링	4	#2061 -	-	
28	S621-018001		O-RING,ORFS O-링	2	#2061 -	-	

ARM HYD PIPING(#3559-, L/ LOADER)

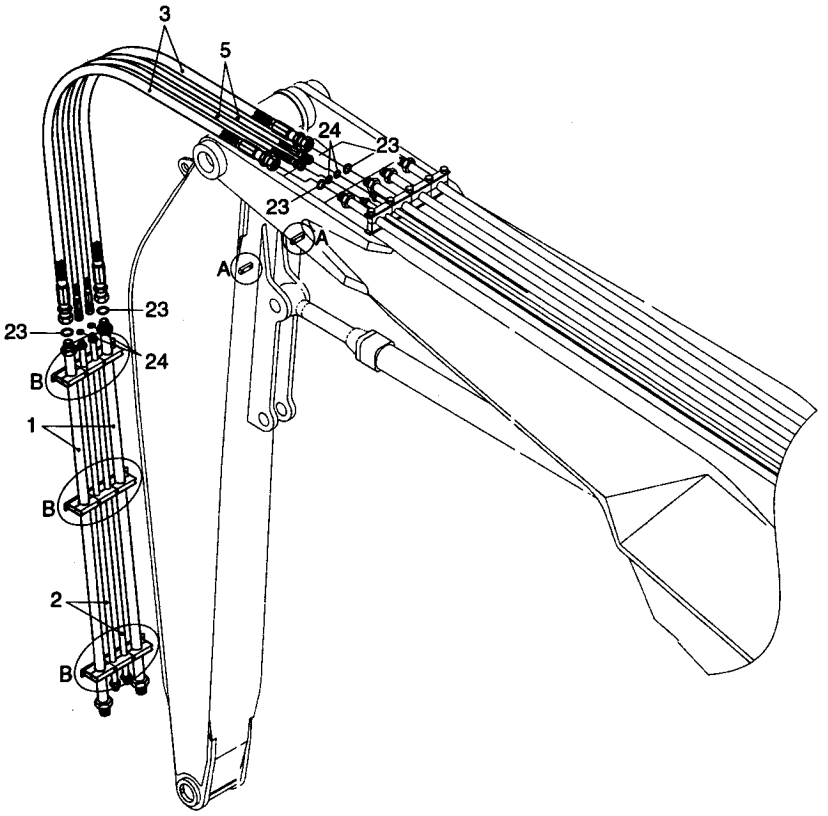

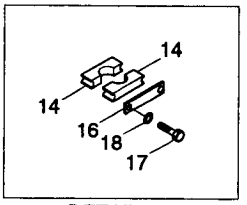

DETAIL A

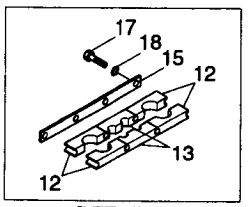

DETAIL B

ARM HYDRAULIC PIPING(#3559-, L/LOADER)

ITEM 순번	PART NO 품 번	IS	DESCRIPTION 품 명		QTY 수량	SERIAL NO 적용 호기	ITC 호환	REMARK 비 고
*	R210LC768		ARM HYD PIPING	암 유압 배관	1	#3559-	-	
1	31W1-60390		PIPE WA	파이프	2			
2	31W1-60401		PIPE WA	파이프	2			
3	P913-167040		HOSE ASSY-ORFS 0X0	유압 호스	2			
5	P913-087040		HOSE ASSY-ORFS 0X0	유압 호스	2			
12	31W1-60030		CLAMP-TUBE	튜브 클램프	12			
13	31W1-60060		CLAMP-TUBE	튜브 클램프	6			
14	31W1-60040		CLAMP-TUBE	튜브 클램프	4			
15	31W1-60080		PLATE	플레이트	3			
16	31W1-60110		PLATE	플레이트	2			
17	32W1-50120		BOLT-HEX	육각 볼트	16			
18	31W1-60170		WASHER-SPRING	스프링 와셔	16			
23	S621-021001		O-RING,ORFS	O-링	4			
24	S621-014001		O-RING,ORFS	O-링	4			

ARM SAFETY LOCK SYSTEM(-#0144)

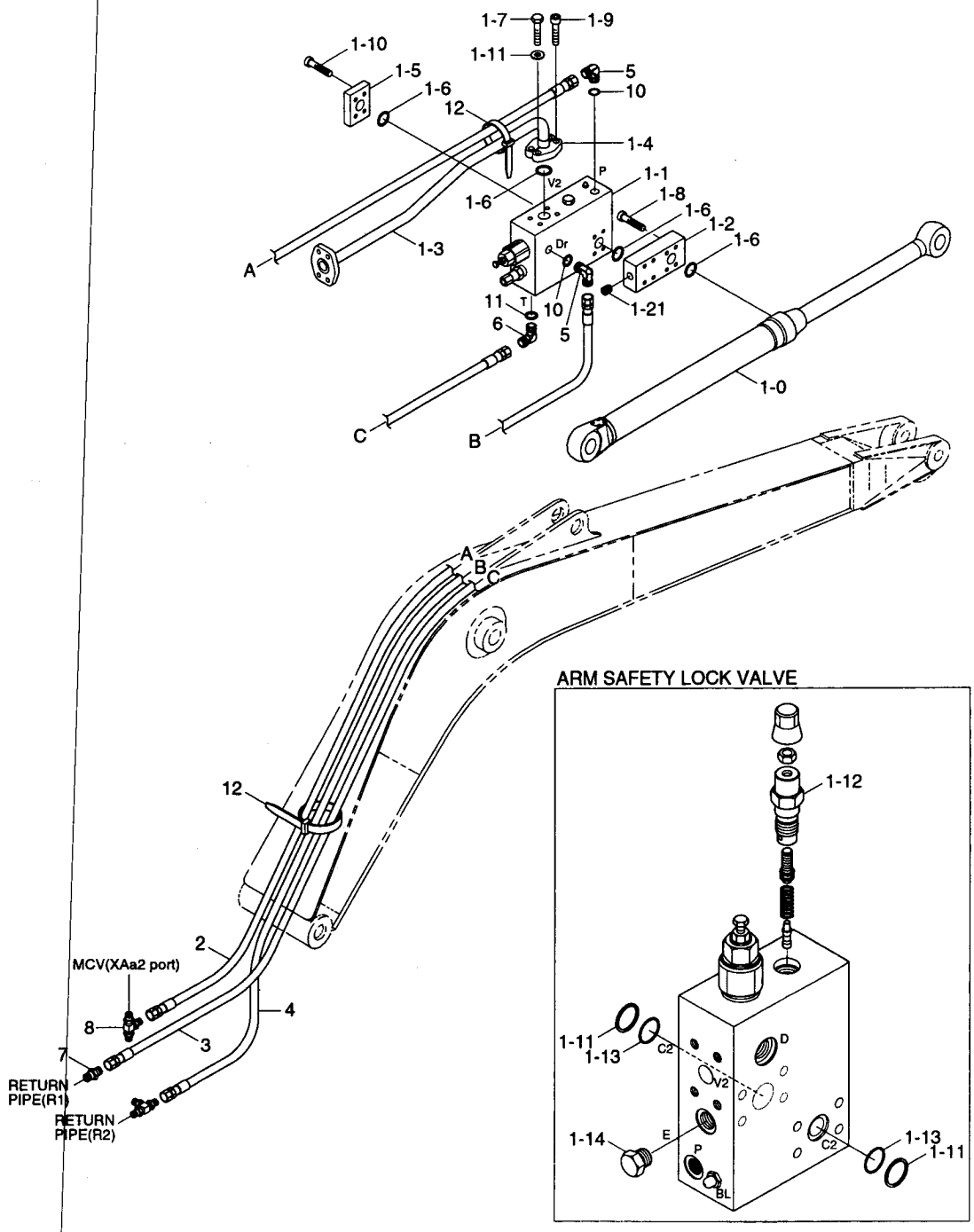

ARM SAFETY LOCK SYSTEM(-#0144)

ITEM 순번	PART NO 품 번	IS	DESCRIPTION 품 명		QTY 수량	SERIAL NO 적용 호기	ITC 호환	REMARK 비 고
*	@		ARM SAFETY LOCK SYS	암 안전 잠금 장치	1	-#0144	-	
1	31N6-52140		ARM CYLINDER ASSY	암 실린더	1			
1-0	@		• ARM CYL SUB ASSY	암 실린더	1			
1-1	31EK-90620		• ARM SAFETY LOCK VLV	암 안전 잠금 밸브	1			
1-11	031502050000000		•• RING-BACK UP	백업 링	2			
1-12	04111803093500C		•• VALVE-ANTI SHOCK	밸 브	1			
1-13	110201155000000		•• O-RING	O-링	2			
1-14	537301262000000		•• PLUG-EMERGENCY	플러그	1			
1-2	31N6-90640		• BLOCK ASSY	블 록	1			
1-21	P220-430205		•• PLUG	플러그	1			
1-3	31N6-90650		• PIPE ASSY	파이프	1			
1-4	P174-160115		• FLANGE-SPLIT	분할 플랜지	2			
1-5	P184-162112		• FLANGE-PLUG SQUARE	플랜지	1			
K1-6	Y171-024004		• O-RING	O-링	4			
1-7	S017-120402		• BOLT-HEX	육각 볼트	2			
1-8	S109-100506		• BOLT-SOCKET	소켓 볼트	4			
1-9	S109-120406		• BOLT-SOCKET	소켓 볼트	2			
1-10	S109-121056		• BOLT-SOCKET	소켓 볼트	4			
1-11	S411-120002		• WASHER-SPRING	스프링 와셔	2			
2	P400-042136		HOSE ASSY-COMPACT	유압 호스	1			5.68M BM, STD
	P400-042181		HOSE ASSY-COMPACT	유압 호스	1	#0055-#0144	-	8.2M BM,L/REACH
3	P400-082144		HOSE ASSY-COMPACT	유압 호스	1			5.68M BM, STD
	P400-082189		HOSE ASSY-COMPACT	유압 호스	1	#0055-#0144	-	8.2M BM,L/REACH
4	P400-042144		HOSE ASSY-COMPACT	유압 호스	1			5.68M BM, STD
	P400-042189		HOSE ASSY-COMPACT	유압 호스	1	#0055-#0144	-	8.2M BM,L/REACH
5	P020-310002		ELBOW-90	엘 보	2			
6	P020-310006		ELBOW-90	엘 보	1			
7	32E1-10580		ADAPTOR	어댑터	1			
8	P320-040404		TEE-RUN TYPE	티	1			
10	S611-012001		O-RING	O-링	2			
11	S611-019001		O-RING	O-링	1			
12	S552-020102		CLAMP-BAND	클램프	10			

ARM SAFETY LOCK SYSTEM(#0145-#6416)

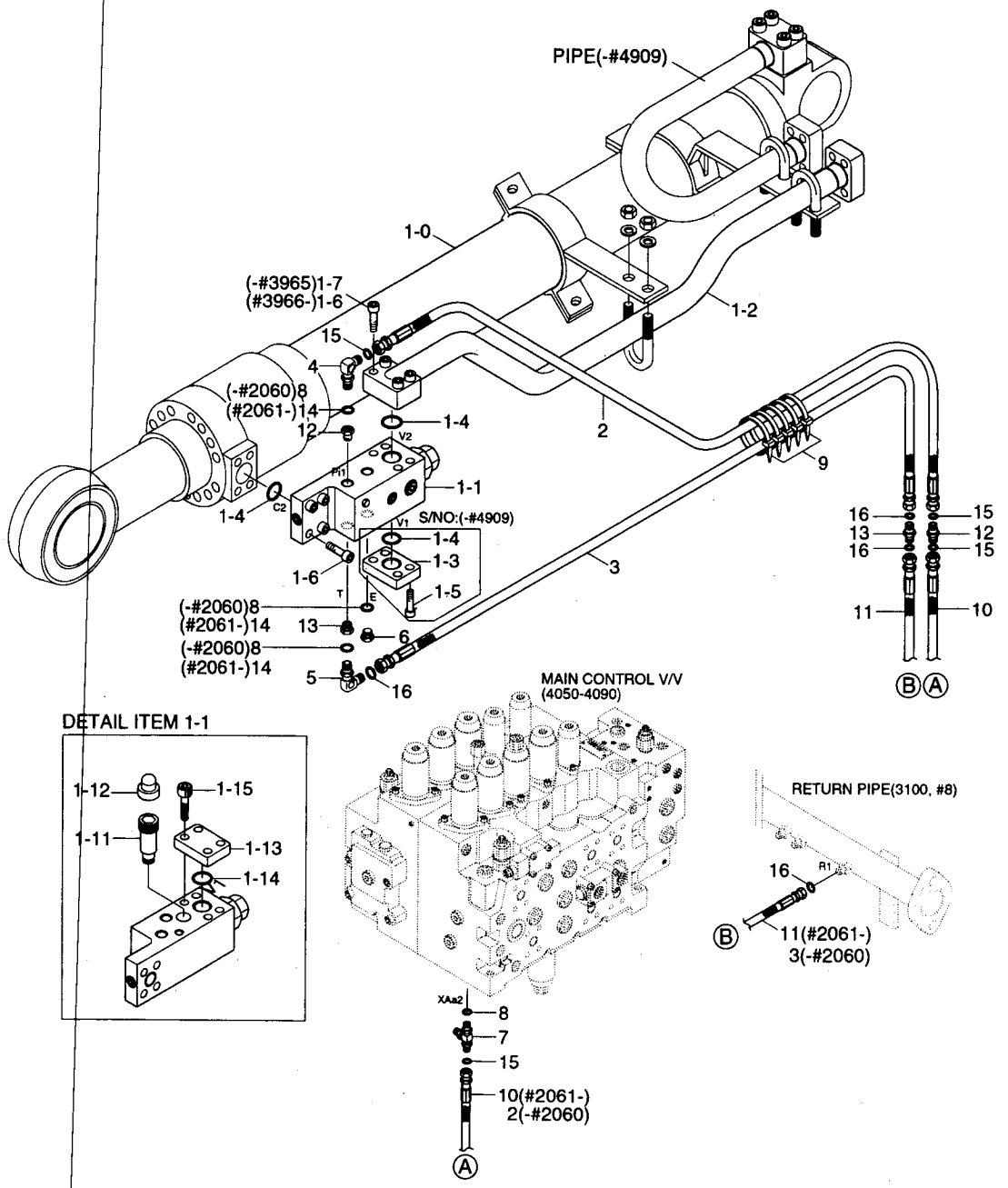

Description	Parts no	Included item
Arm safety lock cylinder seal kit(-#3965)	31Y1-18240	1-4, 31Y1-15230(See 4190)
Arm safety lock cylinder seal kit(#3966-#4909)	31Y1-18245	1-4, 31Y1-15235(See 4191)
Arm safety lock cylinder seal kit(#4910-)	31Y1-18246	1-4, 31Y1-15236(See 4192)

ARM SAFETY LOCK SYSTEM(#0145-#6416)

ITEM 순번	PART NO 품 번	IS	DESCRIPTION 품 명	QTY 수량	SERIAL NO 적용 호기	ITC 호환	REMARK 비 고
*	@		ARM SAFETY LOCK SYSTEM 암 안전 잠금장치	1	#0145-	-	
1	31N6-52130		ARM CYL-SAFETY VALVE 암 실린더	1	-#3965		
	31N6-52135		ARM CYL-SAFETY VALVE 암 실린더	1	#3966-#4909	B	
	31N6-52136		ARM CYL-SAFETY VALVE 암 실린더	1	#4910-#5083	D	
	31N6-52137		ARM CYL-SAFETY VALVE 암 실린더	1	#5084-	D	
1-0	@		· ARM CYL SUB ASSY 암 실린더	1			SEE 4190-2,*-1
1-1	31N6-90520		· VALVE-SAFETY LOCK 안전 잠김 밸브	1			
1-11	ZTAS-00001		·· VALVE-RELIEF 릴리프 밸브	1			
1-12	ZTAS-00002		·· CAP 캡	1			
1-13	P184-162112		·· FLANGE-PLUGING 플랜지	1			
1-14	Y171-024004		·· O-RING O-링	1			
1-15	S109-120406		·· BOLT-SOCKET 소켓 볼트	1			
1-16	ZTAS-00005		·· SEAL KIT 실 키트	1			
1-2	31N6-90630		· PIPE ASSY-R 파이프	1	-#3965		
	31N6-90635		· PIPE ASSY-RV 파이프	1	#3966-#4909	D	
	31N6-90636		· PIPE ASSY-RV 파이프	1	#4910-	D	
1-3	P184-162112		· FLANGE-PLUGING 플랜지	1	-#4909	-	
K1-4	Y171-024004		· O-RING O-링	3	-#4909		
	Y171-024004		· O-RING O-링	2	#4910-	A	
1-5	S109-120406		· BOLT-SOCKET 소켓 볼트	4	-#4909	-	
1-6	S109-120456		· BOLT-SOCKET 소켓 볼트	4	-#3965		
	S107-120556		· BOLT-SOCKET 소켓 볼트	8	#3966-	B	
1-7	S109-120606		· BOLT-SOCKET 소켓 볼트	4	-#3965	-	
2	P400-042136		HOSE ASSY-COMPACT 유압 호스	1	-#2060		BOOM 5.68M
	P910-042098		HOSE ASSY-ORFS 0X0 유압 호스	1	#2061-	D	BOOM 5.68M
	P400-042181		HOSE ASSY-COMPACT 유압 호스	1	-#2060		LONG REACH
	P910-042143		HOSE ASSY-ORFS 0X0 유압 호스	1	#2061-	D	LONG REACH
3	P400-062144		HOSE ASSY-COMPACT 유압 호스	1	-#2060		BOOM 5.68M
	P910-062098		HOSE ASSY-ORFS 0X0 유압 호스	1	#2061-	D	BOOM 5.68M
	P400-062189		HOSE ASSY-COMPACT 유압 호스	1	-#2060		LONG REACH
	P910-062143		HOSE ASSY-ORFS 0X0 유압 호스	1	#2061-	D	LONG REACH
4	P020-110001		ELBOW-90 엘 보	1	-#2060		
	X520-110001		ELBOW-90,ORFS 엘 보	1	#2061-	D	
5	P020-110011		ELBOW-90 엘 보	1	-#2060		
	X520-110011		ELBOW-90,ORFS 엘 보	1	#2061-	D	
6	P220-110102		PLUG-HEX 플러그	1			
7	P320-040404		TEE-RUN TYPE 티	1	-#2060		
	X820-065151		TEE-R/TYPE,ORFS 티	1	#2061-	D	
8	S631-140001		O-RING O-링	4	-#2060		
	S631-140004		O-RING O-링	1	#2061-	A	

ARM SAFETY LOCK SYSTEM(#0145-#6416)

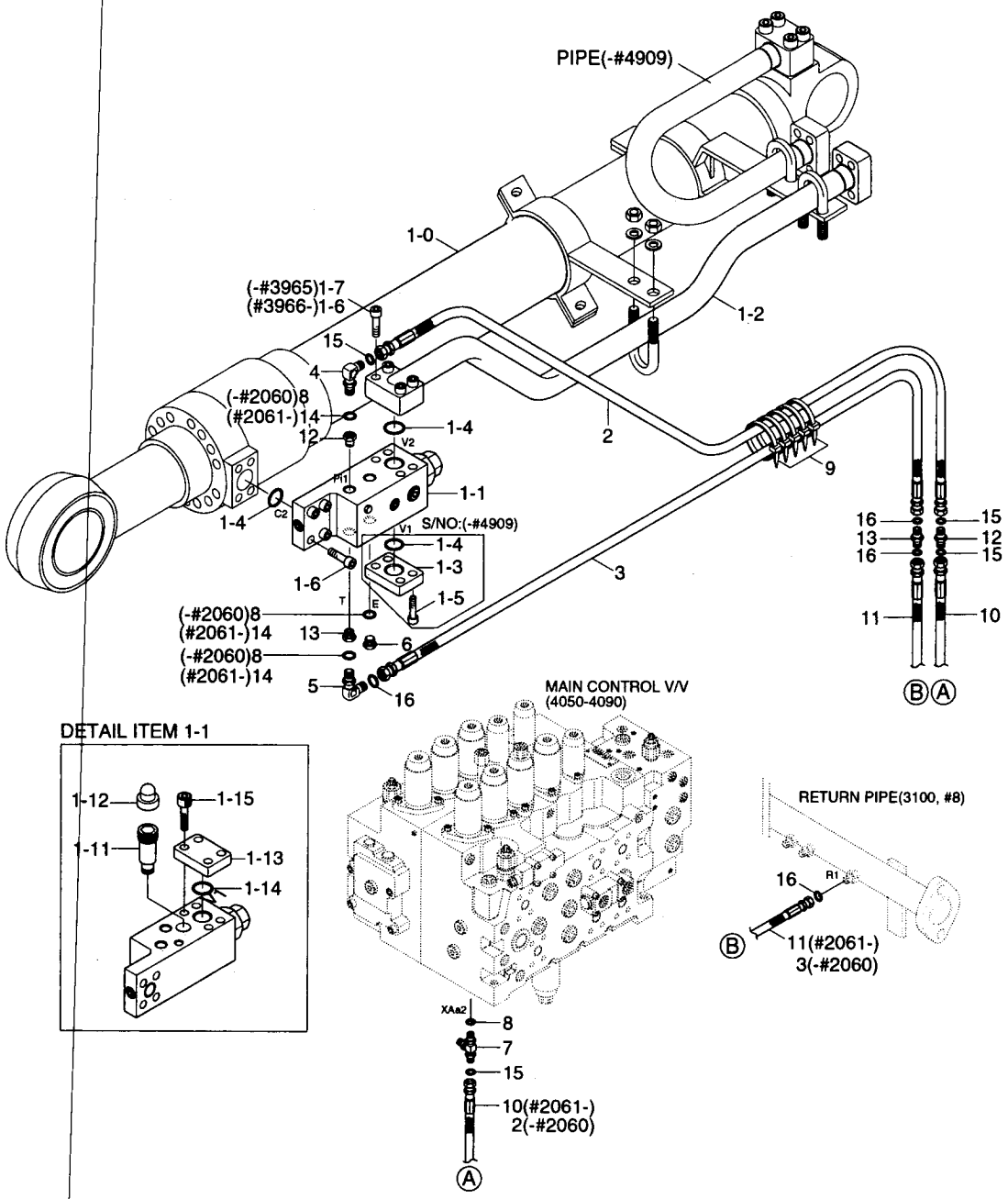

Description	Parts no	Included item
Arm safety lock cylinder seal kit(-#3965)	31Y1-18240	1-4, 31Y1-15230(See 4190)
Arm safety lock cylinder seal kit(#3966-#4909)	31Y1-18245	1-4, 31Y1-15235(See 4191)
Arm safety lock cylinder seal kit(#4910-)	31Y1-18246	1-4, 31Y1-15236(See 4192)

ARM SAFETY LOCK SYSTEM(#0145-#6416)

ITEM 순번	PART NO 품 번	IS	DESCRIPTION 품 명		QTY 수량	SERIAL NO 적용 호기	ITC 호환	REMARK 비 고
9	S552-020102		CLAMP-BAND	밴드 클램프	10			
10	P910-042038		HOSE ASSY-ORFS 0X0	유압 호스	1	#2061-	-	
11	P910-062046		HOSE ASSY-ORFS 0X0	유압 호스	1	#2061-	-	
12	X540-110001		CONNECTOR-HOSE	컨넥터	1	#2061-	-	
13	X540-110002		CONNECTOR-HOSE	컨넥터	1	#2061-	-	
14	S631-011004		O-RING	O-링	3	#2061-	-	
15	S621-011001		O-RING	O-링	4	#2061-	-	
16	S621-012001		O-RING(SEAL LOCK TYPE)	O-링	4	#2061-	-	
K	31Y1-18240		SEAL KIT	씰 키트	1	-#3965		SEE ILLUST
	31Y1-18245		SEAL KIT	씰 키트	1	#3966-#4909	D	SEE ILLUST
	31Y1-18246		SEAL KIT	씰 키트	1	#4910-	D	SEE ILLUST

ARM SAFETY LOCK SYSTEM(#6417-)

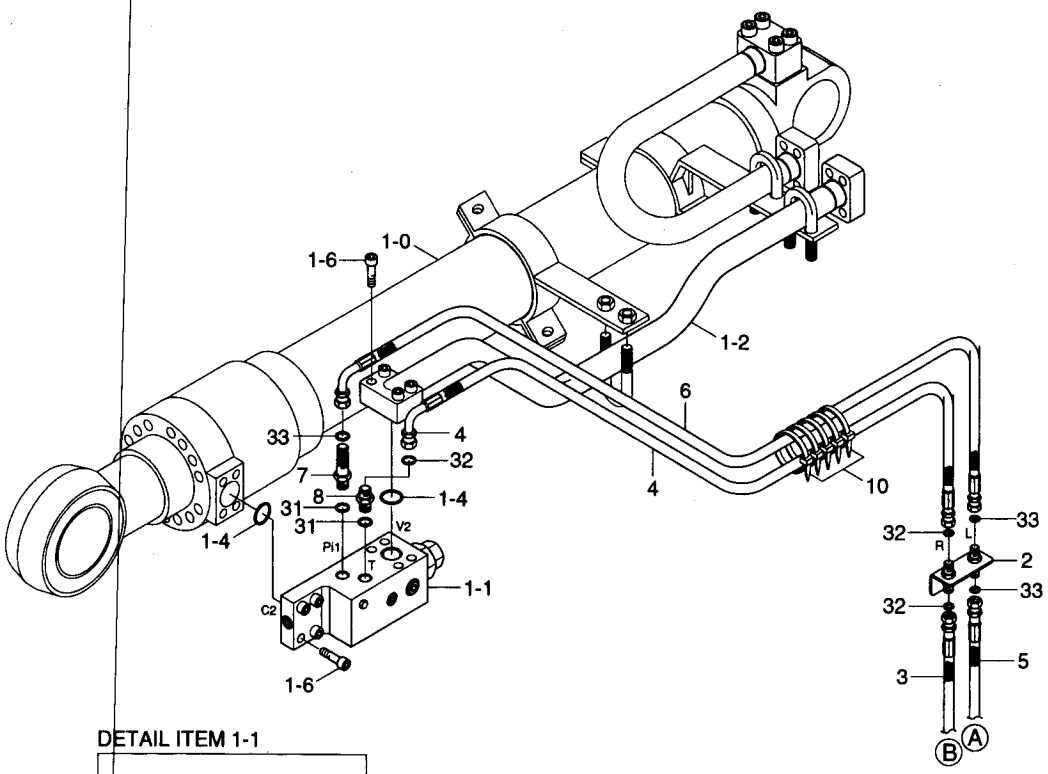

DETAIL ITEM 1-1

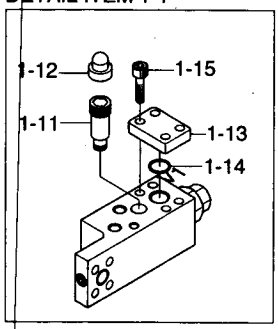

MAIN CONTROL VLV
(4050-4090)

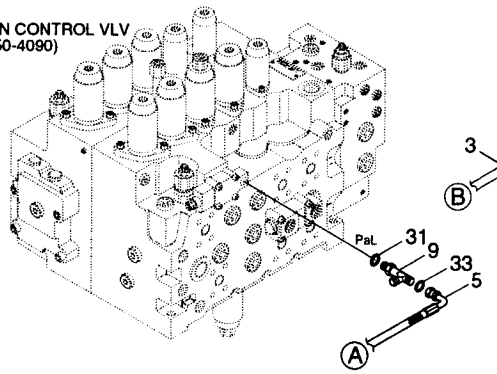

RETURN PIPE(3100, #8)

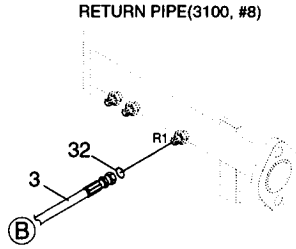

Description	Parts no	Included item
Mono boom arm safety lock seal kit	31Y1-18246	1-4, 31Y1-15236(See 4190)
Adjust boom arm safety lock seal kit	31Y1-18245	1-4, 31Y1-15235(See 4190)

ARM SAFETY LOCK SYSTEM(#6417-)

ITEM 순번	PART NO 품 번	IS	DESCRIPTION 품 명		QTY 수량	SERIAL NO 적용 호기	ITC 호환	REMARK 비 고
*	@		ARM SAFETY LOCK GROUP	안전 잠금 장치	1	#6417-	-	
1	31N6-52137		ARM CYL-SAFETY VALVE	암 실린더	1			
1-0	@		ARM CYL SUB ASSY	암 실린더	1			SEE 4190, *-1
1-1	31N6-90520		· VALVE-SAFETY LOCK	안전 잠김 밸브	1			
1-11	ZTAS-00001		·· VALVE-RELIEF	릴리프 밸브	1			
1-12	ZTAS-00002		·· CAP	캡	1			
1-13	P184-162112		·· FLANGE-PLUGING	플랜지	1			
1-14	Y171-024004		·· O-RING	O-링	1			
1-15	S109-120406		·· BOLT-SOCKET	소켓 볼트	1			
1-16	ZTAS-00005		·· SEAL KIT	실 키트	1			
1-2	31N6-90636		· PIPE ASSY-RV	파이프	1			
K1-4	Y171-024004		· O-RING	O-링	2			
1-6	S107-120556		· BOLT-SOCKET	소켓 볼트	8			
2	31N6-90660		TERMIANL-SAFETY VLV	터미널	1			
3	P910-062046		HOSE ASSY-ORFS 0X0	유압 호스	1			
4	P930-062102		HOSE ASSY-ORFS 0X90	유압 호스	1			
5	P930-042036		HOSE ASSY-ORFS 0X90	유압 호스	1			
6	P930-042102		HOSE ASSY-ORFS 0X90	유압 호스	1			
7	X511-104513		CONNECTOR-LONG,ORFS	컨넥터	1			
8	X500-110011		CONNECTOR-ORFS	컨넥터	1			
9	X820-045151		TEE-R/TYPE,ORFS	티	1			
10	S552-020102		CLAMP-BAND	밴드 클램프	20			
31	S631-011004		O-RING	O-링	3			
32	S621-012001		O-RING(SEAL LOCK TYPE)	O-링	4			
33	S621-011001		O-RING	O-링	4			
K	31Y1-18246		SEAL KIT	씰 키트	1			SEE ILLUST
	31Y1-18245		SEAL KIT	씰 키트	1			SEE ILLUST

ARM HYDRAULIC PIPING(3.9M, LONG)

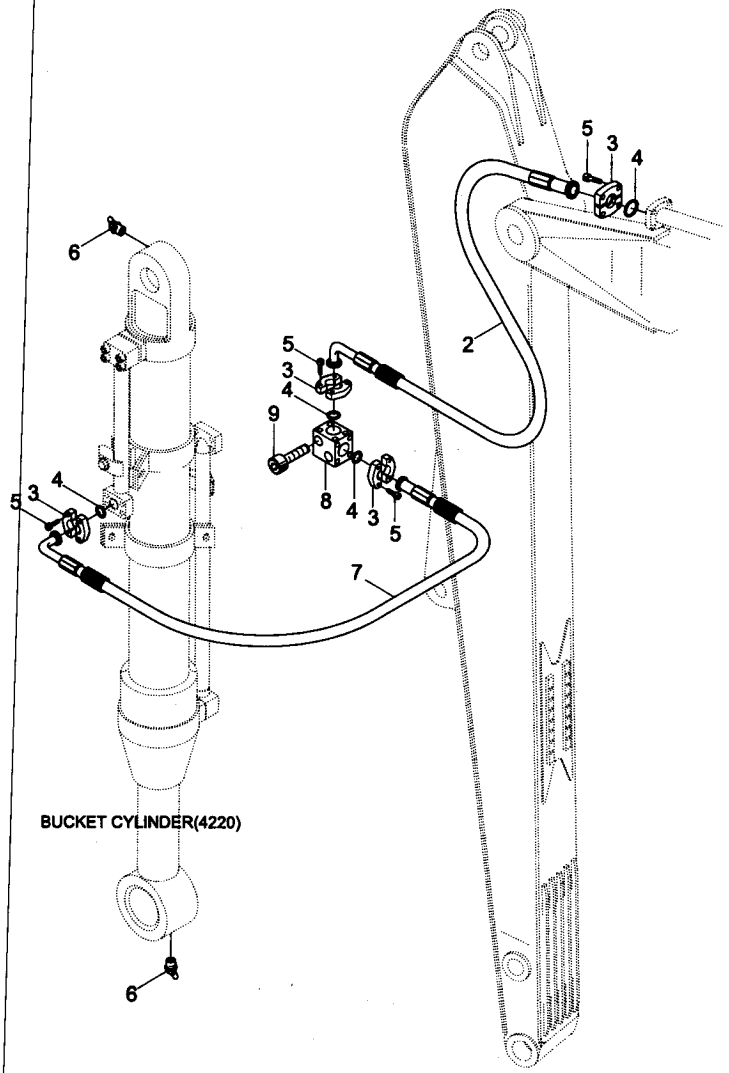

ARM HYDRAULIC PIPING(3.9M, LONG)

ITEM 순번	PART NO 품 번	IS	DESCRIPTION 품 명		QTY 수량	SERIAL NO 적용 호기	ITC 호환	REMARK 비 고
*	@		**ARM HYDRAULIC PIPING**	**암 유압 배관**	1	**#0298 -**	-	
2	31N6-60120		HOSE ASSY	유압 호스	2			
3	P173-120102		FLANGE-SPLIT	분할 플랜지	16			
4	Y171-019004		O-RING	O-링	8			
5	S109-100306		BOLT-SOCKET	소켓 볼트	32			
6	S651-810002		NIPPLE-GREASE	그리스 니플	2			
7	31N6-60140		HOSE ASSY	유압 호스	2			
8	31EM-60140		BLOCK	블 록	2			
9	S109-100806		BOLT-SOCKET	소켓 볼트	4			

DOUBLE ACTING HYD PIPING KIT 1

ITEM 순번	PART NO 품 번	IS	DESCRIPTION 품 명		QTY 수량	SERIAL NO 적용 호기	ITC 호환	REMARK 비 고
*	@		D/ACT HYD PIPING KIT	유압 배관 키트	1			W/O ACCUM
	31N6-91710		D/ACT HYD KIT	5.68BM+2.92AM	1	-#4909		
	31N6-91711		D/ACT HYD KIT	5.68BM+2.92AM	1	#4910-	D	
*-1	31N6-92010		· D/ACT PIPING KIT	유압 배관 키트	1	-#0496		5.68BM+2.92AM
	31N6-92011		· D/ACT PIPING KIT	유압 배관 키트	1	#0497-#4909	D	5.68BM+2.92AM
	31N6-92012		· D/ACT PIPING KIT	유압 배관 키트	1	#4910-	D	5.68BM+2.92AM
*-11	31N6-91410		·· D/ACT MAIN PIPING	메인 유압 배관	1	-#0496		
	31N6-91411		·· D/ACT MAIN PIPING	메인 유압 배관	1	#0497-#2060	D	
	31N6-91412		·· D/ACT MAIN PIPING	메인 유압 배관	1	#2061-	D	
*-12	31N6-91310		·· ATTACH PIPING KIT	작업장치 유압배관	1	-#0496		
	31N6-91311		·· ATTACH PIPING KIT	작업장치 유압배관	1	#0497-#2060	D	
	31N6-91312		·· ATTACH PIPING KIT	작업장치 유압배관	1	#2061-#4909	D	
	31N6-91313		·· ATTACH PIPING KIT	작업장치 유압배관	1	#4910-	D	
43	31EM-10060		· PORT RELIEF VALVE	포트 릴리프 밸브	1			SEE 3630,35
44	31EM-10180		· PORT RELIEF VALVE	포트 릴리프 밸브	1			SEE 3630,35
45	34E7-04720		· PEDAL-SINGLE	페 달	1			SEE 3640
46	21E6-30540		· SWITCH-BREAKER	브레이커 스위치	1			SEE 3630,35
*	31N6-91720		D/ACT HYD KIT	5.68BM+2.0AM	1	-#4909		INCL 43-46
	31N6-91721		D/ACT HYD KIT	5.68BM+2.0AM	1	#4910-	D	INCL 43-46
*-1	31N6-92020		· D/ACT PIPING KIT	유압 배관 키트	1	-#0496		5.68BM+2.0AM
	31N6-92021		· D/ACT PIPING KIT	유압 배관 키트	1	#0497-#4909	D	5.68BM+2.0AM
	31N6-92022		· D/ACT PIPING KIT	유압 배관 키트	1	#4910-	D	5.68BM+2.0AM
*-11	31N6-91410		·· D/ACT MAIN PIPING	메인 유압 배관	1	-#0496		
	31N6-91411		·· D/ACT MAIN PIPING	메인 유압 배관	1	#0497-#2060	D	
	31N6-91412		·· D/ACT MAIN PIPING	메인 유압 배관	1	#2061-	D	
*-12	31N6-91320		·· ATTACH PIPING KIT	작업장치 유압배관	1	-#0496		
	31N6-91321		·· ATTACH PIPING KIT	작업장치 유압배관	1	#0497-#2060	D	
	31N6-91322		·· ATTACH PIPING KIT	작업장치 유압배관	1	#2061-#4909	D	
	31N6-91323		·· ATTACH PIPING KIT	작업장치 유압배관	1	#4910-	D	
*	31N6-91730		D/ACT HYD KIT	5.68BM+2.4AM	1	-#4909		INCL 43-46
	31N6-91731		D/ACT HYD KIT	5.68BM+2.4AM	1	#4910-	D	INCL 43-46
*-1	31N6-92030		· D/ACT PIPING KIT	유압 배관 키트	1	-#0496		5.68BM+2.4AM
	31N6-92031		· D/ACT PIPING KIT	유압 배관 키트	1	#0497-#4909	D	5.68BM+2.4AM
	31N6-92032		· D/ACT PIPING KIT	유압 배관 키트	1	#4910-	D	5.68BM+2.4AM
*-11	31N6-91410		·· D/ACT MAIN PIPING	메인 유압 배관	1	-#0496		
	31N6-91411		·· D/ACT MAIN PIPING	메인 유압 배관	1	#0497-#2060	D	
	31N6-91412		·· D/ACT MAIN PIPING	메인 유압 배관	1	#2061-	D	
*-12	31N6-91330		·· ATTACH PIPING KIT	작업장치 유압배관	1	-#0496		

DOUBLE ACTING HYD PIPING KIT 1

ITEM 순번	PART NO 품 번	IS	DESCRIPTION 품 명		QTY 수량	SERIAL NO 적용 호기	ITC 호환	REMARK 비 고
*-12	31N6-91331		·· ATTACH PIPING KIT	작업장치 유압배관	1	#0497-#2060	D	
	31N6-91332		·· ATTACH PIPING KIT	작업장치 유압배관	1	#2061-#4909	D	
	31N6-91333		·· ATTACH PIPING KIT	작업장치 유압배관	1	#4910-	D	
*	31N6-91740		D/ACT HYD KIT	5.68BM+3.9AM	1	-#4909		INCL 43-46
	31N6-91741		D/ACT HYD KIT	5.68BM+3.9AM	1	#4910-	D	INCL 43-46
*-1	31N6-92040		· D/ACT PIPING KIT	유압 배관 키트	1	-#0496		5.68BM+3.9AM
	31N6-92041		· D/ACT PIPING KIT	유압 배관 키트	1	#0497-#4909	D	5.68BM+3.9AM
	31N6-92042		· D/ACT PIPING KIT	유압 배관 키트	1	#4910-	D	5.68BM+3.9AM
*-11	31N6-91410		·· D/ACT MAIN PIPING	메인 유압 배관	1	-#0496		
	31N6-91411		·· D/ACT MAIN PIPING	메인 유압 배관	1	#0497-#2060	D	
	31N6-91412		·· D/ACT MAIN PIPING	메인 유압 배관	1	#2061-	D	
*-12	31N6-91340		·· ATTACH PIPING KIT	작업장치 유압배관	1	-#0496		
	31N6-91341		·· ATTACH PIPING KIT	작업장치 유압배관	1	#0497-#2060	D	
	31N6-91342		·· ATTACH PIPING KIT	작업장치 유압배관	1	#2061-#4909	D	
	31N6-91343		·· ATTACH PIPING KIT	작업장치 유압배관	1	#4910-	D	
*	31N6-91750		D/ACT HYD KIT	5.20m+2.00m	1			INCL 43-46
*-1	31N6-92050		· D/ACT PIPING KIT	유압 배관 키트	1	-#0496		5.20BM+2.0AM
	31N6-92051		· D/ACT PIPING KIT	유압 배관 키트	1	#0497-	D	5.20BM+2.0AM
*-11	31N6-91410		·· D/ACT MAIN PIPING	메인 유압 배관	1	-#0496		
	31N6-91411		·· D/ACT MAIN PIPING	메인 유압 배관	1	#0497-#2060	D	
	31N6-91412		·· D/ACT MAIN PIPING	메인 유압 배관	1	#2061-	D	
*-12	31N6-91350		·· ATTACH PIPING KIT	작업장치 유압배관	1			
*	31N6-91760		D/ACT HYD KIT	5.20m+2.40m	1			INCL 43-46
*-1	31N6-92060		· D/ACT PIPING KIT	유압 배관 키트	1	-#0496		5.20BM+2.4AM
	31N6-92061		· D/ACT PIPING KIT	유압 배관 키트	1	#0497-	D	5.20BM+2.4AM
*-11	31N6-91410		·· D/ACT MAIN PIPING	메인 유압 배관	1	-#0496		
	31N6-91411		·· D/ACT MAIN PIPING	메인 유압 배관	1	#0497-#2060	D	
	31N6-91412		·· D/ACT MAIN PIPING	메인 유압 배관	1	#2061-	D	
*-12	31N6-91360		·· ATTACH PIPING KIT	작업장치 유압배관	1			

DOUBLE ACTING HYD PIPING KIT 2

ITEM 순번	PART NO 품 번	IS	DESCRIPTION 품 명		QTY 수량	SERIAL NO 적용 호기	ITC 호환	REMARK 비 고
*	@		D/ACT HYD PIPING KIT	유압 배관 키트	1			WITH ACCUM
	31N6-91810		D/ACT HYD KIT	5.68BM+2.92AM	1	-#4909		5.68BM+2.92AM
	31N6-91811		D/ACT HYD KIT	5.68BM+2.92AM	1	#4910-	D	5.68BM+2.92AM
*-1	31N6-92010		· D/ACT PIPING KIT	유압 배관 키트	1	-#0496		
	31N6-92011		· D/ACT PIPING KIT	유압 배관 키트	1	#0497-#4909	D	
	31N6-92012		· D/ACT PIPING KIT	유압 배관 키트	1	#4910-	D	
*-11	31N6-91410		·· D/ACT MAIN PIPING	메인 유압 배관	1	-#0496		
	31N6-91411		·· D/ACT MAIN PIPING	메인 유압 배관	1	#0497-#2060	D	
	31N6-91412		·· D/ACT MAIN PIPING	메인 유압 배관	1	#2061-	D	
*-12	31N6-91310		·· ATTACH PIPING KIT	작업장치 유압배관	1	-#0496		
	31N6-91311		·· ATTACH PIPING KIT	작업장치 유압배관	1	#0497-#2060	D	
	31N6-91312		·· ATTACH PIPING KIT	작업장치 유압배관	1	#2061-#4909	D	
	31N6-91313		·· ATTACH PIPING KIT	작업장치 유압배관	1	#4910-	D	
43	31EM-10060		· PORT RELIEF VALVE	포트 릴리프 밸브	1			SEE 3630,35
44	31EM-10180		· PORT RELIEF VALVE	포트 릴리프 밸브	1			SEE 3630,35
45	34E7-04720		· PEDAL-SINGLE	페 달	1			SEE 3640
46	21E6-30540		· SWITCH-BREAKER	브레이커 스위치	1			SEE 3630,35
50	31EN-91701		· ACCUMULATOR KIT	어큐뮬레이터 키트	1			SEE 3620,25
*	31N6-91820		D/ACT HYD KIT	5.68BM+2.0AM	1	-#4909		INCL43-46,50
	31N6-91821		D/ACT HYD KIT	5.68BM+2.0AM	1	#4910-	D	INCL43-46,50
*-1	31N6-92020		· D/ACT PIPING KIT	유압 배관 키트	1	-#0496		5.68BM+2.0AM
	31N6-92021		· D/ACT PIPING KIT	유압 배관 키트	1	#0497-#4909	D	5.68BM+2.0AM
	31N6-92022		· D/ACT PIPING KIT	유압 배관 키트	1	#4910-	D	5.68BM+2.0AM
*-11	31N6-91410		·· D/ACT MAIN PIPING	메인 유압 배관	1	-#0496		
	31N6-91411		·· D/ACT MAIN PIPING	메인 유압 배관	1	#0497-#2060	D	
	31N6-91412		·· D/ACT MAIN PIPING	메인 유압 배관	1	#2061-	D	
*-12	31N6-91320		·· ATTACH PIPING KIT	작업장치 유압배관	1	-#0496		
	31N6-91321		·· ATTACH PIPING KIT	작업장치 유압배관	1	#0497-#2060	D	
	31N6-91322		·· ATTACH PIPING KIT	작업장치 유압배관	1	#2061-#4909	D	
	31N6-91323		·· ATTACH PIPING KIT	작업장치 유압배관	1	#4910-	D	
*	31N6-91830		D/ACT HYD KIT	5.68BM+2.4AM	1	-#4909		INCL43-46,50
	31N6-91831		D/ACT HYD KIT	5.68BM+2.4AM	1	#4910-	D	INCL43-46,50
*-1	31N6-92030		· D/ACT PIPING KIT	유압 배관 키트	1	-#0496		5.68BM+2.4AM
	31N6-92031		· D/ACT PIPING KIT	유압 배관 키트	1	#0497-#4909	D	5.68BM+2.4AM
	31N6-92032		· D/ACT PIPING KIT	유압 배관 키트	1	#4910-	D	5.68BM+2.4AM
*-11	31N6-91410		·· D/ACT MAIN PIPING	메인 유압 배관	1	-#0496		
	31N6-91411		·· D/ACT MAIN PIPING	메인 유압 배관	1	#0497-#2060	D	
	31N6-91412		·· D/ACT MAIN PIPING	메인 유압 배관	1	#2061-	D	

DOUBLE ACTING HYD PIPING KIT 2

ITEM 순번	PART NO 품 번	IS	DESCRIPTION 품 명		QTY 수량	SERIAL NO 적용 호기	ITC 호환	REMARK 비 고
*-12	31N6-91330		·· ATTACH PIPING KIT	작업장치 유압배관	1	-#0496		
	31N6-91331		·· ATTACH PIPING KIT	작업장치 유압배관	1	#0497-#2060	D	
	31N6-91332		·· ATTACH PIPING KIT	작업장치 유압배관	1	#2061-#4909	D	
	31N6-91333		·· ATTACH PIPING KIT	작업장치 유압배관	1	#4910-	D	
*	31N6-91840		D/ACT HYD KIT	5.68BM+3.9AM	1	-#4909		INCL43-46,50
	31N6-91841		D/ACT HYD KIT	5.68BM+3.9AM	1	#4910-	D	INCL43-46,50
*-1	31N6-92040		· D/ACT PIPING KIT	유압 배관 키트	1	-#0496		5.68BM+3.9AM
	31N6-92041		· D/ACT PIPING KIT	유압 배관 키트	1	#0497-#4909	D	5.68BM+3.9AM
	31N6-92042		· D/ACT PIPING KIT	유압 배관 키트	1	#4910-	D	5.68BM+3.9AM
*-11	31N6-91410		·· D/ACT MAIN PIPING	메인 유압 배관	1	-#0496		
	31N6-91411		·· D/ACT MAIN PIPING	메인 유압 배관	1	#0497-#2060	D	
	31N6-91412		·· D/ACT MAIN PIPING	메인 유압 배관	1	#2061-	D	
*-12	31N6-91340		·· ATTACH PIPING KIT	작업장치 유압배관	1	-#0496		
	31N6-91341		·· ATTACH PIPING KIT	작업장치 유압배관	1	#0497-#2060	D	
	31N6-91342		·· ATTACH PIPING KIT	작업장치 유압배관	1	#2061-#4909	D	
	31N6-91343		·· ATTACH PIPING KIT	작업장치 유압배관	1	#4910-	D	
*	31N6-91850		D/ACT HYD KIT	5.20m+2.00m	1			INCL43-46,50
*-1	31N6-92050		· D/ACT PIPING KIT	유압 배관 키트	1	-#0496		5.20BM+2.0AM
	31N6-92051		· D/ACT PIPING KIT	유압 배관 키트	1	#0497-	D	5.20BM+2.0AM
*-11	31N6-91410		·· D/ACT MAIN PIPING	메인 유압 배관	1	-#0496		
	31N6-91411		·· D/ACT MAIN PIPING	메인 유압 배관	1	#0497-#2060	D	
	31N6-91412		·· D/ACT MAIN PIPING	메인 유압 배관	1	#2061-	D	
*-12	31N6-91350		·· ATTACH PIPING KIT	작업장치 유압배관	1			
*	31N6-91860		D/ACT HYD KIT	5.20m+2.40m	1			INCL43-46,50
*-1	31N6-92060		· D/ACT PIPING KIT	유압 배관 키트	1	-#0496		5.20BM+2.4AM
	31N6-92061		· D/ACT PIPING KIT	유압 배관 키트	1	#0497-	D	5.20BM+2.4AM
*-11	31N6-91410		·· D/ACT MAIN PIPING	메인 유압 배관	1	-#0496		
	31N6-91411		·· D/ACT MAIN PIPING	메인 유압 배관	1	#0497-#2060	D	
	31N6-91412		·· D/ACT MAIN PIPING	메인 유압 배관	1	#2061-	D	
*-12	31N6-91360		·· ATTACH PIPING KIT	작업장치 유압배관	1			

ATTACH PIPING KIT(S & D/ACTING, -#0496)

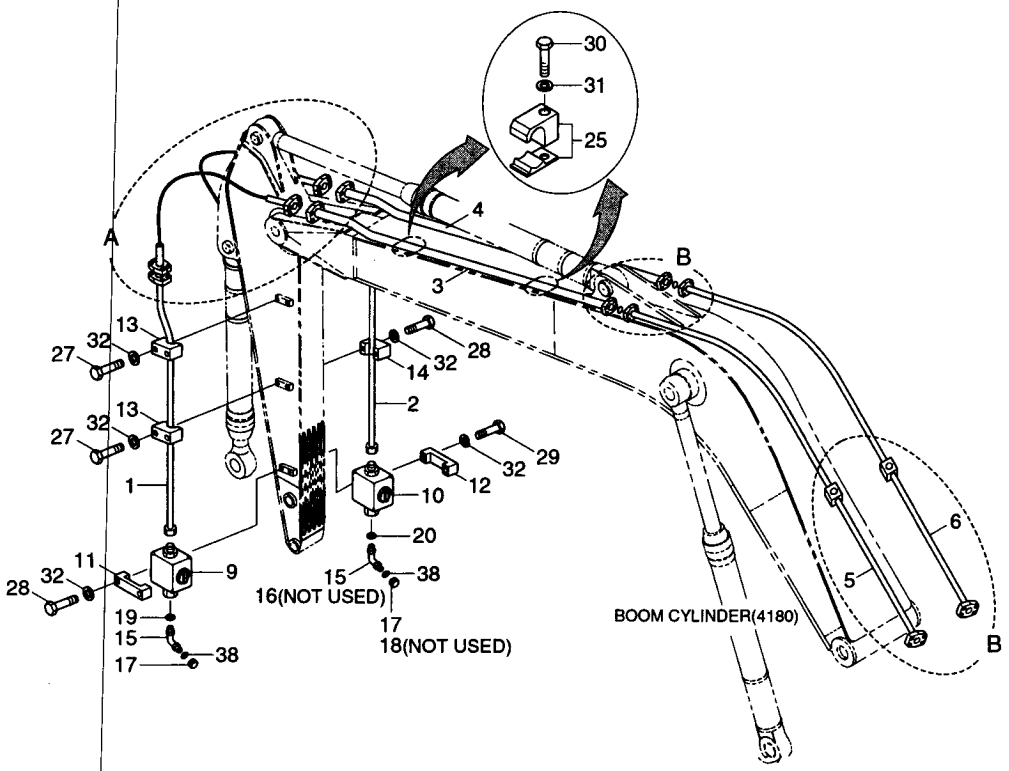

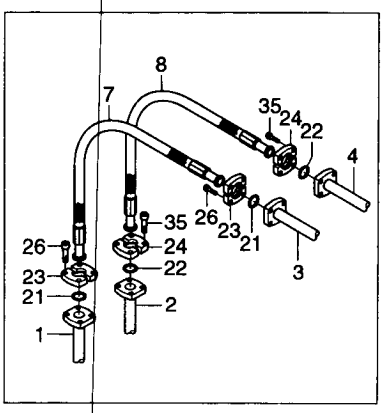

DETAIL A

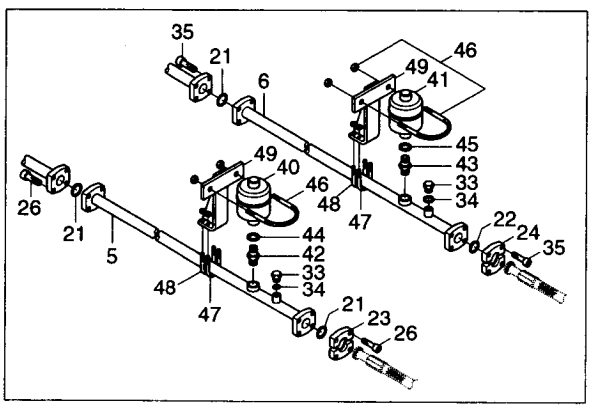

DETAIL B

ATTACH PIPING KIT(S & D/ACTING, -#0496)

ITEM 순번	PART NO 품 번	IS	DESCRIPTION 품 명		QTY 수량	SERIAL NO 적용 호기	ITC 호환	REMARK 비 고
*	@		D/ACT HYD PIPING KIT	유압 배관 키트	1	-#0496	-	SEE 3600,10
*-1	@		· D/ACT PIPING KIT	유압 배관 키트	1			SEE 3600,10
*-12	@		·· ATTACH PIPING KIT	작업장치 유압 배관	1			SEE 3600,10
1	31N6-92110		··· PIPE ASSY	파이프	1			ARM 2.92M
	31N6-92120		··· PIPE ASSY	파이프	1			ARM 2.00M
	31N6-92130		··· PIPE ASSY	파이프	1			ARM 2.40M
	31N6-92140		··· PIPE ASSY	파이프	1			ARM 3.90M
2	31N6-92150		··· PIPE ASSY	파이프	1			ARM 2.92M
	31N6-92160		··· PIPE ASSY	파이프	1			ARM 2.00M
	31N6-92170		··· PIPE ASSY	파이프	1			ARM 2.40M
	31N6-92180		··· PIPE ASSY	파이프	1			ARM 3.90M
3	31N6-92190		··· PIPE ASSY	파이프	1			BOOM 5.68M
	31N6-92200		··· PIPE ASSY	파이프	1			BOOM 5.20M
4	31N6-92210		··· PIPE ASSY	파이프	1			BOOM 5.68M
	31N6-92220		··· PIPE ASSY	파이프	1			BOOM 5.20M
5	31N6-92230		··· PIPE ASSY	파이프	1			
6	31N6-92240		··· PIPE ASSY	파이프	1			
7	P681-167330		··· HOSE ASSY-FLG	유압 호스	1			
8	P681-207330		··· HOSE ASSY-FLG	유압 호스	1			
9	31EK-93040		··· VALVE-STOP	스톱 밸브	1			
10	31EN-92240		··· VALVE-STOP	스톱 밸브	1			
11	31EG-91350		··· CLAMP-STOP VALVE	클램프	1			
12	31EG-91360		··· CLAMP-STOP VALVE	클램프	1			
13	31EG-91391		··· CLAMP-PIPE	클램프	2	#0001-	-	
14	31EG-91400		··· CLAMP-PIPE	클램프	2			
15	X530-110005		··· ELBOW-45,ORFS	엘 보	2			
17	X710-100106		··· CAP-UNION	캡	2			
19	S631-029001		··· O-RING	O-링	1			
20	S631-038001		··· O-RING	O-링	1			
21	Y171-024001		··· O-RING	O-링	4			
22	Y171-027001		··· O-RING	O-링	4			
23	P173-160104		··· FLANGE-SPLIT	분할 플랜지	6			
24	P173-200106		··· FLANGE-SPLIT	분할 플랜지	6			
25	31N6-50300		··· CLAMP ASSY	클램프	2			
26	S109-100406		··· BOLT-SOCKET	소켓 볼트	16			
27	S017-120606		··· BOLT-HEX	육각 볼트	4			
28	S017-120706		··· BOLT-HEX	육각 볼트	6			
29	S017-120806		··· BOLT-HEX	육각 볼트	2			
30	S017-160706		··· BOLT-HEX	육각 볼트	2			
31	S411-160006		··· WASHER-SPRING	스프링 와셔	2			

ATTACH PIPING KIT(S & D/ACTING, -#0496)

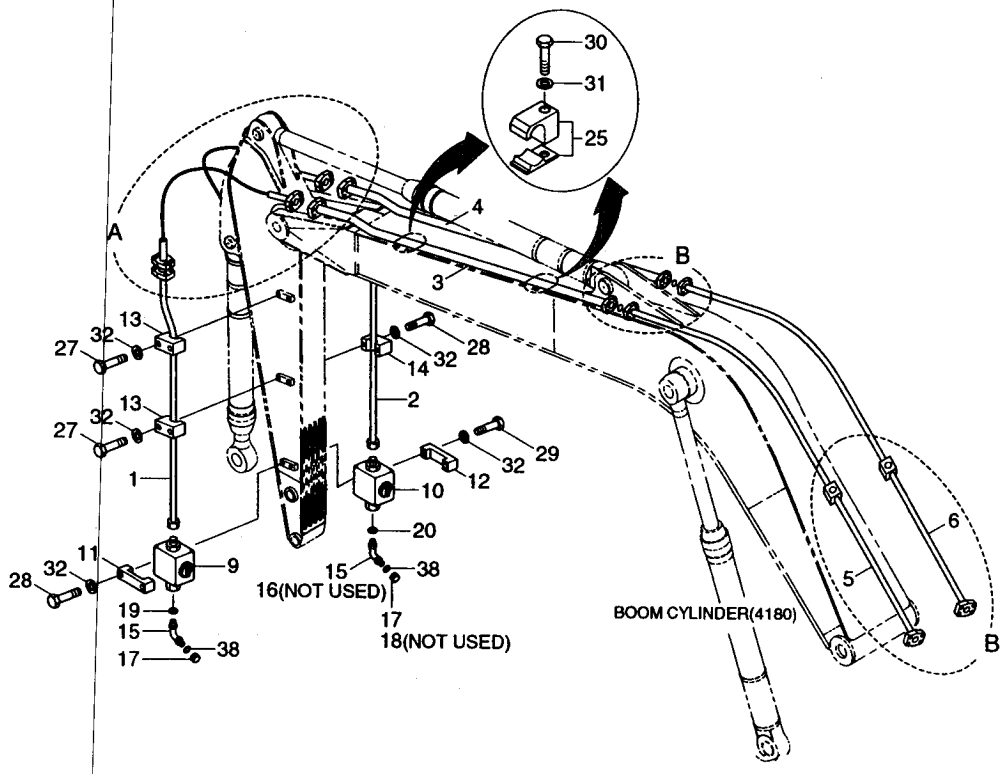

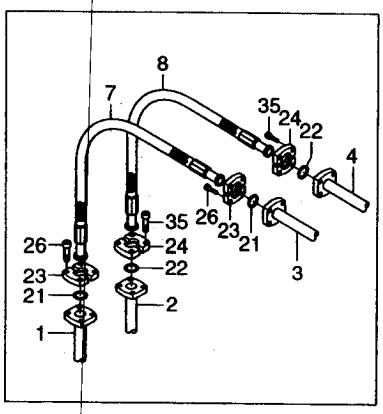

DETAIL A

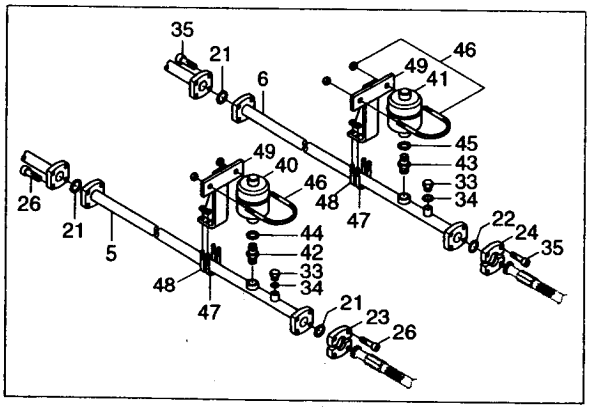

DETAIL B

ATTACH PIPING KIT(S & D/ACTING, -#0496)

ITEM 순번	PART NO 품 번	IS	DESCRIPTION 품 명		QTY 수량	SERIAL NO 적용 호기	ITC 호환	REMARK 비 고
32	S411-120006		··· WASHER-SPRING	스프링 와셔	12			
33	31EK-11130		··· COUPLING-SCREW	커플링	2			
34	P631-011001		··· HOSE ASSY-THD FLG	유압 호스	2			
35	S109-120406		··· BOLT-SOCKET	소켓 볼트	16			
38	S621-021001		··· O-RING,ORFS	O-링	2			
*-11	@		·· D/ACT MAIN PIPING KIT	메인 유압 배관	1			SEE 3630
50	31EN-91701		· ACCUMULATOR KIT	어큐뮬레이터 키트	1			
40	32E6-92040		·· ACCUMULATOR	어큐뮬레이터	1			
41	32E6-92050		·· ACCUMULATOR	어큐뮬레이터	1			
42	31EN-92270		·· CONNECTOR	컨넥터	1			
43	31EN-92280		·· CONNECTOR	컨넥터	1			
44	S392-220000		·· SHIM-ROUND(2.0T)	원형 심	1			
45	S392-180000		·· SHIM-ROUND(2.0T)	원형 심	1			
46	32E6-92060		·· U-BOLT	U-볼트	2			
47	S071-033430		·· U-BOLT	U-볼트	2			
48	S071-034330		·· U-BOLT	U-볼트	2			
49	31EN-92250		·· BRACKET-ACCUM	브라켓트	2			

ATTACH PIPING KIT(S & D/ACTING, #0497-)

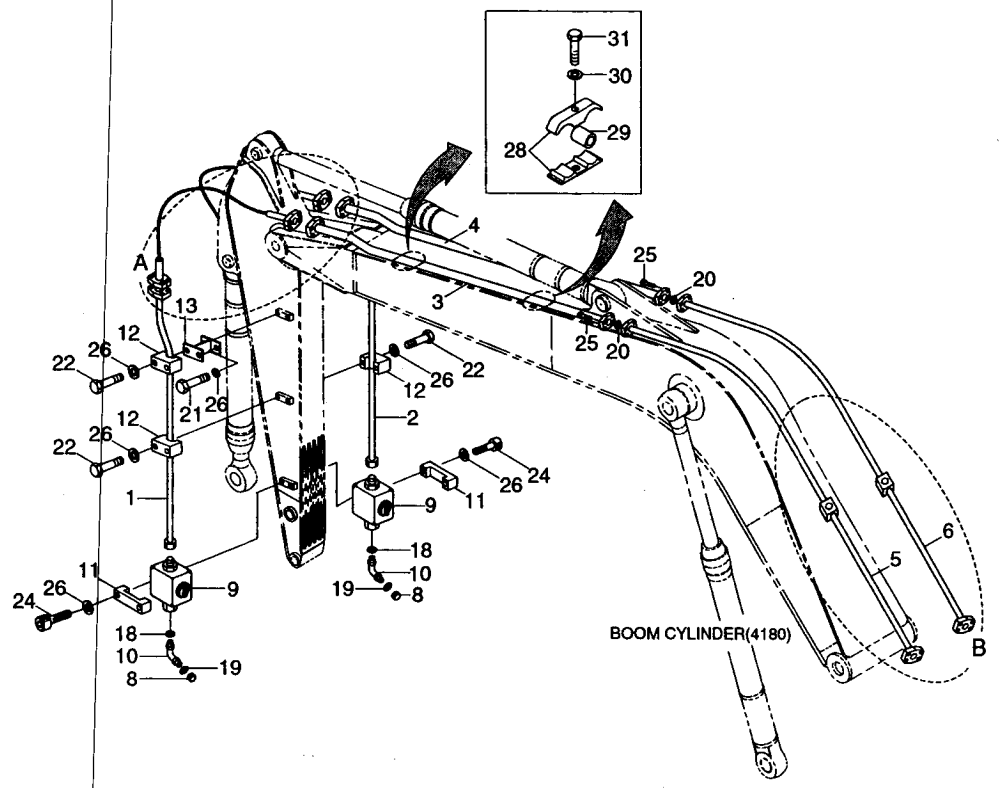

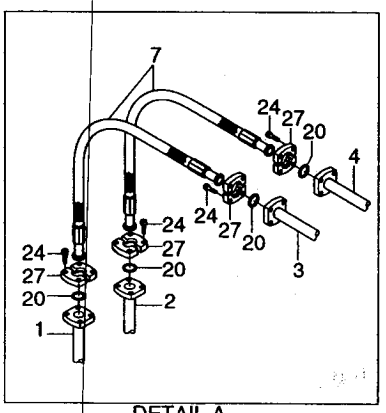

DETAIL A

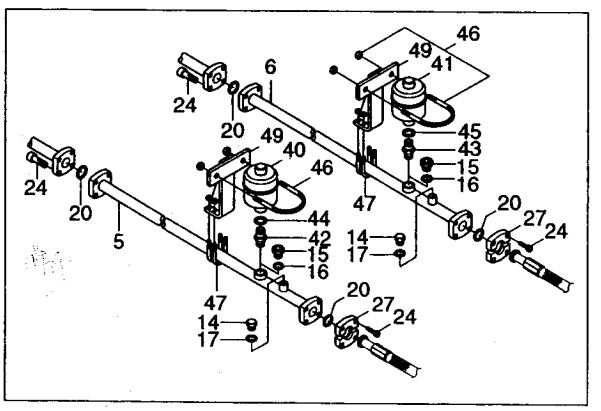

DETAIL B

ATTACH PIPING KIT(S & D/ACTING, #0497-)

ITEM 순번	PART NO 품 번	IS	DESCRIPTION 품 명		QTY 수량	SERIAL NO 적용 호기	ITC 호환	REMARK 비 고
*	@		D/ACT HYD PIPING KIT	유압 배관 키트	1	#0497-	-	SEE 3600,10
	@		S/ACT HYD PIPING KIT	유압 배관 키트	1	#0497-	-	SEE 3700,10
*-1	@		· D/ACT PIPING KIT	유압 배관 키트	1			SEE 3600,10
	@		· S/ACT PIPING KIT	유압 배관 키트	1			SEE 3700,10
*-12	@		·· ATTACH PIPING KIT	작업장치 유압 배관	1			SEE 3600,10
	@		·· ATTACH PIPING KIT	작업장치 유압 배관	1			SEE 3700,10
1	31N6-92111		··· PIPE ASSY	파이프	1	-#2060		ARM 2.92M-STD
	31N6-92112		··· PIPE ASSY	파이프	1	#2061-	D	ARM 2.92M-STD
	31N6-92121		··· PIPE ASSY	파이프	1	-#2060		ARM 2.00M
	31N6-92122		··· PIPE ASSY	파이프	1	#2061-	D	ARM 2.00M
	31N6-92131		··· PIPE ASSY	파이프	1	-#2060		ARM 2.40M
	31N6-92132		··· PIPE ASSY	파이프	1	#2061-	D	ARM 2.40M
	31N6-92141		··· PIPE ASSY	파이프	1	-#2060		ARM 3.90M
	31N6-92142		··· PIPE ASSY	파이프	1	#2061-	D	ARM 3.90M
2	31N6-92151		··· PIPE ASSY	파이프	1	-#2060		ARM 2.92M-STD
	31N6-92152		··· PIPE ASSY	파이프	1	#2061-	D	ARM 2.92M-STD
	31N6-92161		··· PIPE ASSY	파이프	1	-#2060		ARM 2.00M
	31N6-92162		··· PIPE ASSY	파이프	1	#2061-	D	ARM 2.00M
	31N6-92171		··· PIPE ASSY	파이프	1	-#2060		ARM 2.40M
	31N6-92172		··· PIPE ASSY	파이프	1	#2061-	D	ARM 2.40M
	31N6-92181		··· PIPE ASSY	파이프	1	-#2060		ARM 3.90M
	31N6-92181		··· PIPE ASSY	파이프	1	#2061-	D	ARM 3.90M
3	31N6-92191		··· PIPE ASSY	파이프	1			
4	31N6-92211		··· PIPE ASSY	파이프	1			
5	31N6-92231		··· PIPE ASSY	파이프	1			
6	31N6-92241		··· PIPE ASSY	파이프	1			
7	P703-166337		··· HOSE ASSY	유압 호스	2			ARM 2.92M,2.40M
	P703-166334		··· HOSE ASSY	유압 호스	2			ARM 2.00M
	P703-166339		··· HOSE ASSY	유압 호스	2			ARM 3.90M
8	X710-100106		··· CAP-UNION	캡	2			
9	31EK-93040		··· VALVE-STOP	스톱 밸브	2	-#2060		
	31N6-97010		··· VALVE-STOP	스톱 밸브	2	#2061-	D	
10	X530-110005		··· ELBOW-45,ORFS	엘 보	2			
11	31EG-91350		··· CLAMP-STOP VALVE	클램프	2			
12	31EG-91391		··· CLAMP-PIPE	클램프	4	#0001-	-	ARM 2.92M
	31EG-91391		··· CLAMP-PIPE	클램프	2	#0001-	-	ARM 2.00M,2.40M
	31EG-91391		··· CLAMP-PIPE	클램프	6	#0001-	-	ARM 3.90M
13	31EH-92090		··· CLAMP-T	클램프	2			ONLY ARM 3.90M
14	P220-110205		··· PLUG-SOCKET	플러그	2			
15	31EK-11130		··· COUPLING-SCREW	커플링	2			

ATTACH PIPING KIT(S & D/ACTING, #0497-)

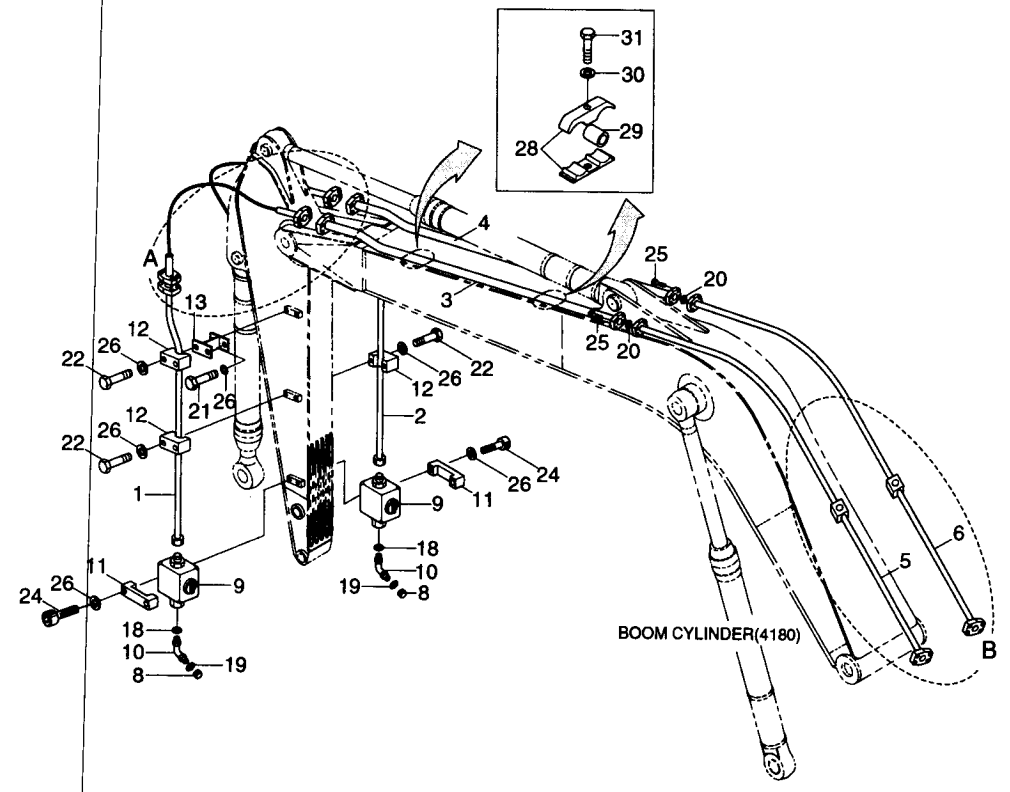

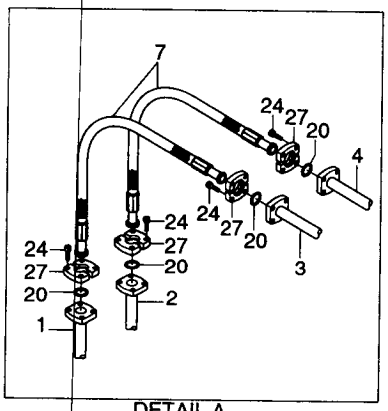

DETAIL A

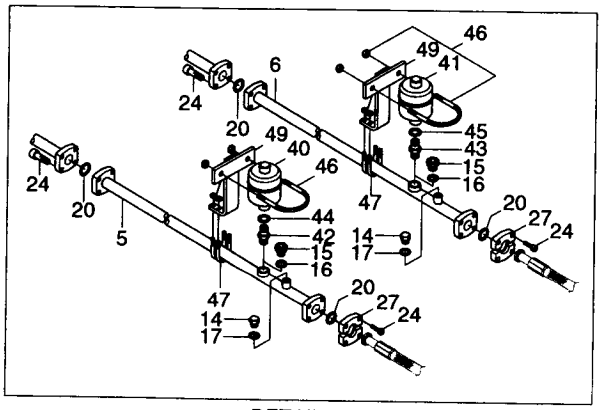

DETAIL B

ATTACH PIPING KIT(S & D/ACTING, #0497-)

ITEM 순번	PART NO 품 번	IS	DESCRIPTION 품 명		QTY 수량	SERIAL NO 적용 호기	ITC 호환	REMARK 비 고
16	S631-011004		··· O-RING	O-링	2			
17	S631-024004		··· O-RING	O-링	2			
18	S631-029004		··· O-RING	O-링	2	-#2060		
	S631-029004		··· O-RING	O-링	4	#2061-	A	
19	S621-021001		··· O-RING,ORFS	O-링	2			
20	Y171-024004		··· O-RING	O-링	8			
21	S017-120252		··· BOLT-HEX	육각 볼트	4	-#2060		ONLY ARM 3.90M
	S017-120256		··· BOLT-HEX	육각 볼트	4	#2061-	B	ONLY ARM 3.90M
22	S017-120602		··· BOLT-HEX	육각 볼트	8	-#2060		ARM 2.92M
	S017-120606		··· BOLT-HEX	육각 볼트	8	#2061-	B	ARM 2.92M
	S017-120602		··· BOLT-HEX	육각 볼트	4	-#2060		ARM 2.00M,2.40M
	S017-120606		··· BOLT-HEX	육각 볼트	4	#2061-	B	ARM 2.00M,2.40M
	S017-120602		··· BOLT-HEX	육각 볼트	12	-#2060		ARM 3.90M
	S017-120606		··· BOLT-HEX	육각 볼트	12	#2061-	B	ARM 3.90M
23	S017-120702		··· BOLT-HEX	육각 볼트	4			
24	S019-100406		··· BOLT-HEX	육각 볼트	24			
25	S019-100506		··· BOLT-HEX	육각 볼트	8			
26	S411-120002		··· WASHER-SPRING	스프링 와셔	16	-#2060		ARM 2.92M
	S411-120006		··· WASHER-SPRING	스프링 와셔	12	#2061-	B	ARM 2.92M
	S411-120002		··· WASHER-SPRING	스프링 와셔	12	-#2060		ARM 2.00M,2.40M
	S411-120006		··· WASHER-SPRING	스프링 와셔	8	#2061-	B	ARM 2.00M,2.40M
	S411-120002		··· WASHER-SPRING	스프링 와셔	20	-#2060		ARM 3.90M
	S411-120006		··· WASHER-SPRING	스프링 와셔	20	#2061-	B	ARM 3.90M
27	P173-160104		··· FLANGE-SPLIT	분할 플랜지	12			
28	31N6-50300		··· CLAMP ASSY	클램프	2	-#2060		
	31N6-50310		··· CLAMP ASSY	클램프	2	#2061-	B	
29	31N5-50230		··· SPACER-PIPE	스페이서	2	#2061-	-	
30	S017-160706		··· BOLT-HEX	육각 볼트	2	-#2060		
	S017-160756		··· BOLT-HEX	육각 볼트	2	#2061-	B	
31	S411-160006		··· WASHER-SPRING	스프링 와셔	2			
*-11	@		·· D/ACT MAIN PIPING KIT	메인 유압 배관	1			SEE 3635
	@		·· S/ACT MAIN PIPING KIT	메인 유압 배관	1			SEE 3725
50	31EN-91701		· ACCUMULATOR KIT	어큐뮬레이터 키트	1	-#2060		
	31N6-91700		· ACCUMULATOR KIT	어큐뮬레이터 키트	1	#2061-	D	
40	32E6-92040		·· ACCUMULATOR	어큐뮬레이터	1			
41	32E6-92050		·· ACCUMULATOR	어큐뮬레이터	1			
42	32E3-2020	10	·· FITTING	피 팅	1			
43	32E3-2021		·· FITTING	피 팅	1			
44	P392-220000		·· WASHER-COPPER	동 와셔	1			

ATTACH PIPING KIT(S & D/ACTING, #0497-)

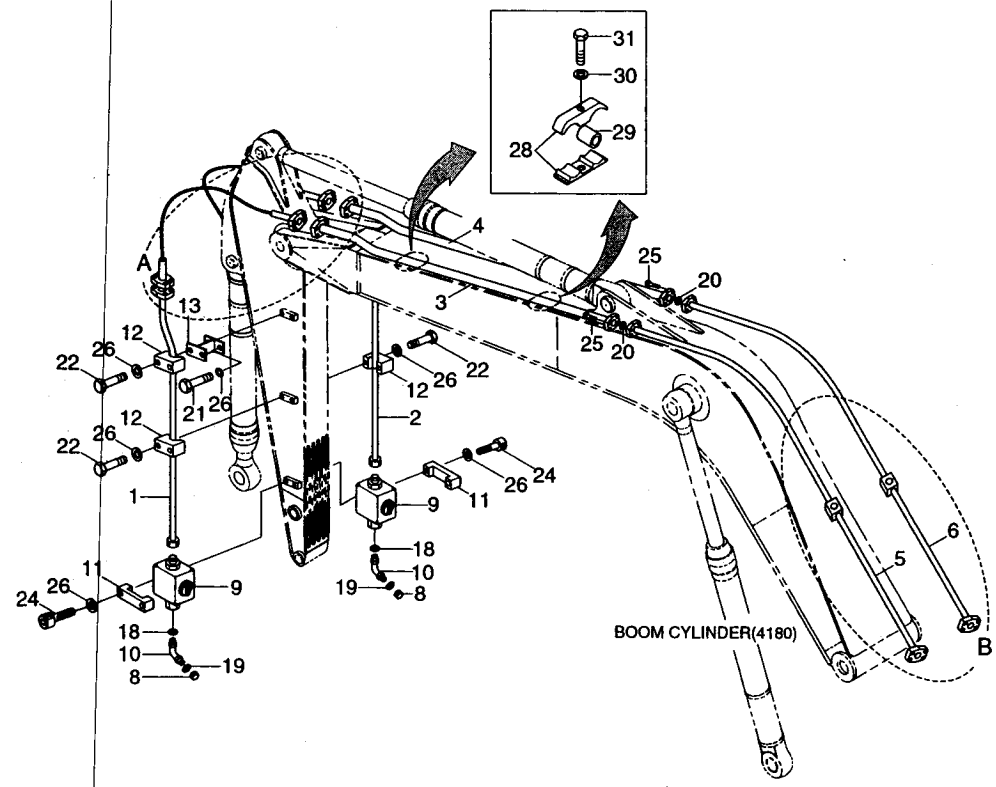

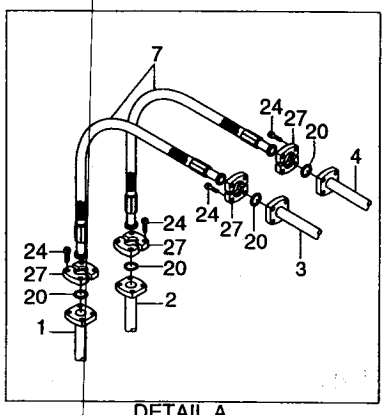

DETAIL A

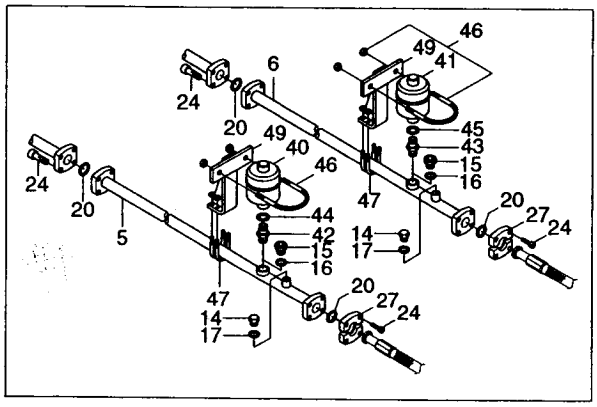

DETAIL B

ATTACH PIPING KIT(S & D/ACTING, #0497-)

ITEM 순번	PART NO 품 번	IS	DESCRIPTION 품 명	QTY 수량	SERIAL NO 적용 호기	ITC 호환	REMARK 비 고
45	P392-180000		•• WASHER-COPPER 동 와셔	1			
46	32E6-92060		•• U-BOLT U-볼트	2			
47	S071-033430		•• U-BOLT U-볼트	4			
49	32E6-92080		•• BRACKET-ACCUM 브라켓트	2			

DOUBLE ACTING MAIN PIPING KIT(-#0496)

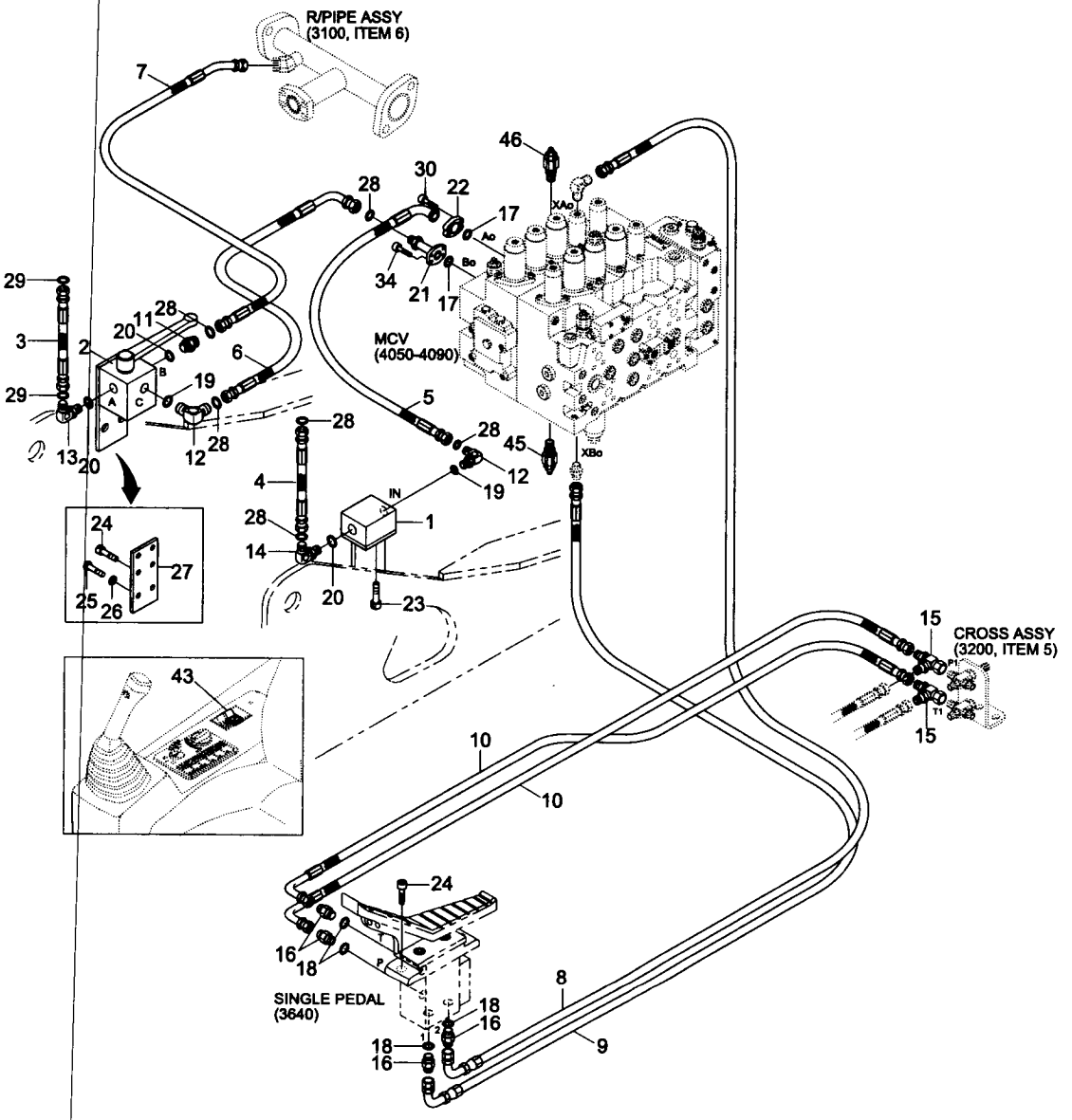

DOUBLE ACTING MAIN PIPING KIT(-#0496)

ITEM 순번	PART NO 품 번	IS	DESCRIPTION 품 명	QTY 수량	SERIAL NO 적용 호기	ITC 호환	REMARK 비 고
*	@		**D/ACT HYD PIPING KIT 유압 배관 키트**	**1**	**-#0496**	**-**	**SEE 3600,10**
*-1	@		· D/ACT PIPING KIT 유압 배관 키트	1			SEE 3600,10
*-11	@		·· D/ACT MAIN PIPING KIT 메인 유압 배관	1			SEE 3600,10
1	31EM-91540		··· JOINT ASSY-HOSE 호스 조인트	1			
2	31EM-91620		··· JOINT-3 WAY 조인트	1			
3	31N6-92250		··· HOSE ASSY 유압 호스	1			
4	31N6-92260		··· HOSE ASSY 유압 호스	1			
5	31N6-92270		··· HOSE ASSY 유압 호스	1			
6	P933-166014		··· HOSE ASSY-ORFS 0X90 유압 호스	1			
7	31N6-92280		··· HOSE ASSY 유압 호스	1			
8	P420-042074		··· HOSE ASSY-COMP 0X90유압 호스	1			
9	P420-042062		··· HOSE ASSY-COMP 0X90유압 호스	1			
10	P420-042030		··· HOSE ASSY-COMP 0X90유압 호스	2			
11	X500-110021		··· CONNECTOR 컨넥터	1			
12	X520-110005		··· ELBOW-90,ORFS 엘 보	2			
13	X530-110006		··· ELBOW-45 엘 보	1			
14	X530-110020		··· ELBOW-45 엘 보	1			
15	32E6-10460		··· TEE-SWEVEL NUT 티	2			
16	P010-110002		··· CONNECTOR 컨넥터	2			
17	Y171-024001		··· O-RING O-링	2			
18	S631-011001		··· O-RING O-링	4			
19	S631-029001		··· O-RING O-링	2			
20	S631-038001		··· O-RING O-링	3			
21	31N6-92290		··· PIPE ASSY 파이프	1			
22	P173-160104		··· FLANGE-SPLIT 분할 플랜지	2			
23	S109-120656		··· BOLT-SOCKET 소켓 볼트	2			
24	S109-080256		··· BOLT-SOCKET 소켓 볼트	8			
25	S017-120302		··· BOLT-HEX 육각 볼트	2			
26	S411-120002		··· WASHER-SPRING 스프링 와셔	2			
27	31E9-95010		··· BRACKET-3 WAY JOINT 브라켓트	1			
28	S621-021001		··· O-RING O-링	6			
29	S621-025001		··· O-RING O-링	2			
30	S109-100306		··· BOLT-SOCKET 소켓 볼트	4	#0001-	-	
34	S109-100406		··· BOLT-SOCKET 소켓 볼트	4	#0001-	-	
*-12	@		·· ATTACH PIPING KIT 작업장치 유압 배관	1			SEE 3620
43	21E6-30540		· SWITCH 스위치	1			BREAKER ONLY
45	31EM-10180		· PORT RELIEF VALVE 포트 릴리프 밸브	1			280bar
46	31EM-10060		· PORT RELIEF VALVE 포트 릴리프 밸브	1			210bar

DOUBLE ACTING MAIN PIPING KIT(#0497-)

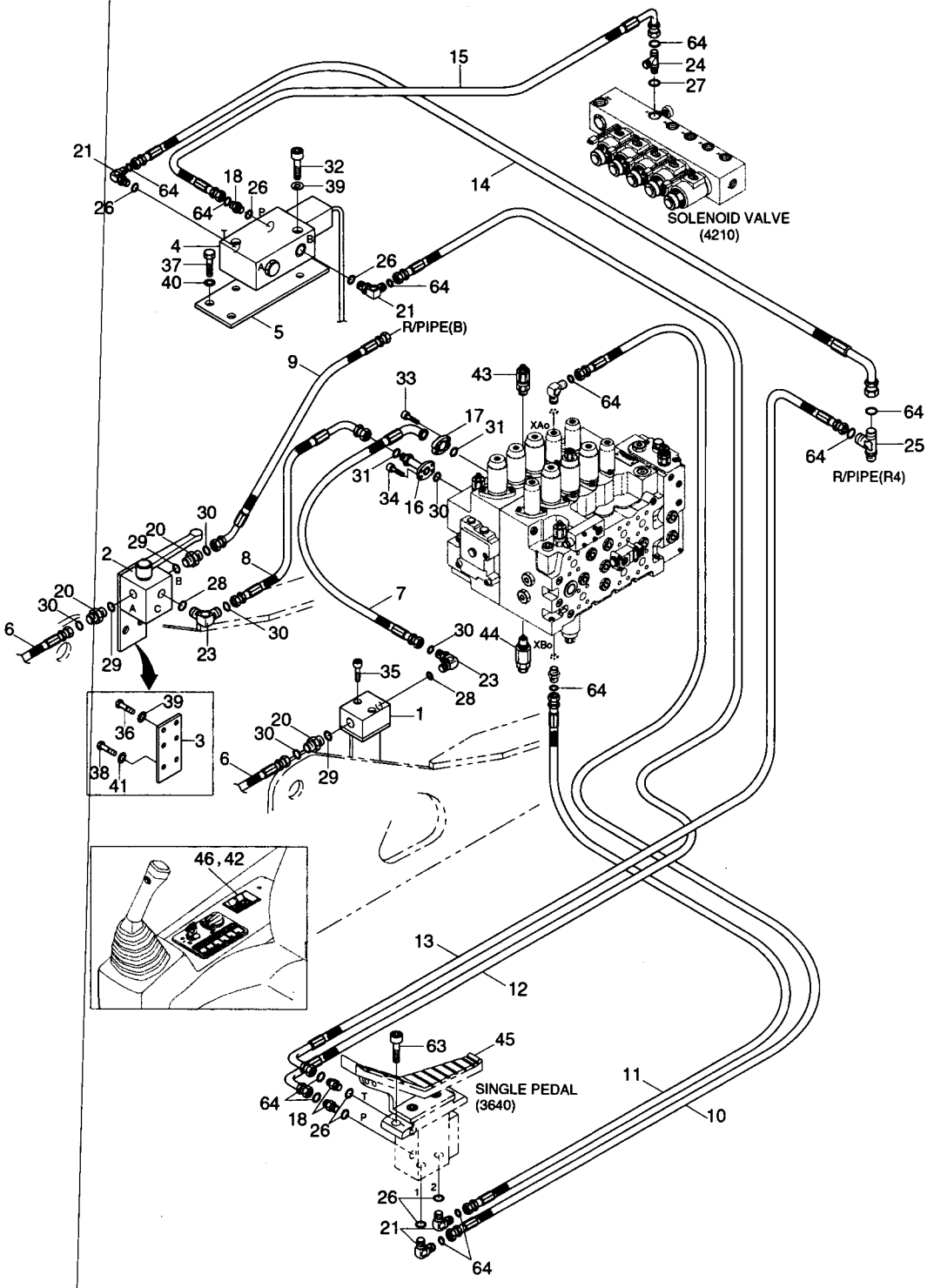

DOUBLE ACTING MAIN PIPING KIT(#0497-)

ITEM 순번	PART NO 품 번	IS	DESCRIPTION 품 명	QTY 수량	SERIAL NO 적용 호기	ITC 호환	REMARK 비 고
*	@		D/ACT HYD PIPING KIT 유압 배관 키트	1	#0497-	-	SEE 3600,10
*-1	@		· D/ACT PIPING KIT 유압 배관 키트	1			SEE 3600,10
*-11	@		·· D/ACT MAIN PIPING KIT 메인 유압 배관	1			SEE 3600,10
1	31EM-91540		··· JOINT ASSY-HOSE 호스 조인트	1			
2	31EM-91620		··· JOINT-3 WAY 조인트	1			
3	31E9-95010		··· BRACKET-3 WAY JOINT 브라켓트	1			
4	31N6-91230D		··· SOLENOID VLV-BREAKE 솔레노이드 밸브	1	#0001-	-	
4-1	EDH0427V-HD		···· COIL 코 일	1	#0001-	-	NOT SHOWN
5	31N6-91250		··· BRACKET-SOL VLV 브라켓트	1			
6	P973-166327		··· HOSE ASSY 유압 호스	2			
7	31N6-92271		··· HOSE ASSY 유압 호스	1			
8	P933-166017		··· HOSE ASSY-ORFS 0X90 유압 호스	1			
9	31N6-92281		··· P.D HOSE 유압 호스	1	-#2060		
	P913-163023		··· HOSE ASSY-ORFS 0X0 유압 호스	1	#2061-	D	
10	P400-042074		··· HOSE ASSY-COMPACT 유압 호스	1	-#2060		
	P910-042074		··· HOSE ASSY-ORFS 0X0 유압 호스	1	#2061-	D	
11	P400-042062		··· HOSE ASSY-COMPACT 유압 호스	1	-#2060		
	P910-042062		··· HOSE ASSY-ORFS 0X0 유압 호스	1	#2061-	D	
12	P420-042096		··· HOSE ASSY-COMP 0X90유압 호스	1	-#2060		
	P930-042096		··· HOSE ASSY-ORFS 0X90 유압 호스	1	#2061-	D	
13	P420-042084		··· HOSE ASSY-COMP 0X90유압 호스	1	-#2060		
	P930-042084		··· HOSE ASSY-ORFS 0X90 유압 호스	1	#2061-	D	
14	P420-042044		··· HOSE ASSY-COMP 0X90유압 호스	1	-#2060		
	P930-042044		··· HOSE ASSY-ORFS 0X90 유압 호스	1	#2061-	D	
15	P420-042030		··· HOSE ASSY-COMP 0X90유압 호스	1	-#2060		
	P930-042030		··· HOSE ASSY-ORFS 0X90 유압 호스	1	#2061-	D	
16	31N6-92290		··· PIPE ASSY 파이프	1			
17	P174-160104		··· FLANGE-SPLIT 분할 플랜지	1			
18	P010-110002		··· CONNECTOR 컨넥터	3	-#2060		
	X500-110001		··· CONNECTOR-ORFS 컨넥터	3	#2061-	D	
20	X500-110021		··· CONNECTOR-ORFS 컨넥터	3			
21	P020-110001		··· ELBOW-90 엘 보	4	-#2060		
	X520-110001		··· ELBOW-90,ORFS 엘 보	4	#2061-	D	
23	X520-110005		··· ELBOW-90,ORFS 엘 보	2			
24	P320-060604		··· TEE-RUN TYPE 티	1	-#2060		
	X820-065251		··· TEE-R/TYPE,ORFS 티	1	#2061-	D	
25	32E6-10460		··· TEE-SWEVEL NUT 티	1	-#2060		
	X840-515151		··· TEE-R/TYPE,ORFS 티	1	#2061-	D	
26	S631-011004		··· O-RING O-링	7			
27	S631-014004		··· O-RING O-링	3			

DOUBLE ACTING MAIN PIPING KIT(#0497-)

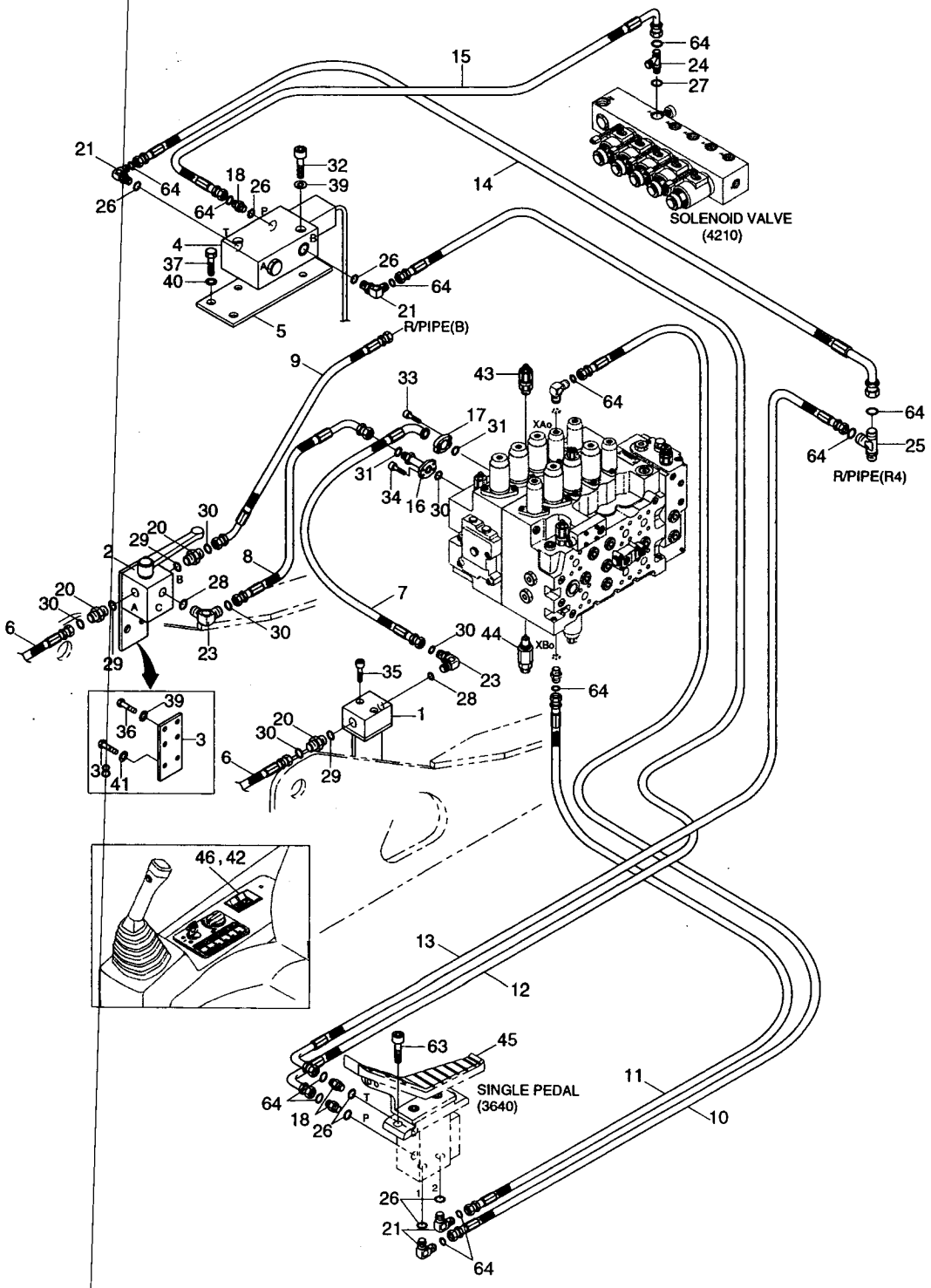

DOUBLE ACTING MAIN PIPING KIT(#0497-)

ITEM 순번	PART NO 품 번	IS	DESCRIPTION 품 명		QTY 수량	SERIAL NO 적용 호기	ITC 호환	REMARK 비 고
28	S631-029004		··· O-RING	O-링	2			
29	S631-038004		··· O-RING	O-링	3			
30	S621-021001		··· O-RING,ORFS	O-링	6	-#2060		
	S621-021001		··· O-RING,ORFS	O-링	7	#2060-	-	
31	Y171-024004		··· O-RING	O-링	2			
32	S109-080456		··· BOLT-SOCKET	소켓 볼트	2			
33	S109-100306		··· BOLT-SOCKET	소켓 볼트	4			
34	S109-100406		··· BOLT-SOCKET	소켓 볼트	4			
35	S109-120652		··· BOLT-SOCKET	소켓 볼트	2	-#2060		
	S109-120656		··· BOLT-SOCKET	소켓 볼트	2	#2061-	B	
36	S017-080252		··· BOLT-HEX	육각 볼트	4	-#2060		
	S017-080256		··· BOLT-HEX	육각 볼트	4	#2061-	B	
37	S017-100252		··· BOLT-HEX	육각 볼트	2	-#2060		
	S017-100256		··· BOLT-HEX	육각 볼트	2	#2061-	B	
38	S017-120302		··· BOLT-HEX	육각 볼트	2	-#2060		
	S017-120306		··· BOLT-HEX	육각 볼트	2	#2061-	B	
39	S411-080002		··· WASHER-SPRING	스프링 와셔	6	-#2060		
	S411-080006		··· WASHER-SPRING	스프링 와셔	6	#2061-	B	
40	S411-100002		··· WASHER-SPRING	스프링 와셔	2	-#2060		
	S411-100006		··· WASHER-SPRING	스프링 와셔	2	#2061-	B	
41	S411-120002		··· WASHER-SPRING	스프링 와셔	2	-#2060		
	S411-120006		··· WASHER-SPRING	스프링 와셔	2	#2061-	B	
42	21NB-00200		··· HARNESS-EXT	하니스	1			
63	S109-080256		··· BOLT-SOCKET	소켓 볼트	2	#2061-	-	
64	S621-011001		··· O-RING,ORFS	O-링	11	#2061-	-	
*-12	@		·· ATTACH PIPING KIT	작업장치 유압 배관	1			
43	31EM-10060		· PORT RELIEF VALVE	포트 릴리프 밸브	1			
44	31EM-10180		· PORT RELIEF VALVE	포트 릴리프 밸브	1			
45	34E7-04720		· PEDAL-SINGLE	페 달	1			
46	21E6-30540		· SWITCH-BREAKER	브레이커 스위치	1			

SINGLE PEDAL(DOUBLE ACTING)

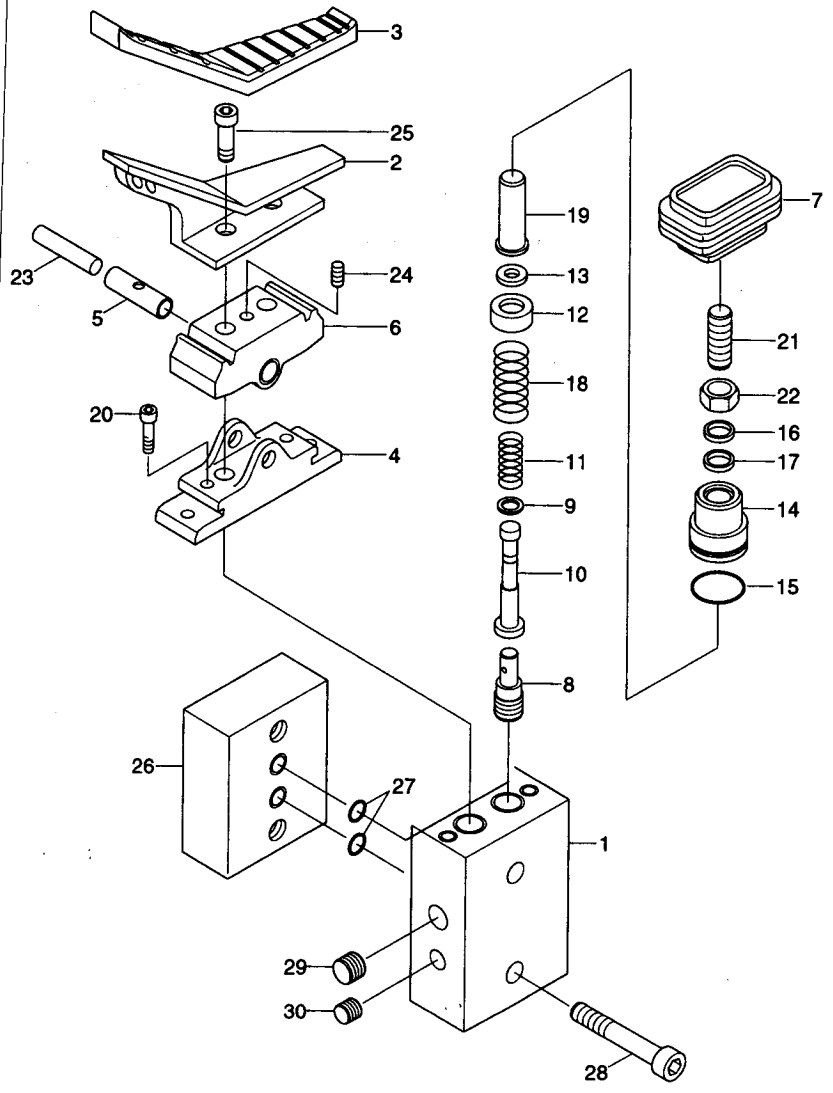

SINGLE PEDAL(DOUBLE ACTING)

ITEM 순번	PART NO 품 번	IS	DESCRIPTION 품 명		QTY 수량	SERIAL NO 적용 호기	ITC 호환	REMARK 비 고
*	34E7-04720		PEDAL-SINGLE	페 달	1	#0001-	-	
1	XKAY-00596		• CASE	케이스	1			
2	XKAY-00597		• PEDAL	페 달	1			
3	XKAY-00598		• COVER-PEDAL	커 버	1			
4	XKAY-00554		• COVER	커 버	1			
5	XKAY-00010		• BUSHING	부 싱	2			
6	XKAY-00011		• CAM	캠	1			
7	XKAY-00005		• BELLOWS	벨로우즈	1			
8	XKAY-00555		• SPOOL	스 풀	2			
9	XKAY-00556		• SHIM(1.0T)	심	AR			
10	XKAY-00029		• SEAT-SPRING	스프링 시트	2			
11	XKAY-00599		• SPRING	스프링	2			
12	XKAY-00558		• SEAT-SPRING	스프링 시트	2			
13	XKAY-00058		• STOPPER	스톱퍼	2			
14	XKAY-00559		• PLUG	플러그	2			
15	XKAY-00438		• O-RING	O-링	2			
16	XKAY-00097		• SEAL-DUST	더스트 씰	2			
17	XKAY-00055		• SEAL-ROD	로드 씰	2			
18	XKAY-00600		• SPRING	스프링	2			
19	XKAY-00430		• PUSH ROD	푸시 로드	2			
20	XKAY-00431		• BOLT-SOCKET	소켓 볼트	2			
21	XKAY-00007		• SCREW-SET	세트 스크류	2			
22	XKAY-00006		• NUT-HEX	육각 너트	2			
23	XKAY-00009		• SHAFT-CAM	캠 샤프트	1			
24	XKAY-00560		• SCREW-SET	세트 스크류	1			
25	XKAY-00434		• BOLT-SOCKET	소켓 볼트	2			
26	XKAY-00601		• BLOCK	블 록	1			
27	XKAY-00323		• O-RING	O-링	2			
28	XKAY-00602		• BOLT-SOCKET	소켓 볼트	2			
29	XKAY-00032		• PLUG	플러그	1			
30	XKAY-00065		• PLUG	플러그	1			

SINGLE ACTING HYD PIPING KIT 1

ITEM 순번	PART NO 품 번	IS	DESCRIPTION 품 명		QTY 수량	SERIAL NO 적용 호기	ITC 호환	REMARK 비 고
*	@		S/ACT HYD PIPING KIT	유압 배관 키트		#0001 -	-	W/O ACCUM
	31N6-91110		S/ACT HYD KIT	5.68BM+2.92AM	1	-#4909		
	31N6-91111		S/ACT HYD KIT	5.68BM+2.92AM	1	#4910 -	D	
*-1	31N6-91010		· S/ACT PIPING KIT	유압 배관 키트	1	-#0496		5.68BM+2.92AM
	31N6-91011		· S/ACT PIPING KIT	유압 배관 키트	1	#0497 - #4909	D	5.68BM+2.92AM
	31N6-91012		· S/ACT PIPING KIT	유압 배관 키트	1	#4910 -	D	5.68BM+2.92AM
*-11	31N6-91210		·· S/ACT MAIN PIPING	메인 유압 배관	1	-#0496		SEE 3720
	31N6-91211		·· S/ACT MAIN PIPING	메인 유압 배관	1	#0497 - #2060	D	SEE 3725
	31N6-91212		·· S/ACT MAIN PIPING	메인 유압 배관	1	#2061 -	D	SEE 3725
*-12	31N6-91310		·· ATTACH PIPING KIT	작업장치 유압배관	1	-#0496		SEE 3630
	31N6-91311		·· ATTACH PIPING KIT	작업장치 유압배관	1	#0497 - #2060	D	SEE 3635
	31N6-91312		·· ATTACH PIPING KIT	작업장치 유압배관	1	#2061 - #4909	D	SEE 3635
	31N6-91313		·· ATTACH PIPING KIT	작업장치 유압배관	1	#4910 -	D	SEE 3635
39	21E6-30540		· SWITCH-BREAKER	브레이커 스위치	1			SEE 3720
40	31EM-10060		· PORT RELIEF VALVE	포트 릴리프 밸브	1			SEE 3720
*	31N6-91120		S/ACT HYD KIT	5.68BM+2.0AM	1	-#4909		INCL 39,40
	31N6-91121		S/ACT HYD KIT	5.68BM+2.0AM	1	#4910 -	D	INCL 39,40
*-1	31N6-91020		· S/ACT PIPING KIT	유압 배관 키트	1	-#0496		5.68BM+2.0AM
	31N6-91021		· S/ACT PIPING KIT	유압 배관 키트	1	#0497 - #4909	D	5.68BM+2.0AM
	31N6-91022		· S/ACT PIPING KIT	유압 배관 키트	1	#4910 -	D	5.68BM+2.0AM
*-11	31N6-91210		·· S/ACT MAIN PIPING	메인 유압 배관	1	-#0496		
	31N6-91211		·· S/ACT MAIN PIPING	메인 유압 배관	1	#0497 - #2060	D	
	31N6-91212		·· S/ACT MAIN PIPING	메인 유압 배관	1	#2061 -	D	
*-12	31N6-91320		·· ATTACH PIPING KIT	작업장치 유압배관	1	-#0496		
	31N6-91321		·· ATTACH PIPING KIT	작업장치 유압배관	1	#0497 - #2060	D	
	31N6-91322		·· ATTACH PIPING KIT	작업장치 유압배관	1	#2061 - #4909	D	
	31N6-91323		·· ATTACH PIPING KIT	작업장치 유압배관	1	#4910 -	D	
*	31N6-91130		S/ACT HYD KIT	5.68BM+2.4AM	1	-#4909		INCL 39,40
	31N6-91131		S/ACT HYD KIT	5.68BM+2.4AM	1	#4910 -	D	INCL 39,40
*-1	31N6-91030		· S/ACT PIPING KIT	유압 배관 키트	1	-#0496		5.68BM+2.4AM
	31N6-91031		· S/ACT PIPING KIT	유압 배관 키트	1	#0497 - #4909	D	5.68BM+2.4AM
	31N6-91032		· S/ACT PIPING KIT	유압 배관 키트	1	#4910 -	D	5.68BM+2.4AM
*-11	31N6-91210		·· S/ACT MAIN PIPING	메인 유압 배관	1	-#0496		
	31N6-91211		·· S/ACT MAIN PIPING	메인 유압 배관	1	#0497 - #2060	D	
	31N6-91212		·· S/ACT MAIN PIPING	메인 유압 배관	1	#2061 -	D	
*-12	31N6-91330		·· ATTACH PIPING KIT	작업장치 유압배관	1	-#0496		
	31N6-91331		·· ATTACH PIPING KIT	작업장치 유압배관	1	#0497 - #2060	D	
	31N6-91332		·· ATTACH PIPING KIT	작업장치 유압배관	1	#2061 - #4909	D	

SINGLE ACTING HYD PIPING KIT 1

ITEM 순번	PART NO 품 번	IS	DESCRIPTION 품 명		QTY 수량	SERIAL NO 적용 호기	ITC 호환	REMARK 비 고
*-12	31N6-91333		·· ATTACH PIPING KIT	작업장치 유압배관	1	#4910-	D	
*	31N6-91140		S/ACT HYD KIT	5.68BM+3.9AM	1	-#4909		INCL 39,40
	31N6-91141		S/ACT HYD KIT	5.68BM+3.9AM	1	#4910-	D	INCL 39,40
*-1	31N6-91040		· S/ACT PIPING KIT	유압 배관 키트	1	-#0496		5.68BM+3.9AM
	31N6-91041		· S/ACT PIPING KIT	유압 배관 키트	1	#0497-#4909	D	5.68BM+3.9AM
	31N6-91042		· S/ACT PIPING KIT	유압 배관 키트	1	#4910-	D	5.68BM+3.9AM
*-11	31N6-91210		·· S/ACT MAIN PIPING	메인 유압 배관	1	-#0496		
	31N6-91211		·· S/ACT MAIN PIPING	메인 유압 배관	1	#0497-#2060	D	
	31N6-91212		·· S/ACT MAIN PIPING	메인 유압 배관	1	#2061-	D	
*-12	31N6-91340		·· ATTACH PIPING KIT	작업장치 유압배관	1	-#0496		
	31N6-91341		·· ATTACH PIPING KIT	작업장치 유압배관	1	#0497-#2060	D	
	31N6-91342		·· ATTACH PIPING KIT	작업장치 유압배관	1	#2061-#4909	D	
	31N6-91343		·· ATTACH PIPING KIT	작업장치 유압배관	1	#4910-	D	
*	31N6-91150		S/ACT HYD KIT	5.20BM+2.0AM	1			INCL 39,40
*-1	31N6-91050		· S/ACT PIPING KIT	유압 배관 키트	1	-#0496		5.20BM+2.0AM
	31N6-91051		· S/ACT PIPING KIT	유압 배관 키트	1	#0497-	D	5.20BM+2.0AM
*-11	31N6-91210		·· S/ACT MAIN PIPING	메인 유압 배관	1	-#0496		
	31N6-91211		·· S/ACT MAIN PIPING	메인 유압 배관	1	#0497-#2060	D	
	31N6-91212		·· S/ACT MAIN PIPING	메인 유압 배관	1	#2061-	D	
*-12	31N6-91350		·· ATTACH PIPING KIT	작업장치 유압배관	1			
*	31N6-91160		S/ACT HYD KIT	5.20BM+2.4AM	1			INCL 39,40
*-1	31N6-91060		· S/ACT PIPING KIT	유압 배관 키트	1	-#0496		5.20BM+2.4AM
	31N6-91061		· S/ACT PIPING KIT	유압 배관 키트	1	#0497-	D	5.20BM+2.4AM
*-11	31N6-91210		·· S/ACT MAIN PIPING	메인 유압 배관	1	-#0496		
	31N6-91211		·· S/ACT MAIN PIPING	메인 유압 배관	1	#0497-#2060	D	
	31N6-91212		·· S/ACT MAIN PIPING	메인 유압 배관	1	#2061-	D	
*-12	31N6-91360		·· ATTACH PIPING KIT	작업장치 유압배관	1			

SINGLE ACTING HYD PIPING KIT 2

ITEM 순번	PART NO 품 번	IS	DESCRIPTION 품 명		QTY 수량	SERIAL NO 적용 호기	ITC 호환	REMARK 비 고
*	@		S/ACT HYD PIPING KIT	유압 배관 키트		#0001-	-	WITH ACCUM
	31N6-91610		S/ACT HYD KIT	5.68BM+2.92AM	1	-#4909		
	31N6-91611		S/ACT HYD KIT	5.68BM+2.92AM	1	#4910-	D	
*-1	31N6-91010		· S/ACT PIPING KIT	유압 배관 키트	1	-#0496		5.68BM+2.92AM
	31N6-91011		· S/ACT PIPING KIT	유압 배관 키트	1	#0497-#4909	D	5.68BM+2.92AM
	31N6-91012		· S/ACT PIPING KIT	유압 배관 키트	1	#4910-	D	5.68BM+2.92AM
*-11	31N6-91210		·· S/ACT MAIN PIPING	메인 유압 배관	1	-#0496		SEE 3720
	31N6-91211		·· S/ACT MAIN PIPING	메인 유압 배관	1	#0497-#2060	D	SEE 3725
	31N6-91212		·· S/ACT MAIN PIPING	메인 유압 배관	1	#2061-	D	SEE 3725
*-12	31N6-91310		·· ATTACH PIPING KIT	작업장치 유압배관	1	-#0496		SEE 3630
	31N6-91311		·· ATTACH PIPING KIT	작업장치 유압배관	1	#0497-#2060	D	SEE 3635
	31N6-91312		·· ATTACH PIPING KIT	작업장치 유압배관	1	#2061-#4909	D	SEE 3635
	31N6-91313		·· ATTACH PIPING KIT	작업장치 유압배관	1	#4910-	D	SEE 3635
39	21E6-30540		· SWITCH-BREAKER	브레이커 스위치	1			SEE 3720
40	31EM-10060		· PORT RELIEF VALVE	포트 릴리프 밸브	1			SEE 3720
41	31EM-91701		ACCUMULATOR KIT	어큐뮬레이터 키트	1			SEE 3630
*	31N6-91620		S/ACT HYD KIT	5.68BM+2.0AM	1	-#4909		INCL 39-41
	31N6-91621		S/ACT HYD KIT	5.68BM+2.0AM	1	#4910-	D	INCL 39-41
*-1	31N6-91020		· S/ACT PIPING KIT	유압 배관 키트	1	-#0496		5.68BM+2.0AM
	31N6-91021		· S/ACT PIPING KIT	유압 배관 키트	1	#0497-#4909	D	5.68BM+2.0AM
	31N6-91022		· S/ACT PIPING KIT	유압 배관 키트	1	#4910-	D	5.68BM+2.0AM
*-11	31N6-91210		·· S/ACT MAIN PIPING	메인 유압 배관	1	-#0496		
	31N6-91211		·· S/ACT MAIN PIPING	메인 유압 배관	1	#0497-#2060	D	
	31N6-91212		·· S/ACT MAIN PIPING	메인 유압 배관	1	#2061-	D	
*-12	31N6-91320		·· ATTACH PIPING KIT	작업장치 유압배관	1	-#0496		
	31N6-91321		·· ATTACH PIPING KIT	작업장치 유압배관	1	#0497-#2060	D	
	31N6-91322		·· ATTACH PIPING KIT	작업장치 유압배관	1	#2061-#4909	D	
	31N6-91323		·· ATTACH PIPING KIT	작업장치 유압배관	1	#4910-	D	
*	31N6-91630		S/ACT HYD KIT	5.68BM+2.4AM	1	-#4909		INCL 39-41
	31N6-91631		S/ACT HYD KIT	5.68BM+2.4AM	1	#4910-	D	INCL 39-41
*-1	31N6-91030		· S/ACT PIPING KIT	유압 배관 키트	1	-#0496		5.68BM+2.4AM
	31N6-91031		· S/ACT PIPING KIT	유압 배관 키트	1	#0497-#4909	D	5.68BM+2.4AM
	31N6-91032		· S/ACT PIPING KIT	유압 배관 키트	1	#4910-	D	5.68BM+2.4AM
*-11	31N6-91210		·· S/ACT MAIN PIPING	메인 유압 배관	1	-#0496		
	31N6-91211		·· S/ACT MAIN PIPING	메인 유압 배관	1	#0497-#2060	D	
	31N6-91212		·· S/ACT MAIN PIPING	메인 유압 배관	1	#2061-	D	
*-12	31N6-91330		·· ATTACH PIPING KIT	작업장치 유압배관	1	-#0496		
	31N6-91331		·· ATTACH PIPING KIT	작업장치 유압배관	1	#0497-#2060	D	

SINGLE ACTING HYD PIPING KIT 2

ITEM 순번	PART NO 품 번	IS	DESCRIPTION 품 명	QTY 수량	SERIAL NO 적용 호기	ITC 호환	REMARK 비 고
★-12	31N6-91332		·· ATTACH PIPING KIT 작업장치 유압배관	1	#2061-#4909	D	
	31N6-91333		·· ATTACH PIPING KIT 작업장치 유압배관	1	#4910-	D	
★	31N6-91640		S/ACT HYD KIT 5.68BM+3.9AM	1	-#4909		INCL 39-41
	31N6-91641		S/ACT HYD KIT 5.68BM+3.9AM	1	#4910-	D	INCL 39-41
★-1	31N6-91040		· S/ACT PIPING KIT 유압 배관 키트	1	-#0496		5.68BM+3.9AM
	31N6-91041		· S/ACT PIPING KIT 유압 배관 키트	1	#0497-#4909	D	5.68BM+3.9AM
	31N6-91042		· S/ACT PIPING KIT 유압 배관 키트	1	#4910-	D	5.68BM+3.9AM
★-11	31N6-91210		·· S/ACT MAIN PIPING 메인 유압 배관	1	-#0496		
	31N6-91211		·· S/ACT MAIN PIPING 메인 유압 배관	1	#0497-#2060	D	
	31N6-91212		·· S/ACT MAIN PIPING 메인 유압 배관	1	#2061-	D	
★-12	31N6-91340		·· ATTACH PIPING KIT 작업장치 유압배관	1	-#0496		
	31N6-91341		·· ATTACH PIPING KIT 작업장치 유압배관	1	#0497-#2060	D	
	31N6-91342		·· ATTACH PIPING KIT 작업장치 유압배관	1	#2061-#4909	D	
	31N6-91343		·· ATTACH PIPING KIT 작업장치 유압배관	1	#4910-	D	
★	31N6-91650		S/ACT HYD KIT 5.20BM+2.0AM	1			INCL 39-41
★-1	31N6-91050		· S/ACT PIPING KIT 유압 배관 키트	1	-#0496		5.20BM+2.0AM
	31N6-91051		· S/ACT PIPING KIT 유압 배관 키트	1	#0497-	D	5.20BM+2.0AM
★-11	31N6-91210		·· S/ACT MAIN PIPING 메인 유압 배관	1	-#0496		
	31N6-91211		·· S/ACT MAIN PIPING 메인 유압 배관	1	#0497-#2060	D	
	31N6-91212		·· S/ACT MAIN PIPING 메인 유압 배관	1	#2061-	D	
★-12	31N6-91350		·· ATTACH PIPING KIT 작업장치 유압배관	1			
★	31N6-91660		S/ACT HYD KIT /WITH ACC 5.20BM+2.4AM	1			INCL 39-41
★-1	31N6-91060		· S/ACT PIPING KIT 유압 배관 키트	1	-#0496		5.20BM+2.4AM
	31N6-91061		· S/ACT PIPING KIT 유압 배관 키트	1	#0497-	D	5.20BM+2.4AM
★-11	31N6-91210		·· S/ACT MAIN PIPING 메인 유압 배관	1	-#0496		
	31N6-91211		·· S/ACT MAIN PIPING 메인 유압 배관	1	#0497-#2060	D	
	31N6-91212		·· S/ACT MAIN PIPING 메인 유압 배관	1	#2061-	D	
★-12	31N6-91360		·· ATTACH PIPING KIT 작업장치 유압배관	1			

SINGLE ACTING MAIN PIPING KIT(-#0496)

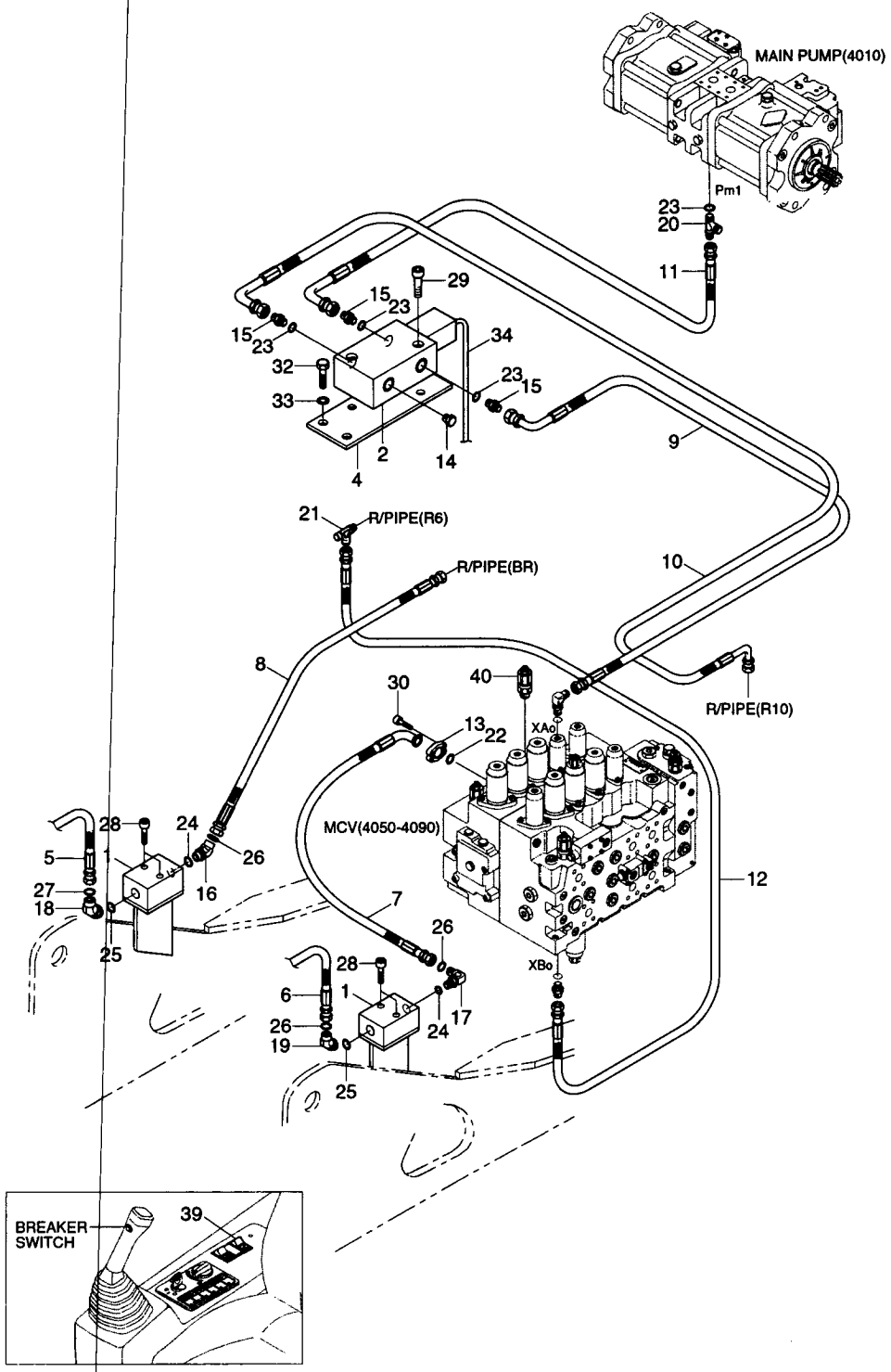

SINGLE ACTING MAIN PIPING KIT(-#0496)

ITEM 순번	PART NO 품 번	IS	DESCRIPTION 품 명		QTY 수량	SERIAL NO 적용 호기	ITC 호환	REMARK 비 고
*	@		**S/ACT HYD PIPING KIT**	**유압 배관 키트**	**1**	**#0001 -#0496**	**-**	**SEE 3700,3710**
*-1	@		· S/ACT PIPING KIT	유압 배관 키트	1			SEE 3700,3710
*-11	@		·· S/ACT MAIN PIPING KIT	메인 유압 배관	1			SEE 3700,3710
1	31EM-91540		··· JOINT ASSY-HOSE	호스 조인트	2			
2	31M7-75020		··· SOLENOID VALVE	솔레노이드 밸브	1			
4	31N6-91250		··· BRACKET-SOL VLV	브라켓트	1			
5	31N6-92250		··· HOSE ASSY	유압 호스	1			
6	31N6-92260		··· HOSE ASSY	유압 호스	1			
7	31N6-92270		··· HOSE ASSY	유압 호스	1			
8	31N6-92280		··· HOSE ASSY	유압 호스	1			
9	P400-042044		··· HOSE ASSY-COMPACT	유압 호스	1			
10	P420-042021		··· HOSE ASSY-COMP 0X90	유압 호스	1			
11	P400-042018		··· HOSE ASSY-COMPACT	유압 호스	1			
12	P420-042022		··· HOSE ASSY-COMP 0X90	유압 호스	1			
13	P173-160104		··· FLANGE-SPLIT	분할 플랜지	2			
14	P220-110102		··· PLUG	플러그	1			
15	P010-110002		··· CONNECTOR	컨넥터	3			
16	X500-110005		··· CONNECTOR-ORFS	컨넥터	1			
17	X520-110005		··· ELBOW-90,ORFS	엘 보	1			
18	X530-110006		··· ELBOW-45	엘 보	1			
19	X530-110020		··· ELBOW-45	엘 보	1			
20	P320-040404		··· TEE-RUN TYPE	티	1			
21	32E6-10460		··· TEE-SWEVEL NUT	티	1			
22	Y171-024004		··· O-RING	O-링	1			
23	S631-011004		··· O-RING	O-링	5			
24	S631-029004		··· O-RING	O-링	2			
25	S631-038004		··· O-RING	O-링	2			
26	P621-021001		··· O-RING	O-링	3			
27	P621-025001		··· O-RING	O-링	1			
28	S109-120656		··· BOLT-SOCKET	소켓 볼트	4			
29	S109-080456		··· BOLT-SOCKET	소켓 볼트	2			
30	S109-050306		··· BOLT-SOCKET	소켓 볼트	4			
32	S017-100252		··· BOLT-HEX	육각 볼트	2			
33	S411-100002		··· WASHER-SPRING	스프링 와셔	2			
34	21N8-10160		··· HARNESS-EXTENTION	하니스	1			
*-12	@		·· ATTACH PIPING KIT	작업장치 유압 배관	1			SEE 3620
39	21E6-30540		· SWITCH	스위치	1			
40	31EM-10060		· PORT RELIEF VALVE	포트 릴리프 밸브	1			

SINGLE ACTING MAIN PIPING KIT(#0497-)

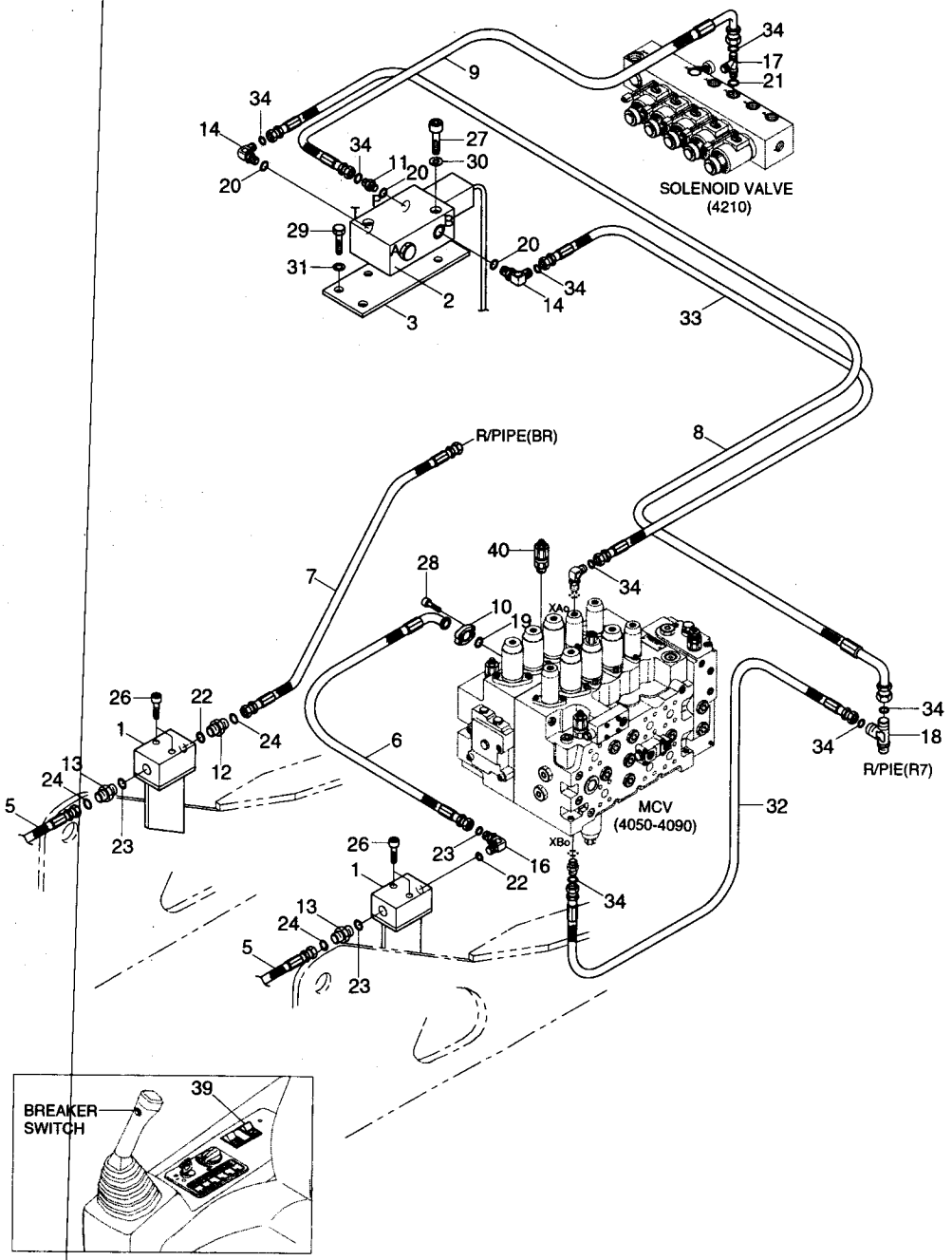

SINGLE ACTING MAIN PIPING KIT(#0497-)

ITEM 순번	PART NO 품 번	IS	DESCRIPTION 품 명	QTY 수량	SERIAL NO 적용 호기	ITC 호환	REMARK 비 고
*	@		S/ACT HYD PIPING KIT 유압 배관 키트	1	#0497-	D	SEE 3700,3710
*-1	@		· S/ACT PIPING KIT 유압 배관 키트	1			SEE 3700,3710
*-11	@		·· S/ACT MAIN PIPING KIT 메인 유압 배관	1			SEE 3700,3710
1	31N6-91540		··· JOINT ASSY-HOSE 호스 조인트	2			
2	31N6-91230D		··· SOLENOID VLV-BREAKE 솔레노이드 밸브	1	#0497-	-	
2-1	EDH0427V-HD		···· COIL 코 일	1	#0497-	-	NOT SHOWN
3	31N6-91250		··· BRACKET-SOL VLV 브라켓트	1			
5	P973-166327		··· HOSE ASSY 유압 호스	2			
6	31N6-92271		··· HOSE ASSY 유압 호스	1			
7	31N6-92281		··· P.D HOSE 유압 호스	1	-#2060		
	P913-163023		··· HOSE ASSY-ORFS 0X0 유압 호스	1	#2061-	D	
8	P420-042044		··· HOSE ASSY-COMP 0X90 유압 호스	1	-#2060		
	P930-042044		··· HOSE ASSY-ORFS 0X90 유압 호스	1	#2061-	D	
9	P420-042030		··· HOSE ASSY-COMP 0X90 유압 호스	1	-#2060		
	P930-042030		··· HOSE ASSY-ORFS 0X90 유압 호스	1	#2061-	D	
10	P173-160104		··· FLANGE-SPLIT 분할 플랜지	2			
11	P010-110002		··· CONNECTOR 컨넥터	1	-#2060		
	X500-110001		··· CONNECTOR-ORFS 컨넥터	1	#2061-	D	
12	X500-110005		··· CONNECTOR-ORFS 컨넥터	1			
13	X500-110021		··· CONNECTOR-ORFS 컨넥터	2			
14	P020-110001		··· ELBOW-90 엘 보	2	-#2060		
	X520-110001		··· ELBOW-90,ORFS 엘 보	2	#2061-	D	
16	X520-110005		··· ELBOW-90,ORFS 엘 보	1			
17	P320-060604		··· TEE-RUN TYPE 티	1	-#2060		
	X820-045151		··· TEE-R/TYPE,ORFS 티	1	#2061-	D	
18	32E6-10460		··· TEE-SWEVEL NUT 티	1	-#2060		
	X840-515151		··· TEE-R/TYPE,ORFS 티	1	#2061-	D	
19	Y171-024004		··· O-RING O-링	1			
20	S631-011004		··· O-RING O-링	3			
21	S631-014004		··· O-RING O-링	1			
22	S631-029004		··· O-RING O-링	2			
23	S631-038004		··· O-RING O-링	2			
24	S621-021001		··· O-RING,ORFS O-링	4	-#2060		
	S621-021001		··· O-RING,ORFS O-링	5	#2061-	A	
26	S109-120652		··· BOLT-SOCKET 소켓 볼트	4			
27	S109-080452		··· BOLT-SOCKET 소켓 볼트	2			
28	S109-100306		··· BOLT-SOCKET 소켓 볼트	4			
29	S017-100252		··· BOLT-HEX 육각 볼트	2	-#2060		
	S017-100256		··· BOLT-HEX 육각 볼트	2	#2061-	B	
30	S411-080002		··· WASHER-SPRING 스프링 와셔	2			

SINGLE ACTING MAIN PIPING KIT(#0497-)

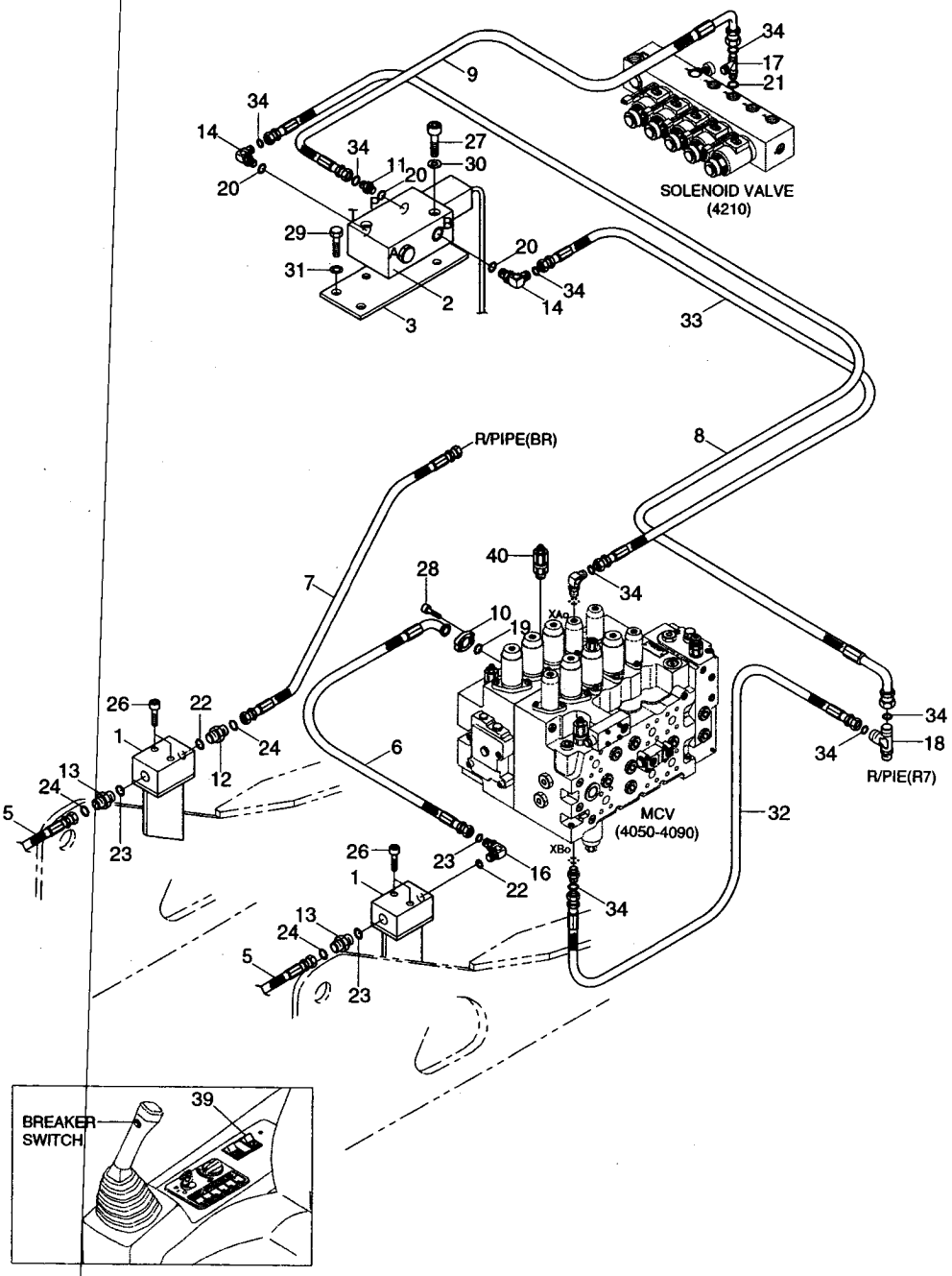

SINGLE ACTING MAIN PIPING KIT(#0497-)

ITEM 순번	PART NO 품 번	IS	DESCRIPTION 품 명	QTY 수량	SERIAL NO 적용 호기	ITC 호환	REMARK 비 고
31	S411-100002		••• WASHER-SPRING 스프링 와셔	2	-#2060		
	S411-100006		••• WASHER-SPRING 스프링 와셔	2	#2061-	B	
32	P400-042018		••• HOSE ASSY-COMPACT 유압 호스	1	-#2060		
	P910-042018		••• HOSE ASSY-ORFS 0X0 유압 호스	1	#2061-	D	
33	P400-042044		••• HOSE ASSY-COMPACT 유압 호스	1	-#2060		
	P910-042044		••• HOSE ASSY-ORFS 0X0 유압 호스	1	#2061-	D	
34	S621-011001		••• O-RING,ORFS O-링	7	#2061-	-	
*-12	@		•• ATTACH PIPING KIT 작업장치 유압 배관	1			
39	21E6-30540		• SWITCH-BREAKER 브레이커 스위치	1			
40	31EM-10060		• PORT RELIEF VALVE 포트 릴리프 밸브	1			

4

MAIN PUMP

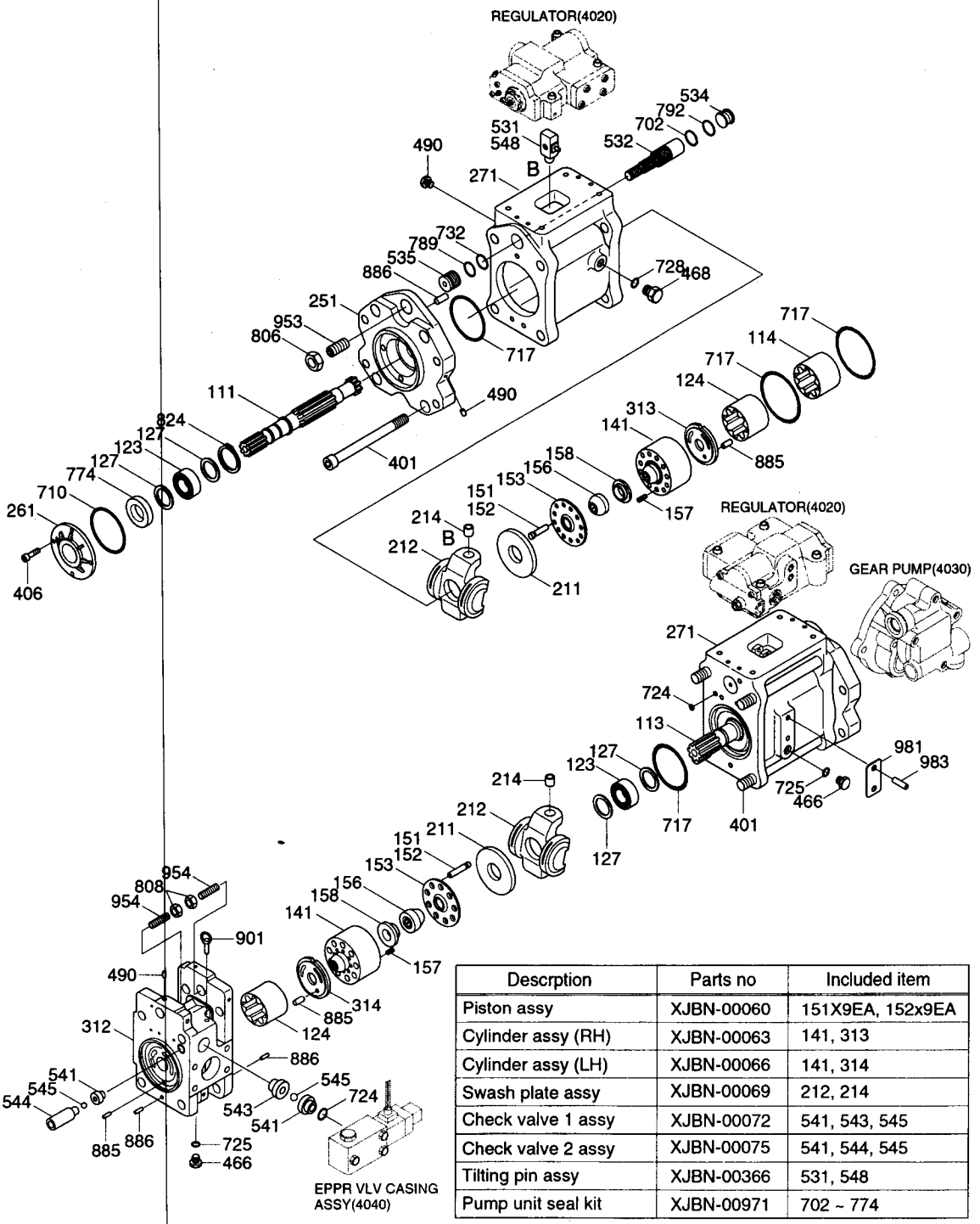

Descrption	Parts no	Included item
Piston assy	XJBN-00060	151X9EA, 152x9EA
Cylinder assy (RH)	XJBN-00063	141, 313
Cylinder assy (LH)	XJBN-00066	141, 314
Swash plate assy	XJBN-00069	212, 214
Check valve 1 assy	XJBN-00072	541, 543, 545
Check valve 2 assy	XJBN-00075	541, 544, 545
Tilting pin assy	XJBN-00366	531, 548
Pump unit seal kit	XJBN-00971	702 ~ 774

MAIN PUMP

ITEM 순번	PART NO 품 번	IS	DESCRIPTION 품 명		QTY 수량	SERIAL NO 적용 호기	ITC 호환	REMARK 비 고
*	31N6-10010		MAIN PUMP ASSY	메인 펌프	1	-#1000		*-1,2,3,4
	31N6-10050		MAIN PUMP ASSY	메인 펌프	1	#1001-#6105	D	*-1,2,3,4
	31N6-10051		MAIN PUMP ASSY	메인 펌프	1	#6106-	B	*-1,2,3,4
*-1	@		• MAIN PUMP UNIT	메인 펌프 유니트	1			
111	XJBN-00077		•• DRIVE SHAFT(F)	구동축	1			
113	XJBN-00078		•• DRIVE SHAFT(R)	구동축	1			
114	XJBN-00351		•• COUPLING-SPLINE	스플라인 커플링	1			
123	XJBN-00079		•• BEARING-ROLLER	롤러 베어링	2	-#3220		
	XJBN-00950		•• BEARING-ROLLER	베어링	2	#3221-	D	
124	XJBN-00080		•• BEARING-NEEDLE	니들 베어링	2			
127	XJBN-00081		•• SPACER-BEARING	스페이서	4			
S141	XJBN-00067		•• BLOCK-CYLINDER	실린더 블록	2			
S151	XJBN-00061		•• PISTON	피스톤	18			
S152	XJBN-00062		•• SHOE	슈	18			
*-11	XJBN-01116		•• SET PLATE KIT	세트 플레이트 키트	1	-#1000	-	NCL153,156,158
KN153	XJBN-00082		••• PLATE-SET	플레이트	2			
K156	XJBN-00353		••• BUSHING-SPHERICAL	부 싱	2	-#1000		
156	XJBN-00083		••• BUSHING-SPHERICAL	부 싱	2	#1001-	D	
K158	XJBN-00354		••• SPACER	스페이서	2	-#1000	-	
157	XJBN-00084		•• SPRING-CYLINDER	스프링	18			
211	XJBN-00085		•• PLATE-SHOE	슈 플레이트	2			
S212	XJBN-00070		•• PLATE-SWASH	사 판	2			
S214	XJBN-00071		•• BUSHING-TILTING	부 싱	2			
251	XJBN-00086		•• SUPPORT	서포트	2			
261	XJBN-00087		•• COVER(F)-SEAL	커 버	1			
271	XJBN-00088		•• CASING-PUMP	펌프 케이싱	2			
312	XJBN-00089		•• BLOCK-VALVE	밸브 블록	1			
S313	XJBN-00065		•• PLATE-VALVE(R)	플레이트	1			
S314	XJBN-00068		•• PLATE-VALVE(L)	플레이트	1			
401	XJBN-00090		•• SCREW-HEX SOC HD	스크류	8			
406	XJBN-00355		•• SCREW-HEX SOC HD	스크류	4			
466	XJBN-00356		•• PLUG	플러그	2			
468	XJBN-00357		•• PLUG	플러그	4			
490	XJBN-00032		•• PLUG	플러그	18			
S531	XJBN-00358		•• PIN-TILTING	경사 핀	2			
532	XJBN-00091		•• PISTON-SERVO	서보 피스톤	2			
534	XJBN-00092		•• STOPPER(L)	스톱퍼	2			
535	XJBN-00093		•• STOPPER(S)	스톱퍼	2			
S541	XJBN-00073		•• SEAT	시 트	4	-#1000		
	XJBN-00859		•• SEAT	시 트	4	#1001-	D	

MAIN PUMP

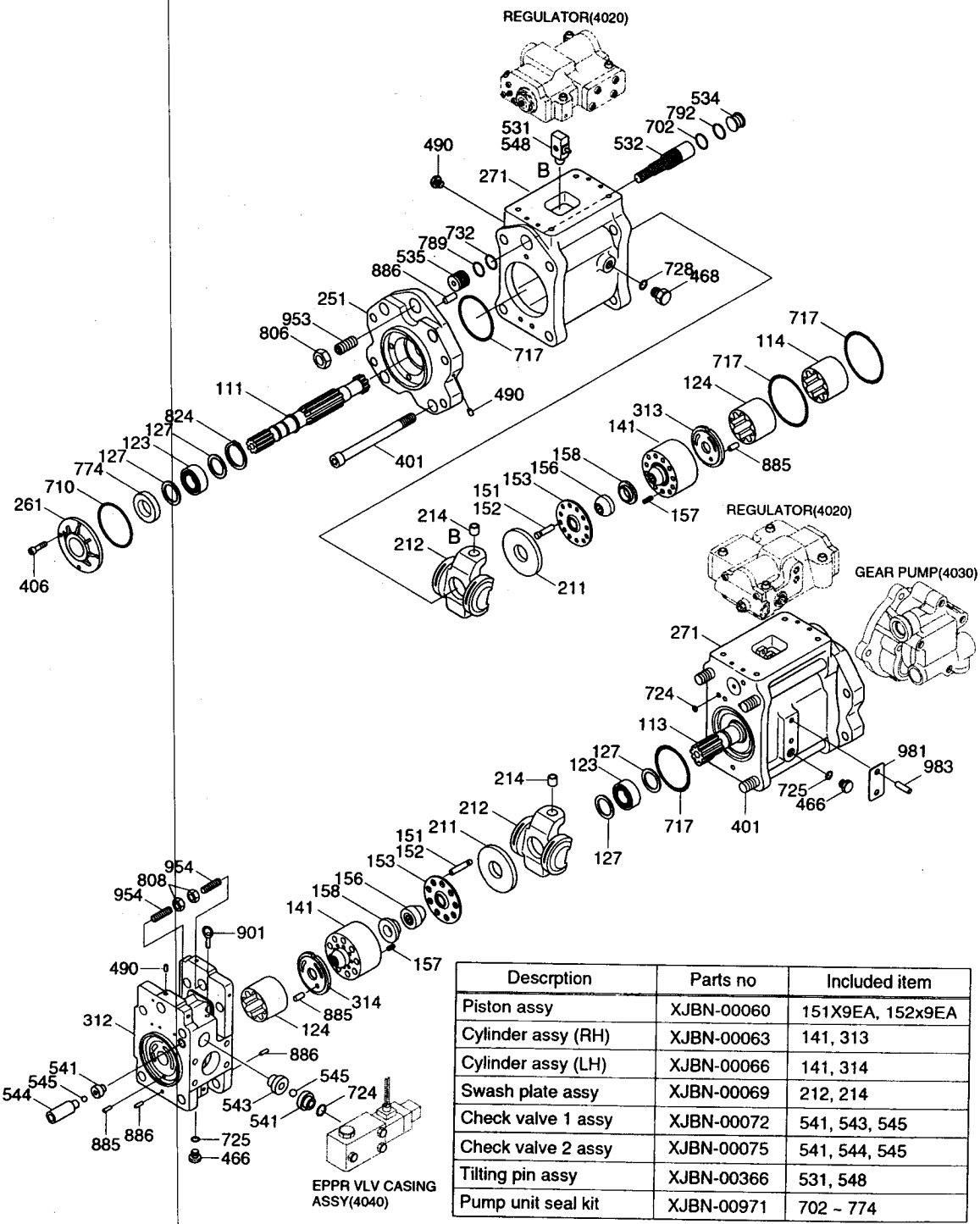

Descrption	Parts no	Included item
Piston assy	XJBN-00060	151X9EA, 152x9EA
Cylinder assy (RH)	XJBN-00063	141, 313
Cylinder assy (LH)	XJBN-00066	141, 314
Swash plate assy	XJBN-00069	212, 214
Check valve 1 assy	XJBN-00072	541, 543, 545
Check valve 2 assy	XJBN-00075	541, 544, 545
Tilting pin assy	XJBN-00366	531, 548
Pump unit seal kit	XJBN-00971	702 ~ 774

MAIN PUMP

ITEM 순번	PART NO 품 번	IS	DESCRIPTION 품 명		QTY 수량	SERIAL NO 적용 호기	ITC 호환	REMARK 비 고
S543	XJBN-00074		•• STOPPER 1	스톱퍼	2	-#1000		
	XJBN-00860		•• STOPPER	스토퍼	2	#1001-	D	
S544	XJBN-00076		•• STOPPER 2	스톱퍼	2	-#1000		
	XJBN-00861		•• STOPPER	스토퍼	2	#1001-	D	
S545	XJBN-00359		•• BALL-STEEL	스틸 볼	4			
S548	XJBN-00360		•• PIN-FEED BACK	피드백 핀	2			
K702	XJBN-00918		•• O-RING	O-링	2			
K710	XJBN-00095		•• O-RING	O-링	1			
K717	XJBN-00096		•• O-RING	O-링	4			
K724	XJBN-00361		•• O-RING	O-링	16			
K725	XJBN-00362		•• O-RING	O-링	4			
K728	XJBN-00363		•• O-RING	O-링	4			
K732	XJBN-00912		•• O-RING	O-링	2			
K774	XJBN-00098		•• SEAL-OIL	오일 씰	1			
789	XJBN-00099		•• RING-BACK UP	백업 링	2			
792	XJBN-00100		•• BACK-UP RING	백업 링	2			
806	XJBN-00101		•• NUT	너 트	2			
808	XJBN-00364		•• NUT	너 트	2			
824	XJBN-00102		•• RING-SNAP	스냅 링	2			
885	XJBN-00103		•• PIN-VALVE PLATE	핀	2			
886	XJBN-00365		•• PIN-SPRING	핀	4			
901	XJBN-00104		•• BOLT-EYE	볼 트	2			
953	XJBN-00105		•• SCREW-SET	세트 스크류	2			
954	XJBN-00106		•• SCREW-SET	세트 스크류	2			
981	XJBN-00156		•• NAME PLATE	명 판	1	-#1000		
	XJBN-00391		•• NAME PLATE	명 판	1	#1001-	D	
983	XJBN-00341		•• PIN	핀	2			
* -2	@		• REGULATOR	레귤레이터	1			SEE 4020
* -3	@		• GEAR PUMP	기어 펌프	1	#0001-	-	SEE 4030
* -4	@		• EPPR VALVE	EPPR 밸브	1			SEE 4040
011	XJBN-00060		PISTON ASSY	피스톤	2			SEE ILLUST
013	XJBN-00063		CYLINDER ASSY(RH)	실린더	1			SEE ILLUST
014	XJBN-00066		CYLINDER ASSY(LH)	실린더	1			SEE ILLUST
030	XJBN-00069		SWASH PLATE ASSY	사 판	2			SEE ILLUST
041	XJBN-00072		CHECK VALVE ASSY 1	체크 밸브	2			SEE ILLUST
042	XJBN-00075		CHECK VALVE ASSY 2	체크 밸브	2			SEE ILLUST
530	XJBN-00366		TILTING PIN ASSY	경사 핀	2			SEE ILLUST
K	XJBN-00971		PUMP UNIT SEAL KIT	씰 키트	1	#0001-	-	SEE ILLUST

REGULATOR

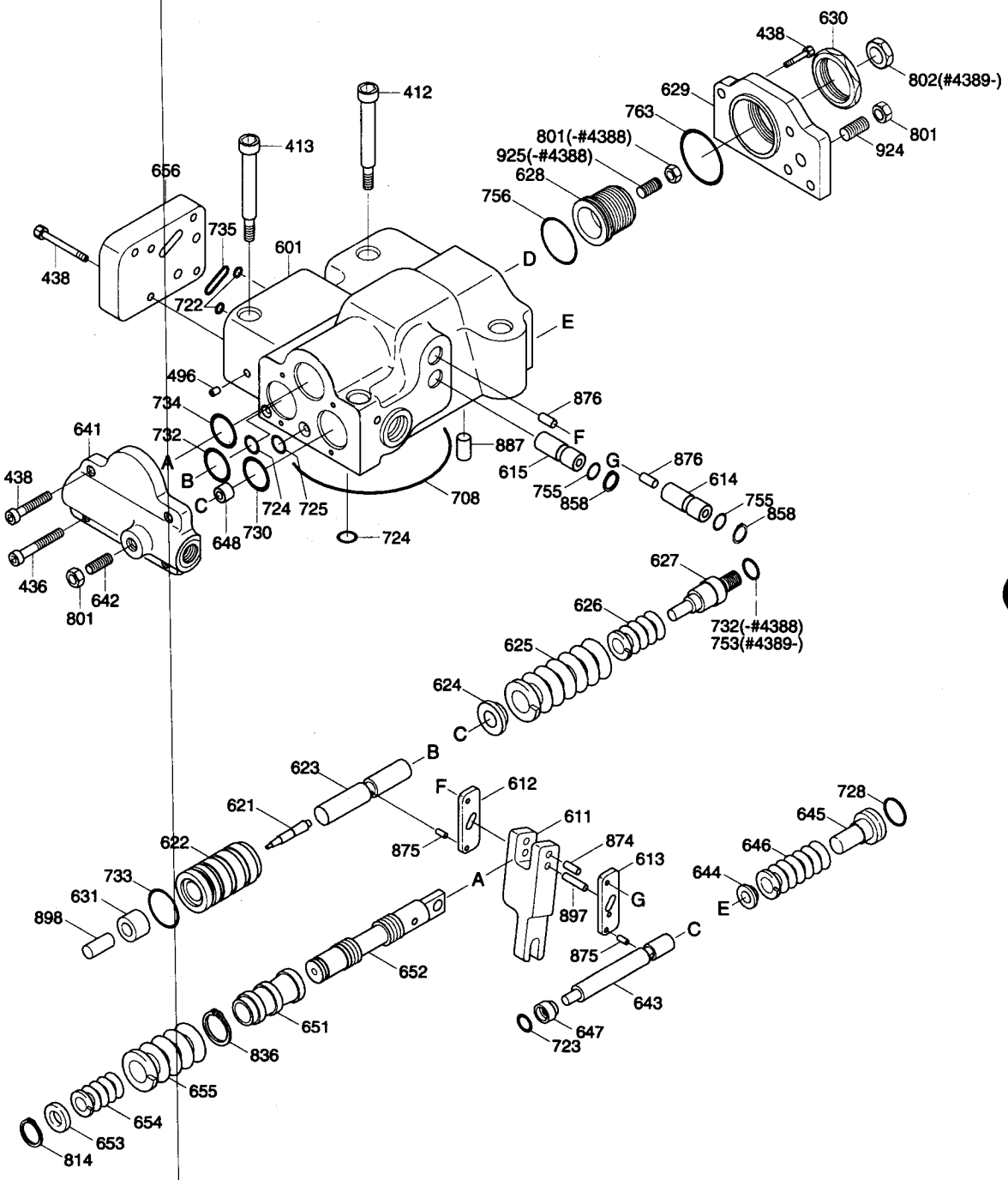

Description	Parts no	Included item
Regulator control kit	XJBN-01195	627, 628, 753, 756, 802

REGULATOR

ITEM 순번	PART NO 품 번	IS	DESCRIPTION 품 명	QTY 수량	SERIAL NO 적용 호기	ITC 호환	REMARK 비 고
* -2	XJBN-00058		· REGULATOR 레귤레이터	1			
412	XJBN-00321		·· SCREW-HEX 스크류	2			
413	XJBN-00320		·· SCREW-HEX 스크류	2			
436	XJBN-00319		·· SCREW-HEX 스크류	2			
438	XJBN-00318		·· SCREW-HEX 스크류	10			
496	XJBN-00032		·· PLUG 플러그	5			
N601	XJBN-00317		·· CASING 케이싱	1			
N611	XJBN-00347		·· LEVER-FEEDBACK 피드백 레버	1			
N612	XJBN-00315		·· LEVER-1 레 버	1			
N613	XJBN-00314		·· LEVER-2 레 버	1			
N614	XJBN-00313		·· PLUG-CENTER 플러그	1			
N615	XJBN-00312		·· PLUG-ADJUST 플러그	1			
N621	XJBN-00311		·· PISTON-COMPENSATOR 피스톤	1			
N622	XJBN-00346		·· CASE-PISTON 피스톤 케이스	1			
N623	XJBN-00309		·· ROD-COMPENSATOR 보상 로드	1			
N624	XJBN-00308		·· SEAT(C)-SPRING 스프링 시트	1			
N625	XJBN-00345		·· SPRING-OUTER 외측 스프링	1			
N626	XJBN-00306		·· SPRING-INNER 스프링	1			
N627	XJBN-00305		·· STEM(C)-ADJUST 스 템	1	-#4388		
	XJBN-01031		·· STEM(C)-ADJUST 스 템	1	#4389-	D	
N628	XJBN-00304		·· SCREW(C)-ADJUST 스크류	1	-#4388		
	XJBN-01025		·· SCREW(C)-ADJUST 스크류	1	#4389-	D	
N629	XJBN-00303		·· COVER(C) 커 버	1			
N630	XJBN-00302		·· NUT-LOCK 잠김 너트	1			
N631	XJBN-00301		·· SLEEVE 슬리브	1			
N641	XJBN-00300		·· COVER-PILOT 커 버	1			
N642	XJBN-00299		·· SCREW(QMC)-ADJUST 스크류	1			
N643	XJBN-00298		·· PISTON-PILOT 피스톤	1			
N644	XJBN-00297		·· SEAT(Q)-SPRING 스프링 시트	1			
N645	XJBN-00296		·· STEM(Q)-ADJUST 조절 스템	1			
N646	XJBN-00295		·· SPRING-PILOT 스프링	1			
N647	XJBN-00294		·· STOPPER 스톱퍼	1			
N648	XJBN-00293		·· PISTON(QMC) 피스톤	1			
N651	XJBN-00846		·· SLEEVE 슬리브	1	#0001-	-	
N652	XJBN-00291		·· SPOOL 스 풀	1			
N653	XJBN-00290		·· SEAT-SPRING 스프링 시트	1			
N654	XJBN-00289		·· SPRING-RETURN 스프링	1			
N655	XJBN-00288		·· SPRING-SET 스프링	1			
N656	XJBN-00287		·· COVER-BLOCK 커 버	1			
K708	XJBN-00286		·· O-RING O-링	1			

REGULATOR

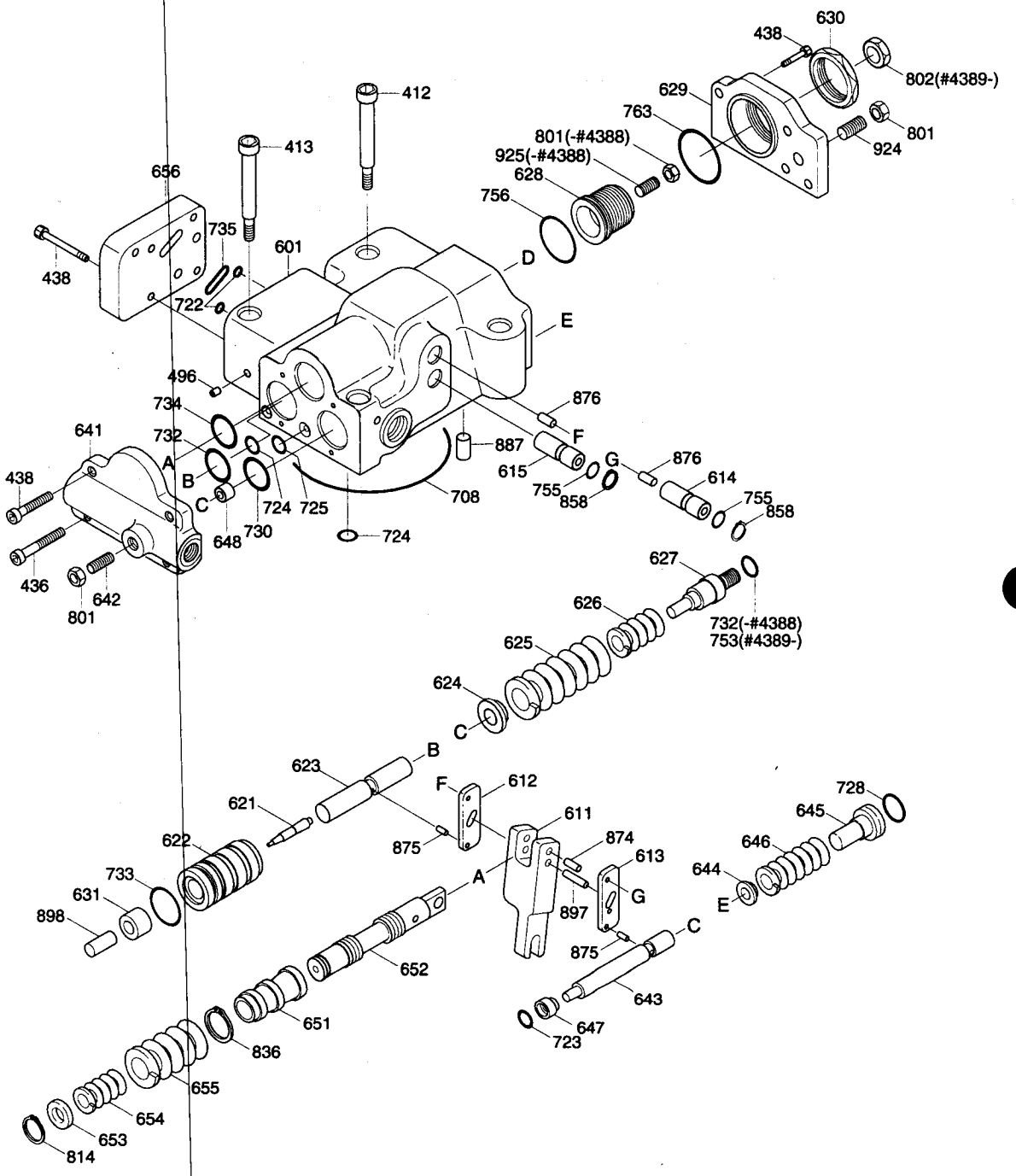

Description	Parts no	Included item
Regulator control kit	XJBN-01195	627, 628, 753, 756, 802

REGULATOR

ITEM 순번	PART NO 품 번	IS	DESCRIPTION 품 명		QTY 수량	SERIAL NO 적용 호기	ITC 호환	REMARK 비 고
K722	XJBN-00285		·· O-RING	O-링	3			
K723	XJBN-00284		·· O-RING	O-링	1			
K724	XJBN-00044		·· O-RING	O-링	9			
K725	XJBN-00231		·· O-RING	O-링	1			
K728	XJBN-00097		·· O-RING	O-링	1			
K730	XJBN-00230		·· O-RING	O-링	1			
K732	XJBN-00283		·· O-RING	O-링	2	-#2653		
	XJBN-00820		·· O-RING	O-링	2	#2654-#4388	B	
	XJBN-00820		·· O-RING	O-링	1	#4389-	A	
K733	XJBN-00282		·· O-RING	O-링	1			
K734	XJBN-00281		·· O-RING	O-링	1			
K735	XJBN-00280		·· O-RING	O-링	1			
KK753	XJBN-01026		·· O-RING	O-링	1	#4389-	D	
K755	XJBN-00045		·· O-RING	O-링	2			
KK756	XJBN-00279		·· O-RING	O-링	1			
K763	XJBN-00094		·· O-RING	O-링	1			
801	XJBN-00278		·· NUT	너 트	3	-#4388		
	XJBN-00278		·· NUT	너 트	2	#4389-	A	
K802	XJBN-01027		·· NUT	너 트	1	#4389-	-	
814	XJBN-00277		·· RING-SNAP	스냅 링	1			
N836	XJBN-00276		·· RING-SNAP	스냅 링	1			
858	XJBN-00275		·· RING-SNAP	스냅 링	2			
N874	XJBN-00344		·· PIN	핀	1			
N875	XJBN-00273		·· PIN	핀	2	#0001-	-	
	XJBN-00794		·· PIN	핀	2	#0001-	-	
N887	XJBN-00272		·· PIN	핀	1			
N897	XJBN-00795		·· PIN	핀	1	#0001-	-	
N898	XJBN-00270		·· PIN	핀	1			
924	XJBN-00269		·· SCREW-SET	세트 스크류	1			
N925	XJBN-00268		·· SCREW(QI)-ADJUST	스크류	1	-#4388	-	
K	XJBN-00972		SEAL KIT-REGULATOR	씰 키트	1	#0001-	-	SEE ILLUST
	XJBN-01195		REGULATOR KIT	레귤레이터 키트	1	#4389-	-	
N	@		NOT INDIVIDUALLY SUPPLIED단품공급불가					

GEAR PUMP

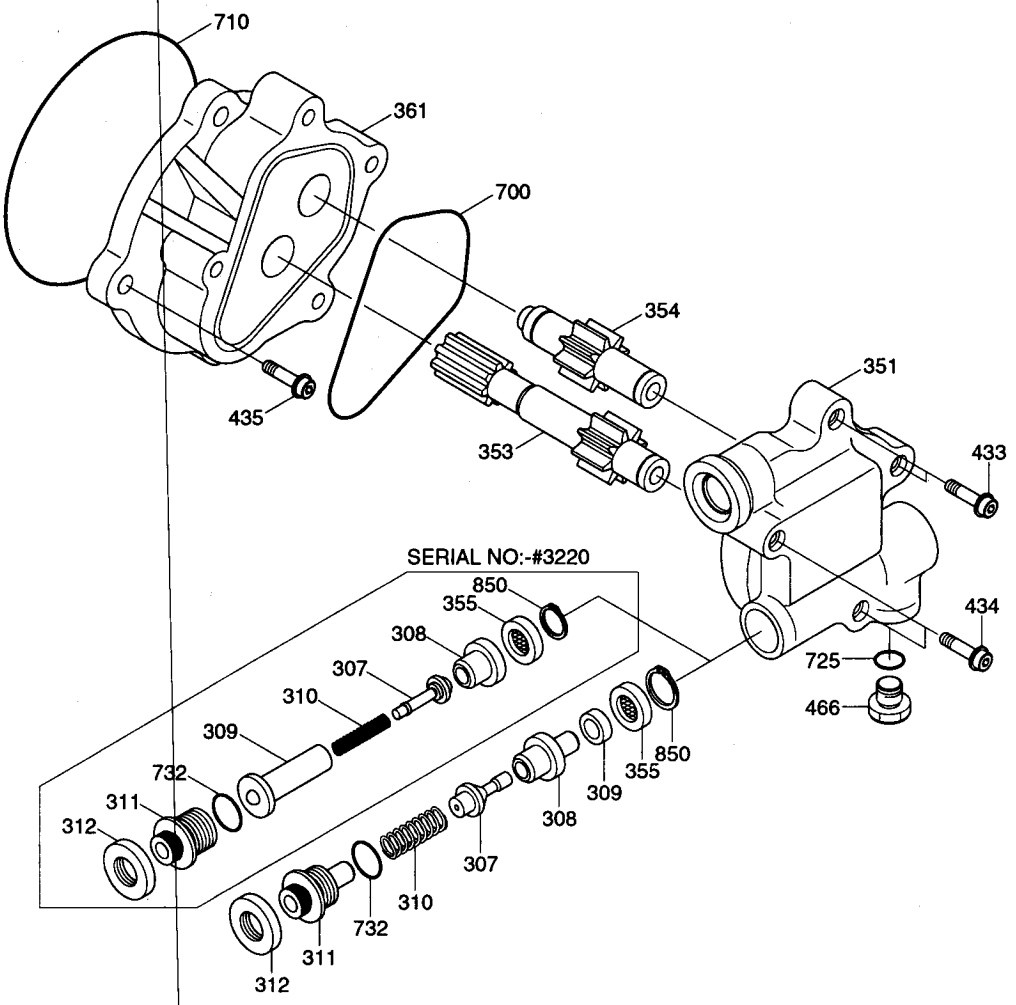

Description	Parts no	Included item
Poppet sub assy(-#3220)	B1	307, 309
Gear case sub assy(-#3220)	B2	308, 351, 353, 354, 361
Gear case sub assy(#3221-)	B3	307, 308, 351, 353, 354, 361
Gear pump seal kit	XJBN-00974	710, 725, 732

GEAR PUMP

ITEM 순번	PART NO 품 번	IS	DESCRIPTION 품 명		QTY 수량	SERIAL NO 적용 호기	ITC 호환	REMARK 비 고
* -3	XJBN-00737		• GEAR PUMP	기어 펌프	1	-#3220	-	
	XJBN-00929		• GEAR PUMP	기어 펌프	1	#3221-	D	
S307	XJBN-00339		•• POPPET	포피트	1	-#3220		
	XJBN-00521		•• POPPET	포피트	1	#3221-	D	
S308	XJBN-00338		•• SEAT	시 트	1	-#3220		
	XJBN-00522		•• SEAT	시 트	1	#3221-	D	
S309	XJBN-00337		•• SEAT-SPRING	스프링 시트	1	-#3220		
309	XJBN-00523		•• RING	링	1	#3221-	D	
310	XJBN-00336		•• SPRING	스프링	1	-#3220		
	XJBN-00524		•• SPRING	스프링	1	#3221-	D	
311	XJBN-00350		•• SCREW-ADJUST	스크류	1	-#3220		
	XJBN-00525		•• SCREW-ADJUST	스크류	1	#3221-	D	
312	XJBN-00334		•• NUT-LOCK	잠김 너트	1			
S351	XJBN-00333		•• CASE-GEAR	케이스	1	-#3220		
	XJBN-00526		•• CASE-GEAR	케이스	1	#3221-	D	
S353	XJBN-00332		•• GEAR-DRIVE	기 어	1			
S354	XJBN-00331		•• GEAR-DRIVEN	기 어	1			
355	XJBN-00330		•• RETURN-FILTER	필 터	1			
S361	XJBN-00329		•• CASE-FRONT	케이스	1			
433	XJBN-00328		•• SOCKET-FLANGE	플랜지 소켓	2			
434	XJBN-00327		•• SOCKET-FLANGE	플랜지 소켓	2			
435	XJBN-00326		•• SOCKET-FLANGE	소 켓	4			
466	XJBN-00356		•• PLUG	플러그	1			
700	XJBN-00325		•• RING	링	1			
K710	XJBN-00095		•• O-RING	O-링	1			
K725	XJBN-00045		•• O-RING	O-링	1			
K732	XJBN-00283		•• O-RING	O-링	1			
850	XJBN-00324		•• RING-SNAP	스냅 링	1			
S	B1		POPPET SUB ASSY	서브 부품	1	-#3220	-	SEE ILLUST
S	B2		GEAR CASE SUB ASSY	서브 부품	1	-#3220	-	SEE ILLUST
	B3		GEAR CASE SUB ASSY	서브 부품	1	#3221-	D	SEE ILLUST
K	XJBN-00974		GEAR PUMP SEAL KIT	씰 키트	1	#0001-	-	SEE ILLUST

EPPR VALVE

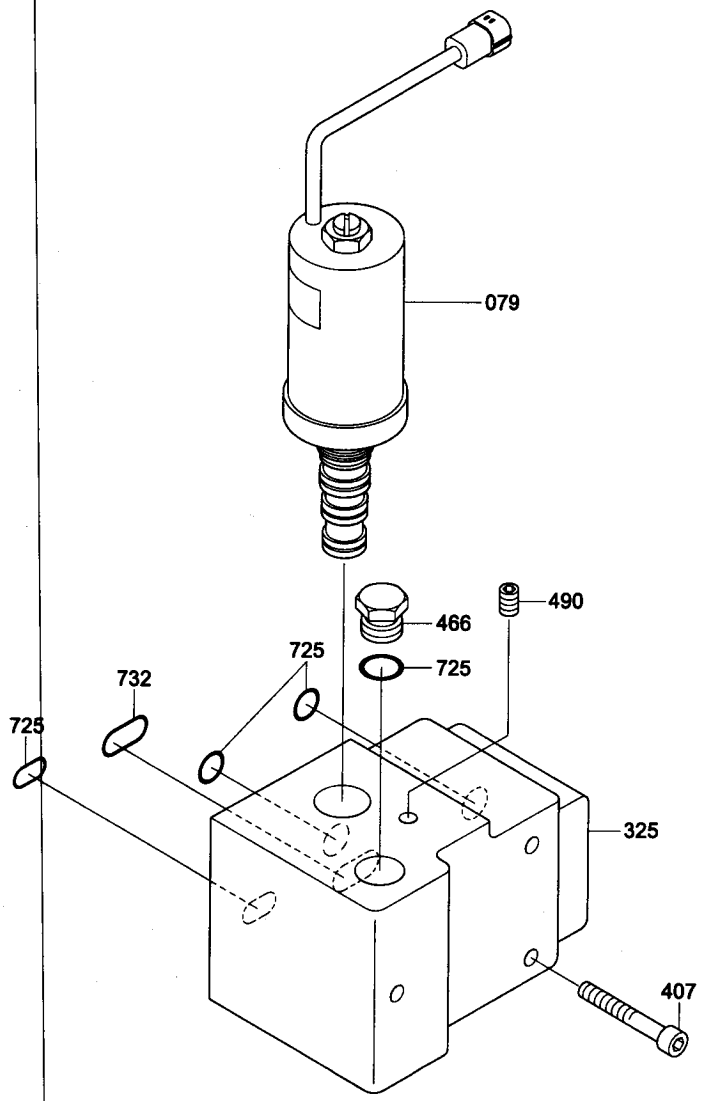

Description	Parts no	Included item
Eppr casing seal kit	XJBN-00973	725, 732

EPPR VALVE

ITEM 순번	PART NO 품 번	IS	DESCRIPTION 품 명		QTY 수량	SERIAL NO 적용 호기	ITC 호환	REMARK 비 고
*	XJBN-00014		CASING ASSY-EPPR VLV	케이싱	1			
079	XJBN-00382		• EPPR VALVE ASSY	전자비례제어밸브	1	#0001 -	-	
325	XJBN-00380		• CASING-VALVE	밸브 케이싱	1			
407	XJBN-00381		• SCREW	스크류	3	#0001 -	-	
466	XJBN-00030		• PLUG	플러그	1			
490	XJBN-00032		• PLUG	플러그	3			
K725	XJBN-00362		• O-RING	O-링	4			
K732	XJBN-00283		• O-RING	O-링	1			
K	XJBN-00973		EPPR CASING SEAL KIT	씰 키트	1	#0001 -	-	SEE ILLUST

MAIN CONTROL VALVE(1/5)

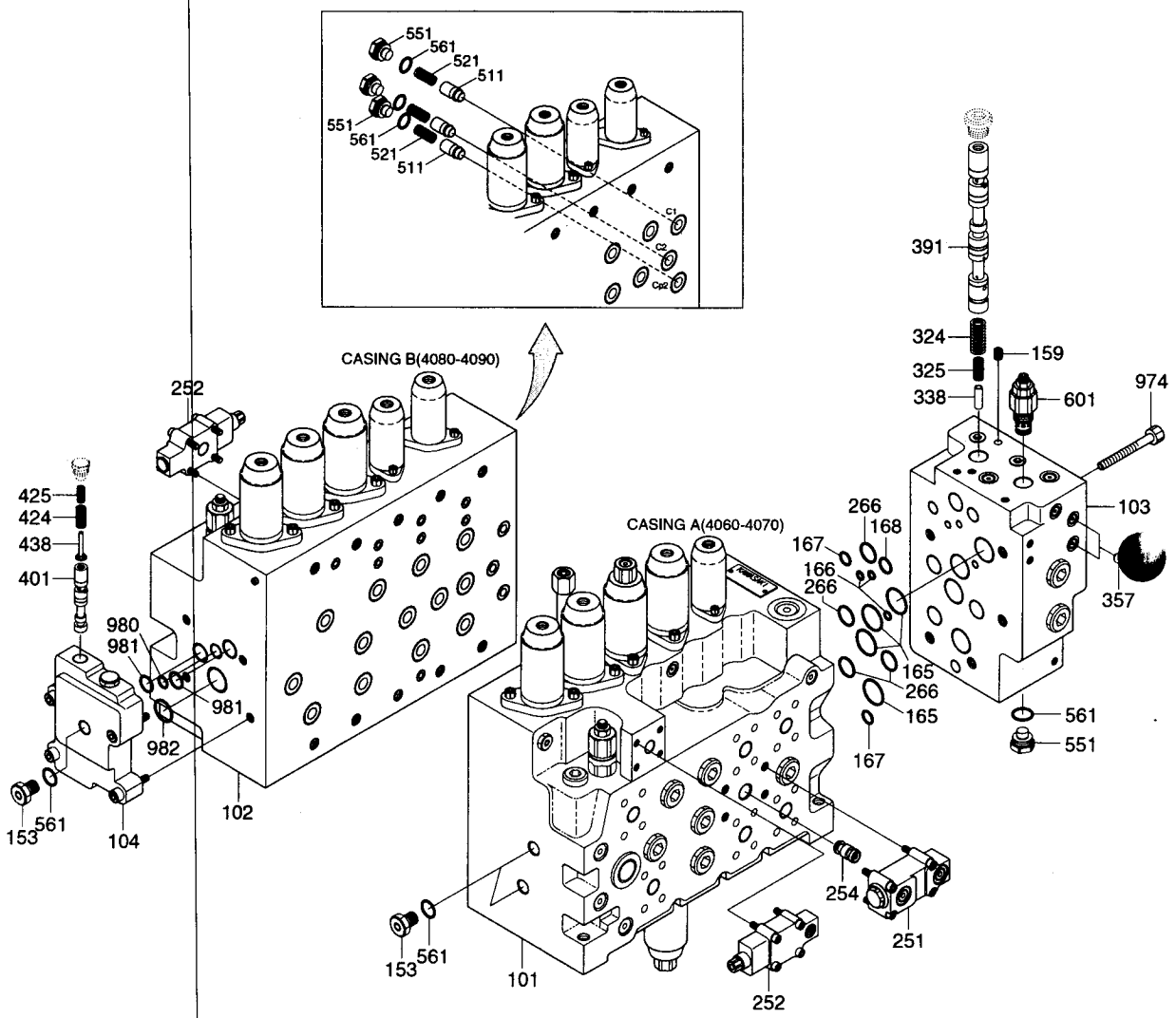

MAIN CONTROL VALVE(1/5)

ITEM 순번	PART NO 품 번	IS	DESCRIPTION 품 명		QTY 수량	SERIAL NO 적용 호기	ITC 호환	REMARK 비 고
*	31N6-10110		MAIN CONTROL VALVE	메인 컨트롤 밸브	1			STD
	31N6-19110		MAIN CONTROL VALVE	메인 컨트롤 밸브	1	#1659-	-	NEWZLAND,AUST
N101	XJBN-00242		· CASING-A	케이싱	1			
N102	XJBN-00241		· CASING-B	케이싱	1			
N103	XJBN-00240		· BLOCK	블 록	1			
N104	XJBN-00239		· BLOCK-BM PRIORITY VLV	블 록	1			
153	XJBN-00238		· PLUG	플러그	3			
159	XJBN-00234		· PLUG	플러그	1			
165	XJBN-00403		· O-RING	O-링	4	#0001-	-	
166	XJBN-00231		· O-RING	O-링	3	#0001-	-	
167	XJBN-00374		· O-RING	O-링	2	#0001-	-	
168	XJBN-00283		· O-RING	O-링	1	#0001-	-	
251	XJBN-00226		· VALVE-CONTROL	밸 브	1			
252	XJBN-00225		· VALVE-LOCK	밸 브	2			
254	XJBN-00214		· VALVE-LOGIC	밸 브	1			
266	XJBN-00281		· O-RING	O-링	4	#0001-	-	
324	XJBN-00199		· SPRING	스프링	1			
325	XJBN-00198		· SPRING	스프링	1			
338	XJBN-00188		· STOPPER	스톱퍼	1			
357	XJBN-00186		· ORIFICE	오리피스	2			
391	XJBN-00179		· SPOOL-TRAVEL	스 풀	1			
401	XJBN-00176		· SPOOL	스 풀	1			
424	XJBN-00175		· SPRING	스프링	1			
425	XJBN-00174		· SPRING	스프링	1			
438	XJBN-00173		· ROD	로 드	1			
511	XJBN-00172		· POPPET	포피트	3			
521	XJBN-00169		· SPRING	스프링	3			
551	XJBN-00167		· PLUG	플러그	4			
561	XJBN-00046		· O-RING	O-링	7			
601	XJBN-00163		· MAIN RELIEF VALVE	릴리프 밸브	1			
974	XJBN-00159		· SCREW-SOCKET	소켓 스크류	5	#0001-	-	
N977	XJBN-00156		· NAME PLATE	명 판	1			
N978	XJBN-00341		· PIN	핀	2			
980	XJBN-00362		· O-RING	O-링	1	#0001-	-	
981	XJBN-00363		· O-RING	O-링	2	#0001-	-	
982	XJBN-01017		· O-RING	O-링	1	#0001-	-	
N	@		NOT INDIVIDUALLY SUPPLIED 단품공급불가					

MAIN CONTROL VALVE(2/5)

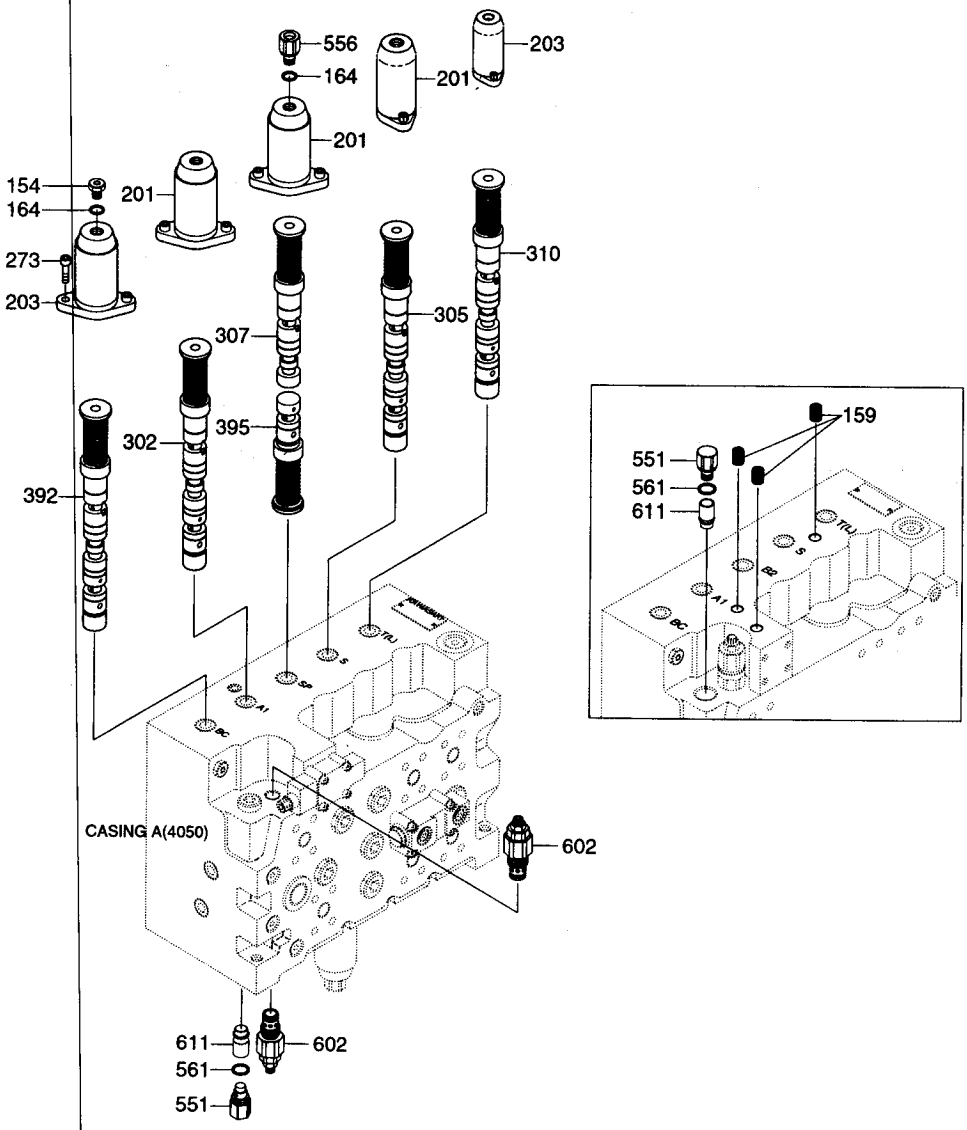

MAIN CONTROL VALVE(2/5)

ITEM 순번	PART NO 품 번	IS	DESCRIPTION 품 명		QTY 수량	SERIAL NO 적용 호기	ITC 호환	REMARK 비 고
*	@		MAIN CONTROL VALVE	메인 컨트롤 밸브	1			
154	XJBN-00237		• PLUG	플러그	1			
159	XJBN-00234		• PLUG	플러그	3			
164	XJBN-00233		• O-RING	O-링	2			
201	XJBN-00229		• COVER	커 버	3			
203	XJBN-00258		• COVER	커 버	2			
273	XJBN-00210		• SCREW-SOCKET	소켓 스크류	10			
302	XJBN-00891		• SPOOL-ARM 1	스 풀	1	#0001 -	-	STD
	XJBN-00223		• SPOOL-ARM 1	스 풀	1	#1659 -	-	NEWZLAND,AUST
305	XJBN-00220		• SPOOL-SWING	스 풀	1			
307	XJBN-00218		• SPOOL-BOOM 2	스 풀	1			STD
	XJBN-00533		• SPOOL-BOOM 2	스 풀	1	#1659 -	-	NEWZLAND,AUST
310	XJBN-00216		• SPOOL-TRAVEL,LH	스 풀	1			
392	XJBN-00178		• SPOOL-BY PASS CUT	스 풀	1			
395	XJBN-00177		• SPOOL-SWING PRIORITY	스 풀	1			
556	XJBN-00164		• PLUG	플러그	1			
602	XJBN-00162		• PORT RELIEF VALVE	포트 릴리프 밸브	2			
611	XJBN-00161		• NEGA-CON RELIEF VLV	릴리프 밸브	2	#0001 -	-	
N551	@		•• PLUG	플러그	2			
N561	@		•• O-RING	오 링	2			

MAIN CONTROL VALVE(3/5)

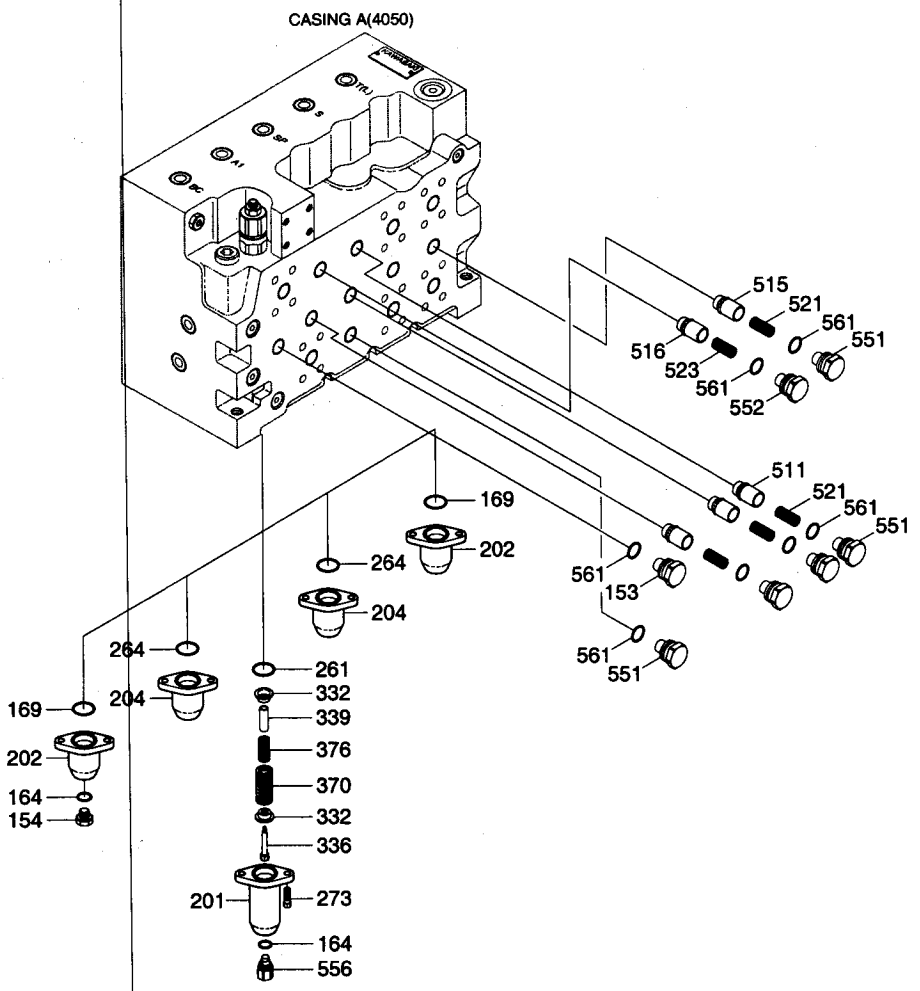

MAIN CONTROL VALVE(3/5)

ITEM 순번	PART NO 품 번	IS	DESCRIPTION 품 명	QTY 수량	SERIAL NO 적용 호기	ITC 호환	REMARK 비 고
*	31N6-10110		MAIN CONTROL VALVE 메인 컨트롤 밸브	1			
153	XJBN-00238		• PLUG 플러그	1			
154	XJBN-00237		• PLUG 플러그	1			
164	XJBN-00233		• O-RING O-링	2			
169	XJBN-00094		• O-RING O-링	2			
201	XJBN-00229		• COVER 커 버	1			
202	XJBN-00228		• COVER 커 버	2			
204	XJBN-00257		• COVER 커 버	2			
261	XJBN-00213		• O-RING O-링	1			
264	XJBN-00342		• O-RING O-링	2			
273	XJBN-00210		• SCREW-SOCKET 스크류	10			
332	XJBN-00194		• SEAT 시 트	2			
336	XJBN-00190		• BOLT 볼 트	1			
339	XJBN-00187		• STOPPER 스톱퍼	1			
370	XJBN-00185		• SPRING 스프링	1			
376	XJBN-00182		• SPRING 스프링	1			
511	XJBN-00172		• POPPET 포피트	3			
515	XJBN-00171		• POPPET 포피트	1			
516	XJBN-00170		• POPPET 포피트	1			
521	XJBN-00169		• SPRING 스프링	4			
523	XJBN-00168		• SPRING 스프링	1			
551	XJBN-00167		• PLUG 플러그	5			
552	XJBN-00166		• PLUG 플러그	1			
556	XJBN-00164		• PLUG 플러그	1			
561	XJBN-00046		• O-RING O-링	7			

MAIN CONTROL VALVE(4/5)

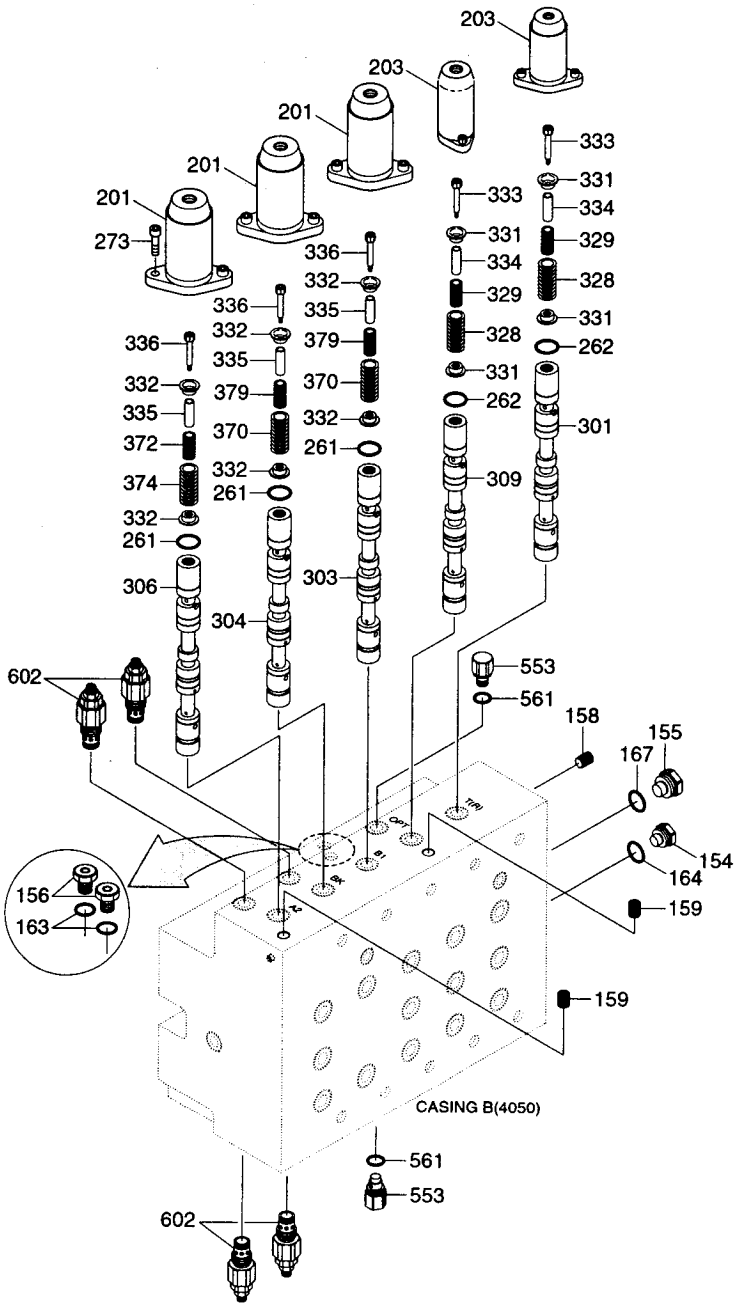

MAIN CONTROL VALVE(4/5)

ITEM 순번	PART NO 품 번	IS	DESCRIPTION 품 명		QTY 수량	SERIAL NO 적용 호기	ITC 호환	REMARK 비 고
*	@		MAIN CONTROL VALVE	메인 컨트롤 밸브	1			
154	XJBN-00237		• PLUG	플러그	1			
155	XJBN-00236		• PLUG	플러그	1			
156	XJBN-00235		• PLUG	플러그	2			
158	XJBN-00032		• PLUG	플러그	1			
159	XJBN-00234		• PLUG	플러그	2			
163	XJBN-00044		• O-RING	O-링	2			
164	XJBN-00233		• O-RING	O-링	1			
167	XJBN-00097		• O-RING	O-링	1			
201	XJBN-00229		• COVER	커 버	3			
203	XJBN-00258		• COVER	커 버	2			
261	XJBN-00213		• O-RING	O-링	3			
262	XJBN-00212		• O-RING	O-링	2			
273	XJBN-00210		• SCREW-SOCKET	볼 트	10			
301	XJBN-00224		• SPOOL-TRAVEL	스 풀	1			
303	XJBN-00222		• SPOOL-BOOM 1	스 풀	1			STD
	XJBN-00889		**• SPOOL-BOOM 1**	**스 풀**	**1**	**#1659 -**	**-**	**NEWZLAND,AUST**
304	XJBN-00221		• SPOOL-BUCKET	스 풀	1			
306	XJBN-00219		• SPOOL-ARM 2	스 풀	1			STD
	XJBN-00890		**• SPOOL-ARM 2**	**스 풀**	**1**	**#1659 -**	**-**	**NEWZLAND,AUST**
309	XJBN-00217		• SPOOL-OPTION	스 풀	1			
328	XJBN-00197		• SPRING	스프링	2			
329	XJBN-00196		• SPRING	스프링	2			
331	XJBN-00195		• SEAT	시 트	4			
332	XJBN-00194		• SEAT	시 트	6			
333	XJBN-00193		• BOLT	볼 트	2			
334	XJBN-00192		• STOPPER	스톱퍼	2			
335	XJBN-00191		• STOPPER	스톱퍼	3			
336	XJBN-00190		• BOLT	볼 트	3			
370	XJBN-00185		• SPRING	스프링	2			
372	XJBN-00184		• SPRING	스프링	2			
374	XJBN-00183		• SPRING	스프링	1			
377	XJBN-00215		• SPRING	스프링	1			
379	XJBN-00180		• SPRING	스프링	2			
553	XJBN-00165		• PLUG	플러그	2			
561	XJBN-00046		• O-RING	O-링	1			
602	XJBN-00162		• PORT RELIEF VALVE	포트 릴리프 밸브	4			

MAIN CONTROL VALVE(5/5)

Descrption	Item	Parts no	Spec	Tightening Torque
Socket serew	974	XJBN-00159	M14x100L	16.3±2 kgf•m
	975	XJBN-00158	M14x140L	
	976	XJBN-00157	M14x90L	

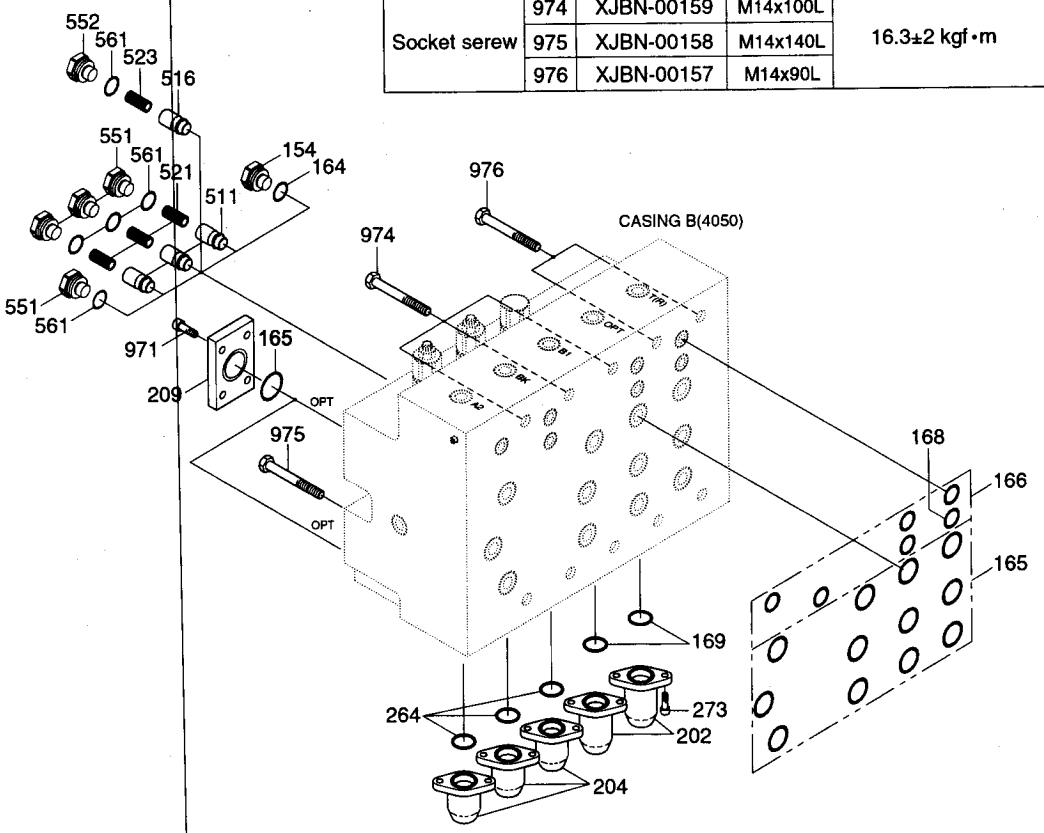

MAIN CONTROL VALVE(5/5)

ITEM 순번	PART NO 품 번	IS	DESCRIPTION 품 명		QTY 수량	SERIAL NO 적용 호기	ITC 호환	REMARK 비 고
*	31N6-10110		MAIN CONTROL VALVE	메인 컨트롤 밸브	1			
154	XJBN-00237		• PLUG	플러그	1			
164	XJBN-00233		• O-RING	O-링	1			
165	XJBN-00232		• O-RING	O-링	14			
166	XJBN-00231		• O-RING	O-링	5			
168	XJBN-00230		• O-RING	O-링	1			
169	XJBN-00094		• O-RING	O-링	2			
202	XJBN-00228		• COVER	커 버	2			
204	XJBN-00257		• COVER	커 버	3			
209	XJBN-00227		• FLANGE	플랜지	2			
264	XJBN-00342		• O-RING	O-링	3			
273	XJBN-00210		• SCREW-SOCKET	스크류	10			
511	XJBN-00172		• POPPET	포피트	3			
516	XJBN-00170		• POPPET	포피트	1			
521	XJBN-00169		• SPRING	스프링	3			
523	XJBN-00168		• SPRING	스프링	1			
551	XJBN-00167		• PLUG	플러그	4			
552	XJBN-00166		• PLUG	플러그	1			
561	XJBN-00046		• O-RING	O-링	5			
971	XJBN-00160		• SCREW	스크류	8			
974	XJBN-00159		• SCREW	스크류	3			
975	XJBN-00158		• SCREW	스크류	5			
976	XJBN-00157		• SCREW	스크류	2			

SWING MOTOR(-#1937)

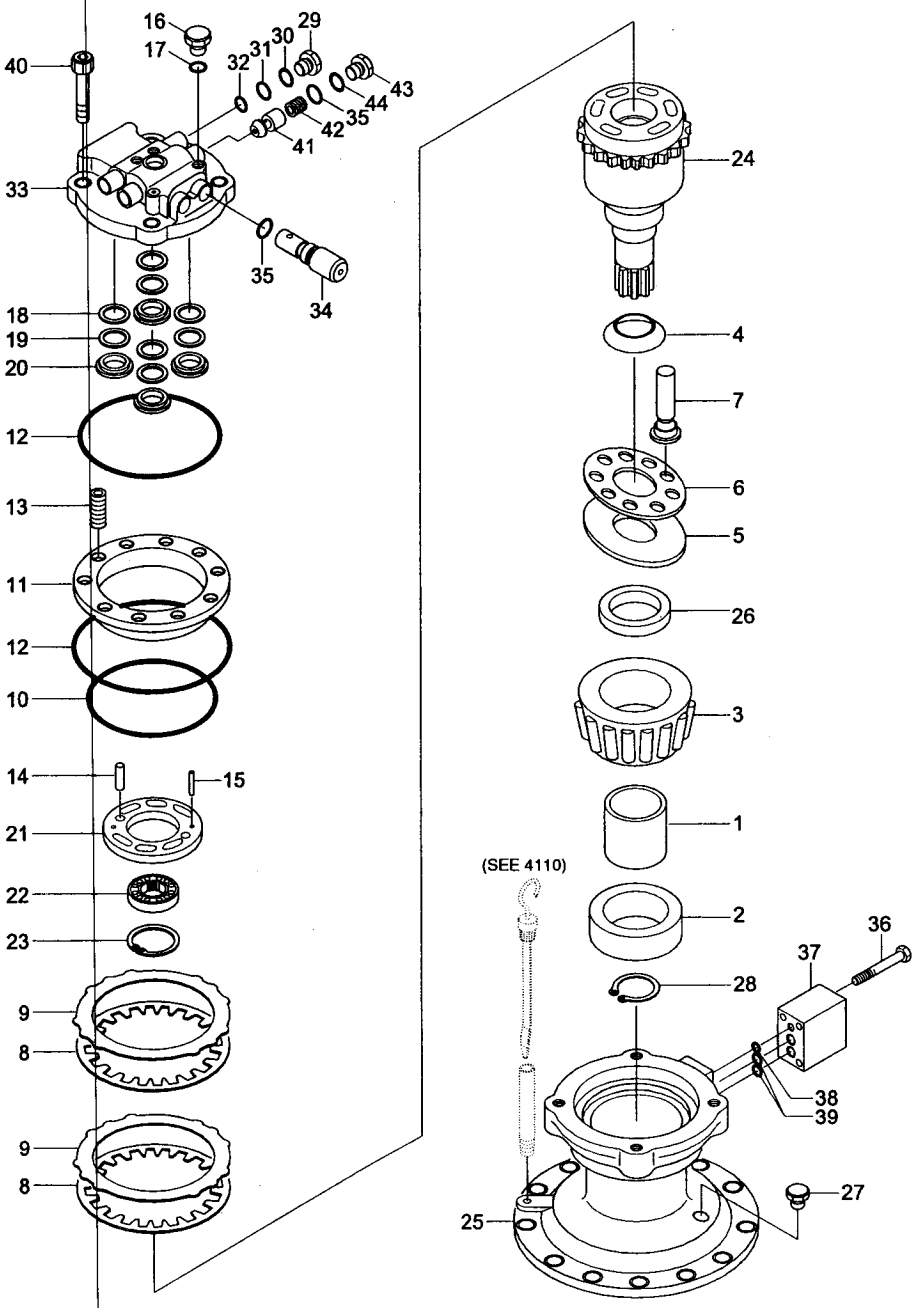

SWING MOTOR(-#1937)

ITEM 순번	PART NO 품 번	IS	DESCRIPTION 품 명		QTY 수량	SERIAL NO 적용 호기	ITC 호환	REMARK 비 고
*	31N6-10130		SWING MOTOR ASSY	선회 모터	1	#0001-	-	
*-1	31N6-10140		• SWING MOTOR UNIT	선회 모터	1	#0001-	-	
1	XJDB-00002		•• RACE-INNER	내측 레이스	1			1399-206
2	XJDB-00003		•• SEAL-OIL	오일 씰	1			0722-142
3	XJDB-00004		•• BEARING-ROLLER	롤러 베어링	1			0671-133
4	XJDB-00005		•• SPRING-BACKING	스프링	1			1390-164
5	XJDB-00006		•• PLATE-CAM	플레이트	1			1398-149
6	XJDB-00007		•• PLATE-RETURN	플레이트	1			1398-150
N7	XJDB-00008		•• PISTON ASSY	피스톤	9	#0001-	-	1321-222
8	XJDB-00009		•• PLATE-LINING	플레이트	3			7598-032
9	XJDB-00010		•• PLATE	플레이트	3			7598-031
10	XJDB-00011		•• O-RING	O-링	1			0200-152
11	XJDB-00012		•• PISTON	피스톤	1			1320-159
12	XJDB-00013		•• O-RING	O-링	2			0200-153
13	XJDB-00014		•• SPRING	스프링	15			1390-166
14	XJDB-00015		•• PIN-PARALLEL	핀	2			0522-143
15	XJDB-00016		•• PISTON	피스톤	2			
16	XJDB-00017		•• CAP	캡	3			0824-051
17	XJDB-00018		•• O-RING	O-링	3			8202-009
18	XJDB-00019		•• SCROWWAVE	스크루웨이브	4			
19	XJDB-00020		•• RING-TEFLON	테플론 링	4			
20	XJDB-00021		•• BUSHING	부 싱	4			
21	XJDB-00022		•• PLATE-BALANCE	균형 플레이트	1			
22	XJDB-00023		•• BEARING-NEEDLE	니들 베어링	1			0682-135
23	XJDB-00024		•• RING-SNAP	스냅 링	1			0809-194
N24	XJDB-00025		•• CYLINDER ASSY	실린더	1	#0001-	-	1318-168
N25	XJDB-00026		•• HOUSING	하우징	1	#0001-	-	
26	XJDB-00027		•• COLLAR	칼 라	1			1399-234
27	XJDB-00028		•• PLUG	플러그	1			8320-004
28	XJDB-00029		•• RING-SNAP	스냅 링	1			0809-193
29	XJDB-00030		•• BYPASS VALVE ASSY	바이패스 밸브	2			3537-252
30	XJDB-00031		•• RING-BACK UP	백업 링	2			0859-320
31	XJDB-00032		•• O-RING	O-링	2			8202-014
32	XJDB-00033		•• O-RING	O-링	2			8202-010
N33	XJDB-00034		•• COVER	커 버	1	#0001-	-	
34	XJDB-00035		•• RELIEF VALVE ASSY	릴리프 밸브	2			3537-194
35	XJDB-00036		•• O-RING	O-링	4			8202-021
36	XJDB-00037		•• BOLT-SOCKET	소켓 볼트	3			0576-054
37	XJDB-00038		•• VALVE-TIME DELAY	타임 딜레이 밸브	1			1329-111
38	XJDB-00039		•• O-RING	O-링	1			0200-010

SWING MOTOR(-#1937)

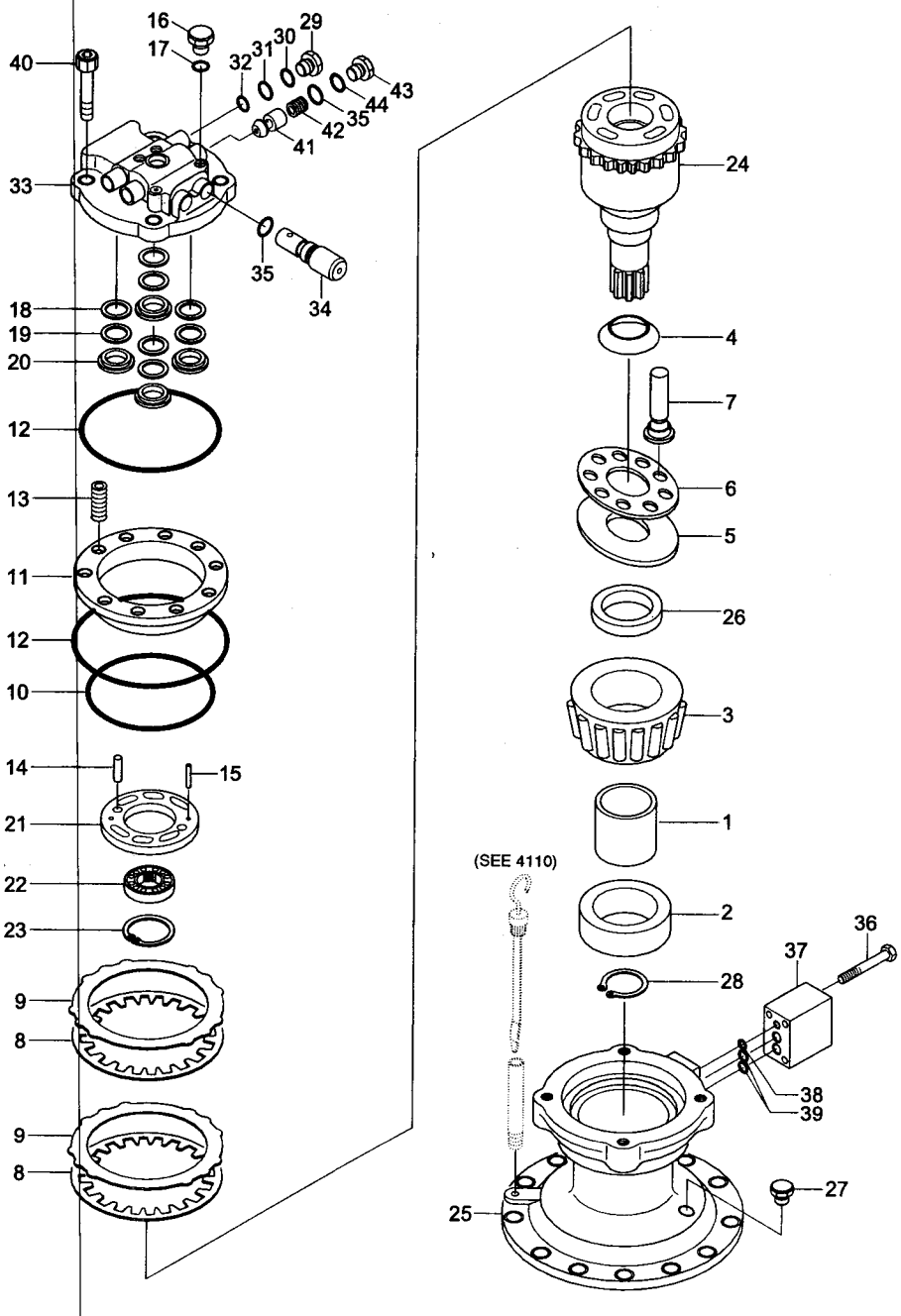

SWING MOTOR(-#1937)

ITEM 순번	PART NO 품 번	IS	DESCRIPTION 품 명		QTY 수량	SERIAL NO 적용 호기	ITC 호환	REMARK 비 고
39	XJDB-00040		•• O-RING	O-링	2			0200-049
40	XJDB-00041		•• BOLT-SOCKET	소켓 볼트	4			8072-144
41	XJDB-00042		•• VALVE-CHECK	체크 밸브	2			3513-154
42	XJDB-00043		•• SPRING	스프링	2			3590-288
43	XJDB-00044		•• CAP	캡	2			3526-327
44	XJDB-00045		•• RING-BACK UP	백업 링	2			0859-229
*-2	31N6-10150		• REDUCTION GEAR	감속 기어	1			SEE 4110
N	@		NOT INDIVIDUALLY SUPPLIED 단품공급불가			#0001 -	-	

SWING MOTOR(#1938-)

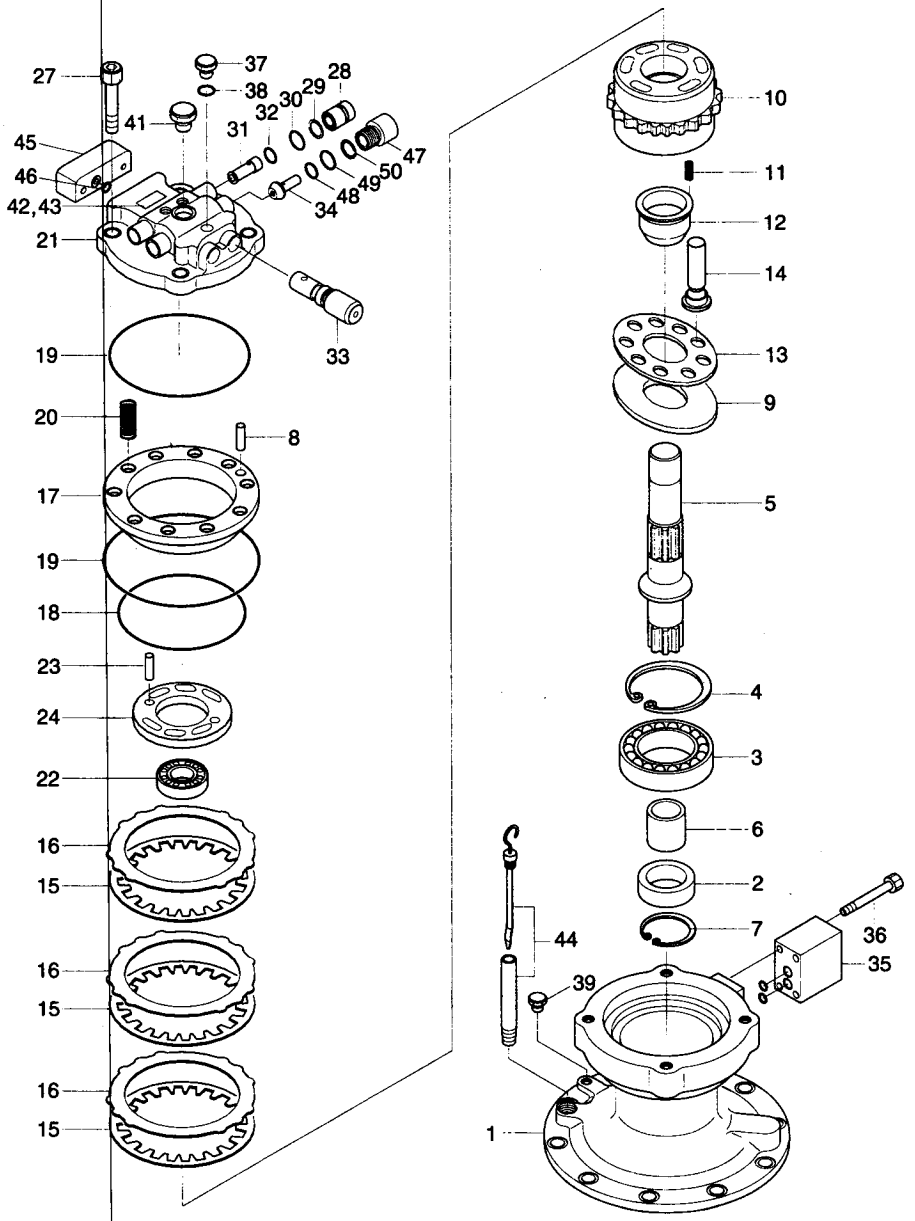

Description	Part no	Included item
Seal kit	XKAY-00553	2, 18, 19, 29, 30, 38, 46, 48, 49, 50
Rotary kit	XKAY-00528(~ #31N6-10210-01)	10, 11, 12, 13, 14, 24
	XKAY-00635(#31N6-10210-02 ~)	
Machine serial no	31N6-10210	~#2985,#2988,#2990,#2991,#2993,#2995~#3003,#3005-#3007
	31N6-10210-01	#2986,#2987,#2989,#2992,#2994,#3004,#3008~#3105,#3107, #3108,#3113~3122,#3125,#3130,#3134~#3136,#3138~#3139, #3142~#3146,#3149~#3162
	31N6-10210-02	#3106,#3109~#3112,#3123,#3124,#3126~#3129, #3131~#3133,#3137,#3140,#3141,#3147,#3148,#3163~

SWING MOTOR(#1938-)

ITEM 순번	PART NO 품 번	IS	DESCRIPTION 품 명		QTY 수량	SERIAL NO 적용 호기	ITC 호환	REMARK 비 고
*	@		SWING MOTOR-ASSY	선회 모터	1	#1938-	A	
*-1	31N6-10210		· SWING MOTOR	선회 모터	1	#1938-#2985		SEE ILLUST
	31N6-10210	01	· SWING MOTOR	선회 모터	1	#2986-#3162	A	SEE ILLUST
	31N6-10210	02	· SWING MOTOR	선회 모터	1	#3163-	A	SEE ILLUST
1	XKAY-00520		·· BODY	바 디	1	-#2985		31N6-10210-01
	XKAY-00637		·· BODY	바 디	1	#2986-	D	31N6-10210-02
K2	XKAY-00521		·· SEAL-OIL	오일 씰	1			
3	XKAY-00522		·· BEARING-ROLLER	롤러 베어링	1			
4	XKAY-00523		·· RING-SNAP	스냅 링	1			
5	XKAY-00524		·· SHAFT	샤프트	1			
6	XKAY-00525		·· BUSHING	부 싱	1			
7	XKAY-00526		·· RING-STOP	스톱 링	1			
8	XKAY-00286		·· PIN	핀	1	#1938-#2985		31N6-10210
	XKAY-00625		·· PIN	핀	1	#2986-	D	31N6-10210-01
9	XKAY-00527		·· PLATE-SHOE	슈 플레이트	1			
A	XKAY-00528		·· ROTARY KIT	로터리 키트	1	#1938-#3162		
	XKAY-00635		·· ROTARY KIT	로터리 키트	1	#3163-	B	
A-A	XKAY-00529		··· CYLINDER BLOCK KIT	실린더 블록 키트	1	#1938-#3162		31N6-10210-01
	XKAY-00634		··· CYLINDER BLOCK KIT	실린더 블록 키트	1	#3163-	B	31N6-10210-02
N10	XKAY-00530		···· CYLINDER BLOCK	실린더 블록	1	#1938-#3162		31N6-10210-01
	XKAY-00633		···· CYLINDER BLOCK	실린더 블록	1	#3163-	B	31N6-10210-02
N11	XKAY-00531		···· SPRING	스프링	9			
A-B	XKAY-00532		··· RETAINER KIT	리테이너 키트	1			
N12	XKAY-00533		···· GUIDE-BALL	볼 가이드	1			
N13	XKAY-00534		···· PLATE-SET	세트 플레이트	1			
A-C	XKAY-00535		··· PISTON KIT	피스톤 키트	1			
N14	XKAY-00536		···· PISTON ASSY	피스톤	9			
15	XKAY-00537		·· PLATE-FRICTION	플레이트	3			
16	XKAY-00538		·· PLATE	플레이트	3			
17	XKAY-00539		·· PISTON-BRAKE	브레이크 피스톤	1	#1938-#2985		31N6-10210
	XKAY-00631		·· PISTON-BRAKE	브레이크 피스톤	1	#2986-#3162	D	31N6-10210-01
	XKAY-00632		·· PISTON-BRAKE	브레이크 피스톤	1	#3163-	D	31N6-10210-02
K18	XKAY-00468		·· O-RING	O-링	1			
K19	XKAY-00540		·· O-RING	O-링	2			
20	XKAY-00541		·· SPRING	스프링	20			
21	XKAY-00542		·· COVER-REAR	리어 커버	1	#1938-#2985		31N6-10210
	XKAY-00630		·· COVER-REAR	리어 커버	1	#2986-	D	31N6-10210-01
22	XKAY-00543		·· BEARING-NEEDLE	니들 베어링	1			
23	XKAY-00382		·· PIN	핀	2			
24	XKAY-00544		···· PLATE-VALVE	밸브 플레이트	1			

SWING MOTOR(#1938-)

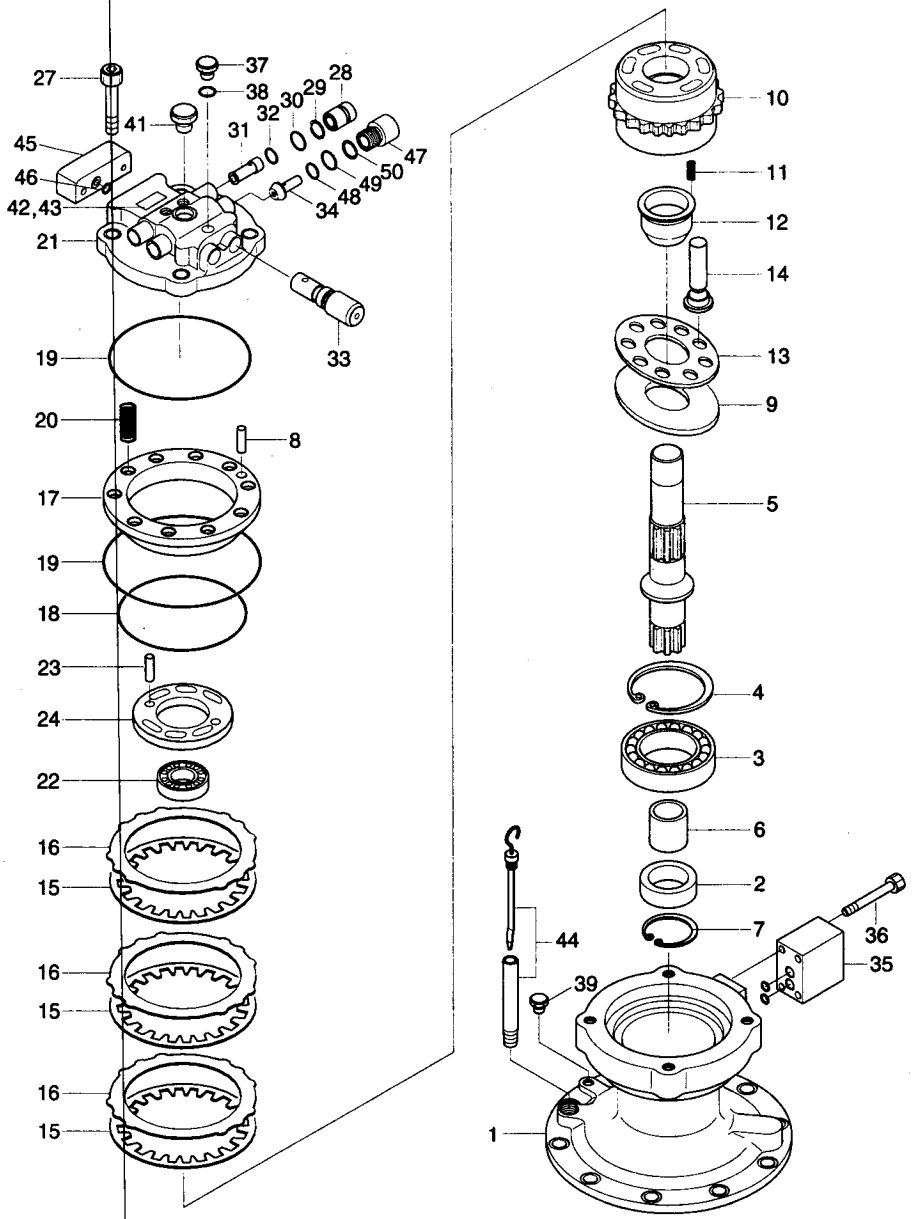

Description	Part no	Included item
Seal kit	XKAY-00553	2, 18, 19, 29, 30, 38, 46, 48, 49, 50
Rotary kit	XKAY-00528(~ #31N6-10210-01)	10, 11, 12, 13, 14, 24
	XKAY-00635(#31N6-10210-02 ~)	
Machine serial no	31N6-10210	~#2985,#2988,#2990,#2991,#2993,#2995~#3003,#3005-#3007
	31N6-10210-01	#2986,#2987,#2989,#2992,#2994,#3004,#3008~#3105,#3107, #3108,#3113~3122,#3125,#3130,#3134~#3136,#3138~#3139, #3142~#3146,#3149~#3162
	31N6-10210-02	#3106,#3109~#3112,#3123,#3124,#3126~#3129, #3131~#3133,#3137,#3140,#3141,#3147,#3148,#3163~

SWING MOTOR(#1938-)

ITEM 순번	PART NO 품 번	IS	DESCRIPTION 품 명	QTY 수량	SERIAL NO 적용 호기	ITC 호환	REMARK 비 고
27	XKAY-00546		•• WRENCH BOLT 렌치 볼트	4			
28	XKAY-00309		•• PLUG 플러그	2			
K29	XKAY-00141		•• RING-BACK UP 백업 링	2	#1938-	-	
K30	XKAY-00310		•• O-RING O-링	2			
31	XKAY-00311		•• SPRING 스프링	2			
32	XKAY-00312		•• CHECK 체 크	2			
33	XKAY-00976		•• RELIEF VALVE ASSY 릴리프 밸브	2	#1938-	-	
34	XKAY-00314		•• REACTIONLESS VLV ASSY반전방지 밸브	2			
35	XKAY-00315		•• TIME DELAY VALVE ASSY 타임 딜레이 밸브	1			
36	XKAY-00149		•• BOLT-SOCKET 볼 트	3			
37	XKAY-00150		•• PLUG 플러그	1	#1938-	-	
K38	XKAY-00151		•• O-RING O-링	3			
39	XKAY-00140		•• PLUG 플러그	1			
41	XKAY-00548		•• PLUG 플러그	1			
42	XKAY-00549		•• NAME PLATE 명 판	1			
43	XKAY-00277		•• RIVET 리 벳	2			
44	XKAY-00638		•• LEVEL GAUGE 레벨 게이지	1	#1938-	-	
45	XKAY-00551		•• FLANGE 플랜지	1			
K46	XKAY-00552		•• O-RING O-링	2			
47	XKAY-00322		•• PLUG 플러그	2			
K48	XKAY-00324		•• O-RING O-링	2			
K49	XKAY-00247		•• O-RING O-링	2			
K50	XKAY-00605		•• RING-BACK UP 백업 링	2	#1938-	-	
* -2	@		• SWING REDUCTION GEAR선회 감속 기어	1			SEE 4111
K	XKAY-00553		SEAL KIT 씰 키트	1	#1938-	-	SEE ILLUST
N	@		NOT INDIVIDUALLY SUPPLIED 단품공급불가				

SWING REDUCTION GEAR(-#1937)

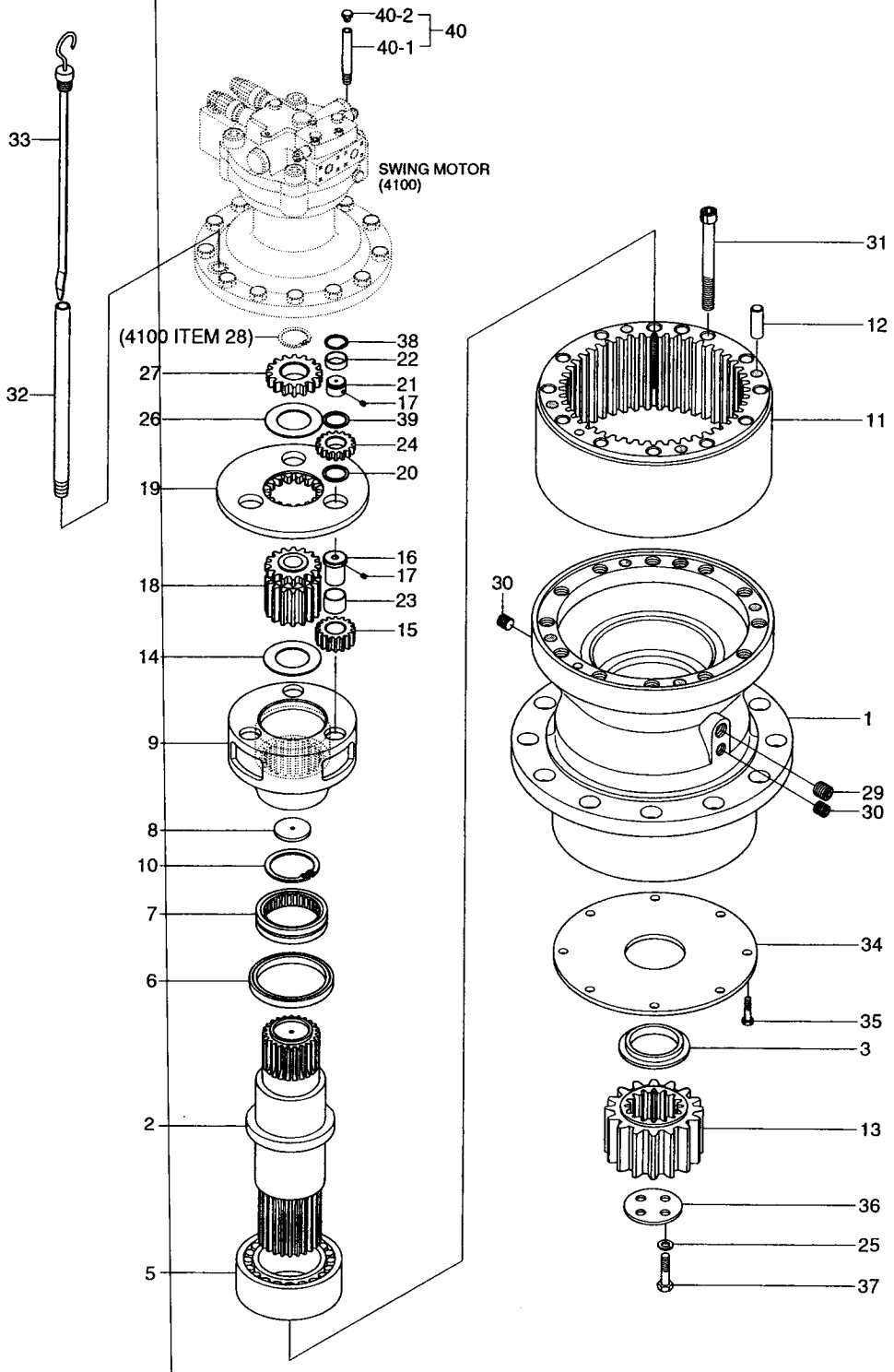

SWING REDUCTION GEAR(-#1937)

ITEM 순번	PART NO 품 번	IS	DESCRIPTION 품 명		QTY 수량	SERIAL NO 적용 호기	ITC 호환	REMARK 비 고
*	@		SWING MOTOR ASSY	선회 모터	1	#0001 -	-	
* -2	31N6-10150		· REDUCTION GEAR	감속 기어	1	#0001 -	-	ILL.CHANGE
1	XKAQ-00002		·· CASING ASSY	케이싱	1			
2	XKAQ-00005		·· SHAFT-DRIVE	샤프트	1			
3	XKAQ-00018		·· SPACER	스페이서	1			
5	XKAQ-00026		·· BEARING-ROLLER	베어링	1			
6	XKAQ-00032		·· SEAL-OIL	오일 씰	1			
7	XKAQ-00029		·· BEARING-ROLLER	베어링	1			
8	XKAQ-00076		·· PLATE-THRUST	플레이트	1			
9	XKAQ-00075		·· CARRIER-2	캐리어	1			
10	XKAQ-00074		·· RING-STOP	스톱 링	1			
11	XKAQ-00073		·· GEAR-RING	기 어	1			
12	XKAQ-00072		·· PIN-KNOCK	핀	4			
13	XKAQ-00014		·· GEAR-PINION	피니언 기어	1			
14	XKAQ-00071		·· WASHER-THRUST	와 셔	6			
15	XKAQ-00023		·· GEAR-PLANET 2	유성 기어	3			
16	XKAQ-00070		·· PIN & BUSHING	핀 부싱	3	#0001 -	-	INCL 23
17	XKAQ-00048		·· PIN-SPRING	스프링 핀	6			
18	XKAQ-00011		·· GEAR-SUN 2	선 기어	1			
19	XKAQ-00015		·· CARRIER-1	캐리어	1			
20	XKAQ-00057		·· PLATE-SIDE1	플레이트	3			
21	XKAQ-00019		·· PIN 1	핀	3			
22	XKAQ-00030		·· CAGE-NEEDLE	케이지	3			
N23	@		·· BUSHING-2	부 싱	3	#0001 -	-	
24	XKAQ-00025		·· GEAR-PLANET 1	유성 기어	3			
25	XKAQ-00044		·· WASHER-LOCK	와 셔	2			
26	XKAQ-00068		·· PLATE-SIDE 3	플레이트	1			
27	XKAQ-00067		·· GEAR-SUN 1	선 기어	1			
29	XKAQ-00049		·· PLUG-PRESSURE	플러그	1			
30	XKAQ-00066		·· PLUG	플러그	2			
31	XKAQ-00065		·· BOLT-SOCKET	소켓 볼트	2			
32	XKAQ-00035		·· PIPE-GAUGE	파이프	1			
33	XKAQ-00034		·· BAR-GAUGE	게이지 바	1			
34	XKAQ-00031		·· PLATE-COVER	플레이트	1			
35	XKAQ-00064		·· BOLT-HEX	육각 볼트	8			
36	XKAQ-00043		·· PLATE-LOCK	플레이트	1			
37	XKAQ-00042		·· BOLT-HEX	육각 볼트	4			
38	XKAQ-00041		·· RING-STOP	스톱 링	3			
39	XKAQ-00040		·· PLATE-SIDE 2	플레이트	3			
40	XKAQ-00143		·· AIR BREATHER ASSY	에어 브리더	1	#1732 -	-	

SWING REDUCTION GEAR(-#1937)

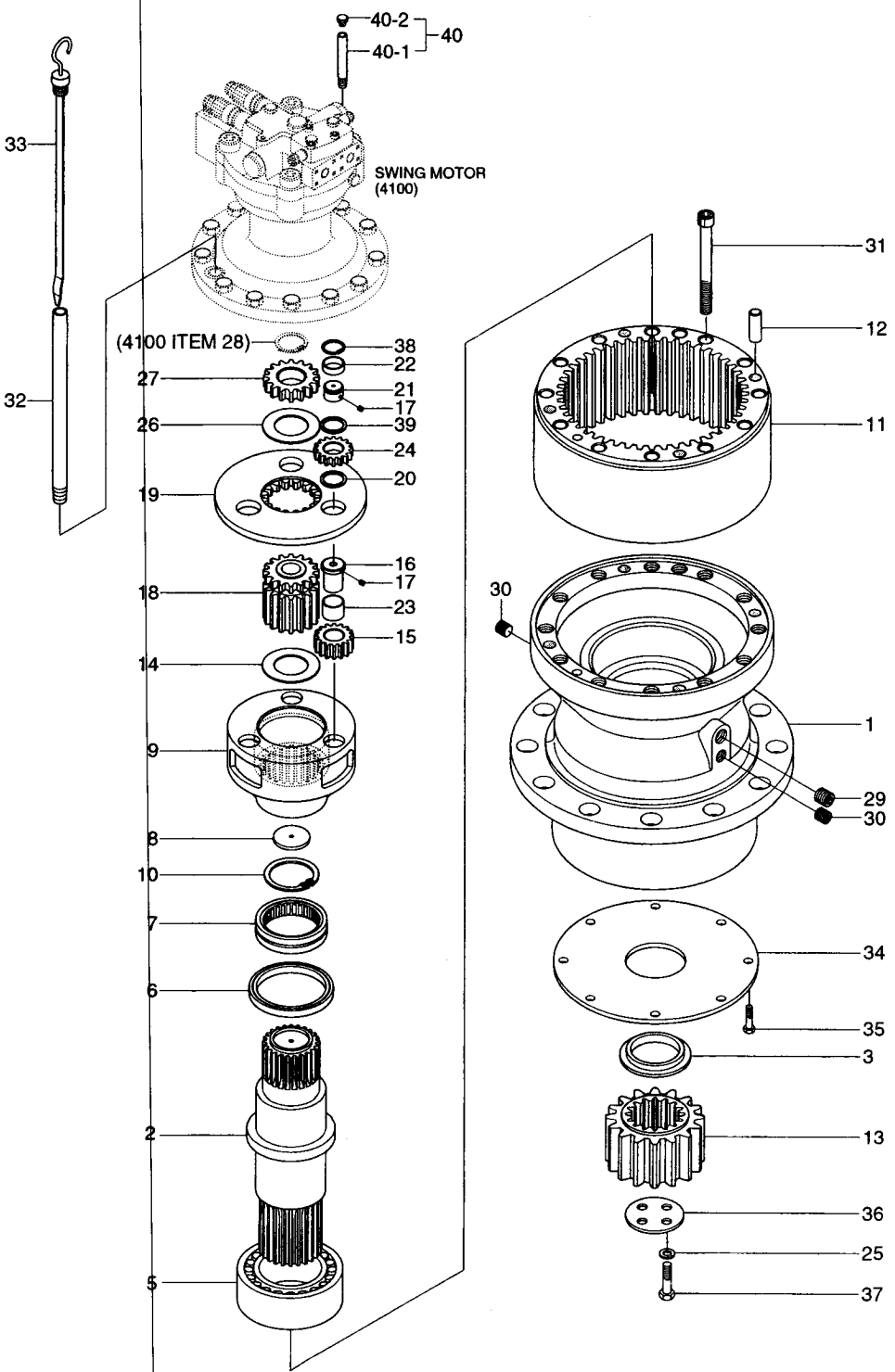

SWING REDUCTION GEAR(-#1937)

ITEM 순번	PART NO 품 번	IS	DESCRIPTION 품 명		QTY 수량	SERIAL NO 적용 호기	ITC 호환	REMARK 비 고
40-1	@		••• POST	포스트	1	#1732-	-	
40-2	HHI22-WP41		••• CAP-BREATHER	캡	1	#1732-	-	
*-1	31N6-10140		• SWING MOTOR UNIT	선회 모터	1			SEE 4100

SWING REDUCTION GEAR(#1938-)

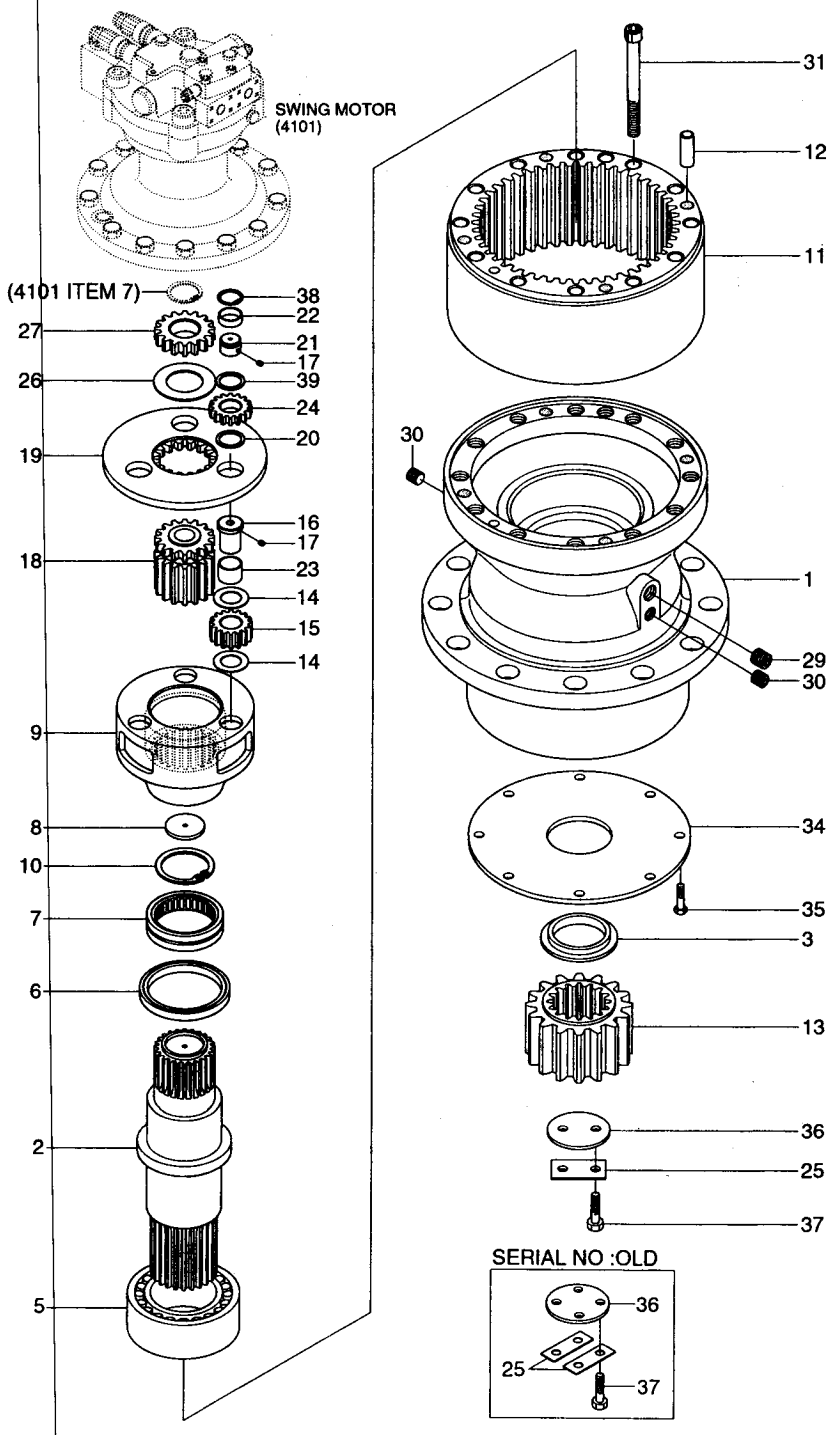

SWING REDUCTION GEAR(#1938-)

ITEM 순번	PART NO 품 번	IS	DESCRIPTION 품 명	QTY 수량	SERIAL NO 적용 호기	ITC 호환	REMARK 비 고
*	@		SWING MOTOR ASSY 선회 모터	1	#1938-	A	
*-2	31N6-10180		• SWING REDUCTION GEAR선회 감속 기어	1	#1938-	D	
1	XKAQ-00301		•• CASING 케이싱	1	#1938-	-	
2	XKAQ-00005		•• SHAFT-DRIVE 샤프트	1			OLD
	XKAQ-00331		•• SHAFT-DRIVE 샤프트	1		D	NEW
3	XKAQ-00018		•• SPACER 스페이서	1			
5	XKAQ-00026		•• BEARING-ROLLER 베어링	1			
6	XKAQ-00032		•• SEAL-OIL 오일 씰	1			
7	XKAQ-00029		•• BEARING-ROLLER 베어링	1			
8	XKAQ-00076		•• PLATE-THRUST 플레이트	1			
9	XKAQ-00075		•• CARRIER-2 캐리어	1			
10	XKAQ-00074		•• RING-STOP 스톱 링	1			
11	XKAQ-00073		•• GEAR-RING 기 어	1			
12	XKAQ-00072		•• PIN-KNOCK 핀	4			
13	XKAQ-00014		•• GEAR-PINION 피니언 기어	1			
14	XKAQ-00071		•• WASHER-THRUST 와 셔	6			
15	XKAQ-00023		•• GEAR-PLANET 2 유성 기어	3			
16	XKAQ-00070		•• PIN & BUSHING 핀 부싱	3			INCL 23
17	XKAQ-00048		•• PIN-SPRING 스프링 핀	6			
18	XKAQ-00011		•• GEAR-SUN 2 선 기어	1			
19	XKAQ-00015		•• CARRIER-1 캐리어	1			
20	XKAQ-00057		•• PLATE-SIDE 1 플레이트	3			
21	XKAQ-00019		•• PIN 1 핀	3			
22	XKAQ-00030		•• CAGE-NEEDLE 케이지	3			
N23	@		•• BUSHING 2 부 싱	3			
24	XKAQ-00025		•• GEAR-PLANET 1 유성 기어	3			
25	XKAQ-00044		•• WASHER-LOCK 와 셔	2			OLD
	XKAQ-00292		•• WASHER-LOCK 와 셔	1		D	NEW
26	XKAQ-00068		•• PLATE-SIDE 3 플레이트	1			
27	XKAQ-00010		•• GEAR-SUN 1 선 기어	1	#1938-	-	
29	XKAQ-00049		•• PLUG-PRESSURE 플러그	1			
30	XKAQ-00066		•• PLUG 플러그	2			
31	XKAQ-00065		•• BOLT-SOCKET 소켓 볼트	12			
34	XKAQ-00031		•• PLATE-COVER 플레이트	1			
35	XKAQ-00064		•• BOLT-HEX 육각 볼트	8			
36	XKAQ-00043		•• PLATE-LOCK 플레이트	1			OLD
	XKAQ-00296		•• PLATE-LOCK 플레이트	1		D	NEW
37	XKAQ-00042		•• BOLT-HEX 육각 볼트	4			OLD
	XKAQ-00042		•• BOLT-HEX 육각 볼트	2		A	NEW
38	XKAQ-00041		•• RING-STOP 스톱 링	3			

SWING REDUCTION GEAR(#1938-)

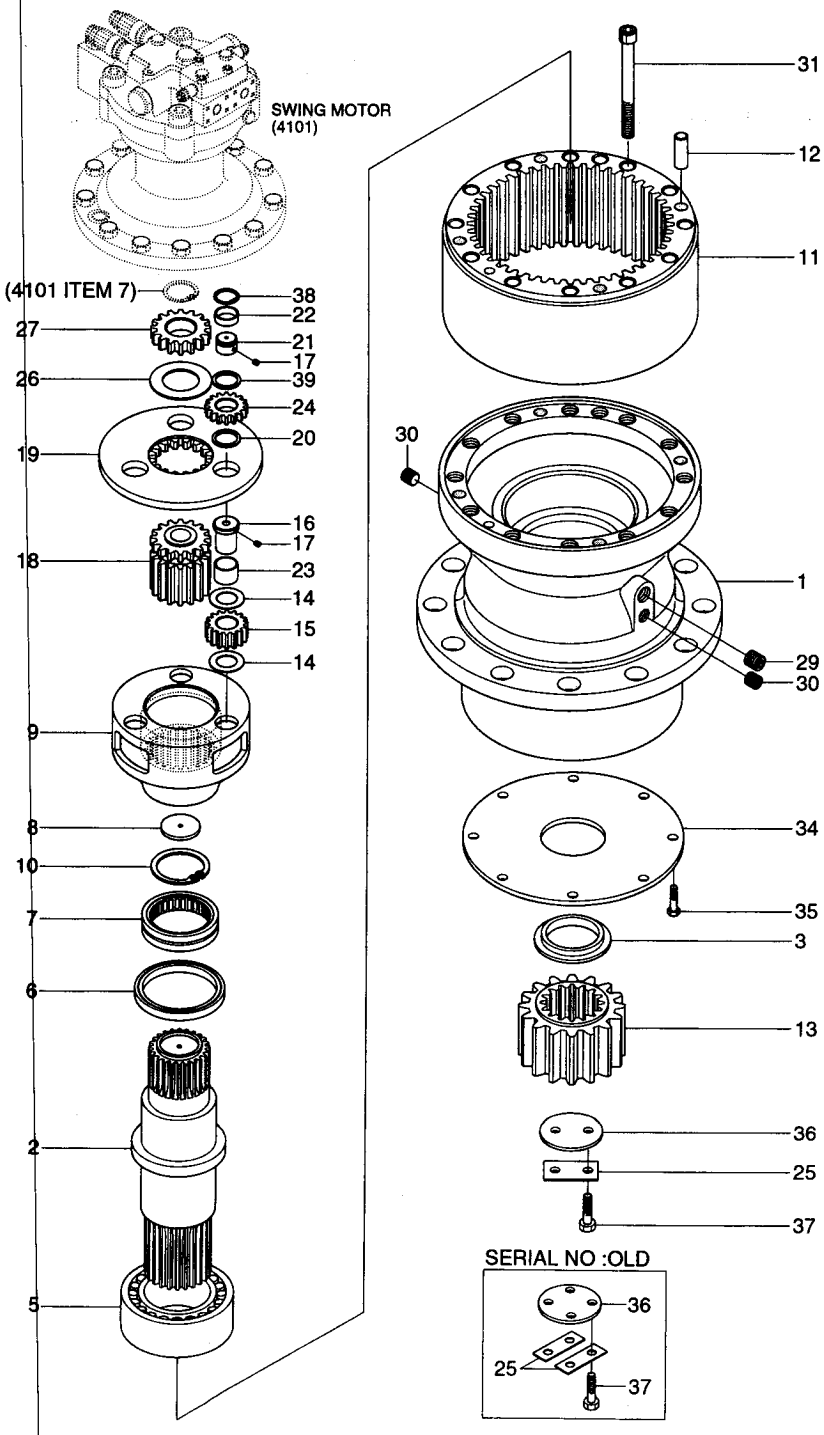

SWING REDUCTION GEAR(#1938-)

ITEM 순번	PART NO 품 번	IS	DESCRIPTION 품 명	QTY 수량	SERIAL NO 적용 호기	ITC 호환	REMARK 비 고
39	XKAQ-00040		•• PLATE-SIDE 2 플레이트	3			
*-1	@		• SWING MOTOR UNIT 선회 모터	1			SEE 4101

REMOTE CONTROL LEVER

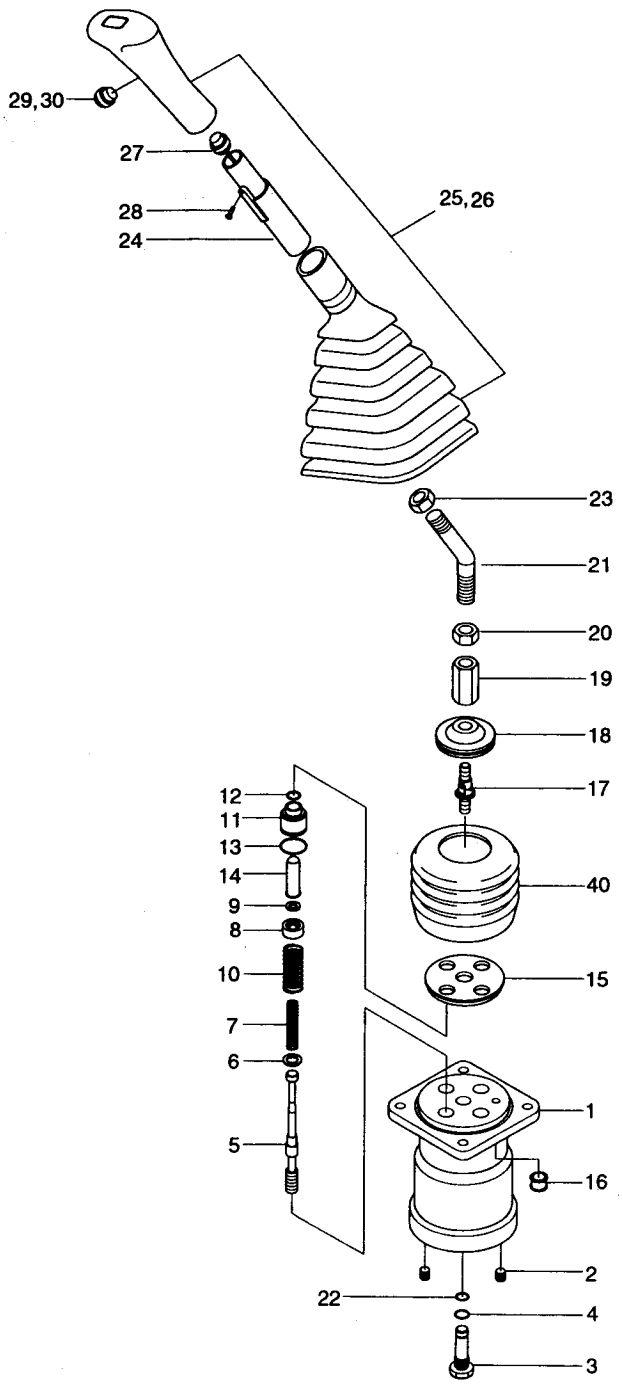

Description	Serial no	Parts no	Included item
RCV lever seal kit	-#3049	91ER-20050	4, 12, 13, 22
	#3050-	91ER-20051	4, 12, 13, 22

REMOTE CONTROL LEVER

ITEM 순번	PART NO 품 번	IS	DESCRIPTION 품 명		QTY 수량	SERIAL NO 적용 호기	ITC 호환	REMARK 비 고
*	31N6-20060		RCV LEVER-LH	조종 레버	1	-#0415		
	31N6-20061		RCV LEVER-LH	조종 레버	1	#0416-	D	
	31N6-20070		RCV LEVER-RH	조종 레버	1	-#0415		
	31N6-20071		RCV LEVER-RH	조종 레버	1	#0416-	D	
1	XKAY-00066		· CASE	케이스	1	-#0415		
	XKAY-00077		· CASE	케이스	1	#0416-	D	
2	XKAY-00065		· PLUG	플러그	4			
3	XKAY-00064		· PLUG	플러그	1			
K4	XKAY-00063		· O-RING	O-링	1			
*-1	XKAY-00615		· SPOOL KIT	스풀 키트	1	#0001-	-	
N5	XKAY-00062		·· SPOOL	스 풀	4			
N6	XKAY-00061		·· SHIM	심	4			
N7	XKAY-00060		·· SPRING	스프링	4			
N8	XKAY-00436		·· SEAT-SPRING(1,3)	시 트	4	#0001-	-	
N9	XKAY-00058		·· STOPPER	스톱퍼	4			
10	XKAY-00057		· SPRING	스프링	4	-#0415		
	XKAY-00078		· SPRING	스프링	4	#0416-	D	
11	XKAY-00056		· PLUG	플러그	4	-#3049	-	
K12	XKAY-00055		· SEAL-ROD	로드 씰	4	-#3049	-	
K13	XKAY-00054		· O-RING	O-링	4	-#3049	-	
14	XKAY-00052		· ROD-PUSH	푸시 로드	4	-#3049	-	
*-2	XKAY-00608		· PLUG KIT(1,3)	플러그 키트	4	#3050-	-	
11	XKAY-00610		·· PLUG	플러그	4	#3050-	D	
K12	XKAY-00611		·· SEAL-ROD	로드 씰	4	#3050-	D	
K13	XKAY-00054		·· O-RING	O-링	4	#3050-	A	
14	XKAY-00052		·· ROD-PUSH	푸시 로드	4	#3050-	A	
15	XKAY-00051		· PLATE	플레이트	1	-#0103		
	XKAY-00075		· PLATE	플레이트	1	#0104-	D	
16	XKAY-00050		· BUSHING	부 싱	1	-#0103		
	XKAY-00074		· BUSHING	부 싱	1	#0104-	D	
17	XKAY-00049		· JOINT ASSY	조인트	1			
18	XKAY-00048		· PLATE-SWASH	플레이트	1	-#0103		
	XKAY-00073		· SWASH PLATE	사 판	1	#0104-	D	
19	XKAY-00047		· NUT-HEX	육각 너트	1			
20	XKAY-00046		· NUT	너 트	1			
*-3	XKAY-00617		· HANDLE KIT(L)	핸들 키트	1	#0001-	-	
	XKAY-00616		· HANDLE KIT(R)	핸들 키트	1	#0001-	-	
N21	XKAY-00044		·· CONNECTOR-HANDLE	핸들 컨넥터	1			
K22	XKAY-00045		·· O-RING	O-링	1			
N23	XKAY-00043		·· NUT	너 트	1			

REMOTE CONTROL LEVER

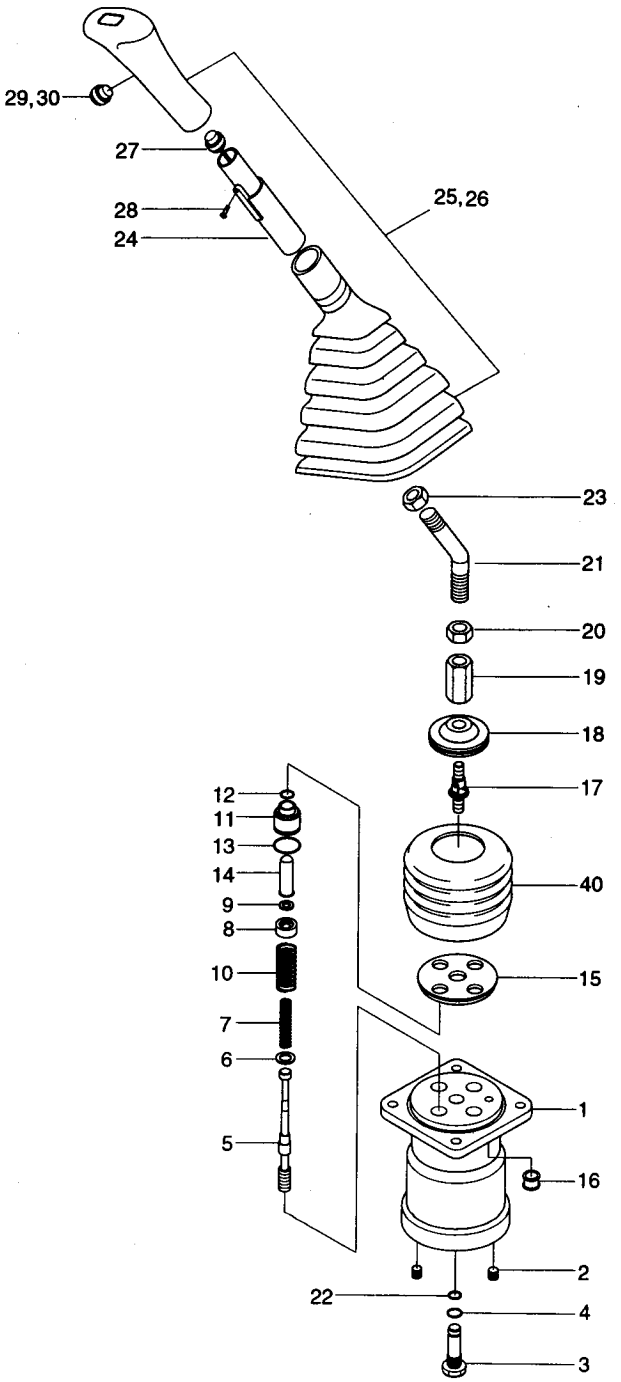

Description	Serial no	Parts no	Included item
RCV lever seal kit	-#3049	91ER-20050	4, 12, 13, 22
	#3050-	91ER-20051	4, 12, 13, 22

REMOTE CONTROL LEVER

ITEM 순번	PART NO 품 번	IS	DESCRIPTION 품 명	QTY 수량	SERIAL NO 적용 호기	ITC 호환	REMARK 비 고
N24	XKAY-00042		•• INSERT 인서트	1			
N25	XKAY-00041		•• BOOT 부 트	1			
N26	XKAY-00040		•• HANDLE-LH 핸 들	1			
	XKAY-00076		•• HANDLE-RH 핸 들	1			
N27	XKAY-00039		•• SWITCH ASSY 스위치	1			
N28	XKAY-00038		•• SCREW 스크류	1			
N29	XKAY-00037		•• SWITCH ASSY 스위치	1			
N30	XKAY-00036		•• COVER-SWITCH 커 버	1			
N40	XKAY-00072		•• BOOT 부 트	1			
K	91ER-20050		SEAL KIT 씰 키트	1	-#3049		SEE ILLUST
K	91ER-20051		SEAL KIT 씰 키트	1	#3050-	D	SEE ILLUST
N	@		NOT INDIVIDUALLY SUPPLIED단품공급불가				

REMOTE CONTROL VALVE(OPT, #5883-)

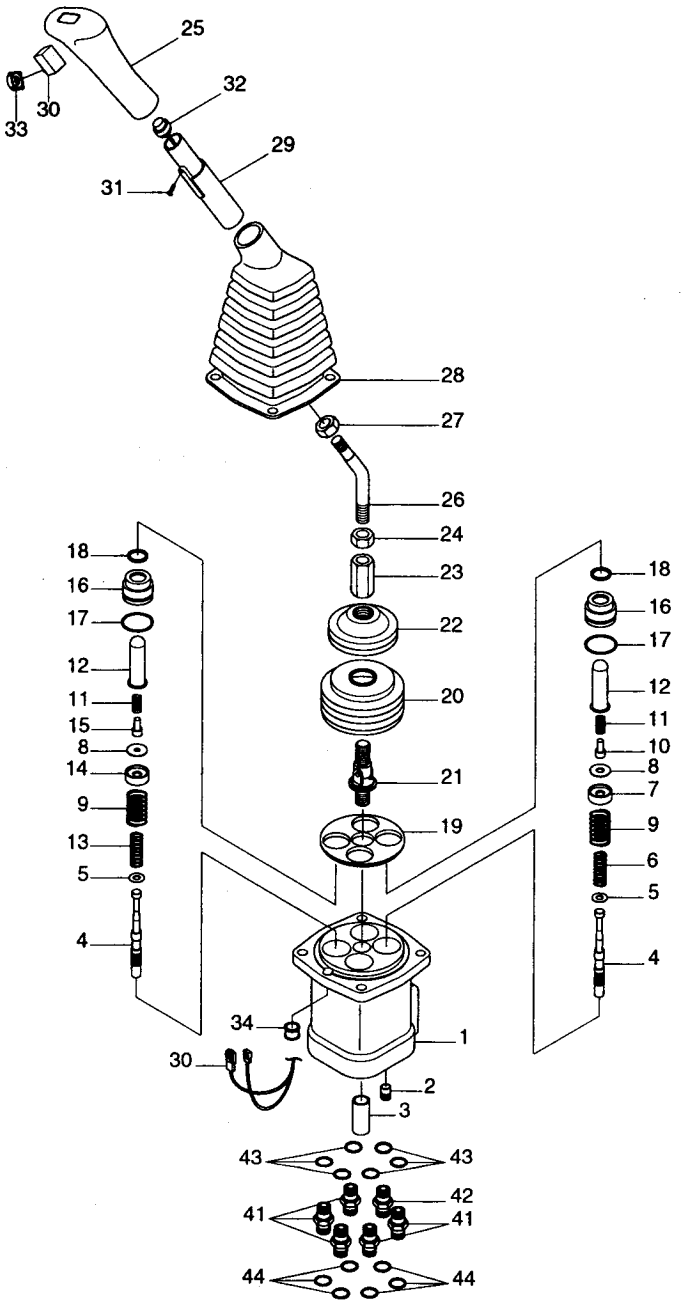

Description	Parts no	Included item
RCV lever seal kit	XKAY-00791	17, 18

REMOTE CONTROL VALVE(OPT,#5883-)

ITEM 순번	PART NO 품 번	IS	DESCRIPTION 품 명	QTY 수량	SERIAL NO 적용 호기	ITC 호환	REMARK 비 고
*	31N6-27200		RCV LEVER SUB ASSY-LH RCV 레버	1	#5883 -	-	AUSTR/NEWZL
	31N6-27210		RCV LEVER SUB ASSY-RH RCV 레버	1	#5883 -	-	AUSTR/NEWZL
* A	31N6-27300		· RCV LEVER ASSY-LH 조종 레버	1			
* B	31N6-27310		· RCV LEVER ASSY-RH 조종 레버	1			
1	XKAY-00766		·· CASE 케이스	1			
2	XKAY-00065		·· PLUG 플러그	4			
3	XKAY-00768		·· BUSHING 부 싱	1			
* -1	XKAY-00769		·· SPOOL KIT(1,3) 스풀 키트	1			
	XKAY-00770		·· SPOOL KIT(2,4) 스풀 키트	1			
N4	XKAY-00771		··· SPOOL 스 풀	4			
N5	XKAY-00772		··· SHIM 심	AR			
N6	XKAY-00773		··· SPRING(1,3) 스프링	2			
N7	XKAY-00774		··· SPRING SEAT(1,3) 시 트	2			
N8	XKAY-00058		··· STOPPER 스톱퍼	4			
N13	XKAY-00781		··· SPRING(2,4) 스프링	2			
N14	XKAY-00782		··· SPRING SEAT(2,4) 시 트	2			
9	XKAY-00775		·· SPRING 스프링	4			
* -2	XKAY-00776		·· PLUG KIT(1,3) 플러그 키트	1			
	XKAY-00777		·· PLUG KIT(2,4) 플러그 키트	1			
N10	XKAY-00778		··· STOPPER(1,3) 스톱퍼	2			
N11	XKAY-00779		··· SPRING 스프링	4			
N12	XKAY-00780		··· PUSH ROD 푸시 로드	4			
N15	XKAY-00783		··· STOPPER(2,4) 스톱퍼	2			
N16	XKAY-00784		··· PLUG 플러그	4			
K17	XKAY-00438		··· O-RING O-링	4			
K18	XKAY-00611		··· SEAL-ROD 로드 씰	4			
19	XKAY-00075		·· PLATE 플레이트	1			
20	XKAY-00786		·· BOOT 부 트	1			
21	XKAY-00049		·· JOINT ASSY 조인트	1			
22	XKAY-00787		·· SWASH PLATE 사 판	1			
23	XKAY-00047		·· NUT-HEX 육각 너트	1			
* -3	XKAY-00788		·· HANDLE KIT-RH 핸들 키트	1			
	XKAY-00789		·· HANDLE KIT-LH 핸들 키트	1			
N24	XKAY-00790		··· NUT 너 트	1			
N25	XKAY-00330		··· HANDLE-RH 핸 들	1			
	XKAY-00328		··· HANDLE-LH 핸 들	1			
N26	XKAY-00044		··· CONNECTOR-HANDLE 핸들 컨넥터	1			
N27	XKAY-00043		··· NUT 너 트	1			
N28	XKAY-00041		··· BOOT 부 트	1			
29	XKAY-00327		··· INSERT 인서트	1			

REMOTE CONTROL VALVE(OPT, #5883-)

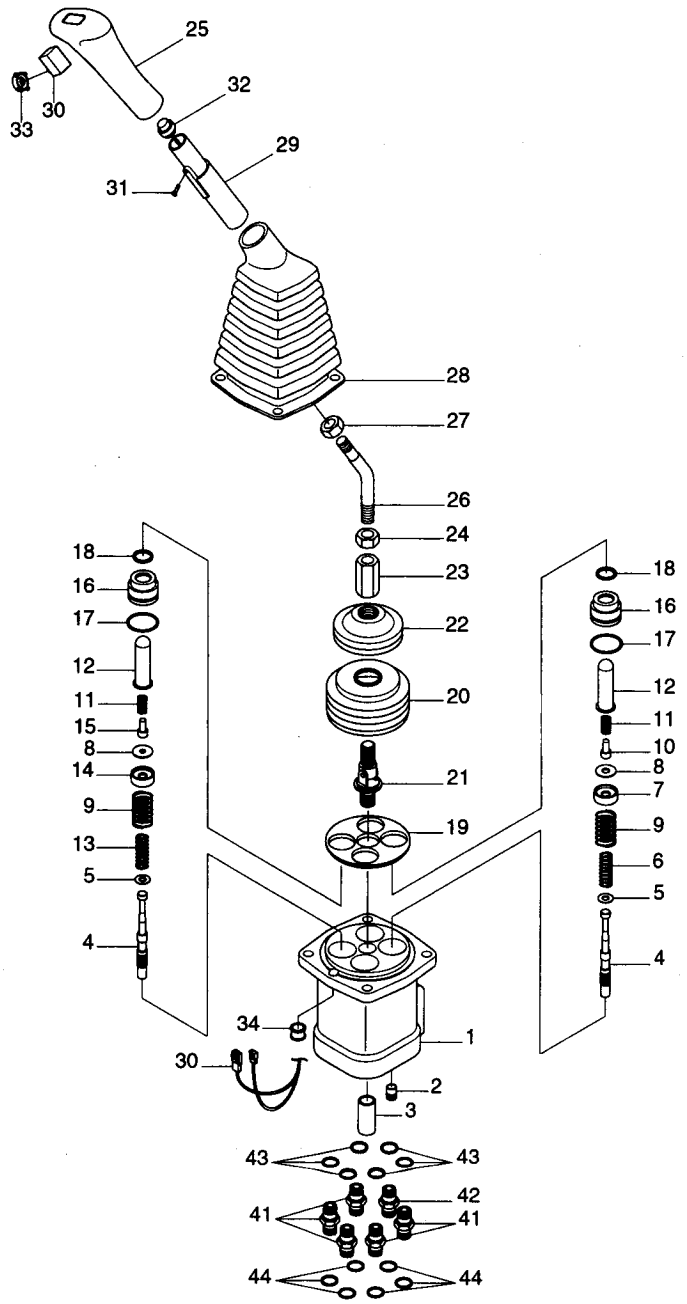

Description	Parts no	Included item
RCV lever seal kit	XKAY-00791	17, 18

REMOTE CONTROL VALVE(OPT,#5883-)

ITEM 순번	PART NO 품 번	IS	DESCRIPTION 품 명	QTY 수량	SERIAL NO 적용 호기	ITC 호환	REMARK 비 고
N30	XKAY-00039		··· SWITCH ASSY 스위치	1			
N31	XKAY-00038		··· SCREW 스크류	1			
N32	XKAY-00037		··· SWITCH ASSY 스위치	1			
N33	XKAY-00036		··· COVER-SWITCH 커 버	1			
34	XKAY-00074		·· BUSHING 부 싱	1			
41	X500-110013		· CONNECTOR-ORFS ORFS 컨넥터	5			
42	31N6-22080		· FILTER-LAST GUARD 필 터	1			
43	S631-014004		· O-RING O-링	6			
44	S621-011001		· O-RING(SEAL LOCK TYPE) O-링	6			
K	XKAY-00791		SEAL KIT 씰 키트	1			SEE ILLUST
N	@		NOT INDIVIDUALLY SUPPLIED단품공급불가				

REMOTE CONTROL PEDAL

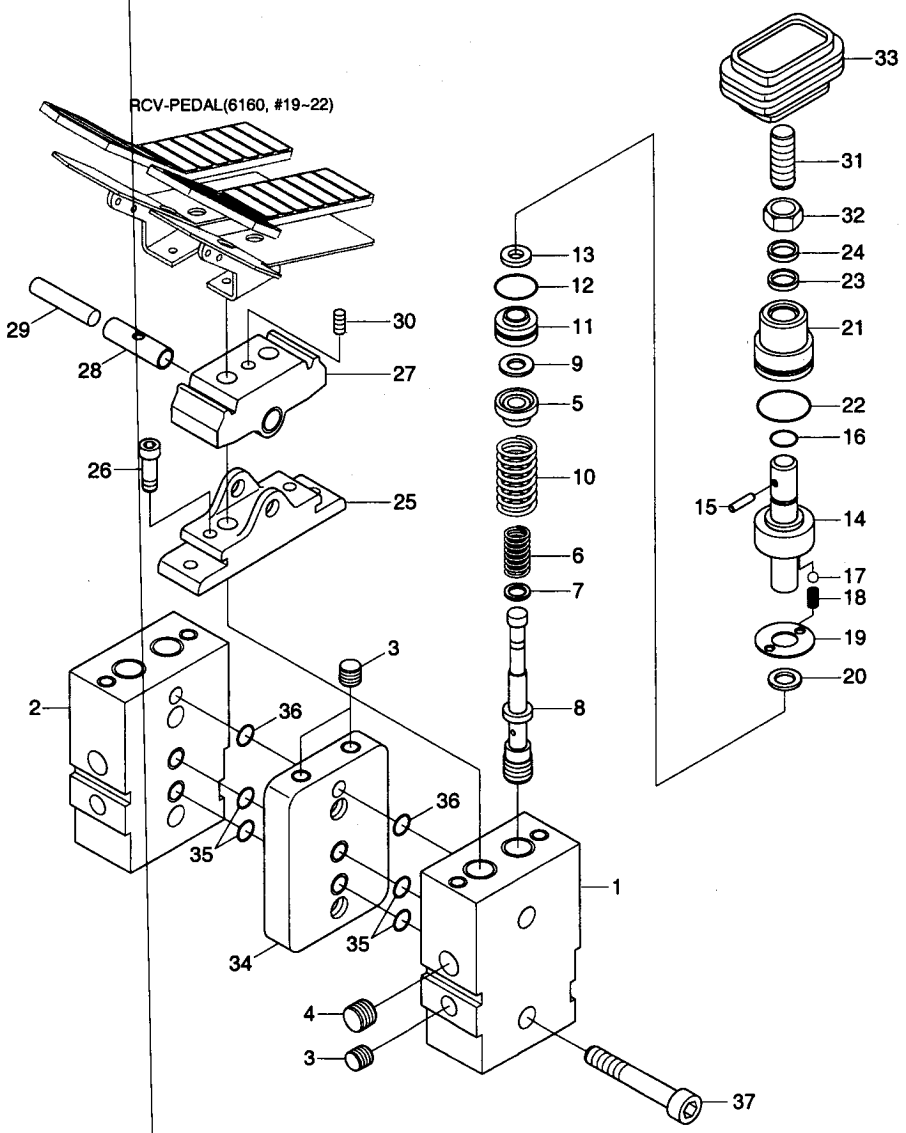

REMOTE CONTROL PEDAL

ITEM 순번	PART NO 품 번	IS	DESCRIPTION 품 명		QTY 수량	SERIAL NO 적용 호기	ITC 호환	REMARK 비 고
*	31N6-20020		RCV PEDAL	조정 페달	1			
1	XAKY-00035		• BODY-1	바 디	1			
2	XAKY-00034		• BODY-2	바 디	1			
3	XAKY-00033		• PLUG	플러그	4			
4	XAKY-00032		• PLUG	플러그	2			
5	XAKY-00031		• SEAT-SPRING	스프링 시트	4			
6	XAKY-00030		• SPRING	스프링	4			
7	XAKY-00029		• SEAT-SPRING	스프링 시트	4			
8	XAKY-00028		• SPOOL	스 풀	4			
9	XAKY-00027		• STOPPER	스톱퍼	4			4SET
10	XAKY-00026		• SPRING	스프링	4			
11	XAKY-00025		• GUIDE-ROD	로드 가이드	4			
12	XAKY-00024		• O-RING	O-링	4			
13	XAKY-00069		• RING-SNAP	스냅 링	4			
14	XAKY-00023		• ROD-PUSH	푸시 로드	4			
15	XAKY-00022		• PIN-SPRING	스프링 핀	4			
16	XAKY-00021		• SEAL	씰	4			
17	XAKY-00020		• BALL-STEEL	스틸 볼	4			
18	XAKY-00019		• SPRING	스프링	4			
19	XAKY-00068		• PLATE	플레이트	4			
20	XAKY-00018		• SPRING	스프링	4			
21	XAKY-00017		• PLUG	플러그	4			
22	XAKY-00016		• O-RING	O-링	4			
23	XAKY-00067		• SEAL-ROD	로드 씰	4			
24	XAKY-00014		• SEAL-DUST	더스트 씰	4			
25	XAKY-00013		• COVER	커 버	4			
26	XAKY-00012		• BOLT-WRENCH	렌치 볼트	4			
27	XAKY-00011		• CAM	캠	2			
28	XAKY-00010		• BUSHING	부 싱	4			
29	XAKY-00009		• SHAFT-CAM	캠 샤프트	2			
30	XAKY-00008		• SCREW-SET	세트 스크류	2			
31	XAKY-00007		• SCREW-SET	세트 스크류	4			
32	XAKY-00006		• NUT-HEX	육각 너트	4			
33	XAKY-00005		• BELLOWS	벨로우즈	2			
34	XAKY-00004		• SPACER	스페이서	1			
35	XAKY-00003		• O-RING	O-링	4			
36	XAKY-00002		• O-RING	O-링	2			
37	XAKY-00001		• BOLT-WRENCH	렌치 볼트	4			

TURNING JOINT

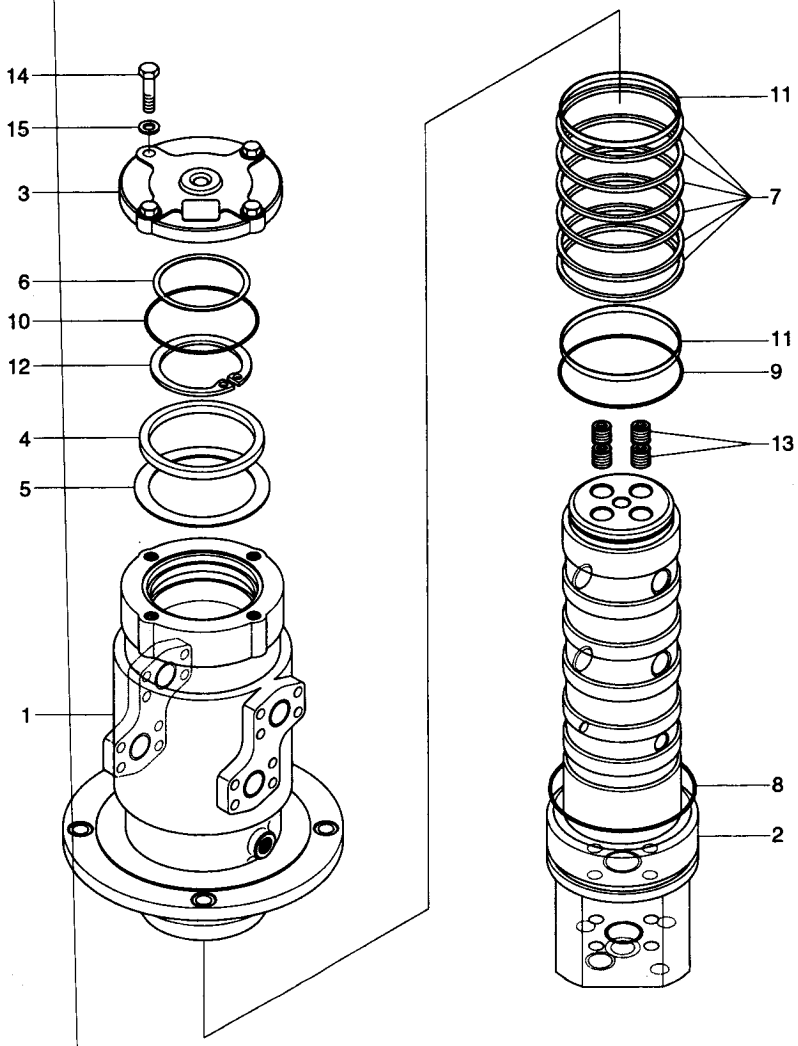

TURNING JOINT

ITEM 순번	PART NO 품 번	IS	DESCRIPTION 품 명		QTY 수량	SERIAL NO 적용 호기	ITC 호환	REMARK 비 고
*	31N6-40020		TURNING JOINT	터닝 조인트	1	-#0364		
	31N6-40021		**TURNING JOINT**	**터닝 조인트**	**1**	**#0365 -**	**D**	
1	31N6-40910		• HUB	허 브	1	-#0364		
	31N6-40911		**• HUB**	**허 브**	**1**	**#0365 -**	**D**	
2	31N6-40920		• SHAFT	샤프트	1	-#0364		
	31N6-40921		**• SHAFT**	**샤프트**	**1**	**#0365 -**	**D**	
3	31N2-40930		• COVER	커 버	1			
4	31E3-0035		• SPACER	스페이서	1			
5	31E3-0036		• SHIM	심	1			
6	31E3-0037		• SHIM	심	1			
K7	31N6-40990		• SEAL-SLIPPER	씰	6			
K8	S631-112001		• O-RING	O-링	1			
K9	S631-100004		• O-RING	O-링	1			
K10	S632-120004		• O-RING	O-링	1			
K11	Y320-100011		• RING-WEAR	웨어 링	2			
K12	S601-090004		• RING-RETAINING	리테이너 링	1			
13	P220-430205		• PLUG	플러그	4			
14	S017-120352		• BOLT-HEX	육각 볼트	4			
15	S411-120002		• WASHER-SPRING	스프링 와셔	4			
K	**31N6-40950**		**SEAL KIT(ITEM:7-12)**	**씰 키트**	**1**	**#0001 -**	**-**	

TRAVEL MOTOR(1/2, -#2078)

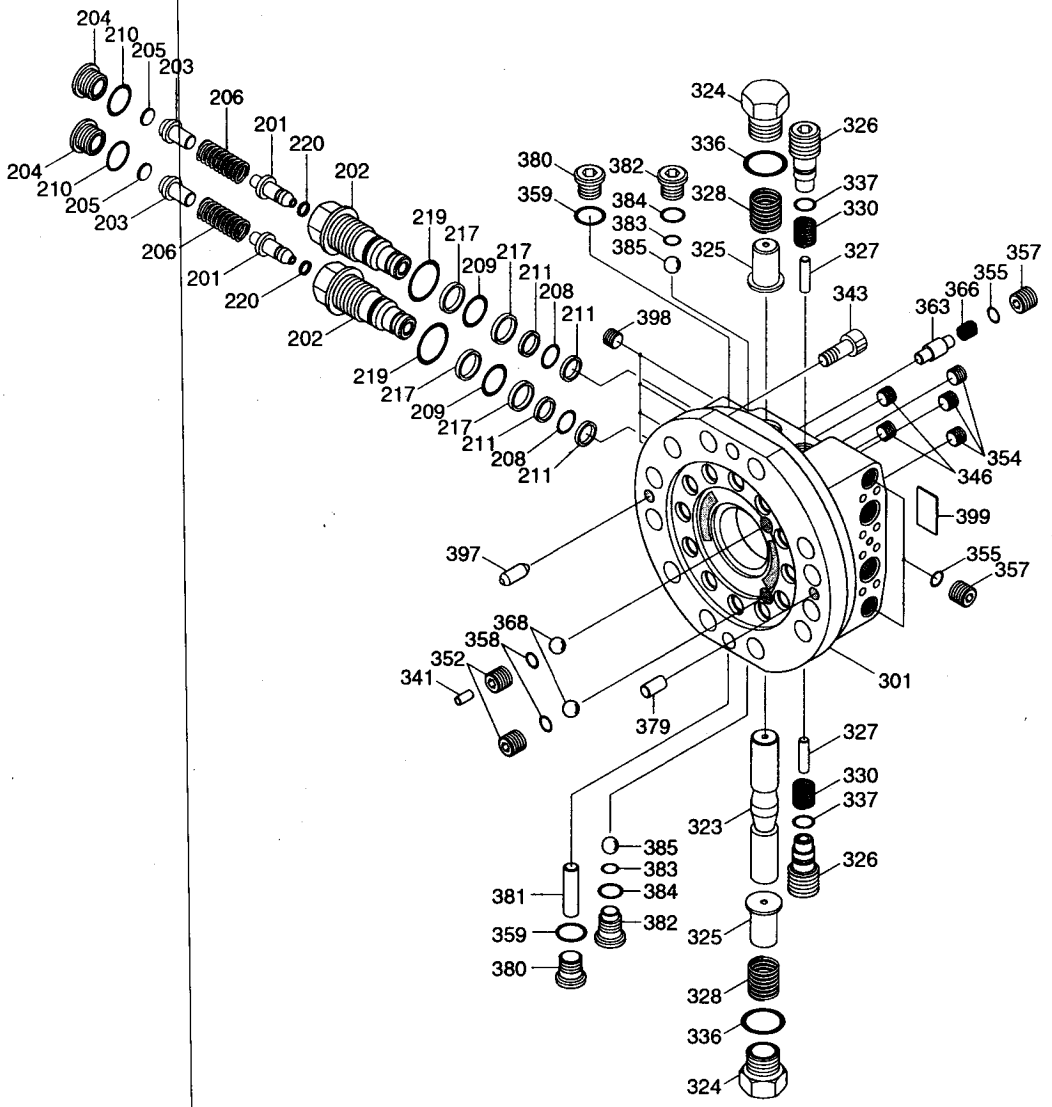

Description	Parts no	Included item
Travel motor seal kit	XKAH-00111	Motor item : 132, 135, 139, 208, 209, 210, 211, 217, 219, 220, 221, 336, 337, 355, 358, 359, 383, 384 R/gear item : 27, 29, 30, 31, 43

Description	Parts no	Serial no
Travel motor assy	31N6-40011	-#2078, #2775-#2777, #2784-#2786, #2789, #2794-#2799, #2803-#2805, #2909-#2812, #2816-#2818, #2822-#2824, #2828-#2830, #2834-#2836, #2843-#2845, #2849-#2851, #2855-#2857, #2862-#2864, #2886-#2887, #2891-#2893, #2897-#2899, #2904-#2906, #2910-#2912, #2916-#2918, #2922-#2924, #2928-#2930, #2934-#2936, #2940-#2942, #2947-#2949, #2953-#2955, #2959-#2961, #2965-#2967, #2971-#2974, #2979-#2982, #2990-#2993, #2999-#3002, #3009-#3010, #3014-#3016, #3020-#3022, #3026-#3028, #3032-#3034, #3038-#3040, #3044-#3046, #3052-#3055, #3060-#3063, #3068-#3070, #3074-#3076, #3081-#3082, #3086-#3089, #3093-#3095, #3099-#3101, #3106-#3108, #3113-#3115, #3121-#3123, #3127-#3130, #3134-#3136, #3140-#3142, #3146-#3148, #3152-#3154, #3158-#3161, #3166-#3168, #3173-#3175, #3179-#3181, #3185-#3187, #3191-#3193, #3197-#3199, #3203-#3206, #3214-#3216, #3224-#3225, #3228-#3230, #3234-#3236

TRAVEL MOTOR(1/2, -#2078)

ITEM 순번	PART NO 품 번	IS	DESCRIPTION 품 명	QTY 수량	SERIAL NO 적용 호기	ITC 호환	REMARK 비 고
*	31N6-40010		TRAVEL MOTOR ASSY 주행 모터	1	-#0091		
	31N6-40011		TRAVEL MOTOR ASSY 주행 모터	1	#0092-#1279	B	SEE ILLUST
	31EM-40011		TRAVEL MOTOR ASSY 주행 모터	1	#1280-#1658	A	SEE 4300-4310
	31N6-40011		TRAVEL MOTOR ASSY 주행 모터	1	#1659-#2078	A	SEE ILLUST,4151
*-1	XKAH-00373		· TRAVEL MOTOR UNIT 주행 모터	1	-#1279		
	XKAH-00455		· TRAVEL MOTOR UNIT 모터 유니트	1	#1280-#1658	A	SEE 4300-4310
	XKAH-00373		· TRAVEL MOTOR UNIT 주행 모터	1	#1659-#2078	A	
*-8	XKAH-00096		·· RELIEF VALVE ASSY 릴리프 밸브	2			
*-81	XKAH-00097		·· RELIEF VALVE KIT 릴리프 밸브 키트	2			
N201	XKAH-00098		··· VALVE 밸 브	2			
N202	XKAH-00099		··· SLEEVE 슬리브	2			
N203	XKAH-00100		··· RETAINER-SPRING 리테이너	2			
N204	XKAH-00101		··· PLUG 플러그	2			
N205	XKAH-00102		··· SHIM 심	2			
N206	XKAH-00103		··· SPRING 스프링	2			
KN208	XKAH-00104		··· O-RING O-링	2			
KN209	XKAH-00105		··· O-RING O-링	2			
KN210	XKAH-00035		··· O-RING O-링	2			
KN211	XKAH-00106		··· RING-BACK UP 백업 링	4			
KN217	XKAH-00107		··· RING-BACK UP 백업 링	4			
KN219	XKAH-00108		··· O-RING O-링	1			
KN220	XKAH-00109		··· SEAL-PISTON 피스톤 씰	1			
*-5	XKAH-00036		·· REAR FLANGE ASSY 플랜지	1			
*-51	XKAH-00374		··· REAR FLANGE KIT 플랜지 키트	1	#0001-	-	
N301	XKAH-00038		···· REAR FLANGE 플랜지	1			
N323	XKAH-00039		···· SPOOL 스 풀	1			
324	XKAH-00041		··· PLUG 플러그	2			
325	XKAH-00042		··· STOPPER 스톱퍼	2			
326	XKAH-00043		··· PLUG 플러그	2			
327	XKAH-00044		··· VALVE-CHECK 체크 밸브	2			
328	XKAH-00045		··· SPRING 스프링	2			
330	XKAH-00046		··· SPRING 스프링	2			
K336	XKAH-00047		··· O-RING O-링	2			
K337	XKAH-00048		··· O-RING O-링	2			
341	XKAH-00065		··· PIN-PARALLEL 평행 핀	1			
343	XKAH-00066		··· BOLT-SOCKET 소켓 볼트	12			
346	XKAH-00049		··· PLUG-PT 플러그	2			
352	XKAH-00050		··· PLUG-RO 플러그	2			
354	XKAH-00051		··· PLUG-NPTF 플러그	8			
K355	XKAH-00035		··· O-RING O-링	2			

TRAVEL MOTOR(1/2, -#2078)

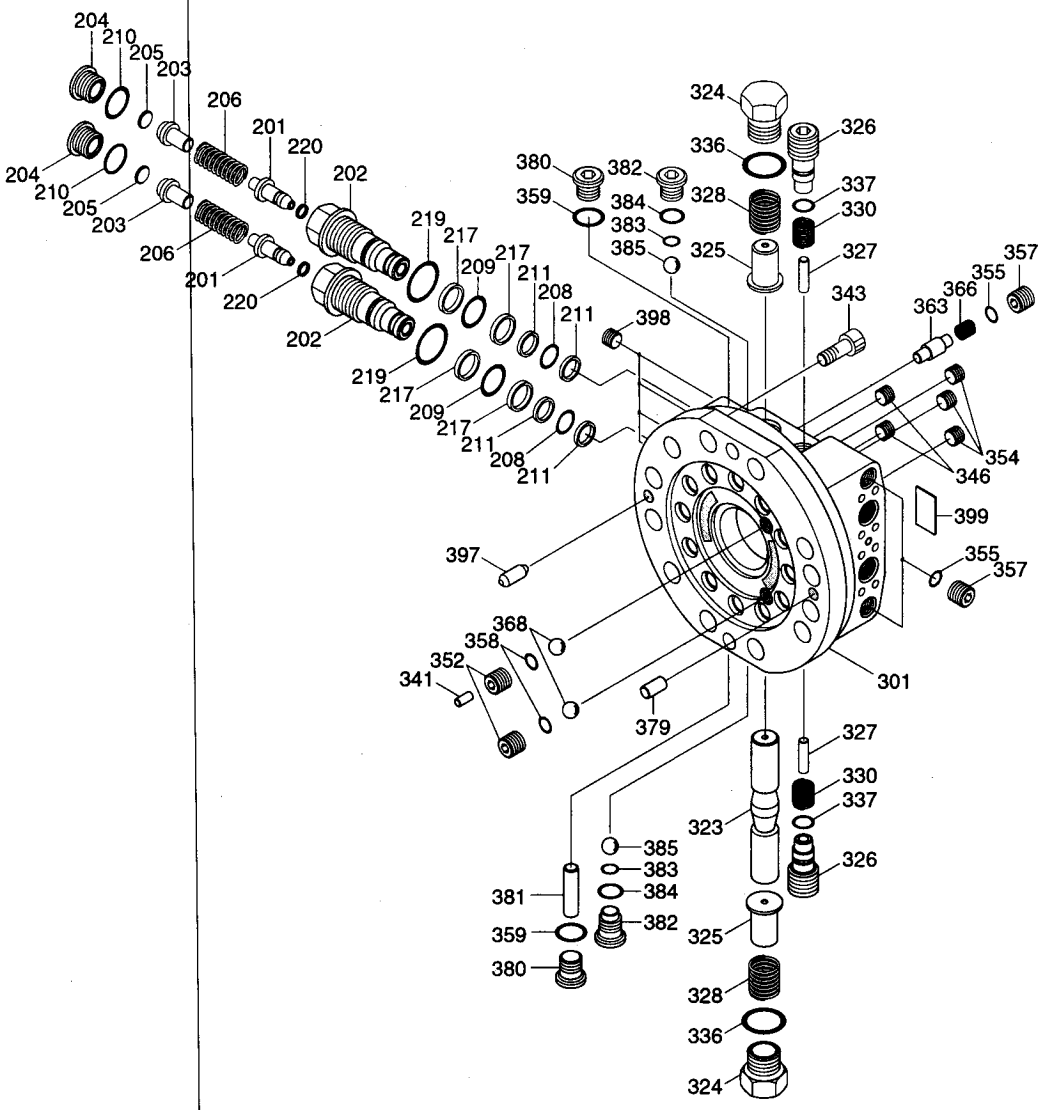

Description	Parts no	Included item
Travel motor seal kit	XKAH-00111	Motor item : 132, 135, 139, 208, 209, 210, 211, 217, 219, 220, 221, 336, 337, 355, 358, 359, 383, 384 R/gear item : 27, 29, 30, 31, 43

Description	Parts no	Serial no
Travel motor assy	31N6-40011	~#2078, #2775~#2777, #2784~#2786, #2789, #2794~#2799, #2803~#2805, #2909~#2812, #2816~#2818, #2822~#2824, #2828~#2830, #2834~#2836, #2843~#2845, #2849~#2851, #2855~#2857, #2862~#2864, #2886~#2887, #2891~#2893, #2897~#2899, #2904~#2906, #2910~#2912, #2916~#2918, #2922~#2924, #2928~#2930, #2934~#2936, #2940~#2942, #2947~#2949, #2953~#2955, #2959~#2961, #2965~#2967, #2971~#2974, #2979~#2982, #2990~#2993, #2999~#3002, #3009~#3010, #3014~#3016, #3020~#3022, #3026~#3028, #3032~#3034, #3038~#3040, #3044~#3046, #3052~#3055, #3060~#3063, #3068~#3070, #3074~#3076, #3081~#3082, #3086~#3089, #3093~#3095, #3099~#3101, #3106~#3108, #3113~#3115, #3121~#3123, #3127~#3130, #3134~#3136, #3140~#3142, #3146~#3148, #3152~#3154, #3158~#3161, #3166~#3168, #3173~#3175, #3179~#3181, #3185~#3187, #3191~#3193, #3197~#3199, #3203~#3206, #3214~#3216, #3224~#3225, #3228~#3230, #3234~#3236

TRAVEL MOTOR(1/2, -#2078)

ITEM 순번	PART NO 품 번	IS	DESCRIPTION 품 명	QTY 수량	SERIAL NO 적용 호기	ITC 호환	REMARK 비 고
357	XKAH-00032		••• PLUG-RO 플러그	2			
K358	XKAH-00052		••• O-RING O-링	2			
K359	XKAH-00053		••• O-RING O-링	2			
363	XKAH-00054		••• SPOOL-2 SPEED 스 풀	1			
366	XKAH-00055		••• SPRING 스프링	1			
368	XKAH-00056		••• BALL-STEEL 스틸 볼	2			
379	XKAH-00057		••• FILTER 필 터	1			
380	XKAH-00058		••• PLUG 플러그	2			
N381	XKAH-00040		•••• PISTON 피스톤	1			
382	XKAH-00059		••• PLUG 플러그	2			
K383	XKAH-00060		••• O-RING O-링	2			
K384	XKAH-00027		••• O-RING O-링	2			
385	XKAH-00061		••• BALL-STEEL 스틸 볼	2			
397	XKAH-00062		••• ORIFICE 오리피스	1			
398	XKAH-00063		••• PLUG-PT 플러그	4			
399	XKAH-00064		•• PLATE-NAME 명 판	1			
N	@		NOT INDIVIDUALLY SUPPLIED 단품공급불가				
K	XKAH-00111		SEAL KIT 씰 키트	1			SEE ILLUST

TRAVEL MOTOR(1/2, #2079-)

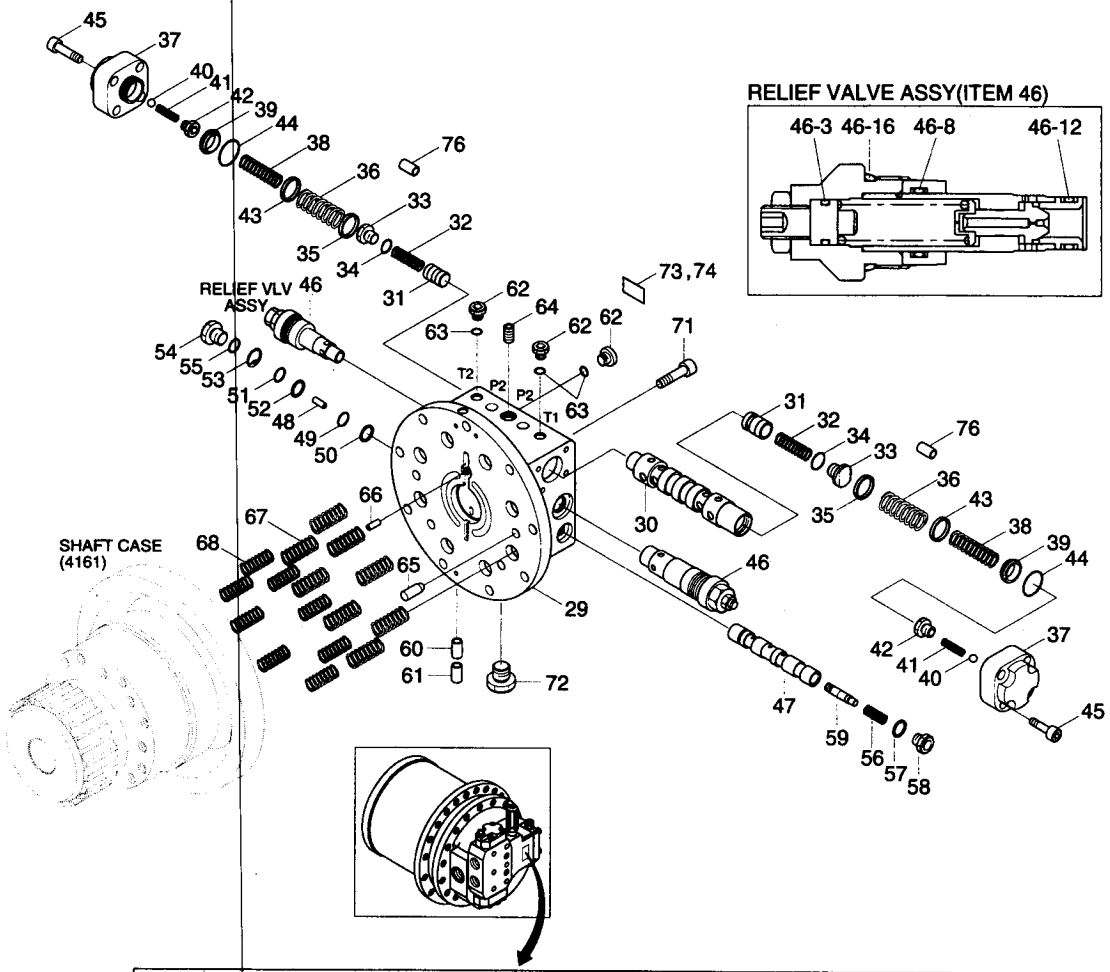

-	Travel motor	Serial no	Remark
STD	31N6-40050	#2079-	When ordering, check part no of travel motor assy on name plate.
	31N6-40051	#6732-	
OPT	31N6-40060	#4494-	

Description	Parts no	Included item
Travel motor seal kit	XKAY-00518	3,22,23,24,25,27,28,44,46-3,46-8,46-12,46-16, 49,50,51,52,55,63

Description	Parts no	Serial no
Travel motor assy	31N6-40050	#2079~, Except serial no. see 4150 page
	31N6-40051	

TRAVEL MOTOR(1/2, #2079-)

ITEM 순번	PART NO 품 번	IS	DESCRIPTION 품 명	QTY 수량	SERIAL NO 적용 호기	ITC 호환	REMARK 비 고
*	@		TRAVEL MOTOR ASSY 주행 모터	1	#2079-#6731	B	SEE ILLUST
	@		TRAVEL MOTOR ASSY 주행 모터	1	#6732-	B	
*-1	31N6-40030		· TRAVEL MOTOR UNIT 주행 모터	1	-#6731		
	31N6-40031		· TRAVEL MOTOR UNIT 주행 모터	1	#6732-#7171	B	
	31N6-40031BG		· TRAVEL MOTOR UNIT 주행 모터	1	#7172-	D	
29	XKAY-00475		·· REAR COVER 리어 커버	1			
C	XKAY-00476		·· SPOOL KIT 스풀 키트	1			INCL 30-34
N30	XKAY-00477		··· SPOOL 스 풀	1			
N31	XKAY-00478		··· CHECK 체 크	2			
N32	XKAY-00479		··· SPRING 스프링	2			
N33	XKAY-00480		··· PLUG 플러그	2			
N34	XKAY-00481		··· O-RING O-링	2			
35	XKAY-00482		·· SEAT-SPRING 스프링 시트	2			
36	XKAY-00483		·· SPRING 스프링	2			
37	XKAY-00484		·· COVER 커 버	2			
38	XKAY-00485		·· SPRING 스프링	2			
39	XKAY-00486		·· SPOOL 스 풀	2			
40	XKAY-00487		·· BALL-STEEL 스틸 볼	2			
41	XKAY-00488		·· SPRING 스프링	2			
42	XKAY-00489		·· PLUG 플러그	2			
43	XKAY-00490		·· SEAT-SPRING 스프링 시트	2			
K44	XKAY-00491		·· O-RING O-링	2			
45	XKAY-00492		·· BOLT-WRENCH 렌치 볼트	8			
46	XKAY-00493		·· RELIEF VALVE ASSY 릴리프 밸브	2			
46-3	XKAY-00670		··· O-RING O-링	1	#2079-	-	
46-8	XKAY-00669		··· O-RING O-링	1	#2079-	-	
46-12	XKAY-00671		··· O-RING O-링	1	#2079-	-	
46-16	XKAY-00668		··· O-RING O-링	1	#2079-	-	
47	XKAY-00494		·· SPOOL 스 풀	1			
48	XKAY-00495		·· GUIDE 가이드	1			
K49	XKAY-00496		·· O-RING O-링	1			
K50	XKAY-00497		·· RING-BACK UP 백업 링	1			
K51	XKAY-00498		·· O-RING O-링	1			
K52	XKAY-00499		·· RING-BACK UP 백업 링	1			
53	XKAY-00500		·· RING-SNAP 스냅 링	1			
54	XKAY-00501		·· PLUG 플러그	3			
K55	XKAY-00155		·· O-RING O-링	4			
56	XKAY-00502		·· SPRING 스프링	1			
57	XKAY-00503		·· SEAT-SPRING 스프링 시트	1			
58	XKAY-00504		·· PLUG 플러그	1			

TRAVEL MOTOR(1/2, #2079-)

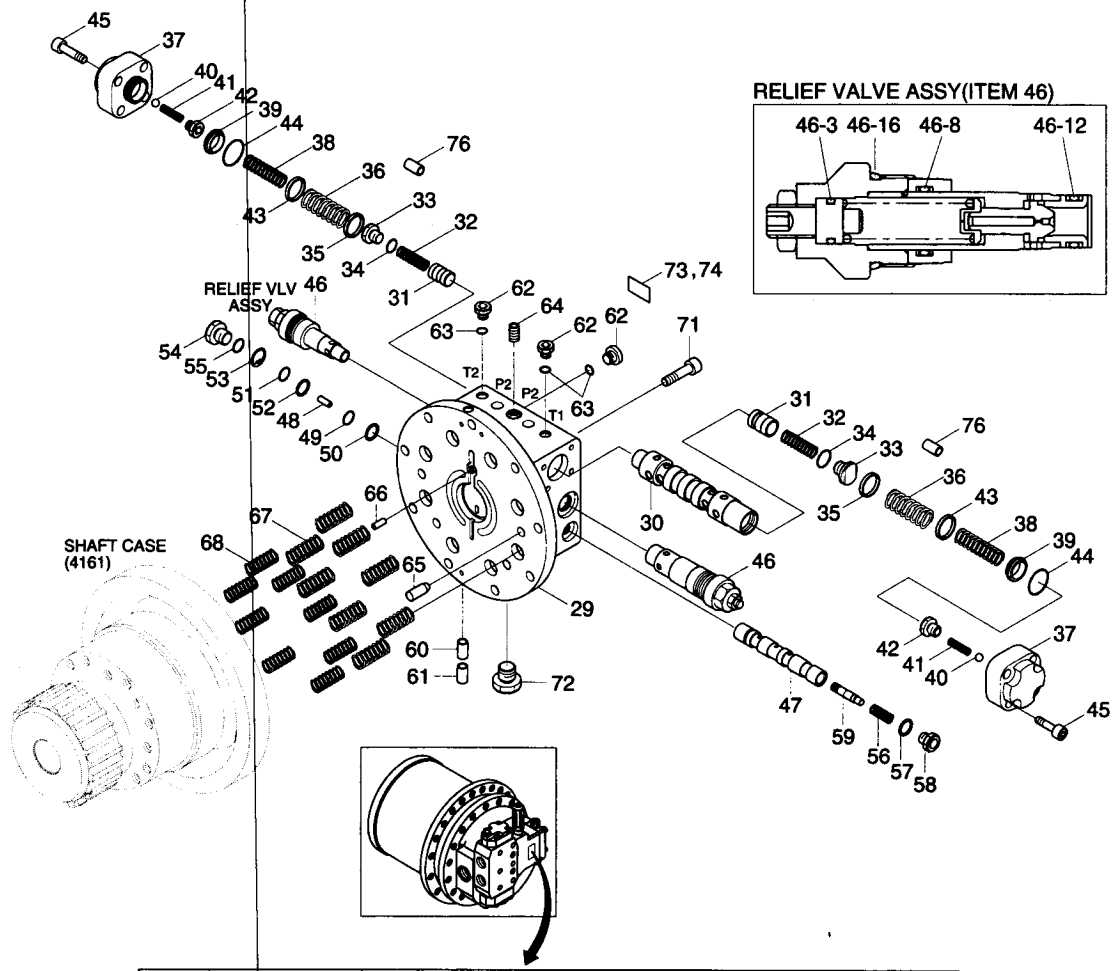

-	Travel motor	Serial no	Remark
STD	31N6-40050	#2079-	When ordering, check part no of travel motor assy on name plate.
	31N6-40051	#6732-	
OPT	31N6-40060	#4494-	

Description	Parts no	Included item
Travel motor seal kit	XKAY-00518	3,22,23,24,25,27,28,44,46-3,46-8,46-12,46-16, 49,50,51,52,55,63

Description	Parts no	Serial no
Travel motor assy	31N6-40050	#2079~, Except serial no. see 4150 page
	31N6-40051	

TRAVEL MOTOR(1/2, #2079-)

ITEM 순번	PART NO 품 번	IS	DESCRIPTION 품 명	QTY 수량	SERIAL NO 적용 호기	ITC 호환	REMARK 비 고
59	XKAY-00505		•• SPOOL 스 풀	1			
60	XKAY-00506		•• ORIFICE 오리피스	2			
61	XKAY-00507		•• ORIFICE 오리피스	2			
62	XKAY-00508		•• PLUG 플러그	3			
K63	XKAY-00151		•• O-RING O-링	3			
64	XKAY-00032		•• PLUG 플러그	1			
65	XKAY-00509		•• PIN 핀	4			
66	XKAY-00510		•• PIN 핀	1			
67	XKAY-00511		•• SPRING 스프링	8			
68	XKAY-00512		•• SPRING 스프링	8			
71	XKAY-00385		•• BOLT-WRENCH 볼 트	16			
72	XKAY-00515		•• PLUG 플러그	1			
73	XKAY-00516		•• NAME PLATE 명 판	1			
74	XKAY-00517		•• RIVET 리 벳	2			
76	XKAY-00519		•• ORIFICE 오리피스	2			
K	XKAY-00518		SEAL KIT 씰 키트	1			SEE ILLUST
N	@		NOT INDIVIDUALLY SUPPLIED단품공급불가				

TRAVEL MOTOR (#4494-, OPTION)

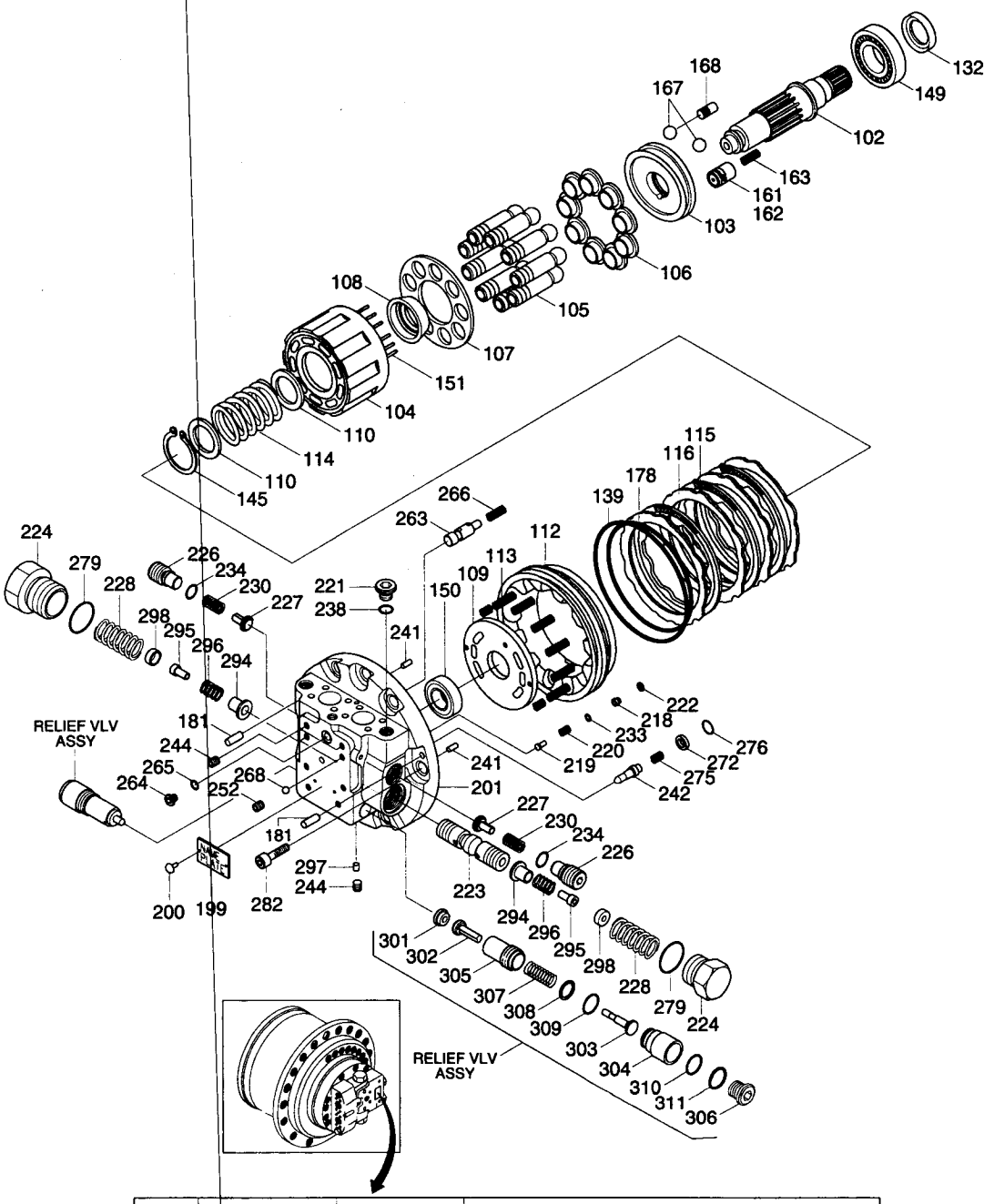

-	Travel motor	Serial no	Remark
STD	31N6-40050	#2079-	When ordering, check part no of travel motor assy on name plate.
OPT	31N6-40060	#4494-	

Description	Parts no	Included item
Travel motor seal kit	XKAH-01054	26, 29, 39, 40, 132, 139, 178, 233, 234, 238, 265, 297, 309, 310, 311

TRAVEL MOTOR(#4494-, OPTION)

ITEM 순번	PART NO 품 번	IS	DESCRIPTION 품 명	QTY 수량	SERIAL NO 적용 호기	ITC 호환	REMARK 비 고
*	31N6-40060	01	TRAVEL MOTOR ASSY 주행 모터	1	#4494-#7171	-	SEE ILLUST
	31N6-40060BG		TRAVEL MOTOR ASSY 주행 모터	1	#7172-	D	
*-1	XKAH-01043		· MOTOR DEVICE 모 터	1			
*-11	XKAH-00891		·· C/BLOCK & PISTON KIT 실린더 및 피스톤	1			
104	XKAH-01044		··· BLOCK-CYLINDER 블 록	2			
110	XKAH-00407		··· WASHER 와 셔	2			
114	XKAH-00405		··· RING-SNAP 스냅 링	1			
145	XKAH-00405		··· RING-SNAP 스냅 링	1			
*-12	XKAH-00893		·· PISTON ASSY 피스톤	1			
105	XKAH-01045		··· PISTON 피스톤	9			
106	XKAH-00419		··· SHOE 슈	9			
151	XKAH-00404		··· ROLLER 롤 러	6			
107	XKAH-00403		··· PLATE-RETAINER 플레이트	1			
108	XKAH-00402		··· BALL-THRUST 볼	1			
*-13	XKAH-00895		·· PISTON ASSY 피스톤	1			
161	XKAH-00422		··· PISTON 피스톤	1			
162	XKAH-00421		··· SHOE 슈	1			
163	XKAH-00094		··· SPRING 스프링	1			
102	XKAH-00410		··· SHAFT-MAIN 샤프트	1			
103	XKAH-01046		··· PLATE-SWASH 플레이트	1			
109	XKAH-00897		··· PLATE-TIMING 플레이트	1			
115	XKAH-00399		··· PLATE-FRICTION 플레이트	3			
116	XKAH-00401		··· PLATE-MATING 플레이트	4			
112	XKAH-00898		··· PISTON-PARKING 피스톤	1			
113	XKAH-00397		··· SPRING 스프링	9			
132	XKAH-00388		··· OIL SEAL 오일 씰	1			
149	XKAH-00899		··· SLEEVE ASSY 슬리브	1			
150	XKAH-00900		··· BEARING-BALL 볼 베어링	1			
139	XKAH-00396		··· O-RING O-링	1			
178	XKAH-00395		··· O-RING O-링	1			
181	XKAH-00377		··· PIN-PARALLEL 평행 핀	2			
167	XKAH-00095		··· PIVOT 피 봇	2			
168	XKAH-00034		··· PIN-PARALLEL 평행 핀	2			
*-21	XKAH-01065		·· RELIEF VALVE ASSY 릴리프 밸브	1	#4494-	-	
301	XKAH-01066		··· SEAT 시 트	1	#4494-	-	
302	XKAH-01064		··· PLUNGER 플런저	1	#4494-	-	
303	XKAH-01063		··· ROD 로 드	1	#4494-	-	
304	XKAH-00668		··· PISTON 피스톤	1			
305	XKAH-00670		··· BODY 바 디	1			
306	XKAH-01062		··· PLUG 플러그	1	#4494-	-	

TRAVEL MOTOR (#4494-, OPTION)

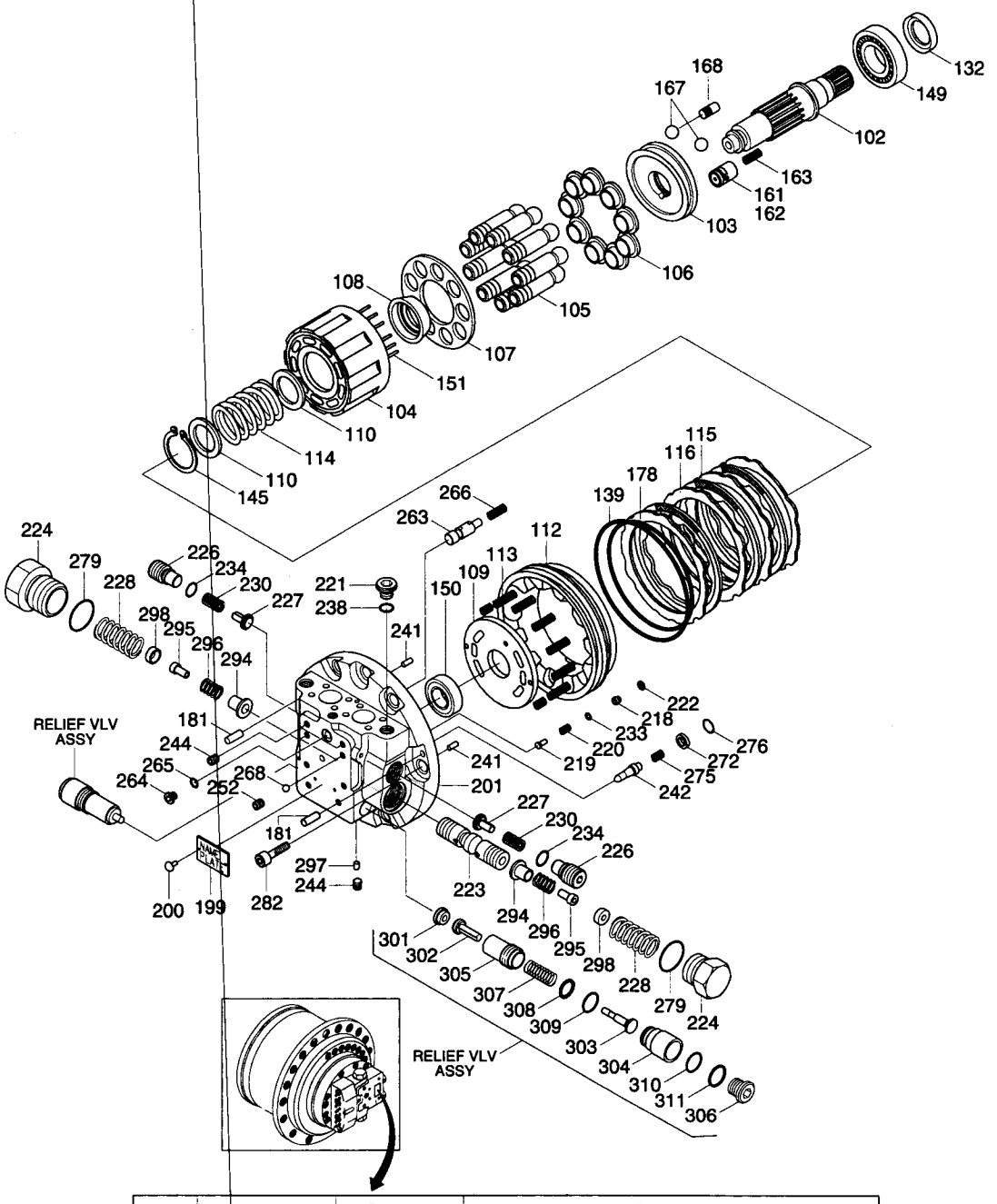

-	Travel motor	Serial no	Remark
STD	31N6-40050	#2079-	When ordering, check part no of travel motor assy on name plate.
OPT	31N6-40060	#4494-	

Description	Parts no	Included item
Travel motor seal kit	XKAH-01054	26, 29, 39, 40, 132, 139, 178, 233, 234, 238, 265, 297, 309, 310, 311

TRAVEL MOTOR(#4494-, OPTION)

ITEM 순번	PART NO 품 번	IS	DESCRIPTION 품 명		QTY 수량	SERIAL NO 적용 호기	ITC 호환	REMARK 비 고
307	XKAH-00671		··· SPRING	스프링	1	#4494-	-	
308	XKAH-00669		··· SHIM	심	1			
309	XKAH-00035		··· O-RING	O-링	1			
310	XKAH-00035		··· O-RING	O-링	1			
311	XKAH-00665		··· RING-BACK UP	백업 링	1			
* -3	XKAH-01035		· REAR FLANGE ASSY	리어 플랜지	1			
* -31	XKAH-01036		·· REAR FLANGE KIT	리어 플랜지 키트	1			
201	XKAH-01037		··· REAR FLANGE	리어 플랜지	1			
223	XKAH-01038		··· MAIN SPOOL	메인 스풀	1			
* -32	XKAH-00874		·· STOPPER ASSY	스톱퍼	2			
294	XKAH-00875		··· STOPPER-A	스톱퍼	1			
298	XKAH-00876		··· STOPPER-B	스톱퍼	1			
295	XKAH-01052		··· SPOOL	스 풀	1			
296	XKAH-01040		··· SPRING	스프링	1			
224	XKAH-00328		··· PLUG	플러그	2			
228	XKAH-00045		··· SPRING	스프링	2			
279	XKAH-00047		··· O-RING	O-링	2			
226	XKAH-00043		··· PLUG	플러그	2			
227	XKAH-00879		··· VALVE-CHECK	체크 밸브	2			
230	XKAH-00046		··· SPRING	스프링	2			
234	XKAH-00048		··· O-RING	O-링	2			
221	XKAH-00032		··· PLUG-RO	플러그	1			
238	XKAH-00035		··· O-RING	O-링	1			
252	XKAH-00327		··· PLUG-PT	플러그	4			
244	XKAH-00880		··· PLUG	플러그	5			
268	XKAH-00056		··· BALL-STEEL	스틸 볼	2			
242	XKAH-00411		··· VALVE	밸 브	1			
272	XKAH-00462		··· SEAT-VALVE	밸브 시트	1			
276	XKAH-00382		··· RING	링	1			
275	XKAH-00383		··· SPRING	스프링	1			
218	XKAH-00881		··· SEAT-VALVE	시 트	1			
219	XKAH-00392		··· VALVE	밸 브	1			
220	XKAH-00391		··· SPRING	스프링	1			
222	XKAH-00390		··· RING(FOR T-TYPE)	링	1			
233	XKAH-00389		··· O-RING	O-링	1			
263	XKAH-01039		··· VALVE-TWO SPEED	밸 브	1			
264	XKAH-01041		··· PLUG RO	플러그	1			
265	XKAH-00052		··· O-RING	O-링	1			
266	XKAH-00384		··· SPRING(TWO SPEED)	스프링	1			
241	XKAH-00065		··· PIN-PARALLEL	평행 핀	2			

TRAVEL MOTOR (#4494-, OPTION)

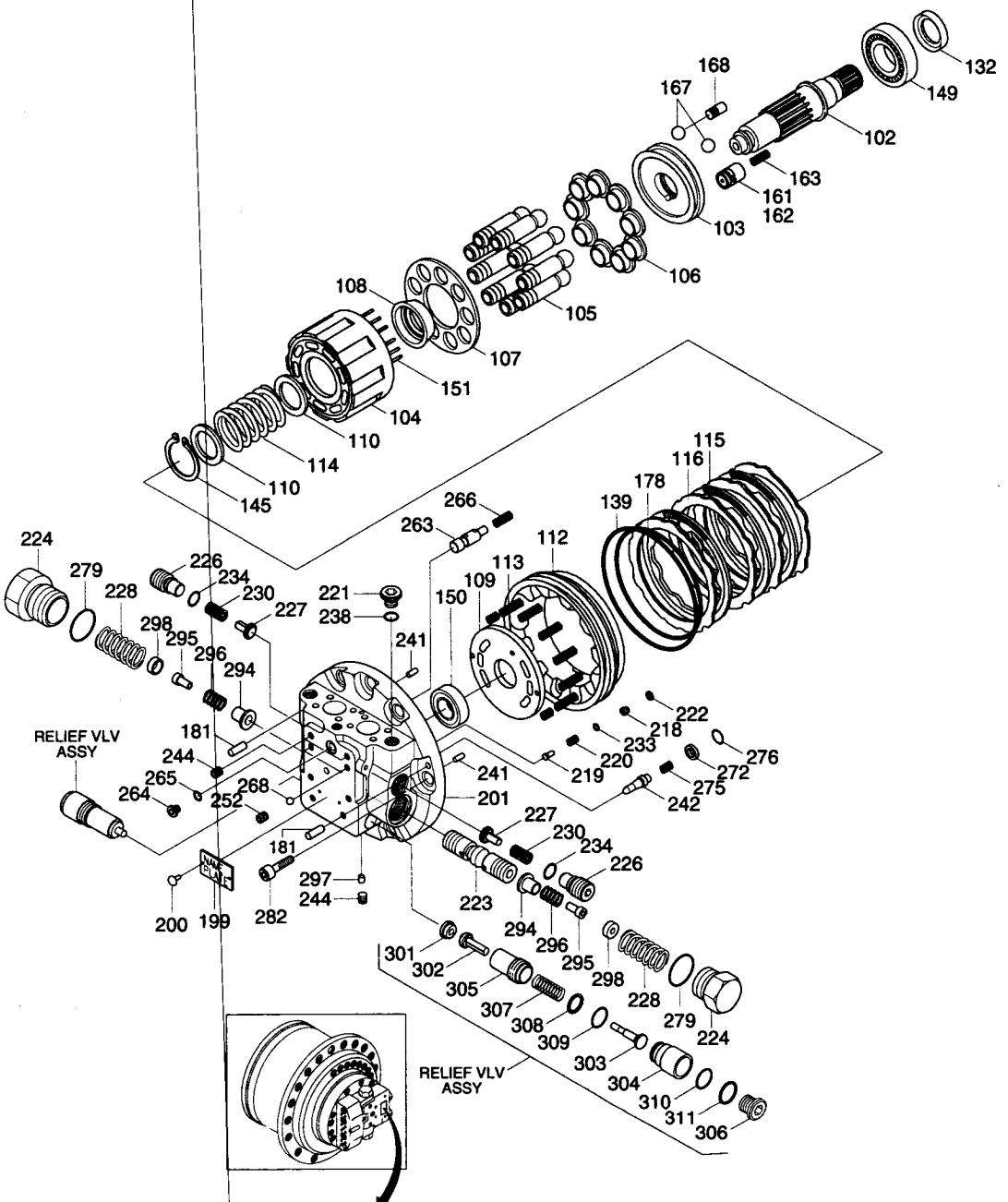

-	Travel motor	Serial no	Remark
STD	31N6-40050	#2079-	When ordering, check part no of travel motor assy on name plate.
OPT	31N6-40060	#4494-	

Description	Parts no	Included item
Travel motor seal kit	XKAH-01054	26, 29, 39, 40, 132, 139, 178, 233, 234, 238, 265, 297, 309, 310, 311

TRAVEL MOTOR(#4494-, OPTION)

ITEM 순번	PART NO 품 번	IS	DESCRIPTION 품 명		QTY 수량	SERIAL NO 적용 호기	ITC 호환	REMARK 비 고
282	XKAH-00066		··· BOLT-SOCKET	소켓 볼트	9			
297	XKAH-00885		··· ORIFICE	오리피스	1			
199	XKAH-01042		··· NAME PLATE	명 판	1			
200	XKAH-00116		··· SCREW-RIVET	스크류	2			
K	XKAH-01054		SEAL KIT	씰 키트	1			SEE ILLUST

TRAVEL MOTOR(2/2, -#2078)

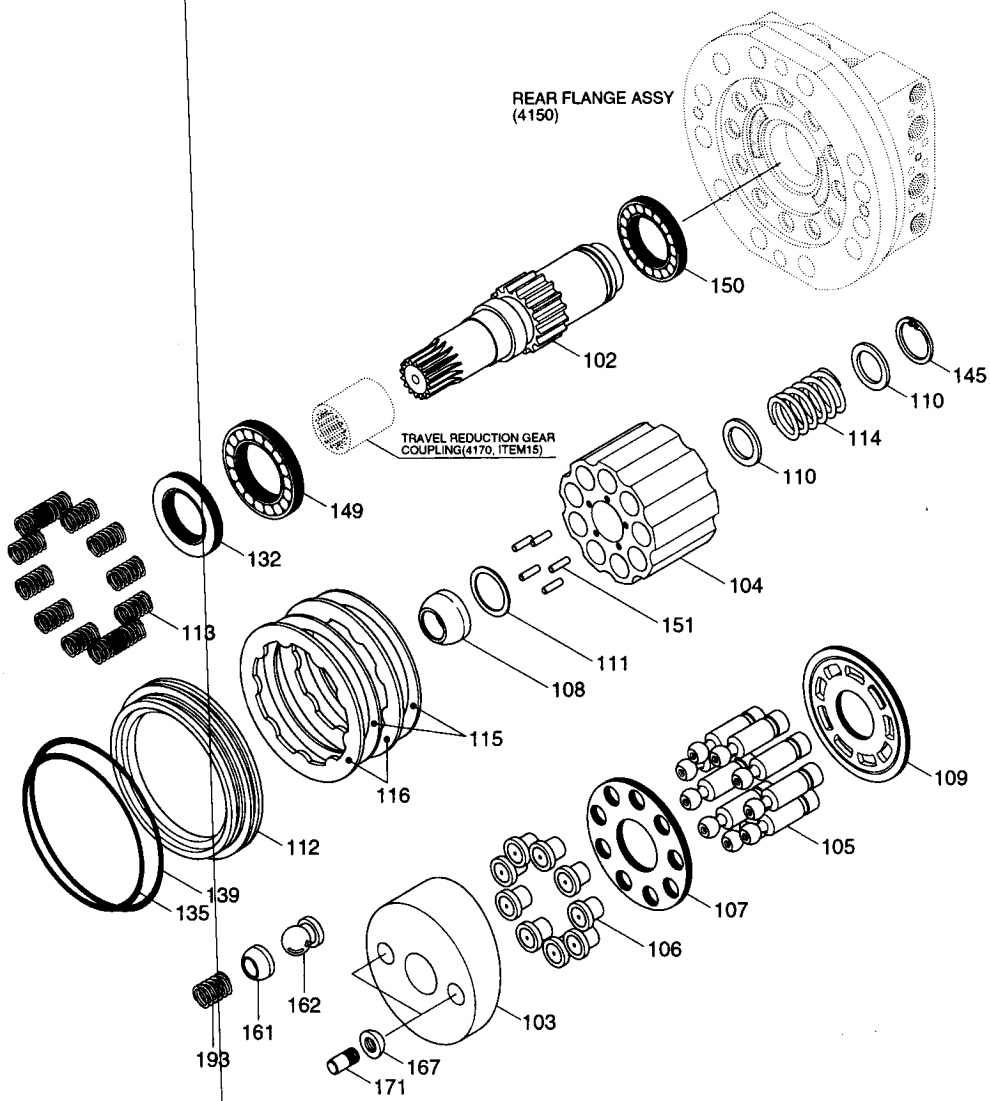

Description	Parts no	Included item
Travel motor seal kit	XKAH-00111	Motor item : 132, 135, 139, 208, 209, 210, 211, 217, 219, 220, 221, 336, 337, 355, 358, 359, 383, 384 R/gear item : 27, 29, 30, 31, 43

Description	Parts no	Serial no
Travel motor assy	31N6-40011	~#2078, #2775~#2777, #2784~#2786, #2789, #2794~#2799, #2803~#2805, #2909~#2812, #2816~#2818, #2822~#2824, #2828~#2830, #2834~#2836, #2843~#2845, #2849~#2851, #2855~#2857, #2862~#2864, #2886~#2887, #2891~#2893, #2897~#2899, #2904~#2906, #2910~#2912, #2916~#2918, #2922~#2924, #2928~#2930, #2934~#2936, #2940~#2942, #2947~#2949, #2953~#2955, #2959~#2961, #2965~#2967, #2971~#2974, #2979~#2982, #2990~#2993, #2999~#3002, #3009~#3010, #3014~#3016, #3020~#3022, #3026~#3028, #3032~#3034, #3038~#3040, #3044~#3046, #3052~#3055, #3060~#3063, #3068~#3070, #3074~#3076, #3081~#3082, #3086~#3089, #3093~#3095, #3099~#3101, #3106~#3108, #3113~#3115, #3121~#3123, #3127~#3130, #3134~#3136, #3140~#3142, #3146~#3148, #3152~#3154, #3158~#3161, #3166~#3168, #3173~#3175, #3179~#3181, #3185~#3187, #3191~#3193, #3197~#3199, #3203~#3206, #3214~#3216, #3224~#3225, #3228~#3230, #3234~#3236

TRAVEL MOTOR(2/2, -#2078)

ITEM 순번	PART NO 품 번	IS	DESCRIPTION 품 명		QTY 수량	SERIAL NO 적용 호기	ITC 호환	REMARK 비 고
*	@		TRAVEL MOTOR ASSY	주행 모터	1	-#2078	-	
*-1	@		· TRAVEL MOTOR UNIT	주행 모터	1			SEE 4150
*-6	XKAH-00321		·· C/BLOCK & PISTON KIT	실린더 및 피스톤	1			
	XKAH-00068		··· PISTON ASSY	피스톤	1	#0001 -	-	
N105	XKAH-00069		···· PISTON	피스톤	9	#0001 -	-	
N106	XKAH-00070		···· SHOE	슈	9	#0001 -	-	
N104	XKAH-00071		··· BLOCK-CYLINDER	블 록	1			
N107	XKAH-00072		··· PLATE-RETAINER	플레이트	1			
N108	XKAH-00073		··· BALL-THRUST	볼	1			
N110	XKAH-00074		··· WASHER	와 셔	2			
N111	XKAH-00318		··· COLLAR	칼 라	1			
N114	XKAH-00076		··· SPRING	스프링	1			
N145	XKAH-00091		··· RING-SNAP	스냅 링	1			
N151	XKAH-00077		··· ROLLER	롤 러	5			
102	XKAH-00081		·· SHAFT-MAIN	샤프트	1			
103	XKAH-00082		·· PLATE-SWASH	플레이트	1			
109	XKAH-00083		·· PLATE-TIMING	플레이트	1			
112	XKAH-00084		·· PISTON-PARKING	피스톤	1			
113	XKAH-00085		·· SPRING	스프링	12			
115	XKAH-00086		·· PLATE-FRICTION	플레이트	2			
116	XKAH-00087		·· PLATE-MATING	플레이트	2			
K132	XKAH-00088		·· SEAL-OIL	오일 씰	1			
K135	XKAH-00089		·· O-RING	O-링	1			
K139	XKAH-00090		·· O-RING	O-링	1			
149	XKAH-00092		·· BEARING-BALL	볼 베어링	1			
150	XKAH-00093		·· BEARING-BALL	볼 베어링	1			
167	XKAH-00095		·· PIVOT	피 봇	2			
171	XKAH-00034		·· PIN-PARALLEL	평행 핀	2			
193	XKAH-00094		·· SPRING	스프링	1			
*-7	XKAH-00078		·· PISTON KIT-2 SPEED	피스톤	1			
N161	XKAH-00079		··· PISTON-2 SPEED	피스톤	1			
N162	XKAH-00080		··· SHOE-2 SPEED	슈	1			
N	@		NOT INDIVIDUALLY SUPPLIED	단품공급불가				
K	XKAH-00111		SEAL KIT	씰 키트	1			SEE ILLUST

TRAVEL MOTOR(2/2, #2079-)

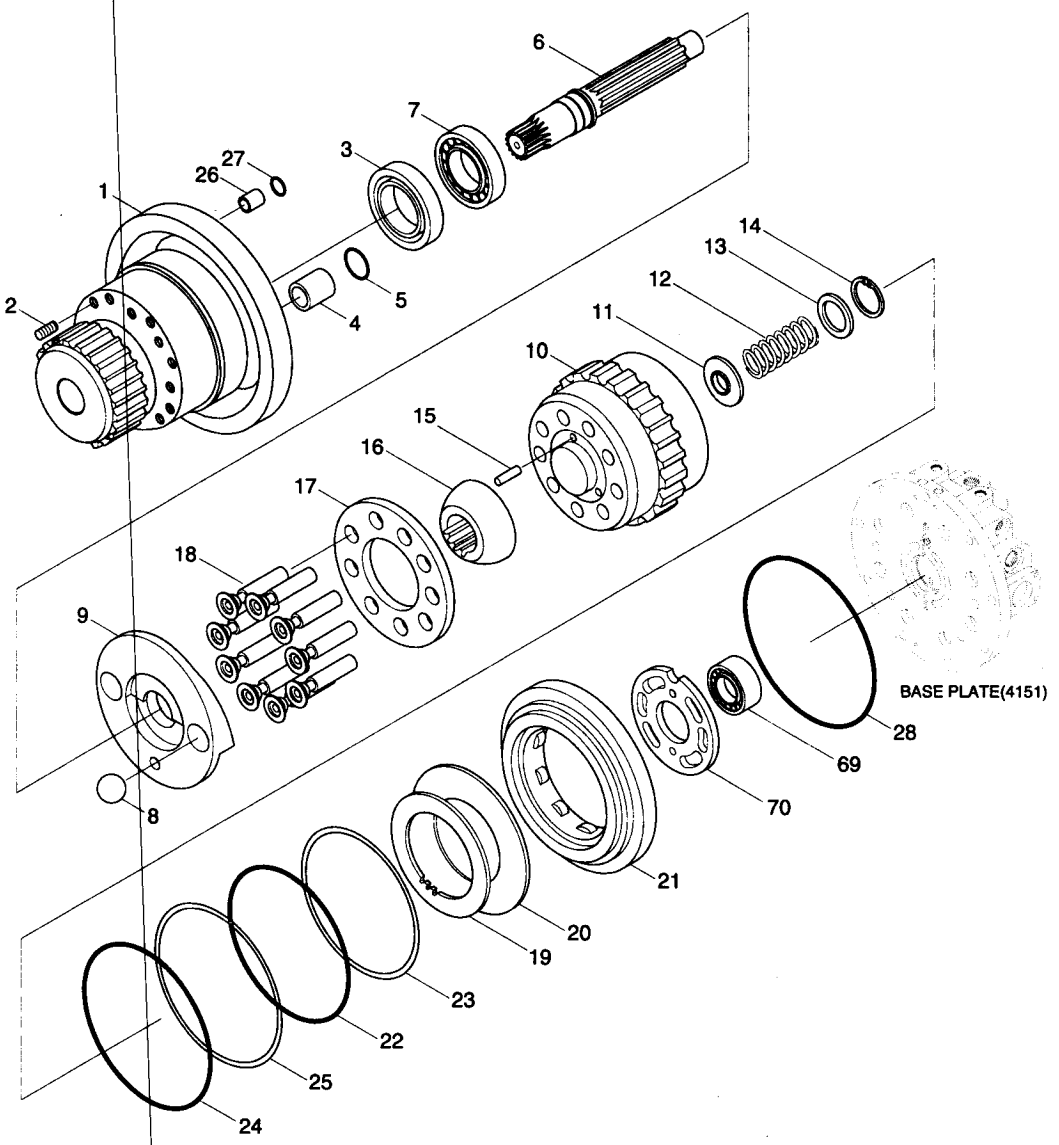

Description	Parts no	Included item
Travel motor seal kit	SEE 4151	3,22,23,24,25,27,28,44,46-3,46-8,46-12,46-16 ,49 ,50,51,52,55,63

Description	Parts no	Serial no
Travel motor assy	31N6-40050	#2079~, Except serial no. see 4160 page
	31N6-40051	

TRAVEL MOTOR(2/2, #2079-)

ITEM 순번	PART NO 품 번	IS	DESCRIPTION 품 명	QTY 수량	SERIAL NO 적용 호기	ITC 호환	REMARK 비 고
*	@		TRAVEL MOTOR ASSY 주행 모터	1	#2079-#6731	D	SEE 4151
	@		TRAVEL MOTOR ASSY 주행 모터	1	#6732-	B	
*-1	@		· TRAVEL MOTOR UNIT 주행 모터	1			SEE 4151
1	XKAY-00442		·· CASING-SHAFT 샤프트 케이싱	1	-#6731		
	XKAY-00965		·· CASING-SHAFT 샤프트 케이싱	1	#6732-	B	
2	XKAY-00443		·· PLUG 플러그	10			
K3	XKAY-00444		·· SEAL-OIL 오일 씰	1			
A	XKAY-00445		·· SWASH PISTON KIT 사판 피스톤 키트	2			INCL 4,5
N4	XKAY-00446		··· SWASH PISTON 사판 피스톤	1			
N5	XKAY-00447		··· RING-PISTON 피스톤 링	1			
6	XKAY-00448		·· SHAFT 샤프트	1			
7	XKAY-00449		·· BEARING 베어링	1			
8	XKAY-00450		·· BALL-STEEL 스틸 볼	2			
9	XKAY-00451		·· PLATE-SWASH 사 판	1			
B	XKAY-00452		·· ROTARY KIT 로타리 키트	1	-#6731		INCL B-A,B,C
	XKAY-00963		·· ROTARY KIT 로타리 키트	1	#6732-	B	
B-A	XKAY-00453		··· CYLINDER BLOCK KIT 실린더 블록 키트	1			INCL 10-15,70
N10	XKAY-00454		···· CYLINDER BLOCK 실린더 블록	1			
N11	XKAY-00455		···· SEAT-SPRING 스프링 시트	1			
N12	XKAY-00456		···· SPRING 스프링	1			
N13	XKAY-00457		···· PLATE-END 엔드 플레이트	1			
N14	XKAY-00458		···· RING-SNAP 스냅 링	1			
N15	XKAY-00459		···· PIN 핀	3			
B-B	XKAY-00460		··· RETAINER KIT 리테이너 키트	1			
N16	XKAY-00461		···· GUIDE-BALL 볼 가이드	1			
N17	XKAY-00462		···· PLATE-SET 세트 플레이트	1			
B-C	XKAY-00463		··· PISTON KIT 피스톤 키트	1			
N18	XKAY-00464		···· PISTON ASSY 피스톤	9			
19	XKAY-00465		·· PLATE-FRICTION 마찰 플레이트	3			
20	XKAY-00466		·· PLATE 플레이트	3			
21	XKAY-00467		·· PISTON-PARKING 주차 피스톤	1			
K22	XKAY-00468		·· O-RING O-링	1			
K23	XKAY-00469		·· RING-BACK UP 백업 링	1			
K24	XKAY-00470		·· O-RING O-링	1			
K25	XKAY-00471		·· RING-BACK UP 백업 링	1			
26	XKAY-00472		·· ORIFICE 오리피스	1			
K27	XKAY-00473		·· O-RING O-링	3			
K28	XKAY-00474		·· O-RING O-링	1			
69	XKAY-00513		·· BEARING 베어링	1			
70	XKAY-00514		·· PLATE-VALVE 밸브 플레이트	1	#2079-#6731	-	

TRAVEL MOTOR(2/2, #2079-)

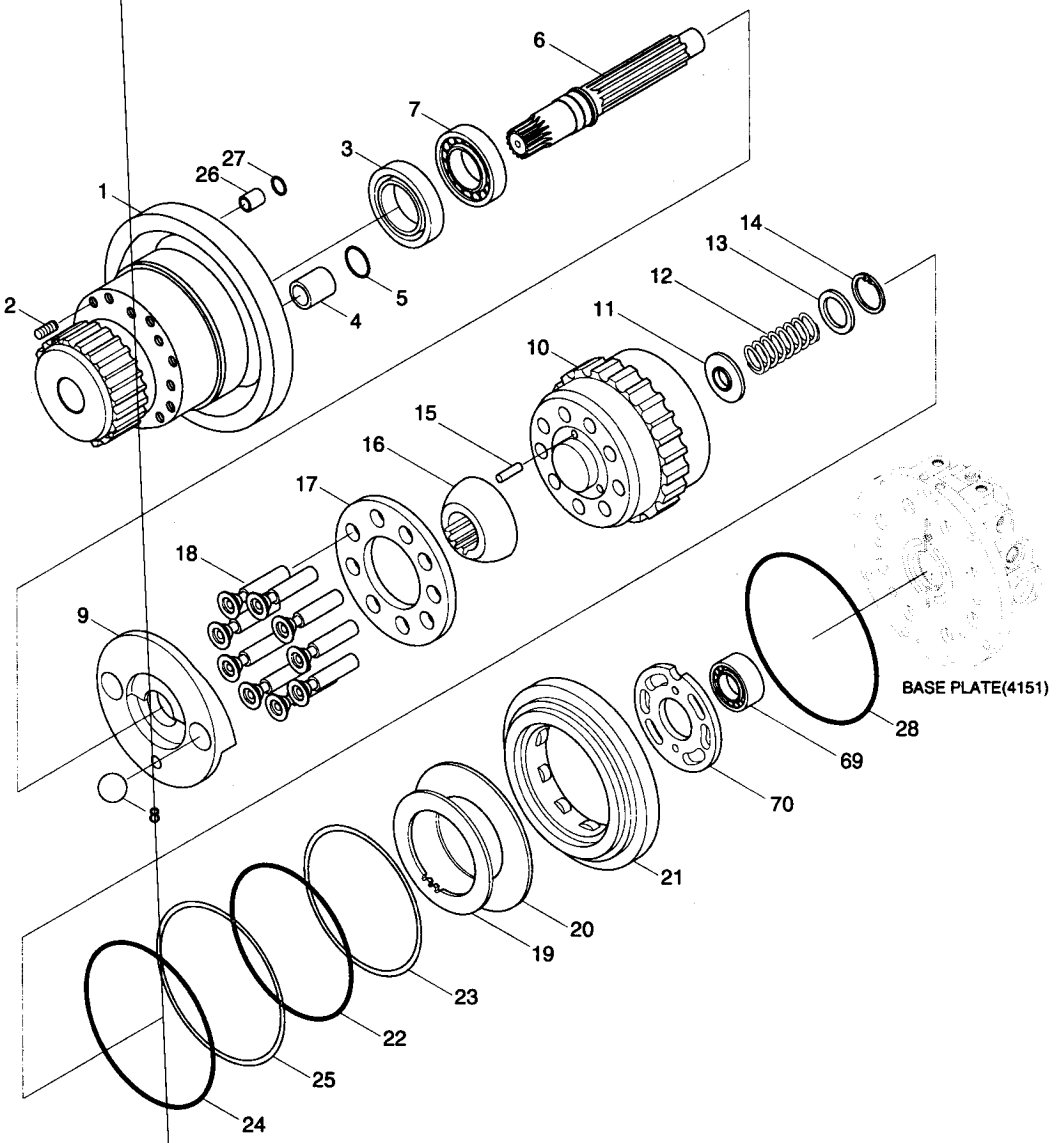

Description	Parts no	Included item
Travel motor seal kit	SEE 4151	3,22,23,24,25,27,28,44,46-3,46-8,46-12,46-16 ,49 ,50,51,52,55,63

Description	Parts no	Serial no
Travel motor assy	31N6-40050	#2079~, Except serial no. see 4160 page
	31N6-40051	

TRAVEL MOTOR(2/2, #2079-)

ITEM 순번	PART NO 품 번	IS	DESCRIPTION 품 명	QTY 수량	SERIAL NO 적용 호기	ITC 호환	REMARK 비 고
70	XKAY-00964		•• PLATE-VALVE 플레이트	1	#6732-	B	
K	XKAY-00518		SEAL KIT 씰 키트	1			SEE ILLUST
N	@		NOT INDIVIDUALLY SUPPLIED단품공급불가				

TRAVEL REDUCTION GEAR(-#2078)

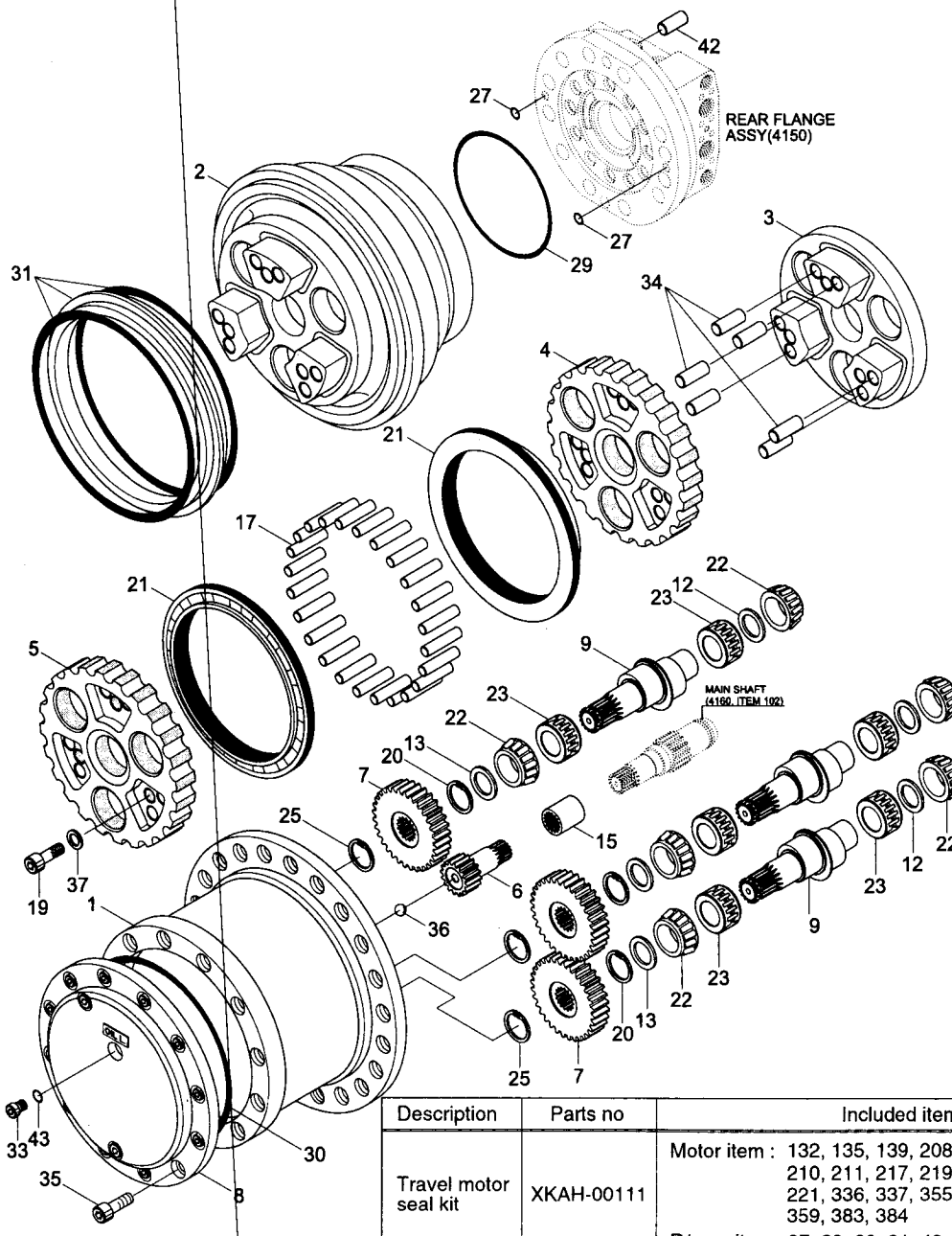

Description	Parts no	Included item
Travel motor seal kit	XKAH-00111	Motor item : 132, 135, 139, 208, 209, 210, 211, 217, 219, 220, 221, 336, 337, 355, 358, 359, 383, 384 R/gear item : 27, 29, 30, 31, 43

Description	Parts no	Serial no
Travel motor assy	31N6-40011	-#2078, #2775~#2777, #2784~#2786, #2789, #2794~#2799, #2803~#2805, #2909~#2812, #2816~#2818, #2822~#2824, #2828~#2830, #2834~#2836, #2843~#2845, #2849~#2851, #2855~#2857, #2862~#2864, #2886~#2887, #2891~#2893, #2897~#2899, #2904~#2906, #2910~#2912, #2916~#2918, #2922~#2924, #2928~#2930, #2934~#2936, #2940~#2942, #2947~#2949, #2953~#2955, #2959~#2961, #2965~#2967, #2971~#2974, #2979~#2982, #2990~#2993, #2999~#3002, #3009~#3010, #3014~#3016, #3020~#3022, #3026~#3028, #3032~#3034, #3038~#3040, #3044~#3046, #3052~#3055, #3060~#3063, #3068~#3070, #3074~#3076, #3081~#3082, #3086~#3089, #3093~#3095, #3099~#3101, #3106~#3108, #3113~#3115, #3121~#3123, #3127~#3130, #3134~#3136, #3140~#3142, #3146~#3148, #3152~#3154, #3158~#3161, #3166~#3168, #3173~#3175, #3179~#3181, #3185~#3187, #3191~#3193, #3197~#3199, #3203~#3206, #3214~#3216, #3224~#3225, #3228~#3230, #3234~#3236

TRAVEL REDUCTION GEAR(-#2078)

ITEM 순번	PART NO 품 번	IS	DESCRIPTION 품 명		QTY 수량	SERIAL NO 적용 호기	ITC 호환	REMARK 비 고
*	XKAH-00112		• REDUCTION GEAR	주행 감속기	1	-#0091	-	SEE 4150
	XKAH-00312		• REDUCTION GEAR	감속기	1	#0092-#1279	B	SEE 4150
	XKAH-00452		• REDUCTION GEAR	감속기	1	#1280-#1658	A	SEE 4310
	XKAH-00312		• REDUCTION GEAR	감속기	1	#1659-#2078	A	SEE 4150
1	XKAH-00001		•• HUB	허 브	1	-#0091	-	SEE 4150
	XKAH-00311		•• HUB	허 브	1	#0092-#1279	B	SEE 4150
	XKAH-00451		•• HUB	허 브	1	#1280-#1658	B	SEE 4310
	XKAH-00311		•• HUB	허 브	1	#1659-#2078	B	SEE 4150
*-1	XKAH-00002		•• SPINDLE KIT	스핀들 키트	1			
*-11	XKAH-00003		••• SPINDLE ASSY	스핀들	1			
N2	XKAH-00004		•••• SPINDLE	스핀들	1			
N3	XKAH-00005		•••• HOLDER-FLANGE	플랜지	1			
N19	XKAH-00006		••• BOLT-SOCKET	소켓 볼트	3			
N34	XKAH-00007		••• PIN-PARALLEL	평행 핀	6			
N37	XKAH-00008		••• WASHER-PLAIN	평 와셔	3			
*-2	XKAH-00371		•• RV GEAR ASSY	RV 기어	1	#0001-	-	
*-21	XKAH-00010		••• RV GEAR KIT	RV 기어 키트	1			
N4	XKAH-00011		•••• RV GEAR-A	RV 기어	1			
N5	XKAH-00012		•••• RV GEAR-B	RV 기어	1			
N9	XKAH-00013		••• SHAFT-CRANK	샤프트	3			
N12	XKAH-00014		••• SPACER	스페이서	6			
N22	XKAH-00015		••• BEARING-T/ROLLER	베어링	6			
N23	XKAH-00016		••• BEARING-NEEDLE	베어링	6			
6	XKAH-00017		•• GEAR-INPUT	기 어	1			
*-3	XKAH-00018		•• GEAR-SPUR KIT	스퍼어 기어	1			
N7	XKAH-00019		••• GEAR-SPUR	스퍼어 기어	3			
8	XKAH-00020		•• COVER	커 버	1			
13	@		•• PIECE-DISTANCE	디스턴스 피스	3	#0001-	-	
13-1	XKAH-00850		••• PIECE(3.75-3.80T)	피 스	AR	#0001-	-	
13-2	XKAH-00851		••• PIECE(3.80-3.85T)	피 스	AR	#0001-	-	
13-3	XKAH-00852		••• PIECE(3.85-3.90T)	피 스	AR	#0001-	-	
13-4	XKAH-00853		••• PIECE(3.90-3.95T)	피 스	AR	#0001-	-	
13-5	XKAH-00854		••• PIECE(3.95-4.00T)	피 스	AR	#0001-	-	
15	XKAH-00022		•• COUPLING	커플링	1			
17	XKAH-00023		•• PIN	핀	24			
20	XKAH-00024		•• RING-SNAP	스냅 링	3			
21	XKAH-00025		•• BEARING-BALL	볼 베어링	2			
25	XKAH-00026		•• RING-SNAP	스냅 링	3			
K27	XKAH-00027		•• O-RING	O-링	2			
K29	XKAH-00028		•• O-RING	O-링	1			

TRAVEL REDUCTION GEAR(-#2078)

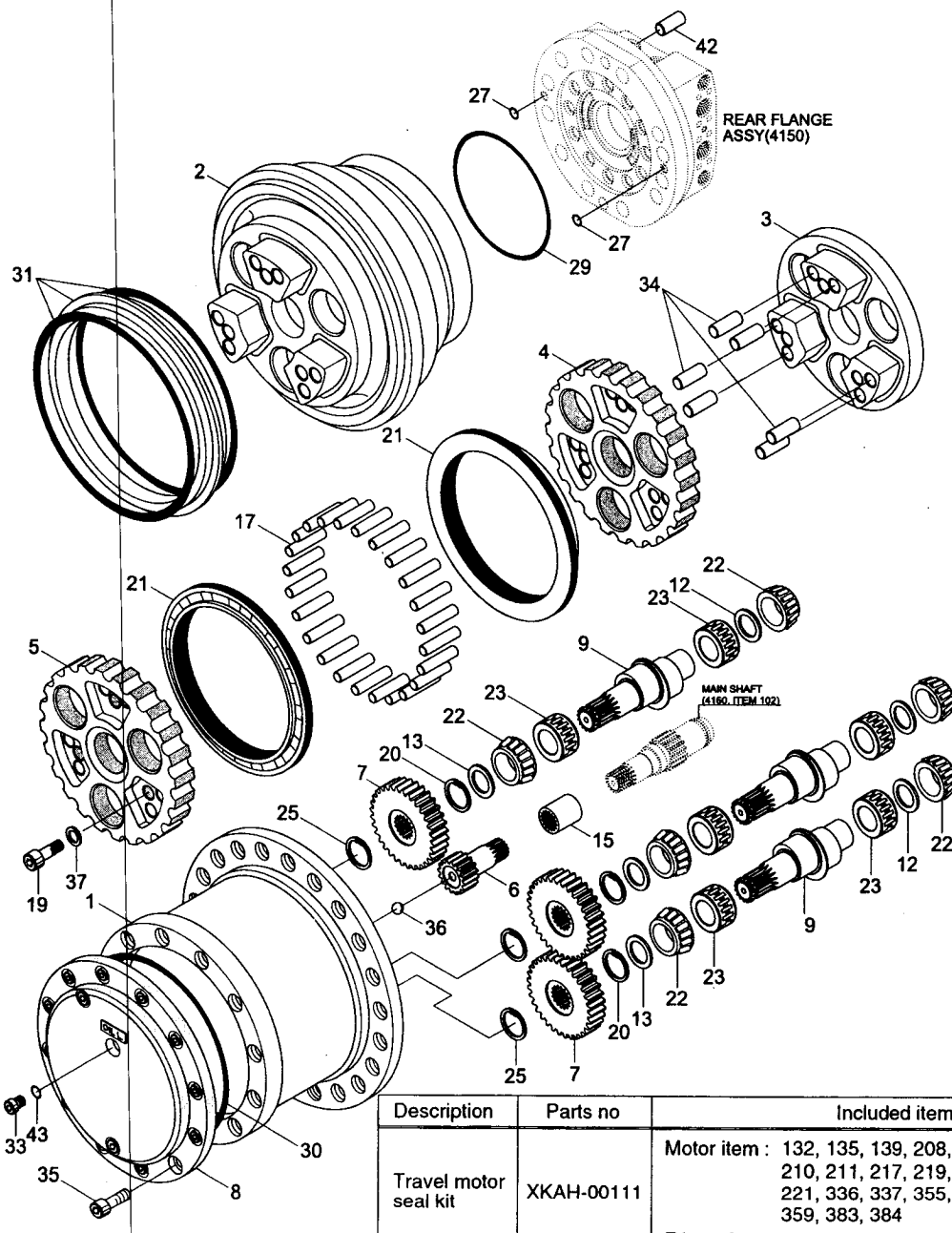

Description	Parts no	Included item
Travel motor seal kit	XKAH-00111	Motor item : 132, 135, 139, 208, 209, 210, 211, 217, 219, 220, 221, 336, 337, 355, 358, 359, 383, 384 R/gear item : 27, 29, 30, 31, 43

Description	Parts no	Serial no
Travel motor assy	31N6-40011	~#2078, #2775~#2777, #2784~#2786, #2789, #2794~#2799, #2803~#2805, #2909~#2812, #2816~#2818, #2822~#2824, #2828~#2830, #2834~#2836, #2843~#2845, #2849~#2851, #2855~#2857, #2862~#2864, #2886~#2887, #2891~#2893, #2897~#2899, #2904~#2906, #2910~#2912, #2916~#2918, #2922~#2924, #2928~#2930, #2934~#2936, #2940~#2942, #2947~#2949, #2953~#2955, #2959~#2961, #2965~#2967, #2971~#2974, #2979~#2982, #2990~#2993, #2999~#3002, #3009~#3010, #3014~#3016, #3020~#3022, #3026~#3028, #3032~#3034, #3038~#3040, #3044~#3046, #3052~#3055, #3060~#3063, #3068~#3070, #3074~#3076, #3081~#3082, #3086~#3089, #3093~#3095, #3099~#3101, #3106~#3108, #3113~#3115, #3121~#3123, #3127~#3130, #3134~#3136, #3140~#3142, #3146~#3148, #3152~#3154, #3158~#3161, #3166~#3168, #3173~#3175, #3179~#3181, #3185~#3187, #3191~#3193, #3197~#3199, #3203~#3206, #3214~#3216, #3224~#3225, #3228~#3230, #3234~#3236

TRAVEL REDUCTION GEAR(-#2078)

ITEM 순번	PART NO 품 번	IS	DESCRIPTION 품 명		QTY 수량	SERIAL NO 적용 호기	ITC 호환	REMARK 비 고
K30	XKAH-00029		•• O-RING	O-링	1			
* -4	XKAH-00372		•• FLOATING SEAL KIT	플로팅 씰 키트	1	#0001 -	-	
KN31	XKAH-00031		••• SEAL-FLOATING	플로팅 씰	2			
33	XKAH-00032		•• PLUG	플러그	3			
35	XKAH-00110		•• BOLT-SOCKET	소켓 볼트	12			
36	XKAH-00033		•• BALL-STEEL	스틸 볼	1			
42	XKAH-00034		•• PIN-PARALLEL	평행 핀	2			
K43	XKAH-00035		•• O-RING	O-링	3			
N	@		NOT INDIVIDUALLY SUPPLIED	단품공급불가				
K	XKAH-00111		SEAL KIT	씰 키트	1			SEE ILLUST

DUO-CONE 342 X 378 X 38

KN31 5M7294 DUO-CONE 318 X 352 X 20

VEJA MEDIDAS

TRAVEL REDUCTION GEAR(#2079-)

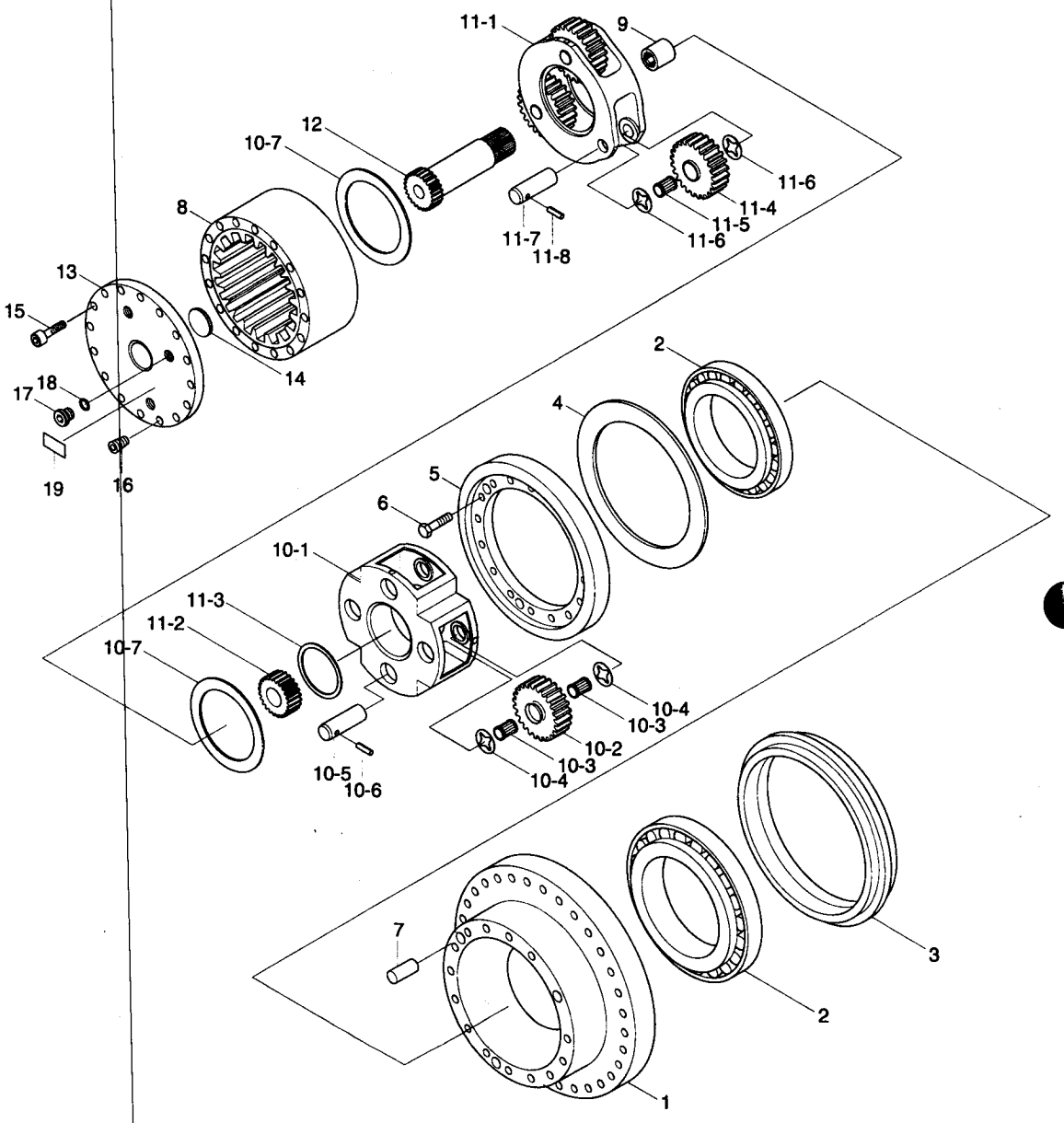

Description	Parts no	Serial no
Travel motor assy	31N6-40050	#2079~, Except serial no. see 4170 page
	31N6-40051	

TRAVEL REDUCTION GEAR(#2079-)

ITEM 순번	PART NO 품 번	IS	DESCRIPTION 품 명	QTY 수량	SERIAL NO 적용 호기	ITC 호환	REMARK 비 고
*	@		TRAVEL MOTOR ASSY 주행 모터	1	#2079-#6731		SEE 4151
	@		TRAVEL MOTOR ASSY 주행 모터	1	#6732-	B	
*-2	31N6-40040		· T/REDUCTION GEAR 주행 감속 기어	1	-#6731		
	31N6-40041		· T/REDUCTION GEAR 주행 감속 기어	1	#6732-#7171	B	
	31N6-40041BG		· T/REDUCTION GEAR 주행 감속 기어	1	#7172-	D	
N1	XKAQ-00217		·· HOUSING 하우징	1			
2	XKAQ-00218		·· BEARING-MAIN 메인 베어링	2			
3	XKAQ-00219		·· SEAL-FLOATING 플로팅 씰	1			
4	XKAQ-00220		·· SHIM 심	1			
5	XKAQ-00221		·· RETAINER 리테이너	1			
6	XKAQ-00222		·· BOLT-HEX 육각 볼트	12			
7	XKAQ-00223		·· PIN-PARALLEL 핀	2			
N8	XKAQ-00224		·· GEAR-RING 링 기어	1			
9	XKAQ-00225		·· COUPLING 커플링	1			
10	XKAQ-00226		·· CARRIER ASSY 2 캐리어	1			
10-1	XKAQ-00227		··· CARRIER 2 캐리어	1	#2079-	-	ILL.CHANGE
10-2	XKAQ-00228		··· GEAR PLANET 2 유성 기어	4	#2079-	-	ILL.CHANGE
10-3	XKAQ-00229		··· BEARING-NEEDLE 2 니들 베어링	8			
10-4	XKAQ-00230		··· WASHER-THRUST 트러스트 와셔	8			
10-5	XKAQ-00231		··· PIN 2 핀	4			
10-6	XKAQ-00232		··· PIN-SPRING 스프링 핀	4			
10-7	XKAQ-00208		··· RING-THRUST 1 트러스트 링	2			
11	XKAQ-00233		·· CARRIER ASSY 1 캐리어	1			
11-1	XKAQ-00234		··· CARRIER 1 캐리어	1			
11-2	XKAQ-00235		··· GEAR-SUN 2 선 기어	1			
11-3	XKAQ-00236		··· RING-RETAINING 리테이닝 링	1			
11-4	XKAQ-00237		··· GEAR-PLANET 1 유성 기어	3			
11-5	XKAQ-00238		··· BEARNG-NEEDLE 1 니들 베어링	3			
11-6	XKAQ-00239		··· WASHER-THRUST 트러스트 와셔	6			
11-7	XKAQ-00240		··· PIN 1 핀	3			
11-8	XKAQ-00241		··· PIN-SPRING 스프링 핀	3			
12	XKAQ-00242		·· GEAR-SUN 1 선 기어	1	-#6731		
	XKAQ-00402		·· GEAR-SUN 1 선 기어	1	#6732-	B	
13	XKAQ-00243		·· COVER 커 버	1			
14	XKAQ-00214		·· PAD 패 드	1			
15	XKAQ-00244		·· BOLT-HEX SOCKET 육각 볼트	20			
16	XKAQ-00245		·· SCREW-HEX SOCKET 스크류	2			
17	XKAQ-00246		·· PLUG-HYDRAULIC 플러그	3			
18	XKAQ-00247		·· O-RING O-링	3			
19	XKAQ-00248		·· NAME PLATE 명 판	1			

VEJA MEDIDAS

TRAVEL REDUCTION GEAR(#4494-, OPTION)

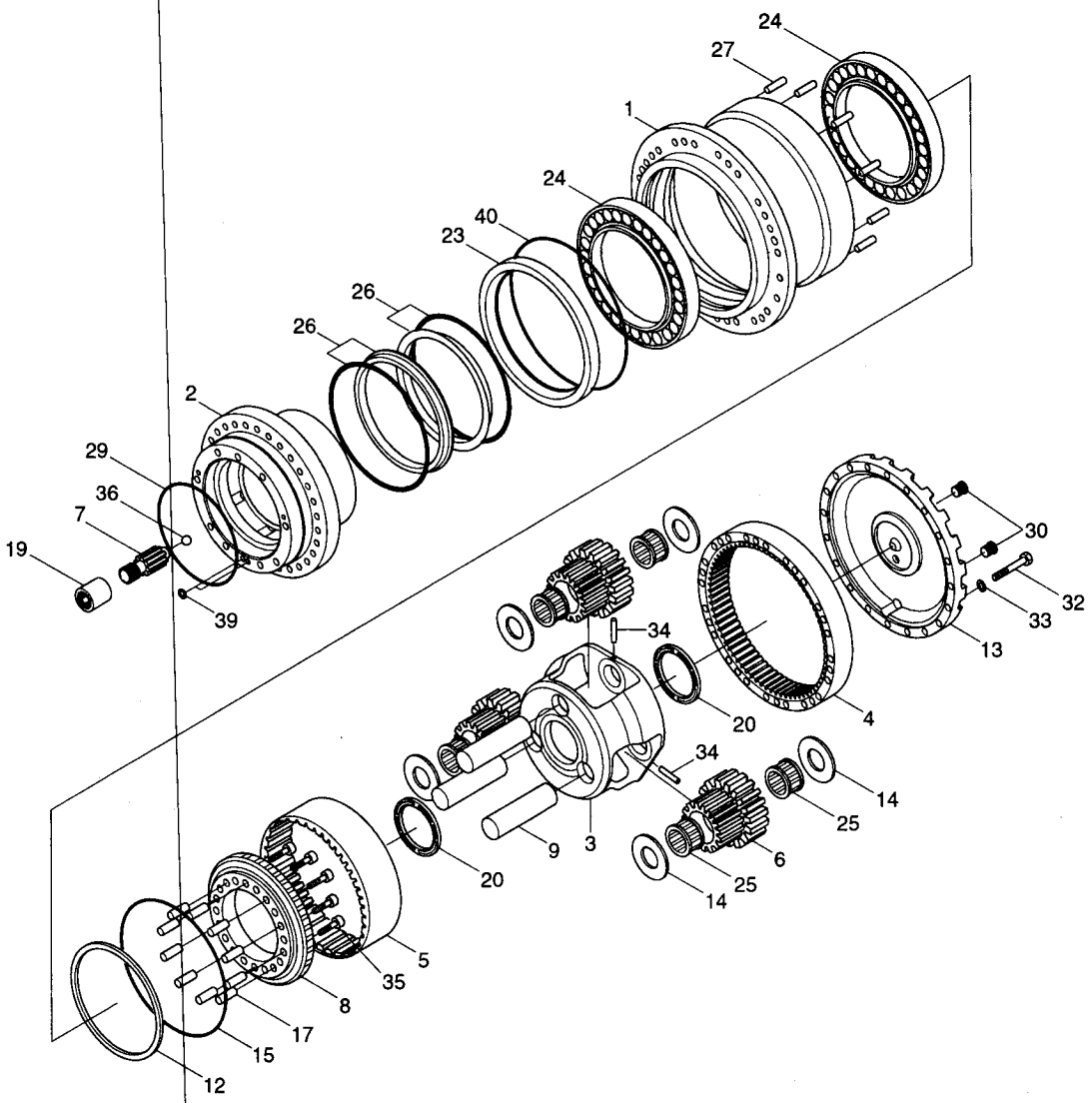

Description	Parts no	Included item
Travel motor seal kit	XKAH-01054	26, 29, 39, 40, 132, 139, 178, 233 234, 238, 265, 297, 309, 310, 311

TRAVEL REDUCTION GEAR(#4494-, OPTION)

ITEM 순번	PART NO 품 번	IS	DESCRIPTION 품 명		QTY 수량	SERIAL NO 적용 호기	ITC 호환	REMARK 비 고
* -4	XKAH-00901		• T/REDUCTION GEAR	감속기	1	#4494-	-	
* -41	XKAH-00902		•• HUB ASSY	허 브	1			
1	XKAH-00451		••• HUB	허 브	1			
4	XKAH-00904		••• RING GEAR(A)	링 기어	1			
27	XKAH-00431		••• PIN-PARALLEL	핀	10			
* -42	XKAH-00905		•• SPINDLE ASSY	스핀들	1			
2	XKAH-01033		••• SPINDLE	스핀들	1			
8	XKAH-00907		••• COUPLING GEAR	커플링 기어	1			
35	XKAH-00428		••• BOLT-SOCKET	소켓 볼트	10			
17	XKAH-00437		••• PIN	핀	10			
* -43	XKAH-00908		•• CARRIER ASSY	캐리어	1			
3	XKAH-00909		••• CARRIER	캐리어	1			
6	XKAH-00910		••• CLUSTER GEAR	클러스터 기어	3			
9	XKAH-00911		••• SHAFT	샤프트	3			
14	XKAH-00912		••• COLLAR-THRUST	칼 라	6			
25	XKAH-00913		••• BEARING-NEEDLE	니들 베어링	6			
5	XKAH-00914		••• RING GEAR(B)	링 기어	1			
7	XKAH-00445		••• GEAR-SUN	선 기어	1			
12	XKAH-00442		••• PIECE-DISTENCE	디스턴스 피스	1			
13	XKAH-01034		••• COVER	커 버	1			
15	XKAH-00439		••• RING	링	1			
19	XKAH-00022		••• COUPLING	커플링	1			
20	XKAH-00436		••• PLATE-THRUST	플레이트	2			
23	XKAH-00435		••• SEAL-RING	씰 링	1			
24	XKAH-00434		••• BEARING-BALL	베어링	2			
26	XKAH-00916		••• SEAL-FLOATING	플로팅 씰	2	VEJA MEDIDAS		
29	XKAH-00028		••• O-RING	O-링	1			
30	XKAH-00338		••• PLUG-PT	플러그	3			
32	XKAH-00430		••• BOLT-HEX	볼 트	20			
33	XKAH-00336		••• WASHER-SPRING	스프링 와셔	20			
34	XKAH-00429		••• PIN-PARALLEL	핀	3			
36	XKAH-00033		••• BALL-STEEL	스틸 볼	1			
39	XKAH-00194		••• O-RING	O-링	2			
40	XKAH-00427		••• O-RING	O-링	1			
K	XKAH-01054		SEAL KIT	씰 키트	1			SEE ILLUST

BOOM CYLINDER(-#3965)

LEVANTE

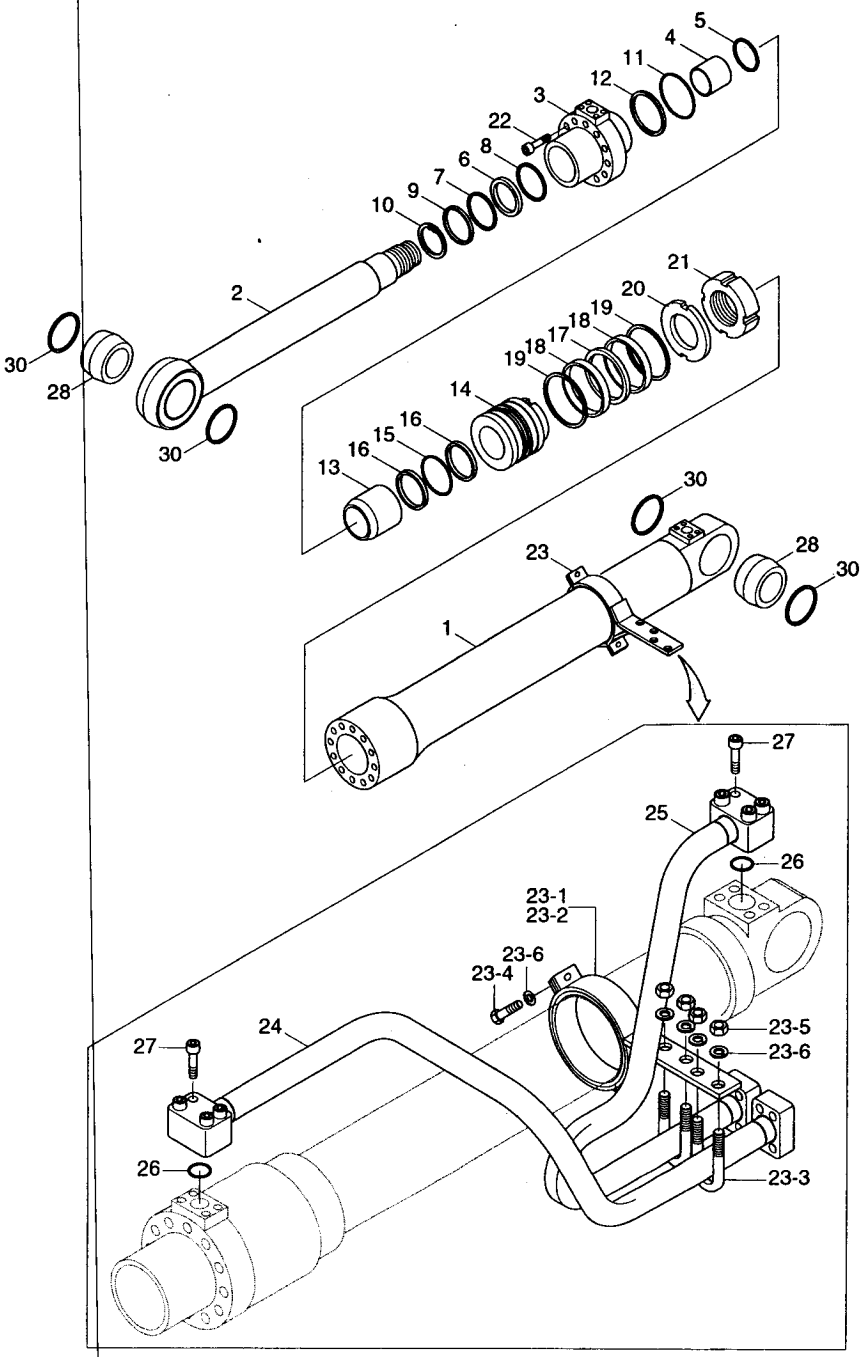

Description	Parts no	Included item
Boom cylinder seal kit	31Y1-15880	6~9, 11, 12, 15~19, 26

BOOM CYLINDER(-#3965)

ITEM 순번	PART NO 품 번	IS	DESCRIPTION 품 명		QTY 수량	SERIAL NO 적용 호기	ITC 호환	REMARK 비 고
*	31N6-50111		CYLINDER ASS'Y,RH	붐 실린더	1	-#3965	-	
	31N6-50121		CYLINDER ASS'Y,LH	붐 실린더	1	-#3965	-	
*-1	31Y1-15711		· BOOM CYL SUB ASSY	붐 실린더	1			WITHOUT PIPE
1	31Y1-15721		·· TUBE ASSY	튜 브	1			
2	31Y1-15770		·· ROD ASSY	로 드	1			
3	31Y1-15800		·· GLAND	그랜드	1			
4	S732-085030		·· BUSHING-DU	DU 부싱	1			
5	Y191-092000		·· RING-SNAP	스냅 링	1			
K6	Y220-085011		·· SEAL-ROD	로드 씰	1			
K7	Y180-085020		·· RING-BACK UP	백업 링	1			
K8	Y240-085013		·· RING-BUFFER	버퍼 링	1			
K9	Y110-085011		·· WIPER-DUST	더스트 와이퍼	1			
10	Y190-099000		·· RING-SNAP	스냅 링	1			
K11	S631-110004		·· O-RING	O-링	1			
K12	S641-110003		·· RING-BACK UP	백업 링	1			
13	31YC-23020		·· RING-CUSHION	쿠션 링	1			
14	31Y1-15810		·· PISTON	피스톤	1			
K15	S632-075004		·· O-RING	O-링	1			
K16	S642-075003		·· RING-BACK UP	백업 링	2			
K17	Y420-120000		·· SEAL-PISTON	피스톤 씰	1			
K18	Y310-120000		·· RING-WEAR	웨어 링	2			
K19	Y440-120000		·· RING-DUST	더스트 링	2			
20	31YC-66040		·· WASHER-LOCK	잠금 와셔	1			
21	31YC-61242		·· NUT-LOCK	잠금 너트	1			
22	S109-160804		·· BOLT-SOCKET	소켓 볼트	12			
28	31YC-11115		·· BUSHING-PIN	부 싱	1			
29	31YC-11245		·· BUSH-PIN	부 싱	1			
30	Y000-080200		·· SEAL-DUST	더스트 씰	4	-#3965	-	
23	31Y1-15820		· BAND ASSY	밴 드	2			
23-1	31Y1-15830		·· BAND SUB ASSY	밴드 서브	1			
23-2	31YC-32220		·· BAND	밴 드	1			
23-3	S071-022730		·· U-BOLT	U-볼트	2			
23-4	S011-100352		·· BOLT-HEX	육각 볼트	4			
23-5	S201-101002		·· NUT-HEXAGON HEAD	육각 너트	4			
23-6	S411-100002		·· WASHER-SPRING	스프링 와셔	8			
24	31Y1-15840		· PIPE ASSY-R/LH	파이프	1			
	31Y1-15850		· PIPE ASSY-R/RH	파이프	1			
25	31Y1-18220		· PIPE ASSY-B/LH	파이프	1			
	31Y1-18230		· PIPE ASSY-B/RH	파이프	1			
K26	Y171-019004		· O-RING	O-링	2			

BOOM CYLINDER(-#3965)

LEVANTE

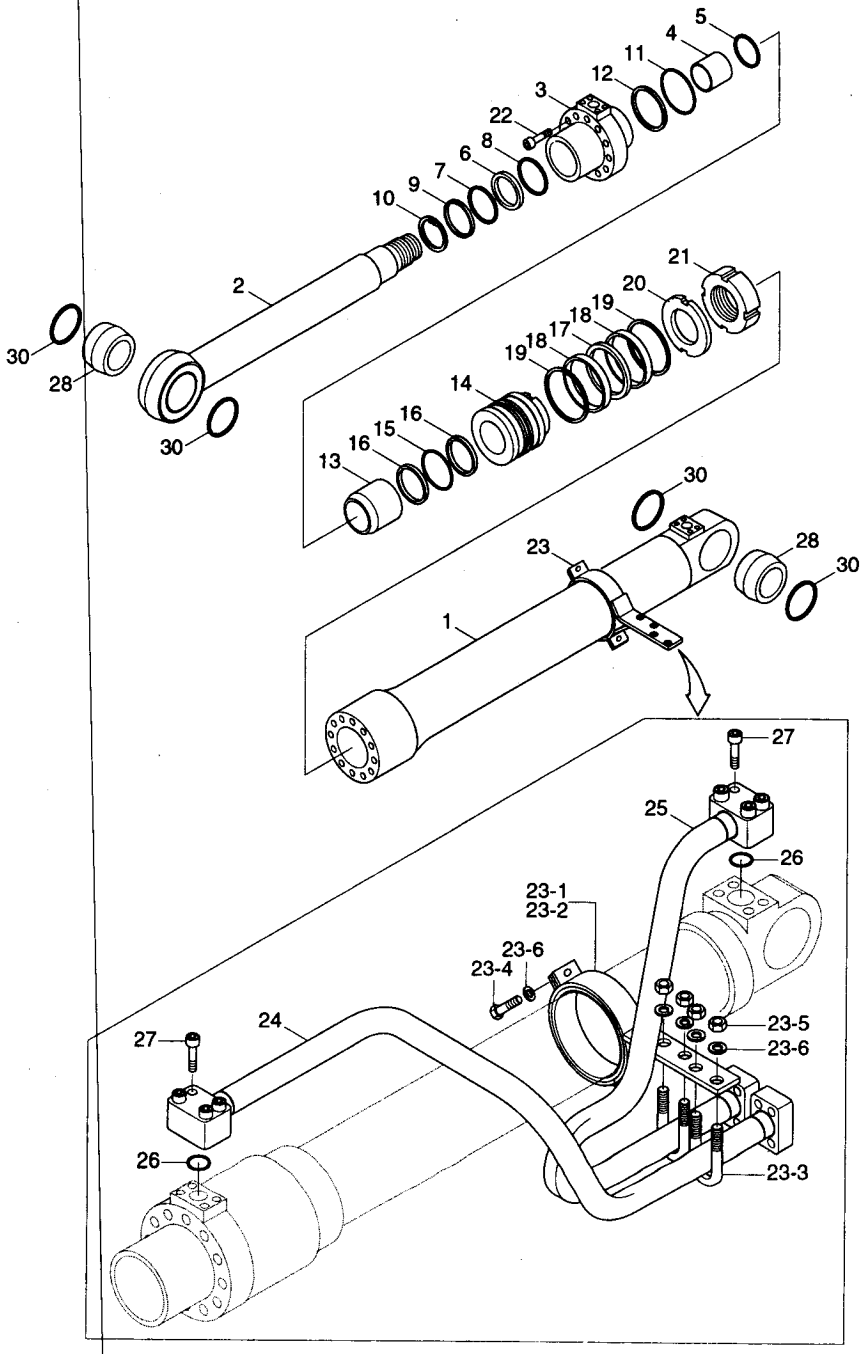

Description	Parts no	Included item
Boom cylinder seal kit	31Y1-15880	6~9, 11, 12, 15~19, 26

BOOM CYLINDER(-#3965)

ITEM 순번	PART NO 품 번	IS	DESCRIPTION 품 명	QTY 수량	SERIAL NO 적용 호기	ITC 호환	REMARK 비 고
27	S107-100454		• BOLT-SOCKET HEAD 소켓 볼트	8			
K	31Y1-15880		SEAL KIT 씰 키트	1			SEE ILLUST

BOOM CYLINDER(#3966-)

LEVANTE

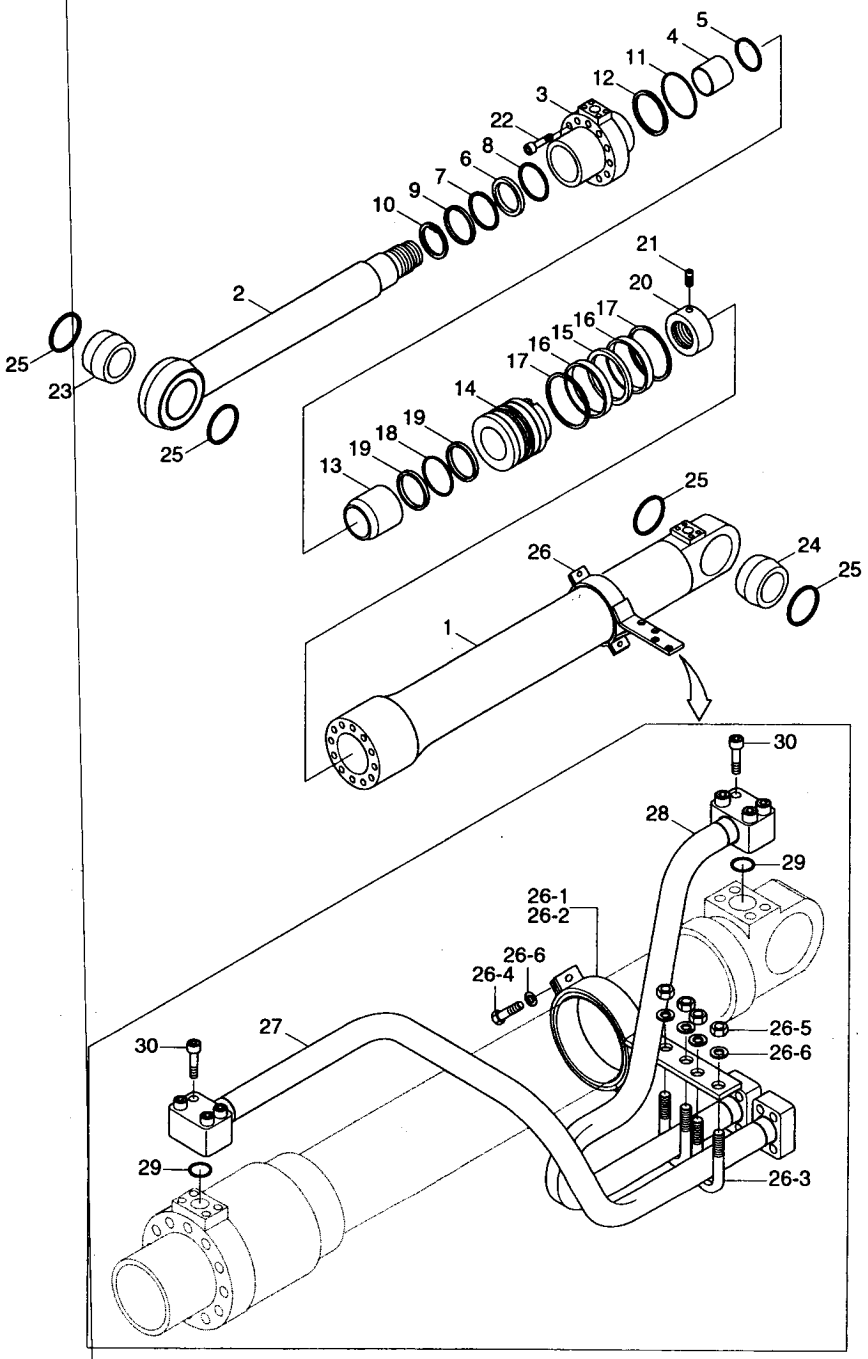

Description	Parts no	Included item
Boom cylinder seal kit	31Y1-15885	6~9, 11, 12, 15~19, 29

BOOM CYLINDER(#3966-)

ITEM 순번	PART NO 품 번	IS	DESCRIPTION 품 명		QTY 수량	SERIAL NO 적용 호기	ITC 호환	REMARK 비 고
*	31N6-50115		CYLINDER ASS'Y,RH	붐 실린더	1	#3966-	B	
	31N6-50125		CYLINDER ASS'Y,LH	붐 실린더	1	#3966-	B	
*-1	31Y1-15715		· BOOM CYL SUB ASSY	붐 실린더	1			WITHOUT PIPE
1	31Y1-15725		·· TUBE ASSY	튜 브	1			
2	31Y1-15775		·· ROD ASS'Y	로 드	1			
3	31Y1-15805		·· GLAND	그랜드	1			
4	S732-085030		·· BUSHING-DU	DU 부싱	1			
5	Y191-092000		·· RING-SNAP	스냅 링	1			
K6	Y220-085011		·· SEAL-ROD	로드 씰	1			
K7	Y180-085020		·· RING-BACK UP	백업 링	1			
K8	Y240-085013		·· RING-BUFFER	버퍼 링	1			
K9	Y110-085011		·· WIPER-DUST	더스트 와이퍼	1			
10	Y190-099000		·· RING-SNAP	스냅 링	1			
K11	S631-110004		·· O-RING	O-링	1			
K12	31YC-BP110		·· RING-BACK UP	백업 링	1			
13	31YC-26060		·· RING-CUSHION	쿠션 링	1			
14	31Y1-15815		·· PISTON	피스톤	1			
K15	Y420-120000		·· SEAL-PISTON	피스톤 씰	1			
K16	Y310-120000		·· RING-WEAR	웨어 링	2			
K17	Y440-120000		·· RING-DUST	더스트 링	2			
K18	S632-060004		·· O-RING	O-링	1			
K19	S642-060003		·· RING-BACK UP	백업 링	2			
20	31YC-64030		·· NUT-LOCK	잠김 너트	1			
21	S114-080144		·· SCREW-SET,HEX SOC HD	세트 스크류	1			
22	S109-160804		·· BOLT-SOCKET	소켓 볼트	12			
23	31YC-11115		·· BUSHING-PIN	부 싱	1			
24	31YC-11245		·· BUSH-PIN	부 싱	1			
25	Y000-080200		·· SEAL-DUST	더스트 씰	4	#3966-	-	
26	31Y1-15825		· BAND ASSY	밴 드	2			
26-1	31Y1-15835		·· BAND SUB ASSY	밴 드	1			
26-2	31YC-32310		·· BAND	밴 드	1			
26-3	S071-022730		·· U-BOLT	U-볼트	2			
26-4	S011-100352		·· BOLT-HEX	육각 볼트	4			
26-5	S201-101002		·· NUT-HEXAGON HEAD	육각 너트	4			
26-6	S411-100002		·· WASHER-SPRING	스프링 와셔	8			
27	31Y1-15845		· PIPE ASSY-R/LH	파이프	1			
	31Y1-15855		· PIPE ASSY-R/RH	파이프	1			
28	31Y1-18220		· PIPE ASSY-B/LH	파이프	1			
	31Y1-18230		· PIPE ASSY-B/RH	파이프	1			
K29	Y171-019004		· O-RING	O-링	2			

BOOM CYLINDER(#3966-)

LEVANTE

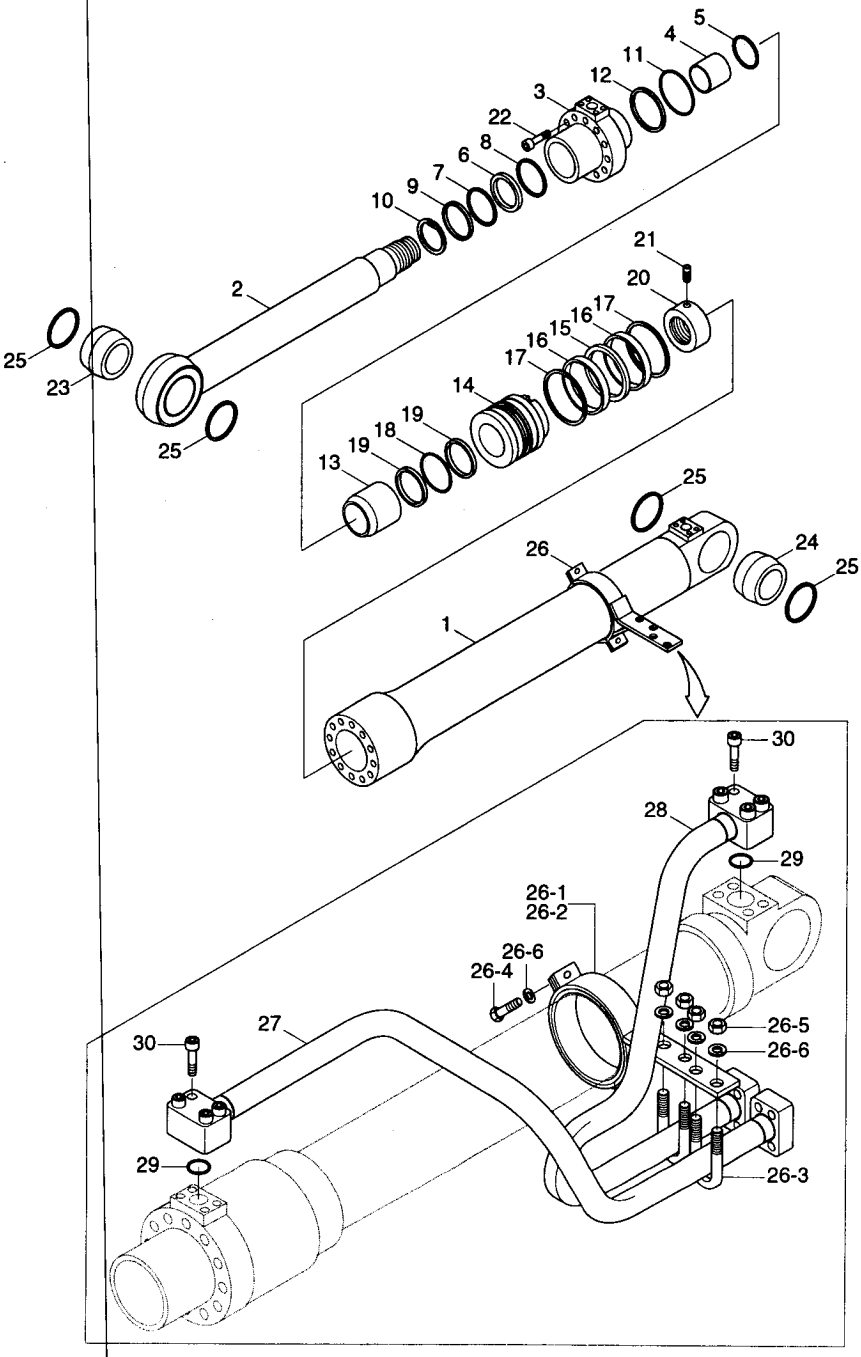

Description	Parts no	Included item
Boom cylinder seal kit	31Y1-15885	6~9, 11, 12, 15~19, 29

BOOM CYLINDER(#3966-)

ITEM 순번	PART NO 품 번	IS	DESCRIPTION 품 명	QTY 수량	SERIAL NO 적용 호기	ITC 호환	REMARK 비 고
30	S107-100454		• BOLT-SOCKET HEAD 소켓 볼트	8			
K	31Y1-15885		SEAL KIT 씰 키트	1			SEE ILLUST

ARM CYLINDER(-#3965)

ARRASTO

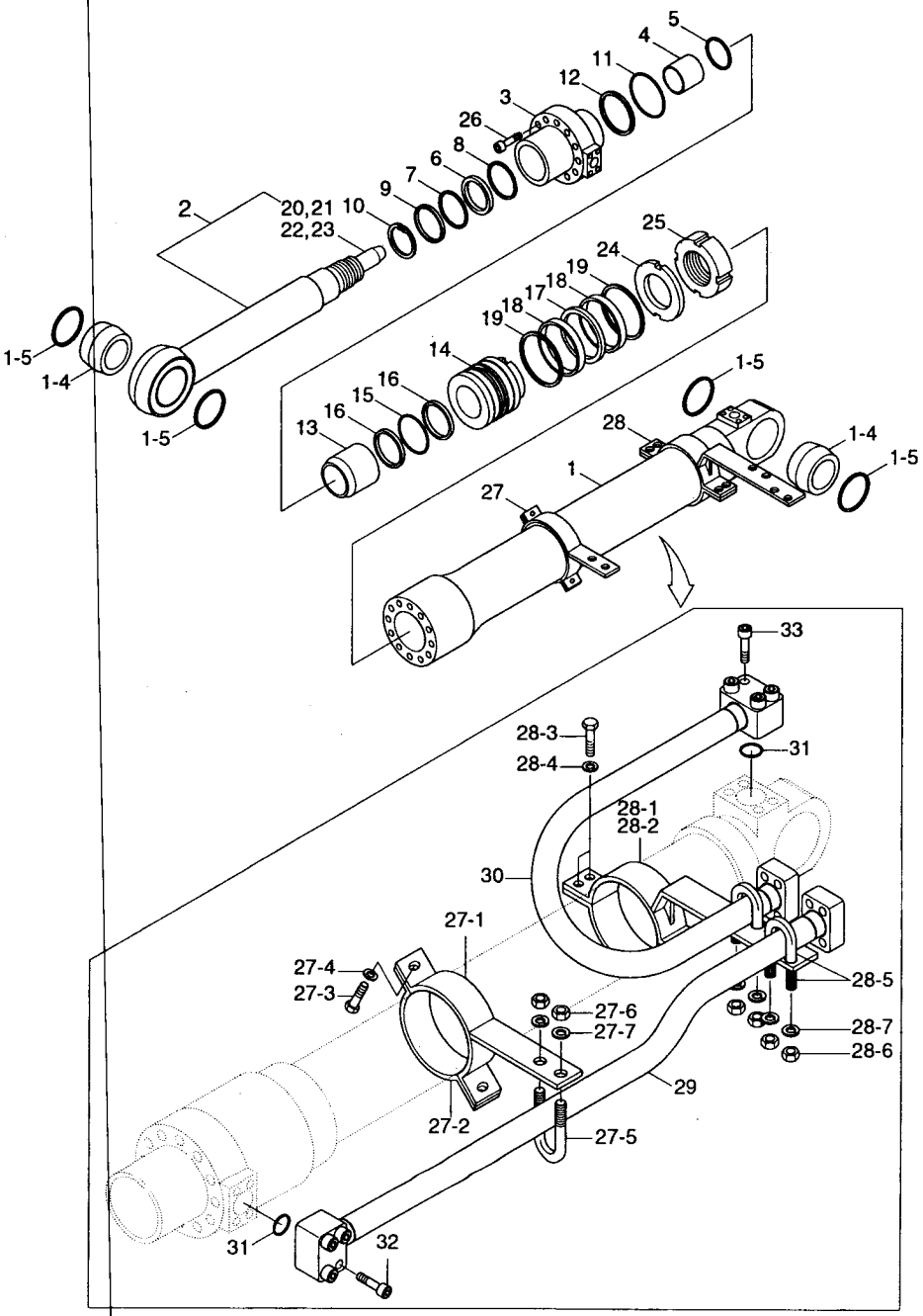

Description	Parts no	Included item
Arm cylinder seal kit	31Y1-15230	6~9, 11, 12, 15~19, 31

ARM CYLINDER(-#3965)

ITEM 순번	PART NO 품 번	IS	DESCRIPTION 품 명		QTY 수량	SERIAL NO 적용 호기	ITC 호환	REMARK 비 고
*	31N6-50130		CYLINDER ASS'Y	암 실린더	1	-#3965	-	SEE 4191
*-1	31Y1-15060		· ARM CYL SUB ASSY	암 실린더	1			WITHOUT PIPE
1	31Y1-15070		·· TUBE ASSY	튜 브	1			
1-4	31YC-11141		··· BUSHING-PIN	부 싱	2	-#3965	-	
1-5	Y000-080200		··· SEAL-DUST	더스트 씰	4	-#3965	-	
2	31Y1-15120		·· ROD ASSY	로 드	1			
N20	@		··· SPEAR-CUSHION	쿠션 스페어	1	-#3965	-	
N21	@		··· VALVE-CHECK	체크 밸브	1	-#3965	-	
N22	@		··· SPRING-COIL	코일 스프링	1	-#3965	-	
N23	@		··· RING-STOP	스톱 링	1	-#3965	-	
3	31Y1-15150		·· GLAND	그랜드	1			
4	S732-100040		·· BUSHING	부 싱	1			
5	Y191-107000		·· RING-SNAP	스냅 링	1			
K6	Y220-100011		·· SEAL-ROD	로드 씰	1			
K7	Y180-100020		·· RING-BACK UP	백업 링	1			
K8	Y240-100013		·· RING-BUFFER	링	1			
K9	Y110-100011		·· WIPER-DUST	더스트 와이퍼	1			
10	Y190-114000		·· RING-SNAP	스냅 링	1			
K11	S631-130004		·· O-RING	O-링	1			
K12	S641-130003		·· RING-BACK UP	백업 링	1			
13	31YC-23040		·· RING-CUSHION	쿠션 링	1			
14	31Y1-15160		·· PISTON	피스톤	1			
K15	S632-085004		·· O-RING	O-링	1			
K16	S642-085003		·· RING-BACK UP	백업 링	2			
K17	Y420-140000		·· SEAL-PISTON	피스톤 씰	1			
K18	Y310-140000		·· RING-WEAR	웨어 링	2			
K19	Y440-140000		·· RING-DUST	더스트 링	2			
24	31YC-66060		·· WASHER-LOCK	잠금 와셔	1			
25	31YC-61132		·· NUT-LOCK	잠금 너트	1			
26	S109-180904		·· BOLT-SOCKET	소켓 볼트	12			
27	31Y1-15170		· BAND ASSY-R	밴 드	1			
27-1	31Y1-15180		·· BAND SUB ASSY	밴 드	1			
27-2	31YC-18630		·· BAND	밴 드	1	#0001 -	-	
27-3	S015-120452		·· BOLT-HEX	육각 볼트	2			
27-4	S411-120002		·· WASHER-SPRING	스프링 와셔	2			
27-5	S071-023430		·· U-BOLT	U-볼트	1			
27-6	S201-101002		·· NUT-HEXAGON HEAD	육각 너트	2			
27-7	S411-100002		·· WASHER-SPRING	스프링 와셔	2			
28	31Y1-15190		· BAND ASSY-B	밴 드	1			
28-1	31Y1-15200		·· BAND SUB ASS'Y	밴 드	1			

ARM CYLINDER(-#3965)

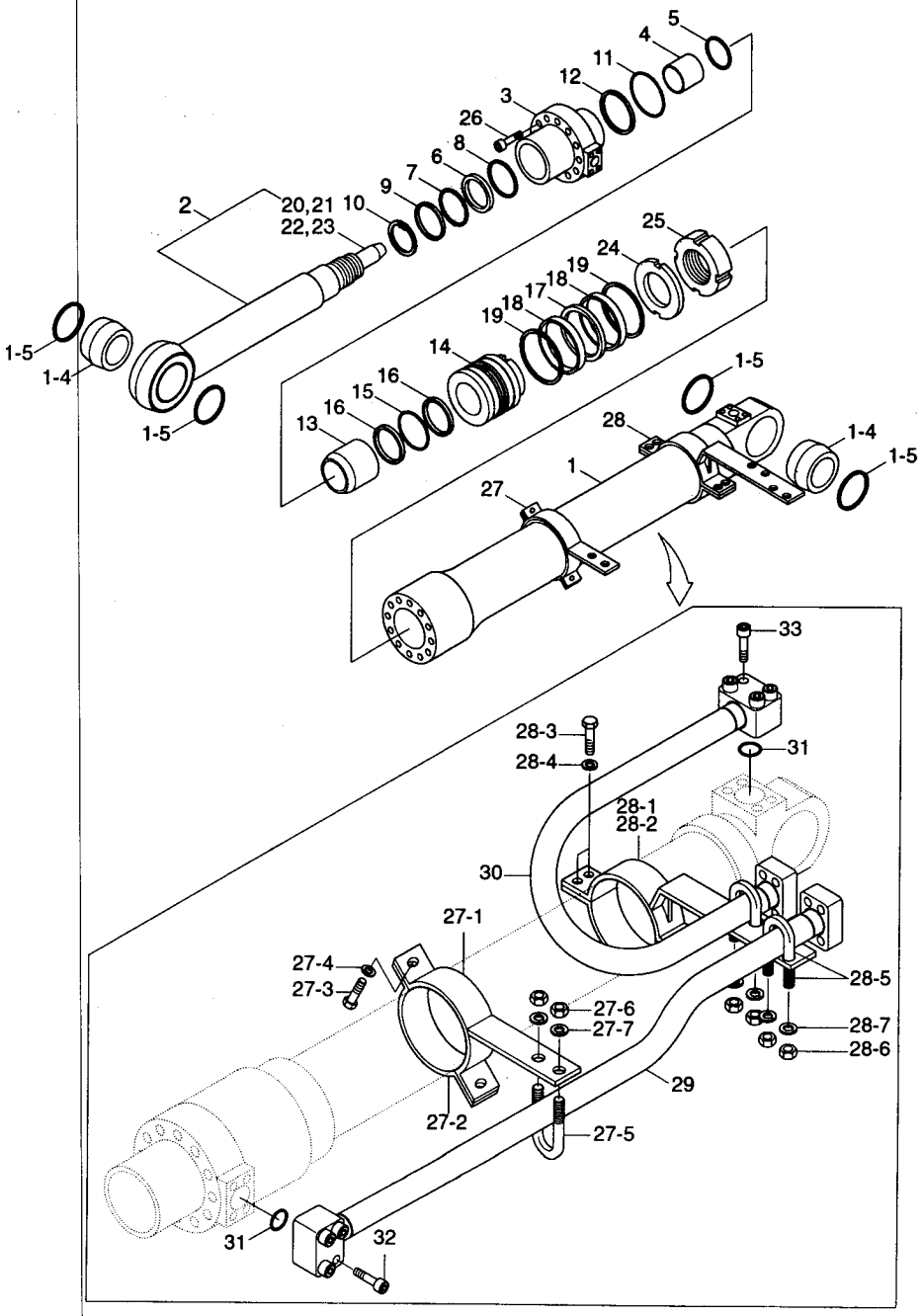

Description	Parts no	Included item
Arm cylinder seal kit	31Y1-15230	6~9, 11, 12, 15~19, 31

ARM CYLINDER(-#3965)

ITEM 순번	PART NO 품 번	IS	DESCRIPTION 품 명		QTY 수량	SERIAL NO 적용 호기	ITC 호환	REMARK 비 고
28-2	31YC-18640		•• BAND	밴 드	1	#0001 -	-	
28-3	S015-120452		•• BOLT-HEX	육각 볼트	4			
28-4	S411-120002		•• WASHER-SPRING	스프링 와셔	4			
28-5	S071-023430		•• U-BOLT	U-볼트	2			
28-6	S201-101002		•• NUT-HEXAGON HEAD	육각 너트	4			
28-7	S411-100002		•• WASHER-SPRING	스프링 와셔	4			
29	31Y1-15210		• PIPE ASSY-R	파이프	1			
30	31Y1-15220		• PIPE ASSY-B	파이프	1			
K31	Y171-024004		• O-RING	O-링	2			
32	S107-120554		• BOLT-SOCKET	소켓 볼트	4			
33	S107-100554		• BOLT-SOCKET	소켓 볼트	4			
K	31Y1-15230		SEAL KIT	씰 키트	1			SEE ILLUST
N	@		NOT INDIVIDUALLY SUPPLIED 단품공급불가					

ARRASTO

ARM CYLINDER(#3966-#4909)

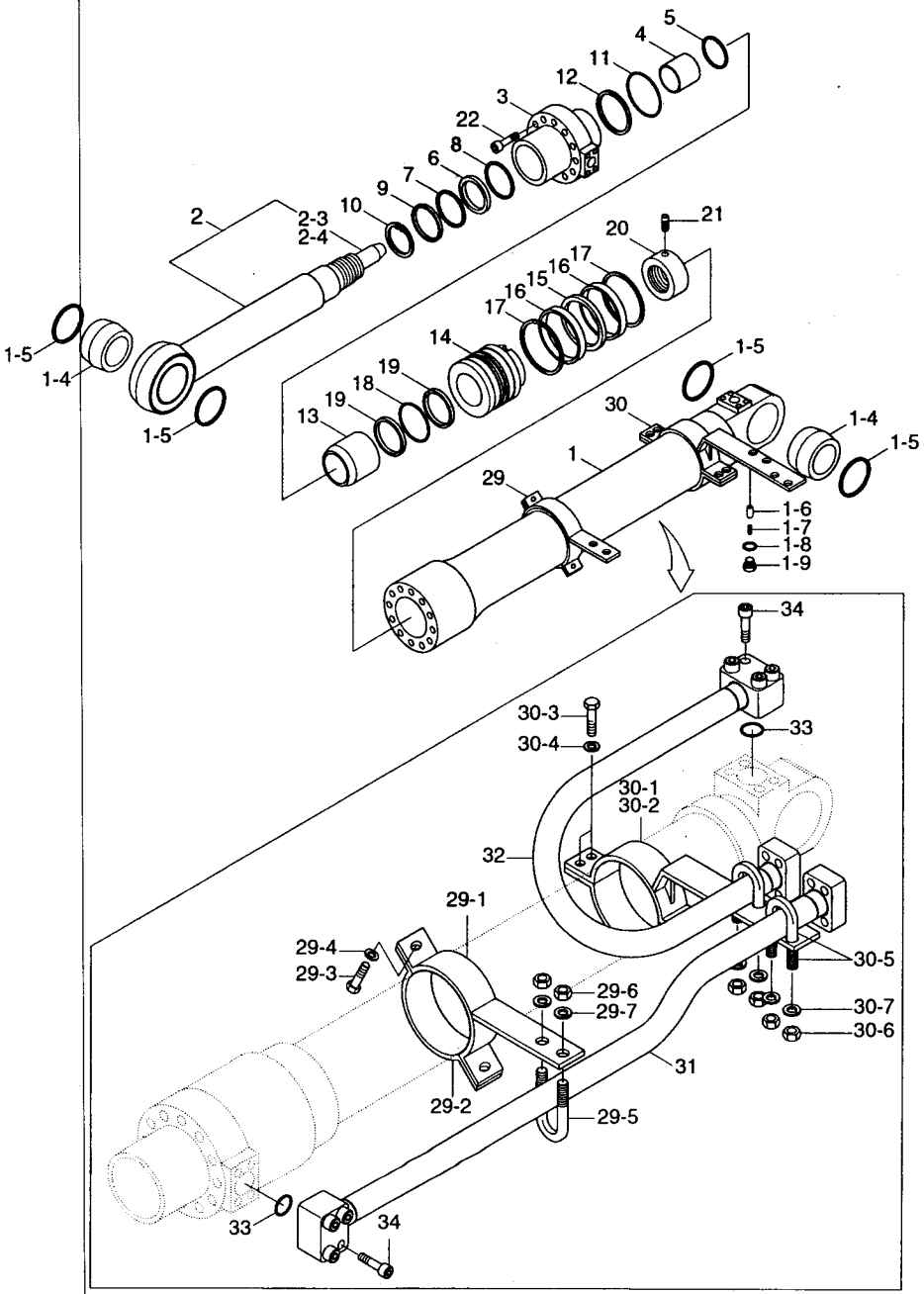

Description	Parts no	Included item
Arm cylinder seal kit	31Y1-15235	1-8, 6~9, 11, 12, 15~19,33

ARM CYLINDER(#3966-#4909)

ITEM 순번	PART NO 품 번	IS	DESCRIPTION 품 명	QTY 수량	SERIAL NO 적용 호기	ITC 호환	REMARK 비 고
*	31N6-50135		CYLINDER ASS'Y 암 실린더	1	#3966-#4909	B	SEE 4192
*-1	31Y1-15065		• ARM CYL SUB ASSY 암 실린더	1			WITHOUT PIPE
1	31Y1-15075		•• TUBE ASSY 튜 브	1			
1-4	31YC-11141		••• BUSHING-PIN 부 싱	2	-#4909	-	
1-5	Y000-080200		••• SEAL-DUST 더스트 씰	4	-#4909	-	
1-6	31YC-2A070		••• VALVE-CHECK 체크 밸브	1	-#4909	-	
1-7	31YC-99071		••• SPRING-COIL 스프링	1	-#4909	-	
K1-8	S631-014004		••• O-RING O-링	1	-#4909	-	
1-9	P220-110103		••• PLUG-HYDRAULIC 플러그	1	-#4909	-	
2	31Y1-15125		•• ROD ASSY 로 드	1			
N2-3	@		••• SPEAR-CUSHION 쿠션 스페어	1	-#4909	-	
N2-4	@		••• RING-STOP 스톱 링	1	-#4909	-	
3	31Y1-21955		•• GLAND 그랜드	1			
4	S732-100040		•• BUSHING 부 싱	1			
5	Y191-107000		•• RING-SNAP 스냅 링	1			
K6	Y220-100011		•• SEAL-ROD 로드 씰	1			
K7	Y180-100020		•• RING-BACK UP 백업 링	1			
K8	Y240-100013		•• RING-BUFFER 링	1			
K9	Y110-100011		•• WIPER-DUST 더스트 와이퍼	1			
10	Y190-114000		•• RING-SNAP 스냅 링	1			
K11	S631-130004		•• O-RING O-링	1			
K12	31YC-BP130		•• RING-BACK UP 백업 링	1			
13	31YC-26010		•• RING-CUSHION 쿠션 링	1			
14	31Y1-15165		•• PISTON 피스톤	1			
K15	Y420-140000		•• SEAL-PISTON 피스톤 씰	1			
K16	Y310-140000		•• RING-WEAR 웨어 링	2			
K17	Y440-140000		•• RING-DUST 더스트 링	2			
K18	S632-075004		•• O-RING O-링	1			
K19	S642-075003		•• RING-BACK UP 백업 링	2			
20	31YC-64060		•• NUT-LOCK 잠김 너트	1			
21	S114-100164		•• SCREW-SET,HEX SOC HD세트 스크류	1			
22	S109-180904		•• BOLT-SOCKET 소켓 볼트	12			
29	31Y1-15175		• BAND ASSY-R 밴 드	1			
29-1	31Y1-15185		•• BAND SUB ASSY 밴 드	1			
29-2	31YC-18635		•• BAND SUB ASSY 밴 드	1			
29-3	S015-120452		•• BOLT-HEX 육각 볼트	2			
29-4	S411-120002		•• WASHER-SPRING 스프링 와셔	2			
29-5	S071-023430		•• U-BOLT U-볼트	1			
29-6	S201-101002		•• NUT-HEXAGON HEAD 육각 너트	2			
29-7	S411-100002		•• WASHER-SPRING 스프링 와셔	2			

ARM CYLINDER(#3966-#4909)

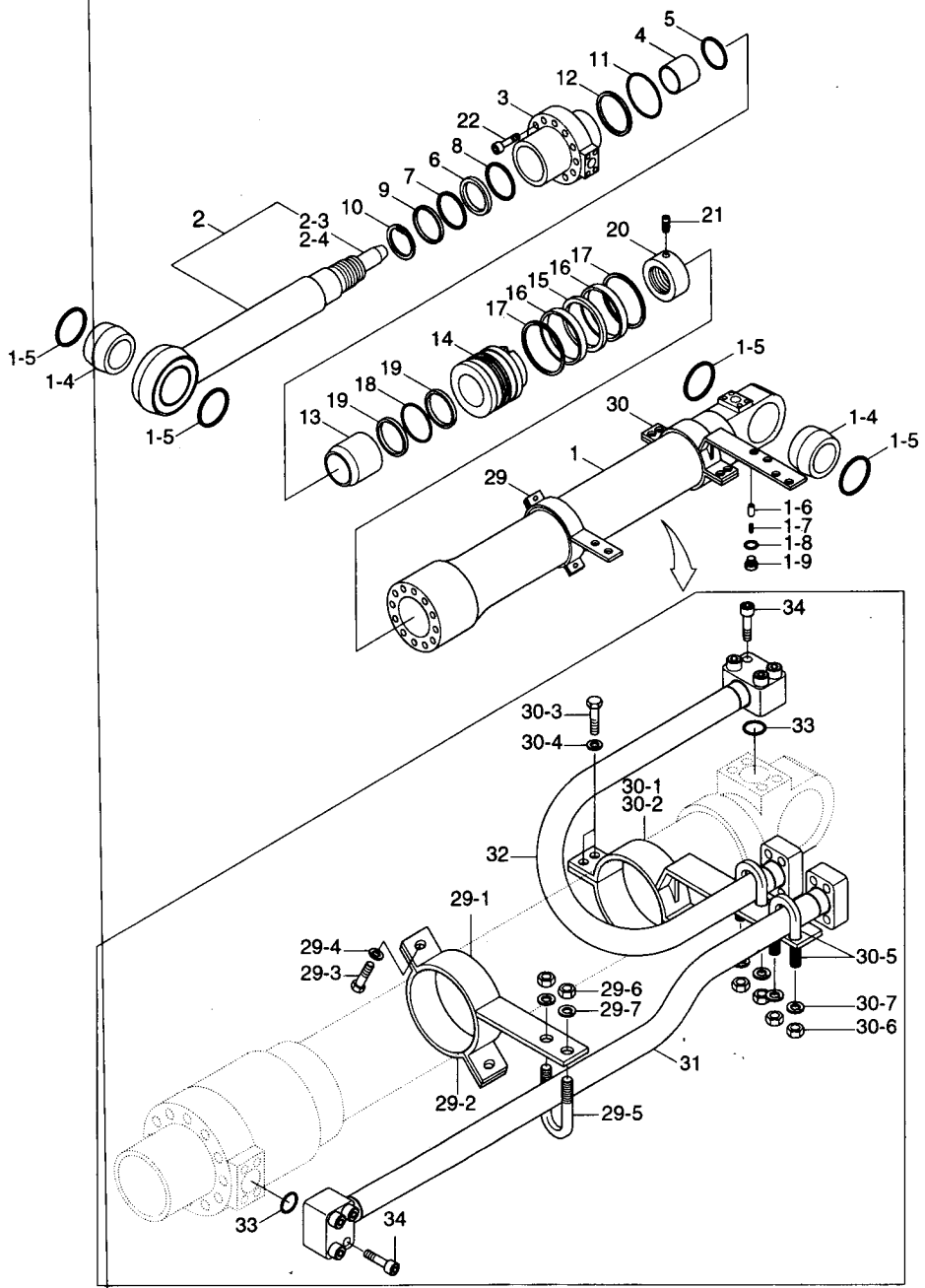

Description	Parts no	Included item
Arm cylinder seal kit	31Y1-15235	1-8, 6~9, 11, 12, 15~19,33

ARM CYLINDER(#3966-#4909)

ITEM 순번	PART NO 품 번	IS	DESCRIPTION 품 명	QTY 수량	SERIAL NO 적용 호기	ITC 호환	REMARK 비 고
30	31Y1-15195		• BAND ASSY-B 밴 드	1			
30-1	31Y1-15205		•• BAND SUB ASS'Y 밴 드	1			
30-2	31Y1-18645		•• BAND SUB ASS'Y 밴 드	1			
30-3	S015-120452		•• BOLT-HEX 육각 볼트	4			
30-4	S411-120002		•• WASHER-SPRING 스프링 와셔	4			
30-5	S071-023430		•• U-BOLT U-볼트	2			
30-6	S201-101002		•• NUT-HEXAGON HEAD 육각 너트	4			
30-7	S411-100002		•• WASHER-SPRING 스프링 와셔	4			
31	31Y1-15215		• PIPE ASSY-R 파이프	1			
32	31Y1-15225		• PIPE ASSY-B 파이프	1			
K33	Y171-024004		• O-RING O-링	2			
34	S107-120554		• BOLT-SOCKET 소켓 볼트	8			
K	31Y1-15235		SEAL KIT 씰 키트	1			SEE ILLUST
N	@		NOT INDIVIDUALLY SUPPLIED 단품공급불가				

ARM CYLINDER(#4910-)

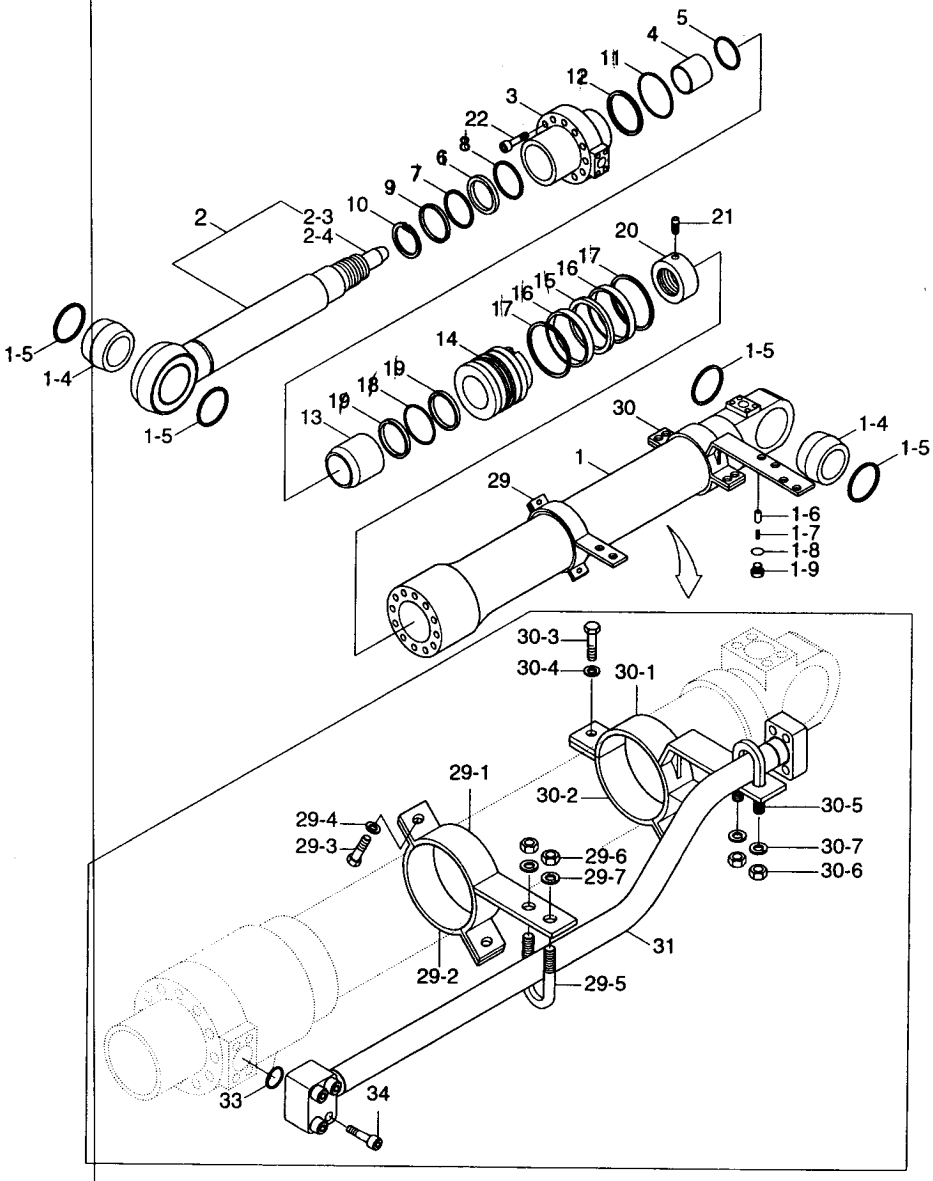

Description	Parts no	Included item
Arm cylinder seal kit	31Y1-15235	1-8, 6~9, 11, 12, 15~19,33

ARM CYLINDER(#4910-)

ITEM 순번	PART NO 품 번	IS	DESCRIPTION 품 명	QTY 수량	SERIAL NO 적용 호기	ITC 호환	REMARK 비 고
*	31N6-50136		ARM CYLINDER ASSY 암 실린더	1	#4910-#5083	D	SEE 4191
	31N6-50137		CYLINDER ASS'Y 암 실린더	1	#5084-	D	
*-1	31Y1-15065		· ARM CYL SUB ASSY 암 실린더	1	-#5083		WITHOUT PIPE
	31Y1-15066		· ARM CYL SUB ASSY 암 실린더	1	#5084-	D	WITHOUT PIPE
1	31Y1-15075		·· TUBE ASSY 튜 브	1	-#5083		
	31Y1-15076		·· TUBE ASSY 튜 브	1	#5084-	D	
1-4	31YC-11141		··· BUSHING-PIN 부 싱	2	#4910-	-	
1-5	Y000-080200		··· SEAL-DUST 더스트 씰	4	#4910-	-	
1-6	31YC-2A070		··· VALVE-CHECK 체크 밸브	1	#4910-	-	
1-7	31YC-99071		··· SPRING-COIL 스프링	1	#4910-	-	
K1-8	S631-014004		··· O-RING O-링	1	#4910-	-	
1-9	P220-110103		··· PLUG-HYDRAULIC 플러그	1	#4910-	-	
2	31Y1-15125		·· ROD ASSY 로 드	1			
N2-3	@		··· SPEAR-CUSHION 쿠션 스페어	1			
N2-4	@		··· VALVE-CHECK 체크 밸브	1			
3	31Y1-21955		·· GLAND 그랜드	1			
4	S732-100040		·· BUSHING 부 싱	1			
5	Y191-107000		·· RING-SNAP 스냅 링	1			
K6	Y220-100011		·· SEAL-ROD 로드 씰	1			
K7	Y180-100020		·· RING-BACK UP 백업 링	1			
K8	Y240-100013		·· RING-BUFFER 링	1			
K9	Y110-100011		·· WIPER-DUST 더스트 와이퍼	1			
10	Y190-114000		·· RING-SNAP 스냅 링	1			
K11	S631-130004		·· O-RING O-링	1			
K12	31YC-BP130		·· RING-BACK UP 백업 링	1			
13	31YC-26010		·· RING-CUSHION 쿠션 링	1			
14	31Y1-15165		·· PISTON 피스톤	1			
K15	Y420-140000		·· SEAL-PISTON 피스톤 씰	1			
K16	Y310-140000		·· RING-WEAR 웨어 링	2			
K17	Y440-140000		·· RING-DUST 더스트 링	2			
K18	S632-075004		·· O-RING O-링	1			
K19	S642-075003		·· RING-BACK UP 백업 링	2			
20	31YC-64060		·· NUT-LOCK 잠김 너트	1			
21	S114-100164		·· SCREW-SET,HEX SOC HD 세트 스크류	1			
22	S109-180904		·· BOLT-SOCKET 소켓 볼트	12			
29	31Y1-15175		· BAND ASSY-R 밴 드	1			
29-1	31Y1-15185		·· BAND SUB ASSY 밴 드	1			
29-2	31YC-18635		·· BAND SUB ASSY 밴 드	1			
29-3	S015-120452		·· BOLT-HEX 육각 볼트	2			
29-4	S411-120002		·· WASHER-SPRING 스프링 와셔	2			

ARM CYLINDER(#4910-)

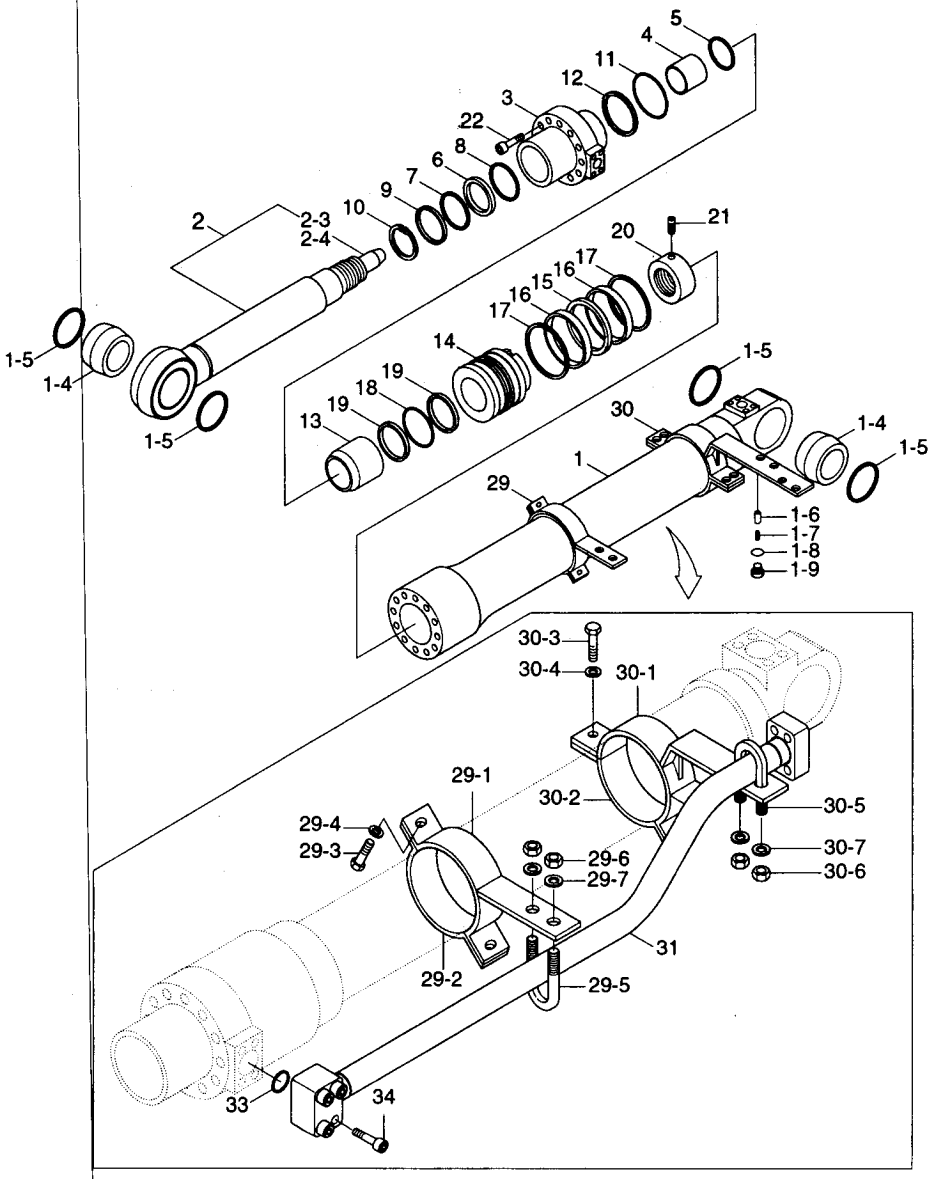

Description	Parts no	Included item
Arm cylinder seal kit	31Y1-15235	1-8, 6~9, 11, 12, 15~19,33

ARM CYLINDER(#4910-)

ITEM 순번	PART NO 품 번	IS	DESCRIPTION 품 명		QTY 수량	SERIAL NO 적용 호기	ITC 호환	REMARK 비 고
29-5	S071-023430		•• U-BOLT	U-볼트	1			
29-6	S201-101002		•• NUT-HEXAGON HEAD	육각 너트	2			
29-7	S411-100002		•• WASHER-SPRING	스프링 와셔	2			
30	31Y1-15196		• BAND ASSY-B	밴 드	1			
30-1	31Y1-15206		•• BAND SUB ASSY	밴 드	1			
30-2	31Y1-18646		•• BAND SUB ASSY	밴 드	1			
30-3	S015-120452		•• BOLT-HEX	육각 볼트	2			
30-4	S411-120002		•• WASHER-SPRING	스프링 와셔	2			
30-5	S071-023430		•• U-BOLT	U-볼트	1			
30-6	S201-101002		•• NUT-HEXAGON HEAD	육각 너트	2			
30-7	S411-100002		•• WASHER-SPRING	스프링 와셔	2			
31	31Y1-15216		• PIPE ASSY-R	파이프	1			
K33	Y171-024004		• O-RING	O-링	1			
34	S107-120554		• BOLT-SOCKET	소켓 볼트	4			
K	31Y1-15236		SEAL KIT	씰 키트	1			SEE ILLUST
N	@		NOT INDIVIDUALLY SUPPLIED 단품공급불가					

ARM CYLINDER(#0055-, LONG REACH)

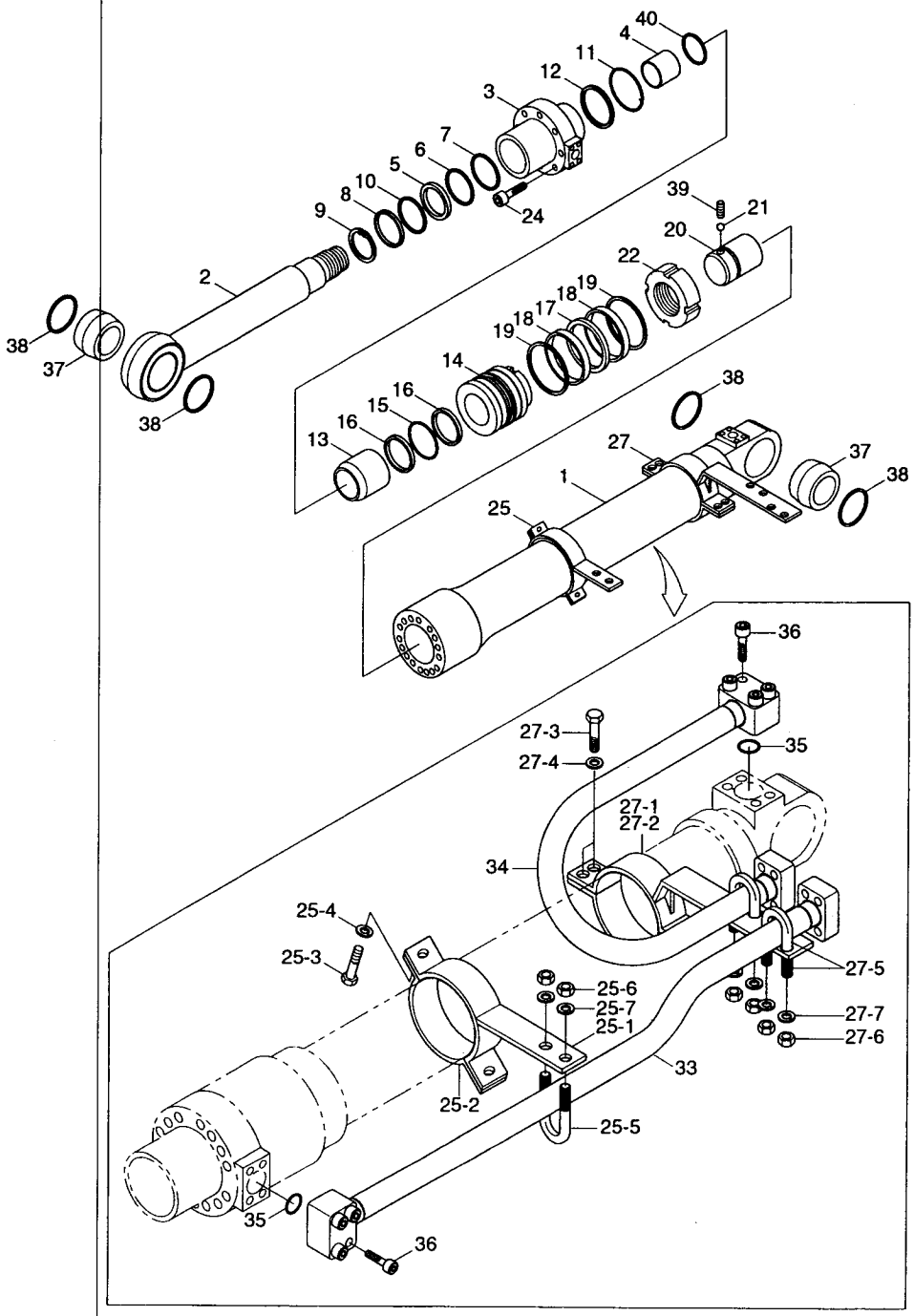

Description	Parts no	Included item
Long reach arm cylinder seal kit	31Y1-06731	5~8, 10~12, 15~19, 35

ARM CYLINDER(#0055-, LONG REACH)

ITEM 순번	PART NO 품 번	IS	DESCRIPTION 품 명	QTY 수량	SERIAL NO 적용 호기	ITC 호환	REMARK 비 고
*	31N6-56100		ARM CYLINDER ASSY 암 실린더	1	#0055-	-	
*-1	31Y1-14890		• ARM CYL SUB ASSY 암 실린더	1			WITHOUT PIPE
1	31Y1-06570		•• TUBE ASSY 튜 브	1			
2	31Y1-14870		•• ROD ASSY 로 드	1			
3	31Y1-06650		•• GLAND 글랜드	1			
4	S732-095040		•• BUSHING 부 싱	1			
K5	Y200-095011		•• SEAL-ROD 로드 씰	1			
K6	Y180-095020		•• RING-BACK UP 백업 링	1			
K7	Y240-095011		•• RING-BUFFER 버퍼 링	1			
K8	Y110-095011		•• WIPER-DUST 더스트 와이퍼	1			
9	Y190-109000		•• RING-SNAP 스냅 링	1			
K10	Y320-095000		•• RING-WEAR 웨어 링	1			
K11	S631-130004		•• O-RING O-링	1			
K12	S641-130003		•• RING-BACK UP 백업 링	1			
13	31YC-23030		•• RING-CUSHION 쿠션 링	1			
14	31Y1-06660		•• PISTON 피스톤	1			
K15	S632-085004		•• O-RING O-링	1			
K16	S642-085003		•• RING-BACK UP 백업 링	2			
K17	Y420-140000		•• SEAL-PISTON 피스톤 씰	1			
K18	Y310-140100		•• RING-WEAR 웨어 링	2			
K19	Y440-140000		•• RING-DUST 더스트 링	2			
20	31YC-29100		•• SPEAR-CUSHION 쿠션 스페어	1			
21	Y890-015011		•• BALL-STEEL 스틸 볼	12			
22	31YC-61091		•• NUT-LOCK 로크 너트	1			
24	S109-220804		•• BOLT-SOCKET 소켓 볼트	8			
37	31YC-11241		•• BUSHING-PIN 핀 부싱	2			
38	Y000-080200		•• SEAL-DUST 더스트 씰	4	#0055-	-	
39	S114-080124		•• SCREW-SET 세트 스크류	1			
40	Y191-102000		•• RING-SNAP 스냅 링	1			
25	31Y1-06670		• BAND ASSY-R 밴 드	1			
25-1	31Y1-06680		•• BAND SUB ASSY 밴 드	1			
25-2	31YC-31210		•• BAND 밴 드	1			
25-3	S015-120452		•• BOLT-HEX 육각 볼트	2			
25-4	S411-120002		•• WASHER-SPRING 스프링 와셔	2			
25-5	S071-023430		•• U-BOLT U-볼트	1			
25-6	S201-101002		•• NUT-HEXAGON HEAD 육각 너트	2			
25-7	S411-100002		•• WASHER-SPRING 스프링 와셔	2			
27	31Y1-06690		• BAND ASSY-B 밴 드	1			
27-1	31Y1-06700		•• BAND SUB ASS'Y 밴 드	1			
27-2	31YC-32090		•• BAND 밴 드	1			

ARM CYLINDER(#0055-, LONG REACH)

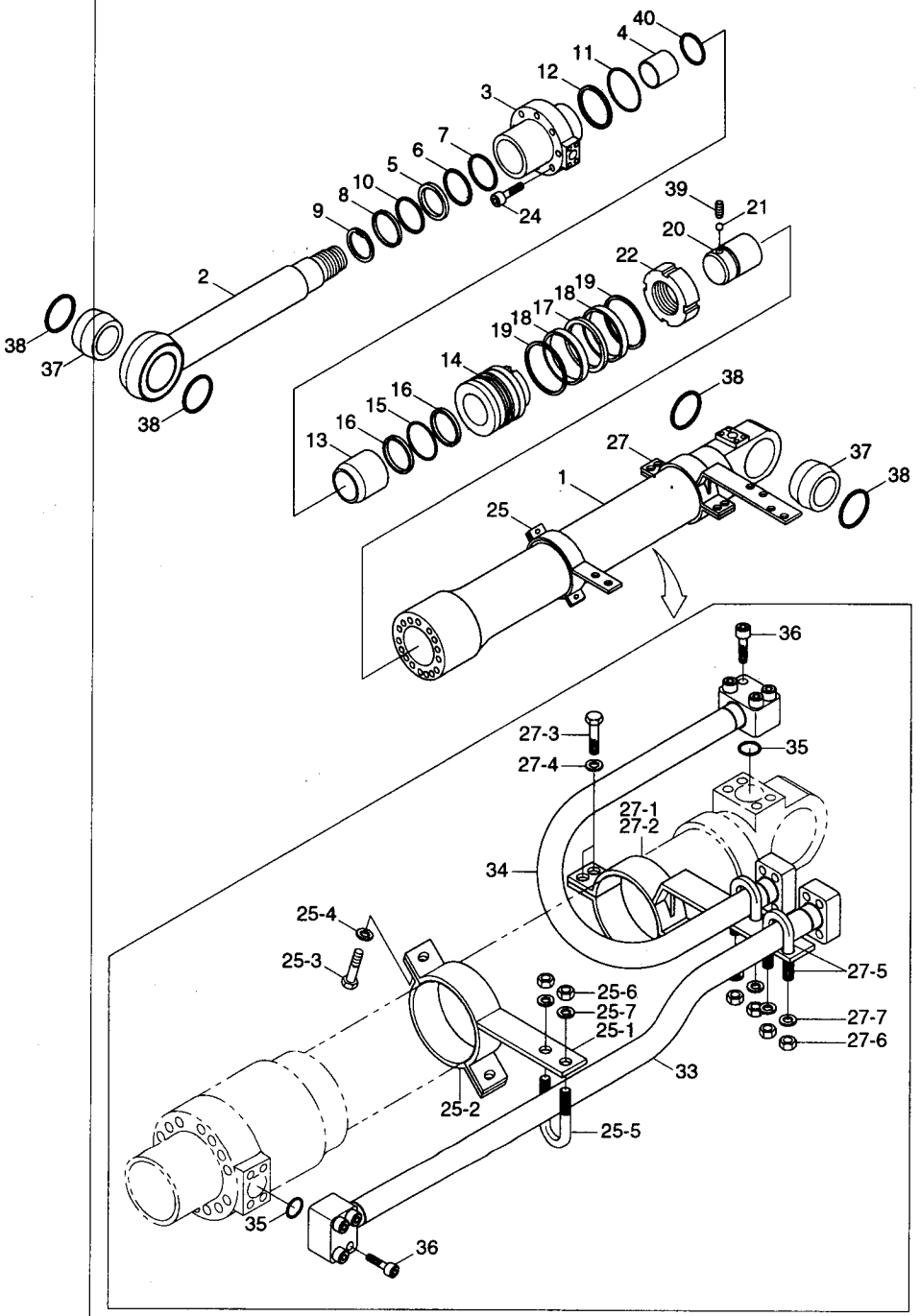

Description	Parts no	Included item
Long reach arm cylinder seal kit	31Y1-06731	5~8, 10~12, 15~19, 35

ARM CYLINDER(#0055-, LONG REACH)

ITEM 순번	PART NO 품 번	IS	DESCRIPTION 품 명		QTY 수량	SERIAL NO 적용 호기	ITC 호환	REMARK 비 고
27-3	S015-120452		•• BOLT-HEX	육각 볼트	4			
27-4	S411-120002		•• WASHER-SPRING	스프링 와셔	4			
27-5	S071-023430		•• U-BOLT	U-볼트	2			
27-6	S201-101002		•• NUT-HEXAGON HEAD	육각 너트	4			
27-7	S411-100002		•• WASHER-SPRING	스프링 와셔	4			
33	31Y1-06710		• PIPE ASSY-R	파이프	1			
34	31Y1-06720		• PIPE ASSY-B	파이프	1			
K35	Y171-024004		• O-RING	O-링	2			
36	S107-100554		• BOLT-SOCKET	소켓 볼트	8			
K	31Y1-06731		SEAL KIT	씰 키트	1			SEE ILLUST

BUCKET CYLINDER(-#3965)

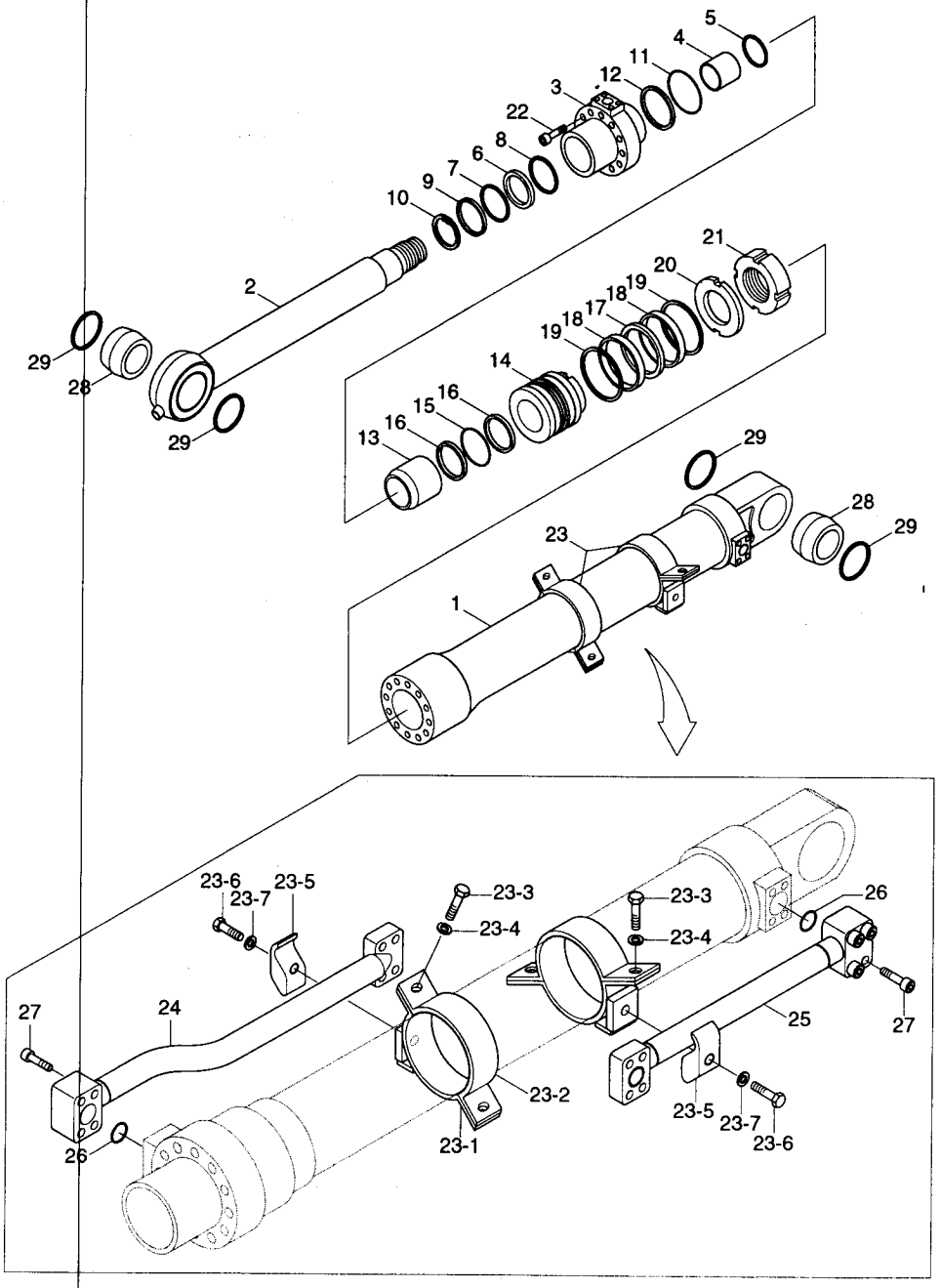

Description	Parts no	Included item
Bucket cylinder seal kit	31Y1-15700	6~9, 11, 12, 15~19, 26

BUCKET CYLINDER(-#3965)

ITEM 순번	PART NO 품 번	IS	DESCRIPTION 품 명		QTY 수량	SERIAL NO 적용 호기	ITC 호환	REMARK 비 고
*	31N6-60110		CYLINDER ASS'Y	버켓 실린더	1	-#3965	-	
*-1	31Y1-15550		• BUCKET CYL SUB ASSY	버켓 실린더	1			WITHOUT PIPE
1	31Y1-15560		•• TUBE ASSY	튜 브	1			
2	31Y1-15610		•• ROD ASSY	로 드	1			
3	31Y1-15640		•• GLAND	그랜드	1			
4	S732-085030		•• BUSHING-DU	DU 부싱	1			
5	Y191-092000		•• RING-SNAP	스냅 링	1			
K6	Y220-085011		•• SEAL-ROD	로드 씰	1			
K7	Y180-085020		•• RING-BACK UP	백업 링	1			
K8	Y240-085013		•• RING-BUFFER	버퍼 링	1			
K9	Y110-085011		•• WIPER-DUST	더스트 와이퍼	1			
10	Y190-099000		•• RING-SNAP	스냅 링	1			
K11	S631-115004		•• O-RING	O-링	1			
K12	S641-115003		•• RING-BACK UP	백업 링	1			
13	31YC-23020		•• RING-CUSHION	쿠션 링	1			
14	31Y1-15650		•• PISTON	피스톤	1			
K15	S632-075004		•• O-RING	O-링	1			
K16	S642-075003		•• RING-BACK UP	백업 링	2			
K17	Y420-125000		•• SEAL-PISTON	피스톤 씰	1			
K18	Y310-125000		•• RING-WEAR	웨어 링	2			
K19	Y440-125000		•• RING-DUST	더스트 링	2			
20	31YC-66041		•• WASHER-LOCK	잠금 와셔	1			
21	31YC-61243		•• NUT-LOCK	잠금 너트	1			
22	S109-160804		•• BOLT-SOCKET	소켓 볼트	12			
28	31YC-11240		•• BUSHING-PIN	핀 부싱	2			
29	Y000-080200		•• SEAL-DUST	더스트 씰	4	-#3965	-	
23	31Y1-15660		• BAND ASSY	밴 드	2			
23-1	31Y1-15670		•• BAND SUB ASS'Y	밴 드	1			
23-2	31YC-31120		•• BAND	밴 드	1			
23-3	S011-100352		•• BOLT-HEX	육각 볼트	2			
23-4	S411-100002		•• WASHER-SPRING	스프링 와셔	2			
23-5	31YC-36010		•• CLAMP-PIPE	파이프 클램프	1			
23-6	S015-120502		•• BOLT-HEX	육각 볼트	1			
23-7	S411-120002		•• WASHER-SPRING	스프링 와셔	1			
24	31Y1-15680		• PIPE ASSY-R	파이프	1			
25	31Y1-15690		• PIPE ASSY-B	파이프	1			
K26	Y171-019004		• O-RING	O-링	2			
27	S107-100454		• BOLT-SOCKET HEAD	소켓 볼트	8			
K	31Y1-15700		SEAL KIT	씰 키트	1			SEE ILLUST

BUCKET CYLINDER(#3966-)

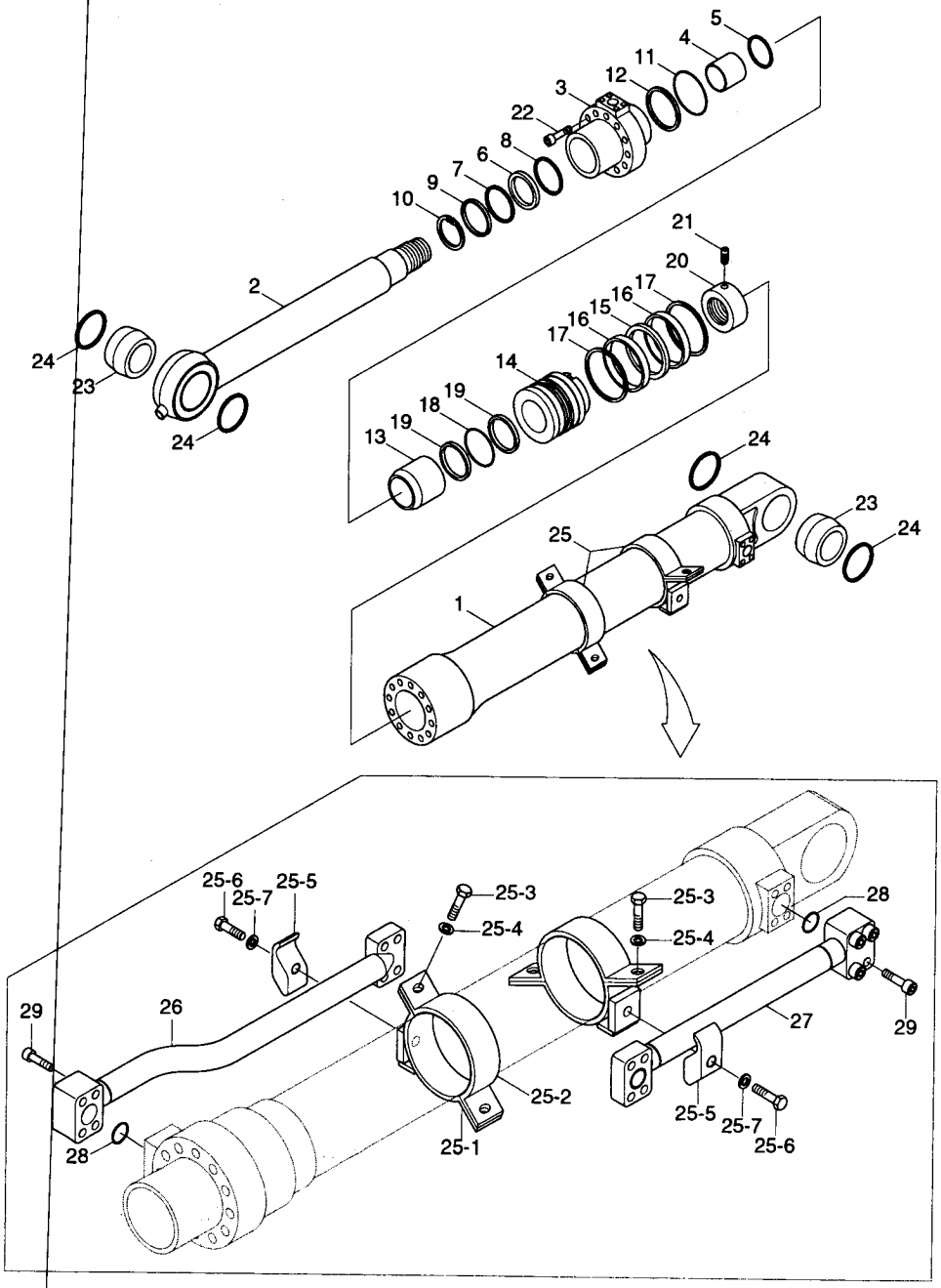

Description	Parts no	Included item
Bucket cylinder seal kit	31Y1-15705	6~9, 11, 12, 15~19, 28

BUCKET CYLINDER(#3966-)

ITEM 순번	PART NO 품 번	IS	DESCRIPTION 품 명	QTY 수량	SERIAL NO 적용 호기	ITC 호환	REMARK 비 고
*	31N6-60115		CYLINDER ASS'Y 버켓 실린더	1	#3966-	B	
*-1	31Y1-15555		• BUCKET CYL SUB ASSY 버켓 실린더	1			WITHOUT PIPE
1	31Y1-15565		•• TUBE ASSY 튜 브	1			
2	31Y1-15615		•• ROD ASSY 로 드	1			
3	31Y1-15645		•• GLAND 그랜드	1			
4	S732-085030		•• BUSHING-DU DU 부싱	1			
5	Y191-092000		•• RING-SNAP 스냅 링	1			
K6	Y220-085011		•• SEAL-ROD 로드 씰	1			
K7	Y180-085020		•• RING-BACK UP 백업 링	1			
K8	Y240-085013		•• RING-BUFFER 버퍼 링	1			
K9	Y110-085011		•• WIPER-DUST 더스트 와이퍼	1			
10	Y190-099000		•• RING-SNAP 스냅 링	1			
K11	S631-115004		•• O-RING O-링	1			
K12	31YC-BP115		•• RING-BACK UP 백업 링	1			
13	31YC-26060		•• RING-CUSHION 쿠션 링	1			
14	31Y1-15655		•• PISTON 피스톤	1			
K15	Y420-125000		•• SEAL-PISTON 피스톤 씰	1			
K16	Y310-125000		•• RING-WEAR 웨어 링	2			
K17	Y440-125000		•• RING-DUST 더스트 링	2			
K18	S632-060004		•• O-RING O-링	1			
K19	S642-060003		•• RING-BACK UP 백업 링	2			
20	31YC-64030		•• NUT-LOCK 잠김 너트	1			
21	S114-080144		•• SCREW-SET,HEX SOC HD세트 스크류	1			
22	S109-160804		•• BOLT-SOCKET 소켓 볼트	12			
23	31YC-11240		•• BUSHING-PIN 핀 부싱	2			
24	Y000-080200		•• SEAL-DUST 더스트 씰	4	#3966-	-	
25	31Y1-15665		• BAND ASSY 밴 드	2			
25-1	31Y1-15675		•• BAND SUB ASSY 밴 드	1			
25-2	31YC-31500		•• BAND 밴 드	1			
25-3	S011-100352		•• BOLT-HEX 육각 볼트	2			
25-4	S411-100002		•• WASHER-SPRING 스프링 와셔	2			
25-5	31YC-36010		•• CLAMP-PIPE 파이프 클램프	1			
25-6	S015-120502		•• BOLT-HEX 육각 볼트	1			
25-7	S411-120002		•• WASHER-SPRING 스프링 와셔	1			
26	31Y1-15685		• PIPE ASSY-R 파이프	1			
27	31Y1-15695		• PIPE ASSY-B 파이프	1			
K28	Y171-019004		• O-RING O-링	2			
29	S107-100454		• BOLT-SOCKET HEAD 소켓 볼트	8			
K	31Y1-15705		SEAL KIT 씰 키트	1			SEE ILLUST

BUCKET CYLINDER(#0055-, LONG REACH)

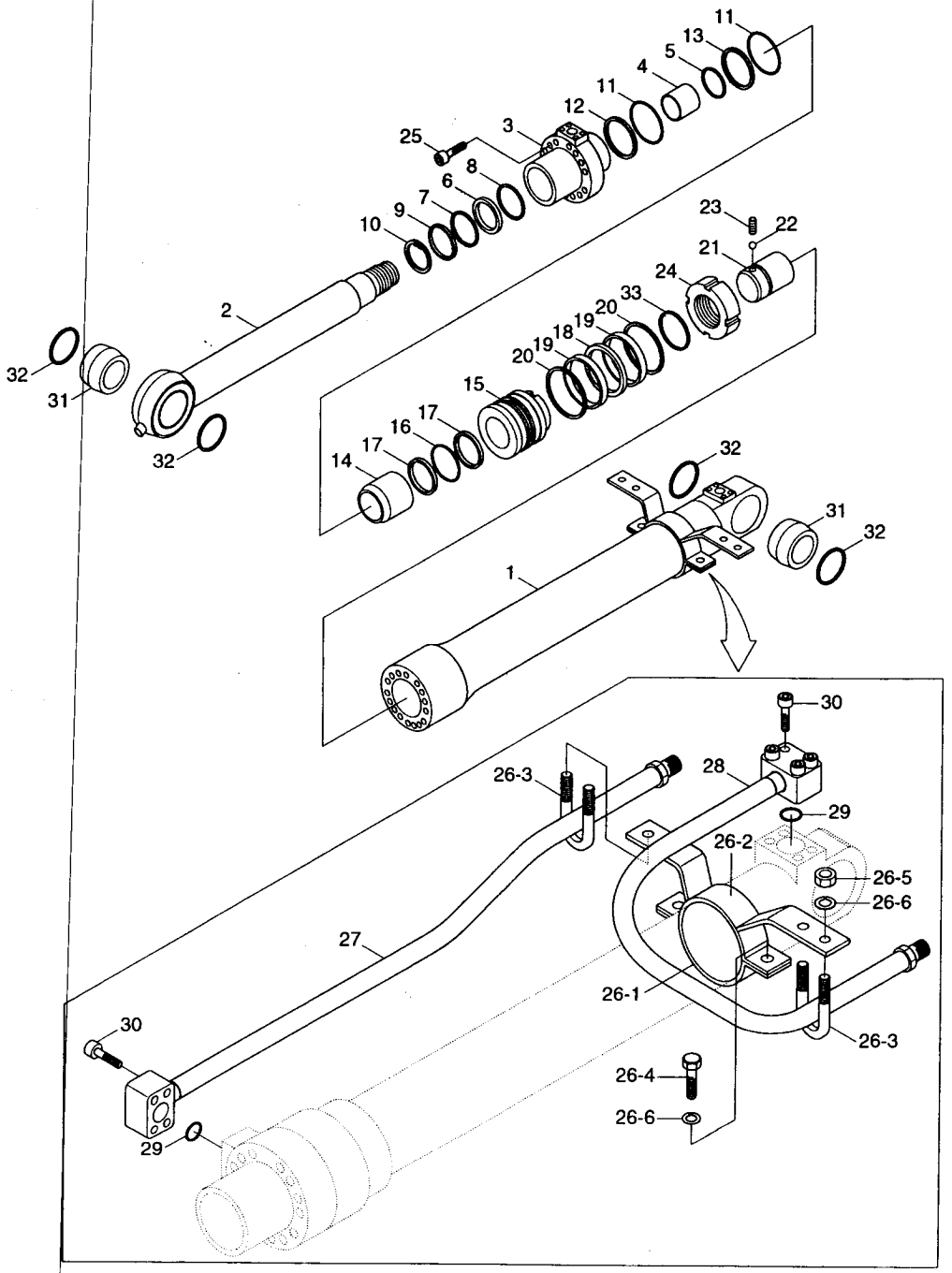

Description	Parts no	Included item
Long reach bucket cylinder seal kit	31Y1-13800	6~9, 11~13, 16~20, 29

BUCKET CYLINDER(#0055-, LONG REACH)

ITEM 순번	PART NO 품 번	IS	DESCRIPTION 품 명		QTY 수량	SERIAL NO 적용 호기	ITC 호환	REMARK 비 고
*	31N6-66100		BUCKET CYLINDER ASSY	버켓 실린더	1	-#0126	-	
	31N6-66200		BUCKET CYLINDER ASSY	버켓 실린더	1	#0127-#2060	B	
	31N6-66201		BUCKET CYLINDER ASSY	버켓 실린더	1	#2061-	D	
*-1	31Y1-13690		· BUCKET CYL SUB ASSY	버켓 실린더	1	-#0126		WITHOUT PIPE
	31Y1-19570		· BUCKET CYL SUB ASSY	버켓 실린더	1	#0127-	B	WITHOUT PIPE
1	31Y1-13700		·· TUBE ASSY	튜 브	1	-#0126		
	31Y1-19580		·· TUBE ASSY	튜 브	1	#0127-	B	
2	31Y1-13750		·· ROD ASSY	로 드	1			
3	31Y1-14720		·· GLAND	그랜드	1			
4	S732-070040		·· BUSHING-DU	DU-부싱	1			
5	Y191-076000		·· RING-SNAP	스냅 링	1			
K6	Y220-070011		·· SEAL-ROD	로드 씰	1			
K7	Y180-070020		·· RING-BACK UP	백업 링	1			
K8	Y240-070011		·· RING-BUFFER	버퍼 링	1			
K9	Y110-070011		·· WIPER-DUST	더스트 와이퍼	1			
10	Y190-084000		·· RING-SNAP	스냅 링	1			
K11	S631-090004		·· O-RING	O-링	2			
K12	S641-090002		·· RING-BACK UP	백업 링	1			
K13	S641-090003		·· RING-BACK UP	백업 링	1			
14	31YC-21030		·· RING-CUSHION	쿠션 링	1			
15	31Y1-03810		·· PISTON	피스톤	1			
K16	S632-060004		·· O-RING	O-링	1			
K17	S642-060003		·· RING-BACK UP	백업 링	2			
K18	Y420-100000		·· SEAL-PISTON	피스톤 씰	1			
K19	Y310-100200		·· RING-WEAR	웨어 링	2			
K20	Y440-100000		·· RING-DUST	더스트 링	2			
21	31YC-29060		·· SPEAR-CUSHION	쿠션 스피어	1			
22	Y890-013011		·· BALL-STEEL	스틸 볼	13			
23	S114-060064		·· SCREW-SET	세트 스크류	1			
24	31YC-61193		·· NUT-LOCK	로크 너트	1			
25	S109-160554		·· BOLT-SOCKET	소켓 볼트	9			
31	31YC-11021		·· BUSHING-PIN	핀 부싱	2			
32	Y010-065080		·· SEAL-DUST	더스트 씰	4	#0055-	-	
33	31YC-66011		·· WASHER-LOCK	로크 와셔	1			
26	31Y1-03362		· BAND ASSY	밴 드	1			
26-1	31Y1-03372		·· BAND SUB ASSY	밴 드	1			
26-2	31YC-31040		·· BAND	밴 드	1			
26-3	S071-022230		·· U-BOLT	U-볼트	2			
26-4	S011-100352		·· BOLT-HEX	육각 볼트	2			
26-5	S201-101002		·· NUT-HEXAGON HEAD	육각 너트	4			

BUCKET CYLINDER(#0055-, LONG REACH)

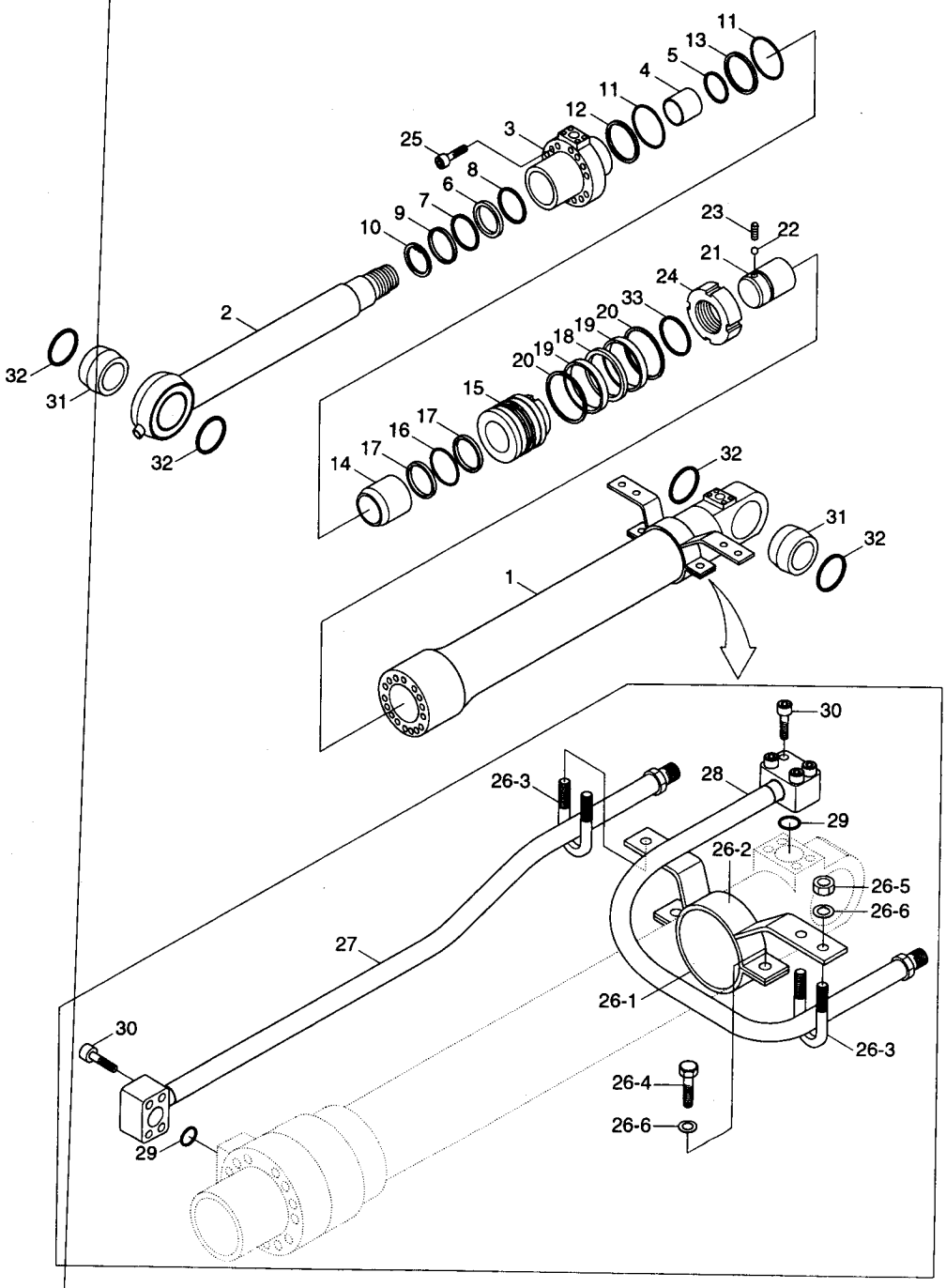

Description	Parts no	Included item
Long reach bucket cylinder seal kit	31Y1-13800	6~9, 11~13, 16~20, 29

BUCKET CYLINDER(#0055-, LONG REACH)

ITEM 순번	PART NO 품 번	IS	DESCRIPTION 품 명		QTY 수량	SERIAL NO 적용 호기	ITC 호환	REMARK 비 고
26-6	S411-100002		•• WASHER-SPRING	스프링 와셔	4			
27	31Y1-03382		• PIPE ASSY-R	파이프	1	-#0126		
	31Y1-19590		• PIPE ASSY-R	파이프	1	#0127 -#2060	B	
	31Y1-25010		• PIPE ASSY-R	파이프	1	#2061 -	D	
28	31Y1-03392		• PIPE ASSY-B	파이프	1	-#0126		
	31Y1-19600		• PIPE ASSY-B	파이프	1	#0127 -#2060	B	
	31Y1-25020		• PIPE ASSY-B	파이프	1	#2061 -	D	
K29	Y171-015004		• O-RING	O-링	2			
30	S107-080404		• BOLT-SOCKET HEAD	소켓 볼트	8			
K	31Y1-13800		SEAL KIT	씰 키트	1			SEE ILLUST

SOLENOID VALVE

SERIAL NO : -#4099

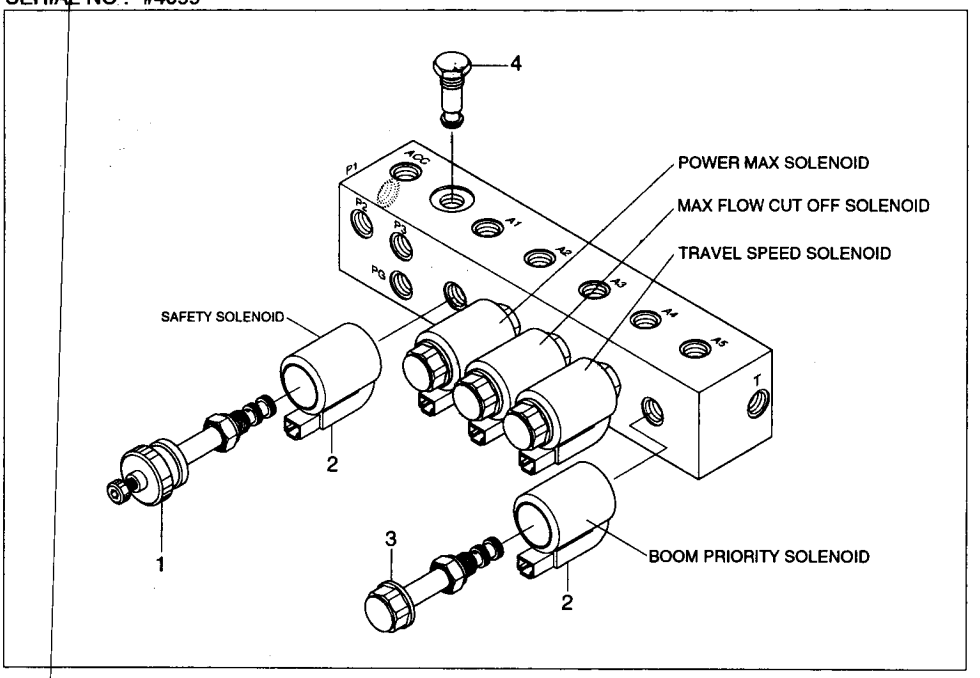

SERIAL NO : #4100-

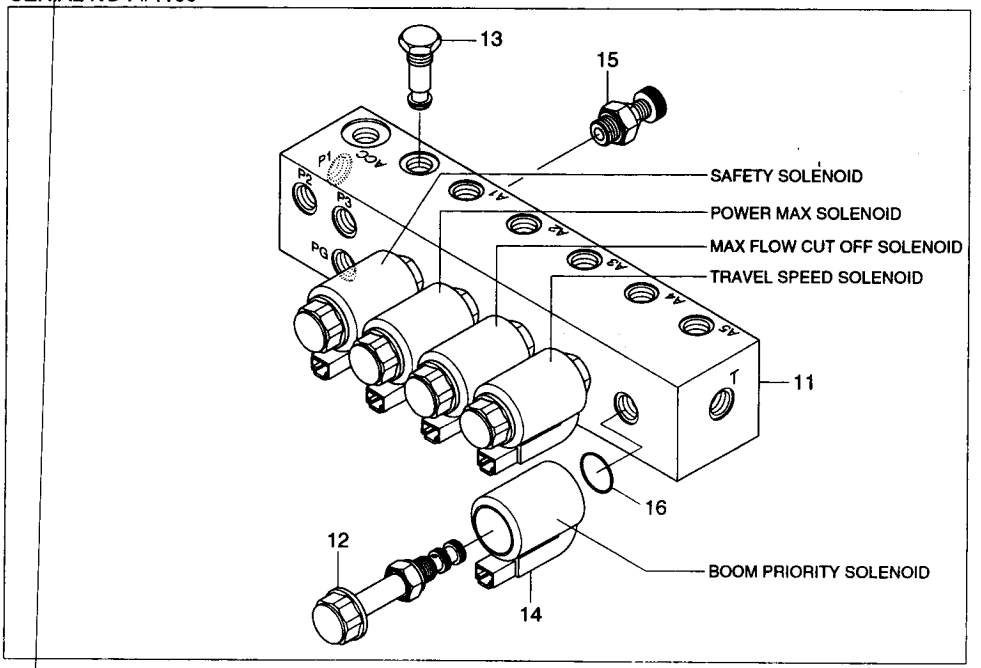

SOLENOID VALVE

ITEM 순번	PART NO 품 번	IS	DESCRIPTION 품 명		QTY 수량	SERIAL NO 적용 호기	ITC 호환	REMARK 비 고
*	31N6-20141		SOLENOID VALVE	솔레노이드 밸브	1	-#4099	-	
1	ZGAW-00006		• VALVE-SOLENOID	솔레노이드 밸브	1	-#4099	-	
2	ZGAW-00008		• COIL	코 일	5	-#4099	-	
3	ZGAW-00007		• VALVE-SOLENOID	솔레노이드 밸브	4	-#4099	-	
4	ZGAW-00009		• CHECK VALVE	체크 밸브	1	-#4099	-	
*	31N6-25140		SOLENOID VALVE	솔레노이드 밸브	1	#4100-	A	
11	31N6-2540B		• MANIFOLD	매니폴드	1	#4100-	-	
12	EDH044/32-04-00		• VALVE-SOLENOID	솔레노이드 밸브	5	#4100-	-	
13	RC041/0.5-00		• VALVE-CHECK	체크 밸브	1	#4100-	-	
14	04-27V-MD/DT		• COIL	코 일	5	#4100-	-	
15	HSM/O		• OVERLOAD VLV-MANUAL	오버로드 밸브	1	#4100-	-	
16	230.00.064.0		• SEAL	씰	5	#4100-	-	

STICK CYLINDER

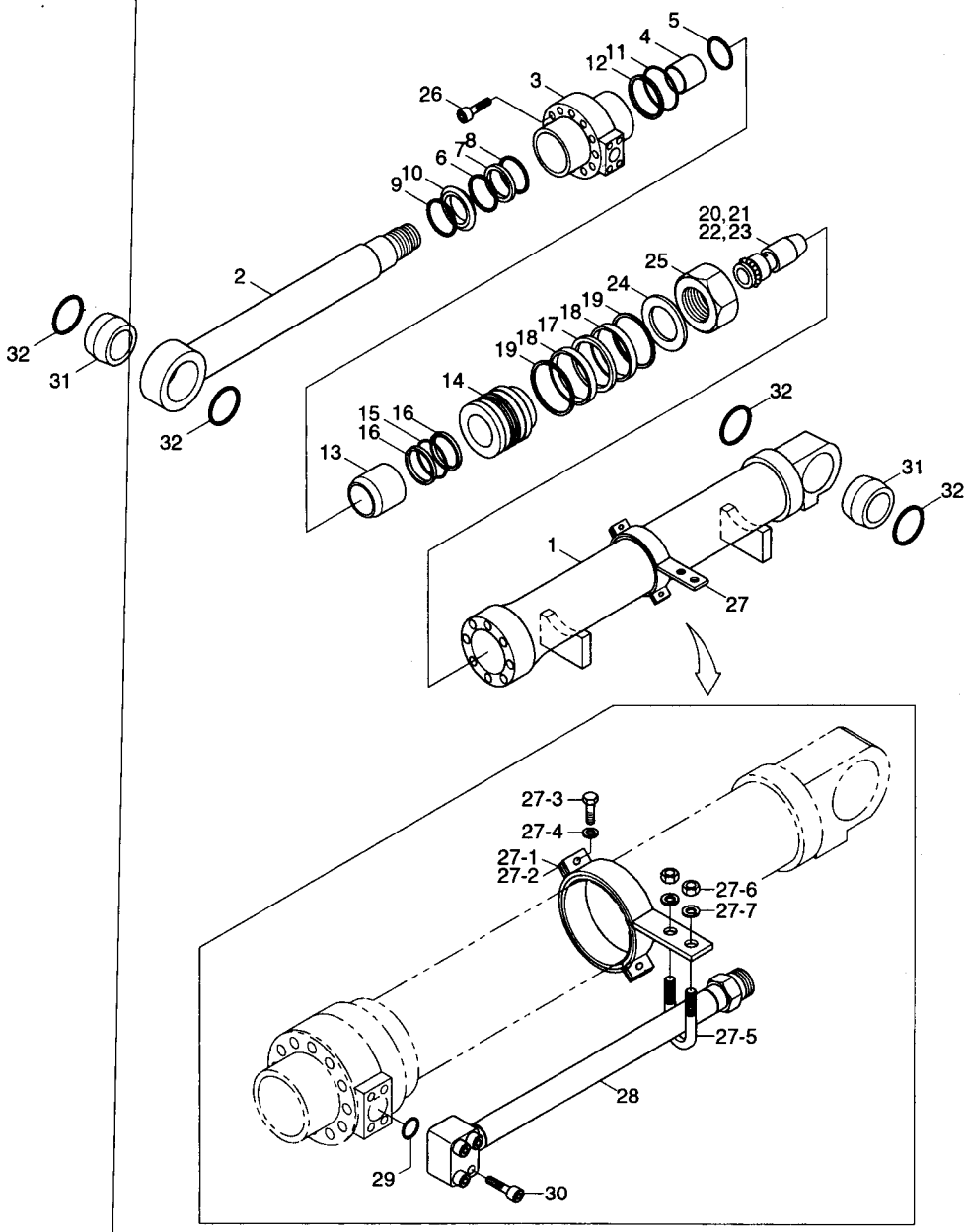

Description	Parts no	Included item
Stick cylinder seal kit	31Y1-17030	6~9, 11, 12, 15~19, 29

STICK CYLINDER(#3559-)

ITEM 순번	PART NO 품 번	IS	DESCRIPTION 품 명		QTY 수량	SERIAL NO 적용 호기	ITC 호환	REMARK 비 고
*	31W2-50030		STICK CYL ASSY	스틱 실린더	1	#3559-	-	
*-1	31Y1-16790		• STICK CYL SUB ASSY	스틱 실린더	1			WITHOUT PIPE
1	31Y1-16910		•• TUBE ASSY	튜 브	1			
2	31Y1-16960		•• ROD ASSY	로 드	1			
3	31Y1-14990		•• GLAND	그랜드	1			
4	S732-110045		•• BUSHING	부 싱	1			
5	Y191-117000		•• RING-SNAP	스냅 링	1			
K6	Y220-110011		•• SEAL-ROD	로드 씰	1			
K7	Y180-110020		•• RING-BACK UP	백업 링	1			
K8	Y240-110011		•• RING-BUFFER	버퍼 링	1			
K9	Y110-110011		•• WIPER-DUST	더스트 와이퍼	1			
10	Y190-126000		•• RING-SNAP	스냅 링	1			
K11	S631-140004		•• O-RING	O-링	1			
K12	S641-140003		•• RING-BACK UP	백업 링	1			
13	31YC-23050		•• RING-CUSHION	쿠션 링	1			
14	31Y1-15000		•• PISTON	피스톤	1			
K15	S632-095004		•• O-RING	O-링	1			
K16	S642-095003		•• RING-BACK UP	백업 링	2			
K17	Y420-150000		•• SEAL-PISTON	피스톤 링	1			
K18	Y310-150003		•• RING-WEAR	웨어 링	2			
K19	Y440-150002		•• RING-DUST	더스트 링	2			
20	31YC-29190		•• SPEAR-CUSHION	쿠션 스페어	1			
21	31YC-2A070		•• VALVE-CHECK	체크 밸브	1			
22	31YC-99070		•• SPRING-COIL	코일 스프링	1			
23	31YC-99470		•• RING-STOP	스톱 링	1			
24	31YC-66080		•• WASHER-LOCK	잠김 와셔	1			
25	31YC-61142		•• NUT-LOCK	잠김 너트	1			
26	S109-200904		•• BOLT-SOCKET	소켓 볼트	12			
31	31YC-11155		•• BUSHING-PIN	핀 부싱	2			
32	Y000-090000		•• SEAL-DUST	더스트 씰	4	#3559-	-	
27	31Y1-17000		•• BAND ASSY	밴 드	1			
27-1	31Y1-17010		••• BAND SUB ASSY	밴 드	1			
27-2	31YC-31420		••• BAND	밴 드	1			
27-3	S015-120452		••• BOLT-HEX	육각 볼트	2			
27-4	S411-120002		••• WASHER-SPRING	스프링 와셔	2			
27-5	S071-023430		••• U-BOLT	U-볼트	1			
27-6	S201-101002		••• NUT-HEXAGON HEAD	육각 너트	2			
27-7	S411-100002		••• WASHER-SPRING	스프링 와셔	2			
28	31Y1-17020		•• PIPE ASSY-R	파이프	1			
K29	Y171-024004		•• O-RING	O-링	1			

STICK CYLINDER

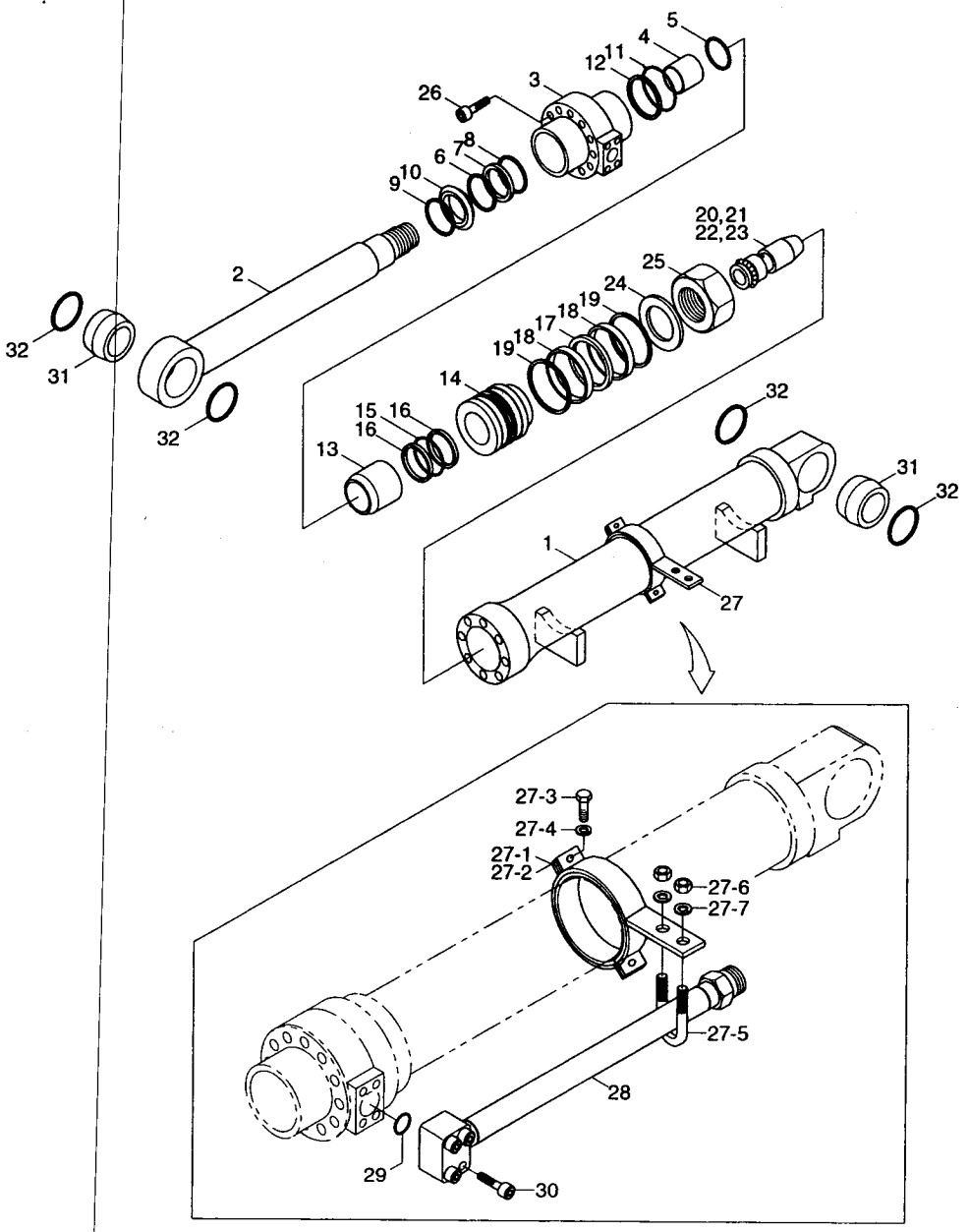

Description	Parts no	Included item
Stick cylinder seal kit	31Y1-17030	6~9, 11, 12, 15~19, 29

STICK CYLINDER(#3559-)

ITEM 순번	PART NO 품 번	IS	DESCRIPTION 품 명	QTY 수량	SERIAL NO 적용 호기	ITC 호환	REMARK 비 고
30	S107-120554		•• BOLT-SOCKET 소켓 볼트	4			
K	31Y1-17030		SEAL KIT 씰 키트	1			SEE ILLUST

TRAVEL MOTOR(H/WALKER, #0341-#2078)

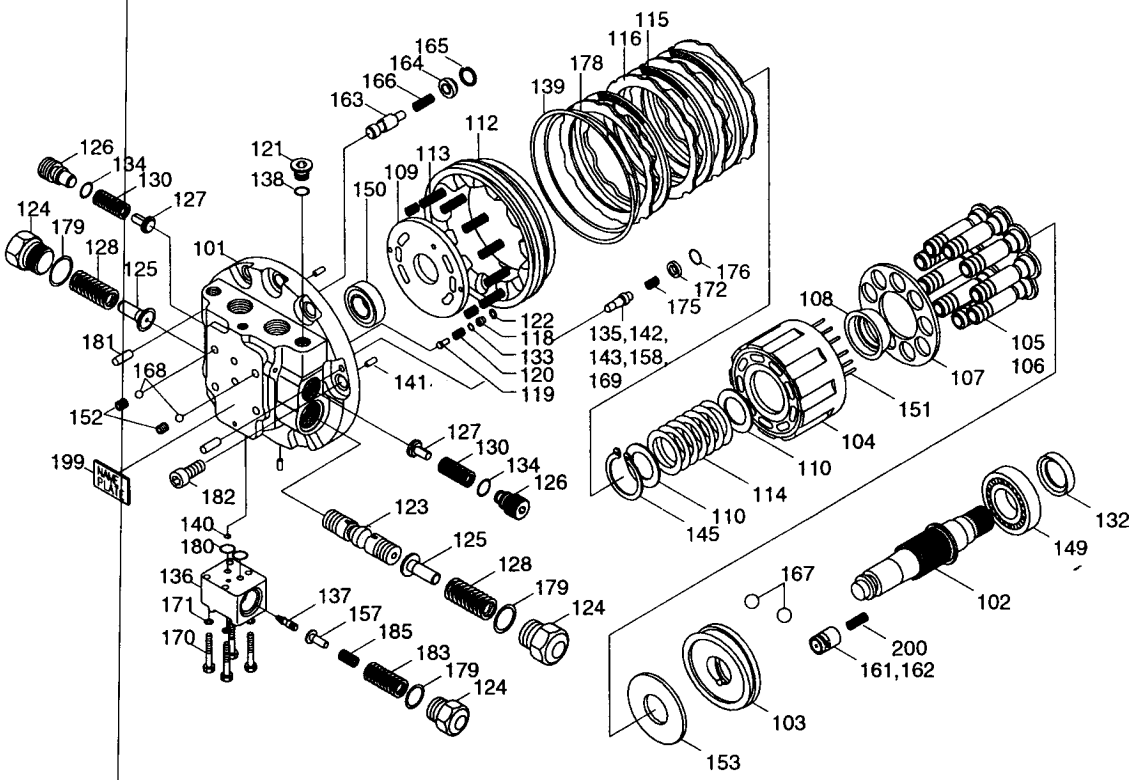

Description	Parts no	Included item
Travel motor seal kit	XKAH-00460	26, 29, 39, 40, 132~134, 138~140, 178~180

TRAVEL MOTOR(H/WALKER, #0341-#2078)

ITEM 순번	PART NO 품 번	IS	DESCRIPTION 품 명		QTY 수량	SERIAL NO 적용 호기	ITC 호환	REMARK 비 고
*	31EM-40011		TRAVEL MOTOR	주행 모터	2	#0341 -#2078	-	SEE 4150
*-1	XKAH-00455		· MOTOR UNIT	모터 유니트	1			703793
*-11	XKAH-00459		·· REAR FLANGE KIT	플랜지	1			
101	XKAH-00426		··· REAR FLANGE	플랜지	1			
123	XKAH-00425		··· SPOOL-MAIN	메인 스풀	1	-#1515		
	XKAH-00633		··· **SPOOL-MAIN**	**메인 스풀**	**1**	**#1516 -**	**B**	
152	XKAH-00327		··· PLUG	플러그	2			
125	XKAH-00424		··· STOPPER	스톱퍼	2	-#1515		
	XKAH-00632		··· **STOPPER**	**스톱퍼**	**2**	**#1516 -**	**B**	
128	XKAH-00045		··· SPRING	스프링	2			211668B
K179	XKAH-00047		··· O-RING	O-링	2			201733
124	XKAH-00328		··· STOPPER	스톱퍼	2			
121	XKAH-00423		··· PLUG-RO	플러그	1			
K138	XKAH-00035		··· O-RING	O-링	1			201710
127	XKAH-00044		··· VALVE-CHECK	체크 밸브	2			105637
130	XKAH-00046		··· SPRING	스프링	2			123743
K134	XKAH-00048		··· O-RING	O-링	2			201719
126	XKAH-00043		··· PLUG	플러그	2			104126B
144	XKAH-00325		··· PLUG	플러그	2			
*-12	XKAH-00457		·· PISTON ASSY(2-SPEED)	피스톤	1			
161	XKAH-00422		··· PISTON	피스톤	1			112576E
162	XKAH-00421		··· SHOE	슈	1			112577B
200	XKAH-00094		··· SPRING	스프링	1			123744
*-13	XKAH-00456		·· PISTON ASSY	피스톤	9			703799B
105	XKAH-00420		··· PISTON	피스톤	1			203336C
106	XKAH-00419		··· SHOE	슈	1			112578A
*-14	XKAH-00458		·· BODY ASSY	바 디	1			
136	XKAH-00418		··· BODY	바 디	1			
137	XKAH-00417		··· SPOOL	스 풀	1			
124	XKAH-00328		··· STOPPER	스톱퍼	1			
157	XKAH-00416		··· STOPPER	스톱퍼	1			112588
183	XKAH-00414		··· SPRING	스프링	1			
185	XKAH-00414		··· SPRING	스프링	1			
K179	XKAH-00047		··· O-RING	O-링	1			201733
*-15	XKAH-00463		·· REDUCING VALVE ASSY	감압 밸브	1			703800
N135	@		··· PIN-SPRING	스프링 핀	1			
N142	@		··· VALVE	밸 브	1			
N143	@		··· SPRING	스프링	1			
N158	@		··· BALL-STEEL	스틸 볼	2			
N169	@		··· EXPANDER	익스팬더	2			

TRAVEL MOTOR(H/WALKER, #0341-#2078)

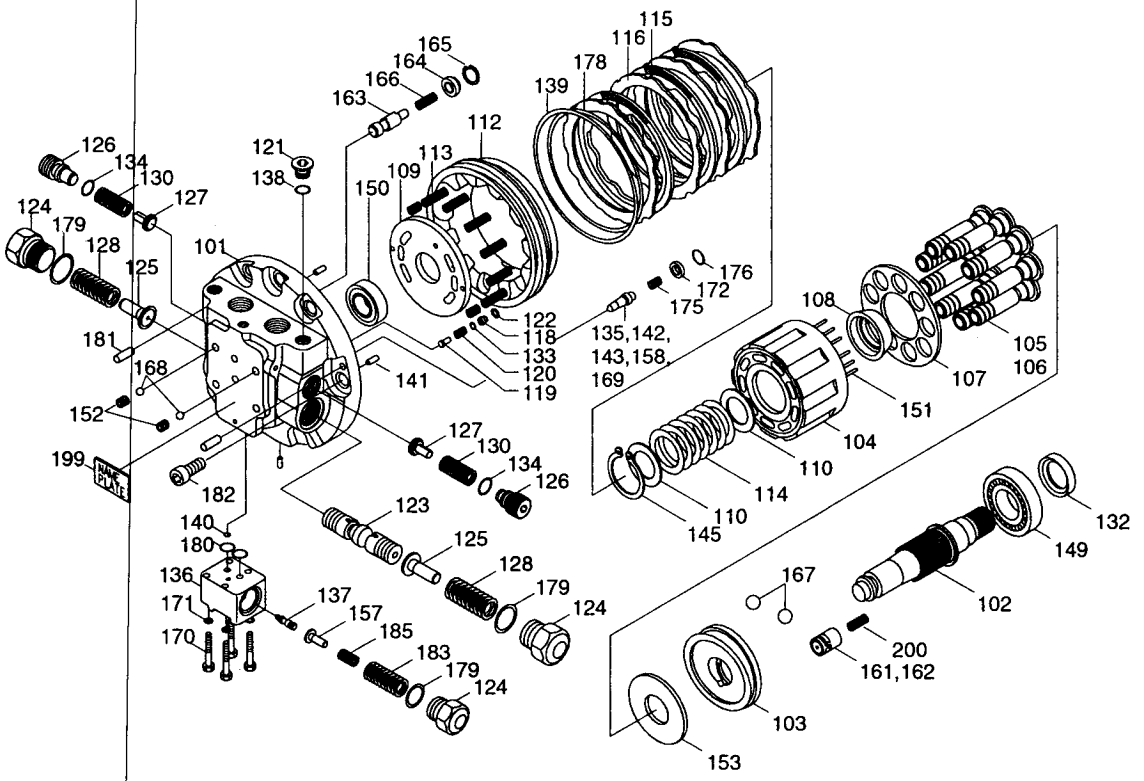

Description	Parts no	Included item
Travel motor seal kit	XKAH-00460	26, 29, 39, 40, 132~134, 138~140, 178~180

TRAVEL MOTOR(H/WALKER, #0341-#2078)

ITEM 순번	PART NO 품 번	IS	DESCRIPTION 품 명		QTY 수량	SERIAL NO 적용 호기	ITC 호환	REMARK 비 고
102	XKAH-00410		•• SHAFT-MAIN	샤프트	1			
103	XKAH-00409		•• PLATE-SWASH	플레이트	1			112582C
104	XKAH-00408		•• BLOCK-CYLINDER	실린더 블록	1			112583A
107	XKAH-00403		•• PLATE-RETAINER	플레이트	1			
108	XKAH-00402		•• BALL-THRUST	볼	1			203389B
109	XKAH-00400		•• PLATE-TIMING	플레이트	1			112910A
110	XKAH-00407		•• WASHER	와 셔	2			104595B
112	XKAH-00398		•• PISTON-BRAKE	피스톤	1			
113	XKAH-00397		•• SPRING	스프링	12			
114	XKAH-00406		•• SPRING	스프링	1			
115	XKAH-00399		•• PLATE-FRICTION	플레이트	3			112911
116	XKAH-00401		•• PLATE-MATING	플레이트	4			112912
118	XKAH-00394		•• SEAT-VALVE	밸브 시트	1			203344A
119	XKAH-00392		•• VALVE	밸 브	1			114099
120	XKAH-00391		•• SPRING	스프링	1			
122	XKAH-00461		•• RING	링	1			104186A
K132	XKAH-00388		•• OIL SEAL	오일 씰	1			203345
K133	XKAH-00389		•• O-RING	O-링	1			201768
K139	XKAH-00396		•• O-RING	O-링	1			201717
K140	XKAH-00194		•• O-RING	O-링	1			201765
141	XKAH-00065		•• PIN-PARALLEL	평행 핀	2			131177
145	XKAH-00405		•• RING-SNAP	스냅 링	1			202582
149	XKAH-00381		•• BEARING-ROLLER	롤러 베어링	1			211669
150	XKAH-00313		•• BEARING-BALL	볼 베어링	1			
151	XKAH-00404		•• ROLLER	롤 러	6			120001
153	XKAH-00380		•• PLATE-THRUST	플레이트	1			
163	XKAH-00387		•• VALVE(TWO SPEED)	밸 브	1	-#1679		112589
	XKAH-00637		•• **VALVE**	**밸 브**	**1**	**#1680 -**	**A**	
164	XKAH-00386		•• STOPPER(TWO SPEED)	스톱퍼	1	-#1679		112590
	XKAH-00638		•• **PLUG**	**플러그**	**1**	**#1680 -**	**D**	
165	XKAH-00385		•• RING(TWO SPEED)	링	1	-#1679		112591
	XKAH-00052		•• **O-RING**	**O-링**	**1**	**#1680 -**	**D**	
166	XKAH-00384		•• SPRING(TWO SPEED)	스프링	1			
167	XKAH-00379		•• BALL-STEEL	스틸 볼	2			
168	XKAH-00378		•• BALL-STEEL	스틸 볼	2			
170	XKAH-00413		•• BOLT-SOCKET	소켓 볼트	4			200854
171	XKAH-00412		•• WASHER-SPRING	스프링 와셔	4			
172	XKAH-00462		•• SEAT-VALVE	밸브 시트	1			104589
175	XKAH-00383		•• SPRING	스프링	1			
176	XKAH-00382		•• RING	링	1			104187

TRAVEL MOTOR(H/WALKER, #0341-#2078)

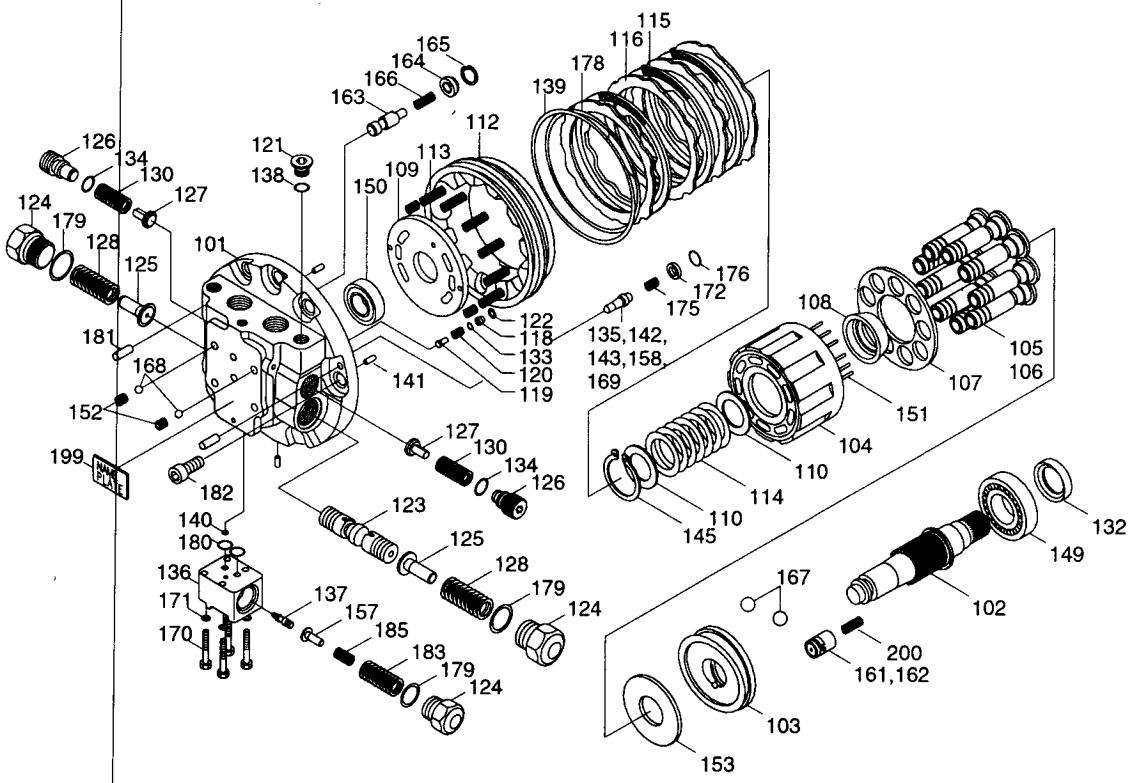

Description	Parts no	Included item
Travel motor seal kit	XKAH-00460	26, 29, 39, 40, 132~134, 138~140, 178~180

TRAVEL MOTOR(H/WALKER, #0341-#2078)

ITEM 순번	PART NO 품 번	IS	DESCRIPTION 품 명		QTY 수량	SERIAL NO 적용 호기	ITC 호환	REMARK 비 고
K178	XKAH-00395		•• O-RING	O-링	1			203363
K180	XKAH-00259		•• O-RING	O-링	2			201713
181	XKAH-00377		•• PIN-PARALLEL	평행 핀	2			
182	XKAH-00066		•• BOLT-SOCKET	소켓 볼트	9			200709
199	XKAH-00376		•• PLATE-NAME	명 판	1			
*-2	XKAH-00452		• REDUCTION GEAR	감속기	1			SEE 4310
K	XKAH-00460		SEAL KIT	씰 키트	1			SEE ILLUST
N	@		NOT INDIVIDUALLY SUPPLIED 단품공급불가					

T/REDUCTION GEAR(H/WALKER, #0341-#2078)

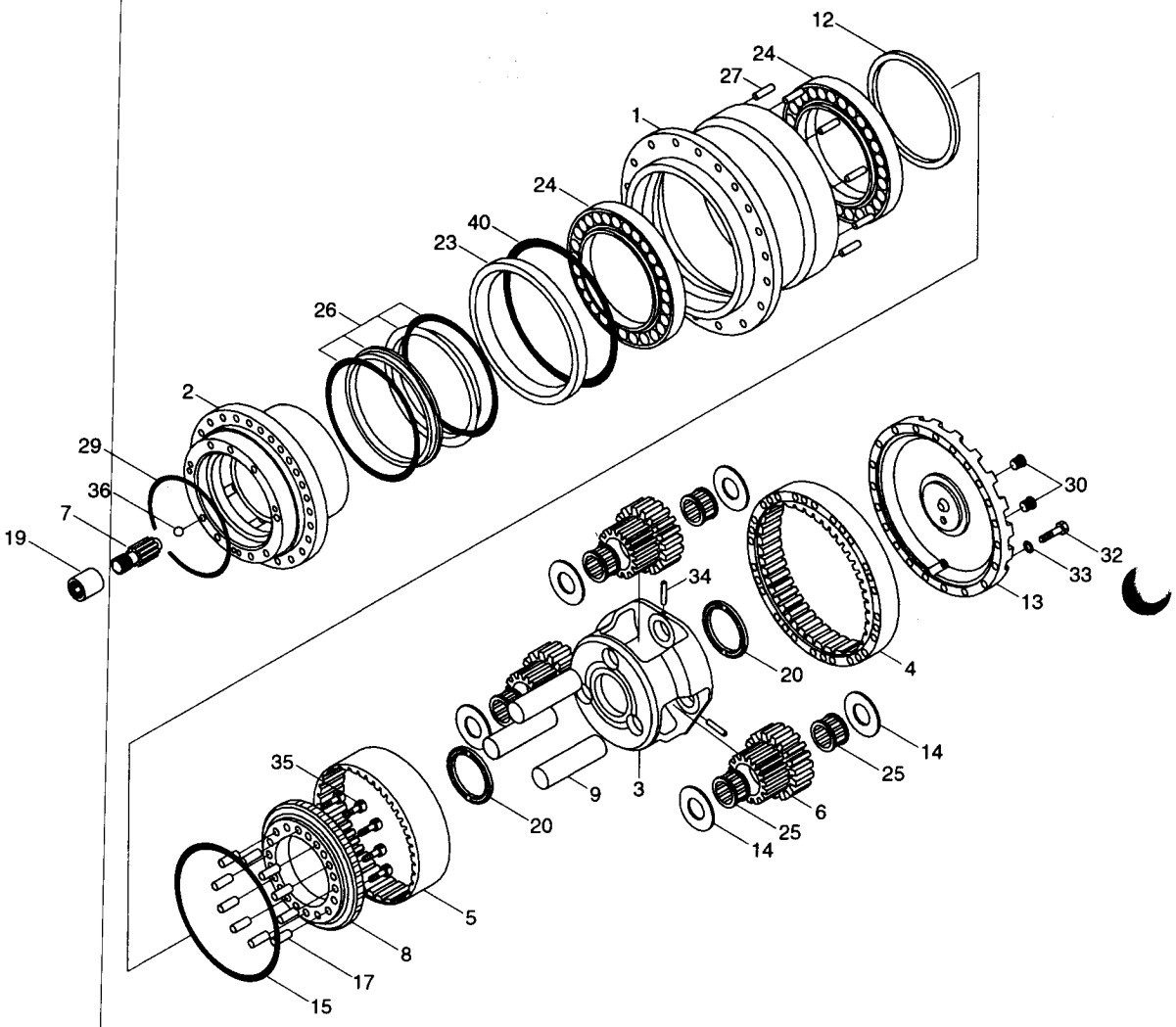

Description	Parts no	Included item
Travel motor seal kit	XKAH-00460	29, 39, 40, 132~134, 138~140, 178~180

T/REDUCTION GEAR(H/WALKER, #0341-#2078)

ITEM 순번	PART NO 품 번	IS	DESCRIPTION 품 명		QTY 수량	SERIAL NO 적용 호기	ITC 호환	REMARK 비 고
* -2	XKAH-00452		· REDUCTION GEAR	감속기	1	#0341 - #2078	-	SEE 4170
* -21	XKAH-00453		·· HUB ASSY	허 브	1			
1	XKAH-00451		··· HUB	허 브	1			
4	XKAH-00448		··· GEAR(A)-RING	링 기어	1			
27	XKAH-00431		··· PIN-PARALLEL	핀	10			
* -22	XKAH-00454		·· SPINDLE ASSY	스핀들	1			
2	XKAH-00450		··· SPINDLE	스핀들	1			
8	XKAH-00444		··· COUPLING GEAR	커플링 기어	1			
17	XKAH-00437		··· PIN	핀	10			
3	XKAH-00449		·· CARRIER	캐리어	1			
5	XKAH-00447		·· GEAR(B)-RING	링 기어	1			
6	XKAH-00446		·· CLUSTER GEAR	클러스터 기어	3			
7	XKAH-00445		·· GEAR-SUN	선 기어	1			
9	XKAH-00443		·· SHAFT(CLUSTER)	샤프트	3			
12	XKAH-00442		·· PIECE-DISTENCE	디스턴스 피스	1			
13	XKAH-00441		·· COVER	커 버	1			
14	XKAH-00440		·· COLLAR-THRUST	칼 라	6			
15	XKAH-00439		·· RING	링	1			
19	XKAH-00022		·· COUPLING	커플링	1			
20	XKAH-00436		·· PLATE-THRUST	플레이트	2			
23	XKAH-00435		·· SEAL-RING	씰 링	1			
24	XKAH-00434		·· BEARING-THRUST	베어링	2			
25	XKAH-00433		·· NEEDLE-BEARING	니들 베어링	6			
26	XKAH-00432		·· SEAL-FLOATING	씰	1	-#2078	-	EXCLUDE S/KIT
K29	XKAH-00028		·· O-RING	O-링	1			
30	XKAH-00338		·· PLUG	플러그	3			
32	XKAH-00430		·· BOLT-HEX	볼 트	20			
33	XKAH-00336		·· WASHER-SPRING	스프링 와셔	20			
34	XKAH-00429		·· PIN-PARALLEL	핀	3			
35	XKAH-00428		·· BOLT-SOCKET	소켓 볼트	10			
36	XKAH-00033		·· BALL-STEEL	스틸 볼	1			
K39	XKAH-00194		·· O-RING	O-링	2			
K40	XKAH-00427		·· O-RING	O-링	1			
K	XKAH-00460		· SEAL KIT	씰 키트	1			SEE ILLUST

UNDERCARRIAGE MOUNTING

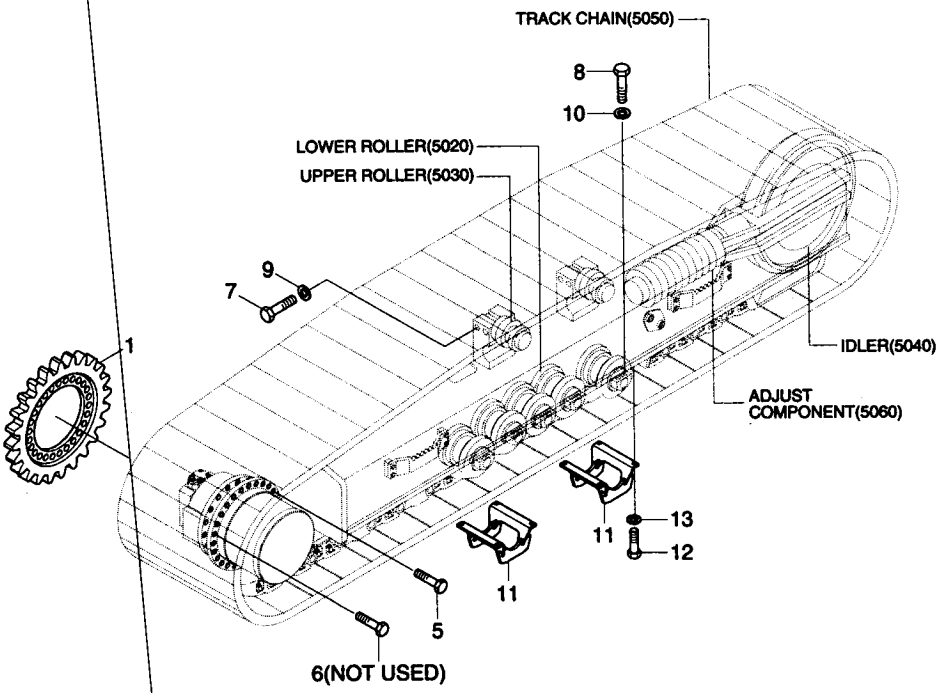

UNDERCARRIAGE MOUNTING

ITEM 순번	PART NO 품 번	IS	DESCRIPTION 품 명		QTY 수량	SERIAL NO 적용 호기	ITC 호환	REMARK 비 고
1	81EM-10010		SPROCKET	스프로켓	2	-#0055		
	81EM-10011		SPROCKET	스프로켓	2	#0056-#0091	B	
	81EM-10012		SPROCKET	스프로켓	2	#0092-#4781	B	
	81EM-10013		SPROCKET	스프로켓	2	#4782-#7171	B	
	81EM-10013BG		SPROCKET	스프로켓	2	#7172-	D	
5	81E1-19540		BOLT-SPROCKET	볼 트	44	-#0091		
	81E1-19540		BOLT-SPROCKET	볼 트	60	#0092-#4443	A	
	81E1-19630		BOLT-SPROCKET	스프로켓 볼트	60	#4444-	B	
6	81E1-19040		BOLT-REAMER	리이머 볼트	6		-	NOT USED
7	S017-160902		BOLT-HEX	육각 볼트	8	-#0055		
	S017-160952		BOLT-HEX	육각 볼트	8	#0056-	D	
8	S017-201002		BOLT-HEX	육각 볼트	72	-#0055		
	S017-200902		BOLT-HEX	육각 볼트	72	#0056-	B	
9	S441-160002		WASHER-HARDENED	고장력 와셔	8			
10	S441-200002		WASHER-HARDENED	고장력 와셔	72			
11	81N6-30011		GUARD WA-TRACK	트랙 가드	4	-#7171		
	81N6-30011BG		GUARD WA-TRACK	트랙 가드	4	#7172-	D	
12	S017-200552		BOLT-HEX	육각 볼트	16			
13	S441-200002		WASHER-HARDENED	고장력 와셔	16			

UNDERCARRIAGE(HIGH WALKER, #0143-)

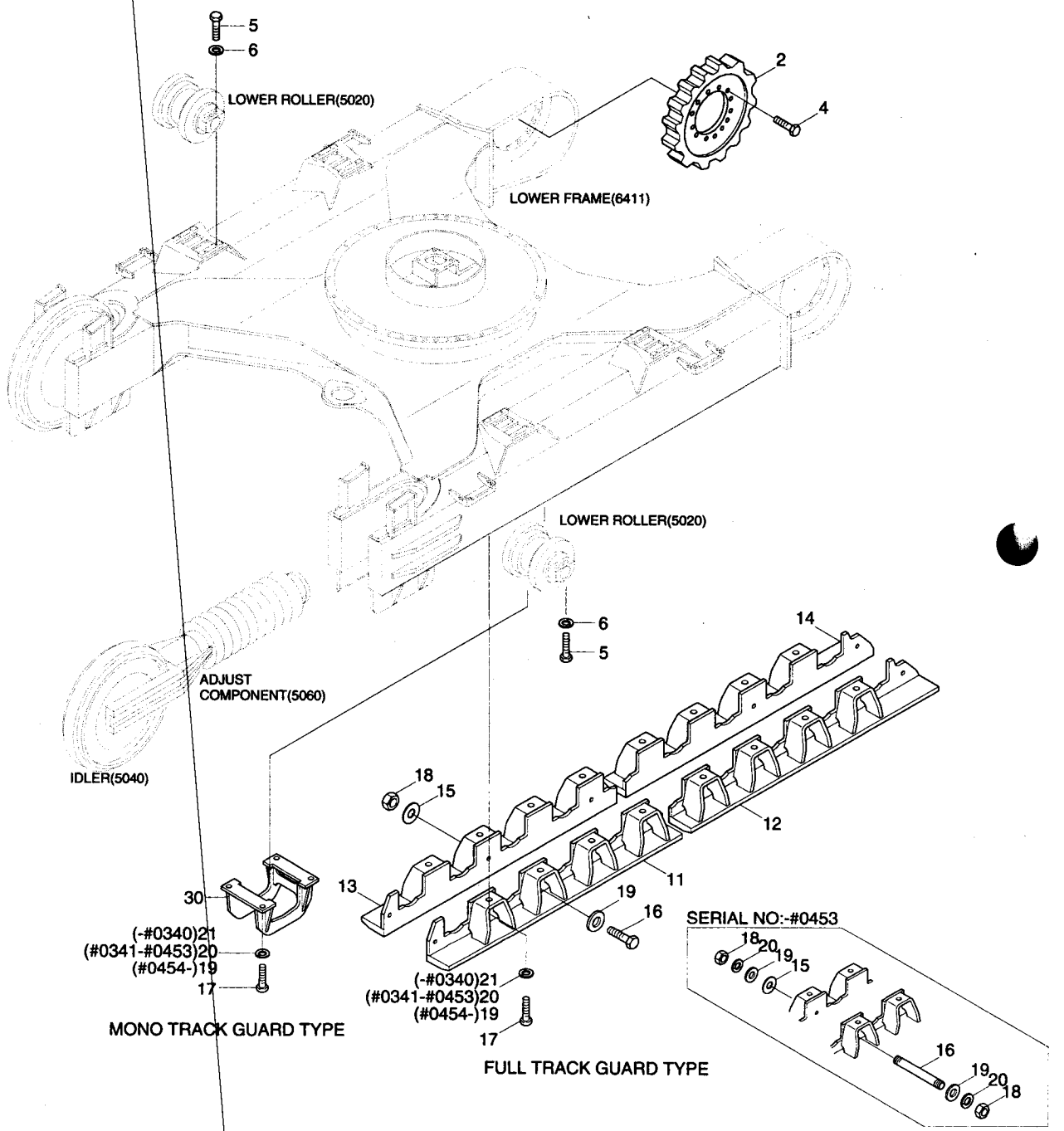

UNDERCARRIAGE(HIGH WALKER, #0143-)

ITEM 순번	PART NO 품 번	IS	DESCRIPTION 품 명		QTY 수량	SERIAL NO 적용 호기	ITC 호환	REMARK 비 고
*	@		UNDERCARRIAGE	언더캐리지	1	#0143-	-	
2	81EM-10012		SPROCKET	스프로켓	2			
4	81E1-19540		BOLT-SPROCKET	볼 트	60	-#4443		
	81E1-19630		BOLT-SPROCKET	스프로켓 볼트	60	#4444-	B	
5	S017-200902		BOLT-HEX	육각 볼트	88	-#0340		
	S017-20090A		BOLT-HEX	육각 볼트	88	#0341-	A	
6	S441-200002		WASHER-HARDENED	고장력 와셔	88			
11	81EM-30510		TRACK GUARD WA-LH(A)	트랙 가드	2	-#0340		FULL T/GUARD
	81N6-30510		TRACK GUARD WA(A)-LH	트랙 가드	2	#0341-#0453	D	FULL T/GUARD
	81N6-30511		TRACK GUARD WA(A)-LH	트랙 가드	2	#0454-#7171	A	FULL T/GUARD
	81N6-30511BG		TRACK GUARD WA(A)-LH	트랙 가드	2	#7172-	D	
12	81EM-30520		TRACK GUARD WA-LH(B)	트랙 가드	2	-#0340		FULL T/GUARD
	81N6-30520		TRACK GUARD WA(A)-RH	트랙 가드	2	#0341-#0453	D	FULL T/GUARD
	81N6-30521		TRACK GUARD WA(A)-RH	트랙 가드	2	#0454-#7171	A	FULL T/GUARD
	81N6-30521BG		TRACK GUARD WA(A)-RH	트랙 가드	2	#7172-	D	
13	81EM-30530		TRACK GUARD WA-RH(A)	트랙 가드	2	-#0340		FULL T/GUARD
	81N6-30530		TRACK GUARD WA(B)-LH	트랙 가드	2	#0341-#0453	D	FULL T/GUARD
	81N6-30531		TRACK GUARD WA(B)-LH	트랙 가드	2	#0454-#7171	A	FULL T/GUARD
	81N6-30531BG		TRACK GUARD WA(B)-LH	트랙 가드	2	#7172-	D	
14	81EM-30540		TRACK GUARD WA-RH(B)	트랙 가드	2	-#0340		FULL T/GUARD
	81N6-30540		TRACK GUARD WA(B)-RH	트랙 가드	2	#0341-#0453	D	FULL T/GUARD
	81N6-30541		TRACK GUARD WA(B)-RH	트랙 가드	2	#0454-#7171	A	FULL T/GUARD
	81N6-30541BG		TRACK GUARD WA(B)-RH	트랙 가드	2	#7172-	D	
15	81EM-30960		SPACER	스페이서	12	-#7171		
	81EM-30960BG		SPACER	스페이서	12	#7172-	D	
16	81EM-30970		BOLT-STUD	볼 트	12	-#0453		
	S017-243202		BOLT-HEX	육각 볼트	12	#0454-	D	
17	S017-240452		BOLT-HEX	육각 볼트	32			MONO T/GUARD
18	S207-241002		NUT-HEX	육각 너트	24	-#0453		
	S207-241002		NUT-HEX	육각 너트	12	#0454-	A	
19	S403-242002		WASHER-PLAIN	평 와셔	24	-#0453		
	S441-240002		WASHER-HARDENED	고장력 와셔	56	#0454-	A	
20	S411-240002		WASHER-SPRING	스프링 와셔	24	-#0340		
	S411-240002		WASHER-SPRING	스프링 와셔	56	#0341-#0453	-	
21	S441-240002		WASHER-HARDENED	고장력 와셔	32	-#0340	-	MONO T/GUARD
30	81EM-30750		GUARD-TRACK WA	트랙 가드	4	-#7171		MONO T/GUARD
	81EM-30750BG		GUARD-TRACK WA	트랙 가드	4	#7172-	D	

LOWER ROLLER

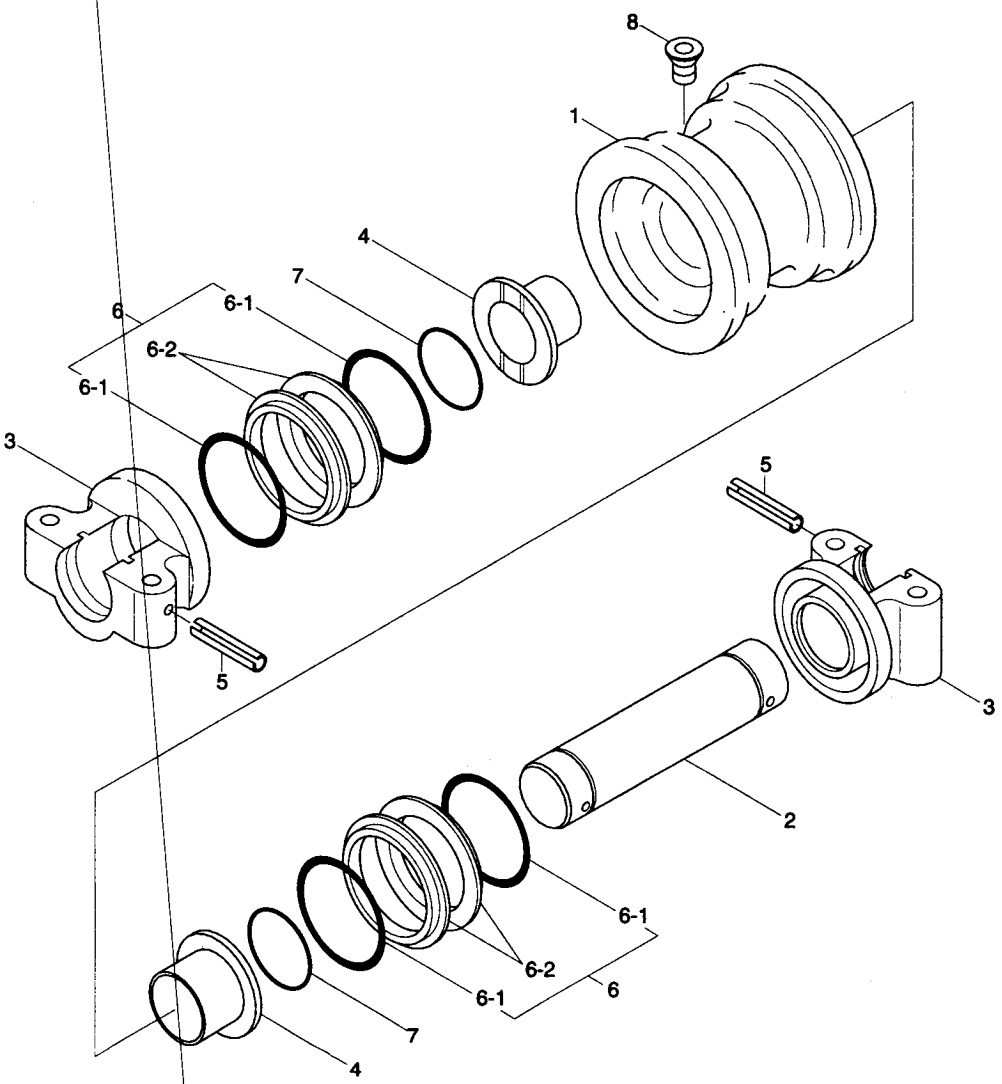

LOWER ROLLER

ITEM 순번	PART NO 품 번	IS	DESCRIPTION 품 명	QTY 수량	SERIAL NO 적용 호기	ITC 호환	REMARK 비 고
*	E181-2002	40	LOWER ROLLER ASSY 하부 롤러	1	-#7171		
	E181-2002BG	40	LOWER ROLLER ASSY 하부 롤러	1	#7172-	D	
1	E181-22010		• ROLLER WA 롤 러	1			
2	E181-2205	20	• SHAFT 샤프트	1			
3	E181-22070		• COLLAR 칼 라	2			
4	E181-2202	20	• BUSHING 부 싱	2			
5	E181-2206	20	• PIN-SPRING 스프링 핀	2			
6	E181-22030		• SEAL ASSY 씰	2			
N6-1	E181-22080		•• SEAL 씰	4			
N6-2	E181-22090		•• O-RING O-링	4			
7	E181-2204	20	• O-RING O-링	2			
8	E282-2407	20	• PLUG 플러그	1			
N	@		NOT INDIVIDUALLY SUPPLIED단품공급불가				

UPPER ROLLER

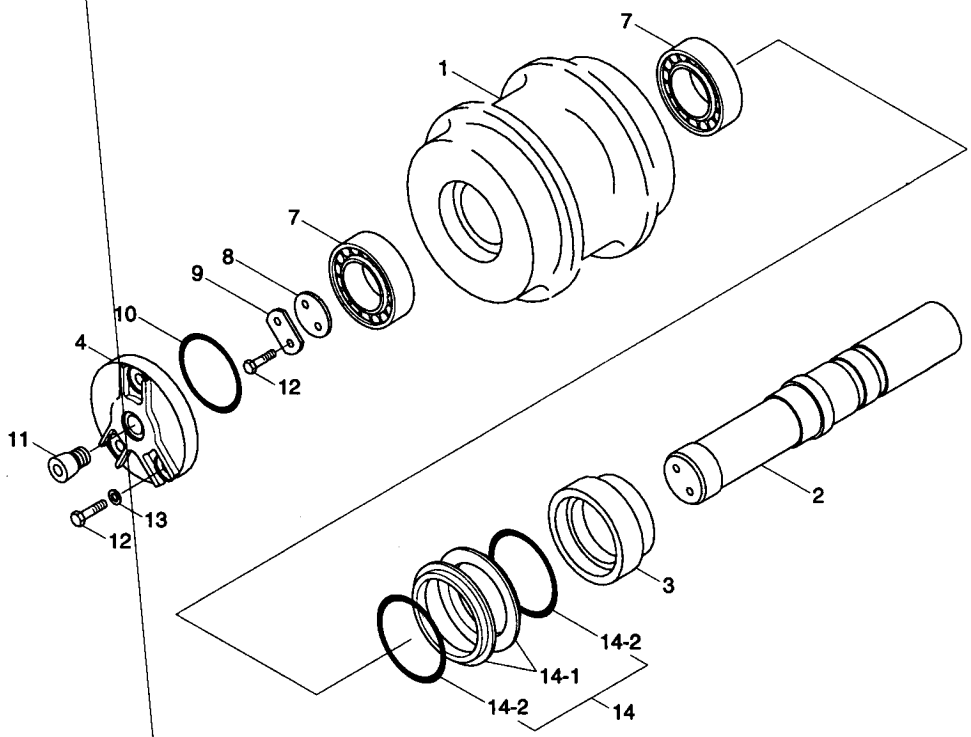

UPPER ROLLER

ITEM 순번	PART NO 품 번	IS	DESCRIPTION 품 명		QTY 수량	SERIAL NO 적용 호기	ITC 호환	REMARK 비 고
*	81EM-10030		ROLLER-UPPER	상부 롤러	1	-#7171		
	81EM-10030BG		ROLLER-UPPER	상부 롤러	1	#7172-	D	
1	81EM-13010		· ROLLER	롤 러	1			
2	81EM-13030		· SHAFT	샤프트	1			
3	81EM-13040		· RETAINER	리테이너	1			
4	81EM-13020		· CAP	캡	1			
7	81EM-13050		· BEARING	베어링	2			
8	81EM-13070		· THRUST PLATE	트러스트 플레이트	1			
9	81EM-13080		· LOCK PLATE	로크 플레이트	1			
10	81EM-13110		· O-RING	O-링	1			
11	81EM-13100		· PLUG	플러그	1			
12	S017-100252		· BOLT-HEX	육각 볼트	5			
13	S411-100002		· WASHER-SPRING	스프링 와셔	3			
14	81EM-13120		· SEAL ASSY	씰	1			
14-1	81EM-13130		·· SEAL	씰	2			
14-2	81EM-13140		·· O-RING	O-링	2			

IDLER

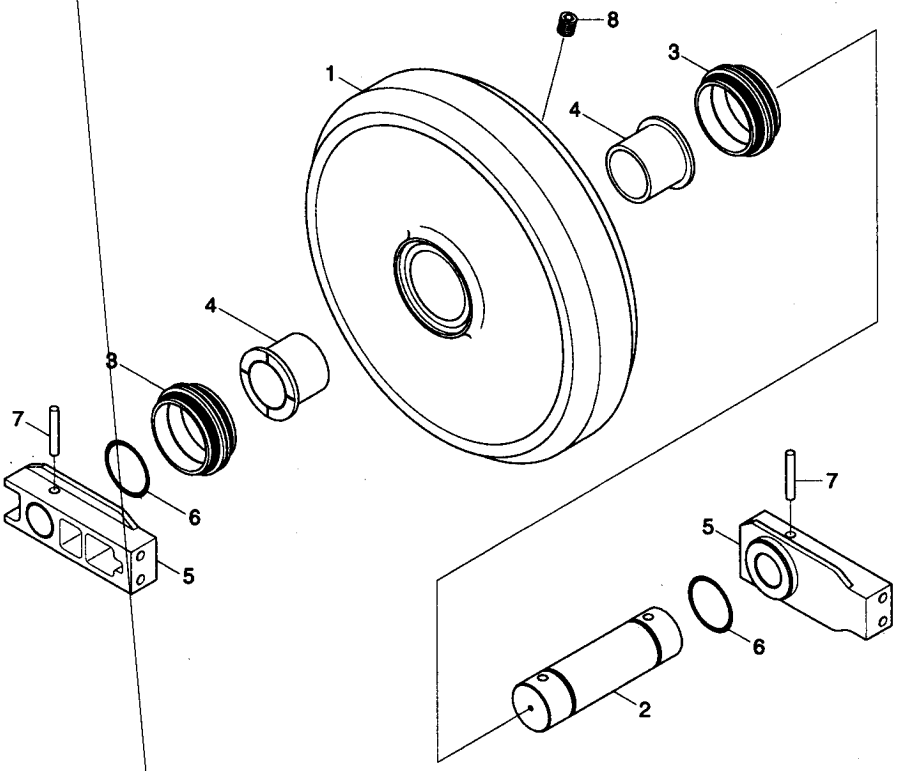

IDLER

ITEM 순번	PART NO 품 번	IS	DESCRIPTION 품 명		QTY 수량	SERIAL NO 적용 호기	ITC 호환	REMARK 비 고
*	81N6-13010		IDLER ASSY	아이들러	1	-#7171		
	81N6-13010BG		IDLER ASSY	아이들러	1	#7172-	D	
1	81N6-13101		• SHELL-IDLER	아이들러 셸	1	#0001-	-	
2	81N6-13110		• SHAFT	샤프트	1			
3	81N6-13140		• SEAL ASSY	씰	2			
4	81N6-13120		• BUSHING	부 싱	2			
5	81N6-13131		• BRACKET-IDLER	브라켓트	2	#0001-	-	
6	S632-070001		• O-RING	O-링	2			
7	81N6-13180		• PIN-SPRING	스프링 핀	2			
8	P220-430202		• PLUG	플러그	1			

TRACK CHAIN

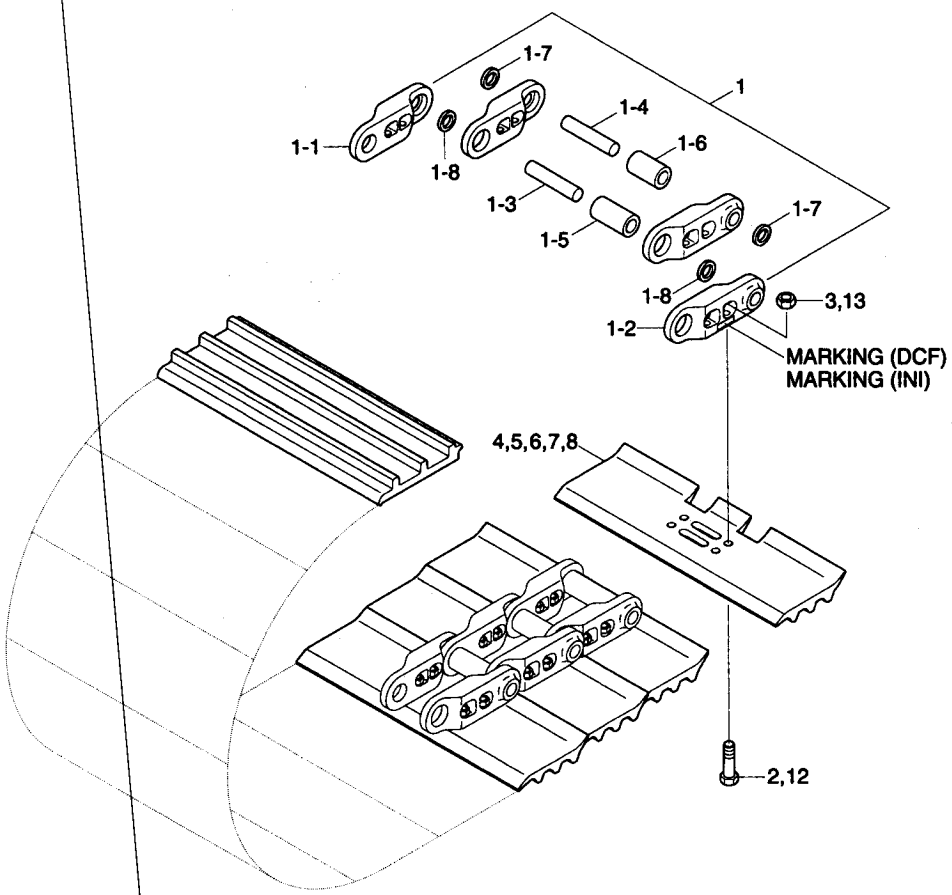
1-7
1
1-4
1-1
1-6
1-8
1-3
1-7
1-5
1-8
3,13
1-2
MARKING (DCF)
MARKING (INI)
4,5,6,7,8
2,12

TRACK CHAIN

ITEM 순번	PART NO 품 번	IS	DESCRIPTION 품 명		QTY 수량	SERIAL NO 적용 호기	ITC 호환	REMARK 비 고
*	81N6-26030		TRACK CHAIN ASSY	트랙 체인	1	#0001-#7171	-	600mm, INI
	81N6-26030BG		TRACK CHAIN ASSY	트랙 체인	1	#7172-	D	
	81N6-24030		TRACK CHAIN ASSY	트랙 체인	1	#1387-#7171	-	600mm, DCF
	81N6-24030BG		TRACK CHAIN ASSY	트랙 체인	1	#7172-	D	
1	81N6-26600		· TRACK LINK ASSY	트랙 링크	1			
1-1	81N6-26100		·· TRACK LINK-RH	트랙 링크	49			
1-2	81N6-26110		·· TRACK LINK-LH	트랙 링크	49			
1-3	81N6-26140		·· PIN-TRACK	트랙 핀	48			
1-4	81N6-26160		·· PIN-MASTER	마스터 핀	1			
1-5	81N6-26150		·· BUSHING-TRACK	트랙 부싱	48			
1-6	81N6-26170		·· BUSHING-MASTER	마스터 부싱	1			
1-7	81N6-26210		·· SEAL-DUST	더스트 씰	96			
1-8	81N6-26180		·· SPACER	스페이서	2			
*-1	81EM-T0000		· TRACK BOLT & NUT KIT	트랙 볼트/너트 키트	196	#0001-	-	
2	81EM-20020		·· BOLT-SHOE	슈 볼트	1			
3	81N6-26620		·· NUT	너 트	1			
4	81EM-28030		· SHOE-TRACK	트랙 슈	49	-#0413		600mm, INI
	81EM-28031		· SHOE-TRACK	트랙 슈	49	#0414-	B	600mm, INI
	81N6-25530		· SHOE-TRACK	트랙 슈	49	#1387-#2747	-	600mm, DCF
*	81N6-26040		TRACK CHAIN ASSY	트랙 체인	1	-#7171		700mm, INI
*	81N6-26040BG		TRACK CHAIN ASSY	트랙 체인	1	#7172-	D	
	81N6-24040		TRACK CHAIN ASSY	트랙 체인	1	#1387-#7171	-	700mm, DCF
	81N6-24040BG		TRACK CHAIN ASSY	트랙 체인	1	#7172-	D	
5	81EM-28040		· SHOE-TRACK	트랙 슈	49			700mm, INI
	81N6-25540		· SHOE-TRACK	트랙 슈	49	#1387-#2747	-	700mm, DCF
*	81N6-26060		TRACK CHAIN ASSY	트랙 체인	1	-#7171		800mm, INI
*	81N6-26060BG		TRACK CHAIN ASSY	트랙 체인	1	#7172-	D	
	81N6-24060		TRACK CHAIN ASSY	트랙 체인	1	#1387-#7171	-	800mm, DCF
	81N6-24060BG		TRACK CHAIN ASSY	트랙 체인	1	#7172-	D	
6	81EM-28060		· SHOE-TRACK	트랙 슈	49			800mm, INI
	81N6-25560		· SHOE-TRACK	트랙 슈	49	#1387-#2747	-	800mm, DCF
*	81N6-26070		TRACK CHAIN ASSY	트랙 체인	1	-#7171		900mm, INI
*	81N6-26070BG		TRACK CHAIN ASSY	트랙 체인	1	#7172-	D	
7	81EM-28070		· SHOE-TRACK	트랙 슈	49			900mm, INI
*	81N6-26080		TRACK CHAIN ASSY	트랙 체인	1	#1659-#7171	-	910mm, DCF
*	81N6-26080BG		TRACK CHAIN ASSY	트랙 체인	1	#7172-	D	

TRACK CHAIN

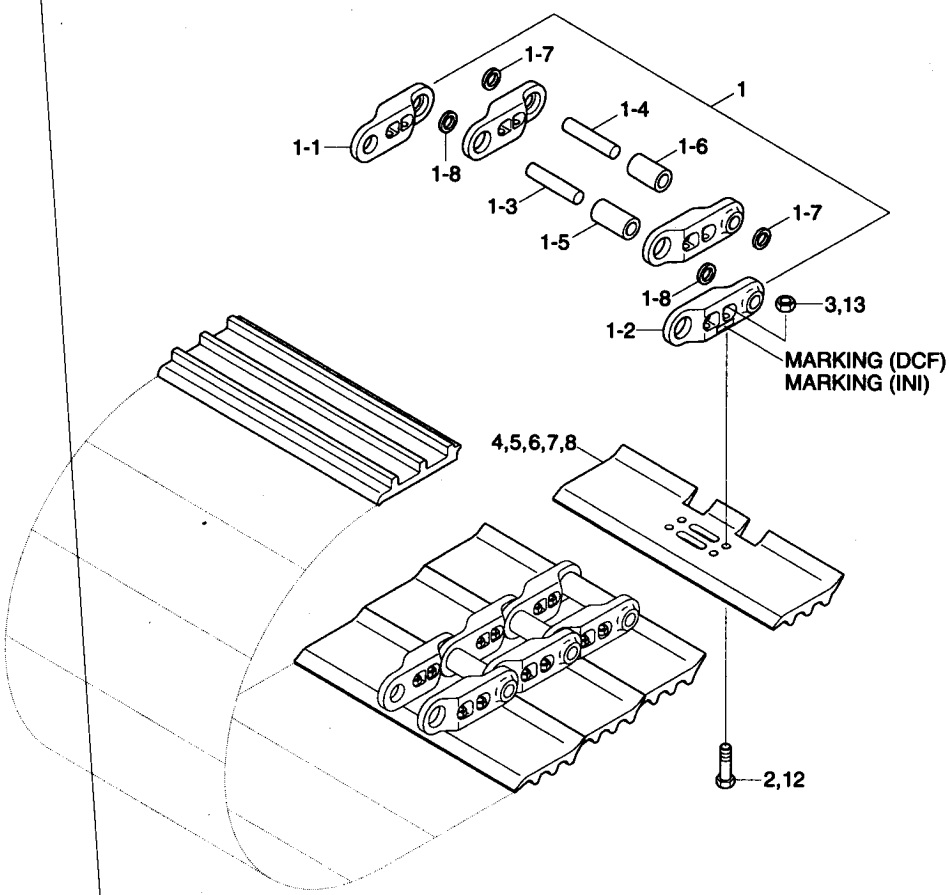
1-7
1
1-1
1-4
1-6
1-8
1-3
1-5
1-7
1-8
3,13
1-2
MARKING (DCF)
MARKING (INI)
4,5,6,7,8
2,12

TRACK CHAIN

ITEM 순번	PART NO 품 번	IS	DESCRIPTION 품 명	QTY 수량	SERIAL NO 적용 호기	ITC 호환	REMARK 비 고
* -1	81EM-T0000		• TRACK BOLT & NUT KIT 트랙 볼트/너트 키트	196	#1659-	-	
12	81EM-20040		•• BOLT-SHOE 슈 볼트	1	#1659-	-	910mm, DCF
13	81N6-26620		•• NUT 너 트	1	#1659-	-	910mm, DCF
8	81EM-28080		• SHOE-TRACK 트랙 슈	49	#1659-	-	910mm, DCF

TRACK CHAIN(HIGH WALKER, #0143-)

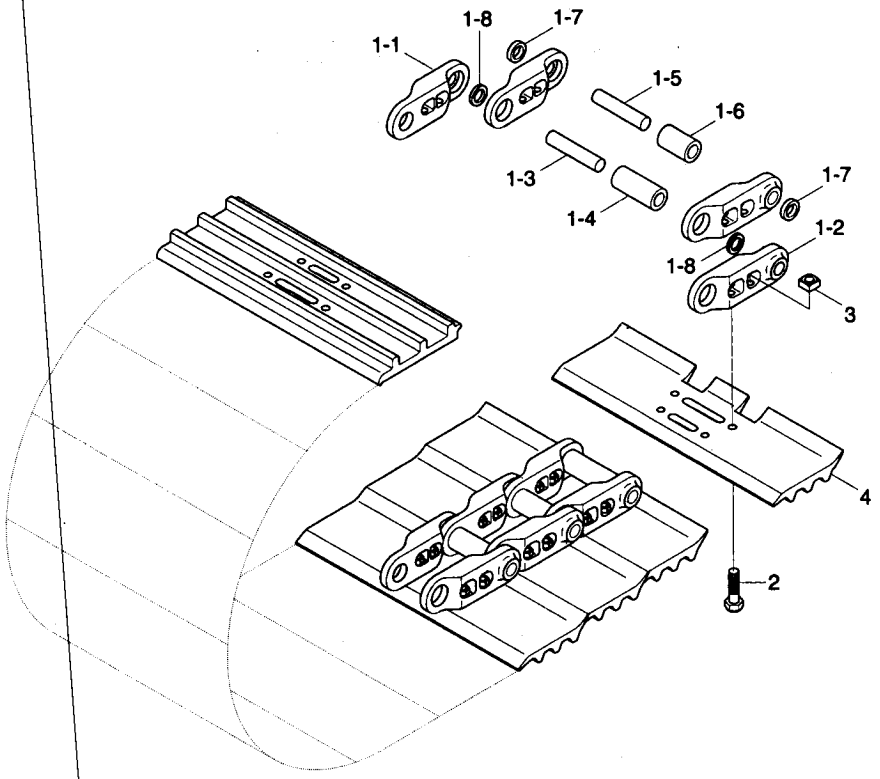

DOUBLE

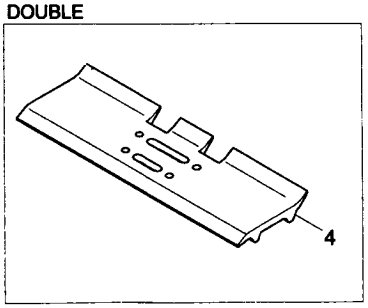

TRACK CHAIN(HIGH WALKER, #0143-)

ITEM 순번	PART NO 품 번	IS	DESCRIPTION 품 명	QTY 수량	SERIAL NO 적용 호기	ITC 호환	REMARK 비 고
*	81EM-29110		TRACK CHAIN ASSY 트랙 체인	2	#0143 - #7171	-	710mm DOUBLE
	81EM-29110BG		TRACK CHAIN ASSY 트랙 체인	2	#7172 -	D	
	81EM-28110		TRACK CHAIN ASSY 트랙 체인	2			810mm DOUBLE
	81EM-20300		TRACK CHAIN ASSY 트랙 체인	2			600mm TRIPLE
	81EM-20400		TRACK CHAIN ASSY 트랙 체인	2			700mm TRIPLE
	81EM-20600		TRACK CHAIN ASSY 트랙 체인	2			800mm TRIPLE
1	81EM-20010		• TRACK LINK ASSY 트랙 링크	1			
1-1	81EM-20110		•• TRACK LINK-RH 트랙 링크	49			
1-2	81EM-20120		•• TRACK LINK-LH 트랙 링크	49			
1-3	81EM-20130		•• PIN-TRACK 트랙 핀	48			
1-4	81EM-20140		•• BUSHING-TARCK 트랙 부싱	48			
1-5	81EM-20150		•• PIN-MASTER 마스터 핀	1			
1-6	81EM-20160		•• BUSHING-MASTER 마스터 부싱	1			
1-7	81EM-20170		•• SPACER 스페이서	2			
1-8	81EM-20180		•• WASHER-SEAL 씰 와셔	196			
* -1	81EM-T0000		• TRACK BOLT & NUT KIT 트랙 볼트/너트 키트	196	#0001 -	-	
2	81EM-20020		•• BOLT-SHOE 슈 볼트	1			
	81W1-10020		• BOLT-TRACK 트랙 볼트	196			810mm DOUBLE
3	81EM-20030		•• NUT-TRACK 트랙 너트	1			
4	81EM-28610		• TRACK SHOE 트랙 슈	49	#0143 -	-	710mm DOUBLE
	81EM-28010		• SHOE-TRACK 트랙 슈	49			810mm DOUBLE
	81EM-28030		• SHOE-TRACK 트랙 슈	49			600mm TRIPLE
	81EM-28040		• SHOE-TRACK 트랙 슈	49			700mm TRIPLE
	81EM-28060		• SHOE-TRACK 트랙 슈	49			800mm TRIPLE

ADJUST COMPONENT

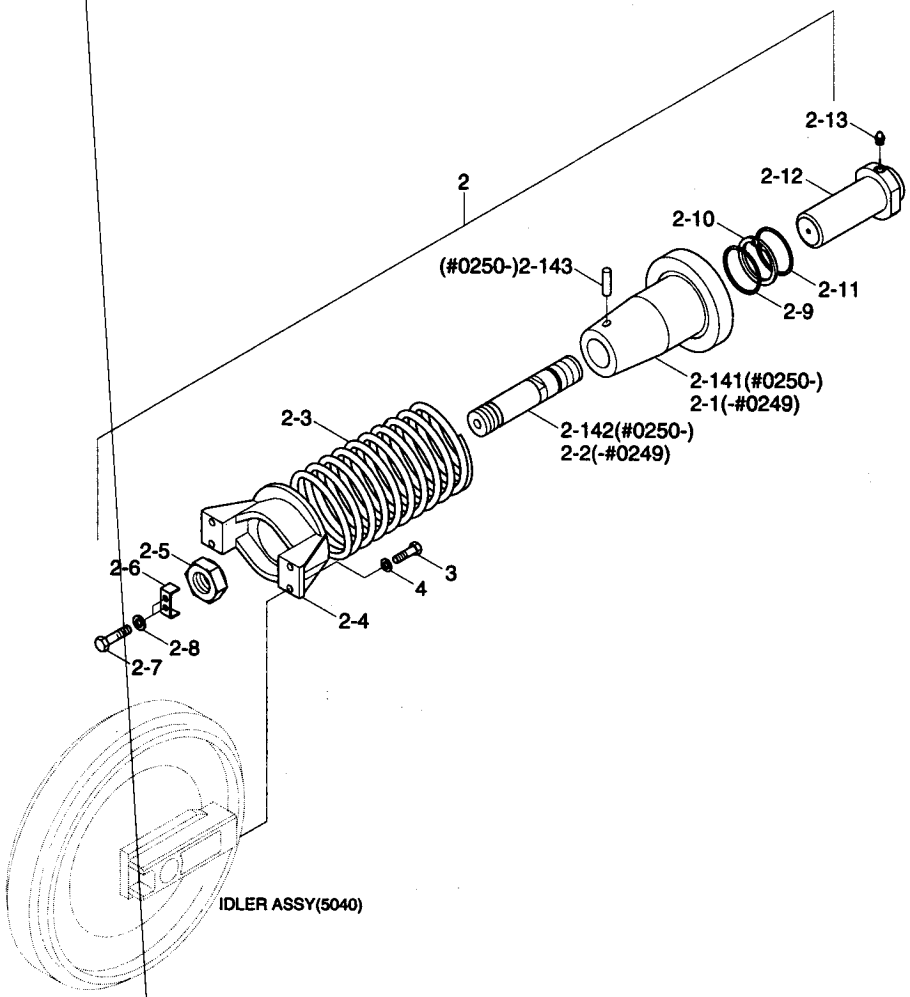

ADJUST COMPONENT

ITEM 순번	PART NO 품 번	IS	DESCRIPTION 품 명		QTY 수량	SERIAL NO 적용 호기	ITC 호환	REMARK 비 고
*	81N6-15010		ADJUST COMPONENT	트랙 장력 실린더	1	-#7171		
	81N6-15010BG		ADJUST COMPONENT	트랙 장력 실린더	1	#7172-	D	
2	81N6-14010		· T/CYLINDER ASSY	텐션 실린더	1	-#0249		
	81N6-14011		· T/CYLINDER ASSY	텐션실린더	1	#0250-#7171	B	
	81N6-14011BG		· T/CYLINDER ASSY	텐션 실린더	1	#7172-	D	
2-1	81N6-14100		·· BODY-T/CYL	바 디	1	-#0249	-	
2-2	81N6-14110		·· TIE BAR	타이 바	1	-#0249	-	
2-3	81N6-14120		·· SPRING	텐션 스프링	1			
2-4	81N6-14130		·· BRACKET	브라켓트	1			
2-5	81EM-14121		·· NUT-LOCK	잠김 너트	1			
2-6	81EM-14130		·· PLATE-LOCK	잠김 플레이트	1			
2-7	S018-120252		·· BOLT-HEX	육각 볼트	2			
2-8	S411-120002		·· WASHER-SPRING	스프링 와셔	2			
2-9	81E1-3104	20	·· PACKING-ROD	로드 패킹	1			
2-10	81E1-3204	20	·· RING-BACK UP	백업링	1			
2-11	81E1-3304	20	·· SEAL-DUST	더스트 씰	1			
2-12	81N6-14210		·· ROD	로 드	1			
2-13	E181-2013	30	·· VALVE-GREASE	그리스 밸브	1			
2-14	81N6-14300		·· BODY ASSY	바 디	1	#0250-	-	
2-141	81N6-14100		··· BODY-T/CYL	바 디	1	#0250-	A	
2-142	81N6-14110		··· TIE BAR	타이 바	1	#0250-	A	
2-143	81EM-14210		··· PIN-SPRING	스프링 핀	1	#0250-	-	
3	S017-160502		· BOLT-HEX	육각 볼트	4			
4	S411-160002		· WASHER-SPRING	스프링 와셔	4			

ADJUST COMPONENT(H/WALKER, #0341-)

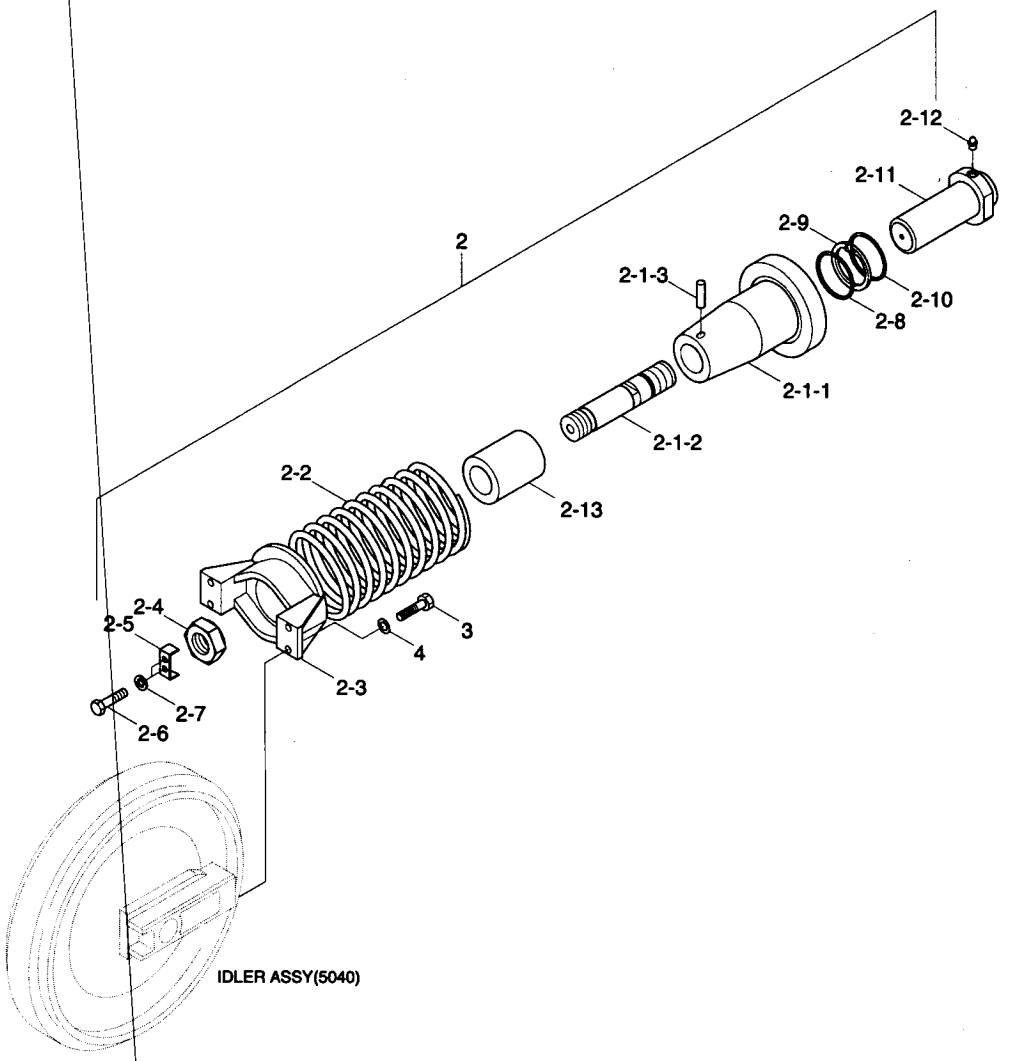

ADJUST COMPONENT(H/WALKER, #0341-)

ITEM 순번	PART NO 품 번	IS	DESCRIPTION 품 명		QTY 수량	SERIAL NO 적용 호기	ITC 호환	REMARK 비 고
*	81N7-15010		ADJUST COMPONENT	트랙 장력 실린더	1	#0341-#7171	-	
	81N7-15010BG		ADJUST COMPONENT	트랙 장력 실린더	1	#7172-	D	
2	81N7-14010		· T/CYLINDER ASSY	텐션실린더	1	-#7171		
	81N7-14010BG		· T/CYLINDER ASSY	텐션 실린더	1	#7172-	D	
2-1	81N7-14300		·· BODY ASSY	바 디	1			
2-1-1	81N6-14100		··· BODY-T/CYL	바 디	1			
2-1-2	81N7-14110		··· TIE BAR	타이 바	1			
2-1-3	81EM-14210		··· PIN-SPRING	스프링 핀	1			
2-2	81N7-14120		·· SPRING	텐션스프링	1			
2-3	81N6-14130		·· BRACKET	브라켓트	1			
2-4	81EM-14121		·· NUT-LOCK	잠김 너트	1			
2-5	81EM-14130		·· PLATE-LOCK	잠김 플레이트	1			
2-6	S018-120252		·· BOLT-HEX	육각 볼트	2			
2-7	S411-120002		·· WASHER-SPRING	스프링 와셔	2			
2-8	81E1-3104	20	·· PACKING-ROD	로드 패킹	1			
2-9	81E1-3204	20	·· RING-BACK UP	백업링	1			
2-10	81E1-3304	20	·· SEAL-DUST	더스트 씰	1			
2-11	81N6-14210		·· ROD	로 드	1			
2-12	E181-2013	30	·· VALVE-GREASE	그리스 밸브	1			
2-13	81N7-14220		·· TUBE-STOPPER	스토퍼	1			
3	S017-160502		· BOLT-HEX	육각 볼트	4			
4	S411-160002		· WASHER-SPRING	스프링 와셔	4			

CAB MOUNTING

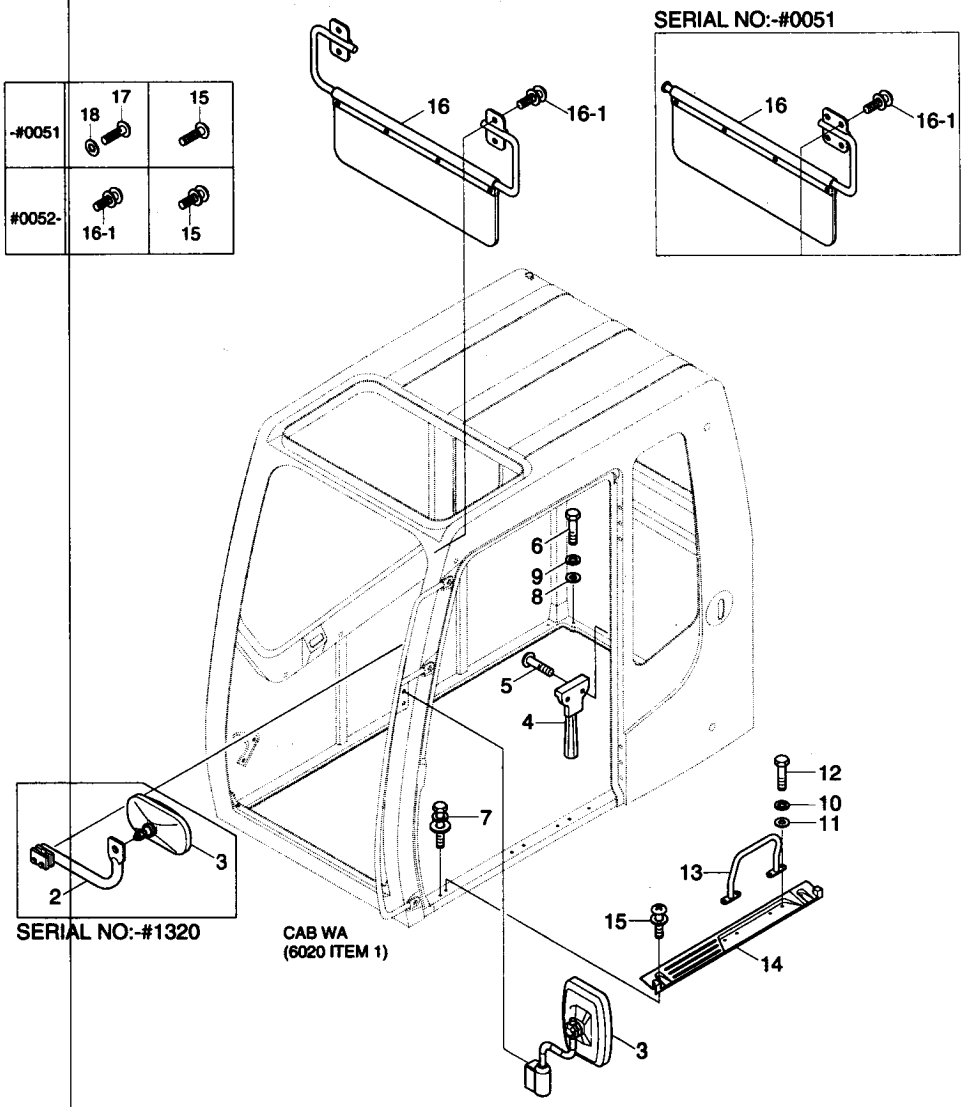

CAB MOUNTING

ITEM 순번	PART NO 품 번	IS	DESCRIPTION 품 명		QTY 수량	SERIAL NO 적용 호기	ITC 호환	REMARK 비 고
2	71N6-03551		STAY-CAB	스테이	1	-#0249		
	71N6-03552		STAY-CAB	스테이	1	#0250 - #1320	D	
3	E129-2000	20	MIRROR	미 러	1	-#0249		
	71N8-46000		MIRROR	미 러	1	#0250 - #1320	D	
	71N8-47000		MIRROR & STAY ASSY-LH	미러 및 스테이	1	#1321 - #7171	D	
	71N8-47000BG		MIRROR & STAY ASSY-LH	미러 및 스테이	1	#7172 -	D	
4	71E1-60340		HAMMER-SAFETY	해 머	1			
5	S161-040106		SCREW-CROSS R/ROUND	스크류	2	-#0249		
	S141-040166		SCREW-FLAT HD	스크류	2	#0250 -	D	
6	S017-120706		BOLT-HEX	육각 볼트	8	#0001 -	-	
7	S037-122526		BOLT-W/WASHER	와셔붙이 볼트	1			
8	S403-122006		WASHER-PLAIN	와 셔	8			
9	S411-120006		WASHER-SPRING	스프링 와셔	8			
10	S411-100006		WASHER-SPRING	스프링 와셔	4			
11	S403-102006		WASHER-PLAIN	평 와셔	4			
12	S017-100256		BOLT-HEX	육각 볼트	4			
13	71N6-03560		RAIL-HAND	핸드 레일	1			
14	71N6-10270		PLATE	플레이트	1			
15	S161-050106		SCREW-CROSS R/ROUND	스크류	2	-#0051		
	S131-051646		SCREW-W/WASHER	와셔붙이 스크류	2	#0052 -	A	
16	71N6-03630		SUN VISOR ASSY	선 바이저	1	-#0023		
	71N6-03631		SUN VISOR ASSY	선 바이저	1	#0024 - #0051	D	
	71N6-03632		SUN VISOR ASSY	선 바이저	1	#0052 -	D	
16-1	S132-060856		· SCREW-W/WASHER	와셔붙이 스크류	4	#0052 -	-	
17	S161-060086		SCREW-CROSS R/ROUND	스크류	4	-#0051	-	
18	S411-060006		WASHER-SPRING	스프링 와셔	4	-#0051	-	

CAB ASSY(1/6, STD & FOG TYPE)

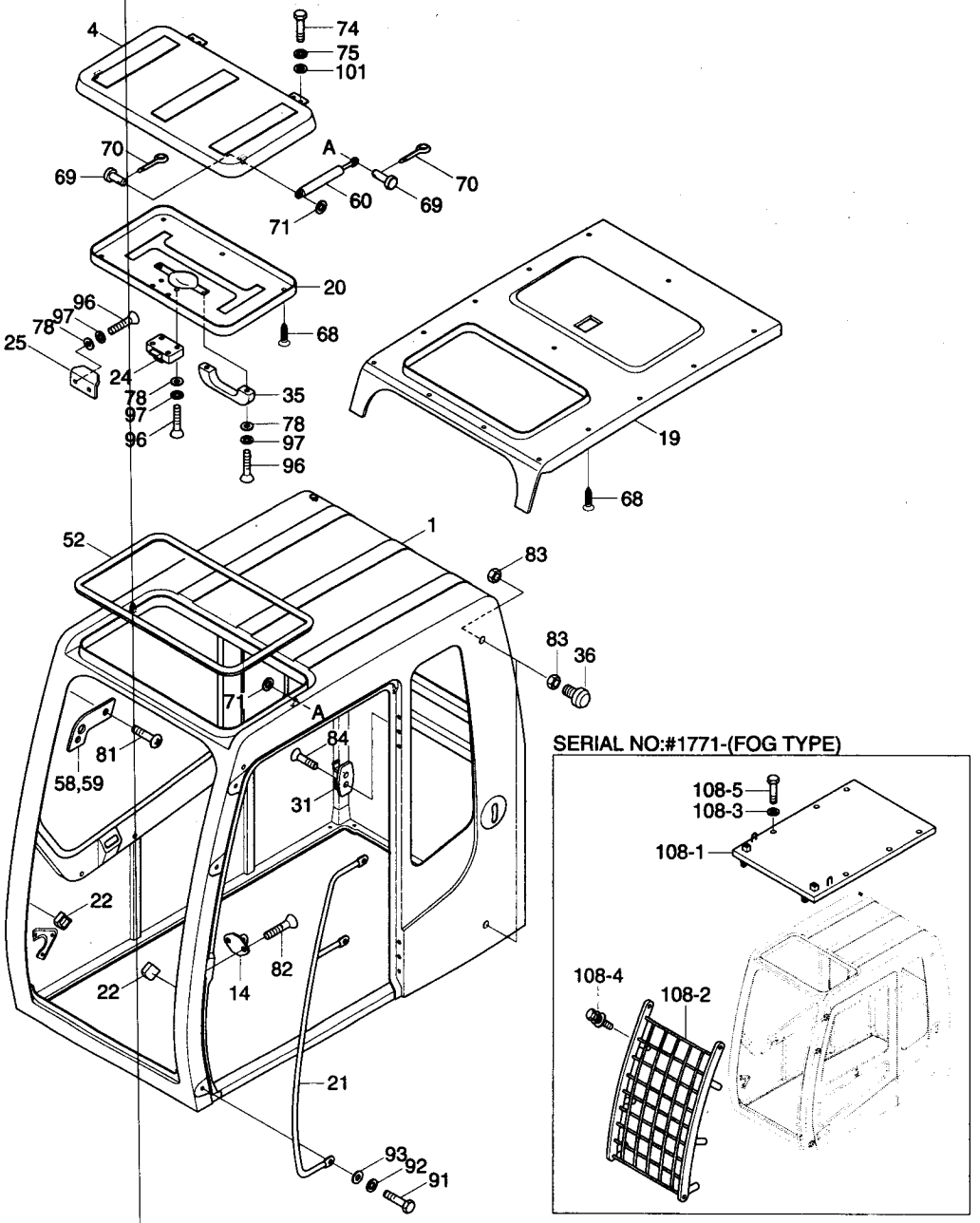

CAB ASSY(1/6, STD & FOG TYPE)

ITEM 순번	PART NO 품 번	IS	DESCRIPTION 품 명		QTY 수량	SERIAL NO 적용 호기	ITC 호환	REMARK 비 고
*	71N6-10001		CAB ASSY	운전실	1	-#3658		STD
	71N6-10002		CAB ASSY	운전실	1	#3659-#7171	B	STD
	71N6-10002BG		CAB ASSY	운전실	1	#7172-	D	
	73N6-10000		CAB ASSY	운전실	1	#1771-#3658	-	FOG
	73N6-10001		CAB ASSY	운전실	1	#3659-#7171	B	FOG
	73N6-10001BG		CAB ASSY	운전실	1	#7172-	D	
1	71N6-00011		· CAB WA	운전실	1	-#7171		STD
	71N6-00011BG		· CAB WA	운전실	1	#7172-	D	
	73N6-00010		· CAB WA	운전실	1	#1771-#7171	-	FOG
	73N6-00010BG		· CAB WA	운전실	1	#7172-	D	
4	71N6-02400		· SUN ROOF WA	선 루프	1	-#7171		STD
	71N6-02400BG		· SUN ROOF WA	선 루프	1	#7172-	D	
14	71N6-02770		· STRIKER	스트라이커	1			
19	71N6-02810		· LINING(1)-HEAD	라이닝	1			
20	71N6-02820		· LINING(2)-HEAD	라이닝	1			
21	71N6-02830		· RAIL-HAND	핸드 레일	1	-#1320		
	71N6-02831		· RAIL-HAND	핸드 레일	1	#1321-#7171	D	
	71N6-02831BG		· RAIL-HAND	핸드 레일	1	#7172-	D	
22	71N6-02841		· STOPPER	스톱퍼	2			
24	71N6-02860		· LATCH-ROOF	래 치	1			
25	71N6-02870		· BRACKET-ROOF	브라켓트	1			
31	71N6-02920		· HOOK	후 크	1			
35	E171-1147		· HANDLE	핸 들	1			
36	71EH-13150		· RUBBER-BUMPER	완충 고무	2			
52	S772-020300		· WEATHER STRIP	웨더 스트립	1			
58	71N6-03181		· STOPPER	스톱퍼	1	#0001-		
59	71N6-03191		· STOPPER	스톱퍼	1			
60	71N6-03201		· GAS SPRING	가스 스프링	2			
68	E171-1310	10	· PLUG-HEADLINER	플러그	18			
69	S491-080162		· PIN-CLEVIS	클레비스 핀	4			
70	S461-200162		· PIN-SPLIT	분할 핀	4			
71	S403-082006		· WASHER-PLAIN	평 와셔	4			
74	S015-080206		· BOLT-HEX	육각 볼트	4			
75	S411-080006		· WASHER-SPRING	스프링 와셔	4			
78	S403-052006		· WASHER-PLAIN	평 와셔	8			
81	S141-060206		· SCREW-FLAT HD	스크류	4			
82	S145-080166		· SCREW-FLAT HD	스크류	2			
83	S203-101006		· NUT-HEX	육각 너트	4			
84	S141-040206		· SCREW-FLAT HD	스크류	2			
91	S017-160206		· BOLT-HEX	육각 볼트	3			

CAB ASSY(1/6, STD & FOG TYPE)

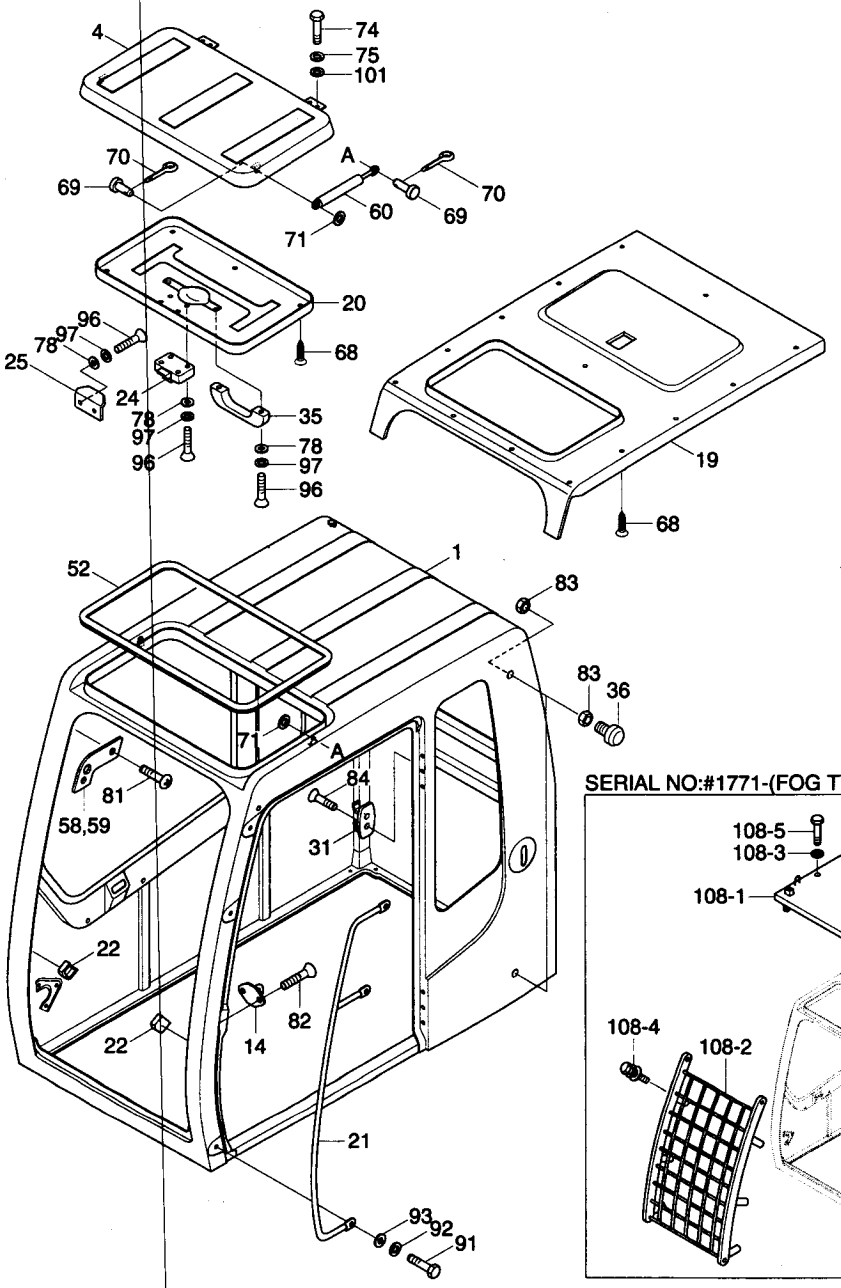

SERIAL NO:#1771-(FOG TYPE)

CAB ASSY(1/6, STD & FOG TYPE)

ITEM 순번	PART NO 품 번	IS	DESCRIPTION 품 명		QTY 수량	SERIAL NO 적용 호기	ITC 호환	REMARK 비 고
92	S411-160006		· WASHER-SPRING	스프링 와셔	3			
93	S403-162006		· WASHER-PLAIN	평 와셔	3			
96	S161-050166		· SCREW-CROSS R/ROUND	스크류	8			
97	S411-050006		· WASHER-SPRING	스프링 와셔	8			
101	S403-082006		· WASHER-PLAIN	평 와셔	4			
108	73N6-05000		· GUARD ASSY	가 드	1	#1771 - #7171	-	FOG
	73N6-05000BG		· GUARD ASSY	가 드	1	#7172 -	D	
108-1	73N6-05010		·· GUARD WA-TOP	가 드	1	#1771 - #7171	-	FOG
	73N6-05010BG		·· GUARD WA-TOP	가 드	1	#7172 -	D	
108-2	73N6-05020		·· GUARD WA-FRONT	가 드	1	#1771 - #7171	-	FOG
	73N6-05020BG		·· GUARD WA-FRONT	가 드	1	#7172 -	D	
108-3	S441-120006		·· WASHER-HARDENED	고장력 와셔	6	#1771 -	-	FOG
108-4	S037-122526		·· BOLT-W/WASHER	와셔붙이 볼트	8	#1771 -	-	FOG
108-5	S017-120306		·· BOLT-HEX	육각 볼트	6	#1771 -	-	FOG
101	S403-082006		· WASHER-PLAIN	평 와셔	4			
* -1	@		· ELECTRIC CAB ASSY	운전실 전기 장치	1			SEE 2060

CAB ASSY(1/6, ROOF TYPE, #01771-)

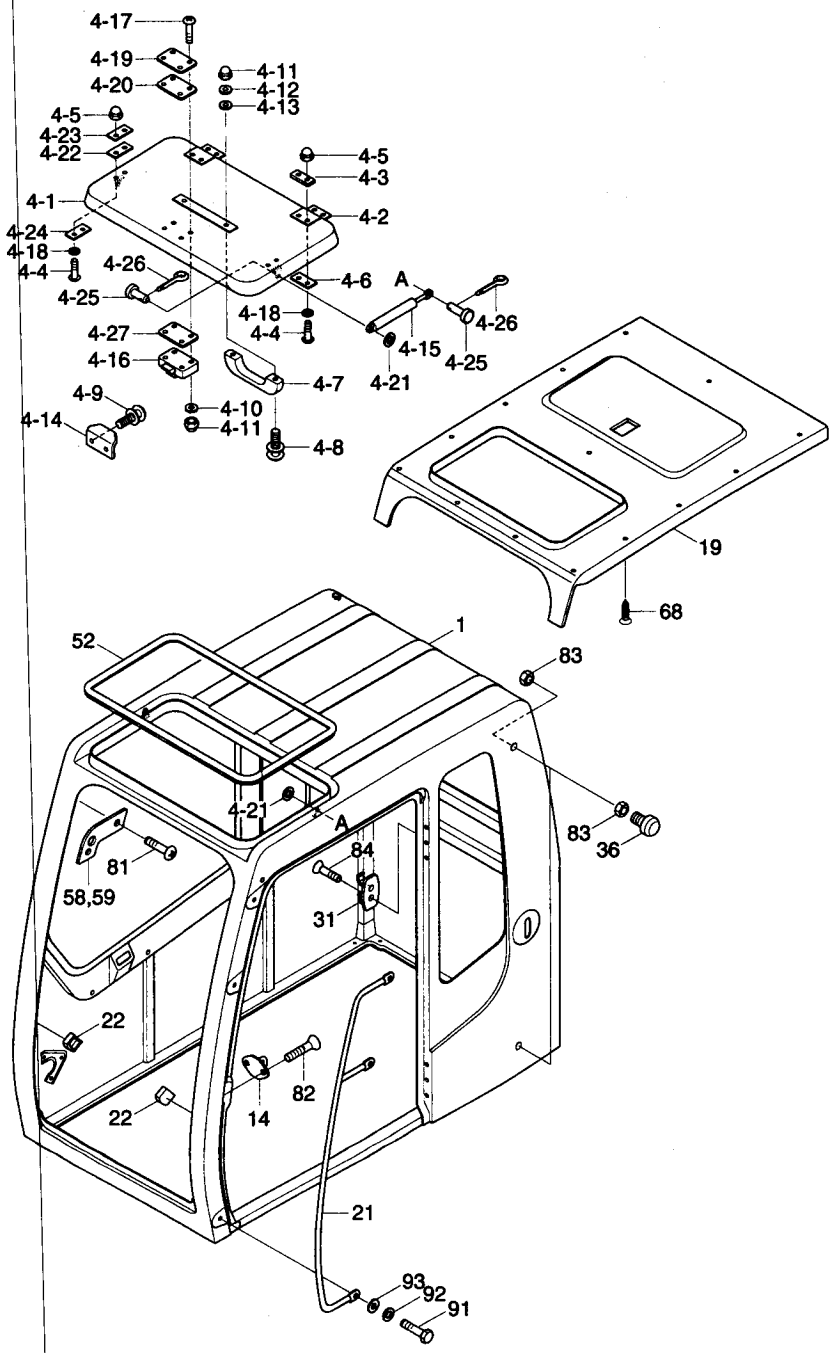

CAB ASSY(1/6, ROOF TYPE, #1771-)

ITEM 순번	PART NO 품 번	IS	DESCRIPTION 품 명		QTY 수량	SERIAL NO 적용 호기	ITC 호환	REMARK 비 고
*	72N6-10000		CAB ASSY	운전실	1	#1771-#3658	-	
	72N6-10001		CAB ASSY	운전실	1	#3659-#7171	B	
	72N6-10001BG		CAB ASSY	운전실	1	#7172-	D	
1	71N6-00011		· CAB WA	운전실	1	-#7171		
	71N6-00011BG		· CAB WA	운전실	1	#7172-	D	
4	72N6-05000		· COVER-SUN ROOF ASSY	커 버	1			
4-1	72N6-05010		·· COVER-ROOF	커 버	1			
4-2	72N6-05020		·· HINGE	힌 지	2			
4-3	72N6-05030		·· PAD-RUBBER	고무 패드	2			
4-4	S175-060206		·· SCREW-SOCKET RD HD	스크류	8			
4-5	S291-060006		·· DOMED CAP NUT	캡 너트	8			
4-6	72N6-05040		·· PLATE-HINGE	플레이트	2			
4-7	E171-1147		·· HANDLE	핸 들	1			
4-8	S131-052046		·· SCREW-W/WASHER	와셔붙이 스크류	2			
4-9	S131-051556		·· SCREW-W/WASHER	와셔붙이 스크류	2			
4-10	S411-050006		·· WASHER-SPRING	스프링 와셔	4			
4-11	S291-050006		·· DOMED CAP NUT	캡 너트	6			
4-12	72N6-05050		·· PLATE-HANDLE	플레이트	2			
4-13	72N6-05060		·· PAD-RUBBER	고무 패드	2			
4-14	72N6-05070		·· PLATE	플레이트	1			
4-15	71N6-03201		·· GAS SPRING	가스 스프링	2			
4-16	71N6-02860		·· LATCH-ROOF	래 치	1			
4-17	S175-050256		·· SCREW-SOCKET RD HD	스크류	4			
4-18	S411-060006		·· WASHER-SPRING	스프링 와셔	8			
4-19	72N6-05080		·· PAD-RUBBER	고무 패드	1			
4-20	72N6-05090		·· PLATE	플레이트	1			
4-21	S403-082006		·· WASHER-PLAIN	평 와셔	4			
4-22	72N6-05110		·· PLATE-GAS SPRING	가스 스프링	2			
4-23	72N6-05120		·· PAD-RUBBER	고무 패드	2			
4-24	72N6-05130		·· PLATE-GAS SPRING	플레이트	2			
4-25	S491-080162		·· PIN-CLEVIS	클레비스 핀	4			
4-26	S461-200162		·· PIN-SPLIT	분할 핀	4			
4-27	72N6-05100		·· PAD-RUBBER	고무 패드	1			
14	71N6-02770		· STRIKER	스트라이커	1			
19	71N6-02810		· LINING(1)-HEAD	라이닝	1			
21	71N6-02831		· RAIL-HAND	핸드 레일	1	-#7171		
	71N6-02831BG		· RAIL-HAND	핸드 레일	1	#7172-	D	
22	71N6-02841		· STOPPER	스톱퍼	2			
31	71N6-02920		· HOOK	후 크	1			
36	71EH-13150		· RUBBER-BUMPER	완충 고무	2			

CAB ASSY(1/6, ROOF TYPE, #01771-)

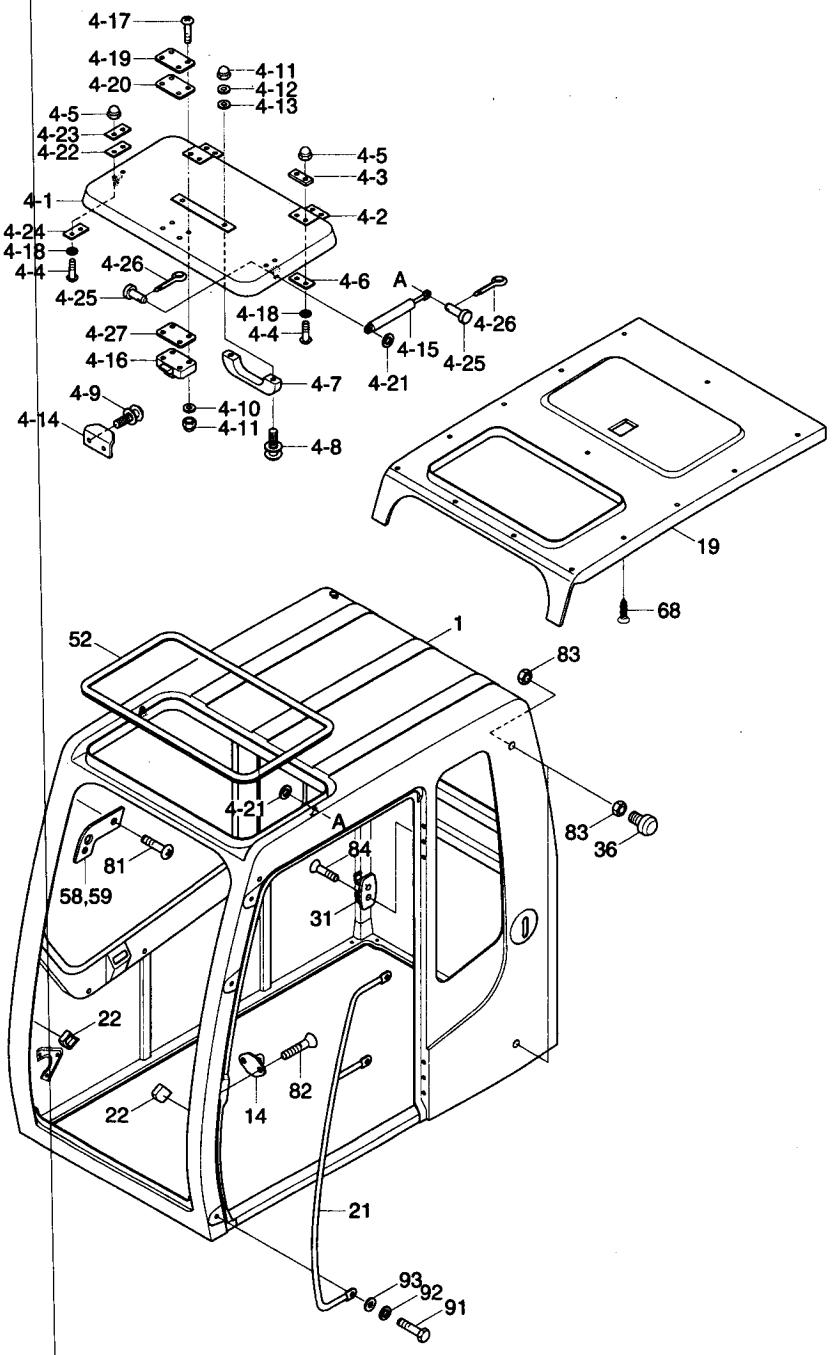

CAB ASSY(1/6, ROOF TYPE, #1771-)

ITEM 순번	PART NO 품 번	IS	DESCRIPTION 품 명		QTY 수량	SERIAL NO 적용 호기	ITC 호환	REMARK 비 고
52	S772-020300		• WEATHER STRIP	웨더 스트립	1			
58	71N6-03181		• STOPPER	스톱퍼	1			
59	71N6-03191		• STOPPER	스톱퍼	1			
68	E171-1310	10	• PLUG-HEADLINER	플러그	18			
81	S141-060206		• SCREW-FLAT HD	스크류	4			
82	S145-080166		• SCREW-FLAT HD	스크류	2			
83	S203-101006		• NUT-HEX	육각 너트	4			
84	S141-040206		• SCREW-FLAT HD	스크류	2			
91	S017-160206		• BOLT-HEX	육각 볼트	3			
92	S411-160006		• WASHER-SPRING	스프링 와셔	3			
93	S403-162006		• WASHER-PLAIN	평 와셔	3			
* -1	@		• ELECTRIC CAB ASSY	운전실 전기 장치	1			SEE 2060

CAB ASSY(2/6)

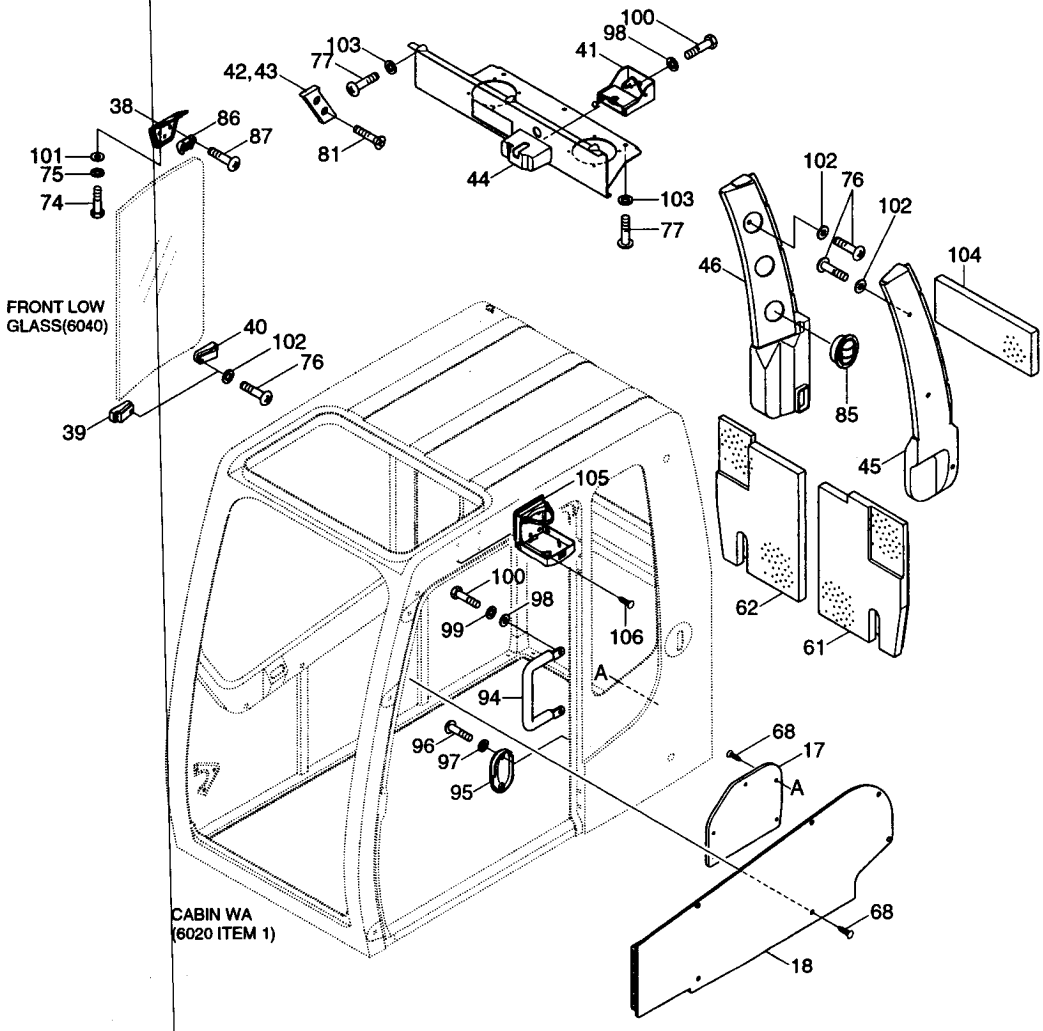
100
98
41
103
77
42,43
38
86
87
81
101
75
74
44
103
77
102
76
102
104
46
85
45
FRONT LOW GLASS(6040)
40
102
76
39
105
100
98
99
106
A
94
96
97
95
62
61
68
17
A
68
18
CABIN WA (6020 ITEM 1)

CAB ASSY(2/6)

ITEM 순번	PART NO 품 번	IS	DESCRIPTION 품 명		QTY 수량	SERIAL NO 적용 호기	ITC 호환	REMARK 비 고
*	@		CAB ASSY	운전실	1			SEE 6020
17	71N6-02790		• WALL TRIM-LH	트림	1			
18	71N6-02801		• WALL TRIM-RH	트림	1			
38	71N6-03060		• HOLDER	홀더	1	-#2329		
	71N6-03061		• HOLDER	홀더	1	#2330-	D	
39	71N6-03071		• HOLDER	홀더	1			
40	71N6-03081		• HOLDER	홀더	1			
41	71N6-03091		• LATCH ASSY	래치	1			
42	71N6-03101		• STOPPER-LH	스톱퍼	1			
43	71N6-03111		• STOPPER-RH	스톱퍼	1			
44	71N6-03121		• COVER-REAR	커버	1			
45	71N6-03131		• DUCT-LH	닥트	1			
46	71N6-03141		• DUCT-RH	닥트	1			
61	71N6-03210		• INSULATION FOAM	절연체	1			
62	71N6-03220		• INSULATION FOAM	절연체	1			
68	E171-1310	10	• PLUG	플러그	11			
74	S015-080206		• BOLT-HEX	육각 볼트	2			
75	S411-080006		• WASHER-SPRING	스프링 와셔	2			
76	S162-060206		• SCREW-C/RECESS,RD	스크류	12			
77	S162-060166		• SCREW	스크류	6			
81	S141-060206		• SCREW-FLAT HD	스크류	4			
85	71N6-03300		• AIR VENT	에어 벤트	6			
86	71N6-03311		• HOLDER	홀더	1			
87	S161-080256		• SCREW-RD HD	스크류	3			
94	71N6-20341		• RAIL-HAND	핸드 레일	1			
95	71N6-03601		• COVER-BACK LATCH	커버	1			
96	S161-050166		• SCREW-RD HD	스크류	2			
97	S411-050006		• WASHER-SPRING	스프링 와셔	2			
98	S411-100006		• WASHER-SPRING	스프링 와셔	5			
99	S403-102006		• WASHER-PLAIN	평 와셔	2			
100	S017-100206		• BOLT-HEX	육각 볼트	5			
101	S403-082006		• WASHER-PLAIN	평 와셔	2			
102	S403-062006		• WASHER-PLAIN	평 와셔	12			
103	S411-060006		• WASHER-SPRING	스프링 와셔	6			
104	71N6-03660		• SPONGE	스폰지	1	#1267-		
105	71M8-20870		• HOLDER-CUP	컵 홀더	1	#1267-		
106	S141-040166		• SCREW-FLAT HD	스크류	4	#1267-		

CAB ASSY(3/6)

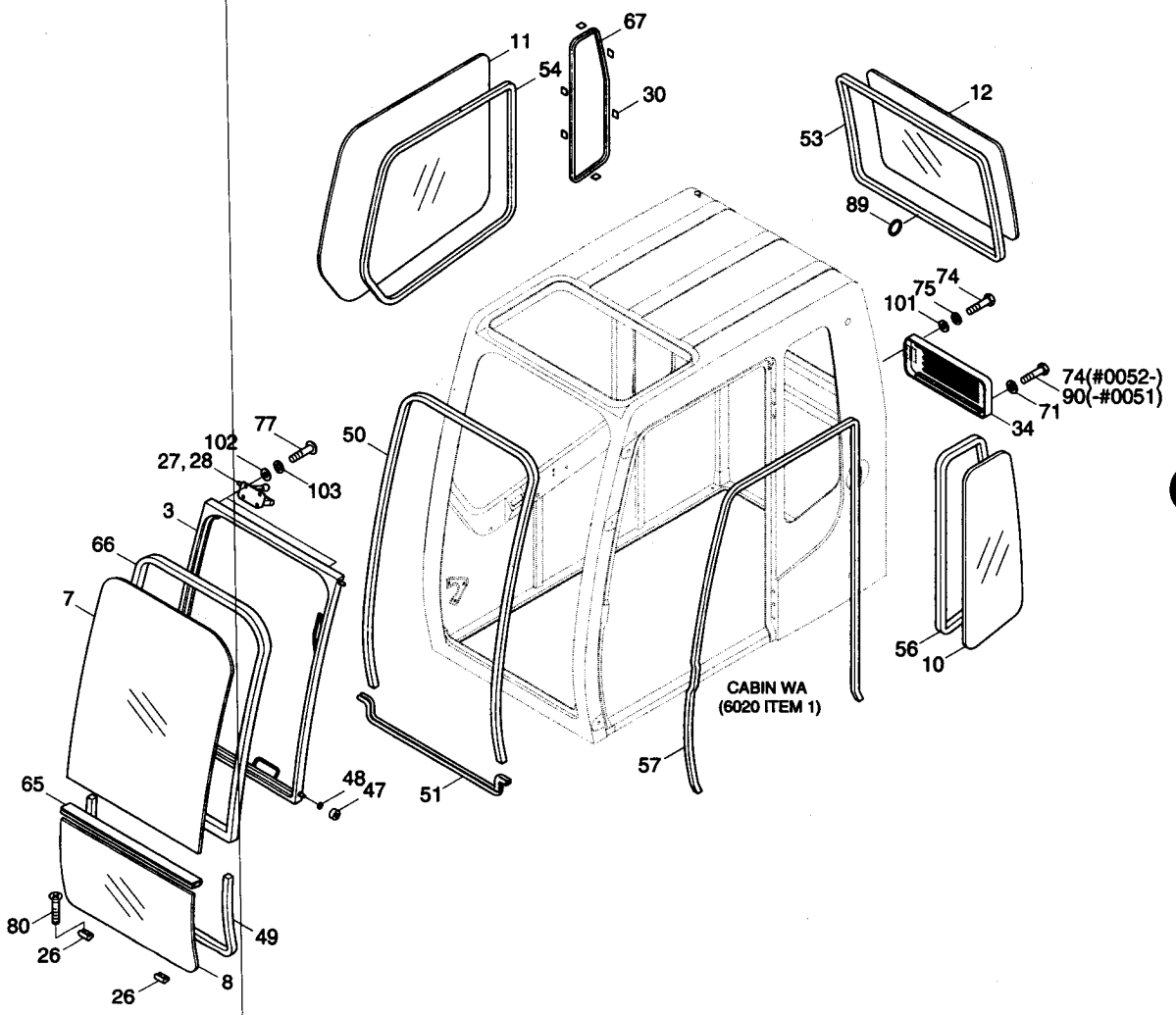
11
67
54
30
12
53
89
74
75
101
74(#0052-)
90(-#0051)
71
34
77
102
27, 28
103
3
66
7
50
48
47
51
65
80
26
49
8
26
57
CABIN WA
(6020 ITEM 1)
56
10

CAB ASSY(3/6)

ITEM 순번	PART NO 품 번	IS	DESCRIPTION 품 명		QTY 수량	SERIAL NO 적용 호기	ITC 호환	REMARK 비 고
*	@		CAB ASSY	운전실	1			SEE 6020
3	71N6-02200		· FRONT WINDOW WA	윈도우	1	-#0051		
	71N6-02201		· FRONT WINDOW WA	윈도우	1	#0052-#7171	D	
	71N6-02201BG		· FRONT WINDOW WA	전방 윈도우	1	#7172-	D	
7	71N6-02700		· GLASS	유 리	1			TEMPERED GLASS
8	71N6-02710		· GLASS	유 리	1	-#2329		
	71N6-02711		· GLASS	유 리	1	#2330-	D	
10	71N6-02731		· GLASS	유 리	1			
11	71N6-02740		· GLASS	유 리	1			
12	71N6-02750		· GLASS	유 리	1			
26	71N6-02880		· INSULATOR	절연체	2			
27	71N6-02891		· LATCH ASSY	래 치	1			
28	71N6-02901		· LATCH ASSY	래 치	1			
30	71EH-10430		· RUBBER	고 무	6			
34	71N6-02950		· COVER-AIR VENT	커 버	1	-#7171		
	71N6-02950BG		· COVER-AIR VENT	커 버	1	#7172-	D	
47	71N6-03150		· ROLLER	롤 러	4			
48	S403-101002		· WASHER-PLAIN	와 셔	4			
49	71N6-03160		· SEAL	씰	2	#0001-	-	
50	71N6-03480		· SEAL-FRONT	씰	1			
51	71N6-03171		· WEATHER STRIP	웨더 스트립	1	-#0287		
	71N6-03172		· WEATHER STRIP	웨더 스트립	1	#0288-#2329	B	
	71N6-03173		· WEATHER STRIP	웨더 스트립	1	#2330-	D	
53	S781-124602		· SEAL	씰	1			
54	71N6-03010		· WEATHER STRIP	웨더 스트립	1			
56	71N6-03030		· WEATHER STRIP	웨더 스트립	1			
57	S771-036500		· WEATHER STRIP	웨더 스트립	1			
65	71N6-03250		· SEAL	씰	1			
66	71N6-03261		· SEAL-FRONT GLASS	씰	1			TEMPERED GLASS
	71N4-03260		· SEAL-FRONT GLASS	씰	1	#0001-		LAMINATED GLASS
67	71N6-03040		· SEAL	씰	1			
71	S403-082006		· WASHER-PLAIN	평 와셔	1			
74	S015-080206		· BOLT-HEX	육각 볼트	2	-#0051		
	S015-080206		· BOLT-HEX	육각 볼트	3	#0052-	A	
75	S411-080006		· WASHER-SPRING	스프링 와셔	2			
77	S162-060166		· SCREW-C/RECESS ROUND	스크류	8			
80	S141-050206		· SCREW-FLAT HD	스크류	4			
89	71N6-03320		· RING	링	1			
90	S091-080206		· BOLT-WING	나비 볼트	1	-#0051	-	
101	S403-082006		· WASHER-PLAIN	평 와셔	2			

CAB ASSY(3/6)

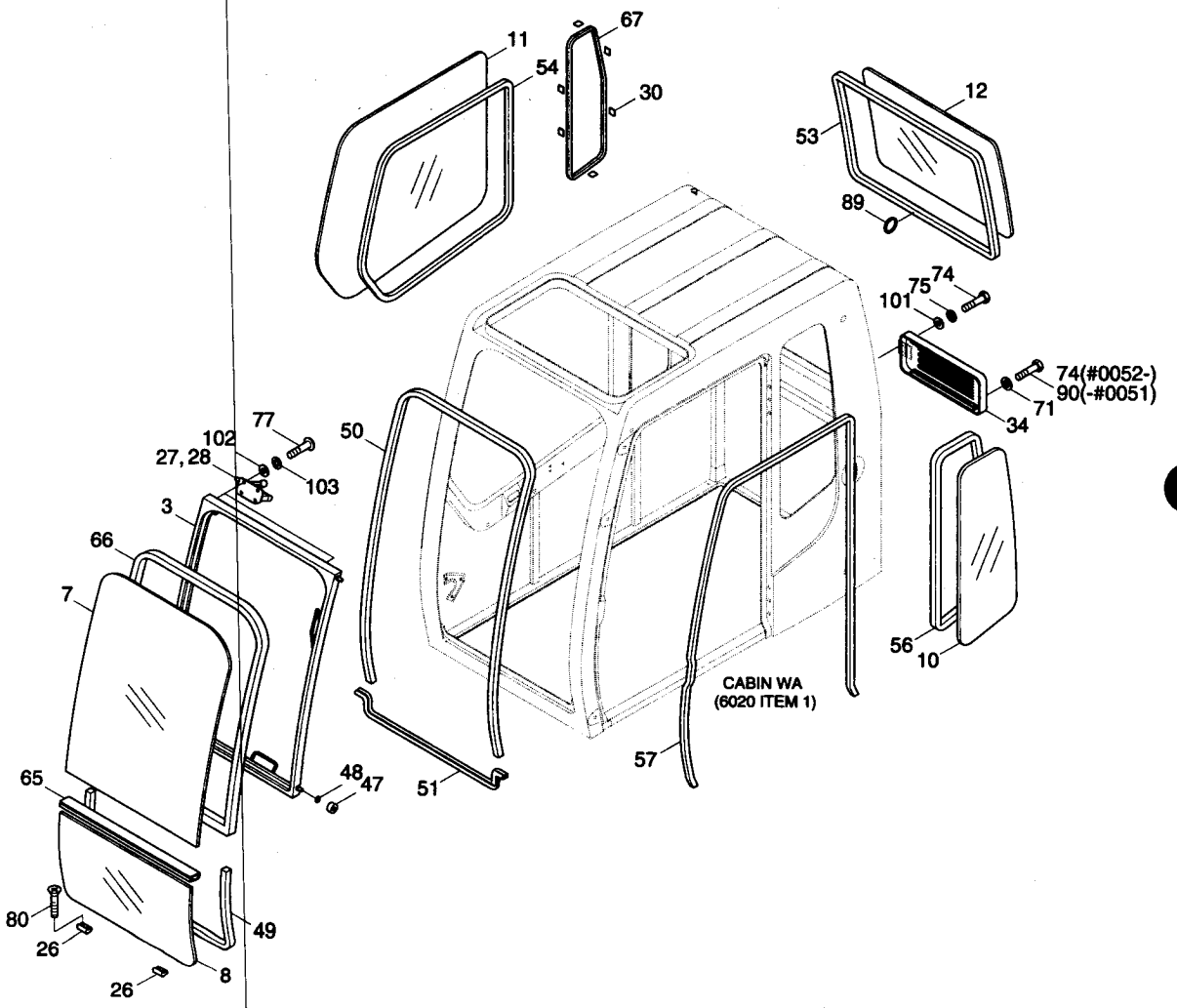
11
67
54
30
12
53
89
101
75
74
74(#0052-)
90(-#0051)
71
34
56
10
77
102
27, 28
103
3
66
7
50
CABIN WA
(6020 ITEM 1)
57
51
48
47
65
80
26
49
8
26

CAB ASSY(3/6)

ITEM 순번	PART NO 품 번	IS	DESCRIPTION 품 명	QTY 수량	SERIAL NO 적용 호기	ITC 호환	REMARK 비 고
102	S403-062006		· WASHER-PLAIN 평 와셔	8			
103	S411-060006		· WASHER-SPRING 스프링 와셔	8			

CAB ASSY(4/6, DOOR)

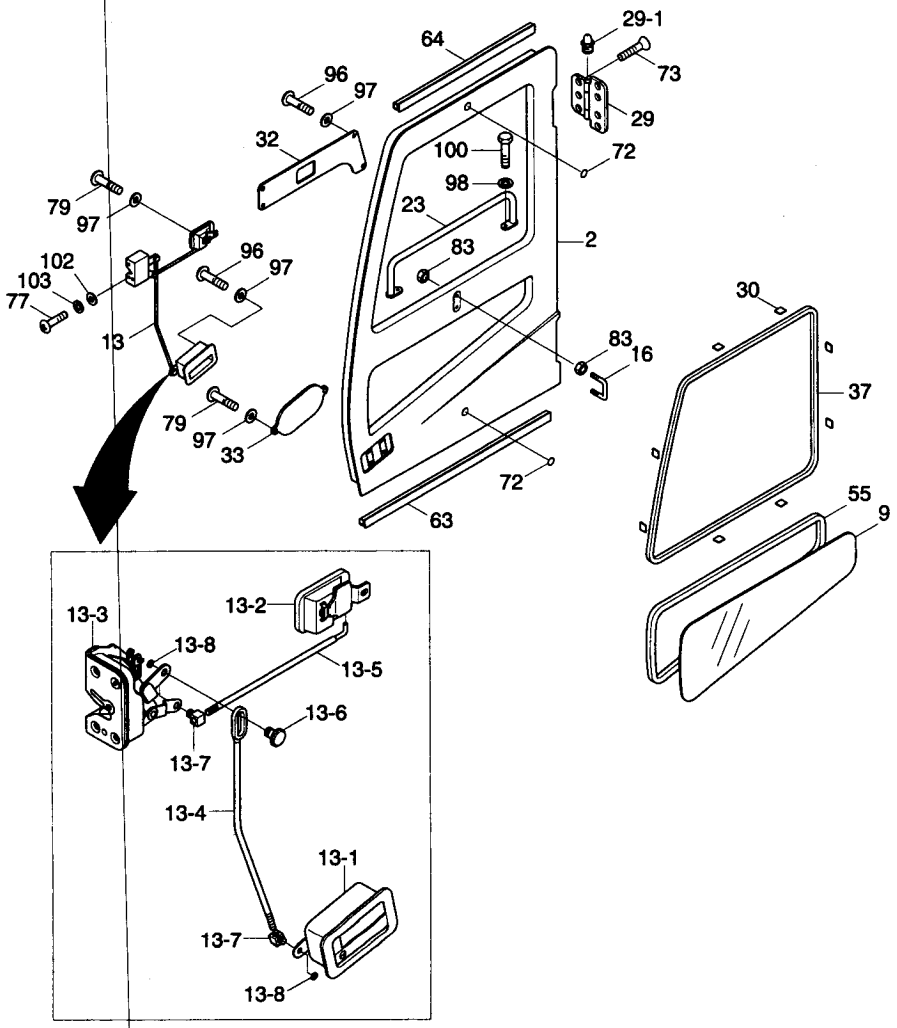

CAB ASSY(4/6, DOOR)

ITEM 순번	PART NO 품 번	IS	DESCRIPTION 품 명		QTY 수량	SERIAL NO 적용 호기	ITC 호환	REMARK 비 고
*	@		CAB ASSY	운전실	1			SEE 6020
	71N6-04000		· SIDE DOOR ASSY	도 어	1	#0001-#7171	-	
	71N6-04000BG		· SIDE DOOR ASSY	도 어	1	#7172-	D	
2	71N6-02000		·· SIDE DOOR WA	도 어	1	-#7171		
	71N6-02000BG		·· SIDE DOOR WA	사이드 도어	1	#7172-	D	
9	71N6-02720		·· GLASS-DOOR	유 리	1			
13	71N6-02761		·· HANDLE ASSY	핸 들	1			
13-1	71N6-03390		··· HANDLE	핸 들	1	#0001-	-	
13-2	71N6-03400		··· HANDLE-INNER	핸 들	1	#0001-	-	
13-3	71N6-03410		··· LATCH	래 치	1	#0001-	-	
13-4	71N6-03420		··· ROD ASSY-1	로 드	1	#0001-	-	
13-5	71N6-03430		··· ROD ASSY-2	로 드	1	#0001-	-	
13-6	71N6-03440		··· PIN-1	핀	1	#0001-	-	
13-7	71N6-03450		··· PIN	핀	2	#0001-	-	
13-8	P560-050006		··· E-RING	링	3	#0001-	-	
16	71N6-03650		·· STRIKER	스트라이커	1			
23	71N6-02850		·· HANDLE	핸 들	1			
29	71N6-02910		·· HINGE	힌 지	2	-#7171		
	71N6-02910BG		·· HINGE	힌 지	2	#7172-	D	
29-1	S651-060006		··· NIPPLE-GREASE	그리스 니플	1			
30	71EH-10430		·· RUBBER	고 무	8			
32	71N6-02930		·· COVER	커 버	1			
33	71N6-02940		·· COVER	커 버	1			
37	71N6-03000		·· WEATHER STRIP	웨더 스트립	1			
55	71N6-03020		·· WEATHER STRIP	웨더 스트립	1			
63	71N6-03230		·· SEAL	씰	1			
64	71N6-03240		·· SEAL	씰	1			
72	17E1-5146		·· BUMPER-DOOR	도어 범퍼	2			
73	71EH-10400		·· SCREW	스크류	14			
77	S161-060166		·· SCREW-CROSS R/ROUND	스크류	3			
79	S161-050206		·· SCREW-CROSS R/ROUND	스크류	4			
83	S203-101006		·· NUT-HEX	육각 너트	4			
96	S161-050166		·· SCREW-CROSS R/ROUND	스크류	6			
97	S411-050006		·· WASHER-SPRING	스프링 와셔	10			
98	S411-100006		·· WASHER-SPRING	스프링 와셔	2			
100	S017-100206		·· BOLT-HEX	육각 볼트	2			
102	S403-062006		·· WASHER-PLAIN	평 와셔	3			
103	S411-060006		·· WASHER-SPRING	스프링 와셔	3			

CAB ASSY(5/6, SASH ASSY)

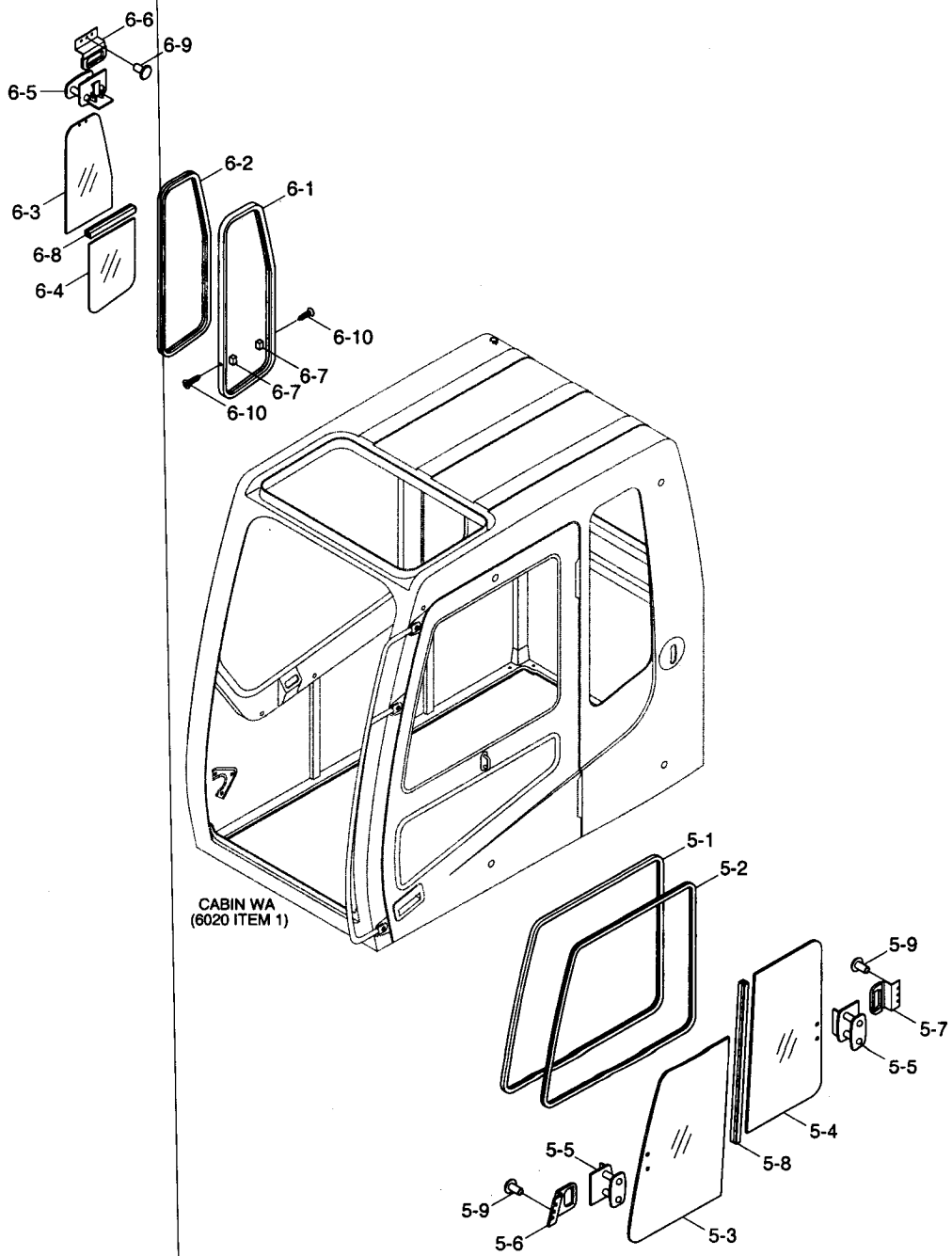

CAB ASSY(5/6, SASH ASSY)

ITEM 순번	PART NO 품 번	IS	DESCRIPTION 품 명		QTY 수량	SERIAL NO 적용 호기	ITC 호환	REMARK 비 고
*	@		CAB ASSY	운전실	1			SEE 6020
5	71N6-02500		• SASH ASSY-DOOR	도어 샤시	1			
5-1	71N6-02510		•• SASH	샤 시	1			
5-2	71N6-02520		•• SEAL	씰	1			
5-3	71N6-02530		•• GLASS	유 리	1			
5-4	71N6-02540		•• GLASS	유 리	1			
5-5	71N6-02550		•• LOCK ASSY	로 크	2			
5-6	71N6-02560		•• HOOK	후 크	1			
5-7	71N6-02570		•• HOOK	후 크	1			
5-8	71N6-02580		•• SASH	샤 시	1			
5-9	D19227C1		•• RIVET-BLIND	리 벳	6			
6	71N6-02600		• SASH ASSY-LH	도어 샤시	1			
6-1	71N6-02610		•• SASH	샤 시	1			
6-2	71N6-02620		•• SEAL	샤 시	1			
6-3	71N6-02630		•• GLASS(UPPER)	유 리	1			
6-4	71N6-02640		•• GLASS(LOWER)	유 리	1			
6-5	71N6-02550		•• LOCK ASSY	로 크	1			
6-6	71N6-02570		•• HOOK	후 크	1			
6-7	71N6-02650		•• STOPPER	스톱퍼	2			
6-8	71N6-02660		•• SASH	샤 시	1			
6-9	D19227C1		•• RIVET-BLIND	리 벳	3			
6-10	S151-030126		•• SCREW-CROSS RECESS	스크류	2			

CAB ASSY(6/6, DOOR LATCH ASSY)

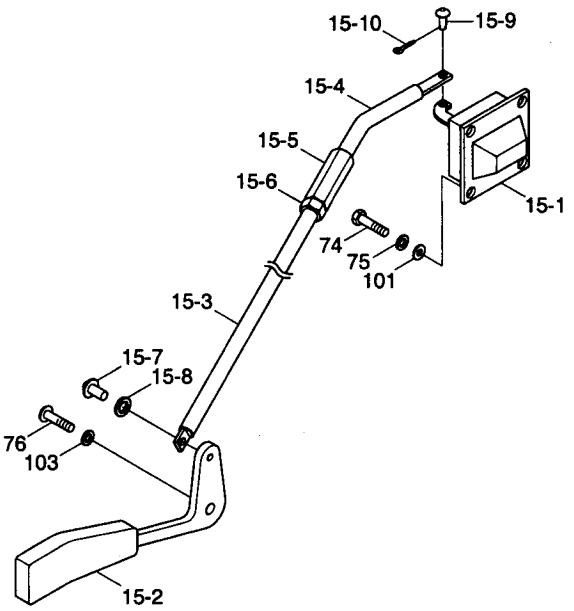

CAB ASSY(6/6, DOOR LATCH ASSY)

ITEM 순번	PART NO 품 번	IS	DESCRIPTION 품 명		QTY 수량	SERIAL NO 적용 호기	ITC 호환	REMARK 비 고
*	@		CAB ASSY	운전실	1			SEE 6020
15	71N6-02781		• LATCH ASSY-BACK	래 치	1			
15-1	71EH-11260		•• LATCH ASSY	래 치	1			
15-2	71N6-03571		•• LEVER ASSY	레 버	1			
15-3	71N6-03580		•• ROD	로 드	1			
15-4	71N6-03590		•• ROD	로 드	1			
15-5	71EH-11210		•• NUT	너 트	1			
15-6	S205-081006		•• NUT-HEX	육각 너트	1			
15-7	71EH-11250		•• PIN-ROUND	핀	1			
15-8	S431-040002		•• WASHER-LOCK	로크 와셔	1			
15-9	71EH-11240		•• PIN-ROUND	핀	1			
15-10	S461-050152		•• PIN-SPLIT	분할 핀	1			
74	S015-080206		• BOLT-HEX	육각 볼트	4			
75	S411-080006		• WASHER-SPRING	스프링 와셔	4			
76	S161-060206		• SCREW	스크류	1			
101	S403-082006		• WASHER-PLAIN	평 와셔	4			
103	S411-060006		• WASHER-SPRING	스프링 와셔	1			

CAB INTERIOR 1

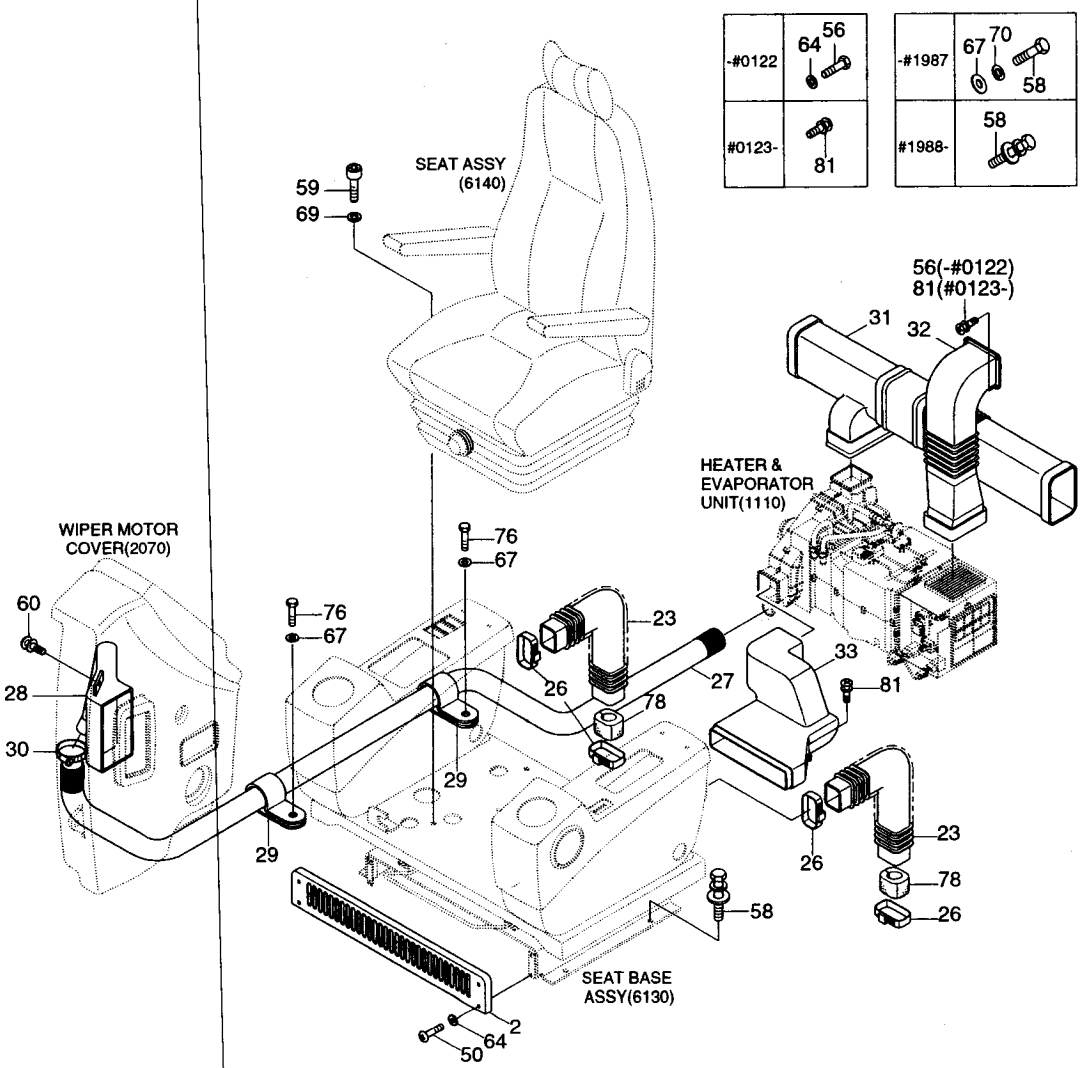

CAB INTERIOR 1

ITEM 순번	PART NO 품 번	IS	DESCRIPTION 품 명		QTY 수량	SERIAL NO 적용 호기	ITC 호환	REMARK 비 고
2	71N6-20020		COVER-SEAT BASE	커 버	1			
23	71N6-20181		TUBE	튜 브	2			
26	S520-115000		CLAMP-HOSE	호스 클램프	4			
27	71N6-20210		HOSE-DEFROSTER	호 스	1			
28	71N6-20221		DUCT-DEFROSTER	덕 트	1			
29	71N6-20230		CLAMP-TUBE	클램프	2			
30	S520-055000		CLAMP-HOSE	호스 클램프	1			
31	71N6-20241		DUCT-VENT	덕 트	1			
32	71N6-20251		DUCT-INLET	덕 트	1			
33	71N6-20261		DUCT-FOOT	덕 트	1			
50	S161-050206		SCREW-RD HD	스크류	4			
56	S015-050206		BOLT-HEX	육각 볼트	7	-#0122	-	
58	S017-100256		BOLT-HEX	육각 볼트	4	-#1987	-	
	S037-102516		BOLT-W/WASHER	와셔붙이 볼트	4	#1988-	B	
59	S109-080306		BOLT-SOCKET	소켓 볼트	4			
60	S161-040086		SCREW-RD HD	스크류	2	-#1512		
	S131-040826		SCREW-W/WASHER	와셔붙이 스크류	2	#1513-	B	
64	S403-052006		WASHER-PLAIN	평 와셔	7	-#0122	-	
67	S403-102006		WASHER-PLAIN	평 와셔	6	-#1987	-	
	S403-102006		WASHER-PLAIN	평 와셔	2	#1988-	A	
69	S411-080006		WASHER-SPRING	스프링 와셔	4	-#0122	-	
70	S411-100006		WASHER-SPRING	스프링 와셔	4	-#1987	-	
76	S017-100166		BOLT-HEX	육각 볼트	2			
78	71N6-20450		FILTER-SPONGE	필 터	2			
81	S131-061646		SCREW-W/WASHER	와셔붙이 스크류	7	#0123-	A	

CAB INTERIOR 1(INDONESIA)

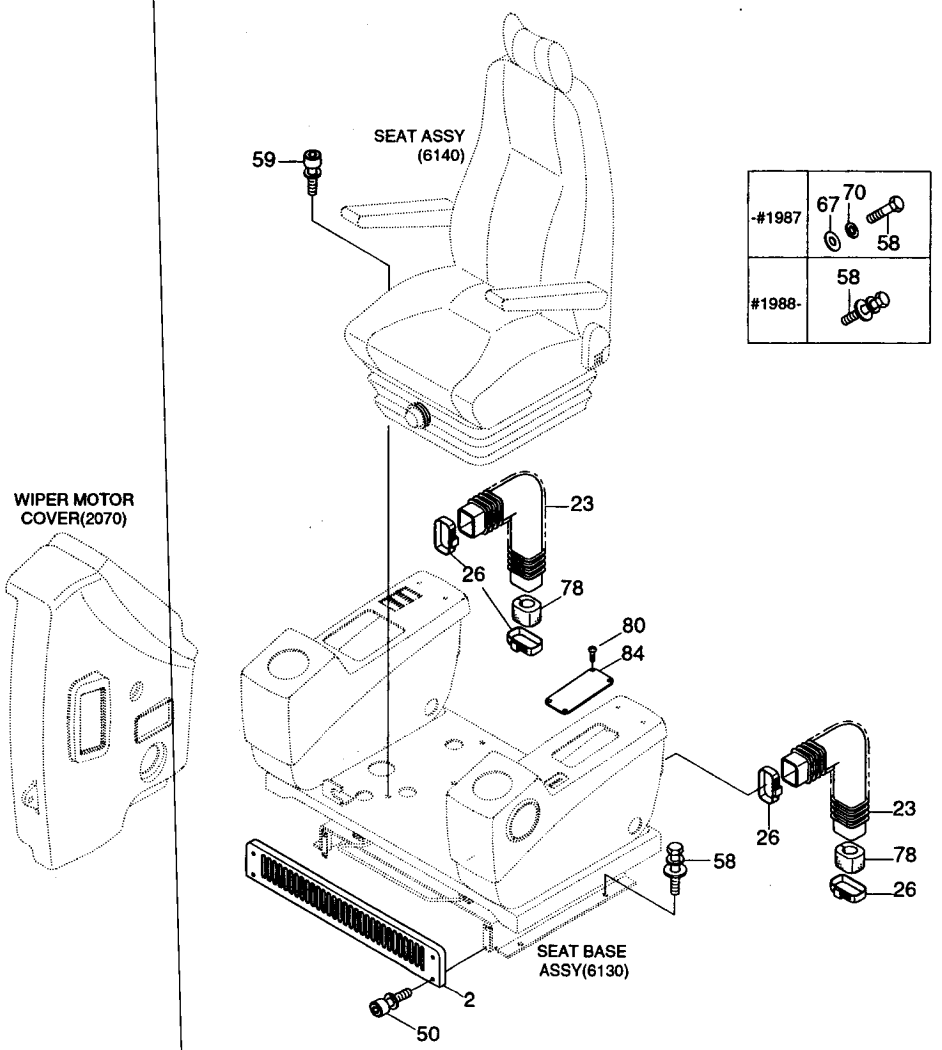

CAB INTERIOR 1(INDONESIA)

ITEM 순번	PART NO 품 번	IS	DESCRIPTION 품 명		QTY 수량	SERIAL NO 적용 호기	ITC 호환	REMARK 비 고
*	@		CAB INTERIOR	운전실 내부	1	#1871-	-	
2	71N6-20020		COVER-SEAT BASE	커 버	1			
23	71N6-20181		TUBE	튜 브	2			
26	S520-115000		CLAMP-HOSE	호스 클램프	4			
50	S179-05015B		SCREW-SOCKET RD HD	스크류	4			
58	S017-100256		BOLT-HEX	육각 볼트	4	-#1987		
	S037-102516		BOLT-W/WASHER	와셔붙이 볼트	4	#1988-	B	
59	S109-080306		BOLT-SOCKET	소켓 볼트	4			
67	S403-102006		WASHER-PLAIN	평 와셔	4	-#1987	-	
70	S411-100006		WASHER-SPRING	스프링 와셔	4	-#1987	-	
78	71N6-20450		FILTER-SPONGE	필 터	2			
80	S161-050206		SCREW-RD HD	스크류	4			
84	11N6-90530		COVER-CONTROL	컨트롤	1			

CAB INTERIOR 2

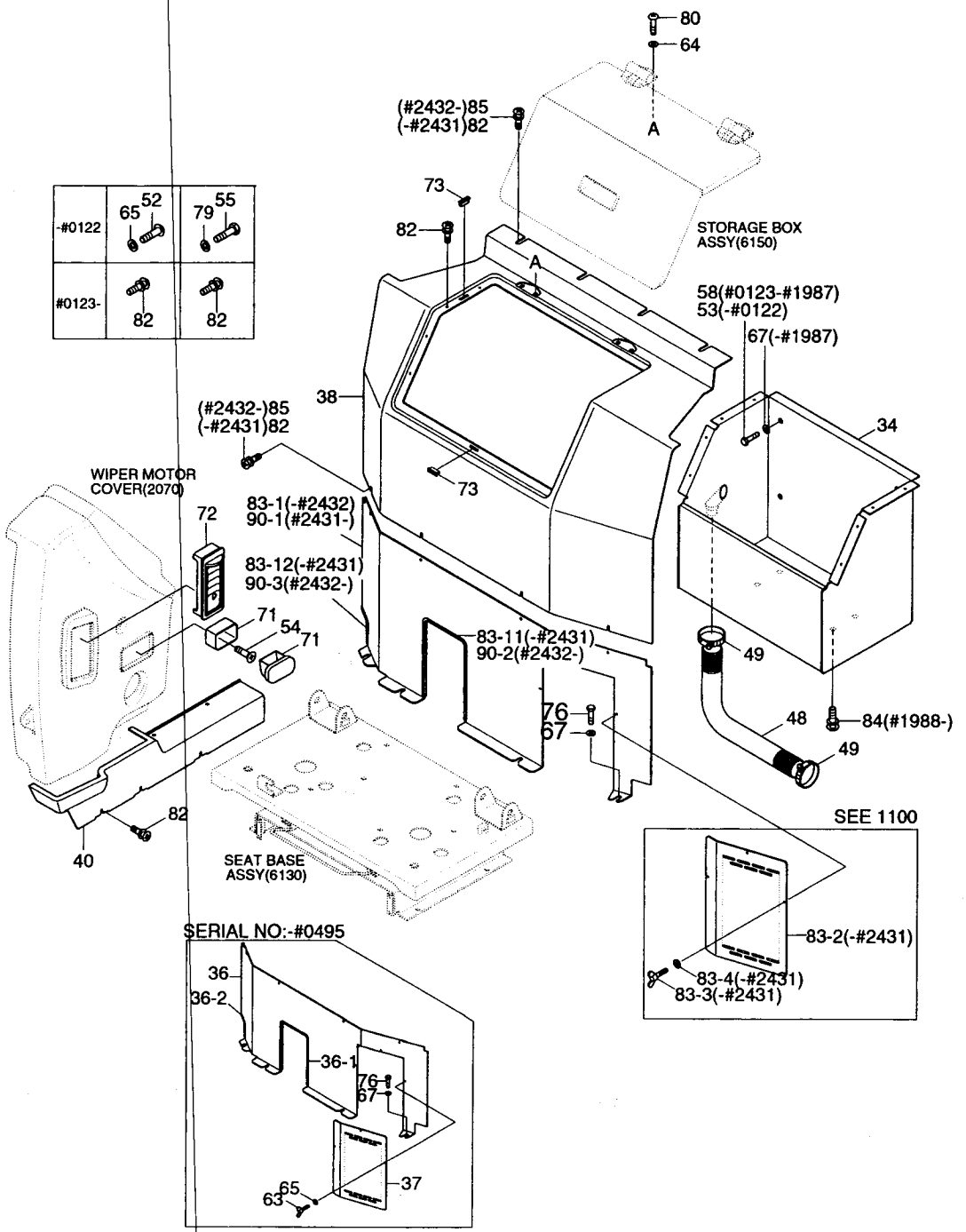

CAB INTERIOR 2

ITEM 순번	PART NO 품 번	IS	DESCRIPTION 품 명		QTY 수량	SERIAL NO 적용 호기	ITC 호환	REMARK 비 고
*	@		CAB INTERIOR	운전실 내부	1			
34	71N6-20270		STORAGE BOX WA	스토리지 박스	1	-#0122		
	71N6-20271		STORAGE BOX WA	스토리지 박스	1	#0123-#1987	B	
	71N6-20470		STORAGE BOX ASSY	스토리지 박스	1	#1988-	D	
36	71N6-20290		AIRCON COVER-LOW	에어콘 커버	1	-#0023		
	71N6-20291		AIRCON COVER-LOW	에어콘 커버	1	#0024-#0495	-	
36-1	S791-016054		· GROMMET	그로메트	1	-#0495	-	
36-2	S791-016010		· GROMMET	그로메트	1	-#0495	-	
37	71N6-20300		COVER-FILTER	필터 커버	1	-#0122		
	71N6-20301		COVER-FILTER	필터 커버	1	#0123-#0495	-	
38	71N6-20311		AIRCON COVER-UP	에어콘 커버	1			
40	71N6-20331		COVER-DEF. HOSE	커 버	1			
48	71N6-20360		HOSE-STORAGE BOX	호 스	1			W/ AC & HEATER
49	71N6-20370		CLIP-HOSE	호스 클립	2			W/ AC & HEATER
52	S161-060206		SCREW-RD HD	스크류	4	-#0122	-	
53	S017-100306		BOLT-HEX	육각 볼트	4	-#0122	-	
54	S141-040166		SCREW-FLAT HD	스크류	2			
55	S015-060166		BOLT-HEX	육각 볼트	3	-#0122	-	
58	S017-100256		BOLT-HEX	육각 볼트	4	#0123-#1987	A	
63	S091-060166		BOLT-WING	나비 볼트	3	-#0495	-	
64	S403-052006		WASHER-PLAIN	평 와셔	4			
65	S403-062006		WASHER-PLAIN	평 와셔	15	-#0122		
	S403-062006		WASHER-PLAIN	평 와셔	3	#0123-#0495	-	
67	S403-102006		WASHER-PLAIN	평 와셔	8	-#1987		
	S403-102006		WASHER-PLAIN	평 와셔	4	#1988-	A	
71	E171-1176		ASHTRAY	재털이	1			
72	71N6-20380		AIR NOZZLE	에어 노즐	1			
73	71N6-20390		MAGNETIC	마그네트	3			
76	S017-100166		BOLT-HEX	육각 볼트	4			
79	S403-065006		WASHER-PLAIN	평 와셔	2	-#0122	-	
80	S161-050206		SCREW-RD HD	스크류	4			
82	S132-061676		SCREW-W/WASHER C/RD	와셔붙이 스크류	21	#0123-#2431	A	
	S132-061676		SCREW-W/WASHER C/RD	와셔붙이 스크류	14	#2432-	A	
83	71N6-20460		A/CON COVER-LOW ASSY	에어콘 커버	1	#0496-#1987	A	
	71N6-20461		A/CON COVER-LOW ASSY	에어콘 커버	1	#1988-#2431	B	
83-1	71N6-20291		· AIRCON COVER-LOW	에어콘 커버	1	#0496-#1987	A	
	71N6-20292		· AIRCON COVER-LOW	에어콘 커버	1	#1988-#2431	B	
83-11	S791-016054		·· GROMMET	그로메트	1	#0496-#2431	-	
83-12	S791-016010		·· GROMMET	그로메트	1	#0496-#2431	-	
83-2	71N6-20301		· COVER-FILTER	필터 커버	1	#0496-#2431	-	SEE 1110

CAB INTERIOR 2

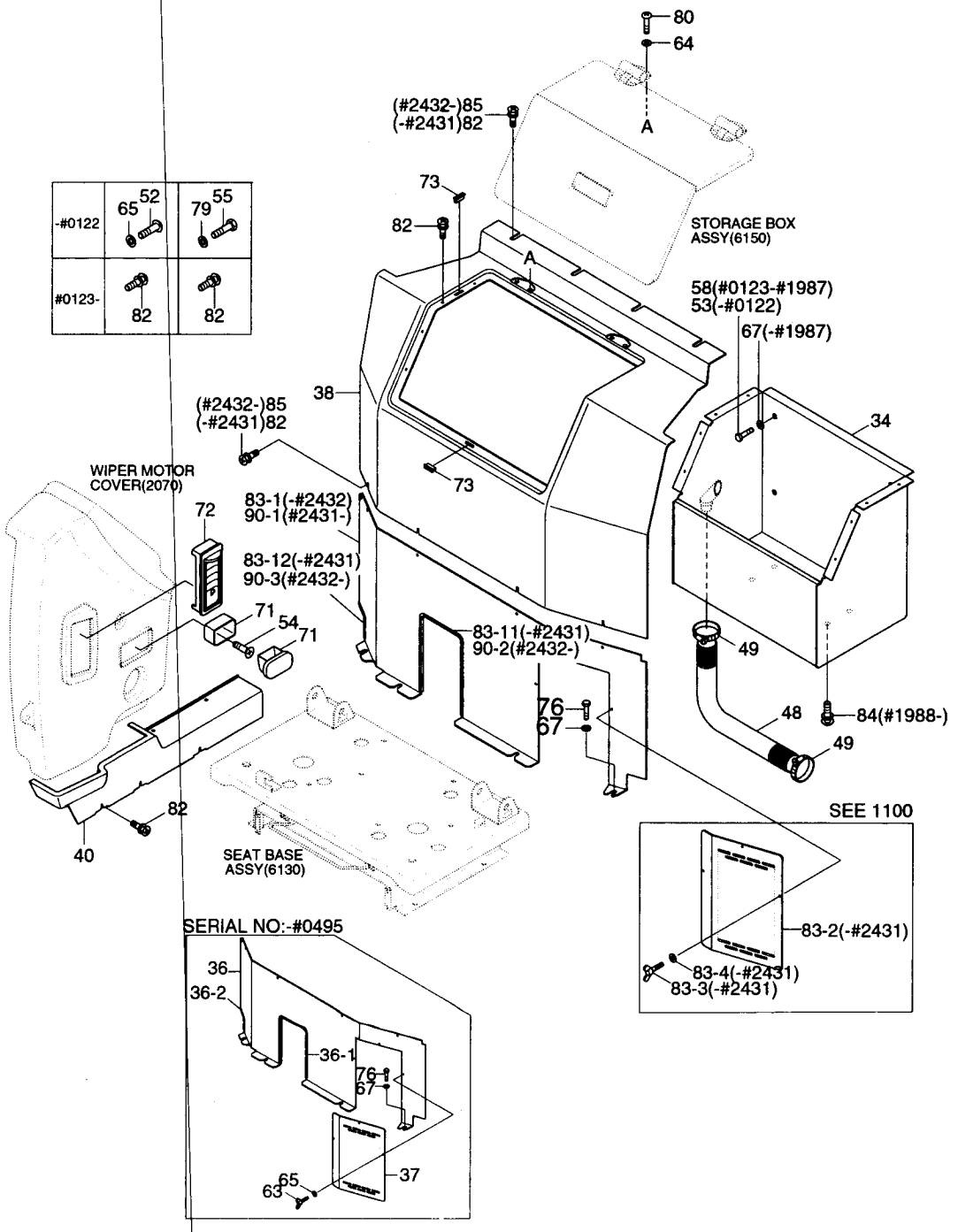

-#0122	65 52	79 55
#0123-	82	82

CAB INTERIOR 2

ITEM 순번	PART NO 품 번	IS	DESCRIPTION 품 명		QTY 수량	SERIAL NO 적용 호기	ITC 호환	REMARK 비 고
83-3	S091-060156		• BOLT-WING	나비 볼트	3	#0496 - #2431	-	
83-4	S403-062006		• WASHER-PLAIN	평 와셔	3	#0496 - #2431	-	
84	S037-102026		BOLT-W/WASHER	와셔붙이 볼트	4	#1988 -	-	
85	S132-062546		SCREW-W/WASHER C/RD	와셔붙이 스크류	8	#2432 - #2857	D	
	S132-062076		SCREW-W/WASHER C/RD	와셔붙이 스크류	8	#2858 -	B	
90	71N6-20292		AIRCON COVER-LOW	에어콘 커버	1	#2432 -	A	
90-1	71N6-21760		• PLATE	플레이트	1	#2432 -	A	
90-2	S791-016054		• GROMMET	그로메트	1	#2432 -	A	
90-3	S791-016010		• GROMMET	그로메트	1	#2432 -	A	

CAB INTERIOR 2(INDONESIA)

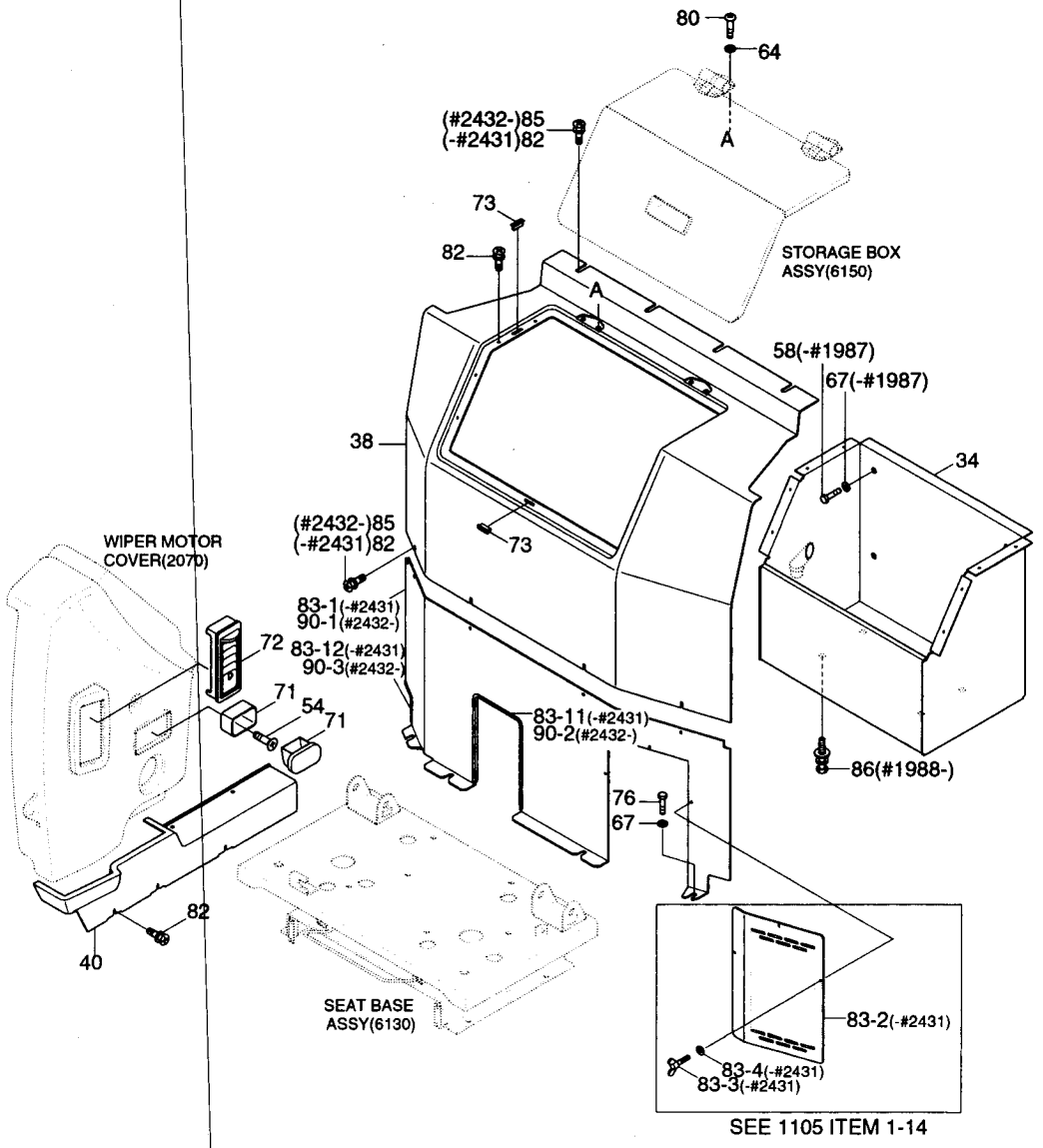

CAB INTERIOR 2(INDONESIA)

ITEM 순번	PART NO 품 번	IS	DESCRIPTION 품 명		QTY 수량	SERIAL NO 적용 호기	ITC 호환	REMARK 비 고
*	@		CAB INTERIOR	운전실 내부	1	#1871-	-	
34	71N6-20271		STORAGE BOX WA	스토리지 박스	1			
38	71N6-20311		AIRCON COVER-UP	에어콘 커버	1			
40	71N6-20331		COVER-DEF. HOSE	커 버	1			
54	S141-040166		SCREW-FLAT HD	스크류	2			
58	S017-100256		BOLT-HEX	육각 볼트	4	-#1987	-	
64	S403-052006		WASHER-PLAIN	평 와셔	4			
67	S403-102006		WASHER-PLAIN	평 와셔	8	-#1987		
	S403-102006		WASHER-PLAIN	평 와셔	4	#1988-	A	
71	E171-1176		ASHTRAY	재털이	1			
72	71N6-20380		AIR NOZZLE	에어 노즐	1			
73	71N6-20390		MAGNETIC	마그네트	3			
76	S017-100166		BOLT-HEX	육각 볼트	4			
80	S161-050206		SCREW-RD HD	스크류	4			
82	S132-061676		SCREW-W/WASHER C/RD	와셔붙이 스크류	21	-#2431		
	S132-061676		SCREW-W/WASHER C/RD	와셔붙이 스크류	17	#2432-	A	
83	71N6-20460		A/CON COVER-LOW ASSY	에어콘 커버	1	-#1987		
	71N6-20461		A/CON COVER-LOW ASSY	에어콘 커버	1	#1988-#2431	B	
83-1	71N6-20291		· AIRCON COVER-LOW	에어콘 커버	1	-#1987		
	71N6-20292		· AIRCON COVER-LOW	에어콘 커버	1	#1988-#2431	B	
83-11	S791-016054		·· GROMMET	그로메트	1	-#2431	-	
83-12	S791-016010		·· GROMMET	그로메트	1	-#2431	-	
83-2	71N6-20301		· COVER-FILTER	필터 커버	1	-#2431	-	SEE 1110
83-3	S091-060156		· BOLT-WING	나비 볼트	3	-#2431	-	
83-4	S403-062006		· WASHER-PLAIN	평 와셔	3	-#2431	-	
86	S037-102026		BOLT-W/WASHER	와셔붙이 볼트	4	#1988-	-	
85	S132-062546		SCREW-W/WASHER C/RD	와셔붙이 스크류	8	#2432-#2857	D	
	S132-062076		SCREW-W/WASHER C/RD	와셔붙이 스크류	8	#2858-	B	
90	71N6-20292		AIRCON COVER-LOW	에어콘 커버	1	#2432-	A	
90-1	71N6-21760		· PLATE	플레이트	1	#2432-	A	
90-2	S791-016054		· GROMMET	그로메트	1	#2432-	A	
90-3	S791-016010		· GROMMET	그로메트	1	#2432-	A	

CONSOLE BOX(1/2, LH)

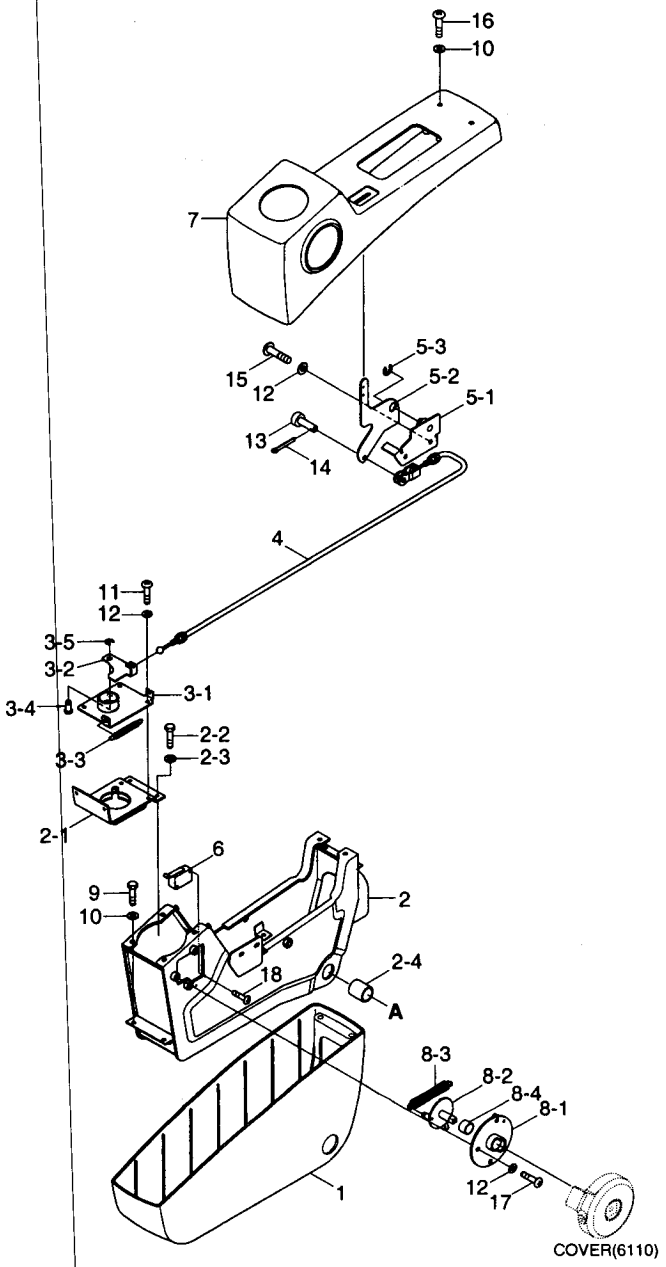

CONSOLE BOX(1/2, LH)

ITEM 순번	PART NO 품 번	IS	DESCRIPTION 품 명	QTY 수량	SERIAL NO 적용 호기	ITC 호환	REMARK 비 고
*	71N6-20430		CONSOLE BOX ASSY-LH 콘솔 박스	1			
1	71N6-20071		· CONSOLE BOX-LOW 콘솔 박스	1			
2	71N6-20051		· C/BOX FRAME WA-LH 프레임	1			
2-1	71N6-21320		·· BRACKET-TILT 브라켓트	1			
2-2	S015-060146		·· BOLT-HEX 육각 볼트	4			
2-3	S403-062006		·· WASHER-PLAIN 평 와셔	4			
2-4	S731-020025		·· BUSHING-DU 부 싱	2			
3	71N6-20091		· TILT CATCH ASSY 캐 치	1			
3-1	71N6-21420		·· TILT CATCH-LOW 캐 치	1			
3-2	71N6-21451		·· TILT CATCH-UP 캐 치	1			
3-3	71N6-21460		·· SPRING 스프링	1			
3-4	71N6-21470		·· PIN 핀	1			
3-5	P560-090002		·· RING-SNAP 스냅 링	1			
4	71N6-20100		· PULL CABLE 풀 케이블	1			
5	71N6-20120		· TILT LEVER ASSY 레 버	1			
5-1	71N6-21480		·· BRACKET-LOW 브라켓트	1			
5-2	71N6-21510		·· BRACKET-UP 브라켓트	1			
5-3	P560-100006		·· E-RING E-링	1			
6	21N8-20300		· SWITCH ASSY-SAFETY 안전 스위치	1			
7	71N6-20131		· CONSOLE BOX-UP(LH) 콘솔 박스	1			
8	71N6-20141		· SAFETY BRACKET ASSY 브라켓트	1			
8-1	71N6-21521		·· BRACKET-LOW 브라켓트	1			
8-2	71N6-21560		·· BRACKET-UP 브라켓트	1			
8-3	71N6-21610		·· SPRING 스프링	1			
8-4	S731-020010		·· BUSHING-DU 부 싱	1			
9	S015-050206		· BOLT-HEX 육각 볼트	4			
10	S403-052006		· WASHER-PLAIN 평 와셔	8			
11	S161-060136		· SCREW 스크류	4			
12	S403-062006		· WASHER-PLAIN 평 와셔	9			
13	S491-060156		· PIN-CLEVIS 핀	1			
14	S461-080202		· PIN-SPLIT 분할 핀	1			
15	S161-060166		· SCREW 스크류	2			
16	S161-050166		· SCREW 스크류	4			
17	S175-060162		· BOLT-HEX,RD HD 볼 트	3			
18	S161-030162		· SCREW 스크류	2			

CONSOLE BOX(2/2, LH)

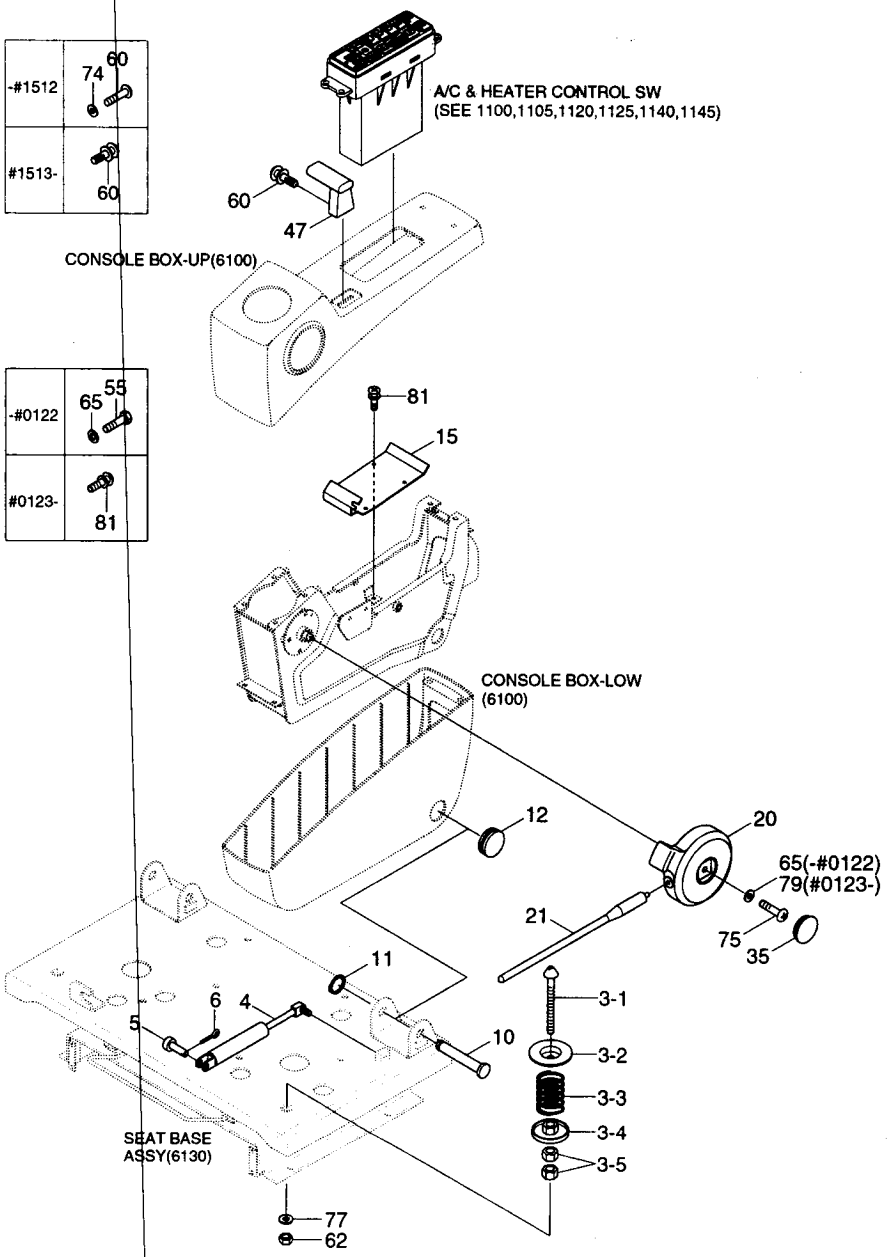

CONSOLE BOX(2/2, LH)

ITEM 순번	PART NO 품 번	IS	DESCRIPTION 품 명		QTY 수량	SERIAL NO 적용 호기	ITC 호환	REMARK 비 고
3	71N6-20031		TILT LOCKER ASSY	로 커	1			
3-1	71N6-21151		· SHAFT	샤프트	1			
3-2	71N6-21160		· PLATE	플레이트	1			
3-3	71N6-21170		· SPRING	스프링	1			
3-4	71N6-21180		· PLATE WA	플레이트	1			
3-5	S207-161006		· NUT-HEX	육각 너트	2			
4	71N6-20040		GAS SPRING	가스 스프링	1			
5	S491-080256		PIN-CLEVIS	클레비스 핀	1			
6	S461-160256		PIN-SPLIT	분할 핀	1			
10	71N6-20081		SHAFT	샤프트	1	-#1512		
	71N6-20082		SHAFT	샤프트	1	#1513-	D	
11	S601-020004		RING-RETAINING	리테이닝 링	1			
12	S661-360400		CAP-RUBBER	고무 캡	1			
15	71N6-20111		PLATE-CABLE	플레이트	1			
20	71N6-20151		COVER-S/LEVER	커 버	1			
21	71N6-20161		ROD-SAFETY	로 드	1			
35	71N6-20281		CAP-S/LEVER	캡	1			
47	71N6-20351		KNOB-TILT	노 브	1			
55	S015-060166		BOLT-HEX	육각 볼트	4	-#0122	-	
60	S161-040086		SCREW-RD HD	스크류	2	-#1512		
	S131-040826		SCREW-W/WASHER	와셔붙이 스크류	2	#1513-	B	
62	S205-161006		NUT-HEX	육각 너트	1			
65	S403-062006		WASHER-PLAIN	평 와셔	5	-#0122	-	
74	S403-042006		WASHER-PLAIN	평 와셔	2	-#1512	-	
75	S175-060166		SCREW-SOCKET RD HD	소켓 스크류	1			
77	S403-162006		WASHER-PLAIN	평 와셔	1			
79	S403-065006		WASHER-PLAIN	평 와셔	1	#0123-	A	
81	S131-061646		SCREW W/WASHER	와셔붙이 스크류	4	#0123-	A	

CONSOLE BOX(RH)

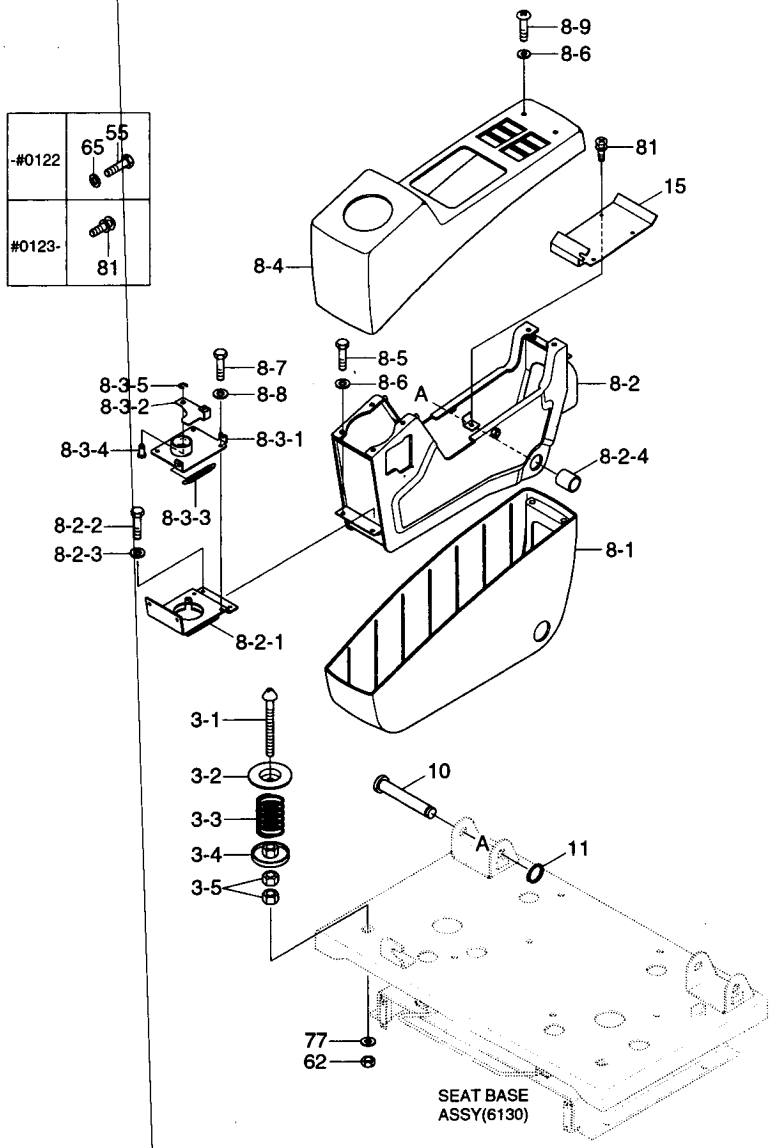

CONSOLE BOX(RH)

ITEM 순번	PART NO 품 번	IS	DESCRIPTION 품 명		QTY 수량	SERIAL NO 적용 호기	ITC 호환	REMARK 비 고
3	71N6-20031		TILT LOCKER ASSY	로 커	1			
3-1	71N6-21151		· SHAFT	샤프트	1			
3-2	71N6-21160		· PLATE	플레이트	1			
3-3	71N6-21170		· SPRING	스프링	1			
3-4	71N6-21180		· PLATE WA	플레이트	1			
3-5	S207-161006		· NUT-HEX	육각 너트	2			
8	71N6-20440		CONSOLE BOX ASSY-RH	콘솔 박스	1			
8-1	71N6-20071		· CONSOLE BOX-LOW	콘솔 박스	1			
8-2	71N6-20061		· C/BOX FRAME WA-RH	프레임	1			
8-2-1	71N6-21320		·· BRACKET-TILT	브라켓트	1			
8-2-2	S015-060146		·· BOLT-HEX	육각 볼트	4			
8-2-3	S403-062006		·· WASHER-PLAIN	평 와셔	4			
8-2-4	S731-020025		·· BUSHING-DU	DU 부싱	2			
8-3	71N6-20091		· TILT CATCH ASSY	캐 치	1			
8-3-1	71N6-21420		·· TILT CATCH-LOW	캐 치	1			
8-3-2	71N6-21451		·· TILT CATCH-UP	캐 치	1			
8-3-3	71N6-21460		·· SPRING	스프링	1			
8-3-4	71N6-21470		·· PIN	핀	1			
8-3-5	P560-090002		·· RING-SNAP	스냅 링	1			
8-4	71N6-20171		· CONSOLE BOX-UP(RH)	콘솔 박스	1	-#4191		
	71N6-20172		· CONSOLE BOX-UP(RH)	콘솔 박스	1	#4192-	B	
8-5	S015-050206		· BOLT-HEX	육각 볼트	4			
8-6	S403-052006		· WASHER-PLAIN	평 와셔	8			
8-7	S161-060126		· SCREW-CROSS R/ROUND	스크류	4			
8-8	S403-062006		· WASHER-PLAIN	평 와셔	4			
8-9	S161-050166		· SCREW-RD HD	스크류	4			
10	71N6-20081		SHAFT	샤프트	1	-#1512		
	71N6-20082		SHAFT	샤프트	1	#1513-	D	
11	S601-020004		RING-RETAINING	리테이닝 링	1			
15	71N6-20111		PLATE-CABLE	플레이트	1			
55	S015-060166		BOLT-HEX	육각 볼트	4	-#0122	-	
62	S205-161006		NUT-HEX	육각 너트	1			
65	S403-062006		WASHER-PLAIN	평 와셔	4	-#0122	-	
77	S403-162006		WASHER-PLAIN	평 와셔	1			
81	S131-061646		SCREW W/WASHER	와셔붙이 스크류	4	#0123-	A	

SEAT BASE ASSY

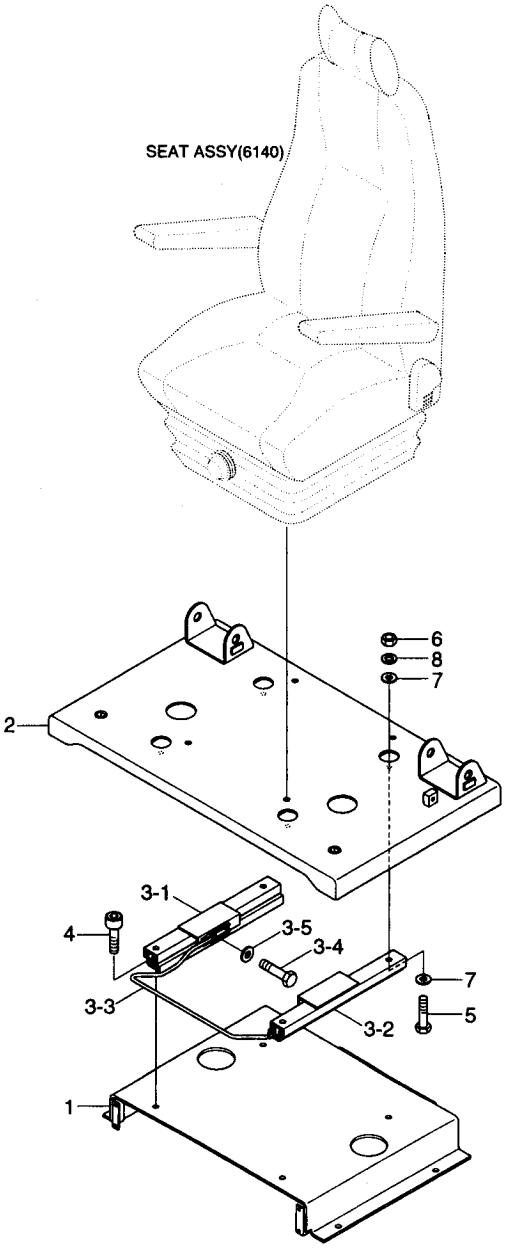

SEAT BASE ASSY

ITEM 순번	PART NO 품 번	IS	DESCRIPTION 품 명		QTY 수량	SERIAL NO 적용 호기	ITC 호환	REMARK 비 고
*	71N6-20011		SEAT BASE ASSY	시트 베이스	1	-#0495		
	71N4-20011		SEAT BASE ASSY	시트 베이스	1	#0496-#1512	D	
	71N4-20012		SEAT BASE ASSY	운전석 베이스	1	#1513-	D	
1	71N6-21011		· SEAT BASE-LOW	운전석 베이스	1			
2	71N6-21071		· SEAT BASE-UP	시트 베이스	1	-#0495		
	71N6-21072		· SEAT BASE-UP	시트 베이스	1	#0496-#1512	B	
	71N6-21073		· SEAT BASE-UP	운전석 베이스	1	#1513-#4191	D	
	71N6-21074		· SEAT BASE-UP	운전석 베이스	1	#4192-	B	
3	71N6-21620		· SLIDING RAIL ASSY	슬라이딩 레일	1	-#0495		
	71N4-21620		· SLIDING RAIL ASSY	슬라이딩 레일	1	#0496-#1512	B	
	71N4-21720		· SLIDING RAIL ASSY	슬라이딩 레일	1	#1513-	D	
3-1	71N6-21670		·· SLIDE ASSY-RH	슬라이드	1			
3-2	71N6-21680		·· SLIDE ASSY-LH	슬라이드	1			
3-3	71N6-21690		·· LEVER ASSY	레 버	1	-#0495		
	71N4-21690		·· LEVER ASSY	레 버	1	#0496-	B	
3-4	S015-060126		·· BOLT-HEX	육각 볼트	4			
3-5	S403-062006		·· WASHER-PLAIN	평 와셔	4			
4	S107-080306		· BOLT-SOCKET	소켓 볼트	4	-#0495		
	S109-080306		· BOLT-SOCKET	소켓 볼트	4	#0496-	D	
5	S017-080256		· BOLT-HEX	육각 볼트	4			
6	S205-081006		· NUT-HEX	육각 너트	4			
7	S403-082006		· WASHER-PLAIN	평 와셔	8			
8	S411-080006		· WASHER-SPRING	스프링 와셔	4			

SEAT(-#1227)

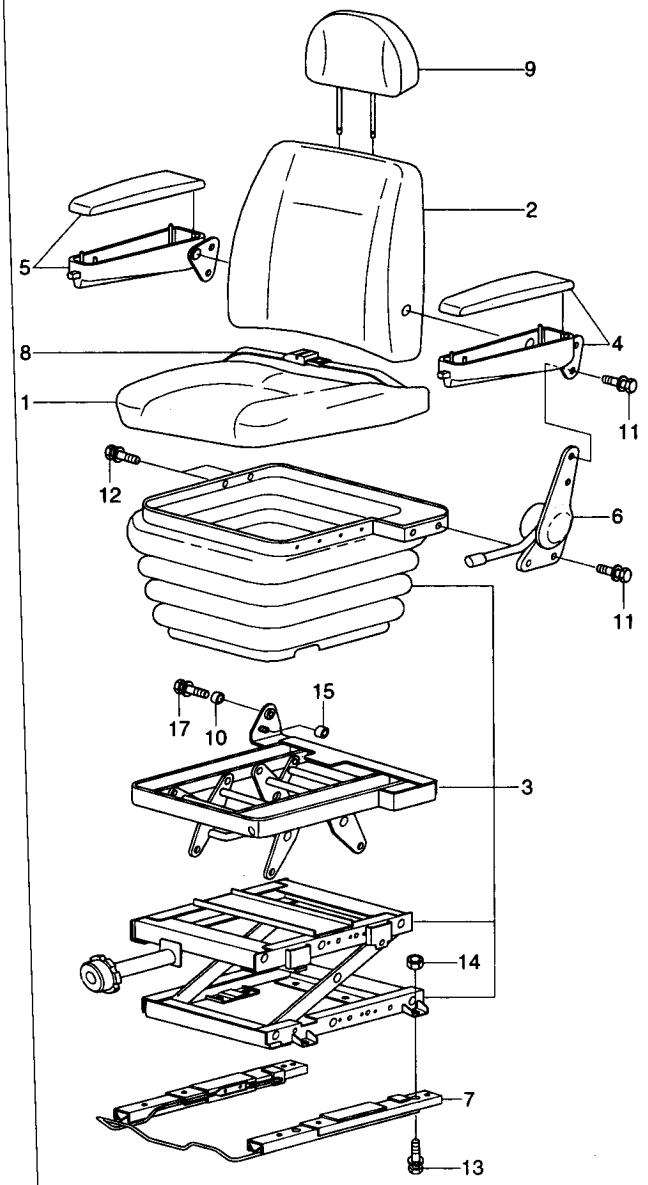

SEAT(-#1227)

ITEM 순번	PART NO 품 번	IS	DESCRIPTION 품 명		QTY 수량	SERIAL NO 적용 호기	ITC 호환	REMARK 비 고
*	**71EH-30500**		**SEAT ASSY**	**운전석**	**1**	**-#1227**	**-**	**SEE 6141**
1	H28004-100D		• CUSHION ASSY	쿠 션	1			
2	H28004-200E		• BACK SEAT ASSY	후방 시트	1			
3	H28004-300D		• LEG ASSY	하 부	1			
4	H28001-500C		• ARM REST ASSY-LH	암 레스트	1			
5	H28002-500C		• ARM REST ASSY-RH	암 레스트	1			
6	H28003-240C		• RECLINER ASSY	리클라이너	1			
7	H28004-400		• TRACK ASSY	트 랙	1			
8	H28003-600		• SEAT BELT ASSY	운전석 벨트	1			
9	H28004-800		• HEAD REST ASSY	헤드 레스트	1			
10	H95003-906		• BUSHING-NYLON	부 싱	1			
11	W11230-10303		• BOLT	볼 트	5			
12	W11286-06203		• BOLT-W/WASHER	와셔붙이 볼트	2			
13	W11230-08183		• BOLT-W/WASHER	와셔붙이 볼트	4			
14	W13395-08003		• NUT-FLANGE	너 트	4			
15	H95003-3462		• NUT-BUSH	너 트	1			
17	W11226-06123		• BOLT-W/WASHER	와셔붙이 볼트	1			

SEAT(#1228-#3049, STD)

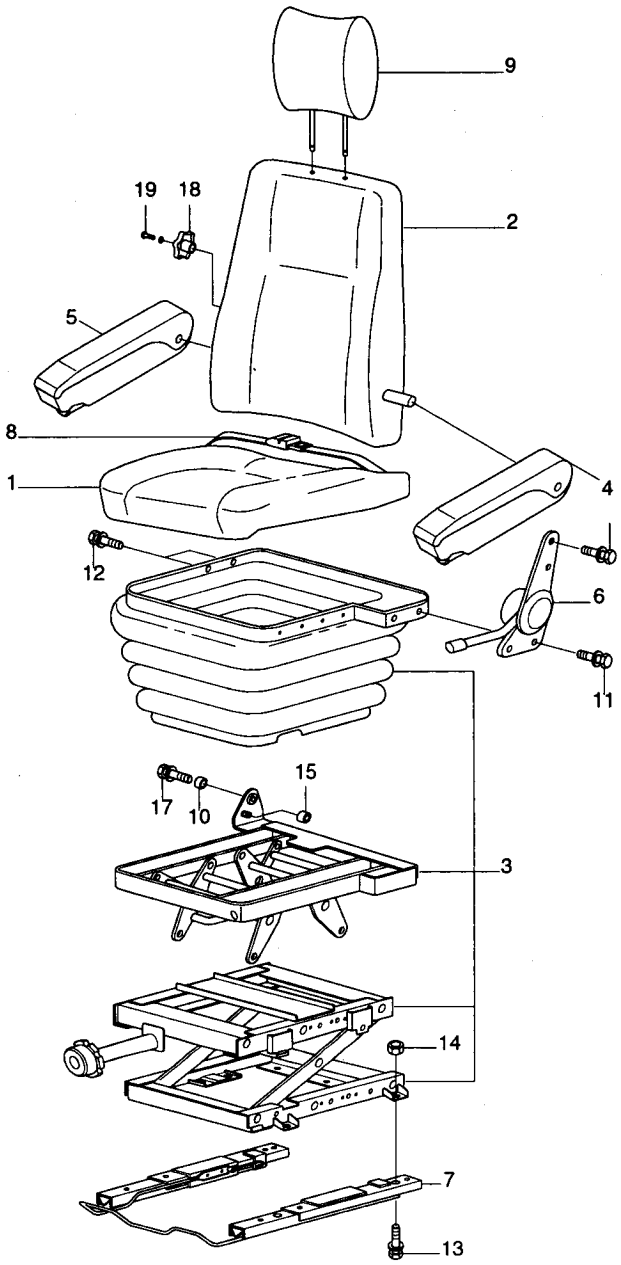

SEAT(#1228-#3049, STD)

ITEM 순번	PART NO 품 번	IS	DESCRIPTION 품 명		QTY 수량	SERIAL NO 적용 호기	ITC 호환	REMARK 비 고
*	71N6-30500		SEAT ASSY	운전석	1	#1228-#3049	B	SEE 6142
1	H28303-100		• CUSHION ASSY	쿠션	1			
2	H28313-200		• BACK ASSY	후방 시트	1			
3	H28303-300		• LEG ASSY	하부	1			
3-1	H28003-350		•• DAMPER	댐퍼	1	#1228-		
4	H28300-700		• ARM REST ASSY-LH	암레스트	1			
5	H28005-700A		• ARM REST ASSY-RH	암레스트	1			
6	H28003-2400		• RECLINER ASSY	리클라이너	1			
7	H28213-400		• TRACK ASSY	트랙	1			
8	H28003-600		• SEAT BELT ASSY	운전석 벨트	1			
9	H28303-800		• HEAD REST ASSY	헤드 레스트	1			
10	H95003-906		• BUSHING-NYLON	부싱	1			
11	W11230-10303		• BOLT	볼트	5			
12	W11286-06203		• BOLT-W/WASHER	와셔붙이 볼트	2			
13	W11230-08183		• BOLT-W/WASHER	와셔붙이 볼트	4			
14	W13395-08003		• NUT-FLANGE	너트	4			
15	H95003-3462		• NUT-BUSH	너트	1			
17	W11226-06123		• BOLT-W/WASHER	와셔붙이 볼트	1			
18	H29313-901A		• KNOB	노브	1			
19	W12310-05123		• BOLT & S/WASHER	볼트 및 스프링 와셔	1			

SEAT(#3050-, STD)

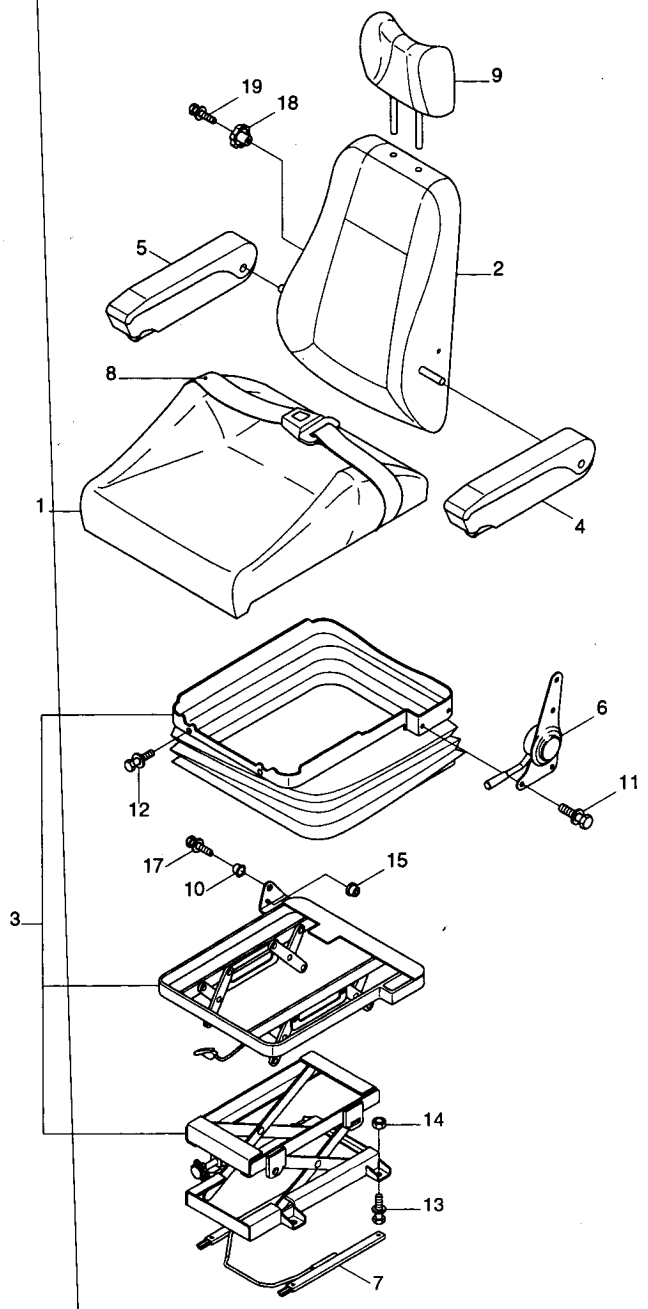

SEAT(#3050-, STD)

ITEM 순번	PART NO 품 번	IS	DESCRIPTION 품 명	QTY 수량	SERIAL NO 적용 호기	ITC 호환	REMARK 비 고
*	71N6-30700		SEAT ASSY 시 트	1	#3050-	B	SEE 6141, STD
1	H28333-100		· CUSHION ASSY 쿠 션	1			
2	H28333-200		· BACK ASSY 후방 시트	1			
3	H28333-300		· LEG ASSY 하 부	1			
3-1	H28333-350		·· DAMPER 댐 퍼	1			NOT SHOWN
4	H28300-700A		· ARM REST ASSY-LH 암 레스트	1			
5	H28305-700B		· ARM REST ASSY-RH 암 레스트	1			
6	H28003-240D		· RECLINER ASSY 리클라이너	1			
7	H28213-400B		· TRACK ASSY 트 랙	1			
8	H28003-600		· SEAT BELT ASSY 운전석 벨트	1			
9	H28333-800		· HEAD REST ASSY 헤드 레스트	1			
10	H95003-906		· BUSHING-NYLON 부 싱	1			
11	W11230-10303		· BOLT 볼 트	6			
12	W11286-06203		· BOLT-W/WASHER 와셔붙이 볼트	2			
13	W11230-08183		· BOLT-W/WASHER 와셔붙이 볼트	4			
14	W13395-08003		· NUT-FLANGE 너 트	4			
15	H95003-3462		· NUT-BUSH 너 트	1			
17	W11226-06123		· BOLT-W/WASHER 와셔붙이 볼트	1			
18	H29313-901A		· KNOB 노 브	1			
19	W12310-05123		· BOLT & S/WASHER 볼트 및 스프링 와셔	1			

SEAT(#2924-)

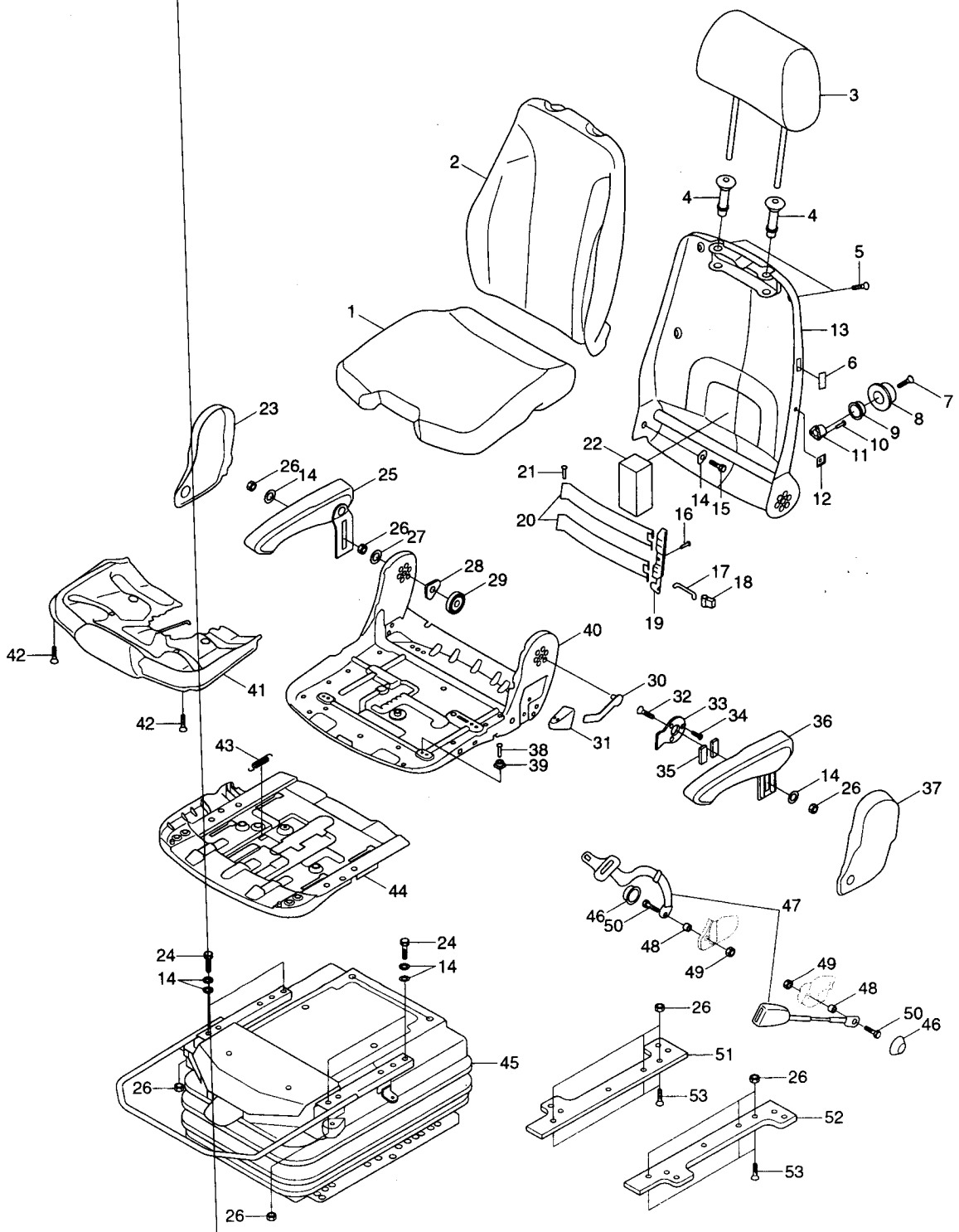
1
2
3
4
4
5
6
7
8
9
10
11
12
13
14
15
16
17
18
19
20
21
22
23
24
24
24
25
26
26
26
26
26
26
26
27
28
29
30
31
32
33
34
35
36
37
38
39
40
41
42
42
43
44
45
46
46
47
48
48
49
49
50
50
51
52
53
53

SEAT(#2924-)

ITEM 순번	PART NO 품 번	IS	DESCRIPTION 품 명		QTY 수량	SERIAL NO 적용 호기	ITC 호환	REMARK 비 고
*	**71N6-30600**		**SEAT ASSY**	**운전석**	**1**	**#2924 -**	**-**	**2" AIR RIDE**
1	140907		• CUSHION-SEAT	시트 쿠션	1			
2	140908		• BACKREST-CUSHION	백 레스트	1			
3	140912		• HEADREST	헤드 레스트	1			
4	138691		• BUSHING	부 싱	2			
5	200936		• SCREW-SELF TAPPING	스크류	6			
6	140226		• COVER-PLASTIC	플라스틱 커버	1			
7	138758		• SCREW	스크류	1			
8	141064		• HANDLE-LUMBAR	핸 들	1			
9	138747		• TOOLHEAD WHEEL	툴 헤드 휠	1			
10	135786		• RIVET-BLIND	블라인드 리벳	3			
11	138634		• SLING SPRING BRAKE	슬링 스프링 브레이크	1			
12	138785		• STICKER	스티커	1			
13	2048229		• BACKREST-GS.SCR	백 레스트	1			
14	113290		• WASHER	와 셔	11			
15	118558		• SCREW-HEXAGON	육각 스크류	1			
16	104551		• RIVET-POP	팝 리벳	1			
17	138559		• RODS	로 드	1			
18	138655		• CARRIER	캐리어	1			
19	138614		• WINKEL	윈 클	1			
20	141004		• PLATE	플레이트	2			
21	2048616		• RIVET	리 벳	2			
22	1027240		• SPONGE	스폰지	1			
23	140458		• COVER-RH	커 버	1			
24	2048504		• SCREW-HEXAGON HEAD	스크류	4			
25	1026762		• ARM REST ASSY-RH	암 레스트	1			
26	110291		• NUT-HEXAGON	육각 너트	11			
27	110489		• WASHER-BLACK	와 셔	1			
28	140684		• HODER-SPRING	스프링 홀더	1			
29	131517		• SPRING-LEG	레그 스프링	1			
30	140695		• LEVER	레 버	1			
31	140694		• HANDLE	핸 들	1			
32	140697		• SCREW-M8*18	스크류	1			
33	140696		• PLATE	플레이트	1			
34	136122		• SCREW-M6*10	스크류	3			
35	107719		• PLATE-RUBBER	고무 플레이트	1			
36	1026763		• ARMREST-LH	암레스트	1			
37	140457		• COVER-LH	커 버	1			
38	2048610		• RIVET	리 벳	4			
39	138835		• PROFILE-GLIDING	프로파일	4			

SEAT(#2924-)

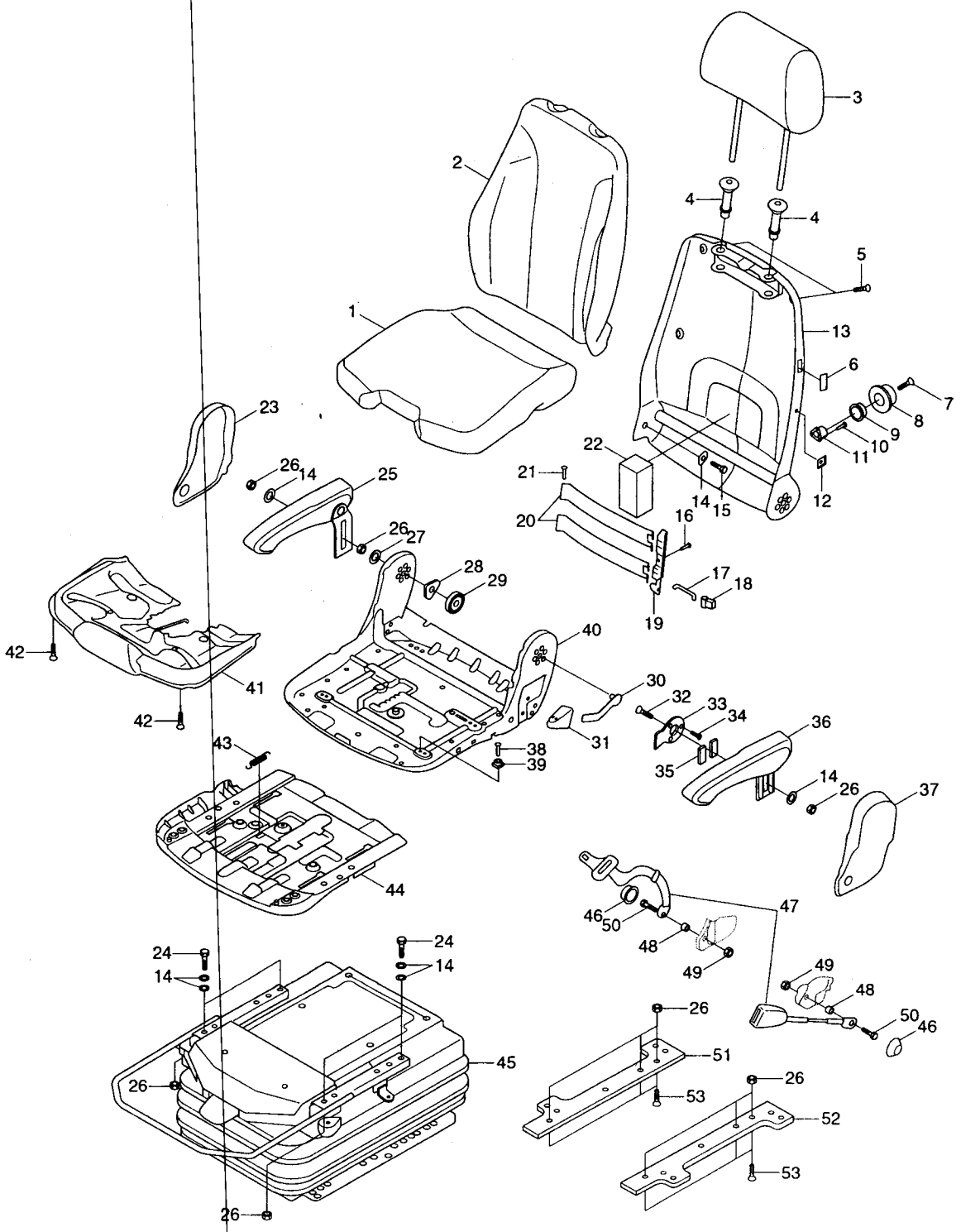
1
2
3
4
4
5
6
7
8
9
10
11
12
13
14
15
16
17
18
19
20
21
22
23
24
24
24
25
26
26
26
26
26
26
26
26
27
28
29
30
31
32
33
34
35
36
37
38
39
40
41
42
42
43
44
45
46
46
47
48
48
49
49
50
50
51
52
53
53

SEAT(#2924-)

ITEM 순번	PART NO 품 번	IS	DESCRIPTION 품 명	QTY 수량	SERIAL NO 적용 호기	ITC 호환	REMARK 비 고
40	86601108		• SEAT PLATE-GS.LA 시트 플레이트	1			
41	1077064		• ADJUSTMENT-TILTING 틸팅 조정기	1			
42	1054392		• SCREW-SELF TAPPING 스크류	4			
43	116226		• SPRING 스프링	1			
44	1101294		• ADJUSTMENT-SEAT DEPTH 시트 깊이 조정기	1			
45	1053742		• SUSPENSION SYSTEM 서스펜션 장치	1			
46	132909		• COVER 커 버	2			
47	902172		• SEAT BELT 시트 벨트	1			
48	115419		• BUSHING 부 싱	2			
49	113354		• NUT 너 트	2			
50	113771		• SCREW-7/16 INCH 스크류	2			
51	S0051		• BOTTOM PLATE-GS.LA. 버텀 플레이트	1			
52	S0070		• BOTTOM PLATE-GS.LA. 버텀 플레이트	1			
53	2048654		• SCREW-COUNTERSUNK 스크류	6			

SEAT(HEATED, #4822-, OPT)

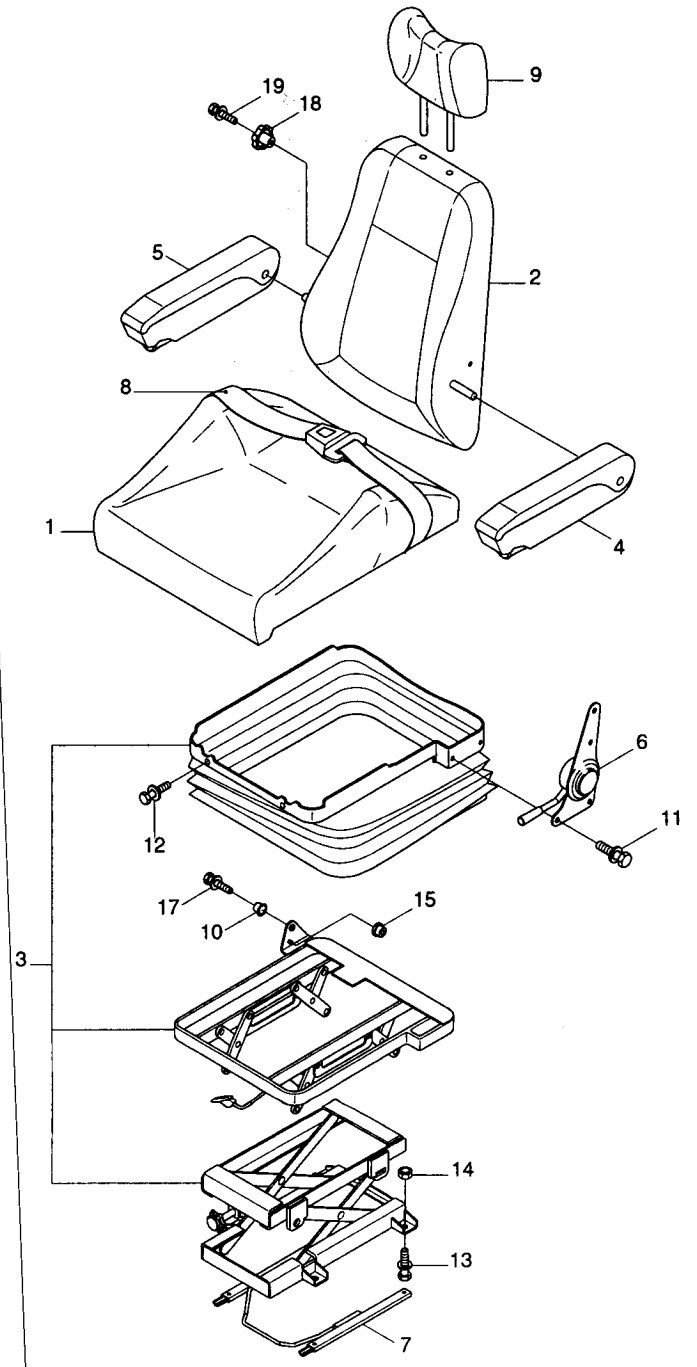

SEAT(HEATED, #4822-, OPT)

ITEM 순번	PART NO 품 번	IS	DESCRIPTION 품 명		QTY 수량	SERIAL NO 적용 호기	ITC 호환	REMARK 비 고
*	71N6-30800		SEAT ASSY	운전석	1	#4822-	-	HEATED, OPT
1	H28335-100		• CUSHION ASSY	쿠 션	1			
2	H28335-200		• BACK ASSY	후방 시트	1			
3	H28333-300		• LEG ASSY	하 부	1			
3-1	H28333-350		•• DAMPER	댐 퍼	1			NOT SHOWN
4	H28300-700A		• ARM REST ASSY-LH	암 레스트	1			
5	H28305-700B		• ARM REST ASSY-RH	암 레스트	1			
6	H28003-240D		• RECLINER ASSY	리클라이너	1			
7	H28213-400B		• TRACK ASSY	트 랙	1			
8	H28003-600		• SEAT BELT ASSY	운전석 벨트	1			
9	H28333-800		• HEAD REST ASSY	헤드 레스트	1			
10	H95003-906		• BUSHING-NYLON	부 싱	1			
11	W11230-10303		• BOLT	볼 트	6			
12	W11286-06203		• BOLT-W/WASHER	와셔붙이 볼트	2			
13	W11230-08183		• BOLT-W/WASHER	와셔붙이 볼트	4			
14	W13395-08003		• NUT-FLANGE	너 트	4			
15	H95003-3462		• NUT-BUSH	너 트	1			
17	W11226-06123		• BOLT-W/WASHER	와셔붙이 볼트	1			
18	H29313-901A		• KNOB	노 브	1			
19	W12310-05123		• BOLT & S/WASHER	볼트 및 스프링 와셔	1			

SEAT(AIR SUSP & HEATED, #6417-, OPT)

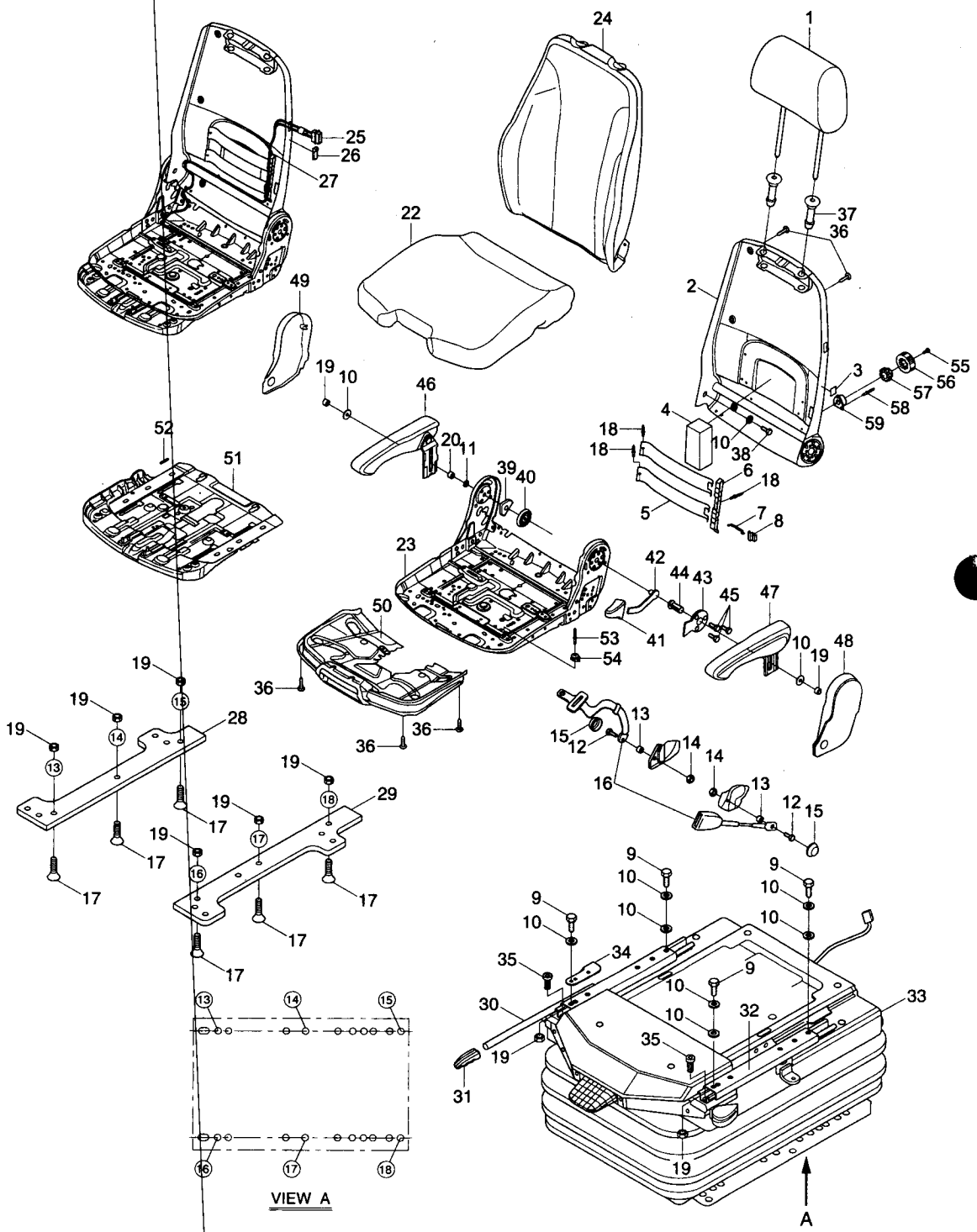

SEAT(AIR SUSP & HEATED, #6417-, OPT)

ITEM 순번	PART NO 품 번	IS	DESCRIPTION 품 명		QTY 수량	SERIAL NO 적용 호기	ITC 호환	REMARK 비 고
*	71N6-30900		SEAT ASSY	운전석	1	#6417-	-	AIR SUSP&HEATED
1	ZGBH-00165		· HEADREST	헤드 레스트	1			
2	ZGBH-00166		· BACKREST-GS.SCR	백 레스트	1			
3	ZGBH-00012		· STICKER	스티커	1			
4	ZGBH-00016		· SPONGE	스폰지	1			
5	ZGBH-00021		· PLATE	플레이트	2			
6	ZGBH-00017		· WINKEL	윙 컬	1			
7	ZGBH-00019		· RODS	로 드	1			
8	ZGBH-00020		· CARRIER	캐리어	1			
9	ZGBH-00042		· SCREW-HEX HEAD	육각 스크류	4			
10	ZGBH-00015		· WASHER	와 셔	10			
11	ZGBH-00024		· WASHER-BLACK	와 셔	1			
12	ZGBH-00053		· SCREW	스크류	2			
13	ZGBH-00051		· BUSH	부 시	2			
14	ZGBH-00052		· NUT	너 트	2			
15	ZGBH-00050		· COVER	커 버	2			
16	ZGBH-00167		· SEAT BELT	시트 벨트	1			
17	ZGBH-00168		· SCREW-COUNTERSUNK	스크류	6			
18	ZGBH-00107		· RIVET	리 벳	3			
19	ZGBH-00023		· HEX NUT-BLACK	육각 너트	11			
20	ZGBH-00109		· SELF LOCK NUT	로크 너트	1			
21	ZGBH-00169		· WASHER	와 셔	2			
22	ZGBH-00170		· CUSHION-SEAT	시트 쿠션	1			
23	ZGBH-00110		· SEAT PLATE GS.LA.	플레이트	1			
24	ZGBH-00171		· CUSHION	쿠 션	1			
25	ZGBH-00172		· SWITCH-HEATER	스위치	1			
26	ZGBH-00173		· STICKER	스티커	1			
27	ZGBH-00174		· HARNESS-WIRING	하니스	1			
28	ZGBH-00175		· PLATE-ADAPTER,RH	플레이트	1			
29	ZGBH-00176		· PLATE-ADAPTER,LH	플레이트	1			
30	ZGBH-00177		· HANDLE-LA	핸 들	1			
31	ZGBH-00049		· KNOB-PLASTIC	플라스틱 노브	1			
32	ZGBH-00178		· RAIL ADDITION-LH	레일 에디션	1			
33	ZGBH-00179		· SUSPENSION-MSG95G	서스펜션	1			
34	ZGBH-00180		· BRACKET-LA	브라켓트	1			
35	ZGBH-00115		· CYLINDRIC HEAD SCREW	스크류	3			
36	ZGBH-00037		· SCREW-SELF TAPPING	스크류	10			
37	ZGBH-00004		· BUSH	부 시	2			
38	ZGBH-00014		· SCREW-HEX HEAD	육각 스크류	1			
39	ZGBH-00025		· SPRING HOLDER	스프링 홀더	1			

SEAT(AIR SUSP & HEATED, #6417-, OPT)

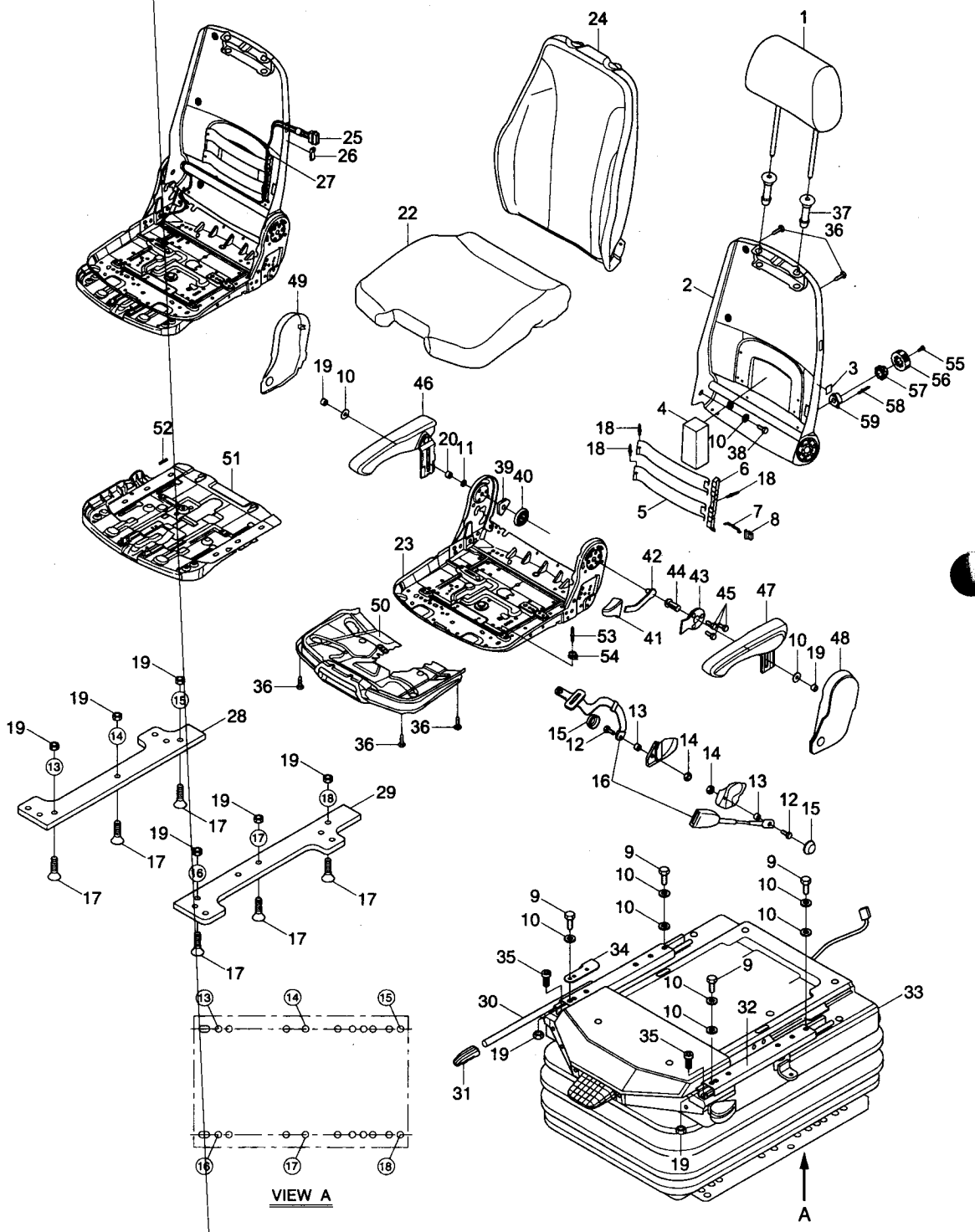

SEAT(AIR SUSP & HEATED, #6417-, OPT)

ITEM 순번	PART NO 품 번	IS	DESCRIPTION 품 명		QTY 수량	SERIAL NO 적용 호기	ITC 호환	REMARK 비 고
40	ZGBH-00026		· SPRING-LEG	레그 스프링	1			
41	ZGBH-00033		· HANDLE	핸 들	1			
42	ZGBH-00027		· LEVER	레 버	1			
43	ZGBH-00113		· PLATE	플레이트	1			
44	ZGBH-00112		· SCREW	스크류	1			
45	ZGBH-00029		· SCREW	스크류	3			
46	ZGBH-00108		· ARM REST-RH	암 레스트	1			
47	ZGBH-00030		· ARMREST-LH	암레스트	1			
48	ZGBH-00181		· COVER-LH	커 버	1			
49	ZGBH-00182		· COVER-RH	커 버	1			
50	ZGBH-00038		· ADJUSTMENT-TILTING	조정기	1			
51	ZGBH-00114		· ADJUSTMENT-SEAT DEPTH	시트 깊이 조정기	1			
52	ZGBH-00039		· SPRING	스프링	1			
53	ZGBH-00034		· RIVET	리 벳	4			
54	ZGBH-00035		· PROFILE-GLIDING	프로파일	4			
55	ZGBH-00055		· SCREW	스크류	1			
56	ZGBH-00007		· HANDLE	핸 들	1			
57	ZGBH-00008		· WHEEL-TOOLHEAD	툴 헤드 휠	1			
58	ZGBH-00010		· RIVET-BLIND	리 벳	3			
59	ZGBH-00011		· BRAKE-SLING SPRING	브레이크	1			

STORAGE BOX COVER ASSY

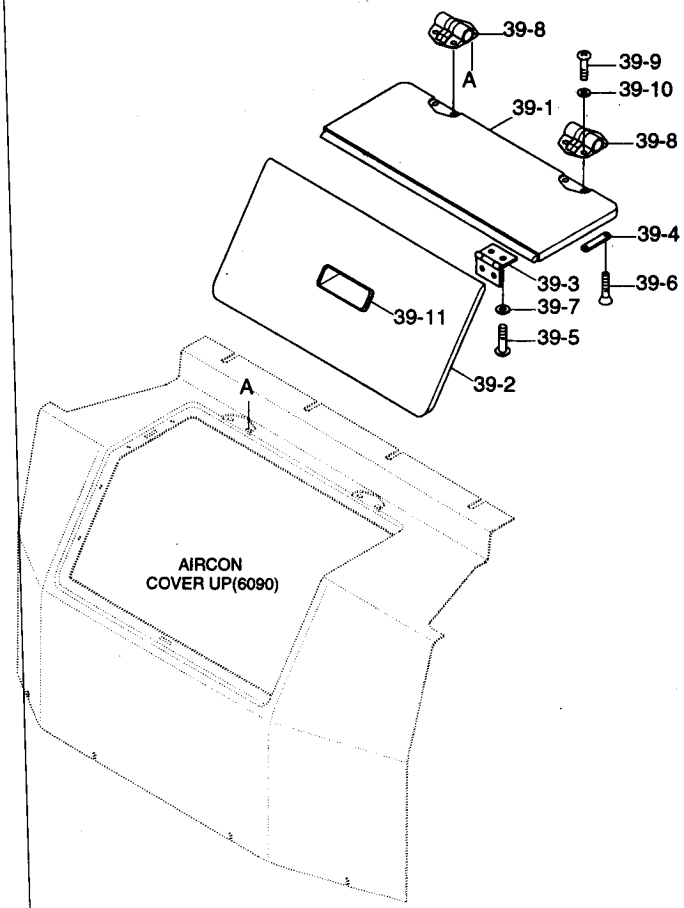

STORAGE BOX COVER ASSY

ITEM 순번	PART NO 품 번	IS	DESCRIPTION 품 명		QTY 수량	SERIAL NO 적용 호기	ITC 호환	REMARK 비 고
39	71N6-20320		S/BOX COVER ASSY	스토리지 박스 커버	1			
39-1	71N6-21721		· S/BOX COVER-UP	스토리지 박스 커버	1			
39-2	71N6-21731		· S/BOX COVER-LOW	스토리지 박스 커버	1			
39-3	71N6-21740		· HINGE	힌 지	2			
39-4	71N6-21750		· PLATE	플레이트	3			
39-5	S161-060146		· SCREW	스크류	8			
39-6	S141-050106		· SCREW	스크류	4			
39-7	S403-062006		· WASHER-PLAIN	평 와셔	8			
39-8	71N6-21900		· HINGE	힌 지	2			
39-9	S161-050166		· SCREW-RD HD	스크류	4	-#0023		
	S161-050126		· SCREW	스크류	4	#0024-	B	
39-10	S403-052006		· WASHER-PLAIN	평 와셔	4			
39-11	**71N6-21920**		· **DOOR-PULL**	**도 어**	**1**	**#0001 -**	-	

BOTTOM PLATE MOUNTING

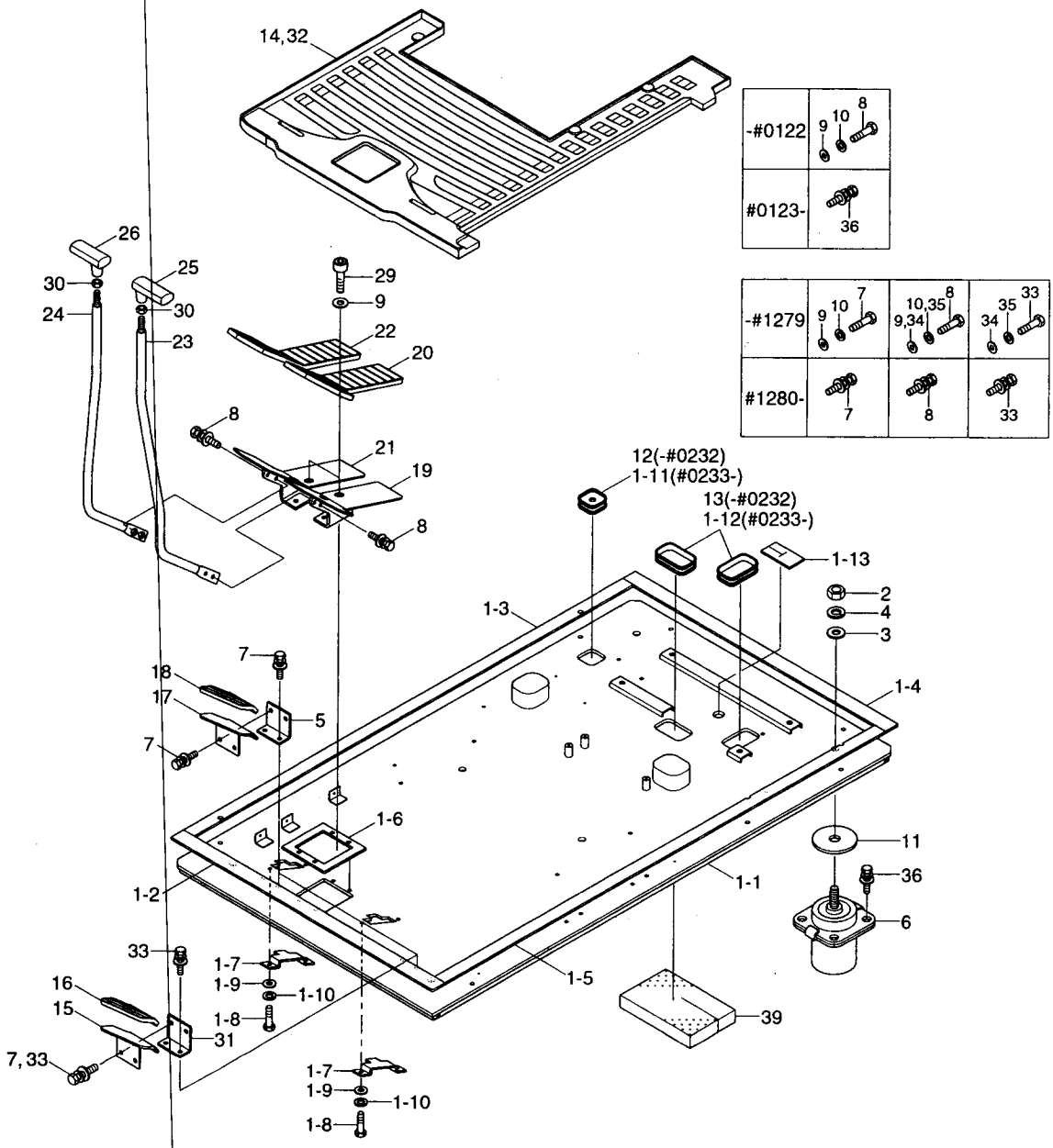

BOTTOM PLATE MOUNTING

ITEM 순번	PART NO 품 번	IS	DESCRIPTION 품 명		QTY 수량	SERIAL NO 적용 호기	ITC 호환	REMARK 비 고
1	71N6-10101		BOTTOM PLATE ASSY	버텀 플레이트	1	-#0122		
	71N6-10102		BOTTOM PLATE ASSY	버텀 플레이트	1	#0123 - #0232	B	
	71N6-10103		BOTTOM PLATE ASSY	버텀 플레이트	1	#0233 - #0482	B	
	71N6-10104		BOTTOM PLATE ASSY	버텀 플레이트	1	#0483 - #1279	B	
	71N6-10105		**BOTTOM PLATE ASSY**	**버텀 플레이트**	**1**	**#1280 -**	**B**	
1-1	71N6-10111		• BOTTOM PLATE WA	버텀 플레이트	1	-#0122		
	71N6-10112		• BOTTOM PLATE WA	버텀 플레이트	1	#0123 - #0482	B	
	71N6-10113		• BOTTOM PLATE WA	버텀 플레이트	1	#0483 -	B	
1-2	71N6-11100		• RUBBER PAD	고무 패드	1			
1-3	71N6-11110		• RUBBER PAD	고무 패드	1			
1-4	71N6-11120		• RUBBER PAD	고무 패드	1			
1-5	71N6-11130		• RUBBER PAD	고무 패드	1			
1-6	71N6-11140		• RUBBER PAD	고무 패드	1			
1-7	71E9-10660		• COVER	커 버	1	#0123 - #0482	-	
	71E9-10661		• COVER	커 버	2	#0483 -	A	
1-8	S017-100166		• BOLT-HEX	육각 볼트	2	#0123 - #0482	-	
	S017-100166		• BOLT-HEX	육각 볼트	4	#0483 -	A	
1-9	S403-102006		• WASHER-PLAIN	평 와셔	2	#0123 - #0482	-	
	S403-102006		• WASHER-PLAIN	평 와셔	4	#0483 -	A	
1-10	S411-100006		• WASHER-SPRING	스프링 와셔	2	#0123 - #0482	-	
	S411-100006		• WASHER-SPRING	스프링 와셔	4	#0483 -	A	
1-11	71E9-10630		• GROMMET	그로메트	1	#0233 -	-	
1-12	71E9-10640		• GROMMET-A/C	그로메트	2	#0233 -	-	
1-13	**71N4-10940**		**• PAD-TRAVEL LINK**	**패 드**	**1**	**#1280 -**	**-**	
2	S207-161006		NUT-HEX	육각 너트	6			
3	S403-162006		WASHER-PLAIN	평 와셔	6			
4	S411-160006		WASHER-SPRING	스프링 와셔	6			
5	71N6-10130		BRACKET-FOOT REST	브라켓트	1	#0001 -	-	STD
6	71N6-10300		MOUNT-VISCOUS	마운트	6	#0001 -	-	
7	S017-100256		BOLT-HEX	육각 볼트	8	-#1279		STD
	S037-102526		**BOLT-W/WASHER**	**와셔붙이 볼트**	**8**	**#1280 -**	**B**	
8	S017-100306		BOLT-HEX	육각 볼트	28	-#0122		
	S017-100306		BOLT-HEX	육각 볼트	4	#0123 - #1279	A	
	S037-103026		**BOLT-W/WASHER**	**와셔붙이 볼트**	**4**	**#1280 -**	**B**	
9	S403-102006		WASHER-PLAIN	평 와셔	40	-#0122		STD
	S403-102006		WASHER-PLAIN	평 와셔	16	#0123 - #1279	A	STD
	S403-102006		**WASHER-PLAIN**	**평 와셔**	**4**	**#1280 -**	**A**	**STD**
10	S411-100006		WASHER-SPRING	스프링 와셔	36	-#0122		STD
	S411-100006		**WASHER-SPRING**	**스프링 와셔**	**12**	**#0123 -#1279**	**A**	**STD**
	S411-100006		**WASHER-SPRING**	**스프링 와셔**	**8**	**#0483 -#1279**	**-**	**2PCS, 2WAY**

BOTTOM PLATE MOUNTING

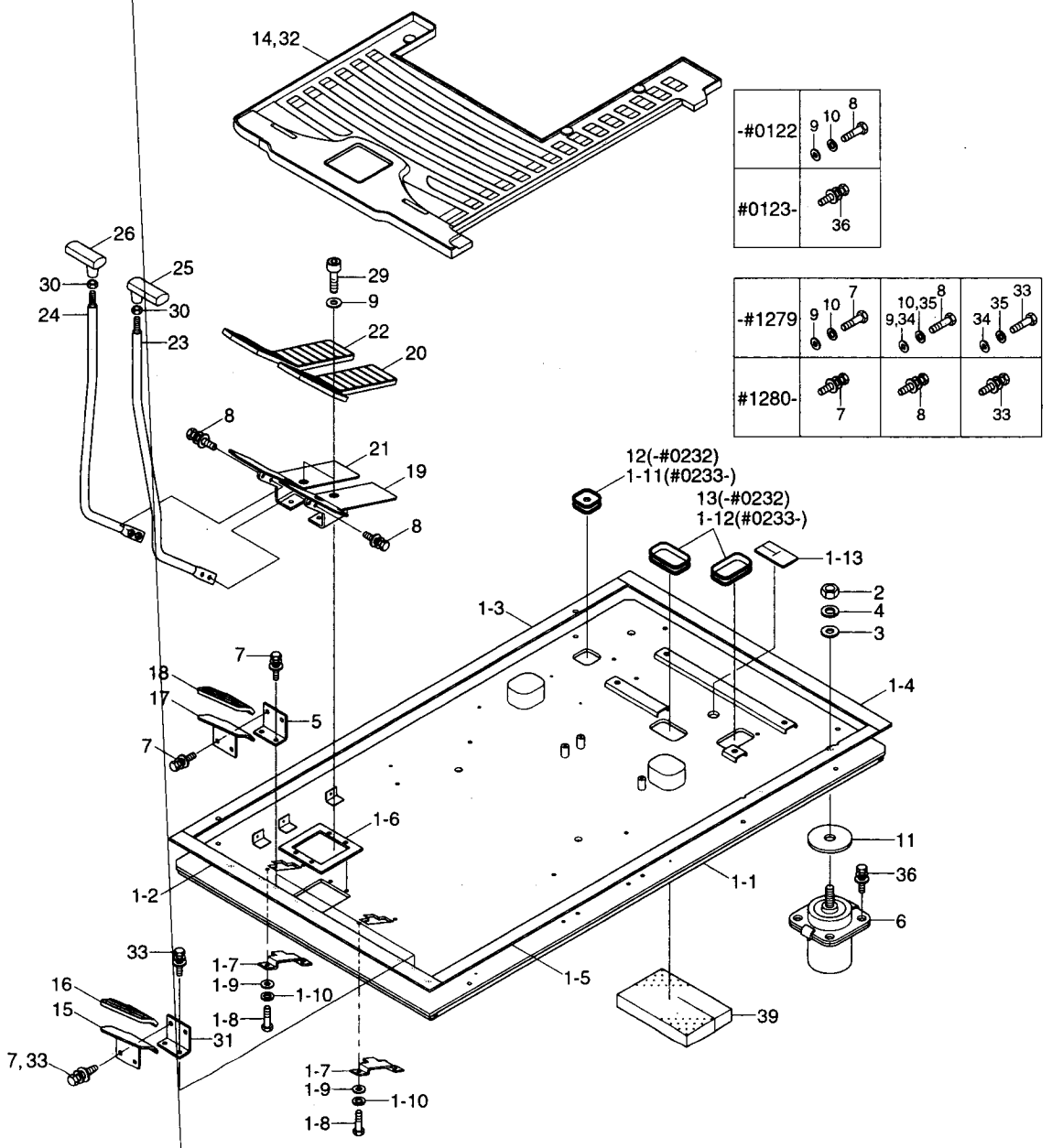

BOTTOM PLATE MOUNTING

ITEM 순번	PART NO 품 번	IS	DESCRIPTION 품 명		QTY 수량	SERIAL NO 적용 호기	ITC 호환	REMARK 비 고
11	71E9-10650		WASHER-REBOUND	와 셔	6			
12	71E9-10630		GROMMET	그로메트	1	-#0232	-	
13	71E9-10640		GROMMET-A/C	그로메트	2	-#0232	-	
14	71N6-10141		MAT-FLOOR	매 트	1			STD
*	71N6-10310		FOOT REST ASSY-LH	풋 레스트	1	#0233-	-	
15	71N6-10150		· BRACKET-FOOT REST,LH	브라켓트	1			
16	71N6-10161		· RUBBER-FOOT REST,LH	고 무	1			
*	71N6-10320		FOOT REST ASSY-RH	풋 레스트	1	#0233-	-	STD
17	71N6-10170		· BRACKET-FOOT REST,RH	브라켓트	1			STD
18	71N6-10181		· RUBBER-FOOT REST,RH	고 무	1			STD
19	71N6-10190		BRACKET-PEDAL,LH	브라켓트	1			
20	71N6-10201		RUBBER-PEDAL,LH	고 무	1			
21	71N6-10210		BRACKET-PEDAL,RH	브라켓트	1			
22	71N6-10221		RUBBER-PEDAL,RH	고 무	1			
23	71N6-10230		LEVER-TRAVEL,LH	레 버	1			
24	71N6-10240		LEVER-TRAVEL,RH	레 버	1			
25	71N6-10251		KNOB-LEVER,LH	노 브	1			
26	71N6-10261		KNOB-LEVER,RH	노 브	1			
29	S109-100206		BOLT-SOCKET	소켓 볼트	4			
30	S206-101006		NUT-HEX	육각 너트	2			
31	71N6-10130		BRACKET-FOOT REST	브라켓트	1	#0001-	-	
32	71N6-10280		MAT-FLOOR	매 트	1	#0001-	-	2PCS OR 2WAY
	71N6-10290		MAT-FLOOR	매 트	1	#0483-	-	2PCS & 2WAY
33	S017-100256		BOLT-HEX	육각 볼트	4	-#1279	-	2PCS, 2WAY/PIP
	S037-102526		**BOLT-W/WASHER**	**와셔붙이 볼트**	**4**	**#1280 -**	**B**	**2PCS, 2WAY/PIP**
34	S403-102006		WASHER-PLAIN	평 와셔	36	-#0122		2PCS, 2WAY/PIP
	S403-102006		**WASHER-PLAIN**	**평 와셔**	**12**	**#0123 -#1279**	**A**	**2PCS, 2WAY/PIP**
35	S411-100006		WASHER-SPRING	스프링 와셔	32	-#0122		2PCS, 2WAY/PIP
	S411-100006		**WASHER-SPRING**	**스프링 와셔**	**8**	**#0123 -#1279**	**A**	**2PCS, 2WAY/PIP**
36	S037-103022		BOLT-W/WASHER	와셔붙이 볼트	24	#0123-	A	
39	**71N4-10970**		**SPONGE-INSULATION**	**인슐레이션 스폰지**	**1**	**#1280 -**	**-**	

COWLING 1

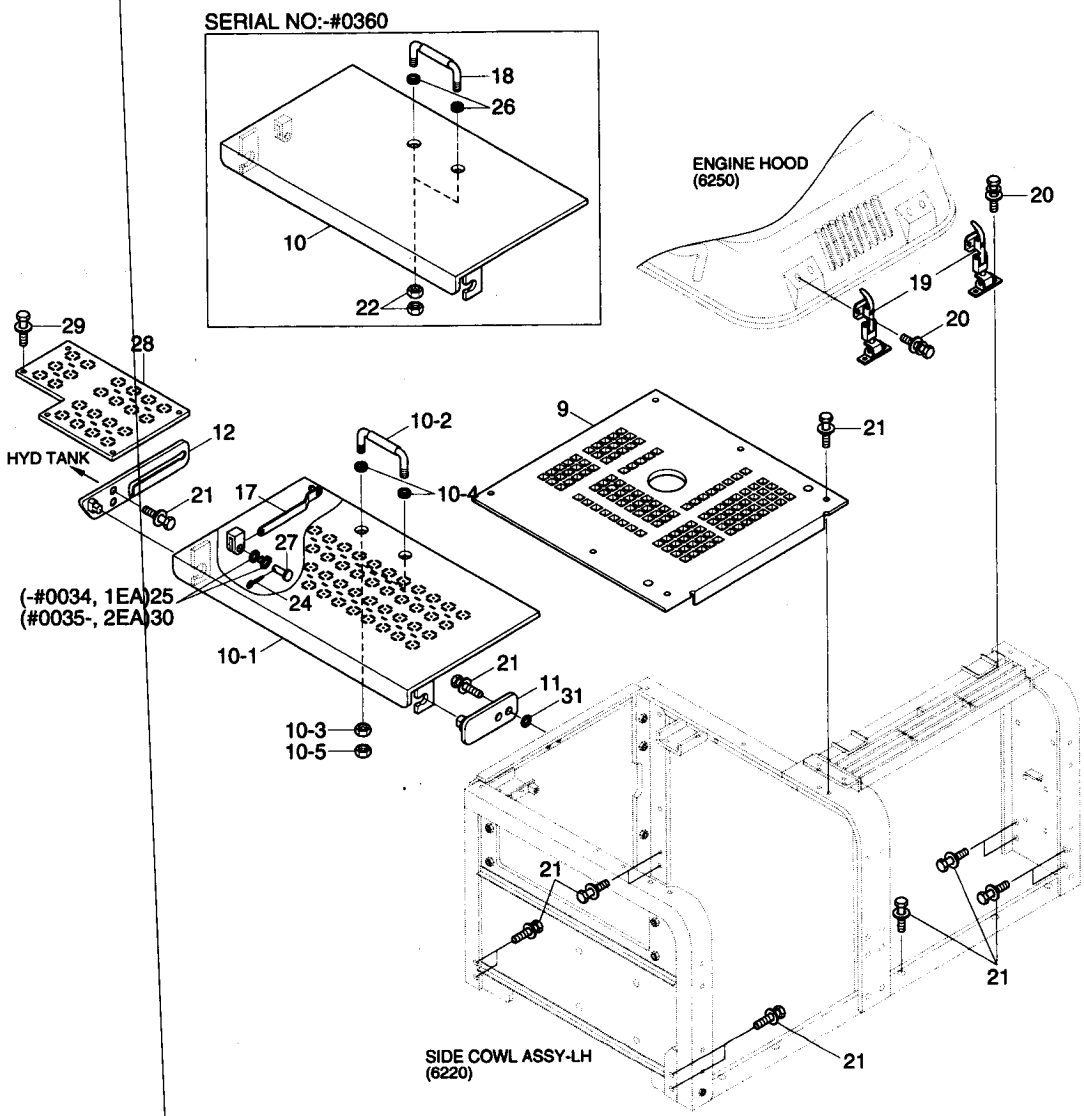
SERIAL NO:-#0360
18
26
10
22
ENGINE HOOD
(6250)
20
19
20
29
28
12
HYD TANK
21
17
27
24
(-#0034, 1EA)25
(#0035-, 2EA)30
10-1
10-2
10-4
9
21
10-3
10-5
21
11
31
21
21
21
SIDE COWL ASSY-LH
(6220)

COWLING 1

ITEM 순번	PART NO 품 번	IS	DESCRIPTION 품 명	QTY 수량	SERIAL NO 적용 호기	ITC 호환	REMARK 비 고
9	71N6-55101		HOOD WA-A/CLEANER 후 드	1	-#0055	-	SEE 6220
10	71N6-55202		HOOD WA-MCV 후 드	1	-#0360		
	71N6-59100		HOOD ASSY-MCV 후 드	1	#0361 -#1000	B	
	72N6-59100		HOOD ASSY-MCV 후 드	1	#1001 -#4176	D	
	72N6-59500		HOOD ASSY-MCV 후 드	1	#4177 -	D	
10-1	71N6-55202		· HOOD WA-MCV 후 드	1	#0361 -#1000	-	
	72N6-55200		· HOOD WA-MCV 후 드	1	#1001 -#4176	-	
	72N6-59510		· HOOD WA-MCV 후 드	1	#4177 -	D	
10-2	71E9-54150		· HANDLE 핸 들	1	#0361 -	A	
10-3	S205-161002		· NUT-HEX 육각 너트	4	#0361 -	A	
10-4	S681-190400		· GROMMET 그로메트	2	#0361 -	A	
10-5	S275-160002		· NUT-SELF LOCKING 자체 잠김 너트	2	#4177 -	-	
11	71N6-55210		BRACKET-MCV HOOD,LH 브라켓트	1			
12	71N6-55221		BRACKET-MCV HOOD,RH 브라켓트	1			
17	71N6-56301		STAY-MCV HOOD 스테이	1			
18	71E9-54150		HANDLE 핸 들	1	-#0360	-	
19	71N6-56400		CATCH ASSY 캐치	2	-#7171		
	71N6-56400BG		CATCH ASSY 캐 취	2	#7172 -	D	
20	S035-082522		BOLT-W/WASHER 와셔붙이 볼트	8			
21	S037-122552		BOLT-W/WASHER 와셔붙이 볼트	19			
22	S205-161002		NUT-HEX 육각 너트	4	-#0360	-	
24	S461-320282		PIN-SPLIT 분할 핀	1	-#0034		
	S501-080002		PIN-SELF LOCKING 자체 잠금 핀	1	#0035 -	D	
25	S441-120002		Deleted... 삭제품번	1	-#0034	-	
26	S681-190400		GROMMET 그로메트	2	-#0360	-	
27	S491-080252		PIN-CLEVIS 클레비스 핀	1			
28	72N6-49200		FOOT BOARD-F/TANK 풋 보드	1	#4177 -	-	
29	S037-121552		BOLT-W/WASHER 와셔붙이 볼트	5	#4177 -	-	
30	S403-082002		WASHER-PLAIN 평 와셔	2	#0035 -	-	
31	E231-0134	20	SHIM(1.0T) 심	4	#0035 -	-	

COWLING 2

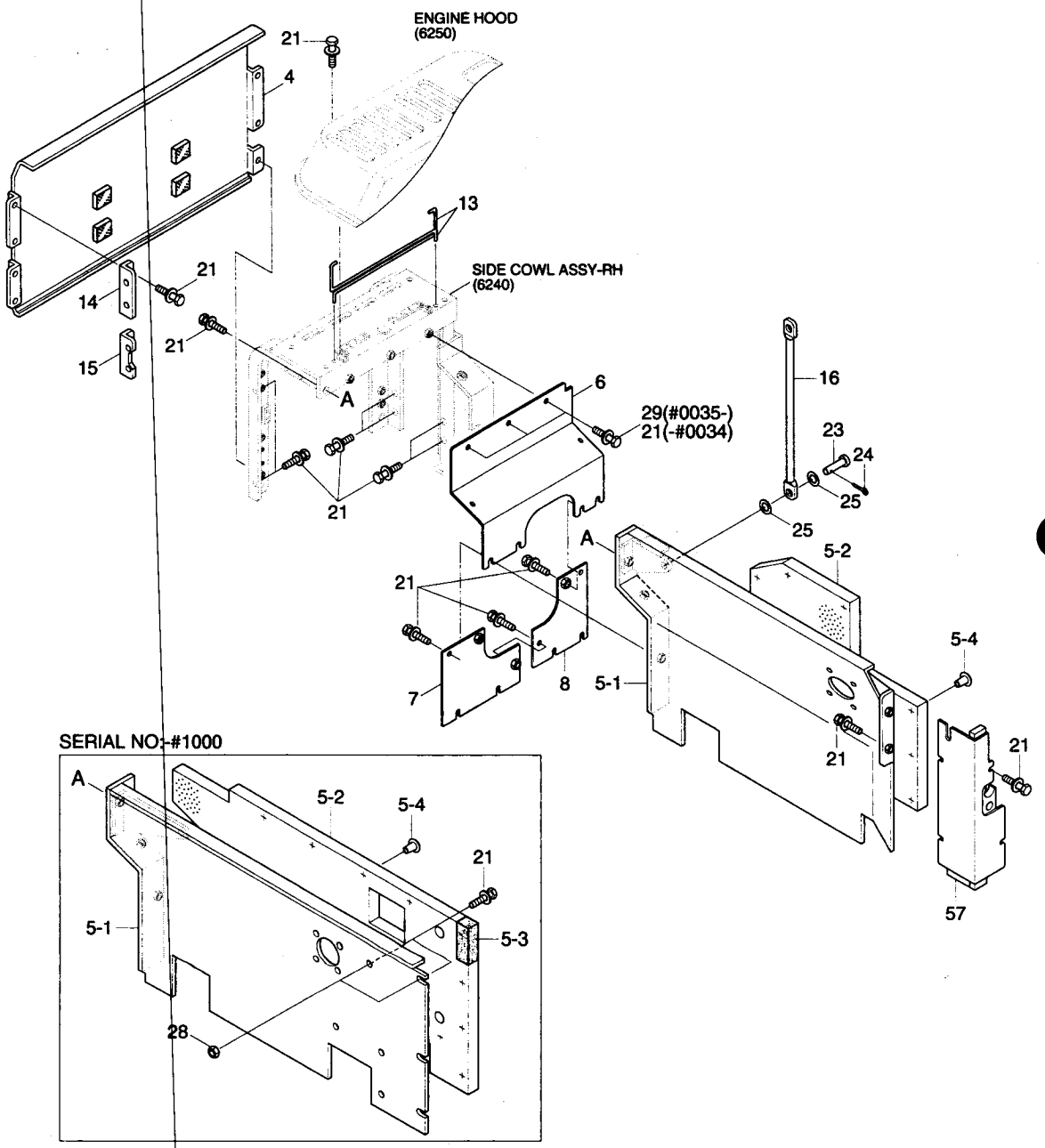
ENGINE HOOD
(6250)
SIDE COWL ASSY-RH
(6240)
SERIAL NO:-#1000
21
4
13
14
15
A
6
29(#0035-)
21(-#0034)
16
23
24
25
5-2
5-4
5-1
7
8
28
5-3
57

COWLING 2

ITEM 순번	PART NO 품 번	IS	DESCRIPTION 품 명		QTY 수량	SERIAL NO 적용 호기	ITC 호환	REMARK 비 고
4	71N6-53161		COVER-TANK	커 버	1	-#0260		
	71N6-53162		COVER-TANK	커 버	1	#0261-#0351	B	
	71N6-53163		COVER-TANK	커 버	1	#0352-	B	
5	71N6-54103		SCREEN ASSY	스크린	1	-#1000		
	72N6-54101		SCREEN ASSY	스크린	1	#1001-	D	
5-1	71N6-54113		· SCREEN WA	스크린	1	-#0038		
	71N6-54114		· SCREEN WA	스크린	1	#0039-#1000	B	
	72N6-54111		· SCREEN WA	스크린	1	#1001-	D	
5-2	71N6-54123		· SPONGE	스폰지	1	-#0038		
	71N6-54124		· SPONGE	스폰지	1	#0039-#1000	B	
	72N6-54121		· SPONGE	스폰지	1	#1001-	D	
5-3	71N6-54131		· SPONGE	스폰지	1	-#1000	-	
5-4	71EM-51580		· CAP-STUD BOLT	캡	22	-#1000		
	71EM-51580		· CAP-STUD BOLT	캡	14	#1001-	A	
6	71N6-54202		SCREEN-PUMP	스크린	1	-#0087		
	71N6-54203		SCREEN-PUMP	스크린	1	#0088-#1023	D	
	72N6-54200		SCREEN-PUMP	스크린	1	#1024-	B	
7	71N6-54302		SCREEN-BOTTOM,FR	스크린	1	-#1000		
	72N6-54300		SCREEN-BOTTOM,FR	스크린	1	#1001-	D	
8	71N6-54402		SCREEN-BOTTOM,RR	스크린	1	-#0087		
	71N6-54403		SCREEN-BOTTOM,RR	스크린	1	#0088-#1000	D	
	72N6-54400		SCREEN-BOTTOM,RR	스크린	1	#1001-	D	
13	71N8-56102		BAR-TORSION	토숀 바아	2	-#7171		
	71N8-56102BG		BAR-TORSION	바	2	#7172-	D	
14	71N8-57101		SUPPORT-T/COVER	서포트	1			
15	71N8-57200		SUPPORT-T/COVER	서포트	1			
16	71EG-54960		STAY-ENG HOOD	스테이	1	-#7171		
	71EG-54960BG		STAY-ENG HOOD	스테이	1	#7172-	D	
21	S037-122552		BOLT-W/WASHER	와셔붙이 볼트	35	-#0034		
	S037-122552		BOLT-W/WASHER	와셔붙이 볼트	34	#0035-#1279	A	
	S037-122552		BOLT-W/WASHER	와셔붙이 볼트	38	#1280-	A	
23	S491-100302		PIN-CLEVIS	클레비스 핀	2			
24	S461-320282		PIN-SPLIT	분할 핀	2	-#0034		
	S501-080002		PIN-SELF LOCKING	자체 잠금 핀	2	#0035-	D	
25	S441-120002		Deleted...	삭제품번	4			
28	S205-121002		NUT-HEX	육각 너트	2	#0035-#1000	-	
29	S037-123052		BOLT-W/WASHER	와셔붙이 볼트	1	#0035-	-	
57	74N6-56100		SCREEN-RADIATOR	스크린	1	#1280-	-	

SIDE COWL ASSY(LH, -#1000)

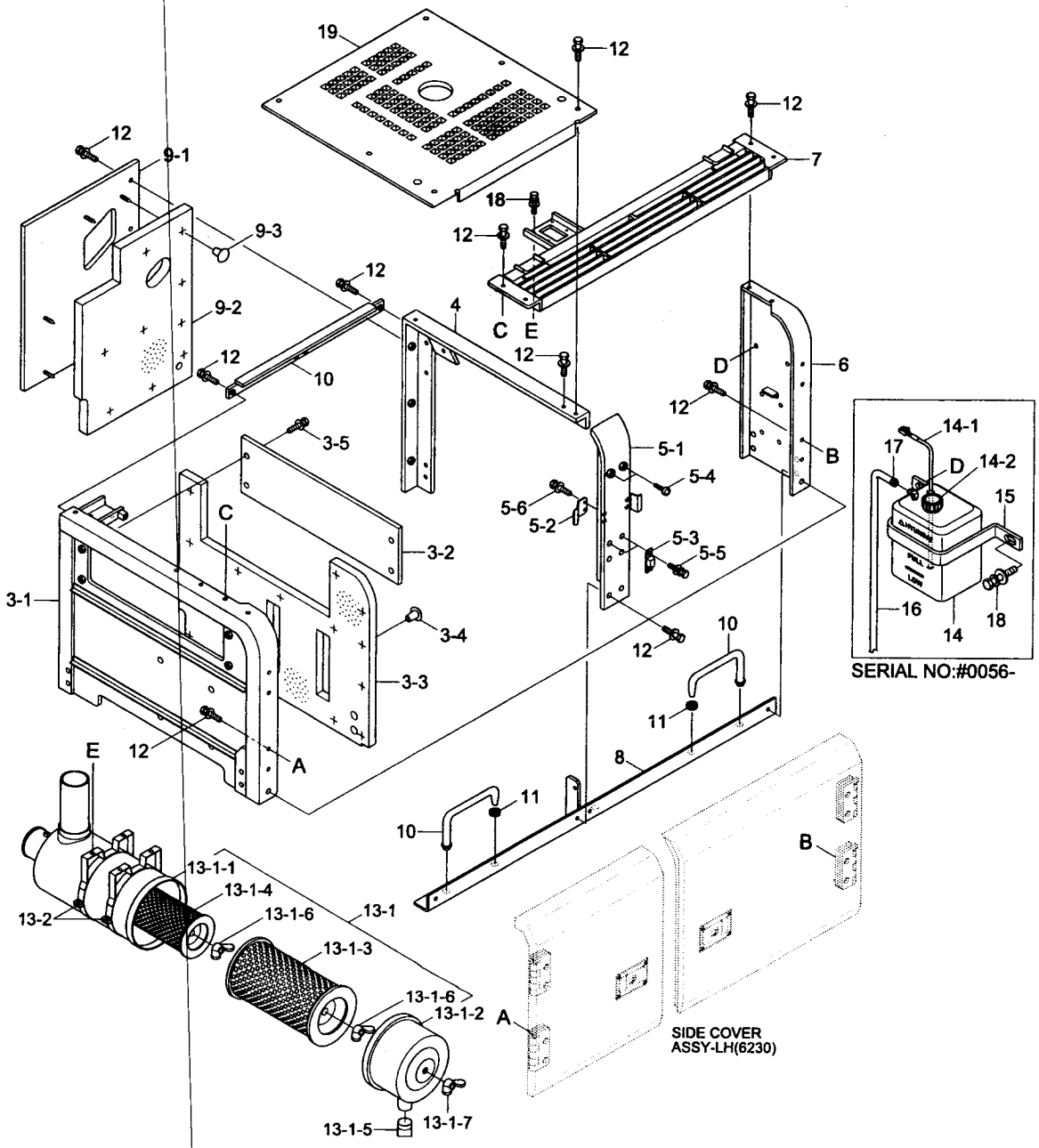

SIDE COWL ASSY(LH, -#1000)

ITEM 순번	PART NO 품 번	IS	DESCRIPTION 품 명		QTY 수량	SERIAL NO 적용 호기	ITC 호환	REMARK 비 고
*	71N6-52002		SIDE COWL ASSY-LH	사이드 카울	1	-#0055	-	STD
	71N6-52003		SIDE COWL ASSY-LH	사이드 카울	1	#0056-#0087	D	STD
	71N6-52004		SIDE COWL ASSY-LH	사이드 카울	1	#0088-#1000	D	STD
	71N6-62000		SIDE COWL ASSY-LH	사이드 카울	1	#0056-#0087	-	AIRVENT
	71N6-62001		SIDE COWL ASSY-LH	사이드 카울	1	#0088-#1000	D	AIRVENT
3	71N6-52302		· SUPPORT ASSY-LH(FR)	서포트	1			
3-1	71N6-52312		·· SUPPORT WA-LH(FR)	서포트	1			
3-2	71N8-52322		·· PLATE-COVER	플레이트	1			
3-3	71N6-52332		·· SPONGE	스폰지	1			
3-4	71EM-51580		·· CAP-STUD BOLT	캡	10			
3-5	S037-122552		·· BOLT-W/WASHER	와셔붙이 볼트	4			
4	71N6-52411		· SUPPORT WA-LH(MID1)	서포트	1			
5	71N6-52492		· SUPPORT ASSY-LH(MID2)	서포트	1			
5-1	71N6-52403		·· SUPPORT WA-LH,MID	서포트	1			
5-2	71N8-52492		·· PLATE-LOCK	플레이트	2			
5-3	71EE-53540		·· STOPPER-B	스톱퍼	2			
5-4	71EH-13150		·· BUMPER-RUBBER	고무 범퍼	2			
5-5	S035-062022		·· BOLT-W/WASHER	와셔붙이 볼트	4			
5-6	S037-122052		·· BOLT-W/WASHER	와셔붙이 볼트	4			
6	71N6-52501		· SUPPORT WA-LH(RR)	서포트	1	-#0087		
	71N6-52502		· SUPPORT WA-LH(RR)	서포트	1	#0088-	D	
7	71N6-52602		· SUPPORT WA-ENG HOOD	서포트	1	-#0034		
	71N6-52603		· SUPPORT WA-ENG HOOD	서포트	1	#0035-	B	
8	71N6-52702		· SUPPORT-LH(BOTTOM)	서포트	1	-#0087		
	71N6-52703		· SUPPORT-LH(BOTTOM)	서포트	1	#0088-	D	
9	71N6-52902		· SCREEN ASSY-MCV	스크린	1			
9-1	71N6-52912		·· SCREEN-MCV	스크린	1			
9-2	71N6-52921		·· SPONGE	스폰지	1			
9-3	71EM-51580		·· CAP-STUD BOLT	캡	9			
10	71N8-52950		· STAY-SIDE COVER	스테이	2			
11	S681-100400		· GROMMET	그로메트	2			
12	S037-122552		· BOLT-W/WASHER	와셔붙이 볼트	25			
13	11N6-20010		· AIR CLEANER ASSY	에어크리너	1	#0056-	-	SEE 1030
13-1	11N6-20100		·· AIR CLEANER ASSY	에어크리너	1	#0056-	-	
13-1-1	11N6-20110		··· BODY-AIR CLEANER	바 디	1	#0056-	-	
13-1-2	11N6-20120		··· CAP-AIR CLEANER	캡	1	#0056-	-	
*-1	11EM-T000-A		··· ELEMENT SET-A/CLEAN	엘리먼트 세트	1	#0056-	-	
13-1-3	11EM-21041		···· ELEMENT-PRIMARY	엘리먼트	1	#0056-	-	
13-1-4	11EM-21051		···· ELEMENT-SAFETY	엘리먼트	1	#0056-	-	
13-1-5	E211-2105	10	··· VALVE-VACUUM	밸 브	1	#0056-	-	

SIDE COWL ASSY(LH, -#1000)

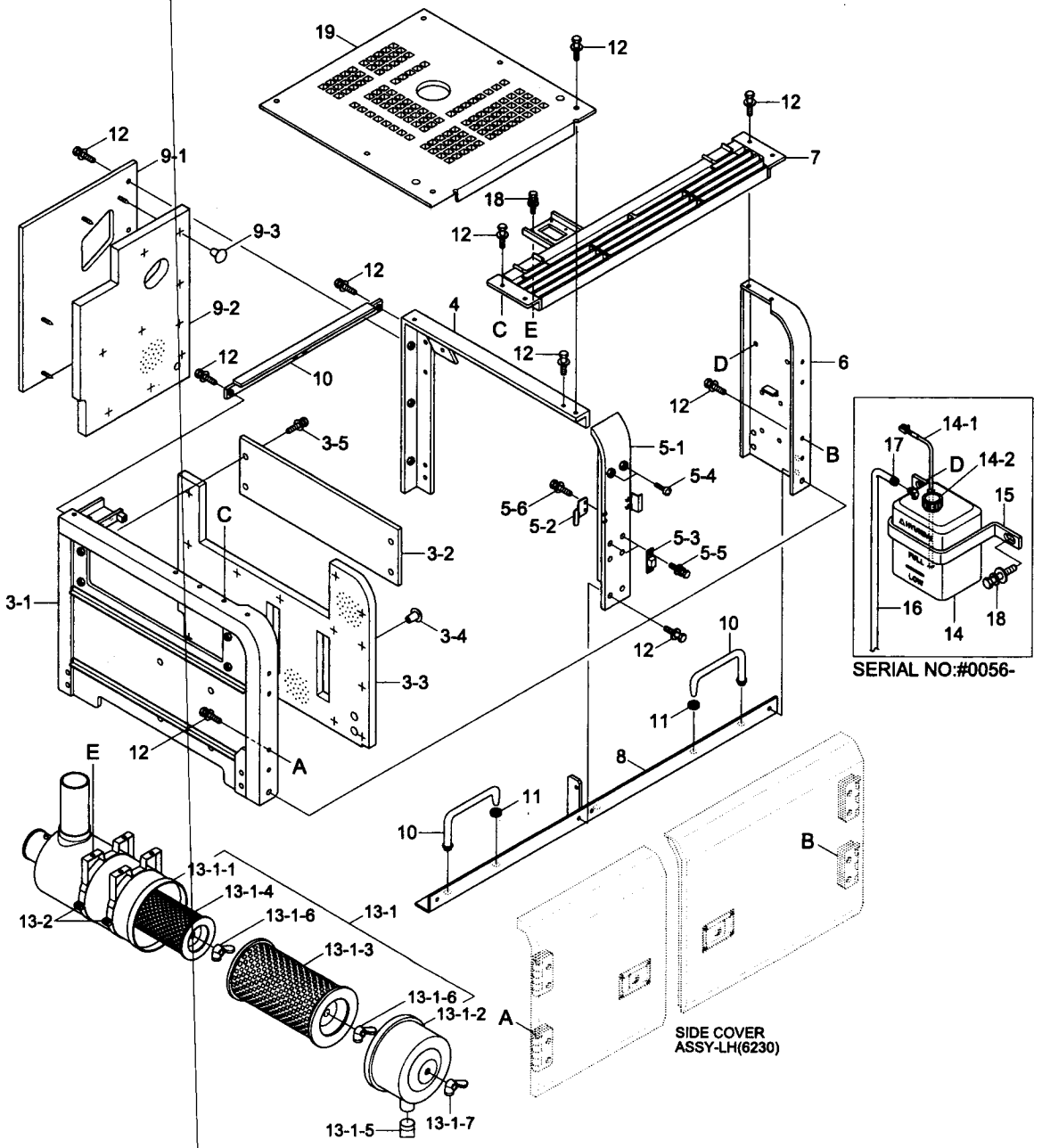

SIDE COWL ASSY(LH, -#1000)

ITEM 순번	PART NO 품 번	IS	DESCRIPTION 품 명		QTY 수량	SERIAL NO 적용 호기	ITC 호환	REMARK 비 고
13-1-6	11EM-21060		··· NUT-WING	나비 너트	2	#0056-	-	
13-1-7	11EM-21070		··· NUT-WING	나비 너트	1	#0056-	-	
13-2	14EA-23060		·· CLAMP-BAND	클램프	2	#0056-	-	
14	11EN-42330		· TANK-RESERVOIR	리저버 탱크	1	#0056-	-	SEE 1050
14-1	11EM-40070-K		·· CAP-RESERVOIR TANK	캡	1	#0056-	-	
14-2	11EN-42400		·· SENSOR-RESERVOIR	리저버 센서	1	#0056-	-	
15	11ER-42530		· PLATE-CLAMP	플레이트	1	#0056-	-	SEE 1050
16	11E4-4013	20	· HOSE-INLET	호 스	1	#0056-	-	SEE 1050
17	S520-015000		· CLAMP-HOSE	클램프	1	#0056-	-	SEE 1050
18	S035-082022		· BOLT-W/WASHER	와셔붙이 볼트	6	#0056-	-	SEE 1030,50
19	71N6-55101		· HOOD WA-A/CLEANER	후 드	1	#0056-	-	SEE 6200

SIDE COWL ASSY(LH, #1001-)

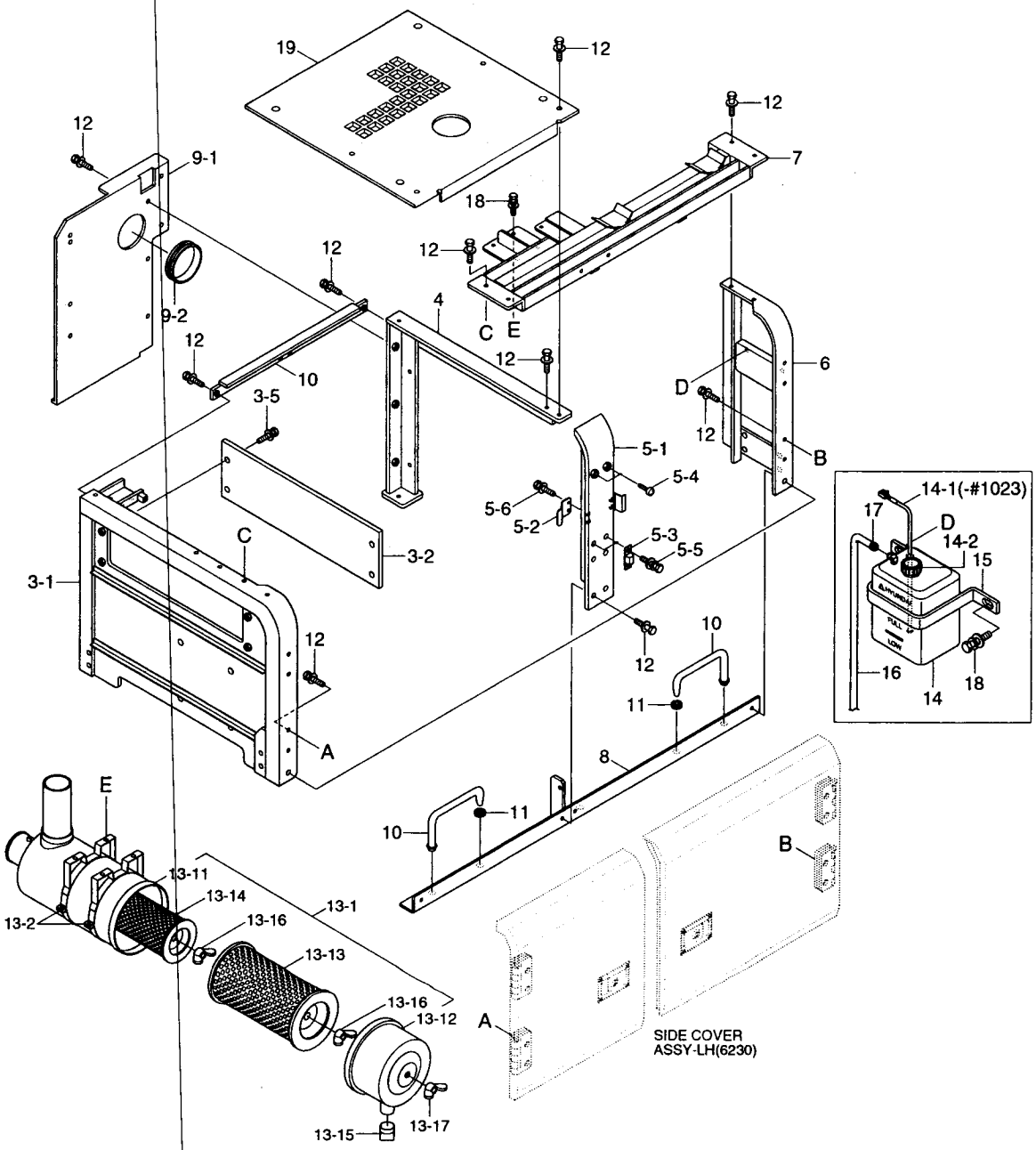

SIDE COWL ASSY(LH, #1001-)

ITEM 순번	PART NO 품 번	IS	DESCRIPTION 품 명	QTY 수량	SERIAL NO 적용 호기	ITC 호환	REMARK 비 고
*	72N6-52001		SIDE COWL ASSY-LH 사이드 카울	1	#1001-#4781	D	STD
	72N6-52001Y		SIDE COWL ASSY-LH 사이드 카울	1	#4782-#5371	D	STD
	72N6-52002		SIDE COWL ASSY-LH 사이드 카울	1	#5372-	B	STD
	72N6-62001		SIDE COWL ASSY-LH 사이드 카울	1	#1001-#4781	D	AIR VENT
	72N6-62001Y		SIDE COWL ASSY-LH 사이드 카울	1	#4782-#5371	D	AIR VENT
	72N6-62002		SIDE COWL ASSY-LH 사이드 카울	1	#5372-	B	AIR VENT
	72N6-82000		SIDE COWL ASSY-LH 사이드 카울	1	#3445-#4781	-	LOUVER
	72N6-82000Y		SIDE COWL ASSY-LH 사이드 카울	1	#4782-#5371	D	LOUVER
	72N6-82001		SIDE COWL ASSY-LH 사이드 카울	1	#5372-	B	LOUVER
3	73N6-52300		· SUPPORT ASSY-LH(FR) 서포트	1			
3-1	73N6-52310		·· SUPPORT WA-LH(FR) 서포트	1			
3-2	71N8-52322		·· PLATE-COVER 플레이트	1			
3-5	S037-122552		·· BOLT-W/WASHER 와셔붙이 볼트	4			
4	73N6-52410		· SUPPORT WA-LH(MID1) 서포트	1	-#1279		
	74N6-52410		· SUPPORT WA-LH(MID1) 서포트	1	#1280-	A	
5	71N6-52492		· SUPPORT ASSY-LH(MID2) 서포트	1			
5-1	71N6-52403		·· SUPPORT WA-LH,MID 서포트	1			
5-2	71N8-52492		·· PLATE-LOCK 플레이트	2			
5-3	71EE-53540		·· STOPPER-B 스톱퍼	2			
5-4	71EH-13150		·· BUMPER-RUBBER 고무 범퍼	2			
5-5	S035-062022		·· BOLT-W/WASHER 와셔붙이 볼트	4			
5-6	S037-122052		·· BOLT-W/WASHER 와셔붙이 볼트	4			
6	73N6-52500		· SUPPORT WA-LH(RR) 서포트	1	-#1023		
	73N6-52501		· SUPPORT WA-LH(RR) 서포트	1	#1024-#1279	D	
	71N8-62503		· SUPPORT WA-LH,RR 서포트	1	#1280-	A	
7	72N6-52601		· SUPPORT WA-ENG HOOD 서포트	1			
8	71N6-52703		· SUPPORT-LH(BOTTOM) 서포트	1			
9	72N6-52911		· SCREEN-MCV 스크린	1			
9-1	72N6-52931		·· PLATE-SCREEN 플레이트	1			
9-2	S791-030048		·· GROMMET 그로메트	1	-#2707		
	S791-030066		·· GROMMET 그로메트	1	#2708-	B	
10	71N8-52950		· STAY-SIDE COVER 스테이	2			
11	S681-100400		· GROMMET 그로메트	2			
12	S037-122552		· BOLT-W/WASHER 와셔붙이 볼트	25			
13	11N6-20010		· AIR CLEANER SUB ASSY 에어크리너	1	-#5371		
	11N6-20011		· AIR CLEANER SUB ASSY 에어크리너	1	#5372-	B	
13-1	11N6-20100		·· AIR CLEANER ASSY 에어크리너	1	-#5371		
	11N6-20102		·· AIR CLEANER ASSY 에어크리너	1	#5372-	B	
13-11	11N6-20110		··· BODY-AIR CLEANER 바 디	1	-#5371		
	11N6-20112		··· BODY-AIR CLEANER 바 디	1	#5372-	B	

SIDE COWL ASSY(LH, #1001-)

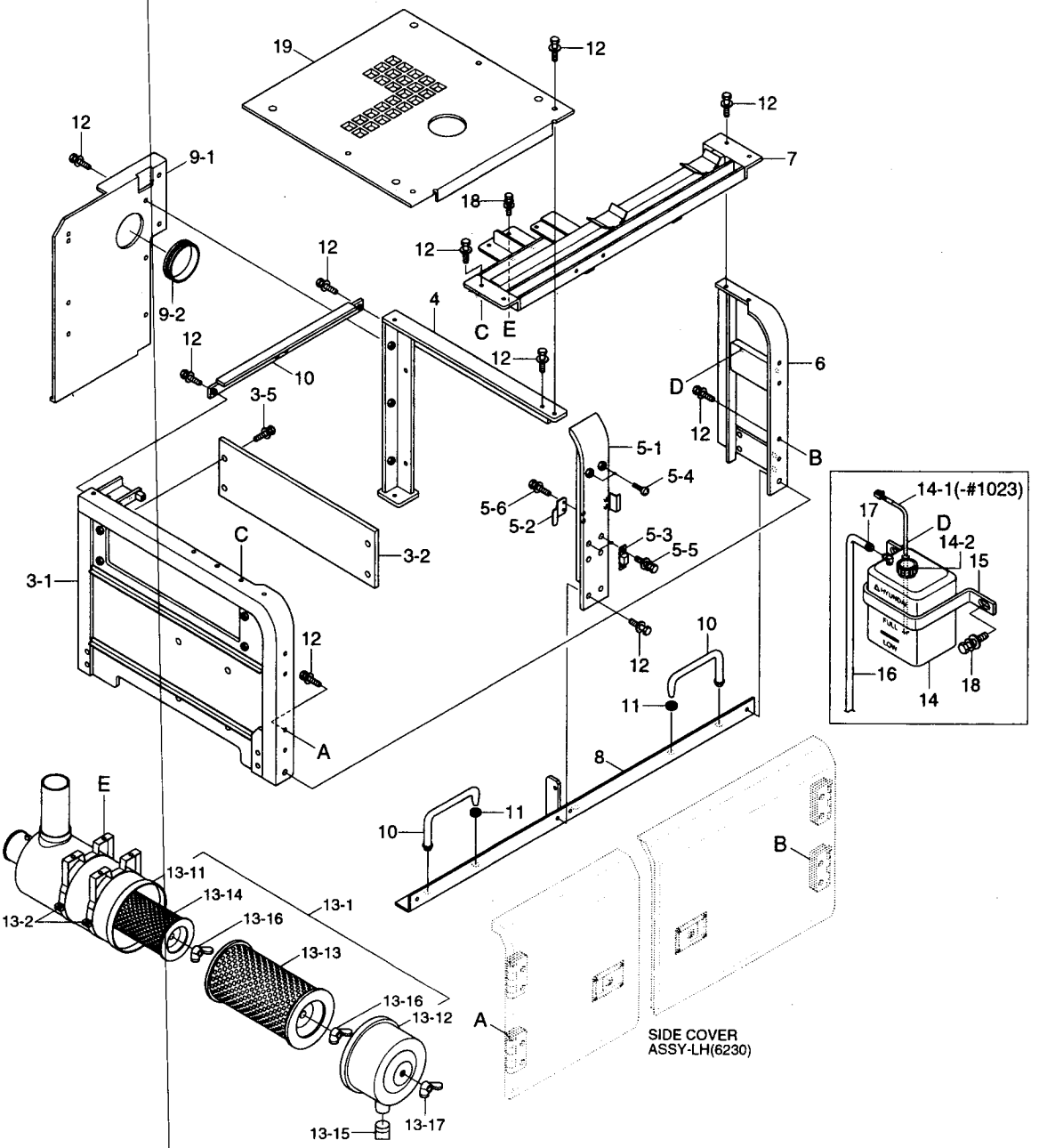

SIDE COWL ASSY(LH, #1001-)

ITEM 순번	PART NO 품 번	IS	DESCRIPTION 품 명	QTY 수량	SERIAL NO 적용 호기	ITC 호환	REMARK 비 고
13-12	11N6-20120		••• CAP-AIR CLEANER 캡	1	-#5371		
	11LD-40180		••• CAP-AIR CLEANER 캡	1	#5372-	B	
*-1	11EM-T000-A		••• ELEMENT SET-A/CLEAN 엘리먼트 세트	1	#1001-#5371	-	
13-13	11EM-21041		•••• ELEMENT-PRIMARY 엘리먼트	1	-#5371		
	11N6-24520		•••• ELEMENT-PRIMARY 엘리먼트	1	#5372-	B	
13-14	11EM-21051		•••• ELEMENT-SAFETY 엘리먼트	1	-#5371		
	11N6-24530		•••• ELEMENT-SAFETY 엘리먼트	1	#5372-	B	
13-15	E211-2105	10	••• VALVE-VACUUM 밸 브	1			
13-16	11EM-21060		••• NUT-WING 나비 너트	2			
13-17	11EM-21070		••• NUT-WING 나비 너트	1			
13-2	14EA-23060		•• CLAMP-BAND 클램프	2			
14	11EN-42330		• TANK-RESERVOIR 리저버 탱크	1	-#1023		
	11N8-41070		• TANK-RESERVOIR 리저버 탱크	1	#1024-	D	
14-1	11EN-42400		•• SENSOR-RESERVOIR 리저버 센서	1	-#1023	-	
14-2	11EM-40070-K		•• CAP-RESERVOIR TANK 캡	1	-#1023		
	MH100020		•• CAP-RESERVOIR TANK 캡	1	#1024-	A	
15	11ER-42530		• PLATE-CLAMP 플레이트	1	-#1023		
	11N8-41080		• CLAMP-RESERVOIR TANK 클램프	1	#1024-	D	
16	11E4-4013	20	• HOSE-INLET 호 스	1	-#1023		
	E111-2504	20	• HOSE 호 스	1	#1024-	D	
17	S520-015000		• CLAMP-HOSE 클램프	1			
18	S035-082022		• BOLT-W/WASHER 와셔붙이 볼트	6			
19	73N6-55100		• HOOD WA-A/CLEANER 후 드	1	-#1279		
	74N6-55100		• HOOD WA-A/CLEANER 후 드	1	#1280-	A	

SIDE COVER ASSY(LH)

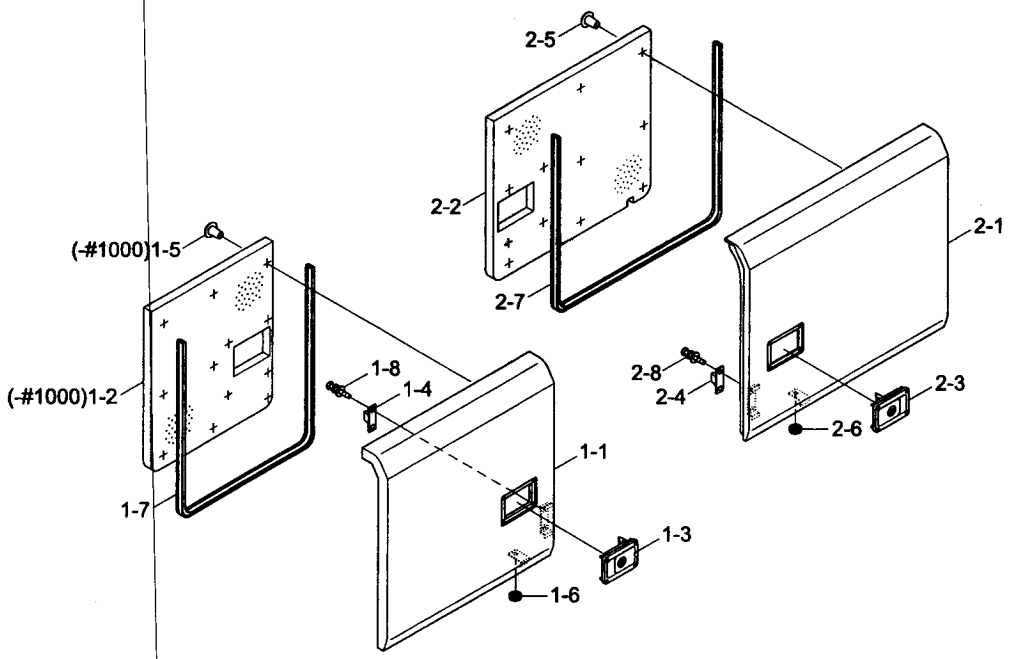

AIRVENT TYPE(OPTION)

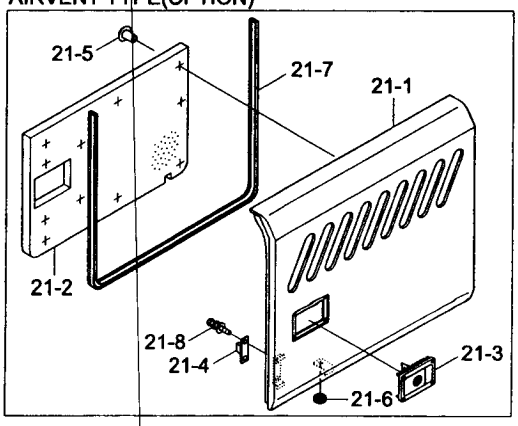

LOUVER TYPE(OPTION)

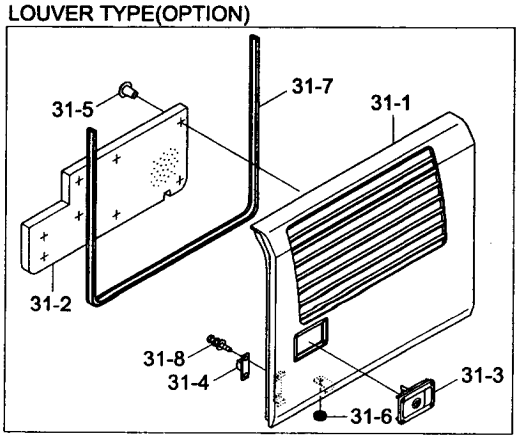

SIDE COVER ASSY(LH)

ITEM 순번	PART NO 품 번	IS	DESCRIPTION 품 명	QTY 수량	SERIAL NO 적용 호기	ITC 호환	REMARK 비 고
*	@		SIDE COWL ASSY-LH 사이드 카울	1			SEE 6220,6225
1	71N6-52102		• SIDE COVER ASSY-LH(FR) 사이드 커버	1	-#1000		
	71N7-52100		• SIDE COVER ASSY-LH(FR) 사이드 커버	1	#1001-#4781	D	
	71N7-52100Y		• SIDE COVER ASSY-LH(FR) 사이드 커버	1	#4782-	D	
1-1	71N6-52112		•• COVER WA-LH(FR) 커 버	1	-#1000		
	71N7-52110		•• COVER WA-LH(FR) 커 버	1	#1001-	D	
1-2	71N6-52182		•• SPONGE 스폰지	1	-#1000	-	
1-3	71EE-52520		•• CATCH ASSY 캐 치	1	-#4781		BLACK
	74N8-52520		•• CATCH ASSY 캐 치	1	#4782-	D	YELLOW
1-4	71EE-53531		•• STOPPER-A 스톱퍼	1			
1-5	71EM-51580		•• CAP-STUD BOLT 캡	9	-#1000	-	
1-6	S681-100400		•• GROMMET 그로메트	1			
1-7	S772-012550		•• WEATHER STRIP 웨더스트립	1	-#0034		
	S772-020600		•• WEATHER STRIP 웨더스트립	1	#0035-#1000	D	
	S772-024000		•• WEATHER STRIP 웨더 스트립	1	#1001-	D	
1-8	S035-061622		•• BOLT-W/WASHER 와셔붙이 볼트	2			
2	71N6-52202		• SIDE COVER ASSY-LH(RR) 사이드 커버	1	-#0087		STD
	71N6-52203		• SIDE COVER ASSY-LH(RR) 사이드 커버	1	#0088-#4781	D	STD
	71N6-52203Y		• SIDE COVER ASSY-LH(RR) 사이드 커버	1	#4782-	D	STD
2-1	71N6-52212		•• COVER WA-LH(RR) 커 버	1	-#0087		
	71N6-52213		•• COVER WA-LH(RR) 커 버	1	#0088-	D	
2-2	71N6-52262		•• SPONGE 스폰지	1			
2-3	71EE-52520		•• CATCH ASSY 캐 치	1	-#4781		BLACK
	74N8-52520		•• CATCH ASSY 캐 치	1	#4782-	D	YELLOW
2-4	71EE-53531		•• STOPPER-A 스톱퍼	1			
2-5	71EM-51580		•• CAP-STUD BOLT 캡	12			
2-6	S681-100400		•• GROMMET 그로메트	1			
2-7	S772-017200		•• WEATHER STRIP 웨더 스트립	1			
	S772-025500		•• WEATHER STRIP 웨더 스트립	1			
2-8	S035-061622		•• BOLT-W/WASHER 와셔붙이 볼트	2			
21	71N6-72200		• SIDE COVER ASSY-LH(RR) 사이드 커버	1	#0056-#0087	-	AIRVENT
	71N6-72201		• SIDE COVER ASSY-LH(RR) 사이드 커버	1	#0088-#4781	D	AIRVENT
	71N6-72201Y		• SIDE COVER ASSY-LH(RR) 사이드 커버	1	#4782-	D	AIRVENT
21-1	71N6-72210		•• COVER WA-LH(RR) 커 버	1	-#0087		
	71N6-72211		•• COVER WA-LH(RR) 커 버	1	#0088-	D	
21-2	71N6-72260		•• SPONGE 스폰지	1			
21-3	71EE-52520		•• CATCH ASSY 캐 치	1	-#4781		BLACK
	74N8-52520		•• CATCH ASSY 캐 치	1	#4782-	D	YELLOW
21-4	71EE-53531		•• STOPPER-A 스톱퍼	1			

SIDE COVER ASSY(LH)

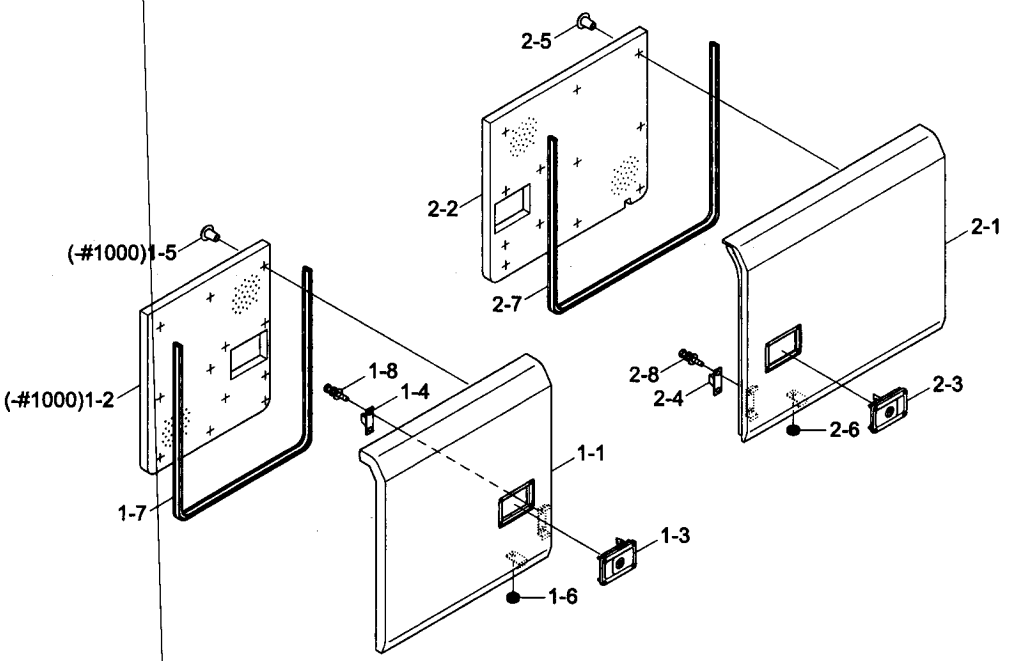

AIRVENT TYPE(OPTION)

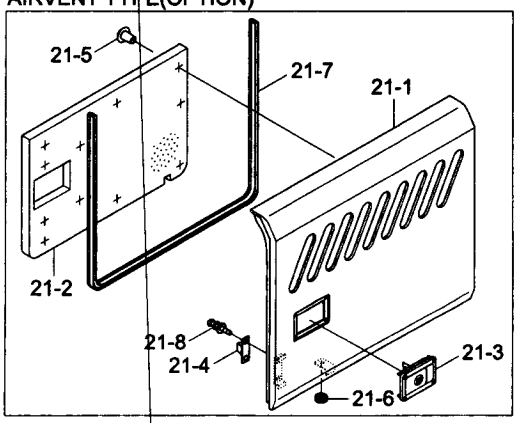

LOUVER TYPE(OPTION)

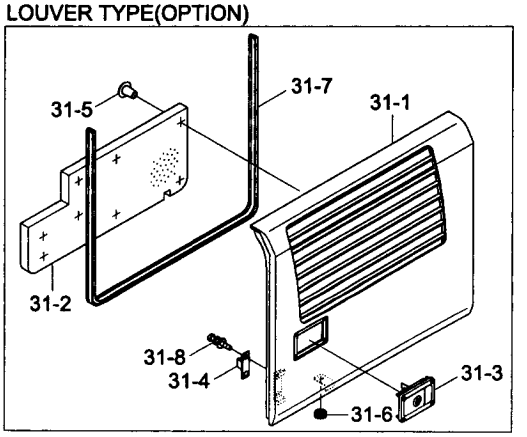

SIDE COVER ASSY(LH)

ITEM 순번	PART NO 품 번	IS	DESCRIPTION 품 명		QTY 수량	SERIAL NO 적용 호기	ITC 호환	REMARK 비 고
21-5	71EM-51580		•• CAP-STUD BOLT	캡	10			
21-6	S681-100400		•• GROMMET	그로메트	1			
21-7	S772-025500		•• WEATHER STRIP	웨더 스트립	1			
21-8	S035-061622		•• BOLT-W/WASHER	와셔붙이 볼트	2			
31	72N6-82200		• SIDE COVER ASSY-LH(RR)	사이드 커버	1	#3445-#4781	-	LOUVER
	72N6-82200Y		• SIDE COVER ASSY-LH(RR)	사이드 커버	1	#4782-	D	LOUVER
31-1	72N6-82210		•• COVER WA-LH(RR)	커 버	1			
31-2	72N6-82230		•• SPONGE	스폰지	1			
31-3	71EE-52520		•• CATCH ASSY	캐 치	1	-#4781		BLACK
	74N8-52520		•• CATCH ASSY	캐 치	1	#4782-	D	YELLOW
31-4	71EE-53531		•• STOPPER-A	스톱퍼	1			
31-5	71EM-51580		•• CAP-STUD BOLT	캡	8			
31-6	S681-100400		•• GROMMET	그로메트	1			
31-7	S772-025500		•• WEATHER STRIP	웨더 스트립	1			
31-8	S035-061622		•• BOLT-W/WASHER	와셔붙이 볼트	2			

SIDE COWL ASSY(RH)

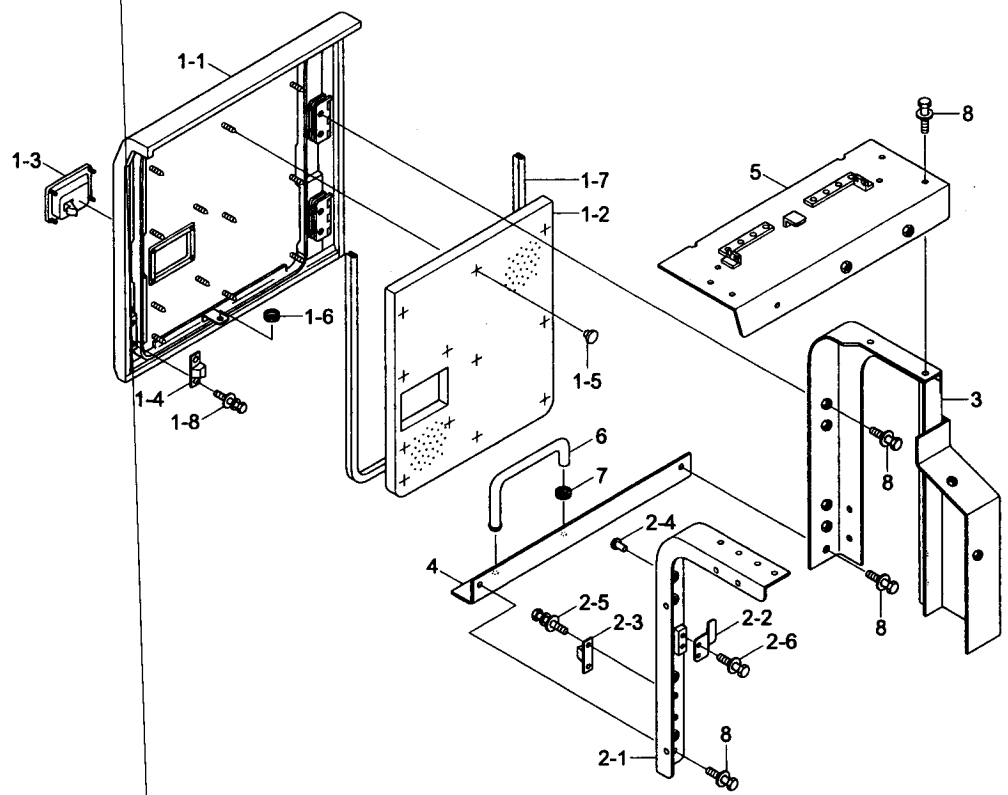

AIRVENT TYPE(OPTION)

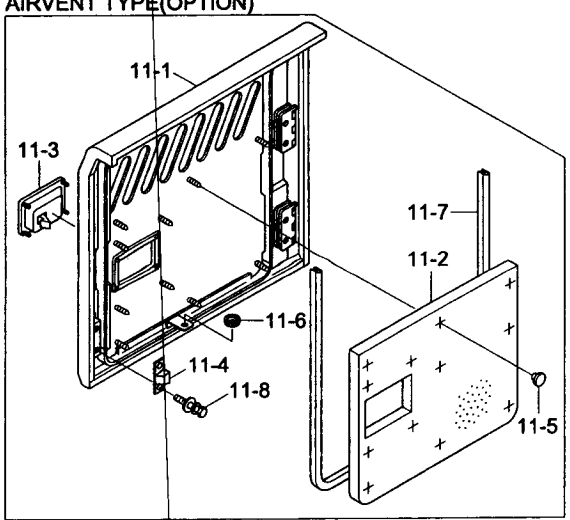

LOUVER TYPE(OPTION)

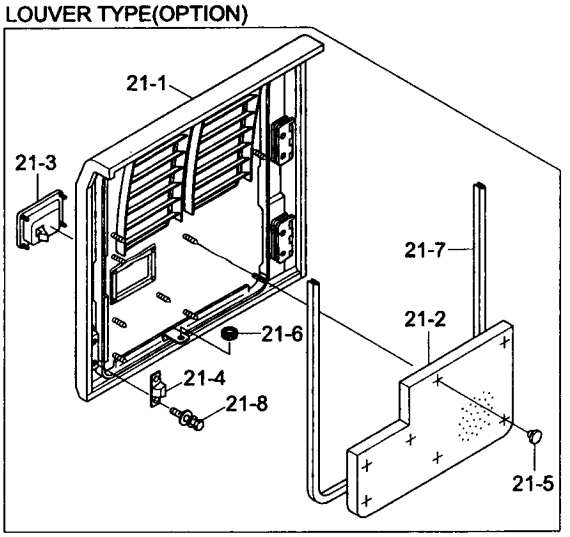

SIDE COWL ASSY(RH)

ITEM 순번	PART NO 품 번	IS	DESCRIPTION 품 명		QTY 수량	SERIAL NO 적용 호기	ITC 호환	REMARK 비 고
*	71N6-53001		SIDE COWL ASSY-RH	사이드 카울	1	-#0087	-	STD
	71N6-53002		SIDE COWL ASSY-RH	사이드 카울	1	#0088-#1000	D	STD
	72N6-53001		SIDE COWL ASSY-RH	사이드 카울	1	#1001-#4781	D	STD
	72N6-53001Y		SIDE COWL ASSY-RH	사이드 카울	1	#4782-	D	STD
	71N6-63000		SIDE COWL ASSY-RH	사이드 카울	1	#0056-#0087	-	AIRVENT
	71N6-63001		SIDE COWL ASSY-RH	사이드 카울	1	#0088-#1000	D	AIRVENT
	72N6-63001		SIDE COWL ASSY-RH	사이드 카울	1	#1001-#4781	D	AIRVENT
	72N6-63001Y		SIDE COWL ASSY-RH	사이드 카울	1	#4782-	D	AIRVENT
	72N6-53010		SIDE COWL ASSY-RH	사이드 카울	1	#0494-#4781	-	PRE HEATING
	72N6-53010Y		SIDE COWL ASSY-RH	사이드 카울	1	#4782-	D	PRE HEATING
	72N6-83000		SIDE COWL ASSY-RH	사이드 카울	1	#3445-#4781	-	LOUVER
	72N6-83000Y		SIDE COWL ASSY-RH	사이드 카울	1	#4782-	D	LOUVER
1	71N6-53102		· SIDE COVER ASSY-RH	사이드 커버	1	-#0087		STD
	71N6-53103		· SIDE COVER ASSY-RH	사이드 커버	1	#0088-#4781	D	STD,PRE HEATING
	71N6-53103Y		· SIDE COVER ASSY-RH	사이드 커버	1	#4782-	D	STD,PRE HEATING
1-1	71N6-53112		·· COVER WA-RH	커 버	1	-#0087		
	71N6-53113		·· COVER WA-RH	커 버	1	#0088-	D	
1-2	71N6-53132		·· SPONGE	스폰지	1			
1-3	71EE-52520		·· CATCH ASSY	캐 치	1	-#4781		BLACK
	74N8-52520		·· CATCH ASSY	캐 치	1	#4782-	D	YELLOW
1-4	71EE-53531		·· STOPPER-A	스톱퍼	1			
1-5	71EM-51580		·· CAP-STUD BOLT	캡	12	#0001-	-	
1-6	S681-100400		·· GROMMET	그로메트	1			
1-7	S772-017200		·· WEATHER STRIP	웨더 스트립	1	-#0034		
	S772-025500		·· WEATHER STRIP	웨더 스트립	1	#0035-	D	
1-8	S035-061622		·· BOLT-W/WASHER	와셔붙이 볼트	2			
2	71N6-53260		· SUPPORT ASSY-RH(FR)	서포트	1	#0001-	-	
2-1	71N6-53270		·· SUPPORT WA-RH(FR)	서포트	1			
2-2	71N8-52492		·· PLATE-LOCK	플레이트	1			
2-3	71EE-53540		·· STOPPER-B	스톱퍼	1			
2-4	71EH-13150		·· BUMPER-RUBBER	고무 범퍼	1			
2-5	S035-062022		·· BOLT-W/WASHER	와셔붙이 볼트	2			
2-6	S037-122052		·· BOLT-W/WASHER	와셔붙이 볼트	2			
3	71N6-53202		· SUPPORT WA-RH(RR)	서포트	1	-#0087		STD, AIRVENT
	71N6-53203		· SUPPORT WA-RH(RR)	서포트	1	#0088-#1000	D	STD, AIRVENT
	72N6-53200		· SUPPORT WA-RH(RR)	서포트	1	#1001-	D	STD, AIRVENT
	72N6-53900		· SUPPORT WA-RH(RR)	서포트	1	#0494-	-	P/HEAT, LOUVER
4	71N6-53301		· SUPPORT-RH(BOTTOM)	서포트	1	-#0087		
	71N6-53302		· SUPPORT-RH(BOTTOM)	서포트	1	#0088-	D	
5	71N6-53402		· HOOD WA-PUMP	후 드	1	-#1000		

SIDE COWL ASSY(RH)

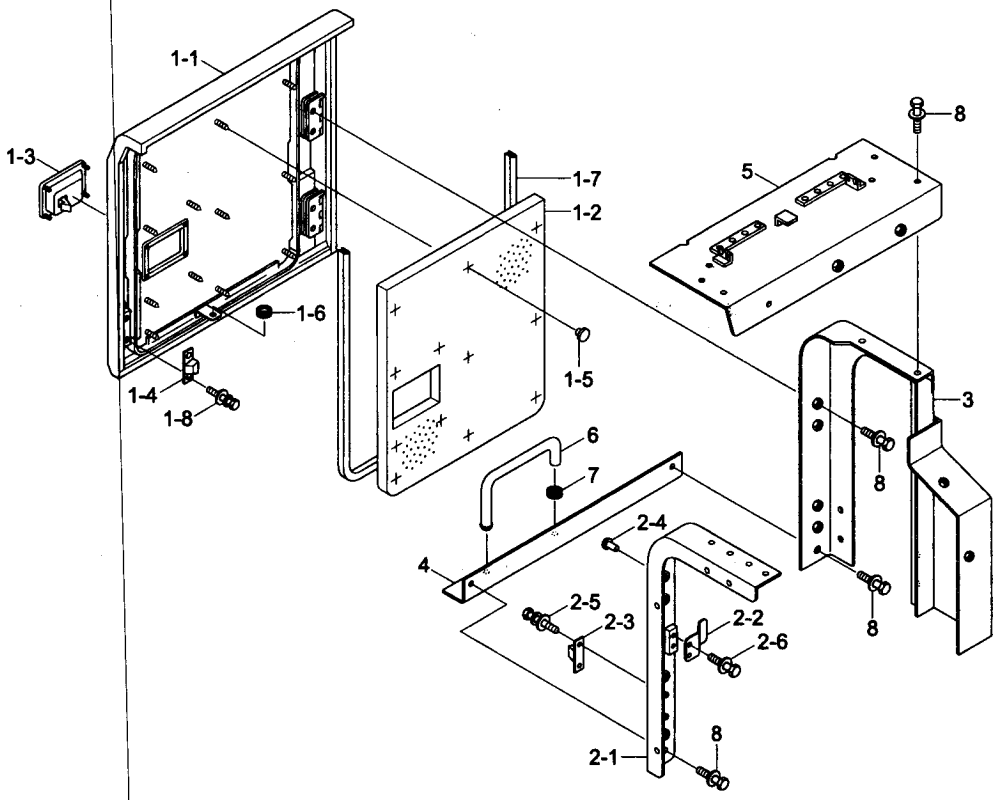

AIRVENT TYPE(OPTION)

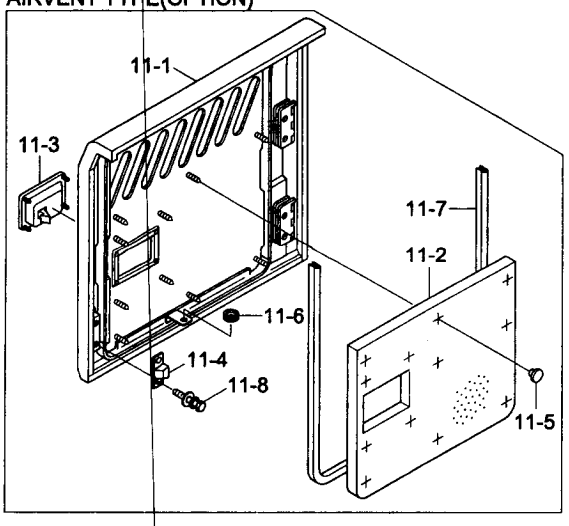

LOUVER TYPE(OPTION)

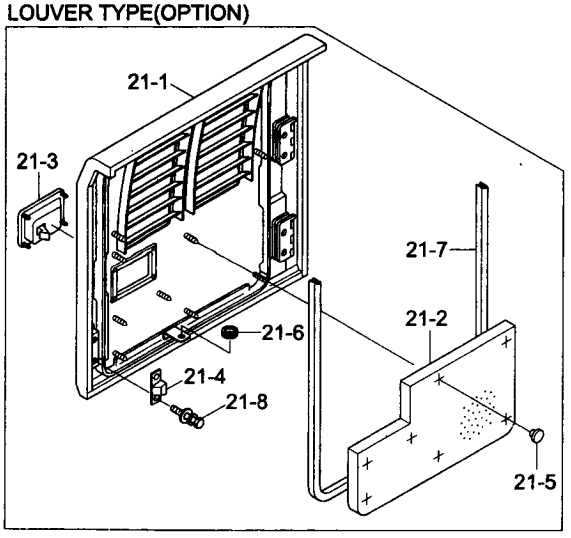

SIDE COWL ASSY(RH)

ITEM 순번	PART NO 품 번	IS	DESCRIPTION 품 명		QTY 수량	SERIAL NO 적용 호기	ITC 호환	REMARK 비 고
5	72N6-53400		• HOOD WA-PUMP	후 드	1	#1001-	D	
6	71N8-52950		• STAY-SIDE COVER	스테이	1			
7	S681-100400		• GROMMET	그로메트	1			
8	S037-122552		• BOLT-W/WASHER	와셔붙이 볼트	10			
11	71N6-73100		• SIDE COVER ASSY-RH	사이드 커버	1	#0056-#0087	-	AIRVENT
	71N6-73101		• SIDE COVER ASSY-RH	사이드 커버	1	#0088-#4781	D	AIRVENT
	71N6-73101Y		• SIDE COVER ASSY-RH	사이드 커버	1	#4782-	D	AIRVENT
11-1	71N6-73110		•• COVER WA-RH	커 버	1	#0056-#0087	-	
	71N6-73111		•• COVER WA-RH	커 버	1	#0088-	D	
11-2	71N6-73130		•• SPONGE	스폰지	1	#0056-	-	
11-3	71EE-52520		•• CATCH ASSY	캐 치	1	#0056-#4781	-	BLACK
	74N8-52520		•• CATCH ASSY	캐 치	1	#4782-	D	YELLOW
11-4	71EE-53531		•• STOPPER-A	스톱퍼	1	#0056-	-	
11-5	71EM-51580		•• CAP-STUD BOLT	캡	10	#0056-	-	
11-6	S681-100400		•• GROMMET	그로메트	1	#0056-	-	
11-7	S772-025500		•• WEATHER STRIP	웨더 스트립	1	#0056-	-	
11-8	S035-061622		•• BOLT-W/WASHER	와셔붙이 볼트	2	#0056-	-	
21	72N6-83100		• SIDE COVER ASSY-RH	사이드 커버	1	#3445-#4781	-	
	72N6-83100Y		• SIDE COVER ASSY-RH	사이드 커버	1	#4782-	D	
21-1	72N6-83110		•• COVER WA-RH	커 버	1			
21-2	72N6-82230		•• SPONGE	스폰지	1			
21-3	71EE-52520		•• CATCH ASSY	캐 치	1	-#4781		BLACK
	74N8-52520		•• CATCH ASSY	캐 치	1	#4782-	D	YELLOW
21-4	71EE-53531		•• STOPPER-A	스톱퍼	1			
21-5	71EM-51580		•• CAP-STUD BOLT	캡	8			
21-6	S681-100400		•• GROMMET	그로메트	1			
21-7	S772-025500		•• WEATHER STRIP	웨더 스트립	1			
21-8	S035-061622		•• BOLT-W/WASHER	와셔붙이 볼트	2			

ENGINE HOOD

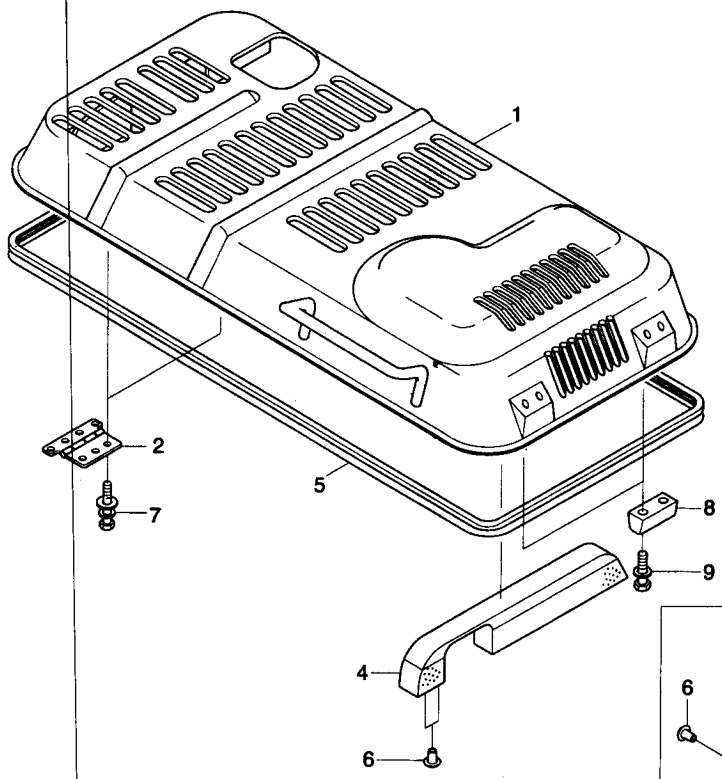

SERIAL NO: #3741-

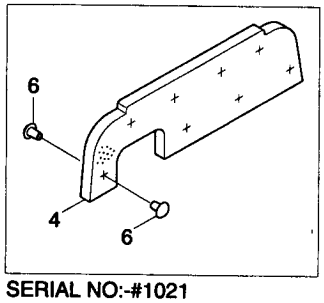

SERIAL NO:-#1021

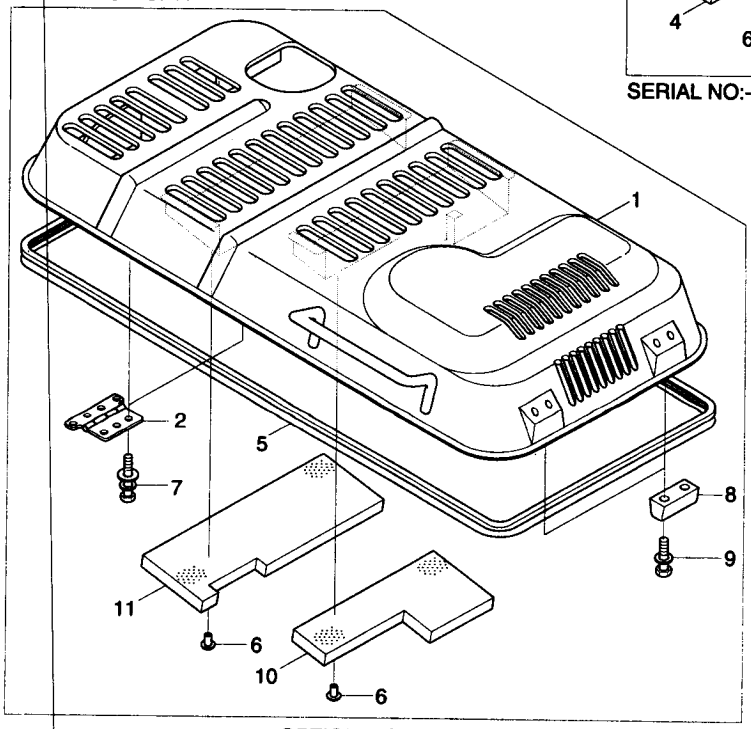

OPTION, LOW NOISE

ENGINE HOOD

ITEM 순번	PART NO 품 번	IS	DESCRIPTION 품 명		QTY 수량	SERIAL NO 적용 호기	ITC 호환	REMARK 비 고
*	71N6-51002		ENGINE HOOD ASSY	엔진 후드	1	-#1000	-	ILL CHANGE
	72N6-51000		ENGINE HOOD ASSY	엔진 후드	1	#1001-#7171	D	STD
	72N6-51000BG		ENGINE HOOD ASSY	엔진 후드	1	#7172-	D	
	72N6-51500		ENGINE HOOD ASSY	엔진 후드	1	#3741-#7171	-	OPT, LOW NOISE
	72N6-51500BG		ENGINE HOOD ASSY	엔진 후드	1	#7172-	D	
1	71N6-51013		· ENGINE HOOD WA	엔진 후드	1	-#1000		STD
	72N6-51010		· ENGINE HOOD WA	엔진 후드	1	#1001-#1021	D	STD
	72N6-51011		· ENGINE HOOD WA	엔진 후드	1	#1022-#7171	D	STD
	72N6-51011BG		· ENGINE HOOD WA	엔진 후드	1	#7172-	D	
	72N6-51510		· ENGINE HOOD WA	엔진 후드	1	#3741-#7171	-	OPT, LOW NOISE
	72N6-51510BG		· ENGINE HOOD WA	엔진 후드	1	#7172-	D	
2	71N6-51101		· HINGE-ENG HOOD	힌 지	2	-#7171		
	71N6-51101BG		· HINGE-ENG HOOD	힌 지	2	#7172-	D	
4	71N6-51123		· SPONGE	스폰지	1	-#0260	D	STD
	71N6-51124		· SPONGE	스폰지	1	#0261-#1000	D	STD
	72N6-51120		· SPONGE	스폰지	1	#1001-#1021	D	STD
	72N6-51121		· SPONGE	스폰지	1	#1022-	D	STD
5	S771-067000		· WEATHER STRIP	웨더스트립	1			
6	71EM-51580		· CAP-STUD BOLT	캡	16	-#1021		STD
	71EM-51580		· CAP-STUD BOLT	캡	6	#1022-	A	STD
	71EM-51580		· CAP-STUD BOLT	캡	24	#3741-	-	OPT, LOW NOISE
7	S037-122522		· BOLT-W/WASHER	와셔붙이 볼트	6			
8	71N6-51140		· STOPPER-A	스톱퍼	2			
9	S132-063052		· SCREW-W/WASHER	와셔붙이 스크류	4			
10	72N6-51550		· SPONGE	스폰지	1	#3741-	-	OPT, LOW NOISE
11	72N6-51560		SPONGE	스폰지	1	#3741-	-	OPT, LOW NOISE

UNDER COVER

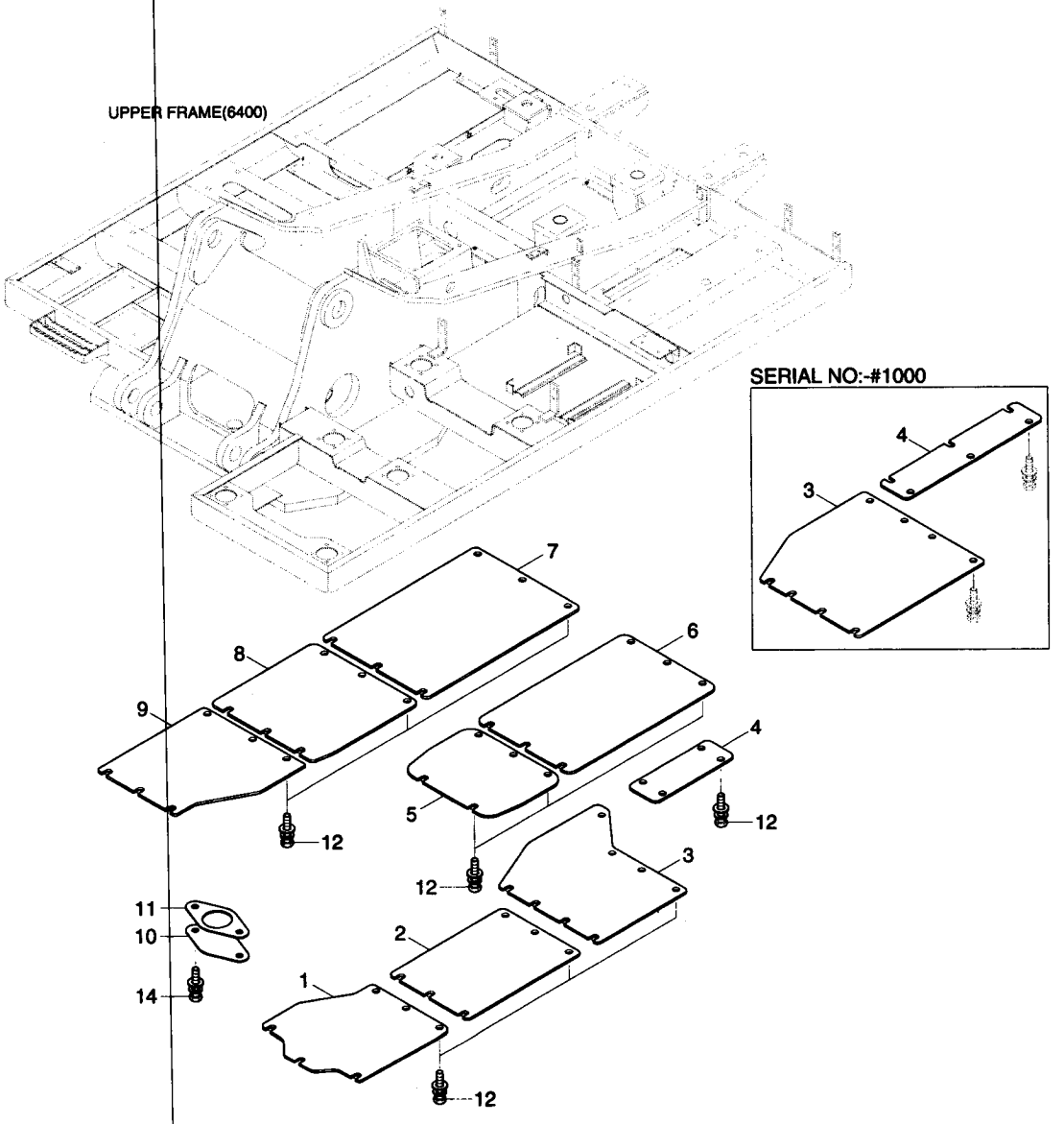
UPPER FRAME(6400)
SERIAL NO:-#1000
4
3
7
8
6
9
4
5
12
12
12
3
11
10
2
14
1
12

UNDER COVER

ITEM 순번	PART NO 품 번	IS	DESCRIPTION 품 명		QTY 수량	SERIAL NO 적용 호기	ITC 호환	REMARK 비 고
1	41N6-10011		UNDER COVER-CAB(A)	언더 커버	1	-#3293		
	41N6-10012		UNDER COVER-CAB(A)	언더 커버	1	#3294-#7171	D	
	41N6-10012BG		UNDER COVER-CAB(A)	언더 커버	1	#7172-	D	
2	41N6-10021		UNDER COVER-CAB(B)	언더 커버	1	-#7171		
	41N6-10021BG		UNDER COVER-CAB(B)	언더 커버	1	#7172-	D	
3	41N6-10031		UNDER COVER-CAB(C)	언더 커버	1	-#1000		
	41N6-11030		UNDER COVER-CAB(C)	언더 커버	1	#1001-#7171	D	
	41N6-11030BG		UNDER COVER-CAB(C)	언더 커버	1	#7172-	D	
4	41N6-10041		UNDER COVER-RAD	언더 커버	1	-#1000		
	41N6-11040		UNDER COVER-RAD	언더 커버	1	#1001-#7171	D	
	41N6-11040BG		UNDER COVER-RAD	언더 커버	1	#7172-	D	
5	41N6-10051		UNDER COVER-MCV	언더 커버	1	-#7171		
	41N6-10051BG		UNDER COVER-MCV	언더 커버	1	#7172-	D	
6	41N6-10061		UNDER COVER-ENGINE	언더 커버	1	-#7171		
	41N6-10061BG		UNDER COVER-ENGINE	언더 커버	1	#7172-	D	
7	41N6-10071		UNDER COVER-PUMP	언더 커버	1	-#7171		
	41N6-10071BG		UNDER COVER-PUMP	언더 커버	1	#7172-	D	
8	41N6-10081		UNDER COVER-H/TANK	언더 커버	1	-#7171		
	41N6-10081BG		UNDER COVER-H/TANK	언더 커버	1	#7172-	D	
9	41N6-10091		UNDER COVER-F/TANK	언더 커버	1	-#7171		
	41N6-10091BG		UNDER COVER-F/TANK	언더 커버	1	#7172-	D	
10	41N6-10100		COVER	커버	1			
11	41E9-1306	10	SEAL	씰	1			
12	S037-102562		BOLT-W/WASHER	와셔붙이 볼트	55	-#1000		
	S037-102562		BOLT-W/WASHER	와셔붙이 볼트	53	#1001-	A	
14	S037-102052		BOLT-W/WASHER	와셔붙이 볼트	2			

UNDER COVER(HIGH WALKER, #0341-)

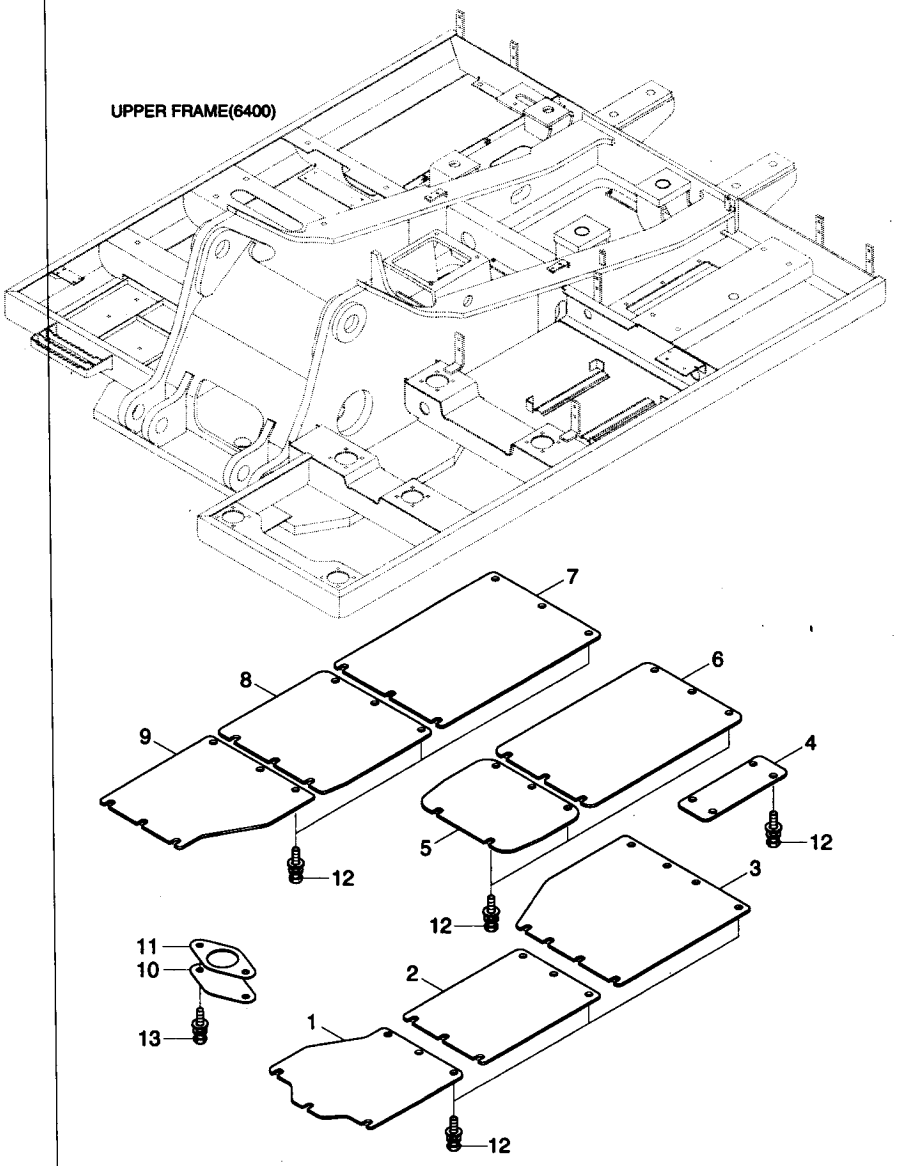

UNDER COVER(HIGH WALKER, #0341-)

ITEM 순번	PART NO 품 번	IS	DESCRIPTION 품 명		QTY 수량	SERIAL NO 적용 호기	ITC 호환	REMARK 비 고
*	@		UNDER COVER	언더 커버	1	#0341-	-	
1	41N6-10210		UNDER COVER-CAB(A)	언더 커버	1	-#3293		
	41N6-10211		UNDER COVER-CAB(A)	언더 커버	1	#3294-#7171	D	
	41N6-10211BG		UNDER COVER-CAB(A)	언더 커버	1	#7172-	D	
2	41N6-10220		UNDER COVER-CAB(B)	언더 커버	1	-#7171		
	41N6-10220BG		UNDER COVER-CAB(B)	언더 커버	1	#7172-	D	
3	41N6-11030		UNDER COVER-CAB(C)	언더 커버	1	-#7171		
	41N6-11030BG		UNDER COVER-CAB(C)	언더 커버	1	#7172-	D	
4	41N6-11040		UNDER COVER-RAD	언더 커버	1	-#7171		
	41N6-11040BG		UNDER COVER-RAD	언더 커버	1	#7172-	D	
5	41N6-10051		UNDER COVER-MCV	언더 커버	1	-#7171		
	41N6-10051BG		UNDER COVER-MCV	언더 커버	1	#7172-	D	
6	41N6-10061		UNDER COVER-ENGINE	언더 커버	1	-#7171		
	41N6-10061BG		UNDER COVER-ENGINE	언더 커버	1	#7172-	D	
7	41N6-10071		UNDER COVER-PUMP	언더 커버	1	-#7171		
	41N6-10071BG		UNDER COVER-PUMP	언더 커버	1	#7172-	D	
8	41N6-10081		UNDER COVER-H/TANK	언더 커버	1	-#7171		
	41N6-10081BG		UNDER COVER-H/TANK	언더 커버	1	#7172-	D	
9	41N6-10290		UNDER COVER-F/TANK	언더 커버	1	-#7171		
	41N6-10290BG		UNDER COVER-F/TANK	언더 커버	1	#7172-	D	
10	41N6-10100		COVER	커버	1			
11	41E9-1306	10	SEAL	씰	1			
12	S037-102562		BOLT-W/WASHER	와셔붙이 볼트	49			
13	S037-102052		BOLT-W/WASHER	와셔붙이 볼트	2			

TOOL BOX MOUNTING

SERIAL NO:#0233-#1320

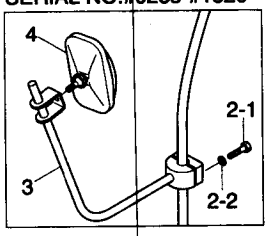

SERIAL NO:-#0232

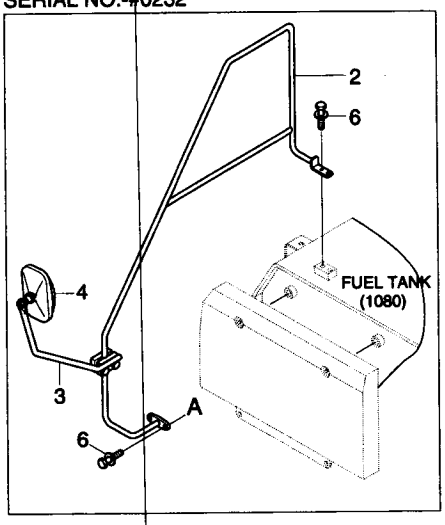

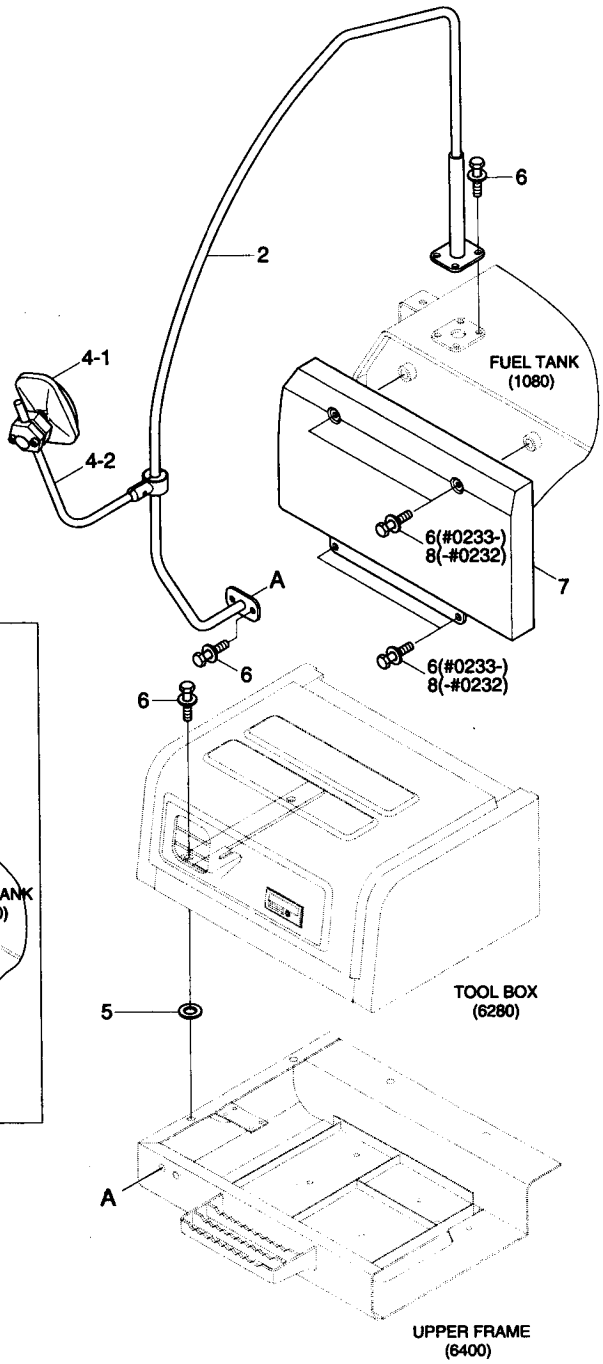

TOOL BOX MOUNTING

ITEM 순번	PART NO 품 번	IS	DESCRIPTION 품 명		QTY 수량	SERIAL NO 적용 호기	ITC 호환	REMARK 비 고
2	71N8-42004		PIPE WA	파이프	1	-#0232	-	
	71N8-42005		PIPE WA	파이프	1	#0233-#7171	D	
	71N8-42005BG		PIPE WA	파이프	1	#7172-	D	
2-1	S015-080402		• BOLT-HEX	육각 볼트	1	#0233-#1320	-	
2-2	S411-080002		• WASHER-SPRING	스프링 와셔	1	#0233-#1320	-	
3	71EM-40900		STAY-MIRROR	스테이	1	-#0232		
	71N8-45000		STAY-MIRROR	스테이	1	#0233-#1320	D	
4	E129-2000	20	MIRROR	미 러	1	-#0232		
	71N8-46000		MIRROR	미 러	1	#0233-#1320	D	
	71N8-48000		MIRROR & STAY ASSY-RH	미러 및 스테이	1	#1321-#1643	D	
	71N8-48001		MIRROR & STAY ASSY-RH	미러 및 스테이	1	#1644-#7171	B	
	71N8-48001BG		MIRROR & STAY ASSY-RH	미러 및 스테이	1	#7172-	D	
4-1	71N8-47100		• MIRROR	미러	1	#1321-	-	
4-2	71N8-48100		• STAY ASSY-RH	스테이	1	#1321-#1643	-	
	71N8-48101		• STAY ASSY-RH	스테이	1	#1644-#7171	B	
	71N8-48101BG		• STAY ASSY-RH	스테이	1	#7172-	D	
5	S390-015040		SHIM-ROUND(0.5T)	심	4			
6	S037-123556		BOLT-W/WASHER	와셔붙이 볼트	8	-#0232	-	
	S037-122556		BOLT-W/WASHER	와셔붙이 볼트	14	#0233-	D	
7	71N6-44100		COVER-TANK FUEL	연료 탱크 커버	1			
8	S037-122056		BOLT-W/WASHER	와셔붙이 볼트	4	-#0232	-	

TOOL BOX

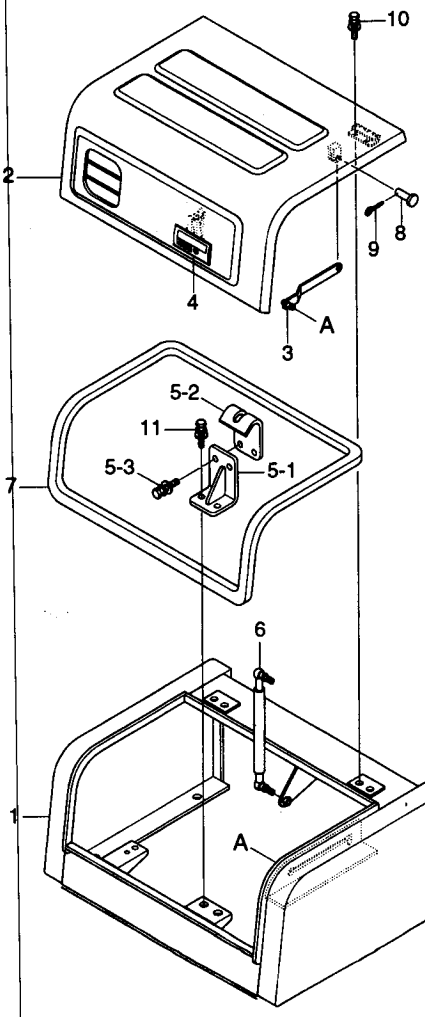

SERIAL NO : -#5876

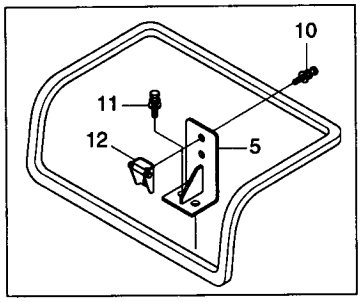

SERIAL NO:-#1023

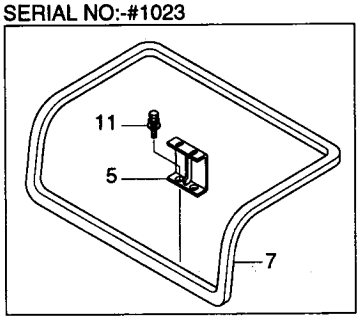

TOOL BOX

ITEM 순번	PART NO 품 번	IS	DESCRIPTION 품 명	QTY 수량	SERIAL NO 적용 호기	ITC 호환	REMARK 비 고
*	71N6-41002		TOOL BOX ASSY 공구 박스	1	-#0160		
	71N6-41003		TOOL BOX ASSY 공구 박스	1	#0161 - #3967	B	
	72N6-41000		TOOL BOX ASSY 툴 박스	1	#3968 - #5856	B	
	72N6-41001		TOOL BOX ASSY 공구 상자	1	#5857 -	B	
1	71N6-41103		• TOOL BOX WA 공구 박스	1	-#0160		
	71N6-41104		• TOOL BOX WA 공구 박스	1	#0161 - #1023	B	
	71N6-41105		• TOOL BOX WA 공구 박스	1	#1024 -	D	
2	71N6-41203		• COVER WA 커 버	1	-#1023		
	71N6-41204		• COVER WA 커 버	1	#1024 - #3967	D	
	72N6-41200		• COVER WA 커 버	1	#3968 - #5856	B	
	72N6-41201		• COVER WA 커 버	1	#5857 -	D	
3	71N8-41300		• STAY WA 스테이	1	-#5856		
	72N8-41300		• STAY WA 스테이	1	#5857 -	B	
4	71N8-41700		• CATCH ASSY 캐 치	1	-#1023		
	71N8-41701		• CATCH ASSY 캐 치	1	#1024 - #1643	D	
	71N8-41702		• CATCH ASSY 캐 치	1	#1644 - #5856	B	
	74N8-41700		• CATCH ASSY 캐 치	1	#5857 -	D	
5	71N8-41501		• BRACKET 브라켓트	1	-#1023		
	71N8-41502		• BRACKET 브라켓트	1	#1024 - #5856	D	
	74N8-41500		• STRIKER ASSY 스트라이커	1	#5857 -	D	
5-1	74N8-41560		•• BRACKET WA 브라켓트	1	#5857 -	-	
5-2	74N8-41570		•• BRACKET WA 브라켓트	1	#5857 -	-	
5-3	S035-082526		•• BOLT-W/WASHER 와셔붙이 볼트	2	#5857 -	-	
6	71N8-41320		• GAS SPRING 스프링	1	-#3967		
	71N8-41321		• GAS SPRING 가스 스프링	1	#3968 -	B	
7	S791-030220		• GROMMET-PLATE 그로메트	1	-#1023		
	S772-028800		• WEATHER STRIP 웨더 스트립	1	#1024 -	D	
8	S491-080252		• PIN-CLEVIS 클레비스 핀	1			
9	S461-320252		• PIN-SPLIT 분할 핀	1			
10	S035-082026		• BOLT-W/WASHER 와셔붙이 볼트	6	-#5856		
	S035-082026		• BOLT-W/WASHER 와셔붙이 볼트	4	#5857 -	A	
11	S037-102056		• BOLT-W/WASHER 와셔붙이 볼트	2			
12	71N8-41721		• BRACKET 브라켓트	1	#1024 - #5856	-	

UPPER FRAME & COUNTERWEIGHT

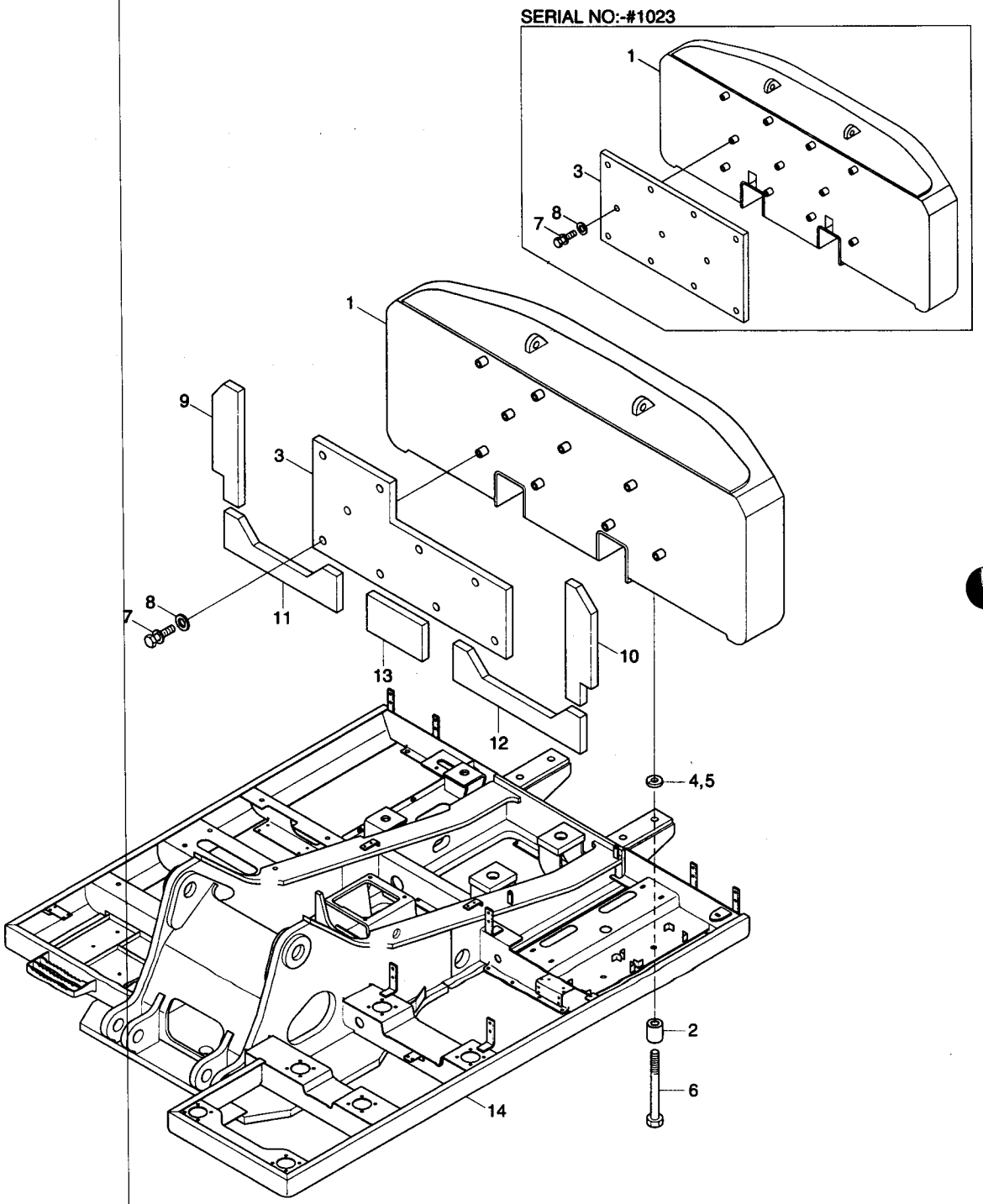

UPPER FRAME & COUNTERWEIGHT

ITEM 순번	PART NO 품 번	IS	DESCRIPTION 품 명		QTY 수량	SERIAL NO 적용 호기	ITC 호환	REMARK 비 고
*	41N6-22500		COUNTERWEIGHT ASSY	카운터웨이트	1	#0005 - #1000	-	STD, 3.8T
	41N6-24500		COUNTERWEIGHT ASSY	카운터웨이트	1	#1001 -	D	STD, 3.8T
	41N6-23500		COUNTERWEIGHT ASSY	카운터웨이트	1	#0055 - #1000	-	L/REACH, 5.3T
	41N6-25500		COUNTERWEIGHT ASSY	카운터웨이트	1	#1001 -	D	L/REACH, 5.3T
	41N6-26500		COUNTERWEIGHT ASSY	카운터웨이트	1	#1001 -	-	OPT, 4.2T
	41N6-28500		COUNTERWEIGHT ASSY	카운터웨이트	1	#2746 -	-	OPT, 4.5T
1	41N6-22002		• COUNTERWEIGHT WA	카운터웨이트	1	- #1000		STD
	41N6-24000		• COUNTERWEIGHT WA	카운터웨이트	1	#1001 -	D	STD, 3.8T
	41N6-23000		• COUNTERWEIGHT WA	카운터웨이트	1	#0055 - #1000	-	L/REACH, 5.3T
	41N6-25000		• COUNTERWEIGHT WA	카운터웨이트	1	#1001 -	D	L/REACH, 5.3T
	41N6-26000		• COUNTERWEIGHT WA	카운터웨이트	1	#1001 -	-	OPT, 4.2T
	41N6-28000		• COUNTERWEIGHT WA	카운터웨이트	1	#2746 -	-	OPT, 4.5T
3	41N6-24210		• SPONGE(A)	스폰지	1	- #1023		
	41N6-24211		• SPONGE(A)	스폰지	1	#1024 -	B	
7	S037-102552		• BOLT-W/WASHER	와셔붙이 볼트	11	- #1023		
	S037-102552		• BOLT-W/WASHER	와셔붙이 볼트	9	#1024 -	B	
8	61L1-2037		• WASHER-HARDENED	고장력 와셔	11	- #1023		
	61L1-2037		• WASHER-HARDENED	고장력 와셔	9	#1024 -	B	
9	41N6-22310		• SPONGE(B)	스폰지	1			
10	41N6-22320		• SPONGE(C)	스폰지	1			
11	41N6-22330		• SPONGE(D)	스폰지	1			
12	41N6-22340		• SPONGE(E)	스폰지	1			
13	41N6-22350		• SPONGE(F)	스폰지	1			
2	41N6-22201		SPACER	스페이서	4			
4	S391-050075		SHIM-ROUND(1.0T)	원형 심	5			
5	S392-050075		SHIM-ROUND(2.0T)	원형 심	5			
6	S018-361352		BOLT-HEX	육각 볼트	4			
14	41N6-00013		UPPER FRAME WA	상부 프레임	1	- #0041		STD
	41N6-00014		UPPER FRAME WA	상부 프레임	1	#0042 - #0264	B	STD
	41N6-00015		UPPER FRAME WA	상부 프레임	1	#0265 - #1000	A	STD
	41N6-30011		UPPER FRAME WA	상부 프레임	1	#1001 - #7171	D	STD
	41N6-30011BG		UPPER FRAME WA	상부 프레임	1	#7172 -	D	
	41N6-40010		UPPER FRAME WA	상부 프레임	1	#0341 - #1023	-	HIGH WALKER
	41N6-70010		UPPER FRAME WA	상부 프레임	1	#1024 - #7171	D	HIGH WALKER
	41N6-70010BG		UPPER FRAME WA	프레임	1	#7172 -	D	

LOWER FRAME & COVER

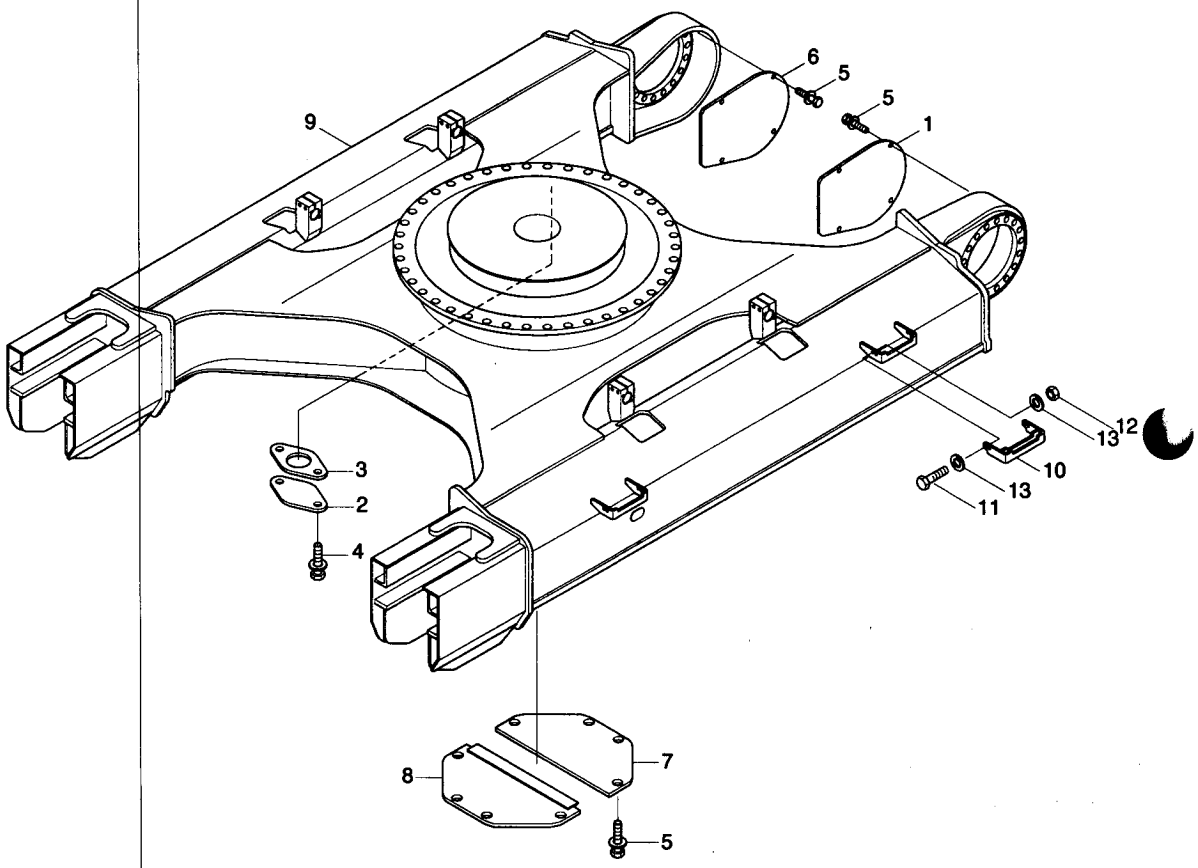

LOWER FRAME & COVER

ITEM 순번	PART NO 품 번	IS	DESCRIPTION 품 명		QTY 수량	SERIAL NO 적용 호기	ITC 호환	REMARK 비 고
1	51N6-11112		COVER WA-T/MOTOR,LH	커 버	1	-#7171		
	51N6-11112BG		COVER WA-T/MOTOR,LH	커 버	1	#7172-	D	
2	41N6-10100		COVER	커버	1			
3	41E9-1306	10	SEAL	씰	1			
4	S037-102052		BOLT-W/WASHER	와셔붙이 볼트	2			
5	S037-123552		BOLT-W/WASHER	와셔붙이 볼트	16			STD, NORMAL
	S037-124556		BOLT-W/WASHER	와셔붙이 볼트	16	#2323-	-	OPT, ADDITION
6	51N6-11122		COVER WA-T/MOTOR,RH	커 버	1	-#7171		
	51N6-11122BG		COVER WA-T/MOTOR,RH	커 버	1	#7172-	D	
7	51N6-11210		COVER-BOTTOM(A)	커 버	1	-#0165		
	51N6-11211		COVER-BOTTOM(A)	커 버	1	#0166-#7171	A	STD, NORMAL
	51N6-11211BG		COVER-BOTTOM(A)	커 버	1	#7172-	D	
	51N6-11230		COVER-BOTTOM(A)	커 버	1	#2323-#7171	-	OPT, ADDITION
	51N6-11230BG		COVER-BOTTOM(A)	커 버	1	#7172-	D	
8	51N6-11220		COVER-BOTTOM(B)	커 버	1	-#0165		
	51N6-11221		COVER-BOTTOM(B)	커 버	1	#0166-#7171	A	STD, NORMAL
	51N6-11221BG		COVER-BOTTOM(B)	커 버	1	#7172-	D	
	51N6-11240		COVER-BOTTOM(B)	커 버	1	#2323-#7171	-	OPT, ADDITION
	51N6-11240BG		COVER-BOTTOM(B)	커 버	1	#7172-	D	
9	51N6-02012		LOWER FRAME WA	하부 프레임	1	-#0492		R210LC-7
	51N6-02013		LOWER FRAME WA	하부 프레임	1	#0493-#7171	D	R210LC-7
	51N6-02013BG		LOWER FRAME WA	하부 프레임	1	#7172-	D	
	52N6-01010		LOWER FRAME WA	하부 프레임	1			R210-7
10	51N8-20011		BOARD-FOOT	발 판	4	-#0492		700MM
	51N6-02640		BOARD-FOOT	발 판	4	#0493-#7171	D	700MM
	51N6-02640BG		BOARD-FOOT	발 판	4	#7172-	D	
	51N8-20051		BOARD-FOOT	발 판	4	-#0492		800MM
	51N6-02650		BOARD-FOOT	발 판	4	#0493-#7171	D	800MM
	51N6-02650BG		BOARD-FOOT	발 판	4	#7172-	D	
	51N6-02660		BOARD-FOOT	발 판	4	-#7171	-	900MM
	51N6-02660BG		BOARD-FOOT	발 판	4	#7172-	D	
11	S017-160552		BOLT-HEX	육각 볼트	16	-#1919		
	S017-120502		BOLT-HEX	육각 볼트	16	#1920-	D	
12	S207-161002		NUT-HEX	육각 너트	16	-#1919		
	S207-121002		NUT-HEX	육각 너트	16	#1920-	D	
13	S441-160002		WASHER-HARDENED	고장력 와셔	32	-#1919		
	S441-120006		WASHER-HARDENED	고장력 와셔	32	#1920-	D	

LOWER FRAME & COVER(H/WALKER, #0143-)

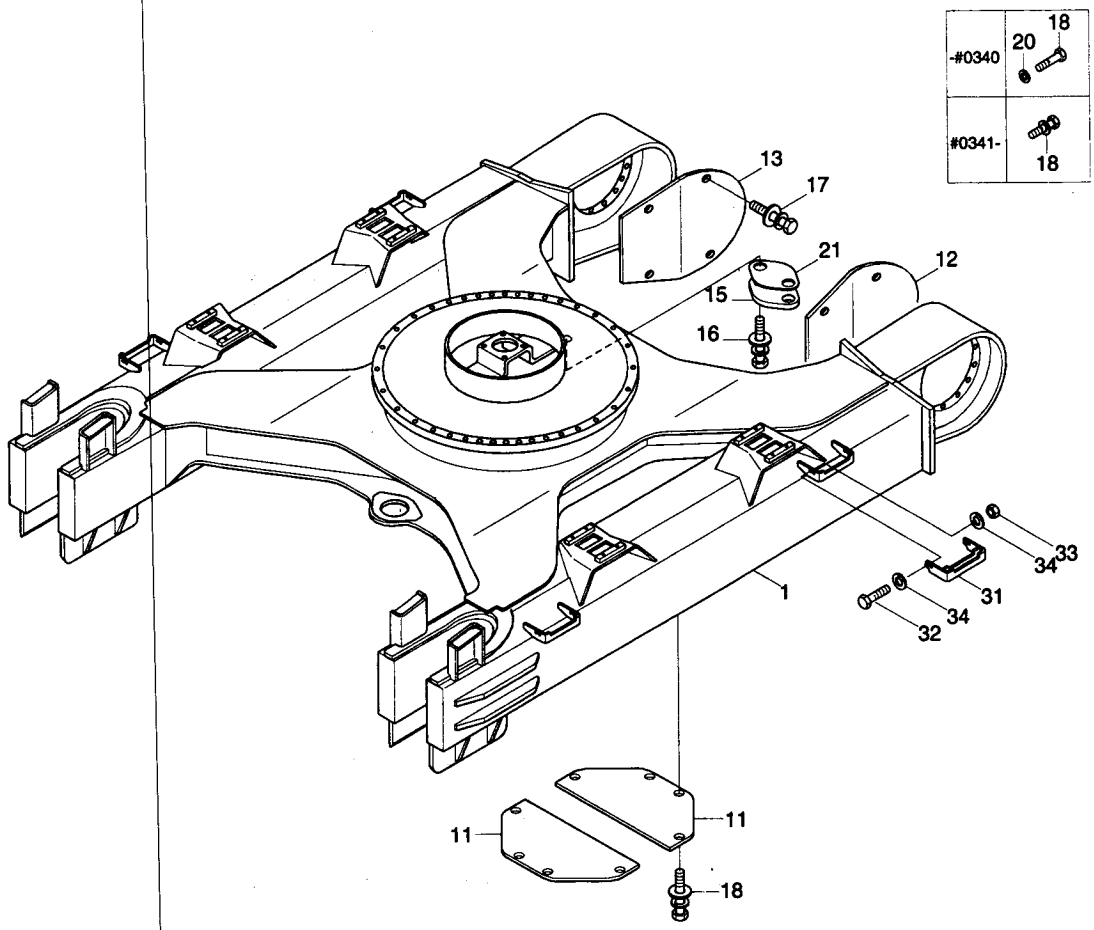

LOWER FRAME & COVER(H/WALKER, #0143-)

ITEM 순번	PART NO 품 번	IS	DESCRIPTION 품 명		QTY 수량	SERIAL NO 적용 호기	ITC 호환	REMARK 비 고
*	@		LOWER FRAME & COVER	하부 프레임과 커버	1	#0143-	-	
1	51N6-06010		LOWER FRAME WA	하부 프레임	1	-#0340		
	51N6-16010		LOWER FRAME WA	하부 프레임	1	#0341-#0492	D	
	51N6-16011		LOWER FRAME WA	하부 프레임	1	#0493-#7171	D	
	51N6-16011BG		LOWER FRAME WA	하부 프레임	1	#7172-	D	
11	51FD-21011		COVER-BOTTOM WA	커 버	2	-#7171		
	51FD-21011BG		COVER-BOTTOM WA	커 버	2	#7172-	D	
12	51W1-21020		COVER WA-LH	커 버	1	-#0340		
	51N6-11610		COVER WA-LH	커 버	1	#0341-#7171	D	
	51N6-11610BG		COVER WA-LH	커 버	1	#7172-	D	
13	51W1-21030		COVER WA-RH	커 버	1	-#0340		
	51N6-11620		COVER WA-RH	커 버	1	#0341-#7171	D	
	51N6-11620BG		COVER WA-RH	커 버	1	#7172-	D	
15	E141-1305	40	COVER	커 버	1	-#0340		
	41N6-10100		COVER	커버	1	#0341-	D	
16	S037-102052		BOLT-W/WASHER	와셔붙이 볼트	2			
17	S037-123552		BOLT-W/WASHER	와셔붙이 볼트	8			
18	S017-120552		BOLT-HEX	육각 볼트	8	-#0340		
	S037-124552		BOLT-W/WASHER	와셔붙이 볼트	8	#0341-	A	
20	S441-120002		Deleted...	삭제품번	8	-#0340	-	
21	41E9-1306	10	SEAL	씰	1			
31	51EM-21020		BOARD-FOOT	발 판	4			700MM
	51EM-21030		BOARD-FOOT	발 판	4			800MM
	51EM-21040		BOARD-FOOT	발 판	4			900MM
32	S017-160552		BOLT-HEX	육각 볼트	16			
33	S207-161002		NUT-HEX	육각 너트	16			
34	S441-160002		WASHER-HARDENED	고장력 와셔	32			

LOWER FRAME & COVER(INDONESIA)

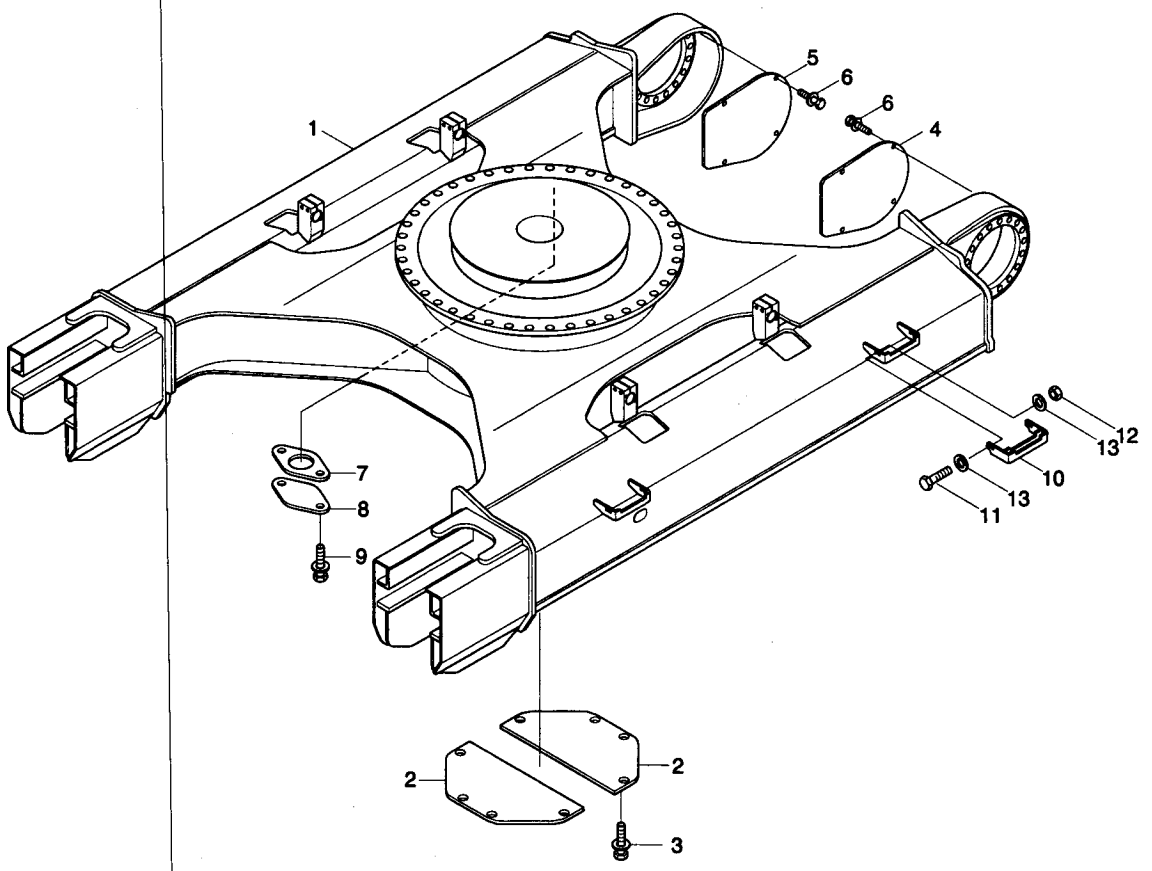

LOWER FRAME & COVER(INDONESIA)

ITEM 순번	PART NO 품 번	IS	DESCRIPTION 품 명		QTY 수량	SERIAL NO 적용 호기	ITC 호환	REMARK 비 고
*	@		LOWER FRAME & COVER	하부 프레임과 커버	1	#1871-	-	
1	52N6-02010		LOWER FRAME W.A.	하부 프레임	1	-#7171		
	52N6-02010BG		LOWER FRAME WA	하부 프레임	1	#7172-	D	
2	51FD-21011		COVER-BOTTOM WA	커 버	2	-#7171		
	51FD-21011BG		COVER-BOTTOM WA	커 버	2	#7172-	D	
3	S037-124552		BOLT-W/WASHER	와셔붙이 볼트	8			
4	51N6-11610		COVER WA-LH	커 버	1	-#7171		
	51N6-11610BG		COVER WA-LH	커 버	1	#7172-	D	
5	51N6-11620		COVER WA-RH	커 버	1	-#7171		
	51N6-11620BG		COVER WA-RH	커 버	1	#7172-	D	
6	S037-123552		BOLT-W/WASHER	와셔붙이 볼트	8			
7	41E9-1306		SEAL	씰	1			
8	41N6-10100		COVER	커버	1			
9	S037-102052		BOLT-W/WASHER	와셔붙이 볼트	2			
10	51N6-02640		BOARD-FOOT	발 판	4	-#7171		700MM
	51N6-02640BG		BOARD-FOOT	발 판	4	#7172-	D	
	51N6-02650		BOARD-FOOT	발 판	4	-#7171		800MM
	51N6-02650BG		BOARD-FOOT	발 판	4	#7172-	D	
11	S017-160552		BOLT-HEX	육각 볼트	16	-#1919		
	S017-120502		BOLT-HEX	육각 볼트	16	#1920-	D	
12	S207-161002		NUT-HEX	육각 너트	16	-#1919		
	S207-121002		NUT-HEX	육각 너트	16	#1920-	D	
13	S441-160002		WASHER-HARDENED	고장력 와셔	32	-#1919		
	S441-120006		WASHER-HARDENED	고장력 와셔	32	#1920-	D	

SWING RING GREASE LUB SYSTEM

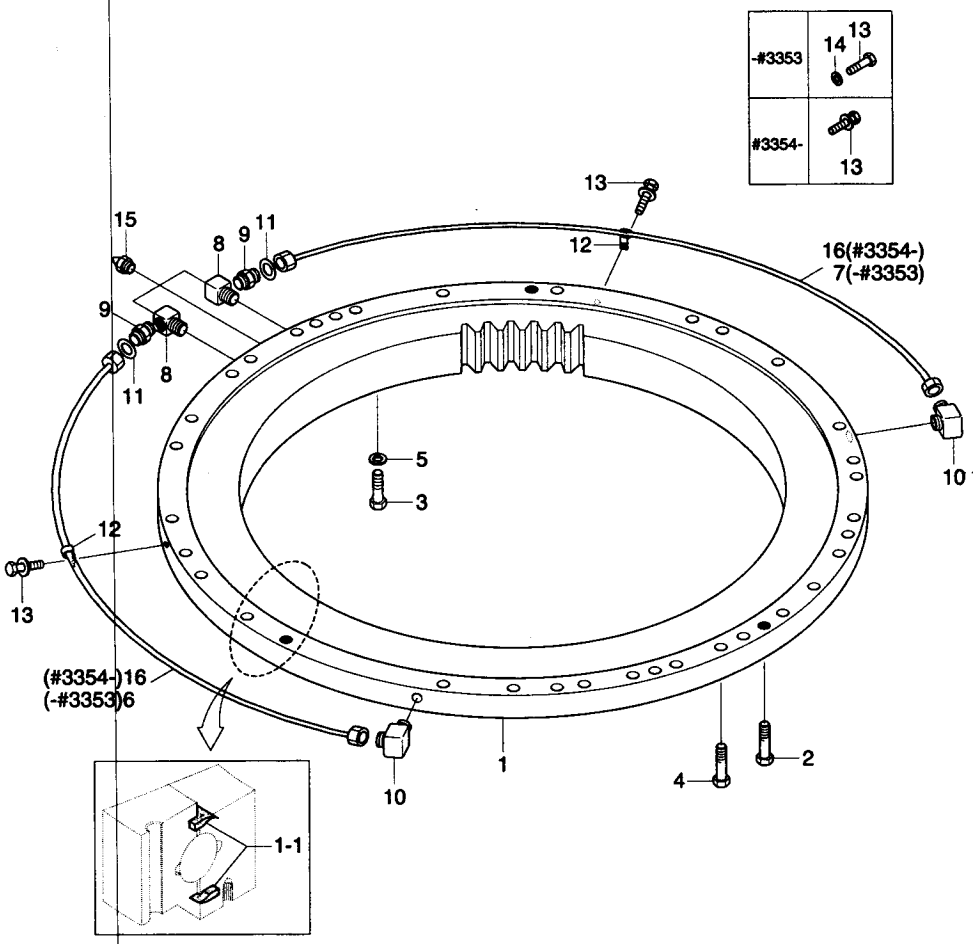

SWING RING GREASE LUB SYSTEM

ITEM 순번	PART NO 품 번	IS	DESCRIPTION 품 명		QTY 수량	SERIAL NO 적용 호기	ITC 호환	REMARK 비 고
1	81N6-00021		BEARING-SWING	선회 베어링	1	-#4888		
	81N6-00022		SWING BEARING	선회 베어링	1	#4889-#7171	B	
	81N6-00022BG		SWING BEARING	선회 베어링	1	#7172-	D	
1-1	82E4-10040		· SEAL-SWING BEARING	씰	2			
2	81N6-00030		BOLT-REAMER	볼 트	3			
3	S017-200702		BOLT-HEX	육각 볼트	36			
4	S017-201152		BOLT-HEX	육각 볼트	27			
5	S441-200002		WASHER-HARDENED	고장력 와셔	36			
6	81EM-00630		PIPE-GREASE,LH	파이프	1	-#0038		
	81N6-00040		PIPE-GREASE,LH	파이프	1	#0039-#3353	A	
7	81EM-00640		PIPE-GREASE,RH	파이프	1	-#0038		
	81N6-00050		PIPE-GREASE,RH	파이프	1	#0039-#3353	A	
8	31EH-00610		FITTING	피 팅	2	-#3353		
	81N6-00110		ELBOW-90	엘보90 °	2	#3354-	D	
9	E131-0626	10	CONNECTOR	컨넥터	2	-#3353		
	81N6-00120		CONNECTOR	컨넥터	2	#3354-	D	
10	E231-0349	10	ELBOW-90	엘 보	2	-#3353		
	81N6-00130		ELBOW-90	엘보90 °	2	#3354-	D	
11	P391-040000		WASHER-COPPER	동 와셔	2	-#3353	-	
12	81EM-00650		CLAMP	클램프	2	-#3353	-	
	S543-120002		CLAMP-TUBE	튜브 클램프	2	#3354-	D	
13	S017-100162		BOLT-HEX	육각 볼트	2	-#3353		
	S037-101556		BOLT-W/WASHER	와셔붙이 볼트	2	#3354-	B	
14	S411-100002		WASHER-SPRING	스프링 와셔	2	-#3353	-	
15	S651-810002		NIPPLE-GREASE	그리스 니플	3			
16	81N6-00220		TUBE-NYLON	튜 브	2	#3354-	D	

SWING RING G/LUB SYS(H/WALKER, #0341-)

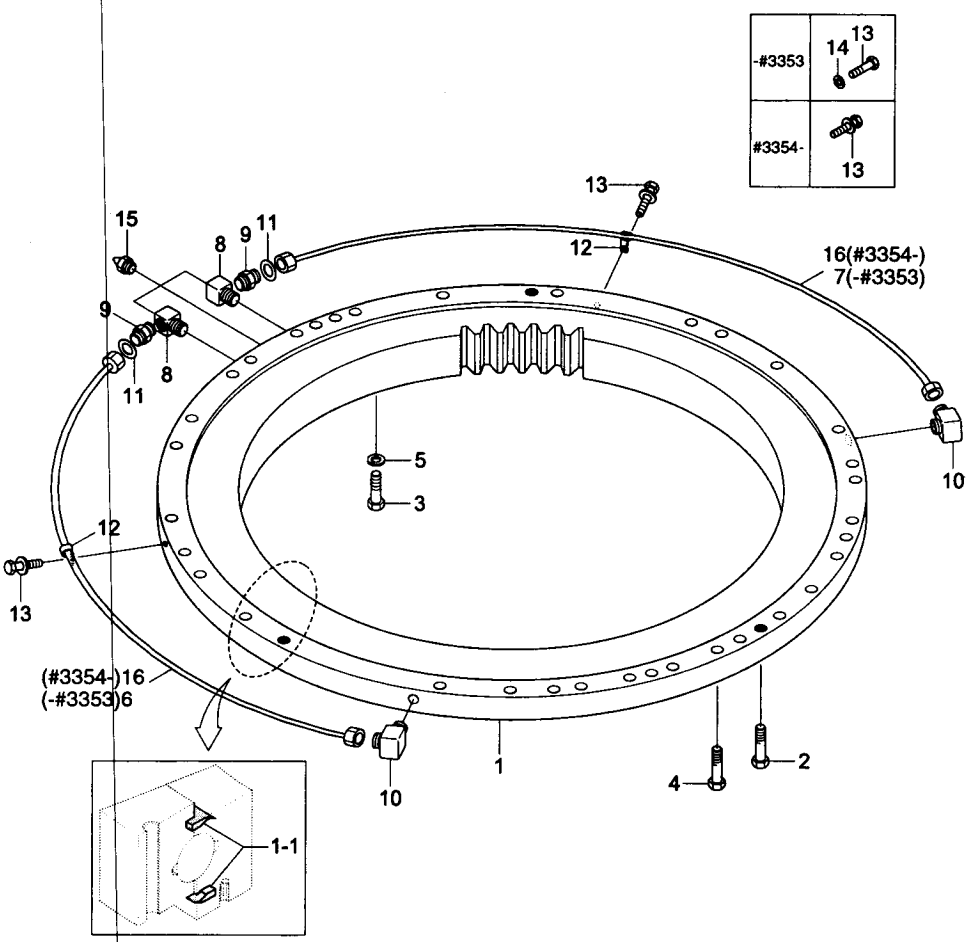

SWING RING G/LUB SYS(H/WALKER, #0341-)

ITEM 순번	PART NO 품 번	IS	DESCRIPTION 품 명		QTY 수량	SERIAL NO 적용 호기	ITC 호환	REMARK 비 고
*	@		SWING RING G/LUB SYS	선회링 그리스 주유	1	#0341-	-	
1	81N6-01020		BEARING-SWING	선회 베어링	1			
1-1	82E4-10040		• SEAL-SWING BEARING	씰	2			
2	E180-5002	20	BOLT-REAMER	리이머 볼트	3			
3	S017-240702		BOLT-HEX	육각 볼트	36			
4	S017-241202		BOLT-HEX	육각 볼트	31			
5	S441-240002		WASHER-HARDENED	고장력 와셔	36			
6	81N6-02040		PIPE-GREASE,LH	파이프	1	-#3353	-	
7	81N6-02050		PIPE-GREASE,RH	파이프	1	-#3353	-	
8	31EH-00610		FITTING	피팅	2	-#3353		
	81N6-00110		ELBOW-90	엘보	2	#3354-	D	
9	E131-0626	10	CONNECTOR	컨넥터	2	-#3353		
	81N6-00120		CONNECTOR	컨넥터	2	#3354-	D	
10	E231-0349	10	ELBOW-90	엘보	2	-#3353		
	81N6-00130		ELBOW-90	엘보	2	#3354-	D	
11	P391-040000		WASHER-COPPER	동 와셔	2	-#3353	-	
12	81EM-00650		CLAMP	클램프	2	-#3353		
	S543-120002		CLAMP-TUBE	클램프	2	#3354-	D	
13	S017-100152		BOLT-HEX	육각 볼트	2	-#3353		
	S037-101556		BOLT-W/WASHER	와셔붙이 볼트	2	#3354-	B	
14	S411-100002		WASHER-SPRING	스프링 와셔	2	-#3353	-	
15	S651-810002		NIPPLE-GREASE	그리스 니플	3			
16	81N6-00230		TUBE-NYLON	튜브	2	#3354-	D	

BOOM MOUNTING(5.68M, STD)

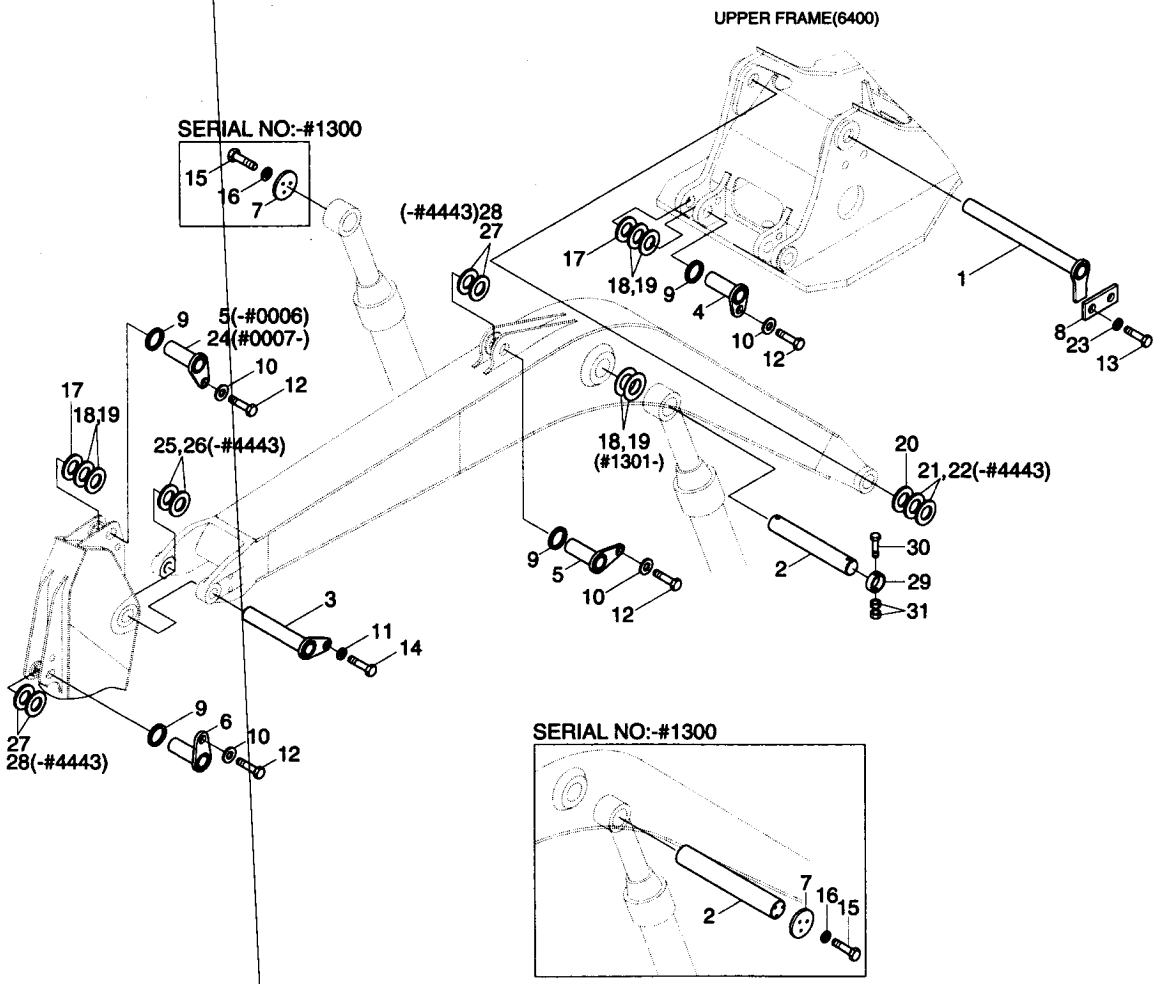

BOOM MOUNTING(5.68M, STD)

ITEM 순번	PART NO 품 번	IS	DESCRIPTION 품 명		QTY 수량	SERIAL NO 적용 호기	ITC 호환	REMARK 비 고
1	61N6-11010		PIN ASSY	핀	1	-#5406		
	61N6-11010-AS		PIN ASSY	핀	1	-#5406		
	61N6-11011		PIN ASSY	핀	1	#5407-#7171	B	
	61N6-11011BG		PIN ASSY	핀	1	#7172-	D	
	61N6-11011-AS		PIN ASSY	핀	1	#5407-	-	FOR A/S
2	61N6-11020		PIN	핀	1	-#1300		
	61EM-00110		PIN ASSY	핀	1	#1301-#5406	D	
	61EM-00111		PIN ASSY	핀	1	#5407-	B	
	61EM-00111-AS		PIN ASSY	핀	1	#0001-	-	FOR A/S
3	61N8-01730		PIN ASSY	핀	1	-#5406		
	61N8-01731		PIN ASSY	핀	1	#5407-	B	
	61N8-01731-AS		PIN ASSY	핀	1	#0001-	-	FOR A/S
4	61N8-01600		PIN ASSY	핀	2	-#5406		
	61N8-01600-AS		PIN ASSY	핀	2	-#5406		
	61N8-01601		PIN ASSY	핀	2	#5407-#7171	B	
	61N8-01601BG		PIN ASSY	핀	2	#7172-	D	
	61N8-01601-AS		PIN ASSY	핀	2	#5407-	-	FOR A/S
5	61N8-01620		PIN ASSY	핀	2	-#0006		
	61N8-01620		PIN ASSY	핀	1	#0007-#5406	A	
	61N8-01620-AS		PIN ASSY	핀	1	-#5406		
	61N8-01621		PIN ASSY	핀	1	#5407-	B	
	61N8-01621-AS		PIN ASSY	핀	1	#5407-	-	FOR A/S
6	61N8-01610		PIN ASSY	핀	1	-#4968		
	61N8-01610-AS		PIN ASSY	핀	1	-#4968		
	61N8-01611		PIN ASSY	핀	1	#4969-	B	
	61N8-01611-AS		PIN ASSY	핀	1	#4969-	-	FOR A/S
7	61N6-11300		PLATE-STOP	플레이트	2	-#1300	-	
8	61N8-13020		PLATE	플레이트	1	-#7171		
	61N8-13020BG		PLATE	플레이트	1	#7172-	D	
9	61N8-00160		SPACER-PIN	스페이서	5			
10	61N8-00310		WASHER-HARDENED	고장력 와셔	5			
11	61N8-00320		WASHER-HARDENED	고장력 와셔	1			
12	S017-16025D		BOLT-HEX	육각 볼트	5			
13	S017-16040D		BOLT-HEX	육각 볼트	2			
14	S017-20030D		BOLT-HEX	육각 볼트	1			
15	S017-120306		BOLT-HEX	육각 볼트	6	-#1300	-	
16	S411-120006		WASHER-SPRING	스프링 와셔	6	-#1300	-	
17	S390-080140		SHIM-ROUND(0.5T)	원형 심	5	-#0007	-	
18	S391-080140		SHIM-ROUND(1.0T)	원형 심	5	-#0442		
	S391-080140		SHIM-ROUND(1.0T)	원형 심	3	#0443-#1300	A	

BOOM MOUNTING(5.68M, STD)

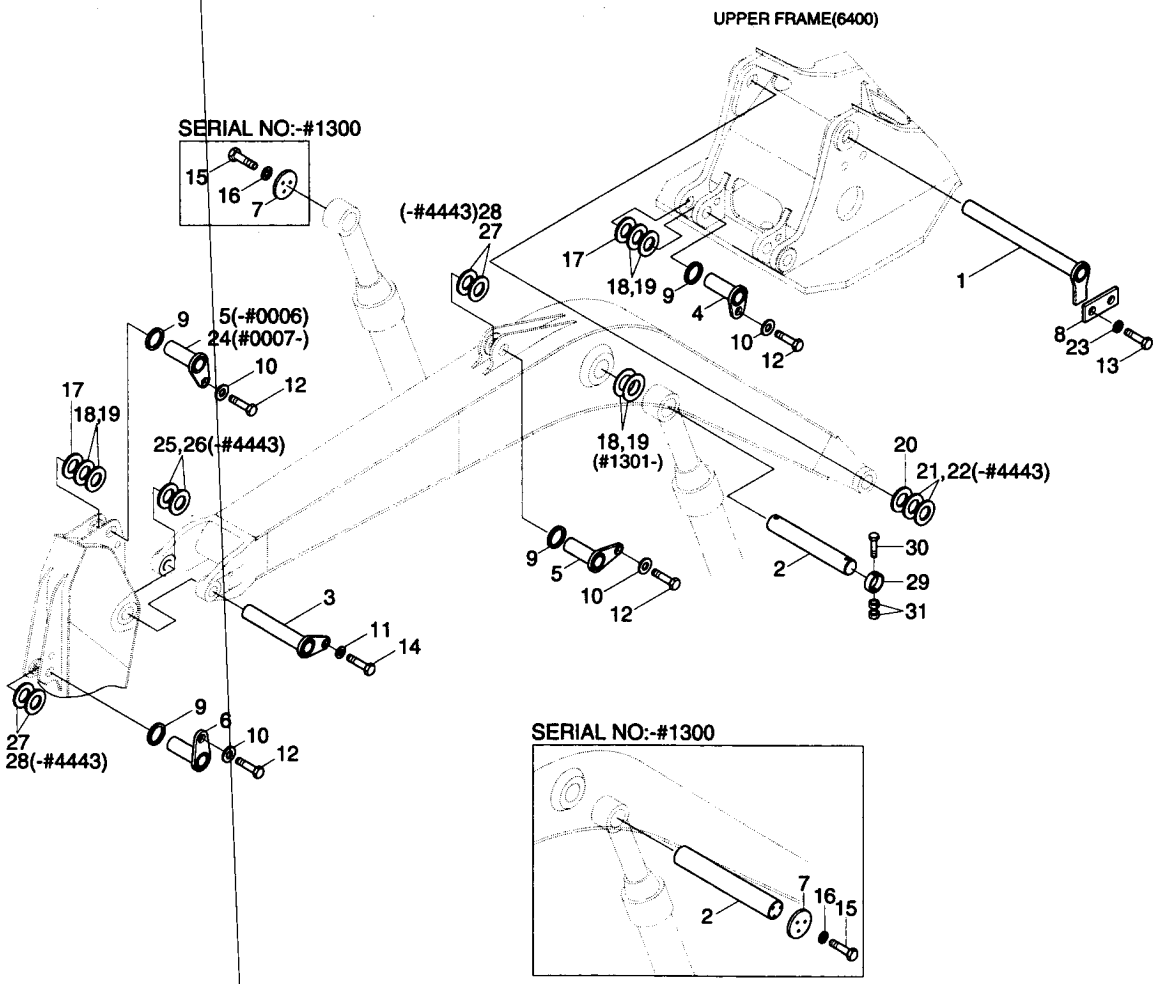

BOOM MOUNTING(5.68M, STD)

ITEM 순번	PART NO 품 번	IS	DESCRIPTION 품 명		QTY 수량	SERIAL NO 적용 호기	ITC 호환	REMARK 비 고
18	S391-080140		SHIM-ROUND(1.0T)	원형 심	4	#1301 -	A	
19	S392-080140		SHIM-ROUND(2.0T)	원형 심	5	-#0442		
	S392-080140		SHIM-ROUND(2.0T)	원형 심	3	#0443 - #1300	A	
	S392-080140		SHIM-ROUND(2.0T)	원형 심	4	#1301 - #4443	-	
20	S390-090160		SHIM-ROUND(0.5T)	원형 심	2	-#0007	-	
21	S391-090160		SHIM-ROUND(1.0T)	원형 심	2	-#0249		
	S391-090190		SHIM-ROUND(1.0T)	원형 심	2	#0250 - #0442	D	
	S391-090190		SHIM-ROUND(1.0T)	원형 심	1	#0443 - #4443	-	
22	S392-090160		SHIM-ROUND(2.OT)	원형 심	2	-#0249		
	S392-090190		SHIM-ROUND(2.OT)	원형 심	2	#0250 - #0442	D	
	S392-090190		SHIM-ROUND(2.OT)	원형 심	1	#0443 - #4443	-	
23	S411-160006		WASHER-SPRING	스프링 와셔	2			
24	61N8-01620		PIN ASSY	핀	1	#0007 - #5406	A	2.92AM, 3.9AM
	61N8-01620-AS		PIN ASSY	핀	1	-#5406		
	61N8-01621		PIN ASSY	핀	1	#5407 -	B	2.92AM, 3.9AM
	61N8-01621-AS		PIN ASSY	핀	1	#5407 -	-	2.92, 3.9AM A/S
	61N8-01610		PIN ASSY	핀	1	#0007 - #4968	A	2.0AM, 2.4AM
	61N8-01610-AS		PIN ASSY	핀	1	-#4968		
	61N8-01611		PIN ASSY	핀	1	#4969 -	B	2.0AM, 2.4AM
	61N8-01611-AS		PIN ASSY	핀	1	#4969 -	-	2.0, 2.4AM A/S
25	S391-090160		SHIM-ROUND(1.0T)	원형 심	1	#0443 - #4443	-	
26	S392-090160		SHIM-ROUND(2.OT)	원형 심	1	#0443 - #4443	-	
27	S391-080135		SHIM-ROUND(1.0T)	원형 심	2	#0443 -	A	
28	S392-080135		SHIM-ROUND(2.0T)	원형 심	2	#0443 - #4443	-	
29	61N8-19020		STOPPER-PIN	스톱퍼	2	#1301 -	D	
30	S017-16160D		BOLT-HEX	육각 볼트	2	#1301 -	D	
31	S205-161006		NUT-HEX	육각 너트	4	#1301 -	D	

BOOM MOUNTING(#0055-, LONG REACH)

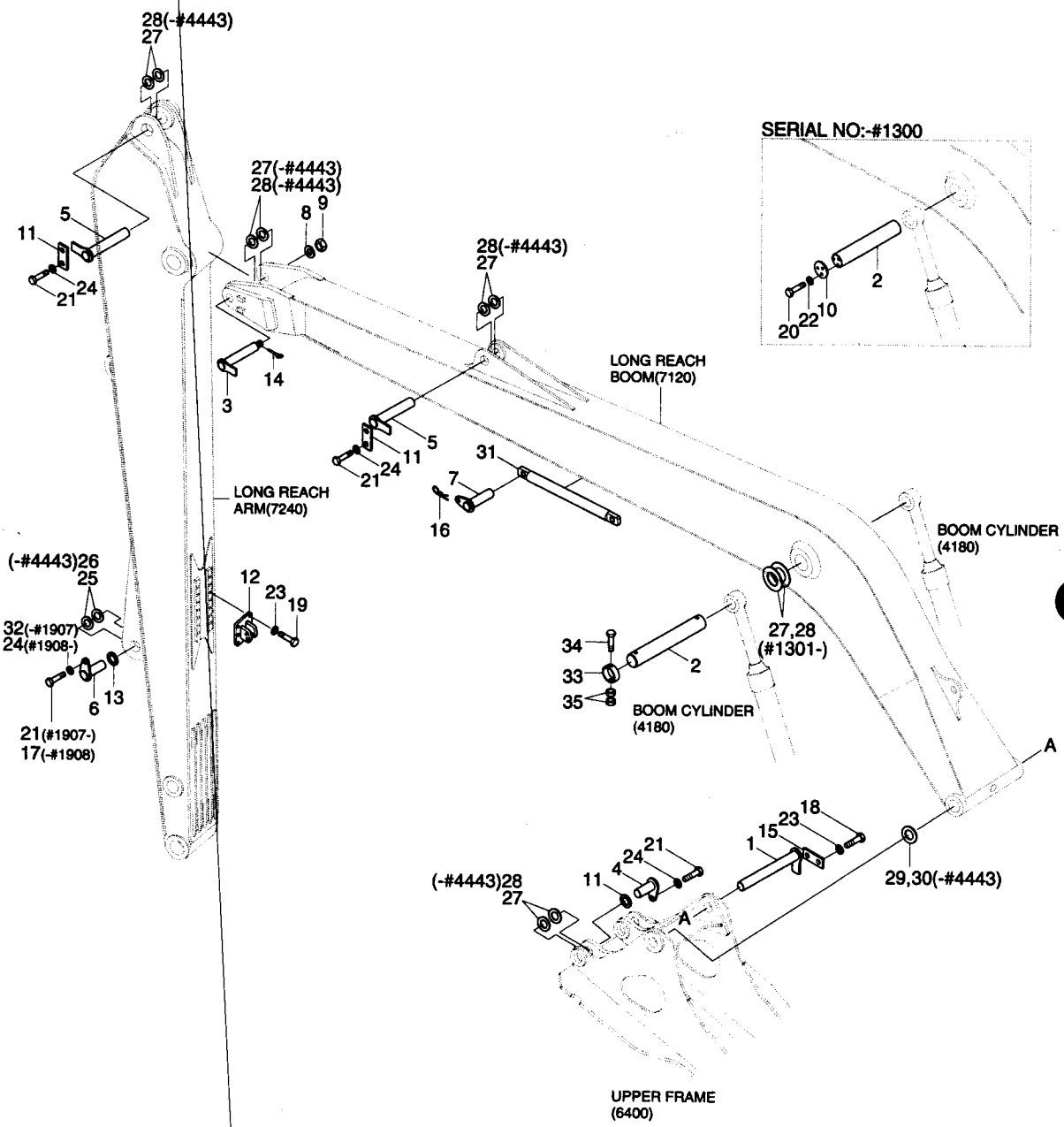

BOOM MOUNTING(#0055-, LONG REACH)

ITEM 순번	PART NO 품 번	IS	DESCRIPTION 품 명		QTY 수량	SERIAL NO 적용 호기	ITC 호환	REMARK 비 고
*	@		BOOM MOUNTING	붐 장착	1	#0055-	-	
1	61N6-11010		PIN ASSY	핀	1	-#5406		
	61N6-11010-AS		PIN ASSY	핀	1	-#5406		
	61N6-11011		PIN ASSY	핀	1	#5407-#7171	1	
	61N6-11011BG		PIN ASSY	핀	1	#7172-	D	
	61N6-11011-AS		PIN ASSY	핀	1	#5407-	-	FOR A/S
2	61N6-11020		PIN	핀	1	-#1300		
	61EM-00110		PIN ASSY	핀	1	#1301-#5406	D	
	61EM-00111		PIN ASSY	핀	1	#5407-	B	
	61EM-00111-AS		PIN ASSY	핀	1	#0001-	-	FOR A/S
3	61N6-00170		PIN ASSY	핀	1	-#5406		
	61N6-00171		PIN ASSY	핀	1	#5407-	B	
4	61N8-01600		PIN ASSY	핀	2	-#5406		
	61N8-01600-AS		PIN ASSY	핀	2	-#5406		
	61N8-01601		PIN ASSY	핀	2	#5407-#7171	B	
	61N8-01601BG		PIN ASSY	핀	2	#7172-	D	
	61N8-01601-AS		PIN ASSY	핀	2	#5407-	-	FOR A/S
5	61N8-01640		PIN ASSY	핀	2	-#5406		
	61N8-01641		PIN ASSY	핀	2	#5407-	B	
6	61N8-01300		PIN ASSY	핀	1	-#5406		
	61N8-01301		PIN ASSY	핀	1	#5407-	B	
7	61N6-11060		PIN ASSY	핀	2	-#5406		
	61N6-11061		PIN ASSY	핀	2	#5407-	B	
8	62E1-1107	10	WASHER-HARDENED	고장력 와셔	1			
9	62E1-1108	10	NUT-SLOTTED	너 트	1			
10	61N6-11300		PLATE-STOP	플레이트	2	-#1300	-	
11	61N8-00160		SPACER-PIN	스페이서	4			
12	61N6-11200		BRACKET WA	브라켓트	1			
13	61N8-00130		SPACER-PIN	스페이서	1			
14	S461-800902		PIN-SPLIT	분할 핀	1			
15	61N8-13020		PLATE	플레이트	1	-#7171		
	61N8-13020BG		PLATE	플레이트	1	#7172-	D	
16	S501-200002		PIN-SELF LOCKING	자체 잠김 핀	2			
17	S017-120206		BOLT-HEX	육각 볼트	1	-#1907		
18	S017-16040D		BOLT-HEX	육각 볼트	2			
19	S017-16050D		BOLT-HEX	육각 볼트	6			
20	S017-120306		BOLT-HEX	육각 볼트	6	-#1300	-	
21	S017-16025D		BOLT-HEX	육각 볼트	4	-#1907		
	S017-16025D		BOLT-HEX	육각 볼트	5	#1908-	A	
22	S411-120006		WASHER-SPRING	스프링 와셔	6	-#1300	-	

BOOM MOUNTING(#0055-, LONG REACH)

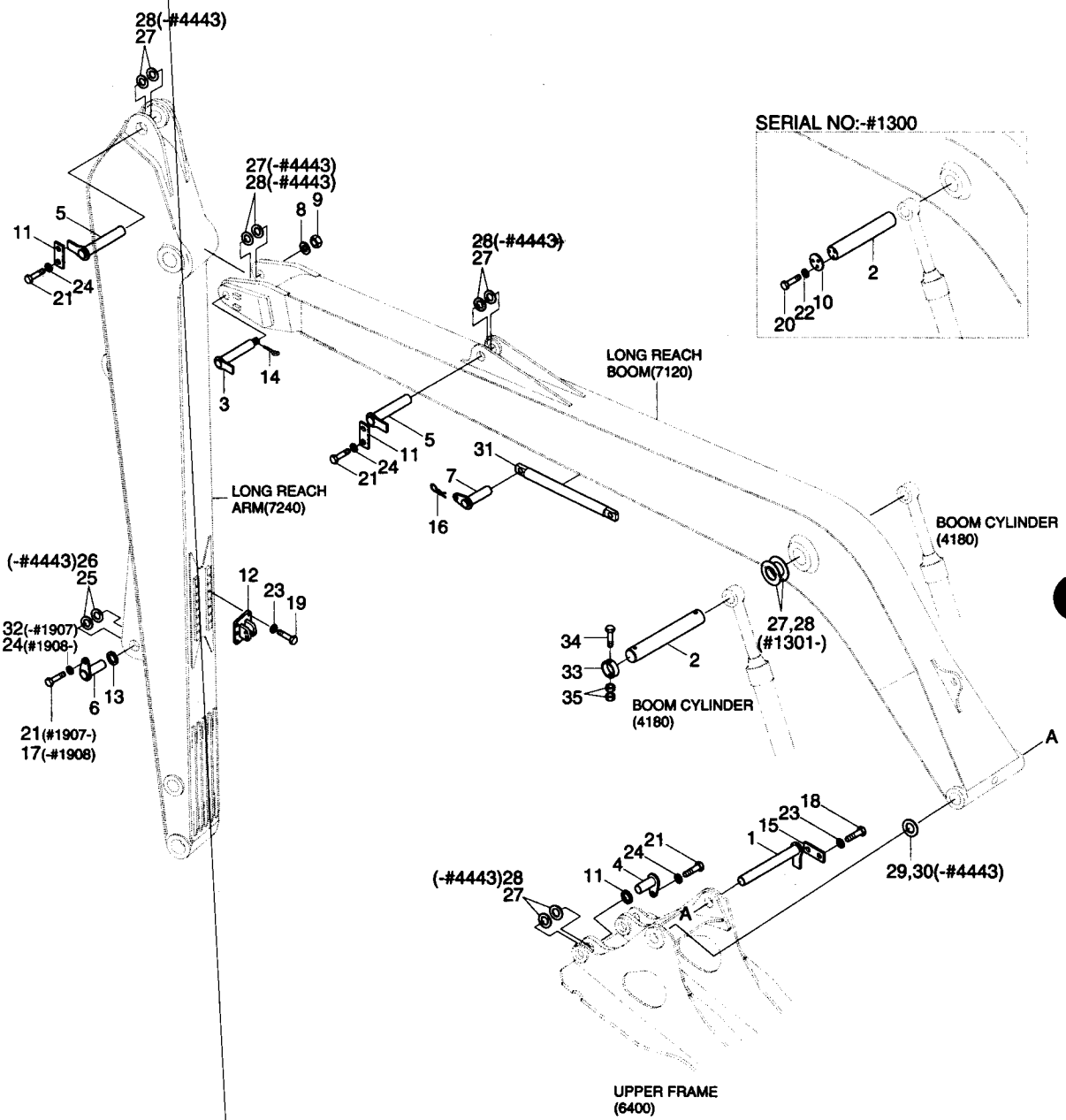

BOOM MOUNTING(#0055-, LONG REACH)

ITEM 순번	PART NO 품 번	IS	DESCRIPTION 품 명		QTY 수량	SERIAL NO 적용 호기	ITC 호환	REMARK 비 고
23	S411-160006		WASHER-SPRING	스프링 와셔	8			
24	61N8-00310		WASHER-HARDENED	고장력 와셔	4	-#1907		
	61N8-00310		WASHER-HARDENED	고장력 와셔	5	#1908-	A	
25	S391-065120		SHIM-ROUND(1.0T)	원형 심	1			
26	S392-065120		SHIM-ROUND(2.0T)	원형 심	1	-#4443	-	
27	S391-080140		SHIM-ROUND(1.0T)	원형 심	5	-#1300		
	S391-080140		SHIM-ROUND(1.0T)	원형 심	6	#1301-#4443	A	
	S391-080140		SHIM-ROUND(1.0T)	원형 심	5	#4444-	A	
28	S392-080140		SHIM-ROUND(2.0T)	원형 심	5	-#1300		
	S392-080140		SHIM-ROUND(2.0T)	원형 심	6	#1301-#4443	-	
29	S391-090190		SHIM-ROUND(1.0T)	원형 심	2	-#4443	-	
30	S392-090190		SHIM-ROUND(2.OT)	원형 심	2	-#4443	-	
31	61N6-11000		STAY WA	스테이	1			
32	61N8-00300		WASHER-HARDENED	고장력 와셔	1	-#1907	-	
33	61N8-19020		STOPPER-PIN	스톱퍼	2	#1301-	D	
34	S017-16160D		BOLT-HEX	육각 볼트	2	#1301-	D	
35	S205-161006		NUT-HEX	육각 너트	4	#1301-	D	

BOOM MOUNTING(#3559-, LOG LOADER)

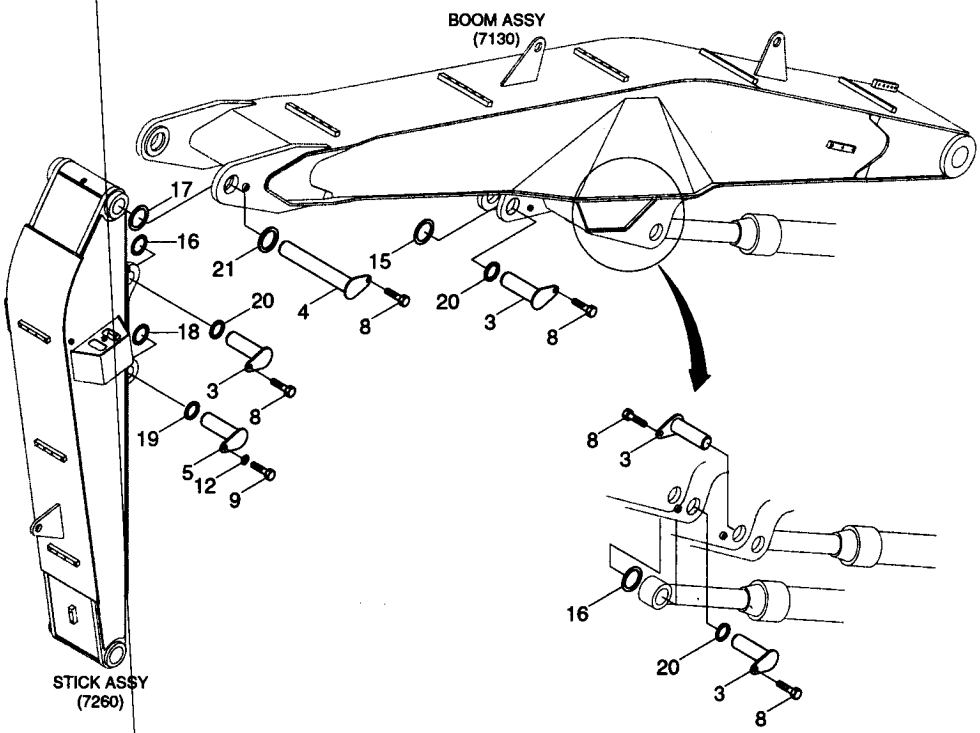

BOOM MOUNTING(#3559-, LOG LOADER)

ITEM 순번	PART NO 품 번	IS	DESCRIPTION 품 명	QTY 수량	SERIAL NO 적용 호기	ITC 호환	REMARK 비 고
*	@		BOOM MOUNTING(L/LOAD붐장착	1	#3559-	-	
3	61N8-01750		PIN ASSY 핀	4			
4	61N8-01810		PIN ASSY 핀	1			
5	61N8-01630		PIN ASSY 핀	1			
	61N8-01630-AS		PIN ASSY 핀	1	#3559-	-	
8	S017-20030D		BOLT-HEX 육각 볼트	5			
9	S017-16025D		BOLT-HEX 육각 볼트	1			
12	61N8-00310		WASHER-HARDENED 고장력 와셔	1			
15	S391-090160		SHIM-ROUND(1.0T) 원형 심	1			
16	S391-090165		SHIM-ROUND(1.0T) 원형 심	3			
17	S391-100170		SHIM-ROUND(1.0T) 원형 심	1			
18	S391-080140		SHIM-ROUND(1.0T) 원형 심	2			
19	61N8-00160		SPACER-PIN 스페이서	2			
20	61N8-00170		SPACER-PIN 스페이서	3			
21	61N8-00180		SPACER-PIN 스페이서	1			

BOOM(5.68M, STD)

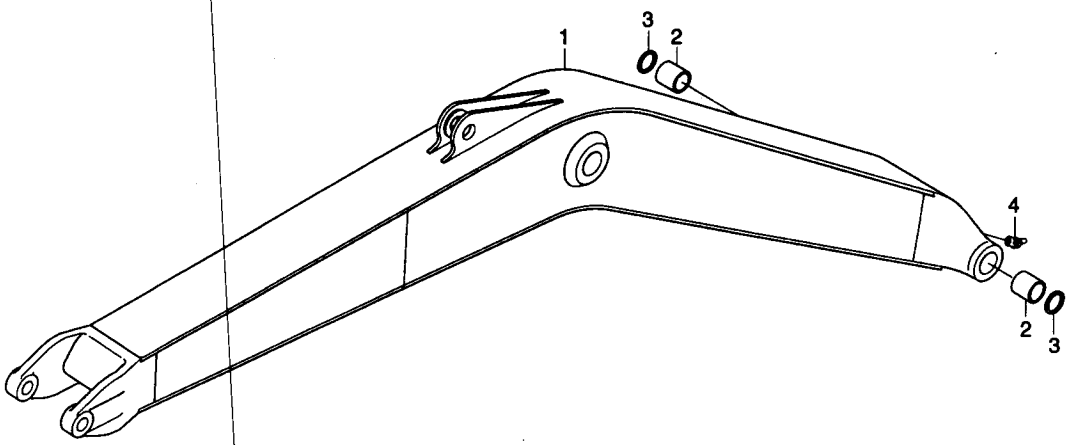

BOOM(5.68M, STD)

ITEM 순번	PART NO 품 번	IS	DESCRIPTION 품 명		QTY 수량	SERIAL NO 적용 호기	ITC 호환	REMARK 비 고
*	61N6-10000		BOOM ASSY	붐	1	-#0496		
	61N6-10001		BOOM ASSY	붐	1	#0497 - #4909	D	
	63N6-10000		BOOM ASSY	붐	1	#4910 -	D	
1	61N6-10011		· BOOM WA	붐	1	-#0496		
	61N6-10012		· BOOM WA	붐	1	#0497 - #4909	D	
	63N6-10010		· BOOM WA	붐	1	#4910 -	D	
2	61EN-12120		· BUSHING-BRONZE	부싱	2			
3	S700-090206		· DUST SEAL-DKIY TYPE	더스트 씰	2			
4	S651-810002		· NIPPLE-GREASE	그리스 니플	1			

BOOM(8.2M, LONG REACH)

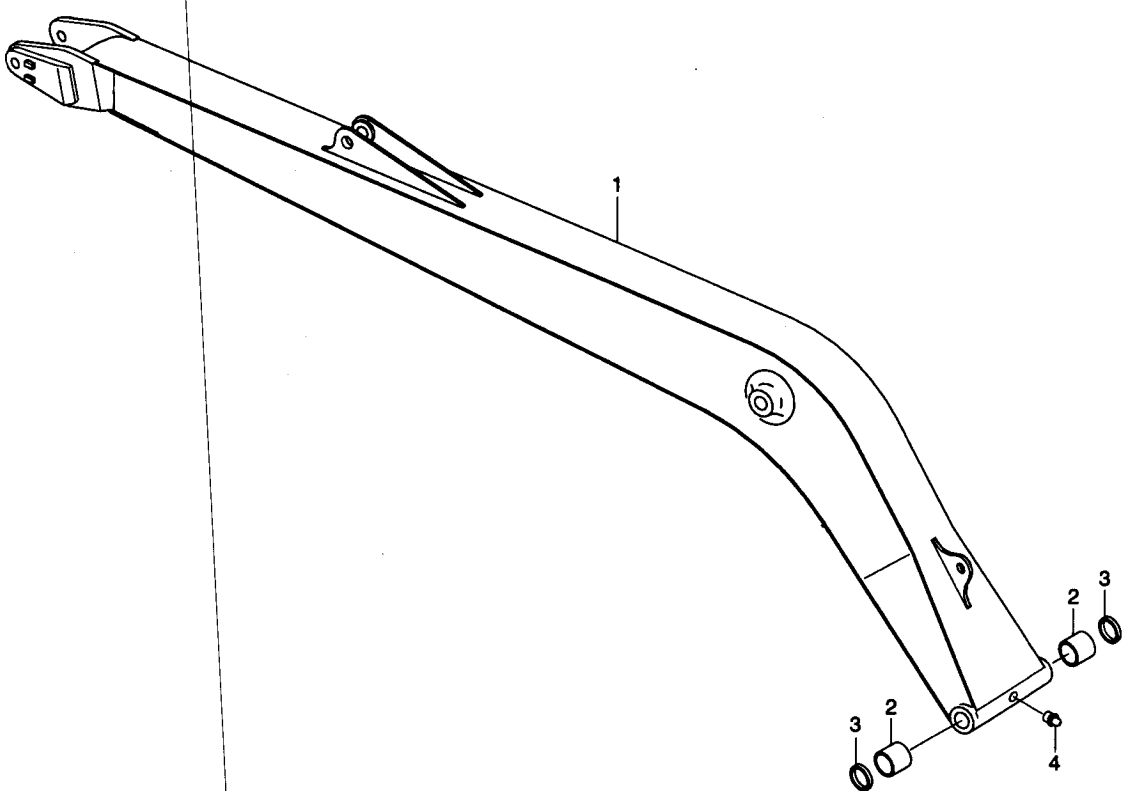

BOOM(8.2M, LONG REACH)

ITEM 순번	PART NO 품 번	IS	DESCRIPTION 품 명	QTY 수량	SERIAL NO 적용 호기	ITC 호환	REMARK 비 고
*	61N6-16000		BOOM ASSY 붐	1	#0055 - #0112	-	
	61N6-16001		BOOM ASSY 붐	1	#0113 - #0447	B	
	61N6-16002		**BOOM ASSY 붐**	**1**	**#0448 -**	**D**	
1	61N6-16010		• BOOM WA 붐	1	-#0112		
	61N6-16011		• BOOM WA 붐	1	#0113 - #0447	B	
	61N6-16012		**• BOOM WA 붐**	**1**	**#0448 -**	**D**	
2	61EN-12120		• BUSHING-BRONZE 부싱	2			
3	S700-090206		• DUST SEAL-DKIY TYPE 더스트 씰	2			
4	S651-810002		• NIPPLE-GREASE 그리스 니플	1			

ARM(2.92M, STD)

Serial No : -#6952

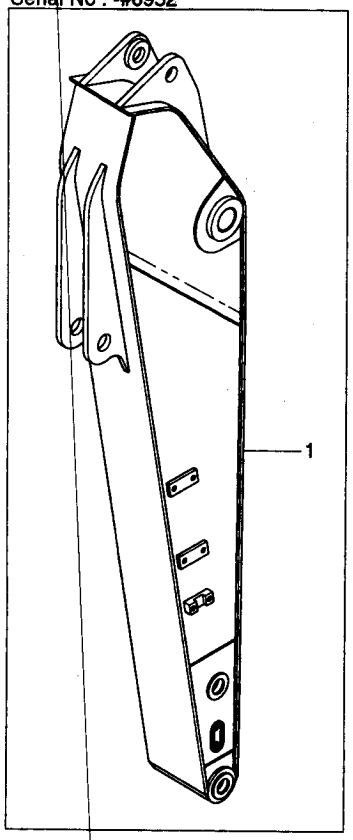

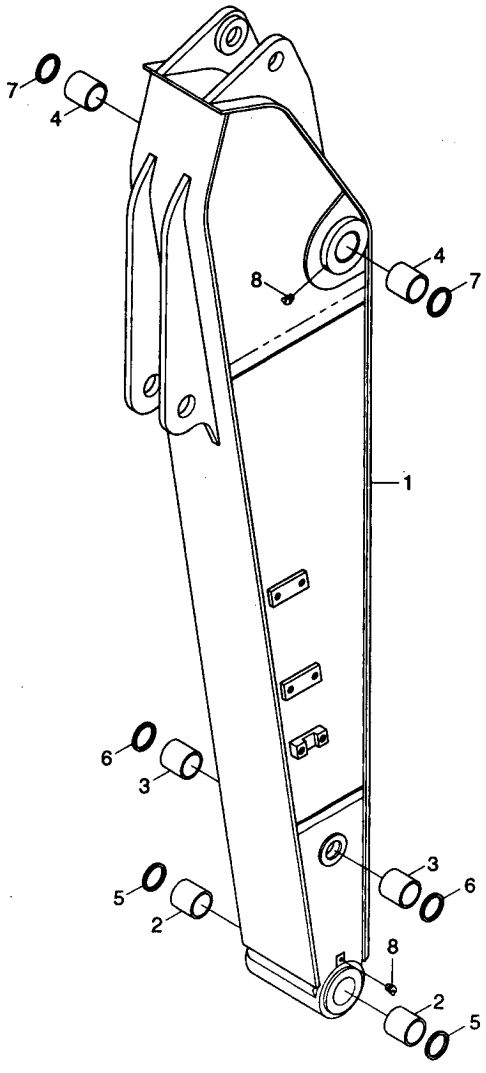

ARM(2.92M, STD)

ITEM 순번	PART NO 품 번	IS	DESCRIPTION 품 명		QTY 수량	SERIAL NO 적용 호기	ITC 호환	REMARK 비 고
*	61N6-20000		ARM ASSY	암	1	-#0351		
	61N6-20001		ARM ASSY	암	1	#0352 - #0495	B	
	61N6-20002		ARM ASSY	암	1	#0496 - #1266	B	
	61N6-20003		ARM ASSY	암	1	#1267 -	B	
1	61N6-20011		• ARM WA	암	1	-#0351		
	61N6-20012		• ARM WA	암	1	#0352 - #0495	B	
	61N6-20013		• ARM WA	암	1	#0496 - #1266	B	
	61N6-20014		• ARM WA	암	1	#1267 -	B	
2	X124-802100		• BUSHING	부싱	2	-#0041		
	61EN-13360		• BUSHING	부싱	2	#0042 - #0495	B	
	61EN-17100		• BUSHING	부싱	2	#0496 -	D	
3	X124-702100		• BUSHING	부싱	2			
• 4	61EN-12230		• BUSHING-BRONZE	부싱	2			
5	S700-080206		• DUST SEAL-DKIY TYPE	더스트 씰	2			
6	S700-070206		• DUST SEAL-DKIY TYPE	더스트 씰	2			
7	S700-090206		• DUST SEAL-DKIY TYPE	더스트 씰	2			
8	S651-810002		• NIPPLE-GREASE	그리스 니플	2			

ARM(2.4M, SHORT)

Serial No : -#6952

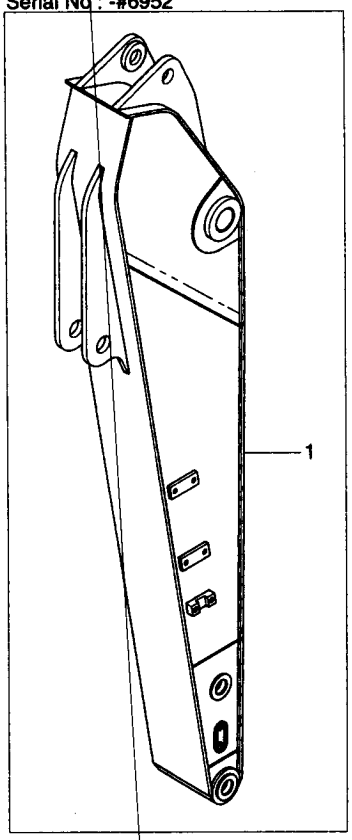

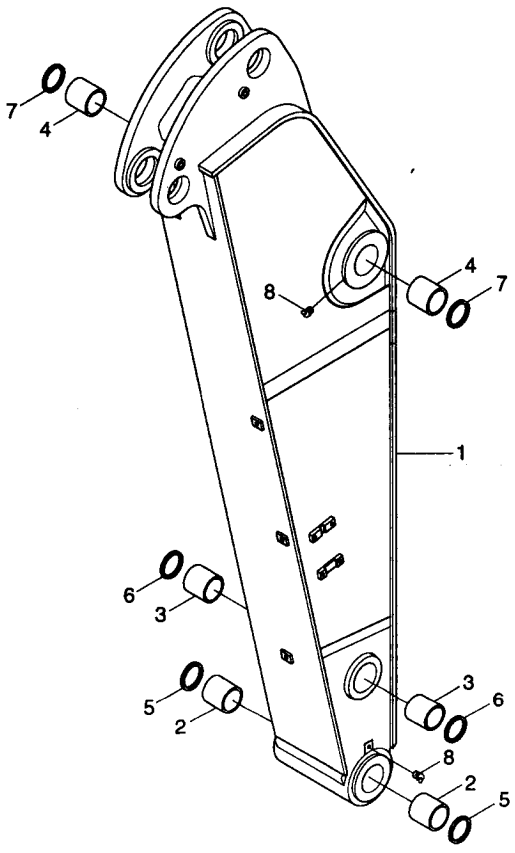

ARM(2.4M, SHORT)

ITEM 순번	PART NO 품 번	IS	DESCRIPTION 품 명	QTY 수량	SERIAL NO 적용 호기	ITC 호환	REMARK 비 고
*	61N6-23000		ARM ASSY 암	1	#0007 - #0351	-	
	61N6-23001		ARM ASSY 암	1	#0352 - #0495	B	
	61N6-23002		ARM ASSY 암	1	#0496 - #1266	B	
	61N6-23003		ARM ASSY 암	1	#1267 -	B	
1	61N6-23010		• ARM WA 암	1	- #0351		
	61N6-23011		• ARM WA 암	1	#0352 - #0495	B	
	61N6-23012		• ARM WA 암	1	#0496 - #1266	B	
	61N6-23013		• ARM WA 암	1	#1267 -	B	
2	61EN-13360		• BUSHING 부싱	2	- #0495		
	61EN-17100		• BUSHING 부싱	2	#0496 -	D	
3	X124-702100		• BUSHING 부싱	2			
4	61EN-12230		• BUSHING-BRONZE 부싱	2			
5	S700-080206		• DUST SEAL-DKIY TYPE 더스트 씰	2			
6	S700-070206		• DUST SEAL-DKIY TYPE 더스트 씰	2			
7	S700-090206		• DUST SEAL-DKIY TYPE 더스트 씰	2			
8	S651-810002		• NIPPLE-GREASE 그리스 니플	2			

ARM(2.0M, SUPER SHORT)

Serial No : -#6952

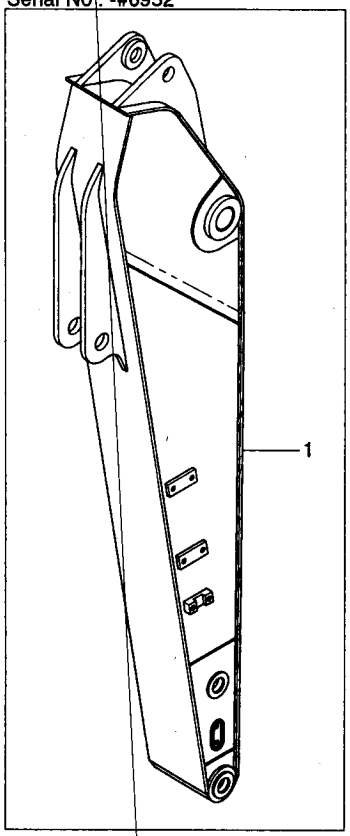

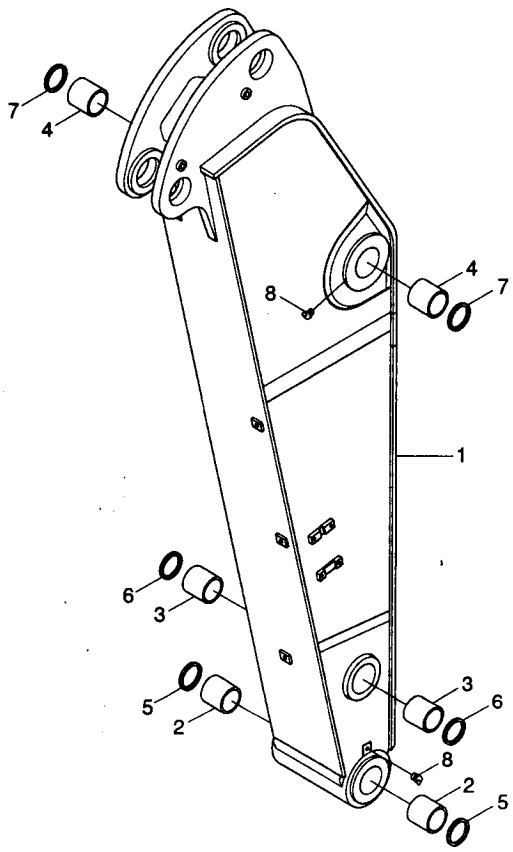

ARM(2.0M, SUPER SHORT)

ITEM 순번	PART NO 품 번	IS	DESCRIPTION 품 명		QTY 수량	SERIAL NO 적용 호기	ITC 호환	REMARK 비 고
*	61N6-22000		ARM ASSY	암	1	#0088 - #0351	-	
	61N6-22001		ARM ASSY	암	1	#0352 - #0495	B	
	61N6-22002		ARM ASSY	암	1	#0496 - #1266	B	
	61N6-22003		ARM ASSY	암	1	#1267 -	B	
1	61N6-22010		• ARM WA	암	1	- #0351		
	61N6-22011		• ARM WA	암	1	#0352 - #0495	B	
	61N6-22012		• ARM WA	암	1	#0496 - #1266	B	
	61N6-22013		• ARM WA	암	1	#1267 -	B	
2	61EN-13360		• BUSHING	부싱	2	- #0495		
	61EN-17100		• BUSHING	부싱	2	#0496 -	D	
3	X124-702100		• BUSHING	부싱	2			
4	61EN-12230		• BUSHING-BRONZE	부싱	2			
5	S700-080206		• DUST SEAL-DKIY TYPE	더스트 씰	2			
6	S700-070206		• DUST SEAL-DKIY TYPE	더스트 씰	2			
7	S700-090206		• DUST SEAL-DKIY TYPE	더스트 씰	2			
8	S651-810002		• NIPPLE-GREASE	그리스 니플	2			

ARM(6.3M, LONG REACH)

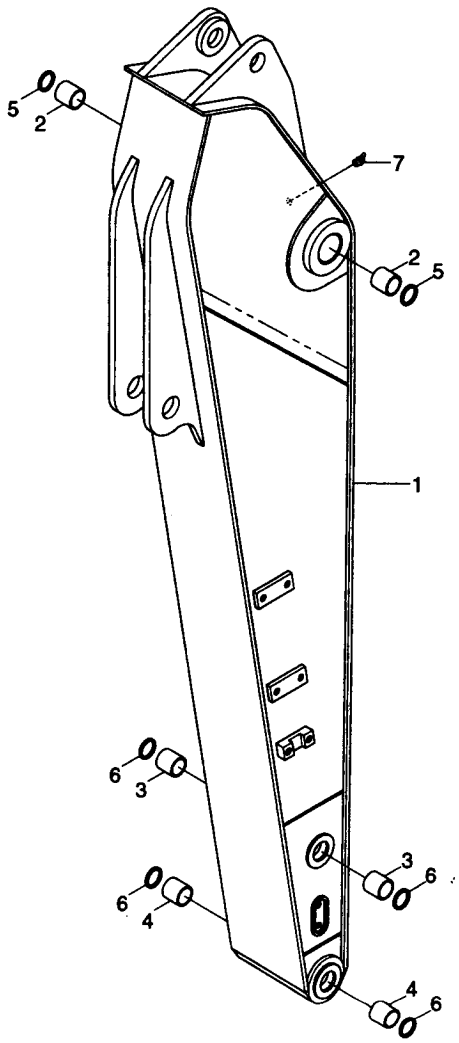

ARM(6.3M, LONG REACH)

ITEM 순번	PART NO 품 번	IS	DESCRIPTION 품 명		QTY 수량	SERIAL NO 적용 호기	ITC 호환	REMARK 비 고
*	61N6-26000		ARM ASSY-L/REACH	암	1	#0055-	-	
1	61N6-26010		• ARM WA	암	1			
2	61EN-12200		• BUSHING-BRONZE	부싱	2			
3	X124-652069		• BUSHING	부싱	2			
4	61EN-13300		• BUSHING	부싱	2			
5	S700-080206		• SEAL-DUST	더스트 씰	2			
6	S700-065206		• DUST SEAL-DKIY TYPE	더스트 씰	4			
7	S651-810002		• NIPPLE-GREASE	그리스 니플	1			

ARM(3.9M, LONG)

Serial No : #6952

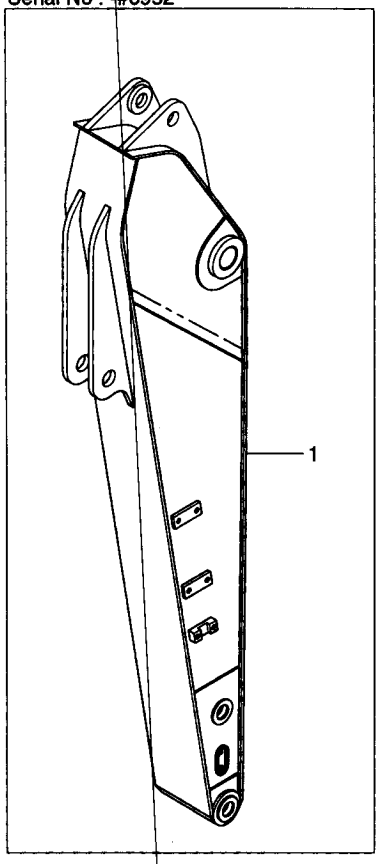

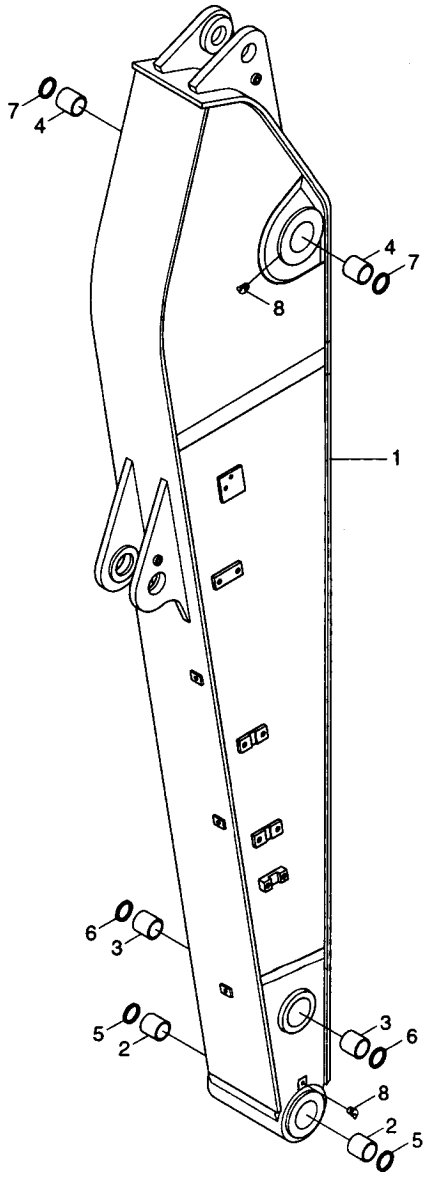

ARM(3.9M, LONG)

ITEM 순번	PART NO 품 번	IS	DESCRIPTION 품 명	QTY 수량	SERIAL NO 적용 호기	ITC 호환	REMARK 비 고
*	61N6-24000		ARM ASSY 암	1	#0298 - #0351	-	
	61N6-24001		ARM ASSY 암	1	#0352 - #0495	B	
	61N6-24002		ARM ASSY 암	1	#0496 - #1266	B	
	61N6-24003		ARM ASSY 암	1	#1267 -	B	
1	61N6-24010		• ARM WA 암	1	- #0351		
	61N6-24011		• ARM WA 암	1	#0352 - #0495	B	
	61N6-24012		• ARM WA 암	1	#0496 - #1266	B	
	61N6-24013		• ARM WA 암	1	#1267 -	B	
2	61EN-13360		• BUSHING 부싱	2	- #0495		
	61EN-17100		• BUSHING 부싱	2	#0496 -	D	
3	X124-702100		• BUSHING 부싱	2			
4	61EN-12230		• BUSHING-BRONZE 부싱	2			
5	S700-080206		• DUST SEAL-DKIY TYPE 더스트 씰	2			
6	S700-070206		• DUST SEAL-DKIY TYPE 더스트 씰	2			
7	S700-090206		• DUST SEAL-DKIY TYPE 더스트 씰	2			
8	S651-810002		• NIPPLE-GREASE 그리스 니플	2			

BUCKET CONTROL GROUP

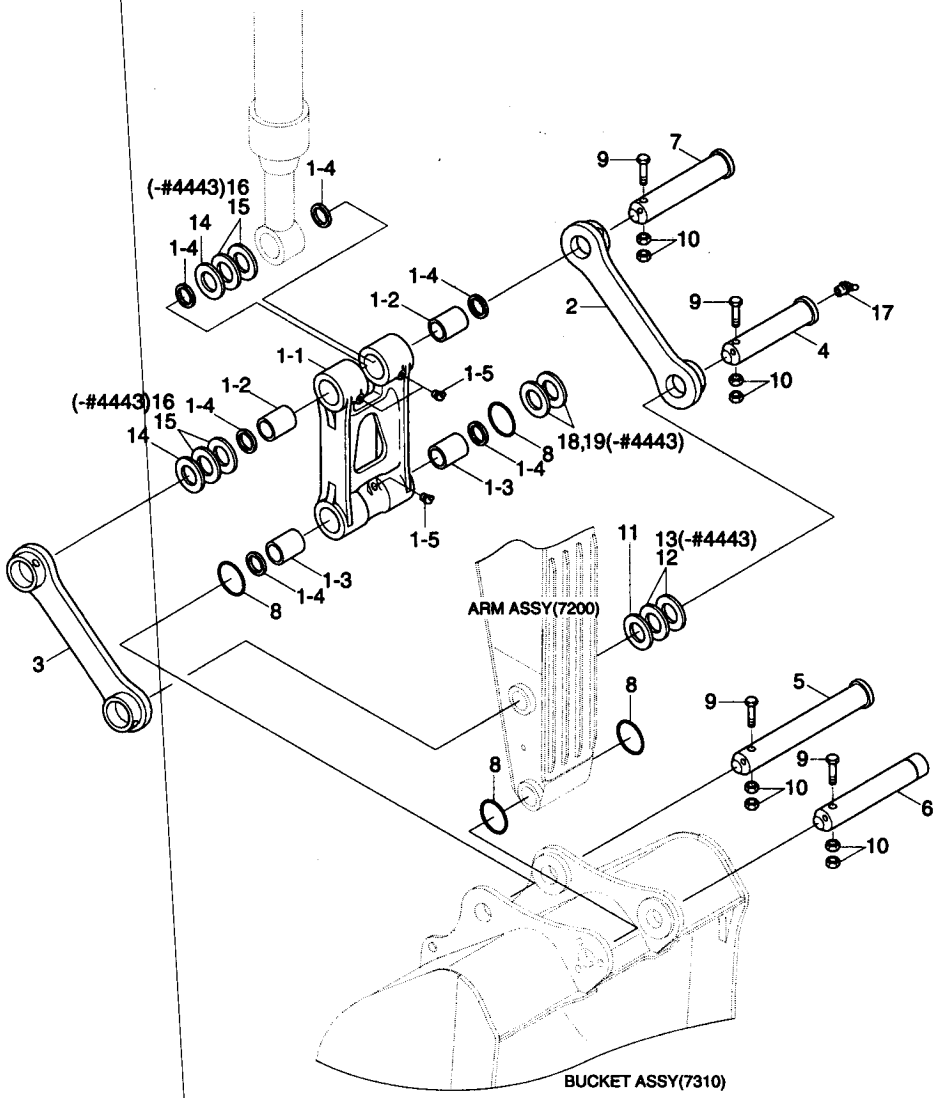

BUCKET CONTROL GROUP

ITEM 순번	PART NO 품 번	IS	DESCRIPTION 품 명		QTY 수량	SERIAL NO 적용 호기	ITC 호환	REMARK 비 고
1	61N6-40010		CONTROL ROD ASSY	컨트롤 로드	1	-#3934		
	61N6-40011		CONTROL ROD ASSY	컨트롤 로드	1	#3935-#7171	B	
	61N6-40011BG		CONTROL ROD ASSY	컨트롤 로드	1	#7172-	D	
1-1	61N6-40020		· CONTROL ROD	컨트롤 로드	1	-#3934		
	61N6-40021		· CONTROL ROD	컨트롤 로드	1	#3935-#7171	B	
	61N6-40021BG		· CONTROL ROD	컨트롤 로드	1	#7172-	D	
1-2	X114-802100		· BUSHING	부싱	2			
1-3	X124-802100		· BUSHING	부싱	2			
1-4	S700-080206		· DUST SEAL-DKIY TYPE	더스트 씰	6			
1-5	S651-810002		· NIPPLE-GREASE	그리스 니플	3			
2	61N6-40101		CONTROL LINK-LH	컨트롤 링크	1	-#7171		
	61N6-40101BG		CONTROL LINK-LH	컨트롤 링크	1	#7172-	D	
3	61N6-40111		CONTROL LINK-RH	컨트롤 링크	1	-#7171		
	61N6-40111BG		CONTROL LINK-RH	컨트롤 링크	1	#7172-	D	
4	61N6-11081		PIN	핀	1	-#4968		
	61N6-11082		PIN	핀	1	#4969-	B	
	61N6-11082-AS		PIN	핀	1	#0001-	-	FOR A/S
5	61N6-11091		PIN	핀	1	-#4968		
	61N6-11092		PIN	핀	1	#4969-	B	
	61N6-11092-AS		PIN	핀	1	#0001-	-	FOR A/S
6	61N6-11100		PIN	핀	1	-#4968		
	61N6-11100-AS		PIN	핀	1	-#4968		
	61N6-11101		PIN	핀	1	#4969-	B	
	61N6-11101-AS		PIN	핀	1	#4969-	-	FOR A/S
7	61N6-11111		PIN	핀	1	-#3989		
	61N6-11112		PIN	핀	1	#3990-	B	
	61N6-11112-AS		PIN	핀	1	#0001-	-	FOR A/S
8	E161-3050	10	O-RING	O-링	4	#0001-		
9	S017-201602		BOLT-HEX	육각 볼트	4			
10	S205-201002		NUT-HEX	육각 너트	8			
11	S390-070140		SHIM-ROUND(0.5T)	원형 심	1	-#0442	-	
12	S391-070140		SHIM-ROUND(1.0T)	원형 심	1			
13	S392-070140		SHIM-ROUND(2.0T)	원형 심	1	-#4443	-	
14	S390-080140		SHIM-ROUND(0.5T)	원형 심	3	-#0442	-	
15	S391-080140		SHIM-ROUND(1.0T)	원형 심	3	-#0442		
	S391-080140		SHIM-ROUND(1.0T)	원형 심	2	#0443-	A	
16	S392-080140		SHIM-ROUND(2.0T)	원형 심	3	-#0442		
	S392-080140		SHIM-ROUND(2.0T)	원형 심	2	#0443-#4443	-	
17	S651-810002		NIPPLE-GREASE	그리스 니플	1			
18	S391-080135		SHIM-ROUND(1.0T)	원형 심	1	#0443-#4443	-	

BUCKET CONTROL GROUP

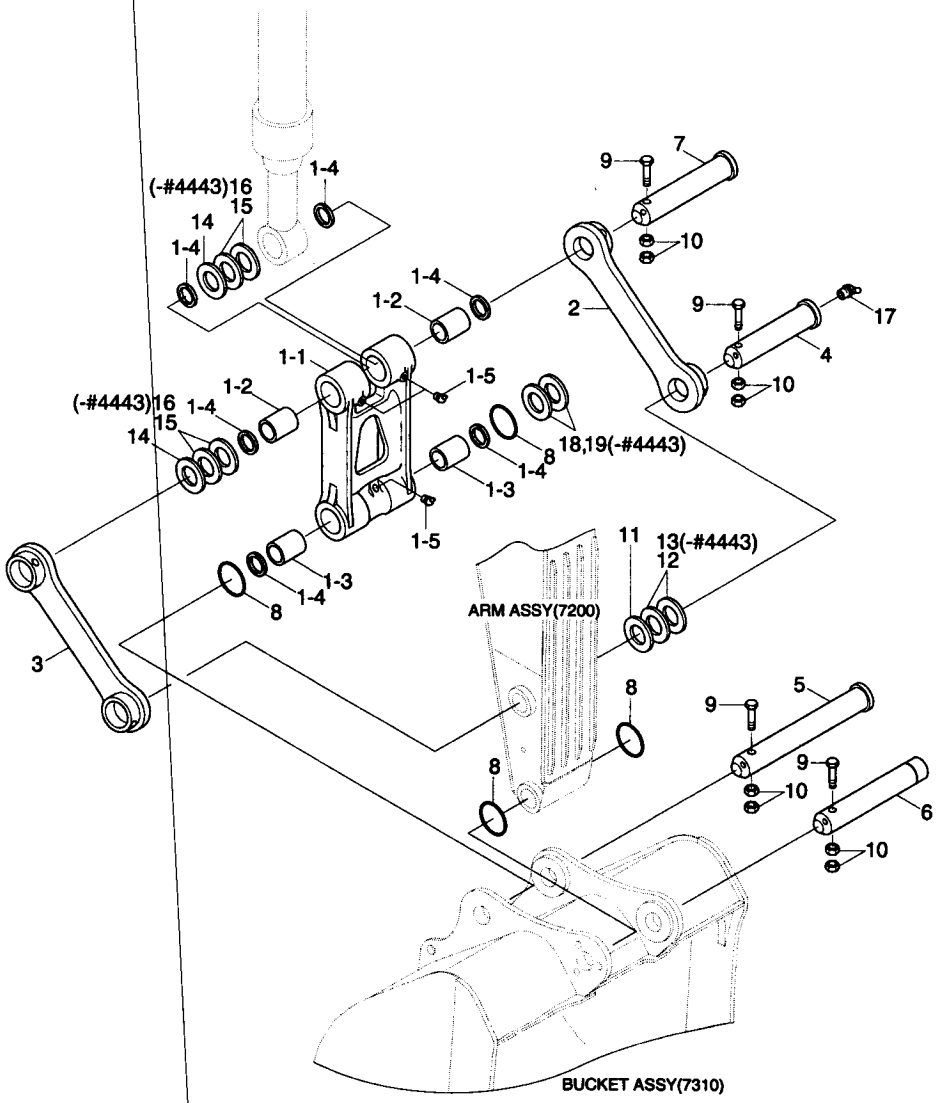

BUCKET CONTROL GROUP

ITEM 순번	PART NO 품 번	IS	DESCRIPTION 품 명	QTY 수량	SERIAL NO 적용 호기	ITC 호환	REMARK 비 고
19	S392-080135		SHIM-ROUND(2.0T) 원형 심	1	#0443 - #4443	-	

BUCKET CONTROL GROUP(LONG REACH)

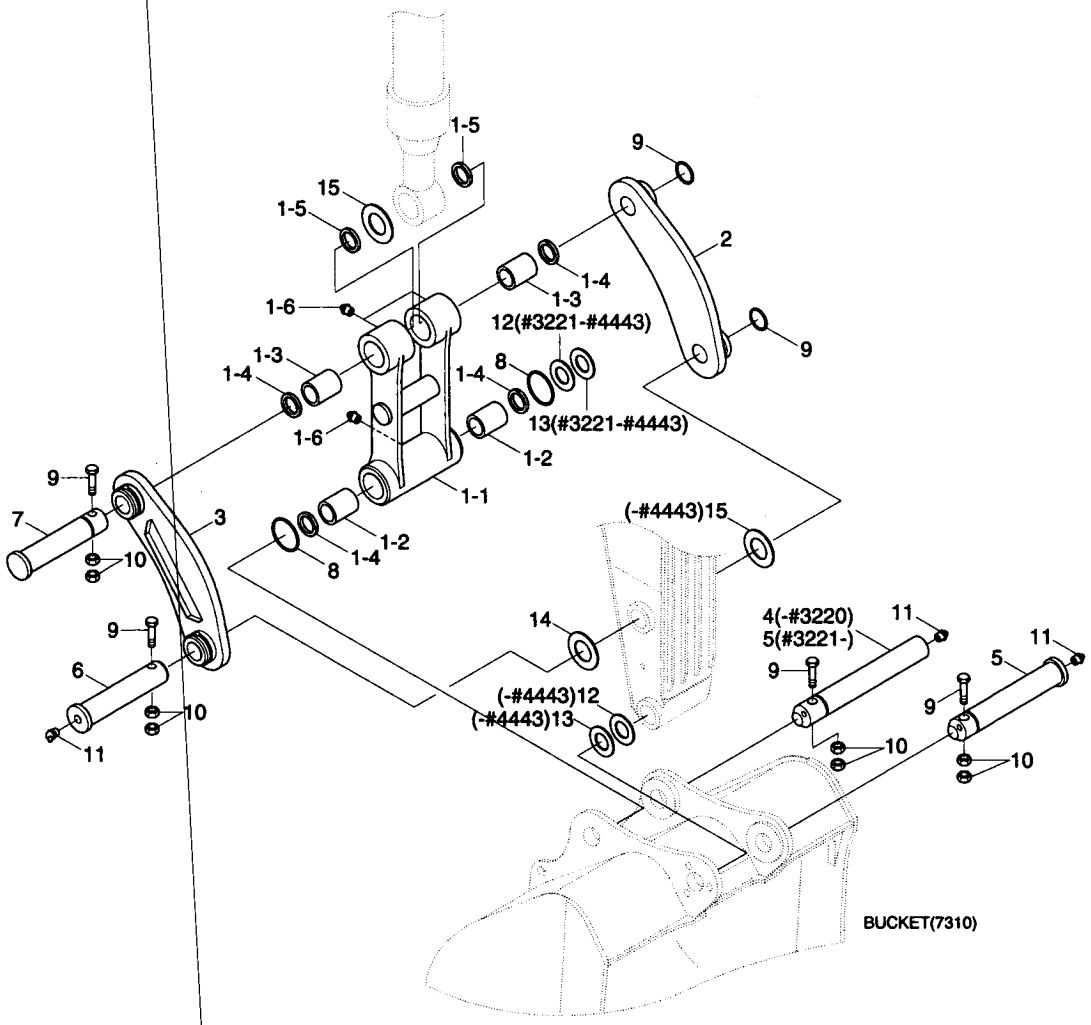

BUCKET CONTROL GROUP(LONG REACH)

ITEM 순번	PART NO 품 번	IS	DESCRIPTION 품 명	QTY 수량	SERIAL NO 적용 호기	ITC 호환	REMARK 비 고
*	@		CONTROL LINKAGE GR 컨트롤 링키지 그룹	1			
1	61N6-42010		CONTROL ROD ASSY 컨트롤 로드	1	-#7171		
	61N6-42010BG		CONTROL ROD ASSY 컨트롤 로드	1	#7172-	D	
1-1	61N6-42020		• CONTROL ROD WA 컨트롤 로드	1	-#7171		
	61N6-42020BG		• CONTROL ROD WA 컨트롤 로드	1	#7172-	D	
1-2	X124-652070		• BUSHING 부 싱	2			
1-3	X114-652072		• BUSHING 부 싱	2			
1-4	S700-065206		• DUST SEAL-DKIY TYPE 더스트 씰	4			
1-5	S700-070206		• DUST SEAL-DKIY TYPE 더스트 씰	4	-#0411	-	
1-6	S651-810002		• NIPPLE-GREASE 그리스 니플	3			
2	61N6-42101		CONTROL LINK-RH 컨트롤 링크	1	-#7171		
	61N6-42101BG		CONTROL LINK-RH 컨트롤 링크	1	#7172-	D	
3	61N6-42111		CONTROL LINK-LH 컨트롤 링크	1	-#7171		
	61N6-42111BG		CONTROL LINK-LH 컨트롤 링크	1	#7172-	D	
4	61E3-1108	40	PIN-ATTACH 핀	1	-#2431		
	61E3-11081		PIN-ATTACH 핀	1	#2432-	B	
	61E3-11081		PIN-ATTACH 핀	1	#2432-#3220	B	
5	61E3-12060		PIN 핀	1	-#2431		
	61E3-12061		PIN 핀	1	#2432-#3220	B	
	61E3-12061		PIN 핀	2	#3221-	A	
6	61E3-1106	10	PIN-ATTACH 핀	1	-#1184		
	61N4-11090		PIN-ATTACH 핀	1	#1185-#5406	B	
	61N4-11091		PIN 핀	1	#5407-	B	
7	61E3-1107	10	PIN-ATTACH 핀	1	-#1184		
	61N4-11130		PIN 핀	1	#1185-#2431	B	
	61N4-11131		PIN 핀	1	#2432-	B	
8	E161-3052	10	O-RING O-링	4			
9	S017-161306		BOLT-HEX 육각 볼트	4			
10	S205-16100B		NUT-HEX 육각 너트	8			
11	S651-810002		NIPPLE-GREASE 그리스 니플	3			
12	S391-065110		SHIM-ROUND(1.0T) 원형 심	1	-#3220		
	S391-065110		SHIM-ROUND(1.0T) 원형 심	2	#3221-#4443	-	
13	S392-065110		SHIM-ROUND(2.0T) 원형 심	1	-#3220		
	S392-065110		SHIM-ROUND(2.0T) 원형 심	2	#3221-#4443	-	
14	S391-065120		SHIM-ROUND(1.0T) 원형 심	2			
15	S392-065120		SHIM-ROUND(2.0T) 원형 심	2	-#4443	-	

BUCKET(0.92m³ SAE HEAPED, STD)

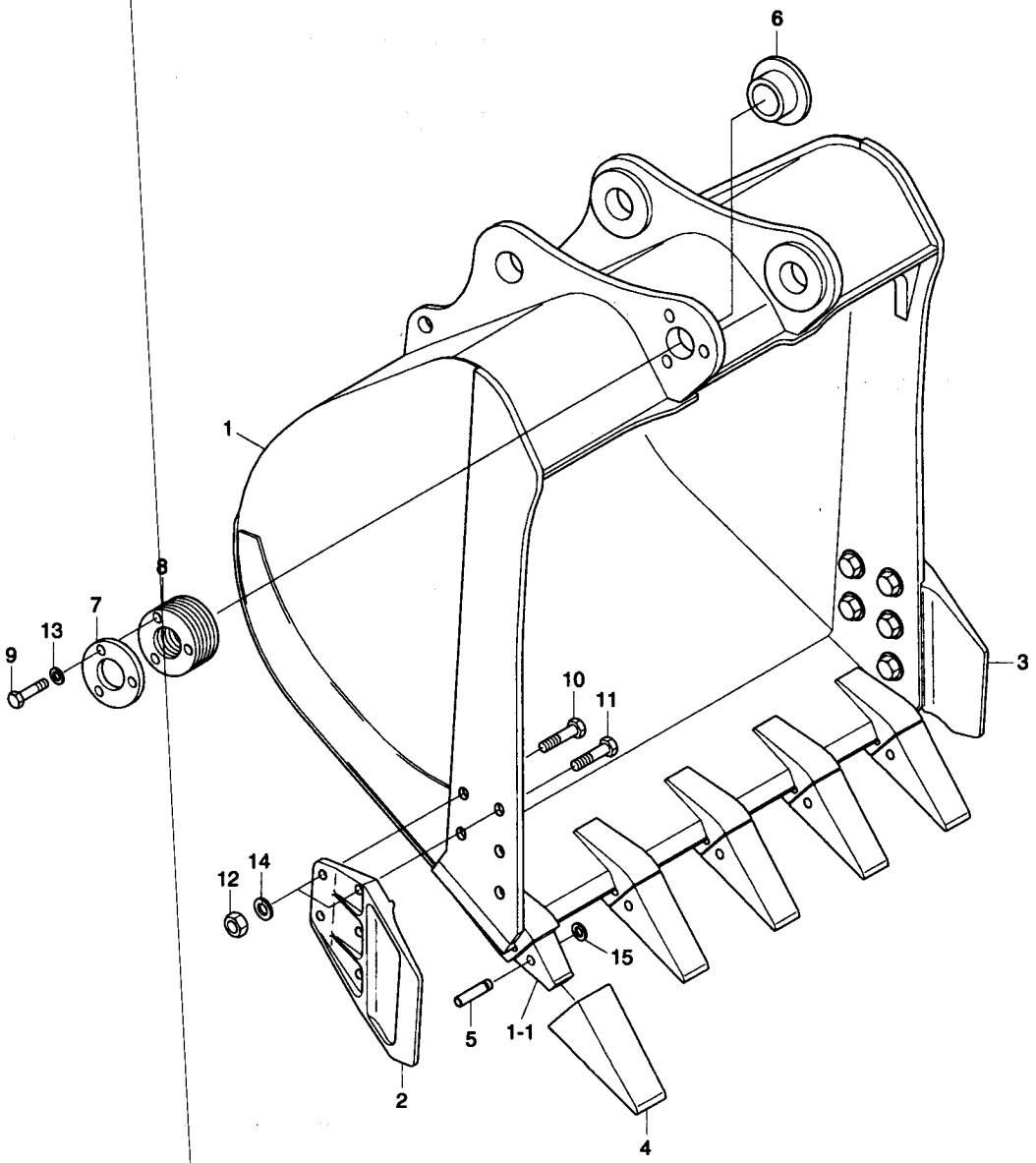

BUCKET(0.92M3 SAE HEAPED, STD)

ITEM 순번	PART NO 품 번	IS	DESCRIPTION 품 명		QTY 수량	SERIAL NO 적용 호기	ITC 호환	REMARK 비 고
*	61N6-31001		BUCKET ASSY	버 켓	1	-#0061		
	61N6-31002		BUCKET ASSY	버 켓	1	#0062-#2924	B	
	61N6-31003		BUCKET ASSY	버 켓	1	#2925-#7171	B	
	61N6-31003BG		BUCKET ASSY	버 켓	1	#7172-	D	
1	61N6-31011		· BUCKET WA	버 켓	1	-#2924		
	61N6-31012		· BUCKET WA	버 켓	1	#2925-#7171	B	
	61N6-31012BG		· BUCKET WA	버 켓	1	#7172-	D	
1-1	E161-3017	10	·· ADAPTER-TOOTH	어댑터	5	-#2924		
	61N6-31320		·· ADAPTER-TOOTH	어댑터	5	#2925-	D	
2	63E1-3533	20	· SIDE CUTTER-LH	사이드 커터	1	-#7171		
	63E1-3533BG	30	· SIDE CUTTER-LH	사이드 커터(좌측)	1	#7172-	D	
3	63E1-3534	20	· SIDE CUTTER-RH	사이드 커터	1	-#7171		
	63E1-3534BG	30	· SIDE CUTTER-RH	사이드 커터(우측)	1	#7172-	D	
4	E161-3027	10	· POINT-TOOTH	투스 포인트	5	-#2924		
	61N6-31310		· POINT-TOOTH	투스 포인트	5	#2925-#7171	B	
	61N6-31310BG		· POINT-TOOTH	투스 포인트	5	#7172-	D	
K5	E161-3035	20	· PIN-TOOTH	투스 핀	5			
6	61N6-30600		· BUSHING	부 싱	1			
7	61E9-3136	10	· PLATE-COVER	플레이트	1	-#0061		
	61N6-31360		· PLATE-COVER	플레이트	1	#0062-	D	
8	61E9-3141	10	· SHIM(1.0T)	심	5	-#0061		
	61N6-31410		· SHIM(1.0T)	심	5	#0062-	D	
9	S017-16045D		· BOLT-HEX	육각볼트	3			
10	S017-22060D		· BOLT-HEX	육각 볼트	4	#0001-	-	ITEM NO CHANGE
11	S017-22065D		· BOLT-HEX	육각 볼트	6	#0001-	-	ITEM NO CHANGE
12	S205-22100B		· NUT-HEX	육각 너트	10			
13	S411-160006		· WASHER-SPRING	스프링 와셔	3	-#0061		
	S441-160006		· WASHER-HARDENED	고장력 와셔	3	#0062-	D	
14	S411-220006		· WASHER-SPRING	스프링 와셔	10			
K15	61E5-11150		· WASHER-LOCK	로크 와셔	5			
K	E161-3035-S		TOOTH PIN KIT	투스 핀 키트	1	#0001-	-	INCL 5, 15

BUCKET(0.51m³ SAE HEAPED)

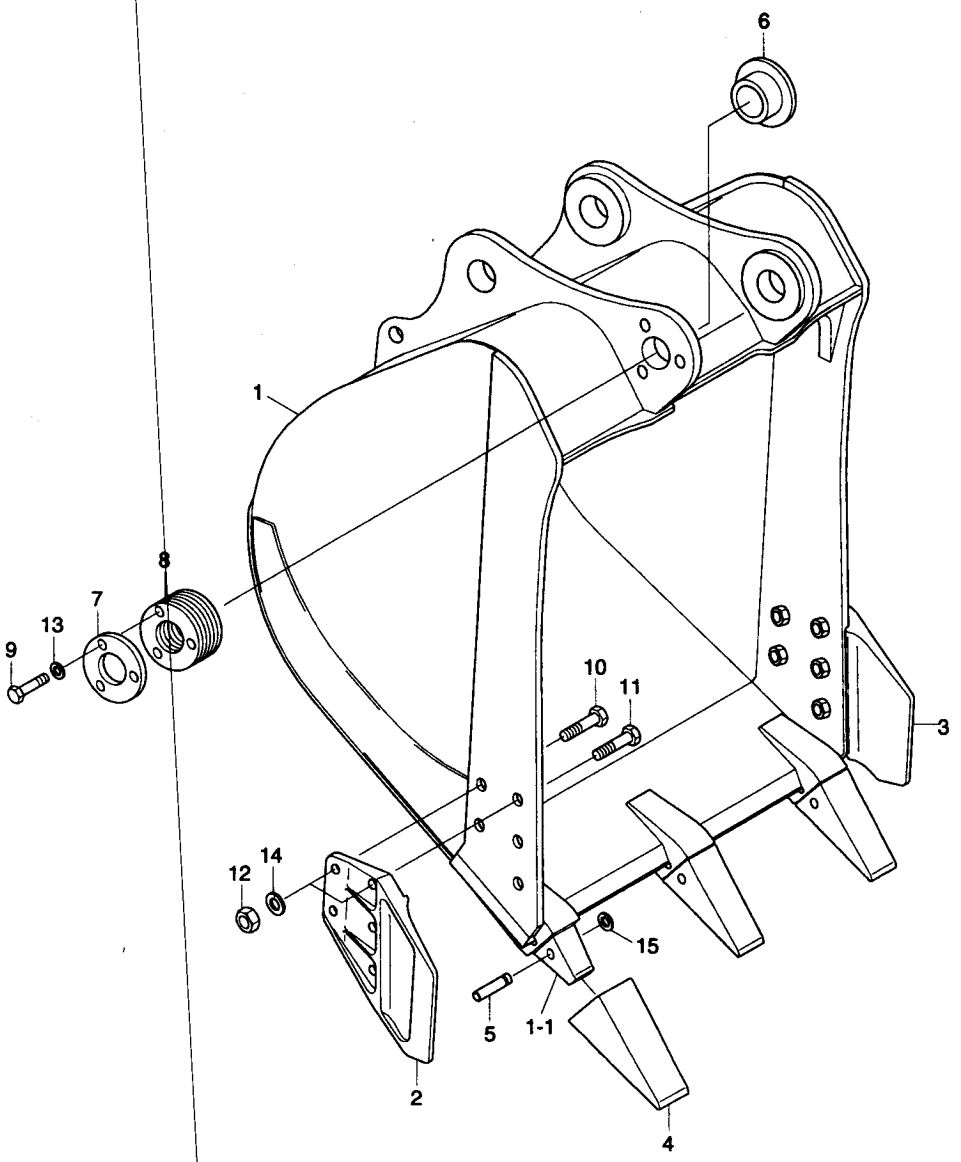

BUCKET(0.51M3 SAE HEAPED)

ITEM 순번	PART NO 품 번	IS	DESCRIPTION 품 명		QTY 수량	SERIAL NO 적용 호기	ITC 호환	REMARK 비 고
*	61N6-32000		BUCKET ASSY	버 켓	1	#0062 - #2924	-	
	61N6-32001		BUCKET ASSY	버 켓	1	#2925 - #7171	B	
	61N6-32001BG		BUCKET ASSY	버 켓	1	#7172 -	D	
1	61N6-32010		• BUCKET WA	버 켓	1	- #2924		
	61N6-32011		• BUCKET WA	버 켓	1	#2925 - #7171	B	
	61N6-32011BG		• BUCKET WA	버 켓	1	#7172 -	D	
1-1	E161-3017	10	•• ADAPTER-TOOTH	어댑터	3	- #2924		
	61N6-31320		•• ADAPTER-TOOTH	어댑터	3	#2925 -	D	
2	63E1-3533	20	• SIDE CUTTER-LH	사이드 커터	1	- #7171		
	63E1-3533BG	30	• SIDE CUTTER-LH	사이드 커터(좌측)	1	#7172 -	D	
3	63E1-3534	20	• SIDE CUTTER-RH	사이드 커터	1	- #7171		
	63E1-3534BG	30	• SIDE CUTTER-RH	사이드 커터(우측)	1	#7172 -	D	
4	E161-3027	10	• POINT-TOOTH	투스 포인트	3	- #2924		
	61N6-31310		• POINT-TOOTH	투스 포인트	3	#2925 - #7171	B	
	61N6-31310BG		• POINT-TOOTH	투스 포인트	3	#7172 -	D	
K5	E161-3035	20	• PIN-TOOTH	투스 핀	3			
6	61N6-30600		• BUSHING	부 싱	1			
7	61N6-31360		• PLATE-COVER	플레이트	1			
8	61N6-31410		• SHIM(1.0T)	심	5			
9	S017-16045D		• BOLT-HEX	육각볼트	3			
10	S017-22060D		• BOLT-HEX	육각 볼트	4	#0001 -	-	ITEM NO CHANGE
11	S017-22065D		• BOLT-HEX	육각 볼트	6	#0001 -	-	ITEM NO CHANGE
12	S205-22100B		• NUT-HEX	육각 너트	10			
13	S441-160006		• WASHER-HARDENED	고장력 와셔	3			
14	S411-220006		• WASHER-SPRING	스프링 와셔	10			
K15	61E5-11150		• WASHER-LOCK	로크 와셔	3			
K	E161-3035-S		TOOTH PIN KIT	투스 핀 키트	1	#0001 -	-	INCL 5, 15

BUCKET(0.8m³ SAE HEAPED)

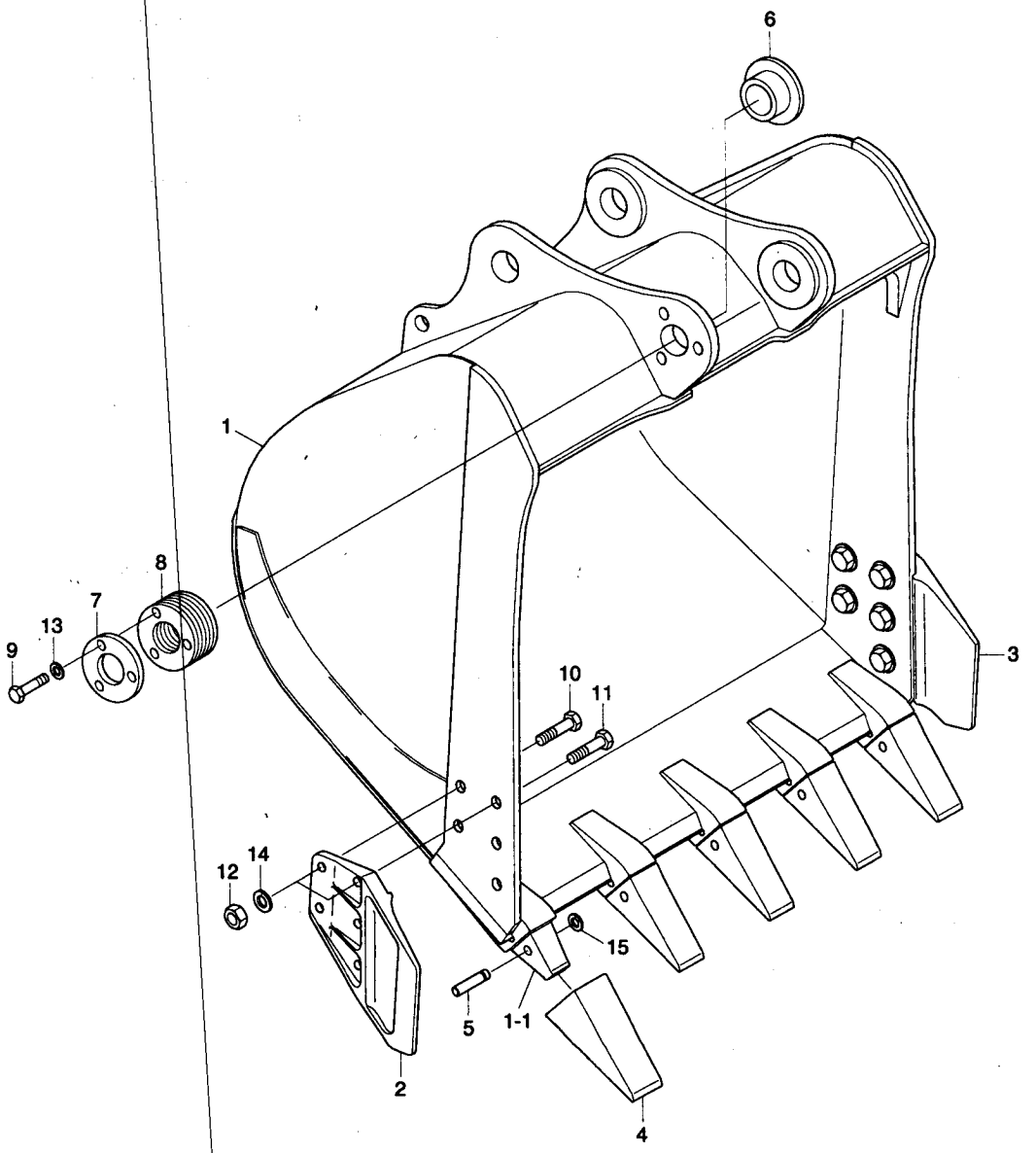

BUCKET(0.8M3 SAE HEAPED)

ITEM 순번	PART NO 품 번	IS	DESCRIPTION 품 명		QTY 수량	SERIAL NO 적용 호기	ITC 호환	REMARK 비 고
*	61N6-33000		BUCKET ASSY	버 켓	1	#0062-#2924	-	
	61N6-33001		BUCKET ASSY	버 켓	1	#2925-#7171	B	
	61N6-33001BG		BUCKET ASSY	버 켓	1	#7172-	D	
1	61N6-33010		• BUCKET WA	버 켓	1	-#2924		
	61N6-33011		• BUCKET WA	버 켓	1	#2925-#7171	B	
	61N6-33011BG		• BUCKET WA	버 켓	1	#7172-	D	
1-1	E161-3017	10	•• ADAPTER-TOOTH	어댑터	5	-#2924		
	61N6-31320		•• ADAPTER-TOOTH	어댑터	5	#2925-	D	
2	63E1-3533	20	• SIDE CUTTER-LH	사이드 커터	1	-#7171		
	63E1-3533BG	30	• SIDE CUTTER-LH	사이드 커터(좌측)	1	#7172-	D	
3	63E1-3534	20	• SIDE CUTTER-RH	사이드 커터	1	-#7171		
	63E1-3534BG	30	• SIDE CUTTER-RH	사이드 커터(우측)	1	#7172-	D	
4	E161-3027	10	• POINT-TOOTH	투스 포인트	5	-#2924		
	61N6-31310		• POINT-TOOTH	투스 포인트	5	#2925-#7171	B	
	61N6-31310BG		• POINT-TOOTH	투스 포인트	5	#7172-	D	
K5	E161-3035	20	• PIN-TOOTH	투스 핀	5			
6	61N6-30600		• BUSHING	부 싱	1			
7	61N6-31360		• PLATE-COVER	플레이트	1			
8	61N6-31410		• SHIM(1.0T)	심	5			
9	S017-16045D		• BOLT-HEX	육각볼트	3			
10	S017-22060D		• BOLT-HEX	육각 볼트	4	#0001-	-	ITEM NO CHANGE
11	S017-22065D		• BOLT-HEX	육각 볼트	6	#0001-	-	ITEM NO CHANGE
12	S205-22100B		• NUT-HEX	육각 너트	10			
13	S441-160006		• WASHER-HARDENED	고장력 와셔	3			
14	S411-220006		• WASHER-SPRING	스프링 와셔	10			
K15	61E5-11150		• WASHER-LOCK	로크 와셔	5			
K	E161-3035-S		TOOTH PIN KIT	투스 핀 키트	1	#0001-	-	INCL 5, 15

BUCKET(1.2m³ SAE HEAPED)

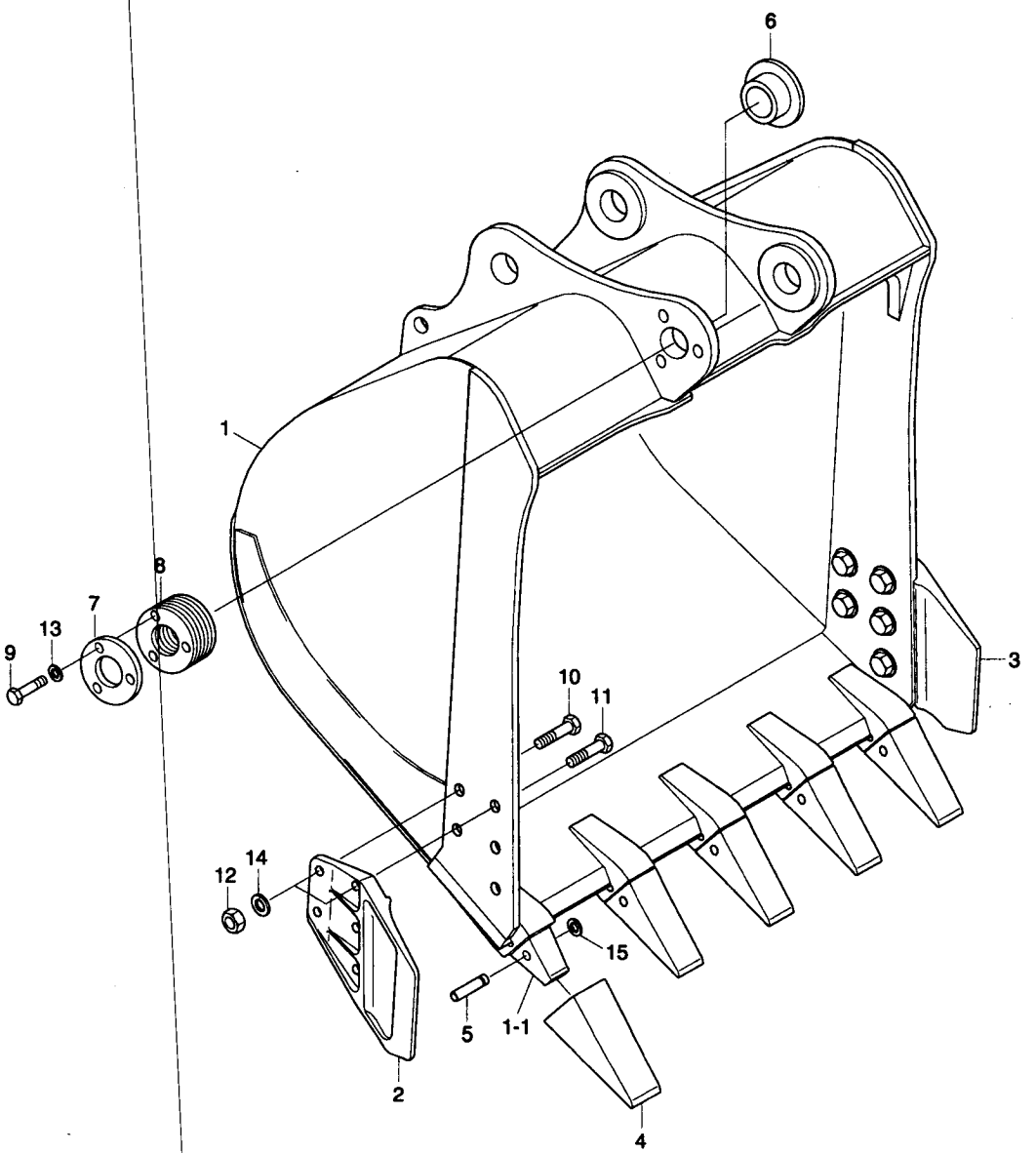

BUCKET(1.2M3 SAE HEAPED)

ITEM 순번	PART NO 품 번	IS	DESCRIPTION 품 명		QTY 수량	SERIAL NO 적용 호기	ITC 호환	REMARK 비 고
*	61N6-34000		BUCKET ASSY	버 켓	1	#0062-#2924	-	
	61N6-34001		BUCKET ASSY	버 켓	1	#2925-#7171	B	
	61N6-34001BG		BUCKET ASSY	버 켓	1	#7172-	D	
1	61N6-34010		· BUCKET WA	버 켓	1	-#2924		
	61N6-34011		· BUCKET WA	버 켓	1	#2925-#7171	B	
	61N6-34011BG		· BUCKET WA	버 켓	1	#7172-	D	
1-1	E161-3017	10	·· ADAPTER-TOOTH	어댑터	5	-#2924		
	61N6-31320		·· ADAPTER-TOOTH	어댑터	5	#2925-	D	
2	63E1-3533	20	· SIDE CUTTER-LH	사이드 커터	1	-#7171		
	63E1-3533BG	30	· SIDE CUTTER-LH	사이드 커터(좌측)	1	#7172-	D	
3	63E1-3534	20	· SIDE CUTTER-RH	사이드 커터	1	-#7171		
	63E1-3534BG	30	· SIDE CUTTER-RH	사이드 커터(우측)	1	#7172-	D	
4	E161-3027	10	· POINT-TOOTH	투스 포인트	5	-#2924		
	61N6-31310		· POINT-TOOTH	투스 포인트	5	#2925-#7171	B	
	61N6-31310BG		· POINT-TOOTH	투스 포인트	5	#7172-	D	
K5	E161-3035	20	· PIN-TOOTH	투스 핀	5			
6	61N6-30600		· BUSHING	부 싱	1			
7	61N6-31360		· PLATE-COVER	플레이트	1			
8	61N6-31410		· SHIM(1.0T)	심	5			
9	S017-16045D		· BOLT-HEX	육각볼트	3			
10	S017-22060D		· BOLT-HEX	육각 볼트	4	#0001-	-	ITEM NO CHANGE
11	S017-22065D		· BOLT-HEX	육각 볼트	6	#0001-	-	ITEM NO CHANGE
12	S205-22100B		· NUT-HEX	육각 너트	10			
13	S441-160006		· WASHER-HARDENED	고장력 와셔	3			
14	S411-220006		· WASHER-SPRING	스프링 와셔	10			
K15	61E5-11150		· WASHER-LOCK	로크 와셔	5			
K	E161-3035-S		TOOTH PIN KIT	투스 핀 키트	1	#0001-	-	INCL 5, 15

BUCKET(1.34m³ SAE HEAPED)

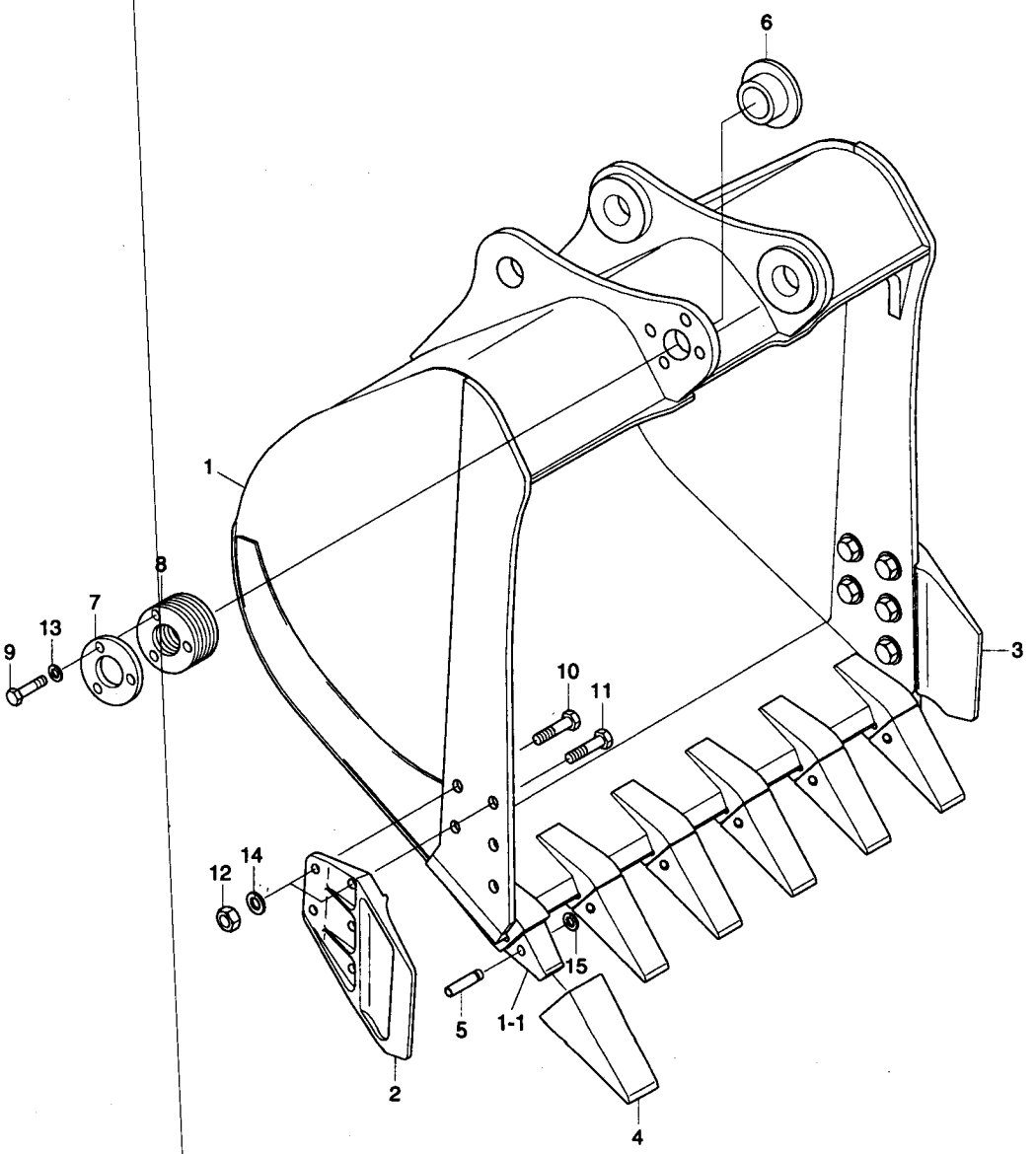

BUCKET(1.34M3 SAE HEAPED)

ITEM 순번	PART NO 품 번	IS	DESCRIPTION 품 명		QTY 수량	SERIAL NO 적용 호기	ITC 호환	REMARK 비 고
*	61N6-35000		BUCKET ASSY	버 켓	1	#0062 -#2924	-	
	61N6-35001		BUCKET ASSY	버 켓	1	#2925 -#7171	B	
	61N6-35001BG		BUCKET ASSY	버 켓	1	#7172 -	D	
1	61N6-35010		• BUCKET WA	버 켓	1	-#2924		
	61N6-35011		• BUCKET WA	버 켓	1	#2925 -#7171	B	
	61N6-35011BG		• BUCKET WA	버 켓	1	#7172 -	D	
1-1	E161-3017	10	•• ADAPTER-TOOTH	어댑터	6	-#2924		
	61N6-31320		•• ADAPTER-TOOTH	어댑터	6	#2925 -	D	
2	63E1-3533	20	• SIDE CUTTER-LH	사이드 커터	1	-#7171		
	63E1-3533BG	30	• SIDE CUTTER-LH	사이드 커터(좌측)	1	#7172 -	D	
3	63E1-3534	20	• SIDE CUTTER-RH	사이드 커터	1	-#7171		
	63E1-3534BG	30	• SIDE CUTTER-RH	사이드 커터(우측)	1	#7172 -	D	
4	E161-3027	10	• POINT-TOOTH	투스 포인트	6	-#2924		
	61N6-31310		• POINT-TOOTH	투스 포인트	6	#2925 -#7171	B	
	61N6-31310BG		• POINT-TOOTH	투스 포인트	6	#7172 -	D	
K5	E161-3035	20	• PIN-TOOTH	투스 핀	6			
6	61N6-30600		• BUSHING	부 싱	1			
7	61N6-31360		• PLATE-COVER	플레이트	1			
8	61N6-31410		• SHIM(1.0T)	심	5			
9	S017-16045D		• BOLT-HEX	육각볼트	3			
10	S017-22060D		• BOLT-HEX	육각 볼트	4	#0001 -	-	ITEM NO CHANGE
11	S017-22065D		• BOLT-HEX	육각 볼트	6	#0001 -	-	ITEM NO CHANGE
12	S205-22100B		• NUT-HEX	육각 너트	10			
13	S441-160006		• WASHER-HARDENED	고장력 와셔	3			
14	S411-220006		• WASHER-SPRING	스프링 와셔	10			
K15	61E5-11150		• WASHER-LOCK	로크 와셔	6			
K	E161-3035-S		TOOTH PIN KIT	투스 핀 키트	1	#0001 -	-	INCL 5, 15

BUCKET(1.10m³ SAE HEAPED)

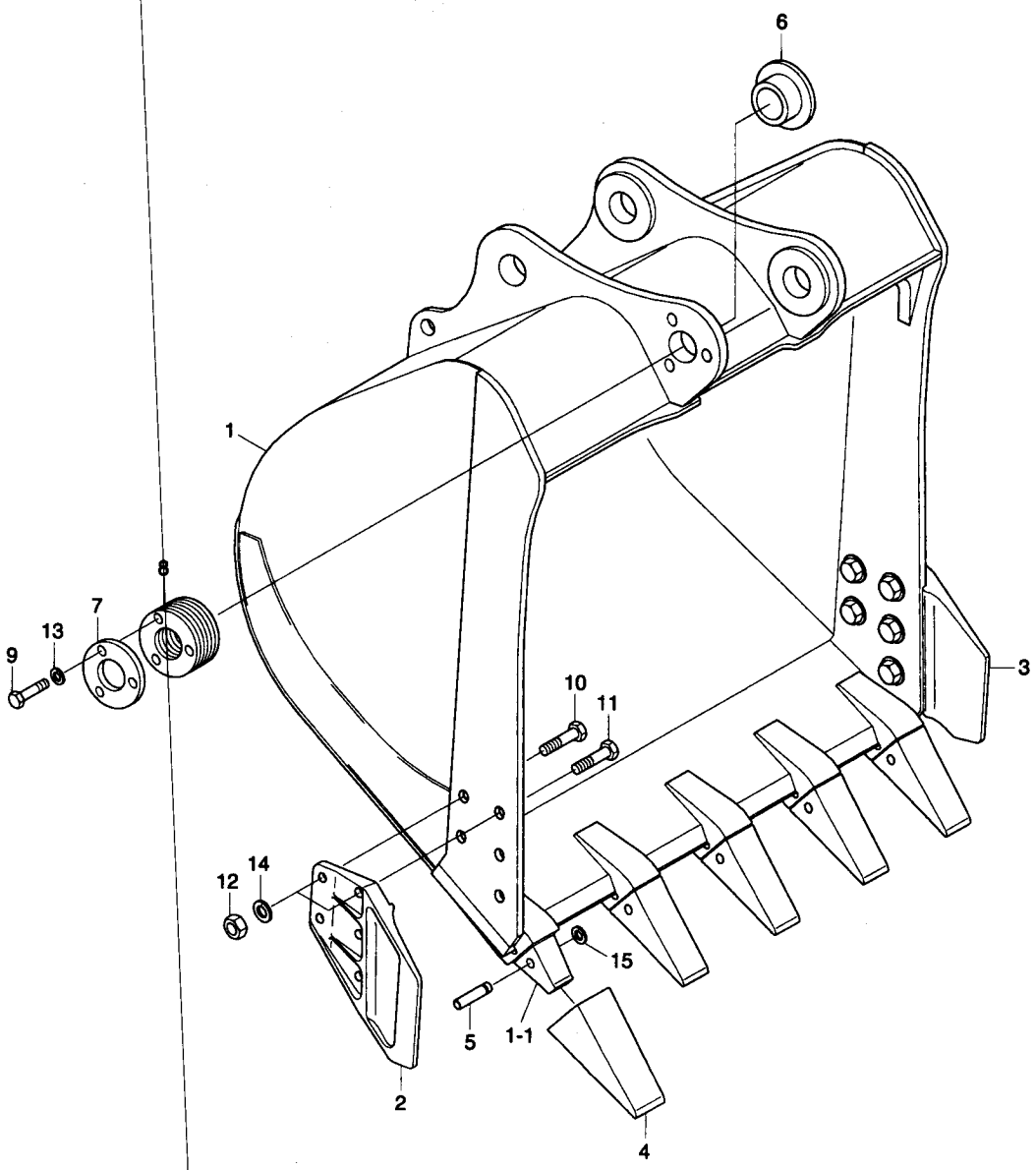

BUCKET(1.10M3 SAE HEAPED)

ITEM 순번	PART NO 품 번	IS	DESCRIPTION 품 명		QTY 수량	SERIAL NO 적용 호기	ITC 호환	REMARK 비 고
*	61N6-39000		BUCKET ASSY	버 켓	1	#1771 - #2924	-	
	61N6-39001		BUCKET ASSY	버 켓	1	#2925 - #7171	B	
	61N6-39001BG		BUCKET ASSY	버 켓	1	#7172 -	D	
1	61N6-39010		· BUCKET WA	버 켓	1	- #2924		
	61N6-39011		· BUCKET WA	버 켓	1	#2925 - #7171	B	
	61N6-39011BG		· BUCKET WA	버 켓	1	#7172 -	D	
1-1	E161-3017	10	·· ADAPTER-TOOTH	어댑터	5	- #2924		
	61N6-31320		·· ADAPTER-TOOTH	어댑터	5	#2925 -	D	
2	63E1-3533		· SIDE CUTTER-LH	사이드 커터	1	- #7171		
	63E1-3533BG		· SIDE CUTTER-LH	사이드 커터(좌측)	1	#7172 -	D	
3	63E1-3534		· SIDE CUTTER-RH	사이드 커터	1	- #7171		
	63E1-3534BG		· SIDE CUTTER-RH	사이드 커터(우측)	1	#7172 -	D	
4	E161-3027		· POINT-TOOTH	투스 포인트	5	- #2924		
	61N6-31310		· POINT-TOOTH	투스 포인트	5	#2925 - #7171	B	
	61N6-31310BG		· POINT-TOOTH	투스 포인트	5	#7172 -	D	
K5	E161-3035		· PIN-TOOTH	투스 핀	5			
6	61N6-30600		· BUSHING	부 싱	1			
7	61N6-31360		· PLATE-COVER	플레이트	1			
8	61N6-31410		· SHIM(1.0T)	심	5			
9	S017-16045D		· BOLT-HEX	육각볼트	3			
10	S017-22060D		· BOLT-HEX	육각 볼트	4	#0001 -	-	ITEM NO CHANGE
11	S017-22065D		· BOLT-HEX	육각 볼트	6	#0001 -	-	ITEM NO CHANGE
12	S205-22100B		· NUT-HEX	육각 너트	10			
13	S441-160006		· WASHER-HARDENED	고장력 와셔	3			
14	S411-220006		· WASHER-SPRING	스프링 와셔	10			
K15	61E5-11150		· WASHER-LOCK	로크 와셔	5			
K	E161-3035-S		TOOTH PIN KIT	투스 핀 키트	1	#0001 -	-	INCL 5, 15

BUCKET(0.74m³ SAE HEAPED, HEAVY DUTY)

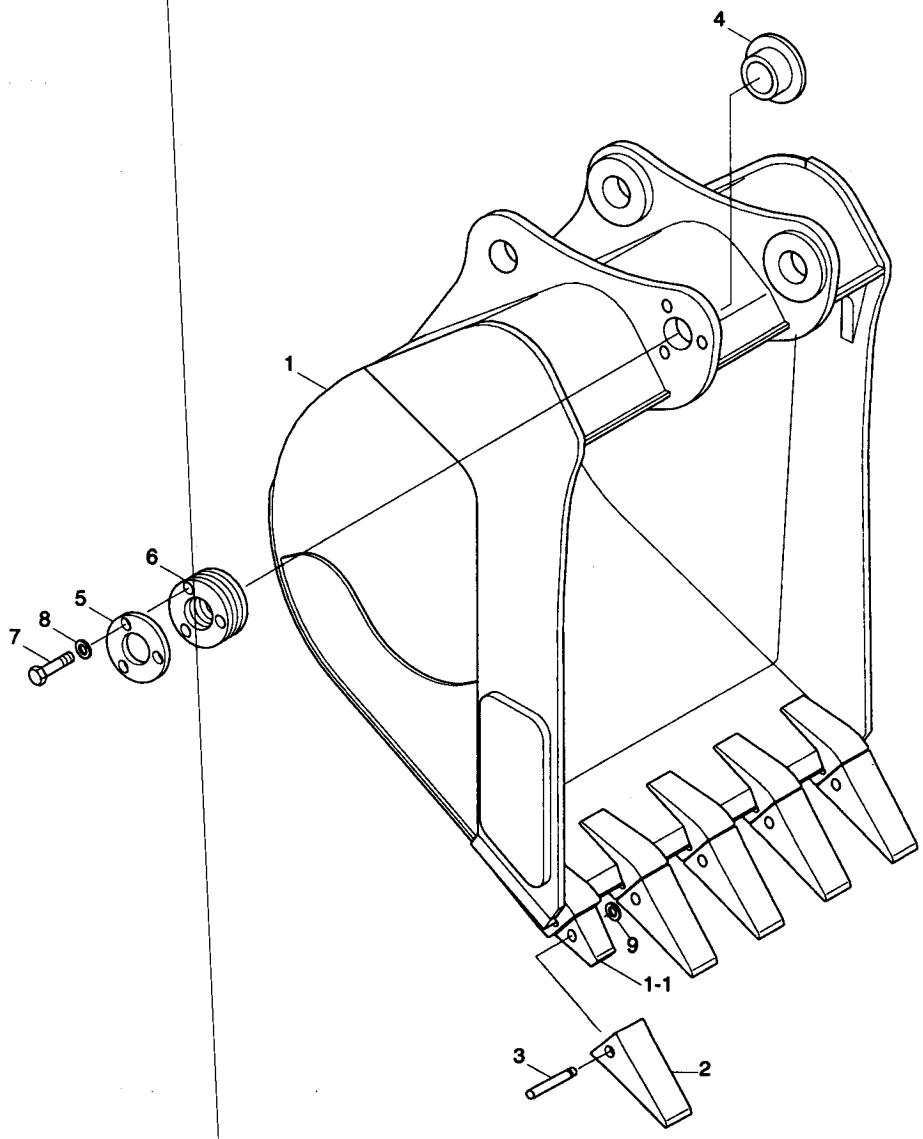

BUCKET(0.74M3 SAE HEAPED, HEAVY DUTY)

ITEM 순번	PART NO 품 번	IS	DESCRIPTION 품 명		QTY 수량	SERIAL NO 적용 호기	ITC 호환	REMARK 비 고
*	62N6-31000		BUCKET ASSY	버 켓	1	#0088 - #2924	-	
	62N6-31001		BUCKET ASSY	버 켓	1	#2925 - #7171	B	
	62N6-31001BG		BUCKET ASSY	버 켓	1	#7172 -	D	
1	62N6-31010		• BUCKET WA	버 켓	1	- #2924		
	62N6-31011		• BUCKET WA	버 켓	1	#2925 - #7171	B	
	62N6-31011BG		• BUCKET WA	버 켓	1	#7172 -	D	
1-1	E161-3017	10	•• ADAPTER-TOOTH	어댑터	5	- #2924		
	61N6-31320		•• ADAPTER-TOOTH	어댑터	5	#2925 -	D	
2	E161-3027	10	• POINT-TOOTH	투스 포인트	5	- #2924		
	61N6-31310		• POINT-TOOTH	투스 포인트	5	#2925 - #7171	B	
	61N6-31310BG		• POINT-TOOTH	투스 포인트	5	#7172 -	D	
K3	E161-3035	20	• PIN-TOOTH	투스 핀	5			
4	61N6-30600		• BUSHING	부 싱	1			
5	61N6-31360		• PLATE-COVER	플레이트	1			
6	61N6-31410		• SHIM(1.0T)	심	5			
7	S017-160452		• BOLT-HEX	육각 볼트	3			
8	S441-160002		• WASHER-HARDENED	고장력 와셔	3			
K9	61E5-11150		• WASHER-LOCK	로크 와셔	5			
K	E161-3035-S		TOOTH PIN KIT	투스 핀 키트	1	#0001 -	-	INCL 3, 9

BUCKET(0.90m³ SAE HEAPED, HEAVY DUTY)

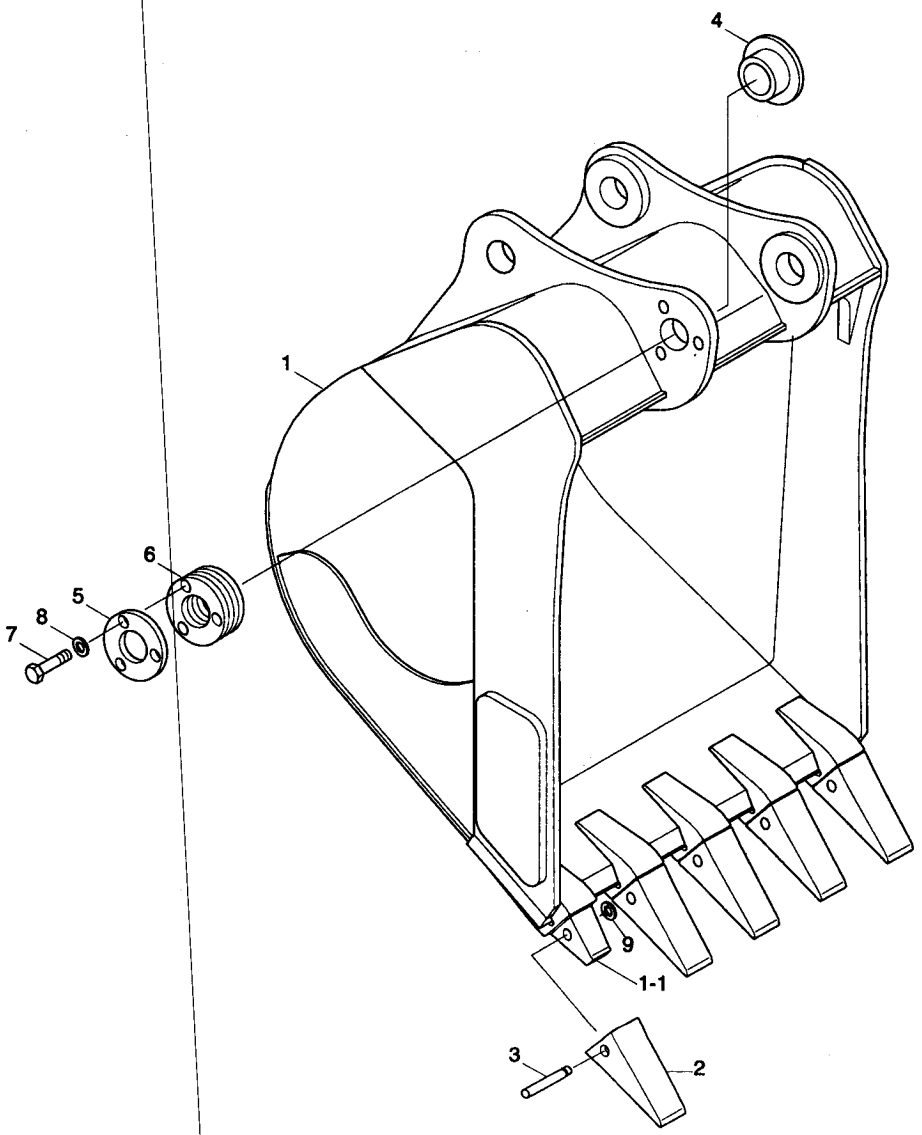

BUCKET(0.90M3 SAE HEAPED, HEAVY DUTY)

ITEM 순번	PART NO 품 번	IS	DESCRIPTION 품 명		QTY 수량	SERIAL NO 적용 호기	ITC 호환	REMARK 비 고
*	62N6-32000		BUCKET ASSY	버 켓	1	#0088 - #2924	-	
	62N6-32001		BUCKET ASSY	버 켓	1	#2925 - #7171	B	
	62N6-32001BG		BUCKET ASSY	버 켓	1	#7172 -	D	
1	62N6-32010		• BUCKET WA	버 켓	1	- #2924		
	62N6-32011		• BUCKET WA	버 켓	1	#2925 - #7171	B	
	62N6-32011BG		• BUCKET WA	버 켓	1	#7172 -	D	
1-1	E161-3017	10	•• ADAPTER-TOOTH	어댑터	5	- #2924		
	61N6-31320		•• ADAPTER-TOOTH	어댑터	5	#2925 -	D	
2	E161-3027	10	• POINT-TOOTH	투스 포인트	5	- #2924		
	61N6-31310		• POINT-TOOTH	투스 포인트	5	#2925 - #7171	B	
	61N6-31310BG		• POINT-TOOTH	투스 포인트	5	#7172 -	D	
K3	E161-3035	20	• PIN-TOOTH	투스 핀	5			
4	61N6-30600		• BUSHING	부 싱	1			
5	61N6-31360		• PLATE-COVER	플레이트	1			
6	61N6-31410		• SHIM(1.0T)	심	5			
7	S017-160452		• BOLT-HEX	육각 볼트	3			
8	S441-160002		• WASHER-HARDENED	고장력 와셔	3			
K9	61E5-11150		• WASHER-LOCK	로크 와셔	5			
K	E161-3035-S		TOOTH PIN KIT	투스 핀 키트	1	#0001 -	-	INCL 3, 9

BUCKET(1.05m³ SAE HEAPED, HEAVY DUTY)

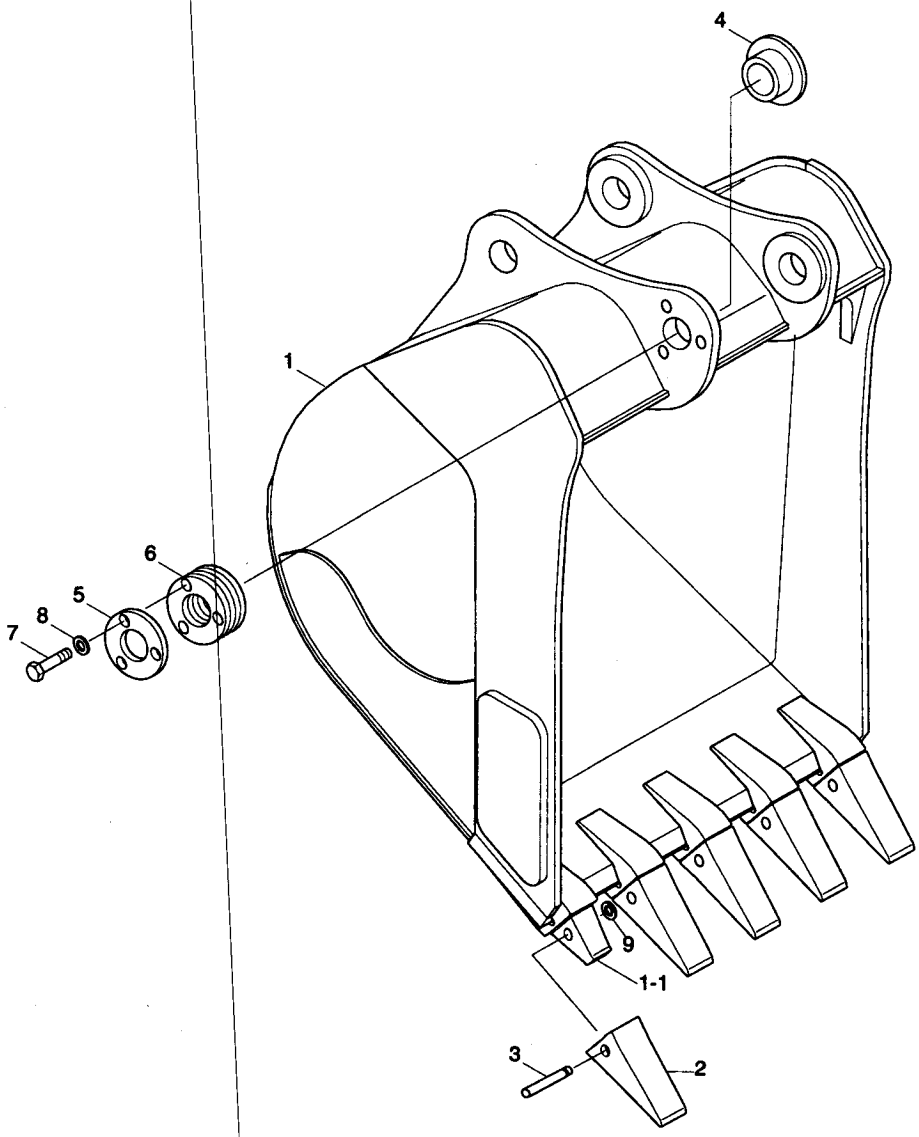

BUCKET(1.05M3 SAE HEAPED, HEAVY DUTY)

ITEM 순번	PART NO 품 번	IS	DESCRIPTION 품 명		QTY 수량	SERIAL NO 적용 호기	ITC 호환	REMARK 비 고
*	62N6-33000		BUCKET ASSY	버 켓	1	#0088 - #2924	-	
	62N6-33001		BUCKET ASSY	버 켓	1	#2925 - #7171	B	
	62N6-33001BG		BUCKET ASSY	버 켓	1	#7172 -	D	
1	62N6-33010		· BUCKET WA	버 켓	1	- #2924		
	62N6-33011		· BUCKET WA	버 켓	1	#2925 - #7171	B	
	62N6-33011BG		· BUCKET WA	버 켓	1	#7172 -	D	
1-1	E161-3017	10	·· ADAPTER-TOOTH	어댑터	5	- #2924		
	61N6-31320		·· ADAPTER-TOOTH	어댑터	5	#2925 -	D	
2	E161-3027	10	· POINT-TOOTH	투스 포인트	5	- #2924		
	61N6-31310		· POINT-TOOTH	투스 포인트	5	#2925 - #7171	B	
	61N6-31310BG		· POINT-TOOTH	투스 포인트	5	#7172 -	D	
K3	E161-3035	20	· PIN-TOOTH	투스 핀	5			
4	61N6-30600		· BUSHING	부 싱	1			
5	61N6-31360		· PLATE-COVER	플레이트	1			
6	61N6-31410		· SHIM(1.0T)	심	5			
7	S017-160452		· BOLT-HEX	육각 볼트	3			
8	S441-160002		· WASHER-HARDENED	고장력 와셔	3			
K9	61E5-11150		· WASHER-LOCK	로크 와셔	5			
K	E161-3035-S		TOOTH PIN KIT	투스 핀 키트	1	#0001 -	-	INCL 3, 9

BUCKET(0.87m³ SAE HEAPED, ROCK)

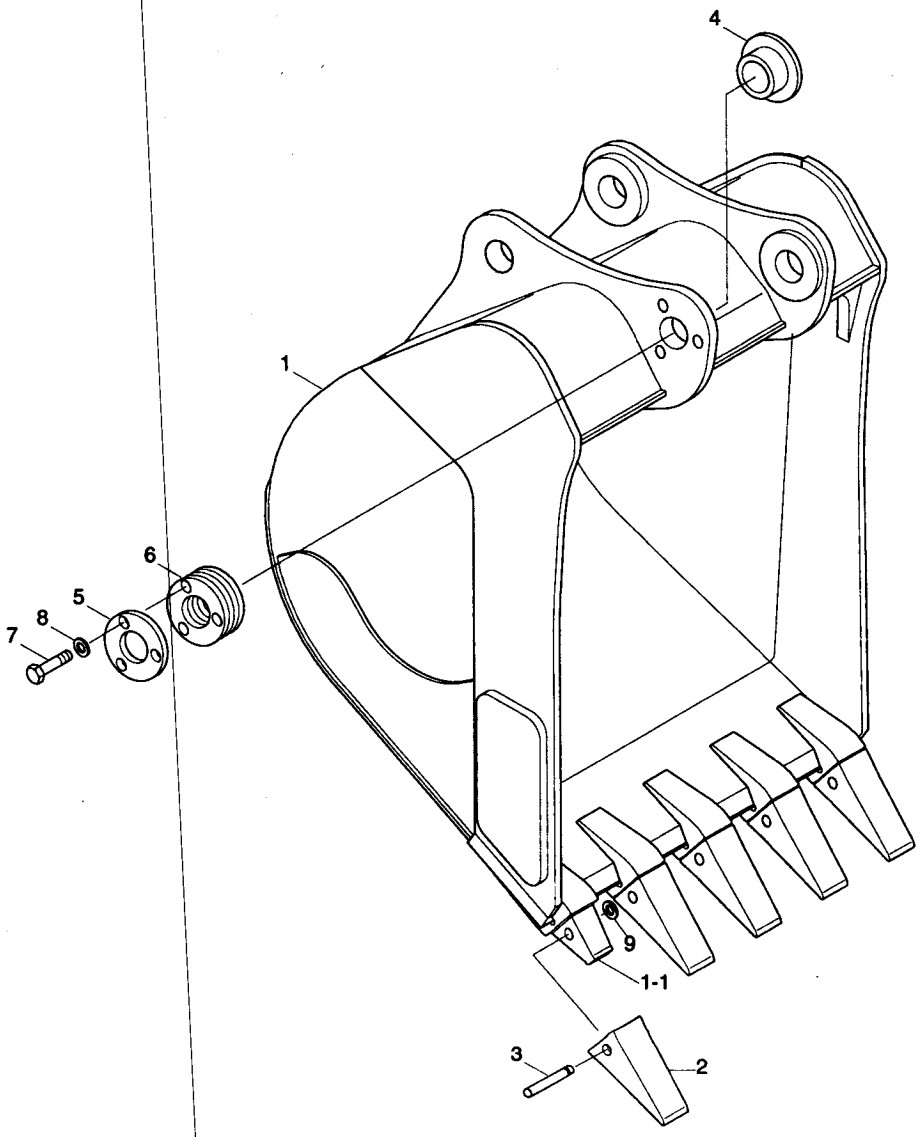

BUCKET(0.87M3 SAE HEAPED, ROCK)

ITEM 순번	PART NO 품 번	IS	DESCRIPTION 품 명		QTY 수량	SERIAL NO 적용 호기	ITC 호환	REMARK 비 고
*	62N6-34000		BUCKET ASSY	버 켓	1	#0088 - #2924	-	
	62N6-34001		BUCKET ASSY	버 켓	1	#2925 - #7171	B	
	62N6-34001BG		BUCKET ASSY	버 켓	1	#7172 -	D	
1	62N6-34010		• BUCKET WA	버 켓	1	- #2924		
	62N6-34011		• BUCKET WA	버 켓	1	#2925 - #7171	B	
	62N6-34011BG		• BUCKET WA	버 켓	1	#7172 -	D	
1-1	E262-3027	20	•• ADAPTER-TOOTH	어댑터	5	- #2924		
	61N8-31320		•• ADAPTER-TOOTH	어댑터	5	#2925 -	D	
2	E262-3046	30	• POINT-TOOTH	투스 포인트	5	- #2924		
	61N8-31310		• POINT-TOOTH	투스 포인트	5	#2925 - #7171	B	
	61N8-31310BG		• POINT-TOOTH	투스 포인트	5	#7172 -	D	
K3	E262-5004	20	• PIN-TOOTH	투스 핀	5			
4	61N6-30600		• BUSHING	부 싱	1			
5	61N6-31360		• PLATE-COVER	플레이트	1			
6	61N6-31410		• SHIM(1.0T)	심	5			
7	S017-160452		• BOLT-HEX	육각 볼트	3			
8	S441-160002		• WASHER-HARDENED	고장력 와셔	3			
K9	61E5-11150		• WASHER-LOCK	로크 와셔	5			
K	E262-5004-S		TOOTH PIN KIT	투스 핀 키트	1	#0001 -	-	INCL 3, 9

BUCKET(1.20m³ SAE HEAPED, ROCK)

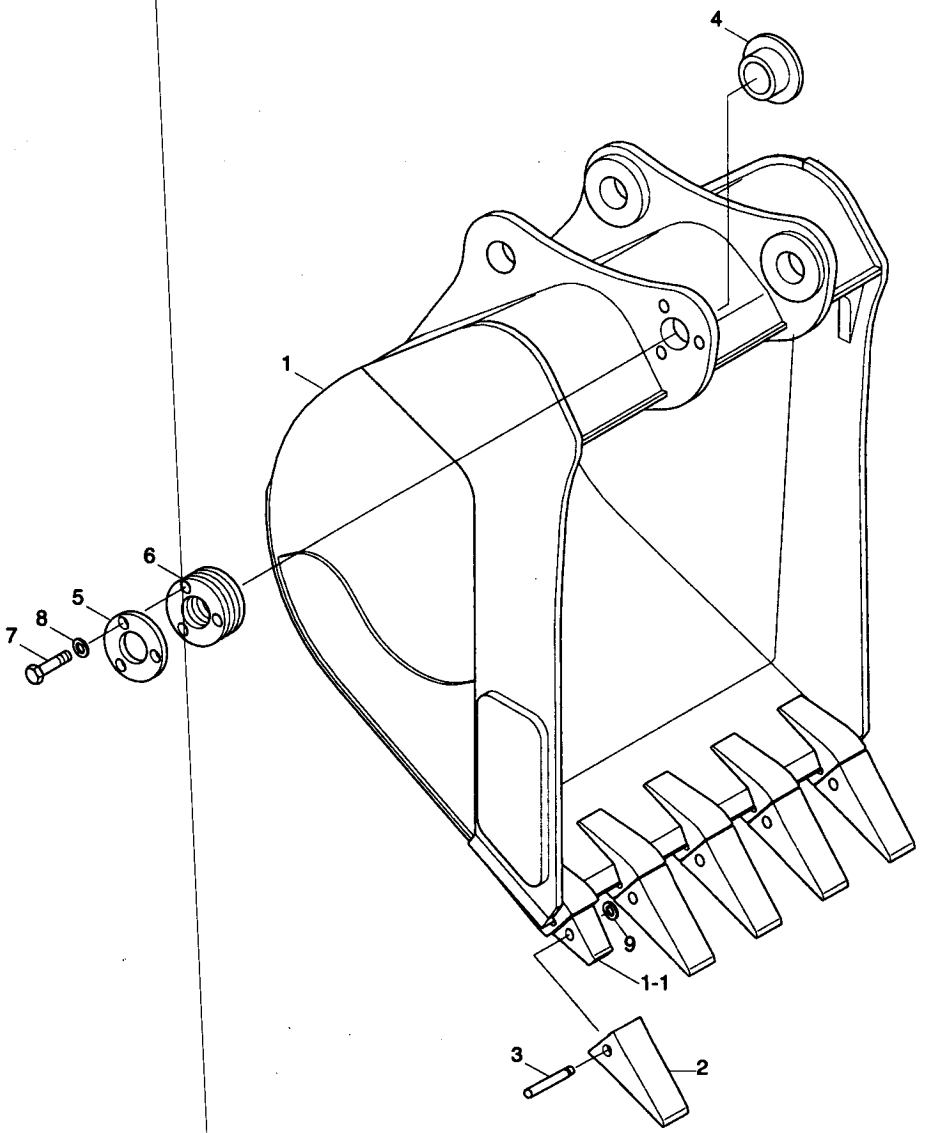

BUCKET(1.20M3 SAE HEAPED, ROCK)

ITEM 순번	PART NO 품 번	IS	DESCRIPTION 품 명		QTY 수량	SERIAL NO 적용 호기	ITC 호환	REMARK 비 고
*	62N6-35000		BUCKET ASSY	버 켓	1	#1859-#2924	-	
	62N6-35001		BUCKET ASSY	버 켓	1	#2925-#7171	B	
	62N6-35001BG		BUCKET ASSY	버 켓	1	#7172-	D	
1	62N6-35010		• BUCKET WA	버 켓	1	-#2924		
	62N6-35011		• BUCKET WA	버 켓	1	#2925-#7171	B	
	62N6-35011BG		• BUCKET WA	버 켓	1	#7172-	D	
1-1	E262-3027	20	•• ADAPTER-TOOTH	어댑터	5	-#2924		
	61N8-31320		•• ADAPTER-TOOTH	어댑터	5	#2925-	D	
2	E262-3046		• POINT-TOOTH	투스 포인트	5	-#2924		
	61N8-31310		• POINT-TOOTH	투스 포인트	5	#2925-#7171	B	
	61N8-31310BG		• POINT-TOOTH	투스 포인트	5	#7172-	D	
K3	E262-5004		• PIN-TOOTH	투스 핀	5			
4	61N6-30600		• BUSHING	부 싱	1			
5	61N6-31360		• PLATE-COVER	플레이트	1			
6	61N6-31410		• SHIM(1.0T)	심	5			
7	S017-160452		• BOLT-HEX	육각 볼트	3			
8	S441-160002		• WASHER-HARDENED	고장력 와셔	3			
K9	61E5-11150		• WASHER-LOCK	로크 와셔	5			
K	E262-5004-S		TOOTH PIN KIT	투스 핀 키트	1	#0001-	-	INCL 3, 9

BUCKET(0.52m³ SAE HEAPED, LONG REACH)

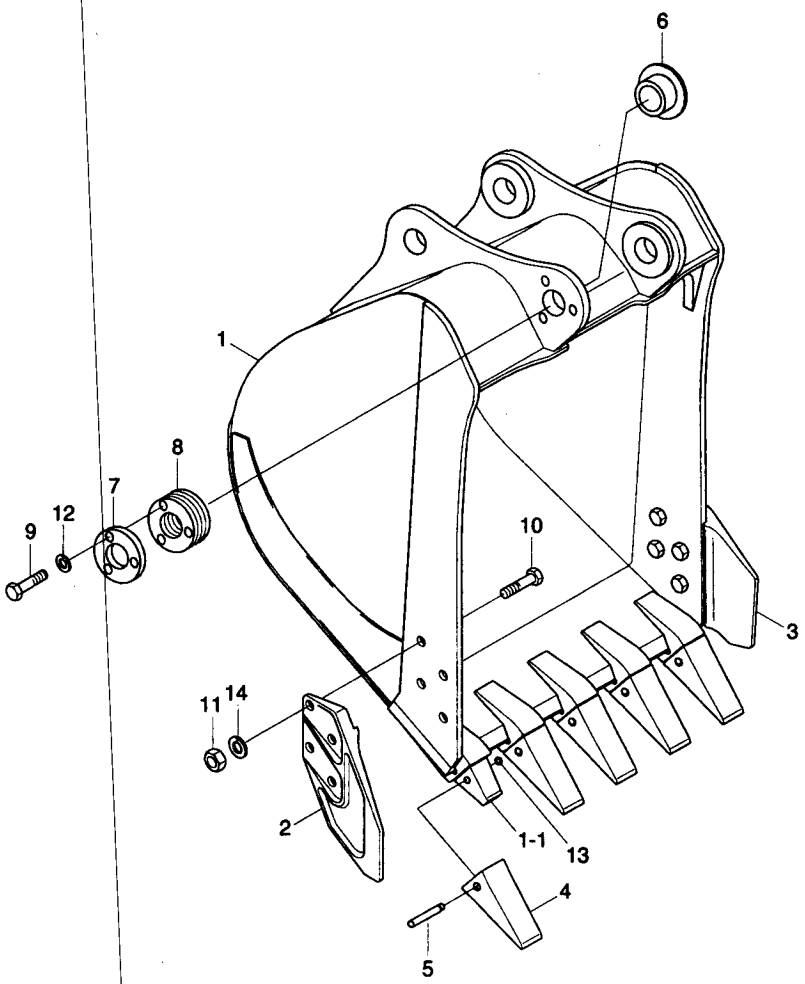

BUCKET(0.52M3 SAE HEAPED, LONG REACH)

ITEM 순번	PART NO 품 번	IS	DESCRIPTION 품 명		QTY 수량	SERIAL NO 적용 호기	ITC 호환	REMARK 비 고
*	61N4-35000		BUCKET ASSY	버 켓	1	#0400 - #3220	-	
	61N4-35001		BUCKET ASSY	버 켓	1	#3221 - #7171	B	
	61N4-35001BG		BUCKET ASSY	버 켓	1	#7172 -	D	
1	61N4-35010		· BUCKET WA	버 켓	1	- #3220		
	61N4-35011		· BUCKET WA	버 켓	1	#3221 - #7171	D	
	61N4-35011BG		· BUCKET WA	버 켓	1	#7172 -	D	
1-1	E161-3017	10	·· ADAPTER-TOOTH	어댑터	5			
2	61E3-3033	20	· SIDE CUTTER-LH	사이드 커터	1	- #7171		
	61E3-3033BG		· SIDE CUTTER-LH	사이드 커터(좌측)	1	#7172 -	D	
3	61E3-3034	20	· SIDE CUTTER-RH	사이드 커터	1	- #7171		
	61E3-3034BG		· SIDE CUTTER-RH	사이드 커터(우측)	1	#7172 -	D	
4	E161-3027	10	· POINT-TOOTH	투스 포인트	5			
K5	E161-3035	20	· PIN-TOOTH	투스 핀	5			
6	61E3-1126	20	· BUSHING	부 싱	1	- #3220	-	
7	61E3-3036	10	· PLATE-COVER	플레이트	1	- #3220	-	
8	61E3-3041	10	· SHIM(1.0T)	심	5	- #3220	-	
9	S017-16045D		· BOLT-HEX	육각볼트	3	- #3220	-	
10	S017-20050D		· BOLT-HEX	육각 볼트	8			
11	S205-20100B		· NUT-HEX	육각너트	8			
12	S441-160006		· WASHER-HARDENED	고장력 와셔	3	- #3220	-	
K13	61E5-11150		· WASHER-LOCK	로크 와셔	5			
14	S411-200006		· WASHER-SPRING	스프링 와셔	8			
K	E161-3035-S		TOOTH PIN KIT	투스 핀 키트	1	#0001 -	-	INCL 5, 13

BUCKET(0.75m³ SAE HEAPED, SLOPE FINISHING)

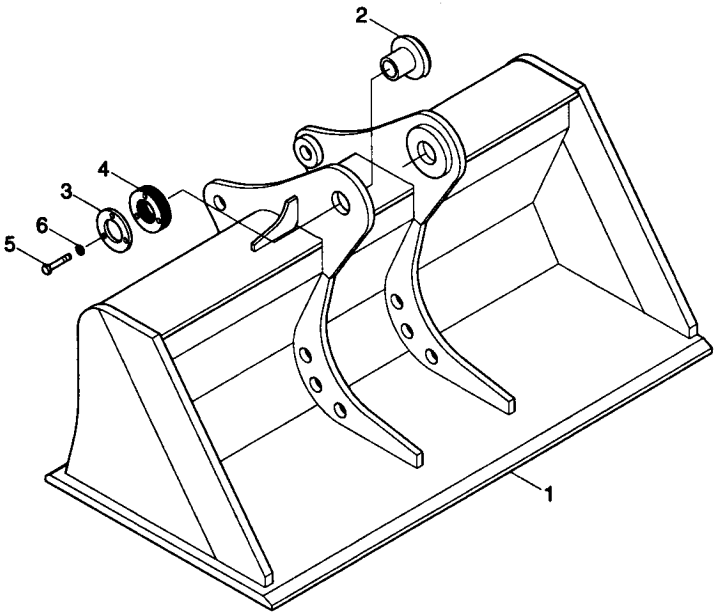

BUCKET(0.75M3 SAE HEAPED, S/FINISHING)

ITEM 순번	PART NO 품 번	IS	DESCRIPTION 품 명		QTY 수량	SERIAL NO 적용 호기	ITC 호환	REMARK 비 고
*	62N6-36000		BUCKET ASSY	버 켓	1	#1242 - #1386		
	62N6-36001		BUCKET ASSY	버 켓	1	#1387 - #7171	D	
	62N6-36001BG		BUCKET ASSY	버 켓	1	#7172 -	D	
1	62N6-36010		• BUCKET WA	버 켓	1	- #1386		
	62N6-36011		• BUCKET WA	버 켓	1	#1387 - #7171	D	
	62N6-36011BG		• BUCKET WA	버 켓	1	#7172 -	D	
2	61N6-30600		• BUSHING	부 싱	1			
3	61E9-3136	10	• PLATE-COVER	플레이트	1	- #1386		
	61N6-31360		• PLATE-COVER	플레이트	1	#1387 -	B	
4	61E9-3141	10	• SHIM(1.0T)	심	5	- #1386		
	61N6-31410		• SHIM(1.0T)	심	5	#1387 -	B	
5	S017-160452		• BOLT-HEX	육각 볼트	3			
6	S441-160002		• WASHER-HARDENED	고장력 와셔	3			

BUCKET(0.50m³ SAE HEAPED, SLOPE FINISHING)

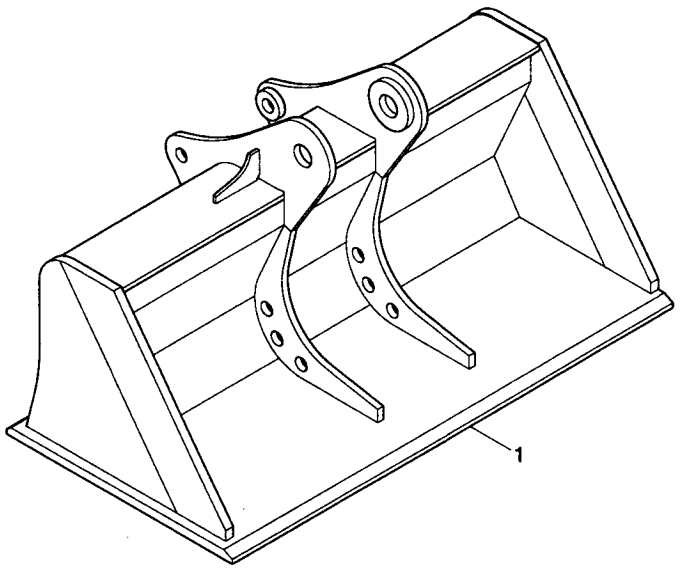

BUCKET(0.50M3 SAE HEAPED, S/FINISHING)

ITEM 순번	PART NO 품 번	IS	DESCRIPTION 품 명	QTY 수량	SERIAL NO 적용 호기	ITC 호환	REMARK 비 고
1	62N4-39010		BUCKET WA 버켓	1	#3409-#7171	-	LONG REACH
	62N4-39010BG		BUCKET WA 버켓	1	#7172-	D	

BUCKET(0.87m³ SAE HEAPED, LOCK, NARROW)

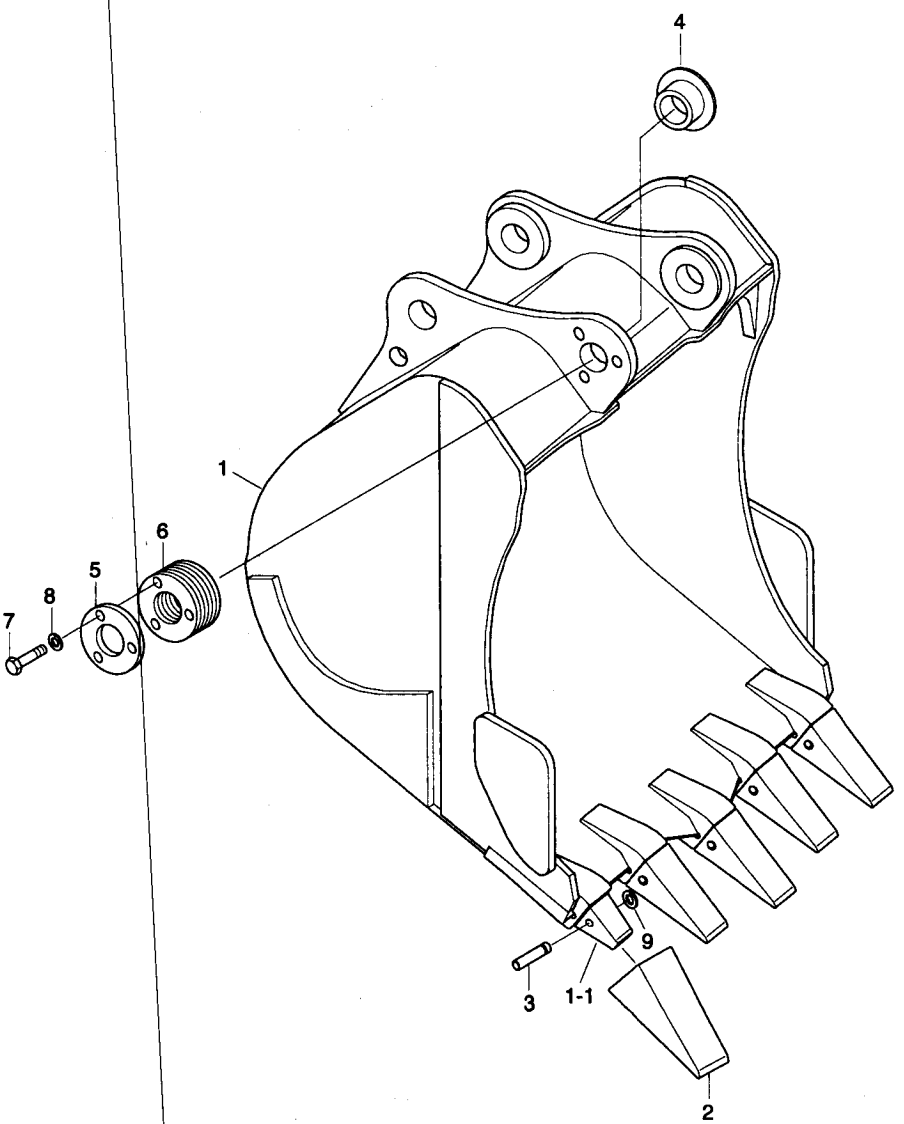

BUCKET(0.87M3 SAE HEAPED, ROCK, NARROW)

ITEM 순번	PART NO 품 번	IS	DESCRIPTION 품 명		QTY 수량	SERIAL NO 적용 호기	ITC 호환	REMARK 비 고
*	63N6-38000		BUCKET ASSY	버 켓	1	#3559 - #7171	-	
	63N6-38000BG		BUCKET ASSY	버 켓	1	#7172 -	D	
1	63N6-38010		• BUCKET WA	버 켓	1	- #7171		
	63N6-38010BG		• BUCKET WA	버 켓	1	#7172 -	D	
1-1	61N8-31320		•• ADAPTER-TOOTH	어댑터	5			
2	61N8-31310		• POINT-TOOTH	투스 포인트	5	- #7171		
	61N8-31310BG		• POINT-TOOTH	투스 포인트	5	#7172 -	D	
K3	E262-5004	20	• PIN-TOOTH	투스 핀	5			
4	61N6-30600		• BUSHING	부 싱	1			
5	61N6-31360		• PLATE-COVER	플레이트	1			
6	61N6-31410		• SHIM(1.0T)	심	5			
7	S017-160452		• BOLT-HEX	육각 볼트	3			
8	S441-160002		• WASHER-HARDENED	고장력 와셔	3			
K9	61E5-11150		• WASHER-LOCK	로크 와셔	5			
K	E262-5004-S		TOOTH PIN KIT	투스 핀 키트	1	#0001 -	-	INCL 3, 9

BUCKET(1.05m³ SAE HEAPED)

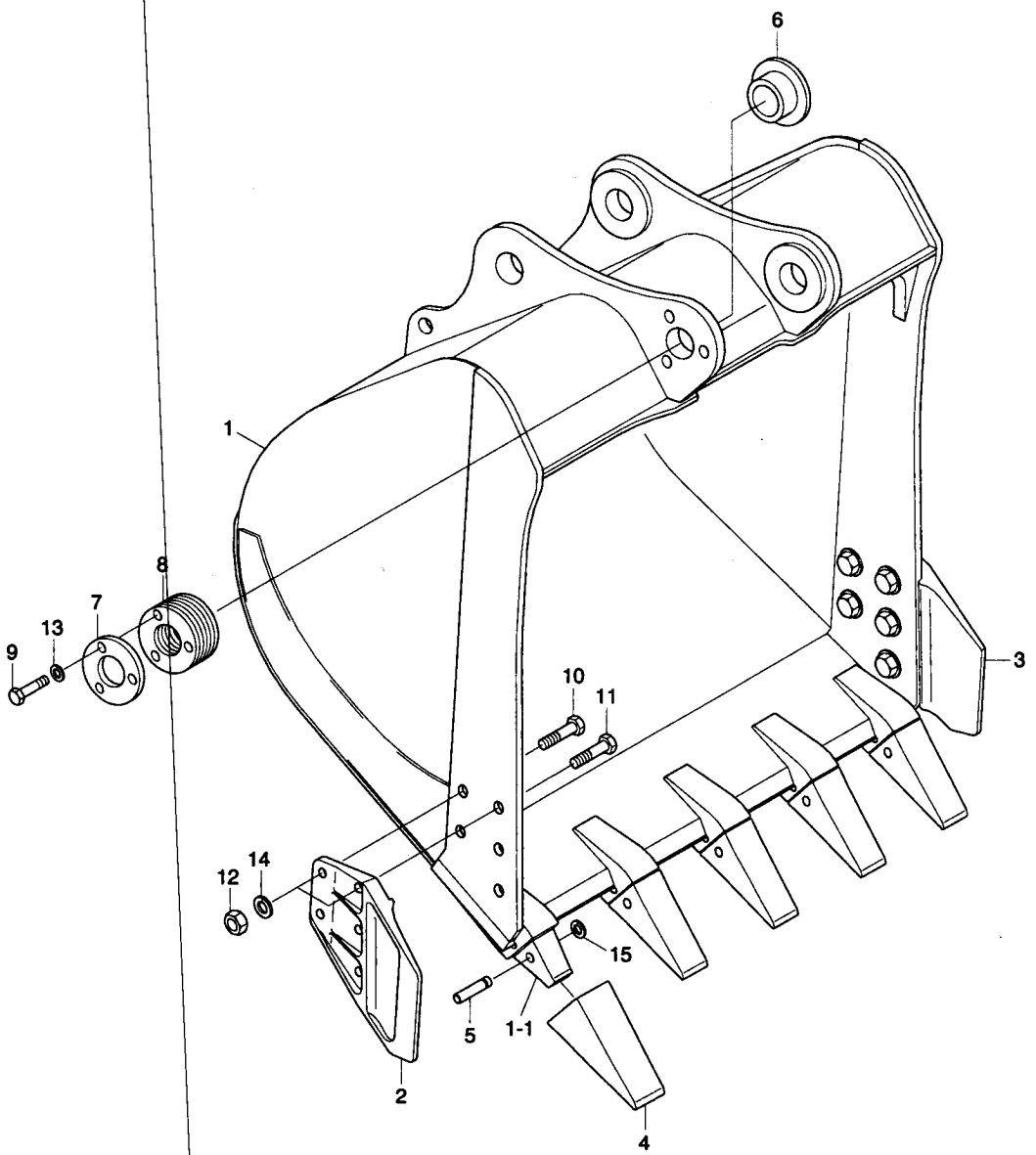

BUCKET(1.05M3 SAE HEAPED)

ITEM 순번	PART NO 품 번	IS	DESCRIPTION 품 명		QTY 수량	SERIAL NO 적용 호기	ITC 호환	REMARK 비 고
*	63N6-39000		BUCKET ASSY	버 켓	1	#4822 - #7171	-	
	63N6-39000BG		BUCKET ASSY	버 켓	1	#7172 -	D	
1	63N6-39010		• BUCKET WA	버 켓	1	- #7171		
	63N6-39010BG		• BUCKET WA	버 켓	1	#7172 -	D	
1-1	61N6-31320		•• ADAPTER-TOOTH	어댑터	5			
2	63E1-3533	20	• SIDE CUTTER-LH	사이드 커터	1	- #7171		
	63E1-3533BG	30	• SIDE CUTTER-LH	사이드 커터(좌측)	1	#7172 -	D	
3	63E1-3534	20	• SIDE CUTTER-RH	사이드 커터	1	- #7171		
	63E1-3534BG	30	• SIDE CUTTER-RH	사이드 커터(우측)	1	#7172 -	D	
4	61N6-31310		• POINT-TOOTH	투스 포인트	5	- #7171		
	61N6-31310BG		• POINT-TOOTH	투스 포인트	5	#7172 -	D	
K5	E161-3035	20	• PIN-TOOTH	투스 핀	5			
6	61N6-30600		• BUSHING	부 싱	1			
7	61N6-31360		• PLATE-COVER	플레이트	1			
8	61N6-31410		• SHIM(1.0T)	심	5			
9	S017-16045D		• BOLT-HEX	육각볼트	3			
10	S017-22060D		• BOLT-HEX	육각 볼트	4	#0001 -	-	ITEM NO CHANGE
11	S017-22065D		• BOLT-HEX	육각 볼트	6	#0001 -	-	ITEM NO CHANGE
12	S205-22100B		• NUT-HEX	육각 너트	10			
13	S441-160006		• WASHER-HARDENED	고장력 와셔	3			
14	S411-220006		• WASHER-SPRING	스프링 와셔	10			
K15	61E5-11150		• WASHER-LOCK	로크 와셔	5			
K	E161-3035-S		TOOTH PIN KIT	투스 핀 키트	1			INCL 5, 15

BUCKET(0.55m³ SAE HEAPED, SLOPE FINISHING)

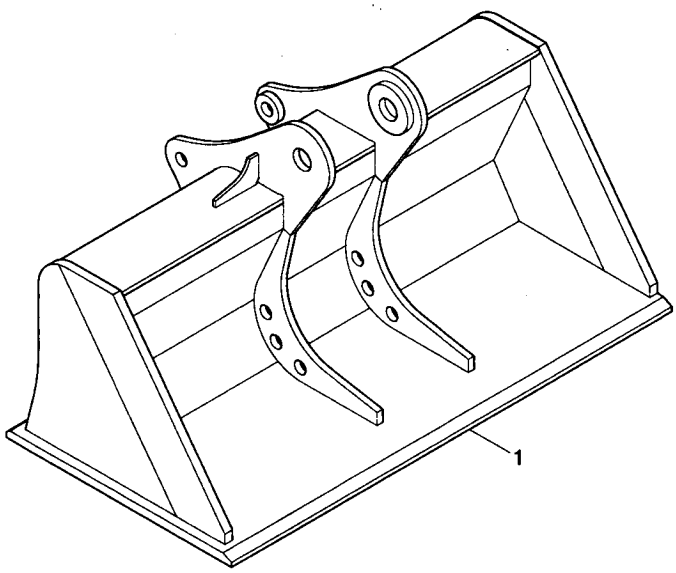

BUCKET(0.55M3 SAE HEAPED, S/FINISHING)

ITEM 순번	PART NO 품 번	IS	DESCRIPTION 품 명	QTY 수량	SERIAL NO 적용 호기	ITC 호환	REMARK 비 고
1	63N4-31010		BUCKET WA 버켓	1	#5372-#7171	-	
	63N4-31010BG		BUCKET WA 버켓	1	#7172-	D	

TOOLS(-#1266)

1

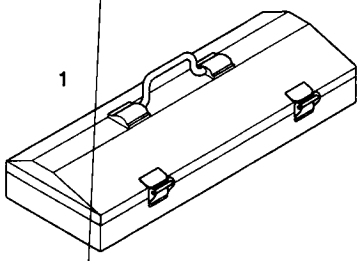

2, 3, 4 ,5 ,6, 7, 8, 9,10,
11,12,13,14,15,16



47



54



62

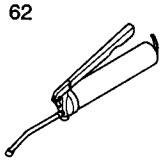

17,18,19,20,21,22,23,24,
25,26,27,28,29,30,31,32

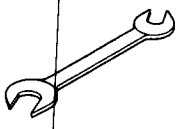

48,49

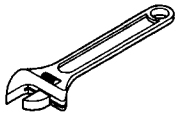

55,56,57

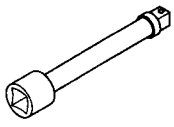

63

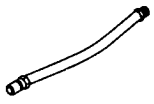

33,34,35,36,
37,38,39,40

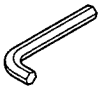

50

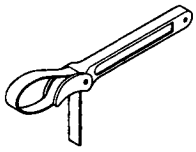

58,59

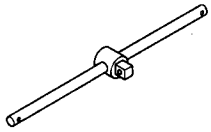

64,65,66

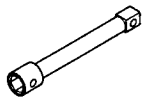

41,42,43,44,45

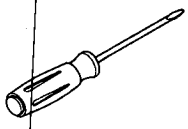

51,52

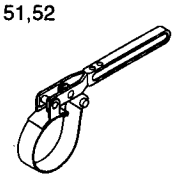

60



67,68

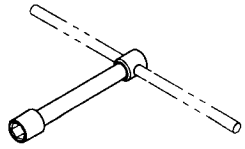

46

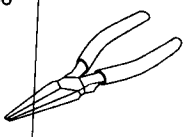

53

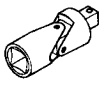

61

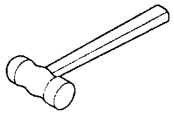

69

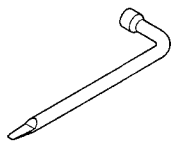

TOOLS(-#1266)

ITEM 순번	PART NO 품 번	IS	DESCRIPTION 품 명		QTY 수량	SERIAL NO 적용 호기	ITC 호환	REMARK 비 고
*	**91E9-20120**		**TOOL KIT ASSY**	**공 구**	**1**	**-#1266**	-	**SEE 8011**
1	E191-2000	10	• TOOL BOX	공구 박스	1			
2	S953-127100		• SOCKET-1/2"X10MM	소 켓	1			
4	S953-127140		• SOCKET-1/2"X14MM	소 켓	1			
5	S953-127170		• SOCKET-1/2"X17MM	소 켓	1			
6	S953-127190		• SOCKET-1/2"X19MM	소 켓	1			
8	S953-127240		• SOCKET-1/2"X24MM	소 켓	1			
9	S953-127300		• SOCKET-1/2"X30MM	소 켓	1			
10	S953-190320		• SOCKET-3/4"X32MM	소 켓	1			
11	S953-190360		• SOCKET-3/4"X36MM	소 켓	1			
12	S953-190460		• SOCKET-3/4"X46MM	소 켓	1			
13	S953-190550		• SOCKET-3/4"X55MM	소 켓	1			
19	S962-080902		• WRENCH-DOUBLE,8X9	양구 렌치	1			
21	S962-101202		• WRENCH-DOUBLE,10X12	양구 렌치	1			
23	S962-131702		• WRENCH-DOUBLE,13X17	양구 렌치	1			
26	S962-192202		• WRENCH-DOUBLE,19X22	양구 렌치	1			
27	S962-222402		• WRENCH-DOUBLE,22X24	양구 렌치	1			
28	S962-242702		• WRENCH-DOUBLE,24X27	양구 렌치	1			
29	S962-303202		• WRENCH-DOUBLE,30X32	양구 렌치	1			
30	S962-364102		• WRENCH-DOUBLE,36X41	양구 렌치	1			
33	91E1-2308		• L-WRENCH,14MM	L-렌치	1			
34	S967-040025		• L-WRENCH,4MM	L-렌치	1			
35	S967-050028		• L-WRENCH,5MM	L-렌치	1			
36	S967-060032		• L-WRENCH,6MM	L-렌치	1			
37	S967-080036		• L-WRENCH,8MM	L-렌치	1			
38	S967-100040		• L-WRENCH,10MM	L-렌치	1			
39	S967-120045		• L-WRENCH,12MM	L-렌치	1			
40	S967-170060		• L-WRENCH,17MM	L-렌치	1			
41	S959-061012		• DRIVER(-)	드라이버	1			
43	S959-061022		• DRIVER(+)	드라이버	1			
47	S960-150020		• PLIER-SLIP JOINTS	플라이어	1			
48	S963-200024		• WRENCH-ADJ ANGLE,8"	렌 치	1			
50	E191-2043		• WRENCH-FILTER,300MM	필터 렌치	1			
53	S954-127080		• UNIVERSAL JOINT-1/2"	U-조인트	1			
54	91EM-20600		• ADAPTOR-1/2"-3/8"	어댑터	1			
55	S955-127075		• EXTENSION BAR-1/2"X5"	연결대	1			
56	S955-127125		• EXTENSION BAR-1/2"X10"	연결대	1			
57	S955-190200		• EXTENSION BAR-3/4"X8"	연결대	1			
58	E191-2048		• HANDLE-SLIDING,1/2"X10"	핸 들	1			
59	E191-2049		• HANDLE-SLIDING,3/4"X20"	핸 들	1			

TOOLS(-#1266)

1

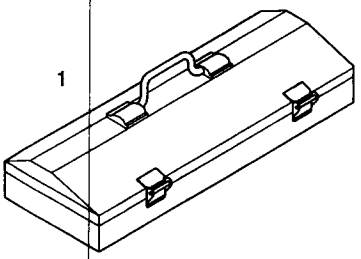

2, 3, 4 ,5 ,6, 7, 8, 9,10,
11,12,13,14,15,16



47



54



62

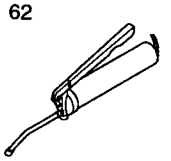

17,18,19,20,21,22,23,24,
25,26,27,28,29,30,31,32

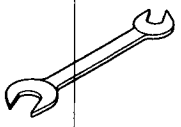

48,49

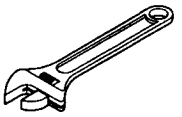

55,56,57

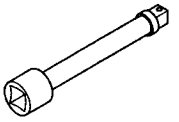

63



33,34,35,36,
37,38,39,40

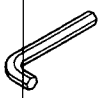

50

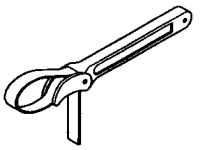

58,59

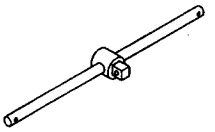

64,65,66

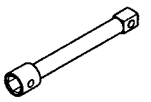

41,42,43,44,45

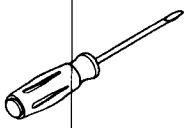

51,52



60



67,68

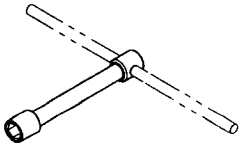

46

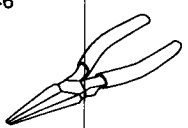

53

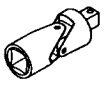

61

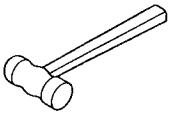

69

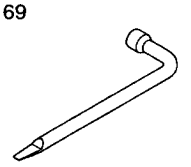

TOOLS(-#1266)

ITEM 순번	PART NO 품 번	IS	DESCRIPTION 품 명	QTY 수량	SERIAL NO 적용 호기	ITC 호환	REMARK 비 고
60	S958-127250		• HANDLE-RATCHET 1/2" 핸 들	1			
61	S964-100290		• HAMMER-HAND,1LB 해 머	1			
62	E191-2053		• GUN-GREASE,500CC 그리스 건	1			
63	E191-2054		• TIP-HOSE,RUBBER 호스 팁	1			
70	E191-20571		• TOOL LIST 공구 리스트	1			

TOOLS(#1267-)

1

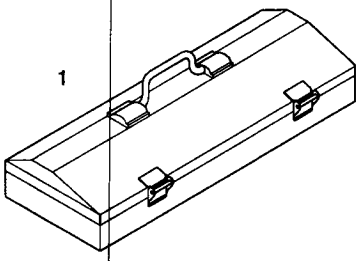

2, 3, 4 ,5 ,6, 7, 8, 9,10,
11,12,13,14,15,16



47



54



62

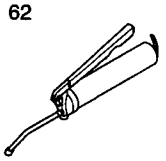

17,18,19,20,21,22,23,24,
25,26,27,28,29,30,31,32

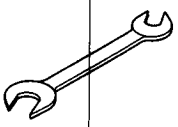

48,49

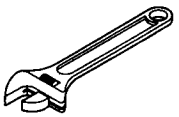

55,56,57

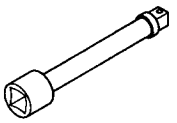

63



33,34,35,36,
37,38,39,40

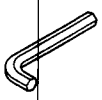

50

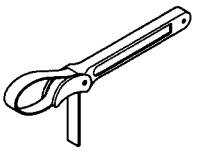

58,59

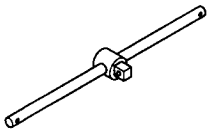

64,65,66

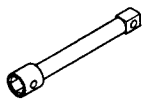

41,42,43,44,45

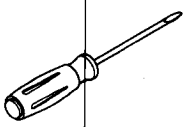

51,52



60



67,68

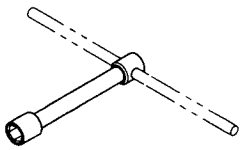

46

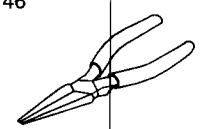

53

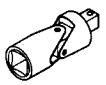

61

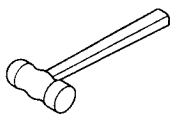

69

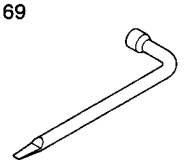

TOOLS(#1267-)

ITEM 순번	PART NO 품 번	IS	DESCRIPTION 품 명		QTY 수량	SERIAL NO 적용 호기	ITC 호환	REMARK 비 고
*	**91E9-20121**		**TOOL KIT ASSY**	**공 구**	**1**	**#1267 -**	**B**	**SEE 8010**
1	E191-2000		• TOOL BOX	공구 박스	1			
2	S953-127100		• SOCKET-1/2"X10MM	소 켓	1			
3	S953-127130		• SOCKET-1/2"X13MM	소 켓	1			
4	S953-127140		• SOCKET-1/2"X14MM	소 켓	1			
5	S953-127170		• SOCKET-1/2"X17MM	소 켓	1			
6	S953-127190		• SOCKET-1/2"X19MM	소 켓	1			
7	S953-127220		• SOCKET-1/2"X22MM	소 켓	1			
8	S953-127240		• SOCKET-1/2"X24MM	소 켓	1			
9	S953-127270		• SOCKET-1/2"X27MM	소 켓	1			
10	S953-127300		• SOCKET-1/2"X30MM	소 켓	1			
11	S953-190320		• SOCKET-3/4"X32MM	소 켓	1			
12	S953-190360		• SOCKET-3/4"X36MM	소 켓	1			
17	S962-100003		• WRENCH-COMBINATION	콤비네이션 렌치	1			
18	S962-130003		• WRENCH-COMBINATION	콤비네이션 렌치	1			
19	S962-170003		• WRENCH-COMBINATION	콤비네이션 렌치	1			
20	S962-190003		• WRENCH-COMBINATION	콤비네이션 렌치	1			
21	S962-220003		• WRENCH-COMBINATION	콤비네이션 렌치	1			
22	S962-240003		• WRENCH-COMBINATION	콤비네이션 렌치	1			
23	S962-270003		• WRENCH-COMBINATION	콤비네이션 렌치	1			
29	S962-303202		• WRENCH-DOUBLE,30X32	양구 렌치	1			
30	S962-364102		• WRENCH-DOUBLE,36X41	양구 렌치	1			
33	S967-040025		• L-WRENCH,4MM	L-렌치	1			
34	S967-050028		• L-WRENCH,5MM	L-렌치	1			
35	S967-060032		• L-WRENCH,6MM	L-렌치	1			
36	S967-080036		• L-WRENCH,8MM	L-렌치	1			
37	S967-100040		• L-WRENCH,10MM	L-렌치	1			
38	S967-120045		• L-WRENCH,12MM	L-렌치	1			
39	S967-140055		• L-WRENCH,14MM	L-렌치	1			
40	S967-170060		• L-WRENCH,17MM	L-렌치	1			
41	S959-061012		• DRIVER(-)	드라이버	1			
43	S959-061022		• DRIVER(+)	드라이버	1			
47	S960-150020		• PLIER-SLIP JOINTS	플라이어	1			
48	S963-200024		• WRENCH-ADJ ANGLE,8"	렌 치	1			
49	S963-300034		• WRENCH-ADJ ANGLE,12"	렌 치	1			
50	E191-2043		• WRENCH-FILTER,300MM	필터 렌치	1			
53	S954-127080		• UNIVERSAL JOINT-1/2"	U-조인트	1			
54	91EM-20600		• ADAPTOR-1/2"-3/8"	어댑터	1			
55	S955-127075		• EXTENSION BAR-1/2"X5"	연결대	1			
56	S955-127125		• EXTENSION BAR-1/2"X10"	연결대	1			

TOOLS(#1267-)

1

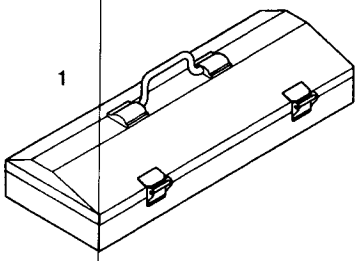

2, 3, 4 ,5 ,6, 7, 8, 9,10,
11,12,13,14,15,16



47



54



62

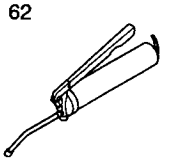

17,18,19,20,21,22,23,24,
25,26,27,28,29,30,31,32

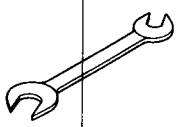

48,49

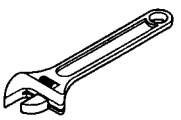

55,56,57

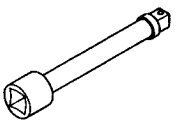

63



33,34,35,36,
37,38,39,40

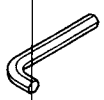

50

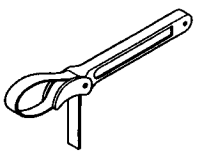

58,59

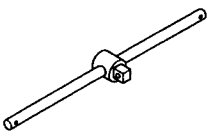

64,65,66

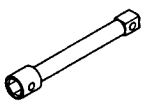

41,42,43,44,45

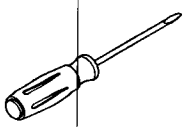

51,52



60



67,68

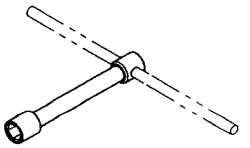

46

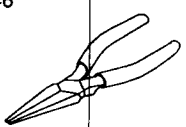

53

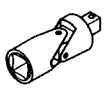

61

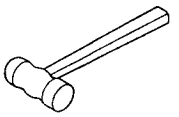

69

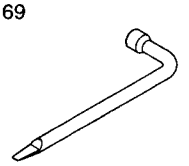

TOOLS(#1267-)

ITEM 순번	PART NO 품 번	IS	DESCRIPTION 품 명	QTY 수량	SERIAL NO 적용 호기	ITC 호환	REMARK 비 고
57	S955-190200		• EXTENSION BAR-3/4"X8" 연결대	1			
58	E191-2048		• HANDLE-SLIDING,1/2"X10" 핸 들	1			
59	E191-2049		• HANDLE-SLIDING,3/4"X20" 핸 들	1			
60	S958-127250		• HANDLE-RATCHET 1/2" 핸 들	1			
61	S964-200340		• HAMMER-HAND 해 머	1			
62	E191-2053		• GUN-GREASE,500CC 그리스 건	1			
63	E191-2054		• TIP-HOSE,RUBBER 호스 팁	1			
70	E191-20572		• TOOL LIST 공구 리스트	1			

HRDT 2.0 TOOL KIT

1

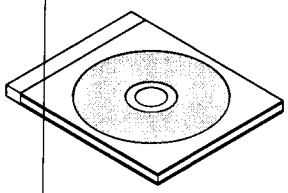

2

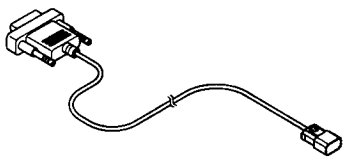

3 PART NO : HDA840K-G-0500-047
4 PART NO : HDA840K-G-0050-047

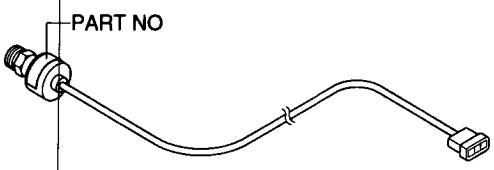

5

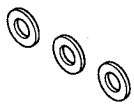

6

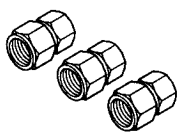

7

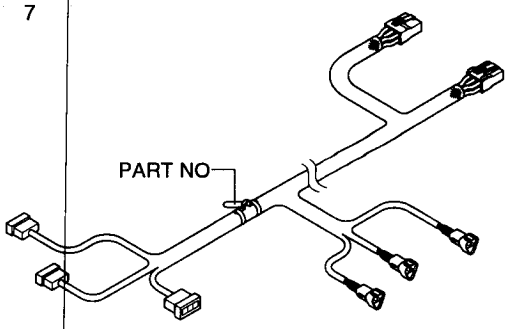

8

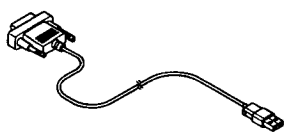

HRDT 2.0 TOOL KIT

ITEM 순번	PART NO 품 번	IS	DESCRIPTION 품 명	QTY 수량	SERIAL NO 적용 호기	ITC 호환	REMARK 비 고
*	21N6-32231		HRDT 2.0 TOOL KIT 자기진단 키트	1	#0001 -	-	
1	21N6-32211		• CD-HRDT 2.0 SOFTWARE 프로그램 CD	1			
2	21N6-32250		• CABLE-RS232,MCU TO PC케이블	1			
3	31Q8-40500		• PRESSURE SENSOR 압력 센서	2			
4	31Q8-40520		• PRESSURE SENSOR 압력 센서	1			
5	P391-040000		• WASHER-COPPER 동 와셔	3			
6	31N4-90400		• ADAPTOR-GAUGE 어댑터	3			
7	21N6-32270		• HARNESS-PUMP PS 하니스	1			
8	21N6-32240		• CABLE-RS232 TO USB 케이블	1			
9	21N6-32260		• CASE 케이스	1			

DECALS(-#0118)

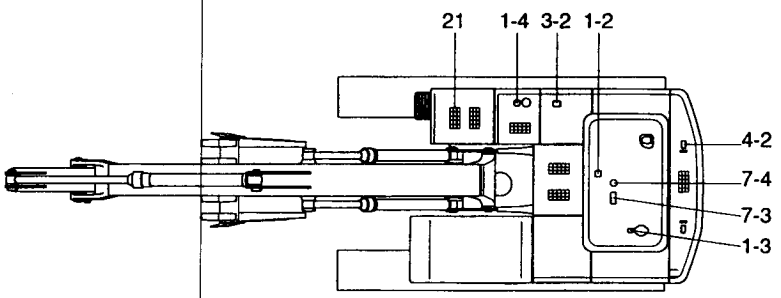
21
1-4
3-2
1-2
4-2
7-4
7-3
1-3

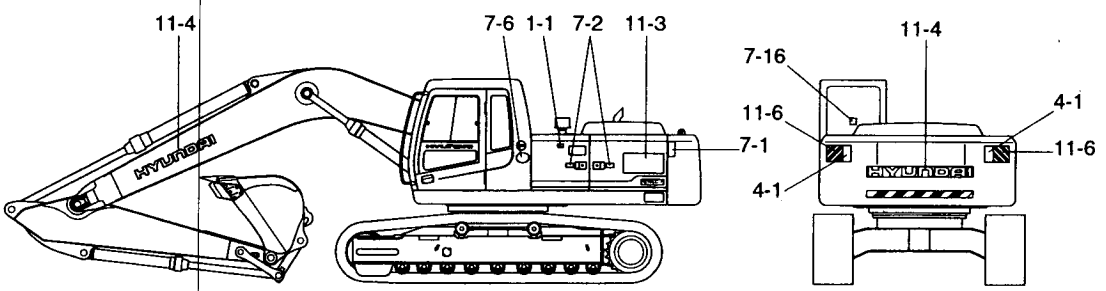
11-4
7-6
1-1
7-2
11-3
7-1
HYUNDAI
11-4
7-16
4-1
11-6
11-6
4-1
HYUNDAI

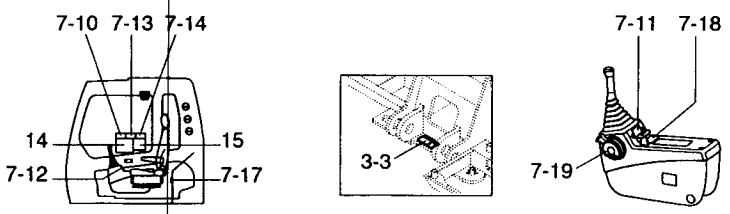
7-10
7-13
7-14
14
15
7-12
7-17
3-3
7-11
7-18
7-19
2-1
2-2

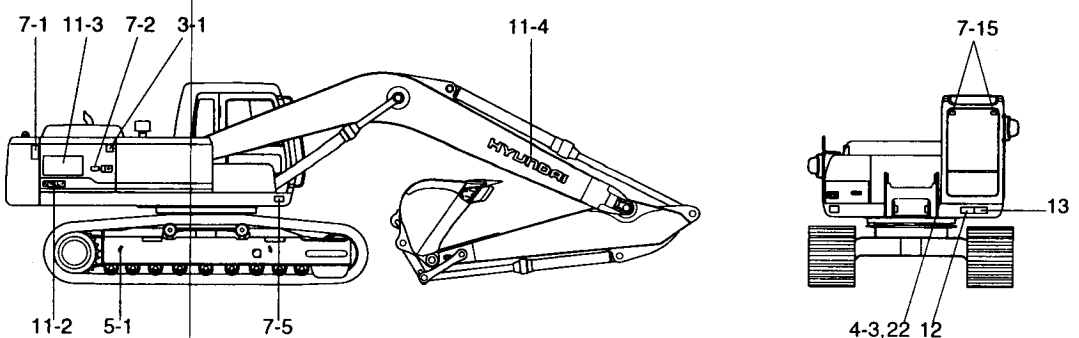
7-1
11-3
7-2
3-1
11-4
HYUNDAI
7-15
13
11-2
5-1
7-5
4-3,22
12

DECALS(-#0118)

ITEM 순번	PART NO 품 번	IS	DESCRIPTION 품 명	QTY 수량	SERIAL NO 적용 호기	ITC 호환	REMARK 비 고
*	@		DECAL KIT GROUP 데칼 키트	1	-#0118	-	
	91N6-00100		DECAL KIT 데 칼	1	#0001 -	-	
1-1	91N6-01101		• AIR CLEANER FILTER 데 칼	1			
1-2	91N6-01110		• TURBO CHARGER COVER 데 칼	1			
1-3	91N6-01120		• RADIATOR CAP 데 칼	1			
1-4	91N6-01130		• FUELING 데 칼	1			
2-1	91N6-02101		• BATTERY CORROSIVE 데 칼	1			
2-2	91N6-02111		• BATTERY EXPLOSION 데 칼	1			
3-1	91N6-03101		• HYD OIL LEVEL 데 칼	1			
3-2	91N6-03110		• HYD OIL LUBRICATION 데 칼	1			
3-3	91N6-03120		• GREASE R/GEAR 데 칼	1			
4-1	91N6-04121		• KEEP CLEAR-DISTANCE 데 칼	2	#0001 -	-	
4-2	91N6-04131		• LIFTING EYE 데 칼	2			
4-3	91E1-14110		• NAME PLATE 명 판	1			STD
	91E1-14130		• NAME PLATE 명 판	1			EU
5-1	91E1-29080		• SLINGING IDEOGRAM 데 칼	4			
7-1	91N6-07101		• SIDE KEEP CLEAR 데 칼	2			
7-2	91N6-07111		• STAY FIX 데 칼	3			
7-3	91N6-07120		• SHEARING 데 칼	1			
7-4	91N6-07130		• NO STEP-E/G HOOD 데 칼	1			
7-5	91N6-07140		• TRANSPORTING 데 칼	1			
7-6	91E1-27110		• LOW EMISSION ENG 데 칼	1			
7-10	91N6-07200		• CONTROL IDEOGRAM 데 칼	1	-#0054		
	91N6-07201		• CONTROL IDEOGRAM 데 칼	1	#0055 -	D	
7-11	91N6-07211		• CONTROL IDEOGRAM-LH 데 칼	1	-#0054		
	91N6-07212		• CONTROL IDEOGRAM-LH 데 칼	1	#0055 -	D	
7-12	91N6-07221		• CONTROL IDEOGRAM-RH 데 칼	1			
7-13	91N6-07230		• REF OPERATOR MANUAL 데 칼	1			
7-14	91N6-07240		• MAX HEIGHT 데 칼	1			
7-15	91N6-07251		• SAFETY FRONT WINDOW 데 칼	2			
7-16	91N6-07261		• ALTERNATE EXIT 데 칼	1	#0001 -	-	
7-17	91N6-07271		• AIR CON FILTER 데 칼	1			
7-18	91N6-07301		• CONSOLE BOX-TILTING 데 칼	1			
7-19	91N6-07311		• SAFETY LEVER 데 칼	1			
*	90N6-10101		DECAL TRADE MARK 데칼 키트	1			
11	91N6-10100		• TRADE MARK ASSY 데 칼	1			
11-1	91N6-17110		•• MODEL NAME-LH 명 판	1			
11-2	91N6-17120		•• MODEL NAME-RH 명 판	1			
11-3	91N6-17140		•• LOGO-ROBEX 데 칼	2	#0001 -	-	
11-4	91E1-21110		•• DECAL-TRADE MARK 데 칼	3	#0001 -	-	

DECALS(-#0118)

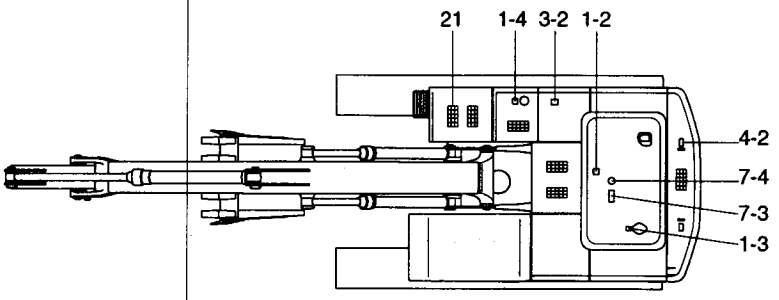
21
1-4
3-2
1-2
4-2
7-4
7-3
1-3

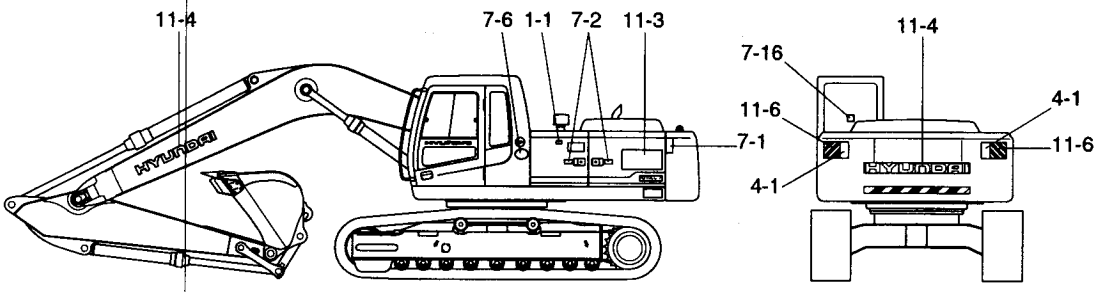
11-4
7-6
1-1
7-2
11-3
7-1
HYUNDAI
11-4
7-16
11-6
4-1
4-1
11-6
HYUNDAI

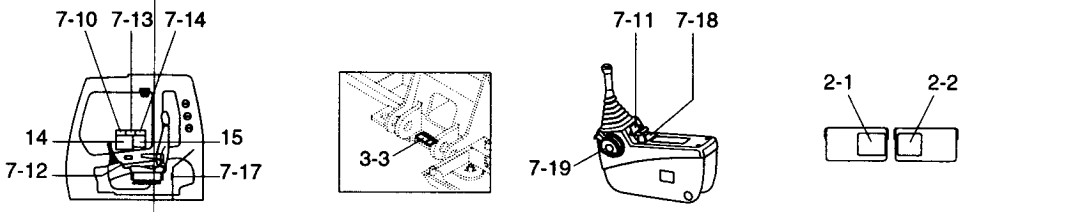
7-10
7-13
7-14
14
15
7-12
7-17
3-3
7-11
7-18
7-19
2-1
2-2

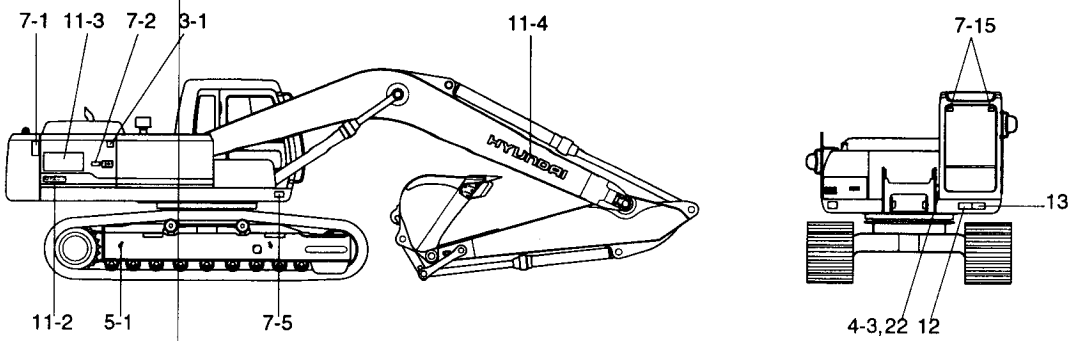
7-1
11-3
7-2
3-1
11-4
HYUNDAI
11-2
5-1
7-5
7-15
13
4-3,22
12

DECALS(-#0118)

ITEM 순번	PART NO 품 번	IS	DESCRIPTION 품 명	QTY 수량	SERIAL NO 적용 호기	ITC 호환	REMARK 비 고
11-6	91N6-04101		•• KEEP CLEAR-WORK AREA 데 칼	2			
12	91E1-23060		•• NOISE LEVEL-LPA 데 칼	1	-#0054		EU
	91E1-23080		•• NOISE LEVEL-LPA 데 칼	1	#0055-	D	EU
13	91E1-23630		•• NOISE LEVEL-LWA 데 칼	1			EU
14	91N6-17161		•• SERVICE INSTRUCTION 데 칼	1			
15	91N6-17411		•• LIFTING CHART 데 칼	1	#0001-	-	5.68BM+2.92AM
	91N6-17420		•• LIFTING CHART 데 칼	1	#0001-	-	5.68BM+2.4AM
	91N6-17430		•• LIFTING CHART 데 칼	1	#0001-	-	5.68BM+2.0AM
	91N6-17440		•• LIFTING CHART-L/REACH 데 칼	1	#0055-	-	8.20BM+6.3AM
	91N6-17450		•• LIFTING CHART 데 칼	1	#0001-	-	5.68BM+3.9AM
21	91E1-26300		STEP TREAD 스텝 트레드	6			
22	91EK-12010		RIVET 리 벳	4			

DECALS(#0119-#1343)

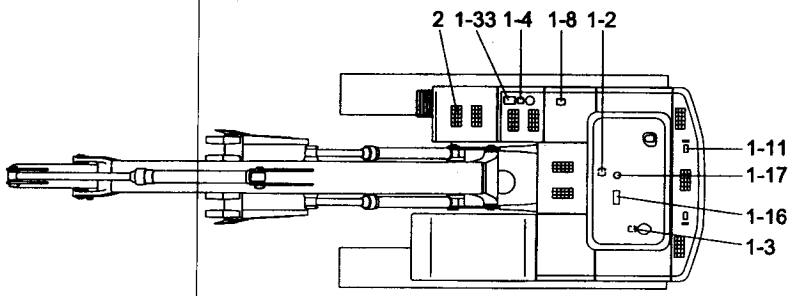

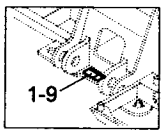

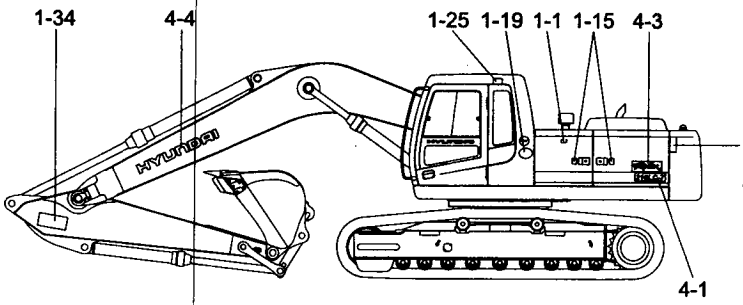

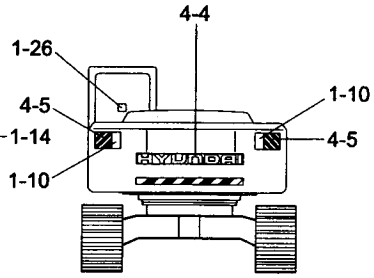

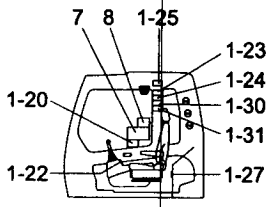

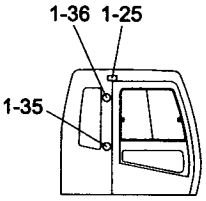

LH DOOR INSIDE

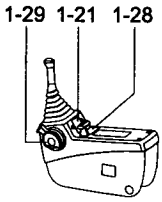

CONSOLE BOX INSIDE

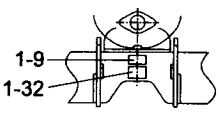

VIEW A

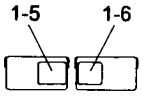

BATTERY COVER

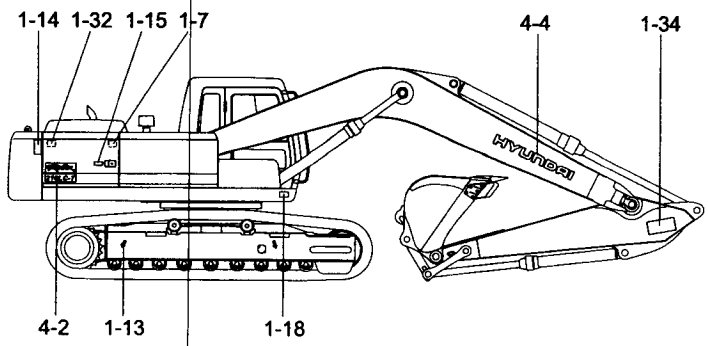

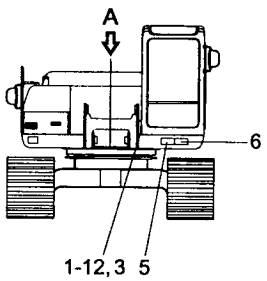

DECALS(#0119-#1343)

ITEM 순번	PART NO 품 번	IS	DESCRIPTION 품 명	QTY 수량	SERIAL NO 적용 호기	ITC 호환	REMARK 비 고
*	@		**DECAL KIT GROUP 데칼 키트**	**1**	**#0119 -#1343**	**B**	
1	91N6-00101		DECAL KIT 데칼 키트	1	-#0159		
	91N6-00102		DECAL KIT 데칼 키트	1	#0160 -#1000	B	
	91N6-00103		**DECAL KIT 데 칼**	**1**	**#1001 -**	**B**	
1-1	91N6-01102		• AIR CLEANER FILTER 데 칼	1			
1-2	91N6-01111		• TURBOCHARGER COVER 데 칼	1			
1-3	91N6-01121		• RADIATOR CAP 데 칼	1			
1-4	91N6-01131		• FUELING 데 칼	1			
1-5	91N6-02102		• BATTERY CORROSIVE 데 칼	1	-#1000		
	91N6-02120		• BATTERY ACCIDENT 데 칼	1	#1001 -	B	
1-6	91N6-02112		• BATTERY EXPLOSION 데 칼	1	-#1000	-	
1-7	91N6-03102		• HYD OIL LEVEL 데 칼	1			
1-8	91N6-03111		• HYD OIL LUBRICATION 데 칼	1			
1-9	91N6-03121		• RED.GEAR GREASE 데 칼	1			
1-10	91N6-04122		• DECAL-KEEP CLEAR 데 칼	2			
1-11	91N6-04132		• LIFTING EYE 데 칼	2			
1-12	91E1-14110		• NAME PLATE 명 판	1			STD
	91E1-14130		• NAME PLATE 명 판	1			EU
1-13	91N6-05110		• SLINGING IDEOGRAM 데 칼	4			
1-14	91N6-07102		• SIDE KEEP CLEAR 데 칼	2			
1-15	91N6-07112		• STAY FIX 데 칼	3			
1-16	91N6-07121		• SHEARING 데 칼	1			
1-17	91N6-07131		• NO STEP-ENGINE HOOD 데 칼	1			
1-18	91N6-07141		• TRANSPORTING 데 칼	1			
1-19	91E1-27110		• LOW EMISSION ENG 데 칼	1			
1-20	91N6-07201		• CONTROL IDEOGRAM 데 칼	1			
1-21	91N6-07212		• CONTROL IDEOGRAM-LH 데 칼	1			
1-22	91N6-07221		• CONTROL IDEOGRAM-RH 데 칼	1			
1-23	91N6-07231		• REF OPERATOR MANUAL 데 칼	1			
1-24	91N6-07241		• MAX HEIGHT 데 칼	1			
1-25	91N6-07252		• SAFETY FRONT WINDOW 데 칼	2			
1-26	91N6-07261		• ALTERNATE EXIT 데 칼	1			
1-27	91N6-07272		• AIR CONDITIONER FILTER 데 칼	1			
1-28	91N6-07301		• CONSOLE BOX-TILTING 데 칼	1			
1-29	91N6-07311		• SAFETY LEVER 데 칼	1			
1-30	91N6-07320		• INTERFERENCE 데 칼	1	#0160 -	-	
1-31	91N6-07330		• CLAMP-LOCKING 데 칼	1	#0160 -	-	
1-32	91N6-03130		• HIGH PRESSURE HOSE 데 칼	2	#1001 -	-	
1-33	91N6-03140		• FALLING 데 칼	1	#1001 -	-	
1-34	91N6-06110		• KEEP CLEAR-BOOM/ARM 데 칼	2	#1001 -	-	

DECALS(#0119-#1343)

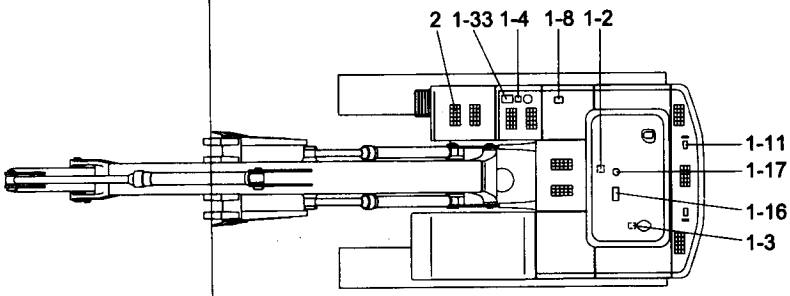

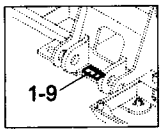

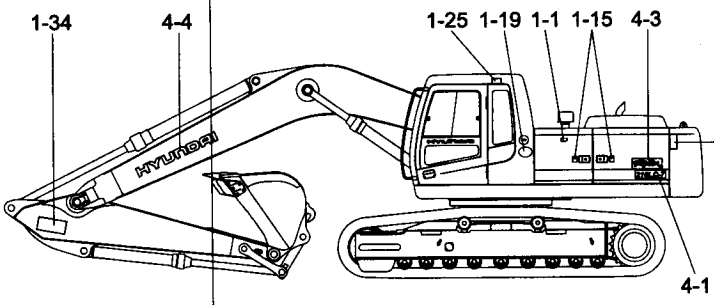

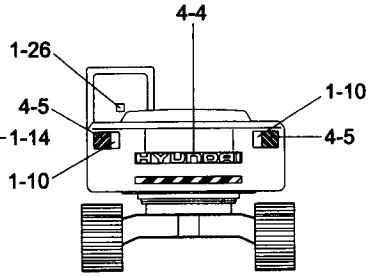

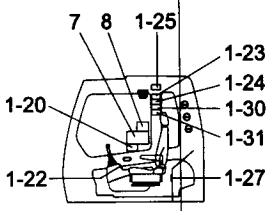

LH DOOR INSIDE

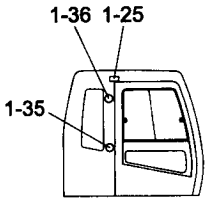

CONSOLE BOX INSIDE



VIEW A

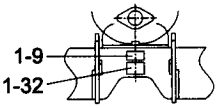

BATTERY COVER

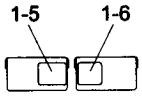

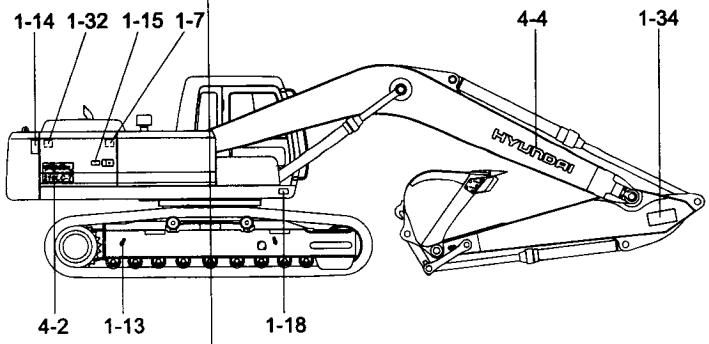

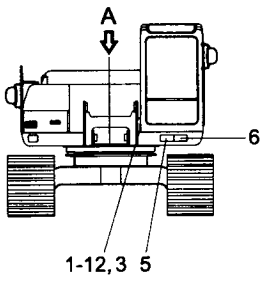

DECALS(#0119-#1343)

ITEM 순번	PART NO 품 번	IS	DESCRIPTION 품 명		QTY 수량	SERIAL NO 적용 호기	ITC 호환	REMARK 비 고
1-35	91N6-07280		• HAMMER	데칼	1	#1001 -	-	
1-36	91N6-07290		• FIRE EXTINGUISHER	데칼	1	#1001 -	-	
*	90N6-10101		DECAL TRADE MARK	데칼 키트	1			
4	91N6-10101		• TRADE MARK KIT	데칼 키트	1			
4-1	91N6-17111		•• MODEL NAME-LH	데칼	1			
4-2	91N6-17121		•• MODEL NAME-RH	데칼	1			
4-3	91N6-17140		•• LOGO ROBEX	데칼	2			
4-4	91N6-21110		•• TRADE MARK	데칼	3			
4-5	91N6-04101		•• KEEP CLEAR	데칼	2			
5	91E1-23080		• NOISE LEVEL-LPA	데칼	1	-#0126	-	EU
6	91E1-23630		• NOISE LEVEL-LWA	데칼	1	-#0126		EU
	91N6-22150		• NOISE LEVEL-LWA	데칼	1	#0127 -	B	EU
7	91N6-17161		• SERVICE INSTRUCTION	데칼	1	-#1000		
	91N6-17260		• SERVICE INSTRUCTION	데칼	1	#1001 -	D	
8	**91N6-17411**		**• LIFTING CHART**	**데칼**	**1**	**#0119 -**	**-**	**5.68BM, 2.92AM**
	91N6-17420		• LIFTING CHART	데칼	1			5.68BM, 2.4AM
	91N6-17430		• LIFTING CHART	데칼	1			5.68BM, 2.0AM
	91N6-17440		• LIFTING CHART	데칼	1			8.2BM, 6.3AM
	91N6-17450		**• LIFTING CHART**	**데칼**	**1**	**#1001 -**	**-**	**5.68BM, 3.9AM**
	91N6-17510		**• LIFTING CHART**	**데칼**	**1**	**#0341 -**	**-**	**H/WALKER 2.92AM**
	91N6-17530		**• LIFTING CHART**	**데칼**	**1**	**#0341 -**	**-**	**H/WALKER 2.4AM**
2	91E1-26300		STEP TREAD	스텝 트레드	6	-#0171		
	91E1-26300		STEP TREAD	스텝 트레드	9	#0172 -	A	
3	91EK-12010		RIVET	리 벳	4			

DECALS(#1344-)

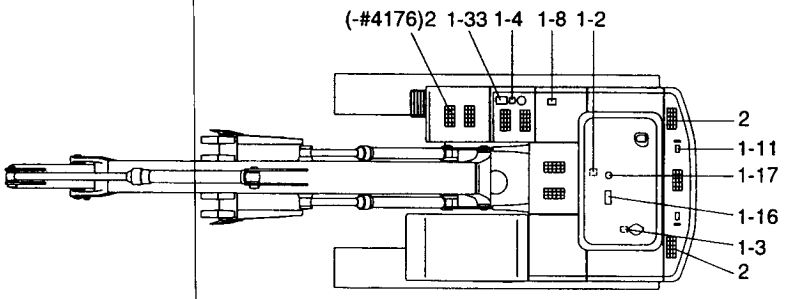

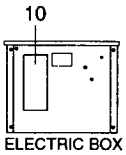

ELECTRIC BOX

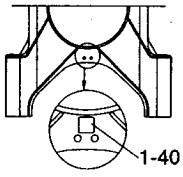

LOWER FRAME

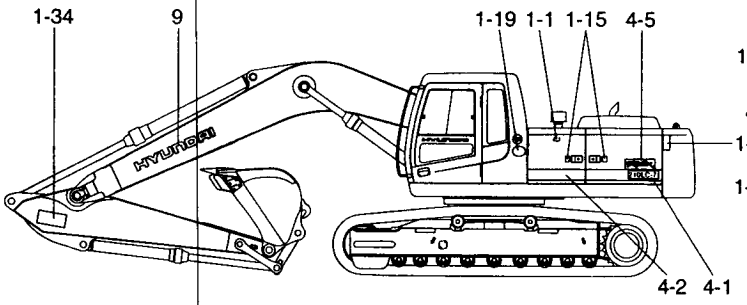

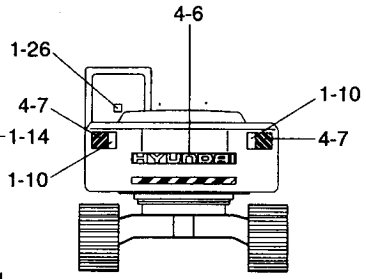

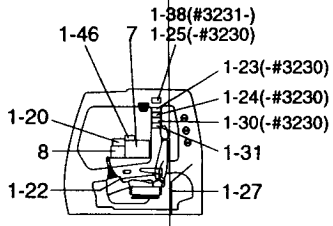

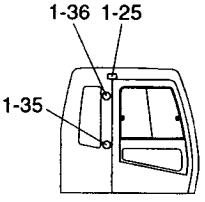

LH DOOR INSIDE

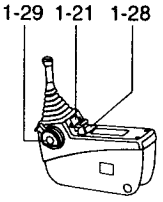

CONSOLE BOX INSIDE

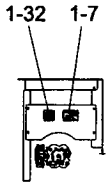

PUMP SCREEN

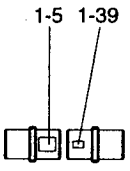

BATTERY

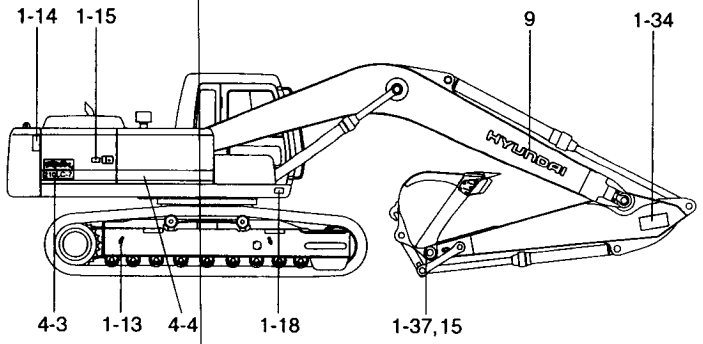

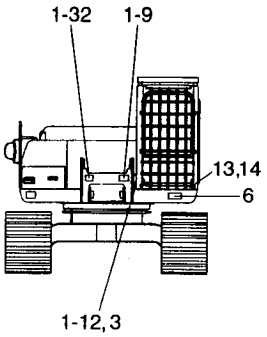

DECALS(#1344-)

ITEM 순번	PART NO 품 번	IS	DESCRIPTION 품 명	QTY 수량	SERIAL NO 적용 호기	ITC 호환	REMARK 비 고
1	91N6-00104		DECAL KIT 데칼 키트	1	-#3230		
	91N6-00105		DECAL KIT 데칼 키트	1	#3231 - #3779	B	
	91N6-00106		DECAL KIT 데칼 키트	1	#3780 - #4176	B	
	91N6-00107		DECAL KIT 데칼 키트	1	#4177 - #4373	B	
	91N6-00108		DECAL KIT 데칼 키트	1	#4374 -	B	
1-1	91N6-01102		• DECAL-AIR CLEANER 데 칼	1			
1-2	91N6-01111		• DECAL-TURBO COVER 데 칼	1			
1-3	91N6-01121		• DECAL-RADIATOR CAP 데 칼	1			
1-4	91N6-01131		• DECAL-FUELING 데 칼	1			
1-5	91N6-02120		• DECAL-BATT ACCIDENT 데 칼	1			
1-7	91N6-03102		• DECAL-HYD OIL LEVEL 데 칼	1			
1-8	91N6-03111		• DECAL-HYD OIL LUB 데 칼	1			
1-9	91N6-03121		• DECAL-R/GEAR GREASE 데 칼	1			
1-10	91N6-04122		• DECAL-KEEP CLEAR/RR 데 칼	2			
1-11	91N6-04132		• DECAL-LIFTING EYE 데 칼	2			
1-12	91E1-14110		• NAME PLATE 명 판	1			STD
	91E1-14130		• NAME PLATE 명 판	1			EU
1-13	91N6-05110		• SLINGING IDEOGRAM 데 칼	4			
1-14	91N6-07102		• DECAL-KEEP CLEAR/SIDE 데 칼	2			
1-15	91N6-07112		• DECAL-STAY FIX 데 칼	3			
1-16	91N6-07121		• DECAL-SHEARING 데 칼	1			
1-17	91N6-07131		• DECAL-NO STEP 데 칼	1			
1-18	91N6-07141		• DECAL-TRANSPORTING 데 칼	1			
1-19	91E1-27110		• DECAL-L/EMISSION ENG 데 칼	1			
1-20	91N6-07201		• CONTROL IDEOGRAM 데 칼	1			ISO PATTERN
	91N6-08200		• CONTROL IDEOGRAM 데 칼	1			SOUTH ASIA
	91N6-07360		• DECAL-M/CONTROL/CAB 데 칼	1	#4374 -	-	ISO, W/O PAT VV
1-21	91N6-07212		• CONTROL IDEOGRAM-LH 데 칼	1			ISO PATTERN
	91N6-08200		• CONTROL IDEOGRAM 데 칼	1			SOUTH ASIA
1-22	91N6-07221		• CONTROL IDEOGRAM-RH 데 칼	1			
1-23	91N6-07231		• REF OPERATOR MANUAL 데 칼	1	-#3230	-	
1-24	91N6-07241		• DECAL-MAX HEIGHT 데 칼	1	-#3230	-	
1-25	91N6-07252		• DECAL-S/WINDOW,FR 데 칼	2	-#3230		
	91N6-07252		• DECAL-S/WINDOW,FR 데 칼	1	#3231 -	A	
1-26	91N6-07261		• DECAL-ALTERNATE EXIT 데 칼	1			
1-27	91N6-07272		• DECAL-AIRCON FILTER 데 칼	1			
1-28	91N6-07301		• DECAL-C/BOX TILTING 데 칼	1			
1-29	91N6-07311		• DECAL-SAFETY LEVER 데 칼	1			
1-30	91N6-07320		• DECAL-INTERFERENCE 데 칼	1	-#3230	-	
1-31	91N6-07330		• DECAL-CLAMP LOCKING 데 칼	1			

DECALS(#1344-)

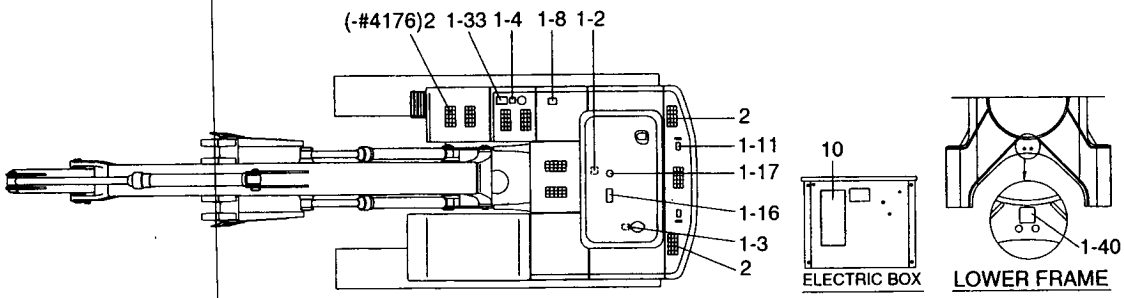
(-#4176)2
1-33
1-4
1-8
1-2
2
1-11
1-17
1-16
1-3
2
10
ELECTRIC BOX
1-40
LOWER FRAME

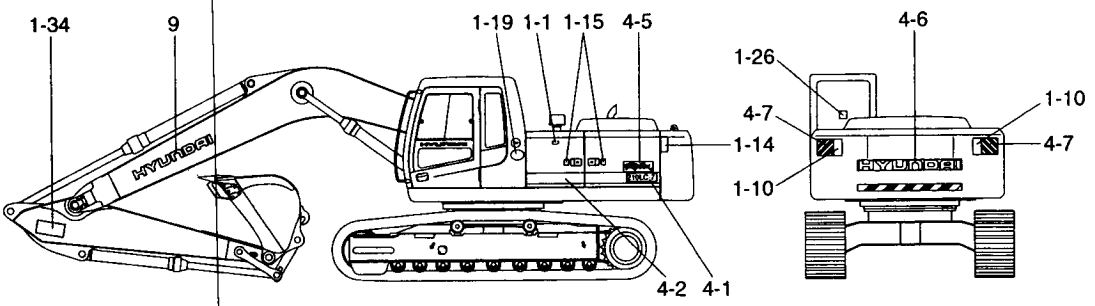
1-34
9
1-19
1-1
1-15
4-5
4-2
4-1
4-6
1-26
4-7
1-14
1-10
1-10
4-7

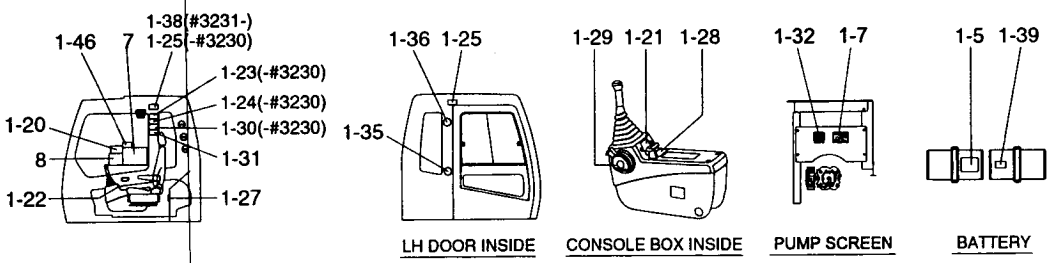
1-46
7
1-38(#3231-)
1-25(-#3230)
1-23(-#3230)
1-24(-#3230)
1-30(-#3230)
1-31
1-20
8
1-22
1-27
1-36
1-25
1-35
LH DOOR INSIDE
1-29
1-21
1-28
CONSOLE BOX INSIDE
1-32
1-7
PUMP SCREEN
1-5
1-39
BATTERY

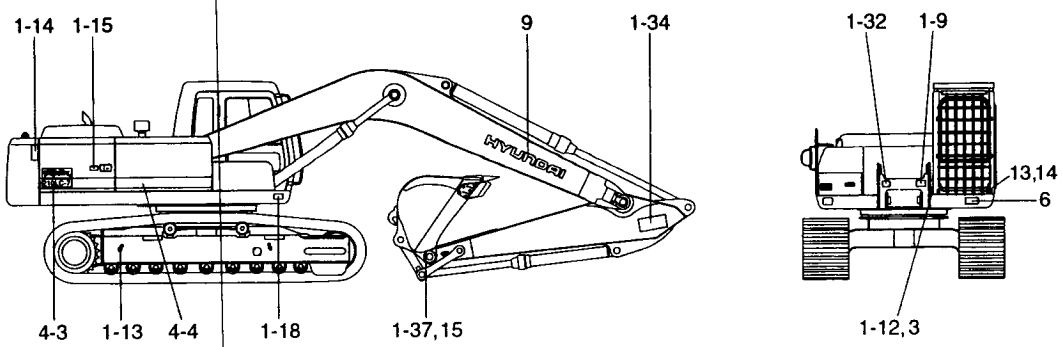
1-14
1-15
9
1-34
4-3
1-13
4-4
1-18
1-37,15
1-32
1-9
13,14
6
1-12,3

DECALS(#1344-)

ITEM 순번	PART NO 품 번	IS	DESCRIPTION 품 명	QTY 수량	SERIAL NO 적용 호기	ITC 호환	REMARK 비 고
1-32	91N6-03130		• DECAL-H/PRESSURE HOSE데 칼	2			
1-33	91N6-03140		• DECAL-FALLING 데 칼	1			
1-34	91N6-06110		• DECAL-KEEP CLEAR/ATT 데 칼	2			
1-35	91N6-07280		• DECAL-HAMMER 데 칼	1			
1-36	91N6-07290		• DECAL-FIRE EXTINGUISHER데 칼	1			
1-37	91N6-06410		• NAME PLATE-BUCKET 명 판	1	#1659 -	-	
1-38	91N6-07370		• DECAL-CABIN RH PILLAR 데 칼	1	#3231 -	-	
1-39	91LB-01350		• DECAL-ECU CONNECTOR데 칼	1	#3780 -	-	
1-40	91N6-05120		• DECAL-TIE 데 칼	1	#4177 -	-	
1-46	91N6-07390		• DECAL-TURBOCHARGER 데 칼	1	#4374 -	-	
4-1	91N6-17112		MODEL NAME-LH/RR 데 칼	1			R210LC-7
	91N6-17310		MODEL NAME-LH/RR 데 칼	1			R210-7
4-2	91N6-17210		DECAL-M/NAME-LH/FR 데 칼	1			
4-3	91N6-17122		MODEL NAME-RH/RR 데 칼	1			R210LC-7
	91N6-17320		MODEL NAME-RH/RR 데 칼	1			R210-7
4-4	91N5-17220		MODEL NAME-RH/FR 데 칼	1			
4-5	91N6-17140		DECAL-LOGO/ROBEX 데 칼	2			
4-6	91N6-21110		DECAL-TRADE MARK 데 칼	1			COUNTERWEIGHT
4-7	91N6-04101		DECAL-KEEP CLEAR/REF 데 칼	2	-#5298		
	91N6-04170		DECAL-REFLECTING 데 칼	2	#5299 -	B	
6	91N6-22140		DECAL-NOISE LWA/104DB 데 칼	1	-#3740		EU, 104DB
	91N6-22120		DECAL-NOISE LWA 데 칼	1	#3741 -	D	EU, 102DB
7	91N6-17261		SERVICE INSTRUCTION 데 칼	1	-#1870		
	91N6-17262		SERVICE INSTRUCTION 주유점검표	1	#1871 - #2078	B	
	91N6-17263		SERVICE INSTRUCTION 주유 점검표	1	#2079 - #3341	D	
	91N6-17264		SERVICE INSTRUCTION 데 칼	1	#3342 - #4765	D	
	91N6-17265		SERVICE INSTRUCTION 데 칼	1	#4766 -	B	
8-1	91N6-17411		LIFTING CHART(3.8CWT) 데 칼	1			5.68BM+2.92AM
8-2	91N6-17420		LIFTING CHART 데 칼	1			5.68BM+2.4AM
8-3	91N6-17430		LIFTING CHART 데 칼	1			5.68BM+2.0AM
8-4	91N6-17440		LIFTING CHART-L/REACH 데 칼	1			8.20BM+6.3AM
8-5	91N6-17450		LIFTING CHART 데 칼	1			5.68BM+3.9AM
8-6	91N6-17510		LIFT CHART-HIGH WALK 데 칼	1			5.68BM+2.92AM
8-7	91N6-17530		LIFT CHART-HIGH WALK 데 칼	1			5.68BM+2.4AM
8-8	91N6-17610		LIFTING CHART(4.2CWT) 데 칼	1	#2598 -	-	5.68BM+2.92AM
8-9	91N6-17620		LIFTING CHART 데 칼	1	#2598 -	-	5.68BM+2.0AM
8-10	91N6-17630		LIFTING CHART 데 칼	1	#2598 -	-	5.68BM+2.4AM
8-11	91N6-17640		LIFTING CHART 데 칼	1	#2598 -	-	5.68BM+3.9AM
8-12	91N6-17710		LIFTING CHART(4.5CWT) 데 칼	1	#2746 -	-	5.68BM+2.92AM
8-13	91N6-17720		LIFTING CHART 데 칼	1	#2746 -	-	5.68BM+2.0AM

DECALS(#1344-)

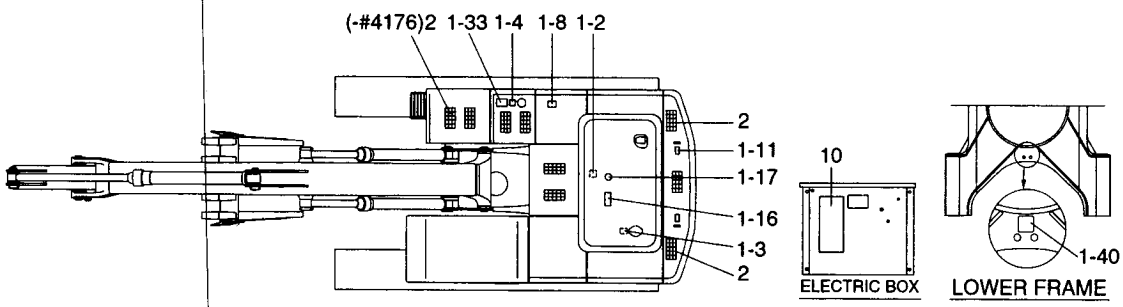
(-#4176)2 1-33 1-4 1-8 1-2
2
1-11
1-17
1-16
1-3
2
10
ELECTRIC BOX
1-40
LOWER FRAME

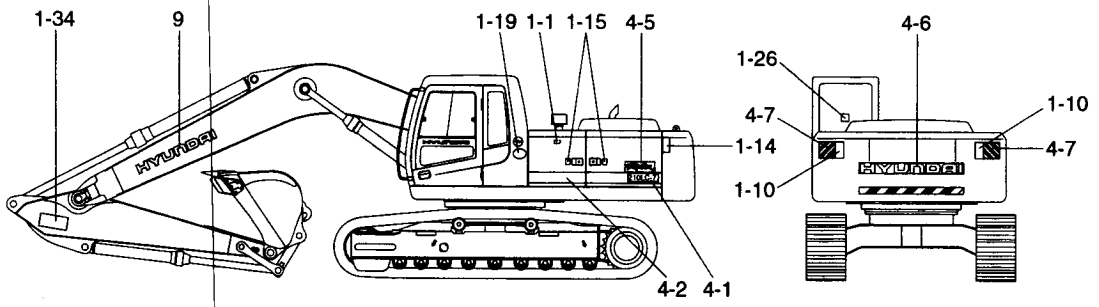
1-34
9
1-19 1-1 1-15 4-5
1-14
4-2 4-1
4-6
1-26
4-7
1-10
1-10
4-7

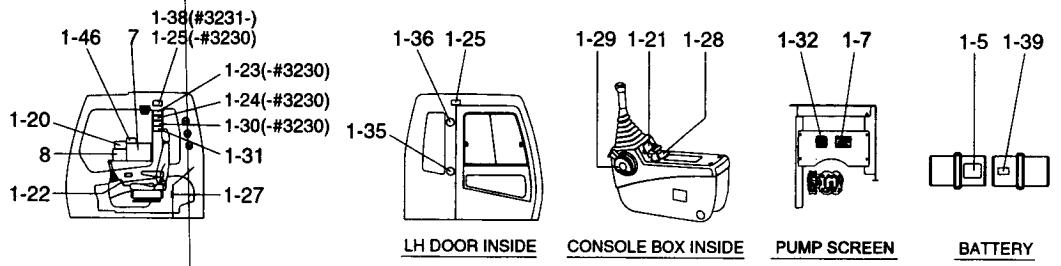
1-38(#3231-)
1-46 7 1-25(-#3230)
1-23(-#3230)
1-24(-#3230)
1-20
1-30(-#3230)
8
1-31
1-22
1-27
1-36 1-25
1-35
LH DOOR INSIDE
1-29 1-21 1-28
CONSOLE BOX INSIDE
1-32 1-7
PUMP SCREEN
1-5 1-39
BATTERY

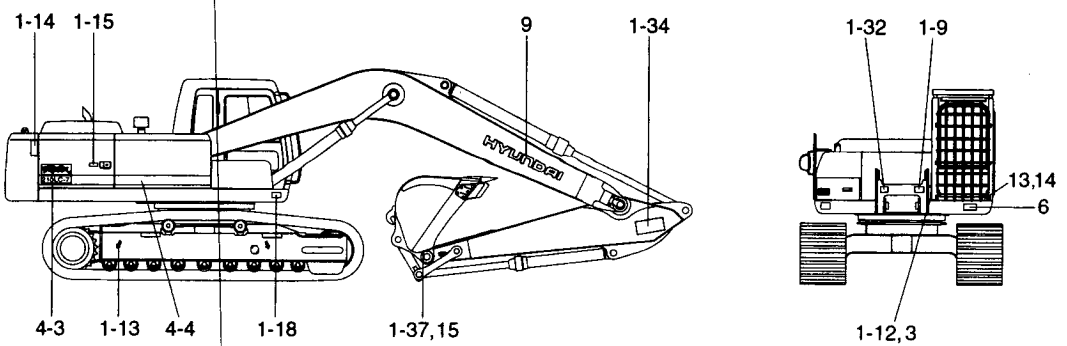
1-14 1-15
9
1-34
4-3
1-13
4-4
1-18
1-37,15
1-32 1-9
13,14
6
1-12,3

DECALS(#1344-)

ITEM 순번	PART NO 품 번	IS	DESCRIPTION 품 명		QTY 수량	SERIAL NO 적용 호기	ITC 호환	REMARK 비 고
8-14	91N6-17730		LIFTING CHART	데 칼	1	#2746-	-	5.68BM+2.4AM
8-15	91N6-17740		LIFTING CHART	데 칼	1	#2746-	-	5.68BM+3.9AM
9	91N6-21110		DECAL-TRADE MARK	데 칼	2			BOOM
2	91E1-26300		STEP TREAD	스텝 트레드	9	-#4176		
	91E1-26300		STEP TREAD	스텝 트레드	3	#4177-	A	
3	91EK-12010		RIVET	리 벳	4			
10	91N6-07380		DECAL-MACHINE CNTL PA	데칼	1	#3671-	-	
13	91N6-01280		FOPS FOG PLATE	데 칼	1	#4177-	-	OPT, FOG GUARD
14	91EK-12010		RIVET	리 벳	4	#4177-	-	OPT, FOG GUARD
15	91N6-06420		METAL TACK	메탈 택	1	#1659-	-	

MANUALS

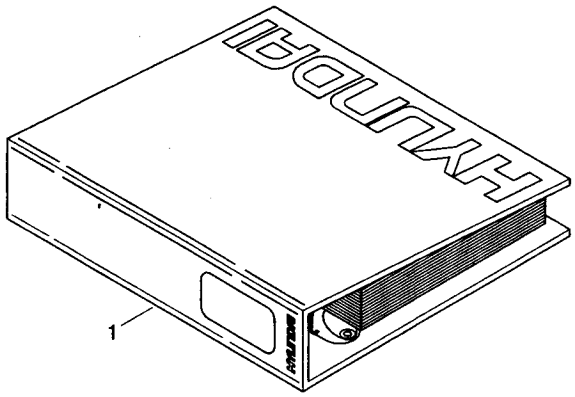

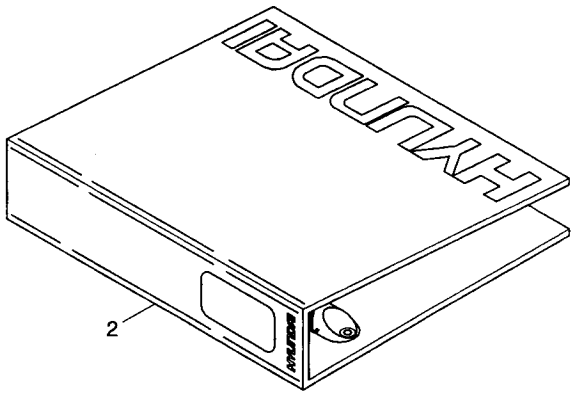

MANUALS

ITEM 순번	PART NO 품 번	IS	DESCRIPTION 품 명		QTY 수량	SERIAL NO 적용 호기	ITC 호환	REMARK 비 고
1	91N6-30030		PARTS MANUAL	부품 매뉴얼	1	-#1000		
	91N6-30031		PARTS MANUAL	부품 매뉴얼	1	#1001 -	D	
	91N6-30040		OPERATORS MANUAL	운전자 매뉴얼	1	-#1000		
	91N6-30041		OPERATORS MANUAL	운전자 매뉴얼	1	#1001 -	D	
	91N6-30050		SERVICE MANUAL	서비스 매뉴얼	1	-#1000		
	91N6-30051		SERVICE MANUAL	서비스 매뉴얼	1	#1001 -	D	
2	91N6-30940		BINDER & STIKER(P/M)	바인더 및 스티커	1			
	91N6-30950		BINDER & STIKER(S/M)	바인더 및 스티커	1			

RECOMMEND SPARE PARTS KIT

ITEM 순번	PART NO 품 번	IS	DESCRIPTION 품 명		QTY 수량	SERIAL NO 적용 호기	ITC 호환	REMARK 비 고
1	91N6-40250		250HRS RSP KIT	250시간 정비부품	1			
2	91N6-40500		500HRS RSP KIT	500시간 정비부품	1			
3	91N6-41000		1000HRS RSP KIT	1000시간 정비부품	1			
4	91N6-41500		1500HRS RSP KIT	1500시간 정비부품	1			
5	91N6-43000		3000HRS RSP KIT	3000시간 정비부품	1			
6	91N6-44500		4500HRS RSP KIT	4500시간 정비부품	1			
7	91N6-46000		6000HRS RSP KIT	6000시간 정비부품	1			
8	91N6-48000		8000HRS RSP KIT	8000시간 정비부품	1			

AIR INTAKE HEATER(#1001-)

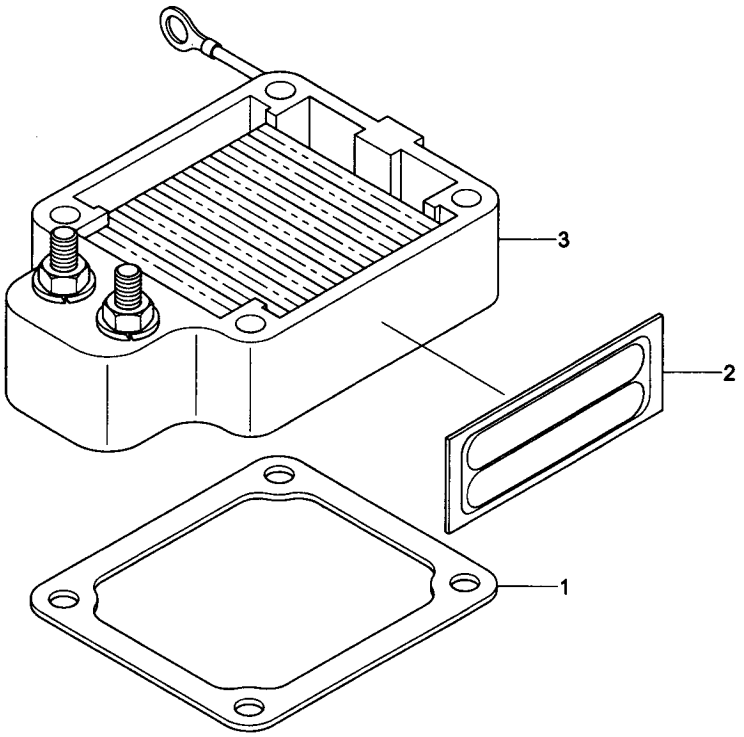

AIR INTAKE HEATER(#1001-)

ITEM 순번	PART NO 품 번	IS	DESCRIPTION 품 명	QTY 수량	SERIAL NO 적용 호기	ITC 호환	REMARK 비 고
*	@		**AIR INTAKE HEATER 흡기 히터**	**1**	**#1001 -**	-	
1	3938158		GASKET-CONNECTION 가스켓	1			AH9102-02
2	3927335		TAG-INSTRUCTION 태그	1			
3	3939914		HEATER-INTAKE AIR 히터	1			

DATAPLATE(#1001-)

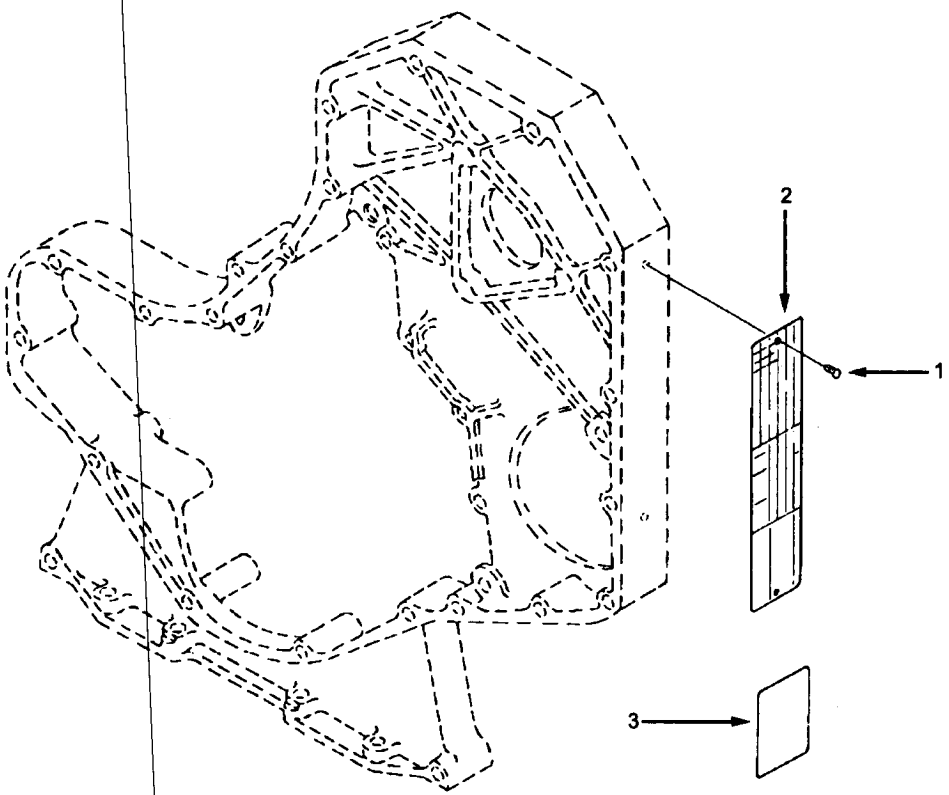

DATAPLATE(#1001-)

ITEM 순번	PART NO 품 번	IS	DESCRIPTION 품 명		QTY 수량	SERIAL NO 적용 호기	ITC 호환	REMARK 비 고
*	@		**DATAPLATE**	**데이타플레이트**	**1**	**#1001 -**	-	
1	3908612		SCREW	스크류	2			AP9289-01
N2	3284906		DATAPLATE	데이타플레이트	1			
N3	3992026		DECAL	데 칼	1			
N	@		NOT INDIVIDUALLY SUPPLIED 단품공급불가					

ROCKER LEVERS(#1001-)

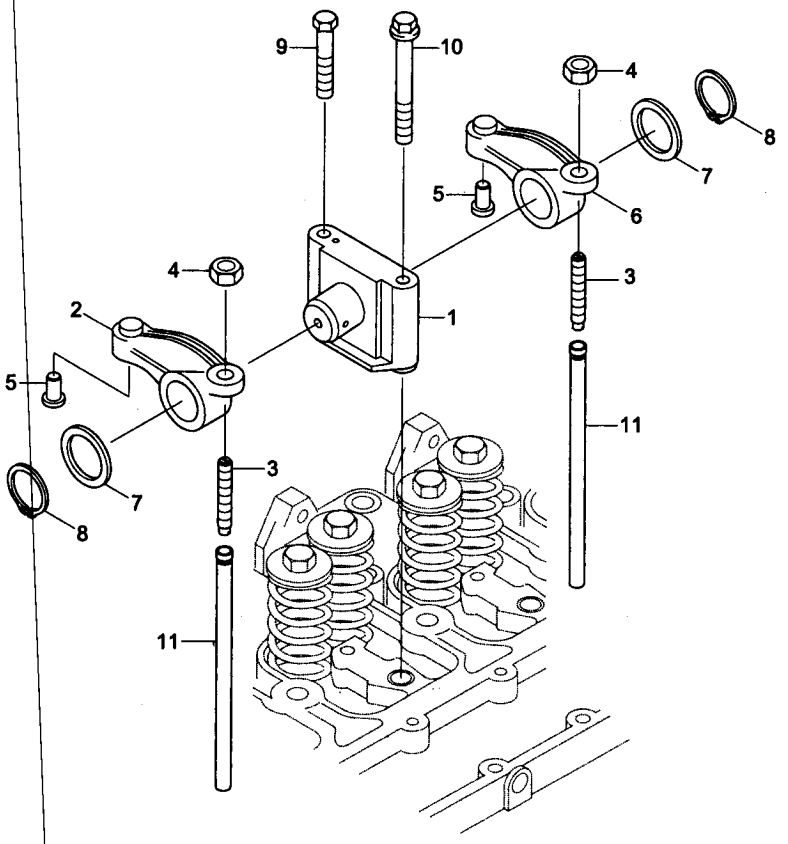

ROCKER LEVERS(#1001-)

ITEM 순번	PART NO 품 번	IS	DESCRIPTION 품 명		QTY 수량	SERIAL NO 적용 호기	ITC 호환	REMARK 비 고
*	@		**ROCKER LEVERS**	**로커 레버**	**1**	**#1001 -**	-	
	3922488		SHAFT-R/LEVER	로커 레버 샤프트	6			PB9710-04
N1	3911423		• SUPPORT-R/LEVER	서포트	1			
* N	3922487		• SHAFT-R/LEVER	샤프트	1			
2	3910811		LEVER-ROCKER	로커 레버	6			
* N	3910809		• LEVER-ROCKER	로커 레버	1			INTAKE
N3	3937438		• SCREW	스크류	1			
4	3927692		• NUT-HEAVY HEX	너 트	1			
N5	3900705		• INSERT-R/LEVER	인서트	1			
6	3910810		LEVER-ROCKER	로커 레버	6			
* N	3910808		• LEVER-ROCKER	로커 레버	1			EXHAUST
N3	3937438		• SCREW	스크류	1			
4	3927692		• NUT-HEAVY HEX	너 트	1			
N5	3900705		• INSERT-R/LEVER	인서트	1			
7	3900245		WASHER-PLAIN	평 와셔	12			
8	3900242		RING-RETAINING	리테이닝 링	12			
9	3901221		SCREW	스크류	6			
10	3920781		SCREW	스크류	6			
11	3284377		ROD-PUSH	로 드	12			
N	@		NOT INDIVIDUALLY SUPPLIED 단품공급불가					

VALVE TAPPET(#1001-)

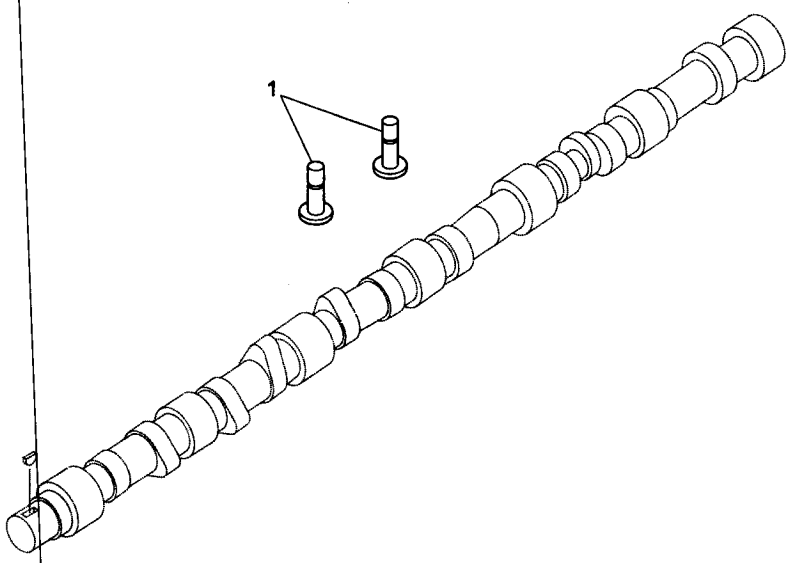

VALVE TAPPET(#1001-)

ITEM 순번	PART NO 품 번	IS	DESCRIPTION 품 명	QTY 수량	SERIAL NO 적용 호기	ITC 호환	REMARK 비 고
*	@		**VALVE TAPPET 밸브 태피트**	**1**	**#1001 -**	-	
1	3931623		TAPPET-VALVE 밸브 태피트	12			BP9711-01

GEAR HOUSING(#1001-)

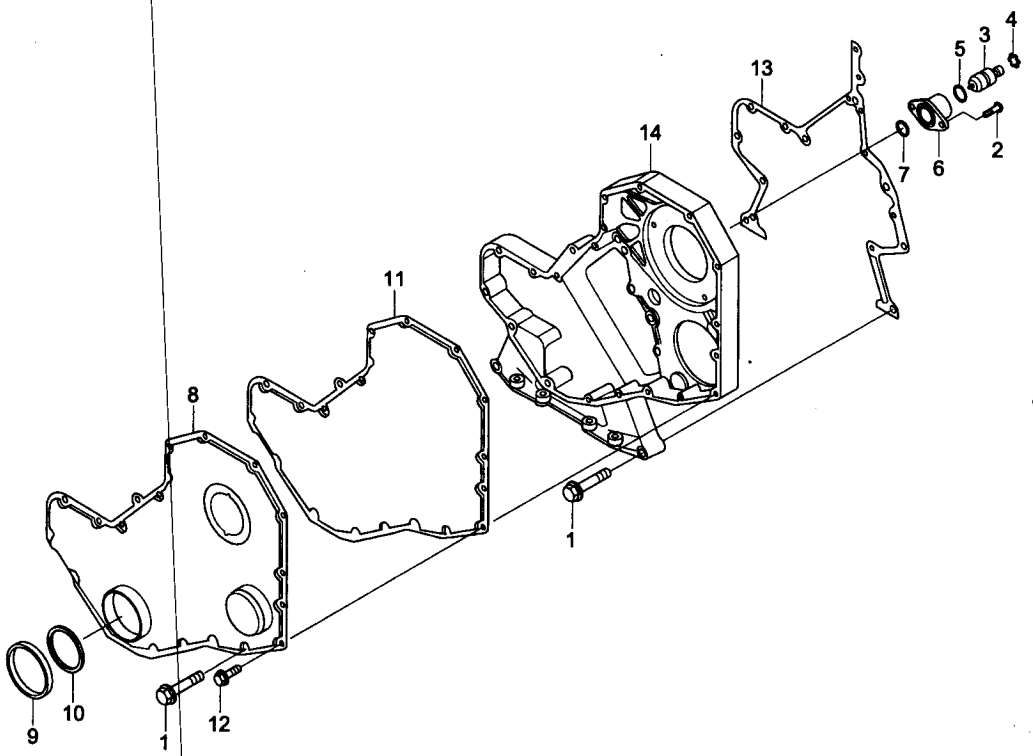

GEAR HOUSING(#1001-)

ITEM 순번	PART NO 품 번	IS	DESCRIPTION 품 명		QTY 수량	SERIAL NO 적용 호기	ITC 호환	REMARK 비 고
*	@		**GEAR HOUSING**	**기어 하우징**	**1**	**#1001 -**	-	
1	3900633		SCREW-HEX HD CAP	스크류	9			BP97187-02
2	3907998		SCREW-RD HD CAP	스크류	2			
* N	3913995		HOUSING-TIMING PIN	하우징	1			
3	3903924		• PIN-TIMING	핀	1			
4	3904849		• RING-RETAINING	리테이너 링	1			
5	3913994		• O-RING	O-링	1			
6	3919683		• HOUSING-TIMING PIN	하우징	1			
7	3915772		SEAL-RECT RING	씰	1			
8	3923898		COVER-GEAR	커 버	1			
*	3804899		SEAL KIT-FRONT	씰 키트	1			
9	3933261		• SHIELD-DUST	시일드	1			
N10	3935959		• SEAL-OIL	씰	1			
11	3918673		GASKET-GEAR COVER	가스켓	1			
12	3925883		SCREW	스크류	11			
13	3938156		GASKET-GEAR HSG	가스켓	1			
N14	4063171		HOUSING-GEAR	하우징	1			
*	3926846		SCREW	스크류	5			
N	@		NOT INDIVIDUALLY SUPPLIED 단품공급불가					

CYLINDER BLOCK(#1001-)

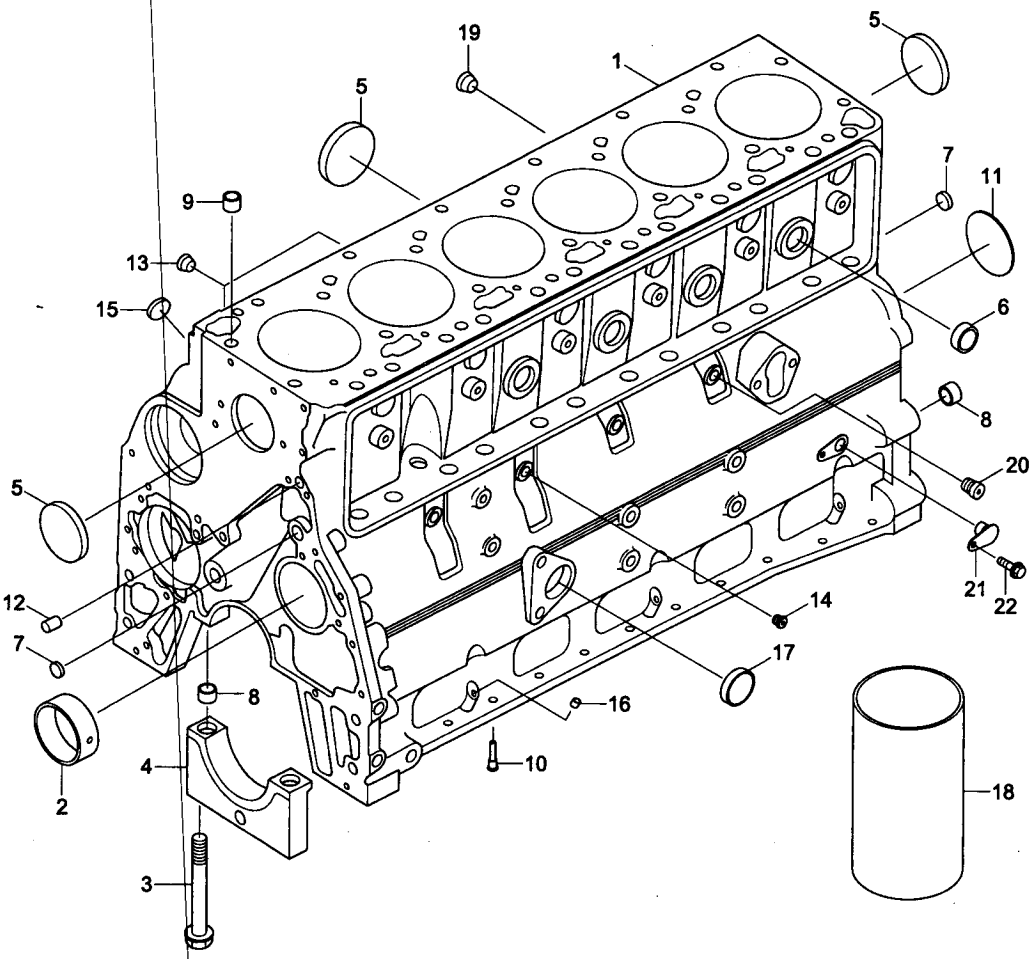

CYLINDER BLOCK(#1001-)

ITEM 순번	PART NO 품 번	IS	DESCRIPTION 품 명		QTY 수량	SERIAL NO 적용 호기	ITC 호환	REMARK 비 고
*	@		**CYLINDER BLOCK**	**실린더 블록**	**1**	**#1001 -**	-	
* N	3935936		BLOCK-CYLINDER	블 록	1			BP97130
N1	3935937		• BLOCK-CYLINDER	블 록	1			
2	3940059		• BUSHING	부 싱	1			
3	3927948		• SCREW	스크류	14			
4	3936791		• CAP-MAIN BEARING	캡	7			
5	3922072		• PLUG-EXPANSION	플러그	5			
N6	3914035		• PLUG-EXPANSION	플러그	4			
7	3900956		• PLUG-EXPANSION	플러그	3			
8	3900068		• DOWEL-RING	링 다월	2			
*	3804933		• KIT-CYL BLOCK HW	키 트	1			
9	3902343		• DOWEL-RING	링 다월	2			
10	3937214		• NOZZLE	노 즐	6			
11	3900687		• PLUG-EXPANSION	플러그	1			
12	3900257		• DOWEL-PIN	핀 다월	2			
13	3008468		• PLUG-PIPE	플러그	1			
14	3678923		• PLUG-THREADED	플러그	3			
15	3920706		• PLUG-EXPANSION	플러그	1			
8	3900068		• DOWEL-RING	링 다월	2			
16	3900955		• PLUG-EXPANSION	플러그	3			
17	3900958		• PLUG-EXPANSION	플러그	1			
19	3008469		• PLUG-PIPE	플러그	1			
20	3678921		• PLUG-THREADED	플러그	1			
21	3932296		• PLUG	플러그	1			
22	3900629		• SCREW-H/FLANGE CAP	스크류	1			
*	3926047		• SEAL/O-RING	O-링 씰	1			
2	3904369		BUSHING	부 싱	AR			
	3903242		BUSHING	부 싱	AR			
4	3936791		CAP-MAIN BEARING	캡	7			
18	3904166		SLEEVE-SALVAGE	슬리브	AR			
N	@		NOT INDIVIDUALLY SUPPLIED	단품공급불가				

CRANKSHAFT & MAIN BEARINGS(#1001-)

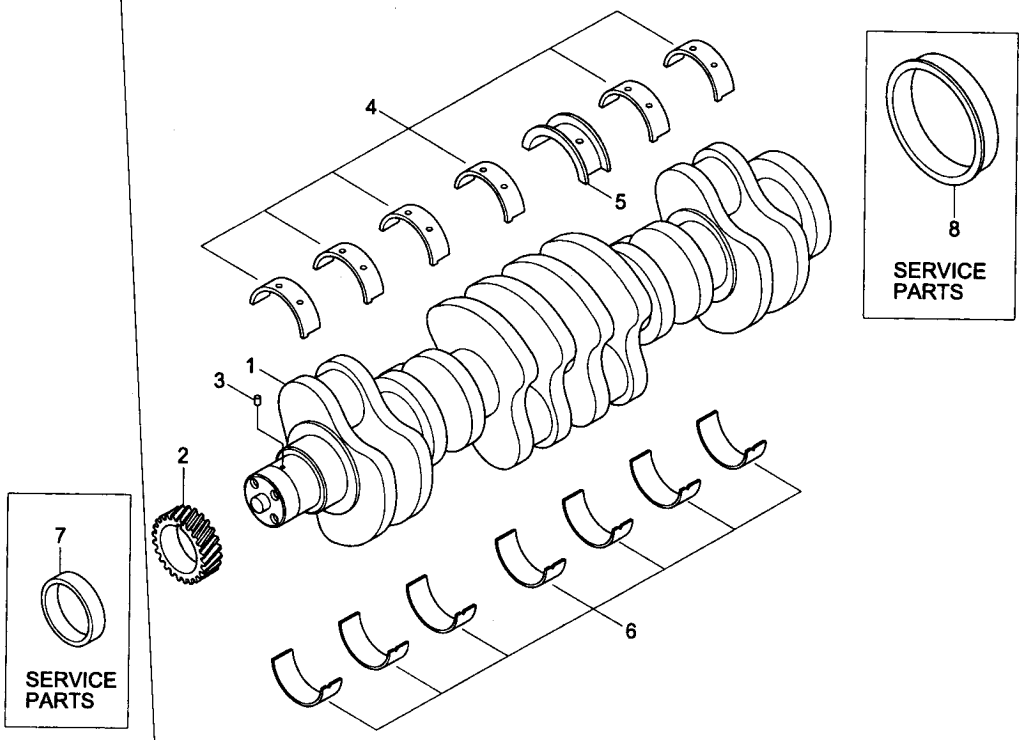

CRANKSHAFT & MAIN BEARINGS(#1001-)

ITEM 순번	PART NO 품 번	IS	DESCRIPTION 품 명	QTY 수량	SERIAL NO 적용 호기	ITC 호환	REMARK 비 고
*	@		CRANKSHAFT & M/BEARING 샤프트 및 베어링	1	#1001-	-	
	3908032		CRANKSHAFT ASSY 크랭크샤프트	1			BP97130
N1	3929037		• CRANKSHAFT-ENGINE 엔진 크랭크샤프트	1			
2	3929027		• GEAR-CRANKSHAFT 크랭크샤프트 기어	1			
3	3904483		• PIN-DOWEL 다월 핀	1			
*	3802070		MAIN BEARING SET 메인 베어링 세트	1			STD
N4	3929016		• BEARING-MAIN 메인 베어링	6			
N5	3926723		• BEARING-C/SHAFT THRUST 베어링	1			
N6	3929021		• BEARING-MAIN 메인 베어링	7			
*	3802071		MAIN BEARING SET 메인 베어링 세트	1			0.25mm O/S
N4	3929017		• BEARING-MAIN 메인 베어링	6			
N5	3283065		• BEARING-C/SHAFT THRUST 트러스트 베어링	1			
N6	3929022		• BEARING-MAIN 메인 베어링	7			
*	3802072		MAIN BEARING SET 메인 베어링 세트	1			0.50mm O/S
N4	3929018		• BEARING-MAIN 메인 베어링	6			
N5	3283066		• BEARING-C/SHAFT THRUST 트러스트 베어링	1			
N6	3929023		• BEARING-MAIN 메인 베어링	7			
*	3802073		MAIN BEARING SET 메인 베어링 세트	1			0.75mm O/S
N4	3929019		• BEARING-MAIN 메인 베어링	6			
N5	3283067		• BEARING-C/SHAFT THRUST 트러스트 베어링	1			
N6	3929024		• BEARING-MAIN 메인 베어링	7			
*	3802074		MAIN BEARING SET 메인 베어링 세트	1			1.00mm O/S
N4	3929020		• BEARING-MAIN 메인 베어링	6			
N5	3283068		• BEARING-C/SHAFT THRUST 트러스트 베어링	1			
N6	3929025		• BEARING-MAIN 메인 베어링	7			
*	3800330		BEARING-C/SHAFT 베어링	1			0.5mm O/S
N5	3283063		• BEARING-C/SHAFT THRUST 트러스트 베어링	1			
N6	3929023		• BEARING-MAIN 메인 베어링	1			
*	3800331		BEARING-C/SHAFT 베어링	1			1.0mm O/S
N5	3283064		• BEARING-THRUST 트러스트 베어링	1			
N6	3929025		• BEARING-MAIN 메인 베어링	1			
7	3802820		SEAL-W/SLEEVE KIT 씰 키트	1			FRONT
8	3926126		SEAL-W/SLEEVE KIT 씰 키트	1			REAR
N	@		NOT INDIVIDUALLY SUPPLIED 단품공급불가				

CAM FOLLOWER COVER(#1001-)

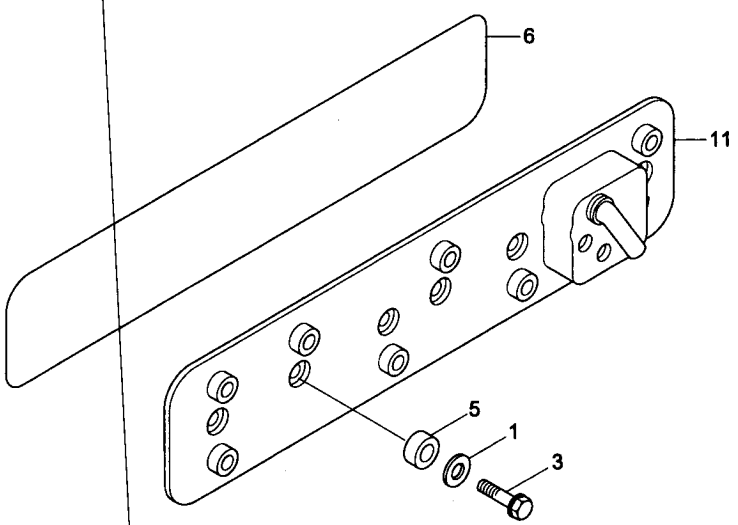

CAM FOLLOWER COVER(#1001-)

ITEM 순번	PART NO 품 번	IS	DESCRIPTION 품 명		QTY 수량	SERIAL NO 적용 호기	ITC 호환		REMARK 비 고
*	@		**CAM FOLLOWER COVER**	**캠 팔로워 커버**	1	**#1001 -**	-		
1	S-602		WASHER-PLAIN	평 와셔	6				CM90K744
3	3902375		SCREW	스크류	6				
5	3930543		ISOLATOR-NOISE	아이솔레이터	6				
N6	4063195		SEAL/O-RING	O-링 씰	1				
11	4063273		COVER-PUSH ROD	커 버	1				
N	@		NOT INDIVIDUALLY SUPPLIED 단품공급불가						

VIBRATION DAMPER(#1001-)

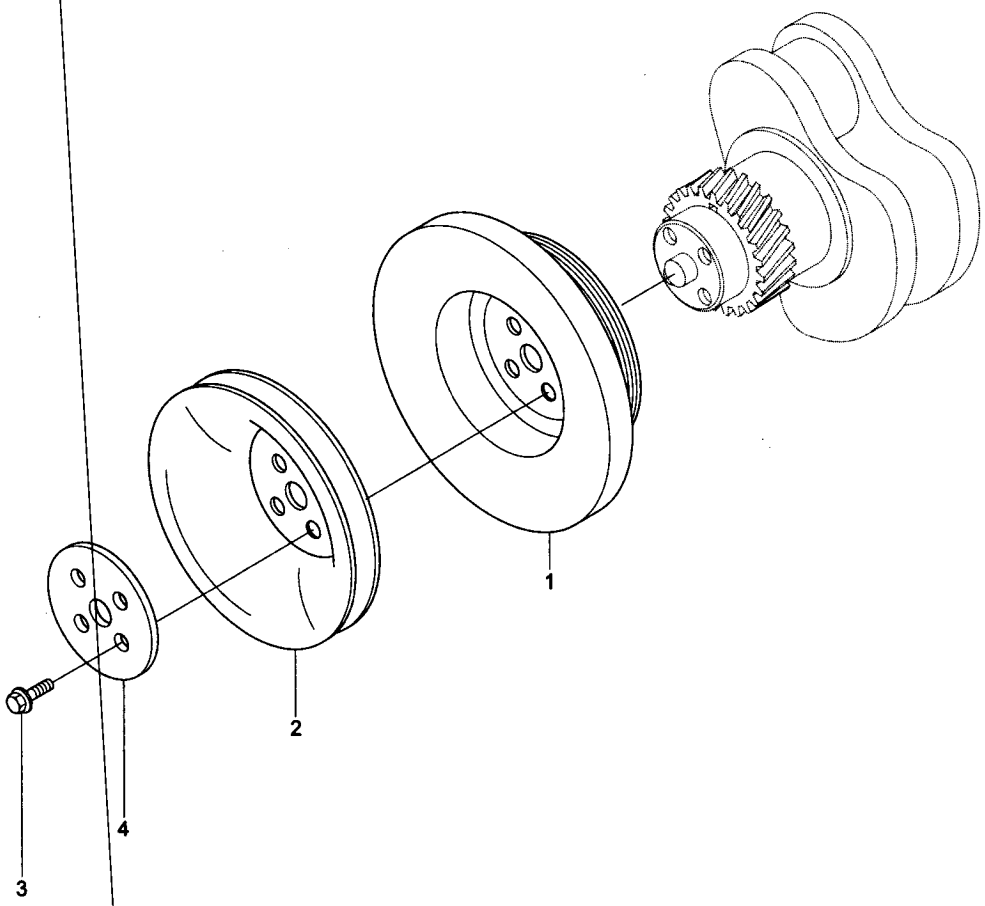

VIBRATION DAMPER(#1001-)

ITEM 순번	PART NO 품 번	IS	DESCRIPTION 품 명		QTY 수량	SERIAL NO 적용 호기	ITC 호환	REMARK 비 고
*	@		**VIBRATION DAMPER**	**진동 댐퍼**	**1**	**#1001 -**	-	
N1	3958258		DAMPER-VIBRATION	댐 퍼	1			DA9027-02
2	3903826		PULLEY-ACC	풀 리	1			
3	3903857		SCREW	스크류	4			
4	3917639		PLATE-CLAMPING	플레이트	1			
N	@		NOT INDIVIDUALLY SUPPLIED 단품공급불가					

FRONT GEAR TRAIN ACCESSORY(#1001-)

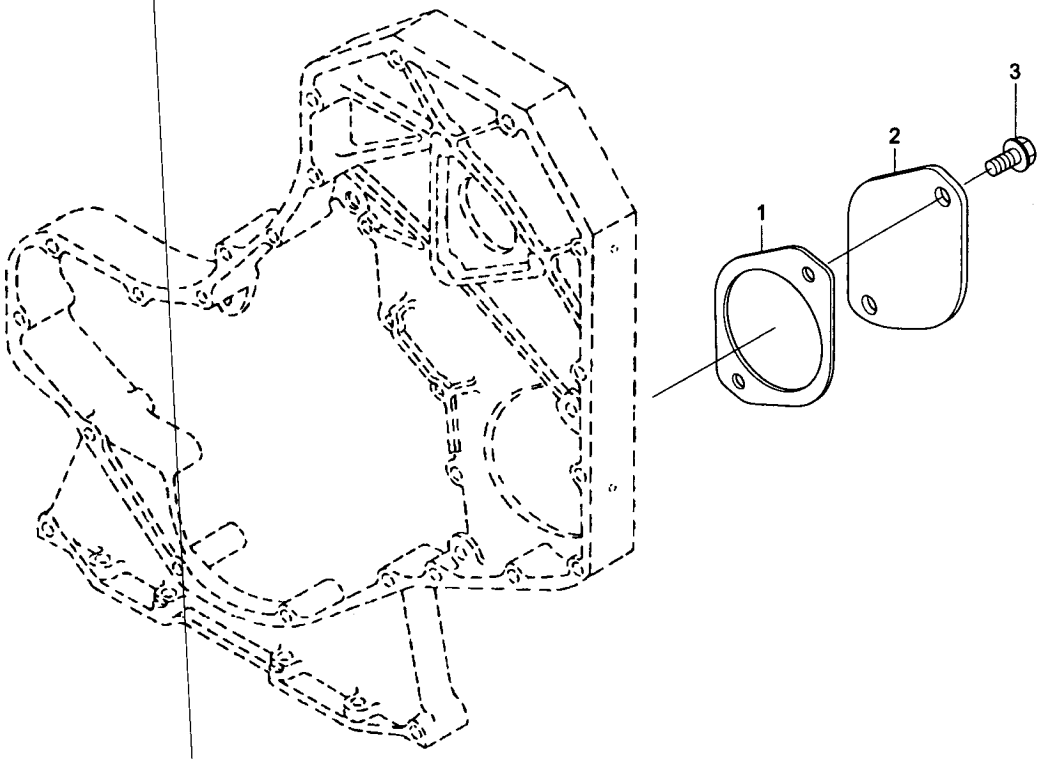

FRONT GEAR TRAIN ACCESSORY(#1001-)

ITEM 순번	PART NO 품 번	IS	DESCRIPTION 품 명		QTY 수량	SERIAL NO 적용 호기	ITC 호환	REMARK 비 고
*	@		**FR GEAR TRAIN ACCESS**	**기어트레인 악세사리**	**1**	**#1001 -**	-	
1	3094818		SEAL/O-RING	O-링 씰	1			DF90K513
2	3863865		COVER	커 버	1			
3	3901249		SCREW	스크류	2			

FUEL DRAIN LOCATION(#1001-)

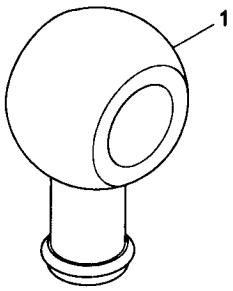

FUEL DRAIN LOCATION(#1001-)

ITEM 순번	PART NO 품 번	IS	DESCRIPTION 품 명	QTY 수량	SERIAL NO 적용 호기	ITC 호환	REMARK 비 고
*	@		**FUEL DRAIN LOCATION 연료 드레인 로케이션**	**1**	**#1001 -**	-	
N1	3864002		CONNECTOR 컨넥터	1			DL9111
N	@		NOT INDIVIDUALLY SUPPLIED 단품공급불가				

THERMOSTAT(#1001-)

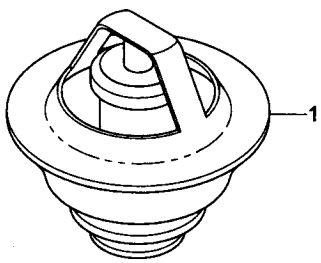

THERMOSTAT(#1001-)

ITEM 순번	PART NO 품 번	IS	DESCRIPTION 품 명	QTY 수량	SERIAL NO 적용 호기	ITC 호환	REMARK 비 고
*	@		**THERMOSTAT 항온기**	**1**	**#1001 -**	-	
N1	3864178		THERMOSTAT 항온기	1			EC9009-02
N	@		NOT INDIVIDUALLY SUPPLIED 단품공급불가				

ALTERNATOR LOCATION(#1001-)

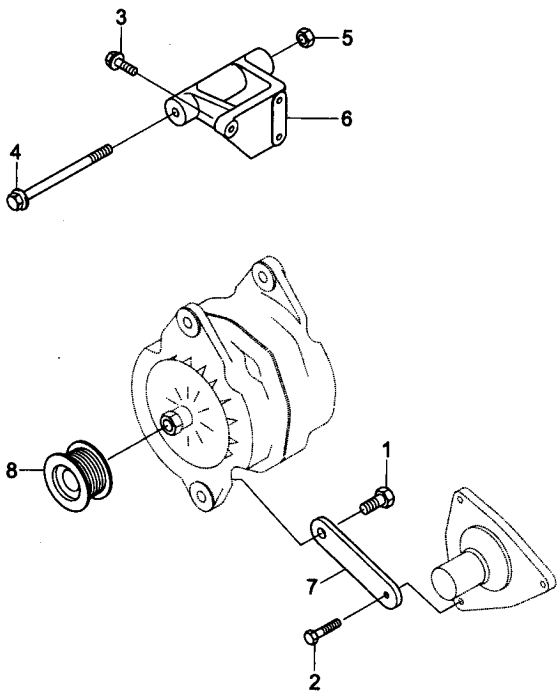

ALTERNATOR LOCATION(#1001-)

ITEM 순번	PART NO 품 번	IS	DESCRIPTION 품 명		QTY 수량	SERIAL NO 적용 호기	ITC 호환	REMARK 비 고
*	@		**ALTERNATOR LOCATION**	**알터네이터 로케이션**	**1**	**#1001 -**	-	
1	3052061		SCREW	스크류	1			E-I9029-01
2	3900630		SCREW	스크류	1			
3	3900631		SCREW	스크류	3			
4	3903105		SCREW	스크류	1			
5	3903210		NUT	너 트	1			
6	3910923		SUPPORT-ALTERNATOR	서포트	1			
7	3910924		BRACE-ALTERNATOR	브레이스	1			
8	3918275		PULLEY-ALTERNATOR	풀 리	1			

ALTERNATOR DRIVE(#1001-)

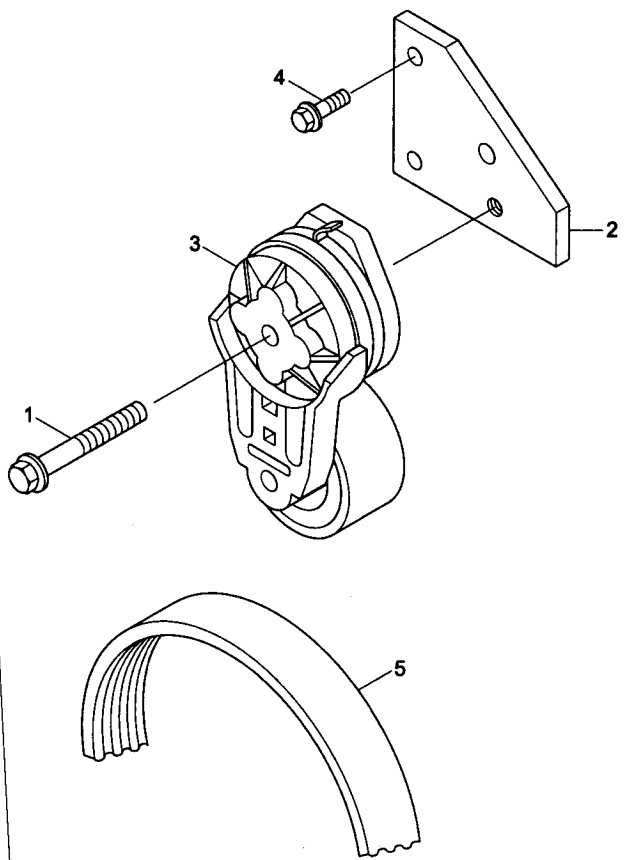

ALTERNATOR DRIVE(#1001-)

ITEM 순번	PART NO 품 번	IS	DESCRIPTION 품 명		QTY 수량	SERIAL NO 적용 호기	ITC 호환	REMARK 비 고
*	@		**ALTERNATOR DRIVE**	**알터네이터 드라이브**	1	**#1001 -**	-	
1	3282699		SCREW	스크류	1			EH97160-04
2	3286907		BRACKET	브라켓트	1			
3	3937553		TENSIONER-BELT	텐셔너	1			
4	3925186		SCREW	스크류	2			
5	3929330		BELT-V RIBBED	벨 트	1			

MECHANICAL TACHOMETER DRIVE(#1001-)

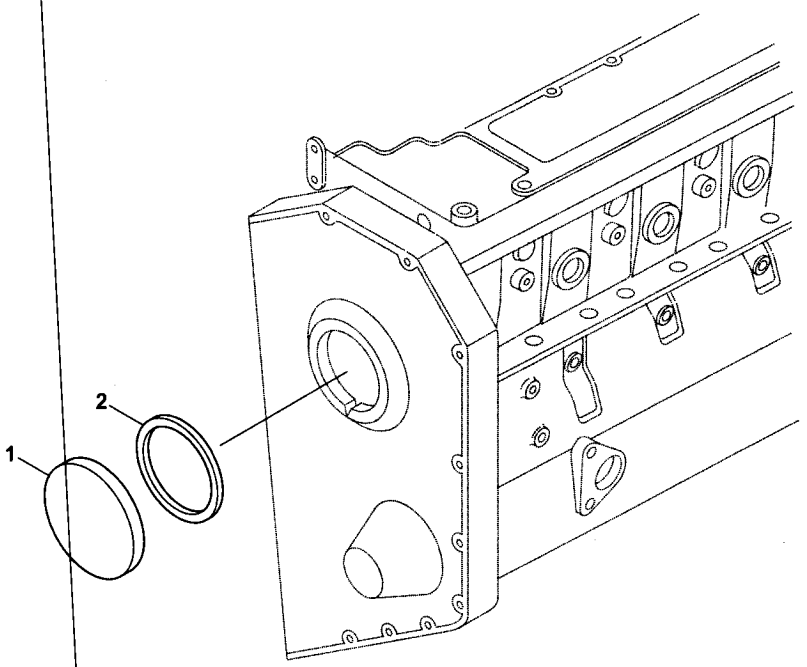

MECHANICAL TACHOMETER DRIVE(#1001-)

ITEM 순번	PART NO 품 번	IS	DESCRIPTION 품 명		QTY 수량	SERIAL NO 적용 호기	ITC 호환	REMARK 비 고
*	@		**TACHOMETER DRIVE**	**타코메타 드라이브**	**1**	**#1001 -**	-	
1	3903463		COVER	커 버	1			B19701
2	3903475		SEAL-RECT RING	씰	1			

FAN DRIVE 1(#1001-)

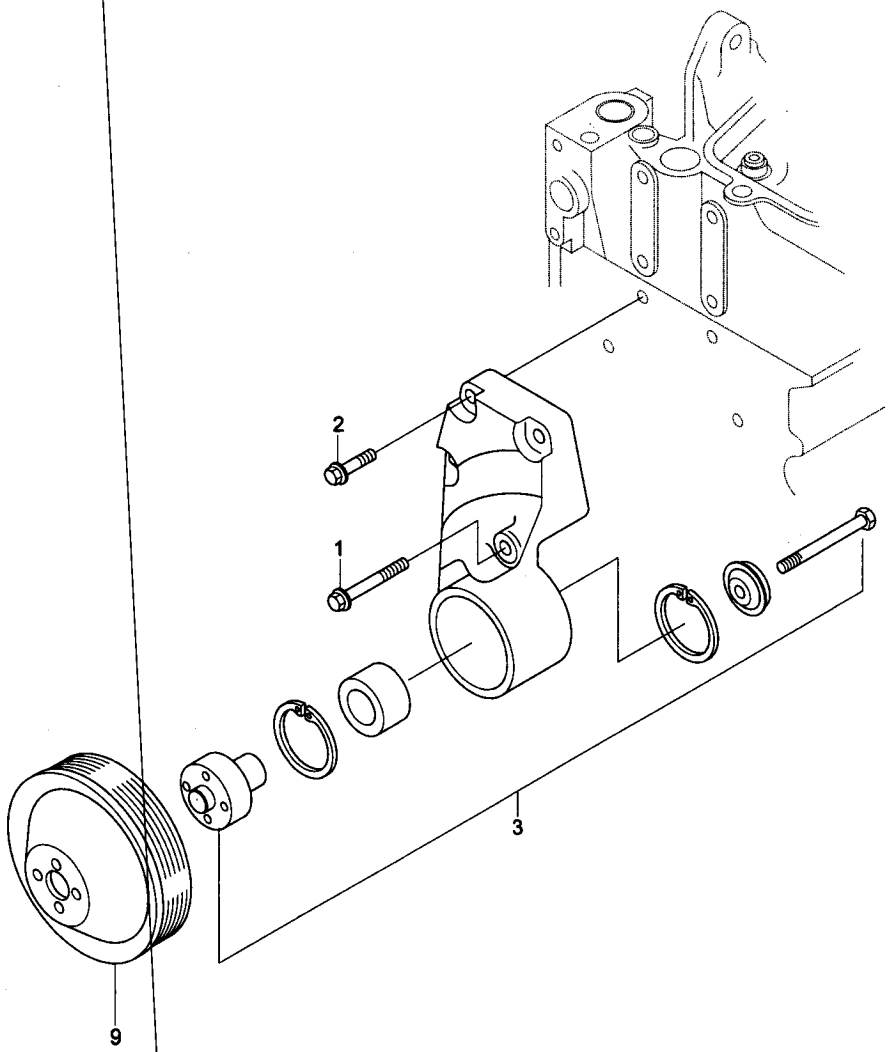

FAN DRIVE 1(#1001-)

ITEM 순번	PART NO 품 번	IS	DESCRIPTION 품 명		QTY 수량	SERIAL NO 적용 호기	ITC 호환	REMARK 비 고
*	@		**FAN DRIVE**	**팬 구동**	**1**	**#1001 -**	-	
1	3863344		SCREW	스크류	1			FA90K154
2	3863343		SCREW	스크류	3			
3	3911203		SUPPORT-FAN	서포트	1			
9	3918204		PULLEY-FAN	팬 풀리	1			

FAN DRIVE 2(#1001-)

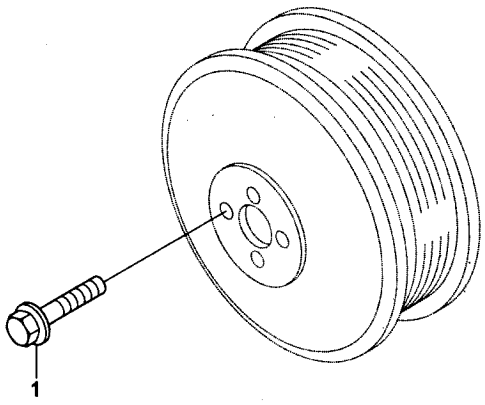

FAN DRIVE 2(#1001-)

ITEM 순번	PART NO 품 번	IS	DESCRIPTION 품 명	QTY 수량	SERIAL NO 적용 호기	ITC 호환	REMARK 비 고
*	@		**FAN DRIVE** **팬 구동**	1	**#1001 -**	-	
1	3903990		SCREW-HEX HED CAP 스크류	4			FA9706

AIR FUEL CONTROL PLUMBING(#1001-)

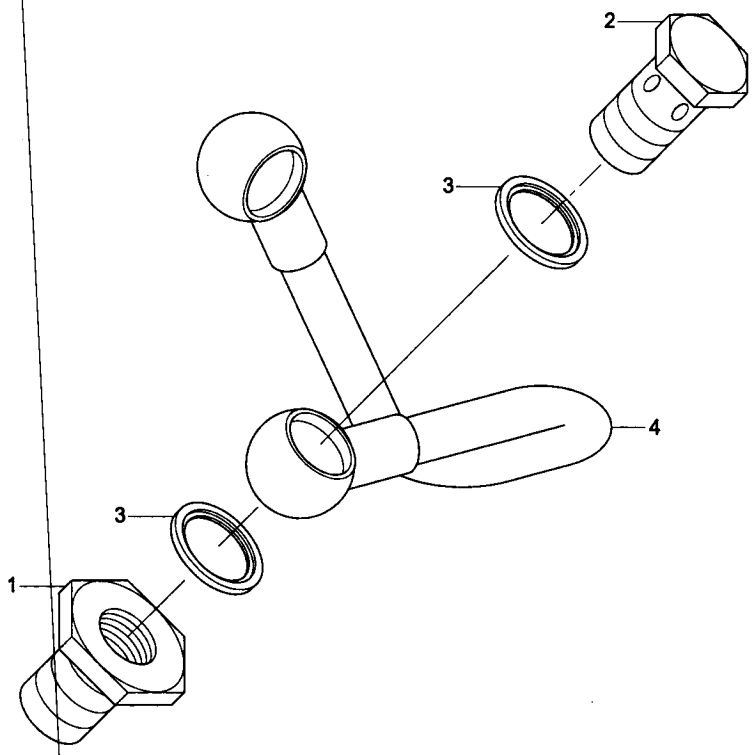

AIR FUEL CONTROL PLUMBING(#1001-)

ITEM 순번	PART NO 품 번	IS	DESCRIPTION 품 명	QTY 수량	SERIAL NO 적용 호기	ITC 호환	REMARK 비 고
*	@		**AIR FUEL CONT PLUMBING 공기연료 컨트롤배관**	**1**	**#1001 -**	-	
1	3863175		CONNECTOR-FEMALE 컨넥터	1			FE9938
2	3903035		SCREW 스크류	1			
3	3935171		WASHER-SEALING 와 셔	2			
N4	4063323		TUBE-AIR FUEL CONT 튜 브	1			

FUEL FILTER PLUMBING(#1001-#2305)

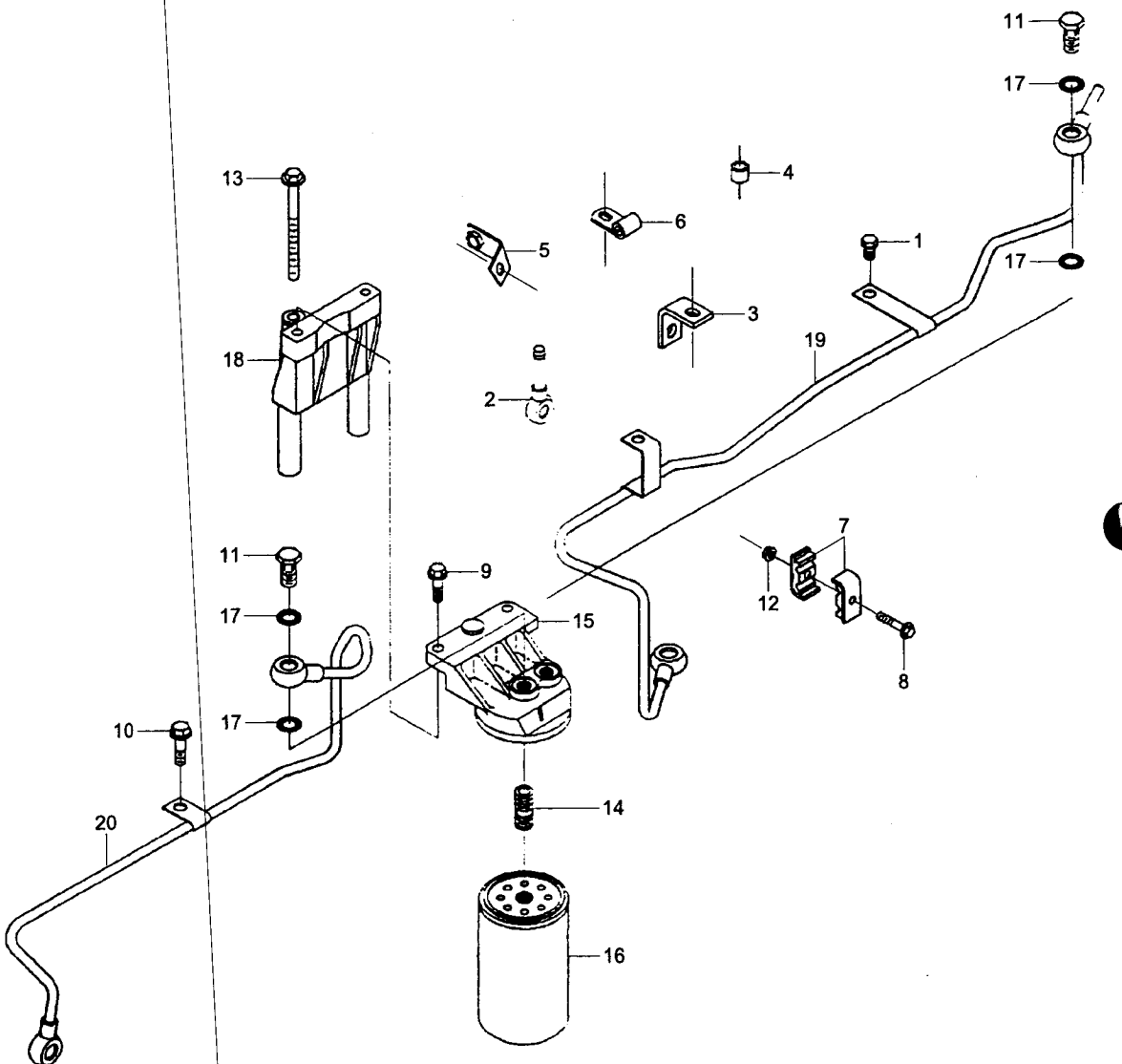

FUEL FILTER PLUMBING(#1001-#2305)

ITEM 순번	PART NO 품 번	IS	DESCRIPTION 품 명		QTY 수량	SERIAL NO 적용 호기	ITC 호환	REMARK 비 고
*	@		FUEL FILTER PLUMBING	연료 필터 배관	1	#1001-	-	
1	3093923		SCREW-HEX HED CAP	스크류	1			FF90K733
2	3863498		CONNECTOR-BANJO	컨넥터	1			
N3	3863944		BRACE-TUBE	브레이스	1			
N4	3864049		SPACER-MOUNTING	스페이서	1			
5	3864050		BRACE-RETAINING	브레이스	1			
N6	3864051		CLIP	클립	1			
N7	3864052		CLAMP-TUBE	클램프	2			
8	3900628		SCREW	스크류	1			
9	3900631		SCREW-HEX HEAD CAP	스크류	2			
10	3902114		SCREW-HEX HEAD CAP	스크류	1			
11	3903035		SCREW	스크류	2			
12	3906216		NUT-HEX FLANGE	너 트	1			
13	3913034		SCREW	스크류	3			
14	3925954		ADAPTER-FILTER HEAD	어댑터	1			
15	3926788		HEAD-FUEL FILTER	헤 드	1			
16	11E1-70010		FILTER-FUEL	연료 필터	1			
17	3863786		WASHER-SEALING	와 셔	4			
N18	4063434		SUPPORT-FILTER	서포트	1			
N19	4063436		TUBE-FUEL SUPPLY	튜 브	1			
N20	4063438		TUBE-FUEL SUPPLY	튜 브	1			
N	@		NOT INDIVIDUALLY SUPPLIED 단품공급불가					

FUEL FILTER(#2306-)

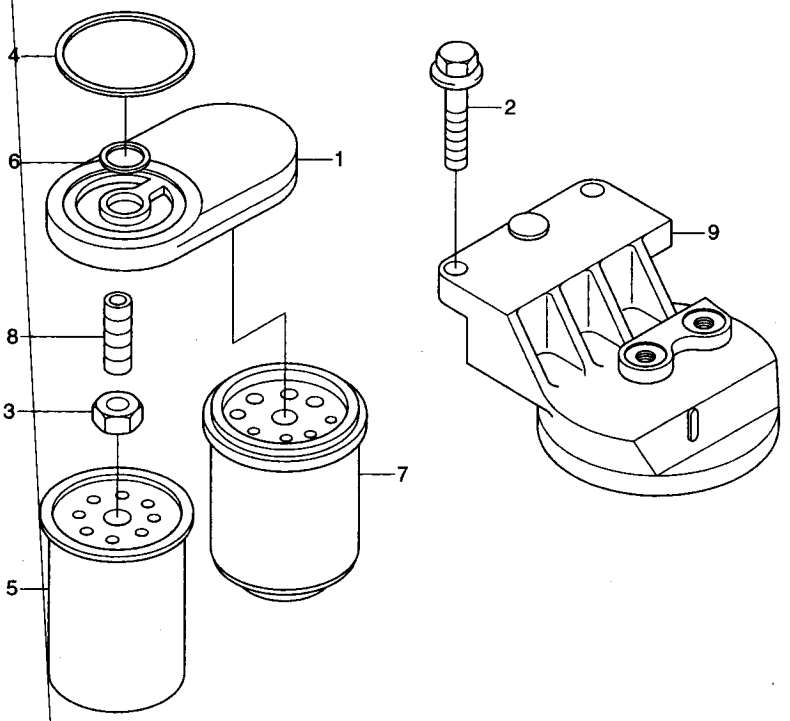

FUEL FILTER(#2306-)

ITEM 순번	PART NO 품 번	IS	DESCRIPTION 품 명		QTY 수량	SERIAL NO 적용 호기	ITC 호환	REMARK 비 고
*	3936315		HEAD-FUEL FILTER	필터 헤드	1			FF9110-03
N1	3936313		• HEAD-FUEL FILTER	필터 헤드	1			
2	3900632		SCREW	스크류	2			
3	3903293		NUT	너 트	1			
4	3903546		SEAL/O-RING	O-링 씰	1			
5	11E1-70010		FILTER-FUEL	연료 필터	1			
6	3903846		SEAL/O-RING	O-링 씰	1			
7	11E1-70210		FILTER-FUEL W/S	연료 필터	1			
8	3925955		ADAPTER-FILTER HEAD	어댑터	1			
9	3930969		HEAD-FUEL FILTER	필터 헤드	1			
N	@		NOT INDIVIDUALLY SUPPLIED 단품공급불가					

FUEL FILTER PLUMBING(#2306-)

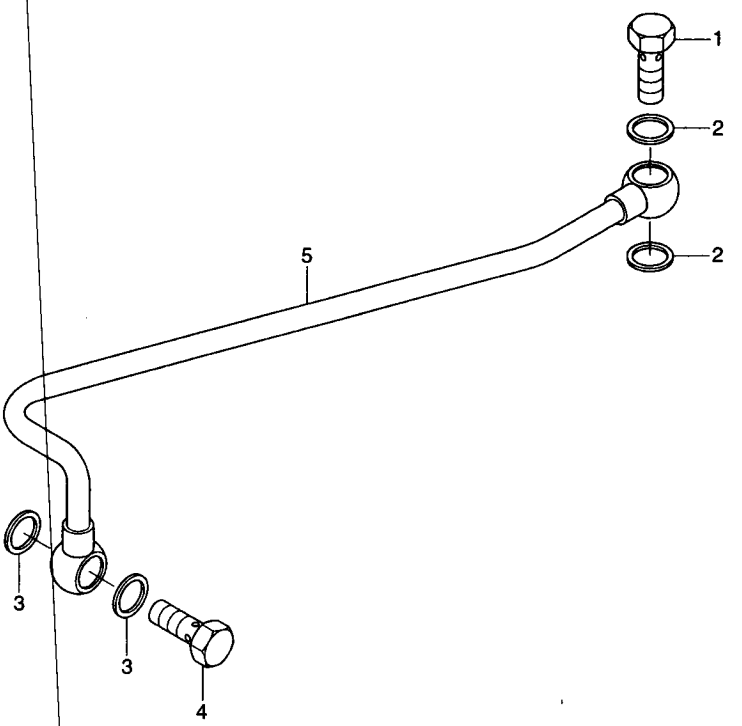

FUEL FILTER PLUMBING(#2306-)

ITEM 순번	PART NO 품 번	IS	DESCRIPTION 품 명		QTY 수량	SERIAL NO 적용 호기	ITC 호환	REMARK 비 고
1	3905860		SCREW	스크류	1			FF9779-04
2	3935171		WASHER-SEALING	와 셔	2			
3	3863988		WASHER-SEALING	와 셔	2			
4	3924725		SCREW	스크류	1			
5	3930733		TUBE-FUEL SUPPLY	튜 브	1			

FLYWHEEL HOUSING(#1001-)

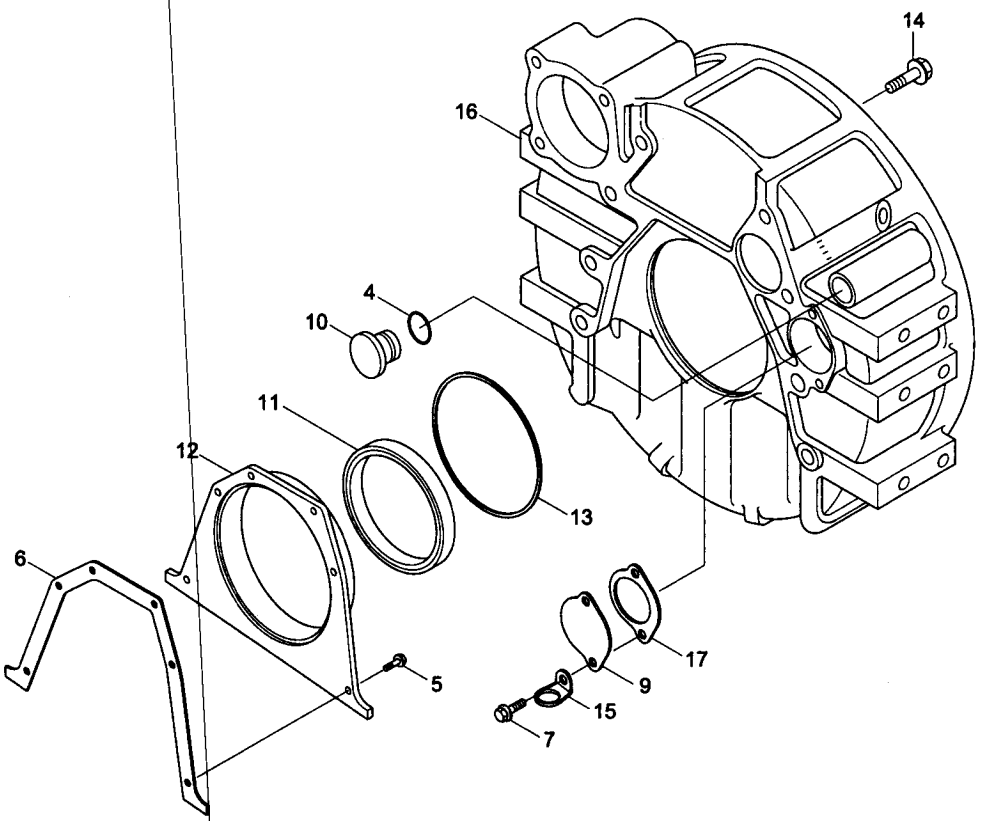

FLYWHEEL HOUSING(#1001-)

ITEM 순번	PART NO 품 번	IS	DESCRIPTION 품 명		QTY 수량	SERIAL NO 적용 호기	ITC 호환	REMARK 비 고
*	@		**FLYWHEEL HOUSING**	**플라이휠 하우징**	**1**	**#1001 -**	-	
4	3863488		SEAL/O-RING	씰	1			RH90K517
5	3863794		SCREW-HEX HED CAP	스크류	6			
6	3863864		GASKET-COVER PLATE	가스켓	1			
7	3900225		SCREW-HEX HED CAP	스크류	2			
9	3908095		PLATE-COVER	커버 플레이트	1			
10	3910248		PLUG/O-RING	플러그	1			
N11	3933262		· SEAL-OIL	오일 씰	1			
12	3936895		COVER-REAR	커 버	1			
13	3912473		SEAL-RECT RING	씰	1			
14	3920447		SCREW	스크류	8			
15	3923610		CLIP	클 립	1			
16	3863940		HOUSING-FLYWHE	하우징	1			
17	3936027		GASKET-COVER PLATE	가스켓	1			
N	@		NOT INDIVIDUALLY SUPPLIED 단품공급불가					

FUEL PUMP COUPLING(#1001-)

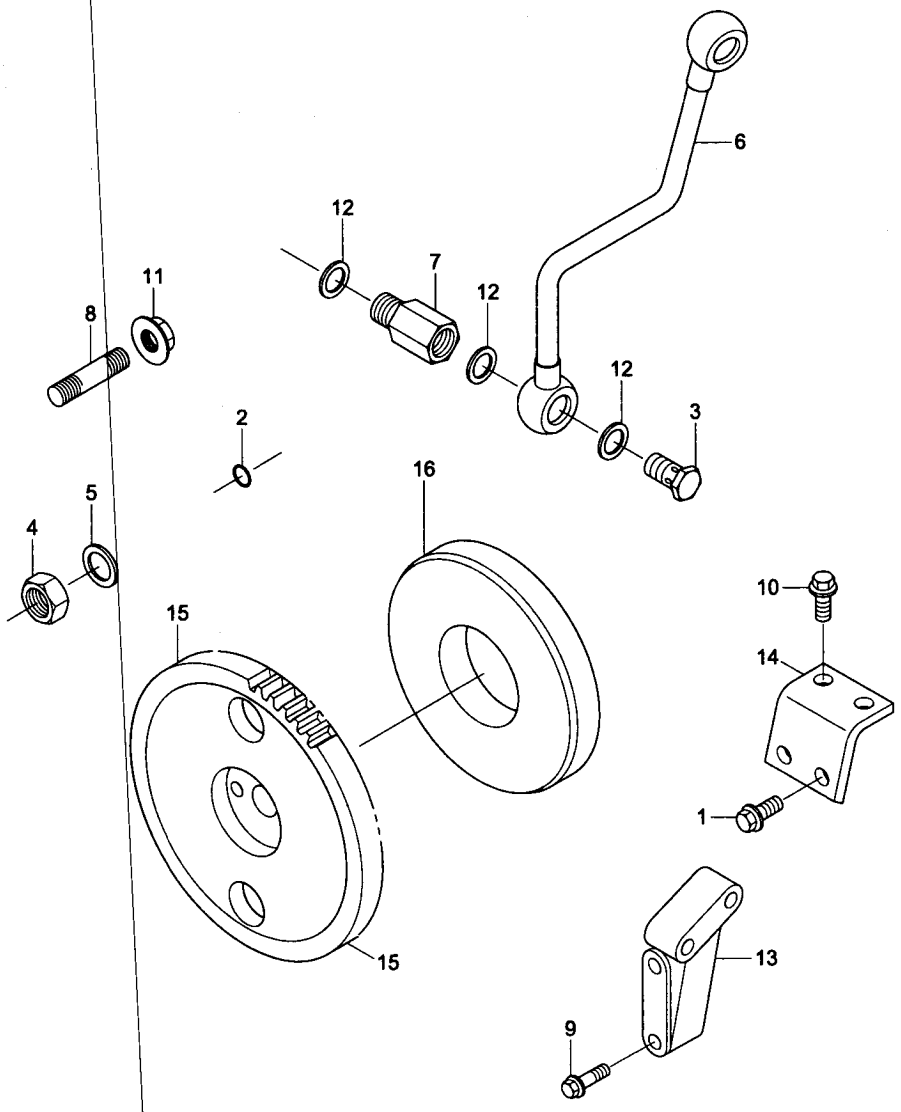

FUEL PUMP COUPLING(#1001-)

ITEM 순번	PART NO 품 번	IS	DESCRIPTION 품 명		QTY 수량	SERIAL NO 적용 호기	ITC 호환	REMARK 비 고
*	@		**FUEL PUMP COUPLING**	**연료 펌프 커플링**	**1**	**#1001 -**	-	
1	3093957		SCREW-HEX HD CAP	스크류	2			FP98662-02
2	3678925		SEAL-O/RING	씰	1			
3	3863131		SCREW	스크류	1			
4	3863271		NUT	너 트	1			
5	3863272		WASHER	와 셔	1			
6	3863306		TUBE-FUEL SUPPLY	튜 브	1			
7	3863672		CONNECTOR-FEMALE	컨넥터	1			
N8	3864204		STUD	스터드	4			
9	3900678		SCREW-HEX HD CAP	스크류	2			
10	3902460		SCREW-HEX HD CAP	스크류	2			
11	3902662		NUT-HEX FLANGE	너 트	4			
12	3918190		WASHER	와 셔	2			
N13	4063173		BRACE-FUEL PUMP	브레이스	1			
N14	4063174		BRACE-FUEL PUMP	브레이스	1			
*	4063194		GEAR-FUEL PUMP	기 어	1			
N15	4063192		• GEAR-FUEL PUMP	기 어	1			
16	4063193		• DAMPER-VIBRATION	진동 댐퍼	1			

FUEL INJECTION PUMP(#1001-)

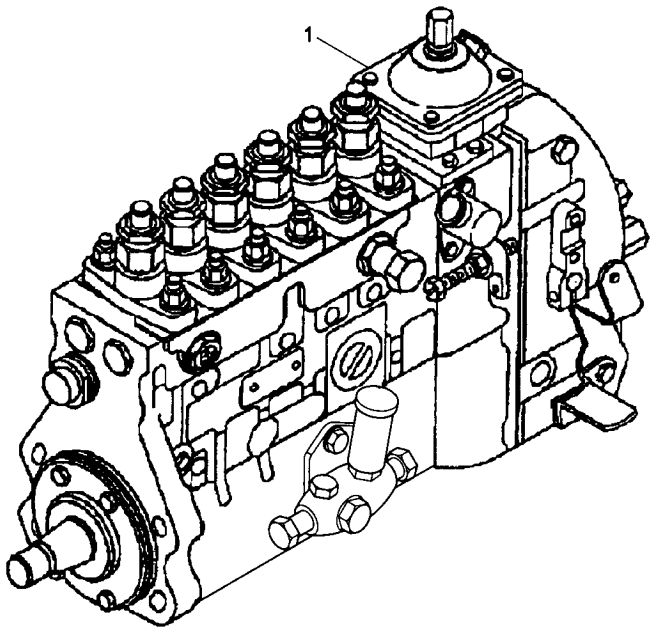

FUEL INJECTION PUMP(#1001-)

ITEM 순번	PART NO 품 번	IS	DESCRIPTION 품 명	QTY 수량	SERIAL NO 적용 호기	ITC 호환	REMARK 비 고
*	@		**FUEL INJECTION PUMP 연료 분사 펌프**	**1**	**#1001 -**	-	
1	4063844		PUMP-FUEL 연료 펌프	1			RP90018

FUEL SYSTEM ACCESSORIES(#1001-)

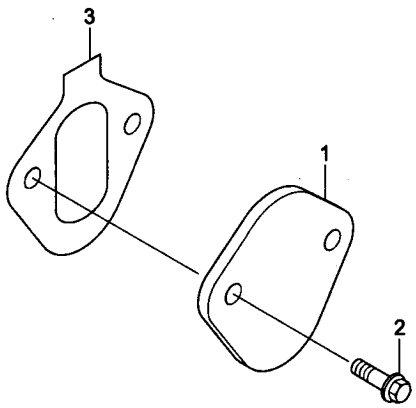

FUEL SYSTEM ACCESSORIES(#1001-)

ITEM 순번	PART NO 품 번	IS	DESCRIPTION 품 명		QTY 수량	SERIAL NO 적용 호기	ITC 호환	REMARK 비 고
*	@		**FUEL SYSTEM ACCESS**	**연료시스템 악세사리**	**1**	**#1001 -**	-	
1	3863441		PLATE-COVER	플레이트	1			FS9216-01
2	3900630		SCREW	스크류	2			
3	3939258		GASKET-COVER PLATE	가스켓	1			

FUEL PLUMBING(#1001-)

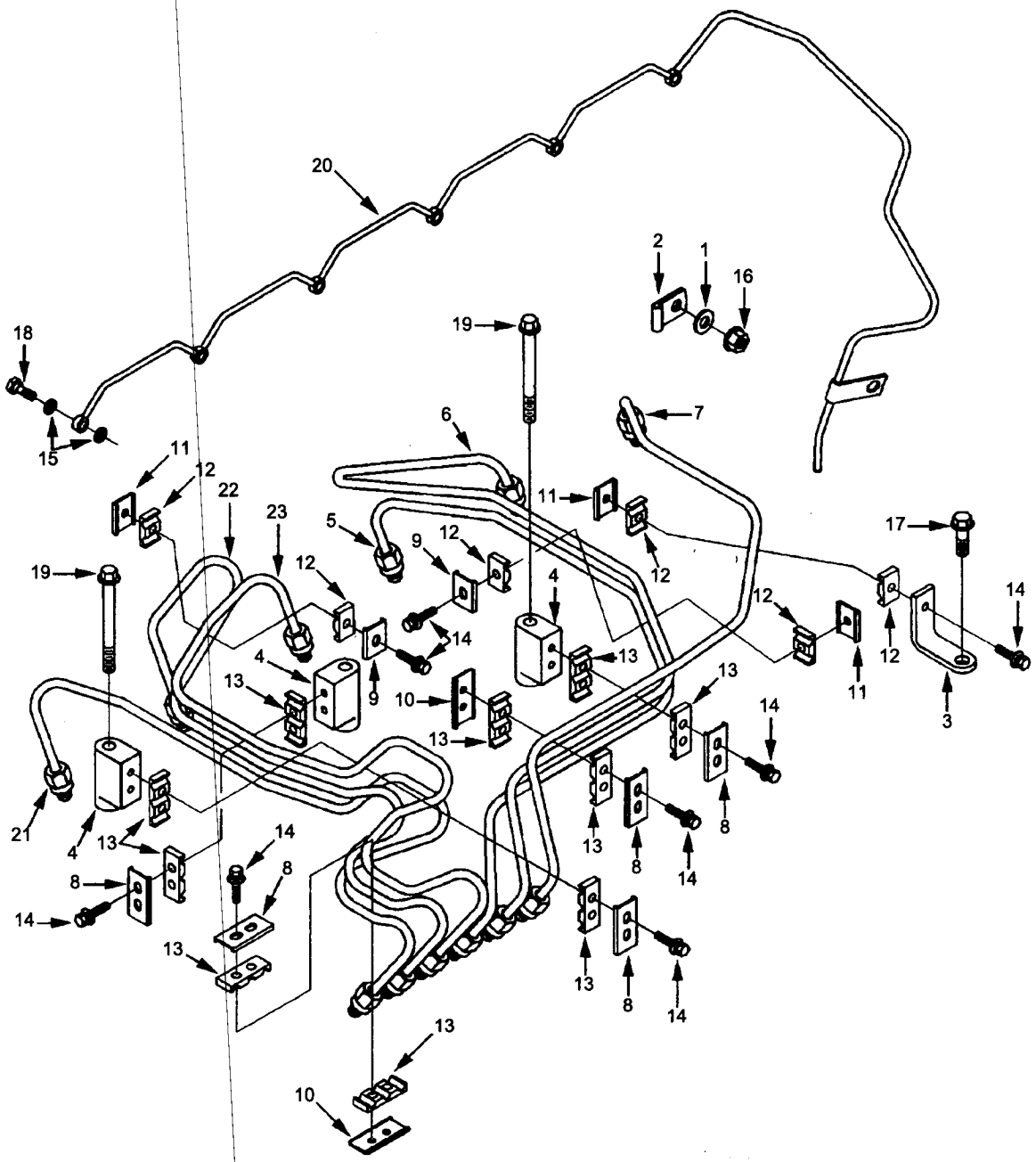

FUEL PLUMBING(#1001-)

ITEM 순번	PART NO 품 번	IS	DESCRIPTION 품 명		QTY 수량	SERIAL NO 적용 호기	ITC 호환	REMARK 비 고
*	@		**FUEL PLUMBING**	**연료 배관**	**1**	**#1001 -**	-	
1	S-626		WASHER-PLAIN	평 와셔	1			FT97094
2	3863266		CLIP	클 립	1			
3	3863236		BRACE-TUBE	브레이스	1			
4	3863305		BRACE-TUBE	브레이스	3			
5	3863435		TUBE	튜 브	1			
6	3863436		TUBE	튜 브	1			
7	3863437		TUBE	튜 브	1			
8	3904519		BRACE-TUBE	브레이스	5			
9	3904711		BRACE-TUBE	브레이스	2			
10	3917716		BRACE-TUBE	브레이스	2			
11	3917717		BRACE-TUBE	브레이스	3			
12	3917746		ISOLATOR-VIBRATION	아이솔레이터	6			
13	3917747		ISOLATOR-VIBRATION	아이솔레이터	10			
14	3920854		SCREW	스크류	13			
15	3863755		SEAL-INJECTOR	씰	12			
16	3900589		NUT-HEX FLANGE	육각 너트	1			
17	3900631		SCREW	스크류	1			
18	3905307		SCREW-BANJO CONN	스크류	6			
19	3919864		SCREW-HEX FLANGE	스크류	2			
N20	4063217		TUBE-FUEL DRAIN	튜 브	1			
N21	4063292		TUBE	튜 브	1			
N22	4063294		TUBE	튜 브	1			
N23	4063296		TUBE	튜 브	1			
N	@		NOT INDIVIDUALLY SUPPLIED 단품공급불가					

FUEL SHUTOFF VALVE(#1001-)

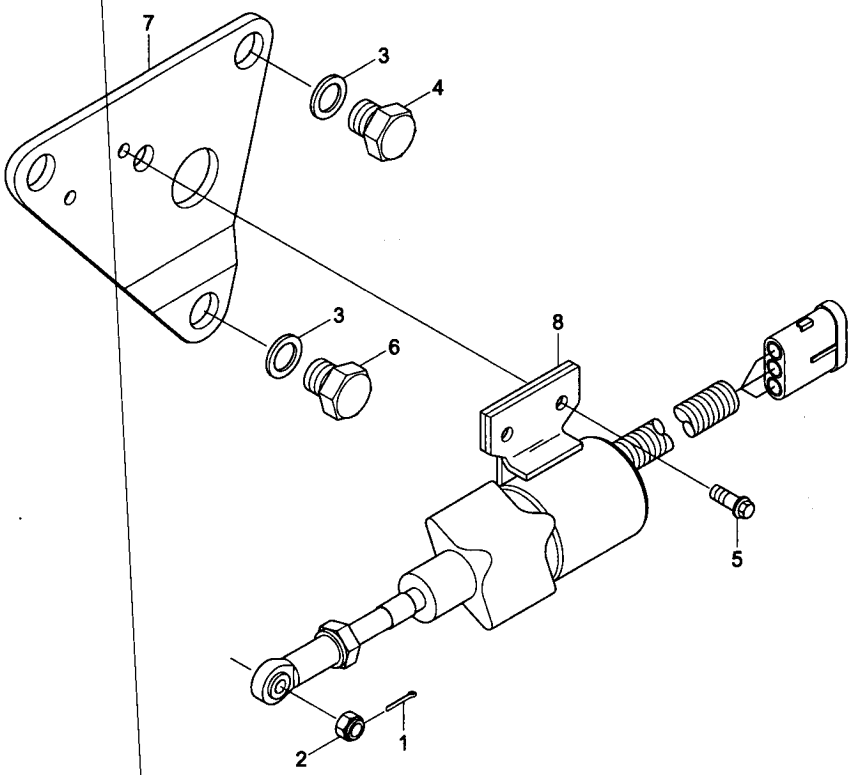

FUEL SHUTOFF VALVE(#1001-)

ITEM 순번	PART NO 품 번	IS	DESCRIPTION 품 명		QTY 수량	SERIAL NO 적용 호기	ITC 호환	REMARK 비 고
*	@		**FUEL SHUTOFF VALVE**	**연료 차단 밸브**	**1**	**#1001 -**	-	
1	3863156		PIN-COTTER	핀	1			FV9200-02
2	3863157		NUT-HEX SLOTTED	너 트	1			
3	3863474		WASHER-PLAIN	평 와셔	3			
4	3863494		SCREW	스크류	2			
5	3900626		SCREW	스크류	2			
6	3929456		SCREW	스크류	1			
7	3930589		BRACKET-SOLENOID	브라켓트	1			
8	3932530		SOLENOID-FUEL PUMP	솔레노이드	1			

FLYWHEEL(#1001-)

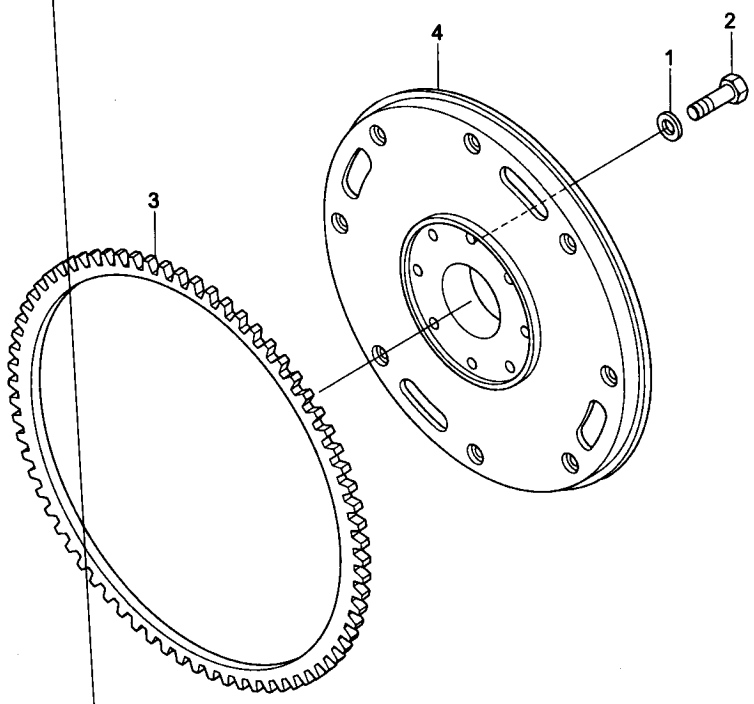

FLYWHEEL(#1001-)

ITEM 순번	PART NO 품 번	IS	DESCRIPTION 품 명		QTY 수량	SERIAL NO 적용 호기	ITC 호환	REMARK 비 고
*	@		**FLYWHEEL**	**플라이 휠**	**1**	**#1001 -**	-	
1	3900269		WASHER-PLAIN	평 와셔	8			FW9297
2	3901395		SCREW	스크류	8			
*	3283047		FLYWHEEL	플라이 휠	1			
3	3905427		· GEAR-FLYWHEEL RING	기 어	1			
N4	3283032		· FLYWHEEL	플라이 휠	1			

AIR INTAKE CONNECTION 1(#1001-)

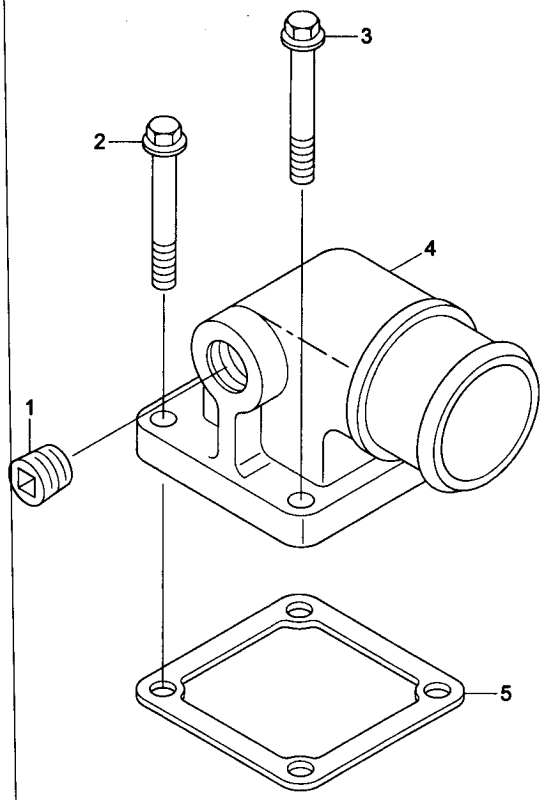

AIR INTAKE CONNECTION 1(#1001-)

ITEM 순번	PART NO 품 번	IS	DESCRIPTION 품 명	QTY 수량	SERIAL NO 적용 호기	ITC 호환	REMARK 비 고
*	@		**AIR INTAKE CONNECTION 흡기 컨넥션**	**1**	**#1001 -**	-	
1	3008469		PLUG-PIPE 플러그	1			IC9241
2	3902112		SCREW 스크류	2			
3	3919864		SCREW-HEX FLANGE 스크류	2			
4	3927105		CONNECTION 컨넥션	1			
5	3938158		GASKET-CONNECTION 가스켓	1			

AIR INTAKE CONNECTION 2(#1001-)

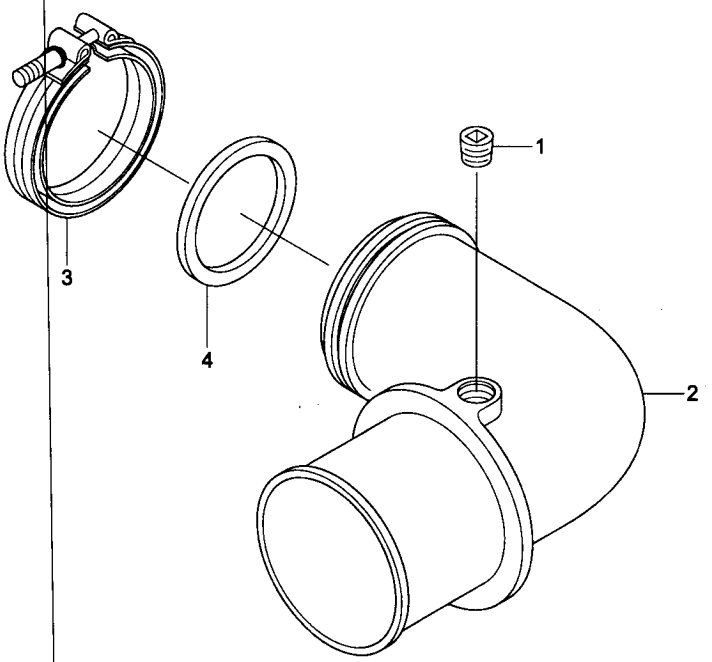

AIR INTAKE CONNECTION 2(#1001-)

ITEM 순번	PART NO 품 번	IS	DESCRIPTION 품 명	QTY 수량	SERIAL NO 적용 호기	ITC 호환	REMARK 비 고
*	@		**AIR INTAKE CONNECTION 흡기 컨넥션**	**1**	**#1001 -**	**-**	
1	3008465		PLUG-PIPE 플러그	1			IC9018-01
2	3918327		PIPE 파이프	1			
N3	3923060		CLAMP-V BAND 클램프	1			
4	3883284		SEAL/O-RING 씰	1			
5	3923041		NUT-LOCK 너 트	1			

AIR INTAKE CONNECTION 3(#1001-)

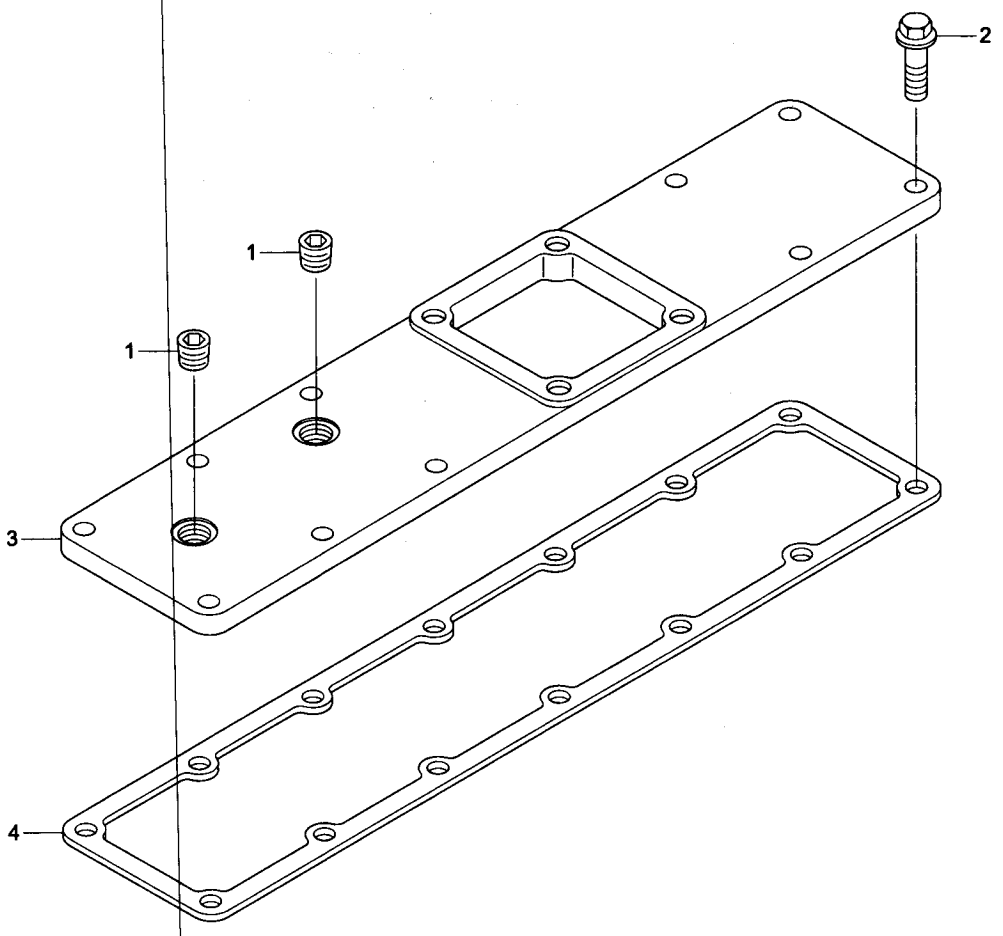

AIR INTAKE CONNECTION 3(#1001-)

ITEM 순번	PART NO 품 번	IS	DESCRIPTION 품 명	QTY 수량	SERIAL NO 적용 호기	ITC 호환	REMARK 비 고
*	@		**AIR INTAKE CONNECTION 흡기 컨넥션**	**1**	**#1001 -**	-	
1	3008468		PLUG-PIPE 플러그	2			IC9234
2	3918109		SCREW 스크류	8			
3	3920551		COVER-INTAKE MANIFOLD 커 버	1			
4	3931347		GASKET-MANIFOLD CVR 가스켓	1			

AIR INTAKE CONNECTION 4(#1001-)

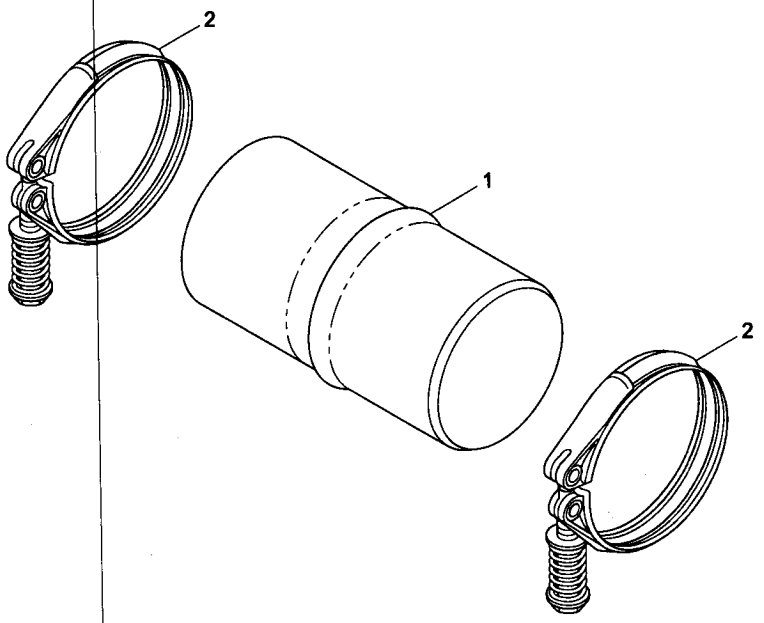

AIR INTAKE CONNECTION 4(#1001-)

ITEM 순번	PART NO 품 번	IS	DESCRIPTION 품 명	QTY 수량	SERIAL NO 적용 호기	ITC 호환	REMARK 비 고
*	@		**AIR INTAKE CONNECTION 흡기 컨넥션**	1	#1001 -	-	
1	3071050		HOSE-HUMP 호 스	2			IC9038
2	3926703		CLAMP 크램프	4			

LIFTING BRACKET(#1001-)

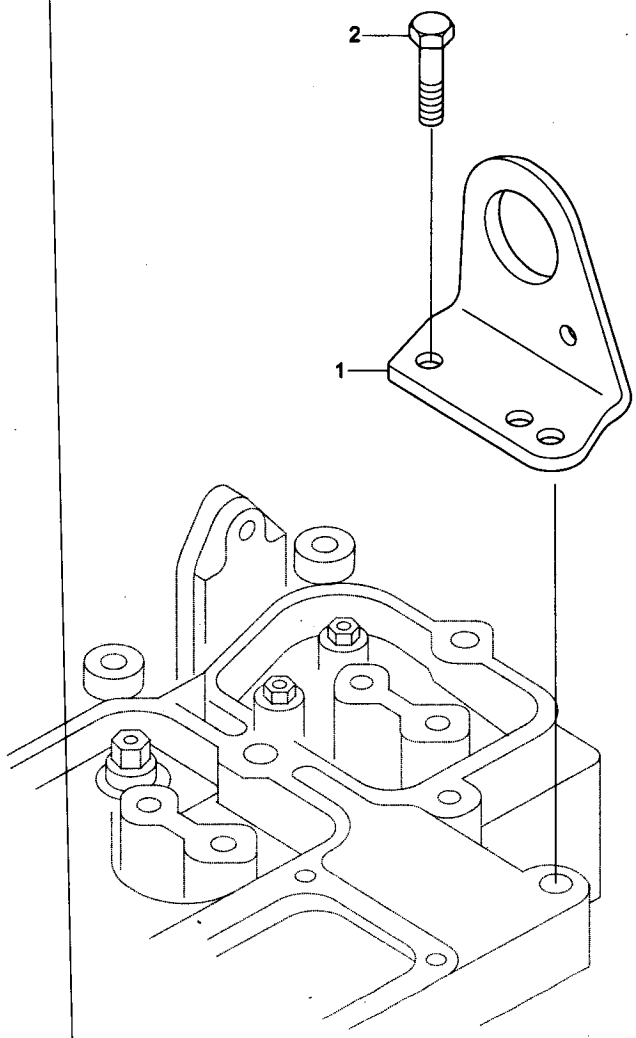

LIFTING BRACKET(#1001-)

ITEM 순번	PART NO 품 번	IS	DESCRIPTION 품 명		QTY 수량	SERIAL NO 적용 호기	INC 호환	REMARK 비 고
*	@		**LIFTING BRACKET**	**리프팅 브라켓트**	**1**	**#1001 -**	-	
1	3281012		BRACKET-LIFTING	브라켓트	1			LA9019
2	3910495		SCREW	스크류	2			

LUBRICATING OIL COOLER(#1001-)

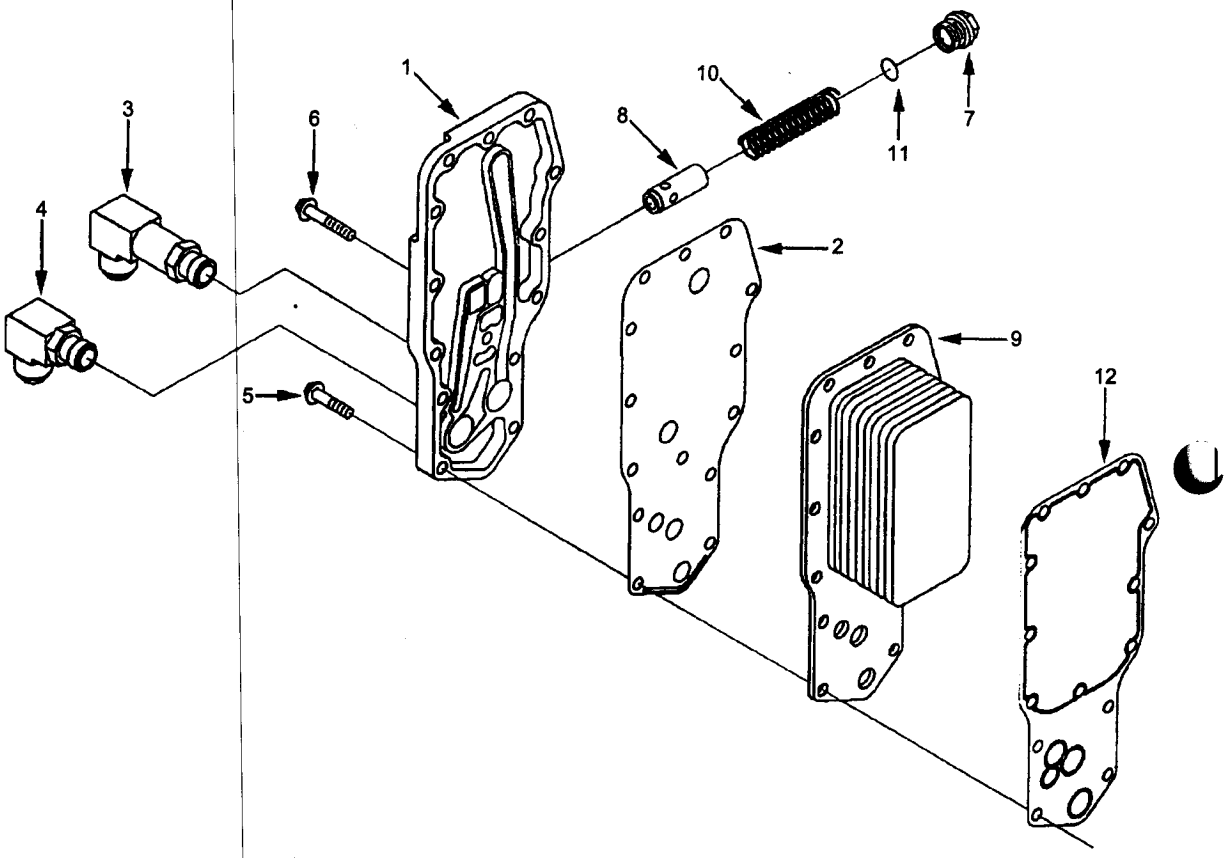

LUBRICATING OIL COOLER(#1001-)

ITEM 순번	PART NO 품 번	IS	DESCRIPTION 품 명	QTY 수량	SERIAL NO 적용 호기	ITC 호환	REMARK 비 고
*	@		**LUBRICATING OIL COOLER 윤활 오일 쿨러**	**1**	**#1001 -**	-	
1	3923332		COVER-LUB OIL COOLER 커 버	1			LC90K594
2	3863699		GASKET 가스켓	1			
3	3863948		ELBOW-MALE ADAPTER 엘 보	1			
4	3864170		ELBOW-MALE ADAPTER 엘 보	1			
5	3900632		SCREW 스크류	13			
6	3901445		SCREW-H/FLANGE CAP 스크류	1			
7	3915787		PLUG-THREADED 플러그	1			
8	3918428		• PLUNGER 플런저	1			
N9	3921558		• CORE-COOLER 코 어	1			
10	3925009		SPRING-COMPRESSION 스프링	1			
11	3929457		SEAL/O-RING O-링 씰	1			
12	3942914		GASKET-O/COOLER CORE 가스켓	1			
N	@		NOT INDIVIDUALLY SUPPLIED 단품공급불가				

FULL FLOW OIL FILTER(#1001-)

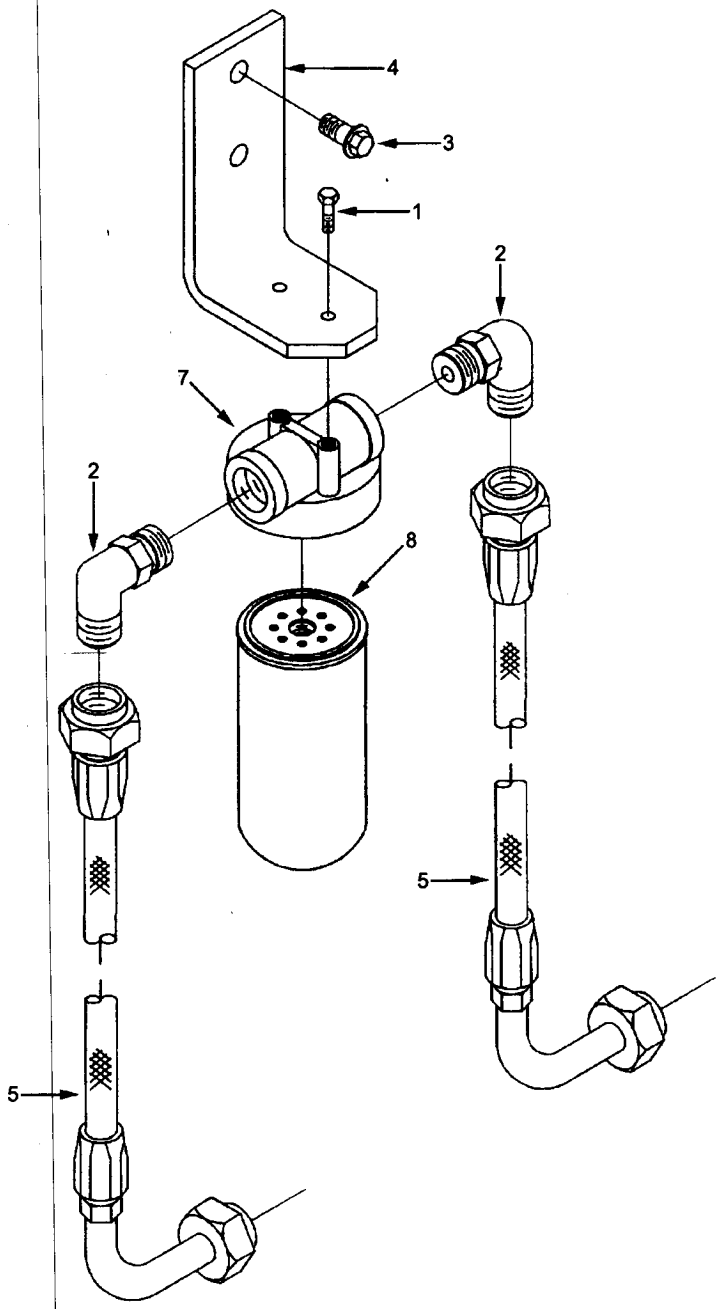

FULL FLOW OIL FILTER(#1001-)

ITEM 순번	PART NO 품 번	IS	DESCRIPTION 품 명		QTY 수량	SERIAL NO 적용 호기	ITC 호환	REMARK 비 고
*	@		**FULL FLOW OIL FILTER**	**풀 플로우 오일필터**	**1**	**#1001 -**		
1	S-167-A		SCREW-HEX HD CAP	스크류	2			LF90K629
2	3047340		ELBOW-MALE UNION	엘 보	2			
3	3901249		SCREW	스크류	2			
4	3914506		BRACKRT-FILTER	브라켓트	1			
5	3916459		HOSE-FLEXIBLE	호 스	2			
7	3923357		HEAD-LUB OIL FILTER	필터 헤드	1			
8	11E1-70140		FILTER-LUB OIL	오일 필터	1			

OIL LEVEL GAUGE(#1001-)

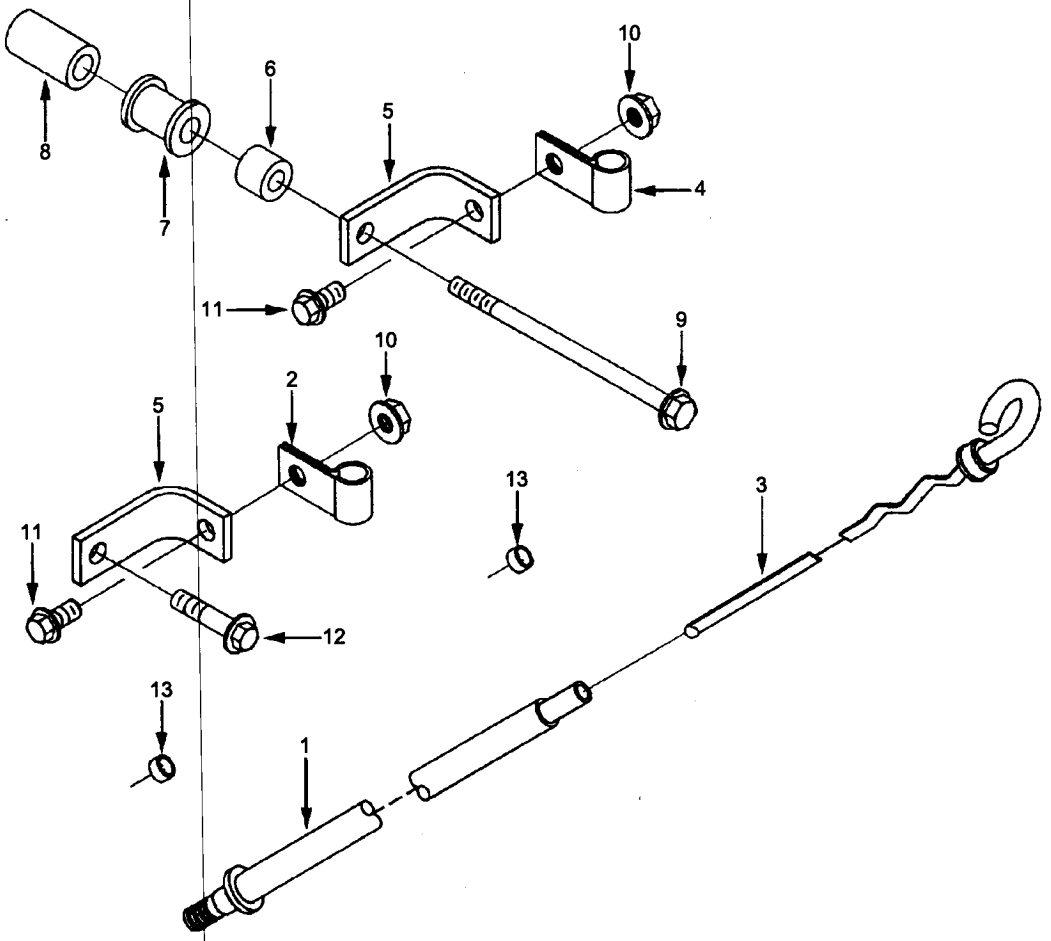

OIL LEVEL GAUGE(#1001-)

ITEM 순번	PART NO 품 번	IS	DESCRIPTION 품 명		QTY 수량	SERIAL NO 적용 호기	ITC 호환	REMARK 비 고
*	@		**OIL LEVEL GAUGE**	**오일 레벨 게이지**	**1**	**#1001 -**	-	
1	3283354		TUBE-OIL GAUGE	튜 브	1			LG9621-02
N2	3863405		CLIP	클 립	1			
N3	3864249		DIPSTICK	딥스틱	1			
4	3863924		CLIP	클 립	1			
N5	3864013		BRACKET-CONNECTION	브라켓트	2			
N6	3864014		SPACER-MOUNTING	스페이서	1			
N7	3864015		ISOLATOR-VIBRATION	아이솔레이터	1			
N8	3864016		SPACER-MOUNTING	스페이서	1			
N9	3864018		SCREW	스크류	1			
10	3900589		NUT-HEX FLANGE	육각 너트	2			
11	3900629		SCREW-H/FLANGE CAP	스크류	2			
12	3900632		SCREW	스크류	1			
13	3900955		PLUG-EXPANSION	플러그	3			

LUBRICATING OIL PUMP(#1001-)

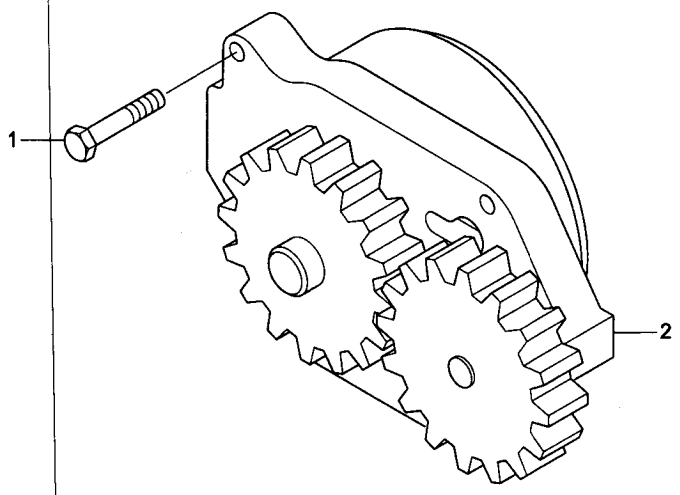

LUBRICATING OIL PUMP(#1001-)

ITEM 순번	PART NO 품 번	IS	DESCRIPTION 품 명		QTY 수량	SERIAL NO 적용 호기	ITC 호환	REMARK 비 고
*	@		**LUBRICATING OIL PUMP**	**윤활 오일 펌프**	**1**	**#1001 -**	-	
1	3900677		SCREW	스크류	4			LP9714-01
2	3937404		PUMP	펌 프	1			

PRODUCT ENCLOSURE 1(#1001-)

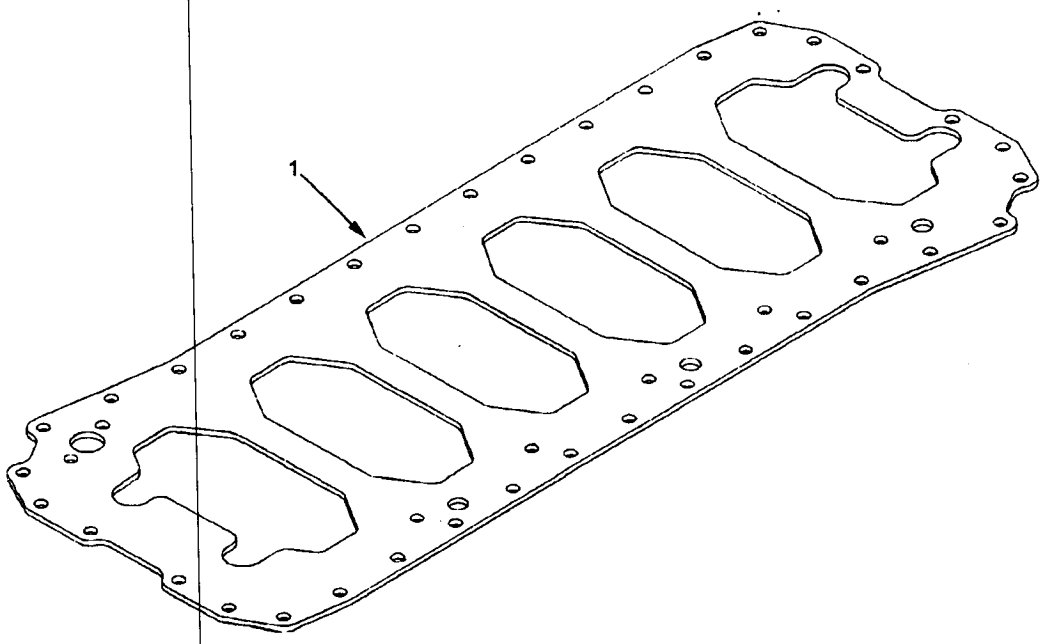

PRODUCT ENCLOSURE 1(#1001-)

ITEM 순번	PART NO 품 번	IS	DESCRIPTION 품 명		QTY 수량	SERIAL NO 적용 호기	ITC 호환	REMARK 비 고
*	@		**PRODUCT ENCLOSURE**	**프로덕트 인클로우저**	**1**	**#1001 -**	-	
1	3941556		PLATE-CYL BLOCK	플레이트	1			NP9020-01

PRODUCT ENCLOSURE 2(#1001-)

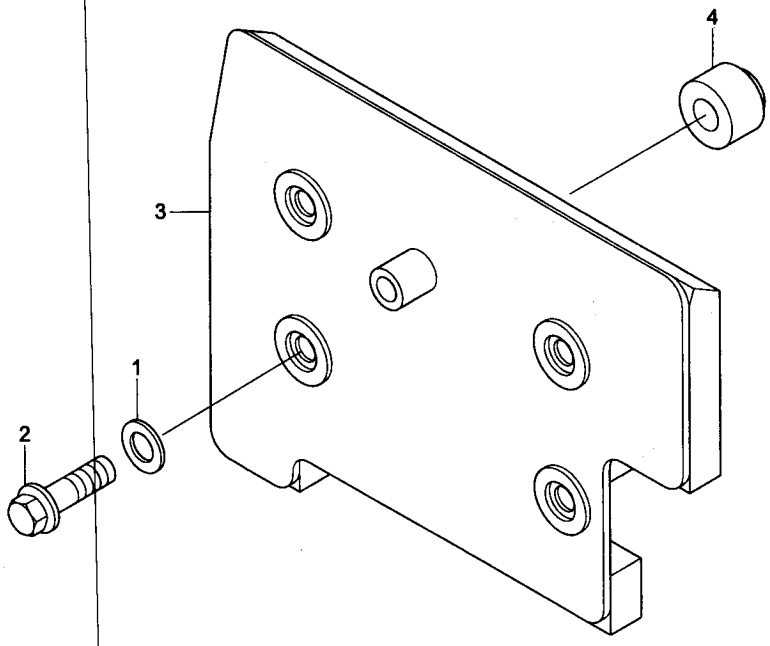

PRODUCT ENCLOSURE 2(#1001-)

ITEM 순번	PART NO 품 번	IS	DESCRIPTION 품 명		QTY 수량	SERIAL NO 적용 호기	ITC 호환	REMARK 비 고
*	@		**PRODUCT ENCLOSURE**	**프로덕트 인클로우저**	**1**	**#1001 -**		
N1	3863953		WASHER-PLAIN	평 와셔	4			NP9036
2	3920447		SCREW	스크류	4			
3	4063213		PANEL-NOISE	판 넬	1			
4	4063318		SPACER-MOUNTING	스페이서	4			

CYLINDER BLOCK COVER(#1001-)

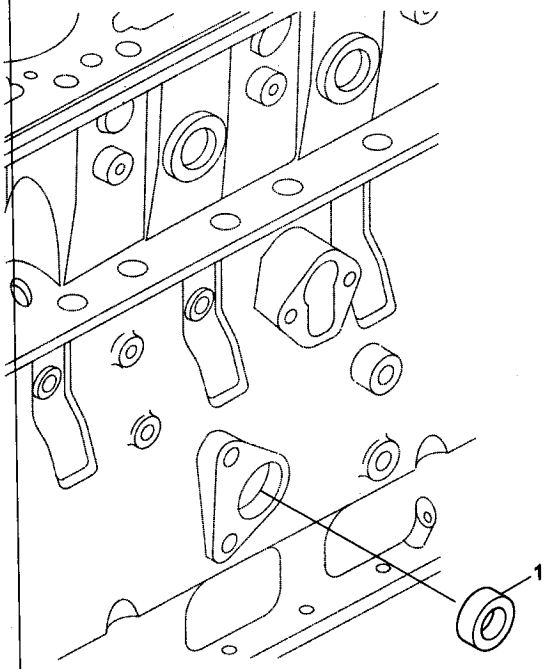

CYLINDER BLOCK COVER(#1001-)

ITEM 순번	PART NO 품 번	IS	DESCRIPTION 품 명	QTY 수량	SERIAL NO 적용 호기	ITC 호환	REMARK 비 고
*	@		**CYLINDER BLOCK COVER 실린더 블록 커버**	1	#1001 -	-	
1	3900958		PLUG-EXPANSION 플러그	1			OB9704

OIL PAN 1(#1001-)

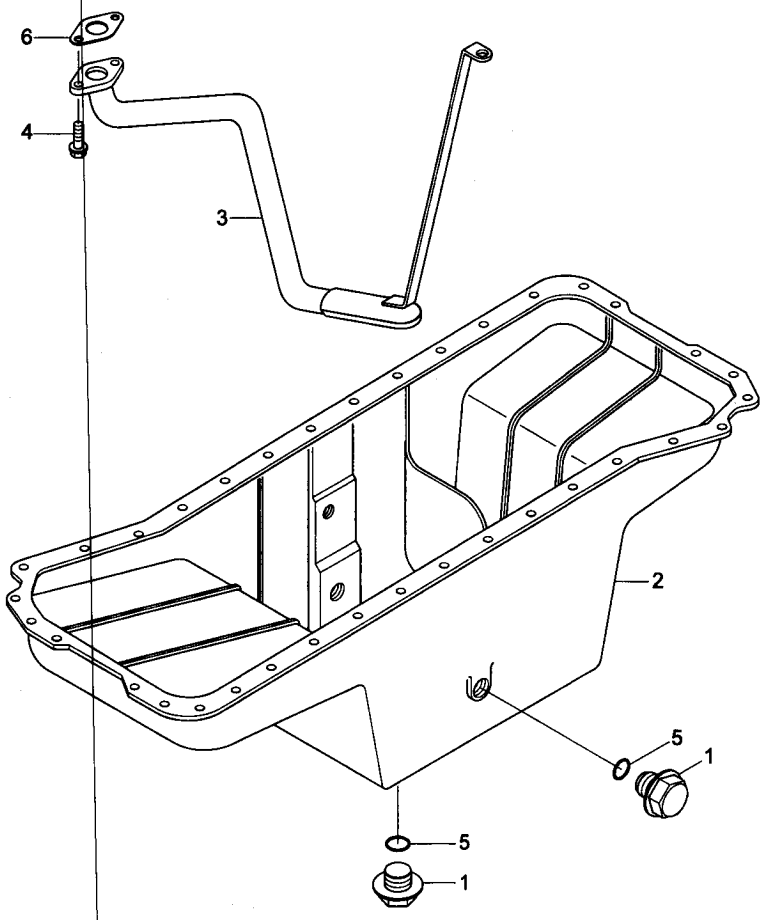

OIL PAN 1(#1001-)

ITEM 순번	PART NO 품 번	IS	DESCRIPTION 품 명		QTY 수량	SERIAL NO 적용 호기	IIC 호환	REMARK 비 고
*	@		**OIL PAN**	**오일 팬**	1	**#1001 -**	*	
1	3924148		PLUG	플러그	2			OP9137-03
2	3863104		PAN-OIL	오일 팬	1			
3	3863451		CONN-OIL SUCTION	컨넥션	1			
4	3900630		SCREW	스크류	2			
5	3093844		WASHER-SEALING	와 셔	2			
6	3938157		GASKET-FLANGE	가스켓	1			

OIL PAN 2(#1001-)

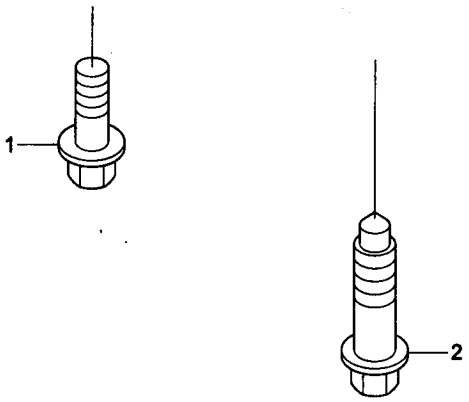

OIL PAN 2(#1001-)

ITEM 순번	PART NO 품 번	IS	DESCRIPTION 품 명	QTY 수량	SERIAL NO 적용 호기	ITC 호환	REMARK 비 고
*	@		**OIL PAN** **오일 팬**	**1**	**#1001 -**	-	
1	3900631		SCREW 스크류	2			OP9703-01
2	3907860		SCREW 스크류	36			

CONNECTING ROD & PISTON(#1001-)

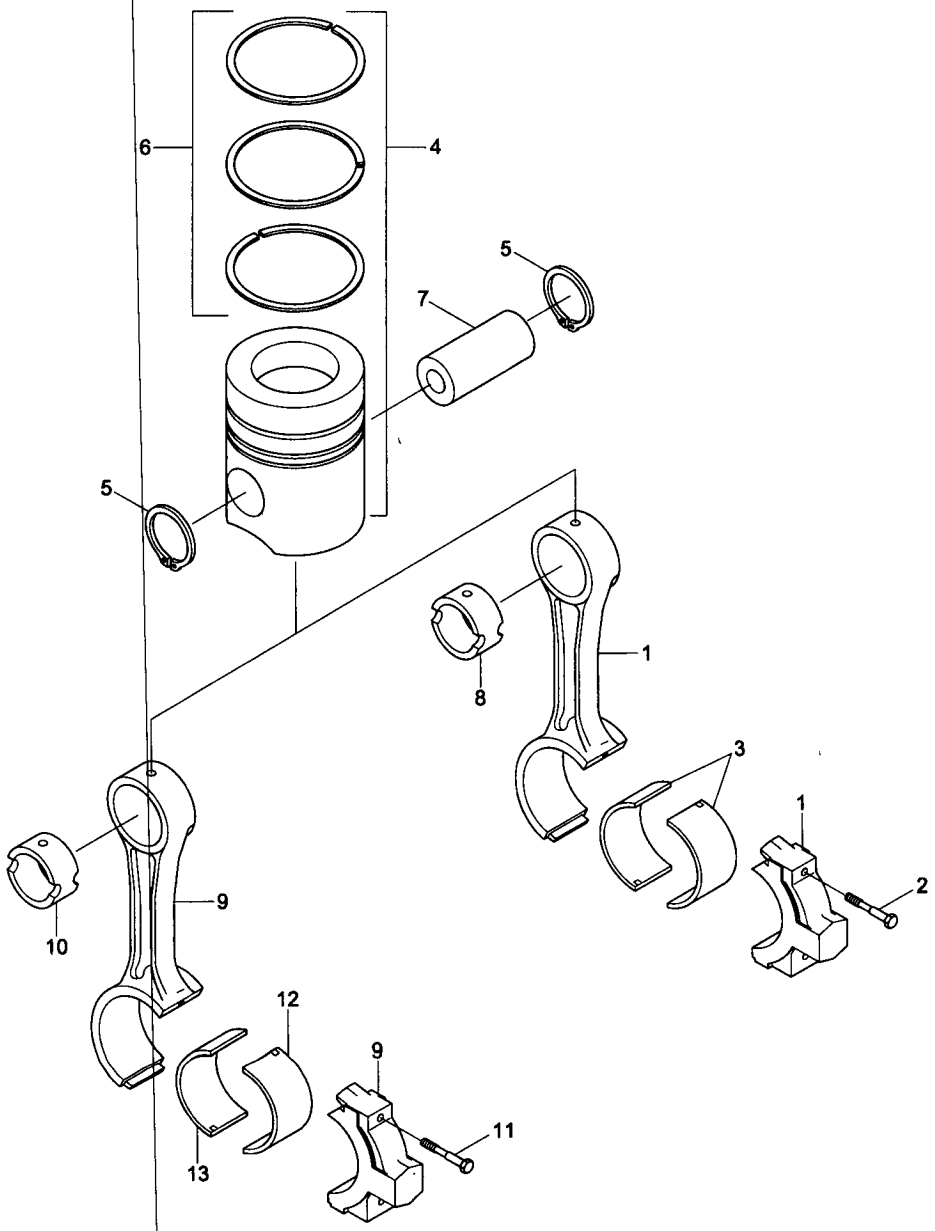

CONNECTING ROD & PISTON(#1001-)

ITEM 순번	PART NO 품 번	IS	DESCRIPTION 품 명		QTY 수량	SERIAL NO 적용 호기	ITC 호환	REMARK 비 고
*	@		**CONNECT ROD & PISTON**	**컨넥팅로드 및 피스톤**	**1**	**#1001 -**	-	
1	3942581		ROD-ENG CONNECTING	엔진 컨넥팅 로드	6			PP2678-02
* N	3942580		· ROD-ENG CONNECTING	엔진 컨넥팅 로드	1			
2	3900919		· SCREW	스크류	2			
8	3941476		· BUSHING	부 싱	1			
3	3939859		BEARING-CONN ROD	베어링	12			UPPER
N4	3957797		KIT-ENGINE PISTON	엔진 피스톤 키트	6			
* N	3957795		· PISTON-ENGINE	엔진 피스톤	1			
5	3901706		· RING-RETAINING	리테이너 링	2			
6	3938177		· SET-PISTON RING	피스톤 링 세트	1			STD
7	3934047		PIN-PISTON	피스톤 핀	6			
N4	3938196		KIT-ENG PISTON	엔진 피스톤 키트	6			0.50mm O/S
* N	3936713		· PISTON-ENGINE	엔진 피스톤	1			0.50mm O/S
5	3901706		· RING-RETAINING	리테이너 링	2			
6	3938197		· SET-PISTON RING	세 트	1			0.50mm O/S
N4	3938198		KIT-ENG PISTON	엔진 피스톤 키트	6			1.00mm O/S
* N	3936714		· PISTON-ENGINE	엔진 피스톤	1			1.00mm O/S
5	3901706		· RING-RETAINING	리테이너 링	2			
6	3938199		· SET-PISTON RING	피스톤 링 세트	1			1.00mm O/S
9	4898808		ROD-ENG CONNECTING	엔진 컨넥팅 로드	6			
* N	4891177		· ROD-ENG CONNECTING	엔진 컨넥팅 로드	1			
10	4891178		·· BUSHING	부 싱	1			
11	4891179		·· SCREW	스크류	2			
12	4893693		BEARING-CONN ROD	베어링	6			LOWER
13	3901170		BEARING-CONN ROD	베어링	6			UPPER
N	@		NOT INDIVIDUALLY SUPPLIED	단품공급불가				

CAMSHAFT(#1001-)

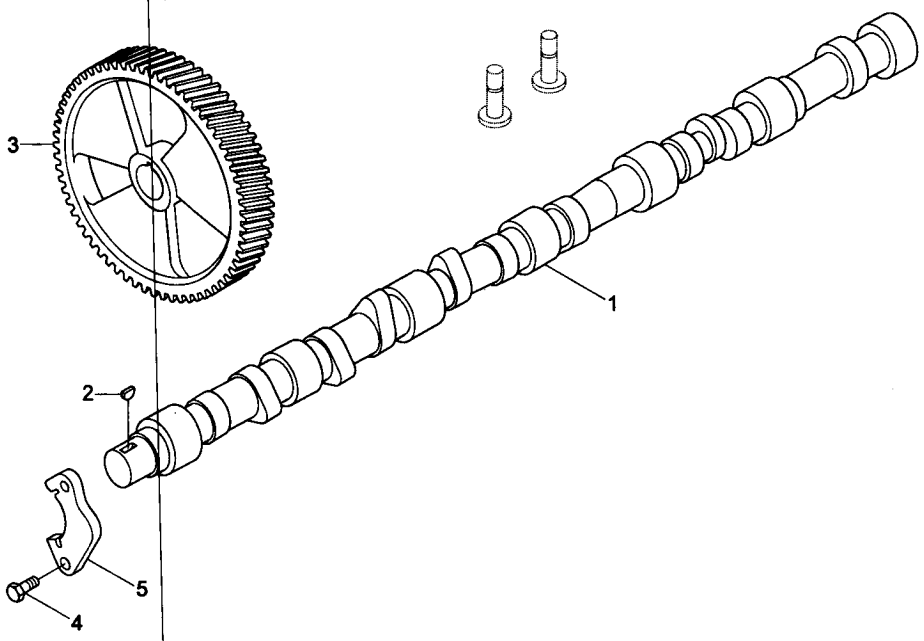

CAMSHAFT(#1001-)

ITEM 순번	PART NO 품 번	IS	DESCRIPTION 품 명		QTY 수량	SERIAL NO 적용 호기	ITC 호환	REMARK 비 고
*	@		**CAMSHAFT**	**캠 샤프트**	**1**	**#1001 -**	-	
1	3929886		CAMSHAFT	캠샤프트	1			PP2678
2	3902332		KEY-PLAIN WOODRUFF	키	1			
3	3929028		GEAR-CAMSHAFT	기 어	1			
4	3900227		SCREW	스크류	2			
5	3927155		SUPPORT	서포트	1			

FUEL INJECTOR(#1001-)

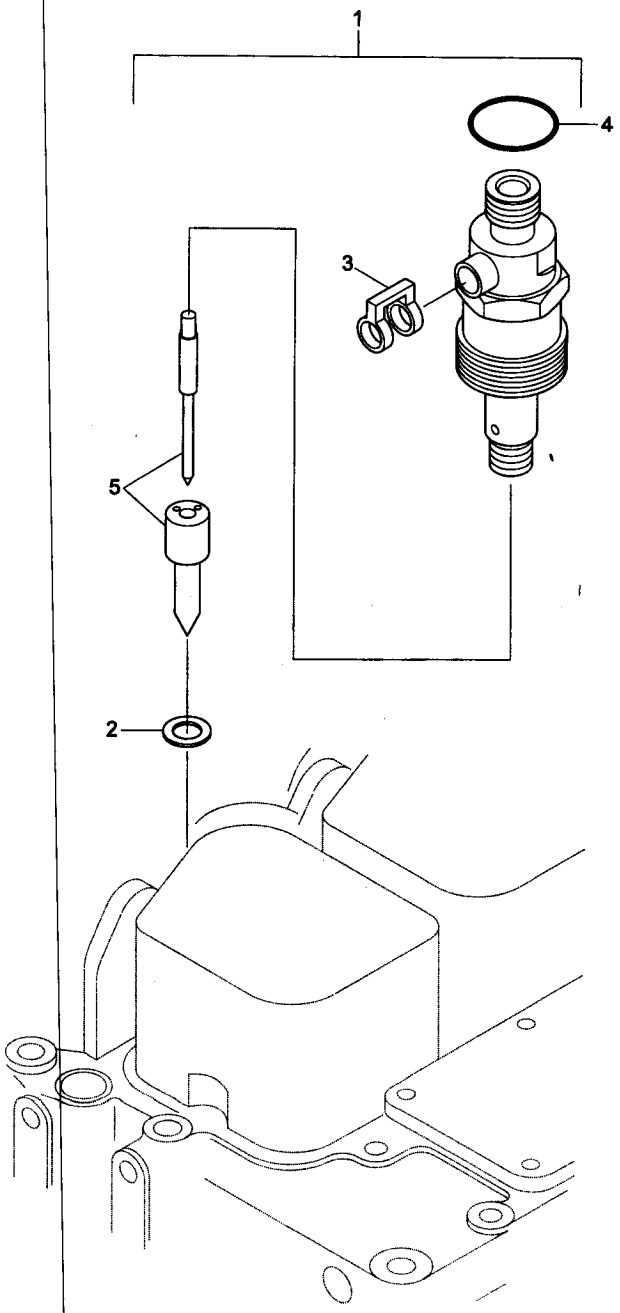

FUEL INJECTOR(#1001-)

ITEM 순번	PART NO 품 번	IS	DESCRIPTION 품 명		QTY 수량	SERIAL NO 적용 호기	IIC 호환	REMARK 비 고
*	@		FUEL INJECTOR	연료 분사기	1	#1001-		
1	4025334		FUEL INJECTOR	연료 분사기	6			PP2678
*	4063212		· INJECTOR	분사기	1			
2	3863755		· SEAL-INJECTOR	씰	1			
3	3903380		· BANJO CONN-SEAL	밴조 컨넥터	1			
4	3909356		· SEAL-RECT RING	씰	1			
N5	@		· NOZZLE-INJECTOR	노 즐	1			
N	@		NOT INDIVIDUALLY SUPPLIED 단품공급불가					

CYLINDER HEAD 1(#1001-)

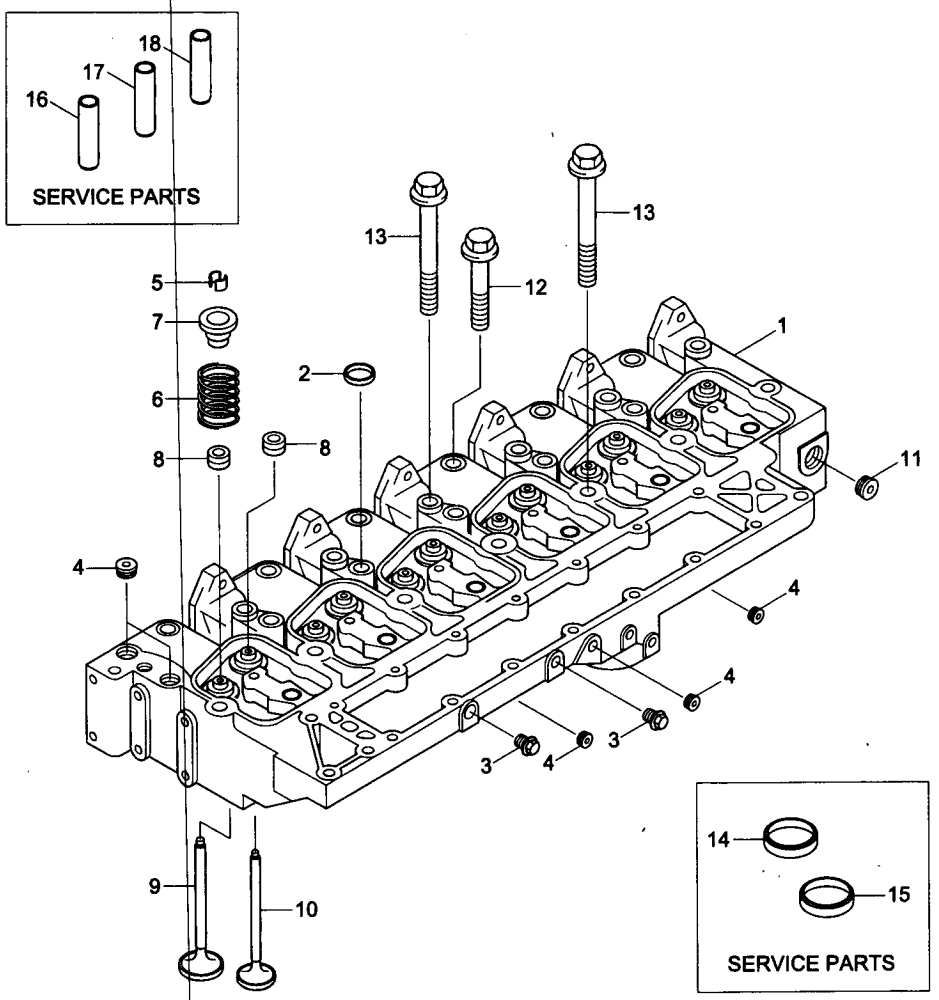

CYLINDER HEAD 1(#1001-)

ITEM 순번	PART NO 품 번	IS	DESCRIPTION 품 명		QTY 수량	SERIAL NO 적용 호기	ITC 호환	REMARK 비 고
*	@		**CYLINDER HEAD**	**실린더 헤드**	**1**	**#1001 -**	-	
	3934785		HEAD-CYLINDER	실린더 헤드	1			PP97787-01
N1	3934787		· HEAD-CYLINDER	헤 드	1			
N2	3812092		·· PLUG-EXPANSION	플러그	5			
3	@		·· PLUG-PIPE	플러그	2			
4	3008468		·· PLUG-PIPE	플러그	5			
*	3802355		·· VALVE-INTAKE	흡기 밸브	6			
5	3900250		··· COLLET-VALVE	밸브 콜레트	12			
N9	3920867		··· VALVE-INTAKE	흡기 밸브	6			
*	3802356		·· VALVE-EXHAUST	배기 밸브	6			
5	3900250		··· COLLET-VALVE	밸브 콜레트	12			
N10	3920868		··· VALVE-EXHAUST	배기 밸브	6			
6	3932453		·· SPRING-VALVE	밸브 스프링	12			
7	3935038		·· RETAINER	리테이너	12			
8	3921640		·· SEAL-VALVE STEM	씰	12			
11	3008469		·· PLUG-PIPE	플러그	1			
12	3920779		· SCREW	스크류	6			
13	3920780		· SCREW	스크류	14			
14	3925176		INSERT-VALVE	인서트	6			
15	3925177		INSERT-VALVE	인서트	6			
16	3904408		GUIDE-VALVE STEM	가이드	AR			
17	3904409		GUIDE-VALVE STEM	가이드	AR			
18	3906206		GUIDE-VALVE STEM	가이드	AR			
N	@		NOT INDIVIDUALLY SUPPLIED 단품공급불가					

CYLINDER HEAD 2(#1001-)

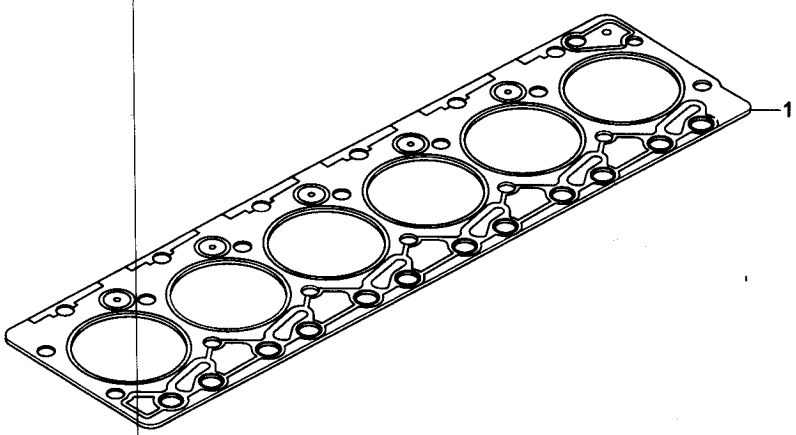

CYLINDER HEAD 2(#1001-)

ITEM 순번	PART NO 품 번	IS	DESCRIPTION 품 명		QTY 수량	SERIAL NO 적용 호기	ITC 호환	REMARK 비 고
*	@		**CYLINDER HEAD**	**실린더 헤드**	**1**	**#1001 -**		
1	3283335		GASKET-CYL HEAD	가스켓	1			PP97312-01

TURBOCHARGER(#1001-)

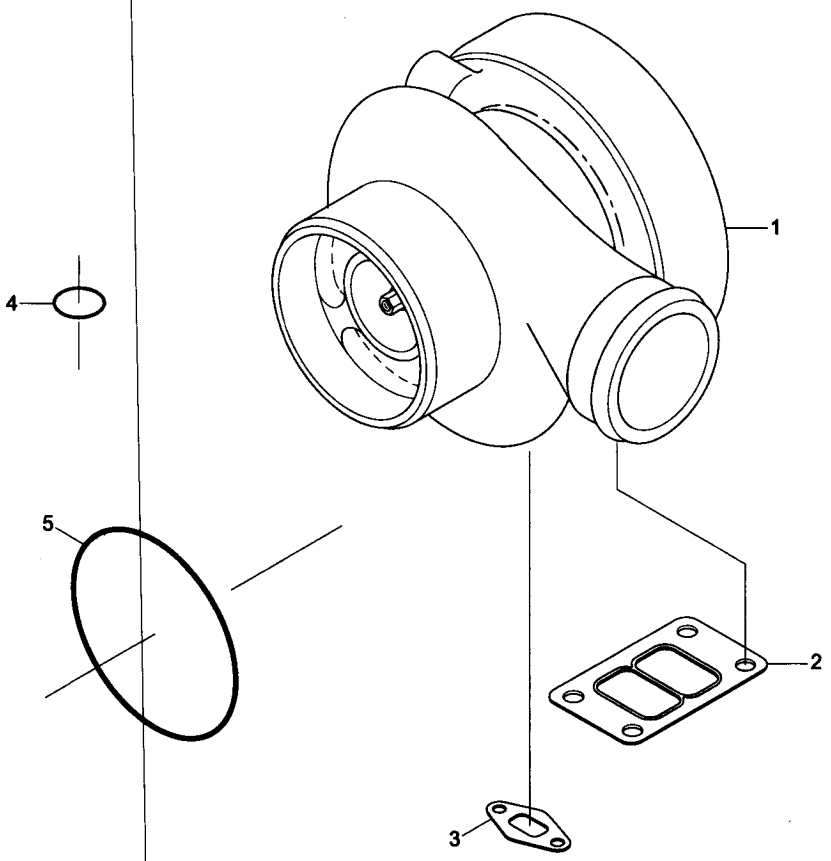

TURBOCHARGER(#1001-)

ITEM 순번	PART NO 품 번	IS	DESCRIPTION 품 명	QTY 수량	SERIAL NO 적용 호기	ITC 호환	REMARK 비 고
*	@		**TURBOCHARGER 터보챠저**	1	**#1001 -**	-	
	4025330		TURBOCHARGER 터보챠저	1			PP97789-02
N1	3595157		· TURBOCHARGER 터보챠저	1			
2	3901356		· GASKET-TURBOCHARGER 가스켓	1			
3	3937706		· GASKET-OIL DRAIN 가스켓	1			
4	3037236		· SEAL/O-RING O-링 씰	1			
5	3066211		· SEAL/O-RING O-링 씰	1			
*	3283686		STUD 스터드	2			
	3818824		NUT 너 트	4			

OIL TEMPERATURE GAUGE(#1001-)

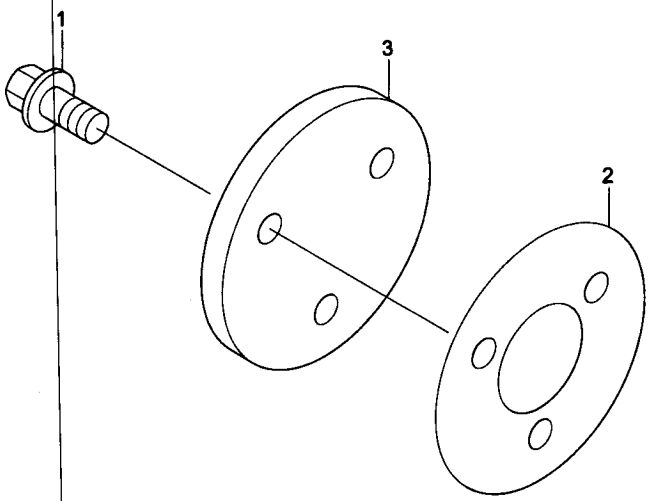

OIL TEMPERATURE GAUGE(#1001-)

ITEM 순번	PART NO 품 번	IS	DESCRIPTION 품 명	QTY 수량	SERIAL NO 적용 호기	ITC 호환	REMARK 비 고
*	@		**OIL TEMPERATURE GAUGE 오일 온도 게이지**	**1**	**#1001 -**		
1	3900626		SCREW 스크류	3			SD9040-01
2	3932512		GASKET-COVER PLATE 가스켓	1			
3	3932513		PLATE-COVER 플레이트	1			

STARTING MOTOR MOUNTING(#1001-)

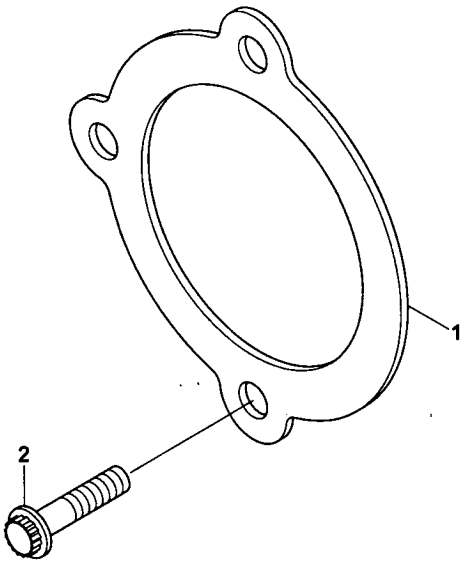

STARTING MOTOR MOUNTING(#1001-)

ITEM 순번	PART NO 품 번	IS	DESCRIPTION 품 명		QTY 수량	SERIAL NO 적용 호기	ITC 호환	REMARK 비 고
*	@		**STARTING MOTOR MTG**	**시동 모터 장착**	**1**	**#1001 -**	-	
1	3354514		SPACER	스페이서	1			SM9754
2	3903834		SCREW-TWELVE P/CAP	스크류	2			

FAN PILOT SPACER(#1001-)

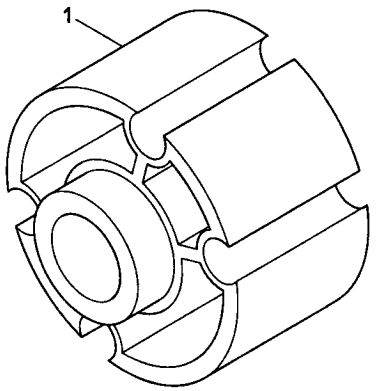

FAN PILOT SPACER(#1001-)

ITEM 순번	PART NO 품 번	IS	DESCRIPTION 품 명		QTY 수량	SERIAL NO 적용 호기	I/C 호환	REMARK 비 고
*	@		**FAN PILOT SPACER**	**팬 파일럿 스페이서**	**1**	**#1001 -**	-	
1	3910129		SPACER-FAN PILOT	스페이서	2			SP9038

STARTING MOTOR(#1001-)

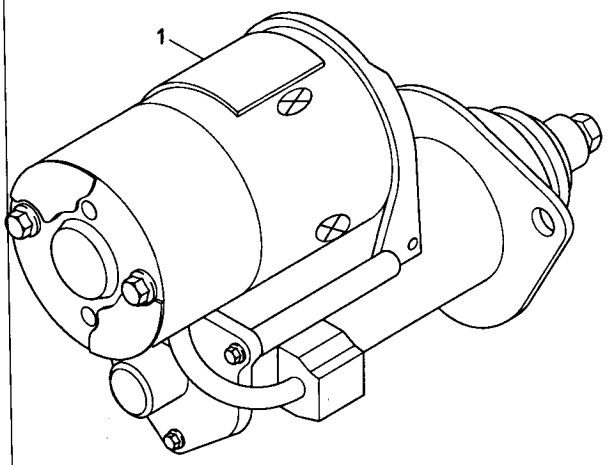

STARTING MOTOR(#1001-)

ITEM 순번	PART NO 품 번	IS	DESCRIPTION 품 명	QTY 수량	SERIAL NO 적용 호기	ITC 호환	REMARK 비 고
*	@		**STARTING MOTOR 시동 모터**	**1**	**#1001 -**	-	
1	3863128		MOTOR-STARTING 시동 모터	1			ST9138

AIR INTAKE CONNECTION 5(#1001-)

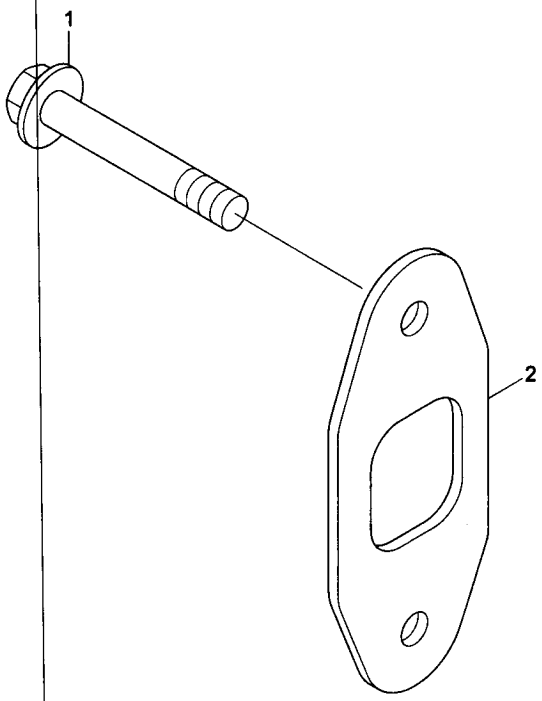

AIR INTAKE CONNECTION 5(#1001-)

ITEM 순번	PART NO 품 번	IS	DESCRIPTION 품 명	QTY 수량	SERIAL NO 적용 호기	ITC 호환	REMARK 비 고
*	@		**AIR INTAKE CONNECTION 흡기 컨넥션**	**1**	**#1001 -**	-	
1	3930249		SCREW 스크류	12			TB97K536
2	3929881		GASKET 가스켓	6			

AIR INTAKE CONNECTION 6(#1001-)

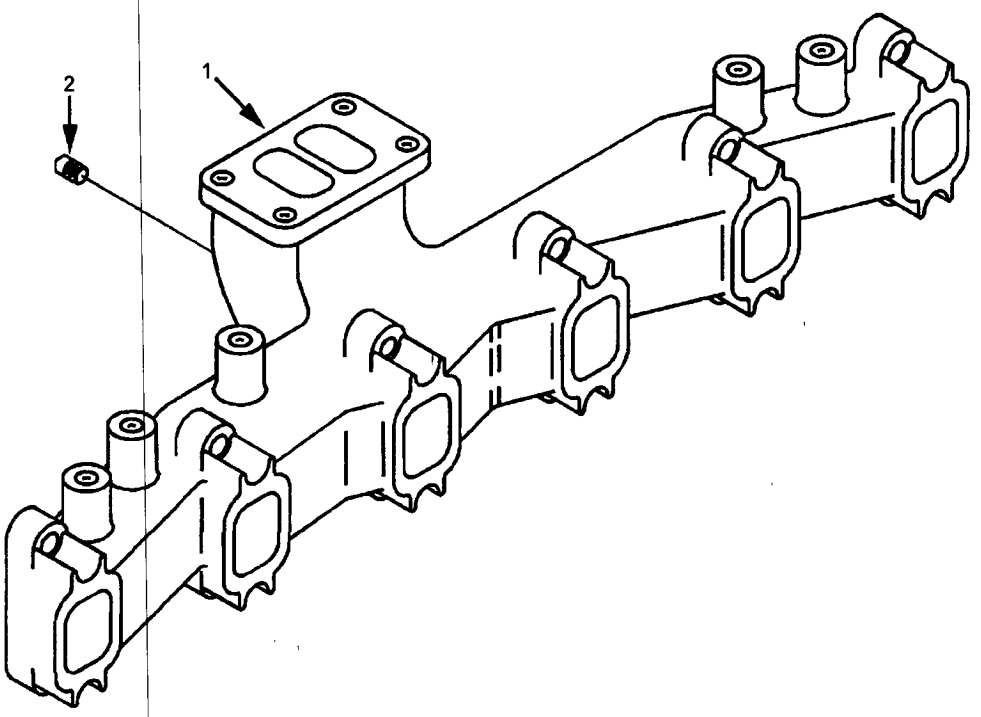

AIR INTAKE CONNECTION 6(#1001-)

ITEM 순번	PART NO 품 번	IS	DESCRIPTION 품 명	QTY 수량	SERIAL NO 적용 호기	ITC 호환	REMARK 비 고
*	@		**AIR INTAKE CONNECTION 흡기 컨넥션**	**1**	**#1001 -**	-	
1	3863106		MANIFOLD-EXHAUST 메니폴드	1			TB90045
2	3863363		PLUG-PIPE 플러그	1			

THERMOSTAT HOUSING(#1001-)

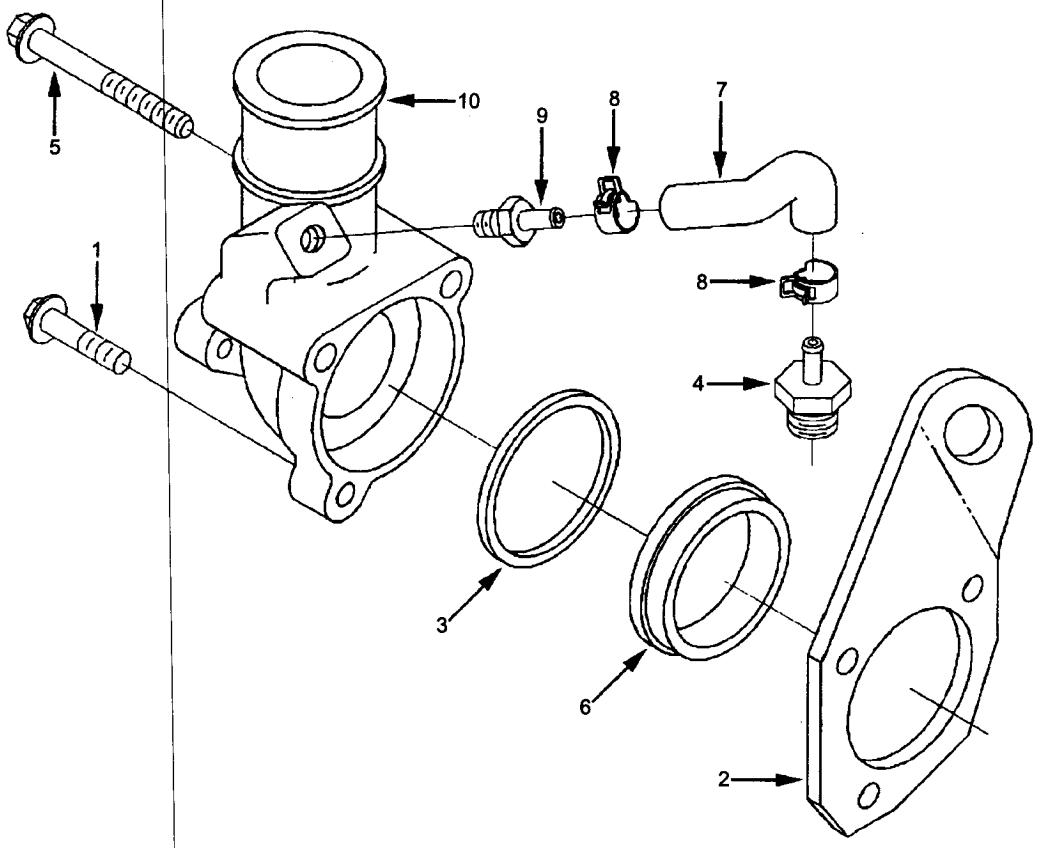

THERMOSTAT HOUSING(#1001-)

ITEM 순번	PART NO 품 번	IS	DESCRIPTION 품 명		QTY 수량	SERIAL NO 적용 호기	ITC 호환	REMARK 비 고
*	@		**THERMOSTAT HOUSING**	**항온기 하우징**	**1**	**#1001 -**		
1	3900632		SCREW	스크류	1			TH9065
2	3863444		BRACKET-LIFTING	브라켓트	1			
3	3925466		SEAL-RECT RING	씰	1			
4	3926761		VALVE-CHECK	밸 브	1			
5	3926972		SCREW	스크류	2			
6	3927305		GASKET-THM HOUS COVER	가스켓	1			
7	3930565		HOSE-MOLDED	호 스	1			
8	3863415		CLAMP-HOSE	클램프	2			
9	3931793		COUPLING-PLAIN HOSE	커플링	1			
10	3931794		HOUSING-THERMOSTAT	하우징	1			

VALVE COVER(#1001-)

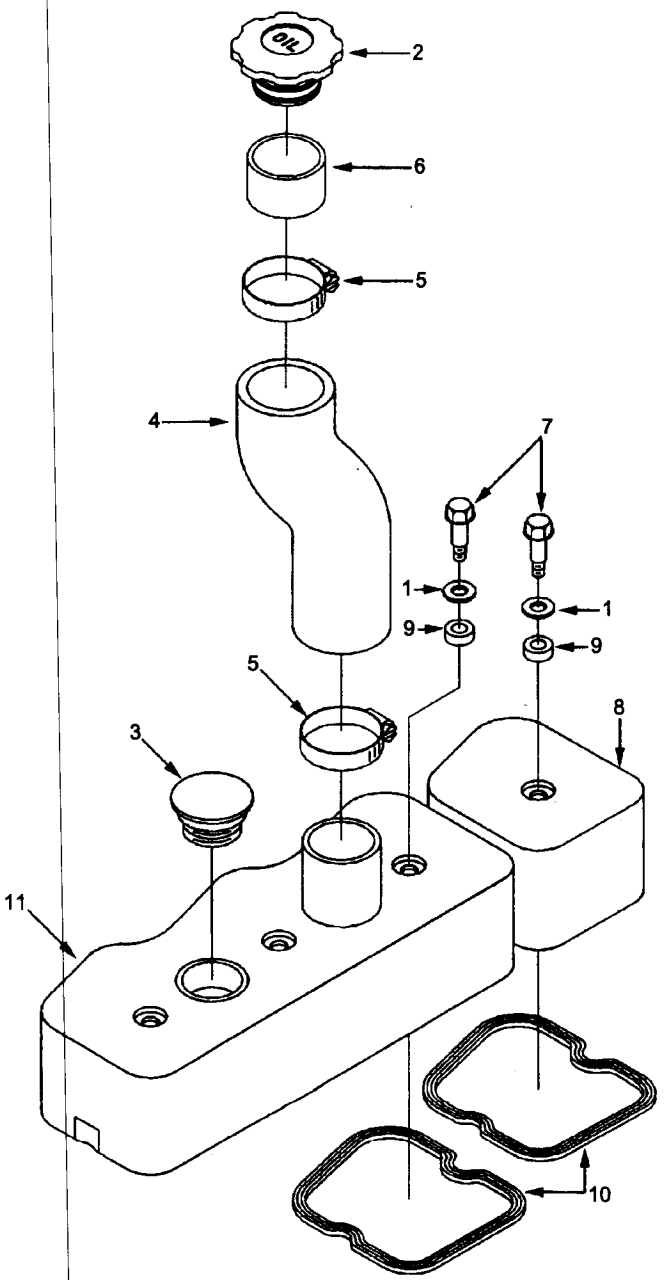

VALVE COVER(#1001-)

ITEM 순번	PART NO 품 번	IS	DESCRIPTION 품 명		QTY 수량	SERIAL NO 적용 호기	ITC 호환	REMARK 비 고
*	@		**VALVE COVER**	**밸브 커버**	**1**	**#1001 -**	-	
1	S-602		WASHER-PLAIN	평 와셔	6			VC9130-02
2	3863454		CAP-FILLER	필러 캡	1			
N3	3863954		CAP-FILLER	필러 캡	1			
N4	3863955		HOSE-MOLDED	호 스	1			
5	3922848		CLAMP-HOSE	클램프	2			
N6	3863957		TUBE-OIL FILTER	튜 브	1			
7	3907049		SCREW	스크류	4			
	3920344		SCREW-HEX	스크류	2			
8	3928404		COVER-VALVE	밸브 커버	3			
9	3930543		ISOLATOR-NOISE	아이솔레이터	6			
10	3930906		GASKET-VALVE COVER	가스켓	6			
11	4063176		COVER-VALVE	커 버	1			
N	@		NOT INDIVIDUALLY SUPPLIED 단품공급불가					

WATER INLET CONNECTION(-#1000)

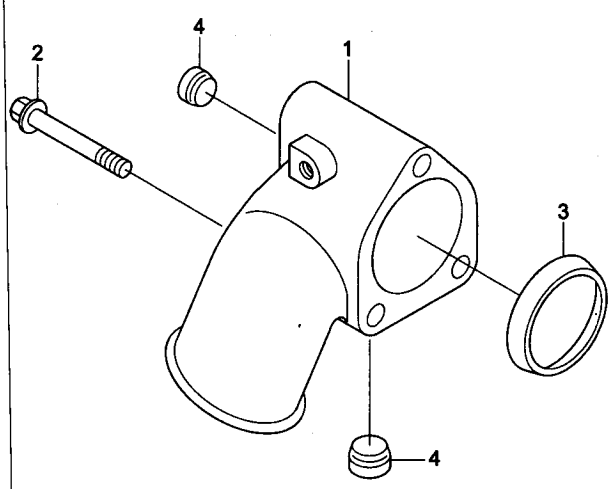

WATER INLET CONNECTION(#1001-)

ITEM 순번	PART NO 품 번	IS	DESCRIPTION 품 명	QTY 수량	SERIAL NO 적용 호기	ITC 호환	REMARK 비 고
*	@		**WATER INLET CONNECTION워터 인넷 컨넥션**	**1**	**#1001 -**	-	
1	3934878		CONN-WATER INLET 컨넥션	1			WI9002-01
2	3901757		SCREW 스크류	3			
3	3906697		SEAL-RECT RING 씰	1			
4	3008468		PLUG-PIPE 플러그	2			WI9701

WATER PUMP(#1001-)

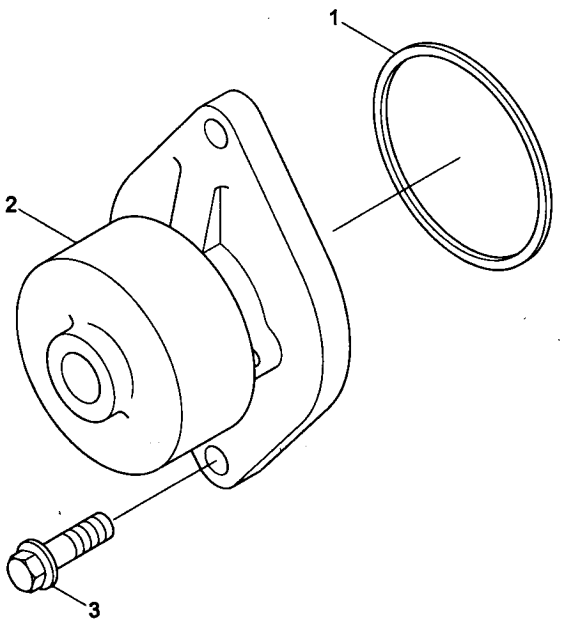

WATER PUMP(#1001-)

ITEM 순번	PART NO 품 번	IS	DESCRIPTION 품 명		QTY 수량	SERIAL NO 적용 호기	ITC 호환	REMARK 비 고
*	@		**WATER PUMP**	**워터 펌프**	**1**	**#1001 -**	-	
	3286275		KIT-WATER PUMP	워터 펌프 키트	1			WP9031
1	3906698		• SEAL-RECT RING	씰	1			
N2	3285410		• PUMP-WATER	워터 펌프	1			
3	3941981		SCREW	스크류	2			
N	@		NOT INDIVIDUALLY SUPPLIED 단품공급불가					

EXHAUST CONNECTION(#1001-)

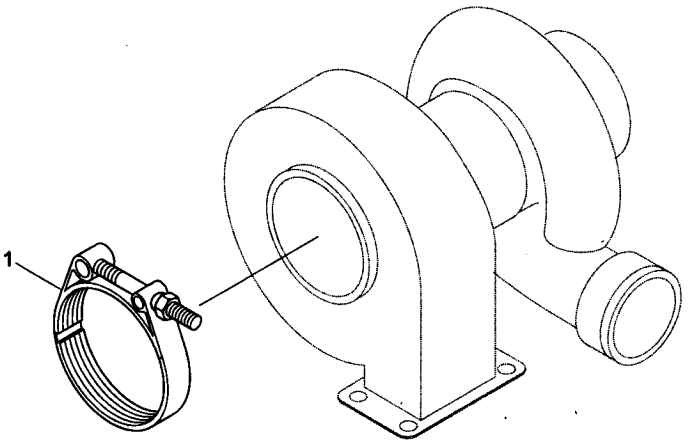

EXHAUST CONNECTION(#1001-)

ITEM 순번	PART NO 품 번	IS	DESCRIPTION 품 명	QTY 수량	SERIAL NO 적용 호기	ITC 호환	REMARK 비 고
*	@		**EXHAUST CONNECTION 배기 컨넥션**	1	**#1001 -**	-	
1	3903652		CLAMP-V BAND 클램프	1			XS9009

HEAT SHIELD(#1001-)

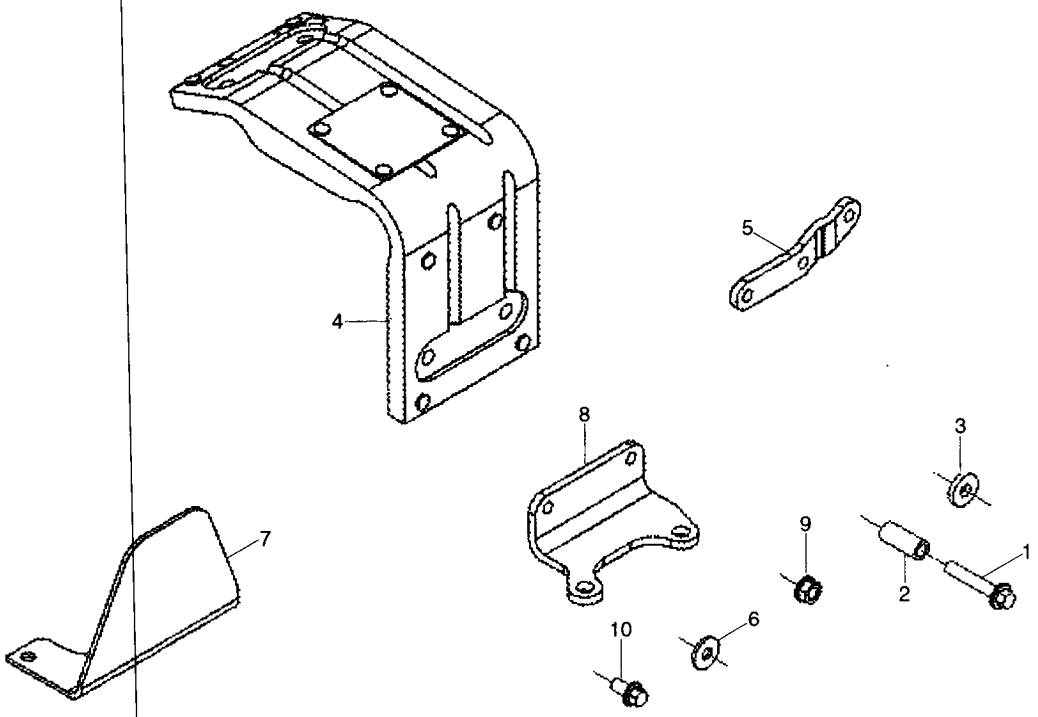

HEAT SHIELD(#1001-)

ITEM 순번	PART NO 품 번	IS	DESCRIPTION 품 명		QTY 수량	SERIAL NO 적용 호기	ITC 호환	REMARK 비 고
*	@		HEAT SHIELD	방열판	1	#1001 -	-	
1	3093926		SCREW-HEX HEAD CAP	스크류	1			SH9023
2	3864078		SPACER-MOUNTING	스페이서	1			
3	3864079		SPACER-MOUNTING	스페이서	4			
4	3864080		SHIELD-HEAT	히트 실드	1			
5	3864253		BRACE-HEAT SHIELD	브레이스	1			
6	3864254		WASHER-PLAIN	평 와셔	2			
7	3864255		SHIELD-HEAT	히트 실드	1			
8	3864256		BRACE-HEAT SHIELD	브레이스	1			
9	3900589		NUT-HEX FLANGE	육각 너트	2			
10	3925883		SCREW-HEX FLANGE HEAD	스크류	4			

NUMERICAL PART INDEX

PART NO 품 번	IS	PAGE 페이지	ITEM 순번	PART NO 품 번	IS	PAGE 페이지	ITEM 순번	PART NO 품 번	IS	PAGE 페이지	ITEM 순번
031502141000000		3430	1-1	11E6-92070		1145	2	11EM-30130		1045	1-4
04-27V-MD/DT		4210	14	11E9-02090		1015	20	11EM-40070-K		1050	8-1
04111803093500C		3430	1-6	11E9-04020		1010	15	11EM-40070-K		6220	14-1
1026762		6145	25	11E9-32060		1040	4	11EM-40070-K		6225	14-2
1026763		6145	36	11E9-32060		1045	4	11EM-52320		1070	15
1027240		6145	22	11E9-4107	20	1050	7	11EM-52320		1075	15
104551		6145	16	11EG-40130		1050	4	11EM-90050		1055	26-2
1053742		6145	45	11EG-52011		1070	4	11EM-90050		1100	1-4
1054392		6145	42	11EG-52011		1075	4	11EM-90050		1120	1-4
1077064		6145	41	11EH-92050		1100	3	11EM-T000-A		6220	*-1
107719		6145	35	11EH-92050		1105	3	11EM-T000-A		6225	*-1
1101294		6145	44	11EH-92050		1140	3	11EN-32061		1040	1-7
110201149000000		3430	1-10	11EH-92050		1145	3	11EN-32061		1045	1-2
110291		6145	26	11EK-42200		1060	1-2	11EN-42330		1050	8
110489		6145	27	11EK-42200		1065	1-2	11EN-42330		6220	14
113290		6145	14	11EK-42210		1060	1-3	11EN-42330		6225	14
113354		6145	49	11EK-42210		1065	1-3	11EN-42400		1050	8-2
113771		6145	50	11EK-42220		1060	1-4	11EN-42400		6220	14-2
115419		6145	48	11EK-42220		1065	1-4	11EN-42400		6225	14-1
116226		6145	43	11EK-92070		1105	2	11ER-32360		1040	1-4
118558		6145	15	11EK-92090		1100	1-13	11ER-32370		1040	1-2
11E1-1507	20	3010	3-1	11EK-92090		1105	1-13	11ER-32371		1040	1-2
11E1-1508	20	3010	3-2	11EK-92090		1120	1-13	11ER-42430		1055	4
11E1-1509	10	3010	3-3	11EK-92090		1125	1-13	11ER-42530		1050	9
11E1-1510	10	3010	3-4	11EK-92090		1140	1-13	11ER-42530		6220	15
11E1-1511	10	3010	3-6	11EK-92090		1145	1-13	11ER-42530		6225	15
11E1-4803	10	1020	5	11EM-12020		3010	3	11ER-52321		1070	5
11E1-70010		A190	16	11EM-21041		1030	1-1-3	11ER-52330		1070	9
11E1-70010		A191	5	11EM-21041		6220	13-1-3	11ER-62310		1020	2
11E1-70140		A340	8	11EM-21041		6225	13-1-3	11ER-62320		1020	3
11E1-70210		A191	7	11EM-21051		1030	1-1-4	11ER-62340		1020	10
11E4-4013	20	1050	6	11EM-21051		6220	13-1-4	11ER-62340		1025	10
11E4-4013	20	1050	6	11EM-21051		6225	13-1-4	11L7-90150		1100	4
11E4-4013	20	6220	16	11EM-21060		1030	1-1-6	11L7-90150		1105	4
11E4-4013	20	6225	16	11EM-21060		6220	13-1-6	11L7-90150		1140	4
11E4-62330		1020	4	11EM-21060		6225	13-1-6	11L7-90150		1145	4
11E6-21240		1030	7	11EM-21070		1030	1-1-7	11LB-20300		1075	15
11E6-21240		1035	5	11EM-21070		6220	13-1-7	11LB-20310		1075	15-2
11E6-92070		1100	2	11EM-21070		6225	13-1-7	11LB-40310		1035	5
11E6-92070		1140	2	11EM-30130		1040	1-3	11LD-20240		1075	15-1

NUMERICAL PART INDEX

PART NO 품 번	IS PAGE 페이지	ITEM 순번	PART NO 품 번	IS PAGE 페이지	ITEM 순번	PART NO 품 번	IS PAGE 페이지	ITEM 순번
11LD-20260	1075	15-3	11N6-20100	6220	13-1	11N6-40100	1055	2
11LF-90230	1100	1-31	11N6-20100	6225	13-1	11N6-40110	1050	3
11LF-90230	1105	1-31	11N6-20110	1030	1-1-1	11N6-40110	1055	3
11LF-90230	1120	1-31	11N6-20110	6220	13-1-1	11N6-40120	1060	18
11LF-90230	1125	1-31	11N6-20110	6225	13-1-1	11N6-40131	1050	16
11N1-50020	1075	14	11N6-20120	1030	1-1-2	11N6-40131	1055	34
11N1-50040	1075	14	11N6-20120	6220	13-1-2	11N6-40140	1060	6
11N4-56011	1075	5	11N6-20120	6225	13-1-2	11N6-40150	1060	4
11N6-00021	1010	3	11N6-20330	1055	32	11N6-40151	1060	4
11N6-00021	1015	3	11N6-20350	1055	33	11N6-40160	1060	19
11N6-00041	1010	2	11N6-23010	1035	1	11N6-40161	1060	19
11N6-00041	1015	2	11N6-23020	1035	2	11N6-40170	1060	5
11N6-00150	1010	8	11N6-23030	1035	6	11N6-40180	1060	20
11N6-00150	1015	8	11N6-23060	1035	3	11N6-40190	1060	1-1
11N6-00160	1010	11	11N6-23061	1035	3	11N6-40200	1060	*
11N6-00160	1015	11	11N6-30020	1040	1-1	11N6-40210	1060	5
11N6-00180	1010	15	11N6-30030	1040	2	11N6-43011	1065	*
11N6-00180	1015	15	11N6-30030	1045	2	11N6-43021	1065	1
11N6-00181	1015	15	11N6-30040	1040	3	11N6-43030	1065	2
11N6-00200	1010	4	11N6-30040	1045	3	11N6-43041	1065	3
11N6-00200	1015	4	11N6-30060	1040	7	11N6-43051	1065	4
11N6-00230	1015	15	11N6-30070	1040	8	11N6-43060	1065	5
11N6-00231	1015	15	11N6-32200	1040	1	11N6-43060	1065	5
11N6-01010	1010	1	11N6-33010	1045	1	11N6-43070	1065	6
11N6-03010	1015	1	11N6-33011	1045	1	11N6-43081	1065	7
11N6-03021	1015	19	11N6-33031	1045	1-1	11N6-43091	1065	8
11N6-03022	1015	19	11N6-33032	1045	1-1	11N6-43100	1065	9
11N6-10450	1010	6	11N6-33033	1045	1-1	11N6-43110	1065	17
11N6-10450	1015	6	11N6-33041	1045	1-3	11N6-43121	1065	18
11N6-12000	3010	2	11N6-33050	1045	1-1	11N6-43131	1055	6
11N6-12000	3015	2	11N6-33060	1045	1	11N6-43141	1055	7
11N6-13055	1010	5	11N6-40010	1060	*	11N6-43151	1055	8
11N6-13055	1015	5	11N6-40021	1060	1	11N6-43160	1055	9
11N6-20010	1030	1	11N6-40031	1060	2	11N6-43190	1065	1-1
11N6-20010	6220	13	11N6-40041	1060	3	11N6-43211	1065	*
11N6-20010	6225	13	11N6-40052	1060	4	11N6-43212	1065	*
11N6-20020	1030	2	11N6-40071	1060	7	11N6-43220	1065	4
11N6-20030	1030	3	11N6-40081	1060	8	11N6-43230	1065	19
11N6-20040	1030	8	11N6-40090	1060	9	11N6-43240	1065	5
11N6-20100	1030	1-1	11N6-40100	1050	2	11N6-43270	1055	10

NUMERICAL PART INDEX

PART NO 품 번	IS PAGE 페이지	ITEM 순번	PART NO 품 번	IS PAGE 페이지	ITEM 순번	PART NO 품 번	IS PAGE 페이지	ITEM 순번
11N6-43280	1055	20	11N6-90100	1120	1-9	11N6-90710	1110	10
11N6-43290	1065	4	11N6-90100	1125	1-9	11N6-90710	1111	10
11N6-46180	1055	4	11N6-90110	1100	1-10	11N6-90710	1130	10
11N6-46200	1055	5	11N6-90110	1105	1-10	11N6-90710	1131	10
11N6-50010	1070	2	11N6-90110	1120	1-10	11N6-90710	1150	10
11N6-50010	1075	2	11N6-90110	1125	1-10	11N6-90710	1151	10
11N6-50020	1070	9	11N6-90120	1100	1-11	11N6-90720	1110	13
11N6-63011	1025	2	11N6-90120	1105	1-11	11N6-90720	1150	13
11N6-63020	1025	3	11N6-90120	1120	1-11	11N6-90730	1110	14
11N6-63040	1025	4	11N6-90120	1125	1-11	11N6-90730	1150	14
11N6-63041	1025	4	11N6-90190	1100	1-6	11N6-90740	1110	18
11N6-63050	1025	6	11N6-90190	1105	1-6	11N6-90740	1111	18
11N6-90010	1100	1	11N6-90190	1120	1-6	11N6-90740	1130	18
11N6-90020	1100	1-1	11N6-90190	1125	1-6	11N6-90740	1131	18
11N6-90020	1105	1-1	11N6-90210	1120	1	11N6-90740	1150	18
11N6-90020	1110	*	11N6-90220	1120	1-1	11N6-90740	1151	18
11N6-90021	1105	1-1	11N6-90220	1125	1-1	11N6-90750	1110	19
11N6-90021	1111	*	11N6-90220	1130	*	11N6-90750	1130	19
11N6-90030	1100	1-2	11N6-90221	1125	1-1	11N6-90750	1150	19
11N6-90030	1105	1-2	11N6-90221	1131	*	11N6-90760	1110	20
11N6-90030	1120	1-2	11N6-90310	1140	1	11N6-90760	1111	17-1
11N6-90030	1125	1-2	11N6-90310	1145	1	11N6-90760	1130	20
11N6-90031	1105	1-2	11N6-90320	1140	1-1	11N6-90760	1131	17-1
11N6-90031	1125	1-2	11N6-90320	1145	1-1	11N6-90760	1150	20
11N6-90040	1100	1-3	11N6-90320	1150	*	11N6-90760	1151	17-1
11N6-90040	1105	1-3	11N6-90321	1145	1-1	11N6-90770	1110	21
11N6-90040	1120	1-3	11N6-90321	1151	*	11N6-90770	1111	17-2
11N6-90040	1125	1-3	11N6-90330	1140	1-2	11N6-90770	1130	21
11N6-90060	1100	1-5	11N6-90330	1145	1-2	11N6-90770	1131	17-2
11N6-90060	1105	1-5	11N6-90331	1145	1-2	11N6-90770	1150	21
11N6-90060	1120	1-5	11N6-90340	1105	1-14	11N6-90770	1151	17-2
11N6-90060	1125	1-5	11N6-90340	1125	1-14	11N6-90780	1110	25
11N6-90080	1100	1-7	11N6-90340	1145	1-14	11N6-90780	1111	25
11N6-90080	1120	1-7	11N6-90530	6081	84	11N6-90780	1150	25
11N6-90090	1100	1-8	11N6-90700	1110	8	11N6-90780	1151	25
11N6-90090	1105	1-8	11N6-90700	1111	8	11N6-90790	1110	26
11N6-90090	1120	1-8	11N6-90700	1130	8	11N6-90790	1111	26
11N6-90090	1125	1-8	11N6-90700	1131	8	11N6-90790	1130	26
11N6-90100	1100	1-9	11N6-90700	1150	8	11N6-90790	1131	26
11N6-90100	1105	1-9	11N6-90700	1151	8	11N6-90800	1110	26-3

NUMERICAL PART INDEX

PART NO 품 번	IS PAGE 페이지	ITEM 순번	PART NO 품 번	IS PAGE 페이지	ITEM 순번	PART NO 품 번	IS PAGE 페이지	ITEM 순번
11N6-90800	1111	26-3	11N7-40131	1055	30	11NA-50040	1075	2
11N6-90800	1130	26-3	11N7-40132	1055	30	12E2-3505	1100	1-12
11N6-90800	1131	26-3	11N7-50010	1075	5	12E2-3505	1105	1-12
11N6-90810	1110	30	11N7-50020	1075	9	12E2-3505	1120	1-12
11N6-90810	1111	30	11N7-50030	1075	8	12E2-3505	1125	1-12
11N6-90810	1130	30	11N8-00060	1010	17	131517	6145	29
11N6-90810	1131	30	11N8-00060	1015	17	132909	6145	46
11N6-90810	1150	30	11N8-41070	6225	14	135786	6145	10
11N6-90810	1151	30	11N8-41080	6225	15	136122	6145	34
11N6-90820	1110	32	11N8-43190	1055	26	138559	6145	17
11N6-90820	1111	17-3	11N8-43270	1055	23	138614	6145	19
11N6-90820	1130	32	11N8-43290	1055	27	138634	6145	11
11N6-90820	1131	17-3	11N8-43290	1055	26-1	138655	6145	18
11N6-90820	1150	32	11N8-50111	1070	14	138691	6145	4
11N6-90820	1151	17-3	11N8-50111	1075	14	138747	6145	9
11N6-90830	1110	33	11N8-50112	1075	14	138758	6145	7
11N6-90830	1111	33	11N8-53040	1075	27	138785	6145	12
11N6-90830	1130	33	11N8-60190	1025	5	138835	6145	39
11N6-90830	1131	33	11N8-60191	1025	5	140226	6145	6
11N6-90830	1150	33	11N8-90500	1200	1	140457	6145	37
11N6-90830	1151	33	11N8-90510	1200	2	140458	6145	23
11N6-90850	1100	1-21	11N8-90520	1200	3	140684	6145	28
11N6-90850	1105	1-21	11N8-94100	1200	1-1	140694	6145	31
11N6-90850	1120	1-21	11N8-94110	1200	1-2	140695	6145	30
11N6-90850	1125	1-21	11N8-94120	1200	1-3	140696	6145	33
11N6-90860	1140	1-21	11N8-94130	1200	2-1	140697	6145	32
11N6-90860	1145	1-21	11N8-94140	1200	2-2	140907	6145	1
11N6-93010	1105	1	11N8-94150	1200	2-6	140908	6145	2
11N6-93020	1105	1-7	11N8-94160	1200	2-3	140912	6145	3
11N6-93020	1125	1-7	11N8-94170	1200	2-4	141004	6145	20
11N6-93210	1125	1	11N8-94180	1200	2-7	141064	6145	8
11N7-00020	1015	19	11N8-94190	1200	2-11	14EA-23060	1030	1-2
11N7-00040	1015	24	11N8-94211	1200	5	14EA-23060	6220	13-2
11N7-10010	3015	3	11N8-94240	1200	9	14EA-23060	6225	13-2
11N7-10020	3015	3-1	11N8-94250	1200	2-29	14EA-42050	1050	5
11N7-10030	3015	3-2	11N8-94260	1200	2-30	14EA-42050	1055	5
11N7-10040	3015	3-3	11N8-94270	1200	10	14L1-01350	1100	5
11N7-10050	3015	3-4	11N8-94290	1200	13	14L1-01350	1105	5
11N7-10060	3015	3-7	11N8-94320	1200	4	14L1-01350	1140	5
11N7-40130	1055	30	11N9-70410	1075	26	14L1-01350	1145	5

NUMERICAL PART INDEX

PART NO 품 번	IS	PAGE 페이지	ITEM 순번	PART NO 품 번	IS	PAGE 페이지	ITEM 순번	PART NO 품 번	IS	PAGE 페이지	ITEM 순번
14L3-00920		1030	4	21E9-00170		2045	4	21EM-30580		2020	25
14L3-00920		1035	3	21E9-06160		2020	45	21EM-30581		2020	25
17E1-5146		6050	72	21E9-06230		1200	12	21EM-45050		2090	K5
200936		6145	5	21E9-20110		2080	15	21EM-45060		2090	K6
2048229		6145	13	21EA-00160		2040	15	21EM-45070		2090	K7
2048504		6145	24	21EA-00191		2040	37	21EM-45080		2090	K8
2048610		6145	38	21EA-00191		2045	19	21EM-45100		2090	N16
2048616		6145	21	21EA-50171		2040	9	21EM-45300		2090	16-3
2048654		6145	53	21EA-50171		2045	26	21EM-45400		2090	17
21E1-21120		2040	23	21EA-50260		2040	10	21EM-45500		2090	18
21E1-21120		2045	11	21EA-50260		2045	27	21EM-45600		2090	19
21E3-0042	03	2040	3	21EA-50260		3020	1-26	21EM-45700		2090	20
21E3-0042	03	2045	21	21EA-50390		2040	13	21EM-45800		2090	21
21E3-5001	20	2040	11	21EA-50390		2045	32	21EM-45900		2090	22
21E3-5001	20	2045	22	21EA-50490		2020	6	21EM-46000		2090	23
21E4-0008		2080	10	21EA-60521		2010	33	21EM-46100		2090	25
21E4-0011	20	2050	58	21EA-60531		2010	34	21EM-46101		2090	25
21E4-3012	10	2040	19	21EA-60611		2020	20	21EM-46200		2090	K
21E5-0003	10	2020	21	21EG-10010		2020	9	21EN-00320		2050	35-5
21E5-50230		3420	17-2	21EG-10090		2020	17	21EN-00350		2050	35-4
21E5-50230		3440	15-2	21EG-10101		2020	20	21EN-00420		2020	15
21E6-10430		2080	22	21EG-10130		2020	23-1	21EN-00420		2050	15
21E6-10430-K		2080	22-1	21EG-10140		2020	23-2	21EN-00500		2040	9
21E6-10460		2080	13	21EG-10150		2020	10	21EN-00511		2040	12
21E6-20270		2020	5	21EG-30630		2020	23	21EN-00511		2045	23
21E6-30440		2080	23	21EG-32200		2040	35	21EN-10120		2020	18
21E6-30540		2080	24	21EG-32200		2045	29	21EN-30560		2020	11
21E6-30540		3630	43	21EG-32210		2040	36	21EN-32220		1020	1
21E6-30540		3635	46	21EG-32210		2045	30	21EN-32220		1025	1
21E6-30540		3700	39	21EH-0011		2060	2	21EN-40100		2040	8
21E6-30540		3710	39	21EH-30720		2010	46	21EN-40100		2045	25
21E6-30540		3720	39	21EH-30720		2040	17	21EN-40100		3020	1-24
21E6-30540		3725	39	21EH-30720		2045	5	21L1-0010		2080	12
21E6-40030		2040	22	21EH-30720		2070	45	21L7-10500		2020	14
21E6-40030		2045	10	21EH-30720		2072	18	21L7-10500		2050	14
21E6-40130		2080	14	21EK-10330		2072	31-1	21L7-20100		2020	41
21E7-2000	10	2050	44	21EK-10420		2070	31	21L8-10290		2020	19
21E9-00170		2010	49	21EK-10420		2072	31	21L8-10360		2045	16
21E9-00170		2020	49	21EM-10890		2060	13	21M5-50250		2060	6
21E9-00170		2045	4	21EM-30570		2020	42	21M5-50250		2070	37

NUMERICAL PART INDEX

PART NO 품 번	IS PAGE 페이지	ITEM 순번	PART NO 품 번	IS PAGE 페이지	ITEM 순번	PART NO 품 번	IS PAGE 페이지	ITEM 순번
21M5-50250	2072	37	21N6-10040	2030	2	21N6-20211	2035	1
21N3-10080	2050	60	21N6-10050	2035	2	21N6-20211	2070	30
21N4-00630	2100	3-2	21N6-10180	2020	22	21N6-20211	2072	30
21N4-00632	2100	3-2	21N6-10181	2020	22	21N6-20220	2030	3
21N4-01130	2020	63	21N6-10190	2040	18	21N6-20221	2030	3
21N4-01130	2072	43	21N6-10190	2045	6	21N6-20300	2090	*-1
21N4-10400	2080	22	21N6-10400	2060	3	21N6-20311	2090	*
21N4-10430	2080	22	21N6-10401	2060	3	21N6-20321	2020	26
21N4-10430K100	2080	22-1	21N6-10410	2060	8	21N6-20322	2020	26
21N4-10441	2050	14	21N6-10420	2060	23	21N6-20330	2050	35-12
21N4-10451	2050	15	21N6-10430	2060	24	21N6-20410	2050	35-3
21N4-11070	2080	12	21N6-10440	2060	25	21N6-20521	2010	40
21N4-20530	2010	31	21N6-10450	2072	49	21N6-20530	2010	56
21N4-20540	2010	31	21N6-10450	2072	49	21N6-21011	2010	1
21N4-90010	2100	7	21N6-10480	2072	60-1	21N6-21012	2010	1
21N5-10050	2010	33	21N6-10480	2072	61-1	21N6-21013	2010	1
21N5-10060	2010	34	21N6-10490	2072	60-2	21N6-21014	2010	1
21N6-00012	2060	1	21N6-10490	2072	61-2	21N6-21015	2010	1
21N6-00013	2060	1	21N6-10700	1080	1-13	21N6-21016	2010	1
21N6-00210	2060	9	21N6-10701	1080	1-13	21N6-21020	2045	1
21N6-00220	2060	9-1	21N6-10710	1080	1-131	21N6-21031	2045	2
21N6-00230	2060	9-2	21N6-10800	2020	17	21N6-21032	2045	2
21N6-00240	2060	9-3	21N6-11010	2010	1	21N6-21033	2045	2
21N6-00250	2060	9-4	21N6-11011	2010	1	21N6-21170	2020	6
21N6-00301	2060	7	21N6-11020	2040	1	21N6-21240	2045	18
21N6-00311	2060	5	21N6-11030	2040	2	21N6-30120	2040	19
21N6-00320	2060	28	21N6-20031	2040	16	21N6-30120	2045	9
21N6-01210	2060	9	21N6-20080	2010	62	21N6-32102	2050	43
21N6-01220	2060	9-1	21N6-20102	2050	35	21N6-42100	2050	43
21N6-01230	2060	9-2	21N6-20113	2050	35-1	21N6-42101	2050	43
21N6-01250	2060	9-4	21N6-20114	2050	35-1	21N6-60080	2020	9
21N6-01260	2060	9-6	21N6-20152	2050	35-2	21N7-10042	2020	9
21N6-01270	2060	9-5	21N6-20161	2050	35-6	21N7-10070	2045	23
21N6-01280	2060	9-3	21N6-20170	2050	35-7	21N8-00580	2070	32
21N6-01510	2040	38	21N6-20180	2050	35-10	21N8-00580	2072	32
21N6-10013	2010	1	21N6-20210	2010	29	21N8-00581	2072	32
21N6-10014	2010	1	21N6-20210	2030	1	21N8-00621	2050	62
21N6-10022	2040	1	21N6-20210	2070	30	21N8-00701	2050	35
21N6-10032	2040	2	21N6-20211	2010	29	21N8-00710	2050	35-1
21N6-10033	2040	2	21N6-20211	2030	1	21N8-01600	2072	60-3

NUMERICAL PART INDEX

PART NO 품 번	IS PAGE 페이지	ITEM 순번	PART NO 품 번	IS PAGE 페이지	ITEM 순번	PART NO 품 번	IS PAGE 페이지	ITEM 순번
21N8-01600	2072	61-3	21N8-20523	2080	21-2	21NA-10500	2020	16
21N8-10052	2070	20	21N8-20901	2080	21-1	21NB-00200	3635	42
21N8-10063	2070	19	21N8-20911	2080	21-1-2	230.00.064.0	4210	16
21N8-10070	2040	34	21N8-20941	2080	21-1-1	24E7-40350	2020	19
21N8-10071	2040	34	21N8-21011	2070	2	24L1-05100	2050	57
21N8-10083	2070	25	21N8-21011	2072	2	24L3-01120	2020	59
21N8-10090	2060	29	21N8-21021	2070	5	24L3-30660	2020	23-3
21N8-10140	2010	60	21N8-21021	2072	5	24L3-30670	2020	23-4
21N8-10160	2010	61	21N8-21050	2080	16	24L3-30710	2020	23-5
21N8-10160	3720	34	21N8-21060	2060	9-5	24L3-40330	2020	17
21N8-10200	2045	17	21N8-21070	2070	3	24L4-00321	2020	16
21N8-11090	2045	16	21N8-21070	2072	3	25D1-10301	2040	18
21N8-11110	2045	20	21N8-21080	2070	38	25D1-10640	2010	36
21N8-11150	2072	20	21N8-21080	2072	38	25D1-10640	2020	36
21N8-11151	2072	20	21N8-22010	2070	7	25D1-10640	2030	4
21N8-11160	2072	19	21N8-22010	2072	7	25D1-10640	2035	3
21N8-11170	2040	34	21N8-22020	2070	8	25D1-10640	2070	28
21N8-11170	2045	28	21N8-22020	2072	8	25D1-10650	2010	37
21N8-11180	2072	25	21N8-22030	2070	9	25D1-10650	2020	37
21N8-11181	2072	25	21N8-22030	2072	9	25D1-10650	2020	37
21N8-12040	2050	62	21N8-30011	2071	*	25D1-10650	2030	8
21N8-20010	2070	11	21N8-30012	2071	*	25D1-10650	2050	37
21N8-20010	2072	11	21N8-30013	2071	*	25D1-10650	2050	35-11
21N8-20061	2100	3-1	21N8-30020	2071	1	25D1-10650	2070	26
21N8-20070	2100	4	21N8-30030	2071	2	25D1-10650	2072	45
21N8-20080	2100	5	21N8-30070	2071	5	25D1-10660	2070	27
21N8-20110	2100	1-1	21N8-30071	2071	5	25D1-10660	2072	44
21N8-20120	2100	2	21N8-30081	2071	6	25D1-10670	2020	39
21N8-20140	2100	4-1	21N8-30090	2071	7	3007635	9060	6
21N8-20150	2100	6	21N8-30091	2071	7	3008465	A290	1
21N8-20190	2100	3	21N8-30150	2071	8	3008468	9060	13
21N8-20191	2100	3	21N8-30160	2071	8-1	3008468	9380	4
21N8-20201	2070	17	21N8-30180	2071	10	3008468	9450	7
21N8-20201	2072	17	21N8-30230	2071	11	3008468	9520	4
21N8-20300	6100	6	21N8-40140	2072	25	3008468	A060	13
21N8-20501	2080	21	21N8-40190	2072	50	3008468	A300	1
21N8-20502	2080	21	21N8-40500	2072	61	3008468	A450	4
21N8-20503	2080	21	21N8-40910	2080	16	3008468	A550	4
21N8-20504	2080	21	21N8-40940	2072	62	3008469	9060	19
21N8-20522	2080	21-2	21N8-50010	2072	60	3008469	9380	11

NUMERICAL PART INDEX

PART NO 품 번	IS	PAGE 페이지	ITEM 순번	PART NO 품 번	IS	PAGE 페이지	ITEM 순번	PART NO 품 번	IS	PAGE 페이지	ITEM 순번
3008469		9450	8	31E5-50320		3420	17-1	31E9-95010		3630	27
3008469		A060	19	31E5-50320		3440	15-1	31E9-95010		3635	3
3008469		A280	1	31E5-50325		3420	17	31EE-02000		3020	1-9
3008469		A450	11	31E5-50325		3440	15	31EE-02010		3020	1-92
3026396		9450	1	31E5-50330		3420	18	31EE-02100		3020	1-9
3035960		9160	4	31E5-50330		3440	16	31EE-02110		3020	1-92
3037236		9490	7	31E5-50340		3420	19	31EE-50100		3505	26
3037236		A470	4	31E5-50340		3440	17	31EE-51000		3505	9
3047340		A340	2	31E5-50350		3420	21	31EG-90540		3220	101
3052061		9130	1	31E5-50350		3440	18	31EG-90540		3440	10
3052061		A130	1	31E6-0211	10	3410	32	31EG-91350		3620	11
3066211		A470	5	31E6-0211	10	3415	33	31EG-91350		3625	11
3071050		A310	1	31E6-0212	10	3410	33	31EG-91360		3620	12
3093844		A400	5	31E6-0212	10	3415	34	31EG-91391		3620	13
3093923		A190	1	31E6-0219	20	3235	21	31EG-91391		3625	12
3093926		A590	1	31E6-20020		3200	44	31EG-91391		3625	12
3093946		A261	4	31E6-20030		3210	45	31EG-91391		3625	12
3093946		A261	6	31E6-40540		3020	1-1-1	31EG-91400		3620	14
3093957		A220	1	31E7-0310		1015	22	31EH-00610		6420	8
3094023		A261	2	31E7-0312		3200	93	31EH-00610		6430	8
3094818		A100	1	31E7-0312		3210	93	31EH-50140		3400	31
31E1-10300		1080	1-3	31E7-0315		1070	19	31EH-92090		3625	13
31E3-0017		3240	8	31E7-0315		1075	19	31EK-11130		3240	39
31E3-0018	10	3240	8-1	31E9-0078	20	3410	24	31EK-11130		3620	33
31E3-0035		4140	4	31E9-0078	30	3415	30	31EK-11130		3625	15
31E3-0036		4140	5	31E9-0078	30	3505	10	31EK-20100		3200	99
31E3-0037		4140	6	31E9-0084		3020	1-17	31EK-20100		3200	1-3
31E3-3187		3240	9	31E9-0125	10	3410	25	31EK-20100		3210	99
31E4-3033		3450	3-1	31E9-0125	20	3410	25	31EK-20100		3210	2-3
31E4-3033	10	3200	4-2	31E9-0125	20	3415	31	31EK-20100		3220	99
31E4-3039	10	3120	42	31E9-0126		3020	1-172	31EK-20310		3200	4-1
31E5-11110		3230	41	31E9-0127		3020	1-171	31EK-50190		3405	28
31E5-11110		3235	41	31E9-01320		3110	45	31EK-50340		3405	29
31E5-3001	10	3100	36	31E9-01320		3120	45	31EK-50340		3505	9
31E5-3001	10	3105	36	31E9-1029	40	1080	1-1-1	31EK-90630		3420	1-1
31E5-3049	10	1080	1-5	31E9-10410		3200	47	31EK-90630		3420	2-1
31E5-40500		3230	7-1	31E9-10410		3210	47	31EK-90630		3430	1
31E5-40500		3230	7-2	31E9-1051		3020	1-15	31EK-93040		3620	9
31E5-40500		3235	7-1	31E9-20060		3240	42	31EK-93040		3625	9
31E5-40500		3235	7-2	31E9-53220		3400	30	31EL-00060		3300	14

NUMERICAL PART INDEX

PART NO 품 번	IS PAGE 페이지	ITEM 순번	PART NO 품 번	IS PAGE 페이지	ITEM 순번	PART NO 품 번	IS PAGE 페이지	ITEM 순번
31EL-00060	3310	14	31ER-11111	3100	14	31N6-01012	3020	1-1
31EL-00060	3320	14	31ER-11111	3100	76-2	31N6-01510	3020	1-1
31EM-10060	3600	45	31ER-11111	3105	5-2	31N6-01511	3020	1-1
31EM-10060	3610	45	31ER-11121	3100	15	31N6-02011	1080	1-1
31EM-10060	3630	46	31ER-11121	3100	76-3	31N6-02012	1080	1-1
31EM-10060	3635	43	31ER-11121	3105	5-3	31N6-02013	1080	1-1
31EM-10060	3700	40	31ER-20030	3200	5-1	31N6-02014	1080	1-1
31EM-10060	3710	40	31ER-20031	3200	5-1	31N6-02015	1080	1-1
31EM-10060	3720	40	31FL-70031	3417	5	31N6-02100	1080	1-4
31EM-10060	3725	40	31M5-56270	3250	15	31N6-02600	1080	1-4
31EM-10080	3635	44	31M6-51060	3200	95	31N6-03100	3020	1-13
31EM-10180	3600	46	31M6-51060	3210	95	31N6-10010	4010	*
31EM-10180	3610	46	31M6-51061	3200	95	31N6-10050	4010	*
31EM-10180	3630	45	31M6-51061	3210	95	31N6-10051	4010	*
31EM-12170	3110	37	31M6-51160	3440	11	31N6-10110	4050	*
31EM-20160	3240	40	31M7-75020	3720	2	31N6-10130	4100	*
31EM-22090	3120	71	31N1-40941	3120	38	31N6-10140	4100	*-1
31EM-40011	4150	*	31N1-40951	3120	39	31N6-10140	4110	*-1
31EM-40011	4300	*	31N1-40960	3120	40	31N6-10150	4100	*-2
31EM-52220	3405	27	31N1-40961	3120	40	31N6-10150	4110	*-2
31EM-60140	3520	8	31N1-40970	3300	3	31N6-10170	4101	N*
31EM-90530	3420	2-3	31N1-40970	3310	3	31N6-10180	4111	*-2
31EM-90540	3420	1-3	31N1-40970	3320	3	31N6-10210	4101	*-1
31EM-90550	3420	10	31N2-40930	4140	3	31N6-10210 01	4101	*-1
31EM-90560	3420	11	31N4-02110	1080	1-1-1	31N6-10210 02	4101	*-1
31EM-91540	3630	1	31N4-22021	3200	5	31N6-11011	3100	3
31EM-91540	3635	1	31N4-22150	3235	21	31N6-11011	3105	3
31EM-91540	3720	1	31N4-22170	3450	11	31N6-11012	3105	3
31EM-91620	3630	2	31N4-41140	3440	11	31N6-11021	3100	4
31EM-91620	3635	2	31N4-90660	3450	3	31N6-11021	3105	4
31EM-91701	3710	41	31N4-90680	3450	3	31N6-1104-SUB	3100	76
31EM-94090	3450	11	31N4-95760	3450	8	31N6-11041	3100	6
31EN-91701	3610	50	31N5-50210	3505	26	31N6-11041	3100	76-1
31EN-91701	3620	50	31N5-50220	3405	15	31N6-11053	3100	7
31EN-91701	3625	50	31N5-50220	3505	16	31N6-11063	3100	8
31EN-92240	3620	10	31N5-50230	3400	30	31N6-11081	3100	10
31EN-92250	3620	49	31N5-50230	3400	30	31N6-11081	3105	10
31EN-92270	3620	42	31N5-50230	3625	29	31N6-11092	3100	11
31EN-92280	3620	43	31N5-50240	3400	31	31N6-11092	3105	11
31ER-03310	3020	1-1-2	31N6-01011	3020	1-1	31N6-11102	3100	12

NUMERICAL PART INDEX

PART NO 품 번	IS PAGE 페이지	ITEM 순번	PART NO 품 번	IS PAGE 페이지	ITEM 순번	PART NO 품 번	IS PAGE 페이지	ITEM 순번
31N6-11121	3100	13	31N6-20070	4120	*	31N6-40030	4151	*-1
31N6-1116-SUB	3105	5	31N6-20071	4120	*	31N6-40030	4161	*-1
31N6-11160	3105	5-1	31N6-20141	4210	*	31N6-40040	4171	*-2
31N6-11161	3105	5-1	31N6-20150	3200	1	31N6-40050	4151	*
31N6-11170	3105	8	31N6-20160	3210	2	31N6-40910	4140	1
31N6-11171	3105	8	31N6-20200	3200	1	31N6-40911	4140	1
31N6-11172	3105	8	31N6-20210	3210	2	31N6-40920	4140	2
31N6-11180	3105	13	31N6-22000	3200	101	31N6-40921	4140	2
31N6-11190	3100	34	31N6-22011	3200	4	31N6-40950	4140	K
31N6-11190	3105	34	31N6-22021	3200	5	31N6-40990	4140	K7
31N6-11200	3100	78	31N6-22022	3200	5	31N6-50111	4180	*
31N6-12012	3120	16	31N6-22030	3200	96	31N6-50121	4180	*
31N6-12021	3120	17	31N6-22030	3210	96	31N6-50130	4190	*
31N6-12022	3120	17	31N6-22100	3210	97	31N6-50140	3400	4
31N6-12023	3120	17	31N6-22120	3200	98	31N6-50141	3400	4
31N6-12031	3120	18	31N6-22150	3220	194	31N6-50150	3400	5
31N6-12041	3120	19	31N6-22340	3220	194	31N6-50151	3400	5
31N6-12042	3120	19	31N6-22350	3200	98	31N6-50160	3400	6
31N6-12050	3120	20	31N6-22360	3210	97	31N6-50161	3400	6
31N6-12051	3120	20	31N6-22400	3240	40	31N6-50170	3400	7
31N6-12060	3120	21	31N6-24200	3240	42	31N6-50171	3400	7
31N6-12061	3120	21	31N6-25010	3200	4	31N6-50180	3410	8
31N6-12071	3120	22	31N6-25030	3200	4-1	31N6-50181	3410	8
31N6-12200	3100	9	31N6-25040	3200	5-1	31N6-50190	3410	9
31N6-12200	3105	9	31N6-25060	3200	1-3	31N6-50191	3410	9
31N6-12210	3105	5	31N6-25060	3210	2-3	31N6-50200	3410	10
31N6-13011	3110	23	31N6-25060	3220	99	31N6-50210	3410	11
31N6-13021	3110	24	31N6-25100	3200	5	31N6-50220	3410	12
31N6-13030	3110	25	31N6-25110	3220	92	31N6-50230	3410	24
31N6-13051	3110	26	31N6-25110	3300	10	31N6-50230	3415	30
31N6-13051	3110	26	31N6-25130	3200	100	31N6-50230	3505	10
31N6-13061	3110	27	31N6-25140	4210	*	31N6-50300	3620	25
31N6-13070	3110	28	31N6-25200	3200	1	31N6-50300	3625	28
31N6-13080	3110	129	31N6-25210	3210	2	31N6-50310	3400	26
31N6-15080	3110	29	31N6-2540B	4210	11	31N6-50310	3400	26
31N6-15200	3105	9	31N6-40010	4150	*	31N6-50310	3405	26
31N6-19110	4050	*	31N6-40011	4150	*	31N6-50310	3625	28
31N6-20020	4130	*	31N6-40011	4150	*	31N6-50320	3400	28
31N6-20060	4120	*	31N6-40020	4140	*	31N6-50330	3400	27
31N6-20061	4120	*	31N6-40021	4140	*	31N6-50330	3400	27

NUMERICAL PART INDEX

PART NO 품 번	IS PAGE 페이지	ITEM 순번	PART NO 품 번	IS PAGE 페이지	ITEM 순번	PART NO 품 번	IS PAGE 페이지	ITEM 순번
31N6-50340	3400	29	31N6-66200	4205	*	31N6-91210	3700	*-11
31N6-52110	3420	2	31N6-66201	4205	*	31N6-91210	3700	*-11
31N6-52111	3440	1	31N6-90510	3440	1-1	31N6-91210	3700	*-11
31N6-52120	3420	1	31N6-90510	3440	2-1	31N6-91210	3710	*-11
31N6-52121	3440	2	31N6-90520	3510	1-1	31N6-91210	3710	*-11
31N6-52130	3510	1	31N6-90550	3440	18	31N6-91210	3710	*-11
31N6-56010	3405	4	31N6-90630	3510	1-2	31N6-91210	3710	*-11
31N6-56020	3405	5	31N6-91010	3700	*-1	31N6-91210	3710	*-11
31N6-56030	3405	6	31N6-91010	3710	*-1	31N6-91210	3710	*-11
31N6-56040	3405	7	31N6-91011	3700	*-1	31N6-91211	3700	*-11
31N6-56050	3405	8	31N6-91011	3710	*-1	31N6-91211	3700	*-11
31N6-56060	3405	9	31N6-91020	3700	*-1	31N6-91211	3700	*-11
31N6-56100	4195	*	31N6-91020	3710	*-1	31N6-91211	3700	*-11
31N6-56110	3415	10	31N6-91021	3700	*-1	31N6-91211	3700	*-11
31N6-56120	3415	11	31N6-91021	3710	*-1	31N6-91211	3700	*-11
31N6-56130	3415	12	31N6-91030	3700	*-1	31N6-91211	3710	*-11
31N6-56140	3415	13	31N6-91030	3710	*-1	31N6-91211	3710	*-11
31N6-56150	3415	14	31N6-91031	3700	*-1	31N6-91211	3710	*-11
31N6-60110	4200	*	31N6-91031	3710	*-1	31N6-91211	3710	*-11
31N6-60120	3500	2	31N6-91040	3700	*-1	31N6-91211	3710	*-11
31N6-60120	3520	2	31N6-91040	3710	*-1	31N6-91211	3710	*-11
31N6-60121	3520	2	31N6-91041	3700	*-1	31N6-91212	3700	*-11
31N6-60130	3500	2	31N6-91041	3710	*-1	31N6-91212	3700	*-11
31N6-60131	3500	2	31N6-91050	3700	*-1	31N6-91212	3700	*-11
31N6-60131	3500	2	31N6-91050	3710	*-1	31N6-91212	3700	*-11
31N6-60132	3500	2	31N6-91051	3700	*-1	31N6-91212	3700	*-11
31N6-60132	3500	2	31N6-91051	3710	*-1	31N6-91212	3700	*-11
31N6-60140	3500	2	31N6-91060	3700	*-1	31N6-91212	3710	*-11
31N6-60140	3520	7	31N6-91060	3710	*-1	31N6-91212	3710	*-11
31N6-60141	3500	2	31N6-91061	3700	*-1	31N6-91212	3710	*-11
31N6-60141	3520	7	31N6-91061	3710	*-1	31N6-91212	3710	*-11
31N6-66010	3505	2	31N6-91110	3700	*	31N6-91212	3710	*-11
31N6-66011	3505	2	31N6-91120	3700	*	31N6-91212	3710	*-11
31N6-66020	3505	3	31N6-91130	3700	*	31N6-91230D	3635	4
31N6-66021	3505	3	31N6-91140	3700	*	31N6-91230D	3725	2
31N6-66030	3505	4	31N6-91150	3700	*	31N6-91250	3635	5
31N6-66040	3505	5	31N6-91160	3700	*	31N6-91250	3720	4
31N6-66100	4205	*	31N6-91210	3700	*-11	31N6-91250	3725	3
31N6-66120	3505	6	31N6-91210	3700	*-11	31N6-91310	3600	*-12
31N6-66130	3505	7	31N6-91210	3700	*-11	31N6-91310	3610	*-12

NUMERICAL PART INDEX

PART NO 품 번	IS PAGE 페이지	ITEM 순번	PART NO 품 번	IS PAGE 페이지	ITEM 순번	PART NO 품 번	IS PAGE 페이지	ITEM 순번
31N6-91310	3700	*-12	31N6-91341	3700	*-12	31N6-91412	3600	*-11
31N6-91310	3710	*-12	31N6-91341	3710	*-12	31N6-91412	3600	*-11
31N6-91311	3600	*-12	31N6-91342	3600	*-12	31N6-91412	3600	*-11
31N6-91311	3610	*-12	31N6-91342	3610	*-12	31N6-91412	3600	*-11
31N6-91311	3700	*-12	31N6-91342	3700	*-12	31N6-91412	3610	*-11
31N6-91311	3710	*-12	31N6-91342	3710	*-12	31N6-91412	3610	*-11
31N6-91312	3600	*-12	31N6-91350	3600	*-12	31N6-91412	3610	*-11
31N6-91312	3610	*-12	31N6-91350	3610	*-12	31N6-91412	3610	*-11
31N6-91312	3700	*-12	31N6-91350	3700	*-12	31N6-91412	3610	*-11
31N6-91312	3710	*-12	31N6-91350	3710	*-12	31N6-91412	3610	*-11
31N6-91320	3600	*-12	31N6-91360	3600	*-12	31N6-91510	3440	1-2
31N6-91320	3610	*-12	31N6-91360	3610	*-12	31N6-91520	3440	2-2
31N6-91320	3700	*-12	31N6-91360	3700	*-12	31N6-91530	3420	1-2
31N6-91320	3710	*-12	31N6-91360	3710	*-12	31N6-91530	3420	2-2
31N6-91321	3600	*-12	31N6-91410	3600	*-11	31N6-91540	3725	1
31N6-91321	3610	*-12	31N6-91410	3600	*-11	31N6-91610	3710	*
31N6-91321	3700	*-12	31N6-91410	3600	*-11	31N6-91620	3710	*
31N6-91321	3710	*-12	31N6-91410	3600	*-11	31N6-91630	3710	*
31N6-91322	3600	*-12	31N6-91410	3600	*-11	31N6-91640	3710	*
31N6-91322	3610	*-12	31N6-91410	3600	*-11	31N6-91650	3710	*
31N6-91322	3700	*-12	31N6-91410	3610	*-11	31N6-91660	3710	*
31N6-91322	3710	*-12	31N6-91410	3610	*-11	31N6-91700	3625	50
31N6-91330	3600	*-12	31N6-91410	3610	*-11	31N6-91710	3600	*
31N6-91330	3610	*-12	31N6-91410	3610	*-11	31N6-91720	3600	*
31N6-91330	3700	*-12	31N6-91410	3610	*-11	31N6-91730	3600	*
31N6-91330	3710	*-12	31N6-91410	3610	*-11	31N6-91740	3600	*
31N6-91331	3600	*-12	31N6-91411	3600	*-11	31N6-91750	3600	*
31N6-91331	3610	*-12	31N6-91411	3600	*-11	31N6-91760	3600	*
31N6-91331	3700	*-12	31N6-91411	3600	*-11	31N6-91810	3610	*
31N6-91331	3710	*-12	31N6-91411	3600	*-11	31N6-91820	3610	*
31N6-91332	3600	*-12	31N6-91411	3600	*-11	31N6-91830	3610	*
31N6-91332	3610	*-12	31N6-91411	3600	*-11	31N6-91840	3610	*
31N6-91332	3700	*-12	31N6-91411	3610	*-11	31N6-91850	3610	*
31N6-91332	3710	*-12	31N6-91411	3610	*-11	31N6-91860	3610	*
31N6-91340	3600	*-12	31N6-91411	3610	*-11	31N6-92010	3600	*-1
31N6-91340	3610	*-12	31N6-91411	3610	*-11	31N6-92010	3610	*-1
31N6-91340	3700	*-12	31N6-91411	3610	*-11	31N6-92011	3600	*-1
31N6-91340	3710	*-12	31N6-91411	3610	*-11	31N6-92011	3610	*-1
31N6-91341	3600	*-12	31N6-91412	3600	*-11	31N6-92020	3600	*-1
31N6-91341	3610	*-12	31N6-91412	3600	*-11	31N6-92020	3610	*-1

NUMERICAL PART INDEX

PART NO 품 번	IS PAGE 페이지	ITEM 순번	PART NO 품 번	IS PAGE 페이지	ITEM 순번	PART NO 품 번	IS PAGE 페이지	ITEM 순번
31N6-92021	3600	*-1	31N6-92181	3625	2	31N8-01300	3020	5
31N6-92021	3610	*-1	31N6-92182	3625	2	31N8-40120	3310	10
31N6-92030	3600	*-1	31N6-92190	3620	3	31N8-40190	3300	9
31N6-92030	3610	*-1	31N6-92191	3625	3	31N8-40190	3310	9
31N6-92031	3600	*-1	31N6-92200	3620	3	31N8-40190	3320	9
31N6-92031	3610	*-1	31N6-92210	3620	4	31N8-50370	3410	40
31N6-92040	3600	*-1	31N6-92211	3625	4	31N8-50370	3415	32
31N6-92040	3610	*-1	31N6-92220	3620	4	31N8-50380	3410	24
31N6-92041	3600	*-1	31N6-92230	3620	5	31N8-50380	3415	30
31N6-92041	3610	*-1	31N6-92231	3625	5	31N8-50390	3410	25
31N6-92050	3600	*-1	31N6-92240	3620	6	31N8-50390	3415	31
31N6-92050	3610	*-1	31N6-92241	3625	6	31NB-50280	3250	24
31N6-92051	3600	*-1	31N6-92250	3630	3	31NB-50280	3410	23
31N6-92051	3610	*-1	31N6-92250	3720	5	31NB-50280	3415	21
31N6-92060	3600	*-1	31N6-92260	3630	4	31W1-60030	3407	19
31N6-92060	3610	*-1	31N6-92260	3720	6	31W1-60030	3507	12
31N6-92061	3600	*-1	31N6-92270	3630	5	31W1-60040	3407	23
31N6-92061	3610	*-1	31N6-92270	3720	7	31W1-60040	3507	14
31N6-92110	3620	1	31N6-92271	3635	7	31W1-60060	3507	13
31N6-92111	3625	1	31N6-92271	3725	6	31W1-60070	3407	18
31N6-92112	3625	1	31N6-92280	3630	7	31W1-60080	3507	15
31N6-92120	3620	1	31N6-92280	3720	8	31W1-60090	3407	24
31N6-92121	3625	1	31N6-92281	3635	9	31W1-60100	3407	25
31N6-92122	3625	1	31N6-92281	3725	7	31W1-60110	3407	26
31N6-92130	3620	1	31N6-92290	3630	21	31W1-60110	3507	16
31N6-92131	3625	1	31N6-92290	3635	16	31W1-60170	3407	45
31N6-92132	3625	1	31N6-95710	3455	*	31W1-60170	3507	18
31N6-92140	3620	1	31N6-95720	3450	4	31W1-60210	3407	17
31N6-92141	3625	1	31N6-95721	3450	4	31W1-60220	3407	20
31N6-92142	3625	1	31N6-95730	3450	5	31W1-60230	3407	21
31N6-92150	3620	2	31N6-95731	3450	5	31W1-60240	3407	22
31N6-92151	3625	2	31N6-95740	3450	4	31W1-60270	3407	6
31N6-92152	3625	2	31N6-95741	3450	4	31W1-60280	3407	7
31N6-92160	3620	2	31N6-95750	3450	5	31W1-60390	3507	1
31N6-92161	3625	2	31N6-95751	3450	5	31W1-60401	3507	2
31N6-92162	3625	2	31N6-97010	3625	9	31W1-70010	3417	1
31N6-92170	3620	2	31N7-12100	3105	77	31W1-70030	3417	2
31N6-92171	3625	2	31N8-01200	3020	1-5	31W1-70070	3417	8
31N6-92172	3625	2	31N8-01271	3020	1-2	31W1-70080	3417	9
31N6-92180	3620	2	31N8-01300	1080	5	31W1-70091	3417	10

NUMERICAL PART INDEX

PART NO 품 번	IS PAGE 페이지	ITEM 순번	PART NO 품 번	IS PAGE 페이지	ITEM 순번	PART NO 품 번	IS PAGE 페이지	ITEM 순번
31W1-70101	3417	11	31Y1-15610	4200	2	31YC-11245	4180	29
31W2-50030	4220	*	31Y1-15640	4200	3	31YC-18630	4190	27-2
31Y1-03362	4205	26	31Y1-15650	4200	14	31YC-18640	4190	28-2
31Y1-03372	4205	26-1	31Y1-15660	4200	23	31YC-21030	4205	14
31Y1-03382	4205	27	31Y1-15670	4200	23-1	31YC-23020	4180	13
31Y1-03392	4205	28	31Y1-15680	4200	24	31YC-23020	4200	13
31Y1-03810	4205	15	31Y1-15690	4200	25	31YC-23030	4195	13
31Y1-06570	4195	1	31Y1-15700	4200	K	31YC-23040	4190	13
31Y1-06650	4195	3	31Y1-15711	4180	*-1	31YC-23050	4220	13
31Y1-06660	4195	14	31Y1-15721	4180	1	31YC-29060	4205	21
31Y1-06670	4195	25	31Y1-15770	4180	2	31YC-29100	4195	20
31Y1-06680	4195	25-1	31Y1-15800	4180	3	31YC-29190	4190	20
31Y1-06690	4195	27	31Y1-15810	4180	14	31YC-29190	4220	20
31Y1-06700	4195	27-1	31Y1-15820	4180	23	31YC-2A070	4190	21
31Y1-06710	4195	33	31Y1-15830	4180	23-1	31YC-2A070	4220	21
31Y1-06720	4195	34	31Y1-15840	4180	24	31YC-31040	4205	26-2
31Y1-06731	4195	K	31Y1-15850	4180	24	31YC-31120	4200	23-2
31Y1-13690	4205	*-1	31Y1-15880	4180	K	31YC-31210	4195	25-2
31Y1-13700	4205	1	31Y1-16790	4220	*-1	31YC-31420	4220	27-2
31Y1-13750	4205	2	31Y1-16910	4220	1	31YC-32090	4195	27-2
31Y1-13800	4205	K	31Y1-16960	4220	2	31YC-32220	4180	23-2
31Y1-14720	4205	3	31Y1-17000	4220	27	31YC-36010	4200	23-5
31Y1-14870	4195	2	31Y1-17010	4220	27-1	31YC-61091	4195	22
31Y1-14890	4195	*-1	31Y1-17020	4220	28	31YC-61132	4190	25
31Y1-14990	4220	3	31Y1-17030	4220	K	31YC-61142	4220	25
31Y1-15000	4220	14	31Y1-18060	3420	K	31YC-61191	4205	24
31Y1-15060	4190	*-1	31Y1-18220	4180	25	31YC-61242	4180	21
31Y1-15070	4190	1	31Y1-18230	4180	25	31YC-61243	4200	21
31Y1-15120	4190	2	31Y1-18240	3510	K	31YC-66040	4180	20
31Y1-15150	4190	3	31Y1-19580	4205	1	31YC-66041	4200	20
31Y1-15160	4190	14	31Y1-19590	4205	27	31YC-66060	4190	24
31Y1-15170	4190	27	31Y1-19600	4205	28	31YC-66080	4220	24
31Y1-15180	4190	27-1	31Y1-25010	4205	27	31YC-99070	4190	22
31Y1-15190	4190	28	31Y1-25020	4205	28	31YC-99070	4220	22
31Y1-15200	4190	28-1	31YC-11021	4205	31	31YC-99470	4190	23
31Y1-15210	4190	29	31YC-11115	4180	28	31YC-99470	4220	23
31Y1-15220	4190	30	31YC-11141	4190	34	3281012	A320	1
31Y1-15230	4190	K	31YC-11155	4220	31	3282051	9270	N1
31Y1-15550	4200	*-1	31YC-11240	4200	28	3282053	9270	*
31Y1-15560	4200	1	31YC-11241	4195	37	3282081	9140	1

NUMERICAL PART INDEX

PART NO 품 번	IS	PAGE 페이지	ITEM 순번	PART NO 품 번	IS	PAGE 페이지	ITEM 순번	PART NO 품 번	IS	PAGE 페이지	ITEM 순번
3282160		A580	6	3286907		A140	2	3504967		9400	27
3282266		9330	1	32E1-1025	10	3415	32	3519163		9400	5
3282699		A140	1	32E1-1025	10	3505	11	3519302		9400	6
3282901		9080	4	32E1-1025	20	3505	11	3519336		9400	7
3282942		9250	7	32E3-2020	10	3625	42	3519807		9390	3
3282945		9415	1	32E3-2021		3625	43	3522597		9400	16
3283032		A270	N4	32E6-10460		3230	21	3525562		9400	9
3283047		A270	*	32E6-10460		3420	24	3527566		9400	8
3283063		9070	N5	32E6-10460		3630	15	3527759		9400	28
3283063		A070	N5	32E6-10460		3635	25	3528104		9400	10
3283064		9070	N5	32E6-10460		3720	21	3528177		9400	29
3283064		A070	N5	32E6-10460		3725	18	3528221		9400	31
3283065		9070	N5	32E6-92040		3620	40	3528414		9400	32
3283065		A070	N5	32E6-92040		3625	40	3528933		9400	11
3283066		9070	N5	32E6-92050		3620	41	3530556		9400	33
3283066		A070	N5	32E6-92050		3625	41	3530923		9400	12
3283067		9070	N5	32E6-92060		3620	46	3530924		9400	13
3283067		A070	N5	32E6-92060		3625	46	3532195		9400	35
3283068		9070	N5	32E6-92080		3625	49	3532196		9400	36
3283068		A070	N5	32W1-50040		3407	5	3532215		9400	14
3283335		A460	1	32W1-50050		3407	4	3532217		9400	15
3283354		A350	1	32W1-50060	01	3407	28	3532631		9400	N17
3283570		9410	N1	32W1-50120		3407	40	3532637		9400	2
3283686		A470	*	32W1-50120		3507	17	3532710		9400	19
3283692		9230	1	32W1-50130		3407	41	3533163		9400	18
3283696		9415	2	32W1-60030		3417	17	3533328		9400	39
3284244		9490	N8	32W1-60070		3417	20	3534291		9400	38
3284377		9030	11	32W1-60110		3417	3	3535001		9400	40
3284377		A030	11	32W1-60120		3417	4	3535813		9400	N21
3284529		9250	6	32W1-60130		3417	6	3536971		9390	N1
3284623		9080	6	32W1-60140		3417	7	3536971		9400	*N
3284906		9020	N2	3354514		A490	1	3537168		9400	20
3284906		A020	2	34E7-04720		3600	44	3539209		9400	37
3284932		9140	4	34E7-04720		3610	44	3590306		9400	4
3285102		9480	1	34E7-04720		3635	45	3592050		9400	N30
3285410		A560	N2	34E7-04720		3640	*	3593679		9400	N34
3285411		9530	N1	34EA-91720		3450	2	3595157		A470	N1
3285949		9160	N3	34EA-91720BLOCK		3450	2-1	3678603		A580	3
3286275		A560	*	34EA-91811		3450	10	3678921		9060	20
3286277		9530	*	3503100		9400	3	3678921		A060	20

NUMERICAL PART INDEX

PART NO 품 번	IS PAGE 페이지	ITEM 순번	PART NO 품 번	IS PAGE 페이지	ITEM 순번	PART NO 품 번	IS PAGE 페이지	ITEM 순번
3678923	9060	14	3802767	9390	*	3863444	A530	2
3678923	A060	14	3802767	9400	*	3863451	A400	3
3678925	9220	11	3802820	9070	7	3863454	A540	2
3678925	A220	2	3802820	A070	7	3863474	A260	3
3709861	9400	26	3804899	A050	N*	3863488	A210	4
375500043204	2070	7-1	3804933	A060	*	3863494	A260	4
375500043204	2070	8-1	3812092	9380	N2	3863498	A190	2
375500043204	2070	9-1	3812092	A450	N2	3863672	A220	7
375500043204	2072	7-1	3818823	9390	4	3863699	A330	2
375500043204	2072	8-1	3818824	9390	5	3863755	A250	15
375500043204	2072	9-1	3818824	A470	*	3863755	A440	2
3756754	9400	22	3863104	9330	2	3863786	A190	17
3758848	9400	23	3863104	A400	2	3863794	A210	5
3759917	9400	24	3863105	9330	3	3863864	A210	6
3762259	9400	25	3863106	A525	1	3863865	A100	2
3800330	9070	*	3863128	A510	1	3863924	A350	4
3800330	A070	*	3863131	A220	3	3863940	A210	16
3800331	9070	*	3863152	A261	5	3863944	A190	N3
3800331	A070	*	3863154	A261	8	3863948	A330	3
3802070	9070	*	3863155	A261	9	3863953	A380	N1
3802070	A070	*	3863156	A260	1	3863954	A540	N3
3802071	9070	*	3863156	A261	10	3863955	A540	N4
3802071	A070	*	3863157	A260	2	3863957	A540	N6
3802072	9070	*	3863157	A261	11	3863988	9110	4
3802072	A070	*	3863175	A180	1	3863988	9200	3
3802073	9070	*	3863236	A250	3	3863988	A200	3
3802073	A070	*	3863266	A250	2	3863992	A261	14
3802074	9070	*	3863271	A220	4	3863993	A261	13
3802074	A070	*	3863272	A220	5	3863994	A261	15
3802355	9380	*	3863305	A250	4	3863995	A261	12
3802355	A450	*	3863306	A220	6	3863996	A261	3
3802356	9380	*	3863343	A160	2	3863997	A261	16
3802356	A450	*	3863344	A160	1	3863998	A261	17
3802422	9350	6	3863363	A525	2	3864002	A110	N1
3802423	9350	6	3863405	A350	N2	3864013	A350	N5
3802677	9370	1	3863415	A530	8	3864014	A350	N6
3802746	9350	6	3863435	A250	5	3864015	A350	N7
3802747	9350	4	3863436	A250	6	3864016	A350	N8
3802764	9350	4	3863437	A250	7	3864018	A350	N9
3802765	9350	4	3863441	A240	1	3864049	A190	N4

NUMERICAL PART INDEX

PART NO 품 번	IS PAGE 페이지	ITEM 순번	PART NO 품 번	IS PAGE 페이지	ITEM 순번	PART NO 품 번	IS PAGE 페이지	ITEM 순번
3864050	A190	5	3900589	A590	9	3900705	A030	N5
3864051	A190	N6	3900626	9260	1	3900919	9350	2
3864052	A190	N7	3900626	A260	5	3900919	A420	2
3864078	A590	2	3900626	A480	1	3900955	9060	16
3864079	A590	3	3900628	A190	8	3900955	9300	3
3864080	A590	4	3900629	9080	2	3900955	A060	16
3864170	A330	4	3900629	A060	22	3900955	A350	13
3864178	A120	N1	3900629	A350	11	3900956	9060	7
3864204	A220	N8	3900630	9130	2	3900956	A060	7
3864249	A350	N3	3900630	9220	2	3900958	9060	17
3864253	A590	5	3900630	9330	4	3900958	9320	1
3864254	A590	6	3900630	9340	3	3900958	A060	17
3864255	A590	7	3900630	9490	2	3900958	A390	1
3864256	A590	8	3900630	A130	2	3901170	9350	13
3864274	A261	1	3900630	A240	2	3901170	A420	13
3864294	A261	7	3900630	A400	4	3901171	9350	3
3883284	A290	4	3900630	A580	2	3901172	9350	3
3897329	9190	*	3900631	9130	3	3901173	9350	3
3900068	9060	8	3900631	9140	2	3901174	9350	3
3900068	9060	8	3900631	9240	1	3901221	9030	9
3900068	A060	8	3900631	A130	3	3901221	A030	9
3900068	A060	8	3900631	A190	9	3901249	9100	3
3900225	A210	7	3900631	A250	17	3901249	A100	3
3900227	9360	4	3900631	A410	1	3901249	A340	3
3900227	A430	4	3900632	9190	2	3901356	9390	2
3900240	9300	1	3900632	9290	2	3901356	A470	2
3900242	9030	8	3900632	9480	3	3901395	9270	4
3900242	A030	8	3900632	A191	2	3901395	A270	2
3900245	9030	7	3900632	A330	5	3901445	A330	6
3900245	A030	7	3900632	A350	12	3901447	9160	1
3900250	9380	5	3900632	A530	1	3901448	9460	2
3900250	A450	5	3900633	A050	1	3901706	A420	5
3900250	A450	5	3900677	9310	1	3901706	A420	5
3900257	9060	12	3900677	A360	1	3901706	A420	5
3900257	A060	12	3900678	A220	9	3901757	9520	2
3900269	9270	3	3900687	9060	11	3901757	A550	2
3900269	A270	1	3900687	A060	11	3901895	9500	7
3900589	9180	1	3900705	9030	N5	3902112	A280	2
3900589	A250	16	3900705	9030	N5	3902114	9160	2
3900589	A350	10	3900705	A030	N5	3902114	A190	10

NUMERICAL PART INDEX

PART NO 품 번	IS PAGE 페이지	ITEM 순번	PART NO 품 번	IS PAGE 페이지	ITEM 순번	PART NO 품 번	IS PAGE 페이지	ITEM 순번
3902332	9360	2	3903857	A090	3	3905167	9370	5
3902332	A430	2	3903924	9050	3	3905168	9370	5
3902343	9060	9	3903924	A050	3	3905169	9370	5
3902343	A060	9	3903990	9220	4	3905170	9370	5
3902375	A080	3	3903990	A170	1	3905171	9370	5
3902425	9330	5	3904105	9380	14	3905172	9370	5
3902460	9170	1	3904166	9060	18	3905173	9370	5
3902460	A220	10	3904166	A060	18	3905174	9370	5
3902662	9220	3	3904181	9210	10	3905175	9370	5
3902662	9420	2	3904230	9080	3	3905176	9370	5
3902662	A220	11	3904353	9050	*N	3905177	9370	5
3903035	A180	2	3904369	9060	2	3905178	9370	5
3903035	A190	11	3904369	A060	2	3905180	9370	5
3903105	9130	4	3904408	9380	16	3905181	9370	5
3903105	A130	4	3904408	A450	16	3905182	9370	5
3903210	9130	5	3904409	9380	17	3905183	9370	5
3903210	A130	5	3904409	A450	17	3905184	9370	5
3903242	9060	2	3904483	9070	3	3905185	9370	5
3903242	A060	2	3904483	A070	3	3905186	9370	5
3903293	9190	3	3904519	9250	8	3905307	9250	2
3903293	A191	3	3904519	A250	8	3905307	A250	18
3903380	9250	1	3904711	9250	9	3905427	9270	2
3903380	9370	3	3904711	A250	9	3905427	A270	3
3903380	A440	3	3904849	9050	4	3905802	9300	4
3903463	9150	1	3904849	A050	4	3905860	9200	1
3903463	A150	1	3905152	9370	6	3905860	A200	1
3903475	9150	2	3905153	9370	7	3906206	9380	18
3903475	A150	2	3905154	9370	8	3906206	A450	18
3903546	9190	4	3905155	9370	9	3906216	A190	12
3903546	A191	4	3905156	9370	5	3906619	9220	5
3903652	9540	1	3905157	9370	5	3906619	9290	3
3903652	A570	1	3905158	9370	5	3906619	9380	3
3903757	9480	5	3905159	9370	5	3906659	9370	2
3903826	9090	2	3905160	9370	5	3906697	9520	3
3903826	A090	2	3905161	9370	5	3906697	A550	3
3903834	9420	1	3905162	9370	5	3906698	9530	2
3903834	A490	2	3905163	9370	5	3906698	A560	1
3903846	9190	6	3905164	9370	5	3906854	9380	15
3903846	A191	6	3905165	9370	5	3907049	9500	3
3903857	9090	3	3905166	9370	5	3907049	A540	7

NUMERICAL PART INDEX

PART NO 품 번	IS PAGE 페이지	ITEM 순번	PART NO 품 번	IS PAGE 페이지	ITEM 순번	PART NO 품 번	IS PAGE 페이지	ITEM 순번
3907769	9160	5	3911203	A160	3	3918109	A300	2
3907860	A410	2	3911423	9030	N1	3918188	9250	4
3907978	9220	6	3911423	A030	1	3918190	A220	12
3907998	9050	2	3911446	9200	*N	3918204	A160	9
3907998	A050	2	3911447	9110	2	3918275	9130	8
3908032	9070	*	3911924	9160	8	3918275	A130	8
3908032	A070	*	3912072	9210	2	3918327	A290	2
3908095	A210	9	3912473	9210	9	3918428	9290	6
3908118	9280	1	3912473	A210	13	3918428	A330	8
3908306	9300	9	3913034	A190	13	3918536	9220	7
3908308	9300	6	3913638	9210	7	3918673	A050	11
3908612	9020	1	3913994	9050	5	3918954	9290	*
3908612	A020	1	3913994	A050	5	391902500	1075	26-4
3909355	9290	7	3913995	A050	*N	3919359	9250	18
3909356	9370	4	3914035	A060	N6	3919666	9420	3
3909356	A440	4	3914284	9240	2	3919683	9050	6
3909395	9300	7	3914420	9180	6	3919683	A050	6
3909397	9290	4	3914506	A340	4	3919687	9490	*
3910128	9430	1	3914868	9100	2	3919864	A250	19
3910129	A500	1	3915772	9050	7	3919864	A280	3
3910131	9430	1	3915772	A050	7	3919995	9450	5
3910248	9210	8	3915787	9290	5	3920344	9180	4
3910248	A210	10	3915787	A330	7	3920344	A540	7
3910260	9210	12	3916109	9450	3	3920348	9180	5
3910265	9180	2	3916361	9240	3	3920400	9340	2
3910495	9280	2	3916459	A340	5	3920447	9210	3
3910495	A320	2	3916529	9450	2	3920447	A210	14
3910739	9160	7	3917324	9120	1	3920447	A380	2
3910808	9030	*N	3917639	9090	4	3920495	9300	5
3910808	A030	*	3917639	A090	4	3920551	9450	6
3910809	9030	*N	3917700	9470	1	3920551	A300	3
3910809	A030	*	3917716	9250	10	3920603	9490	9
3910810	9030	6	3917716	A250	10	3920691	9350	5
3910810	A030	6	3917717	9250	11	3920691	9350	5
3910811	9030	2	3917717	A250	11	3920691	9350	5
3910811	A030	2	3917746	9250	12	3920706	9490	*
3910923	9130	6	3917746	A250	12	3920706	A060	15
3910923	A130	6	3917747	9250	13	3920779	9380	12
3910924	9130	7	3917747	A250	13	3920779	A450	12
3910924	A130	7	3918109	9250	3	3920780	9380	13

NUMERICAL PART INDEX

PART NO 품 번	IS PAGE 페이지	ITEM 순번	PART NO 품 번	IS PAGE 페이지	ITEM 순번	PART NO 품 번	IS PAGE 페이지	ITEM 순번
3920780	A450	13	3924725	9200	4	3927692	9030	4
3920781	9030	10	3924725	A200	4	3927692	A030	4
3920781	A030	10	3924726	9250	5	3927692	A030	4
3920803	9180	7	3924962	9050	11	3927948	9060	3
3920854	9250	14	3925009	9290	10	3927948	A060	3
3920854	A250	14	3925009	A330	10	3928166	9450	9
3920867	9380	N9	3925176	A450	14	3928231	9220	10
3920867	A450	N9	3925177	A450	15	3928404	9500	4
3920868	9380	N10	3925186	A140	4	3928404	A540	8
3920868	A450	N10	3925234	9210	4	3928405	9500	5
3921556	9220	8	3925466	A530	3	3928423	9240	6
3921558	A330	N9	3925883	9300	2	3928533	9180	10
3921640	9380	8	3925883	A050	12	3928624	9490	11
3921640	A450	8	3925883	A590	10	3928624	A580	7
3922072	9060	5	3925954	A190	14	3928673	9350	*N
3922072	A060	5	3925955	9190	8	3928674	9350	N
3922073	9380	19	3925955	A191	8	3928675	9350	N
3922487	9030	*N	3926047	A060	*	3928759	9080	1
3922487	A030	*N	3926126	9070	8	3928989	9210	13
3922488	9030	*	3926126	A070	8	3929016	9070	N4
3922488	A030	*	392666000	1075	26-2	3929016	A070	N4
3922503	9510	1	3926703	A310	2	3929017	9070	N4
3922789	A580	*	3926723	9070	N5	3929017	A070	N4
3922790	A580	4	3926723	A070	N5	3929018	9070	N4
3922794	A580	5	3926761	A530	4	3929018	A070	N4
3922848	A540	5	3926788	A190	15	3929019	9070	N4
3923041	A290	5	3926846	9050	1	3929019	A070	N4
3923044	9160	6	3926846	A050	*	3929020	9070	N4
3923060	A290	N3	3926863	9050	12	3929020	A070	N4
3923331	9480	2	3926972	9480	4	3929021	9070	N6
3923332	A330	1	3926972	A530	5	3929021	A070	N6
3923357	A340	7	392702300	1075	26-1	3929022	9070	N6
3923527	9110	1	3927105	A280	4	3929022	A070	N6
3923610	A210	15	3927154	9460	1	3929023	9070	N6
3923898	A050	8	3927155	9360	5	3929023	9070	N6
3924148	A400	1	3927155	A430	5	3929023	A070	N6
3924338	9290	N8	3927305	A530	6	3929023	A070	N6
3924346	9220	9	3927335	9010	2	3929024	9070	N6
3924389	9490	10	3927335	A010	2	3929024	A070	N6
3924466	9440	1	3927692	9030	4	3929025	9070	N6

NUMERICAL PART INDEX

PART NO 품 번	IS PAGE 페이지	ITEM 순번	PART NO 품 번	IS PAGE 페이지	ITEM 순번	PART NO 품 번	IS PAGE 페이지	ITEM 순번
3929025	9070	N6	3930969	9190	9	3934747	9380	N1
3929025	A070	N6	3930969	A191	9	3934785	A450	*
3929025	A070	N6	3931063	9190	N5	3934787	A450	N1
3929027	9070	2	3931347	A300	4	3934878	9520	1
3929027	A070	2	3931350	9400	1	3934878	A550	1
3929028	A430	3	3931623	9040	1	3935032	9220	16
3929030	9360	3	3931623	A040	1	3935038	9380	7
3929037	9070	N1	3931793	A530	9	3935038	A450	7
3929037	A070	N1	3931794	A530	10	3935152	9510	*
3929269	9160	9	3931798	9180	8	3935153	9510	2
3929330	9140	5	3932296	9060	21	3935171	9200	2
3929330	A140	5	3932296	A060	21	3935171	9240	4
3929456	9260	2	3932320	9220	N12	3935171	A180	3
3929456	A260	6	3932321	9220	*	3935171	A200	2
3929457	9290	12	3932453	9380	6	3935182	9510	N3
3929457	A330	11	3932453	A450	6	3935183	9510	N4
3929462	9250	17	3932495	9250	21	3935449	9500	2
3929463	9250	15	3932512	A480	2	3935582	9050	9
3929464	9250	16	3932513	A480	3	3935936	9060	*N
3929465	9250	19	3932530	9260	4	3935936	A060	*N
3929466	9250	20	3932530	A260	8	3935937	9060	N1
3929490	9370	*N	3933199	9490	*	3935937	A060	N1
3929492	9370	10	3933199	A580	*	3935959	9050	N8
3929515	9490	N6	3933220	9060	*	3935959	A050	N10
3929515	A580	8	3933261	A050	9	3936027	A210	17
3929751	9100	1	3933262	9210	N5	3936202	9140	3
3929881	A520	2	3933262	A210	N11	3936313	9190	*N
3929886	9360	1	3933409	9300	8	3936313	A191	N1
3929886	A430	1	3934021	9260	5	3936315	9190	1
3930249	A520	1	3934022	9260	6	3936315	A191	*
3930543	A080	5	3934047	9350	7	3936316	9240	7
3930543	A540	9	3934047	A420	7	3936337	9190	*N
3930565	A530	7	393430100	1075	26-3	3936365	9290	11
3930589	9260	3	3934430	9290	1	3936713	A420	*N
3930589	A260	7	3934486	9210	N*	3936714	A420	*N
3930733	9200	5	3934506	9220	14	3936791	9060	4
3930733	A200	5	3934507	9220	15	3936791	9060	4
3930906	9500	1	393458200	1075	26-6	3936791	A060	4
3930906	A540	10	393458800	1075	26-5	3936791	A060	4
3930942	9190	7	3934636	9220	13	3936876	9500	6

NUMERICAL PART INDEX

PART NO 품 번	IS PAGE 페이지	ITEM 순번	PART NO 품 번	IS PAGE 페이지	ITEM 순번	PART NO 품 번	IS PAGE 페이지	ITEM 순번
3936895	9210	N11	3940840	9250	22	4063195	A080	N6
3936895	A210	12	3941476	9350	8	4063212	A440	*
3937214	9060	10	3941476	A420	8	4063213	A380	3
3937214	A060	10	3941556	A370	1	4063217	A250	N20
3937404	9310	2	3941981	9530	3	4063273	A080	11
3937404	A360	2	3941981	A560	3	4063292	A250	N21
3937426	9210	1	3942580	9350	*N	4063294	A250	N22
3937438	9030	N3	3942580	A420	*N	4063296	A250	N23
3937438	9030	N3	3942581	9350	1	4063318	A380	4
3937438	A030	3	3942581	A420	1	4063323	A180	N4
3937438	A030	3	3942914	9290	13	4063434	A190	N18
3937553	A140	3	3942914	A330	12	4063436	A190	N19
3937706	9490	5	3942915	9290	14	4063438	A190	N20
3937706	A470	3	3957544	9290	N9	4063844	A230	1
3937706	A580	1	3957795	A420	*N	41E9-1306	6412	7
3938152	9450	4	3957797	A420	N4	41E9-1306 10	6260	11
3938156	9050	13	3958258	9090	N1	41E9-1306 10	6261	11
3938156	A050	13	3958258	A090	N1	41E9-1306 10	6410	3
3938157	9330	6	3959052	9340	N1	41E9-1306 10	6411	21
3938157	A400	6	3990730	9080	N5	41N6-00013	6400	14
3938158	9010	1	3991033	9180	N3	41N6-00014	6400	14
3938158	9450	10	3991069	9050	10	41N6-00015	6400	14
3938158	A010	1	3991132	9260	2	41N6-10011	6260	1
3938158	A280	5	3991514	9180	N9	41N6-10012	6260	1
3938159	9210	6	3991625	9260	4	41N6-10021	6260	2
3938177	A420	6	3992025	9020	N3	41N6-10031	6260	3
3938196	A420	N4	3992026	A020	N3	41N6-10041	6260	4
3938197	A420	6	3AH-0770	1110	23	41N6-10051	6260	5
3938198	A420	N4	3AH-0770	1150	23	41N6-10051	6261	5
3938199	A420	6	3AH-1007	1110	29	41N6-10061	6260	6
3938656	9380	*	3AH-1007	1150	29	41N6-10061	6261	6
3939258	9240	5	4025330	A470	*	41N6-10071	6260	7
3939258	A240	3	4025334	A440	1	41N6-10071	6261	7
3939570	9200	*N	4063171	A050	14	41N6-10081	6260	8
3939859	9350	3	4063173	A220	N13	41N6-10081	6261	8
3939859	A420	3	4063174	A220	N14	41N6-10091	6260	9
3939914	9010	3	4063176	A540	11	41N6-10100	6260	10
3939914	A010	3	4063192	A220	N15	41N6-10100	6261	10
3940059	9060	2	4063193	A220	N16	41N6-10100	6410	2
3940059	A060	2	4063194	A220	*	41N6-10100	6411	15

NUMERICAL PART INDEX

PART NO 품 번	IS PAGE 페이지	ITEM 순번	PART NO 품 번	IS PAGE 페이지	ITEM 순번	PART NO 품 번	IS PAGE 페이지	ITEM 순번
41N6-10100	6412	8	4891178	A420	10	51N6-02640	6410	10
41N6-10210	6261	1	4891179	9350	11	51N6-02640	6412	10
41N6-10211	6261	1	4891179	A420	11	51N6-02650	6410	10
41N6-10220	6261	2	4893693	9350	12	51N6-02650	6412	10
41N6-10290	6261	9	4893693	A420	12	51N6-02660	6410	10
41N6-11030	6260	3	4898808	9350	9	51N6-06010	6411	1
41N6-11030	6261	3	4898808	A420	9	51N6-11112	6410	1
41N6-11040	6260	4	4AH-0643	1110	31	51N6-11122	6410	6
41N6-11040	6261	4	4AH-0643	1111	31	51N6-11210	6410	7
41N6-22002	6400	1	4AH-0643	1130	31	51N6-11211	6410	7
41N6-22201	6400	2	4AH-0643	1131	31	51N6-11220	6410	8
41N6-22310	6400	9	4AH-0643	1150	31	51N6-11221	6410	8
41N6-22320	6400	10	4AH-0643	1151	31	51N6-11610	6411	12
41N6-22330	6400	11	4AH-0688	1110	16	51N6-11610	6412	4
41N6-22340	6400	12	4AH-0688	1111	16	51N6-11620	6411	13
41N6-22350	6400	13	4AH-0688	1130	16	51N6-11620	6412	5
41N6-22500	6400	*	4AH-0688	1131	16	51N6-16010	6411	1
41N6-23000	6400	1	4AH-0688	1150	16	51N6-16011	6411	1
41N6-23500	6400	*	4AH-0688	1151	16	51N8-20011	6410	10
41N6-24000	6400	1	4AH-0886	1110	9	51N8-20051	6410	10
41N6-24210	6400	3	4AH-0886	1130	9	51W1-21020	6411	12
41N6-24211	6400	3	4AH-0886	1150	9	51W1-21030	6411	13
41N6-24500	6400	*	4AH-0929	1110	28	52N6-02010	6412	1
41N6-25000	6400	1	4AH-0929	1150	28	537301262000000	3430	1-14
41N6-25500	6400	*	4CC-3354Z	1100	1-132	61E3-1106	10 7305	6
41N6-26000	6400	1	4CC-3354Z	1105	1-132	61E3-1107	10 7305	7
41N6-26500	6400	*	4CC-3354Z	1111	37	61E3-1108	40 7305	4
41N6-28000	6400	1	4CC-3354Z	1120	1-132	61E3-11081	7305	4
41N6-28500	6400	*	4CC-3354Z	1125	1-132	61E3-11081	7305	4
41N6-30011	6400	14	4CC-3354Z	1131	37	61E3-1126	20 7400	6
41N6-40010	6400	14	4CC-3354Z	1140	1-132	61E3-12060	7305	5
41N6-50010	2110	10	4CC-3354Z	1145	1-132	61E3-12061	7305	5
41N6-50020	2110	20	4CC-3354Z	1151	37	61E3-12061	7305	5
41N6-50021	2110	20	51EM-21020	6411	31	61E3-3033	20 7400	2
41N6-50120	2110	20	51EM-21030	6411	31	61E3-3034	20 7400	3
41N6-70010	6400	14	51EM-21040	6411	31	61E3-3036	10 7400	7
4863321	A440	N5	51FD-21011	6411	11	61E3-3041	10 7400	8
4891177	9350	*N	51FD-21011	6412	2	61E5-11150	7310	K15
4891177	A420	*N	51N6-02012	6410	9	61E5-11150	7320	K15
4891178	9350	10	51N6-02013	6410	9	61E5-11150	7330	K15

NUMERICAL PART INDEX

PART NO 품 번	IS	PAGE 페이지	ITEM 순번	PART NO 품 번	IS	PAGE 페이지	ITEM 순번	PART NO 품 번	IS	PAGE 페이지	ITEM 순번
61E5-11150		7340	K15	61N4-35001		7400	*	61N6-22002		7230	*
61E5-11150		7350	K15	61N4-35010		7400	1	61N6-22003		7230	*
61E5-11150		7351	K15	61N4-35011		7400	1	61N6-22010		7230	1
61E5-11150		7360	K9	61N4-40011		7305	1	61N6-22011		7230	1
61E5-11150		7370	K9	61N4-40101		7305	1-1	61N6-22012		7230	1
61E5-11150		7380	K9	61N6-00170		7020	3	61N6-22013		7230	1
61E5-11150		7390	K9	61N6-10000		7100	*	61N6-23000		7220	*
61E5-11150		7391	K9	61N6-10001		7100	*	61N6-23001		7220	*
61E5-11150		7400	K13	61N6-10011		7100	1	61N6-23002		7220	*
61E5-11150		7430	K9	61N6-10012		7100	1	61N6-23003		7220	*
61E6-1128	20	7305	1-3	61N6-11000		7020	31	61N6-23010		7220	1
61E9-3136	10	7310	7	61N6-11010		7010	1	61N6-23011		7220	1
61E9-3136	10	7410	3	61N6-11010		7020	1	61N6-23012		7220	1
61E9-3141	10	7310	8	61N6-11020		7010	2	61N6-23013		7220	1
61E9-3141	10	7410	4	61N6-11020		7020	2	61N6-24000		7250	*
61EM-00110		7010	2	61N6-11060		7020	7	61N6-24001		7250	*
61EM-00110		7020	2	61N6-11081		7300	4	61N6-24002		7250	*
61EN-12120		7100	2	61N6-11091		7300	5	61N6-24003		7250	*
61EN-12120		7120	2	61N6-11100		7300	6	61N6-24010		7250	1
61EN-12200		7240	2	61N6-11111		7300	7	61N6-24011		7250	1
61EN-12230		7200	4	61N6-11112		7300	7	61N6-24012		7250	1
61EN-12230		7220	4	61N6-11200		7020	12	61N6-24013		7250	1
61EN-12230		7230	4	61N6-11300		7010	7	61N6-26000		7240	*
61EN-12230		7250	4	61N6-11300		7020	10	61N6-26010		7240	1
61EN-13300		7240	4	61N6-16000		7120	*	61N6-30600		7310	6
61EN-13300		7305	1-2	61N6-16001		7120	*	61N6-30600		7320	6
61EN-13360		7200	2	61N6-16002		7120	*	61N6-30600		7330	6
61EN-13360		7220	2	61N6-16010		7120	1	61N6-30600		7340	6
61EN-13360		7230	2	61N6-16011		7120	1	61N6-30600		7350	6
61EN-13360		7250	2	61N6-16012		7120	1	61N6-30600		7351	6
61EN-17100		7200	2	61N6-20000		7200	*	61N6-30600		7360	4
61EN-17100		7220	2	61N6-20001		7200	*	61N6-30600		7370	4
61EN-17100		7230	2	61N6-20002		7200	*	61N6-30600		7380	4
61EN-17100		7250	2	61N6-20003		7200	*	61N6-30600		7390	4
61L1-2037		6400	8	61N6-20011		7200	1	61N6-30600		7391	4
61L1-2037		6400	8	61N6-20012		7200	1	61N6-30600		7410	2
61N4-11090		7305	6	61N6-20013		7200	1	61N6-30600		7430	4
61N4-11130		7305	7	61N6-20014		7200	1	61N6-31001		7310	*
61N4-11131		7305	7	61N6-22000		7230	*	61N6-31002		7310	*
61N4-35000		7400	*	61N6-22001		7230	*	61N6-31003		7310	*

NUMERICAL PART INDEX

PART NO 품 번	IS PAGE 페이지	ITEM 순번	PART NO 품 번	IS PAGE 페이지	ITEM 순번	PART NO 품 번	IS PAGE 페이지	ITEM 순번
61N6-31011	7310	1	61N6-31410	7370	6	61N8-00130	7020	13
61N6-31012	7310	1	61N6-31410	7380	6	61N8-00160	7010	9
61N6-31310	7310	4	61N6-31410	7390	6	61N8-00160	7020	11
61N6-31310	7320	4	61N6-31410	7391	6	61N8-00160	7030	19
61N6-31310	7330	4	61N6-31410	7410	4	61N8-00170	7030	20
61N6-31310	7340	4	61N6-31410	7430	6	61N8-00180	7030	21
61N6-31310	7350	4	61N6-32000	7320	*	61N8-00300	7020	32
61N6-31310	7351	4	61N6-32001	7320	*	61N8-00310	7010	10
61N6-31310	7360	2	61N6-32010	7320	1	61N8-00310	7020	24
61N6-31310	7370	2	61N6-32011	7320	1	61N8-00310	7020	24
61N6-31310	7380	2	61N6-33000	7330	*	61N8-00310	7030	12
61N6-31320	7310	1-1	61N6-33001	7330	*	61N8-00320	7010	11
61N6-31320	7320	1-1	61N6-33010	7330	1	61N8-01300	7020	6
61N6-31320	7330	1-1	61N6-33011	7330	1	61N8-01600	7010	4
61N6-31320	7340	1-1	61N6-34000	7340	*	61N8-01600	7020	4
61N6-31320	7350	1-1	61N6-34001	7340	*	61N8-01610	7010	6
61N6-31320	7351	1-1	61N6-34010	7340	1	61N8-01610	7010	24
61N6-31320	7360	1-1	61N6-34011	7340	1	61N8-01620	7010	5
61N6-31320	7370	1-1	61N6-35000	7350	*	61N8-01620	7010	5
61N6-31320	7380	1-1	61N6-35001	7350	*	61N8-01620	7010	24
61N6-31360	7310	7	61N6-35010	7350	1	61N8-01630	7030	5
61N6-31360	7320	7	61N6-35011	7350	1	61N8-01640	7020	5
61N6-31360	7330	7	61N6-39000	7351	*	61N8-01730	7010	3
61N6-31360	7340	7	61N6-39001	7351	*	61N8-01750	7030	3
61N6-31360	7350	7	61N6-39010	7351	1	61N8-01810	7030	4
61N6-31360	7351	7	61N6-39011	7351	1	61N8-13020	7010	8
61N6-31360	7360	5	61N6-40010	7300	1	61N8-13020	7020	15
61N6-31360	7370	5	61N6-40011	7300	1	61N8-19020	7010	29
61N6-31360	7380	5	61N6-40020	7300	1-1	61N8-19020	7020	33
61N6-31360	7390	5	61N6-40021	7300	1-1	61N8-31310	7390	2
61N6-31360	7391	5	61N6-40101	7300	2	61N8-31310	7391	2
61N6-31360	7410	3	61N6-40111	7300	3	61N8-31310	7430	2
61N6-31360	7430	5	61N6-42010	7305	1	61N8-31320	7390	1-1
61N6-31410	7310	8	61N6-42010	7305	1	61N8-31320	7391	1-1
61N6-31410	7320	8	61N6-42020	7305	1-1	61N8-31320	7430	1-1
61N6-31410	7330	8	61N6-42020	7305	1-1	62E1-1107	10 7020	8
61N6-31410	7340	8	61N6-42100	7305	2	62E1-1108	10 7020	9
61N6-31410	7350	8	61N6-42101	7305	2	62N4-39010	7420	1
61N6-31410	7351	8	61N6-42110	7305	3	62N6-31000	7360	*
61N6-31410	7360	6	61N6-42111	7305	3	62N6-31001	7360	*

NUMERICAL PART INDEX

PART NO 품 번	IS	PAGE 페이지	ITEM 순번	PART NO 품 번	IS	PAGE 페이지	ITEM 순번	PART NO 품 번	IS	PAGE 페이지	ITEM 순번
62N6-31010		7360	1	63E1-3534	20	7340	3	71EH-13150		6020	36
62N6-31011		7360	1	63E1-3534	20	7350	3	71EH-13150		6025	36
62N6-32000		7370	*	63N6-38000		7430	*	71EH-13150		6220	5-4
62N6-32001		7370	*	63N6-38010		7430	1	71EH-13150		6225	5-4
62N6-32010		7370	1	68139		9220	1	71EH-13150		6240	2-4
62N6-32011		7370	1	71E1-60340		6010	4	71EH-30500		6140	*
62N6-33000		7380	*	71E9-10630		6160	12	71EM-40900		6270	3
62N6-33001		7380	*	71E9-10630		6160	1-11	71EM-51580		6210	5-4
62N6-33010		7380	1	71E9-10640		6160	13	71EM-51580		6210	5-4
62N6-33011		7380	1	71E9-10640		6160	1-12	71EM-51580		6220	3-4
62N6-34000		7390	*	71E9-10650		6160	11	71EM-51580		6220	9-3
62N6-34001		7390	*	71E9-10660		6160	1-7	71EM-51580		6230	1-5
62N6-34010		7390	1	71E9-10661		6160	1-7	71EM-51580		6230	2-5
62N6-34011		7390	1	71E9-54150		6200	18	71EM-51580		6230	21-5
62N6-35000		7391	*	71E9-54150		6200	10-2	71EM-51580		6230	31-5
62N6-35001		7391	*	71EE-52520		6230	1-3	71EM-51580		6240	1-5
62N6-35010		7391	1	71EE-52520		6230	2-3	71EM-51580		6240	11-5
62N6-35011		7391	1	71EE-52520		6230	21-3	71EM-51580		6240	21-5
62N6-36000		7410	*	71EE-52520		6230	31-3	71EM-51580		6250	6
62N6-36001		7410	*	71EE-52520		6240	1-3	71EM-51580		6250	6
62N6-36010		7410	1	71EE-52520		6240	11-3	71EM-51580		6250	6
62N6-36011		7410	1	71EE-52520		6240	21-3	71M8-20870		6030	105
62W1-02111		7130	2	71EE-53531		6230	1-4	71N4-02700		6040	7
62W1-02111		7130	2	71EE-53531		6230	2-4	71N4-03260		6040	66
62W1-03110		7260	2	71EE-53531		6230	21-4	71N4-10940		6160	1-13
62W1-14000		7130	*	71EE-53531		6230	31-4	71N4-10970		6160	39
62W1-14010		7130	1	71EE-53531		6240	1-4	71N4-20011		6130	*
62W1-24000		7260	*	71EE-53531		6240	11-4	71N4-20012		6130	*
62W1-24010		7260	1	71EE-53531		6240	21-4	71N4-21620		6130	3
62W1-25330		7260	6	71EE-53540		6220	5-3	71N4-21690		6130	3-3
63E1-3533		7351	2	71EE-53540		6225	5-3	71N4-21720		6130	3
63E1-3533	20	7310	2	71EE-53540		6240	2-3	71N6-00011		6020	1
63E1-3533	20	7320	2	71EG-54960		6210	16	71N6-00011		6025	1
63E1-3533	20	7330	2	71EH-10400		6050	73	71N6-02000		6050	2
63E1-3533	20	7340	2	71EH-10430		6040	30	71N6-02200		6040	3
63E1-3533	20	7350	2	71EH-10430		6050	30	71N6-02201		6040	3
63E1-3534		7351	3	71EH-11210		6070	15-5	71N6-02400		6020	4
63E1-3534	20	7310	3	71EH-11240		6070	15-9	71N6-02500		6060	5
63E1-3534	20	7320	3	71EH-11250		6070	15-7	71N6-02510		6060	5-1
63E1-3534	20	7330	3	71EH-11260		6070	15-1	71N6-02520		6060	5-2

NUMERICAL PART INDEX

PART NO 품 번	IS PAGE 페이지	ITEM 순번	PART NO 품 번	IS PAGE 페이지	ITEM 순번	PART NO 품 번	IS PAGE 페이지	ITEM 순번
71N6-02530	6060	5-3	71N6-02880	6040	26	71N6-03261	6040	66
71N6-02540	6060	5-4	71N6-02891	6040	27	71N6-03300	6030	85
71N6-02550	6060	5-5	71N6-02901	6040	28	71N6-03311	6030	86
71N6-02550	6060	6-5	71N6-02910	6050	29	71N6-03320	6040	89
71N6-02560	6060	5-6	71N6-02920	6020	31	71N6-03390	6050	13-1
71N6-02570	6060	5-7	71N6-02920	6025	31	71N6-03400	6050	13-2
71N6-02570	6060	6-6	71N6-02930	6050	32	71N6-03410	6050	13-3
71N6-02580	6060	5-8	71N6-02940	6050	33	71N6-03420	6050	13-4
71N6-02600	6060	6	71N6-02950	6040	34	71N6-03430	6050	13-5
71N6-02610	6060	6-1	71N6-03000	6050	37	71N6-03440	6050	13-6
71N6-02620	6060	6-2	71N6-03010	6040	54	71N6-03450	6050	13-7
71N6-02630	6060	6-3	71N6-03020	6050	55	71N6-03480	6040	50
71N6-02640	6060	6-4	71N6-03030	6040	56	71N6-03551	6010	2
71N6-02650	6060	6-7	71N6-03040	6040	67	71N6-03552	6010	2
71N6-02660	6060	6-8	71N6-03060	6030	38	71N6-03560	6010	13
71N6-02700	6040	7	71N6-03061	6030	38	71N6-03571	6070	15-2
71N6-02710	6040	8	71N6-03071	6030	39	71N6-03580	6070	15-3
71N6-02711	6040	8	71N6-03081	6030	40	71N6-03590	6070	15-4
71N6-02720	6050	9	71N6-03091	6030	41	71N6-03601	6030	95
71N6-02731	6040	10	71N6-03101	6030	42	71N6-03630	6010	16
71N6-02740	6040	11	71N6-03111	6030	43	71N6-03631	6010	16
71N6-02750	6040	12	71N6-03121	6030	44	71N6-03632	6010	16
71N6-02761	6050	13	71N6-03131	6030	45	71N6-03650	6050	16
71N6-02770	6020	14	71N6-03141	6030	46	71N6-03660	6030	104
71N6-02770	6025	14	71N6-03150	6040	47	71N6-04000	6050	*
71N6-02781	6070	15	71N6-03160	6040	49	71N6-10001	6020	*
71N6-02790	6030	17	71N6-03171	6040	51	71N6-10101	6160	1
71N6-02801	6030	18	71N6-03172	6040	51	71N6-10102	6160	1
71N6-02810	6020	19	71N6-03173	6040	51	71N6-10103	6160	1
71N6-02810	6025	19	71N6-03181	6020	58	71N6-10104	6160	1
71N6-02820	6020	20	71N6-03181	6025	58	71N6-10105	6160	1
71N6-02830	6020	21	71N6-03191	6020	59	71N6-10111	6160	1-1
71N6-02831	6020	21	71N6-03191	6025	59	71N6-10112	6160	1-1
71N6-02831	6025	21	71N6-03201	6020	60	71N6-10113	6160	1-1
71N6-02841	6020	22	71N6-03201	6025	4-15	71N6-10130	6160	5
71N6-02841	6025	22	71N6-03210	6030	61	71N6-10130	6160	31
71N6-02850	6050	23	71N6-03220	6030	62	71N6-10141	6160	14
71N6-02860	6020	24	71N6-03230	6050	63	71N6-10150	6160	15
71N6-02860	6025	4-16	71N6-03240	6050	64	71N6-10161	6160	16
71N6-02870	6020	25	71N6-03250	6040	65	71N6-10170	6160	17

NUMERICAL PART INDEX

PART NO 품 번	IS PAGE 페이지	ITEM 순번	PART NO 품 번	IS PAGE 페이지	ITEM 순번	PART NO 품 번	IS PAGE 페이지	ITEM 순번
71N6-10181	6160	18	71N6-20141	6100	8	71N6-20390	6091	73
71N6-10190	6160	19	71N6-20151	6110	20	71N6-20430	6100	*
71N6-10201	6160	20	71N6-20161	6110	21	71N6-20440	6120	8
71N6-10210	6160	21	71N6-20171	6120	8-4	71N6-20450	6080	78
71N6-10221	6160	22	71N6-20181	6080	23	71N6-20450	6081	78
71N6-10230	6160	23	71N6-20181	6081	23	71N6-20460	6090	83
71N6-10240	6160	24	71N6-20210	6080	27	71N6-20460	6091	83
71N6-10251	6160	25	71N6-20221	6080	28	71N6-20461	6090	83
71N6-10261	6160	26	71N6-20230	6080	29	71N6-20461	6091	83
71N6-10270	6010	14	71N6-20241	6080	31	71N6-20470	6090	34
71N6-10280	6160	32	71N6-20251	6080	32	71N6-21011	6130	1
71N6-10290	6160	32	71N6-20261	6080	33	71N6-21071	6130	2
71N6-10300	6160	6	71N6-20270	6090	34	71N6-21072	6130	2
71N6-10310	6160	*	71N6-20271	6090	34	71N6-21073	6130	2
71N6-10320	6160	*	71N6-20271	6091	34	71N6-21151	6110	3-1
71N6-11100	6160	1-2	71N6-20281	6110	35	71N6-21151	6120	3-1
71N6-11110	6160	1-3	71N6-20290	6090	36	71N6-21160	6110	3-2
71N6-11120	6160	1-4	71N6-20291	6090	36	71N6-21160	6120	3-2
71N6-11130	6160	1-5	71N6-20291	6090	83-1	71N6-21170	6110	3-3
71N6-11140	6160	1-6	71N6-20291	6091	83-1	71N6-21170	6120	3-3
71N6-20011	6130	*	71N6-20292	6090	90	71N6-21180	6110	3-4
71N6-20020	6080	2	71N6-20292	6090	83-1	71N6-21180	6120	3-4
71N6-20020	6081	2	71N6-20292	6091	90	71N6-21320	6100	2-1
71N6-20031	6110	3	71N6-20292	6091	83-1	71N6-21320	6120	8-2-1
71N6-20031	6120	3	71N6-20300	6090	37	71N6-21420	6100	3-1
71N6-20040	6110	4	71N6-20301	6090	37	71N6-21420	6120	8-3-1
71N6-20051	6100	2	71N6-20301	6090	83-2	71N6-21451	6100	3-2
71N6-20061	6120	8-2	71N6-20301	6091	83-2	71N6-21451	6120	8-3-2
71N6-20071	6100	1	71N6-20311	6090	38	71N6-21460	6100	3-3
71N6-20071	6120	8-1	71N6-20311	6091	38	71N6-21460	6120	8-3-3
71N6-20081	6110	10	71N6-20320	6150	39	71N6-21470	6100	3-4
71N6-20081	6120	10	71N6-20331	6090	40	71N6-21470	6120	8-3-4
71N6-20082	6120	10	71N6-20331	6091	40	71N6-21480	6100	5-1
71N6-20091	6100	3	71N6-20341	6030	94	71N6-21510	6100	5-2
71N6-20091	6120	8-3	71N6-20351	6110	47	71N6-21521	6100	8-1
71N6-20100	6100	4	71N6-20360	6090	48	71N6-21560	6100	8-2
71N6-20111	6110	15	71N6-20370	6090	49	71N6-21610	6100	8-3
71N6-20111	6120	15	71N6-20380	6090	72	71N6-21620	6130	3
71N6-20120	6100	5	71N6-20380	6091	72	71N6-21670	6130	3-1
71N6-20131	6100	7	71N6-20390	6090	73	71N6-21680	6130	3-2

NUMERICAL PART INDEX

PART NO 품 번	IS PAGE 페이지	ITEM 순번	PART NO 품 번	IS PAGE 페이지	ITEM 순번	PART NO 품 번	IS PAGE 페이지	ITEM 순번
71N6-21690	6130	3-3	71N6-52403	6220	5-1	71N6-54302	6210	7
71N6-21721	6150	39-1	71N6-52403	6225	5-1	71N6-54402	6210	8
71N6-21731	6150	39-2	71N6-52411	6220	4	71N6-54403	6210	8
71N6-21740	6150	39-3	71N6-52492	6220	5	71N6-55101	6200	9
71N6-21750	6150	39-4	71N6-52492	6225	5	71N6-55101	6220	19
71N6-21760	6090	90-1	71N6-52501	6220	6	71N6-55202	6200	10
71N6-21760	6091	90-1	71N6-52502	6220	6	71N6-55202	6200	10-1
71N6-21900	6150	39-8	71N6-52602	6220	7	71N6-55210	6200	11
71N6-21920	6150	39-11	71N6-52603	6220	7	71N6-55221	6200	12
71N6-30500	6141	*	71N6-52702	6220	8	71N6-56301	6200	17
71N6-30600	6145	*	71N6-52703	6220	8	71N6-56400	6200	19
71N6-30700	6142	*	71N6-52703	6225	8	71N6-59100	6200	10
71N6-41002	6280	*	71N6-52902	6220	9	71N6-62000	6220	*
71N6-41003	6280	*	71N6-52912	6220	9-1	71N6-62001	6220	*
71N6-41103	6280	1	71N6-52921	6220	9-2	71N6-63000	6240	*
71N6-41104	6280	1	71N6-53001	6240	*	71N6-63001	6240	*
71N6-41105	6280	1	71N6-53002	6240	*	71N6-72200	6230	21
71N6-41203	6280	2	71N6-53102	6240	1	71N6-72201	6230	21
71N6-41204	6280	2	71N6-53103	6240	1	71N6-72210	6230	21-1
71N6-44100	6270	7	71N6-53112	6240	1-1	71N6-72211	6230	21-1
71N6-51002	6250	*	71N6-53113	6240	1-1	71N6-72260	6230	21-2
71N6-51013	6250	1	71N6-53132	6240	1-2	71N6-73100	6240	11
71N6-51101	6250	2	71N6-53161	6210	4	71N6-73101	6240	11
71N6-51123	6250	4	71N6-53162	6210	4	71N6-73110	6240	11-1
71N6-51124	6250	4	71N6-53163	6210	4	71N6-73111	6240	11-1
71N6-51140	6250	8	71N6-53202	6240	3	71N6-73130	6240	11-2
71N6-52002	6220	*	71N6-53203	6240	3	71N7-52100	6230	1
71N6-52003	6220	*	71N6-53260	6240	2	71N7-52110	6230	1-1
71N6-52004	6220	*	71N6-53270	6240	2-1	71N8-41300	6280	3
71N6-52102	6230	1	71N6-53301	6240	4	71N8-41320	6280	6
71N6-52112	6230	1-1	71N6-53302	6240	4	71N8-41501	6280	5
71N6-52182	6230	1-2	71N6-53402	6240	5	71N8-41502	6280	5
71N6-52202	6230	2	71N6-54103	6210	5	71N8-41700	6280	4
71N6-52203	6230	2	71N6-54113	6210	5-1	71N8-41701	6280	4
71N6-52212	6230	2-1	71N6-54114	6210	5-1	71N8-41702	6280	4
71N6-52213	6230	2-1	71N6-54123	6210	5-2	71N8-41721	6280	12
71N6-52262	6230	2-2	71N6-54124	6210	5-2	71N8-42004	6270	2
71N6-52302	6220	3	71N6-54131	6210	5-3	71N8-42005	6270	2
71N6-52312	6220	3-1	71N6-54202	6210	6	71N8-45000	6270	3
71N6-52332	6220	3-3	71N6-54203	6210	6	71N8-46000	6010	3

NUMERICAL PART INDEX

PART NO 품 번	IS	PAGE 페이지	ITEM 순번	PART NO 품 번	IS	PAGE 페이지	ITEM 순번	PART NO 품 번	IS	PAGE 페이지	ITEM 순번
71N8-46000		6270	4	72N6-51510		6250	1	73N6-55100		6225	19
71N8-47000		6010	3	72N6-51550		6250	10	74N6-52410		6225	4
71N8-47100		6270	4-1	72N6-51560		6250	11	74N6-55100		6225	19
71N8-48000		6270	4	72N6-52001		6225	*	74N6-56100		6210	57
71N8-48001		6270	4	72N6-52601		6225	7	81E1-19040		5010	6
71N8-48100		6270	4-2	72N6-52911		6225	9	81E1-19540		5010	5
71N8-48101		6270	4-2	72N6-52931		6225	9-1	81E1-19540		5010	5
71N8-52322		6220	3-2	72N6-53001		6240	*	81E1-19540		5011	4
71N8-52322		6225	3-2	72N6-53010		6240	*	81E1-3104	20	5060	2-9
71N8-52492		6220	5-2	72N6-53200		6240	3	81E1-3104	20	5065	2-8
71N8-52492		6225	5-2	72N6-53400		6240	5	81E1-3204	20	5060	2-10
71N8-52492		6240	2-2	72N6-53900		6240	3	81E1-3204	20	5065	2-9
71N8-52950		6220	10	72N6-54101		6210	5	81E1-3304	20	5060	2-11
71N8-52950		6225	10	72N6-54111		6210	5-1	81E1-3304	20	5065	2-10
71N8-52950		6240	6	72N6-54121		6210	5-2	81EM-00630		6420	6
71N8-56102		6210	13	72N6-54200		6210	6	81EM-00640		6420	7
71N8-57101		6210	14	72N6-54300		6210	7	81EM-00650		6420	12
71N8-57200		6210	15	72N6-54400		6210	8	81EM-00650		6430	12
71N8-62503		6225	6	72N6-55200		6200	10-1	81EM-10010		5010	1
72N6-05000		6025	4	72N6-59100		6200	10	81EM-10011		5010	1
72N6-05010		6025	4-1	72N6-62001		6225	*	81EM-10012		5010	1
72N6-05020		6025	4-2	72N6-63001		6240	*	81EM-10012		5011	2
72N6-05030		6025	4-3	72N6-82000		6225	*	81EM-10030		5030	*
72N6-05040		6025	4-6	72N6-82200		6230	31	81EM-13010		5030	1
72N6-05050		6025	4-12	72N6-82210		6230	31-1	81EM-13020		5030	4
72N6-05060		6025	4-13	72N6-82230		6230	31-2	81EM-13030		5030	2
72N6-05070		6025	4-14	72N6-82230		6240	21-2	81EM-13040		5030	3
72N6-05080		6025	4-19	72N6-83000		6240	*	81EM-13050		5030	7
72N6-05090		6025	4-20	72N6-83100		6240	21	81EM-13070		5030	8
72N6-05100		6025	4-27	72N6-83110		6240	21-1	81EM-13080		5030	9
72N6-05110		6025	4-22	73N6-00010		6020	1	81EM-13100		5030	11
72N6-05120		6025	4-23	73N6-05000		6020	108	81EM-13110		5030	10
72N6-05130		6025	4-24	73N6-05010		6020	108-1	81EM-13120		5030	14
72N6-10000		6025	*	73N6-05020		6020	108-2	81EM-13130		5030	14-1
72N6-51000		6250	*	73N6-10000		6020	*	81EM-13140		5030	14-2
72N6-51010		6250	1	73N6-52300		6225	3	81EM-14121		5060	2-5
72N6-51011		6250	1	73N6-52310		6225	3-1	81EM-14121		5065	2-4
72N6-51120		6250	4	73N6-52410		6225	4	81EM-14130		5060	2-6
72N6-51121		6250	4	73N6-52500		6225	6	81EM-14130		5065	2-5
72N6-51500		6250	*	73N6-52501		6225	6	81EM-14210		5060	2-143

NUMERICAL PART INDEX

PART NO 품 번	IS PAGE 페이지	ITEM 순번	PART NO 품 번	IS PAGE 페이지	ITEM 순번	PART NO 품 번	IS PAGE 페이지	ITEM 순번
81EM-14210	5065	2-1-3	81N6-00110	6420	8	81N6-26040	5050	*
81EM-20010	5055	1	81N6-00110	6430	8	81N6-26060	5050	*
81EM-20020	5050	2	81N6-00120	6420	9	81N6-26070	5050	*
81EM-20020	5050	12	81N6-00120	6430	9	81N6-26080	5050	*
81EM-20020	5055	2	81N6-00130	6420	10	81N6-26100	5050	1-1
81EM-20030	5055	3	81N6-00130	6430	10	81N6-26110	5050	1-2
81EM-20110	5055	1-1	81N6-00220	6420	16	81N6-26140	5050	1-3
81EM-20120	5055	1-2	81N6-00230	6430	16	81N6-26150	5050	1-5
81EM-20130	5055	1-3	81N6-01020	6430	1	81N6-26160	5050	1-4
81EM-20140	5055	1-4	81N6-02040	6430	6	81N6-26170	5050	1-6
81EM-20150	5055	1-5	81N6-02050	6430	7	81N6-26180	5050	1-8
81EM-20160	5055	1-6	81N6-13010	5040	*	81N6-26210	5050	1-7
81EM-20170	5055	1-7	81N6-13101	5040	1	81N6-26600	5050	1
81EM-20180	5055	1-8	81N6-13110	5040	2	81N6-26620	5050	3
81EM-20300	5055	*	81N6-13120	5040	4	81N6-26620	5050	13
81EM-20400	5055	*	81N6-13131	5040	5	81N6-30011	5010	11
81EM-20600	5055	*	81N6-13140	5040	3	81N6-30510	5011	11
81EM-28010	5055	4	81N6-13180	5040	7	81N6-30511	5011	11
81EM-28030	5050	4	81N6-14010	5060	2	81N6-30520	5011	12
81EM-28030	5055	4	81N6-14011	5060	2	81N6-30521	5011	12
81EM-28031	5050	4	81N6-14100	5060	2-1	81N6-30530	5011	13
81EM-28040	5050	5	81N6-14100	5060	2-141	81N6-30531	5011	13
81EM-28040	5055	4	81N6-14100	5065	2-1-1	81N6-30540	5011	14
81EM-28060	5050	6	81N6-14110	5060	2-2	81N6-30541	5011	14
81EM-28060	5055	4	81N6-14110	5060	2-142	81N7-14010	5065	2
81EM-28070	5050	7	81N6-14120	5060	2-3	81N7-14110	5065	2-1-2
81EM-28110	5055	*	81N6-14130	5060	2-4	81N7-14120	5065	2-2
81EM-28610	5055	4	81N6-14130	5065	2-3	81N7-14220	5065	2-13
81EM-29110	5055	*	81N6-14210	5060	2-12	81N7-14300	5065	2-1
81EM-30510	5011	11	81N6-14210	5065	2-11	81N7-15010	5065	*
81EM-30520	5011	12	81N6-14300	5060	2-14	81W1-10020	5055	2
81EM-30530	5011	13	81N6-15010	5060	*	82E4-10040	6420	1-1
81EM-30540	5011	14	81N6-24030	5050	*	82E4-10040	6430	1-1
81EM-30750	5011	30	81N6-24040	5050	*	86601108	6145	40
81EM-30960	5011	15	81N6-24060	5050	*	902172	6145	47
81EM-30970	5011	16	81N6-25530	5050	4	90N6-10101	8100	*
81N6-00021	6420	1	81N6-25540	5050	5	90N6-10101	8101	*
81N6-00030	6420	2	81N6-25560	5050	6	91CD-30000	8200	3
81N6-00040	6420	6	81N6-25560	5050	8	91E1-14110	8100	4-3
81N6-00050	6420	7	81N6-26030	5050	*	91E1-14110	8101	1-12

NUMERICAL PART INDEX

PART NO 품 번	IS PAGE 페이지	ITEM 순번	PART NO 품 번	IS PAGE 페이지	ITEM 순번	PART NO 품 번	IS PAGE 페이지	ITEM 순번
91E1-14110	8102	1-12	91N6-01102	8102	1-1	91N6-06110	8101	1-34
91E1-14130	8100	4-3	91N6-01110	8100	1-2	91N6-06110	8102	1-34
91E1-14130	8101	1-12	91N6-01111	8101	1-2	91N6-06410	8102	1-37
91E1-14130	8102	1-12	91N6-01111	8102	1-2	91N6-06420	8102	15
91E1-21110	8100	11-4	91N6-01120	8100	1-3	91N6-07101	8100	7-1
91E1-23060	8100	12	91N6-01121	8101	1-3	91N6-07102	8101	1-14
91E1-2308	8010	33	91N6-01121	8102	1-3	91N6-07102	8102	1-14
91E1-23080	8100	12	91N6-01130	8100	1-4	91N6-07111	8100	7-2
91E1-23080	8101	5	91N6-01131	8101	1-4	91N6-07112	8101	1-15
91E1-23630	8100	13	91N6-01131	8102	1-4	91N6-07112	8102	1-15
91E1-23630	8101	6	91N6-02101	8100	2-1	91N6-07120	8100	7-3
91E1-26300	8100	21	91N6-02102	8101	1-5	91N6-07121	8101	1-16
91E1-26300	8101	2	91N6-02111	8100	2-2	91N6-07121	8102	1-16
91E1-26300	8101	2	91N6-02112	8101	1-6	91N6-07130	8100	7-4
91E1-26300	8102	2	91N6-02120	8101	1-5	91N6-07131	8101	1-17
91E1-27110	8100	7-6	91N6-02120	8102	1-5	91N6-07131	8102	1-17
91E1-27110	8101	1-19	91N6-03101	8100	3-1	91N6-07140	8100	7-5
91E1-27110	8102	1-19	91N6-03102	8101	1-7	91N6-07141	8101	1-18
91E1-29080	8100	5-1	91N6-03102	8102	1-7	91N6-07141	8102	1-18
91E6-60200	3020	4	91N6-03110	8100	3-2	91N6-07200	8100	7-10
91E9-20120	8010	*	91N6-03111	8101	1-8	91N6-07201	8100	7-10
91E9-20121	8011	*	91N6-03111	8102	1-8	91N6-07201	8101	1-20
91EK-12010	8100	22	91N6-03120	8100	3-3	91N6-07201	8102	1-20
91EK-12010	8101	3	91N6-03121	8101	1-9	91N6-07211	8100	7-11
91EK-12010	8102	3	91N6-03121	8102	1-9	91N6-07212	8100	7-11
91EM-20600	8010	54	91N6-03130	8101	1-32	91N6-07212	8101	1-21
91EM-20600	8011	54	91N6-03130	8102	1-32	91N6-07212	8102	1-21
91ER-20050	4120	K	91N6-03140	8101	1-33	91N6-07221	8100	7-12
91ER-20051	4120	K	91N6-03140	8102	1-33	91N6-07221	8101	1-22
91LB-01350	8102	1-39	91N6-04101	8100	11-6	91N6-07221	8102	1-22
91N5-17220	8102	4-4	91N6-04101	8101	4-5	91N6-07230	8100	7-13
91N6-00100	8100	*	91N6-04101	8102	4-7	91N6-07231	8101	1-23
91N6-00101	8101	1	91N6-04121	8100	4-1	91N6-07231	8102	1-23
91N6-00102	8101	1	91N6-04122	8101	1-10	91N6-07240	8100	7-14
91N6-00103	8101	1	91N6-04122	8102	1-10	91N6-07241	8101	1-24
91N6-00104	8102	1	91N6-04131	8100	4-2	91N6-07241	8102	1-24
91N6-00105	8102	1	91N6-04132	8101	1-11	91N6-07251	8100	7-15
91N6-00106	8102	1	91N6-04132	8102	1-11	91N6-07252	8101	1-25
91N6-01101	8100	1-1	91N6-05110	8101	1-13	91N6-07252	8102	1-25
91N6-01102	8101	1-1	91N6-05110	8102	1-13	91N6-07252	8102	1-25

NUMERICAL PART INDEX

PART NO 품 번	IS PAGE 페이지	ITEM 순번	PART NO 품 번	IS PAGE 페이지	ITEM 순번	PART NO 품 번	IS PAGE 페이지	ITEM 순번
91N6-07261	8100	7-16	91N6-17264	8102	7	91N6-30050	8200	1
91N6-07261	8101	1-26	91N6-17310	8102	4-1	91N6-30051	8200	1
91N6-07261	8102	1-26	91N6-17320	8102	4-3	91N6-30940	8200	2
91N6-07271	8100	7-17	91N6-17411	8100	15	91N6-30950	8200	2
91N6-07272	8101	1-27	91N6-17411	8101	8-1	A111056400-1	1110	26-1
91N6-07272	8102	1-27	91N6-17411	8102	8-1	A111056400-1	1111	26-1
91N6-07280	8101	1-35	91N6-17420	8100	15	A111056400-1	1130	26-1
91N6-07280	8102	1-35	91N6-17420	8101	8-2	A111056400-1	1131	26-1
91N6-07290	8101	1-36	91N6-17420	8102	8-2	A111750100-4	1110	26-2
91N6-07290	8102	1-36	91N6-17430	8100	15	A111750100-4	1111	26-2
91N6-07301	8100	7-18	91N6-17430	8101	8-3	A111750100-4	1130	26-2
91N6-07301	8101	1-28	91N6-17430	8102	8-3	A111750100-4	1131	26-2
91N6-07301	8102	1-28	91N6-17440	8100	15	A112050700-3	1110	24
91N6-07311	8100	7-19	91N6-17440	8101	8-4	A112050700-3	1111	24
91N6-07311	8101	1-29	91N6-17440	8102	8-4	A112050700-3	1130	24
91N6-07311	8102	1-29	91N6-17450	8100	15	A112050700-3	1131	24
91N6-07320	8101	1-30	91N6-17450	8101	8-5	A112050700-3	1150	24
91N6-07320	8102	1-30	91N6-17450	8102	8-5	A112050700-3	1151	24
91N6-07330	8101	1-31	91N6-17510	8101	8-6	A112059600-2	1110	26-6
91N6-07330	8102	1-31	91N6-17510	8102	8-6	A112059600-2	1111	26-6
91N6-07370	8102	1-38	91N6-17530	8101	8-7	A112059600-2	1130	26-6
91N6-07380	8102	10	91N6-17530	8102	8-7	A112059600-2	1131	26-6
91N6-10100	8100	11	91N6-17610	8102	8-8	A115004900-2	1110	26-7
91N6-10101	8101	4	91N6-17620	8102	8-9	A115004900-2	1111	26-7
91N6-17110	8100	11-1	91N6-17630	8102	8-10	A115004900-2	1130	26-7
91N6-17111	8101	4-1	91N6-17640	8102	8-11	A115004900-2	1131	26-7
91N6-17112	8102	4-1	91N6-17710	8102	8-12	A165400100-2	1110	15
91N6-17120	8100	11-2	91N6-17720	8102	8-13	A165400100-2	1111	15
91N6-17121	8101	4-2	91N6-17730	8102	8-14	A165400100-2	1130	15
91N6-17122	8102	4-3	91N6-17740	8102	8-15	A165400100-2	1131	15
91N6-17140	8100	11-3	91N6-21110	8101	4-4	A304000301-4	1100	1-61
91N6-17140	8101	4-3	91N6-21110	8102	9	A304000301-4	1105	1-61
91N6-17140	8102	4-5	91N6-21110	8102	4-6	A304000301-4	1120	1-61
91N6-17161	8100	14	91N6-22120	8102	6	A304000301-4	1125	1-61
91N6-17161	8101	7	91N6-22140	8102	6	A304000401-4	1100	1-91
91N6-17210	8102	4-2	91N6-22150	8101	6	A304000401-4	1105	1-91
91N6-17260	8101	7	91N6-30030	8200	1	A304000401-4	1120	1-91
91N6-17261	8102	7	91N6-30031	8200	1	A304000401-4	1125	1-91
91N6-17262	8102	7	91N6-30040	8200	1	A305000203-2	1100	1-93
91N6-17263	8102	7	91N6-30041	8200	1	A305000203-2	1105	1-93

NUMERICAL PART INDEX

PART NO 품 번	IS PAGE 페이지	ITEM 순번	PART NO 품 번	IS PAGE 페이지	ITEM 순번	PART NO 품 번	IS PAGE 페이지	ITEM 순번
A305000203-2	1120	1-93	A4760-508-00-2	1120	1-101	AH100311	1111	13
A305000203-2	1125	1-93	A4760-508-00-2	1125	1-101	AH100311	1151	13
A305000205-2	1100	1-63	A5W00153	1100	1-32	AM11101601-0	1110	2
A305000205-2	1105	1-63	A5W00153	1105	1-32	AM11101601-0	1150	2
A305000205-2	1120	1-63	A5W00153	1120	1-32	AM11101602-0	1130	3
A305000205-2	1125	1-63	A5W00153	1125	1-32	AM12101400-0	1110	1
A305000206-2	1100	1-62	A710051601-3	1110	34	AM12101400-0	1111	1
A305000206-2	1105	1-62	A710051601-3	1111	34	AM12101400-0	1130	1
A305000206-2	1120	1-62	A710051601-3	1130	34	AM12101400-0	1131	1
A305000206-2	1125	1-62	A710051601-3	1131	34	AM12101400-0	1150	1
A305000209-2	1100	1-71	A710051601-3	1150	34	AM12101400-0	1151	1
A305000209-2	1100	1-81	A710051601-3	1151	34	AM13000203-2	1110	17
A305000209-2	1105	1-71	AB616-003-043	1055	26-5	AM13000203-2	1130	17
A305000209-2	1105	1-81	AE73000400Z2	1110	35	AM13000203-2	1150	17
A305000209-2	1120	1-71	AE73000400Z2	1130	35	AM27000201-3	1111	28
A305000209-2	1120	1-81	AE73000400Z2	1150	35	AM27000201-3	1151	28
A305000209-2	1125	1-71	AH000055	1111	17	AM52300100-4	1110	5
A305000209-2	1125	1-81	AH000055	1131	17	AM52300100-4	1111	5
A305000211-2	1110	26-5	AH000055	1151	17	AM52300100-4	1130	5
A305000211-2	1111	26-5	AH000086	1151	2	AM52300100-4	1131	5
A305000211-2	1130	26-5	AH000089	1111	2	AM52300100-4	1150	5
A305000211-2	1131	26-5	AH000090	1131	2	AM52300100-4	1151	5
A305000212-2	1110	26-4	AH000106	1111	6	AM75001000-2	1110	4
A305000212-2	1111	26-4	AH000106	1131	6	AM75001000-2	1111	4
A305000212-2	1130	26-4	AH000106	1151	6	AM75001000-2	1130	4
A305000212-2	1131	26-4	AH000314	1111	23	AM75001000-2	1131	4
A306201301-3	1110	27	AH000314	1151	23	AM800-001-04-3	1100	1-131
A306201301-3	1111	26-8	AH000856	1111	38	AM800-001-04-3	1105	1-131
A306201301-3	1130	27	AH000856	1151	38	AM800-001-04-3	1111	36
A306201301-3	1131	26-8	AH000866	1111	9	AM800-001-04-3	1120	1-131
A310069299-2	1100	1-92	AH000866	1131	9	AM800-001-04-3	1125	1-131
A310069299-2	1105	1-92	AH000866	1151	9	AM800-001-04-3	1131	36
A310069299-2	1120	1-92	AH001160	1111	14	AM800-001-04-3	1140	1-131
A310069299-2	1125	1-92	AH001160	1151	14	AM800-001-04-3	1145	1-131
A4700-511-01-2	1100	1-102	AH001287	1111	39	AM800-001-04-3	1151	36
A4700-511-01-2	1105	1-102	AH001287	1151	39	AM86000601-2	1111	19
A4700-511-01-2	1120	1-102	AH001288	1111	29	AM86000601-2	1131	19
A4700-511-01-2	1125	1-102	AH001288	1151	29	AM86000601-2	1151	19
A4760-508-00-2	1100	1-101	AH001415	1111	40	AM99001201-3	1111	35
A4760-508-00-2	1105	1-101	AH001415	1151	40	AM99001201-3	1131	35

NUMERICAL PART INDEX

PART NO 품 번	IS	PAGE 페이지	ITEM 순번
AM99001201-3		1151	35
AP100212		1055	26-3
AP100236		1055	26-6
AW10001400-2		1110	6
AW10001400-2		1130	6
AW10001400-2		1150	6
AW21002500-1		1110	8-2
AW21002500-1		1111	8-2
AW21002500-1		1130	8-2
AW21002500-1		1131	8-2
AW21002500-1		1150	8-2
AW21002500-1		1151	8-2
AW22000800-2		1110	8-1
AW22000800-2		1111	8-1
AW22000800-2		1130	8-1
AW22000800-2		1131	8-1
AW22000800-2		1150	8-1
AW22000800-2		1151	8-1
AW70002300-4		1110	12
AW70002300-4		1111	12
AW70002300-4		1130	12
AW70002300-4		1131	12
AW70002300-4		1150	12
AW70002300-4		1151	12
AW70002400-4		1110	7
AW70002400-4		1111	7
AW70002400-4		1130	7
AW70002400-4		1131	7
AW70002400-4		1150	7
AW70002400-4		1151	7
AZ710-006-003		1055	26-4
B1		4030	S
B2		4030	S
B3		4030	S
CAP024L+DT		3450	2-3
D19227C1		6060	5-9
D19227C1		6060	6-9
DSP10		3640	16
E111-2504	20	1055	13
E111-2504	20	6225	16
E111-4504	10	1020	6
E123-3022		2060	4
E127-3158	20	2010	58
E127-5007	10	2010	31
E128-1053	10	1080	1-8
E129-2000	20	6010	3
E129-2000	20	6270	4
E131-0212		3020	1-6
E131-0214		3020	1-51
E131-0220		3020	1-7
E131-0256		3020	1-10
E131-0277	30	3405	15
E131-0277	30	3505	16
E131-0277	30	3505	16
E131-0473		3020	1-11
E131-0473	30	1080	1-4
E131-0594		3020	1-7
E131-0594		3020	1-12
E131-0603		3220	92
E131-0603	10	3300	10
E131-0625	10	3410	20
E131-0625	10	3415	22
E131-0625	10	3505	14
E131-0626	10	3410	21
E131-0626	10	3415	23
E131-0626	10	3505	15
E131-0626	10	6420	9
E131-0626	10	6430	9
E131-0671		3020	1-14
E131-1006	10	1080	1-6
E131-1038	10	1080	1-1-2
E141-1305	40	6411	15
E161-3017		7391	1-1
E161-3017	10	7310	1-1
E161-3017	10	7320	1-1
E161-3017	10	7330	1-1
E161-3017	10	7340	1-1
E161-3017	10	7350	1-1
E161-3017	10	7351	1-1
E161-3017	10	7360	1-1
E161-3017	10	7370	1-1
E161-3017	10	7380	1-1
E161-3017	10	7390	1-1
E161-3017	10	7400	1-1
E161-3027		7351	4
E161-3027	10	7310	4
E161-3027	10	7320	4
E161-3027	10	7330	4
E161-3027	10	7340	4
E161-3027	10	7350	4
E161-3027	10	7360	2
E161-3027	10	7370	2
E161-3027	10	7380	2
E161-3027	10	7400	4
E161-3035		7351	K5
E161-3035	20	7310	K5
E161-3035	20	7320	K5
E161-3035	20	7330	K5
E161-3035	20	7340	K5
E161-3035	20	7350	K5
E161-3035	20	7360	K3
E161-3035	20	7370	K3
E161-3035	20	7380	K3
E161-3035	20	7400	K5
E161-3035-S		7310	K
E161-3035-S		7320	K
E161-3035-S		7330	K
E161-3035-S		7340	K
E161-3035-S		7350	K
E161-3035-S		7351	K
E161-3035-S		7360	K
E161-3035-S		7370	K
E161-3035-S		7380	K
E161-3035-S		7400	K
E161-3050	10	7300	8
E161-3052	10	7305	8
E171-1147		6020	35
E171-1147		6025	4-7
E171-1176		6090	71
E171-1176		6091	71

NUMERICAL PART INDEX

PART NO 품 번	IS	PAGE 페이지	ITEM 순번	PART NO 품 번	IS	PAGE 페이지	ITEM 순번	PART NO 품 번	IS	PAGE 페이지	ITEM 순번
E171-1185		2060	14	E231-0207	10	3415	25	H28300-700A		6142	4
E171-1310	10	6020	68	E231-0207	10	3505	12	H28303-100		6141	1
E171-1310	10	6025	68	E231-0270		3300	13	H28303-300		6141	3
E171-1310	10	6030	68	E231-0270		3320	13	H28303-800		6141	9
E180-5002	20	6430	2	E231-0270	30	3310	13	H28303-909		6141	16
E181-2002	40	5020	*	E231-0349	10	3410	23	H28303-909		6142	16
E181-2013	30	5060	2-13	E231-0349	10	3415	21	H28305-700B		6142	5
E181-2013	30	5065	2-12	E231-0349	10	3505	13	H28313-200		6141	2
E181-22010		5020	1	E231-0349	10	6420	10	H28333-100		6142	1
E181-2202	20	5020	4	E231-0349	10	6430	10	H28333-200		6142	2
E181-22030		5020	6	E262-3046		7391	2	H28333-300		6142	3
E181-2204	20	5020	7	E262-3046	30	7390	2	H28333-350		6142	3-1
E181-2205	20	5020	2	E262-5004		7391	K3	H28333-800		6142	9
E181-2206	20	5020	5	E262-5004	20	7390	K3	H29313-901A		6141	18
E181-22070		5020	3	E262-5004	20	7430	K3	H29313-901A		6142	18
E181-22080		5020	6-1	E262-5004-S		7390	K	H95003-3462		6140	15
E181-22090		5020	6-2	E262-5004-S		7391	K	H95003-3462		6141	15
E191-2000		8011	1	E262-5004-S		7430	K	H95003-3462		6142	15
E191-2000	10	8010	1	E282-2407	20	5020	8	H95003-906		6140	10
E191-2043		8010	50	EDH044/32-04-00		4210	12	H95003-906		6141	10
E191-2043		8011	50	F23842010		2072	31	H95003-906		6142	10
E191-2048		8010	58	GS044200NC		3450	2-2	HHI22-WP41		4110	40-2
E191-2048		8011	58	H28001-500C		6140	4	HSM/O		4210	15
E191-2049		8010	59	H28002-500C		6140	5	J24D2001		3640	1
E191-2049		8011	59	H28003-2400		6141	6	J24D2002		3640	2
E191-2053		8010	62	H28003-240C		6140	6	J24D2003		3640	3
E191-2053		8011	62	H28003-240D		6142	6	J24D2004		3640	4
E191-2054		8010	63	H28003-350		6141	3-1	J24D2007		3640	8
E191-2054		8011	63	H28003-600		6140	8	J24D2010		3640	12
E191-20571		8010	70	H28003-600		6141	8	J24D2012		3640	14
E191-20572		8011	70	H28003-600		6142	8	J24D2014		3640	19
E211-2105	10	1030	1-1-5	H28004-100D		6140	1	J2J1002		3640	26
E211-2105	10	6220	13-1-5	H28004-200E		6140	2	J96J1001		3640	11
E211-2105	10	6225	13-1-5	H28004-300D		6140	3	J98M2001		3640	18
E225-0006	10	2040	21	H28004-400		6140	7	K500531		1110	11
E225-0006	10	2045	7	H28004-800		6140	9	K500531		1111	11
E231-0134	20	1080	5	H28005-700A		6141	5	K500531		1130	11
E231-0134	20	3020	5	H28213-400		6141	7	K500531		1131	11
E231-0134	20	6200	31	H28213-400B		6142	7	K500531		1150	11
E231-0207	10	3410	22	H28300-700		6141	4	K500531		1151	11

NUMERICAL PART INDEX

PART NO 품 번	IS PAGE 페이지	ITEM 순번	PART NO 품 번	IS PAGE 페이지	ITEM 순번	PART NO 품 번	IS PAGE 페이지	ITEM 순번
K500533	1110	22	P010-430011	3410	19	P173-120102	3110	43
K500533	1111	22	P010-430011	3415	24	P173-120102	3120	43
K500533	1130	22	P010-430011	3415	24	P173-120102	3400	18
K500533	1131	22	P010-430015	3120	70	P173-120102	3400	18
K500533	1150	22	P010-430019	3020	1-13	P173-120102	3405	19
K500533	1151	22	P010-430019	3240	87	P173-120102	3407	29
MH100020	6225	14-2	P010-530004	1070	8	P173-120102	3500	3
P010-110002	3200	10	P020-110001	3220	16	P173-120102	3505	21
P010-110002	3200	10	P020-110001	3230	16	P173-120102	3520	3
P010-110002	3200	1-2	P020-110001	3235	16	P173-160104	3100	44
P010-110002	3210	10	P020-110001	3240	16	P173-160104	3105	44
P010-110002	3210	10	P020-110001	3240	16	P173-160104	3110	44
P010-110002	3210	2-2	P020-110001	3250	16	P173-160104	3110	44
P010-110002	3220	10	P020-110001	3300	10	P173-160104	3120	44
P010-110002	3220	10	P020-110001	3310	10	P173-160104	3120	44
P010-110002	3230	10	P020-110001	3450	13	P173-160104	3300	11
P010-110002	3235	10	P020-110001	3510	4	P173-160104	3310	11
P010-110002	3240	10	P020-110001	3635	21	P173-160104	3320	11
P010-110002	3240	10	P020-110001	3725	14	P173-160104	3400	17
P010-110002	3440	9	P020-110002	3220	17	P173-160104	3405	20
P010-110002	3450	12	P020-110002	3250	17	P173-160104	3407	30
P010-110002	3630	16	P020-110003	1070	1	P173-160104	3620	23
P010-110002	3635	18	P020-110003	1075	1	P173-160104	3625	27
P010-110002	3720	15	P020-110003	3240	18	P173-160104	3630	22
P010-110002	3725	11	P020-110004	3240	19	P173-160104	3720	13
P010-110003	3240	12	P020-110011	3510	5	P173-160104	3725	10
P010-110004	3240	13	P020-110012	3200	20	P173-200106	3620	24
P010-110005	3240	38	P020-110012	3210	20	P174-120102	3105	76
P010-110006	3250	88	P020-110012	3220	20	P174-120102	3105	76
P010-110013	3200	11	P020-110012	3230	20	P174-120103	3420	1-4
P010-110013	3210	11	P020-110012	3235	20	P174-120103	3420	2-4
P010-110013	3220	11	P020-110012	3250	15	P174-160104	3635	17
P010-110013	3230	11	P030-110001	3240	26	P184-122112	3420	1-5
P010-110013	3235	11	P030-110001	3250	26	P184-122112	3420	2-5
P010-110015	1070	11	P030-110001	3450	14	P184-122112	3440	1-3
P010-310003	3420	8	P030-110005	3250	37	P184-122112	3440	2-3
P010-310007	3420	9	P090-101008	1080	6	P184-162112	3510	1-3
P010-430002	3250	25	P101-104044	3240	14	P220-110102	3510	6
P010-430011	3250	24	P101-104045	3310	10	P220-110102	3720	14
P010-430011	3410	19	P101-106044	3250	15	P220-110103	3220	27

NUMERICAL PART INDEX

PART NO 품 번	IS PAGE 페이지	ITEM 순번	PART NO 품 번	IS PAGE 페이지	ITEM 순번	PART NO 품 번	IS PAGE 페이지	ITEM 순번
P220-110103	3230	27	P400-042008	3240	102	P400-042136	3510	2
P220-110103	3240	27	P400-042008	3420	3	P400-042181	3510	2
P220-110104	3020	1-8	P400-042010	3240	58	P400-062010	3120	69
P220-110104	3220	28	P400-042014	3230	59	P400-062057	3220	57
P220-110205	3625	14	P400-042014	3235	59	P400-062063	3220	57
P220-430202	5040	8	P400-042014	3250	59	P400-062144	3510	3
P220-430204	1080	6	P400-042014	3410	15	P400-062189	3510	3
P220-430204	3420	1-21	P400-042014	3415	18	P400-082012	3240	55
P220-430204	3420	2-21	P400-042015	3410	15	P410-042026	3200	66
P220-430205	4140	13	P400-042016	3410	16	P410-042028	3210	67
P290-100102	3100	8-1	P400-042018	3415	17	P410-042036	3200	68
P290-100103	3100	8-2	P400-042018	3720	11	P410-042036	3210	68
P290-100103	3120	71	P400-042018	3725	32	P410-042038	3200	68
P290-100104	3100	8-3	P400-042019	3220	197	P410-042052	3300	6
P290-100106	3100	6-1	P400-042021	3250	150	P410-042053	3310	6
P290-100106	3100	76-1-1	P400-042021	3250	150	P410-042058	3310	6
P290-100106	3105	5-1-1	P400-042024	3200	60	P420-042006	3235	46
P310-060404	3300	8	P400-042024	3210	60	P420-042008	3230	69
P310-060404	3310	8	P400-042024	3220	60	P420-042008	3235	69
P310-080408	1075	11	P400-042025	3200	60	P420-042008	3240	69
P320-040404	3230	22	P400-042025	3210	60	P420-042010	3230	70
P320-040404	3235	22	P400-042025	3220	60	P420-042010	3235	70
P320-040404	3240	22	P400-042030	3200	61	P420-042010	3440	6
P320-040404	3420	12	P400-042032	3200	61	P420-042011	3440	6
P320-040404	3440	12	P400-042034	3200	62	P420-042012	3230	71
P320-040404	3510	7	P400-042034	3210	62	P420-042012	3230	71
P320-040404	3720	20	P400-042036	3250	63	P420-042012	3235	71
P320-060404	3200	23	P400-042044	3720	9	P420-042012	3240	71
P320-060404	3210	23	P400-042044	3725	33	P420-042012	3450	9
P320-060604	3635	24	P400-042046	3220	52	P420-042014	3230	72
P320-060604	3725	17	P400-042052	3220	52	P420-042014	3230	72
P320-080806	3250	89	P400-042052	3240	65	P420-042014	3235	72
P391-040000	6420	11	P400-042054	3230	64	P420-042016	3230	73
P391-040000	6430	11	P400-042054	3235	64	P420-042016	3235	73
P391-080000	3240	43	P400-042056	3250	79	P420-042021	3720	10
P392-140000	1070	3	P400-042057	3420	4	P420-042022	3230	74
P392-140000	1075	3	P400-042062	3220	90	P420-042022	3720	12
P392-160000	1075	3	P400-042062	3635	11	P420-042024	3230	80
P392-180000	3625	45	P400-042072	3220	91	P420-042030	3630	10
P392-220000	3625	44	P400-042074	3635	10	P420-042030	3635	15

NUMERICAL PART INDEX

PART NO 품 번	IS PAGE 페이지	ITEM 순번	PART NO 품 번	IS PAGE 페이지	ITEM 순번	PART NO 품 번	IS PAGE 페이지	ITEM 순번
P420-042030	3725	9	P603-047024	3450	8	P840-042020	3410	8
P420-042039	3230	75	P603-047032	3440	8	P840-042020	3415	11
P420-042039	3235	75	P603-047033	3450	6	P840-042021	3415	10
P420-042041	3230	76	P603-047039	3450	6	P840-042044	3415	14
P420-042041	3235	76	P603-047064	3450	6	P840-042045	3415	14
P420-042044	3635	14	P603-086021	3505	7	P840-042046	3410	10
P420-042044	3725	8	P610-122009	3240	48	P840-042046	3415	12
P420-042046	3230	77	P620-043048	3235	78	P840-042047	3410	12
P420-042046	3235	77	P620-047010	3440	5	P840-042047	3415	12
P420-042048	3230	78	P620-047011	3440	5	P840-042048	3415	14
P420-042048	3235	78	P620-047011	3440	5	P840-042049	3410	12
P420-042050	3440	3	P620-122012	3240	49	P840-042050	3415	12
P420-042056	3250	79	P620-162015	3250	50	P840-042060	3410	11
P420-042062	3630	9	P621-021001	3720	26	P840-042108	3415	13
P420-042072	3220	91	P621-025001	3720	27	P840-042110	3415	13
P420-042074	3630	8	P623-047032	3420	20	P910-042008	3240	102
P420-042084	3635	13	P631-011001	3620	34	P910-042010	3240	58
P420-042096	3635	12	P631-126334	3505	6	P910-042014	3235	59
P420-062010	3420	6	P633-126334	3505	6	P910-042018	3725	32
P420-062026	3250	54	P680-167322	3400	13	P910-042019	3220	197
P420-062028	3250	54	P680-167323FL	3405	16	P910-042024	3200	60
P420-062036	3240	53	P681-167330	3620	7	P910-042024	3210	60
P420-062038	3240	53	P681-207330	3620	8	P910-042030	3200	61
P420-062046	3220	52	P683-127316	3110	12	P910-042034	3200	62
P420-062060	3440	4	P683-127316	3400	14	P910-042034	3210	62
P420-082012	3240	55	P700-167340FL	3320	4	P910-042036	3250	63
P420-082032	3250	51	P700-167342	3300	4	P910-042038	3510	10
P420-082060	3420	7	P700-167343FL	3300	4	P910-042044	3725	33
P560-050006	6050	13-8	P700-167348FL	3310	4	P910-042052	3240	65
P560-090002	6100	3-5	P703-166334	3625	7	P910-042056	3250	79
P560-090002	6120	8-3-5	P703-166337	3625	7	P910-042062	3220	90
P560-100006	6100	5-3	P703-166339	3625	7	P910-042062	3635	11
P590-047001	3100	49	P760-072020	3100	32	P910-042074	3635	10
P590-057001	3100	48	P760-072020	3105	32	P910-042098	3510	2
P600-042012	3505	8	P760-072025	3105	31	P910-042143	3510	2
P600-043054	3235	64	P760-072030	3100	31	P910-043054	3235	64
P600-047008	3420	5	P760-101030	3100	30	P910-047165	3450	7
P600-047165	3450	7	P760-101030	3105	30	P910-062046	3510	11
P601-086021	3505	7	P840-042019	3410	9	P910-062052	3220	52
P603-047022	3450	6	P840-042019	3415	10	P910-062063	3220	57

NUMERICAL PART INDEX

PART NO 품 번	IS PAGE 페이지	ITEM 순번	PART NO 품 번	IS PAGE 페이지	ITEM 순번	PART NO 품 번	IS PAGE 페이지	ITEM 순번
P910-062098	3510	3	P930-042041	3235	76	S015-050206	6080	56
P910-062143	3510	3	P930-042044	3635	14	S015-050206	6100	9
P913-047022	3450	6	P930-042044	3725	8	S015-050206	6120	8-5
P913-047024	3450	8	P930-042046	3235	77	S015-060126	6130	3-4
P913-047032	3440	8	P930-042050	3440	3	S015-060146	6100	2-2
P913-047033	3450	6	P930-042072	3220	91	S015-060146	6120	8-2-2
P913-047064	3450	6	P930-042084	3635	13	S015-060162	1100	11
P913-086021	3505	7	P930-042096	3635	12	S015-060162	1105	11
P913-087040	3507	5	P930-043048	3235	78	S015-060162	1120	11
P913-163023	3635	9	P930-047011	3440	5	S015-060162	1125	11
P913-163023	3725	7	P930-062038	3240	53	S015-060166	6090	55
P913-167035	3407	8	P930-062060	3440	4	S015-060166	6110	55
P913-167040	3507	3	P930-082012	3240	55	S015-060166	6120	55
P920-042026	3200	66	P930-082017	3250	54	S015-060352	1020	13
P920-042028	3210	67	P930-082026	3250	51	S015-060352	1025	13
P920-042036	3210	68	P930-082032	3250	51	S015-080162	1100	12
P920-042038	3200	56	P930-122012	3240	49	S015-080162	1120	12
P920-042044	3320	6	P930-162015	3250	50	S015-080162	1125	12
P920-042050	3320	6	P933-166014	3630	6	S015-080166	2060	11
P920-042052	3300	6	P933-166017	3635	8	S015-080202	1020	8
P920-042061	3310	6	P943-126332	3505	6	S015-080202	1030	5
P920-082039	3320	5	P973-166327	3635	6	S015-080202	1030	5
P920-082042	3300	5	P973-166327	3725	5	S015-080202	1050	14
P920-082048	3300	5	P983-167324	3407	9	S015-080202	1060	11
P920-082051	3310	5	PM102-0001R	3020	1-91	S015-080202	1070	6
P920-082053	3310	5	PO012	3640	27	S015-080202	1075	6
P920-122009	3240	48	PO020	3640	15	S015-080206	6020	74
P930-042006	3235	46	R210LC768	3507	*	S015-080206	6030	74
P930-042006	3235	160	RC041/0.5-00	4210	13	S015-080206	6040	74
P930-042008	3235	69	RL501-2013	3417	15	S015-080206	6040	74
P930-042008	3235	69	RL800-0036	3417	16	S015-080206	6070	74
P930-042010	3235	70	S-167-A	A340	1	S015-080252	1025	8
P930-042012	3235	71	S-602	A080	1	S015-080256	3200	82
P930-042012	3240	71	S-602	A540	1	S015-080256	3210	82
P930-042012	3450	9	S-626	A250	1	S015-080256	3250	82
P930-042014	3235	72	S0051	6145	51	S015-080352	1100	24
P930-042016	3235	73	S0070	6145	52	S015-080352	1105	24
P930-042030	3635	15	S011-100352	4180	23-4	S015-080352	1120	24
P930-042030	3725	9	S011-100352	4200	23-3	S015-080352	1125	24
P930-042039	3235	75	S011-100352	4205	26-4	S015-080402	6270	2-1

NUMERICAL PART INDEX

PART NO 품 번	IS PAGE 페이지	ITEM 순번	PART NO 품 번	IS PAGE 페이지	ITEM 순번	PART NO 품 번	IS PAGE 페이지	ITEM 순번
S015-100202	3417	21	S017-100256	3210	84	S017-120252	1060	12
S015-120452	4190	27-3	S017-100256	3635	37	S017-120252	3100	59
S015-120452	4190	28-3	S017-100256	3725	29	S017-120252	3105	59
S015-120452	4195	25-3	S017-100256	6010	12	S017-120252	3625	21
S015-120452	4195	27-3	S017-100256	6080	58	S017-120256	3625	21
S015-120452	4220	27-3	S017-100256	6081	58	S017-120302	1100	14
S015-120502	4200	23-6	S017-100256	6090	58	S017-120302	1105	14
S017-050502	3420	22	S017-100256	6091	58	S017-120302	1120	14
S017-050502	3440	19	S017-100256	6160	7	S017-120302	1125	14
S017-080252	3635	36	S017-100256	6160	33	S017-120302	1140	14
S017-080256	3635	36	S017-100302	1040	1-5	S017-120302	1145	14
S017-080256	6130	5	S017-100302	3420	1-7	S017-120302	3110	58
S017-100152	1075	18	S017-100302	3420	2-7	S017-120302	3110	58
S017-100152	6430	13	S017-100306	3220	85	S017-120302	3630	25
S017-100162	1070	18	S017-100306	6090	53	S017-120302	3635	38
S017-100162	1100	13	S017-100306	6160	8	S017-120302	7010	15
S017-100162	1105	13	S017-100306	6160	8	S017-120302	7020	20
S017-100162	1105	13	S017-100352	1080	1-10	S017-120306	3635	38
S017-100162	1120	13	S017-100352	3010	5	S017-120306	6020	108-5
S017-100162	1125	13	S017-100352	3015	5	S017-120352	4140	14
S017-100162	1125	13	S017-100402	3010	7	S017-120402	1040	5
S017-100162	1145	13	S017-100402	3015	7	S017-120402	1050	10
S017-100162	2050	35-8	S017-100506	3450	15	S017-120402	1055	15
S017-100162	2050	35-8	S017-100552	1055	28	S017-120452	3120	57
S017-100162	6420	13	S017-100552	3450	15	S017-120502	6410	11
S017-100166	6080	76	S017-100752	3110	61	S017-120502	6412	11
S017-100166	6090	76	S017-100852	3105	73	S017-120552	6411	18
S017-100166	6091	76	S017-100852	3110	73	S017-120602	3625	22
S017-100166	6160	1-8	S017-100902	3100	60	S017-120602	3625	22
S017-100166	6160	1-8	S017-100902	3105	60	S017-120602	3625	22
S017-100202	3020	1-18	S017-100952	3105	60	S017-120606	3620	27
S017-100206	6030	100	S017-101052	1015	16	S017-120606	3625	22
S017-100206	6050	100	S017-101102	1010	16	S017-120606	3625	22
S017-100252	1060	10	S017-101102	1015	16	S017-120606	3625	22
S017-100252	3020	1-25	S017-101202	1010	16	S017-120702	3625	23
S017-100252	3635	37	S017-102652	2020	7	S017-120706	3620	28
S017-100252	3720	32	S017-120162	1070	20	S017-120706	6010	6
S017-100252	3725	29	S017-120162	1075	20	S017-120806	3620	29
S017-100252	5030	12	S017-120202	1020	15	S017-121652	1065	16
S017-100256	3200	84	S017-120202	7020	17	S017-140302	3120	62

NUMERICAL PART INDEX

PART NO 품 번	IS PAGE 페이지	ITEM 순번	PART NO 품 번	IS PAGE 페이지	ITEM 순번	PART NO 품 번	IS PAGE 페이지	ITEM 순번
S017-160206	6020	91	S017-160752	3450	16	S017-241202	6430	4
S017-160206	6025	91	S017-160756	3400	38	S017-241752	1010	10
S017-160252	7010	12	S017-160756	3625	30	S017-241752	1015	10
S017-160252	7020	21	S017-16075A	3450	16	S017-243202	5011	16
S017-160252	7020	21	S017-160902	5010	7	S018-120252	5060	2-7
S017-160252	7030	9	S017-160952	5010	7	S018-120252	5065	2-6
S017-160402	7010	13	S017-161302	7305	9	S018-361352	6400	6
S017-160402	7020	18	S017-161602	7010	30	S019-100406	3625	24
S017-160452	7310	9	S017-161602	7020	34	S019-100506	3625	25
S017-160452	7320	9	S017-200302	7010	14	S031-051511	2050	35-13
S017-160452	7330	9	S017-200302	7030	8	S035-061522	2072	4
S017-160452	7340	9	S017-200502	1080	2	S035-061522	3410	36
S017-160452	7350	9	S017-200502	3407	42	S035-061622	2040	4
S017-160452	7351	9	S017-200502	7400	10	S035-061622	2045	8
S017-160452	7360	7	S017-200506	3020	2	S035-061622	2050	59
S017-160452	7370	7	S017-200552	5010	12	S035-061622	2070	4
S017-160452	7380	7	S017-200702	6420	3	S035-061622	6230	1-8
S017-160452	7390	7	S017-200752	3120	56	S035-061622	6230	2-8
S017-160452	7391	7	S017-200902	5010	8	S035-061622	6230	21-8
S017-160452	7400	9	S017-200902	5011	5	S035-061622	6230	31-8
S017-160452	7410	5	S017-20090A	5011	5	S035-061622	6240	1-8
S017-160452	7430	7	S017-201002	5010	8	S035-061622	6240	11-8
S017-160502	5060	3	S017-201152	6420	4	S035-061622	6240	21-8
S017-160502	5065	3	S017-201352	1010	7	S035-062022	2020	24
S017-160502	7020	19	S017-201352	1015	7	S035-062022	2050	24
S017-160552	6410	11	S017-201602	7300	9	S035-062022	3410	36
S017-160552	6411	32	S017-220602	7310	10	S035-062022	3415	37
S017-160552	6412	11	S017-220602	7320	10	S035-062022	3415	37
S017-160602	3310	15	S017-220602	7330	10	S035-062022	3505	18
S017-160606	3300	15	S017-220602	7340	10	S035-062022	6220	5-5
S017-16060A	3300	15	S017-220602	7350	10	S035-062022	6225	5-5
S017-16060A	3310	15	S017-220602	7351	10	S035-062022	6240	2-5
S017-16060A	3320	15	S017-220652	7310	11	S035-062026	3505	18
S017-160656	3310	15	S017-220652	7320	11	S035-063046	3200	83
S017-160702	3405	38	S017-220652	7330	11	S035-063046	3210	83
S017-160702	3505	19	S017-220652	7340	11	S035-081522	2072	6
S017-160706	3400	38	S017-220652	7350	11	S035-081622	1105	26
S017-160706	3620	30	S017-220652	7351	11	S035-081622	1125	26
S017-160706	3625	30	S017-240452	5011	17	S035-081622	2010	13
S017-16070A	3505	19	S017-240702	6430	3	S035-081622	2040	5

NUMERICAL PART INDEX

PART NO 품 번	IS PAGE 페이지	ITEM 순번	PART NO 품 번	IS PAGE 페이지	ITEM 순번	PART NO 품 번	IS PAGE 페이지	ITEM 순번
S035-081622	2050	13	S037-102026	2035	5	S037-122052	6240	2-6
S035-081622	2050	13	S037-102026	3200	84	S037-122052	6270	8
S035-081622	2070	6	S037-102026	3210	84	S037-122522	2040	7
S035-082022	1025	23	S037-102026	6090	84	S037-122522	2045	33
S035-082022	1065	11	S037-102026	6091	86	S037-122522	6250	7
S035-082022	1065	11	S037-102052	6260	14	S037-122526	6010	7
S035-082022	1075	29	S037-102052	6261	13	S037-122526	6020	108-4
S035-082022	6220	18	S037-102052	6280	11	S037-122552	1035	4
S035-082022	6225	18	S037-102052	6410	4	S037-122552	1045	8
S035-082022	6280	10	S037-102052	6411	16	S037-122552	1055	17
S035-082522	1015	23	S037-102052	6412	9	S037-122552	1065	12
S035-082522	1075	24	S037-102516	6080	58	S037-122552	6200	21
S035-082522	2010	12	S037-102516	6081	58	S037-122552	6210	21
S035-082522	2020	12	S037-102522	1015	12	S037-122552	6210	21
S035-082522	2050	12	S037-102522	1015	12	S037-122552	6210	21
S035-082522	3250	82	S037-102522	1025	14	S037-122552	6220	12
S035-082522	6200	20	S037-102522	3200	103	S037-122552	6220	3-5
S035-082526	3250	82	S037-102526	3020	1-18	S037-122552	6225	12
S035-083022	1075	28	S037-102526	6160	7	S037-122552	6225	3-5
S035-101612	2045	24	S037-102526	6160	33	S037-122552	6240	8
S035-102022	2070	35	S037-102552	1055	18	S037-122552	6270	6
S035-124026	1010	14	S037-102552	1065	10	S037-123022	3105	58
S035-124026	1015	14	S037-102552	6400	7	S037-123022	3110	58
S037-081652	2045	14	S037-102552	6400	7	S037-123022	7260	7
S037-101552	1200	14	S037-102562	6260	12	S037-123052	6210	29
S037-101552	2010	63	S037-102562	6260	12	S037-123522	3300	16
S037-101556	6420	13	S037-102562	6261	12	S037-123522	3310	16
S037-101556	6430	13	S037-103022	1040	1-5	S037-123526	3300	16
S037-102022	1040	9	S037-103022	1080	1-10	S037-123526	3310	16
S037-102022	1045	7	S037-103022	3100	80	S037-123526	3320	16
S037-102022	2010	27	S037-103022	3450	17	S037-123552	1010	13
S037-102022	2010	27	S037-103022	6160	36	S037-123552	1015	13
S037-102022	2020	27	S037-103026	3020	1-25	S037-123552	6270	6
S037-102022	2030	6	S037-103026	3450	17	S037-123552	6410	5
S037-102022	2040	6	S037-103026	6160	8	S037-123552	6411	17
S037-102022	2050	27	S037-103052	1045	1-5	S037-123552	6412	6
S037-102022	2072	35	S037-122052	2045	3	S037-124552	6411	18
S037-102022	3120	63	S037-122052	2045	3	S037-124552	6412	3
S037-102022	3200	84	S037-122052	6220	5-6	S070-034949	3100	79
S037-102022	3210	84	S037-122052	6225	5-6	S071-022230	4205	26-3

NUMERICAL PART INDEX

PART NO 품 번	IS PAGE 페이지	ITEM 순번	PART NO 품 번	IS PAGE 페이지	ITEM 순번	PART NO 품 번	IS PAGE 페이지	ITEM 순번
S071-022730	4180	23-3	S109-080256	3630	24	S109-100706	3120	55
S071-023430	4190	27-5	S109-080256	3635	63	S109-100806	3520	9
S071-023430	4190	28-5	S109-080306	6080	59	S109-100906	3420	1-10
S071-023430	4195	25-5	S109-080306	6081	59	S109-100906	3420	2-10
S071-023430	4195	27-5	S109-080306	6130	4	S109-120256	3105	72
S071-023430	4220	27-5	S109-080452	3725	27	S109-120306	3100	54
S071-033430	3620	47	S109-080456	3635	32	S109-120306	3105	54
S071-033430	3625	47	S109-080456	3720	29	S109-120306	3105	54
S071-034330	3620	48	S109-100206	6160	29	S109-120356	3100	72
S090601	3640	9	S109-100306	3100	52	S109-120356	3105	72
S091-060156	1105	28	S109-100306	3105	52	S109-120406	3100	55
S091-060156	1125	28	S109-100306	3105	52	S109-120406	3510	1-5
S091-060156	1145	28	S109-100306	3110	52	S109-120406	3620	35
S091-060156	6090	83-3	S109-100306	3110	52	S109-120456	3100	76-5
S091-060156	6091	83-3	S109-100306	3120	52	S109-120456	3105	5-5
S091-060162	1060	14	S109-100306	3120	52	S109-120456	3510	1-6
S091-060162	1065	14	S109-100306	3300	17	S109-120606	3510	1-7
S091-060166	6090	63	S109-100306	3310	17	S109-120652	3635	35
S091-080206	6040	90	S109-100306	3320	17	S109-120652	3725	26
S105-080956	1100	15	S109-100306	3400	37	S109-120656	3630	23
S105-080956	1105	15	S109-100306	3400	37	S109-120656	3635	35
S105-080956	1120	15	S109-100306	3407	43	S109-120656	3720	28
S105-080956	1125	15	S109-100306	3420	1-8	S109-160552	4205	25
S107-080306	6130	4	S109-100306	3420	2-8	S109-160804	4180	22
S107-080404	4205	30	S109-100306	3500	5	S109-160804	4200	22
S107-100354	3440	1-5	S109-100306	3520	5	S109-180556	3015	3-6
S107-100354	3440	2-5	S109-100306	3630	30	S109-180606	3015	3-5
S107-100454	3440	1-7	S109-100306	3635	33	S109-180904	4190	26
S107-100454	3440	2-7	S109-100306	3725	28	S109-200506	3010	4
S107-100454	4180	27	S109-100356	3100	74	S109-200506	3015	4
S107-100454	4200	27	S109-100356	3105	74	S109-200904	4220	26
S107-100504	3440	1-6	S109-100356	3405	39	S109-220804	4195	24
S107-100504	3440	2-6	S109-100356	3505	17	S114-060062	4205	23
S107-100554	4190	33	S109-100406	3110	53	S114-080124	4195	39
S107-100554	4195	36	S109-100406	3620	26	S131-040826	6080	60
S107-120554	4190	32	S109-100406	3630	34	S131-040826	6110	60
S107-120554	4220	30	S109-100406	3635	34	S131-043046	1200	11
S107-160602	3010	3-5	S109-100456	3110	53	S131-051046	2072	33
S109-050306	3720	30	S109-100456	3420	1-9	S131-051046	2072	33
S109-060156	3020	1-27	S109-100456	3420	2-9	S131-051546	2072	34

NUMERICAL PART INDEX

PART NO 품 번	IS PAGE 페이지	ITEM 순번	PART NO 품 번	IS PAGE 페이지	ITEM 순번	PART NO 품 번	IS PAGE 페이지	ITEM 순번
S131-051546	2080	34	S151-050126	2060	22	S161-060166	6100	15
S131-051556	6025	4-9	S152-040122	1100	7	S161-060206	6070	76
S131-051642	2070	33	S152-040122	1105	7	S161-060206	6090	52
S131-051646	6010	15	S152-040122	1120	7	S161-080256	6030	87
S131-052042	2080	34	S152-040122	1125	7	S162-060166	6030	77
S131-052046	6025	4-8	S152-040122	1140	7	S162-060166	6040	77
S131-061646	6080	81	S152-040122	1145	7	S162-060206	6030	76
S131-061646	6110	81	S161-030162	6100	18	S175-050256	6025	4-17
S131-061646	6120	81	S161-040086	6080	60	S175-060162	6100	17
S132-060856	6010	16-1	S161-040086	6110	60	S175-060166	6110	75
S132-061546	2072	28	S161-040102	2070	42	S175-060206	6025	4-4
S132-061676	2072	27	S161-040102	2072	42	S175-060256	3200	83
S132-061676	6090	82	S161-040106	2060	20	S175-060256	3210	83
S132-061676	6090	82	S161-040106	2072	47	S179-05015B	6081	50
S132-061676	6091	82	S161-040106	6010	5	S179-050206	1100	10
S132-061676	6091	82	S161-040162	2040	14	S179-050206	1105	10
S132-062076	6090	85	S161-040166	2060	26	S179-050206	1120	10
S132-062076	6091	85	S161-050106	6010	15	S179-050206	1125	10
S132-062546	6090	85	S161-050126	6150	39-9	S179-050206	1140	10
S132-062546	6091	85	S161-050146	2070	43	S179-050206	1145	10
S132-063052	6250	9	S161-050162	1080	1-14	S201-101002	4180	23-5
S141-040106	2060	27	S161-050166	2060	15	S201-101002	4190	27-6
S141-040166	6010	5	S161-050166	2090	16-4	S201-101002	4190	28-6
S141-040166	6030	106	S161-050166	6020	96	S201-101002	4195	25-6
S141-040166	6090	54	S161-050166	6030	96	S201-101002	4195	27-6
S141-040166	6091	54	S161-050166	6050	96	S201-101002	4205	26-5
S141-040206	6020	84	S161-050166	6100	16	S201-101002	4220	27-6
S141-040206	6025	84	S161-050166	6120	8-9	S203-061002	1020	16
S141-050102	2072	60-4	S161-050166	6150	39-9	S203-061002	1100	16
S141-050102	2072	61-4	S161-050206	6050	79	S203-061002	1105	16
S141-050106	6150	39-6	S161-050206	6080	50	S203-061002	1120	16
S141-050206	6040	80	S161-050206	6081	80	S203-061002	1125	16
S141-060206	6020	81	S161-050206	6090	80	S203-061002	2040	32
S141-060206	6025	81	S161-050206	6091	80	S203-081002	1020	7
S141-060206	6030	81	S161-060086	6010	17	S203-081002	1100	17
S141-080142	1025	17	S161-060126	6100	11	S203-081002	1105	17
S145-080166	6020	82	S161-060126	6120	8-7	S203-081002	1120	17
S145-080166	6025	82	S161-060146	6150	39-5	S203-081002	1125	17
S151-030126	6060	6-10	S161-060166	2060	16	S203-101002	1040	1-8
S151-040166	2060	21	S161-060166	6050	77	S203-101006	6020	83

NUMERICAL PART INDEX

PART NO 품 번	IS PAGE 페이지	ITEM 순번	PART NO 품 번	IS PAGE 페이지	ITEM 순번	PART NO 품 번	IS PAGE 페이지	ITEM 순번
S203-101006	6025	83	S291-050006	6025	4-11	S392-080135	7300	19
S203-101006	6050	83	S291-060006	6025	4-5	S392-080140	7010	19
S205-061002	2045	31	S301-103525	3505	23	S392-080140	7010	19
S205-081002	1025	7	S301-403030	3505	24	S392-080140	7010	19
S205-081006	6070	15-6	S390-015040	6270	5	S392-080140	7020	28
S205-081006	6130	6	S390-070140	7300	11	S392-080140	7020	28
S205-101002	1045	1-7	S390-080140	7010	17	S392-080140	7300	16
S205-101002	2070	40	S390-080140	7300	14	S392-080140	7300	16
S205-101002	2072	40	S390-090160	7010	20	S392-090160	7010	22
S205-121002	1055	24	S391-050075	6400	4	S392-090160	7010	26
S205-121002	6210	28	S391-065110	7305	12	S392-090190	7010	22
S205-161002	6200	22	S391-065110	7305	12	S392-090190	7010	22
S205-161002	6200	10-3	S391-065120	7020	25	S392-090190	7020	30
S205-161002	7010	31	S391-065120	7305	14	S392-180000	3620	45
S205-161002	7020	35	S391-070140	7300	12	S392-220000	3620	44
S205-161002	7305	10	S391-080135	7010	27	S403-042006	6110	74
S205-161006	6110	62	S391-080135	7300	18	S403-052002	1100	22
S205-161006	6120	62	S391-080140	7010	18	S403-052002	1105	22
S205-201002	7300	10	S391-080140	7010	18	S403-052002	1120	22
S205-201002	7400	11	S391-080140	7010	18	S403-052002	1125	22
S205-221002	7310	12	S391-080140	7020	27	S403-052002	1140	22
S205-221002	7320	12	S391-080140	7020	27	S403-052002	1145	22
S205-221002	7330	12	S391-080140	7030	18	S403-052006	6020	78
S205-221002	7340	12	S391-080140	7300	15	S403-052006	6080	64
S205-221002	7350	12	S391-080140	7300	15	S403-052006	6090	64
S205-221002	7351	12	S391-090160	7010	21	S403-052006	6091	64
S206-101006	6160	30	S391-090160	7010	25	S403-052006	6100	10
S207-101006	3100	68	S391-090160	7030	15	S403-052006	6120	8-6
S207-101006	3105	68	S391-090165	7030	16	S403-052006	6150	39-10
S207-101006	3110	68	S391-090190	7010	21	S403-062002	1020	17
S207-121002	6410	12	S391-090190	7010	21	S403-062002	1025	18
S207-121002	6412	12	S391-090190	7020	29	S403-062002	1060	15
S207-161002	6410	12	S391-100170	7030	17	S403-062002	1065	15
S207-161002	6411	33	S392-050075	6400	5	S403-062002	1100	18
S207-161002	6412	12	S392-065110	7305	13	S403-062002	1105	18
S207-161006	6110	3-5	S392-065110	7305	13	S403-062002	1120	18
S207-161006	6120	3-5	S392-065120	7020	26	S403-062002	1125	18
S207-161006	6160	2	S392-065120	7305	15	S403-062006	1105	29
S207-241002	5011	18	S392-070140	7300	13	S403-062006	1125	29
S207-241002	5011	18	S392-080135	7010	28	S403-062006	1145	29

NUMERICAL PART INDEX

PART NO 품 번	IS PAGE 페이지	ITEM 순번	PART NO 품 번	IS PAGE 페이지	ITEM 순번	PART NO 품 번	IS PAGE 페이지	ITEM 순번
S403-062006	2060	17	S403-082006	6030	101	S403-102006	6160	9
S403-062006	3200	34	S403-082006	6040	71	S403-102006	6160	9
S403-062006	3210	34	S403-082006	6040	101	S403-102006	6160	9
S403-062006	6030	102	S403-082006	6070	101	S403-102006	6160	34
S403-062006	6040	102	S403-082006	6130	7	S403-102006	6160	34
S403-062006	6050	102	S403-101002	3100	66	S403-102006	6160	1-9
S403-062006	6090	65	S403-101002	3105	66	S403-102006	6160	1-9
S403-062006	6090	65	S403-101002	3105	66	S403-121002	3100	65
S403-062006	6090	83-4	S403-101002	3110	66	S403-121002	3105	65
S403-062006	6091	83-4	S403-101002	3110	66	S403-121002	3110	65
S403-062006	6100	12	S403-101002	6040	48	S403-121002	3110	65
S403-062006	6100	2-3	S403-102002	1010	18	S403-121002	3120	65
S403-062006	6110	65	S403-102002	1015	18	S403-122002	1020	12
S403-062006	6120	65	S403-102002	1040	1-6	S403-122002	1025	12
S403-062006	6120	8-8	S403-102002	1055	29	S403-122002	1040	6
S403-062006	6120	8-2-3	S403-102002	1060	16	S403-122002	1050	11
S403-062006	6130	3-5	S403-102002	1070	21	S403-122002	1055	16
S403-062006	6150	39-7	S403-102002	1075	21	S403-122002	1055	25
S403-065006	6090	79	S403-102002	1100	20	S403-122002	1060	13
S403-065006	6110	79	S403-102002	1105	20	S403-122002	1065	13
S403-082002	1020	9	S403-102002	1105	20	S403-122002	1070	22
S403-082002	1025	9	S403-102002	1120	20	S403-122002	1075	22
S403-082002	1030	6	S403-102002	1125	20	S403-122002	1100	21
S403-082002	1030	6	S403-102002	1125	20	S403-122002	1105	21
S403-082002	1050	15	S403-102002	1145	20	S403-122002	1120	21
S403-082002	1060	17	S403-102002	2020	8	S403-122002	1125	21
S403-082002	1070	7	S403-102002	3010	6	S403-122002	1140	21
S403-082002	1075	7	S403-102002	3015	6	S403-122002	1145	21
S403-082002	1100	19	S403-102006	3200	36	S403-122006	3100	76-6
S403-082002	1105	19	S403-102006	3210	36	S403-122006	3105	5-6
S403-082002	1120	19	S403-102006	3220	36	S403-122006	6010	8
S403-082002	1125	19	S403-102006	6010	11	S403-162002	7310	13
S403-082002	6200	30	S403-102006	6030	99	S403-162002	7320	13
S403-082006	3200	35	S403-102006	6080	67	S403-162002	7330	13
S403-082006	3210	35	S403-102006	6080	67	S403-162002	7340	13
S403-082006	3250	35	S403-102006	6081	67	S403-162002	7350	13
S403-082006	6020	71	S403-102006	6090	67	S403-162002	7360	8
S403-082006	6020	101	S403-102006	6090	67	S403-162002	7370	8
S403-082006	6020	101	S403-102006	6091	67	S403-162002	7380	8
S403-082006	6025	4-21	S403-102006	6091	67	S403-162002	7390	8

NUMERICAL PART INDEX

PART NO 품 번	IS PAGE 페이지	ITEM 순번	PART NO 품 번	IS PAGE 페이지	ITEM 순번	PART NO 품 번	IS PAGE 페이지	ITEM 순번
S403-162002	7391	8	S411-100002	3110	75	S411-120002	3635	41
S403-162006	6020	93	S411-100002	3200	94	S411-120002	4140	15
S403-162006	6025	93	S411-100002	3210	94	S411-120002	4190	27-4
S403-162006	6110	77	S411-100002	3417	22	S411-120002	4190	28-4
S403-162006	6120	77	S411-100002	3420	1-11	S411-120002	4195	25-4
S403-162006	6160	3	S411-100002	3420	2-11	S411-120002	4195	27-4
S403-242002	5011	19	S411-100002	3450	18	S411-120002	4200	23-7
S411-040002	2070	41	S411-100002	3635	40	S411-120002	4220	27-4
S411-040002	2072	41	S411-100002	3720	33	S411-120002	5060	2-8
S411-040006	2060	19	S411-100002	3725	31	S411-120002	5065	2-7
S411-050002	2070	44	S411-100002	4180	23-6	S411-120002	7010	16
S411-050002	3420	23	S411-100002	4190	27-7	S411-120002	7020	22
S411-050002	3440	20	S411-100002	4190	28-7	S411-120006	3620	32
S411-050006	2060	10	S411-100002	4195	25-7	S411-120006	3625	26
S411-050006	6020	97	S411-100002	4195	27-7	S411-120006	3625	26
S411-050006	6025	4-10	S411-100002	4200	23-4	S411-120006	3625	26
S411-050006	6030	97	S411-100002	4205	26-6	S411-120006	3635	41
S411-050006	6050	97	S411-100002	4220	27-7	S411-120006	6010	9
S411-060006	2060	18	S411-100002	5030	13	S411-140002	3120	67
S411-060006	6010	18	S411-100002	6420	14	S411-160002	3405	40
S411-060006	6025	4-18	S411-100002	6430	14	S411-160002	3450	19
S411-060006	6030	103	S411-100006	3450	18	S411-160002	3505	20
S411-060006	6040	103	S411-100006	3635	40	S411-160002	5060	4
S411-060006	6050	103	S411-100006	3725	31	S411-160002	5065	4
S411-060006	6070	103	S411-100006	6010	10	S411-160002	7010	23
S411-080002	3635	39	S411-100006	6030	98	S411-160002	7020	23
S411-080002	3725	30	S411-100006	6050	98	S411-160002	7310	13
S411-080002	6270	2-2	S411-100006	6080	70	S411-160002	7400	12
S411-080006	2060	12	S411-100006	6081	70	S411-160006	3400	39
S411-080006	3635	39	S411-100006	6160	10	S411-160006	3450	19
S411-080006	6020	75	S411-100006	6160	10	S411-160006	3505	20
S411-080006	6030	75	S411-100006	6160	10	S411-160006	3620	31
S411-080006	6040	75	S411-100006	6160	35	S411-160006	3625	31
S411-080006	6070	75	S411-100006	6160	35	S411-160006	6020	92
S411-080006	6080	69	S411-100006	6160	1-10	S411-160006	6025	92
S411-080006	6130	8	S411-100006	6160	1-10	S411-160006	6160	4
S411-100002	1080	1-11	S411-120002	3625	26	S411-200002	1080	3
S411-100002	2050	35-9	S411-120002	3625	26	S411-200002	7400	14
S411-100002	3020	1-19	S411-120002	3625	26	S411-200006	3020	3
S411-100002	3105	75	S411-120002	3630	26	S411-220002	7310	14

NUMERICAL PART INDEX

PART NO 품 번	IS PAGE 페이지	ITEM 순번	PART NO 품 번	IS PAGE 페이지	ITEM 순번	PART NO 품 번	IS PAGE 페이지	ITEM 순번
S411-220002	7320	14	S461-080202	6100	14	S520-027000	2090	24
S411-220002	7330	14	S461-160152	1025	16	S520-055000	1050	13
S411-220002	7340	14	S461-160256	6110	6	S520-055000	1055	31
S411-220002	7350	14	S461-200162	6020	70	S520-055000	3100	35
S411-220002	7351	14	S461-200162	6025	4-26	S520-055000	3105	35
S411-240002	5011	20	S461-320252	6280	9	S520-055000	6080	30
S411-240002	5011	20	S461-320282	6200	24	S520-070000	1050	12
S431-040002	6070	15-8	S461-320282	6210	24	S520-070000	1055	21
S441-100002	1045	1-6	S461-800902	7020	14	S520-100000	3100	34
S441-100002	3450	20	S472-500102	3010	3-7	S520-100000	3105	34
S441-100006	3450	20	S472-500102	3015	3-8	S520-115000	6080	26
S441-120002	6200	25	S491-060156	6100	13	S520-115000	6081	26
S441-120002	6210	25	S491-060252	1025	15	S520-130000	3120	41
S441-120002	6410	13	S491-080162	6020	69	S541-080002	3410	40
S441-120002	6411	20	S491-080162	6025	4-25	S543-060002	2030	7
S441-120002	6412	13	S491-080252	6200	27	S543-080002	2010	50
S441-120006	6020	108-3	S491-080252	6280	8	S543-080002	2020	50
S441-160002	5010	9	S491-080256	6110	5	S543-080002	2030	5
S441-160002	6410	13	S491-100302	6210	23	S543-080002	2050	50
S441-160002	6411	34	S501-080002	6200	24	S543-100002	2040	25
S441-160002	6412	13	S501-080002	6210	24	S543-120002	1075	25
S441-160002	7351	13	S501-200002	7020	16	S543-120002	2050	51
S441-160002	7410	6	S520-015000	1050	17	S543-120002	6420	12
S441-160002	7430	8	S520-015000	1050	17	S543-120002	6430	12
S441-160006	3300	18	S520-015000	1055	22	S543-140002	2040	26
S441-160006	3310	18	S520-015000	1070	10	S543-160002	2050	52
S441-160006	3320	18	S520-015000	1075	10	S543-200002	1070	17
S441-200002	1010	9	S520-015000	1100	9	S543-200002	1075	17
S441-200002	1015	9	S520-015000	1105	9	S543-200002	2010	53
S441-200002	1080	4	S520-015000	1105	9	S543-200002	2020	53
S441-200002	3020	4	S520-015000	1120	9	S543-200002	2040	27
S441-200002	5010	10	S520-015000	1125	9	S543-200002	2050	53
S441-200002	5010	13	S520-015000	1140	9	S543-200002	3417	19
S441-200002	5011	6	S520-015000	1145	9	S543-240002	2020	54
S441-200002	6420	5	S520-015000	1145	9	S543-280003	2070	29
S441-200006	3120	64	S520-015000	6220	17	S543-280003	2072	29
S441-240002	5011	19	S520-015000	6225	17	S543-340002	1075	16
S441-240002	5011	21	S520-020000	1200	8	S543-400002	1070	16
S441-240002	6430	5	S520-027000	1015	21	S543-400002	1100	23
S461-050152	6070	15-10	S520-027000	2010	32	S543-400002	1105	23

NUMERICAL PART INDEX

PART NO 품 번	IS PAGE 페이지	ITEM 순번	PART NO 품 번	IS PAGE 페이지	ITEM 순번	PART NO 품 번	IS PAGE 페이지	ITEM 순번
S543-400002	1105	23	S593-000902	2045	13	S621-014001	3407	36
S543-400002	1120	23	S593-000902	2045	13	S621-014001	3505	27
S543-400002	1125	23	S593-000902	2045	13	S621-014001	3507	24
S543-400002	1125	23	S593-001702	2040	30	S621-018001	3100	47
S543-400002	1145	23	S601-020004	6110	11	S621-018001	3105	47
S543-400002	2050	55	S601-020004	6120	11	S621-018001	3120	47
S551-035146	1105	8	S601-090004	4140	K12	S621-018001	3240	98
S551-035146	1125	8	S611-012001	3420	13	S621-018001	3505	28
S551-035146	1145	8	S611-019001	3420	14	S621-021001	3105	5-1-2
S551-035146	2035	4	S621-011001	3200	28	S621-021001	3250	99
S551-050203	3220	81	S621-011001	3200	1-5	S621-021001	3407	35
S551-050203	3300	19	S621-011001	3200	105	S621-021001	3507	23
S551-050203	3310	19	S621-011001	3200	4-3	S621-021001	3620	38
S551-050203	3320	19	S621-011001	3200	4-1-1	S621-021001	3625	19
S552-020102	3420	16	S621-011001	3210	28	S621-021001	3630	28
S552-020102	3440	14	S621-011001	3210	105	S621-021001	3635	30
S552-020102	3510	9	S621-011001	3210	2-5	S621-021001	3635	30
S552-050203	2030	9	S621-011001	3220	128	S621-021001	3725	24
S552-050203	2040	33	S621-011001	3235	28	S621-021001	3725	24
S552-050203	2045	15	S621-011001	3240	28	S621-025001	3630	29
S554-054300	3450	21	S621-011001	3250	28	S631-011001	3630	18
S572-220006	1105	27	S621-011001	3300	24	S631-011004	3200	29
S572-220006	1145	27	S621-011001	3310	24	S631-011004	3200	1-4
S572-590006	1050	13	S621-011001	3320	24	S631-011004	3200	104
S572-620006	1050	19	S621-011001	3440	21	S631-011004	3210	29
S572-650006	3100	35	S621-011001	3450	23	S631-011004	3210	104
S572-650006	3105	35	S621-011001	3450	3-2	S631-011004	3210	2-4
S572-720006	1050	12	S621-011001	3510	15	S631-011004	3220	29
S572-770006	1050	18	S621-011001	3635	64	S631-011004	3230	29
S591-000802	2072	46	S621-011001	3725	34	S631-011004	3235	29
S593-000702	2040	29	S621-012001	3220	34	S631-011004	3240	29
S593-000702	2045	12	S621-012001	3240	34	S631-011004	3250	29
S593-000752	2020	47	S621-012001	3250	34	S631-011004	3300	21
S593-000752	2050	47	S621-012001	3440	22	S631-011004	3310	21
S593-000902	1025	22	S621-012001	3510	16	S631-011004	3320	21
S593-000902	1105	25	S621-014001	3240	36	S631-011004	3450	22
S593-000902	1125	25	S621-014001	3250	36	S631-011004	3510	14
S593-000902	2010	48	S621-014001	3300	20	S631-011004	3625	16
S593-000902	2035	6	S621-014001	3310	20	S631-011004	3635	26
S593-000902	2040	31	S621-014001	3320	20	S631-011004	3720	23

NUMERICAL PART INDEX

PART NO 품 번	IS PAGE 페이지	ITEM 순번	PART NO 품 번	IS PAGE 페이지	ITEM 순번	PART NO 품 번	IS PAGE 페이지	ITEM 순번
S631-011004	3725	20	S631-090004	4205	K11	S651-810002	3505	25
S631-014001	3420	15	S631-100004	4140	K9	S651-810002	3520	6
S631-014004	3200	30	S631-110004	4180	K11	S651-810002	6420	15
S631-014004	3210	30	S631-112001	4140	K8	S651-810002	6430	15
S631-014004	3220	30	S631-115004	4200	K11	S651-810002	7100	4
S631-014004	3230	30	S631-130004	4190	K11	S651-810002	7120	4
S631-014004	3235	30	S631-130004	4195	K11	S651-810002	7130	4
S631-014004	3240	30	S631-140001	3510	8	S651-810002	7200	8
S631-014004	3250	30	S631-140004	3510	8	S651-810002	7220	8
S631-014004	3300	22	S631-140004	4220	K11	S651-810002	7230	8
S631-014004	3310	22	S632-060004	4205	K16	S651-810002	7240	7
S631-014004	3320	22	S632-070001	5040	6	S651-810002	7250	8
S631-014004	3440	13	S632-075004	4180	K15	S651-810002	7300	17
S631-014004	3635	27	S632-075004	4200	K15	S651-810002	7300	1-5
S631-014004	3725	21	S632-085004	4190	K15	S651-810002	7305	11
S631-018004	1070	12	S632-085004	4195	K15	S651-810002	7305	1-6
S631-018004	1075	12	S632-095004	4220	K15	S651-810002	7305	1-6
S631-018004	3240	31	S632-120004	4140	K10	S651-810002	7305	1-6
S631-018004	3250	31	S632-150001	3020	1-20	S651-810003	3415	41
S631-018004	3250	31	S632-170001	1080	1-12	S661-210300	2050	4
S631-018004	3300	23	S632-170001	3020	1-21	S661-260300	2060	30
S631-018004	3310	23	S632-220001	3020	1-22	S661-260300	2070	36
S631-018004	3320	23	S641-090002	4205	K12	S661-260300	2072	36
S631-024004	3240	32	S641-090003	4205	K13	S661-360400	6110	12
S631-024004	3625	17	S641-110003	4180	K12	S681-100400	6220	11
S631-029001	3620	19	S641-115003	4200	K12	S681-100400	6225	11
S631-029001	3630	19	S641-130003	4190	K12	S681-100400	6230	1-6
S631-029004	3250	33	S641-130003	4195	K12	S681-100400	6230	2-6
S631-029004	3625	18	S641-140003	4220	K12	S681-100400	6230	21-6
S631-029004	3625	18	S642-060003	4205	K17	S681-100400	6230	31-6
S631-029004	3635	28	S642-075003	4180	K16	S681-100400	6240	7
S631-029004	3720	24	S642-075003	4200	K16	S681-100400	6240	1-6
S631-029004	3725	22	S642-085003	4190	K16	S681-100400	6240	11-6
S631-038001	3620	20	S642-085003	4195	K16	S681-100400	6240	21-6
S631-038001	3630	20	S642-095003	4220	K16	S681-190400	6200	26
S631-038004	3635	29	S651-060006	6050	29-1	S681-190400	6200	10-4
S631-038004	3720	25	S651-810002	3250	86	S681-410400	2060	31
S631-038004	3725	23	S651-810002	3410	41	S681-460400	2060	32
S631-071001	3100	46	S651-810002	3417	14	S700-065206	7240	6
S631-071001	3105	46	S651-810002	3500	6	S700-065206	7305	1-4

NUMERICAL PART INDEX

PART NO 품 번	IS PAGE 페이지	ITEM 순번	PART NO 품 번	IS PAGE 페이지	ITEM 순번	PART NO 품 번	IS PAGE 페이지	ITEM 순번
S700-065206	7305	1-4	S760-041008	1105	6	S791-016010	6090	83-12
S700-065206	7305	1-4	S760-041008	1120	6	S791-016010	6091	90-3
S700-070206	7200	6	S760-041008	1125	6	S791-016010	6091	83-12
S700-070206	7220	6	S760-041008	1140	6	S791-016054	6090	36-1
S700-070206	7230	6	S760-041008	1145	6	S791-016054	6090	90-2
S700-070206	7250	6	S760-041800	2110	8	S791-016054	6090	83-11
S700-070206	7305	1-5	S760-071800	2110	3	S791-016054	6091	90-2
S700-080206	7200	5	S760-071800	2110	3	S791-016054	6091	83-11
S700-080206	7220	5	S760-071800	2110	10-2	S791-030048	6225	9-2
S700-080206	7230	5	S760-081400	2110	4	S791-030066	6225	9-2
S700-080206	7240	5	S760-081400	2110	10-3	S791-030220	6280	7
S700-080206	7250	5	S760-082200	2110	5	S866-240700	2010	29-1
S700-080206	7300	1-4	S760-092200	2110	20-1	S866-240700	2030	1-1
S700-090206	7100	3	S760-102200	2110	6	S866-240700	2072	30-1
S700-090206	7120	3	S760-102200	2110	6	S890-107508	2060	30
S700-090206	7200	7	S760-102200	2110	10-4	S890-107508	2070	39
S700-090206	7220	7	S760-111400	2110	7	S890-107508	2072	39
S700-090206	7230	7	S760-111400	2110	20-2	S953-127100	8010	2
S700-090206	7250	7	S771-007560	1060	4-1	S953-127100	8011	2
S700-090309	7130	3	S771-007560	1060	4-1	S953-127130	8011	3
S700-090309	7260	5	S771-008200	1065	4-1	S953-127140	8010	4
S700-100308	7260	4	S771-036500	6040	57	S953-127140	8011	4
S731-020010	6100	8-4	S771-067000	6250	5	S953-127170	8010	5
S731-020025	6100	2-4	S772-012550	6230	1-7	S953-127170	8011	5
S731-020025	6120	8-2-4	S772-017200	6230	2-7	S953-127190	8010	6
S732-070040	4205	4	S772-017200	6240	1-7	S953-127190	8011	6
S732-085030	4180	4	S772-020300	6020	52	S953-127220	8011	7
S732-085030	4200	4	S772-020300	6025	52	S953-127240	8010	8
S732-095040	4195	4	S772-020600	6230	1-7	S953-127240	8011	8
S732-100040	4190	4	S772-024000	6230	1-7	S953-127270	8011	9
S732-110045	4220	4	S772-025500	6230	2-7	S953-127300	8010	9
S760-031400	2110	20-3	S772-025500	6230	21-7	S953-127300	8011	10
S760-031800	2110	1	S772-025500	6230	31-7	S953-190320	8010	10
S760-031800	2110	30	S772-025500	6240	1-7	S953-190320	8011	11
S760-041000	1070	23	S772-025500	6240	11-7	S953-190360	8010	11
S760-041000	1075	23	S772-025500	6240	21-7	S953-190360	8011	12
S760-041000	2110	2	S772-028800	6280	7	S953-190460	8010	12
S760-041000	2110	2	S781-124602	6040	53	S953-190550	8010	13
S760-041000	2110	10-1	S791-016010	6090	36-2	S954-127080	8010	53
S760-041008	1100	6	S791-016010	6090	90-3	S954-127080	8011	53

NUMERICAL PART INDEX

PART NO 품 번	IS PAGE 페이지	ITEM 순번	PART NO 품 번	IS PAGE 페이지	ITEM 순번	PART NO 품 번	IS PAGE 페이지	ITEM 순번
S955-127075	8010	55	S967-060032	8010	36	X124-702100	7200	3
S955-127075	8011	55	S967-060032	8011	35	X124-702100	7220	3
S955-127125	8010	56	S967-080036	8010	37	X124-702100	7230	3
S955-127125	8011	56	S967-080036	8011	36	X124-702100	7250	3
S955-190200	8010	57	S967-100040	8010	38	X124-802100	7200	2
S955-190200	8011	57	S967-100040	8011	37	X124-802100	7300	1-3
S958-127250	8010	60	S967-120045	8010	39	X124-903140	7260	3
S958-127250	8011	60	S967-120045	8011	38	X321-021001	3240	43
S959-061012	8010	41	S967-140055	8011	39	X400-042008	3240	102
S959-061012	8011	41	S967-170060	8010	40	X400-042010	3240	58
S959-061022	8010	43	S967-170060	8011	40	X400-042014	3235	59
S959-061022	8011	43	SBM0812	3640	24	X400-042019	3220	197
S960-150020	8010	47	SP9021	1010	19	X400-042024	3200	60
S960-150020	8011	47	SP9022	1010	19	X400-042024	3210	60
S962-080902	8010	19	W11226-06123	6140	17	X400-042030	3200	61
S962-100003	8011	17	W11226-06123	6141	17	X400-042034	3200	62
S962-101202	8010	21	W11226-06123	6142	17	X400-042034	3210	62
S962-130003	8011	18	W11230-08183	6140	13	X400-042036	3250	63
S962-131702	8010	23	W11230-08183	6141	13	X400-042052	3240	65
S962-170003	8011	19	W11230-08183	6142	13	X400-042056	3250	79
S962-190003	8011	20	W11230-10303	6140	11	X400-042062	3220	90
S962-192202	8010	26	W11230-10303	6141	11	X400-062052	3220	52
S962-220003	8011	21	W11230-10303	6142	11	X400-062063	3220	57
S962-222402	8010	27	W11286-06203	6140	12	X410-042026	3200	66
S962-240003	8011	22	W11286-06203	6141	12	X410-042028	3210	67
S962-242702	8010	28	W11286-06203	6142	12	X410-042036	3210	68
S962-270003	8011	23	W12310-05123	6141	19	X410-042038	3200	56
S962-303202	8010	29	W12310-05123	6142	19	X410-042050	3320	6
S962-303202	8011	29	W13395-08003	6140	14	X410-042052	3300	6
S962-364102	8010	30	W13395-08003	6141	14	X410-042053	3310	6
S962-364102	8011	30	W13395-08003	6142	14	X410-042061	3310	6
S963-200024	8010	48	WBM0830	3640	20	X420-042006	3235	46
S963-200024	8011	48	WBM0840	3640	28	X420-042008	3235	69
S963-300034	8011	49	WBM1015	3640	25	X420-042010	3235	70
S964-100290	8010	61	X114-652072	7305	1-3	X420-042012	3235	71
S964-200340	8011	61	X114-652072	7305	1-3	X420-042012	3240	71
S967-040025	8010	34	X114-802100	7300	1-2	X420-042012	3450	9
S967-040025	8011	33	X124-652069	7240	3	X420-042014	3235	72
S967-050028	8010	35	X124-652070	7305	1-2	X420-042016	3235	73
S967-050028	8011	34	X124-652070	7305	1-2	X420-042039	3235	75

NUMERICAL PART INDEX

PART NO 품 번	IS PAGE 페이지	ITEM 순번	PART NO 품 번	IS PAGE 페이지	ITEM 순번	PART NO 품 번	IS PAGE 페이지	ITEM 순번
X420-042041	3235	76	X520-110001	3320	10	X810-085353	3300	7
X420-042046	3235	77	X520-110001	3450	13	X810-085353	3310	7
X420-042072	3220	91	X520-110001	3510	4	X810-085353	3320	7
X420-062026	3250	54	X520-110001	3635	21	X820-045151	3235	22
X420-062038	3240	53	X520-110001	3725	14	X820-045151	3240	22
X500-110001	3200	1-2	X520-110002	3220	17	X820-045151	3440	12
X500-110001	3210	2-2	X520-110002	3240	17	X820-045151	3725	17
X500-110001	3220	10	X520-110002	3250	17	X820-065151	3200	23
X500-110001	3235	10	X520-110003	3240	18	X820-065151	3210	23
X500-110001	3235	10	X520-110003	3250	18	X820-065151	3510	7
X500-110001	3240	10	X520-110004	3240	19	X820-065251	3635	24
X500-110001	3440	9	X520-110005	3630	12	X820-085352	3250	89
X500-110001	3450	12	X520-110005	3635	23	X820-085353	3250	100
X500-110001	3635	18	X520-110005	3720	17	X840-042021	3250	150
X500-110001	3725	11	X520-110005	3725	16	X840-515151	3635	25
X500-110003	3240	13	X520-110011	3510	5	X840-515151	3725	18
X500-110004	3240	38	X520-110012	3200	20	X840-525151	3200	96
X500-110005	3250	88	X520-110012	3210	20	X840-525151	3210	96
X500-110005	3720	16	X520-110012	3235	20	X840-525252	3220	101
X500-110005	3725	12	X520-110012	3235	20	X840-525252	3440	10
X500-110013	3200	11	X530-110001	3240	26	X850-515100	3250	15
X500-110013	3210	11	X530-110001	3250	26	XJBN-00014	4040	*
X500-110013	3235	11	X530-110001	3450	14	XJBN-00030	4040	466
X500-110021	3630	11	X530-110005	3250	37	XJBN-00032	4010	490
X500-110021	3635	20	X530-110005	3620	15	XJBN-00032	4020	496
X500-110021	3725	13	X530-110005	3625	10	XJBN-00032	4040	490
X511-104514	3240	14	X530-110006	3630	13	XJBN-00032	4080	158
X511-104514	3320	10	X530-110006	3720	18	XJBN-00036	4010	S541
X511-108534	3300	9	X530-110020	3630	14	XJBN-00037	4010	S543
X511-108534	3310	9	X530-110020	3720	19	XJBN-00044	4020	K724
X511-108534	3320	9	X540-110001	3510	12	XJBN-00044	4080	163
X520-110001	3200	102	X540-110002	3510	13	XJBN-00045	4020	K755
X520-110001	3210	102	X540-120001	3200	4-2	XJBN-00045	4030	K725
X520-110001	3220	16	X540-120001	3450	3-1	XJBN-00046	4050	561
X520-110001	3235	16	X710-100106	3105	5-1-1	XJBN-00046	4060	561
X520-110001	3240	16	X710-100106	3620	17	XJBN-00046	4070	561
X520-110001	3240	16	X710-100106	3625	8	XJBN-00046	4080	561
X520-110001	3250	16	X810-065151	3300	8	XJBN-00046	4090	561
X520-110001	3300	10	X810-065151	3310	8	XJBN-00058	4020	*-2
X520-110001	3310	10	X810-065151	3320	8	XJBN-00060	4010	011

NUMERICAL PART INDEX

PART NO 품 번	IS PAGE 페이지	ITEM 순번	PART NO 품 번	IS PAGE 페이지	ITEM 순번	PART NO 품 번	IS PAGE 페이지	ITEM 순번
XJBN-00061	4010	S151	XJBN-00098	4010	K774	XJBN-00174	4050	425
XJBN-00062	4010	S152	XJBN-00099	4010	789	XJBN-00175	4050	424
XJBN-00063	4010	013	XJBN-00100	4010	792	XJBN-00176	4050	401
XJBN-00065	4010	S313	XJBN-00101	4010	806	XJBN-00177	4060	395
XJBN-00066	4010	014	XJBN-00102	4010	824	XJBN-00178	4060	392
XJBN-00067	4010	S141	XJBN-00103	4010	885	XJBN-00179	4050	391
XJBN-00068	4010	S314	XJBN-00104	4010	901	XJBN-00182	4070	376
XJBN-00069	4010	030	XJBN-00105	4010	953	XJBN-00185	4070	370
XJBN-00070	4010	S212	XJBN-00106	4010	954	XJBN-00186	4050	357
XJBN-00071	4010	S214	XJBN-00156	4010	981	XJBN-00187	4070	339
XJBN-00072	4010	041	XJBN-00156	4050	N977	XJBN-00188	4050	338
XJBN-00073	4010	S541	XJBN-00157	4090	976	XJBN-00190	4070	336
XJBN-00074	4010	S543	XJBN-00158	4090	975	XJBN-00194	4070	332
XJBN-00075	4010	042	XJBN-00159	4090	974	XJBN-00198	4050	325
XJBN-00076	4010	S544	XJBN-00160	4090	971	XJBN-00199	4050	324
XJBN-00077	4010	111	XJBN-00161	4060	611	XJBN-00210	4060	273
XJBN-00078	4010	113	XJBN-00162	4060	602	XJBN-00210	4070	273
XJBN-00079	4010	123	XJBN-00162	4080	602	XJBN-00210	4080	273
XJBN-00080	4010	124	XJBN-00163	4050	601	XJBN-00210	4090	273
XJBN-00081	4010	127	XJBN-00164	4060	556	XJBN-00213	4070	261
XJBN-00082	4010	153	XJBN-00164	4070	556	XJBN-00214	4050	254
XJBN-00083	4010	156	XJBN-00165	4080	553	XJBN-00216	4060	310
XJBN-00084	4010	157	XJBN-00166	4070	552	XJBN-00217	4080	309
XJBN-00085	4010	211	XJBN-00166	4090	552	XJBN-00218	4060	307
XJBN-00086	4010	251	XJBN-00167	4050	551	XJBN-00219	4080	306
XJBN-00087	4010	261	XJBN-00167	4060	551	XJBN-00220	4060	305
XJBN-00088	4010	271	XJBN-00167	4070	551	XJBN-00221	4080	304
XJBN-00089	4010	312	XJBN-00167	4090	551	XJBN-00222	4080	303
XJBN-00090	4010	401	XJBN-00168	4070	523	XJBN-00223	4060	302
XJBN-00091	4010	532	XJBN-00168	4090	523	XJBN-00224	4080	301
XJBN-00092	4010	534	XJBN-00169	4050	521	XJBN-00225	4050	252
XJBN-00093	4010	535	XJBN-00169	4070	521	XJBN-00226	4050	251
XJBN-00094	4020	K763	XJBN-00169	4090	521	XJBN-00227	4090	209
XJBN-00094	4070	169	XJBN-00170	4070	516	XJBN-00228	4070	202
XJBN-00094	4090	169	XJBN-00170	4090	516	XJBN-00228	4090	202
XJBN-00095	4010	K710	XJBN-00171	4070	515	XJBN-00229	4060	201
XJBN-00095	4030	K710	XJBN-00172	4050	511	XJBN-00229	4070	201
XJBN-00096	4010	K717	XJBN-00172	4070	511	XJBN-00229	4080	201
XJBN-00097	4020	K728	XJBN-00172	4090	511	XJBN-00230	4020	K730
XJBN-00097	4080	167	XJBN-00173	4050	438	XJBN-00230	4090	168

NUMERICAL PART INDEX

PART NO 품 번	IS PAGE 페이지	ITEM 순번	PART NO 품 번	IS PAGE 페이지	ITEM 순번	PART NO 품 번	IS PAGE 페이지	ITEM 순번
XJBN-00231	4020	K725	XJBN-00283	4030	K732	XJBN-00328	4030	433
XJBN-00231	4090	166	XJBN-00283	4040	K732	XJBN-00329	4030	S361
XJBN-00232	4090	165	XJBN-00284	4020	K723	XJBN-00330	4030	355
XJBN-00233	4060	164	XJBN-00285	4020	K722	XJBN-00331	4030	S354
XJBN-00233	4070	164	XJBN-00286	4020	K708	XJBN-00332	4030	S353
XJBN-00233	4080	164	XJBN-00287	4020	N656	XJBN-00333	4030	S351
XJBN-00233	4090	164	XJBN-00288	4020	N655	XJBN-00334	4030	312
XJBN-00234	4050	159	XJBN-00289	4020	N654	XJBN-00336	4030	310
XJBN-00234	4060	159	XJBN-00290	4020	N653	XJBN-00337	4030	S309
XJBN-00234	4080	159	XJBN-00291	4020	N652	XJBN-00338	4030	S308
XJBN-00235	4080	156	XJBN-00293	4020	N648	XJBN-00339	4030	S307
XJBN-00236	4080	155	XJBN-00294	4020	N647	XJBN-00341	4010	983
XJBN-00237	4070	154	XJBN-00295	4020	N646	XJBN-00341	4050	N978
XJBN-00237	4080	154	XJBN-00296	4020	N645	XJBN-00342	4070	264
XJBN-00237	4090	154	XJBN-00297	4020	N644	XJBN-00342	4090	264
XJBN-00238	4050	153	XJBN-00298	4020	N643	XJBN-00343	4020	N897
XJBN-00238	4060	154	XJBN-00299	4020	N642	XJBN-00344	4020	N874
XJBN-00238	4070	153	XJBN-00300	4020	N641	XJBN-00345	4020	N625
XJBN-00239	4050	N104	XJBN-00301	4020	N631	XJBN-00346	4020	N622
XJBN-00240	4050	N103	XJBN-00302	4020	N630	XJBN-00347	4020	N611
XJBN-00241	4050	N102	XJBN-00303	4020	N629	XJBN-00350	4030	311
XJBN-00242	4050	N101	XJBN-00304	4020	N628	XJBN-00351	4010	114
XJBN-00257	4070	204	XJBN-00305	4020	N627	XJBN-00353	4010	156
XJBN-00257	4090	204	XJBN-00306	4020	N626	XJBN-00354	4010	158
XJBN-00258	4060	203	XJBN-00308	4020	N624	XJBN-00355	4010	406
XJBN-00258	4080	203	XJBN-00309	4020	N623	XJBN-00356	4010	466
XJBN-00268	4020	N925	XJBN-00311	4020	N621	XJBN-00356	4030	466
XJBN-00269	4020	924	XJBN-00312	4020	N615	XJBN-00357	4010	468
XJBN-00270	4020	N898	XJBN-00313	4020	N614	XJBN-00358	4010	S531
XJBN-00272	4020	N887	XJBN-00314	4020	N613	XJBN-00359	4010	S545
XJBN-00273	4020	N875	XJBN-00315	4020	N612	XJBN-00360	4010	S548
XJBN-00275	4020	858	XJBN-00317	4020	N601	XJBN-00361	4010	K724
XJBN-00276	4020	N836	XJBN-00318	4020	438	XJBN-00362	4010	K725
XJBN-00277	4020	814	XJBN-00319	4020	436	XJBN-00362	4040	K725
XJBN-00278	4020	801	XJBN-00320	4020	413	XJBN-00363	4010	K728
XJBN-00279	4020	K756	XJBN-00321	4020	412	XJBN-00364	4010	808
XJBN-00280	4020	K735	XJBN-00324	4030	850	XJBN-00365	4010	886
XJBN-00281	4020	K734	XJBN-00325	4030	700	XJBN-00366	4010	530
XJBN-00282	4020	K733	XJBN-00326	4030	435	XJBN-00380	4040	325
XJBN-00283	4020	K732	XJBN-00327	4030	434	XJBN-00381	4040	407

NUMERICAL PART INDEX

PART NO 품 번	IS PAGE 페이지	ITEM 순번	PART NO 품 번	IS PAGE 페이지	ITEM 순번	PART NO 품 번	IS PAGE 페이지	ITEM 순번
XJBN-00382	4040	079	XJDB-00016	4100	15	XKAH-00012	4170	N5
XJBN-00391	4010	981	XJDB-00017	4100	16	XKAH-00013	4170	N9
XJBN-00521	4030	S307	XJDB-00018	4100	17	XKAH-00014	4170	N12
XJBN-00522	4030	S308	XJDB-00019	4100	18	XKAH-00015	4170	N22
XJBN-00523	4030	309	XJDB-00020	4100	19	XKAH-00016	4170	N23
XJBN-00524	4030	310	XJDB-00021	4100	20	XKAH-00017	4170	6
XJBN-00525	4030	311	XJDB-00022	4100	21	XKAH-00018	4170	*-3
XJBN-00526	4030	S351	XJDB-00023	4100	22	XKAH-00019	4170	N7
XJBN-00533	4060	307	XJDB-00024	4100	23	XKAH-00020	4170	8
XJBN-00737	4030	*-3	XJDB-00025	4100	N24	XKAH-00022	4170	15
XJBN-00740	4010	S544	XJDB-00026	4100	N25	XKAH-00022	4310	19
XJBN-00846	4020	N651	XJDB-00027	4100	26	XKAH-00023	4170	17
XJBN-00859	4010	S541	XJDB-00028	4100	27	XKAH-00024	4170	20
XJBN-00860	4010	S543	XJDB-00029	4100	28	XKAH-00025	4170	21
XJBN-00861	4010	S544	XJDB-00030	4100	29	XKAH-00026	4170	25
XJBN-00889	4080	303	XJDB-00031	4100	30	XKAH-00027	4150	K384
XJBN-00890	4080	306	XJDB-00032	4100	31	XKAH-00027	4170	K27
XJBN-00891	4060	302	XJDB-00033	4100	32	XKAH-00028	4170	K29
XJBN-00912	4010	K732	XJDB-00034	4100	N33	XKAH-00028	4310	K29
XJBN-00918	4010	K702	XJDB-00035	4100	34	XKAH-00029	4170	K30
XJBN-00929	4030	*-3	XJDB-00036	4100	35	XKAH-00031	4170	KN31
XJBN-00950	4010	123	XJDB-00037	4100	36	XKAH-00032	4150	357
XJBN-00971	4010	K	XJDB-00038	4100	37	XKAH-00032	4170	33
XJBN-00972	4020	K	XJDB-00039	4100	38	XKAH-00033	4170	36
XJBN-00973	4040	K	XJDB-00040	4100	39	XKAH-00033	4310	36
XJBN-00974	4030	K	XJDB-00041	4100	40	XKAH-00034	4160	171
XJDB-00002	4100	1	XJDB-00042	4100	41	XKAH-00034	4170	42
XJDB-00003	4100	2	XJDB-00043	4100	42	XKAH-00035	4150	K355
XJDB-00004	4100	3	XJDB-00044	4100	43	XKAH-00035	4150	KN210
XJDB-00005	4100	4	XJDB-00045	4100	44	XKAH-00035	4170	K43
XJDB-00006	4100	5	XKAH-00001	4170	1	XKAH-00035	4300	K138
XJDB-00007	4100	6	XKAH-00002	4170	*-1	XKAH-00036	4150	*-5
XJDB-00008	4100	N7	XKAH-00003	4170	*-11	XKAH-00038	4150	N301
XJDB-00009	4100	8	XKAH-00004	4170	N2	XKAH-00039	4150	N323
XJDB-00010	4100	9	XKAH-00005	4170	N3	XKAH-00040	4150	N381
XJDB-00011	4100	10	XKAH-00006	4170	N19	XKAH-00041	4150	324
XJDB-00012	4100	11	XKAH-00007	4170	N34	XKAH-00042	4150	325
XJDB-00013	4100	12	XKAH-00008	4170	N37	XKAH-00043	4150	326
XJDB-00014	4100	13	XKAH-00010	4170	*-21	XKAH-00043	4300	126
XJDB-00015	4100	14	XKAH-00011	4170	N4	XKAH-00044	4150	327

NUMERICAL PART INDEX

PART NO 품 번	IS PAGE 페이지	ITEM 순번	PART NO 품 번	IS PAGE 페이지	ITEM 순번	PART NO 품 번	IS PAGE 페이지	ITEM 순번
XKAH-00044	4300	127	XKAH-00078	4160	*-7	XKAH-00259	4300	K180
XKAH-00045	4150	328	XKAH-00079	4160	N161	XKAH-00311	4170	1
XKAH-00045	4300	128	XKAH-00080	4160	N162	XKAH-00311	4170	1
XKAH-00046	4150	330	XKAH-00081	4160	102	XKAH-00312	4170	*
XKAH-00046	4300	130	XKAH-00082	4160	103	XKAH-00312	4170	*
XKAH-00047	4150	K336	XKAH-00083	4160	109	XKAH-00313	4300	150
XKAH-00047	4300	K179	XKAH-00084	4160	112	XKAH-00318	4160	N111
XKAH-00047	4300	K179	XKAH-00085	4160	113	XKAH-00321	4160	*-6
XKAH-00048	4150	K337	XKAH-00086	4160	115	XKAH-00325	4300	144
XKAH-00048	4300	K134	XKAH-00087	4160	116	XKAH-00327	4300	152
XKAH-00049	4150	346	XKAH-00088	4160	K132	XKAH-00328	4300	124
XKAH-00050	4150	352	XKAH-00089	4160	K135	XKAH-00328	4300	124
XKAH-00051	4150	354	XKAH-00090	4160	K139	XKAH-00336	4310	33
XKAH-00052	4150	K358	XKAH-00091	4160	N145	XKAH-00338	4310	30
XKAH-00052	4300	165	XKAH-00092	4160	149	XKAH-00371	4170	*-2
XKAH-00053	4150	K359	XKAH-00093	4160	150	XKAH-00372	4170	*-4
XKAH-00054	4150	363	XKAH-00094	4160	193	XKAH-00373	4150	*-1
XKAH-00055	4150	366	XKAH-00094	4300	200	XKAH-00373	4150	*-1
XKAH-00056	4150	368	XKAH-00095	4160	167	XKAH-00374	4150	*-51
XKAH-00057	4150	379	XKAH-00096	4150	*-8	XKAH-00376	4300	199
XKAH-00058	4150	380	XKAH-00097	4150	*-81	XKAH-00377	4300	181
XKAH-00059	4150	382	XKAH-00098	4150	N201	XKAH-00378	4300	168
XKAH-00060	4150	K383	XKAH-00099	4150	N202	XKAH-00379	4300	167
XKAH-00061	4150	385	XKAH-00100	4150	N203	XKAH-00380	4300	153
XKAH-00062	4150	397	XKAH-00101	4150	N204	XKAH-00381	4300	149
XKAH-00063	4150	398	XKAH-00102	4150	N205	XKAH-00382	4300	176
XKAH-00064	4150	399	XKAH-00103	4150	N206	XKAH-00383	4300	175
XKAH-00065	4150	341	XKAH-00104	4150	KN208	XKAH-00384	4300	166
XKAH-00065	4300	141	XKAH-00105	4150	KN209	XKAH-00385	4300	165
XKAH-00066	4150	343	XKAH-00106	4150	KN211	XKAH-00386	4300	164
XKAH-00066	4300	182	XKAH-00107	4150	KN217	XKAH-00387	4300	163
XKAH-00068	4160	K*61	XKAH-00108	4150	KN219	XKAH-00388	4300	K132
XKAH-00069	4160	N105	XKAH-00109	4150	KN220	XKAH-00389	4300	K133
XKAH-00070	4160	N106	XKAH-00110	4170	35	XKAH-00391	4300	120
XKAH-00071	4160	N104	XKAH-00111	4150	K	XKAH-00392	4300	119
XKAH-00072	4160	N107	XKAH-00111	4160	K	XKAH-00394	4300	118
XKAH-00073	4160	N108	XKAH-00111	4170	K	XKAH-00395	4300	K178
XKAH-00074	4160	N110	XKAH-00112	4170	*	XKAH-00396	4300	K139
XKAH-00076	4160	N114	XKAH-00194	4300	K140	XKAH-00397	4300	113
XKAH-00077	4160	N151	XKAH-00194	4310	K39	XKAH-00398	4300	112

NUMERICAL PART INDEX

PART NO 품 번	IS PAGE 페이지	ITEM 순번	PART NO 품 번	IS PAGE 페이지	ITEM 순번	PART NO 품 번	IS PAGE 페이지	ITEM 순번
XKAH-00399	4300	115	XKAH-00441	4310	13	XKAQ-00011	4110	18
XKAH-00400	4300	109	XKAH-00442	4310	12	XKAQ-00011	4111	18
XKAH-00401	4300	116	XKAH-00443	4310	9	XKAQ-00014	4110	13
XKAH-00402	4300	108	XKAH-00444	4310	8	XKAQ-00014	4111	13
XKAH-00403	4300	107	XKAH-00445	4310	7	XKAQ-00015	4110	19
XKAH-00404	4300	151	XKAH-00446	4310	6	XKAQ-00015	4111	19
XKAH-00405	4300	145	XKAH-00447	4310	5	XKAQ-00018	4110	3
XKAH-00406	4300	114	XKAH-00448	4310	4	XKAQ-00018	4111	3
XKAH-00407	4300	110	XKAH-00449	4310	3	XKAQ-00019	4110	21
XKAH-00408	4300	104	XKAH-00450	4310	2	XKAQ-00019	4111	21
XKAH-00409	4300	103	XKAH-00451	4170	1	XKAQ-00023	4110	15
XKAH-00410	4300	102	XKAH-00451	4310	1	XKAQ-00023	4111	15
XKAH-00412	4300	171	XKAH-00452	4170	*	XKAQ-00025	4110	24
XKAH-00413	4300	170	XKAH-00452	4300	*-2	XKAQ-00025	4111	24
XKAH-00414	4300	183	XKAH-00452	4310	*-2	XKAQ-00026	4110	5
XKAH-00414	4300	185	XKAH-00453	4310	*-21	XKAQ-00026	4111	5
XKAH-00416	4300	157	XKAH-00454	4310	*-22	XKAQ-00029	4110	7
XKAH-00417	4300	137	XKAH-00455	4300	*-1	XKAQ-00029	4111	7
XKAH-00418	4300	136	XKAH-00456	4300	*-13	XKAQ-00030	4110	22
XKAH-00419	4300	106	XKAH-00457	4300	*-12	XKAQ-00030	4111	22
XKAH-00420	4300	105	XKAH-00458	4300	*-14	XKAQ-00031	4110	34
XKAH-00421	4300	162	XKAH-00459	4300	*-11	XKAQ-00031	4111	34
XKAH-00422	4300	161	XKAH-00460	4300	K	XKAQ-00032	4110	6
XKAH-00423	4300	121	XKAH-00460	4310	K	XKAQ-00032	4111	6
XKAH-00424	4300	125	XKAH-00461	4300	122	XKAQ-00034	4110	33
XKAH-00425	4300	123	XKAH-00462	4300	172	XKAQ-00035	4110	32
XKAH-00426	4300	101	XKAH-00463	4300	*-15	XKAQ-00040	4110	39
XKAH-00427	4310	K40	XKAH-00632	4300	125	XKAQ-00040	4111	39
XKAH-00428	4310	35	XKAH-00633	4300	123	XKAQ-00041	4110	38
XKAH-00429	4310	34	XKAH-00637	4300	163	XKAQ-00041	4111	38
XKAH-00430	4310	32	XKAH-00638	4300	164	XKAQ-00042	4110	37
XKAH-00431	4310	27	XKAH-00850	4170	13-1	XKAQ-00042	4111	37
XKAH-00432	4310	26	XKAH-00851	4170	13-2	XKAQ-00043	4110	36
XKAH-00433	4310	25	XKAH-00852	4170	13-3	XKAQ-00043	4111	36
XKAH-00434	4310	24	XKAH-00853	4170	13-4	XKAQ-00044	4110	25
XKAH-00435	4310	23	XKAH-00854	4170	13-5	XKAQ-00044	4111	25
XKAH-00436	4310	20	XKAQ-00002	4110	1	XKAQ-00048	4110	17
XKAH-00437	4310	17	XKAQ-00005	4110	2	XKAQ-00048	4111	17
XKAH-00439	4310	15	XKAQ-00005	4111	2	XKAQ-00049	4110	29
XKAH-00440	4310	14	XKAQ-00010	4111	27	XKAQ-00049	4111	29

NUMERICAL PART INDEX

PART NO 품 번	IS PAGE 페이지	ITEM 순번	PART NO 품 번	IS PAGE 페이지	ITEM 순번	PART NO 품 번	IS PAGE 페이지	ITEM 순번
XKAQ-00057	4110	20	XKAQ-00229	4171	10-3	XKAY-00014	4130	24
XKAQ-00057	4111	20	XKAQ-00230	4171	10-4	XKAY-00016	4130	22
XKAQ-00064	4110	35	XKAQ-00231	4171	10-5	XKAY-00017	4130	21
XKAQ-00064	4111	35	XKAQ-00232	4171	10-6	XKAY-00018	4130	20
XKAQ-00065	4110	31	XKAQ-00233	4171	11	XKAY-00019	4130	18
XKAQ-00065	4111	31	XKAQ-00234	4171	11-1	XKAY-00020	4130	17
XKAQ-00066	4110	30	XKAQ-00235	4171	11-2	XKAY-00021	4130	16
XKAQ-00066	4111	30	XKAQ-00236	4171	11-3	XKAY-00022	4130	15
XKAQ-00067	4110	27	XKAQ-00237	4171	11-4	XKAY-00023	4130	14
XKAQ-00068	4110	26	XKAQ-00238	4171	11-5	XKAY-00024	4130	12
XKAQ-00068	4111	26	XKAQ-00239	4171	11-6	XKAY-00025	4130	11
XKAQ-00070	4110	16	XKAQ-00240	4171	11-7	XKAY-00026	4130	10
XKAQ-00070	4111	16	XKAQ-00241	4171	11-8	XKAY-00027	4130	9
XKAQ-00071	4110	14	XKAQ-00242	4171	12	XKAY-00028	4130	8
XKAQ-00071	4111	14	XKAQ-00243	4171	13	XKAY-00029	3640	10
XKAQ-00072	4110	12	XKAQ-00244	4171	15	XKAY-00029	4130	7
XKAQ-00072	4111	12	XKAQ-00245	4171	16	XKAY-00030	4130	6
XKAQ-00073	4110	11	XKAQ-00246	4171	17	XKAY-00031	4130	5
XKAQ-00073	4111	11	XKAQ-00247	4171	18	XKAY-00032	3640	29
XKAQ-00074	4110	10	XKAQ-00248	4171	19	XKAY-00032	4130	4
XKAQ-00074	4111	10	XKAQ-00301	4111	1	XKAY-00032	4151	64
XKAQ-00075	4110	9	XKAY-00001	4130	37	XKAY-00033	4130	3
XKAQ-00075	4111	9	XKAY-00002	4130	36	XKAY-00034	4130	2
XKAQ-00076	4110	8	XKAY-00003	4130	35	XKAY-00035	4130	1
XKAQ-00076	4111	8	XKAY-00004	4130	34	XKAY-00036	4120	N30
XKAQ-00143	4110	40	XKAY-00005	3640	7	XKAY-00037	4120	N29
XKAQ-00208	4171	10-7	XKAY-00005	4130	33	XKAY-00038	4120	N28
XKAQ-00214	4171	14	XKAY-00006	3640	22	XKAY-00039	4120	N27
XKAQ-00217	4171	N1	XKAY-00006	4130	32	XKAY-00040	4120	N26
XKAQ-00218	4171	2	XKAY-00007	3640	21	XKAY-00041	4120	N25
XKAQ-00219	4171	3	XKAY-00007	4130	31	XKAY-00042	4120	N24
XKAQ-00220	4171	4	XKAY-00008	4130	30	XKAY-00043	4120	N23
XKAQ-00221	4171	5	XKAY-00009	3640	23	XKAY-00044	4120	N21
XKAQ-00222	4171	6	XKAY-00009	4130	29	XKAY-00045	4120	K22
XKAQ-00223	4171	7	XKAY-00010	3640	5	XKAY-00046	4120	20
XKAQ-00224	4171	N8	XKAY-00010	4130	28	XKAY-00047	4120	19
XKAQ-00225	4171	9	XKAY-00011	3640	6	XKAY-00048	4120	18
XKAQ-00226	4171	10	XKAY-00011	4130	27	XKAY-00049	4120	17
XKAQ-00227	4171	10-1	XKAY-00012	4130	26	XKAY-00050	4120	16
XKAQ-00228	4171	10-2	XKAY-00013	4130	25	XKAY-00051	4120	15

NUMERICAL PART INDEX

PART NO 품 번	IS PAGE 페이지	ITEM 순번	PART NO 품 번	IS PAGE 페이지	ITEM 순번	PART NO 품 번	IS PAGE 페이지	ITEM 순번
XKAY-00052	4120	14	XKAY-00311	4101	31	XKAY-00470	4161	K24
XKAY-00052	4120	N14	XKAY-00312	4101	32	XKAY-00471	4161	K25
XKAY-00054	4120	K13	XKAY-00313	4101	33	XKAY-00472	4161	26
XKAY-00054	4120	K13	XKAY-00314	4101	34	XKAY-00473	4161	K27
XKAY-00055	3640	17	XKAY-00315	4101	35	XKAY-00474	4161	K28
XKAY-00055	4120	K12	XKAY-00316	4101	37	XKAY-00475	4151	29
XKAY-00056	4120	11	XKAY-00322	4101	47	XKAY-00476	4151	C
XKAY-00057	4120	10	XKAY-00324	4101	K48	XKAY-00477	4151	N30
XKAY-00058	3640	13	XKAY-00382	4101	23	XKAY-00478	4151	N31
XKAY-00058	4120	N9	XKAY-00385	4151	71	XKAY-00479	4151	N32
XKAY-00060	4120	N7	XKAY-00436	4120	N8	XKAY-00480	4151	N33
XKAY-00061	4120	N6	XKAY-00442	4161	1	XKAY-00481	4151	N34
XKAY-00062	4120	N5	XKAY-00443	4161	2	XKAY-00482	4151	35
XKAY-00063	4120	K4	XKAY-00444	4161	K3	XKAY-00483	4151	36
XKAY-00064	4120	3	XKAY-00445	4161	A	XKAY-00484	4151	37
XKAY-00065	3640	30	XKAY-00446	4161	N4	XKAY-00485	4151	38
XKAY-00065	4120	2	XKAY-00447	4161	N5	XKAY-00486	4151	39
XKAY-00066	4120	1	XKAY-00448	4161	6	XKAY-00487	4151	40
XKAY-00067	4130	23	XKAY-00449	4161	7	XKAY-00488	4151	41
XKAY-00068	4130	19	XKAY-00450	4161	8	XKAY-00489	4151	42
XKAY-00069	4130	13	XKAY-00451	4161	9	XKAY-00490	4151	43
XKAY-00072	4120	N40	XKAY-00452	4161	B	XKAY-00491	4151	K44
XKAY-00073	4120	18	XKAY-00453	4161	B-A	XKAY-00492	4151	45
XKAY-00074	4120	16	XKAY-00454	4161	N10	XKAY-00493	4151	46
XKAY-00075	4120	15	XKAY-00455	4161	N11	XKAY-00494	4151	47
XKAY-00076	4120	N26	XKAY-00456	4161	N12	XKAY-00495	4151	48
XKAY-00077	4120	1	XKAY-00457	4161	N13	XKAY-00496	4151	K49
XKAY-00078	4120	10	XKAY-00458	4161	N14	XKAY-00497	4151	K50
XKAY-00140	4101	39	XKAY-00459	4161	N15	XKAY-00498	4151	K51
XKAY-00149	4101	36	XKAY-00460	4161	B-B	XKAY-00499	4151	K52
XKAY-00151	4101	K38	XKAY-00461	4161	N16	XKAY-00500	4151	53
XKAY-00151	4151	K63	XKAY-00462	4161	N17	XKAY-00501	4151	54
XKAY-00155	4151	K55	XKAY-00463	4161	B-C	XKAY-00502	4151	56
XKAY-00204	4101	K26	XKAY-00464	4161	N18	XKAY-00503	4151	57
XKAY-00247	4101	K49	XKAY-00465	4161	19	XKAY-00504	4151	58
XKAY-00248	4101	K50	XKAY-00466	4161	20	XKAY-00505	4151	59
XKAY-00277	4101	43	XKAY-00467	4161	21	XKAY-00506	4151	60
XKAY-00286	4101	8	XKAY-00468	4101	K18	XKAY-00507	4151	61
XKAY-00309	4101	28	XKAY-00468	4161	K22	XKAY-00508	4151	62
XKAY-00310	4101	K30	XKAY-00469	4161	K23	XKAY-00509	4151	65

NUMERICAL PART INDEX

PART NO 품 번	IS PAGE 페이지	ITEM 순번	PART NO 품 번	IS PAGE 페이지	ITEM 순번	PART NO 품 번	IS PAGE 페이지	ITEM 순번
XKAY-00510	4151	66	XKAY-00550	4101	44	XKBP-00051	3455	7
XKAY-00511	4151	67	XKAY-00551	4101	45	XKBP-00052	3455	8
XKAY-00512	4151	68	XKAY-00552	4101	K46	XKBP-00053	3455	9
XKAY-00513	4161	69	XKAY-00553	4101	K	XKBP-00054	3455	10
XKAY-00514	4161	70	XKAY-00608	4120	*-2	XKBP-00055	3455	12
XKAY-00515	4151	72	XKAY-00610	4120	N11	XKBP-00056	3455	16
XKAY-00516	4151	73	XKAY-00611	4120	K12	XKBP-00057	3455	17
XKAY-00517	4151	74	XKAY-00615	4120	*-1	XKBP-00058	3455	19
XKAY-00518	4151	K	XKAY-00616	4120	*-3	XKBP-00059	3455	24
XKAY-00518	4161	K	XKAY-00617	4120	*-3	XKBP-00060	3455	26
XKAY-00519	4151	76	XKAY-00625	4101	8	XKBP-00061	3456	*
XKAY-00520	4101	1	XKAY-00630	4101	21	XKBP-00062	3456	2
XKAY-00521	4101	K2	XKAY-00631	4101	17	XKBP-00064	3456	3
XKAY-00522	4101	3	XKAY-00632	4101	17	XKBP-00065	3456	4
XKAY-00523	4101	4	XKAY-00633	4101	N10	XKBP-00066	3456	5
XKAY-00524	4101	5	XKAY-00634	4101	A-A	XKBP-00067	3456	6
XKAY-00525	4101	6	XKAY-00635	4101	A	XKBP-00068	3456	7
XKAY-00526	4101	7	XKAY-00637	4101	1	XKBP-00069	3456	8
XKAY-00527	4101	9	XKAY-00668	4151	46-16	XKBP-00070	3456	9
XKAY-00528	4101	A	XKAY-00669	4151	46-8	XKBP-00071	3456	10
XKAY-00529	4101	A-A	XKAY-00670	4151	46-3	XKBP-00072	3456	11
XKAY-00530	4101	N10	XKAY-00671	4151	46-12	XKBP-00073	3456	12
XKAY-00531	4101	N11	XKBP-00010	3455	11	XKBP-00074	3456	13
XKAY-00532	4101	A-B	XKBP-00014	3455	13	XKBP-00075	3456	16
XKAY-00533	4101	N12	XKBP-00015	3455	14	Y-399200	3020	1-91
XKAY-00534	4101	N13	XKBP-00016	3455	15	Y000-080200	4180	K30
XKAY-00535	4101	A-C	XKBP-00019	3455	18	Y000-080200	4190	K35
XKAY-00536	4101	N14	XKBP-00021	3455	20	Y000-080200	4195	K38
XKAY-00537	4101	15	XKBP-00022	3455	21	Y000-080200	4200	K29
XKAY-00538	4101	16	XKBP-00023	3455	22	Y000-090000	4220	K32
XKAY-00539	4101	17	XKBP-00024	3455	23	Y010-065080	4205	K32
XKAY-00540	4101	K19	XKBP-00026	3455	25	Y110-070011	4205	K9
XKAY-00541	4101	20	XKBP-00028	3456	1	Y110-085011	4180	K9
XKAY-00542	4101	21	XKBP-00041	3456	14	Y110-085011	4200	K9
XKAY-00543	4101	22	XKBP-00042	3456	15	Y110-095011	4195	K8
XKAY-00544	4101	24	XKBP-00046	3455	1	Y110-100011	4190	K9
XKAY-00545	4101	K25	XKBP-00047	3455	3	Y110-110011	4220	K9
XKAY-00546	4101	27	XKBP-00048	3455	4	Y171-015004	4205	K29
XKAY-00547	4101	K29	XKBP-00049	3455	5	Y171-019001	3420	K1-6
XKAY-00549	4101	42	XKBP-00050	3455	6	Y171-019001	3420	K2-6

NUMERICAL PART INDEX

PART NO 품 번	IS PAGE 페이지	ITEM 순번	PART NO 품 번	IS PAGE 페이지	ITEM 순번	PART NO 품 번	IS PAGE 페이지	ITEM 순번
Y171-019004	3100	51	Y172-006004	3105	48	Y420-120000	4180	K17
Y171-019004	3105	51	Y180-070020	4205	K7	Y420-125000	4200	K17
Y171-019004	3110	51	Y180-085020	4180	K7	Y420-140000	4190	K17
Y171-019004	3120	51	Y180-085020	4200	K7	Y420-140000	4195	K17
Y171-019004	3400	34	Y180-095020	4195	K6	Y420-150000	4220	K17
Y171-019004	3400	34	Y180-100020	4190	K7	Y440-100000	4205	K20
Y171-019004	3405	35	Y180-110020	4220	K7	Y440-120000	4180	K19
Y171-019004	3407	32	Y190-084000	4205	10	Y440-125000	4200	K19
Y171-019004	3440	1-4	Y190-099000	4180	10	Y440-140000	4190	K19
Y171-019004	3440	2-4	Y190-099000	4200	10	Y440-140000	4195	K19
Y171-019004	3500	4	Y190-109000	4195	9	Y440-150002	4220	K19
Y171-019004	3505	22	Y190-114000	4190	10	Y890-013011	4205	22
Y171-019004	3520	4	Y190-126000	4220	10	Y890-015011	4195	21
Y171-019004	4180	K26	Y191-076000	4205	5	ZGAW-00006	4210	1
Y171-019004	4200	K26	Y191-092000	4180	5	ZGAW-00007	4210	3
Y171-024001	3620	21	Y191-092000	4200	5	ZGAW-00008	4210	2
Y171-024001	3630	17	Y191-102000	4195	40	ZGAW-00009	4210	4
Y171-024004	3100	50	Y191-107000	4190	5	ZTAS-00001	3440	1-1-1
Y171-024004	3105	50	Y191-117000	4220	5	ZTAS-00001	3440	2-1-1
Y171-024004	3110	50	Y200-095011	4195	K5	ZTAS-00002	3440	1-1-2
Y171-024004	3120	50	Y220-070011	4205	K6	ZTAS-00002	3440	2-1-2
Y171-024004	3300	12	Y220-085011	4180	K6	ZTAS-00004	3440	1-1-3
Y171-024004	3310	12	Y220-085011	4200	K6	ZTAS-00004	3440	2-1-3
Y171-024004	3320	12	Y220-100011	4190	K6			
Y171-024004	3400	35	Y220-110011	4220	K6			
Y171-024004	3405	36	Y240-070011	4205	K8			
Y171-024004	3407	33	Y240-085013	4180	K8			
Y171-024004	3510	K1-4	Y240-085013	4200	K8			
Y171-024004	3625	20	Y240-095011	4195	K7			
Y171-024004	3635	31	Y240-100013	4190	K8			
Y171-024004	3720	22	Y240-110011	4220	K8			
Y171-024004	3725	19	Y310-100200	4205	K19			
Y171-024004	4190	K31	Y310-120000	4180	K18			
Y171-024004	4195	K35	Y310-125000	4200	K18			
Y171-024004	4220	K29	Y310-140000	4190	K18			
Y171-027001	3620	22	Y310-140100	4195	K18			
Y172-003004	3100	49	Y310-150003	4220	K18			
Y172-003004	3100	76-4	Y320-095000	4195	K10			
Y172-003004	3105	49	Y320-100011	4140	K11			
Y172-003004	3105	5-4	Y420-100000	4205	K18			

HYUNDAI
HEAVY INDUSTRIES CO.,LTD.

PART NO. : 91N6-30031
Printed in Korea(2008.6)