RUTHZIL TRATOR COMERCIAL DE PEÇAS LTDA 11 97083-6812 ROLANDO CITRANGULO

LIEBHERR

Catalog
Katalog

R 964B HD 948 22736

Important for spare parts orders!

Check delivery documentation for machine details.

Required information for spare parts orders:
Spare parts orders can only be completed quickly and correctly if the order contains the following data.

- Type (see data tag)
- Machine S/N (see data tag)
- Article number, description and quantity of the desired part.
  - If a manufacturer's number for the part is entered in your spare parts list, for example [2003 28 0481], then it must be noted on the order.
  - When ordering spare parts for engines, the Diesel engine serial number must be noted. This serial number can be found on the data tag of the Diesel engine.
- Type of delivery and exact delivery address.
  - Please confirm phone orders in writing.

Note
- Technical detail changes compared to the data and illustrations in available documentation are reserved.
- Parts not listed are not spare parts!

Information for spare parts page

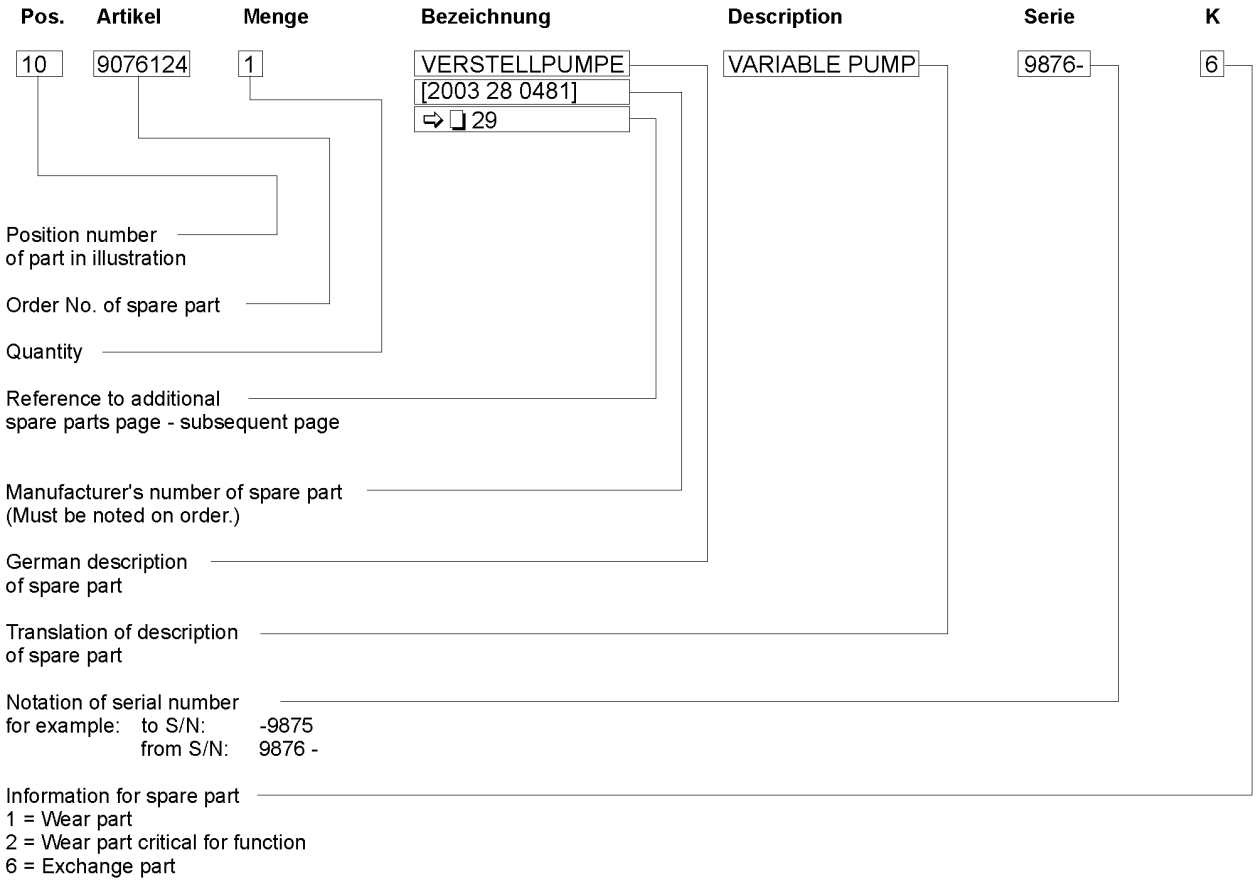

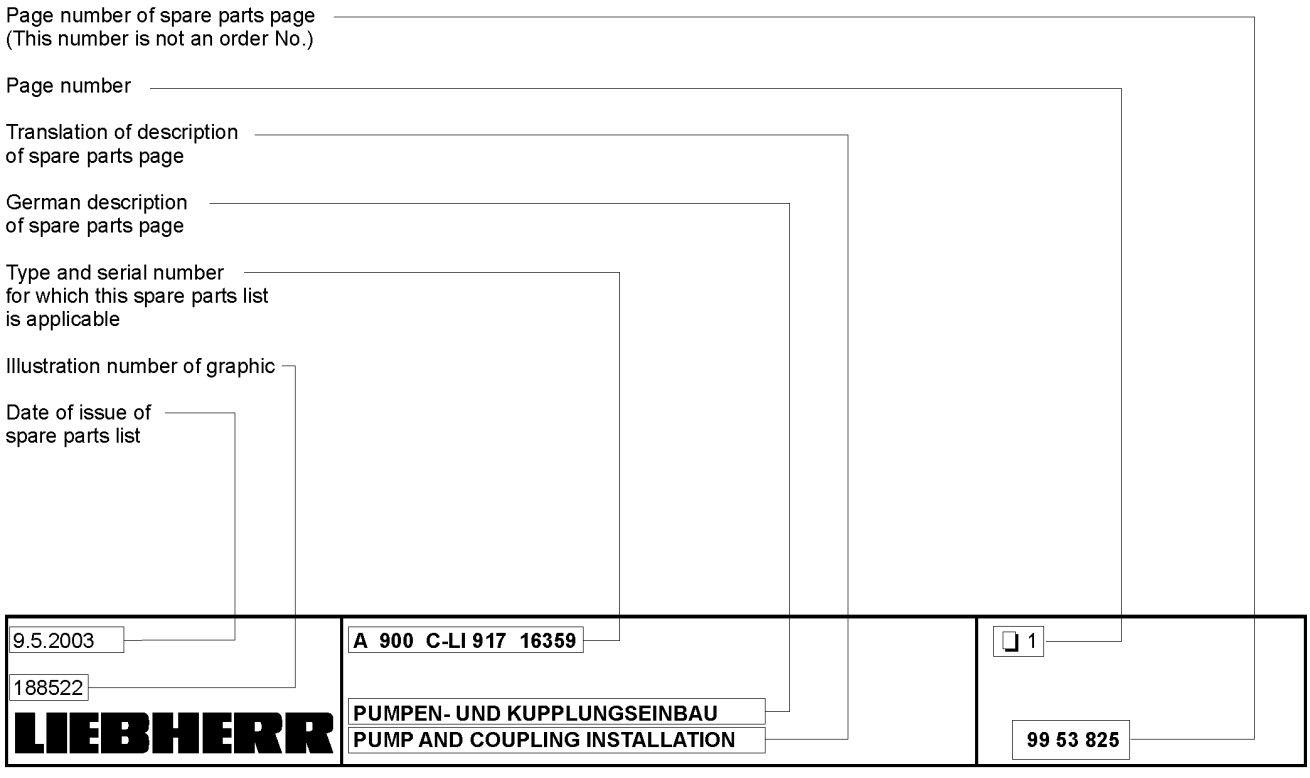

Wichtig bei Ersatzteilbestellungen!

Den Lieferumfang Ihrer Maschine entnehmen Sie bitte dem Lieferschein.

Notwendige Angaben für eine Bestellung:
Ersatzteilbestellungen können nur dann schnell und richtig ausgeführt werden, wenn Ihre Bestellung folgende Angaben enthält.

- Type (siehe Typenschild)
- Fahrzeug - Ident Nr. (siehe Typenschild)
- Artikelnummer, Bezeichnung und Menge des gewünschten Teiles.
  - Ist in Ihrer Ersatzteilliste bei einem Ersatzteil eine Fabrikationsnummer eingetragen z.B. [2003 28 0481], so muss diese bei einer Bestellung angegeben werden.
  - Bei der Bestellung von Motorersatzteilen müssen Sie unbedingt die Dieselmotor Seriennummer angeben. Diese Seriennummer finden Sie auf dem Typenschild des Dieselmotors.
- Versandart und genaue Versandadresse
  - Fernmündliche Bestellungen bitten wir schriftlich zu bestätigen.

Hinweis
- Änderungen von technischen Details der Maschine gegenüber den Angaben und Abbildungen der vorliegenden Unterlagen sind Vorbehalten.
- Nicht positionierte Teile sind keine Ersatzteile!

Information zum Ersatzteilblatt

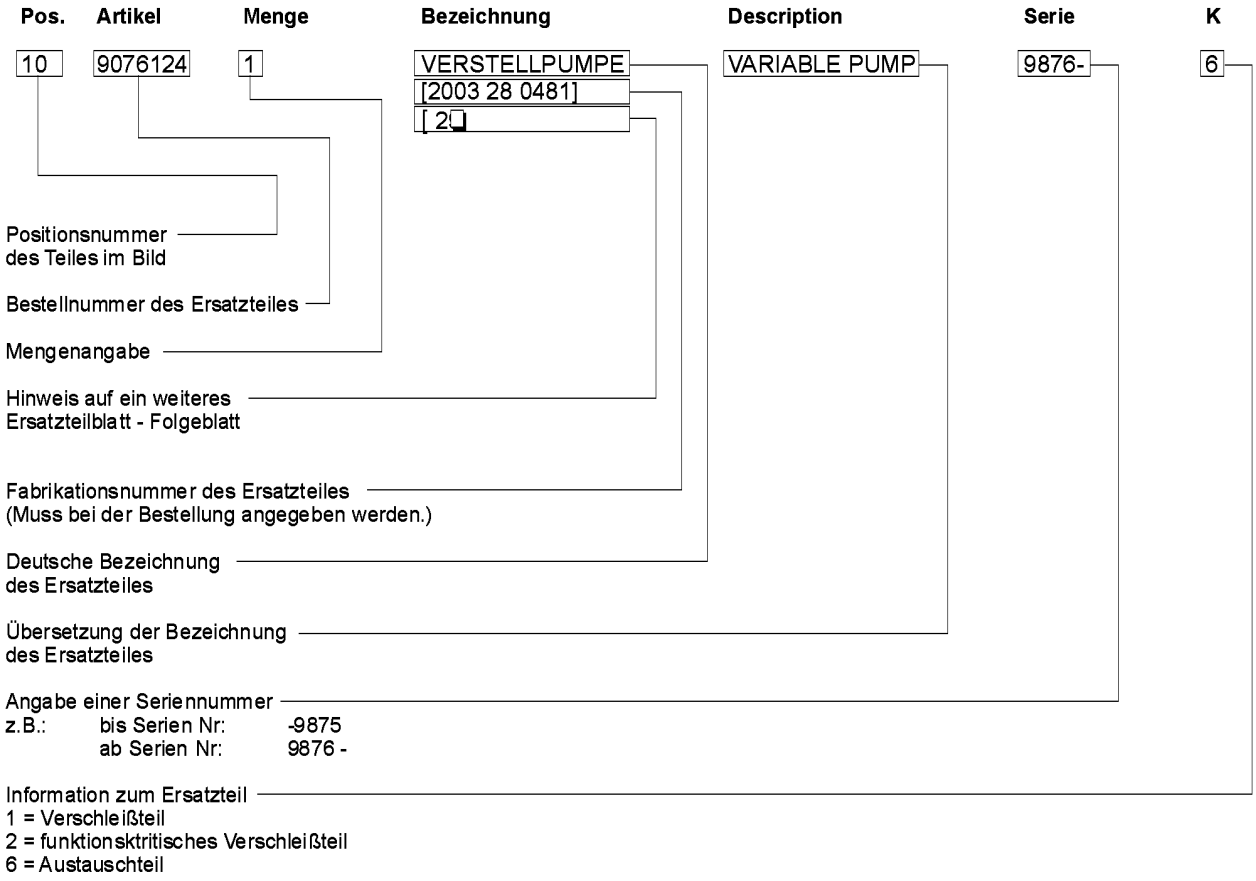

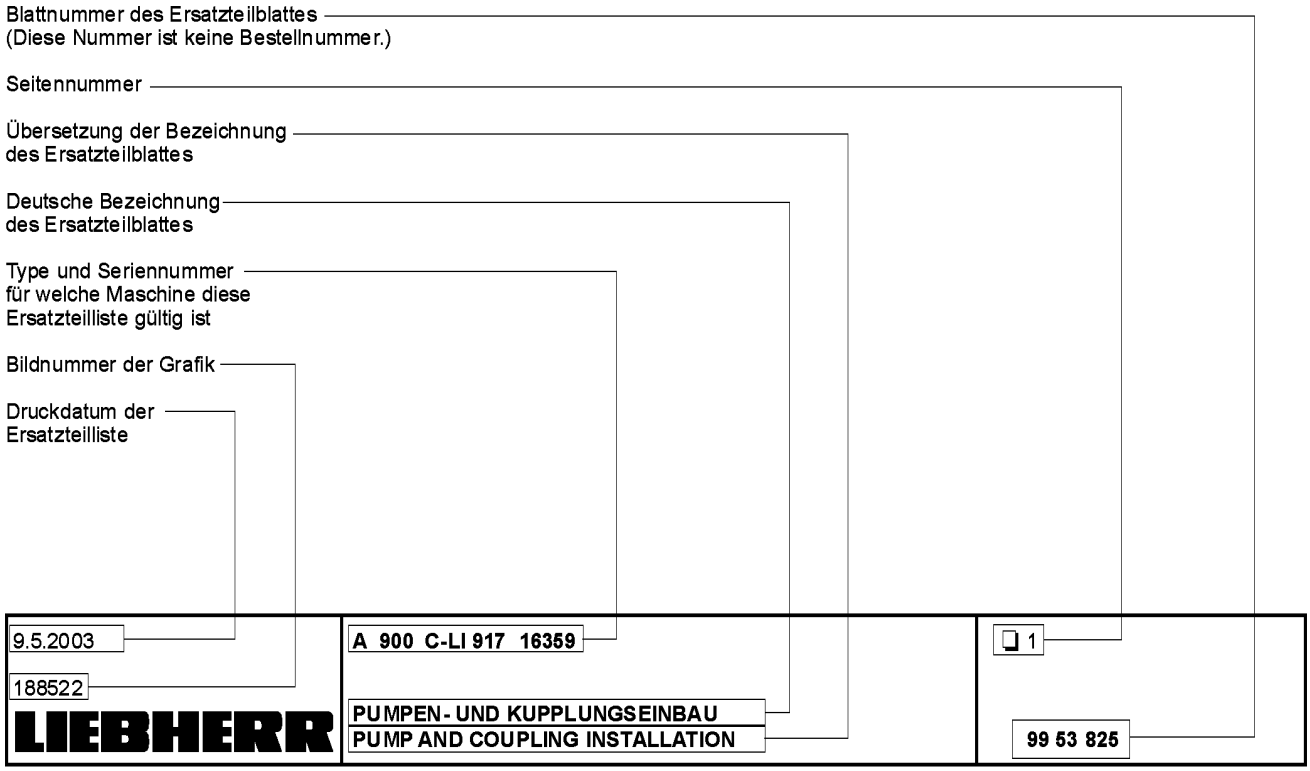

Pos.	Item	Quantity	Description	Bezeichnung	Serie	K
1	0001246	1	R964B HD-948 LITRONIC ⇨ ❑ 9	R964B HD-948 LITRONIC		
2	9980736	1	TRACKS D8K 2-GROUS.PADS 600MM ⇨ ❑ 22	KETTEN D8K 2-ST.B.PL.		
3	5618838	2	TRACK CHAIN LUBRICATED ⇨ ❑ 20	RAUPENKETTE FETTGESCHM.		2
4	9019693	1	CHANGE KIT FAT R964B LBR ⇨ ❑ 570	UMRUESTSATZ		
5	9699196	1	HOIST CYLINDERS ⇨ ❑ 568	HUBZYLINDER		1
6	9935400	1	GOOSENECK BOOM 7,00M ⇨ ❑ 503	MONOBLOCKAUSLEGER		
7	9929898	1	STICK SEALED 2,60M ⇨ ❑ 514	LOEFFELSTIEL ABGEDICHT.		
8	9805044	1	BACKHOE BUCKET HD 2250MM 4,30M3 ⇨ ❑ 521	TIEFLOEFFEL HD		
9	10074980	1	PISTON ROD COVER BUCKET CYL ⇨ ❑ 527	KOLBENSTANGENSCH.LOEFFE		
10	9687577	1	STRENGTHEN.KIT W/PROTECTION ⇨ ❑ 515	VERST.SATZ M.UNTERGURTSCH		1
11	10048715	1	TRAVEL ALARM ⇨ ❑ 548	FAHRWARNEINRICHTUNG		
12	9871850	1	TROPICAL EXECUTION ⇨ ❑ 573	TROPENAUSFUEHRUNG		
13	9822590	1	AIR CONDITION STRENGTHENED ⇨ ❑ 572	KLIMAANLAGE VERSTAERKT		
14	9693456	1	FUEL COUPLING WIGGINS ⇨ ❑ 571	KRAFTSTOFFKUPPLUNG WIGG		1
15	9934319	1	ADDIT.HEAD LIGHTS F.FOPS VAR.3 ⇨ ❑ 597	ZUSATZSCHEINW.AUF FOPS		1
16	9934321	1	ADDIT.HEAD LIGHTS F.FOPS VAR.3 ⇨ ❑ 598	ZUSATZSCHEINW.AUF FOPS		1
17	9934076	1	PROTECTIVE GRID UP ⇨ ❑ 596	SCHUTZGITTER OBEN		1
18	9927336	1	CAB ELEVATION 1200MM ⇨ ❑ 595	FAHRERKABINENERHOEHUNG		

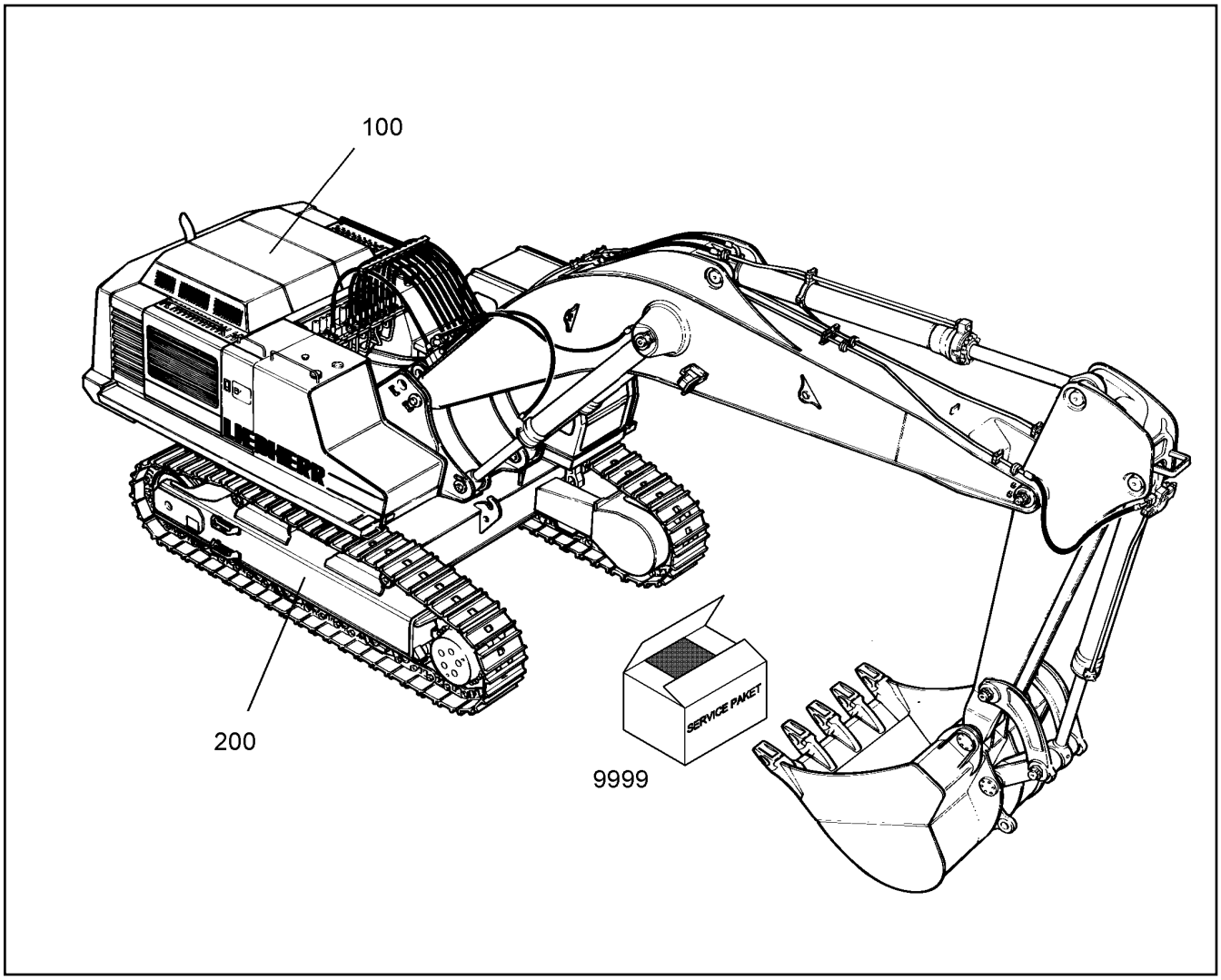

Pos.	Item	Quantity	Description	Bezeichnung	Serie	K
100		1	INDEX UPPERCARRIAGE R964HD ⇨ ❑ 11	VERZEICHNIS OBW		1
200		1	INDEX UNDERCARRIAGE ⇨ ❑ 10	VERZEICHNIS UTW		1
9999	10068805	1	SERVICE KIT 0-2000 H ⇨ ❑ 51	SERVICE PAKET		

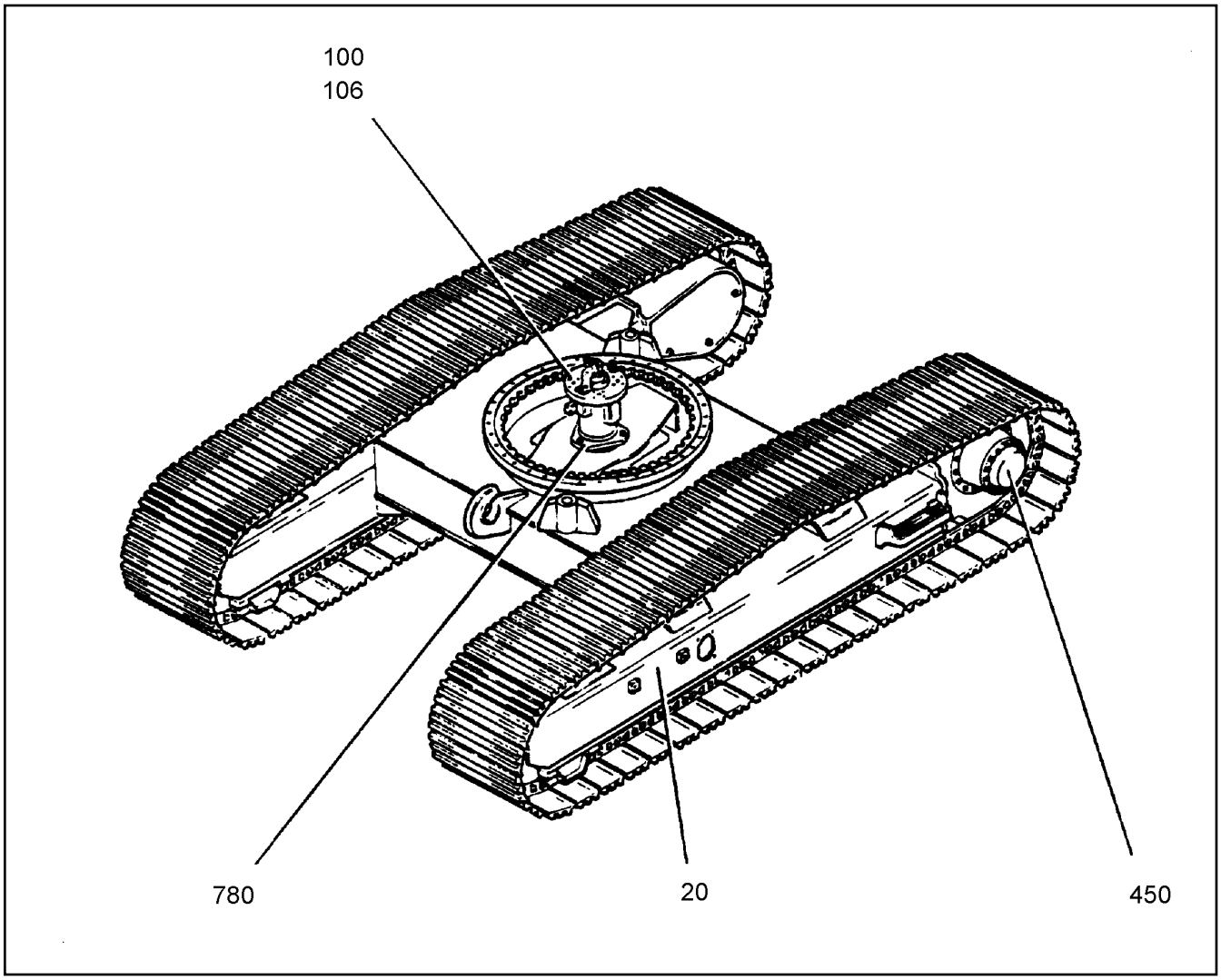

Pos.	Item	Quantity	Description	Bezeichnung	Serie	K
20	9944484	1	UNDERCARRIAGE CPL ⇨ ❑ 13	UNTERWAGEN KPL		1
100		1	ROTARY CONNECTION INSTAL. ⇨ ❑ 27	DREHVERBINDUNG EINBAU		
106	9566869	1	CAM ⇨ ❑ 28	MITNEHMEREINBAU		1
450		1	TRAVEL DRIVE ⇨ ❑ 33	FAHRANTRIEB		1
780	9695216	1	HYDR.INSTALLATION UNDERCARR. ⇨ ❑ 48	HYDRAULIKANLAGE UNTERWA		1

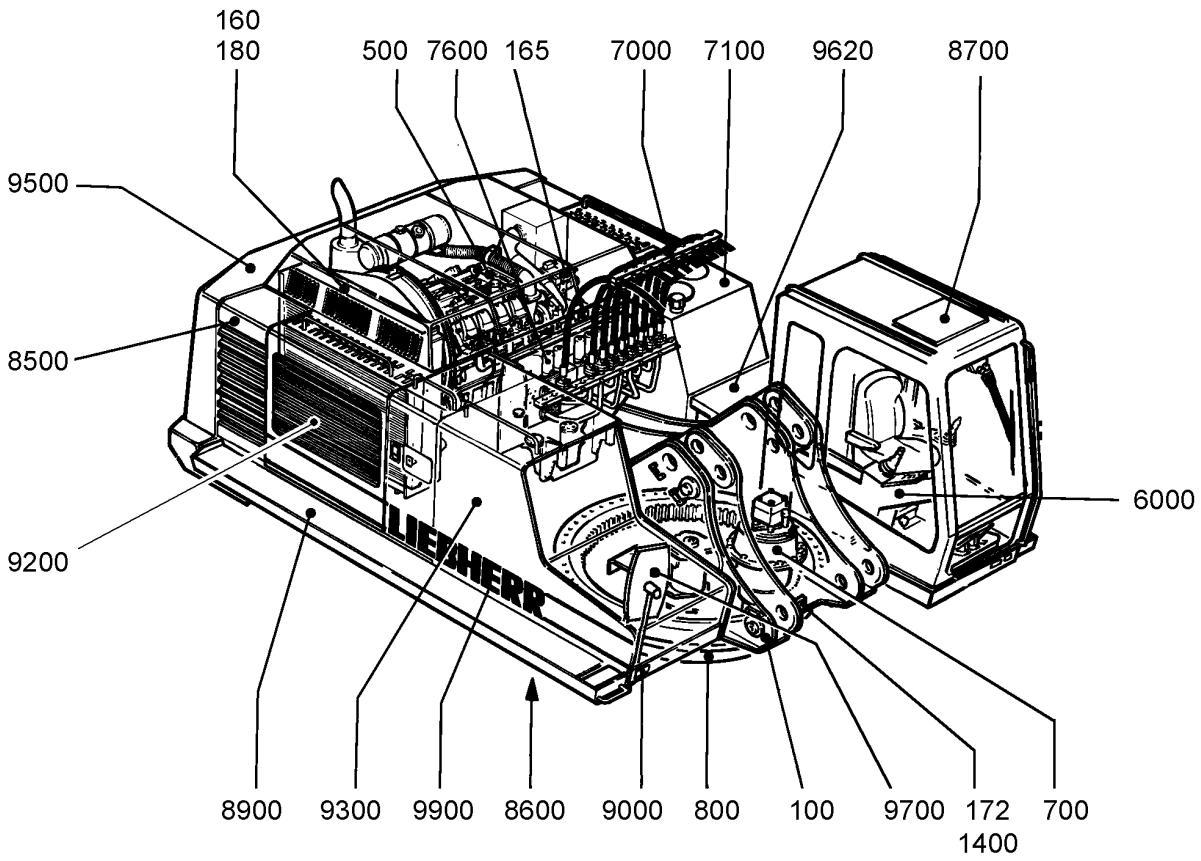

Pos.	Item	Quantity	Description	Bezeichnung	Serie	K
100		1	UPPERCARRIAGE ⇨ ❑ 49	OBERWAGEN		1
160		1	RADIATOR BOX INSTALLATION ⇨ ❑ 55	KUEHLERKASTEN EINBAU		1
165		1	PUMPS BOX PARTS ⇨ ❑ 56	PUMPENRAUM TEILE		1
180		1	HEATING HOSES INSTALLATION ⇨ ❑ 58	HEIZUNGSSCHLAEUCHE EINBA		1
500		1	ENGINE INSTALLATION ⇨ ❑ 59	MOTOR EINBAU		1
700		1	SWING GEAR INSTALLATION ⇨ ❑ 158	DREHWERKSEINBAU	13964-	1
800		1	SWING RING INSTALLATION ⇨ ❑ 188	DREHKRANZ EINBAU		1
1400		1	CENTRALIZED LUBRICATION UPPER ⇨ ❑ 189	ZENTRALSCHMIERANLAGE OBE	13964-	1
6000		1	CONTROL CAB ⇨ ❑ 196	FAHRERSTAND	13964-	
7000		1	HYDRAULIC INSTALLATION UPPER ⇨ ❑ 260	HYDRAULIKANLAGE OBERWAGE		
7100		1	HYDRAULIC TANK INSTALLATION ⇨ ❑ 290	HYDRAULIKTANK EINBAU	5017-	1
7600		1	CONTROL VALVE INSTALLATION ⇨ ❑ 308	STEUERSCHIEBER EINBAU		1
8500		1	COVERING ⇨ ❑ 326	VERKLEIDUNG		1

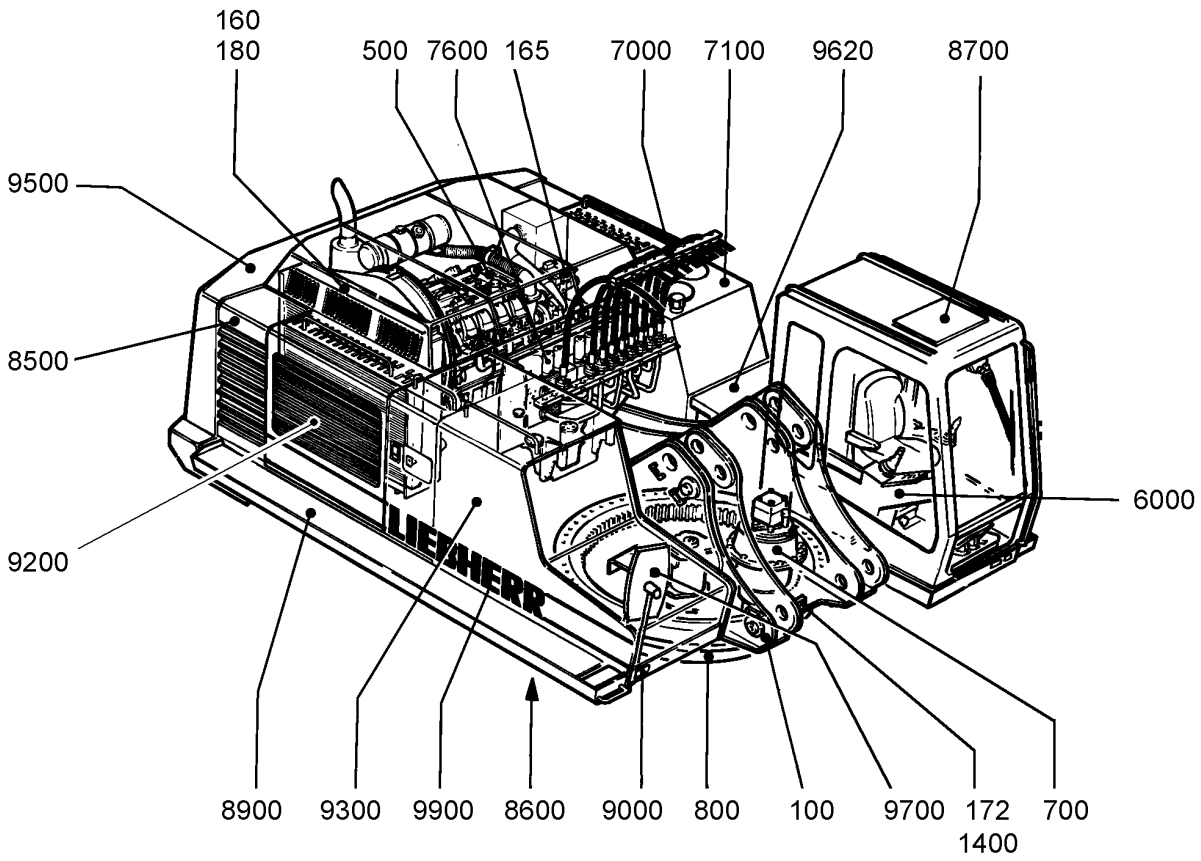

Pos.	Item	Quantity	Description	Bezeichnung	Serie	K
8600		1	LOWER COVERING ⇨ ❑ 345	UNTERE ABDECKUNG		1
8700		1	CAB ⇨ ❑ 346	FAHRERKABINE		
8900		1	CATWALK ⇨ ❑ 375	LAUFSTEG		1
9000		1	ELECTR.SYST.UPPERCARRIAGE ⇨ ❑ 376	ELEKTR.ANLAGE OBERWAGEN		
9200		1	AIR CONDITION HOSES INSTALLAT. ⇨ ❑ 387	KLIMASCHLAEUCHE EINBAU		1
9300		1	FUEL SYSTEM ⇨ ❑ 391	KRAFTSTOFFANLAGE		1
9500		1	COUNTERWEIGHT INSTALLATION ⇨ ❑ 397	BALLASTGEWICHT EINBAU		1
9620		1	TOOL KIT ⇨ ❑ 398	WERKZEUGAUSRUESTUNG		
9700		1	OUTSIDE MIRROR INSTALLATION ⇨ ❑ 402	AUSSENSPIEGEL EINBAU		
9900		1	LABELS ⇨ ❑ 403	SCHILDER		1

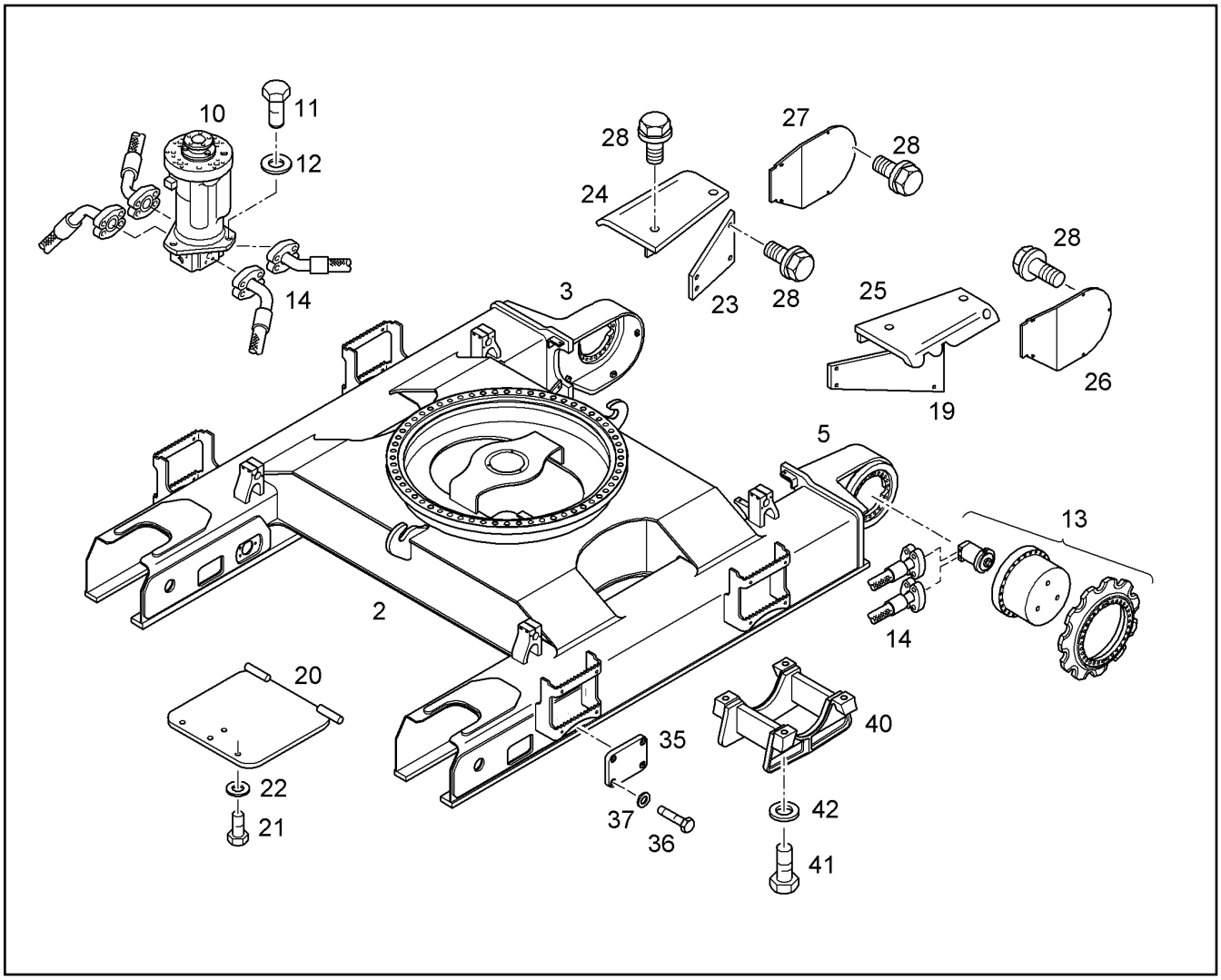

Pos.	Item	Quantity	Description	Bezeichnung	Serie	K
2	9945870	1	CHASSIS [5572 01]	UNTERWAGEN		
3	9010514	1	GEARBOX STORAGE RIGHT	GETRIEBELAGERUNG RECHTS		1
5	9017540	1	GEARBOX STORAGE LEFT	GETRIEBELAGERUNG LINKS		1
10		1	ROTARY CONNECTION INSTAL. ⇨ ❑ 27	DREHVERBINDUNG EINBAU		
11	10001073	3	HEXAGON BOLT ISO 4017 M 16 X 40 10.9 DA	6KT SCHRAUBE		
12	10006372	3	RIBWASHER	SICHERUNGSSCHEIBE		
13		1	TRAVEL DRIVE ⇨ ❑ 33	FAHRANTRIEB		1
14	9695216	1	HYDR.INSTALLATION UNDERCARR. ⇨ ❑ 48	HYDRAULIKANLAGE UNTERWA	5002-	1
19	9838994	1	COVER LEFT	DECKEL LINKS		1
20	9576763	1	COVER	DECKEL		1
21	4600366	3	HEX HD SCREW ISO 4017 M12x40 10.9 A3C	SECHSKANTSCHRAUBE		
22	4900093	3	RIBWASHER	SICHERUNGSSCHEIBE		
23	9374833	1	COVER RIGHT	DECKEL RECHTS		1
24	9012892	1	COVER	DECKEL		1
25	9012895	1	COVER	DECKEL		1
26	9379848	1	COVER LEFT	DECKEL LINKS		1
27	9379849	1	COVER RIGHT	DECKEL RECHTS		1
28	4900641	24	VERBUS SCREW	VERBUS-RIPPSCHRAUBE		
35	9397081	2	COVER GREASE TENSIONER	DECKEL HYDRAULIKSPANNER		1
36	4062002	8	HEX HD SCREW ISO 4017 M8X30 10.9 A2C	SECHSKANTSCHRAUBE		
37	4229912	8	RIBWASHER	SICHERUNGSSCHEIBE		
40	9693923	6	TRACK GUIDE	KETTENFUEHRUNG		1

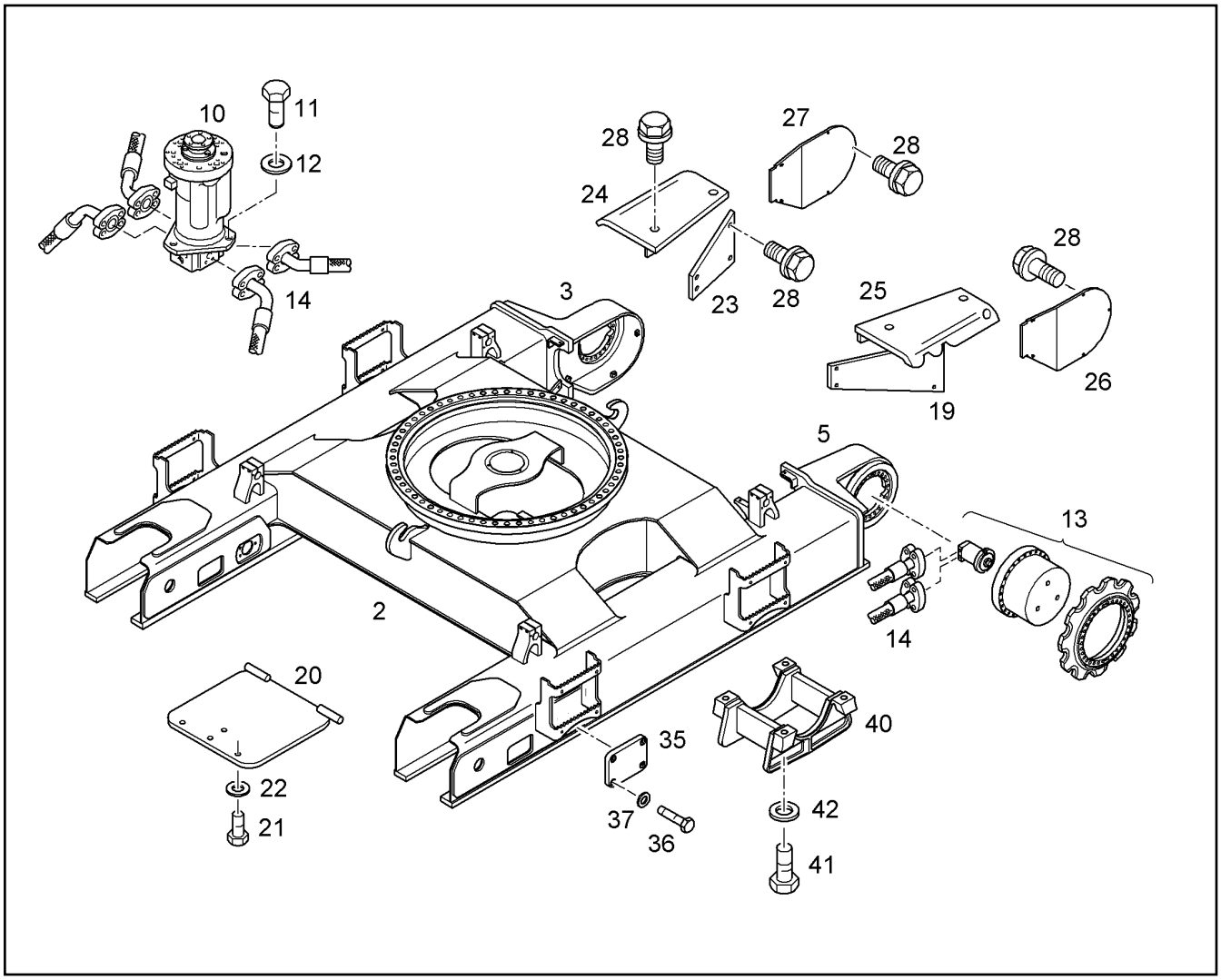

Pos.	Item	Quantity	Description	Bezeichnung	Serie	K
41	4900063	24	HEX HD SCREW ISO 4014 M24x130 10.9 FL	SECHSKANTSCHRAUBE		
42	4600146	24	WASHER DIN 6916 25 DAC	SCHEIBE		

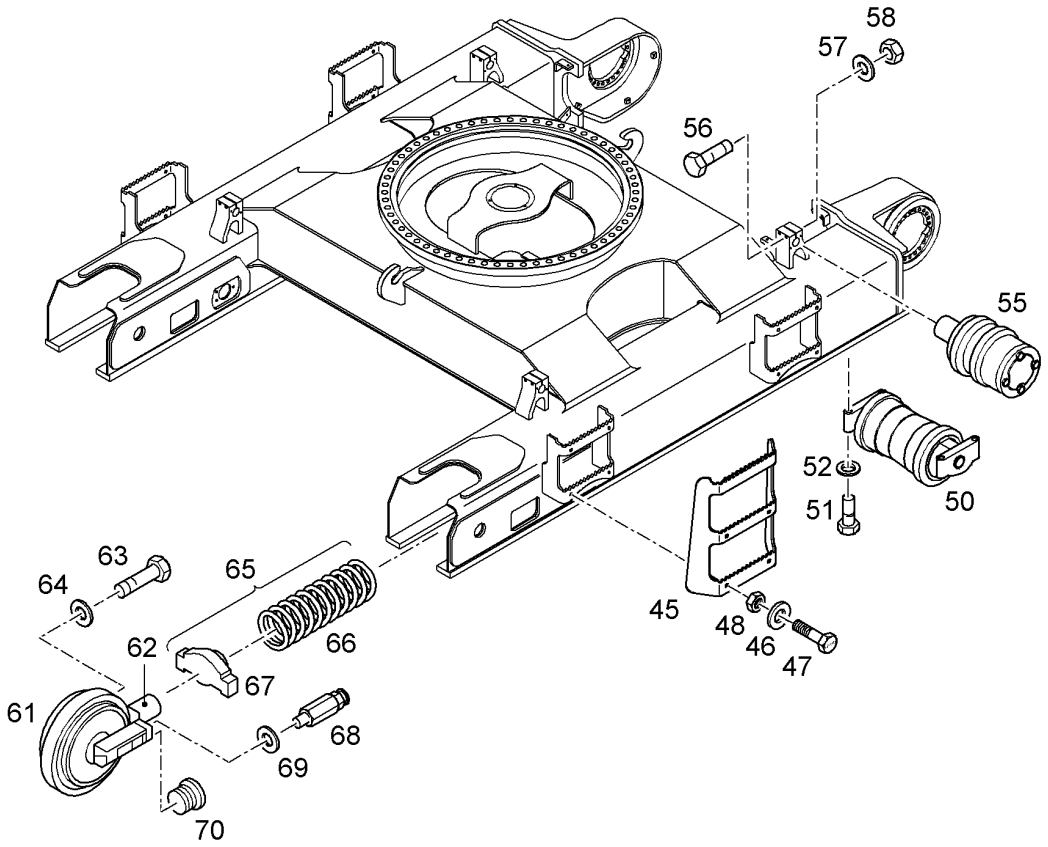

Pos.	Item	Quantity	Description	Bezeichnung	Serie	K
45	9949850	4	ASCENT	AUFSTIEG		1
46	4600242	32	WASHER DIN 6916 17 DAC	SCHEIBE		
47	10000362	16	HEXAGON BOLT ISO 4017 M 16 X 50 10.9 DA	6KT SCHRAUBE		
48	4000420	16	HEX NUT ISO 4032 M 16 -10 DAC	6KT MUTTER		
50	10221212	16	TRACK ROLLER ⇨ ❑ 17	LAUFROLLE		2
51	4900063	64	HEX HD SCREW ISO 4014 M24x130 10.9 FL	SECHSKANTSCHRAUBE		
52	4600146	64	WASHER DIN 6916 25 DAC	SCHEIBE		
55	5605506	4	CARRIER ROLLER ⇨ ❑ 18	TRAGROLLE		2
56	4600668	8	HEXAGON BOLT ISO 4014 M 16 X 140 10.9	6KT SCHRAUBE		
57	4600242	8	WASHER DIN 6916 17 DAC	SCHEIBE		
58	4000420	8	HEX NUT ISO 4032 M 16 -10 DAC	6KT MUTTER		
61	10009663	2	IDLER CPL. ⇨ ❑ 19	LEITRAD KPL.		2
62	9015252	2	GREASE TENSIONER ⇨ ❑ 21	FETTSPANNER		1
63	4901589	8	HEXAGON BOLT ISO 4014 M 20 X 110 10.9	6KT SCHRAUBE		
64	4600222	8	WASHER DIN 6916 21 DAC	SCHEIBE		
65	5613371	2	SPRING ASSY	FEDEREINHEIT		
66	7370910	2	SPRING	FEDER		
67	7370915	2	SPRING RETAINER	FEDERTELLER		
68	9382931	2	GREASE FITTING	SCHMIERNIPPEL		
69	5209400	2	USIT RING	USIT-RING		1
70	7004971	2	LOCKING SCREW ⇨ ❑ 175	VERSCHLUSSCHRAUBE		

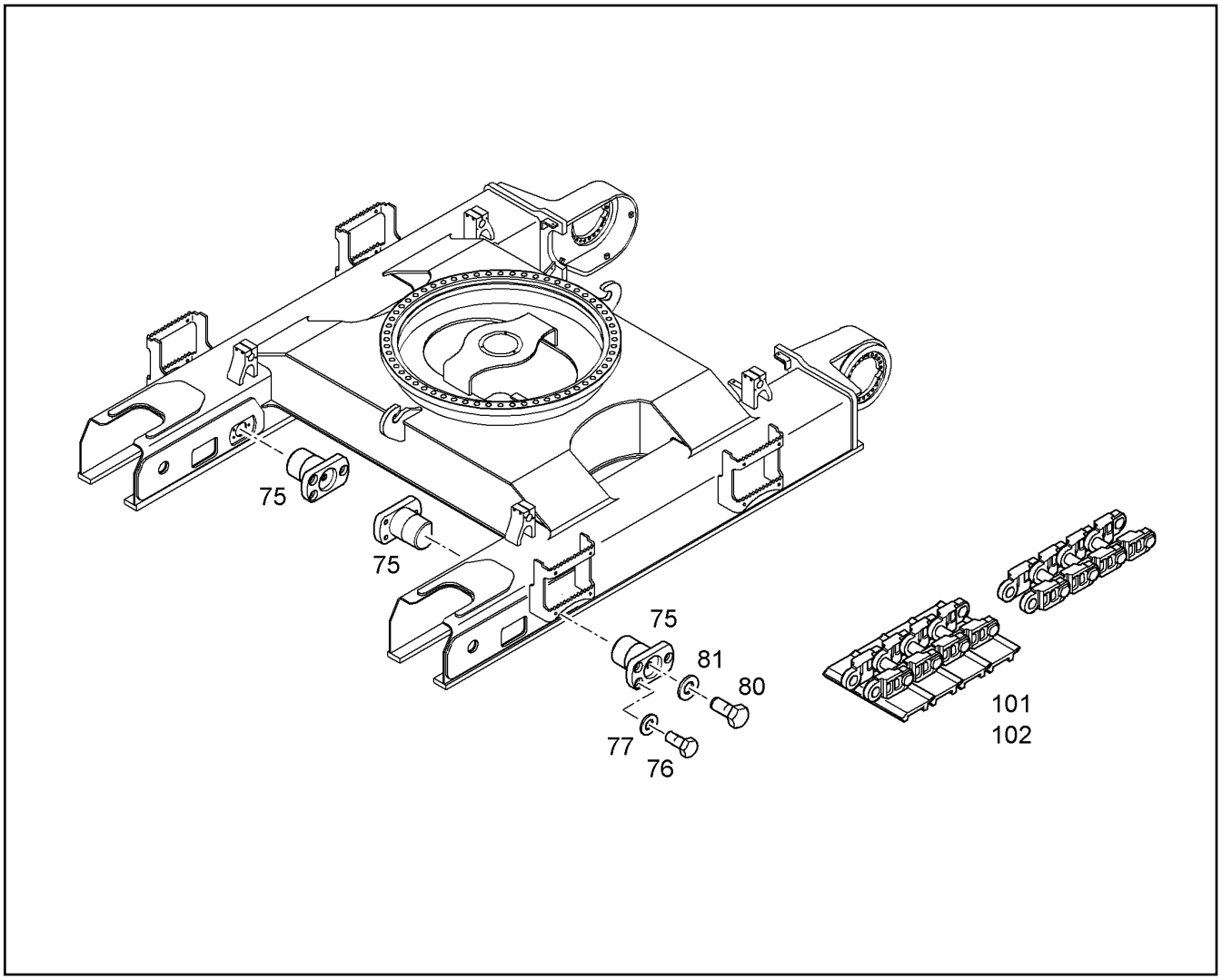

Pos.	Item	Quantity	Description	Bezeichnung	Serie	K
75	9688186	4	LOCK	VERRIEGELUNG		1
76	10000362	12	HEXAGON BOLT ISO 4017 M 16 X 50 10.9 DA	6KT SCHRAUBE		
77	4600242	12	WASHER DIN 6916 17 DAC	SCHEIBE		
80	4902328	4	HEXAGON BOLT ISO 4017 M 24 X 45 8.8 DA	6KT SCHRAUBE		
81	4600146	4	WASHER DIN 6916 25 DAC	SCHEIBE		
102	5618838	2	TRACK CHAIN LUBRICATED ⇨ ❑ 20	RAUPENKETTE FETTGESCHM.		2

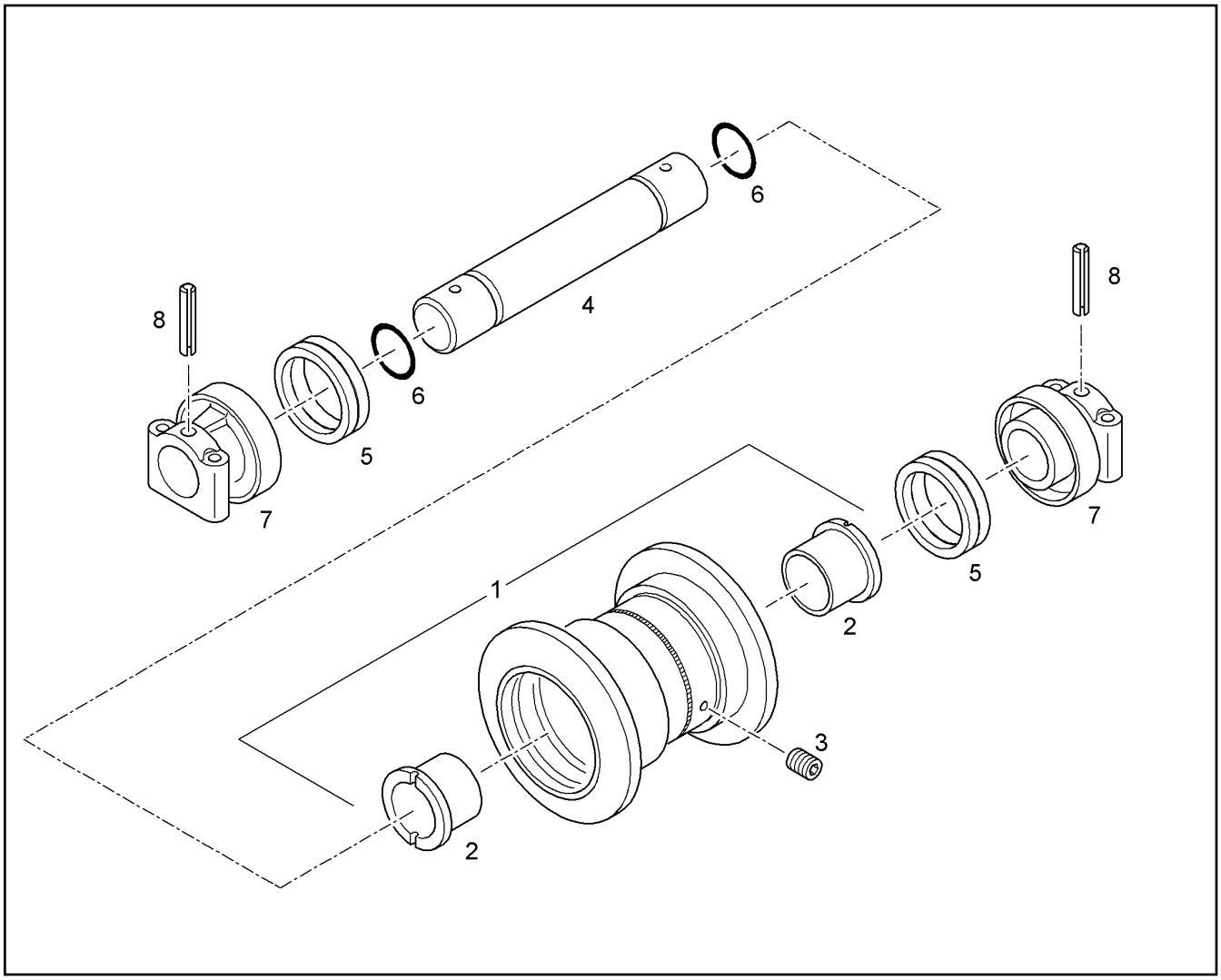

Pos.	Item	Quantity	Description	Bezeichnung	Serie	K
1		1	ROLLER	ROLLENKOERPER		
2	7370556	2	-BUSHING	-BUNDBUCHSE		1
3	7373749	1	PLUG	VERSCHLUSS-SCHRAUBE		
4	10301922	1	AXLE	ACHSE		
5	10030866	2	LIFETIME SEAL	GLEITRINGDICHTUNG		1
6	10301924	2	O-RING	O-RING		1
7	10301925	2	END PART	ENDSTUECK		
8	10301923	2	ROLL PIN	SPANNSTIFT		

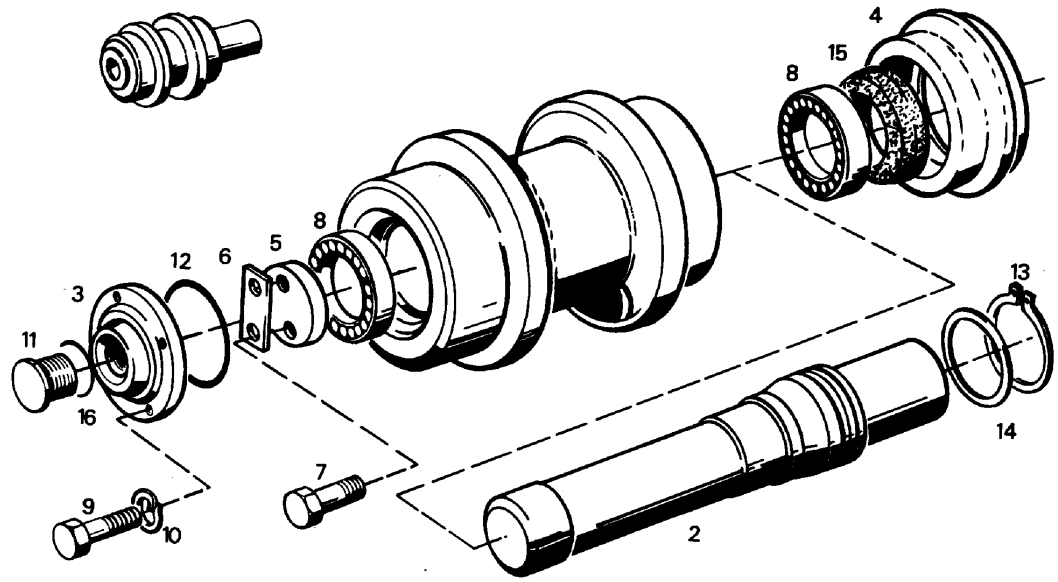

Pos.	Item	Quantity	Description	Bezeichnung	Serie	K
2	5605522	1	AXLE	ACHSE		
3	5004101	1	COVER	ABSCHLUSSDECKEL		
4	5000493	1	ROLLER HOLDER	ROLLENHALTER		
5	7364287	1	WASHER	SCHEIBE		1
6	7006293	1	LOCKING WASHER	SCHRAUBENSICHERUNG		
7	7364285	2	HEXAGON BOLT	6KT SCHRAUBE		
8	7364286	2	ROLLER BEARING	ROLLENLAGER		1
9	7000324	3	HEXAGON BOLT	6KT SCHRAUBE		
10	4600009	3	SPRING RING DIN 12710	FEDERRING		
11	7361762	1	LOCKING SCREW	VERSCHLUSSCHRAUBE		
12	7004129	1	O-RING 85,32x3,53	O-RING		1
13	7000232	1	LOCKING RING	SPRENGRING		
14	7264714	1	O-RING 63,09x3,5	O-RING		1
15	7109243	1	LIFETIME SEAL 73,1x91,9x31,8	GLEITRINGDICHTUNG		1
16	7007391	1	O-RING 17,17x1,78	O-RING		1

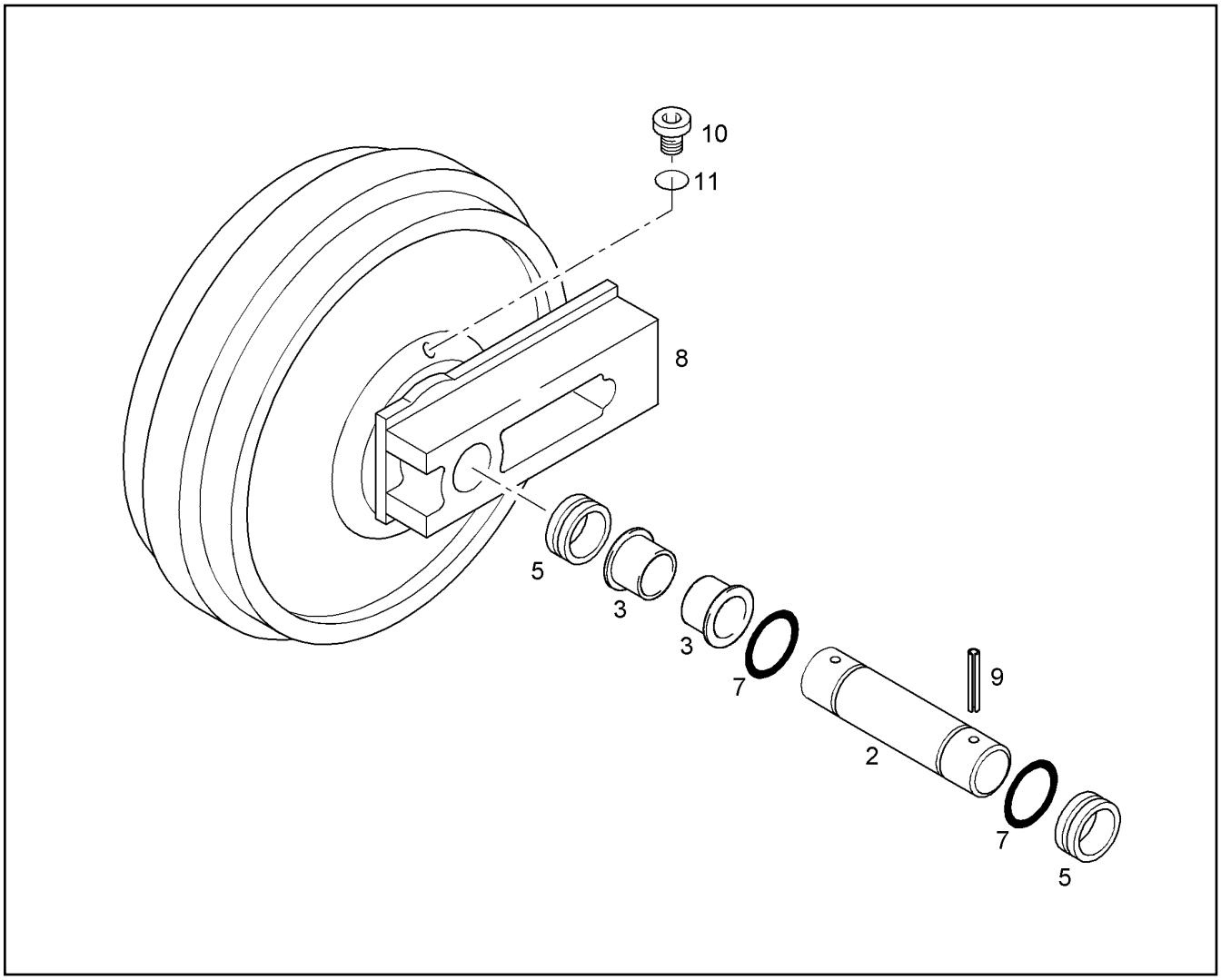

Pos.	Item	Quantity	Description	Bezeichnung	Serie	K
2	10099876	1	AXLE	ACHSE		2
3	10099877	2	BUSHING	BUCHSE		1
5	10099878	2	LIFETIME SEAL	GLEITRINGDICHTUNG		1
7	10099879	2	SEALING	DICHTUNG		1
8	10099880	2	SLIDER	GLEITSTUECK		
9	10099881	2	ADAPTER SLEEVE	SPANNHUELSE		
10	7001454	1	LOCKING SCREW	VERSCHLUSSCHRAUBE		
11	7371600	1	SEALING	DICHTUNG		1

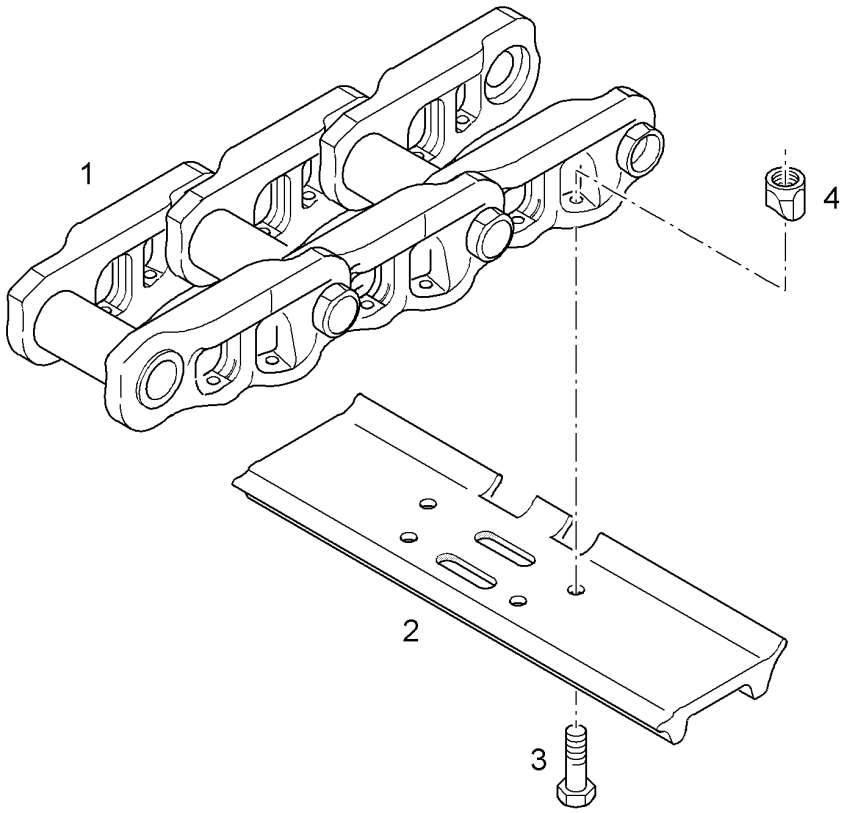

Pos.	Item	Quantity	Description	Bezeichnung	Serie	K
1	5618868	1	TRACK CHAIN LUBRICATED ⇨ ❑ 23	RAUPENKETTE FETTGESCHM.		2
1	5618868	1	TRACK CHAIN LUBRICATED ⇨ ❑ 23	RAUPENKETTE FETTGESCHM.		2
2	5613069	49	TRACK PAD 600MM	BODENPLATTE		1
2	5613069	49	TRACK PAD 600MM	BODENPLATTE		1
3	4900654	196	HEX HEAD SCREW	BODENPLATTENSCHRAUBE		
3	4900654	196	HEX HEAD SCREW	BODENPLATTENSCHRAUBE		
4	7368691	196	TRACK PAD NUT	BODENPLATTENMUTTER		
4	7368691	196	TRACK PAD NUT	BODENPLATTENMUTTER		

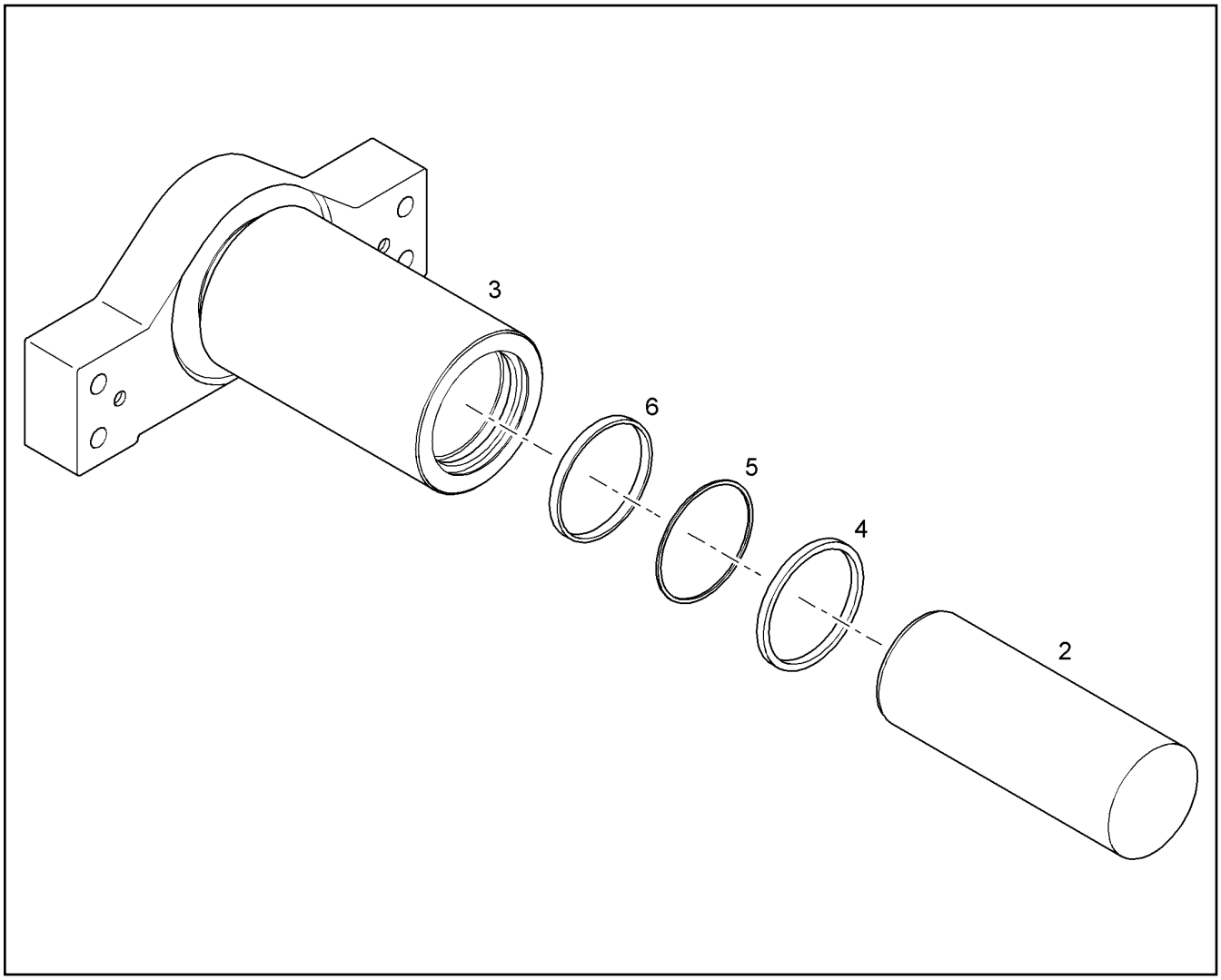

Pos.	Item	Quantity	Description	Bezeichnung	Serie	K
2	9015158	1	PISTON	KOLBEN		1
3	9015263	1	BODY	KOERPER		1
4	10016714	1	SCRAPER	ABSTREIFER		1
5	10016716	1	SUPPORT RING	STUETZRING		1
6	10016715	1	GUIDE RING	NUTRING		1

Pos.	Item	Quantity	Description	Bezeichnung	Serie	K
10	5618838	2	TRACK CHAIN LUBRICATED ⇨ ❑ 20	RAUPENKETTE FETTGESCHM.		2

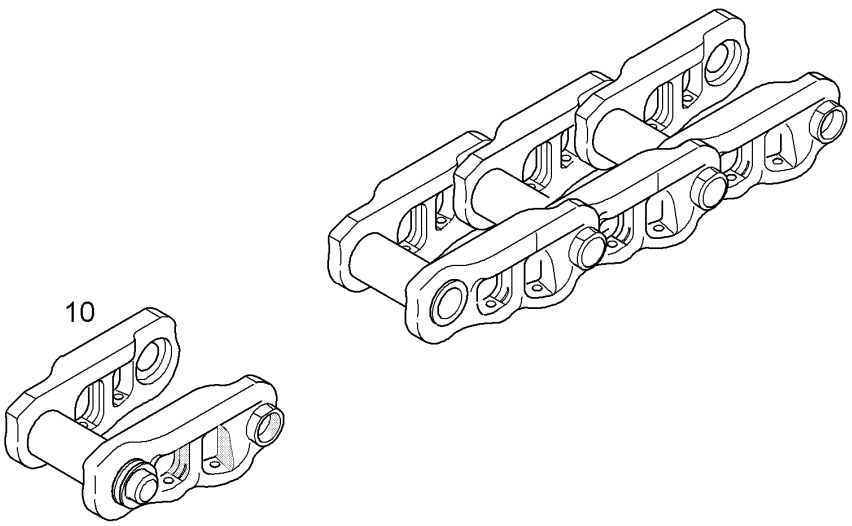

Pos.	Item	Quantity	Description	Bezeichnung	Serie	K
10	5618003	1	TRACK LINK ⇨ ❑ 24	KETTENENDGLIED		

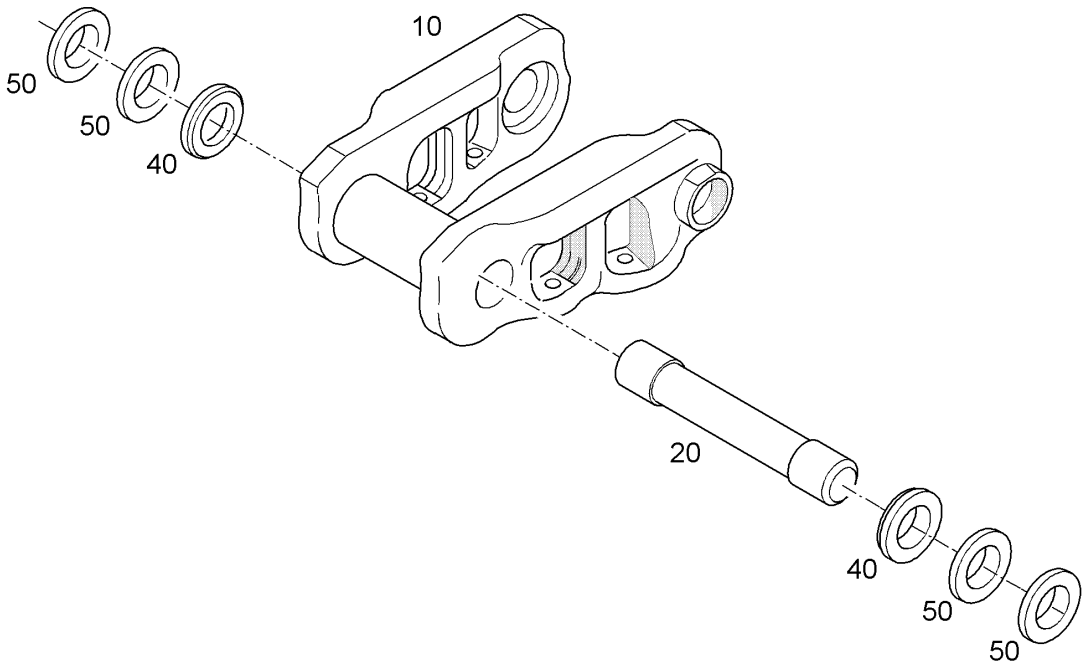

Pos.	Item	Quantity	Description	Bezeichnung	Serie	K
10		1	MASTER LINK ASSY ⇨ ❑ 25	KETTENENDSEGMENT		
20	5609594	1	MASTER PIN	ENDBOLZEN		
40	7002216	2	DISTANCE RING	DISTANZRING		
50	7002221	4	SEALING WASHER	DICHTSCHEIBE		2

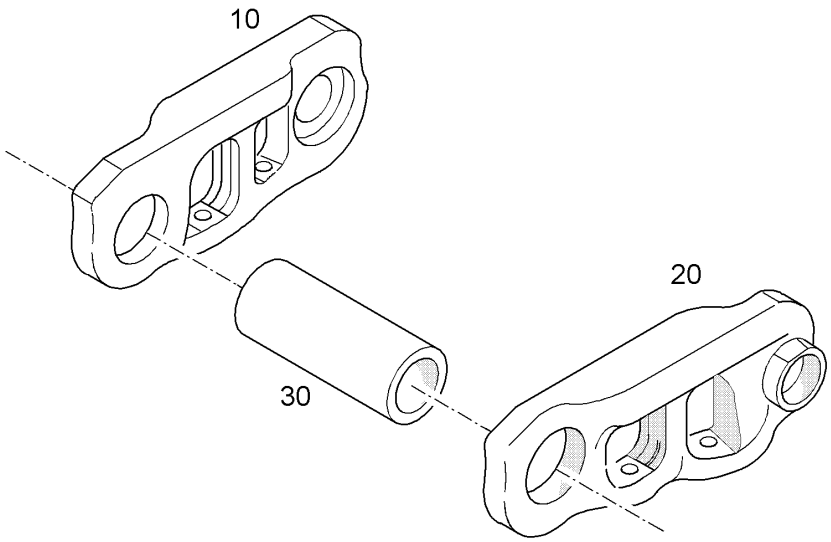

Pos.	Item	Quantity	Description	Bezeichnung	Serie	K
10		1	MASTER LINK	KETTENSEGMENT		
20		1	MASTER LINK	KETTENSEGMENT		
30		1	MASTER BUSHING	ENDBUCHSE		1

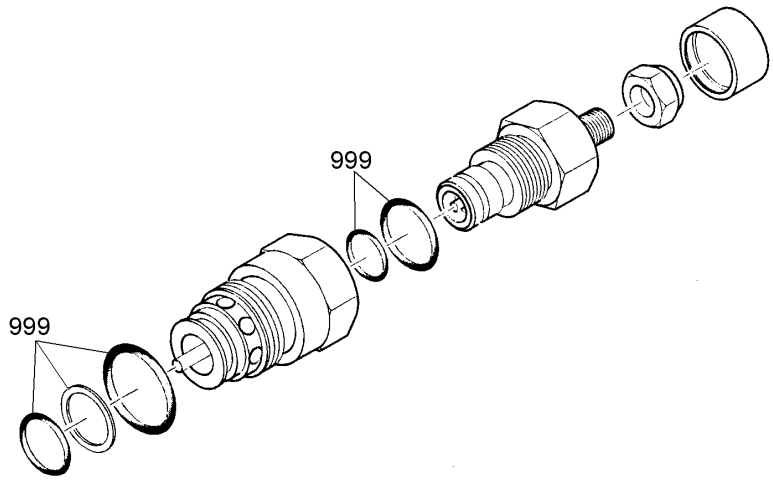

Pos.	Item	Quantity	Description	Bezeichnung	Serie	K
999	5616901	1	SEAL KIT	DS DRUCKVENTIL		1

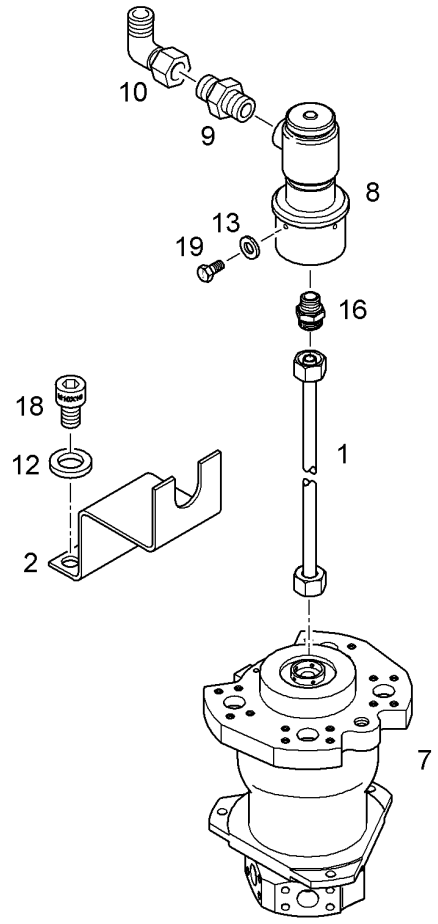

Pos.	Item	Quantity	Description	Bezeichnung	Serie	K
1	9490631	1	HYDR.TUBE CPL	DRUCKLEITUNG KPL		1
2	9485739	1	STOP	ANSCHLAG		1
7	9141597	1	ROTARY CONNECTION [6199 31/07] ⇨ ❑ 30	DREHDURCHFUEHRUNG		2
8	10009630	1	ROTARY CONNECTION ⇨ ❑ 29	DREHDURCHFUEHRUNG	10952-	
9	7003814	1	FITTING ISO 8434 SDS TYPE E GE10L M14X	STUTZEN		
10	7403569	1	FITTING	W-ANSCHLUSS-STUTZEN		
12	4229913	2	RIBWASHER	SICHERUNGSSCHEIBE		
13	7361965	4	RIBWASHER	SICHERUNGSSCHEIBE		
16	7362103	1	FITTING ISO 8434 SDS S 10XM16X1,5 TYPE	STUTZEN		
18	4901606	2	SOCKET HD.SCREW ISO 4762 M 10 X 16 10.	ZYL SCHRAUBE		
19	4065060	4	HEX HD SCREW ISO 4017 M5X10 8.8 A2C	SECHSKANTSCHRAUBE		

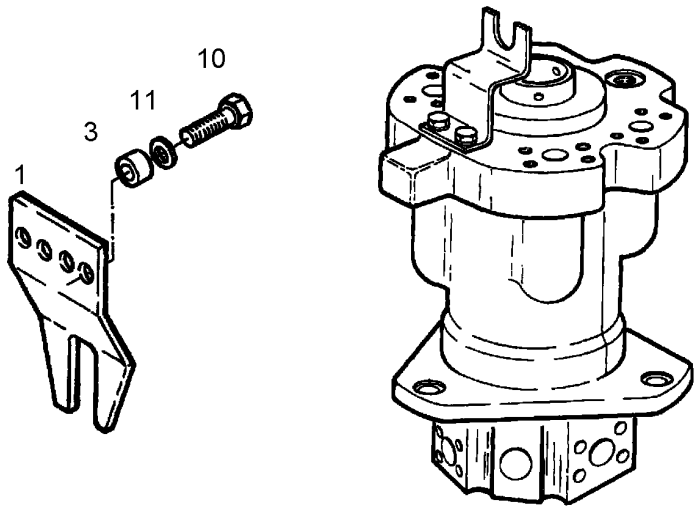

Pos.	Item	Quantity	Description	Bezeichnung	Serie	K
1	9354942	1	DRIVER	MITNEHMER		
3	9327516	4	BUSHING	HUELSE		
10	4600149	4	HEXAGON BOLT ISO 4014 M 16 X 85 10.9 DA	6KT SCHRAUBE		
11	4600021	4	WASHER DIN 7349 17 DAC	SCHEIBE		

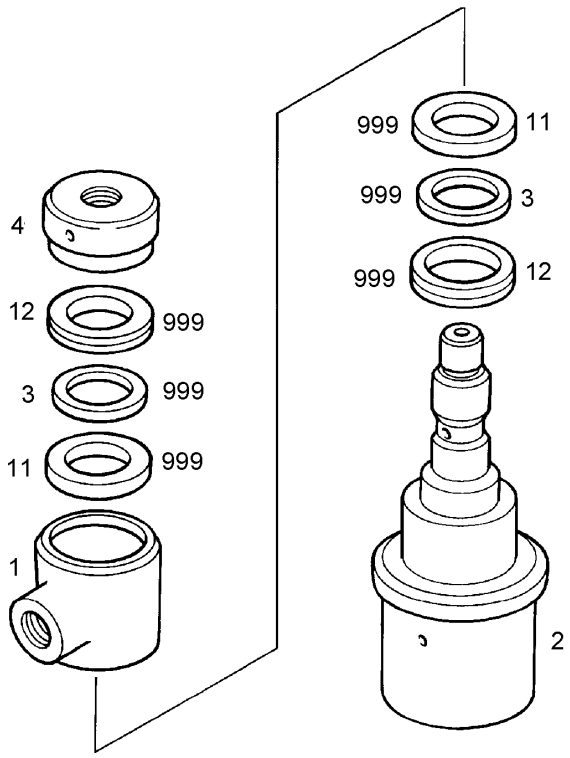

Pos.	Item	Quantity	Description	Bezeichnung	Serie	K
1		1	ROTOR	ROTOR		
2		1	STATOR	STATOR		
3	7017685	2	THRUST WASHER	ANLAUFSCHEIBE		
4	10011397	1	NUT	MUTTER		
11	10011398	2	ROTOR GASKET	ROTORDICHTUNG		2
12	7017682	2	V-SEAL	V-SEAL		1
999	10009676	1	SEAL KIT ROTARY CONNECTION ⇨ ❑ 31	DS DREHDURCHFUEHRUNG		1

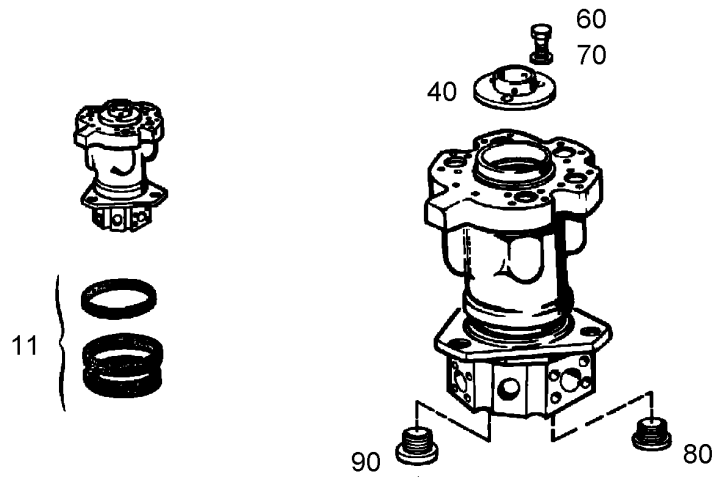

Pos.	Item	Quantity	Description	Bezeichnung	Serie	K
11	9265064	1	-SEAL KIT ROTARY CONNECTION DDF 540 ⇨ ❑ 32	-DS DREHDURCHFUEHRUNG		1
40	9141600	1	COVER	DECKEL		1
60	4065099	3	HEX HD SCREW ISO 4017 M6x16 8.8 A2C	SECHSKANTSCHRAUBE		
70	4600031	3	SPRING RING DIN 7980 6 A3C	FEDERRING		
80	7004296	8	LOCKING SCREW	VERSCHLUSSCHRAUBE		
90	7361961	1	LOCKING SCREW	VERSCHLUSSCHRAUBE		

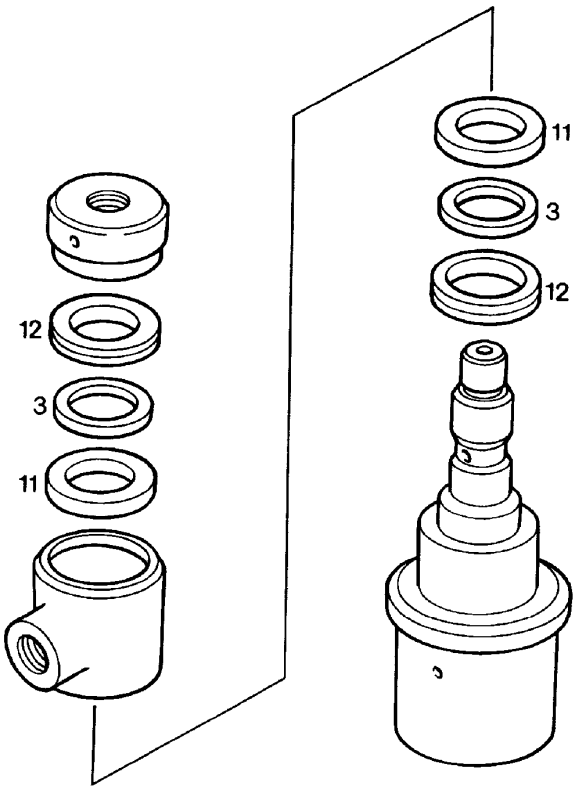

Pos.	Item	Quantity	Description	Bezeichnung	Serie	K
3		2	THRUST WASHER	ANLAUFSCHEIBE		
11		2	ROTOR GASKET	ROTORDICHTUNG		2
12		2	V-SEAL	V-SEAL		1

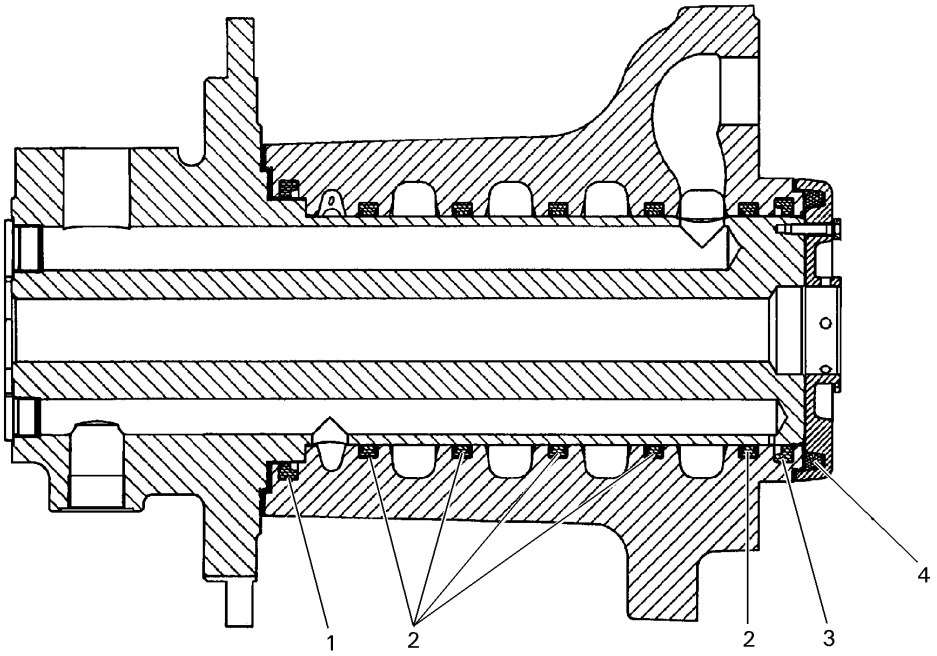

Pos.	Item	Quantity	Description	Bezeichnung	Serie	K
1		1	ROTOR GASKET	ROTORDICHTUNG		1
2		5	ROTOR GASKET	ROTORDICHTUNG		1
3		1	ROTOR GASKET	ROTORDICHTUNG		1
4		1	FELT RING	FILZRING		2

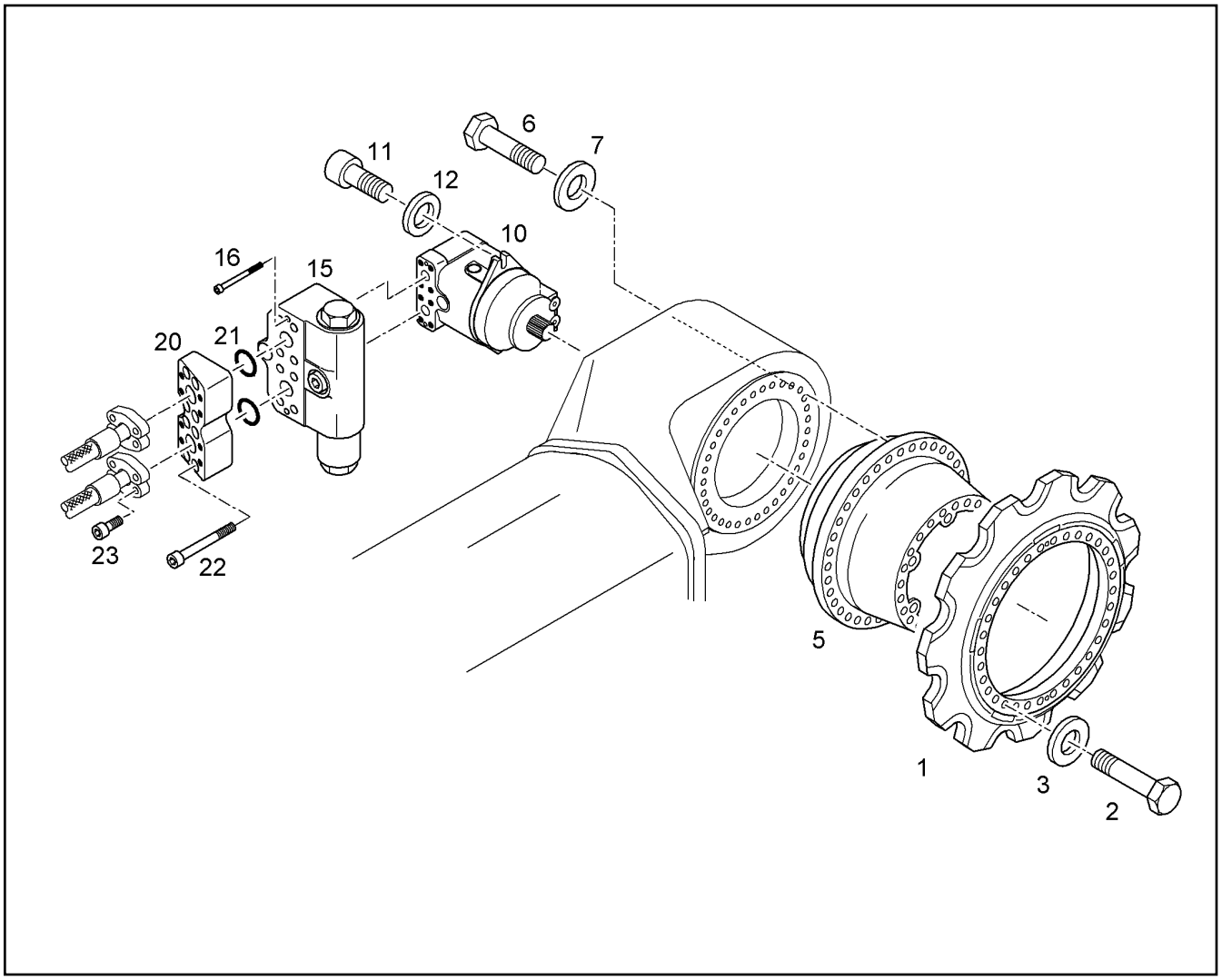

Pos.	Item	Quantity	Description	Bezeichnung	Serie	K
1	9379235	2	SPROCKET WHEEL D8K Z=12/24	TURASRAD		
2	4901183	48	HEXAGON BOLT ISO 4017 M 24 X 100 10.9	6KT SCHRAUBE		
3	9918230	48	WASHER 24,5/40,0/5,0	SCHEIBE		
6	4600105	44	HEXAGON BOLT ISO 4014 M 24 X 90 10.9 DA	6KT SCHRAUBE		
7	9918230	44	WASHER 24,5/40,0/5,0	SCHEIBE		
10	9072024	2	HYDR.MOTOR VAR.FMV 165 [071928187] [071928180] ⇨ ❑ 37	HYDR.EINBAUMOTOR	6022-	6
10	9072024	2	HYDR.MOTOR VAR.FMV 165 [071928187] [071928180] ⇨ ❑ 37	HYDR.EINBAUMOTOR		6
11	4000293	4	SOCKET HD SCREW ISO 4762 M24x60 10.9	ZYLINDERSCHRAUBE		
12	10019101	4	WASHER A 24	SCHEIBE		
15	5616688	2	BRAKE VALVE [302 27/07] [279 26/07] ⇨ ❑ 38	FAHRBREMSVENTIL		2
16	4000362	4	SOCKET HD SCREW ISO 4762 M6x70 10.9	ZYLINDERSCHRAUBE		
20	9684904	2	INTERMEDIATE FLANGE	ZWISCHENFLANSCH		
21	7264687	4	O-RING 37,69X3,53	O-RING		1
22	4900973	12	SOCKET HD.SCREW ISO 4762 M 14 X 120 1	ZYL SCHRAUBE		
23	4601243	4	SOCKET HD SCREW ISO 4762 M14x35 10.9	ZYLINDERSCHRAUBE		

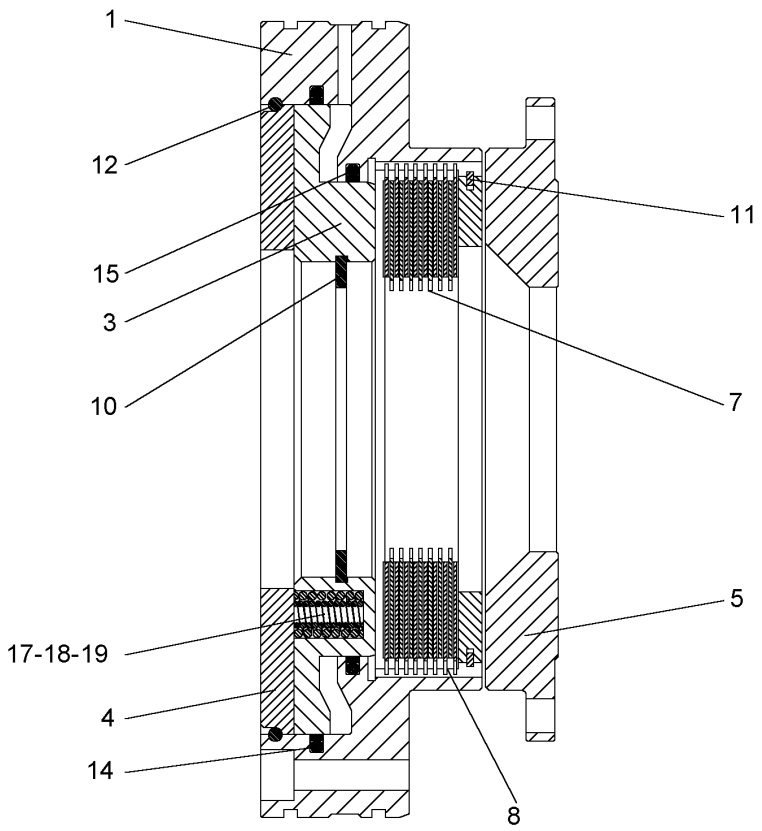

Pos.	Item	Quantity	Description	Bezeichnung	Serie	K
1	5618131	1	HOUSING	AUSSENKOERPER		
3	5618132	1	PISTON	KOLBEN		1
4	7373503	1	COVER	ZYLINDERDECKEL		
5	7373504	1	THRUST WASHER	DRUCKSCHEIBE		
7	7373506	9	BRAKE DISK	AUSSENLAMELLE		
8	7373505	8	DISC INSIDE TOOTHED	INNENLAMELLE		
10	4281016	1	SPRING CLIP DIN 472 90 X3	SICHERUNGSRING		
11	7003394	1	CIRCLIP	SEEGER-SPRENGRING		
12	7373509	1	LOCKING RING	SPRENGRING		
14	7373507	1	SEALING	STANGENDICHTUNG		1
15	7373508	1	SEALING	STANGENDICHTUNG		1
17	7373500	24	COMPRESSION SPRING 13,6X29,1X 2,6	DRUCKFEDER		
18	7373501	24	COMPRESSION SPRING 8,2X29,1X 1,7	DRUCKFEDER		
19	7373502	24	COMPRESSION SPRING 4,5X31,1X 0,9	DRUCKFEDER		

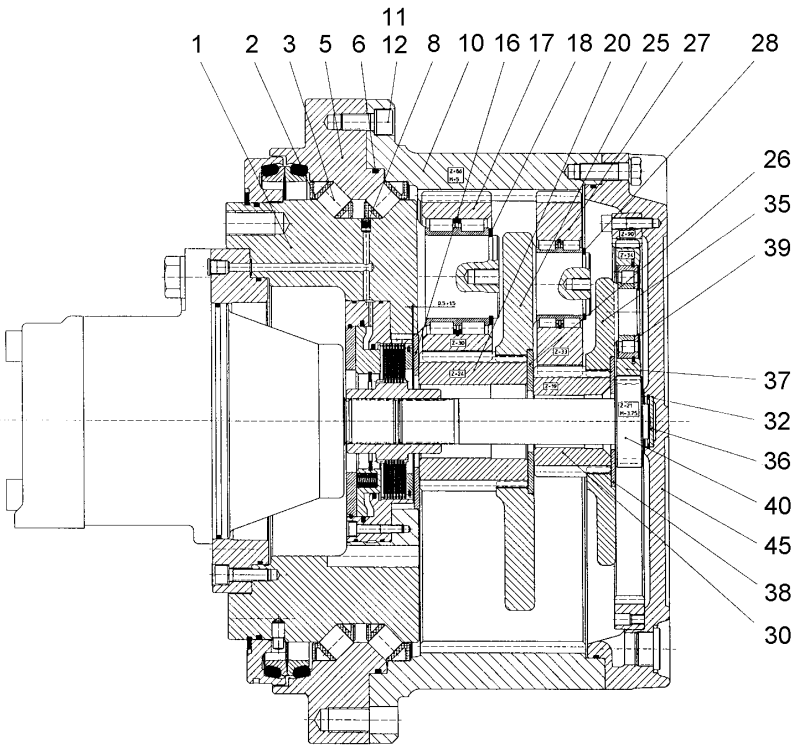

Pos.	Item	Quantity	Description	Bezeichnung	Serie	K
1	9444412	1	CONNECTOR BRACKET	ANSCHLUSSTRAEGER		
2	9442231	32	ROLLER CAGE	ROLLENKAEFIG		1
3	747005901	96	ROLLER DIN 5402 d=24,0X24,0	ZYLINDERROLLE		1
5	9442439	1	BEARING	LAGERRING		1
6	7610617	1	O-RING 470x5	O-RING		1
8	7610819	2	SEALING PLUG	DICHTSTOPFEN		1
10	9444413	1	INSIDE WHEEL M=5 Z=86	INNENRAD		
11	4043168	8	SOCKET HD.SCREW ISO 4762 M 12 X 55 10.	ZYL SCHRAUBE		
12	4239020	8	RIBWASHER	SICHERUNGSSCHEIBE		
16	9444408	1	RETAINING RING 170X90X5	HALTERING		
17	9444414	5	PLANET PINION M=5 Z=30	PLANETENRAD		
18	4002478	5	SPRING CLIP DIN 471 80 X4	SICHERUNGSRING		
20	9444416	1	SUN WHEEL M=5 Z=24	SONNENRAD		
25	9444417	1	PLANETARY CARRIER	PLANETENTRAEGER		
26	9277007	1	DISK 140X60X6	HALTESCHEIBE		
27	9444418	3	PLANET PINION M=5 Z=33	PLANETENRAD		
28	4280089	3	SPRING CLIP DIN 471 60 X3	SICHERUNGSRING		
30	9444422	1	SUN WHEEL M=5 Z=19	SONNENRAD		
32	4900270	1	SPRING CLIP DIN 472 50 X2	SICHERUNGSRING		
35	9444452	1	PLANETARY CARRIER	PLANETENTRAEGER		
36	9443033	1	DISK	HALTESCHEIBE		
37	9444453	3	PLANET PINION M=3,75 Z=34	PLANETENRAD		
38	9443344	1	DISK 127X55X4	HALTESCHEIBE		
39	4280039	3	SPRING CLIP DIN 471 60 X2	SICHERUNGSRING		
40	9444455	1	DRIVE SHAFT M=3,75 Z=21	ANTRIEBSWELLE		
45	9444456	1	COVER	VERSCHLUSSDECKEL		

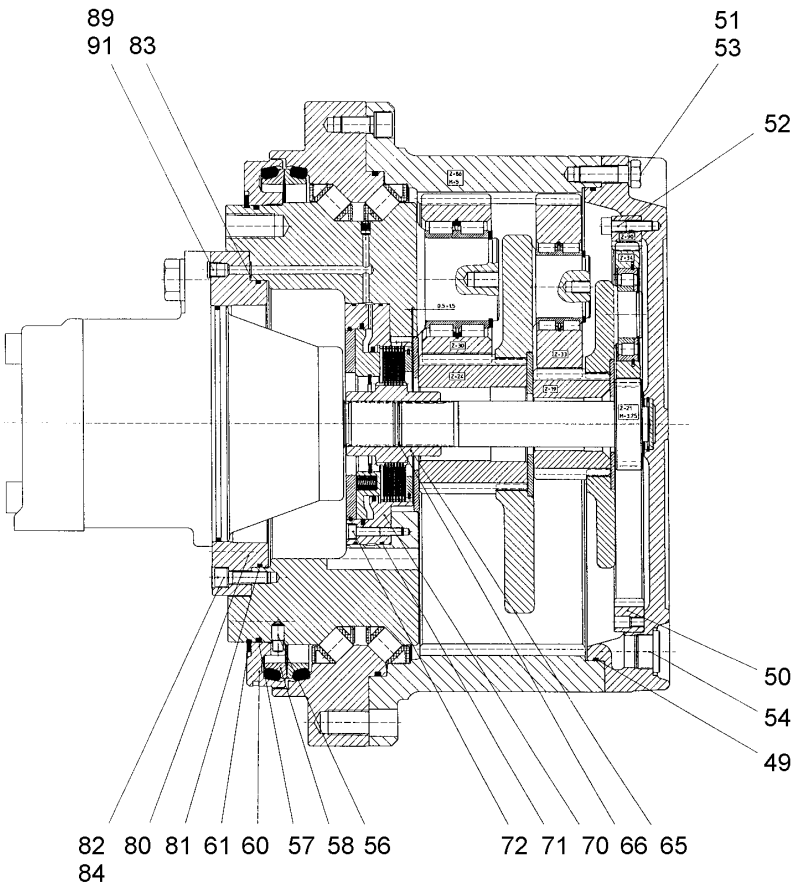

Pos.	Item	Quantity	Description	Bezeichnung	Serie	K
49	7364303	1	O-RING	O-RING		1
50	9444429	1	INSIDE WHEEL M=3,75 Z=90	INNENRAD		
51	4065164	12	HEX HD SCREW ISO 4017 M10X25 8.8 A3C	SECHSKANTSCHRAUBE		
52	4043127	24	SOCKET HD.SCREW ISO 4762 M 10 X 40 10.	ZYL SCHRAUBE		
53	4239020	12	RIBWASHER	SICHERUNGSSCHEIBE		
54	409710601	3	SCREW PLUG DIN 908 M33x2,00 ST PM A3C	VERSCHLUSSSCHRAUBE		
56	9442284	1	PIN	STIFT		
57	7610378	1	O-RING	O-RING		1
58	7610244	1	LIFETIME SEAL	GLEITRINGDICHTUNG		1
60	9442287	1	END RING	ABSCHLUSSRING		1
61	7610186	1	LOCKING RING DIN 5417 SW420 X4,5	SPRENGRING		
65	9444467	1	SUPPORT	LAMELLENTRAEGER		
66	4281102	1	SPRING CLIP DIN 472 16 X1	SICHERUNGSRING		
70	502037001	1	SPRING PRESSURE MULTI DISK BRA ⇨ ❑ 34	FEDERDRUCKLAMELLENBREMS		2
71	726428001	2	O-RING	O-RING		1
72	404339601	12	SOCKET HD.SCREW ISO 4762 M 8 X 45 10.9	ZYL SCHRAUBE		
80	9444457	1	MOTOR FLANGE	MOTORFLANSCH		
81	726428201	1	O-RING DIN 3771 265,00x4,00	O-RING		1
82	4043003	8	SOCKET HD.SCREW ISO 4762 M 12 X 40 10.	ZYL SCHRAUBE		
83	7264032	2	O-RING	O-RING		1
84	4900093	8	RIBWASHER	SICHERUNGSSCHEIBE		
89	7363125	1	SCREW PLUG ⇨ ❑ 556	VERSCHLUSSSCHRAUBE		
91	7004246	1	LOCKING PLUG	VERSCHLUSSTOPFEN		1

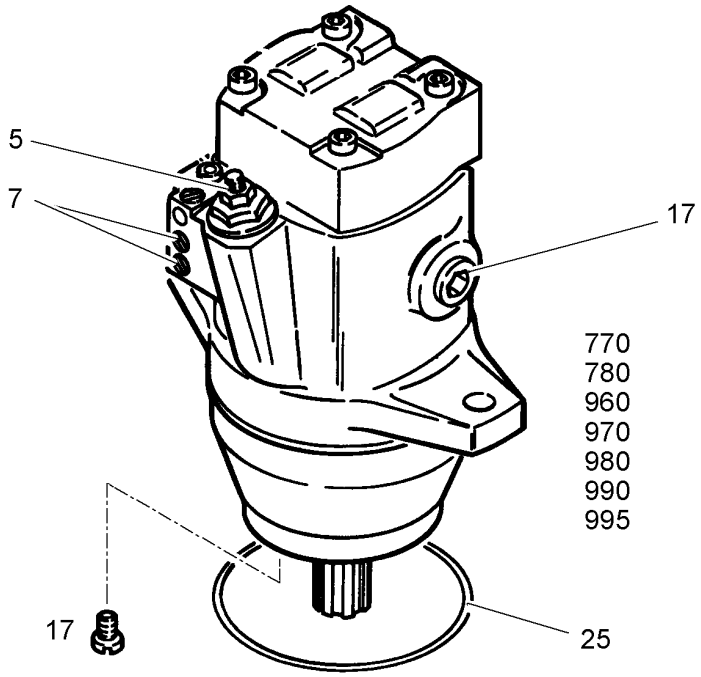

Pos.	Item	Quantity	Description	Bezeichnung	Serie	K
5	9278174	1	REGULATION NG 165 165 ⇨ ❑ 42	VERSTELLUNG NG		
7	9268441	4	PLUG ⇨ ❑ 82	VERSCHLUSSCHRAUBE M.DIC		
17	7361329	1	LOCKING SCREW	VERSCHLUSSCHRAUBE		
25	7380593	1	O-RING	O-RING		1
770	9880604	1	REPAIR KIT SLIDING SHOE NG 165 ⇨ ❑ 131	RS KOLBENGLEITSCHUH		1
780	9888119	1	REPAIR KIT NG 165 ⇨ ❑ 117	REP.SATZ (RZ-KUGEL+PL)		
960	9268751	1	REPAIR KIT FMV 165 165 ⇨ ❑ 40	RS VERSCHLUSSRING FMV		2
970	9884000	1	REPAIR KIT ⇨ ❑ 43	RS DRUCKBEGRENZUNGSVENTI		
980	9278179	1	SEAL KIT 165 ⇨ ❑ 47	DICHTSATZ FMV		1
990	9888123	1	REPAIR KIT FMV 165	REP.SATZ (TRIEBW.)		
995	9888124	1	REPAIR KIT FMV 165	REP.SATZ (WELLE)		

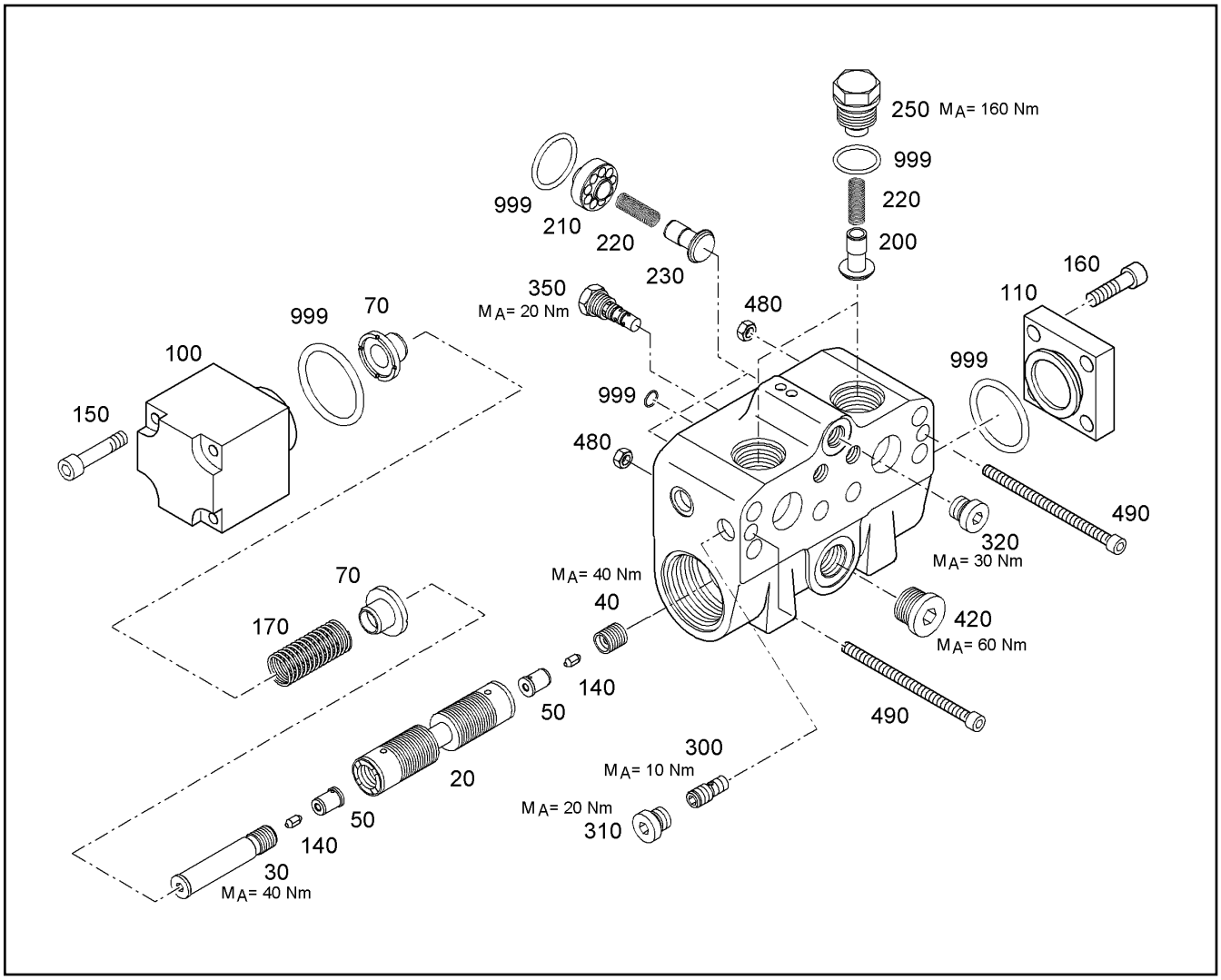

Pos.	Item	Quantity	Description	Bezeichnung	Serie	K
20	5616689	1	PISTON	KOLBEN		1
30	10015475	1	PIN	BOLZEN		1
40	7026127	1	VALVE SEAT	VENTILSITZ		
50	7414522	2	VALVE SLEEVE	VENTILBUCHSE		1
70	7021980	2	SPRING RETAINER	FEDERTELLER		
100	10015474	1	COVER	DECKEL		
110	10015473	1	COVER	DECKEL		
140	10015533	2	BOLT	DROSSELBOLZEN		1
150	4600169	4	SOCKET HD.SCREW ISO 4762 M 12 X 90 10.	ZYL SCHRAUBE		
160	4043164	4	SOCKET HD SCREW ISO 4762 M12x35 10.9	ZYLINDERSCHRAUBE		
170	749072914	1	COMPRESSION SPRING	DRUCKFEDER		
200	7021984	2	CONE	KEGEL		1
210	10015472	2	GUIDE	FUEHRUNG		1
220	5616117	4	COMPRESSION SPRING	DRUCKFEDER		
230	7021984	2	CONE	KEGEL		1
250	10015471	2	SCREW PLUG	VERSCHLUSSSCHRAUBE		
300	7021767	1	TWO-WAY VALVE	WECHSELVENTIL		2
310	7370432	1	LOCKING SCREW	VERSCHLUSSCHRAUBE		
320	7363125	1	SCREW PLUG ⇨ ❑ 556	VERSCHLUSSSCHRAUBE		
350	5611648	1	VALVE	VENTIL		2
420	7368507	1	LOCKING SCREW	VERSCHLUSSCHRAUBE		
480	4000379	2	NUT M6	SECHSKANTMUTTER		
490	4000363	2	SOCKET HD SCREW ISO 4762 M6x100 10.9	ZYLINDERSCHRAUBE		
999	10015470	1	SEAL KIT	DICHTSATZ		1

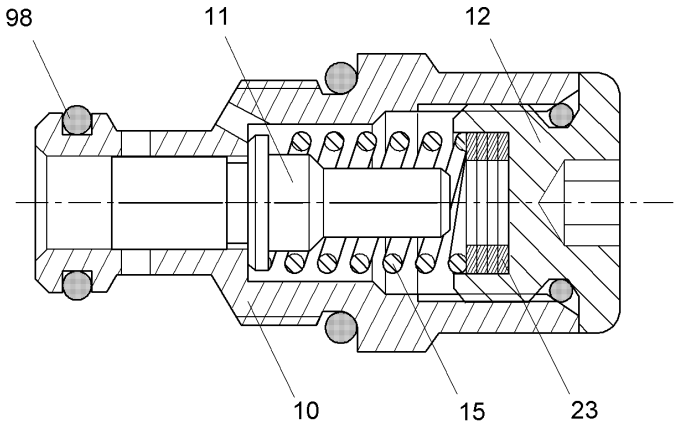

Pos.	Item	Quantity	Description	Bezeichnung	Serie	K
10		1	BUSHING	BUCHSE		1
11		1	PISTON	KOLBEN		1
12		1	SCREW	VSL-SCHRAUBE		1
15		1	COMPRESSION SPRING	DRUCKFEDER		
23		5	WASHER S= 0,50	SCHEIBE		
98	9266231	1	SEAL KIT LIMIT VALVE DBE 10 ⇨ ❑ 45	DS DRUCKBEGRENZUNGSVENTI		1

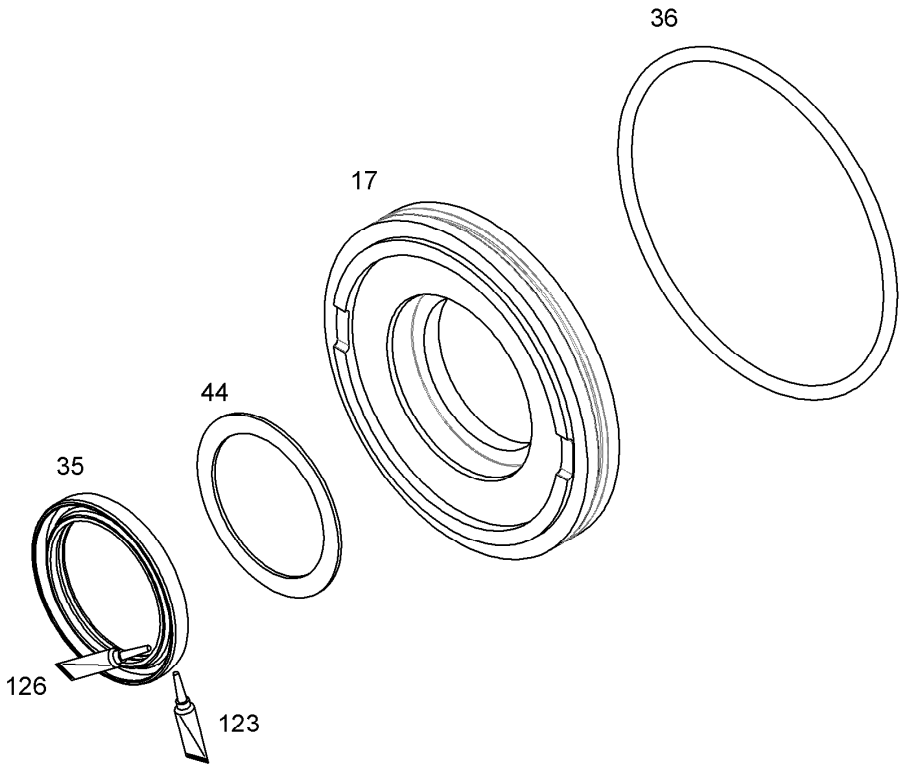

Pos.	Item	Quantity	Description	Bezeichnung	Serie	K
17		1	RING NG 165 165	VSL-RING NG		
35		1	RADIAL SEALING RING 50X65X7,0	RADIALWELLENDICHTRING		1
36		1	O-RING	O-RING		1
44		1	SHIM DISK DIN 988 55,1X 65X 1,5	PASSCHEIBE		
123	8627609	1	CEMENT OMNIVISC	KLEBSTOFF		
126	8655008	1	GREASE	FETT		

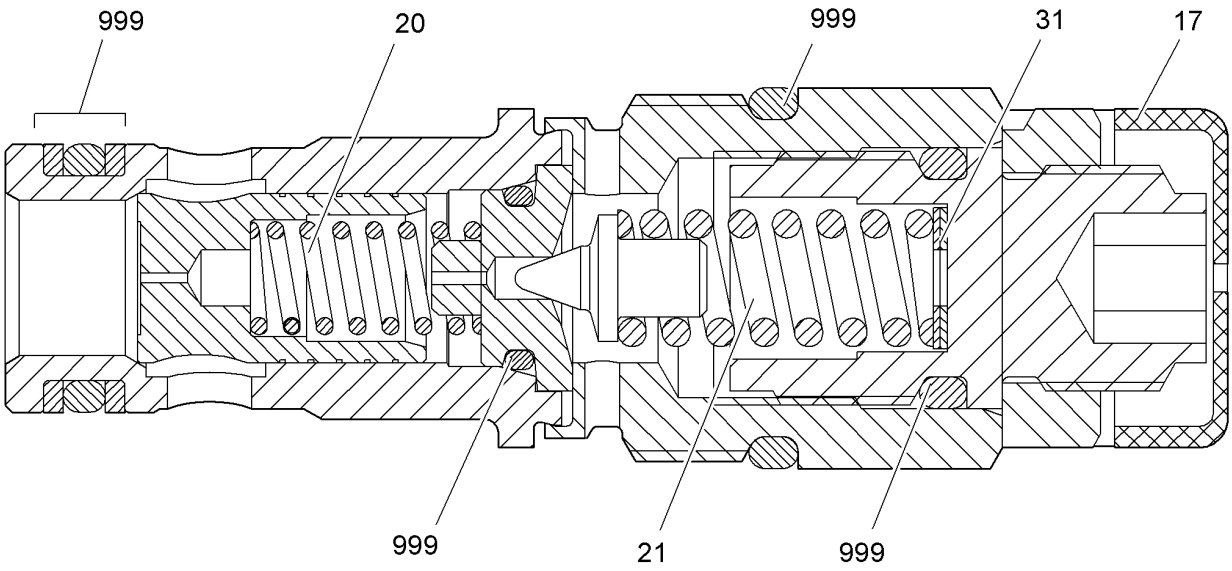

Pos.	Item	Quantity	Description	Bezeichnung	Serie	K
17		1	PROTECTING CAP	SCHUTZKAPPE		
20		1	COMPRESSION SPRING 6,8/1,2X20/6	DRUCKFEDER		
21		1	COMPRESSION SPRING	DRUCKFEDER		
31		1	WASHER S= 0,50	SCHEIBE		
999	9266089	1	SEAL KIT LIMIT VALVE ⇨ ❑ 44	DS DRUCKBEGRENZUNGSVENTI		1

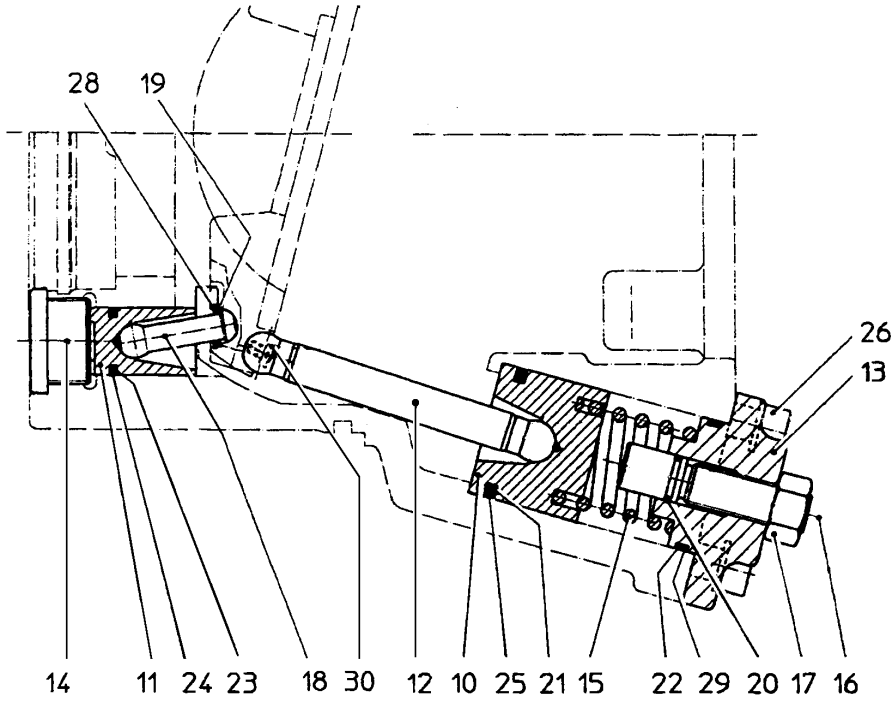

Pos.	Item	Quantity	Description	Bezeichnung	Serie	K
10	9278187	1	PISTON	STEUERKOLBEN		
11	9278188	2	PISTON FMV 165 165	STELLKOLBEN FMV		
12	9278189	1	LEVER	STELLHEBEL		
13	9278190	1	COVER	DECKEL		
14	7361329	2	LOCKING SCREW	VERSCHLUSSCHRAUBE		
15	7381499	1	COMPRESSION SPRING 5/37X54,5/5,4	DRUCKFEDER		
16	9880236	1	STOP SCREW NG 165	ANSCHLAGSCHRAUBE		
17	4981003	1	HEX NUT ISO 8673 M 16 X1,5 -10	6KT MUTTER		
18	9278653	2	LEVER	HEBEL		
19	9278553	2	CLAMP COLLAR	KLEMMRING		
20	7380576	1	O-RING	O-RING		1
21	7380983	1	O-RING	O-RING		1
22	7381156	1	O-RING	O-RING		1
23	7380866	2	O-RING	O-RING		1
24	7381501	2	GASKET RING	DICHTRING		1
25	7380982	1	GASKET RING	DICHTRING		2
26	4043002	4	SOCKET HD.SCREW ISO 4762 M 12 X 25 10.	ZYL SCHRAUBE		
28	7381525	2	V-RING	V-RINGE		
29	7381250	1	SUPPORT RING	STUETZRING		1
30	9880132	2	SCREW FMV 075 075	SICHERUNGSSCHRAUBE FMV		

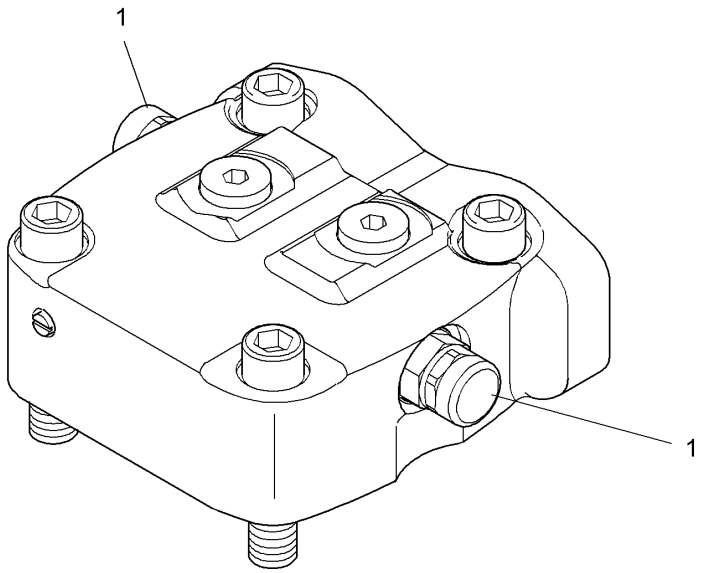

Pos.	Item	Quantity	Description	Bezeichnung	Serie	K
1	9267554	1	PRESSURE REGULATOR VALVE ⇨ ❑ 41	DRUCKBEGRENZUNGSVENTIL		1

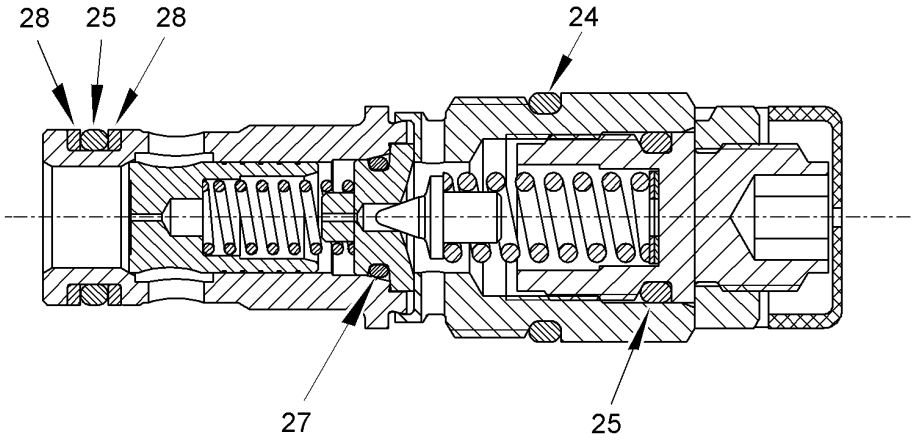

Pos.	Item	Quantity	Description	Bezeichnung	Serie	K
24		1	O-RING	O-RING		1
25		2	O-RING	O-RING		1
27		1	O-RING	O-RING		1
28		2	SUPPORT RING	STUETZRING		1

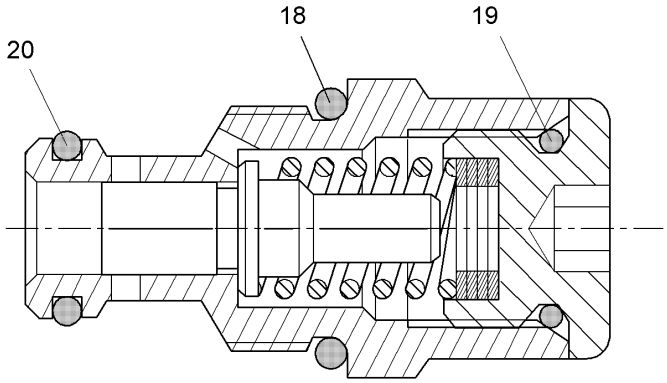

Pos.	Item	Quantity	Description	Bezeichnung	Serie	K
18		1	O-RING	O-RING		1
19		1	O-RING	O-RING		1
20		1	O-RING	O-RING		1

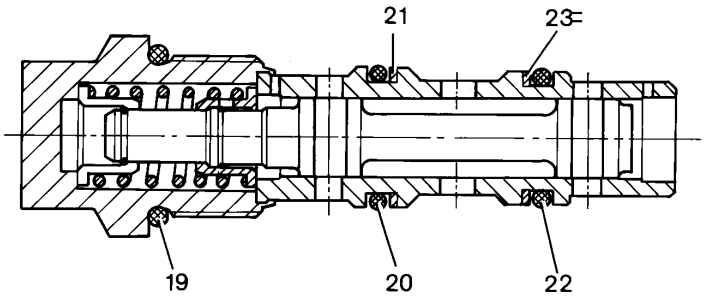

Pos.	Item	Quantity	Description	Bezeichnung	Serie	K
19		1	O-RING	O-RING		1
20		1	O-RING	O-RING		1
21		1	SUPPORT RING	STUETZRING		1
22		1	O-RING	O-RING		1
23		1	SUPPORT RING	STUETZRING		1

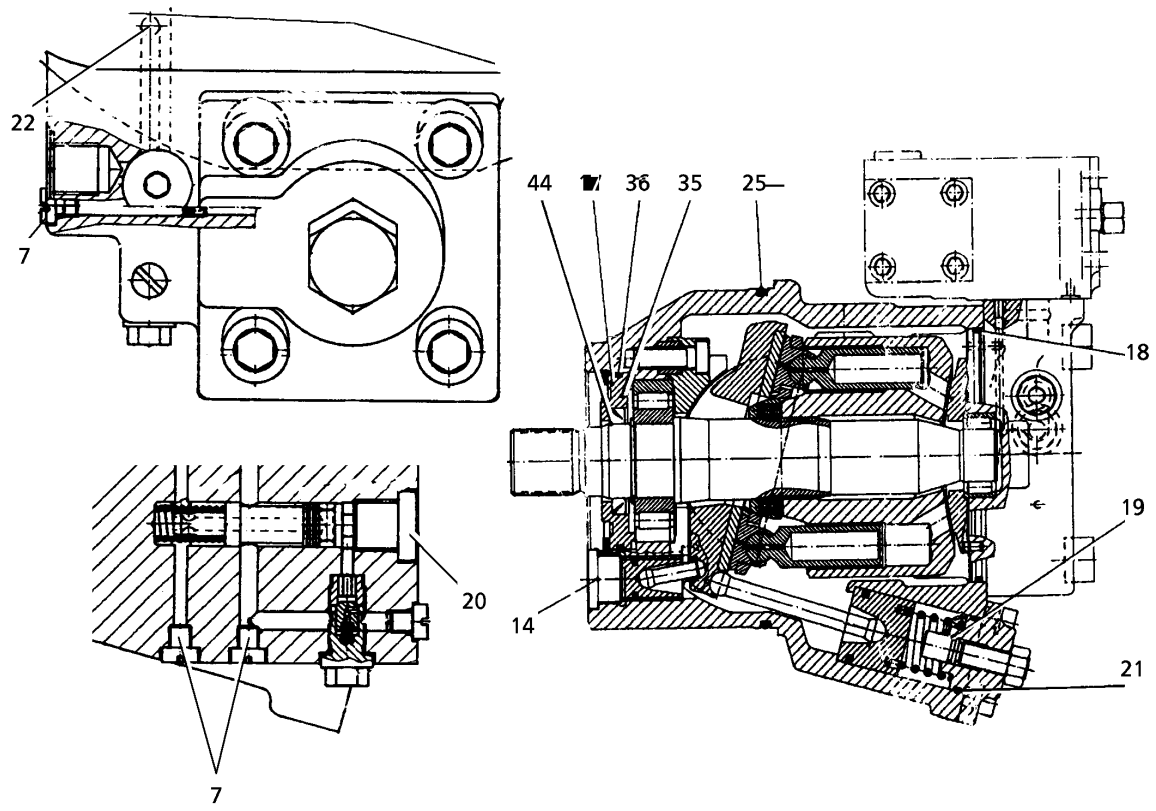

Pos.	Item	Quantity	Description	Bezeichnung	Serie	K
7		5	PLUG ⇨ ❑ 82	VERSCHLUSSCHRAUBE M.DIC		
14		2	LOCKING SCREW	VERSCHLUSSCHRAUBE		
17		1	RING NG 165 165	VSL-RING NG		
18		1	O-RING	O-RING		1
19		1	O-RING	O-RING		1
20		1	SCREW PLUG ⇨ ❑ 556	VERSCHLUSSSCHRAUBE		
21		1	O-RING	O-RING		1
22		1	O-RING	O-RING		1
25	7380593	1	O-RING	O-RING		1
35		1	RADIAL SEALING RING 50X65X7,0	RADIALWELLENDICHTRING		1
36		1	O-RING	O-RING		1
44		1	SHIM DISK DIN 988 55,1X 65X 1,5	PASSCHEIBE		

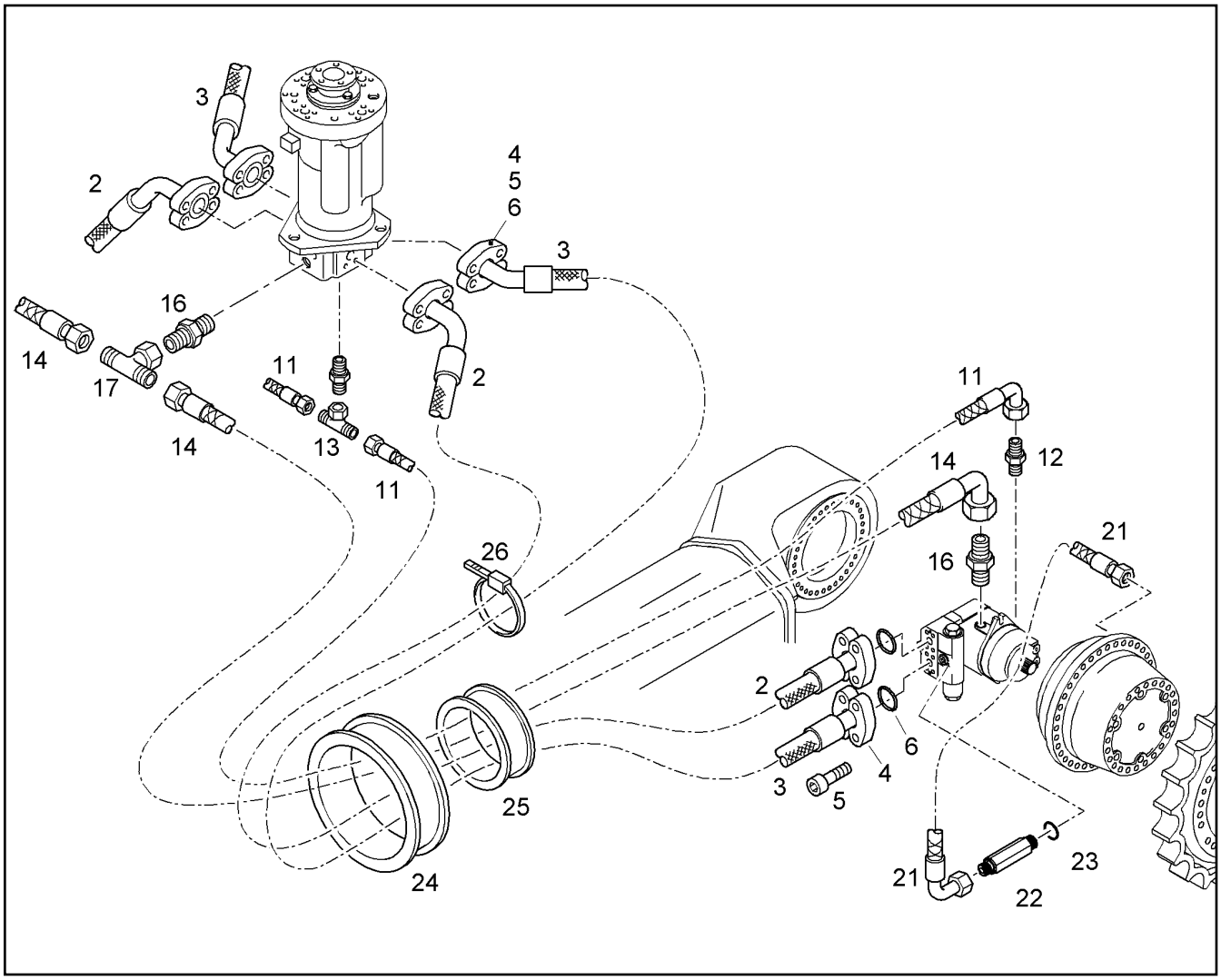

Pos.	Item	Quantity	Description	Bezeichnung	Serie	K
2	5611369	2	HOSE	SCHLAUCH		2
3	5604252	2	HOSE	SCHLAUCH		2
4	10286361	16	HALF FLANGE	FLANSCHHAELFTE		
5	4902327	32	SOCKET HD.SCREW ISO 4762 M 14 X 45 10.	ZYL SCHRAUBE		
6	7264687	8	O-RING 37,69X3,53	O-RING		1
11	6718632	2	HOSE	SCHLAUCH		2
12	7003814	2	FITTING ISO 8434 SDS TYPE E GE10L M14X	STUTZEN		
13	7362101	1	FITTING ISO 8434 T L 10 A3C	STUTZEN		
14	10000380	2	HOSE	SCHLAUCH		2
16	7003800	3	FITTING ISO 8434 SDS L 28XM33X2 TYPE E	STUTZEN		
17	7407122	1	COUPLING	T-ANSCHLUSS-STUTZEN		
21	7005047	2	HOSE	SCHLAUCH		2
22	9757423	4	FITTING	STUTZEN		
23	5602583	4	GASKET RING DIN 3869 11,6X16,5X 1,5 -14-	DICHTRING		1
24	9358887	2	HOSES GUIDE	SCHLAUCHFUEHRUNG		1
25	9344777	2	HOSES GUIDE	SCHLAUCHFUEHRUNG		1
26	7002480	10	TIE WRAP	KABELBINDER		

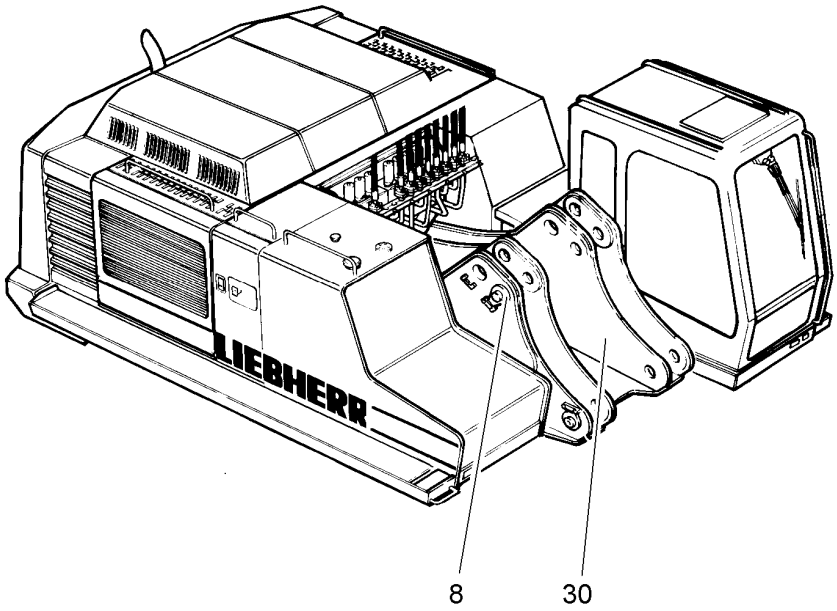

Pos.	Item	Quantity	Description	Bezeichnung	Serie	K
8	9375063	1	ATTACHMENTS MOUNTING PARTS ⇨ ❑ 57	MONTAGETEILE AUSRUESTUN		1
30		1	ROTATING DECK [5571 01]	DREHBUEHNE		1

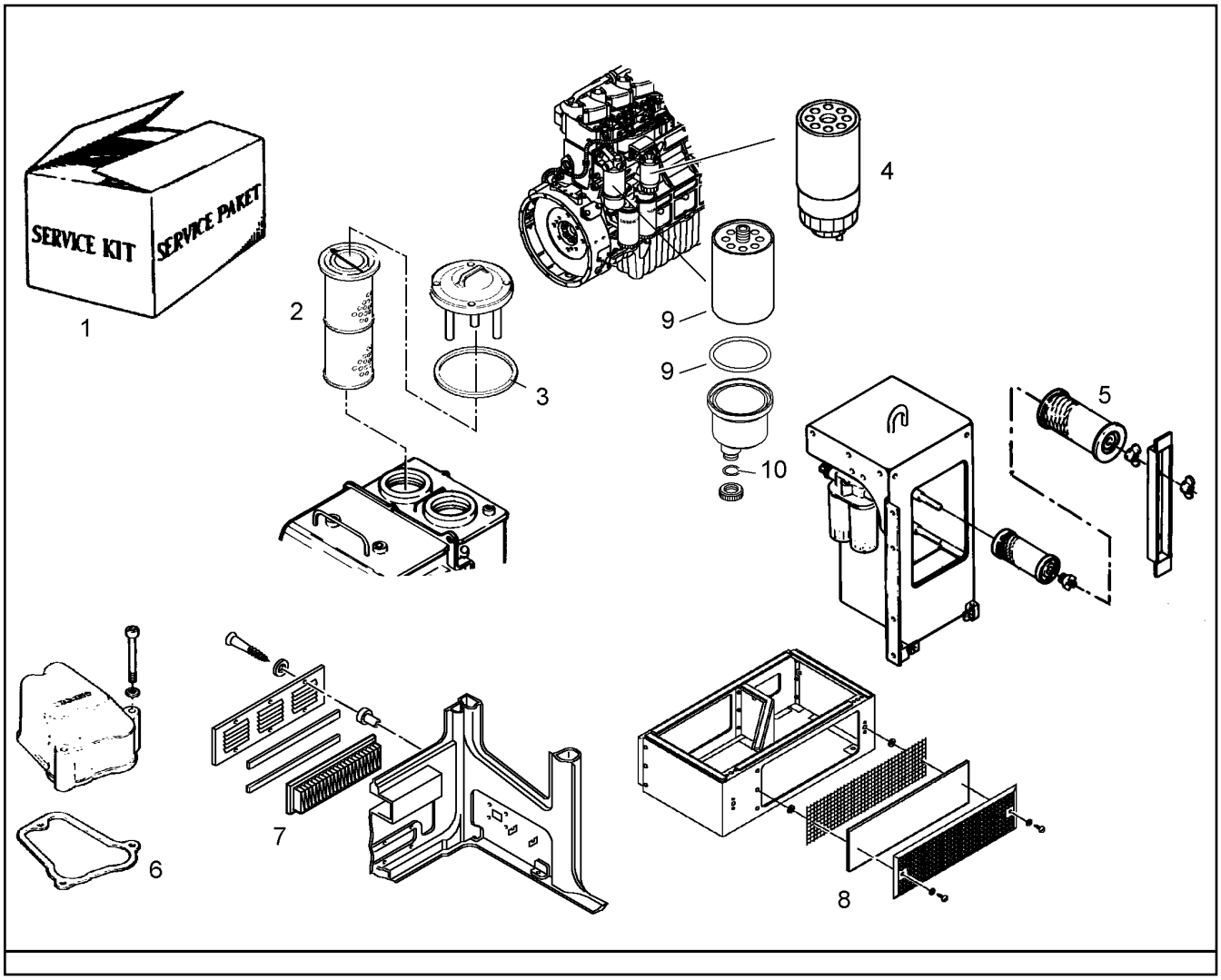

Pos.	Item	Quantity	Description	Bezeichnung	Serie	K
1	9981554	1	SERVICE KIT 1500H/2500H ⇨ ❑ 53	SERVICE PAKET		1
2	7373881	2	FILTER ELEMENT ⇨ ❑ 298	GLASFASERFILTEREINSATZ		1
3	7368993	2	SEALING	DICHTUNG		1
4	7382048	1	SECONDARY FILTER	FEINFILTER		1
5	7362686	2	FILTER ELEMENT	FILTERELEMENT		1
6	9272966	8	GASKET	DICHTUNG (ZYLINDERKOFPDE		1
7	7028951	1	AIR FILTER	LUFTFILTER		1
8	10022770	1	AIR FILTER	FILTERMATTE		1
9	7381816	1	FILTER	ERSATZELEMENT		1
10	7381815	1	O-RING 20,3X2,0	O-RING		1

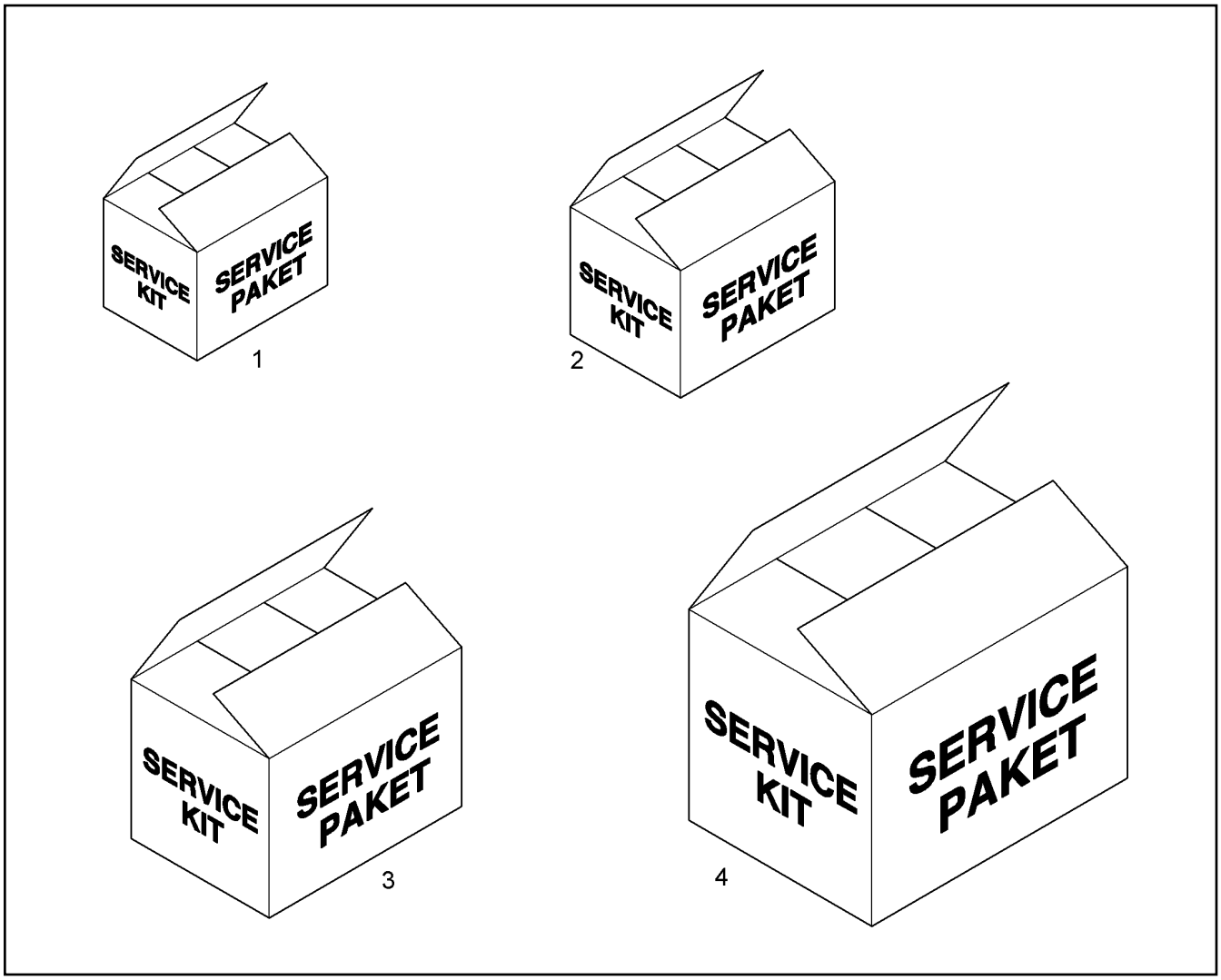

Pos.	Item	Quantity	Description	Bezeichnung	Serie	K
1	9876098	1	SERVICE KIT FIRST 500H ⇨ ❑ 52	SERVICE PAKET ERSTE		1
2	10068779	1	SERVICE KIT 1000H ⇨ ❑ 50	SERVICE PAKET		
3	9981554	1	SERVICE KIT 1500H/2500H ⇨ ❑ 53	SERVICE PAKET	5000-	1
4	10068780	1	SERVICE KIT 2000H ⇨ ❑ 54	SERVICE PAKET		



1

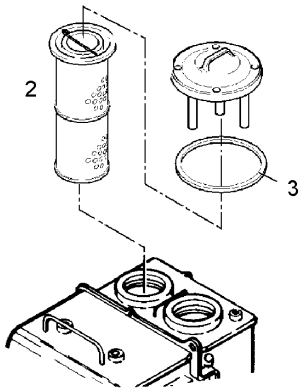

Pos.	Item	Quantity	Description	Bezeichnung	Serie	K
1	9981554	1	SERVICE KIT 1500H/2500H ⇨ ❑ 53	SERVICE PAKET		1
2	7373881	2	FILTER ELEMENT ⇨ ❑ 298	GLASFASERFILTEREINSATZ		1
3	7369266	2	O-RING	O-RING		1

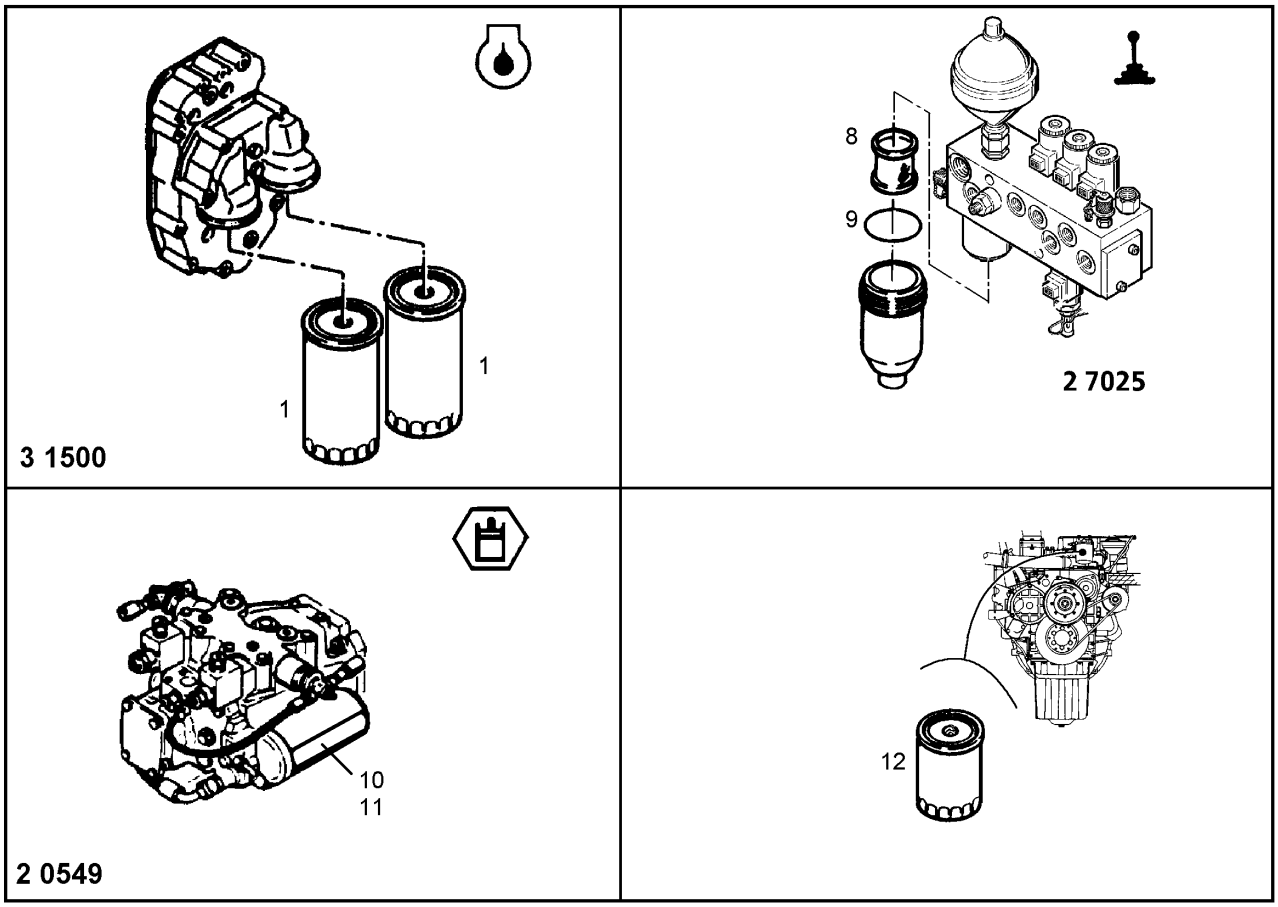

Pos.	Item	Quantity	Description	Bezeichnung	Serie	K
1	5502096	2	EXCHANGE FILTER	WECHSELFILTER		1
8	10037617	1	FILTER ELEMENT	FILTEREINSATZ		1
9	7264028	1	O-RING	O-RING		1
10	7364108	1	FILTER ELEMENT	FILTEREINSATZ		1
11	4000493	1	O-RING	O-RING		1
12	7367052	1	WATER FILTER	WASSERFILTER		1

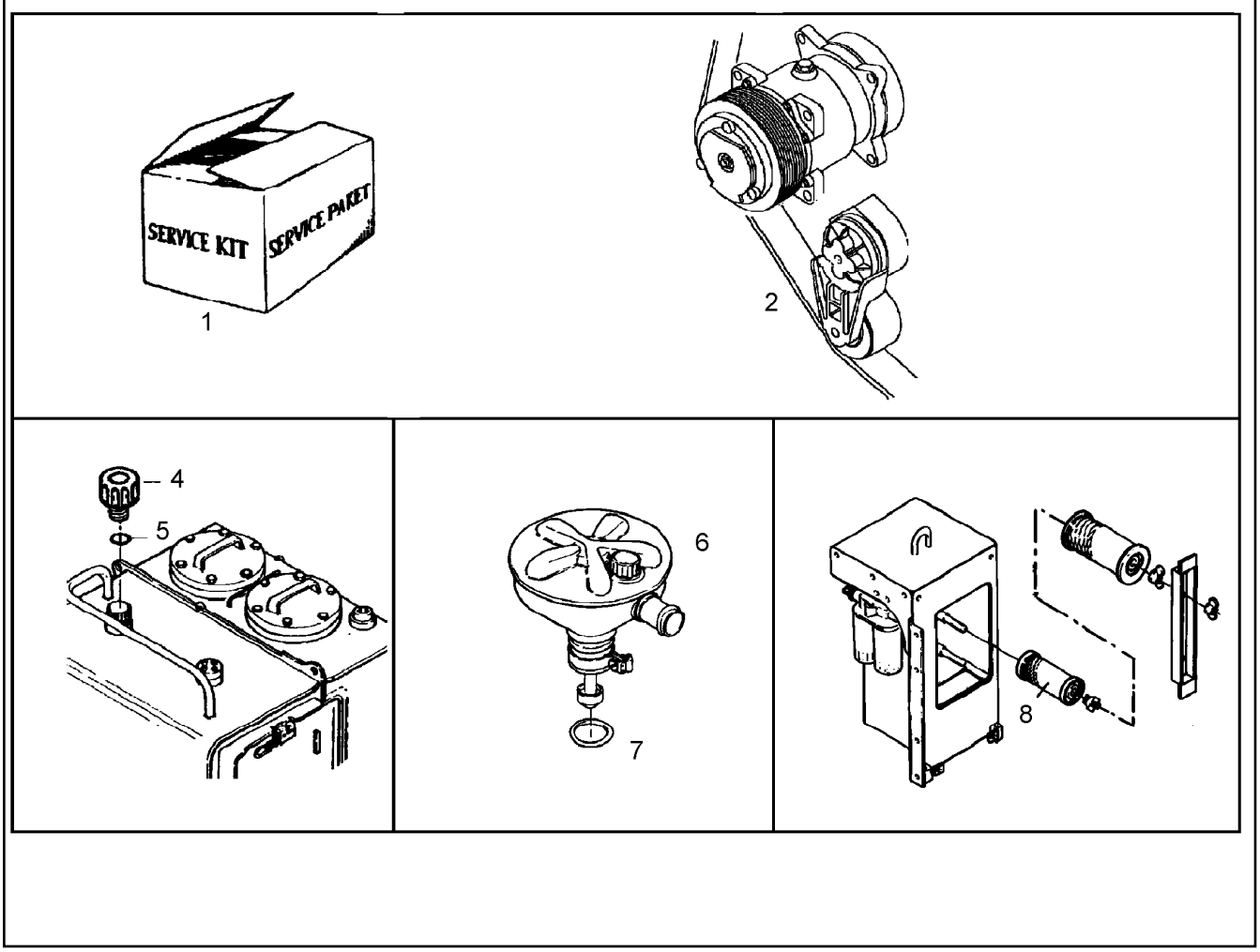

Pos.	Item	Quantity	Description	Bezeichnung	Serie	K
1	10068779	1	SERVICE KIT 1000H ⇨ ❑ 50	SERVICE PAKET		
2	4981238	1	FLAT BELT DIN 7867 8 PK 1560	RIPPENRIEMEN		2
4	10222393	1	FILTER ⇨ ❑ 301	BELUEFTUNGSFILTER		1
5	7101034	1	GASKET RING DIN 7603 A 27 X 32 CU	DICHTRING		1
6	9272268	1	OIL SEPARATOR ⇨ ❑ 420	OELABSCHEIDER		1
7	7381254	1	O-RING	O-RING		1
8	7362687	2	SECURITY CARTRIDGE	SICHERHEITSPATRONE		1

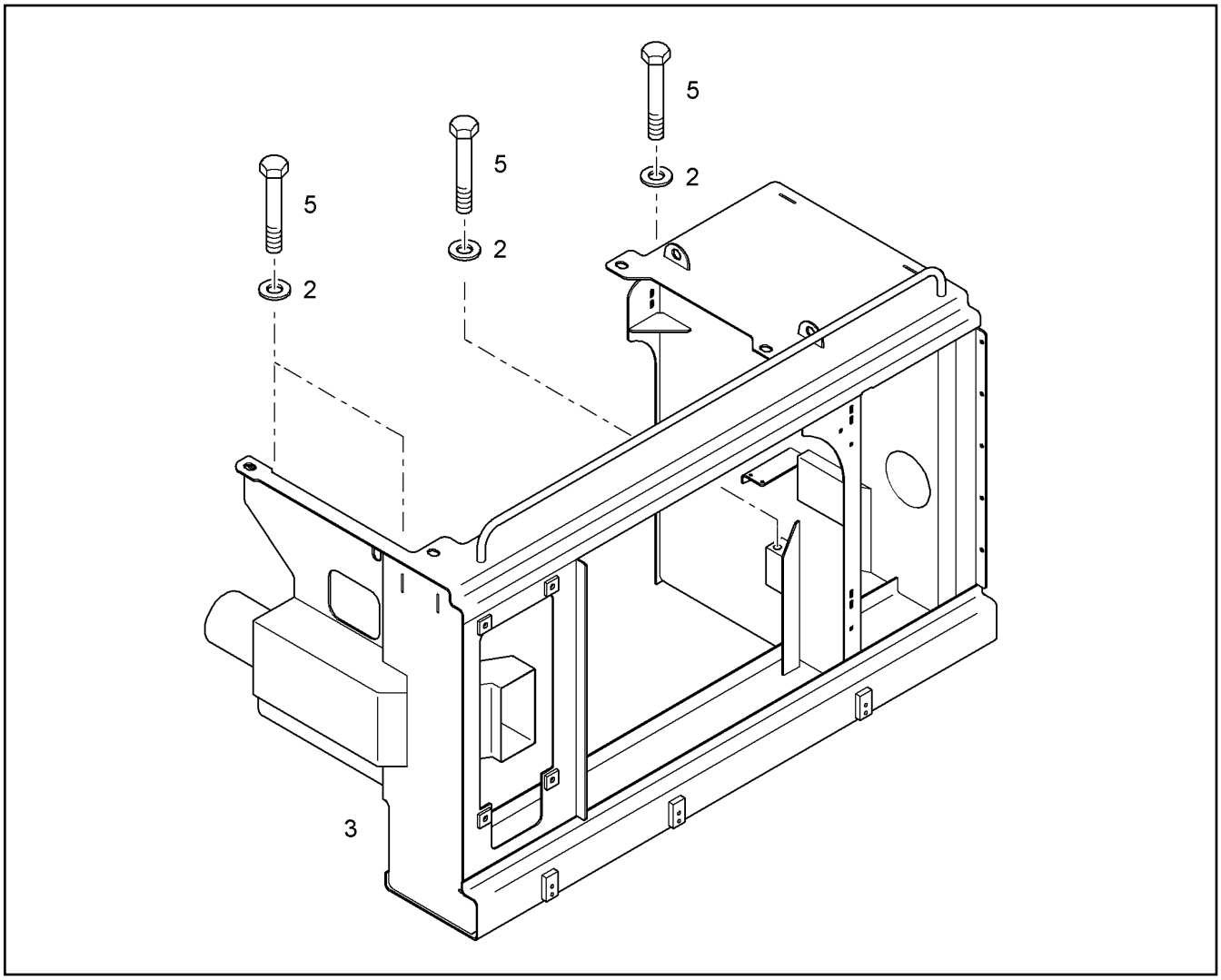

Pos.	Item	Quantity	Description	Bezeichnung	Serie	K
2	4600222	4	WASHER DIN 6916 21 DAC	SCHEIBE		
3	9943452	1	RADIATOR BOX	KUEHLERKASTEN		1
5	4901120	4	HEX HD SCREW ISO 4014 M20x180 10.9 DA	SECHSKANTSCHRAUBE		

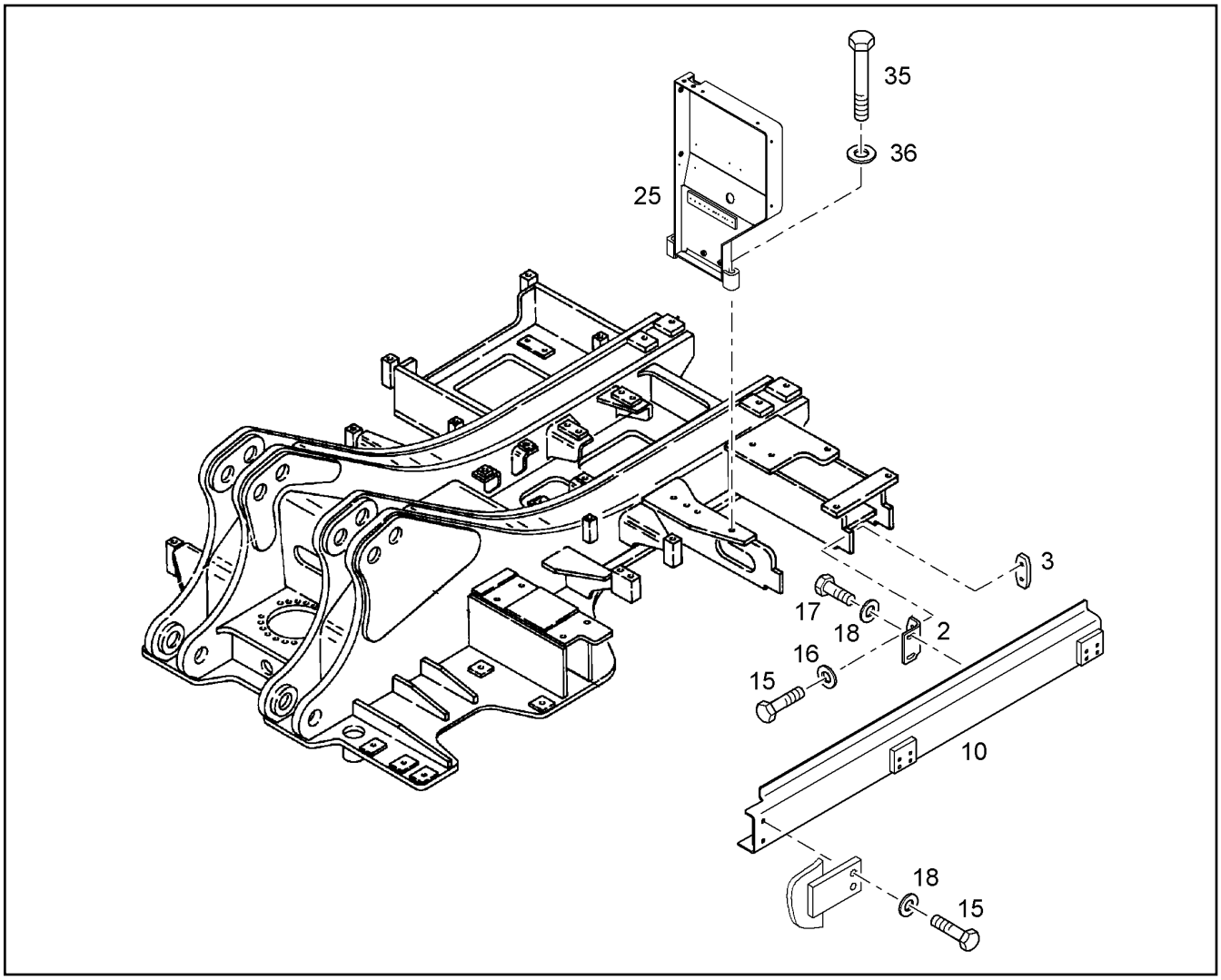

Pos.	Item	Quantity	Description	Bezeichnung	Serie	K
2	9376779	2	ANGLE	WINKEL		
3	9376780	2	THREADED PLATE	GEWINDEPLATTE		
10	9018141	1	U-BEAM	U-BALKEN		1
15	4601319	6	HEX HD SCREW ISO 4017 M12x50 10.9 A3C	SECHSKANTSCHRAUBE		
16	4900093	4	RIBWASHER	SICHERUNGSSCHEIBE		
17	4066124	4	HEX HD SCREW ISO 4017 M12x30 10.9 A3C	SECHSKANTSCHRAUBE		
18	10006370	6	WASHER DIN 7349 13 DAC	SCHEIBE		
25	9935078	1	BRACKET	KONSOLE		1
35	4901589	2	HEXAGON BOLT ISO 4014 M 20 X 110 10.9	6KT SCHRAUBE		
36	4600222	2	WASHER DIN 6916 21 DAC	SCHEIBE		

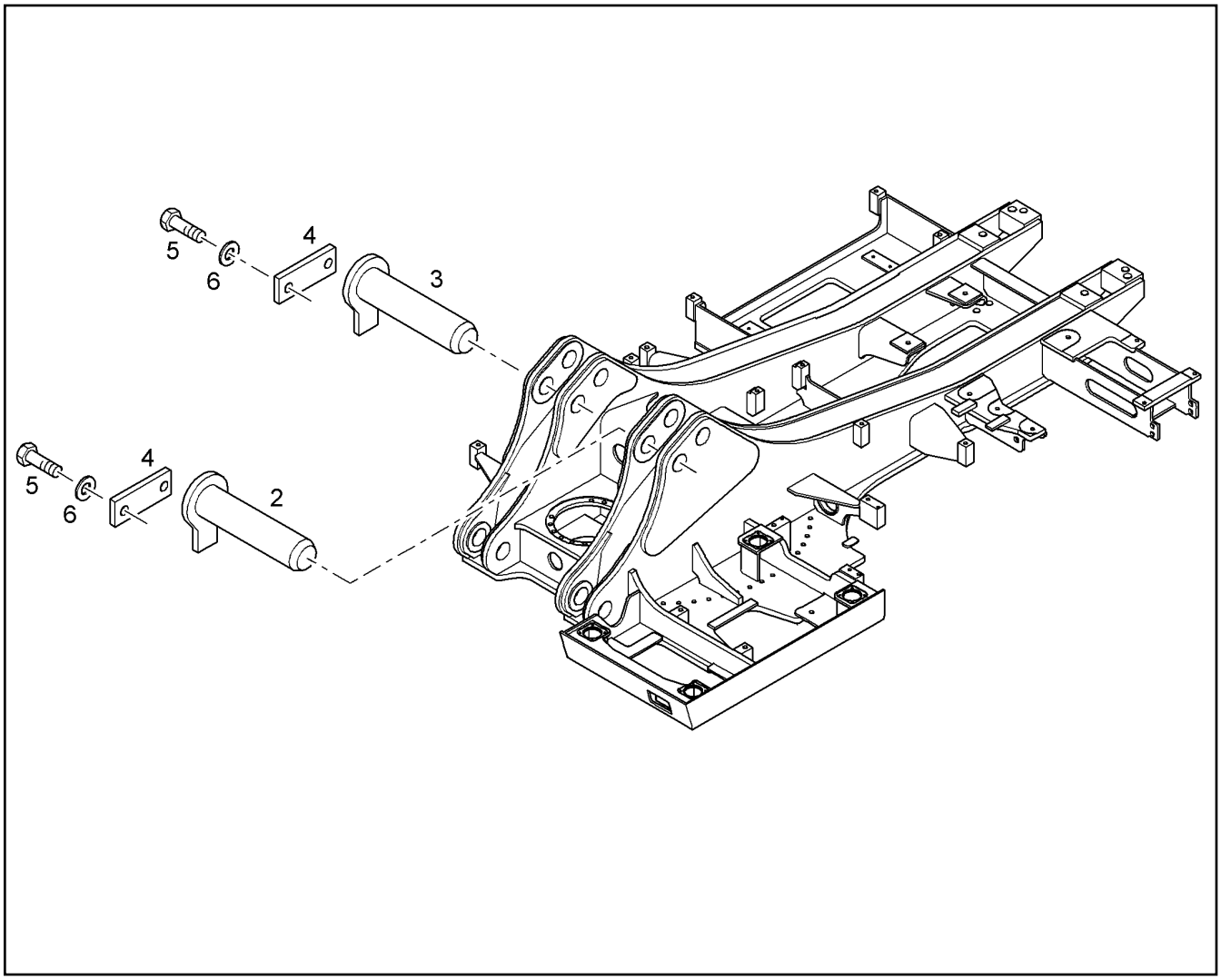

Pos.	Item	Quantity	Description	Bezeichnung	Serie	K
2	9325867	1	PIN	BOLZEN		1
3	9374829	1	PIN	BOLZEN		1
4	9830148	2	PLATE	PLATTE		1
5	4900094	4	HEX HD SCREW ISO 4017 M12x25 8.8 A3C	SECHSKANTSCHRAUBE		
6	4900093	4	RIBWASHER	SICHERUNGSSCHEIBE		

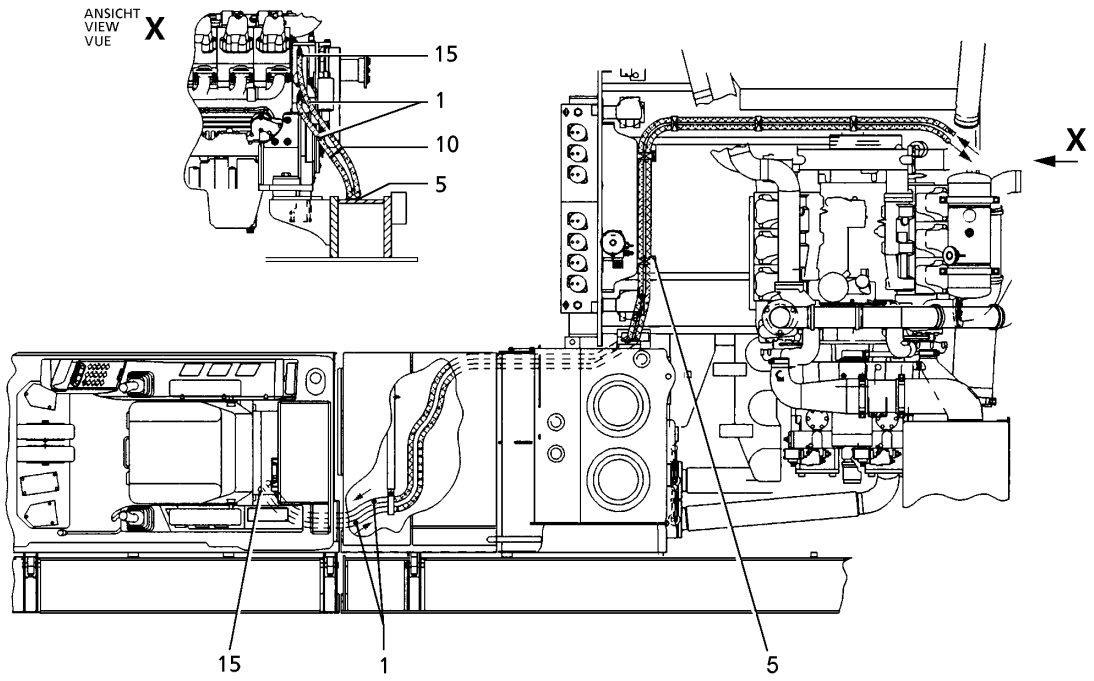

Pos.	Item	Quantity	Description	Bezeichnung	Serie	K
5	9368905	6	HOSE CLIP CPL ⇨ ❑ 541	SCHLAUCHSCHELLE KPL.		1
10	7001877	5	TIE WRAP	KABELBINDER		
15	4901138	4	HOSE CLAMP DIN 3017 A 16 - 27 X 9 W2-2	SCHL.SCHELLE		

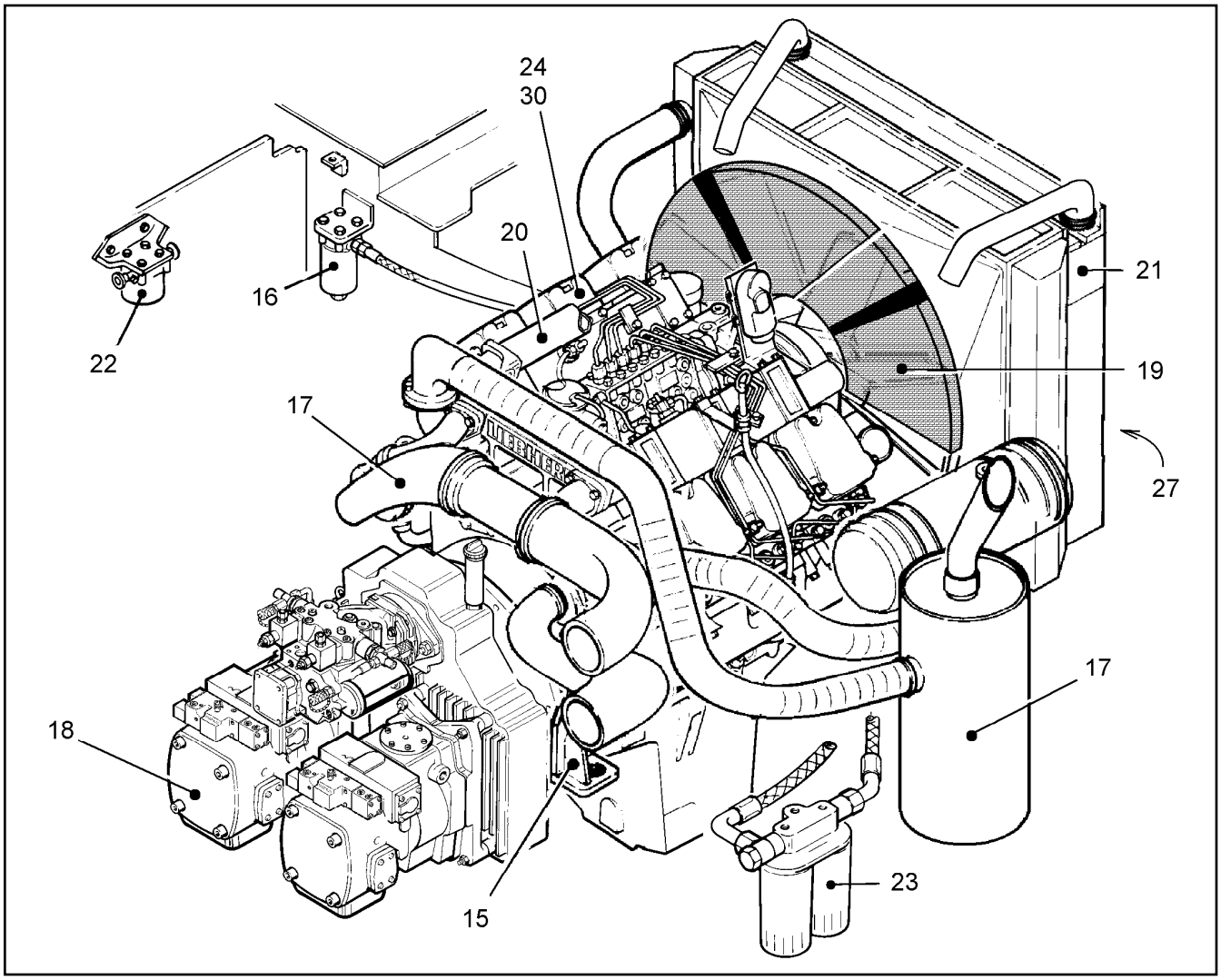

Pos.	Item	Quantity	Description	Bezeichnung	Serie	K
15	9768803	1	ENGINE MOUNT ⇨ ❑ 60	MOTORLAGERUNG		1
16	9988630	1	ENGINE FUEL SYSTEM ⇨ ❑ 63	KRAFTSTOFFANLAGE MOTOR		1
17	9012935	1	AIR AND EXHAUST INSTALLATION ⇨ ❑ 65	LUFT UND ABGASANLAGE		1
18	9944237	1	PUMPS + COUPLING INSTALLATION ⇨ ❑ 71	PUMPEN UND KUPPLUNGSEIN		1
19	9985053	1	FAN INSTALLATION ⇨ ❑ 140	LUEFTER EINBAU		1
20	9944426	1	AIR ADMISSION PIPES ⇨ ❑ 141	LADELUFTLEITUNGEN		1
21	9944450	1	RADIATOR INSTALLATION ⇨ ❑ 142	KUEHLER EINBAU		1
22	9395343	1	WATER FILTER INSTALLATION ⇨ ❑ 152	WASSERFILTER EINBAU		1
23	9687788	1	GREASE FILTER INSTALLATION ⇨ ❑ 154	SCHMIEROELFILTER EINBAU		1
24	9017853	1	MOTOR-ELEKTRIK ⇨ ❑ 155	MOTOR-ELEKTRIK		1
27	9944365	1	AIR CONDIT.CONDENSER INSTAL. ⇨ ❑ 156	KLIMAKONDENSATOR EINBAU		1
30	9076939	1	DIESEL ENGINE D9406TI-E A4 [2007110377] ⇨ ❑ 405	MOTORUMFANG		6

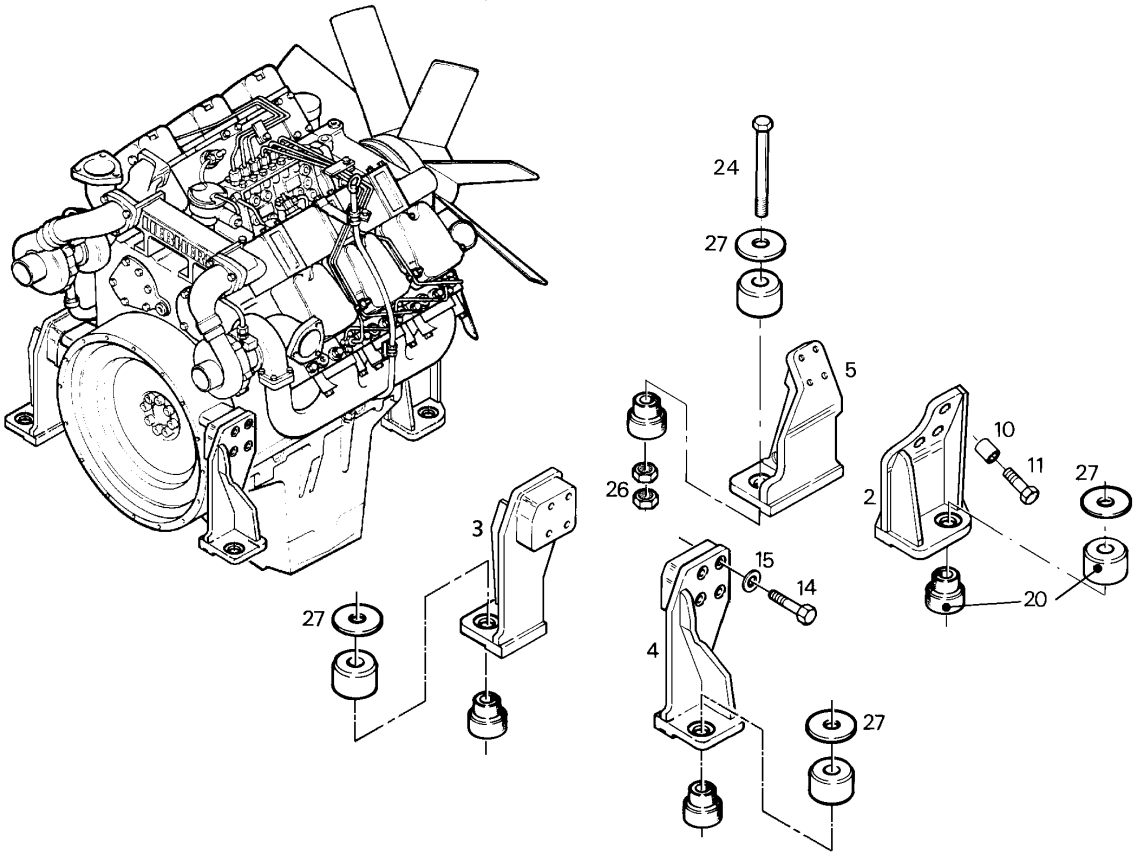

Pos.	Item	Quantity	Description	Bezeichnung	Serie	K
2	9685283	1	BRACKET FRONT RIGHT	KONSOLE VORNE RECHTS		1
3	9768769	1	BRACKET REAR LEFT	KONSOLE HINTEN LINKS		1
4	9768775	1	BRACKET REAR RIGHT	KONSOLE HINTEN RECHTS		1
5	9982013	1	BRACKET FRONT LEFT	KONSOLE VORNE LINKS		1
10	9368563	7	BUSHING	HUELSE		
11	4062065	7	HEXAGON BOLT ISO 4014 M 16 X 90 10.9 DA	6KT SCHRAUBE		
14	4062066	8	HEXAGON BOLT ISO 4014 M 16 X 100 10.9	6KT SCHRAUBE		
15	4600242	8	WASHER DIN 6916 17 DAC	SCHEIBE		
20	7368721	4	RUBBER BUMPER	GUMMIPUFFER		
24	4062143	4	HEX HD SCREW ISO 4014 M24x170 10.9 DA	SECHSKANTSCHRAUBE		
26	10425688	8	NUT M24 10021432-005	SECHSKANTMUTTER		
27	9385349	4	WASHER	SCHEIBE		1

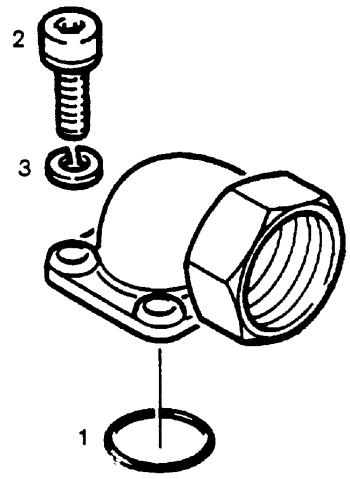

Pos.	Item	Quantity	Description	Bezeichnung	Serie	K
1	7361549	1	O-RING	O-RING		1
2	4600068	4	SOCKET HD SCREW ISO 4762 M6x22 10.9	ZYLINDERSCHRAUBE		
3	4600218	4	SPRING RING DIN 127 B 6 ST A3C	FEDERRING		

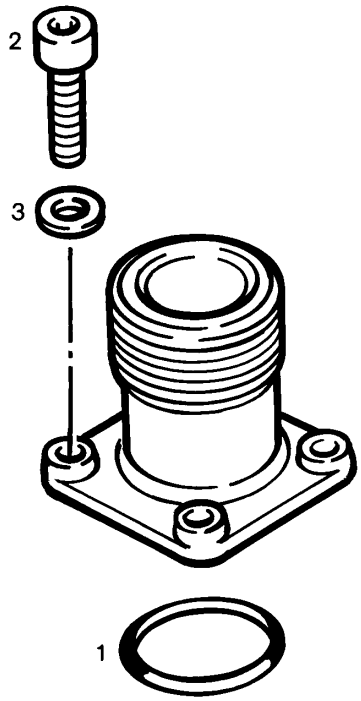

Pos.	Item	Quantity	Description	Bezeichnung	Serie	K
1	7264642	1	O-RING 18X2,5	O-RING		1
2	4600068	4	SOCKET HD SCREW ISO 4762 M6x22 10.9	ZYLINDERSCHRAUBE		
3	4600218	4	SPRING RING DIN 127 B 6 ST A3C	FEDERRING		

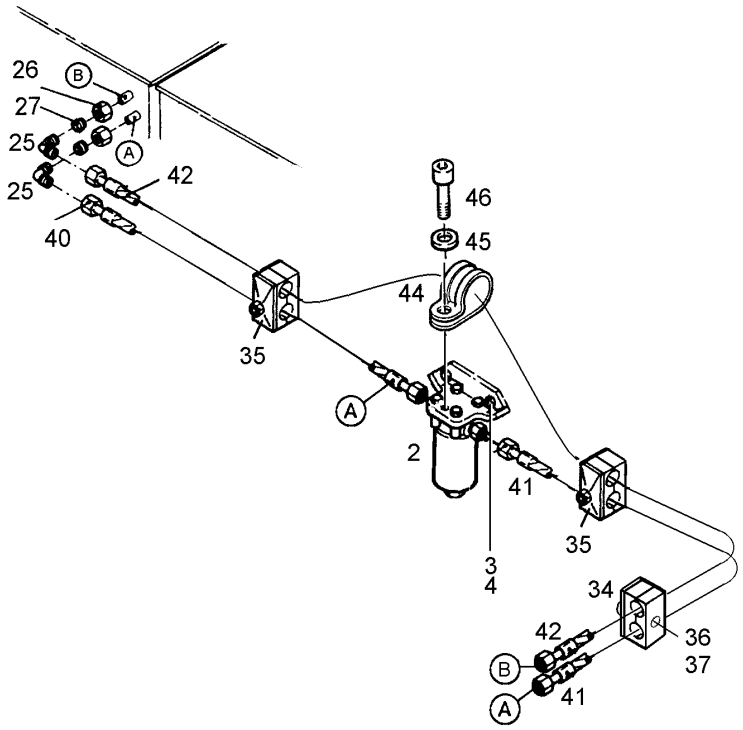

Pos.	Item	Quantity	Description	Bezeichnung	Serie	K
2	9987926	1	FUEL FILTER INSTALLATION ⇨ ❑ 64	KRAFTSTOFFILTER EINBAU		1
3	4900161	2	HEXAGON BOLT ISO 4017 M 12 X 30 8.8 A3	6KT SCHRAUBE		
4	4900093	2	RIBWASHER	SICHERUNGSSCHEIBE		
25	7362109	2	FITTING ISO 8434 E L 15 A3C	STUTZEN		
26	4774003	2	UNION NUT DIN 3870 A L 15 A3C	UEWF MUTTER		
27	4771003	2	FERRULE DIN 3861 L 15 ST	SCHNEIDRING		
34	9388597	1	HOSE CLAMP ⇨ ❑ 544	SCHLAUCHSCHELLE		1
35	9368905	1	HOSE CLIP CPL ⇨ ❑ 541	SCHLAUCHSCHELLE KPL.		1
36	4901215	1	HEX HD SCREW ISO 4014 M8X65 10.9 A2C	SECHSKANTSCHRAUBE		
37	4901573	1	HEX NUT ISO 7040 M 8 -10 A3C	6KT MUTTER		
40	5610056	1	FUEL HOSE ASSY	KRAFTSTOFFSCHLAUCH		2
41	5614624	1	FUEL HOSE ASSY	KRAFTSTOFFSCHLAUCH		2
42	5610050	1	FUEL HOSE ASSY	KRAFTSTOFFSCHLAUCH		2
44	7362816	1	CLIP DIN 3016 D1- 25 X 25 W1-2-CR	SCHELLE		
45	10289795	1	WASHER ISO 7089 10 300HV	SCHEIBE		
46	4600182	1	SOCKET HD.SCREW ISO 4762 M 10 X 20 8.8	ZYL SCHRAUBE		

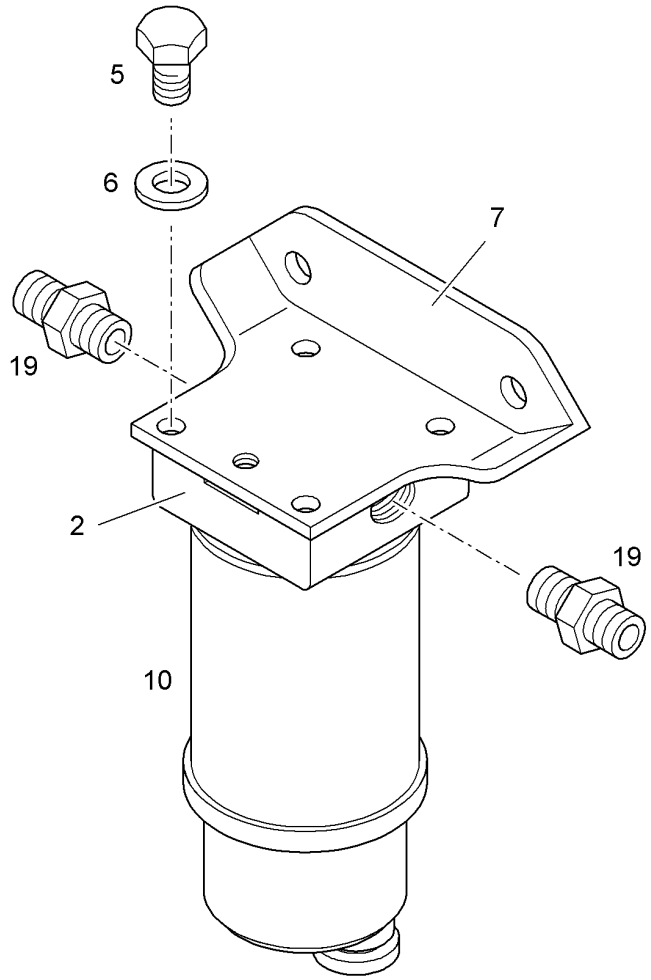

Pos.	Item	Quantity	Description	Bezeichnung	Serie	K
2	7368080	1	FILTER HEAD	FILTERKOPF		
5	4900677	4	HEXAGON BOLT	6KT SCHRAUBE		
6	4229913	4	RIBWASHER	SICHERUNGSSCHEIBE		
7	9383488	1	PREFILTER BRACKET	VORFILTERKONSOLE		1
10	7381820	1	FUEL FIRST FILTER ⇨ ❑ 458	KRAFTSTOFF-VORFILTER		1
19	7363079	2	SCREWED SOCKET	EINSCHRAUBSTUTZEN		

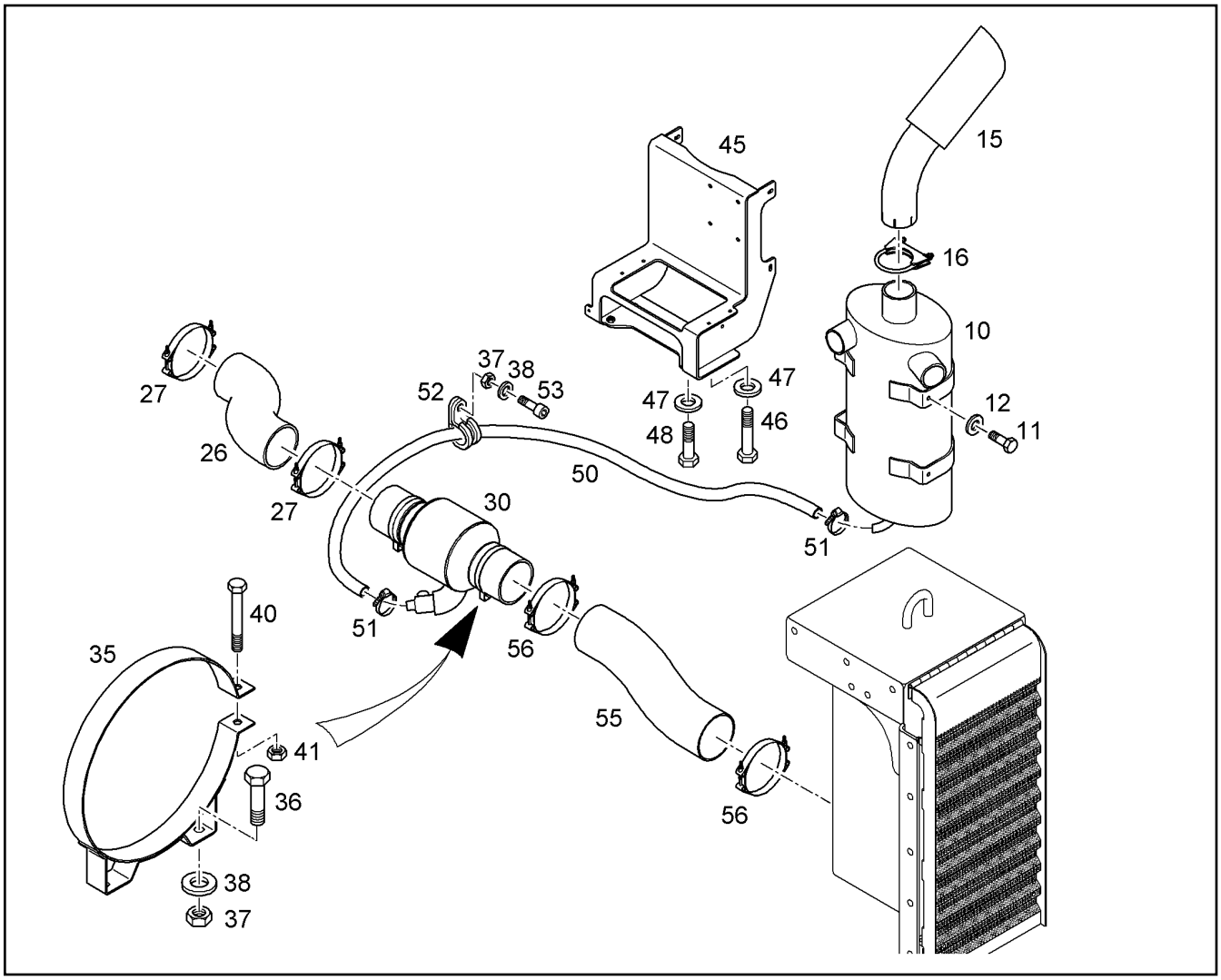

Pos.	Item	Quantity	Description	Bezeichnung	Serie	K
10	5612682	1	MUFFLER	SCHALLDAEMPFER		1
11	4066122	4	HEX HD SCREW ISO 4017 M12x35 10.9 A3C	SECHSKANTSCHRAUBE		
12	10006370	4	WASHER DIN 7349 13 DAC	SCHEIBE		
15	10001685	1	REAR SILENCER	NACHSCHALLDAEMPFER		1
16	7369271	1	CLIP	BUEGELSCHELLE		
26	10000334	1	AIR HOSE	LUFTSCHLAUCH		2
27	4901968	2	HOSE CLAMP DIN 3017 C1-181 X 30 W2-2	SCHL.SCHELLE		
30	5613030	1	PREFILTER	VORFILTER		1
35	7368376	2	CLAMP	BEFESTIGUNGSCHELLE		
36	4062002	4	HEX HD SCREW ISO 4017 M8X30 10.9 A2C	SECHSKANTSCHRAUBE		
37	4000381	5	HEX NUT ISO 4032 M 8 -10 A3C	6KT MUTTER		
38	10289803	9	WASHER ISO 7089 8 300HV	SCHEIBE		
40	4902313	1	HEXAGON BOLT ISO 4014 M 6 X 45 10.9 A2	6KT SCHRAUBE		
41	4000900	1	HEX NUT ISO 7040 M 6 -10 A3C	6KT MUTTER		
45	9985887	1	BRACKET	KONSOLE		1
46	4600708	2	HEXAGON BOLT ISO 4014 M 16 X 80 10.9 DA	6KT SCHRAUBE		
47	10289806	4	WASHER ISO 7089 16 300HV	SCHEIBE		
48	4062063	2	HEXAGON BOLT ISO 4014 M 16 X 60 10.9 DA	6KT SCHRAUBE		
50	5613290	1	AIR HOSE	LUFTSCHLAUCH		1
51	5004927	2	HOSE CLAMP DIN 3017-1 A 32 25-40x13 W2-	SCHL.SCHELLE		
52	7367691	1	CLIP DIN 3016 D1- 40 X 25 W1-2-CR	SCHELLE		
53	4901217	1	SOCKET HD SCREW ISO 4762 M8x25 10.9	ZYLINDERSCHRAUBE		
55	5613090	1	AIR HOSE	LUFTSCHLAUCH		1
56	4901968	2	HOSE CLAMP DIN 3017 C1-181 X 30 W2-2	SCHL.SCHELLE		

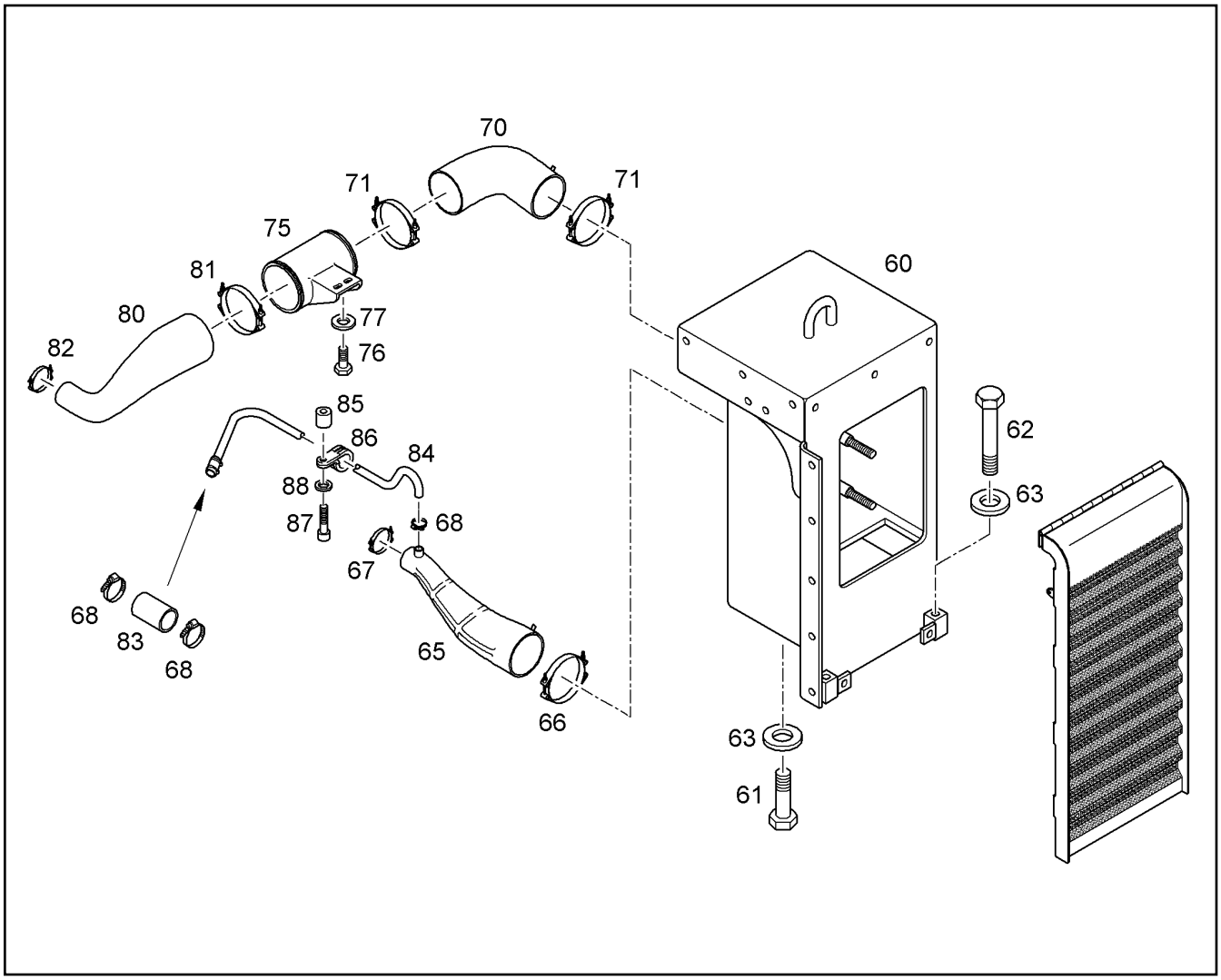

Pos.	Item	Quantity	Description	Bezeichnung	Serie	K
60	9895984	1	AIR FILTER INSTALLATION ⇨ ❑ 70	LUFTFILTER EINBAU		
61	4600663	1	HEXAGON BOLT ISO 4017 M 20 X 70 10.9 DA	6KT SCHRAUBE		
62	4901589	2	HEXAGON BOLT ISO 4014 M 20 X 110 10.9	6KT SCHRAUBE		
63	9918229	3	WASHER 20,5/34,0/5,0	SCHEIBE		
65	9935845	1	AIR HOSE	LUFTSCHLAUCH		1
66	7363410	1	HOSE CLAMP DIN 3017 C2-168 X 30 W2-2	SCHL.SCHELLE		
67	7029480	1	HOSE CLAMP HKF 81 70-92x14,3 W2-2	SCHL.SCHELLE		
68	5004927	3	HOSE CLAMP DIN 3017-1 A 32 25-40x13 W2-	SCHL.SCHELLE		
70	9376219	1	AIR HOSE	LUFTSCHLAUCH		1
71	7363410	2	HOSE CLAMP DIN 3017 C2-168 X 30 W2-2	SCHL.SCHELLE		
75	3001650	1	AIR PIPE	LUFTROHR		
76	4066124	2	HEX HD SCREW ISO 4017 M12x30 10.9 A3C	SECHSKANTSCHRAUBE		
77	10006370	2	WASHER DIN 7349 13 DAC	SCHEIBE		
80	9944640	1	AIR HOSE	LUFTSCHLAUCH		1
81	7363410	1	HOSE CLAMP DIN 3017 C2-168 X 30 W2-2	SCHL.SCHELLE		
82	7029480	1	HOSE CLAMP HKF 81 70-92x14,3 W2-2	SCHL.SCHELLE		
83	9273158	1	RUBBER CONNECTION (25X35X75 LG.)	GUMMIMUFFE		
84	9934885	1	AIR PIPE	LUFTROHR		
85	9358590	1	BUSHING	HUELSE		
86	7362547	1	CLIP DIN 3016 D1- 24 X 20 W1-2-CR	SCHELLE		
87	4001620	1	SOCKET HD SCREW ISO 4762 M8x35 8.8 A2	ZYLINDERSCHRAUBE		
88	10289803	1	WASHER ISO 7089 8 300HV	SCHEIBE		

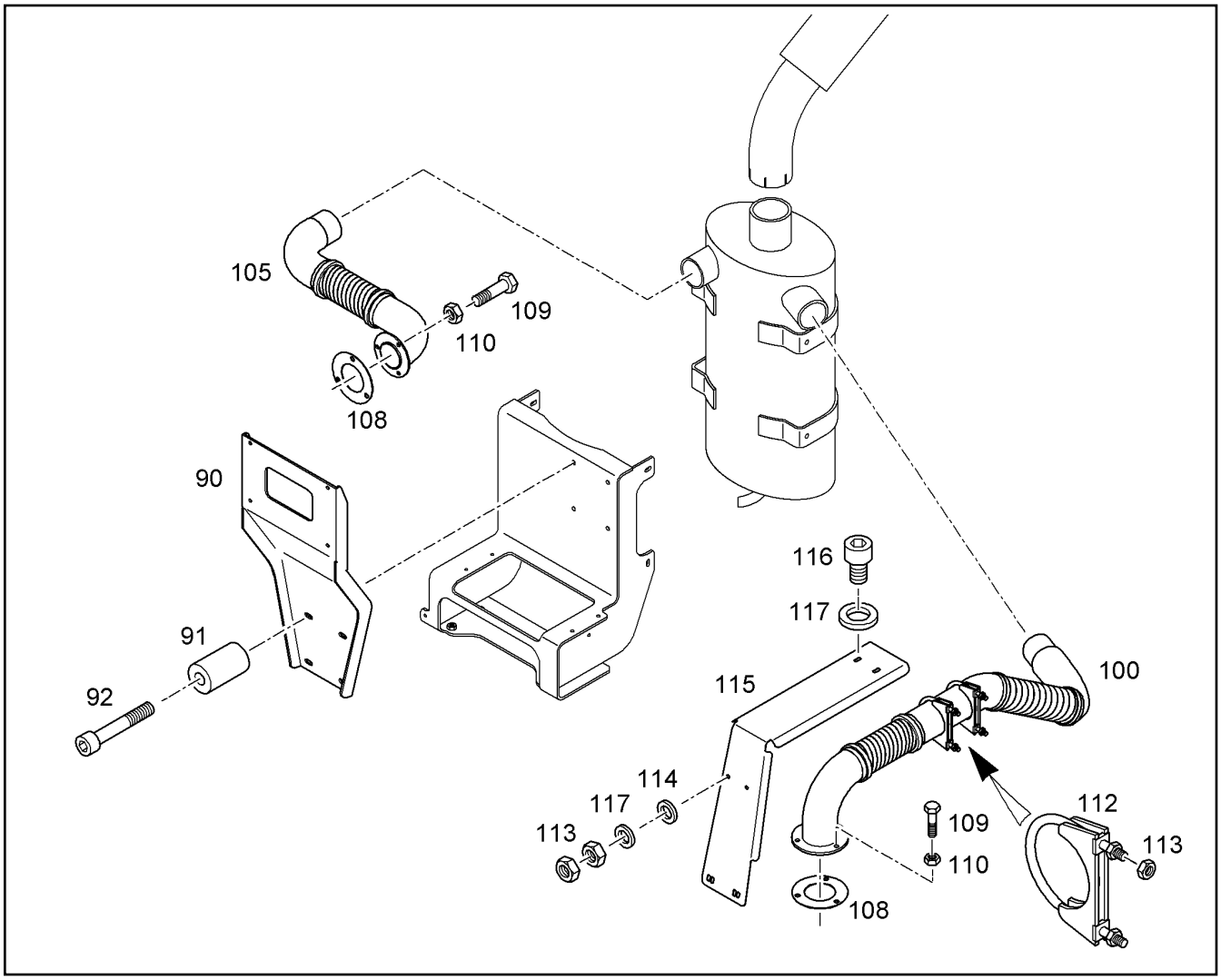

Pos.	Item	Quantity	Description	Bezeichnung	Serie	K
90	9985713	1	BRACKET	KONSOLE		
91	9231680	4	BUSHING	HUELSE		
92	4600220	4	SOCKET HD.SCREW ISO 4762 M 12 X 75 8.8	ZYL SCHRAUBE		
100	9395352	1	TAIL PIPE	AUSPUFFLEITUNG		1
105	9393771	1	TAIL PIPE	ABGASROHR		1
108	9271816	2	SEALING	DICHTUNG		1
109	4600706	6	HEX HD SCREW ISO 4017 M12x45 10.9 A3C	SECHSKANTSCHRAUBE		
110	4001979	6	HEX NUT ISO 7042 M 12 -10 C2E	6KT MUTTER		
112	10100620	5	CLIP 105	BUEGELSCHELLE		
113	4901429	12	HEX NUT ISO 7042 M 10 -10 C2E	6KT MUTTER		
114	4000505	2	WASHER DIN 7349 10,5 A3C	SCHEIBE		
115	10074994	1	HEAT PROTECTION	HITZESCHUTZ	17989-	1
116	4001696	2	HEX HD SCREW ISO 4017 M10x20 10.9 A3C	SECHSKANTSCHRAUBE		
117	4900531	4	WASHER ISO 7093 -1 10 -200HV A3C	SCHEIBE		

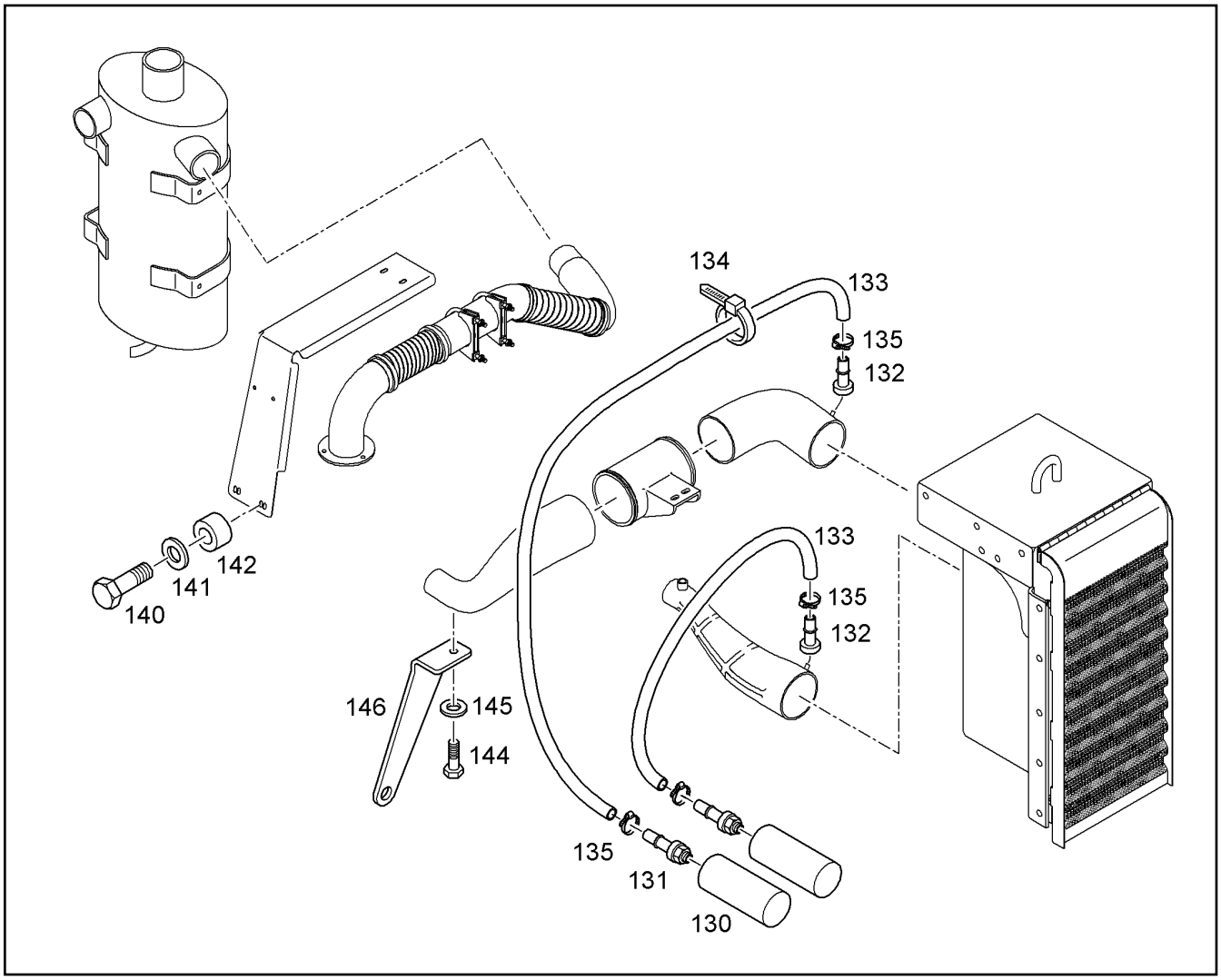

Pos.	Item	Quantity	Description	Bezeichnung	Serie	K
130	5611326	2	LOW-PRESSURE INDICATION	UNTERDRUCKANZEIGER		2
131	4782008	2	NIPPLE	NIPPEL		
132	4900169	2	NIPPLE	NIPPEL		
133	7360075	2m	HOSE	SCHLAUCH		2
134	7001877	5	TIE WRAP	KABELBINDER		
135	4635044	4	HOSE CLAMP DIN 3017 A 8 - 16 X 9 W2-2	SCHLAUCHSCHELLE		
140	4901287	4	HEXAGON BOLT ISO 4017 M 10 X 40 10.9 A3	6KT SCHRAUBE		
141	4900531	4	WASHER ISO 7093 -1 10 -200HV A3C	SCHEIBE		
142	9872768	4	BUSHING	HUELSE		1
144	4066042	1	HEX HD SCREW ISO 4017 M8X25 10.9 A2C	SECHSKANTSCHRAUBE		
145	10289803	1	WASHER ISO 7089 8 300HV	SCHEIBE		
146	9944639	1	BRACKET	KONSOLE		

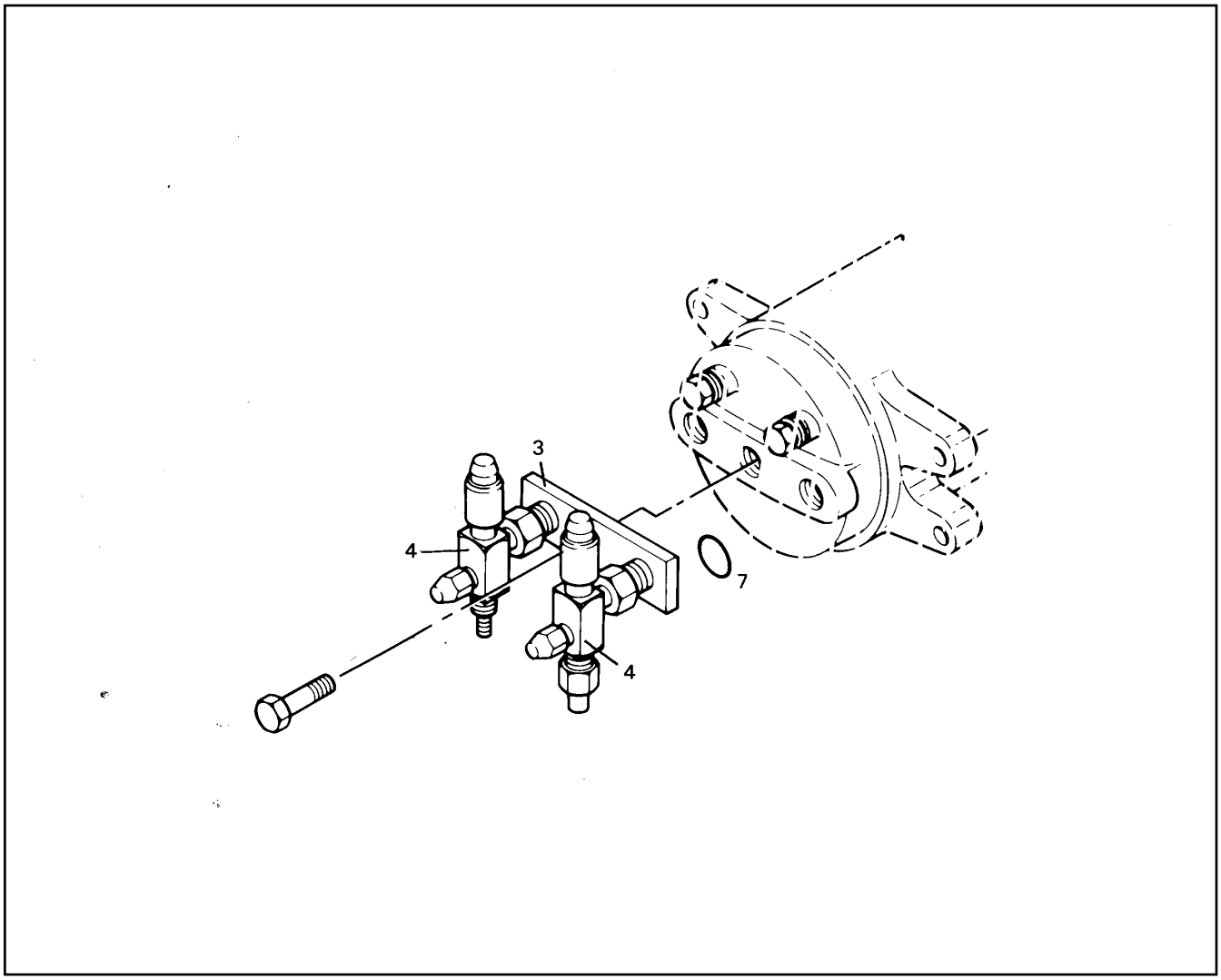

Pos.	Item	Quantity	Description	Bezeichnung	Serie	K
3	7369001	1	VALVE PLATE	VENTILPLATTE		
4	5610982	2	VALVE	VENTIL		1
7	7369354	2	SEALING	DICHTUNG		1

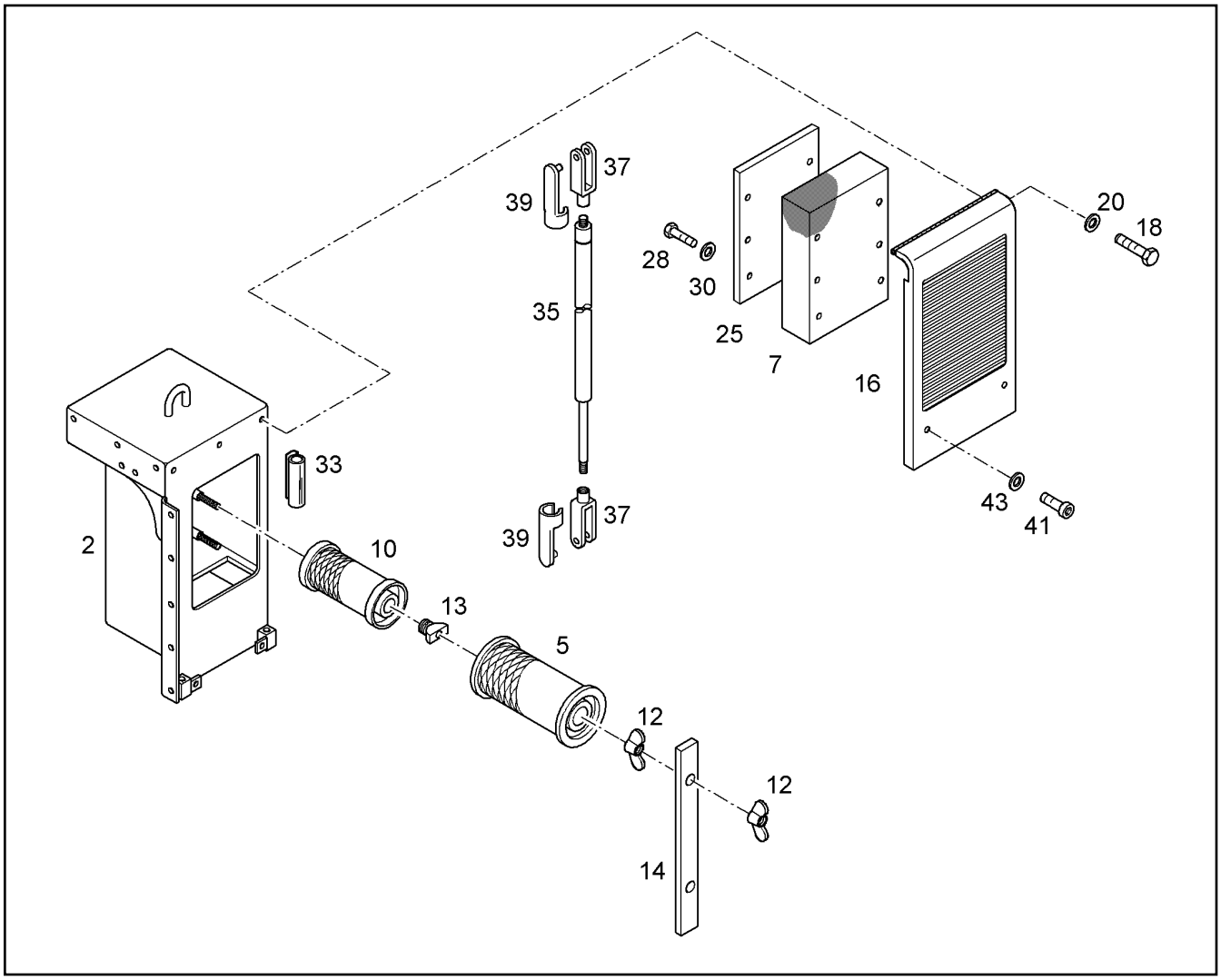

Pos.	Item	Quantity	Description	Bezeichnung	Serie	K
2	9378256	1	AIR CLEANER INSTALLATION	LUFTFILTERANLAGE-MOTOR		1
5	7362686	2	FILTER ELEMENT	FILTERELEMENT		1
7	9896052	1	SOUND INSULATION	DAEMMATTE		
10	7362687	2	SECURITY CARTRIDGE	SICHERHEITSPATRONE		1
12	7010685	4	WING NUT	FLUEGELMUTTER		
13	7364276	2	SAFETY SIGNAL	WARTUNGSANZEIGER		2
14	9377500	1	HOLDER	HALTER		1
16	9376684	1	AIR FILTER COVER	LUFTFILTERGEHAEUSE ABDECK		
18	4002060	3	HEXAGON BOLT ISO 4017 M 12 X 40 8.8 A3	6KT SCHRAUBE		
20	4000750	3	WASHER ISO 7093 -1 12 -200HV DAC	SCHEIBE		
25	9895987	1	SHEET	BLECH		
28	4000829	6	HEX HD SCREW ISO 4017 M6X20 8.8 A2C	SECHSKANTSCHRAUBE		
30	10289802	6	WASHER ISO 7089 6 300HV	SCHEIBE		
33	7008696	8.48m	SEALING PROFILE	DICHTUNGSPROFIL		1
35	10037201	1	GAS CYLINDER	GASFEDER		
37	4000746	2	FORKHEAD DIN 71752 G 8 X 16 A3C	GABELKOPF		
39	7738704	2	PIN	BOLZEN		1
41	4043122	2	SOCKET HD.SCREW ISO 4762 M 10 X 20 10.	ZYL SCHRAUBE		
43	10289795	2	WASHER ISO 7089 10 300HV	SCHEIBE		

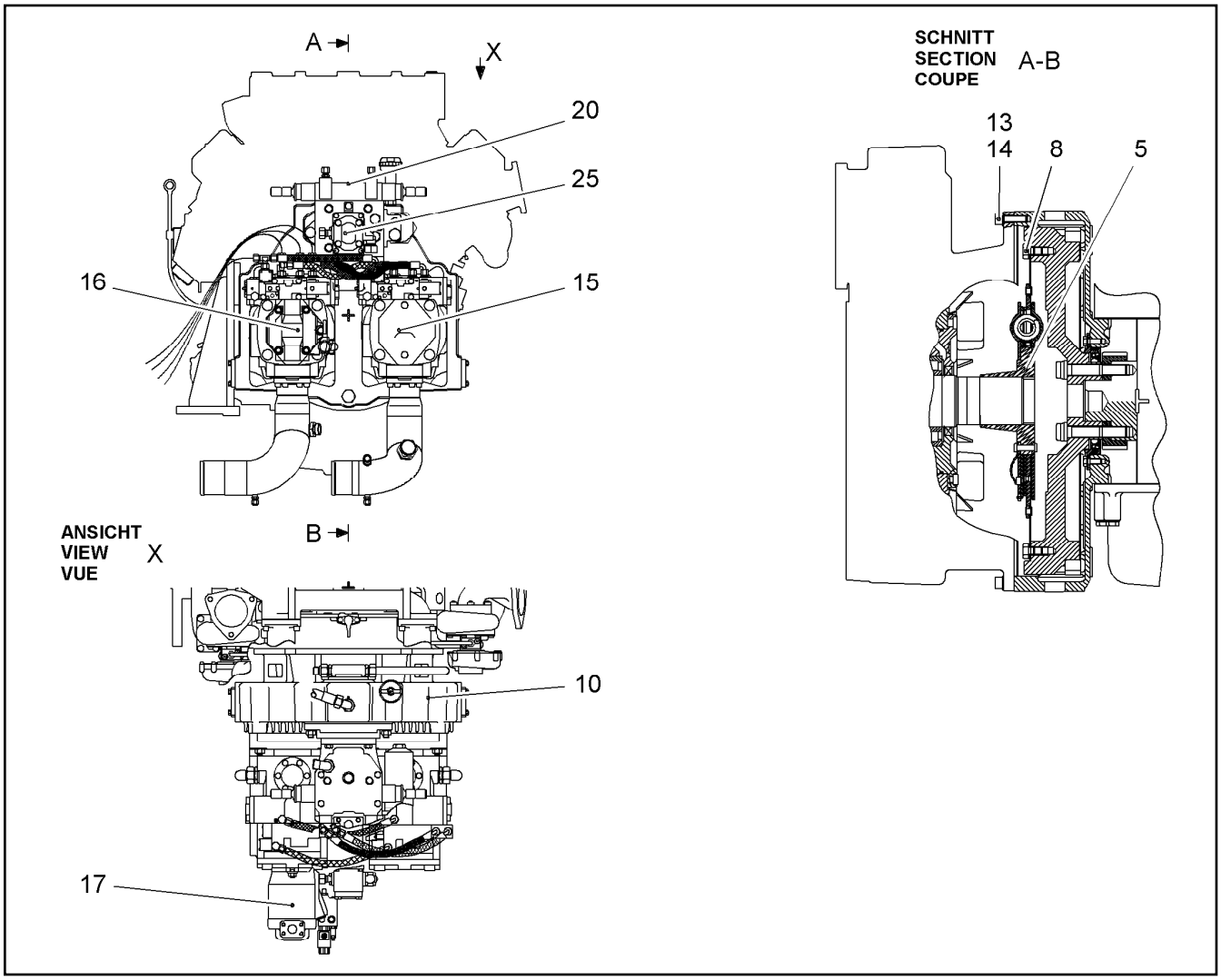

Pos.	Item	Quantity	Description	Bezeichnung	Serie	K
5	5611081	1	TORSIONAL DAMPER	TORSIONSDAEMPFER		2
8	4600184	8	HEX HD SCREW ISO 4017 M12x25 10.9 A3C	SECHSKANTSCHRAUBE		
10	9077450	1	MULTIAGGREGAT MKA 350 C 070 [076227274] ⇨ ❑ 73	MEHRKREISAGGREGAT		2
13	4900855	12	SOCKET HD SCREW ISO 4762 M10x35 10.9	ZYLINDERSCHRAUBE		
14	4229913	12	RIBWASHER	SICHERUNGSSCHEIBE		
15	9072922	1	HYDR.VARIABLE PUMP LPV 165 ⇨ ❑ 78	HYDR.VERSTELLPUMPE		6
17	5618279	1	HYDRAULIK PUMP [31323475 21/07] ⇨ ❑ 147	HYDR.PUMPE		6
20	10017264	1	PUMP [H2W514U00251] ⇨ ❑ 77	DREHWERKSPUMPE		6
25	5609934	1	GEARED PUMP ⇨ ❑ 121	ZAHNRADPUMPE		2

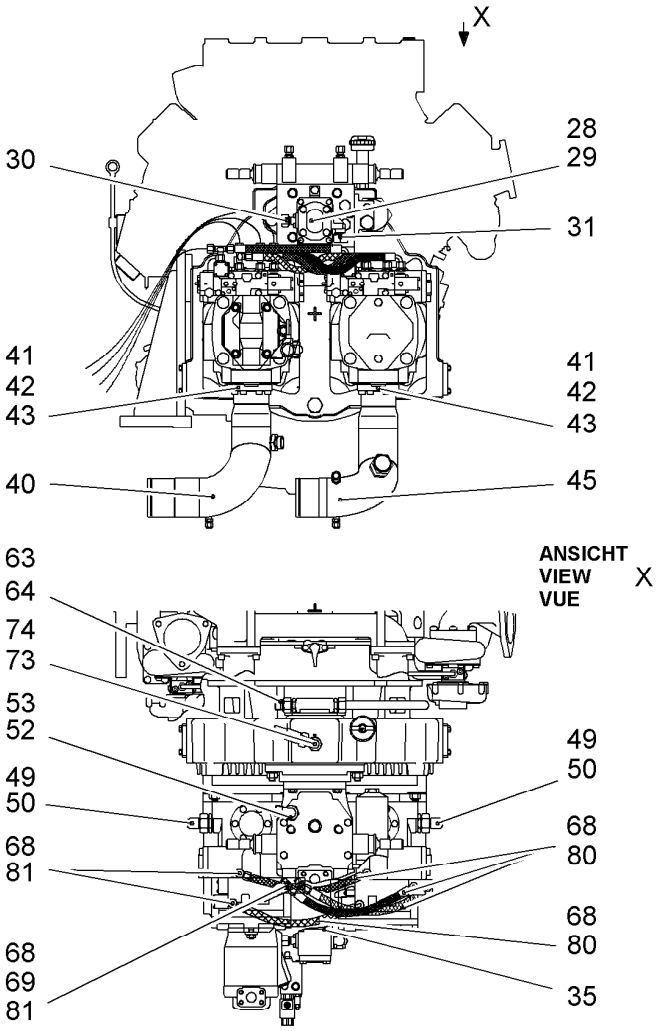

Pos.	Item	Quantity	Description	Bezeichnung	Serie	K
28	4901217	4	SOCKET HD SCREW ISO 4762 M8x25 10.9	ZYLINDERSCHRAUBE		
29	7401477	1	COUPLING BUSHING	KEILBUCHSE		1
30	7616897	1	FLANGE COUPLING ⇨ ❑ 62	FLANSCHVERBINDUNG		
31	5211461	1	FITTING ⇨ ❑ 61	VERSCHRAUBUNG		
35	7404675	1	PAPER SEALING	PAPIERDICHTUNG		1
40	9943039	1	SUCTION FITTING	ANSAUGSTUTZEN		1
41	7363759	2	O-RING	O-RING		1
42	10001073	8	HEXAGON BOLT ISO 4017 M 16 X 40 10.9 DA	6KT SCHRAUBE		
43	5603839	4	HALF FLANGE	FLANSCHHAELFTE		
45	9943041	1	SUCTION FITTING	ANSAUGSTUTZEN		1
49	7617494	2	FITTING	W-ANSCHLUSS-STUTZEN		
50	7003800	2	FITTING ISO 8434 SDS L 28XM33X2 TYPE E	STUTZEN		
52	7407114	1	FITTING	W-ANSCHLUSS-STUTZEN		
53	7365616	1	SCREWED SOCKET	EINSCHRAUBSTUTZEN		
63	7362515	1	FITTING ISO 8434 SDS L 22XM26X1,5 TYPE	STUTZEN		
64	7616913	1	CONE REDUCING COUPLING	KONUS RED ANSCHLUSS		
68	7003814	8	FITTING ISO 8434 SDS TYPE E GE10L M14X	STUTZEN		
69	7403569	2	FITTING	W-ANSCHLUSS-STUTZEN		
73	7003572	1	FITTING ISO 8434 SDS L 18XM22X1,5 TYPE	STUTZEN		
74	7406824	1	FITTING	W-ANSCHLUSS-STUTZEN		
80	7008089	4	HOSE	SCHLAUCH		2
81	7403571	4	FITTING	L-ANSCHLUSS-STUTZEN		

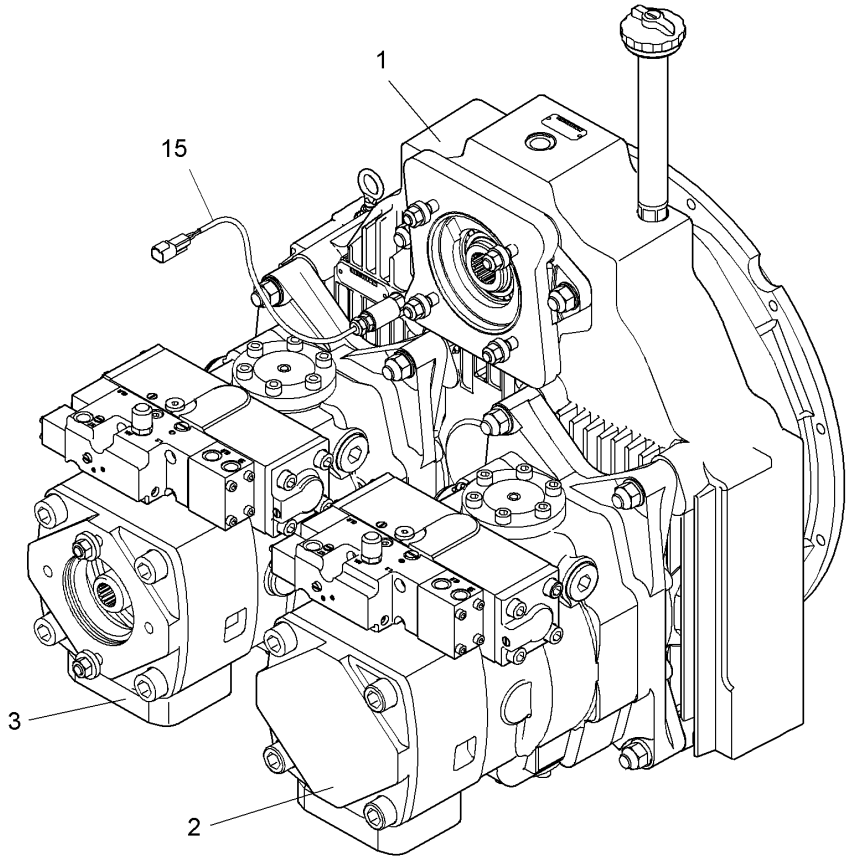

Pos.	Item	Quantity	Description	Bezeichnung	Serie	K
1	9273131	1	PUMP SPLITTER BOX PVG 350 C 395 [077325962] ⇨ ❑ 74	PUMPENVERT.GETR.		6
2	9072922	1	HYDR.VARIABLE PUMP LPV 165 [071928105] ⇨ ❑ 78	HYDR.VERSTELLPUMPE		6
3	9077452	1	HYDR.VARIABLE PUMP LPV 165 [071928122] ⇨ ❑ 80	HYDR.VERSTELLPUMPE		2
15	6204186	1	TEMPERATURE SWITCH	TEMPERATURSCHALTER		2

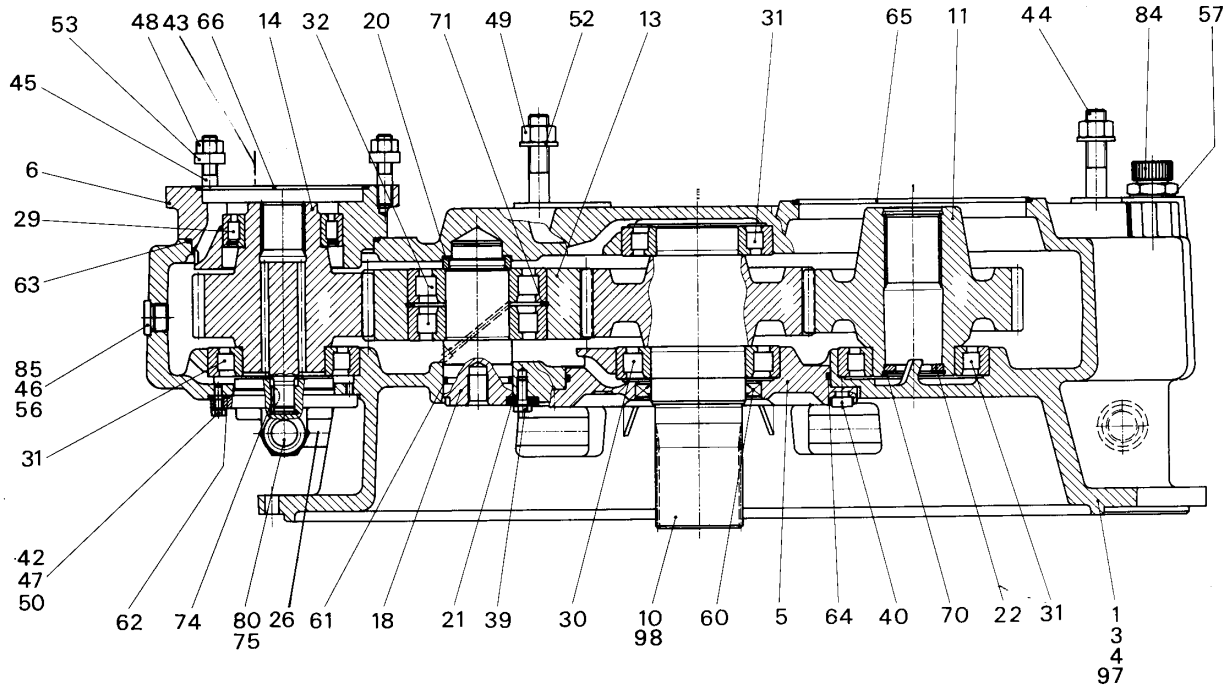

Pos.	Item	Quantity	Description	Bezeichnung	Serie	K
1	9273082	1	HOUSING	GEHAEUSE		
3	9266775	1	GUIDE OIL MEASURING	OELMESSTABFUEHRUNG		
4	9266776	1	OIL MEASURING STICK W/ RING	OELMESSTAB M.RING		
5	9271434	1	BEARING COVER	LAGERDECKEL		
6	9885668	1	BEARING FLANGE	LAGERFLANSCH		
10	9273060	1	DRIVE SHAFT Z=56 M=3,5	ANTRIEBSWELLE		
11	9273064	2	SPUR GEAR Z=41 M=3,5	STIRNRAD		
13	9273038	1	WHEEL Z=48 M=3,5	ZWISCHENRAD Z=48 M=3,5		
14	9273066	1	SPUR GEAR Z=37 M=3,5	STIRNRAD		
18	9073828	1	REPAIR SET	REP.-SATZ (ZWISCHENRADACH		2
20	9271440	1	WASHER	SCHEIBE		
21	9271441	2	WASHER	SCHEIBE		
22	9273116	2	WASHER	SCHEIBE		
26	9274099	1	SUCTION PIPE	SAUGROHR		
29	7380470	1	ROLLER BEARING	ZYLINDERROLLENLAGER		1
30	4980223	1	ROLLER BEARING DIN 5412 NJ 215 ECP C3	ZYL ROL LAGER		1
31	4980291	4	ROLLER BEARING DIN 5412 NJ 213 ECJ C3	ZYL ROL LAGER		1
32	4980687	2	ROLLER BEARING DIN 5412 NJ 310 ECP C3	ZYL ROL LAGER		1
39	4065123	2	HEXAGON BOLT ISO 4017 M 8 X 20 8.8	6KT SCHRAUBE		
40	4980422	4	SOCKET HD.SCREW DIN 6912 M 10 X 25 10.	ZYL SCHRAUBE		
42	4980272	4	STUD DIN 939 M 6 X 16 8.8 A3C	STIFTSCHRAUBE		
43	4980713	2	STUD DIN 939 M 16FOX 40 8.8	STIFTSCHRAUBE		
44	4068556	8	STUD DIN 939 M 16 X 70 8.8	STIFTSCHRAUBE		
45	4000345	4	STUD DIN 939 M 12 X 40 8.8 A3C	STIFTSCHRAUBE		
46	4775104	1	LOCKING SCREW	VERSCHLUSSCHRAUBE		
47	4000379	4	NUT M6	SECHSKANTMUTTER		

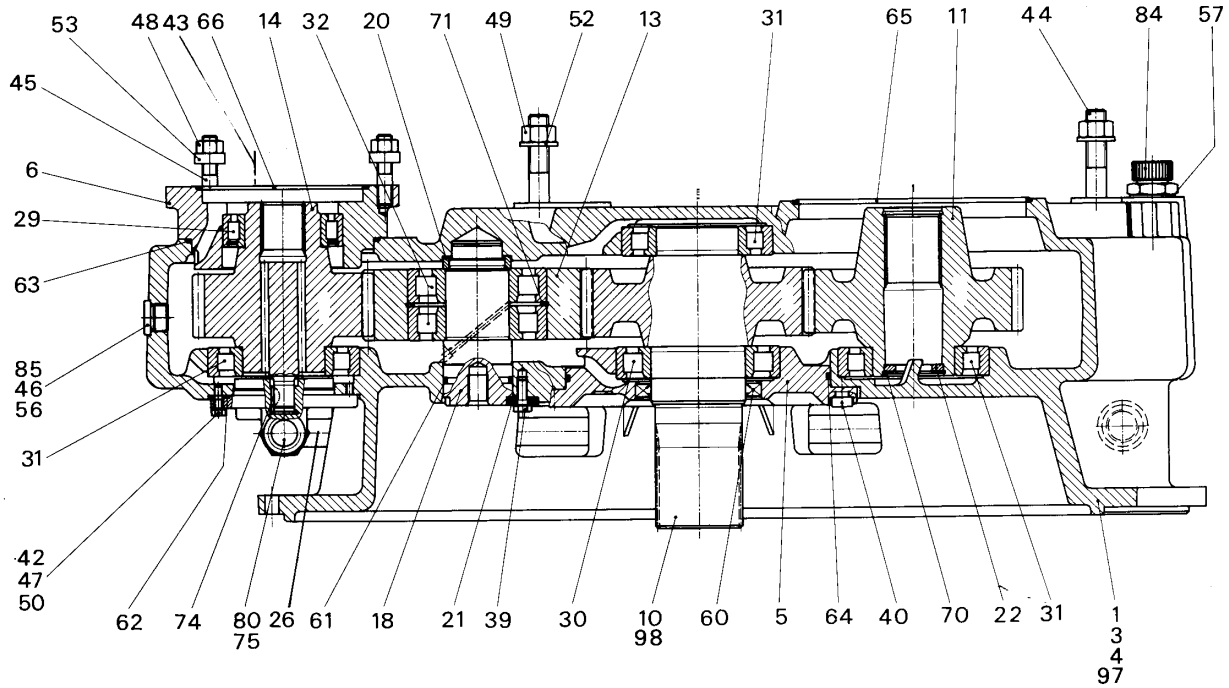

Pos.	Item	Quantity	Description	Bezeichnung	Serie	K
48	4900546	4	HEX NUT ISO 4032 M 12 -10 A3C	6KT MUTTER		
49	4000420	10	HEX NUT ISO 4032 M 16 -10 DAC	6KT MUTTER		
50	4229911	4	RIBWASHER	SICHERUNGSSCHEIBE		
52	10289806	10	WASHER ISO 7089 16 300HV	SCHEIBE		
53	4001212	4	WASHER DIN 7349 13 A3C	SCHEIBE		
56	7101015	1	GASKET RING DIN 7603 A 22 X 27 CU	DICHTRING		1
57	7101021	1	GASKET RING DIN 7603 A 30 X 36 CU	DICHTRING		1
60	7381209	1	OIL SEAL	WELLENDICHTRING		1
61	7380955	1	O-RING	O-RING		1
62	7380297	1	O-RING	O-RING		1
63	7380602	1	O-RING	O-RING		1
64	7380302	1	O-RING	O-RING		1
65	7380512	1	O-RING	O-RING		1
66	7380691	1	O-RING	O-RING		1
70	4900268	2	SPRING CLIP DIN 472 47 X1,75	SICHERUNGSRING		
71	7380954	1	LOCKING RING	SPRENGRING		
74	4351002	1	WOODRUFF KEY DIN 6888 5x6,5x15,72 C45	SCHEIBENFEDER		
75	7380956	2	SCREWED SOCKET	EINSCHRAUBSTUTZEN		
80	5700007	1	PUMP	KUEHLKREISLAUFPUMPE		2
84	5004624	1	VALVE ⇨ ❑ 425	VENTIL		
85	9442150	1	OIL FILLER NECK ⇨ ❑ 167	OELEINFUELLSTUTZEN		
97	9273200	1	SEAL KIT TRANSFER CASE PVG 350 ⇨ ❑ 115	DS VERTEILERGETRIEBE		2

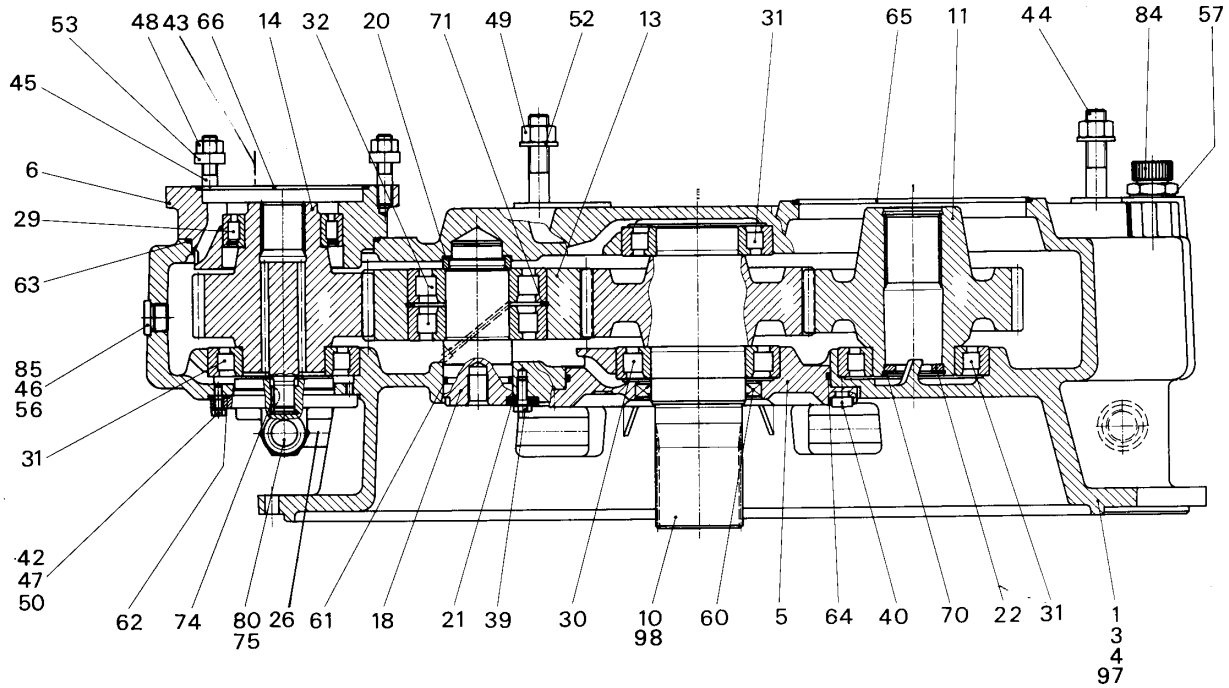

Pos.	Item	Quantity	Description	Bezeichnung	Serie	K
98	9273956	1	REPAIR KIT ⇨ ❑ 116	REP.-SATZ (ANTRIEBSW.)		2

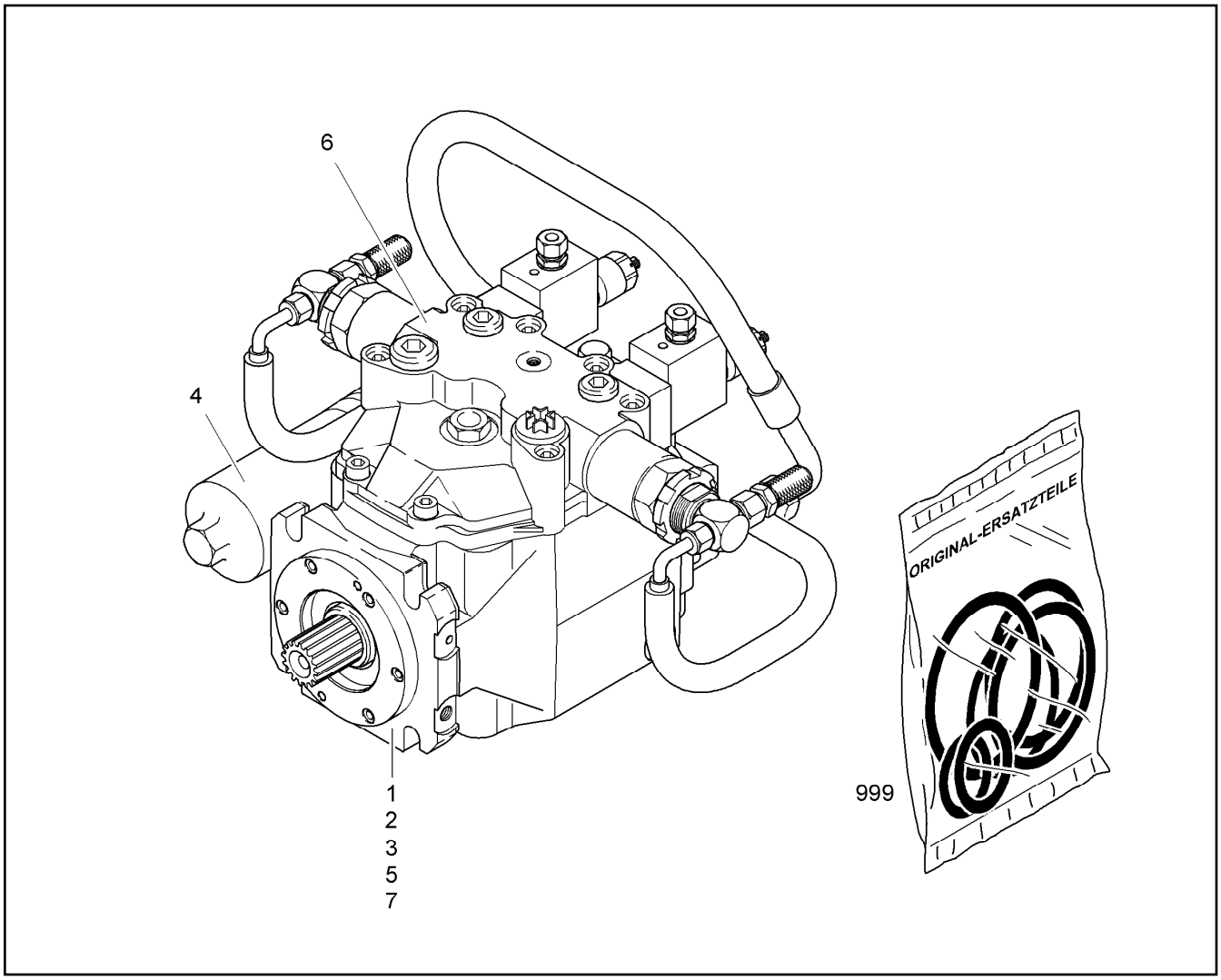

Pos.	Item	Quantity	Description	Bezeichnung	Serie	K
1	10025624	1	MECHANISM AND HOUSING ⇨ ❑ 89	TRIEBWERK/GEHAEUSE		
2	10025625	1	ZERO-POSITION CENTERING ⇨ ❑ 91	NULLLAGENZENTRIERUNG		
3	10025626	1	SUPPORT ⇨ ❑ 92	STEUERBODENAUFNAHME		
4	10025627	1	FILTER ASSEMBLY ⇨ ❑ 93	FILTEREINBAU		1
5	10025628	1	FEED PUMP ⇨ ❑ 94	SPEISEPUMPE		
6	10025629	1	TORQUE CONTROL ⇨ ❑ 95	TORQUE CONTROL		2
7	10025630	1	SUCTION FLANGE ⇨ ❑ 96	SAUGFLANSCH		
999	5617208	1	SEAL KIT	DICHTUNGSSATZ		1

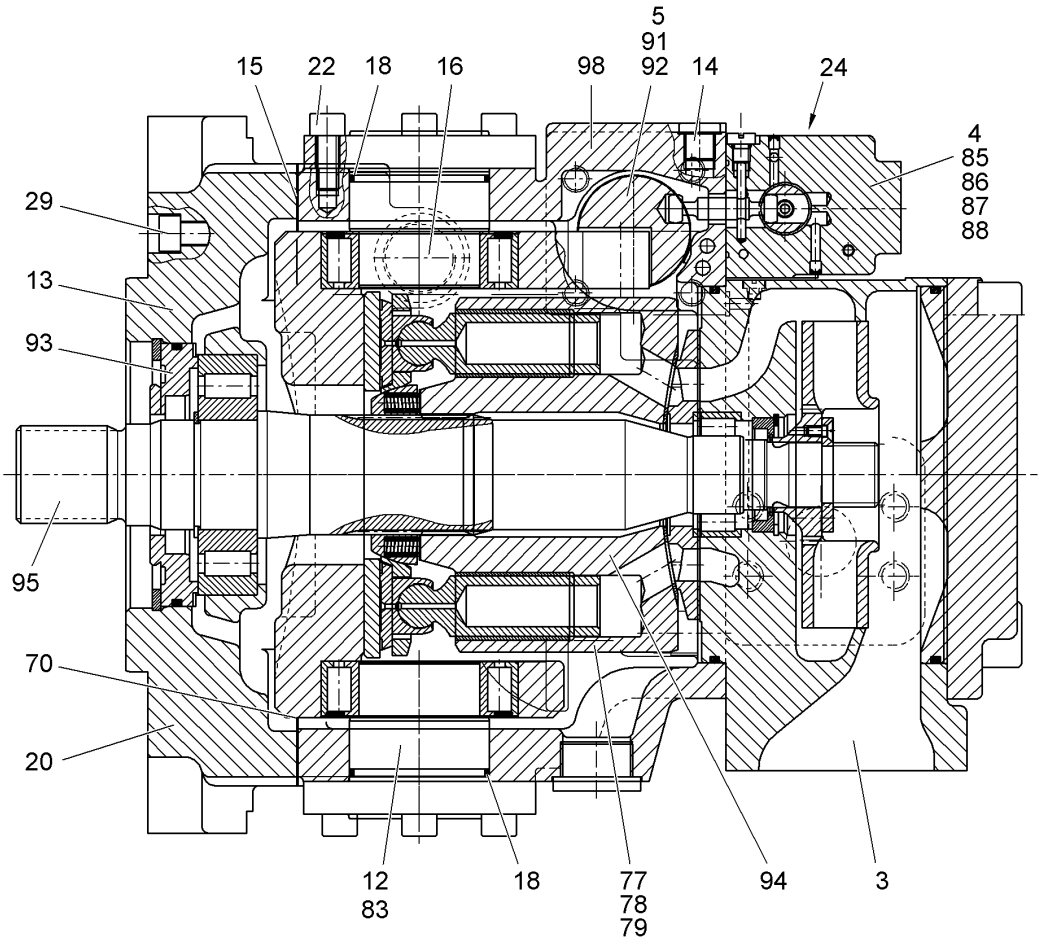

Pos.	Item	Quantity	Description	Bezeichnung	Serie	K
3		1	CONNECTING PLATE NG 165 ⇨ ❑ 85	ANSCHLUSSPLATTE		
4		1	REGULATION VALVE 165 ⇨ ❑ 132	REGELVENTIL EHR LPV		1
4	9883166	1	-REPAIR SET ⇨ ❑ 137	-REP.SATZ (REGELVENTIL EHR)		1
5		1	REGULATION NG 165 165 ⇨ ❑ 83	VERSTELLUNG NG		
12	9279836	2	FLANGE	FLANSCH		
13	9273491	1	FLANGE	ANBAUFLANSCH		
14	7363125	1	SCREW PLUG ⇨ ❑ 556	VERSCHLUSSSCHRAUBE		
15	9882204	1	SEALING NG165	DICHTUNG NG165		1
16	7361329	3	LOCKING SCREW	VERSCHLUSSCHRAUBE		
18	7380973	2	O-RING	O-RING		1
20	10001074	8	SOCKET HD SCREW ISO 4762 M16x60 10.9	ZYLINDERSCHRAUBE		
22	4043124	12	SOCKET HD.SCREW ISO 4762 M 10 X 25 10.	ZYL SCHRAUBE		
24	7380779	1	SEALING PLUG	DICHTSTOPFEN		
29	4981088	4	SOCKET HD SCREW ISO 4762 M 10 X 65 10.	ZYL-SCHRAUBE		
70	9885932	1	SET SPACER RING NG 165 ⇨ ❑ 139	DISTANZRINGSATZ		
77	9880604	1	REPAIR KIT SLIDING SHOE NG 165 ⇨ ❑ 131	RS KOLBENGLEITSCHUH		1
78	9888119	1	REPAIR KIT NG 165 ⇨ ❑ 117	REP.SATZ (RZ-KUGEL+PL)		

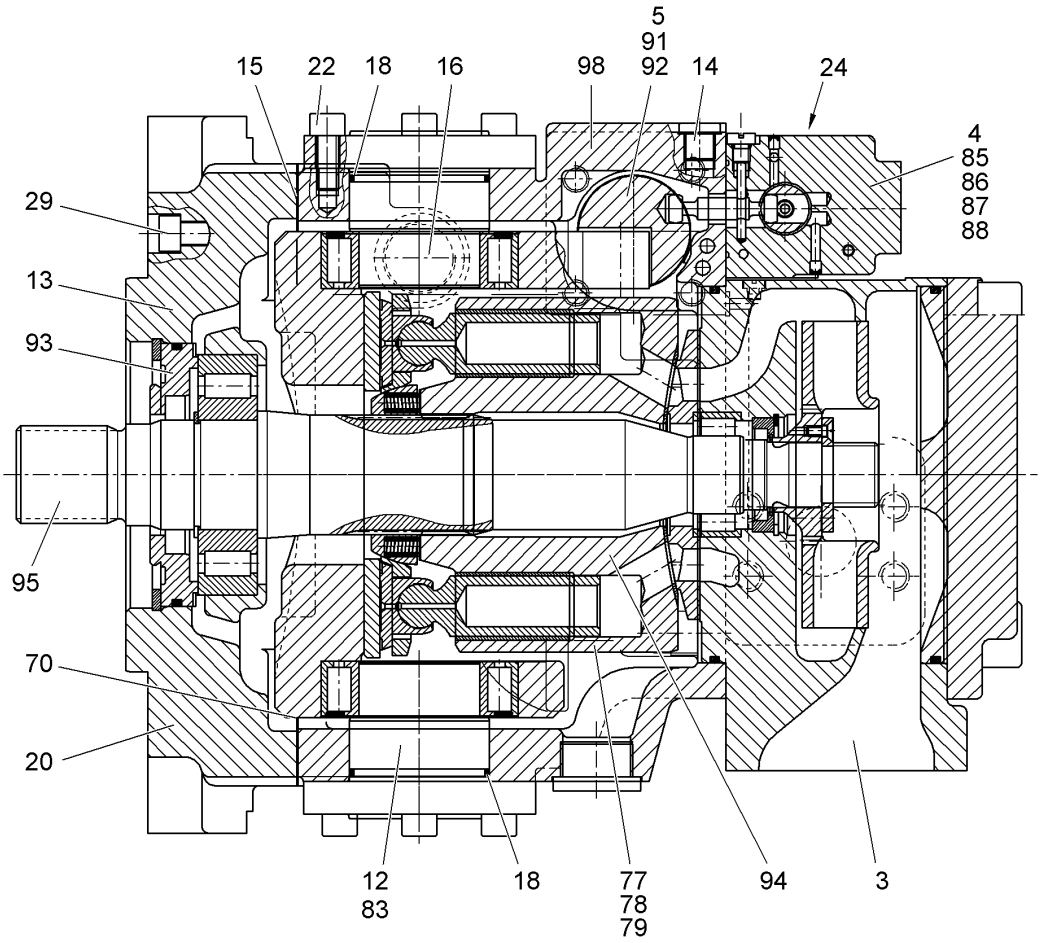

Pos.	Item	Quantity	Description	Bezeichnung	Serie	K
79	9073751	1	REPAIR KIT CONTROL PLATE NG 165 ⇨ ❑ 110	RS ZYLINDER-STEUERPLATTE		
83	9079347	1	REPAIR SET PIVOT LPV 165 ⇨ ❑ 125	RS SCHWENKJOCH		
85	9275443	1	REPAIR KIT LPVD 100 100 ⇨ ❑ 128	RS DECKEL LPVD		2
86	9078788	1	REPAIR KIT LR/SD/DA ⇨ ❑ 111	REP.SATZ (REGLERDECKEL)		
87	9883166	1	REPAIR SET ⇨ ❑ 137	REP.SATZ (REGELVENTIL EHR)		1
88	9882875	1	SEALING KIT LPVD125 ⇨ ❑ 136	DICHTSATZ (REGELV.EHR) LPV		1
91	9079811	1	RK PISTON ⇨ ❑ 112	RS STELLKOLBEN		
92	9271653	1	SEAL KIT ADJUSTMENT LPV 165 ⇨ ❑ 113	DS VERSTELLUNG		1
93	9268751	1	REPAIR KIT FMV 165 165 ⇨ ❑ 40	RS VERSCHLUSSRING FMV		2
94	9072926	1	REPAIR KIT LPV 165	REP.-SATZ (TRIEBWERK)		
95	9889282	1	REPAIR KIT LPV 165 ⇨ ❑ 120	REP.-SATZ (WELLE)		
98	9271657	1	SEAL KIT F.PUMP LPV 165 ⇨ ❑ 114	DS PUMPE		1

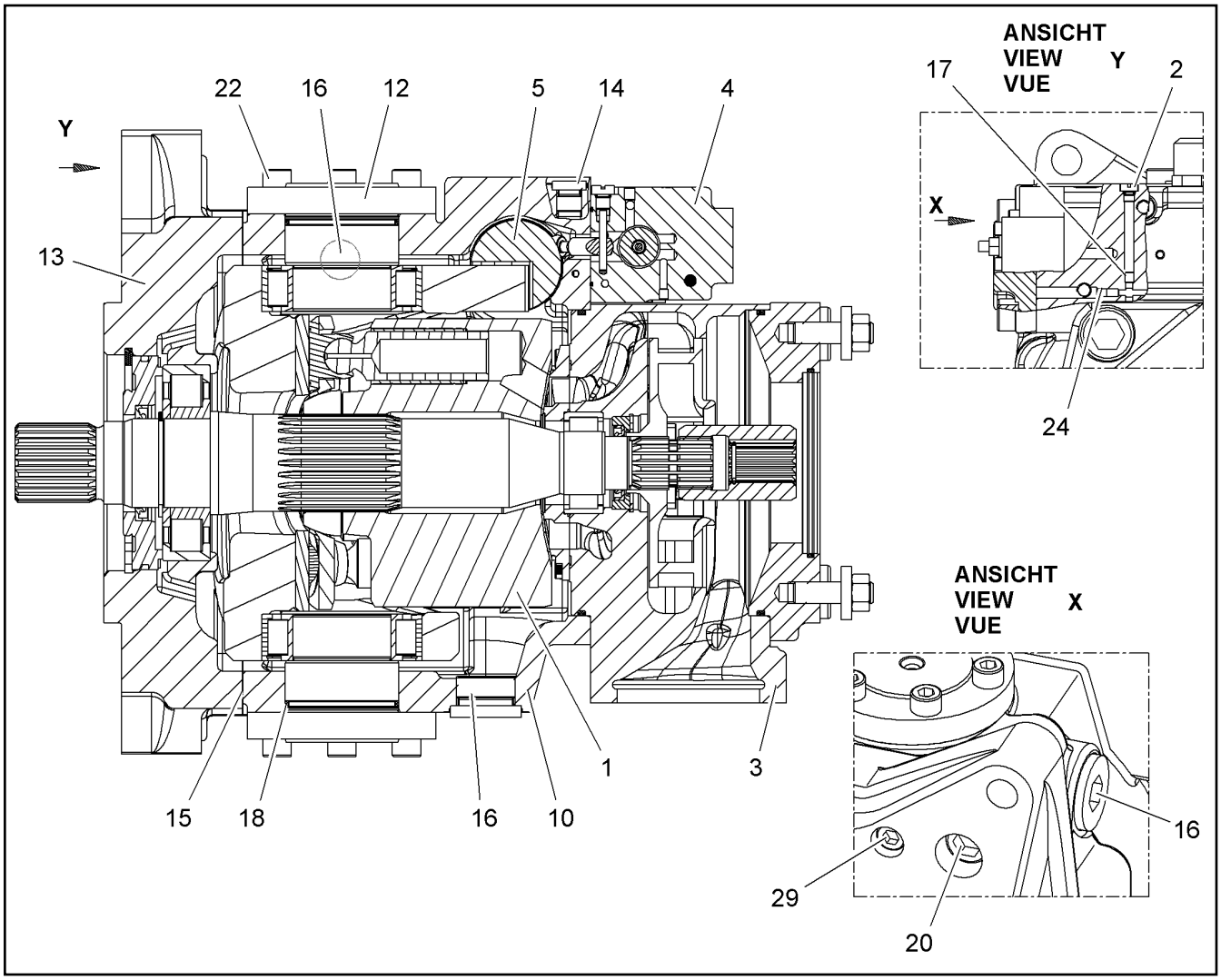

Pos.	Item	Quantity	Description	Bezeichnung	Serie	K
1		1	GEAR DRIVE NG 165 ⇨ ❑ 118	TRIEBWERK		
2	9265783	1	PLUG ⇨ ❑ 126	VERSCHLUSSCHRAUBE M.DIC		
3	9889161	1	CONNECTING PLATE NG 165 ⇨ ❑ 86	ANSCHLUSSPLATTE		
4	9881227	1	REGULATION VALVE 165 ⇨ ❑ 132	REGELVENTIL EHR LPV		1
5	9271648	1	REGULATION NG 165 165 ⇨ ❑ 83	VERSTELLUNG NG		
10		1	HOUSING	GEHAEUSE		
12	9279836	2	FLANGE	FLANSCH		
13	9273491	1	FLANGE	ANBAUFLANSCH		
14	7363125	1	SCREW PLUG ⇨ ❑ 556	VERSCHLUSSSCHRAUBE		
15	9882204	1	SEALING NG165	DICHTUNG NG165		1
16	7380172	3	SCREW	VSL-SCHRAUBE		
17	7380780	1	SEALING PLUG	DICHTSTOPFEN		
18	7380973	2	O-RING	O-RING		1
20	10001074	8	SOCKET HD SCREW ISO 4762 M16x60 10.9	ZYLINDERSCHRAUBE		
22	4043124	12	SOCKET HD.SCREW ISO 4762 M 10 X 25 10.	ZYL SCHRAUBE		
24	7380779	1	SEALING PLUG	DICHTSTOPFEN		
29	4981088	4	SOCKET HD SCREW ISO 4762 M 10 X 65 10.	ZYL-SCHRAUBE		

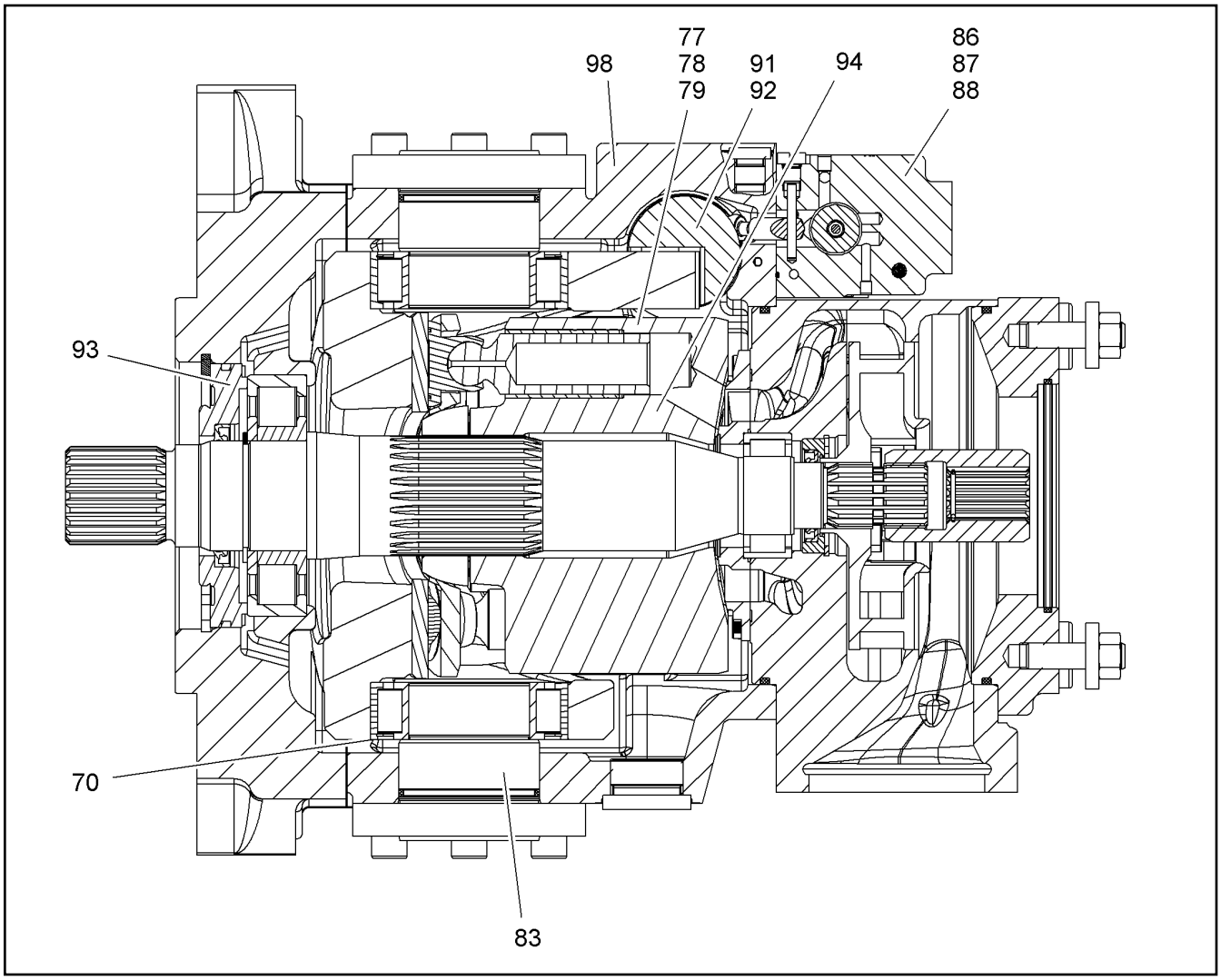

Pos.	Item	Quantity	Description	Bezeichnung	Serie	K
70	9885932	1	SET SPACER RING NG 165 ⇨ ❑ 139	DISTANZRINGSATZ		
77	9880604	1	REPAIR KIT SLIDING SHOE NG 165 ⇨ ❑ 131	RS KOLBENGLEITSCHUH		1
78	9888119	1	REPAIR KIT NG 165 ⇨ ❑ 117	REP.SATZ (RZ-KUGEL+PL)		
79	9073751	1	REPAIR KIT CONTROL PLATE NG 165 ⇨ ❑ 110	RS ZYLINDER-STEUERPLATTE		
83	9079347	1	REPAIR SET PIVOT LPV 165 ⇨ ❑ 125	RS SCHWENKJOCH		
86	9078788	1	REPAIR KIT LR/SD/DA ⇨ ❑ 111	REP.SATZ (REGLERDECKEL)		
87	9883166	1	REPAIR SET ⇨ ❑ 137	REP.SATZ (REGELVENTIL EHR)		1
88	9882875	1	SEALING KIT LPVD125 ⇨ ❑ 136	DICHTSATZ (REGELV.EHR) LPV		1
91	9079811	1	RK PISTON ⇨ ❑ 112	RS STELLKOLBEN		
92	9271653	1	SEAL KIT ADJUSTMENT LPV 165 ⇨ ❑ 113	DS VERSTELLUNG		1
93	9268751	1	REPAIR KIT FMV 165 165 ⇨ ❑ 40	RS VERSCHLUSSRING FMV		2
94	9888321	1	REPAIR KIT LPV 165 ⇨ ❑ 119	REP.SATZ (TRIEBW.)		
98	9271657	1	SEAL KIT F.PUMP LPV 165 ⇨ ❑ 114	DS PUMPE		1

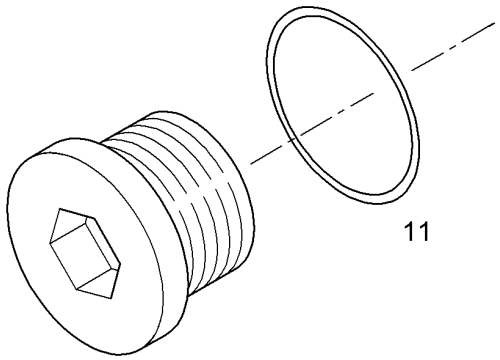

Pos.	Item	Quantity	Description	Bezeichnung	Serie	K
11	7380647	1	O-RING	O-RING		1

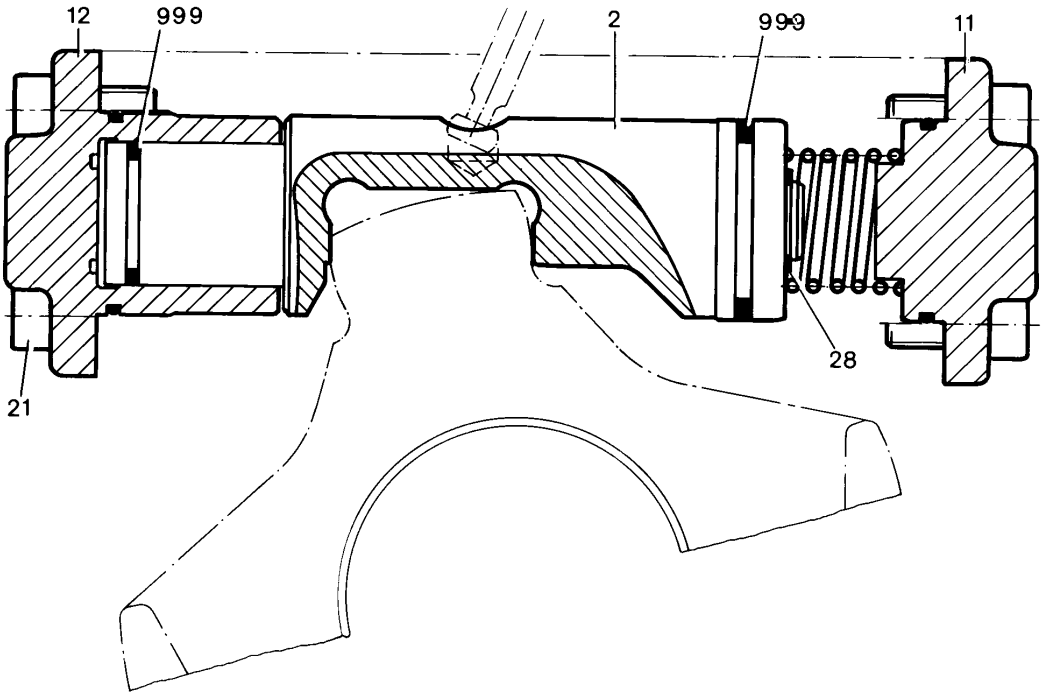

Pos.	Item	Quantity	Description	Bezeichnung	Serie	K
2		1	ADJUSTING PISTON	STELLKOLBEN M.FUEHRUNGSB		
11		1	COVER	DECKEL		
12		1	COVER	DECKEL		
21		8	SOCKET HD.SCREW ISO 4762 M 12 X 25 10.	ZYL SCHRAUBE		
28		1	ANGLE RING	L-RING		
999	9271653	1	SEAL KIT ADJUSTMENT LPV 165 ⇨ ❑ 113	DS VERSTELLUNG		1

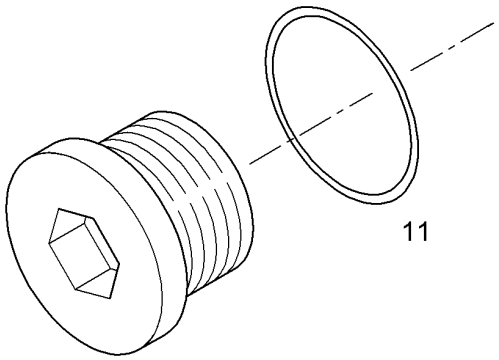

Pos.	Item	Quantity	Description	Bezeichnung	Serie	K
11	7381448	1	O-RING	O-RING		1

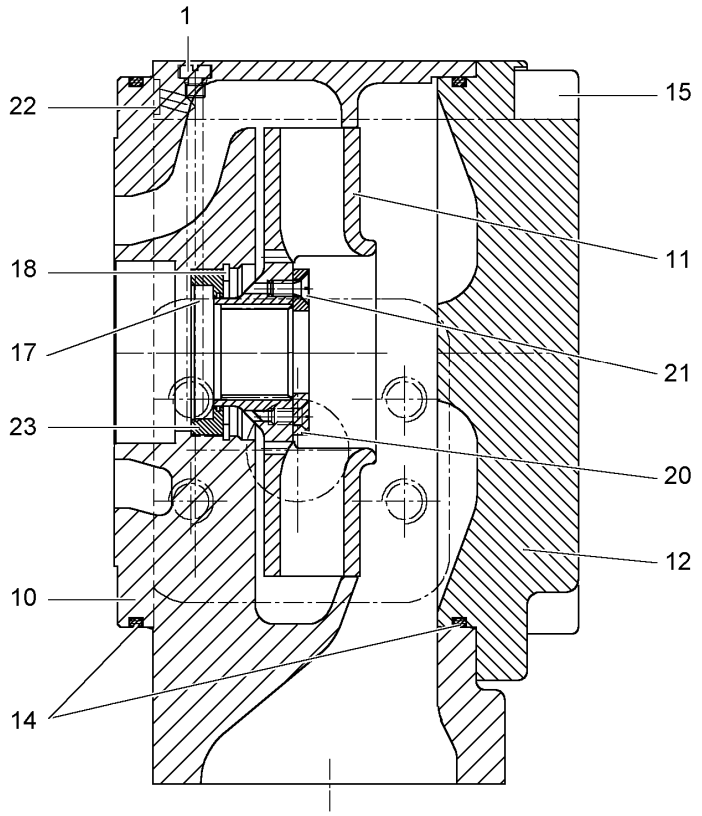

Pos.	Item	Quantity	Description	Bezeichnung	Serie	K
1	9265783	1	PLUG ⇨ ❑ 126	VERSCHLUSSCHRAUBE M.DIC		
10	9888320	1	CONNECTING PLATE NG 165 ⇨ ❑ 6	ANSCHLUSSPLATTE		
11	9275309	1	TRACK WHEEL	LAUFRAD		
12	9271740	1	COVER	DECKEL		
14	7380592	2	O-RING	O-RING		1
15	4635377	4	SOCKET HD.SCREW ISO 4762 M 20 X 140 1	ZYL SCHRAUBE		
17	7380831	1	RADIAL SEALING RING	RADIALWELLENDICHTRING		1
18	4281006	1	SPRING CLIP DIN 472 52 X2	SICHERUNGSRING		
20	9275004	2	SEGMENT	SCHEIBENSEGMENT		1
21	4980801	4	SCREW ISO 10642 M5X12 10.9	SENKSCHRAUBE		
22	7380648	1	O-RING	O-RING		1
23	9272511	1	LOCK RING	VSL-RING		

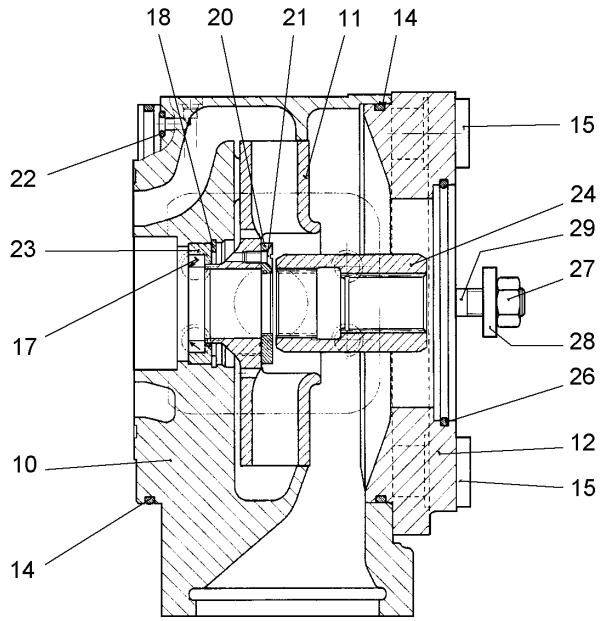

Pos.	Item	Quantity	Description	Bezeichnung	Serie	K
10	9888320	1	CONNECTING PLATE NG 165 ⇨ ❑ 6	ANSCHLUSSPLATTE		
11	9275309	1	TRACK WHEEL	LAUFRAD		
12	9278805	1	COVER	DECKEL		
14	7380592	2	O-RING	O-RING		1
15	4635377	4	SOCKET HD.SCREW ISO 4762 M 20 X 140 1	ZYL SCHRAUBE		
17	7380831	1	RADIAL SEALING RING	RADIALWELLENDICHTRING		1
18	4281006	1	SPRING CLIP DIN 472 52 X2	SICHERUNGSRING		
20	9275004	2	SEGMENT	SCHEIBENSEGMENT		1
21	4980801	4	SCREW ISO 10642 M5X12 10.9	SENKSCHRAUBE		
22	7380648	1	O-RING	O-RING		1
23	9272511	1	LOCK RING	VSL-RING		
24	9889162	1	COUPLING SLEEVE NG 165	KUPPLUNGSHUELSE		
26	7380605	1	O-RING	O-RING		1
27	4900546	2	HEX NUT ISO 4032 M 12 -10 A3C	6KT MUTTER		
28	10006370	2	WASHER DIN 7349 13 DAC	SCHEIBE		
29	4980073	2	STUD DIN 939 M 12FOX 30 10.9 A3C	STIFTSCHRAUBE		

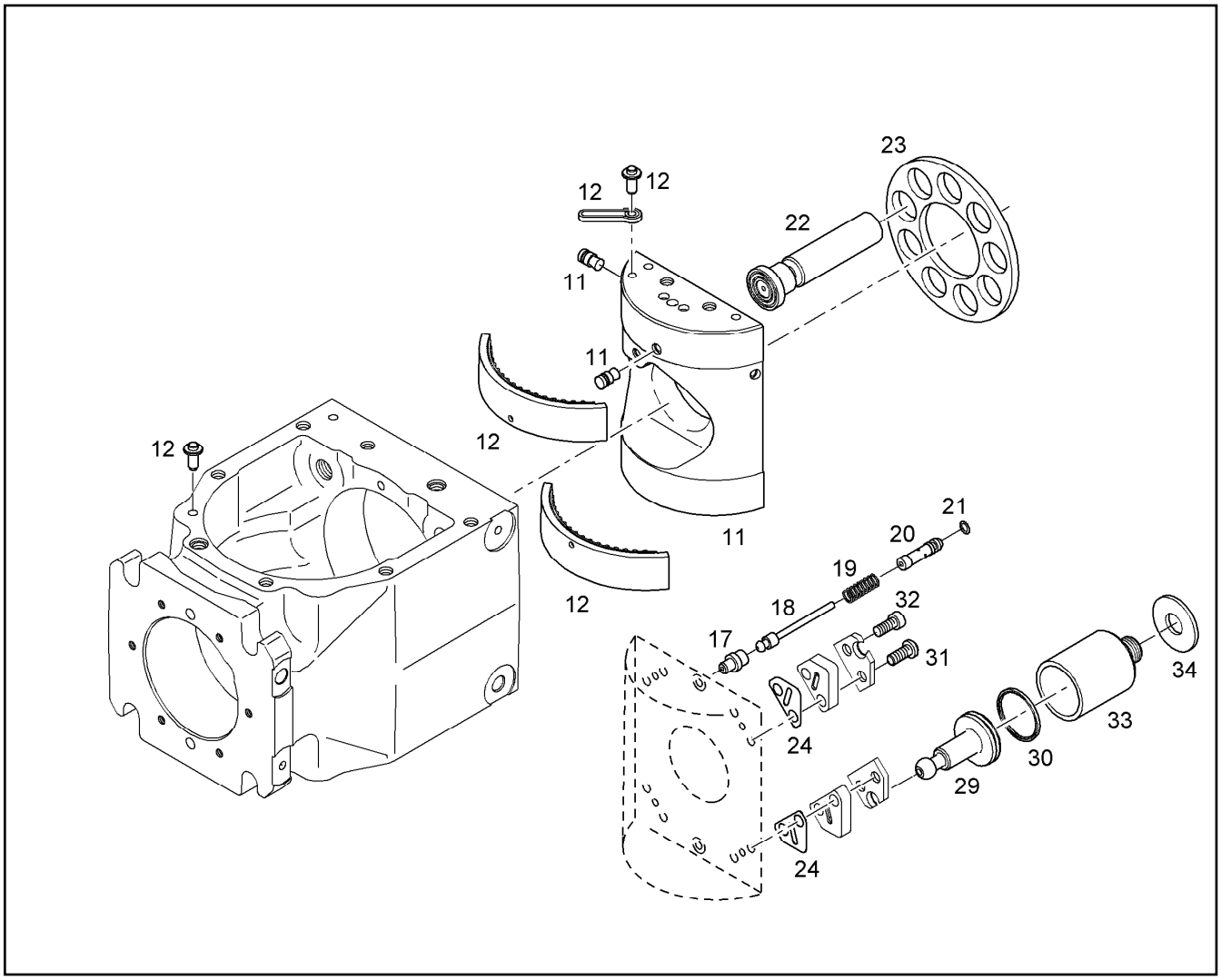

Pos.	Item	Quantity	Description	Bezeichnung	Serie	K
11	7409110	1	CRADLE ⇨ ❑ 109	WIEGE		
12	7405844	1	MODIFICATIONS KIT SCALE BEARIN ⇨ ❑ 108	UMBAUSATZ WIEGELAGERUNG		
17	7371936	1	BALL JOINT	KUGELZAPFEN		1
18	7408887	1	BOLT	KUGELBOLZEN		1
19	7408892	1	COMPRESSION SPRING	DRUCKFEDER		
20	7408889	1	DISTANCE PIN	DISTANZBOLZEN		1
21	7010429	1	O-RING 2,57x1,78	O-RING		1
22	7371933	9	PISTON	KOLBEN		
23	7408893	1	RETAINING PLATE	RUECKZUGSCHEIBE		
24	7371991	1	SHIM 0,05	DISTANZBLECH		
	7371992	1	SHIM 0,075	DISTANZBLECH		
	7371993	1	SHIM 0,1	DISTANZBLECH		
	7408901	1	SHIM S= 0,30	DISTANZBLECH		
29	7365111	4	PISTON	VERSTELLKOLBEN		1
30	7009411	4	GASKET RING	DICHTRING		2
31	7408912	4	SCREW	SCHRAUBE		
32	4097374	4	SOCKET HD SCREW	ZYL-SCHRAUBE		
33	7409112	4	PISTON BUSHING	KOLBENBUCHSE		1
34	7409119	1	WASHER 17X36X0,15	SCHEIBE		
	7409118	1	WASHER 17X36X0,2	SCHEIBE		
	7409117	1	WASHER 17X36X0,5	SCHEIBE		
	7409116	1	WASHER 17X36X1,0	SCHEIBE		
	7409115	1	WASHER 17X36X1,5	SCHEIBE		
	7409114	1	WASHER 17X36X2,0	SCHEIBE		

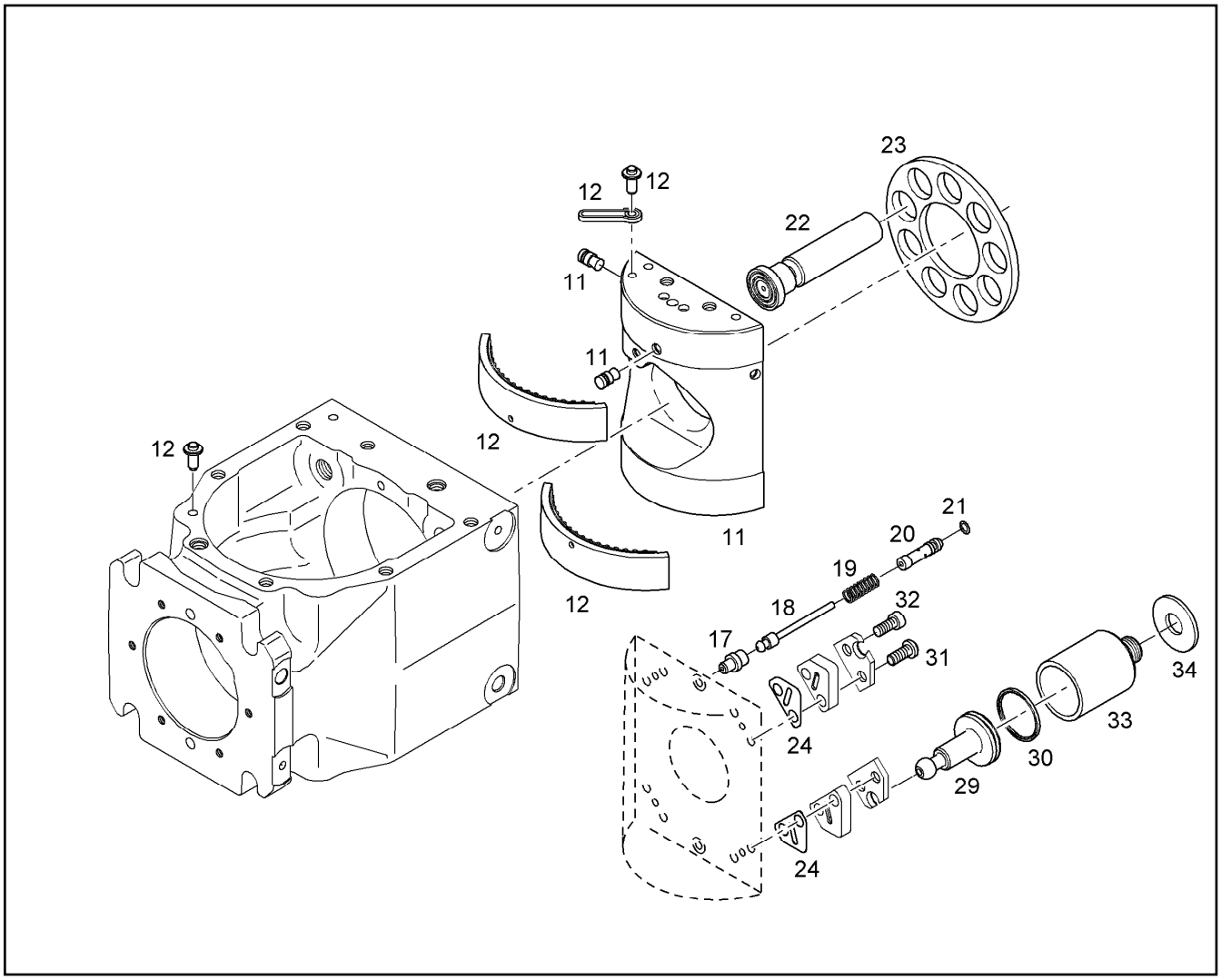

Pos.	Item	Quantity	Description	Bezeichnung	Serie	K
	7409113	1	WASHER 17X36X2,5	SCHEIBE		

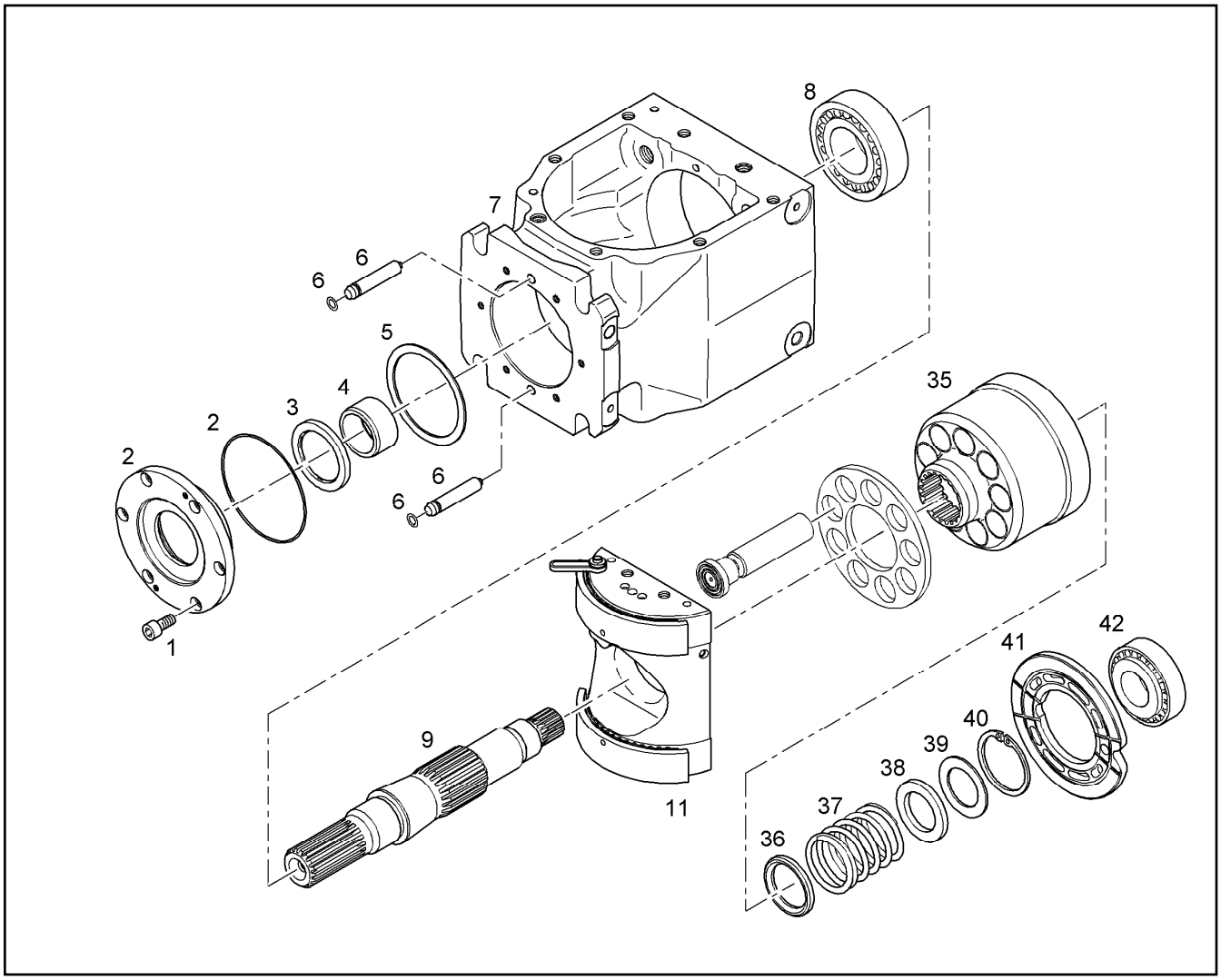

Pos.	Item	Quantity	Description	Bezeichnung	Serie	K
1	4600049	6	SOCKET HD SCREW ISO 4762 M6x12 8.8 A2	ZYLINDERSCHRAUBE		
2	7373091	1	COVER	DECKEL		
2	7373089	1	-O-RING 95X2-V80	-O-RING		
3	7015422	1	OIL SEAL	WELLENDICHTRING		1
4	7364652	1	RACE	LAUFRING		
5	7365108	1	SHIM S= 1,00	DISTANZBLECH		
	7408879	1	SHIM S= 1,05	DISTANZBLECH		
	7408880	1	SHIM S= 1,10	DISTANZBLECH		
	7408881	1	SHIM S= 1,15	DISTANZBLECH		
	7365109	1	SHIM S= 1,20	DISTANZBLECH		
	7408882	1	SHIM S= 1,40	DISTANZBLECH		
	7408883	1	SHIM S= 1,60	DISTANZBLECH		
	7408884	1	SHIM S= 1,80	DISTANZBLECH		
6	7373086	2	PIN	BOLZEN		1
6	10025633	1	-O-RING 5x1,5	-O-RING		1
7	10025634	1	HOUSING ⇨ ❑ 97	GEHAEUSE		
8	4901031	1	ROLLER BEARING DIN 720 323 08	KEG ROL LAGER		1
9	7029261	1	DRIVE SHAFT	TRIEBWELLE		
11	10012508	1	ROCKER ⇨ ❑ 87	ZSB-WIEGE		
35	5614908	1	CYLINDER BLOCK	ZYLINDERBLOCK		1
36	7408911	1	SUPPORTING DISK	STUETZSCHEIBE		
37	7371931	1	COMPRESSION SPRING	DRUCKFEDER		
38	7408915	1	WASHER	SCHEIBE		
39	7408916	1	SHIM DISK DIN 988 42 X 52X 0,3	PASSCHEIBE		

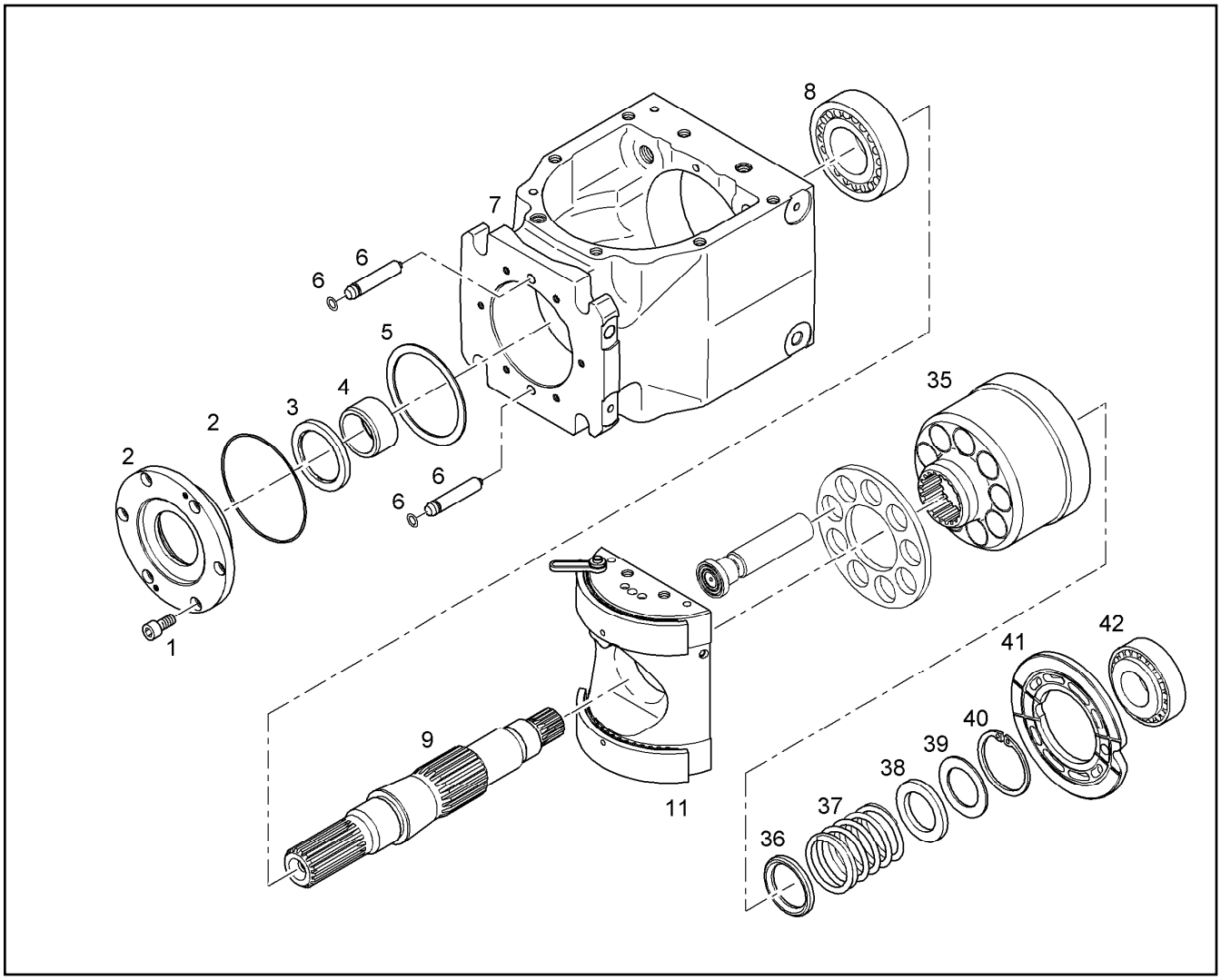

Pos.	Item	Quantity	Description	Bezeichnung	Serie	K
	7408917	1	SHIM DISK DIN 988 42 X 52X 1,0	PASSCHEIBE		
40	4900270	1	SPRING CLIP DIN 472 50 X2	SICHERUNGSRING		
41	5606788	1	CONTROL PLATE	STEUERBODEN		
42	7009409	1	ROLLER BEARING 25,4X64,292	KEGELROLLENLAGER		1

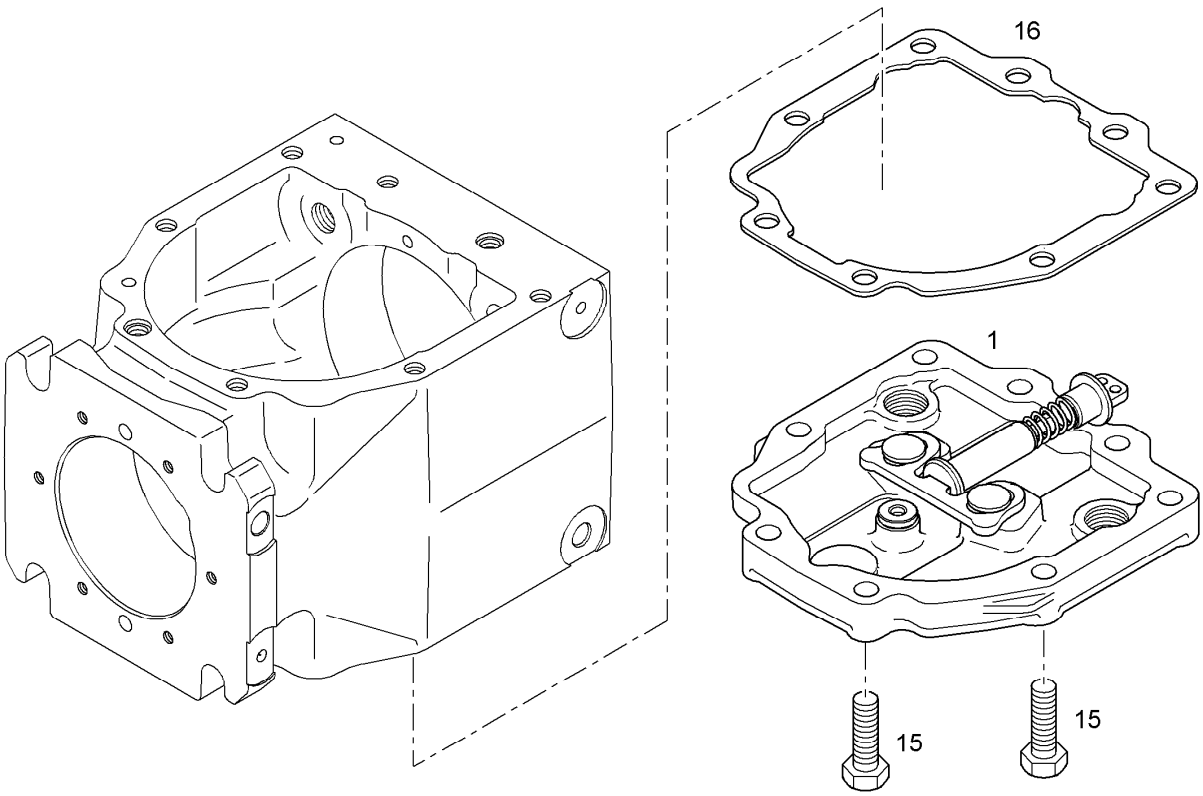

Pos.	Item	Quantity	Description	Bezeichnung	Serie	K
1	7373093	1	CENTERING CPL ⇨ ❑ 107	NULLAGEN-ZENTRIERUNG		
15	4900112	8	HEXAGON BOLT ISO 4017 M 10 X 35 8.8 A3	6KT SCHRAUBE		
16	7408920	1	SEALING	DICHTUNG		1

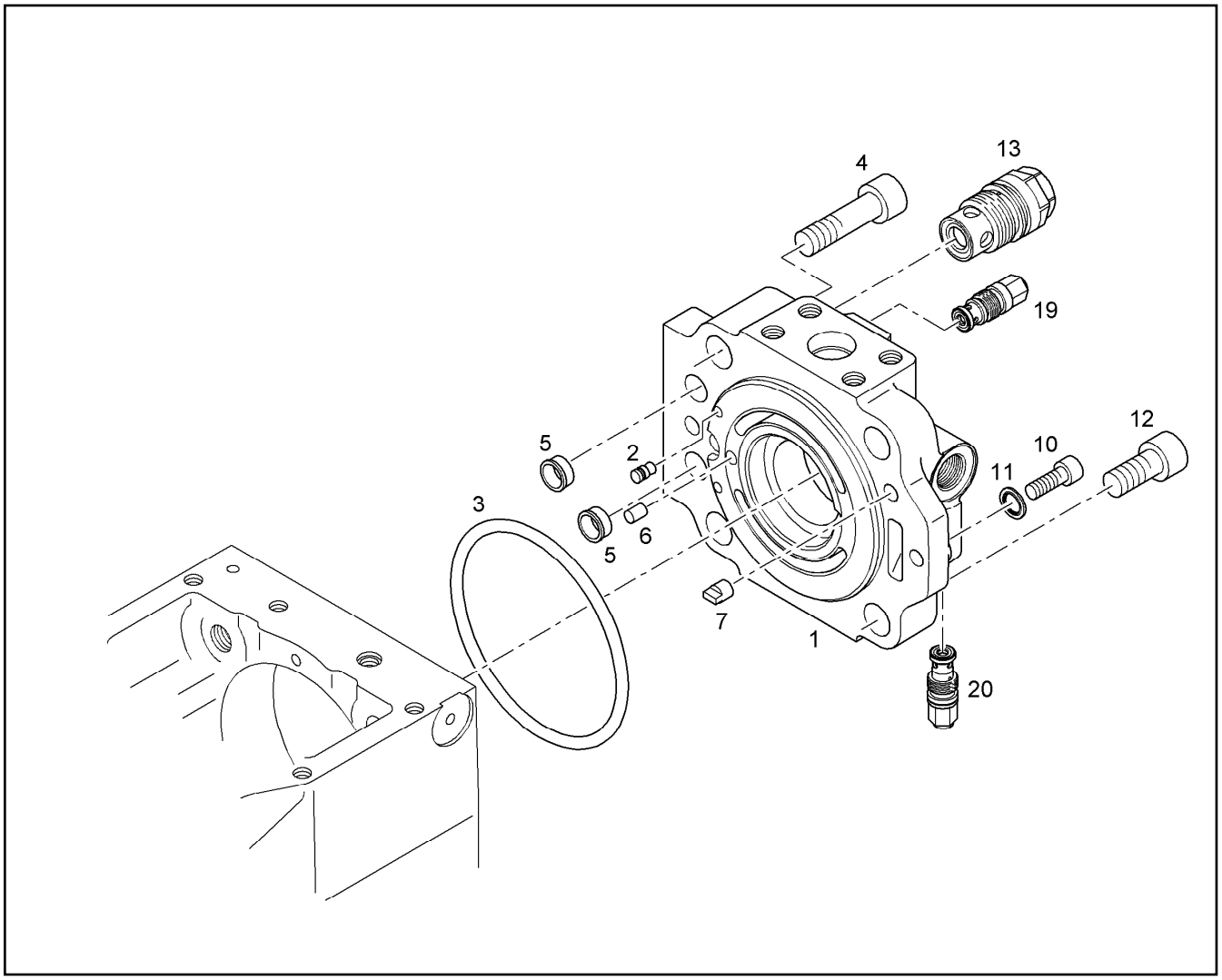

Pos.	Item	Quantity	Description	Bezeichnung	Serie	K
1	7371937	1	SUPPORT	STEUERBODENAUFNAHME		
2	7408930	2	SEALING PLUG	DICHTSTOPFEN		1
3	10018988	1	GASKET RING	DICHTRING		1
4	10001077	2	SOCKET HD.SCREW ISO 4762 M 16 X 50 10.	ZYL SCHRAUBE		
5	10012511	2	BUSHING	BUCHSE		1
6	7370006	1	DOWEL PIN	ZYLINDERSTIFT		
7	7408931	1	DOWEL PIN	ZYLINDERSTIFT		
10	4901217	1	SOCKET HD SCREW ISO 4762 M8x25 10.9	ZYLINDERSCHRAUBE		
11	7006080	1	USIT RING	USIT-RING		1
12	10001464	2	SOCKET HD.SCREW ISO 4762 M 16 X 35 10.	ZYL SCHRAUBE		
13	5800021	2	PRESSURE REGULATOR VALVE ⇨ ❑ 106	DRUCKBEGRENZUNGSVENTIL		2
19	5606401	1	VALVE ⇨ ❑ 105	SPEISEDRUCKVENTIL		1
20	5004324	1	VALVE ⇨ ❑ 103	SPEISEDRUCKVENTIL		

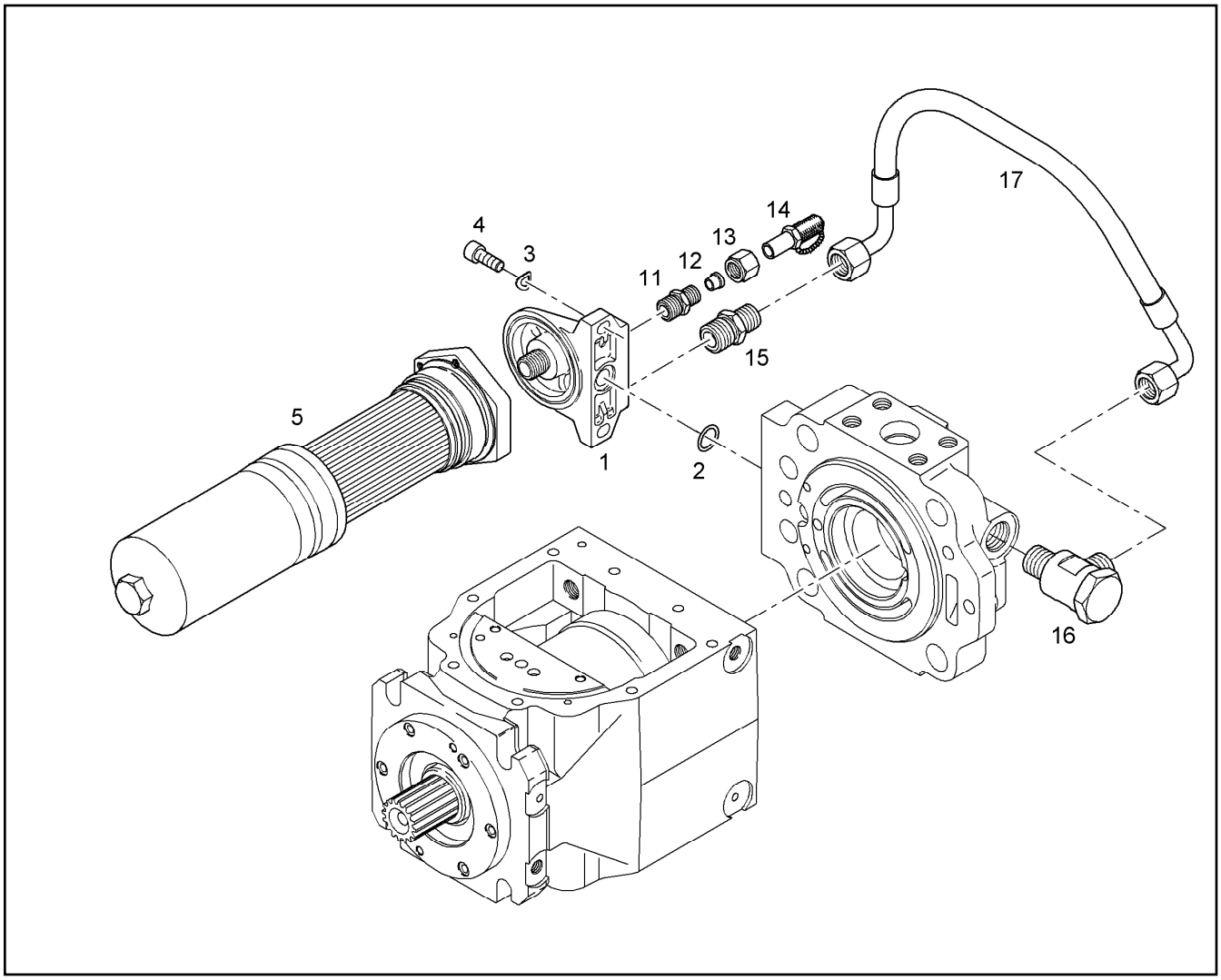

Pos.	Item	Quantity	Description	Bezeichnung	Serie	K
1	5004658	1	FILTER FLANGE	FILTERFLANSCH		
2	7006090	1	O-RING	O-RING		1
3	4600615	2	SPRING WASHER DIN 137B8	FEDERSCHEIBE		
4	4600079	2	SOCKET HD SCREW ISO 4762 M8x20 8.8 A2	ZYLINDERSCHRAUBE		
5	10025638	1	FILTER ⇨ ❑ 98	FILTER		1
11	7003814	1	FITTING ISO 8434 SDS TYPE E GE10L M14X	STUTZEN		
12	4771020	1	FERRULE DIN 3861 L 8 ST	SCHNEIDRING		
13	4900507	1	UNION NUT DIN 3870 A L 8 A3C	UEWF MUTTER		
14	5607605	1	TEST FITTING	MESSSTUTZEN		
15	7003572	1	FITTING ISO 8434 SDS L 18XM22X1,5 TYPE	STUTZEN		
16	7617351	1	SWIVEL COUPLING	SCHWENKVERSCHRAUBUNG		
17	10025639	1	HOSE	SCHLAUCH		2

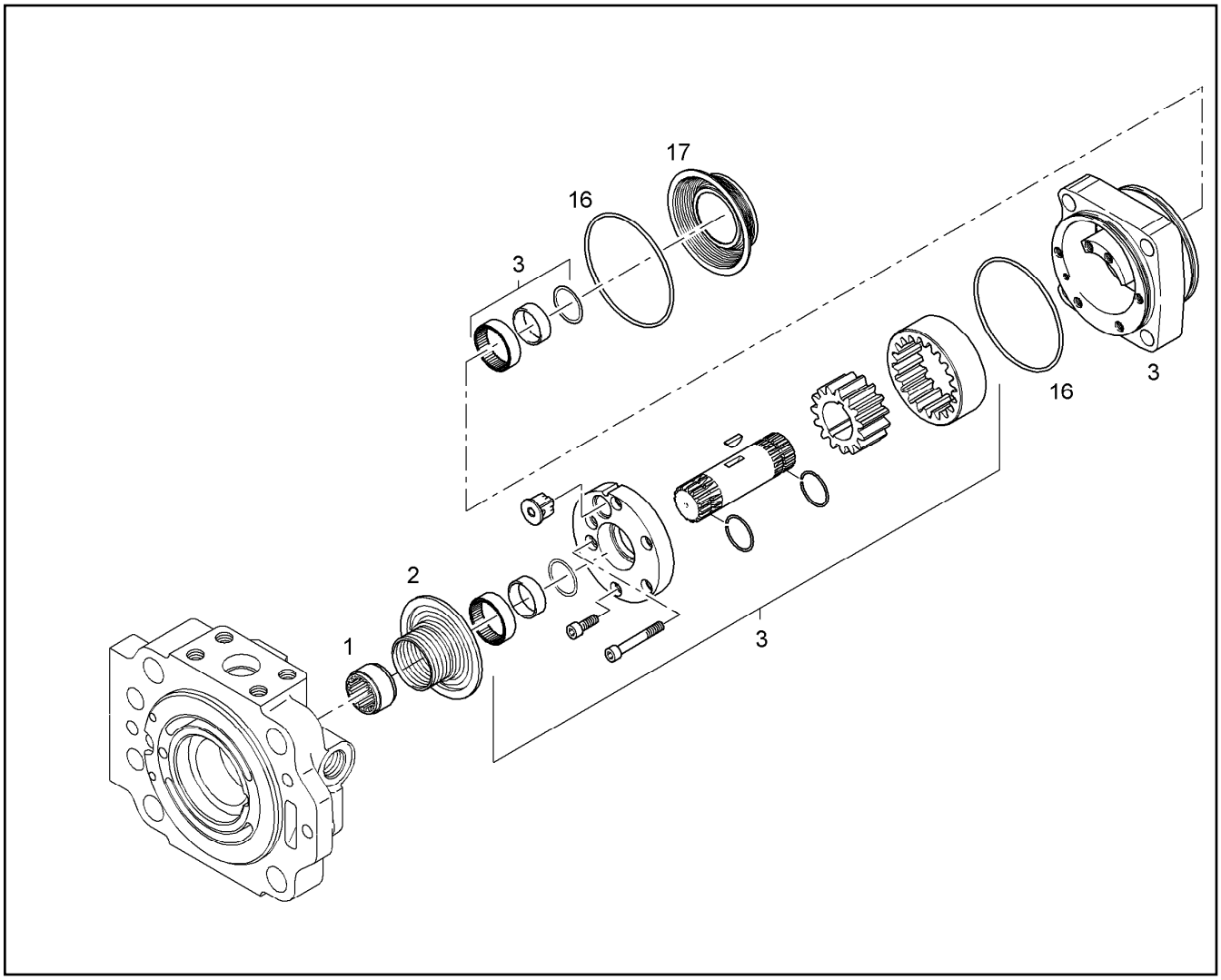

Pos.	Item	Quantity	Description	Bezeichnung	Serie	K
1	7003833	1	SOCKET	MUFFE		
2	7408937	1	SIEVE	SIEB		1
3	5604760	1	FEED PUMP ⇨ ❑ 104	SPEISEPUMPE		6
16	10026649	2	O-RING 80x2	O-RING		1
17	7365118	1	SIEVE	SIEB		

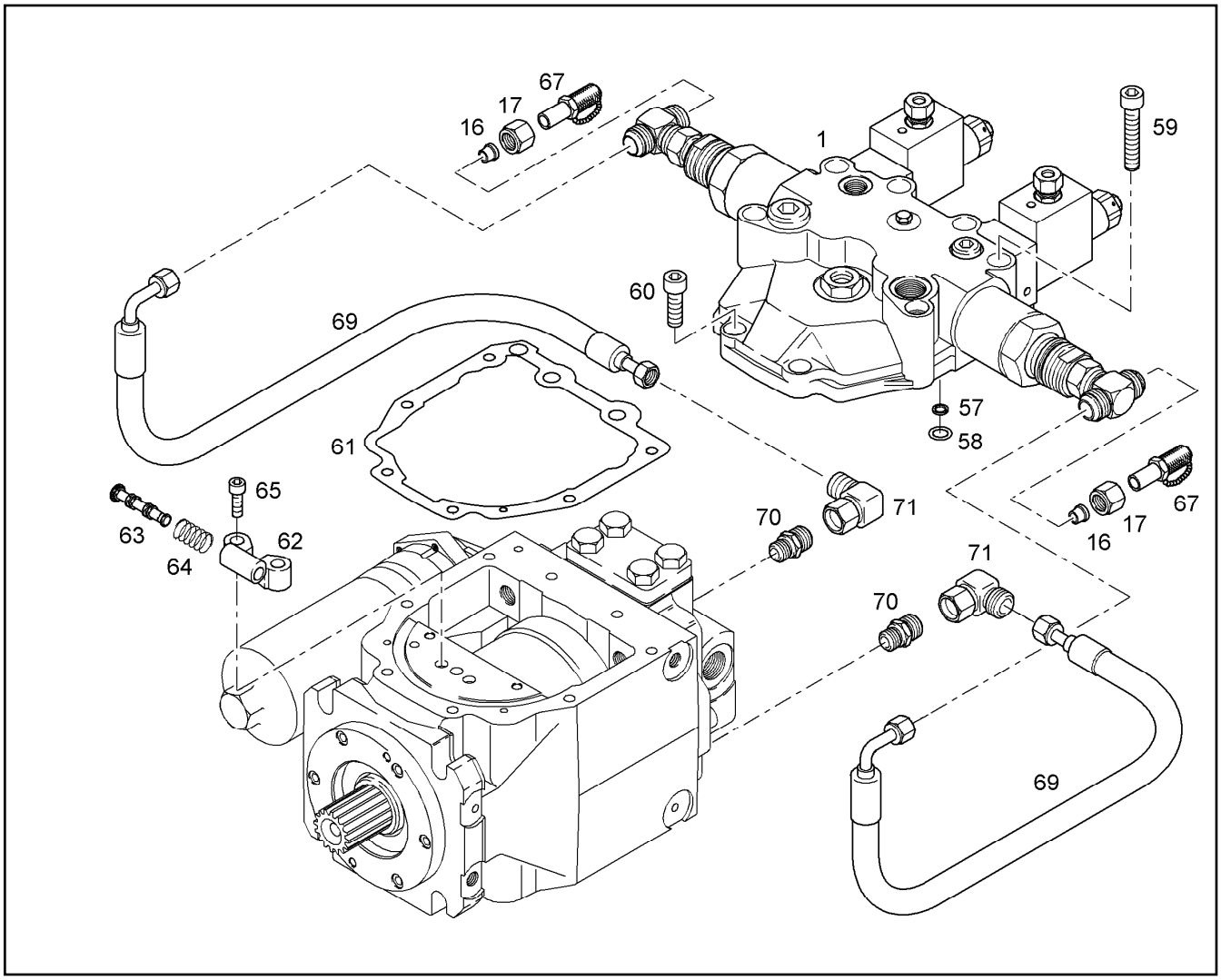

Pos.	Item	Quantity	Description	Bezeichnung	Serie	K
1	10026660	1	CONTROL ⇨ ❑ 99	ZSB-STEUERUNG		2
16	4771020	2	FERRULE DIN 3861 L 8 ST	SCHNEIDRING		
17	4900507	2	UNION NUT DIN 3870 A L 8 A3C	UEWF MUTTER		
57	7405392	1	WASHER	SCHEIBE		1
58	7373096	1	O-RING 9,19X2,65-V80	O-RING		1
59	4600331	6	SOCKET HD SCREW ISO 4762 M10x50 8.8	ZYLINDERSCHRAUBE		
60	4900537	2	SOCKET HD.SCREW ISO 4762 M 10 X 30 8.8	ZYL SCHRAUBE		
61	10019002	1	SEALING	DICHTUNG		1
62	5801212	1	HOUSING	PILOTGEHAEUSE		
63	7011834	1	PILOT	PILOT		1
64	7009097	1	COMPRESSION SPRING	DRUCKFEDER		
65	7030197	2	SOCKET HD.SCREW	ZYL SCHRAUBE		
67	5607605	2	TEST FITTING	MESSSTUTZEN		
69	5612464	2	HOSE	SCHLAUCHLEITUNG		2
70	7404619	2	FITTING ISO 8434 SDS S 8XM14X1,5 TYPE	STUTZEN		
71	7404186	2	FITTING	W-ANSCHLUSS-STUTZEN		

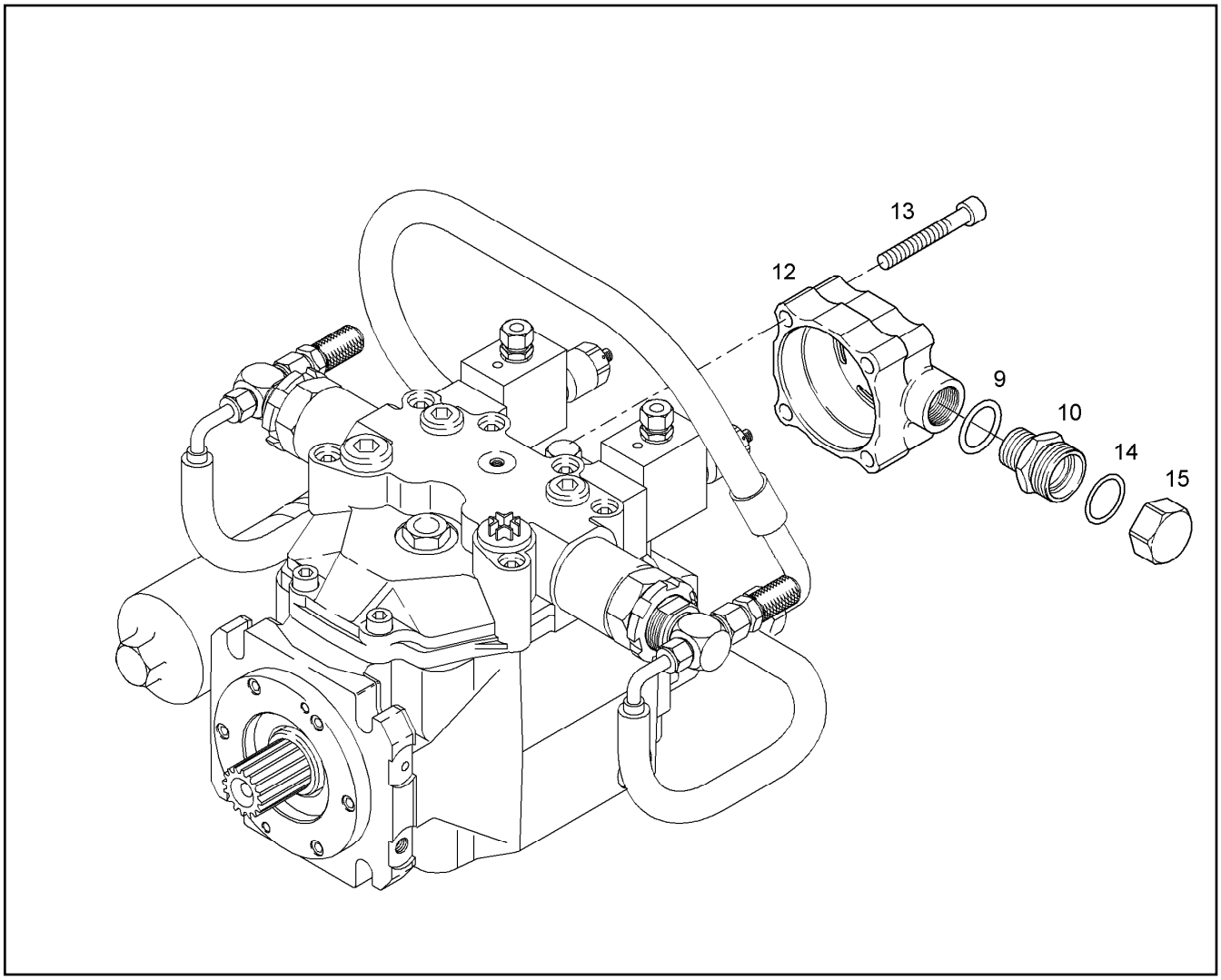

Pos.	Item	Quantity	Description	Bezeichnung	Serie	K
9	7404674	1	O-RING	O-RING		1
10	7364789	1	FITTING	VERSCHRAUBUNG		
12	5608449	1	SUCTION FLANGE	SAUGFLANSCH		
13	4600143	4	SOCKET HD.SCREW ISO 4762 M 10 X 60 8.8	ZYL SCHRAUBE		
14	10026781	1	O-RING 30x2,5	O-RING		1
15	10026782	1	SCREW CAP	SCHRAUBKAPPE		

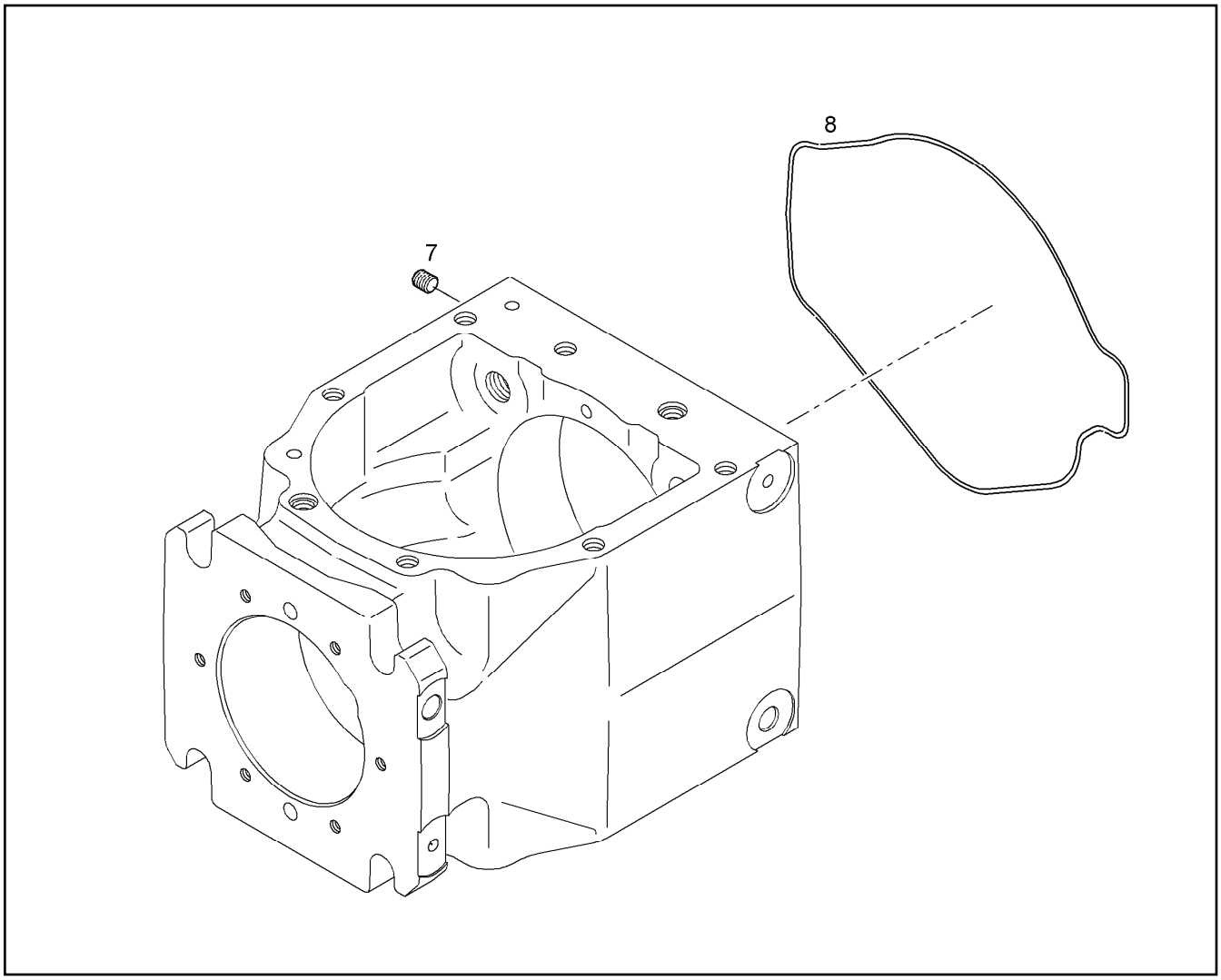

Pos.	Item	Quantity	Description	Bezeichnung	Serie	K
7	4980495	1	HEADLESS SCREW DIN 913 M 6 X 10 45H	GEWINDESTIFT		
8	10018988	1	GASKET RING	DICHTRING		1

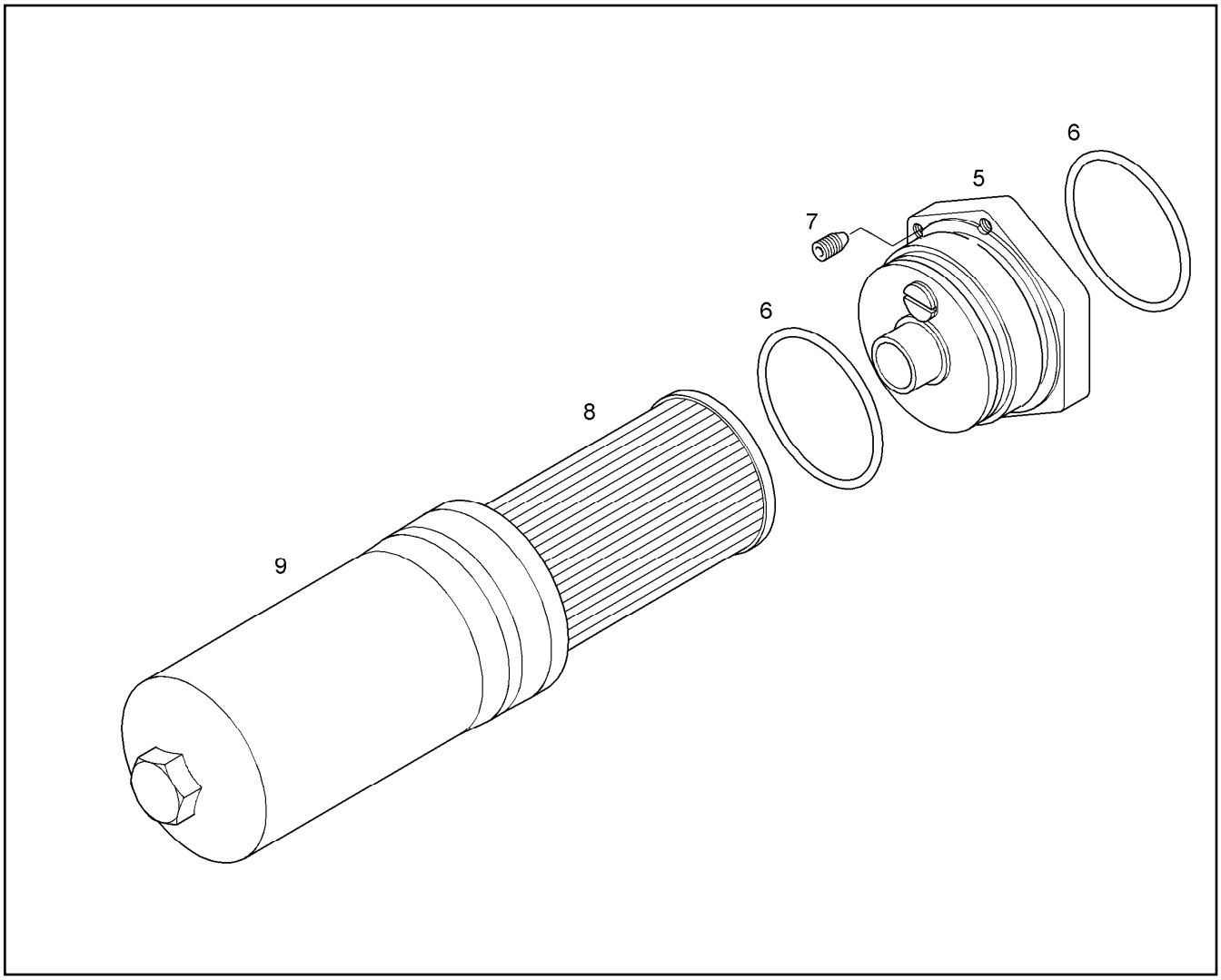

Pos.	Item	Quantity	Description	Bezeichnung	Serie	K
5	10026642	1	FILTER HEAD	FILTERKOPF		
6	7373103	2	O-RING 68X3 V80	O-RING		1
7	4001013	2	HEADLESS SCREW DIN 914 M 6 X 8 45H A3	GEWINDESTIFT		
8	7364108	1	FILTER ELEMENT	FILTEREINSATZ		1
9	10026645	1	FILTER HOUSING	FILTERGEHAEUSE		

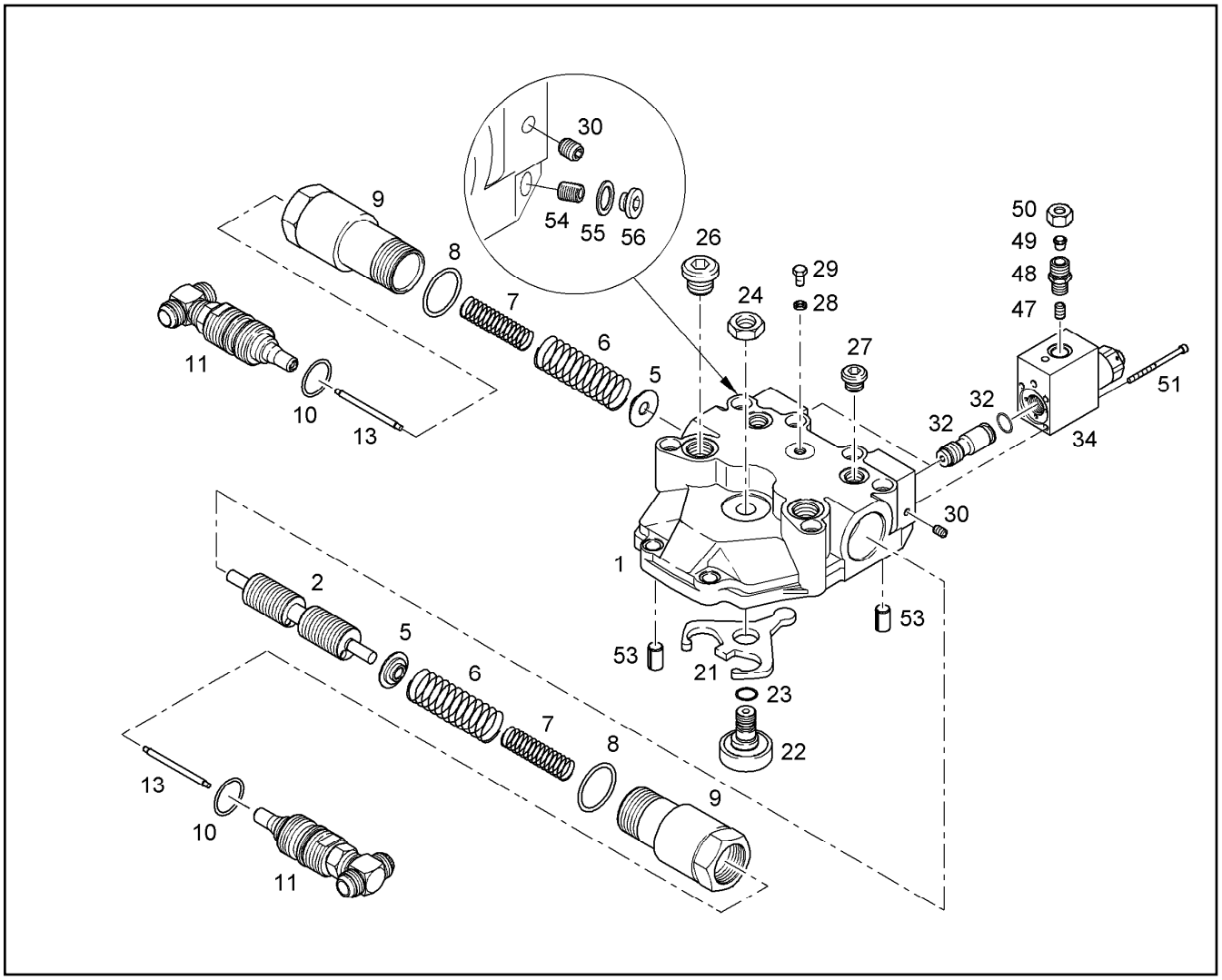

Pos.	Item	Quantity	Description	Bezeichnung	Serie	K
1	10026785	1	COVER	DECKEL		
2	5614272	1	PISTON	ZSB.KOLBEN		1
5	7371519	1	SPRING RETAINER	FEDERTELLER		
	10026786	1	SPRING RETAINER	FEDERTELLER		
6	7371520	2	COMPRESSION SPRING	DRUCKFEDER		
7	7371521	2	COMPRESSION SPRING	DRUCKFEDER		
8	10026787	2	O-RING 44,17x1,8	O-RING		1
9	7371531	2	BUSHING	HUELSE		
10	7003266	2	O-RING 30,2x3	O-RING		1
11	10026666	2	REPAIR KIT ⇨ ❑ 101	REPARATURSATZ		2
13	7365682	2	PIN	STIFT		
21	10026789	1	LEVER	HEBEL		
22	10018999	1	ECCENTRIC PIN	EXZENTERBOLZEN		1
23	7005949	1	O-RING 12,3x2,4	O-RING		1
24	4117004	1I	HEX NUT ISO 4035 M 16 -05	6KT MUTTER		
26	7361961	1	LOCKING SCREW	VERSCHLUSSCHRAUBE		
27	7409213	2	LOCKING SCREW	VERSCHLUSSCHRAUBE		
28	4002279	1	GASKET RING DIN 7603 A 6 X 10 ST	DICHTRING		1
29	4065103	1	HEX HD SCREW ISO 4017 M6X10 8.8 A2C	SECHSKANTSCHRAUBE		
30	10010997	1	SCREW M6X8-6.8	VSL-SCHRAUBE		
32	5605822	2	RESTRICTOR CHECK VALVE	DROSSELRUECKSCHLAGVENTI		2
32	7013017	2	-O-RING 13,3x2,4	-O-RING		1
34	10026784	2	CONTROL VALVE ⇨ ❑ 102	STEUERVENTIL		
47	7373088	2	NOZZLE	DUESE		

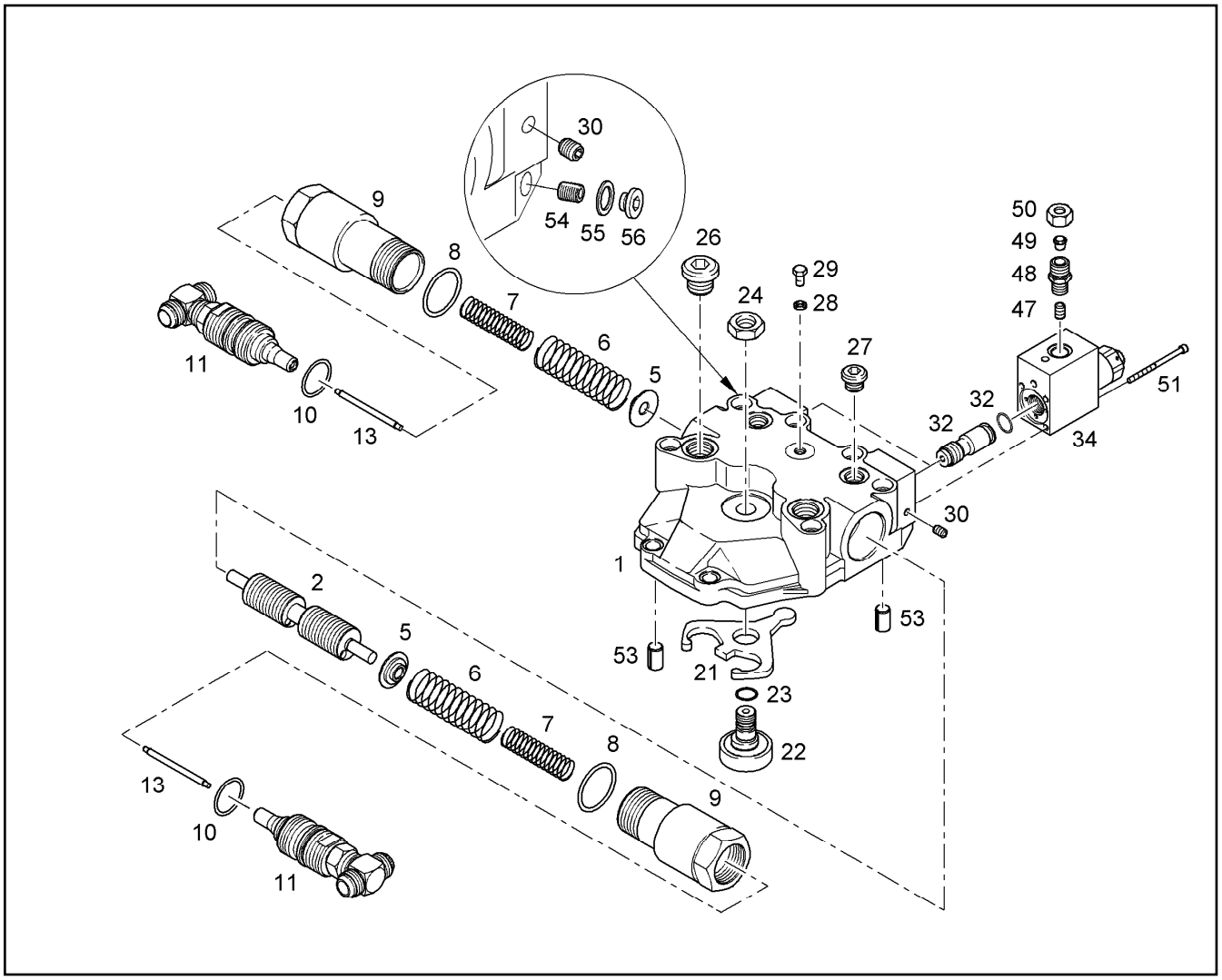

Pos.	Item	Quantity	Description	Bezeichnung	Serie	K
48	7367361	2	FITTING	VERSCHRAUBUNG		
49	4771001	2	FERRULE DIN 3861 L 10 A3C	SCHNEIDRING		
50	4774001	2	UNION NUT DIN 3870 A L 10 A3C	UEWF MUTTER		
51	4901531	8	SOCKET HD SCREW ISO 4762 M4x50 8.8 A2	ZYLINDERSCHRAUBE		
53	4001977	2	ROLL PIN DIN 7346 12 X 16	SPANNSTIFT		
54	4901190	1	HEADLESS SCREW DIN 913 M 6 X 8 45H	GEWINDESTIFT		
55	7003794	1	GASKET RING DIN 7603 A 8 X 11,5 CU	DICHTRING		1
56	4980071	1	SCREW PLUG DIN 908 M8x1,00 5.8 A3C	VERSCHLUSSSCHRAUBE		

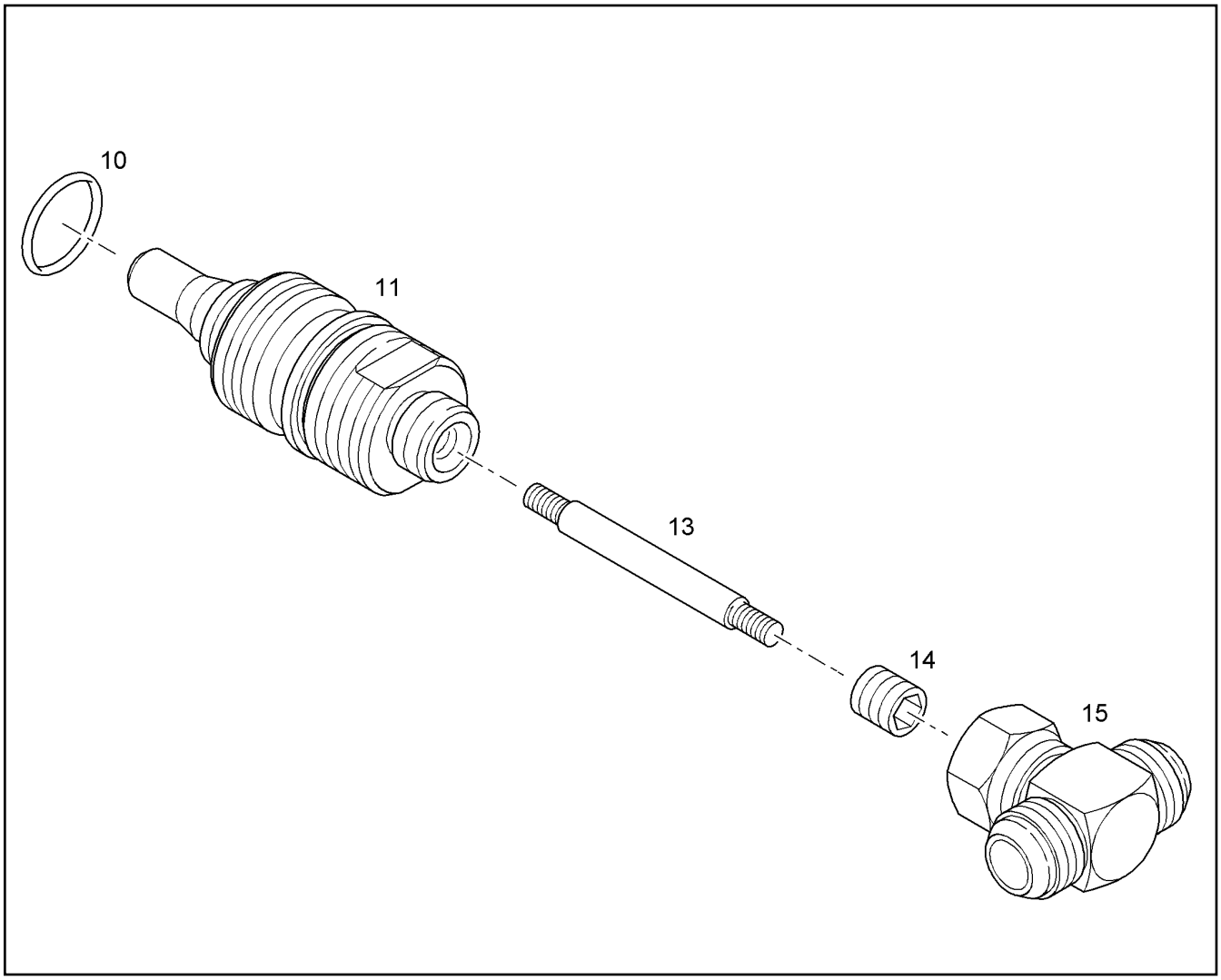

Pos.	Item	Quantity	Description	Bezeichnung	Serie	K
10		1	O-RING 30,2x3	O-RING		1
11		1	SCREW	SCHRAUBE		
13		1	PIN	STIFT		
14		1	SCREW	SCHRAUBE		
15		1	COUPLING	T-ANSCHLUSS-STUTZEN		

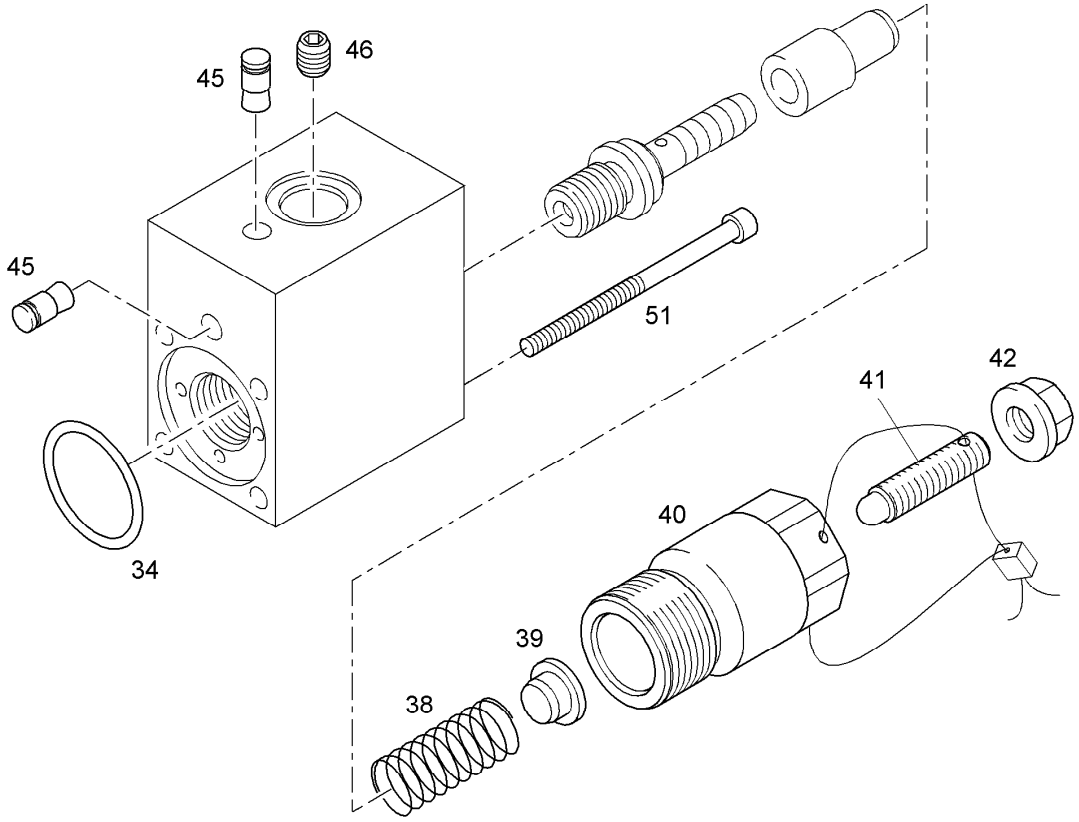

Pos.	Item	Quantity	Description	Bezeichnung	Serie	K
34	7024372	2	O-RING 27,3x2,4	O-RING		1
38	10026783	2	COMPRESSION SPRING	DRUCKFEDER		
39	7370148	2	SPRING RETAINER	FEDERTELLER		
40	7370139	2	LOCKING SCREW	VERSCHLUSSCHRAUBE		
41	7364245	2	HEADLESS SCREW	GEWINDESTIFT		
42	10037894	2	NUT	DICHTBUNDMUTTER		
45	7369978	4	SEALING PLUG	DICHTSTOPFEN		
46	10010997	2	SCREW M6X8-6.8	VSL-SCHRAUBE		
51	4901531	4	SOCKET HD SCREW ISO 4762 M4x50 8.8 A2	ZYLINDERSCHRAUBE		

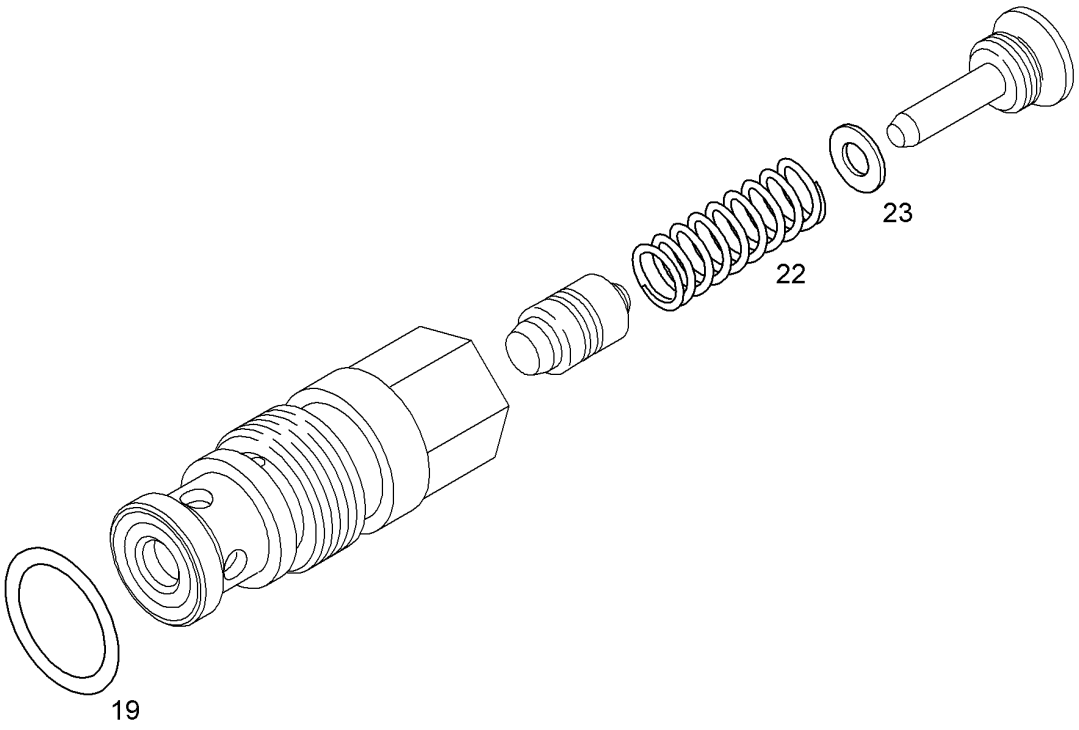

Pos.	Item	Quantity	Description	Bezeichnung	Serie	K
19	7005949	1	O-RING 12,3x2,4	O-RING		1
22	7409290	1	COMPRESSION SPRING	DRUCKFEDER		
23	7408933	1	SHIM DISK DIN 988 4 X 8X 0,1	PASSCHEIBE		
	7408934	1	SHIM DISK DIN 988 4 X 8X 0,5	PASSCHEIBE		

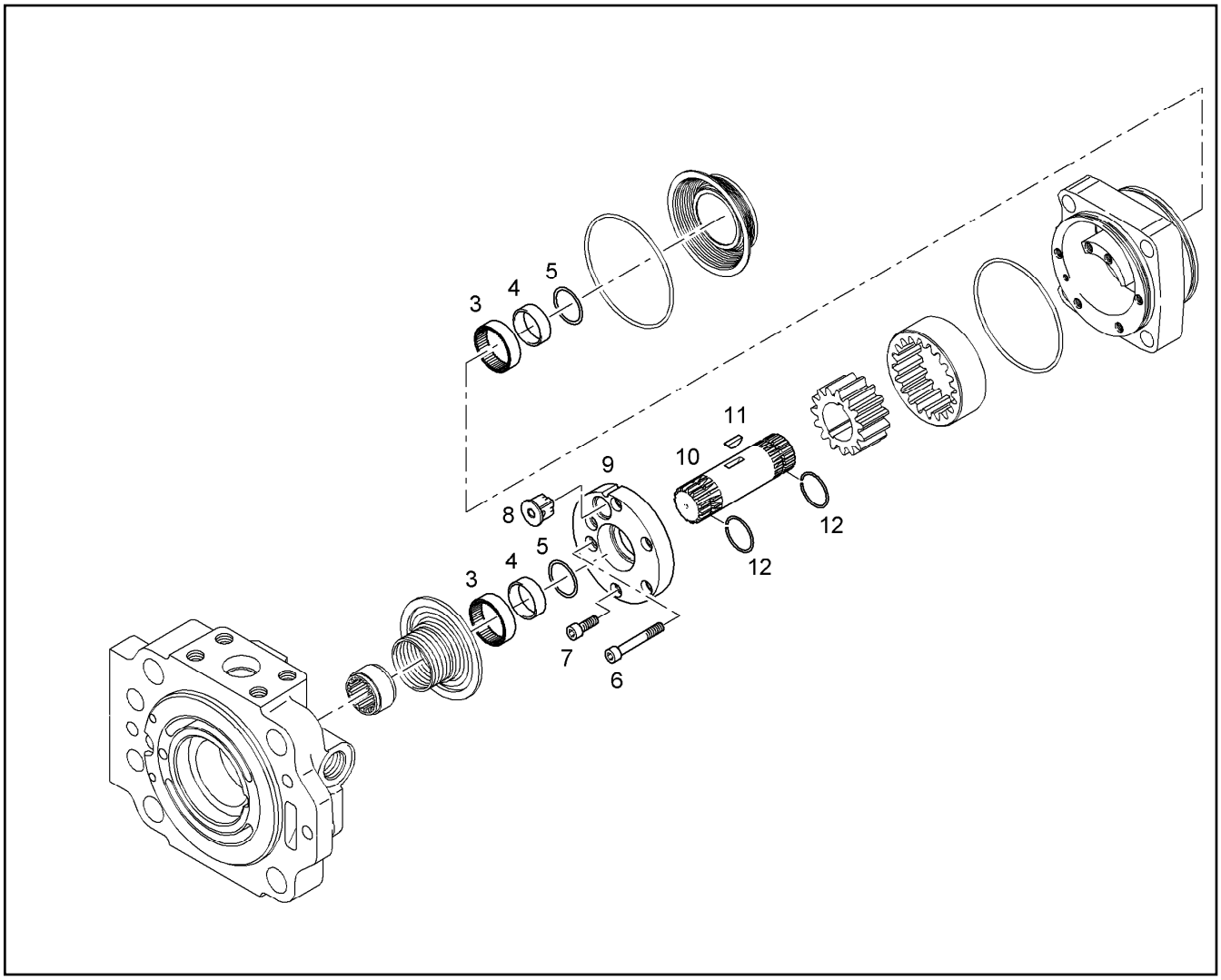

Pos.	Item	Quantity	Description	Bezeichnung	Serie	K
3	10026653	2	NEEDLE BUSHING	NADELHUELSE		1
4	7408940	2	RING	INNENRING		
5	10026654	2	RING 25,1x27,5x3	RING		
6	4043050	2	SOCKET HD SCREW ISO 4762 M6x50 10.9	ZYLINDERSCHRAUBE		
7	4600048	4	SOCKET HD SCREW ISO 4762 M6x16 8.8 A2	ZYLINDERSCHRAUBE		
8	5800809	1	PRESSURE VALVE	UEBERDRUCKVENTIL		2
9	10026655	1	COVER	DECKEL		
10	10026657	1	SHAFT	WELLE		
11	7408944	1	WOODRUFF KEY DIN 6888 4 X 6,5H	SCHEIBENFEDER		
12	7408945	2	LOCKING RING DIN 7993 A 25	SPRENGRING		

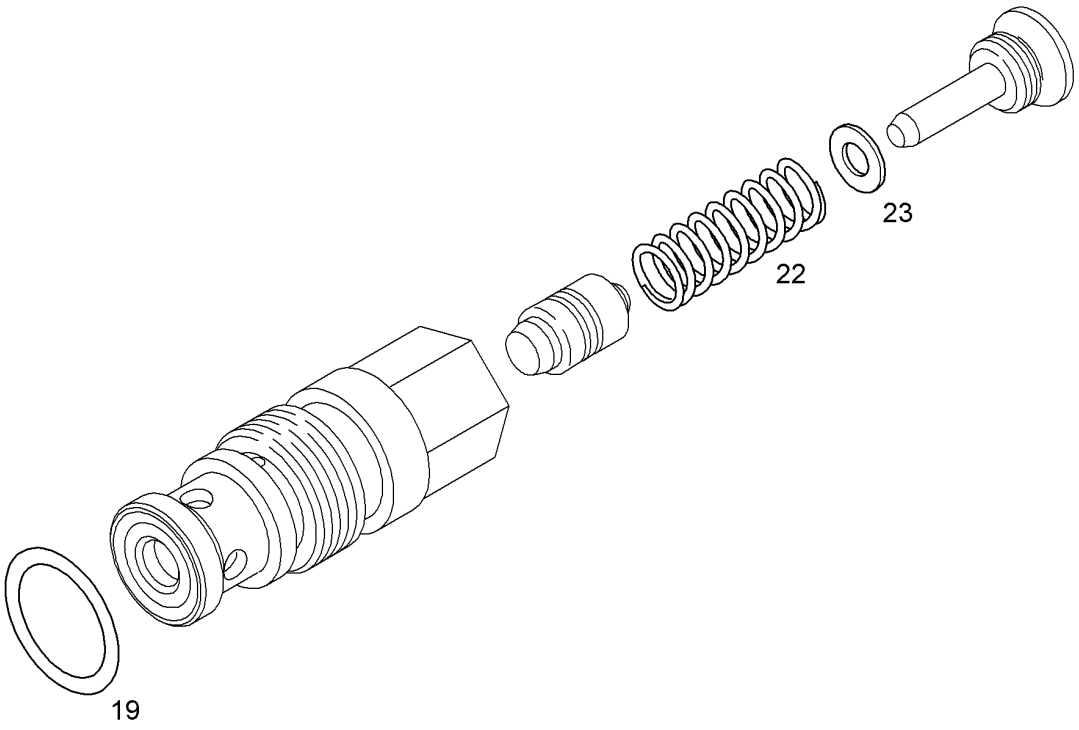

Pos.	Item	Quantity	Description	Bezeichnung	Serie	K
19	7005949	1	O-RING 12,3x2,4	O-RING		1
22	7024422	1	COMPRESSION SPRING	DRUCKFEDER		
23	7408933	1	SHIM DISK DIN 988 4 X 8X 0,1	PASSCHEIBE		
23	7408934	1	-SHIM DISK DIN 988 4 X 8X 0,5	-PASSCHEIBE		

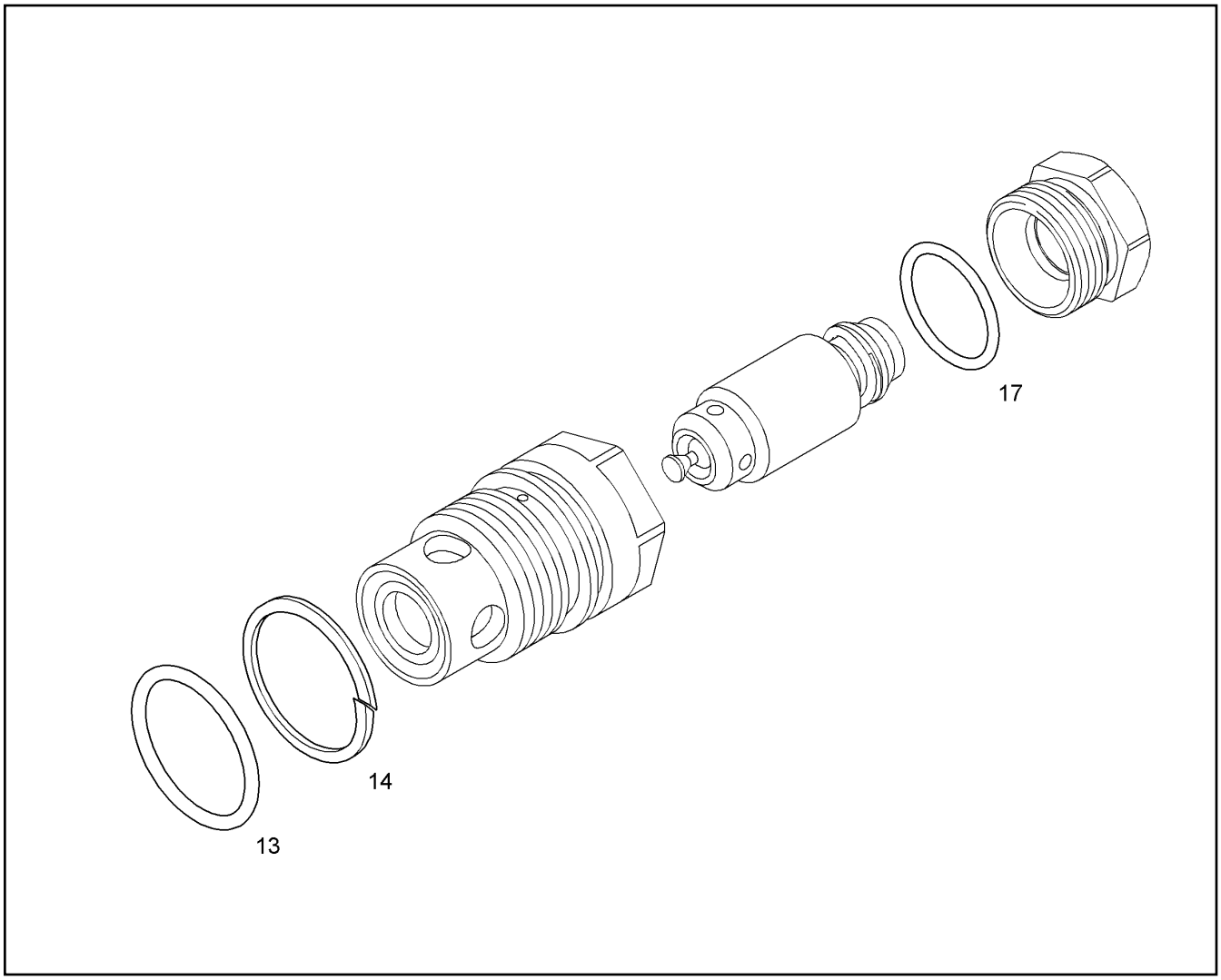

Pos.	Item	Quantity	Description	Bezeichnung	Serie	K
13	7004430	1	O-RING	O-RING		1
14	7004431	1	SUPPORT RING	STUETZRING		1
17	7009131	1	O-RING 21,95X1,78	O-RING		1

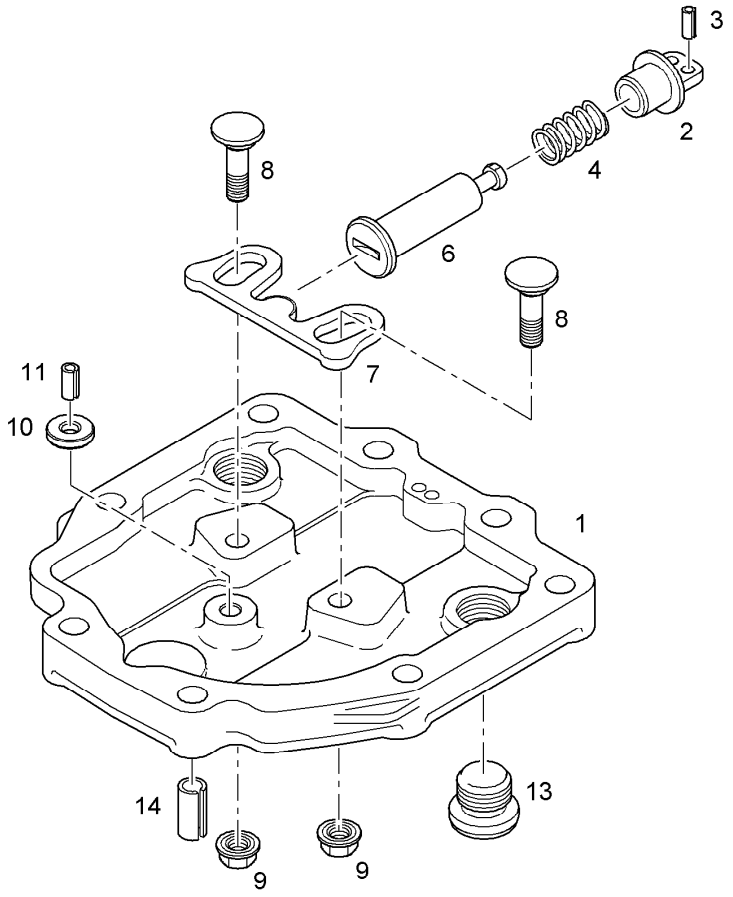

Pos.	Item	Quantity	Description	Bezeichnung	Serie	K
1	7408919	1	COVER	DECKEL		2
2	7365115	1	SPRING RETAINER	FEDERTELLER		
3	4320006	2	ROLL PIN ISO 8752 A 5 X 12	SPANNSTIFT		
4	7009414	1	COMPRESSION SPRING	DRUCKFEDER		
6	7401880	1	SPRING RETAINER	FEDERTELLER		
7	7365116	1	STRAP	BUEGEL		
8	7401878	2	ECCENTRIC PIN	EXZENTERBOLZEN		1
9	7361601	2	NUT	SEAL-LOCK-BUNDMUTTER		
10	7408924	1	WASHER	SCHEIBE		
11	4601020	1	ROLL PIN ISO 8752 A 6 X 10	SPANNSTIFT		
13	7361961	2	LOCKING SCREW	VERSCHLUSSCHRAUBE		
14	4001977	2	ROLL PIN DIN 7346 12 X 16	SPANNSTIFT		

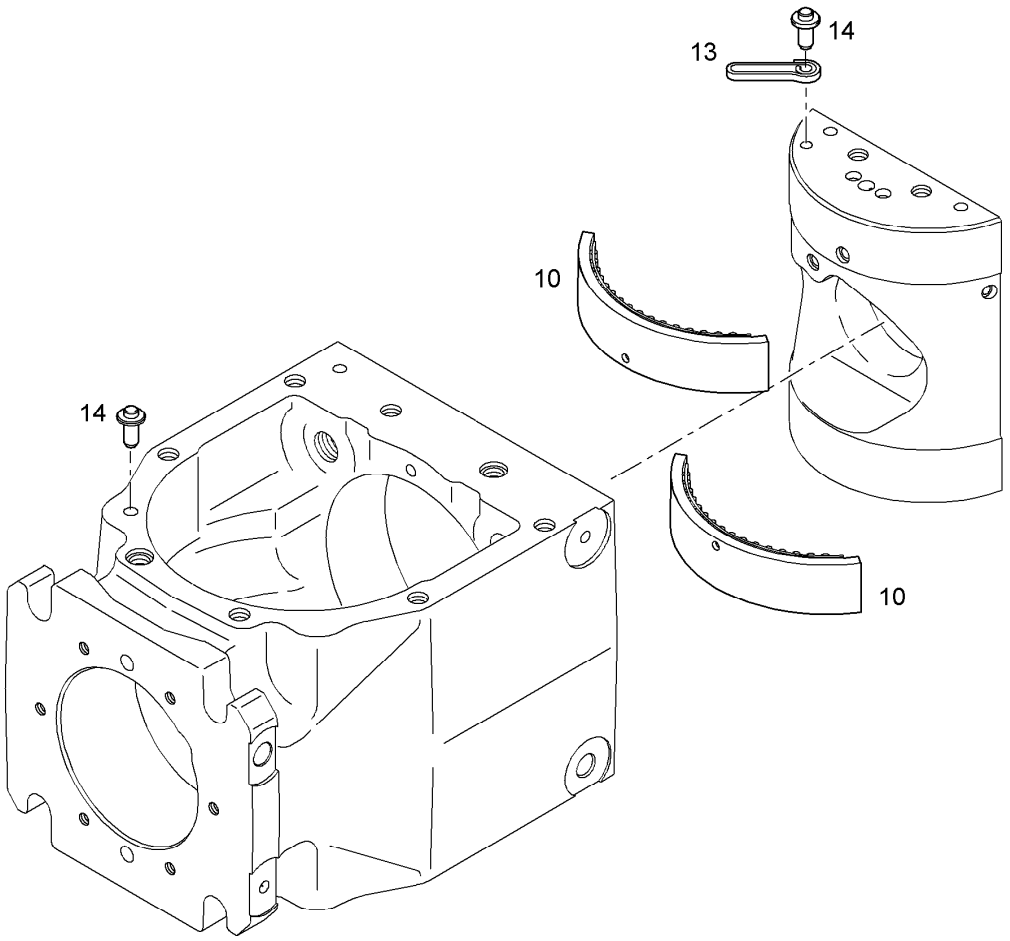

Pos.	Item	Quantity	Description	Bezeichnung	Serie	K
10		2	NEEDLE BEARING	NADELLAGERSEGMENT		
13		2	SPRING	FEDERSPANGE		
14		4	PIN	BUNDBOLZEN		1

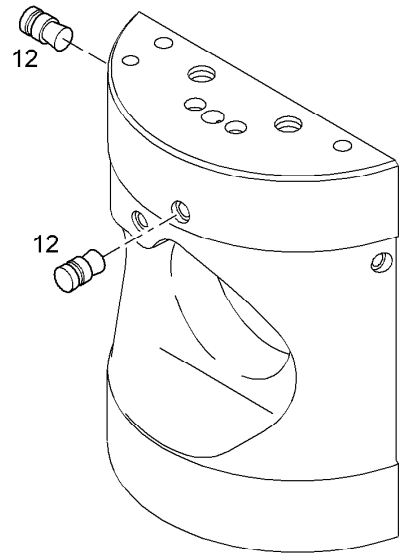

Pos.	Item	Quantity	Description	Bezeichnung	Serie	K
12	7025171	6	SEALING PLUG	DICHTSTOPFEN		1

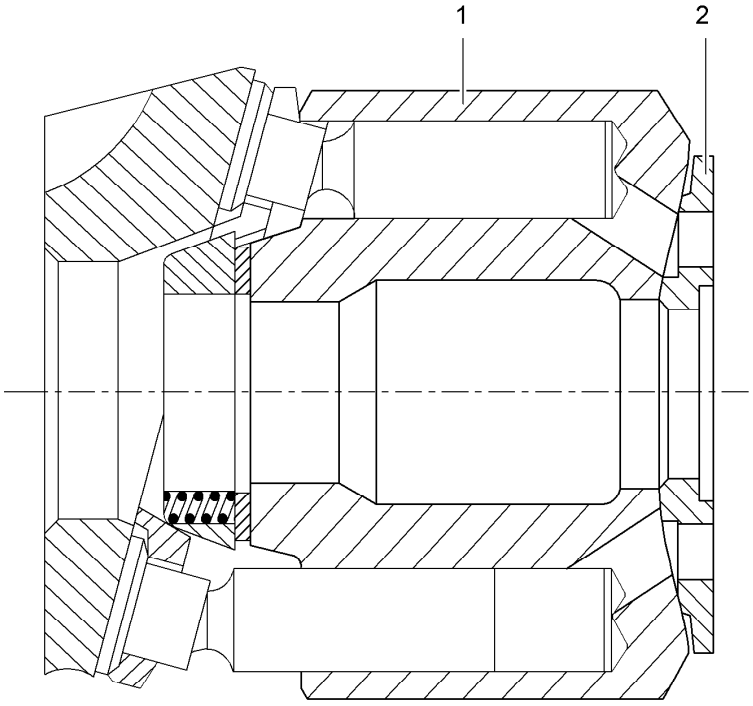

Pos.	Item	Quantity	Description	Bezeichnung	Serie	K
1	9888120	1	CYLINDER W/BUSHING NG 165	ZYLINDER M.BUCHSE		
2	9075918	1	CONTROL PLATE LPV 165	STEUERPLATTE		

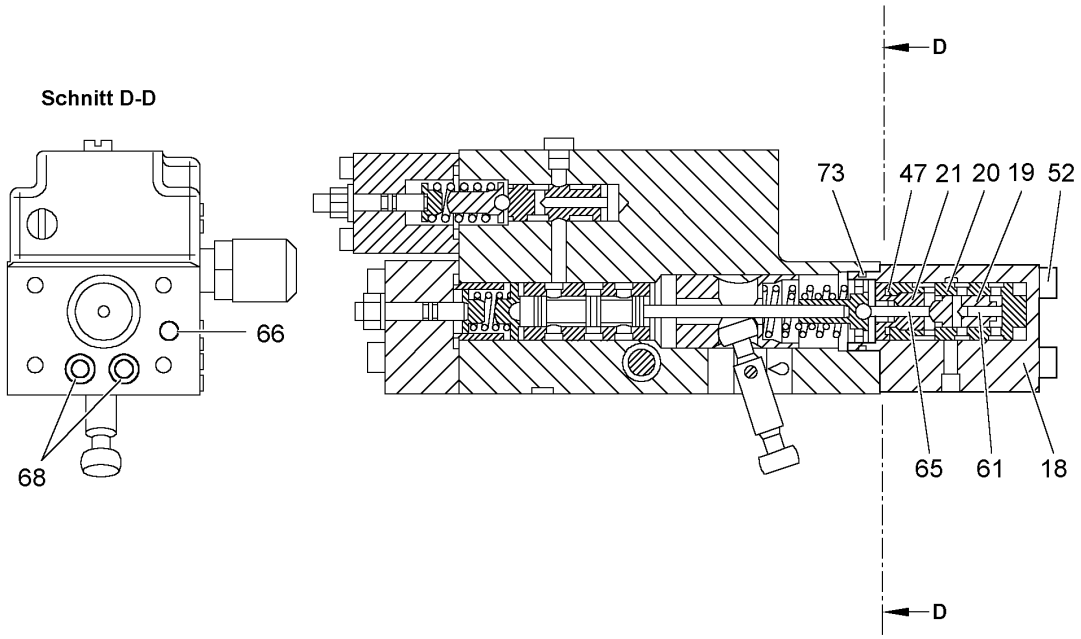

Pos.	Item	Quantity	Description	Bezeichnung	Serie	K
18		1	COVER NG 165 165	DECKEL NG		1
19		1	PISTON GLR NG 165 165	KOLBEN GLR NG		
20		1	PISTON SD NG 165 165	KOLBEN SD NG		
21		1	FILLER PLUG NG 165 165	VSL-SCHRAUBE NG		
47		1	GASKET RING	DICHTRING		1
52		4	SOCKET HD SCREW ISO 4762 M6X60 8.8 A2	ZYLINDERSCHRAUBE		
61		1	NEEDLE ROLLER DIN 5402 3 X 11, 8 G3	NADELROLLE		1
65		1	NEEDLE ROLLER DIN 5402 B 3,0X19,8	NADELROLLE		1
66		2	LOCKING PLUG	VERSCHLUSSTOPFEN		
68		1	O-RING	O-RING		1
73		1	O-RING	O-RING		1

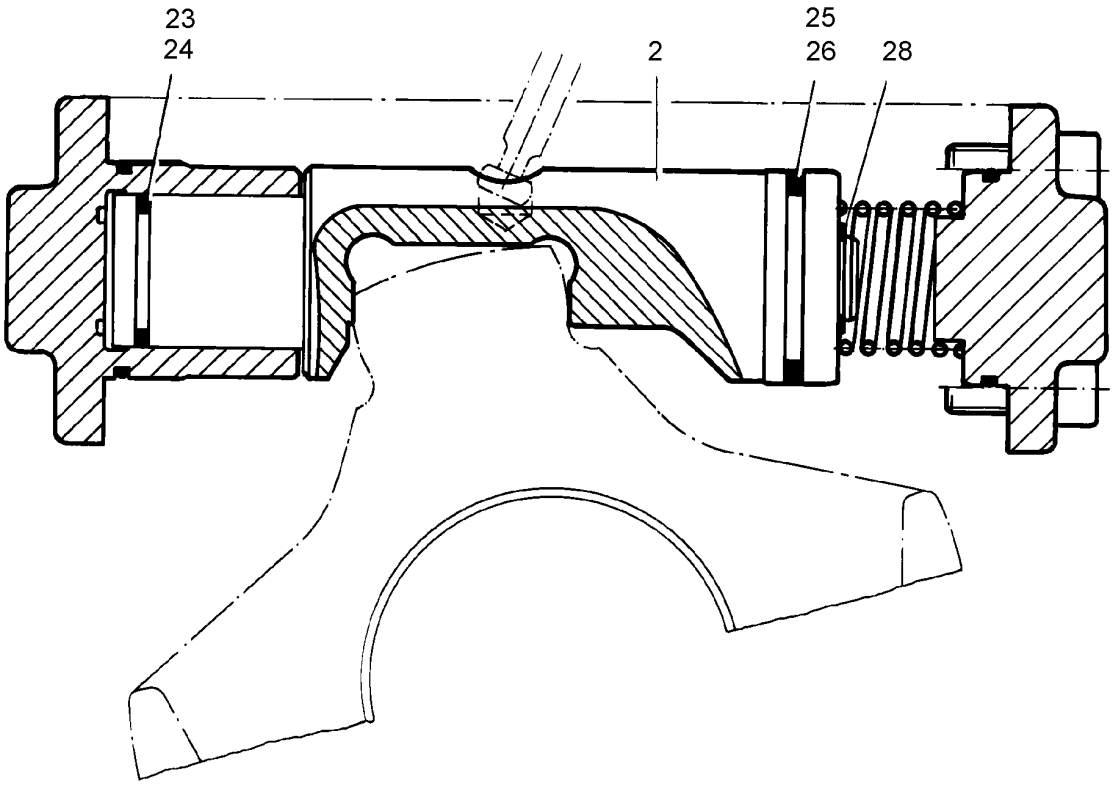

Pos.	Item	Quantity	Description	Bezeichnung	Serie	K
2		1	ADJUSTING PISTON	STELLKOLBEN M.FUEHRUNGSB		
23		1	O-RING	O-RING		1
24		1	GASKET RING	DICHTRING		2
25		1	GASKET RING	DICHTRING		2
26		1	O-RING	O-RING		1
28		1	ANGLE RING	L-RING		

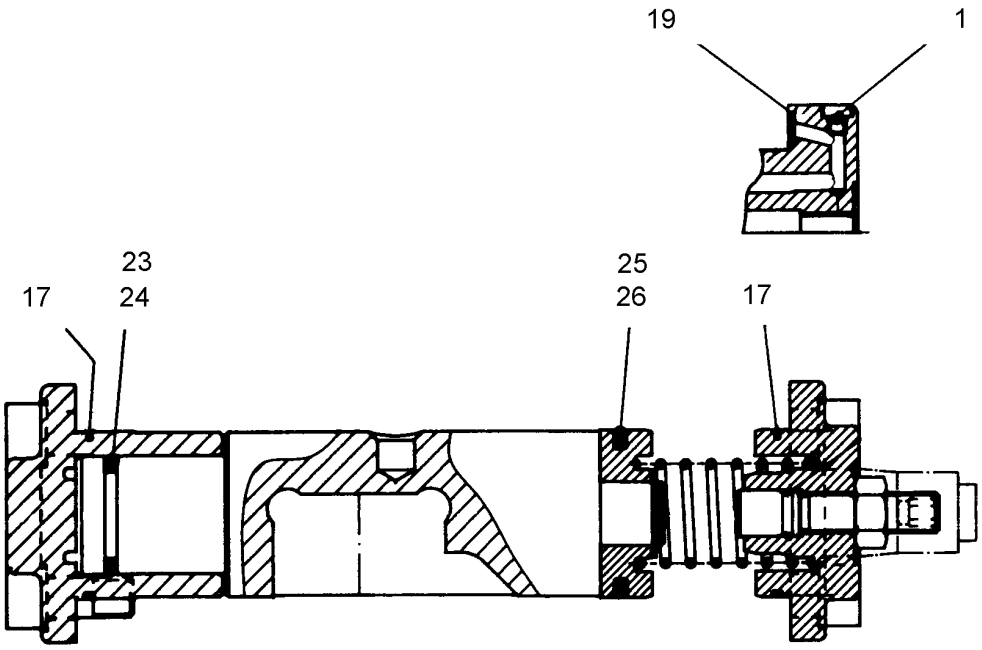

Pos.	Item	Quantity	Description	Bezeichnung	Serie	K
1	9265783	2	PLUG ⇨ ❑ 126	VERSCHLUSSCHRAUBE M.DIC		
17	7381156	2	O-RING	O-RING		1
19	7380648	2	O-RING	O-RING		1
23	7381028	1	O-RING	O-RING		1
24	7381029	1	GASKET RING	DICHTRING		2
25	7380982	1	GASKET RING	DICHTRING		2
26	7380983	1	O-RING	O-RING		1

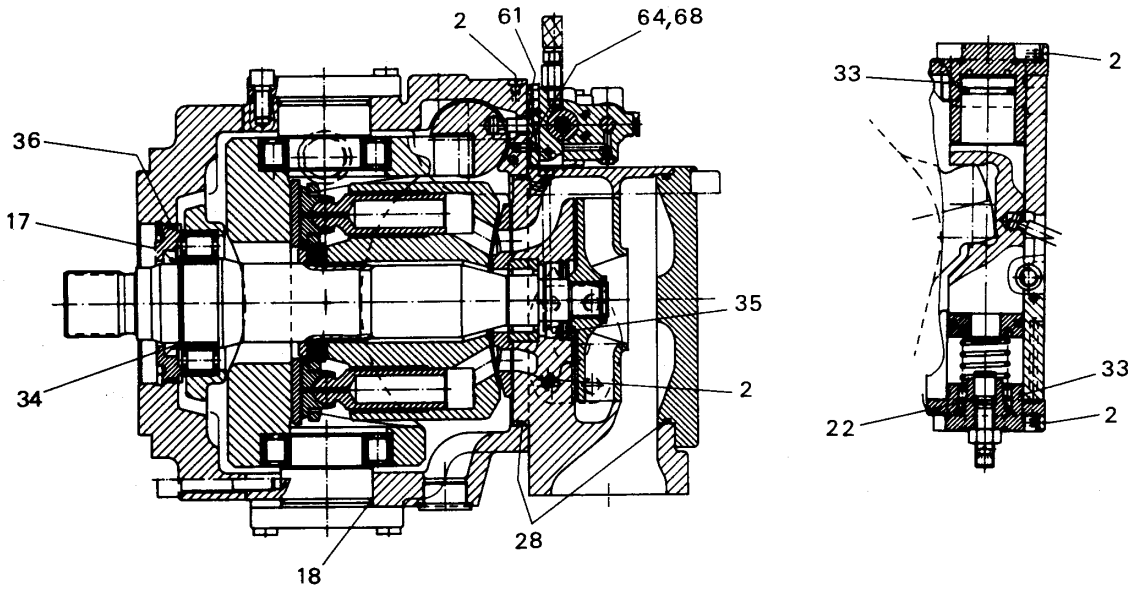

Pos.	Item	Quantity	Description	Bezeichnung	Serie	K
2		5	PLUG ⇨ ❑ 126	VERSCHLUSSCHRAUBE M.DIC		
17		1	LOCK RING	VERSCHLUSSRING		1
18		2	O-RING	O-RING		1
22		1	O-RING	O-RING		1
28		2	O-RING	O-RING		1
33		2	O-RING	O-RING		1
34		1	RADIAL SEALING RING	RADIALWELLENDICHTRING		1
35		1	RADIAL SEALING RING	RADIALWELLENDICHTRING		1
36		1	O-RING	O-RING		1
61		1	O-RING	O-RING		1
64		8	O-RING	O-RING		1
68		1	O-RING	O-RING		1

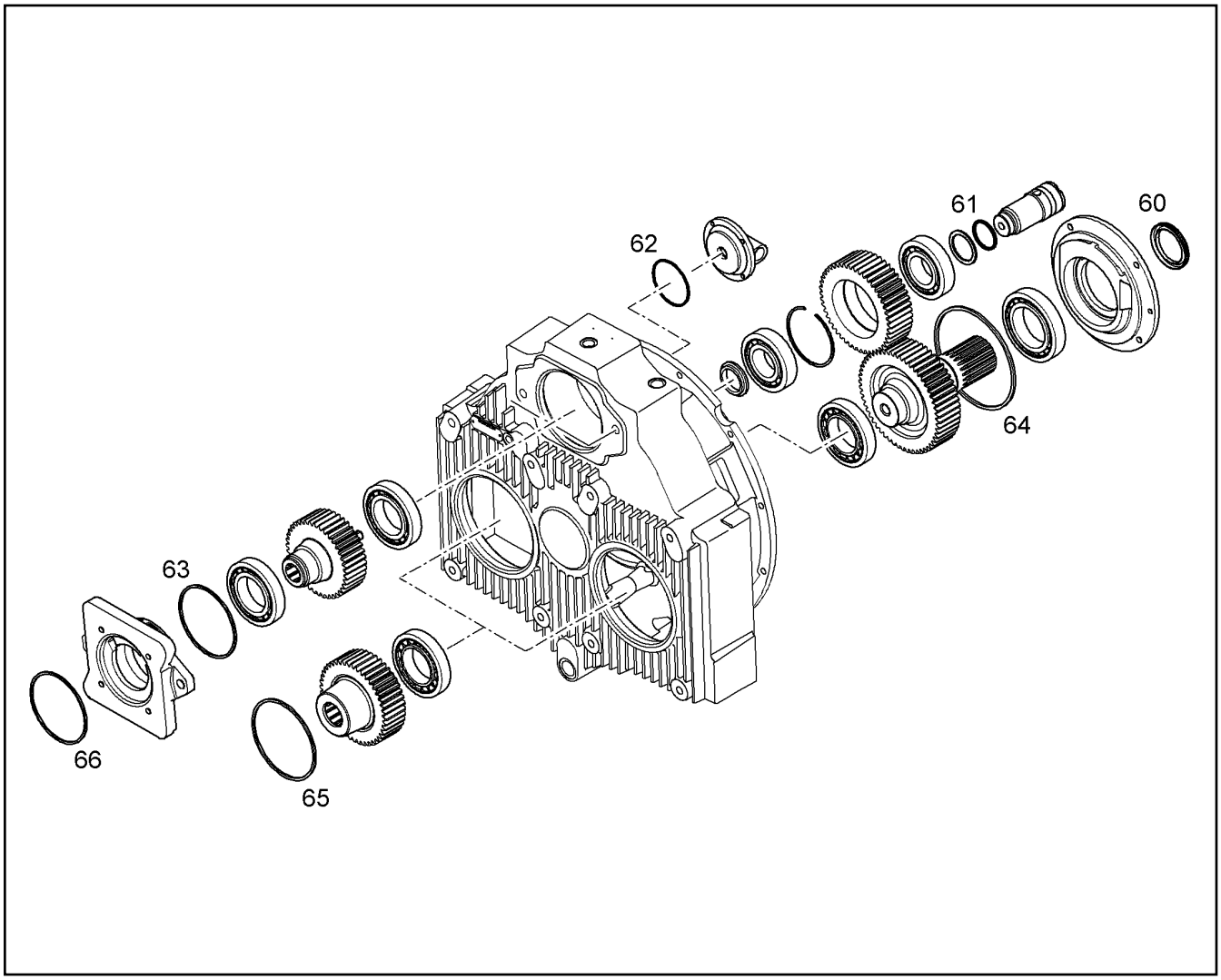

Pos.	Item	Quantity	Description	Bezeichnung	Serie	K
60		1	OIL SEAL	WELLENDICHTRING		1
61		1	O-RING	O-RING		1
62		1	O-RING	O-RING		1
63		1	O-RING	O-RING		1
64		1	O-RING	O-RING		1
65		2	O-RING	O-RING		1
66		1	O-RING	O-RING		1

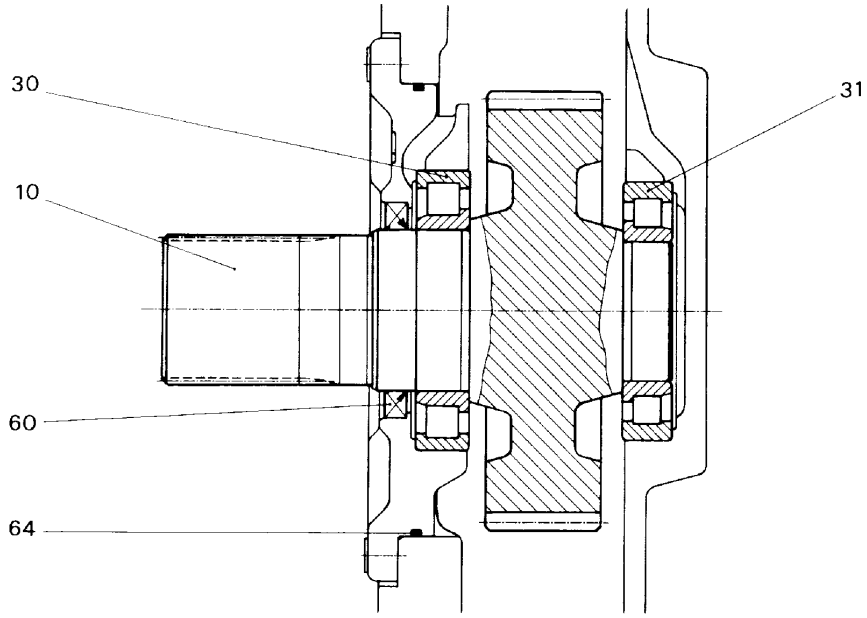

Pos.	Item	Quantity	Description	Bezeichnung	Serie	K
10		1	DRIVE SHAFT Z=56 M=3,5	ANTRIEBSWELLE		
30		1	ROLLER BEARING DIN 5412 NJ 215 ECP C3	ZYL ROL LAGER		1
31		1	ROLLER BEARING DIN 5412 NJ 213 ECJ C3	ZYL ROL LAGER		1
60		1	OIL SEAL	WELLENDICHTRING		1
64		1	O-RING	O-RING		1

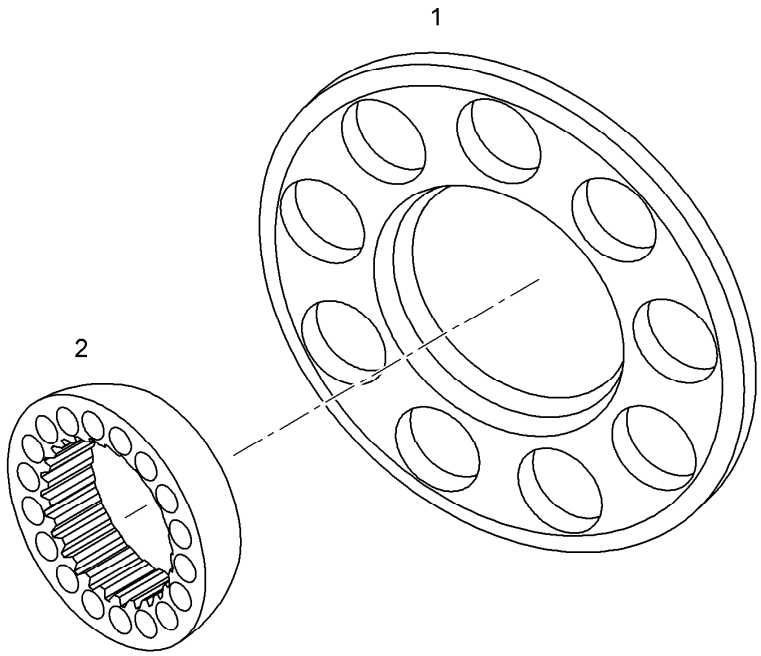

Pos.	Item	Quantity	Description	Bezeichnung	Serie	K
1		1	PULL BACK BALL NG 165	RUECKZUGKUGEL		
2		1	PLATE	RUECKZUGPLATTE		

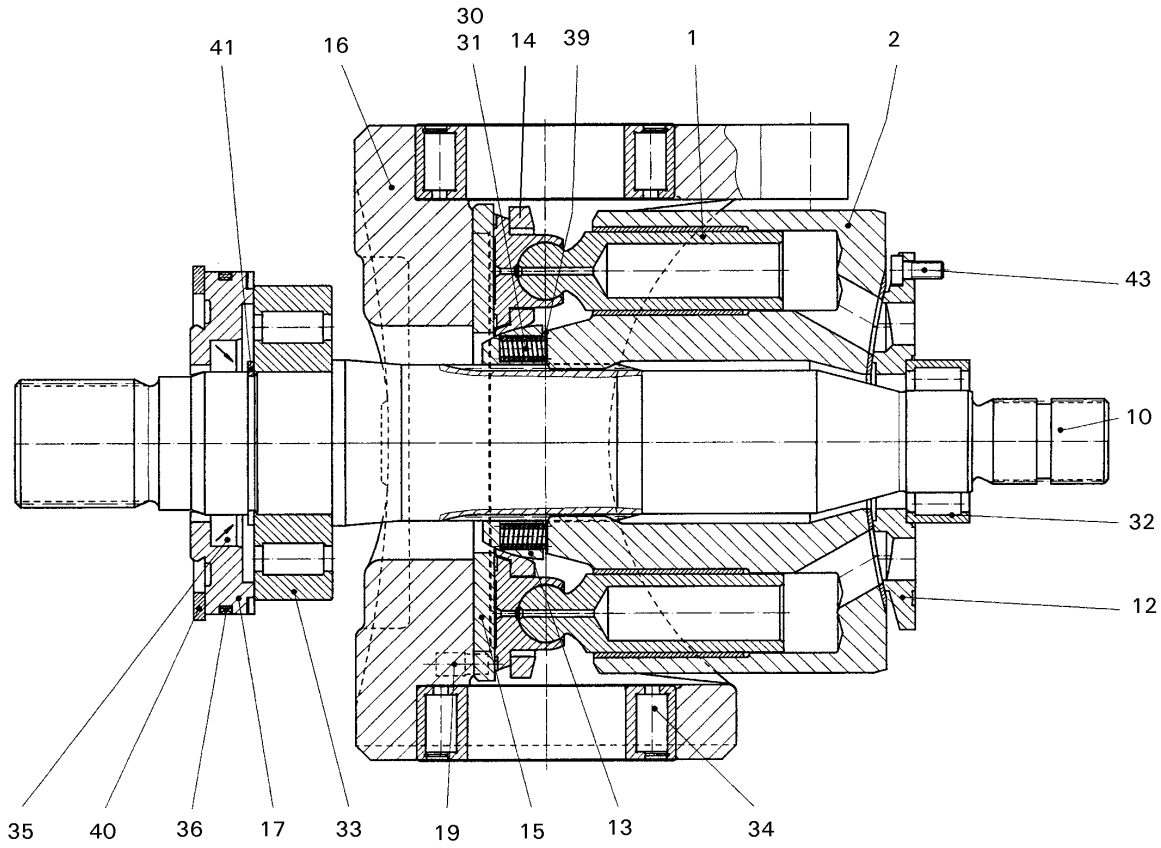

Pos.	Item	Quantity	Description	Bezeichnung	Serie	K
1	9882563	9	SLIDIN SHOE NG 165 165	KOLBENGLEITSCHUH NG		
2	9888120	1	CYLINDER W/BUSHING NG 165	ZYLINDER M.BUCHSE		
10	9888314	1	DRIVE SHAFT	TRIEBWELLE		
12	9888317	1	CONTROL PLATE LPV 165	STEUERPLATTE		
13	9886687	1	PULL BACK BALL NG 165	RUECKZUGKUGEL		
14	9266567	1	PLATE	RUECKZUGPLATTE		
15	9888536	1	SLIDING DISK NG 165	GLEITSCHEIBE		
16	9888315	1	YOKE LPV 165	SCHWENKJOCH		
17	9279374	1	RING NG 165 165	VSL-RING NG		
19	9888133	1	PIN	STIFT		
30	9266641	20	COMPRESSION SPRING	DRUCKFEDER		
31	9268747	20	COMPRESSION SPRING	DRUCKFEDER		
32	7380326	1	ROLLER BEARING	ZYLINDERROLLENLAGER		1
33	7363121	1	ROLLER BEARING	ZYLINDERROLLENLAGER		1
34	7380977	2	ROLLER BEARING	ZYLINDERROLLENLAGER		1
35	10014510	1	RADIAL SEALING RING 50X65X7,0	RADIALWELLENDICHTRING		1
36	7380594	1	O-RING	O-RING		1
39	9885920	1	WASHER KIT NG 165	SCHEIBENSATZ		
40	4281023	1	SPRING CLIP DIN 472 120 X4	SICHERUNGSRING		
41	4280034	1	SPRING CLIP DIN 471 50 X2	SICHERUNGSRING		
43	4001523	5	SOCKET HD SCREW DIN 7984 M6x14 8.8 A2	ZYLINDERSCHRAUBE		

1

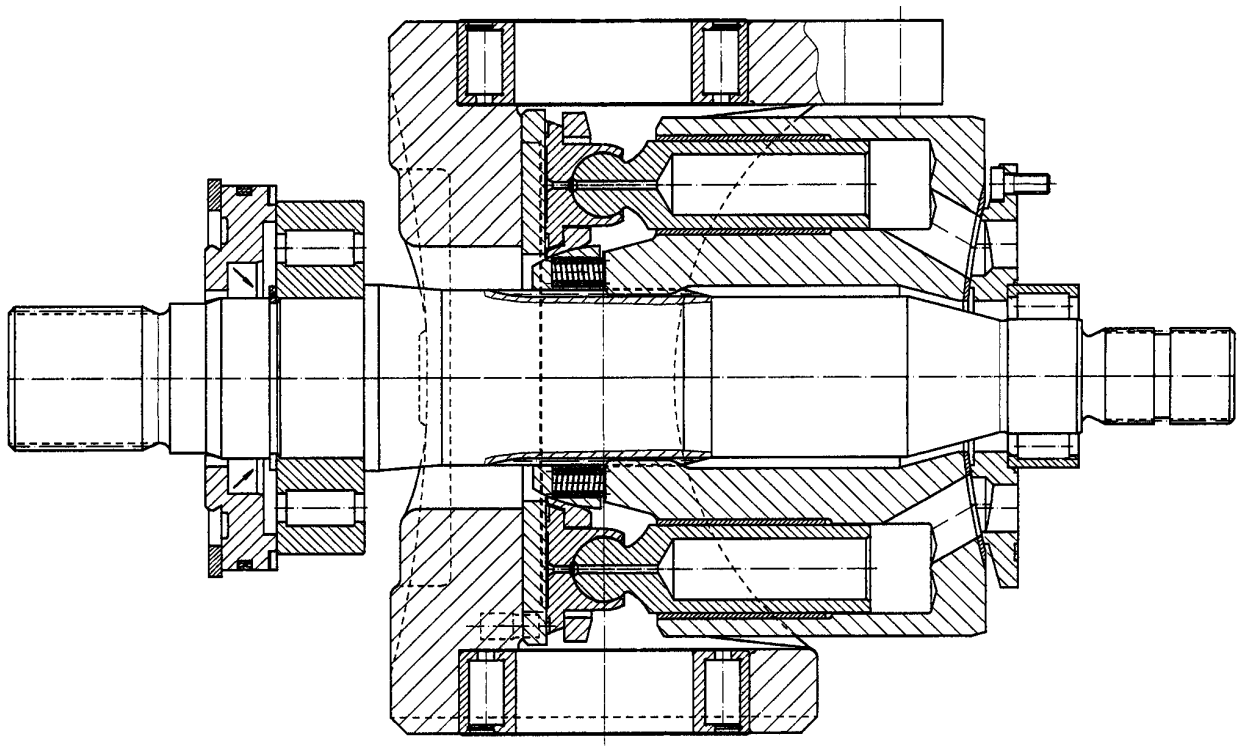

Pos.	Item	Quantity	Description	Bezeichnung	Serie	K
1	9888307	1	GEAR DRIVE NG 165 ⇨ ❑ 118	TRIEBWERK		

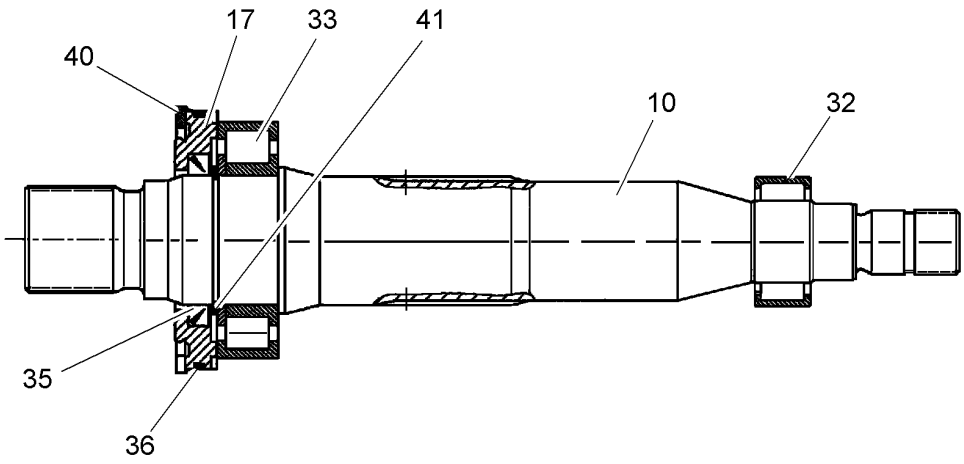

Pos.	Item	Quantity	Description	Bezeichnung	Serie	K
10		1	DRIVE SHAFT	TRIEBWELLE		
17		1	RING NG 165 165	VSL-RING NG		
32		1	ROLLER BEARING	ZYLINDERROLLENLAGER		1
33		1	ROLLER BEARING	ZYLINDERROLLENLAGER		1
35		1	RADIAL SEALING RING 50X65X7,0	RADIALWELLENDICHTRING		1
36		1	O-RING 113.89X3.53	O-RING		1
40		1	SPRING CLIP DIN 472 120 X4	SICHERUNGSRING		
41		1	SPRING CLIP DIN 471 50 X2	SICHERUNGSRING		

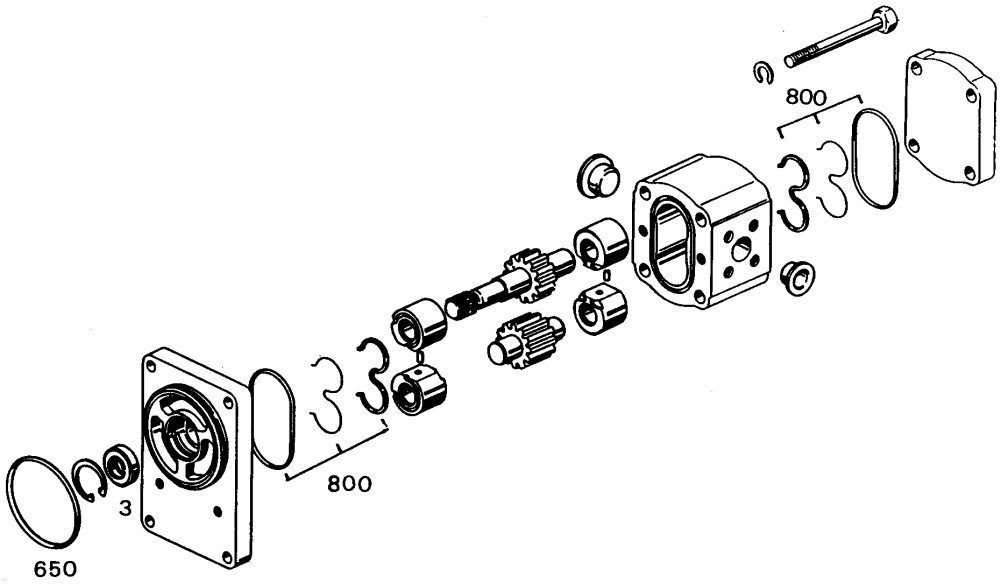

Pos.	Item	Quantity	Description	Bezeichnung	Serie	K
3	7010597	1	OIL SEAL	WELLENDICHTRING		1
650	7368537	1	O-RING	O-RING		1
800	7010596	1	SEAL KIT F.PUMP ⇨ ❑ 395	DS PUMPE		1

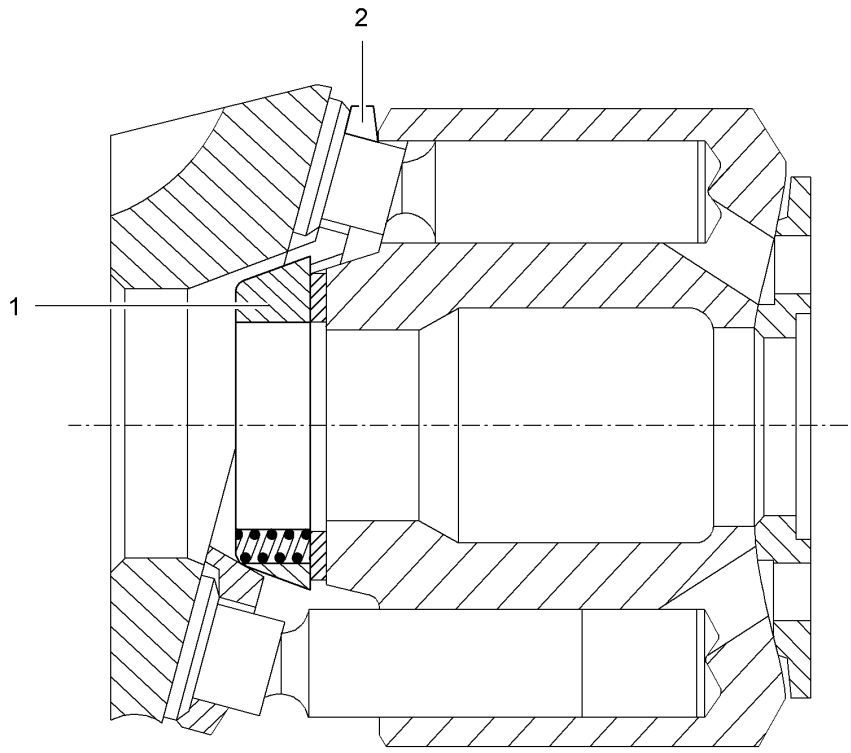

Pos.	Item	Quantity	Description	Bezeichnung	Serie	K
1		1	PULL BACK BALL NG 125-130	RUECKZUGKUGEL		
2		1	PLATE LPV 125-130	RUECKZUGPLATTE		

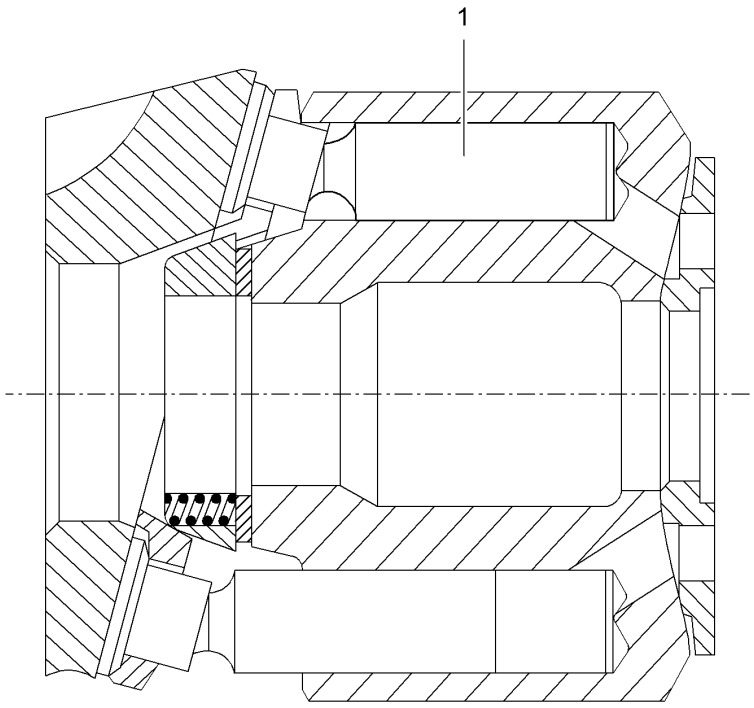

Pos.	Item	Quantity	Description	Bezeichnung	Serie	K
1		9	PISTON W.SLIDING NG 125	KOLBEN-GLEITSCHUH		

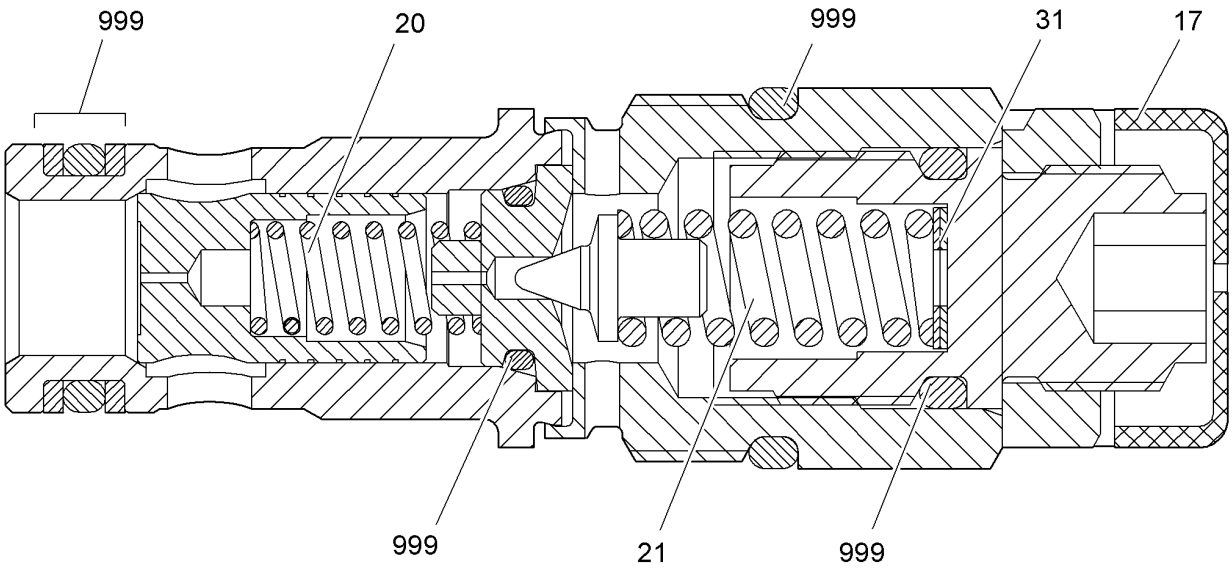

Pos.	Item	Quantity	Description	Bezeichnung	Serie	K
17	9882817	1	PROTECTING CAP	SCHUTZKAPPE		
20	9266087	1	COMPRESSION SPRING 6,8/1,2X20/6	DRUCKFEDER		
21	9266088	1	COMPRESSION SPRING	DRUCKFEDER		
31	7380212	1	WASHER S= 0,50	SCHEIBE		
999	9266089	1	SEAL KIT LIMIT VALVE ⇨ ❑ 44	DS DRUCKBEGRENZUNGSVENTI		1

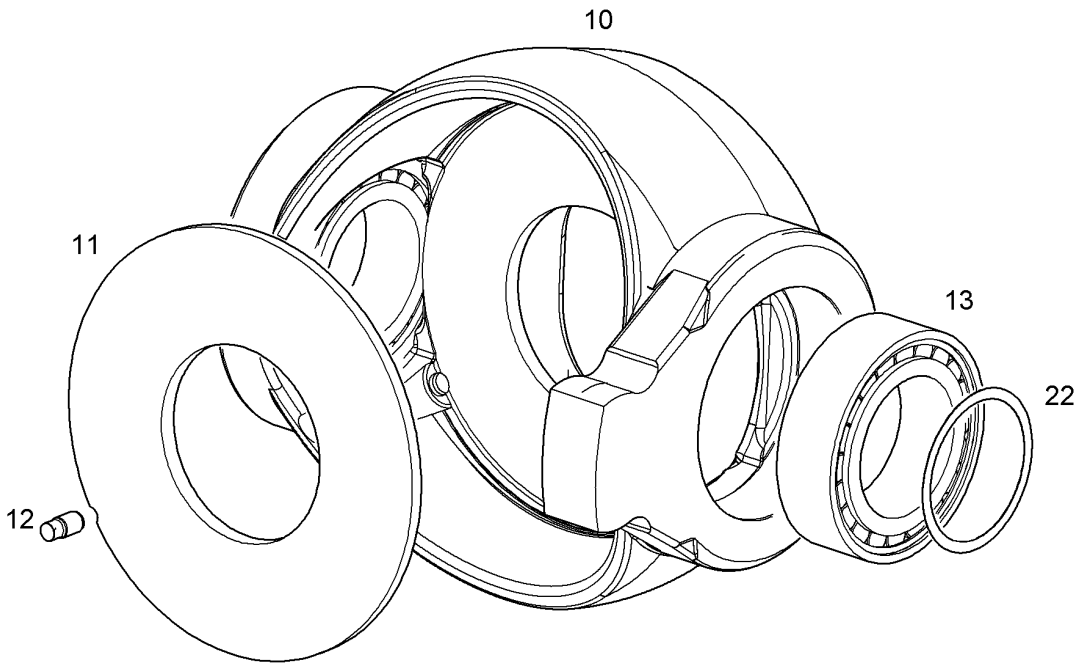

Pos.	Item	Quantity	Description	Bezeichnung	Serie	K
10		1	YOKE LPV 165	SCHWENKJOCH		
11		1	SLIDING DISK NG 165	GLEITSCHEIBE		
12		1	PIN	STIFT		
13		2	ROLLER BEARING	ZYLINDERROLLENLAGER		1
22		2	SET SPACER RING NG 165 ⇨ ❑ 139	DISTANZRINGSATZ		

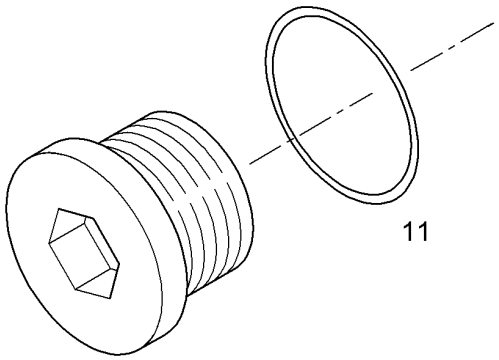

Pos.	Item	Quantity	Description	Bezeichnung	Serie	K
11	7264906	1	SEALING	DICHTUNG		1

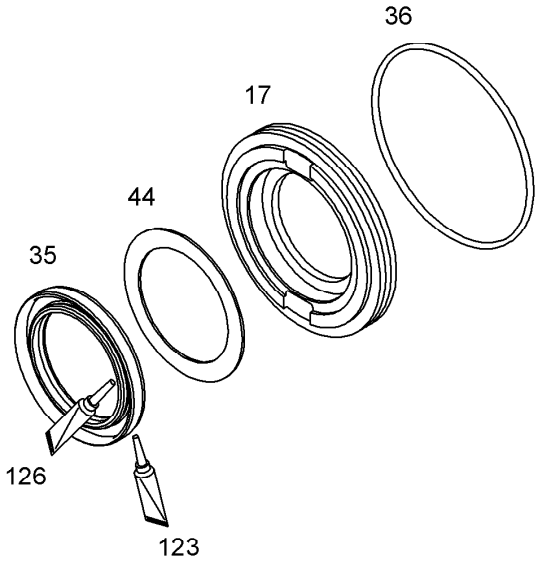

Pos.	Item	Quantity	Description	Bezeichnung	Serie	K
17		1	LOCK RING	VSL-RING		
35		1	RADIAL SEALING RING 50X65X7,0	RADIALWELLENDICHTRING		1
36		1	O-RING	O-RING		1
44		1	SHIM DISK DIN 988 55,1X 65X 1,5	PASSCHEIBE		
123	8627609	1	CEMENT OMNIVISC	KLEBSTOFF		
126	8655008	1	GREASE	FETT		

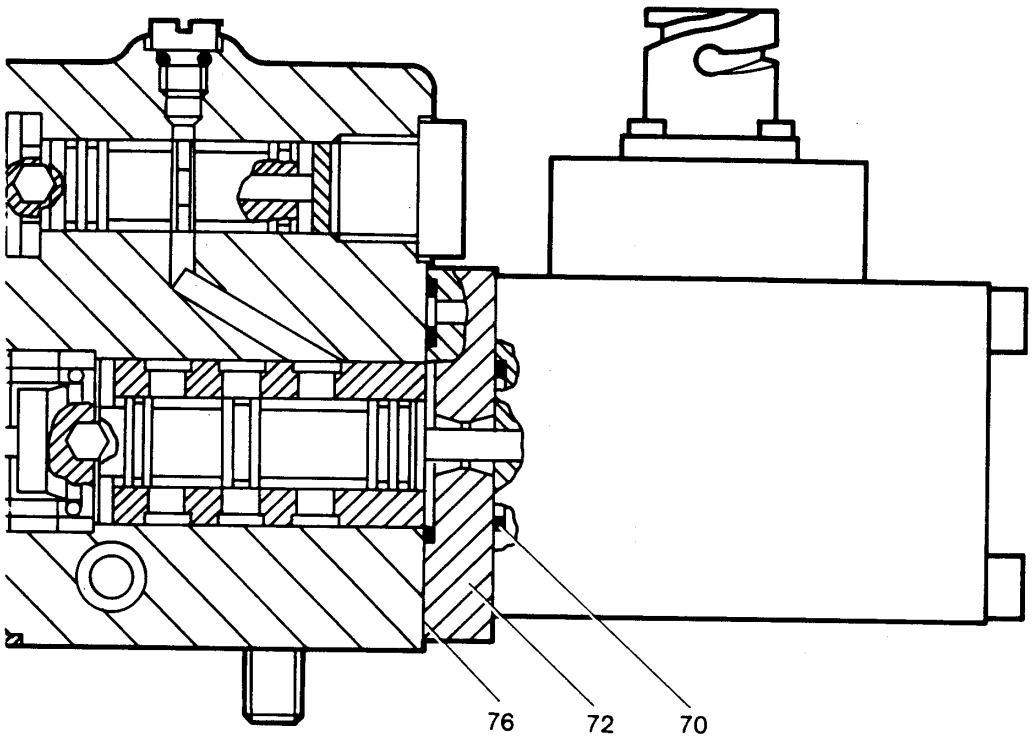

Pos.	Item	Quantity	Description	Bezeichnung	Serie	K
70		1	O-RING	O-RING		1
72		1	COVER	DECKEL		1
76		1	SEALING	DICHTUNG		1

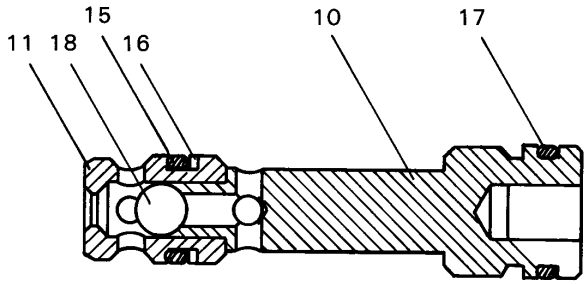

Pos.	Item	Quantity	Description	Bezeichnung	Serie	K
10	9275568	1	VALVE SEAT	VENTILSITZ		
11	9275569	1	VALVE SEAT	VENTILSITZ		
15	7381442	1	O-RING	O-RING		1
16	7380684	1	SUPPORT RING	STUETZRING		1
17	7380986	1	O-RING	O-RING		1
18	4980193	1	BALL DIN 5401 D. 5,5 III	KUGEL		1

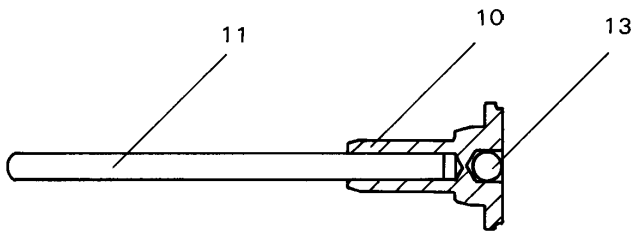

Pos.	Item	Quantity	Description	Bezeichnung	Serie	K
10	9279385	1	SPRING RETAINER	FEDERTELLER		1
11	4981032	1	DOWEL PIN ISO 8734 A 4 M 6 X 70 ST	ZYLINDERSTIFT		
13	4980057	1	BALL DIN 5401 RB 5 III	KUGEL		1

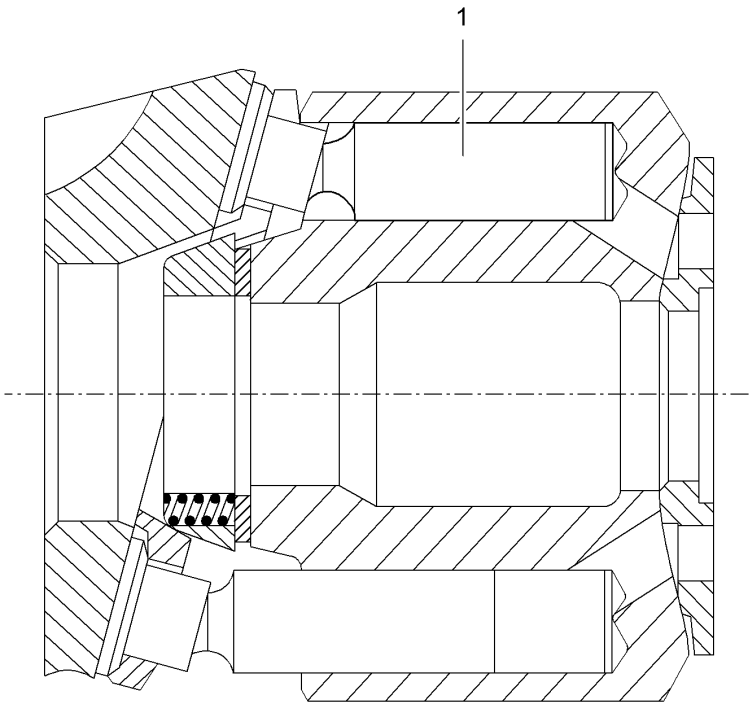

Pos.	Item	Quantity	Description	Bezeichnung	Serie	K
1		9	SLIDIN SHOE NG 165 165	KOLBENGLEITSCHUH NG		

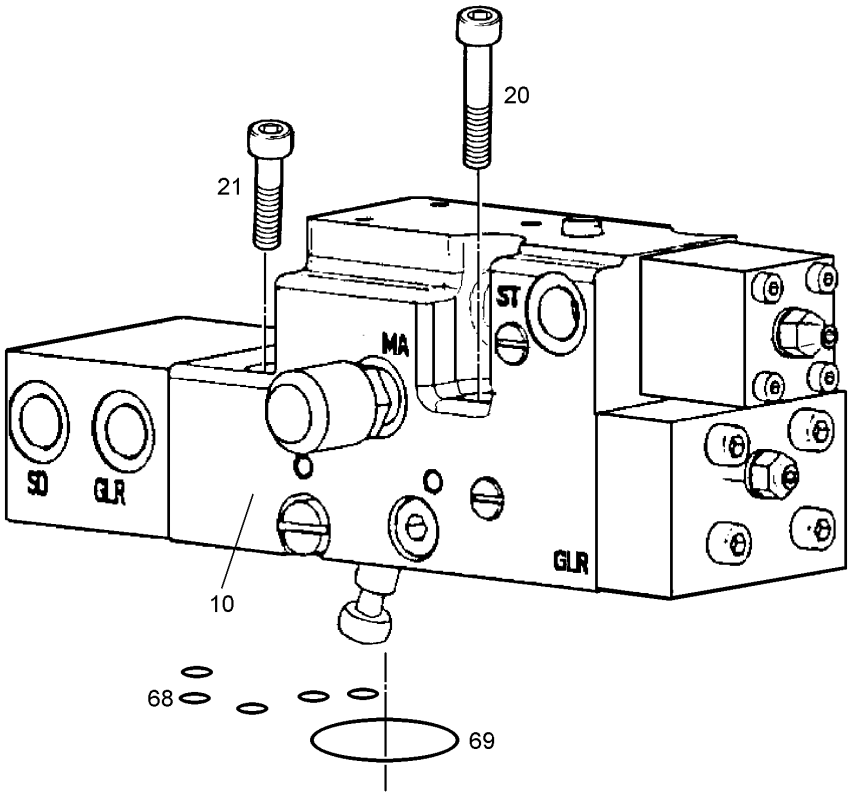

Pos.	Item	Quantity	Description	Bezeichnung	Serie	K
10	9881724	1	REGULATOR EHR LPV165 ⇨ ❑ 133	REGLER EHR LPV165		1
20	4630209	2	SOCKET HD SCREW ISO 4762 M8X40 10.9	ZYLINDERSCHRAUBE		
21	4043084	2	SOCKET HD.SCREW ISO 4762 M 8 X 25 10.9	ZYL SCHRAUBE		
68	7380648	5	O-RING	O-RING		1
69	7380888	1	O-RING	O-RING		1

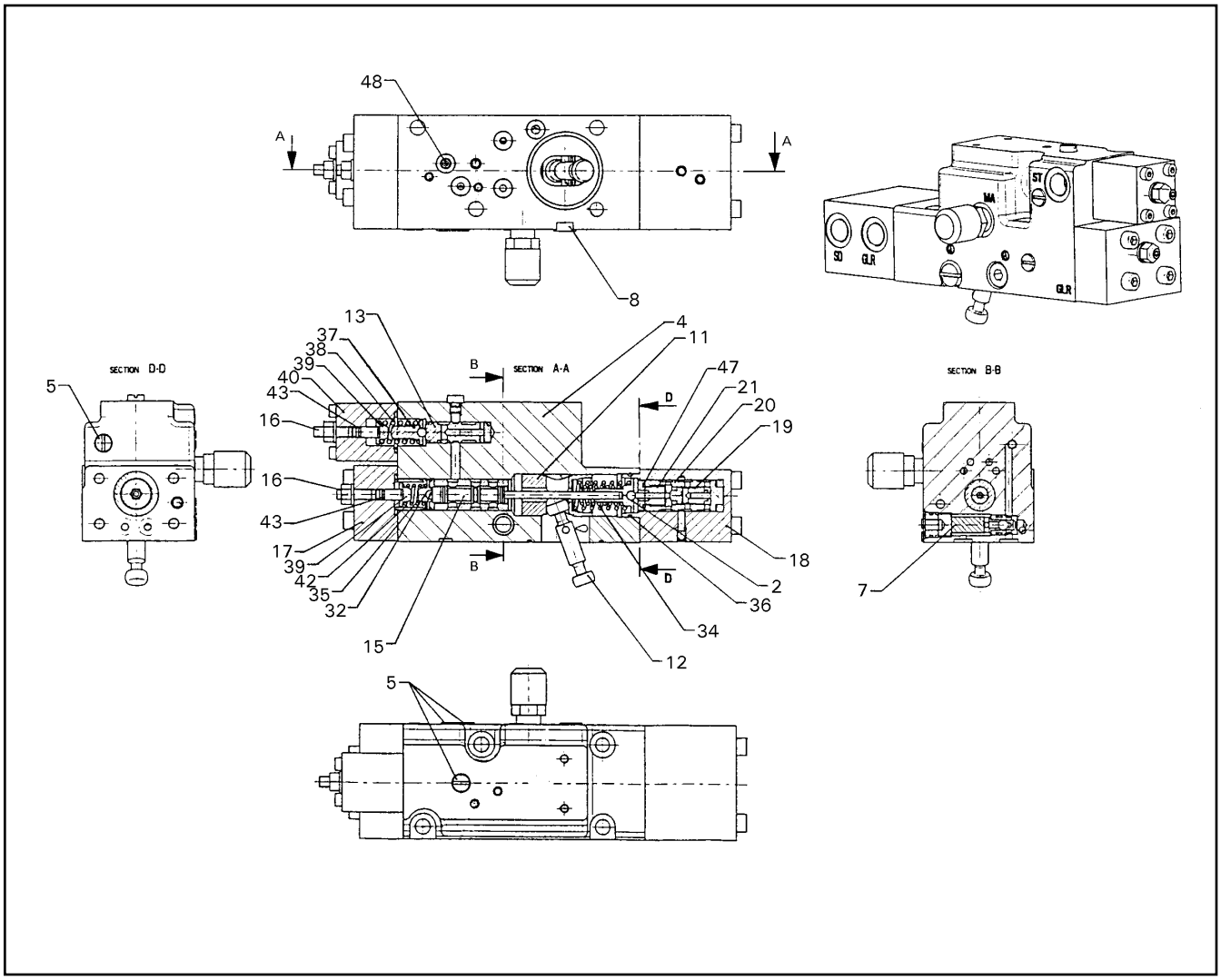

Pos.	Item	Quantity	Description	Bezeichnung	Serie	K
2	9279369	1	SPRING RETAINER ⇨ ❑ 130	FEDERTELLER M.STIFT LR		
4	9881228	1	HOUSING W/ BUSH NG 165	GEHAEUSE M.BUCHSE		
5	9268441	4	PLUG ⇨ ❑ 82	VERSCHLUSSCHRAUBE M.DIC		
7	9275542	1	CHECK VALVE ⇨ ❑ 129	RUECKSCHLAGVENTIL RV		2
8	9881609	1	THREADED PLUG M8X1 ⇨ ❑ 84	VSL-SCHRAUBE M.DICHTUNG		
11	9880907	1	PISTON NG 165 165	RUECKFUEHRKOLBEN NG		1
12	9270444	1	LEVER NG 140	HEBEL		1
13	9275549	1	CONTROL PISTON DA	STEUERKOLBEN DA		1
15	9275551	1	CONTROL PISTON LR	STEUERKOLBEN LR		1
16	9277144	2	HEADLESS SCREW	GEWINDESTIFT		
17	9880909	1	COVER NG 165 165	DECKEL NG		1
18	9881230	1	COVER NG 165 165	DECKEL NG		1
19	9881231	1	PISTON GLR NG 165 165	KOLBEN GLR NG		
20	9881232	1	PISTON SD NG 165 165	KOLBEN SD NG		
21	9881233	1	FILLER PLUG NG 165 165	VSL-SCHRAUBE NG		
32	9279245	1	SPRING RETAINER	FEDERTELLER		
34	7381702	1	COMPRESSION SPRING 2,00/14,70X34,53/5	DRUCKFEDER		
35	7381550	1	COMPRESSION SPRING 1,8/10,5X15,8/3	DRUCKFEDER		
36	7381703	1	COMPRESSION SPRING	DRUCKFEDER		
37	9275562	1	SPRING RETAINER	FEDERTELLER		
38	7381307	1	COMPRESSION SPRING 2,6/10,78X28,77/5	DRUCKFEDER		
39	9275563	2	SPRING RETAINER	FEDERTELLER		

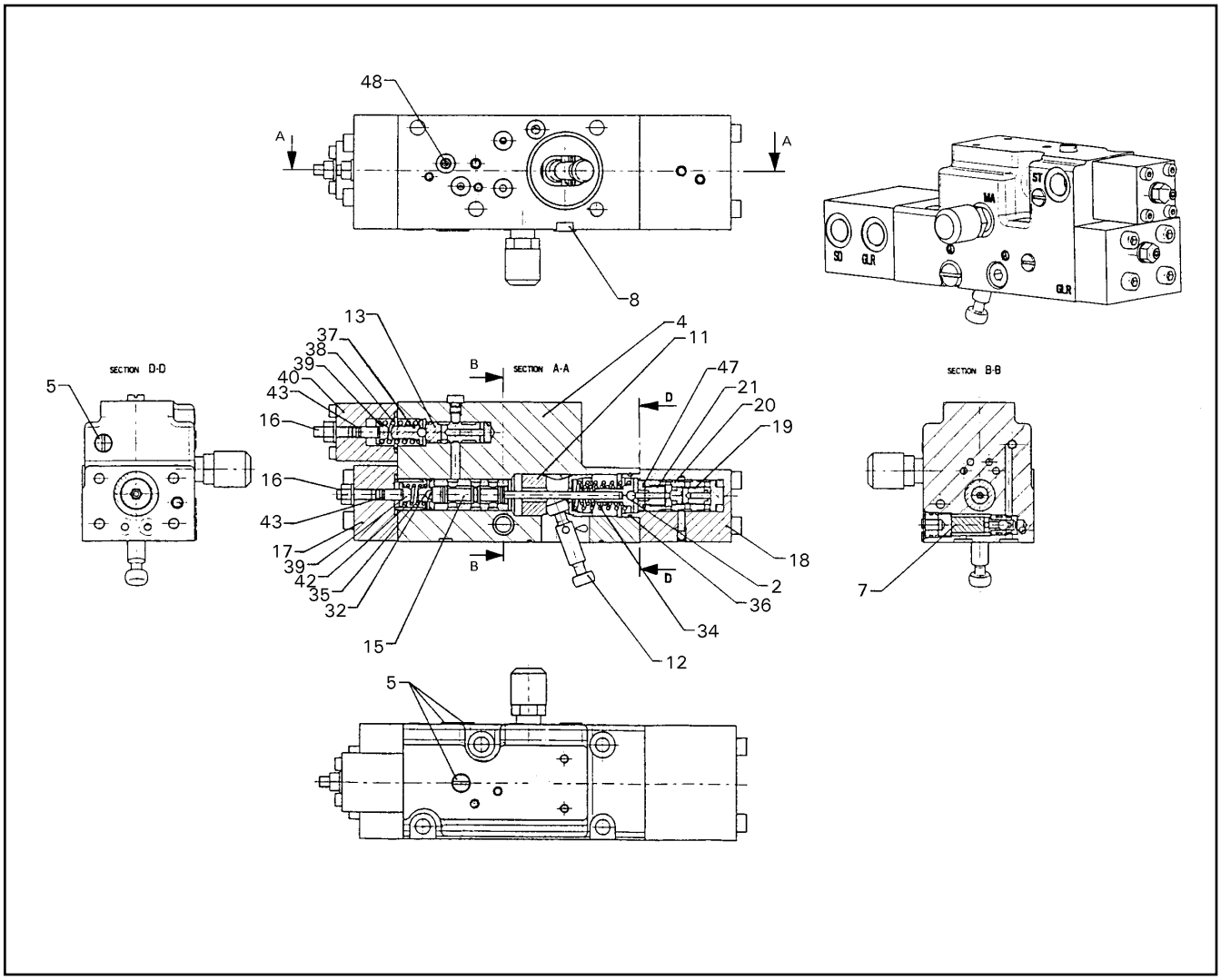

Pos.	Item	Quantity	Description	Bezeichnung	Serie	K
40	9881240	1	COVER NG 165 165	DECKEL NG		
42	9880949	1	STOP	ANSCHLAG		1
43	7381562	2	O-RING	O-RING		1
47	7381019	1	GASKET RING	DICHTRING		1
48	9270735	1	NOZZLE	DUESE		

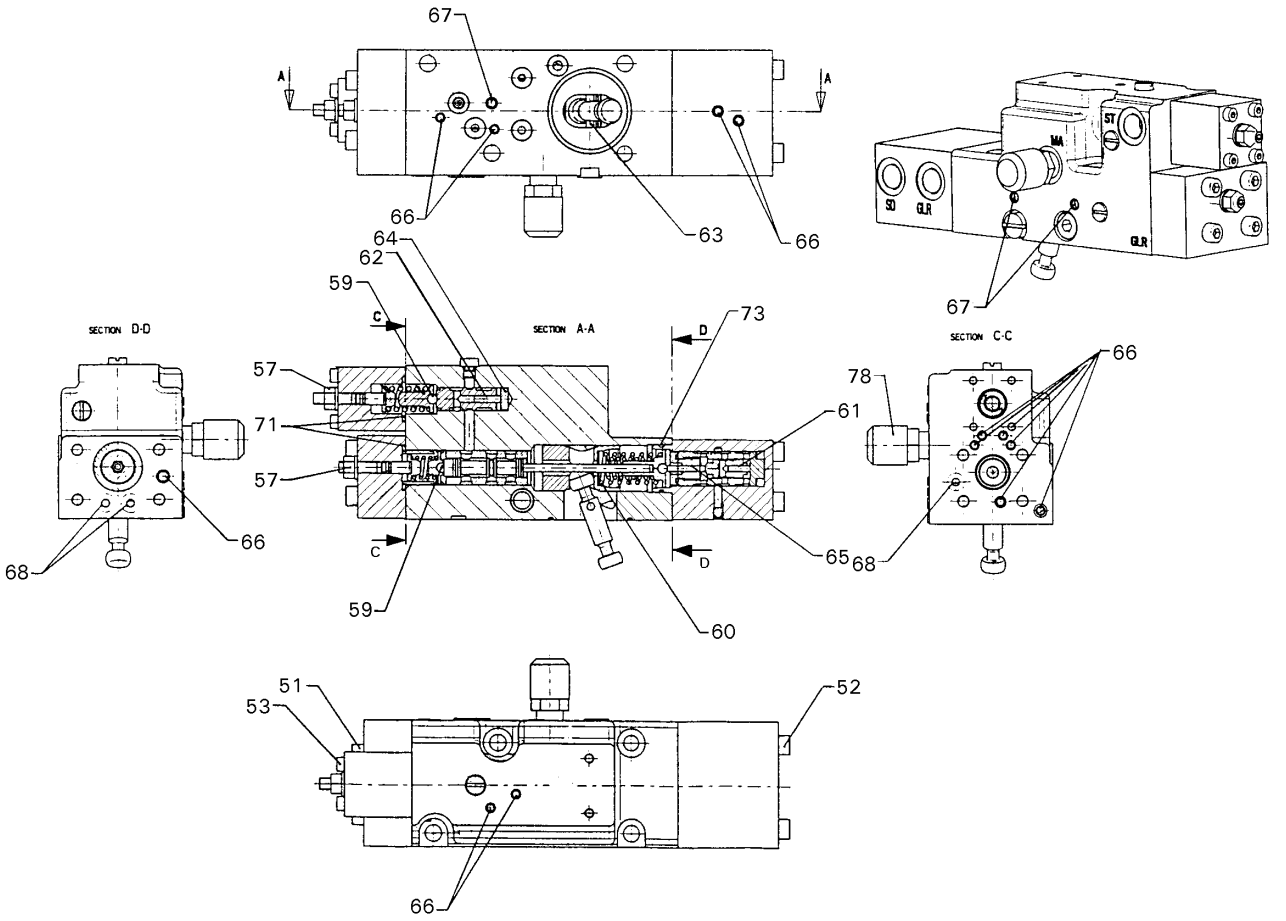

Pos.	Item	Quantity	Description	Bezeichnung	Serie	K
51	4042107	4	SOCKET HD SCREW ISO 4762 M6x35 8.8 A2	ZYLINDERSCHRAUBE		
52	4600696	4	SOCKET HD SCREW ISO 4762 M6X60 8.8 A2	ZYLINDERSCHRAUBE		
53	4980592	4	SOCKET HD SCREW ISO 4762 M4x40 8.8	ZYLINDERSCHRAUBE		
57	7361600	2	NUT	SEAL-LOCK-BUNDMUTTER		
59	4980057	2	BALL DIN 5401 RB 5 III	KUGEL		1
60	7381473	3	WASHER	SCHEIBE		
61	4980393	1	NEEDLE ROLLER DIN 5402 3 X 11, 8 G3	NADELROLLE		1
62	4980994	1	NEEDLE ROLLER DIN 5402 NRA 3,5X 13, 8	NADELROLLE		1
63	4980582	1	NEEDLE ROLLER DIN 5402 NRA 4 34, 8 G5-5	NADELROLLE		1
64	9277044	1	WASHER	SCHEIBE OHNE LOCH		1
65	4981073	1	NEEDLE ROLLER DIN 5402 NRA 3 X 19, 8 G	NADELROLLE		1
66	7380123	13	LOCKING PLUG	VERSCHLUSSTOPFEN		
67	7380023	3	SEALING PLUG	DICHTSTOPFEN		
68	7380648	3	O-RING	O-RING		1
71	7380987	2	O-RING	O-RING		1
73	7381415	1	O-RING	O-RING		1
78	7406865	1	SCREW COUPLING	SCHRAUBKUPPLUNG		2

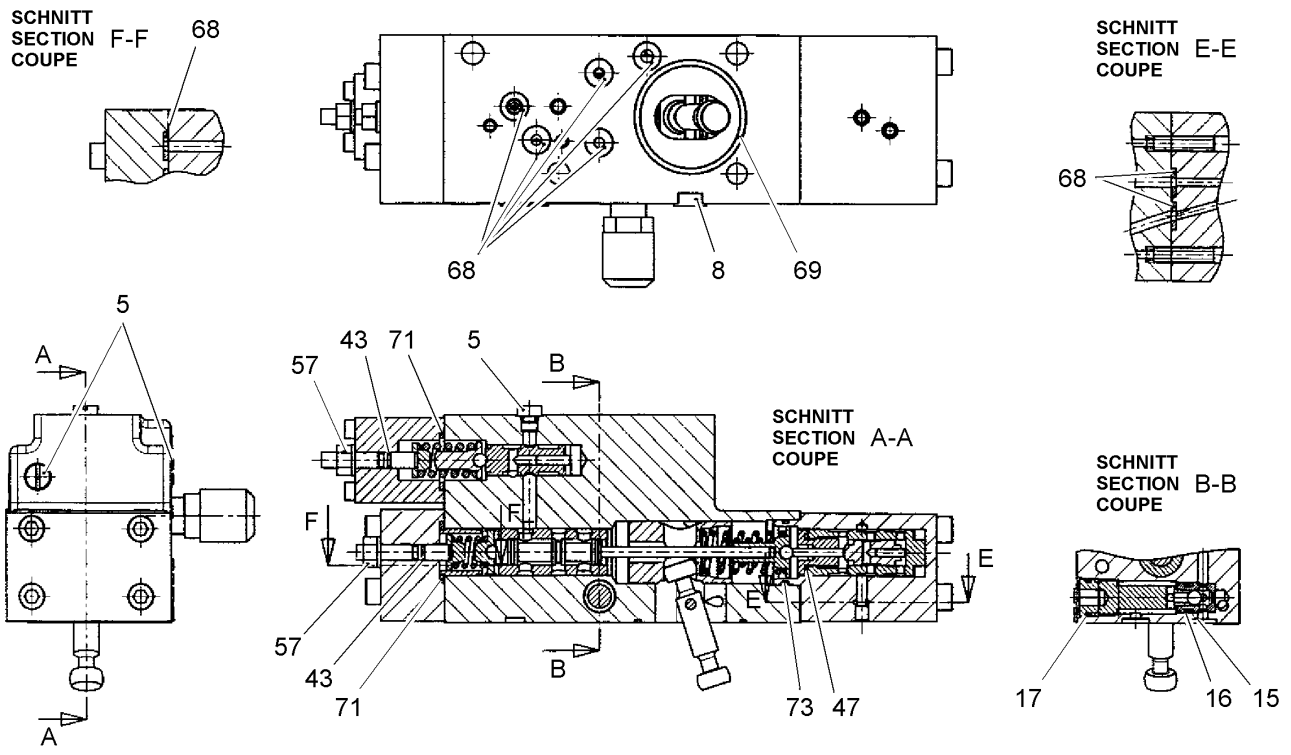

Pos.	Item	Quantity	Description	Bezeichnung	Serie	K
5		4	PLUG ⇨ ❑ 82	VERSCHLUSSCHRAUBE M.DIC		
8		1	THREADED PLUG M8X1 ⇨ ❑ 84	VSL-SCHRAUBE M.DICHTUNG		
15		1	O-RING	O-RING		1
16		1	SUPPORT RING	STUETZRING		1
17		1	O-RING	O-RING		1
43		2	O-RING	O-RING		1
47		1	GASKET RING	DICHTRING		1
57		2	NUT	SEAL-LOCK-BUNDMUTTER		
68		8	O-RING	O-RING		1
69		1	O-RING	O-RING		1
71		2	O-RING	O-RING		1
73		1	O-RING	O-RING		1

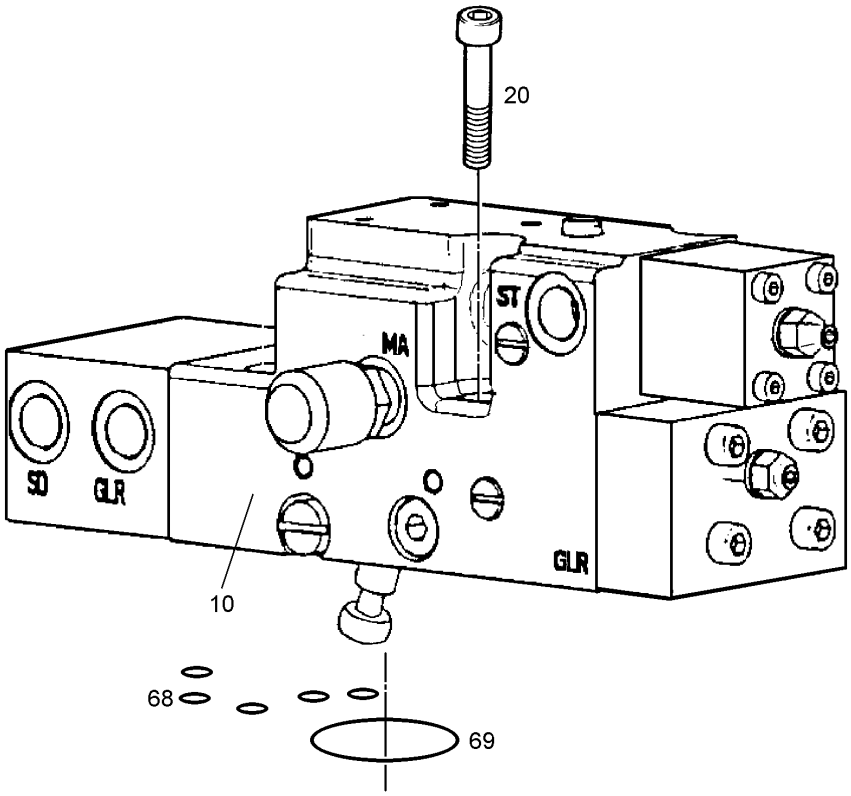

Pos.	Item	Quantity	Description	Bezeichnung	Serie	K
10	9881724	1	REGULATOR EHR LPV165 ⇨ ❑ 133	REGLER EHR LPV165		1
20	4980388	4	SOCKET HD.SCREW ISO 4762 M 8 X 35 10.9	ZYL SCHRAUBE		
68	7380648	5	O-RING	O-RING		1
69	7380888	1	O-RING	O-RING		1

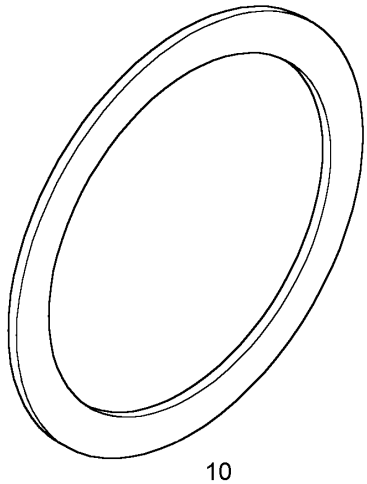

Pos.	Item	Quantity	Description	Bezeichnung	Serie	K
10	7380273	1	SHIM DISK DIN 988 50 X 71X 0,4	PASSCHEIBE		
10	7380166	1	SHIM DISK DIN 988 50 X 71X 0,5	PASSCHEIBE		
10	7380272	1	SHIM DISK DIN 988 50 X 71X 0,6	PASSCHEIBE		
10	7380271	1	SHIM DISK DIN 988 50 X 71X 0,7	PASSCHEIBE		

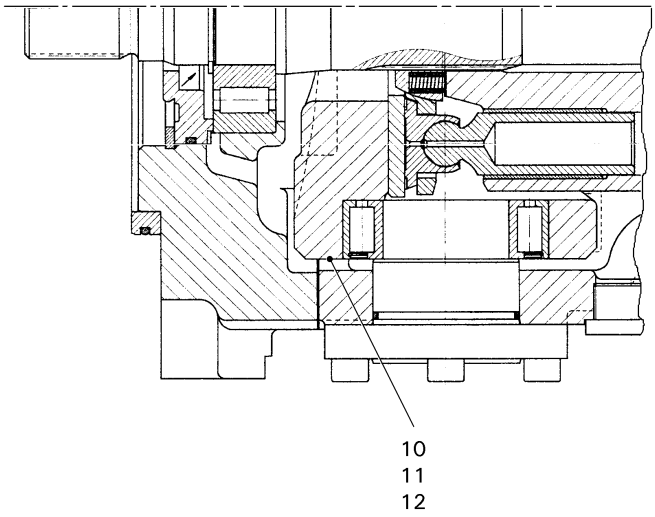

Pos.	Item	Quantity	Description	Bezeichnung	Serie	K
10	7380974	1	WASHER	SCHEIBE		
11	7380975	1	WASHER S= 0,20	SCHEIBE		
12	7380976	1	WASHER S= 0,30	SCHEIBE		

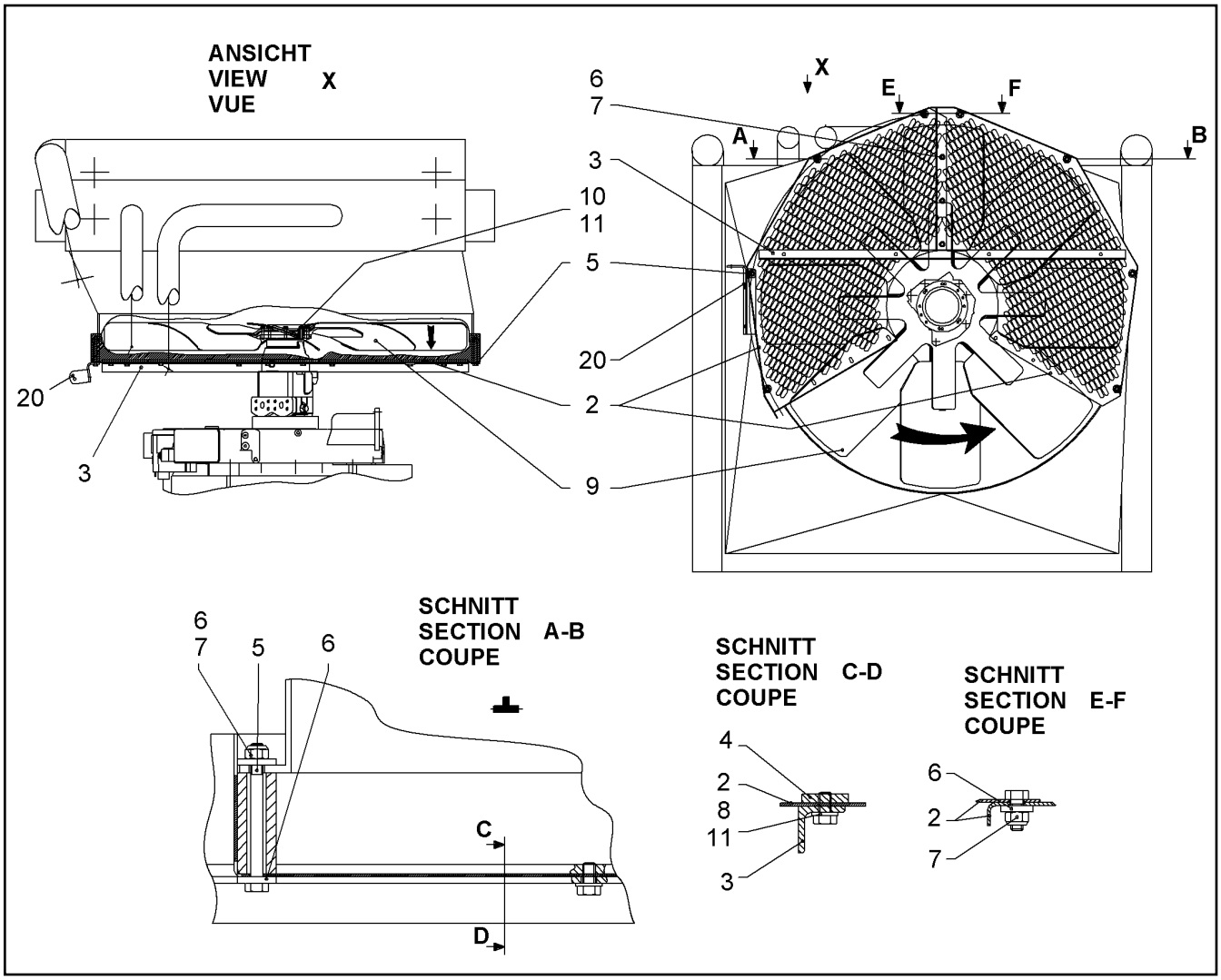

Pos.	Item	Quantity	Description	Bezeichnung	Serie	K
2	9985038	2	FINGER GUARD	FINGERSCHUTZ		1
3	9682206	1	ANGLE	WINKEL		
4	9682277	1	THREADED PLATE	GEWINDEPLATTE		
5	4601308	8	HEXAGON BOLT ISO 4014 M 8 X 90 10.9 A2	6KT SCHRAUBE		
6	4216025	17	WASHER DIN 7349 8,4 A3C	SCHEIBE		
7	4901573	11	HEX NUT ISO 7040 M 8 -10 A3C	6KT MUTTER		
8	4900089	4	HEX HD SCREW ISO 4017 M8x20 8.8 A2C	SECHSKANTSCHRAUBE		
9	5611098	1	FAN	LUEFTER		1
10	4001650	8	HEX HD SCREW ISO 4017 M8X35 10.9 A2C	SECHSKANTSCHRAUBE		
11	4229912	12	RIBWASHER	SICHERUNGSSCHEIBE		
20	9989254	1	ANGLE	WINKEL		1

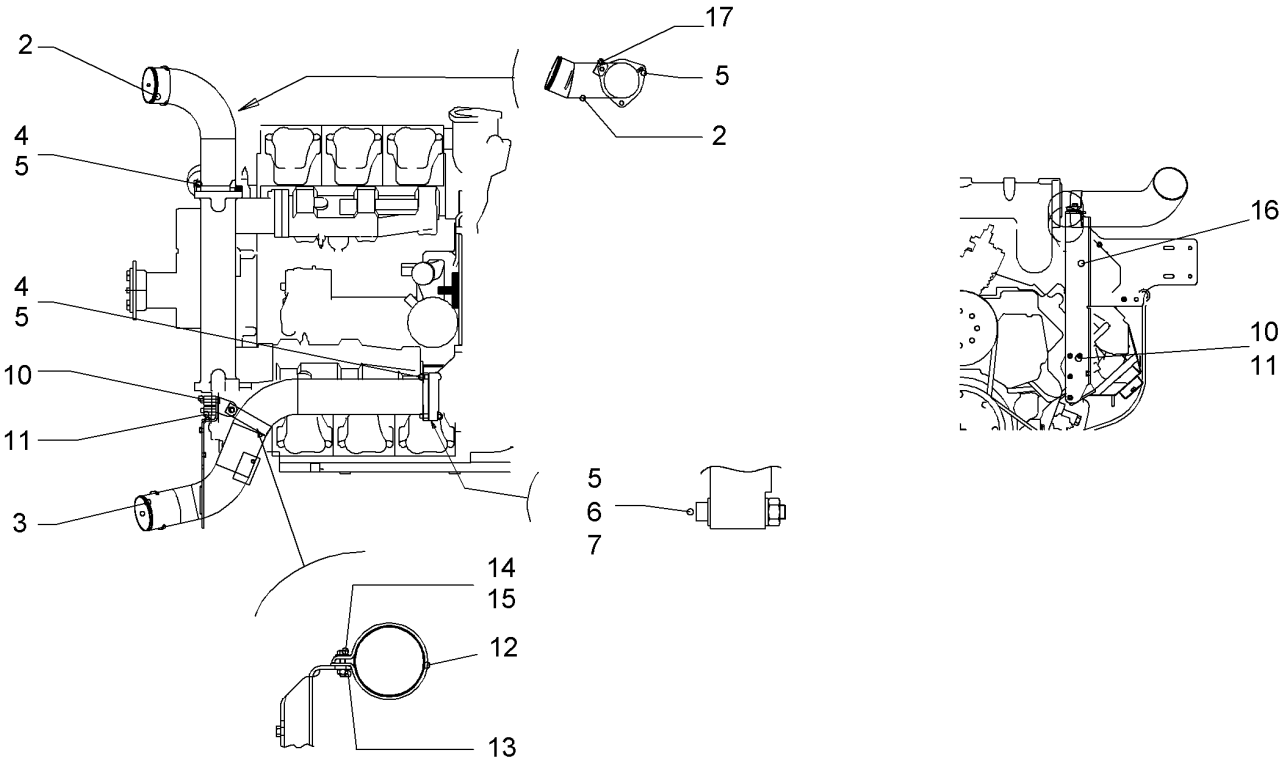

Pos.	Item	Quantity	Description	Bezeichnung	Serie	K
2	9984621	1	AIR ADMISSION PIPE	LADELUFTLEITUNG		1
3	9015766	1	AIR ADMISSION PIPE	LADELUFTLEITUNG		1
4	4900855	5	SOCKET HD SCREW ISO 4762 M10x35 10.9	ZYLINDERSCHRAUBE		
5	9768279	7	WASHER	SCHEIBE		1
6	4001622	1	SOCKET HD.SCREW ISO 4762 M 10 X 55 10.	ZYL SCHRAUBE		
7	4000383	1	HEX NUT ISO 4032 M 10 -10 A3C	6KT MUTTER		
10	4980783	3	SOCKET HD SCREW ISO 4762 M8x55 10.9	ZYLINDERSCHRAUBE		
11	9369598	3	BUSHING	HUELSE		
12	4980854	1	PIPE CLIP DIN 71555 100,5 A3C	ROHRSCHELLE		
13	4000383	1	HEX NUT ISO 4032 M 10 -10 A3C	6KT MUTTER		
14	4900855	1	SOCKET HD SCREW ISO 4762 M10x35 10.9	ZYLINDERSCHRAUBE		
15	4000505	2	WASHER DIN 7349 10,5 A3C	SCHEIBE		
16	9984678	1	BRACKET	KONSOLE		1
17	9573442	2	ANGLE	WINKEL		

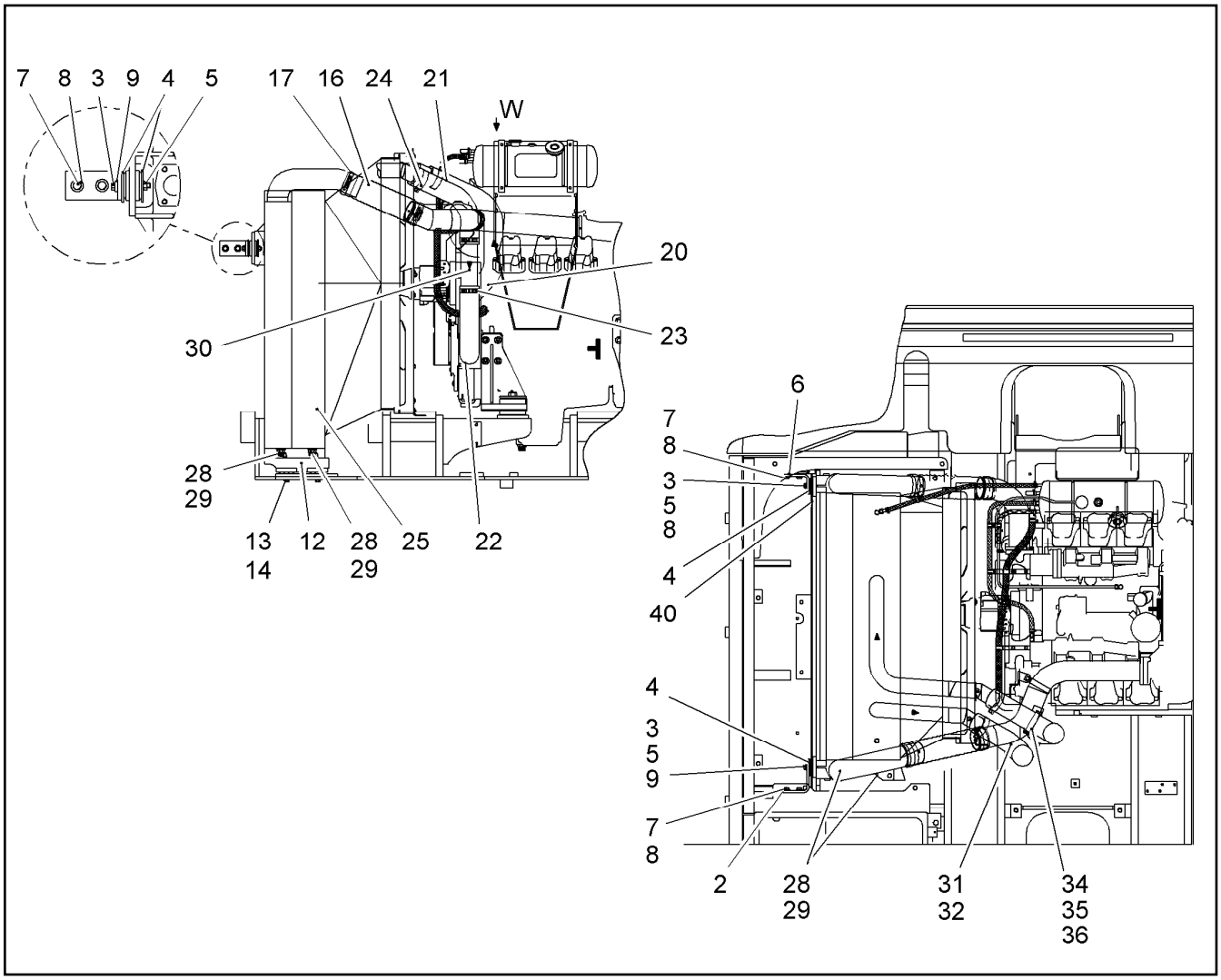

Pos.	Item	Quantity	Description	Bezeichnung	Serie	K
2	9378151	1	HOLDER	HALTER		1
3	4635099	2	HEXAGON BOLT ISO 4014 M 12 X 85 10.9 A3	6KT SCHRAUBE		
4	9380108	4	WASHER	SCHEIBE		1
5	4000619	2	HEX NUT ISO 7040 M 12 -10 A3C	6KT MUTTER		
6	9375095	1	HOLDER	HALTER		1
7	4066122	4	HEX HD SCREW ISO 4017 M12x35 10.9 A3C	SECHSKANTSCHRAUBE		
8	10006370	4	WASHER DIN 7349 13 DAC	SCHEIBE		
9	9380109	2	WASHER	SCHEIBE		1
12	9369569	2	MOUNTING PLATE	BEFESTIGUNGSPLATTE		1
13	4901253	4	HEXAGON BOLT ISO 4014 M 12 X 120 10.9	6KT SCHRAUBE		
14	10006368	4	WASHER DIN 6916 13 DAC	SCHEIBE		
16	10054419	2	AIR HOSE	LUFTSCHLAUCH		1
17	4901437	4	HOSE CLAMP DIN 3017 C2-112 X 25 W2	SCHL.SCHELLE		
20	9988437	1	WATER HOSE	WASSERSCHLAUCH		
21	9988438	1	WATER HOSE	WASSERSCHLAUCH		
22	9988441	1	WATER HOSE	WASSERSCHLAUCH		
23	7365384	4	HOSE CLAMP DIN 3017 C2- 87 X 20 W2-2	SCHL.SCHELLE		
24	7364523	2	HOSE CLAMP DIN 3017 C2- 82 X 20 W2-2	SCHL.SCHELLE		
25	5618474	1	COMBINATED RADIATOR [9/07] ⇨ ❑ 148	KOMBIKUEHLER		2
28	5004624	2	VALVE ⇨ ❑ 425	VENTIL		
29	7101021	2	GASKET RING DIN 7603 A 30 X 36 CU	DICHTRING		1
30	9988631	1	WATER PIPE	WASSERROHR		
31	4066042	2	HEX HD SCREW ISO 4017 M8X25 10.9 A2C	SECHSKANTSCHRAUBE		

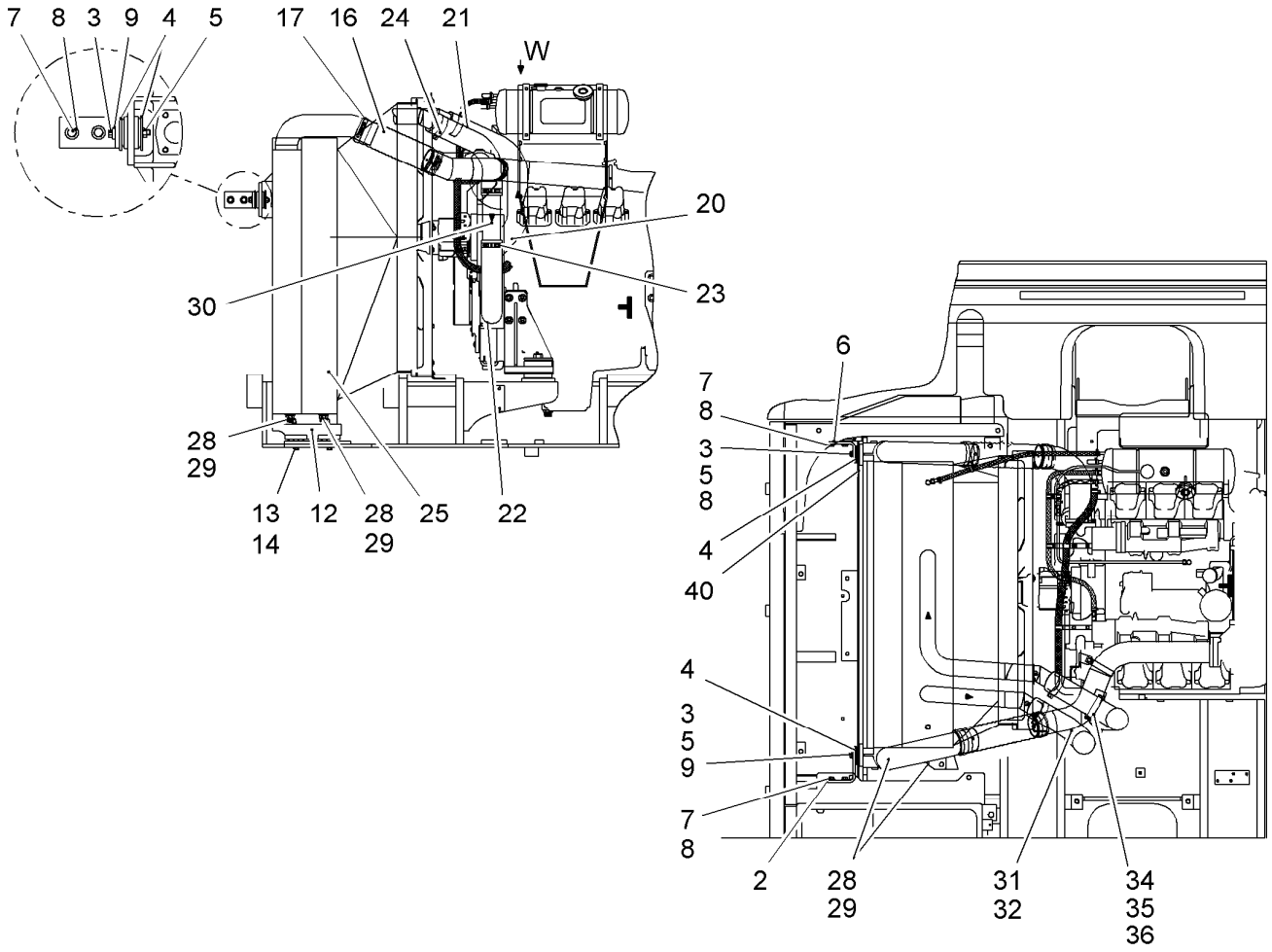

Pos.	Item	Quantity	Description	Bezeichnung	Serie	K
32	4000779	2	WASHER DIN 9021 8,4 ST A3C	SCHEIBE		
34	10016495	1	SWIVEL BOLT PRISM CLAMP	GELENKBAND-PRISMASCHELLE		
35	4902231	2	SOCKET HD SCREW ISO 4762 M8x16 10.9	ZYLINDERSCHRAUBE		
36	10289803	2	WASHER ISO 7089 8 300HV	SCHEIBE		
40	9878977	1	RADIATOR SEALING	KUEHLERABDICHTUNG		1

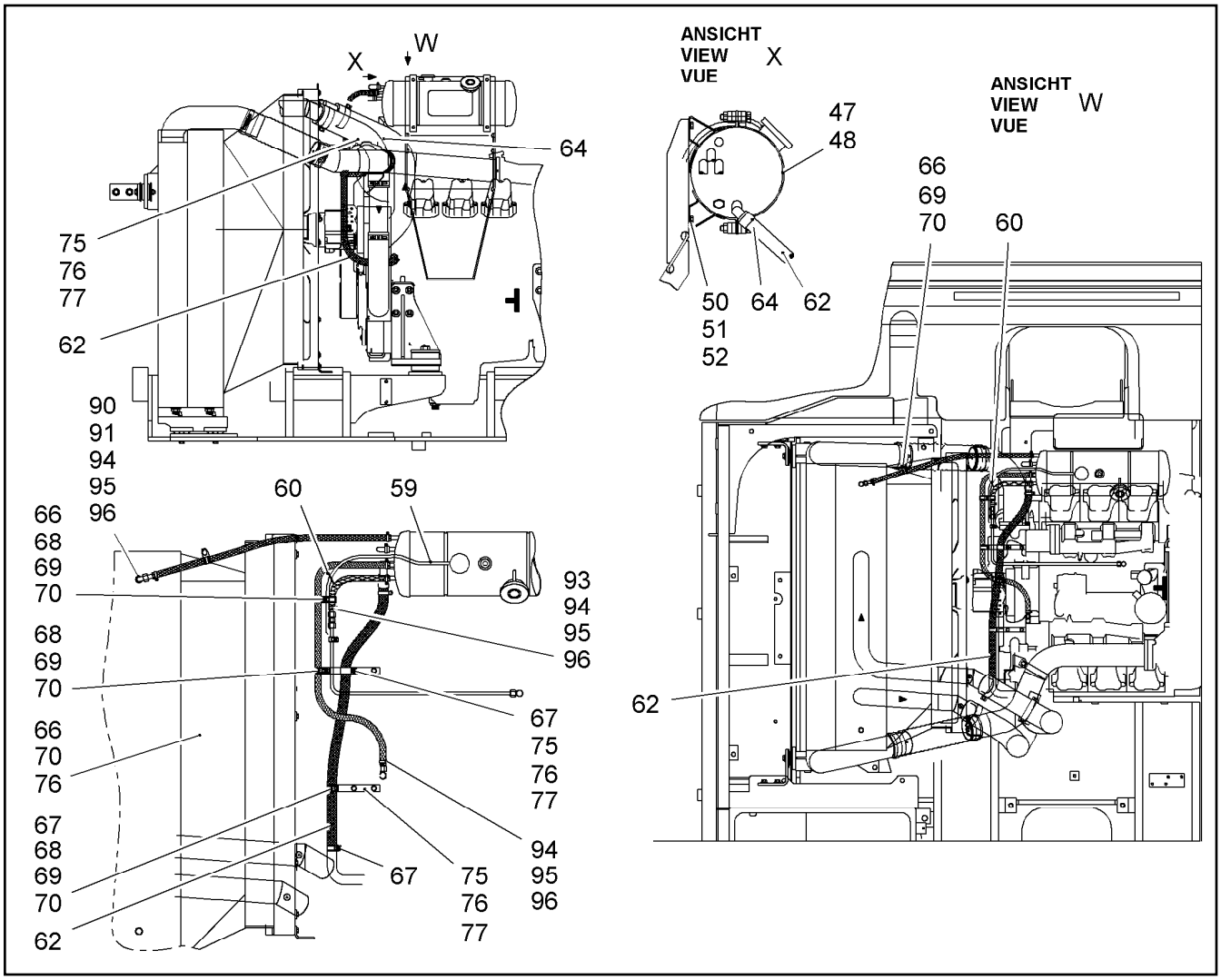

Pos.	Item	Quantity	Description	Bezeichnung	Serie	K
47	10042787	1	TOP TANK [3/06] ⇨ ❑ 157	AUSGLEICHSBEHAELTER	13413-	
48	7367015	2	CLIP	HALTERUNGSSCHELLE		
50	4066042	4	HEX HD SCREW ISO 4017 M8X25 10.9 A2C	SECHSKANTSCHRAUBE		
51	10289803	8	WASHER ISO 7089 8 300HV	SCHEIBE		
52	4000381	4	HEX NUT ISO 4032 M 8 -10 A3C	6KT MUTTER		
59	7363060	2.4m	SYNTHETIC HOSE	KUNSTSTOFFSCHLAUCH		
60	7005587	8	TIE WRAP	KABELBINDER		
62	9685410	1	WATER HOSE	WASSERSCHLAUCH		
66	7362545	7	CLIP DIN 3016 D1- 22 X 20 W1-2-CR	SCHELLE		
67	7364299	3	CLIP DIN 3016 D1- 30 X 20 W1-2-CR	SCHELLE		
68	4066042	3	HEX HD SCREW ISO 4017 M8X25 10.9 A2C	SECHSKANTSCHRAUBE		
69	4000381	4	HEX NUT ISO 4032 M 8 -10 A3C	6KT MUTTER		
70	10289803	10	WASHER ISO 7089 8 300HV	SCHEIBE		
75	9686108	2	BRACKET	KONSOLE		1
76	4000704	7	HEX HD SCREW ISO 4017 M8X20 10.9 A2C	SECHSKANTSCHRAUBE		
77	4229912	4	RIBWASHER	SICHERUNGSSCHEIBE		
90	7003814	1	FITTING ISO 8434 SDS TYPE E GE10L M14X	STUTZEN		
91	7403569	1	FITTING	W-ANSCHLUSS-STUTZEN		
93	7003469	1	FITTING ISO 8434 S L 10 A3C	STUTZEN		
94	9573697	3	HOSE CONNECTION	SCHLAUCHVERBINDUNG		
95	4771001	3	FERRULE DIN 3861 L 10 A3C	SCHNEIDRING		
96	4774001	3	UNION NUT DIN 3870 A L 10 A3C	UEWF MUTTER		

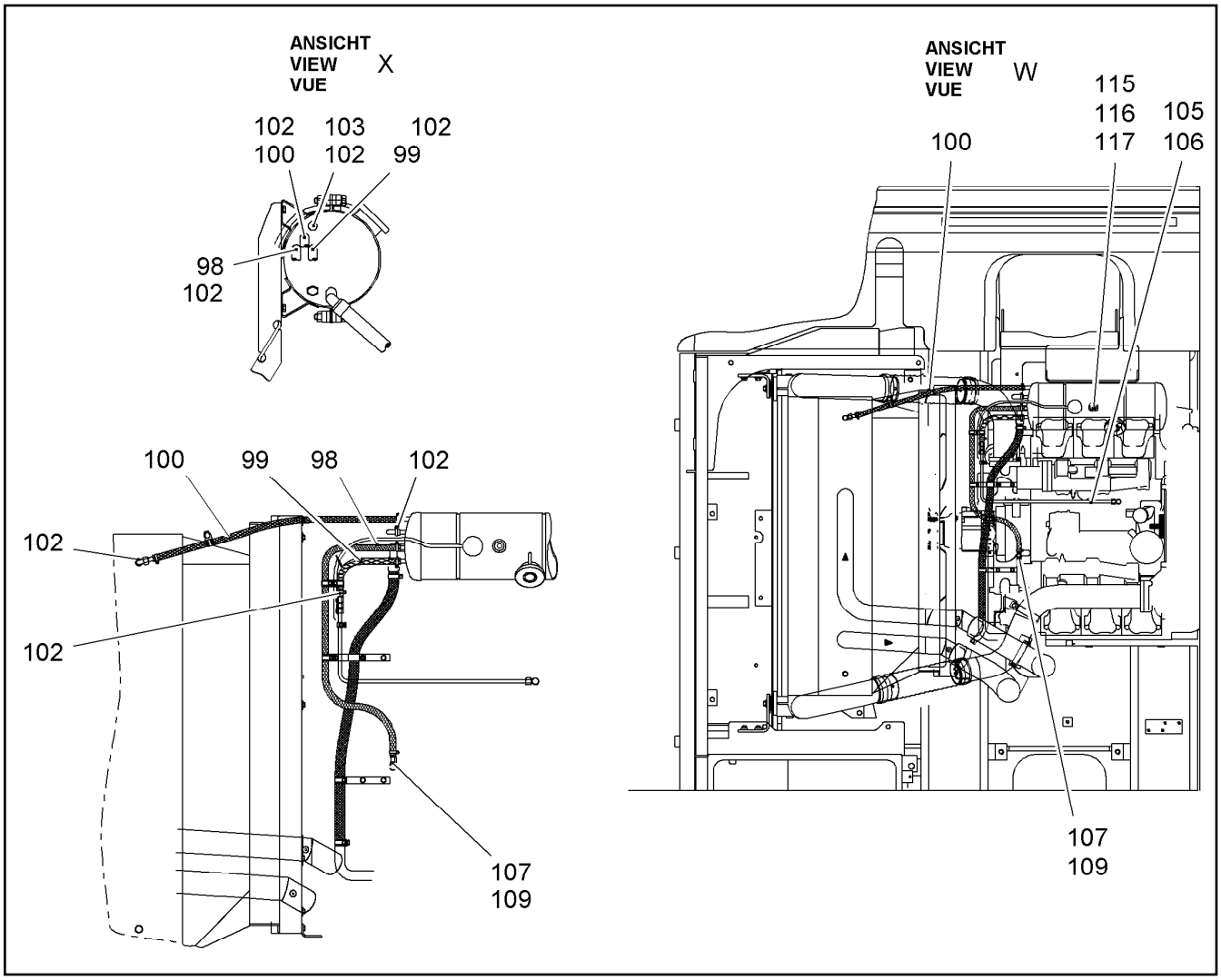

Pos.	Item	Quantity	Description	Bezeichnung	Serie	K
98	9396112	1	WATER HOSE	WASSERSCHLAUCH		1
99	9396113	1	WATER HOSE	WASSERSCHLAUCH		1
100	9989322	1	WATER HOSE	WASSERSCHLAUCH		1
102	4901138	7	HOSE CLAMP DIN 3017 A 16 - 27 X 9 W2-2	SCHL.SCHELLE		
103	9898335	1	PLUG	STOPFEN		
105	9396807	1	TUBE CPL	ROHR KPL		1
106	7370799	1	SWIVEL COUPLING	SCHWENKVERSCHRAUBUNG		
107	7403569	1	FITTING	W-ANSCHLUSS-STUTZEN		
109	7368092	1	SCREWED SOCKET	EINSCHRAUBSTUTZEN		
115	6204329	1	LEVEL SENSOR	SCHWIMMERSCHALTER		2
116	4042062	4	SOCKET HD SCREW ISO 4762 M5x16 8.8 A2	ZYLINDERSCHRAUBE		
117	7361965	4	RIBWASHER	SICHERUNGSSCHEIBE		

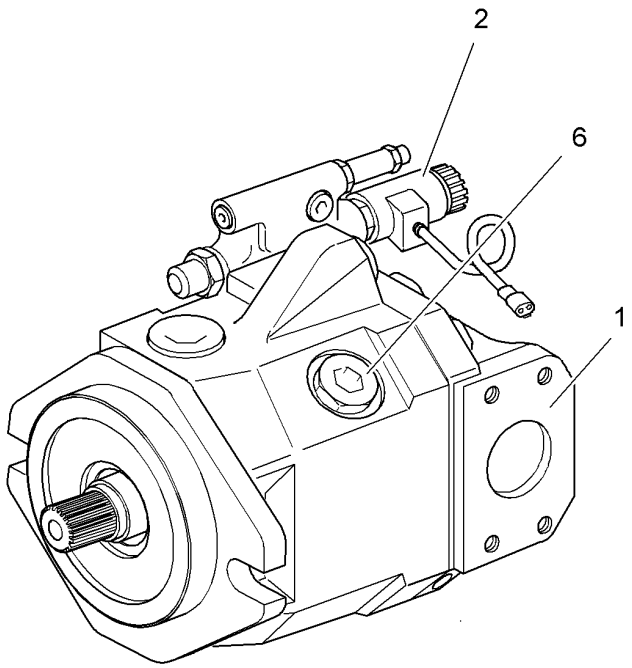

Pos.	Item	Quantity	Description	Bezeichnung	Serie	K
1	10101441	1	HYDRAULIC PUMP ⇨ ❑ 149	HYDRAULIKPUMPE		2
2	10101440	1	CONTROL VALVE ⇨ ❑ 153	STEUERVENTIL		1
6	7022278	1	SCREW PLUG G7/8-14UNF-2A-FPM	VERSCHLUSSSCHRAUBE		

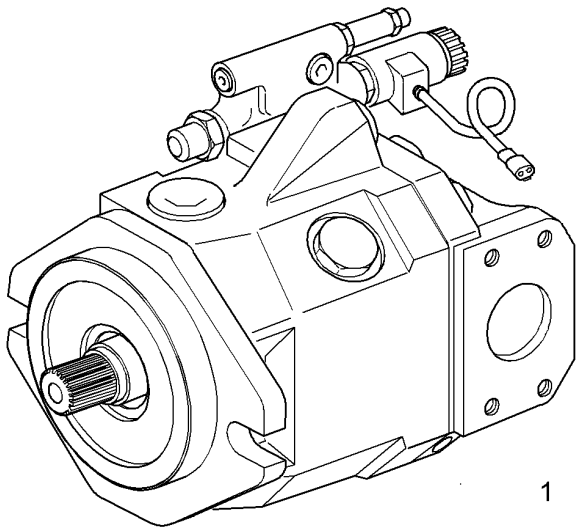

Pos.	Item	Quantity	Description	Bezeichnung	Serie	K
1	10015073	1	HYDRAULIC PUMP ⇨ ❑ 146	HYDRAULIKPUMPE		2

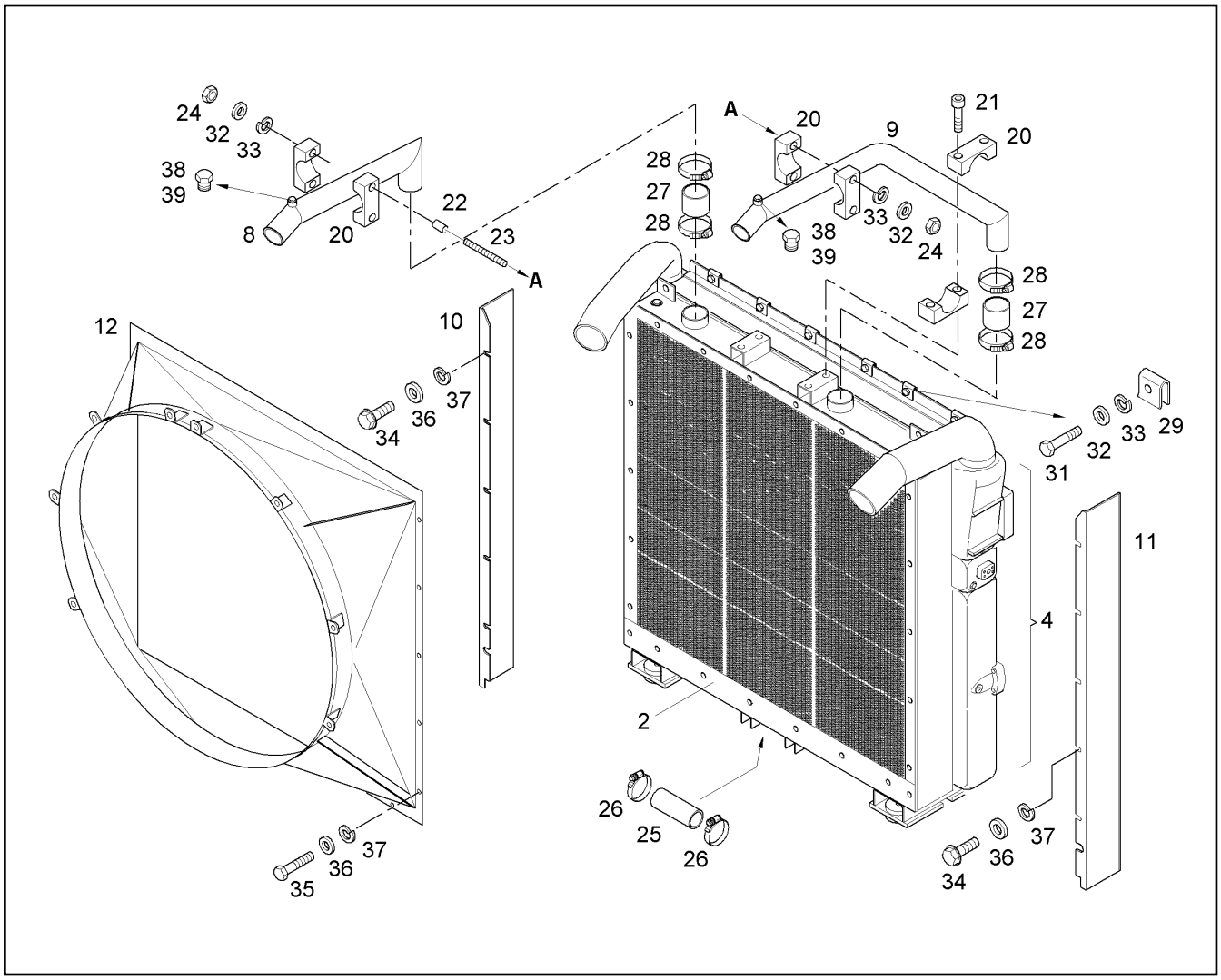

Pos.	Item	Quantity	Description	Bezeichnung	Serie	K
2	10016519	1	WATER COOLERS	WASSERKUEHLER		2
4	10016521	1	OIL COOLERS	OELKUEHLER		2
8	10016524	1	ELBOW	ROHRBOGEN		
9	10016525	1	ELBOW	ROHRBOGEN		
10	10016526	1	COVER SHEET	ABDECKBLECH		
11	10016983	1	COVER SHEET	ABDECKBLECH		
12	10016522	1	FAN CASING	VENTILATORHAUBE		1
20	10016530	4	PIPE CLIP DIN 3015	ROHRSCHELLE		
21	4600385	4	SOCKET HD SCREW ISO 4762 M12x100 10.9	ZYLINDERSCHRAUBE		
22	10016523	2	PIPE	ROHR		1
23	4901065	0.25m	THREADED PIN DIN 976 AM 12 8.8	GEWINDEBOLZEN		
24	4900546	4	HEX NUT ISO 4032 M 12 -10 A3C	6KT MUTTER		
25	10017108	0.14m	HOSE DIN 73411 A 60 X5	SCHLAUCH		
26	10016528	2	HOSE CLAMP	SCHLAUCHSCHELLE		
27	10017109	0.06m	HOSE DIN 73411 A 70 X5,5	SCHLAUCH		
28	10016529	4	HOSE CLAMP	SCHLAUCHSCHELLE		
29	7024470	6	NUT	KLIPSMUTTER		
31	4066124	6	HEX HD SCREW ISO 4017 M12x30 10.9 A3C	SECHSKANTSCHRAUBE		
32	4001212	6	WASHER DIN 7349 13 A3C	SCHEIBE		
33	4002335	6	SPRING RING DIN 128 A 12 A3C	FEDERRING		
34	7366804	16	VERBUS SCREW	VERBUS-RIPPSCHRAUBE		
35	4066042	26	HEX HD SCREW ISO 4017 M8X25 10.9 A2C	SECHSKANTSCHRAUBE		
36	4216025	42	WASHER DIN 7349 8,4 A3C	SCHEIBE		
37	4000471	26	SPRING RING DIN 128 A 8 A3C	FEDERRING		
38	7361329	2	LOCKING SCREW	VERSCHLUSSCHRAUBE		
39	7101022	2	GASKET RING DIN 7603 A 33 X 39 CU	DICHTRING		1

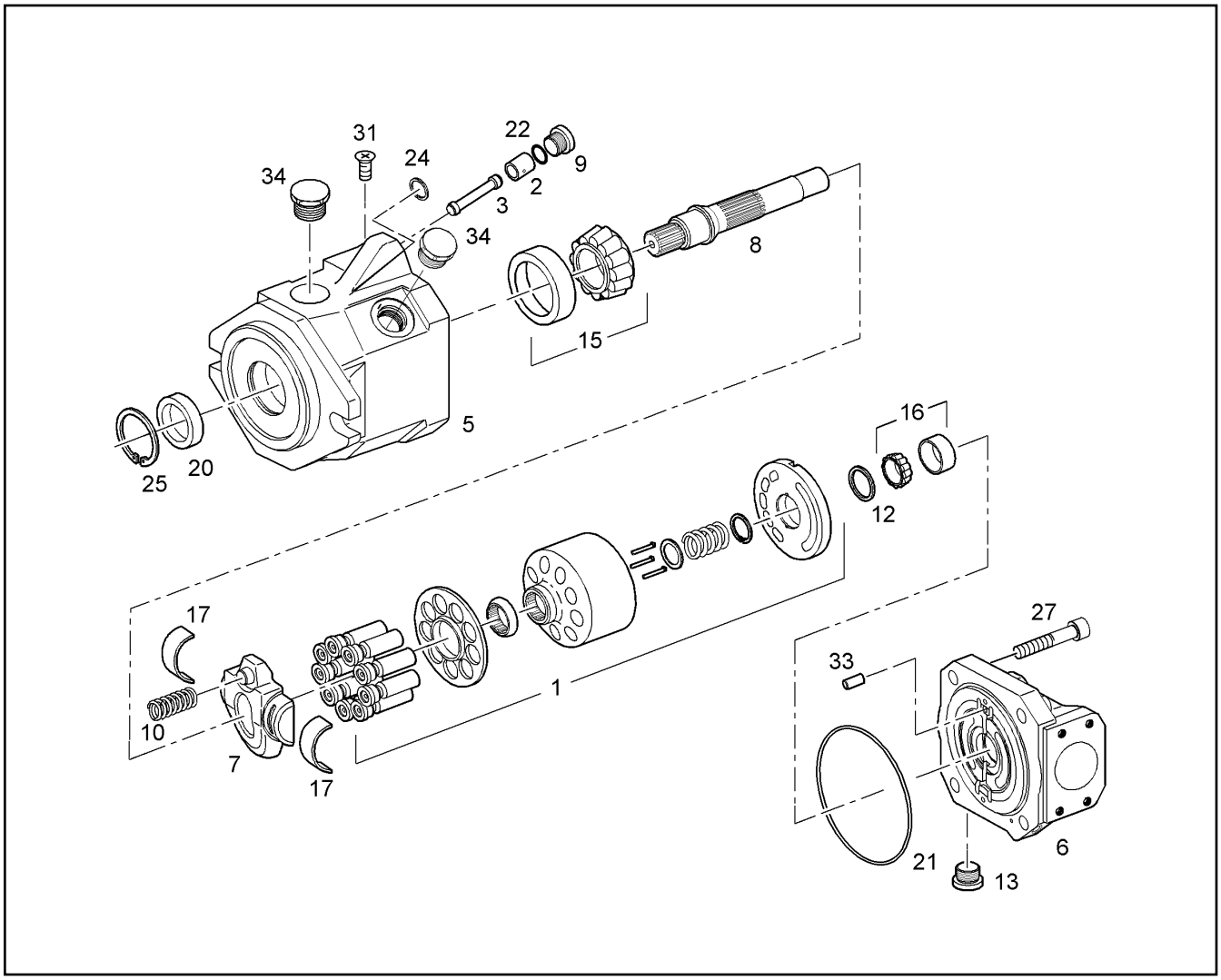

Pos.	Item	Quantity	Description	Bezeichnung	Serie	K
1	10101442	1	GEAR DRIVE ⇨ ❑ 150	TRIEBWERK		
2	10008081	1	PISTON	VERSTELLKOLBEN		1
3	10001097	1	PISTON ROD	KOLBENSTANGE		1
5	10101443	1	HOUSING	PUMPENGEHAEUSE		
6	10101444	1	CONNECTING PLATE	ANSCHLUSSPLATTE		
7	10101445	1	CRADLE	SCHWENKWIEGE		
8	10101446	1	DRIVE SHAFT	ANTRIEBSWELLE		2
9	10001103	1	SCREW	VSL-SCHRAUBE		
10	10101448	1	SPRING	FEDER		
12	7023472	1	WASHER	ABSTIMMSCHEIBE		
13	7408993	1	SCREW PLUG M8X1	VERSCHLUSSSCHRAUBE		
15	7408797	1	ROLLER BEARING	KEGELROLLENLAGER		1
16	7408798	1	ROLLER BEARING	KEGELROLLENLAGER		1
17	10101447	2	END CAP	LAGERSCHALE		1
20	7408800	1	OIL SEAL	WELLENDICHTRING		1
21	10101449	1	O-RING 120X2,5	O-RING		1
22	10001112	1	O-RING	O-RING		1
24	10001114	1	KANTSIL RING	KANTSIL		1
25	10101450	1	SPRING CLIP	SICHERUNGSRING		
27	7406028	4	SOCKET HD SCREW ISO 4762 M12x45 10.9	ZYLINDERSCHRAUBE		
31	7022127	1	PLUG	DOPPELABREISSTOPFEN		
33	7408829	1	DOWEL PIN ISO 8734 A 6 X 18	ZYLINDERSTIFT		
34	7022278	2	SCREW PLUG G7/8-14UNF-2A-FPM	VERSCHLUSSSCHRAUBE		

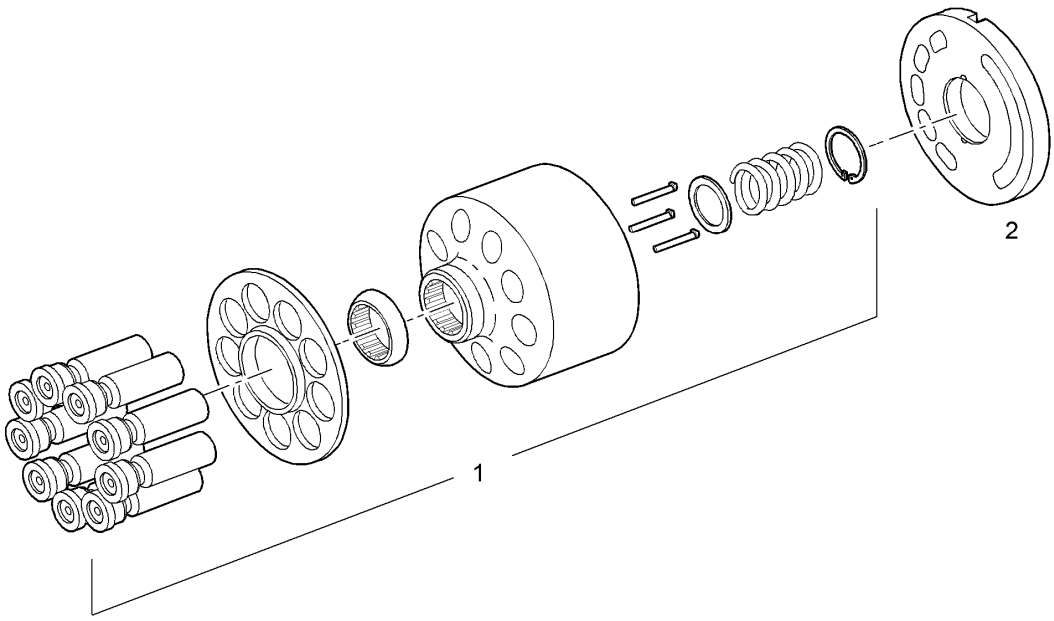

Pos.	Item	Quantity	Description	Bezeichnung	Serie	K
1	10101451	1	GEAR DRIVE ⇨ ❑ 151	TRIEBWERK		
2	10101452	1	DISTRIBUTOR PLATE	VERTEILERPLATTE		

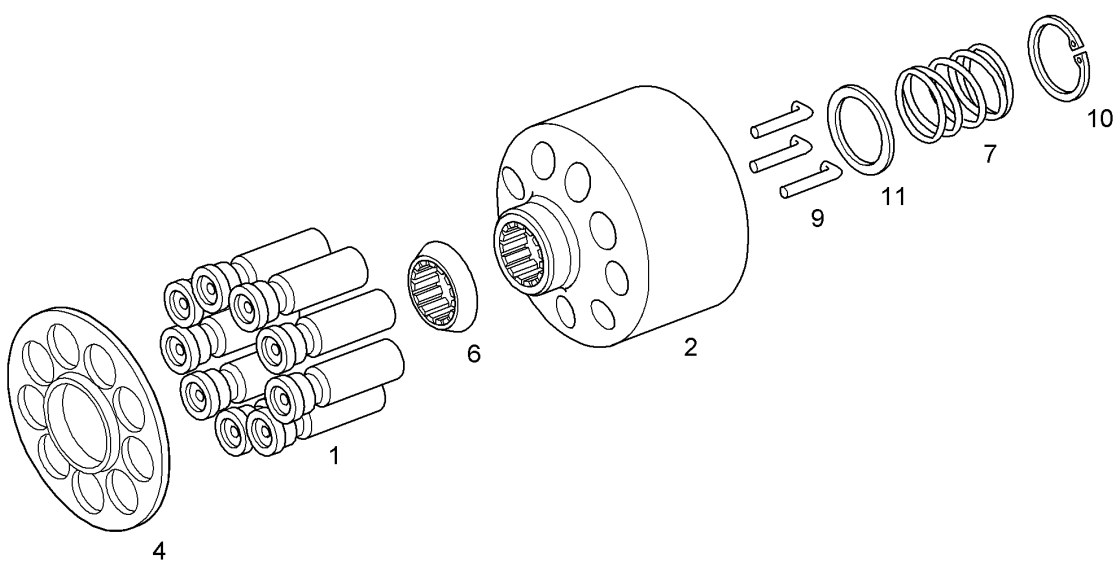

Pos.	Item	Quantity	Description	Bezeichnung	Serie	K
1	10101453	9	PISTON	KOLBEN		
2	10101454	1	CYLINDER	ZYLINDER		2
4	10101455	1	PLATE	RUECKZUGPLATTE		
6	7023460	1	PULL BACK BALL	RUECKZUGKUGEL		
7	10101457	1	COMPRESSION SPRING	DRUCKFEDER		
9	10101458	3	PIN	DRUCKSTIFT		
10	10101459	1	V-RING 381,5	V-RING		
11	10101460	1	SUPPORTING DISK	STUETZSCHEIBE		

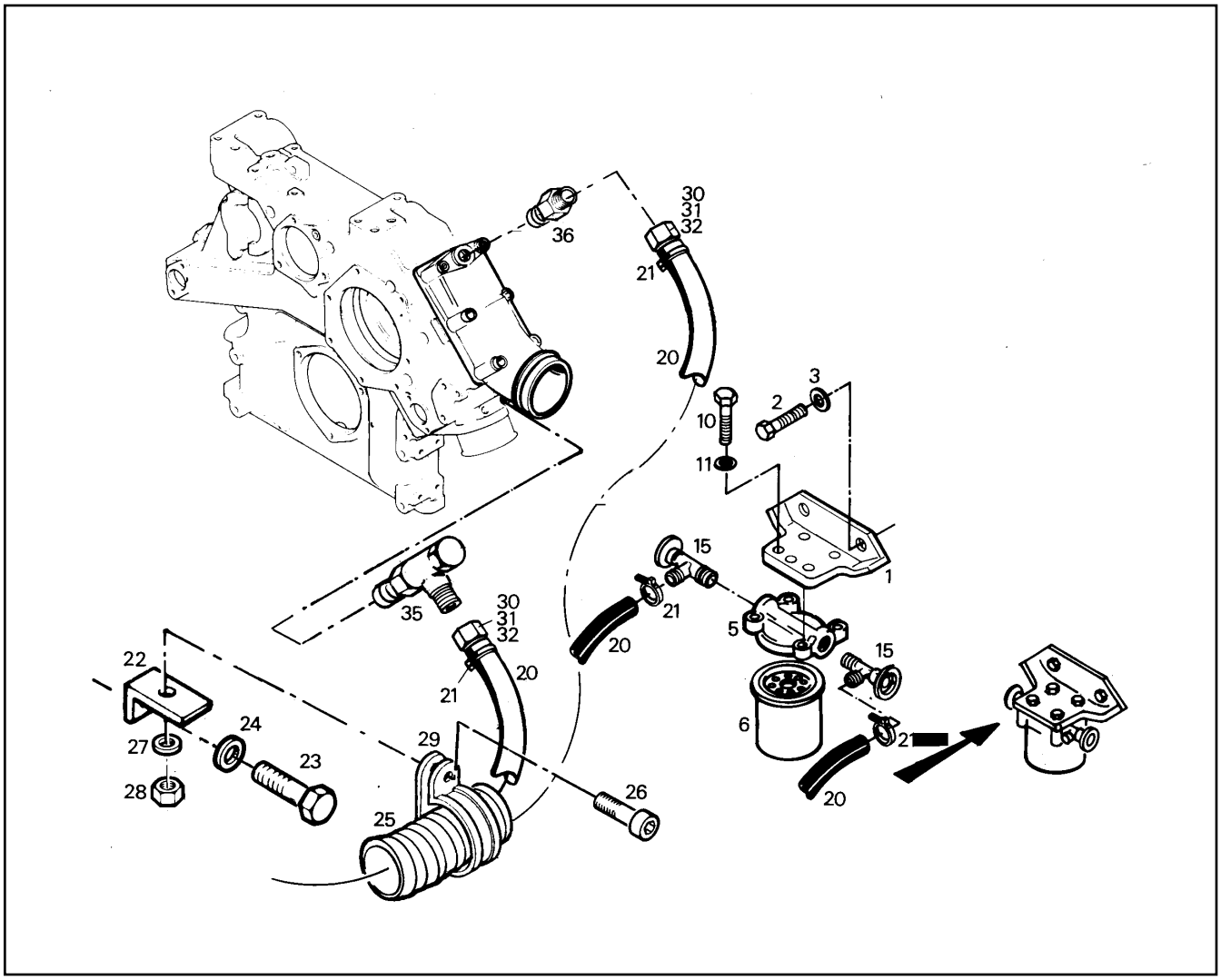

Pos.	Item	Quantity	Description	Bezeichnung	Serie	K
1	9383488	1	PREFILTER BRACKET	VORFILTERKONSOLE		1
2	4900094	2	HEX HD SCREW ISO 4017 M12x25 8.8 A3C	SECHSKANTSCHRAUBE		
3	4900093	2	RIBWASHER	SICHERUNGSSCHEIBE		
5	5604846	1	FILTER SUPPORT	FILTERKONSOLE		
6	7367052	1	WATER FILTER	WASSERFILTER		1
10	4900677	4	HEXAGON BOLT	6KT SCHRAUBE		
11	4600009	4	SPRING RING DIN 12710	FEDERRING		
15	7363090	2	WATER COCK	WASSERHAHN		1
20	9392037	2	HOSE	SCHLAUCH		1
21	4601105	4	HOSE CLAMP DIN 3017 A 12 - 20 X 9 W2-2	SCHLAUCHSCHELLE		
22	9363413	1	BRACKET	KONSOLE		1
23	4600346	1	HEXAGON BOLT ISO 4017 M 14 X 20 8.8 A3	6KT SCHRAUBE		
24	4900117	1	WASHER ISO 7090 14 -200HV ST DAC	SCHEIBE		
25	7369398	0.45m	PLASTIC PROTECTION SPRING	PLASTIKSCHEUERSCHUTZWEN		1
26	4600079	2	SOCKET HD SCREW ISO 4762 M8x20 8.8 A2	ZYLINDERSCHRAUBE		
27	10289803	2	WASHER ISO 7089 8 300HV	SCHEIBE		
28	4000381	2	HEX NUT ISO 4032 M 8 -10 A3C	6KT MUTTER		
29	7366260	2	CLIP DIN 3016 D1- 34 X 20 W1-2-CR	SCHELLE		
30	9488537	2	HOSE CONNECTION	SCHLAUCHVERBINDUNG		
31	4774002	2	UNION NUT DIN 3870 A S 10 A3C	UEWF MUTTER		
32	4771001	2	FERRULE DIN 3861 L 10 A3C	SCHNEIDRING		
35	7370799	1	SWIVEL COUPLING	SCHWENKVERSCHRAUBUNG		
36	7362103	1	FITTING ISO 8434 SDS S 10XM16X1,5 TYPE	STUTZEN		

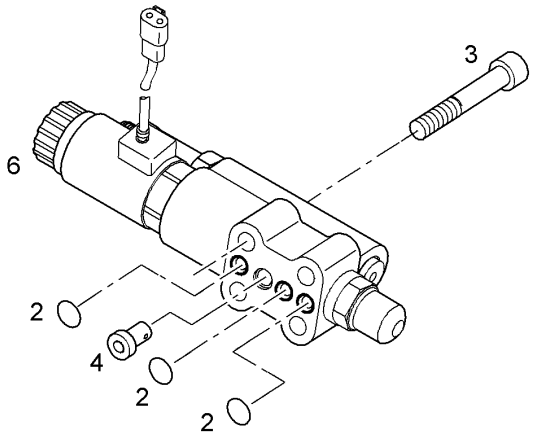

Pos.	Item	Quantity	Description	Bezeichnung	Serie	K
2	7021801	3	O-RING 7,65X1,78	O-RING		1
3	4901159	4	SOCKET HD SCREW ISO 4762 M6x30 10.9	ZYLINDERSCHRAUBE		
4	10008097	1	NOZZLE	DUESE		2
6	6905956	1	MAGNET	MAGNET		1

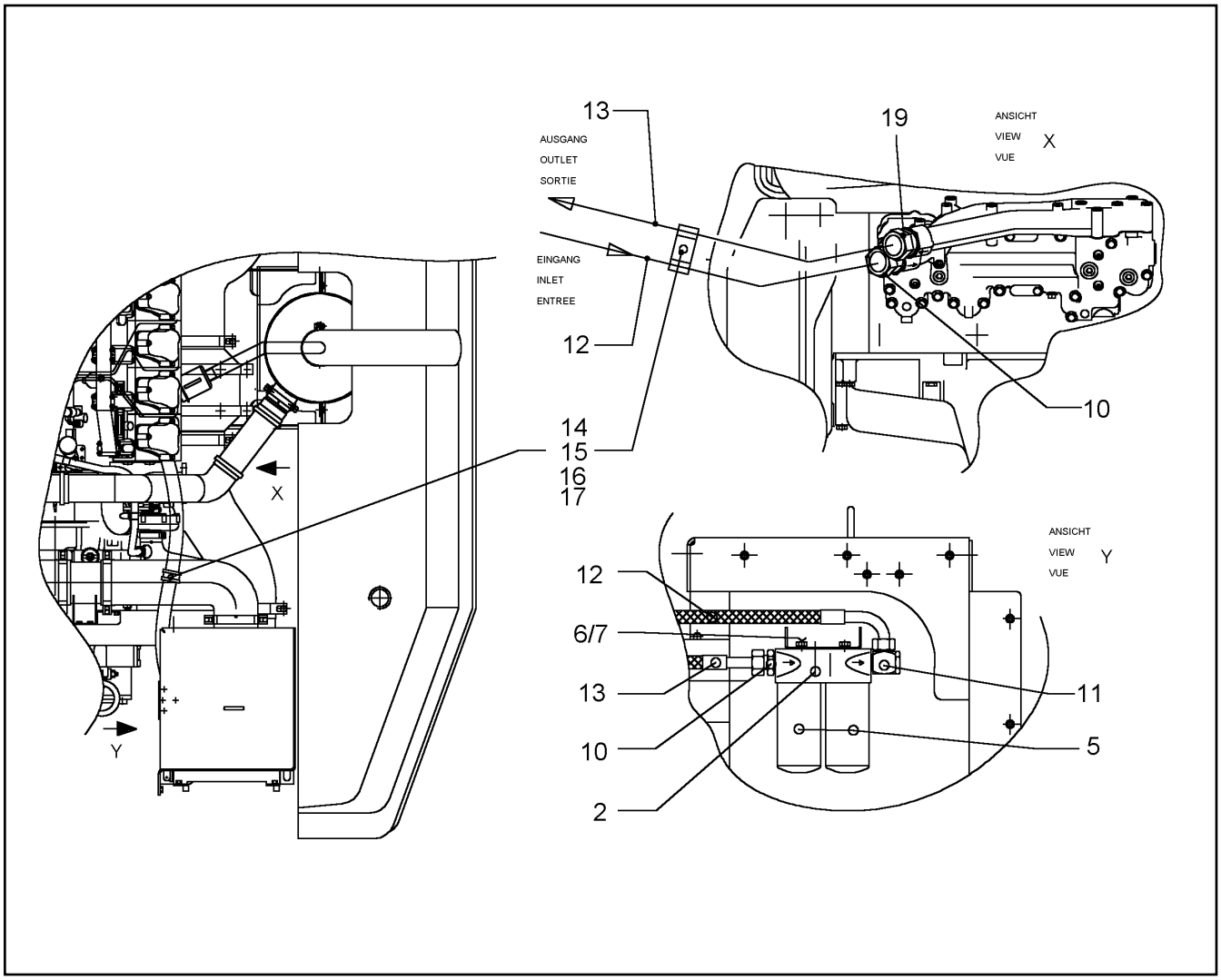

Pos.	Item	Quantity	Description	Bezeichnung	Serie	K
2	5609454	1	OIL FILTER	OELFILTER		1
5	5502096	2	EXCHANGE FILTER	WECHSELFILTER		1
6	4065164	4	HEX HD SCREW ISO 4017 M10X25 8.8 A3C	SECHSKANTSCHRAUBE		
7	4229913	4	RIBWASHER	SICHERUNGSSCHEIBE		
10	7003800	3	FITTING ISO 8434 SDS L 28XM33X2 TYPE E	STUTZEN		
11	7368380	1	SWIVEL COUPLING	SCHWENKVERSCHRAUBUNG		
12	5618195	1	HOSE	SCHLAUCH		2
13	5618136	1	HOSE	SCHLAUCH		2
14	7366260	1	CLIP DIN 3016 D1- 34 X 20 W1-2-CR	SCHELLE		
15	7365080	1	CLIP DIN 3016 D1- 45 X 20 W1-2-CR	SCHELLE		
16	4901217	1	SOCKET HD SCREW ISO 4762 M8x25 10.9	ZYLINDERSCHRAUBE		
17	4600783	1	HEX NUT ISO 10511 M 8 -08 A3C	6KT MUTTER		
19	4900486	1	FITTING ISO 8434 SDS L 35XM42X2 TYPE E	STUTZEN		

Ohne Zeichnung

Without drawing

Sans dessin

Pos.	Item	Quantity	Description	Bezeichnung	Serie	K
6	7623222	1	PROTECTING CAP	SCHUTZKAPPE		
7	7623221	1	PROTECTING CAP	SCHUTZKAPPE		
8	7624322	1	HOLDER	HALTER		
14	7001877	20	TIE WRAP	KABELBINDER		
18	7361498	2	CLIP DIN 3016 D1- 15 X 15 W1-2-CR	SCHELLE		
19	7362545	1	CLIP DIN 3016 D1- 22 X 20 W1-2-CR	SCHELLE		
75	6204186	1	TEMPERATURE SWITCH	TEMPERATURSCHALTER		2

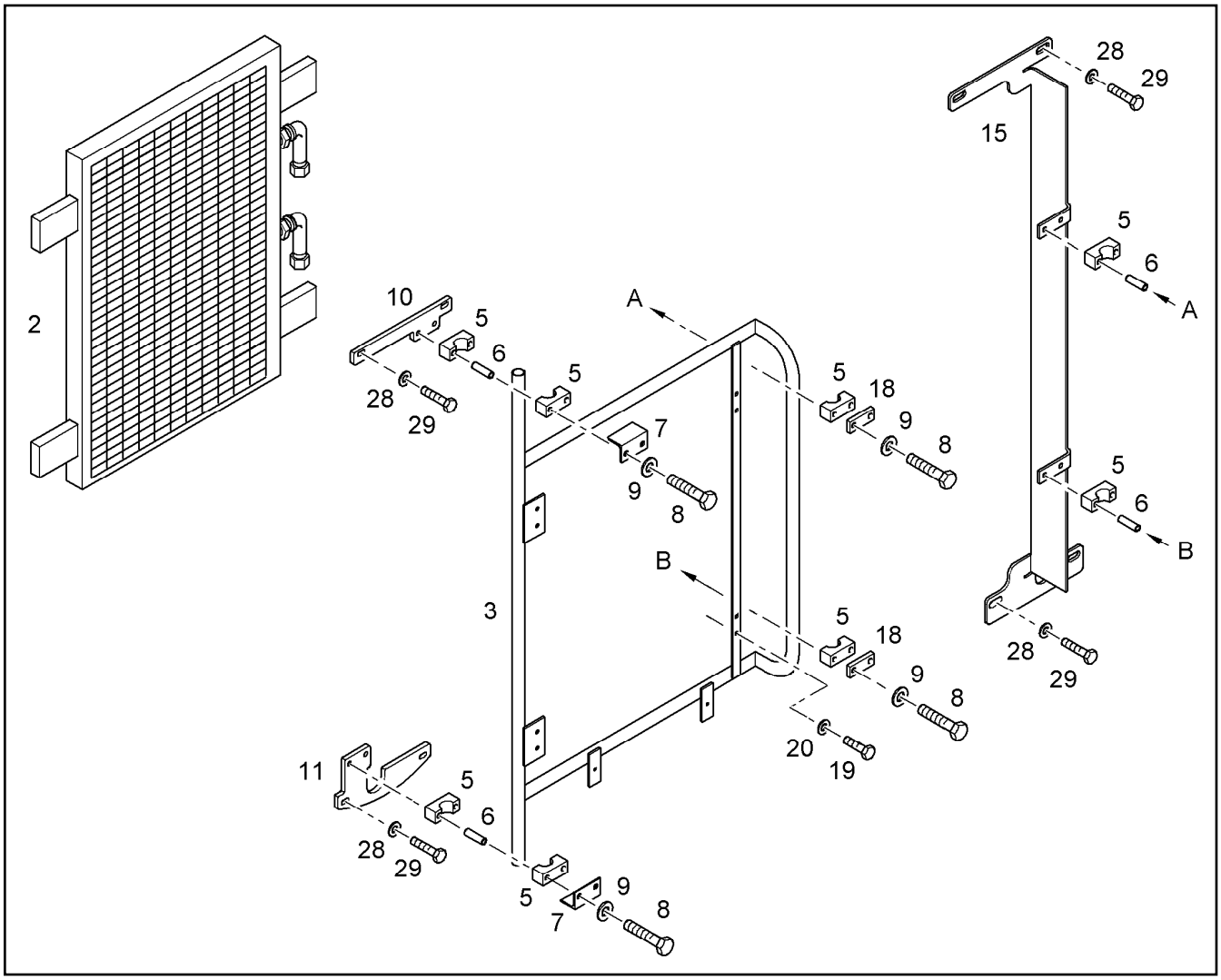

Pos.	Item	Quantity	Description	Bezeichnung	Serie	K
2	10005670	1	CAPACITOR [3543440030 5/07]	KONDENSATOR		
3	9944351	1	HOLDER	HALTER		1
5	7367234	8	CLAMP-HALF AEHNL.DIN 3015 S 2 R 25 PP H	KLEMMHAELFTE		
6	7367235	8	BUSHING 11x14x46,5	HUELSE		
7	9890134	2	ANGLE	WINKEL		
8	4002117	8	HEX HD SCREW ISO 4014 M10x65 10.9 A3C	SECHSKANTSCHRAUBE		
9	4229913	8	RIBWASHER	SICHERUNGSSCHEIBE		
10	9827822	1	HOLDER	HALTER		
11	9827823	1	HOLDER	HALTER		
15	9988272	1	BRACKET	KONSOLE		
18	5004586	2	COVER PLATE DIN 3015-2 S-DP-A 2 W1-ZN	DECKPLATTE		
19	4600791	4	SOCKET HD SCREW ISO 4762 M8x30 10.9	ZYLINDERSCHRAUBE		
20	10289803	4	WASHER ISO 7089 8 300HV	SCHEIBE		
28	4216025	8	WASHER DIN 7349 8,4 A3C	SCHEIBE		
29	4001650	8	HEX HD SCREW ISO 4017 M8X35 10.9 A2C	SECHSKANTSCHRAUBE		

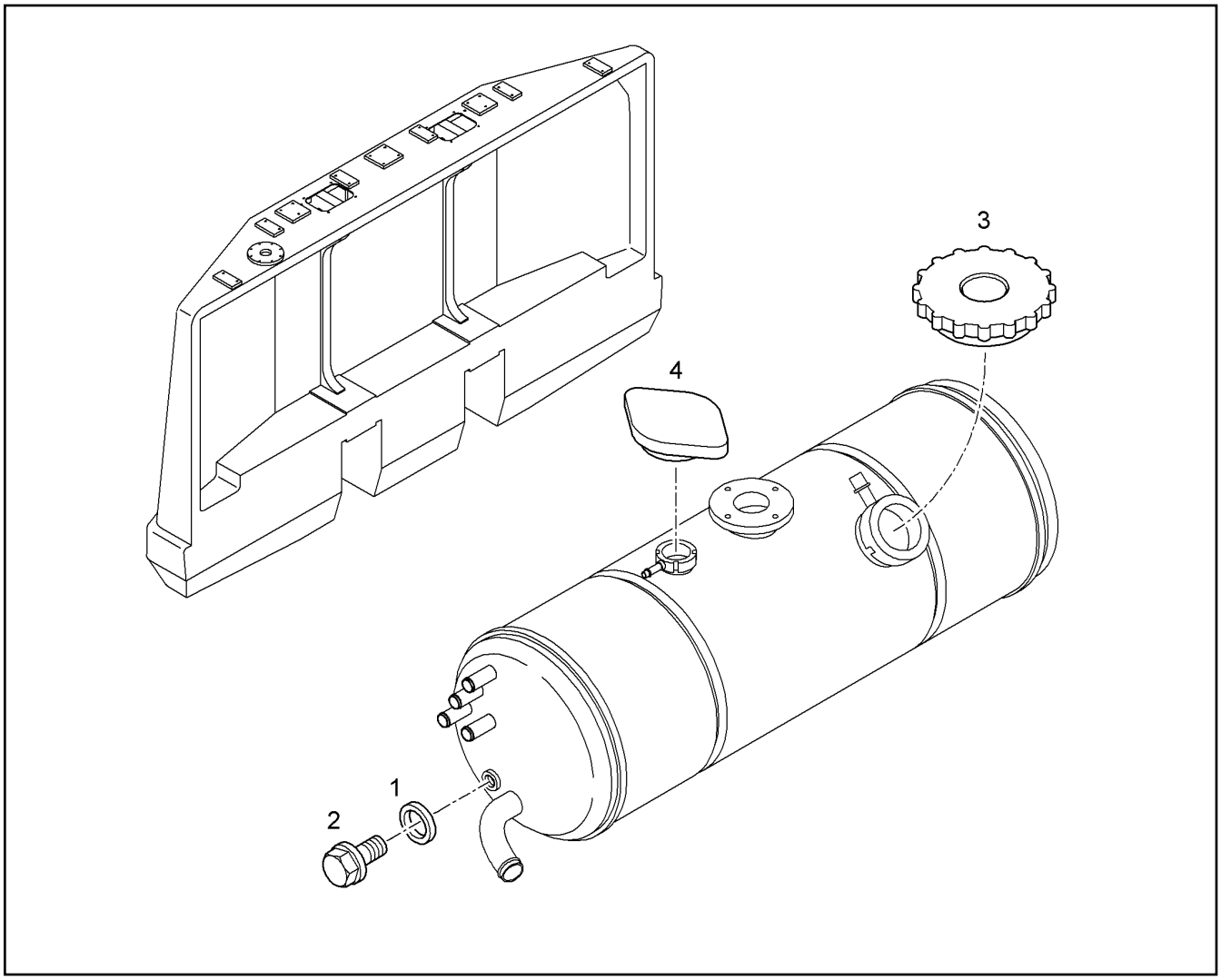

Pos.	Item	Quantity	Description	Bezeichnung	Serie	K
1	7101008	1	GASKET RING DIN 7603 A 14 X 18 CU	DICHTRING		1
2	4600339	1	SCREW PLUG DIN 7604 A M14x1,50 ST A3C	VERSCHLUSSSCHRAUBE		
3	7017459	1	COVER 1,0 BAR	VENTILDECKEL		
4	10032383	1	COVER 0,6BAR	VERSCHLUSSDECKEL		1

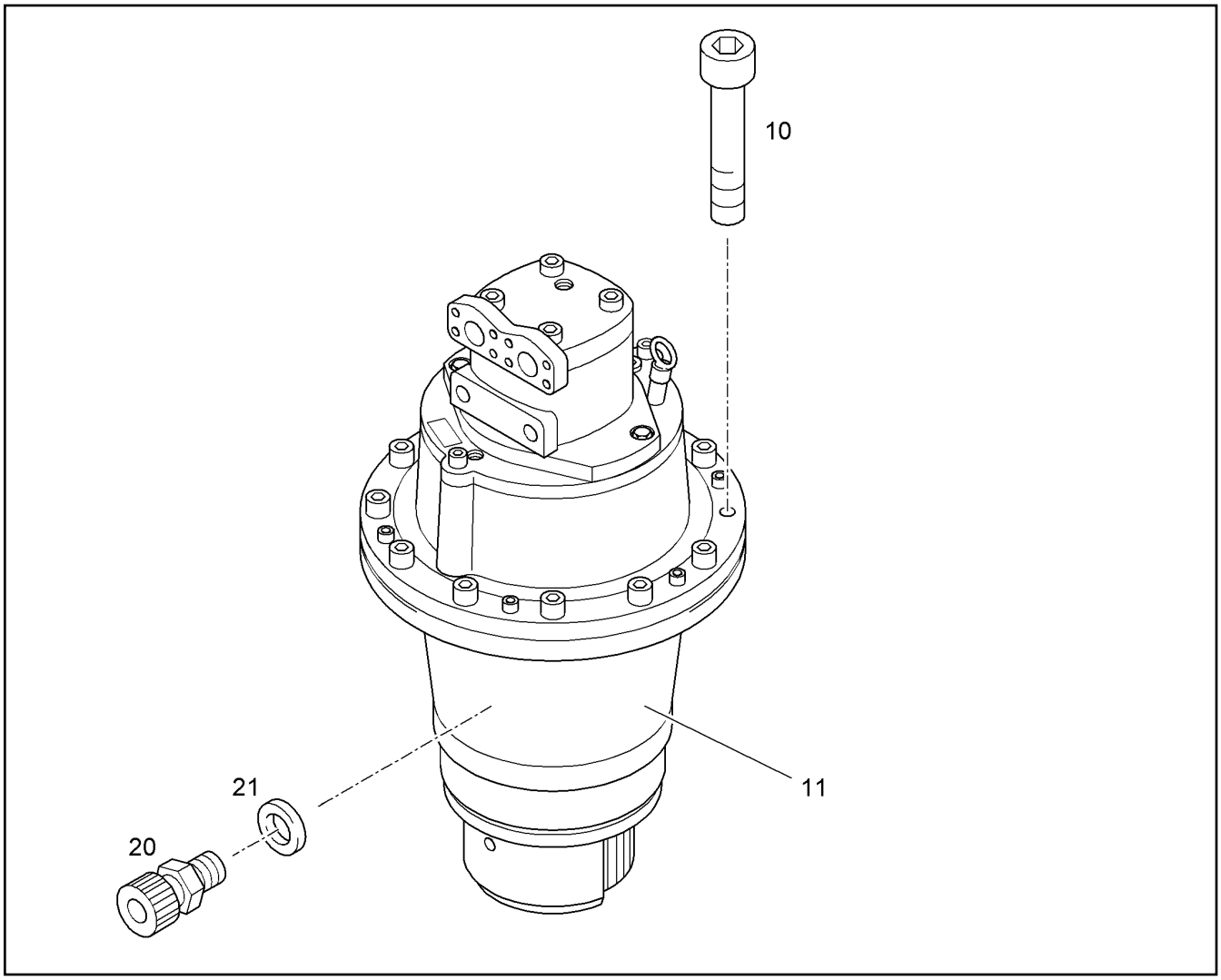

Pos.	Item	Quantity	Description	Bezeichnung	Serie	K
10	9375100	1	FIXING PARTS SWING ⇨ ❑ 159	DREHWERK BEFESTIGUNGSTE		1
11	9943383	1	SLEWING GEAR ⇨ ❑ 160	DREHWERK		1
20	5004624	1	VALVE ⇨ ❑ 425	VENTIL		
21	7101021	1	GASKET RING DIN 7603 A 30 X 36 CU	DICHTRING		1

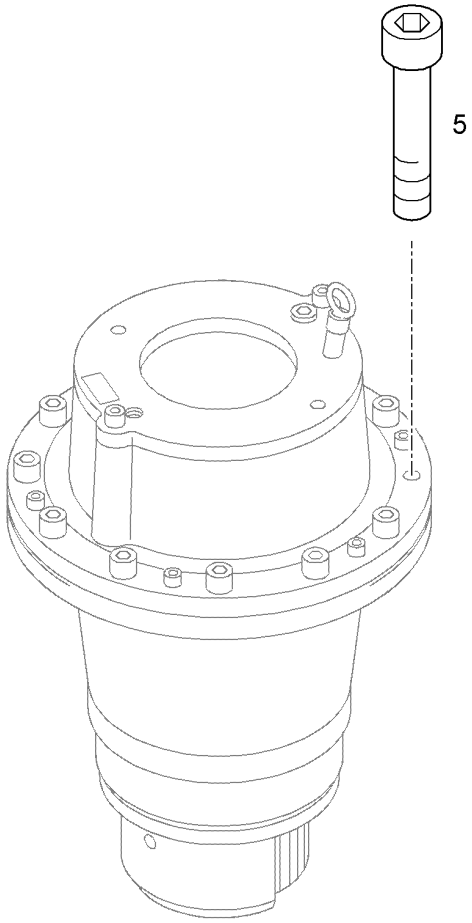

Pos.	Item	Quantity	Description	Bezeichnung	Serie	K
5	10001470	12	SOCKET HD.SCREW ISO 4762 M 24 X 90 10.	ZYL SCHRAUBE		

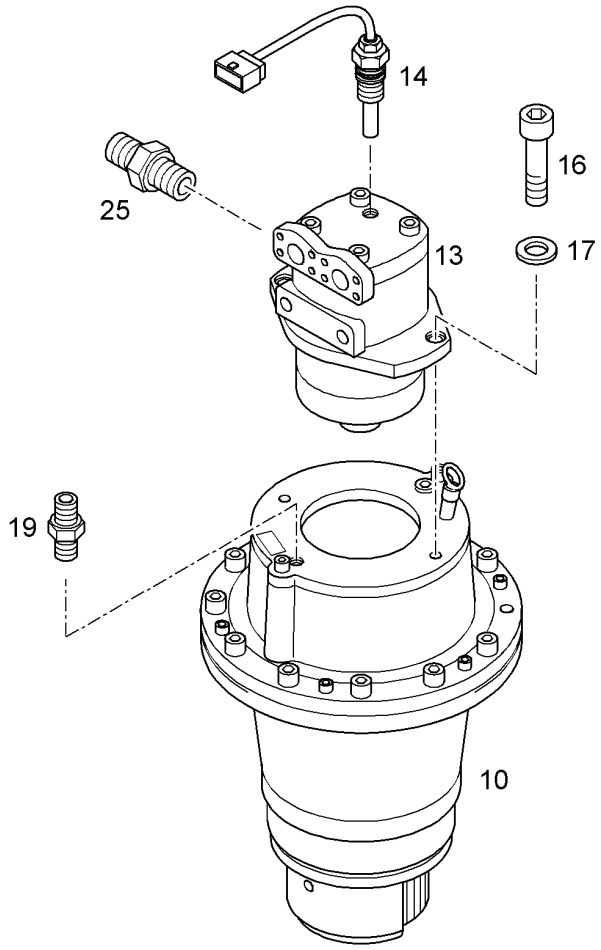

Pos.	Item	Quantity	Description	Bezeichnung	Serie	K
10	932662101	1	SWING GEAR SAT 375/248 [275 12/07] ⇨ ❑ 161	SCHWENKANTRIEB	165-	
13	9072100	1	HYDR.MOTOR FIX.FMF 125 [071728053] ⇨ ❑ 163	HYDR.EINBAUMOTOR		6
14	6290073	1	SENSOR ⇨ ❑ 184	SENSOR		2
16	10001463	2	SOCKET HD.SCREW ISO 4762 M 20 X 50 10.	ZYL SCHRAUBE		
17	10332154	2	WASHER DIN 7989B 22	SCHEIBE		
19	7003814	1	FITTING ISO 8434 SDS TYPE E GE10L M14X	STUTZEN		
25	4001446	1	FITTING ISO 8434 SDS L 22XG 3/4A TYPE	STUTZEN		

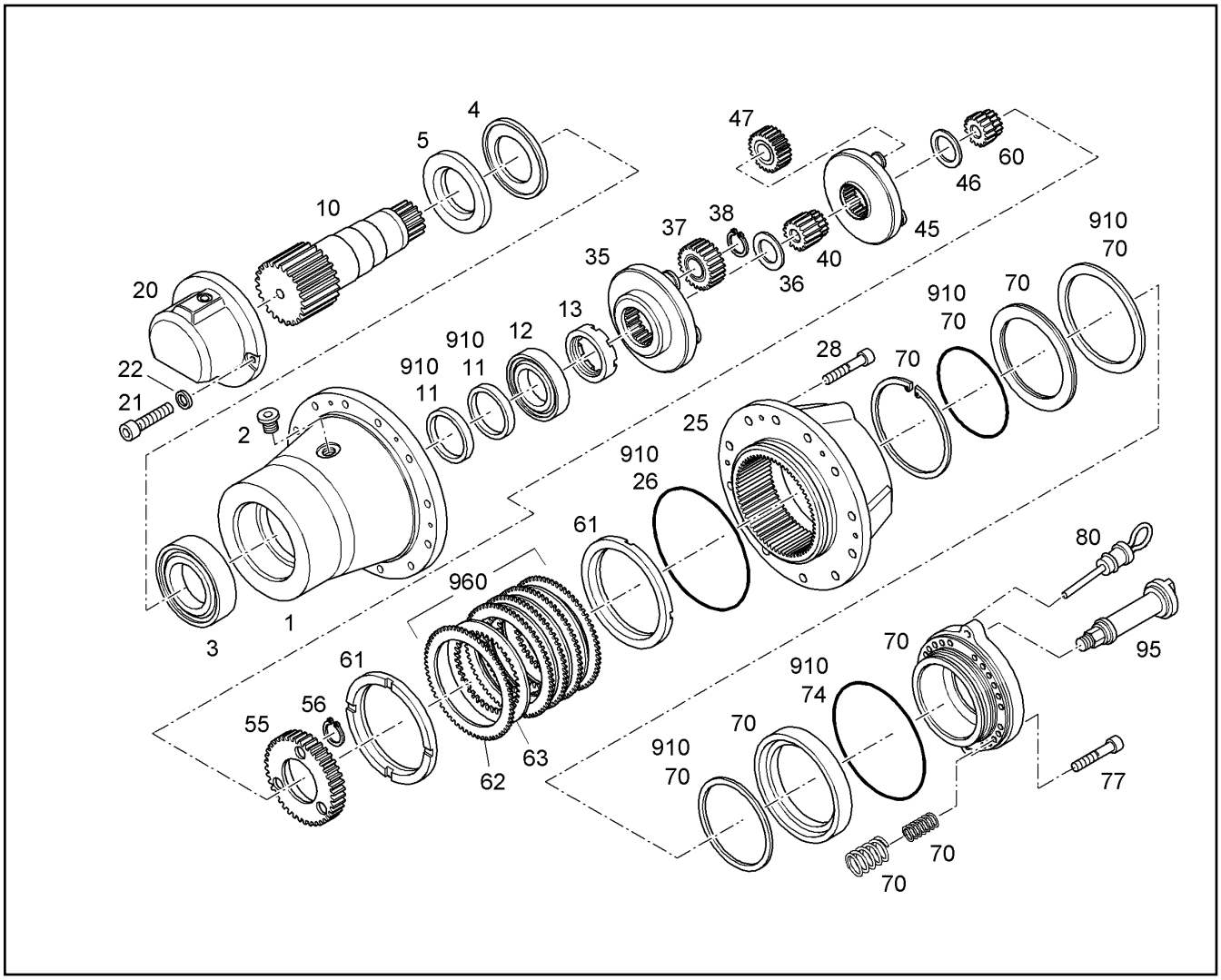

Pos.	Item	Quantity	Description	Bezeichnung	Serie	K
1	932749701	1	HOUSING	ABTRIEBSWELLENGEHAEUSE		
2	779018901	1	LOCKING PLUG	VERSCHLUSSTOPFEN		
3	10039191	1	TAPERED ROLLER BEARING DIN 720 X322	KEG.ROL.LAGER		1
4	7610266	1	RING	RING		1
5	9442208	1	WASHER	SCHEIBE		1
10	932749901	1	OUTPUT SHAFT M=16 Z=12	ABTRIEBSWELLE		
11	7610289	2	SHAFT SEAL DIN 3760 A 140 X160X 13 NB	WDR		1
12	10030591	1	BEARING	LAGER		1
13	932719601	1	NUT	NUTMUTTER		
20	9442195	1	GREASE HOUSING	SCHMIERFETTKAPPE		1
21	404316901	2	SOCKET HD SCREW ISO 4762 M16X40 10.9	ZYLINDERSCHRAUBE		
22	423911601	2	RIBWASHER VS16	SICHERUNGSSCHEIBE		
25	932720201	1	INSIDE WHEEL M=3,75 Z=90	INNENRAD		
26	7610600	1	O-RING	O-RING		2
28	404317101	6	SOCKET HD.SCREW ISO 4762 M 16 X 50 10.	ZYL SCHRAUBE		
35	932720301	1	PLANETARY CARRIER	PLANETENTRAEGER		
36	9442198	1	DISK 125X6	HALTESCHEIBE		
37	932720401	4	PLANET PINION M=3,75 Z=35	PLANETENRAD		
38	4001447	4	SPRING CLIP DIN 471 70 X4	SICHERUNGSRING		
40	9444469	1	SUN WHEEL M=3,75 Z=18	SONNENRAD		
45	932720601	1	PLANETARY CARRIER	PLANETENTRAEGER		
46	9441557	1	DISK	HALTESCHEIBE		
47	9441306	3	PLANET PINION ⇨ ❑ 166	PLANETENRAD M=3,75 Z=35		
55	932720701	1	PLANETARY CARRIER	PLANETENTRAEGER		
56	4002080	3	SPRING CLIP DIN 471 40 X2,5	SICHERUNGSRING		

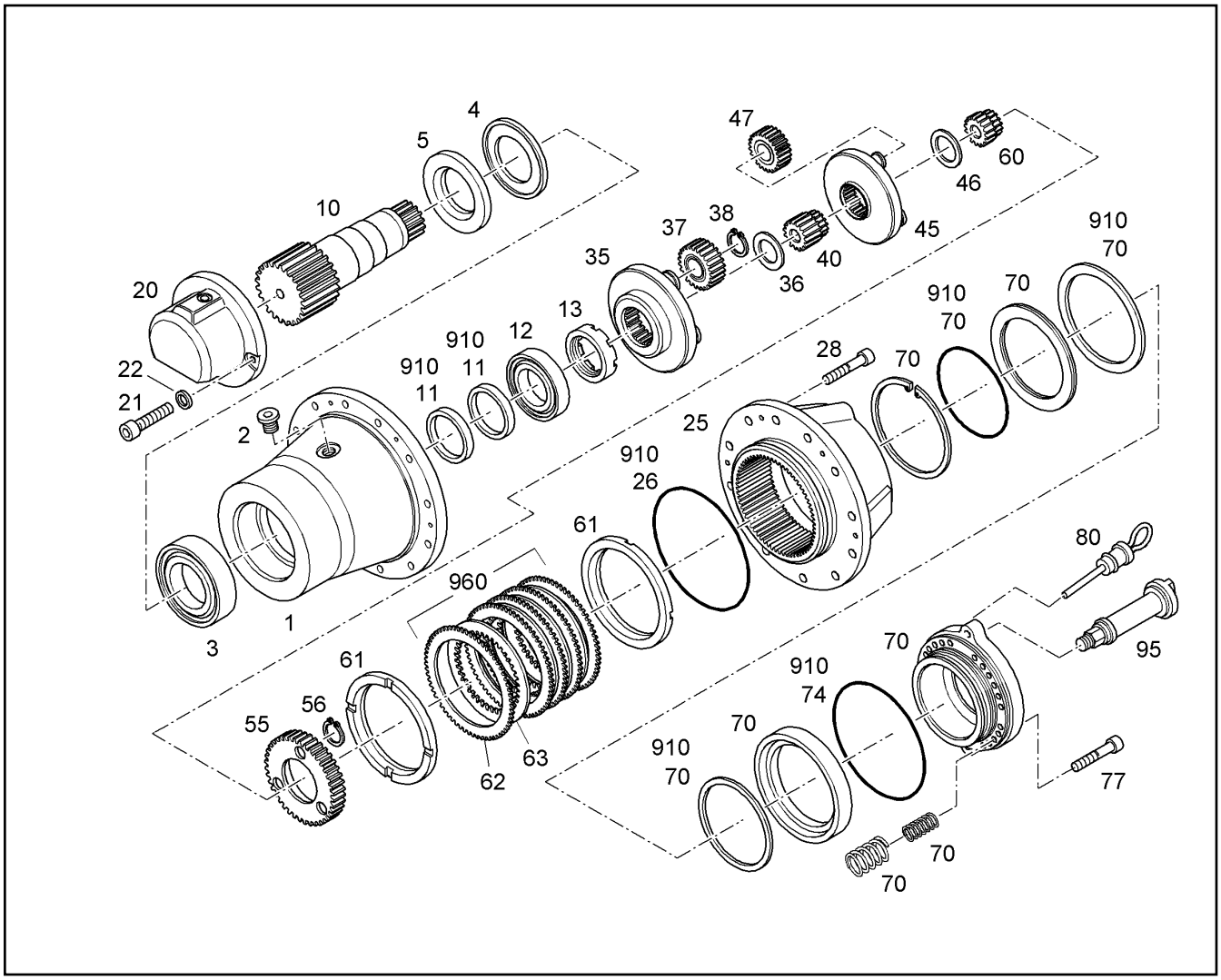

Pos.	Item	Quantity	Description	Bezeichnung	Serie	K
60	932720801	1	SUN WHEEL M=3,75 Z=18	SONNENRAD		
61	932856101	2	PRESSURE RING 10X343/295RD	DRUCKRING		
62		7	BRAKE DISK	AUSSENLAMELLE		
63		6	DISC INSIDE TOOTHED	INNENLAMELLE M.SINTERBELA		
70	932756501	1	BRAKE ⇨ ❑ 165	BREMSE		2
74	7610341	1	O-RING	O-RING		1
77	4630202	2	SOCKET HD SCREW ISO 4762 M24x75 10.9	ZYLINDERSCHRAUBE		
80	9442204	1	OIL MEASURING STICK ⇨ ❑ 168	OELMESSTAB		
95	9442350	1	OIL FILLER NECK ⇨ ❑ 169	OELEINFUELLSTUTZEN		
910	939674901	1	SEAL KIT ⇨ ❑ 187	DICHTUNGSSATZ		
960	9441501	1	BRAKE LAMELLA BRAKE ⇨ ❑ 171	BREMSLAMELLENSATZ		

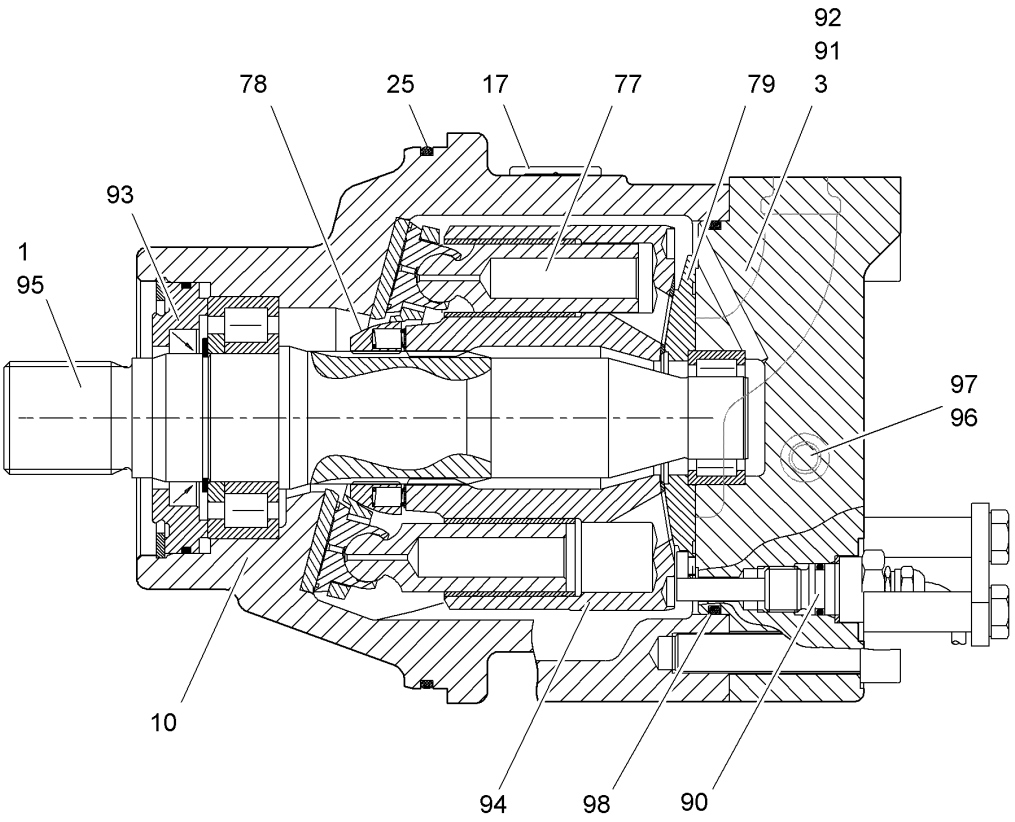

Pos.	Item	Quantity	Description	Bezeichnung	Serie	K
1		1	GEAR DRIVE NG 125	TRIEBWERK		
3	9072990	1	CONNECTING PLATE NG 125-140 ⇨ ❑ 174	ANSCHLUSSPLATTE		
10		1	HOUSING	GEHAEUSE		
17	7002771	1	LOCKING SCREW	VERSCHLUSSCHRAUBE		
25	7380613	1	O-RING	O-RING		1
77	9073393	1	REPAIR KIT SLIDING SHOE NG 125 ⇨ ❑ 123	RS KOLBENGLEITSCHUH		
78	9073389	1	REPAIR KIT NG 125 ⇨ ❑ 122	REP.SATZ (RZ-KUGEL+PL)		
79	9074415	1	KIT SPARE PARTS (CYL.CTR.PL.) NG 125 ⇨ ❑ 177	REP.-SATZ (ZYL/STEUERPL.)		
90	9278623	1	REPAIR SET ⇨ ❑ 182	REP.SATZ (INDUKT.NAEH.SCH.)		1
91	9883996	1	REPAIR KIT ⇨ ❑ 183	REP.SATZ		
92	9077087	1	TWO-WAY VALVE WV 10 ⇨ ❑ 179	WECHSELVENTIL		2
93	9268016	1	REPAIR KIT 125 ⇨ ❑ 127	RS VERSCHLUSSRING LPVD		2
94	9074416	1	REPAIR KIT FMF 125 ⇨ ❑ 178	REP.-SATZ (TRIEBWERK)		
95	9074285	1	REPAIR KIT SHAFT FMF 125 ⇨ ❑ 176	RS WELLE		
96	9266232	1	SEAL KIT WV 10 ⇨ ❑ 46	DICHTSATZ		1

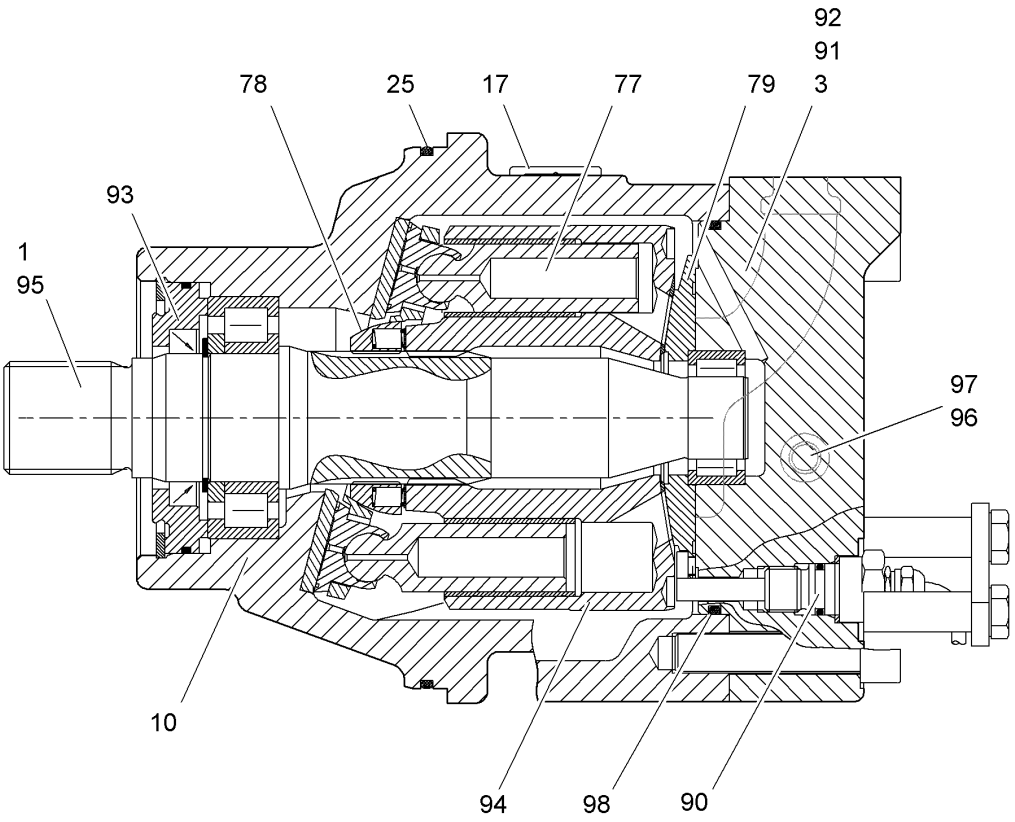

Pos.	Item	Quantity	Description	Bezeichnung	Serie	K
97	9266231	1	SEAL KIT LIMIT VALVE DBE 10 ⇨ ❑ 45	DS DRUCKBEGRENZUNGSVENTI		1
98	9273048	1	SEAL KIT FMF 125 ⇨ ❑ 186	DICHTSATZ		1

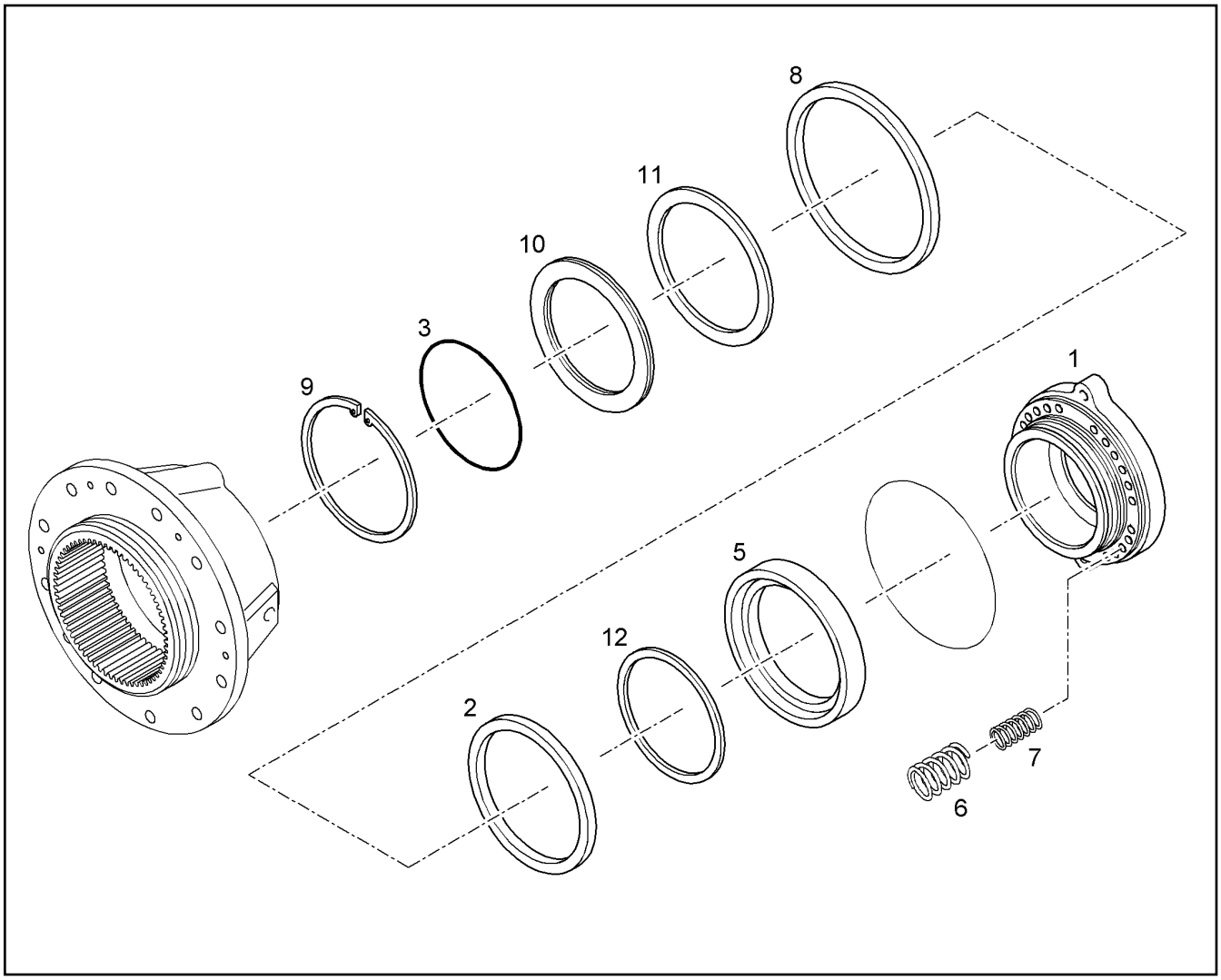

Pos.	Item	Quantity	Description	Bezeichnung	Serie	K
1	9444484	1	BRAKE HOUSING	BREMSGEHAEUSE		
2	7610521	1	GUIDE RING	NUTRING		1
3	7610202	1	O-RING	O-RING		1
5	9441436	1	ROT.PISTON	RINGKOLBEN		1
6	7610107	26	COMPRESSION SPRING	DRUCKFEDER		
7	7610108	26	COMPRESSION SPRING	DRUCKFEDER		
8	7610523	1	GUIDE RING	NUTRING		1
9	4600856	1	SPRING CLIP DIN 471 280 X5	SICHERUNGSRING		
10	9443229	1	LOCK RING	VERSCHLUSSRING		
11	7610551	1	SCRAPER	SCHMUTZABSTREIFER		1
12	7610552	1	SCRAPER	SCHMUTZABSTREIFER		1

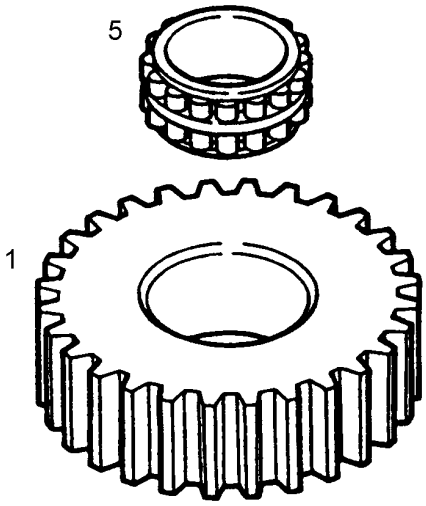

Pos.	Item	Quantity	Description	Bezeichnung	Serie	K
1		1	PLANET PINION	PLANETENRAD M=3,75 Z=35		1
5	7610030	1	ROLLER BEARING	ZYLINDERROLLENLAGER		1

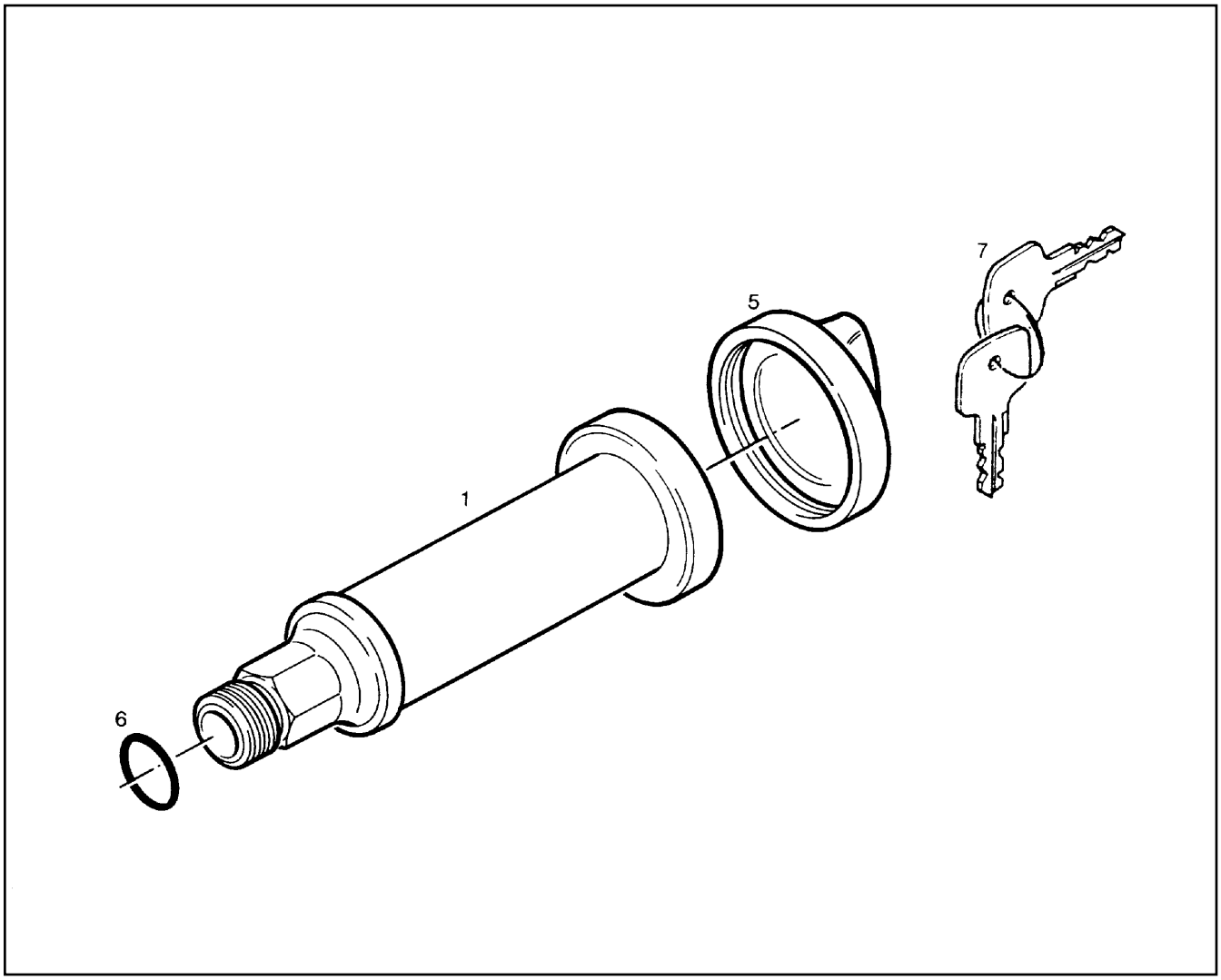

Pos.	Item	Quantity	Description	Bezeichnung	Serie	K
1		1	TANK RECEIVER	EINFUELLSTUTZEN		1
5	7610825	1	FUEL CAP	TANKVERSCHLUSS		
6	7610225	1	GASKET RING	DICHTRING		2
7	7365626	1	KEY	SCHLUESSEL		

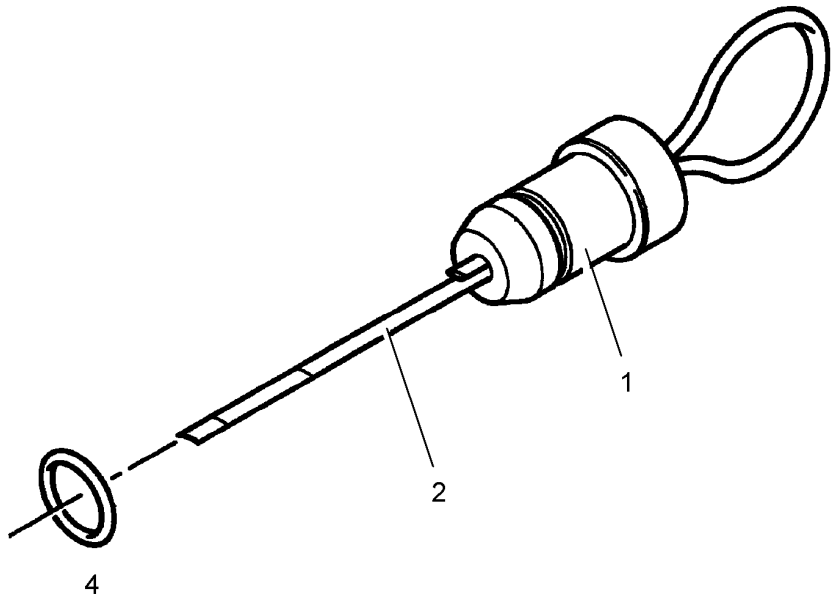

Pos.	Item	Quantity	Description	Bezeichnung	Serie	K
1	9441569	1	LOCKING PLUG	VERSCHLUSSTOPFEN		1
2	9442396	1	MEASURING STICK	MESSTAB		
4	7610365	1	O-RING	O-RING		1

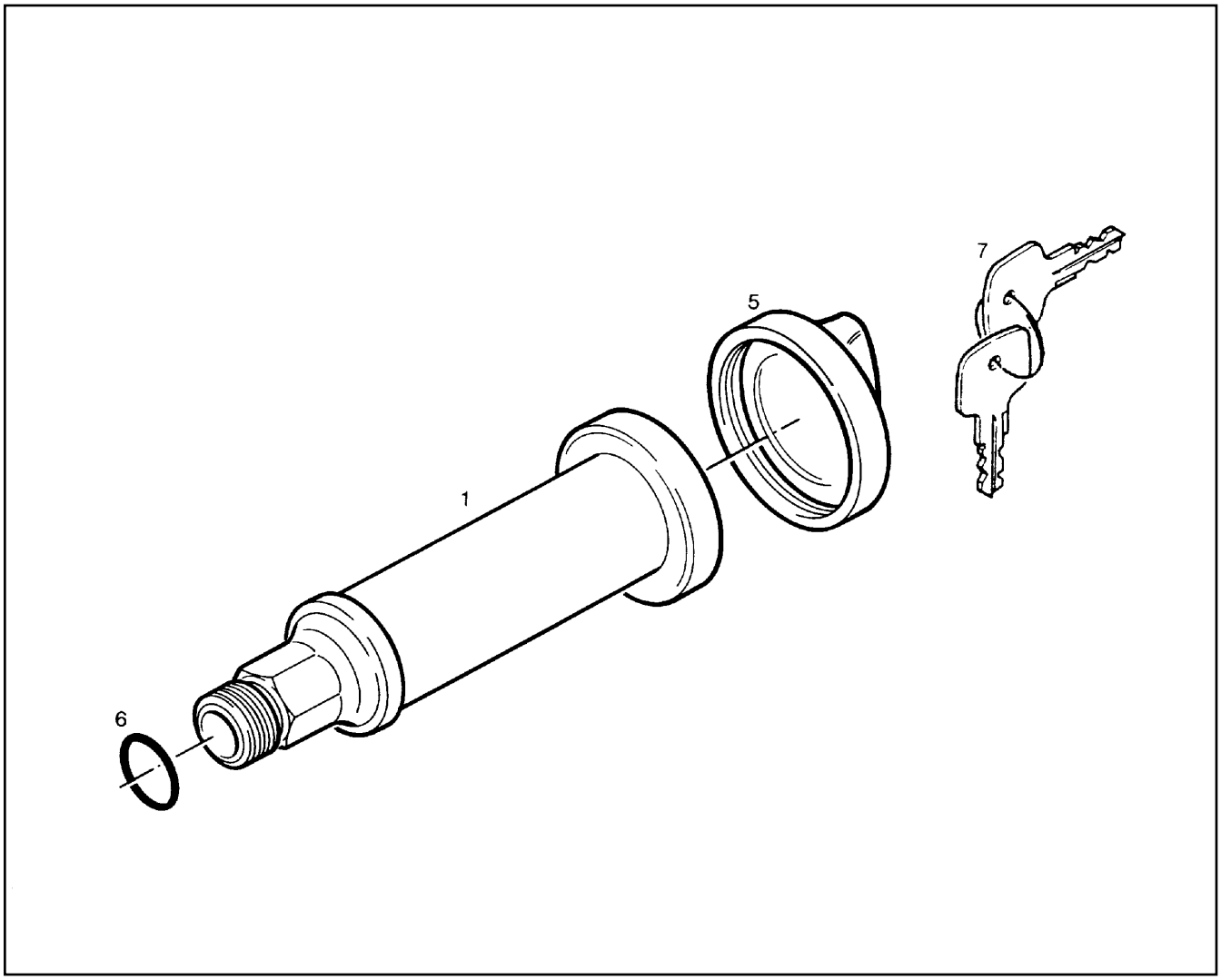

Pos.	Item	Quantity	Description	Bezeichnung	Serie	K
1	9442359	1	TANK RECEIVER	EINFUELLSTUTZEN		1
5	7610825	1	FUEL CAP	TANKVERSCHLUSS		
6	7610225	1	GASKET RING	DICHTRING		2
7	7365626	1	KEY	SCHLUESSEL		

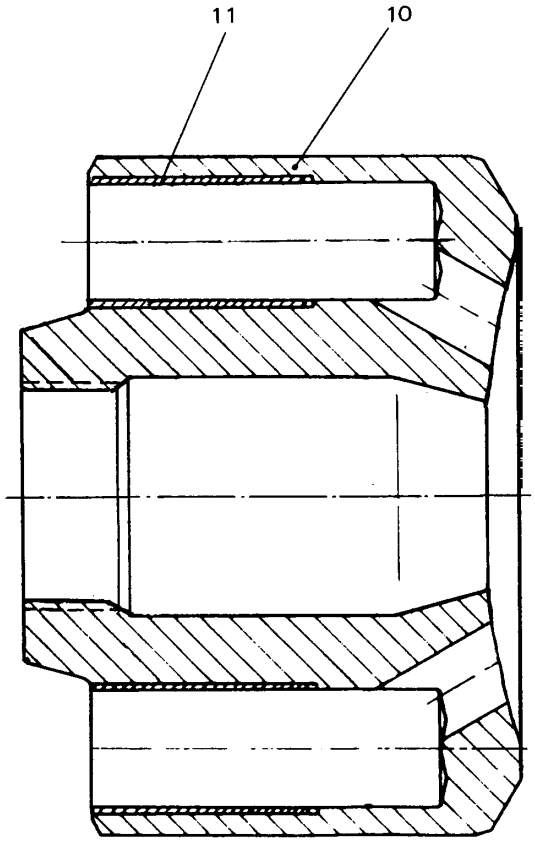

Pos.	Item	Quantity	Description	Bezeichnung	Serie	K
10	9273051	1	CYLINDER	ZYLINDER		
11	9266524	9	BUSHING	BUCHSE		

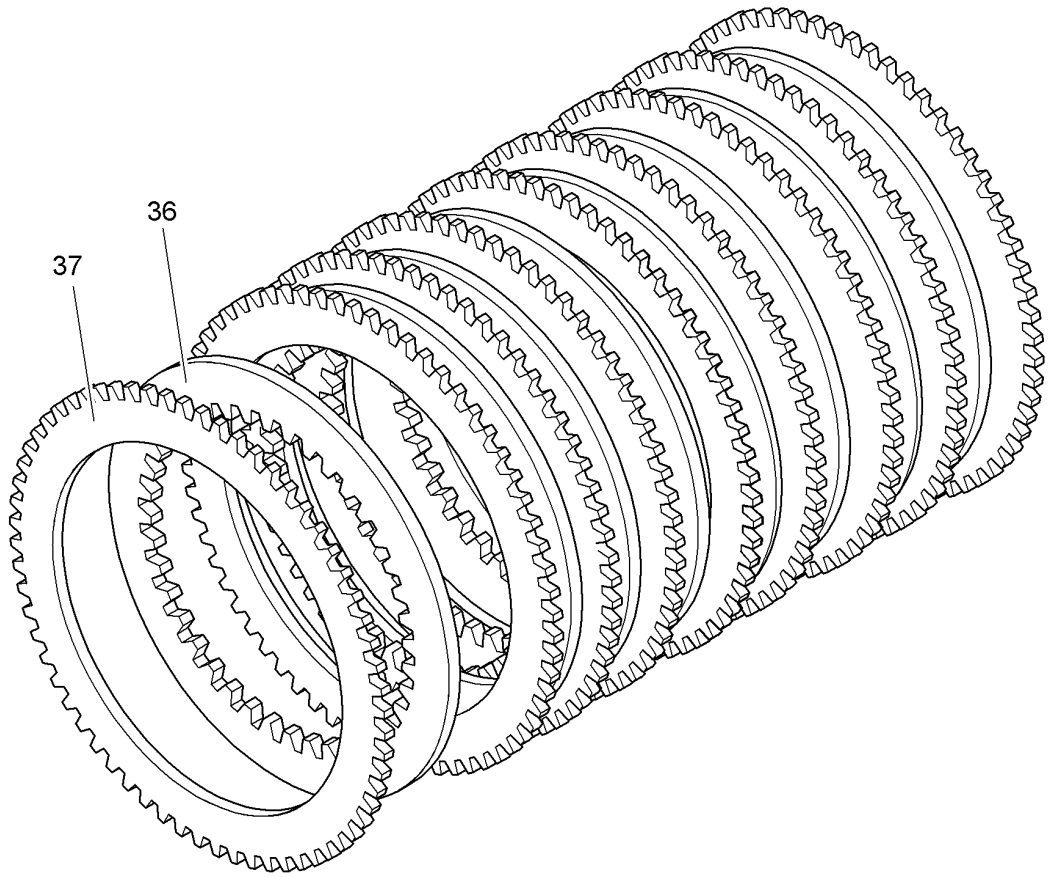

Pos.	Item	Quantity	Description	Bezeichnung	Serie	K
36		5	DISC INSIDE TOOTHED	INNENLAMELLE M.SINTERBELA		
37		6	BRAKE DISK	AUSSENLAMELLE		

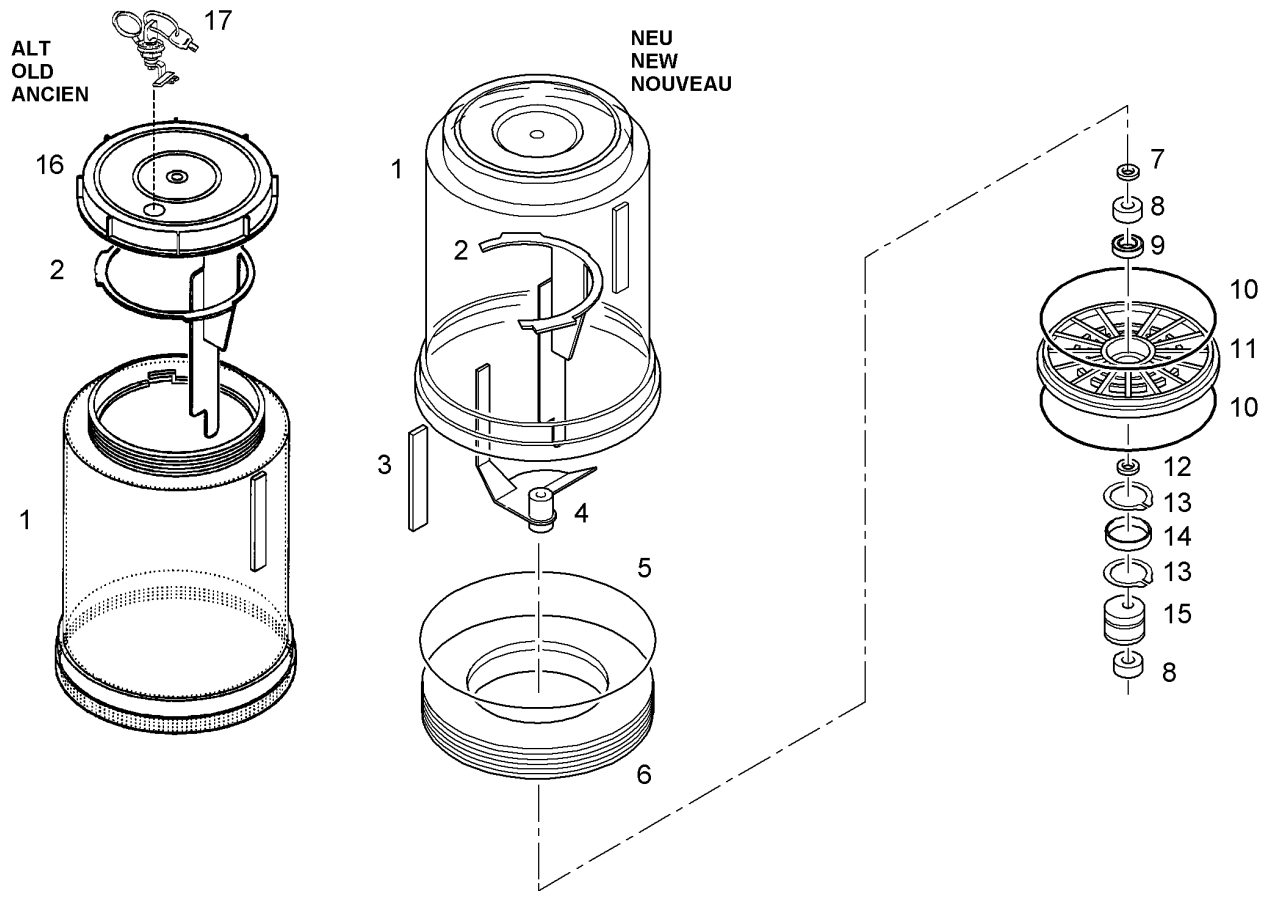

Pos.	Item	Quantity	Description	Bezeichnung	Serie	K
1	5616683	1	CONTAINER	BEHAELTER	-99998	
1	10102270	1	CONTAINER	BEHAELTER	99999-	
2	7370347	1	WING	STEHFLUEGEL	-99998	1
2	10218713	1	WING	STEHFLUEGEL	99999-	1
3	5612720	1	HOSE	SCHLAUCH		2
4	7370348	1	WING	RUEHRFLUEGEL		1
5	7370330	1	O-RING 210X5	O-RING		1
6	7370346	1	RING	UEBERGANGSRING		1
7	7370325	1	WASHER	SCHEIBE		1
8	7370341	2	BEARING	LAGERRING		
9	7370252	1	BALL BEARING	RILLENKUGELLAGER		1
10	7370329	2	O-RING 144X4	O-RING		1
11	7370340	1	MEZZANINE	ZWISCHENBODEN		
12	7370324	1	SHIM DISK	PASSCHEIBE		
13	7370326	2	LOCKING RING	SPRENGRING		
14	7372915	1	PRESSURE RING 33X37X13	DRUCKRING		
15	7372914	1	ECCENTRIC	EXZENTER		
16	10018590	1	COVER	BEHAELTERDECKEL	-99998	1
17	7372917	1	LOCK	SCHLOSS	-99998	
17	7373367	1	-KEY	-SCHLUESSEL	-99998	

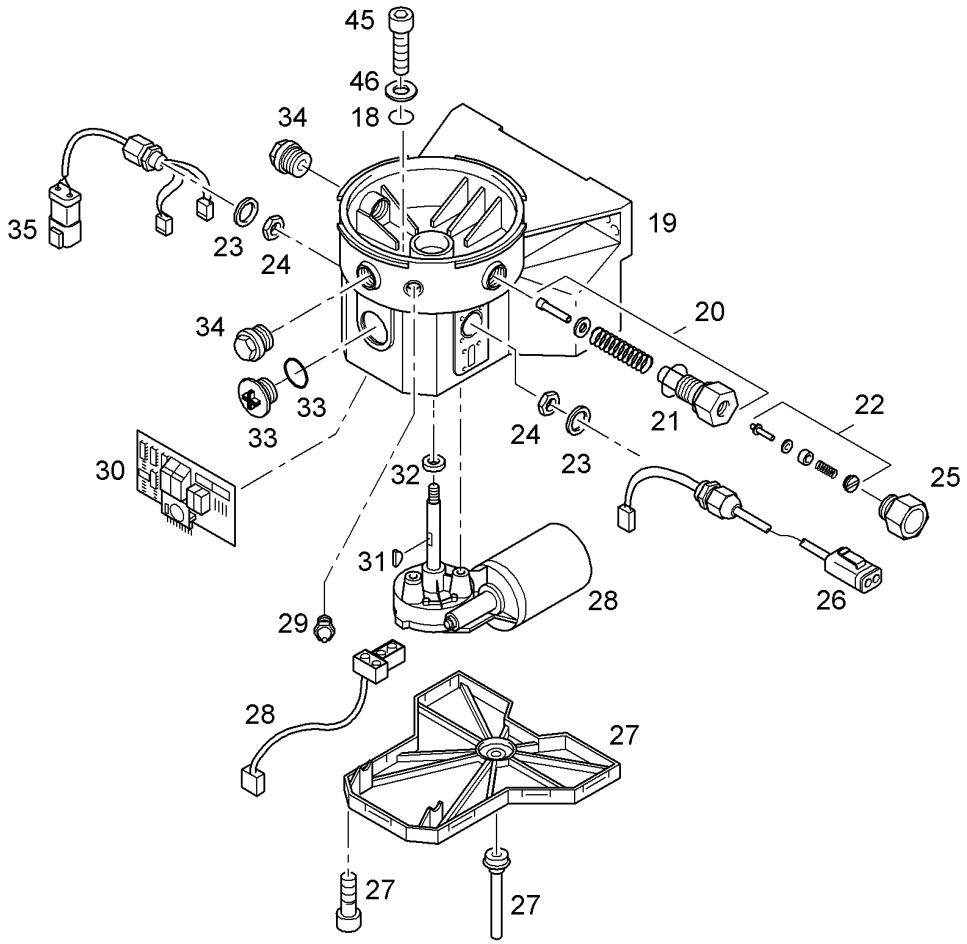

Pos.	Item	Quantity	Description	Bezeichnung	Serie	K
18	7370328	3	O-RING	O-RING		1
19	5612722	1	HOUSING	PUMPENGEHAEUSE		
20	7366775	1	PUMP ELEMENT	PUMPENELEMENT		
21	7370338	1	GASKET RING	DICHTRING		1
22	5612724	1	CHECK VALVE	RUECKSCHLAGVENTIL		2
23	7370339	2	GASKET RING	DICHTRING		1
24	7370333	2	HEX NUT	GEGENMUTTER		
25	5612721	1	ADAPTER	ADAPTER		
26	6203999	1	CABLE	ANSCHLUSSKABEL		2
27	7372771	1	COVER	GEHAEUSEDECKEL		
27	5616682	1	-OUTLET HOSE	-ENTWAESSERUNGSSCHLAUC		
27	7372911	10	-SCREW	-SCHRAUBE		
28	10219732	1	MOTOR	GLEICHSTROMMOTOR		2
28	10219734	1	-CONNECTOR	-MOTORANSCHLUSS		
29	7370335	1	GREASE NIPPLE	KEGELSCHMIERNIPPEL		
30	6203801	1	CONTROL PLATINE	STEUERPLATINE		2
31	7372912	1	WOODRUFF KEY	SCHEIBENFEDER		
32	7370331	1	RADIAL SEALING RING	RADIALWELLENDICHTRING		1
33	7370332	1	SCREW	DICHTSCHRAUBE		
33	7372913	1	-O-RING 31X2	-O-RING		1
34	7370337	2	LOCKING SCREW	VERSCHLUSSCHRAUBE		
35	6204000	1	CABLE	ANSCHLUSSKABEL		2
45	4901897	3	SOCKET HD SCREW ISO 4762 M6x25 12.9	ZYLINDERSCHRAUBE		
46	7370342	3	WASHER	SCHEIBE		

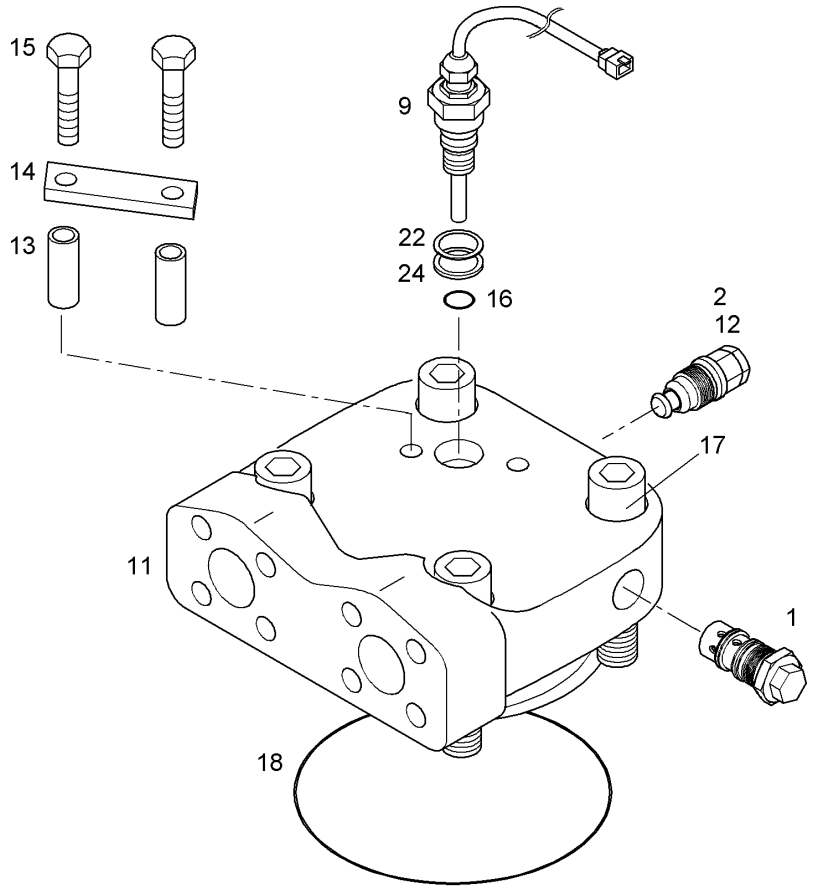

Pos.	Item	Quantity	Description	Bezeichnung	Serie	K
1	9077087	1	TWO-WAY VALVE WV 10 ⇨ ❑ 179	WECHSELVENTIL		2
2	9267037	1	PRESSURE REGULATOR VALVE DBE 10 ⇨ ❑ 39	DRUCKBEGRENZUNGSVENTIL		1
9	6290073	1	SENSOR ⇨ ❑ 184	SENSOR		2
11		1	CONNECTING PLATE	ANSCHLUSSPLATTE		
12	9266836	1	REDUCER	BLENDE		1
13	9275737	2	SPACER WASHER	DISTANZSCHEIBE		
14	9275738	1	PROTECTIVE SHEET	SCHUTZBLECH		
15	4901218	2	HEX HD SCREW ISO 4014 M10x45 8.8 A3C	SECHSKANTSCHRAUBE		
16	7381018	1	O-RING	O-RING		1
17	4902329	4	SOCKET HD.SCREW ISO 4762 M 16 X 70 10.	ZYL SCHRAUBE		
18	7380659	1	O-RING	O-RING		1
22	7381354	2	SHIM DISK	PASSCHEIBE		
24	7381534	1	LOCKING RING	SPRENGRING		

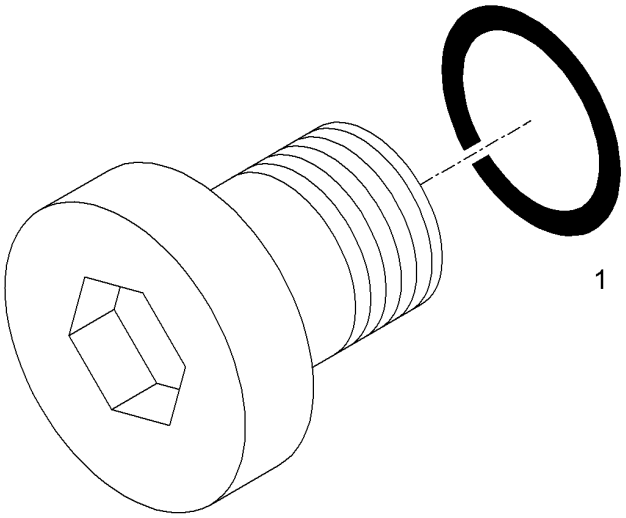

Pos.	Item	Quantity	Description	Bezeichnung	Serie	K
1	7013115	1	GASKET RING DIN 3869 13,8X18,9X 1,5 -16-	DICHTRING		1

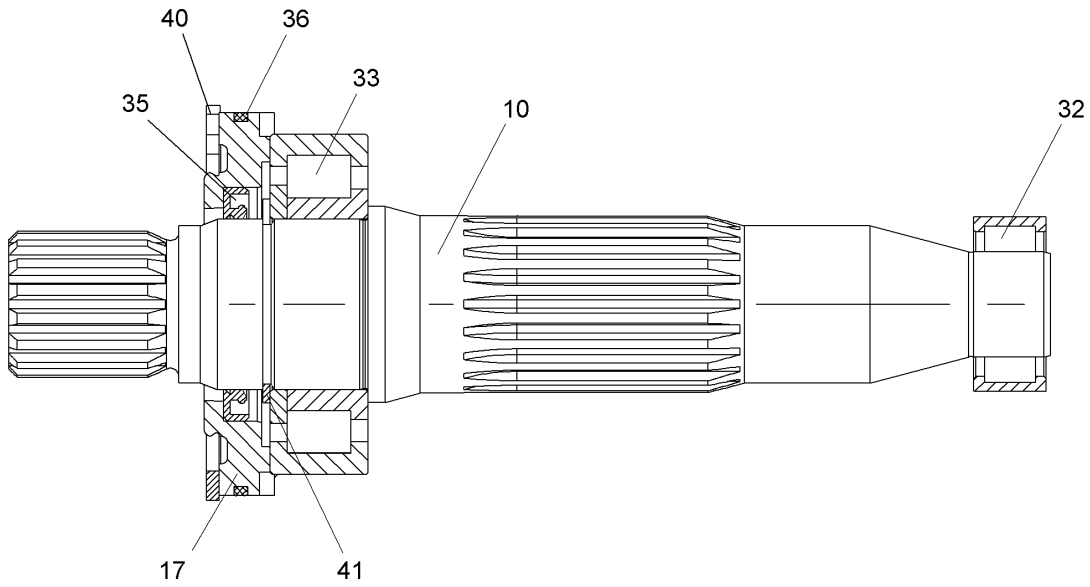

Pos.	Item	Quantity	Description	Bezeichnung	Serie	K
10		1	DRIVE SHAFT NG 125	TRIEBWELLE		
17		1	LOCK RING	VSL-RING		
32		1	CYL.NEEDLE BEARING 31.83X52X22	ZYLINDERNADELLAGER		1
33		1	CYL.NEEDLE BEARING	ZYLINDERNADELLAGER		1
35		1	RADIAL SEALING RING 50X65X7,0	RADIALWELLENDICHTRING		1
36		1	O-RING	O-RING		1
40		1	SPRING CLIP DIN 472100	SICHERUNGSRING		
41		1	SPRING CLIP DIN 471 50 X2	SICHERUNGSRING		

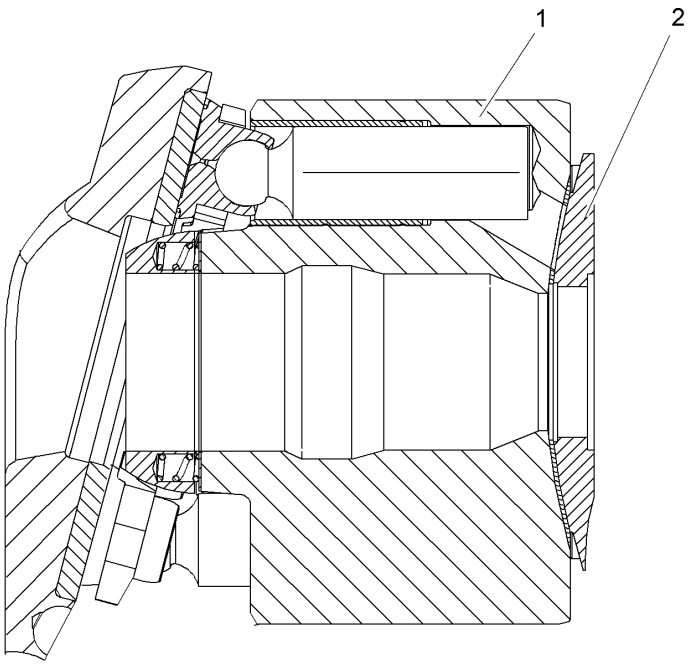

Pos.	Item	Quantity	Description	Bezeichnung	Serie	K
1		1	CYLINDER 125 ⇨ ❑ 170	ZYLINDER M.BUCHSE NG		1
2		1	CONTROL PLATE NG 125	STEUERPLATTE		

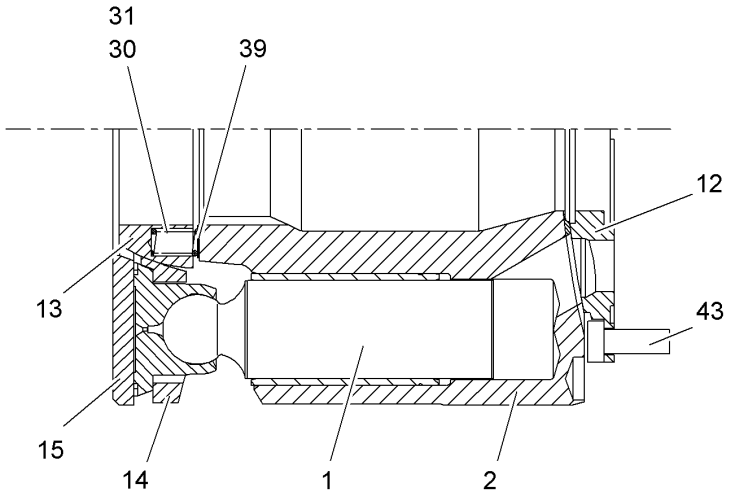

Pos.	Item	Quantity	Description	Bezeichnung	Serie	K
1		9	PISTON W.SLIDING NG 125	KOLBEN-GLEITSCHUH		
2		1	CYLINDER 125 ⇨ ❑ 170	ZYLINDER M.BUCHSE NG		1
12		1	CONTROL PLATE NG 125	STEUERPLATTE		
13		1	PULL BACK BALL NG 125-130	RUECKZUGKUGEL		
14		1	PLATE LPV 125-130	RUECKZUGPLATTE		
15		1	SLIDING DISK NG 140-150	GLEITSCHEIBE		
30		24	COMPRESSION SPRING 1,30/ 5,50X18,10	DRUCKFEDER		
31		24	COMPRESSION SPRING 0,70/ 3,30X24,20	DRUCKFEDER		
39		1	WASHER KIT NG 125-130 ⇨ ❑ 138	SCHEIBENSATZ		
43		4	SOCKET HD.SCREW ISO 14580 M 6 X 16 10.	ZYL SCHRAUBE		

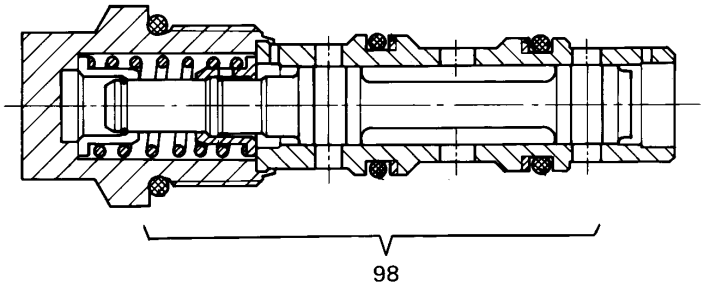

Pos.	Item	Quantity	Description	Bezeichnung	Serie	K
98	9266232	1	SEAL KIT WV 10 ⇨ ❑ 46	DICHTSATZ		1

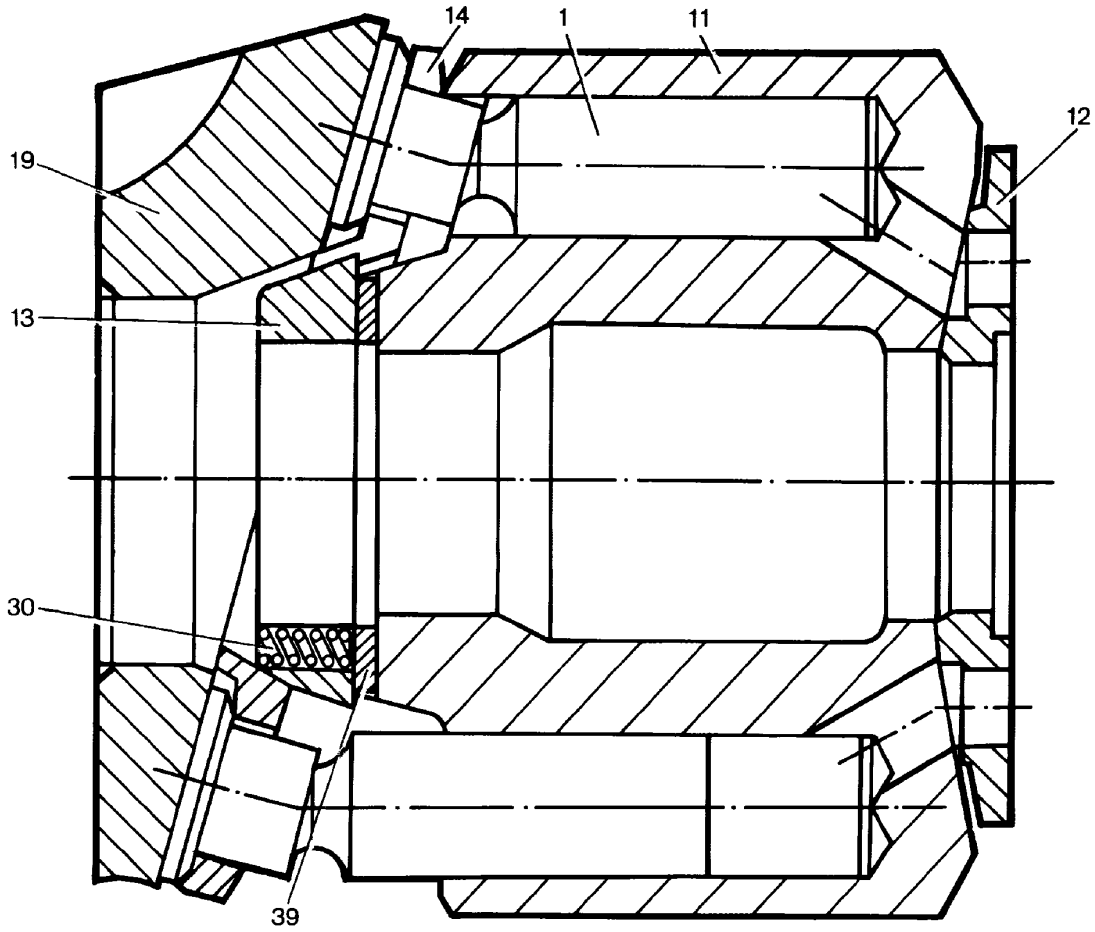

Pos.	Item	Quantity	Description	Bezeichnung	Serie	K
1		9	PISTON W.SLIDING	KOLBEN-GLEITSCHUH		
11		1	CYLINDER	ZYLINDER		1
12		1	CONTROL PLATE	STEUERPLATTE		1
13		1	PULL BACK BALL	RUECKZUGKUGEL		
14		1	PLATE	RUECKZUGPLATTE		
19		1	DISK	HUBSCHEIBE		
30		9	COMPRESSION SPRING	DRUCKFEDER		
39		1	SHIM DISK DIN 988 40,05X57,55X0, 7/0,6/0	PASSCHEIBE		

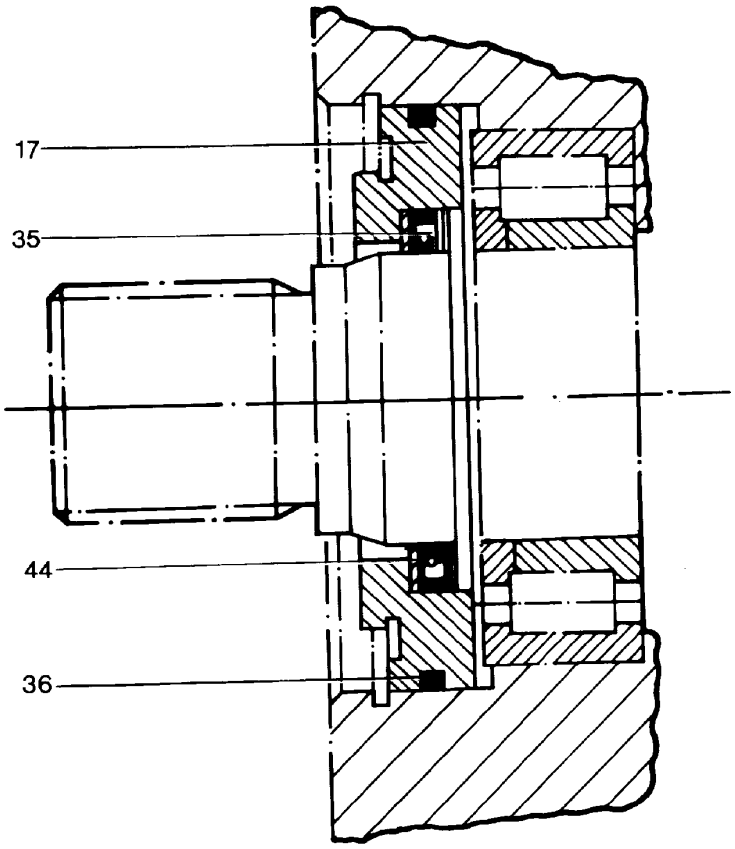

Pos.	Item	Quantity	Description	Bezeichnung	Serie	K
17		1	LOCK RING	VERSCHLUSSRING		
35		1	RADIAL SEALING RING 40X55X6,0	RADIALWELLENDICHTRING		1
36		1	O-RING	O-RING		1
44		1	SHIM DISK DIN 988 45 X 55X 1,5	PASSCHEIBE		
		1	PAST	PASTE		

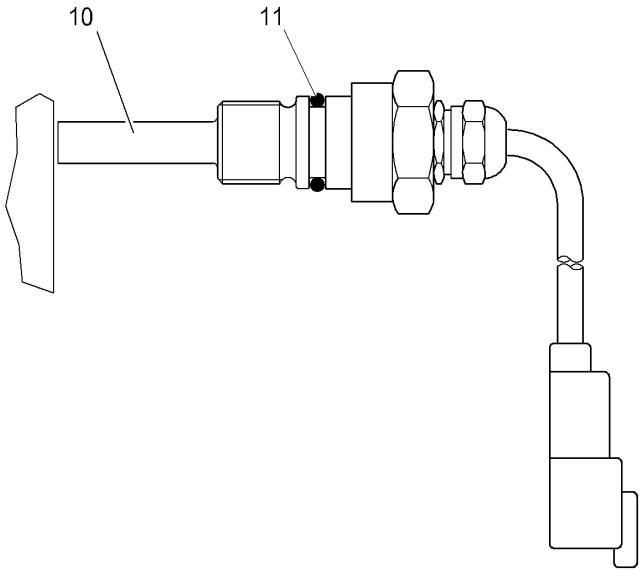

Pos.	Item	Quantity	Description	Bezeichnung	Serie	K
10	6290073	1	SENSOR ⇨ ❑ 184	SENSOR		2
11	7381018	1	O-RING	O-RING		1

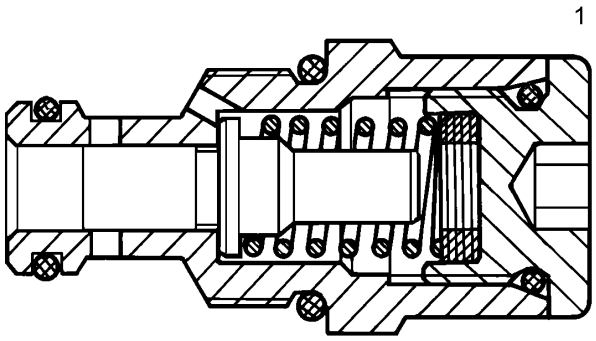

Pos.	Item	Quantity	Description	Bezeichnung	Serie	K
1	9267037	1	PRESSURE REGULATOR VALVE DBE 10 ⇨ ❑ 39	DRUCKBEGRENZUNGSVENTIL		1

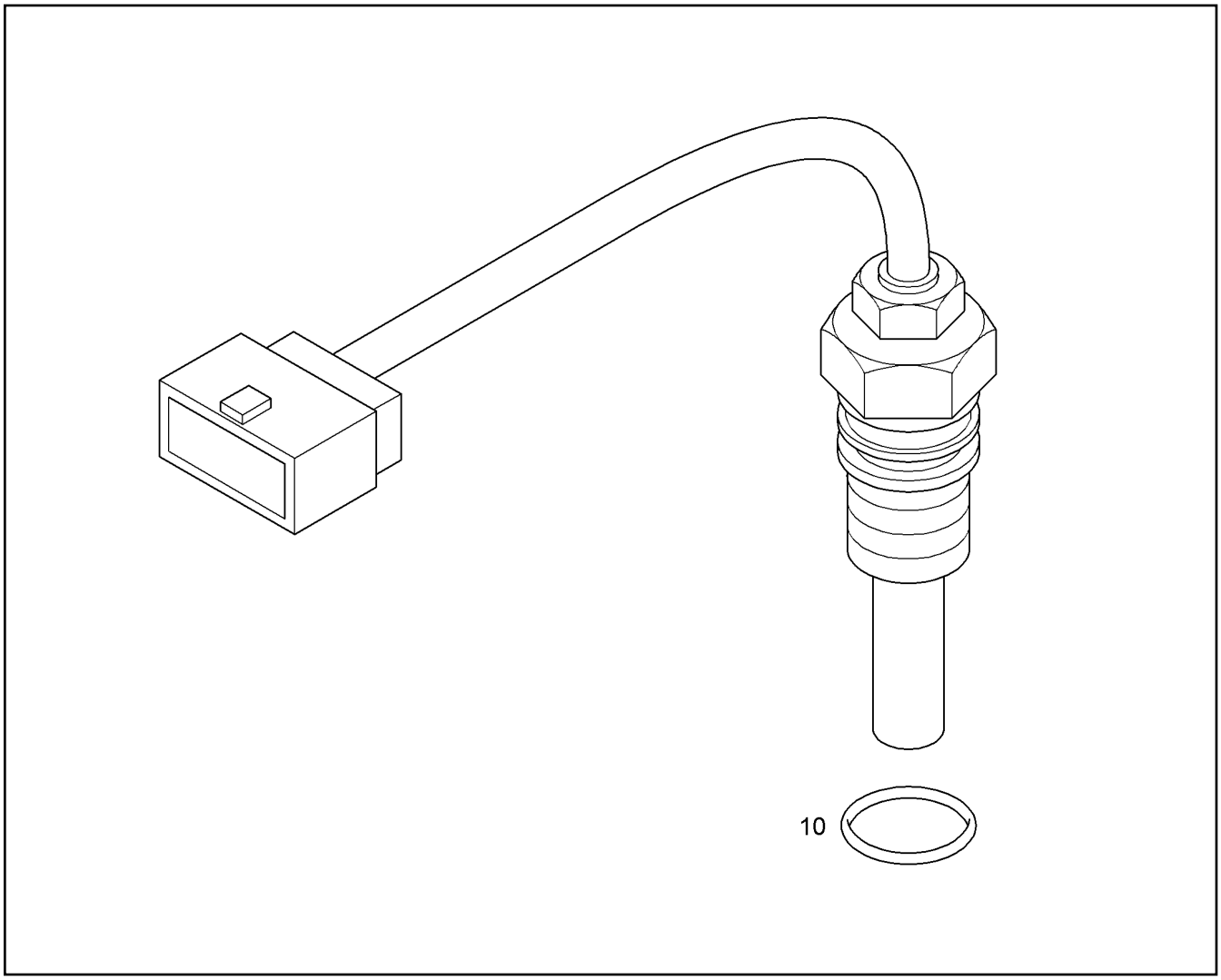

Pos.	Item	Quantity	Description	Bezeichnung	Serie	K
10	7381018	1	O-RING	O-RING		1

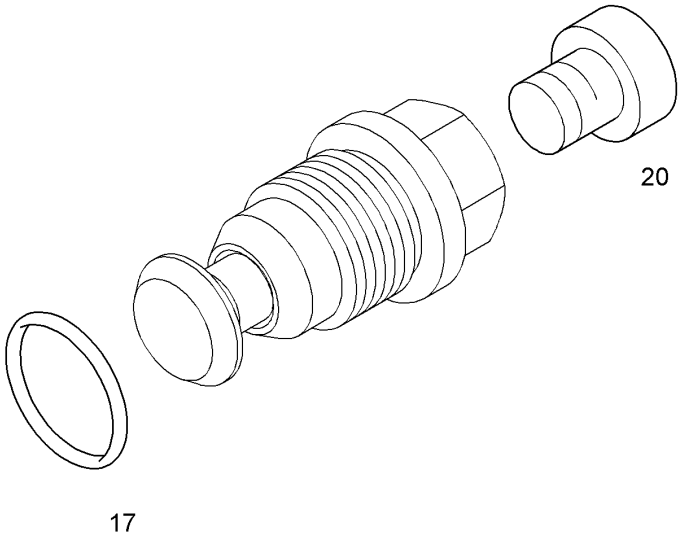

Pos.	Item	Quantity	Description	Bezeichnung	Serie	K
17		1	O-RING	O-RING		1
20		1	SCREW PLUG ⇨ ❑ 556	VERSCHLUSSSCHRAUBE		

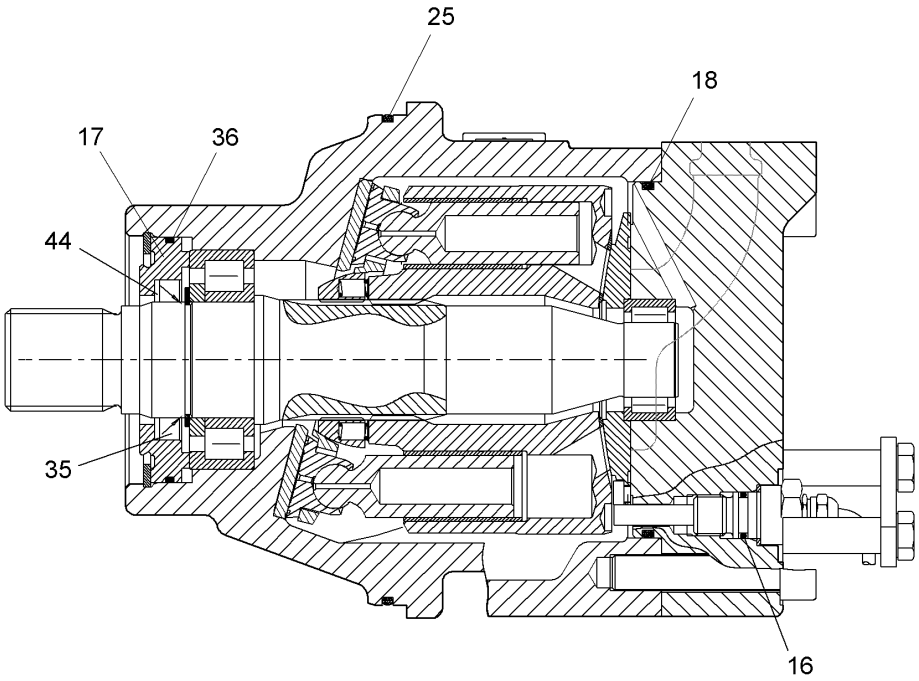

Pos.	Item	Quantity	Description	Bezeichnung	Serie	K
16		1	O-RING	O-RING		1
17		1	LOCK RING	VERSCHLUSSRING		
18		1	O-RING	O-RING		1
25	7380613	1	O-RING	O-RING		1
35		1	RADIAL SEALING RING 50X65X7,0	RADIALWELLENDICHTRING		1
36		1	O-RING	O-RING		1
44		1	SHIM DISK DIN 988 55,1X 65X 1,5	PASSCHEIBE		

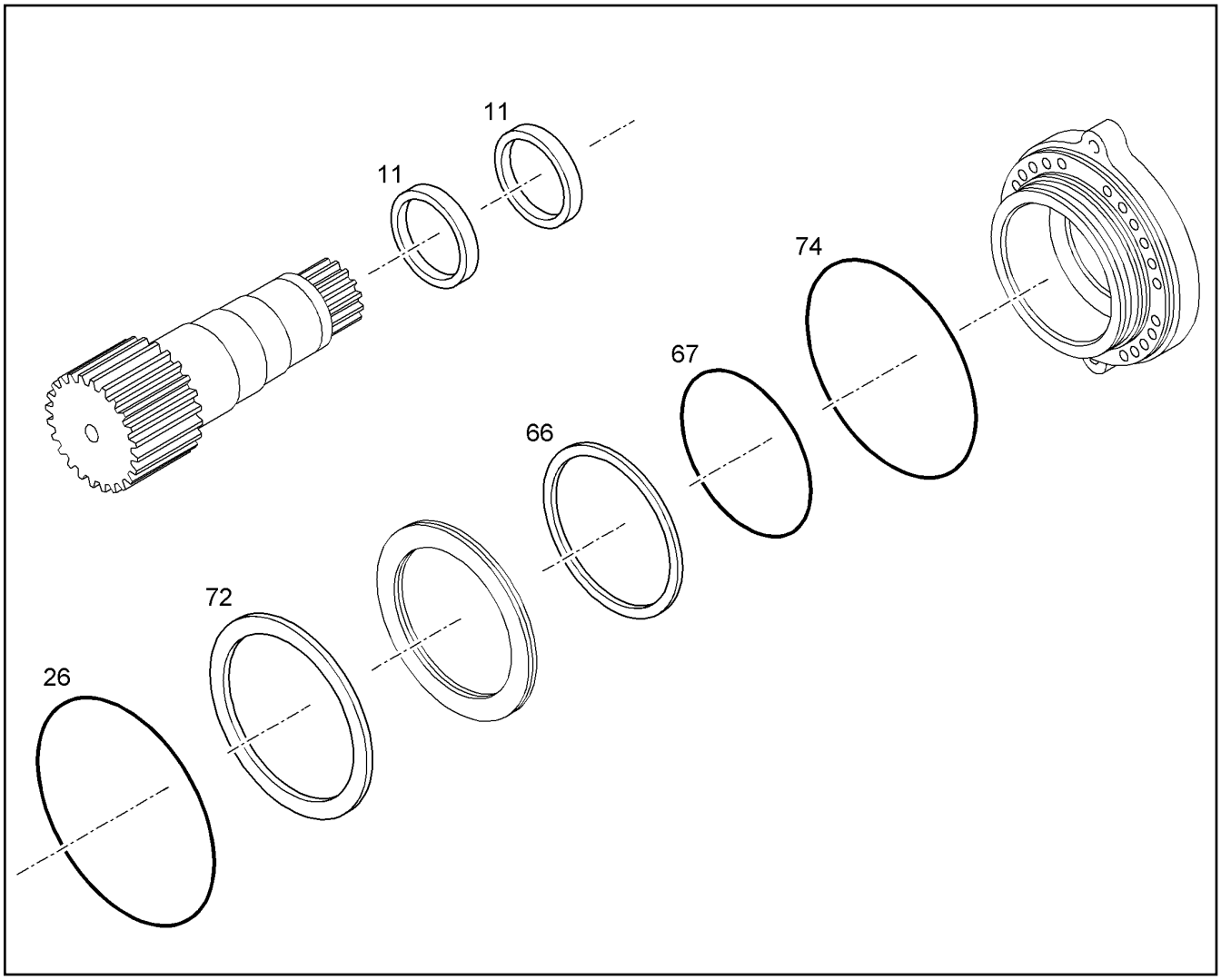

Pos.	Item	Quantity	Description	Bezeichnung	Serie	K
11		2	SHAFT SEAL DIN 3760 A 140 X160X 13 NB	WDR		1
26		1	O-RING	O-RING		2
66		1	GUIDE RING	NUTRING		1
67		1	O-RING	O-RING		1
72		1	GUIDE RING	NUTRING		1
74		1	O-RING	O-RING		1

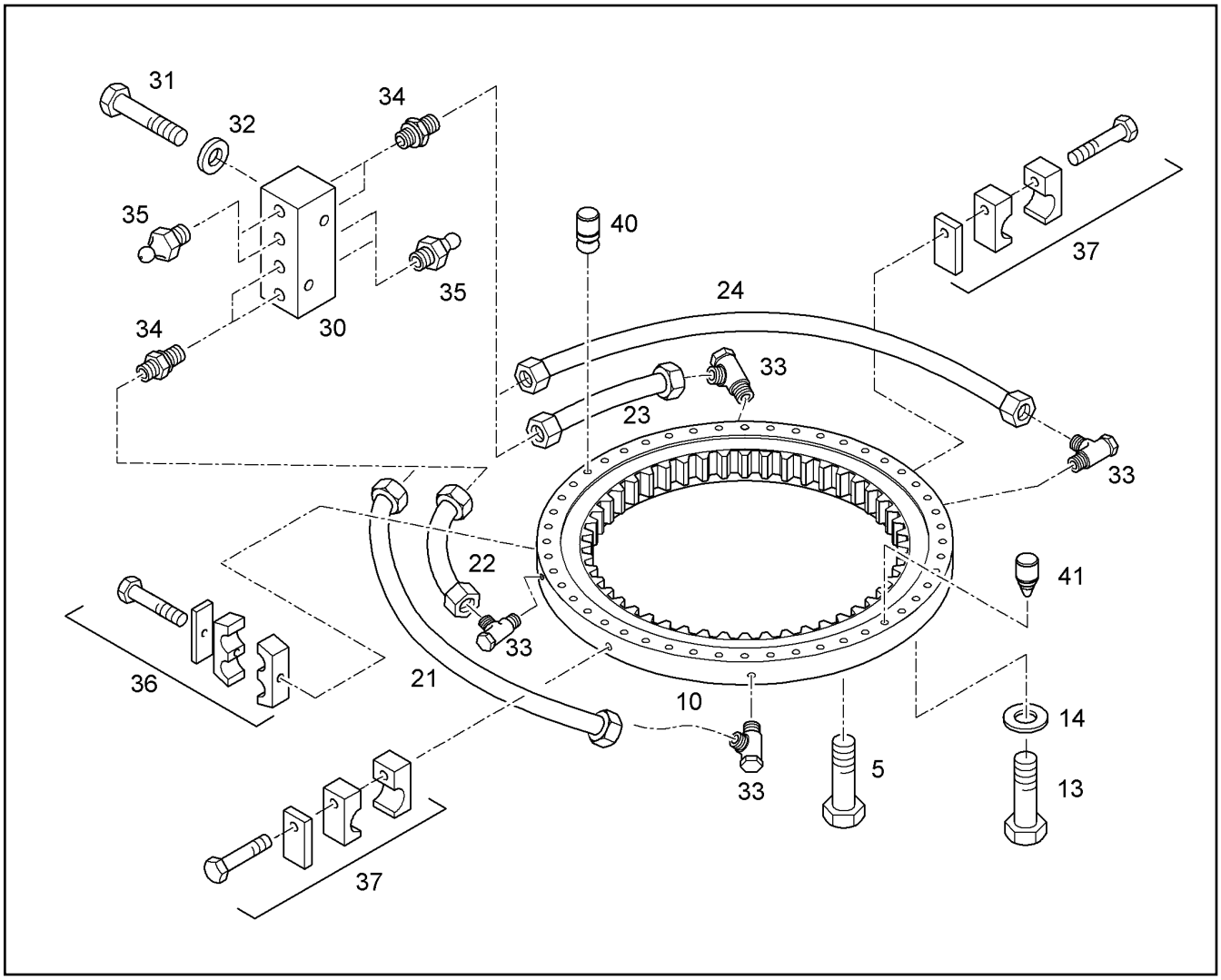

Pos.	Item	Quantity	Description	Bezeichnung	Serie	K
5	10036052	60	HES HEAD SCREW ISO 4014 M 27 X 160 10.	6KT-SCHRAUBE		
10	982720001	1	SWING RING 1910X1503X165 [0000339 10/7/07]	KUGELDREHVERBINDUNG		1
13	10425623	60	HEX HD SCREW ISO 4014 M27x120 10.9 FL	SECHSKANTSCHRAUBE		
14	9563951	60	BUSHING	HUELSE		
21	9375104	1	GREASE TUBE CPL.	SCHMIERLEITUNG KPL.		1
22	9375105	1	GREASE TUBE CPL.	SCHMIERLEITUNG KPL.		1
23	9375106	1	GREASE TUBE CPL.	SCHMIERLEITUNG KPL.		1
24	9375107	1	GREASE TUBE CPL.	SCHMIERLEITUNG KPL.		1
30	9375276	1	LUBRICATING PAD	SCHMIERPLATTE		
31	4601406	2	HEX HD SCREW ISO 4017 M8x40 10.9 A2C	SECHSKANTSCHRAUBE		
32	4229912	2	RIBWASHER	SICHERUNGSSCHEIBE		
33	7617714	4	SWIVEL COUPLING	SCHWENKVERSCHRAUBUNG		
34	7003814	4	FITTING ISO 8434 SDS TYPE E GE10L M14X	STUTZEN		
35	4901359	4	GREASE NIPPLE	KEGELSCHMIERNIPPEL		
36	9328382	1	PIPE CLIP CPL ⇨ ❑ 535	ROHRSCHELLE KPL		1
37	9339388	3	PIPE CLIP CPL ⇨ ❑ 536	ROHRSCHELLE KPL		1
40	7373199	1	AUFNAHMEBOLZEN DIA.30MM	AUFNAHMEBOLZEN		1
41	7373198	1	AUFNAHMEBOLZEN DIA.30MM	AUFNAHMEBOLZEN		1

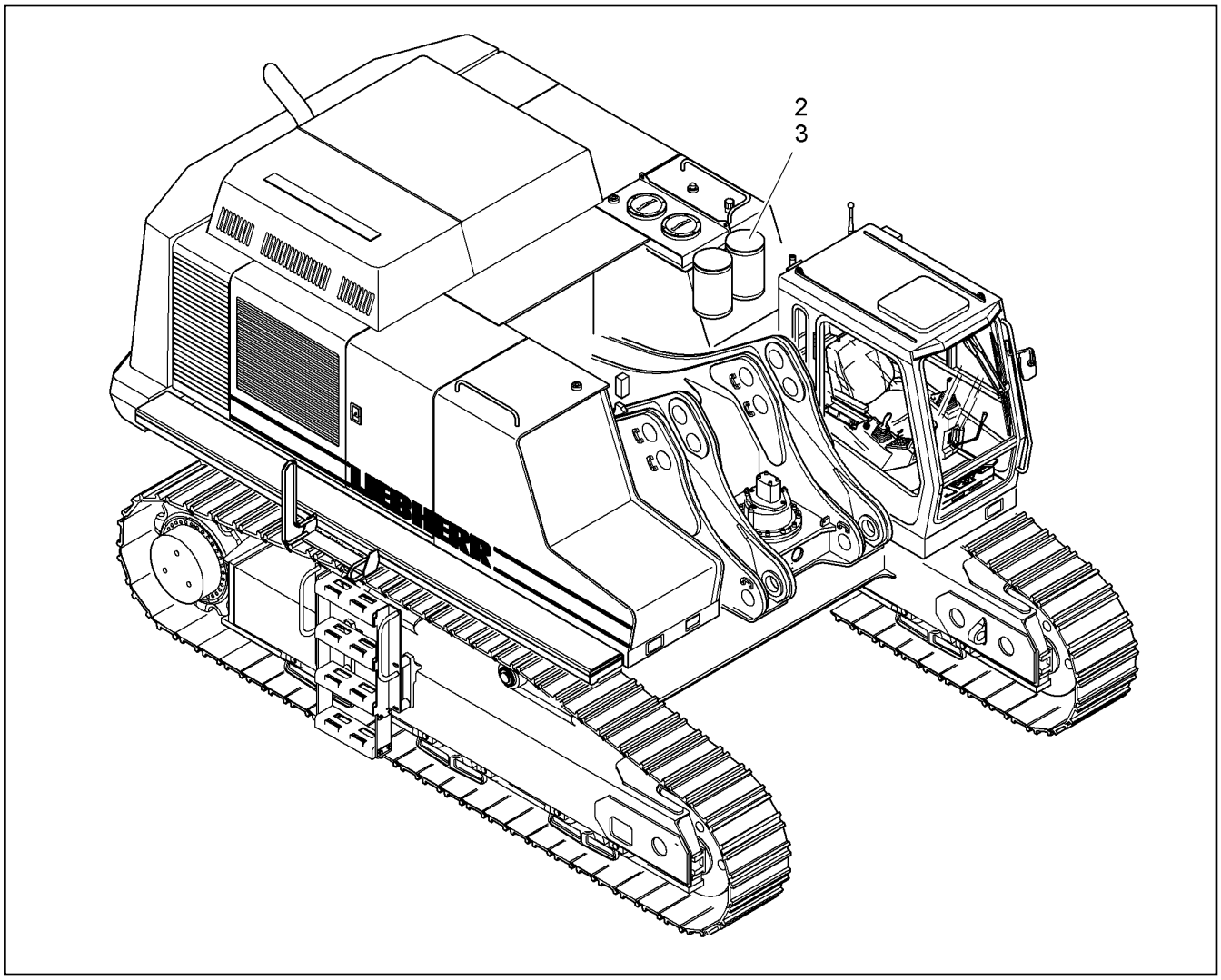

Pos.	Item	Quantity	Description	Bezeichnung	Serie	K
2	10048177	1	SWING GEAR PINION GREASING ⇨ ❑ 190	DREHWERKSRITZELSCHMIERUN		1
3	10048117	1	CENTRALIZED LUBRICATION UPPER ⇨ ❑ 192	ZENTRALSCHMIERANLAGE OBE		1

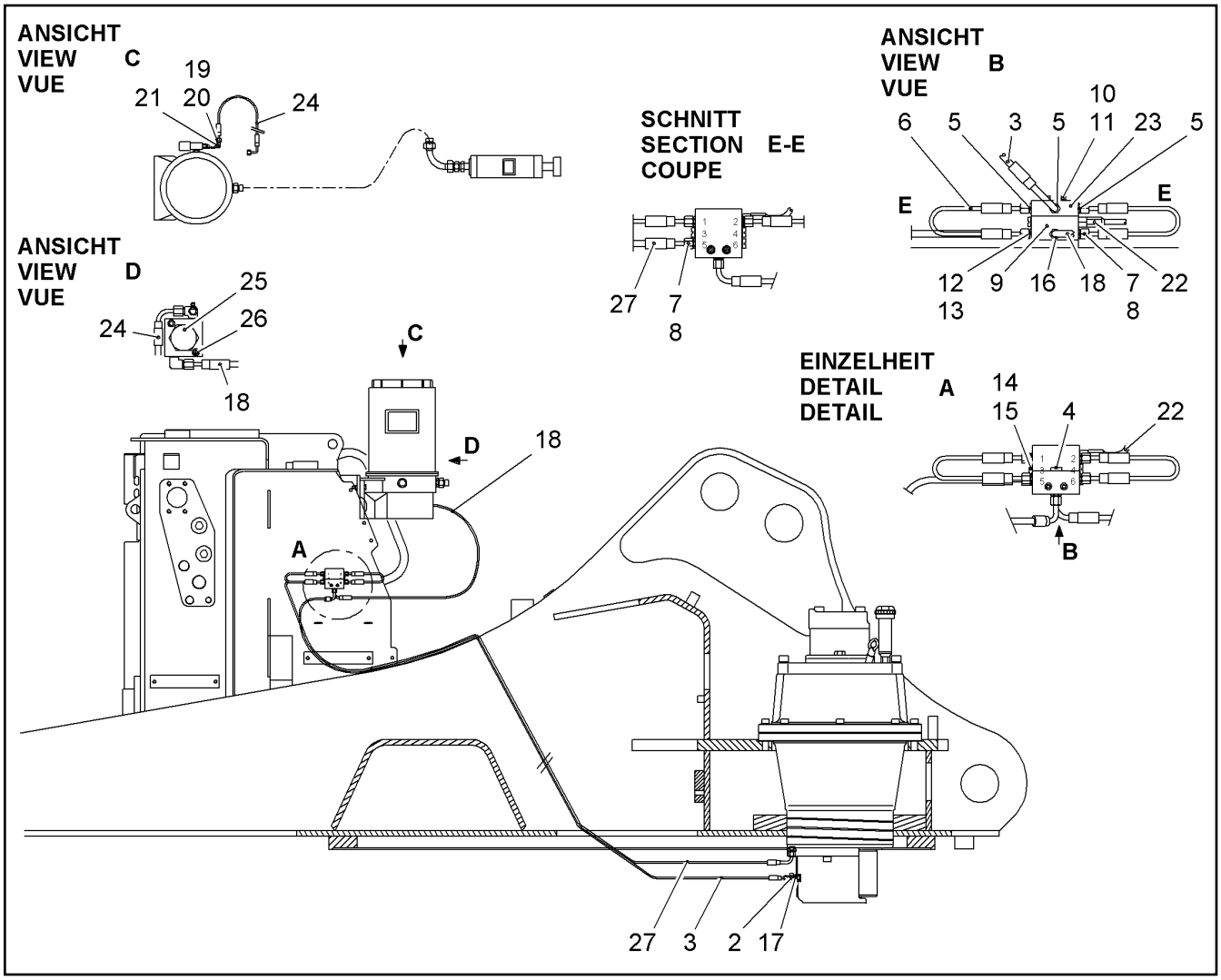

Pos.	Item	Quantity	Description	Bezeichnung	Serie	K
2	7403942	1	CONE REDUCING COUPLING	KONUS RED ANSCHLUSS		
3	9359409	1	HOSE	SCHLAUCH		2
4	7362674	1	LOCKING SCREW	VERSCHLUSSCHRAUBE		
5	7362169	3	FITTING ISO 8434 SDS L 6XM10X1 TYPE E	STUTZEN		
6	9384388	2	HOSE	SCHLAUCH		2
7	4600342	3	UNION NUT DIN 3870 A LL 6 A3C	UEWF MUTTER		
8	4600341	3	FERRULE DIN 3861 LL 6	SCHNEIDRING		
9	5615882	1	PROGRESSIVE DISTRIBUTOR	PROGRESSIVVERTEILER		
10	4000362	2	SOCKET HD SCREW ISO 4762 M6x70 10.9	ZYLINDERSCHRAUBE		
11	4229911	2	RIBWASHER	SICHERUNGSSCHEIBE		
12	5616041	2	VALVE BODY	VENTILKOERPER		
13	7011341	2	CLAMP COLLAR	KLEMMRING		
14	7011340	4	LOCKING SCREW M10X1	VERSCHLUSSCHRAUBE		
15	7101005	4	GASKET RING DIN 7603 A 10 X 14 CU	DICHTRING		1
16	4901110	1	FITTING ISO 8434 SDS L 6XG 1/8A TYPE E	STUTZEN		
17	7003814	1	FITTING ISO 8434 SDS TYPE E GE10L M14X	STUTZEN		
18	9384396	1	HOSE	SCHLAUCH		2
19	4771000	1	FERRULE DIN 3861 S 6 ST	SCHNEIDRING		
20	4774000	1	UNION NUT DIN 3870 A S 6 A3C	UEWF MUTTER		
21	7367763	1	FITTING	W-ANSCHLUSS-STUTZEN		
22	9868085	1	SENSOR	KOLBENDETEKTOR		
23	9757801	1	BLOCK	BLOCK		2
24	9382637	1	HOSE	SCHLAUCH		2
25	5616726	1	FILTER	SCHMIERSTOFFILTER		1
26	4600091	2	SOCKET HD SCREW ISO 4762 M6x50 8.8 A2	ZYLINDERSCHRAUBE		
27	5618662	1	HOSE	SCHLAUCH		2

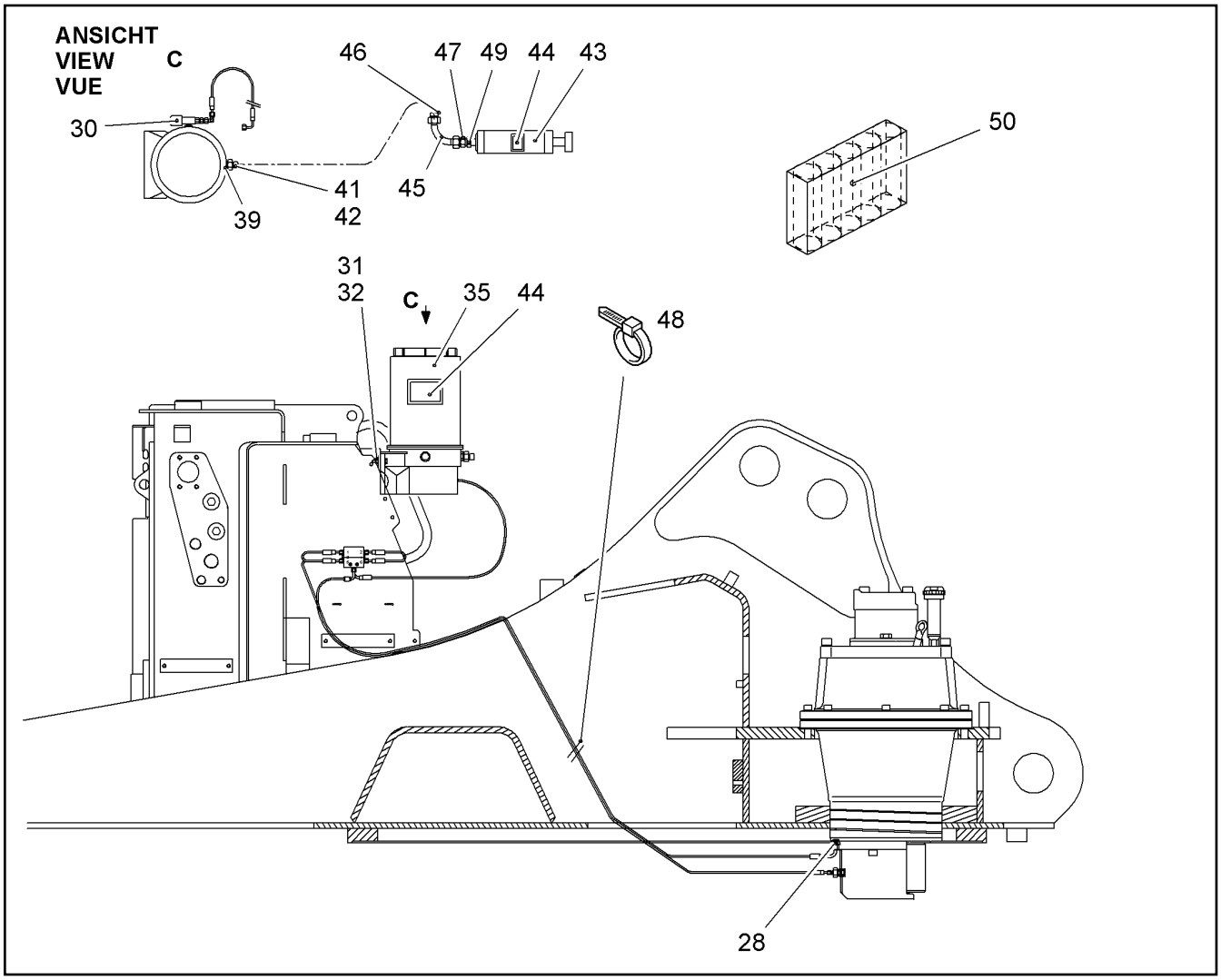

Pos.	Item	Quantity	Description	Bezeichnung	Serie	K
28	4001938	1	FITTING ISO 8434 SDS L 8XM12X1,5 TYPE	STUTZEN		
30	5608707	1	SAFETY VALVE	SICHERHEITSVENTIL		1
31	4600516	3	SOCKET HD SCREW ISO 4762 M8x40 10.9	ZYLINDERSCHRAUBE		
32	4000779	3	WASHER DIN 9021 8,4 ST A3C	SCHEIBE		
35	10102268	1	GREASE PUMP ⇨ ❑ 172	SCHMIERPUMPE		2
39	7003572	1	FITTING ISO 8434 SDS L 18XM22X1,5 TYPE	STUTZEN		
41	7006623	1	O-RING 22x2	O-RING		1
42	7366970	1	SCREW CAP	SCHRAUBKAPPE		
43	5608704	1	FILLING PUMP	FUELLPUMPE		2
44	9384072	2	ADHESIVE LABEL	KLEBESCHILD		
45	10053333	1	PIPE	ROHR		
46	7003654	1	SCREW PLUG	SCHRAUBSTOPFEN		
47	7616908	1	CONE REDUCING COUPLING	KONUS RED ANSCHLUSS		
48	7005587	6	TIE WRAP	KABELBINDER		
49	7362515	1	FITTING ISO 8434 SDS L 22XM26X1,5 TYPE	STUTZEN		
50	8503279	1	CRL SPEC.COMPOUND CRL/5x0,4kg	SPEZIALPASTE		

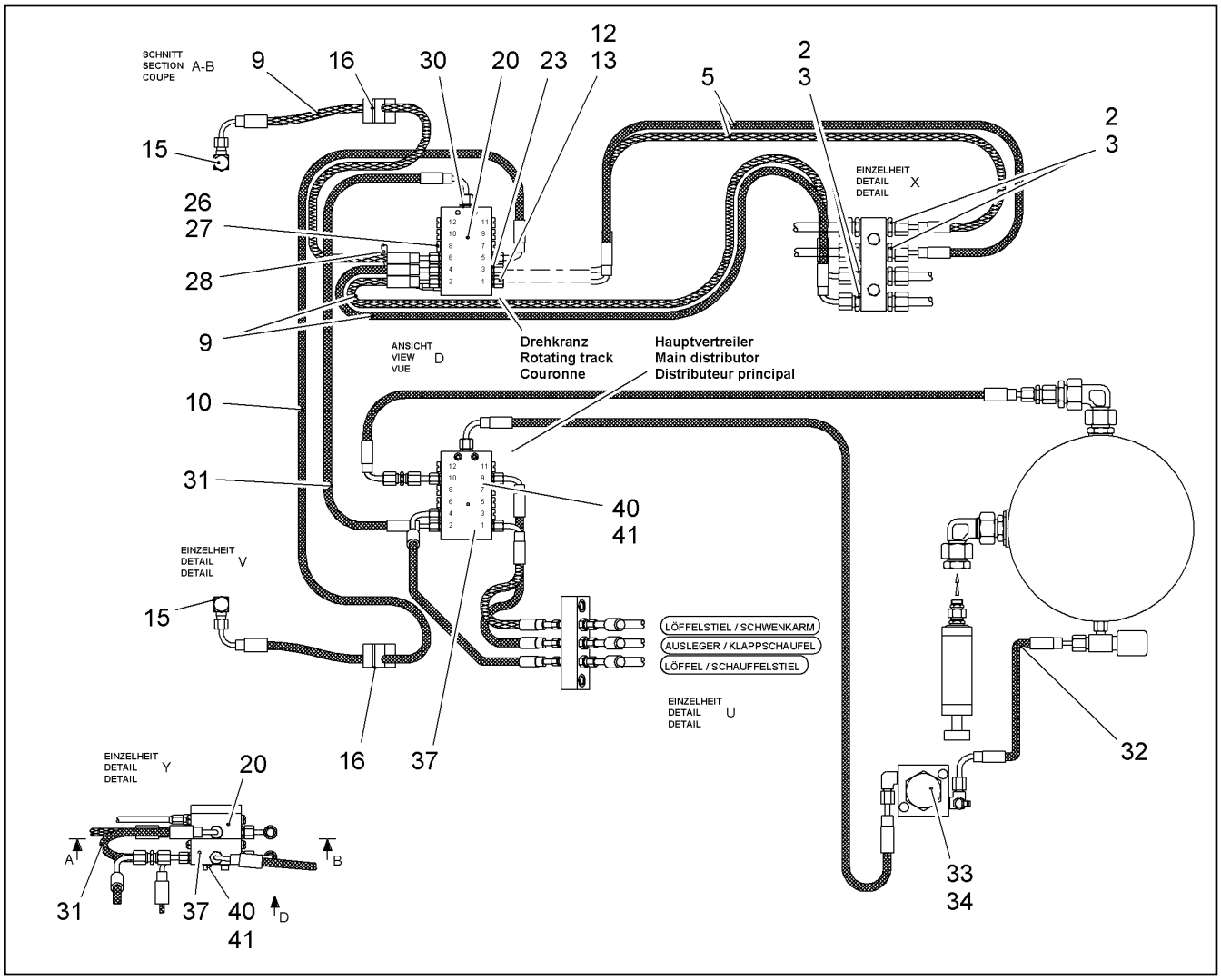

Pos.	Item	Quantity	Description	Bezeichnung	Serie	K
2	7368545	4	SCREWED SOCKET	EINSCHRAUBSTUTZEN		
3	4900262	4	GASKET RING DIN 7603 A 14 X 20 CU	DICHTRING		1
5	9383435	2	HOSE	SCHLAUCH		2
9	9382635	3	HOSE	SCHLAUCH		2
10	5613402	1	HOSE	SCHLAUCH		2
12	4600342	6	UNION NUT DIN 3870 A LL 6 A3C	UEWF MUTTER		
13	4600341	6	FERRULE DIN 3861 LL 6	SCHNEIDRING		
15	7368426	2	SWIVEL COUPLING	SCHWENKVERSCHRAUBUNG		
16	9577135	2	PIPE CLIP ⇨ ❑ 546	ROHRSCHELLE		1
20	5615885	1	PROGRESSIVE DISTRIBUTOR	PROGRESSIVVERTEILER		
23	5616041	6	VALVE BODY	VENTILKOERPER		
26	7011340	6	LOCKING SCREW M10X1	VERSCHLUSSCHRAUBE		
27	7101005	6	GASKET RING DIN 7603 A 10 X 14 CU	DICHTRING		1
28	9868085	1	SENSOR	KOLBENDETEKTOR		
30	4901110	1	FITTING ISO 8434 SDS L 6XG 1/8A TYPE E	STUTZEN		
31	9382637	1	HOSE	SCHLAUCH		2
32	9382637	1	HOSE	SCHLAUCH		2
33	5611503	1	FILTER ⇨ ❑ 578	SCHMIERSTOFFILTER		1
34	4043050	2	SOCKET HD SCREW ISO 4762 M6x50 10.9	ZYLINDERSCHRAUBE		
37	5615885	1	PROGRESSIVE DISTRIBUTOR	PROGRESSIVVERTEILER		
40	4635219	2	SOCKET HD SCREW ISO 4762 M5x70 8.8 A2	ZYLINDERSCHRAUBE		
41	7361965	2	RIBWASHER	SICHERUNGSSCHEIBE		

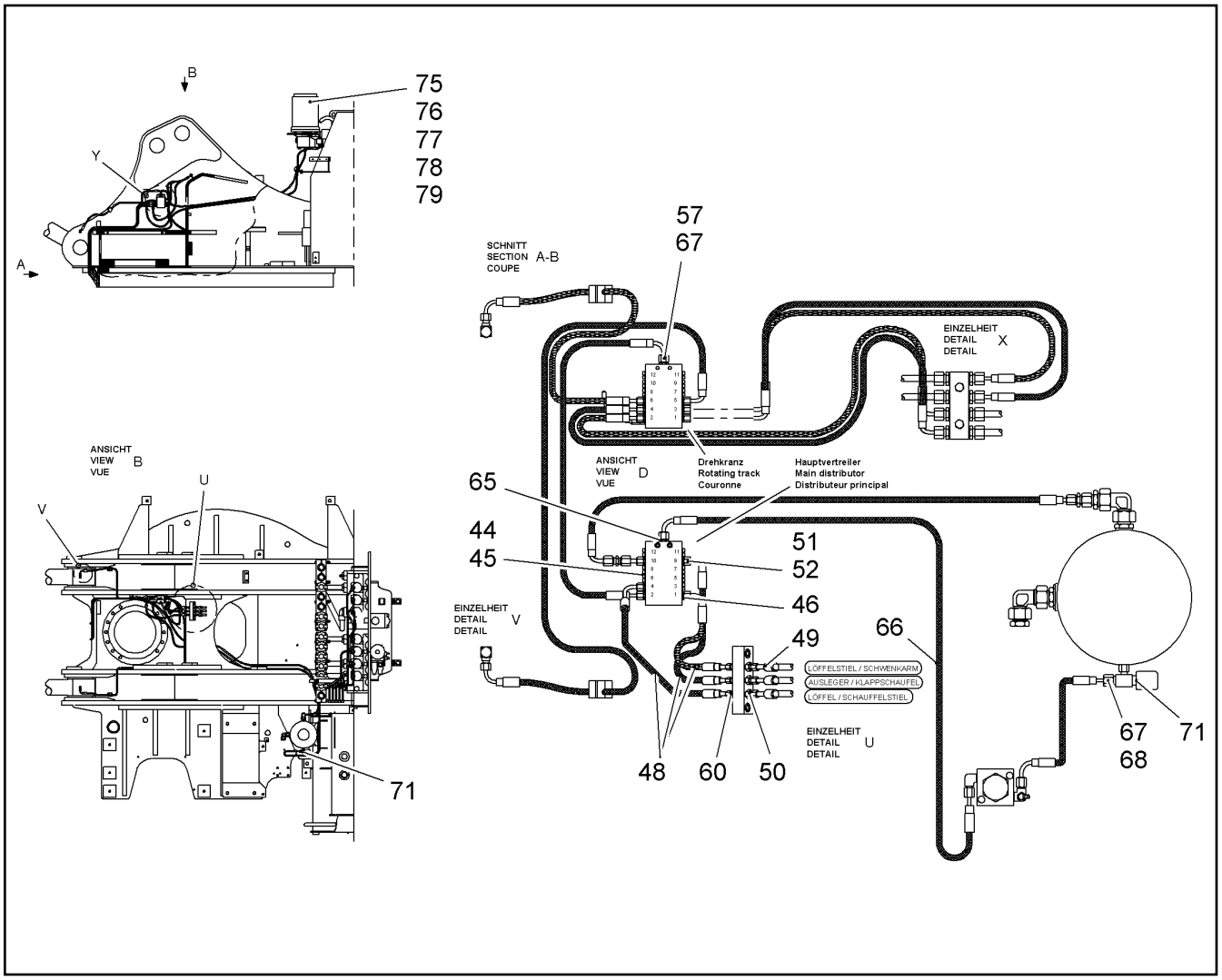

Pos.	Item	Quantity	Description	Bezeichnung	Serie	K
44	7011340	7	LOCKING SCREW M10X1	VERSCHLUSSCHRAUBE		
45	7101005	7	GASKET RING DIN 7603 A 10 X 14 CU	DICHTRING		1
46	5616041	5	VALVE BODY	VENTILKOERPER		
48	9383437	2	HOSE	SCHLAUCH		2
49	5613515	2	HOSE	SCHLAUCH		2
50	4901101	2	COUPLING	SCHOTTSTUTZEN		
51	4600342	4	UNION NUT DIN 3870 A LL 6 A3C	UEWF MUTTER		
52	4600341	4	FERRULE DIN 3861 LL 6	SCHNEIDRING		
57	4774024	1	UNION NUT DIN 3870 A L 6 A3C	UEWF MUTTER		
60	7403942	2	CONE REDUCING COUPLING	KONUS RED ANSCHLUSS		
65	4901110	1	FITTING ISO 8434 SDS L 6XG 1/8A TYPE E	STUTZEN		
66	9393176	1	HOSE	SCHLAUCH		2
67	4771000	2	FERRULE DIN 3861 S 6 ST	SCHNEIDRING		
68	4774000	1	UNION NUT DIN 3870 A S 6 A3C	UEWF MUTTER		
71	5608707	1	SAFETY VALVE	SICHERHEITSVENTIL		1
75	10102268	1	GREASE PUMP	SCHMIERPUMPE		2
			⇨ ❑ 172			
76	9765713	1	LABEL "FILTER CLEANING"	SCHILD "FILTER REINIGUNG"		
77	4001650	3	HEX HD SCREW ISO 4017 M8X35 10.9 A2C	SECHSKANTSCHRAUBE		
78	10289803	3	WASHER ISO 7089 8 300HV	SCHEIBE		
79	4000381	3	HEX NUT ISO 4032 M 8 -10 A3C	6KT MUTTER		

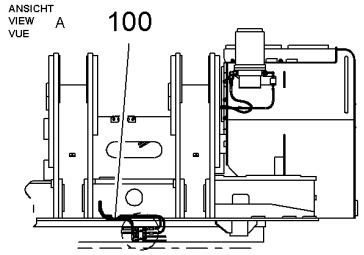

Pos 110 **Elektr. Anlage Schmierung**
Electrical system greasing
Equipement electrique graiss.

Pos 120 **Drehwerksritzelschmierung**
Swing gear pinion greasing
Graissage pignon de rotation

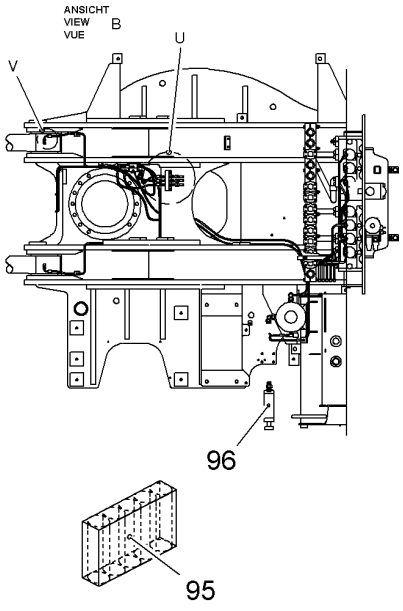

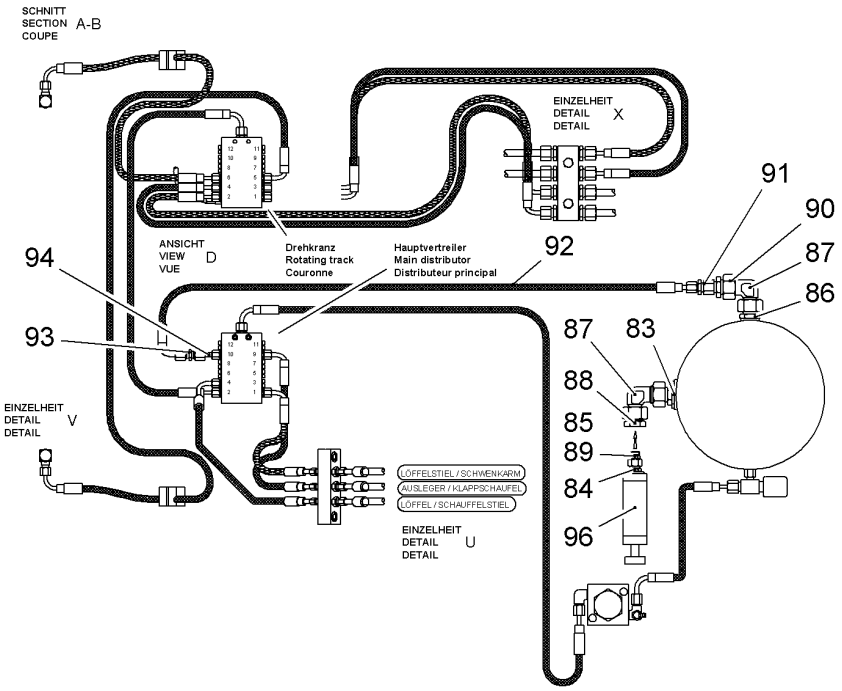

Pos.	Item	Quantity	Description	Bezeichnung	Serie	K
83	7617355	1	SCREWED SOCKET	EINSCHRAUBSTUTZEN		
84	7362515	1	FITTING ISO 8434 SDS L 22XM26X1,5 TYPE	STUTZEN		
85	7616908	1	CONE REDUCING COUPLING	KONUS RED ANSCHLUSS		
86	7003572	1	FITTING ISO 8434 SDS L 18XM22X1,5 TYPE	STUTZEN		
87	7406824	2	FITTING	W-ANSCHLUSS-STUTZEN		
88	7019523	1	PLUG	ROHRVERSCHLUSS		
89	7366970	1	SCREW CAP	SCHRAUBKAPPE		
90	7616916	1	CONE REDUCING COUPLING	KONUS RED ANSCHLUSS		
91	7403942	1	CONE REDUCING COUPLING	KONUS RED ANSCHLUSS		
92	5607079	1	HOSE	SCHLAUCH		2
93	4600901	1	FITTING ISO 8434 S L 6 A3C	STUTZEN		
94	9354263	1	GREASE TUBE CPL.	SCHMIERLEITUNG KPL.		1
95	8501565	1	PAST	PASTE		
96	5608704	1	FILLING PUMP	FUELLPUMPE		2
100	7005587	20	TIE WRAP	KABELBINDER		
110	9009578	1	ELECTRICAL SYSTEM GREASING ⇨ ❑ 580	ELEKTR.ANLAGE SCHMIERUNG		1
120	9009579	1	SWING GEAR PINION GREASING ⇨ ❑ 581	DREHWERKSRITZELSCHMIERUN		1

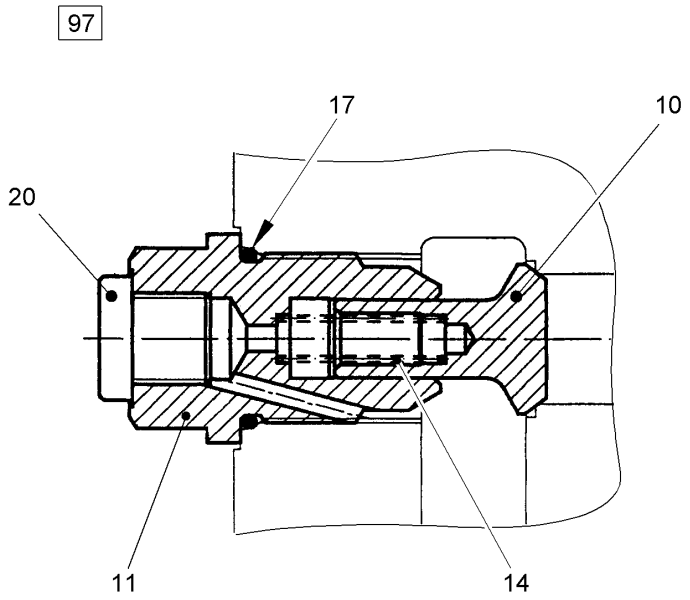

Pos.	Item	Quantity	Description	Bezeichnung	Serie	K
10	9889004	1	CONE	KEGEL		
11	9889005	1	SCREW	VSL-SCHRAUBE		
14	7382063	1	COMPRESSION SPRING 0,80/ 6,30x27,40	DRUCKFEDER		
17	7380615	1	O-RING	O-RING		1
20	7363125	1	SCREW PLUG ⇨ ❑ 556	VERSCHLUSSSCHRAUBE		
97	9268642	1	SEAL KIT F.NON-RETURN VALVE ⇨ ❑ 185	DS RUECKSCHLAGVENTIL		1

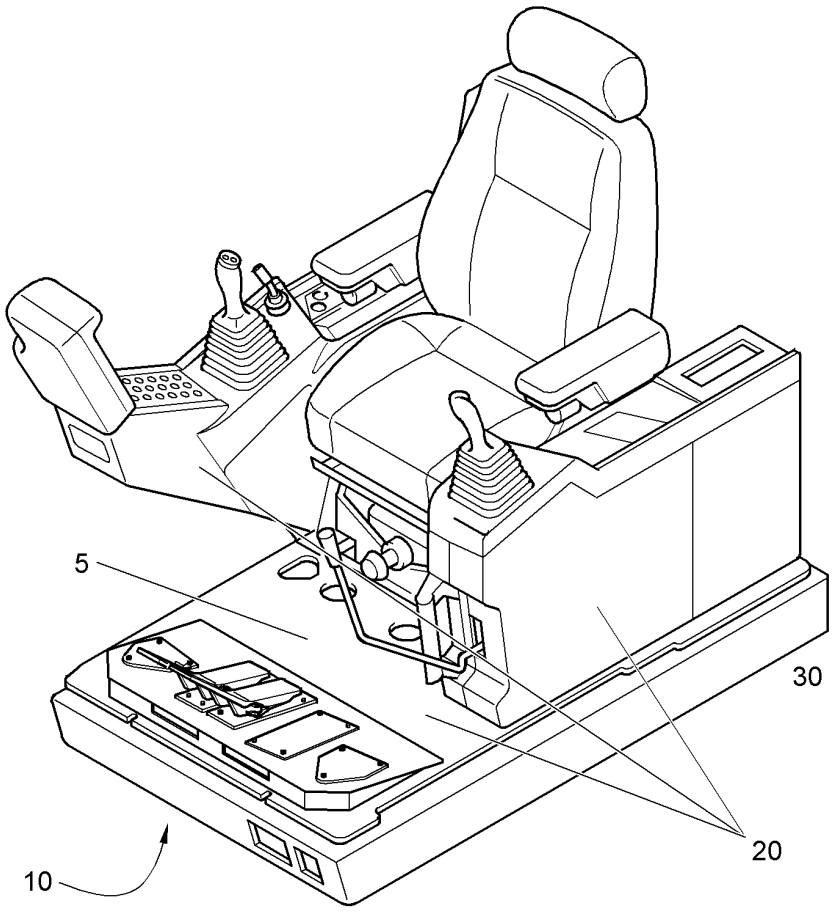

Pos.	Item	Quantity	Description	Bezeichnung	Serie	K
5	9879754	1	FLOOR MAT	BODENBELAG		1
10	9015575	1	HYDR.INSTALLATION CONTROL CAB ⇨ ❑ 197	HYDRAULIKANLAGE FAHRERST		1
20	9010182	1	CONTROL CAB BASIC PIECE ⇨ ❑ 203	FAHRERSTAND GRUNDTEIL		1
30	9879063	1	BOTTOM PLATE MOUNTING ⇨ ❑ 259	KABINENBODENPLATTE BEFES		

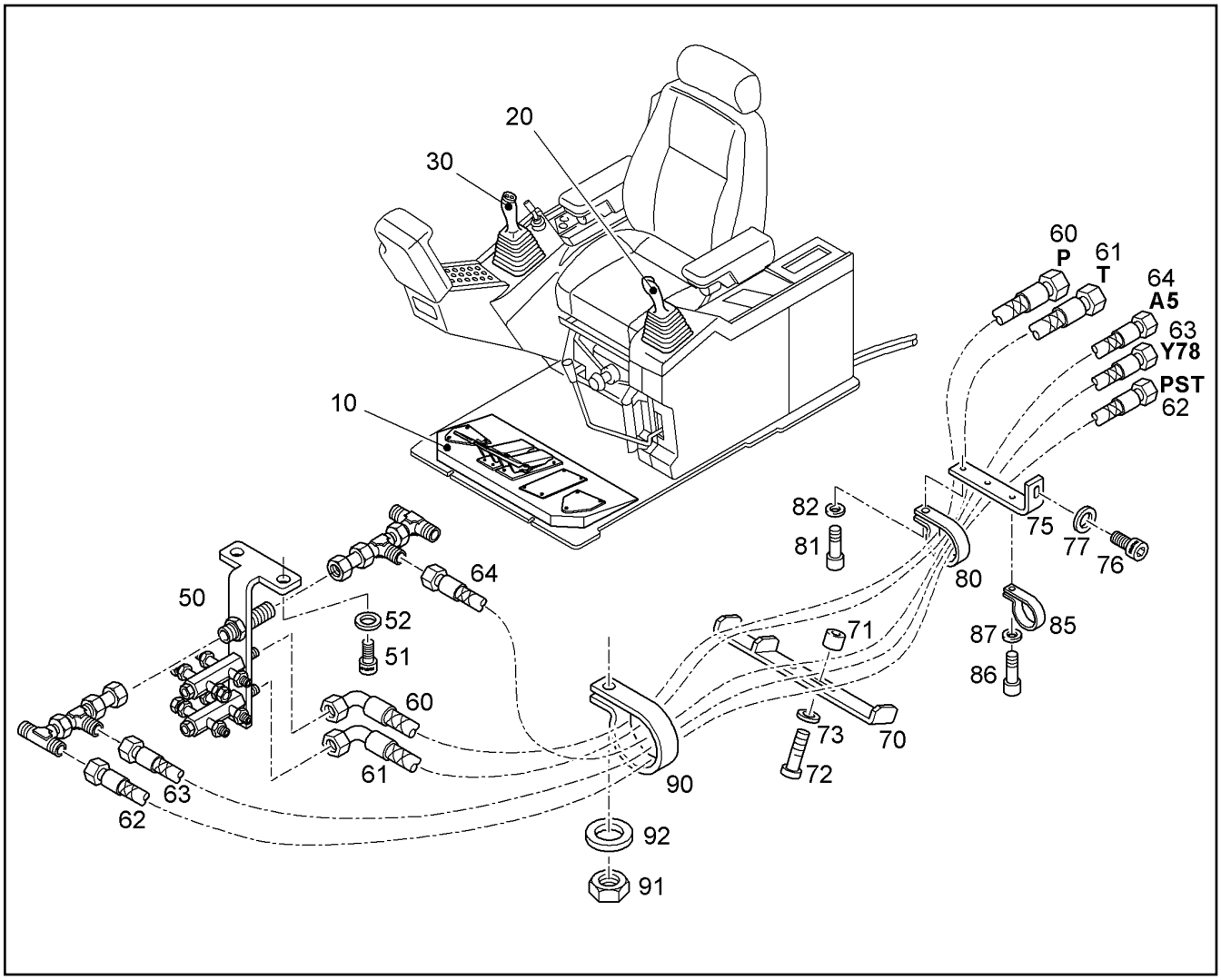

Pos.	Item	Quantity	Description	Bezeichnung	Serie	K
10	9015582	1	HYDR.INSTAL.FOOT BOARD ⇨ ❑ 199	HYDR.ANLAGE TRITTPLATTE		1
20		1	HYDR.INSTAL.ARM REST LEFT ⇨ ❑ 200	HYDR.ANL.ARMLEHNE LINKS		1
30		1	HYDR.INSTAL.ARM REST RIGHT ⇨ ❑ 201	HYDR.ANL.ARMLEHNE RECHTS		1
50		1	INSTALLATION DISTRIBUTOR ⇨ ❑ 202	VERTEILER EINBAU		1
51	4043002	2	SOCKET HD.SCREW ISO 4762 M 12 X 25 10.	ZYL SCHRAUBE		
52	10289804	2	WASHER ISO 7089 12 300HV	SCHEIBE		
60	5618558	1	HOSE	SCHLAUCH		2
61	10016963	1	HOSE	SCHLAUCH		2
62	5608732	1	HOSE	SCHLAUCH		2
63	10165617	1	HOSE	SCHLAUCH		2
64	10165616	1	HOSE	SCHLAUCH		2
70	9950385	1	HOLDER	HALTER		
71	9950358	1	SPACER SLEEVE	DISTANZHUELSE		
72	4043127	1	SOCKET HD.SCREW ISO 4762 M 10 X 40 10.	ZYL SCHRAUBE		
73	10289795	1	WASHER ISO 7089 10 300HV	SCHEIBE		
75	9950357	1	HOLDER	HALTER		
76	4043002	1	SOCKET HD.SCREW ISO 4762 M 12 X 25 10.	ZYL SCHRAUBE		
77	10289804	1	WASHER ISO 7089 12 300HV	SCHEIBE		
80	7617467	1	CLIP DIN 3016 D1- 60 X 20 W1-2-CR	SCHELLE		
81	4902254	1	SOCKET HD SCREW ISO 4762 M8x12 10.9	ZYLINDERSCHRAUBE		
82	10289803	1	WASHER ISO 7089 8 300HV	SCHEIBE		
85	7365080	1	CLIP DIN 3016 D1- 45 X 20 W1-2-CR	SCHELLE		

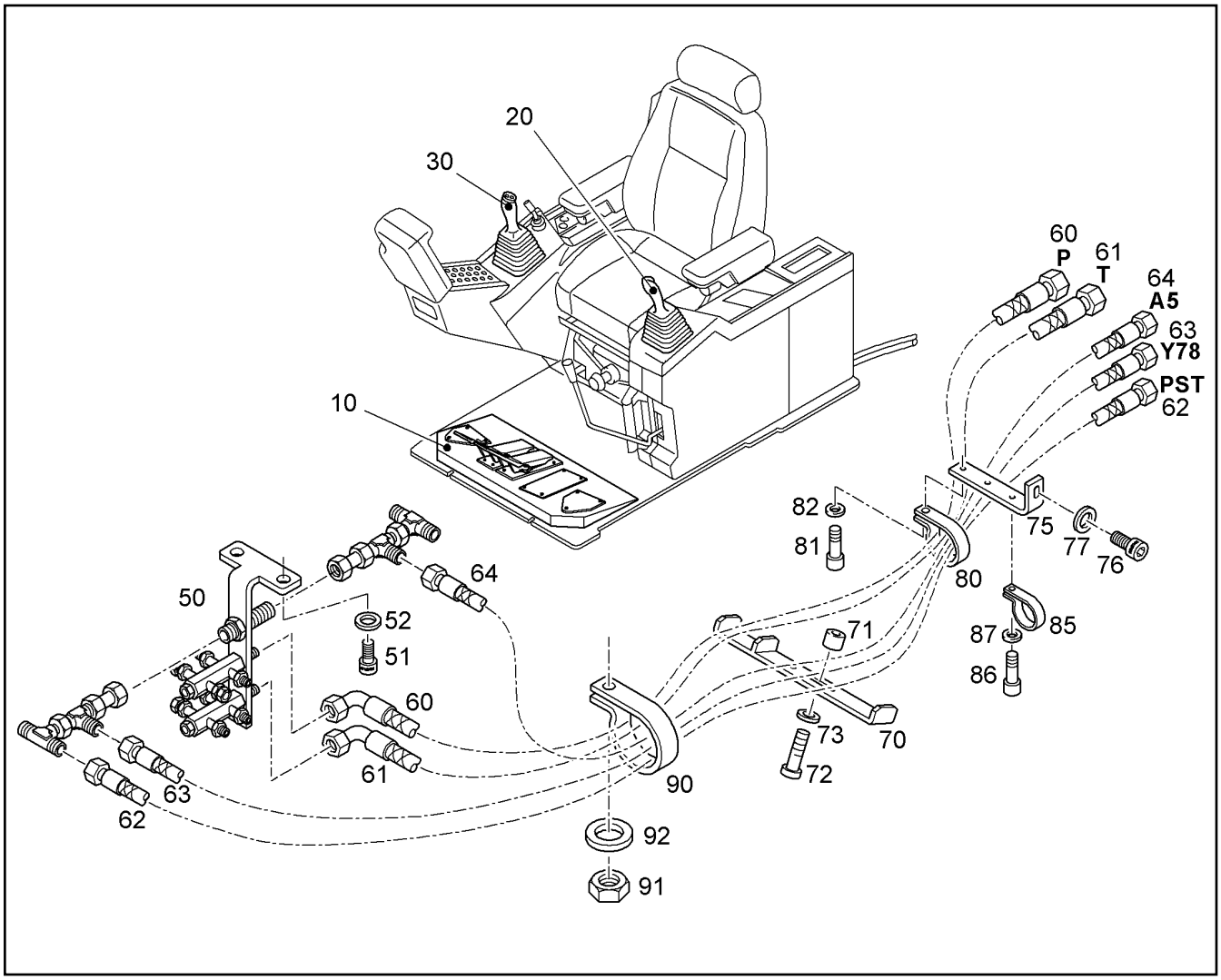

Pos.	Item	Quantity	Description	Bezeichnung	Serie	K
86	4902254	1	SOCKET HD SCREW ISO 4762 M8x12 10.9	ZYLINDERSCHRAUBE		
87	10289803	1	WASHER ISO 7089 8 300HV	SCHEIBE		
90	7363247	1	CLIP DIN 3016 D1- 74 X 25 W1-2-CR	SCHELLE		
91	4000381	1	HEX NUT ISO 4032 M 8 -10 A3C	6KT MUTTER		
92	10289803	1	WASHER ISO 7089 8 300HV	SCHEIBE		

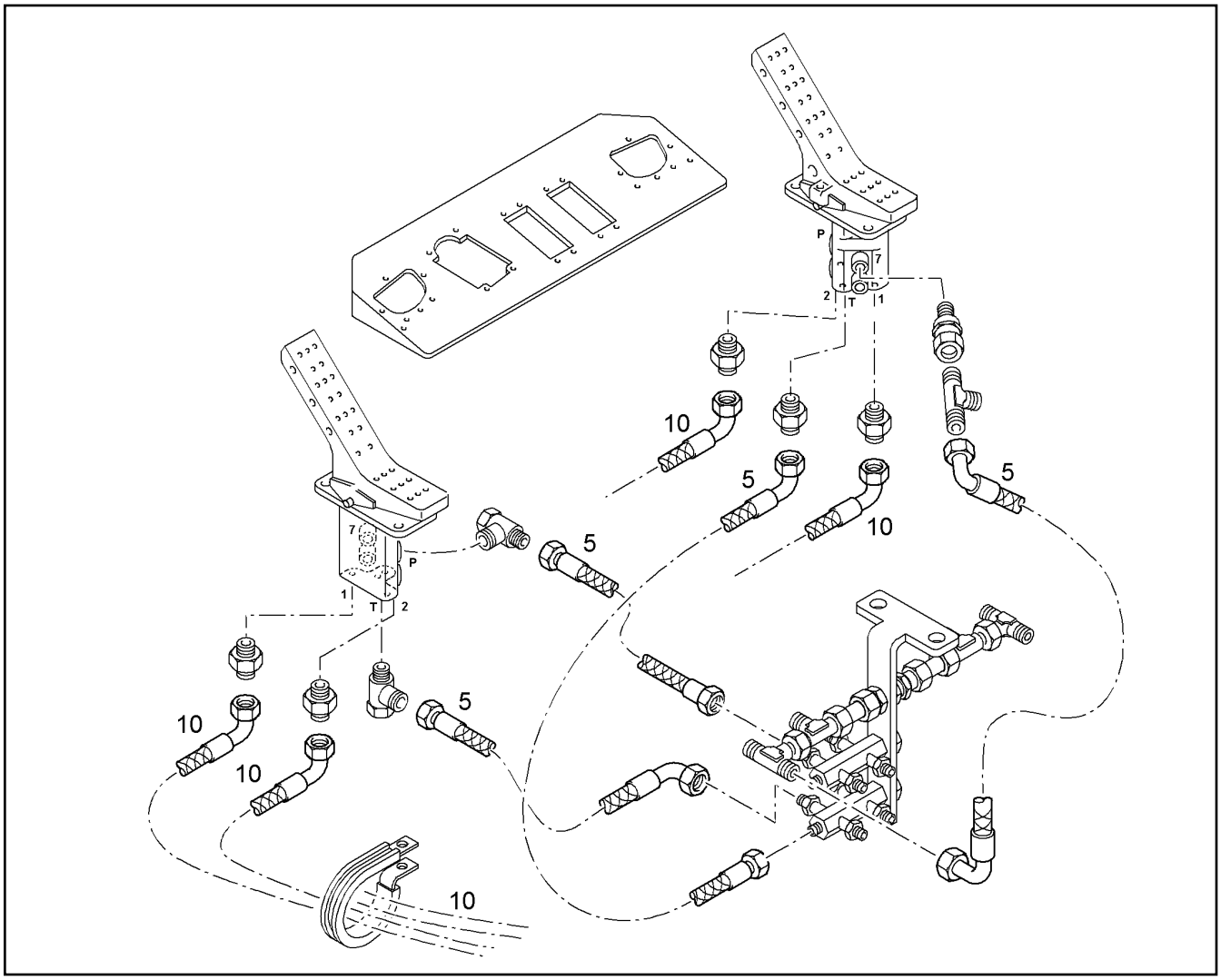

Pos.	Item	Quantity	Description	Bezeichnung	Serie	K
5	5619116	4	HOSE	SCHLAUCH		2
10	5608825	4	HOSE	SCHLAUCH		2

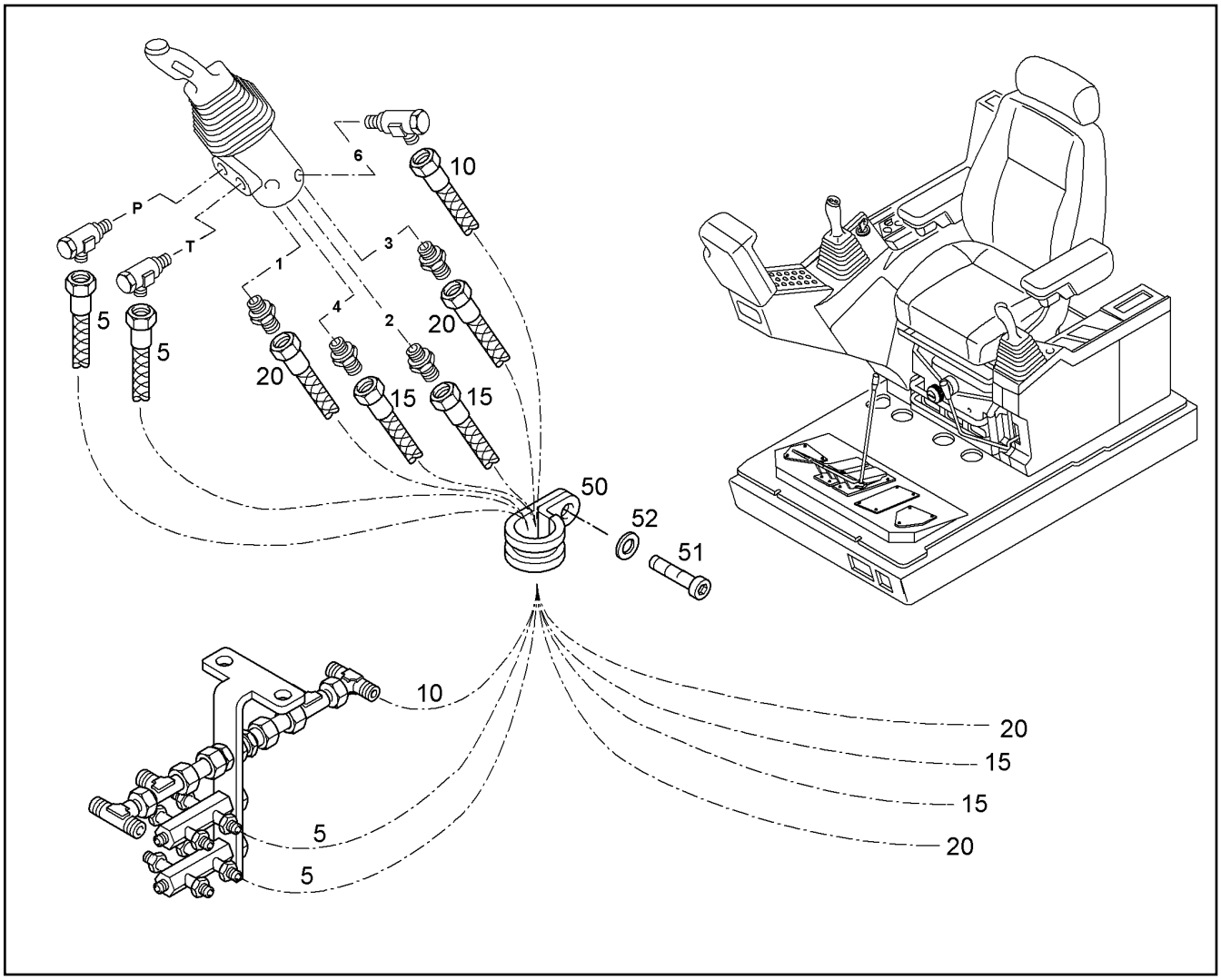

Pos.	Item	Quantity	Description	Bezeichnung	Serie	K
5	10015255	2	HOSE	SCHLAUCH		2
10	7003621	1	HOSE	SCHLAUCH		2
15	7016608	2	HOSE	SCHLAUCH		2
20	5611206	2	HOSE	SCHLAUCH		2
50	7365080	1	CLIP DIN 3016 D1- 45 X 20 W1-2-CR	SCHELLE		
51	4902231	1	SOCKET HD SCREW ISO 4762 M8x16 10.9	ZYLINDERSCHRAUBE		
52	10289803	1	WASHER ISO 7089 8 300HV	SCHEIBE		

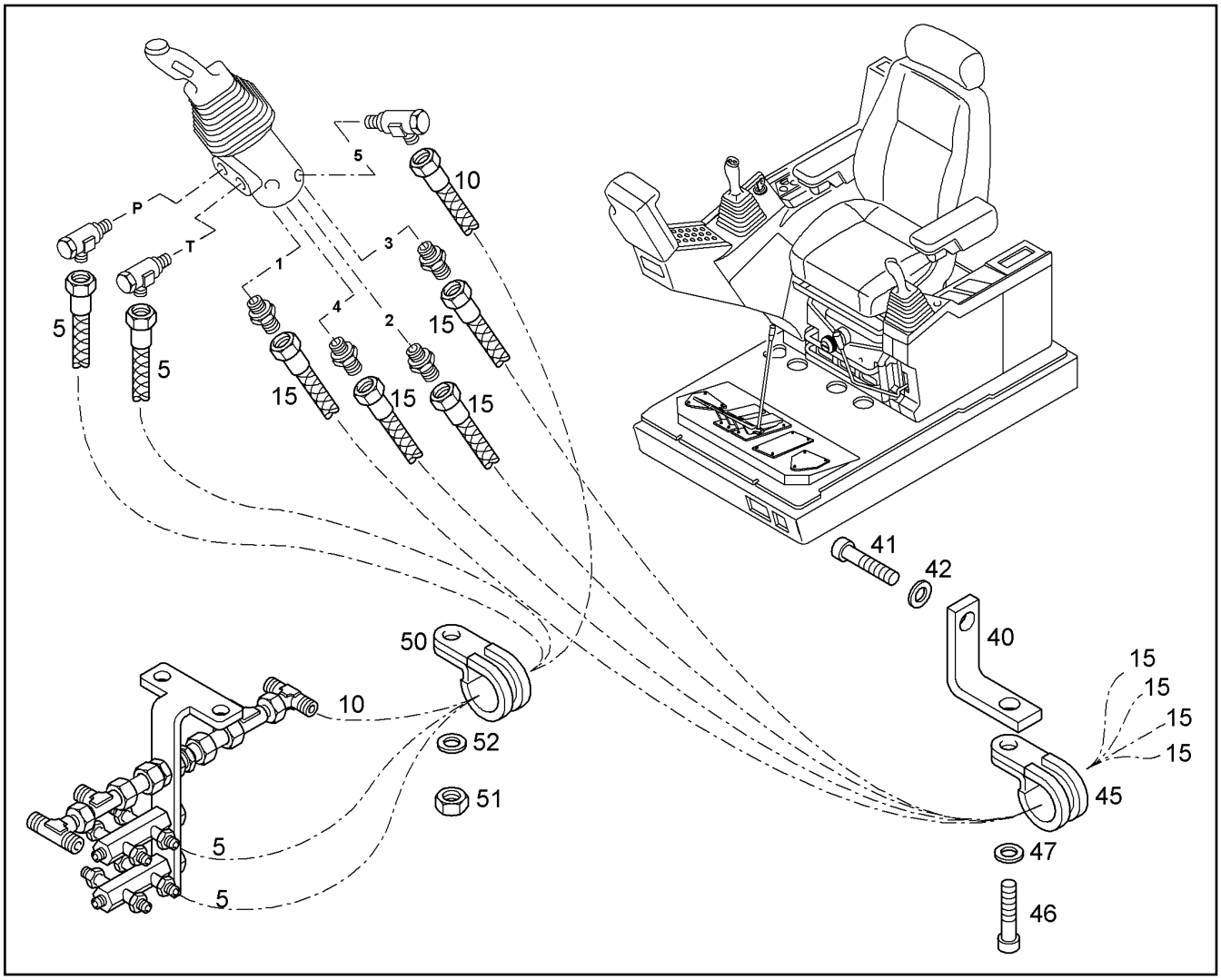

Pos.	Item	Quantity	Description	Bezeichnung	Serie	K
5	10015255	2	HOSE	SCHLAUCH		2
10	7003621	1	HOSE	SCHLAUCH		2
15	7006492	4	HOSE	SCHLAUCH		2
40	9950355	1	HOLDER	HALTER		
41	4043002	1	SOCKET HD.SCREW ISO 4762 M 12 X 25 10.	ZYL SCHRAUBE		
42	10289804	1	WASHER ISO 7089 12 300HV	SCHEIBE		
45	7367691	1	CLIP DIN 3016 D1- 40 X 25 W1-2-CR	SCHELLE		
46	4902254	1	SOCKET HD SCREW ISO 4762 M8x12 10.9	ZYLINDERSCHRAUBE		
47	10289803	1	WASHER ISO 7089 8 300HV	SCHEIBE		
50	7364299	1	CLIP DIN 3016 D1- 30 X 20 W1-2-CR	SCHELLE		
51	4000381	1	HEX NUT ISO 4032 M 8 -10 A3C	6KT MUTTER		
52	10289803	1	WASHER ISO 7089 8 300HV	SCHEIBE		

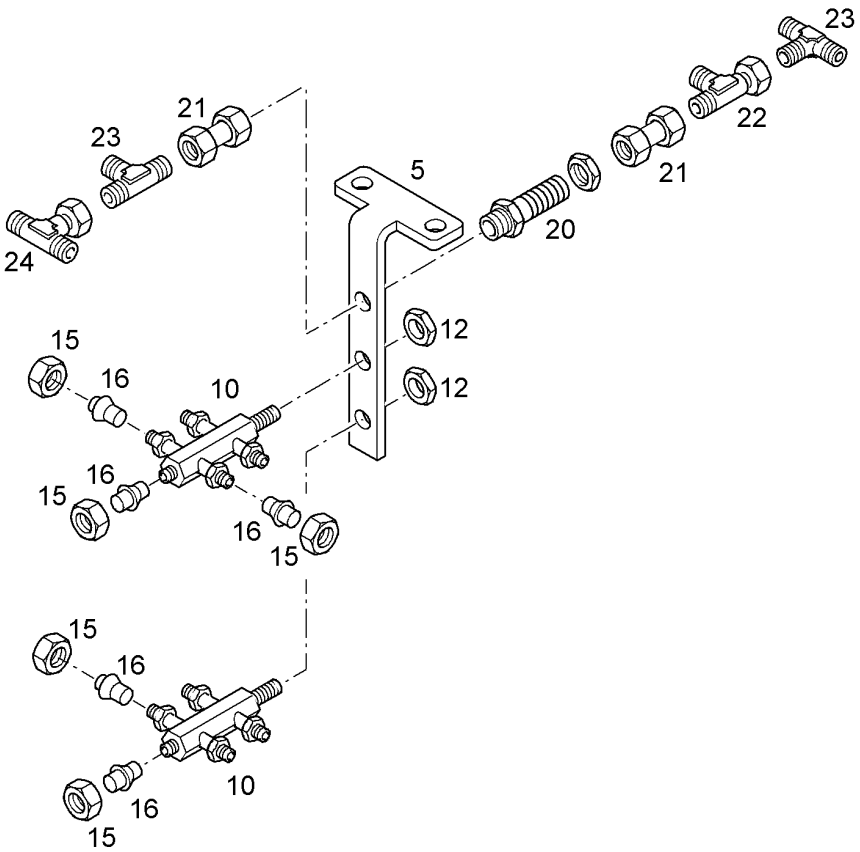

Pos.	Item	Quantity	Description	Bezeichnung	Serie	K
5	9014944	1	HOLDER	HALTER		1
10	5613988	2	COLLECTOR-DISTRIBUTOR	SAMMELROHR-VERTEILER		
12	4001471	2	HEX NUT DIN 80705 M 22 X1,5 A3C	6KT MUTTER		
15	4774001	4	UNION NUT DIN 3870 A L 10 A3C	UEWF MUTTER		
16	4900038	4	PLUG	VERSCHLUSSKEGEL		
20	4901101	1	COUPLING	SCHOTTSTUTZEN		
21	7410211	2	STRAIGHT COUPLING	GERADE-VERBINDUNG		
22	7403571	1	FITTING	L-ANSCHLUSS-STUTZEN		
23	7403972	2	TWO-WAY VALVE	WECHSELVENTIL		2
24	7403572	1	COUPLING	T-ANSCHLUSS-STUTZEN		

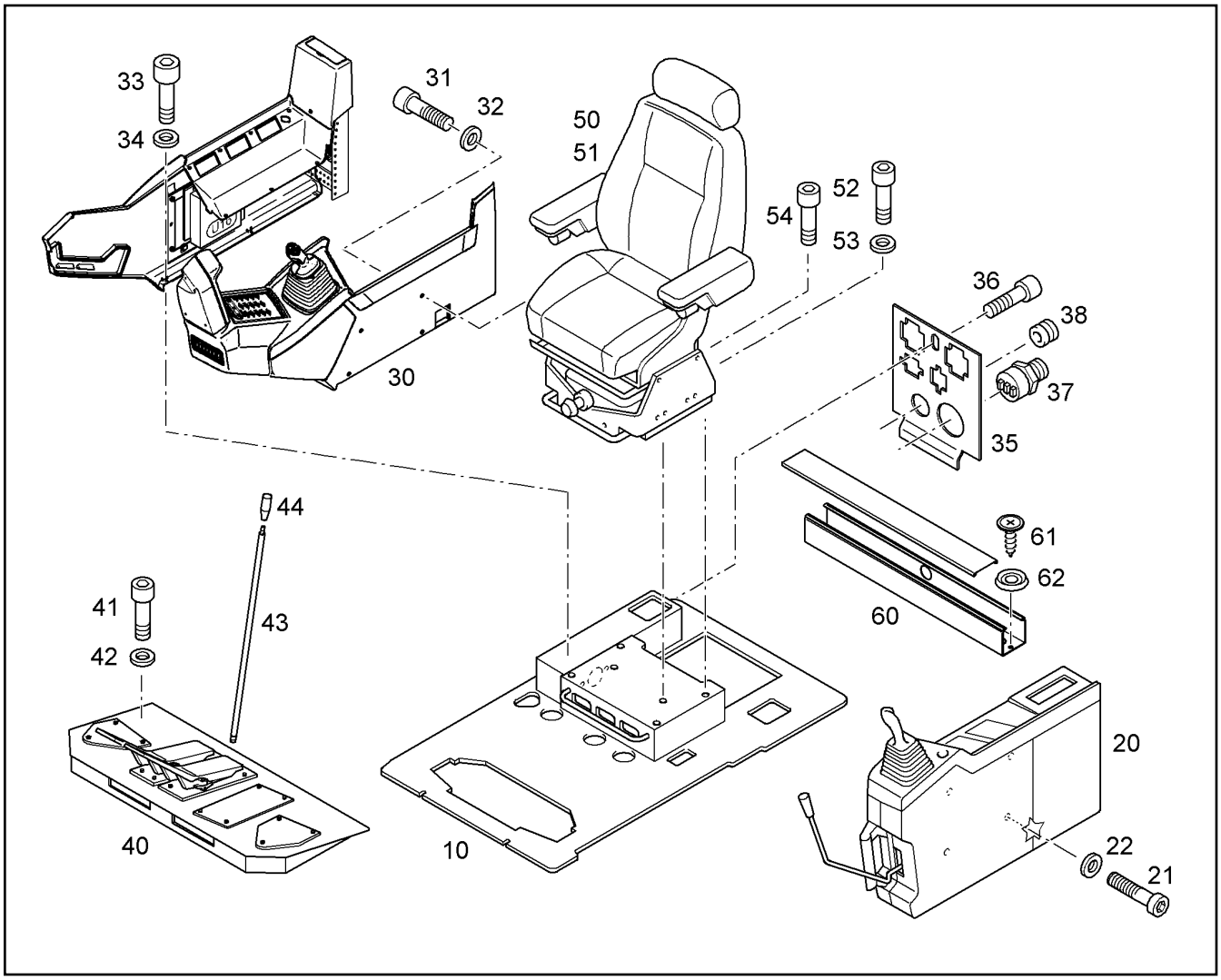

Pos.	Item	Quantity	Description	Bezeichnung	Serie	K
10	9012129	1	CAB BOTTOM PLATE [H07086246]	KABINENBODENPLATTE		1
20	9014509	1	ARM REST LEFT ⇨ ❑ 211	ARMLEHNE LINKS		1
21	4043124	4	SOCKET HD.SCREW ISO 4762 M 10 X 25 10.	ZYL SCHRAUBE		
22	10289795	4	WASHER ISO 7089 10 300HV	SCHEIBE		
30	10367324	1	ARM REST RIGHT ⇨ ❑ 219	ARMLEHNE RECHTS	21978-	1
31	4043127	4	SOCKET HD.SCREW ISO 4762 M 10 X 40 10.	ZYL SCHRAUBE		
32	10289795	4	WASHER ISO 7089 10 300HV	SCHEIBE		
33	4902267	2	SOCKET HD SCREW ISO 4762 M6x25 10.9	ZYLINDERSCHRAUBE		
34	10289802	2	WASHER ISO 7089 6 300HV	SCHEIBE		
35	9757779	1	PLATE	PLATTE		1
36	7366804	1	VERBUS SCREW	VERBUS-RIPPSCHRAUBE		
37	6000578	1	BUZZER	SUMMER		
38	5607889	1	GROMMET	MEMBRANDURCHFUEHRUNGST		
40	9879212	1	FOOT PILOT VALVE INSTALLATION ⇨ ❑ 233	FUSSVORSTEUERGERAET EIN	13866-	1
41	4043000	3	SOCKET HD.SCREW ISO 4762 M 10 X 30 10.	ZYL SCHRAUBE		
42	4229913	3	RIBWASHER	SICHERUNGSSCHEIBE		
43	9480525	2	ROD	STANGE		
44	7370689	2	GRIP	HEBELGRIFF		
50	10043632	1	DRIVER'S SEAT ⇨ ❑ 208	FAHRERSITZ	15363-	
51	10043631	1	DRIVER'S SEAT ⇨ ❑ 207	FAHRERSITZ	15363-	

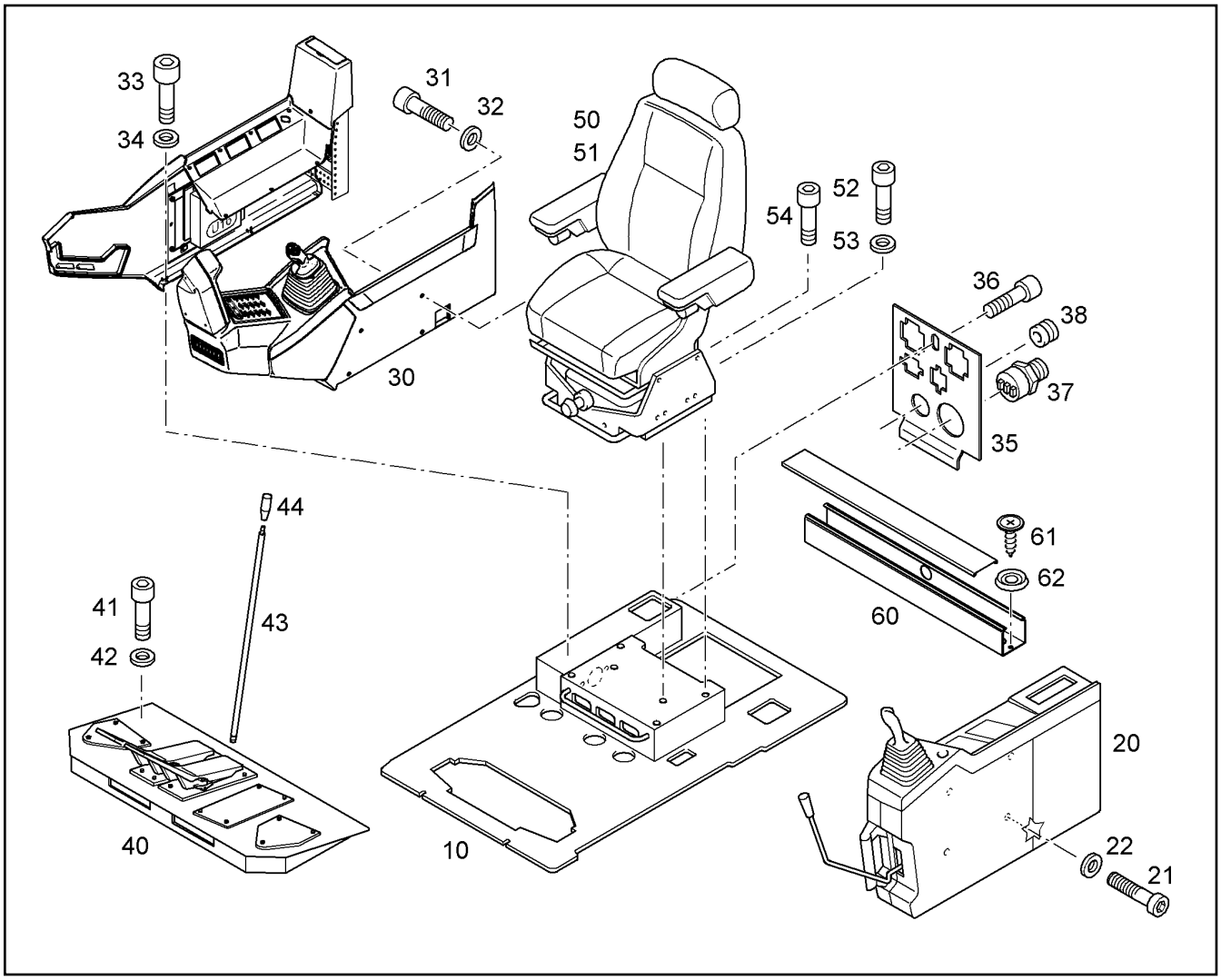

Pos.	Item	Quantity	Description	Bezeichnung	Serie	K
52	4902231	4	SOCKET HD SCREW ISO 4762 M8x16 10.9	ZYLINDERSCHRAUBE		
53	4229912	4	RIBWASHER	SICHERUNGSSCHEIBE		
54	4902231	2	SOCKET HD SCREW ISO 4762 M8x16 10.9	ZYLINDERSCHRAUBE		
60	9392650	1	CABLE CHANNEL	KABELKANAL		
61	4002386	1	METAL SCREW ISO 7051 ST5,5x19 ST C-H	BLECHSCHRAUBE		
62	7362752	1	COLLAR	MESSINGROSETTE		

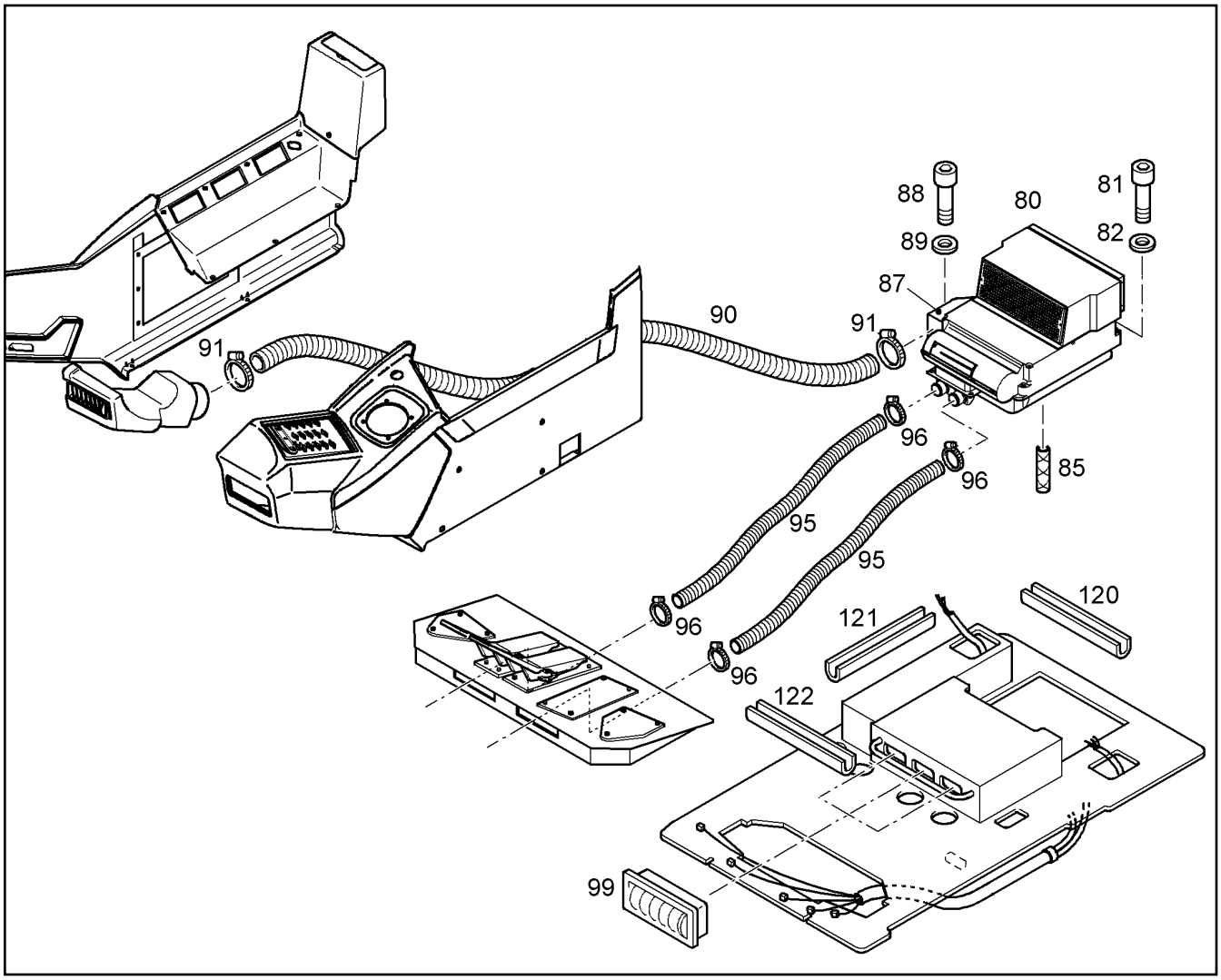

Pos.	Item	Quantity	Description	Bezeichnung	Serie	K
80	9879077	1	AIR CONDITIONING ⇨ ❑ 244	KLIMAANLAGE		1
81	4901067	4	SOCKET HD SCREW ISO 4762 M12x65 10.9	ZYLINDERSCHRAUBE		
82	10289804	4	WASHER ISO 7089 12 300HV	SCHEIBE		
85	9697359	1	WATER HOSE	WASSERSCHLAUCH		
87	10017146	1	AIR CONNECTION PART D=80MM	LUFTSTUTZEN		
88	4902231	4	SOCKET HD SCREW ISO 4762 M8x16 10.9	ZYLINDERSCHRAUBE		
89	10289803	4	WASHER ISO 7089 8 300HV	SCHEIBE		
90	10013635	1	AIR HOSE	LUFTSCHLAUCH		2
91	7002008	2	HOSE CLAMP DIN 3017-1 A 80 70-90x13 W2-	SCHL.SCHELLE		
95	10005859	2	AIR HOSE	LUFTSCHLAUCH		2
96	5700024	4	HOSE CLAMP DIN 3017 A 40 - 60 X 13 W2-2	SCHLAUCHSCHELLE		
99	5611480	3	NOZZLE PIPE	LUFTAUSSTROEMDUESE		
120	226016702	0.7m	SECTION	KANTENSCHUTZPROFIL		
121	10009781	1.8m	SECTION	KANTENSCHUTZPROFIL		
122	226016702	0.2m	SECTION	KANTENSCHUTZPROFIL		

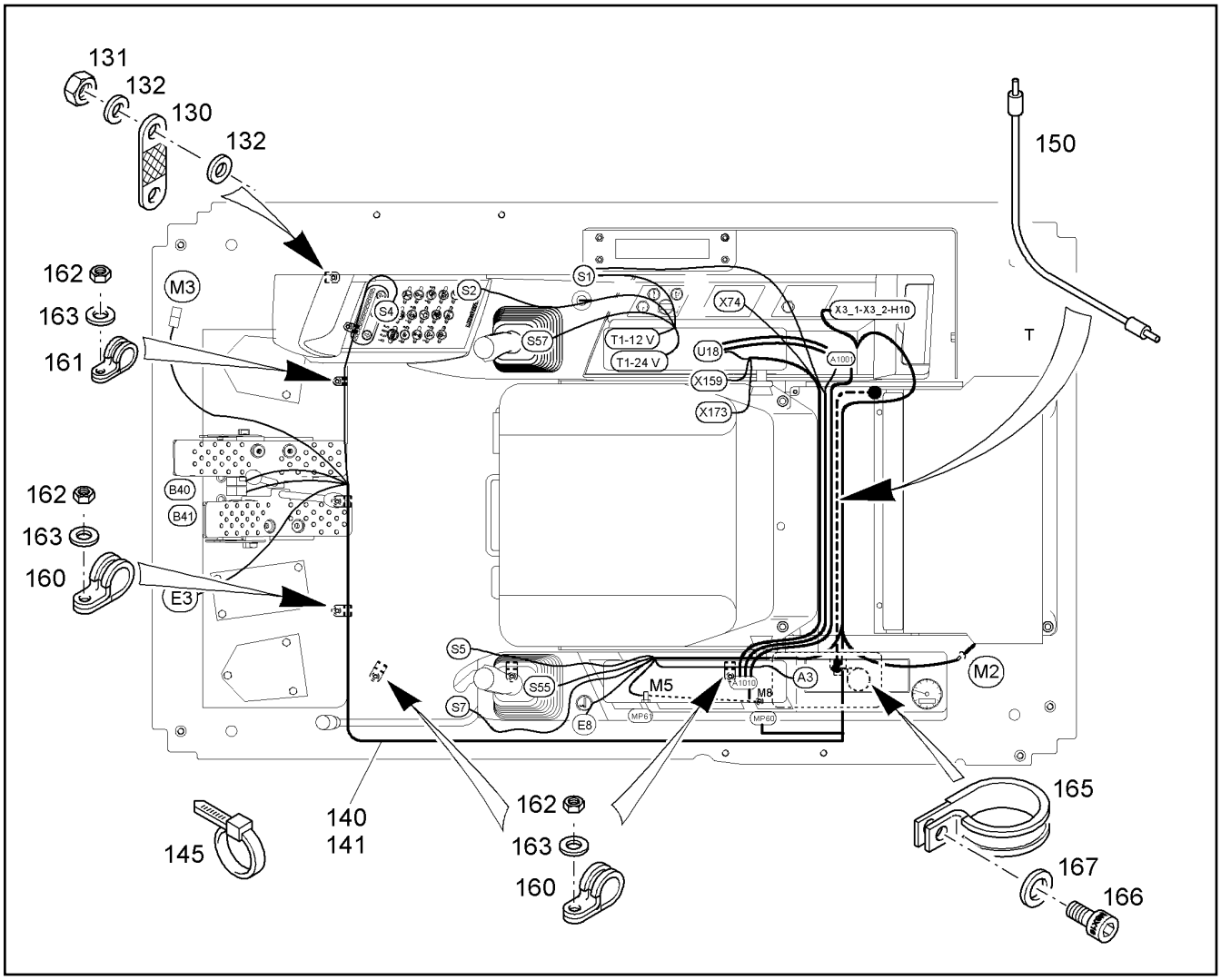

Pos.	Item	Quantity	Description	Bezeichnung	Serie	K
130	6204632	1	GROUND WIRE	MASSEBAND		2
131	4000381	2	HEX NUT ISO 4032 M 8 -10 A3C	6KT MUTTER		
132	10289803	2	WASHER ISO 7089 8 300HV	SCHEIBE		
140	9017737	1	WIR.HARNESS UNDER CONTROL CAB	KABELSATZ UNTER FAHRERST		1
141	7001150	44	IDENTIFICATION BAND MARQUED	BESCHRIFTUNGSBAND MARQUI		
145	7001877	10	TIE WRAP	KABELBINDER		
150	6204404	1	CABLE ANTENNA EXTENSION	ANTENNEKABEL		2
160	7363004	5	CLIP DIN 3016 D1- 10 X 20 W1-2-CR	SCHELLE		
161	7008634	2	CLIP DIN 3016-1 D1 5x15 W1-2-CR	SCHELLE		
162	4000381	7	HEX NUT ISO 4032 M 8 -10 A3C	6KT MUTTER		
163	10289803	7	WASHER ISO 7089 8 300HV	SCHEIBE		
165	7366260	1	CLIP DIN 3016 D1- 34 X 20 W1-2-CR	SCHELLE		
166	4902231	1	SOCKET HD SCREW ISO 4762 M8x16 10.9	ZYLINDERSCHRAUBE		
167	10289803	1	WASHER ISO 7089 8 300HV	SCHEIBE		

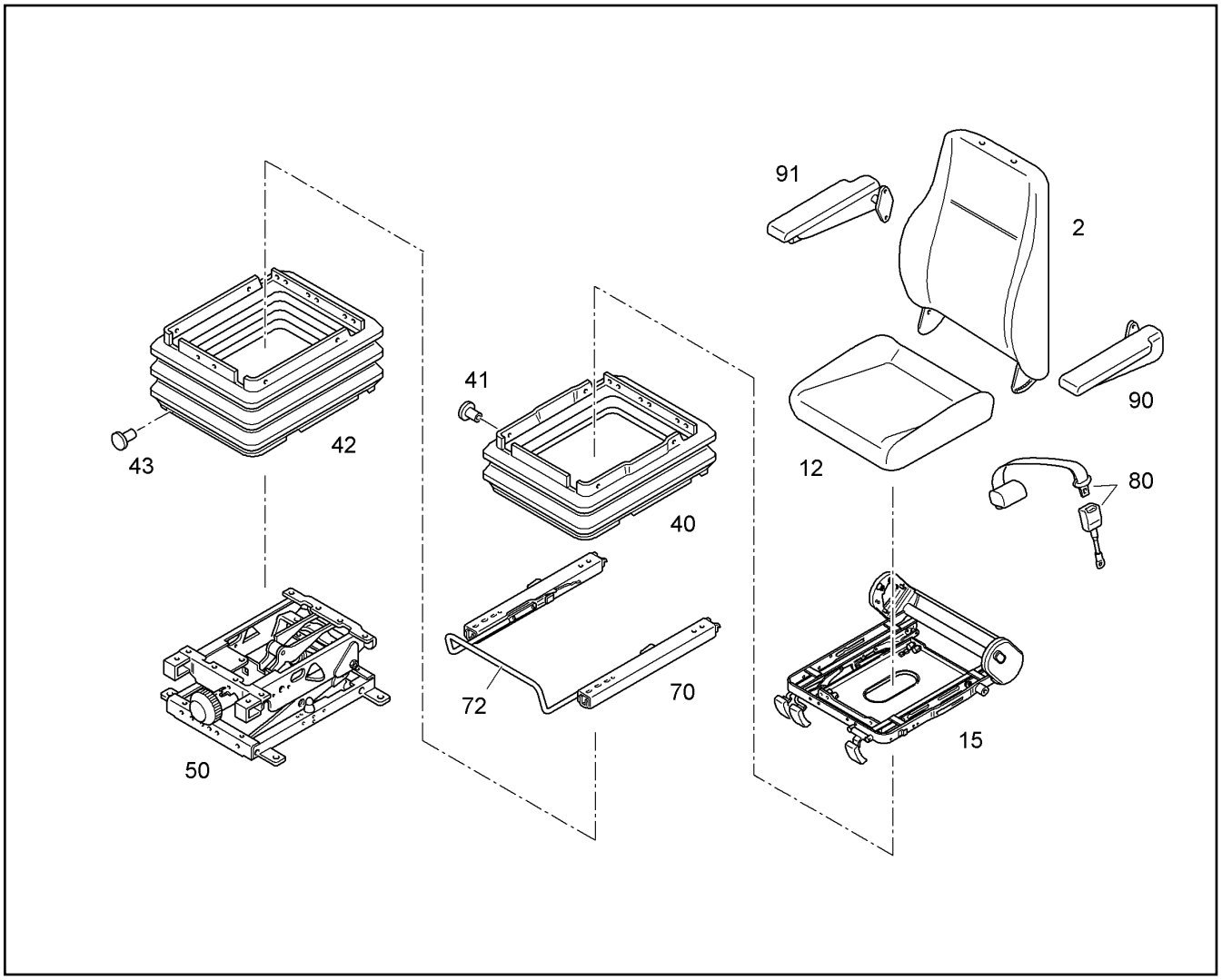

Pos.	Item	Quantity	Description	Bezeichnung	Serie	K
2	10289988	1	SEAT PART	RUECKENTEIL		
2	7024985	1	-COVERING	-BEZUG		
12	7024981	1	SEAT PART	SITZTEIL		
12	7024986	1	-COVERING	-BEZUG		
15	7024996	1	SEAT FRAME ⇨ ❑ 210	SITZRAHMEN		
40	7025004	1	BELLOWS	FALTENBALG		
41	10289973	1	FIXING PARTS	BEFESTIGUNGSTEIL		
42	7366620	1	BELLOWS	FALTENBALG		
43	10289975	4	BUTTON	KNOPF		2
50	10289993	1	VIBRATORY SYSTEM ⇨ ❑ 209	SCHWINGSYSTEM		
70	10289990	1	GUID	SCHIEBESITZFUEHRUNG		
72	10289976	1	-STRAP	-BUEGEL		
80	7371746	1	SAFETY BELT	BECKENGURT		1
90	7024982	1	ARM REST LEFT	ARMLEHNE LINKS		
90	7025993	1	-BASE	-AUFLAGE		
91	7024983	1	ARM REST RIGHT	ARMLEHNE RECHTS		
91	7025994	1	-BASE	-AUFLAGE		

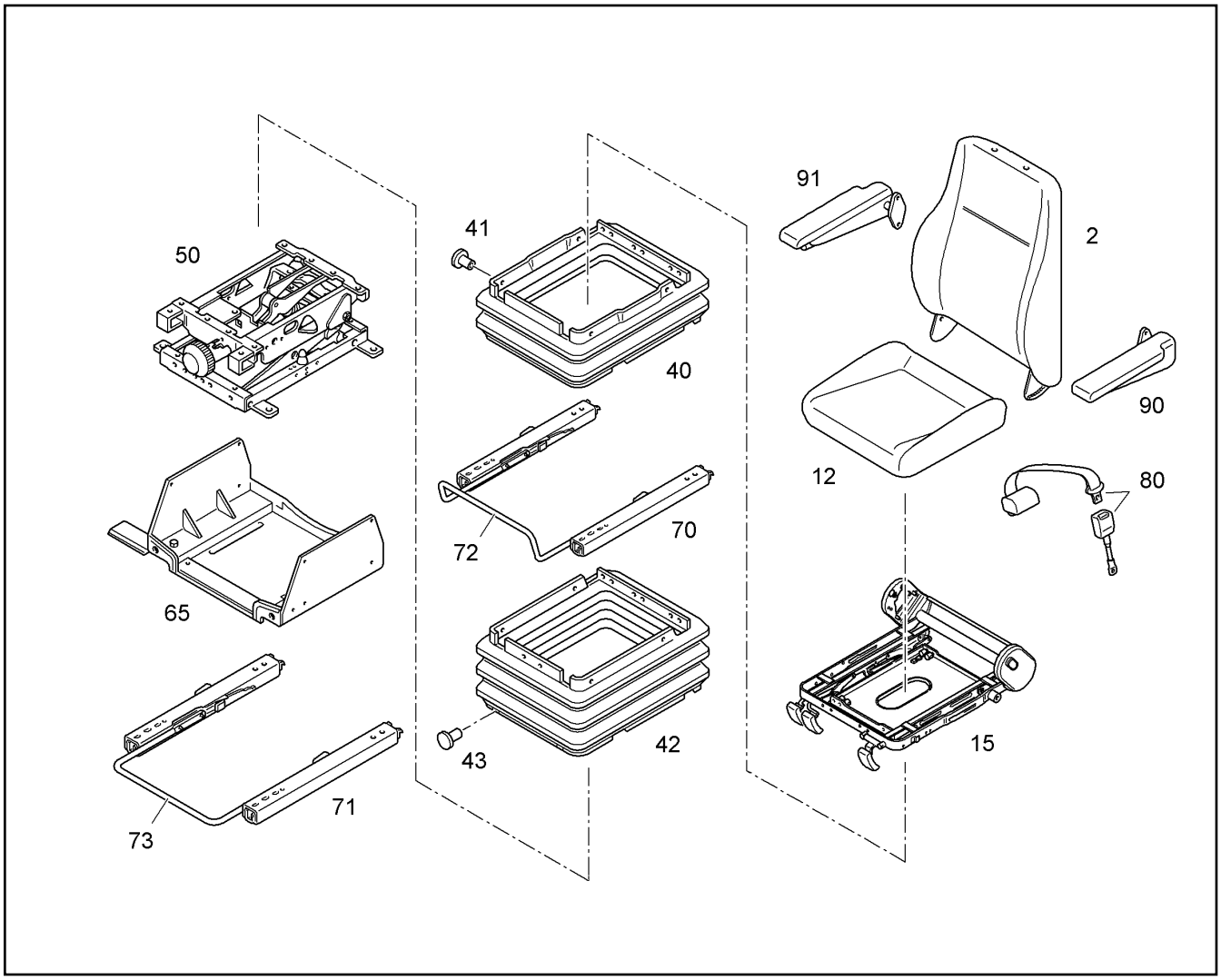

Pos.	Item	Quantity	Description	Bezeichnung	Serie	K
2	10289988	1	SEAT PART	RUECKENTEIL		
2	7024985	1	-COVERING	-BEZUG		
12	7024981	1	SEAT PART	SITZTEIL		
12	7024986	1	-COVERING	-BEZUG		
15	7024996	1	SEAT FRAME ⇨ ❑ 210	SITZRAHMEN		
40	7025004	1	BELLOWS	FALTENBALG		
41	10289973	1	FIXING PARTS	BEFESTIGUNGSTEIL		
42	7366620	1	BELLOWS	FALTENBALG		
43	10289975	4	BUTTON	KNOPF		2
50	10289993	1	VIBRATORY SYSTEM ⇨ ❑ 209	SCHWINGSYSTEM		
65	10165637	1	CRADLE	SITZWANNE		
70	10289990	1	GUID	SCHIEBESITZFUEHRUNG		
71	10289989	1	GUID	SCHIEBESITZFUEHRUNG		
72	10289976	1	-STRAP	-BUEGEL		
73	7370581	1	-STRAP	-SCHIENENBUEGEL		
80	7371746	1	SAFETY BELT	BECKENGURT		1
90	7024982	1	ARM REST LEFT	ARMLEHNE LINKS		
90	7025993	1	-BASE	-AUFLAGE		
91	7024983	1	ARM REST RIGHT	ARMLEHNE RECHTS		
91	7025994	1	-BASE	-AUFLAGE		

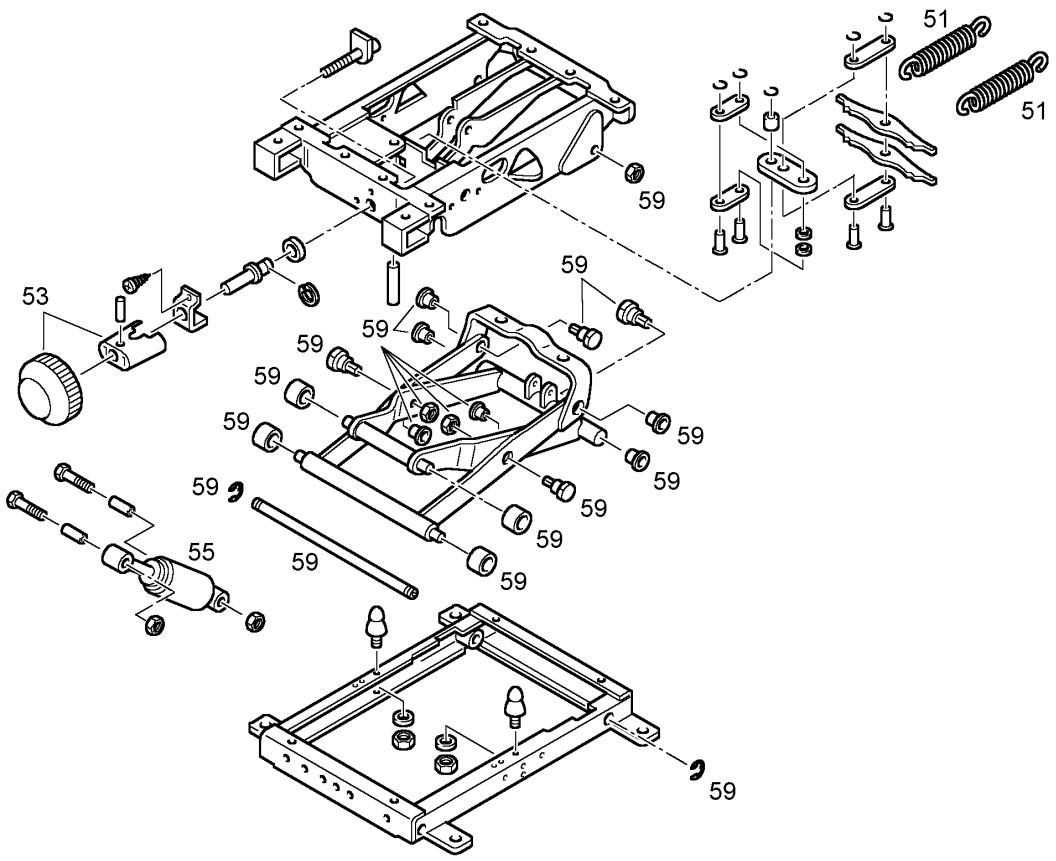

Pos.	Item	Quantity	Description	Bezeichnung	Serie	K
51	7617520	2	TENSION SPRING	ZUGFEDER		
53	5609144	1	HANDWHEEL	HANDRAD		1
55	10289994	1	SHOCK ABSORBER	STOSSDAEMPFER		
59	7025009	1	BEARING	SCHERENLAGERUNG		

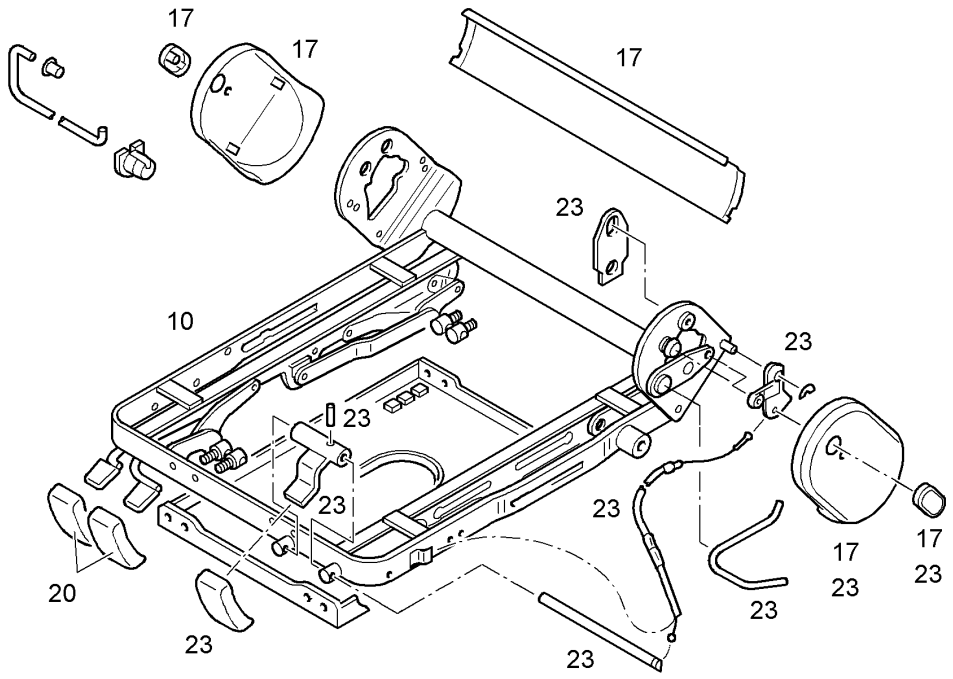

Pos.	Item	Quantity	Description	Bezeichnung	Serie	K
10	10029370	1	SEAT FRAME	SITZRAHMEN		
17	7025005	1	CAP	ABDECKKAPPE		
20	7025006	1	GRIP	GRIFF		
23	7025007	1	DETENT	RUECKLEHNENRASTERUNG		

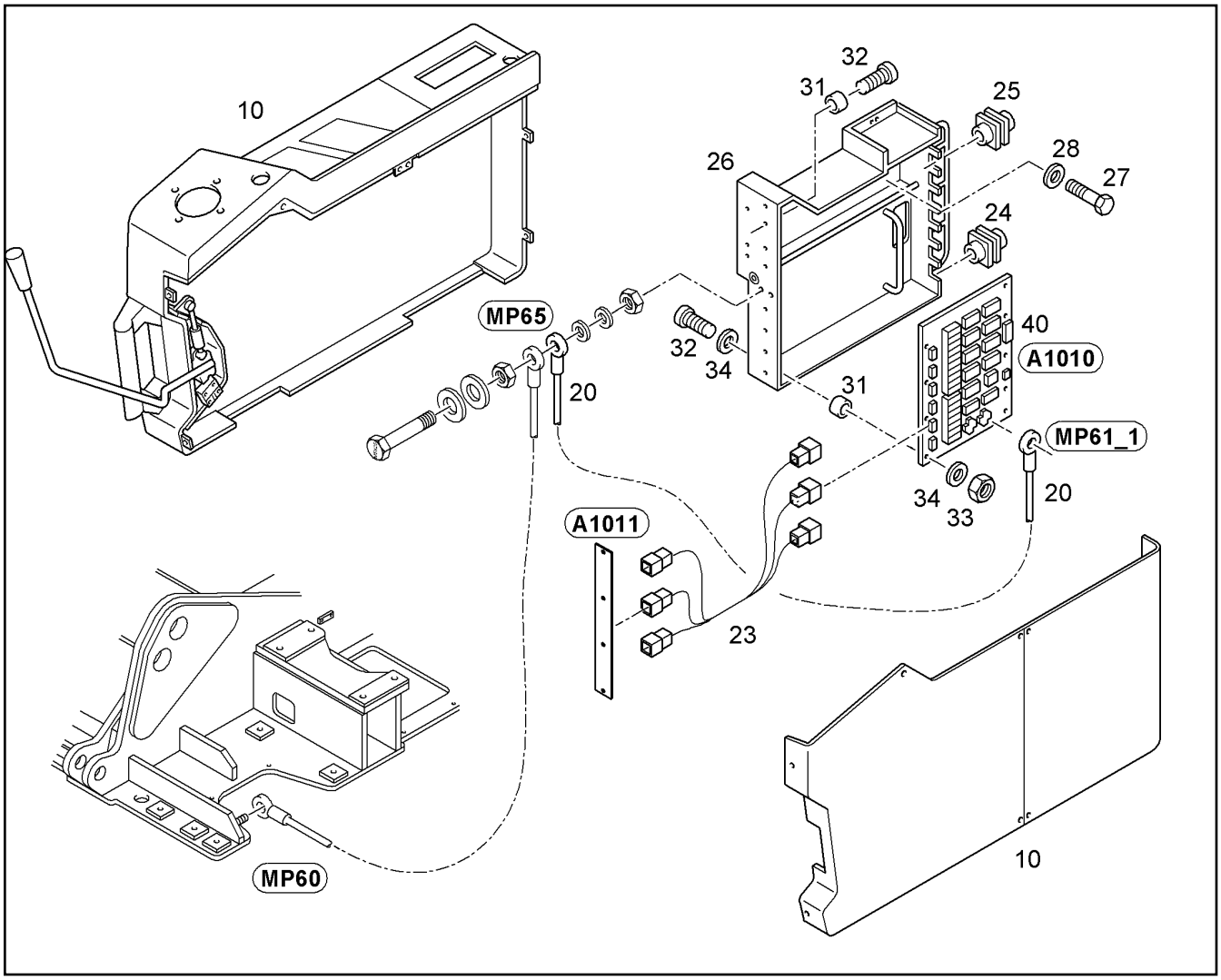

Pos.	Item	Quantity	Description	Bezeichnung	Serie	K
10	10057362	1	CONTROL BRACKET LEFT INST. ⇨ ❑ 213	STEUERKONSOLE LINKS EINBA		
20	9689579	1	GROUND CABLE	MASSEKABEL		2
23	9893072	1	WIRING HARNESS A1010-A1011	KABELSATZ		2
24	6202703	2	CABLE BUSHING	KABELTUELLE		
25	7362986	7	CABLE BUSHING 8,5/14/20/1	KABELTUELLE		
26	9392651	1	ELECTRIC BOX	ELEKTROKASTEN		2
27	4902252	4	SOCKET HD SCREW ISO 4762 M6x12 10.9	ZYLINDERSCHRAUBE		
28	4600198	4	WASHER DIN 9021 6,4 ST A3C	SCHEIBE		
31	7014560	28	RUBBER BUMPER	GUMMIPUFFER		
32	4901886	28	FLAT HEAD SCREW ISO 7045 M4x6 4.8 H A2	FLACHKOPFSCHRAUBE		
33	4000376	6	NUT M4	SECHSKANTMUTTER		
34	4001645	26	WASHER DIN 125 B 4,3 ST A3C	SCHEIBE		
40	975881501	1	PLATINE ⇨ ❑ 214	PLATINE		2

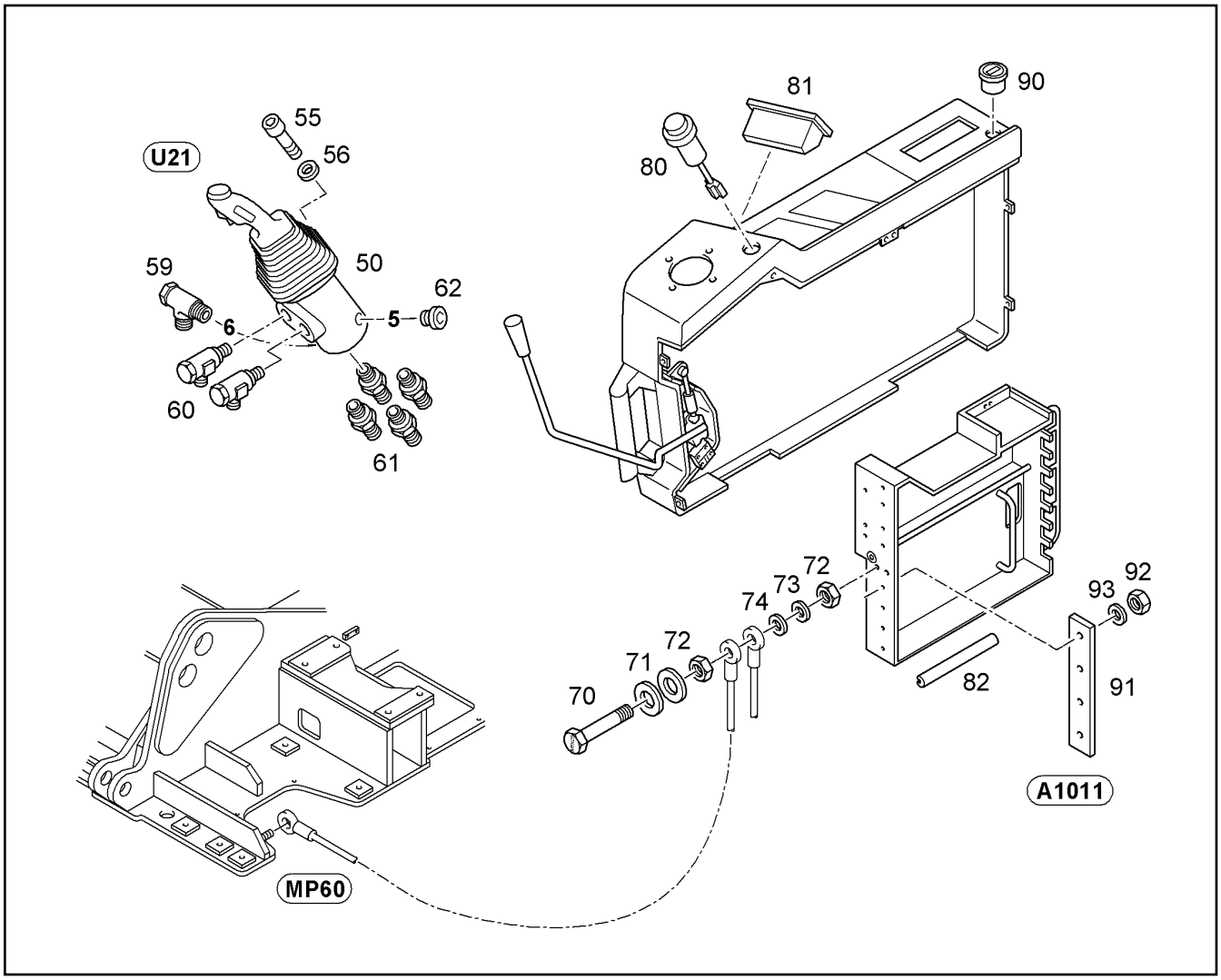

Pos.	Item	Quantity	Description	Bezeichnung	Serie	K
50	10065150	1	MANIPULATOR LEFT ⇨ ❑ 256	VORSTEUERGEBER LINKS	16548-	1
55	4042003	4	SOCKET HD SCREW ISO 4762 M6x25 8.8 A2	ZYLINDERSCHRAUBE		
56	4229911	4	RIBWASHER	SICHERUNGSSCHEIBE		
59	7362656	1	SWIVEL COUPLING	SCHWENKVERSCHRAUBUNG		
60	7617261	2	SWIVEL COUPLING	SCHWENKVERSCHRAUBUNG		
61	7362091	4	FITTING ISO 8434-1 SDS TYPE E GE10L G1	STUTZEN		
62	7361553	2	LOCKING SCREW	VERSCHLUSSCHRAUBE		
70	4900336	1	HEX HD SCREW ISO 4017 M5x25 8.8 A2C	SECHSKANTSCHRAUBE		
71	4600200	2	WASHER DIN 9021 5,3 ST A3C	SCHEIBE		
72	4000466	2	NUT M5	SECHSKANTMUTTER		
73	7361965	1	RIBWASHER	SICHERUNGSSCHEIBE		
74	4600305	1	WASHER DIN 125 B 5,3 ST A3C	SCHEIBE		
80	7369377	1	CIGAR LIGHTER	ZIGARETTEN-ANZUENDER		
81	7366731	1	ASH TRAY	ASCHENBECHER		
82	7360171	1.38m	CORNER PROTECT.PROFILE	KANTENSCHUTZDICHTPROFIL		
90	6201379	1	HOUR METER	BETRIEBSSTUNDENZAEHLER		2
92	4000376	4	NUT M4	SECHSKANTMUTTER		
93	4001645	4	WASHER DIN 125 B 4,3 ST A3C	SCHEIBE		

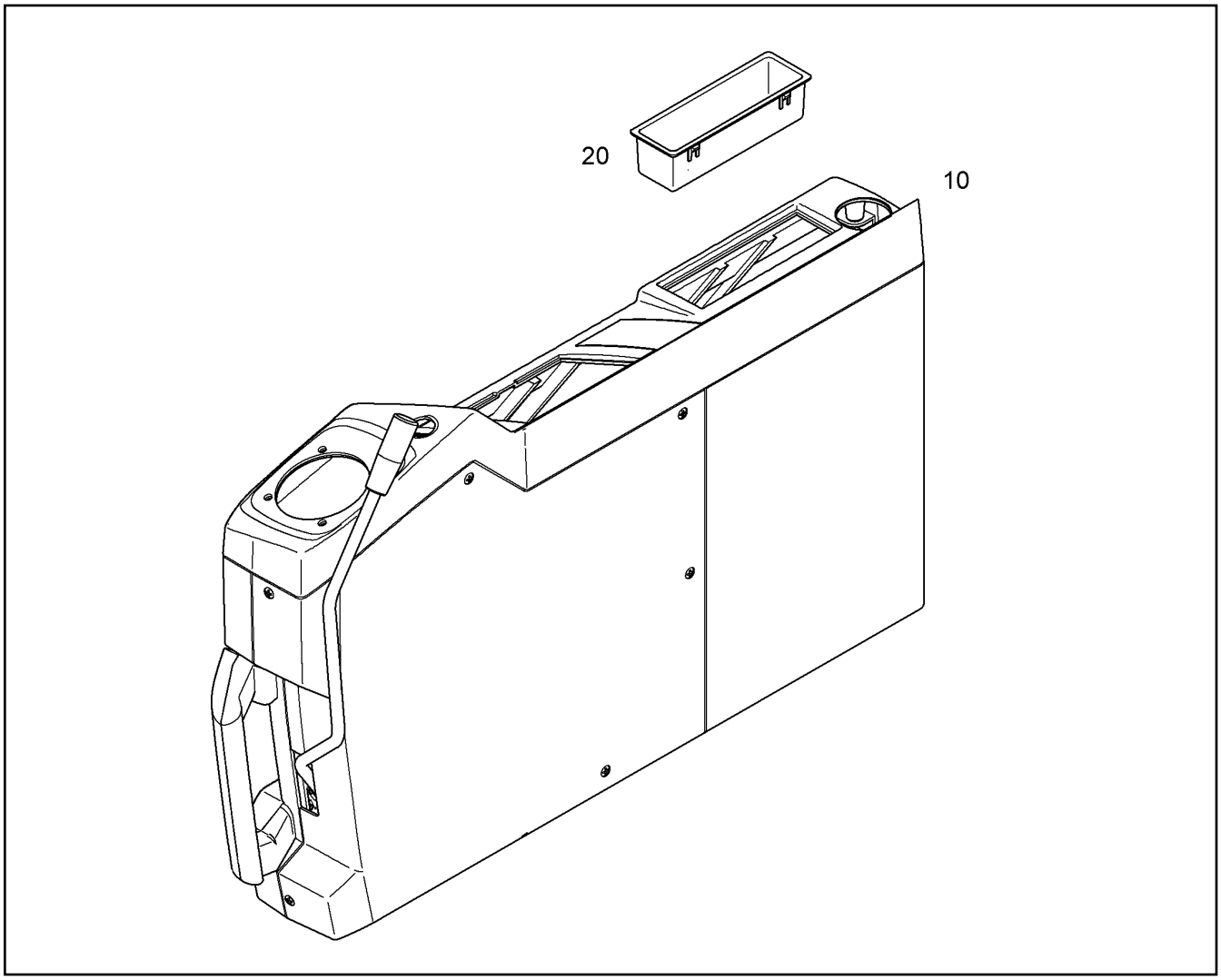

Pos.	Item	Quantity	Description	Bezeichnung	Serie	K
10	10165766	1	CONTROL BRACKET LEFT ⇨ ❑ 217	STEUERKONSOLE LINKS		
20	10043180	1	STORAGE BOX	ABLAGE		

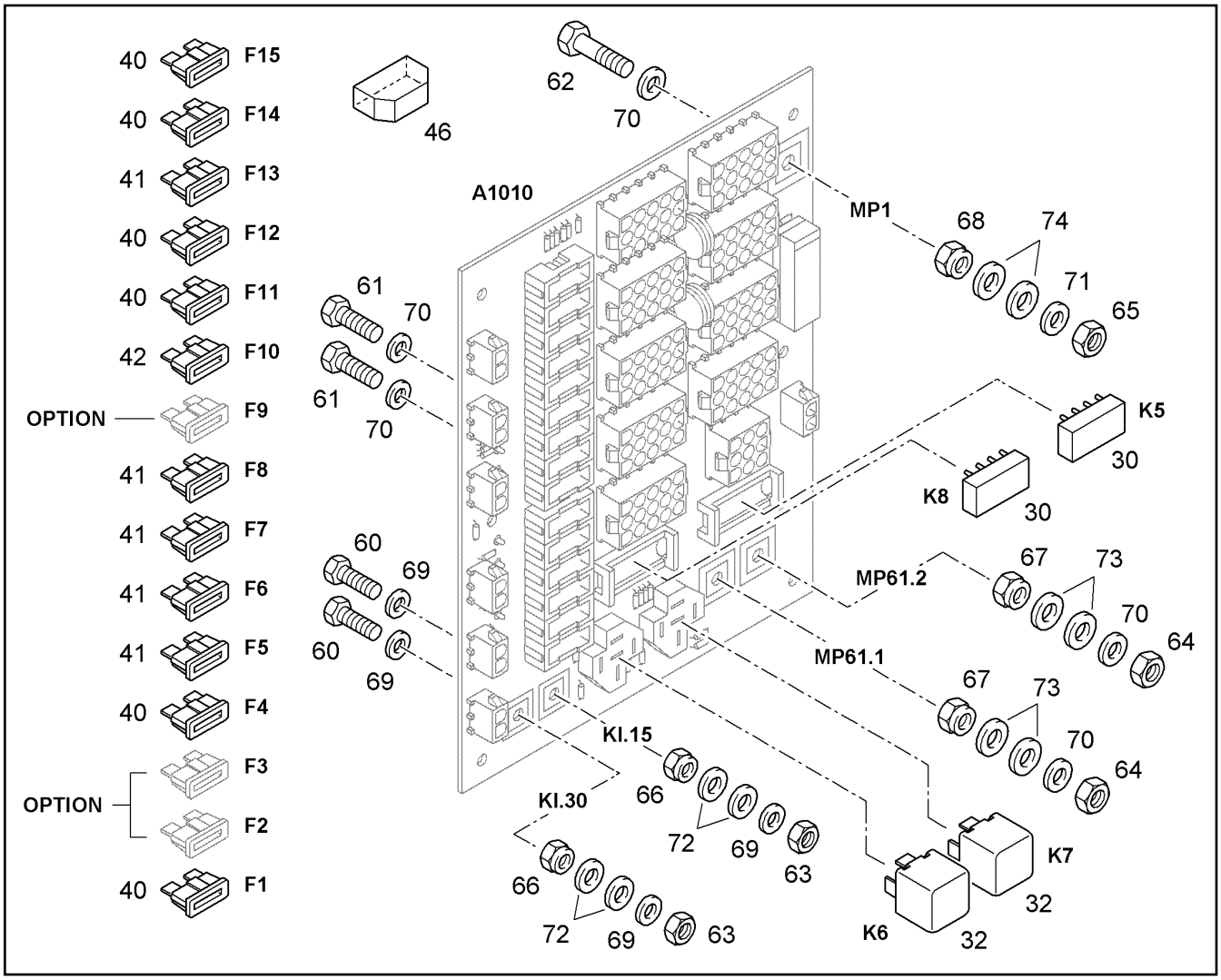

Pos.	Item	Quantity	Description	Bezeichnung	Serie	K
30	6202646	2	RELAY	RELAIS		1
32	6002381	2	RELAY	RELAIS		2
40	4901512	9	FUSE C 15A 32 FKS	SICHERUNGSEINSATZ		1
41	4901513	5	FUSE C 7,5A 32/56 FKS	SICHERUNGSEINSATZ		1
42	6040008	1	FUSE DIN 72581 A 25	SICHERUNG		1
46	604521501	15	COVERING	ABDECKUNG		1
60	4900336	2	HEX HD SCREW ISO 4017 M5x25 8.8 A2C	SECHSKANTSCHRAUBE		
61	4900539	2	HEX HD SCREW ISO 4017 M6x25 8.8 A2C	SECHSKANTSCHRAUBE		
62	4900128	1	HEX HD SCREW ISO 4017 M8x25 8.8 A2C	SECHSKANTSCHRAUBE		
63	4000466	2	NUT M5	SECHSKANTMUTTER		
65	411508001	1	HEX NUT ISO 4032 M 8 -08 A3C	6KT MUTTER		
66	4001866	2	HEX NUT ISO 10511 M 5 -08 A3C	6KT MUTTER		
67	4002477	2	HEX NUT ISO 10511 M 6 -08 A3C	6KT MUTTER		
69	7361965	4	RIBWASHER	SICHERUNGSSCHEIBE		
70	4229911	4	RIBWASHER	SICHERUNGSSCHEIBE		
72	4980230	4	WASHER ISO 7089 5 -200HV A3C	SCHEIBE		
73	10289802	4	WASHER ISO 7089 6 300HV	SCHEIBE		
74	10289803	2	WASHER ISO 7089 8 300HV	SCHEIBE		

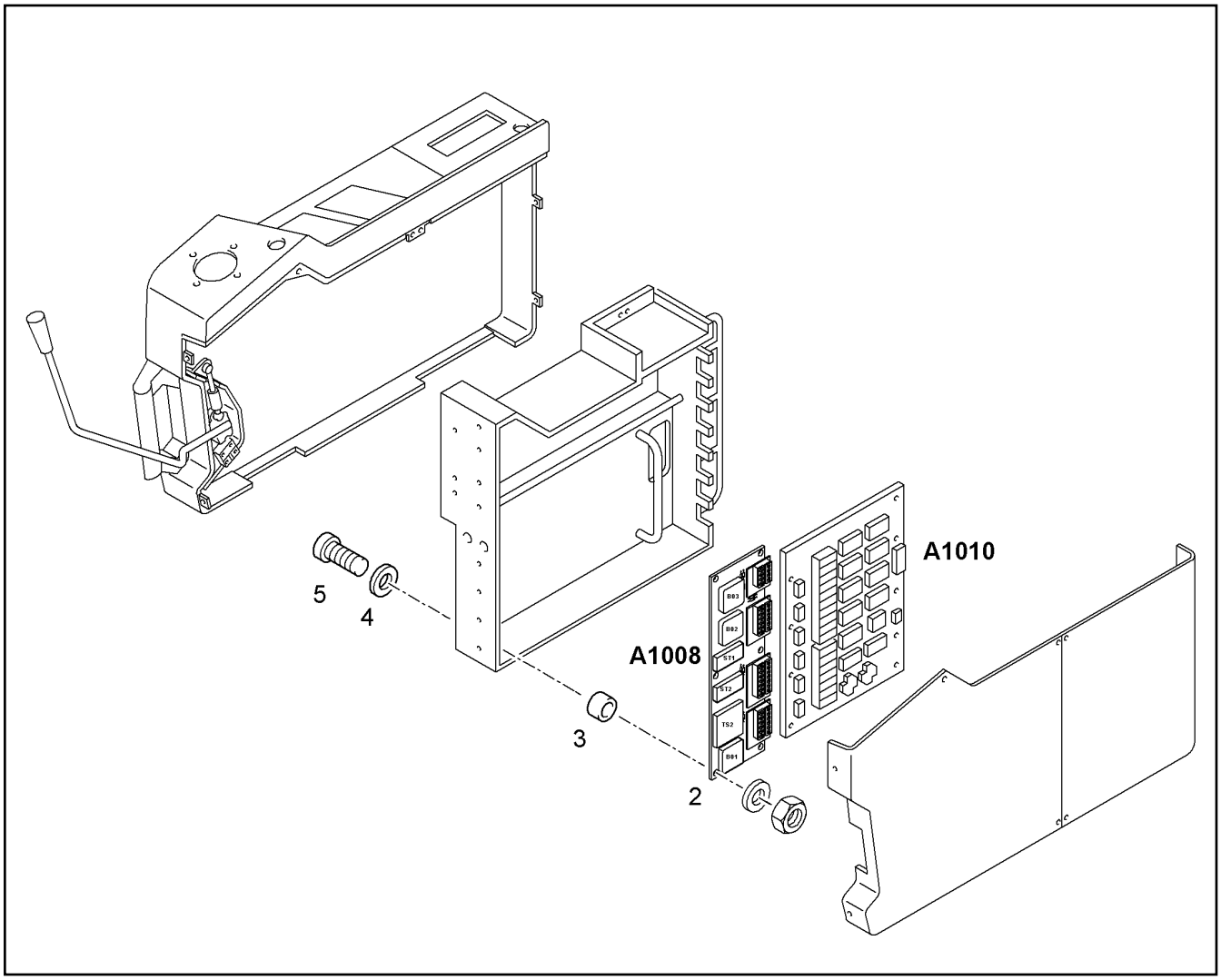

Pos.	Item	Quantity	Description	Bezeichnung	Serie	K
2	975848801	1	PLATINE ADDIT.FONCTION ⇨ ❑ 386	ZUSATZFUNKTIONSPLATINE		2
3	7014560	6	RUBBER BUMPER	GUMMIPUFFER		
4	4001645	6	WASHER DIN 125 B 4,3 ST A3C	SCHEIBE		
5	4901886	6	FLAT HEAD SCREW ISO 7045 M4x6 4.8 H A2	FLACHKOPFSCHRAUBE		

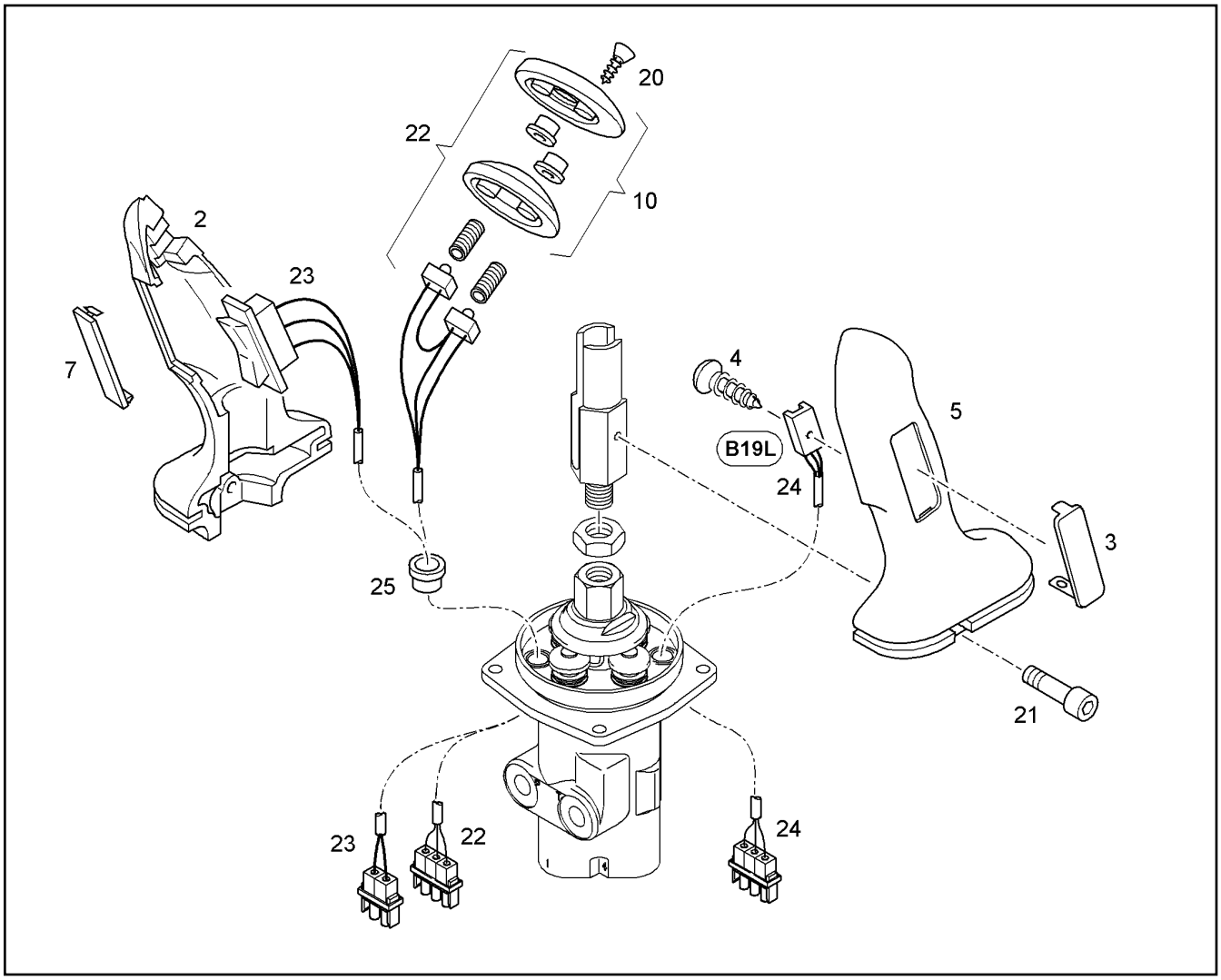

Pos.	Item	Quantity	Description	Bezeichnung	Serie	K
2	9199484	1	INSIDE PART	INNENTEIL		1
3	9199964	1	SURFACE OF SENSOR	SENSORFLAECHE		1
4	4002391	1	METAL SCREW ISO 7049 ST2,9x6,5 F-H A2C	BLECHSCHRAUBE		
5	9199483	1	OUTSIDE PART	AUSSENTEIL		1
7	9199488	1	COVER	BLINDDECKEL		1
10	7014878	1	SMALL PARTS	KLEINTEILESET		
20	4002390	2	METAL SCREW ISO 7051 ST2,9x13 ST C-H	BLECHSCHRAUBE		
21	4001308	2	SOCKET HD SCREW ISO 4762 M5x12 8.8 A2	ZYLINDERSCHRAUBE		
22		1	DRIVER CAB PARTS ⇨ ❑ 229	FAHRERKABINE TEILE		1
23	9008983	1	WIRING HARNESS	KABELSATZ		1
24	10113156	1	HANDSENSOR ⇨ ❑ 258	HANDSENSOR		2
25	10010154	1	GROMMET	DURCHFUEHRUNGSTUELLE		

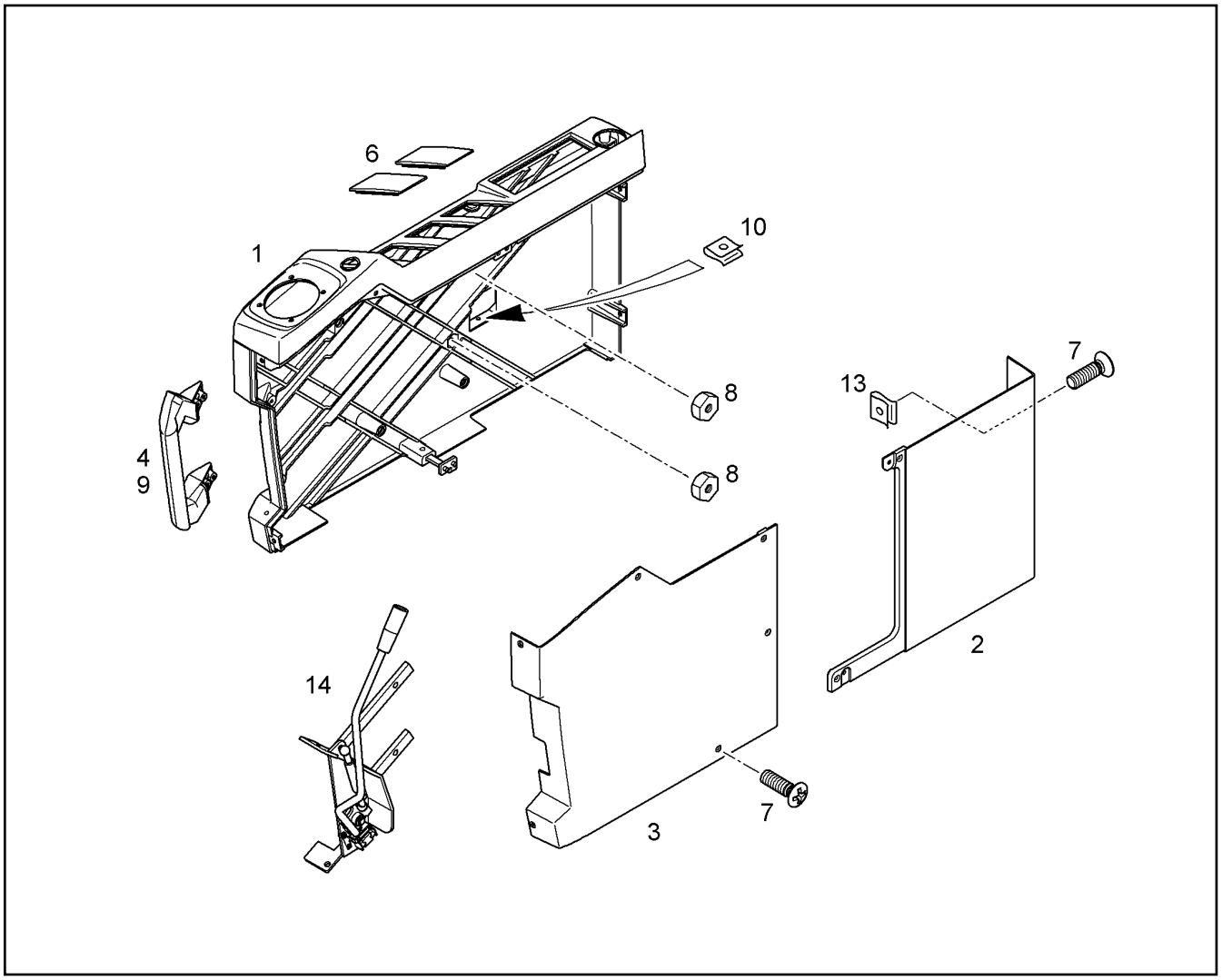

Pos.	Item	Quantity	Description	Bezeichnung	Serie	K
1	10005863	1	GROUND BODY	GRUNDKOERPER		
2	7370896	1	COVER	DECKEL HINTEN		
3	7370895	1	COVER	DECKEL VORNE		
4	7370897	1	GRIP	GRIFF		
6	7370899	1	COVER	BLINDDECKEL		
7	7371577	10	SCREW ISO 7047 M6x20 schwarz chromat	SENKSCHRAUBE		
8	7370889	2	HEX.24/12/M10	SECHKANT		1
9	7370888	4	SCREW HANDLE	SCHRAUBEGRIFF		
10	7366862	1	NUT	BLECHMUTTER		
13	7370883	7	NUT	BLECHMUTTER		
14	7373807	1	SAFETY LEVER ⇨ ❑ 218	SICHERHEITSHEBEL		

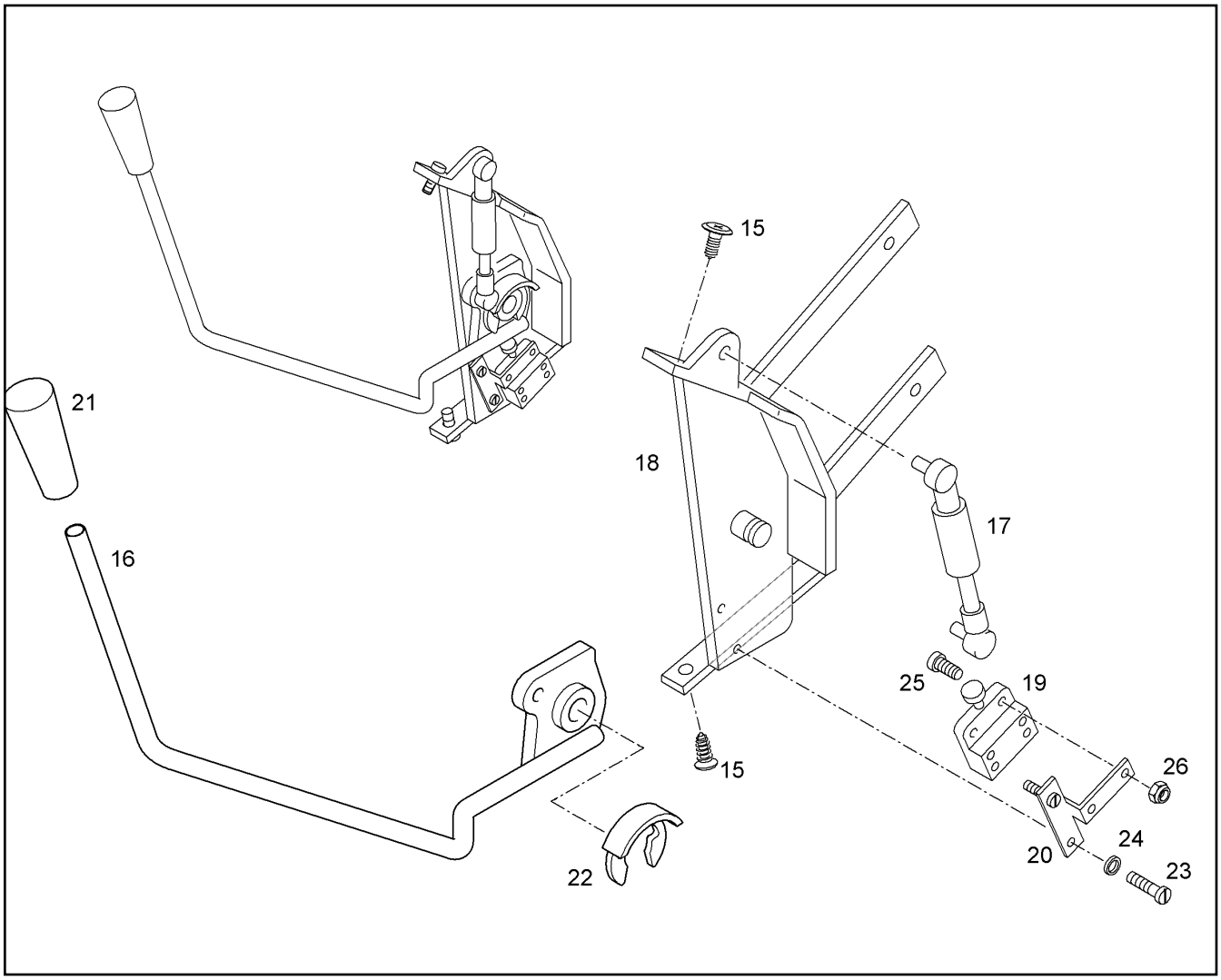

Pos.	Item	Quantity	Description	Bezeichnung	Serie	K
15	4902073	2	METAL SCREW ISO 1479 ST6,3x38 ST C A2	BLECHSCHRAUBE		
16	7372353	1	LEVER	HEBEL		1
17	7372354	1	GAS CYLINDER	GASFEDER		
18	7372355	1	HOLDER	HALTER		
19	6001027	1	SWITCH	SCHNAPPSCHALTER		
20	7373825	1	HOLDER	HALTER		
21	7025347	1	CAP	GRIFFKAPPE		
22	7027038	1	FUSE	SICHERUNG		2
23	4901395	2	SOCKET HD.SCREW ISO 1207 M 3 X 10 MS	ZYL SCHRAUBE		
24	4600814	2	WASHER DIN 125 B 3,2 ST A3C	SCHEIBE		
25	4600815	2	SOCKET HD.SCREW ISO 1207 M 3 X 20 5.8	ZYL SCHRAUBE		
26	10003140	2	HEX NUT ISO 10511 M 3	6KT MUTTER		

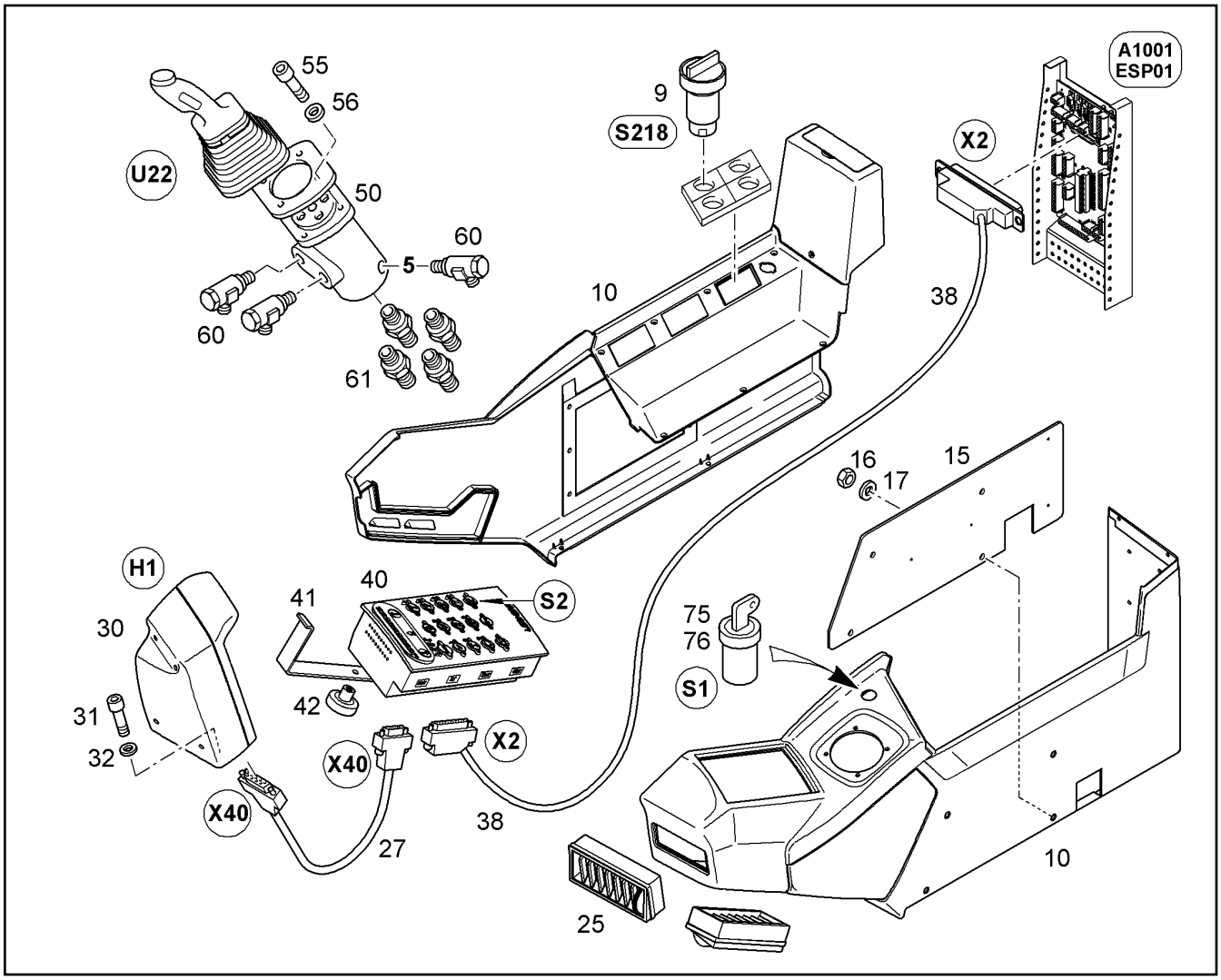

Pos.	Item	Quantity	Description	Bezeichnung	Serie	K
9	9016516	1	SWITCH INSTALLATION S218 ⇨ ❑ 230	SCHALTER EINBAU		1
10	5618923	1	CONTROL BRACKET RIGHT ⇨ ❑ 223	STEUERKONSOLE RECHTS		
15	9392646	1	CABLE SUPPORT	KABELHALTER		
16	4000383	4	HEX NUT ISO 4032 M 10 -10 A3C	6KT MUTTER		
17	10289795	4	WASHER ISO 7089 10 300HV	SCHEIBE		
25	5611480	1	NOZZLE PIPE	LUFTAUSSTROEMDUESE		
27	9768248	1	CONNECTION CABLE	VERBINDUNGSKABEL BBT/DISP		2
30	10047346	1	DISPLAY CPL. R5.2/V3.0.1 ⇨ ❑ 222	BAGGERDISPLAY KPL.		1
31	4901161	1	SOCKET HD SCREW ISO 4762 M6x20 10.9	ZYLINDERSCHRAUBE		
32	10289802	1	WASHER ISO 7089 6 300HV	SCHEIBE		
38	9768247	1	WIRING HARNESS ESP01-BBT	KABELSATZ		2
40	10047347	1	KEYBOARD CPL. R5.1/V3.0.1 ⇨ ❑ 224	BAGGERTASTATUR KPL.		1
41	9388848	1	CLAMPING JAW	KLEMMBUEGEL		1
42	7370096	1	HANDLE	DREHGRIFF		
50	10065151	1	MANIPULATOR RIGHT ⇨ ❑ 257	VORSTEUERGEBER RECHTS		1
55	4902267	4	SOCKET HD SCREW ISO 4762 M6x25 10.9	ZYLINDERSCHRAUBE		
56	4229911	4	RIBWASHER	SICHERUNGSSCHEIBE		
60	7617261	3	SWIVEL COUPLING	SCHWENKVERSCHRAUBUNG		
61	7362091	4	FITTING ISO 8434-1 SDS TYPE E GE10L G1	STUTZEN		
75	10228151	1	PREHEAT STARTER SWITCH	GLUEHSTARTSCHALTER		2
76	10221073	1	IGNITION KEY	ZUENDSCHLUESSEL		

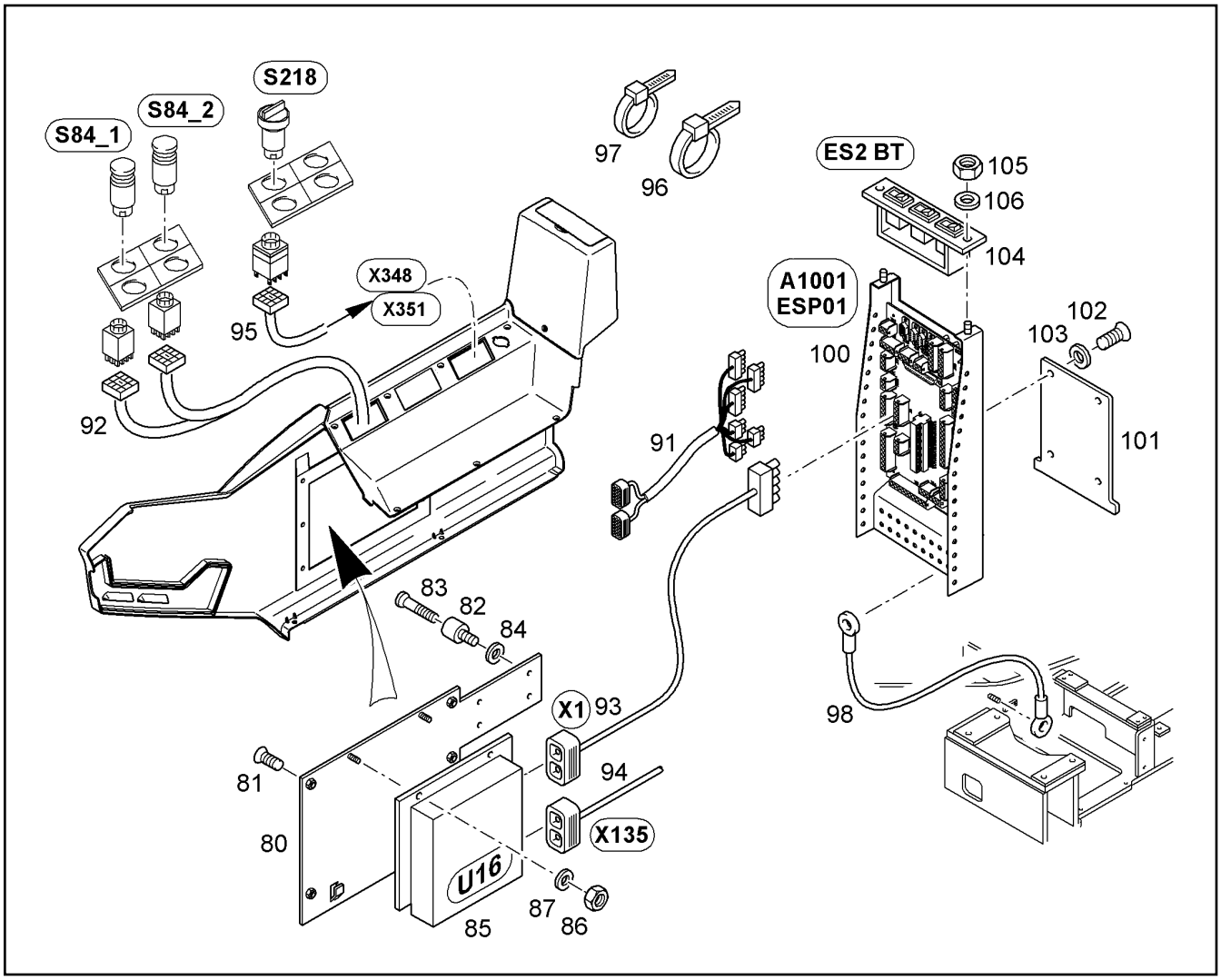

Pos.	Item	Quantity	Description	Bezeichnung	Serie	K
80	9690616	1	BRACKET	KONSOLE		
81	4002613	6	SCREW ISO 7046 M 6 X 20 4.8 A3C	SENKSCHRAUBE		
82	7014560	4	RUBBER BUMPER	GUMMIPUFFER		
83	4901886	4	FLAT HEAD SCREW ISO 7045 M4x6 4.8 H A2	FLACHKOPFSCHRAUBE		
84	4001645	4	WASHER DIN 125 B 4,3 ST A3C	SCHEIBE		
85	10047348	1	PUMPS CONTROL CPL. R5.6/V3.0.1 ⇨ ❑ 225	BAGGERSTEUERUNG KPL.		1
86	4000379	2	NUT M6	SECHSKANTMUTTER		
87	4229911	2	RIBWASHER	SICHERUNGSSCHEIBE		
91	10089062	1	WIRING HARNESS A1010-A1001	KABELSATZ		1
92	9806352	1	WIRING HARNESS S84-1/2	KABELSATZ		2
93	9009649	1	WIRING HARNESS CAB	KABELSATZ KABINE		1
94	10057694	1	WIRING HARNESS A1010-U16	KABELSATZ		
95	9016551	1	WIRING HARNESS S218-K34-X348	KABELSATZ		1
96	7001877	10	TIE WRAP	KABELBINDER		
97	7362507	4	CABLE CLAMP	KABELSCHELLE		
98	9689583	1	GROUND CABLE	MASSEKABEL		2
100	10347900	1	AMPLIFICATOR PLATINE	ENDSTUFE		2
101	9758230	1	SHEET	BLECH		1
102	4901870	4	SCREW ISO 7046 M 6 X 20 4.8 H	SENKSCHRAUBE		
103	7362752	4	COLLAR	MESSINGROSETTE		
104	9013811	1	EMERGENCY CONTROL CPL ⇨ ❑ 226	NOTBETAETIGUNG KPL		1
105	4000376	1	NUT M4	SECHSKANTMUTTER		
106	4001645	1	WASHER DIN 125 B 4,3 ST A3C	SCHEIBE		

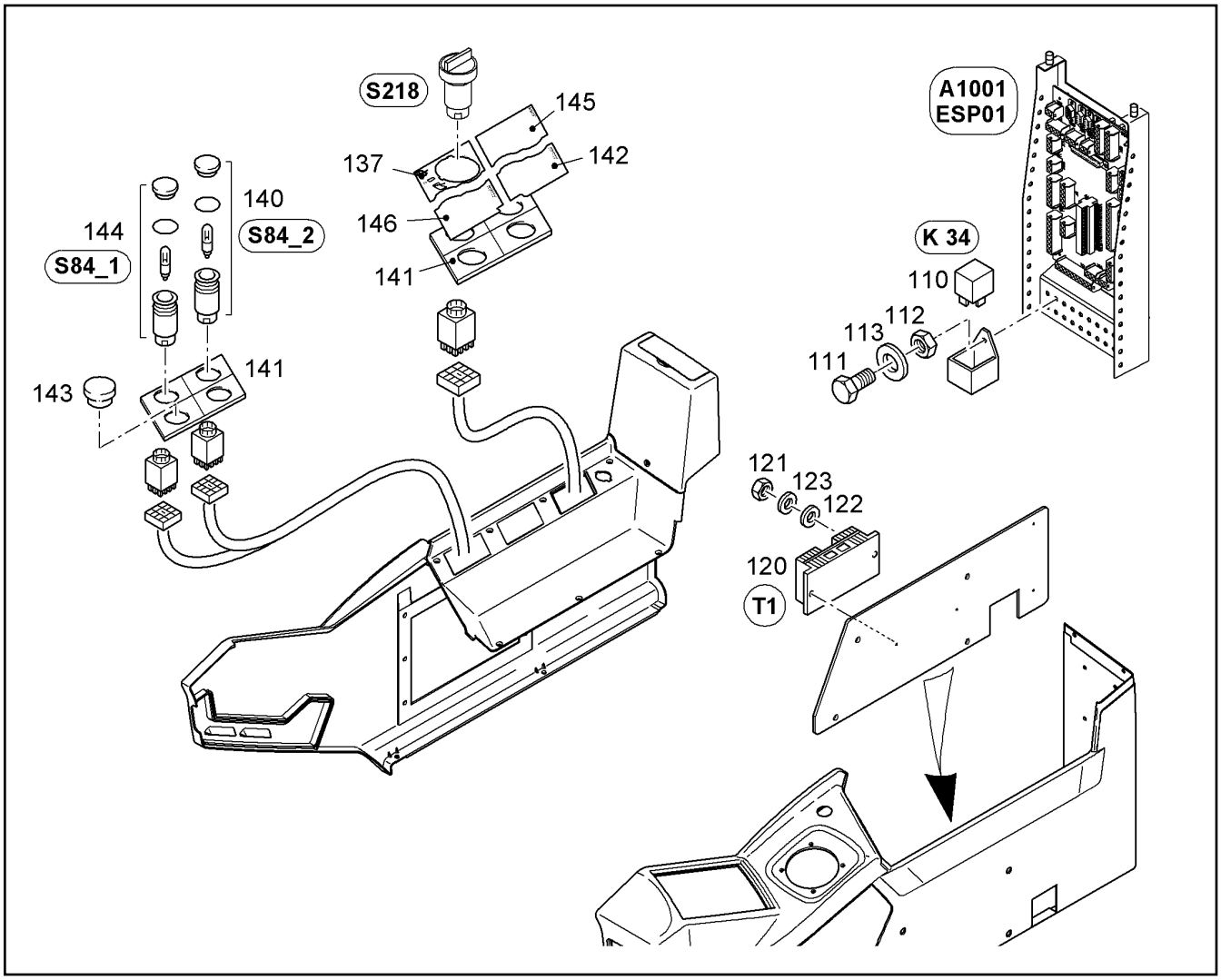

Pos.	Item	Quantity	Description	Bezeichnung	Serie	K
110	6200906	1	RELAY	RELAIS		2
111	4065060	1	HEX HD SCREW ISO 4017 M5X10 8.8 A2C	SECHSKANTSCHRAUBE		
112	4000466	1	NUT M5	SECHSKANTMUTTER		
113	4202014	1	WASHER DIN 433 5,3 ST A3C	SCHEIBE		
120	7026493	1	TRANSFORMATOR	SPANNUNGSWANDLER		
121	4000376	2	NUT M4	SECHSKANTMUTTER		
122	4001645	2	WASHER DIN 125 B 4,3 ST A3C	SCHEIBE		
123	4239000	2	RIBWASHER	SICHERUNGSSCHEIBE		
137	9016517	1	ADHESIVE FOIL	KLEBEFOLIE		1
140	9989646	1	SWITCH INSTALLATION S84-2 ⇨ ❑ 588	SCHALTER EINBAU		1
141	7371141	2	MODUL	SCHALTERMODUL		2
142	9005900	1	ADHESIVE FOIL	KLEBEFOLIE		1
143	7371142	2	PLUG	BLINDSTOPFEN		
144	9989645	1	SWITCH INSTALLATION ⇨ ❑ 587	SCHALTER EINBAU		1
145	9005636	1	ADHESIVE LABEL	KLEBESCHILD		1
146	9005899	1	ADHESIVE FOIL	KLEBEFOLIE		1

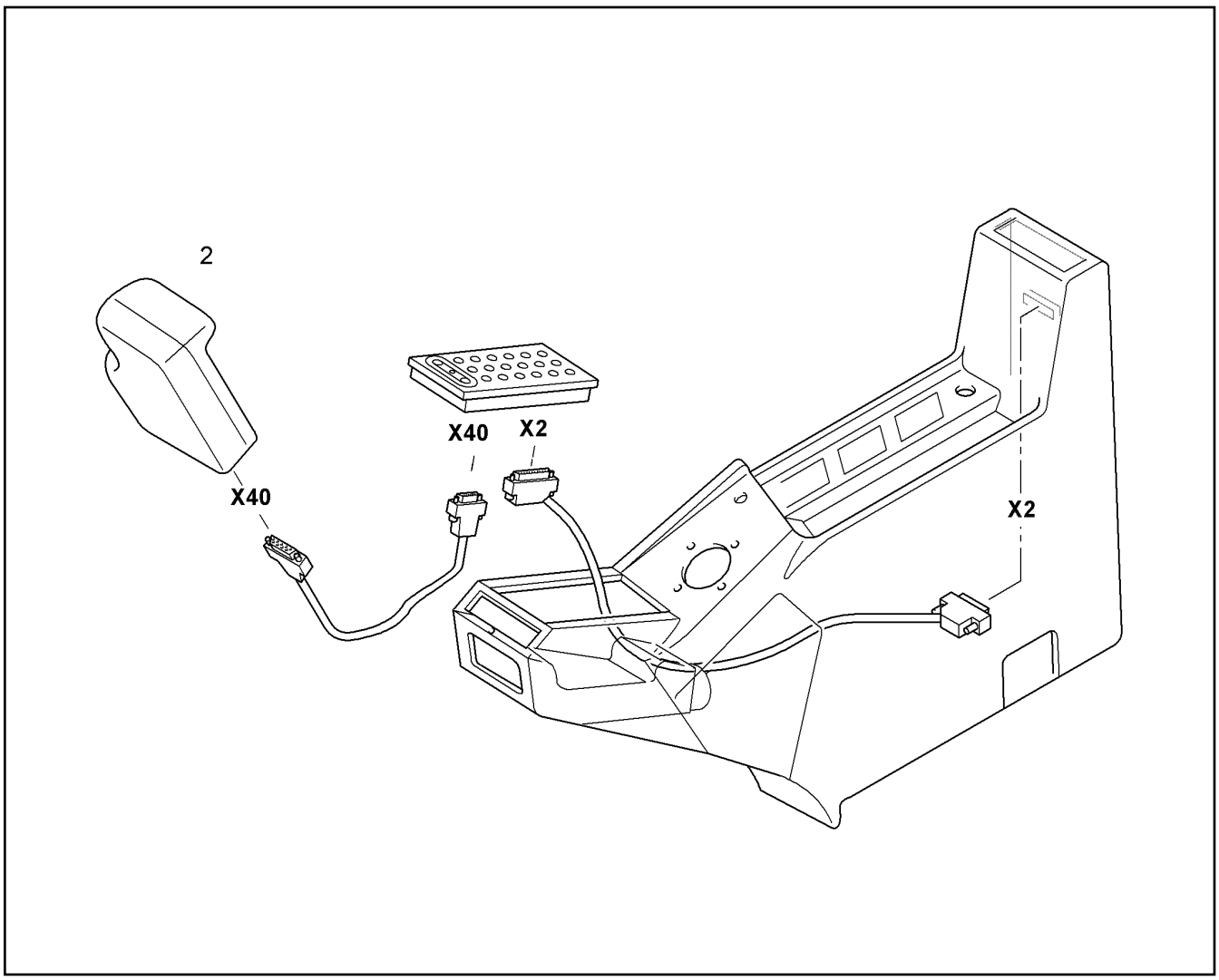

Pos.	Item	Quantity	Description	Bezeichnung	Serie	K
2	10045787	1	DISPLAY [025924 1/07]	BAGGERDISPLAY		6

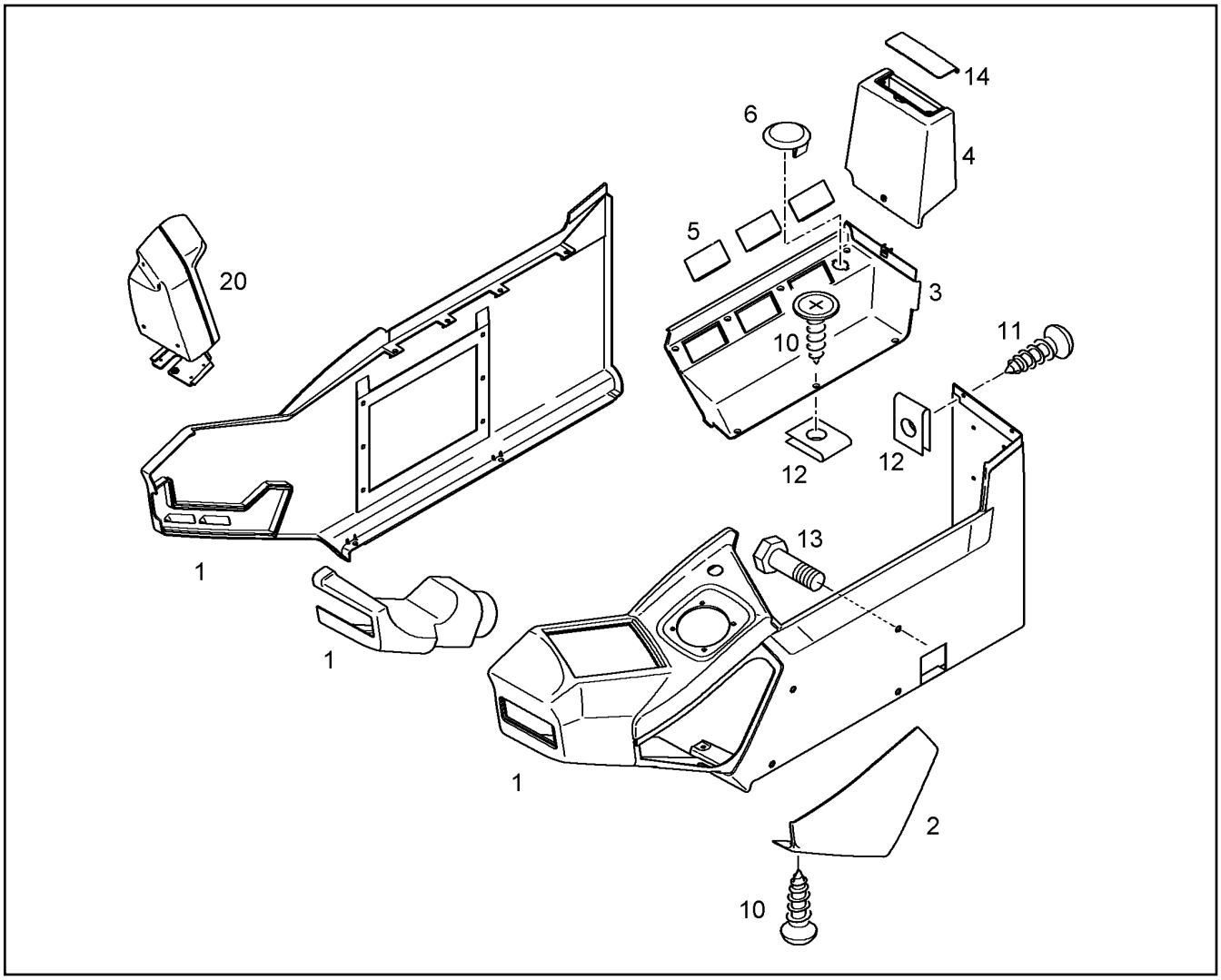

Pos.	Item	Quantity	Description	Bezeichnung	Serie	K
1	5618922	1	GROUND BODY	GRUNDKOERPER		
2	7370894	1	VISIT COVER	WARTUNGSDECKEL		
3	7370891	1	SHELL	SCHALE		1
4	7370892	1	COVER	ABDECKHAUBE		
5	7370890	3	COVER	BLINDDECKEL		
6	10292443	1	PLUG	STOPFEN		
10	7371577	9	SCREW ISO 7047 M6x20 schwarz chromat	SENKSCHRAUBE		
11	7372158	2	SCREW	SCHRAUBE		
12	7370883	11	NUT	BLECHMUTTER		
13	7370889	4	HEX.24/12/M10	SECHKANT		1
14	7370893	1	COVER	KLAPPDECKEL		
20	7373268	1	DISPLAY SUPPORT	DISPLAY FUSS		

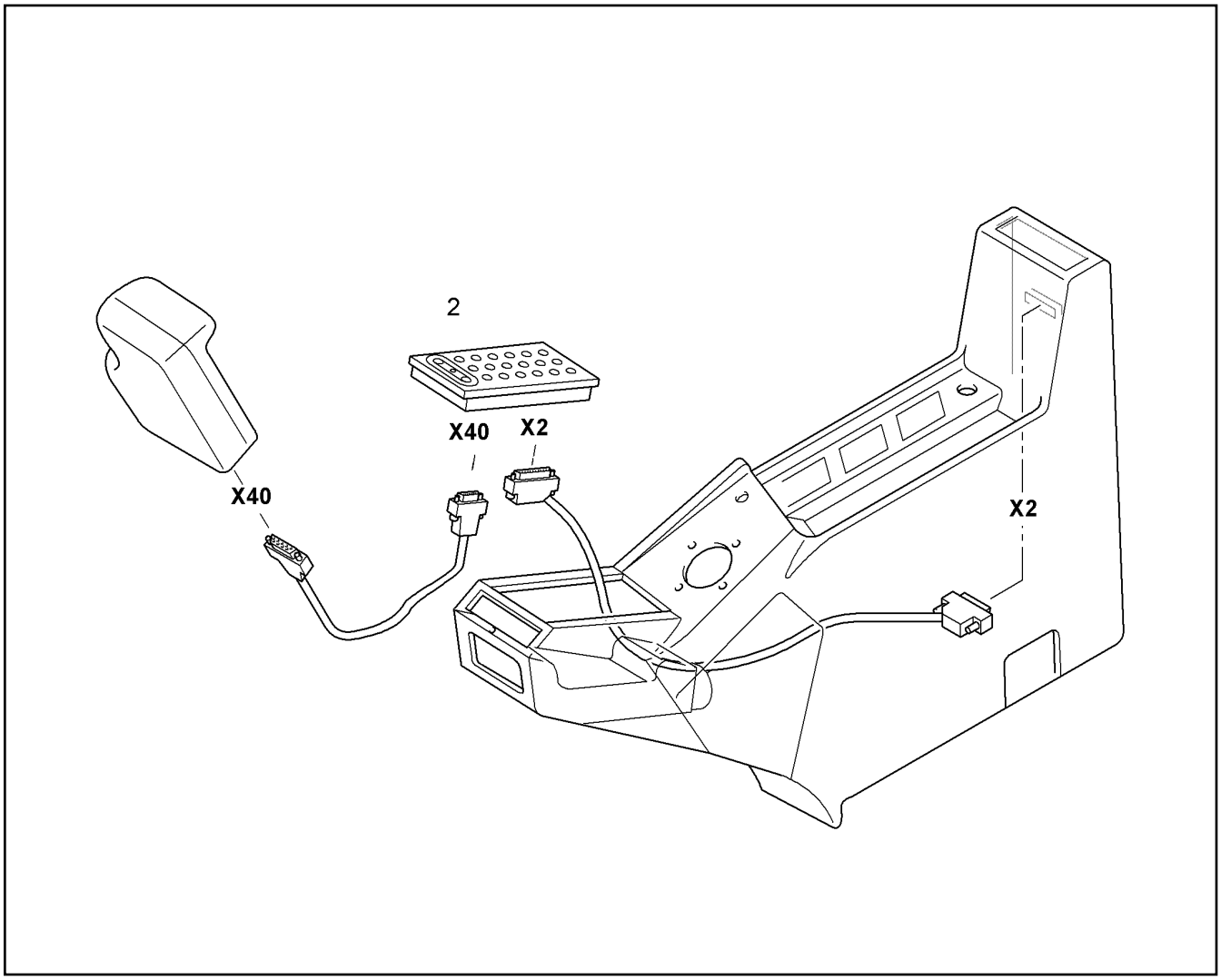

Pos.	Item	Quantity	Description	Bezeichnung	Serie	K
2	10045795	1	KEYBOARD [027144 1/07]	BAGGERTASTATUR		2

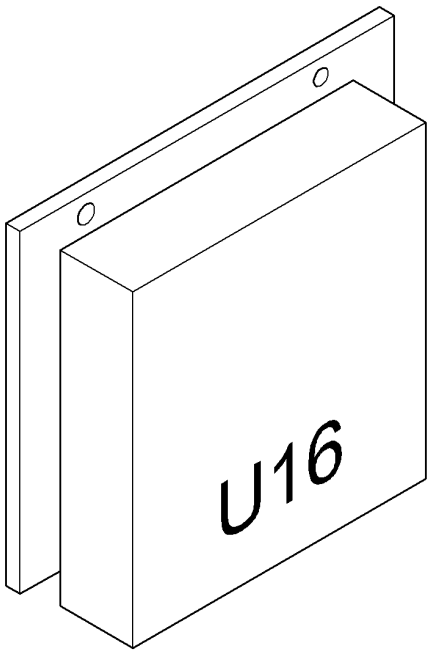

Pos.	Item	Quantity	Description	Bezeichnung	Serie	K
2	10045802	1	CONTROL [026872 6/07]	BAGGERSTEUERUNG		2

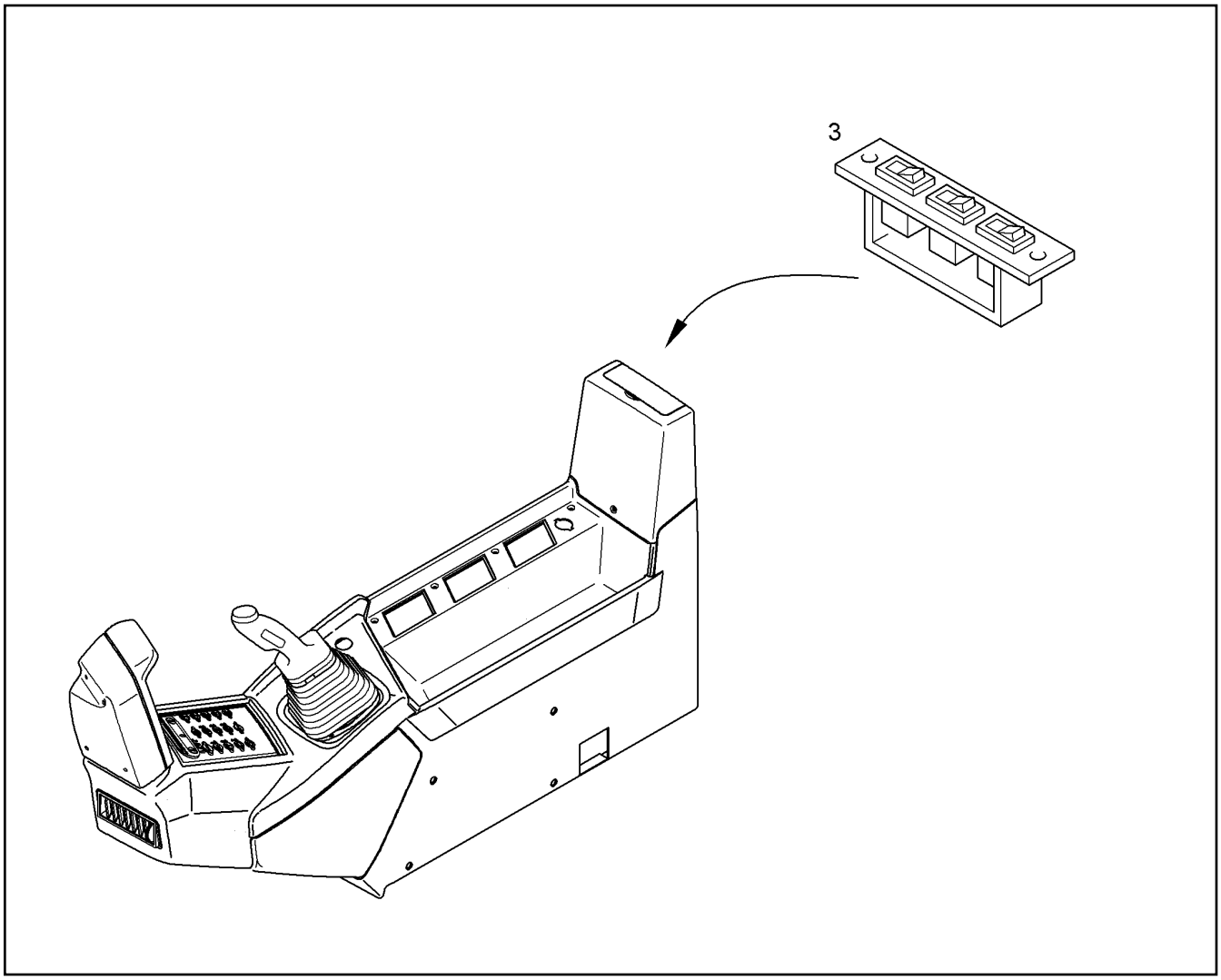

Pos.	Item	Quantity	Description	Bezeichnung	Serie	K
3	10036533	1	CONTROL	STEUERUNG		2

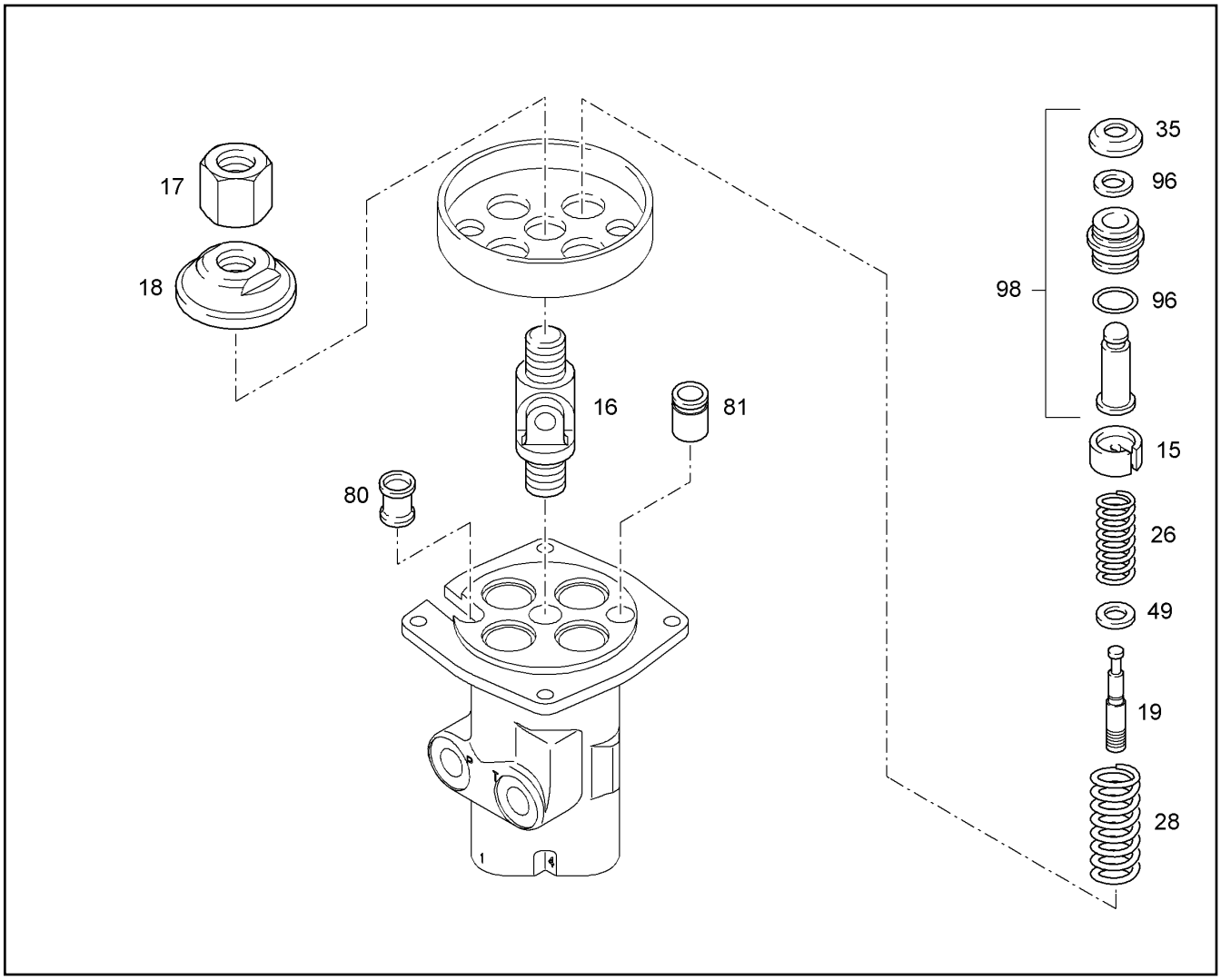

Pos.	Item	Quantity	Description	Bezeichnung	Serie	K
15	9076334	4	SPRING RETAINER	FEDERTELLER		
16	9265396	1	CARDAN JOINT - B 20 M 20 M	KREUZGELENK - B		
17	9270475	1	HEX NUT	6KT MUTTER		
18	9265398	1	PLATE	SCHALTTELLER		1
19	9079276	4	PISTON	KOLBEN		
26	10040051	4	COMPRESSION SPRING 1,10/5,9X31,00	DRUCKFEDER		
28	9265521	4	COMPRESSION SPRING	DRUCKFEDER		
35	9276880	4	PROTECTING CAP	SCHUTZKAPPE		1
49	10040865	4	WASHER	SCHEIBE		
80	9886222	1	CABLE BUSHING	KABELTUELLE		
81	9275743	1	BUSHING	BUCHSE		
96	9269690	1	SEAL KIT VG7-4/... ⇨ ❑ 231	DICHTSATZ		1
98	9074482	1	REPAIR KIT VG7-4 ⇨ ❑ 232	RS VORSTEUERGERAET		

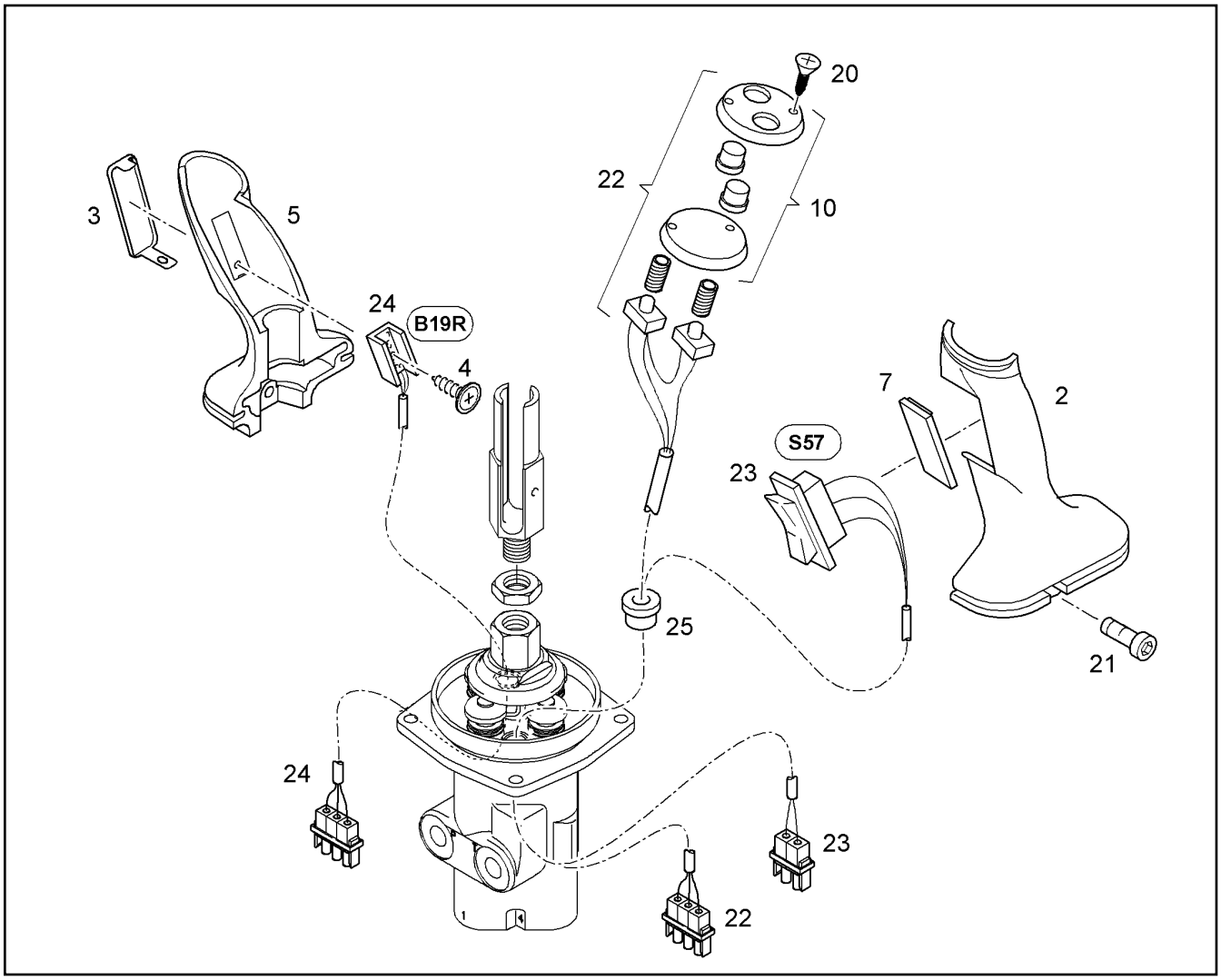

Pos.	Item	Quantity	Description	Bezeichnung	Serie	K
2	9199490	1	INSIDE PART	INNENTEIL		1
3	9199964	1	SURFACE OF SENSOR	SENSORFLAECHE		1
4	4901102	1	METAL SCREW ISO 7049 ST3,5x9,5 C-H A2C	BLECHSCHRAUBE		
5	9199489	1	OUTSIDE PART	AUSSENTEIL		1
7	9199488	1	COVER	BLINDDECKEL		1
10	7014878	1	SMALL PARTS	KLEINTEILESET		
20	4002390	2	METAL SCREW ISO 7051 ST2,9x13 ST C-H	BLECHSCHRAUBE		
21	4001308	2	SOCKET HD SCREW ISO 4762 M5x12 8.8 A2	ZYLINDERSCHRAUBE		
22	9010105	1	DRIVER CAB PARTS ⇨ ❑ 229	FAHRERKABINE TEILE		1
23	9008984	1	WIRING HARNESS S57	KABELSATZ		1
24	10113156	1	HANDSENSOR ⇨ ❑ 258	HANDSENSOR		2
25	10010154	1	GROMMET	DURCHFUEHRUNGSTUELLE		

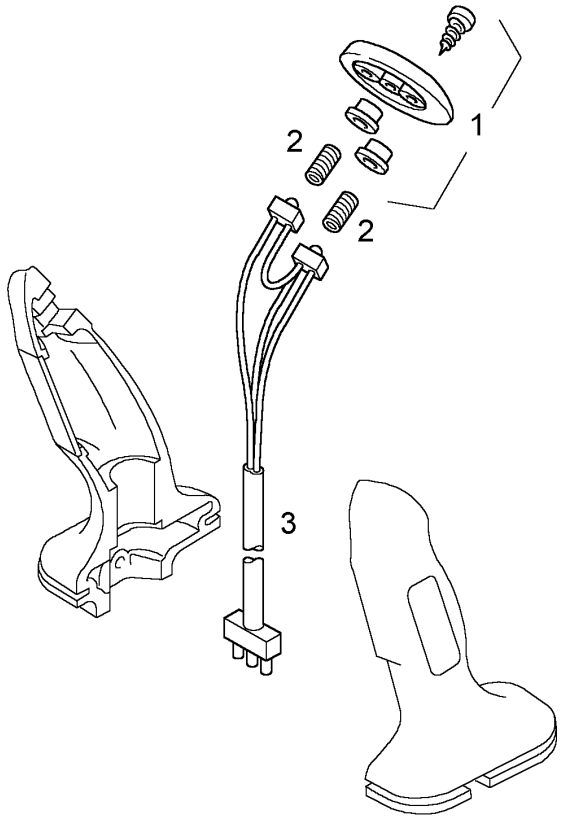

Pos.	Item	Quantity	Description	Bezeichnung	Serie	K
1	7014878	1	SMALL PARTS	KLEINTEILESET		
2	7014884	2	COMPRESSION SPRING	DRUCKFEDER		
3	9008985	1	WIRING HARNESS	KABELSATZ		1

4

Ident : 9.....

S ..	S ..	S ..	S ..	S ..
S ..	S ..	S ..	S ..	S ..
S ..	S ..	S ..	S ..	S ..
S ..	S ..	S ..	S ..	S ..

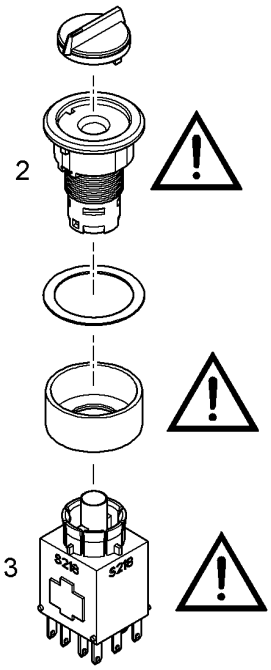

Diese Teile immer mit Pos. 4 bestellen
damit diese markiert werden können.
Allways order this parts with pos. 4
to be able to label them.
Toujours commander ces pièces avec la pièce pos. 4
pour étiquetage,

Pos.	Item	Quantity	Description	Bezeichnung	Serie	K
2	10021882	1	SWITCH	SCHWENKTASTER		2
3	6204371	1	CONTACT ELEMENT	TASTKONTAKTGEBER		2
4	9988683	1	LABEL	ETIKETT		

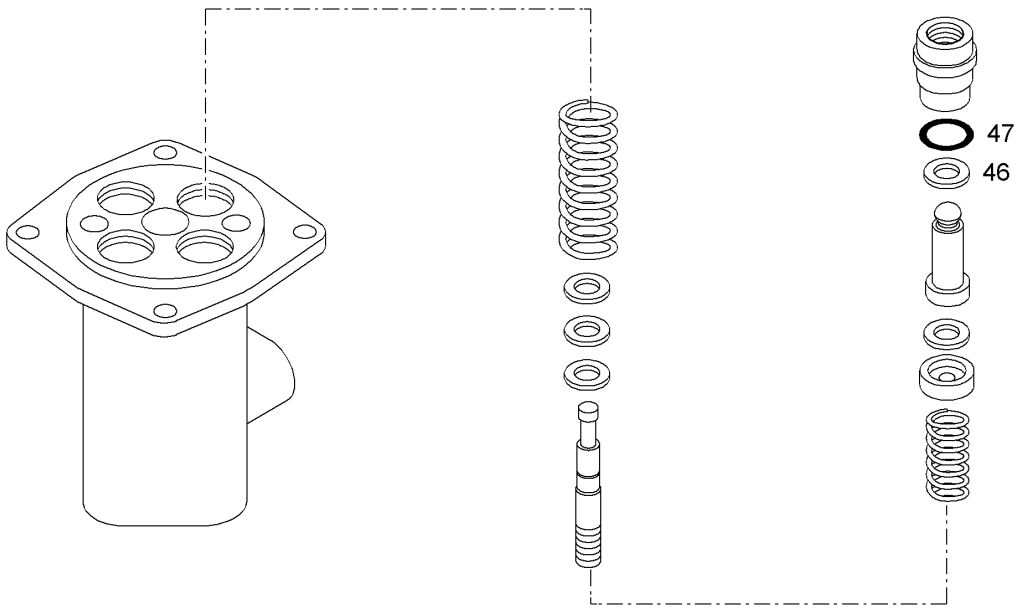

Pos.	Item	Quantity	Description	Bezeichnung	Serie	K
46		4	SEALING	PDF-DICHTRING		1
47		4	O-RING	O-RING		1

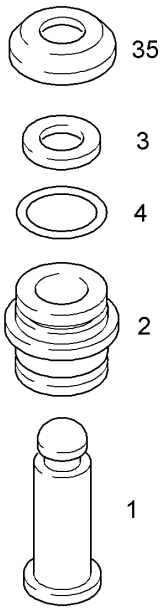

Pos.	Item	Quantity	Description	Bezeichnung	Serie	K
1		1	TAPPET	STOESSEL		
2		1	BUSHING	BUCHSE		1
3		1	SEALING	PDF-DICHTRING		1
4		1	O-RING	O-RING		1
35		1	PROTECTING CAP	SCHUTZKAPPE		1

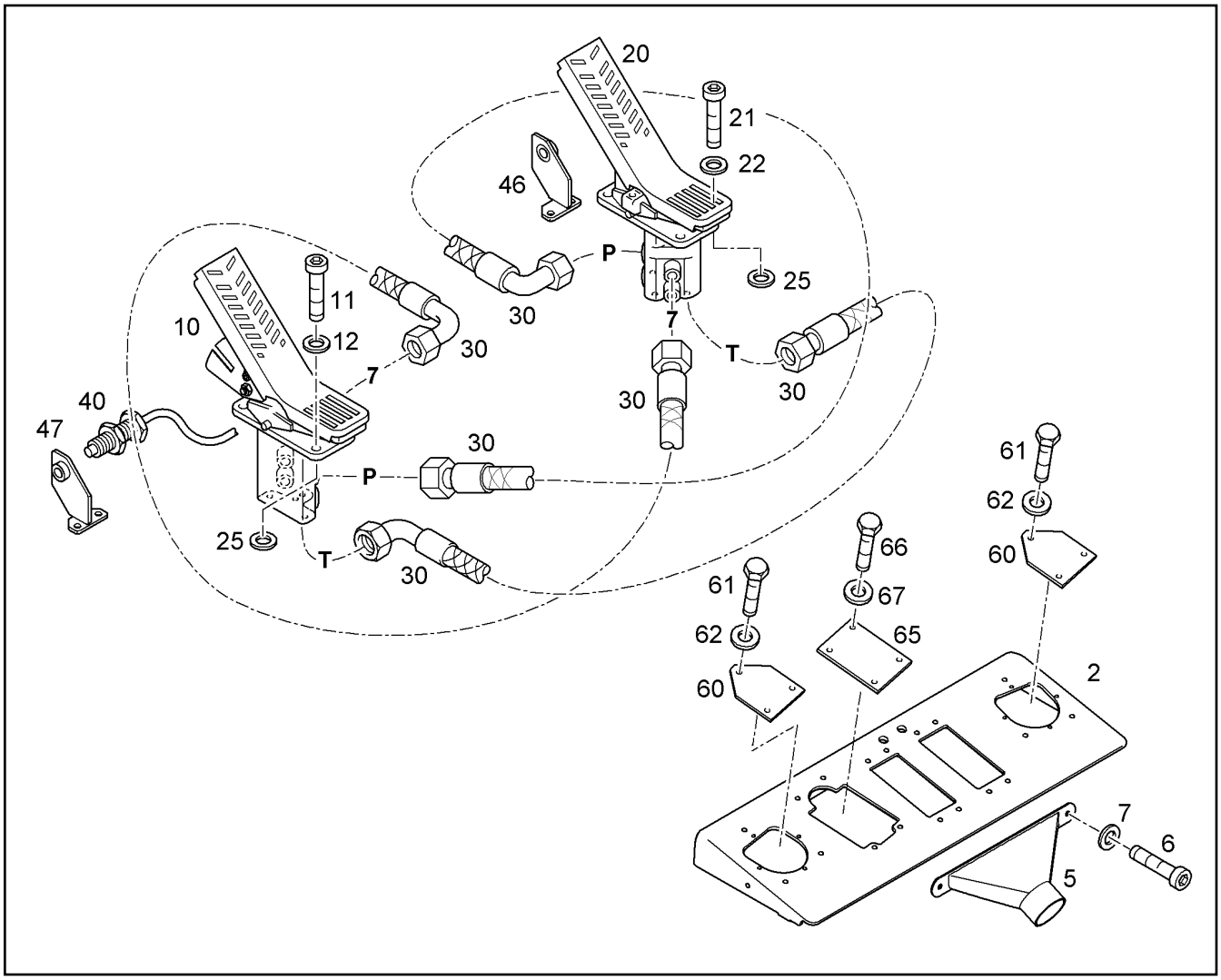

Pos.	Item	Quantity	Description	Bezeichnung	Serie	K
2	9946939	1	FOOT BOARD	TRITTPLATTE		1
5	10016540	2	AIR NOZZLE	LUFTDUESE		
6	4902250	4	SOCKET HD SCREW ISO 4762 M6x10 10.9	ZYLINDERSCHRAUBE		
7	10289802	8	WASHER ISO 7089 6 300HV	SCHEIBE		
10	9927652	1	FOOT PILOT VALVE LEFT ⇨ ❑ 234	FUSSVORSTEUERGERAET LINK		1
11	4066042	4	HEX HD SCREW ISO 4017 M8X25 10.9 A2C	SECHSKANTSCHRAUBE		
12	4229912	4	RIBWASHER	SICHERUNGSSCHEIBE		
20	9927653	1	FOOT PILOT VALVE RIGHT ⇨ ❑ 235	FUSSVORSTEUERGERAET REC		1
21	4066042	4	HEX HD SCREW ISO 4017 M8X25 10.9 A2C	SECHSKANTSCHRAUBE		
22	4229912	4	RIBWASHER	SICHERUNGSSCHEIBE		
25	4635197	4	SHIM RING DIN 9888X14X1	PASSSCHEIBE		
30	7005047	3	HOSE	SCHLAUCH		2
40	9937443	2	PROXIMITY SWITCH W/ CONNECT. ⇨ ❑ 240	NAEHERUNGSSCHALTER M.ST		1
46	9943365	1	STRAP	BUEGEL		1
47	9943105	1	STRAP	BUEGEL		1
60	9171589	2	COVER	DECKEL		1
61	4901362	6	HEX HD SCREW ISO 4017 M8x12 10.9 A2C	SECHSKANTSCHRAUBE		
62	4229912	6	RIBWASHER	SICHERUNGSSCHEIBE		
65	9371217	1	COVER	DECKEL		1
66	4901362	4	HEX HD SCREW ISO 4017 M8x12 10.9 A2C	SECHSKANTSCHRAUBE		
67	4229912	4	RIBWASHER	SICHERUNGSSCHEIBE		

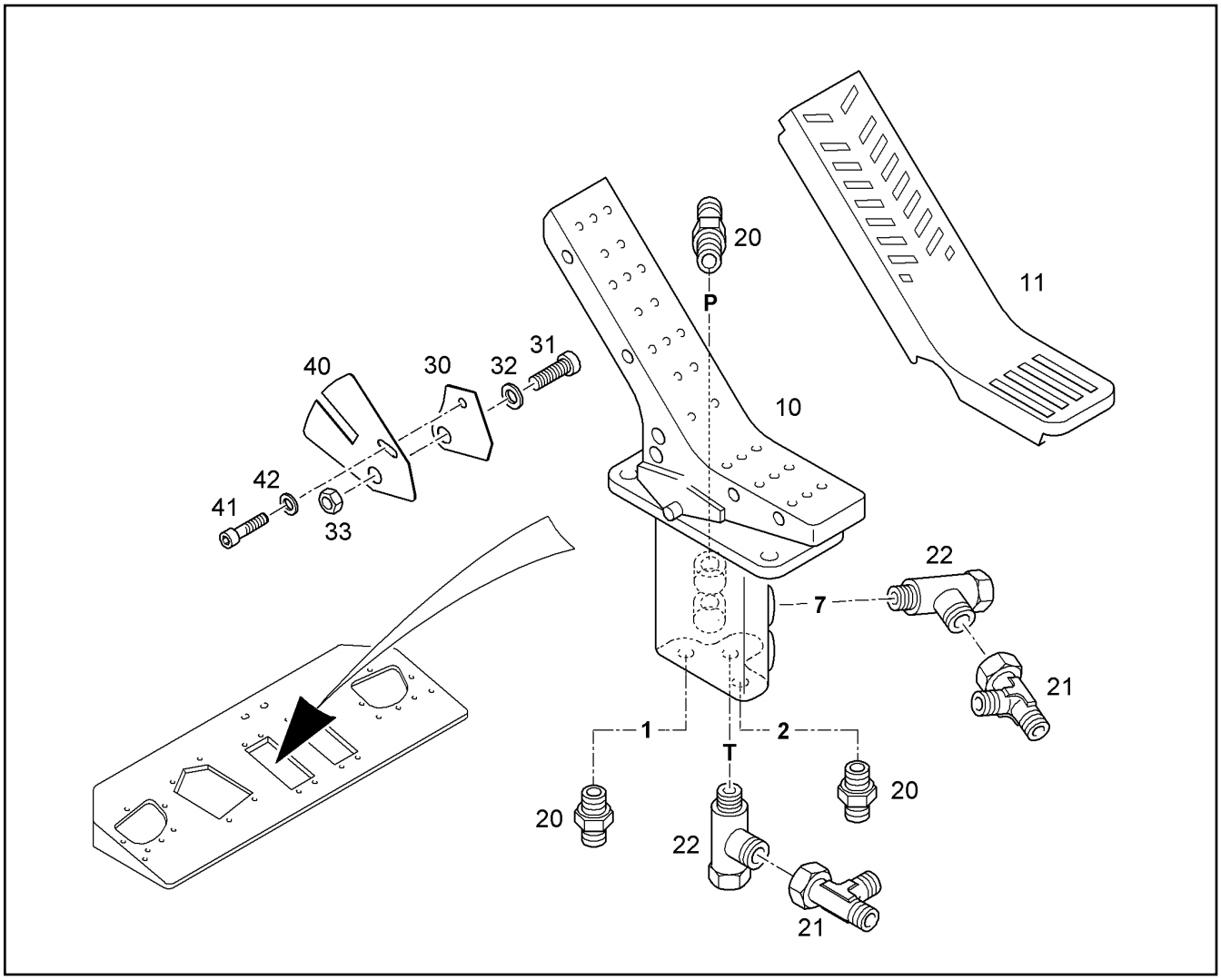

Pos.	Item	Quantity	Description	Bezeichnung	Serie	K
10	9079259	1	SERVO CONTROL UNIT VG7-2/3 L07-000B ⇨ ❑ 238	VORSTEUERGERAET		2
10	9079259	1	SERVO CONTROL UNIT VG7-2/3 L07-000B ⇨ ❑ 238	VORSTEUERGERAET		2
11	9480295	1	FOOT BOARD COVERING	UEBERZUG F.TRITTPLATTE		
20	7362091	3	FITTING ISO 8434-1 SDS TYPE E GE10L G1	STUTZEN		
21	7403571	2	FITTING	L-ANSCHLUSS-STUTZEN		
22	7617261	2	SWIVEL COUPLING	SCHWENKVERSCHRAUBUNG		
30	9946134	1	SHEET	BLECH		1
31	4043163	1	SOCKET HD.SCREW ISO 4762 M 12 X 30 10.	ZYL SCHRAUBE		
32	10289804	1	WASHER ISO 7089 12 300HV	SCHEIBE		
33	4900546	1	HEX NUT ISO 4032 M 12 -10 A3C	6KT MUTTER		
40	9943165	1	SHEET	BLECH		1
41	10037803	1	SOCKET HD SCREW ISO 4762 M8x10 10.9	ZYLINDERSCHRAUBE		
42	4229912	1	RIBWASHER	SICHERUNGSSCHEIBE		

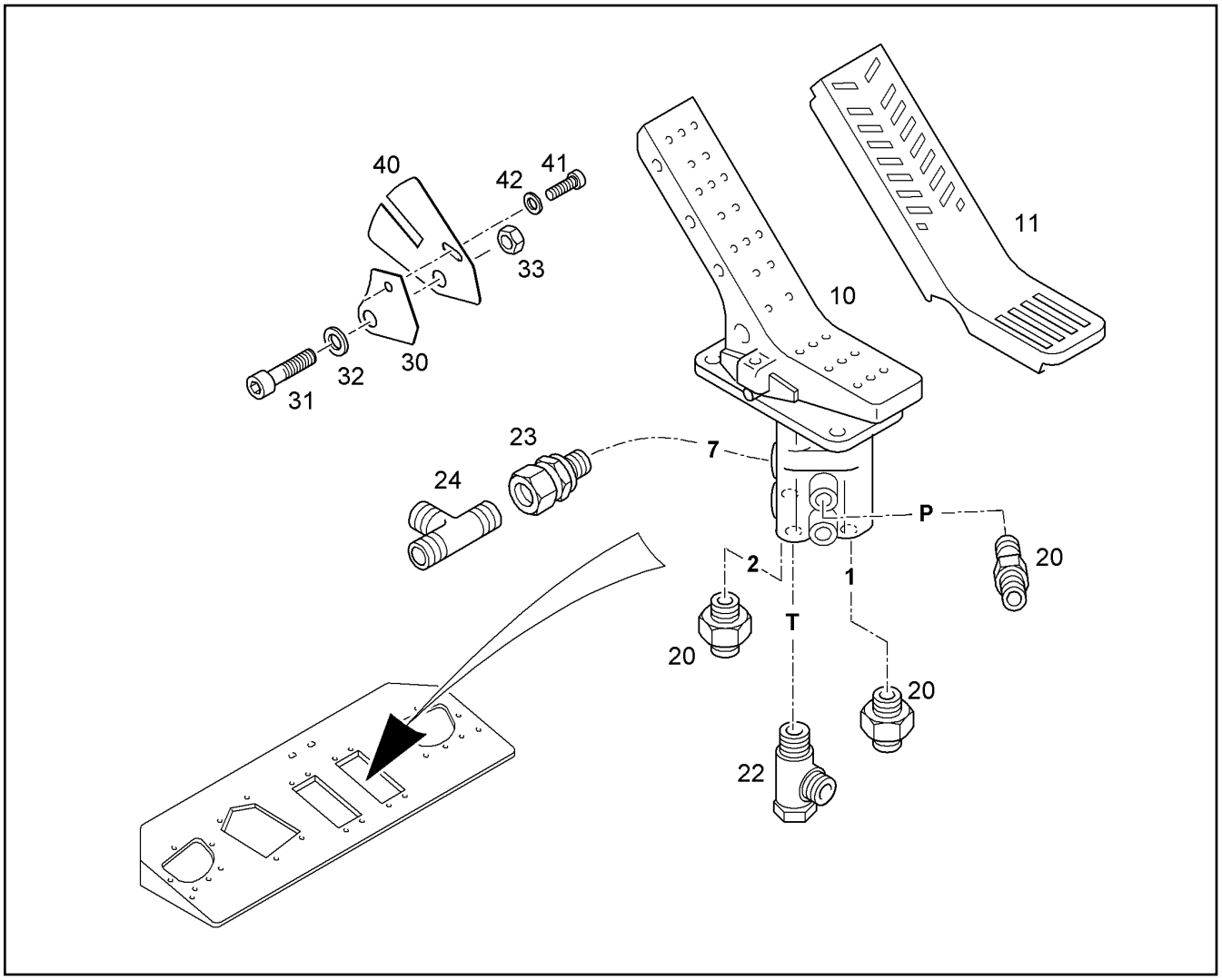

Pos.	Item	Quantity	Description	Bezeichnung	Serie	K
10	9079258	1	SERVO CONTROL UNIT VG7-2/3 R07-000B ⇨ ❑ 236	VORSTEUERGERAET		2
11	9480295	1	FOOT BOARD COVERING	UEBERZUG F.TRITTPLATTE		
20	7362091	3	FITTING ISO 8434-1 SDS TYPE E GE10L G1	STUTZEN		
22	7617261	1	SWIVEL COUPLING	SCHWENKVERSCHRAUBUNG		
23	7617262	1	SCREWED SOCKET	EINSCHRAUBSTUTZEN		
24	7403972	1	TWO-WAY VALVE	WECHSELVENTIL		2
30	9946134	1	SHEET	BLECH		1
31	4043163	1	SOCKET HD.SCREW ISO 4762 M 12 X 30 10.	ZYL SCHRAUBE		
32	10289804	1	WASHER ISO 7089 12 300HV	SCHEIBE		
33	4900546	1	HEX NUT ISO 4032 M 12 -10 A3C	6KT MUTTER		
40	9943165	1	SHEET	BLECH		1
41	10037803	1	SOCKET HD SCREW ISO 4762 M8x10 10.9	ZYLINDERSCHRAUBE		
42	4229912	1	RIBWASHER	SICHERUNGSSCHEIBE		

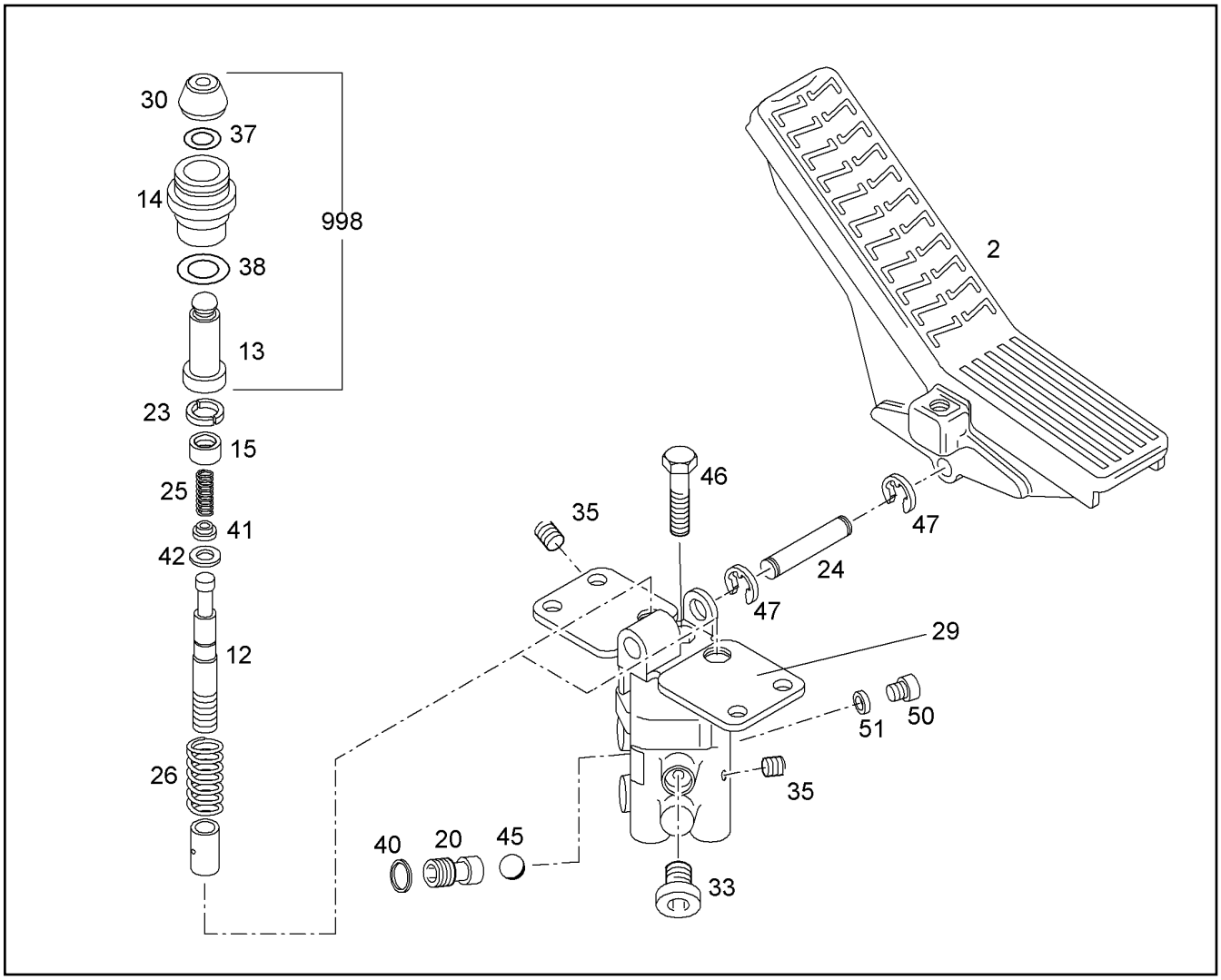

Pos.	Item	Quantity	Description	Bezeichnung	Serie	K
2		1	FOOT PEDAL LEFT ⇨ ❑ 241	TRITTPLATTE EINBAU LINKS		1
12	9265392	2	PISTON	KOLBEN		1
13	9885351	2	TAPPET	STOESSEL		
14	9265394	2	BUSHING	BUCHSE		1
15	9079261	2	SPRING RETAINER	FEDERTELLER		
20	9265400	1	VALVE SEAT	VENTILSITZ		1
23	9265402	4	WASHER	SCHEIBE		1
24	9265410	1	AXLE	ACHSE		1
25	9268054	2	COMPRESSION SPRING	DRUCKFEDER		
26	7381807	2	COMPRESSION SPRING	DRUCKFEDER		
29	9265413	1	COVER PLATE	DECKPLATTE		1
30	9265414	2	CAP	KAPPE		1
33	7380145	1	LOCKING SCREW	VERSCHLUSSCHRAUBE		
35	7380133	2	PLUG	STOPFEN		
37	7380134	2	SEALING	PDF-DICHTRING		1
38	7380135	2	O-RING	O-RING		1
40	7380136	1	GASKET RING DIN 3869 8,4X11,9X 1 -10-NB	DICHTRING		1
41	7380137	2	WASHER	UNTERLEGSCHEIBE		
42	7380138	2	WASHER	UNTERLEGSCHEIBE		
45	4980057	1	BALL DIN 5401 RB 5 III	KUGEL		1
46	4900605	3	HEX HD SCREW ISO 4017 M6x12 8.8 A2C	SECHSKANTSCHRAUBE		
47	4980070	2	WASHER DIN 6799 12 A3C	SCHEIBE		
50	4980071	1	SCREW PLUG DIN 908 M8x1,00 5.8 A3C	VERSCHLUSSSCHRAUBE		
51	4980059	1	GASKET RING DIN 7603 A 8 X 13 CU	DICHTRING		1

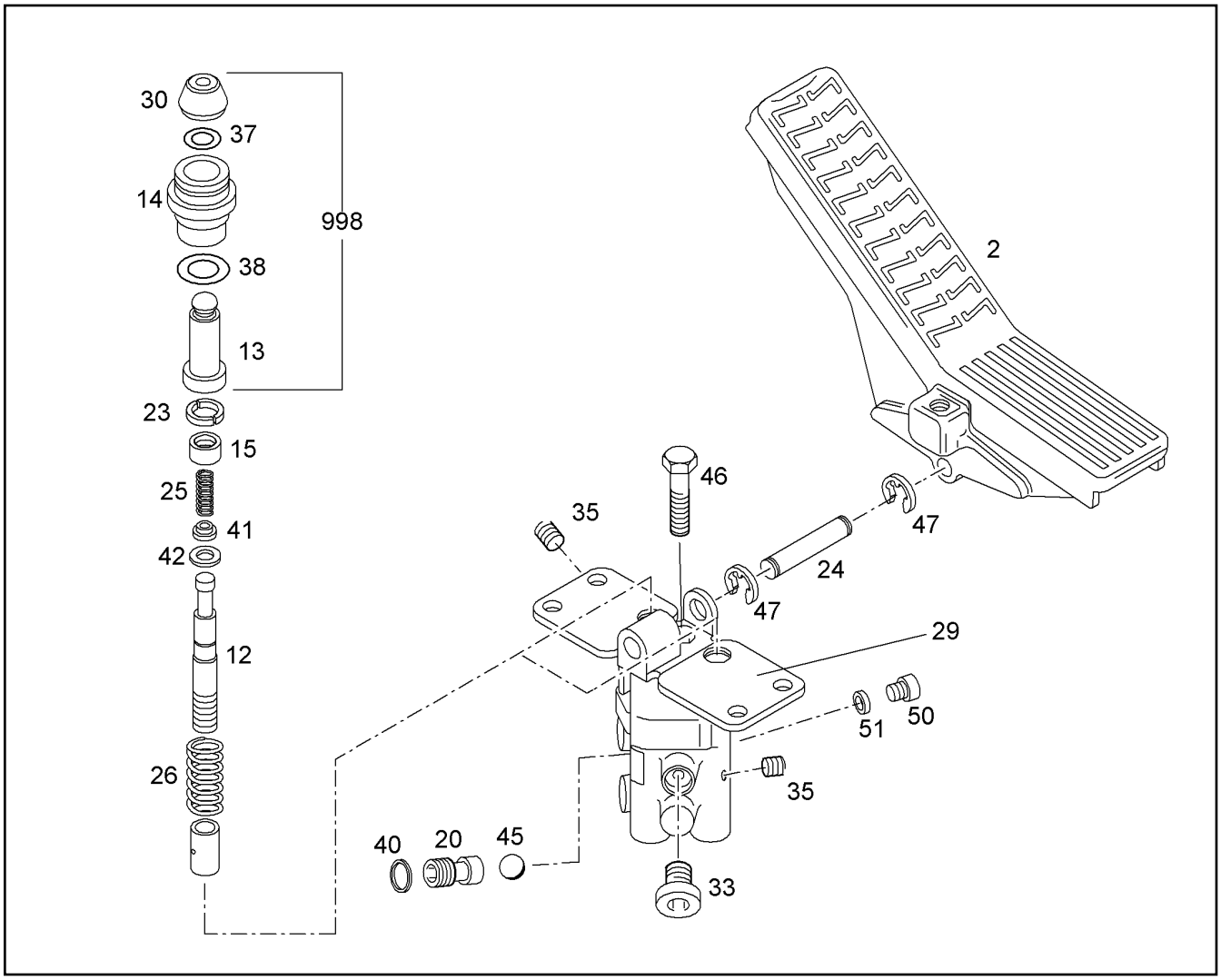

Pos.	Item	Quantity	Description	Bezeichnung	Serie	K
998	9265665	1	REPAIR KIT VG7-2/3... ⇨ ❑ 243	RS VORSTEUERGERAET 7-2/3...		2

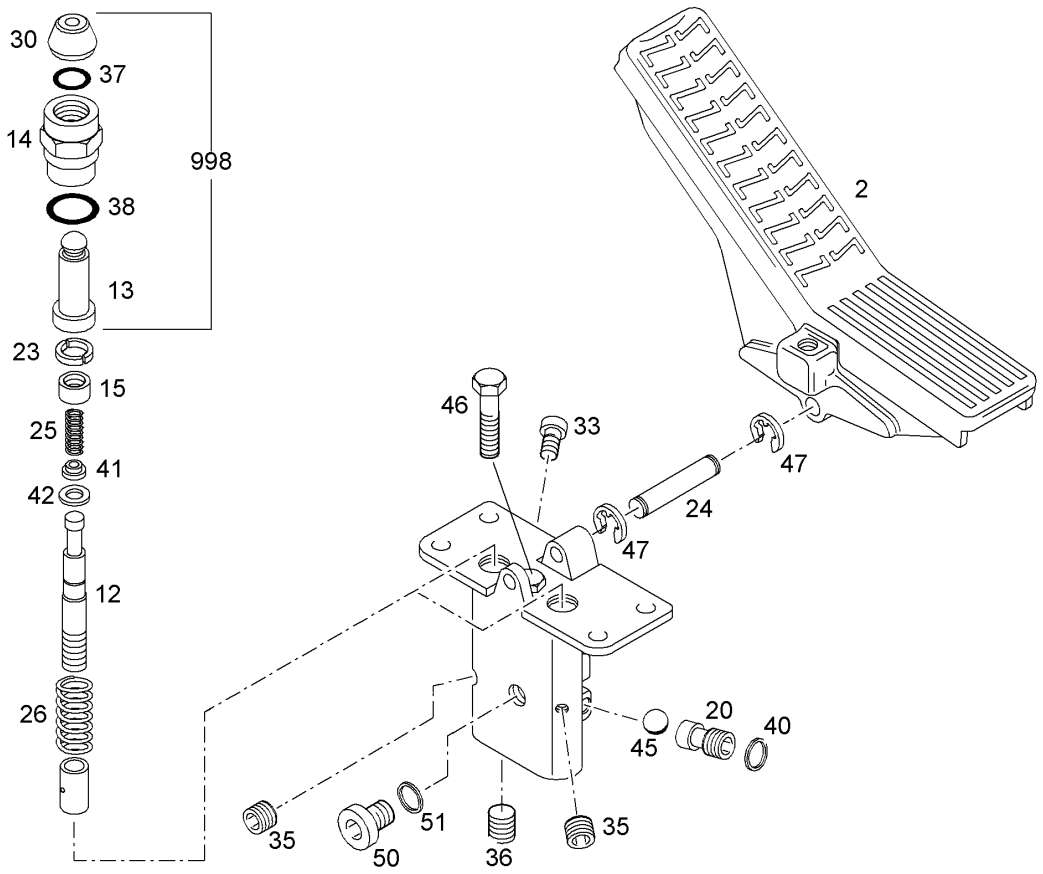

Pos.	Item	Quantity	Description	Bezeichnung	Serie	K
2		1	FOOT PEDAL RIGHT ⇨ ❑ 242	TRITTPLATTE EINBAU RECHTS		1
12	9265392	2	PISTON	KOLBEN		1
13	9885351	2	TAPPET	STOESSEL		
14	9265394	2	BUSHING	BUCHSE		1
15	9079261	2	SPRING RETAINER	FEDERTELLER		
20	9265400	1	VALVE SEAT	VENTILSITZ		1
23	9265402	4	WASHER	SCHEIBE		1
24	9265410	1	AXLE	ACHSE		1
25	9268054	2	COMPRESSION SPRING	DRUCKFEDER		
26	7381807	2	COMPRESSION SPRING	DRUCKFEDER		
30	9265414	2	CAP	KAPPE		1
33	7380145	1	LOCKING SCREW	VERSCHLUSSCHRAUBE		
35	7380133	2	PLUG	STOPFEN		
36	7380051	1	PLUG	STOPFEN		
37	7380134	2	SEALING	PDF-DICHTRING		1
38	7380135	2	O-RING	O-RING		1
40	7380136	1	GASKET RING DIN 3869 8,4X11,9X 1 -10-NB	DICHTRING		1
41	7380137	2	WASHER	UNTERLEGSCHEIBE		
42	7380138	2	WASHER	UNTERLEGSCHEIBE		
45	4980057	1	BALL DIN 5401 RB 5 III	KUGEL		1
46	4900605	3	HEX HD SCREW ISO 4017 M6x12 8.8 A2C	SECHSKANTSCHRAUBE		
47	4900130	2	WASHER DIN 6799 12 A3C	SCHEIBE		
50	4001958	1	SCREW PLUG DIN 908 M8x1,00 ST A3C	VERSCHLUSSSCHRAUBE		
51	4980059	1	GASKET RING DIN 7603 A 8 X 13 CU	DICHTRING		1

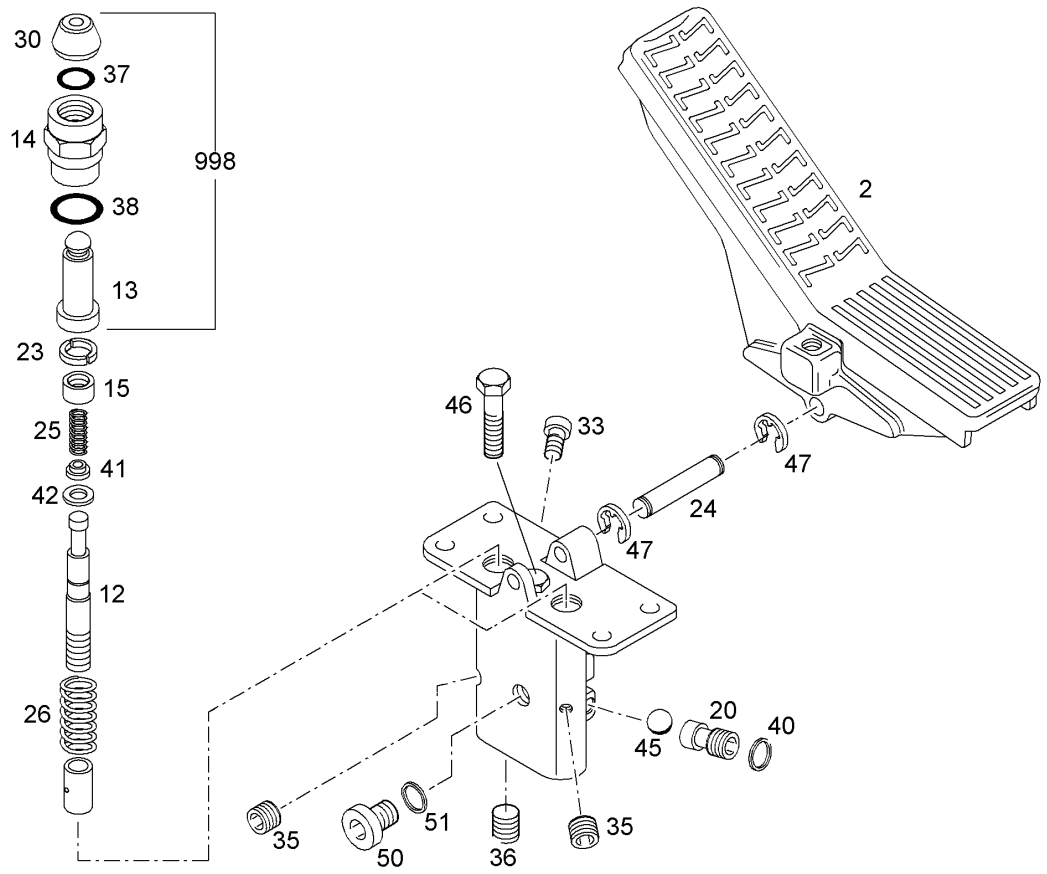

Pos.	Item	Quantity	Description	Bezeichnung	Serie	K
998	9265665	1	REPAIR KIT VG7-2/3... ⇨ ❑ 243	RS VORSTEUERGERAET 7-2/3...		2

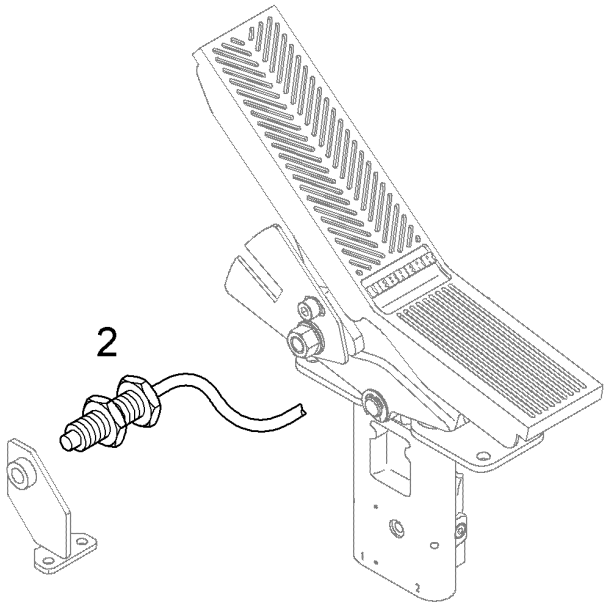

Pos.	Item	Quantity	Description	Bezeichnung	Serie	K
2	10024864	1	SWITCH	NAEHERUNGSSCHALTER		2

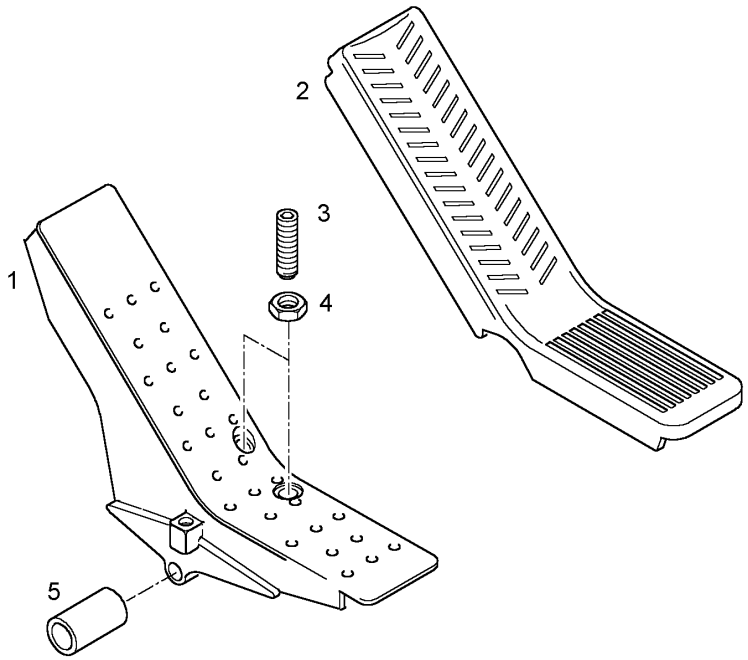

Pos.	Item	Quantity	Description	Bezeichnung	Serie	K
1	9476442	1	FOOT BOARD LEFT	TRITTPLATTE LINKS		1
2	9480295	1	FOOT BOARD COVERING	UEBERZUG F.TRITTPLATTE		
3	4981197	2	HEADLESS SCREW DIN 915 M 8 X 50 45H A2	GEWINDESTIFT		
4	4901096	2	HEX NUT ISO 4035 M 8 -04 A3C	6KT MUTTER		
5	7362583	2	BUSHING	BUCHSE		1

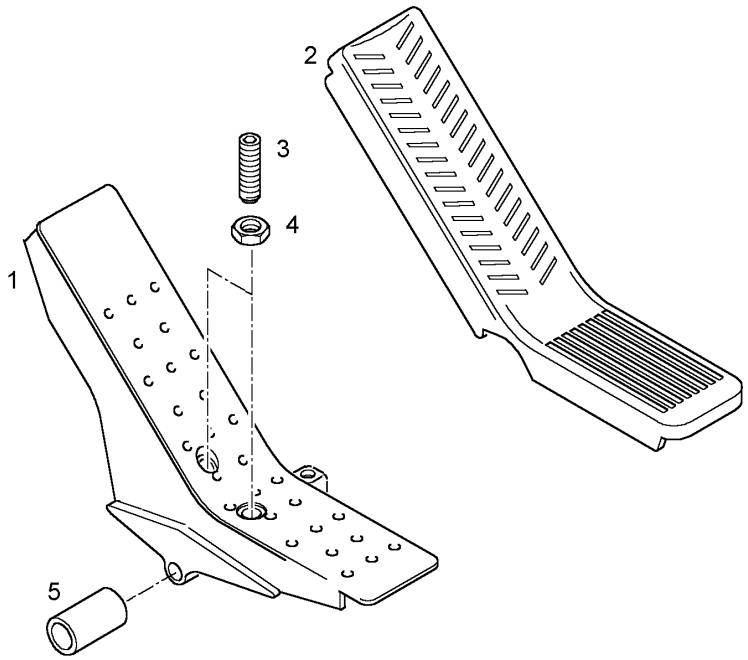

Pos.	Item	Quantity	Description	Bezeichnung	Serie	K
1	9476440	1	FOOT BOARD RIGHT	TRITTPLATTE RECHTS		1
2	9480295	1	FOOT BOARD COVERING	UEBERZUG F.TRITTPLATTE		
3	4981197	2	HEADLESS SCREW DIN 915 M 8 X 50 45H A2	GEWINDESTIFT		
4	4901096	2	HEX NUT ISO 4035 M 8 -04 A3C	6KT MUTTER		
5	7362583	2	BUSHING	BUCHSE		1

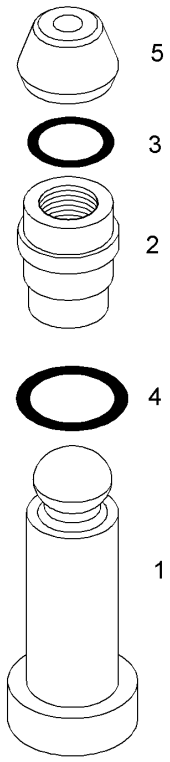

Pos.	Item	Quantity	Description	Bezeichnung	Serie	K
1		1	TAPPET	STOESSEL		1
2		1	BUSHING	BUCHSE		1
3		1	SEALING	PDF-DICHTRING		1
4		1	O-RING	O-RING		1
5		1	CAP	KAPPE		1

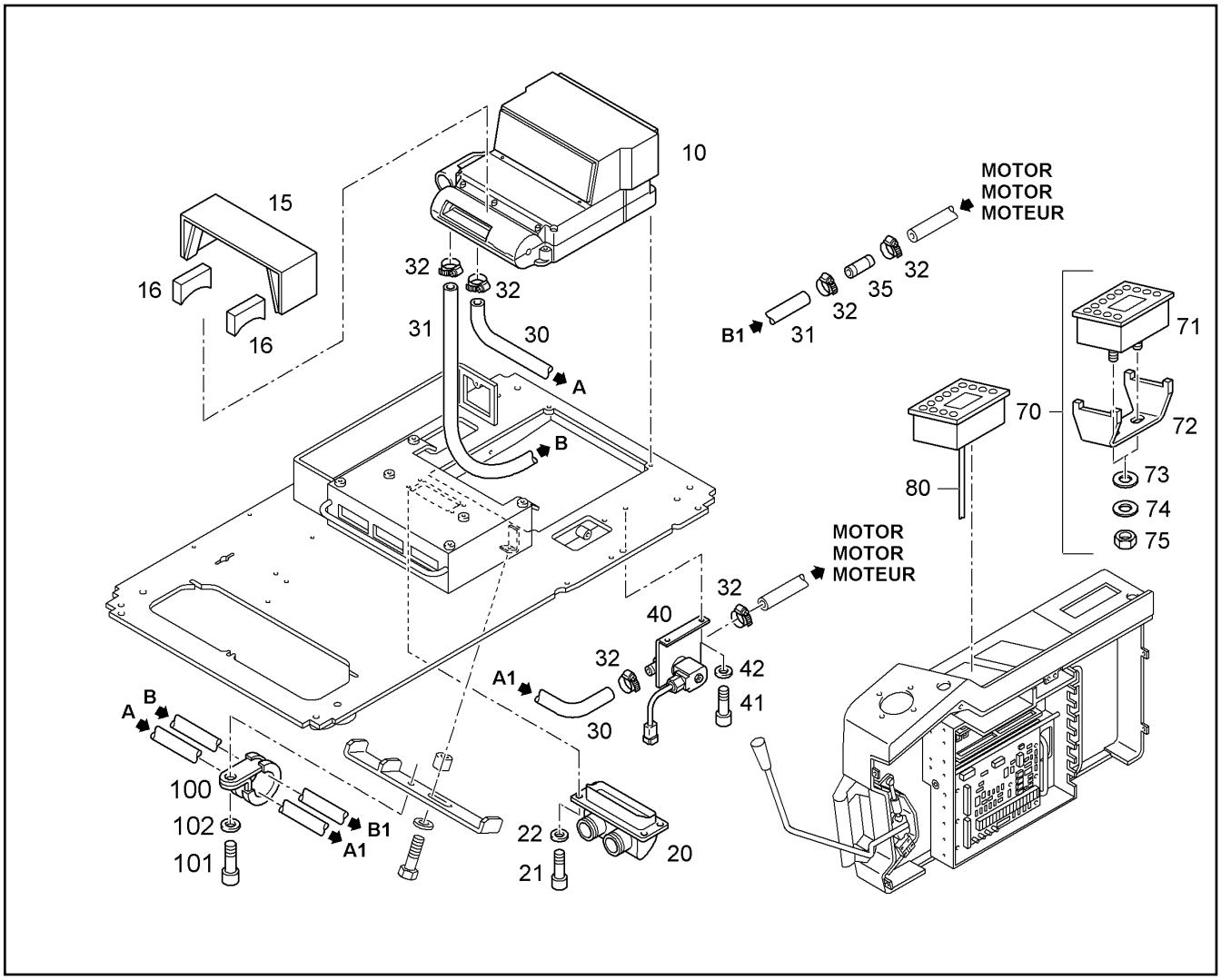

Pos.	Item	Quantity	Description	Bezeichnung	Serie	K
10	10005669	1	EVAPORATOR ⇨ ❑ 246	VERDAMPFER		
15	10008444	1	COVER SHEET	ABDECKBLECH		
16	10008649	0.14m	SWING RING SEAL	DICHTPROFIL		1
20	10022119	1	BOX ⇨ ❑ 251	KASTEN		
21	4043160	4	SOCKET HD.SCREW ISO 4762 M 12 X 20 10.	ZYL SCHRAUBE		
22	10289804	4	WASHER ISO 7089 12 300HV	SCHEIBE		
30	9008530	2	WATER HOSE	WASSERSCHLAUCH		1
32	4901138	4	HOSE CLAMP DIN 3017 A 16 - 27 X 9 W2-2	SCHL.SCHELLE		
33	7001877	2	TIE WRAP	KABELBINDER		
35	7365704	1	INTERMEDIATE PART	ZWISCHENSTUECK		
40	10292661	1	VALVE	WASSERVENTIL		1
41	4901217	2	SOCKET HD SCREW ISO 4762 M8x25 10.9	ZYLINDERSCHRAUBE		
42	10289803	1	WASHER ISO 7089 8 300HV	SCHEIBE		
43	4000779	1	WASHER DIN 9021 8,4 ST A3C	SCHEIBE		
45	7624322	1	HOLDER	HALTER		
70	10021751	1	CONTROL UNIT ⇨ ❑ 247	BEDIENTEIL		
71	10005671	1	CONTROL UNIT	BEDIENTEIL		
72	10021823	1	MOUNTING BRACKET	BEFESTIGUNGSBUEGEL		
73	10289802	1	WASHER ISO 7089 6 300HV	SCHEIBE		
74	4000498	1	SPRING RING DIN 127 A 6 A3C	FEDERRING		
75	4000379	1	NUT M6	SECHSKANTMUTTER		
80	10006617	1	WIRING HARNESS	KABELSATZ		2
100	7367691	1	CLIP DIN 3016 D1- 40 X 25 W1-2-CR	SCHELLE		

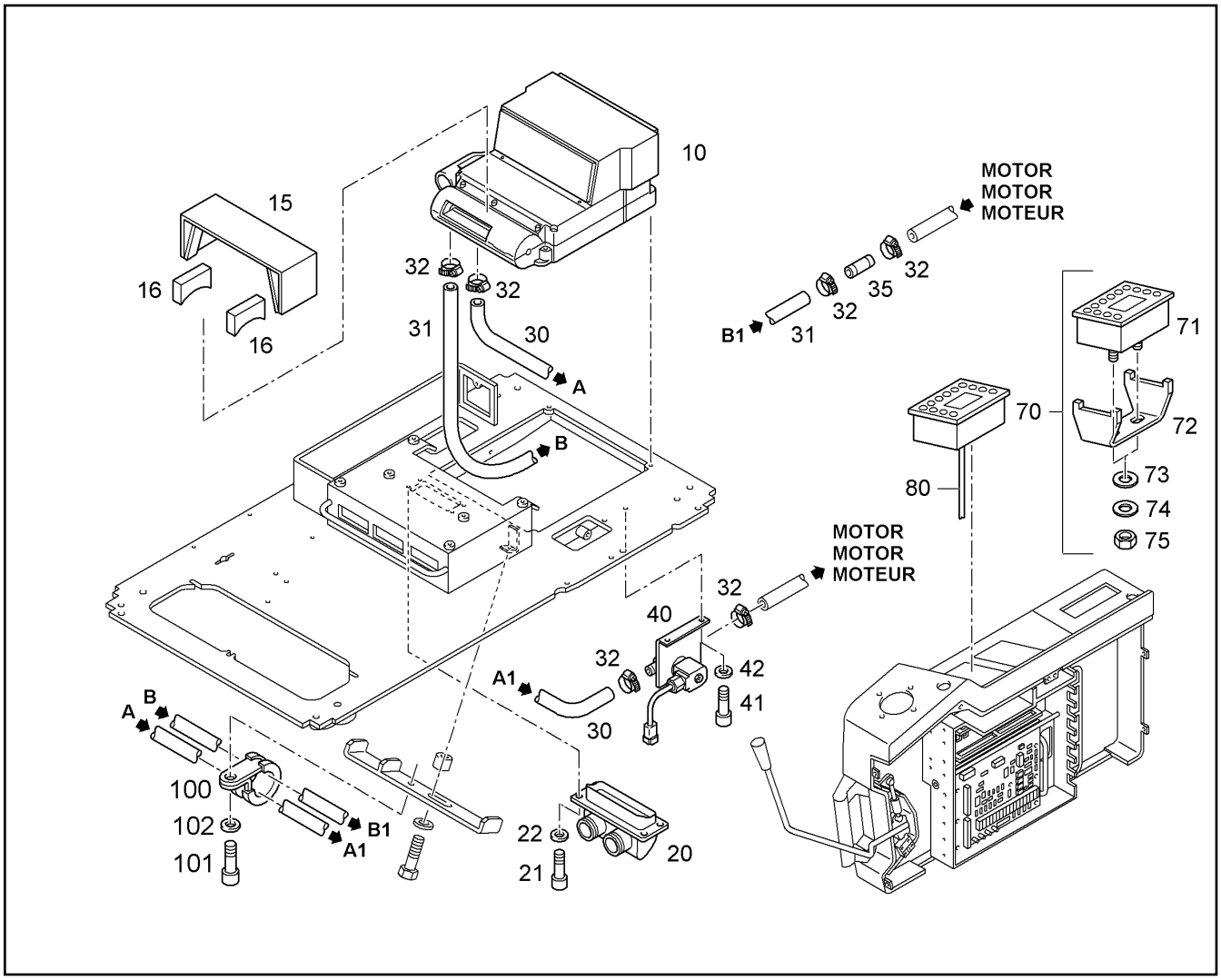

Pos.	Item	Quantity	Description	Bezeichnung	Serie	K
101	4902254	1	SOCKET HD SCREW ISO 4762 M8x12 10.9	ZYLINDERSCHRAUBE		
102	10289803	1	WASHER ISO 7089 8 300HV	SCHEIBE		

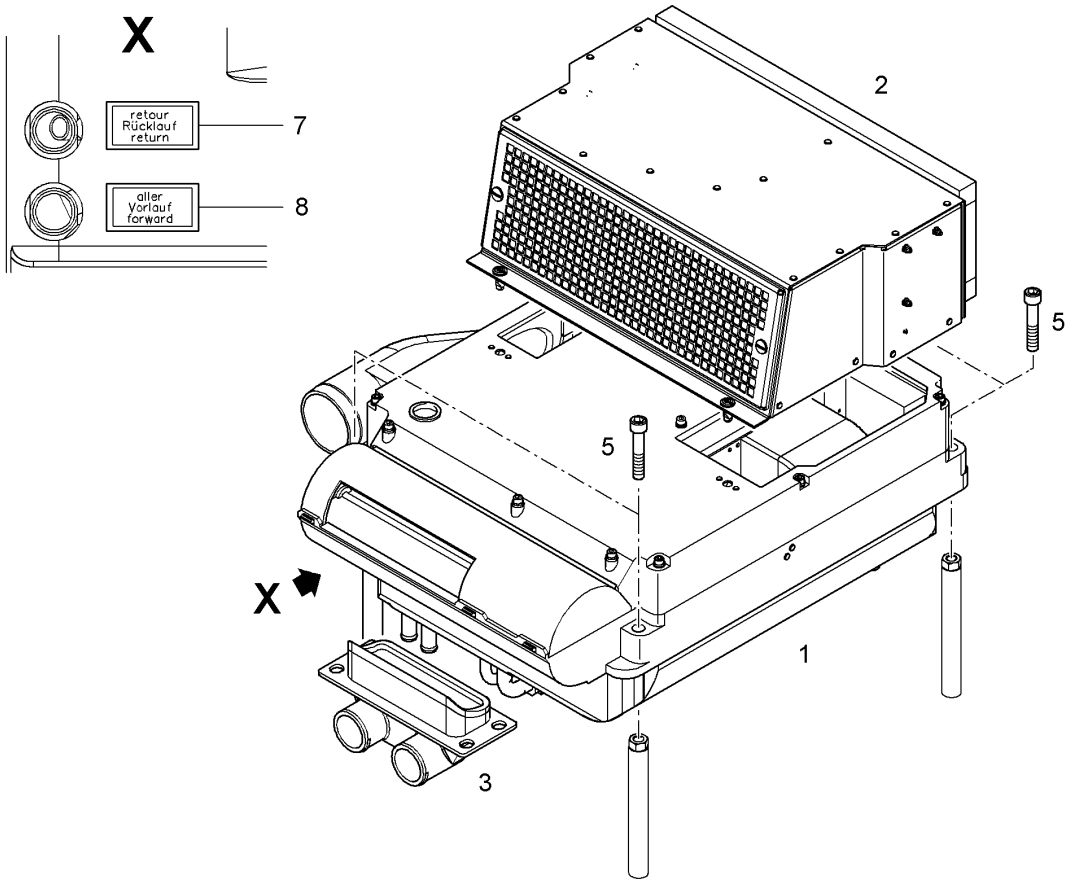

Pos.	Item	Quantity	Description	Bezeichnung	Serie	K
1	10022118	1	HOUSING ⇨ ❑ 249	GEHAEUSE		
2	10022117	1	HOUSING ⇨ ❑ 248	LUFTFUEHRUNGSGEHAEUSE		
3	10022119	1	BOX ⇨ ❑ 251	KASTEN		
5	4901067	4	SOCKET HD SCREW ISO 4762 M12x65 10.9	ZYLINDERSCHRAUBE		
7	10022635	1	LABEL	SCHILD		
8	10022636	1	LABEL	SCHILD		

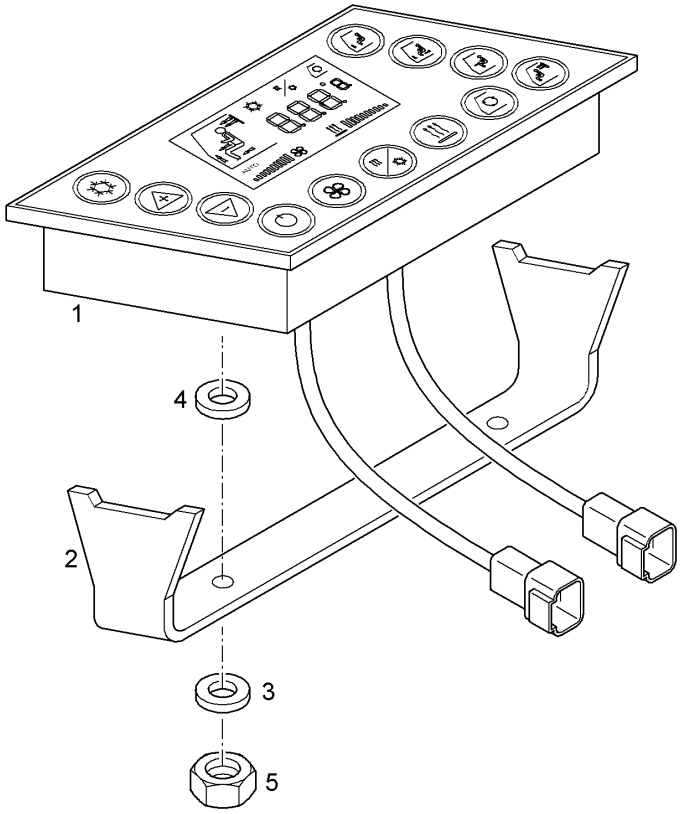

Pos.	Item	Quantity	Description	Bezeichnung	Serie	K
1	10005671	1	CONTROL UNIT	BEDIENTEIL		
2	10021823	1	MOUNTING BRACKET	BEFESTIGUNGSBUEGEL		
3	10289802	2	WASHER ISO 7089 6 300HV	SCHEIBE		
4	4000498	2	SPRING RING DIN 127 A 6 A3C	FEDERRING		
5	4000379	2	NUT M6	SECHSKANTMUTTER		

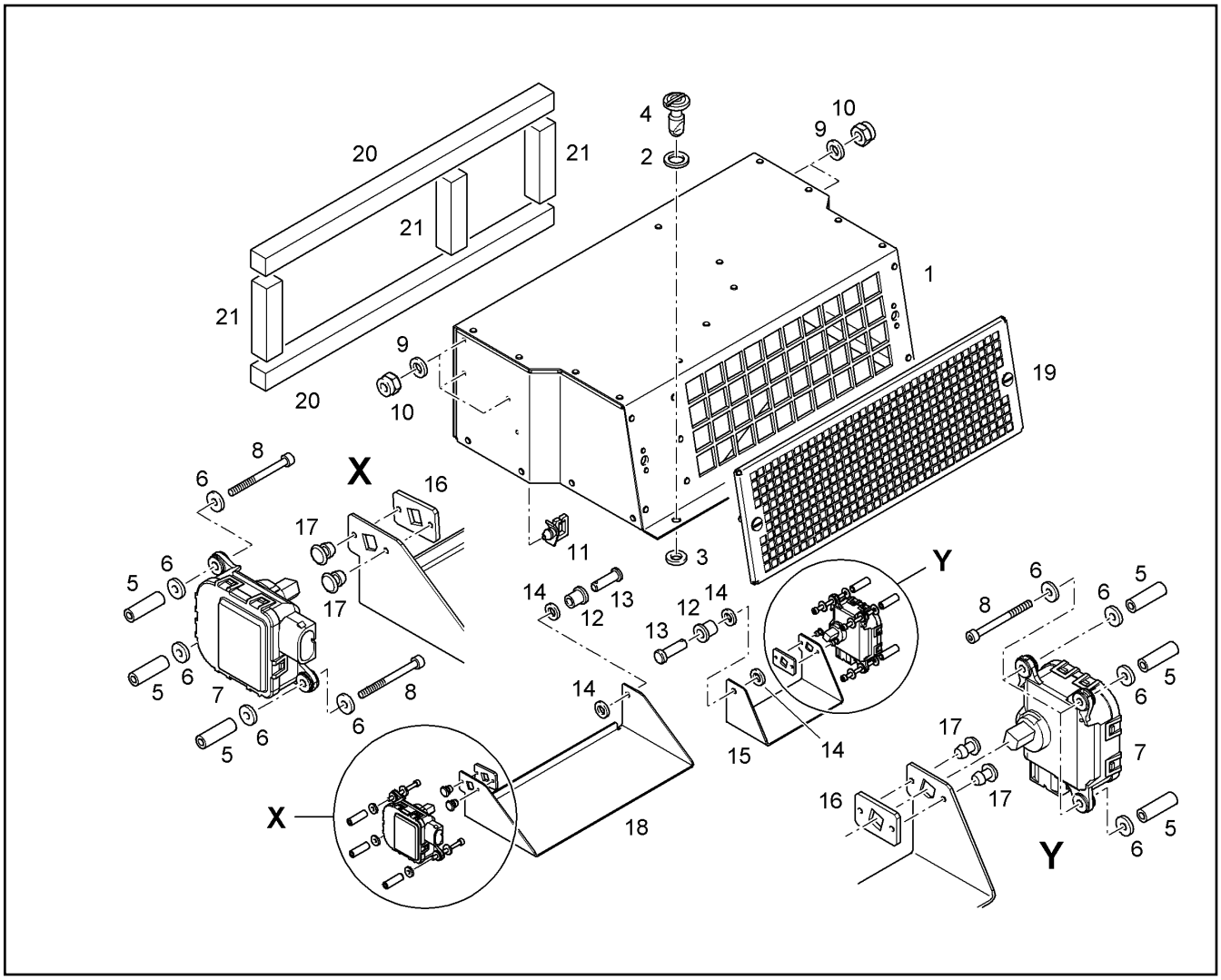

Pos.	Item	Quantity	Description	Bezeichnung	Serie	K
1	10022787	1	HOUSING	LUFTFUEHRUNGSGEHAEUSE		
2	10022769	2	HEAD-TYPE WASHER S=0,2	KOPFUNTERLEGSCHEIBE		
3	10022767	2	DISK	U-SCHEIBE		
4	10022785	2	QUICK LOCK	SCHNELLVERSCHLUSS		
5	10022783	6	SPACER BUSHING	DISTANZBUCHSE		1
6	421802008	12	WASHER ISO 7093 -1 4 -200HV A3C	SCHEIBE		
7	10022766	2	ELECTR.MOTOR	STELLMOTOR		2
8	4981259	6	SOCKET HD SCREW ISO 4762 M 4 X 45 10.9	ZYL-SCHRAUBE		
9	4001645	6	WASHER DIN 125 B 4,3 ST A3C	SCHEIBE		
10	4600625	6	HEX NUT ISO 10511 M 4 -06 A3C	6KT MUTTER		
11	10023106	2	CABLE SUPPORT	KABELHALTER		
12	10022782	2	BUSHING	BUCHSE		1
13	10022781	2	PIN	BOLZEN		1
14	10289802	4	WASHER ISO 7089 6 300HV	SCHEIBE		
15	10022780	1	AIR FLAP	LUFTKLAPPE		1
16	10022779	2	REINFORCING SECTION	VERSTAERKUNGSPROFIL		1
17	7401288	4	BLIND RIVET DIN 7337 A 4,0X 8,0 AL/ST	BLINDNIET		
18	10022778	1	AIR FLAP	LUFTKLAPPE		1
19	10022777	1	GRATE BLACK ⇨ ❑ 255	UMLUFTGITTER		
20	10022776	1	BURR FASTENING TAPE	PE-SCHAUM		
21	10022776	1	BURR FASTENING TAPE	PE-SCHAUM		

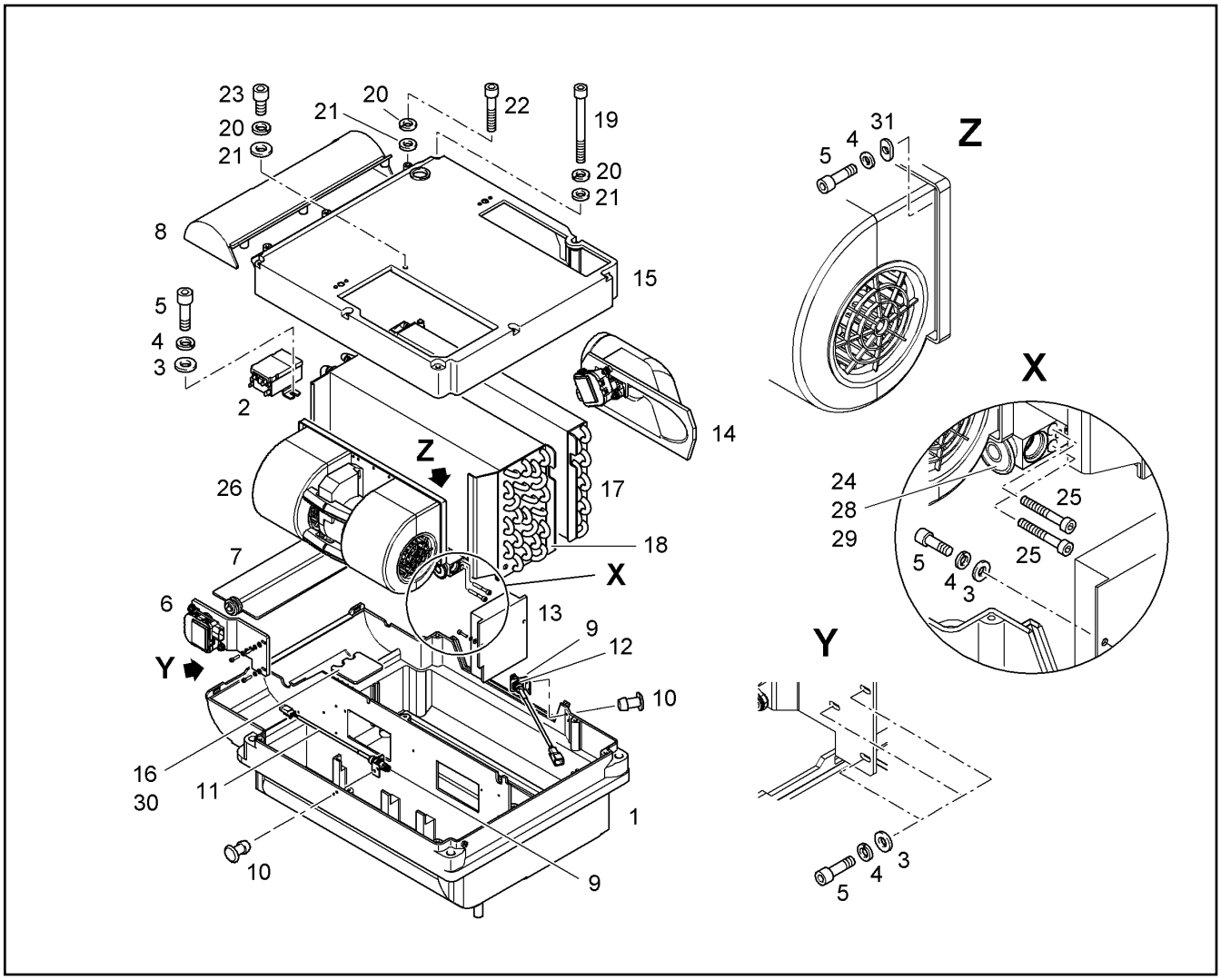

Pos.	Item	Quantity	Description	Bezeichnung	Serie	K
1	10005672	1	EVAPORATOR HOUSING	VERDAMPFERGEHAEUSE		
2	10022048	1	THERMOSTAT	THERMOSTAT		2
3	4001645	7	WASHER DIN 125 B 4,3 ST A3C	SCHEIBE		
4	4600036	10	SPRING RING DIN 127 A 4 A3C	FEDERRING		
5	4600337	10	SOCKET HD SCREW ISO 4762 M4x16 8.8 A2	ZYLINDERSCHRAUBE		
6	10022078	1	ANGLE ⇨ ❑ 253	MONTAGEWINKEL		
7	10005675	1	AIR FLAP	LUFTKLAPPE		
8	10005679	1	EVAPORATOR HOUSING	VERDAMPFERGEHAEUSE		
9	10022049	2	FASTENING ANGEL	BEFESTIGUNGSWINKEL		
10	10022656	4	BLIND RIVET	BLINDNIET		
11	10022067	1	TEMPERATURE SENSOR	TEMPERATURFUEHLER		2
12	10022077	1	TEMPERATURE SENSOR	TEMPERATURFUEHLER		2
13	10006619	1	STEERING PART	STEUERTEIL		
14	10022083	1	AIR CONNECTION PART ⇨ ❑ 254	LUFTSTUTZEN		
15	10022069	1	EVAPORATOR HOUSING ⇨ ❑ 252	VERDAMPFERGEHAEUSE		
16	10022051	1	COVERING	ABDECKUNG		
17	10022070	1	BATTERY HEATHER	HEIZBATTERIE		2
18	10022068	1	HEAT EXCHANGER	WAERMETAUSCHER		2
19	404205308	7	SOCKET HD SCREW ISO 4762 M6X75 8.8 A2	ZYLINDERSCHRAUBE		
20	4000498	11	SPRING RING DIN 127 A 6 A3C	FEDERRING		
21	10289802	11	WASHER ISO 7089 6 300HV	SCHEIBE		
22	4600067	3	SOCKET HD SCREW ISO 4762 M6x35 10.9	ZYLINDERSCHRAUBE		
23	4001596	1	SOCKET HD SCREW ISO 4762 M6x16 10.9	ZYLINDERSCHRAUBE		

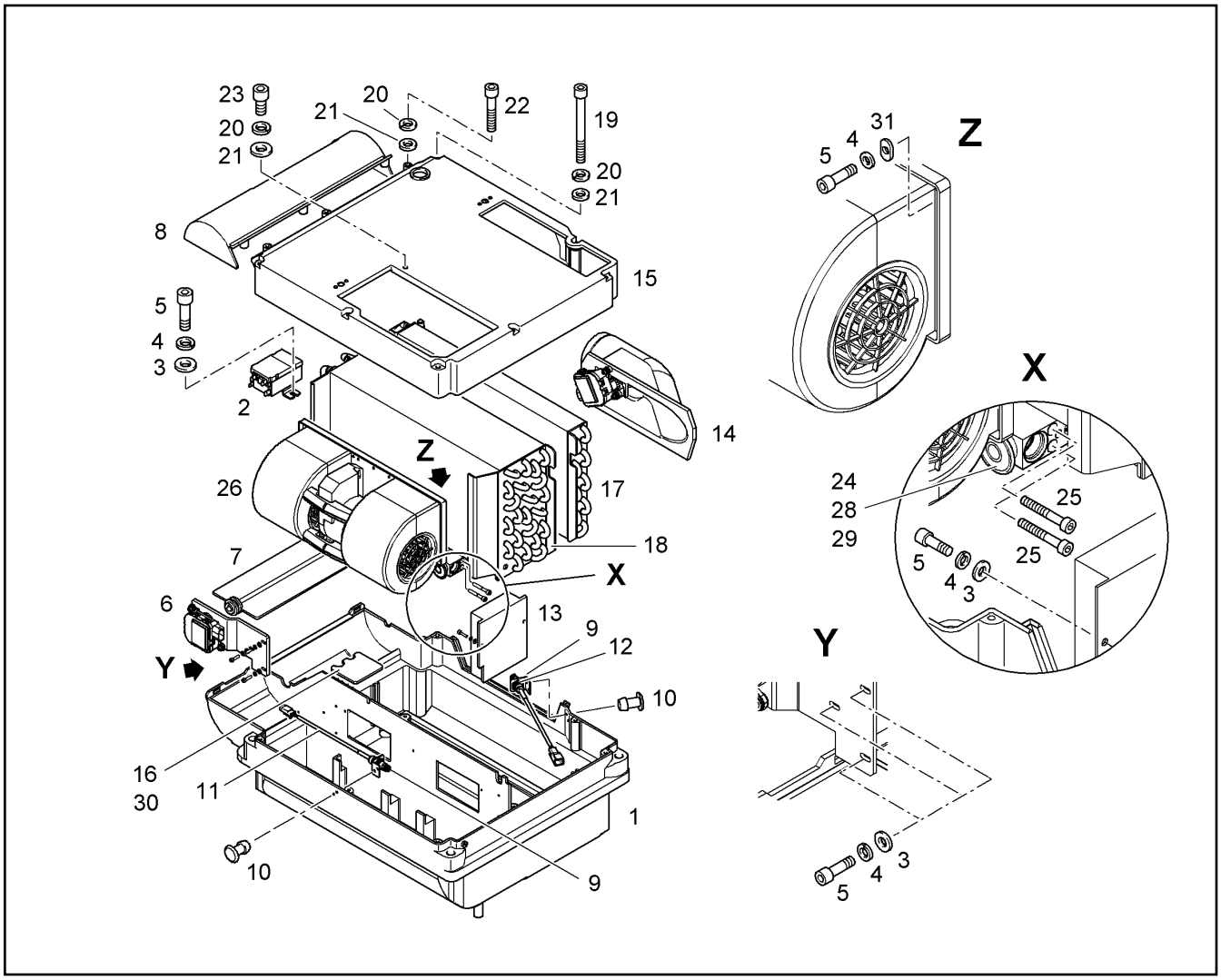

Pos.	Item	Quantity	Description	Bezeichnung	Serie	K
24	7025110	1	VALVE	VENTIL		
25	4902262	2	SOCKET HD SCREW ISO 4762 M5x35 10.9	ZYLINDERSCHRAUBE		
26	10022052	1	BLOWER	DOPPELGEBLAESE		1
28	5610999	1	O-RING 10,82X1,78	O-RING		1
29	7411823	1	O-RING 14,00X1,78	O-RING		1
30	10022063	1	SEALING KIT	DICHTUNGSKITT		1
31	10022653	3	PROFILE	PROFIL		

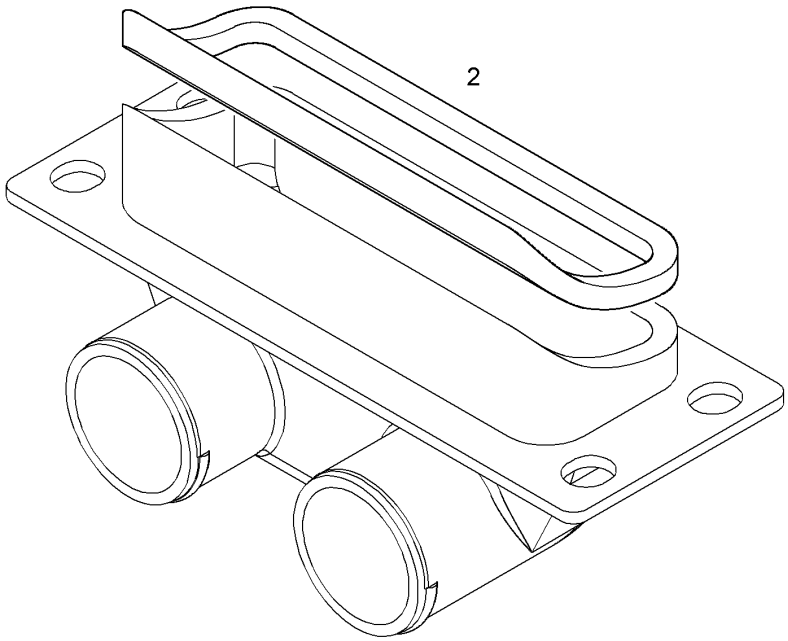

Pos.	Item	Quantity	Description	Bezeichnung	Serie	K
2	10022772	1	FOAM RUBBER INSULATION	SCHAUMSTOFFSTREIFEN		

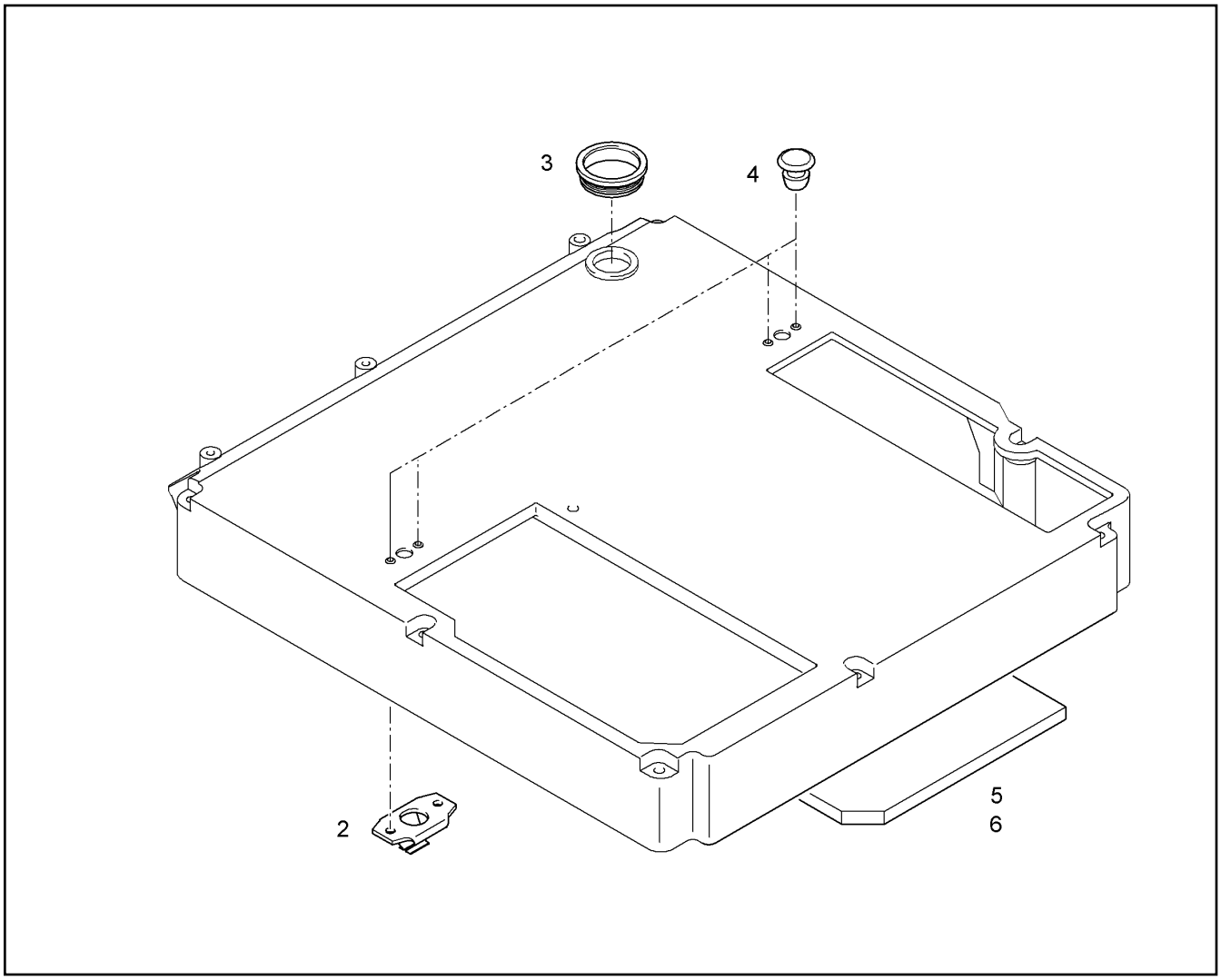

Pos.	Item	Quantity	Description	Bezeichnung	Serie	K
2	10022775	2	CLIPS	FEDERCLIPS		
3	10022774	1	PLUG	VERSCHLUSSSTOPFEN		
4	4451001	4	RIVET	NIET		
5	10022773	1	SOUND INSULATION	DAEMMATTE		
6	8716533	1	STICKER	SPRUEHKLEBER		

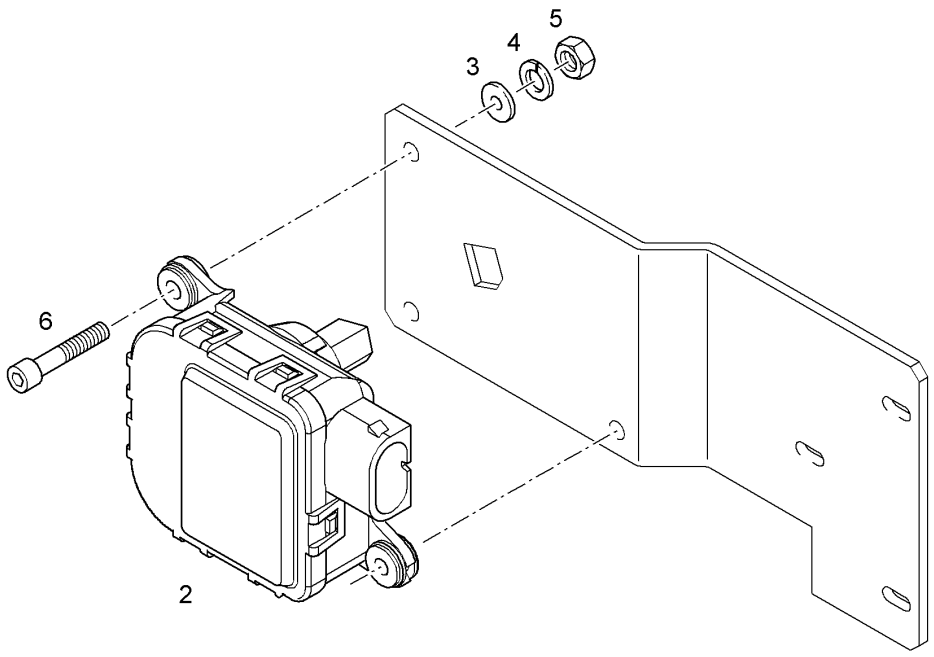

Pos.	Item	Quantity	Description	Bezeichnung	Serie	K
2	10022766	1	ELECTR.MOTOR	STELLMOTOR		2
3	4001645	3	WASHER DIN 125 B 4,3 ST A3C	SCHEIBE		
4	4600036	3	SPRING RING DIN 127 A 4 A3C	FEDERRING		
5	4000376	3	NUT M4	SECHSKANTMUTTER		
6	4600337	3	SOCKET HD SCREW ISO 4762 M4x16 8.8 A2	ZYLINDERSCHRAUBE		

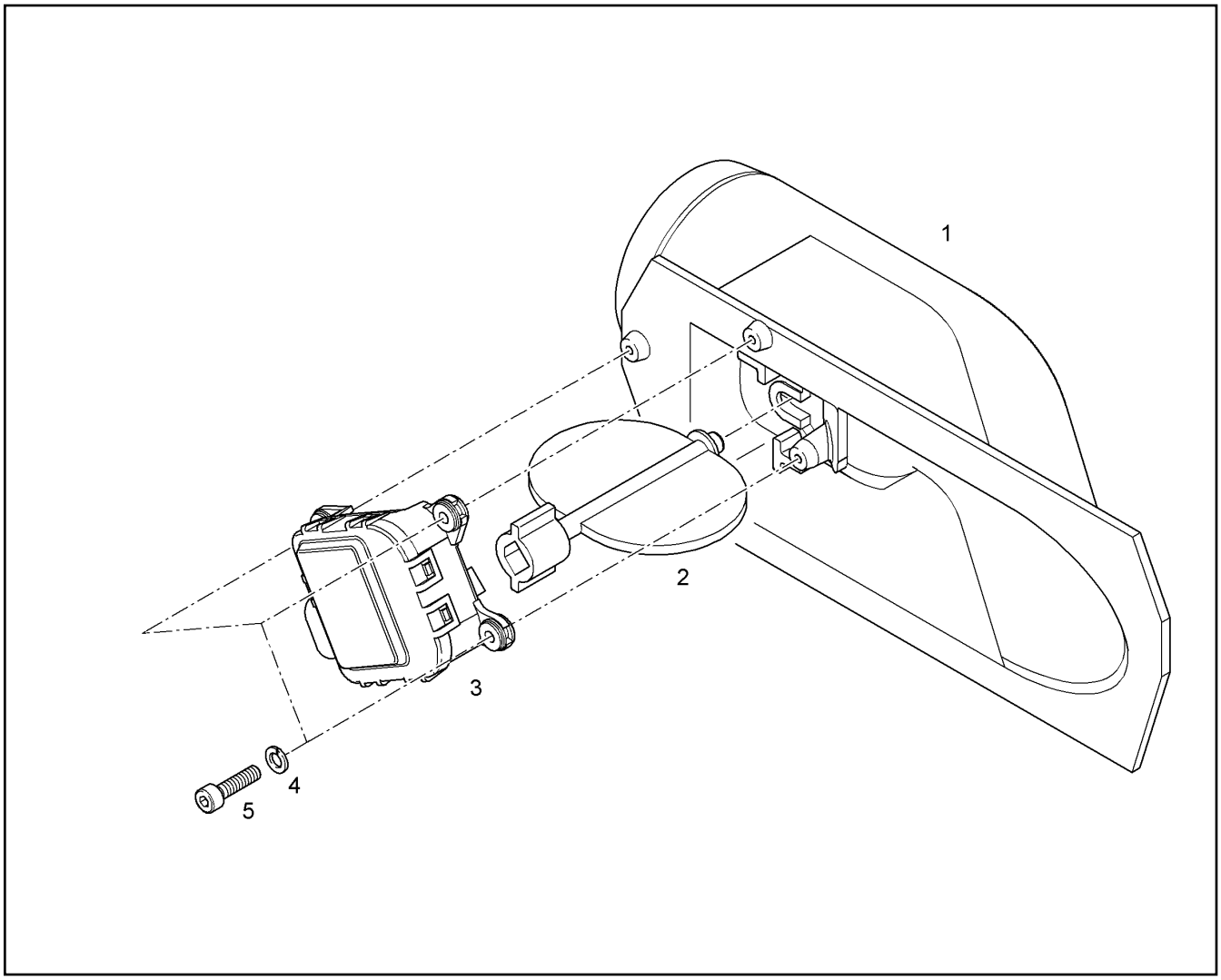

Pos.	Item	Quantity	Description	Bezeichnung	Serie	K
1	10005677	1	AIR CIRCULATION PART	LUFTFUEHRUNGSTEIL		
2	10005674	1	AIR FLAP	LUFTKLAPPE		
3	10022766	1	ELECTR.MOTOR	STELLMOTOR		2
4	4600036	3	SPRING RING DIN 127 A 4 A3C	FEDERRING		
5	4600337	3	SOCKET HD SCREW ISO 4762 M4x16 8.8 A2	ZYLINDERSCHRAUBE		

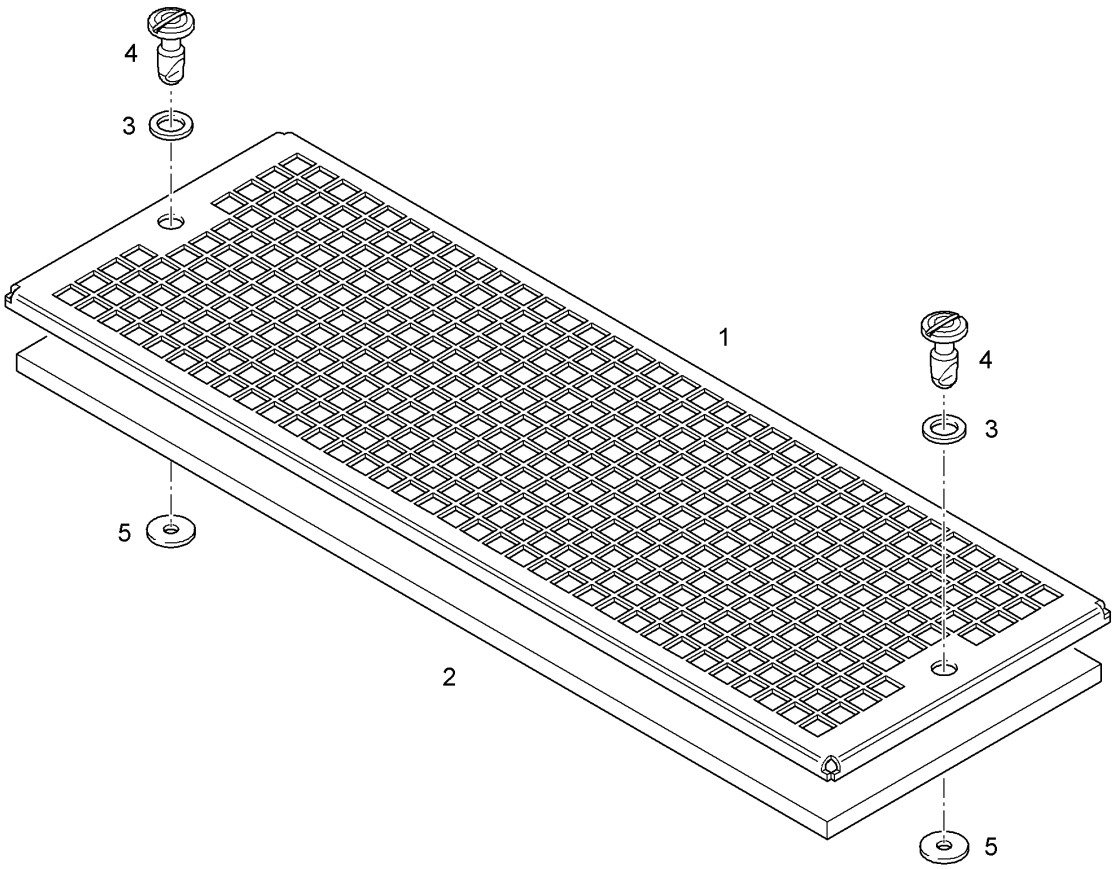

Pos.	Item	Quantity	Description	Bezeichnung	Serie	K
1	10022771	1	GRATE BLACK	UMLUFTGITTER		
2	10022770	1	AIR FILTER	FILTERMATTE		1
3	10022769	2	HEAD-TYPE WASHER S=0,2	KOPFUNTERLEGSCHEIBE		
4	10022768	2	QUICK LOCK	SCHNELLVERSCHLUSS		
5	10022767	2	DISK	U-SCHEIBE		

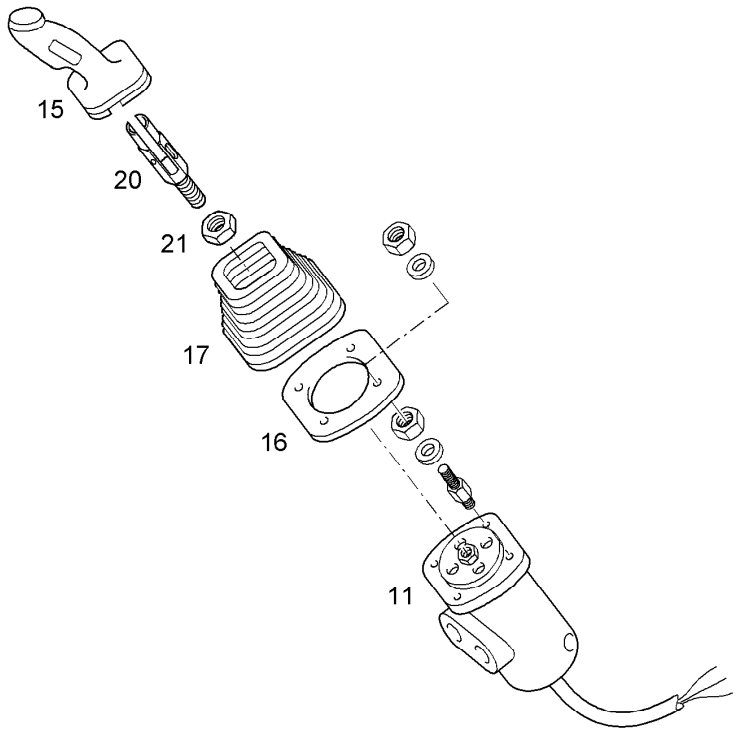

Pos.	Item	Quantity	Description	Bezeichnung	Serie	K
11	9080093	1	SERVO CONTROL UNIT VG5-4/7 Z11-000B [074330653] ⇨ ❑ 227	VORSTEUERGERAET		
15	9009009	1	GRIP COMPLET ⇨ ❑ 216	HANDGRIFF KPL		1
16	9226404	1	PLATE	PLATTE		1
17	10014790	1	BELLOWS	FALTENBALG		
20	9009020	1	BUSHING	HUELSE		1
21	4001927	1	HEX NUT ISO 8675 M 14 X1,5 -10 DAC	6KT MUTTER		

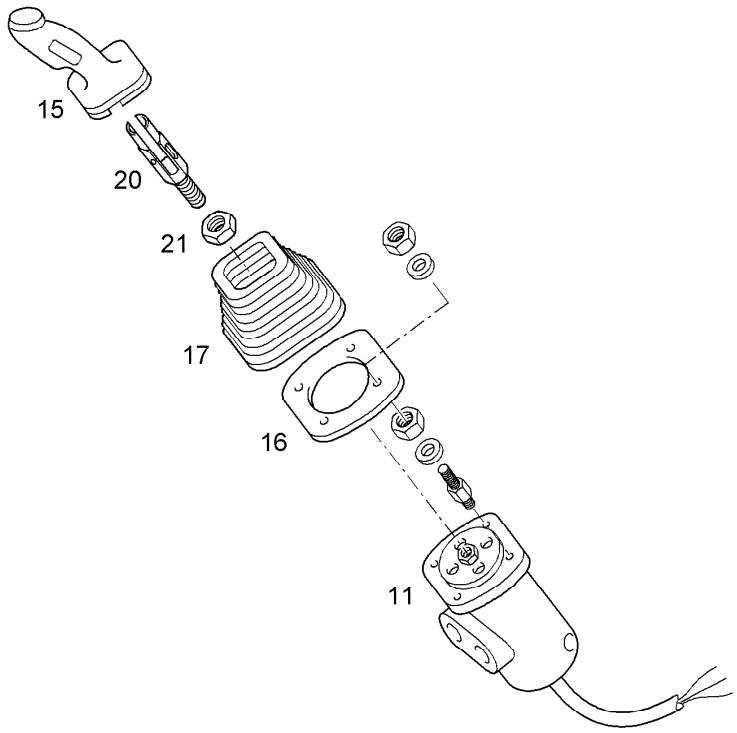

Pos.	Item	Quantity	Description	Bezeichnung	Serie	K
11	9080093	1	SERVO CONTROL UNIT VG5-4/7 Z11-000B [074330654] ⇨ ❑ 227	VORSTEUERGERAET		
15	9009010	1	GRIP COMPLET ⇨ ❑ 228	HANDGRIFF KPL		1
16	9226404	1	PLATE	PLATTE		1
17	10014790	1	BELLOWS	FALTENBALG		
20	9009020	1	BUSHING	HUELSE		1
21	4001927	1	HEX NUT ISO 8675 M 14 X1,5 -10 DAC	6KT MUTTER		

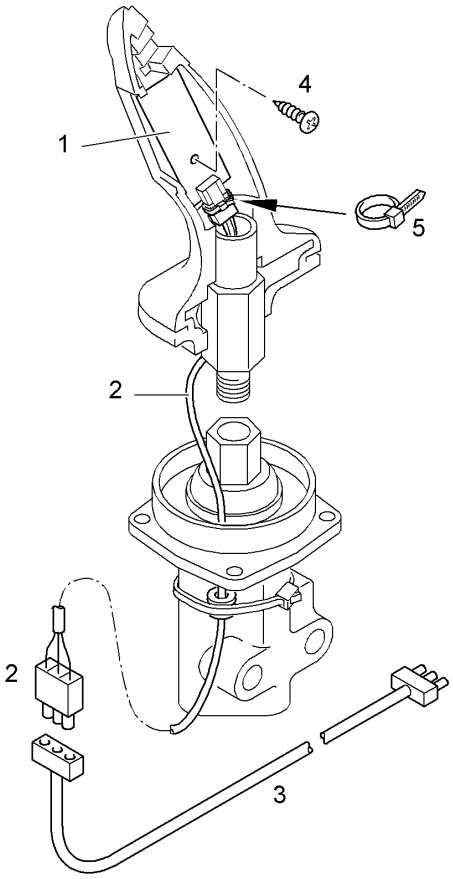

Pos.	Item	Quantity	Description	Bezeichnung	Serie	K
1	7027303	1	SENSOR PLATINE	HANDSENSORPLATINE		2
2	10113155	1	LEAD	KABEL		2
3	7027305	1	CABLE ELONGATION	VERLAENGERUNGSKABEL		2
4	4002908	1	METAL SCREW ISO 7049 ST2,9x9,5 C-H A2C	BLECHSCHRAUBE		
5	6002424	1	WIRE CLIP	KABELBAND		

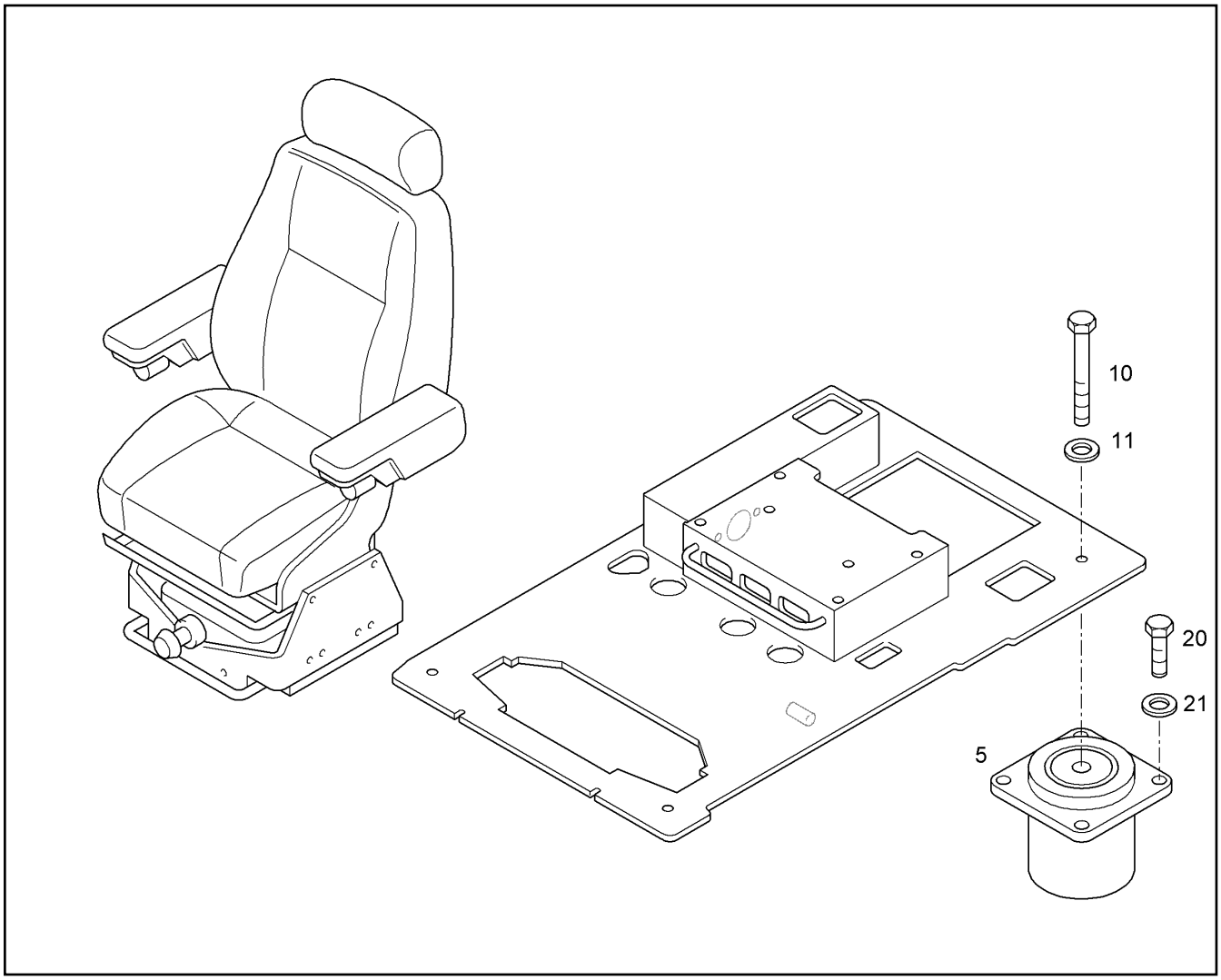

Pos.	Item	Quantity	Description	Bezeichnung	Serie	K
5	10013573	4	FLUID BEARING	FLUIDLAGER	9848-	
10	4066202	4	HEXAGON BOLT ISO 4017 M 16 X 60 10.9 DA	6KT SCHRAUBE		
11	9918228	4	WASHER 16,5/28,0/4,0	SCHEIBE		
20	4066093	16	HEX HD SCREW ISO 4017 M10x25 10.9 A3C	SECHSKANTSCHRAUBE		
21	10289795	16	WASHER ISO 7089 10 300HV	SCHEIBE		

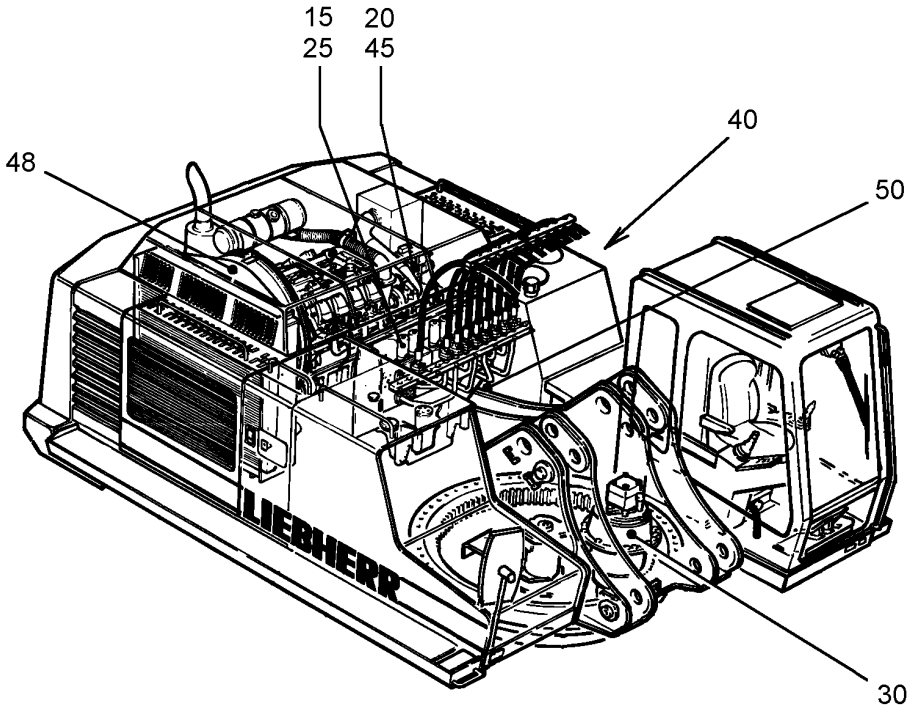

Pos.	Item	Quantity	Description	Bezeichnung	Serie	K
15	9943894	1	OIL PILOT VALVE INSTALLATION ⇨ ❑ 264	STEUEROELEINHEIT EINBAU	5004-	1
20	9016999	1	HYDR.PUMPS TO SPOOL VALVE ⇨ ❑ 261	HYDR.ANL.PUMPEN ZU STEUE		1
25	9805014	1	HYDR.INST.CONTROL VALVE SPOOL ⇨ ❑ 267	HYDR.ANLAGE STEUERSCHIEBE		1
30	9943384	1	HYDR.ROTARY CONNEC.+SWING GEAR ⇨ ❑ 268	HYDR.DREHDURCHFUEHR.+DRE		1
40	9695447	1	HYDR.SUCT.+RETURN OIL HOSES ⇨ ❑ 269	HYDR./SAUG-+RUECKL.SCHLA	5004-	1
40	9944527	1	HYDR.SUCT.+RETURN OIL HOSES ⇨ ❑ 271	HYDR./SAUG-+RUECKL.SCHLA	5004-	1
45	9989440	1	HYDR.AND GEAR OIL COOLING ⇨ ❑ 273	GETRIEBEOEL U.HYDR.OELKU		1
48	9989441	1	HYDR.INSTALLATION FAN DRIVE ⇨ ❑ 275	HYDRAULIKANLAGE LUEFTERA		1
50	9939760	1	HYDR.INSTAL.CONTROL TUBES ⇨ ❑ 277	HYDR.ANL.STEUERLEITUNGEN		1

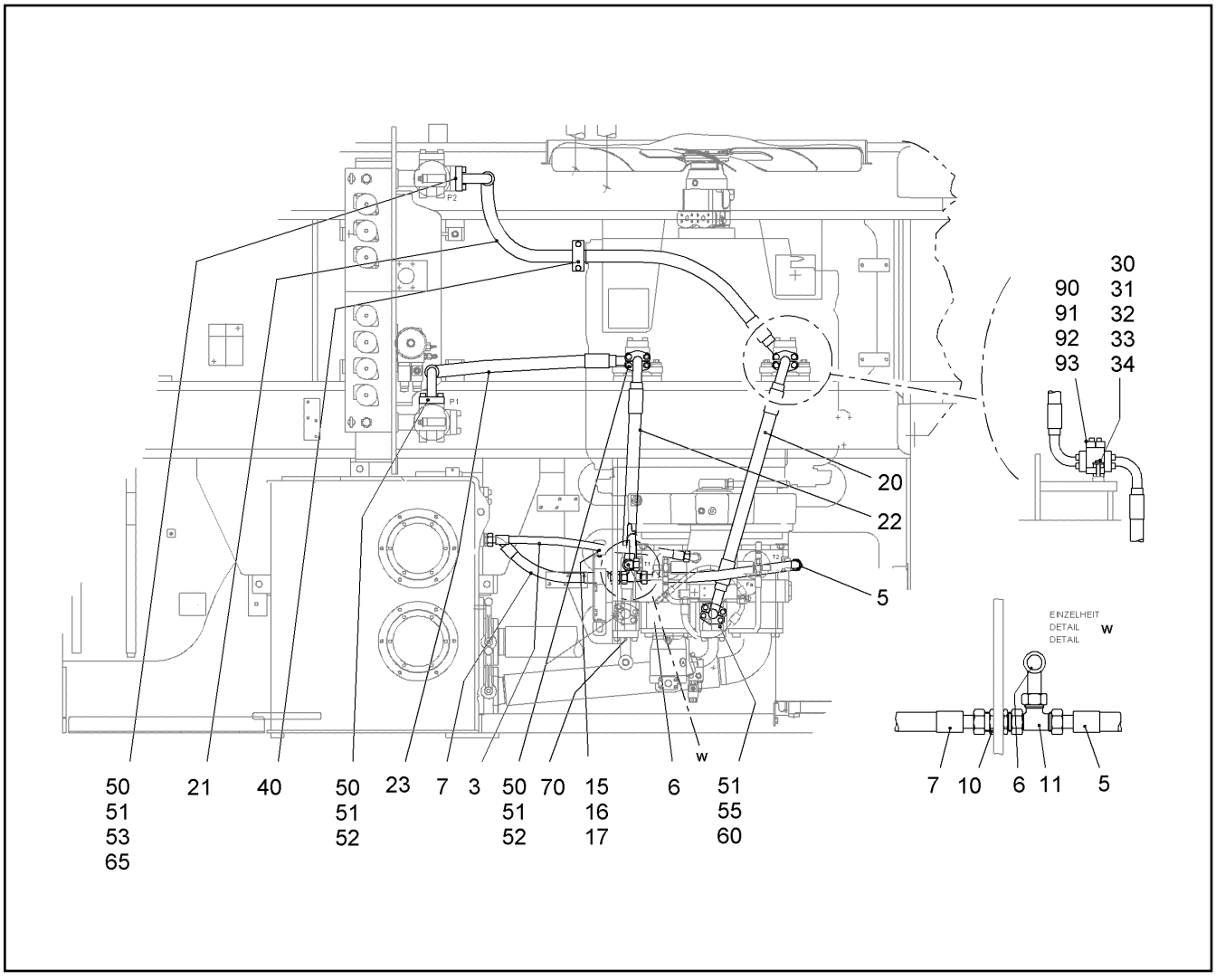

Pos.	Item	Quantity	Description	Bezeichnung	Serie	K
3	10000269	1	HOSE	SCHLAUCH		2
5	5618872	1	HOSE	SCHLAUCH		2
6	10217005	1	HOSE	SCHLAUCH		2
7	7407233	1	HOSE	SCHLAUCH		2
10	7362493	1	COUPLING	SCHOTTSTUTZEN		
11	7407120	1	FITTING	L-ANSCHLUSS-STUTZEN		
15	7367448	2	CLIP DIN 3016 D1- 30 X 25 W1-2-CR	SCHELLE		
16	4043000	2	SOCKET HD.SCREW ISO 4762 M 10 X 30 10.	ZYL SCHRAUBE		
17	4229913	2	RIBWASHER	SICHERUNGSSCHEIBE		
20	5610466	1	HOSE	SCHLAUCH		2
21	5618123	1	HOSE	SCHLAUCH		2
22	10015419	1	HOSE	SCHLAUCH		2
23	5610021	1	HOSE	SCHLAUCH		2
30	9385629	2	INTERMEDIATE FLANGE	ZWISCHENFLANSCH		
31	4600098	4	HEXAGON BOLT ISO 4014 M 12 X 70 10.9 A3	6KT SCHRAUBE		
32	9385631	4	WASHER	SCHEIBE		1
33	9385630	4	BUSHING	HUELSE		
34	7366840	8	RUBBER BEARING	GUMMILAGER		
40	9494067	1	HOSE CLAMP ⇨ ❑ 545	SCHLAUCHSCHELLE		1
50	10286361	16	HALF FLANGE	FLANSCHHAELFTE		
51	10290518	11	RING 45,05x3,40x2,8	RECHTECKRING		1
52	4902327	28	SOCKET HD.SCREW ISO 4762 M 14 X 45 10.	ZYL SCHRAUBE		
53	4600741	4	SOCKET HD.SCREW ISO 4762 M 14 X 65 10.	ZYL SCHRAUBE		
55	10001466	8	SOCKET HD.SCREW ISO 4762 M 14 X 60 10.	ZYL SCHRAUBE		
60	9386212	2	DISTRIBUTOR BLOCK	VERTEILERBLOCK		2

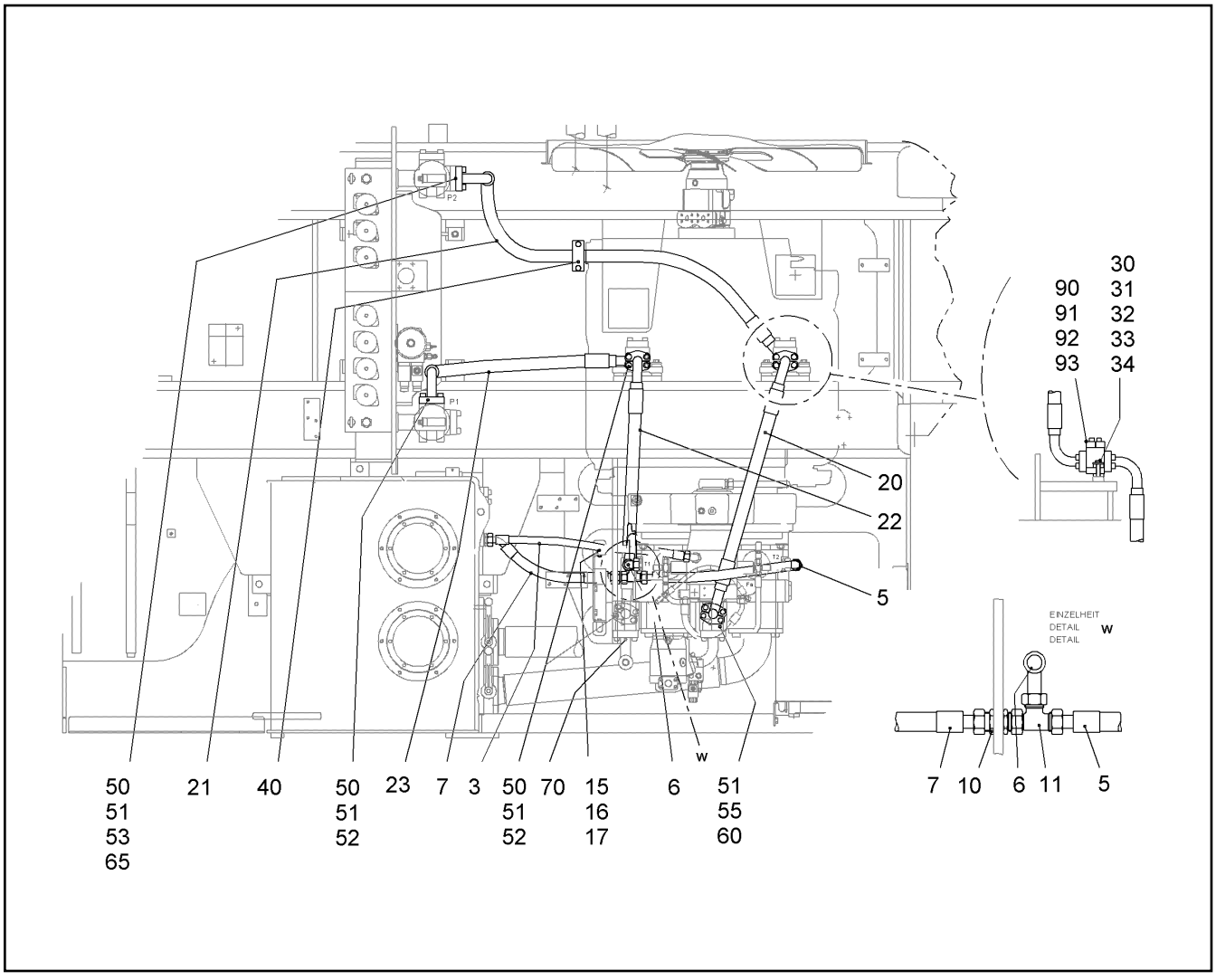

Pos.	Item	Quantity	Description	Bezeichnung	Serie	K
65	9562076	1	INTERMEDIATE FLANGE	ZWISCHENFLANSCH		
70	9943949	1	ANTIVIBRATION HOSES INSTALLAT. ⇨ ❑ 263	DAEMPFUNGSSCHLAEUCHE EIN		1
90	9429964	2	SAE BLIND FLANGE	SAE-BLINDFLANSCH		1
91	10290519	2	RING 40,15x3,40x2,8	RECHTECKRING		1
92	10286360	4	HALF FLANGE	FLANSCHHAELFTE		
93	4043003	8	SOCKET HD.SCREW ISO 4762 M 12 X 40 10.	ZYL SCHRAUBE		

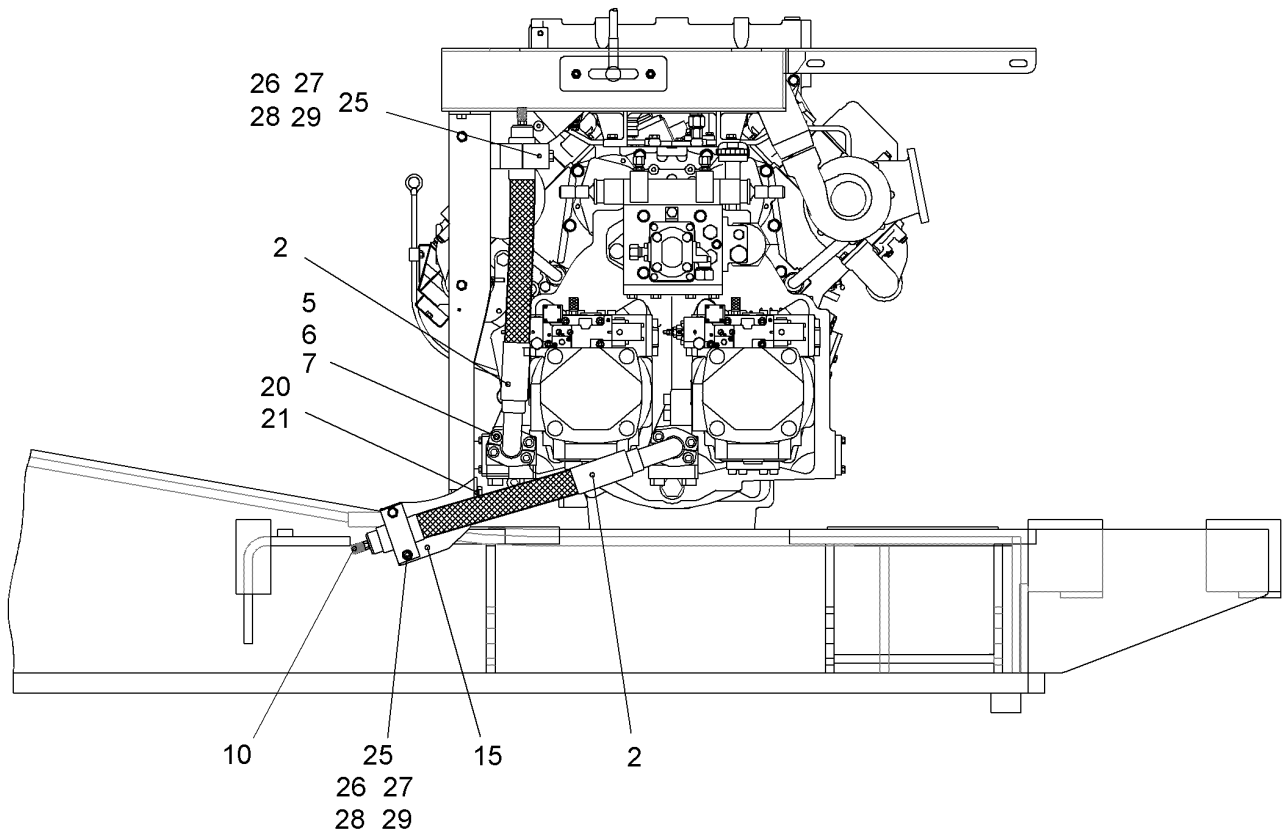

Pos.	Item	Quantity	Description	Bezeichnung	Serie	K
2	5613388	2	HOSE	SCHLAUCH		2
5	10290518	2	RING 45,05x3,40x2,8	RECHTECKRING		1
6	10286361	4	HALF FLANGE	FLANSCHHAELFTE		
7	4902327	8	SOCKET HD.SCREW ISO 4762 M 14 X 45 10.	ZYL SCHRAUBE		
10	7409720	2	SCREW COUPLING	SCHRAUBKUPPLUNG		2
15	9939130	1	HOLDER	HALTER		1
20	4066124	4	HEX HD SCREW ISO 4017 M12x30 10.9 A3C	SECHSKANTSCHRAUBE		
21	4900093	4	RIBWASHER	SICHERUNGSSCHEIBE		
25	7367236	4	CLAMP-HALF AEHNL.DIN 3015 S 4 E 65 PP H	KLEMMHAELFTE		
26	7365434	2	ELASTOMER INSERT DIN 3015 S EL 4 56,4/6	ELASTOMEREINSATZ		
27	7367211	4	BUSHING 12,4x16x87	HUELSE		
28	9476811	2	PLATE	PLATTE		
29	4002192	4	HEXAGON BOLT ISO 4014 M 12 X 110 10.9	6KT SCHRAUBE		

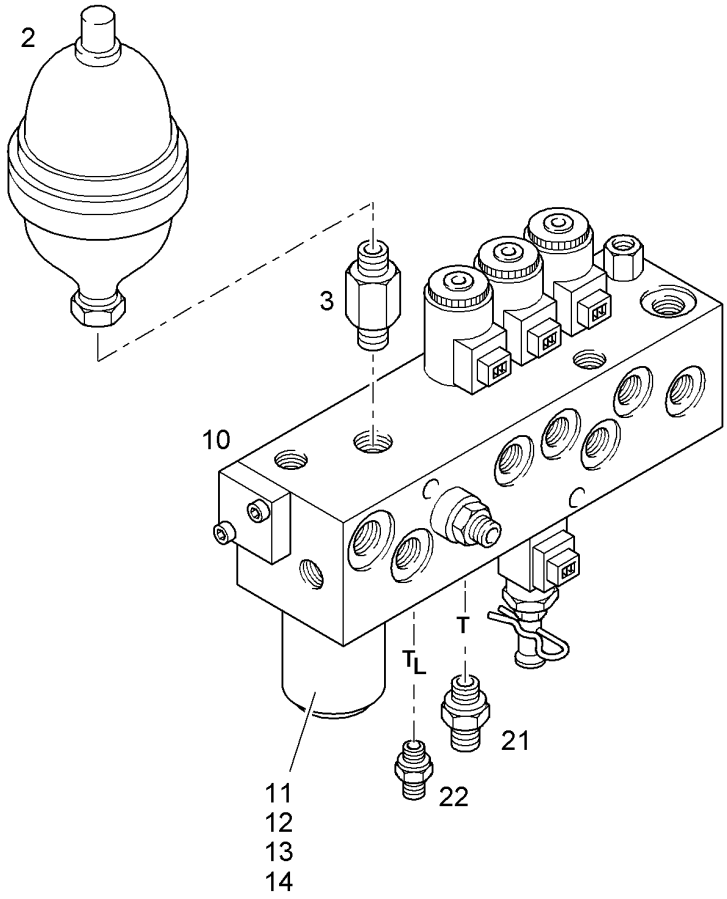

Pos.	Item	Quantity	Description	Bezeichnung	Serie	K
2	5617780	1	HYDR.ACCUMULATOR [893469]	MEMBRANSPEICHER		2
3	9399179	1	INTERMEDIATE COUPLING ⇨ ❑ 565	ZWISCHENSTUTZEN F.SPEICHE		
10	10021917	1	OIL PILOT VALVE ⇨ ❑ 279	STEUEROELEINHEIT		2
11	5609948	1	OIL FILTER SET ⇨ ❑ 266	OELFILTERSET		1
12	5605365	1	HOUSING	GEHAEUSE		
13	10037617	1	FILTER ELEMENT	FILTEREINSATZ		1
14	7264028	1	O-RING	O-RING		1
21	4001446	1	FITTING ISO 8434 SDS L 22XG 3/4A TYPE	STUTZEN		
22	4600518	1	FITTING ISO 8434 SDS L 15XG 1/2A TYPE	STUTZEN		

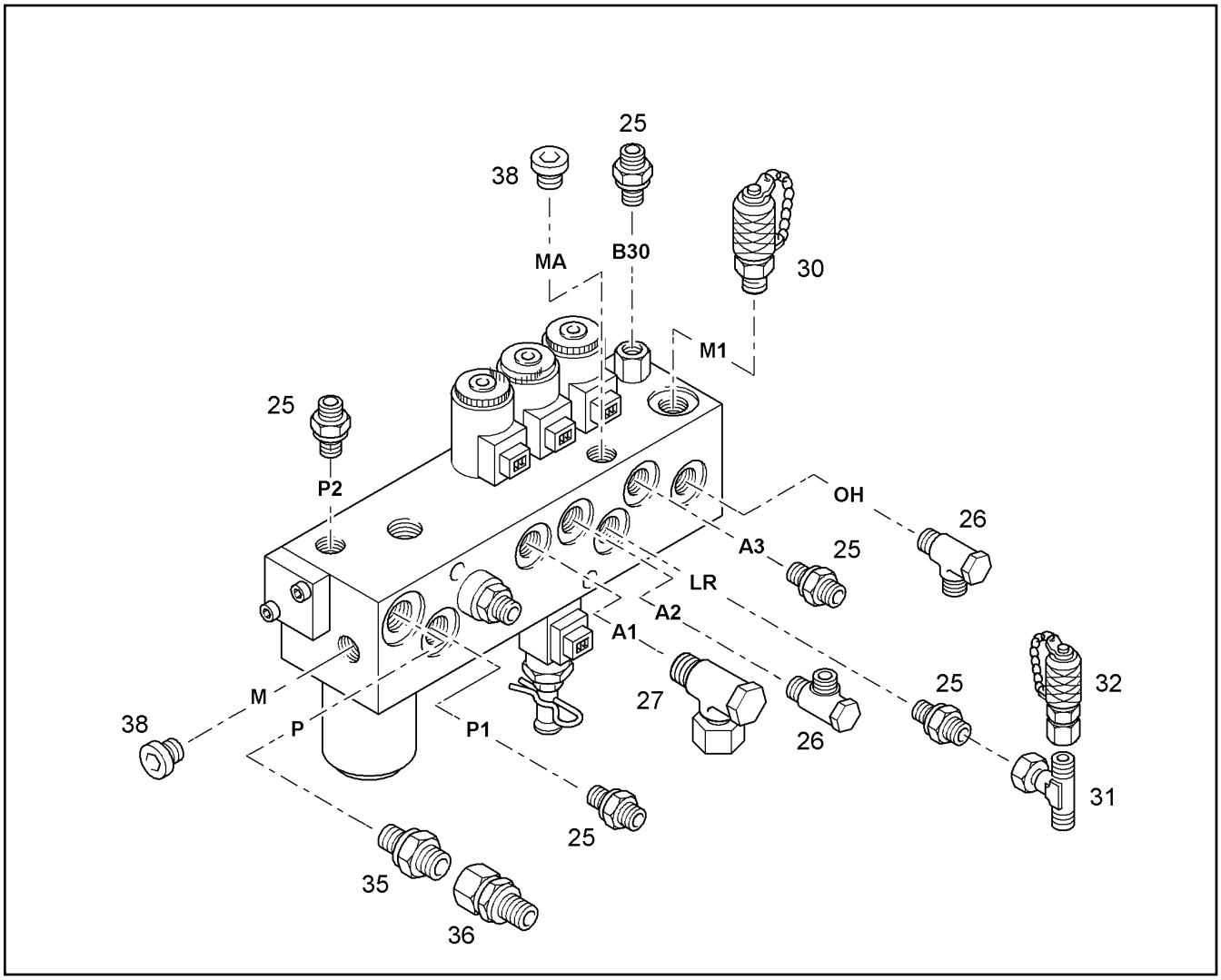

Pos.	Item	Quantity	Description	Bezeichnung	Serie	K
25	7362091	5	FITTING ISO 8434-1 SDS TYPE E GE10L G1	STUTZEN		
26	7617261	2	SWIVEL COUPLING	SCHWENKVERSCHRAUBUNG		
27	7368478	1	SWIVEL COUPLING	SCHWENKVERSCHRAUBUNG		
30	7409720	1	SCREW COUPLING	SCHRAUBKUPPLUNG		2
31	7403572	1	COUPLING	T-ANSCHLUSS-STUTZEN		
32	7406864	1	TEST FITTING	MESSSTUTZEN		
35	4001446	1	FITTING ISO 8434 SDS L 22XG 3/4A TYPE	STUTZEN		
36	7616913	1	CONE REDUCING COUPLING	KONUS RED ANSCHLUSS		
38	7361553	2	LOCKING SCREW	VERSCHLUSSCHRAUBE		

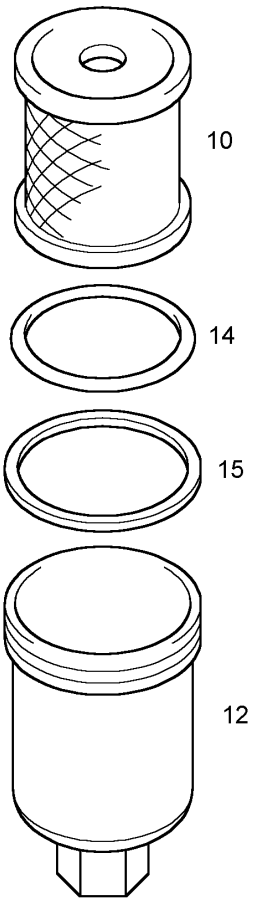

Pos.	Item	Quantity	Description	Bezeichnung	Serie	K
10	10037617	1	FILTER ELEMENT	FILTEREINSATZ		1
12	5605365	1	HOUSING	GEHAEUSE		
14	7264028	1	O-RING	O-RING		1
15	7410773	1	SUPPORT RING	STUETZRING		1

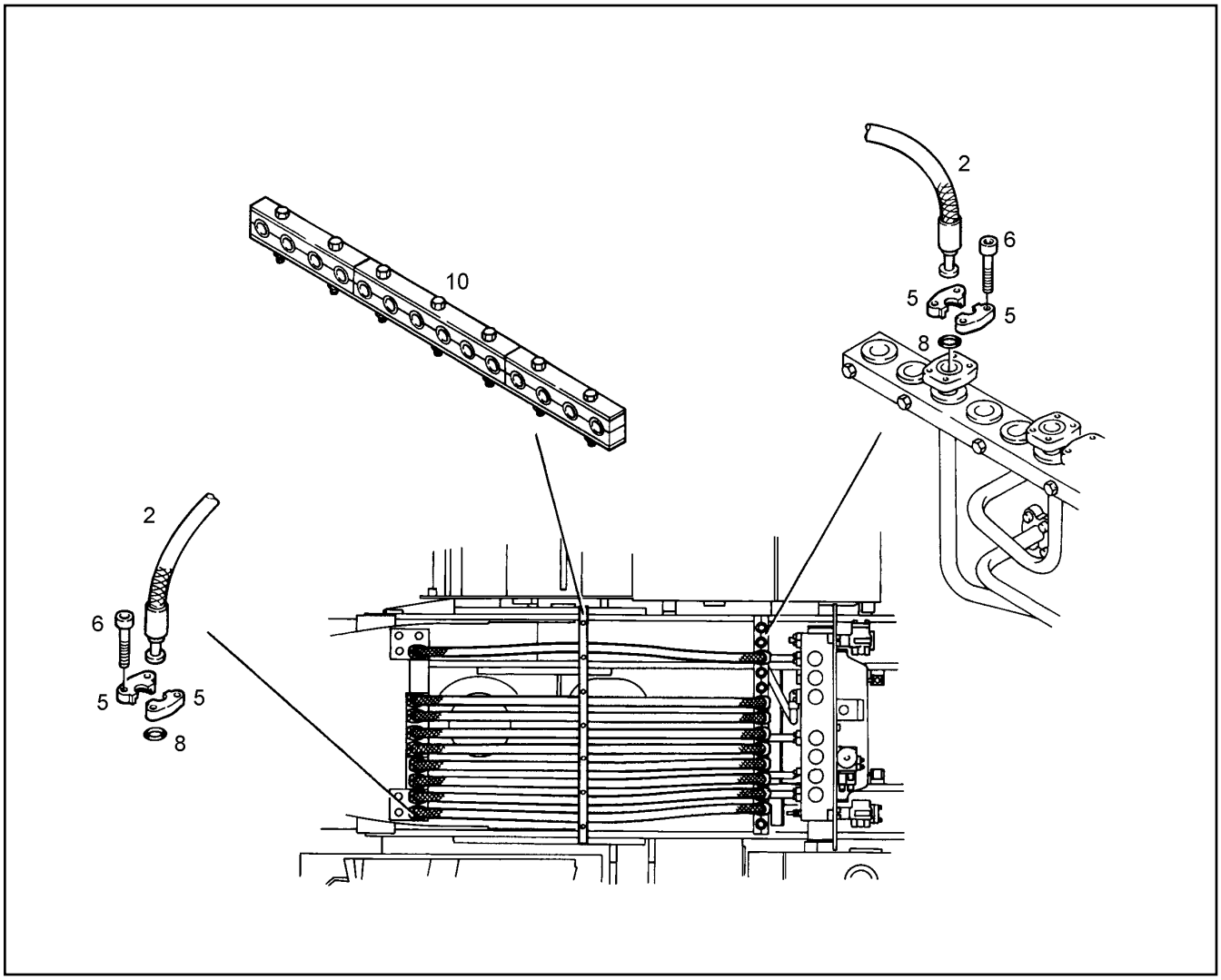

Pos.	Item	Quantity	Description	Bezeichnung	Serie	K
2	10000867	9	HOSE	SCHLAUCH		2
5	10286361	36	HALF FLANGE	FLANSCHHAELFTE		
6	4902327	72	SOCKET HD.SCREW ISO 4762 M 14 X 45 10.	ZYL SCHRAUBE		
8	10290518	18	RING 45,05x3,40x2,8	RECHTECKRING		1
10	9340069	1	CLIP	SCHELLE		1
			⇨ ❑ 537			

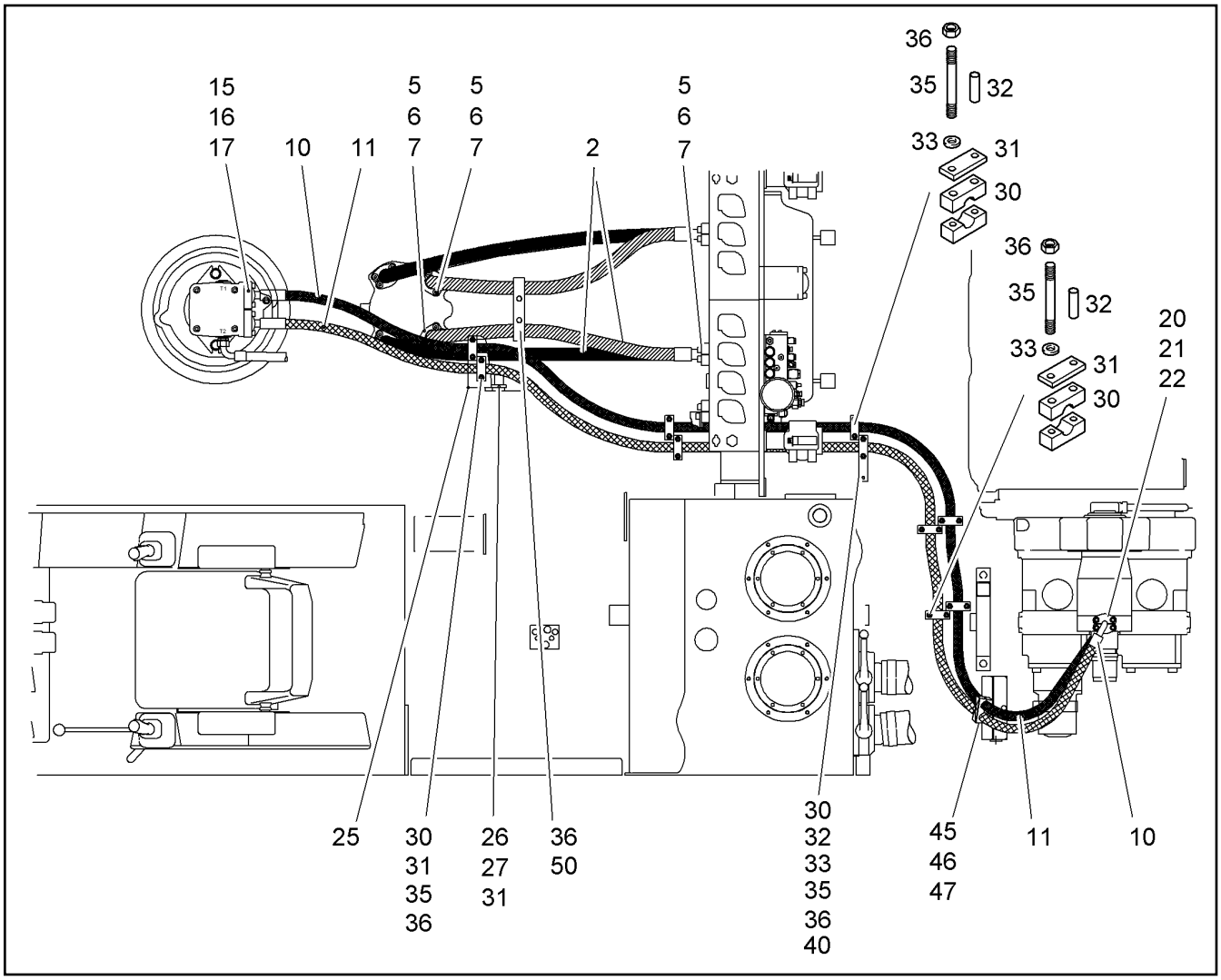

Pos.	Item	Quantity	Description	Bezeichnung	Serie	K
2	5604515	4	HOSE	SCHLAUCH		2
5	10286361	16	HALF FLANGE	FLANSCHHAELFTE		
6	10290518	8	RING 45,05x3,40x2,8	RECHTECKRING		1
7	4902327	32	SOCKET HD.SCREW ISO 4762 M 14 X 45 10.	ZYL SCHRAUBE		
10	10037054	1	HOSE	SCHLAUCH		2
11	10037053	1	HOSE	SCHLAUCH		2
15	10286361	4	HALF FLANGE	FLANSCHHAELFTE		
16	10290518	2	RING 45,05x3,40x2,8	RECHTECKRING		1
17	4902327	8	SOCKET HD.SCREW ISO 4762 M 14 X 45 10.	ZYL SCHRAUBE		
20	10286360	4	HALF FLANGE	FLANSCHHAELFTE		
21	10290519	2	RING 40,15x3,40x2,8	RECHTECKRING		1
22	4043003	8	SOCKET HD.SCREW ISO 4762 M 12 X 40 10.	ZYL SCHRAUBE		
25	9944014	1	BRACKET	KONSOLE		1
26	9893711	2	ROUND BAR	RUNDSTAHL		1
27	4002079	2	HEX HD SCREW ISO 4014 M10x70 10.9 A3C	SECHSKANTSCHRAUBE		
30	7367237	20	CLAMP-HALF AEHNL.DIN 3015 S 3 G 32 PP	KLEMMHAELFTE		
31	9483466	8	PLATE	PLATTE		
32	7367212	20	BUSHING 11x14x58	HUELSE		
33	4229913	20	RIBWASHER	SICHERUNGSSCHEIBE		
35	4000945	20	STUD DIN 938 M 10 X 90 8.8 A3C	STIFTSCHRAUBE		
36	4000383	24	HEX NUT ISO 4032 M 10 -10 A3C	6KT MUTTER		
40	9692950	1	PLATE	PLATTE		1
45	7005103	2	CLAMP-HALF DIN 3015-3 Z 5 G 32 32 PP SW	KLEMMHAELFTE		
46	7005097	1	COVER PLATE DIN 3015-3 Z-DP 5 W1-ZN	DECKPLATTE		
47	4001463	1	HEX HD SCREW ISO 4014 M8x80 8.8 A2C	SECHSKANTSCHRAUBE		
50	9486669	1	CLAMP CPL.	SCHELLE KPL.		1

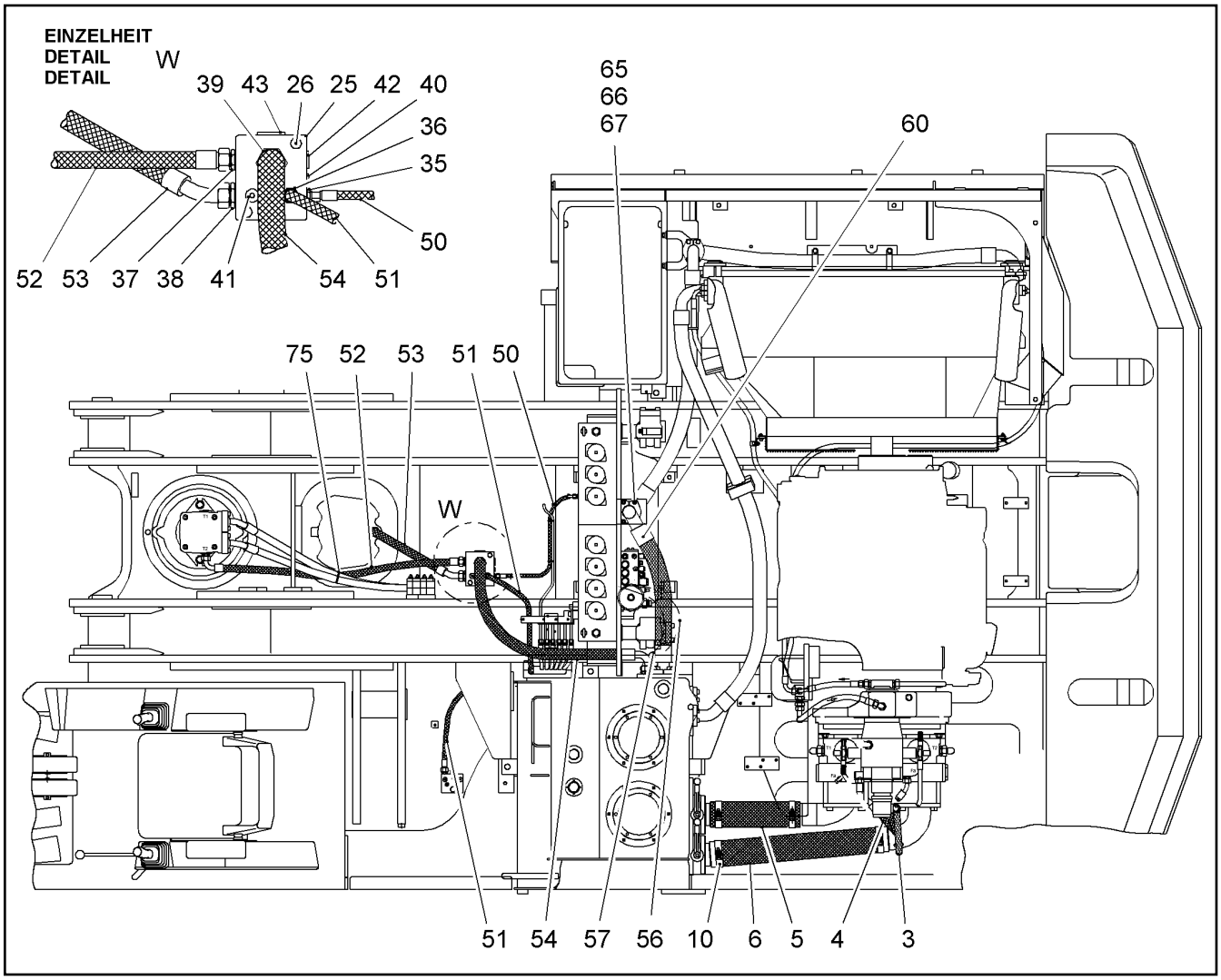

Pos.	Item	Quantity	Description	Bezeichnung	Serie	K
3	7407971	1	HOSE	SCHLAUCH		2
4	5610026	1	HOSE	SCHLAUCH		2
5	9865671	1	OIL SUCTION HOSE	OEL ANSAUGSCHLAUCH		2
6	9378114	1	OIL SUCTION HOSE	OEL-ANSAUGSCHLAUCH		2
10	4820018	4	HOSE CLAMP DIN 3017 B2-116 X 30 W1-2	SCHL.SCHELLE		
25	9378783	1	RETURN BLOC	RUECKLAUFBLOCK		1
26	4061071	2	HEXAGON BOLT ISO 4014 M 12 X 90 8.8 A3	6KT SCHRAUBE		
35	7003814	1	FITTING ISO 8434 SDS TYPE E GE10L M14X	STUTZEN		
36	7003570	1	FITTING ISO 8434 SDS L 15XM18X1,5 TYPE	STUTZEN		
37	7362515	1	FITTING ISO 8434 SDS L 22XM26X1,5 TYPE	STUTZEN		
38	7003800	2	FITTING ISO 8434 SDS L 28XM33X2 TYPE E	STUTZEN		
39	4900486	1	FITTING ISO 8434 SDS L 35XM42X2 TYPE E	STUTZEN		
40	7363125	1	SCREW PLUG ⇨ ❑ 556	VERSCHLUSSSCHRAUBE		
41	7361960	1	SCREW PLUG M18X1,5X17 A3C	VERSCHLUSSSCHRAUBE		
42	7362698	1	LOCKING SCREW	VERSCHLUSSCHRAUBE		
43	7363073	1	LOCKING SCREW	VERSCHLUSSCHRAUBE		
50	7401756	1	HOSE	SCHLAUCH		2
51	7401536	1	HOSE	SCHLAUCH		2
52	7403898	1	HOSE	SCHLAUCH		2
53	5610234	1	HOSE	SCHLAUCH		2
54	7009552	1	HOSE	SCHLAUCH		2
56	5612035	1	HOSE	SCHLAUCH		2
57	5614021	1	HOSE	SCHLAUCH		2
60	5610046	1	HOSE	SCHLAUCH		2
65	5602640	4	HALF FLANGE	FLANSCHHAELFTE		

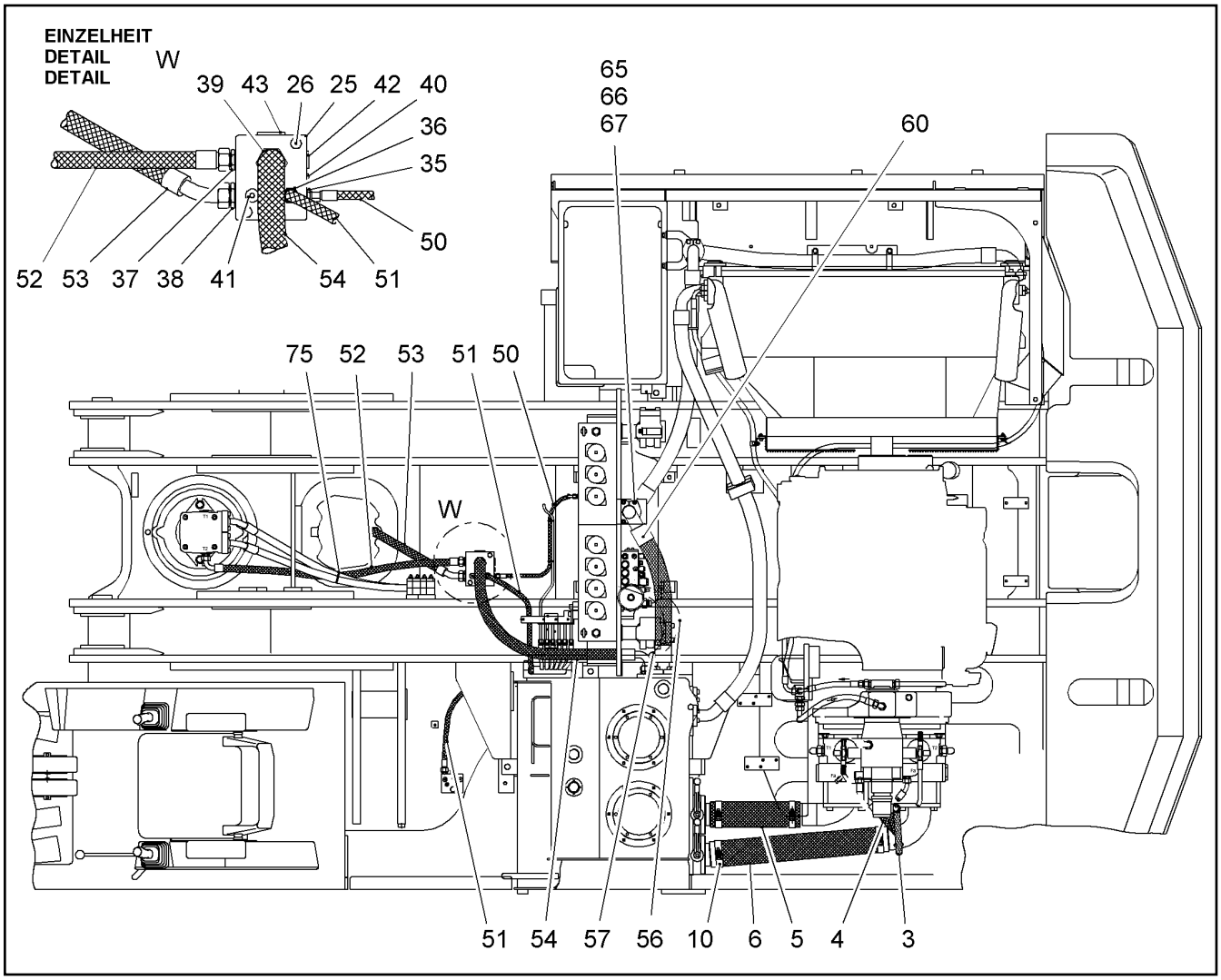

Pos.	Item	Quantity	Description	Bezeichnung	Serie	K
66	7410480	2	O-RING	O-RING		1
67	4043003	8	SOCKET HD.SCREW ISO 4762 M 12 X 40 10.	ZYL SCHRAUBE		
75	7001877	10	TIE WRAP	KABELBINDER		

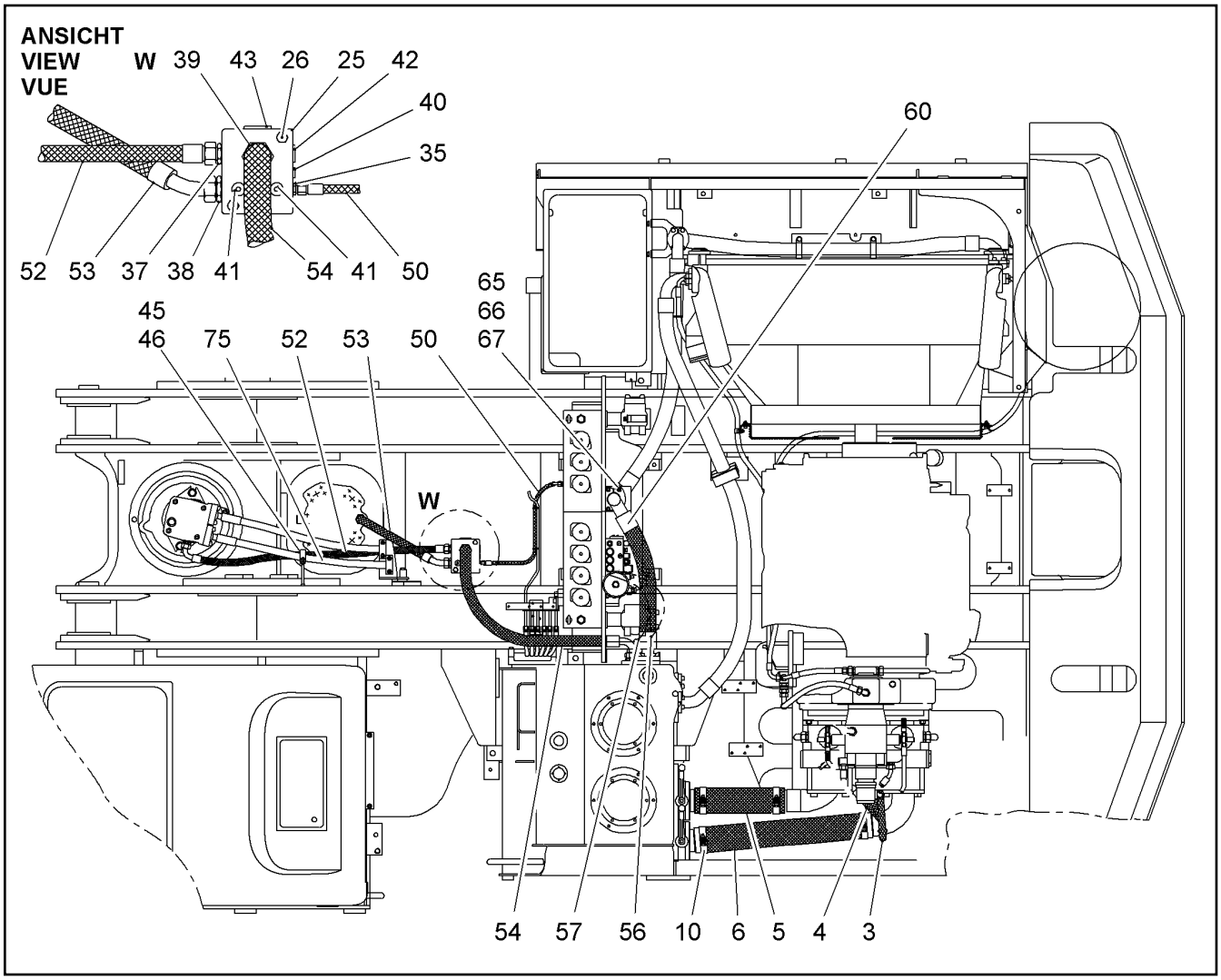

Pos.	Item	Quantity	Description	Bezeichnung	Serie	K
3	5615261	1	HOSE	SCHLAUCH		2
4	5610026	1	HOSE	SCHLAUCH		2
5	9865671	1	OIL SUCTION HOSE	OEL ANSAUGSCHLAUCH		2
6	9378114	1	OIL SUCTION HOSE	OEL-ANSAUGSCHLAUCH		2
10	4820018	4	HOSE CLAMP DIN 3017 B2-116 X 30 W1-2	SCHL.SCHELLE		
25	9378783	1	RETURN BLOC	RUECKLAUFBLOCK		1
26	4061071	2	HEXAGON BOLT ISO 4014 M 12 X 90 8.8 A3	6KT SCHRAUBE		
35	7003814	1	FITTING ISO 8434 SDS TYPE E GE10L M14X	STUTZEN		
37	7362515	1	FITTING ISO 8434 SDS L 22XM26X1,5 TYPE	STUTZEN		
38	7003800	2	FITTING ISO 8434 SDS L 28XM33X2 TYPE E	STUTZEN		
39	4900486	1	FITTING ISO 8434 SDS L 35XM42X2 TYPE E	STUTZEN		
40	7363125	1	SCREW PLUG ⇨ ❑ 556	VERSCHLUSSSCHRAUBE		
41	7361960	2	SCREW PLUG M18X1,5X17 A3C	VERSCHLUSSSCHRAUBE		
42	7362698	1	LOCKING SCREW	VERSCHLUSSCHRAUBE		
43	7363073	1	LOCKING SCREW	VERSCHLUSSCHRAUBE		
45	7367691	1	CLIP DIN 3016 D1- 40 X 25 W1-2-CR	SCHELLE		
46	4000383	2	HEX NUT ISO 4032 M 10 -10 A3C	6KT MUTTER		
50	7401756	1	HOSE	SCHLAUCH		2
52	7620971	1	HOSE	SCHLAUCH		2
53	10000954	1	HOSE	SCHLAUCH		2
54	7412966	1	HOSE	SCHLAUCH		2
56	5612035	1	HOSE	SCHLAUCH		2
57	10000896	1	HOSE	SCHLAUCH		2
60	5610046	1	HOSE	SCHLAUCH		2
65	5602640	4	HALF FLANGE	FLANSCHHAELFTE		

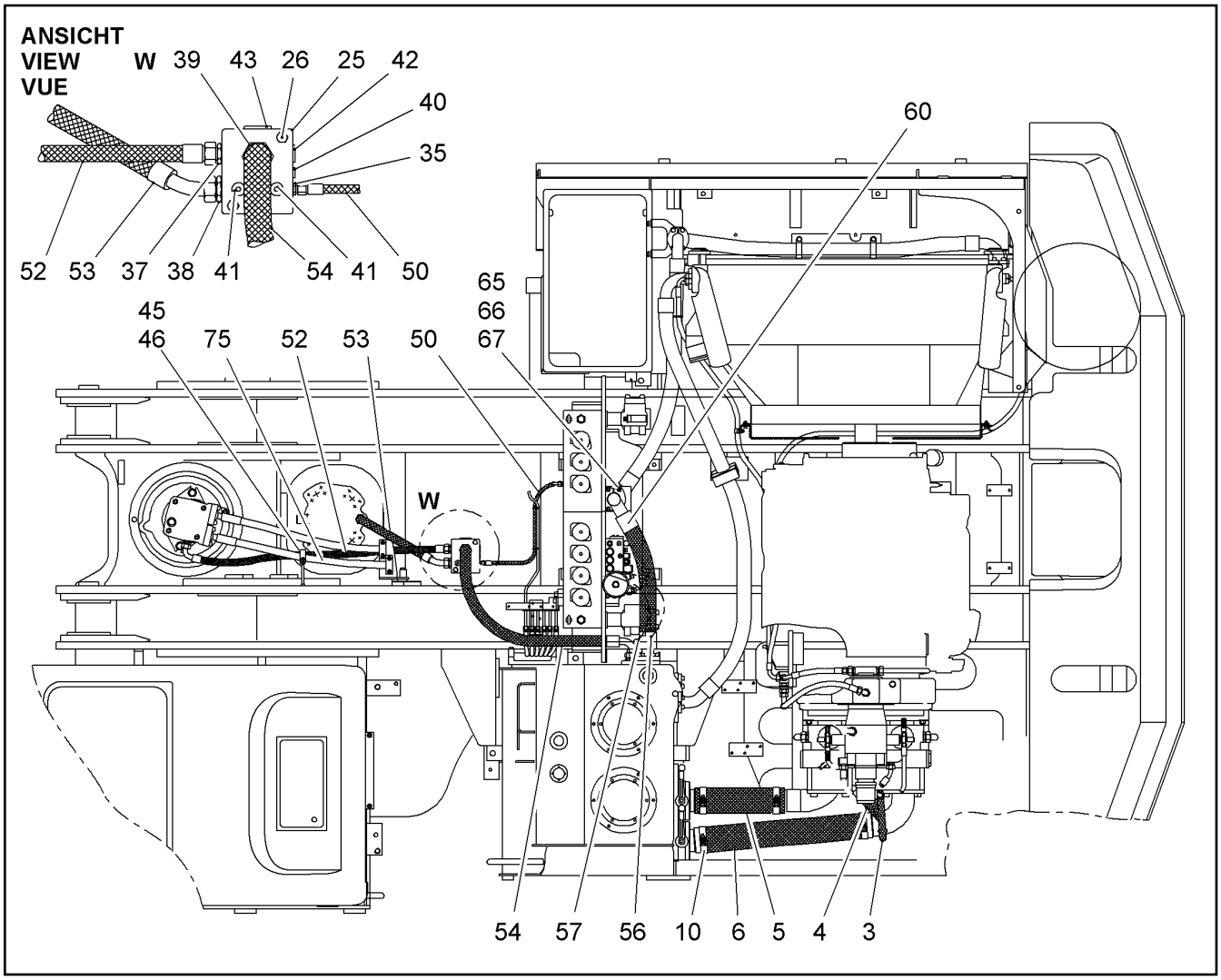

Pos.	Item	Quantity	Description	Bezeichnung	Serie	K
66	7410480	2	O-RING	O-RING		1
67	4043003	8	SOCKET HD.SCREW ISO 4762 M 12 X 40 10.	ZYL SCHRAUBE		
75	7001877	10	TIE WRAP	KABELBINDER		

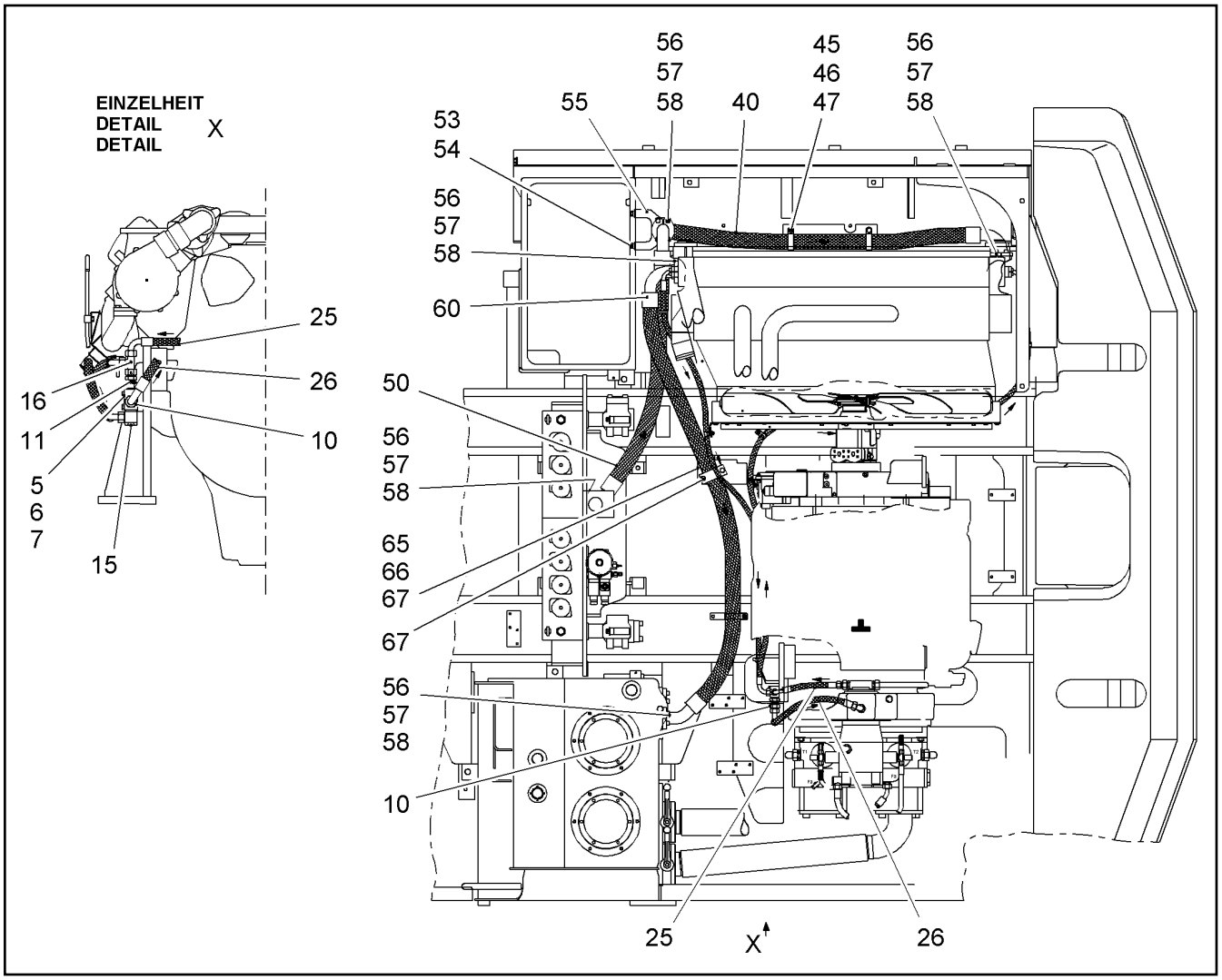

Pos.	Item	Quantity	Description	Bezeichnung	Serie	K
5	9335782	1	DISTRIBUTOR BLOCK	VERTEILERBLOCK		2
6	4980771	2	HEX HD SCREW ISO 4014 M8X55 10.9 A2C	SECHSKANTSCHRAUBE		
7	4229912	2	RIBWASHER	SICHERUNGSSCHEIBE		
10	5610482	1	CHECK VALVE	RUECKSCHLAGVENTIL		2
11	5609938	1	CHECK VALVE	RUECKSCHLAGVENTIL		2
15	7368478	1	SWIVEL COUPLING	SCHWENKVERSCHRAUBUNG		
16	7404419	1	FITTING	L-ANSCHLUSS-STUTZEN		
25	5618411	1	HOSE	SCHLAUCH		2
26	7003716	1	HOSE	SCHLAUCH		2
40	5610069	1	HOSE	SCHLAUCH		2
45	7367083	2	CLIP DIN 3016 D1- 65 X 25 W1-2-CR	SCHELLE		
46	4600182	2	SOCKET HD.SCREW ISO 4762 M 10 X 20 8.8	ZYL SCHRAUBE		
47	4229913	2	RIBWASHER	SICHERUNGSSCHEIBE		
50	5610041	1	HOSE	SCHLAUCH		2
53	4600184	2	HEX HD SCREW ISO 4017 M12x25 10.9 A3C	SECHSKANTSCHRAUBE		
54	10289804	2	WASHER ISO 7089 12 300HV	SCHEIBE		
55	9379336	1	INTERMEDIATE FLANGE	ZWISCHENFLANSCH		
56	5002070	12	HALF FLANGE	FLANSCHHAELFTE		
57	10290516	6	RING 63,90x3,40x2,8	RECHTECKRING		1
58	4043164	24	SOCKET HD SCREW ISO 4762 M12x35 10.9	ZYLINDERSCHRAUBE		
60	5613291	1	HOSE	SCHLAUCH		2
65	9006190	1	BRACKET	KONSOLE		1
66	4600184	2	HEX HD SCREW ISO 4017 M12x25 10.9 A3C	SECHSKANTSCHRAUBE		
67	4900093	4	RIBWASHER	SICHERUNGSSCHEIBE		

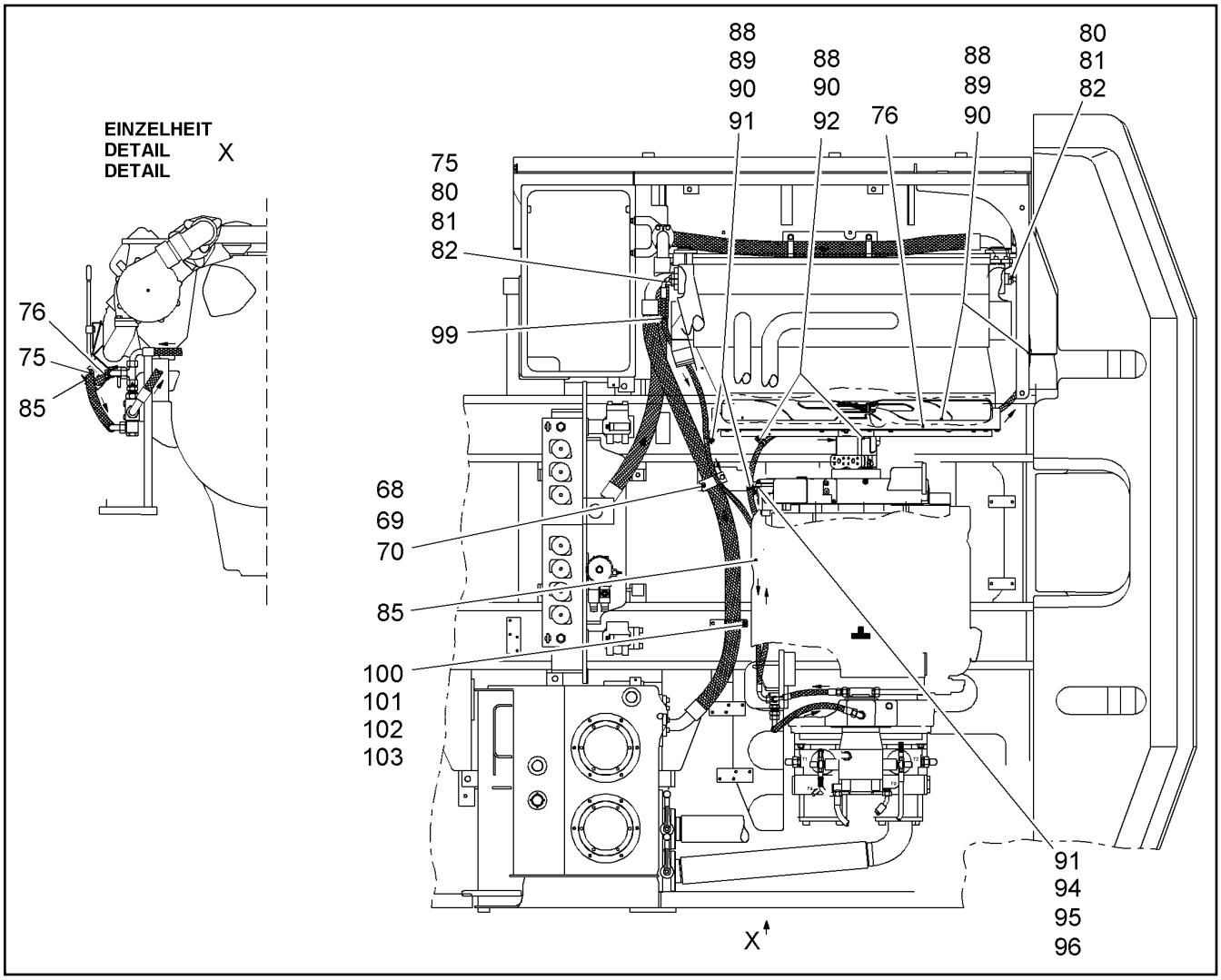

Pos.	Item	Quantity	Description	Bezeichnung	Serie	K
68	7371926	2	CLAMP-HALF DIN 3015-2 S 4 G 63,5 PP SW	KLEMMHAELFTE		
69	9476811	1	PLATE	PLATTE		
70	4901253	2	HEXAGON BOLT ISO 4014 M 12 X 120 10.9	6KT SCHRAUBE		
75	10000487	1	HOSE	SCHLAUCH		2
76	5610059	1	HOSE	SCHLAUCH		2
80	5603794	4	HALF FLANGE	FLANSCHHAELFTE		
81	10290521	2	RING 25,85x3,40x2,8	RECHTECKRING		1
82	4901217	8	SOCKET HD SCREW ISO 4762 M8x25 10.9	ZYLINDERSCHRAUBE		
85	9385073	2	HOSE CLAMP ⇨ ❑ 543	SCHLAUCHSCHELLE		1
88	7362545	6	CLIP DIN 3016 D1- 22 X 20 W1-2-CR	SCHELLE		
89	4901217	4	SOCKET HD SCREW ISO 4762 M8x25 10.9	ZYLINDERSCHRAUBE		
90	10289803	6	WASHER ISO 7089 8 300HV	SCHEIBE		
91	4000381	3	HEX NUT ISO 4032 M 8 -10 A3C	6KT MUTTER		
92	4980783	2	SOCKET HD SCREW ISO 4762 M8x55 10.9	ZYLINDERSCHRAUBE		
94	9573442	1	ANGLE	WINKEL		
95	4635318	1	SOCKET HD SCREW ISO 4762 M8x35 10.9	ZYLINDERSCHRAUBE		
96	4216025	2	WASHER DIN 7349 8,4 A3C	SCHEIBE		
99	7001877	5	TIE WRAP	KABELBINDER		
100	7367083	1	CLIP DIN 3016 D1- 65 X 25 W1-2-CR	SCHELLE		
101	4600182	1	SOCKET HD.SCREW ISO 4762 M 10 X 20 8.8	ZYL SCHRAUBE		
102	4000383	1	HEX NUT ISO 4032 M 10 -10 A3C	6KT MUTTER		
103	4229913	2	RIBWASHER	SICHERUNGSSCHEIBE		

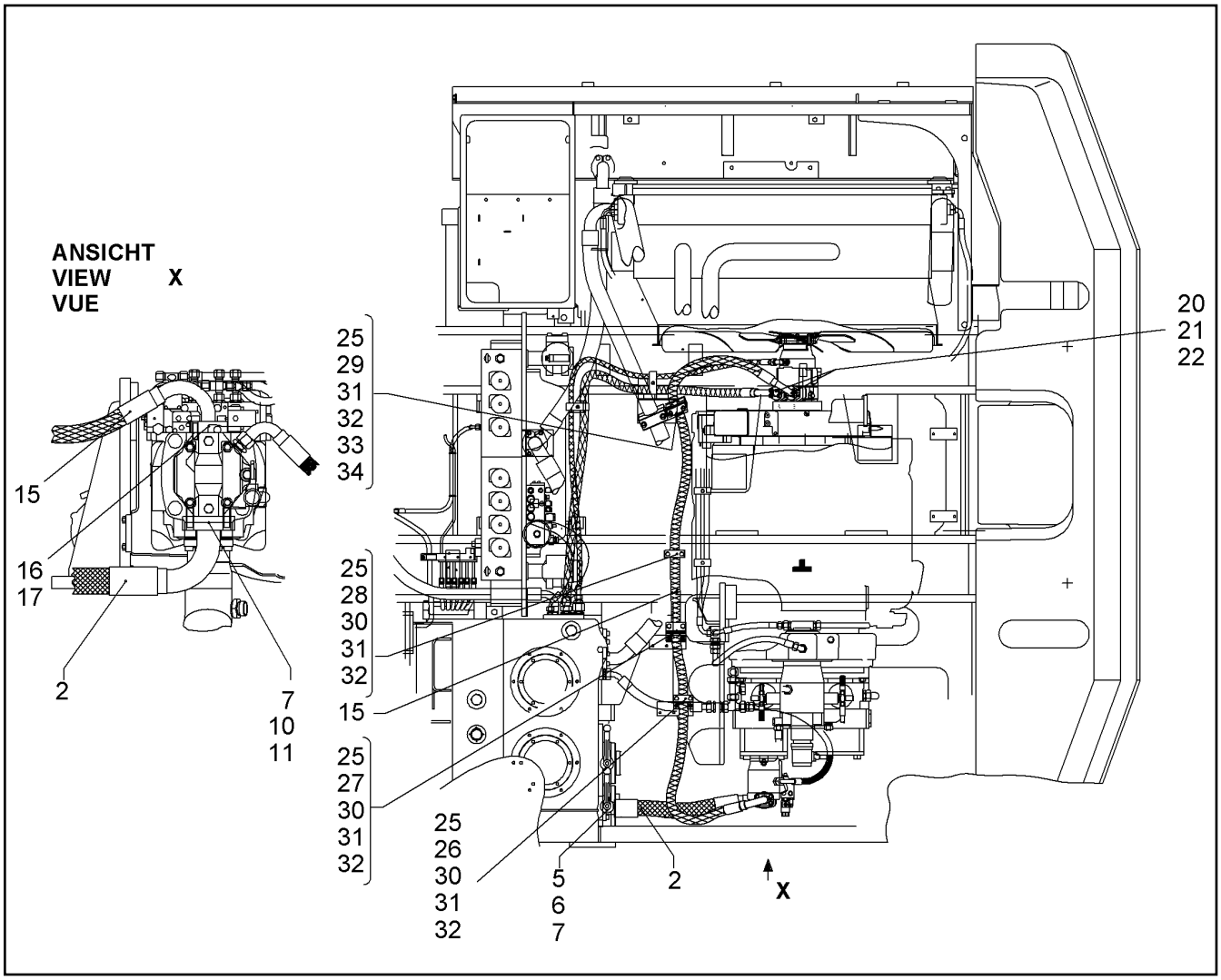

Pos.	Item	Quantity	Description	Bezeichnung	Serie	K
2	5619139	1	HOSE	SCHLAUCH		2
5	10290516	1	RING 63,90x3,40x2,8	RECHTECKRING		1
6	5002070	2	HALF FLANGE	FLANSCHHAELFTE		
7	4043164	8	SOCKET HD SCREW ISO 4762 M12x35 10.9	ZYLINDERSCHRAUBE		
10	10290517	1	RING 54,40x3,40x2,8	RECHTECKRING		1
11	10286362	2	HALF FLANGE	FLANSCHHAELFTE		
15	5619137	1	HOSE	SCHLAUCH		2
16	10290519	1	RING 40,15x3,40x2,8	RECHTECKRING		1
17	4900981	4	SOCKET HD SCREW ISO 4762 M10x45 10.9	ZYLINDERSCHRAUBE		
20	10290520	2	RING 32,30x3,40x2,8	RECHTECKRING		1
21	10286359	4	HALF FLANGE	FLANSCHHAELFTE		
22	4900855	8	SOCKET HD SCREW ISO 4762 M10x35 10.9	ZYLINDERSCHRAUBE		
25	7367238	8	CLAMP-HALF AEHNL.DIN 3015 S 3 G 38 PP	KLEMMHAELFTE		
26	9371547	1	PLATE	PLATTE		1
27	9803572	1	PLATE	PLATTE		
28	9692950	1	PLATE	PLATTE		1
29	9483466	1	PLATE	PLATTE		
30	4600039	6	HEXAGON BOLT ISO 4014 M 10 X 85 8.8 A3	6KT SCHRAUBE		
31	4229913	8	RIBWASHER	SICHERUNGSSCHEIBE		
32	7367212	8	BUSHING 11x14x58	HUELSE		
33	4000945	2	STUD DIN 938 M 10 X 90 8.8 A3C	STIFTSCHRAUBE		
34	4000383	2	HEX NUT ISO 4032 M 10 -10 A3C	6KT MUTTER		

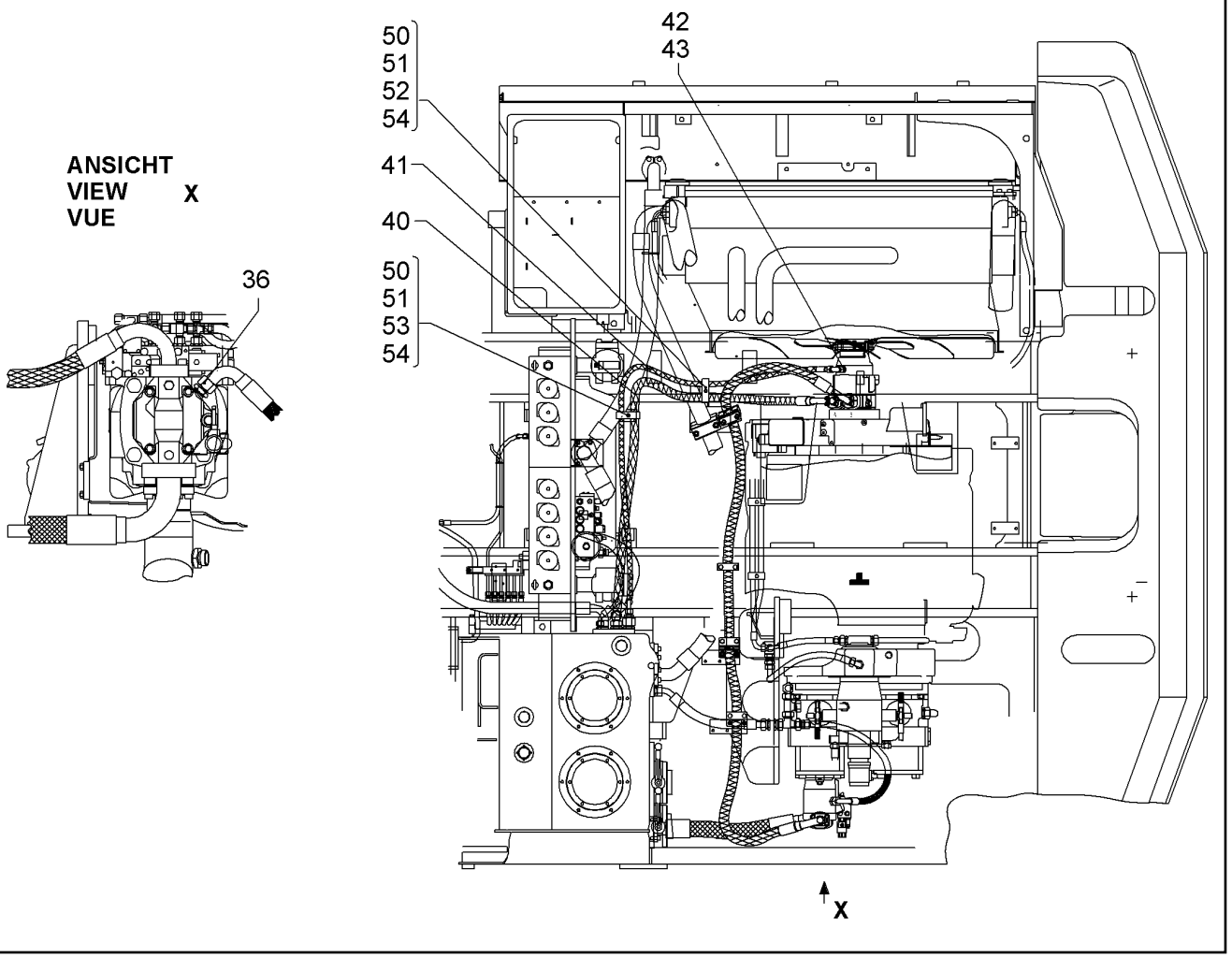

Pos.	Item	Quantity	Description	Bezeichnung	Serie	K
36	7402779	1	SCREWED SOCKET	EINSCHRAUBSTUTZEN		
40	5619223	1	HOSE	SCHLAUCH		2
41	5618887	1	HOSE	SCHLAUCH		2
42	7003570	1	FITTING ISO 8434 SDS L 15XM18X1,5 TYPE	STUTZEN		
43	7615379	1	FITTING	W-ANSCHLUSS-STUTZEN		
50	9987844	4	HALF CLAMP	HALBSCHELLE		
51	9864708	2	COVER PLATE	DECKPLATTE		
52	4001649	1	HEXAGON BOLT ISO 4014 M 8 X 70 10.9 A2	6KT SCHRAUBE		
53	4068002	1	STUD DIN 939 M 8 X 110 5.6 A3C	STIFTSCHRAUBE		
54	4229912	2	RIBWASHER	SICHERUNGSSCHEIBE		

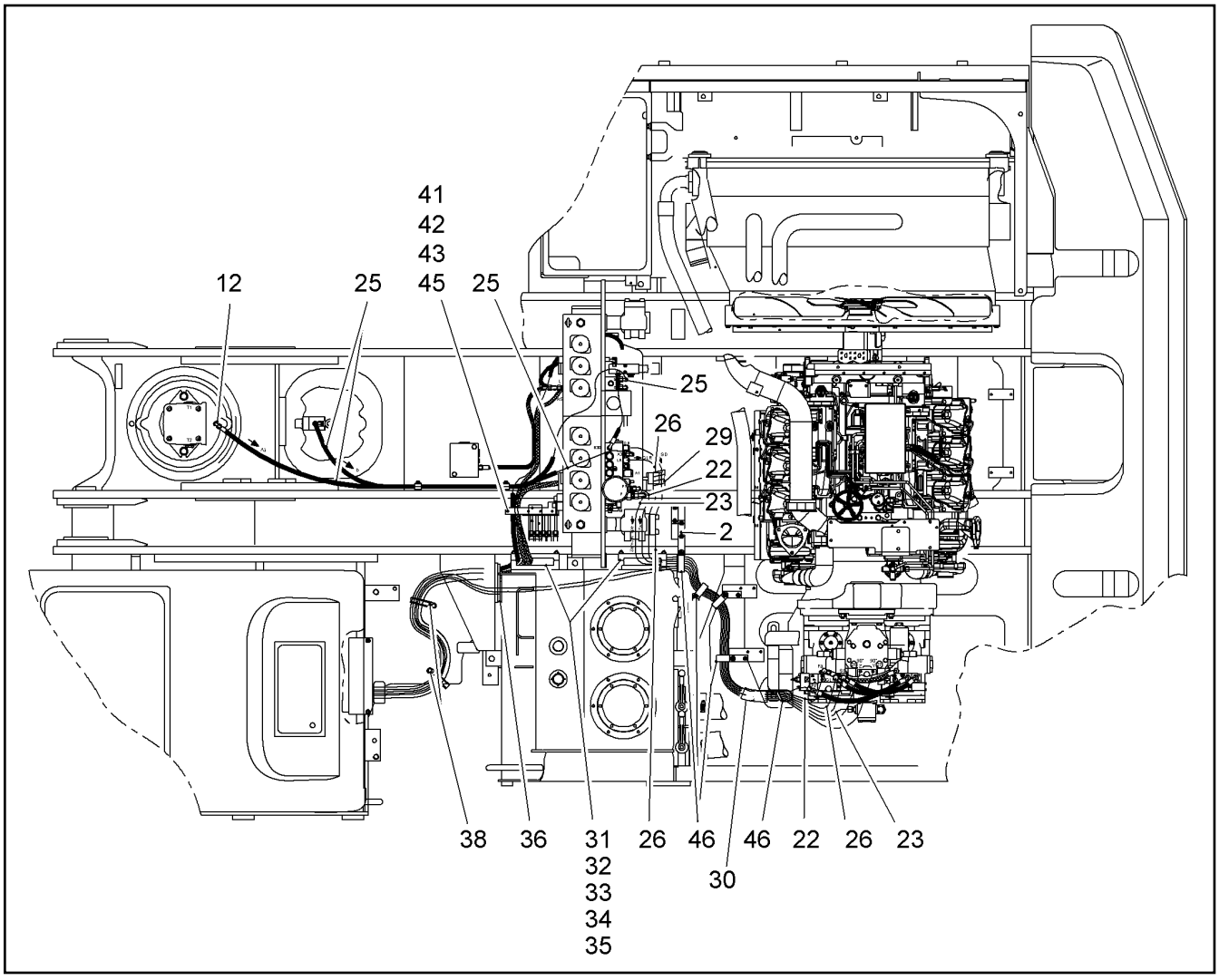

Pos.	Item	Quantity	Description	Bezeichnung	Serie	K
2	9692950	1	PLATE	PLATTE		1
12	7403569	1	FITTING	W-ANSCHLUSS-STUTZEN		
22	7402833	1	HOSE	SCHLAUCH		2
23	7402286	1	HOSE	SCHLAUCH		2
25	7402835	1	HOSE	SCHLAUCH		2
26	5614116	2	HOSE	SCHLAUCH		2
29	7369397	0.6m	PLASTIC PROTECTION SPRING	PLASTIKSCHEUERSCHUTZWEN		1
30	7369399	0.4m	PLASTIC PROTECTION SPRING	PLASTIKSCHEUERSCHUTZWEN		1
31	4901929	4	STUD DIN 939 M 10 X 100 8.8 A3C	STIFTSCHRAUBE		
32	4000383	4	HEX NUT ISO 4032 M 10 -10 A3C	6KT MUTTER		
33	4900531	4	WASHER ISO 7093 -1 10 -200HV A3C	SCHEIBE		
34	9374952	2	HALF CLAMP	HALBSCHELLE		
35	9490123	2	CLIP	SCHELLE		
36	9344777	1	HOSES GUIDE	SCHLAUCHFUEHRUNG		1
38	7367135	2	CLIP DIN 3016 D1-100 X 25 W1-2-CR	SCHELLE		
41	4043082	1	SOCKET HD SCREW ISO 4762 M8x20 10.9	ZYLINDERSCHRAUBE		
42	10289803	1	WASHER ISO 7089 8 300HV	SCHEIBE		
43	4000381	1	HEX NUT ISO 4032 M 8 -10 A3C	6KT MUTTER		
45	7367691	1	CLIP DIN 3016 D1- 40 X 25 W1-2-CR	SCHELLE		
46	7364298	4	CLIP DIN 3016 D1- 47 X 25 W1-2-CR	SCHELLE		

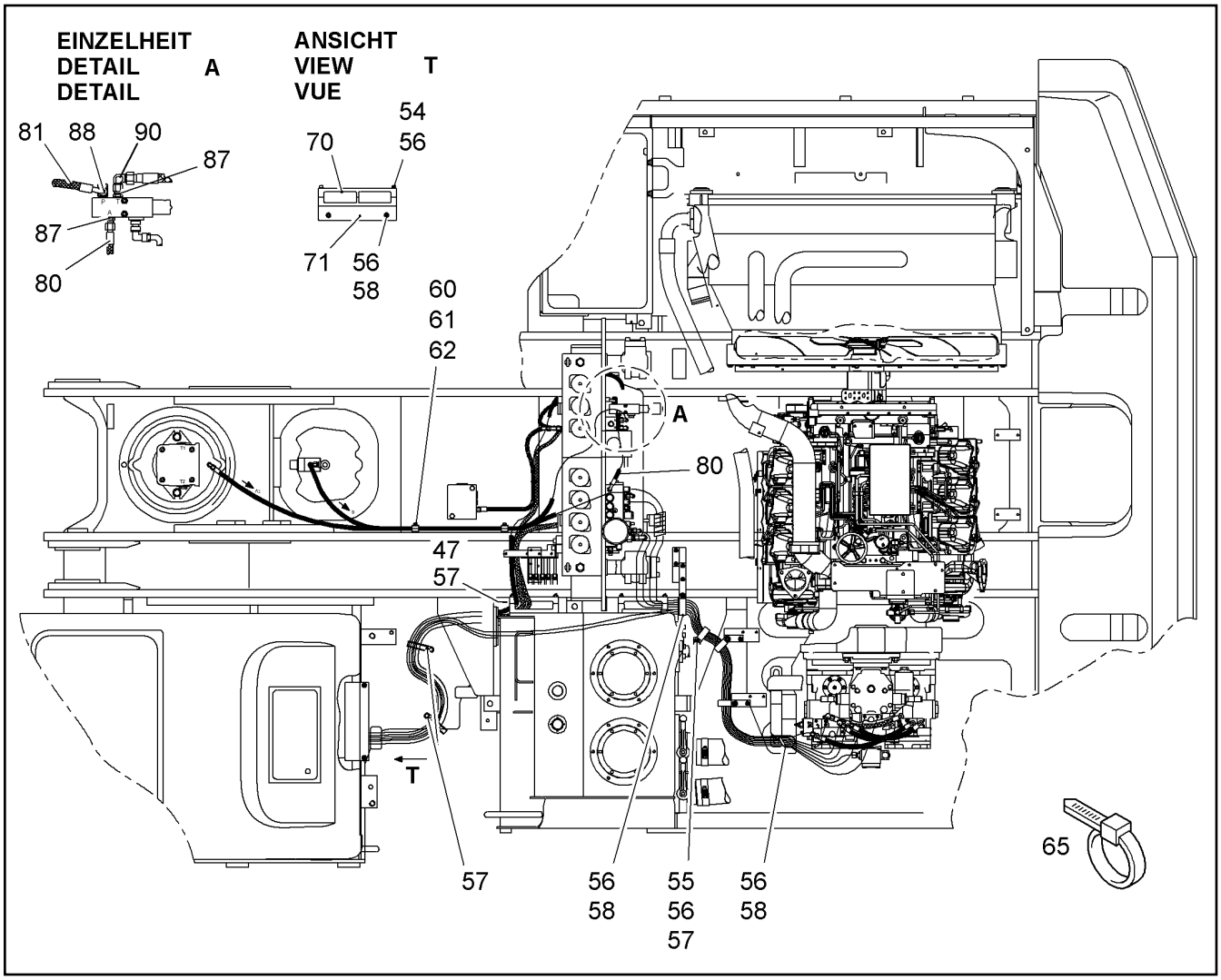

Pos.	Item	Quantity	Description	Bezeichnung	Serie	K
47	7363247	1	CLIP DIN 3016 D1- 74 X 25 W1-2-CR	SCHELLE		
54	4901929	2	STUD DIN 939 M 10 X 100 8.8 A3C	STIFTSCHRAUBE		
55	4002200	2	STUD DIN 939 M 10 X 20 8.8 DAC	STIFTSCHRAUBE		
56	10289795	7	WASHER ISO 7089 10 300HV	SCHEIBE		
57	4000383	5	HEX NUT ISO 4032 M 10 -10 A3C	6KT MUTTER		
58	4043122	3	SOCKET HD.SCREW ISO 4762 M 10 X 20 10.	ZYL SCHRAUBE		
60	7364899	4	CLAMP-HALF DIN 3015-3 Z 2 R 15 15 PP SW	KLEMMHAELFTE		
61	7362606	2	COVER PLATE DIN 3015 Z-DP 2 W1-ZN	DECKPLATTE		
62	4635318	2	SOCKET HD SCREW ISO 4762 M8x35 10.9	ZYLINDERSCHRAUBE		
65	7005587	20	TIE WRAP	KABELBINDER		
70	9935705	2	HALF CLAMP	HALBSCHELLE		1
71	9935698	1	BRACKET	KONSOLE		1
80	7005047	2	HOSE	SCHLAUCH		2
81	7005726	1	HOSE	SCHLAUCH		2
87	7362091	2	FITTING ISO 8434-1 SDS TYPE E GE10L G1	STUTZEN		
88	7617261	1	SWIVEL COUPLING	SCHWENKVERSCHRAUBUNG		
90	7403569	2	FITTING	W-ANSCHLUSS-STUTZEN		

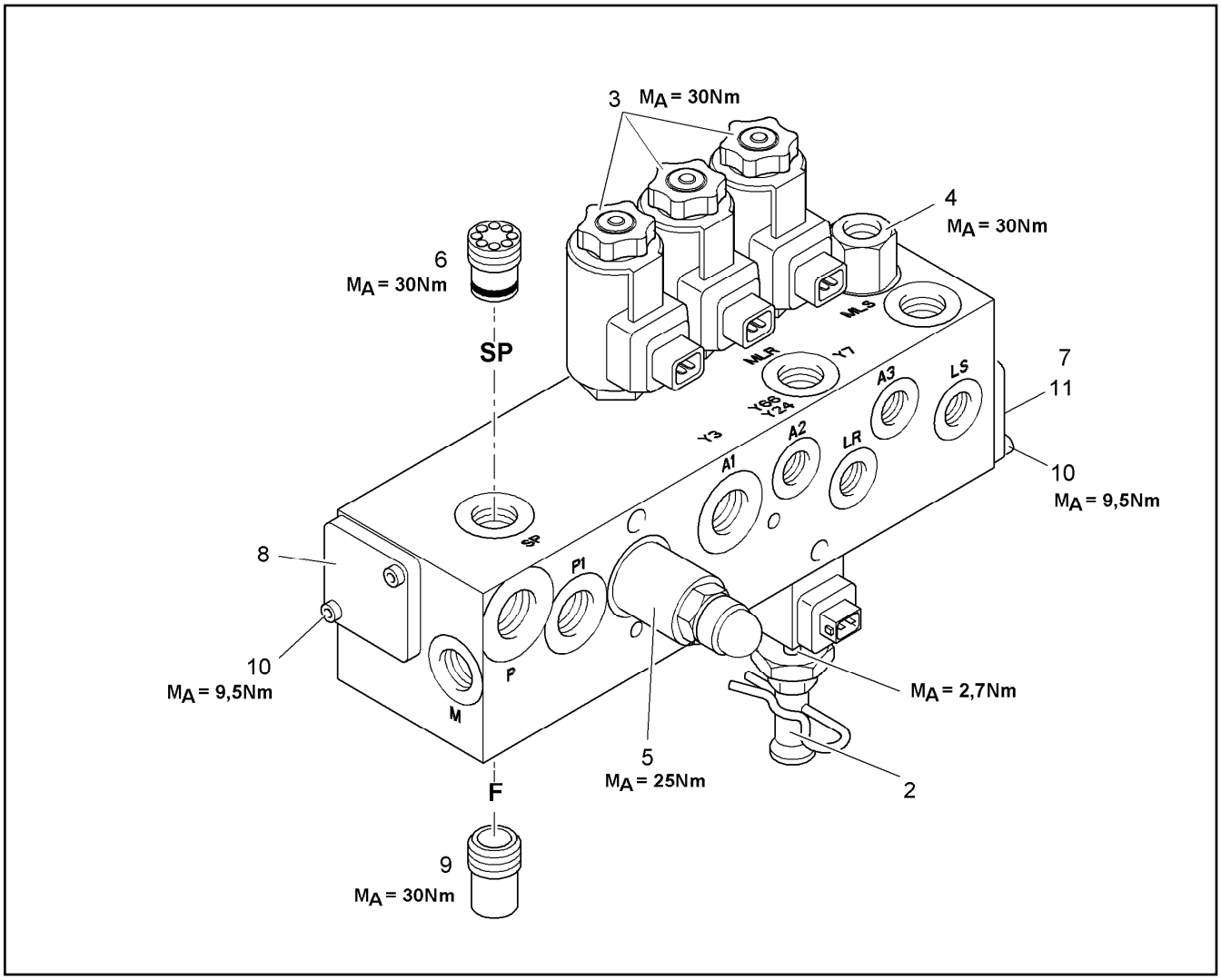

Pos.	Item	Quantity	Description	Bezeichnung	Serie	K
2	10021915	1	VALVE ⇨ ❑ 283	REGELMAGNETVENTIL		1
3	5615344	3	MAGNET VALVE ⇨ ❑ 282	MAGNETVENTIL		2
4	5614029	1	VALVE	SCHALTVENTIL		1
	5009562	1	SEAL KIT DIRECTIONAL VALVE ⇨ ❑ 286	DS WEGEVENTIL		2
5	5009565	1	PRESSURE REGULATING CARTRIDGE ⇨ ❑ 280	DRUCKBEGRENZUNGSPATRON		2
6	5608327	1	CHECK VALVE	RUECKSCHLAGVENTIL		2
6	7371590	1	-O-RING 16,0X1,5	-O-RING		1
7	7372237	1	COVER	DECKEL		
8	7371025	1	OBTURATION PLATE ⇨ ❑ 285	VERSCHLUSSPLATTE		
9	7373759	1	BUSHING 21,8X28	HUELSE		
10	4002417	4	SOCKET HD SCREW ISO 4762 M6x18 8.8 A2	ZYLINDERSCHRAUBE		
11	10024675	3	O-RING 7,65x1,78	O-RING		1

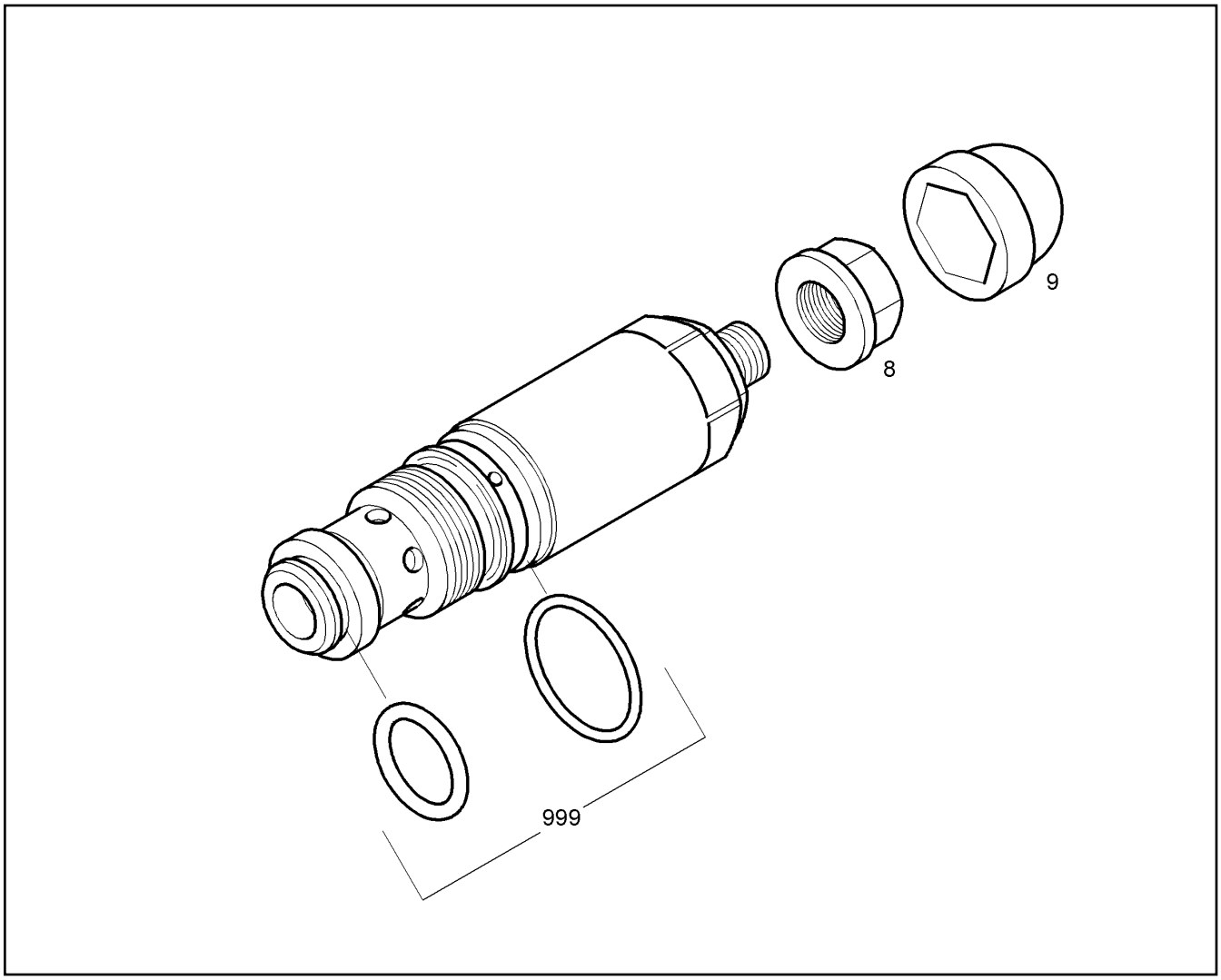

Pos.	Item	Quantity	Description	Bezeichnung	Serie	K
8	7361601	1	NUT	SEAL-LOCK-BUNDMUTTER		
9	7616949	1	PROTECTING CAP	SCHUTZKAPPE		
999	7025142	1	SEAL KIT ⇨ ❑ 288	DICHTSATZ		1

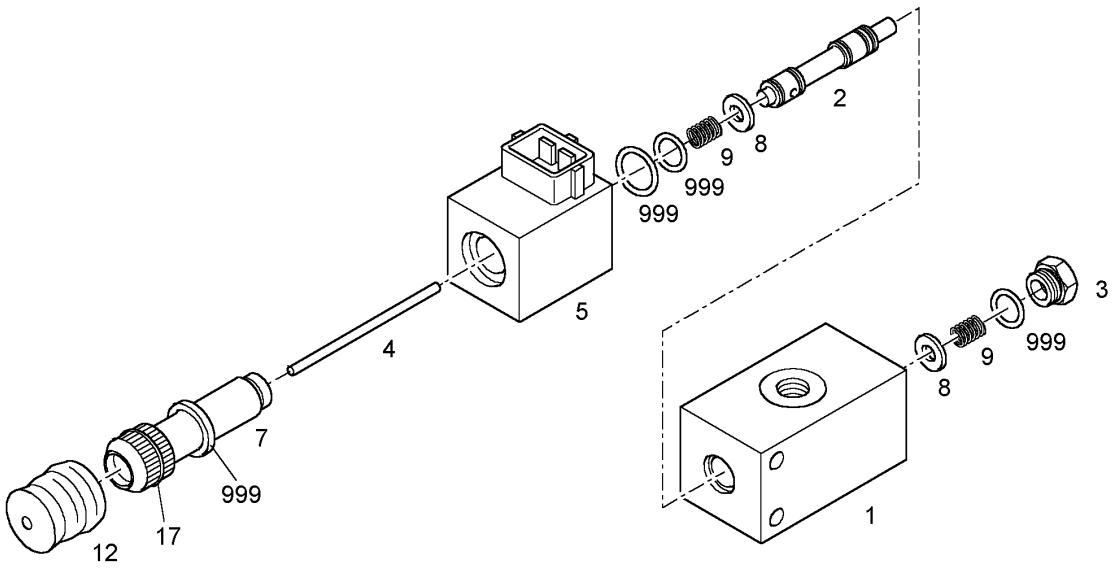

Pos.	Item	Quantity	Description	Bezeichnung	Serie	K
1		1	BODY	KOERPER		
2	7024499	1	PISTON	KOLBEN		1
3	7013457	1	LOCKING SCREW	VERSCHLUSSCHRAUBE		
4	7014525	1	TAPPET	STOESSEL		
5	7030129	1	MAGNET COIL	MAGNETSPULE		1
7	7018731	1	TUBE LSK-H-4011	MAGNETROHR		1
8	10289802	2	WASHER ISO 7089 6 300HV	SCHEIBE		
9	7013458	2	SPRING	FEDER		
12	7366848	1	PROTECTING CAP	SCHUTZKAPPE		
17	7029931	1	NUT	RAENDELMUTTER		
999	7030130	1	SEAL KIT ⇨ ❑ 289	DS MAGNETVENTIL		1

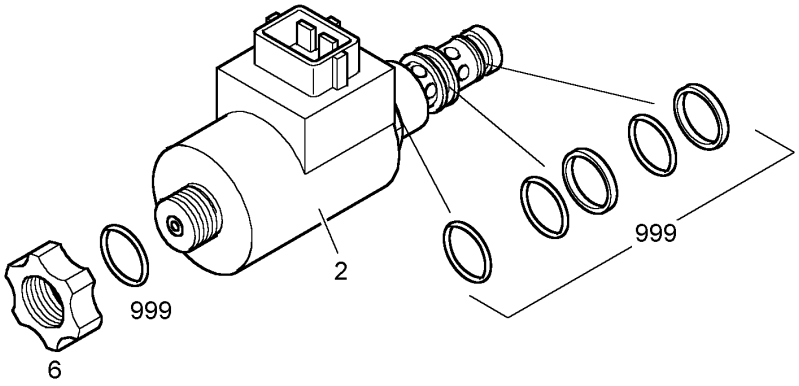

Pos.	Item	Quantity	Description	Bezeichnung	Serie	K
2	5616765	1	MAGNET COIL	MAGNETSPULE		1
6	7023934	1	NUT	RAENDELMUTTER		
999	5009562	1	SEAL KIT DIRECTIONAL VALVE ⇨ ❑ 286	DS WEGEVENTIL		2

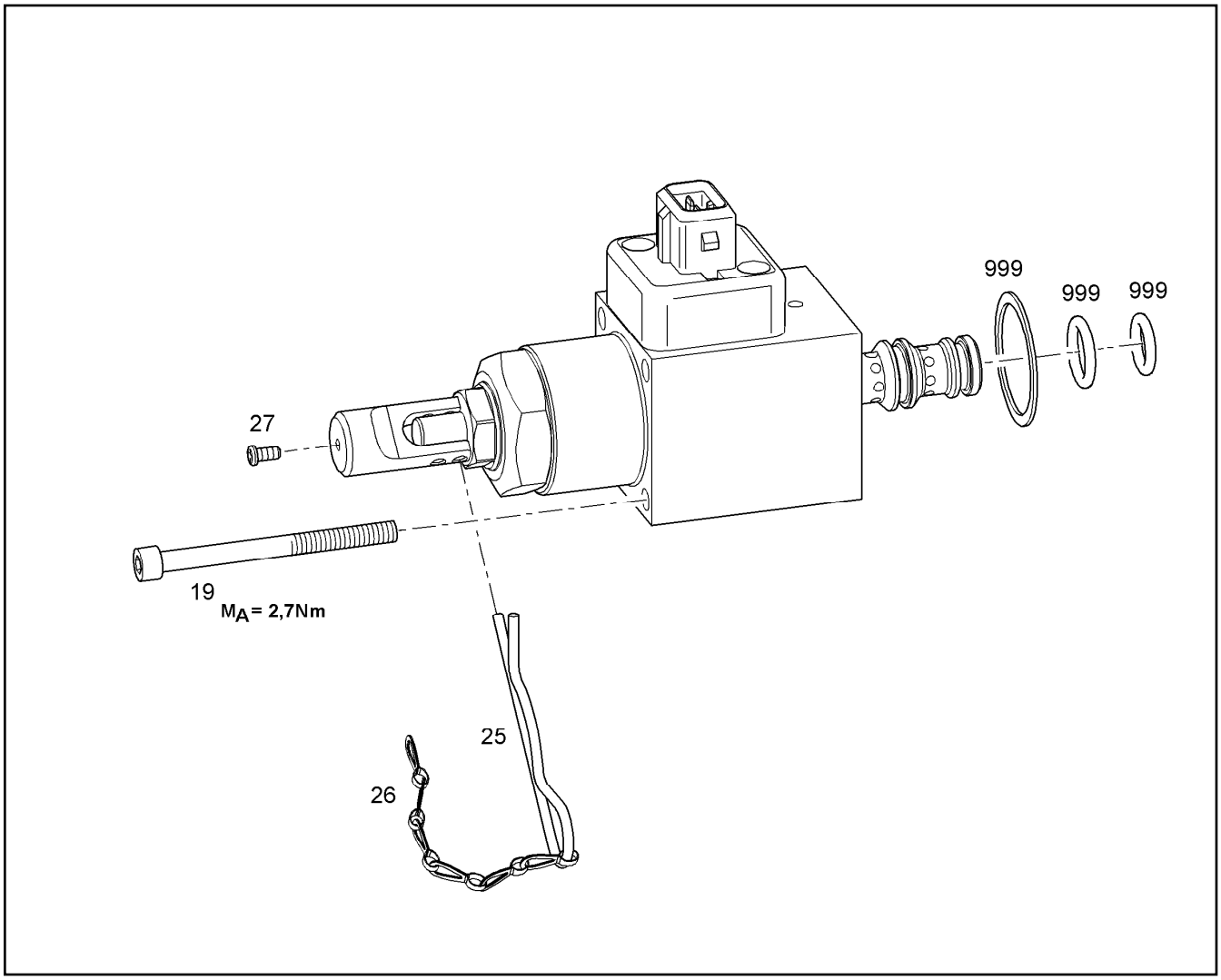

Pos.	Item	Quantity	Description	Bezeichnung	Serie	K
19	4901531	4	SOCKET HD SCREW ISO 4762 M4x50 8.8 A2	ZYLINDERSCHRAUBE		
25	7024629	1	SPRING	VORSTECKFEDER		
26	7024630	1	CHAIN	KETTE		
27	7024631	1	SCREW	SCHRAUBE		
999	7024632	1	SEAL KIT ⇨ ❑ 287	DICHTSATZ		1

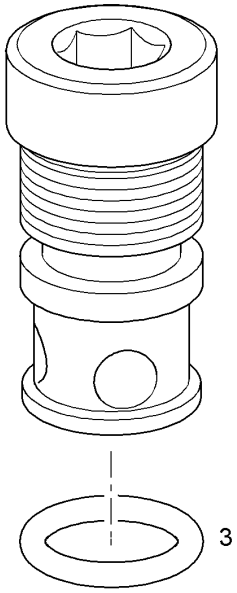

Pos.	Item	Quantity	Description	Bezeichnung	Serie	K
3	10024675	1	O-RING 7,65x1,78	O-RING		1

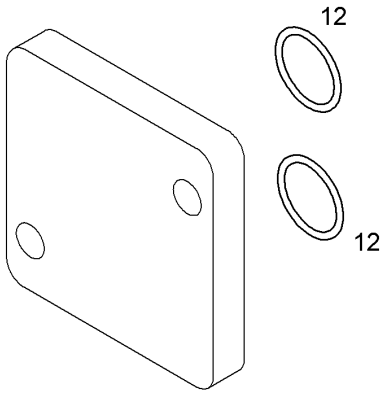

Pos.	Item	Quantity	Description	Bezeichnung	Serie	K
12	7023929	2	O-RING 9,25x1,78	O-RING		1

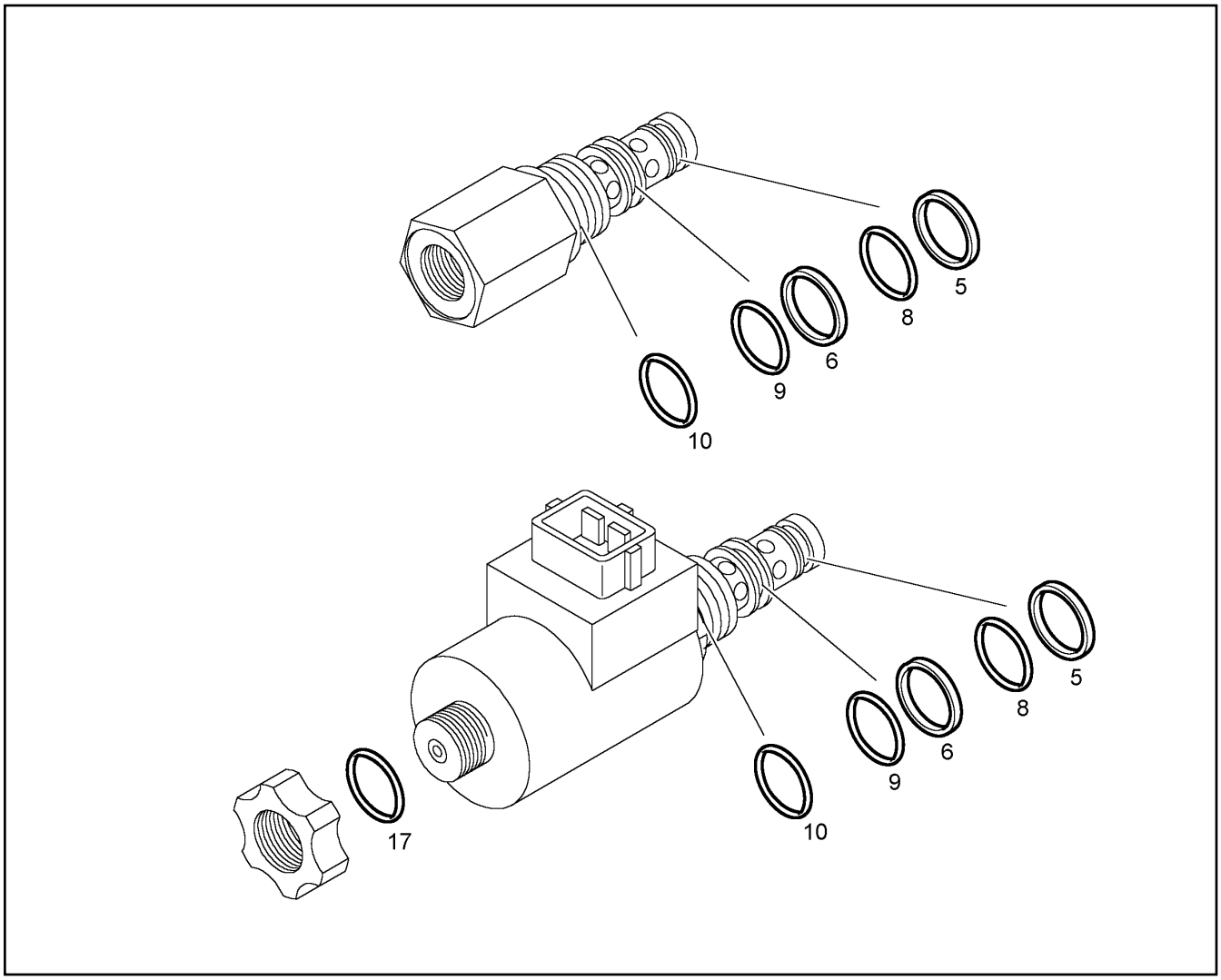

Pos.	Item	Quantity	Description	Bezeichnung	Serie	K
5		1	SUPPORT RING 9,4X1,45X1,0	STUETZRING		1
6		1	SUPPORT RING 10,7X1,45X1,0	STUETZRING		1
8		1	O-RING 10,82X1,78	O-RING		1
9		1	O-RING 12,42X1,78	O-RING		1
10		1	O-RING 17,17X1,78	O-RING		1
17		1	O-RING 16x2	O-RING		1

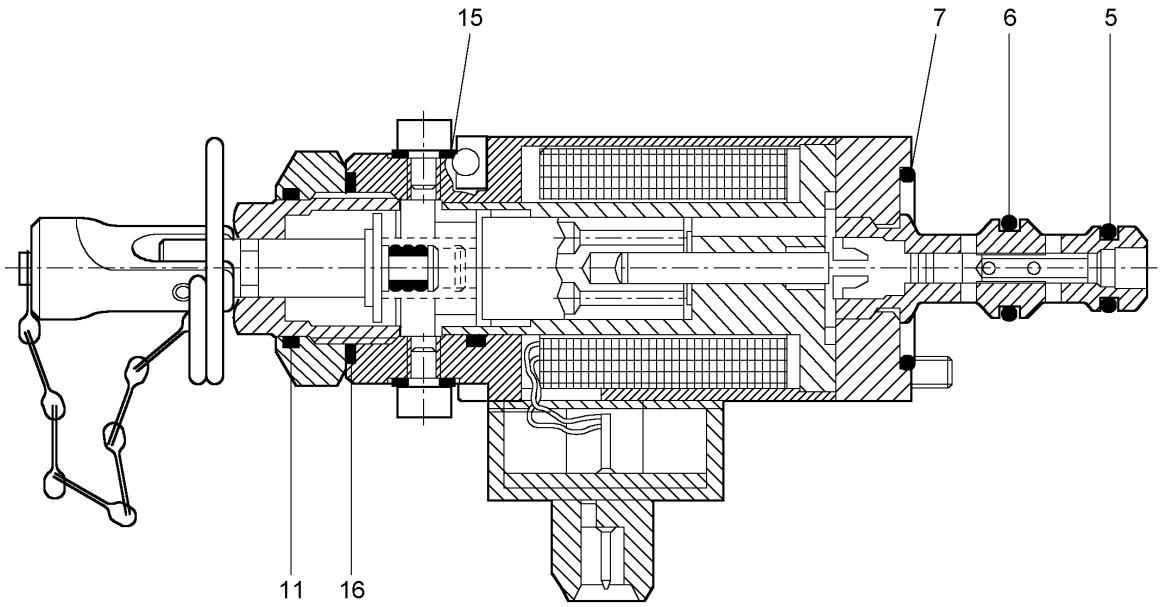

Pos.	Item	Quantity	Description	Bezeichnung	Serie	K
5		1	O-RING 9,25x1,78	O-RING		1
6		1	O-RING 10,82X1,78	O-RING		1
7		1	O-RING 23,52X1,78	O-RING		1
11		1	O-RING 18,77X1,78	O-RING		1
15		4	GASKET RING DIN 7603 A 4 X 8 CU	DICHTRING		1
16		1	O-RING 21,95X1,78	O-RING		1

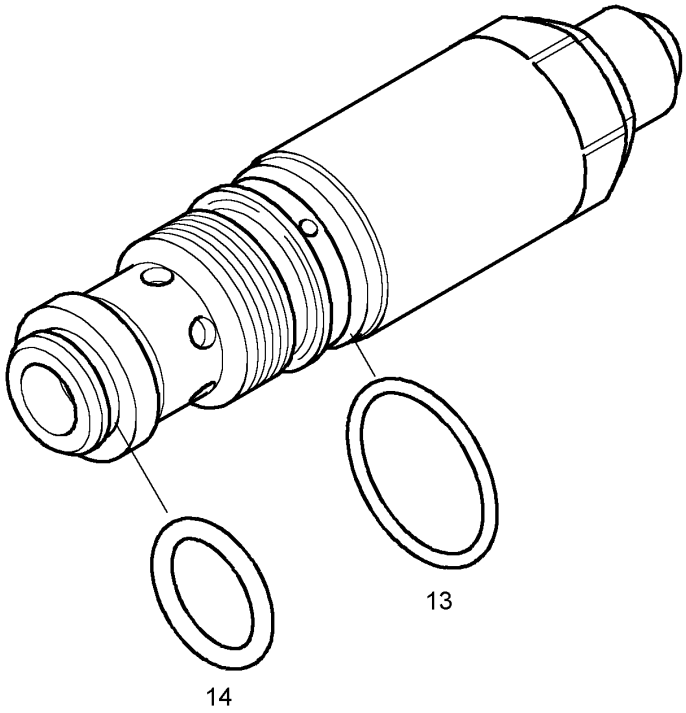

Pos.	Item	Quantity	Description	Bezeichnung	Serie	K
13		1	O-RING 21,95x1,78	O-RING		1
14		1	O-RING	O-RING		1

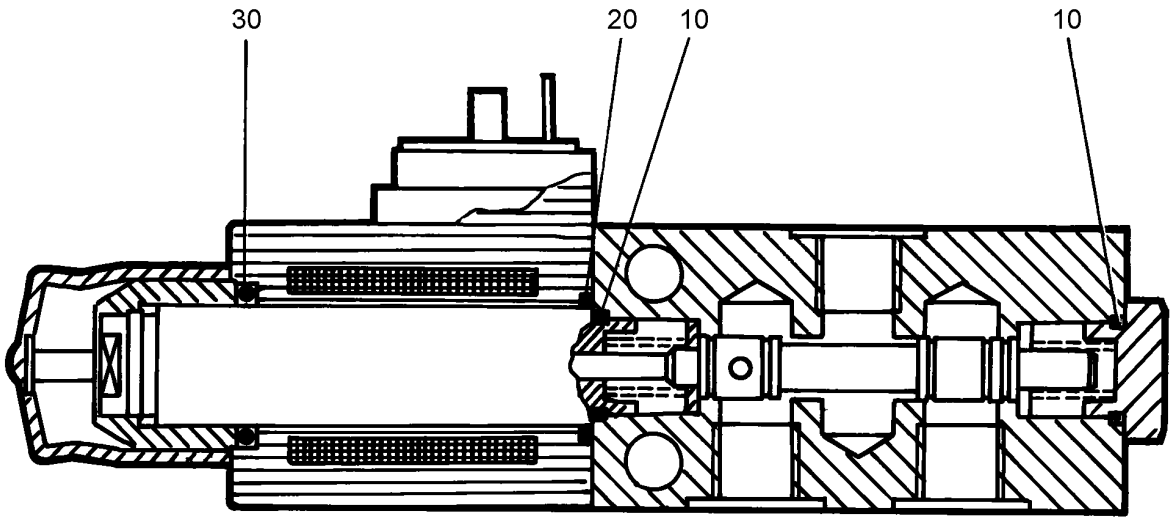

Pos.	Item	Quantity	Description	Bezeichnung	Serie	K
10		2	O-RING 13X2	O-RING		1
20		1	O-RING 16x2	O-RING		1
30		1	O-RING RN181.20 18,66x3,53	O-RING		1

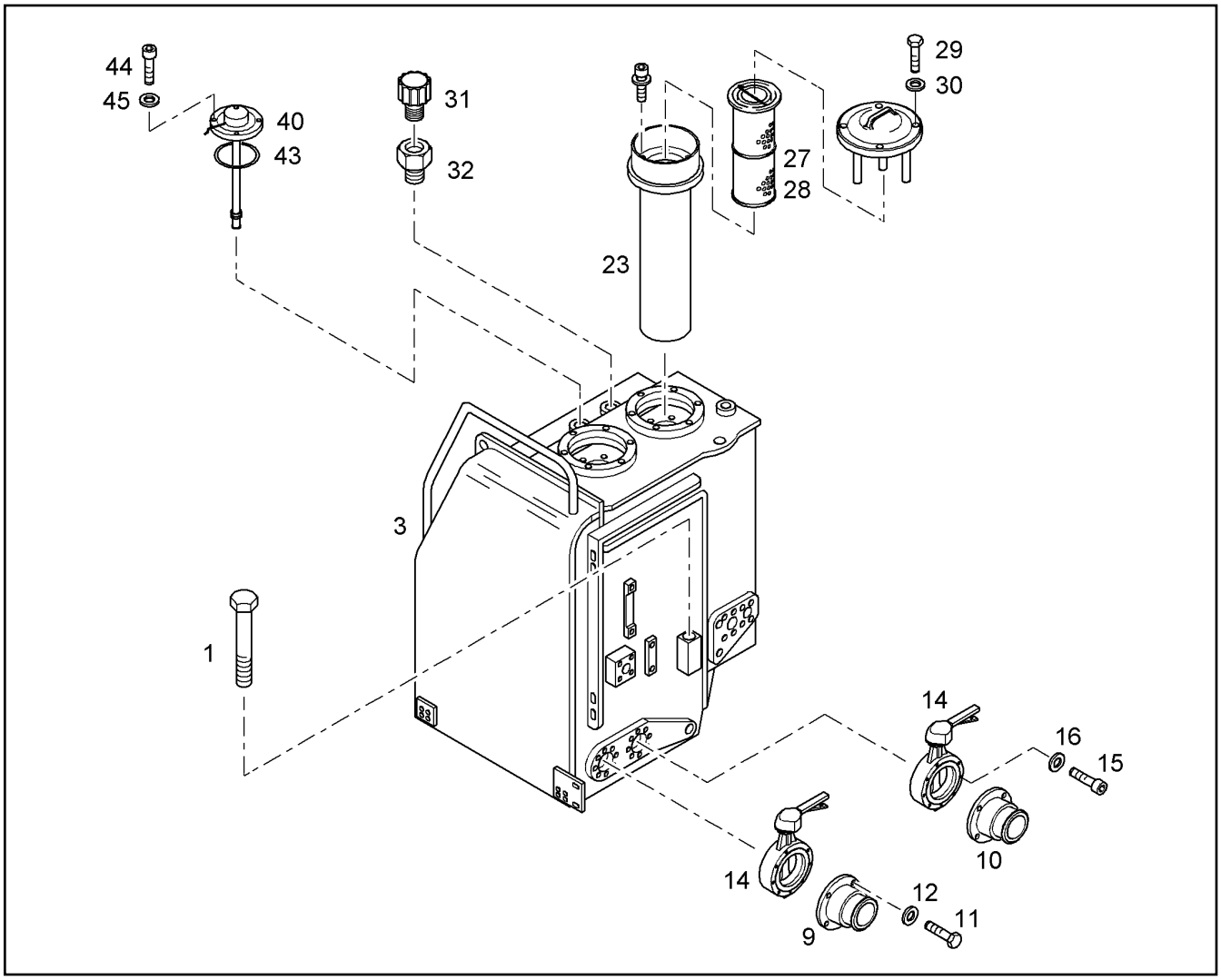

Pos.	Item	Quantity	Description	Bezeichnung	Serie	K
1	9375115	1	FIXING PARTS HYDR.TANK ⇨ ❑ 293	BEFESTIGUNGST.HYDRAULIKT		1
3	9018155	1	HYDRAULIC TANK ⇨ ❑ 299	HYDRAULIKTANK		1
9	9805114	1	SUCTION FITTING	ANSAUGSTUTZEN		1
10	9805113	1	SUCTION FITTING	ANSAUGSTUTZEN		1
11	4001464	8	HEX HD SCREW ISO 4017 M8X90 8.8 A2C	SECHSKANTSCHRAUBE		
12	4229912	8	RIBWASHER	SICHERUNGSSCHEIBE		
14	5617689	2	SHUT OFF VALVE DN 100 ⇨ ❑ 295	ABSPERRORGAN		1
15	4043090	8	SOCKET HD SCREW ISO 4762 M8x60 10.9	ZYLINDERSCHRAUBE		
16	4229912	8	RIBWASHER	SICHERUNGSSCHEIBE		
23	7368771	2	RETURN FILTER ⇨ ❑ 296	RUECKLAUFFILTER		1
27	7373880	2	FILTER ELEMENT ⇨ ❑ 297	GLASFASERFILTEREINSATZ		1
28	7373881	2	FILTER ELEMENT ⇨ ❑ 298	GLASFASERFILTEREINSATZ		1
29	4600184	12	HEX HD SCREW ISO 4017 M12x25 10.9 A3C	SECHSKANTSCHRAUBE		
30	4900093	12	RIBWASHER	SICHERUNGSSCHEIBE		
31	10222393	1	FILTER ⇨ ❑ 301	BELUEFTUNGSFILTER		1
32	7368824	1	REDUCER	REDUZIERSTUTZEN		
40	6204328	1	LEVEL SENSOR	SCHWIMMERSCHALTER		2
43	7366427	1	O-RING	O-RING		1
44	4600613	4	SOCKET HD SCREW ISO 4762 M5x18 8.8 A2	ZYLINDERSCHRAUBE		

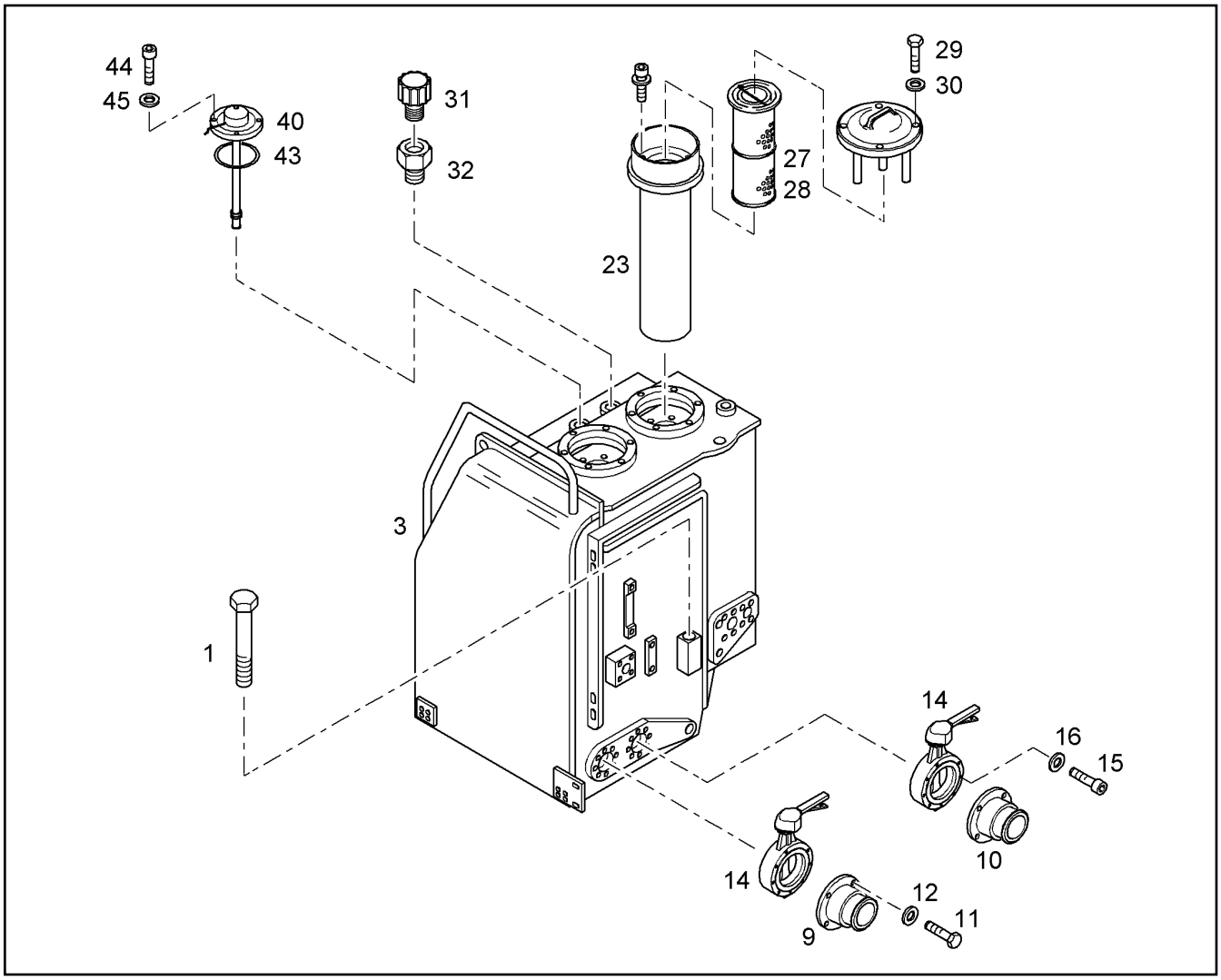

Pos.	Item	Quantity	Description	Bezeichnung	Serie	K
45	7361965	4	RIBWASHER	SICHERUNGSSCHEIBE		

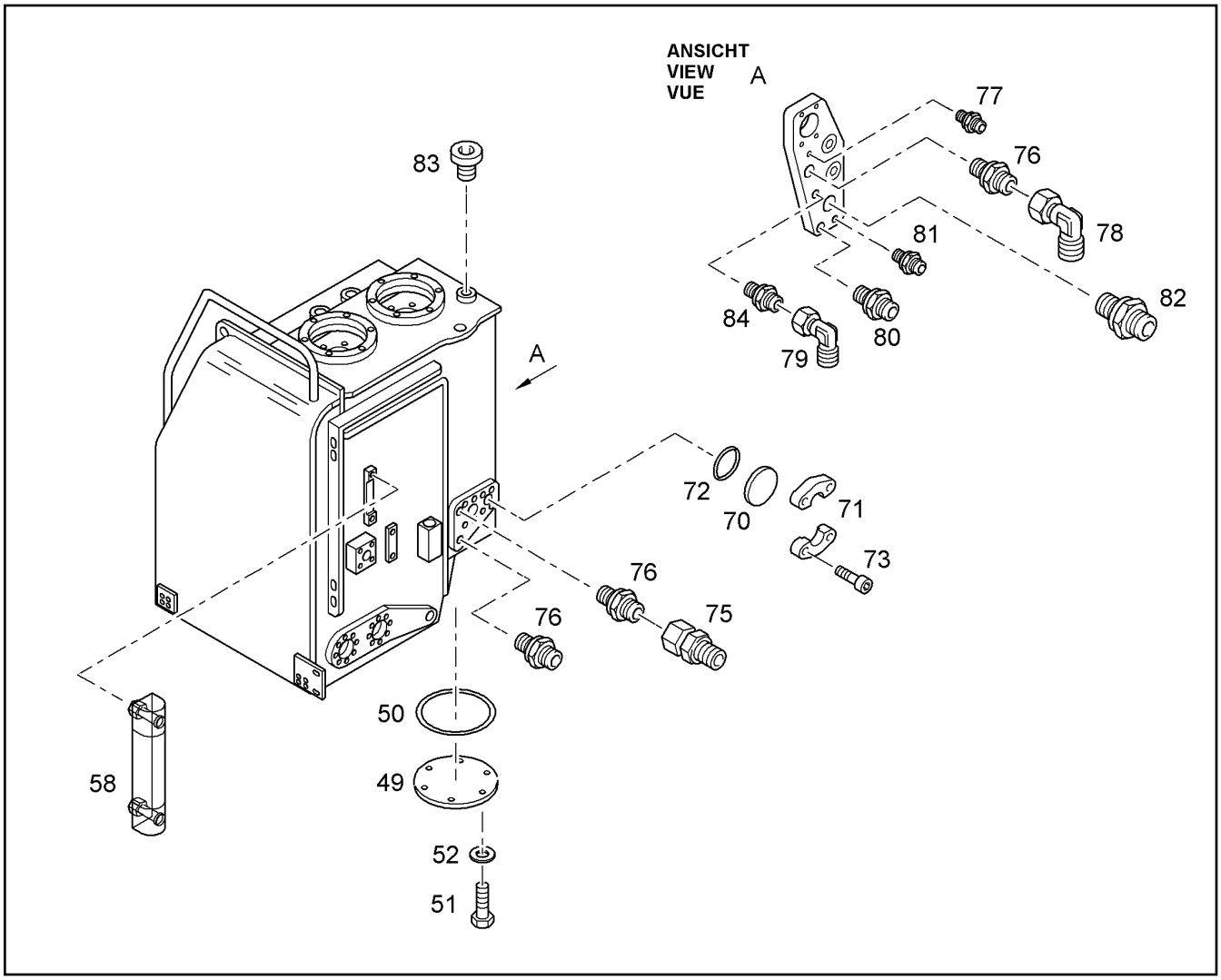

Pos.	Item	Quantity	Description	Bezeichnung	Serie	K
49	9767890	1	COVER	DECKEL		1
50	7380073	1	O-RING	O-RING		1
51	4001606	6	HEX HD SCREW ISO 4017 M8X16 10.9 A2C	SECHSKANTSCHRAUBE		
52	4229912	6	RIBWASHER	SICHERUNGSSCHEIBE		
58	7368081	1	INSPECTION GLASS ⇨ ❑ 294	SCHAUGLAS		
70	9566165	1	SAE BLIND FLANGE	SAE-BLINDFLANSCH		
71	10286362	2	HALF FLANGE	FLANSCHHAELFTE		
72	10290517	1	RING 54,40x3,40x2,8	RECHTECKRING		1
73	4043163	4	SOCKET HD.SCREW ISO 4762 M 12 X 30 10.	ZYL SCHRAUBE		
75	7616910	1	CONE REDUCING COUPLING	KONUS RED ANSCHLUSS		
76	7003800	1	FITTING ISO 8434 SDS L 28XM33X2 TYPE E	STUTZEN		
77	7003814	1	FITTING ISO 8434 SDS TYPE E GE10L M14X	STUTZEN		
79	7615379	1	FITTING	W-ANSCHLUSS-STUTZEN		
80	7362515	1	FITTING ISO 8434 SDS L 22XM26X1,5 TYPE	STUTZEN		
82	4900486	1	FITTING ISO 8434 SDS L 35XM42X2 TYPE E	STUTZEN		
83	7618507	1	LOCKING SCREW	VERSCHLUSSCHRAUBE		
84	7403083	1	SCREWED SOCKET	EINSCHRAUBSTUTZEN		

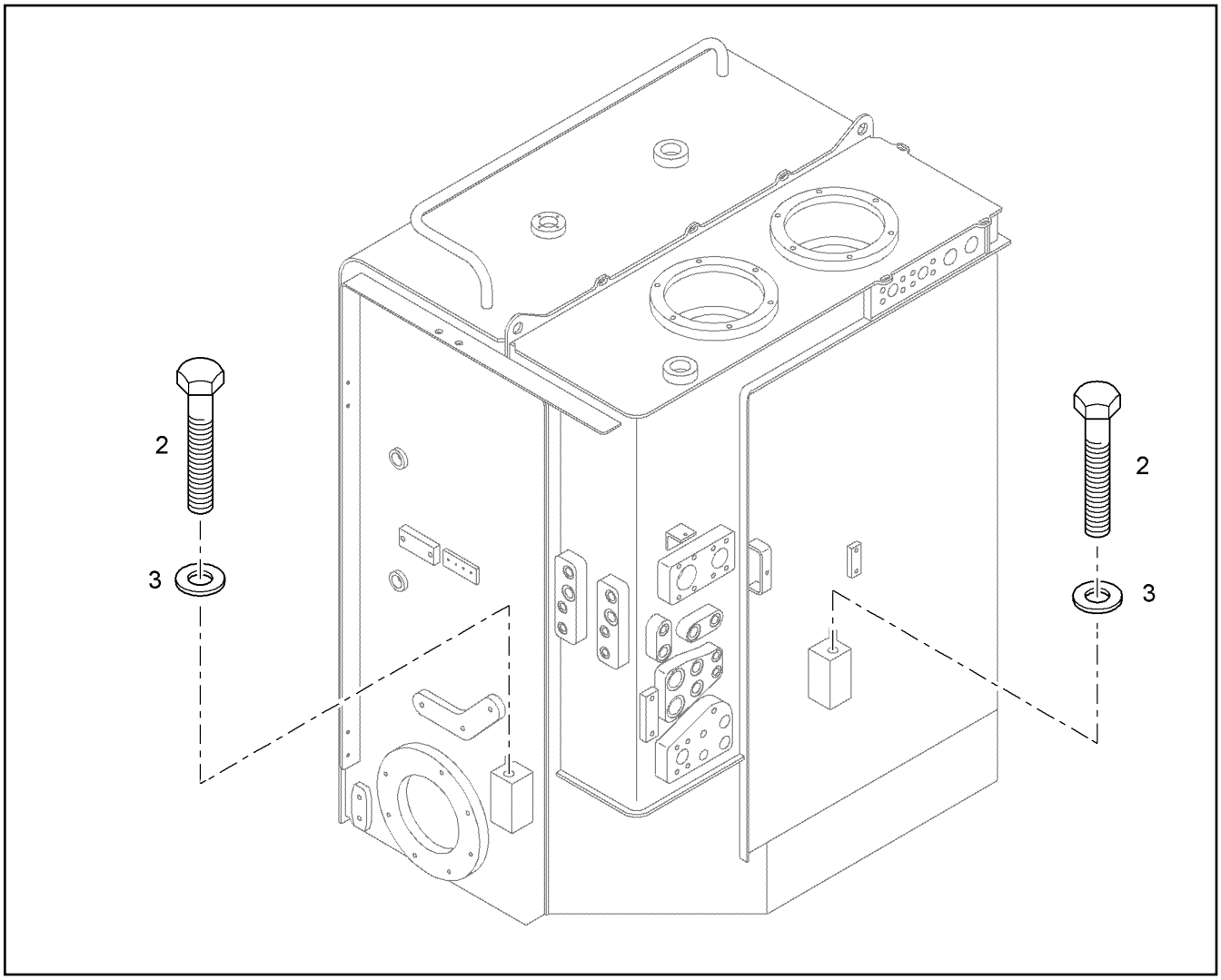

Pos.	Item	Quantity	Description	Bezeichnung	Serie	K
2	4901120	3	HEX HD SCREW ISO 4014 M20x180 10.9 DA	SECHSKANTSCHRAUBE		
3	4600222	3	WASHER DIN 6916 21 DAC	SCHEIBE		

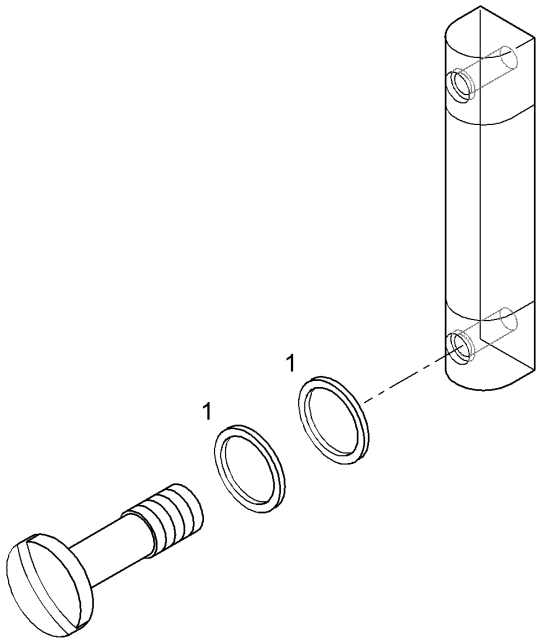

Pos.	Item	Quantity	Description	Bezeichnung	Serie	K
1	7369456	4	O-RING	O-RING		1

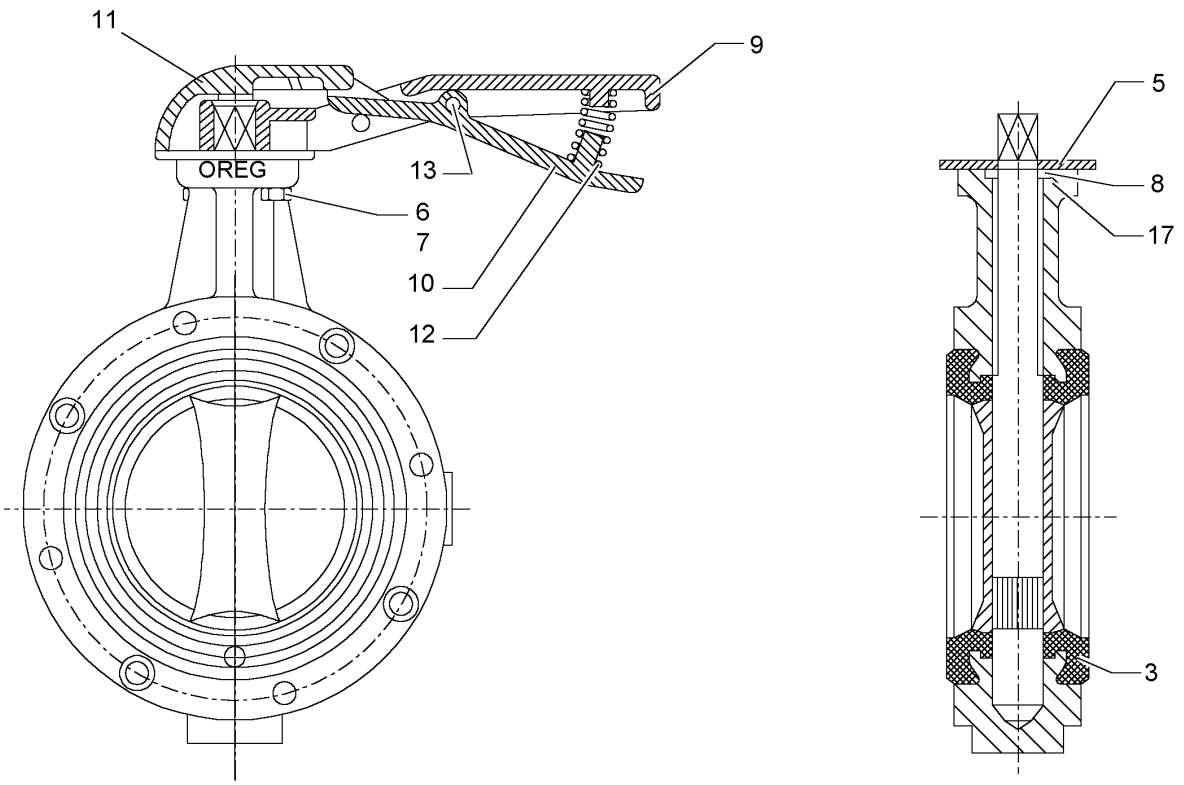

Pos.	Item	Quantity	Description	Bezeichnung	Serie	K
3	7028342	1	GASKET	KRAGENDICHTUNG		1
5	7028343	1	SEALING	DICHTUNG		1
6	7028344	2	SPRING WASHER	FEDERSCHEIBE		
7	7028345	2	HEXAGON BOLT	6KT SCHRAUBE		
8	7028346	1	O-RING	O-RING		1
9	7028347	1	LEVER	HANDHEBEL		
10	7028348	1	LEVER	HEBEL		
11	7028349	1	COVER	DECKEL		
12	7028350	1	SPRING	FEDER		2
13	7028351	1	PIN	STIFT		
17	7028352	1	RIBWASHER	SICHERUNGSSCHEIBE		1

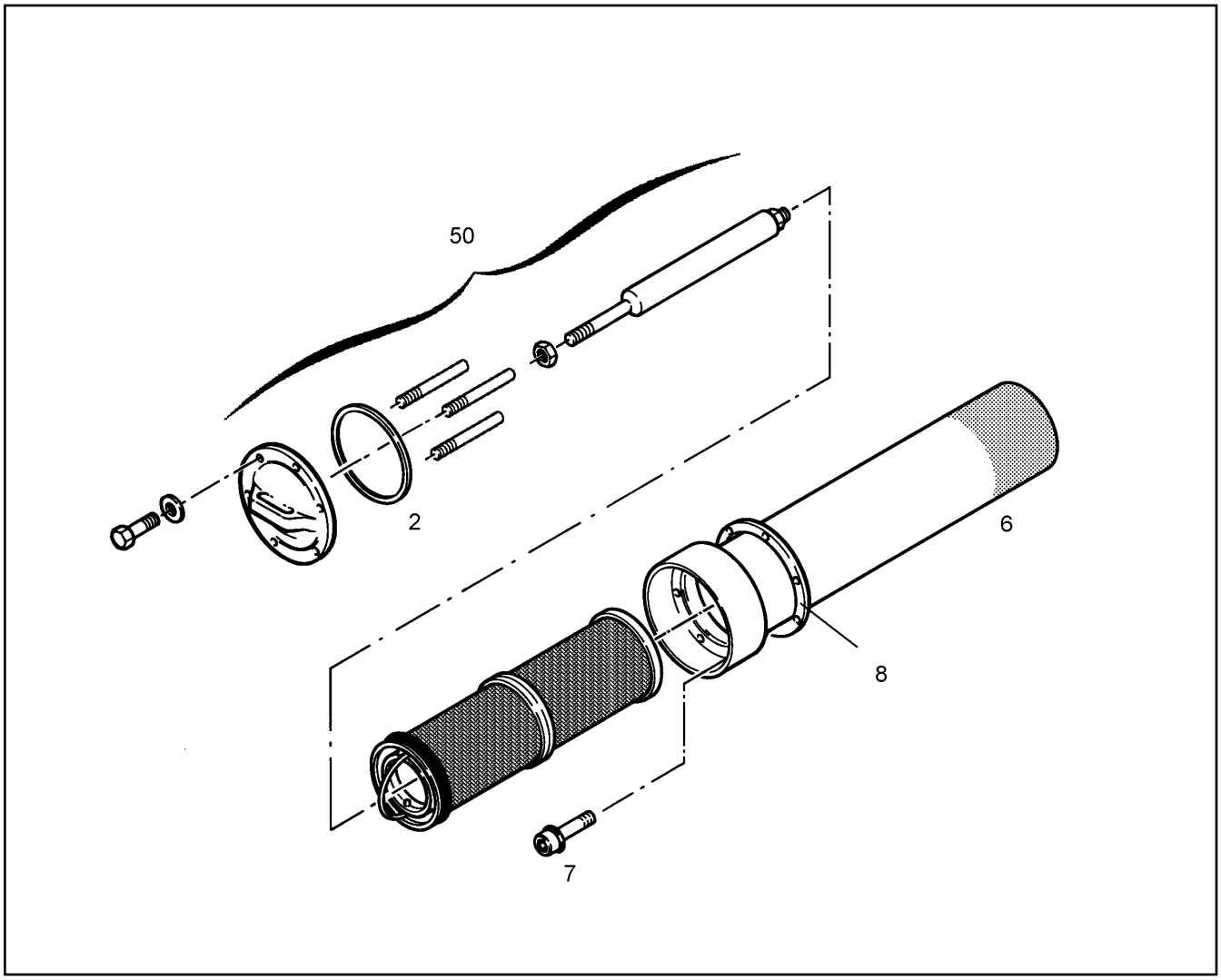

Pos.	Item	Quantity	Description	Bezeichnung	Serie	K
2	7368993	1	SEALING	DICHTUNG		1
6	7368995	1	PIPE CPL.	RUECKLAUFROHR		
7	7368996	6	SCREW	SCHRAUBE		
8	7368994	1	SEALING	DICHTUNG		1
50	7370924	1	COVER	GRIFFDECKEL		

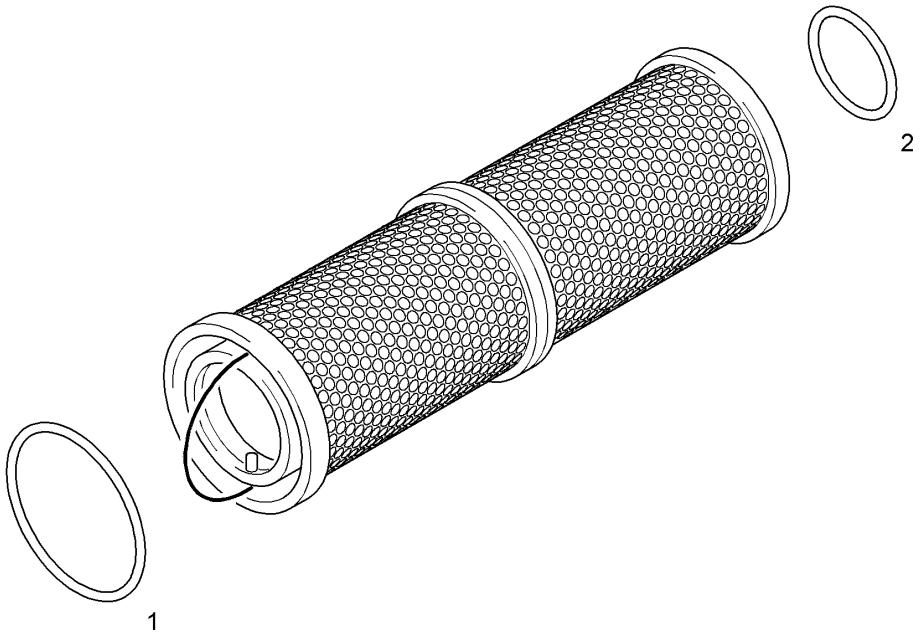

Pos.	Item	Quantity	Description	Bezeichnung	Serie	K
1	7369266	1	O-RING	O-RING		1
2	7369286	1	O-RING	O-RING		1

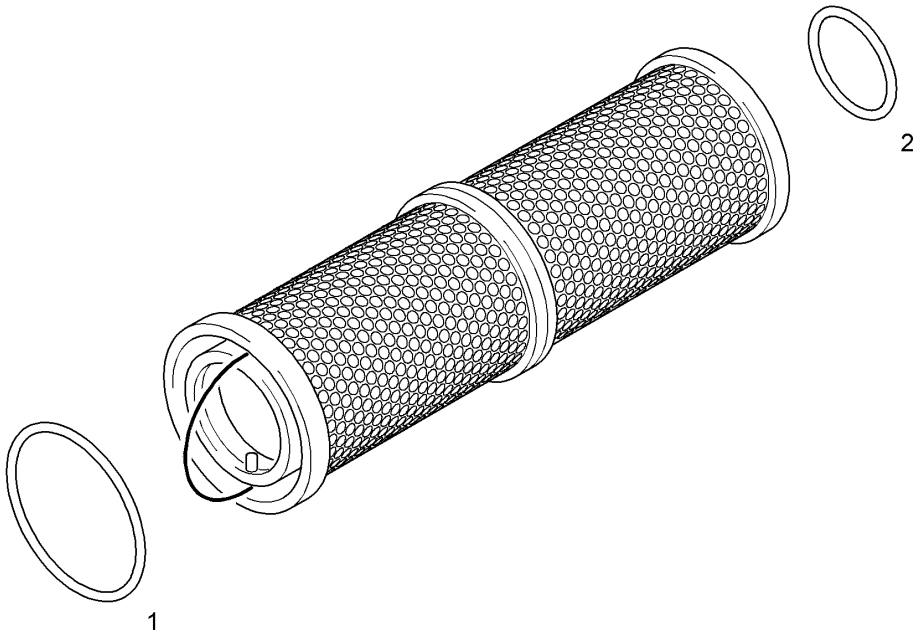

Pos.	Item	Quantity	Description	Bezeichnung	Serie	K
1	7369266	1	O-RING	O-RING		1
2	7369286	1	O-RING	O-RING		1

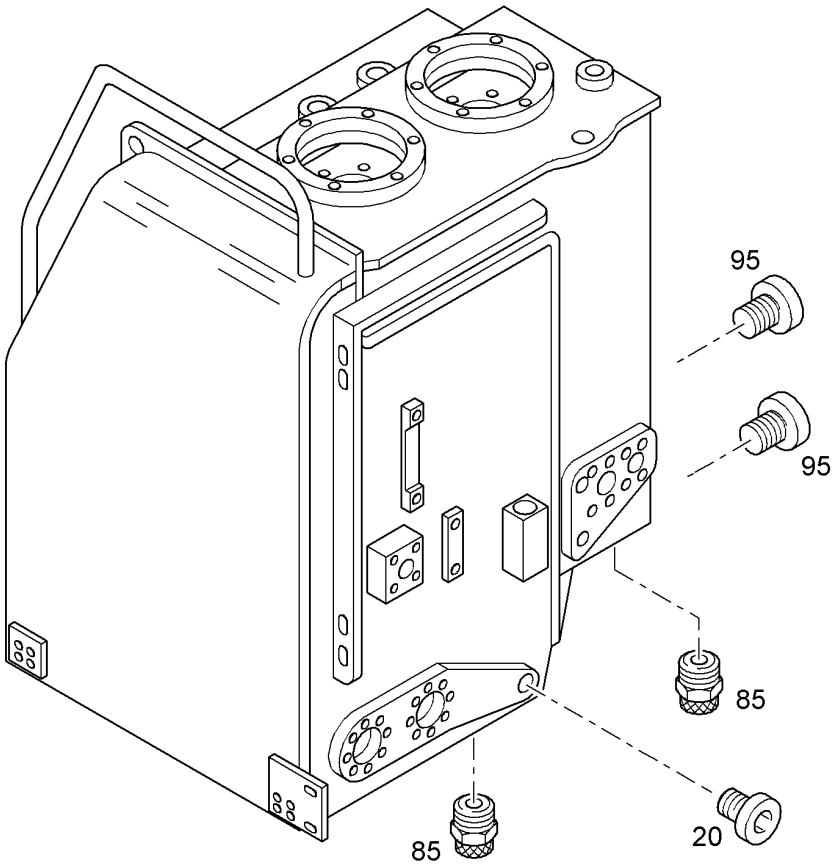

Pos.	Item	Quantity	Description	Bezeichnung	Serie	K
20	7363177	1	LOCKING SCREW	VERSCHLUSSCHRAUBE		
85	5004624	2	VALVE ⇨ ❑ 425	VENTIL		
95	7363073	2	LOCKING SCREW	VERSCHLUSSCHRAUBE		

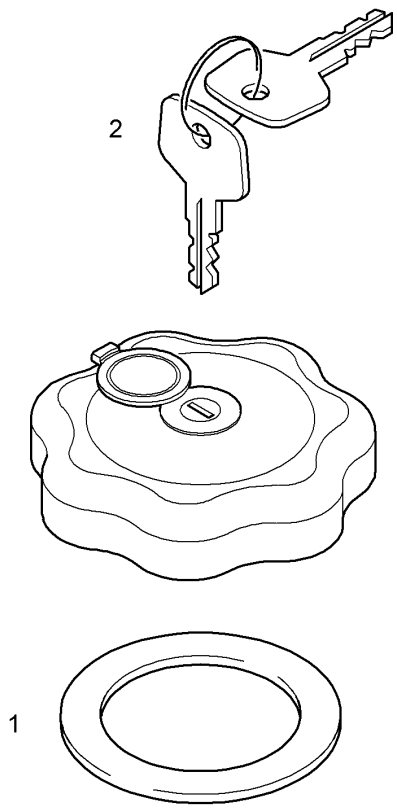

Pos.	Item	Quantity	Description	Bezeichnung	Serie	K
1	7041345	1	SEALING	DICHTUNG		1
2	7365626	1	KEY	SCHLUESSEL		

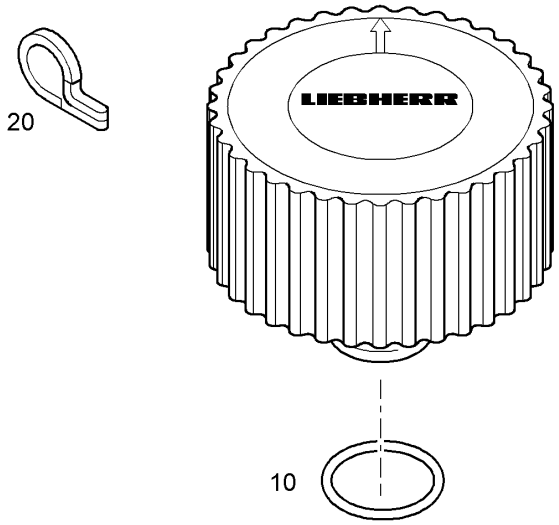

Pos.	Item	Quantity	Description	Bezeichnung	Serie	K
10	7015407	1	O-RING 25x3,53	O-RING		1
20	10012889	1	PLUG	STECKER		

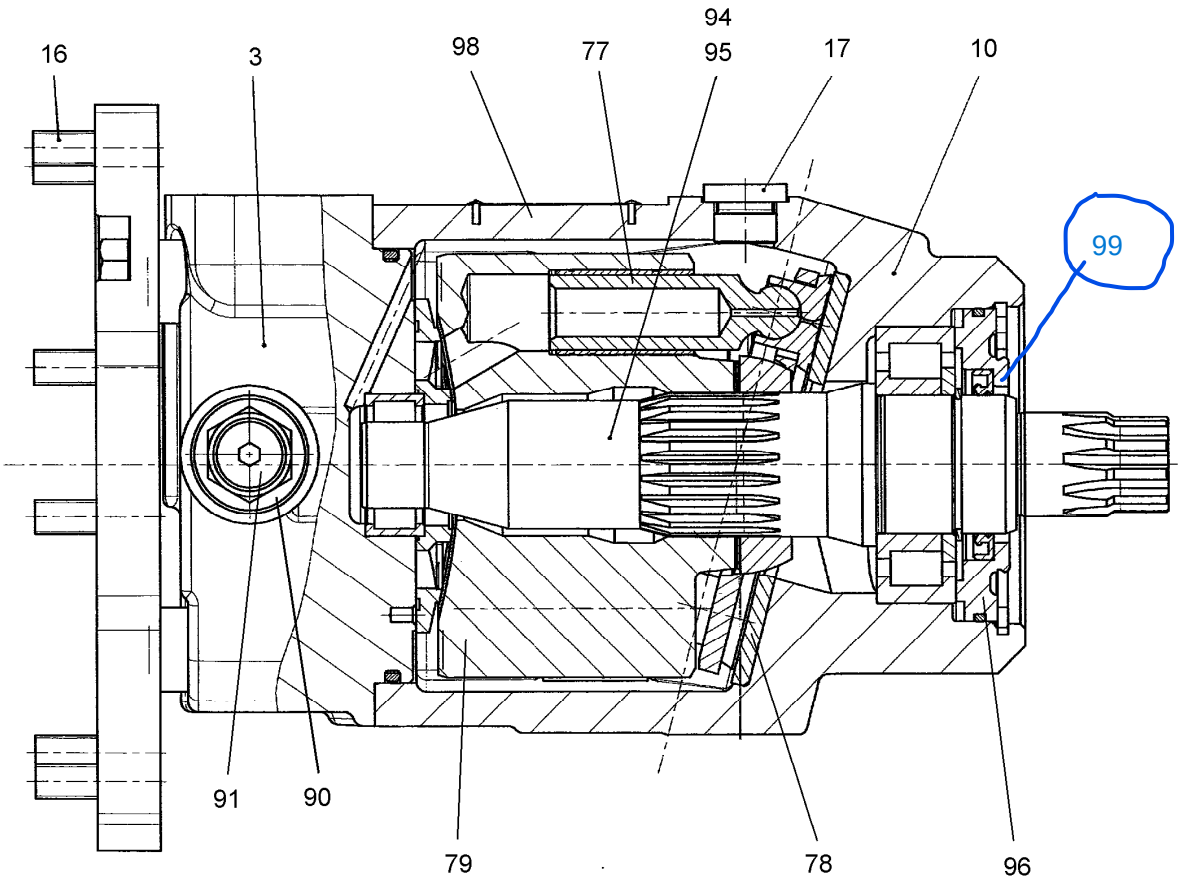

Pos.	Item	Quantity	Description	Bezeichnung	Serie	K
3	9074144	1	CONNECTING PLATE FMF 075 ⇨ 305	ANSCHLUSSPLATTE		
10		1	HOUSING FMF 64	GEHAEUSE		1
16	4043124	6	SOCKET HD.SCREW ISO 4762 M 10 X 25 10.	ZYL SCHRAUBE		
17	7361960	3	SCREW PLUG M18X1,5X17 A3C	VERSCHLUSSSCHRAUBE		
77	9880602	1	PISTON REPAIR SET 064 ⇨ 303	RS KOLBEN-GLEITSCHUH NG		2
78	9880617	1	REPAIR KIT NG 064 ⇨ 307	REP.SATZ (RZ-KUGEL+PL)		
79	9880535	1	REPAIR KIT CONTROL PLATE ⇨ 304	RS ZYLINDER-STEUERPLATTE		1
90	9074154	1	REPAIR SET (DBV 22/V)	REP.-SATZ		
91	9889008	1	VALVE REPAIR SET ⇨ 306	RS RUECKSCHLAGVENTIL		
94	9266169	1	REPAIR KIT 064 ⇨ 180	RS TRIEBWERK LMF		2
95	9080825	1	REPAIR KIT FMF 064	REP.-SATZ (WELLE)		
96	9268012	1	REPAIR KIT 064 ⇨ 181	RS VERSCHLUSSRING LMF		2
98	9888782	1	SEAL KIT LMF 064	DICHTSATZ		1

99 49417708 RETENTOR 50 X 65 X 7/6 CFW PROVAVELMENTE

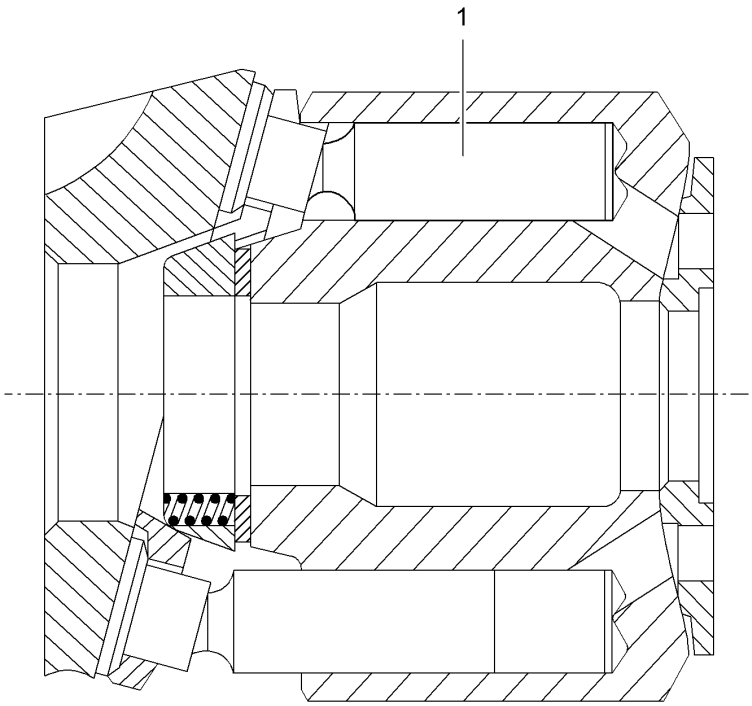

Pos.	Item	Quantity	Description	Bezeichnung	Serie	K
1		9	PISTON W.SLIDING	KOLBEN-GLEITSCHUH		

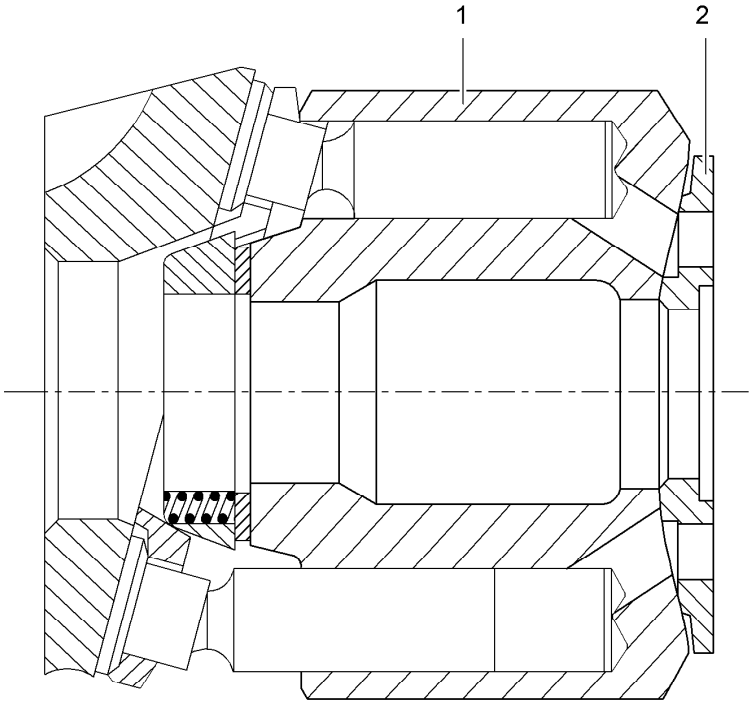

Pos.	Item	Quantity	Description	Bezeichnung	Serie	K
1		1	CYLINDER	ZYLINDER		1
2		1	CONTROL PLATE	STEUERPLATTE		1

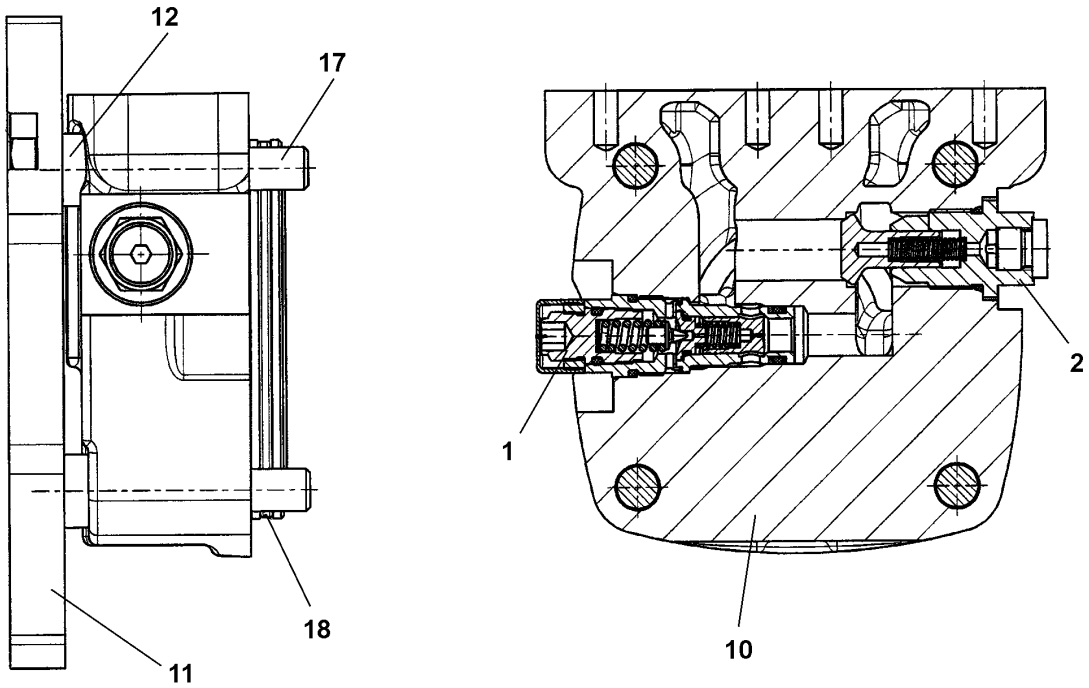

Pos.	Item	Quantity	Description	Bezeichnung	Serie	K
1		1	PRESSURE REGULATOR VALVE ⇨ ❑ 124	DRUCKBEGRENZUNGSVENTIL		
2		1	VALVE REPAIR SET ⇨ ❑ 306	RS RUECKSCHLAGVENTIL		
10		1	CONNECTING PLATE NG 64-75	ANSCHLUSSPLATTE		
11	9889250	1	PLATE	PLATTE		
12	9889426	4	SPACER PART	DISTANZSTUECK		
17	4981241	4	HEXAGON BOLT ISO 4017 M 14 X 90 10.9 A3	6KT SCHRAUBE		
18	7003866	1	O-RING	O-RING		1

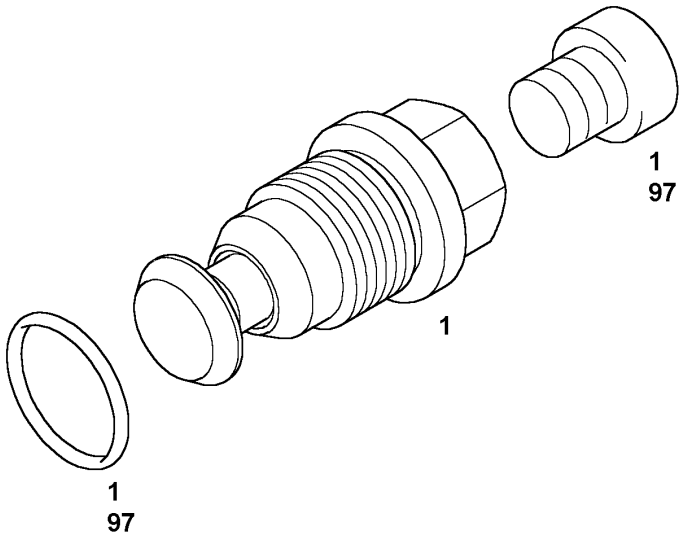

Pos.	Item	Quantity	Description	Bezeichnung	Serie	K
1		1	CHECK VALVE RV ⇨ ❑ 195	RUECKSCHLAGVENTIL		
97	9268642	1	SEAL KIT F.NON-RETURN VALVE ⇨ ❑ 185	DS RUECKSCHLAGVENTIL		1

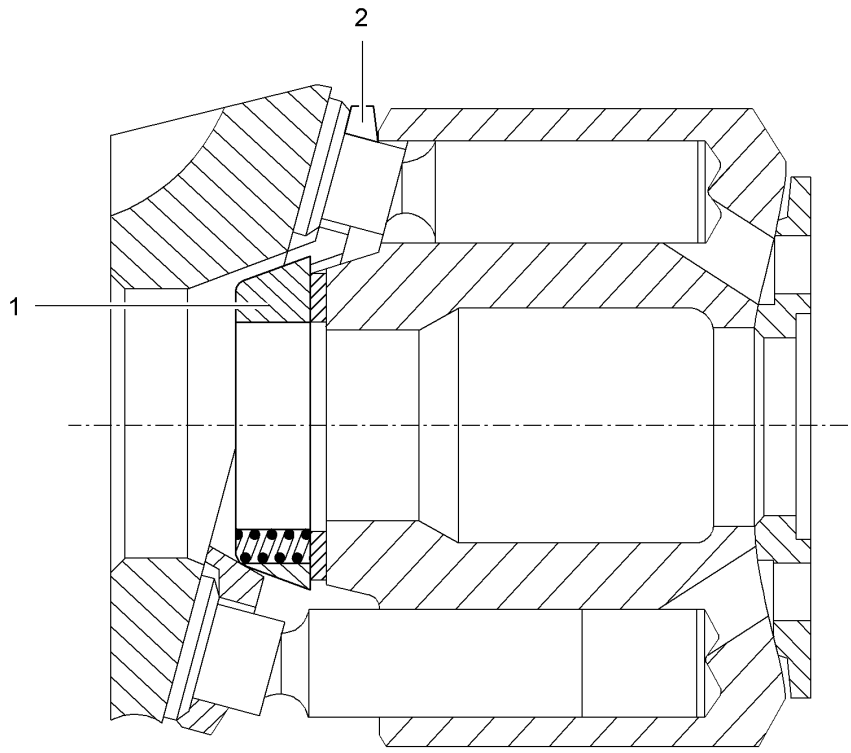

Pos.	Item	Quantity	Description	Bezeichnung	Serie	K
1		1	PULL BACK BALL	RUECKZUGKUGEL		
2		1	PLATE	RUECKZUGPLATTE		

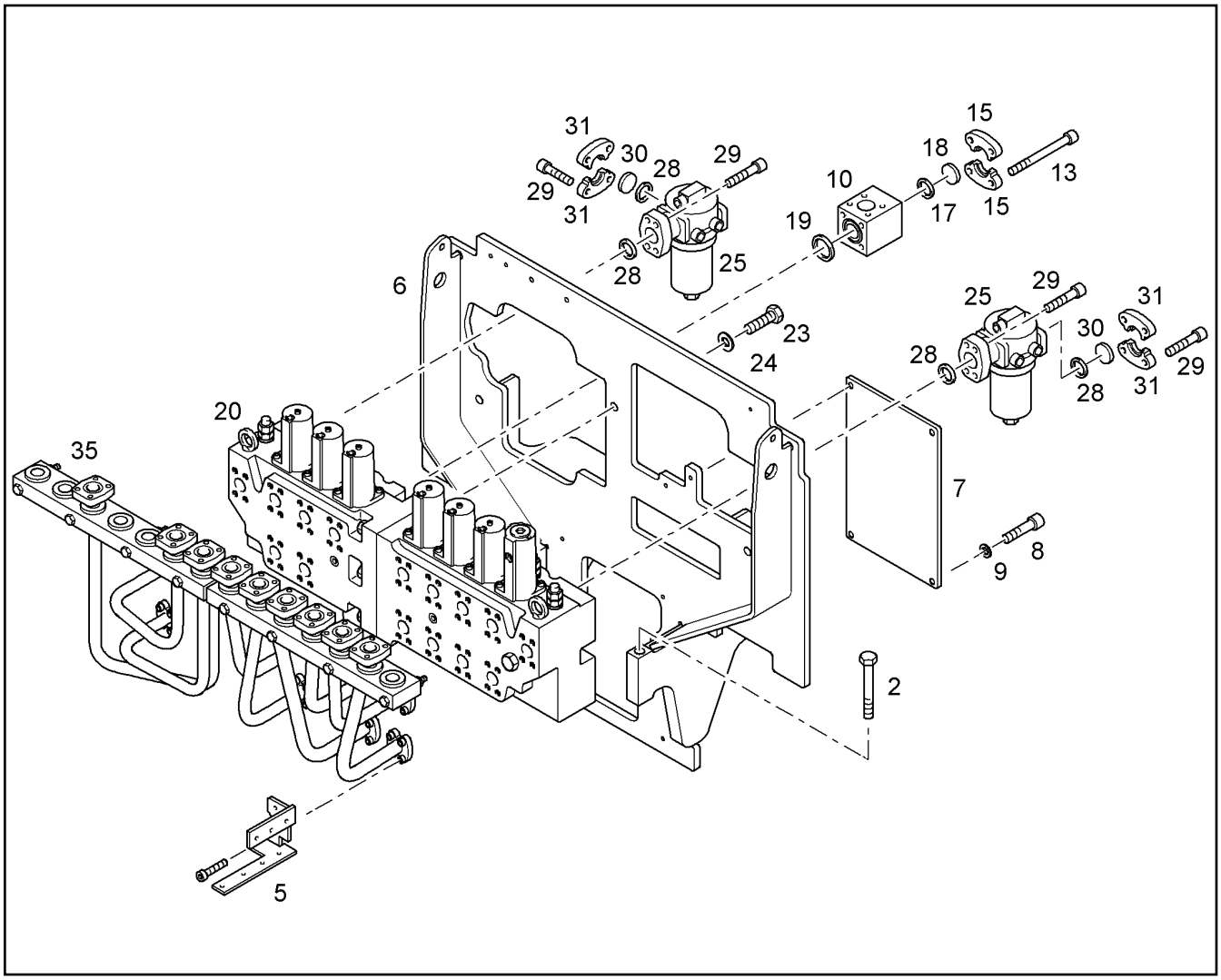

Pos.	Item	Quantity	Description	Bezeichnung	Serie	K
2		1	FIXING PARTS CONTROL VALVE ⇨ ❑ 315	BEFESTIGUNGST.STEUERSCHIE		
5	9378119	1	BRACKET	KONSOLE		1
6	9685569	1	CONTROL VALVES BRACKET	STEUERSCHIEBER KONSOLE		2
7	9380962	1	SHEET	ABSCHLIESSBLECH		1
8	4043122	4	SOCKET HD.SCREW ISO 4762 M 10 X 20 10.	ZYL SCHRAUBE		
9	10289795	4	WASHER ISO 7089 10 300HV	SCHEIBE		
10	9370592	1	CHECK VALVE ⇨ ❑ 314	RUECKSCHLAGVENTIL		1
13	4042241	4	SOCKET HD.SCREW ISO 4762 M 12 X 170 8.	ZYL SCHRAUBE		
15	5602640	2	HALF FLANGE	FLANSCHHAELFTE		
17	10290516	1	RING 63,90x3,40x2,8	RECHTECKRING		1
18	9576071	1	FLANGE	BLINDFLANSCH		
19	7410480	1	O-RING	O-RING		1
20	10000087	1	CONTROL VALVE [20 31/07] ⇨ ❑ 321	STEUERBLOCK		2
23	4600216	3	HEXAGON BOLT ISO 4017 M 20 X 50 10.9 DA	6KT SCHRAUBE		
24	10006374	3	RIBWASHER	SICHERUNGSSCHEIBE		
25	5615220	2	HIGH PRESSURE FILTER ⇨ ❑ 318	HOCHDRUCKFILTER		1
28	10290518	4	RING 45,05x3,40x2,8	RECHTECKRING		1
29	4902327	16	SOCKET HD.SCREW ISO 4762 M 14 X 45 10.	ZYL SCHRAUBE		
30	9429965	2	END DISK	VERSCHLUSSSCHEIBE		1
31	10286361	4	HALF FLANGE	FLANSCHHAELFTE		

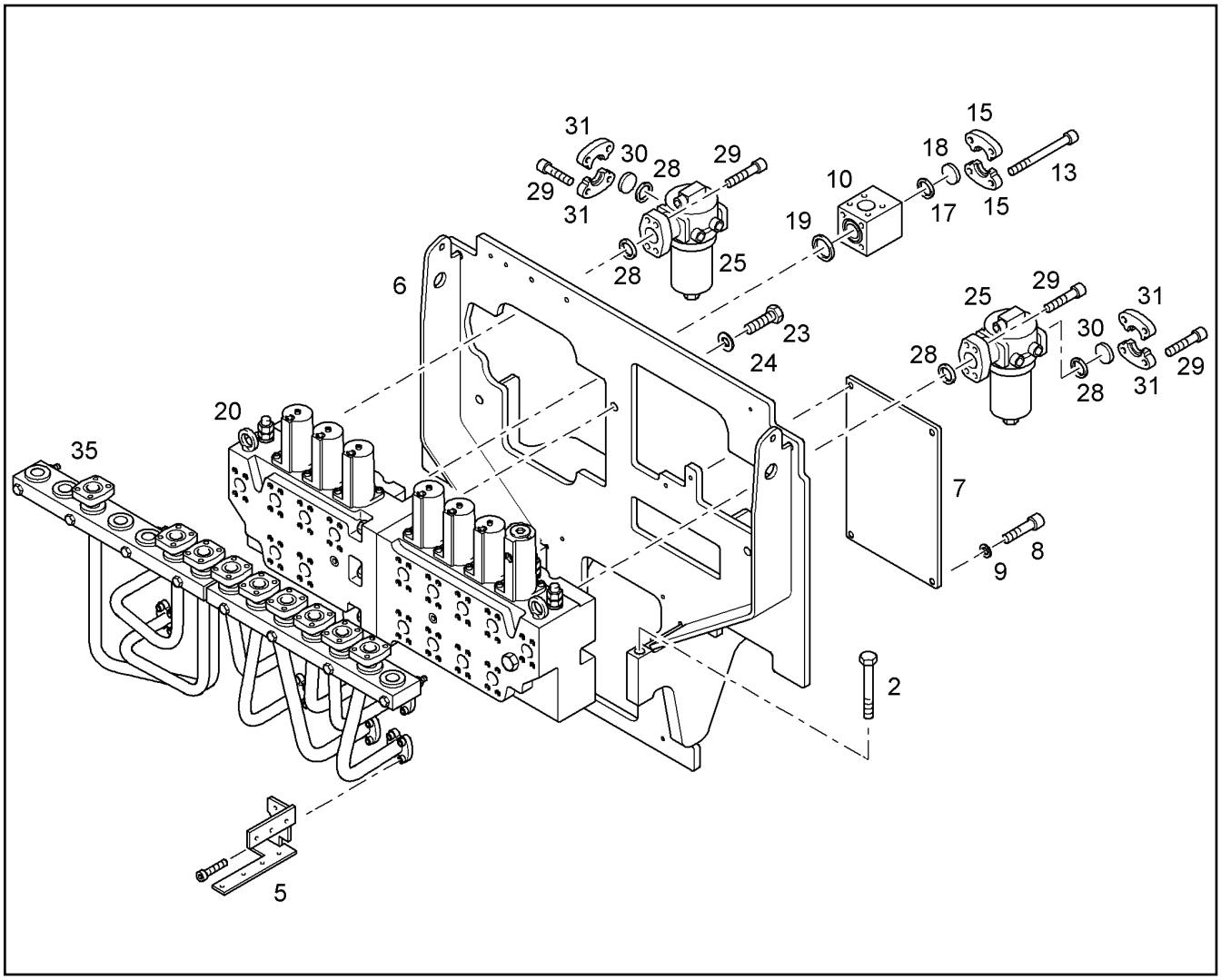

Pos.	Item	Quantity	Description	Bezeichnung	Serie	K
35		1	HYDR.TUBES INSTALLATION ⇨ ❑ 320	DRUCKLEITUNGEN EINBAU		1

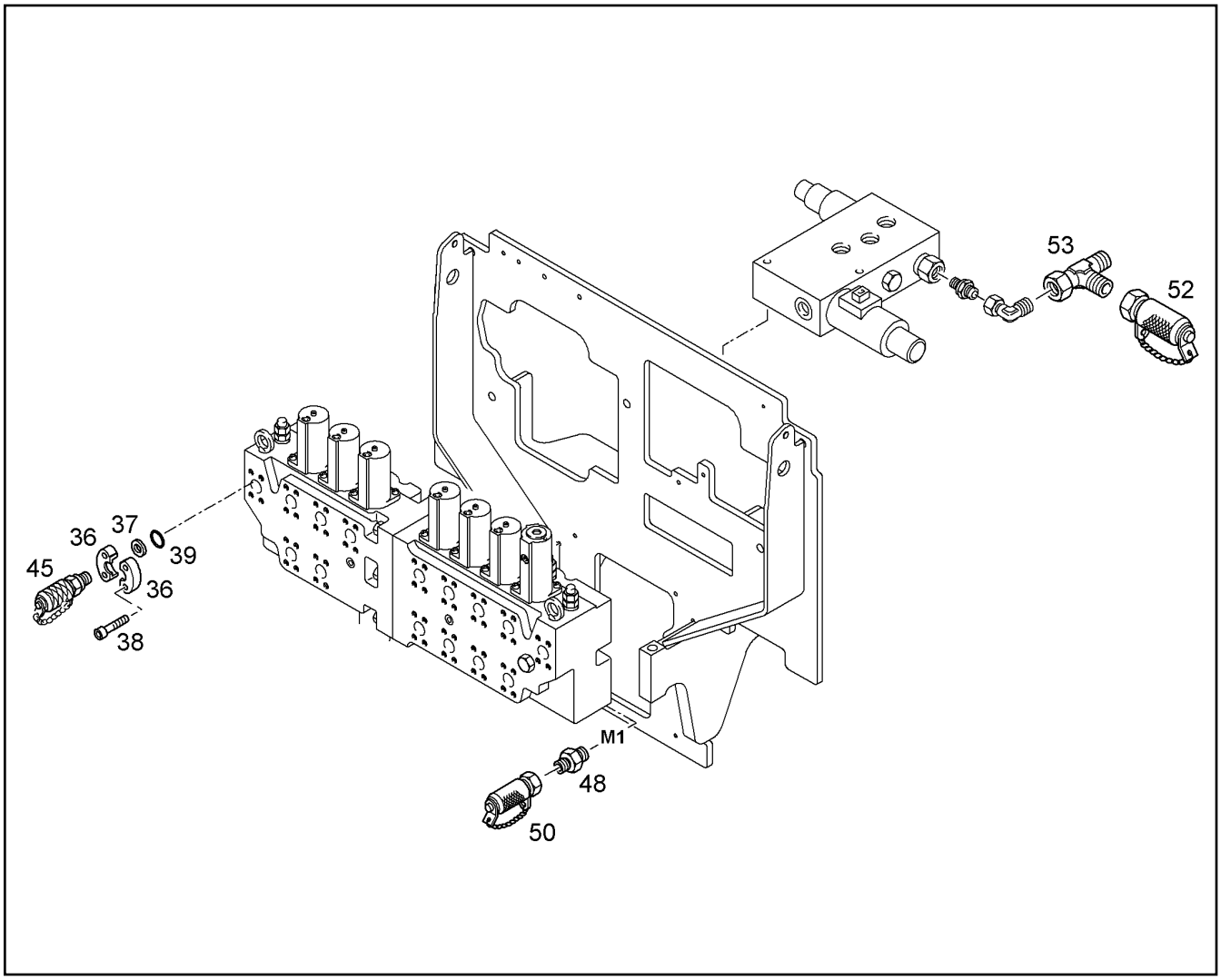

Pos.	Item	Quantity	Description	Bezeichnung	Serie	K
36	10286361	2	HALF FLANGE	FLANSCHHAELFTE		
37	9369710	1	INTERMEDIATE FLANGE	ZWISCHENFLANSCH		
38	4902327	4	SOCKET HD.SCREW ISO 4762 M 14 X 45 10.	ZYL SCHRAUBE		
39	10290518	1	RING 45,05x3,40x2,8	RECHTECKRING		1
45	7409720	1	SCREW COUPLING	SCHRAUBKUPPLUNG		2
48	7001106	1	FITTING ISO 8434 SDS S 16XM22X1,5 TYPE	STUTZEN		
50	7409923	1	TEST FITTING	MESSSTUTZEN		
52	5607617	1	TEST FITTING	MESSSTUTZEN		
53	7367776	1	FITTING	L-ANSCHLUSS-STUTZEN		

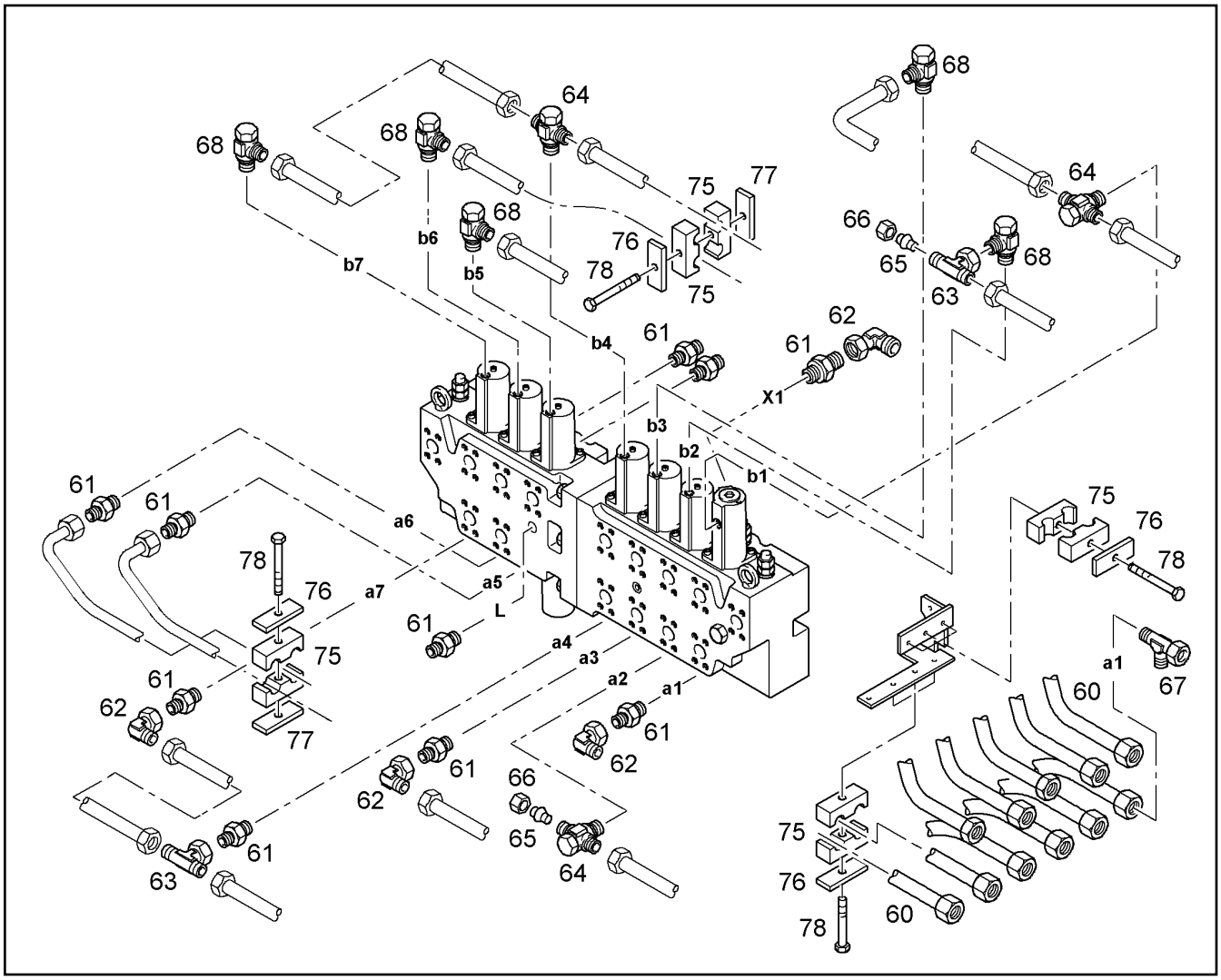

Pos.	Item	Quantity	Description	Bezeichnung	Serie	K
60		1	CONTROL TUBES SET ⇨ ❑ 319	STEUERLEITUNGENSATZ		1
61	7362091	9	FITTING ISO 8434-1 SDS TYPE E GE10L G1	STUTZEN		
62	7403569	4	FITTING	W-ANSCHLUSS-STUTZEN		
63	7403572	2	COUPLING	T-ANSCHLUSS-STUTZEN		
64	7368531	3	SWIVEL COUPLING	SCHWENKVERSCHRAUBUNG		
65	4900038	2	PLUG	VERSCHLUSSKEGEL		
66	4774001	2	UNION NUT DIN 3870 A L 10 A3C	UEWF MUTTER		
67	7403571	1	FITTING	L-ANSCHLUSS-STUTZEN		
68	7617261	6	SWIVEL COUPLING	SCHWENKVERSCHRAUBUNG		
75	7365069	16	CLAMP-HALF AEHNL.DIN 3015 Z 2 R 10 10 P	KLEMMHAELFTE		
76	7362606	8	COVER PLATE DIN 3015 Z-DP 2 W1-ZN	DECKPLATTE		
77	5004988	2	WELDING PLATE DIN 3015 Z-AP 2 W1	ANSCHW.PLATTE		
78	4600516	8	SOCKET HD SCREW ISO 4762 M8x40 10.9	ZYLINDERSCHRAUBE		

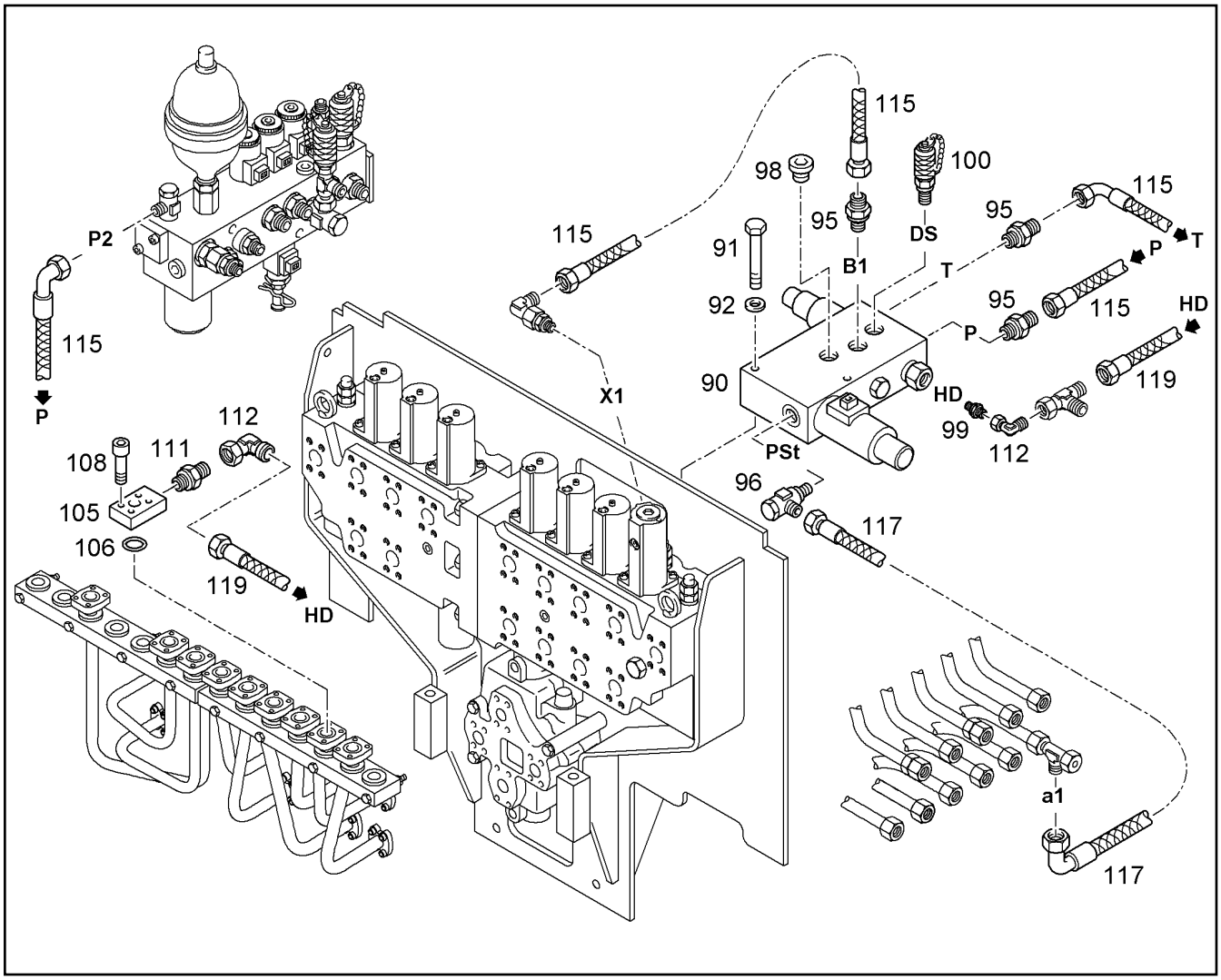

Pos.	Item	Quantity	Description	Bezeichnung	Serie	K
90	5616713	1	CONTROL PLATE ⇨ ❑ 316	STEUERLEISTE		1
91	4901215	2	HEX HD SCREW ISO 4014 M8X65 10.9 A2C	SECHSKANTSCHRAUBE		
92	4229912	2	RIBWASHER	SICHERUNGSSCHEIBE		
95	7003814	3	FITTING ISO 8434 SDS TYPE E GE10L M14X	STUTZEN		
96	7617714	1	SWIVEL COUPLING	SCHWENKVERSCHRAUBUNG		
98	7363125	1	SCREW PLUG ⇨ ❑ 556	VERSCHLUSSSCHRAUBE		
99	7362103	1	FITTING ISO 8434 SDS S 10XM16X1,5 TYPE	STUTZEN		
100	7406865	1	SCREW COUPLING	SCHRAUBKUPPLUNG		2
105	9331403	1	INTERMEDIATE PART	ZWISCHENSTUECK		1
106	10290518	1	RING 45,05x3,40x2,8	RECHTECKRING		1
108	4901398	4	SOCKET HD.SCREW ISO 4762 M 14 X 85 10.	ZYL SCHRAUBE		
111	4901147	1	FITTING ISO 8434 SDS S 10XG 3/8A TYPE	STUTZEN		
112	7617268	2	FITTING	W-ANSCHLUSS-STUTZEN		
115	7008089	3	HOSE	SCHLAUCH		2
117	7005314	1	HOSE	SCHLAUCH		2
119	7012825	1	HOSE	SCHLAUCH		2

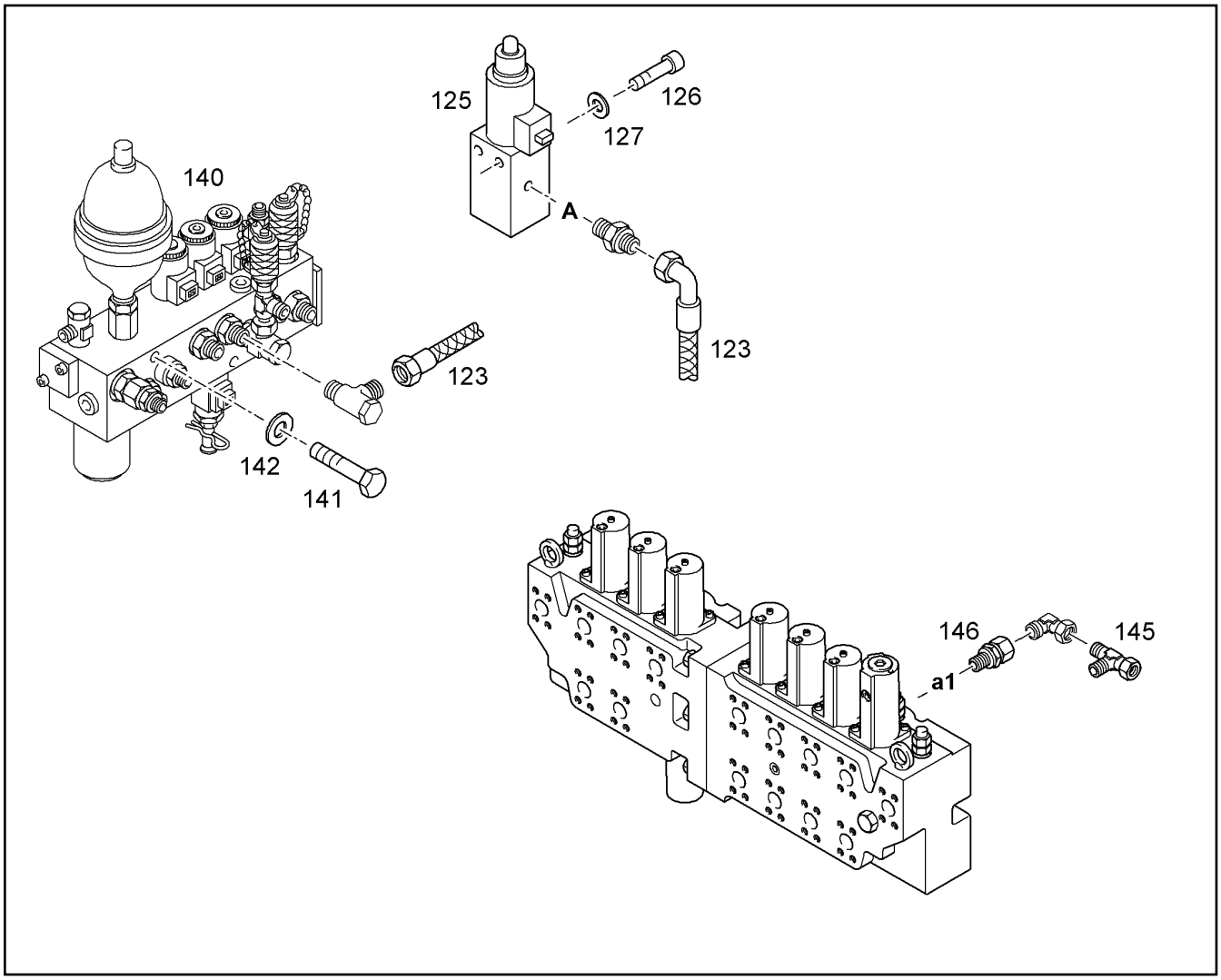

Pos.	Item	Quantity	Description	Bezeichnung	Serie	K
123	7005665	1	HOSE	SCHLAUCH		2
125	5010575	1	CONTROL VALVE ⇨ ❑ 281	3/2-WEGEMAGNETVENTIL		2
126	4600790	2	SOCKET HD SCREW ISO 4762 M8x80 10.9	ZYLINDERSCHRAUBE		
127	4229912	2	RIBWASHER	SICHERUNGSSCHEIBE		
140		1	OIL PILOT VALVE INSTALLATION ⇨ ❑ 264	STEUEROELEINHEIT EINBAU		1
141	4600729	2	HEX HD SCREW ISO 4014 M10x95 10.9 A3C	SECHSKANTSCHRAUBE		
142	4229913	2	RIBWASHER	SICHERUNGSSCHEIBE		
145	7403571	1	FITTING	L-ANSCHLUSS-STUTZEN		
146	7617262	1	SCREWED SOCKET	EINSCHRAUBSTUTZEN		

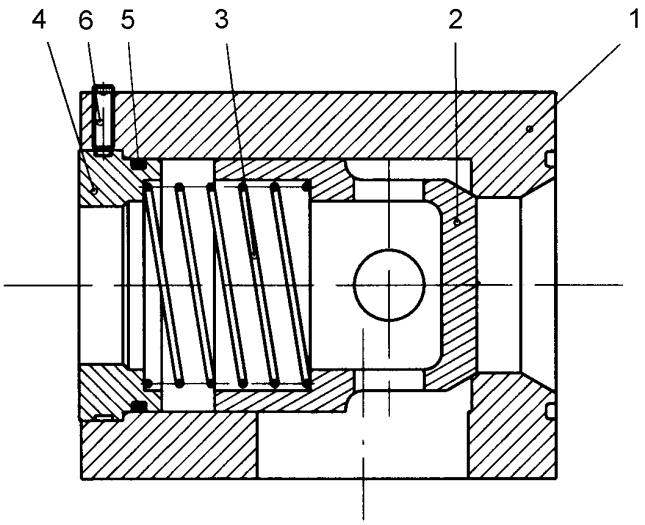

Pos.	Item	Quantity	Description	Bezeichnung	Serie	K
1	9370414	1	BLOCK	BLOCK		2
2	7367730	1	CONE	KEGEL		
3	7365026	1	COMPRESSION SPRING 51,7/ 5,3X95/4,0	DRUCKFEDER		
4	7367729	1	BUSHING	BUCHSE		1
5	7008755	1	O-RING	O-RING		1
6	4981019	1	HEADLESS SCREW DIN 915 M 6 X 20 45H	GEWINDESTIFT		

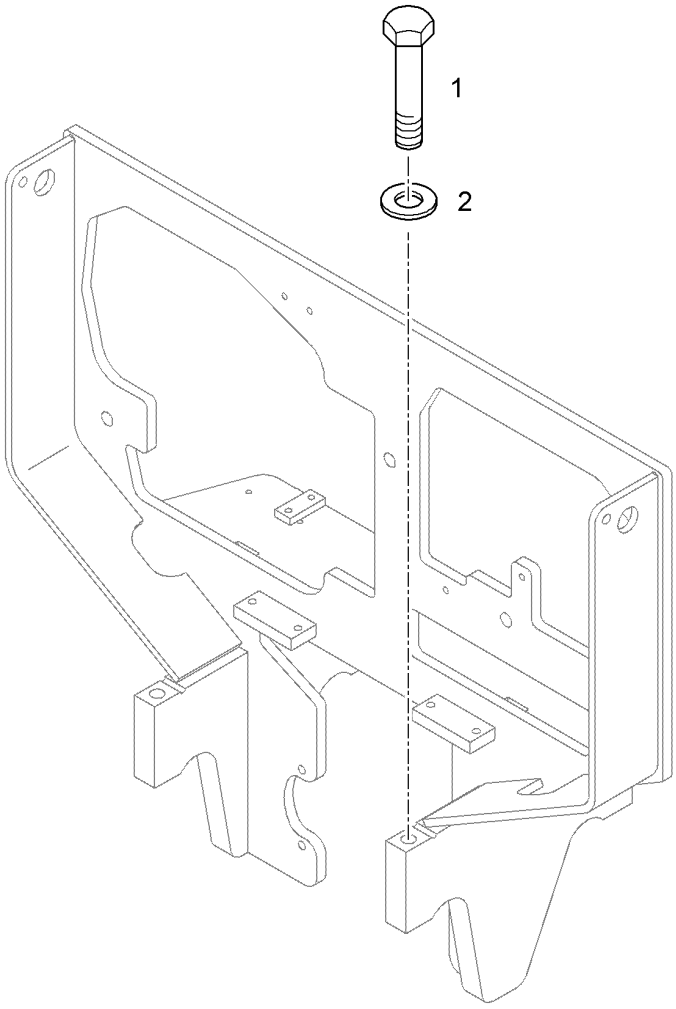

Pos.	Item	Quantity	Description	Bezeichnung	Serie	K
1	4901120	4	HEX HD SCREW ISO 4014 M20x180 10.9 DA	SECHSKANTSCHRAUBE		
2	4600222	4	WASHER DIN 6916 21 DAC	SCHEIBE		

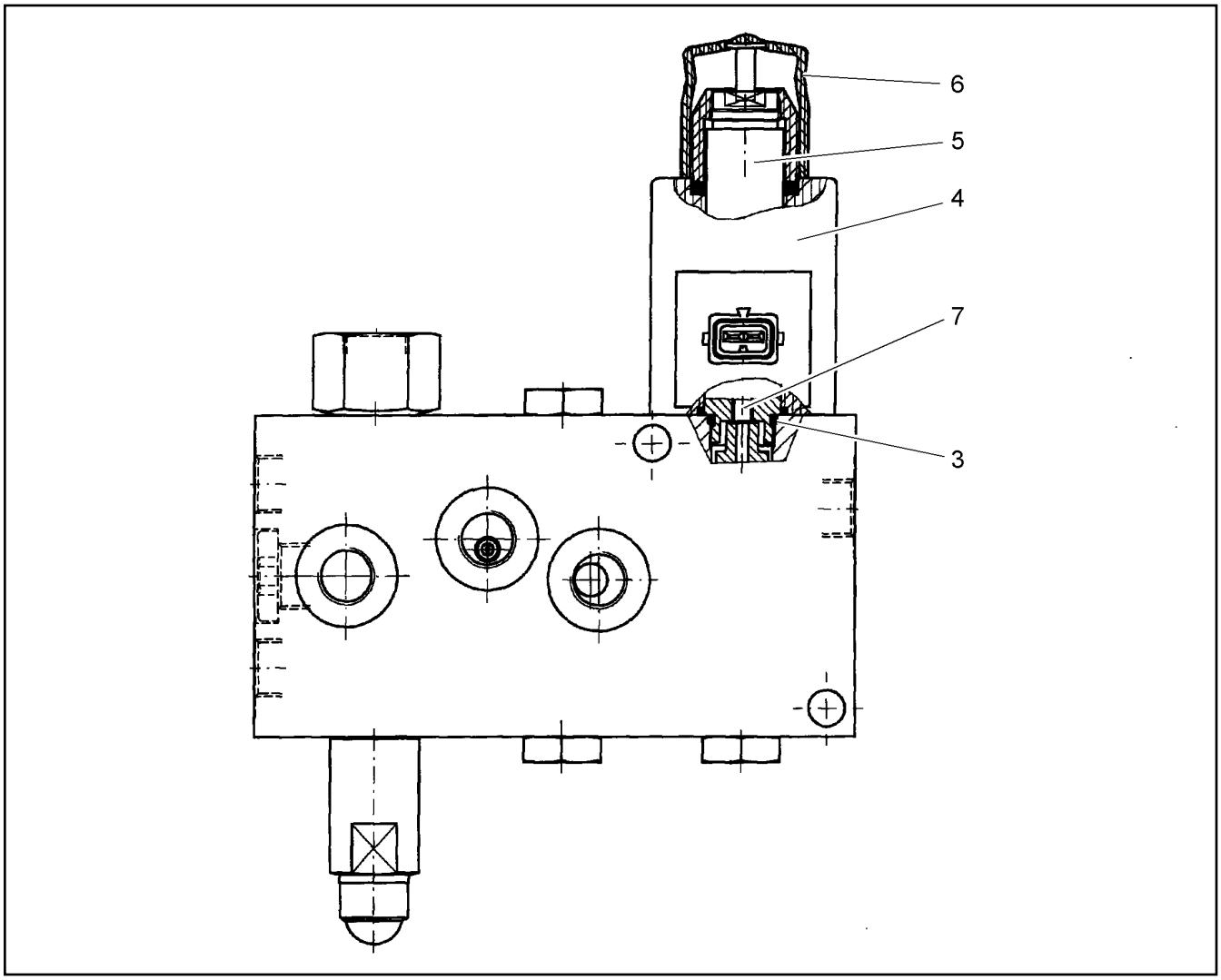

Pos.	Item	Quantity	Description	Bezeichnung	Serie	K
3	7018726	1	O-RING 13x2	O-RING		1
4	6204748	1	MAGNET COIL D12	MAGNETSPULE		1
5	7018731	1	TUBE LSK-H-4011	MAGNETROHR		1
6	7366848	1	PROTECTING CAP	SCHUTZKAPPE		
7	7018038	1	TAPPET	STOESSEL		

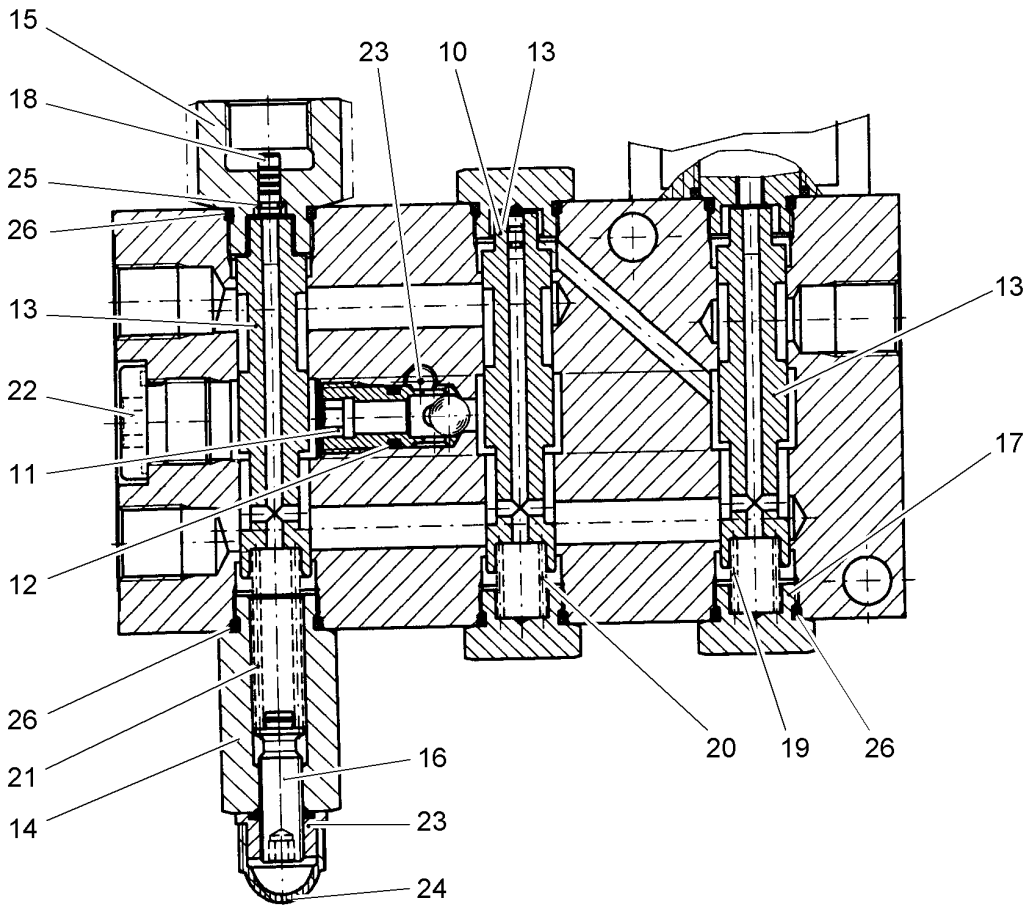

Pos.	Item	Quantity	Description	Bezeichnung	Serie	K
10	5615560	1	PISTON	KOLBEN		
11	5608285	1	TWO-WAY VALVE ⇨ ❑ 284	WECHSELVENTIL		2
12	7362691	1	O-RING 7,65X1,78	O-RING		1
13	5615561	2	PISTON	KOLBEN		
14	7372393	1	SPRING HEAD CPL.	FEDERTOPF		1
15	7372394	1	NIPPLE M16X1,5	NIPPEL		
16	7372396	1	ADJUSTING SCREW D9X29	EINSTELLSCHRAUBE		
17	7013457	3	LOCKING SCREW	VERSCHLUSSCHRAUBE		
18	7372395	1	TAPPET D4X11,5	STOESSEL		1
19	7013458	1	SPRING	FEDER		
20	7372397	1	SPRING 1,4X9,4X17,8	FEDER		
21	7372398	1	SPRING 1,5X8,8X38,7	FEDER		
22	7372399	1	LOCKING SCREW M16X1,5	VERSCHLUSSCHRAUBE		
23	7017727	1	NUT	SEAL-LOCK-BUNDMUTTER		
24	7371588	1	PROTECTIVE CAP	6KT SCHUTZKAPPE		
25	7369462	1	O-RING	O-RING		1
26	7018726	5	O-RING 13x2	O-RING		1

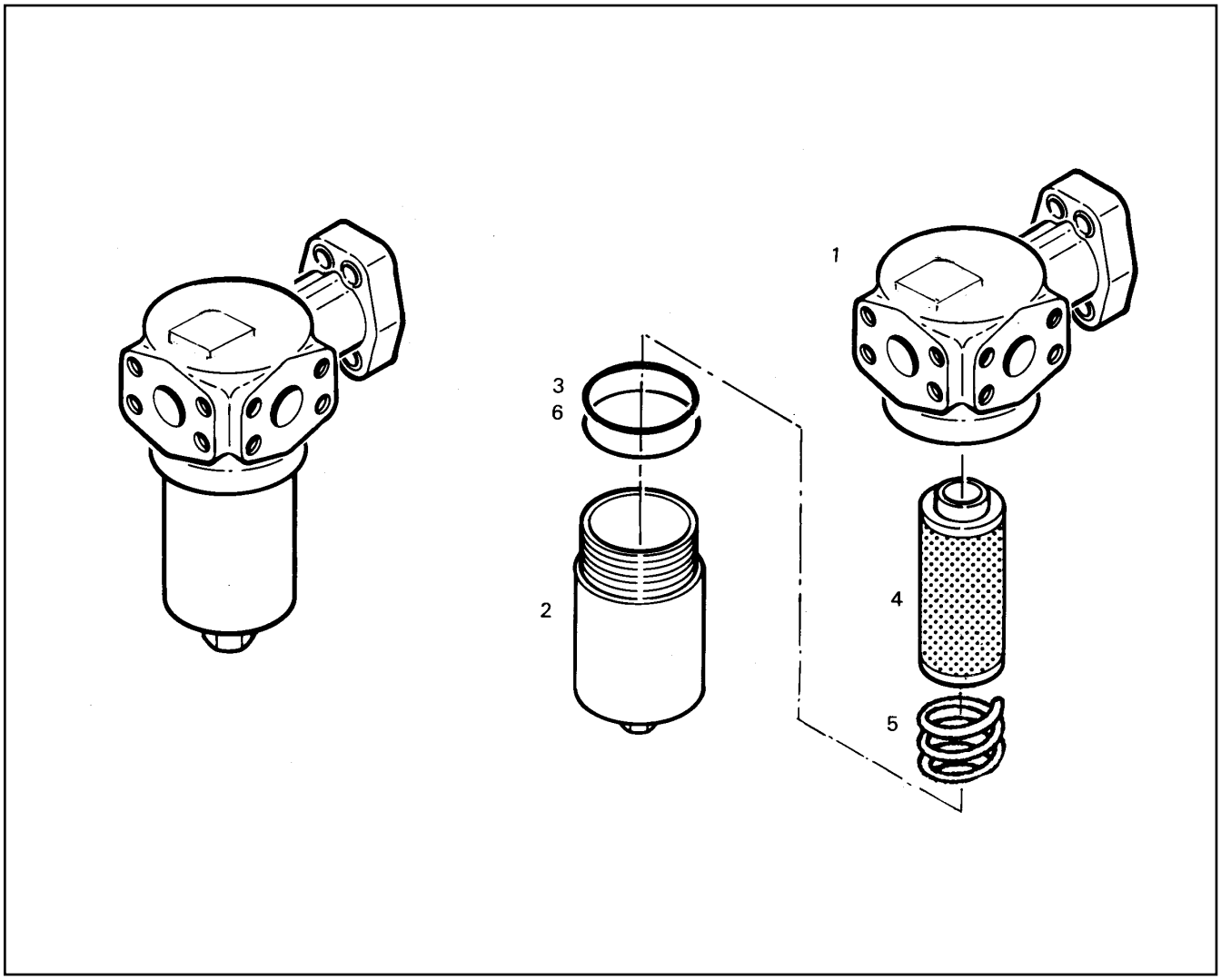

Pos.	Item	Quantity	Description	Bezeichnung	Serie	K
1		1	HEAD ASSEM	KOPFTEIL		
2	7372318	1	HOUSING	GEHAEUSE		
3	5608035	1	O-RING	O-RING		1
4	7364368	1	FILTER ELEMENT	FILTEREINSATZ		1
5	5606650	1	COMPRESSION SPRING	DRUCKFEDER		
6	7372317	1	SUPPORTING RING	BACK-RING		1

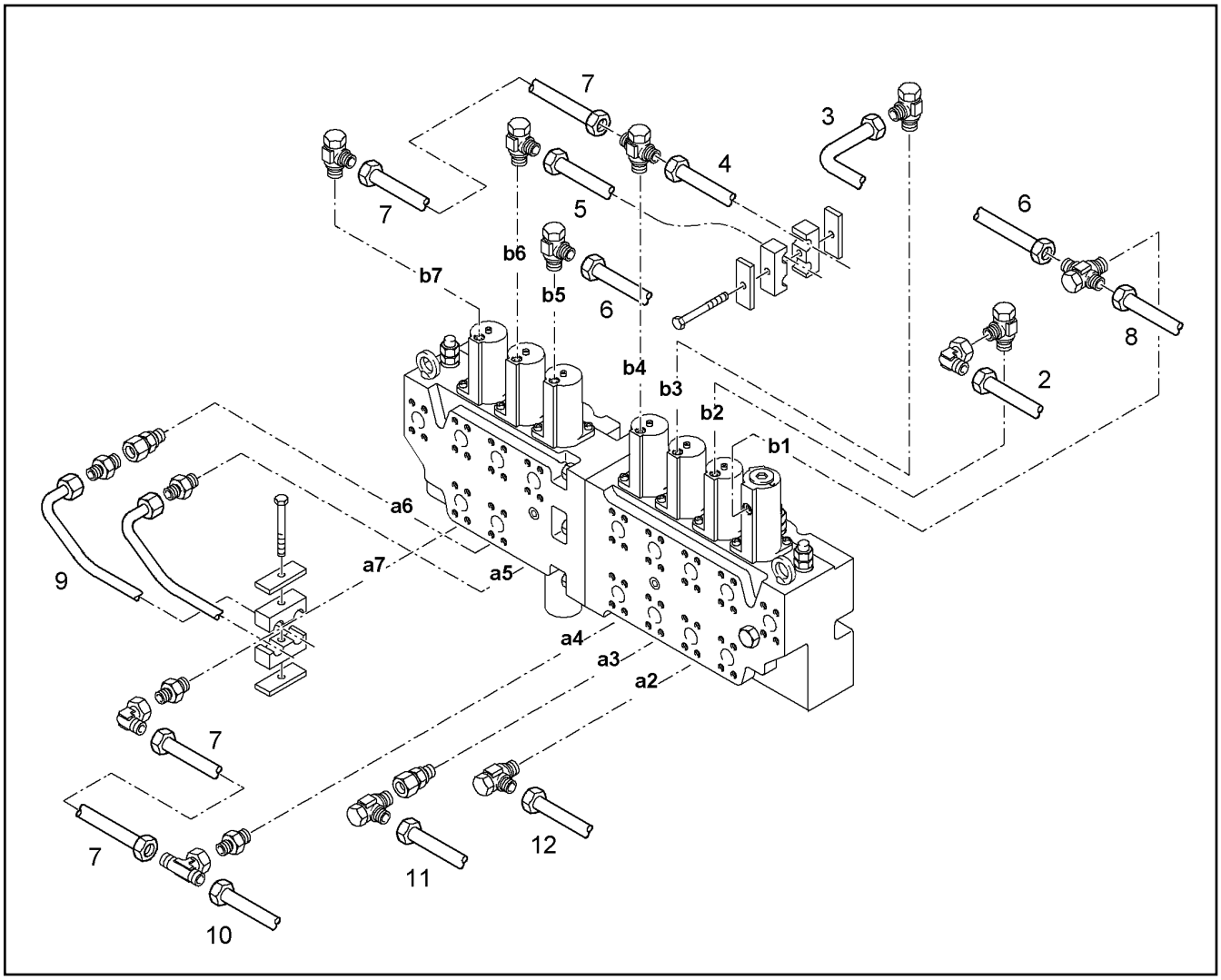

Pos.	Item	Quantity	Description	Bezeichnung	Serie	K
2	9391213	1	CONTROL PIPE CPL.	STEUERLEITUNG KPL.		1
3	9396995	1	HYDR.TUBE CPL	DRUCKLEITUNG KPL		1
4	9391215	1	CONTROL PIPE CPL.	STEUERLEITUNG KPL.		1
5	9396996	1	HYDR.TUBE CPL	DRUCKLEITUNG KPL		1
6	9396814	1	HYDR.TUBE CPL	DRUCKLEITUNG KPL		1
7	9374129	2	CONTROL PIPE CPL.	STEUERLEITUNG KPL.		1
8	9396813	1	HYDR.TUBE CPL	DRUCKLEITUNG KPL		1
9	9396997	1	HYDR.TUBE CPL	DRUCKLEITUNG KPL		1
10	9374132	1	CONTROL PIPE CPL.	STEUERLEITUNG KPL.		1
11	9396998	1	HYDR.TUBE CPL	DRUCKLEITUNG KPL		1
12	9374134	1	CONTROL PIPE CPL.	STEUERLEITUNG KPL.		1

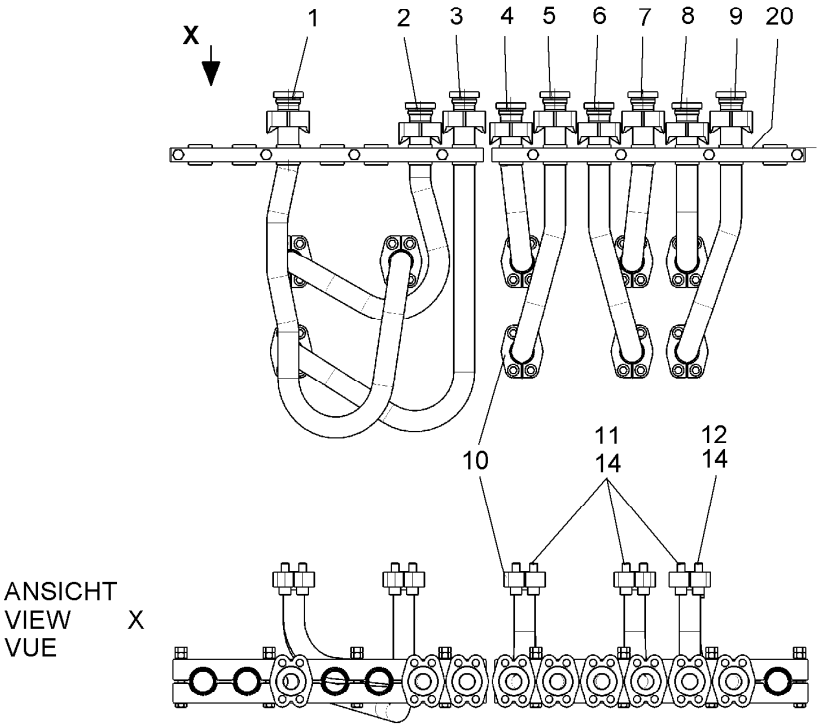

Pos.	Item	Quantity	Description	Bezeichnung	Serie	K
1	9807473	1	HYDR.TUBE CPL	DRUCKLEITUNG KPL		1
2	9807476	1	HYDR.TUBE CPL	DRUCKLEITUNG KPL		1
3	9807480	1	HYDR.TUBE CPL	DRUCKLEITUNG KPL		1
4	9807482	1	HYDR.TUBE CPL	DRUCKLEITUNG KPL		1
5	9807484	1	HYDR.TUBE CPL	DRUCKLEITUNG KPL		1
6	9807486	1	HYDR.TUBE CPL	DRUCKLEITUNG KPL		1
7	9807488	1	HYDR.TUBE CPL	DRUCKLEITUNG KPL		1
8	9807490	1	HYDR.TUBE CPL	DRUCKLEITUNG KPL		1
9	9807492	1	HYDR.TUBE CPL	DRUCKLEITUNG KPL		1
10	10286361	18	HALF FLANGE	FLANSCHHAELFTE		
11	4902327	34	SOCKET HD.SCREW ISO 4762 M 14 X 45 10.	ZYL SCHRAUBE		
12	4601099	2	SOCKET HD.SCREW ISO 4762 M 14 X 50 10.	ZYL SCHRAUBE		
14	10290518	9	RING 45,05x3,40x2,8	RECHTECKRING		1
20	9378592	2	PIPE CLIP	ROHRSCHELLE		1
			⇨ ❑ 542			

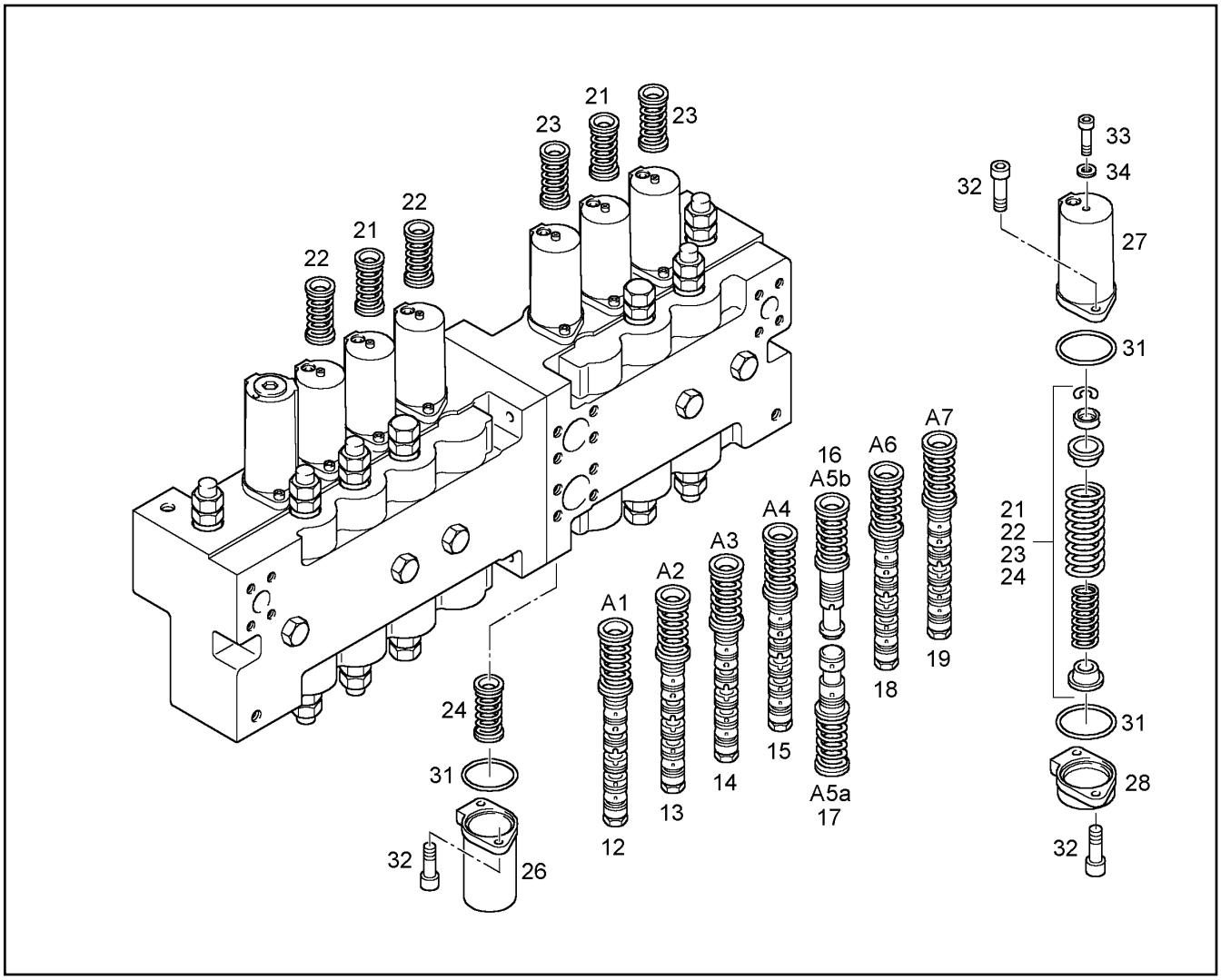

Pos.	Item	Quantity	Description	Bezeichnung	Serie	K
12	10000104	1	PISTON	KOLBEN		1
13	10330933	1	PISTON W/ SPRING	KOLBEN M.FEDERPAKET		1
14	5008828	1	PISTON W/ SPRING	KOLBEN M.FEDERPAKET		
15	10330933	1	PISTON W/ SPRING	KOLBEN M.FEDERPAKET		1
16	5613605	1	PISTON W/ SPRING	KOLBEN M.FEDERPAKET		1
17	5613604	1	PISTON W/ SPRING	KOLBEN M.FEDERPAKET		1
18	5008828	1	PISTON W/ SPRING	KOLBEN M.FEDERPAKET		
19	10330933	1	PISTON W/ SPRING	KOLBEN M.FEDERPAKET		1
21	7369125	2	SPRING	FEDER		
22	7369126	3	SPRING	FEDER		
23	7369127	1	SPRING	FEDER		
24	7369128	1	SPRING	FEDER		
26	7368488	1	COVER	DECKEL		
27	7369129	6	COVER	DECKEL		
28	5604338	6	COVER	DECKEL		
31	7369130	14	O-RING 63,17X2,62	O-RING		1
32	4600079	28	SOCKET HD SCREW ISO 4762 M8x20 8.8 A2	ZYLINDERSCHRAUBE		
33	7361391	14	BLEEDER SCREW M6x8 8.8	ENTLUEFTUNGSSCHRAUBE		
34	7101040	14	GASKET RING DIN 7603 A 6 X 10 CU	DICHTRING		1

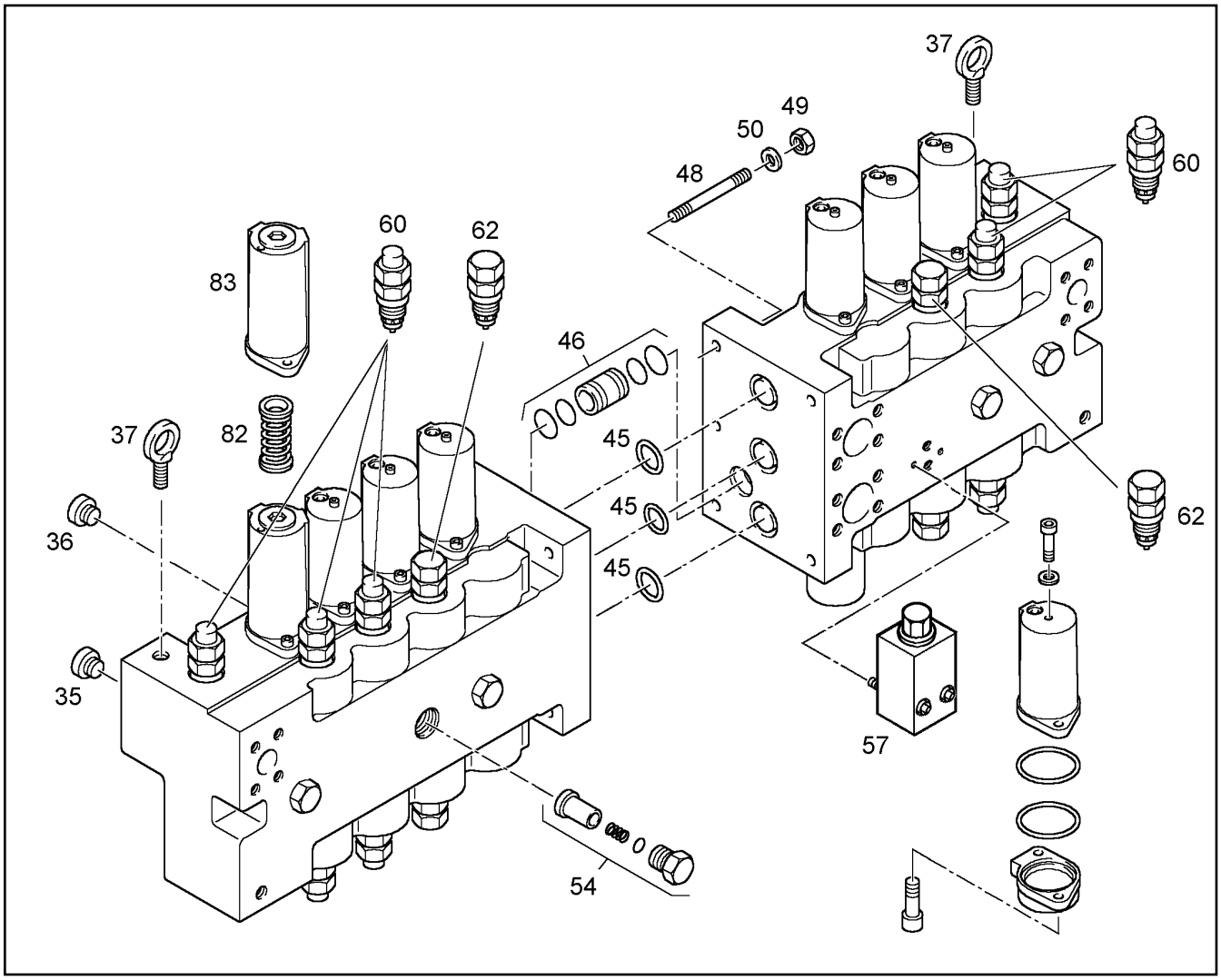

Pos.	Item	Quantity	Description	Bezeichnung	Serie	K
35	7368507	1	LOCKING SCREW	VERSCHLUSSCHRAUBE		
36	7360563	1	LOCKING SCREW	VERSCHLUSSCHRAUBE		
37	4900313	2	EYE BOLT DIN 580 M 20 C15E A3C	RINGSCHRAUBE		
45	7360048	3	O-RING 47,22X3,53	O-RING		1
46	7369135	1	BUSHING	BUCHSE		1
48	4901690	5	STUD DIN 939 M 16FOX 80 10.9	STIFTSCHRAUBE		
49	4000420	5	HEX NUT ISO 4032 M 16 -10 DAC	6KT MUTTER		
50	7369134	5	RING	RING		
54	5610135	6	VALVE ⇨ ❑ 324	EINSPEISEVENTIL		2
57	5613550	1	VALVE ⇨ ❑ 325	VENTIL		1
60	5616231	8	FEED VALVE ⇨ ❑ 26	DRUCKEINSPEISEVENTIL		2
62	5616232	4	VALVE	EINSPEISEVENTIL		2
82	7372747	1	SPRING	FEDER		
83	7371361	1	COVER ⇨ ❑ 323	DECKEL		

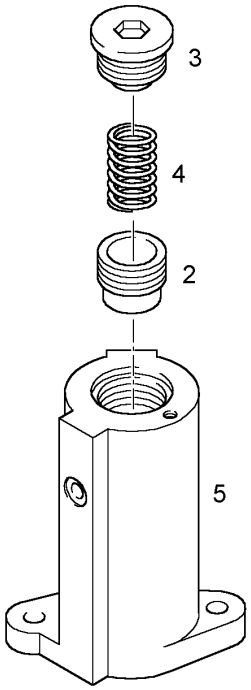

Pos.	Item	Quantity	Description	Bezeichnung	Serie	K
2	7027448	1	PISTON	KOLBEN		1
3	7372753	1	LOCKING SCREW	VERSCHLUSSCHRAUBE		
4	7367550	1	COMPRESSION SPRING	DRUCKFEDER		
5	7372749	1	COVER	DECKEL		

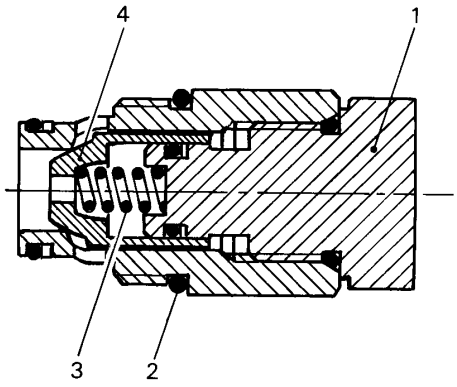

Pos.	Item	Quantity	Description	Bezeichnung	Serie	K
1	7371360	1	LOCKING SCREW	VERSCHLUSSCHRAUBE		
2	7007476	1	O-RING 34,59x2,62	O-RING		1
3	7371358	1	COMPRESSION SPRING	DRUCKFEDER		
4	7371359	1	CONE	KEGEL		

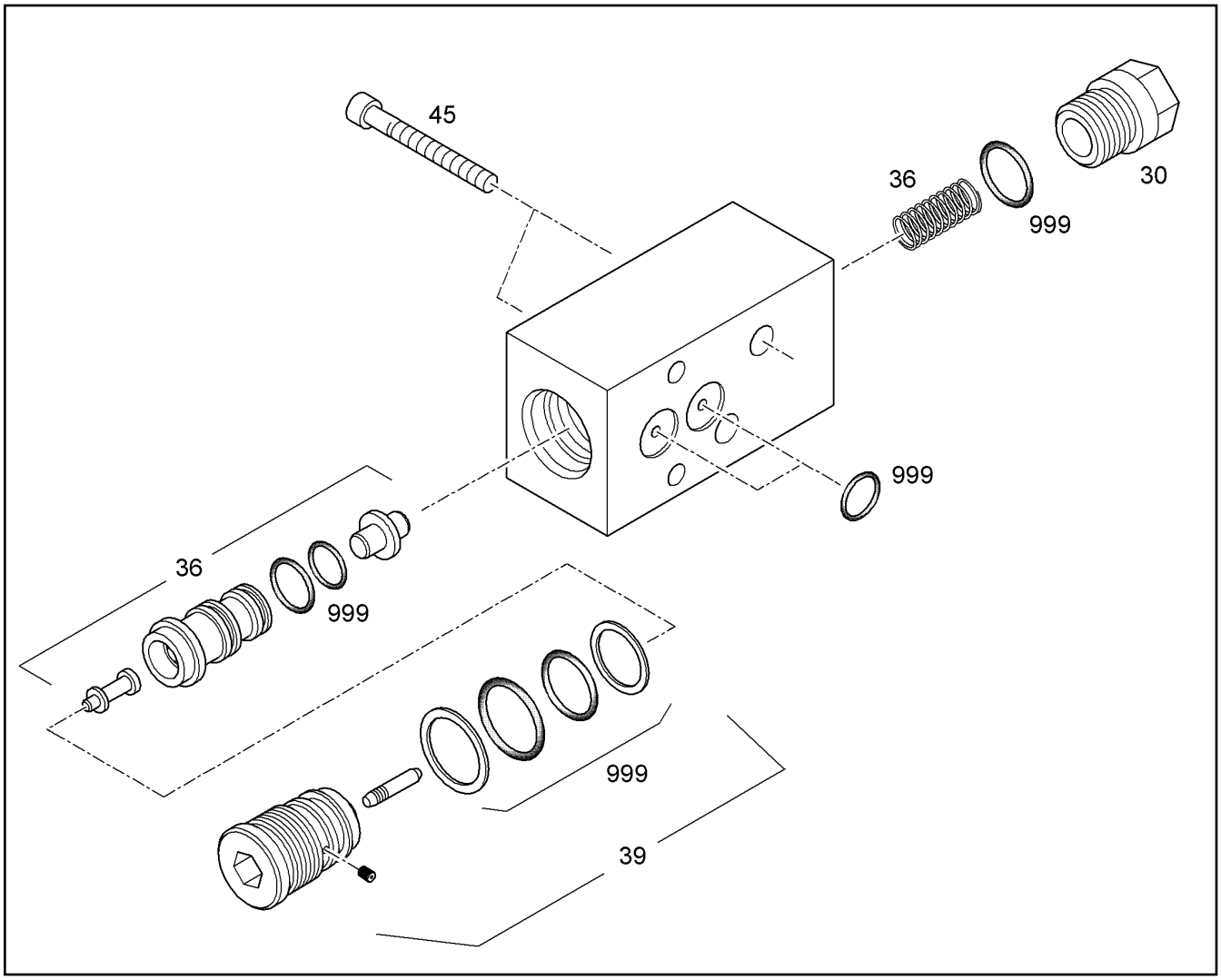

Pos.	Item	Quantity	Description	Bezeichnung	Serie	K
30	7020568	1	LOCKING SCREW	VERSCHLUSSCHRAUBE		
36	10340016	1	EXCHANGE PISTON	ERSATZKOLBEN		
39	5009773	1	FASTENER	RS VENTIL		
45	4000574	2	SOCKET HD SCREW ISO 4762 M8x70 10.9	ZYLINDERSCHRAUBE		
999	7029460	1	SEAL KIT	DICHTSATZ		1

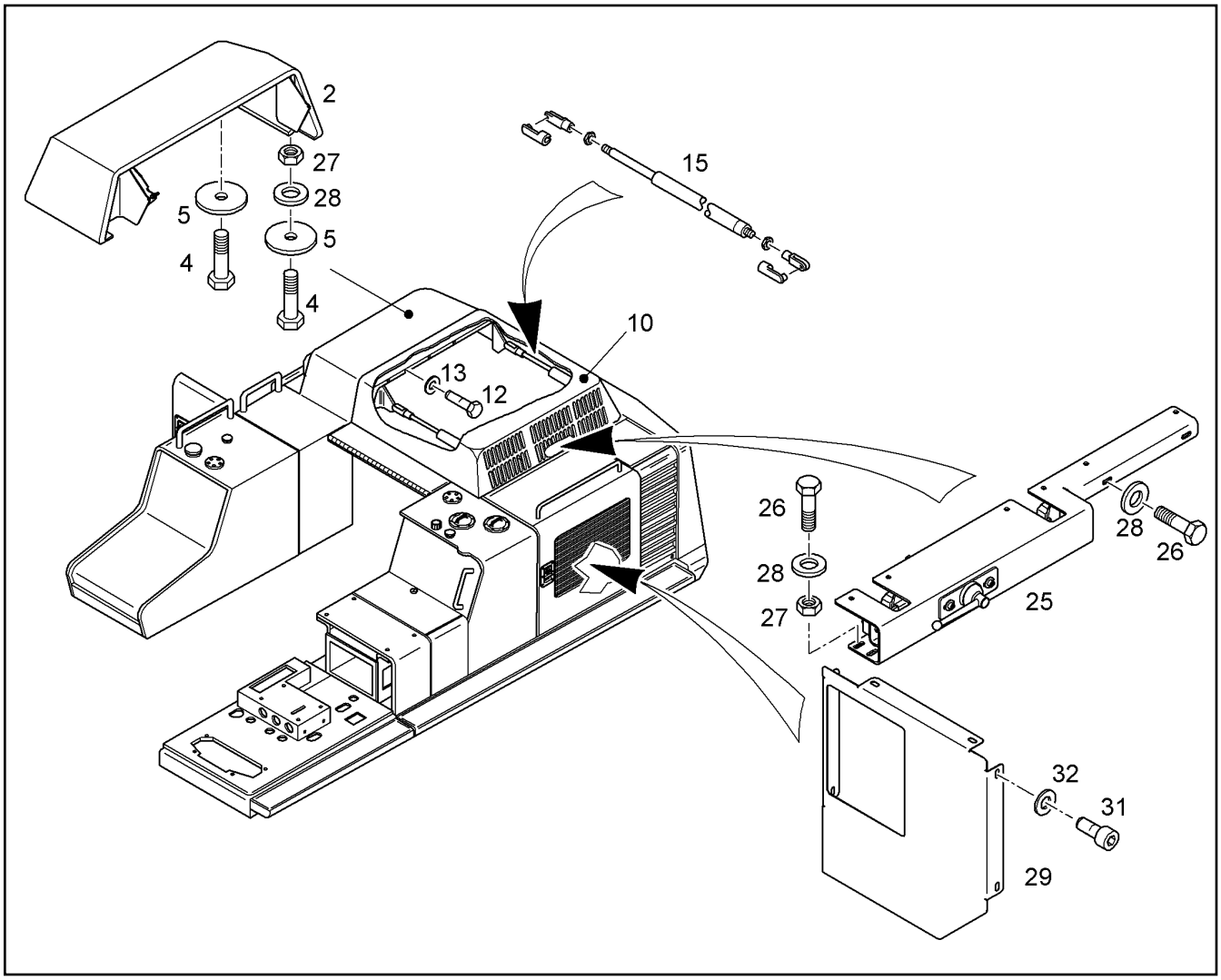

Pos.	Item	Quantity	Description	Bezeichnung	Serie	K
2	9872917	1	RADIATOR BONNET ⇨ ❑ 335	KUEHLERHAUBE		1
4	4600706	4	HEX HD SCREW ISO 4017 M12x45 10.9 A3C	SECHSKANTSCHRAUBE		
5	9380109	4	WASHER	SCHEIBE		1
10	9986024	1	ENGINE BONNET ⇨ ❑ 333	MOTORHAUBE		1
12	4066120	7	HEX HD SCREW ISO 4017 M12x20 10.9 A3C	SECHSKANTSCHRAUBE		
13	4000750	7	WASHER ISO 7093 -1 12 -200HV DAC	SCHEIBE		
15	10113413	2	GAS CYLINDER	GASFEDER	14620-	
15	10113413	2	GAS CYLINDER	GASFEDER		
25	9866764	1	LOOCK BRACKET ⇨ ❑ 336	SCHLOSSKONSOLE		1
26	4600366	4	HEX HD SCREW ISO 4017 M12x40 10.9 A3C	SECHSKANTSCHRAUBE		
27	4900546	3	HEX NUT ISO 4032 M 12 -10 A3C	6KT MUTTER		
28	10006370	7	WASHER DIN 7349 13 DAC	SCHEIBE		
29	9937008	1	COVER	DECKEL		
31	4043082	6	SOCKET HD SCREW ISO 4762 M8x20 10.9	ZYLINDERSCHRAUBE		
32	10289803	6	WASHER ISO 7089 8 300HV	SCHEIBE		

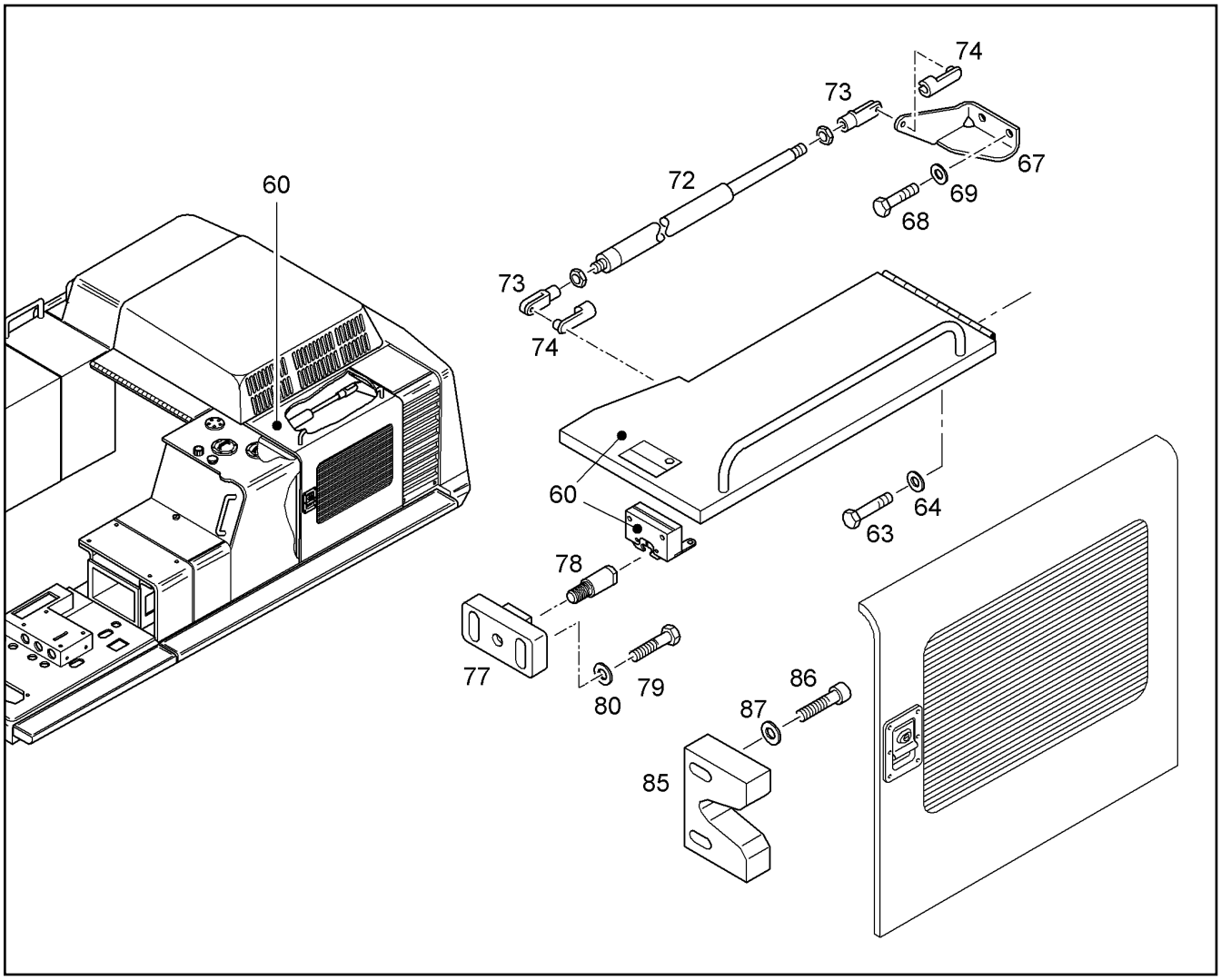

Pos.	Item	Quantity	Description	Bezeichnung	Serie	K
60	9989452	1	BONNET LEFT ⇨ ❑ 337	HAUBE LINKS		1
63	4600366	3	HEX HD SCREW ISO 4017 M12x40 10.9 A3C	SECHSKANTSCHRAUBE		
64	4000750	3	WASHER ISO 7093 -1 12 -200HV DAC	SCHEIBE		
67	9378297	1	BRACKET	KONSOLE		1
68	4066122	2	HEX HD SCREW ISO 4017 M12x35 10.9 A3C	SECHSKANTSCHRAUBE		
69	10289804	2	WASHER ISO 7089 12 300HV	SCHEIBE		
72	10037214	1	GAS CYLINDER	GASFEDER		
73	4000746	2	FORKHEAD DIN 71752 G 8 X 16 A3C	GABELKOPF		
74	7738704	2	PIN	BOLZEN		1
77	9988206	1	BLOC	KLOTZ		1
78	9869072	1	PIN	BOLZEN		1
79	4901287	2	HEXAGON BOLT ISO 4017 M 10 X 40 10.9 A3	6KT SCHRAUBE		
80	4000505	2	WASHER DIN 7349 10,5 A3C	SCHEIBE		
85	9686594	1	PLATE	AUFNAHMEPLATTE		1
86	4901251	2	SOCKET HD SCREW ISO 4762 M10x50 10.9	ZYLINDERSCHRAUBE		
87	10289795	2	WASHER ISO 7089 10 300HV	SCHEIBE		

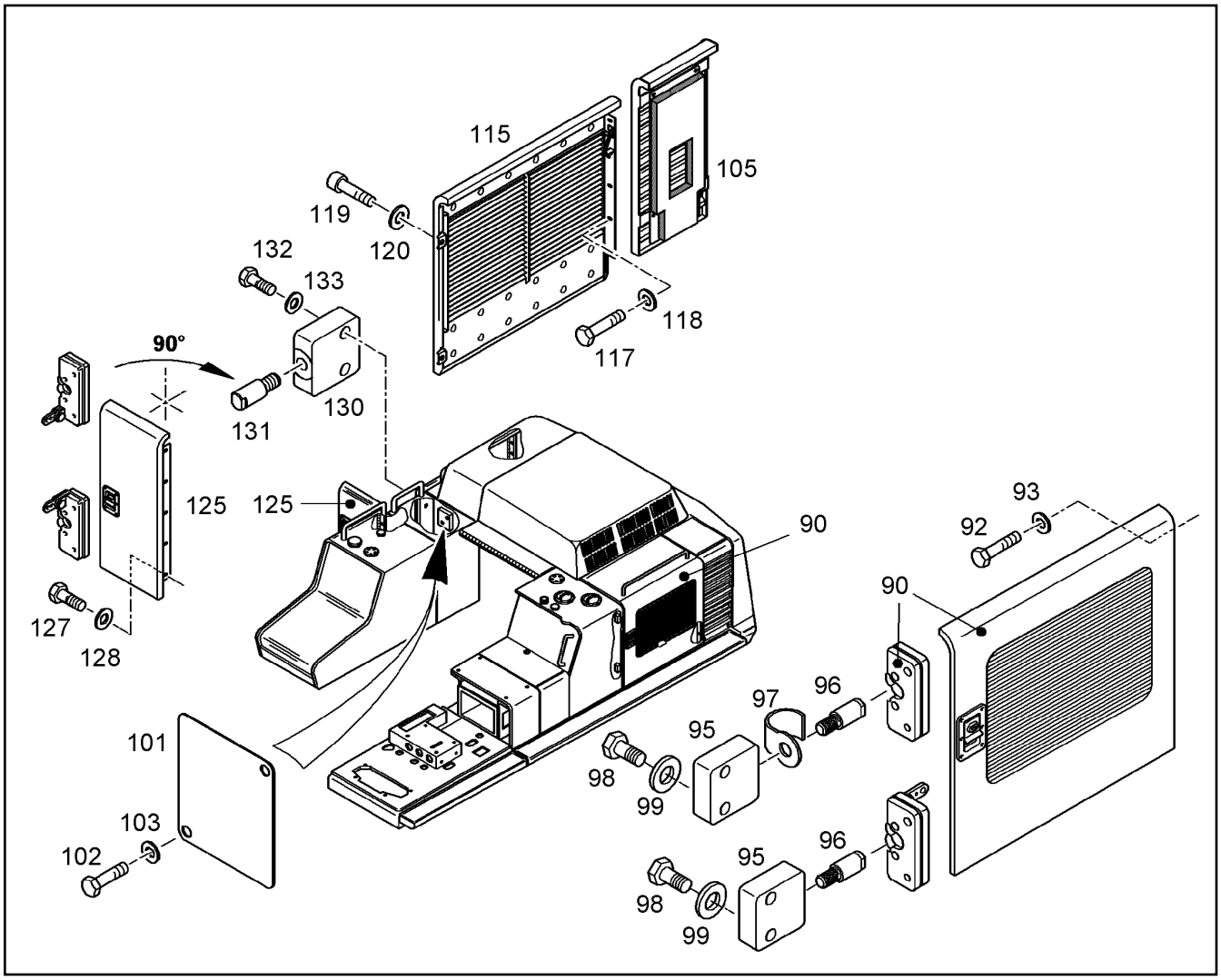

Pos.	Item	Quantity	Description	Bezeichnung	Serie	K
90	9894393	1	SIDE DOOR MIDDLE LEFT ⇨ ❑ 339	SEITENTUER MITTE LINKS		1
92	4066120	5	HEX HD SCREW ISO 4017 M12x20 10.9 A3C	SECHSKANTSCHRAUBE		
93	4000750	5	WASHER ISO 7093 -1 12 -200HV DAC	SCHEIBE		
95	9820573	2	BLOC	KLOTZ		1
96	9869072	2	PIN	BOLZEN		1
97	7415239	1	BRACKET	ABWEISBUEGEL		
98	4600184	4	HEX HD SCREW ISO 4017 M12x25 10.9 A3C	SECHSKANTSCHRAUBE		
99	4000750	4	WASHER ISO 7093 -1 12 -200HV DAC	SCHEIBE		
101	9383341	1	COVER	DECKEL		1
102	4001696	2	HEX HD SCREW ISO 4017 M10x20 10.9 A3C	SECHSKANTSCHRAUBE		
103	4229913	2	RIBWASHER	SICHERUNGSSCHEIBE		
105	9872830	1	SIDE WALL REAR RIGHT ⇨ ❑ 338	SEITENWAND HINTEN RECHTS		1
115	10047313	1	SIDE DOOR RIGHT ⇨ ❑ 340	SEITENTUER RECHTS	15739-	1
117	4066120	5	HEX HD SCREW ISO 4017 M12x20 10.9 A3C	SECHSKANTSCHRAUBE		
118	4000750	5	WASHER ISO 7093 -1 12 -200HV DAC	SCHEIBE		
119	4042031	2	SOCKET HD.SCREW ISO 4762 M 12 X 25 8.8	ZYL SCHRAUBE		
120	4000750	2	WASHER ISO 7093 -1 12 -200HV DAC	SCHEIBE		
125	9690685	1	SIDE DOOR FRONT RIGHT ⇨ ❑ 342	SEITENTUER VORNE RECHTS		1
127	4066120	5	HEX HD SCREW ISO 4017 M12x20 10.9 A3C	SECHSKANTSCHRAUBE		
128	4000750	5	WASHER ISO 7093 -1 12 -200HV DAC	SCHEIBE		
130	9820573	2	BLOC	KLOTZ		1
131	9869072	2	PIN	BOLZEN		1

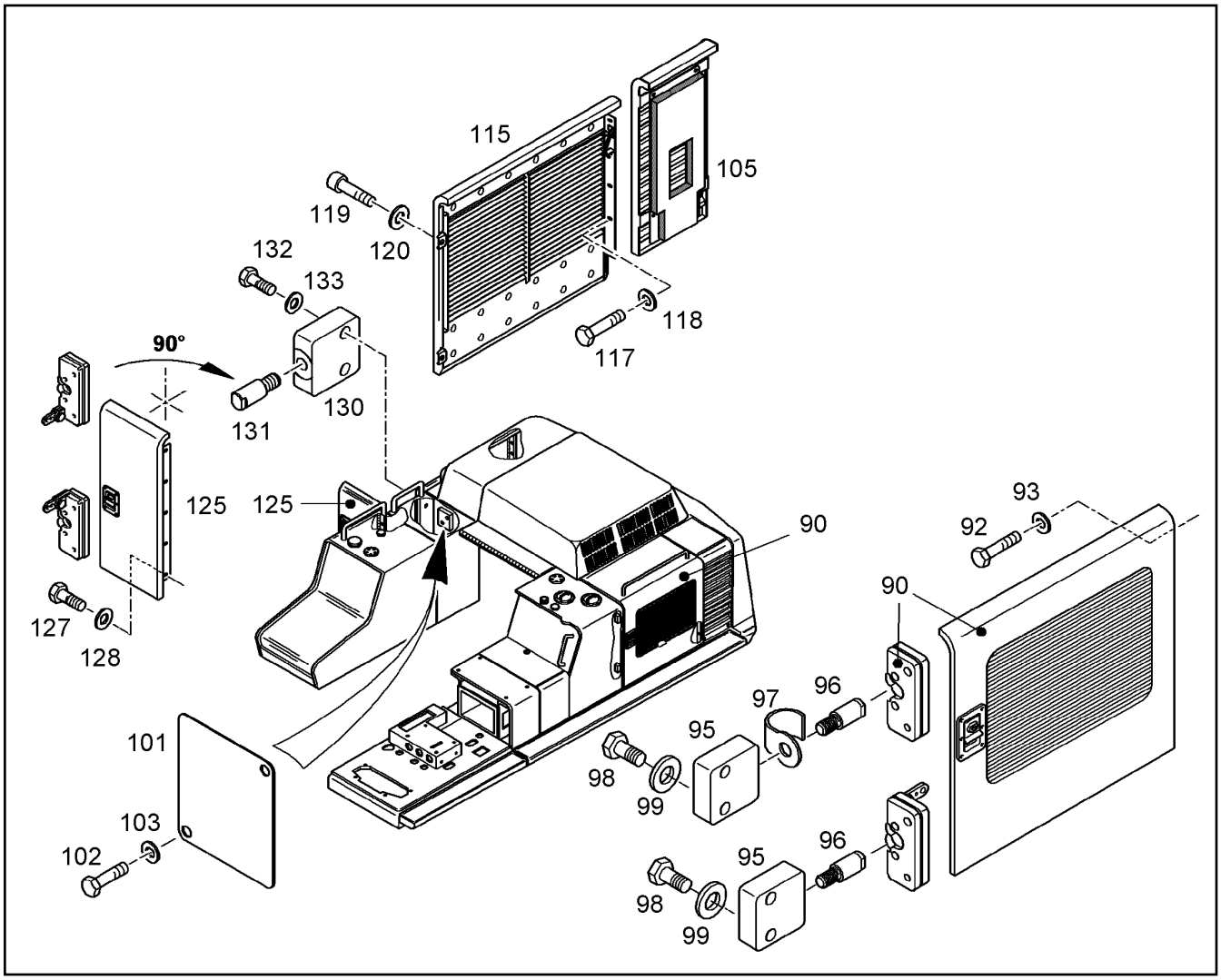

Pos.	Item	Quantity	Description	Bezeichnung	Serie	K
132	4600184	4	HEX HD SCREW ISO 4017 M12x25 10.9 A3C	SECHSKANTSCHRAUBE		
133	4000750	4	WASHER ISO 7093 -1 12 -200HV DAC	SCHEIBE		

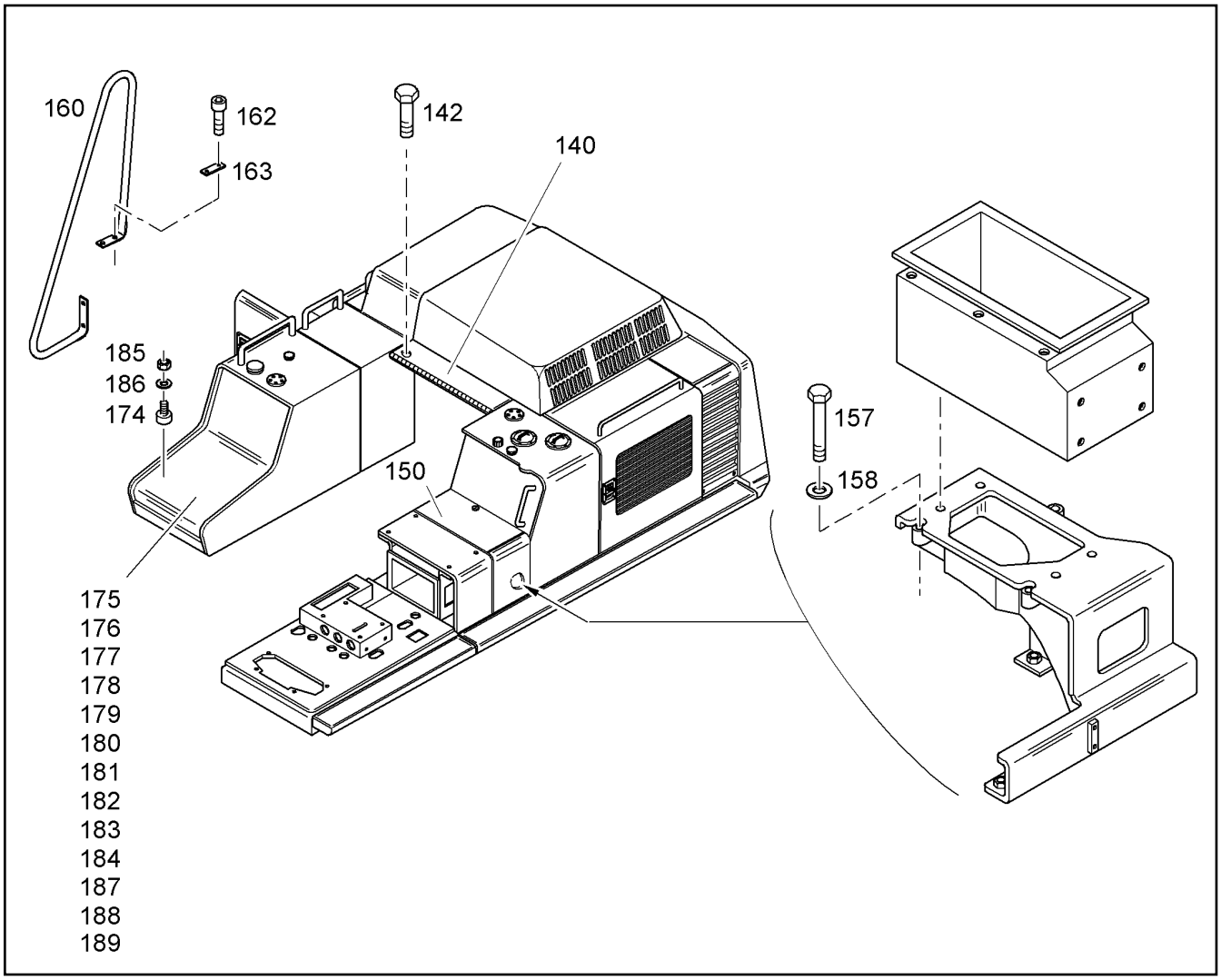

Pos.	Item	Quantity	Description	Bezeichnung	Serie	K
140	9686259	1	COVER MIDDLE ⇨ ❑ 341	DECKEL MITTE		1
142	9480332	2	SCREW	SCHRAUBE		
150	9011397	1	TOOLBOX ⇨ ❑ 343	WERKZEUGKASTEN		1
157	4600913	3	HEXAGON BOLT ISO 4014 M 16 X 160 10.9	6KT SCHRAUBE		
158	9918228	3	WASHER 16,5/28,0/4,0	SCHEIBE		
160	9689673	1	GRIP	HANDGRIFF		1
162	4901217	2	SOCKET HD SCREW ISO 4762 M8x25 10.9	ZYLINDERSCHRAUBE		
163	9867145	1	PLATE	PLATTE		1
174	5004748	3	BUFFER	GMT-PUFFER		
175	9942799	1	COVER	DECKEL		1
176	9496454	1	GRIP	HANDGRIFF		
177	5608314	2	SHAFT	KABELUMMANTELUNG		
178	7363744	2	TOOTHED LOCK WASHER	ZAHNSCHEIBE		
179	4000381	4	HEX NUT ISO 4032 M 8 -10 A3C	6KT MUTTER		
180	4000779	4	WASHER DIN 9021 8,4 ST A3C	SCHEIBE		
181	10037206	1	GAS CYLINDER	GASFEDER		
182	4001606	7	HEX HD SCREW ISO 4017 M8X16 10.9 A2C	SECHSKANTSCHRAUBE		
183	4000779	8	WASHER DIN 9021 8,4 ST A3C	SCHEIBE		
184	4000704	2	HEX HD SCREW ISO 4017 M8X20 10.9 A2C	SECHSKANTSCHRAUBE		
185	4000379	3	NUT M6	SECHSKANTMUTTER		
186	4229911	3	RIBWASHER	SICHERUNGSSCHEIBE		
187	4066098	3	HEX HD SCREW ISO 4017 M10x30 10.9 A3C	SECHSKANTSCHRAUBE		
188	10289795	3	WASHER ISO 7089 10 300HV	SCHEIBE		
189	9201724	1	STRAP	BUEGEL		

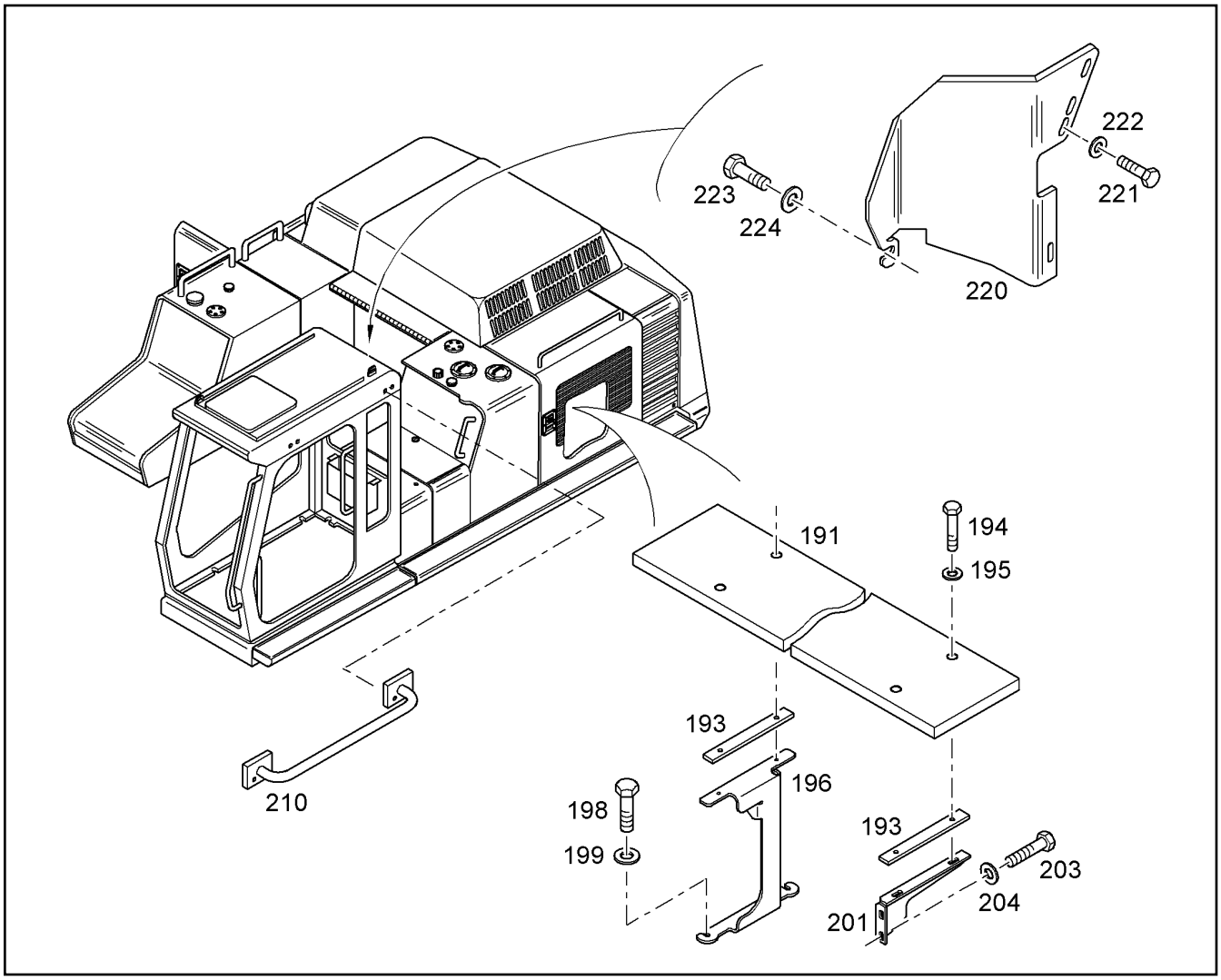

Pos.	Item	Quantity	Description	Bezeichnung	Serie	K
191	9989459	1	FOOTBOARD	LAUFBODEN		1
193	9380769	2	CLAMP	KLAMMER		1
194	4065164	4	HEX HD SCREW ISO 4017 M10X25 8.8 A3C	SECHSKANTSCHRAUBE		
195	10289795	4	WASHER ISO 7089 10 300HV	SCHEIBE		
196	9877038	1	BRACKET	KONSOLE		1
198	4600184	2	HEX HD SCREW ISO 4017 M12x25 10.9 A3C	SECHSKANTSCHRAUBE		
199	10289804	2	WASHER ISO 7089 12 300HV	SCHEIBE		
201	9380771	1	BRACKET	KONSOLE		1
203	4600184	2	HEX HD SCREW ISO 4017 M12x25 10.9 A3C	SECHSKANTSCHRAUBE		
204	10289804	2	WASHER ISO 7089 12 300HV	SCHEIBE		
210	10016620	1	GRIP	HANDGRIFF		
220	9692536	1	SHEET	BLECH		
221	4066042	4	HEX HD SCREW ISO 4017 M8X25 10.9 A2C	SECHSKANTSCHRAUBE		
222	4000779	4	WASHER DIN 9021 8,4 ST A3C	SCHEIBE		
223	4066120	1	HEX HD SCREW ISO 4017 M12x20 10.9 A3C	SECHSKANTSCHRAUBE		
224	4900531	1	WASHER ISO 7093 -1 10 -200HV A3C	SCHEIBE		

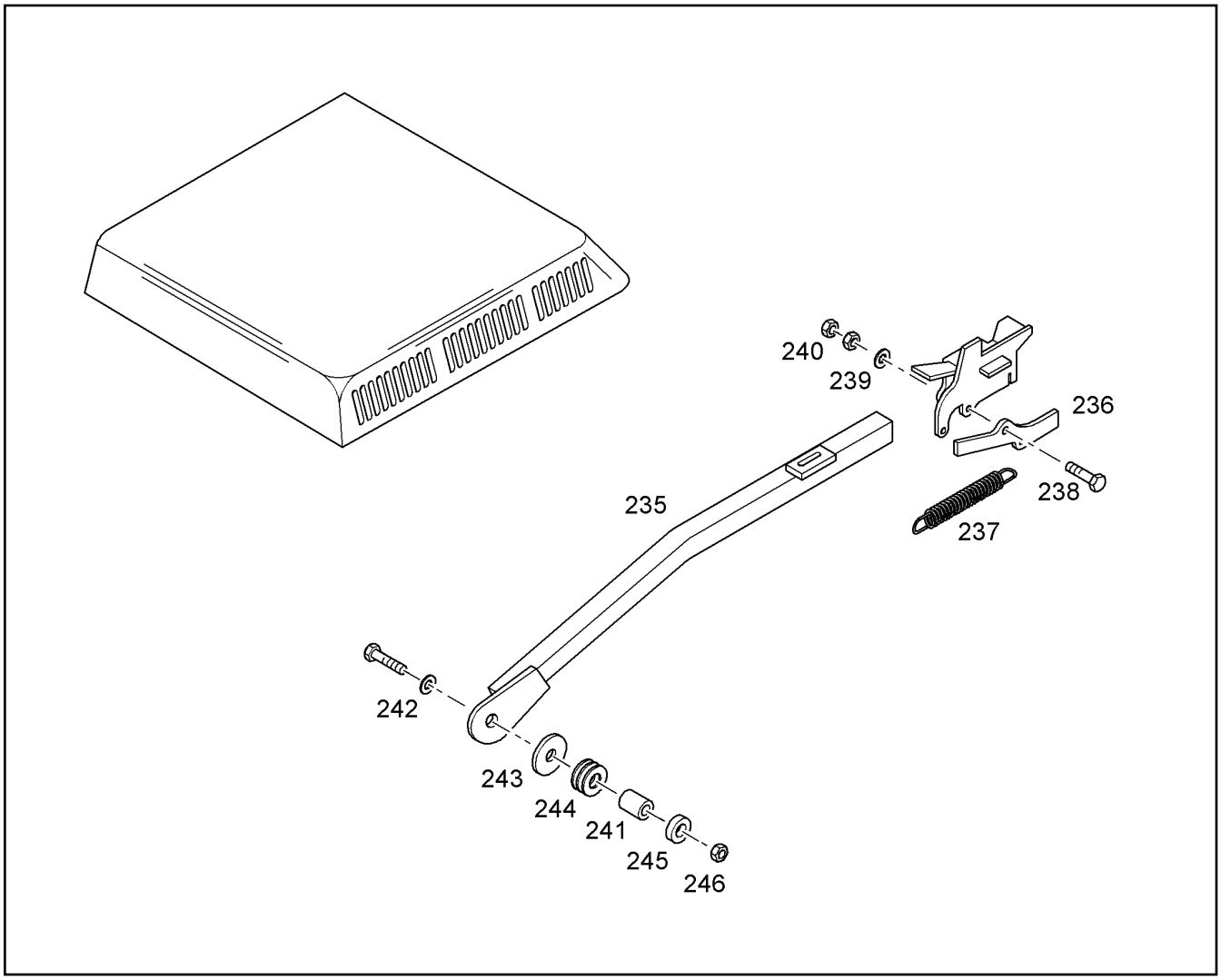

Pos.	Item	Quantity	Description	Bezeichnung	Serie	K
235	9836544	1	GUIDE RAIL	FUEHRUNGSSCHIENE		1
236	9836526	1	LOCKING	RIEGEL		1
237	7615768	1	TENSION SPRING	ZUGFEDER		
238	4002172	1	HEX HD SCREW ISO 4014 M10x85 10.9 A3C	SECHSKANTSCHRAUBE		
239	10289795	2	WASHER ISO 7089 10 300HV	SCHEIBE		
240	4000383	2	HEX NUT ISO 4032 M 10 -10 A3C	6KT MUTTER		
241	9836528	1	INTERMEDIATE PART	ZWISCHENSTUECK		1
242	10289808	1	WASHER ISO 7089 20 300HV	SCHEIBE		
243	4600328	1	WASHER ISO 7093 20 -200HV ST DAC	SCHEIBE		
244	4002104	3	CUP SPRING DIN 2093 A 40 GR2	TELLERFEDER		
245	10006370	1	WASHER DIN 7349 13 DAC	SCHEIBE		
246	4000619	1	HEX NUT ISO 7040 M 12 -10 A3C	6KT MUTTER		

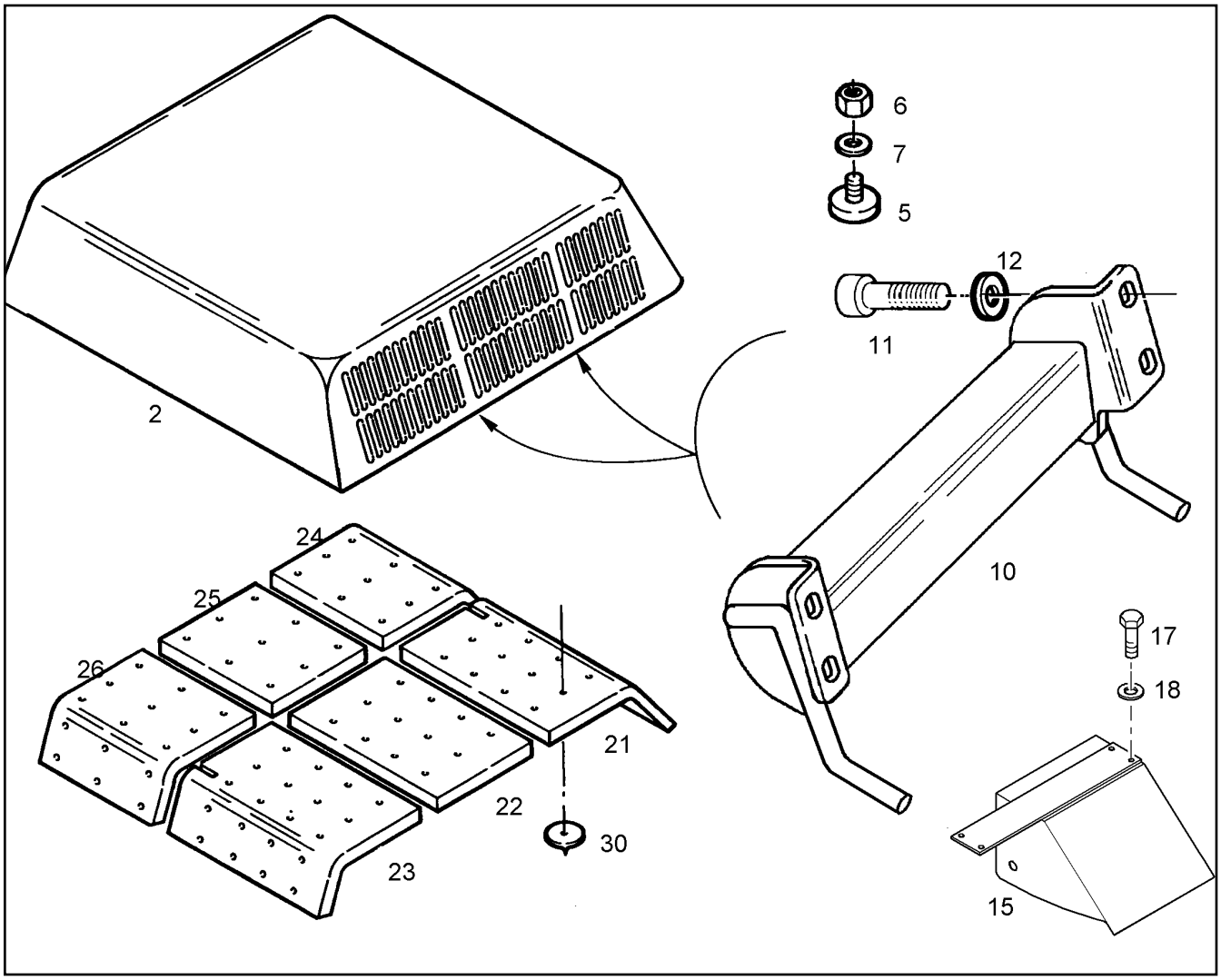

Pos.	Item	Quantity	Description	Bezeichnung	Serie	K
2	9985935	1	ENGINE BONNET ⇨ ❑ 6	MOTORHAUBE		1
5	7363930	6	BUFFER	ANSCHLAGPUFFER		
6	4000381	6	HEX NUT ISO 4032 M 8 -10 A3C	6KT MUTTER		
7	10289803	6	WASHER ISO 7089 8 300HV	SCHEIBE		
10	10066166	1	LOOCK BRACKET ⇨ ❑ 334	SCHLOSSKONSOLE	17089-	1
11	4901217	4	SOCKET HD SCREW ISO 4762 M8x25 10.9	ZYLINDERSCHRAUBE		
12	4216025	4	WASHER DIN 7349 8,4 A3C	SCHEIBE		
15	9006635	1	DEFLECTOR	LEITBLECH		1
17	4065164	4	HEX HD SCREW ISO 4017 M10X25 8.8 A3C	SECHSKANTSCHRAUBE		
18	4229913	4	RIBWASHER	SICHERUNGSSCHEIBE		
21	9803811	1	SOUND INSULATION	DAEMMATTE		
22	9803813	1	SOUND INSULATION	DAEMMATTE		
23	9803814	1	SOUND INSULATION	DAEMMATTE		
24	9803816	1	SOUND INSULATION	DAEMMATTE		
25	9866903	1	SOUND INSULATION	DAEMMATTE		
26	9803819	1	SOUND INSULATION	DAEMMATTE		
30	10412536	90	CLIP	CLIP		

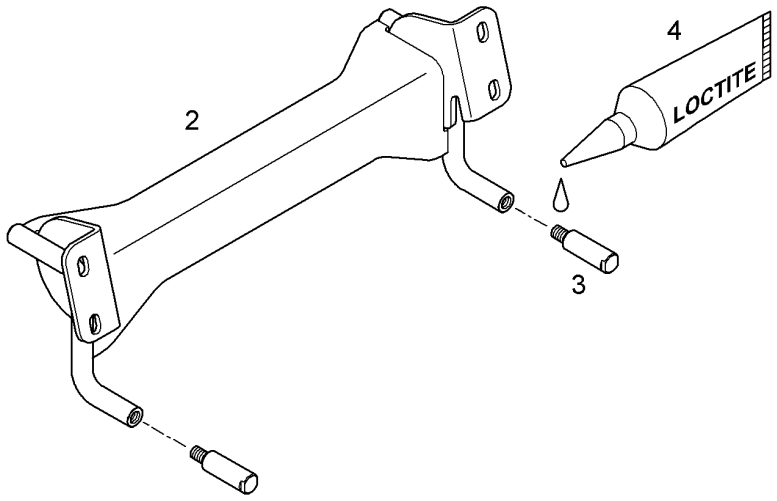

Pos.	Item	Quantity	Description	Bezeichnung	Serie	K
2	10066167	1	BRACKET	KONSOLE		
3	10065983	2	PIN	BOLZEN		1
4	8503598	0.01	LOCTITE	LOCTITE		

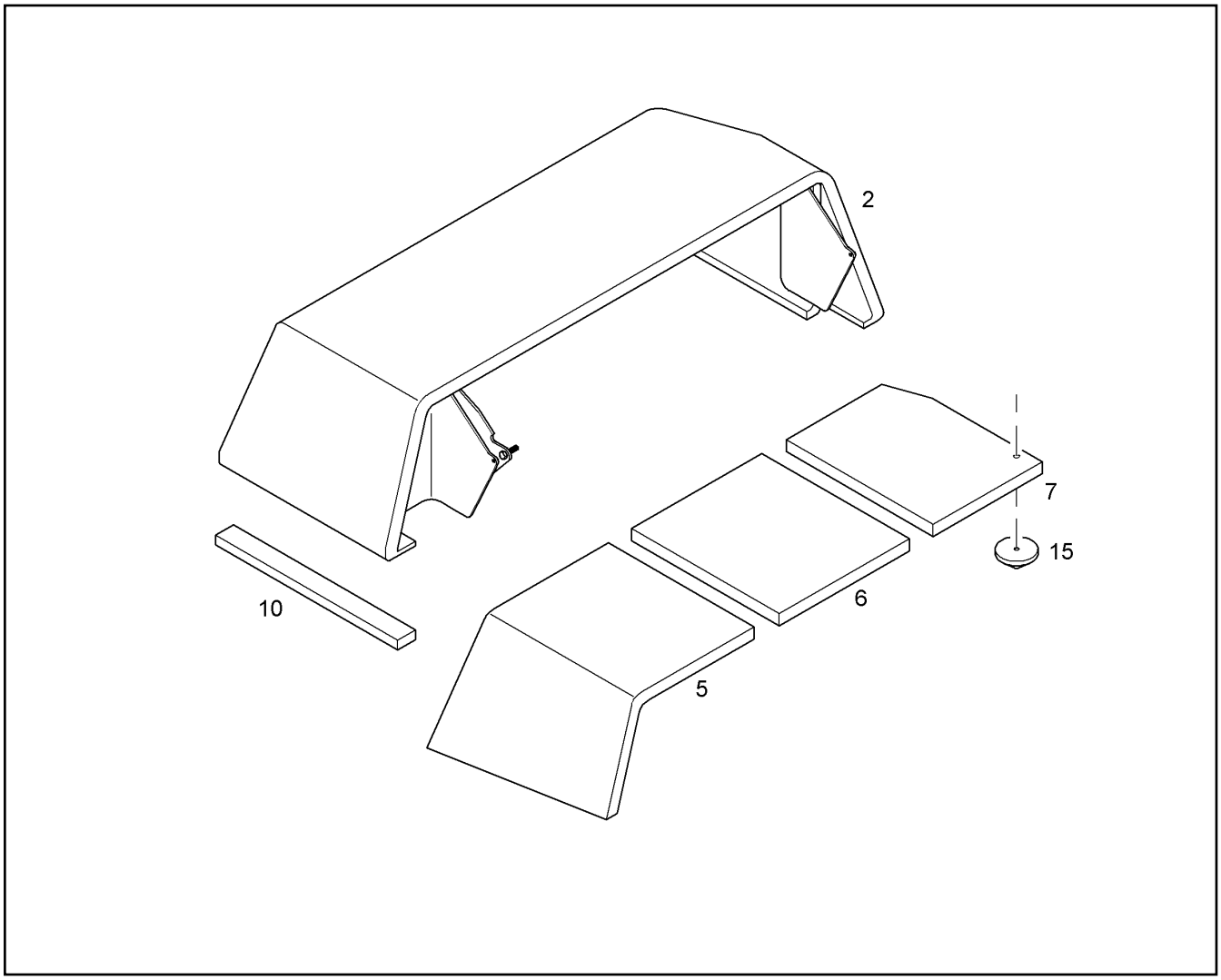

Pos.	Item	Quantity	Description	Bezeichnung	Serie	K
2	9872487	1	RADIATOR BONNET	KUEHLERHAUBE		1
5	9872918	1	SOUND INSULATION	DAEMMATTE		
6	9803822	1	SOUND INSULATION	DAEMMATTE		
7	9872919	1	SOUND INSULATION	DAEMMATTE		
10	10002428	1.01m	PROFILE	PROFIL		
15	10412536	32	CLIP	CLIP		

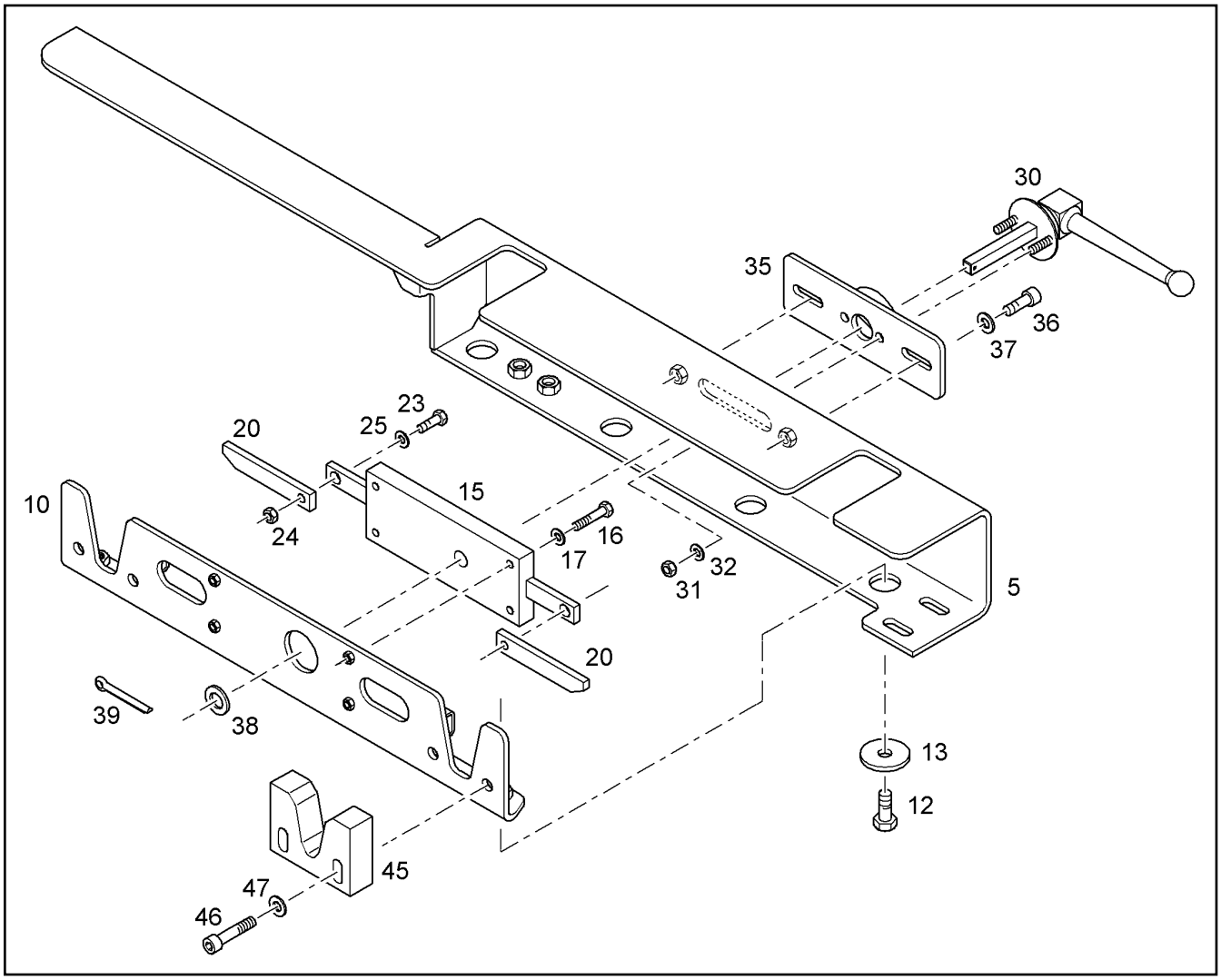

Pos.	Item	Quantity	Description	Bezeichnung	Serie	K
5	9866762	1	BEAM	BALKEN		
10	9866756	1	BRACKET	KONSOLE		1
12	4066124	4	HEX HD SCREW ISO 4017 M12x30 10.9 A3C	SECHSKANTSCHRAUBE		
13	9561312	4	WASHER	SCHEIBE		1
15	7363883	1	LOCK	SCHLOSS		
16	4900614	4	HEX HD SCREW ISO 4017 M8x40 8.8 A2C	SECHSKANTSCHRAUBE		
17	10289803	4	WASHER ISO 7089 8 300HV	SCHEIBE		
20	9866763	2	ROD	STANGE		1
23	4901825	2	HEXAGON BOLT ISO 4017 M 8 X 25 A4-80	6KT SCHRAUBE		
24	4901732	2	HEX NUT ISO 4032 M 8 A4-80	6KT MUTTER		
25	10289803	2	WASHER ISO 7089 8 300HV	SCHEIBE		
30	7372418	1	GRIP	HANDGRIFF		
31	4901732	2	HEX NUT ISO 4032 M 8 A4-80	6KT MUTTER		
32	10289803	2	WASHER ISO 7089 8 300HV	SCHEIBE		
35	9688482	1	PLATE CPL	PLATTE KPL		1
36	4043124	2	SOCKET HD.SCREW ISO 4762 M 10 X 25 10.	ZYL SCHRAUBE		
37	4900531	2	WASHER ISO 7093 -1 10 -200HV A3C	SCHEIBE		
38	10289806	1	WASHER ISO 7089 16 300HV	SCHEIBE		
39	4330012	1	SPLIT PIN ISO 1234 3,2X 32 ST	SPLINT		
45	9686594	2	PLATE	AUFNAHMEPLATTE		1
46	4600331	4	SOCKET HD SCREW ISO 4762 M10x50 8.8	ZYLINDERSCHRAUBE		
47	4900531	4	WASHER ISO 7093 -1 10 -200HV A3C	SCHEIBE		

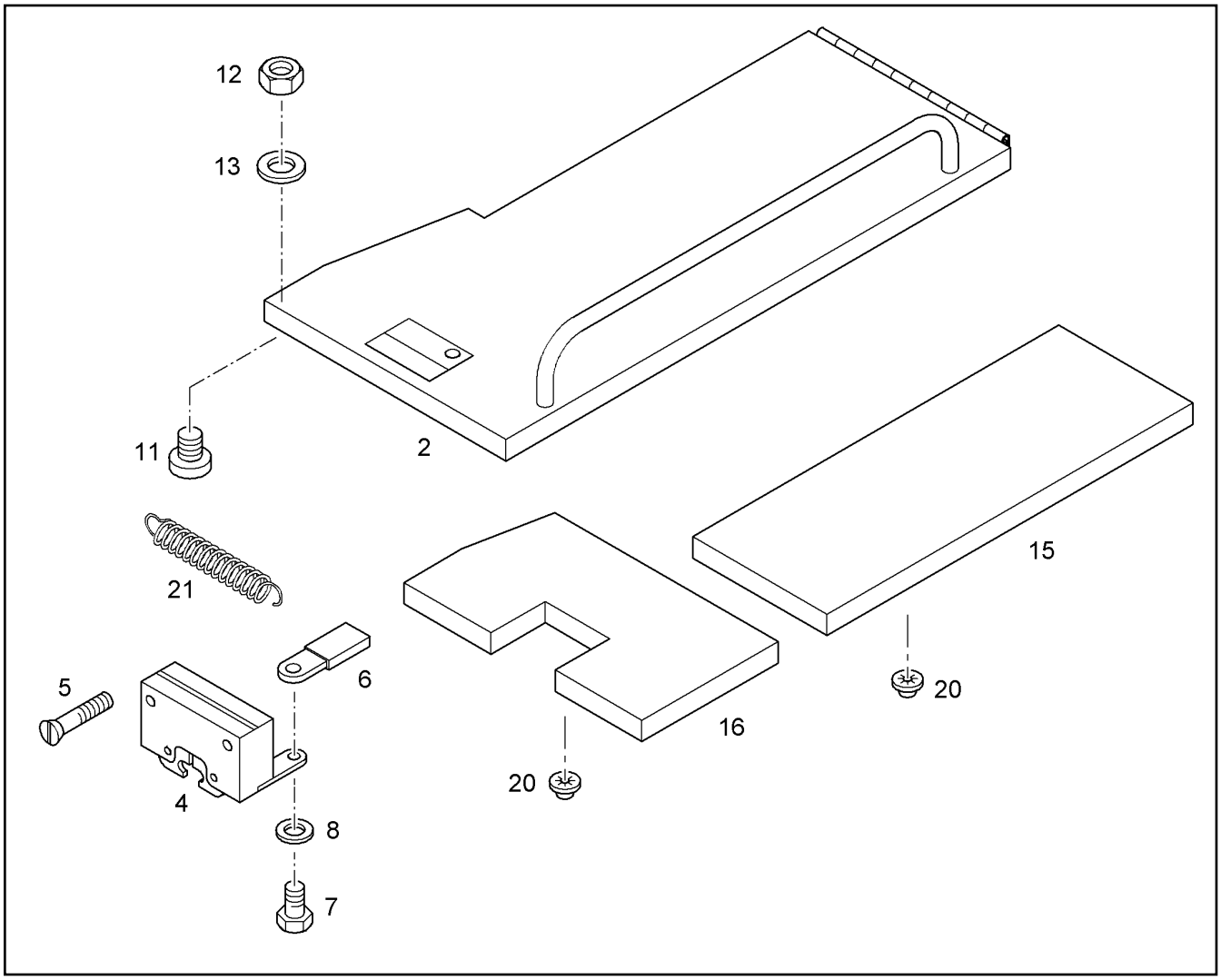

Pos.	Item	Quantity	Description	Bezeichnung	Serie	K
2	9803297	1	BONNET LEFT	HAUBE LINKS		1
4	7371009	1	LOCK	SCHLOSS		
5	4002419	4	SCREW ISO 10642 M6X35 8.8 A3C	SENKSCHRAUBE		
6	9691297	1	GRIP	GRIFF		
7	4001880	1	HEX HD SCREW ISO 4017 M6x20 10.9 A2C	SECHSKANTSCHRAUBE		
8	10289802	1	WASHER ISO 7089 6 300HV	SCHEIBE		
11	5004748	2	BUFFER	GMT-PUFFER		
12	4000379	2	NUT M6	SECHSKANTMUTTER		
13	10289802	2	WASHER ISO 7089 6 300HV	SCHEIBE		
15	9867003	1	SOUND INSULATION	DAEMMATTE		
16	9803353	1	SOUND INSULATION	DAEMMATTE		
20	10412536	11	CLIP	CLIP		
21	7371115	1	TENSION SPRING	ZUGFEDER		

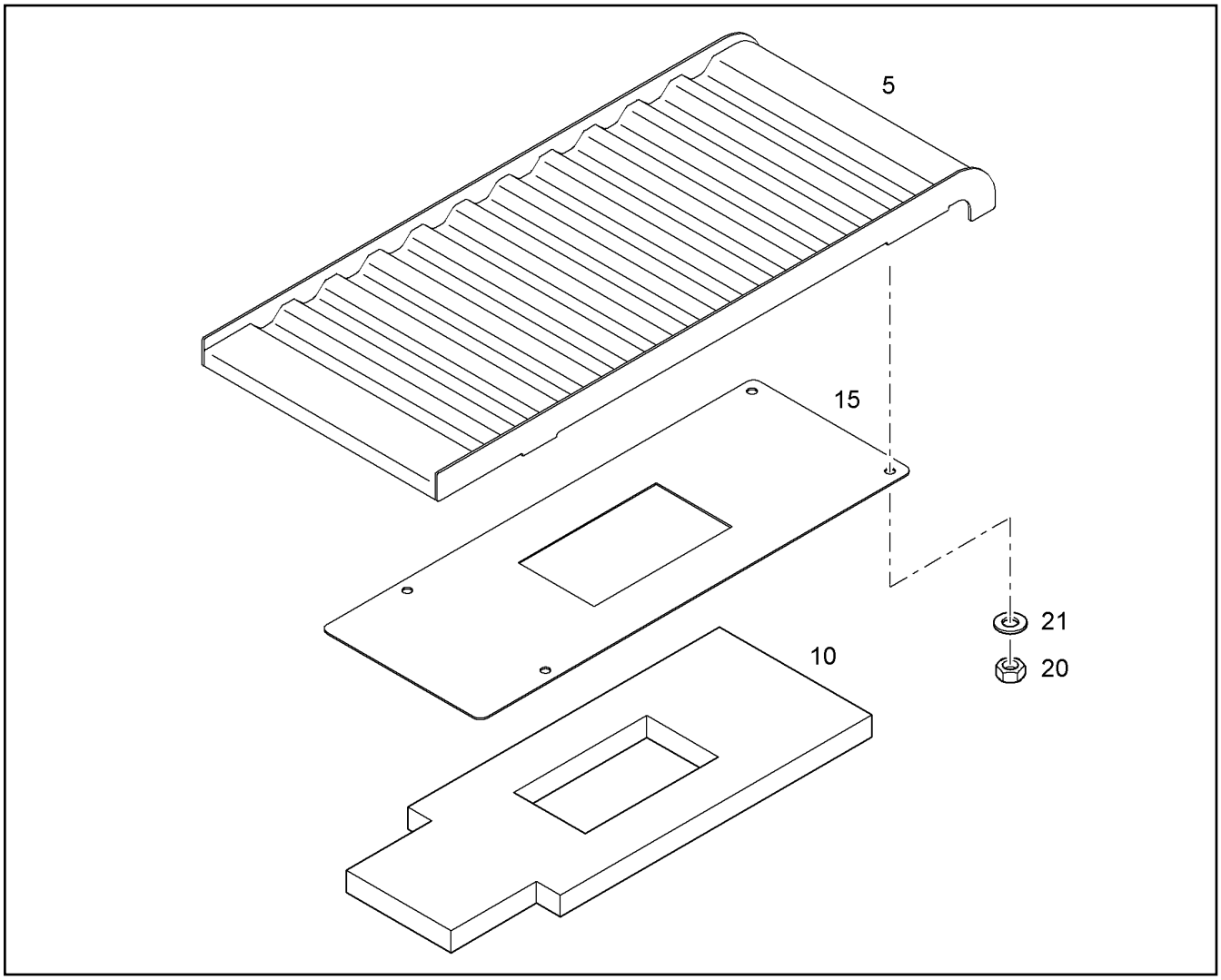

Pos.	Item	Quantity	Description	Bezeichnung	Serie	K
5	9872834	1	SIDE WALL REAR RIGHT	SEITENWAND HINTEN RECHTS		1
10	9872832	1	SOUND INSULATION	DAEMMATTE		
15	9872833	1	SHEET	BLECH		1
20	4900546	4	HEX NUT ISO 4032 M 12 -10 A3C	6KT MUTTER		
21	10006370	4	WASHER DIN 7349 13 DAC	SCHEIBE		

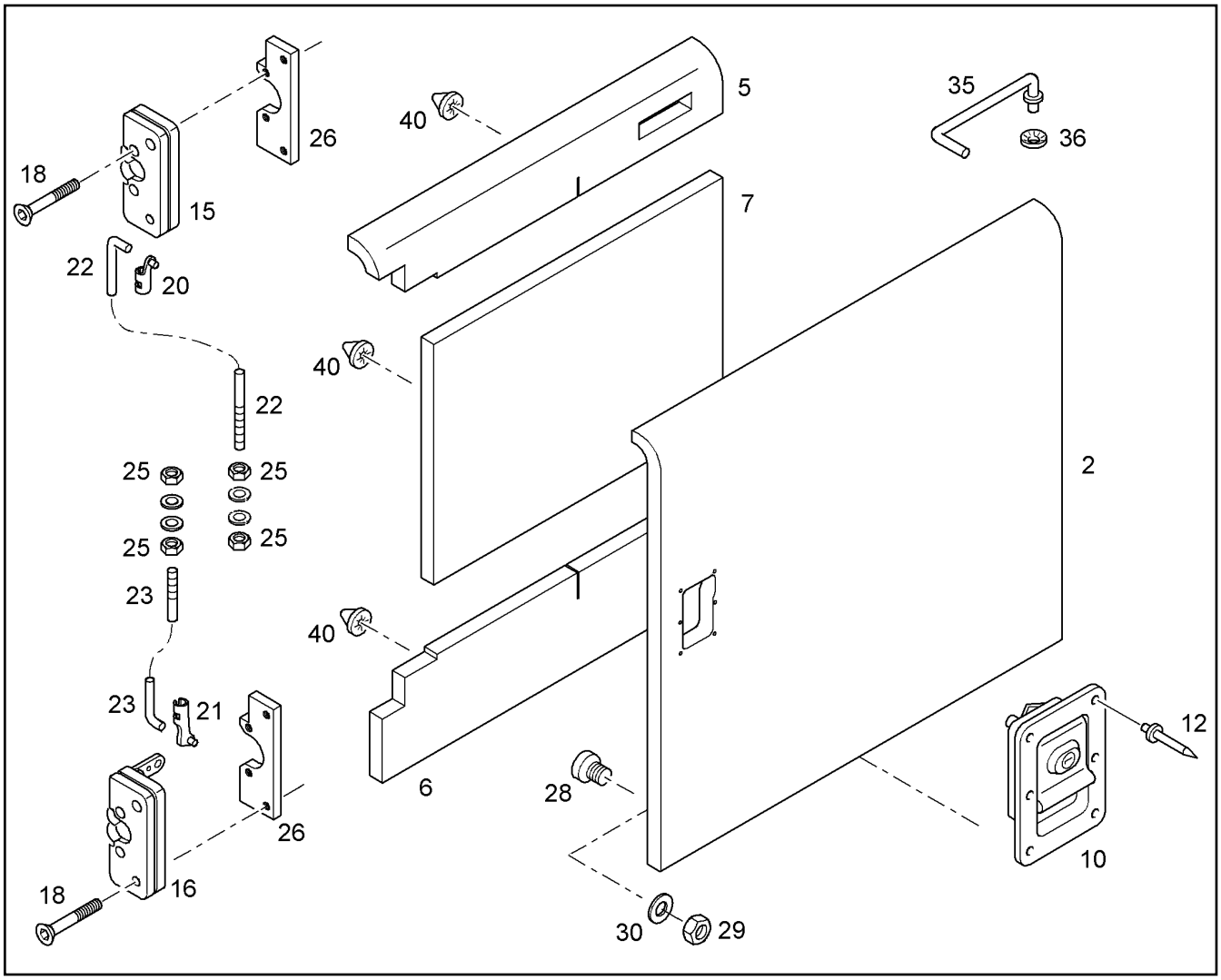

Pos.	Item	Quantity	Description	Bezeichnung	Serie	K
2	9894397	1	SIDE DOOR MIDDLE LEFT	SEITENTUER MITTE LINKS		1
5	9691278	1	SOUND INSULATION	DAEMMATTE		
6	9381128	1	SOUND INSULATION	DAEMMATTE		
7	9894399	1	SOUND INSULATION	DAEMMATTE		
10	7372348	1	LOCK	SCHLOSS		
12	7009867	6	BLIND RIVET	DICHTBLINDNIETE		
15	7371009	1	LOCK	SCHLOSS		
16	7371008	1	LOCK	SCHLOSS		
18	4002419	8	SCREW ISO 10642 M6X35 8.8 A3C	SENKSCHRAUBE		
20	7371006	1	CLIP	KLIPS		1
21	7371028	1	CLIP	KLIPS		1
22	9688995	1	ROD RIGHT	STANGE RECHTS		
23	9688997	1	ROD LEFT	STANGE LINKS		1
25	4000379	8	NUT M6	SECHSKANTMUTTER		
26	9867368	1	THREADED PLATE	GEWINDEPLATTE		1
28	5004748	2	BUFFER	GMT-PUFFER		
29	4000379	2	NUT M6	SECHSKANTMUTTER		
30	10289802	2	WASHER ISO 7089 6 300HV	SCHEIBE		
35	9688990	1	ROD	STANGE		
36	7363743	2	TOOTHED LOCK WASHER	ZAHNSCHEIBE		
40	10412536	42	CLIP	CLIP		

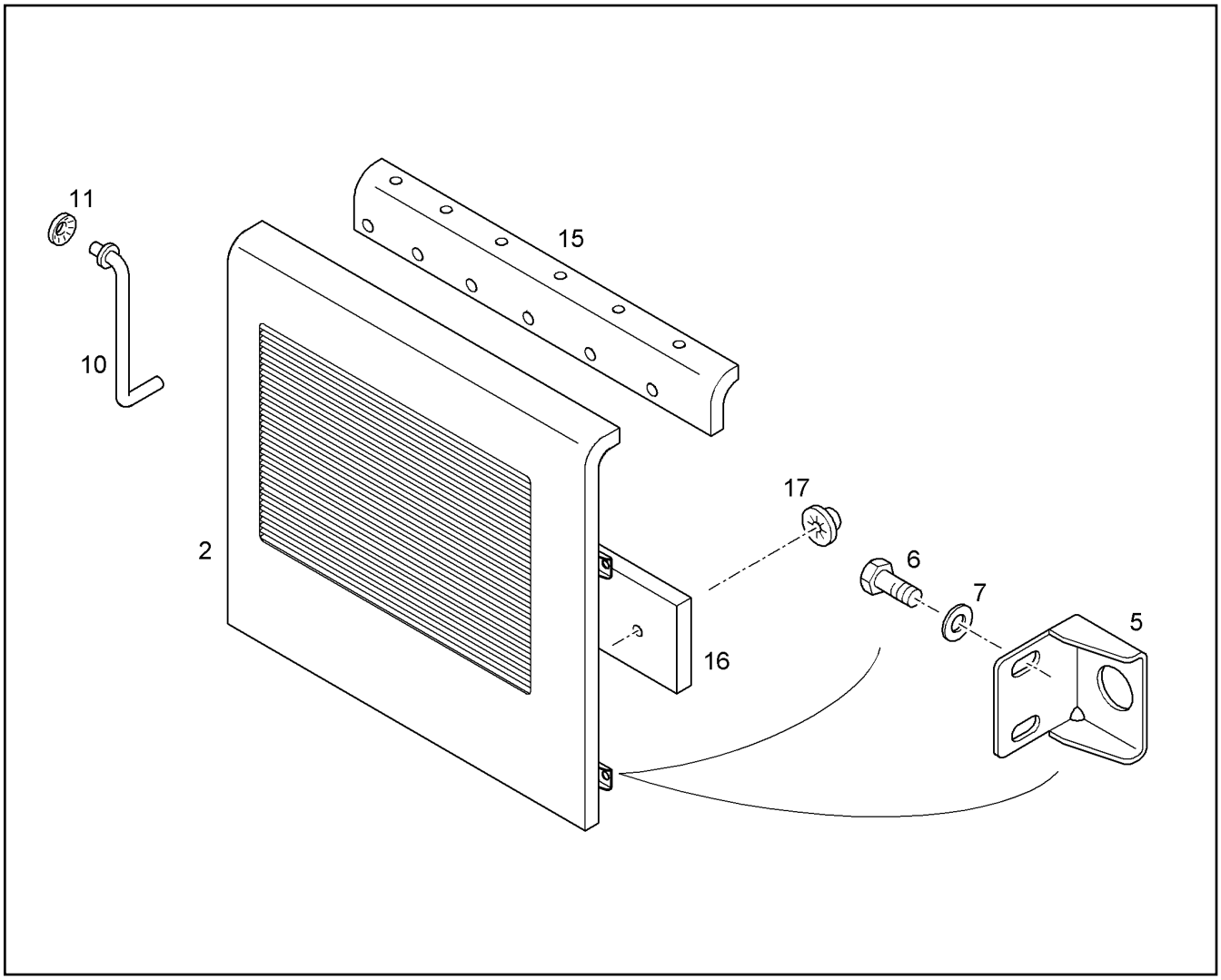

Pos.	Item	Quantity	Description	Bezeichnung	Serie	K
2	9929683	1	SIDE DOOR RIGHT	SEITENTUER RECHTS		1
5	9378281	2	STOP	ANSCHLAG		1
6	4001606	4	HEX HD SCREW ISO 4017 M8X16 10.9 A2C	SECHSKANTSCHRAUBE		
7	10289803	4	WASHER ISO 7089 8 300HV	SCHEIBE		
10	9124731	1	ROD RIGHT	STANGE RECHTS		
11	7363743	1	TOOTHED LOCK WASHER	ZAHNSCHEIBE		
15	10047669	3	SOUND INSULATION	DAEMMATTE		1
16	10047670	3	SOUND INSULATION	DAEMMATTE		1
17	10412536	30	CLIP	CLIP		

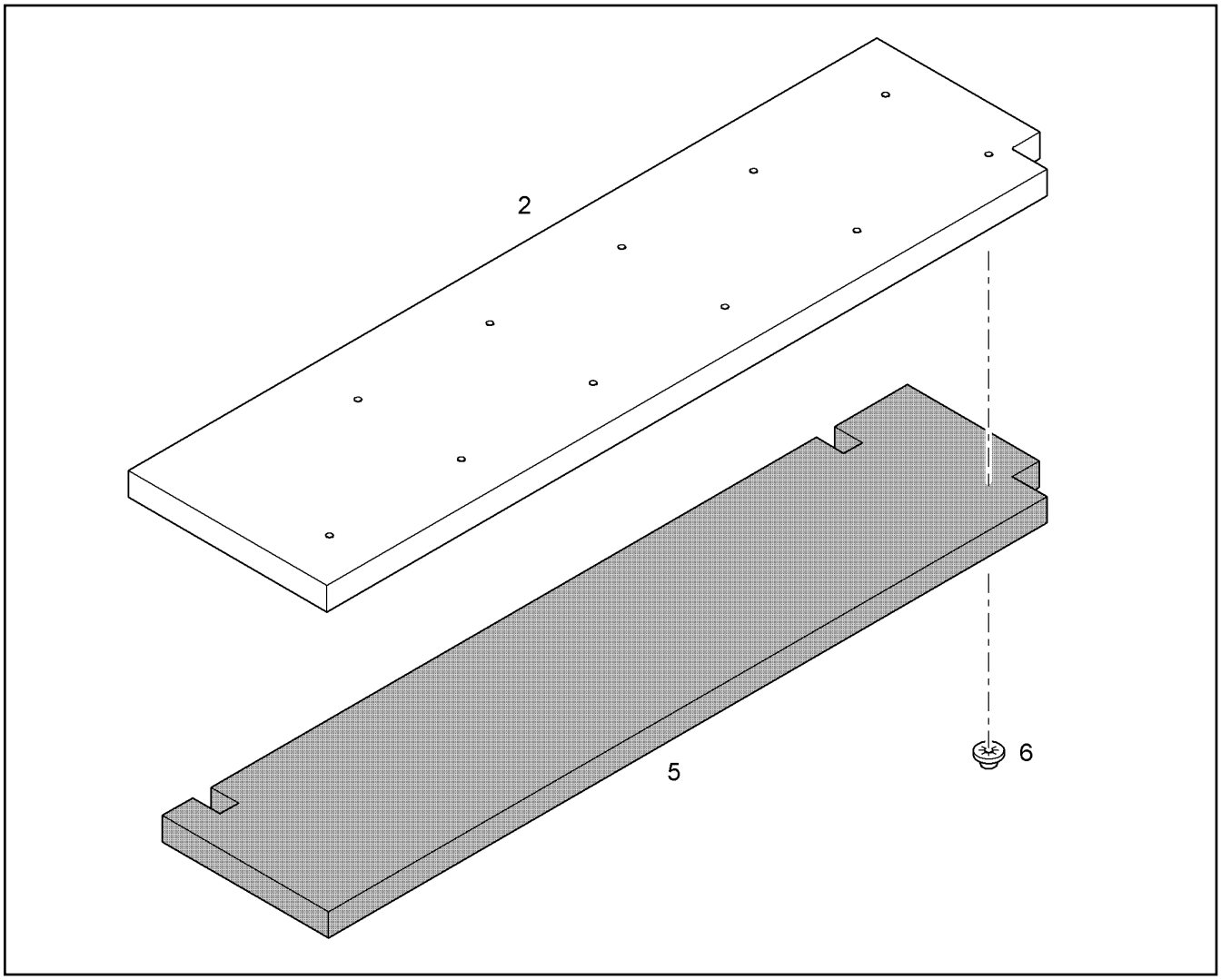

Pos.	Item	Quantity	Description	Bezeichnung	Serie	K
1	9686256	1	COVER MIDDLE	DECKEL MITTE		1
2	9686256	1	COVER MIDDLE	DECKEL MITTE		1
5	9686261	1	SOUND INSULATION	DAEMMATTE		
6	10412536	11	CLIP	CLIP		

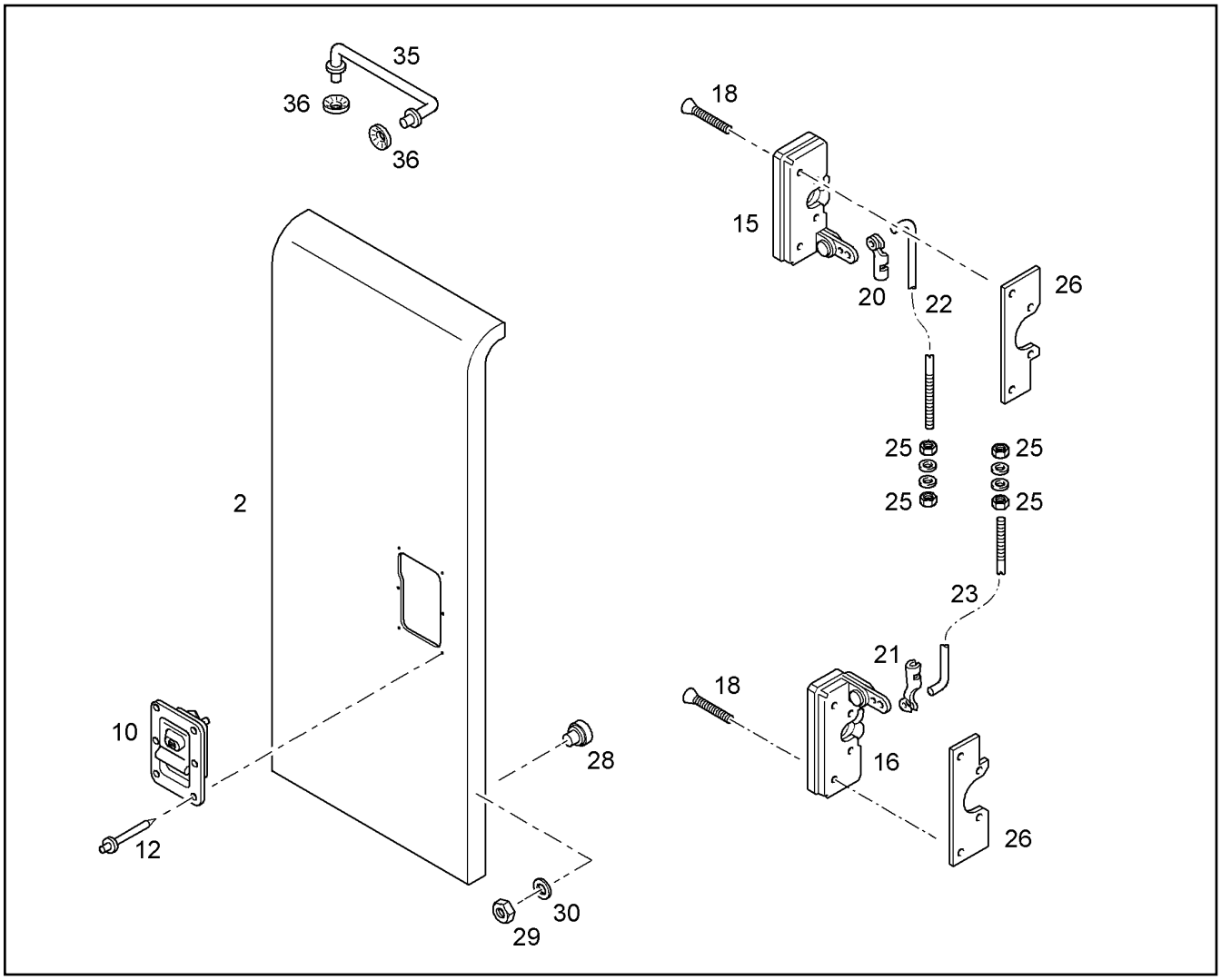

Pos.	Item	Quantity	Description	Bezeichnung	Serie	K
2	9690999	1	SIDE DOOR FRONT RIGHT	SEITENTUER VORNE RECHTS		1
10	7372348	1	LOCK	SCHLOSS		
12	7009867	6	BLIND RIVET	DICHTBLINDNIETE		
15	7371009	1	LOCK	SCHLOSS		
16	7371008	1	LOCK	SCHLOSS		
18	4002419	8	SCREW ISO 10642 M6X35 8.8 A3C	SENKSCHRAUBE		
20	7371006	1	CLIP	KLIPS		1
21	7371028	1	CLIP	KLIPS		1
22	9688995	1	ROD RIGHT	STANGE RECHTS		
23	9688997	1	ROD LEFT	STANGE LINKS		1
25	4000379	8	NUT M6	SECHSKANTMUTTER		
26	9867368	2	THREADED PLATE	GEWINDEPLATTE		1
28	5004748	2	BUFFER	GMT-PUFFER		
29	4000379	2	NUT M6	SECHSKANTMUTTER		
30	10289802	2	WASHER ISO 7089 6 300HV	SCHEIBE		
35	9688990	1	ROD	STANGE		
36	7363743	2	TOOTHED LOCK WASHER	ZAHNSCHEIBE		

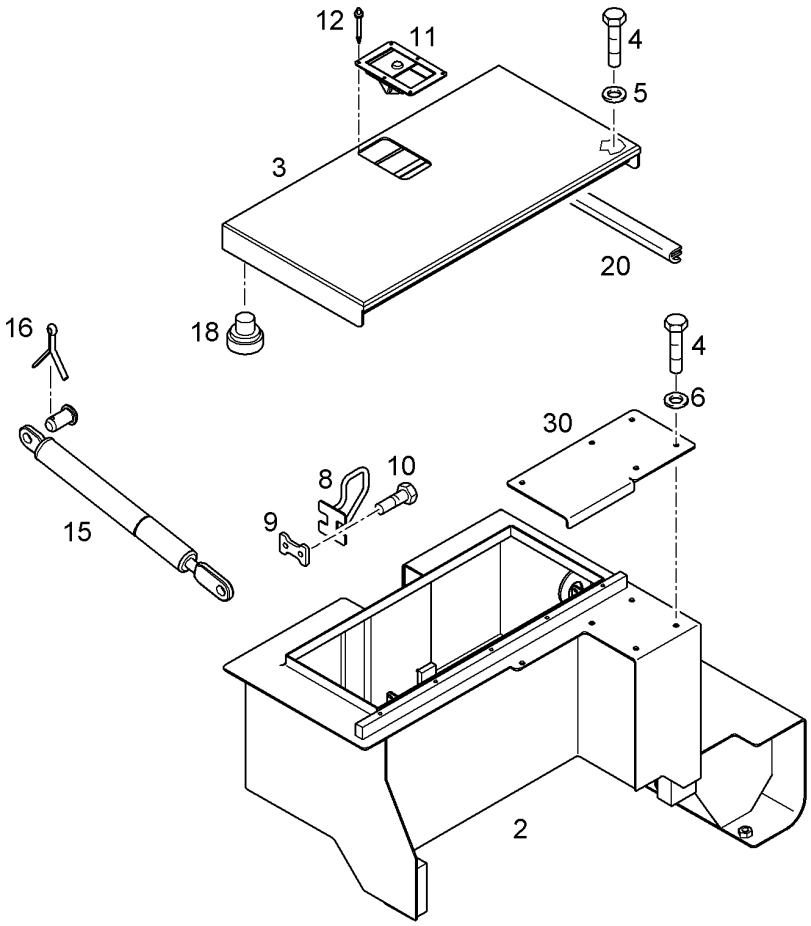

Pos.	Item	Quantity	Description	Bezeichnung	Serie	K
2	9011398	1	TOOLBOX	WERKZEUGKASTEN		1
3	9011412	1	COVER	DECKEL		1
4	4000704	10	HEX HD SCREW ISO 4017 M8X20 10.9 A2C	SECHSKANTSCHRAUBE		
5	4216025	5	WASHER DIN 7349 8,4 A3C	SCHEIBE		
6	10289803	5	WASHER ISO 7089 8 300HV	SCHEIBE		
8	9012477	1	STRAP	BUEGEL		1
9	9012222	1	PLATE	PLATTE		1
10	4000704	2	HEX HD SCREW ISO 4017 M8X20 10.9 A2C	SECHSKANTSCHRAUBE		
11	7372093	1	LOCK ⇨ ❑ 344	SCHLOSS		
12	7009867	6	BLIND RIVET	DICHTBLINDNIETE		
15	7368357	2	GAS CYLINDER	GASFEDER		
16	4330005	4	SPLIT PIN ISO 1234 2 X 16 ST	SPLINT		
18	5004748	2	BUFFER	GMT-PUFFER		
20	7008157	1.8m	CORNER PROTECT.PROFILE 161	KANTENSCHUTZDICHTPROFIL		

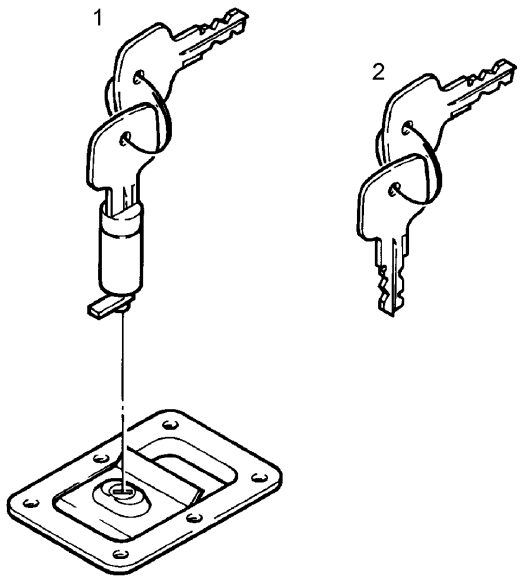

Pos.	Item	Quantity	Description	Bezeichnung	Serie	K
1	7365293	1	LOCK	SCHLOSS		
2	7365626	1	KEY	SCHLUESSEL		

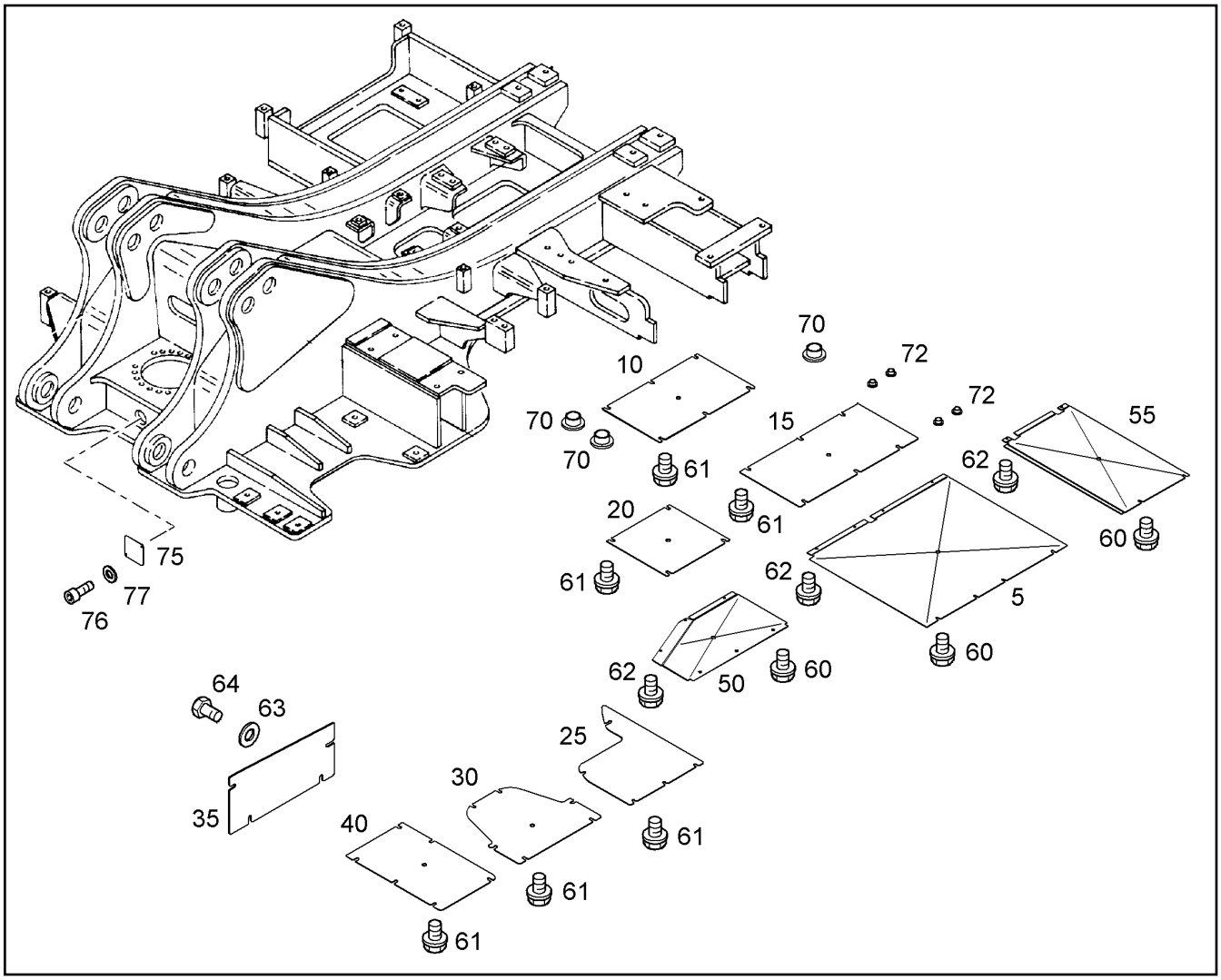

Pos.	Item	Quantity	Description	Bezeichnung	Serie	K
5	9378257	1	COVER	DECKEL		1
10	9016188	1	COVER	DECKEL		1
15	9016189	1	COVER	DECKEL		1
20	9016187	1	COVER	DECKEL		1
25	9016190	1	COVER	DECKEL		1
30	9941036	1	COVER	DECKEL		1
35	10049759	1	COVER	DECKEL		1
40	9941043	1	COVER	DECKEL		1
50	9383397	1	COVER	DECKEL		1
55	9685617	1	COVER	DECKEL		1
60	7366851	9	VERBUS-RIPP SCREW	VERBUS-RIPP 6KT SCHRAUBE		
61	10010205	33	VERBUS SCREW	VERBUS-RIPPSCHRAUBE		
62	4601324	8	HEX HD SCREW ISO 4017 M10x60 10.9 A3C	SECHSKANTSCHRAUBE		
63	10289795	4	WASHER ISO 7089 10 300HV	SCHEIBE		
64	4066093	4	HEX HD SCREW ISO 4017 M10x25 10.9 A3C	SECHSKANTSCHRAUBE		
70	10287248	3	MULTI-PLATE PLUG	LAMELLENSTOPFEN		
72	7005282	4	LOCKING PLUG	VERSCHLUSSTOPFEN		1
75	9697208	1	COVER SHEET	ABDECKBLECH		
76	4902231	2	SOCKET HD SCREW ISO 4762 M8x16 10.9	ZYLINDERSCHRAUBE		
77	10289803	2	WASHER ISO 7089 8 300HV	SCHEIBE		

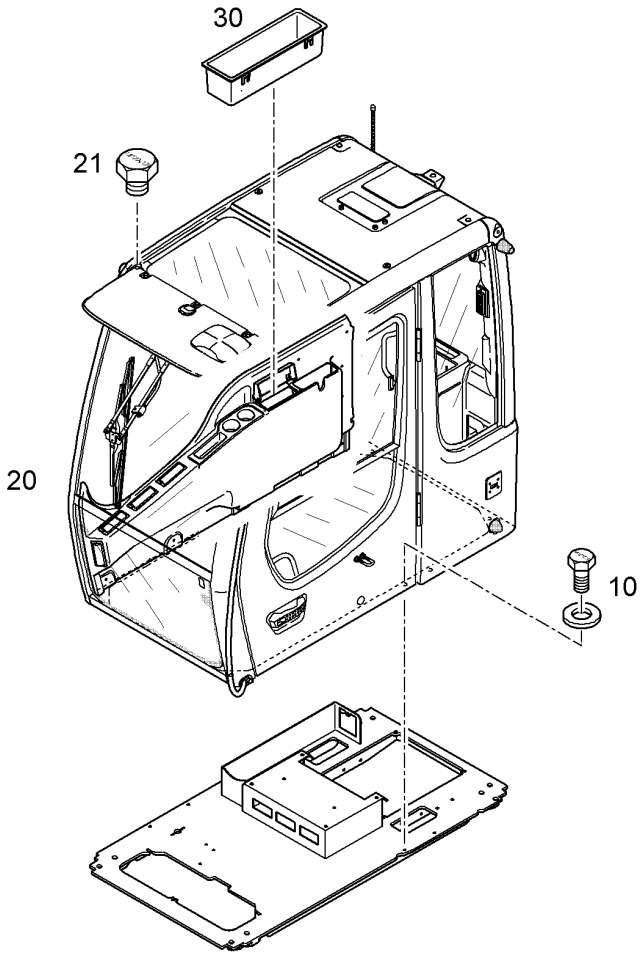

Pos.	Item	Quantity	Description	Bezeichnung	Serie	K
10		1	FIXING PARTS CAB ⇨ ❑ 349	BEFESTIGUNGSTEILE KABINE		1
20		1	CAB [JA 9770] ⇨ ❑ 347	FAHRERKABINE		
21	4001548	4	HEX HD SCREW ISO 4017 M12x12 8.8 A3C	SECHSKANTSCHRAUBE		
30	10043180	1	STORAGE BOX	ABLAGE		

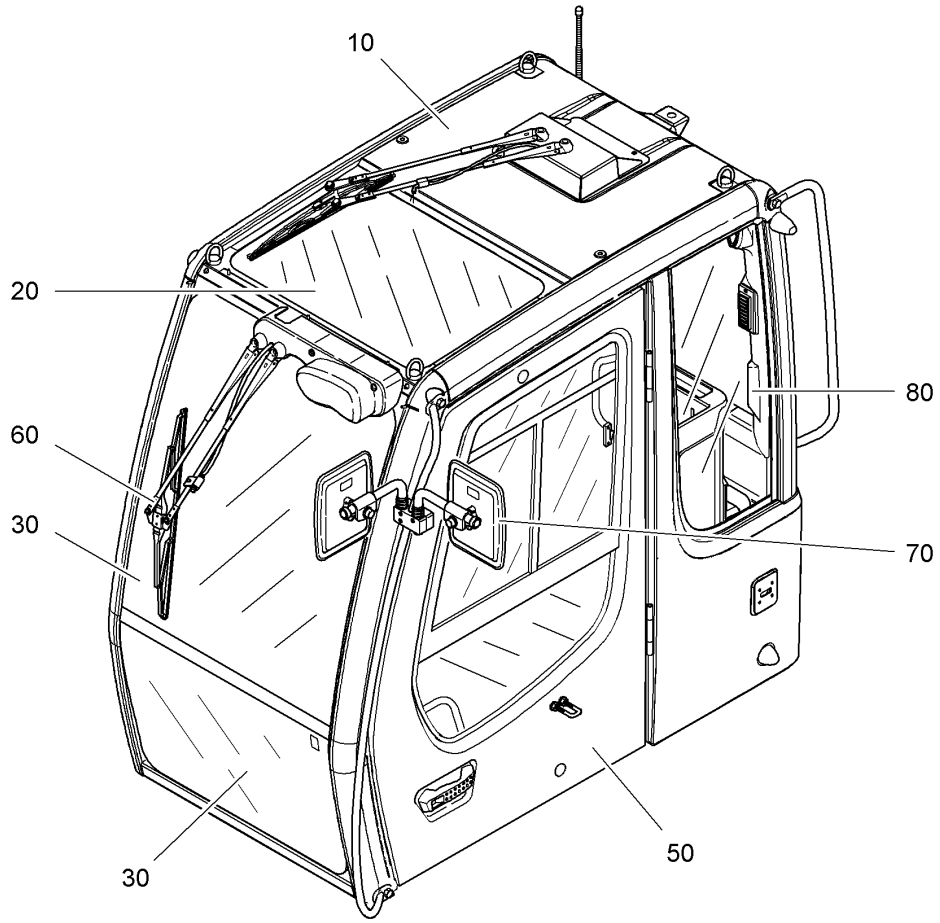

Pos.	Item	Quantity	Description	Bezeichnung	Serie	K
10	7028781	1	CAB ⇨ ❑ 373	FAHRERKABINE		
20	7028774	1	GLASS PANE ⇨ ❑ 350	GLASSCHEIBEN		1
30	7028775	1	GLASS PANE ⇨ ❑ 353	FRONTSCHEIBE		1
50	10046788	1	CAB DOOR ⇨ ❑ 354	FAHRERKABINENTUER		
60	7028777	1	ELECTRIC INSTALLATION ⇨ ❑ 359	ELEKTRISCHE ANLAGE		2
70	7028778	1	MOUNTING PARTS ⇨ ❑ 366	EINBAUTEILE		
80	10009130	1	INSIDE LINING ⇨ ❑ 370	INNENVERKLEIDUNG		

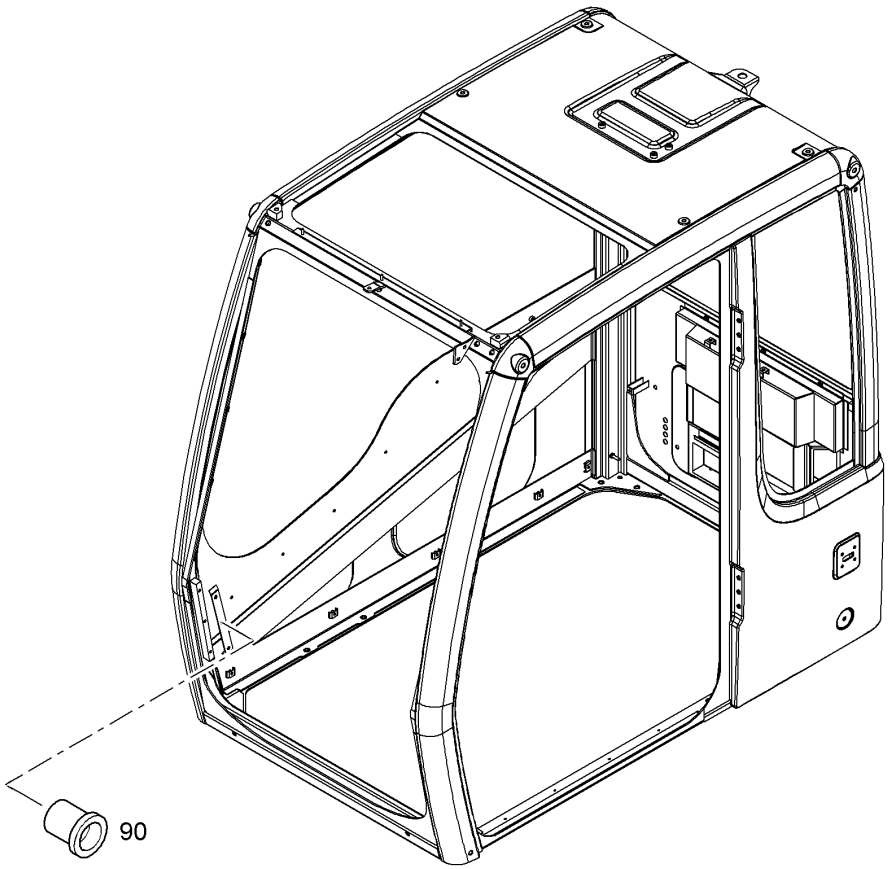

Pos.	Item	Quantity	Description	Bezeichnung	Serie	K
90	7028765	3	THREADED INSERT	GEWINDEEINSATZ		

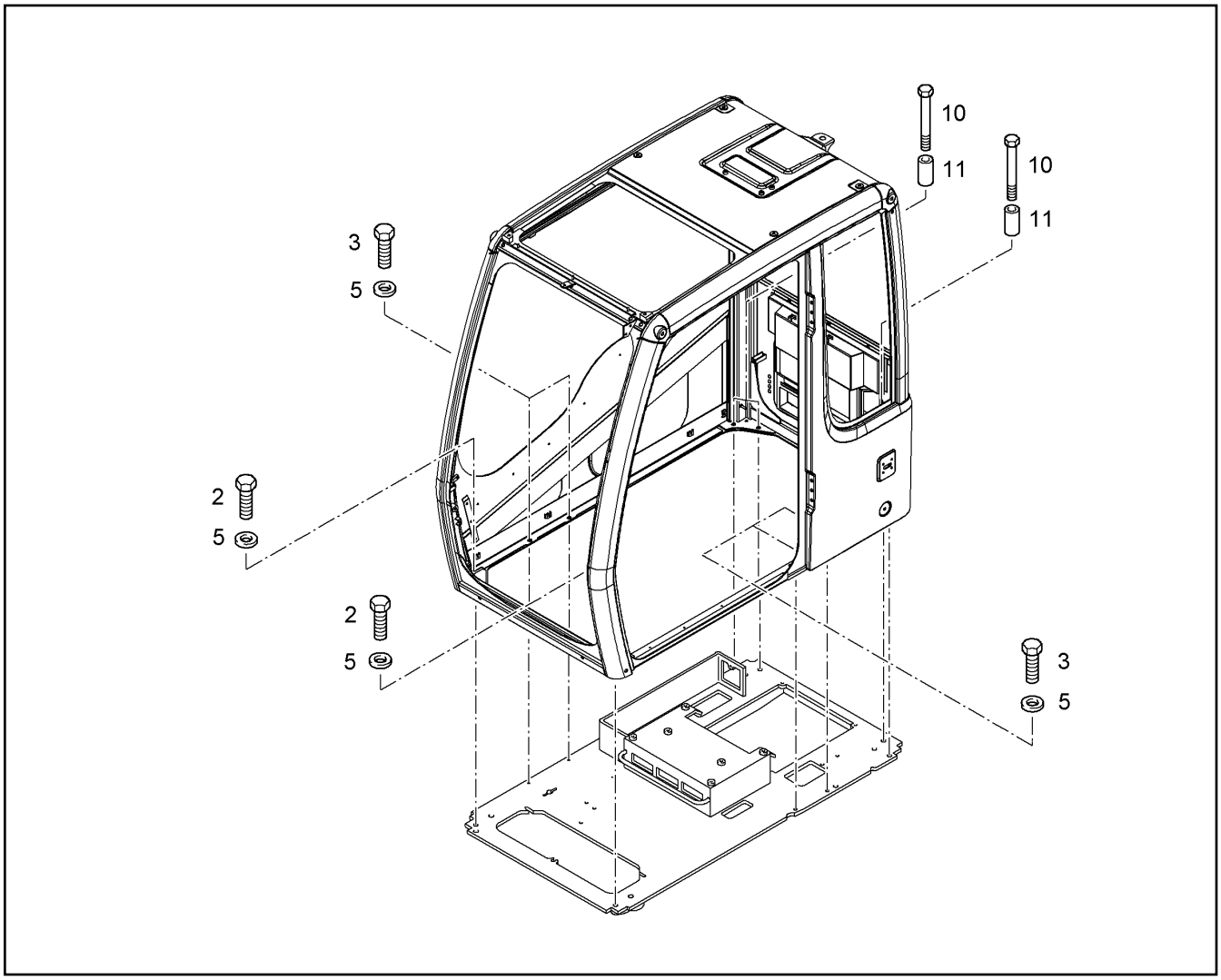

Pos.	Item	Quantity	Description	Bezeichnung	Serie	K
2	4600706	2	HEX HD SCREW ISO 4017 M12x45 10.9 A3C	SECHSKANTSCHRAUBE		
3	4600184	4	HEX HD SCREW ISO 4017 M12x25 10.9 A3C	SECHSKANTSCHRAUBE		
5	10289804	6	WASHER ISO 7089 12 300HV	SCHEIBE		
10	4001314	4	HEX HD SCREW ISO 4014 M12x90 10.9 A3C	SECHSKANTSCHRAUBE		
11	9231680	4	BUSHING	HUELSE		

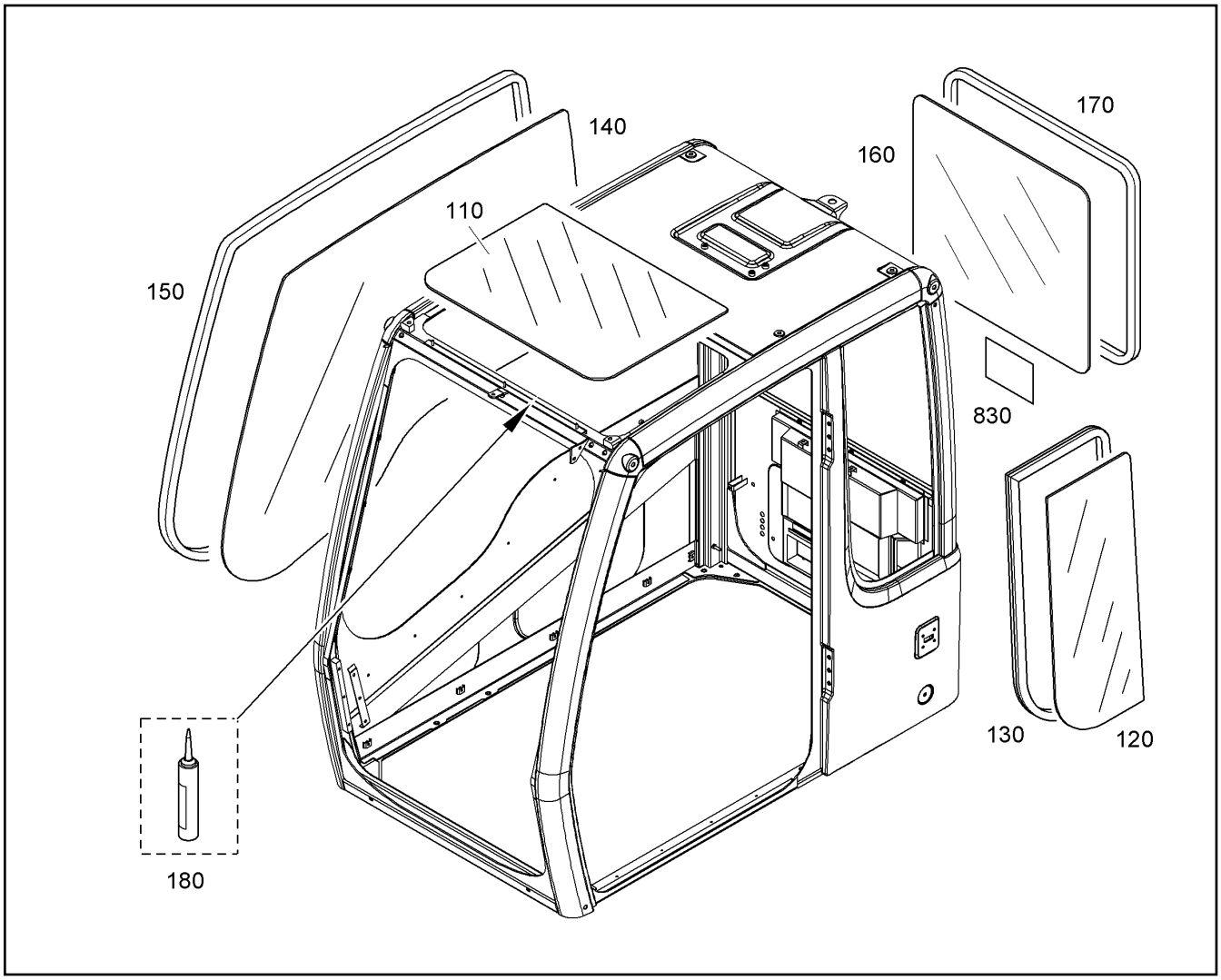

Pos.	Item	Quantity	Description	Bezeichnung	Serie	K
110	7028793	1	GLASS PANE	GLASSCHEIBE		1
120	7030315	1	GLASS PANE	GLASSCHEIBE		1
130	7028790	1	SEALING	DICHTUNG		1
140	10358890	1	ADDITIONAL KIT	NACHRUESTSATZ		
160	10009223	1	GLASS PANE	GLASSCHEIBE		1
170	7028795	1	SEALING	DICHTUNG		1
180	7029402	1	SEALING COMPOUND	DICHTUNGSMASSE		
830	10039562	1	LABEL	SCHILD NOTAUSSTIEG		

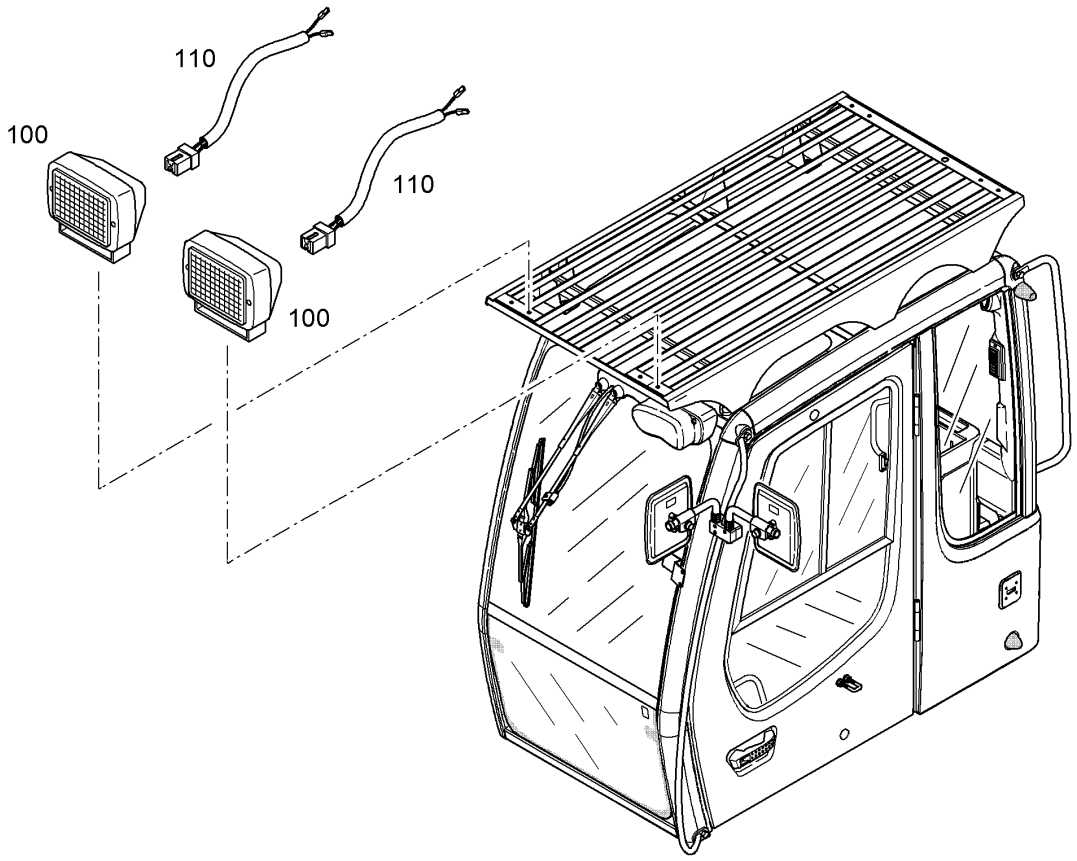

Pos.	Item	Quantity	Description	Bezeichnung	Serie	K
100	7027205	2	HEAD LIGHT ⇨ ❑ 381	SCHEINWERFER		1
110	10017344	2	WIRE HARNESS ADDIT.HEAD LIGHT	KS ZUSATZSCHEINWERFER		2

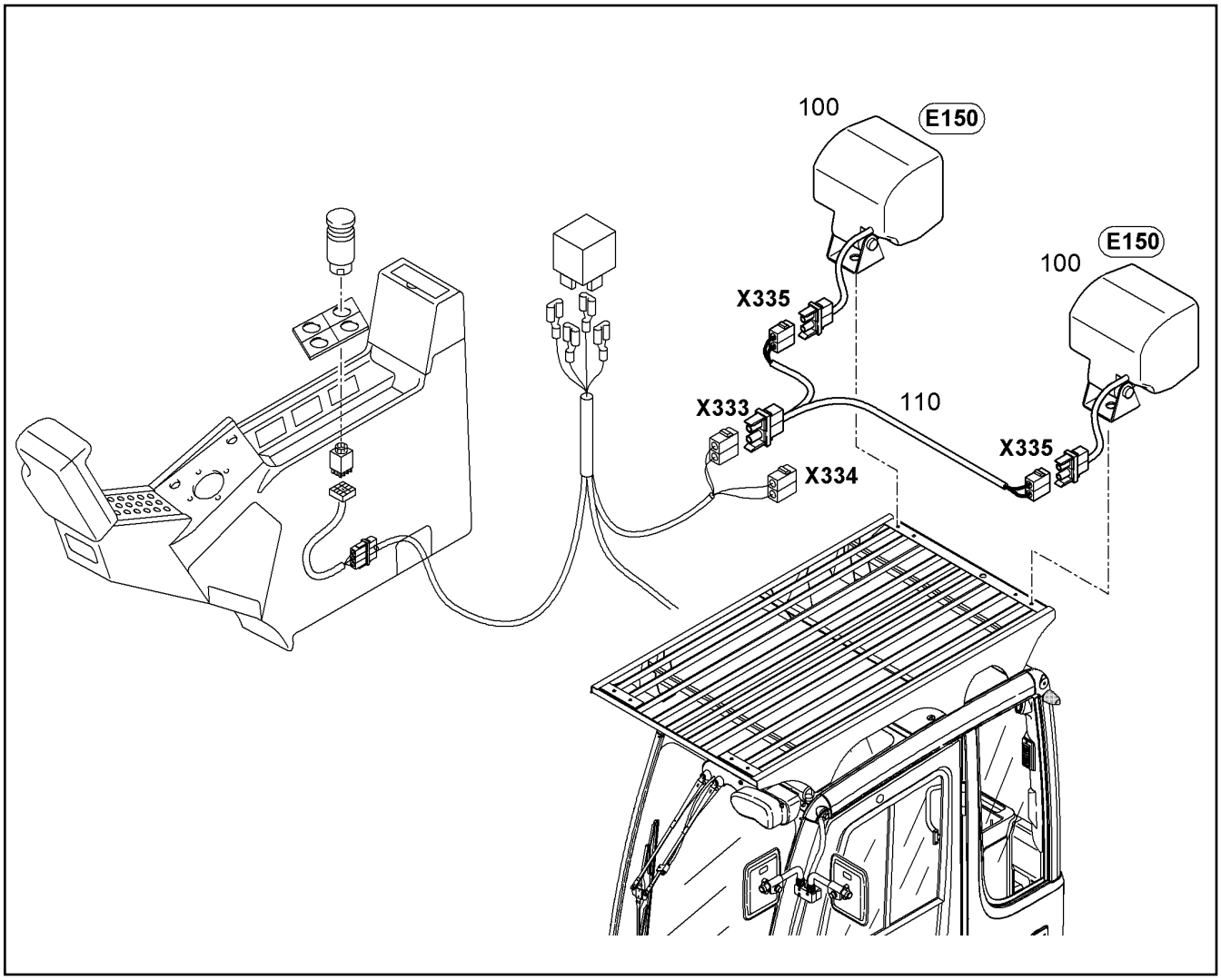

Pos.	Item	Quantity	Description	Bezeichnung	Serie	K
100	7027205	2	HEAD LIGHT ⇨ ❑ 381	SCHEINWERFER		1
110	10017344	2	WIRE HARNESS ADDIT.HEAD LIGHT	KS ZUSATZSCHEINWERFER		2

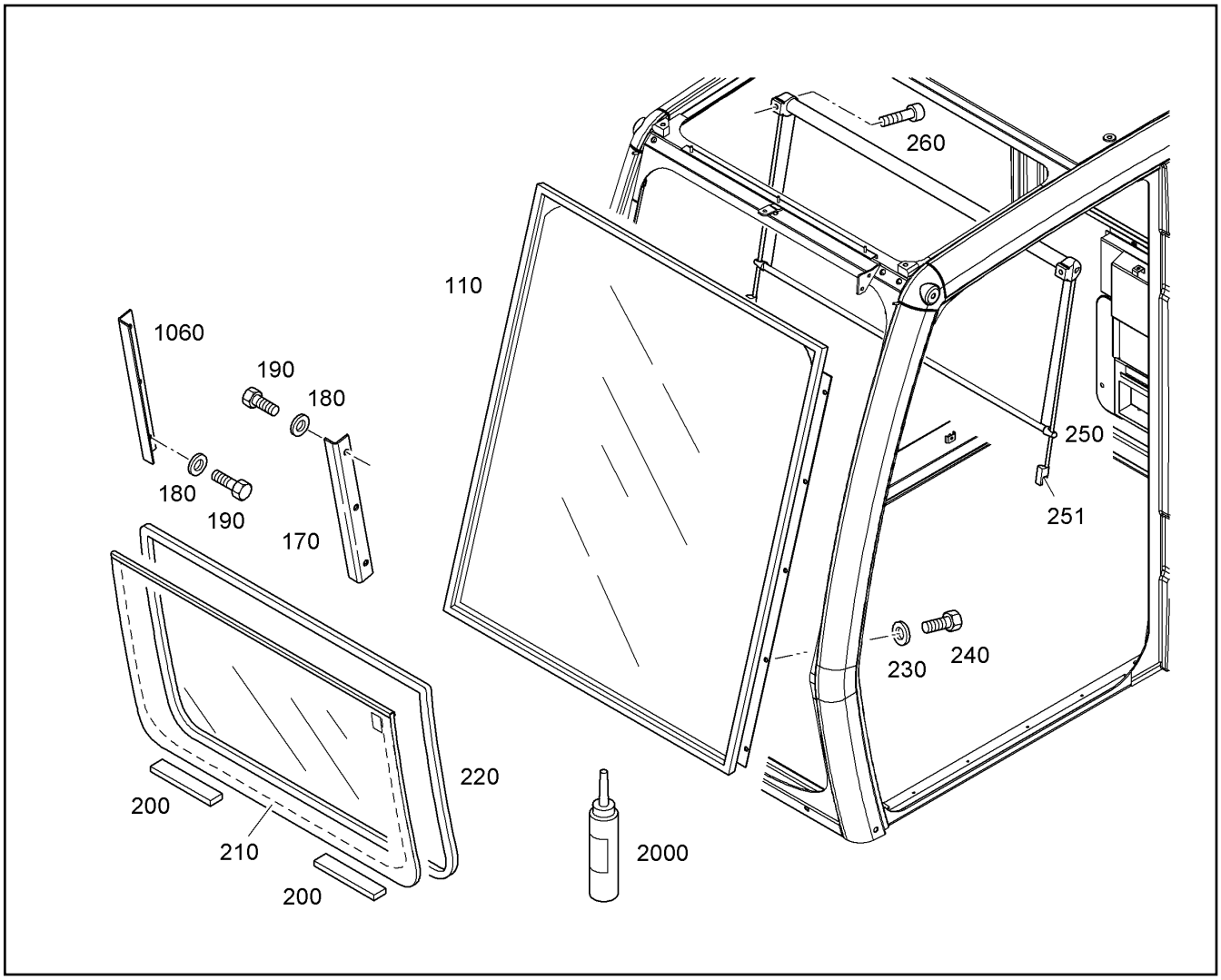

Pos.	Item	Quantity	Description	Bezeichnung	Serie	K
110	7030512	1	FRONT PANE	FRONTSCHEIBE OBEN		
170	10044326	1	PLATE LEFT	PLATTE LINKS		
180	10289803	6	WASHER ISO 7089 8 300HV	SCHEIBE		
190	4000704	6	HEX HD SCREW ISO 4017 M8X20 10.9 A2C	SECHSKANTSCHRAUBE		
200	7028801	2	HOLDER	HALTER		
210	7028820	1	WINDSHIELD PROTECTION BOTTOM	FRONTSCHEIBE UNTEN		1
220	7028821	1.44m	SEALING PROFILE	DICHTUNGSPROFIL		
230	10289803	10	WASHER ISO 7089 8 300HV	SCHEIBE		
240	4000704	10	HEX HD SCREW ISO 4017 M8X20 10.9 A2C	SECHSKANTSCHRAUBE		
250	7028826	1	SUNHALDE SET	SONNENBLENDENSATZ		1
251	10027438	2	-HOLDER	-HALTER		
260	4600387	2	SOCKET HD SCREW ISO 4762 M4x12 8.8 A2	ZYLINDERSCHRAUBE		
1060	10044328	1	PLATE RIGHT	PLATTE RECHTS		
2000	8501674	1	LUBRISEAL TRANSPARENT	LUBRISEAL		1

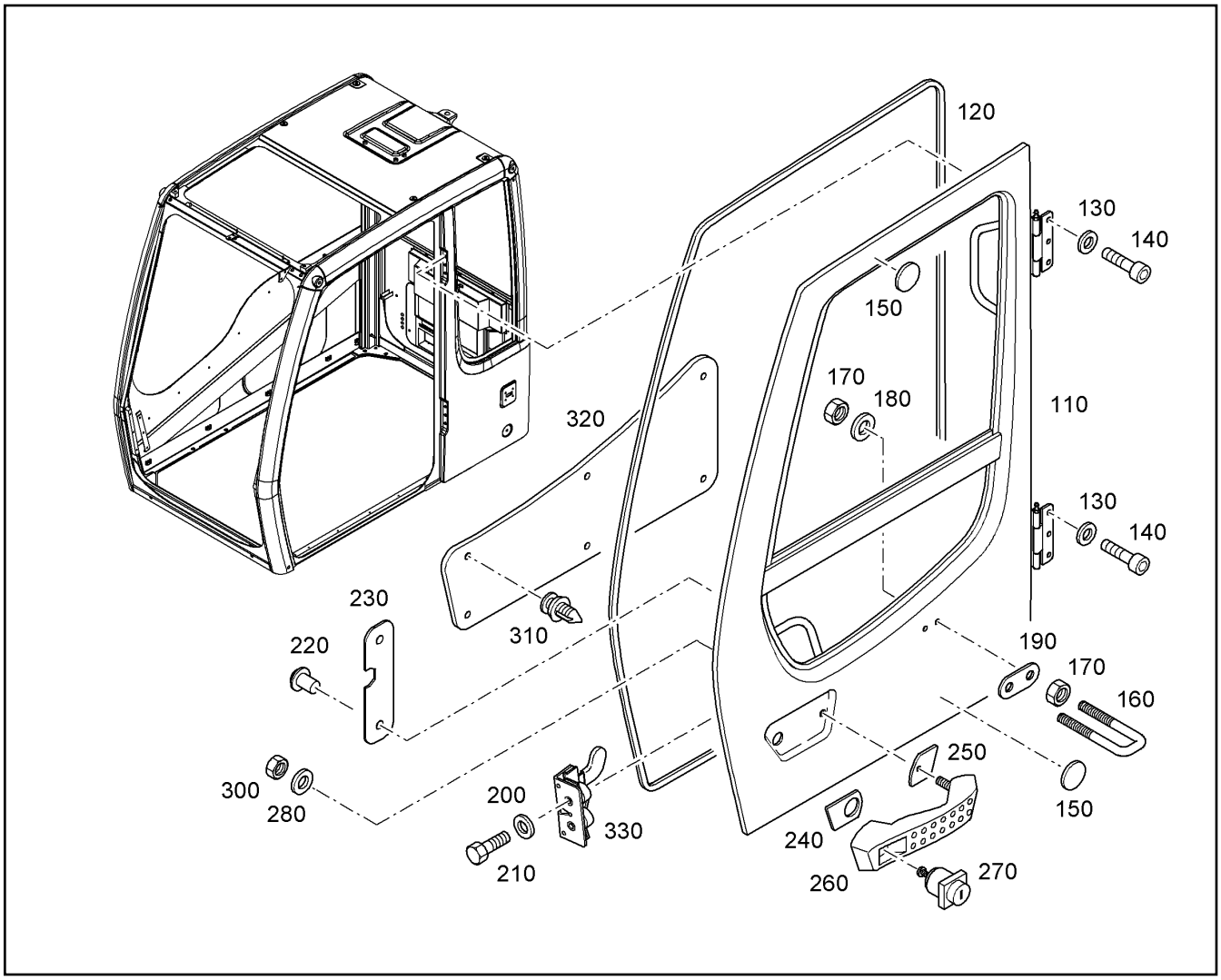

Pos.	Item	Quantity	Description	Bezeichnung	Serie	K
110	10046789	1	TUERRAHMEN ⇨ ❑ 356	TUERRAHMEN		
120	10009014	1	SEALING	DICHTUNG		1
130	10289795	6	WASHER ISO 7089 10 300HV	SCHEIBE		
140	4043000	6	SOCKET HD.SCREW ISO 4762 M 10 X 30 10.	ZYL SCHRAUBE		
150	7019801	2	WASHER	SCHEIBE		1
160	7028838	1	STRAP	BUEGEL		
170	4000381	4	HEX NUT ISO 4032 M 8 -10 A3C	6KT MUTTER		
180	10289803	2	WASHER ISO 7089 8 300HV	SCHEIBE		
190	7028839	1	PLATE	PLATTE		
200	10289803	2	WASHER ISO 7089 8 300HV	SCHEIBE		
210	4066042	2	HEX HD SCREW ISO 4017 M8X25 10.9 A2C	SECHSKANTSCHRAUBE		
220	7024438	2	BODY-BOUND RIVET	SPREIZNIET		
230	7028836	1	COVER	DECKEL		
240	7019154	1	SEALING	DICHTUNG		1
250	7019155	1	SEALING	DICHTUNG		1
260	7019153	1	GRIP	GRIFF		1
270	7025758	1	LOCK ⇨ ❑ 357	SCHLIESSZYLINDER		
280	10289802	1	WASHER ISO 7089 6 300HV	SCHEIBE		
300	4000379	1	NUT M6	SECHSKANTMUTTER		
310	10044330	6	BLIND RIVET	BLINDNIET		
320	7028837	1	COVERING	VERKLEIDUNG		
330	7028833	1	LOCK	SCHLOSS		

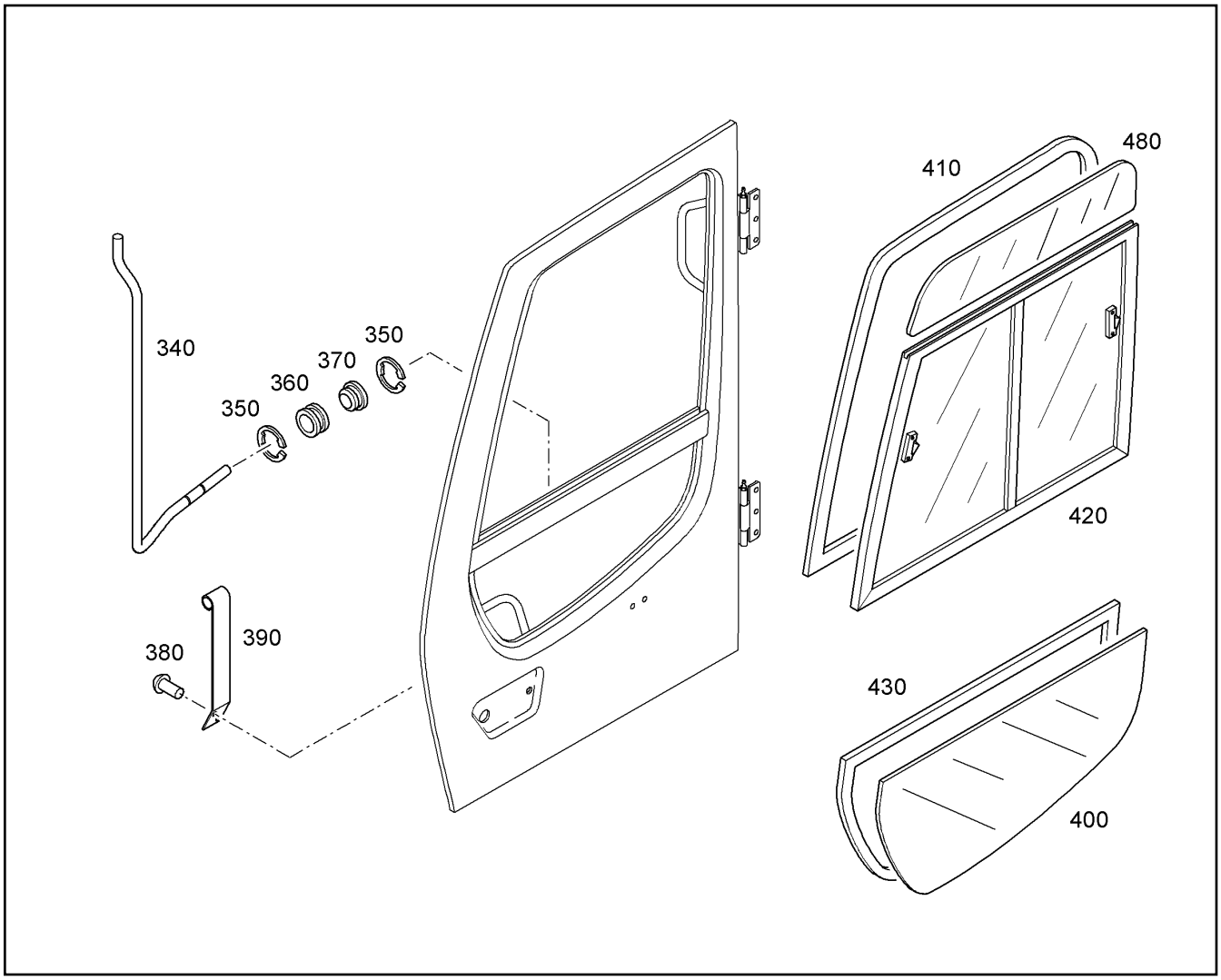

Pos.	Item	Quantity	Description	Bezeichnung	Serie	K
340	7028834	1	ROD	STANGE		
350	7019794	2	SPRING CLIP	SICHERUNGSRING		
360	7020613	1	GROMMET	TUELLE		
370	7019160	1	GROMMET	TUELLE		
380	7028835	1	SPRING	FEDER		2
390	7020612	2	RIVET	NIET		
400	10009225	1	GLASS PANE	GLASSCHEIBE		1
410	7028846	1	SEALING	DICHTUNG		2
420	7028844	1	SLIDING WINDOW ⇨ ❑ 358	SCHIEBEFENSTER		1
430	7028847	1	SEALING	DICHTUNG		2
480	10009056	1	GLASS PANE	GLASSCHEIBE		1

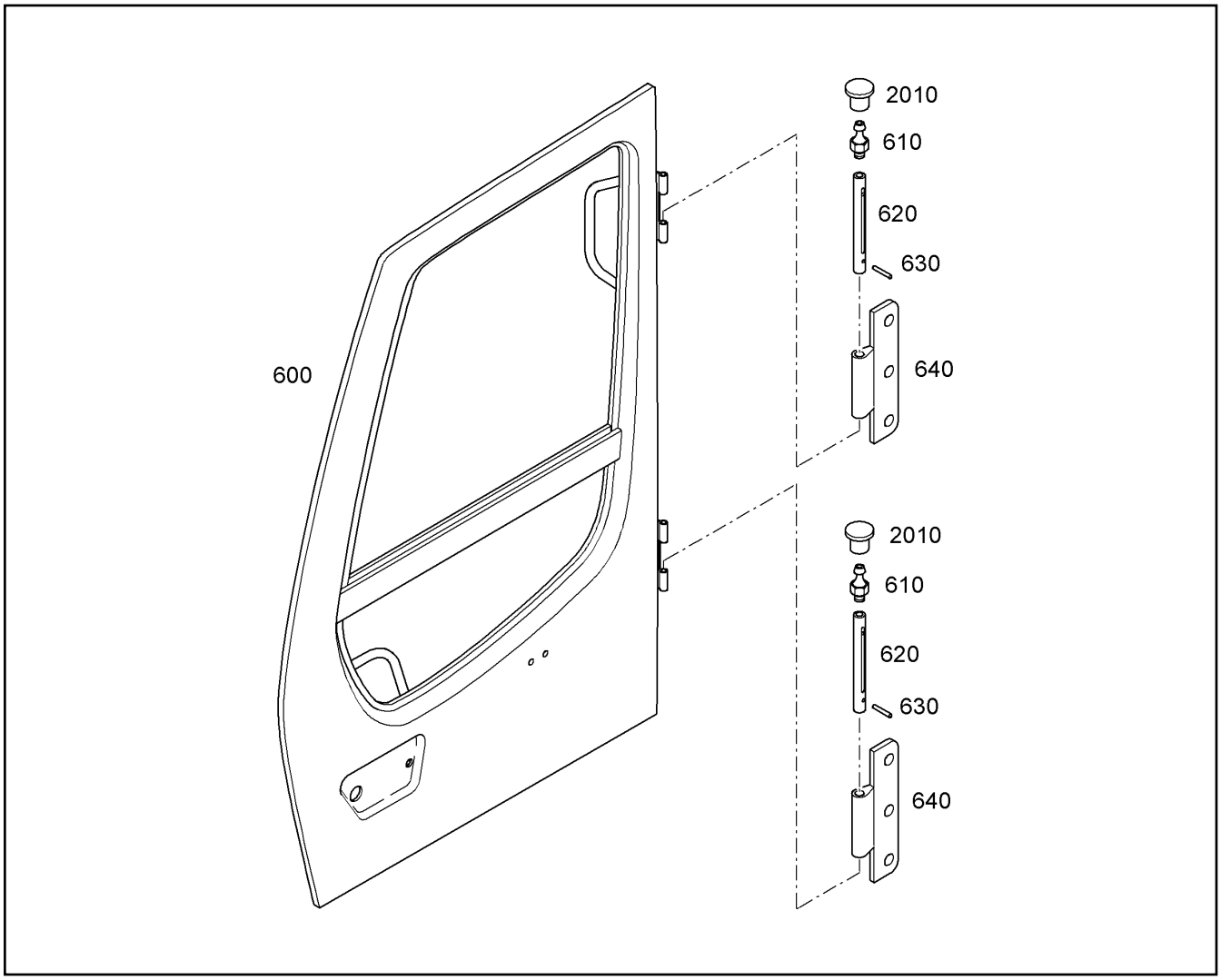

Pos.	Item	Quantity	Description	Bezeichnung	Serie	K
600	10101225	1	FRAME	RAHMEN		1
610	7743245	2	GREASE FITTING DIN 71412 AM 6	KEG SHM NIPPEL		
620	7028840	2	PIN	BOLZEN		1
630	4900372	2	ROLL PIN ISO 8752 A 3 X 20 ST	SPANNSTIFT		
640	7029409	2	HINGE	SCHARNIER		
2010	10046783	2	CAP	KAPPE		

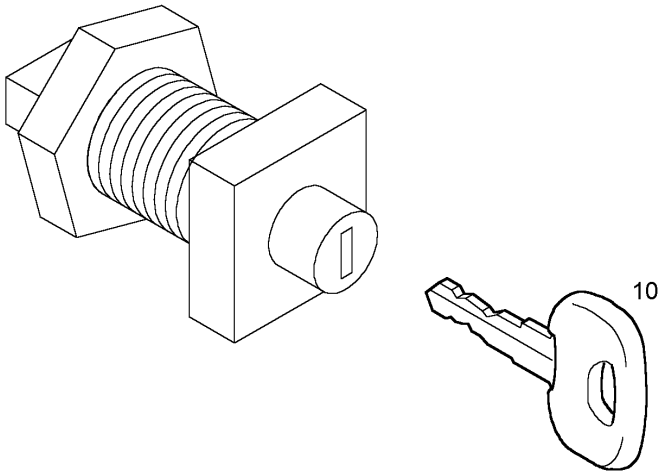

Pos.	Item	Quantity	Description	Bezeichnung	Serie	K
10	10221073	1	IGNITION KEY	ZUENDSCHLUESSEL		

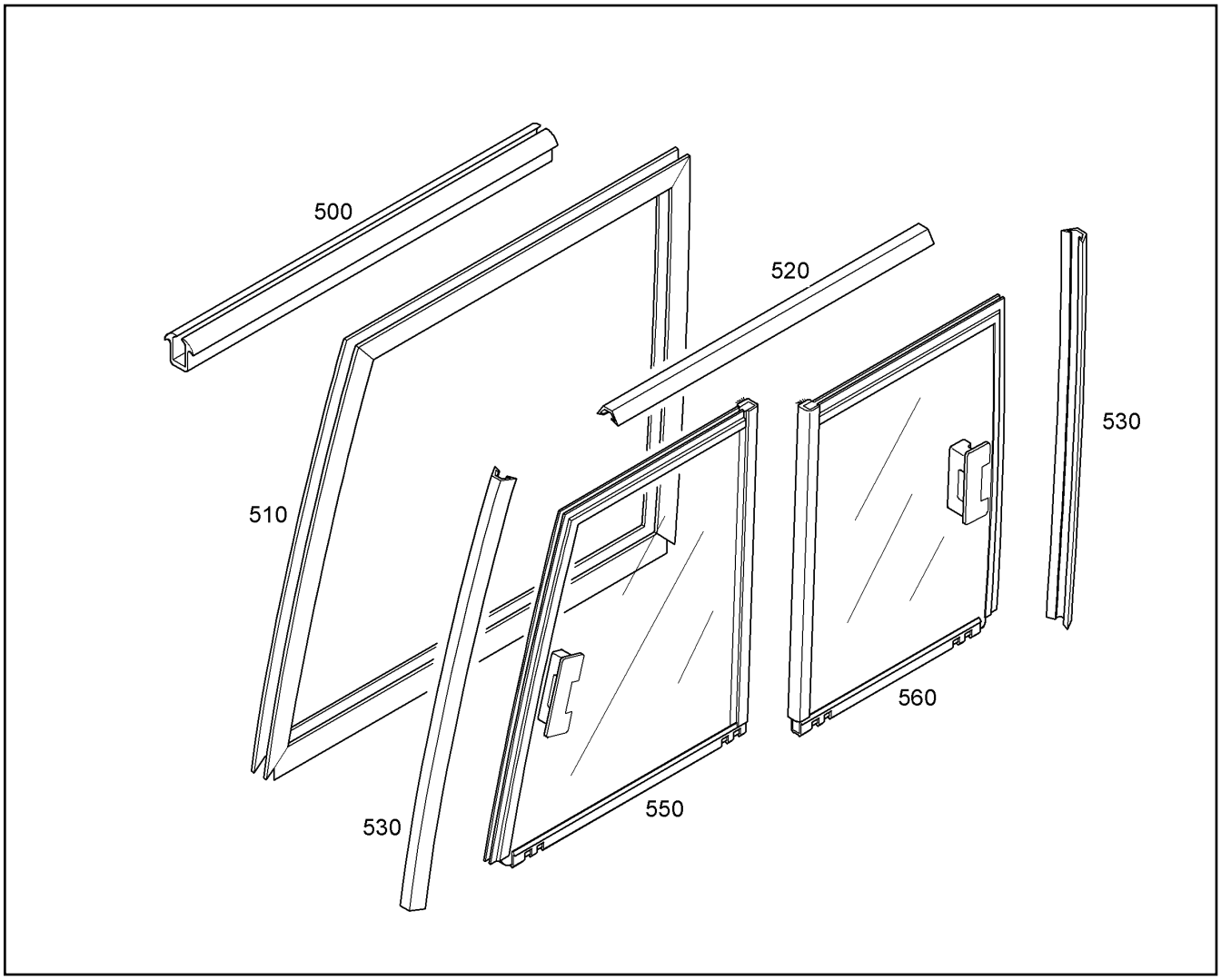

Pos.	Item	Quantity	Description	Bezeichnung	Serie	K
500	7029410	1	RUBBER SECTION	GUMMIPROFIL		
510	7029411	1	FRAME	RAHMEN		1
520	7029412	1	SEALING	DICHTUNG		1
530	7029413	2	SEALING	DICHTUNG		1
550	7029415	1	WINDOW	FENSTER		1
560	7029416	1	WINDOW	FENSTER		1

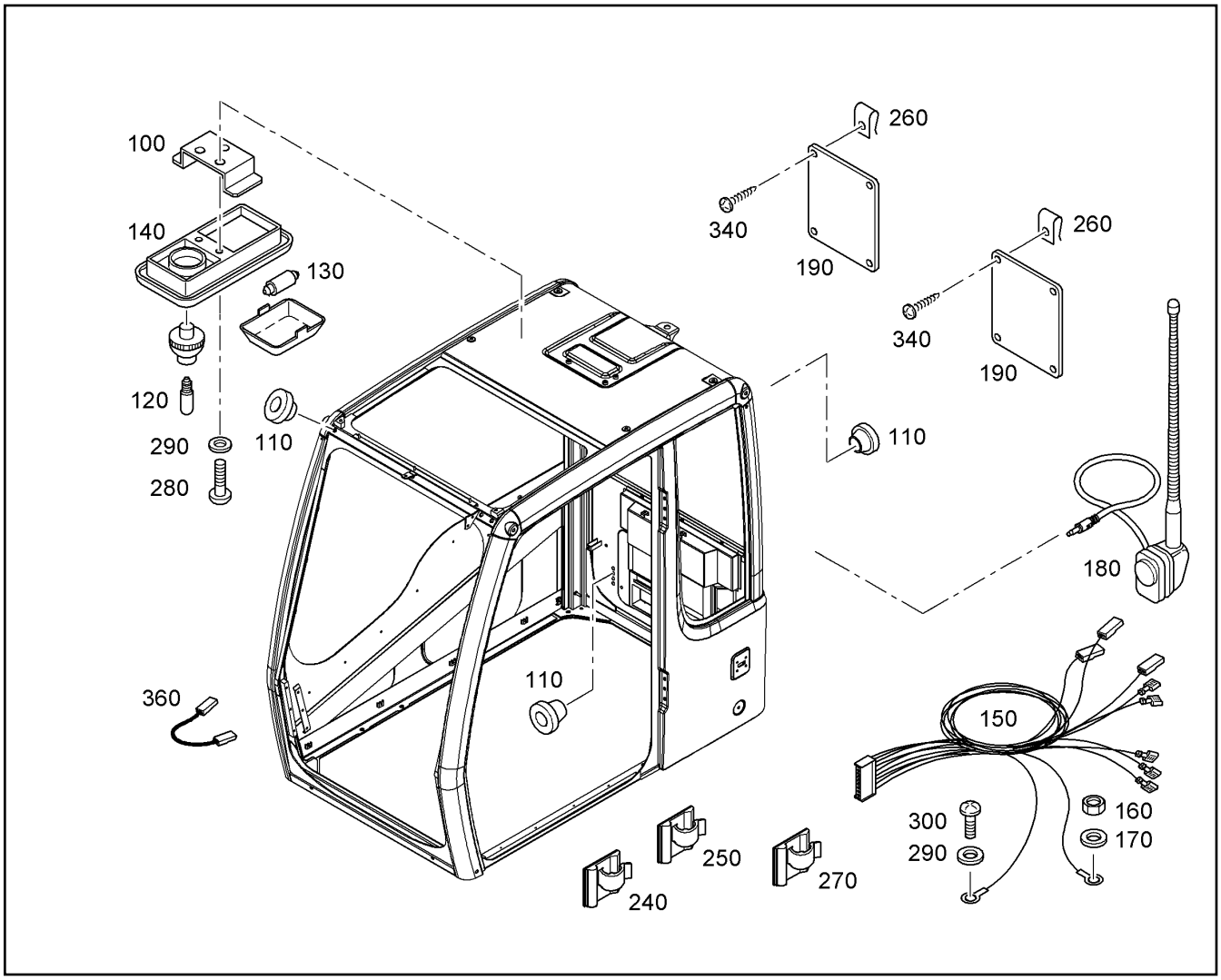

Pos.	Item	Quantity	Description	Bezeichnung	Serie	K
100	10009015	1	STRAP	BUEGEL		
110	7019171	9	GROMMET 5/16/20/1-4	TUELLE		
120	7028859	1	STRIP LAMP	SOFITTENLAMPE		1
130	10044338	1	STRIP LAMP 8,5-8 10W 24V	SOFITTENLAMPE		1
140	7028857	1	CEILING LAMP	DECKENLEUCHTE		1
150	10009057	1	WIRING HARNESS CAB	KS KABINE		2
160	4000381	1	HEX NUT ISO 4032 M 8 -10 A3C	6KT MUTTER		
170	7028855	1	TOOTHED LOCK WASHER	ZAHNSCHEIBE		
180	6001556	1	ANTENNA	ANTENNE		2
190	10009021	2	PLATE	PLATTE		
240	7028768	9	HOLDER	HALTER		
250	7028812	11	HOLDER	HALTER		
260		8	NUT ISO 1478 M 3,5	BLECHMUTTER		
270	10009023	2	HOLDER	HALTER		
280	4600975	2	FLAT HEAD SCREW ISO 7045 M4x25 4.8 H	FLACHKOPFSCHRAUBE		
290	4001645	3	WASHER DIN 125 B 4,3 ST A3C	SCHEIBE		
300	409701608	1	FLAT HEAD SCREW ISO 7045 M4x10 4.8 H	FLACHKOPFSCHRAUBE		
340	4601386	8	METAL SCREW ISO 7049 ST3,5x16 C-H A2C	BLECHSCHRAUBE		
360	10009031	1	WIRE HARNESS	KS PANZERGLASSCHEIBE		2

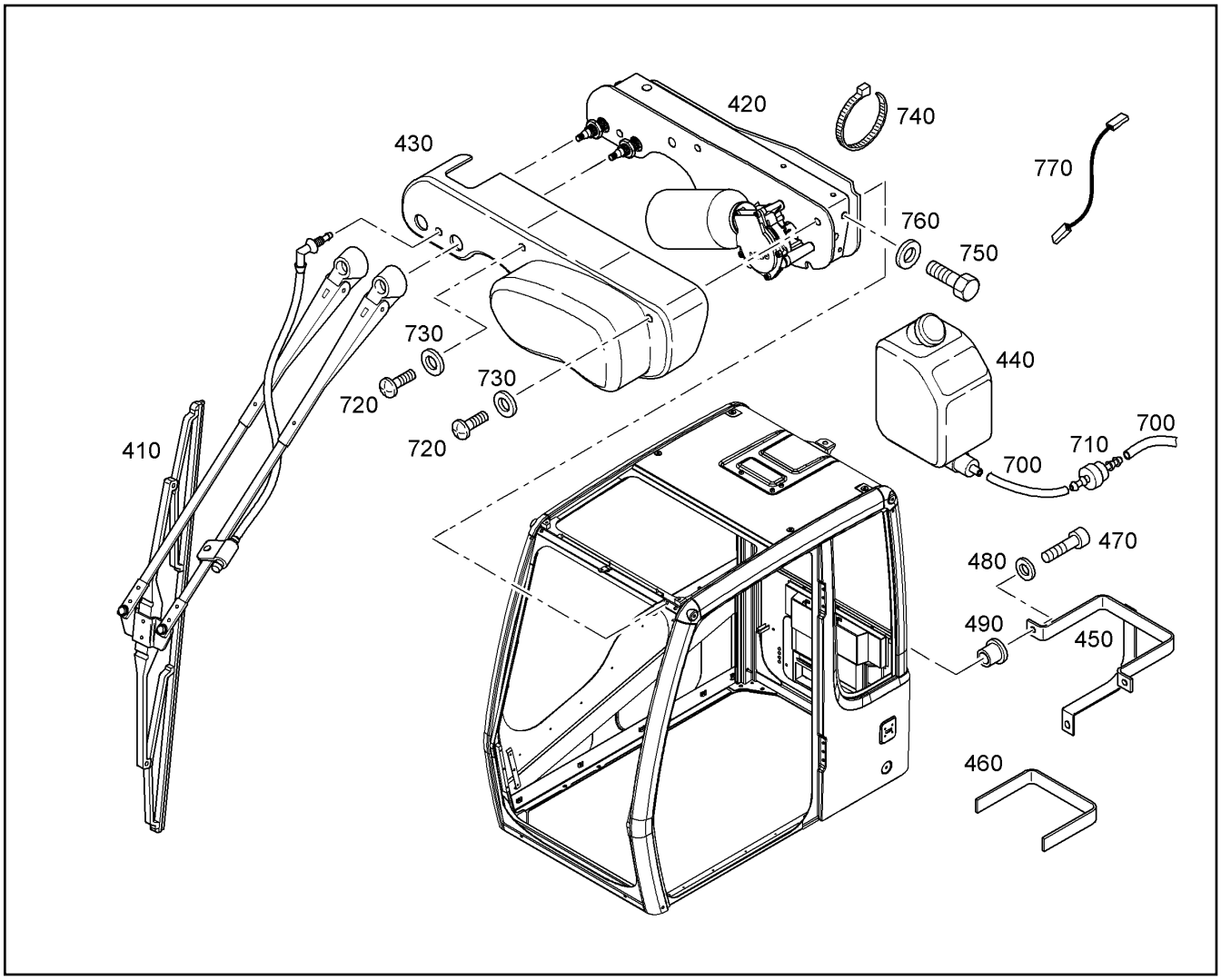

Pos.	Item	Quantity	Description	Bezeichnung	Serie	K
410		1	WINDSHIELD WIPER ⇨ ❑ 363	SCHEIBENWISCHER		1
420	7028884	1	WIPER MOTOR ⇨ ❑ 362	WISCHERMOTOR		2
430	7028865	1	COVER	DECKEL		
440	10009208	1	WATER CONTAINER	WASSERBEHAELTER		1
450	7028872	1	STRAP	BUEGEL		
460	7024455	1	SEALING	DICHTUNG		1
470	4600079	3	SOCKET HD SCREW ISO 4762 M8x20 8.8 A2	ZYLINDERSCHRAUBE		
480	10289803	3	WASHER ISO 7089 8 300HV	SCHEIBE		
490	10044343	3	THREADED INSERT	GEWINDEEINSATZ		
700	6200461	5m	HOSE	SCHLAUCH		
710	7017201	2	CHECK VALVE	RUECKSCHLAGVENTIL		2
720	4600723	3	FLAT HEAD SCREW ISO 7045 M6x16 4.8 H	FLACHKOPFSCHRAUBE		
730	10289802	3	WASHER ISO 7089 6 300HV	SCHEIBE		
740	7028864	8	WIRE CLIP	KABELBAND		
750	7000704	3	DRIVE SHAFT	ANTRIEBSWELLE		
760	10289803	3	WASHER ISO 7089 8 300HV	SCHEIBE		
770	10009024	1	GROUND CABLE	MASSEKABEL		2

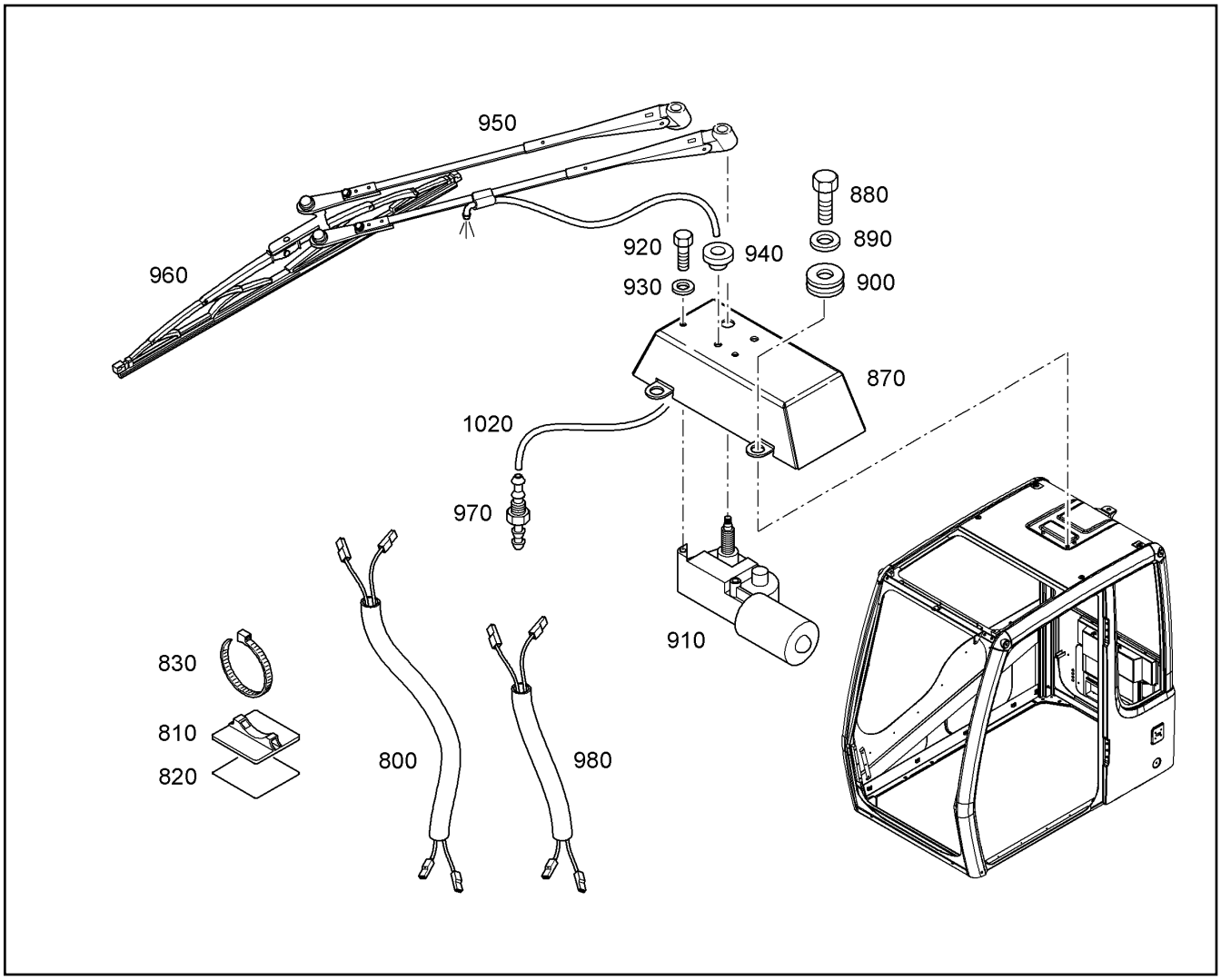

Pos.	Item	Quantity	Description	Bezeichnung	Serie	K
800	10009043	1	WIRE HARNESS	KS WISCHER DACH		2
810	10009044	2	HOLDER	HALTER		
820	10009045	0.1m	RIBBON	KLEBEBAND		
830	7028864	2	WIRE CLIP	KABELBAND		
870	10044347	1	COVERING	ABDECKUNG		
880	4001606	3	HEX HD SCREW ISO 4017 M8X16 10.9 A2C	SECHSKANTSCHRAUBE		
890	10289803	3	WASHER ISO 7089 8 300HV	SCHEIBE		
900	7028907	2	SPACER BUSHING	DISTANZBUCHSE		1
910	7019184	1	WIPER MOTOR	SCHEIBENWISCHERMOTOR		2
920	4065099	2	HEX HD SCREW ISO 4017 M6x16 8.8 A2C	SECHSKANTSCHRAUBE		
930	10289802	2	WASHER ISO 7089 6 300HV	SCHEIBE		
940	7019160	1	GROMMET	TUELLE		
950	10291146	1	WIPPER ARM ⇨ ❑ 364	WISCHERARM		1
960	7019186	1	WIPER BLADE	WISCHBLATT		1
970	10009055	1	NIPPLE	SCHLAUCHNIPPEL		
980	10009058	1	WIRE HARNESS	KS PUMPE DACH		2
1020	10013970	2.2m	HOSE	SCHLAUCH		

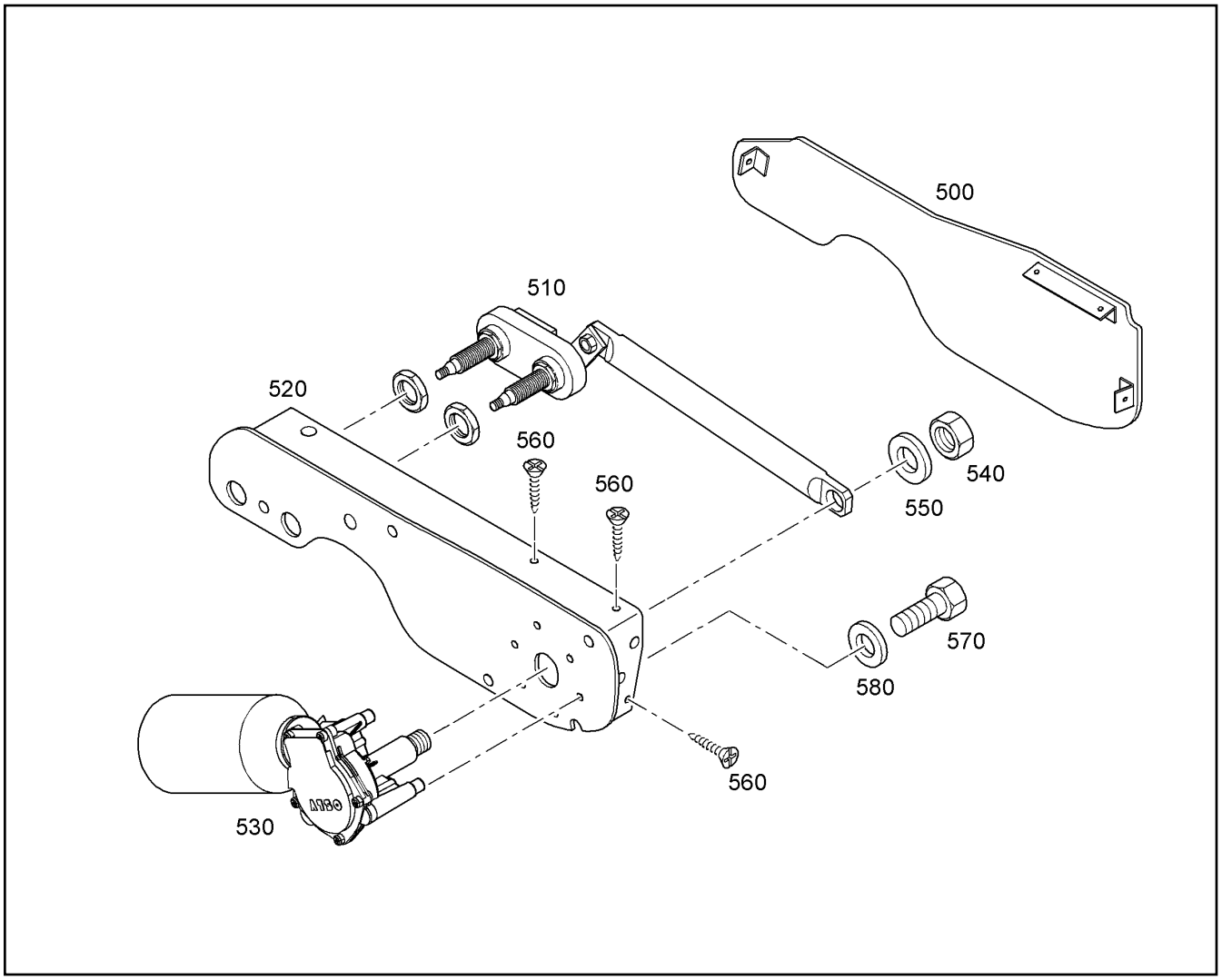

Pos.	Item	Quantity	Description	Bezeichnung	Serie	K
500	7028881	1	COVER	DECKEL		
510	7028883	1	GEAR	GETRIEBE		
520	7028878	1	PLATE	PLATTE		
530	7028879	1	WIPER MOTOR 24V	WISCHERMOTOR		2
540	4000381	1	HEX NUT ISO 4032 M 8 -10 A3C	6KT MUTTER		
550	10289803	1	WASHER ISO 7089 8 300HV	SCHEIBE		
560	408286100	4	METAL SCREW ISO 7050 ST3,5x13 ST C-H	BLECHSCHRAUBE		
570	4065099	3	HEX HD SCREW ISO 4017 M6x16 8.8 A2C	SECHSKANTSCHRAUBE		
580	10289802	3	WASHER ISO 7089 6 300HV	SCHEIBE		

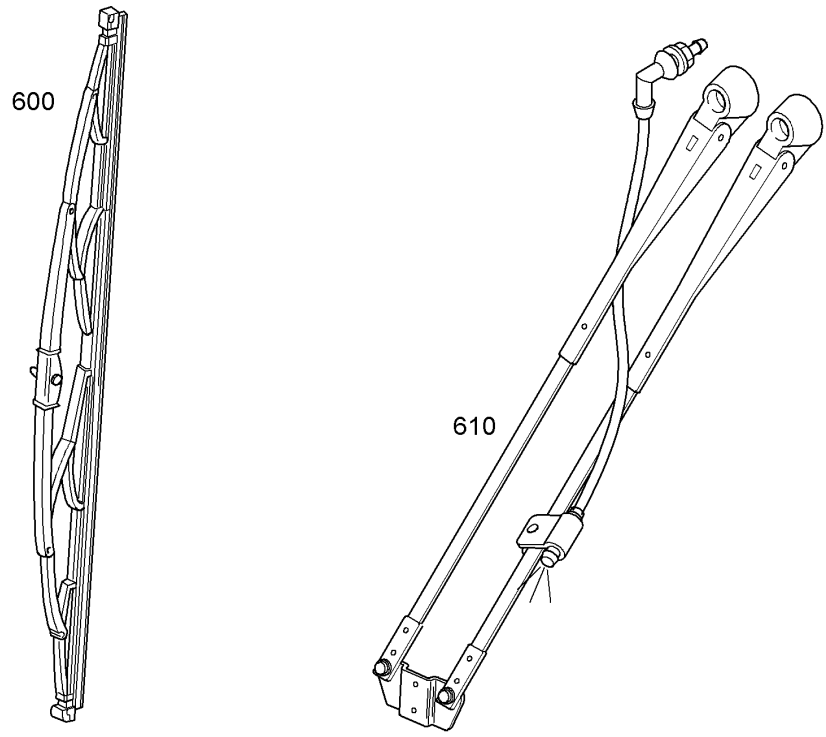

Pos.	Item	Quantity	Description	Bezeichnung	Serie	K
600	7028869	1	WIPER BLADE 800	WISCHBLATT		1
610	7028866	1	WIPER ARM ⇨ ❑ 365	WISCHARM		1

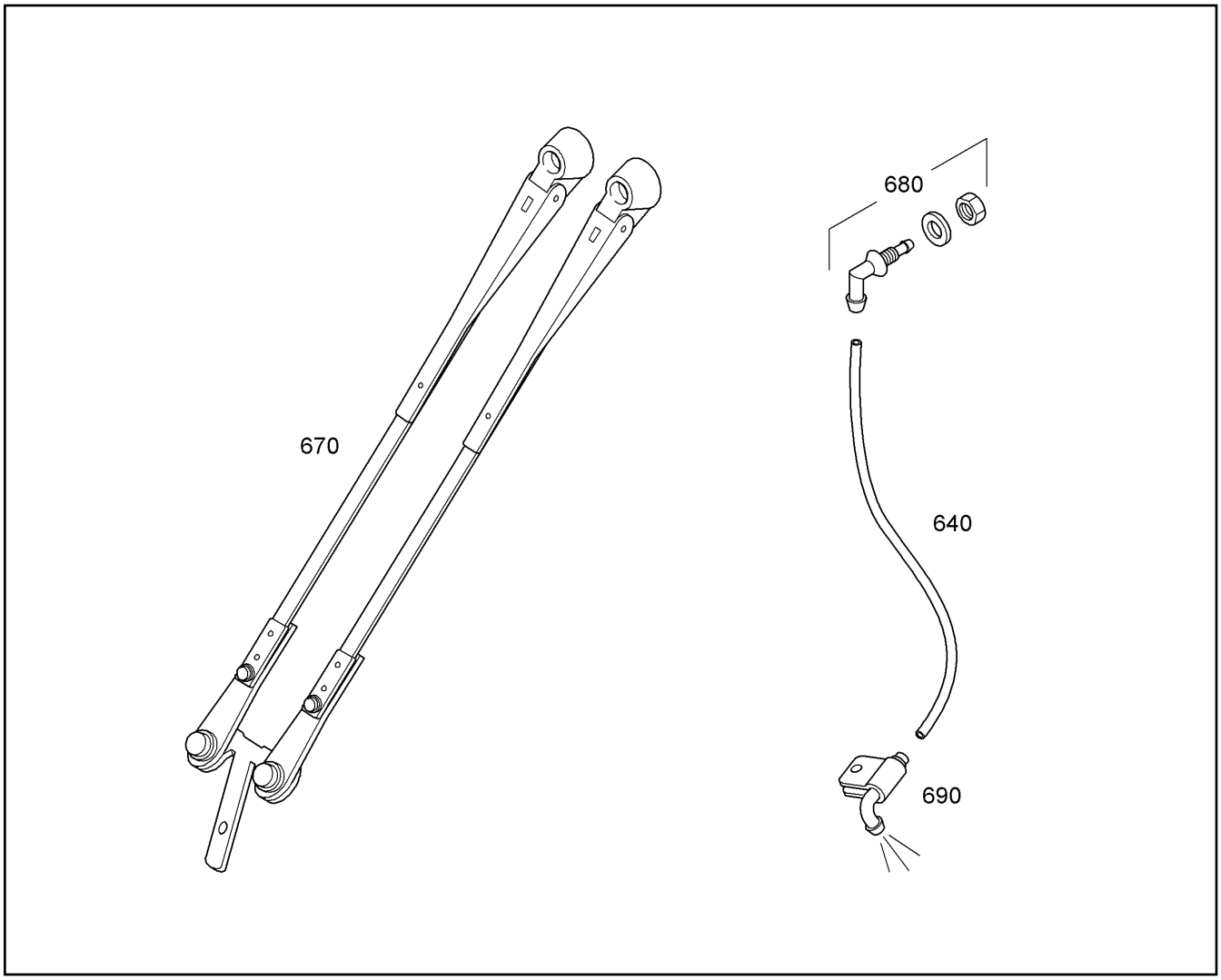

Pos.	Item	Quantity	Description	Bezeichnung	Serie	K
640	6200461	0.5m	HOSE	SCHLAUCH		
670		1	WIPPER ARM	WISCHERARM		1
680		1	NIPPLE	NIPPEL		
690		1	NOZZLE PIPE	SPRITZDUESE		2

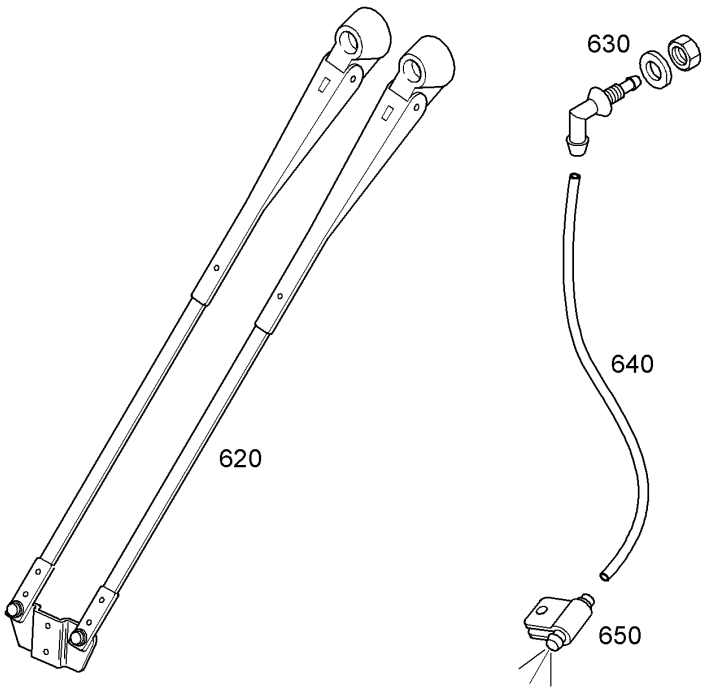

Pos.	Item	Quantity	Description	Bezeichnung	Serie	K
620	7029427	1	WIPER ARM	WISCHARM		1
630	7028868	1	COUPLING	KNIESTUECK		
640	7029428	1	HOSE	SCHLAUCH		
650	7028867	1	NOZZLE PIPE	SPRITZDUESE		2

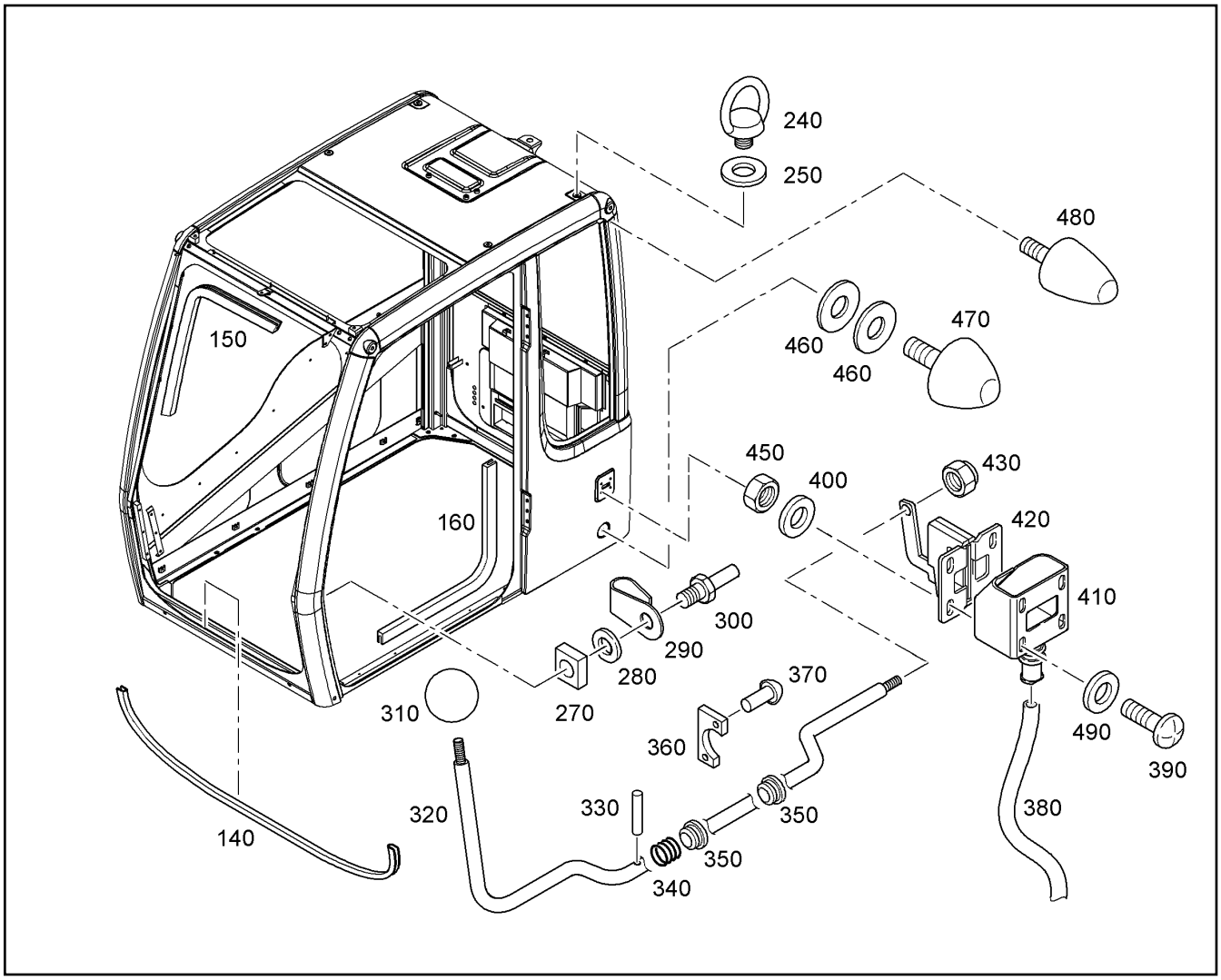

Pos.	Item	Quantity	Description	Bezeichnung	Serie	K
140	7028934	1	SEALING	DICHTUNG		2
150	10044355	1	SEALING	DICHTUNG		1
160	7028892	1	SEALING	DICHTUNG		1
240	7028912	4	EAR	OESE		1
250	10289804	4	WASHER ISO 7089 12 300HV	SCHEIBE		
270	7028898	1	PLATE	PLATTE		
280	10289804	1	WASHER ISO 7089 12 300HV	SCHEIBE		
290	9408711	1	BRACKET	ABWEISBUEGEL		
300	7028896	1	LOCK PIN	SCHLIESSBOLZEN		1
310	7019167	1	KUGELKOPF-SCHRAUBENDREHER	KUGELKOPF-SCHRAUBENDRE		
320	7028919	1	LEVER	HEBEL		
330	4900372	1	ROLL PIN ISO 8752 A 3 X 20 ST	SPANNSTIFT		
340	7028901	1	RING	RECHTECKRING		
350	7019122	2	BUSHING	BUCHSE		1
360	7020611	2	PLATE	PLATTE		
370	7020612	4	RIVET	NIET		
380	7028899	1	PLASTIC TUBE	KUNSTSTOFFROHR		
390	4002612	4	FLAT HEAD SCREW ISO 7045 M6x20 4.8 H	FLACHKOPFSCHRAUBE		
400	10289802	8	WASHER ISO 7089 6 300HV	SCHEIBE		
410	7019165	1	PROTECTING CAP	SCHUTZKAPPE DURCHSICHT.SS		1
420	7019164	1	DOOR LOCKING DEVICE	TUERFESTSTELLER		
430	4600783	1	HEX NUT ISO 10511 M 8 -08 A3C	6KT MUTTER		
450	4000379	4	NUT M6	SECHSKANTMUTTER		
460	10013965	2	WASHER	SCHEIBE		
470	7019129	1	METALASTIC BUFFER	METALLASTIKPUFFER		
480	7021047	1	METALASTIC BUFFER	METALLASTIKPUFFER		

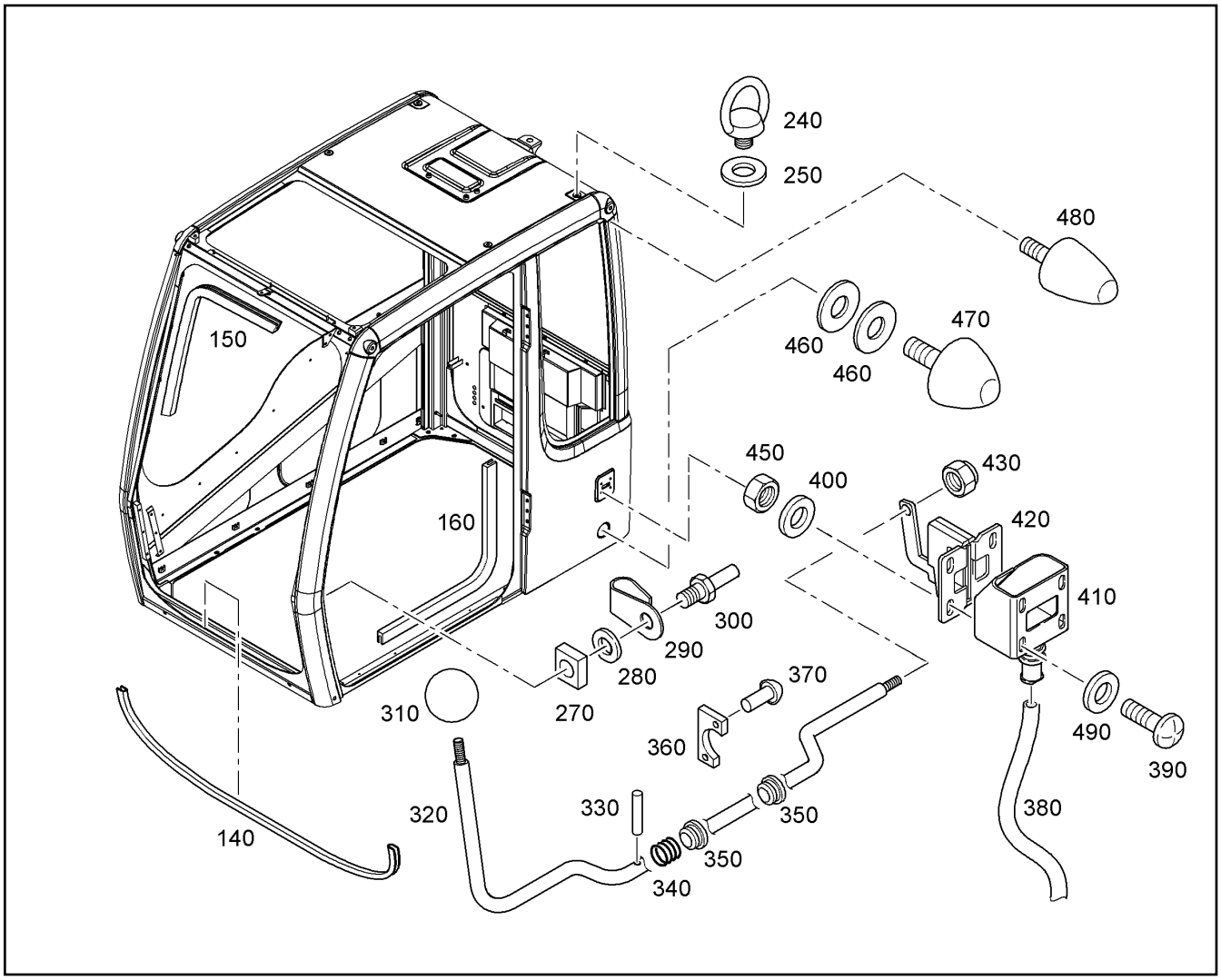

Pos.	Item	Quantity	Description	Bezeichnung	Serie	K
490	4600198	4	WASHER DIN 9021 6,4 ST A3C	SCHEIBE		

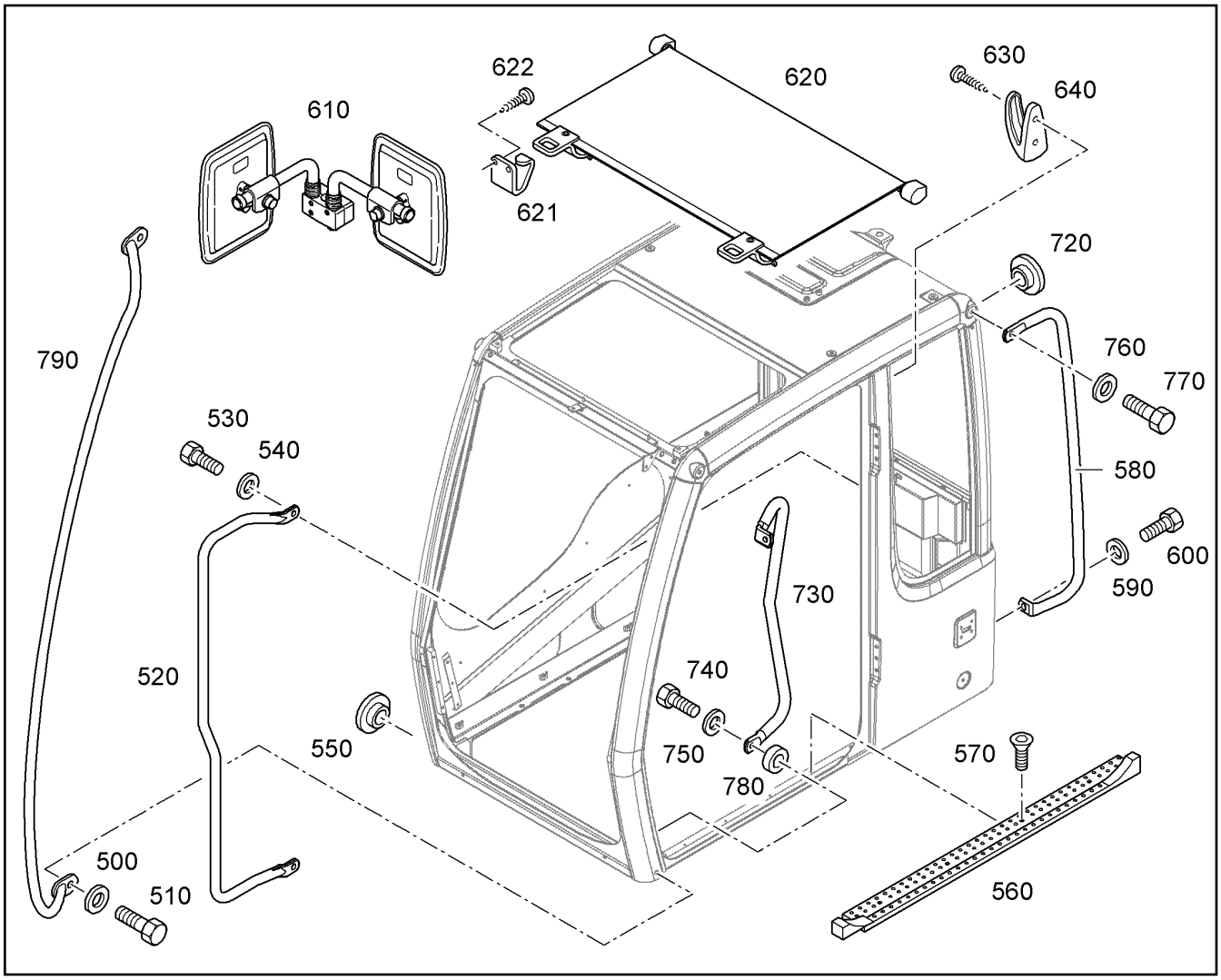

Pos.	Item	Quantity	Description	Bezeichnung	Serie	K
500	10289804	2	WASHER ISO 7089 12 300HV	SCHEIBE		
510	4600184	2	HEX HD SCREW ISO 4017 M12x25 10.9 A3C	SECHSKANTSCHRAUBE		
520	7028903	1	GRIP	HANDGRIFF		
530	4066098	2	HEX HD SCREW ISO 4017 M10x30 10.9 A3C	SECHSKANTSCHRAUBE		
540	10289795	2	WASHER ISO 7089 10 300HV	SCHEIBE		
550	10220397	8	PLUG	STOPFEN		
560	7028910	1	PROTECTIVE SHEET	SCHUTZBLECH		2
570	4002716	3	SCREW DIN 7991 M6x12 8.8	SENKSCHRAUBE		
580	10013966	1	GRIP	HANDGRIFF		
590	10289795	2	WASHER ISO 7089 10 300HV	SCHEIBE		
600	4001696	2	HEX HD SCREW ISO 4017 M10x20 10.9 A3C	SECHSKANTSCHRAUBE		
610	10044353	1	OUTSIDE MIRROR ⇨ ❑ 369	AUSSENSPIEGEL		1
620	7028933	1	SUNHALDE SET	SONNENBLENDENSATZ		
621	10039678	2	-HOLDER	-HALTER		
622	408252101	4	METAL SCREW ISO 7049 ST2,9x6,5 C-H A2C	BLECHSCHRAUBE		
630	408286100	2	METAL SCREW ISO 7050 ST3,5x13 ST C-H	BLECHSCHRAUBE		
640	7019131	1	HOOK	KLEIDERHAKEN		
720	7020615	6	PLUG	STOPFEN		
730	10009025	1	GRIP	HANDGRIFF		
740	4900112	2	HEXAGON BOLT ISO 4017 M 10 X 35 8.8 A3	6KT SCHRAUBE		
750	10289795	2	WASHER ISO 7089 10 300HV	SCHEIBE		
760	10289804	1	WASHER ISO 7089 12 300HV	SCHEIBE		
770	4066122	1	HEX HD SCREW ISO 4017 M12x35 10.9 A3C	SECHSKANTSCHRAUBE		
780	10013971	1	SPACER BUSHING	DISTANZBUCHSE		1
790	7028902	1	GRIP	HANDGRIFF		

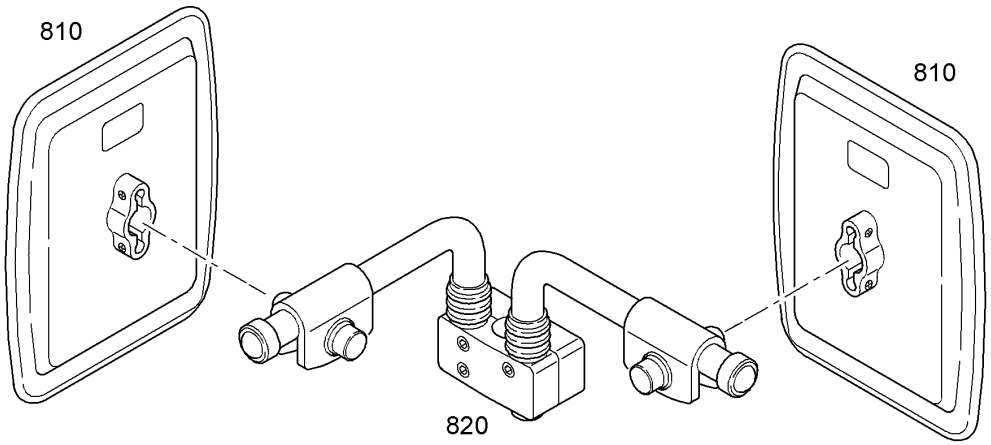

Pos.	Item	Quantity	Description	Bezeichnung	Serie	K
810	7019140	2	OUTSIDE MIRROR INSTALLATION	AUSSENSPIEGEL EINBAU		1
820	7019141	1	HOLDING	SPIEGELBOCK		1

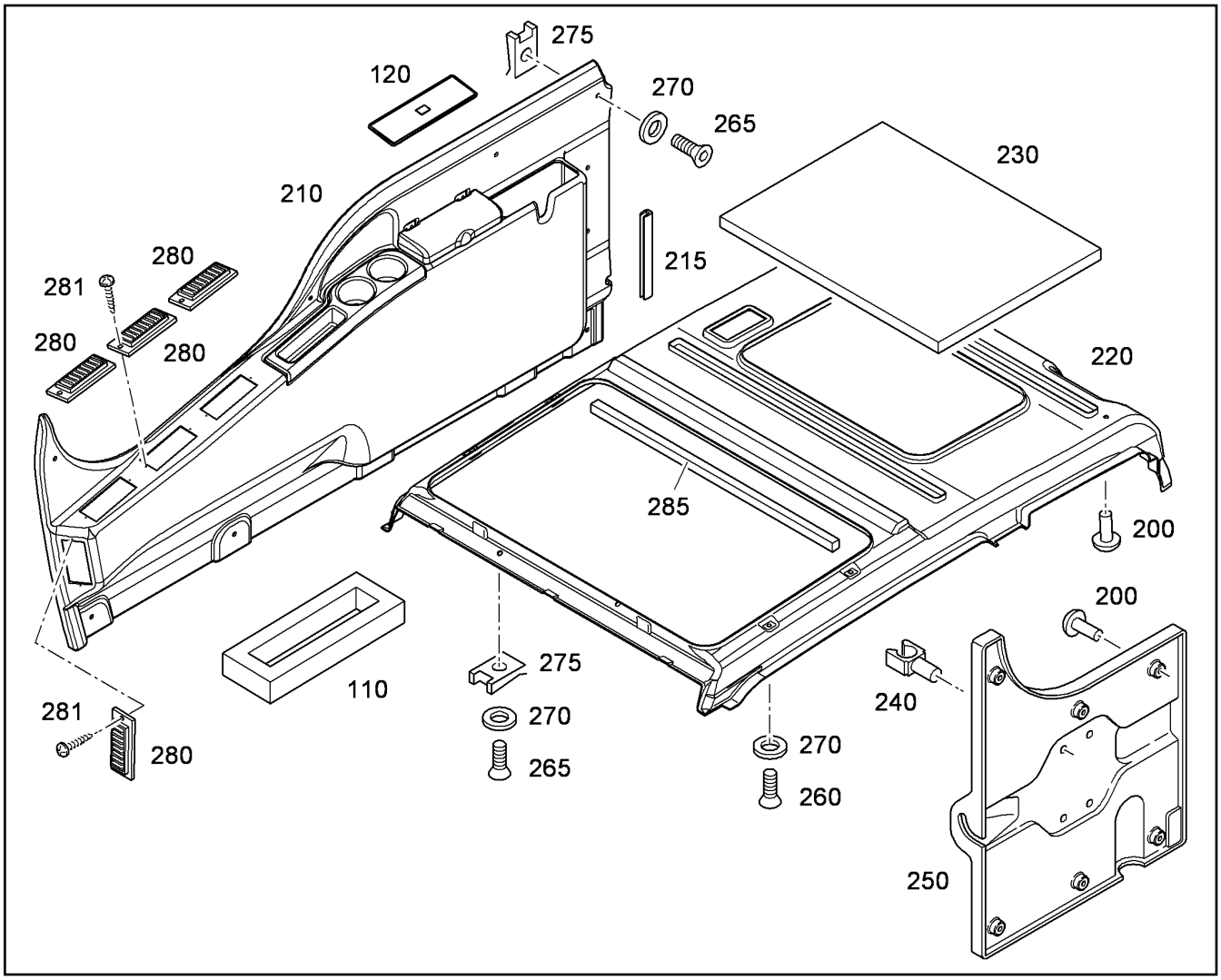

Pos.	Item	Quantity	Description	Bezeichnung	Serie	K
110	10216004	1	SEALING	DICHTUNG		1
120	7618883	1	COVER	BLINDDECKEL		
200	7024438	12	BODY-BOUND RIVET	SPREIZNIET		
210	10291138	1	COVERING ⇨ ❑ 372	VERKLEIDUNG		
215	10216006	1	PROFILE	PROFIL		
220	10009227	1	SOUND INSULATION	DAEMMATTE		
230	10290261	1	INSULATING PLATE	DAEMMPLATTE		
240	7373592	4	CLAMP	KLAMMER		
250	7028963	1	COVERING	VERKLEIDUNG		
260	4901294	6	SCREW ISO 7047 M6x16 4.8 H A2C	SENKSCHRAUBE		
265	4601379	3	SCREW ISO 7047 M6x20 4.8 H A2C	SENKSCHRAUBE		
270	10023245	6	COLLAR	ROSETTE		
275	10009189	3	NUT M6	BLECHMUTTER		
280	7024446	4	AIR ROTOR	LUFTDURCHFUEHRUNG		
281	7024447	8	SCREW	SCHRAUBE		
285	10042111	1	RUBBER SECTION	GUMMIPROFIL		

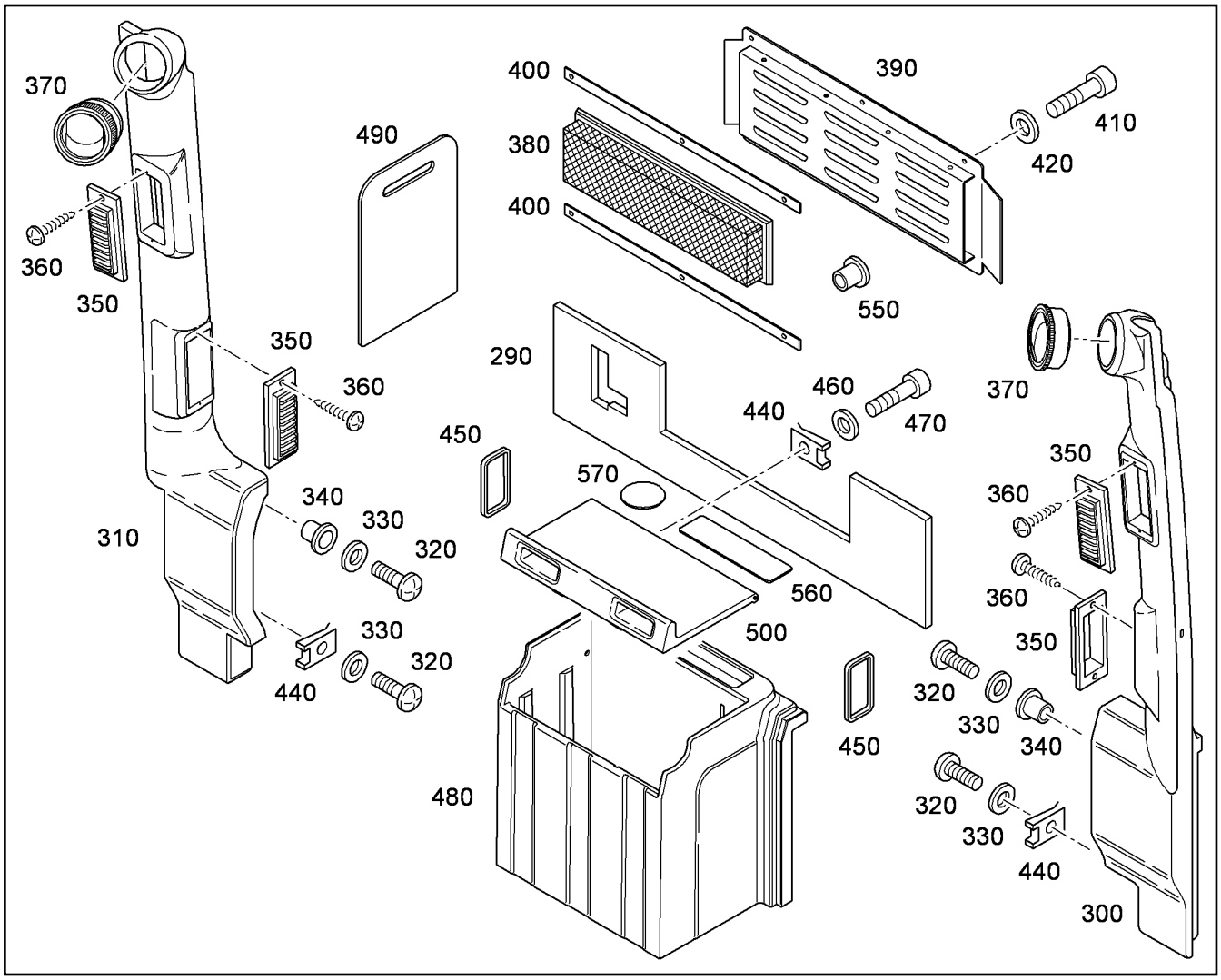

Pos.	Item	Quantity	Description	Bezeichnung	Serie	K
290	10009228	1	INSULATING PLATE	DAEMMPLATTE		
300	10009183	1	CHANNEL	KANAL		
310	10009229	1	CHANNEL	KANAL		
320	4600723	4	FLAT HEAD SCREW ISO 7045 M6x16 4.8 H	FLACHKOPFSCHRAUBE		
330	4600198	4	WASHER DIN 9021 6,4 ST A3C	SCHEIBE		
340	7020610	2	THREADED INSERT	GEWINDEEINSATZ		
350	7024446	4	AIR ROTOR	LUFTDURCHFUEHRUNG		
360	7024447	8	SCREW	SCHRAUBE		
370	7028950	2	AIR NOZZLE	LUFTDUESE		
380	7028951	1	AIR FILTER	LUFTFILTER		1
390	10009188	1	COVER	DECKEL		
400	7028953	2	SEALING	DICHTUNG		2
410	4600580	6	FLAT HEAD SCREW ISO 7045 M6x25 4.8 H	FLACHKOPFSCHRAUBE		
420	10289802	6	WASHER ISO 7089 6 300HV	SCHEIBE		
440	10009189	4	NUT M6	BLECHMUTTER		
450	10009027	2	SEALING	DICHTUNG		1
460	4600198	2	WASHER DIN 9021 6,4 ST A3C	SCHEIBE		
470	4600580	2	FLAT HEAD SCREW ISO 7045 M6x25 4.8 H	FLACHKOPFSCHRAUBE		
480	10009199	1	CANAL	SAUGKANAL		1
490	10009201	1	DIVIDING WALL	TRENNWAND		
500	10009030	1	COVER	DECKEL		
550	10044359	1	THREADED INSERT M6	GEWINDEEINSATZ		
560	10289996	1	MAT	MATTE		
570	10289997	1	MAT	MATTE		

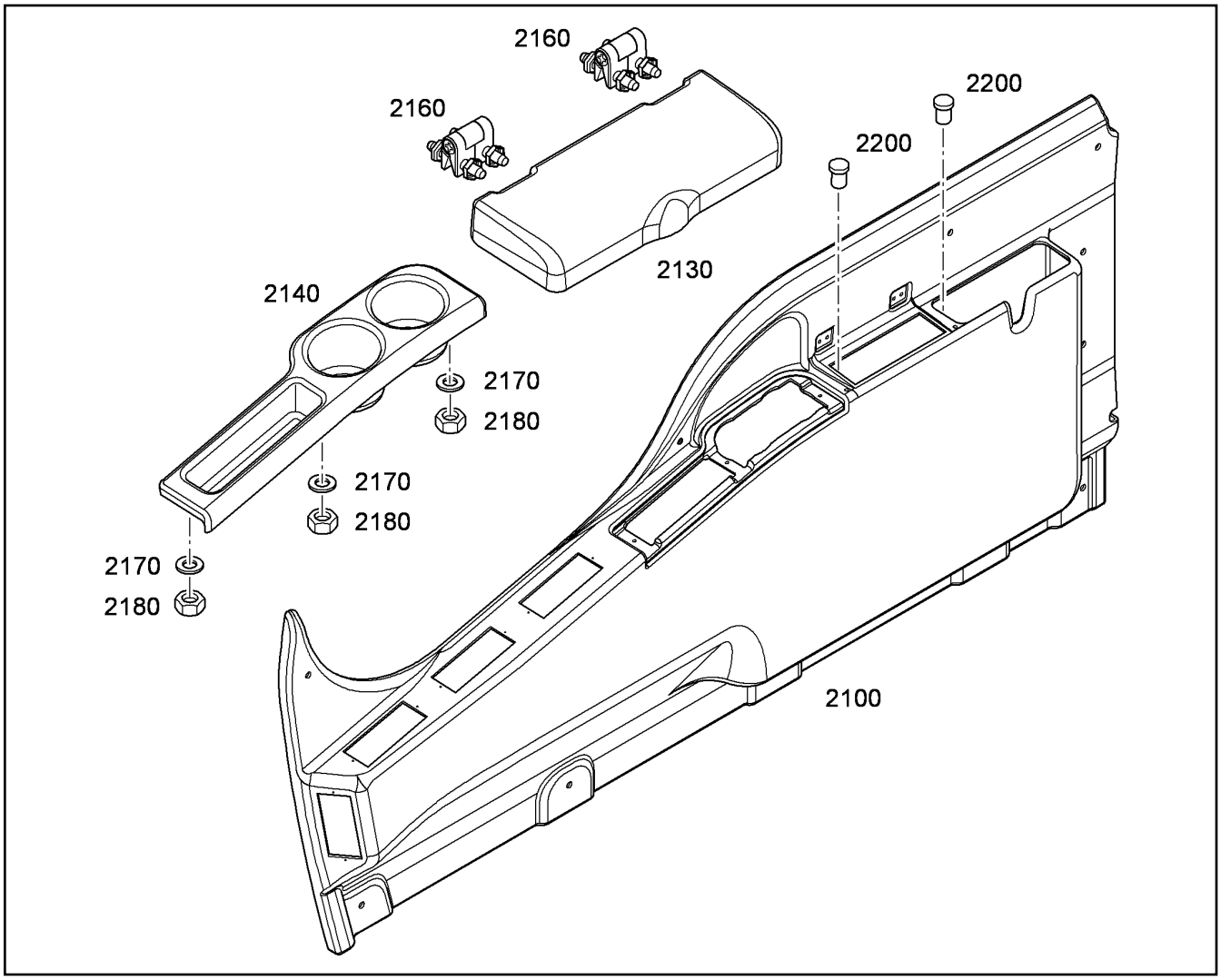

Pos.	Item	Quantity	Description	Bezeichnung	Serie	K
2100	10291137	1	COVERING	VERKLEIDUNG		
2130	10291066	1	COVERING	ABDECKUNG		
2140	10291090	1	BOTTLE HOLDER	FLASCHENHALTER		
2160	10291123	2	HINGE	SCHARNIER		
2170	4001645	3	WASHER DIN 125 B 4,3 ST A3C	SCHEIBE		
2180	4000376	3	NUT M4	SECHSKANTMUTTER		
2200	10216002	2	RUBBER BUMPER	GUMMIPUFFER		

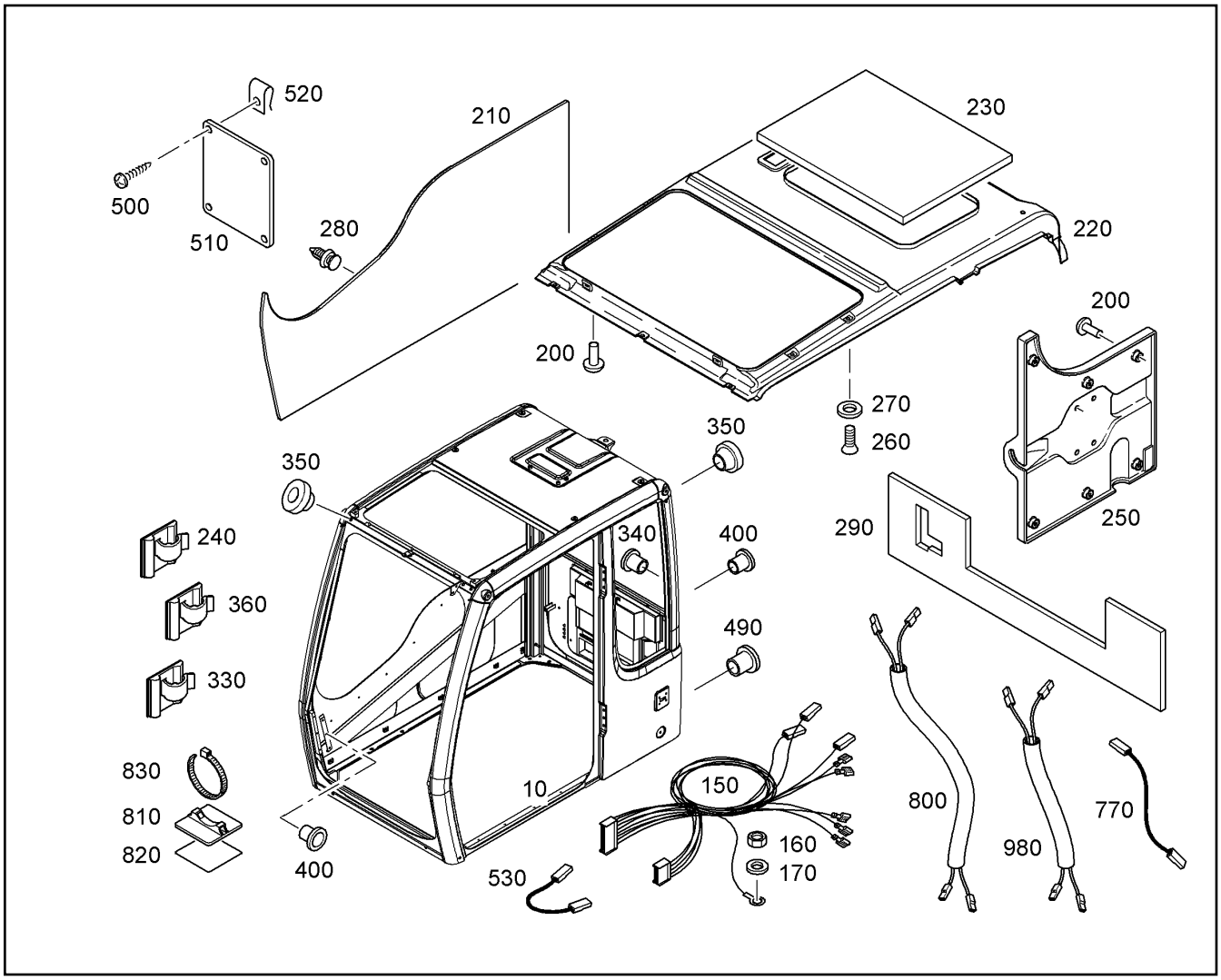

Pos.	Item	Quantity	Description	Bezeichnung	Serie	K
10	10013972	1	CAB	FAHRERKABINE		
150	10009057	1	WIRING HARNESS CAB	KS KABINE		2
160	4000381	1	HEX NUT ISO 4032 M 8 -10 A3C	6KT MUTTER		
170	7028855	1	TOOTHED LOCK WASHER	ZAHNSCHEIBE		
200	7024438	12	BODY-BOUND RIVET	SPREIZNIET		
210	10290359	1	COVERING	VERKLEIDUNG		
220	10009227	1	SOUND INSULATION	DAEMMATTE		
230	10290261	1	INSULATING PLATE	DAEMMPLATTE		
240	7028768	4	HOLDER	HALTER		
250	7028963	1	COVERING	VERKLEIDUNG		
260	4901294	6	SCREW ISO 7047 M6x16 4.8 H A2C	SENKSCHRAUBE		
270	10023245	6	COLLAR	ROSETTE		
280	7029433	11	BLIND RIVET	BLINDNIET		
290	10009228	1	INSULATING PLATE	DAEMMPLATTE		
330	7028812	8	HOLDER	HALTER		
340	7020610	4	THREADED INSERT	GEWINDEEINSATZ		
350	7019171	7	GROMMET 5/16/20/1-4	TUELLE		
360	10009023	2	HOLDER	HALTER		
400	7028765	11	THREADED INSERT	GEWINDEEINSATZ		
490	7028873	3	THREADED INSERT	GEWINDEEINSATZ		
500	4601386	8	METAL SCREW ISO 7049 ST3,5x16 C-H A2C	BLECHSCHRAUBE		
510	10009021	2	PLATE	PLATTE		
520	10009079	8	NUT ISO 1478 M 3,5	BLECHMUTTER		
530	10009031	1	WIRE HARNESS	KS PANZERGLASSCHEIBE		2
770	10009024	1	GROUND CABLE	MASSEKABEL		2
800	10009043	1	WIRE HARNESS	KS WISCHER DACH		2

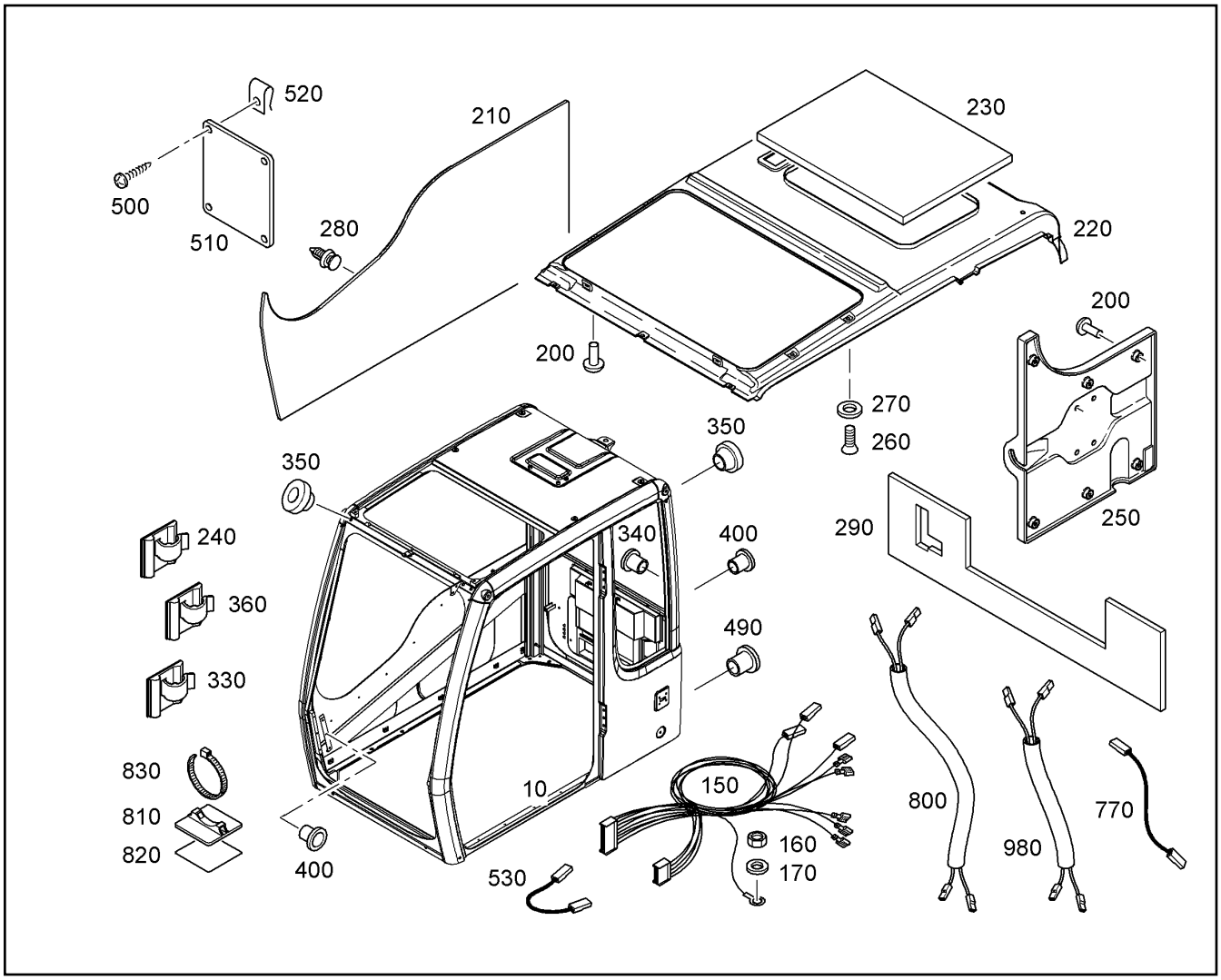

Pos.	Item	Quantity	Description	Bezeichnung	Serie	K
810	10009044	2	HOLDER	HALTER		
820	10009045	0.1m	RIBBON	KLEBEBAND		
830	7028864	2	WIRE CLIP	KABELBAND		
980	10009058	1	WIRE HARNESS	KS PUMPE DACH		2

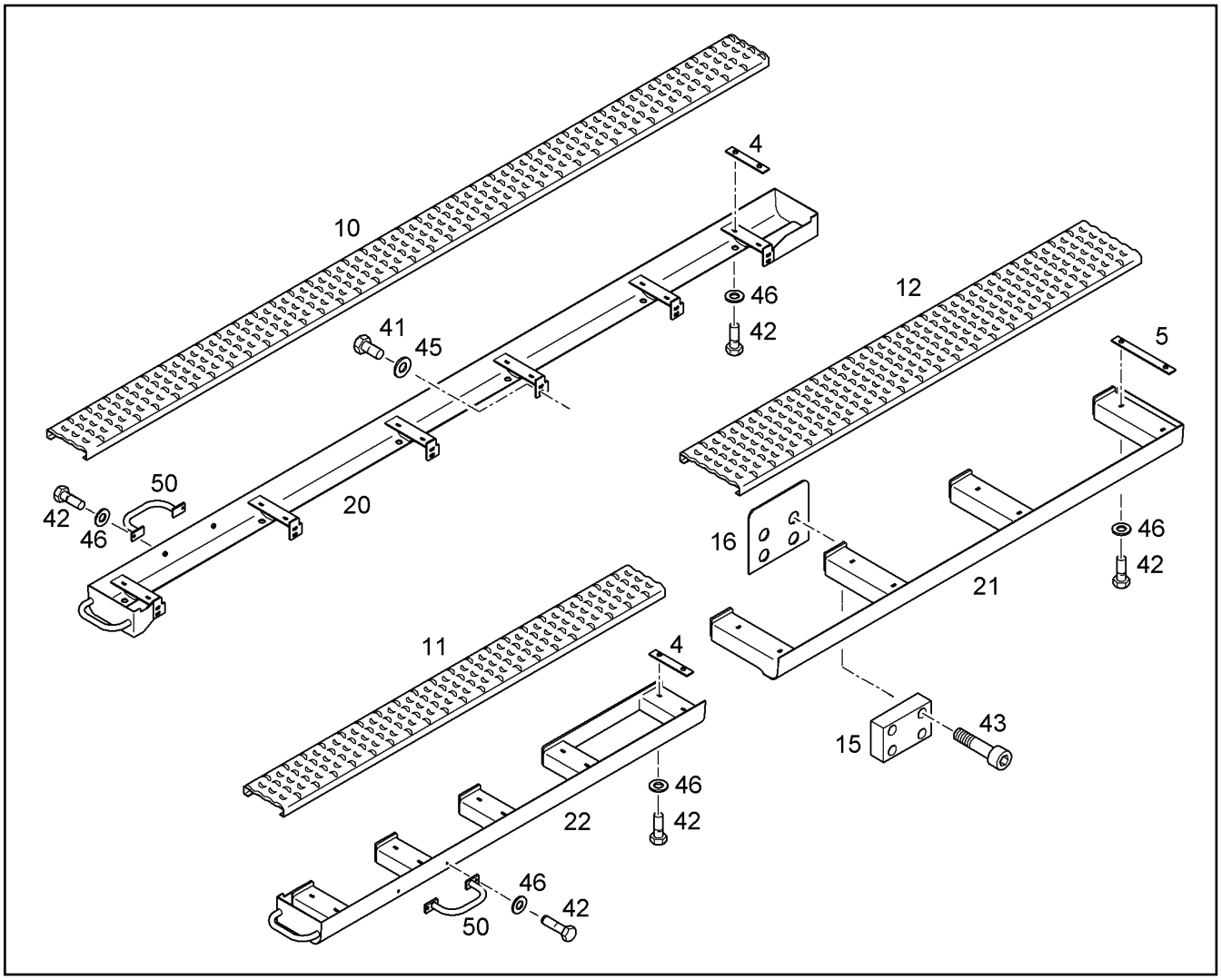

Pos.	Item	Quantity	Description	Bezeichnung	Serie	K
4	9385577	11	PLATE CPL.	PLATTE KPL.		1
5	9390904	4	PLATE CPL.	PLATTE KPL.		1
10	9385578	1	GRATE	GITTER		1
12	9018096	1	GRATE	GITTER		1
15	10054772	8	SHEET	BLECH		1
16	10054777	10	SHEET	BLECH		1
20	9385581	1	CATWALK RIGHT	LAUFSTEG RECHTS		1
21	9017969	1	CATWALK LEFT REAR	LAUFSTEG LINKS HINTEN		1
41	4066124	16	HEX HD SCREW ISO 4017 M12x30 10.9 A3C	SECHSKANTSCHRAUBE		
42	4900112	34	HEXAGON BOLT ISO 4017 M 10 X 35 8.8 A3	6KT SCHRAUBE		
43	10012659	32	SOCKET HD.SCREW ISO 4762 M 12 X 50 10.	ZYL SCHRAUBE		
45	10006370	16	WASHER DIN 7349 13 DAC	SCHEIBE		
46	10289795	34	WASHER ISO 7089 10 300HV	SCHEIBE		
50	9699421	2	GRIP	GRIFF		

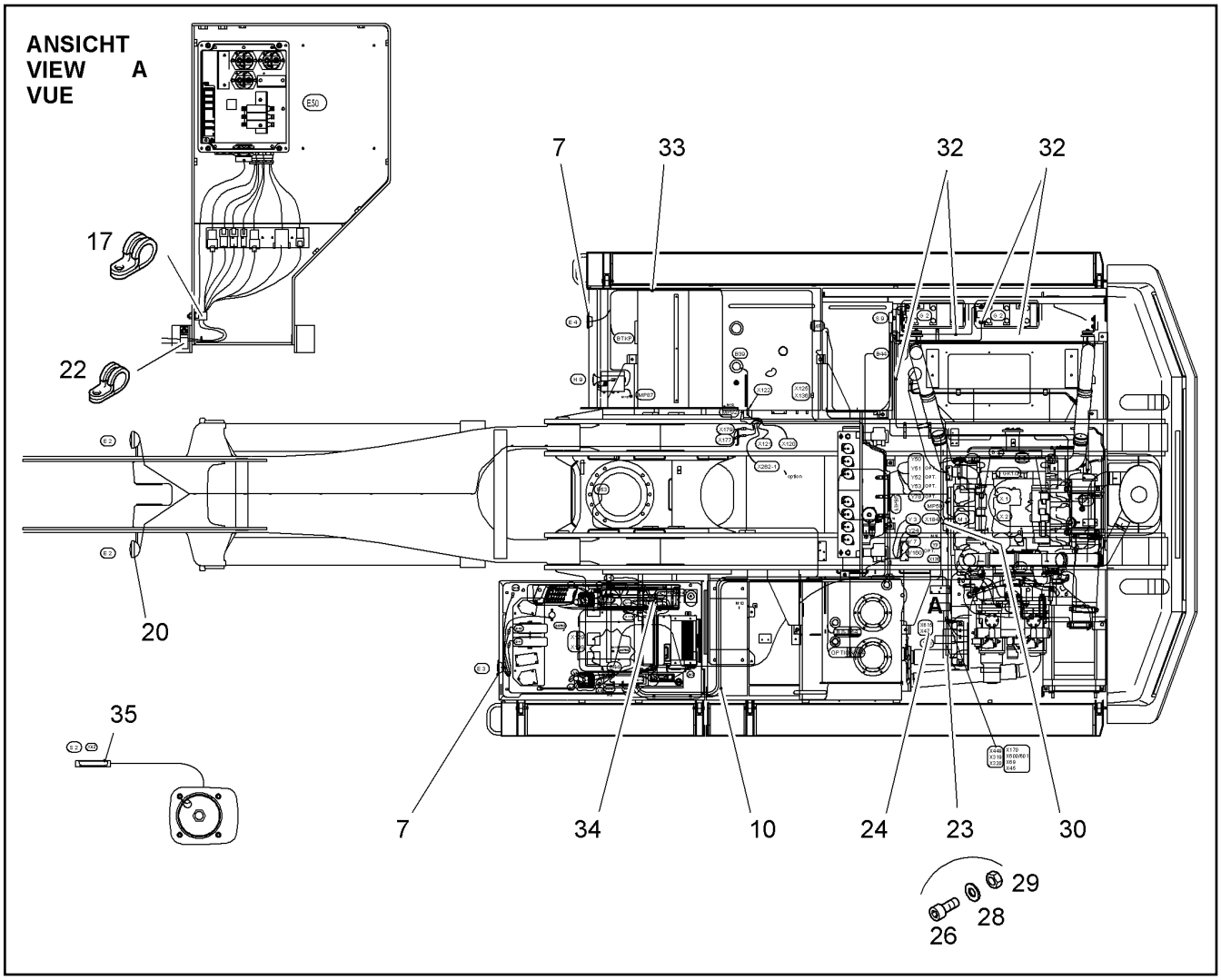

Pos.	Item	Quantity	Description	Bezeichnung	Serie	K
7	9941040	2	HEAD LIGHT INSTALLATION ⇨ ❑ 378	SCHEINWERFER EINBAU		1
17	7364299	1	CLIP DIN 3016 D1- 30 X 20 W1-2-CR	SCHELLE		
20	10051202	1	WORKING HEAD LIGHT INSTALLAT. ⇨ ❑ 379	ARBEITSSCHEINWERFER EINBA		1
22	7008622	1	CLIP DIN 3016 D1- 25 X 20 W1-2-CR	SCHELLE		
23	9013341	1	ELECTRIC BOX CPL. E50 ⇨ ❑ 382	ELEKTROKASTEN KPL.		1
24	9014598	1	LABEL	ETIKETT		1
26	4042106	4	SOCKET HD SCREW ISO 4762 M6x30 8.8 A2	ZYLINDERSCHRAUBE		
28	10289802	4	WASHER ISO 7089 6 300HV	SCHEIBE		
29	4000379	4	NUT M6	SECHSKANTMUTTER		
30	9941290	1	STARTER WIRING HARNESS	ANLASSER KABEL		1
32	9941331	1	BATTERY INSTALLATION ⇨ ❑ 384	BATTERIE EINBAU		1
33	9944232	1	WIRING HARNESS X125-E4-H9	KABELSATZ		1
34	9988842	1	KEYING PLUG	KODIERSTECKER		1
35	975857701	1	KEYING PLUG	KODIERSTECKER		2

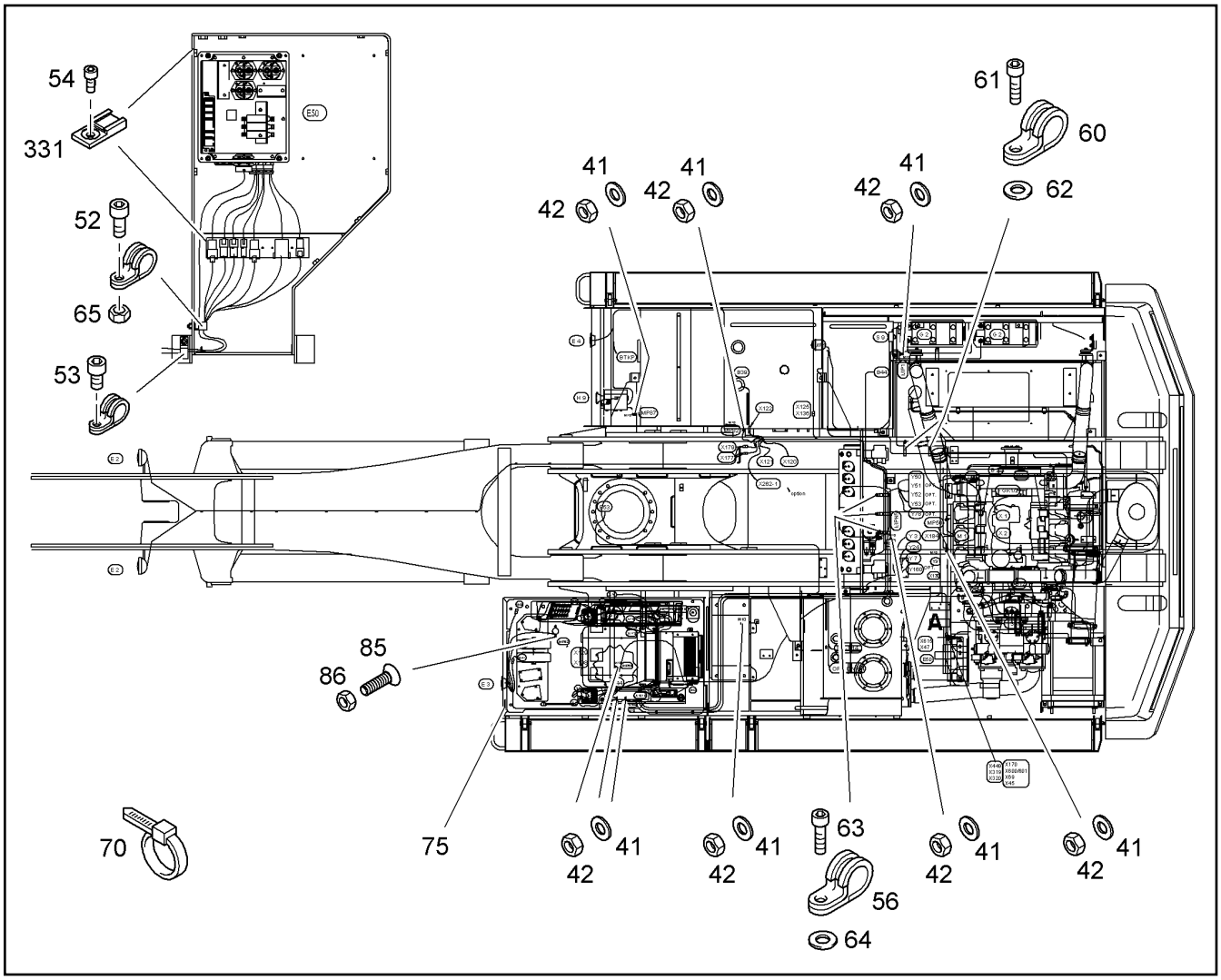

Pos.	Item	Quantity	Description	Bezeichnung	Serie	K
41	10289795	7	WASHER ISO 7089 10 300HV	SCHEIBE		
42	4000383	7	HEX NUT ISO 4032 M 10 -10 A3C	6KT MUTTER		
52	4901217	1	SOCKET HD SCREW ISO 4762 M8x25 10.9	ZYLINDERSCHRAUBE		
53	4902254	1	SOCKET HD SCREW ISO 4762 M8x12 10.9	ZYLINDERSCHRAUBE		
54	4600304	12	SOCKET HD SCREW ISO 1207 M5x10 4.8 A2	ZYLINDERSCHRAUBE		
56	7367691	3	CLIP DIN 3016 D1- 40 X 25 W1-2-CR	SCHELLE		
60	7362545	2	CLIP DIN 3016 D1- 22 X 20 W1-2-CR	SCHELLE		
61	4043082	2	SOCKET HD SCREW ISO 4762 M8x20 10.9	ZYLINDERSCHRAUBE		
62	10289803	2	WASHER ISO 7089 8 300HV	SCHEIBE		
63	4600182	3	SOCKET HD.SCREW ISO 4762 M 10 X 20 8.8	ZYL SCHRAUBE		
64	10289795	3	WASHER ISO 7089 10 300HV	SCHEIBE		
65	4000381	1	HEX NUT ISO 4032 M 8 -10 A3C	6KT MUTTER		
70	7001877	75	TIE WRAP	KABELBINDER		
75	9360257	1	COVER	DECKEL		1
85	4901907	1	SCREW ISO 7046 M 5 X 20 4.8 H	SENKSCHRAUBE		
86	4000466	1	NUT M5	SECHSKANTMUTTER		
331	6203497	12	FIXING ELEMENT	BEFESTIGUNGSELEMENT		

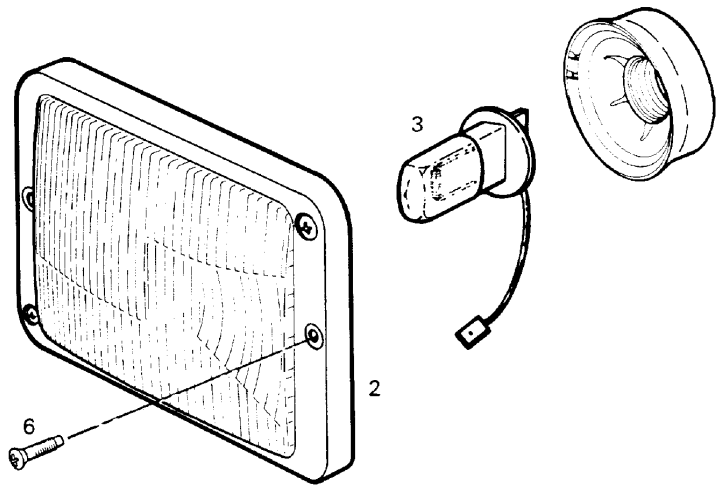

Pos.	Item	Quantity	Description	Bezeichnung	Serie	K
2	10007848	1	SEARCHLIGHT ⇨ ❑ 6	ARBEITSSCHEINWERFER		1
3	6200685	2	BULB EN 60809 H 3 24V 70 W	GLUEHLAMPE		1
6	4901530	2	SELF-TAPPING SCREW AEHNL. DIN 7516 AE	SCHNEIDSCHRAUBE		

Ohne Zeichnung

Without drawing

Sans dessin

Pos.	Item	Quantity	Description	Bezeichnung	Serie	K
2	10045530	2	SEARCHLIGHT ⇨ ❑ 380	ARBEITSSCHEINWERFER		1
5	6200685	2	BULB EN 60809 H 3 24V 70 W	GLUEHLAMPE		1
7	9989222	1	WIRING HARNESS HEAD LIGHT	KABELSATZ SCHEINWERFER		2

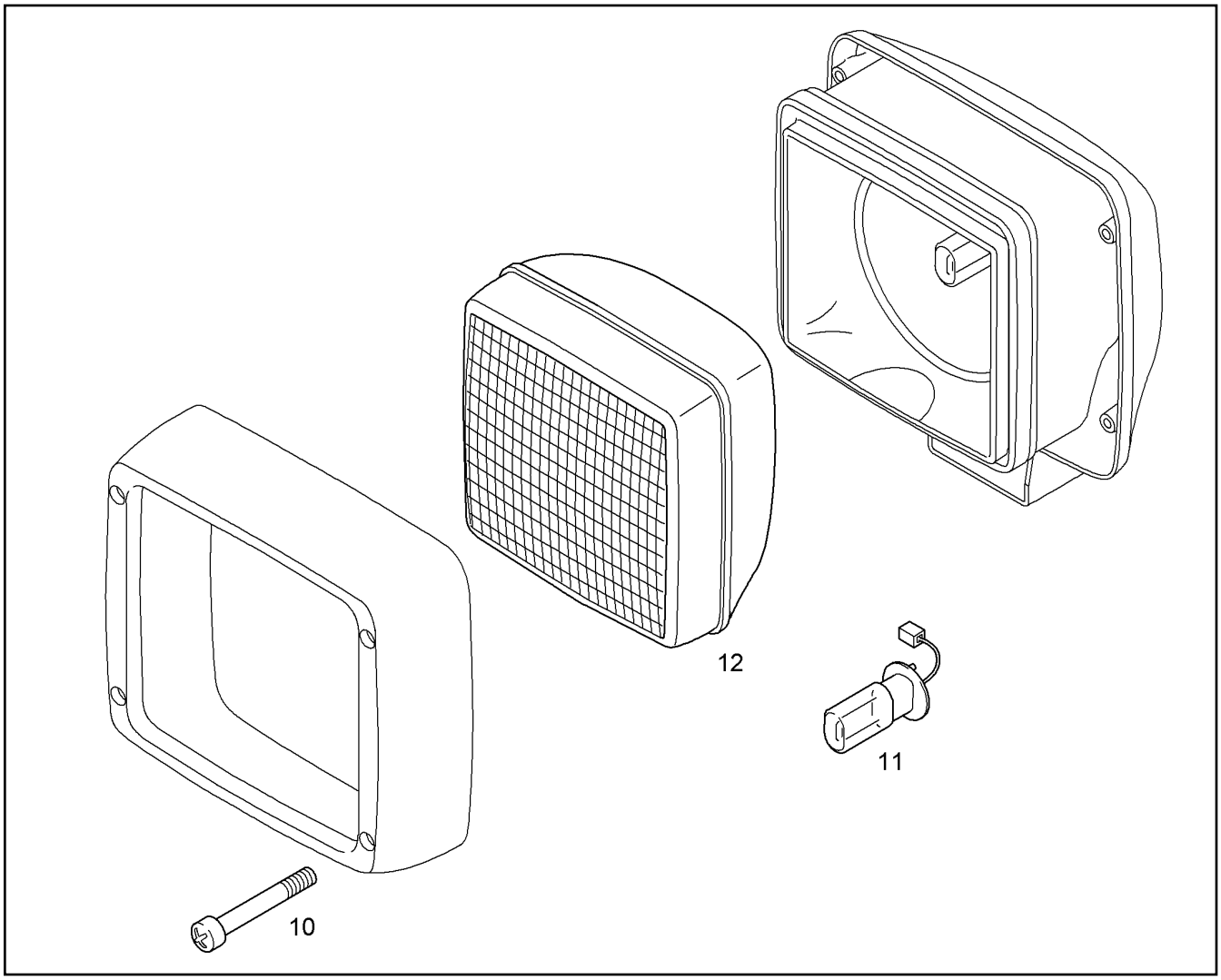

Pos.	Item	Quantity	Description	Bezeichnung	Serie	K
10	4002838	4	METAL SCREW DIN 7981 ST3,9X50 ST C-H	BLECHSCHRAUBE		
11	6200685	1	BULB EN 60809 H 3 24V 70 W	GLUEHLAMPE		1
12	10286644	1	HEAD LIGHT INSERT	SCHEINWERFEREINSATZ		

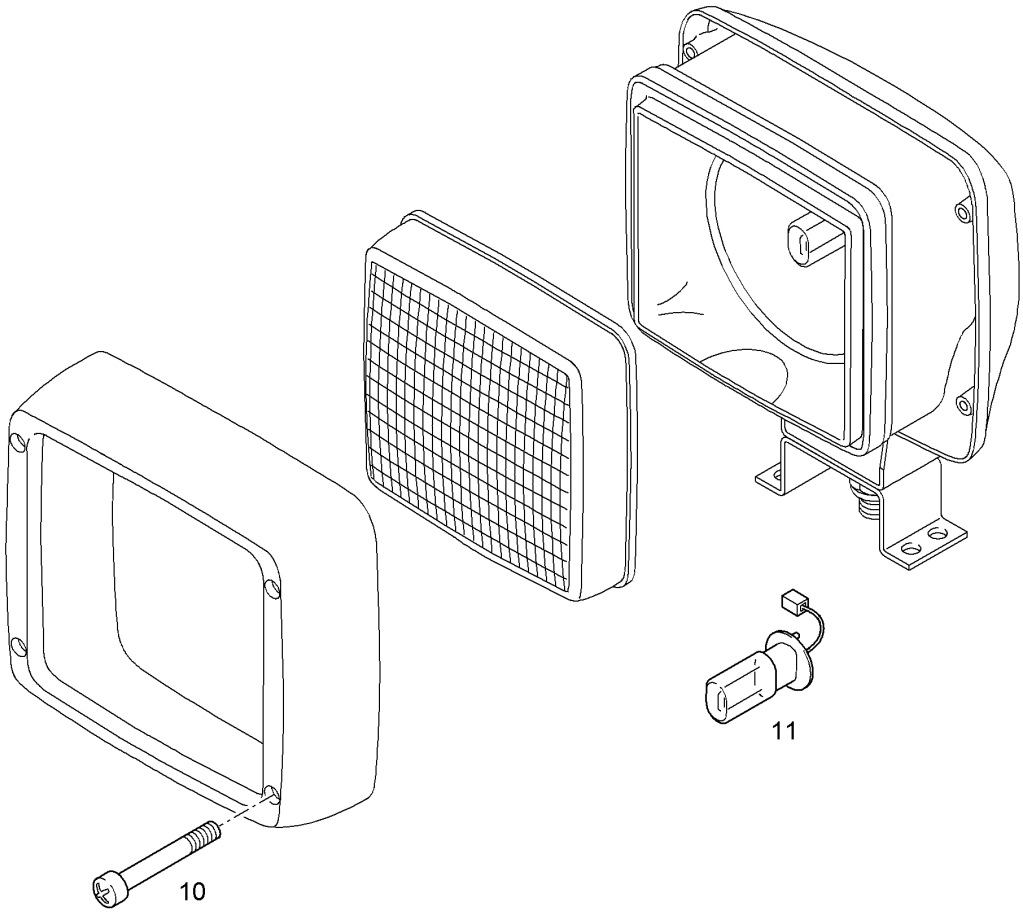

Pos.	Item	Quantity	Description	Bezeichnung	Serie	K
10	4002838	4	METAL SCREW DIN 7981 ST3,9X50 ST C-H	BLECHSCHRAUBE		
11	6200685	1	BULB EN 60809 H 3 24V 70 W	GLUEHLAMPE		1

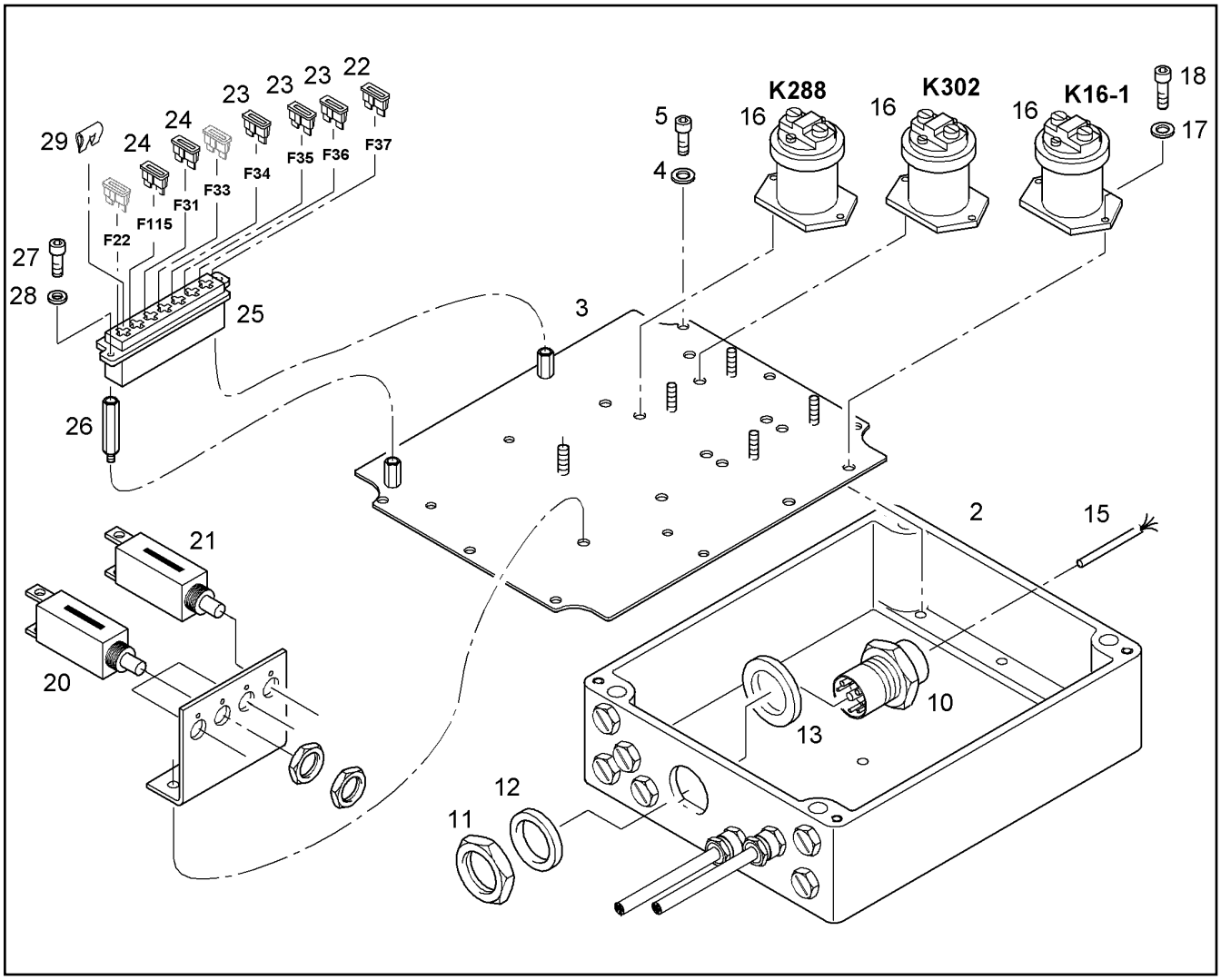

Pos.	Item	Quantity	Description	Bezeichnung	Serie	K
2	9009183	1	ELECTRIC BOX E50	ELEKTROKASTEN		1
3	9944438	1	MOUNTING PLATE	MONTAGEPLATTE		1
4	4229911	6	RIBWASHER	SICHERUNGSSCHEIBE		
5	4902252	6	SOCKET HD SCREW ISO 4762 M6x12 10.9	ZYLINDERSCHRAUBE		
10	6204241	1	PLUG	RUNDSTECKER		
11	6905277	1	HEX NUT	GEGENMUTTER		
12	7369776	1	WASHER	SCHEIBE		
13	7026772	1	SEALING	DICHTUNG		1
15	9013351	1	WIRING HARNESS ELECTRIC BOX E50	KABELSATZ ELEKTROKASTEN		1
16	10009888	3	POWER RELAY	LEISTUNGSRELAIS		1
17	4600305	6	WASHER DIN 125 B 5,3 ST A3C	SCHEIBE		
18	4042062	6	SOCKET HD SCREW ISO 4762 M5x16 8.8 A2	ZYLINDERSCHRAUBE		
20	10012172	3	POWER PROTECTIVE SWITCH	LEISTUNGSSCHUTZSCHALTER		2
21	6202945	1	SWITCH	LEITUNGSSCHUTZSCHALTER		2
22	6001472	1	FUSE 20A 32 C	SICHERUNGSEINSATZ		1
23	4901512	3	FUSE C 15A 32 FKS	SICHERUNGSEINSATZ		1
24	4901513	2	FUSE C 7,5A 32/56 FKS	SICHERUNGSEINSATZ		1
25	6000783	1	FUSE BOX	FLACHSICHERUNGSDOSE		
26	7016412	2	SPACING PIN	SECHSKANTABSTANDSBOLZEN		1
27	4600337	2	SOCKET HD SCREW ISO 4762 M4x16 8.8 A2	ZYLINDERSCHRAUBE		
28	4001645	2	WASHER DIN 125 B 4,3 ST A3C	SCHEIBE		
29	6001474	5	BRIDGE	2FACH BRUECKE		

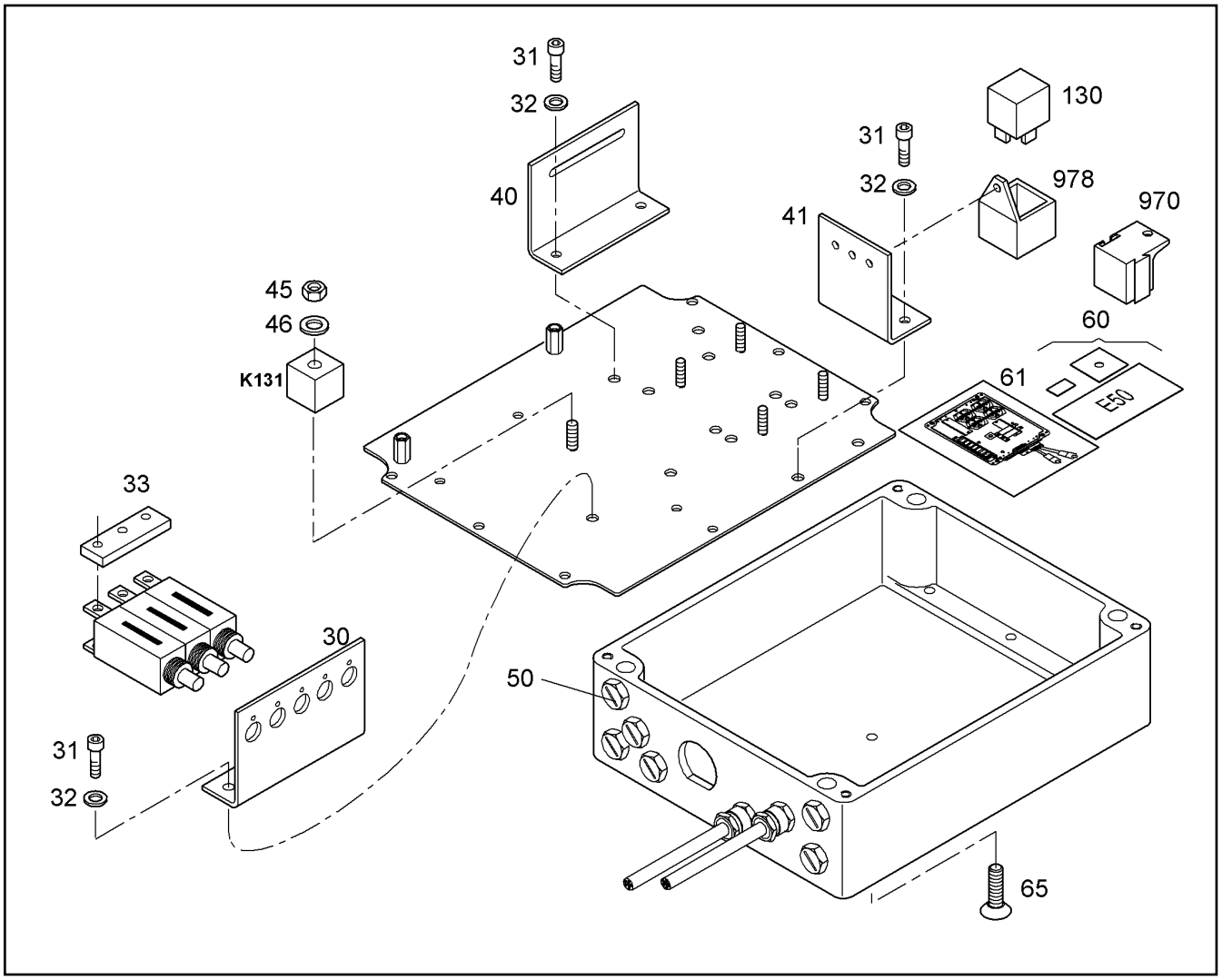

Pos.	Item	Quantity	Description	Bezeichnung	Serie	K
30	9009108	1	ELECTRIC BOX MOUNTING PARTS	MONTAGETEILE SCHALTSCHR		1
31	4042062	6	SOCKET HD SCREW ISO 4762 M5x16 8.8 A2	ZYLINDERSCHRAUBE		
32	4600305	6	WASHER DIN 125 B 5,3 ST A3C	SCHEIBE		
33	9927814	1	ROD	STANGE		1
40	9010664	1	ELECTRIC BOX MOUNTING PARTS	MONTAGETEILE SCHALTSCHR		1
41	9013321	1	ELECTRIC BOX MOUNTING PARTS	MONTAGETEILE SCHALTSCHR		1
45	4901651	1	HEX NUT ISO 4032 M 6 LH -10 A3C	6KT MUTTER		
46	4229911	1	RIBWASHER	SICHERUNGSSCHEIBE		
50	6000629	5	LOCKING SCREW	VERSCHLUSSCHRAUBE		
60	9007585	1	LABEL	ETIKETT		1
61	9013440	1	ADHESIVE FOIL	KLEBEFOLIE		1
65	4980801	1	SCREW ISO 10642 M5X12 10.9	SENKSCHRAUBE		
130	6001921	3	RELAY	RELAIS		2
970	6002816	1	RELAY SUPPORT	RELAISSOCKEL		
978	6001681	4	MALE INSULATOR PLATE	STECKSOCKEL		

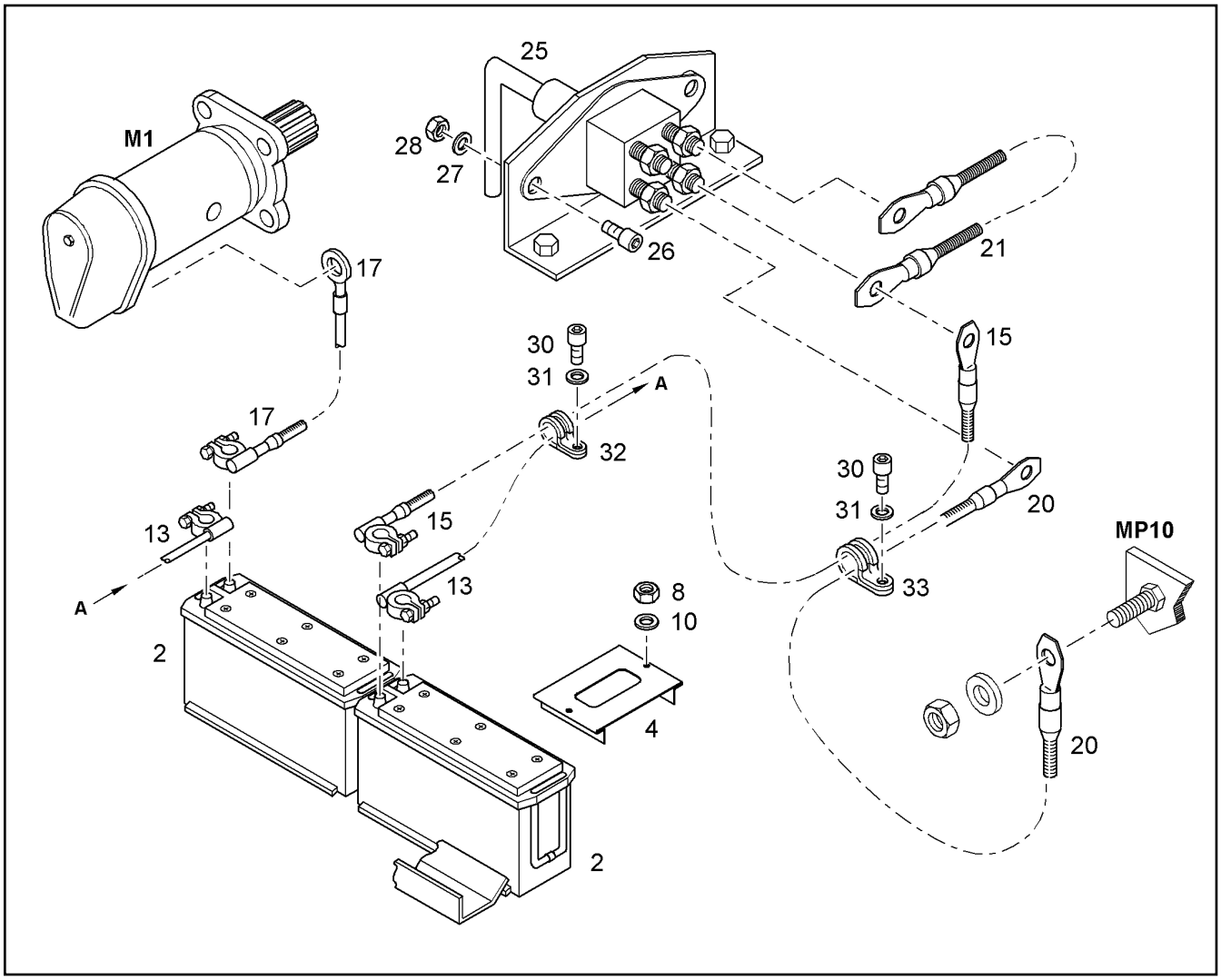

Pos.	Item	Quantity	Description	Bezeichnung	Serie	K
2	6002876	2	BATTERY DIN 72311 670 033 100 12V,170A	BATTERIE		2
4	9560855	2	SUPPORT BRACKET	GEGENHALTER		1
8	4000383	12	HEX NUT ISO 4032 M 10 -10 A3C	6KT MUTTER		
10	10289795	12	WASHER ISO 7089 10 300HV	SCHEIBE		
13	9379742	1	BATTERY CONNECTION CABLE	BATTERIE VERBINDUNGSKABE		2
15	9686189	1	WIRING HARNESS G2(-)/S9	KABELSATZ		2
17	9894151	1	WIRING HARNESS G2(+)-M1(30)	KABELSATZ		2
20	9686190	1	WIRING HARNESS S9-MP10	KABELSATZ S9-MP10		2
21	9686191	1	WIRING HARNESS S9/S9	KABELSATZ S9/S9		2
25	10012119	1	SWITCH ⇨ ❑ 385	BATTERIEHAUPTSCHALTER		2
26	4902254	2	SOCKET HD SCREW ISO 4762 M8x12 10.9	ZYLINDERSCHRAUBE		
27	10289803	2	WASHER ISO 7089 8 300HV	SCHEIBE		
28	4000381	2	HEX NUT ISO 4032 M 8 -10 A3C	6KT MUTTER		
30	4043082	3	SOCKET HD SCREW ISO 4762 M8x20 10.9	ZYLINDERSCHRAUBE		
31	10289803	3	WASHER ISO 7089 8 300HV	SCHEIBE		
32	7367448	1	CLIP DIN 3016 D1- 30 X 25 W1-2-CR	SCHELLE		
33	7362816	1	CLIP DIN 3016 D1- 25 X 25 W1-2-CR	SCHELLE		

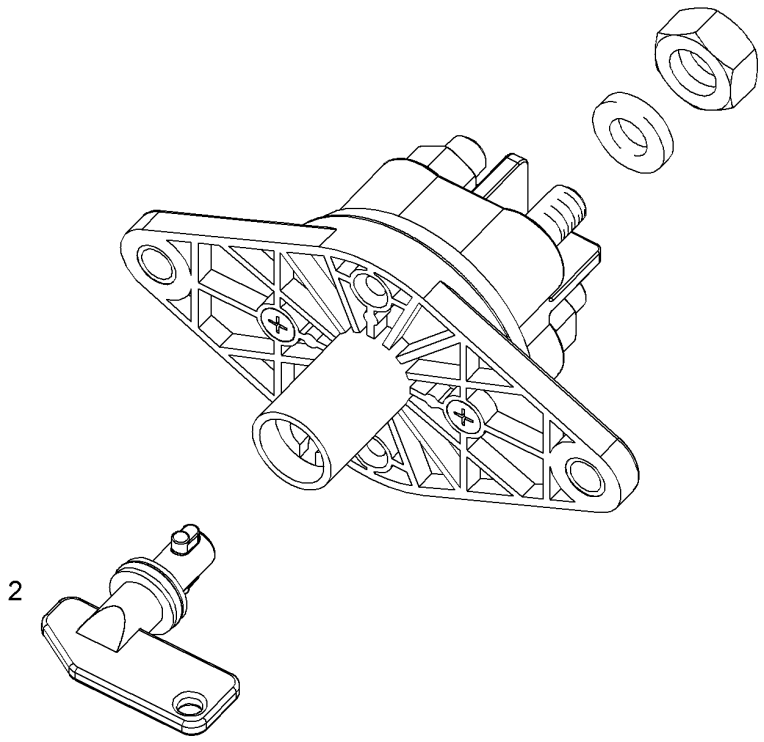

Pos.	Item	Quantity	Description	Bezeichnung	Serie	K
2	10024214	1	SHIFT OR SWITCH LEVER	SCHALTHEBEL		

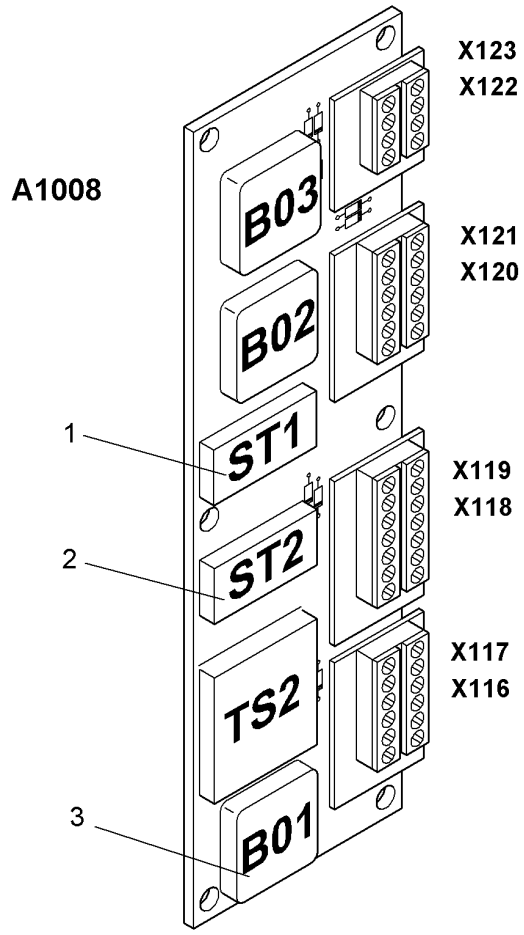

Pos.	Item	Quantity	Description	Bezeichnung	Serie	K
1	6202646	1	RELAY	RELAIS		1
2	6001254	1	RELAY	RELAIS-DOPPELSCHLIESSER		2
3	6200906	1	RELAY	RELAIS		2

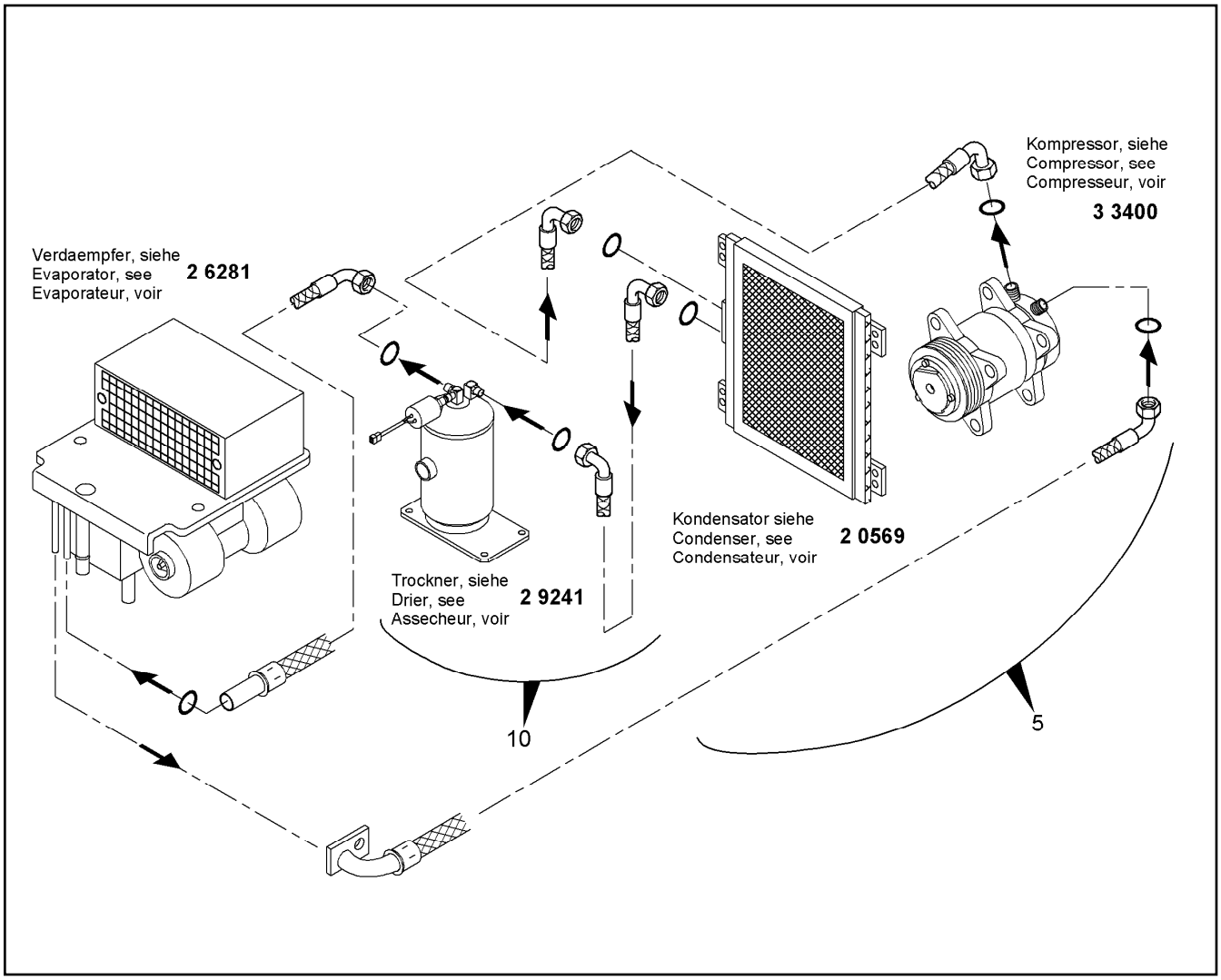

Pos.	Item	Quantity	Description	Bezeichnung	Serie	K
5	9827846	1	AIR CONDITION HOSES INSTALLAT. ⇨ ❑ 388	KLIMASCHLAEUCHE EINBAU		1
10	9827848	1	DRIER INSTALLATION ⇨ ❑ 389	TROCKNER EINBAU		1

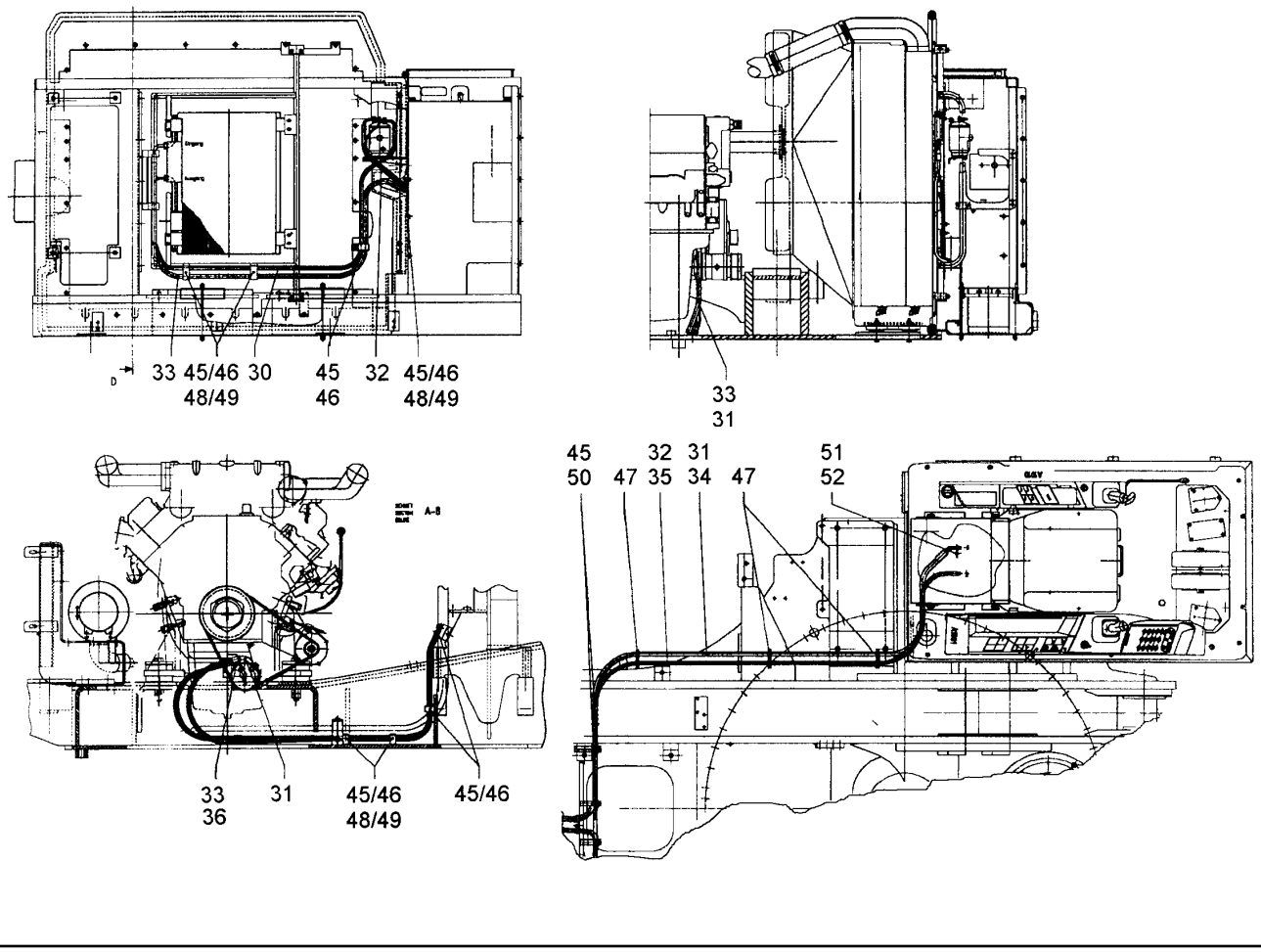

Pos.	Item	Quantity	Description	Bezeichnung	Serie	K
30	5618205	1	HOSE	SCHLAUCH		
33	5618207	1	HOSE	SCHLAUCH		
34	7411823	2	O-RING 14,00X1,78	O-RING		1
35	7411821	4	O-RING	O-RING		1
36	5610999	2	O-RING 10,82X1,78	O-RING		1
45	7362734	8	CLIP DIN 3016 D1- 13 X 20 W1-2-CR	SCHELLE		
46	7362603	7	CLIP DIN 3016 D1- 15 X 20 W1-2-CR	SCHELLE		
47	7002480	10	TIE WRAP	KABELBINDER		
48	4065136	6	HEX HD SCREW ISO 4017 M8X12 8.8 A2C	SECHSKANTSCHRAUBE		
49	10289803	6	WASHER ISO 7089 8 300HV	SCHEIBE		
50	7616490	3	CLIP DIN 3016 D1- 19 X 20 W1-2-CR	SCHELLE		
51	4600048	1	SOCKET HD SCREW ISO 4762 M6x16 8.8 A2	ZYLINDERSCHRAUBE		
52	4229911	1	RIBWASHER	SICHERUNGSSCHEIBE		

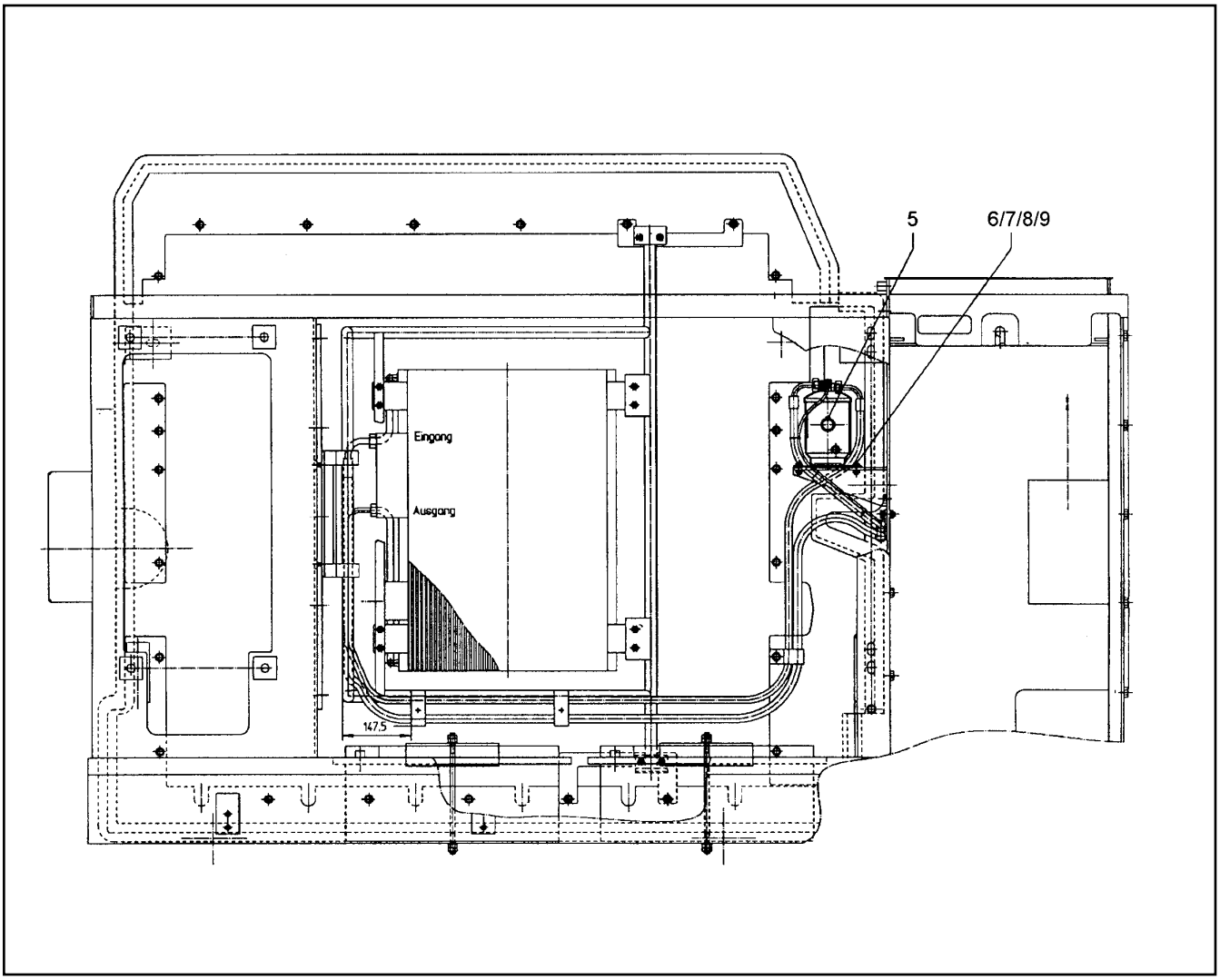

Pos.	Item	Quantity	Description	Bezeichnung	Serie	K
5	10292660	1	UNIT RECEIVER-DRYER ⇨ ❑ 390	TROCKNER-SAMMLER		
6	4000829	4	HEX HD SCREW ISO 4017 M6X20 8.8 A2C	SECHSKANTSCHRAUBE		
7	10289802	4	WASHER ISO 7089 6 300HV	SCHEIBE		
8	4000379	4	NUT M6	SECHSKANTMUTTER		
9	4229911	4	RIBWASHER	SICHERUNGSSCHEIBE		

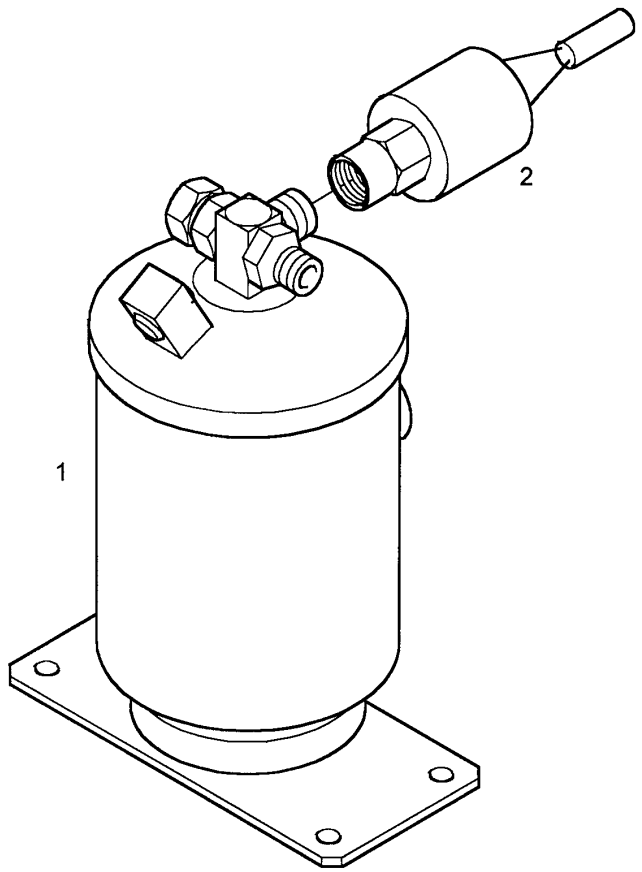

Pos.	Item	Quantity	Description	Bezeichnung	Serie	K
1	5611990	1	RECEIVER-DRIER	SAMMLER-TROCKNER		
2	10292659	1	PRESSURE SWITCH	DRUCKSCHALTER		2

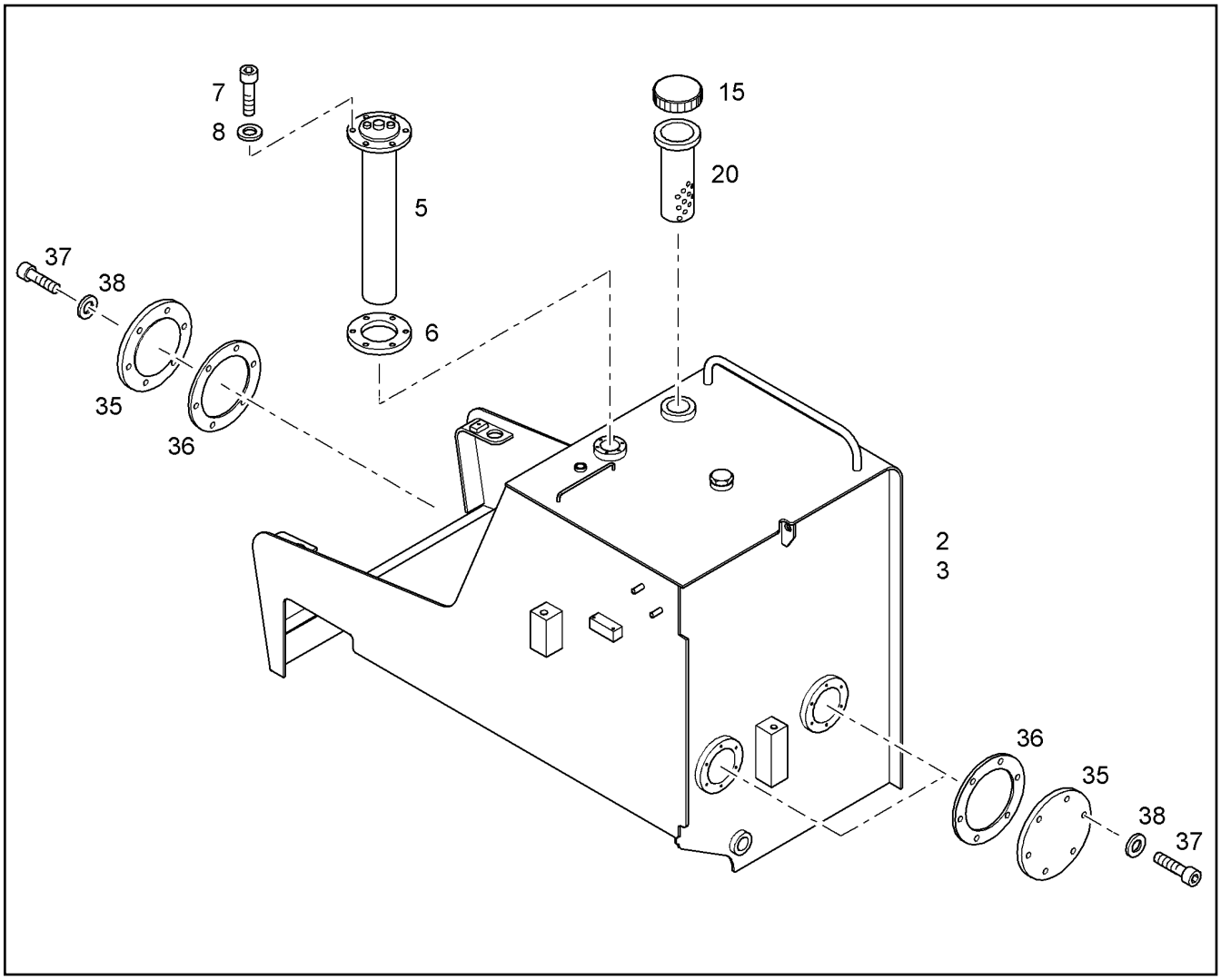

Pos.	Item	Quantity	Description	Bezeichnung	Serie	K
2	9375117	1	FIXING PARTS ⇨ ❑ 393	BEFESTIGUNGST.KRAFTSTOFFT		1
3	9941960	1	FUEL TANK ⇨ ❑ 394	KRAFTSTOFFTANK		1
5	6204327	1	NIVEAU LEVEL	NIVEAUGEBER		2
6	7264085	1	O-RING 63X3	O-RING		1
7	4042062	6	SOCKET HD SCREW ISO 4762 M5x16 8.8 A2	ZYLINDERSCHRAUBE		
8	7361965	6	RIBWASHER	SICHERUNGSSCHEIBE		
15	7414913	1	FUEL CAP ⇨ ❑ 300	TANKVERSCHLUSS		
20	10296919	1	FUEL STRAINER	EINFUELLSIEB		1
35	9767890	3	COVER	DECKEL		1
36	7380073	3	O-RING	O-RING		1
37	4902231	18	SOCKET HD SCREW ISO 4762 M8x16 10.9	ZYLINDERSCHRAUBE		
38	4229912	18	RIBWASHER	SICHERUNGSSCHEIBE		

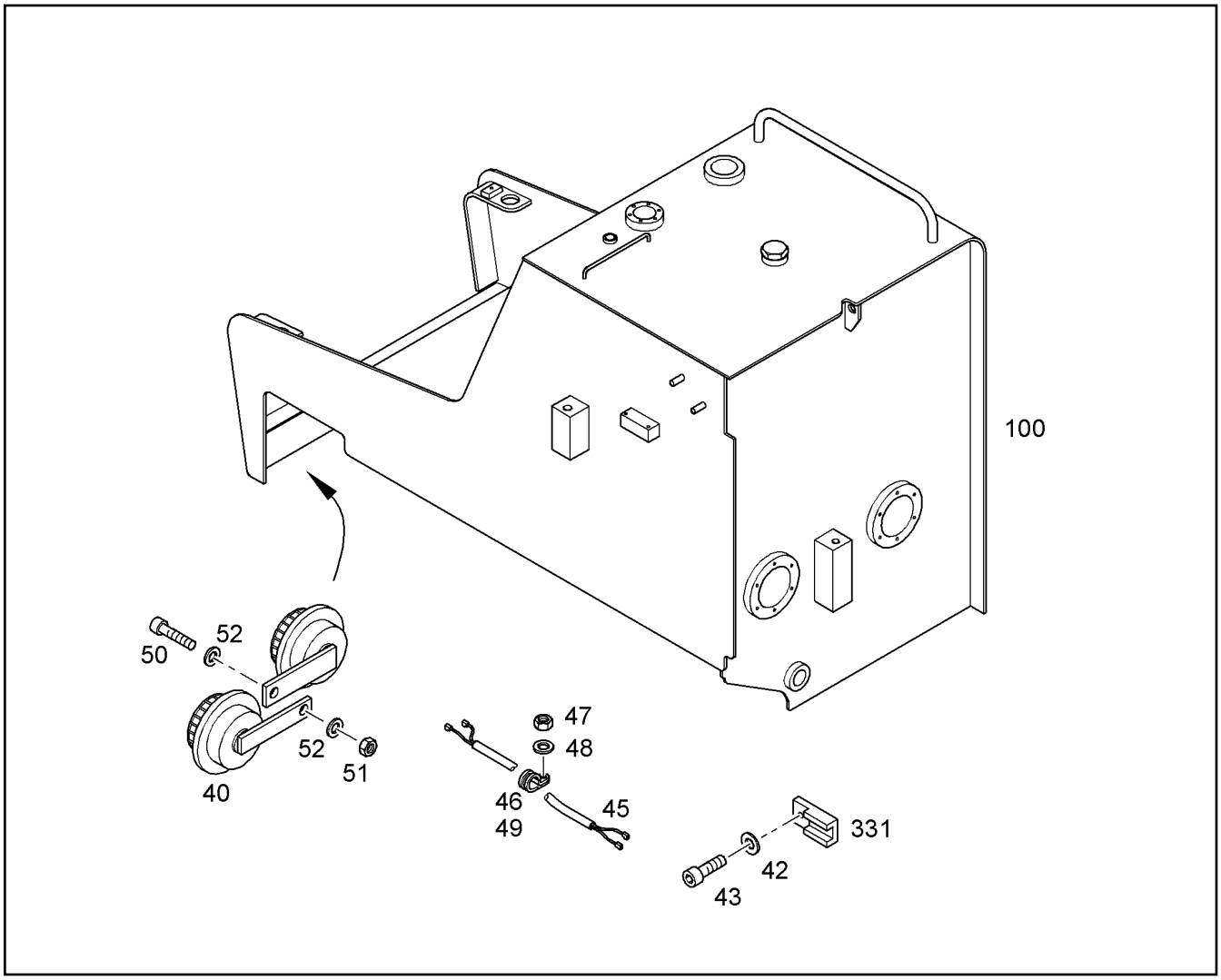

Pos.	Item	Quantity	Description	Bezeichnung	Serie	K
40	6204593	1	HORN	STARKTONHORN		
42	4229911	2	RIBWASHER	SICHERUNGSSCHEIBE		
43	4600304	2	SOCKET HD SCREW ISO 1207 M5x10 4.8 A2	ZYLINDERSCHRAUBE		
45	9944232	1	WIRING HARNESS X125-E4-H9	KABELSATZ		1
46	7362734	12	CLIP DIN 3016 D1- 13 X 20 W1-2-CR	SCHELLE		
47	4000381	14	HEX NUT ISO 4032 M 8 -10 A3C	6KT MUTTER		
48	10289803	14	WASHER ISO 7089 8 300HV	SCHEIBE		
49	7362545	2	CLIP DIN 3016 D1- 22 X 20 W1-2-CR	SCHELLE		
50	4900855	1	SOCKET HD SCREW ISO 4762 M10x35 10.9	ZYLINDERSCHRAUBE		
51	4000383	1	HEX NUT ISO 4032 M 10 -10 A3C	6KT MUTTER		
52	10289795	2	WASHER ISO 7089 10 300HV	SCHEIBE		
100	10050281	1	FUEL TANK FOR EXCHANGE ⇨ ❑ 396	ERSATZ KRAFTSTOFFTANK		1
331	6203497	2	FIXING ELEMENT	BEFESTIGUNGSELEMENT		

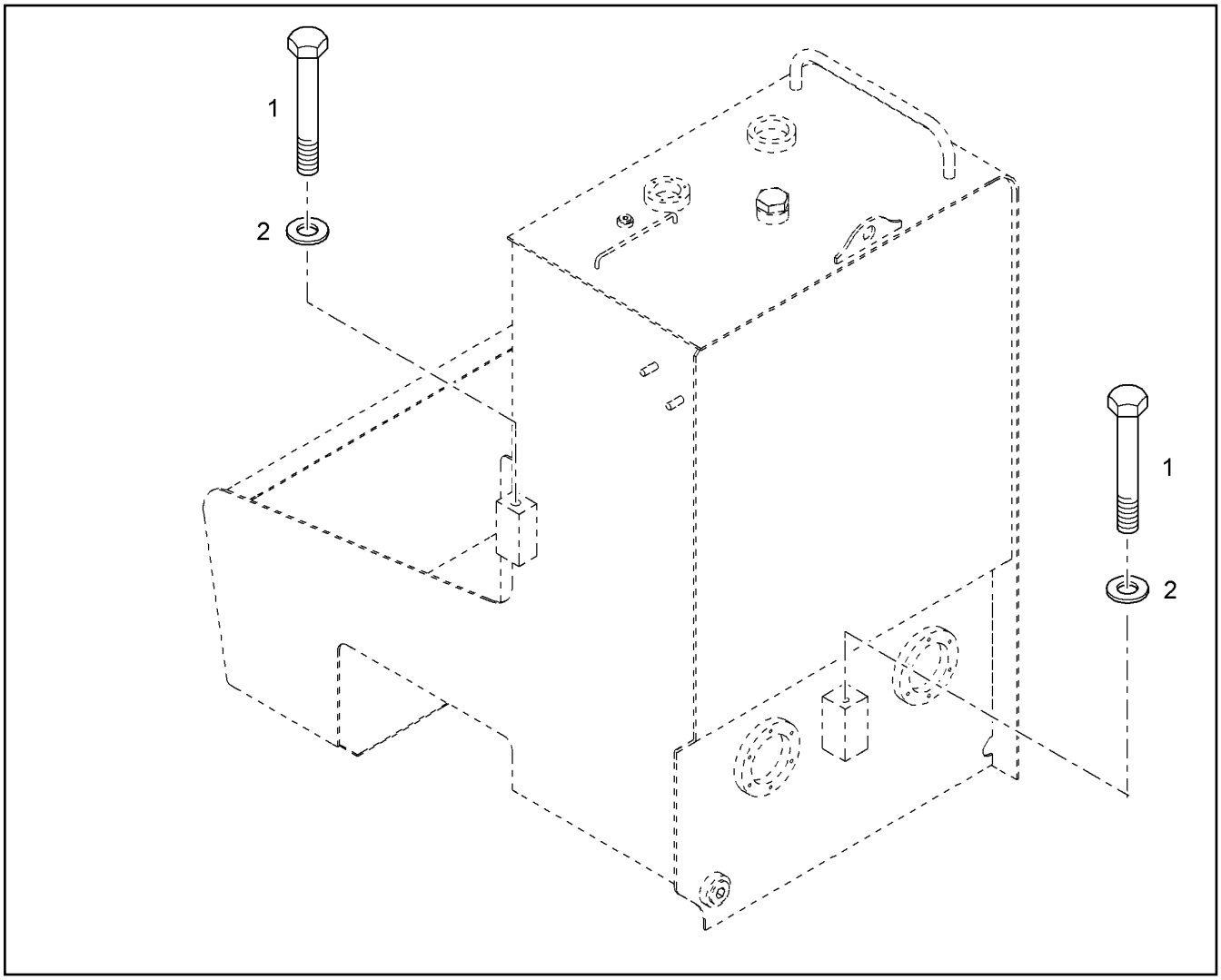

Pos.	Item	Quantity	Description	Bezeichnung	Serie	K
1	4901120	3	HEX HD SCREW ISO 4014 M20x180 10.9 DA	SECHSKANTSCHRAUBE		
2	4600222	3	WASHER DIN 6916 21 DAC	SCHEIBE		

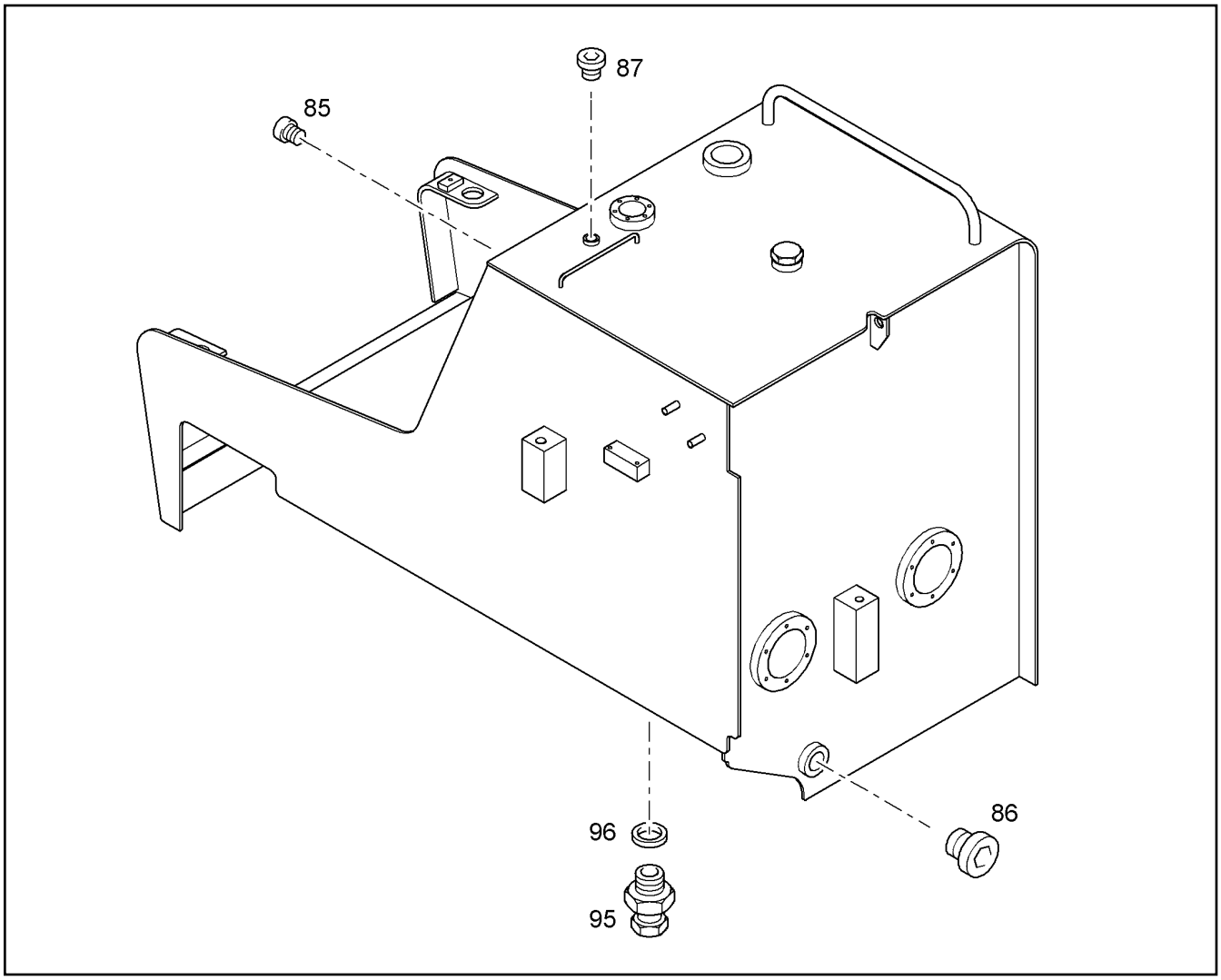

Pos.	Item	Quantity	Description	Bezeichnung	Serie	K
85	7363717	1	LOCKING SCREW	VERSCHLUSSCHRAUBE		
86	7363177	1	LOCKING SCREW	VERSCHLUSSCHRAUBE		
87	7361961	1	LOCKING SCREW	VERSCHLUSSCHRAUBE		
95	5605688	1	VENT VALVE	ENTWAESSERUNGSVENTIL		1
96	7101031	1	GASKET RING DIN 7603 A 20 X 26 CU	DICHTRING		1

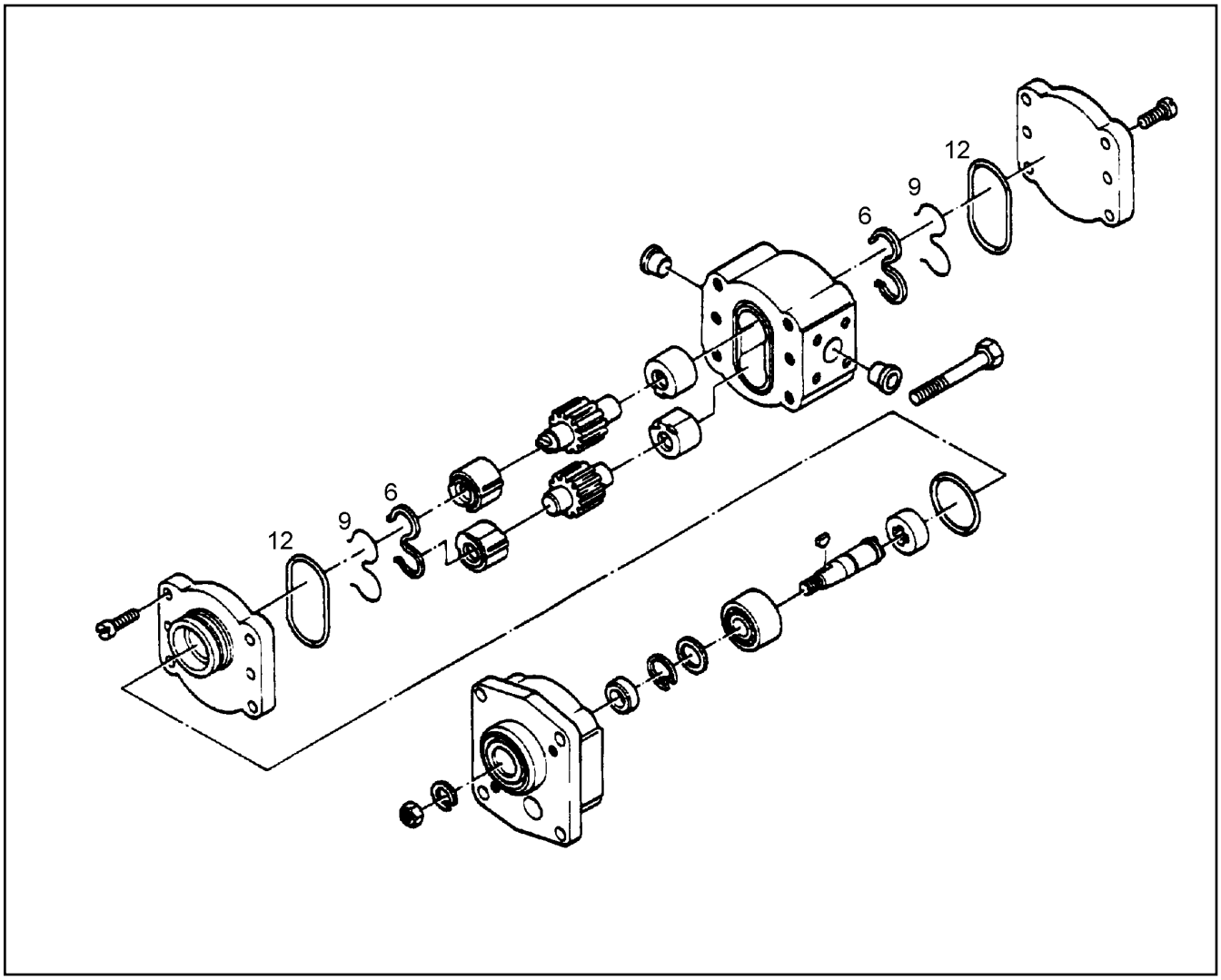

Pos.	Item	Quantity	Description	Bezeichnung	Serie	K
6		2	GASKET RING	DICHTRING		2
9		2	SUPPORT RING	STUETZRING		1
12		2	GASKET RING	DICHTRING		2

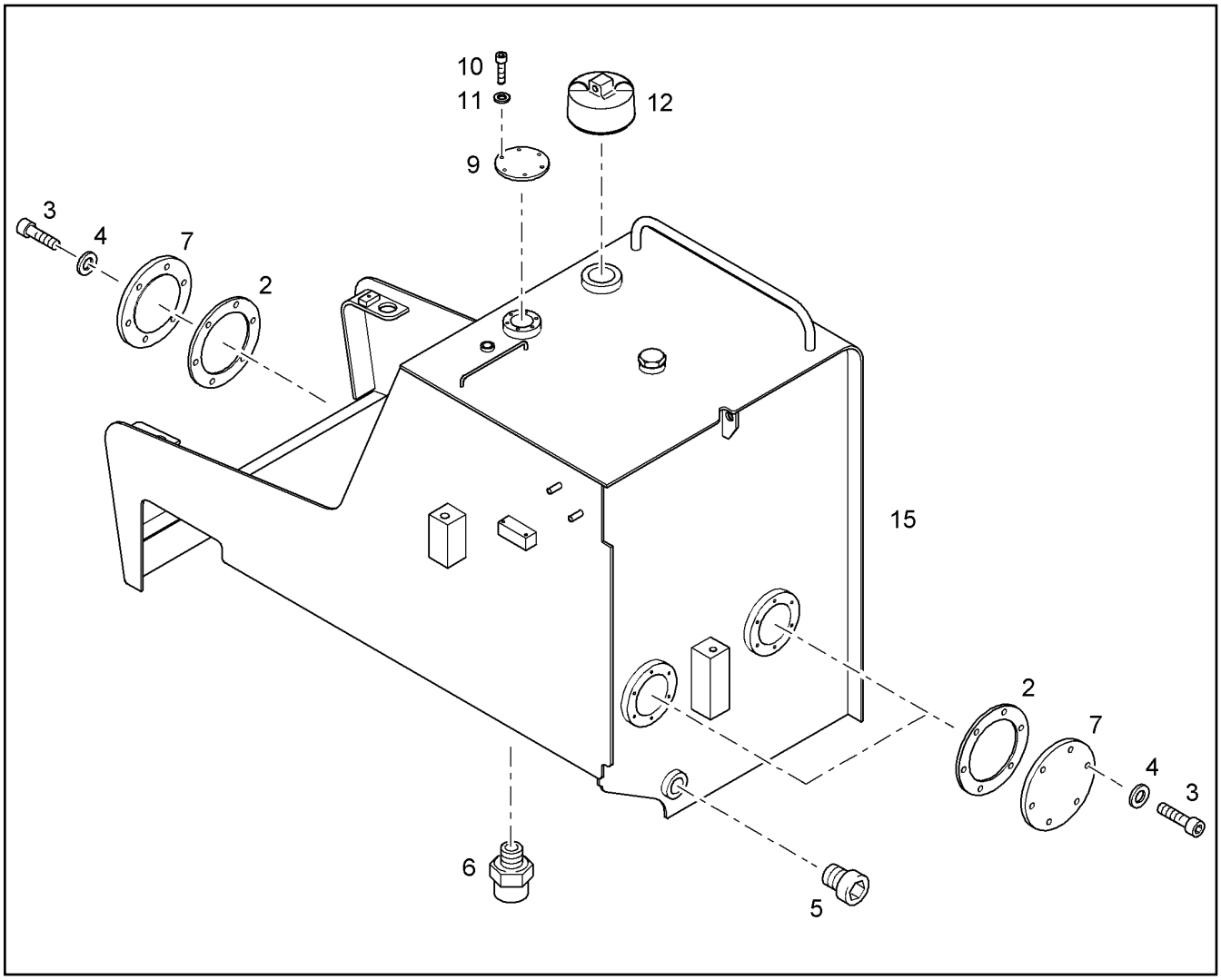

Pos.	Item	Quantity	Description	Bezeichnung	Serie	K
2	7380073	3	O-RING	O-RING		1
3	4902231	18	SOCKET HD SCREW ISO 4762 M8x16 10.9	ZYLINDERSCHRAUBE		
4	4229912	18	RIBWASHER	SICHERUNGSSCHEIBE		
5	7363177	1	LOCKING SCREW	VERSCHLUSSCHRAUBE		
6	5004624	2	VALVE ⇨ ❑ 425	VENTIL		
7	9767890	3	COVER	DECKEL		1
9	9987255	1	COVER	DECKEL		1
10	4001308	6	SOCKET HD SCREW ISO 4762 M5x12 8.8 A2	ZYLINDERSCHRAUBE		
11	7361965	6	RIBWASHER	SICHERUNGSSCHEIBE		
12	7369407	1	FUEL CAP	TANKVERSCHLUSS		
15	9941960	1	FUEL TANK ⇨ ❑ 394	KRAFTSTOFFTANK		1

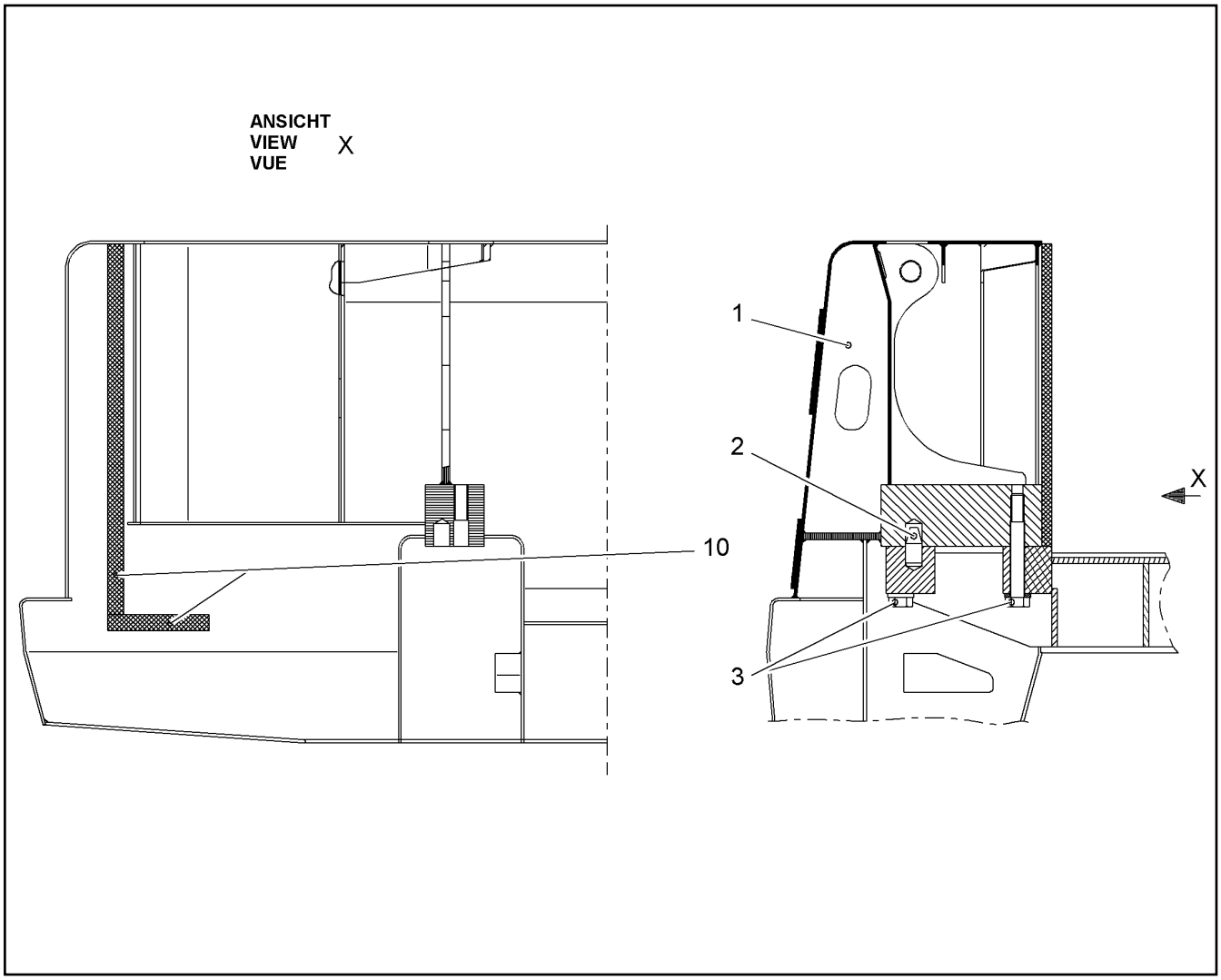

Pos.	Item	Quantity	Description	Bezeichnung	Serie	K
1	10010214	1	COUNTERWEIGHT	BALLASTGEWICHT	12433-	1
2	9389177	2	CENTERING BOLT	ZENTRIERBOLZEN		1
3	4901329	4	HEXAGON BOLT ISO 4014 M 42 X 320 10.9	6KT SCHRAUBE		
10	7360734	3.56m	PROFILE	PROFIL		

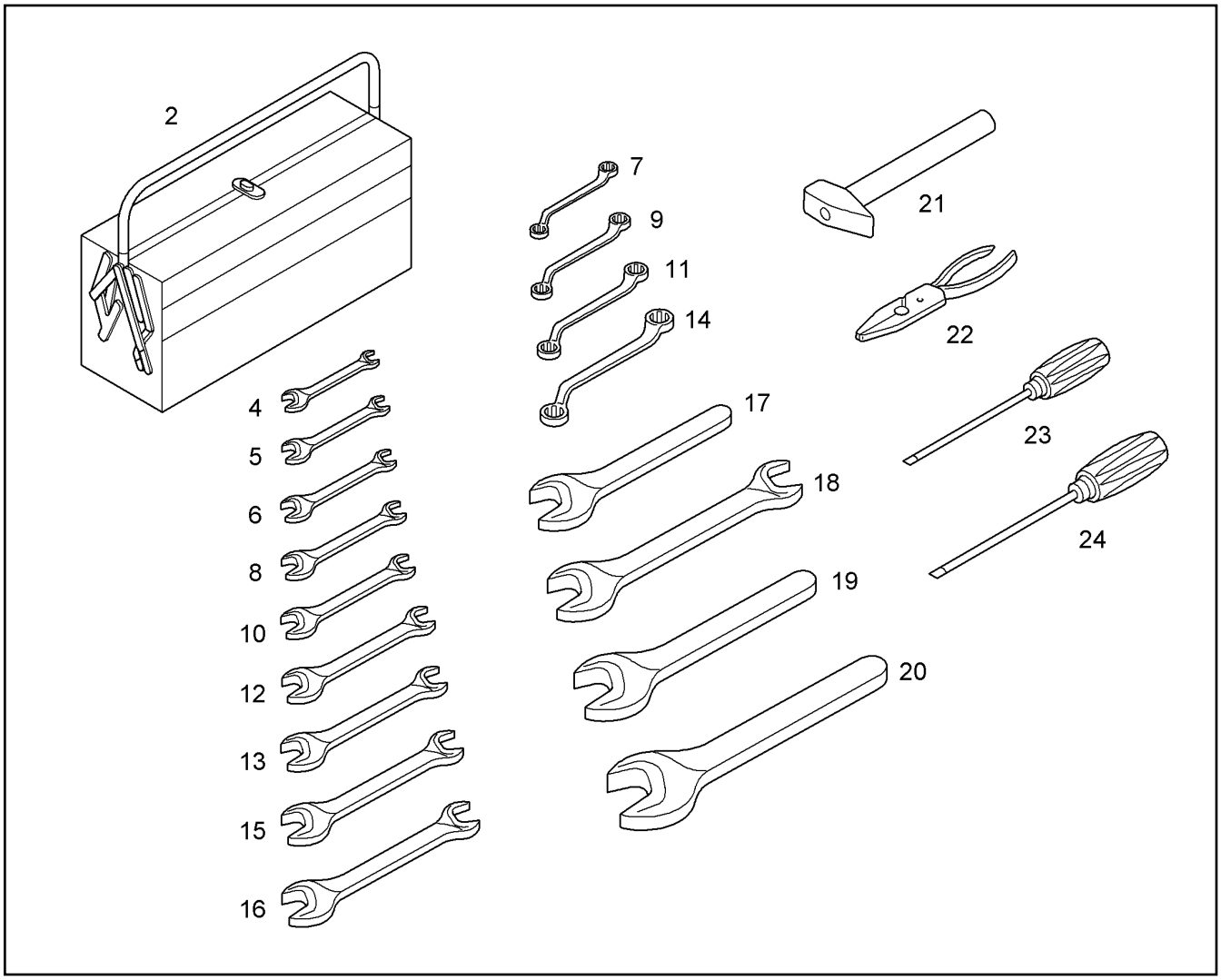

Pos.	Item	Quantity	Description	Bezeichnung	Serie	K
2	7900020	1	TOOLBOX	WERKZEUGKASTEN		
4	7900718	1	KEY DIN 895 6 X 7	SCHLUESSEL		
5	7900719	1	KEY DIN 895 8 X 9	SCHLUESSEL		
6	7900717	1	DOPPELMAULSCHLUESSEL	DOPPELMAULSCHLUESSEL		
7	4901319	1	KEY DIN 838 10 X 11	SCHLUESSEL		
8	4002454	1	KEY DIN 895 13 X 15	SCHLUESSEL		
9	7360694	1	KEY DIN 838 17 X 19	SCHLUESSEL		
10	7360706	1	KEY DIN 895 17 X 19	SCHLUESSEL		
11	7360695	1	KEY DIN 838 22 X 24	SCHLUESSEL		
12	7360707	1	DOPPELMAULSCHLUESSEL	DOPPELMAULSCHLUESSEL		
13	7900714	1	KEY DIN 895 24 X 27	SCHLUESSEL		
14	7360670	1	KEY DIN 838 27 X 30	SCHLUESSEL		
15	7360813	1	DOPPELMAULSCHLUESSEL	DOPPELMAULSCHLUESSEL		
16	7900715	1	KEY DIN 895 30 X 32	SCHLUESSEL		
17	7360661	1	KEY DIN 894 36	SCHLUESSEL		
18	7900716	1	KEY DIN 895 36 X 41	SCHLUESSEL		
19	7900708	1	OPEN END SPANNER	EINMAULSCHLUESSEL		
20	4002012	1	OPEN END SPANNER	EINMAULSCHLUESSEL		
21	8000622	1	HAMMER 1500	HAMMER		
22	7900784	1	TONGS ISO 5746 180	ZANGE		
23	7360684	1	SCREW DRIVER	SCHRAUBENZIEHER		
24	7360683	1	SCREW DRIVER	SCHRAUBENZIEHER		

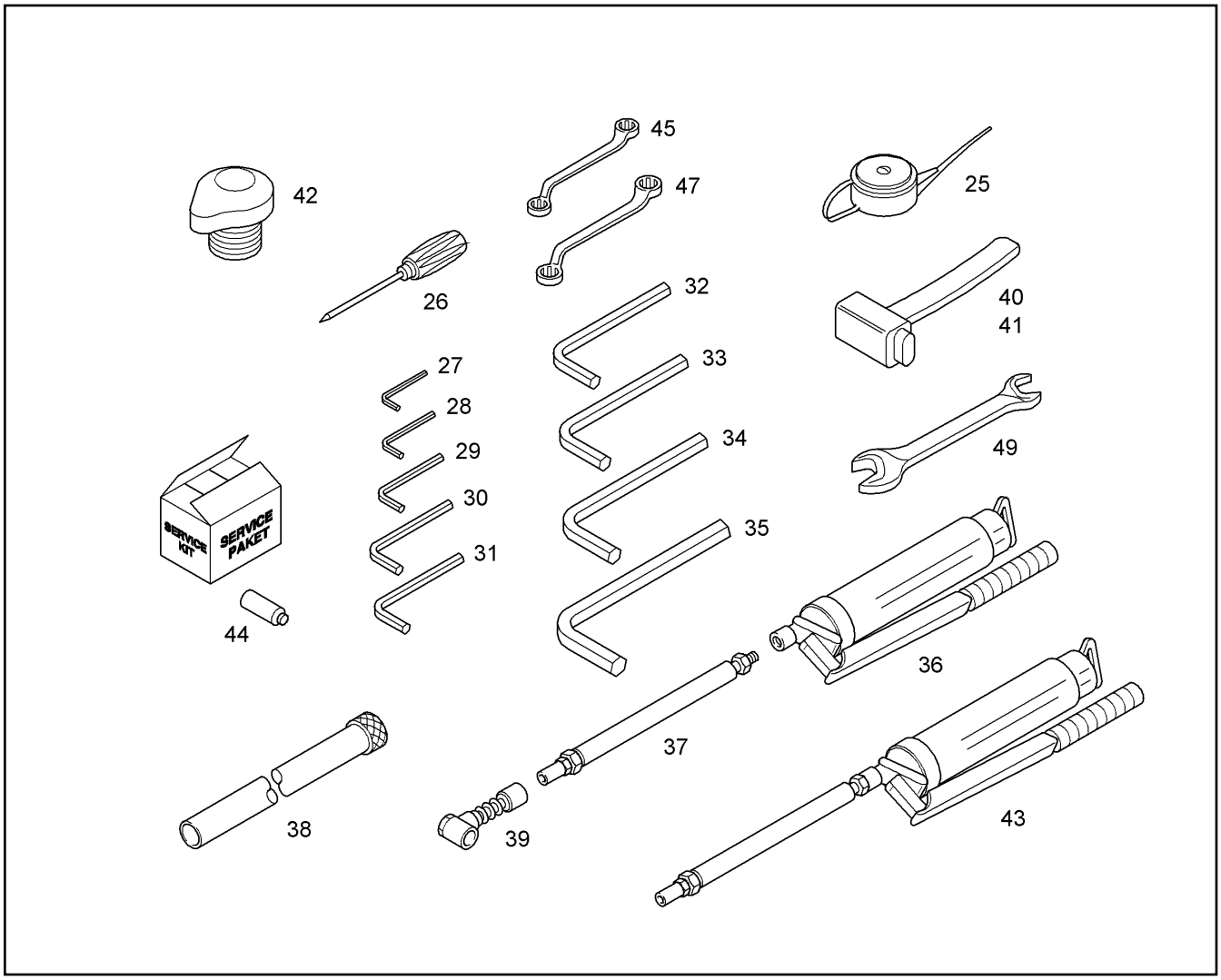

Pos.	Item	Quantity	Description	Bezeichnung	Serie	K
25	7360190	1	OIL CAN	OELKANNE		
26	8006539	1	PHILLIPS SCREW DRIVER	KREUZSCHL.SCHRAUB.DREHE		
27	8587960	1	KEY 5	WINKELSCHRAUBENDREHER		
28	8587970	1	KEY 6	WINKELSCHRAUBENDREHER		
29	7360678	1	SCREW DRIVER ISO 2936 8	SHR DREHER		
30	8588010	1	KEY 10	WINKELSCHRAUBENDREHER		
31	8588030	1	KEY 12	WINKELSCHRAUBENDREHER		
32	8588040	1	SCREW DRIVER ISO 2936 14	SHR DREHER		
33	8588050	1	KEY 17	WINKELSCHRAUBENDREHER		
34	8588060	1	KEY 19x180X70	WINKELSCHRAUBENDREHER		
35	8547180	1	SCREW DRIVER ISO 2936 22	SHR DREHER		
36	7900280	1	LEVER TYPE HAND GUN	HANDHEBELFETTPRESSE		
37	7026901	1	RUBBER HOSE	GUMMISCHLAUCH		2
38	9358137	1	DRAIN HOSE ⇨ ❑ 401	OELABLASSSCHLAUCH		1
39	7900836	1	ADAPTER	DUESENROHR		
40	3001289	1	KEY-DRIVER	KEILAUSTREIBER		
41	7361276	1	MOUNTING PIN	EINSCHLAGBOLZEN		
42	9103255	1	DRIVE-SCREW M36	SCHLAGSCHRAUBE M36		
43	5610371	1	GREASE GUN RED CPL. ⇨ ❑ 400	HANDHEBELFETTPRESSE		
44	8503279	1	CRL SPEC.COMPOUND CRL/5x0,4kg	SPEZIALPASTE		
45	4901911	1	KEY DIN 838 16 X 18	SCHLUESSEL		
47	4901912	1	KEY DIN 838 21 X 24	SCHLUESSEL		
49	4901915	1	KEY DIN 895 30 X 34	SCHLUESSEL		

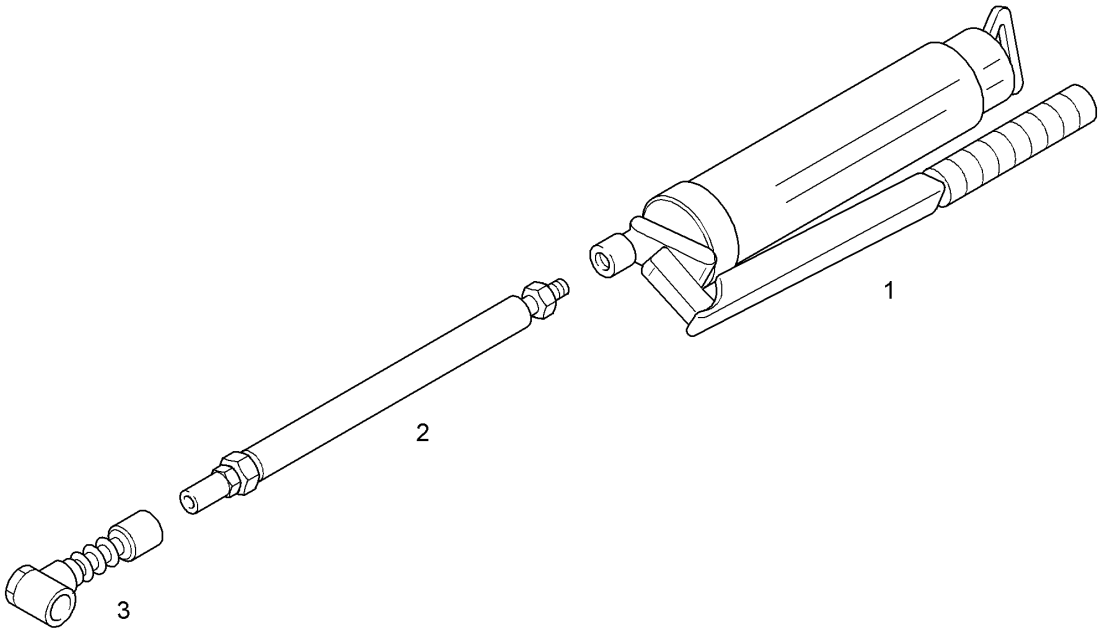

Pos.	Item	Quantity	Description	Bezeichnung	Serie	K
1	5610378	1	GREASE GUN RED	HANDHEBELPRESSE		
2	5610379	1	HIGH PRESSURE HOSE	HOCHDRUCKSCHLAUCHLEITUN		2
2		1	RUBBER HOSE	GUMMISCHLAUCH		2
3	7368676	1	ADAPTER	DUESENROHR		

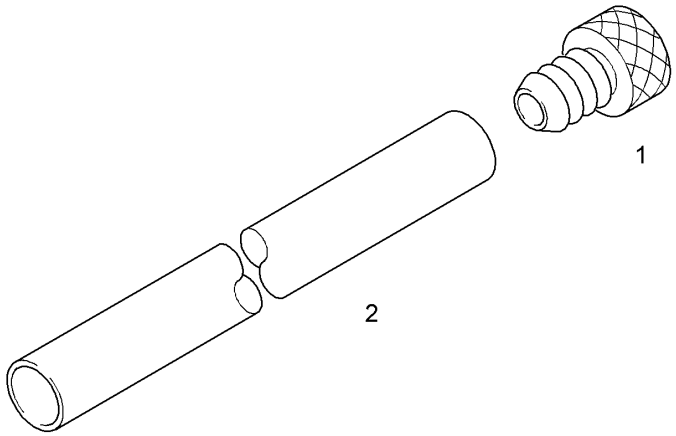

Pos.	Item	Quantity	Description	Bezeichnung	Serie	K
1	7402657	1	HOSE COUPLING	SCHLAUCHSTUECK		
2	7402658	1m	HOSE	SCHLAUCH		

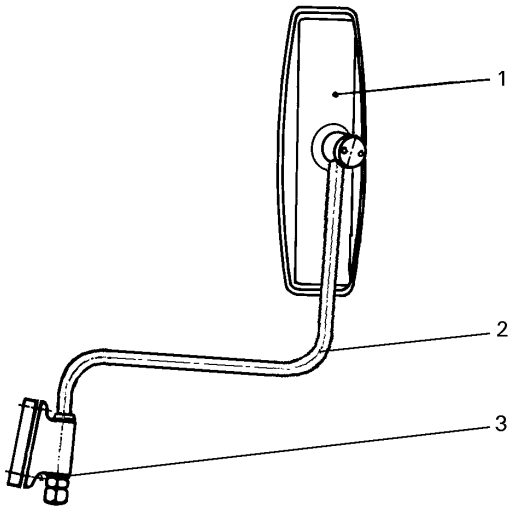

Pos.	Item	Quantity	Description	Bezeichnung	Serie	K
1	7005028	1	MIRROR TOP PART	SPIEGELOBERTEIL		1
2	7017443	1	MIRROR SUPPORT	SPIEGELHALTER		1
3	4600157	2	SCREW ISO 10642 M8X20 8.8 A3C	SENKSCHRAUBE		

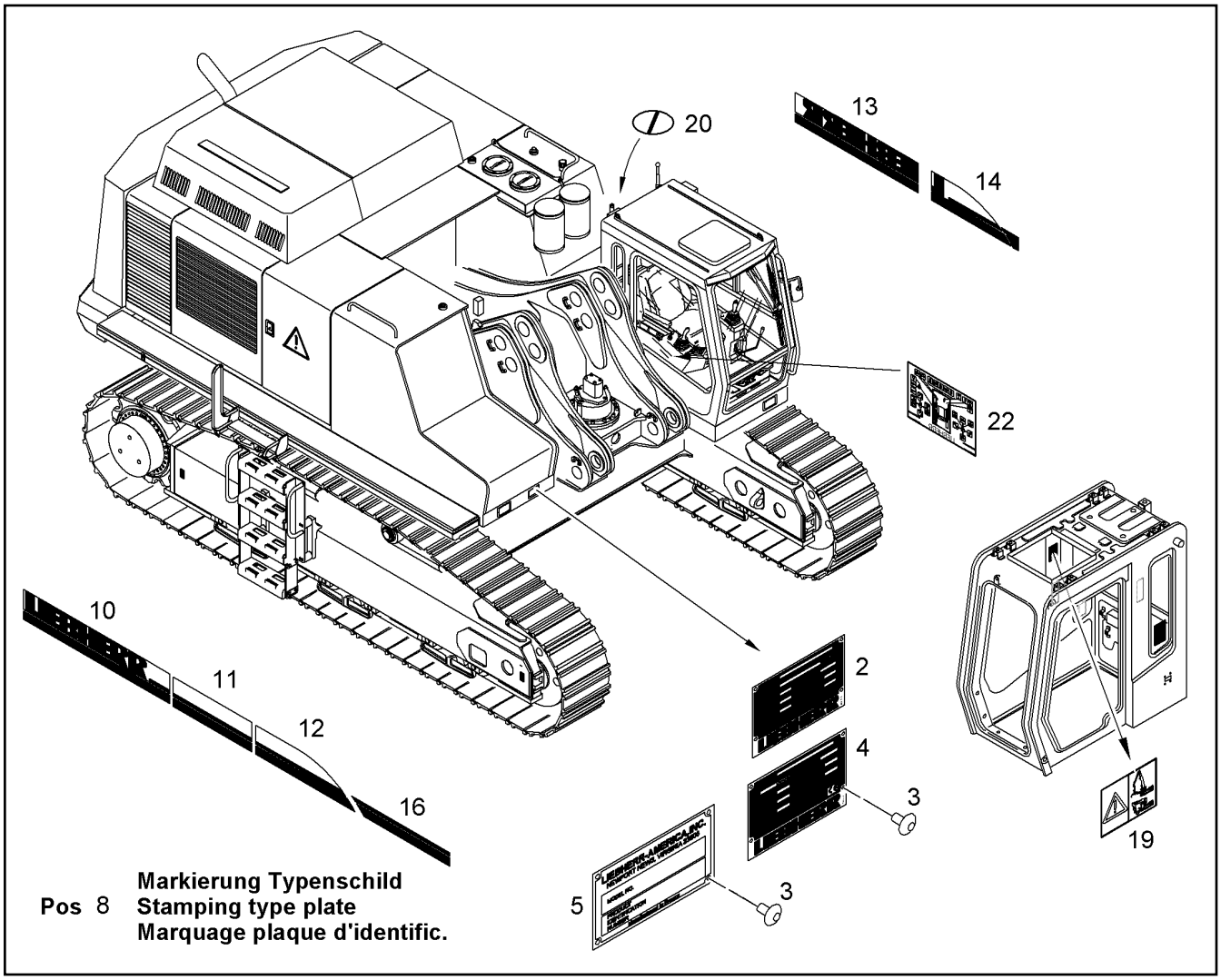

Pos.	Item	Quantity	Description	Bezeichnung	Serie	K
2	9804744	1	TYPEPLATE LFR	TYPENSCHILD LFR		
3	4900053	4	BLIND RIVET	BLINDNIET		
4	9804279	1	TYPEPLATE LFR	TYPENSCHILD LFR		
5	9354303	1	NAMEPLATE	TYPENSCHILD LAM		
8	9944034	1	STAMPING TYPE PLATE	MARKIERUNG TYPENSCHILD		1
10	9873961	1	LABEL	AUFKLEBER		1
11	9873962	1	LABEL	AUFKLEBER		1
12	9805877	1	LABEL	AUFKLEBER		
13	9873964	1	LABEL	AUFKLEBER		1
14	9944015	1	LABEL	AUFKLEBER		1
16	9806904	1	LABEL	AUFKLEBER		
19	9909246	1	LABEL WORKING EQUIPMENT	SCHILD ARBEITSEINRICHTUNG		
20	7366794	2	INTERDICTION LABEL	VERBOTSSCHILD		
22	9894266	1	CONTROLS ADHESIVE LABEL	BEDIENUNGSSCHILD		

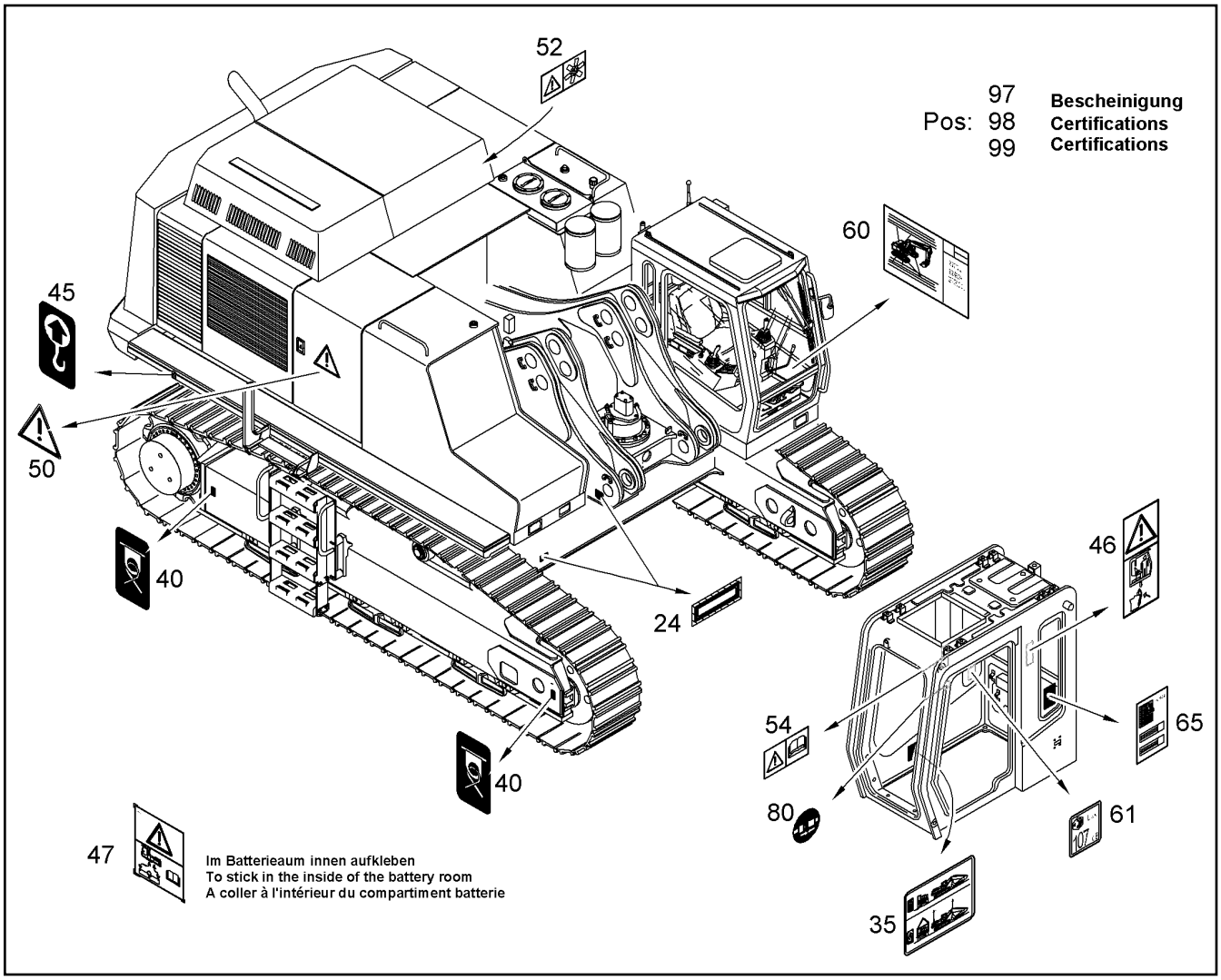

Pos.	Item	Quantity	Description	Bezeichnung	Serie	K
24	9350400	2	LABEL	AUFKLEBER		
35	9758024	1	HOIST FIXING POINTS	VERLADUNG U.VERANKERUNGS		
40	9402376	4	LABEL	HINWEISSCHILD VERZURRPUNK		
45	9402377	2	REFERENCE PLATE	HINWEISSCH. ANSCHLAG-HEB		
46	9909249	1	LABEL SECURITY LEVER	WARNSCHILD SICHERUNGSHE		
47	9909254	1	LABEL EXTERNAL STARTING	SCHILD FREMDSTART		
50	9910464	2	LABEL	WARNSCHILD VOR GEFAHRENS		
52	9619934	2	LABEL	SCHILD MOTORSTILLSTAND		
54	9619936	1	LABEL SECURITY PRESCRIPTIONS	SCHILD UNFALLVERHUETUNG		
60	7371842	1	LUBRICATION DRAWING	SCHMIERPLAN		
61	9874356	1	LABEL SOUND LEVEL POWER 107DB	AUFKL.SCHALLEISTUNGSPEGE		
65	9392835	1	LOAD DIAGRAM CONF.TO ISO 1056710567	TRAGLASTTABELLE NACH ISO		
80	9920726	1	LABEL SAFETY BELT	SCHILD SICHERHEITSGURT		
97	9399606	1	EEC CERTIFICAT.OF CONFORMITY	EWG-BESCHEINIGUNG		
98	9399607	1	EC DECLARATION OF CONFORMITY	EG-KONFORMITAESERKLAERUN		
99	9399608	1	INCORPORATION DECLARATION	EG-HERSTELLERERKLAERUNG		

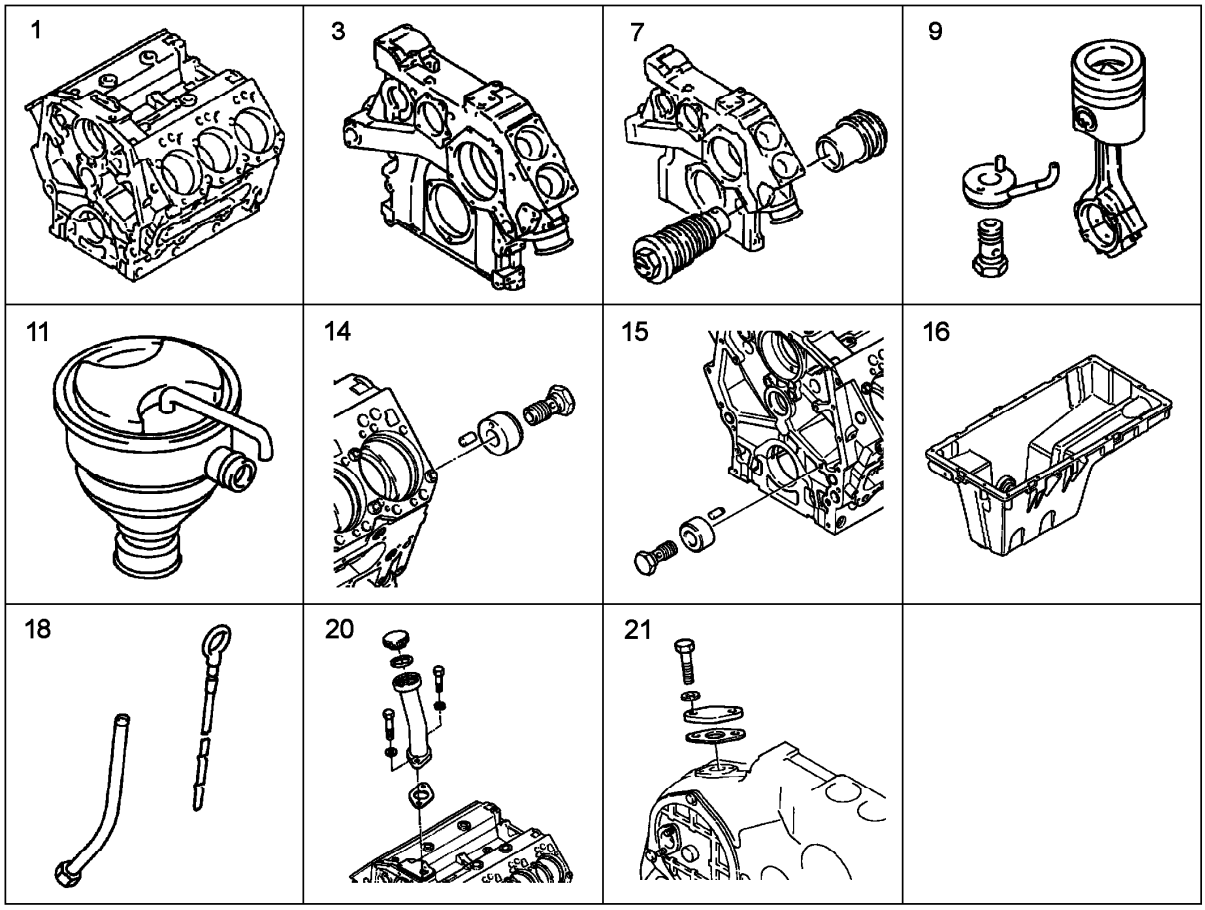

Pos.	Item	Quantity	Description	Bezeichnung	Serie	K
1		1	CRANKCASE D9406 ⇨ ❑ 412	KURBELGEHAEUSE		1
3		1	AGGREGAT SUPPORT ⇨ ❑ 421	AGGREGATETRAEGER		
7		1	VALVE ASSY ⇨ ❑ 416	ENDREGELVENTIL		2
9		6	NOZZLE W.ROLL PIN ⇨ ❑ 418	KOLBENKUEHLUNG		
11		1	CRANKCASE BREATHER ⇨ ❑ 419	KURBELGEHAEUSE ENTLUEFT		1
14		1	NOZZLE PIPE ⇨ ❑ 415	SPRITZDUESE LUEFTERSEITIG		
15		1	NOZZLE PIPE ⇨ ❑ 414	SPRITZDUESE SCHWUNGRADS		
16		1	OIL PAN ⇨ ❑ 423	OELWANNE M.BEFESTIGUNG		1
18		1	OIL DIPSTICK ⇨ ❑ 424	OELMESSSTAB M.ROHR		
20		1	OIL FILLING ⇨ ❑ 426	OELEINFUELLUNG		
21		1	LOCKING PARTS ⇨ ❑ 427	VERSCHLUSSTEILE		

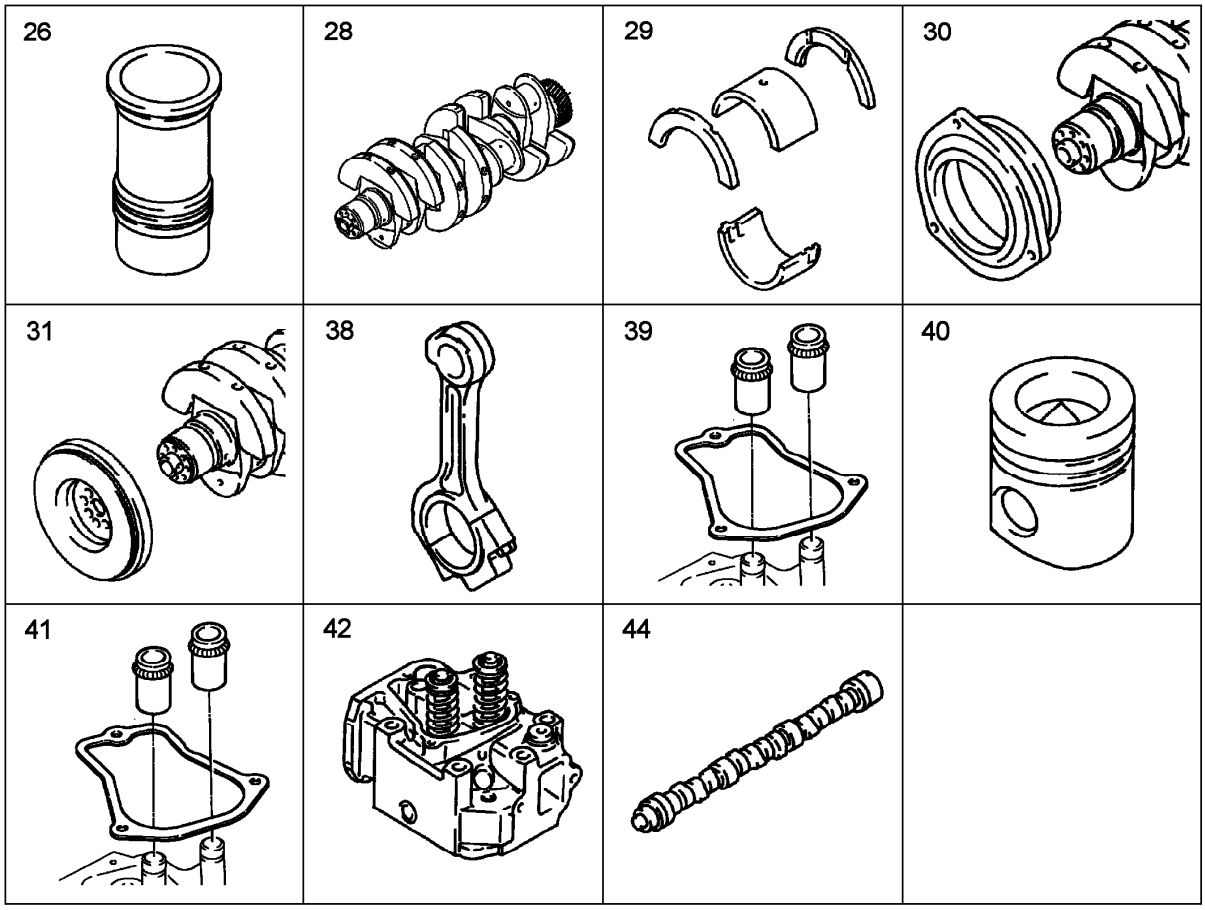

Pos.	Item	Quantity	Description	Bezeichnung	Serie	K
26		6	CYLINDER ⇨ ❑ 417	ZYLINDER		1
28	9883320	1	CRANK SHAFT ⇨ ❑ 428	KURBELWELLE MIT ZAHNRAD		1
29		1	CRANK SHAFT BEARING ⇨ ❑ 429	KURBELWELLENLAGERUNG		1
30		1	FRONT/REAR SEALS ⇨ ❑ 430	KURBELWELLENDICHTUNG		1
31		1	CRANK SHAFT ATTACHING PARTS ⇨ ❑ 431	KURBELWELLENANBAUTEILE		1
38		6	CONNECTING ROD ⇨ ❑ 432	PLEUELSTANGE		1
39	9279919	1	SEAL KIT CYLINDER HEAD D9406 ⇨ ❑ 441	DS ZYLINDERKOPF		1
40	9885018	6	PISTON (TI-MOTOR) ⇨ ❑ 434	KOLBEN		1
41	9275976	6	SEAL KIT VALVE SEALING RING ⇨ ❑ 442	DS VENTILDICHTRING		1
42		6	CYLINDER HEAD ⇨ ❑ 436	ZYLINDERKOPF		1
44		1	CAM SHAFT ⇨ ❑ 444	NOCKENWELLE		1

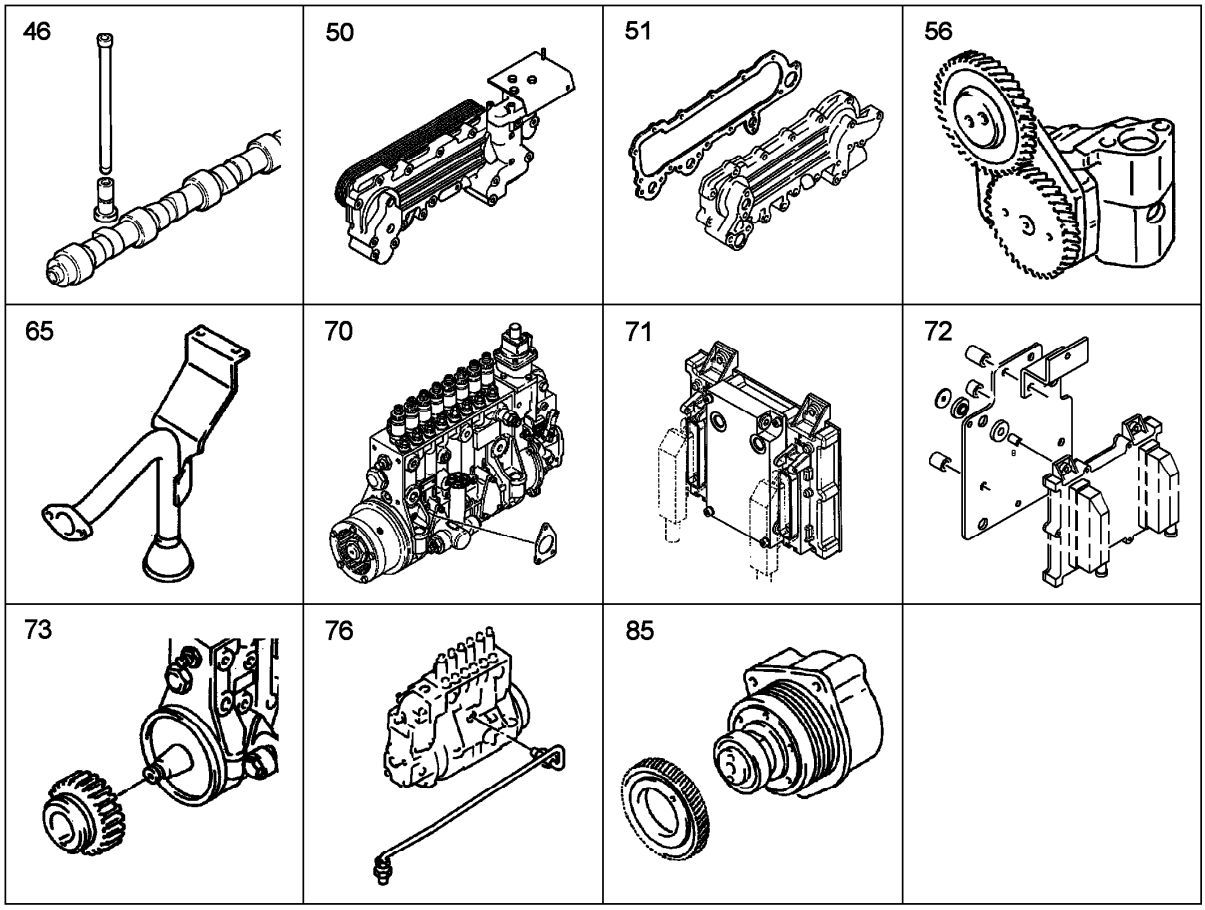

Pos.	Item	Quantity	Description	Bezeichnung	Serie	K
46		6	CONTROL PARTS ⇨ ❑ 446	STEUERUNGSTEILE		1
50		1	RADIATOR HOUSING ASSEMBLY ⇨ ❑ 447	KUEHLERGEHAEUSE ANBAU		
51	9274263	1	SEAL KIT OIL COOLER ⇨ ❑ 449	DS OELKUEHLER		1
56		1	LUBRICATING-OIL PUMP (DR.36) ⇨ ❑ 450	SCHMIEROELPUMPE		2
65		1	OIL LINE ⇨ ❑ 452	OELLEITUNG		
70	9883189	1	INJECTION PUMP [69122 00003C]	EINSPRITZPUMPE		2
71	9076479	1	ENGINE CONTROL UNIT DC5-00 [20073813]	MOTORSTEUERGERAET		2
72		1	MOUNTING CONTROL DISPLAY ⇨ ❑ 500	STEUERGERAET ANBAU		
73		1	ATTACHING PARTS ⇨ ❑ 453	ANBAUTEILE F.P-PUMPE		
76		1	GREASE TUBES ⇨ ❑ 454	SCHMIEROELLEITUNGEN ANBA		
85		1	DRIVE F. INIECTION PUMP ⇨ ❑ 455	ANTRIEB F.EINSPRITZPUMPE		1

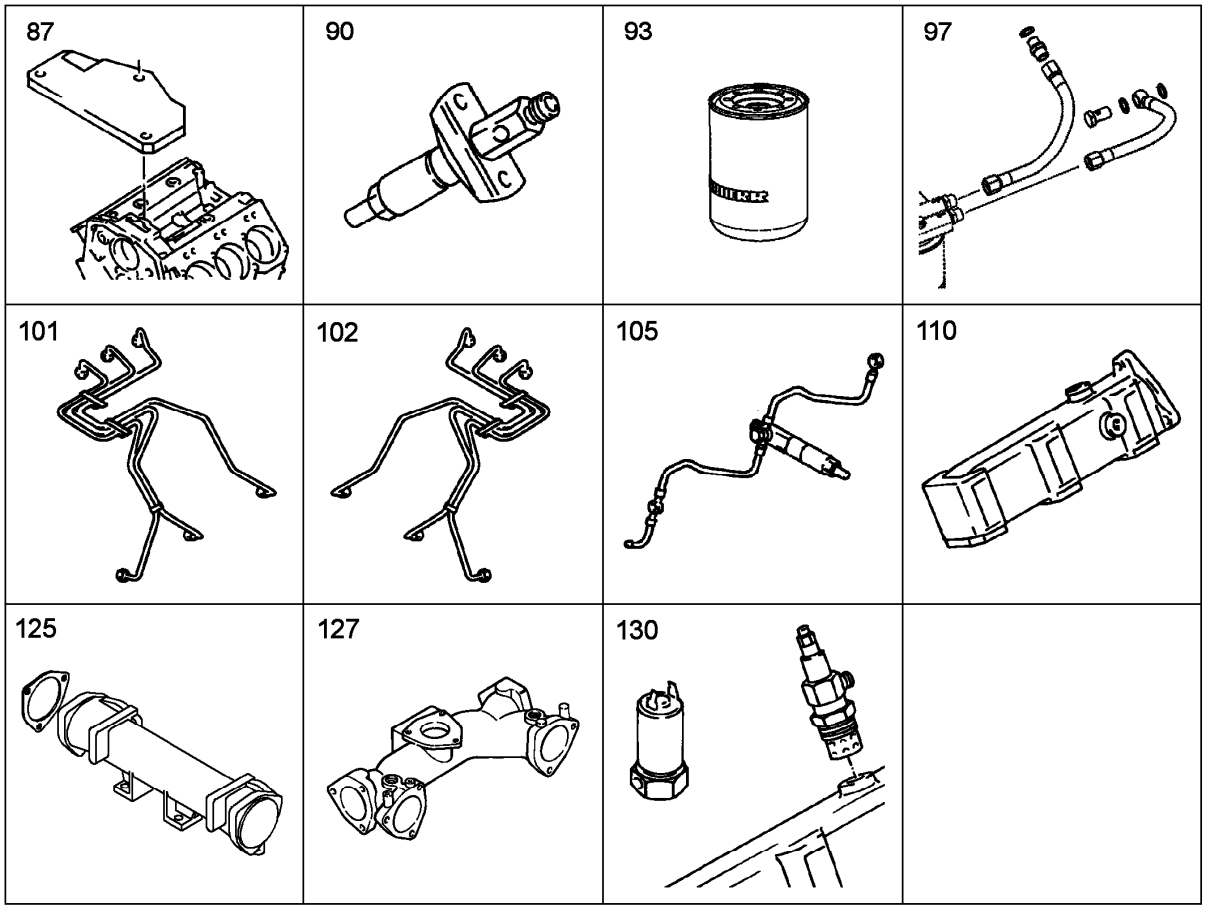

Pos.	Item	Quantity	Description	Bezeichnung	Serie	K
87		1	LOCKING PIECES ⇨ ❑ 456	VSL-TEILE		1
90		6	INJECTION NOZZLE ⇨ ❑ 457	EINSPRITZDUESE M.BEFESTIG		2
93		1	FUEL FILTER ⇨ ❑ 460	KRAFTSTOFF-FILTER-ANBAU		
97		1	FUEL LINES D9406TI-E-A4 ⇨ ❑ 463	KRAFTSTOFFLEITUNGEN		
101		1	INJECTION PIPELINE ZYL.1-3 ⇨ ❑ 465	EINSPRITZLEITUNG		1
102		1	INJECTION PIPELINE ZYL.4-6 ⇨ ❑ 461	EINSPRITZLEITUNG		1
105		1	OVERFLOW-OIL LINE ⇨ ❑ 462	LECKOELLEITUNG V 6 VOLLST.		
110		2	AIR SUCTION HOSE ⇨ ❑ 466	LUFTANSAUGUNG 6ZYL.-T/TI		1
125		1	CONNECTING LINE ⇨ ❑ 468	VERBINDUNGSLEITUNG ANBAU		
127		1	CONNECTING LINE LLK ⇨ ❑ 467	VERBINDUNGSLEITUNG ANBAU		
130		1	AUXIL.COLD START DEVICE ⇨ ❑ 469	FLAMMSTARTANLAGE		1

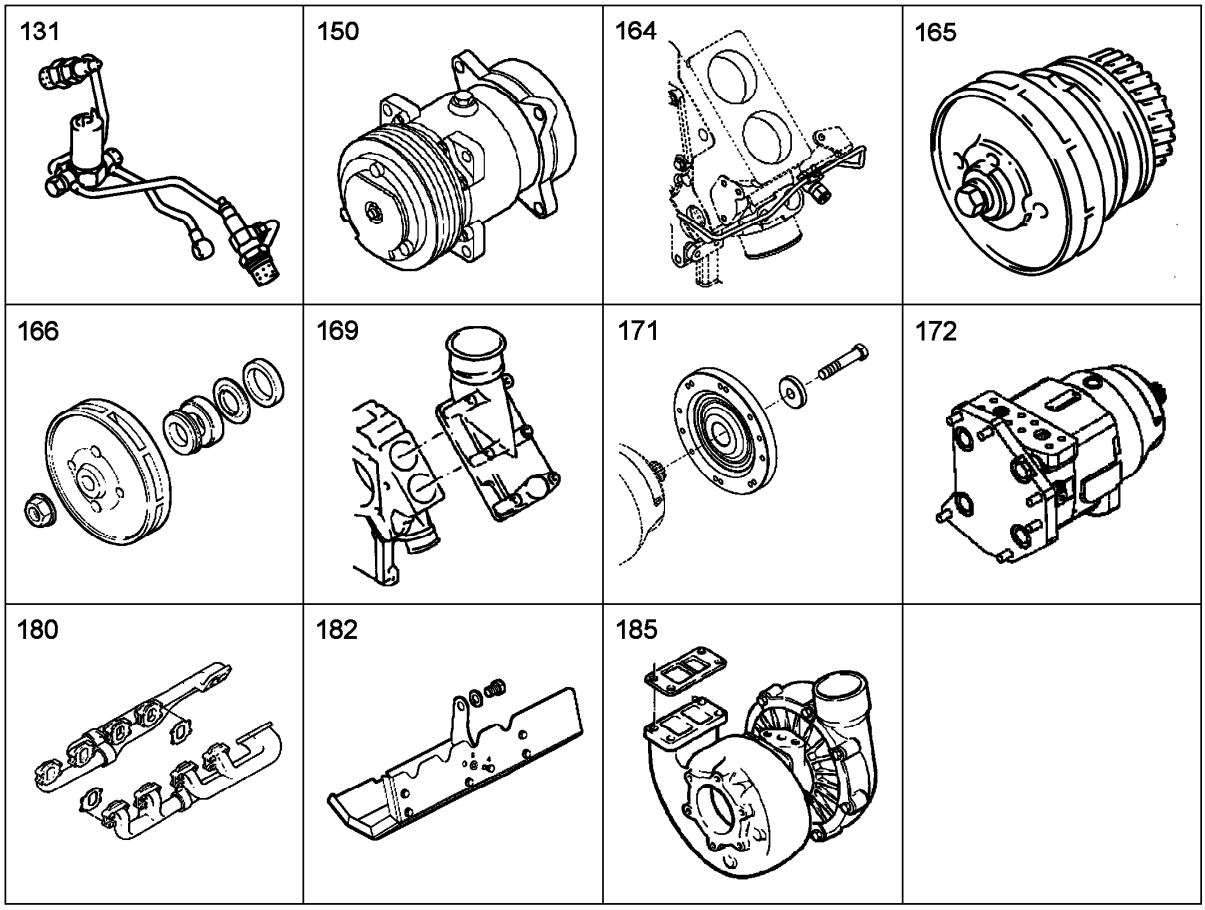

Pos.	Item	Quantity	Description	Bezeichnung	Serie	K
131		1	FUEL LINES ⇨ ❑ 470	KRAFTSTOFFLEITUNGEN		
150		1	AIR CONDITION.COMPRESSOR 28V/80A ⇨ ❑ 471	KLIMAKOMPRESSOR ANBAU		
164		1	OIL PIPE ⇨ ❑ 475	SCHMIEROELLEITUNG		
165	9077686	1	REPAIR KIT ⇨ ❑ 477	RS WASSERPUMPE		6
166	9076976	1	SEAL KIT WATER PUMP ⇨ ❑ 476	DICHTSATZ WASSERPUMPE		1
169		1	THERMOSTAT HOUSING ⇨ ❑ 478	THERMOSTATGEHAEUSE		
171		1	COOLER FIXING PARTS ⇨ ❑ 479	LUEFTERANBAUTEILE	15524-	
172		1	HYDR.MOTOR FMF 064 ⇨ ❑ 302	HYDR.KONSTANTMOTOR	15524-	6
180		1	TAIL PIPE ELBOW D9406T (K27) ⇨ ❑ 481	ABGASKRUEMMER		1
182		1	HEAT PROTECTION ⇨ ❑ 484	HITZESCHUTZ M.BEFEST.		
185	9274128	1	SEAL KIT TURBOCHARGER MOUNTING ⇨ ❑ 489	DS ATL-ANBAU		1

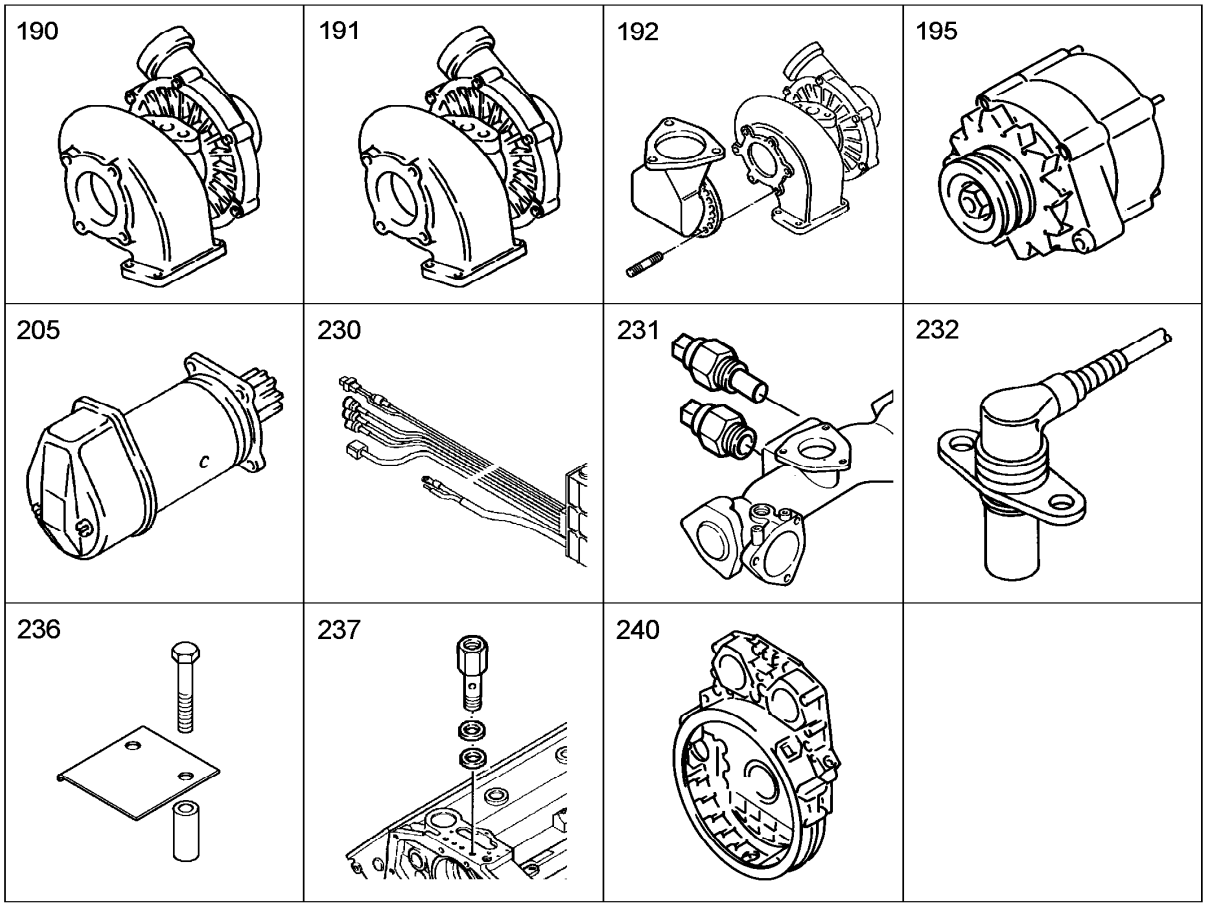

Pos.	Item	Quantity	Description	Bezeichnung	Serie	K
190		1	TURBOCHARGER MOUNTING (K27)6ZYL.LI ⇨ ❑ 486	ATL-ANBAU		2
191		1	TURBOCHARGER MOUNTING (K27)6ZYL.R ⇨ ❑ 485	ATL-ANBAU		2
192		2	EXHAUST STACK ⇨ ❑ 487	ABGASSTUTZEN ANBAU		1
195		1	ALTERNATOR ASSY. ⇨ ❑ 490	GENERATOR VORMONTIERT		6
205		1	STARTER 9 KW ⇨ ❑ 491	STARTER		1
230		1	CABLE BOOM MOUNTING ⇨ ❑ 502	KABELBAUM ANBAU		2
231		1	ENGINE CONTROL SENSORS ⇨ ❑ 492	MOTORREGELUNGSENSORIK		
232		2	SPEED TRANSMITTER INSTALLATION ⇨ ❑ 494	DREHZAHLGEBER ANBAU		
236	9883002	1	PROTECTION SHEET	HITZESCHUTZBLECH		
237		1	SENSOR ASSEMBLY ⇨ ❑ 493	SENSORANBAU		
240		1	FLYWHEEL HOUSING ⇨ ❑ 495	SCHWUNGRADGEHAEUSE		1

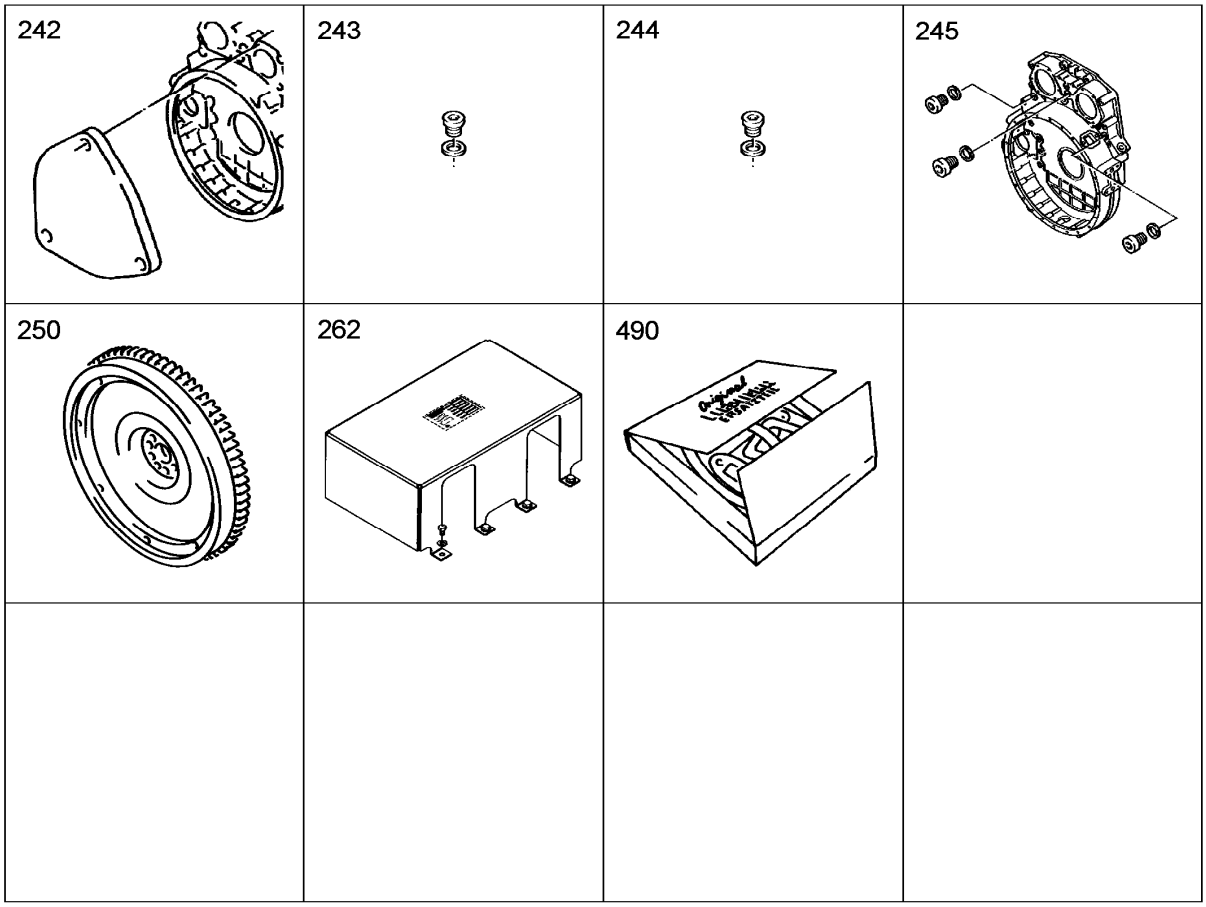

Pos.	Item	Quantity	Description	Bezeichnung	Serie	K
242		2	LOCKING PIECES ⇨ ❑ 496	VSL-TEILE		
243		1	SCREW PLUG DIN 908 M26x1,50 5.8	VERSCHLUSSSCHRAUBE		
244		2	GASKET RING DIN 7603 A 26 X 31 CU	DICHTRING		1
245		2	LOCKING PIECES ⇨ ❑ 497	VSL-TEILE		1
250		1	FLYWHEEL MOUNTING ⇨ ❑ 498	SCHWUNGRAD ANBAU		2
262		1	COVER PLATE ⇨ ❑ 501	SCHUTZBLECH ANBAU		
490	9279969	1	SEAL KIT MOTOR	DS MOTOR		1

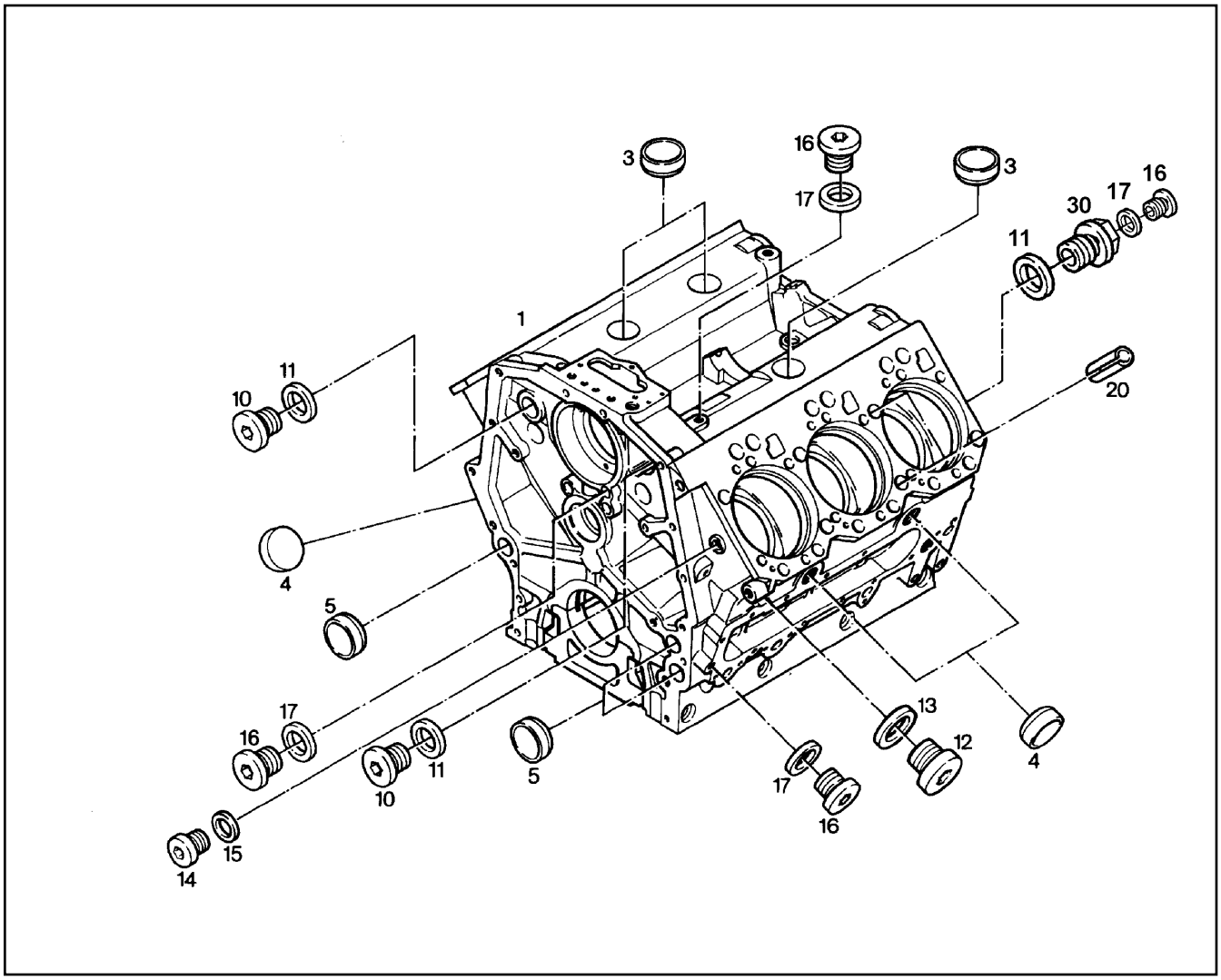

Pos.	Item	Quantity	Description	Bezeichnung	Serie	K
1	9074256	1	CRANKCASE D9406 ⇨ ❑ 413	KURBELGEHAEUSE		1
3	4980786	3	PLUG DIN 443 B 40 A3C	VSL DECKEL		1
4	4980363	4	PLUG DIN 443 B 36 A3C	VSL DECKEL		1
5	4980362	3	PLUG DIN 443 B 32 A3C	VSL DECKEL		1
10	4041242	2	SCREW PLUG DIN 908 M33x2,00 5.8	VERSCHLUSSSCHRAUBE		
11	7101022	3	GASKET RING DIN 7603 A 33 X 39 CU	DICHTRING		1
12	4041206	2	SCREW PLUG DIN 908 M22x1,50 5.8	VERSCHLUSSSCHRAUBE		
13	7101015	2	GASKET RING DIN 7603 A 22 X 27 CU	DICHTRING		1
14	404100108	2	SCREW PLUG DIN 908 M16x1,50 5.8 A3C	VERSCHLUSSSCHRAUBE		
15	7101011	2	GASKET RING DIN 7603 A 16 X 20 CU	DICHTRING		1
16	4041202	15	SCREW PLUG DIN 908 M14x1,50 5.8	VERSCHLUSSSCHRAUBE		
17	7101008	15	GASKET RING DIN 7603 A 14 X 18 CU	DICHTRING		1
20	4980371	12	ROLL PIN DIN 7346 21 X 18	SPANNSTIFT		
30	9273727	1	LOCKING SCREW	VERSCHLUSSSCHRAUBE		

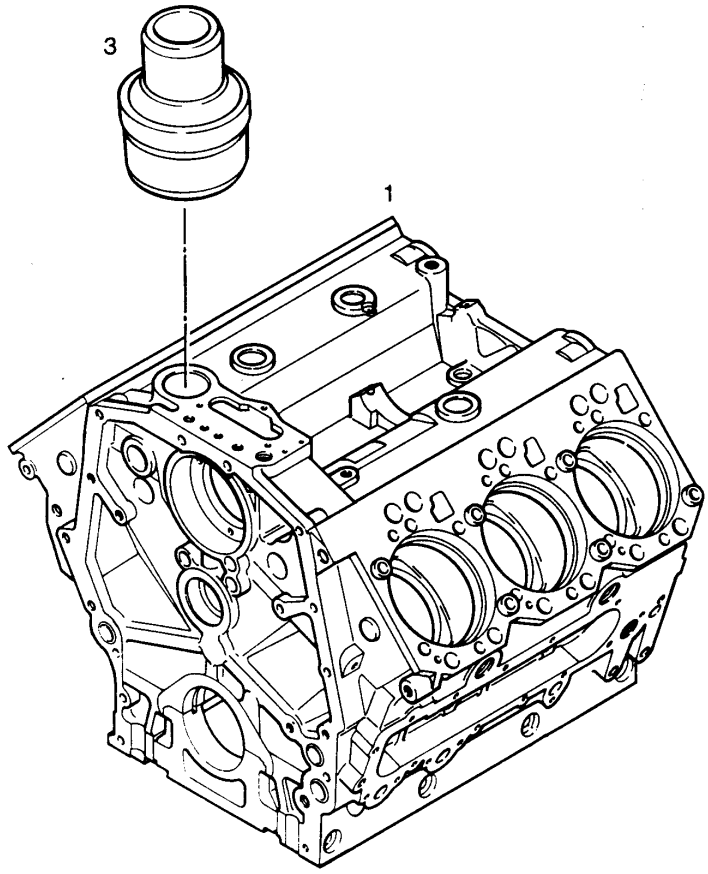

Pos.	Item	Quantity	Description	Bezeichnung	Serie	K
1	9074255	1	CRANKCASE 6 ZYL.	KURBELGEHAEUSE		1
3	9272208	1	PIPE	ROHR		

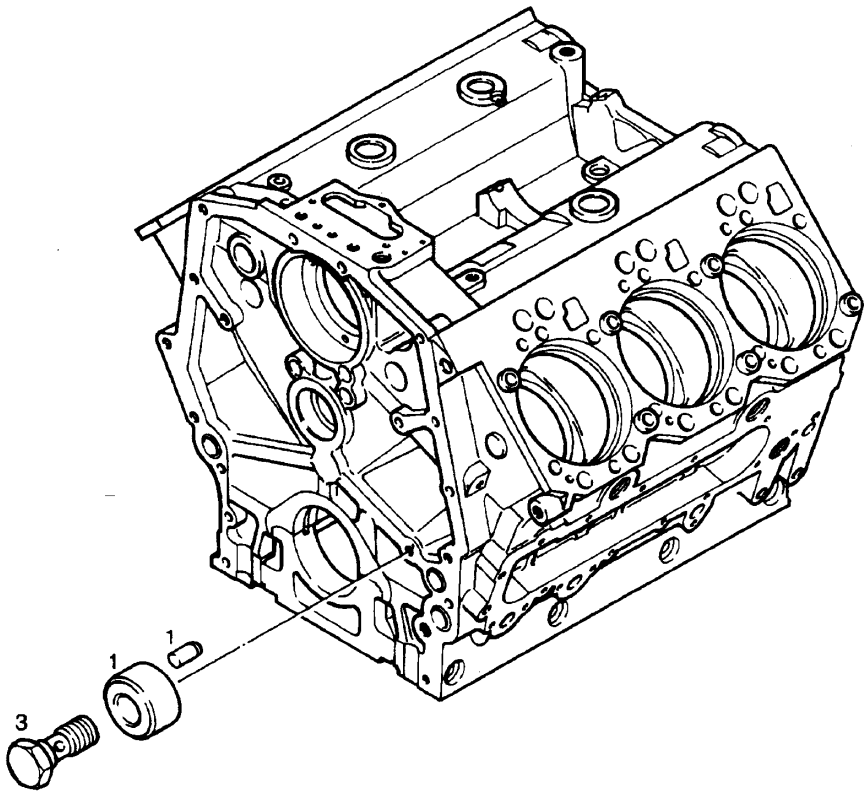

Pos.	Item	Quantity	Description	Bezeichnung	Serie	K
1	9269152	1	SPRAY NOZZLE	SPRITZDUESE (VORMONT.)		
1	4001553	1	-ROLL PIN ISO 8752 A 4 X 12	-SPANNSTIFT		
3	9146647	1	PRESSURE VALVE	UEBERDRUCKVENTIL		1

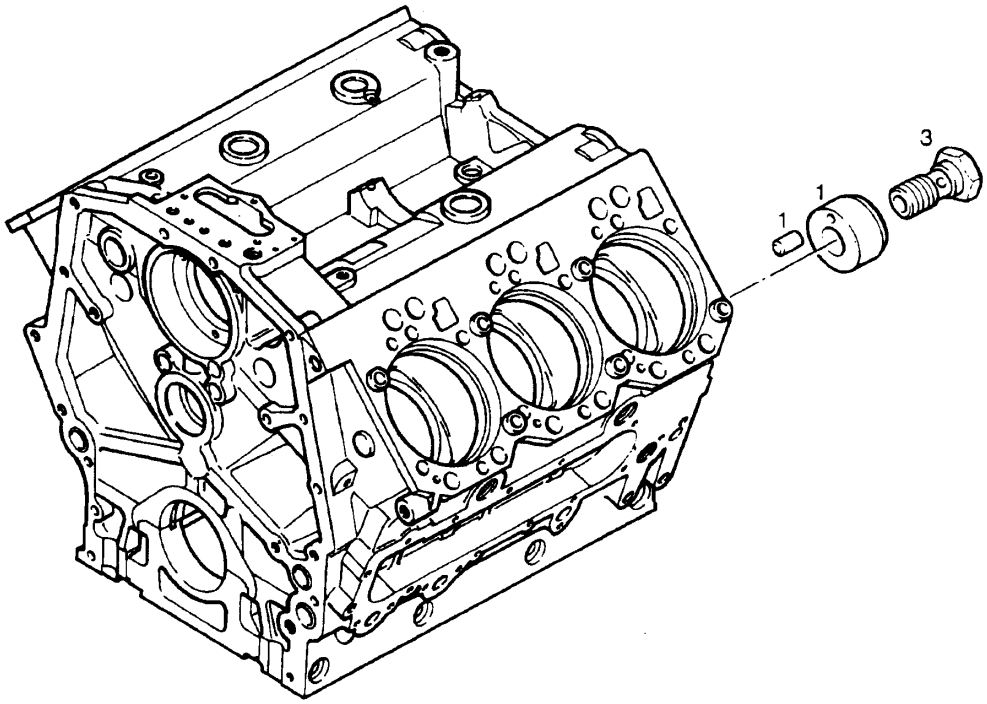

Pos.	Item	Quantity	Description	Bezeichnung	Serie	K
1	9269154	1	SPRAY NOZZLE	SPRITZDUESE (VORMONT.)		
1	4001553	1	-ROLL PIN ISO 8752 A 4 X 12	-SPANNSTIFT		
3	9146647	1	PRESSURE VALVE	UEBERDRUCKVENTIL		1

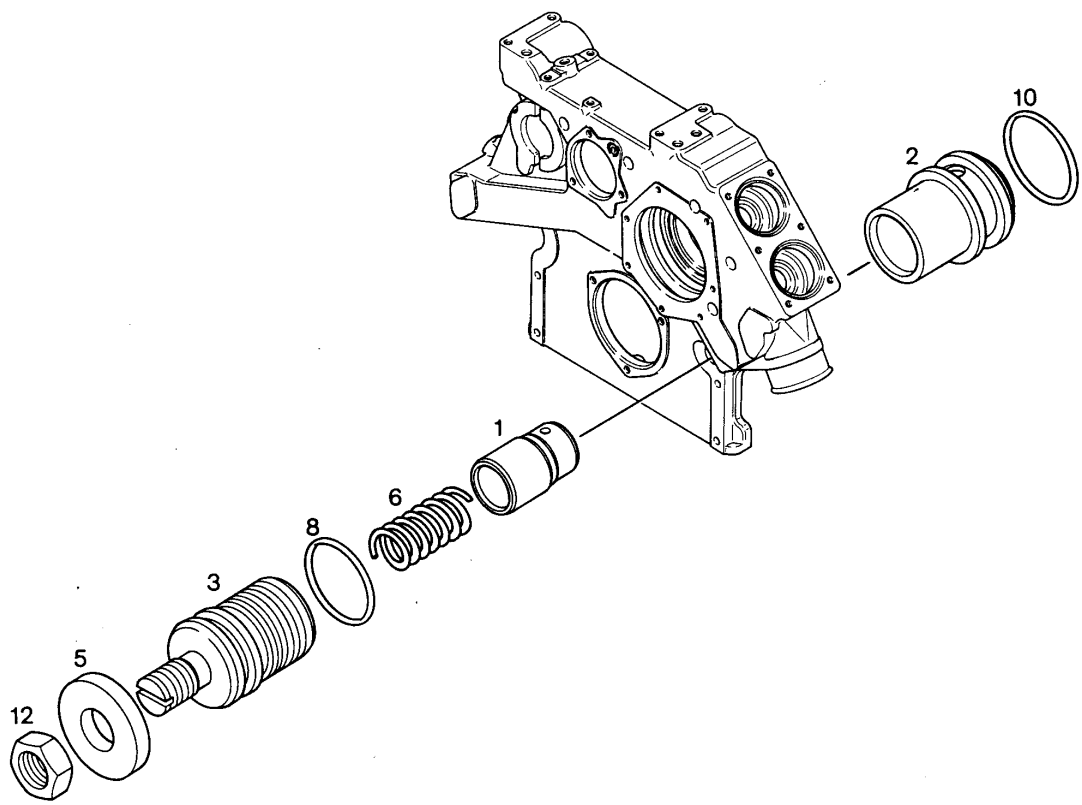

Pos.	Item	Quantity	Description	Bezeichnung	Serie	K
1	9140206	1	PISTON	KOLBEN		1
2	9268188	1	VALVE SEAT	VENTILSITZ		
3	9271638	1	ADJUSTING SCREW	EINSTELLSCHRAUBE		
5	9271636	1	WASHER	SCHEIBE		
6	9145973	1	COMPRESSION SPRING	DRUCKFEDER		
8	7380972	1	O-RING	O-RING		1
10	7380528	1	O-RING	O-RING		1
12	4980697	1	HEX NUT ISO 4035 M 16 -04 A3C	6KT MUTTER		

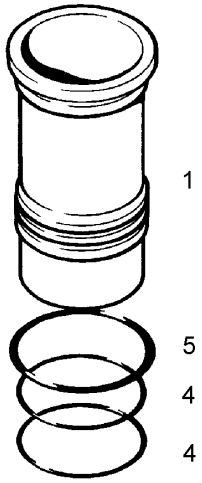

Pos.	Item	Quantity	Description	Bezeichnung	Serie	K
1	9270833	1	CYLINDER LINER	ZYLINDERBUCHSE		
4	7381910	2	O-RING 139,29X 3,53	O-RING		1
5	7382021	1	O-RING 145,72X2,62	O-RING		1

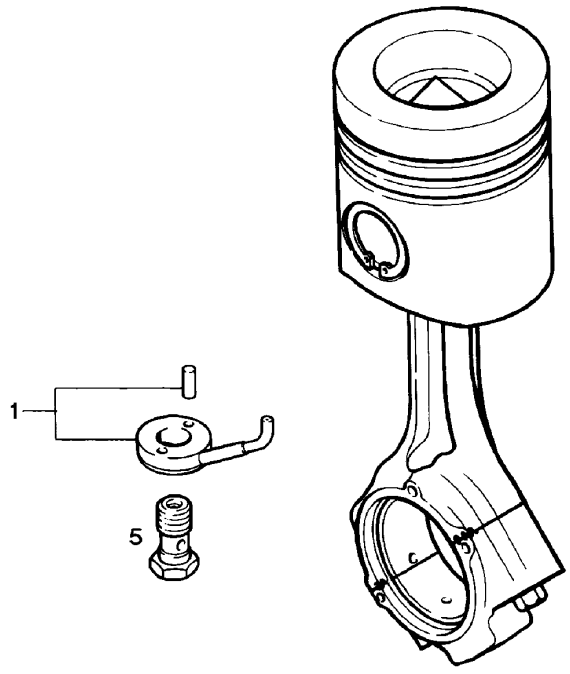

Pos.	Item	Quantity	Description	Bezeichnung	Serie	K
1	9889737	1	NOZZLE F.COOLING CANAL PISTON	DUESE F.KUEHLKANALKOLBEN		
1	4001553	2	-ROLL PIN ISO 8752 A 4 X 12	-SPANNSTIFT		
5	9146647	1	PRESSURE VALVE	UEBERDRUCKVENTIL		1

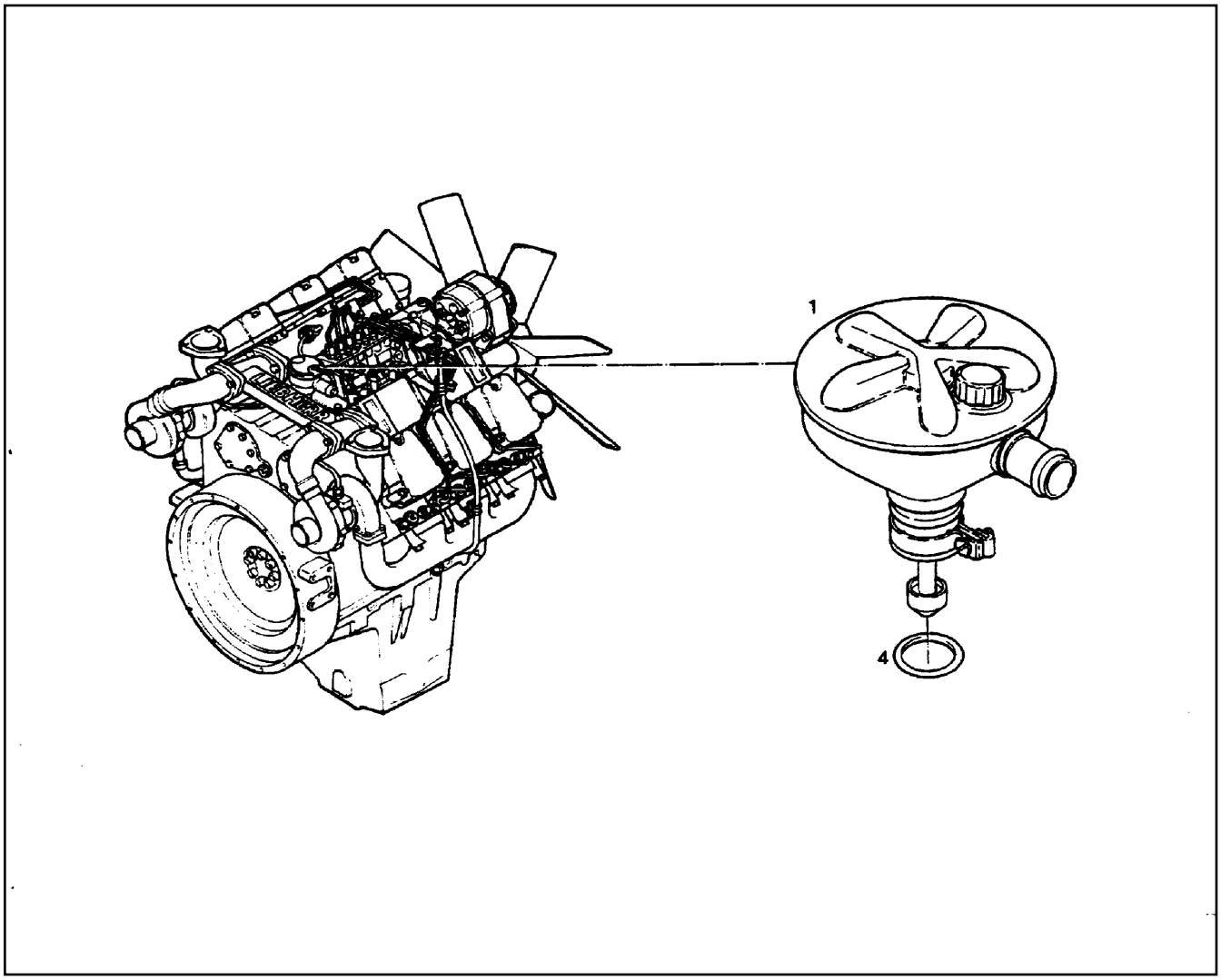

Pos.	Item	Quantity	Description	Bezeichnung	Serie	K
1	9272268	1	OIL SEPARATOR ⇨ ❑ 420	OELABSCHEIDER		1
4	7381254	1	O-RING	O-RING		1

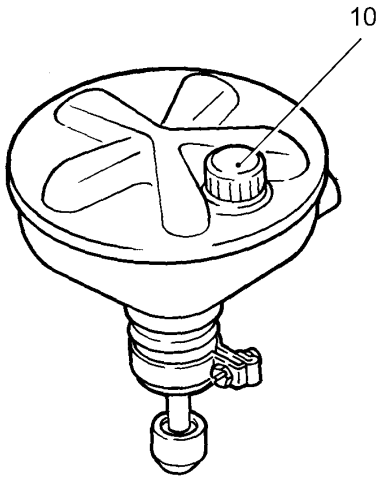

Pos.	Item	Quantity	Description	Bezeichnung	Serie	K
10	7027101	1	CAP	KAPPE		1

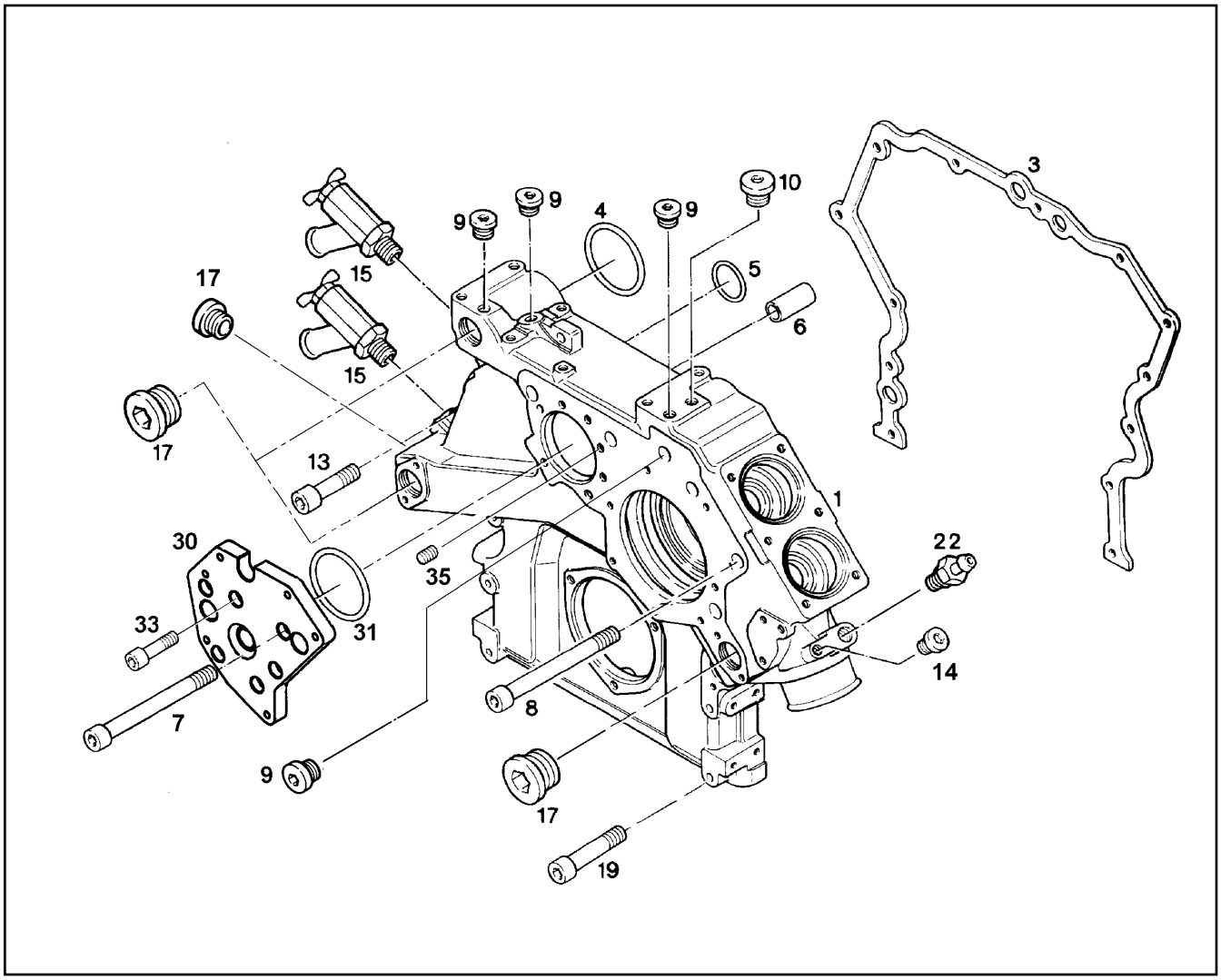

Pos.	Item	Quantity	Description	Bezeichnung	Serie	K
1		1	AGGREGAT SUPPORT ⇨ ❑ 422	AGGREGATETRAEGER		
3	9267786	1	SEALING	DICHTUNG		1
4	7381790	4	O-RING	O-RING		1
5	9267710	1	O-RING	O-RING 15,54X2,62 MVQ 70 SH		1
6	9178018	2	GUIDE PIN	PASSHUELSE		1
7	4043014	2	SOCKET HD.SCREW ISO 4762 M 10 X 140 1	ZYL SCHRAUBE		
8	4901269	3	SOCKET HD.SCREW ISO 4762 M 10 X 110 1	ZYL SCHRAUBE		
9	7380566	4	SCREW	VSL-SCHRAUBE		
10	7380688	1	LOCKING SCREW	VERSCHLUSSCHRAUBE		
13	4001622	2	SOCKET HD.SCREW ISO 4762 M 10 X 55 10.	ZYL SCHRAUBE		
14	7382203	1	SCREW	VSL-SCHRAUBE		
15	7001072	2	WATER COCK	WASSERHAHN		1
17	7382202	4	SCREW	VSL-SCHRAUBE		
19	4980670	6	SOCKET HD.SCREW ISO 4762 M 10 X 85 10.	ZYL SCHRAUBE		
22	9276394	1	NIPPLE	SCHLAUCHNIPPEL		
30	9889251	1	PREMOUNTED BRACKET	KONSOLE VORMONTIERT		
31	9267709	1	SEAL RING	O-RING 78,97X3,53 MVQ 70 SH		1
33	4043124	4	SOCKET HD.SCREW ISO 4762 M 10 X 25 10.	ZYL SCHRAUBE		
35	4980614	2	HEADLESS SCREW DIN 913 M 10 X 12 45H	GEWINDESTIFT		

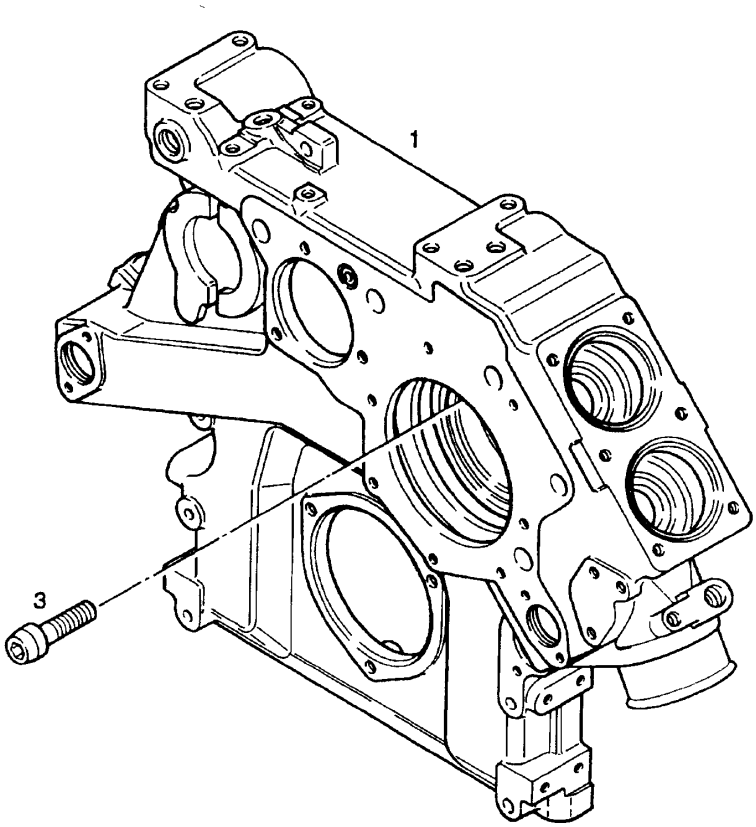

Pos.	Item	Quantity	Description	Bezeichnung	Serie	K
1	9277545	1	AGGREGAT SUPPORT	AGGREGATETRAEGER		
3	9274592	1	SCREW	SCHRAUBE		

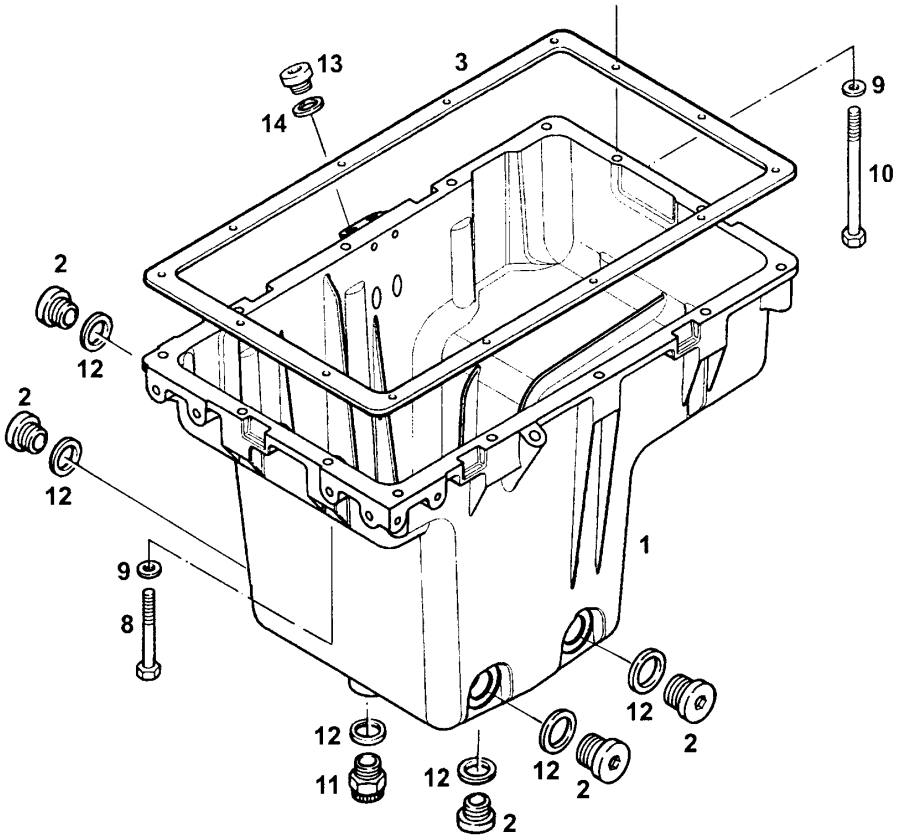

Pos.	Item	Quantity	Description	Bezeichnung	Serie	K
1		1	OIL PAN W.THREAD.FITTING	OELWANNE M.GEWINDEEINSAT		1
1	9135971	6	THREADED INSERT	KOB-SERT-GEWINDEIENSATZ		
2	4041209	5	SCREW PLUG DIN 908 M30x1,50 5.8	VERSCHLUSSSCHRAUBE		
2	7382204	5	SCREW PLUG	VERSCHLUSSSCHRAUBE		
3	9268093	1	SEALING	DICHTUNG		1
8	4002079	12	HEX HD SCREW ISO 4014 M10x70 10.9 A3C	SECHSKANTSCHRAUBE		
9	4600259	14	SPRING WASHER DIN 137 B 10 A3C	FEDERSCHEIBE		
10	4980486	2	HEX HD SCREW ISO 4014 M10X150 10.9 A3	SECHSKANTSCHRAUBE		
11	5004624	1	VALVE ⇨ ❑ 425	VENTIL		
12	7101021	6	GASKET RING DIN 7603 A 30 X 36 CU	DICHTRING		1
12	7101021	1	GASKET RING DIN 7603 A 30 X 36 CU	DICHTRING		1
13	4600530	2	SCREW PLUG DIN 908 M14x1,50 5.8 A3C	VERSCHLUSSSCHRAUBE		
13	7380566	2	SCREW	VSL-SCHRAUBE		
14	7101008	2	GASKET RING DIN 7603 A 14 X 18 CU	DICHTRING		1

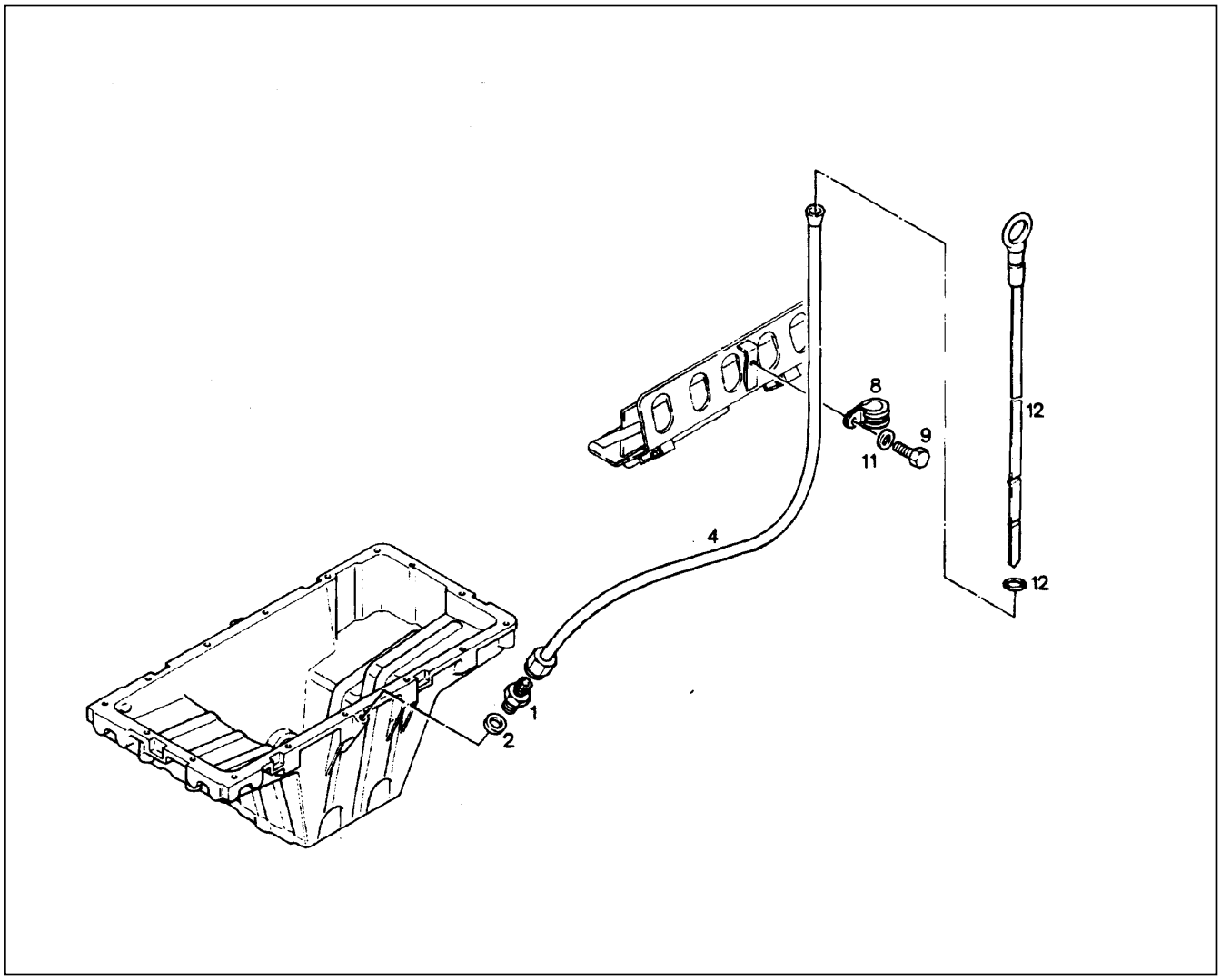

Pos.	Item	Quantity	Description	Bezeichnung	Serie	K
1	4002024	1	FITTING DIN 3901 L 10 M FORM B A2E	STUTZEN		
2	7101008	1	GASKET RING DIN 7603 A 14 X 18 CU	DICHTRING		1
4	9274987	1	GUIDE TUBE	FUEHRUNGSROHR		
8	7381628	1	CLIP DIN 3016 D1- 10 X 20 W1-2-MVQ	SCHELLE		
9	4900188	1	HEX HD SCREW ISO 4017 M8x16 8.8 A2C	SECHSKANTSCHRAUBE		
11	10289803	1	WASHER ISO 7089 8 300HV	SCHEIBE		
12	9079822	1	DIPSTICK	OELMESSSTAB M.RING		
12	10215824	1	O-RING	O-RING		1

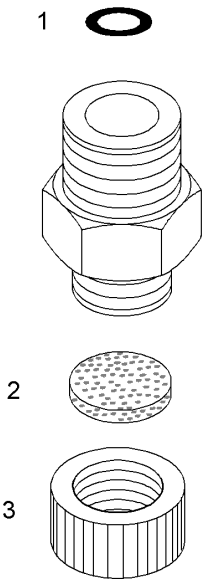

Pos.	Item	Quantity	Description	Bezeichnung	Serie	K
1	7264625	1	O-RING 15x2	O-RING		1
2	7011131	1	SEALING	DICHTUNG		1
3	7013456	1	PROTECTING CAP	SCHUTZKAPPE		1

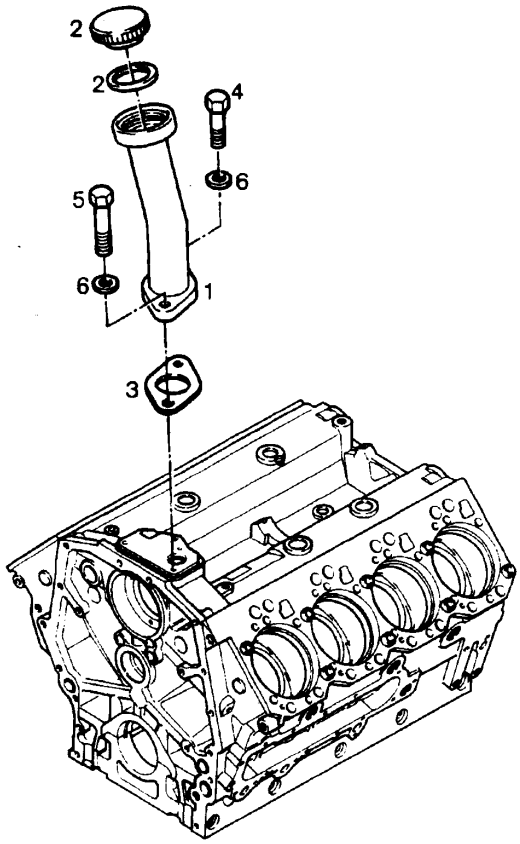

Pos.	Item	Quantity	Description	Bezeichnung	Serie	K
1	9144756	1	TANK RECEIVER	EINFUELLSTUTZEN		
2	9144757	1	COVER	VERSCHLUSSDECKEL		1
2	9144762	1	-SEALING	-DICHTUNG		2
3	4980373	1	SEALING DIN 71511 45 X 58X 1,5 AFM 30	DICHTUNG		1
4	4900089	1	HEX HD SCREW ISO 4017 M8x20 8.8 A2C	SECHSKANTSCHRAUBE		
5	4900111	1	HEX HD SCREW ISO 4017 M8x30 8.8 A2C	SECHSKANTSCHRAUBE		
6	4600615	2	SPRING WASHER DIN 137B8	FEDERSCHEIBE		

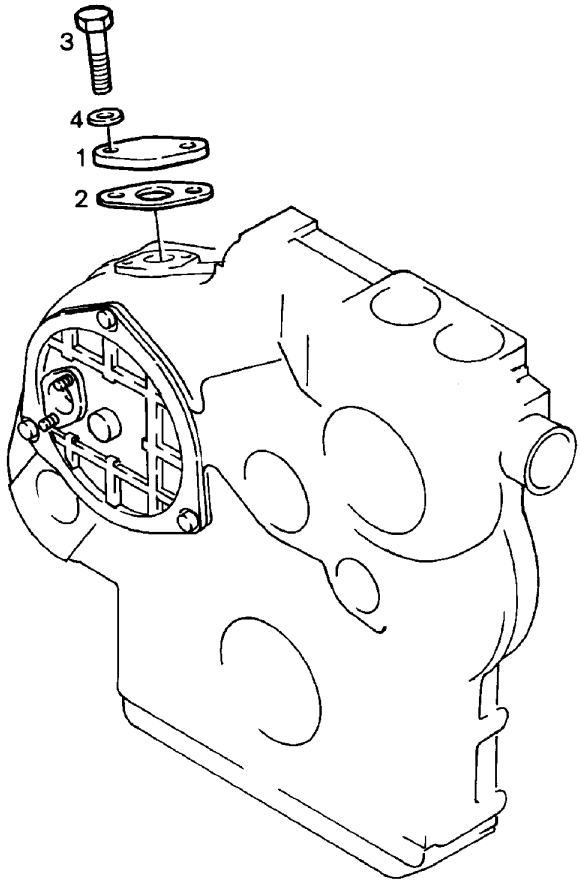

Pos.	Item	Quantity	Description	Bezeichnung	Serie	K
1	9077777	1	COVER	DECKEL		
2	4980373	1	SEALING DIN 71511 45 X 58X 1,5 AFM 30	DICHTUNG		1
3	4900128	2	HEX HD SCREW ISO 4017 M8x25 8.8 A2C	SECHSKANTSCHRAUBE		
4	4600615	2	SPRING WASHER DIN 137B8	FEDERSCHEIBE		

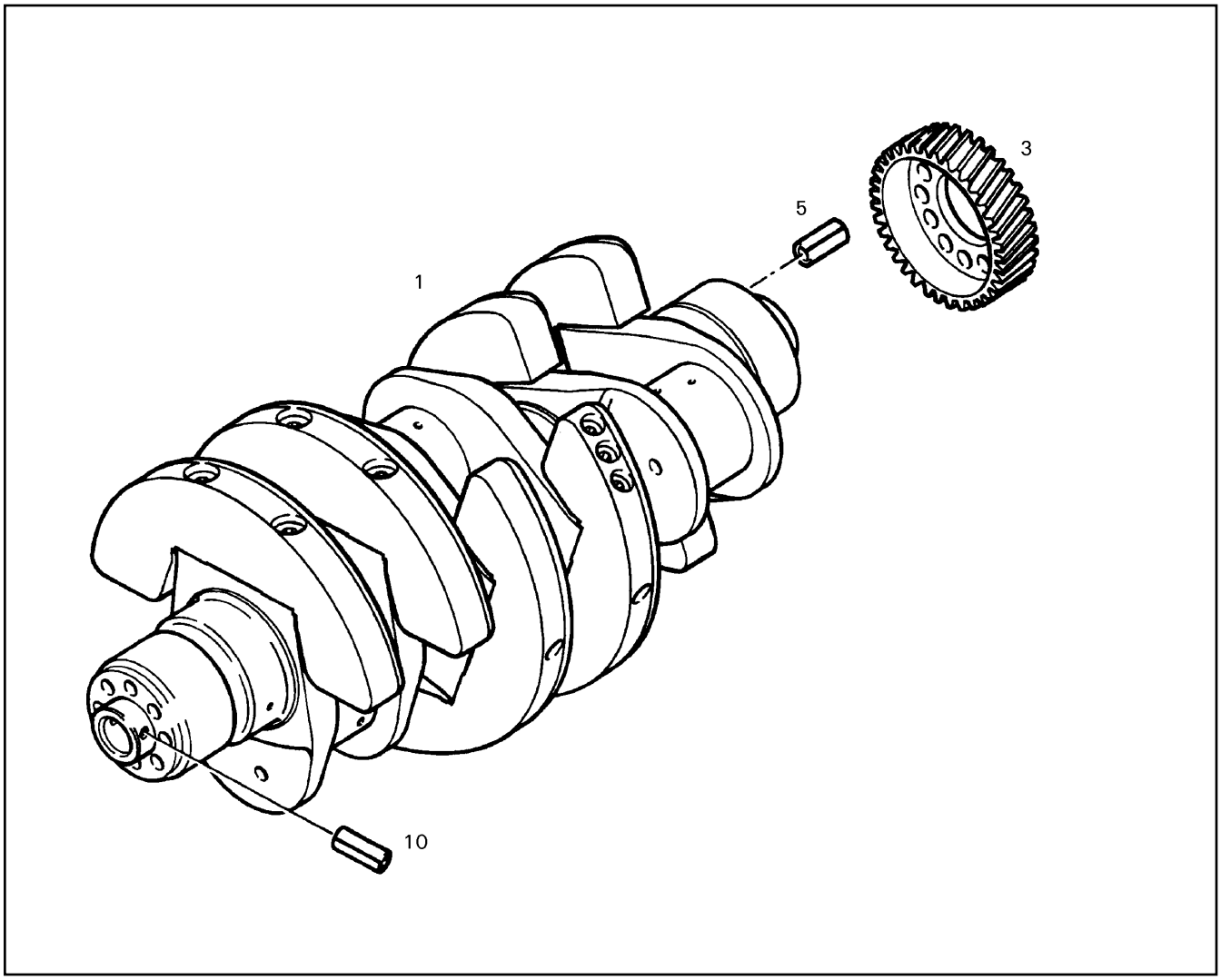

Pos.	Item	Quantity	Description	Bezeichnung	Serie	K
1		1	CRANKSHAFT	KURBELWELLE		1
3	9267855	1	GEAR WHEEL	ZAHNRAD		
5	4980376	1	ROLL PIN ISO 8752 A 8 X 40	SPANNSTIFT		
10	4306032	1	DOWEL PIN ISO 2338 A 10 X 40 ST	ZYLINDERSTIFT		

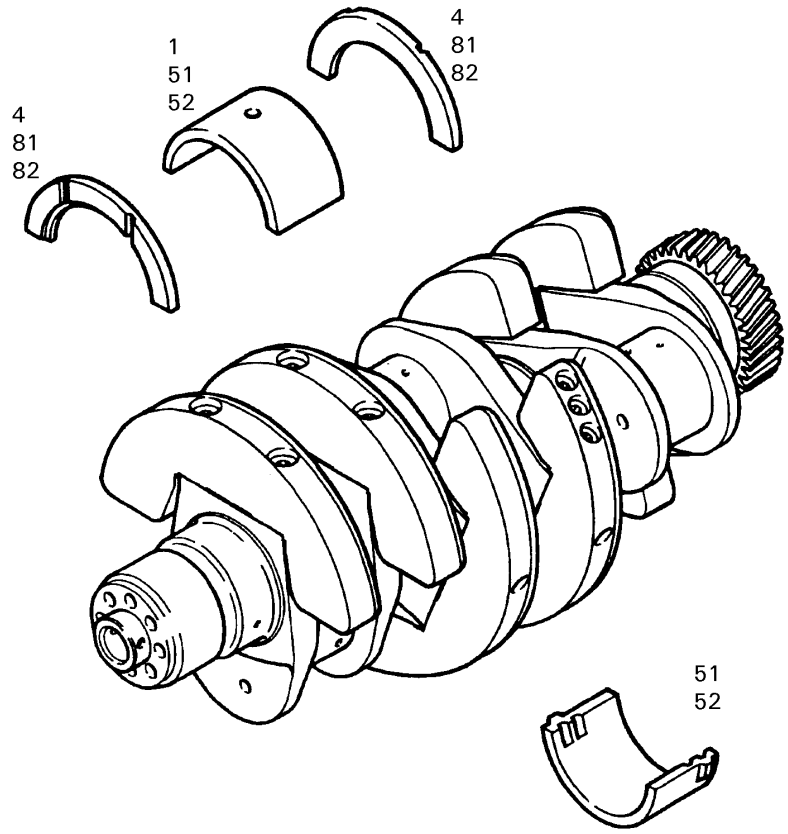

Pos.	Item	Quantity	Description	Bezeichnung	Serie	K
1	9061981	4	BEARING	HAUPTLAGER (STANDART)		1
4	9075292	1	REPAIR KIT 3,375	REP.SATZ (ANLAUFSCHEIBE)		
51	9061982	1	BEARING	HAUPTLAGER 107,75 DURCHM.		1
52	9061983	1	BEARING	HAUPTLAGER 107,50 DURCHM.		1
81	9887907	1	REPAIR SET 3,5	REP.-SATZ		
82	9887908	1	REPAIR SET 3,625	REP.-SATZ		

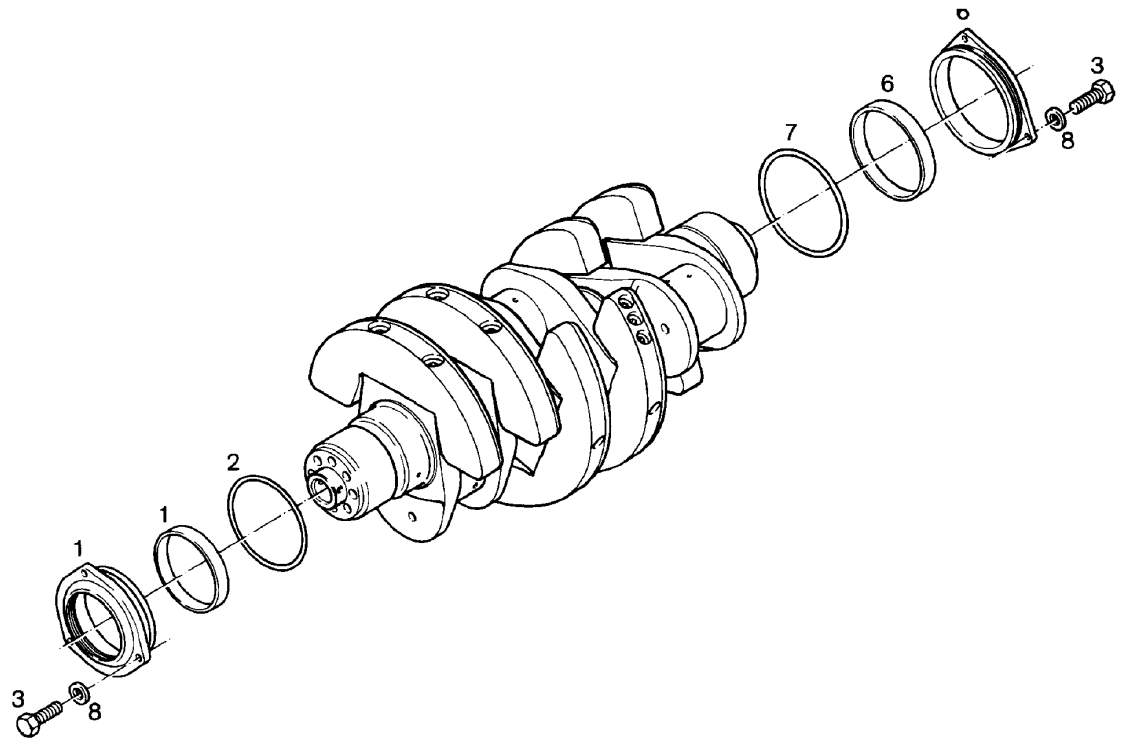

Pos.	Item	Quantity	Description	Bezeichnung	Serie	K
1	9267791	1	FRONT SEAL ASSY	KURBELWELLENDICHTUNG VO		1
1	7380476	1	RADIAL SEALING RING	RADIALWELLENDICHTRING		1
2	7380475	1	O-RING	O-RING		1
3	4900089	6	HEX HD SCREW ISO 4017 M8x20 8.8 A2C	SECHSKANTSCHRAUBE		
6	9267792	1	GASKET BEHIND	KURBELWELLENDICHTUNG HIN		1
6	7380477	1	RADIAL SEALING RING	RADIALWELLENDICHTRING		1
7	9267711	1	O-RING	O-RING 142,24X5,33 MVQ 70 SH		1
8	4600615	6	SPRING WASHER DIN 137B8	FEDERSCHEIBE		

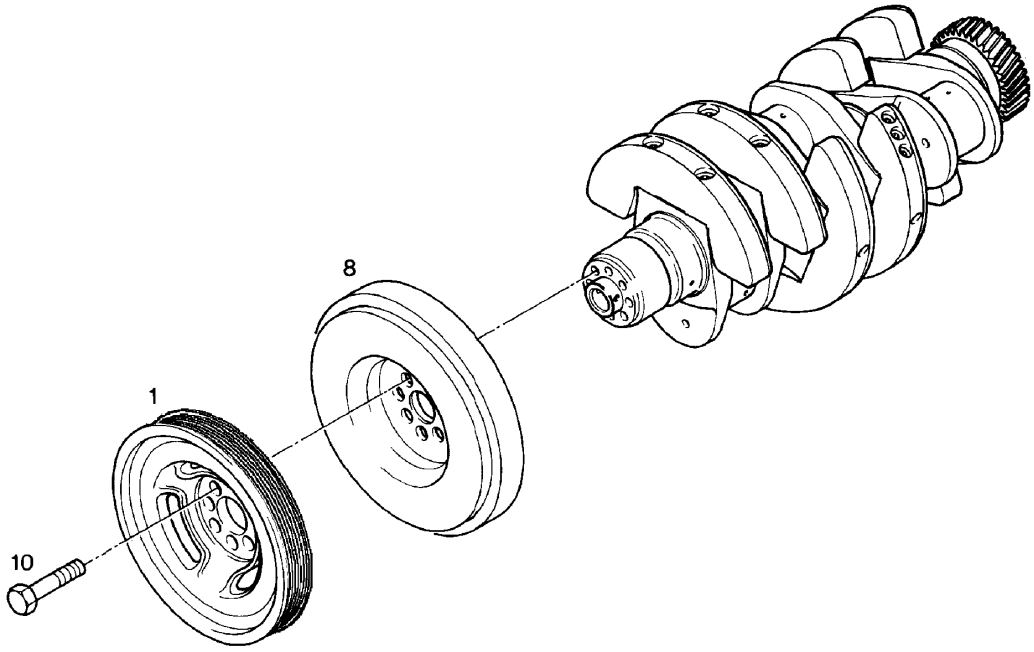

Pos.	Item	Quantity	Description	Bezeichnung	Serie	K
1	9885769	1	PULLEY	RIEMENSCHEIBE		
8	9883315	1	VIBRATION DAMPER	SCHWINGUNGSDAEMPFER		
10	4981135	8	SOCKET HD.SCREW ISO 4762 M 16 X1,5 X 5	ZYL SCHRAUBE		

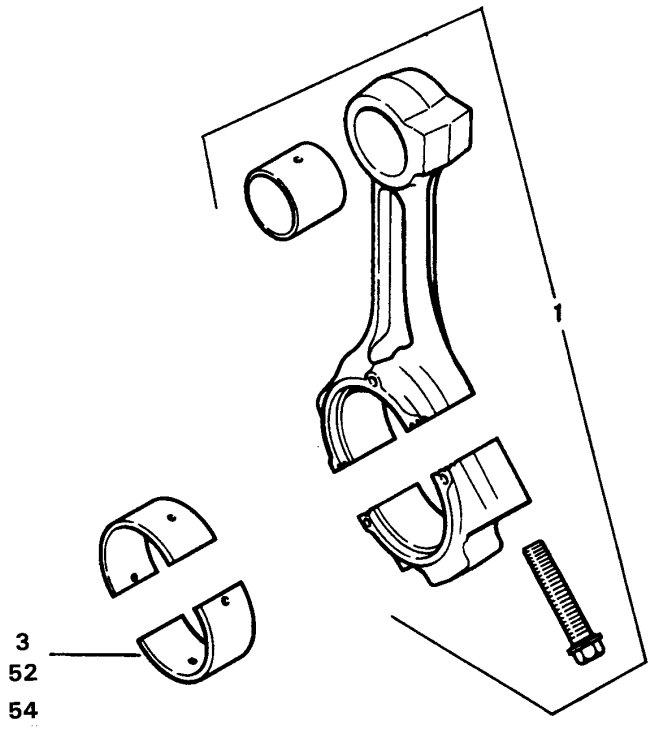

Pos.	Item	Quantity	Description	Bezeichnung	Serie	K
1	9883729	6	CONNECTING ROD ⇨ ❑ 433	PLEUELSTANGE		6
3	9883445	6	PISTON ROD BEARING	PLEUELLAGER DU.97,0 (STD)		1
52	9886941	6	CONNECTING ROD BEARING D=96.75	PLEUELLAGER		1
54	9886942	6	CONNECTING ROD BEARING D=96.50	PLEUELLAGER		

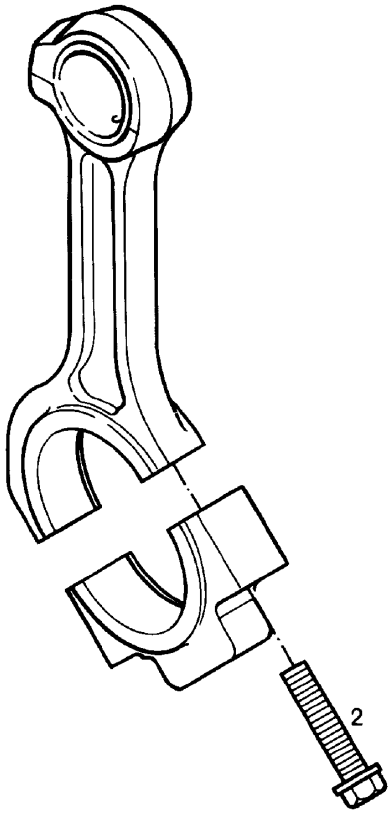

Pos.	Item	Quantity	Description	Bezeichnung	Serie	K
2	9266925	2	HEX HD SCREW	SECHSKANTSCHRAUBE		

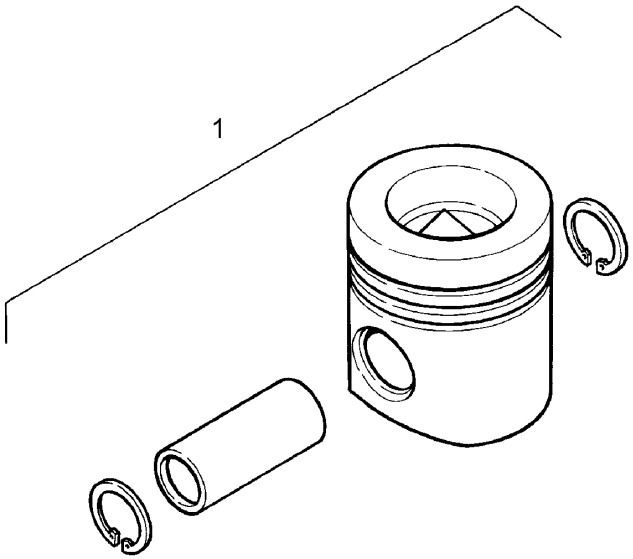

Pos.	Item	Quantity	Description	Bezeichnung	Serie	K
1		1	PISTON ⇨ ❑ 435	KOLBEN M.RINGE		1

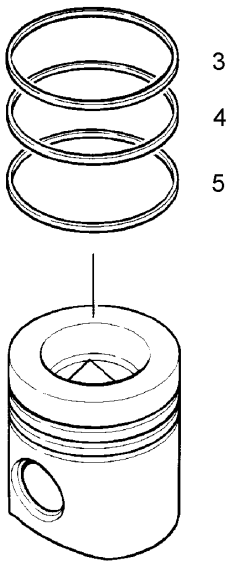

Pos.	Item	Quantity	Description	Bezeichnung	Serie	K
3	7382128	1	KB-RING 135X124,0X4,0	KB-RING		2
4	7381247	1	PISTON RING M-	M-RING		1
5	7381248	1	OIL RING	DSF-RING		1

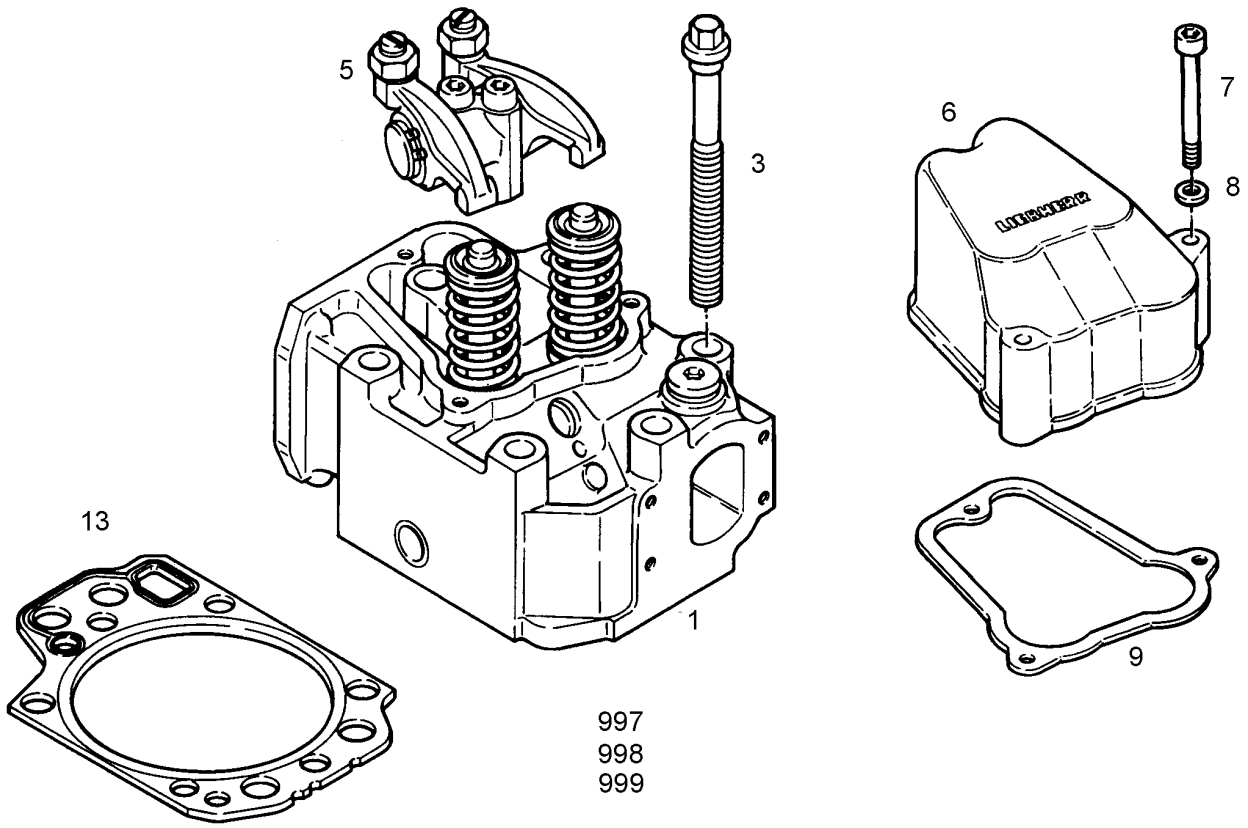

Pos.	Item	Quantity	Description	Bezeichnung	Serie	K
1	9279843	1	CYLINDER HEAD PREMOUNTED ⇨ ❑ 437	ZYLINDERKOPF VORMONT.		6
3	9267744	6	CYLINDER HEAD SCREW	ZYLINDERKOPFSCHRAUBE		
5	9272224	1	ROCKER LEVER SUPPORT ASSY ⇨ ❑ 439	KIPPHEBELBOCK VORMONT.		
6	9880820	1	CYLINDER HEAD COVER	ZYLINDERKOPFDECKEL		
7	4600578	3	SOCKET HD SCREW ISO 4762 M8x70 8.8 A2	ZYLINDERSCHRAUBE		
8	4600615	3	SPRING WASHER DIN 137B8	FEDERSCHEIBE		
9	9272966	1	GASKET	DICHTUNG (ZYLINDERKOFPDE		1
13	9277608	1	SEALING	DICHTUNG		1
997	9275976	1	SEAL KIT VALVE SEALING RING ⇨ ❑ 442	DS VENTILDICHTRING		1
998	9279919	1	SEAL KIT CYLINDER HEAD D9406 ⇨ ❑ 441	DS ZYLINDERKOPF		1
999	9279918	1	SEAL KIT CYLINDER HEAD D9408 ⇨ ❑ 440	DS ZYLINDERKOPF		1

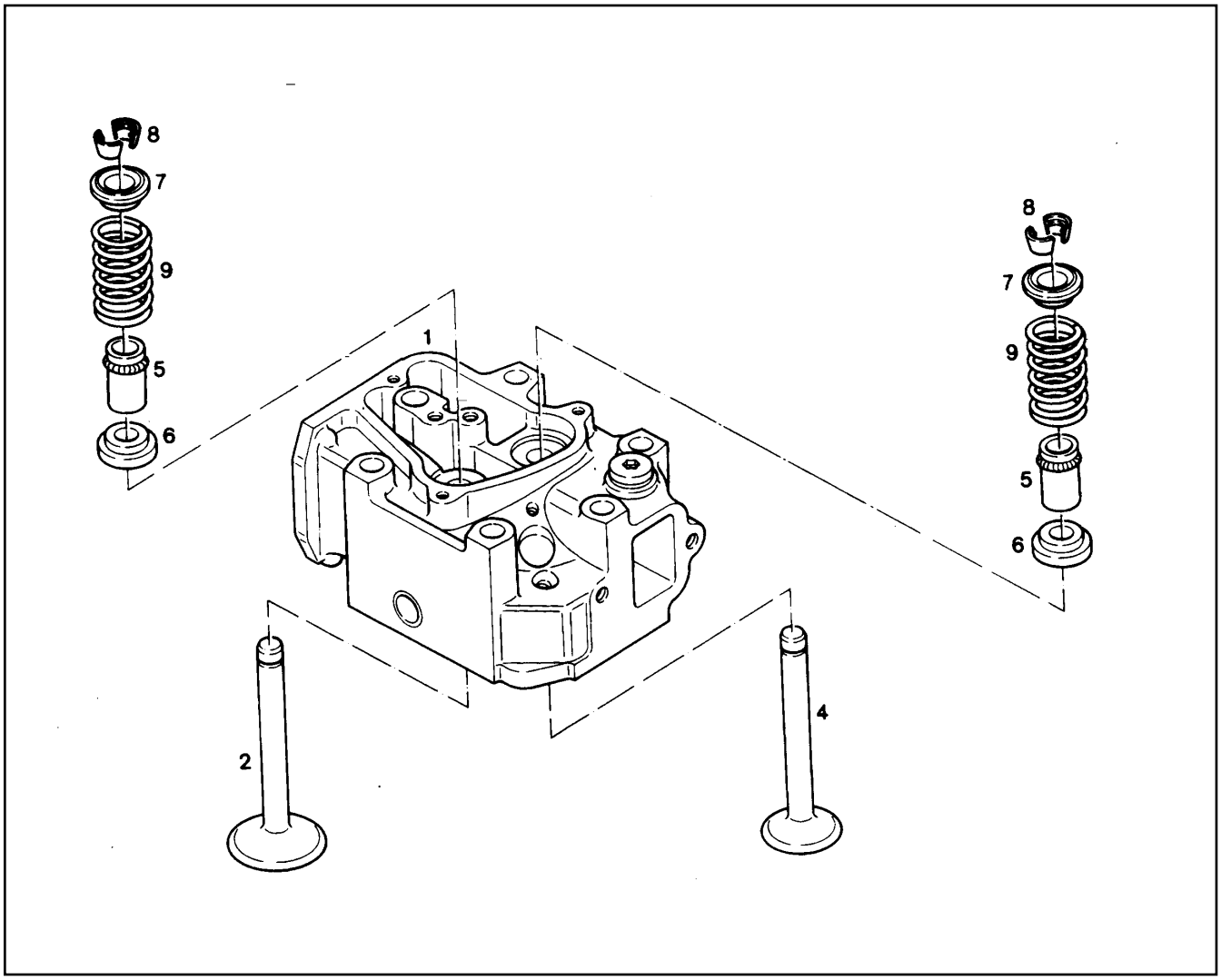

Pos.	Item	Quantity	Description	Bezeichnung	Serie	K
1	9274611	1	CYLINDER HEAD ⇨ ❑ 438	ZYLINDERKOPF		1
2	9279965	1	INLET VALVE	EINLASSVENTIL		
2	9274640	1	INLET VALVE	EINLASSVENTIL		
4	9882724	1	EXHAUST VALVE ZBS	AUSLASSVENTIL		
4	9274639	1	EXHAUST VALVE	AUSLASSVENTIL		
5	7381054	2	SEAL	VENTILSCHAFTDICHTRING		1
6	9276549	2	SPRING SEAT LOWER	FEDERTELLER UNTEN		
7	9175563	2	SPRING WASHER UP	FEDERTELLER OBEN		
8	7381486	4	VALVE CONE	VENTILKEGELSTUECK		
8	9175562	4	RETAINER	KLEMMKEGEL		1
9	9273459	2	COMPRESSION SPRING	DRUCKFEDER		

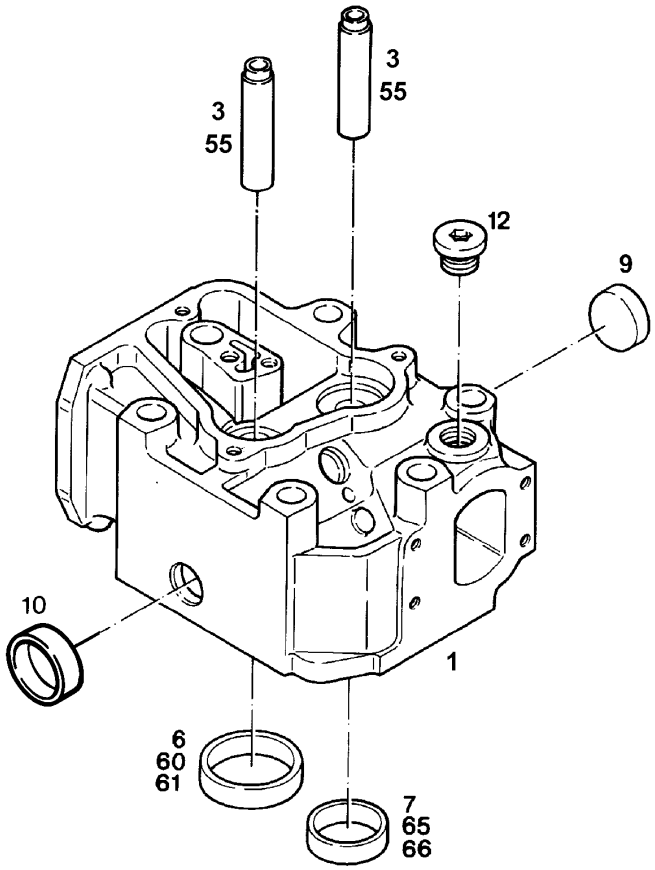

Pos.	Item	Quantity	Description	Bezeichnung	Serie	K
1	9887824	1	CYLINDER HEAD	ZYLINDERKOPF		1
3	9274603	2	VALVE GUIDE	VENTILFUEHRUNG		
6	9272654	1	SEAT INSERT RING	VENTILSITZRING (EINLASS)		1
7	9272655	1	SEAT INSERT RING	VENTILSITZRING (AUSLASS)		1
9	4980375	1	PLUG DIN 443 B 22 A3C	VSL DECKEL		1
10	4980849	1	PLUG DIN 443 B 30	VSL DECKEL		1
12	7381457	1	LOCKING SCREW	VERSCHLUSSCHRAUBE		
55	9275056	2	VALVE GUID 18,5	VENTILFUEHRUNG DURCHM.		
60	9275051	1	SEAT INSERT RING	VENTILSITZRING EV D=59,65		1
61	9275052	1	SEAT INSERT RING	VENTILSITZRING EV D=59,90		1
65	9275053	1	SEAT INSERT RING	VENTILSITZRING AV D=57,45		1
66	9275054	1	SEAT INSERT RING	VENTILSITZRING AV D=57,70		1

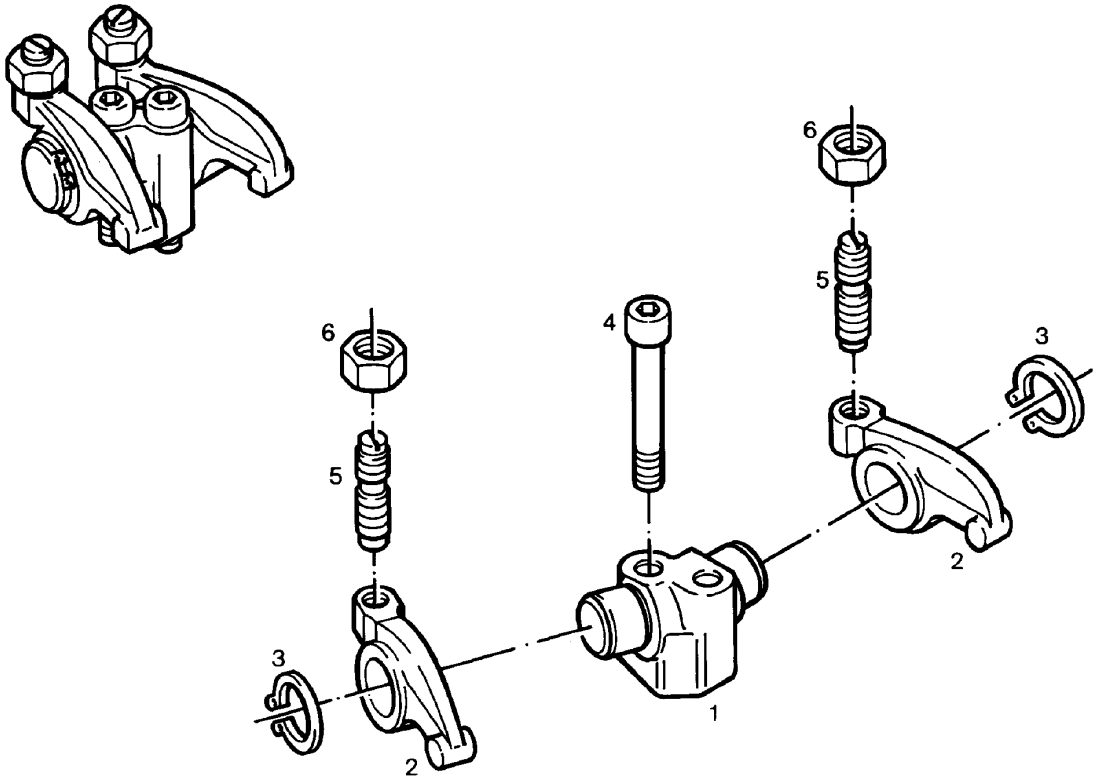

Pos.	Item	Quantity	Description	Bezeichnung	Serie	K
1	9272223	1	ROCKER LEVER SUPPORT	KIPPHEBELBOCK		
2	9883046	2	ROCKER ARM	KIPPHEBEL		
3	4280022	2	SPRING CLIP DIN 471 28 X1,5	SICHERUNGSRING		
4	4900980	2	SOCKET HD SCREW ISO 4762 M10x75 10.9	ZYLINDERSCHRAUBE		
5	9175560	2	ADJUSTING SCREW	EINSTELLSCHRAUBE		
6	9175559	2	NUT	SECHSKANTMUTTER		

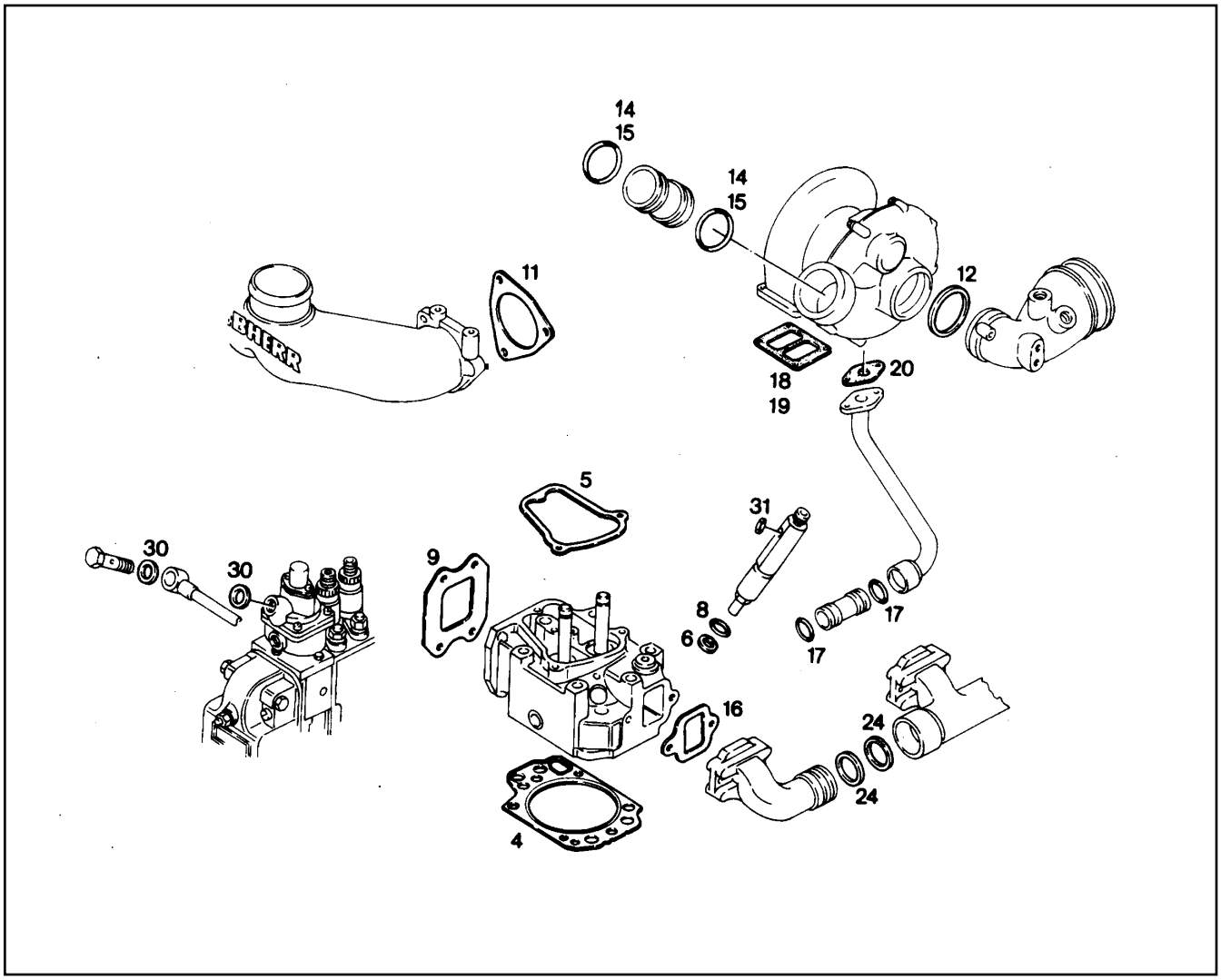

Pos.	Item	Quantity	Description	Bezeichnung	Serie	K
4	9277608	1	SEALING	DICHTUNG		1
5	9272966	1	GASKET	DICHTUNG (ZYLINDERKOFPDE		1
6	7381047	1	SEALING WASHER	DICHTSCHEIBE		2
8	7381843	1	O-RING 18.00X1.50 MVQ70SH	O-RING		1
9	9267838	4	SEALING	DICHTUNG		1
11	9271963	2	SEALING	DICHTUNG		1
12	7380856	1	O-RING	O-RING 69,22X5,33 MVQ 60 SH		1
14	7381568	4	O-RING	O-RING		1
15	7381567	4	O-RING	O-RING		1
16	9272836	4	SEALING	DICHTUNG		1
17	7381024	2	O-RING	O-RING		1
18	9270109	1	SEALING	DICHTUNG		1
19	9268129	1	SEALING	DICHTUNG		1
20	9268131	1	SEALING	DICHTUNG		1
24	4001675	4	RING ISO 6622 R 62 X 2,5 G1	R-RING		
30	7101030	4	GASKET RING DIN 7603 A 12 X 15,5 CU	DICHTRING		1
31	7101040	8	GASKET RING DIN 7603 A 6 X 10 CU	DICHTRING		1

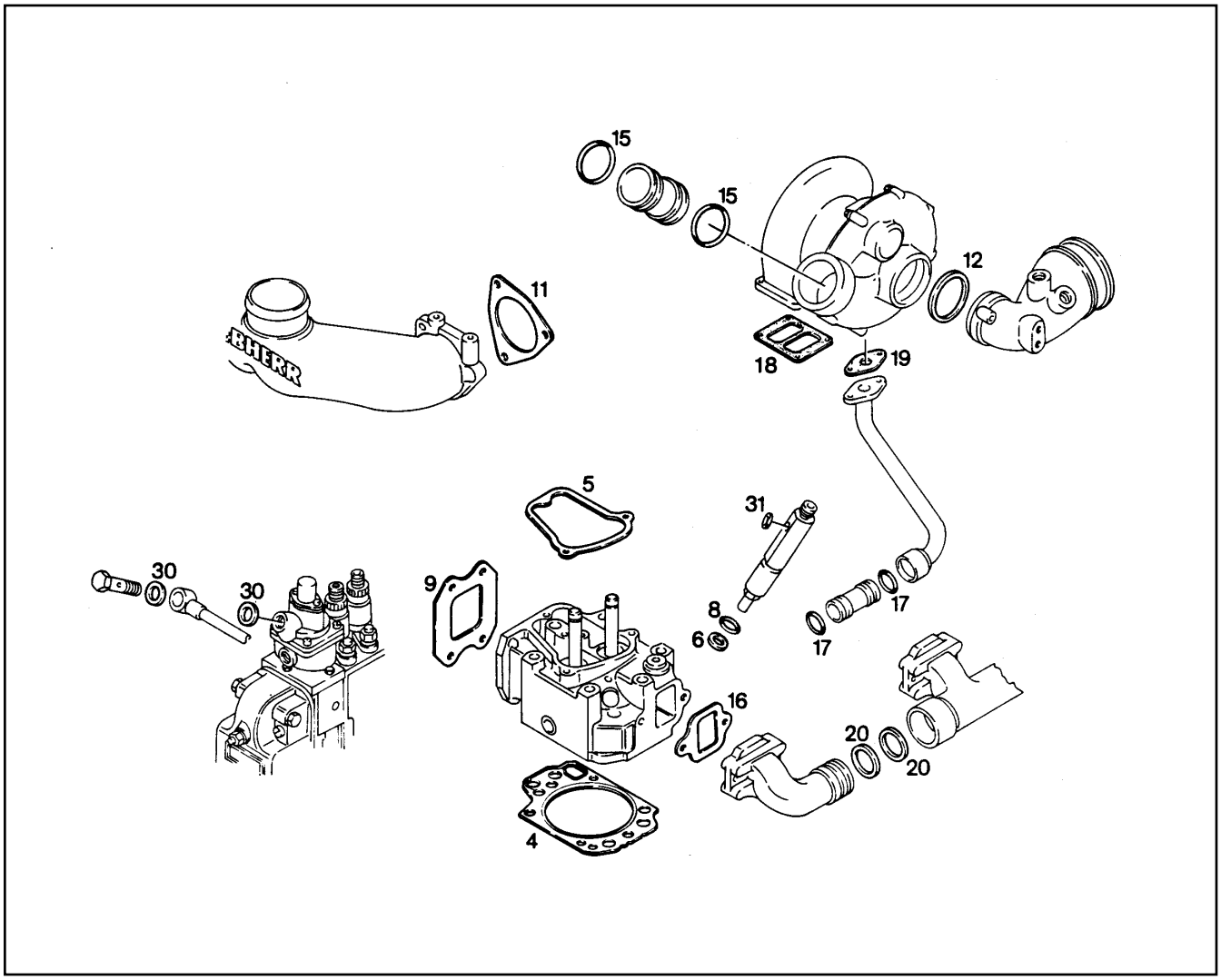

Pos.	Item	Quantity	Description	Bezeichnung	Serie	K
4	9277608	1	SEALING	DICHTUNG		1
5	9272966	1	GASKET	DICHTUNG (ZYLINDERKOFPDE		1
6	7381047	1	SEALING WASHER	DICHTSCHEIBE		2
8	7381843	1	O-RING 18.00X1.50 MVQ70SH	O-RING		1
9	9267838	4	SEALING	DICHTUNG		1
11	9271963	2	SEALING	DICHTUNG		1
12	7380856	1	O-RING	O-RING 69,22X5,33 MVQ 60 SH		1
15	7381567	4	O-RING	O-RING		1
16	9272836	4	SEALING	DICHTUNG		1
17	7381024	2	O-RING	O-RING		1
18	9273423	1	SEALING	DICHTUNG		1
19	9268131	1	SEALING	DICHTUNG		1
20	4001675	2	RING ISO 6622 R 62 X 2,5 G1	R-RING		
30	7101030	4	GASKET RING DIN 7603 A 12 X 15,5 CU	DICHTRING		1
31	7101040	8	GASKET RING DIN 7603 A 6 X 10 CU	DICHTRING		1

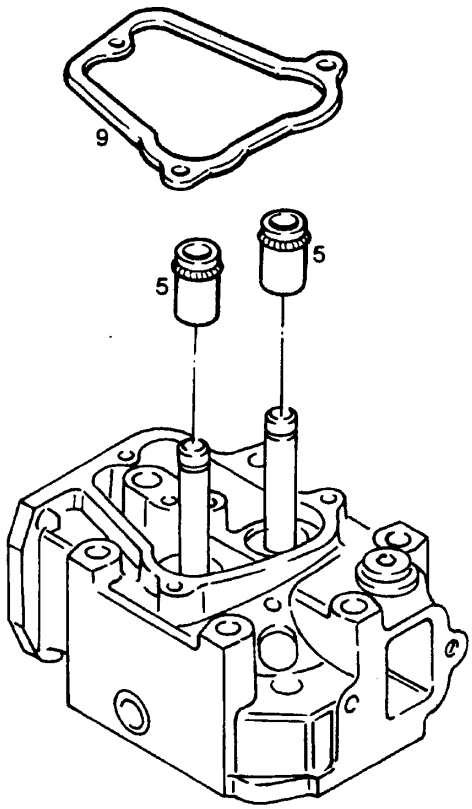

Pos.	Item	Quantity	Description	Bezeichnung	Serie	K
5	7381054	2	SEAL	VENTILSCHAFTDICHTRING		1
9	9272966	1	GASKET	DICHTUNG (ZYLINDERKOFPDE		1

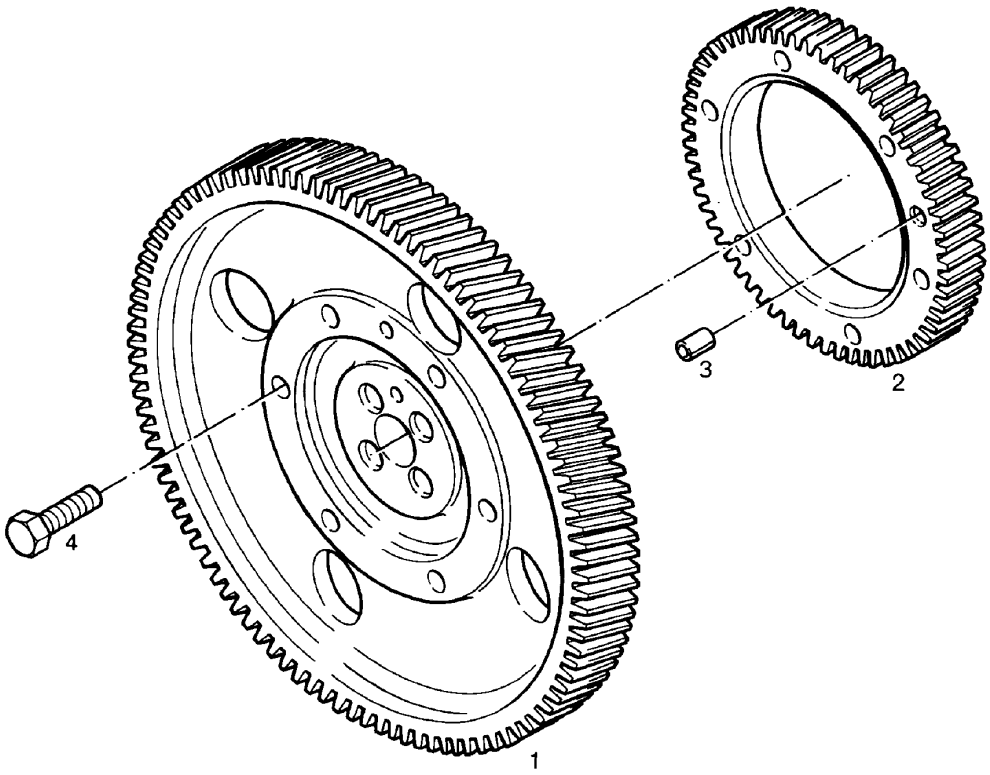

Pos.	Item	Quantity	Description	Bezeichnung	Serie	K
1	9887102	1	GEAR WHEEL	ZAHNRAD		
2	9884492	1	GEAR WHEEL Z=60 M=2.5	ZAHNRAD		
3	4980853	1	DOWEL PIN ISO 8734 A 8 X 22	ZYLINDERSTIFT		
4	4001650	8	HEX HD SCREW ISO 4017 M8X35 10.9 A2C	SECHSKANTSCHRAUBE		

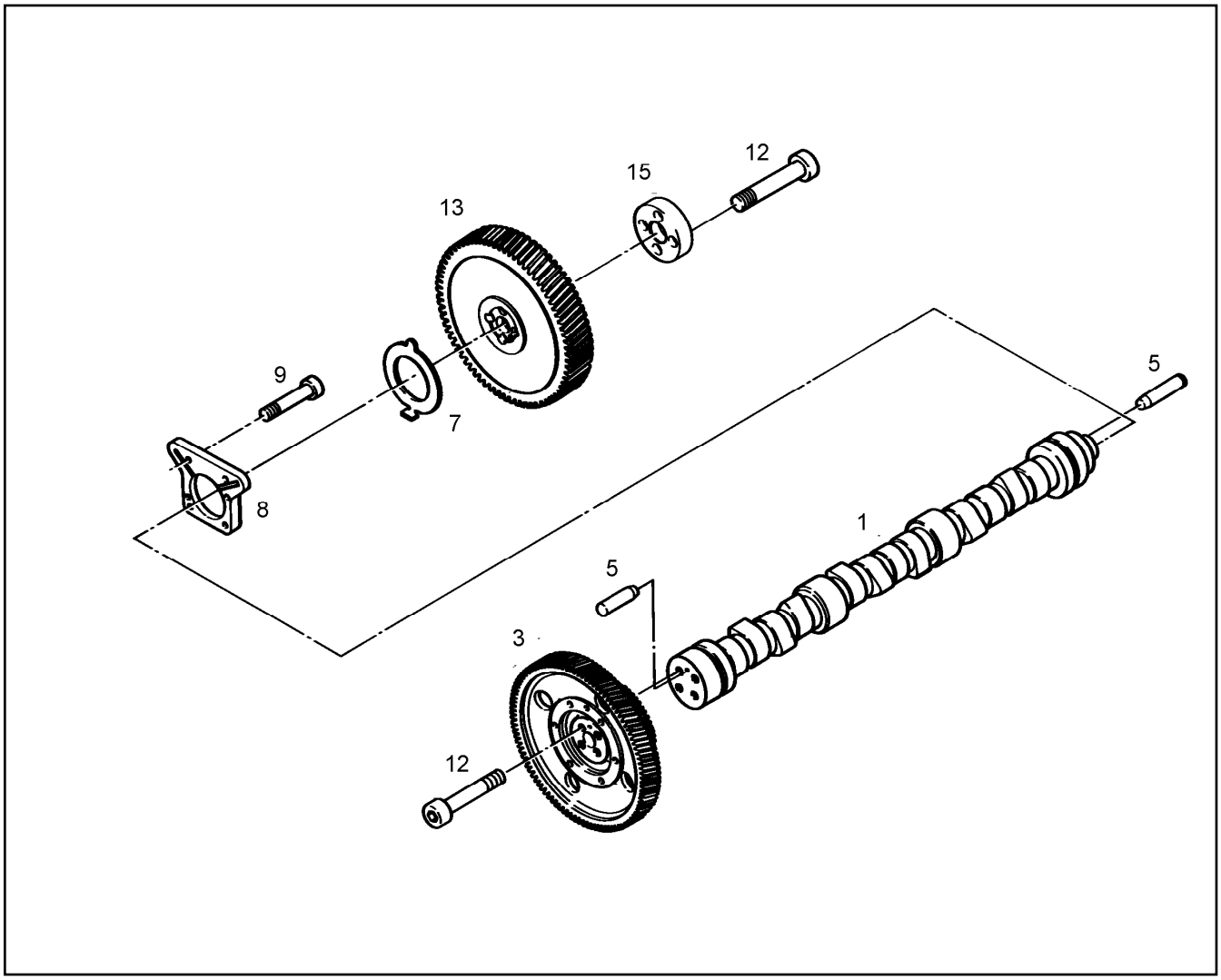

Pos.	Item	Quantity	Description	Bezeichnung	Serie	K
1	9275719	1	CAM SHAFT	NOCKENWELLE (6.ZYL.SPLIT-PI		1
3	9887104	1	GEAR WHEEL ⇨ ❑ 443	ZAHNRAD VORMONTIERT		
3	10115979	1	GEAR WHEEL ⇨ ❑ 445	ZAHNRAD VORMONTIERT		
5	4980853	2	DOWEL PIN ISO 8734 A 8 X 22	ZYLINDERSTIFT		
7	9269598	1	RING	ANLAUFRING		
8	9269599	1	RING	ANLAUFRING		
9	4980303	4	SOCKET HD.SCREW DIN 7984 M 8 X 30 8.8	ZYL SCHRAUBE		
12	4980848	8	SOCKET HD.SCREW ISO 4762 M 12 X1,5 X 5	ZYL SCHRAUBE		
13	9275583	1	GEAR WHEEL	ZAHNRAD		
15	9275581	1	CLAMP COLLAR	KLEMMRING		

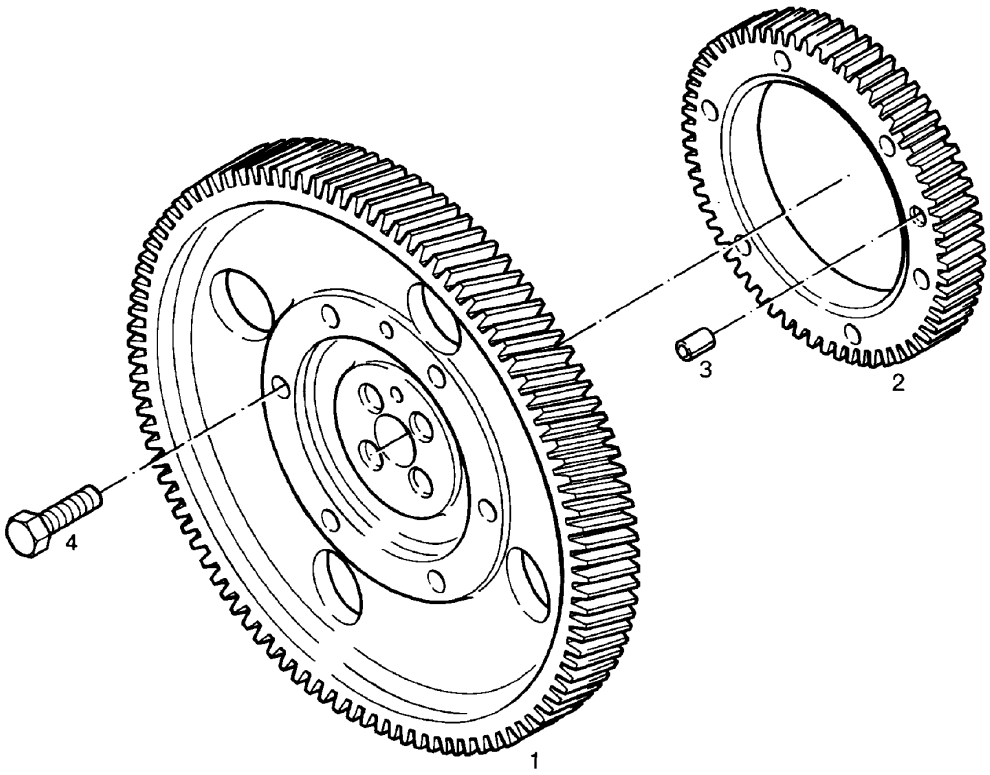

Pos.	Item	Quantity	Description	Bezeichnung	Serie	K
1	10115869	1	GEAR WHEEL	ZAHNRAD		
2	10115873	1	GEAR WHEEL Z=60 M=2,5	ZAHNRAD		
3	4980853	1	DOWEL PIN ISO 8734 A 8 X 22	ZYLINDERSTIFT		
4	4001650	8	HEX HD SCREW ISO 4017 M8X35 10.9 A2C	SECHSKANTSCHRAUBE		

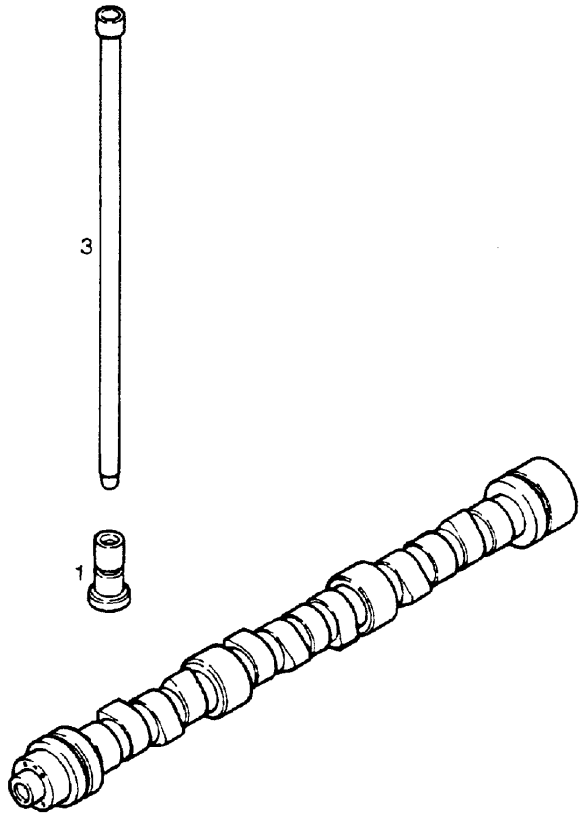

Pos.	Item	Quantity	Description	Bezeichnung	Serie	K
1	9273542	2	TAPPET	STOESSEL		1
3	9274435	2	PUSH ROD	STOESSELSTANGE		1

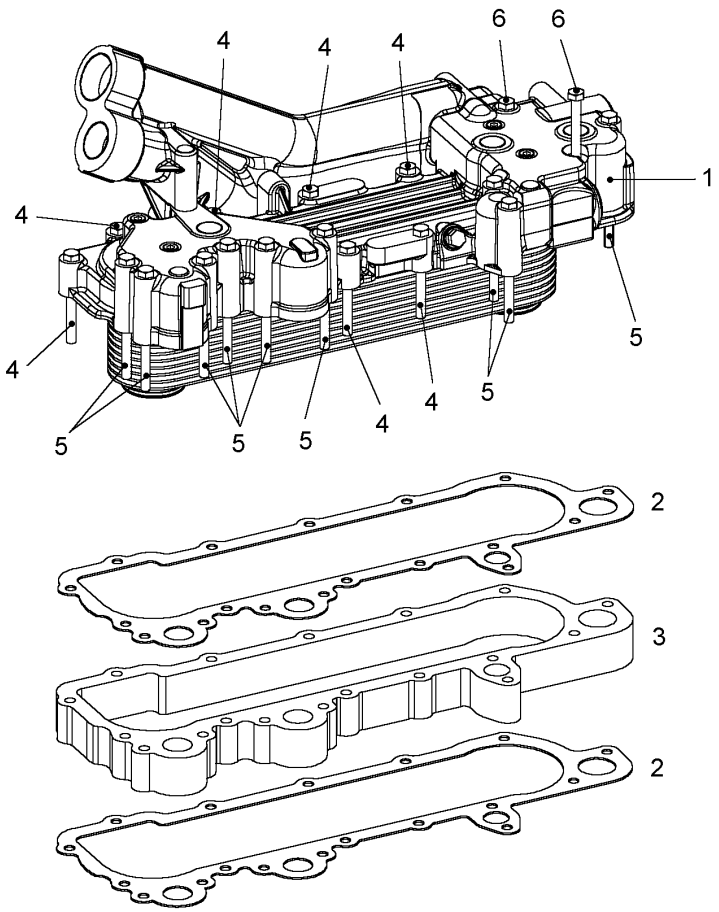

Pos.	Item	Quantity	Description	Bezeichnung	Serie	K
1	9077316	1	OIL COOLERS ⇨ ❑ 448	OELKUEHLER		2
2	9267437	2	SEALING	DICHTUNG		1
3	9077318	1	INTERMEDIATE PLATE	ZWISCHENPLATTE		
4	4001457	7	HEXAGON BOLT ISO 4014 M 8 X 65 8.8 A2C	6KT SCHRAUBE		
5	4980733	9	HEXAGON BOLT ISO 4014 M 8 X 95 8.8 A2C	6KT SCHRAUBE		
6	4600183	2	HEXAGON BOLT ISO 4014 M 8 X 110 8.8 A2	6KT SCHRAUBE		

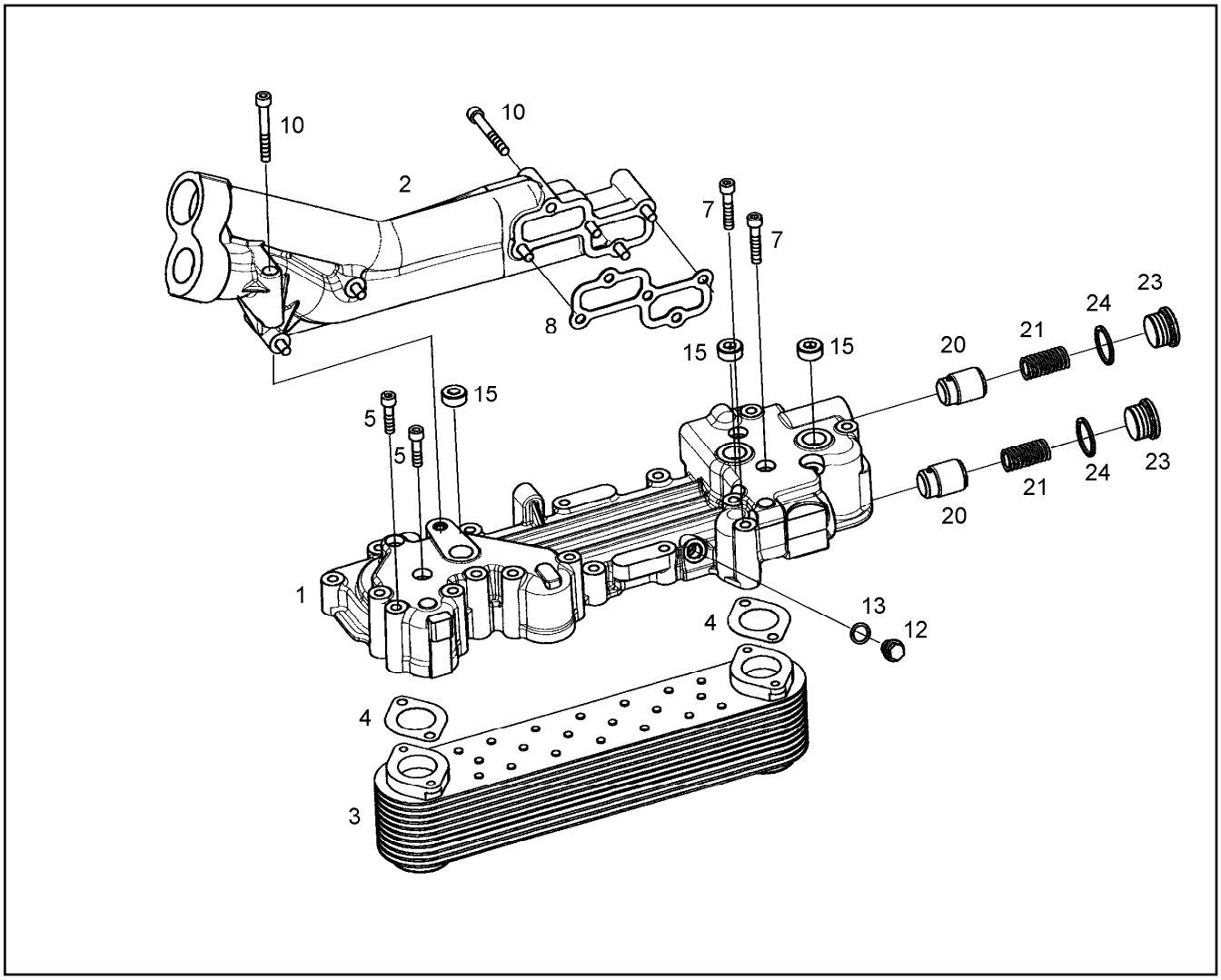

Pos.	Item	Quantity	Description	Bezeichnung	Serie	K
1	9886840	1	OIL HOUSING	OELKUEHLERGEHAEUSE		
2	9886757	1	CONNECTING HOUSING	ANSCHLUSSGEHAEUSE		
3	9077315	1	OIL COOLERS	OELKUEHLER		2
4	9267472	2	SEALING	DICHTUNG		1
5	4901162	2	SOCKET HD SCREW ISO 4762 M8x30 8.8 A2	ZYLINDERSCHRAUBE		
7	4600178	2	SOCKET HD SCREW ISO 4762 M8x40 8.8 A2	ZYLINDERSCHRAUBE		
8	9886846	1	SEALING	DICHTUNG		1
10	4600188	8	SOCKET HD SCREW ISO 4762 M8x60 8.8 A2	ZYLINDERSCHRAUBE		
12	4041125	1	SCREW PLUG DIN 910 M14x1,50 ST	VERSCHLUSSSCHRAUBE		
12	7380566	1	SCREW	VSL-SCHRAUBE		
13	7101008	1	GASKET RING DIN 7603 A 14 X 18 CU	DICHTRING		1
15	4981202	3	SCREW DIN 906 M 22 X1,5 ST A3C	VSL-SCHRAUBE		
15	7380177	3	LOCKING SCREW	VERSCHLUSSCHRAUBE		
20	9886591	2	PISTON	KOLBEN		
21	9886756	2	COMPRESSION SPRING	DRUCKFEDER		
23	4041209	2	SCREW PLUG DIN 908 M30x1,50 5.8	VERSCHLUSSSCHRAUBE		
23	7382204	2	SCREW PLUG	VERSCHLUSSSCHRAUBE		
24	7101021	2	GASKET RING DIN 7603 A 30 X 36 CU	DICHTRING		1

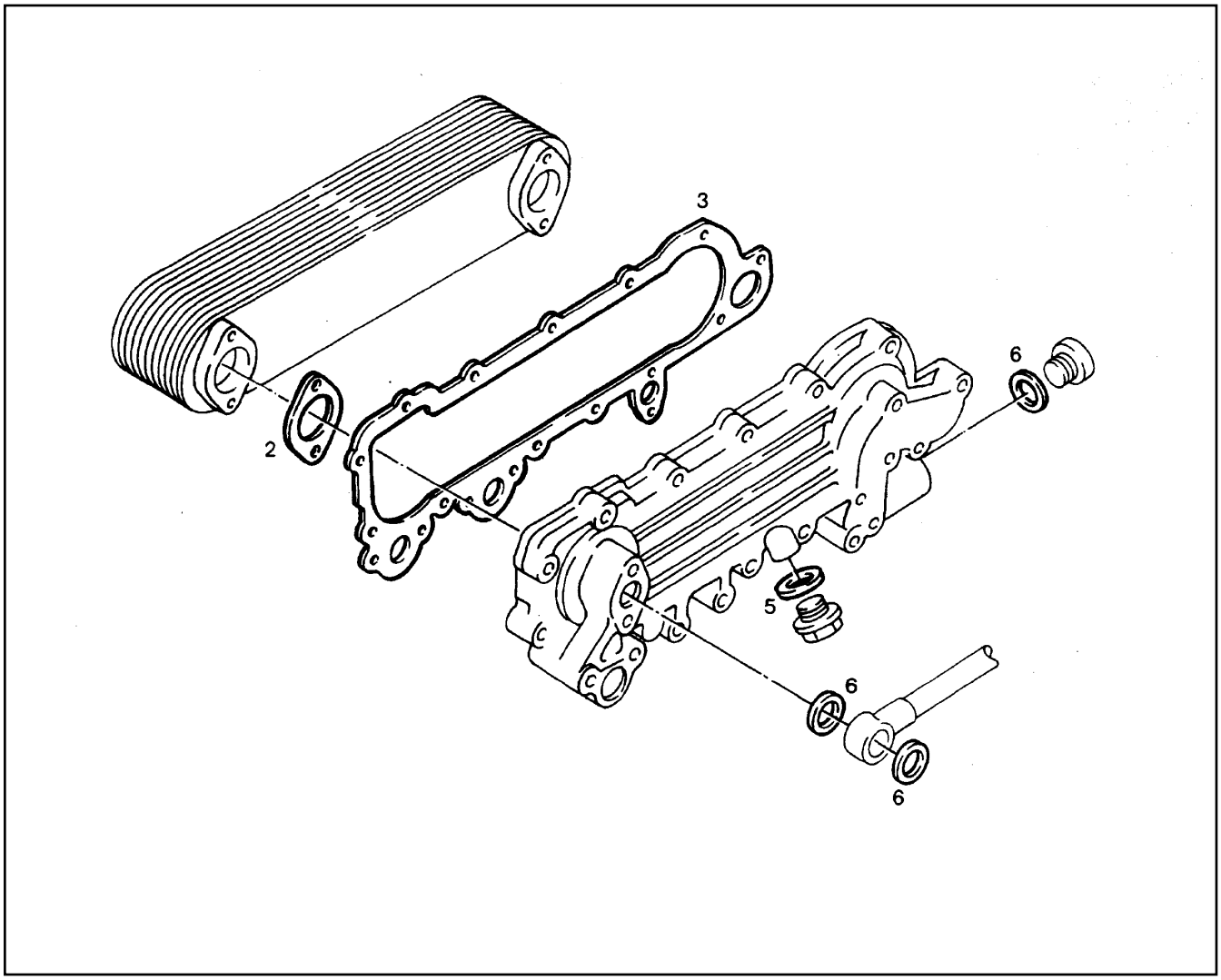

Pos.	Item	Quantity	Description	Bezeichnung	Serie	K
2	9267472	2	SEALING	DICHTUNG		1
3	9267437	1	SEALING	DICHTUNG		1
5	7101008	1	GASKET RING DIN 7603 A 14 X 18 CU	DICHTRING		1
6	7101021	7	GASKET RING DIN 7603 A 30 X 36 CU	DICHTRING		1

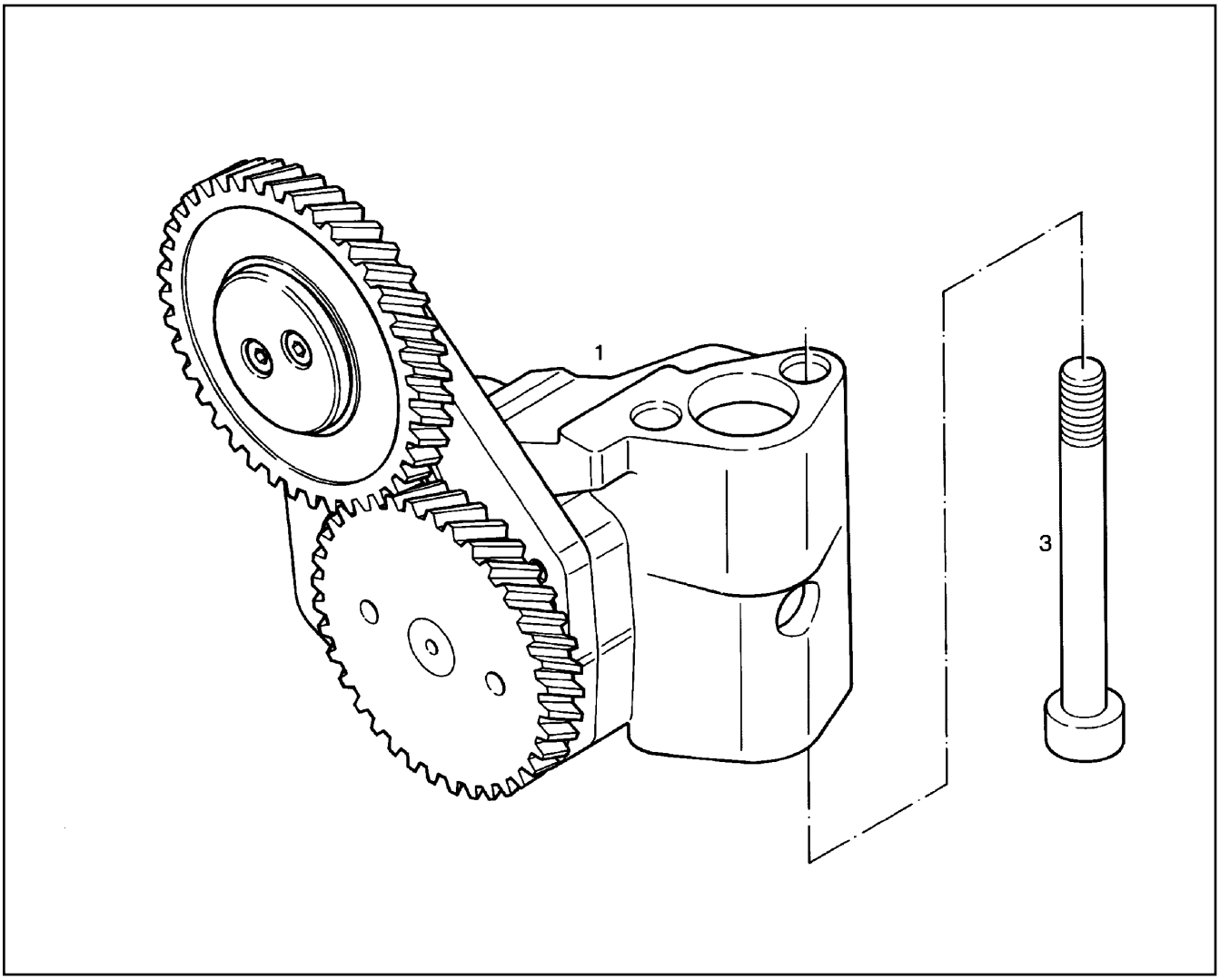

Pos.	Item	Quantity	Description	Bezeichnung	Serie	K
1	9886858	1	LUBRICATING-OIL PUMP ⇨ ❑ 451	SCHMIEROELPUMPE		6
3	4002442	2	SOCKET HD.SCREW ISO 4762 M 10 X 130 1	ZYL SCHRAUBE		

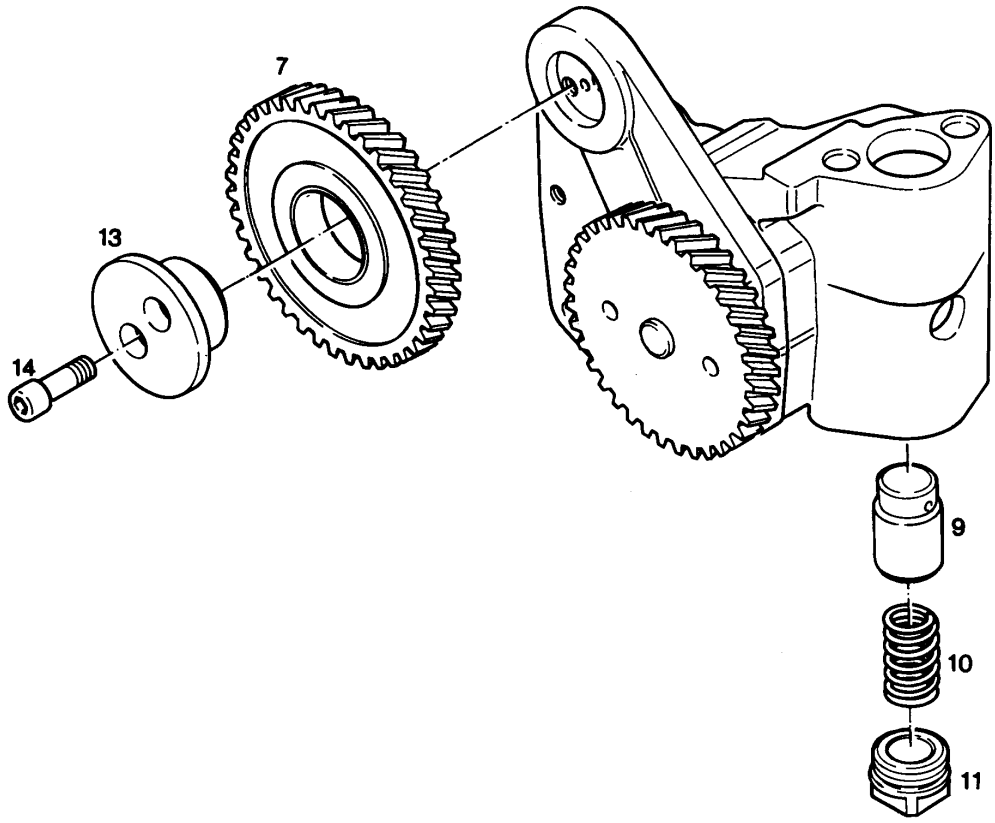

Pos.	Item	Quantity	Description	Bezeichnung	Serie	K
7	9267185	1	GEAR WHEEL	ZAHNRAD VORMONTIERT		
7	9267183	1	BEARING BUSH	LAGERBUCHSE		1
9	9886591	1	PISTON	KOLBEN		
10	7381302	1	COMPRESSION SPRING	DRUCKFEDER		
11	9275590	1	PLUG	VSL SCHRAUBE		
13	9267273	1	HUB	NABE		
14	4600175	2	SOCKET HD SCREW ISO 4762 M8x25 8.8 A2	ZYLINDERSCHRAUBE		

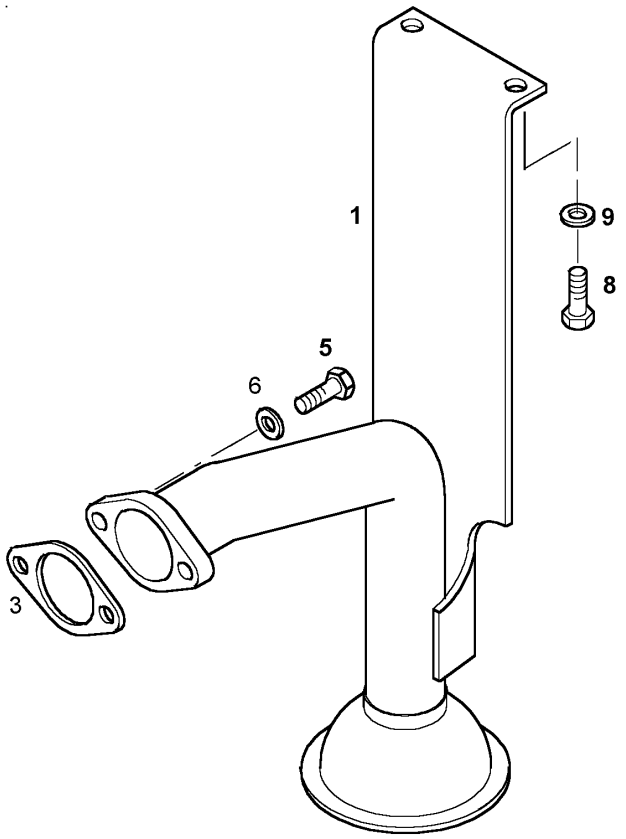

Pos.	Item	Quantity	Description	Bezeichnung	Serie	K
1	9887150	1	PIPE LINE	ROHRLEITUNG		
3	9275766	1	SEALING AFM 31 TD2	DICHTUNG AFM 31 TD 2		1
5	4900128	2	HEX HD SCREW ISO 4017 M8x25 8.8 A2C	SECHSKANTSCHRAUBE		
6	4600615	2	SPRING WASHER DIN 137B8	FEDERSCHEIBE		
8	4900111	2	HEX HD SCREW ISO 4017 M8x30 8.8 A2C	SECHSKANTSCHRAUBE		
9	4216025	2	WASHER DIN 7349 8,4 A3C	SCHEIBE		

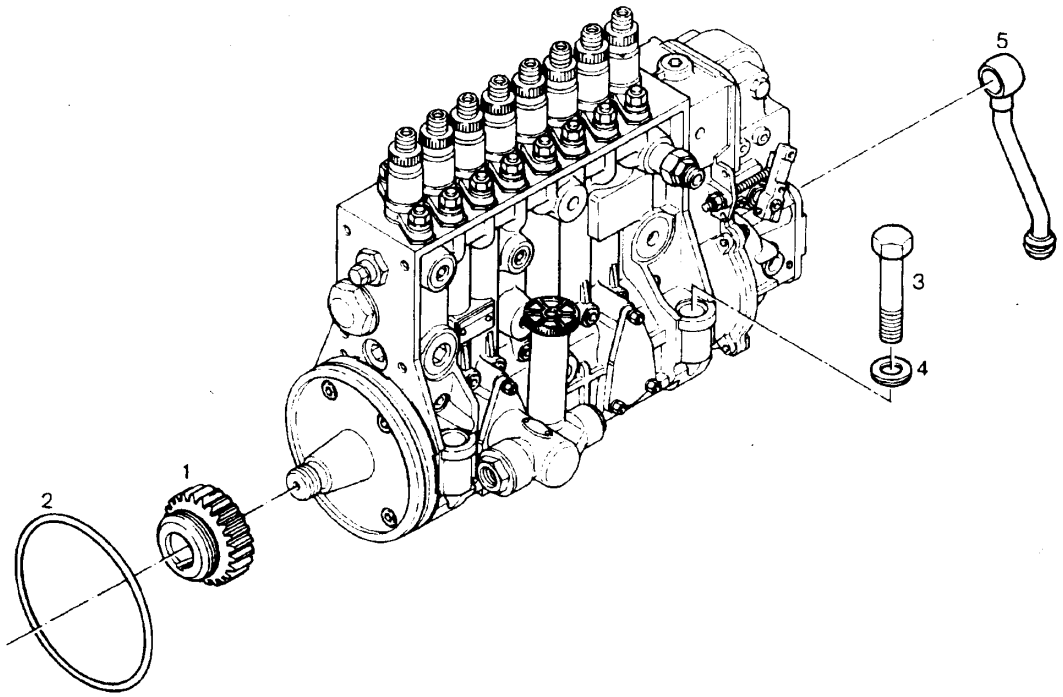

Pos.	Item	Quantity	Description	Bezeichnung	Serie	K
1	9267359	1	SERRATED SHAFT	ZAHNWELLE		
2	7380773	1	O-RING	O-RING		1
3	4600730	4	HEX HD SCREW ISO 4014 M10X75 10.9 A3C	SECHSKANTSCHRAUBE		
4	4980377	4	WASHER DIN 6319 C 10,5 A3C	KUGELSCHEIBE		
5	9883294	1	OIL PIPE	SCHMIEROELLEITUNG		

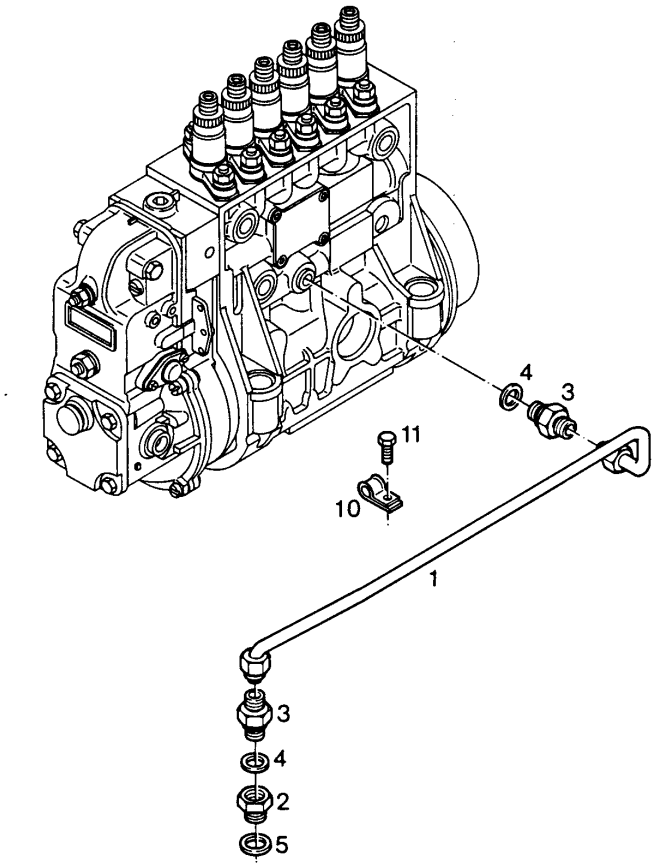

Pos.	Item	Quantity	Description	Bezeichnung	Serie	K
1	9270336	1	OIL PIPES	SCHMIEROELLEITUNG (V6)		
2	9270340	1	REDUCTION	REDUZIERSTUECK		
3	4980284	2	FITTING DIN 3901 L 6 M FORM A A3C	STUTZEN		
4	7101003	2	GASKET RING DIN 7603 A 10 X 13,5 CU	DICHTRING		1
5	7101008	1	GASKET RING DIN 7603 A 14 X 18 CU	DICHTRING		1
10	7381565	1	CLIP DIN 3016 D1- 6 X 20 W1-2-CR	SCHELLE		
11	4900188	1	HEX HD SCREW ISO 4017 M8x16 8.8 A2C	SECHSKANTSCHRAUBE		

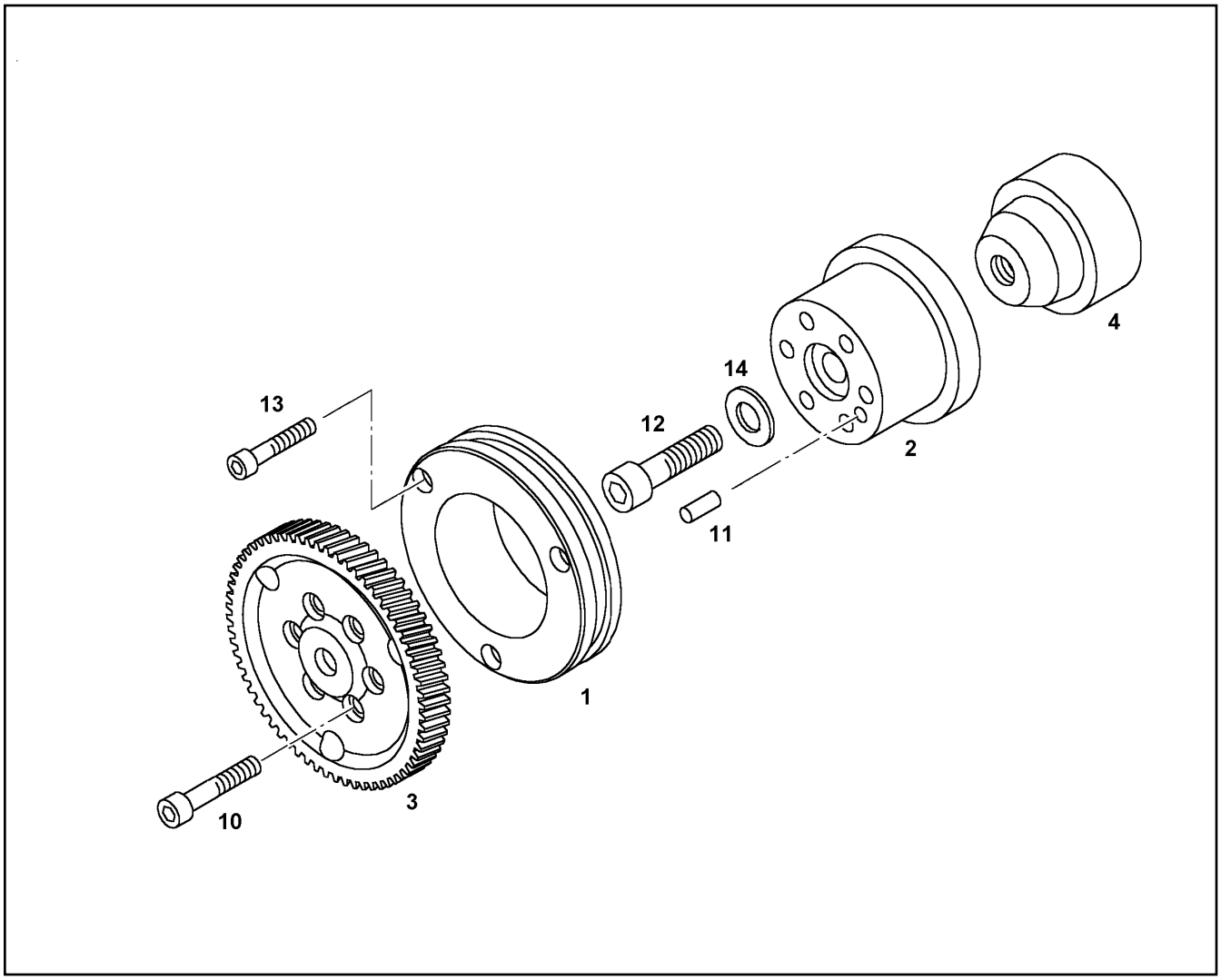

Pos.	Item	Quantity	Description	Bezeichnung	Serie	K
1	9884494	1	BEARING FLANGE	LAGERFLANSCH		
2	9885313	1	SHAFT	WELLE		
3	10116328	1	GEAR WHEEL	ZAHNRAD		
4	9884499	1	SHAFT	WELLE		
10	240206302	6	SOCKET HD SCREW ISO 4762 M10X40 12.9	ZYLINDERSCHRAUBE		
11	4980034	1	DOWEL PIN ISO 8734 A 10 X 24 ST	ZYLINDERSTIFT		
12	4981199	1	SOCKET HD.SCREW ISO 4762 M 18 X1,5 X	ZYL SCHRAUBE		
13	4600178	3	SOCKET HD SCREW ISO 4762 M8x40 8.8 A2	ZYLINDERSCHRAUBE		
14	4981200	1	WASHER DIN 125 A 19,0X34,0X3,0 200 HV	SCHEIBE		

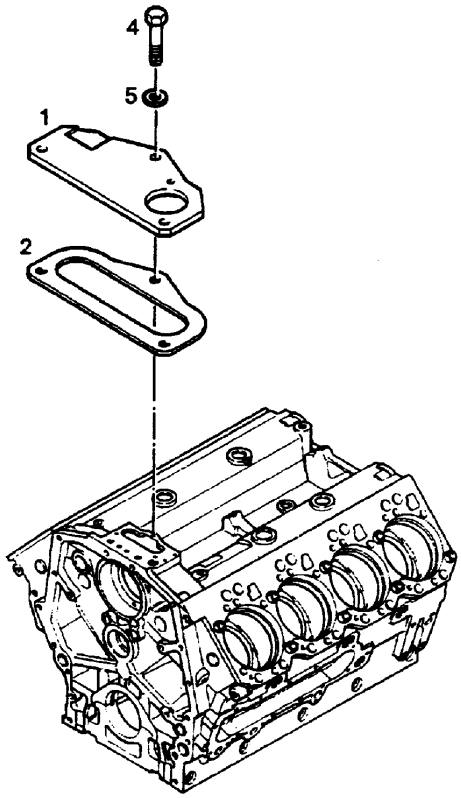

Pos.	Item	Quantity	Description	Bezeichnung	Serie	K
1	9271826	1	COVER	DECKEL		
2	9268192	1	SEALING	DICHTUNG		1
4	4900089	2	HEX HD SCREW ISO 4017 M8x20 8.8 A2C	SECHSKANTSCHRAUBE		
5	4600615	2	SPRING WASHER DIN 137B8	FEDERSCHEIBE		

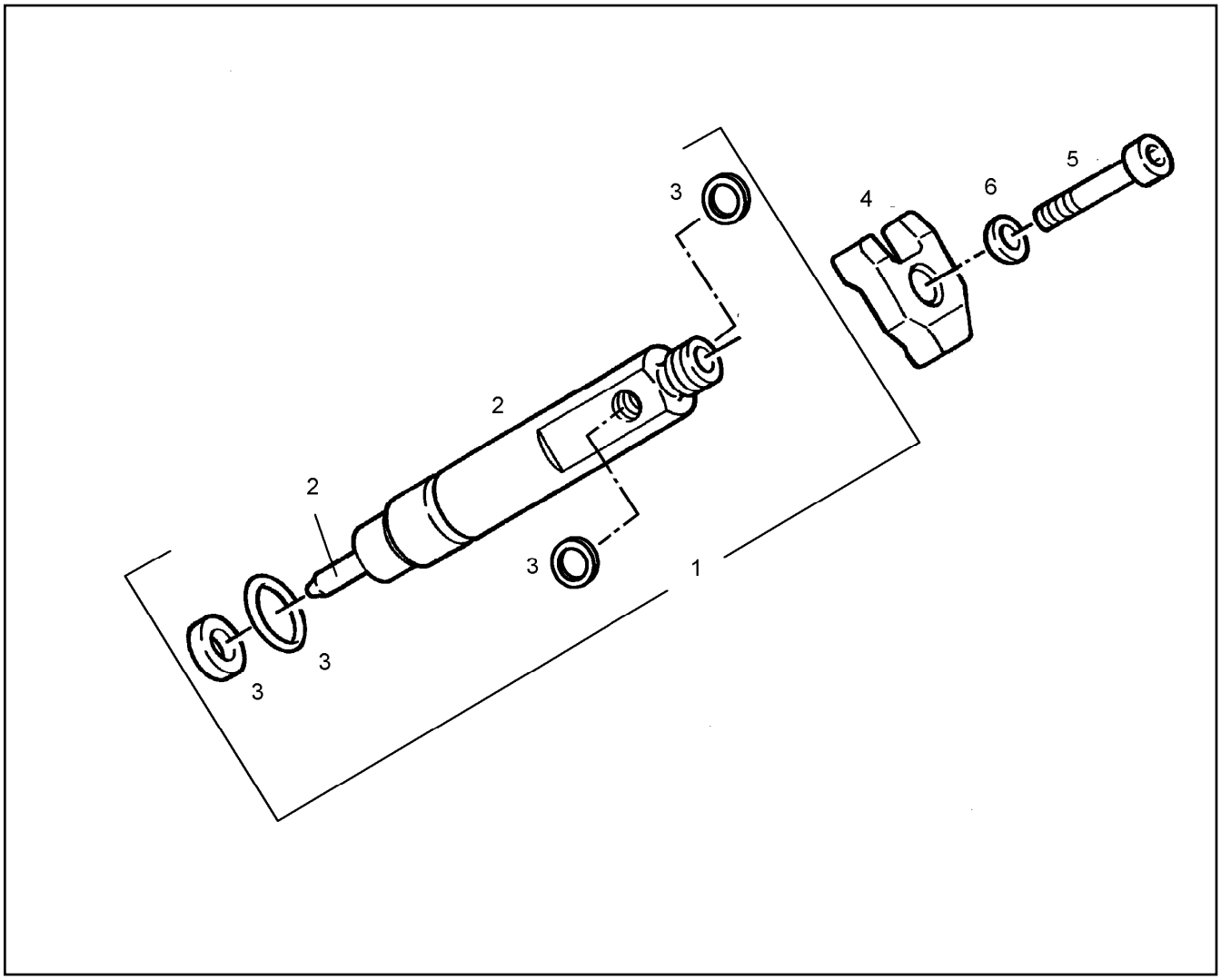

Pos.	Item	Quantity	Description	Bezeichnung	Serie	K
1	9078863	1	RK INJECTION NOZZLE	RS EINSPRITZDUESE		
2		1	INJECTION NOZZLE	EINSPRITZDUESE (T)		2
2	7381303	1	-NOZZLE	-DUESE		2
3	9078851	1	SEAL KIT INJECTION NOZZLE	DS EINSPRITZDUESE		1
4	9273428	1	CLAW	PRATZE		
5	4600143	1	SOCKET HD.SCREW ISO 4762 M 10 X 60 8.8	ZYL SCHRAUBE		
6	4980377	1	WASHER DIN 6319 C 10,5 A3C	KUGELSCHEIBE		

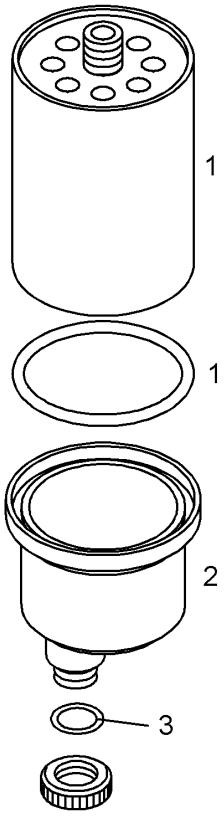

Pos.	Item	Quantity	Description	Bezeichnung	Serie	K
1	7381816	1	FILTER	ERSATZELEMENT		1
2	7381817	1	RECEPTACLE	KLARSICHTBEHAELTER		1
3	7381815	1	O-RING 20,3X2,0	O-RING		1

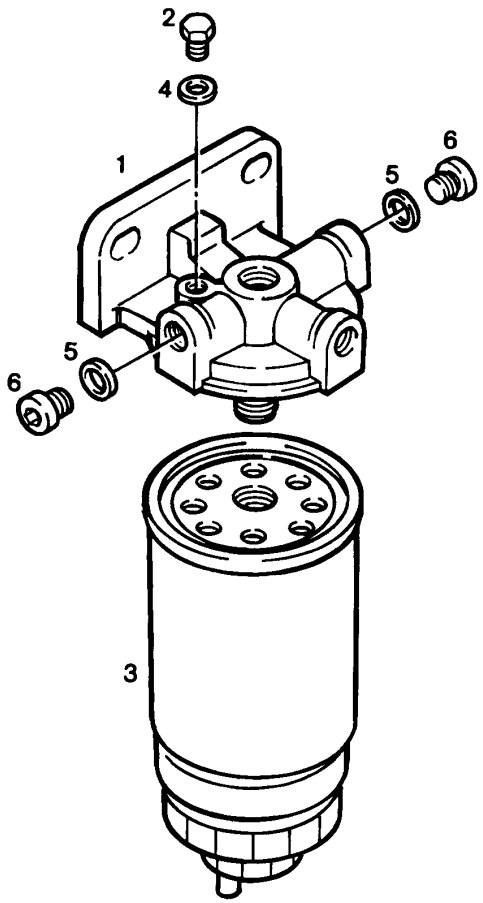

Pos.	Item	Quantity	Description	Bezeichnung	Serie	K
1	9075029	1	FILTER SUPPORT	FILTERKONSOLE		
2	7028688	1	BLEEDER SCREW	ENTLUEFTUNGSSCHRAUBE		
3	7382048	1	SECONDARY FILTER	FEINFILTER		1
4	7101001	1	GASKET RING DIN 7603 A 8 X 12 CU	DICHTRING		1
5	4900262	2	GASKET RING DIN 7603 A 14 X 20 CU	DICHTRING		1
6	4600530	2	SCREW PLUG DIN 908 M14x1,50 5.8 A3C	VERSCHLUSSSCHRAUBE		

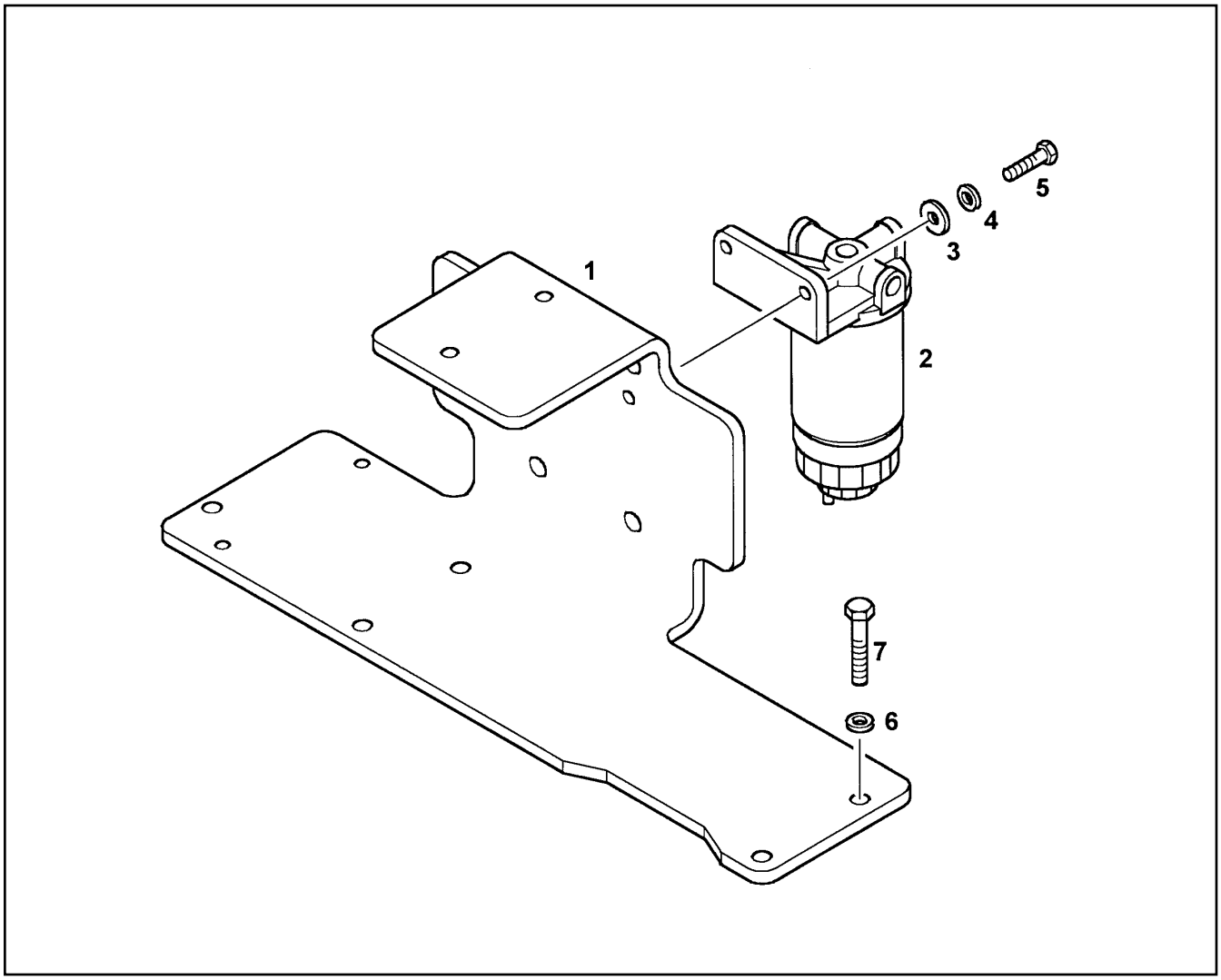

Pos.	Item	Quantity	Description	Bezeichnung	Serie	K
1	9892135	1	BRACKET	KONSOLE		
2	9272855	1	FILTER ⇨ ❑ 459	EINSTUFEN-BOXFILTER		1
3	4000505	2	WASHER DIN 7349 10,5 A3C	SCHEIBE		
4	4600259	2	SPRING WASHER DIN 137 B 10 A3C	FEDERSCHEIBE		
5	4065164	2	HEX HD SCREW ISO 4017 M10X25 8.8 A3C	SECHSKANTSCHRAUBE		
6	4600615	4	SPRING WASHER DIN 137B8	FEDERSCHEIBE		
7	4900128	4	HEX HD SCREW ISO 4017 M8x25 8.8 A2C	SECHSKANTSCHRAUBE		

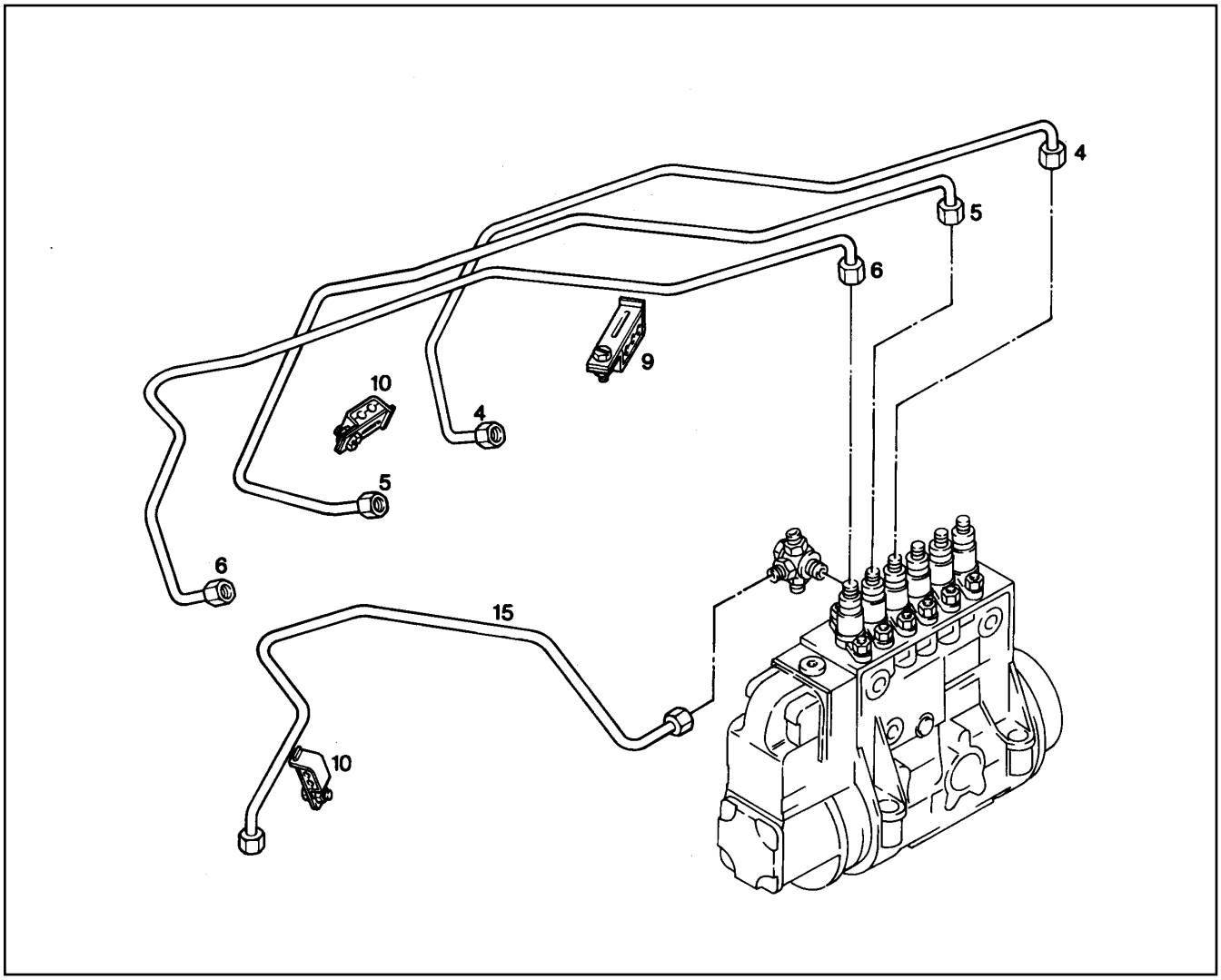

Pos.	Item	Quantity	Description	Bezeichnung	Serie	K
4	9274777	1	INJECTION PIPELINE ZYL5(V8)ZYL4(V6)	EINSPRITZLEITUNG		1
5	9274778	1	INJECTION PIPELINE ZYL6(V8)ZYL5(V6)	EINSPRITZLEITUNG		1
6	9274779	1	INJECTION PIPELINE ZYL.6	EINSPRITZLEITUNG		1
9	7008648	2	PIPE CLIP	ROHRSCHELLE		
10	7008647	2	PIPE CLIP	ROHRSCHELLE		
15	9274782	1	OVERFLOW-OIL LINE	ROHRLEITUNG RE.(OEHLKUEHL		

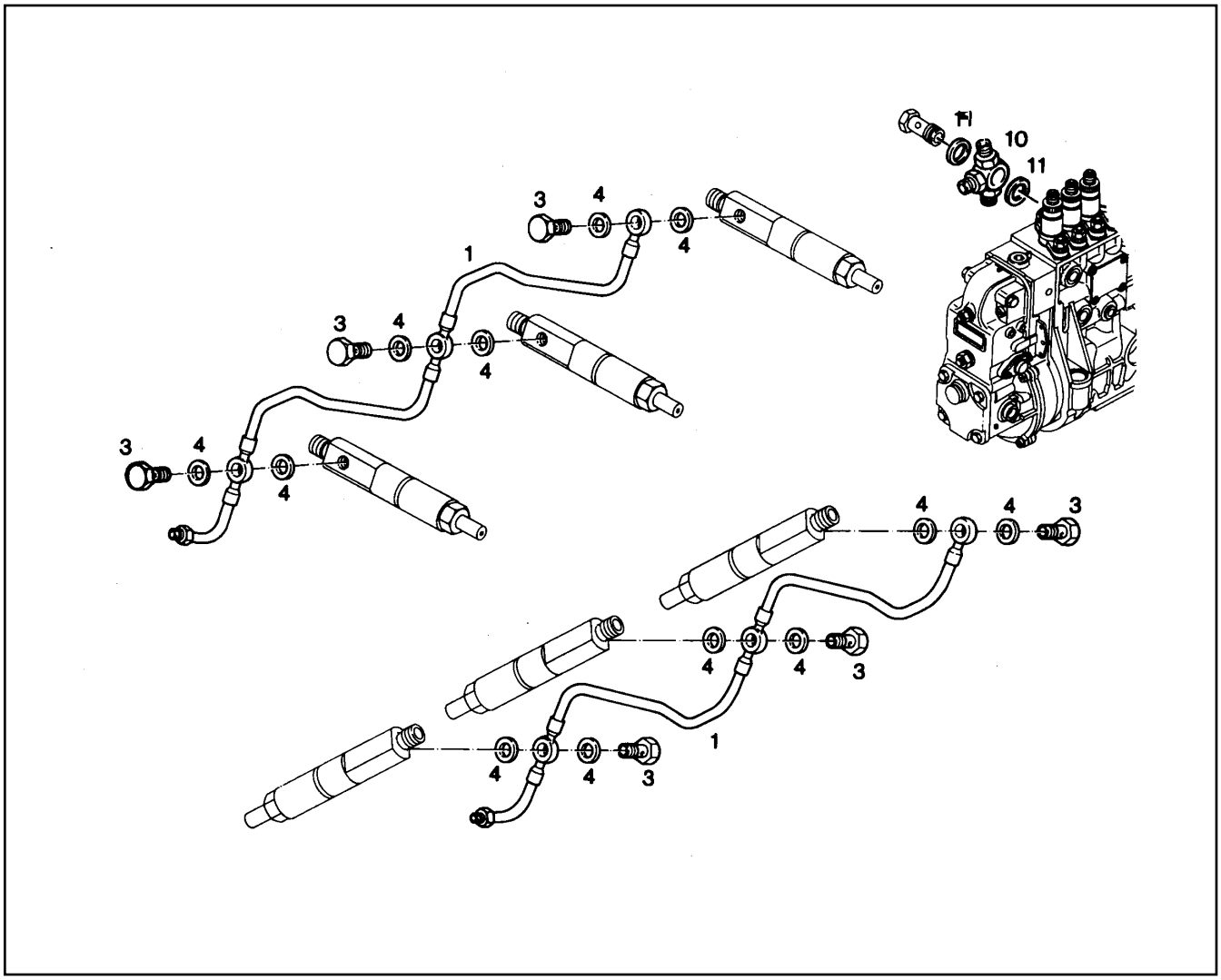

Pos.	Item	Quantity	Description	Bezeichnung	Serie	K
1	9274780	2	OVERFLOW-OIL LINE	LECKOELLEITUNG VORM.		
3	7006439	6	HOLLOW SCREW	HOHLSCHRAUBE		
4	7101040	12	GASKET RING DIN 7603 A 6 X 10 CU	DICHTRING		1
10	9274915	1	BANJO FITTING	RINGSTUTZEN		
11	4900262	2	GASKET RING DIN 7603 A 14 X 20 CU	DICHTRING		1

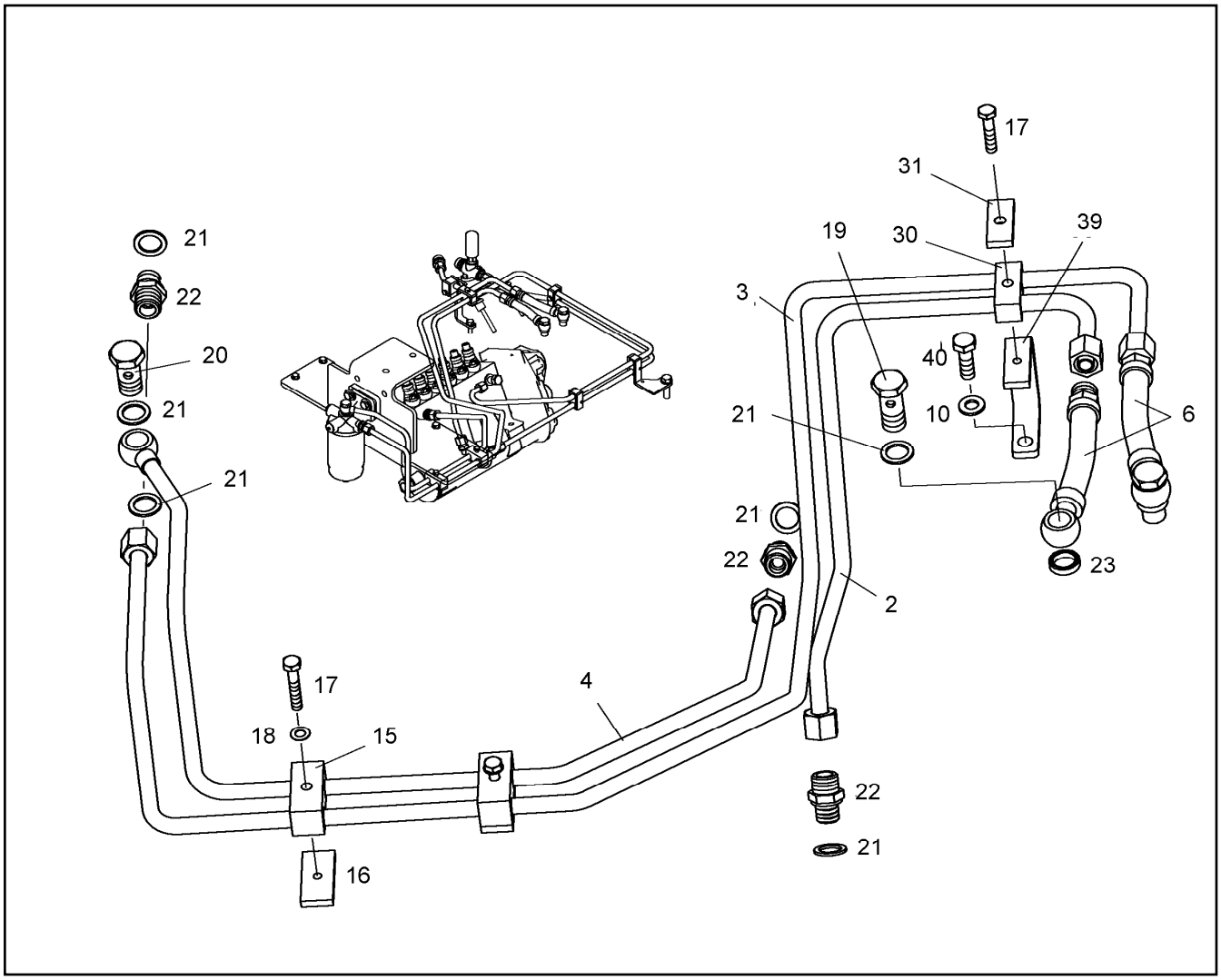

Pos.	Item	Quantity	Description	Bezeichnung	Serie	K
2	9074750	1	PIPE LINE	ROHRLEITUNG		
3	9074749	1	PIPELINE (SG-FF)	ROHRLEITUNG (SG-FF)		
4	9883767	1	PIPE LINE (FF-EP)	ROHRLEITUNG		
6	9884880	2	HOSE	SCHLAUCHLEITUNG		2
10	4600615	1	SPRING WASHER DIN 137B8	FEDERSCHEIBE		
15	7381174	2	PIPE CLIP	ROHRSCHELLE		
16	9274059	2	SUPPORT PLATE	STUETZBLECH		
17	4600102	3	HEX HD SCREW ISO 4017 M6X30 8.8 A2C	SECHSKANTSCHRAUBE		
18	4901089	3	SPRING WASHER DIN 137 B 6 A3C	FEDERSCHEIBE		
19	4981263	2	HOLLOW SCREW DIN 7643 10 - 3 - S A3C	HOHLSCHRAUBE		
20	4079240	1	HOLLOW SCREW DIN 7643 10 - 3	HOHLSCHRAUBE		
21	4900262	7	GASKET RING DIN 7603 A 14 X 20 CU	DICHTRING		1
22	7003814	2	FITTING ISO 8434 SDS TYPE E GE10L M14X	STUTZEN		
23	4770004	2	SEAL RING	DICHTKANTENRING		1
30	7382215	1	PIPE CLIP	ROHRSCHELLE		
31	9073189	1	SUPPORT PLATE	STUETZBLECH		
39	9076967	1	HOLDER	HALTER		
40	4900128	1	HEX HD SCREW ISO 4017 M8x25 8.8 A2C	SECHSKANTSCHRAUBE		

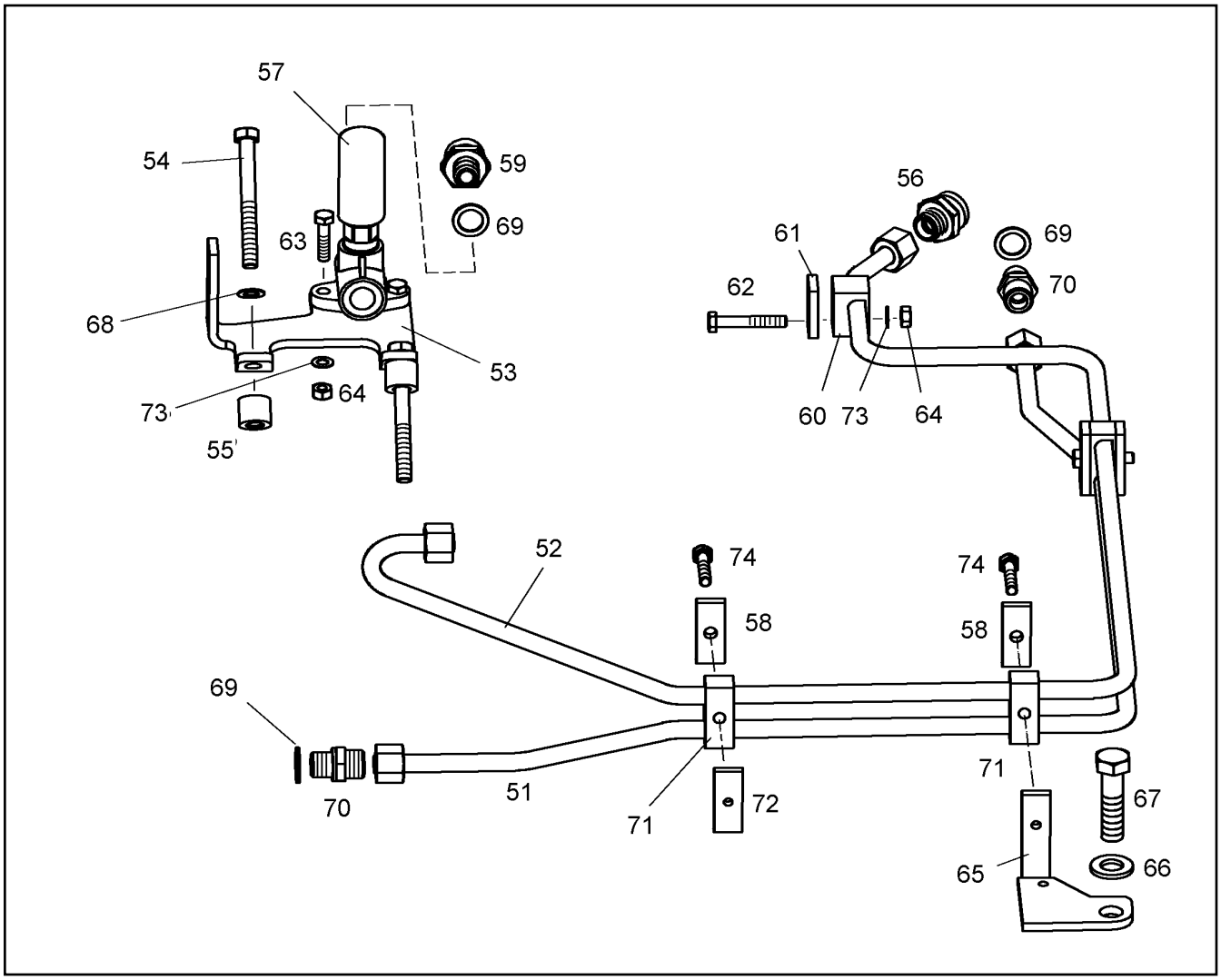

Pos.	Item	Quantity	Description	Bezeichnung	Serie	K
51	9076982	1	PIPE	ROHRLEITUNG (ZULAUF)		
52	9883771	1	PIPE LINE (RUECKLAUF)	ROHRLEITUNG		
53	9076969	1	HOLDER	HALTER		
54	4600276	2	HEXAGON BOLT ISO 4014 M 8 X 75 8.8 A2C	6KT SCHRAUBE		
55	9177776	2	WASHER	SCHEIBE		
56	7406699	1	FITTING	VERSCHRAUBUNG		
57	5700184	1	PUMP FAN	HANDENTLUEFTUNGSPUMPE		2
58	9073190	4	SUPPORT PLATE	STUETZBLECH		
59	9274536	1	FITTING	STUTZEN		
60	7381175	1	PIPE CLIP	ROHRSCHELLE		
61	9276996	1	SUPPORT PLATE	STUETZBLECH		
62	4001928	1	HEX HD SCREW ISO 4014 M6x40 8.8 A2C	SECHSKANTSCHRAUBE		
62	4001928	2	HEX HD SCREW ISO 4014 M6x40 8.8 A2C	SECHSKANTSCHRAUBE		
63	4000829	2	HEX HD SCREW ISO 4017 M6X20 8.8 A2C	SECHSKANTSCHRAUBE		
64	4000379	3	NUT M6	SECHSKANTMUTTER		
65	9076991	1	HOLDER	HALTER		
66	4250068	1	SPRING WASHER DIN 137 B 12 A3C	FEDERSCHEIBE		
67	4600158	1	HEX HD SCREW ISO 4017 M12x45 8.8 A3C	SECHSKANTSCHRAUBE		
68	4600615	2	SPRING WASHER DIN 137B8	FEDERSCHEIBE		
69	4900262	3	GASKET RING DIN 7603 A 14 X 20 CU	DICHTRING		1
70	7003814	2	FITTING ISO 8434 SDS TYPE E GE10L M14X	STUTZEN		
71	7382215	3	PIPE CLIP	ROHRSCHELLE		
72	9073189	1	SUPPORT PLATE	STUETZBLECH		
73	4901089	3	SPRING WASHER DIN 137 B 6 A3C	FEDERSCHEIBE		
74	4600102	3	HEX HD SCREW ISO 4017 M6X30 8.8 A2C	SECHSKANTSCHRAUBE		

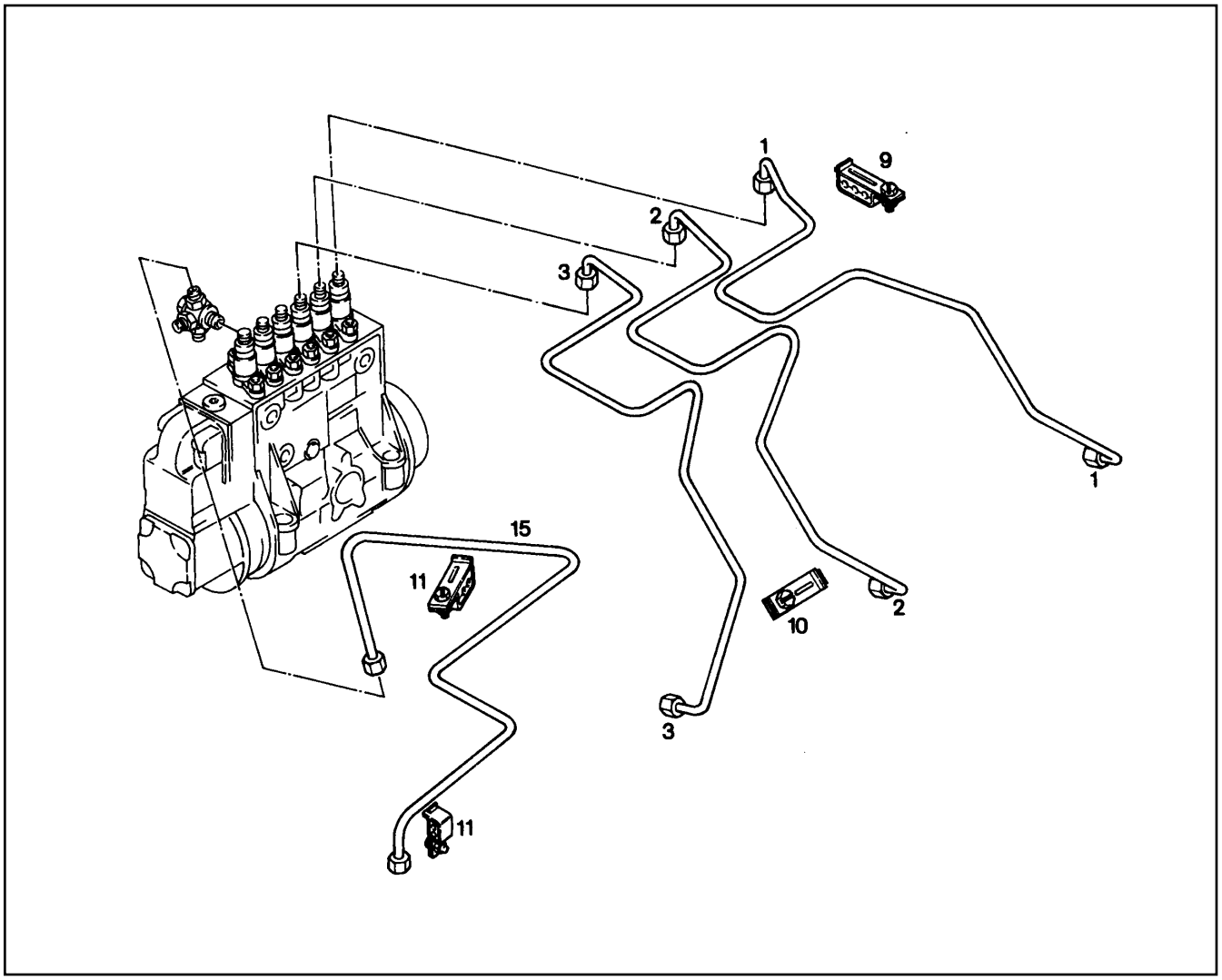

Pos.	Item	Quantity	Description	Bezeichnung	Serie	K
1	9279701	1	INJECTION PIPELINE ZYL.1	EINSPRITZLEITUNG		1
2	9279702	1	INJECTION PIPELINE ZYL.2	EINSPRITZLEITUNG		1
3	9279705	1	INJECTION PIPELINE ZYL.3	EINSPRITZLEITUNG		1
9	7008648	1	PIPE CLIP	ROHRSCHELLE		
10	7008645	1	PIPE CLIP	ROHRSCHELLE		
11	7008647	2	PIPE CLIP	ROHRSCHELLE		
15	9279706	1	PIPE LINE	ROHRLEITUNG		

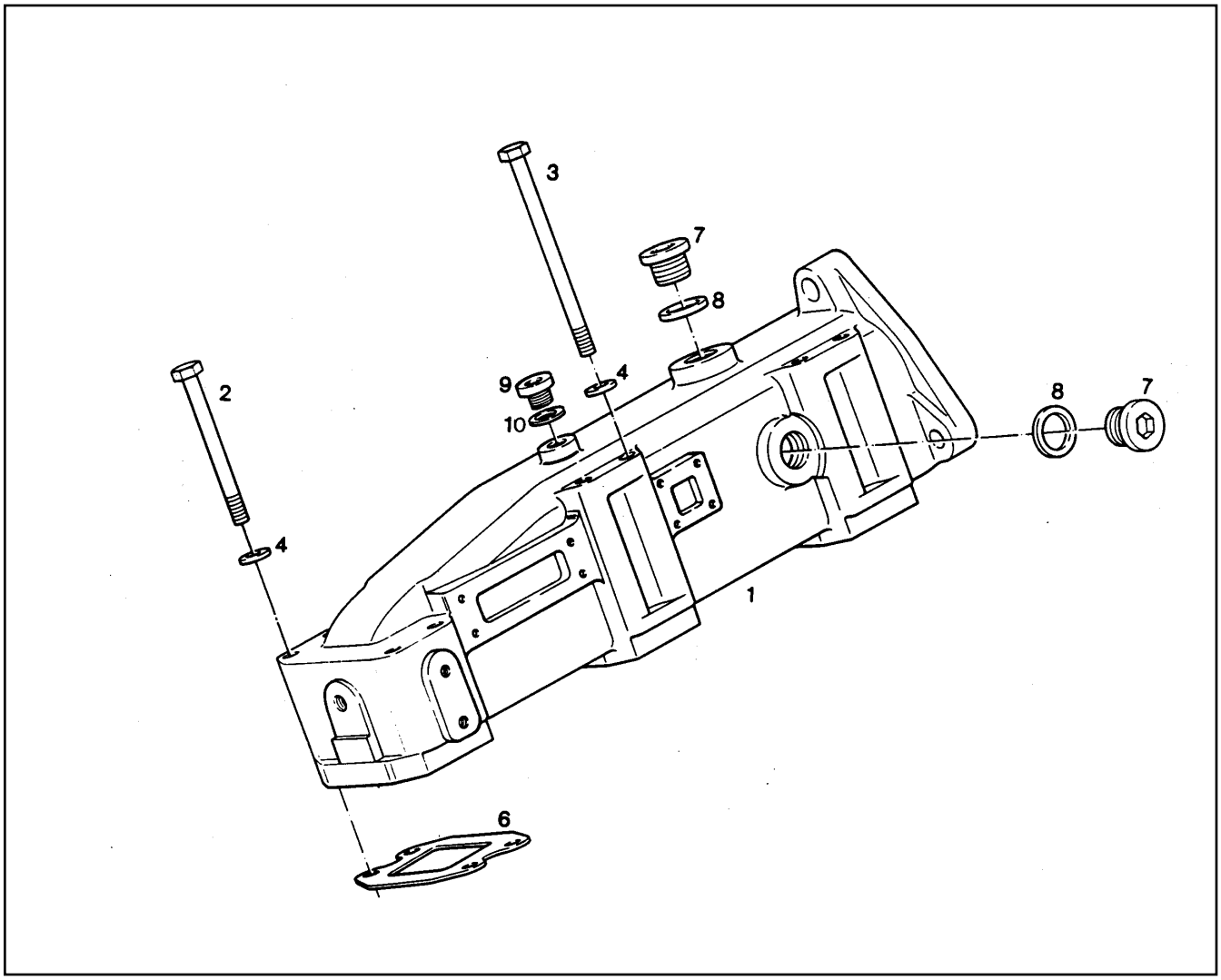

Pos.	Item	Quantity	Description	Bezeichnung	Serie	K
1	9880268	1	AIR INTAKE	LUFTANSAUGROHR VORMONT.		1
1	7380474	2	THREADED INSERT	GEWINDEEINSATZ		
2	4001655	4	HEX HD SCREW ISO 4014 M8x90 8.8 A2C	SECHSKANTSCHRAUBE		
3	4002051	8	HEXAGON BOLT ISO 4014 M 8 X 120 8.8 A3	6KT SCHRAUBE		
4	4600615	12	SPRING WASHER DIN 137B8	FEDERSCHEIBE		
6	9267838	3	SEALING	DICHTUNG		1
7	4041205	3	SCREW PLUG DIN 908 M20x1,50 5.8 DAC	VERSCHLUSSSCHRAUBE		
7	10043642	3	SCREW PLUG M20X1,5X14 FPM VSTI/ED	VERSCHLUSSSCHRAUBE		
8	7101013	3	GASKET RING DIN 7603 A 20 X 24 CU	DICHTRING		1
9	4041124	1	SCREW PLUG DIN 910 M12x1,50 ST A3C	VERSCHLUSSSCHRAUBE		
9	7382163	1	SCREW PLUG	VERSCHLUSSSCHRAUBE		
10	7101030	1	GASKET RING DIN 7603 A 12 X 15,5 CU	DICHTRING		1

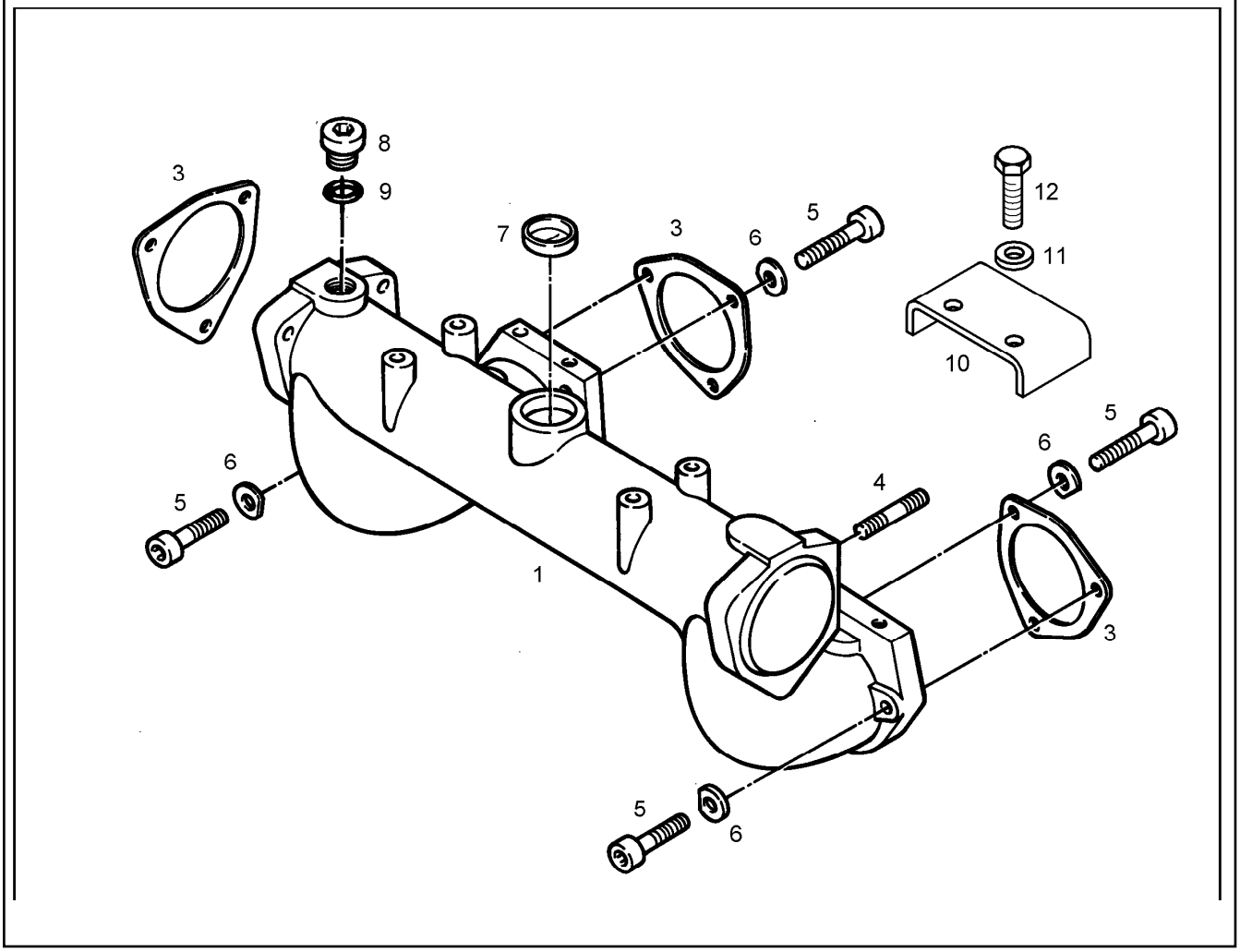

Pos.	Item	Quantity	Description	Bezeichnung	Serie	K
1	9077180	1	PIPE PREMONTED LLK	VERBINDUNGSLEITUNG VORMO		
3	9271963	3	SEALING	DICHTUNG		1
4	4900454	2	STUD DIN 835 M 10 X 35 8.8 A3C	STIFTSCHRAUBE		
5	4900195	6	SOCKET HD SCREW ISO 4762 M10x45 8.8	ZYLINDERSCHRAUBE		
6	9134374	6	WASHER	SCHEIBE		
7	4001664	1	PLUG DIN 443 B 45 A3C	VSL DECKEL		1
8	4000407	1	SCREW PLUG DIN 908 M26x1,50 5.8	VERSCHLUSSSCHRAUBE		
9	7380615	1	O-RING	O-RING		1
10	9077171	1	COVERING	ABDECKUNG		
11	10289803	2	WASHER ISO 7089 8 300HV	SCHEIBE		
12	4900089	2	HEX HD SCREW ISO 4017 M8x20 8.8 A2C	SECHSKANTSCHRAUBE		

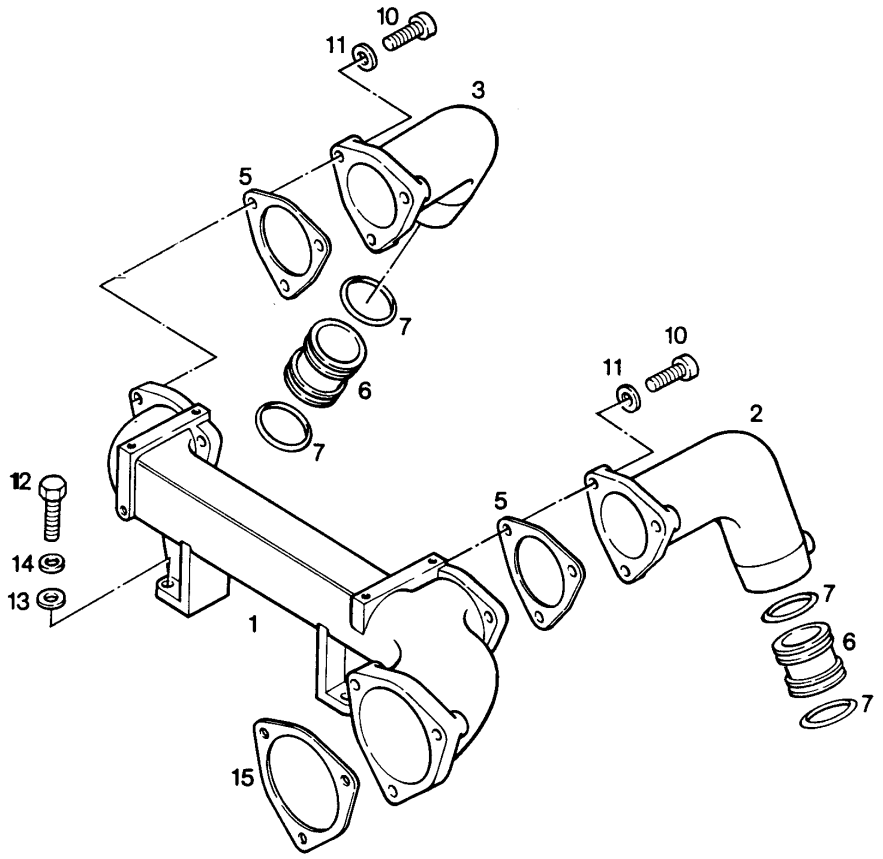

Pos.	Item	Quantity	Description	Bezeichnung	Serie	K
1	9277973	1	CONNECTION	VERBINDUNGSLEITUNG VORMO		
1	7380474	8	THREADED INSERT	GEWINDEEINSATZ		
2	9277966	1	ELBOW LEFT	KRUEMMER LINKS		1
3	9277967	1	ELBOW RIGHT	KRUEMMER RECHTS		1
5	9277968	2	SEALING	DICHTUNG		1
6	9270139	2	CONNECTION PIECE	VERBINDUNGSSTUECK		
7	7381567	4	O-RING	O-RING		1
10	4042187	6	SOCKET HD.SCREW ISO 4762 M 10 X 40 8.8	ZYL SCHRAUBE		
11	4240003	6	SPRING RING DIN 127 B 10 A3C	FEDERRING		
12	4900112	4	HEXAGON BOLT ISO 4017 M 10 X 35 8.8 A3	6KT SCHRAUBE		
13	10289795	4	WASHER ISO 7089 10 300HV	SCHEIBE		
14	4600259	4	SPRING WASHER DIN 137 B 10 A3C	FEDERSCHEIBE		
15	9271963	1	SEALING	DICHTUNG		1

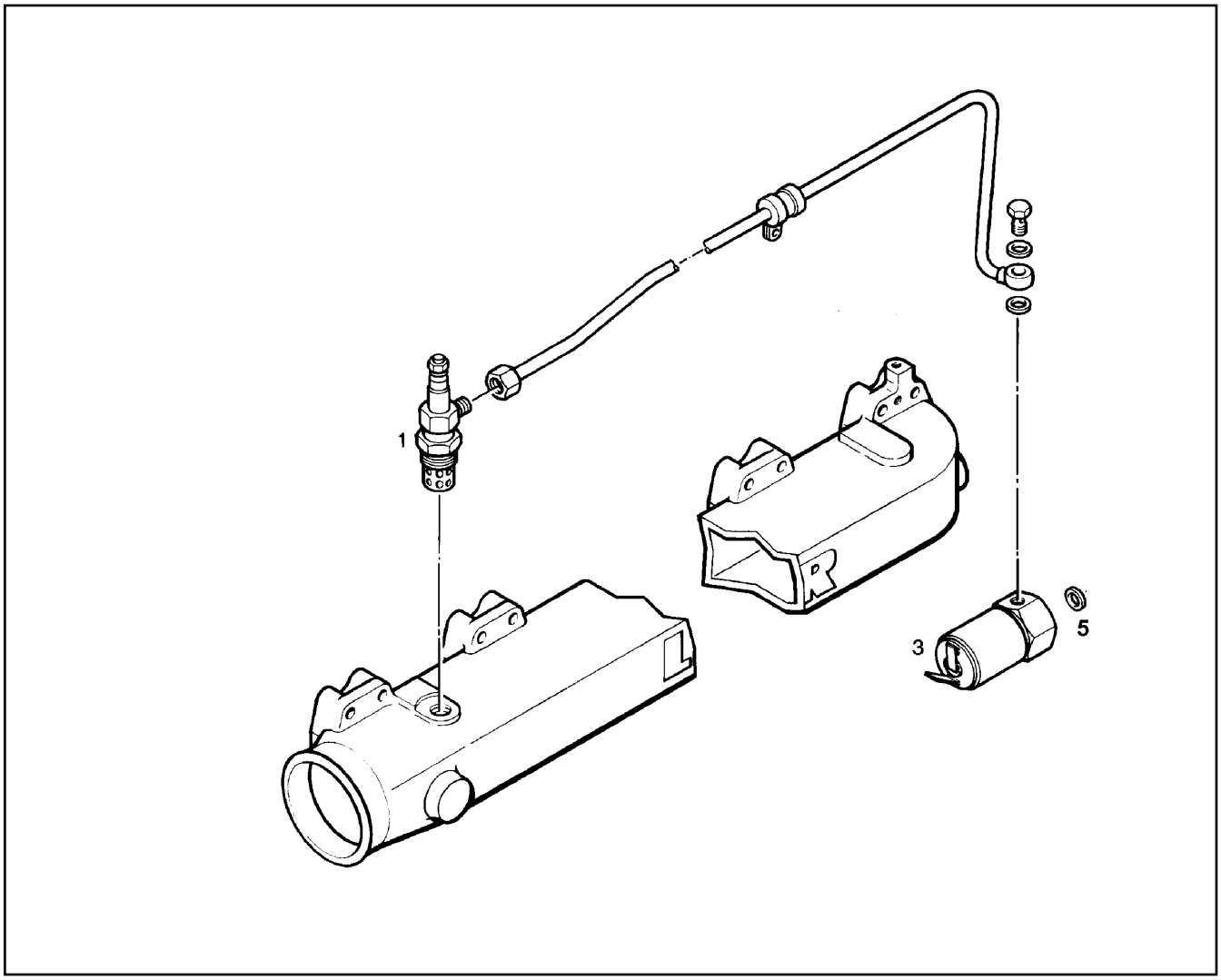

Pos.	Item	Quantity	Description	Bezeichnung	Serie	K
1	6290182	2	GLOW PLUG ROTA 350	FLAMMGLUEHKERZE		1
3	10039004	1	MAGNET VALVE	MAGNETVENTIL		
5	10289802	2	WASHER ISO 7089 6 300HV	SCHEIBE		

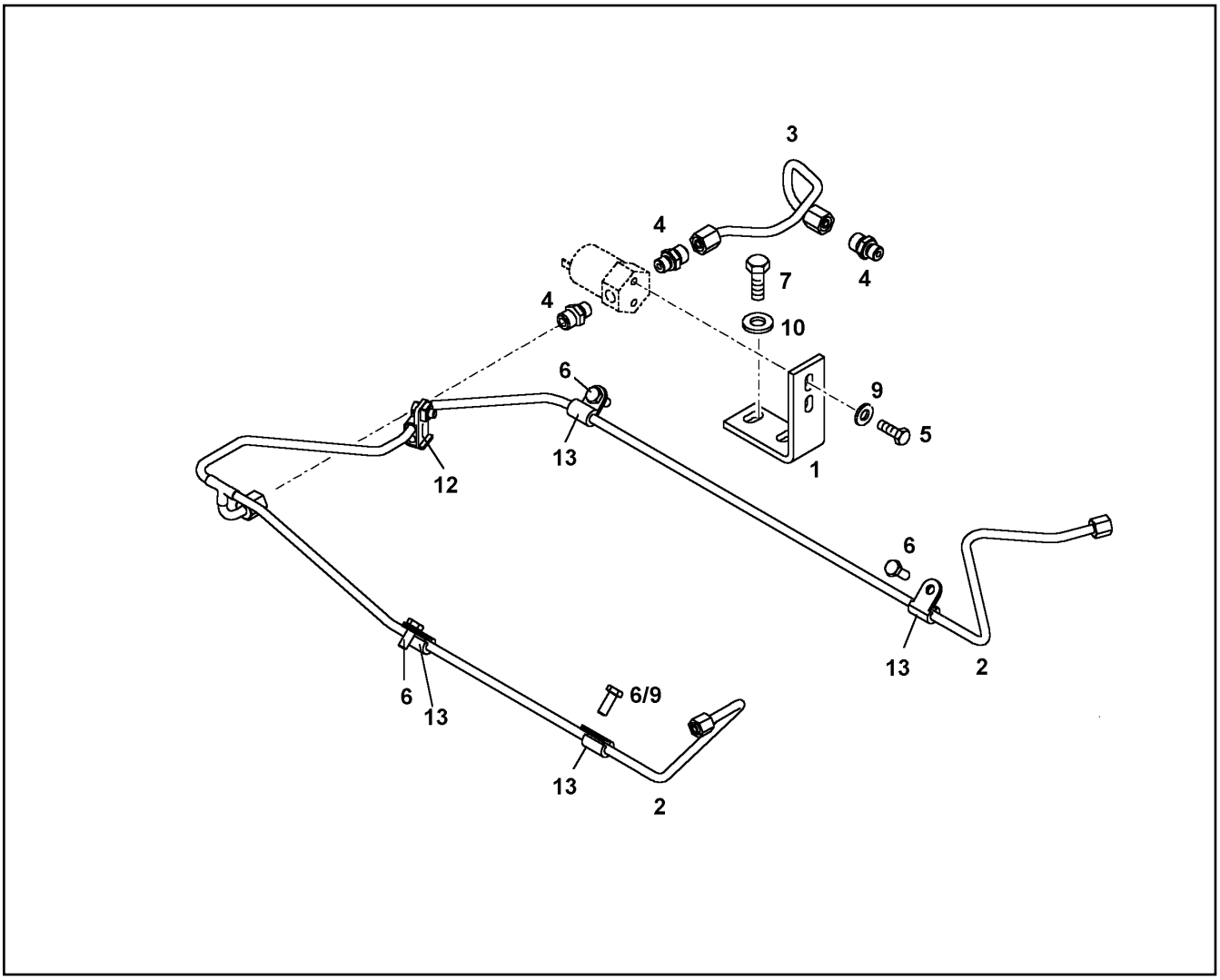

Pos.	Item	Quantity	Description	Bezeichnung	Serie	K
1	9888729	1	SUPPORT	TRAEGER		
2	9888397	1	PIPE LINE	ROHRLEITUNG		
3	9888736	1	PIPE LINE	ROHRLEITUNG		
4	4981233	3	FITTING ISO 8434 SDS L 6XM10X1 TYPE E	STUTZEN		
5	4900605	2	HEX HD SCREW ISO 4017 M6x12 8.8 A2C	SECHSKANTSCHRAUBE		
6	4065099	4	HEX HD SCREW ISO 4017 M6x16 8.8 A2C	SECHSKANTSCHRAUBE		
7	4900605	2	HEX HD SCREW ISO 4017 M6x12 8.8 A2C	SECHSKANTSCHRAUBE		
9	10289802	3	WASHER ISO 7089 6 300HV	SCHEIBE		
10	4980155	2	WASHER DIN 125 A 8,4X16,0X1,6 A3C	SCHEIBE		
12	7008647	1	PIPE CLIP	ROHRSCHELLE		
13	7381292	4	CLIP DIN 3016 D1- 6 X 15 W1-2-MVQ	SCHELLE		

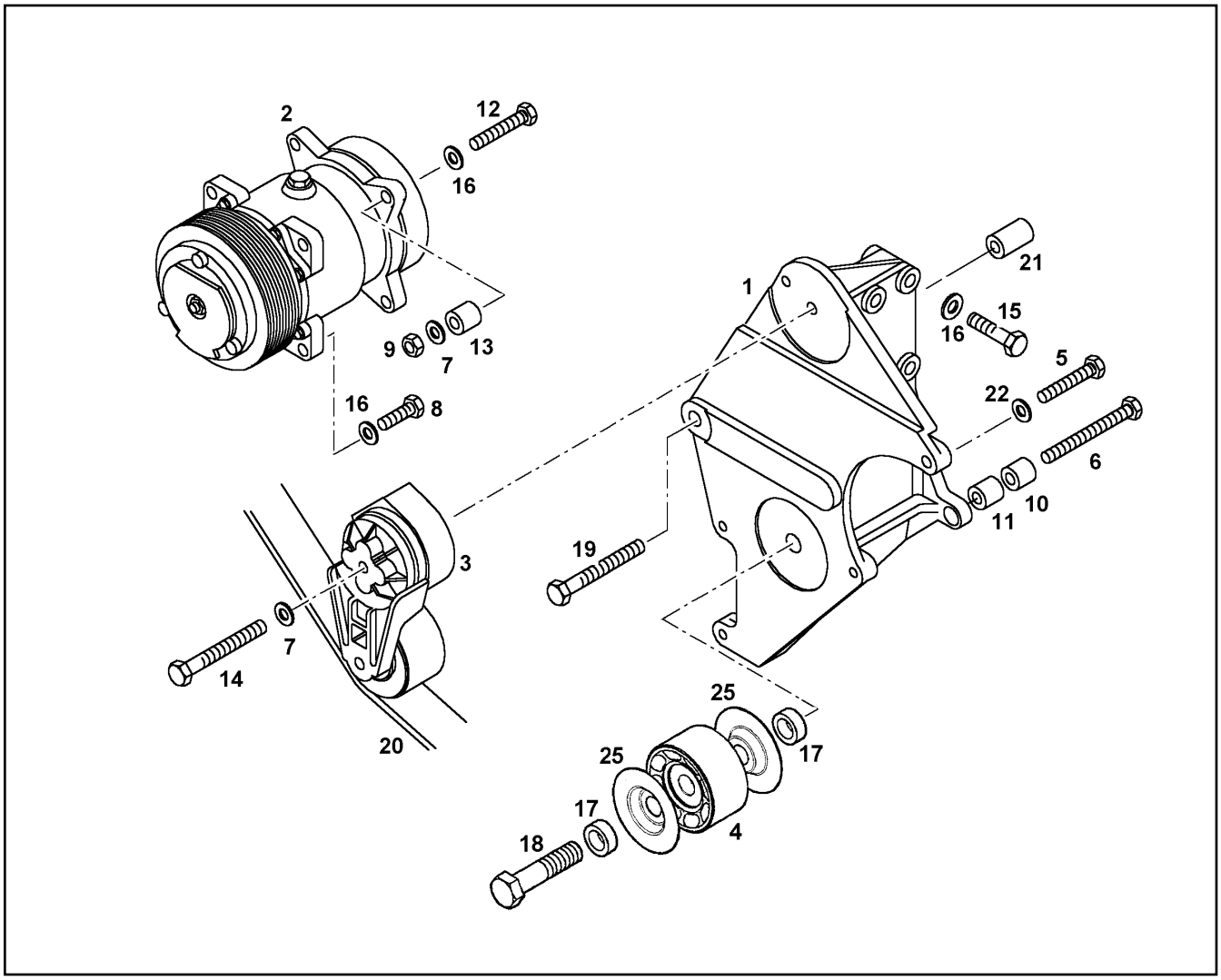

Pos.	Item	Quantity	Description	Bezeichnung	Serie	K
1	9888606	1	BRACKET	KONSOLE		
2	10008177	1	-COUPLING	-KUPPLUNG	-99999	2
2	10040064	1	-DUST-PROF COVER	-STAUBSCHUTZ	-99999	
2	10116767	1	COMPRESSOR [2206112634 8233]	KLIMAKOMPRESSOR		
2	10115770	1	-COUPLING	-KUPPLUNG		2
3	9887461	1	ADJUSTING DEVICE ⇨ ❑ 480	SPANNVORRICHTUNG VORMO		
4	7382028	1	GUIDE PULLEY	UMLENKROLLE		
5	4900112	1	HEXAGON BOLT ISO 4017 M 10 X 35 8.8 A3	6KT SCHRAUBE		
6	4980370	1	HEX HD SCREW ISO 4014 M10x130 10.9 A3	SECHSKANTSCHRAUBE		
7	10289795	2	WASHER ISO 7089 10 300HV	SCHEIBE		
8	4000828	2	HEX HD SCREW ISO 4017 M10x30 8.8 A3C	SECHSKANTSCHRAUBE		
9	4000383	1	HEX NUT ISO 4032 M 10 -10 A3C	6KT MUTTER		
10	9884475	1	SPACER SLEEVE	DISTANZHUELSE		
11	9277034	1	SPACER PART	DISTANZSTUECK		
12	4000472	1	HEX HD SCREW ISO 4014 M10x50 8.8 A3C	SECHSKANTSCHRAUBE		
13	9276953	2	BUSHING	BUCHSE		
14	4000615	1	HEX HD SCREW ISO 4014 M10x80 8.8 A3C	SECHSKANTSCHRAUBE		
15	4980450	4	HEX HD SCREW ISO 4017 M10x60 8.8 A3C	SECHSKANTSCHRAUBE		
16	4600259	8	SPRING WASHER DIN 137 B 10 A3C	FEDERSCHEIBE		
17	9075641	2	SPACER SLEEVE	DISTANZHUELSE		
18	4600056	1	HEXAGON BOLT ISO 4014 M 16 X 70 8.8 A3	6KT SCHRAUBE		
19	4980960	1	HEXAGON BOLT ISO 4017 M 12 X 100 10.9	6KT SCHRAUBE		
20	4981238	1	FLAT BELT DIN 7867 8 PK 1560	RIPPENRIEMEN		2
21	9882031	1	SLEEVE 13/25/57	DISTANZHUELSE 13/25/57		

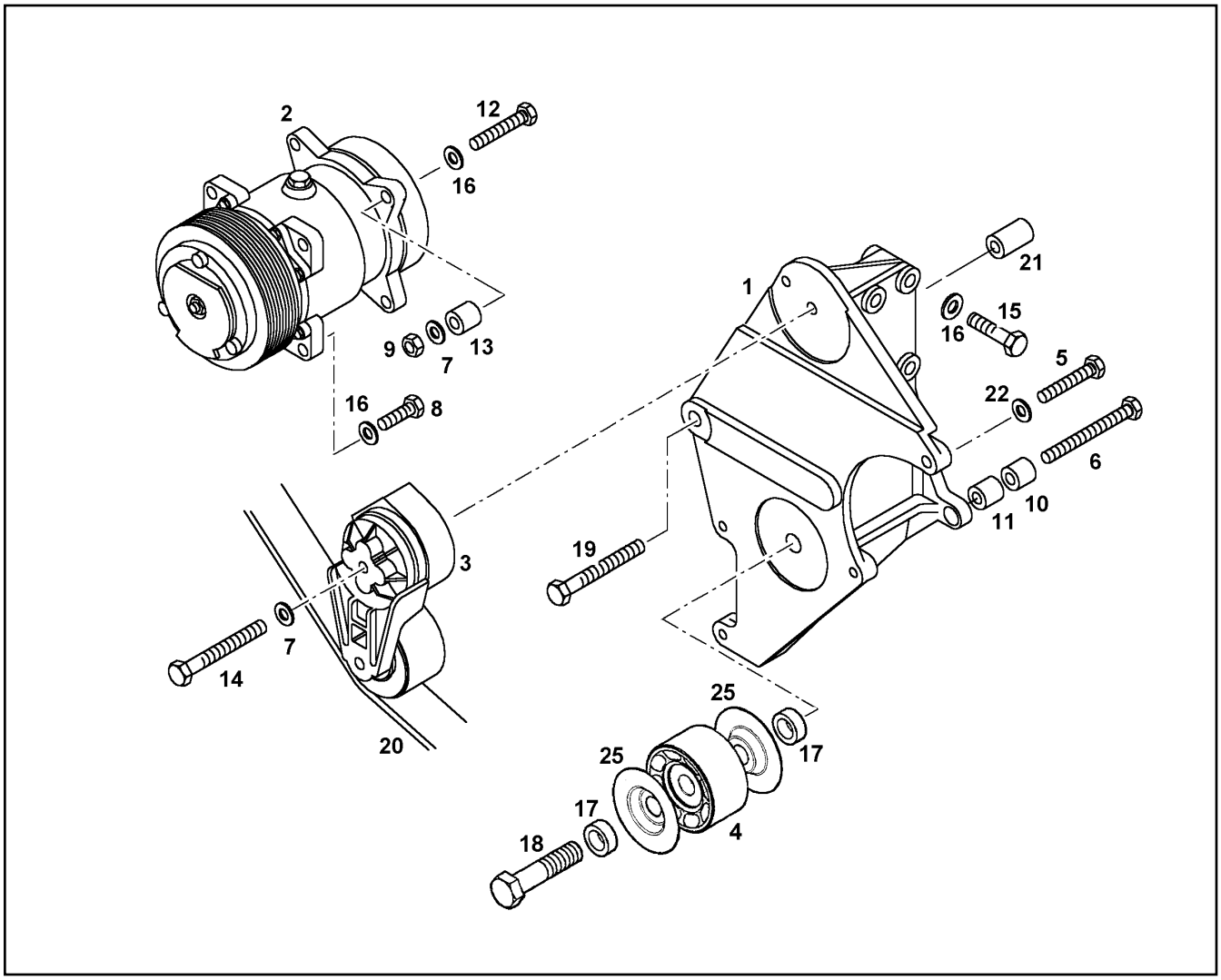

Pos.	Item	Quantity	Description	Bezeichnung	Serie	K
22	4000505	1	WASHER DIN 7349 10,5 A3C	SCHEIBE		
25	9074884	2	SPRAY OR COVER PLATE	ABDECKSCHEIBE		

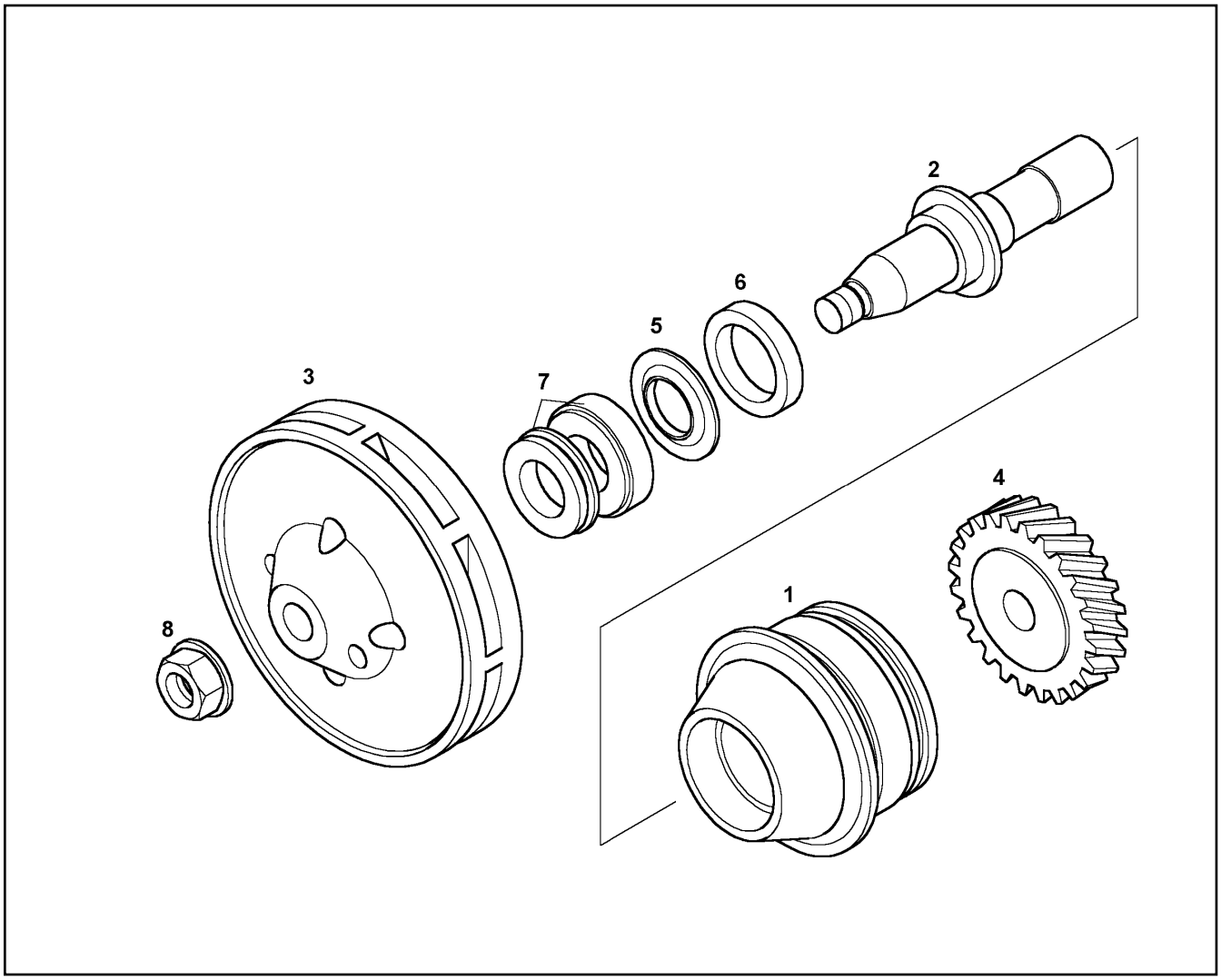

Pos.	Item	Quantity	Description	Bezeichnung	Serie	K
1		1	HOUSING WATER PUMP ⇨ ❑ 474	WASSERPUMPENGEHAEUSE		
2	9072351	1	SHAFT	WASSERPUMPENWELLE		
3	9888201	1	TRACK WHEEL	LAUFRAD		
4	9888264	1	GEAR WHEEL Z=31 M=2,5	ZAHNRAD		
5	9880031	1	RING	SCHLEUDERRING		
6	10033074	1	RADIAL SEALING RING 28X38X7,0	RADIALWELLENDICHTRING		1
7	7381986	1	LIFETIME SEAL	GLEITRINGDICHTUNG		1
8	9072558	1	HEX NUT M 12 L	6KT-MUTTER		

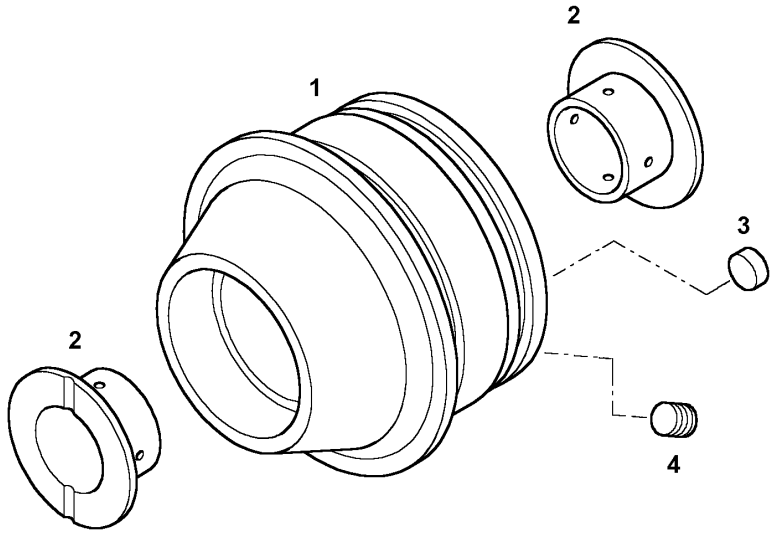

Pos.	Item	Quantity	Description	Bezeichnung	Serie	K
1		1	HOUSING WATER PUMP	WASSERPUMPENGEHAEUSE		
2	9880035	2	BEARING BUSH	GLEITLAGERBUCHSE		1
3	4981055	4	PLUG DIN 443 B 8 A3C	VSL DECKEL		1
4	4980712	1	PLUG DIN 906 M 6 X1 5.8 PHR	VSL SCHRAUBE		

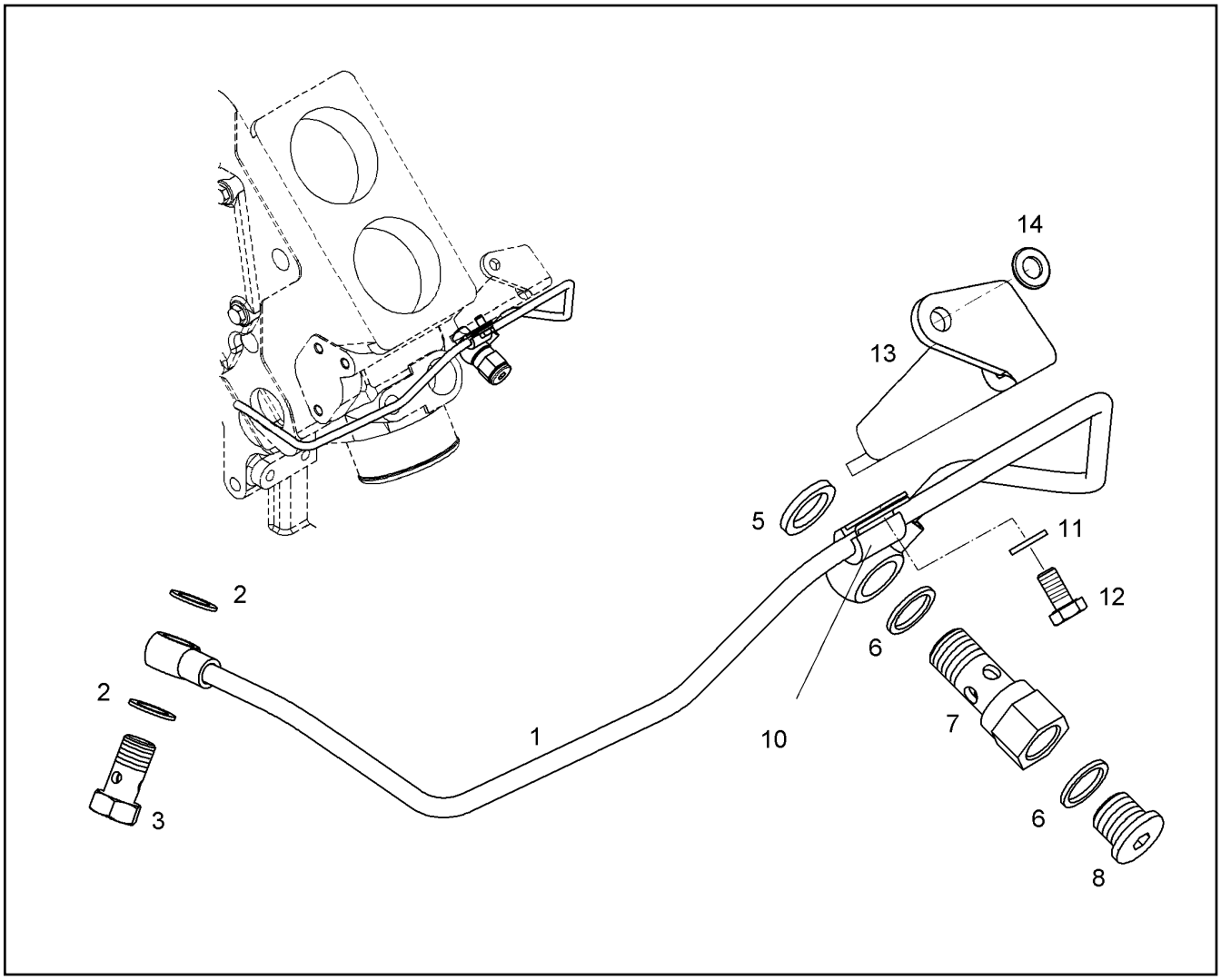

Pos.	Item	Quantity	Description	Bezeichnung	Serie	K
1	9074831	1	OIL PIPE	SCHMIEROELLEITUNG		
2	7007952	2	GASKET RING DIN 7603 A 10 X 15 CU	DICHTRING		1
3	4079160	1	HOLLOW SCREW DIN 7643 6 - 3 A3C	HOHLSCHRAUBE		
5	7381225	1	GASKET RING DIN 7603 A 14 X 20X 2,5 CU	DICHTRING		1
6	7101008	2	GASKET RING DIN 7603 A 14 X 18 CU	DICHTRING		1
6	7101008	1	GASKET RING DIN 7603 A 14 X 18 CU	DICHTRING		1
7	9885889	1	HOLLOW SCREW	HOHLSCHRAUBE		
8	4600530	1	SCREW PLUG DIN 908 M14x1,50 5.8 A3C	VERSCHLUSSSCHRAUBE		
8	7380566	1	SCREW	VSL-SCHRAUBE		
10	7381292	1	CLIP DIN 3016 D1- 6 X 15 W1-2-MVQ	SCHELLE		
11	10289802	1	WASHER ISO 7089 6 300HV	SCHEIBE		
12	4900605	1	HEX HD SCREW ISO 4017 M6x12 8.8 A2C	SECHSKANTSCHRAUBE		
13	9075155	1	HOLDER	HALTER		
14	4600615	1	SPRING WASHER DIN 137B8	FEDERSCHEIBE		

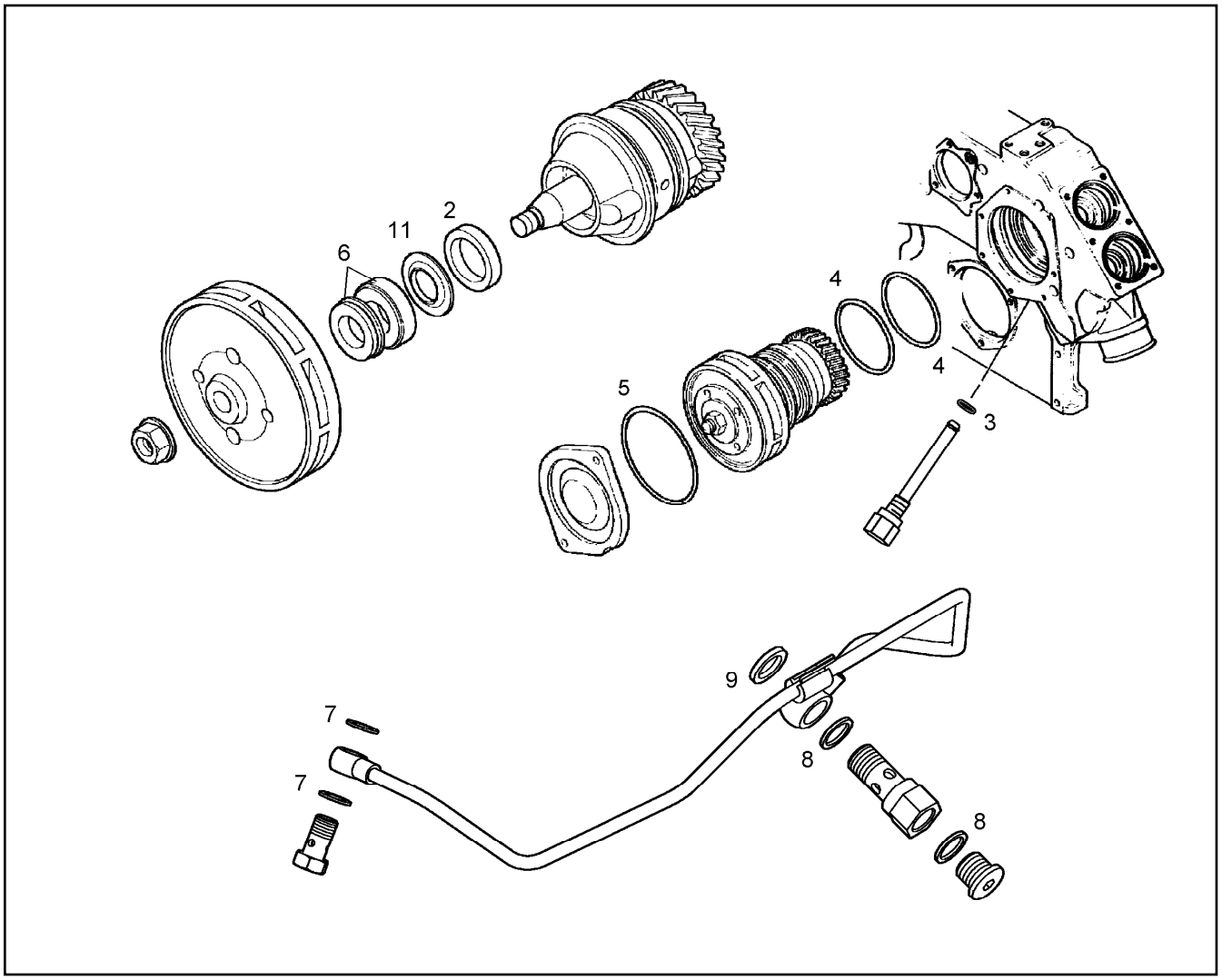

Pos.	Item	Quantity	Description	Bezeichnung	Serie	K
2		1	RADIAL SEALING RING 28X38X7,0	RADIALWELLENDICHTRING		1
3		1	O-RING 5,00X1,50	O-RING		1
4		2	O-RING	O-RING		1
5		1	O-RING	O-RING		1
6		1	LIFETIME SEAL	GLEITRINGDICHTUNG		1
7		2	GASKET RING DIN 7603 A 10 X 15 CU	DICHTRING		1
8		2	GASKET RING DIN 7603 A 14 X 18 CU	DICHTRING		1
9		1	GASKET RING DIN 7603 A 14 X 20X 2,5 CU	DICHTRING		1
11	9880031	1	RING	SCHLEUDERRING		

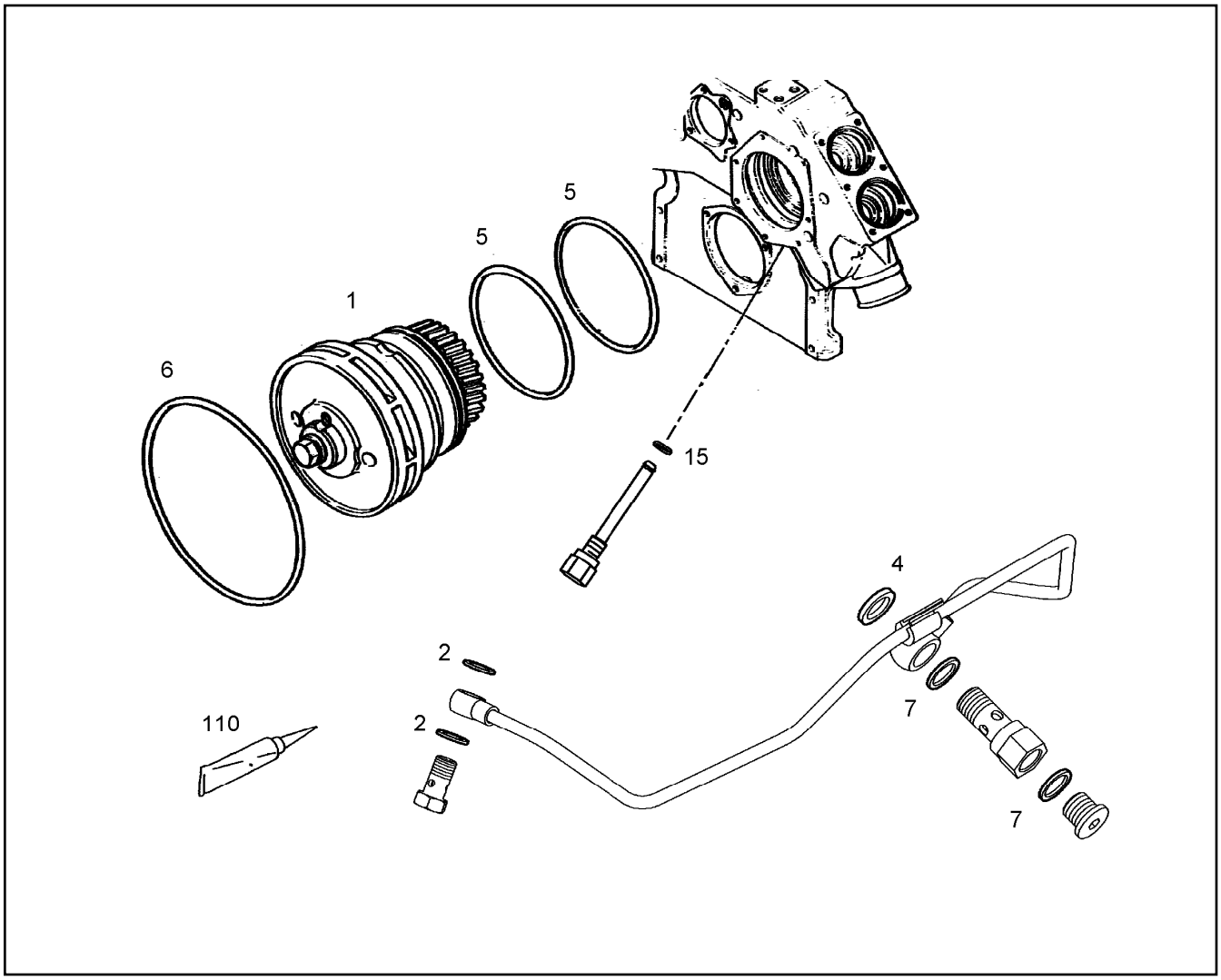

Pos.	Item	Quantity	Description	Bezeichnung	Serie	K
1		1	WATER PUMP ⇨ ❑ 473	WASSERPUMPE VORMONT.		2
2		2	GASKET RING DIN 7603 A 10 X 15 CU	DICHTRING		1
4		1	GASKET RING DIN 7603 A 14 X 20X 2,5 CU	DICHTRING		1
5	7381995	2	O-RING	O-RING		1
6	7381996	1	O-RING	O-RING		1
7		3	GASKET RING DIN 7603 A 14 X 18 CU	DICHTRING		1
15		1	O-RING 5,00X1,50	O-RING		1
110	10013025	1	GREASE STABURAGS NBU 12	FETT STABURAGS NBU 12		

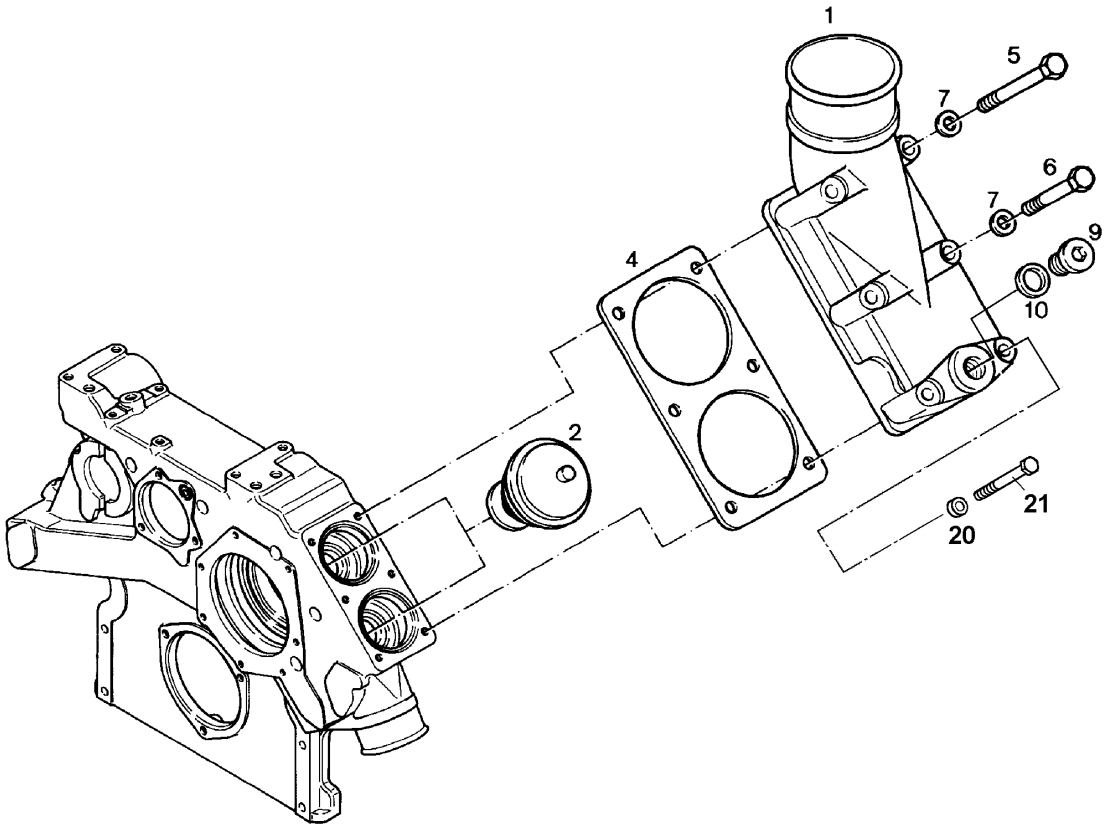

Pos.	Item	Quantity	Description	Bezeichnung	Serie	K
1	9269436	1	THERMOSTAT HOUSING	THERMOSTATGEHAEUSE		
2	7380513	2	THERMOSTAT	THERMOSTAT		2
4	9271961	1	SEALING	DICHTUNG		1
5	4001463	2	HEX HD SCREW ISO 4014 M8x80 8.8 A2C	SECHSKANTSCHRAUBE		
6	4001679	4	HEXAGON BOLT ISO 4014 M 8 X 60 8.8 A2C	6KT SCHRAUBE		
7	4600615	5	SPRING WASHER DIN 137B8	FEDERSCHEIBE		
9	404100108	1	SCREW PLUG DIN 908 M16x1,50 5.8 A3C	VERSCHLUSSSCHRAUBE		
9	7382203	1	SCREW	VSL-SCHRAUBE		
10	7101011	1	GASKET RING DIN 7603 A 16 X 20 CU	DICHTRING		1
20	4216025	1	WASHER DIN 7349 8,4 A3C	SCHEIBE		
21	4001457	1	HEXAGON BOLT ISO 4014 M 8 X 65 8.8 A2C	6KT SCHRAUBE		

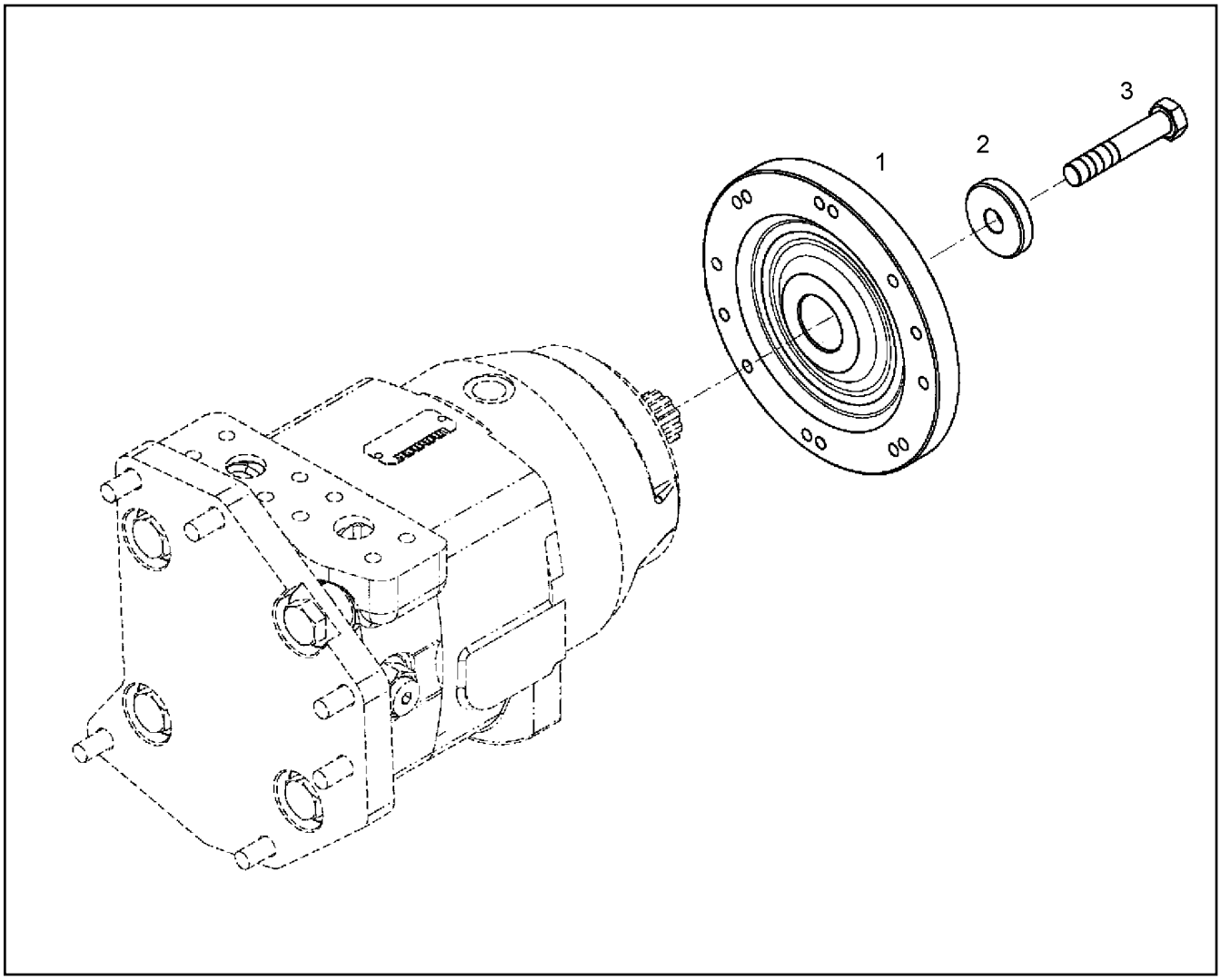

Pos.	Item	Quantity	Description	Bezeichnung	Serie	K
1	10115685	1	FLANGE	LUEFTERFLANSCH		
2	9888408	1	WASHER	SCHEIBE		
3	4001314	1	HEX HD SCREW ISO 4014 M12x90 10.9 A3C	SECHSKANTSCHRAUBE		

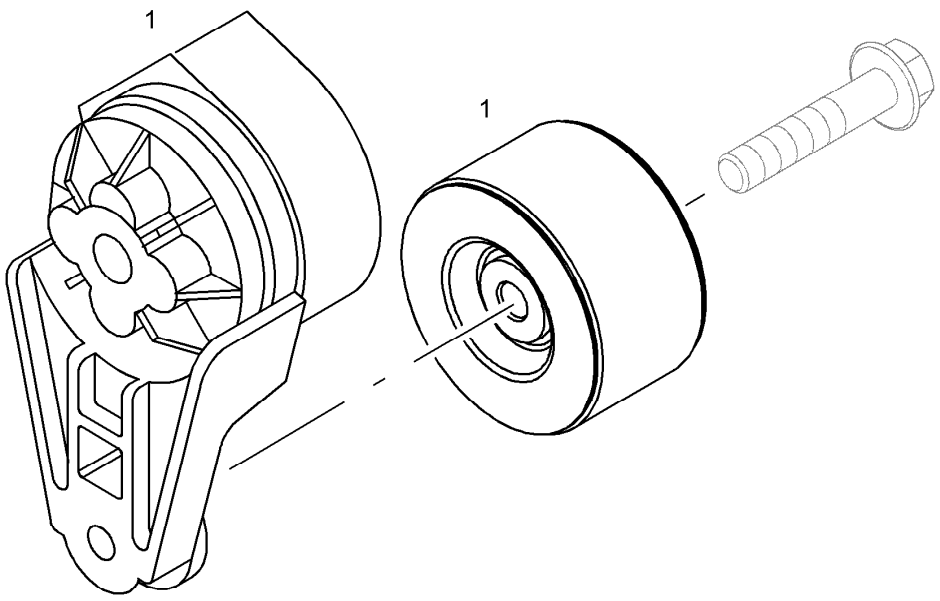

Pos.	Item	Quantity	Description	Bezeichnung	Serie	K
1		1	ADJUSTING DEVICE	SPANNVORRICHTUNG		
1	9077708	1	-GUIDE PULLEY	-UMLENKROLLE		

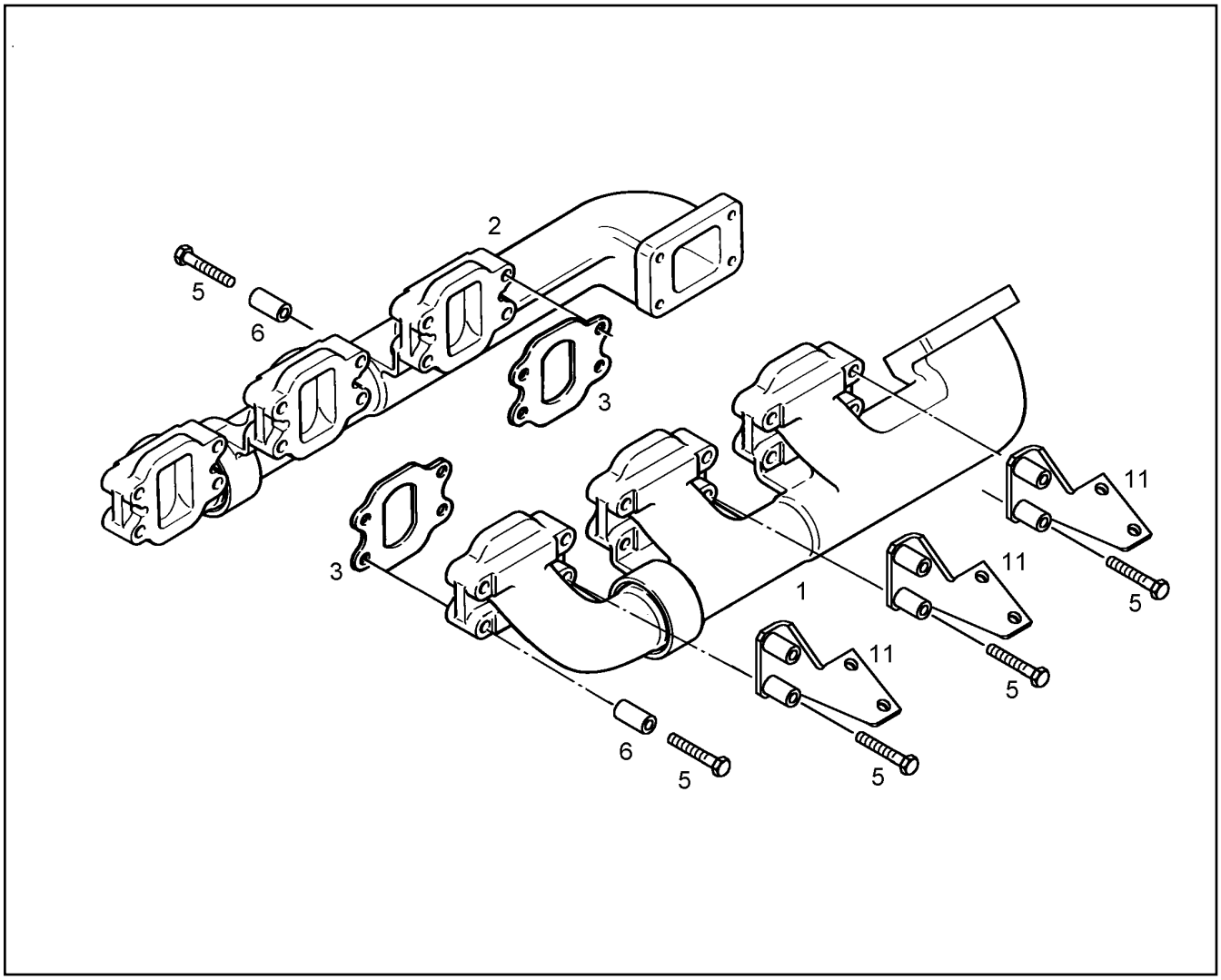

Pos.	Item	Quantity	Description	Bezeichnung	Serie	K
1	9273246	1	TAIL PIPE ELBOW ⇨ ❑ 482	ABGASKRUEMMER		1
2	9273251	1	TAIL PIPE ELBOW ⇨ ❑ 483	ABGASKRUEMMER		1
3	9272836	6	SEALING	DICHTUNG		1
5	4981278	24	HEX HD SCREW ISO 4014 M8x80 12.9	SECHSKANTSCHRAUBE		
6	9887737	18	SPACER SLEEVE ETG 88 9/15/30	DISTANZHUELSE		
11	9072697	3	BRACKET INSTALLATION	HALTER ANBAU		

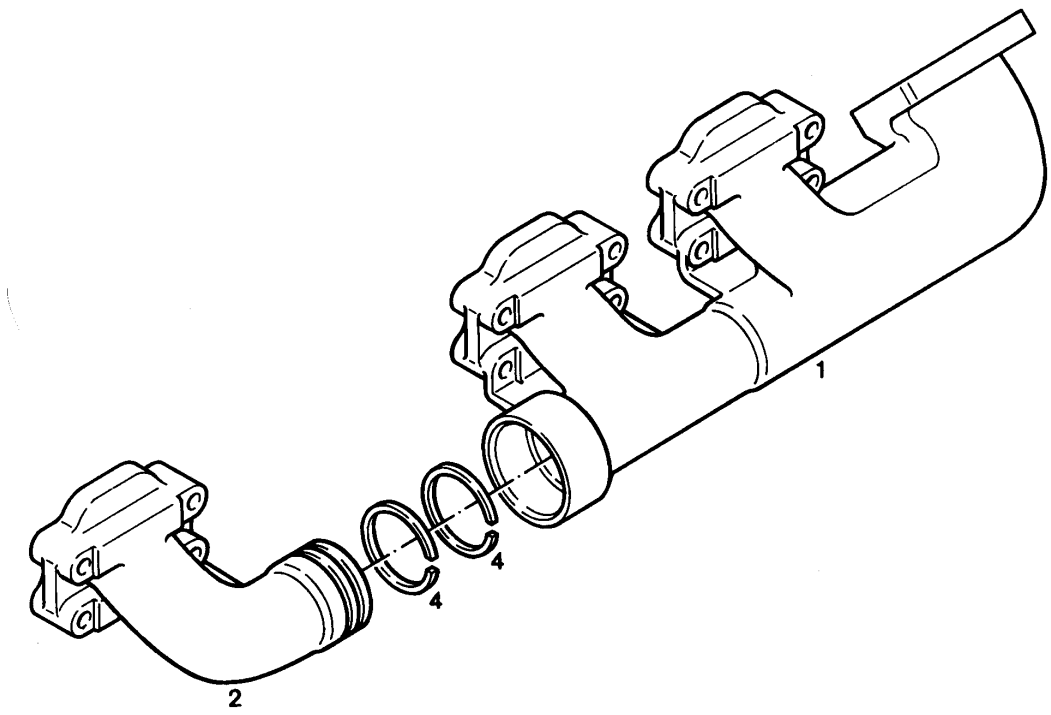

Pos.	Item	Quantity	Description	Bezeichnung	Serie	K
1	9273249	1	TAIL PIPE ELBOW	ABGASKRUEMMER		1
2	9273245	1	TAIL PIPE ELBOW	ABGASKRUEMMER		1
4	4001675	2	RING ISO 6622 R 62 X 2,5 G1	R-RING		

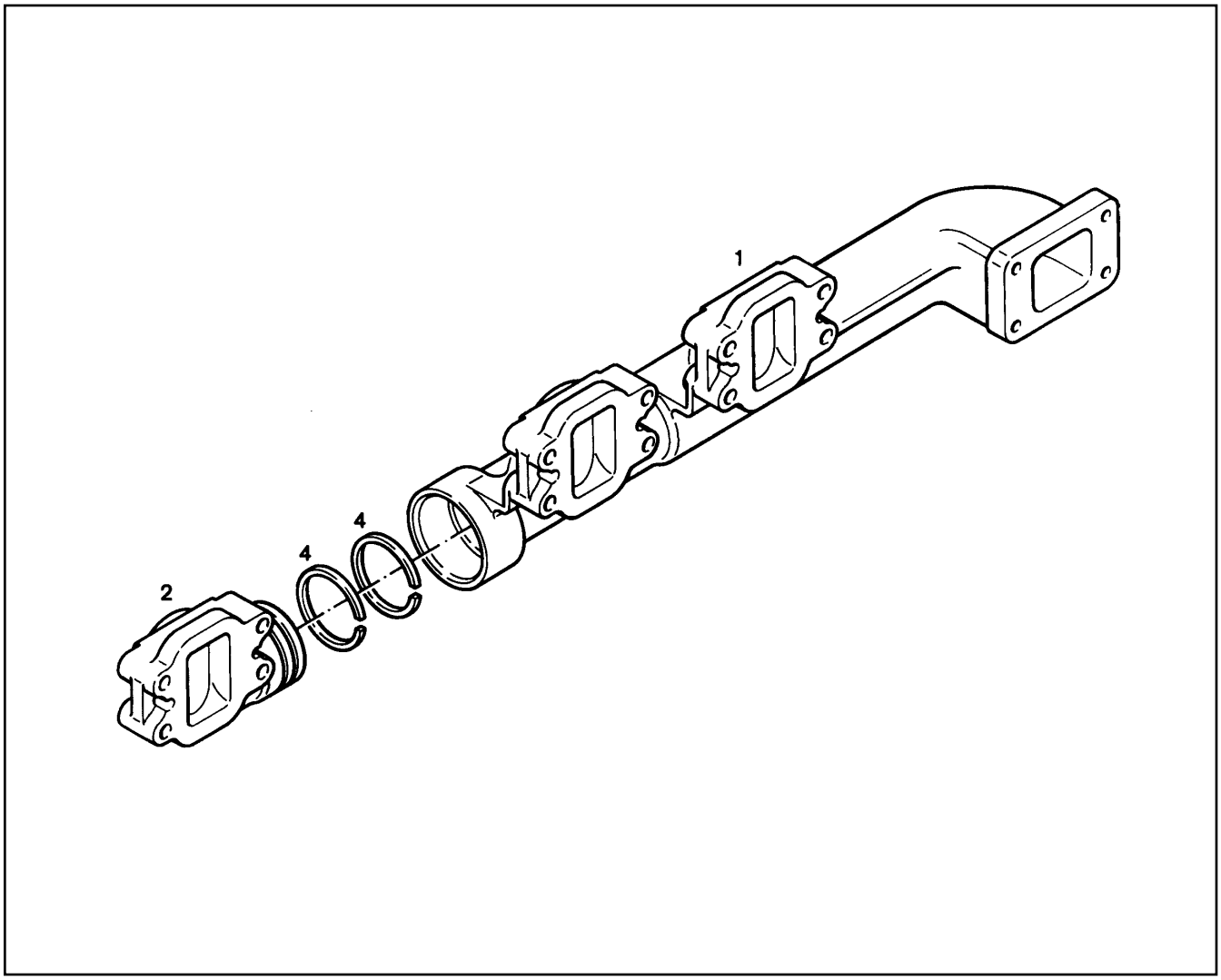

Pos.	Item	Quantity	Description	Bezeichnung	Serie	K
1	9273247	1	TAIL PIPE ELBOW	ABGASKRUEMMER		1
2	9273250	1	TAIL PIPE ELBOW	ABGASKRUEMMER		1
4	4001675	2	RING ISO 6622 R 62 X 2,5 G1	R-RING		

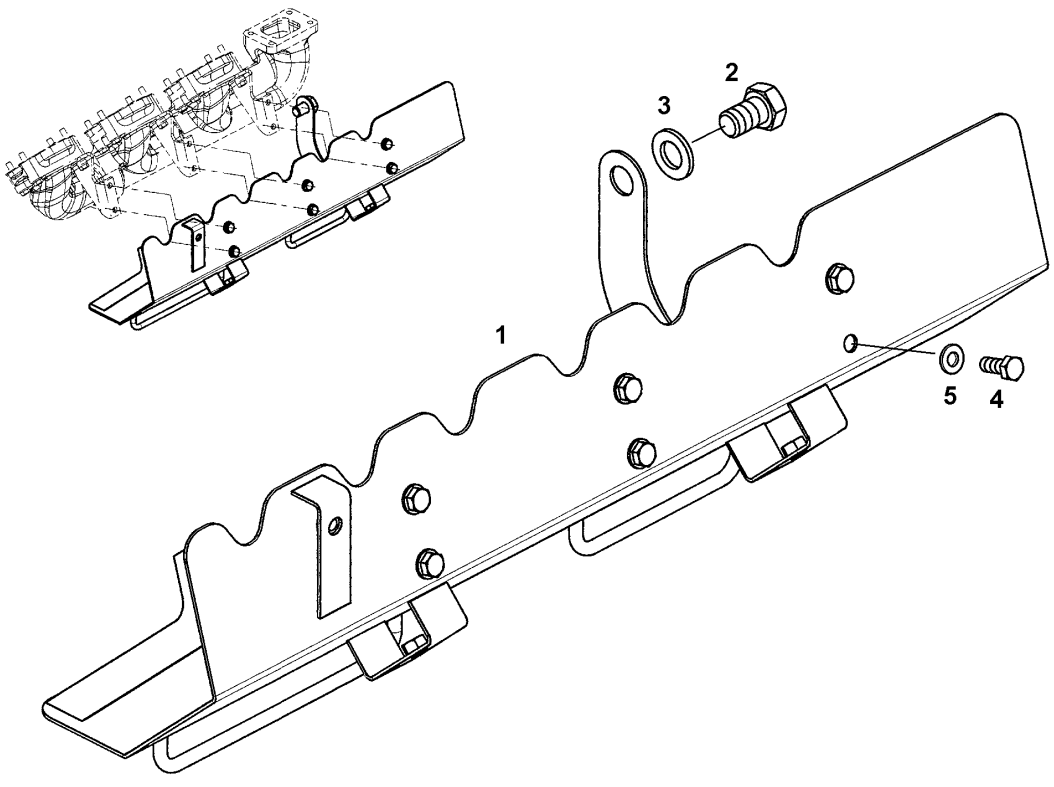

Pos.	Item	Quantity	Description	Bezeichnung	Serie	K
1	10117401	1	HEAT PROTECTION	HITZESCHUTZ		
2	4065241	1	HEXAGON BOLT ISO 4017 M 16 X 25 8.8	6KT SCHRAUBE		
3	4980158	1	WASHER DIN 125 A 17 ST A3C	SCHEIBE		
4	4900188	6	HEX HD SCREW ISO 4017 M8x16 8.8 A2C	SECHSKANTSCHRAUBE		
5	4980155	6	WASHER DIN 125 A 8,4X16,0X1,6 A3C	SCHEIBE		

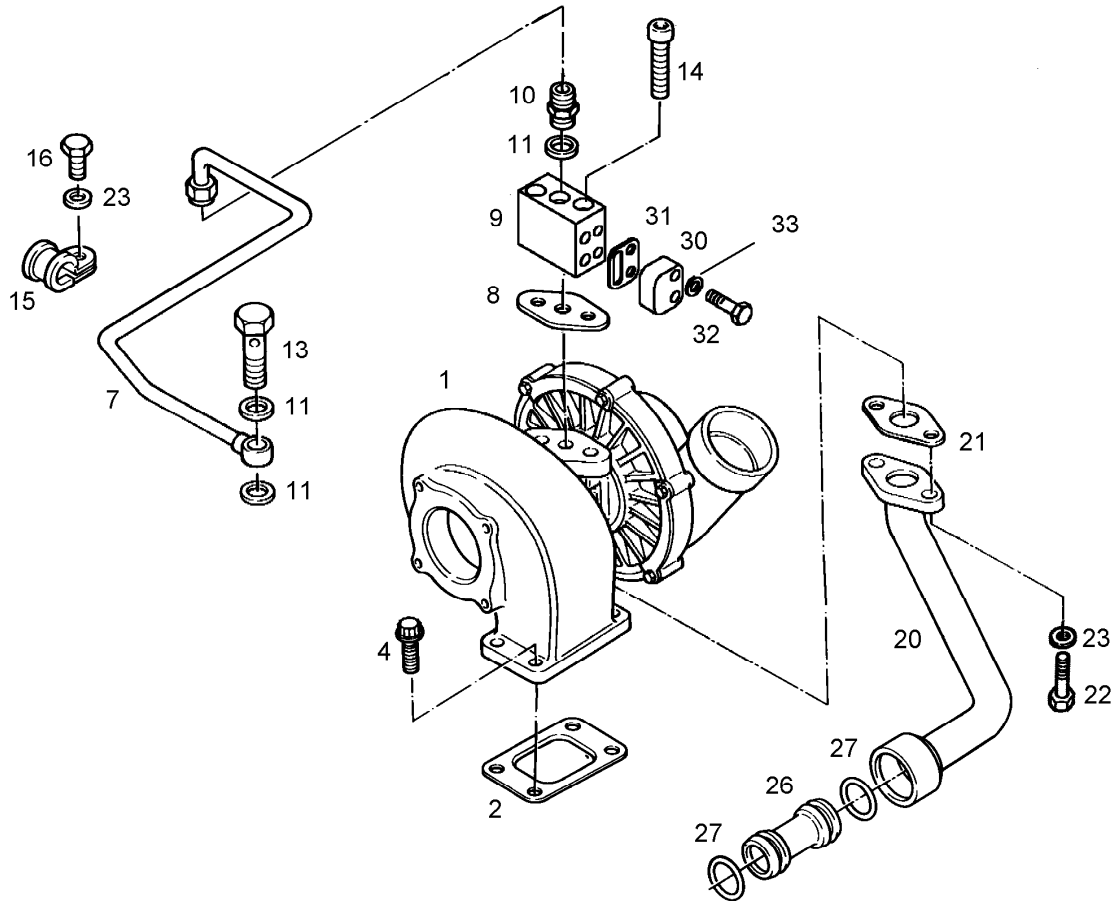

Pos.	Item	Quantity	Description	Bezeichnung	Serie	K
1	5700202	1	TURBOCHARGER [IK 5107908 00031]	TURBOLADER		2
2	9273423	1	SEALING	DICHTUNG		1
4	9078063	4	RK FIX.F.TURBOCHARGER M10X25 ⇨ ❑ 488	RS ATL-BEFESTIGUNG		
7	9884854	1	OIL PIPE	SCHMIEROELLEITUNG		
8	9268130	1	SEALING	DICHTUNG		1
9	9884730	1	FLANGE	FLANSCH		
10	4002024	1	FITTING DIN 3901 L 10 M FORM B A2E	STUTZEN		
11	7101008	3	GASKET RING DIN 7603 A 14 X 18 CU	DICHTRING		1
13	4079240	1	HOLLOW SCREW DIN 7643 10 - 3	HOHLSCHRAUBE		
14	4001610	2	SOCKET HD SCREW ISO 4762 M8x50 8.8 A2	ZYLINDERSCHRAUBE		
15	7381628	1	CLIP DIN 3016 D1- 10 X 20 W1-2-MVQ	SCHELLE		
16	4900188	1	HEX HD SCREW ISO 4017 M8x16 8.8 A2C	SECHSKANTSCHRAUBE		
20	9272142	1	PIPE - V8 RIGHT	ROHRLEITUNG - V8 RECHTS		
21	9268131	1	SEALING	DICHTUNG		1
22	4900089	2	HEX HD SCREW ISO 4017 M8x20 8.8 A2C	SECHSKANTSCHRAUBE		
23	4600615	5	SPRING WASHER DIN 137B8	FEDERSCHEIBE		
26	9272138	1	CONNECTION PIECE	VERBINDUNGSSTUECK		
27	7381024	2	O-RING	O-RING		1
30	9884735	1	COVER	DECKEL		
31	9884736	1	SEALING	DICHTUNG		1
32	4065100	3	HEXAGON BOLT ISO 4017 M 6 X 25 8.8	6KT SCHRAUBE		
33	4001632	3	SPRING WASHER DIN 137 A 6 A3C	FEDERSCHEIBE		

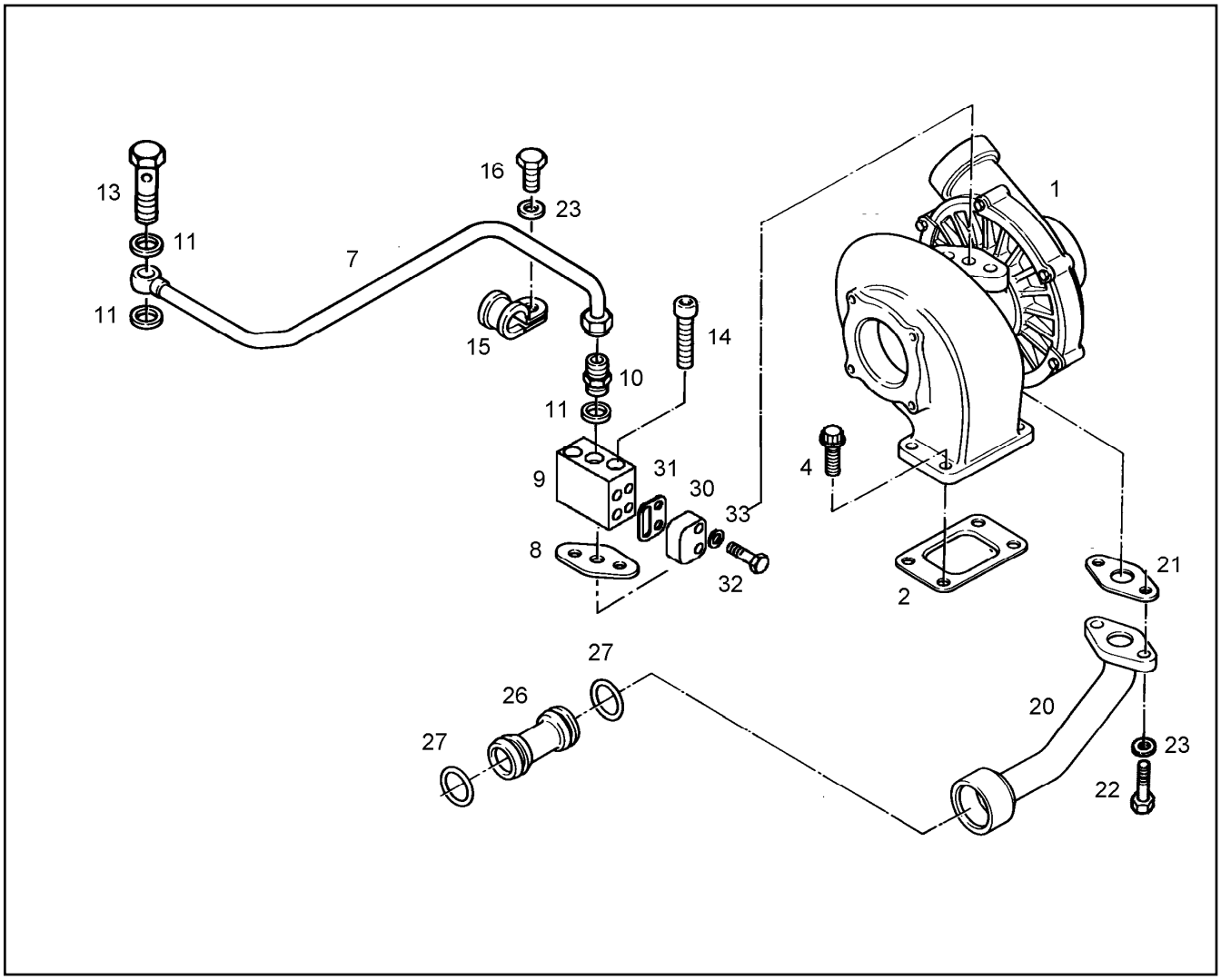

Pos.	Item	Quantity	Description	Bezeichnung	Serie	K
1	5700201	1	TURBOCHARGER [IK 5106860 00033]	TURBOLADER		6
2	9273423	1	SEALING	DICHTUNG		1
4	7381694	4	SCREW M10X25	12KT-SCHRAUBE M10X25		
7	9884856	1	OIL PIPE	SCHMIEROELLEITUNG		
8	9268130	1	SEALING	DICHTUNG		1
9	9884730	1	FLANGE	FLANSCH		
10	4002024	1	FITTING DIN 3901 L 10 M FORM B A2E	STUTZEN		
11	7101008	3	GASKET RING DIN 7603 A 14 X 18 CU	DICHTRING		1
13	4079240	1	HOLLOW SCREW DIN 7643 10 - 3	HOHLSCHRAUBE		
14	4001610	2	SOCKET HD SCREW ISO 4762 M8x50 8.8 A2	ZYLINDERSCHRAUBE		
15	7381628	1	CLIP DIN 3016 D1- 10 X 20 W1-2-MVQ	SCHELLE		
16	4900188	1	HEX HD SCREW ISO 4017 M8x16 8.8 A2C	SECHSKANTSCHRAUBE		
20	9272141	1	PIPE LINE	ROHRLEITUNG - V8 LINKS		
21	9268131	1	SEALING	DICHTUNG		1
22	4900089	2	HEX HD SCREW ISO 4017 M8x20 8.8 A2C	SECHSKANTSCHRAUBE		
23	4600615	5	SPRING WASHER DIN 137B8	FEDERSCHEIBE		
26	9272138	1	CONNECTION PIECE	VERBINDUNGSSTUECK		
27	7381024	2	O-RING	O-RING		1
30	9884735	1	COVER	DECKEL		
31	9884736	1	SEALING	DICHTUNG		1
32	4065100	3	HEXAGON BOLT ISO 4017 M 6 X 25 8.8	6KT SCHRAUBE		
33	4001632	3	SPRING WASHER DIN 137 A 6 A3C	FEDERSCHEIBE		

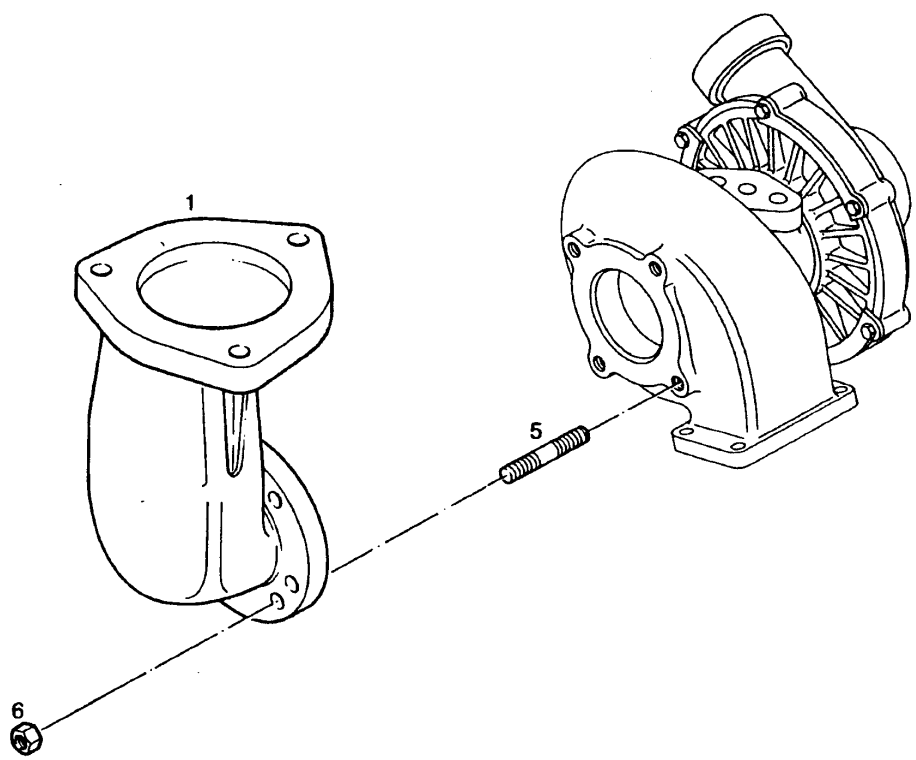

Pos.	Item	Quantity	Description	Bezeichnung	Serie	K
1	9271751	1	EXHAUST FITTING	ABGASSTUTZEN		1
5	4980221	4	STUD DIN 939 M 10FOX 25 10.9	STIFTSCHRAUBE		
6	10044430	4	RIBBED HEX NUT M10	SECHSKANTRIPPENMUTTER		

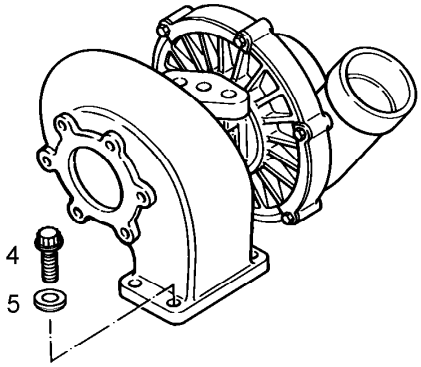

Pos.	Item	Quantity	Description	Bezeichnung	Serie	K
4	9076639	1	SCREW M10X25	12KT-SCHRAUBE M10X25		
5	9076638	1	WASHER	SCHEIBE		

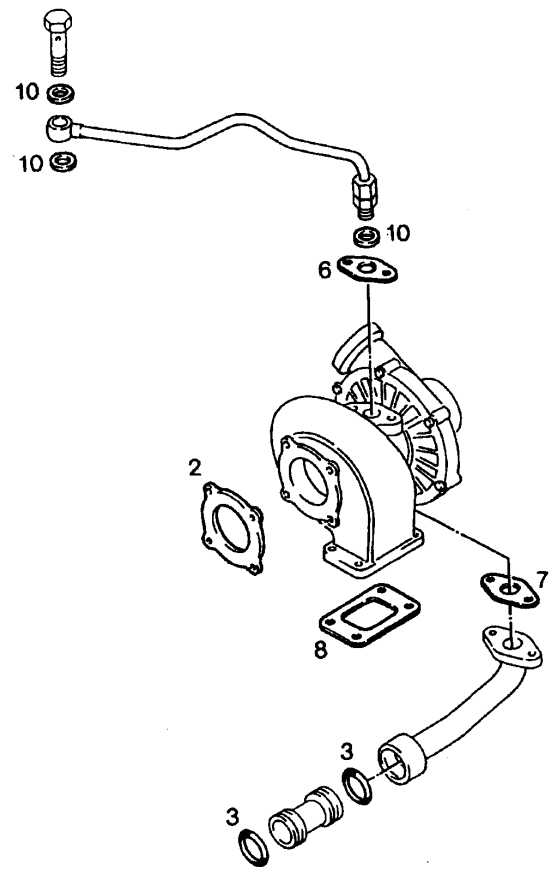

Pos.	Item	Quantity	Description	Bezeichnung	Serie	K
2	9268127	1	SEALING	DICHTUNG		1
3	7381024	2	O-RING	O-RING		1
6	9268130	1	SEALING	DICHTUNG		1
7	9268131	1	SEALING	DICHTUNG		1
8	9273423	1	SEALING	DICHTUNG		1
10	7101008	3	GASKET RING DIN 7603 A 14 X 18 CU	DICHTRING		1

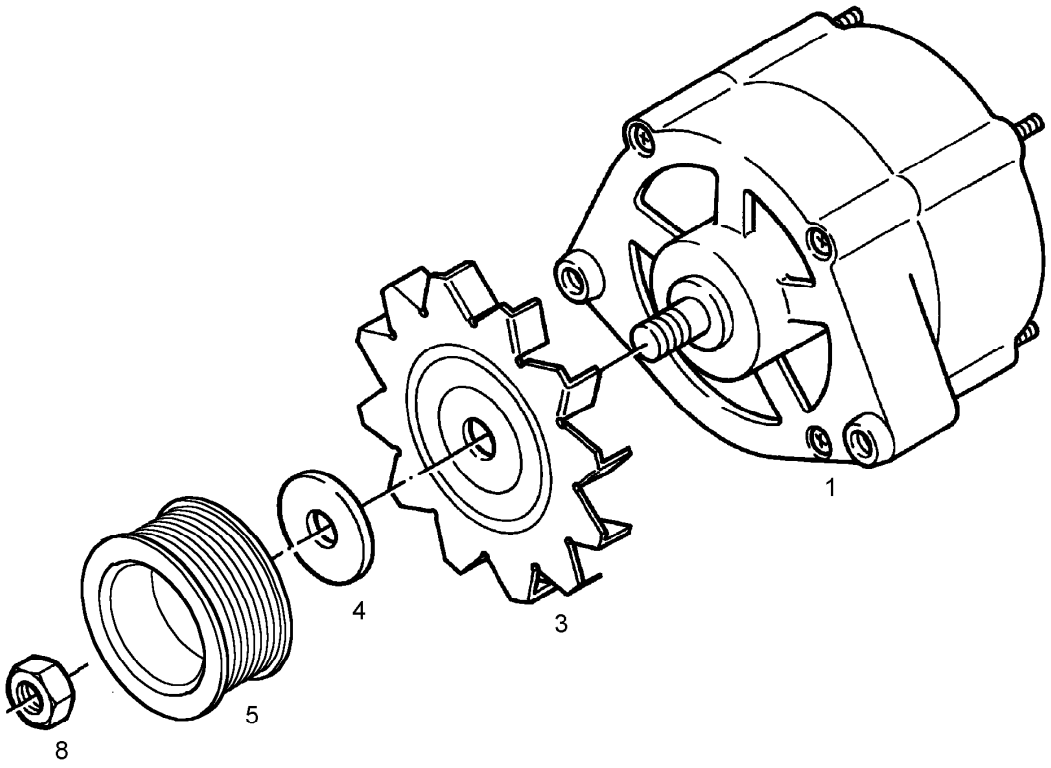

Pos.	Item	Quantity	Description	Bezeichnung	Serie	K
1	6290070	1	ALTERNATOR 28V 80A	DREHSTROMGENERATOR		6
3	5005641	1	FAN	LUEFTER		1
4	7010008	1	SUPPORTING DISK	STUETZSCHEIBE		
5	9883184	1	BELT PULLEY POLY-V	RIEMENSCHEIBE POLY-V		
8	4980478	1	HEX NUT ISO 8673 M 16 X1,5 -08 A3C	6KT MUTTER		

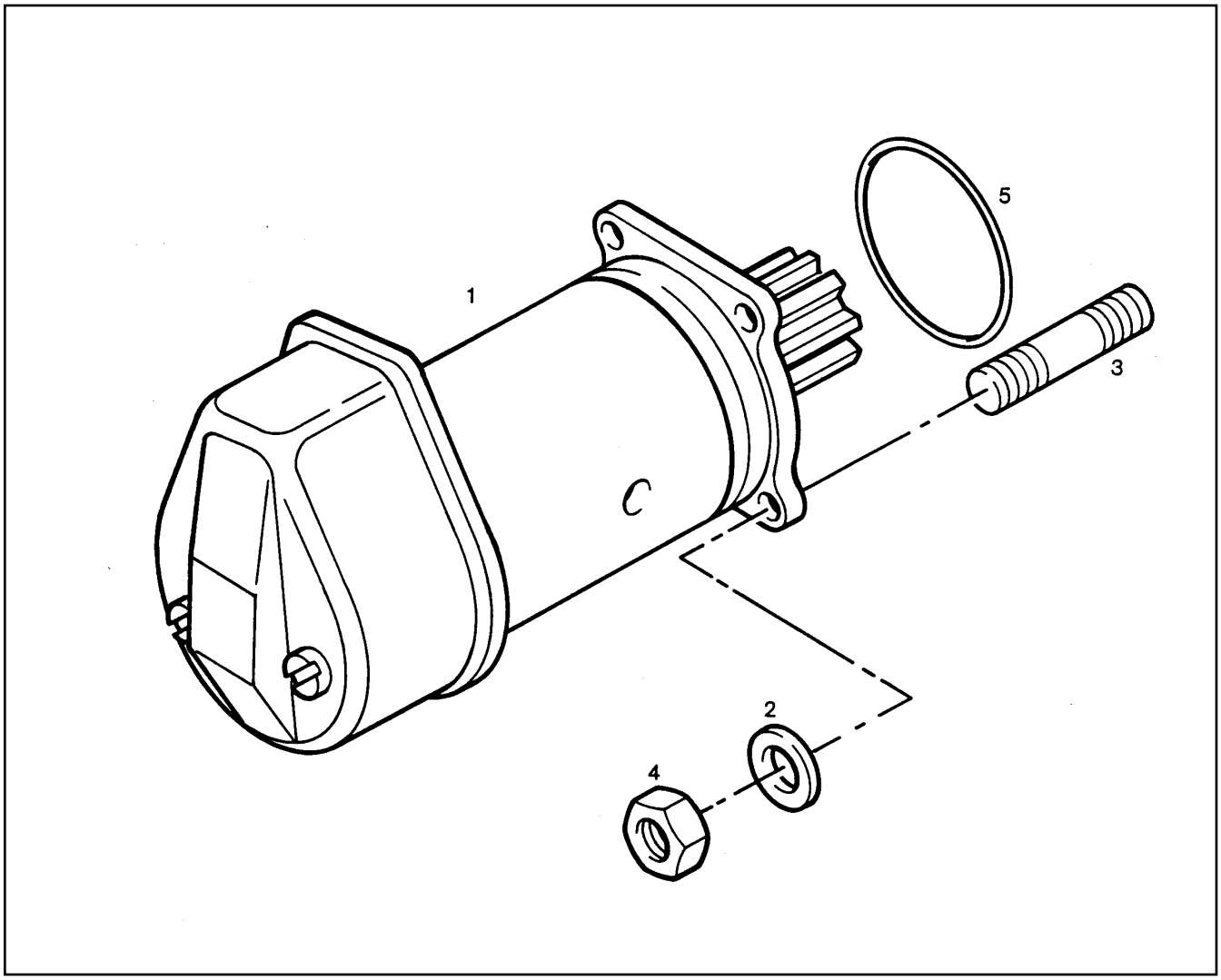

Pos.	Item	Quantity	Description	Bezeichnung	Serie	K
1	9883232	1	STARTER 9 KW	STARTER		6
2	4600259	3	SPRING WASHER DIN 137 B 10 A3C	FEDERSCHEIBE		
3	4068017	3	STUD DIN 939 M 10 X 30 8.8 A3C	STIFTSCHRAUBE		
4	4000383	3	HEX NUT ISO 4032 M 10 -10 A3C	6KT MUTTER		
5	7380896	1	O-RING	O-RING		1

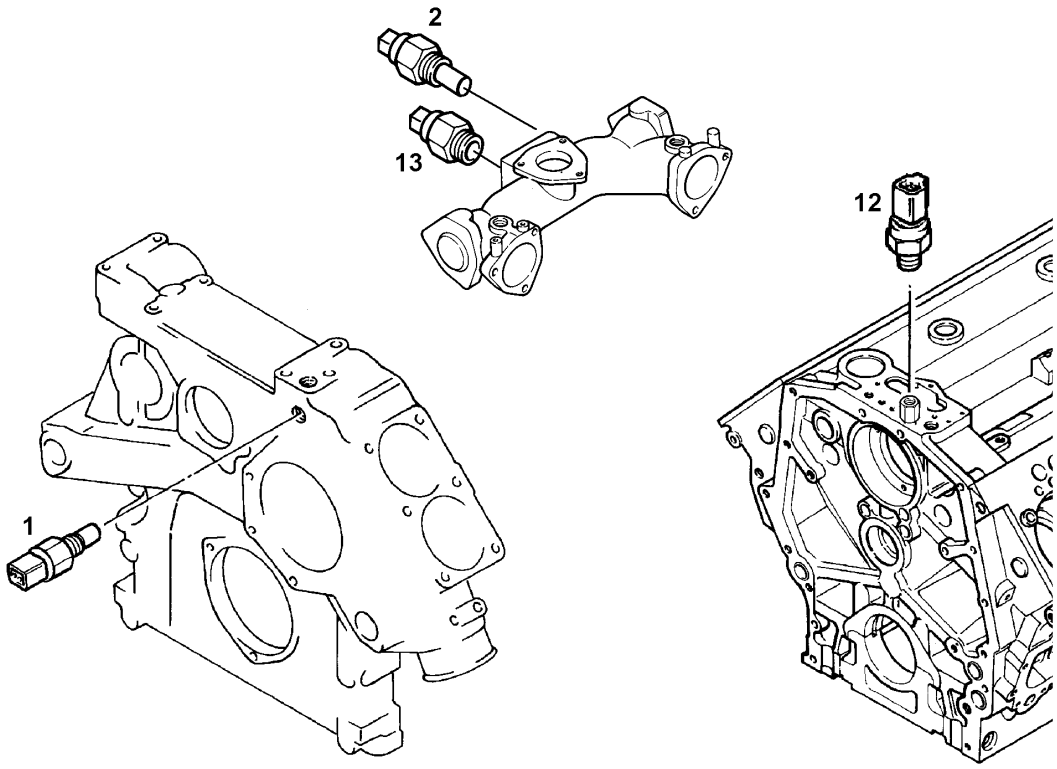

Pos.	Item	Quantity	Description	Bezeichnung	Serie	K
1	6290130	1	TEMPERATURE SENSOR	TEMPERATURFUEHLER		2
2	691180608	1	TEMPERATURE SENSOR	TEMPERATURFUEHLER		2
12	6290172	1	PRESSURE PICK OFF M14X1,5 0-10BAR	DRUCKGEBER		1
13	6290173	1	PRESSURE PICK OFF M18X1,5 0,5-4,5BAR	DRUCKGEBER		1

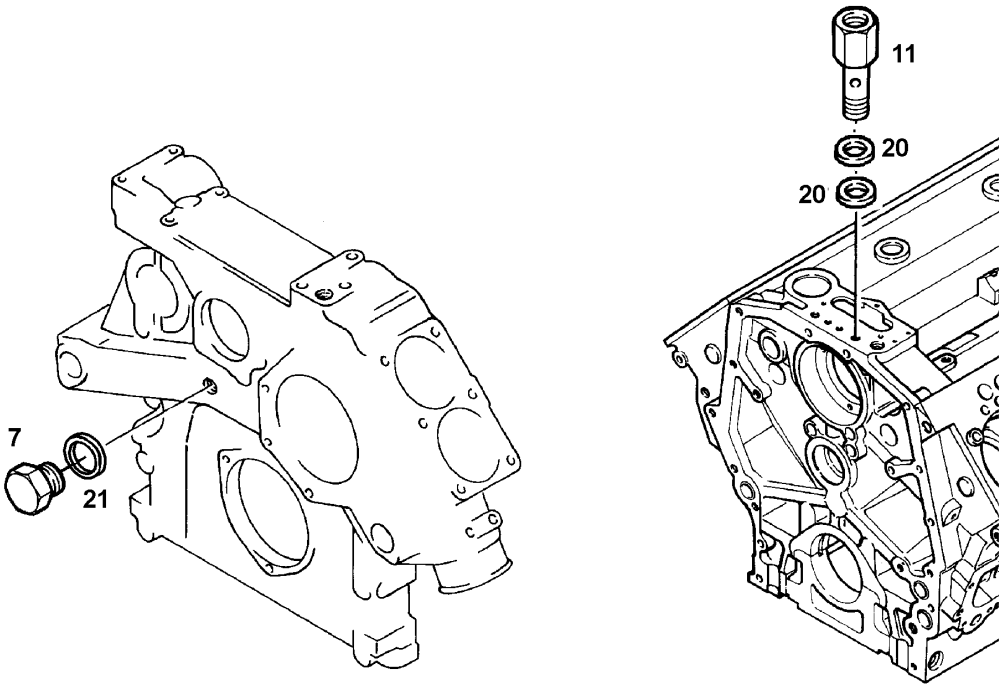

Pos.	Item	Quantity	Description	Bezeichnung	Serie	K
7	4041242	1	SCREW PLUG DIN 908 M33x2,00 5.8	VERSCHLUSSSCHRAUBE		
11	9882550	1	HOLLOW SCREW	HOHLSCHRAUBE		
20	7101008	2	GASKET RING DIN 7603 A 14 X 18 CU	DICHTRING		1
21	7101022	1	GASKET RING DIN 7603 A 33 X 39 CU	DICHTRING		1

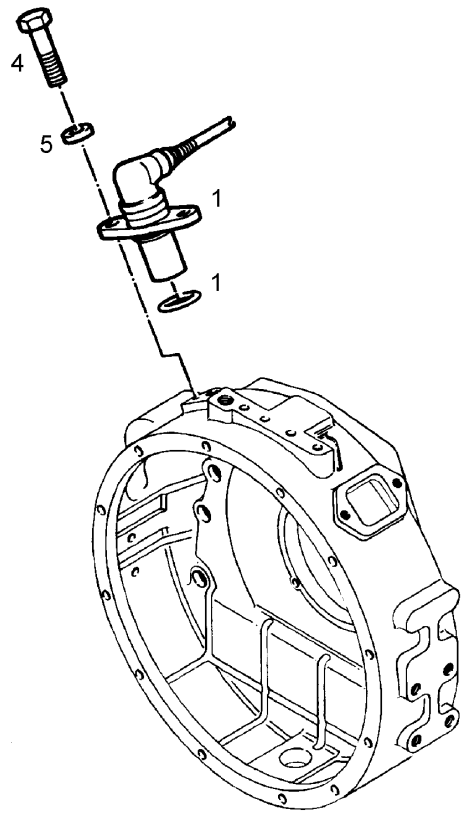

Pos.	Item	Quantity	Description	Bezeichnung	Serie	K
1	635867001	1	SENSOR	SENSOR		2
1	7381107	1	-O-RING	-O-RING		1
4	4900188	2	HEX HD SCREW ISO 4017 M8x16 8.8 A2C	SECHSKANTSCHRAUBE		
5	4600615	2	SPRING WASHER DIN 137B8	FEDERSCHEIBE		

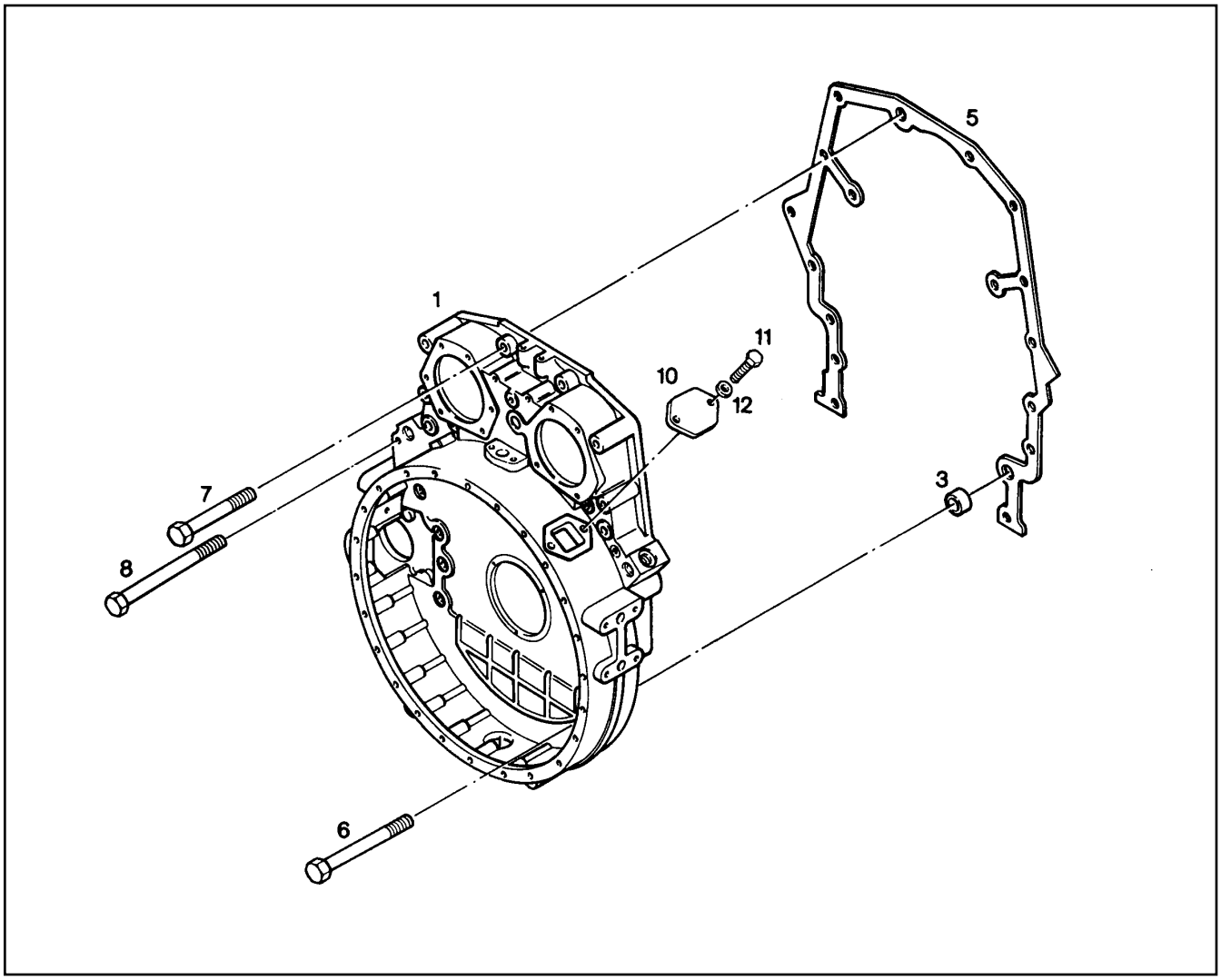

Pos.	Item	Quantity	Description	Bezeichnung	Serie	K
1		1	FLYWHEEL HOUSING	SCHWUNGRADGEHAEUSE		1
3	9178018	2	GUIDE PIN	PASSHUELSE		1
5	9268047	1	SEALING	DICHTUNG		1
6	4001314	15	HEX HD SCREW ISO 4014 M12x90 10.9 A3C	SECHSKANTSCHRAUBE		
7	4002704	2	HEX HD SCREW ISO 4014 M12x60 10.9 DAC	SECHSKANTSCHRAUBE		
8	4002047	1	HEXAGON BOLT ISO 4014 M 10 X 120 10.9	6KT SCHRAUBE		
10	9149706	1	COVER	DECKEL		1
11	4900188	2	HEX HD SCREW ISO 4017 M8x16 8.8 A2C	SECHSKANTSCHRAUBE		
12	4600615	2	SPRING WASHER DIN 137B8	FEDERSCHEIBE		

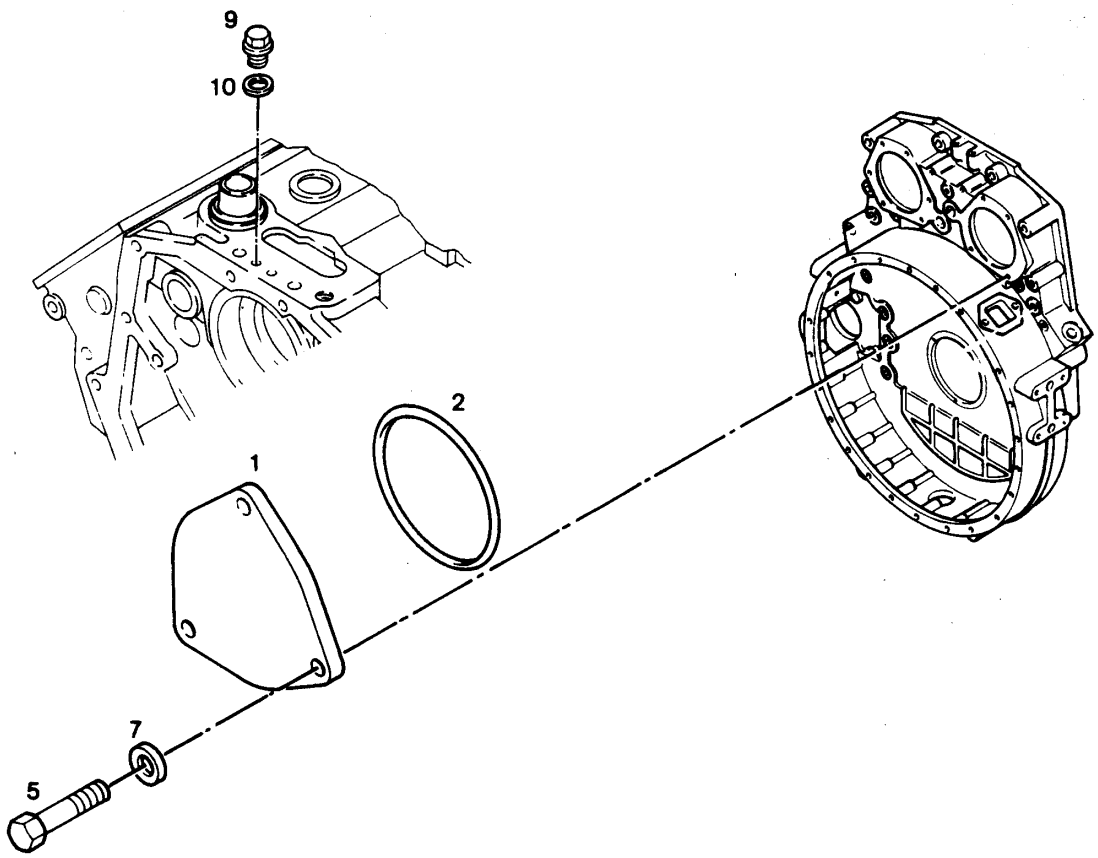

Pos.	Item	Quantity	Description	Bezeichnung	Serie	K
1	9178173	1	COVER	DECKEL		1
2	9177948	1	O-RING	O-RING		1
5	4065164	3	HEX HD SCREW ISO 4017 M10X25 8.8 A3C	SECHSKANTSCHRAUBE		
7	4600259	3	SPRING WASHER DIN 137 B 10 A3C	FEDERSCHEIBE		
9	4041100	1	SCREW PLUG DIN 910 M10x1,00 ST A3C	VERSCHLUSSSCHRAUBE		
9	7381638	1	LOCKING SCREW	VERSCHLUSSCHRAUBE		
10	7007952	1	GASKET RING DIN 7603 A 10 X 15 CU	DICHTRING		1

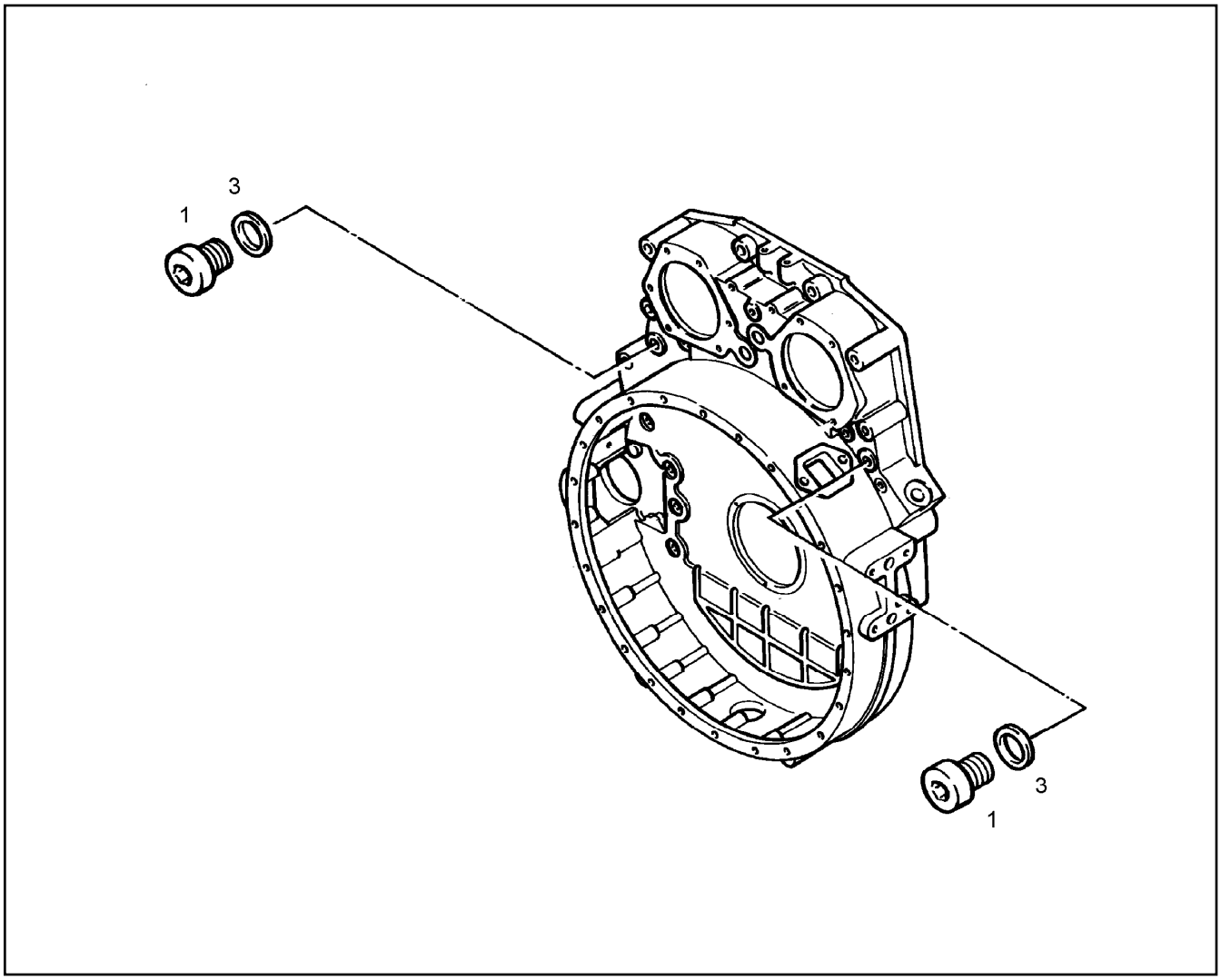

Pos.	Item	Quantity	Description	Bezeichnung	Serie	K
1	4041206	2	SCREW PLUG DIN 908 M22x1,50 5.8	VERSCHLUSSSCHRAUBE		
3	7101015	2	GASKET RING DIN 7603 A 22 X 27 CU	DICHTRING		1

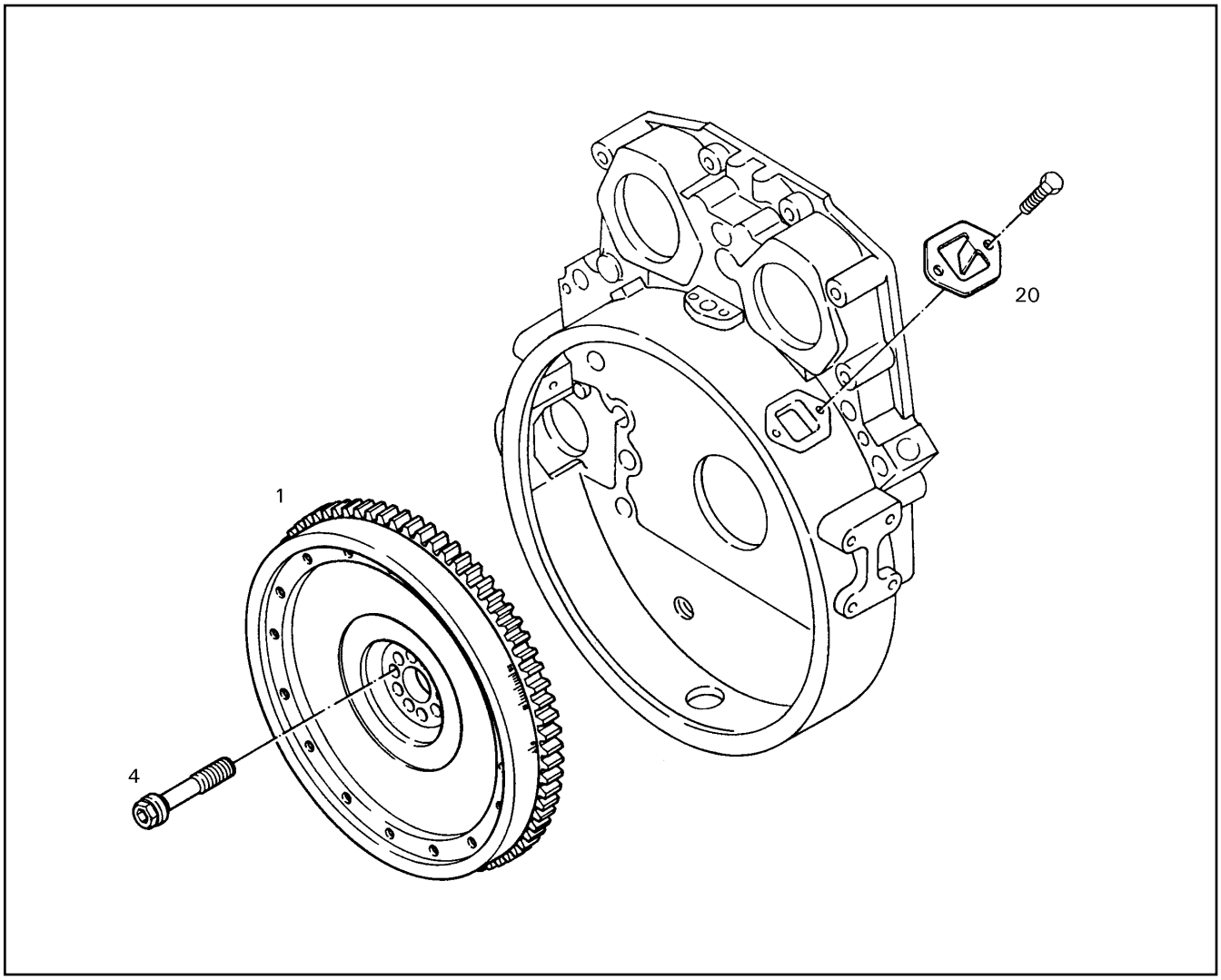

Pos.	Item	Quantity	Description	Bezeichnung	Serie	K
1		1	FLYWHEEL ⇨ ❑ 499	SCHWUNGRAD VORMONT.		2
4	9267031	10	SOCKET HD SCREW	ZYL-SCHRAUBE		
20	9880895	1	SHEET	EINSTELLBLECH		

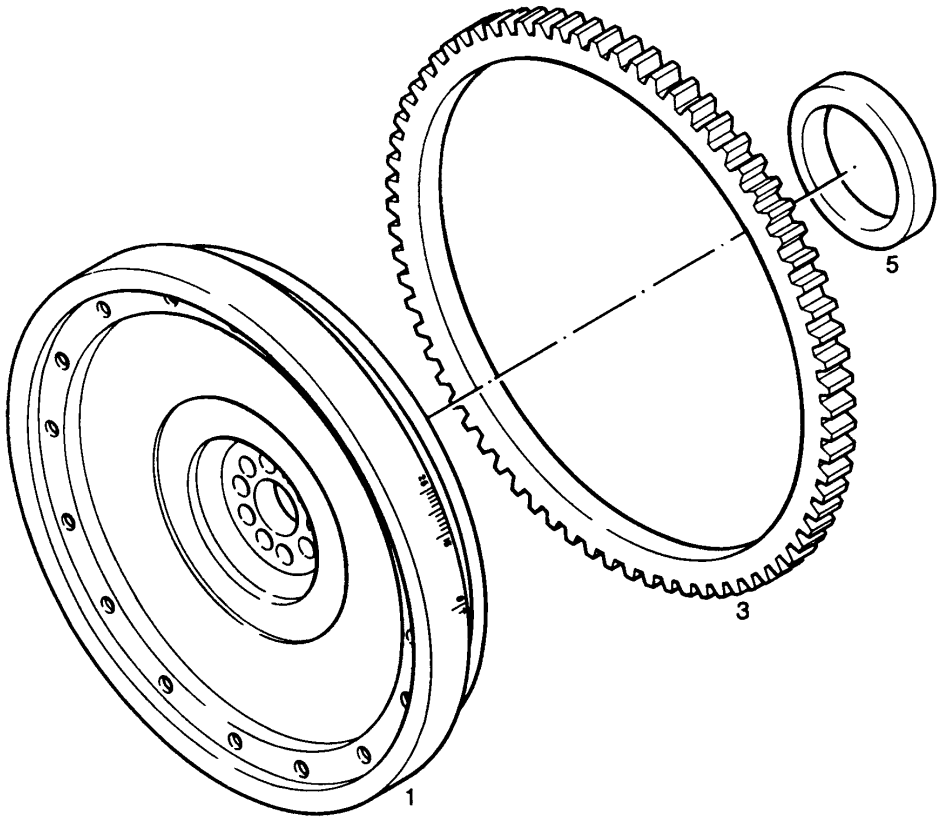

Pos.	Item	Quantity	Description	Bezeichnung	Serie	K
1	9887491	1	FLYWHEEL GG-35	SCHWUNGRAD		2
3	9267155	1	TOOTHED RIM	ZAHNKRANZ		
5	9268169	1	RACE	LAUFRING		

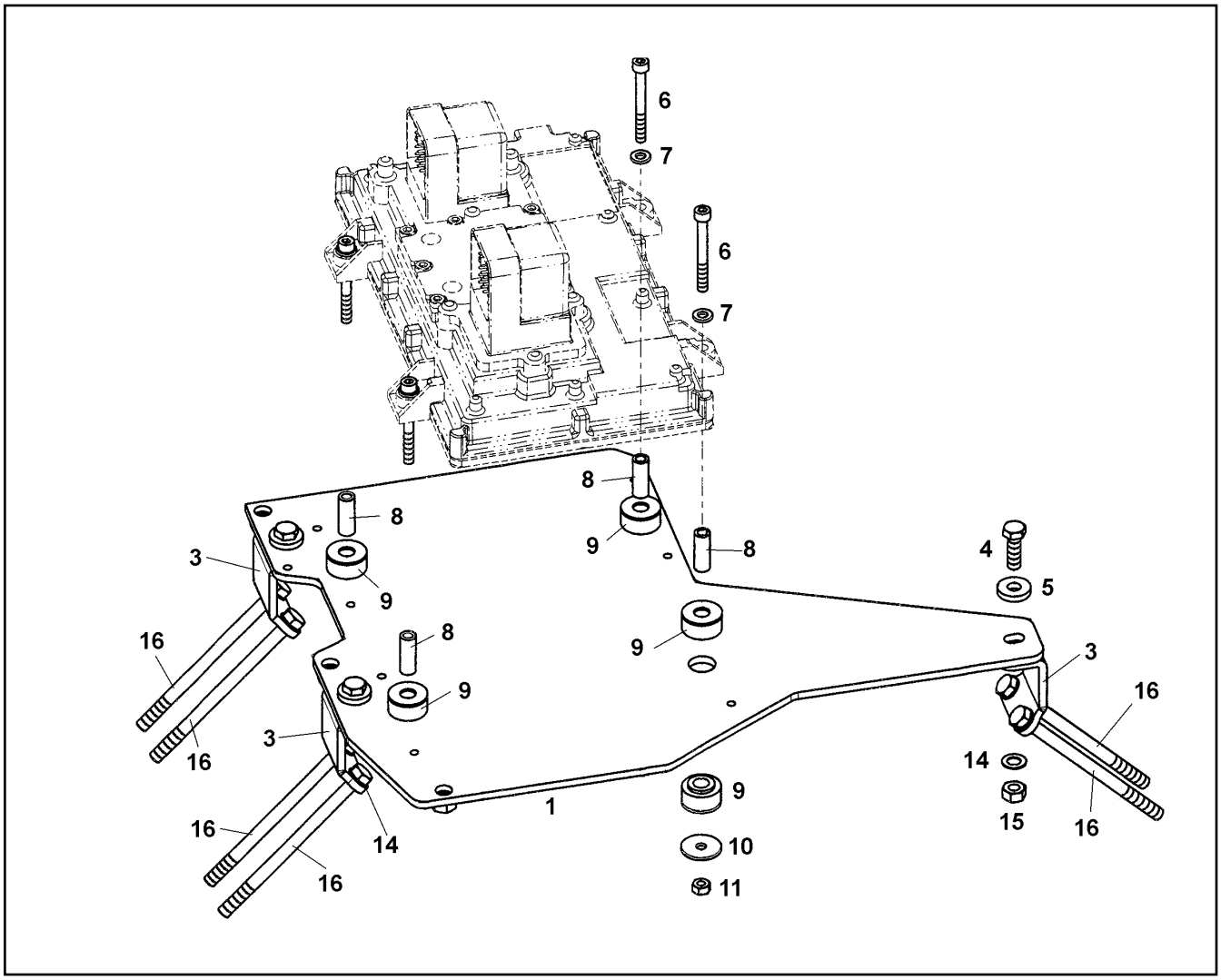

Pos.	Item	Quantity	Description	Bezeichnung	Serie	K
1	9075443	1	PLATE	PLATTE		
3	9075442	3	HOLDER	HALTER		
4	4900128	3	HEX HD SCREW ISO 4017 M8x25 8.8 A2C	SECHSKANTSCHRAUBE		
5	4216025	3	WASHER DIN 7349 8,4 A3C	SCHEIBE		
6	4600091	4	SOCKET HD SCREW ISO 4762 M6x50 8.8 A2	ZYLINDERSCHRAUBE		
7	10289802	4	WASHER ISO 7089 6 300HV	SCHEIBE		
8	9075445	4	SPACER SLEEVE 6,2/10/26.5	DISTANZHUELSE		
9	9076605	8	SPRING	ZYLINDERFEDER		
10	7381835	4	WASHER 6X25	SCHEIBE		
11	4000379	4	NUT M6	SECHSKANTMUTTER		
14	4600615	9	SPRING WASHER DIN 137B8	FEDERSCHEIBE		
15	4000381	3	HEX NUT ISO 4032 M 8 -10 A3C	6KT MUTTER		
16	4980778	6	HEX HD SCREW ISO 4014 M8X125 8.8 A2C	SECHSKANTSCHRAUBE		

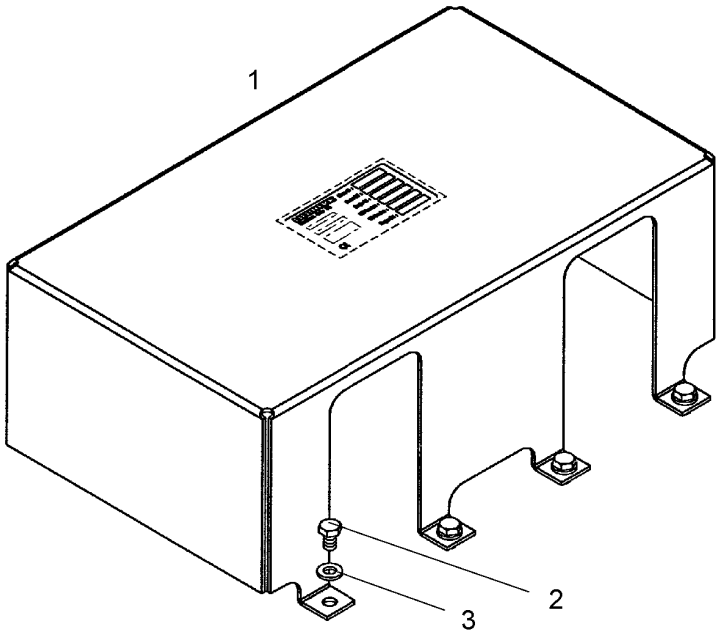

Pos.	Item	Quantity	Description	Bezeichnung	Serie	K
1	9077382	1	COVER PLATE	SCHUTZBLECH ANBAU		
2	4900605	8	HEX HD SCREW ISO 4017 M6x12 8.8 A2C	SECHSKANTSCHRAUBE		
3	10289802	8	WASHER ISO 7089 6 300HV	SCHEIBE		

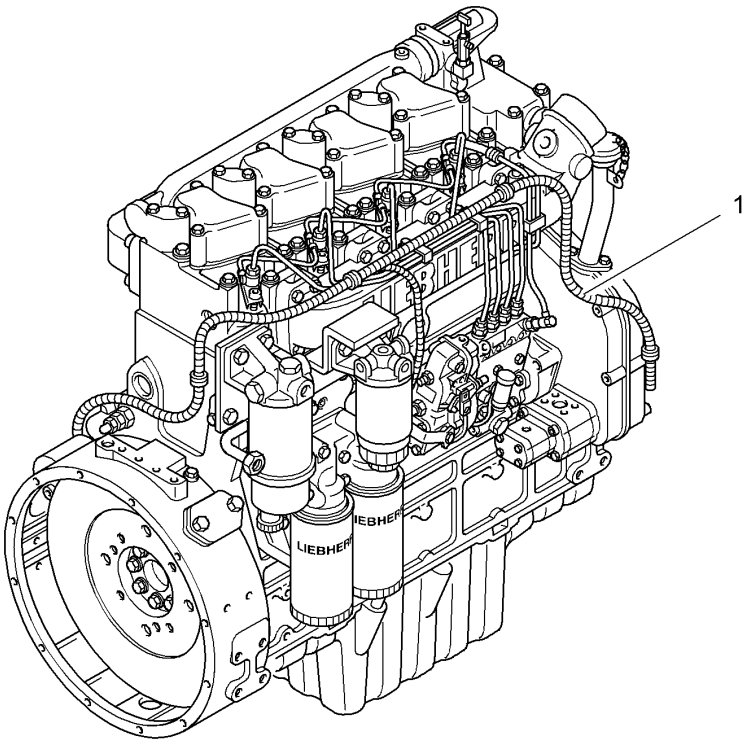

Pos.	Item	Quantity	Description	Bezeichnung	Serie	K
1	9076481	1	CABLE BOOM	KABELBAUM		2

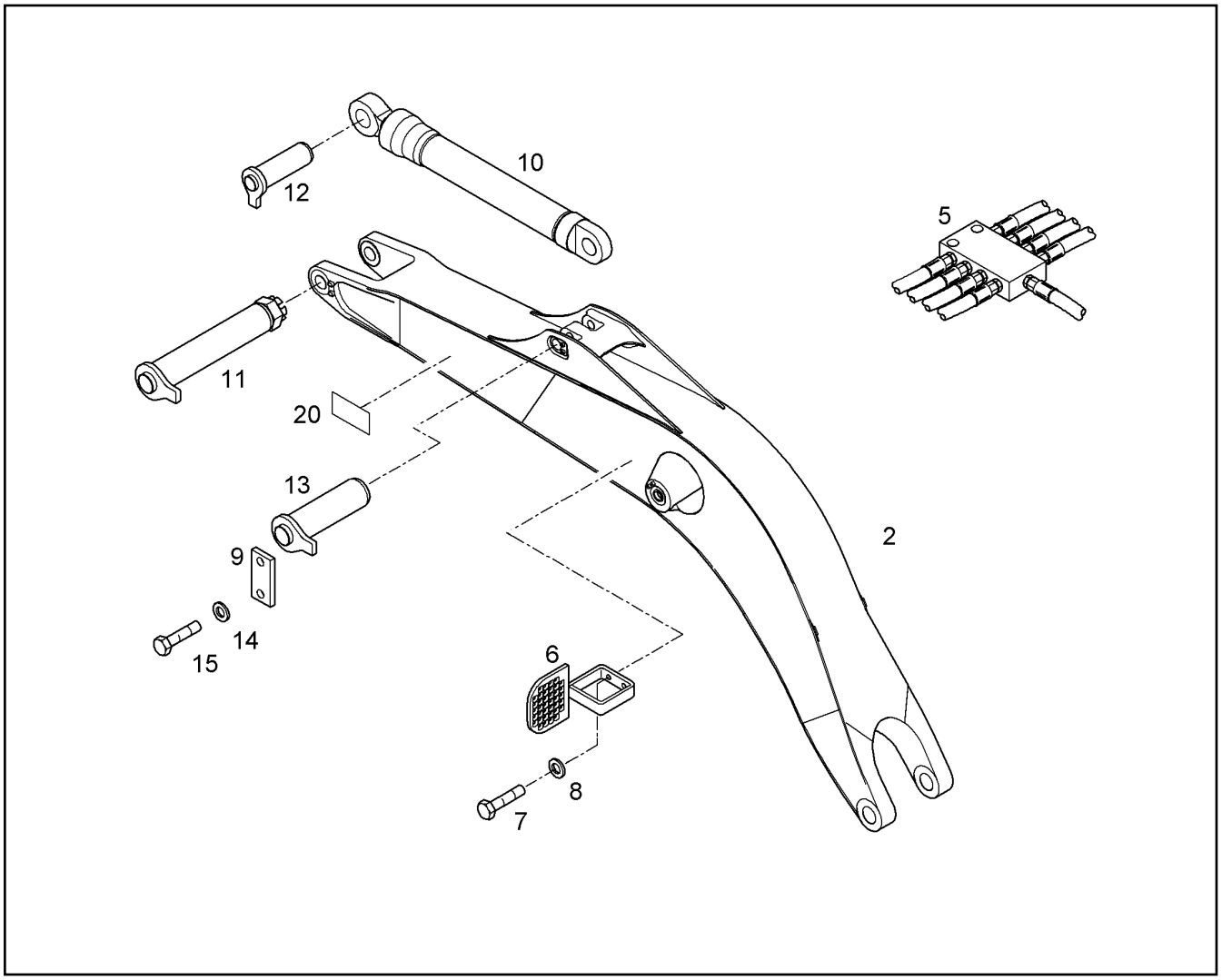

Pos.	Item	Quantity	Description	Bezeichnung	Serie	K
2	9936154	1	MOUNTING PARTS [5580 01] ⇨ ❑ 506	EINBAUTEILE		1
5	9936164	1	GREASE PIPES INSTALLATION ⇨ ❑ 507	SCHMIERLEITUNGEN EINBAU		1
6	9366423	2	BRACKET	KONSOLE		1
7	4066124	4	HEX HD SCREW ISO 4017 M12x30 10.9 A3C	SECHSKANTSCHRAUBE		
8	4900093	4	RIBWASHER	SICHERUNGSSCHEIBE		
9	9830148	1	PLATE	PLATTE		1
10	9601362	1	HYDRAULIC CYLINDER [25571 H08] ⇨ ❑ 550	HYDRAULIKZYLINDER	99999-	
11	9935245	1	PIN ⇨ ❑ 533	BOLZEN		1
12	9375349	1	PIN	BOLZEN KPL.		1
13	9375036	1	PIN	BOLZEN		1
14	4900093	2	RIBWASHER	SICHERUNGSSCHEIBE		
15	4066124	2	HEX HD SCREW ISO 4017 M12x30 10.9 A3C	SECHSKANTSCHRAUBE		
20	9378603	2	LABEL	AUFKLEBER		

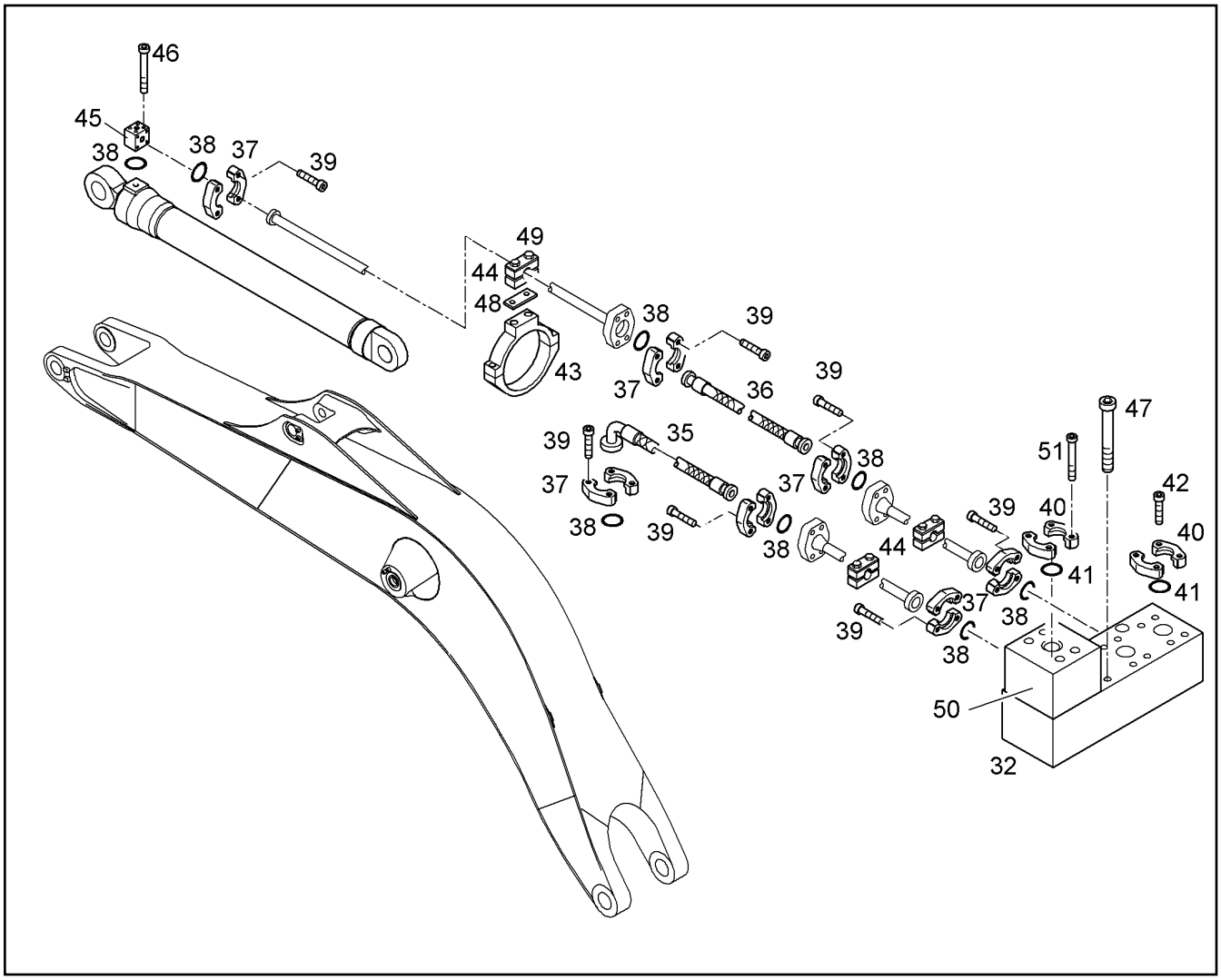

Pos.	Item	Quantity	Description	Bezeichnung	Serie	K
32	9369747	1	BLOCK ⇨ 567	BLOCK		1
35	5603600	1	HOSE	SCHLAUCH		2
36	5604439	1	HOSE	SCHLAUCH		2
37	5602407	14	HALF FLANGE	FLANSCHHAELFTE		
38	10290517	8	RING 54,40x3,40x2,8	RECHTECKRING		1
39	10001074	28	SOCKET HD SCREW ISO 4762 M16x60 10.9	ZYLINDERSCHRAUBE		
40	10286361	8	HALF FLANGE	FLANSCHHAELFTE		
41	10290518	4	RING 45,05x3,40x2,8	RECHTECKRING		1
42	4902327	12	SOCKET HD.SCREW ISO 4762 M 14 X 45 10.	ZYL SCHRAUBE		
43	9365402	1	PIPE CLIP ⇨ 540	ROHRSCHELLE		1
44	9363940	3	PIPE CLIP ⇨ 539	ROHRSCHELLE		1
45	5602932	1	RESTRICTOR CHECK VALVE ⇨ 566	DROSSELRUECKSCHLAGVENTI		2
46	10001472	4	SOCKET HD SCREW ISO 4762 M 16 X 130 1	ZYL-SCHRAUBE		
47	404313401	2	SOCKET HD SCREW ISO 4762 M12X140 10.	ZYLINDERSCHRAUBE		
48	9476811	1	PLATE	PLATTE		
49	4901253	2	HEXAGON BOLT ISO 4014 M 12 X 120 10.9	6KT SCHRAUBE		
50	9265151	1	CHECK VALVE ⇨ 569	RUECKSCHLAGVENTIL		2
51	4900973	4	SOCKET HD.SCREW ISO 4762 M 14 X 120 1	ZYL SCHRAUBE		

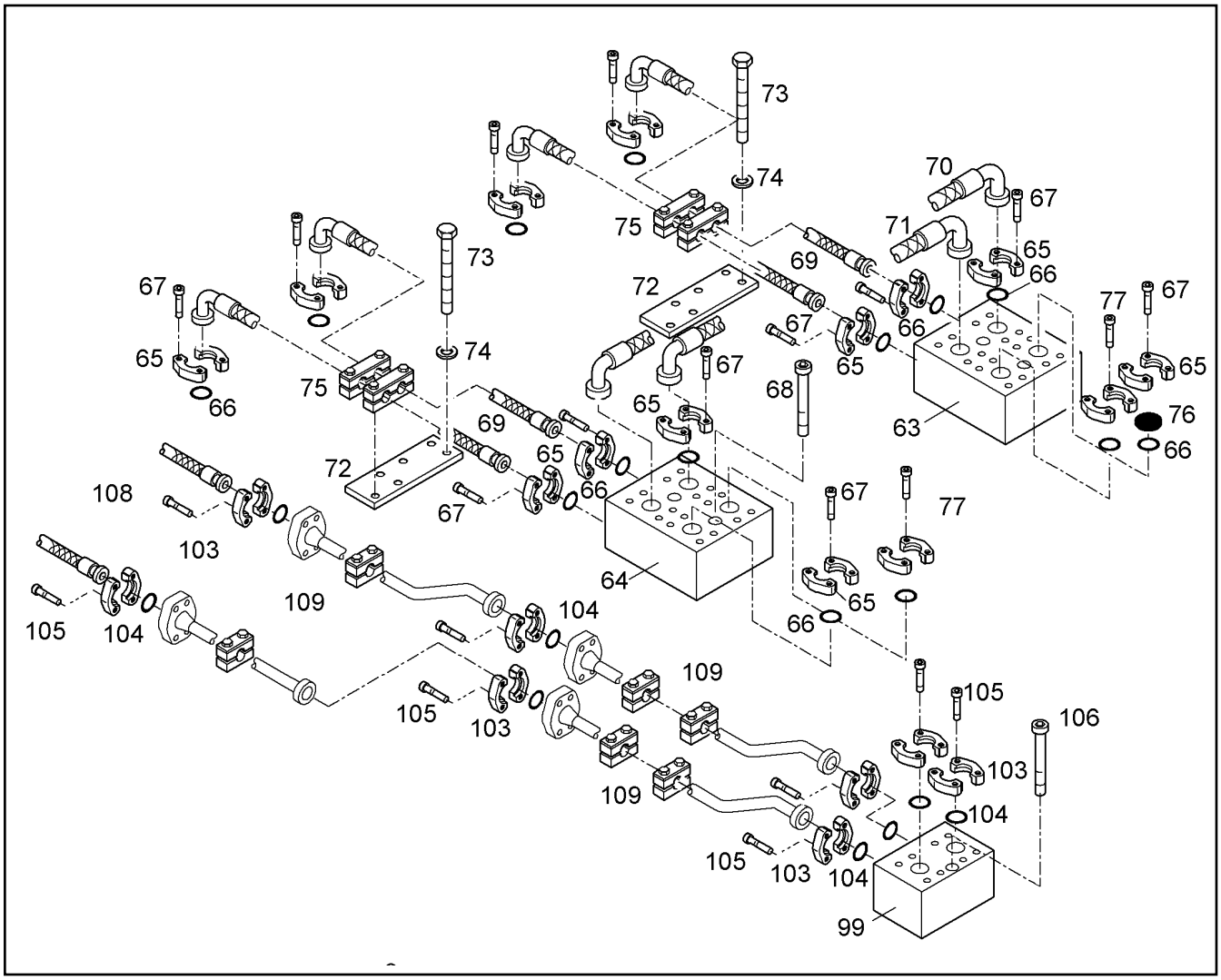

Pos.	Item	Quantity	Description	Bezeichnung	Serie	K
63	9383613	1	BLOCK ⇨ ❑ 509	BLOCK		1
64	9935172	1	DISTRIBUTOR	VERTEILER		1
65	10286361	32	HALF FLANGE	FLANSCHHAELFTE		
66	10290518	16	RING 45,05x3,40x2,8	RECHTECKRING		1
67	4902327	64	SOCKET HD.SCREW ISO 4762 M 14 X 45 10.	ZYL SCHRAUBE		
68	404313401	4	SOCKET HD SCREW ISO 4762 M12X140 10.	ZYLINDERSCHRAUBE		
69	5609616	4	HOSE	SCHLAUCH		2
70	5610216	1	HOSE	SCHLAUCH		2
71	5605923	1	HOSE	SCHLAUCH		2
72	9684830	2	PLATE	PLATTE		1
73	4066124	4	HEX HD SCREW ISO 4017 M12x30 10.9 A3C	SECHSKANTSCHRAUBE		
74	4900093	4	RIBWASHER	SICHERUNGSSCHEIBE		
75	9684962	4	HOSE CLAMP ⇨ ❑ 547	SCHLAUCHSCHELLE		1
76	9429965	1	END DISK	VERSCHLUSSSCHEIBE		1
77	10001466	4	SOCKET HD.SCREW ISO 4762 M 14 X 60 10.	ZYL SCHRAUBE		
99	9375512	1	BLOCK	BLOCK		2
103	10286361	16	HALF FLANGE	FLANSCHHAELFTE		
104	10290518	8	RING 45,05x3,40x2,8	RECHTECKRING		1
105	4902327	32	SOCKET HD.SCREW ISO 4762 M 14 X 45 10.	ZYL SCHRAUBE		
106	404313401	2	SOCKET HD SCREW ISO 4762 M12X140 10.	ZYLINDERSCHRAUBE		
108	5607851	2	HOSE	SCHLAUCH		2
109	9363931	8	PIPE CLIP ⇨ ❑ 538	ROHRSCHELLE		1

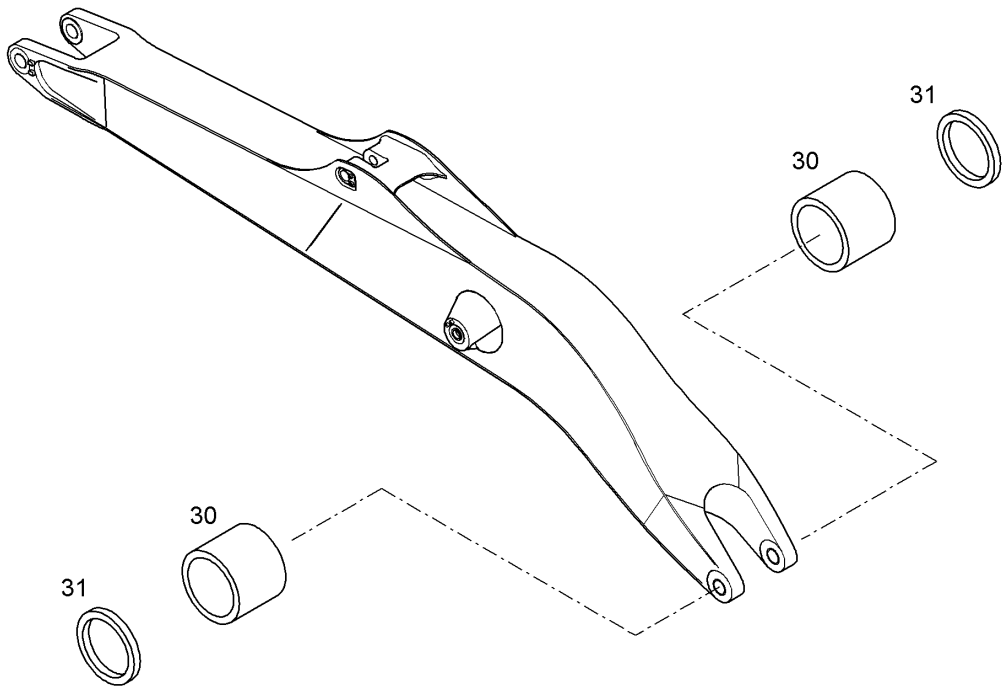

Pos.	Item	Quantity	Description	Bezeichnung	Serie	K
30	9578872	2	STEEL BUSHING	STAHLBUCHSE		1
31	7362184	4	RADIAL SEAL	RADIALDICHTRING		1

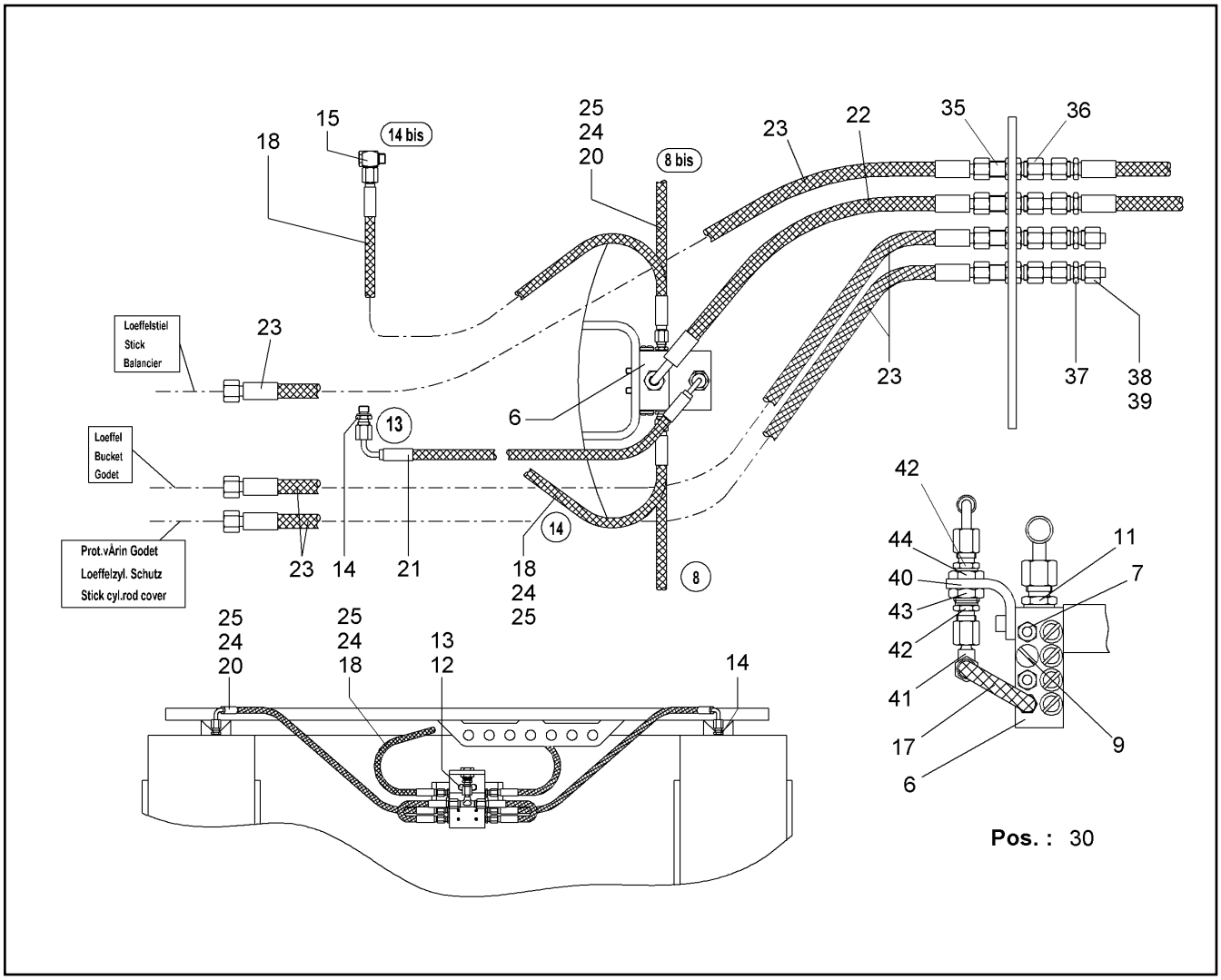

Pos.	Item	Quantity	Description	Bezeichnung	Serie	K
6	5615893	1	PROGRESSIVE DISTRIBUTOR	PROGRESSIVVERTEILER		
7	5616041	6	VALVE BODY	VENTILKOERPER		
9	7011340	2	LOCKING SCREW M10X1	VERSCHLUSSCHRAUBE		
11	7367860	1	SCREWED SOCKET	EINSCHRAUBSTUTZEN		
12	4043050	2	SOCKET HD SCREW ISO 4762 M6x50 10.9	ZYLINDERSCHRAUBE		
13	4229911	2	RIBWASHER	SICHERUNGSSCHEIBE		
14	7362169	3	FITTING ISO 8434 SDS L 6XM10X1 TYPE E	STUTZEN		
15	7368426	2	SWIVEL COUPLING	SCHWENKVERSCHRAUBUNG		
17	9384388	2	HOSE	SCHLAUCH		2
18	5613304	2	HOSE	SCHLAUCH		2
20	5614173	2	HOSE	SCHLAUCH		2
21	5607079	1	HOSE	SCHLAUCH		2
22	5612659	1	HOSE	SCHLAUCH		2
23	10001269	3	HOSE	SCHLAUCH		2
24	4600341	6	FERRULE DIN 3861 LL 6	SCHNEIDRING		
25	4600342	6	UNION NUT DIN 3870 A LL 6 A3C	UEWF MUTTER		
30	7005587	50	TIE WRAP	KABELBINDER		
35	4901101	5	COUPLING	SCHOTTSTUTZEN		
36	7410211	5	STRAIGHT COUPLING	GERADE-VERBINDUNG		
37	7003469	2	FITTING ISO 8434 S L 10 A3C	STUTZEN		
38	4900038	2	PLUG	VERSCHLUSSKEGEL		
39	4774001	2	UNION NUT DIN 3870 A L 10 A3C	UEWF MUTTER		
40	9983714	1	PLATE	PLATTE		
41	7405617	1	COUPLING	T-ANSCHLUSS-STUTZEN		
42	7362169	2	FITTING ISO 8434 SDS L 6XM10X1 TYPE E	STUTZEN		
43	4901153	1	HEX NUT DIN 80705 M 16 X1,5 DAC	6KT MUTTER		

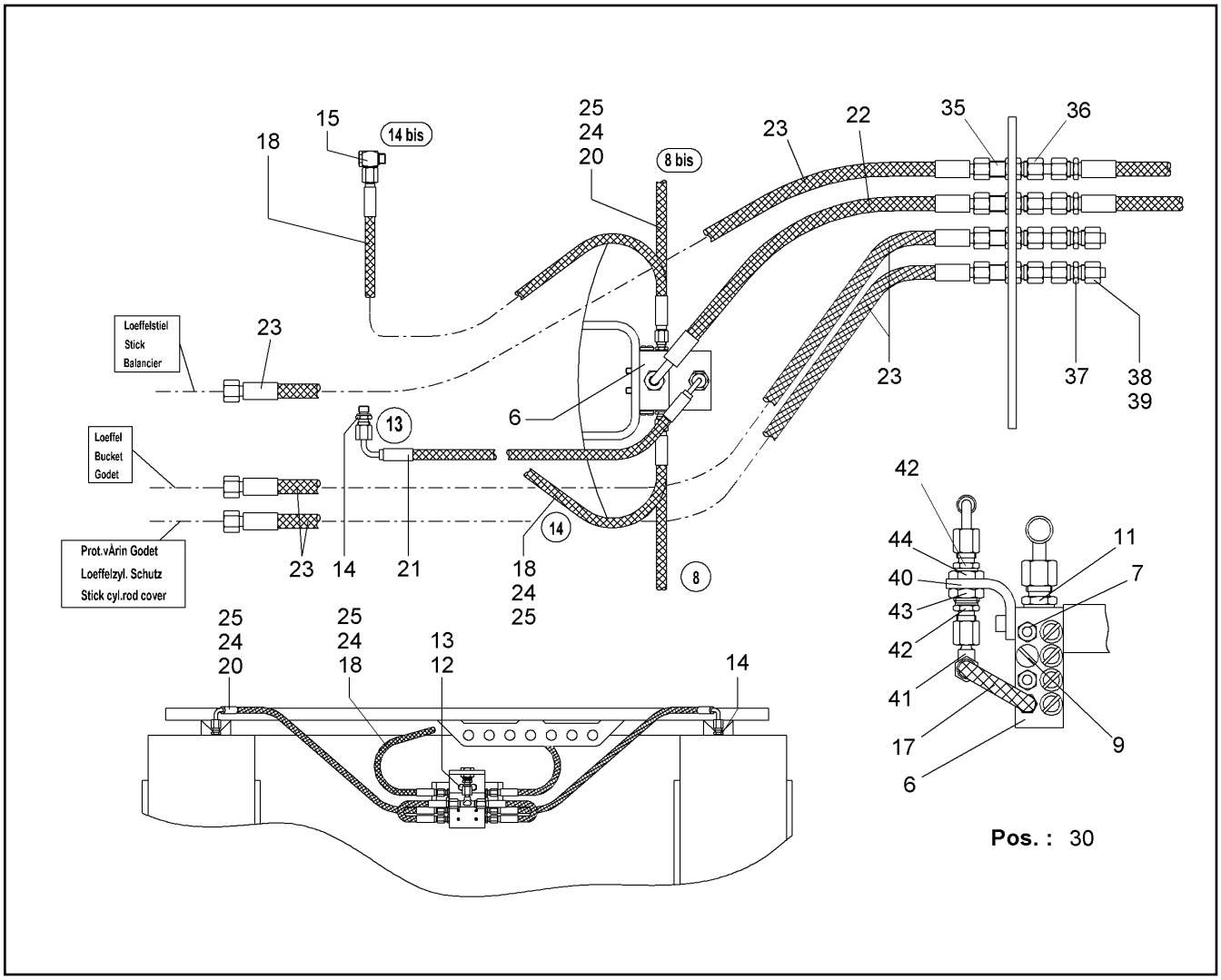

Pos.	Item	Quantity	Description	Bezeichnung	Serie	K
44	9685685	1	COUPLING	SCHOTTVERSCHRAUBUNG		

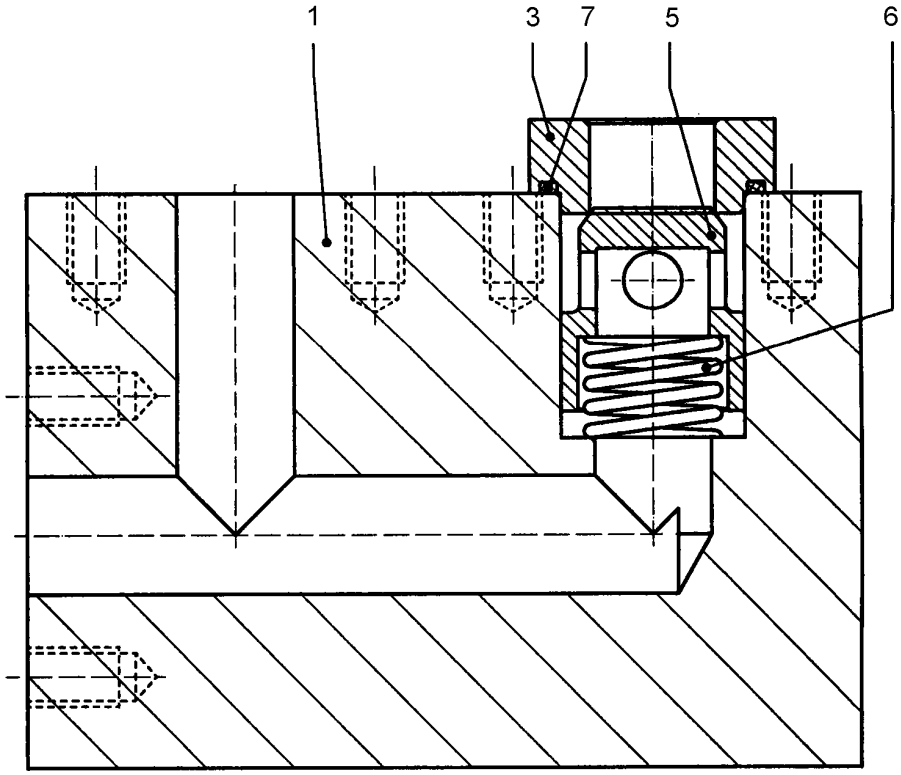

Pos.	Item	Quantity	Description	Bezeichnung	Serie	K
1	9382136	1	BLOCK	BLOCK		2
3	9494115	1	COVER	DECKEL		1
5	5603699	1	VALVE CONE	VENTILKEGEL		1
6	7362511	1	COMPRESSION SPRING	DRUCKFEDER		
7	10290517	1	RING 54,40x3,40x2,8	RECHTECKRING		1

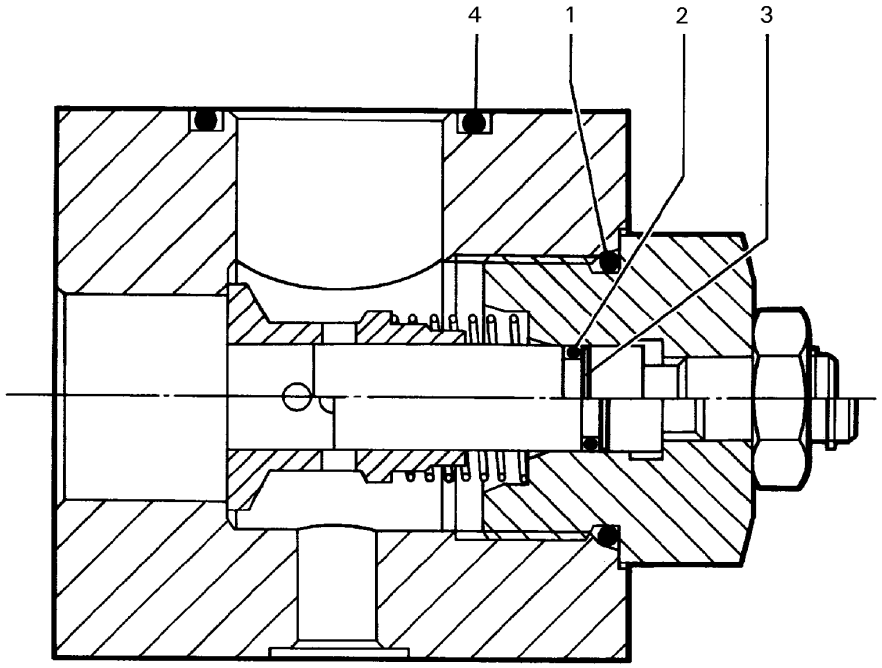

Pos.	Item	Quantity	Description	Bezeichnung	Serie	K
1		1	O-RING 38x3	O-RING		1
2		1	O-RING 11,3x2,4	O-RING		1
3		1	SUPPORT RING	STUETZRING		1
4		1	O-RING 37,69X3,53	O-RING		1

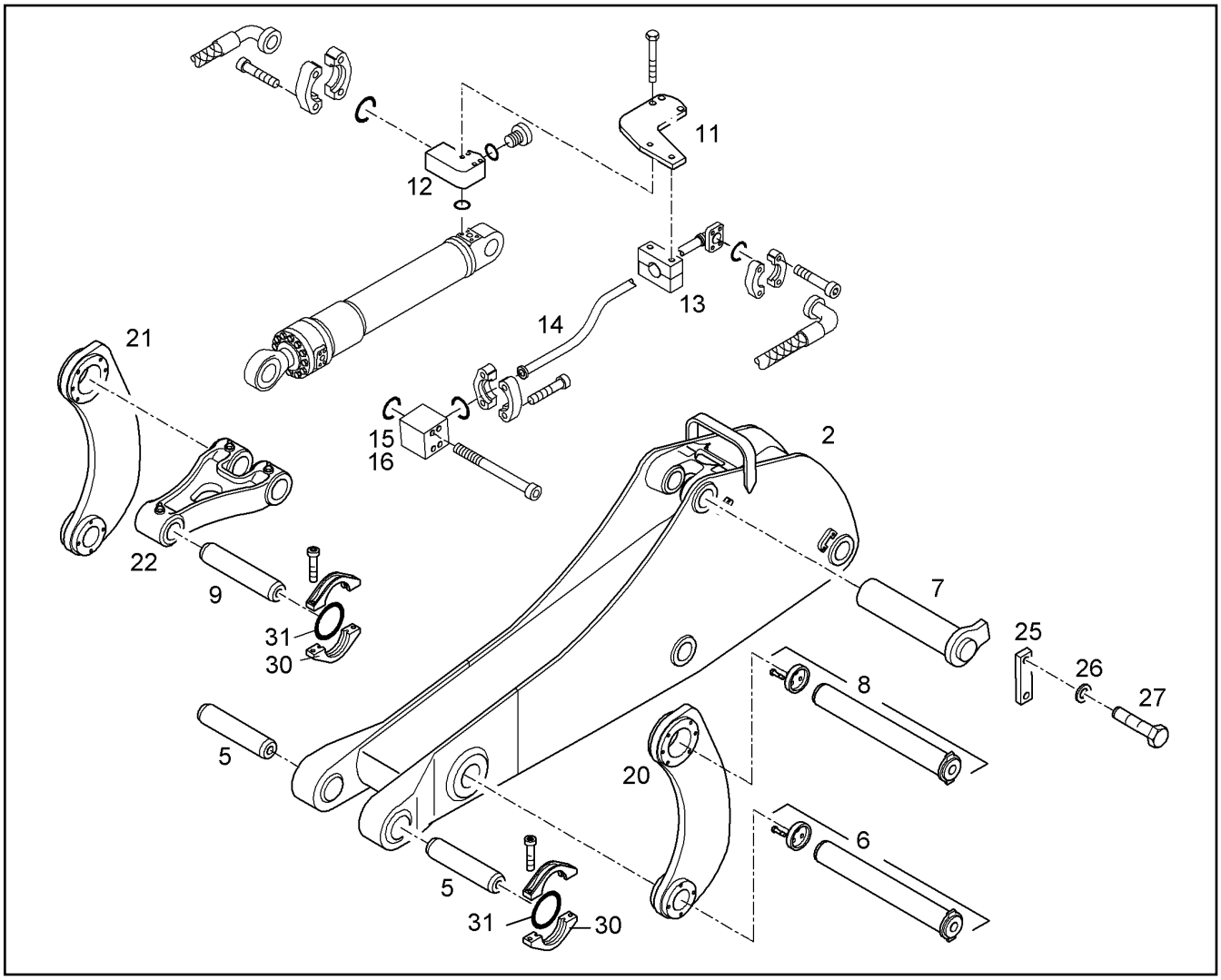

Pos.	Item	Quantity	Description	Bezeichnung	Serie	K
2	9943428	1	STICK SEALED 2,60M [5574] ⇨ ❑ 516	LOEFFELSTIEL ABGEDICHT.		1
5	9378785	2	PIN	BOLZEN		1
6	9929323	1	PIN ⇨ ❑ 531	BOLZEN		1
7	9577845	1	PIN	BOLZEN		1
8	9929336	1	PIN ⇨ ❑ 532	BOLZEN		1
9	9327259	1	PIN	BOLZEN		1
11	9376778	1	PLATE	PLATTE		1
12	9378778	1	BLOCK	BLOCK		2
13	9363931	1	PIPE CLIP ⇨ ❑ 538	ROHRSCHELLE		1
14	9684418	1	HYDR.TUBE CPL	DRUCKLEITUNG KPL		
15	9270387	1	RESTRICTOR CHECK VALVE ⇨ ❑ 554	DROSSELRUECKSCHLAGVENTI		2
16	5604580	1	SEAL KIT F.VALVE ⇨ ❑ 510	DS VENTIL		1
20	9929373	1	SHIFT LEVER LEFT	UMLENKHEBEL LINKS		1
21	9929386	1	SHIFT LEVER RIGHT	UMLENKHEBEL RECHTS		1
22	9017060	1	CONNECTING LINK ⇨ ❑ 526	VERBINDUNGSLASCHE		1
25	9830148	2	PLATE	PLATTE		1
26	4900093	4	RIBWASHER	SICHERUNGSSCHEIBE		
27	4066124	4	HEX HD SCREW ISO 4017 M12x30 10.9 A3C	SECHSKANTSCHRAUBE		

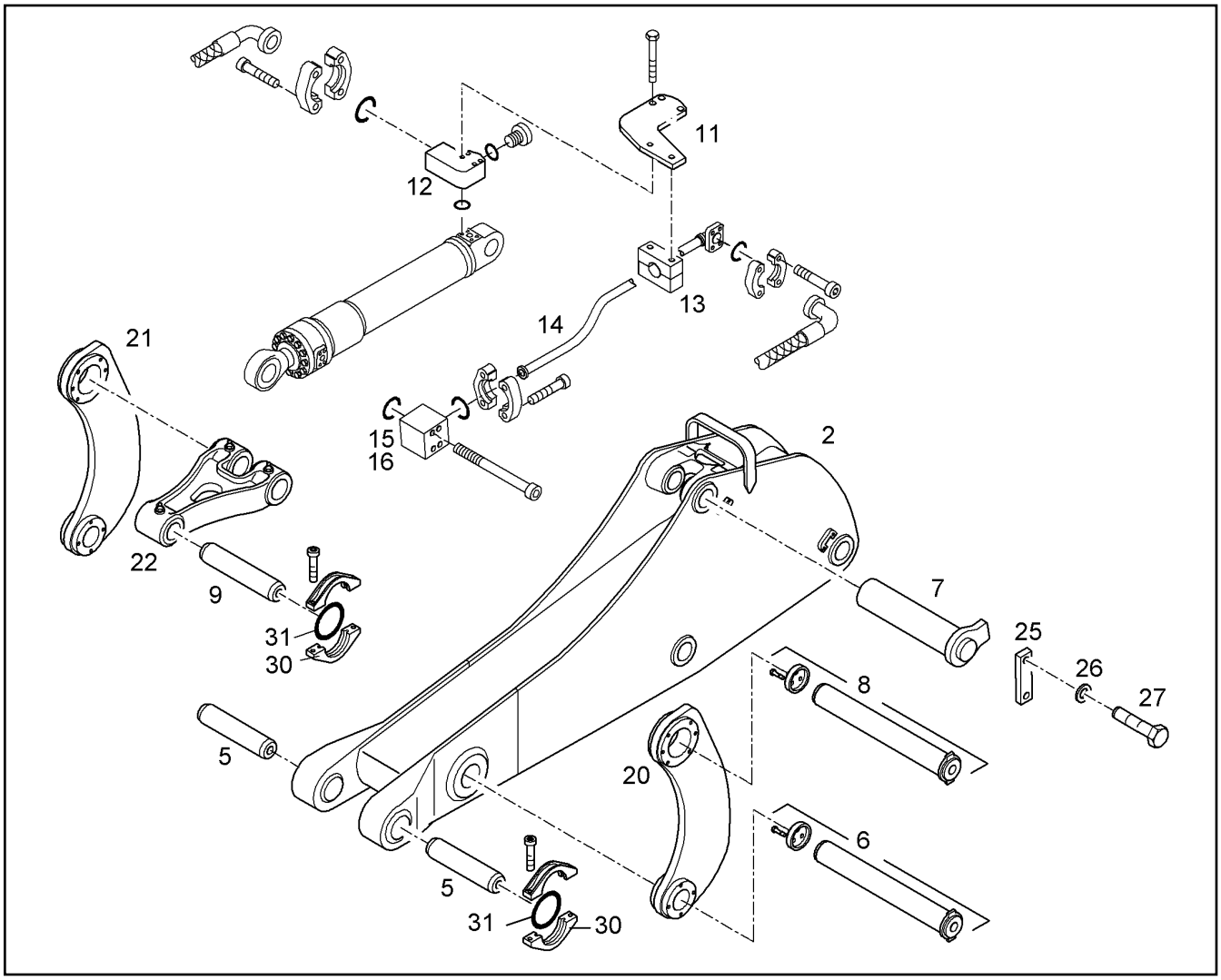

Pos.	Item	Quantity	Description	Bezeichnung	Serie	K
30	9495126	6	GUARD RING ⇨ ❑ 530	SCHUTZRING		1
31	9495102	6	O-RING	O-RING		1

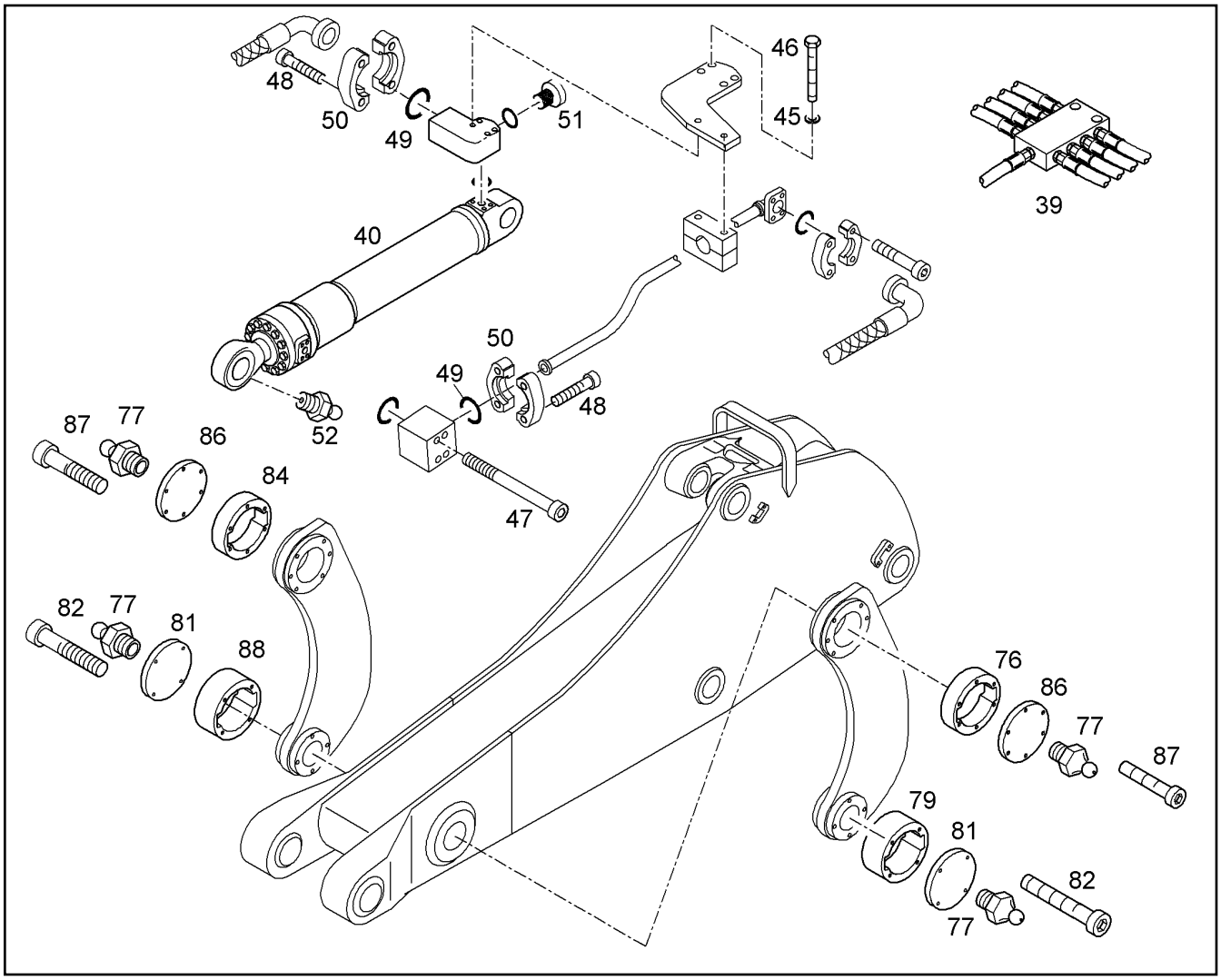

Pos.	Item	Quantity	Description	Bezeichnung	Serie	K
39	9943469	1	CENTRALIZED LUBRICATION ⇨ ❑ 517	ZENTRALSCHMIERANLAGE		1
40	9910401	1	HYDRAULIC CYLINDER [27631 H09] ⇨ ❑ 553	HYDRAULIKZYLINDER	224-	2
45	4900162	4	RIBWASHER	SICHERUNGSSCHEIBE		
46	4600914	4	HEXAGON BOLT ISO 4014 M 14 X 130 10.9	6KT SCHRAUBE		
47	10001079	4	SOCKET HD.SCREW ISO 4762 M 14 X 90 10.	ZYL SCHRAUBE		
48	4902327	8	SOCKET HD.SCREW ISO 4762 M 14 X 45 10.	ZYL SCHRAUBE		
49	10290518	5	RING 45,05x3,40x2,8	RECHTECKRING		1
50	10286361	6	HALF FLANGE	FLANSCHHAELFTE		
51	7361329	1	LOCKING SCREW	VERSCHLUSSCHRAUBE		
52	10005440	1	GREASE FITTING	SCHMIERNIPPEL		
76	9929417	1	WASHER	SCHEIBE		1
77	4901359	4	GREASE NIPPLE	KEGELSCHMIERNIPPEL		
79	9929570	1	SHEET	BLECH		1
81	10053831	2	COVER	DECKEL		1
82	4600169	8	SOCKET HD.SCREW ISO 4762 M 12 X 90 10.	ZYL SCHRAUBE		
84	9929419	1	WASHER	SCHEIBE		1
86	9929497	2	COVER	DECKEL		1
87	4600150	12	SOCKET HD.SCREW ISO 4762 M 12 X 80 10.	ZYL SCHRAUBE		
88	9929572	1	SHEET	BLECH		1

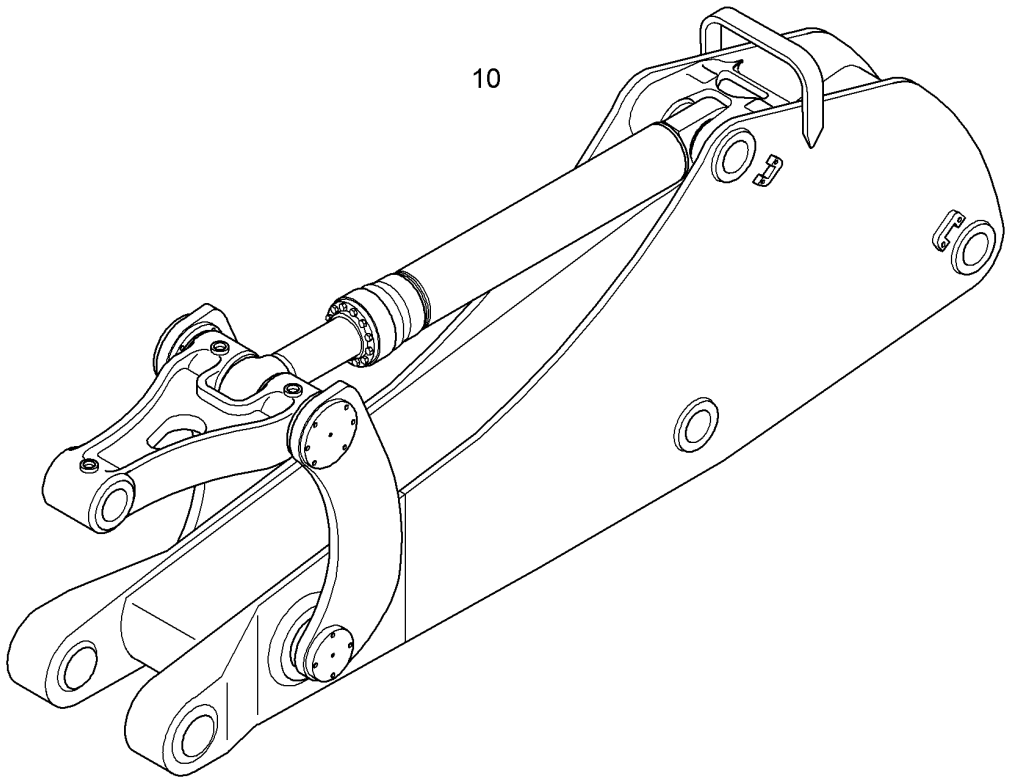

Pos.	Item	Quantity	Description	Bezeichnung	Serie	K
10	9929897	1	STICK SEALED 2,60M ⇨ ❑ 511	LOEFFELSTIEL ABGEDICHT.		1

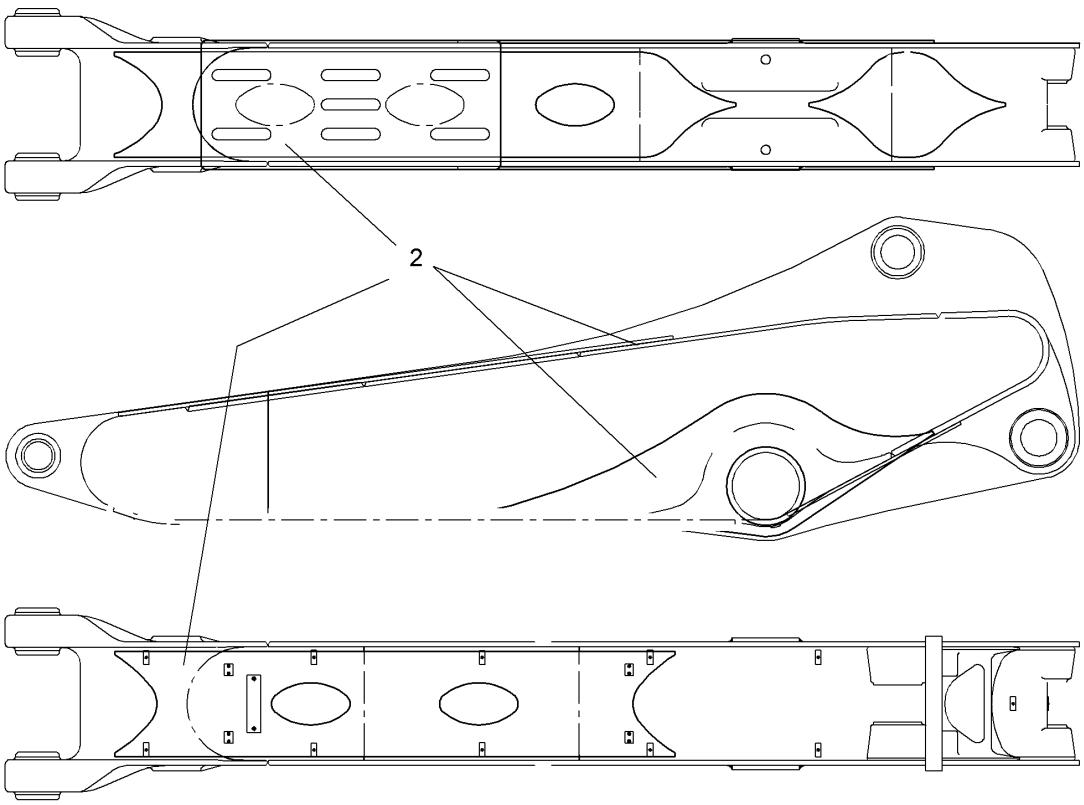

Pos.	Item	Quantity	Description	Bezeichnung	Serie	K
2	9898506	1	STRENGT.SET F. 03 616 0000 00 2..	VERST.SATZ F.		1

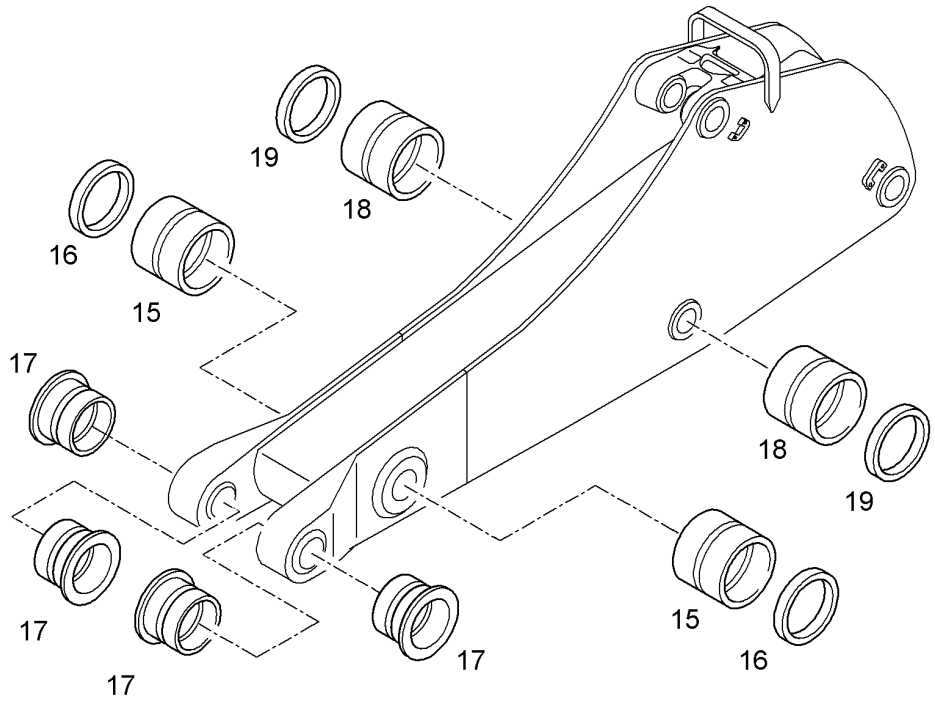

Pos.	Item	Quantity	Description	Bezeichnung	Serie	K
15	9484009	2	STEEL BUSHING	STAHLBUCHSE		1
16	7362181	2	RADIAL SEAL	RADIALDICHTRING		1
17	9495108	4	STEEL BUSHING	STAHLBUCHSE		1
18	9570110	2	BUSHING	BUCHSE		1
19	7362184	2	RADIAL SEAL	RADIALDICHTRING		1

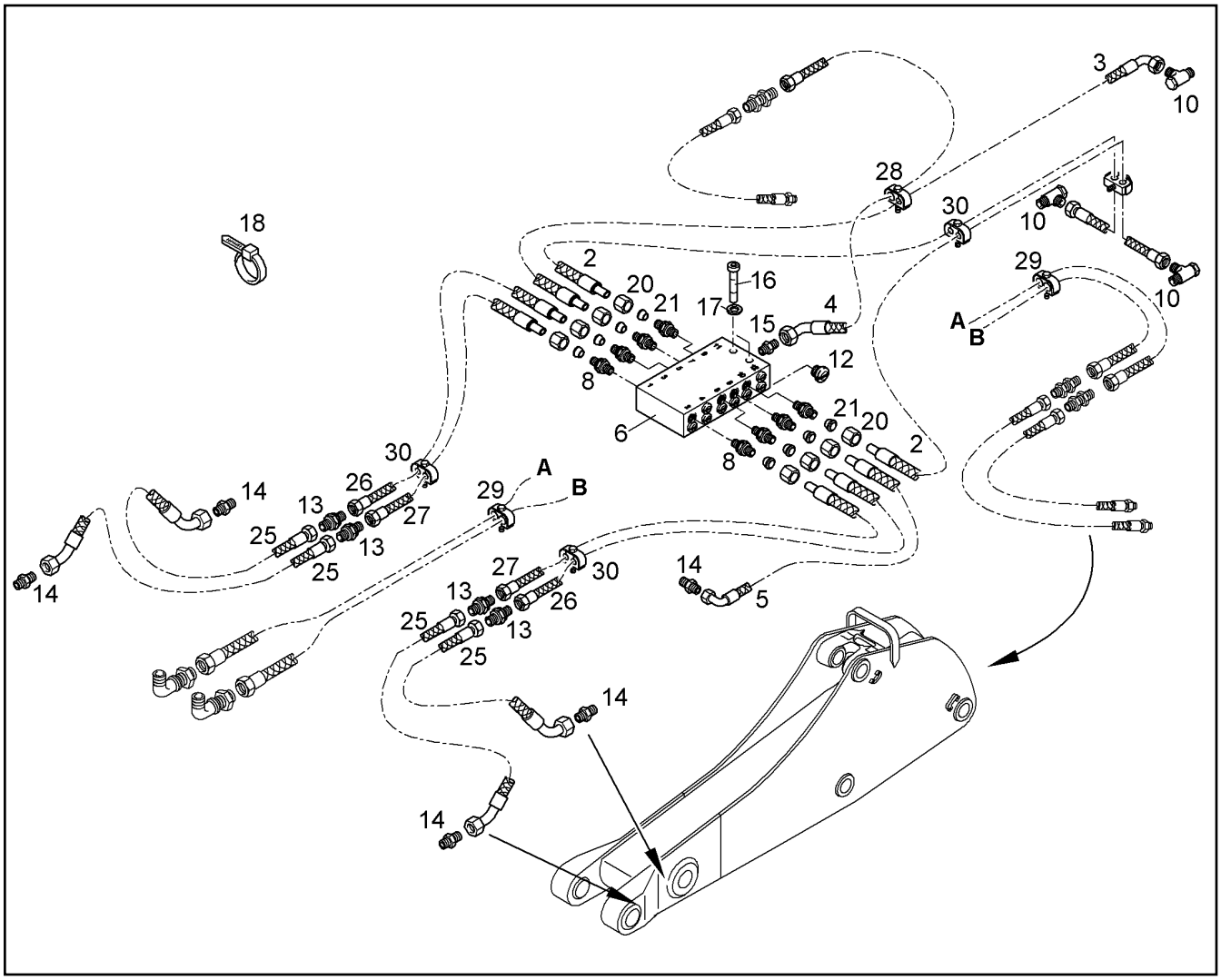

Pos.	Item	Quantity	Description	Bezeichnung	Serie	K
2	9385456	2	HOSE	SCHLAUCH		2
3	9383563	1	HOSE	SCHLAUCH		2
4	5610368	1	HOSE	SCHLAUCH		2
5	9383562	1	HOSE	SCHLAUCH		2
6	5615885	1	PROGRESSIVE DISTRIBUTOR	PROGRESSIVVERTEILER		
8	5616041	8	VALVE BODY	VENTILKOERPER		
10	7368426	3	SWIVEL COUPLING	SCHWENKVERSCHRAUBUNG		
12	7011340	4	LOCKING SCREW M10X1	VERSCHLUSSCHRAUBE		
13	4600901	4	FITTING ISO 8434 S L 6 A3C	STUTZEN		
14	7362169	5	FITTING ISO 8434 SDS L 6XM10X1 TYPE E	STUTZEN		
15	7367860	1	SCREWED SOCKET	EINSCHRAUBSTUTZEN		
16	4600340	2	SOCKET HD SCREW ISO 4762 M6x40 10.9	ZYLINDERSCHRAUBE		
17	4229911	2	RIBWASHER	SICHERUNGSSCHEIBE		
18	7005587	10	TIE WRAP	KABELBINDER		
20	4600342	8	UNION NUT DIN 3870 A LL 6 A3C	UEWF MUTTER		
21	4600341	8	FERRULE DIN 3861 LL 6	SCHNEIDRING		
25	5608620	4	HOSE	SCHLAUCH		2
26	5612701	2	HOSE	SCHLAUCH		2
27	5616547	2	HOSE	SCHLAUCH		2
28	7371869	1	CLIP	SCHELLE		
29	7371868	5	CLIP	SCHELLE		
30	7371867	16	CLIP	SCHELLE		

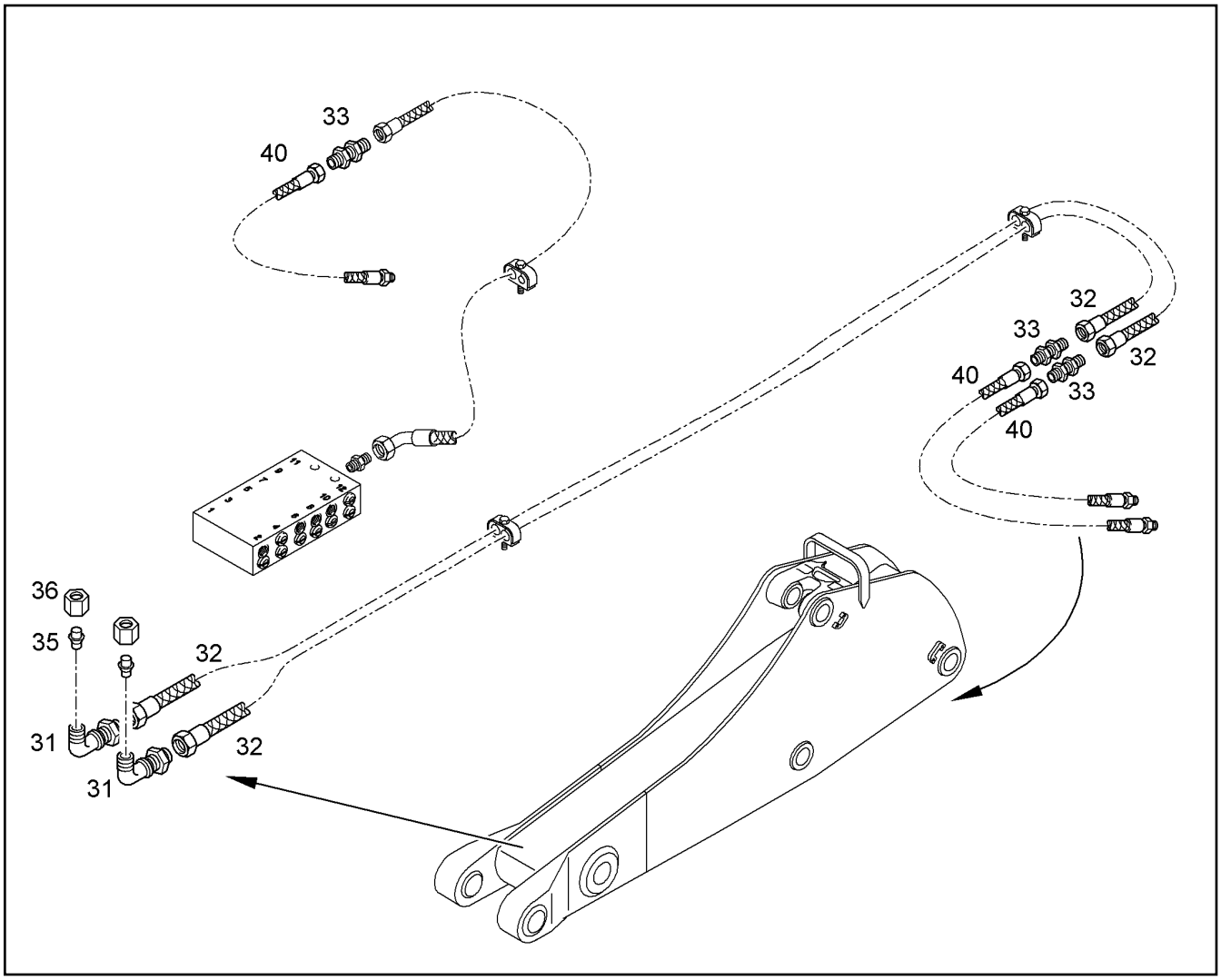

Pos.	Item	Quantity	Description	Bezeichnung	Serie	K
31	4901101	2	COUPLING	SCHOTTSTUTZEN		
32	5619004	2	HOSE	SCHLAUCH		2
33	4901101	3	COUPLING	SCHOTTSTUTZEN		
35	4900038	2	PLUG	VERSCHLUSSKEGEL		
36	4774001	2	UNION NUT DIN 3870 A L 10 A3C	UEWF MUTTER		
40	5613011	3	HOSE	SCHLAUCH		2

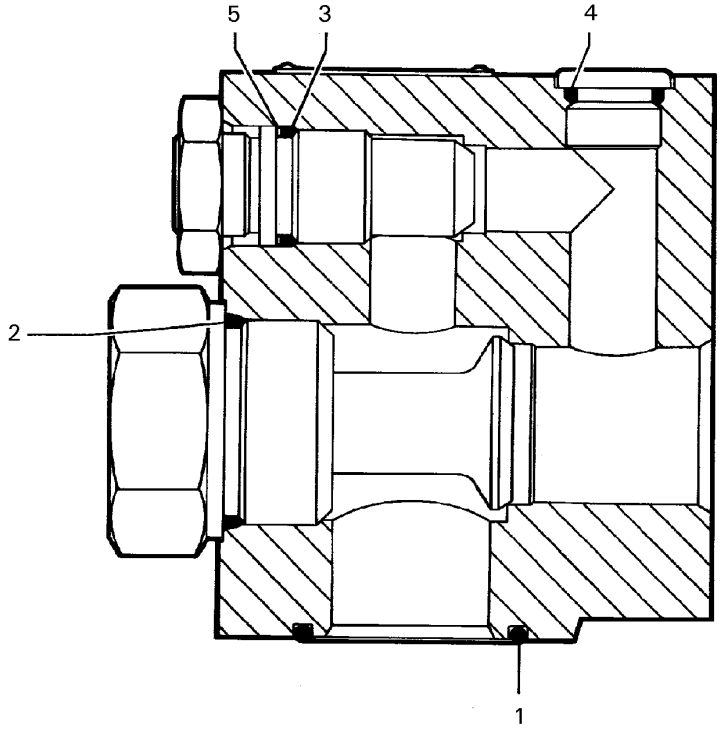

Pos.	Item	Quantity	Description	Bezeichnung	Serie	K
1		1	O-RING 47,22x3,53	O-RING		1
2		1	O-RING 44x3	O-RING		1
3		1	O-RING	O-RING		1
4		1	O-RING 19,3x2,4	O-RING		1
5		1	O-RING	O-RING		1

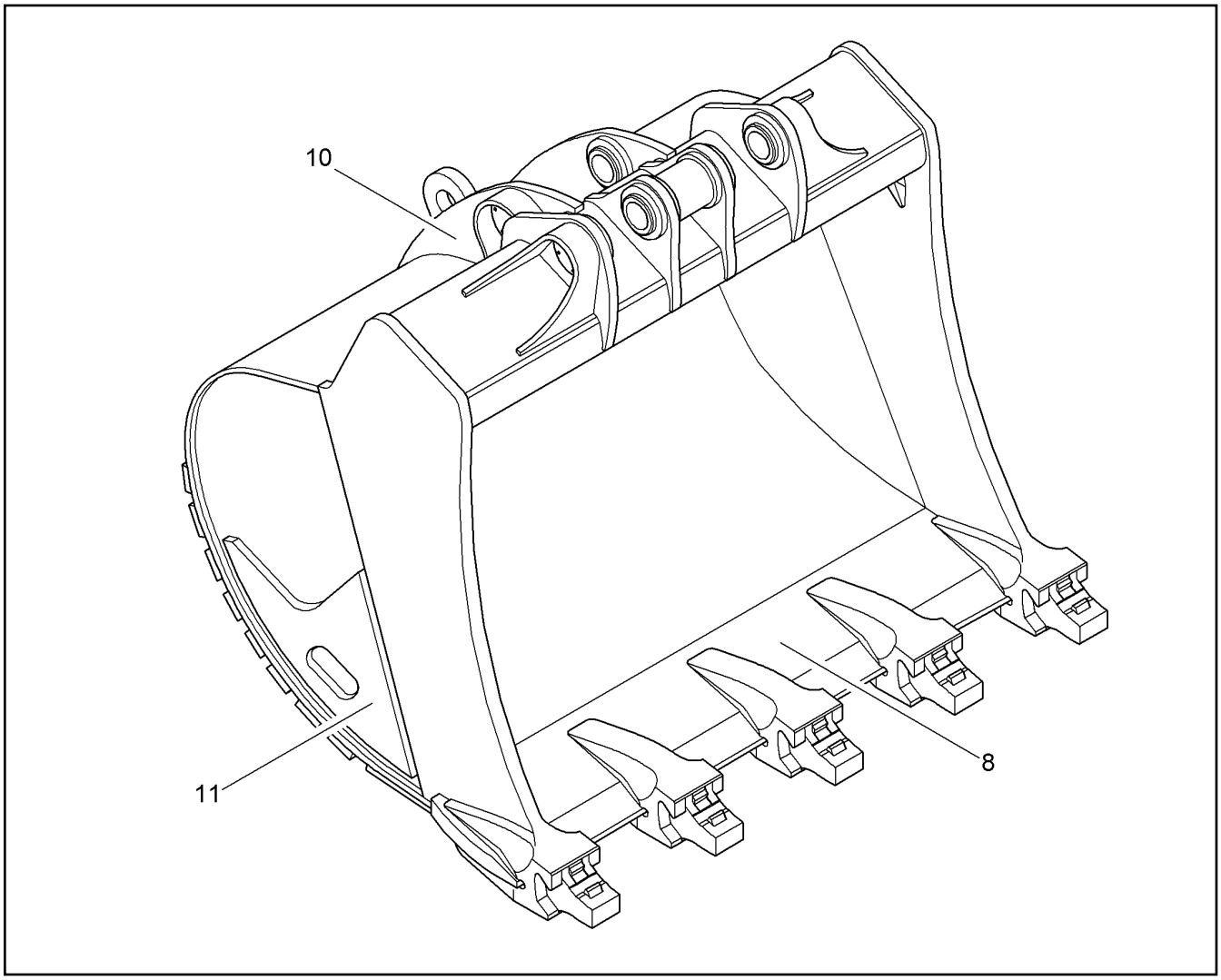

Pos.	Item	Quantity	Description	Bezeichnung	Serie	K
8	9824824	1	SPOON BIT ⇨ ❑ 522	LOEFFELMAUL		1
10	9804906	1	BEARING BLOCK ⇨ ❑ 524	LAGERBOCK		1
11	9805026	1	WEARING PARTS SET ⇨ ❑ 523	VERSCHLEISSTEILSATZ		1

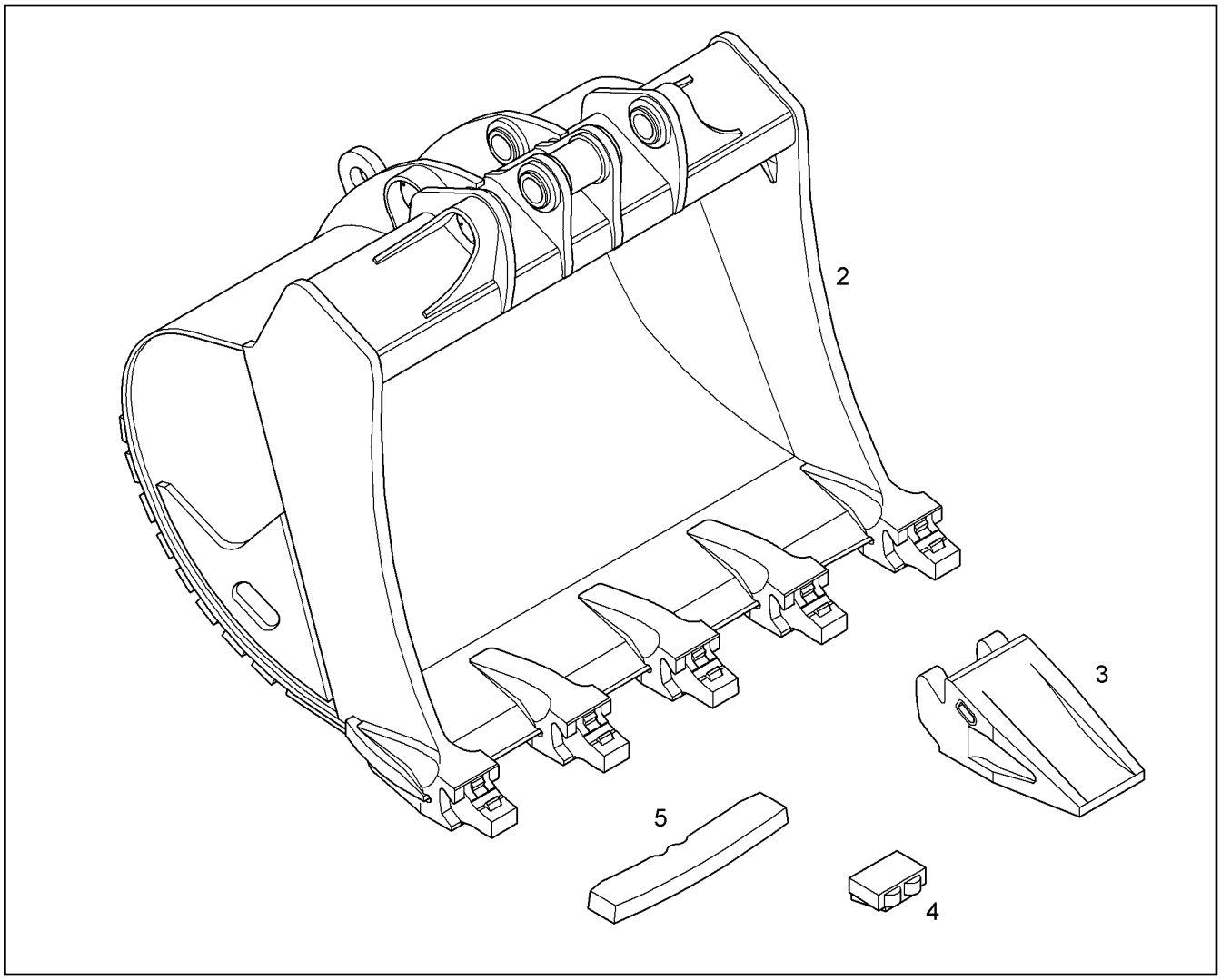

Pos.	Item	Quantity	Description	Bezeichnung	Serie	K
2	9804867	1	BACKHOE BUCKET HD 2250MM 4,30M3 [5146 01] ⇨ ❑ 520	TIEFLOEFFEL HD		1
3	3001130	5	TOOTH Z25C 441150000010	ZAHN Z25C		
4	9351306	5	KEY HOLDER G25	KEILHALTER G25		1
5	3001159	5	KEY K25 443091000010	KEIL K25		

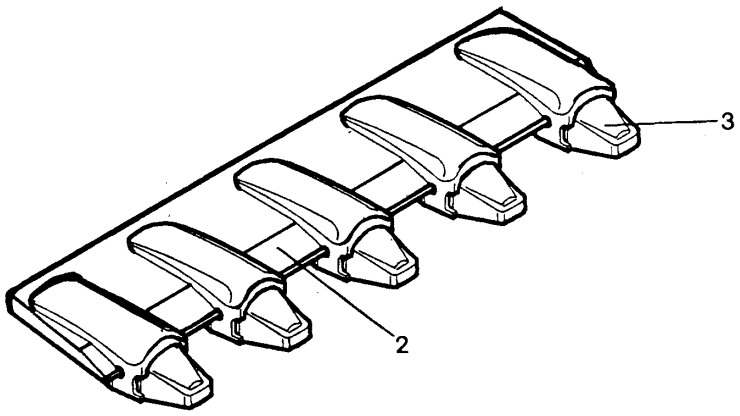

Pos.	Item	Quantity	Description	Bezeichnung	Serie	K
2	9824815	1	KNIFE	SCHNEIDE		1
3	3001150	5	ADAPTER	ZAHNHALTER		

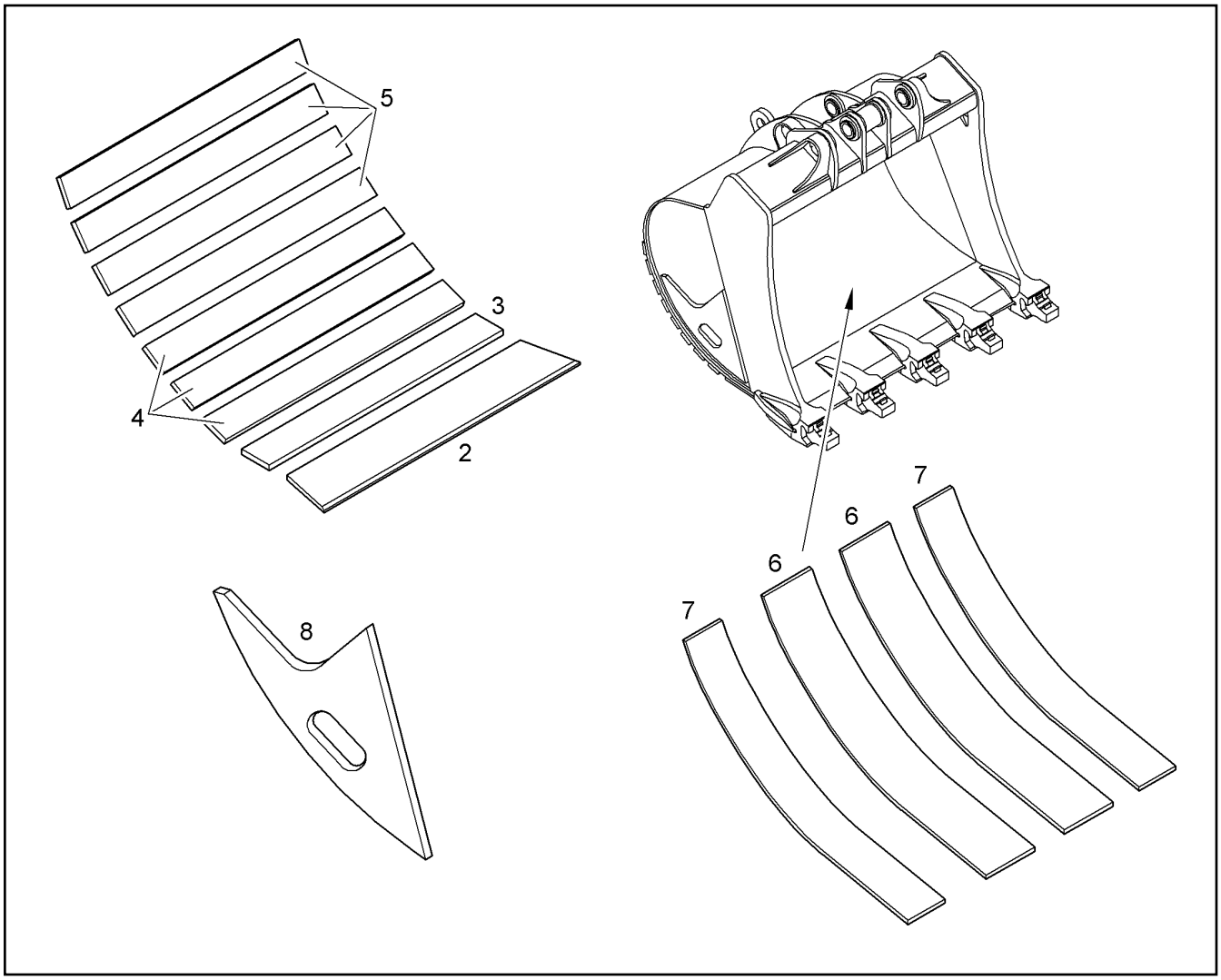

Pos.	Item	Quantity	Description	Bezeichnung	Serie	K
2	9805016	1	WEARING PLATE	VERSCHLEISSPLATTE		1
3	9805017	1	WEARING PLATE	VERSCHLEISSPLATTE		1
4	9805018	3	WEARING PLATE	VERSCHLEISSPLATTE		1
5	9805019	4	WEARING PLATE	VERSCHLEISSPLATTE		1
6	9805074	2	WEARING PLATE	VERSCHLEISSPLATTE		1
7	9805075	2	WEARING PLATE	VERSCHLEISSPLATTE		1
8	9805076	2	WEARING PLATE	VERSCHLEISSPLATTE		1

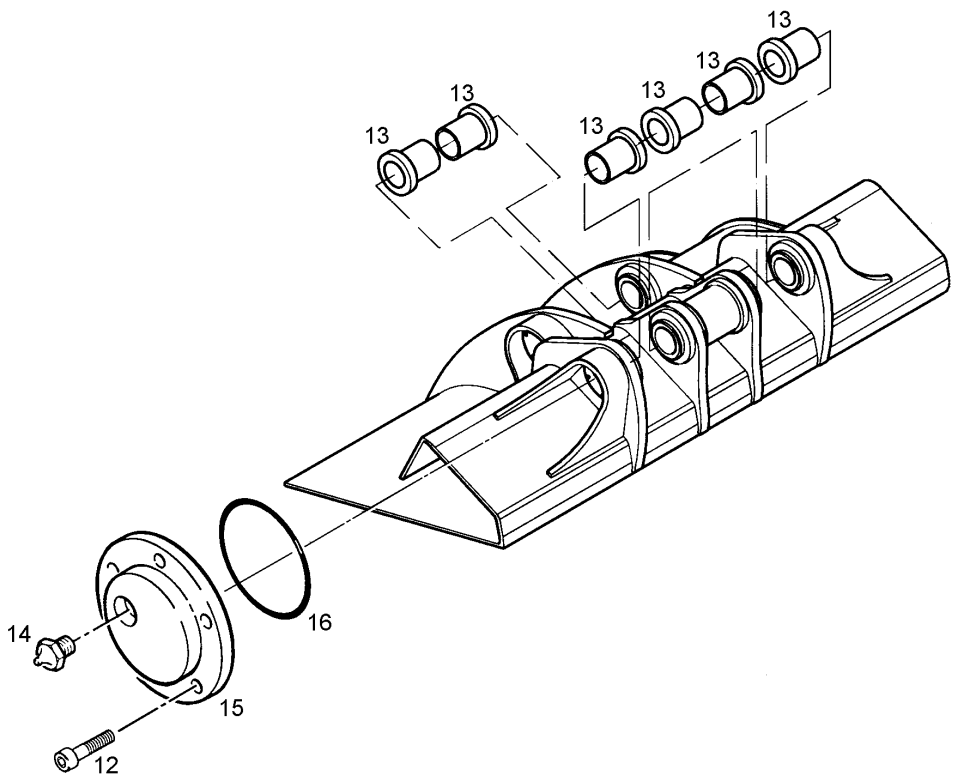

Pos.	Item	Quantity	Description	Bezeichnung	Serie	K
12	4600132	24	SOCKET HD.SCREW ISO 4762 M 10 X 35 8.8	ZYL SCHRAUBE		
13	9495108	6	STEEL BUSHING	STAHLBUCHSE		1
14	10005440	5	GREASE FITTING	SCHMIERNIPPEL		
15	9690768	4	COVER ⇨ ❑ 525	DECKEL		1
16	7264525	4	O-RING 139,2X5,7	O-RING		1

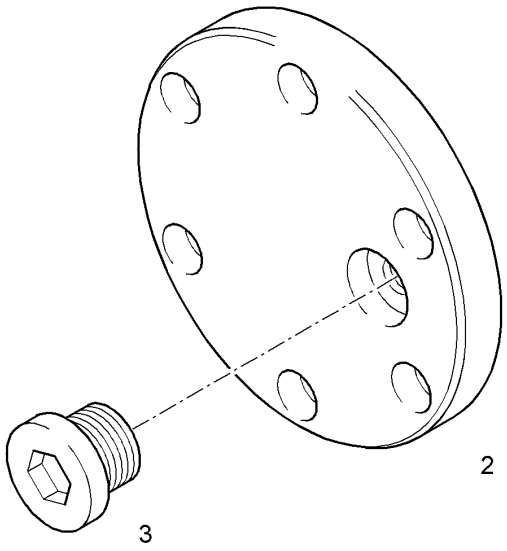

Pos.	Item	Quantity	Description	Bezeichnung	Serie	K
1	9696099	1	COVER	DECKEL		1
2	7362674	1	LOCKING SCREW	VERSCHLUSSCHRAUBE		

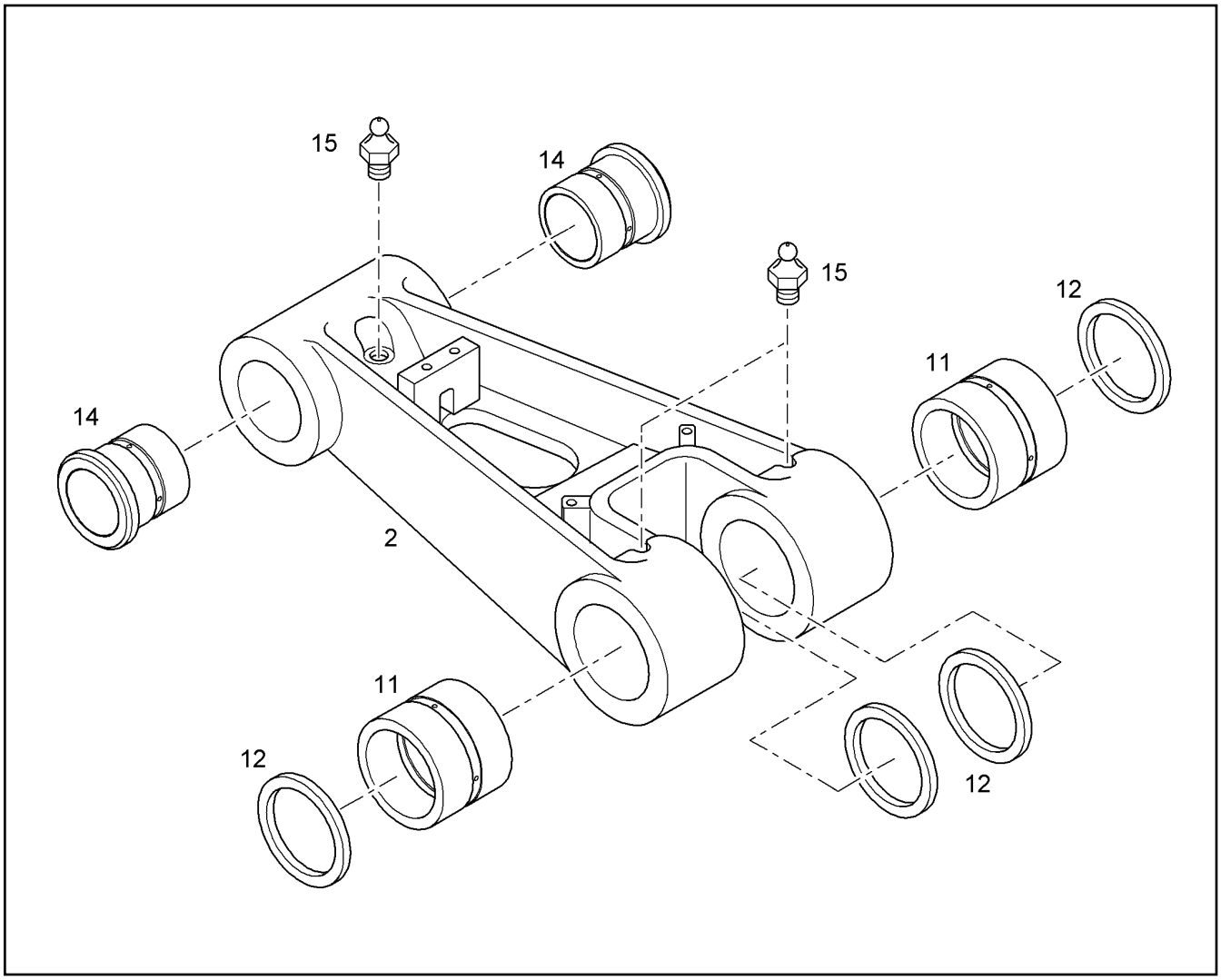

Pos.	Item	Quantity	Description	Bezeichnung	Serie	K
2	9017055	1	CONNECTING LINK	VERBINDUNGSLASCHE		1
11	9485918	2	STEEL BUSHING	STAHLBUCHSE		1
12	7362184	4	RADIAL SEAL	RADIALDICHTRING		1
14	9378423	2	STEEL BUSHING	STAHLBUCHSE		1
15	10005440	3	GREASE FITTING	SCHMIERNIPPEL		

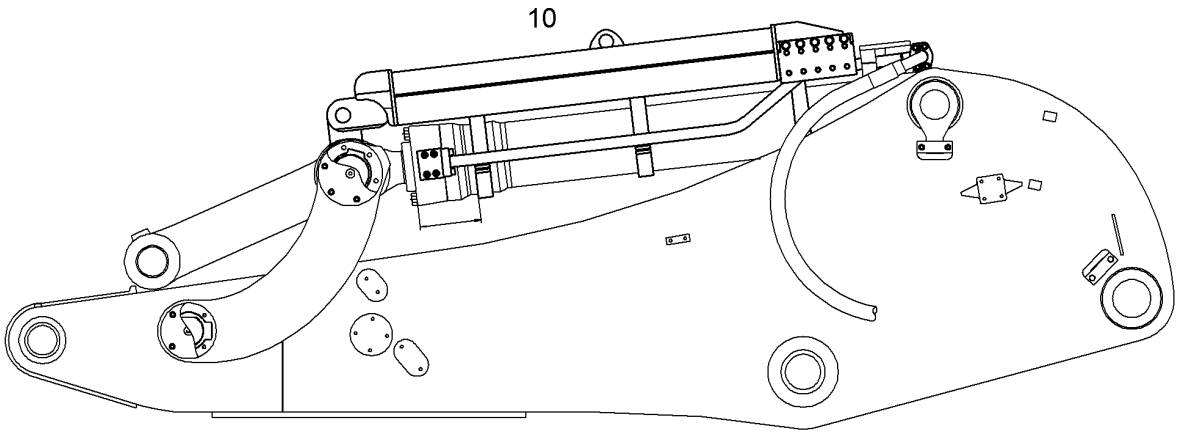

Pos.	Item	Quantity	Description	Bezeichnung	Serie	K
10	10074981	1	PISTON ROD COVER BUCKET CYL ⇨ ❑ 528	KOLBENSTANGENSCH.LOEFFE		1

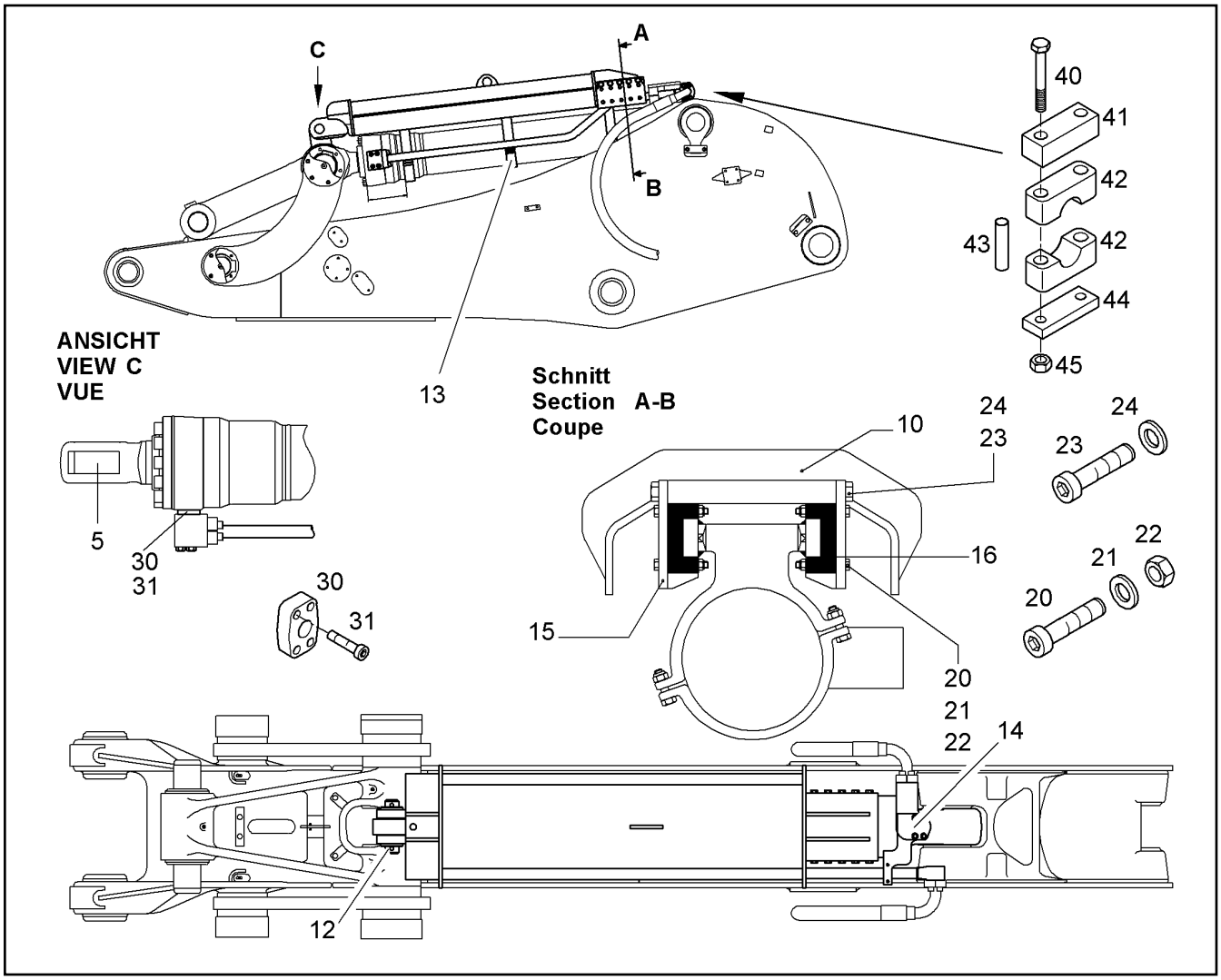

Pos.	Item	Quantity	Description	Bezeichnung	Serie	K
5	10075680	1	MODIF.CYLINDER	UMBAU ZYLINDER		
10	10067916	1	PROTECTION	SCHUTZ		
12	9936564	1	PIN ⇨ ❑ 534	BOLZEN		1
13	10075618	1	RAIL ⇨ ❑ 529	GLEITSCHIENE		1
14	10076632	1	PLATE	PLATTE		1
15	9936570	2	SUPPORT	HALTERUNG		1
16	9936576	2	SKATE	KUFE		1
20	4002298	20	SOCKET HD SCREW ISO 4762 M8x65 10.9	ZYLINDERSCHRAUBE		
21	10289803	20	WASHER ISO 7089 8 300HV	SCHEIBE		
22	4901573	20	HEX NUT ISO 7040 M 8 -10 A3C	6KT MUTTER		
23	4601243	10	SOCKET HD SCREW ISO 4762 M14x35 10.9	ZYLINDERSCHRAUBE		
24	4900162	10	RIBWASHER	SICHERUNGSSCHEIBE		
30	9562076	1	INTERMEDIATE FLANGE	ZWISCHENFLANSCH		
31	4002185	4	SOCKET HD.SCREW ISO 4762 M 14 X 110 1	ZYL SCHRAUBE		
40	4980370	2	HEX HD SCREW ISO 4014 M10x130 10.9 A3	SECHSKANTSCHRAUBE		
41	9367250	1	INTERMEDIATE PART	ZWISCHENSTUECK		1
42	7370505	2	HALF CLAMP AEHNL.DIN 3015 S 3 R 38 PP H	HALBSCHELLE		
43	7367212	2	BUSHING 11x14x58	HUELSE		
44	9483466	1	PLATE	PLATTE		
45	4600579	2	HEX NUT ISO 7040 M 10 -10 A3C	6KT MUTTER		

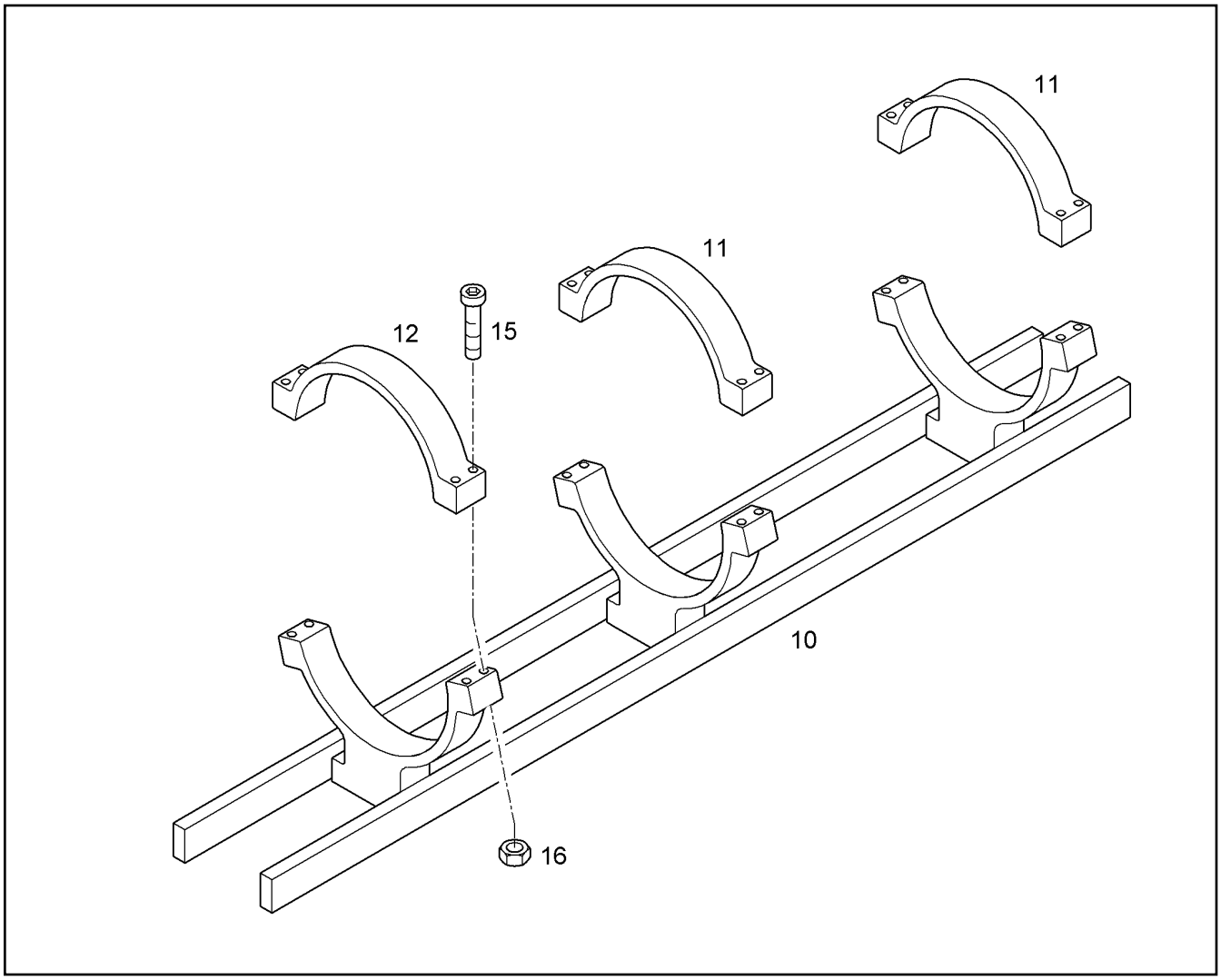

Pos.	Item	Quantity	Description	Bezeichnung	Serie	K
10	10075619	1	RAIL	GLEITSCHIENE		
11	10075620	2	HALF CLAMP	HALBSCHELLE		1
12	10075621	1	HALF CLAMP	HALBSCHELLE		1
15	4043137	12	SOCKET HD.SCREW ISO 4762 M 10 X 100 1	ZYL SCHRAUBE		
16	4600579	12	HEX NUT ISO 7040 M 10 -10 A3C	6KT MUTTER		

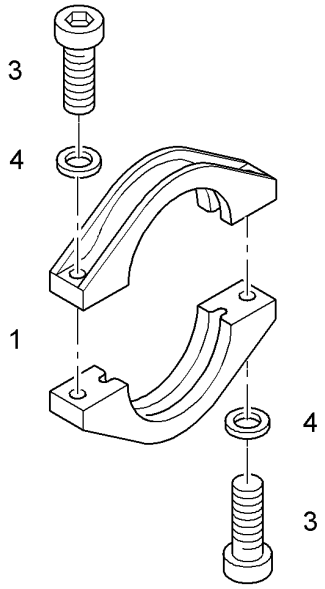

Pos.	Item	Quantity	Description	Bezeichnung	Serie	K
1	9495127	2	GUARD RING	SCHUTZRING		
3	4900537	2	SOCKET HD.SCREW ISO 4762 M 10 X 30 8.8	ZYL SCHRAUBE		
4	4229913	2	RIBWASHER	SICHERUNGSSCHEIBE		

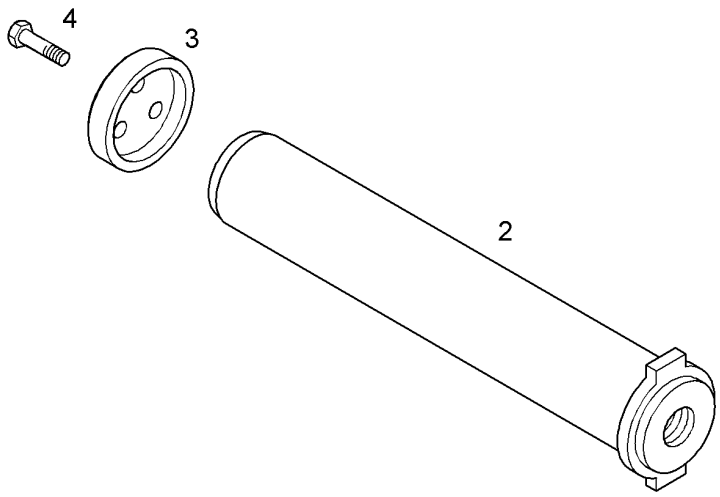

Pos.	Item	Quantity	Description	Bezeichnung	Serie	K
2	9929278	1	PIN	BOLZEN		1
3	9929334	1	SPACER BUSHING	DISTANZBUECHSE		1
4	4902030	3	SOCKET HD SCREW ISO 4762 M 16 X 90 10.	ZYL.SCHRAUBE		

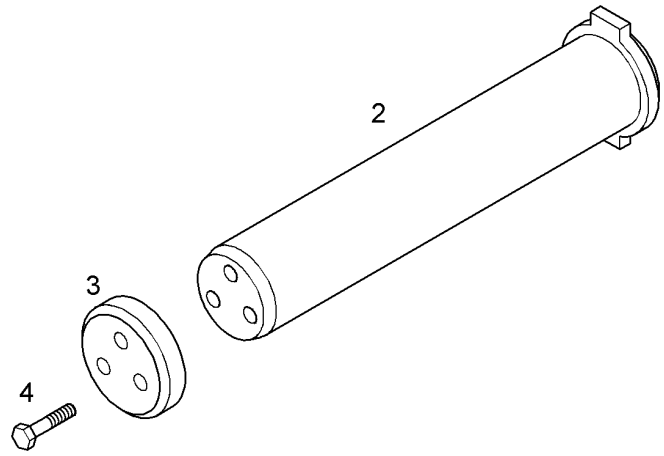

Pos.	Item	Quantity	Description	Bezeichnung	Serie	K
2	9929342	1	PIN	BOLZEN		1
3	9929365	1	WASHER	SCHEIBE		1
4	10425672	3	SOCKET HD SCREW ISO 4762 M20x100 10.9	ZYLINDERSCHRAUBE		

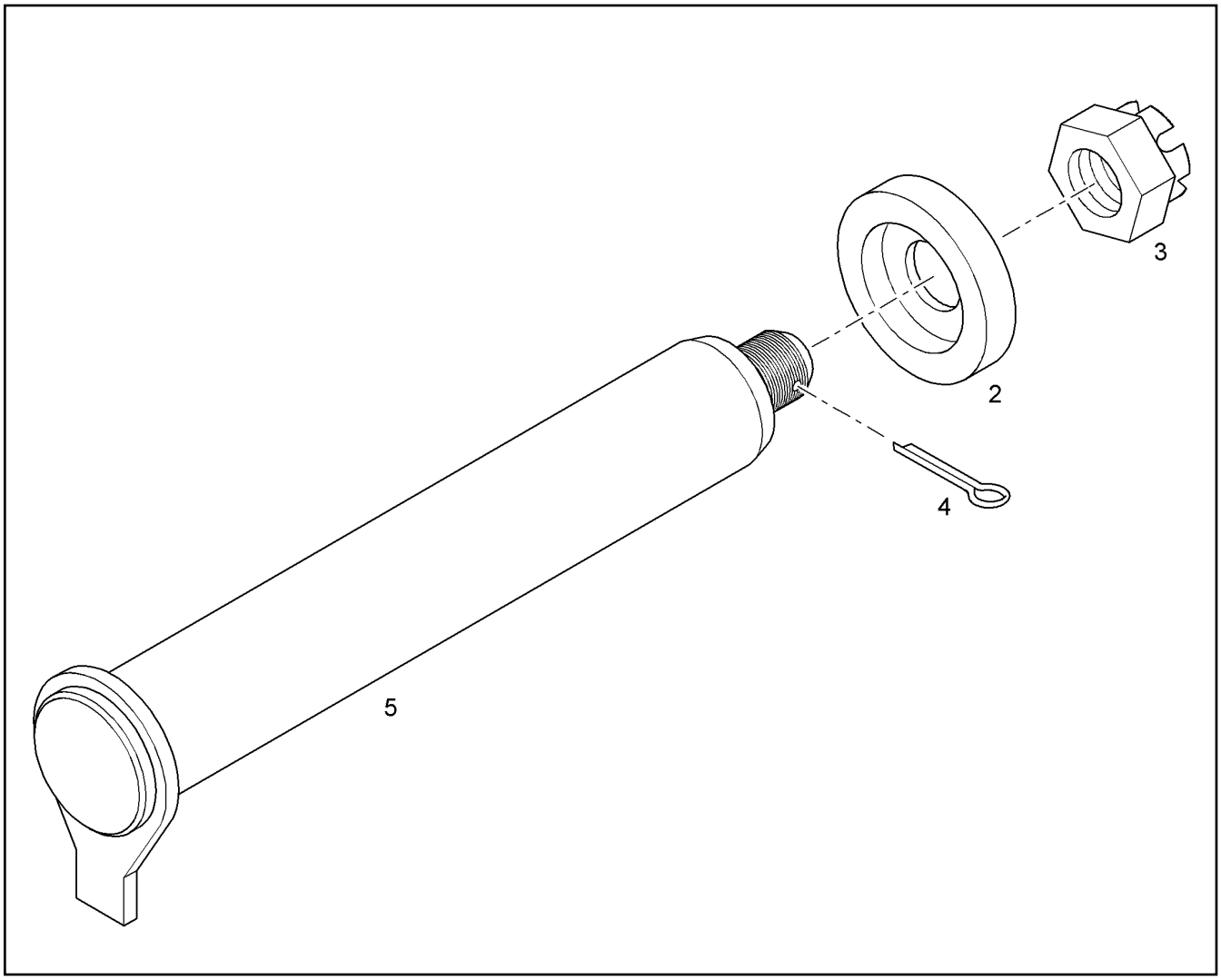

Pos.	Item	Quantity	Description	Bezeichnung	Serie	K
2	3001590	1	WASHER	SCHEIBE		
3	9161348	1	CASTLE NUT	KRONENMUTTER		
4	4330049	1	SPLIT PIN ISO 1234 10 X 100 ST	SPLINT		
5	9935246	1	PIN	BOLZEN		1

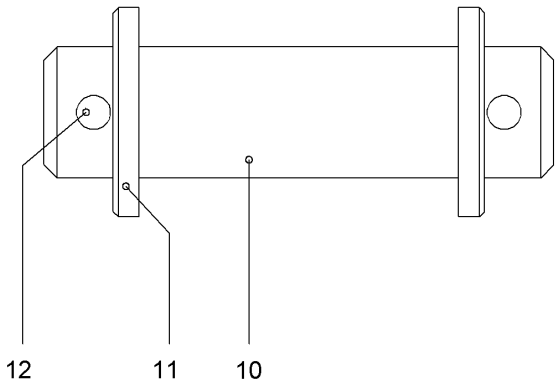

Pos.	Item	Quantity	Description	Bezeichnung	Serie	K
10	9936566	1	PIN	BOLZEN		1
11	9984234	2	WASHER	SCHEIBE		
12	4330540	2	SPLIT PIN	SPLINT		

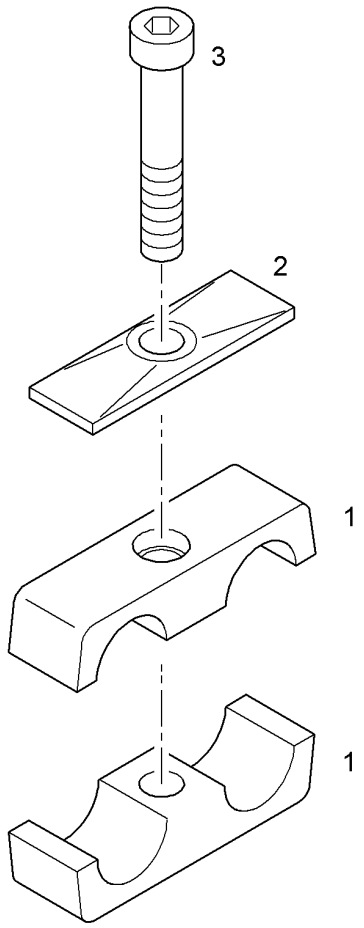

Pos.	Item	Quantity	Description	Bezeichnung	Serie	K
1	7365069	2	CLAMP-HALF AEHNL.DIN 3015 Z 2 R 10 10 P	KLEMMHAELFTE		
2	7362606	1	COVER PLATE DIN 3015 Z-DP 2 W1-ZN	DECKPLATTE		
3	4001650	1	HEX HD SCREW ISO 4017 M8X35 10.9 A2C	SECHSKANTSCHRAUBE		

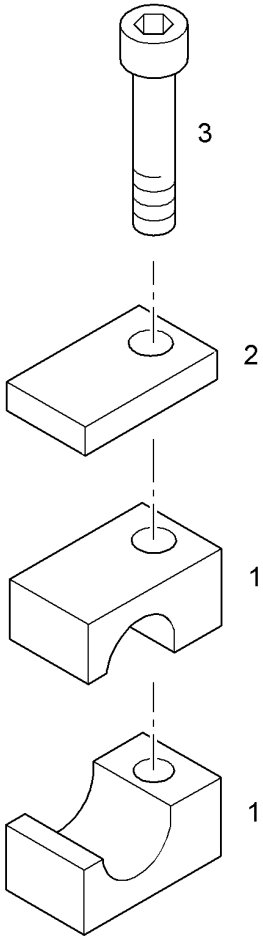

Pos.	Item	Quantity	Description	Bezeichnung	Serie	K
1	7364901	2	CLAMP-HALF DIN 3015-1 L 0 R 10 PP SW	KLEMMHAELFTE		
2	7364904	1	COVER PLATE DIN 3015 L-DP 0 W1-ZN	DECKPLATTE		
3	4600340	1	SOCKET HD SCREW ISO 4762 M6x40 10.9	ZYLINDERSCHRAUBE		

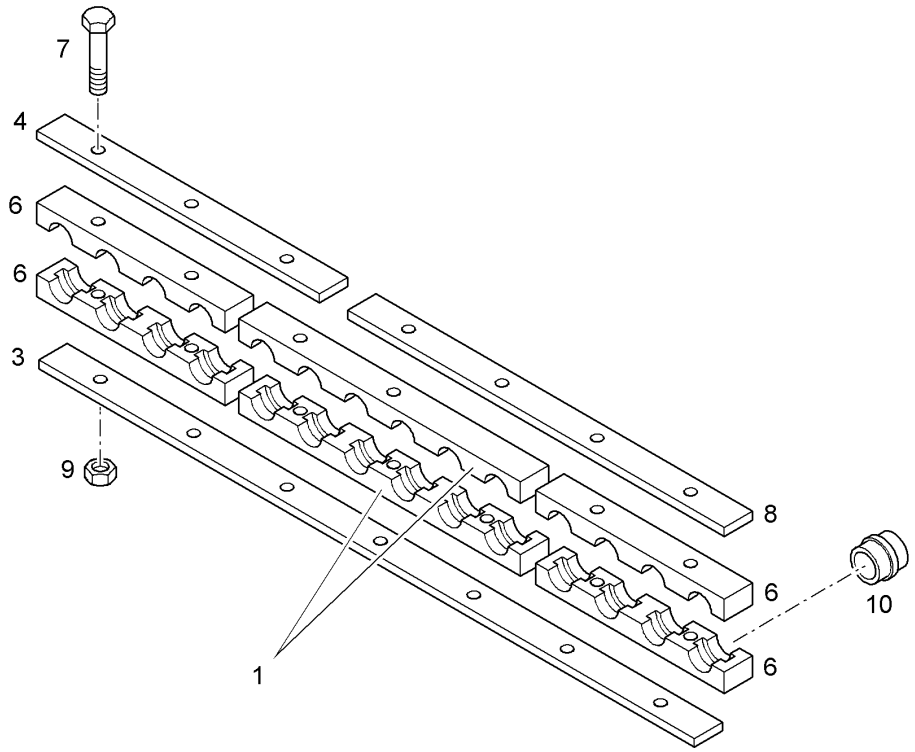

Pos.	Item	Quantity	Description	Bezeichnung	Serie	K
1	9371534	2	HALF CLAMP	HALBSCHELLE		
3	9339311	1	PLATE	PLATTE		1
4	9009341	1	PLATE	PLATTE		1
6	9371535	4	HALF CLAMP	HALBSCHELLE		
7	4061057	7	HEXAGON BOLT ISO 4014 M 10 X 140 8.8 A3	6KT SCHRAUBE		
8	9009340	1	PLATE	PLATTE		1
9	4000383	14	HEX NUT ISO 4032 M 10 -10 A3C	6KT MUTTER		
10	7370423	12	ELASTOMER INSERT DIN 3015 S EL 4 48/64	ELASTOMEREINSATZ		

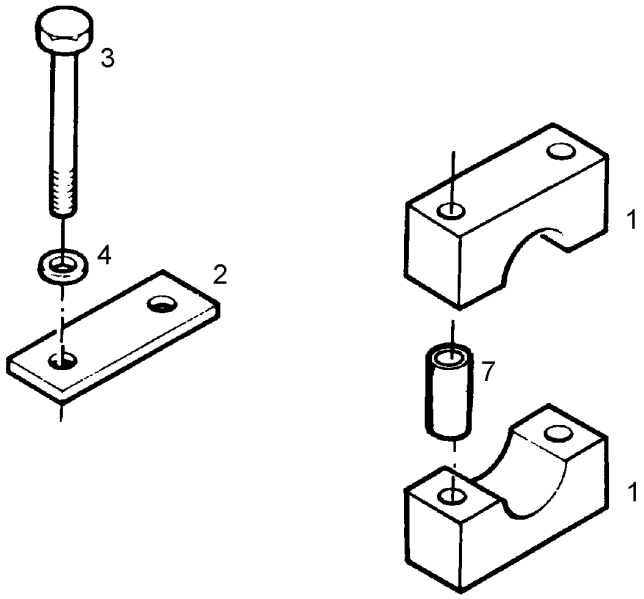

Pos.	Item	Quantity	Description	Bezeichnung	Serie	K
1	7367232	2	CLAMP-HALF AEHNL.DIN 3015 S 4 R 38 PP H	KLEMMHAELFTE		
2	9476811	1	PLATE	PLATTE		
3	4002192	2	HEXAGON BOLT ISO 4014 M 12 X 110 10.9	6KT SCHRAUBE		
4	4900093	2	RIBWASHER	SICHERUNGSSCHEIBE		
7	7367211	2	BUSHING 12,4x16x87	HUELSE		

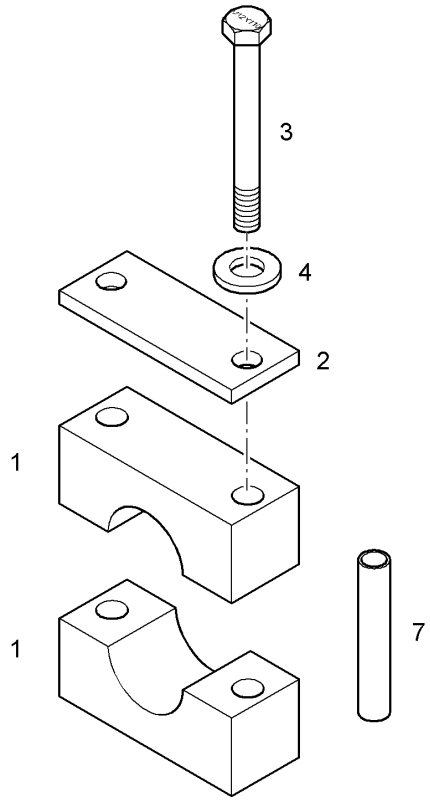

Pos.	Item	Quantity	Description	Bezeichnung	Serie	K
1	7367215	2	CLAMP-HALF AEHNL.DIN 3015 S 4 R 50 PP H	KLEMMHAELFTE		
2	9476811	1	PLATE	PLATTE		
3	4002192	2	HEXAGON BOLT ISO 4014 M 12 X 110 10.9	6KT SCHRAUBE		
4	4900093	2	RIBWASHER	SICHERUNGSSCHEIBE		
7	7367211	2	BUSHING 12,4x16x87	HUELSE		

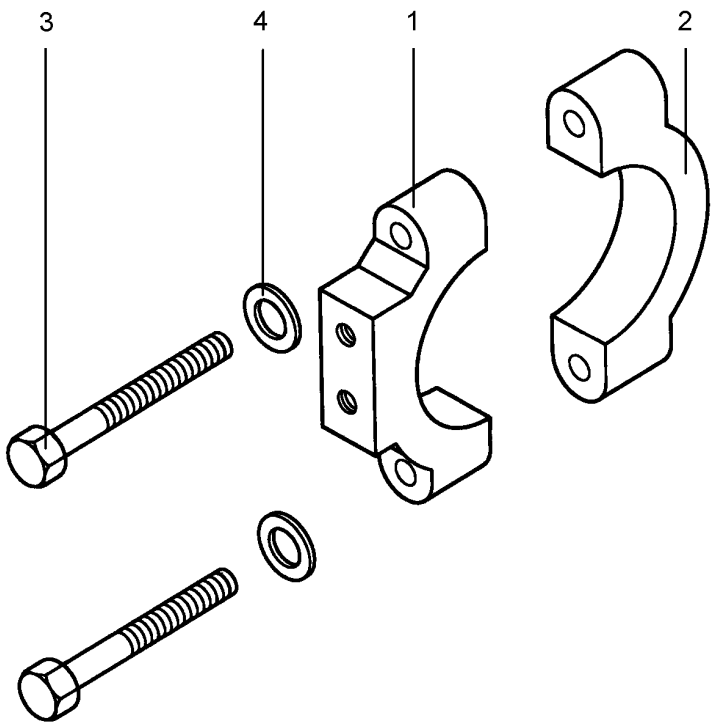

Pos.	Item	Quantity	Description	Bezeichnung	Serie	K
1	9365403	1	HALF CLAMP	HALBSCHELLE		
2	9365404	1	HALF CLAMP	HALBSCHELLE		
3	4600149	2	HEXAGON BOLT ISO 4014 M 16 X 85 10.9 DA	6KT SCHRAUBE		
4	4600242	2	WASHER DIN 6916 17 DAC	SCHEIBE		

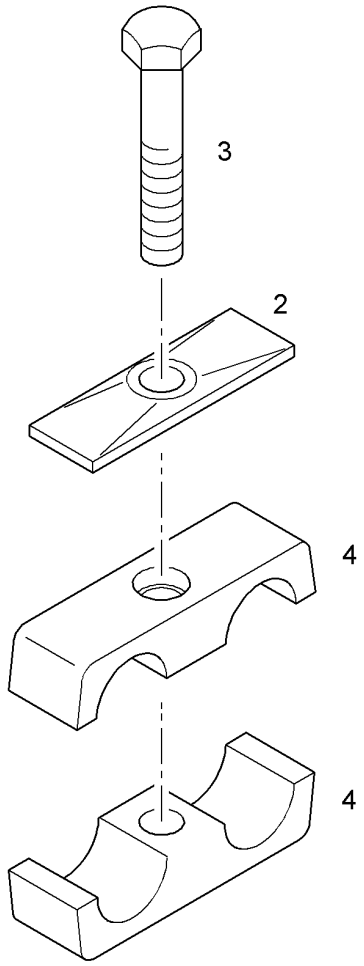

Pos.	Item	Quantity	Description	Bezeichnung	Serie	K
2	7401349	1	COVER PLATE DIN 3015 Z-DP 3 W1-ZN	DECKPLATTE		
3	4001648	1	HEX HD SCREW ISO 4017 M8X45 10.9 A2C	SECHSKANTSCHRAUBE		
4	7029979	2	CLAMP-HALF DIN 3015-3 Z 3 G 23 23 PP SW	KLEMMHAELFTE		

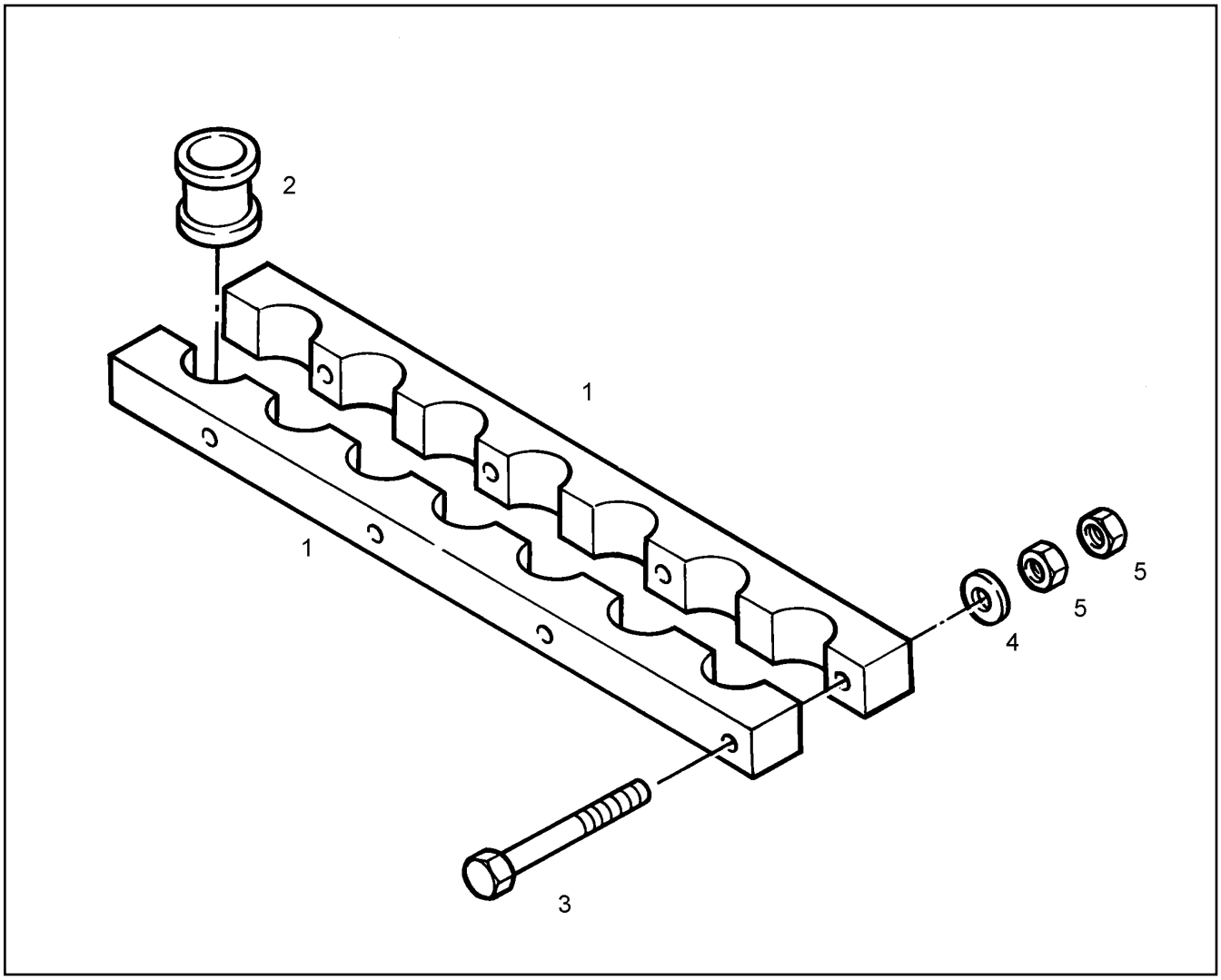

Pos.	Item	Quantity	Description	Bezeichnung	Serie	K
1	9378593	2	HALF CLAMP	HALBSCHELLE		
2	7365282	7	RUBBER INSERT 38/61x35	GUMMIEINSATZ		
3	4900661	4	HEXAGON BOLT ISO 4017 M 12 X 100 10.9	6KT SCHRAUBE		
4	4900093	4	RIBWASHER	SICHERUNGSSCHEIBE		
5	4900546	8	HEX NUT ISO 4032 M 12 -10 A3C	6KT MUTTER		

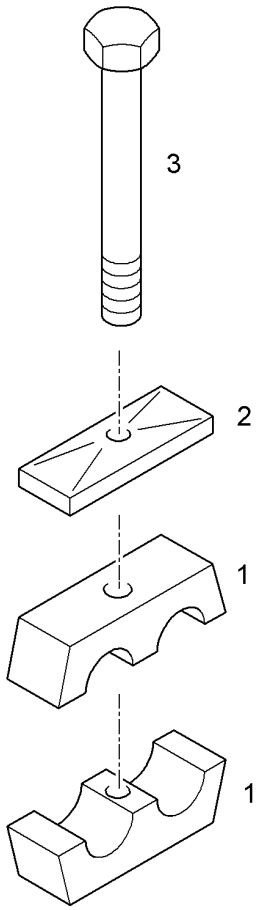

Pos.	Item	Quantity	Description	Bezeichnung	Serie	K
1	7368705	2	CLAMP-HALF DIN 3015-3 Z 3 G 21,3 21,3 PP	KLEMMHAELFTE		
2	7401349	1	COVER PLATE DIN 3015 Z-DP 3 W1-ZN	DECKPLATTE		
3	4001648	1	HEX HD SCREW ISO 4017 M8X45 10.9 A2C	SECHSKANTSCHRAUBE		

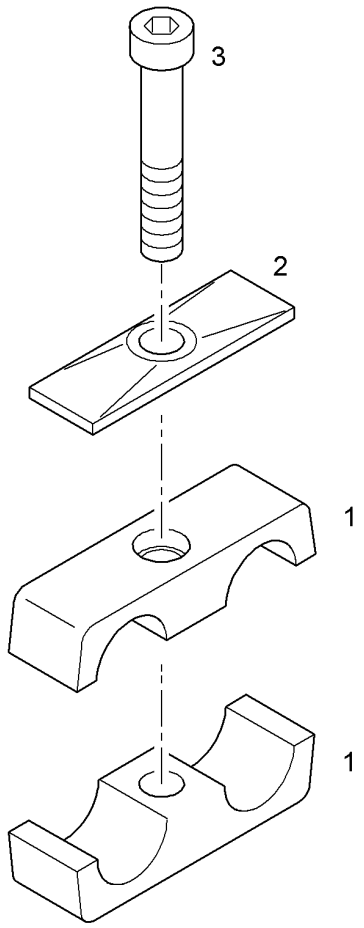

Pos.	Item	Quantity	Description	Bezeichnung	Serie	K
1	7029979	2	CLAMP-HALF DIN 3015-3 Z 3 G 23 23 PP SW	KLEMMHAELFTE		
2	7401349	1	COVER PLATE DIN 3015 Z-DP 3 W1-ZN	DECKPLATTE		
3	4601316	1	HEX HD SCREW ISO 4017 M8X50 10.9 A2C	SECHSKANTSCHRAUBE		

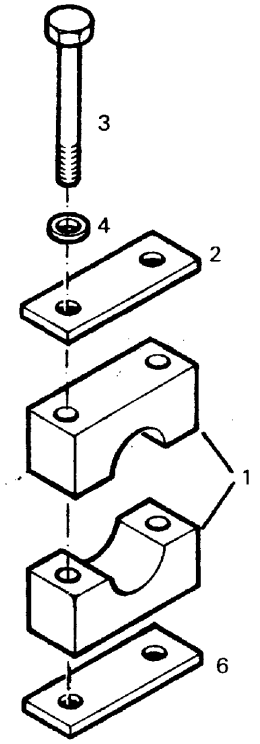

Pos.	Item	Quantity	Description	Bezeichnung	Serie	K
1	7363676	2	CLAMP-HALF AEHNL.DIN 3015 S 4 G 50 PP S	KLEMMHAELFTE		
2	9476811	1	PLATE	PLATTE		
3	4002192	2	HEXAGON BOLT ISO 4014 M 12 X 110 10.9	6KT SCHRAUBE		
4	4900093	2	RIBWASHER	SICHERUNGSSCHEIBE		
6	9476495	1	PLATE	PLATTE		1

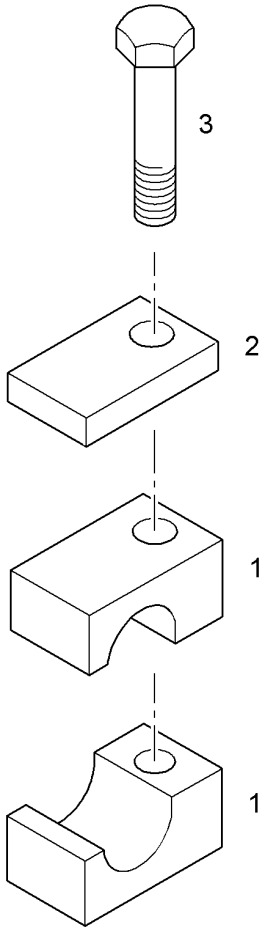

Pos.	Item	Quantity	Description	Bezeichnung	Serie	K
1	7364901	2	CLAMP-HALF DIN 3015-1 L 0 R 10 PP SW	KLEMMHAELFTE		
2	7364904	1	COVER PLATE DIN 3015 L-DP 0 W1-ZN	DECKPLATTE		
3	4001915	1	HEX HD SCREW ISO 4014 M6x30 8.8 A2C	SECHSKANTSCHRAUBE		

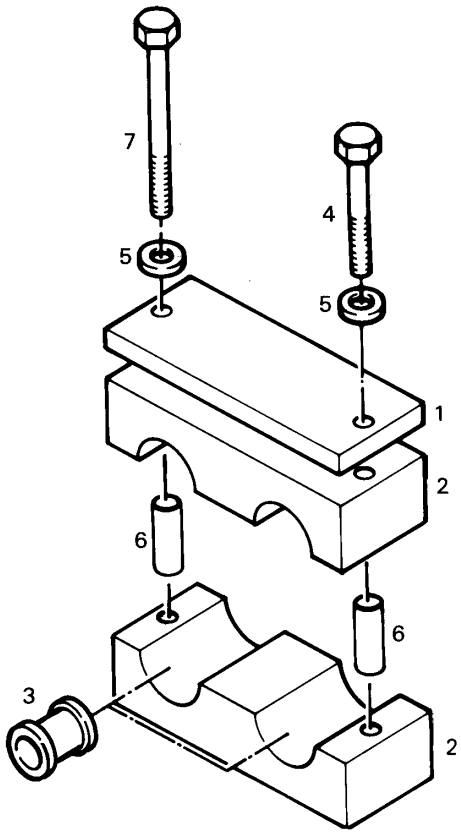

Pos.	Item	Quantity	Description	Bezeichnung	Serie	K
1	9385196	1	COVER PLATE	DECKPLATTE		
2	7368688	2	HALF CLAMP Z 4 E 65 65 PP	HALBSCHELLE		
3	7370423	2	ELASTOMER INSERT DIN 3015 S EL 4 48/64	ELASTOMEREINSATZ		
4	4600247	1	HEXAGON BOLT ISO 4014 M 12 X 120 8.8 A3	6KT SCHRAUBE		
5	4900093	2	RIBWASHER	SICHERUNGSSCHEIBE		
6	7367211	2	BUSHING 12,4x16x87	HUELSE		
7	4600207	1	HEX HD SCREW ISO 4014 M12x130 8.8 A3C	SECHSKANTSCHRAUBE		

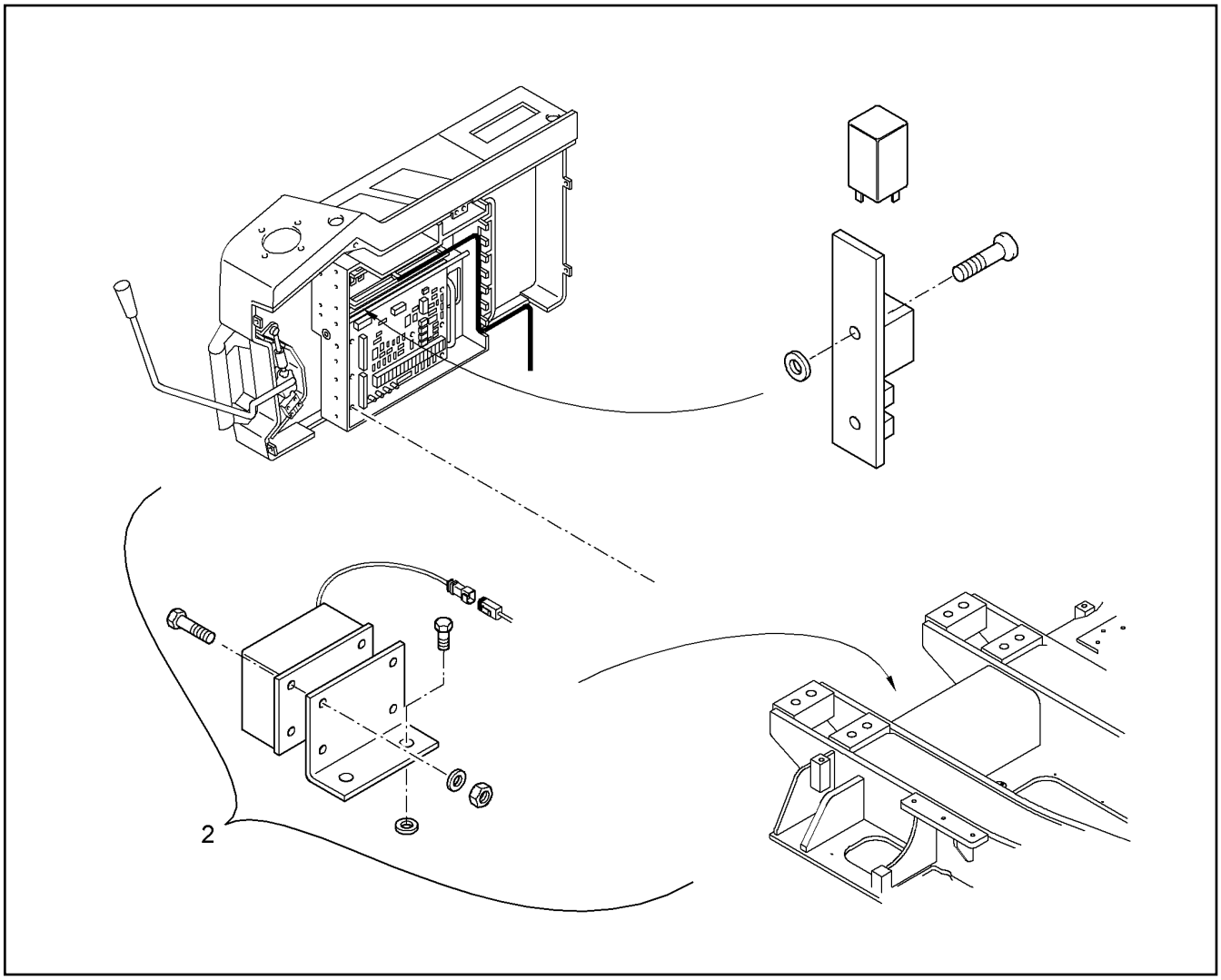

Pos.	Item	Quantity	Description	Bezeichnung	Serie	K
2	10050016	1	TRAVEL ALARM ⇨ ❑ 549	FAHRWARNEINRICHTUNG		1

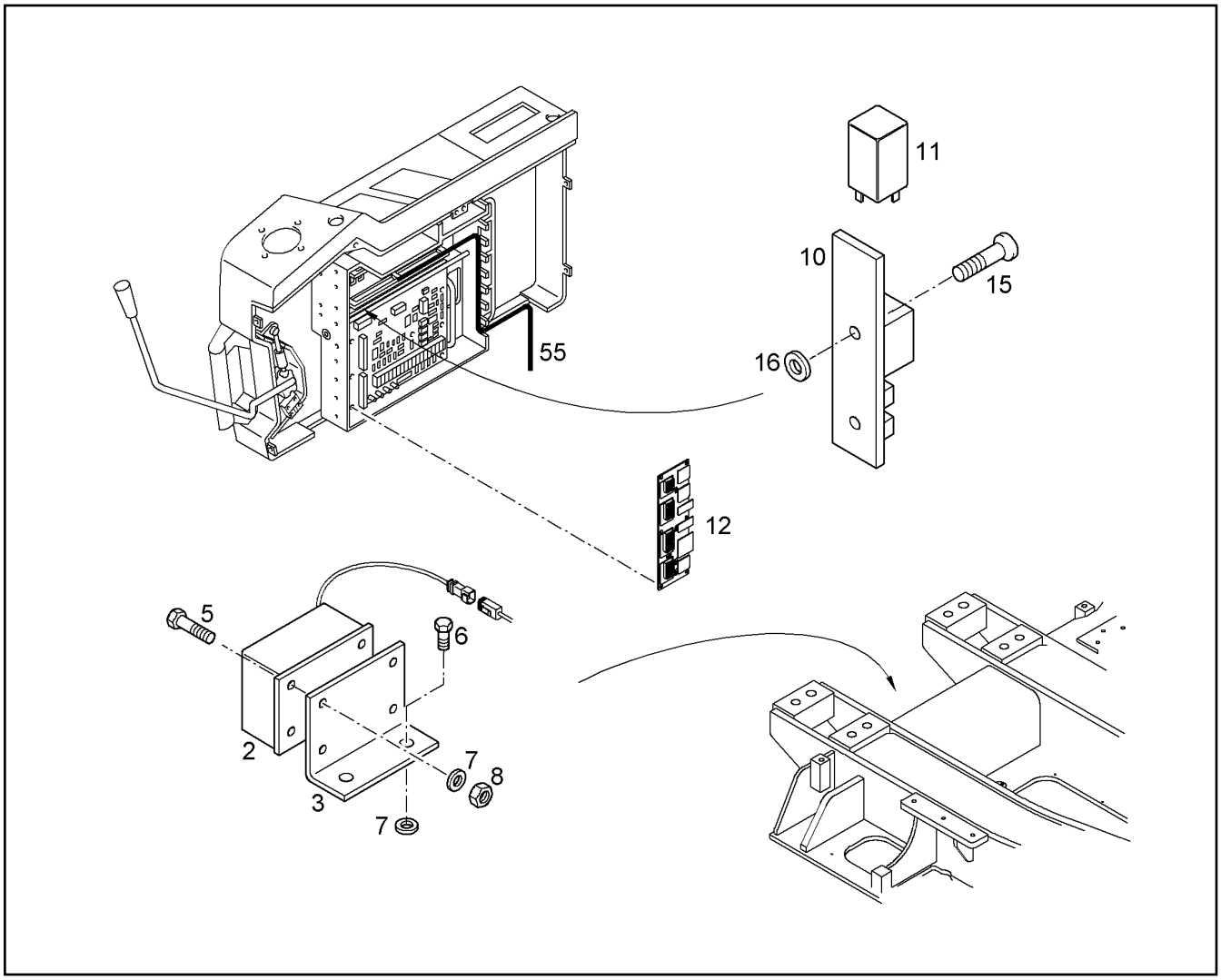

Pos.	Item	Quantity	Description	Bezeichnung	Serie	K
2	9389148	1	ECCO ALARM SET	ECCO ALARM KPL		1
3	9758750	1	BRACKET	KONSOLE		1
5	4900089	4	HEX HD SCREW ISO 4017 M8x20 8.8 A2C	SECHSKANTSCHRAUBE		
6	4065136	2	HEX HD SCREW ISO 4017 M8X12 8.8 A2C	SECHSKANTSCHRAUBE		
7	10289803	10	WASHER ISO 7089 8 300HV	SCHEIBE		
8	4000381	4	HEX NUT ISO 4032 M 8 -10 A3C	6KT MUTTER		
10	9202120	1	PALTINE	PLATINE (AMERICA)		2
11	6001418	1	TIME RELAY	ZEITRELAIS		2
12	9399139	1	MOUNTING PLATINE A1008 ⇨ ❑ 215	EINBAU PLATINE		
15	4901886	2	FLAT HEAD SCREW ISO 7045 M4x6 4.8 H A2	FLACHKOPFSCHRAUBE		
16	4001645	2	WASHER DIN 125 B 4,3 ST A3C	SCHEIBE		
55	9699736	1	WIRING HARNESS A100-A1008	KABELSATZ		2

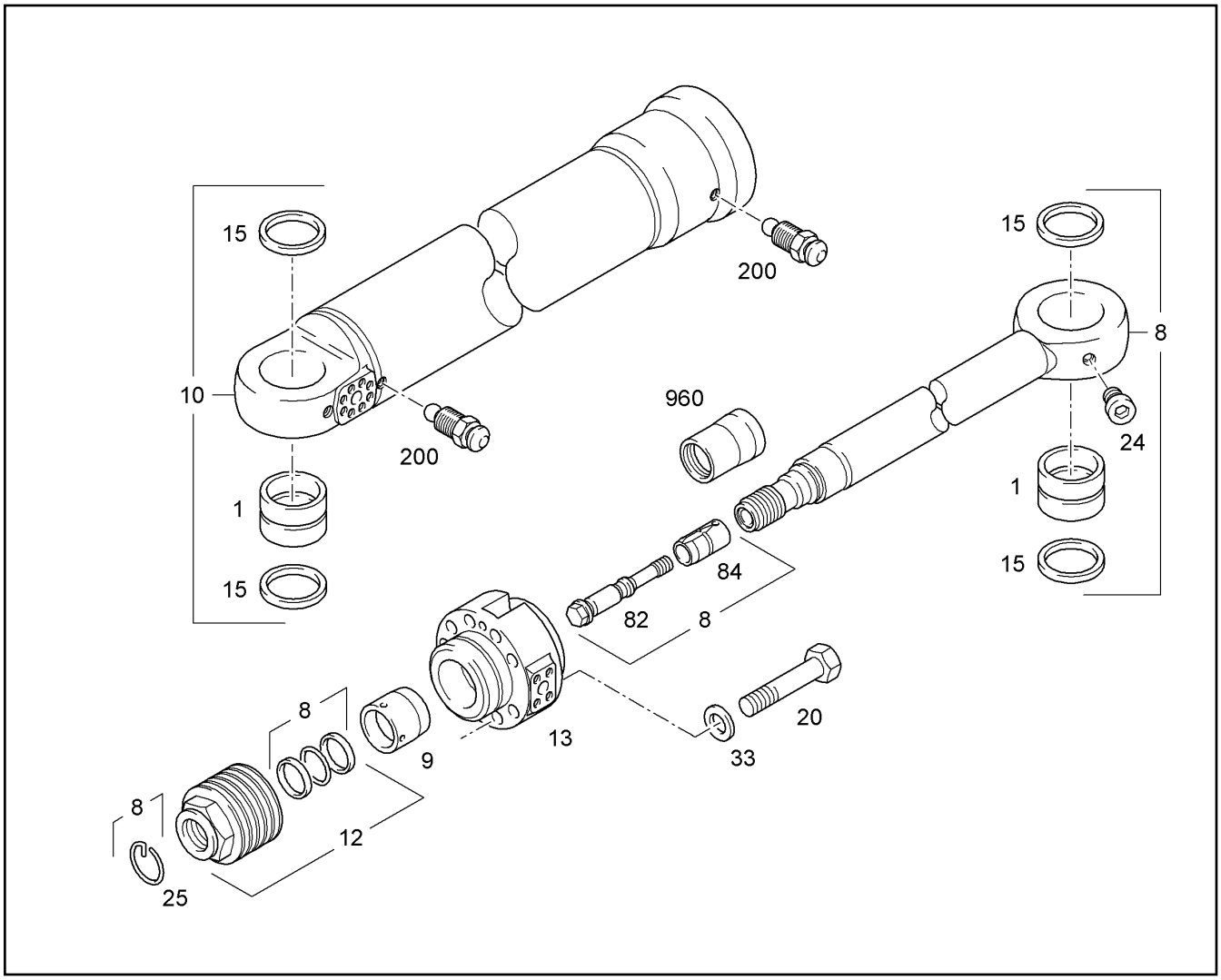

Pos.	Item	Quantity	Description	Bezeichnung	Serie	K
1	9234161	2	BUSHING	BUCHSE		1
8	9063715	1	PISTON ROD	KOLBENSTANGE		2
9	9926803	1	BUSHING	HUELSE		2
10	9594827	1	CYLINDER	ZYLINDER		
12	9281569	1	PISTON 210MM ⇨ ❑ 558	KOLBEN		2
13	9922058	1	PISTON ROD BEARING 140/210 ⇨ ❑ 562	KOLBENSTANGENLAGER		
15	7017199	4	RADIAL SEAL	RADIALDICHTRING		1
20	4900896	9	HEXAGON BOLT ISO 4014 M 30 X 180 10.9	6KT SCHRAUBE		
24	7362674	1	LOCKING SCREW	VERSCHLUSSCHRAUBE		
25	4000777	1	RING DIN 70951 109	RING		
33	9918231	9	WASHER 31,0/52,0/6,0	SCHEIBE		
82	9926801	1	SCREW	SCHRAUBE		
84	9926802	1	BUSHING	HUELSE		2
200	9586880	2	VENTILATION CONTROL ⇨ ❑ 555	ENTLUEFTUNGSEINRICHTUNG		
960	9926806	1	SLEEVE	MONTAGEHUELSE		

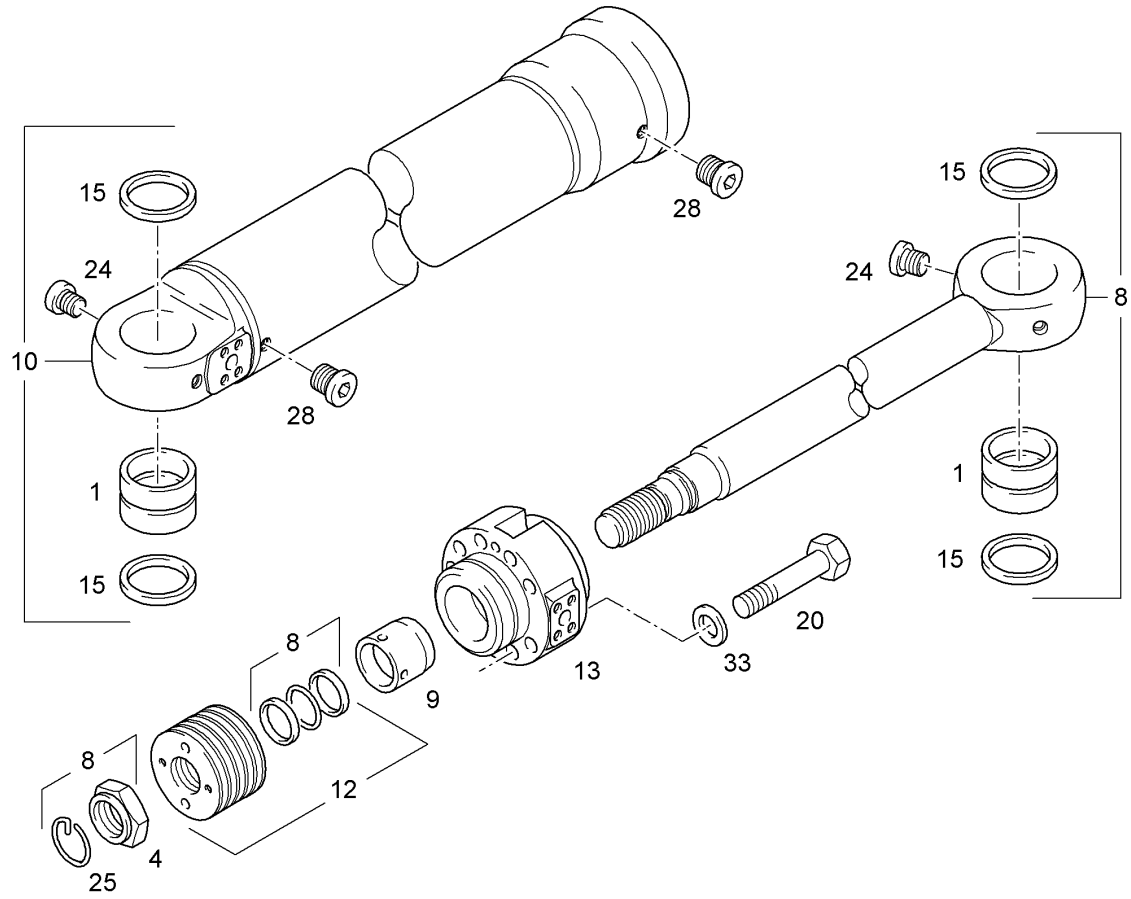

Pos.	Item	Quantity	Description	Bezeichnung	Serie	K
1	9233882	2	BUSHING	BUCHSE		1
4	9101411	1	PISTON NUT	KOLBENMUTTER		
8	9064092	1	PISTON ROD	KOLBENSTANGE		2
9	9907856	1	BUSHING	HUELSE		2
10	9064093	1	CYLINDER	ZYLINDER		2
12	9907680	1	PISTON 190 MM ⇨ ❑ 559	KOLBEN		2
13	9907890	1	PISTON ROD BEARING 125/190 ⇨ ❑ 561	KOLBENSTANGENLAGER		
15	7362184	4	RADIAL SEAL	RADIALDICHTRING		1
20	4000563	11	HEXAGON BOLT ISO 4014 M 24 X 160 10.9	6KT SCHRAUBE		
24	7362674	2	LOCKING SCREW	VERSCHLUSSCHRAUBE		
25	4242028	1	RING DIN 70951 93	RING		
28	9613452	2	BLEEDER SCREW G 1/4'X15 ⇨ ❑ 564	ENTLUEFTUNGSSCHRAUBE		
33	9918230	11	WASHER 24,5/40,0/5,0	SCHEIBE		

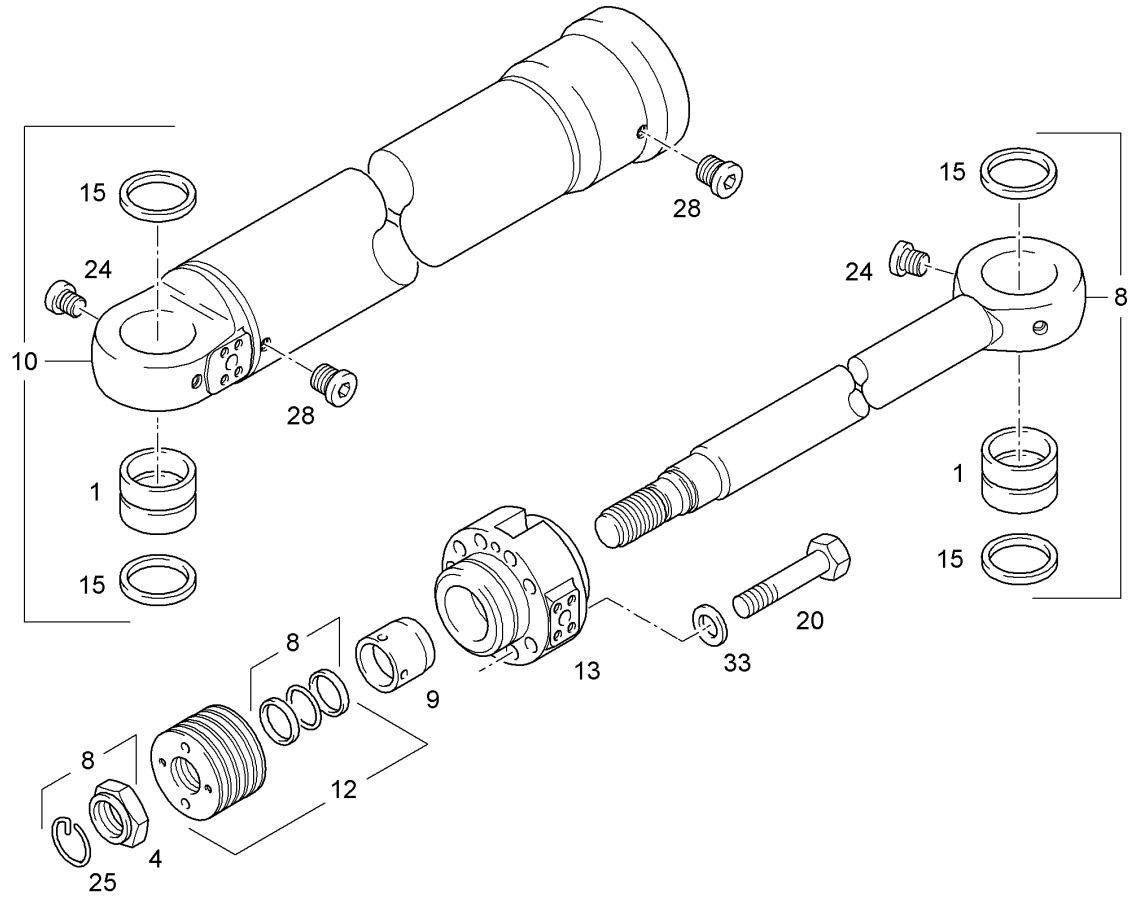

Pos.	Item	Quantity	Description	Bezeichnung	Serie	K
1	9233882	2	BUSHING	BUCHSE		1
4	9101411	1	PISTON NUT	KOLBENMUTTER		
8	9064092	1	PISTON ROD	KOLBENSTANGE		2
9	9907856	1	BUSHING	HUELSE		2
10	9064093	1	CYLINDER	ZYLINDER		2
12	9907680	1	PISTON 190 MM ⇨ ❑ 559	KOLBEN		2
13	9907890	1	PISTON ROD BEARING 125/190 ⇨ ❑ 561	KOLBENSTANGENLAGER		
15	7362184	4	RADIAL SEAL	RADIALDICHTRING		1
20	4000563	11	HEXAGON BOLT ISO 4014 M 24 X 160 10.9	6KT SCHRAUBE		
24	7362674	2	LOCKING SCREW	VERSCHLUSSCHRAUBE		
25	4242028	1	RING DIN 70951 93	RING		
28	9613452	2	BLEEDER SCREW G 1/4'X15 ⇨ ❑ 564	ENTLUEFTUNGSSCHRAUBE		
33	9918230	11	WASHER 24,5/40,0/5,0	SCHEIBE		

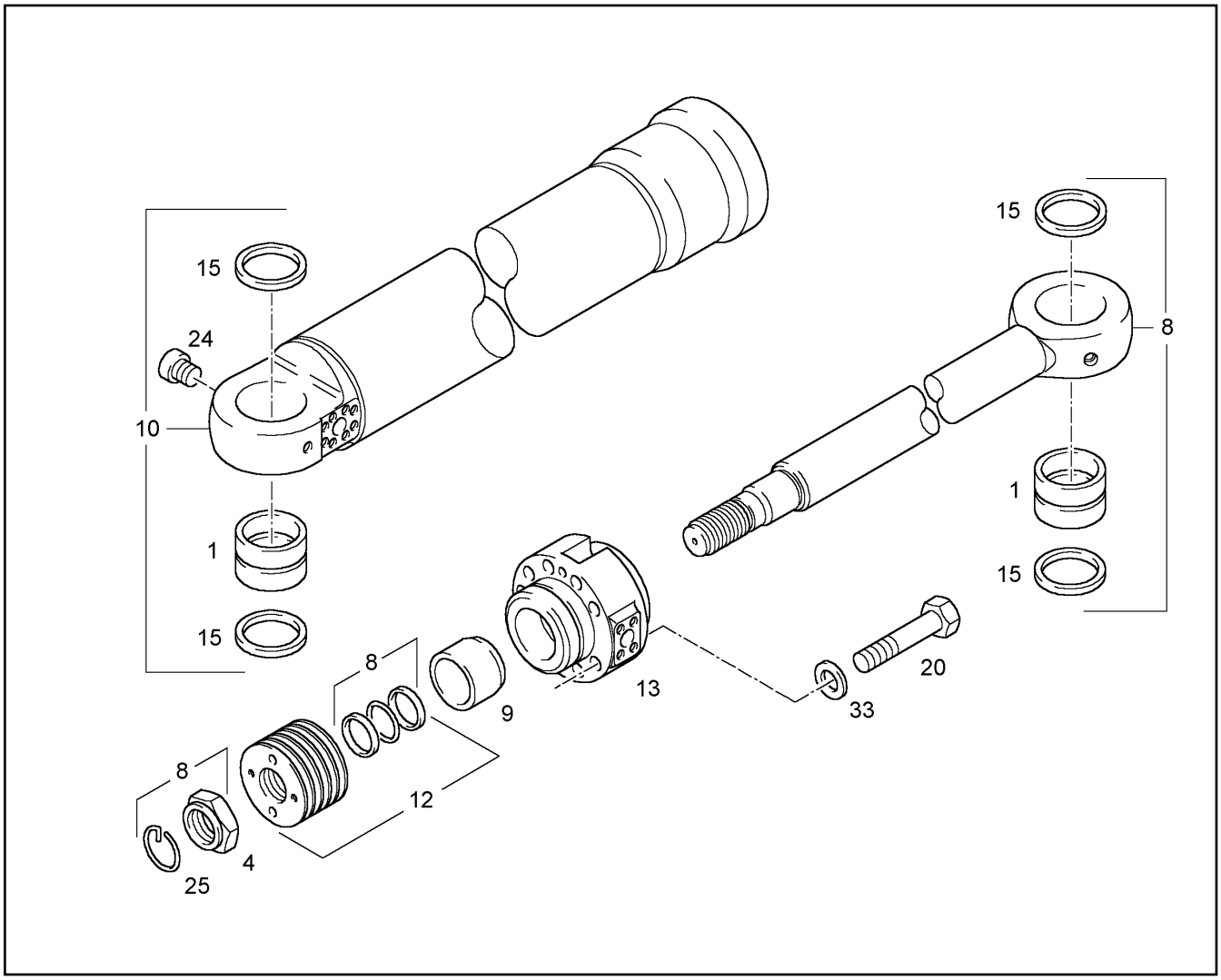

Pos.	Item	Quantity	Description	Bezeichnung	Serie	K
1	9827128	2	BUSHING	BUCHSE		1
4	9142472	1	PISTON NUT	KOLBENMUTTER		
8	9064195	1	PISTON ROD	KOLBENSTANGE		2
9	9307235	1	BUSHING	HUELSE		2
10	9064196	1	CYLINDER	ZYLINDER		2
12	9241642	1	PISTON 180MM ⇨ ❑ 557	KOLBEN		2
13	9924735	1	PISTON ROD BEARING 110/180 ⇨ ❑ 563	KOLBENSTANGENLAGER		
15	7362184	4	RADIAL SEAL	RADIALDICHTRING		1
20	4900849	9	HEXAGON BOLT ISO 4014 M 24 X 140 10.9	6KT SCHRAUBE		
24	7362674	1	LOCKING SCREW	VERSCHLUSSCHRAUBE		
25	4001869	1	RING DIN 70951 89	RING		
33	9918230	9	WASHER 24,5/40,0/5,0	SCHEIBE		

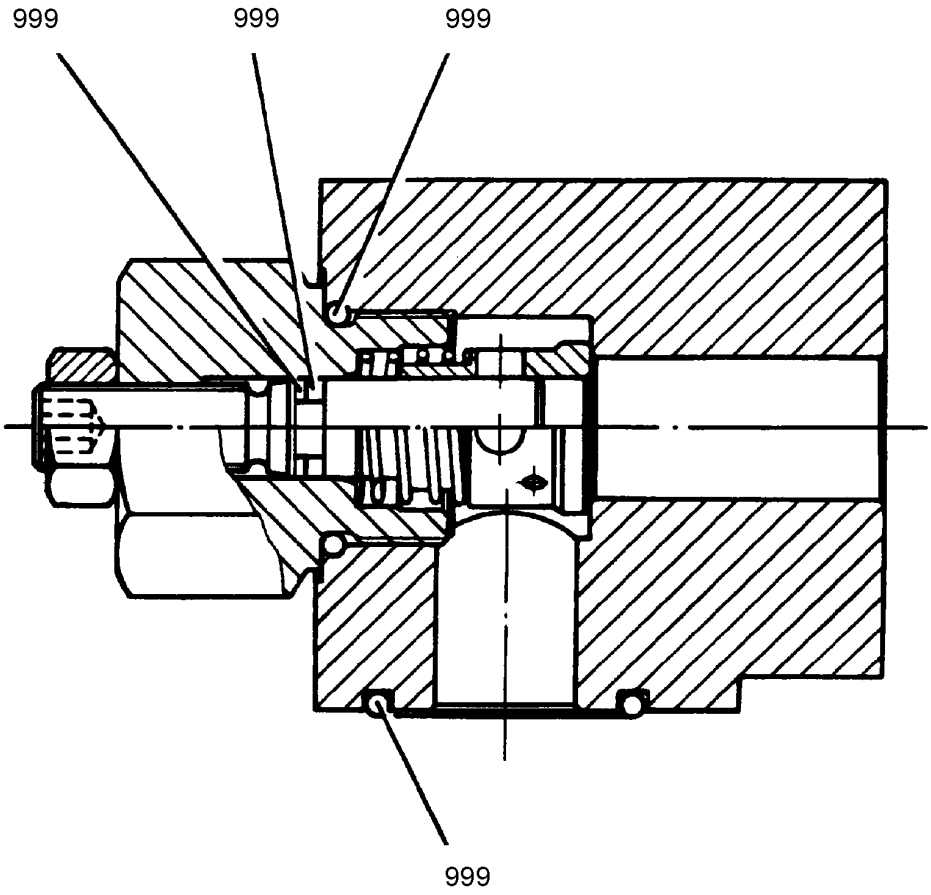

Pos.	Item	Quantity	Description	Bezeichnung	Serie	K
999	9270390	1	SEAL KIT F.NON-RETURN VALVE	DS RUECKSCHLAGVENTIL		1

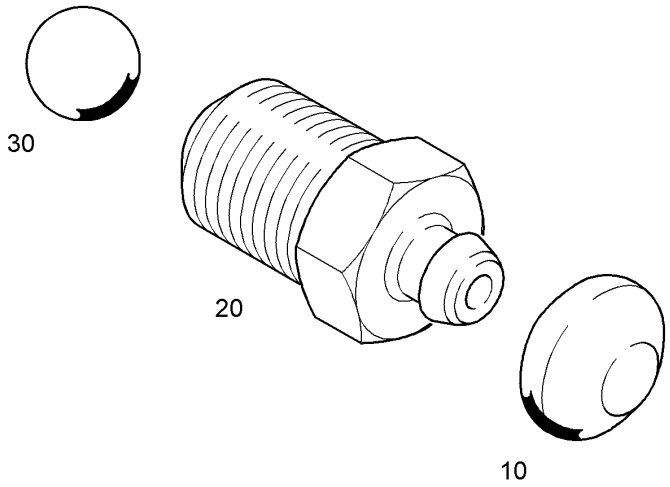

Pos.	Item	Quantity	Description	Bezeichnung	Serie	K
10	5029669	1	CAP	KAPPE		
20	9586883	1	BLEEDER VALVE	ENTLUEFTERVENTIL		
30	4002382	1	BALL DIN 5401 9	KUGEL		1

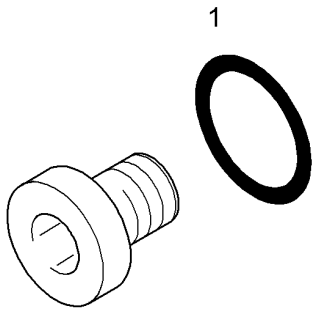

Pos.	Item	Quantity	Description	Bezeichnung	Serie	K
1	5602583	1	GASKET RING DIN 3869 11,6X16,5X 1,5 -14-	DICHTRING		1

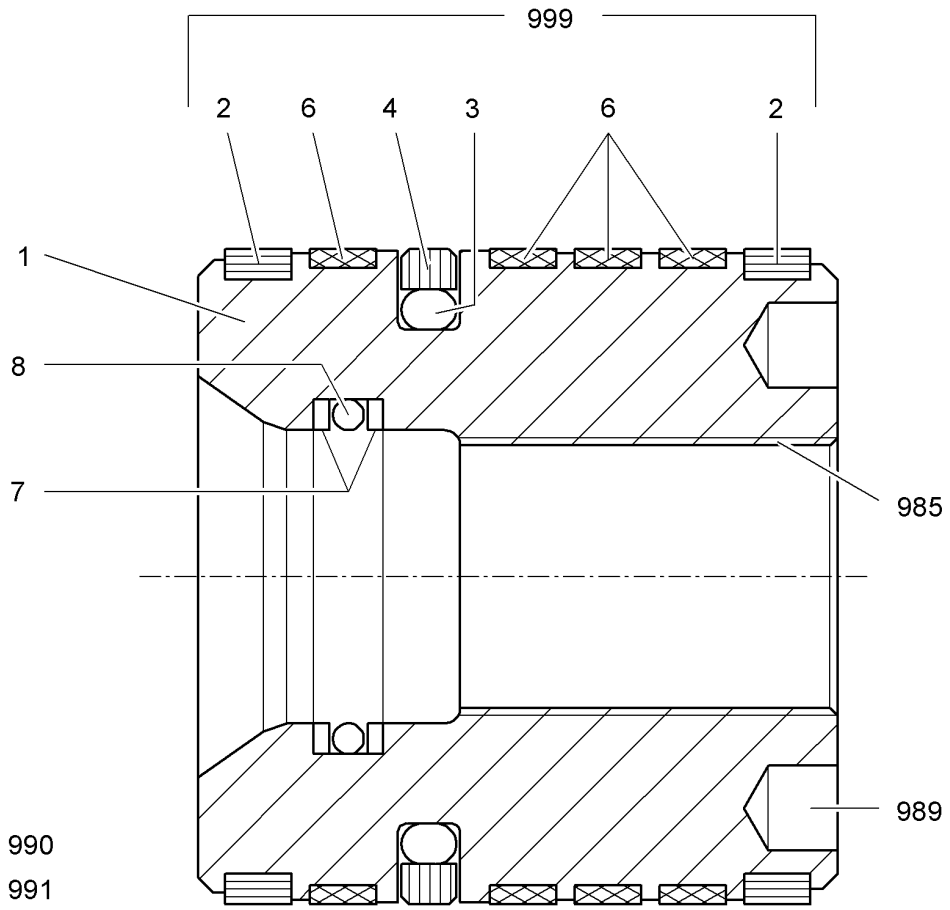

Pos.	Item	Quantity	Description	Bezeichnung	Serie	K
1		1	PISTON	KOLBEN		1
2	9177718	2	PISTON GUIDE RING	KOLBENFUEHRUNGSRING		1
3	7264438	1	O-RING 158,12X7,00	O-RING		1
4	7001629	1	TURCON GLYD RING	TURCON-GLYD-RING		1
6	7002927	4	PISTON GUIDE RING	KOLBENFUEHRUNGSRING		1
7	7006870	2	SUPPORT RING	STUETZRING		1
8	7264087	1	O-RING 88X3	O-RING		1
985	9921125	1	MOUNTING KEY PISTON NUT	MONTAGESCHLUESSEL KOLB		
989	8007367	1	PISTON KEY	MONTAGESCHLUESSEL		
990	9998619	1	SLEEVE	MONTAGEHUELSE		
991	9110413	1	EXPANDING BUSH	SPREIZHUELSE		
999	9062632	1	SEAL KIT F.PISTON 180MM	DS KOLBEN		1
			⇨ ❑ 560			

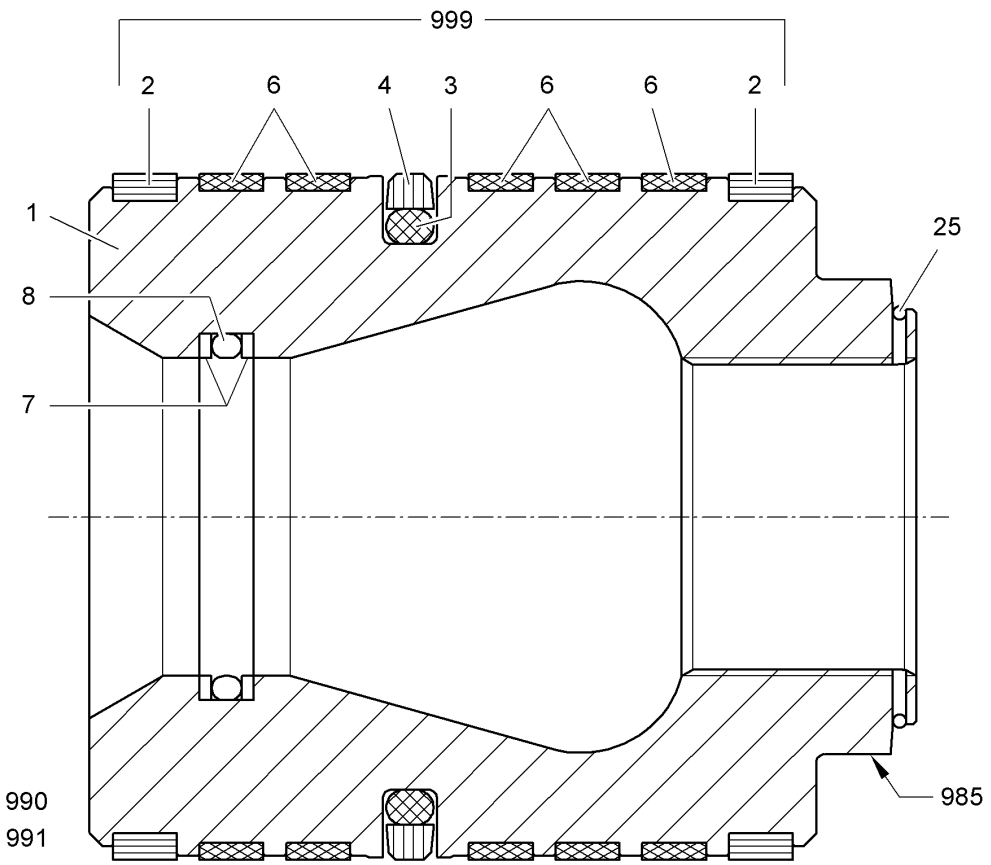

Pos.	Item	Quantity	Description	Bezeichnung	Serie	K
1		1	PISTON	KOLBEN		
2	7011347	2	PISTON GUIDE RING	KOLBENFUEHRUNGSRING		1
3	7360811	1	O-RING 189,86X7	O-RING		1
4	7011348	1	TURCON GLYD RING	TURCON-GLYD-RING		1
6	7011349	5	PISTON GUIDE RING	KOLBENFUEHRUNGSRING		1
7	7004043	2	SUPPORT RING	STUETZRING		1
8	7000563	1	O-RING	O-RING		1
25	4000777	1	RING DIN 70951 109	RING		
985	9281614	1	MOUNTING KEY PISTON SW150	MONTAGESCHLUESSEL KOLBE		
990	9192854	1	SLEEVE	MONTAGEHUELSE		
991	9192853	1	EXPANDING BUSH	SPREIZHUELSE		
999	9159705	1	SEAL KIT F.PISTON 210MM	DS KOLBEN		1

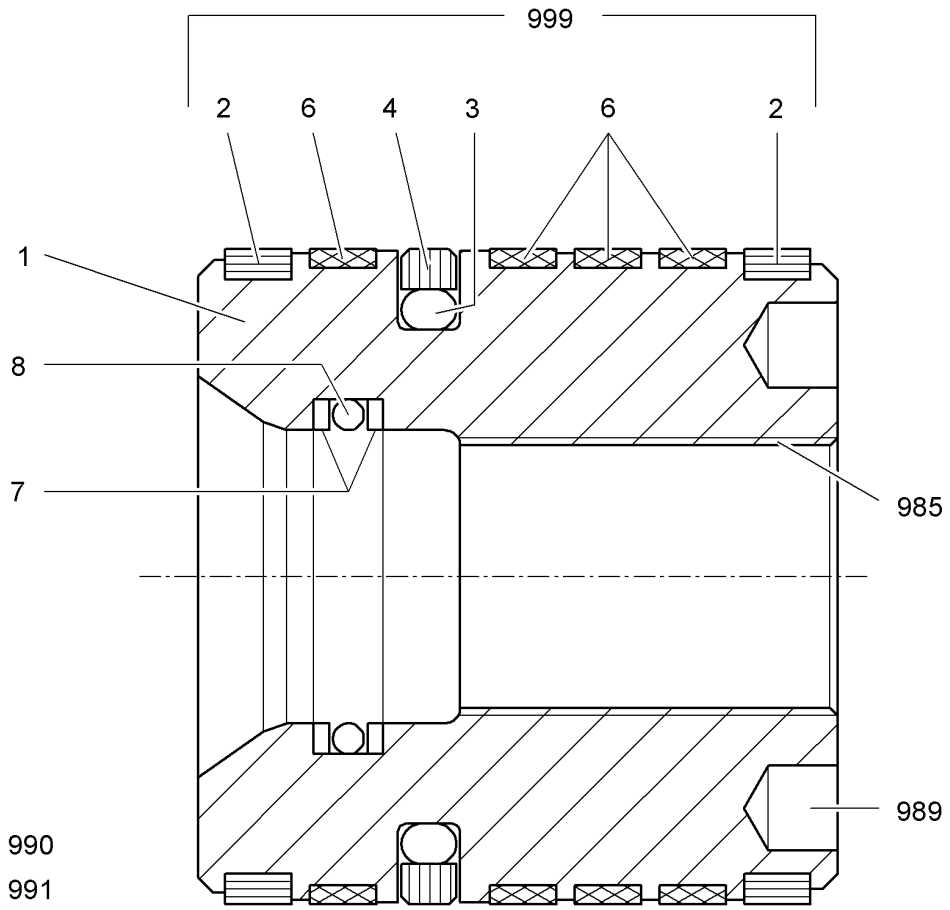

Pos.	Item	Quantity	Description	Bezeichnung	Serie	K
1	9907679	1	PISTON	KOLBEN		1
2	9177723	2	PISTON GUIDE RING 4X9,5X565	KOLBENFUEHRUNGSRING		1
3	7023698	1	O-RING 170,82X7	O-RING		1
4	7023699	1	TURCON GLYD RING	TURCON-GLYD-RING		1
6	7003455	4	PISTON GUIDE RING	KOLBENFUEHRUNGSRING		1
7	7003559	2	SUPPORT RING	STUETZRING		1
8	7264091	1	O-RING	O-RING		1
985	9921126	1	MOUNTING KEY PISTON NUT	MONTAGESCHLUESSEL KOLB		
989	8007367	1	PISTON KEY	MONTAGESCHLUESSEL		
990	9907684	1	SLEEVE	MONTAGEHUELSE		
991	9907701	1	EXPANDING BUSH	SPREIZHUELSE		2
999	9064090	1	SEAL KIT F.PISTON 190MM	DS KOLBEN		1

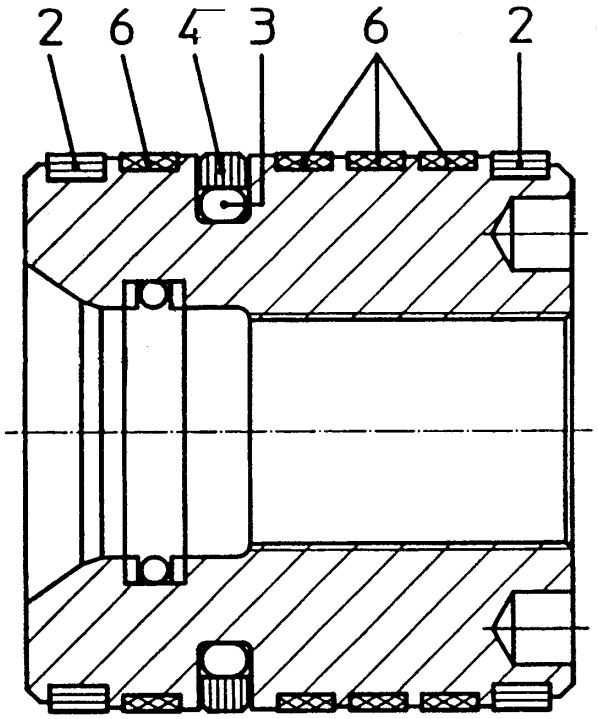

Pos.	Item	Quantity	Description	Bezeichnung	Serie	K
2	9177718	2	PISTON GUIDE RING	KOLBENFUEHRUNGSRING		1
3	7264438	1	O-RING 158,12X7,00	O-RING		1
4	7001629	1	TURCON GLYD RING	TURCON-GLYD-RING		1
6	7002927	4	PISTON GUIDE RING	KOLBENFUEHRUNGSRING		1

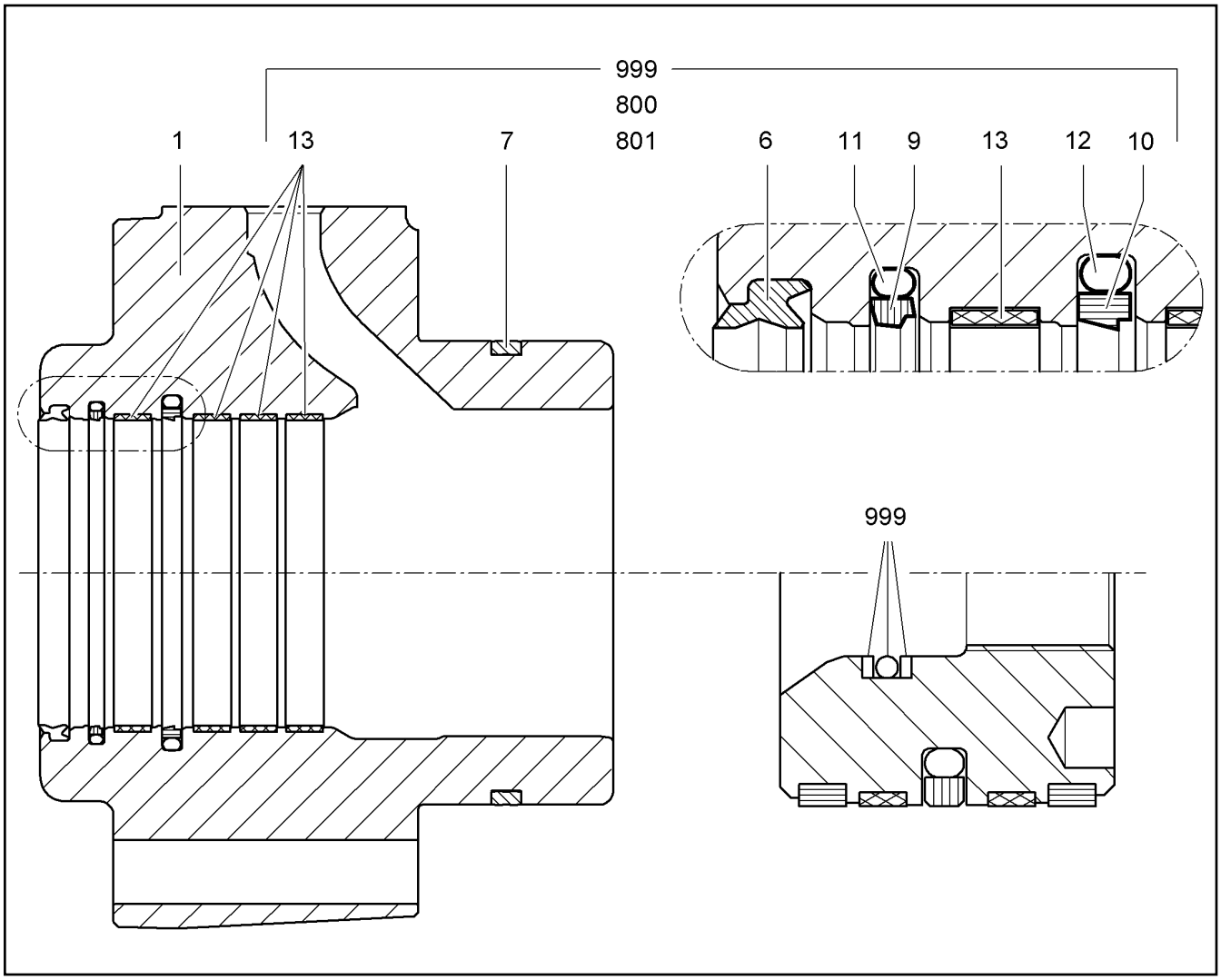

Pos.	Item	Quantity	Description	Bezeichnung	Serie	K
1		1	BEARING HEAD	LAGERKOPF		2
6	7023590	1	SCRAPER RING 125,00X137,20X8,10	ABSTREIFRING		1
7	7023589	1	GASKET RING 190X178,4X12,3	DICHTRING		1
9	7010659	1	PU-STEPSEAL 125,0x140,1x6,3	RIMSEAL		1
10	7017712	1	TURCON STEPSEAL 125,0x145,5x8,1	TURCON-STEPSEAL		1
11	7001609	1	O-RING	O-RING		1
12	7264422	1	O-RING 132,7X7,00	O-RING		1
13	7005250	4	GUIDE RING	FUEHRUNGSRING		1
800	8300004	1	LUBRICANT	SCHMIERPASTE		
801	8300005	1	LH-RUST PROTECTION	LH-KORROSIONSSCHUTZMITTE		
999	9064091	1	SEAL KIT F.PISTON ROD BEARING 125/190	DS KOLBENSTANGENLAGER		1

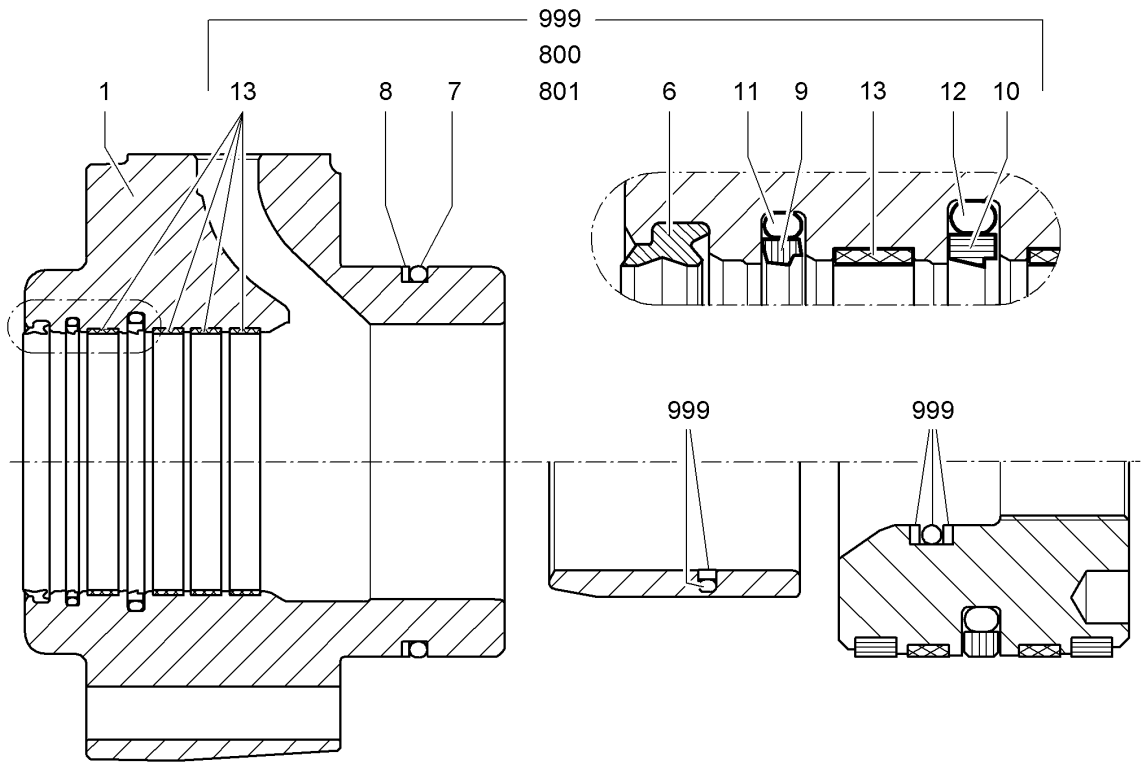

Pos.	Item	Quantity	Description	Bezeichnung	Serie	K
1		1	BEARING HEAD	LAGERKOPF		1
6	7022918	1	SCRAPER RING 140x156x9,5	ABSTREIFRING		1
7	7011351	1	O-RING 200X6	O-RING		1
8	10097247	1	SUPPORT RING 210X200X1,7	STUETZRING		1
9	7011488	1	PU-STEPSEAL 140,0x155,1x6,3	RIMSEAL		1
10	7011459	1	GASKET RING S= 2,40	DICHTRING		2
11	7002088	1	O-RING	O-RING		1
12	7000290	1	O-RING	O-RING		1
13	7005251	4	GUIDE RING	FUEHRUNGSRING		1
800	8300004	1	LUBRICANT	SCHMIERPASTE		
801	8300005	1	LH-RUST PROTECTION	LH-KORROSIONSSCHUTZMITTE		
999	9062984	1	SEAL KIT F.PISTON ROD BEARING 140/210	DS KOLBENSTANGENLAGER		1

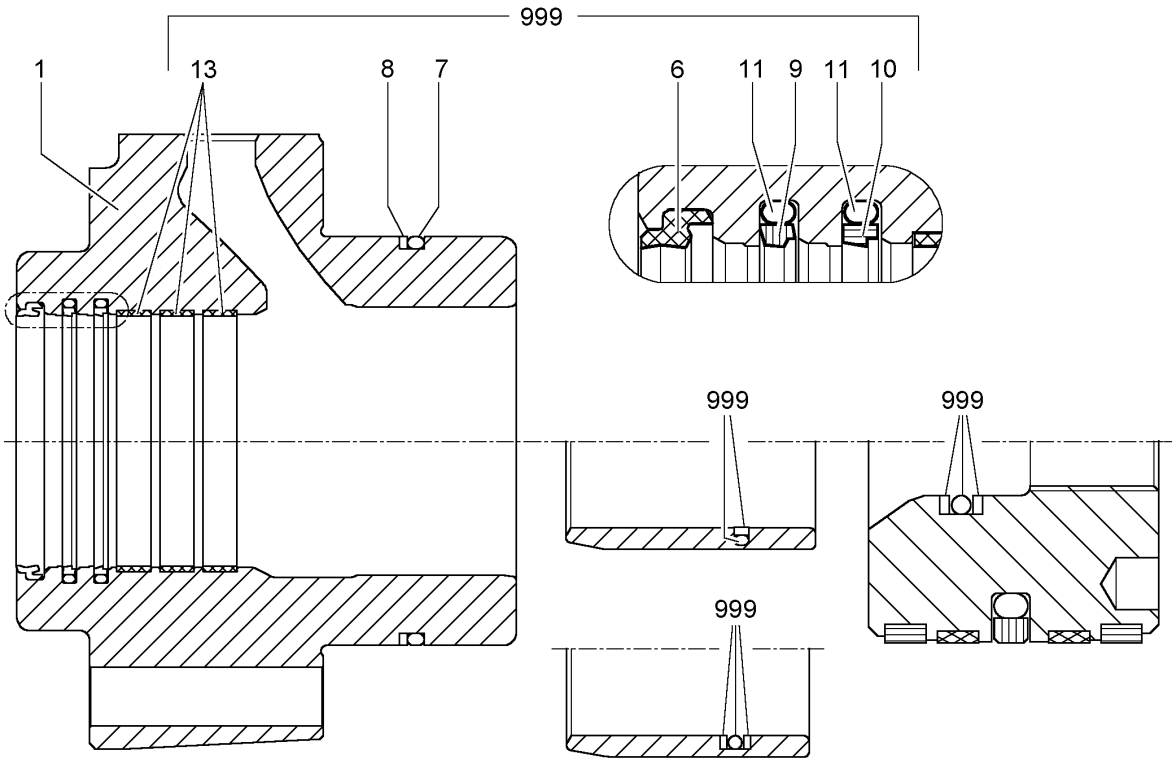

Pos.	Item	Quantity	Description	Bezeichnung	Serie	K
1		1	BEARING HEAD	LAGERKOPF		
6	7026111	1	SCRAPER RING 110,00X122,20X8,10	ABSTREIFRING		1
7	7264535	1	O-RING 169,2X5,7	O-RING		1
8	10097245	1	SUPPORT RING 180X170,7X1,7	STUETZRING		1
9	7010660	1	PU-STEPSEAL 110,0x125,1x6,3	RIMSEAL		1
10	7000949	1	TURCON STEPSEAL 110,0x125,1x6,3	TURCON-STEPSEAL		1
11	7000948	1	O-RING 116,84X5,33	O-RING		1
13	7005249	3	GUIDE RING	FUEHRUNGSRING		1
999	9158144	1	SEAL KIT F.PISTON ROD BEARING 110/170+	DS KOLBENSTANGENLAGER		1

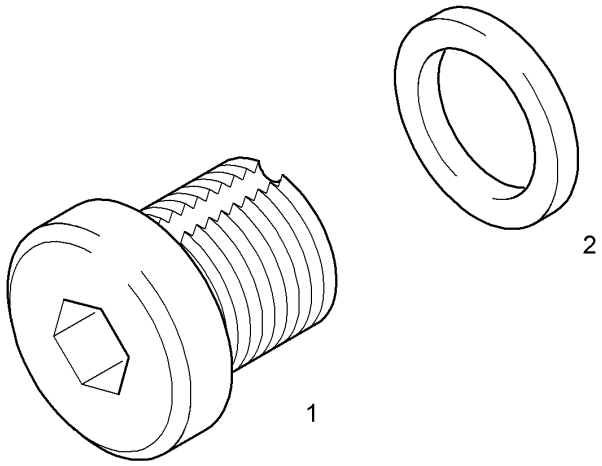

Pos.	Item	Quantity	Description	Bezeichnung	Serie	K
1		1	BLEEDER SCREW	ENTLUEFTUNGSSCHRAUBE		
2	5602583	1	GASKET RING DIN 3869 11,6X16,5X 1,5 -14-	DICHTRING		1

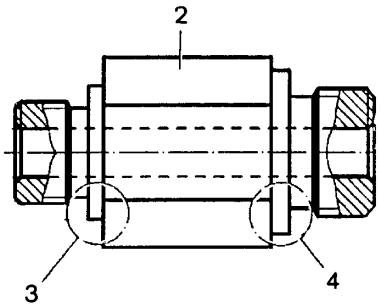

Pos.	Item	Quantity	Description	Bezeichnung	Serie	K
2	9890958	1	INTERMEDIATE COUPLING	ZWISCHENSTUTZEN		1
3	7371654	1	GASKET RING DIN 3869 14,7X18,9X 1,5 -17-	DICHTRING		1
4	7371651	1	GASKET RING DIN 3869 18,5X23,9X 1,5 -21-	DICHTRING		1

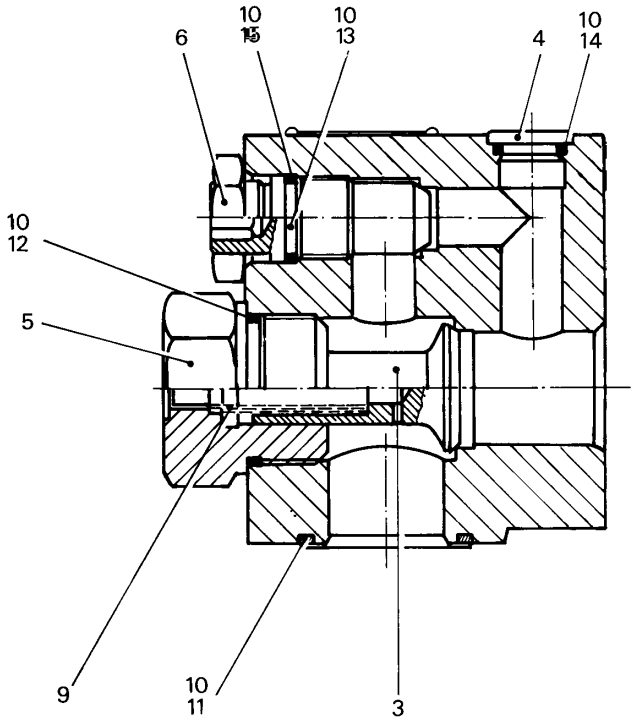

Pos.	Item	Quantity	Description	Bezeichnung	Serie	K
3	7362135	1	CONE d=38x66	KEGEL		1
4	7004178	1	LOCKING SCREW	VERSCHLUSSCHRAUBE		
5	7016136	1	LOCKING SCREW	VERSCHLUSSCHRAUBE		
6	4117027	1	HEX NUT ISO 8675 M 24 X1,5 -10	6KT MUTTER		
9	7361568	1	COMPRESSION SPRING 2x15x68	DRUCKFEDER		
10	5604377	1	SEAL KIT F.VALVE ⇨ ❑ 519	DS VENTIL		1
11	7360048	1	O-RING 47,22X3,53	O-RING		1
12	7264509	1	O-RING 44X3	O-RING		1
13	7001891	1	O-RING	O-RING		1
14	7363015	1	LOCKING PLUG	VERSCHLUSSTOPFEN		
15	7007838	1	O-RING	O-RING		1

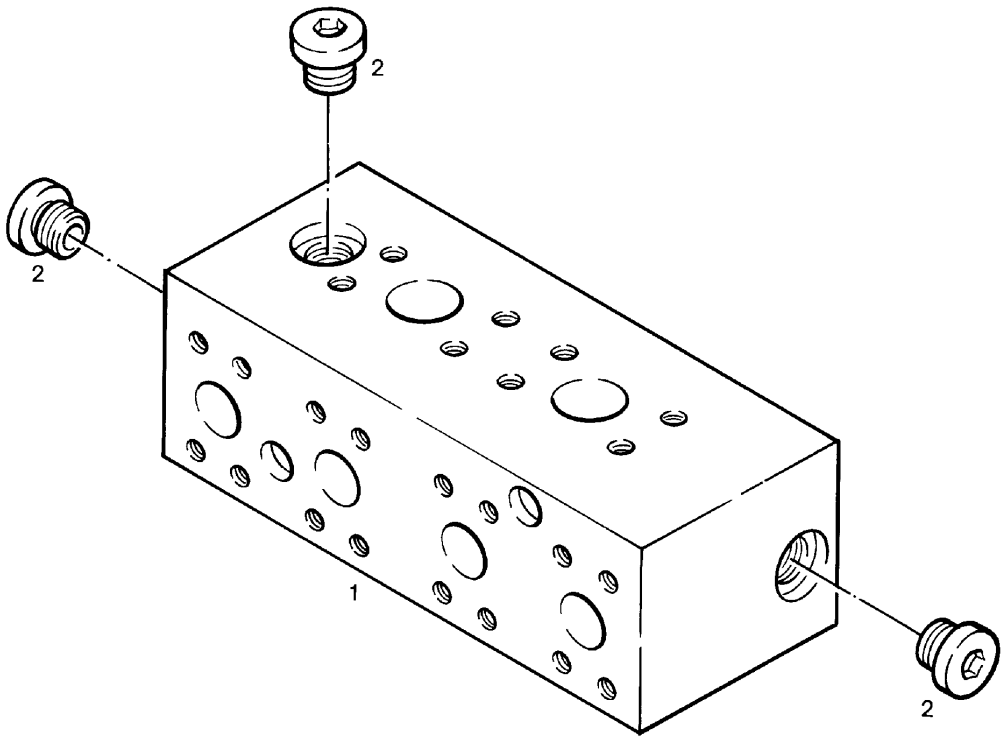

Pos.	Item	Quantity	Description	Bezeichnung	Serie	K
1	9369748	1	BLOCK	BLOCK		2
2	7361329	3	LOCKING SCREW	VERSCHLUSSCHRAUBE		

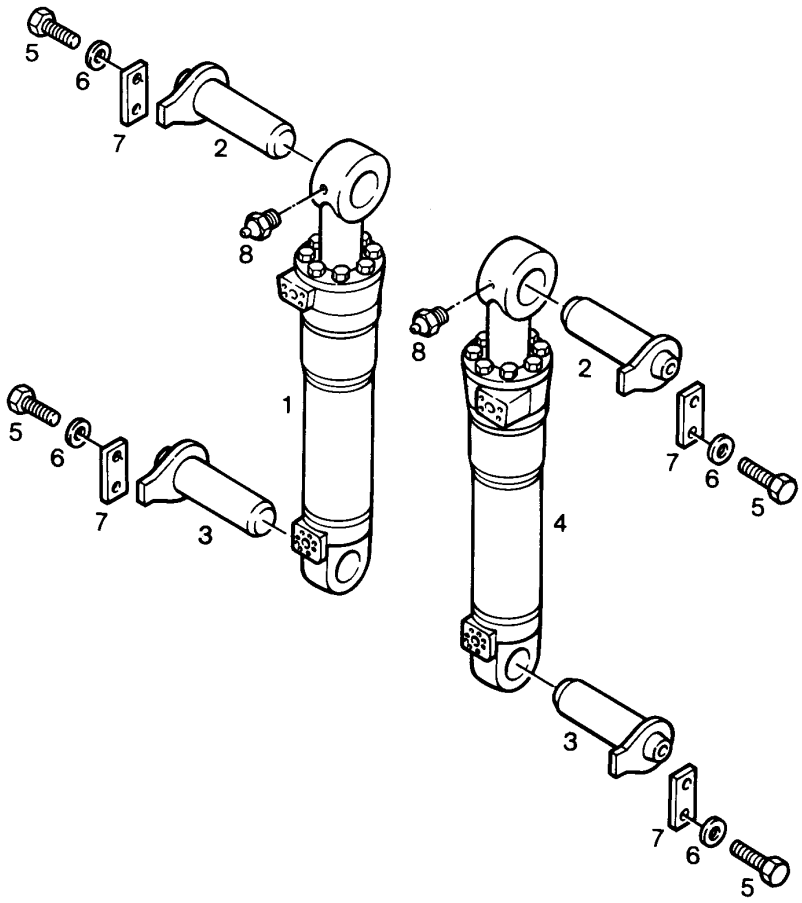

Pos.	Item	Quantity	Description	Bezeichnung	Serie	K
1	9906576	1	HYDRAULIC CYLINDER [27436 H08] ⇨ ❑ 552	HYDRAULIKZYLINDER	5042-	2
2	9375560	2	PIN	BOLZEN KPL.		1
3	9374747	2	PIN	BOLZEN		1
4	9906383	1	HYDRAULIC CYLINDER [27384 H09] ⇨ ❑ 551	HYDRAULIKZYLINDER	5042-	2
5	4900094	8	HEX HD SCREW ISO 4017 M12x25 8.8 A3C	SECHSKANTSCHRAUBE		
6	4900093	8	RIBWASHER	SICHERUNGSSCHEIBE		
7	9830148	4	PLATE	PLATTE		1
8	10005440	2	GREASE FITTING	SCHMIERNIPPEL		

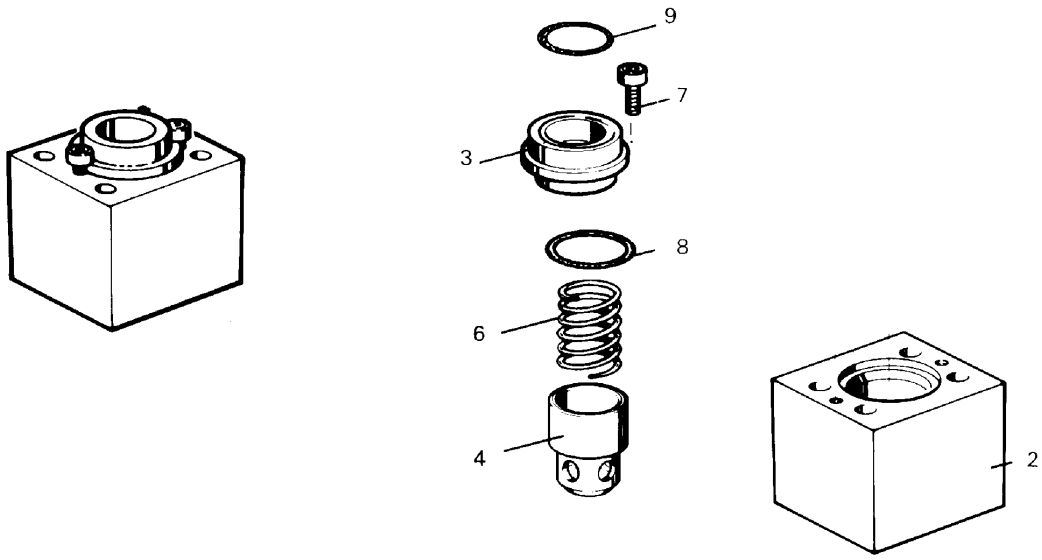

Pos.	Item	Quantity	Description	Bezeichnung	Serie	K
2	9265147	1	HOUSING	GEHAEUSE		1
3	9265148	1	COVER	DECKEL		1
4	9265140	1	VALVE CONE	VENTILKEGEL		1
6	9265149	1	COMPRESSION SPRING	DRUCKFEDER		
7	4980031	1	SOCKET HD SCREW ISO 4762 M5x8 8.8 A2C	ZYLINDERSCHRAUBE		
8	7363250	1	O-RING 40,87X3,53	O-RING		1
9	7264687	1	O-RING 37,69X3,53	O-RING		1

Siehe Untergruppen

See sub - group

Voir sous - groupe

Pos.	Item	Quantity	Description	Bezeichnung	Serie	K
5	9443970	2	TRAVEL DRIVE FAT 500P005 [0295 33/07] [0293 33/07] ⇨ ❑ 35	FAHRANTRIEB		2

OHNE BILD

WITHOUT DRAWING

SANS DESSIN

Pos.	Item	Quantity	Description	Bezeichnung	Serie	K
1	9693469	1	FUEL COUPLING WIGGINS ⇨ ❑ 576	KRAFTSTOFFKUPPLUNG WIGG		1

Siehe Untergruppen

See sub - group

Voir sous - groupe

Pos.	Item	Quantity	Description	Bezeichnung	Serie	K
10	9823503	1	ADDITIONAL KIT AIR CONDITION ⇨ ❑ 577	NACHRUESTSATZ KLIMAANLAG		1

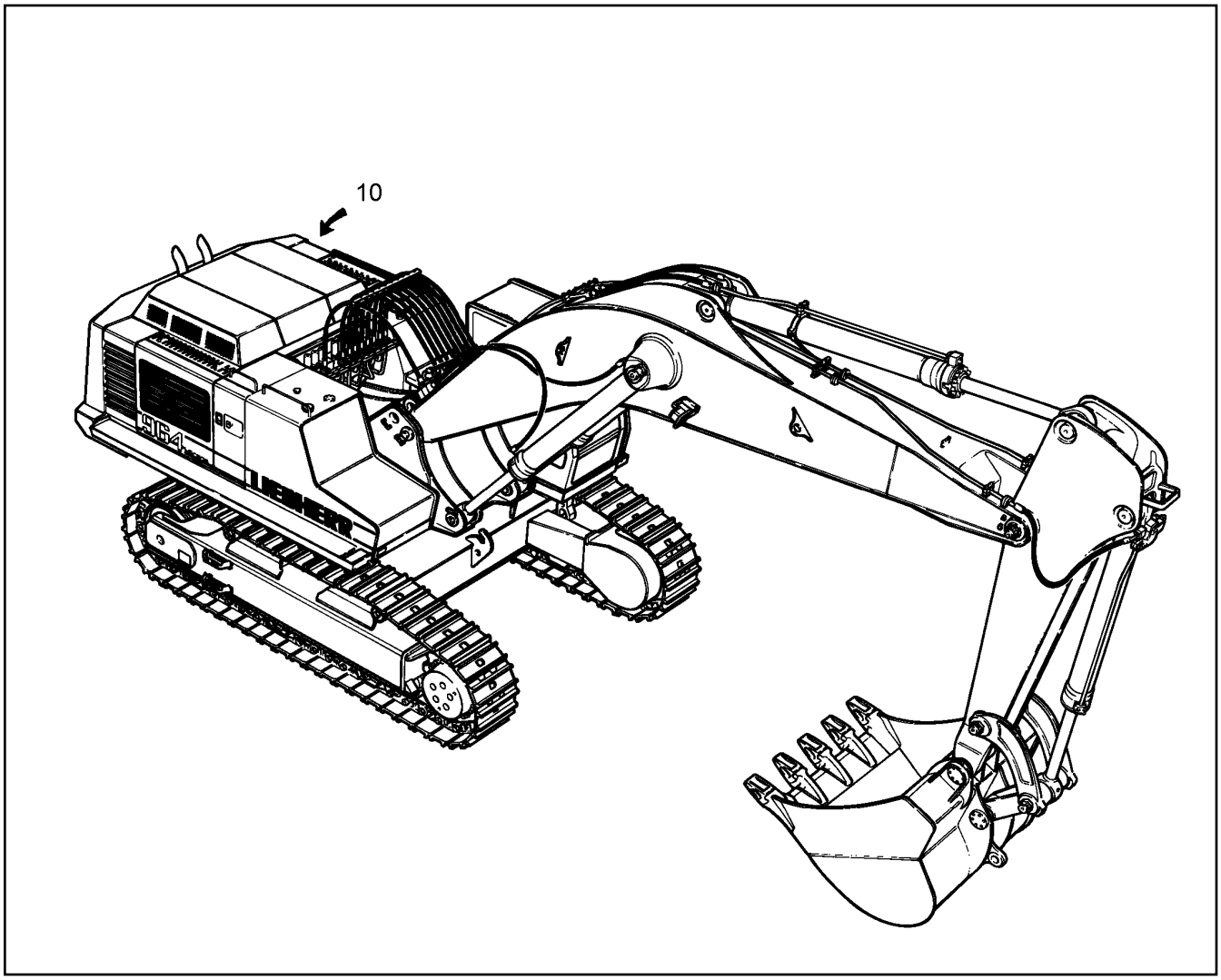

Pos.	Item	Quantity	Description	Bezeichnung	Serie	K
10	9871851	1	TROPICAL EXECUTION	TROPENAUSFUEHRUNG		1

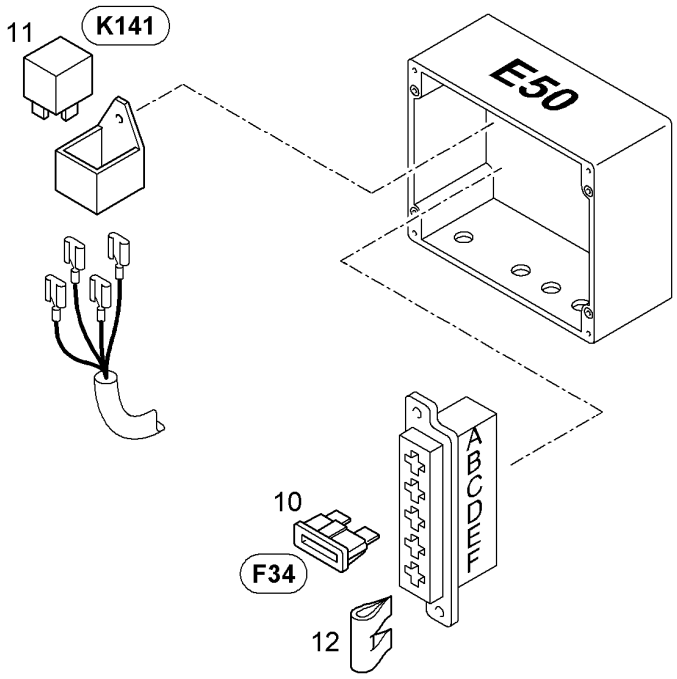

Pos.	Item	Quantity	Description	Bezeichnung	Serie	K
10	4901512	1	FUSE C 15A 32 FKS	SICHERUNGSEINSATZ		1
11	6200906	1	RELAY	RELAIS		2
12	6001474	1	BRIDGE	2FACH BRUECKE		

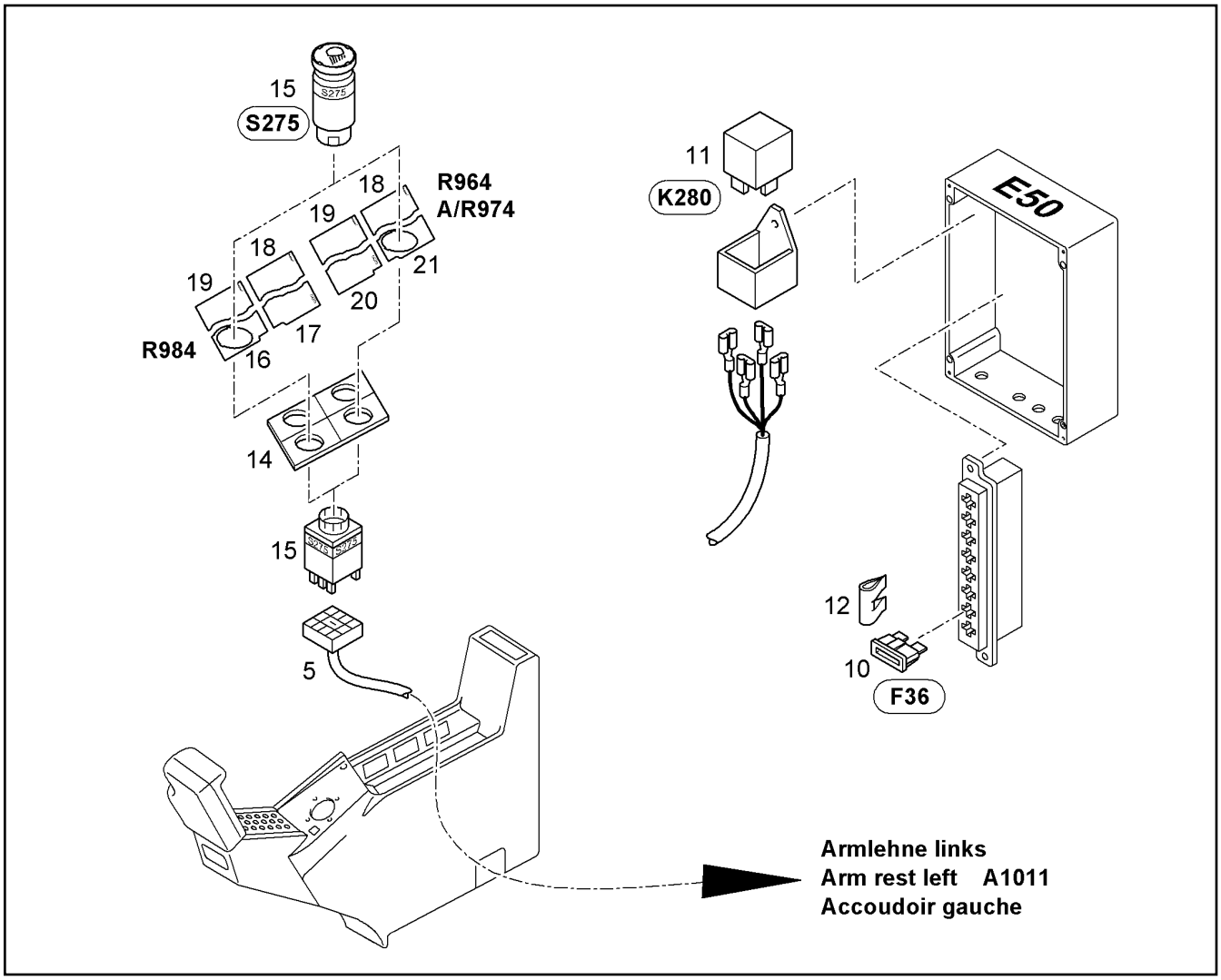

Pos.	Item	Quantity	Description	Bezeichnung	Serie	K
5	9803942	1	WIRING HARNESS 0	KABELSATZ		2
10	4901512	1	FUSE C 15A 32 FKS	SICHERUNGSEINSATZ		1
11	6200906	1	RELAY	RELAIS		2
12	6001474	1	BRIDGE	2FACH BRUECKE		
14	7371141	1	MODUL	SCHALTERMODUL		2
15	9803921	1	SWITCH INSTALLATION S275 ⇨ ❑ 603	SCHALTER EINBAU		1
16	9006500	1	ADHESIVE FOIL	KLEBEFOLIE		1
17	9005900	1	ADHESIVE FOIL	KLEBEFOLIE		1
18	9005636	2	ADHESIVE LABEL	KLEBESCHILD		1
19	9005908	2	ADHESIVE FOIL	KLEBEFOLIE		1
20	9005899	1	ADHESIVE FOIL	KLEBEFOLIE		1
21	9006501	1	ADHESIVE FOIL	KLEBEFOLIE		1

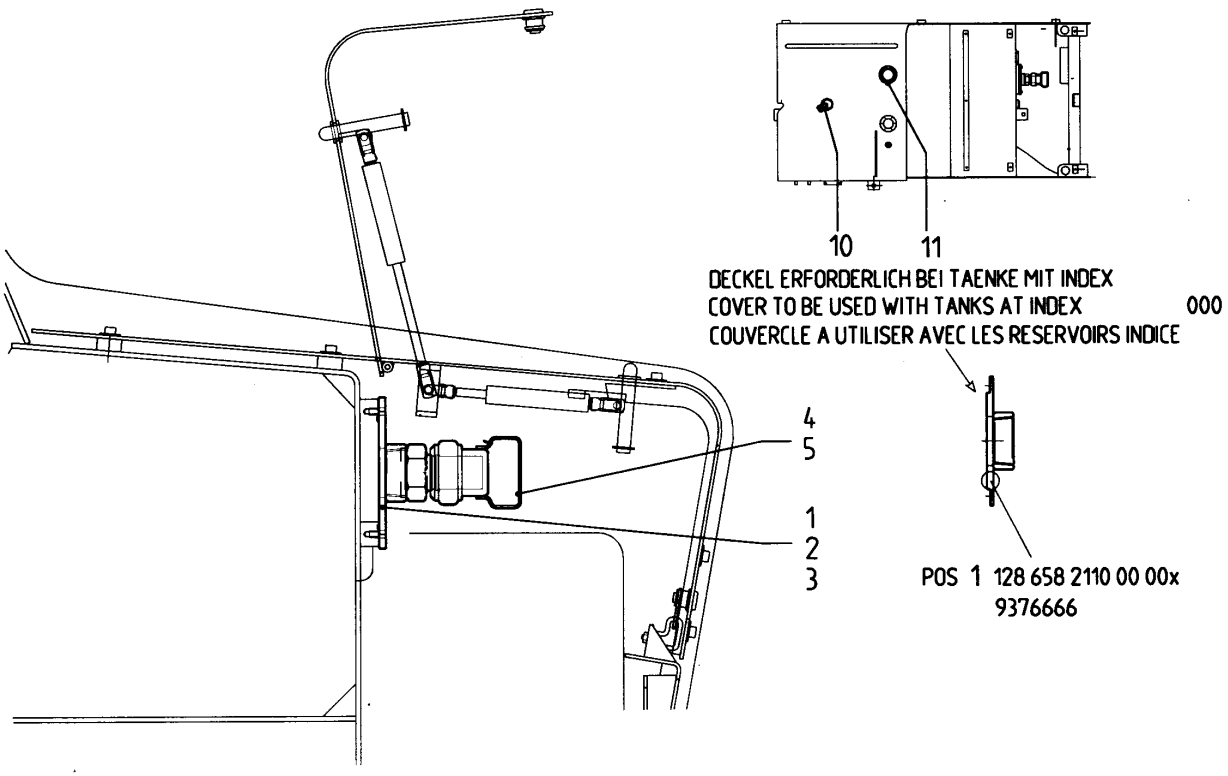

Pos.	Item	Quantity	Description	Bezeichnung	Serie	K
1	9376666	1	COVER	DECKEL		1
2	7380073	1	O-RING	O-RING		1
3	9693455	1	COVER	DECKEL		1
4	6426763	1	TANK RECEIVER	EINFUELLSTUTZEN		
5	6426764	1	PLUG	STOPFEN		
10	7366277	1	FUEL CAP	TANKVERSCHLUSS		
11	5608797	1	FAIL SAFE VENT	TANK-ENTLUEFTUNG		1

Siehe Untergruppen

See sub - group

Voir sous - groupe

Pos.	Item	Quantity	Description	Bezeichnung	Serie	K
10	9823669	1	AIR CONDITION HOSES INSTALLAT. ⇨ ❑ 584	KLIMASCHLAEUCHE EINBAU		1
20	9822807	1	AIR CONDIT.CONDENSER INSTAL. ⇨ ❑ 583	KLIMAKONDENSATOR EINBAU		1
30	9823518	1	COMPRESSOR INSTALLATION ⇨ ❑ 590	KOMPRESSOR EINBAU		1
40		1	EVAPORATOR INSTALLATION ⇨ ❑ 601	EINBAU VERDAMPFER		
50	9823672	1	ELECTR.INST.AIR CONDITIONNING ⇨ ❑ 591	ELEKTROANLAGE KLIMA		1
60	9823655	1	MOUNTING OIL SEPARATOR ⇨ ❑ 593	EINBAU OELABSCHEIDER		1

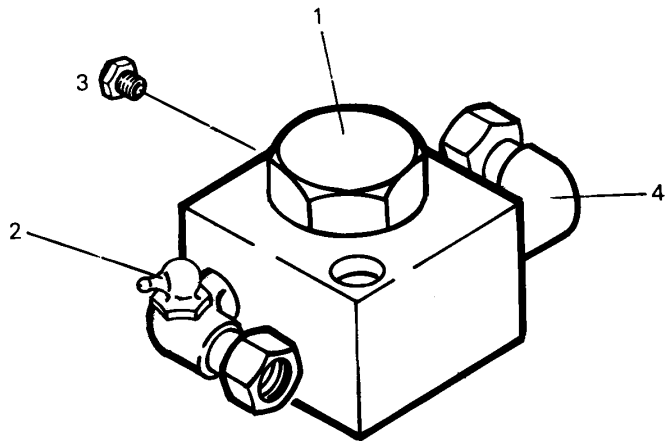

Pos.	Item	Quantity	Description	Bezeichnung	Serie	K
1	7370814	1	FILTER ELEMENT ⇨ ❑ 579	FILTERELEMENT		1
2	7370697	1	GREASE NIPPLE	KEGELSCHMIERNIPPEL		
3	7369730	1	LOCKING SCREW	VERSCHLUSSCHRAUBE		
4	7370819	1	FITTING	STUTZEN		

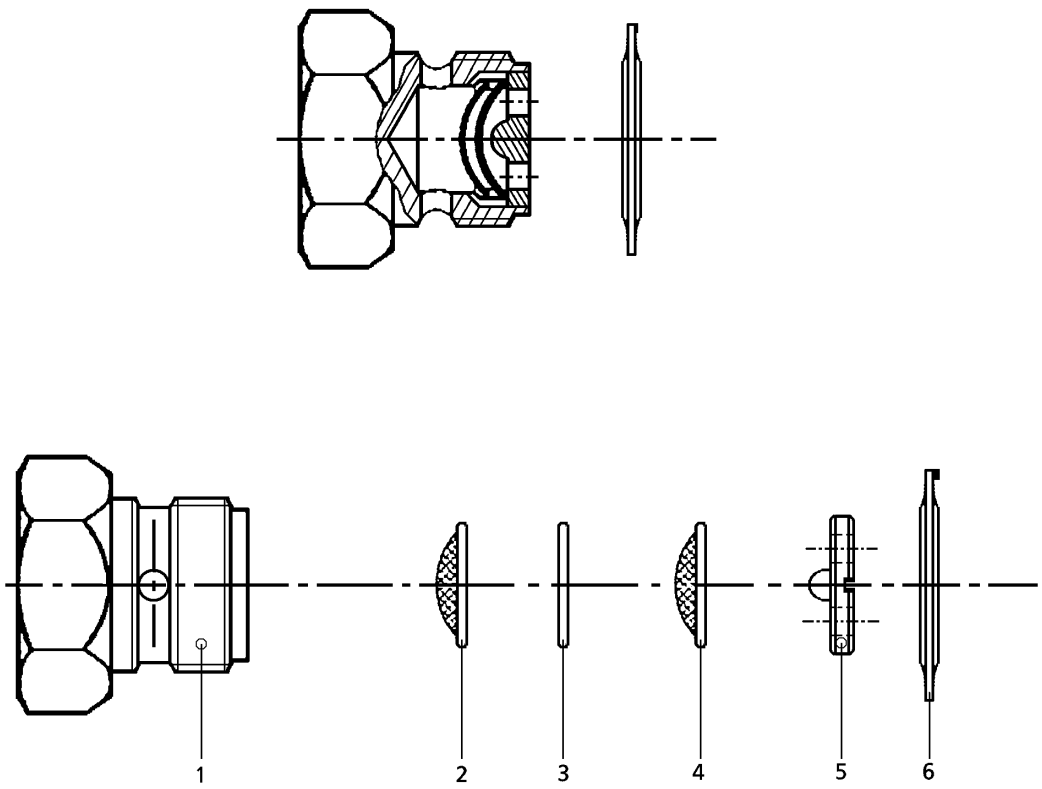

Pos.	Item	Quantity	Description	Bezeichnung	Serie	K
1	7370816	1	HOLLOW SCREW	HOHLSCHRAUBE		
2	7370818	1	STRAINER	DOPPELSIEB		1
3	7370811	1	DISTANCE RING	DISTANZRING		
4	7370817	1	STRAINER	DOPPELSIEB		1
5	7370812	1	THREADED RING	GEWINDERING		
6	7370813	1	USIT RING	USIT-RING		1

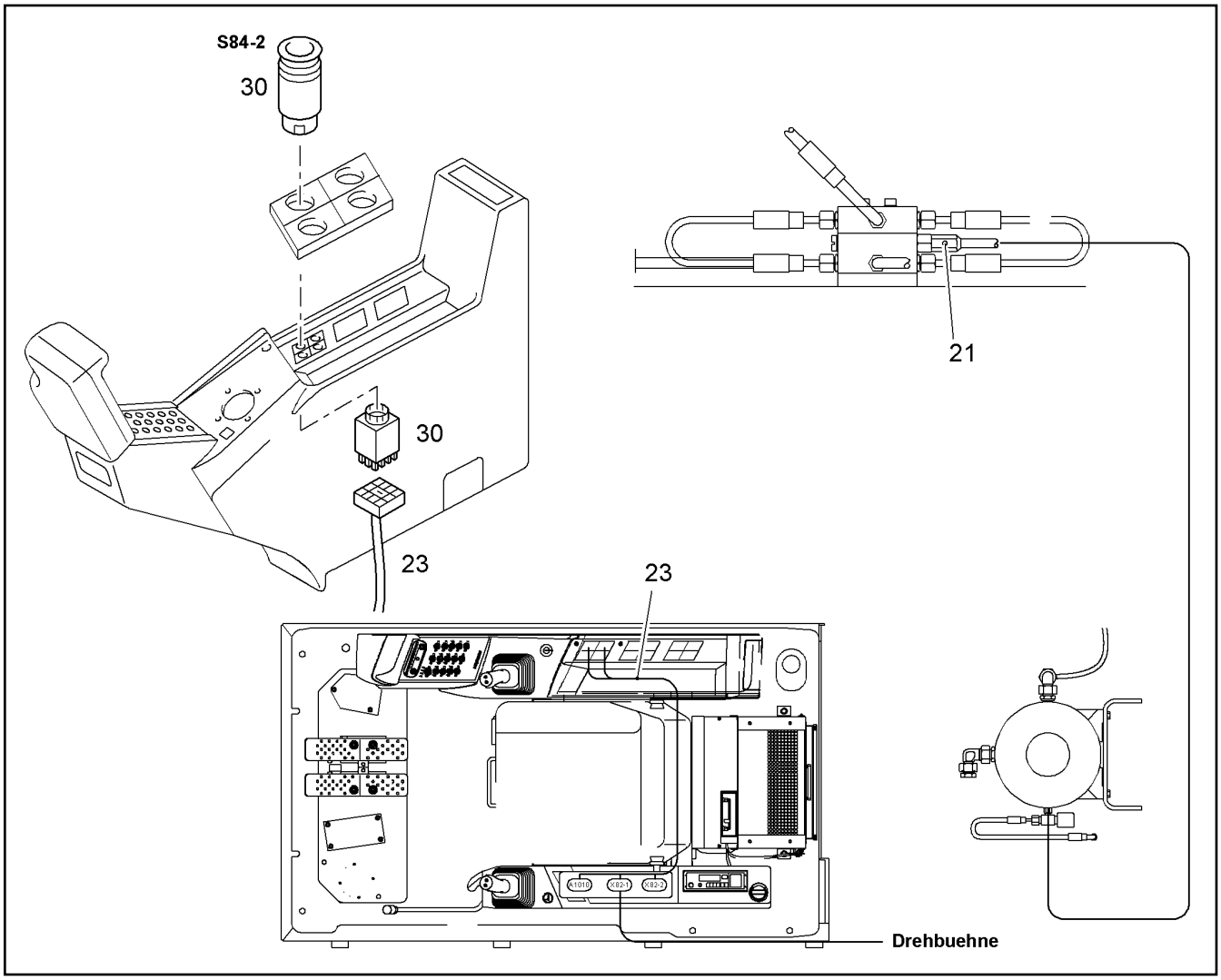

Pos.	Item	Quantity	Description	Bezeichnung	Serie	K
21	9868085	1	SENSOR	KOLBENDETEKTOR		
23	9806352	1	WIRING HARNESS S84-1/2	KABELSATZ		2
30	9989645	1	SWITCH INSTALLATION	SCHALTER EINBAU		1
			⇨ ❑ 587			

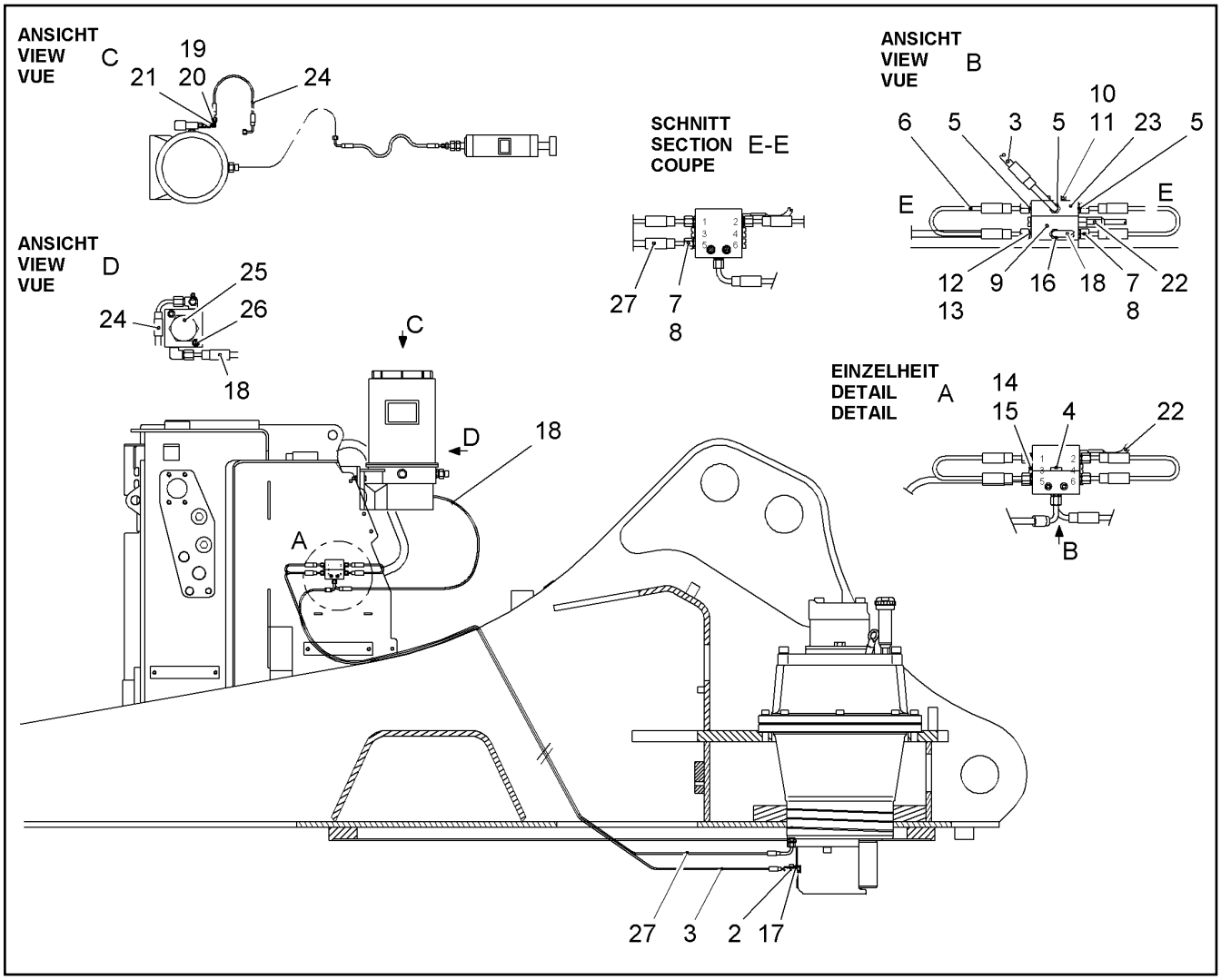

Pos.	Item	Quantity	Description	Bezeichnung	Serie	K
2	7403942	1	CONE REDUCING COUPLING	KONUS RED ANSCHLUSS		
3	9359409	1	HOSE	SCHLAUCH		2
4	7362674	1	LOCKING SCREW	VERSCHLUSSCHRAUBE		
5	7362169	3	FITTING ISO 8434 SDS L 6XM10X1 TYPE E	STUTZEN		
6	9384388	2	HOSE	SCHLAUCH		2
7	4600342	3	UNION NUT DIN 3870 A LL 6 A3C	UEWF MUTTER		
8	4600341	3	FERRULE DIN 3861 LL 6	SCHNEIDRING		
9	5615882	1	PROGRESSIVE DISTRIBUTOR	PROGRESSIVVERTEILER		
10	4000362	2	SOCKET HD SCREW ISO 4762 M6x70 10.9	ZYLINDERSCHRAUBE		
11	4229911	2	RIBWASHER	SICHERUNGSSCHEIBE		
12	5616041	2	VALVE BODY	VENTILKOERPER		
13	7011341	2	CLAMP COLLAR	KLEMMRING		
14	7011340	4	LOCKING SCREW M10X1	VERSCHLUSSCHRAUBE		
15	7101005	4	GASKET RING DIN 7603 A 10 X 14 CU	DICHTRING		1
16	4901110	1	FITTING ISO 8434 SDS L 6XG 1/8A TYPE E	STUTZEN		
17	7003814	1	FITTING ISO 8434 SDS TYPE E GE10L M14X	STUTZEN		
18	9384396	1	HOSE	SCHLAUCH		2
19	4771000	1	FERRULE DIN 3861 S 6 ST	SCHNEIDRING		
20	4774000	1	UNION NUT DIN 3870 A S 6 A3C	UEWF MUTTER		
21	7367763	1	FITTING	W-ANSCHLUSS-STUTZEN		
22	9868085	1	SENSOR	KOLBENDETEKTOR		
23	9757801	1	BLOCK	BLOCK		2
24	9382637	1	HOSE	SCHLAUCH		2
25	5616726	1	FILTER	SCHMIERSTOFFILTER		1
26	4600091	2	SOCKET HD SCREW ISO 4762 M6x50 8.8 A2	ZYLINDERSCHRAUBE		
27	5618662	1	HOSE	SCHLAUCH		2

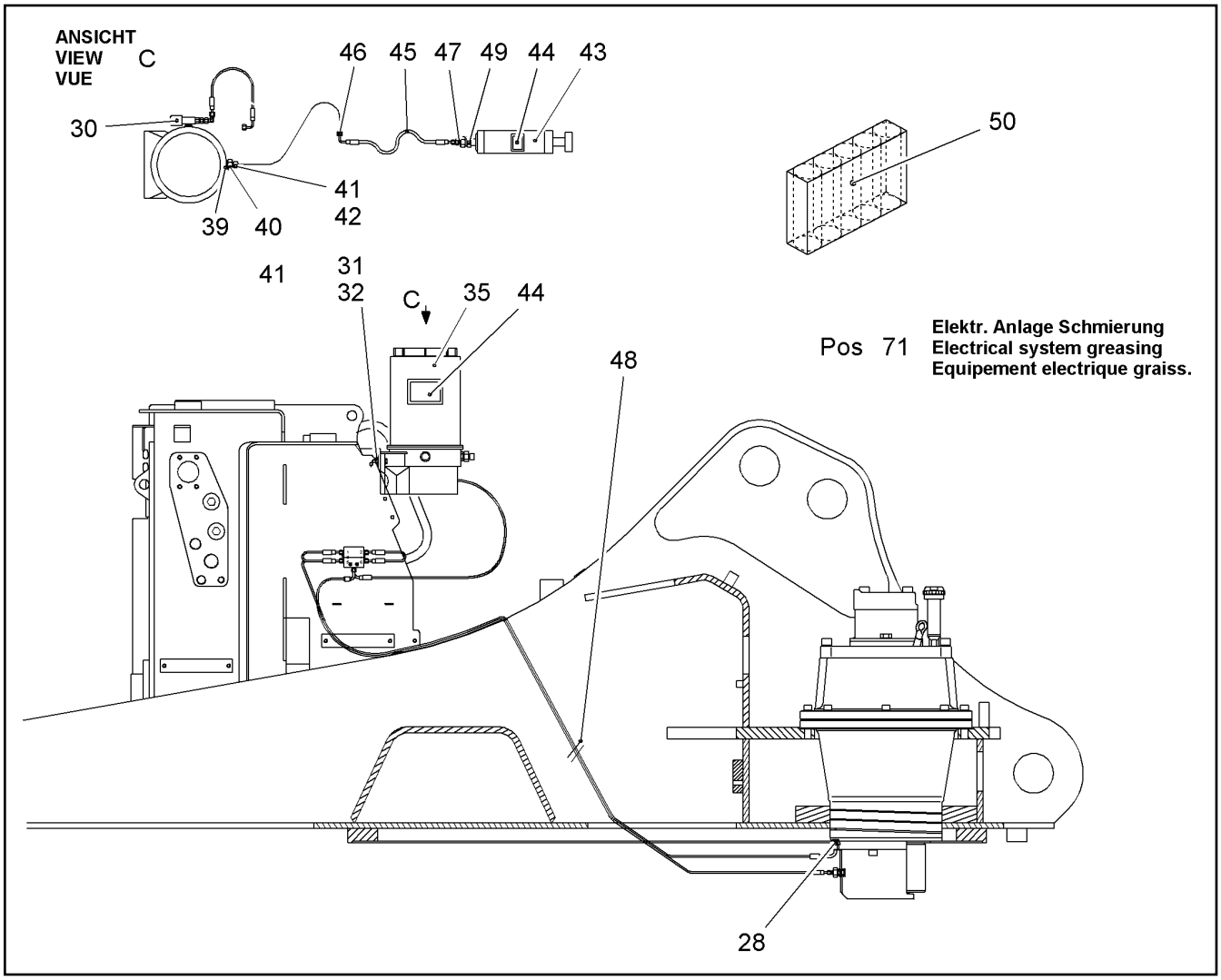

Pos.	Item	Quantity	Description	Bezeichnung	Serie	K
28	4001938	1	FITTING ISO 8434 SDS L 8XM12X1,5 TYPE	STUTZEN		
30	5608707	1	SAFETY VALVE	SICHERHEITSVENTIL		1
31	4600516	3	SOCKET HD SCREW ISO 4762 M8x40 10.9	ZYLINDERSCHRAUBE		
32	4000779	3	WASHER DIN 9021 8,4 ST A3C	SCHEIBE		
35	10102268	1	GREASE PUMP ⇨ ❑ 172	SCHMIERPUMPE		2
39	7003572	1	FITTING ISO 8434 SDS L 18XM22X1,5 TYPE	STUTZEN		
40	7616916	1	CONE REDUCING COUPLING	KONUS RED ANSCHLUSS		
41	7000878	1	O-RING 14,00X2,00	O-RING		1
42	7361943	1	SCREW CAP	SCHRAUBKAPPE		
43	5608704	1	FILLING PUMP	FUELLPUMPE		2
44	9384072	2	ADHESIVE LABEL	KLEBESCHILD		
45	5611502	1	HOSE	SCHLAUCH		2
46	8500215	1	SCREW PLUG	SCHRAUBSTOPFEN		
47	7616911	1	CONE REDUCING COUPLING	KONUS RED ANSCHLUSS		
48	7005587	6	TIE WRAP	KABELBINDER		
49	7362515	1	FITTING ISO 8434 SDS L 22XM26X1,5 TYPE	STUTZEN		
50	8503279	1	CRL SPEC.COMPOUND CRL/5x0,4kg	SPEZIALPASTE		
71	9009581	1	ELECTRICAL SYSTEM GREASING ⇨ ❑ 589	ELEKTR.ANLAGE SCHMIERUNG		1

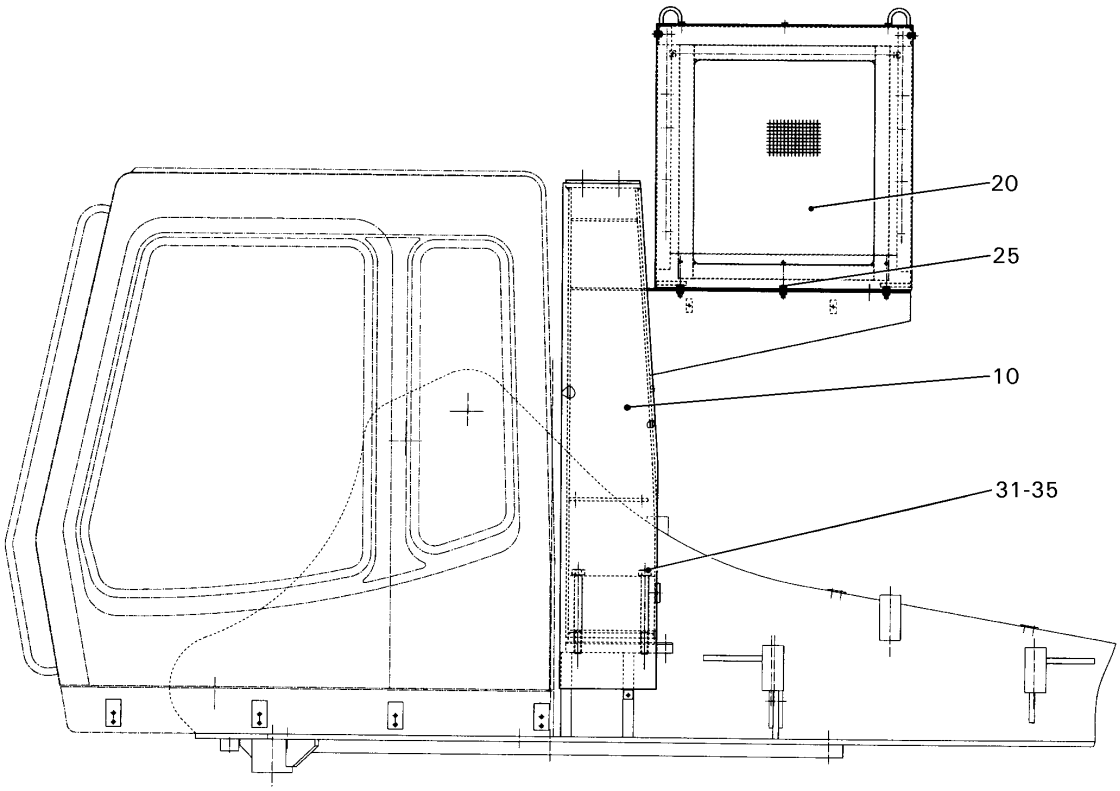

Pos.	Item	Quantity	Description	Bezeichnung	Serie	K
10	9822863	1	SUPPORT	STUETZE		1
20	9682525	1	MOUNTING PARTS ⇨ ❑ 594	EINBAUTEILE		
25	4900641	6	VERBUS SCREW	VERBUS-RIPPSCHRAUBE		
31	4901392	4	HEXAGON BOLT ISO 4014 M 24 X 260 10.9	6KT SCHRAUBE		
35	4600146	4	WASHER DIN 6916 25 DAC	SCHEIBE		

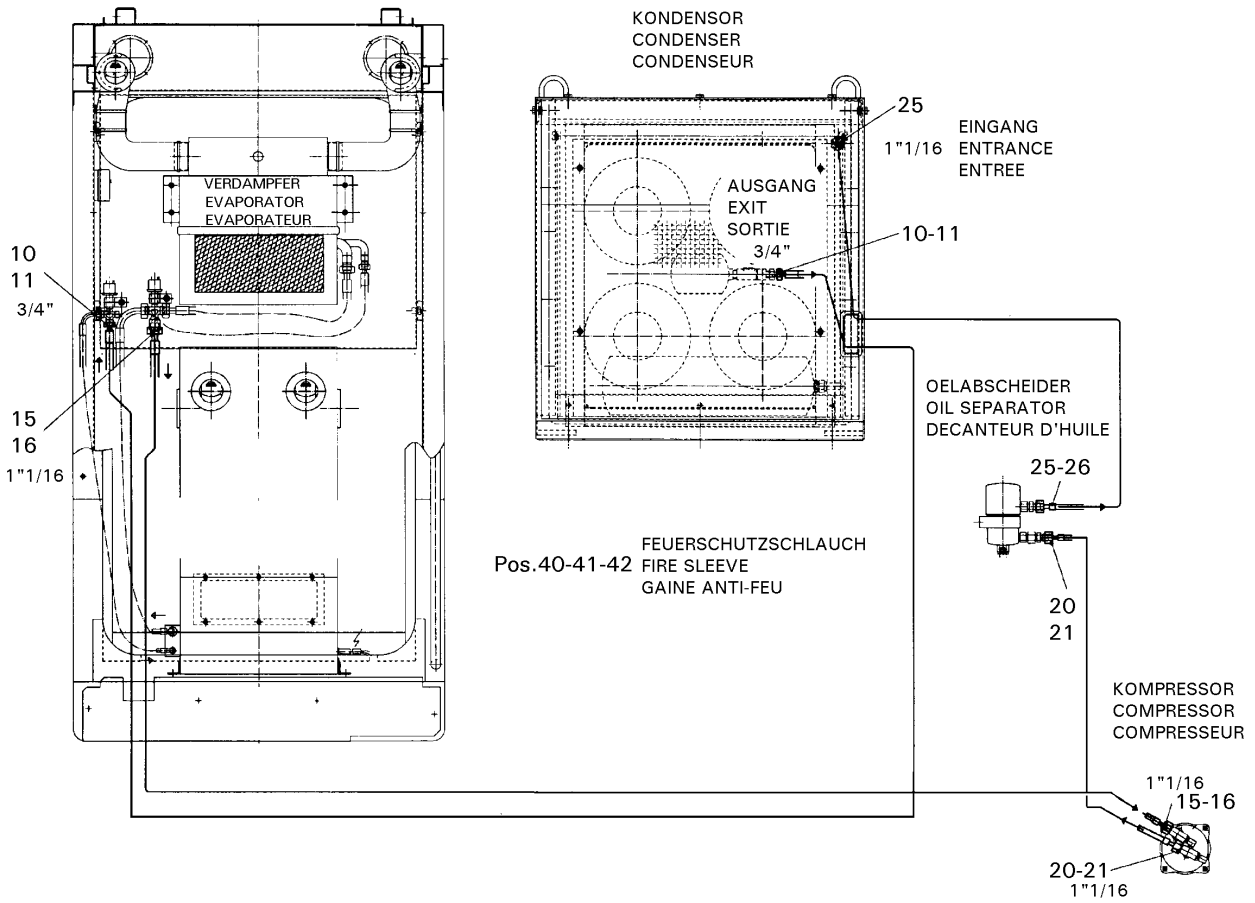

Pos.	Item	Quantity	Description	Bezeichnung	Serie	K
10	5617218	1	HOSE	SCHLAUCH		
11	5610999	2	O-RING 10,82X1,78	O-RING		1
15	5617223	1	HOSE	SCHLAUCH		
16	5610998	2	O-RING 17,00X1,78	O-RING		1
20	5617224	1	HOSE	SCHLAUCH		
21	5610998	2	O-RING 17,00X1,78	O-RING		1
25	5617222	1	HOSE	SCHLAUCH		
26	5610998	1	O-RING 17,00X1,78	O-RING		1
30	5617221	1	HOSE	SCHLAUCH		
31	7411823	1	O-RING 14,00X1,78	O-RING		1
32	5610998	1	O-RING 17,00X1,78	O-RING		1
35	5617220	1	HOSE	SCHLAUCH		2
36	5610999	1	O-RING 10,82X1,78	O-RING		1
37	7411823	2	O-RING 14,00X1,78	O-RING		1
40	5607689	4m	FIRE SLEEVE	FEUERSCHUTZSCHLAUCH		
41	5607689	1.5m	FIRE SLEEVE	FEUERSCHUTZSCHLAUCH		
42	7404639	3m	FIRE SLEEVE	FEUERSCHUTZSCHLAUCH		2
43	7615767	14	HOSE CLAMP DIN 3017 A 32 - 50 X 13 W2-2	SCHLAUCHSCHELLE		
44	4900778	10	HOSE CLAMP DIN 3017 A 20 - 32 X 13 W2-2	SCHLAUCHSCHELLE		
50	7362665	6	CLIP DIN 3016 D1- 20 X 20 W1-2-CR	SCHELLE		
51	7366260	5	CLIP DIN 3016 D1- 34 X 20 W1-2-CR	SCHELLE		
52	4043082	6	SOCKET HD SCREW ISO 4762 M8x20 10.9	ZYLINDERSCHRAUBE		
53	10289803	6	WASHER ISO 7089 8 300HV	SCHEIBE		
60	9826708	1	THREADED PLATE	GEWINDEPLATTE		1
61	9826709	1	THREADED PLATE	GEWINDEPLATTE		1
65	7362665	1	CLIP DIN 3016 D1- 20 X 20 W1-2-CR	SCHELLE		

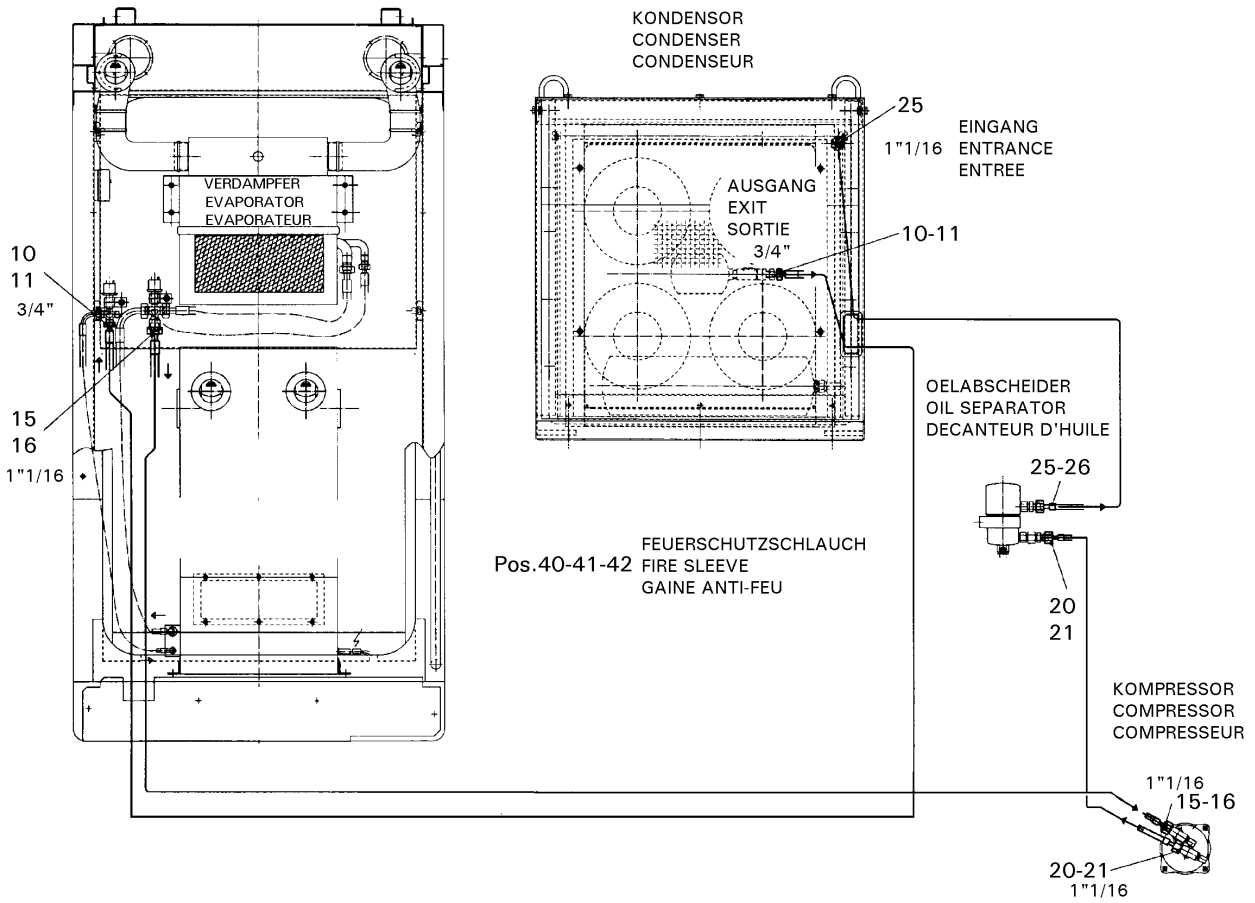

Pos.	Item	Quantity	Description	Bezeichnung	Serie	K
66	7008622	1	CLIP DIN 3016 D1- 25 X 20 W1-2-CR	SCHELLE		
67	4043082	2	SOCKET HD SCREW ISO 4762 M8x20 10.9	ZYLINDERSCHRAUBE		
68	10289803	2	WASHER ISO 7089 8 300HV	SCHEIBE		
70	7361498	2	CLIP DIN 3016 D1- 15 X 15 W1-2-CR	SCHELLE		
71	4901161	2	SOCKET HD SCREW ISO 4762 M6x20 10.9	ZYLINDERSCHRAUBE		
72	10289802	2	WASHER ISO 7089 6 300HV	SCHEIBE		
80	7373097	1	FILLING ADAPTER	FUELLADAPTER		1
81	7373098	1	FILLING ADAPTER	FUELLADAPTER		1
82	7370439	1	REDUCTION	REDUZIERSTUECK		

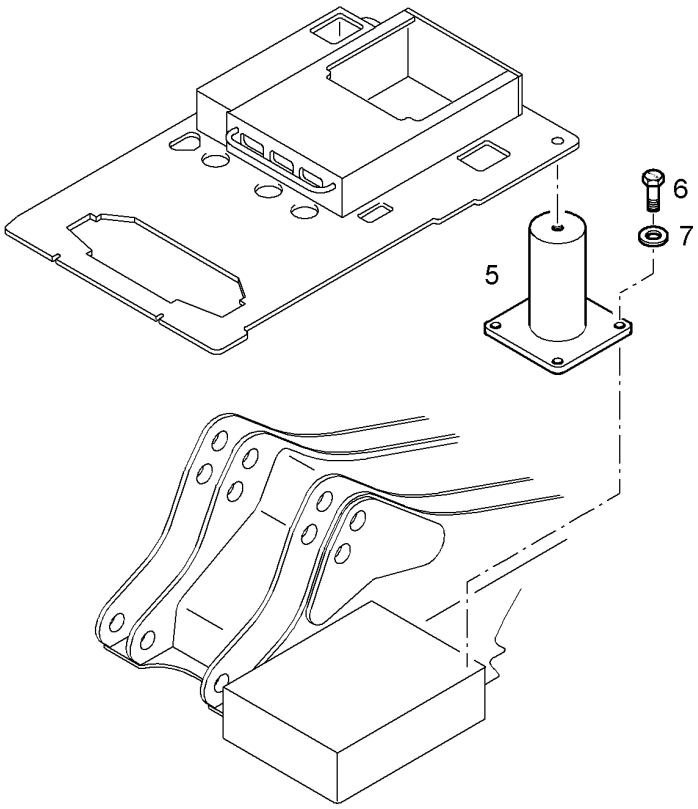

Pos.	Item	Quantity	Description	Bezeichnung	Serie	K
5	9937230	4	BRACKET	KONSOLE		1
6	4066093	16	HEX HD SCREW ISO 4017 M10x25 10.9 A3C	SECHSKANTSCHRAUBE		
7	10289795	16	WASHER ISO 7089 10 300HV	SCHEIBE		

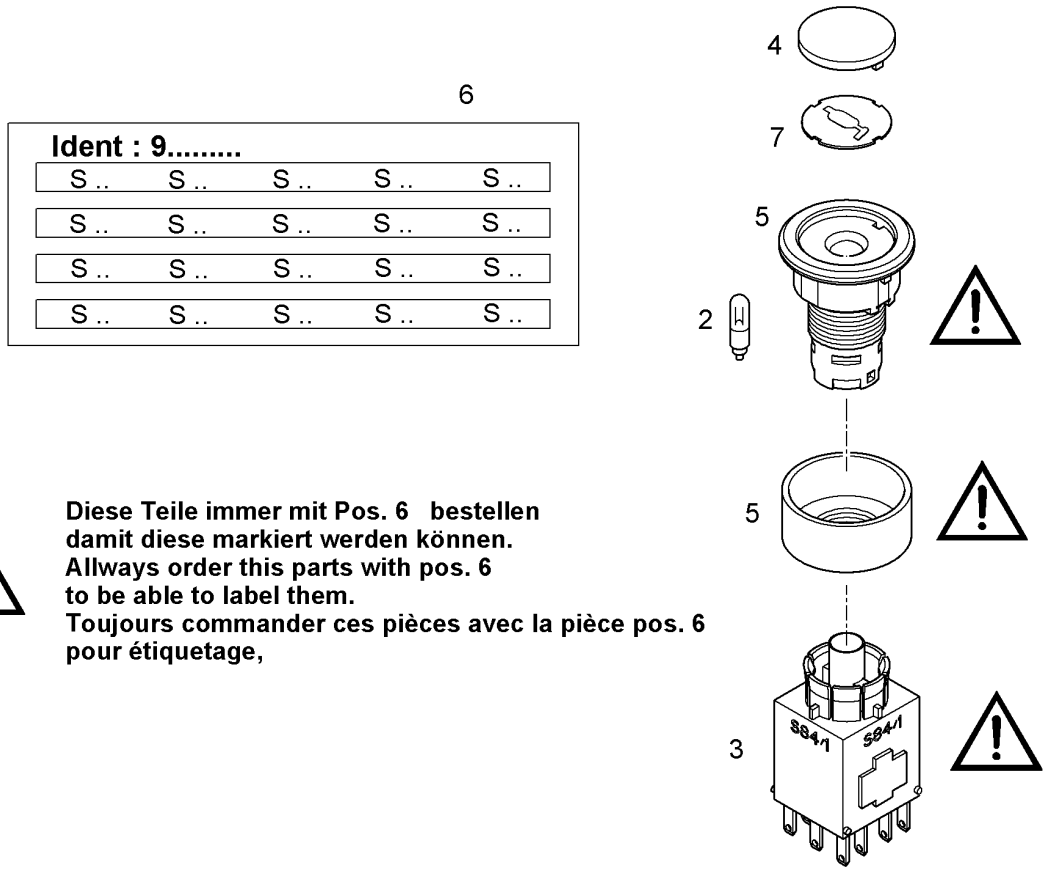

Diese Teile immer mit Pos. 6 bestellen damit diese markiert werden können.
Allways order this parts with pos. 6 to be able to label them.
Toujours commander ces pièces avec la pièce pos. 6 pour étiquetage,

Pos.	Item	Quantity	Description	Bezeichnung	Serie	K
2	6001713	1	BULB 30V/1,2W/T3	GLUEHLAMPE		1
3	6204372	1	CONTACT ELEMENT	LEUCHTTASTKONTAKTGEBER		2
4	6204368	1	CALOTTE	KALOTTE		
5	6204367	1	SWITCH	BETAETIGER		2
6	9989643	1	LABEL	ETIKETT		
7	9836704	1	LABEL	ETIKETT		

6

Ident : 9.....				
S ..	S ..	S ..	S ..	S ..
S ..	S ..	S ..	S ..	S ..
S ..	S ..	S ..	S ..	S ..
S ..	S ..	S ..	S ..	S ..

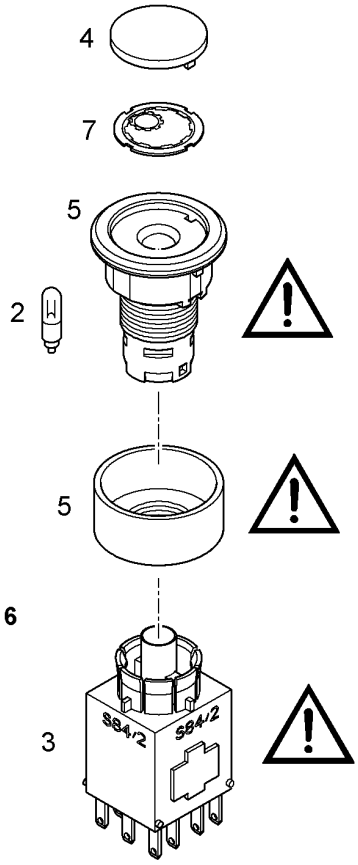

Diese Teile immer mit Pos. 6 bestellen damit diese markiert werden können.
Allways order this parts with pos. 6 to be able to label them.
Toujours commander ces pièces avec la pièce pos. 6 pour étiquetage,

Pos.	Item	Quantity	Description	Bezeichnung	Serie	K
2	6001713	1	BULB 30V/1,2W/T3	GLUEHLAMPE		1
3	6204372	1	CONTACT ELEMENT	LEUCHTTASTKONTAKTGEBER		2
4	6204368	1	CALOTTE	KALOTTE		
5	6204367	1	SWITCH	BETAETIGER		2
6	9989644	1	LABEL	ETIKETT		
7	9836702	1	LABEL	ETIKETT		

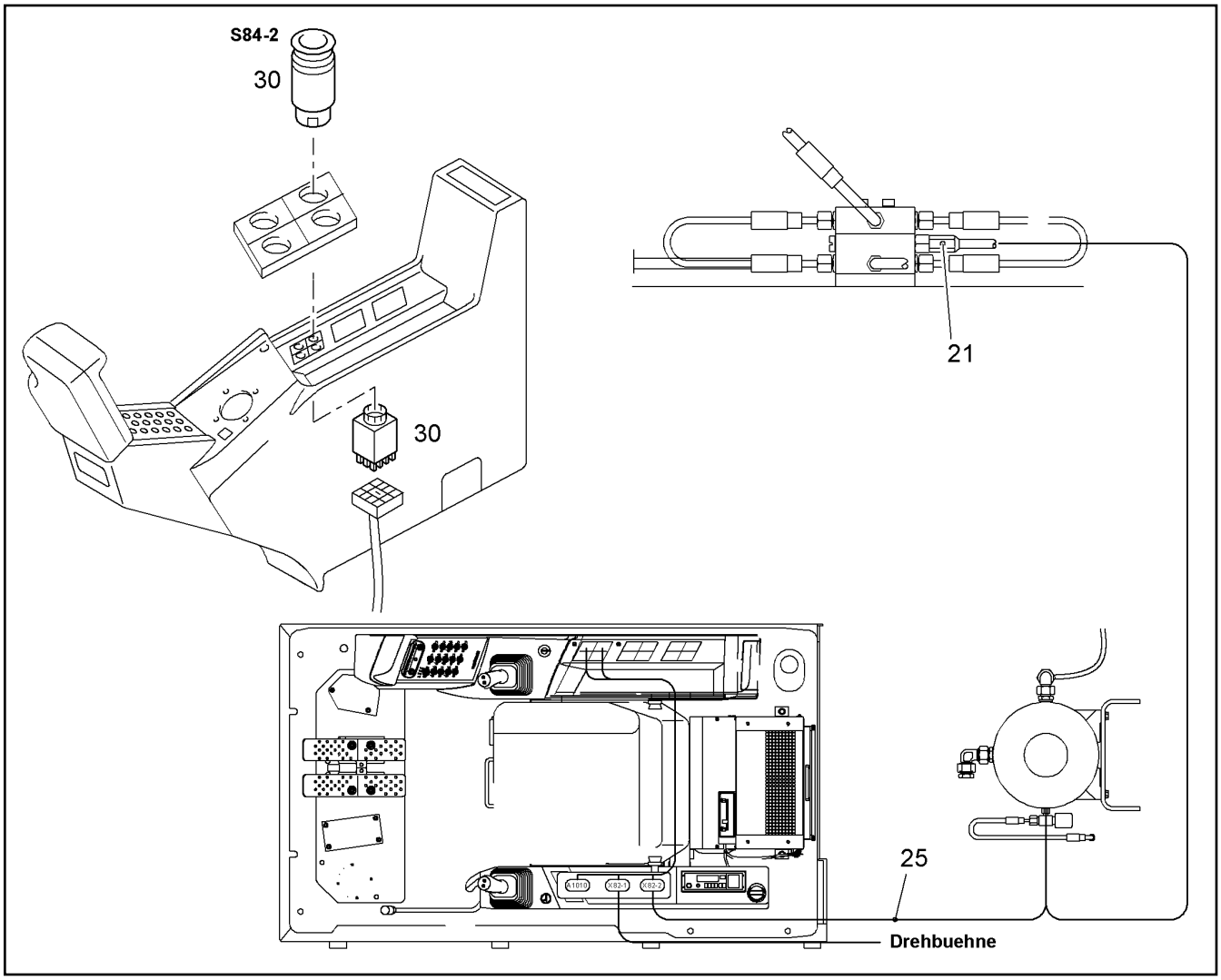

Pos.	Item	Quantity	Description	Bezeichnung	Serie	K
21	9868085	1	SENSOR	KOLBENDETEKTOR		
25	9985850	1	WIRING HARNESS X182/2-X136/2	KABELSATZ		2
30	9989646	1	SWITCH INSTALLATION S84-2	SCHALTER EINBAU		1
			⇨ ❑ 588			

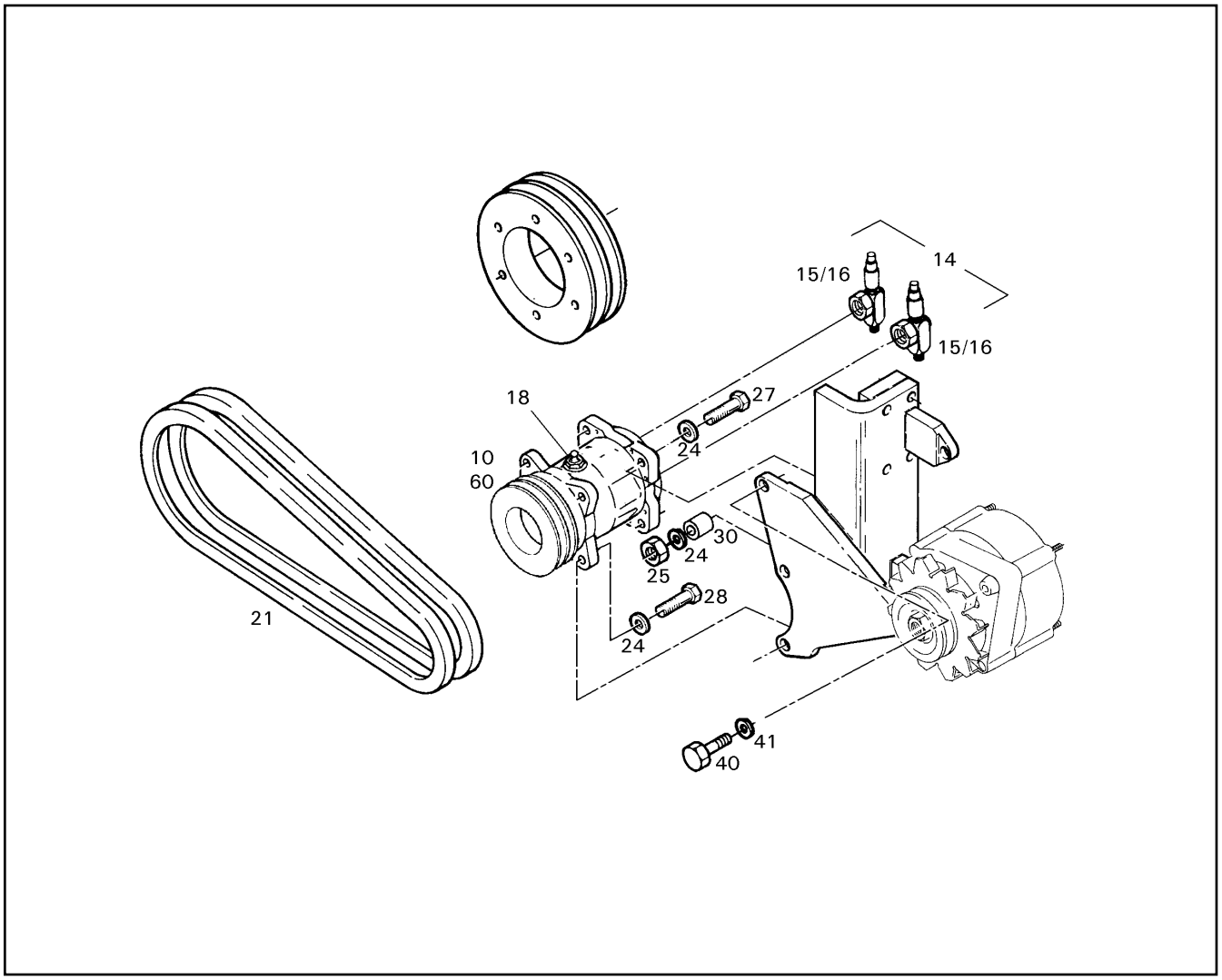

Pos.	Item	Quantity	Description	Bezeichnung	Serie	K
10	5617210	1	COMPRESSOR	KOMPRESSOR		
14	5611458	1	VALVE PLATE ⇨ ❑ 69	VENTILPLATTE		
15	7369001	1	VALVE PLATE	VENTILPLATTE		
16	5610982	1	VALVE	VENTIL		1
18	7370377	1	NIPPLE	VERBINDUNGSNIPPEL		
21	4981083	1Pair	V-BELT DIN 7753 2X AVX13 1550LA	SMA KEILRIEMEN		2
24	10289795	4	WASHER ISO 7089 10 300HV	SCHEIBE		
25	4600579	1	HEX NUT ISO 7040 M 10 -10 A3C	6KT MUTTER		
27	4900977	1	HEX HD SCREW ISO 4014 M10x50 10.9 A3C	SECHSKANTSCHRAUBE		
28	4066093	2	HEX HD SCREW ISO 4017 M10x25 10.9 A3C	SECHSKANTSCHRAUBE		
30	9276953	1	BUSHING	BUCHSE		
40	4001314	1	HEX HD SCREW ISO 4014 M12x90 10.9 A3C	SECHSKANTSCHRAUBE		
41	9882031	1	SLEEVE 13/25/57	DISTANZHUELSE 13/25/57		
60	7369273	1	ADHESIVE LABEL	AUFKLEBESCHILD		

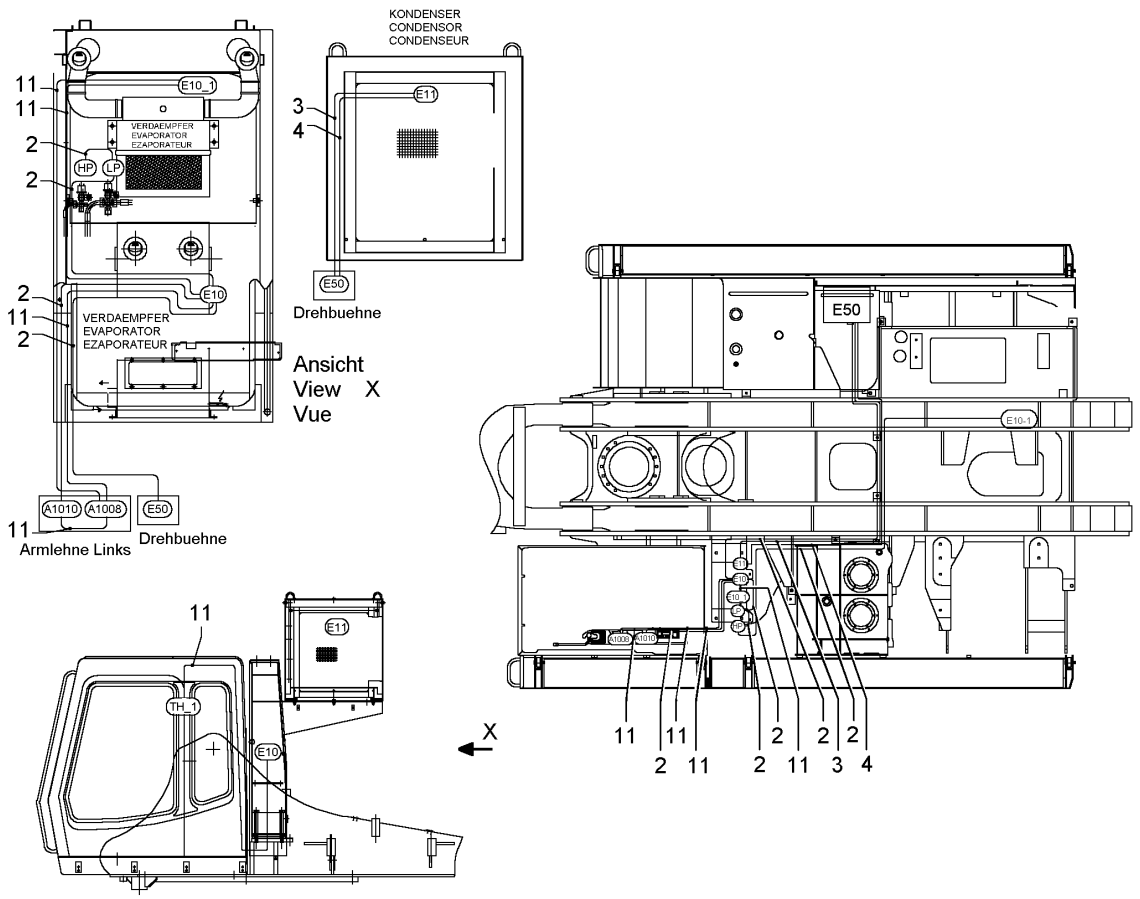

Pos.	Item	Quantity	Description	Bezeichnung	Serie	K
2	9823673	1	WIRING HARNESS AIR CONDITION	KABELSATZ KLIMAANLAGE		2
3	9823676	1	WIRING CONDENSER	KABELSATZ KONDENSOR		2
4	9823682	1	WIRING HARNESS ELECTRIC BOX E50	KABELSATZ ELEKTROKASTEN		2
11	9825997	1	WIRING HARNESS A1008-E10-E10/1	KABELSATZ		2

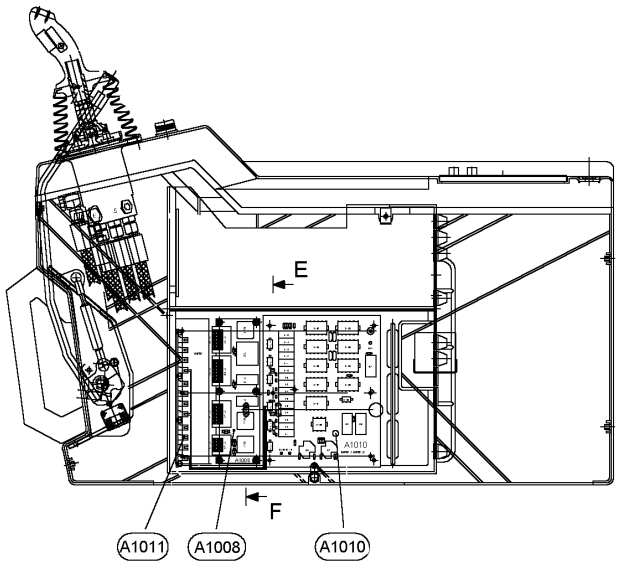

KASTEN E50

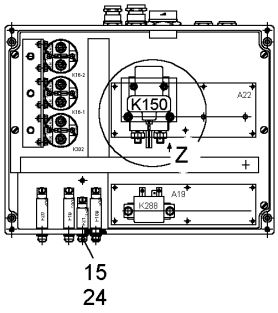

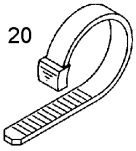

Schnitt
Section E-F
Coupe

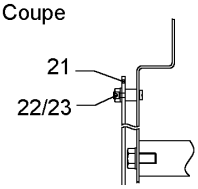

Ansicht
View Z
Vue

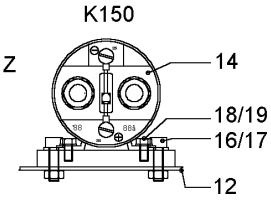

Pos.	Item	Quantity	Description	Bezeichnung	Serie	K
12	9825998	1	SHEET	BLECH		1
14	6203166	1	RELAY	RELAIS		2
15	6202944	1	SWITCH	LEITUNGSSCHUTZSCHALTER		2
16	4042002	2	SOCKET HD SCREW ISO 4762 M6x20 8.8 A2	ZYLINDERSCHRAUBE		
17	10289802	2	WASHER ISO 7089 6 300HV	SCHEIBE		
18	4000417	2	HEX HD SCREW ISO 4017 M5x12 8.8 A2C	SECHSKANTSCHRAUBE		
19	4202014	2	WASHER DIN 433 5,3 ST A3C	SCHEIBE		
20	7363111	20	CLIP DIN 3016 D1- 6 X 9 W1-2-CR	SCHELLE		
21	975848801	1	PLATINE ADDIT.FONCTION ⇨ ❑ 386	ZUSATZFUNKTIONSPLATINE		2
22	4000376	6	NUT M4	SECHSKANTMUTTER		
23	4001645	6	WASHER DIN 125 B 4,3 ST A3C	SCHEIBE		
24	6202946	1	CAP	KAPPE		

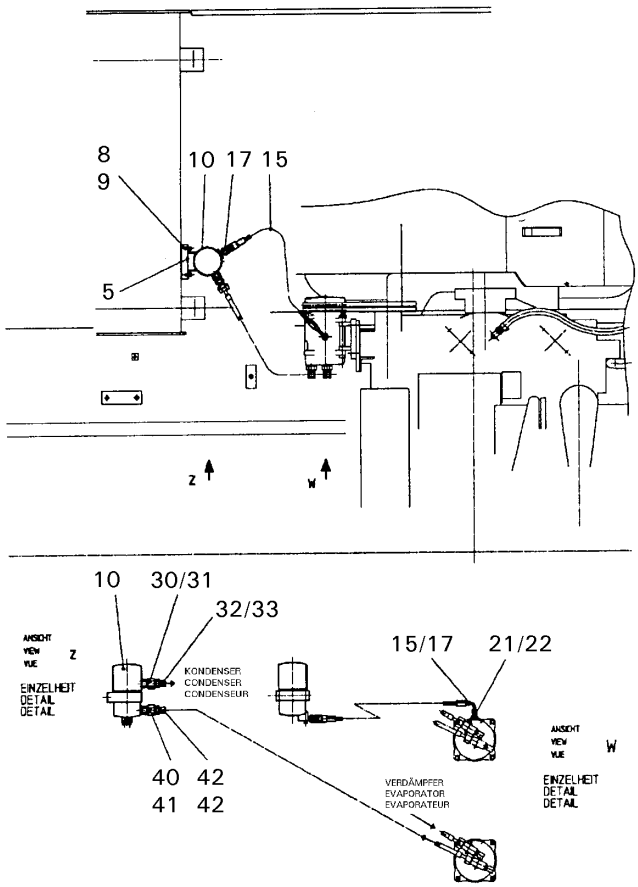

Pos.	Item	Quantity	Description	Bezeichnung	Serie	K
6	7363247	2	CLIP DIN 3016 D1- 74 X 25 W1-2-CR	SCHELLE		
7	4000383	2	HEX NUT ISO 4032 M 10 -10 A3C	6KT MUTTER		
8	4000828	2	HEX HD SCREW ISO 4017 M10x30 8.8 A3C	SECHSKANTSCHRAUBE		
9	10289795	4	WASHER ISO 7089 10 300HV	SCHEIBE		
10	5612749	1	OIL SEPARATOR	OELABSCHEIDER		1
15	5617216	1	HOSE	SCHLAUCH		
17	7369767	2	O-RING	O-RING		1
21	7370377	1	NIPPLE	VERBINDUNGSNIPPEL		
22	7370375	1	O-RING	O-RING		1
30	7370376	2	SEALING CU	CU-DICHTUNG		1
31	7370381	2	CONNECTOR	ANSCHLUSS		
32	7411823	2	O-RING 14,00X1,78	O-RING		1
33	7370439	2	REDUCTION	REDUZIERSTUECK		
40	7370376	1	SEALING CU	CU-DICHTUNG		1
41	7370381	1	CONNECTOR	ANSCHLUSS		
42	7411823	1	O-RING 14,00X1,78	O-RING		1

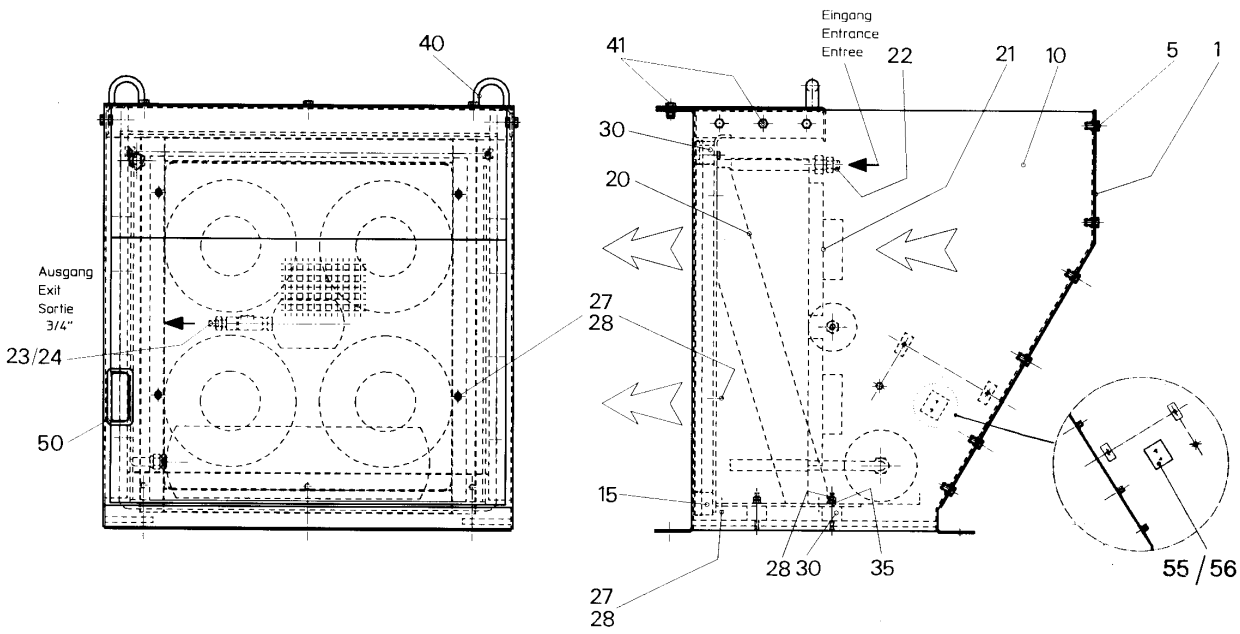

Pos.	Item	Quantity	Description	Bezeichnung	Serie	K
1	9751701	1	COVER	DECKEL		1
5	7366851	11	VERBUS-RIPP SCREW	VERBUS-RIPP 6KT SCHRAUBE		
10	9386452	1	BOX	KASTEN		1
15	7360734	4.1m	PROFILE	PROFIL		
20	9364719	1	SUPPORT	STUETZE		1
21	5612750	1	CAPACITOR ⇨ ❑ 599	KONDENSATOR		1
22	7368944	1	REDUCER	REDUZIERUNG		
23	7370379	1	TRANSITION PIECE	UEBERGANGSSTUECK		
24	7411823	1	O-RING 14,00X1,78	O-RING		1
27	4900111	6	HEX HD SCREW ISO 4017 M8x30 8.8 A2C	SECHSKANTSCHRAUBE		
28	4000381	16	HEX NUT ISO 4032 M 8 -10 A3C	6KT MUTTER		
30	7269204	6	ROUND BUFFER	RUNDGUMMILAGER		
35	10289803	16	WASHER ISO 7089 8 300HV	SCHEIBE		
40	9386453	1	COVER TOP	DECKEL OBEN		1
41	7366851	9	VERBUS-RIPP SCREW	VERBUS-RIPP 6KT SCHRAUBE		
50	226016702	0.36m	SECTION	KANTENSCHUTZPROFIL		
55	6203497	1	FIXING ELEMENT	BEFESTIGUNGSELEMENT		
56	4601375	1	SCREW ISO 7047 M5x10 4.8 H A2C	SENKSCHRAUBE		

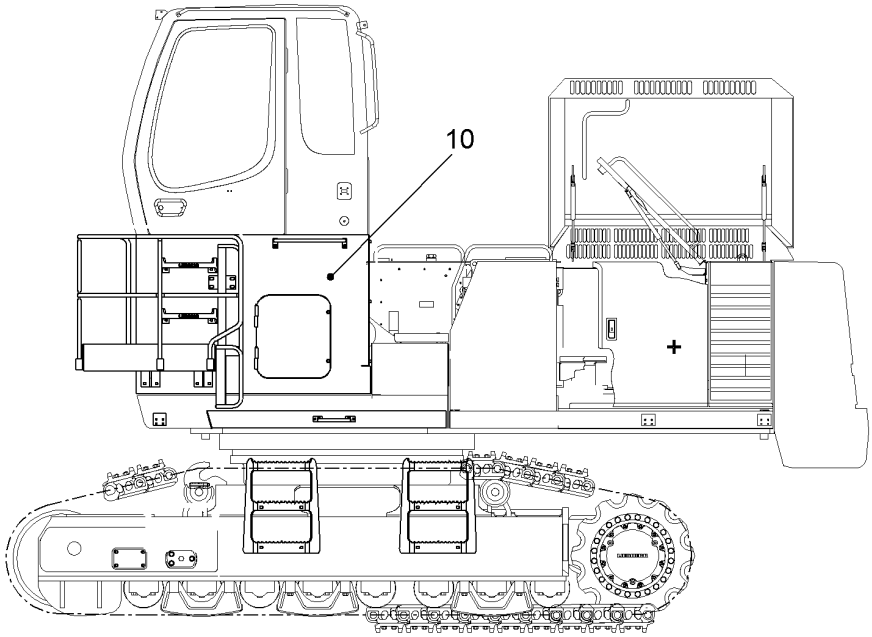

Pos.	Item	Quantity	Description	Bezeichnung	Serie	K
10	9927351	1	CAB ELEVATION 1200MM ⇨ ❑ 604	FAHRERKABINENERHOEHUNG		1

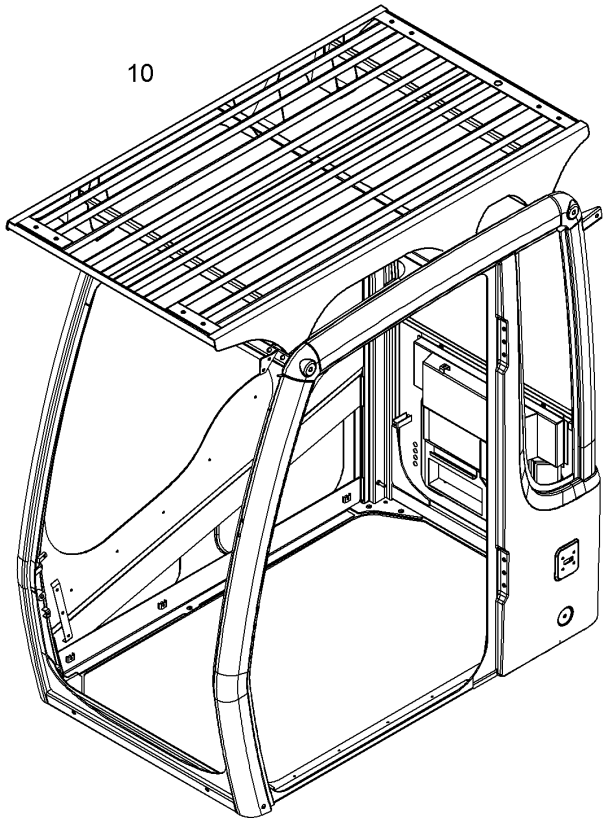

Pos.	Item	Quantity	Description	Bezeichnung	Serie	K
10	9017204	1	PROTECTIVE GRID UP ⇨ ❑ 600	SCHUTZGITTER OBEN		1

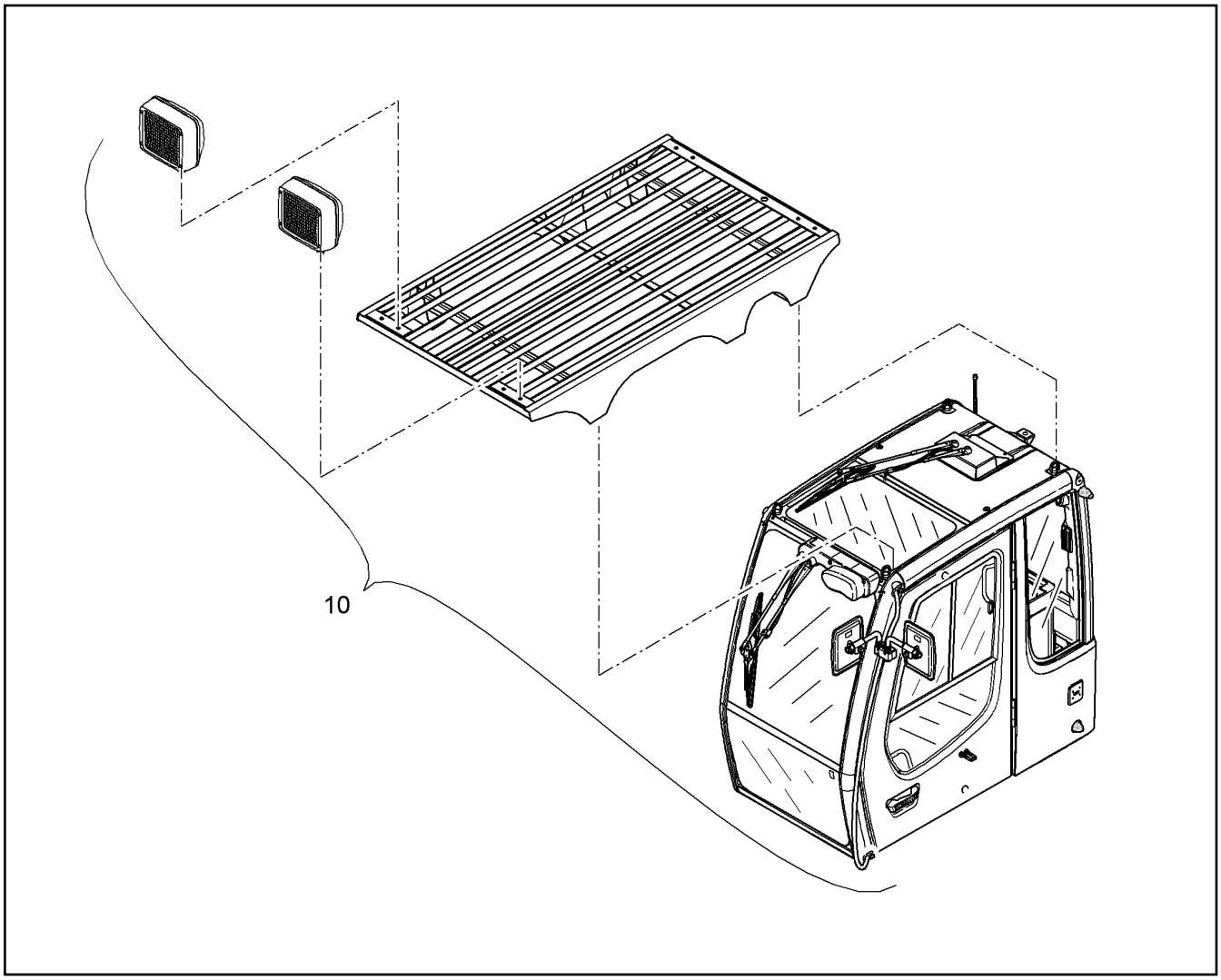

Pos.	Item	Quantity	Description	Bezeichnung	Serie	K
10	9934320	1	ADDIT.HEAD LIGHTS F.FOPS ⇨ ❑ 606	ZUSATZSCHEINW.AUF FOPS		1

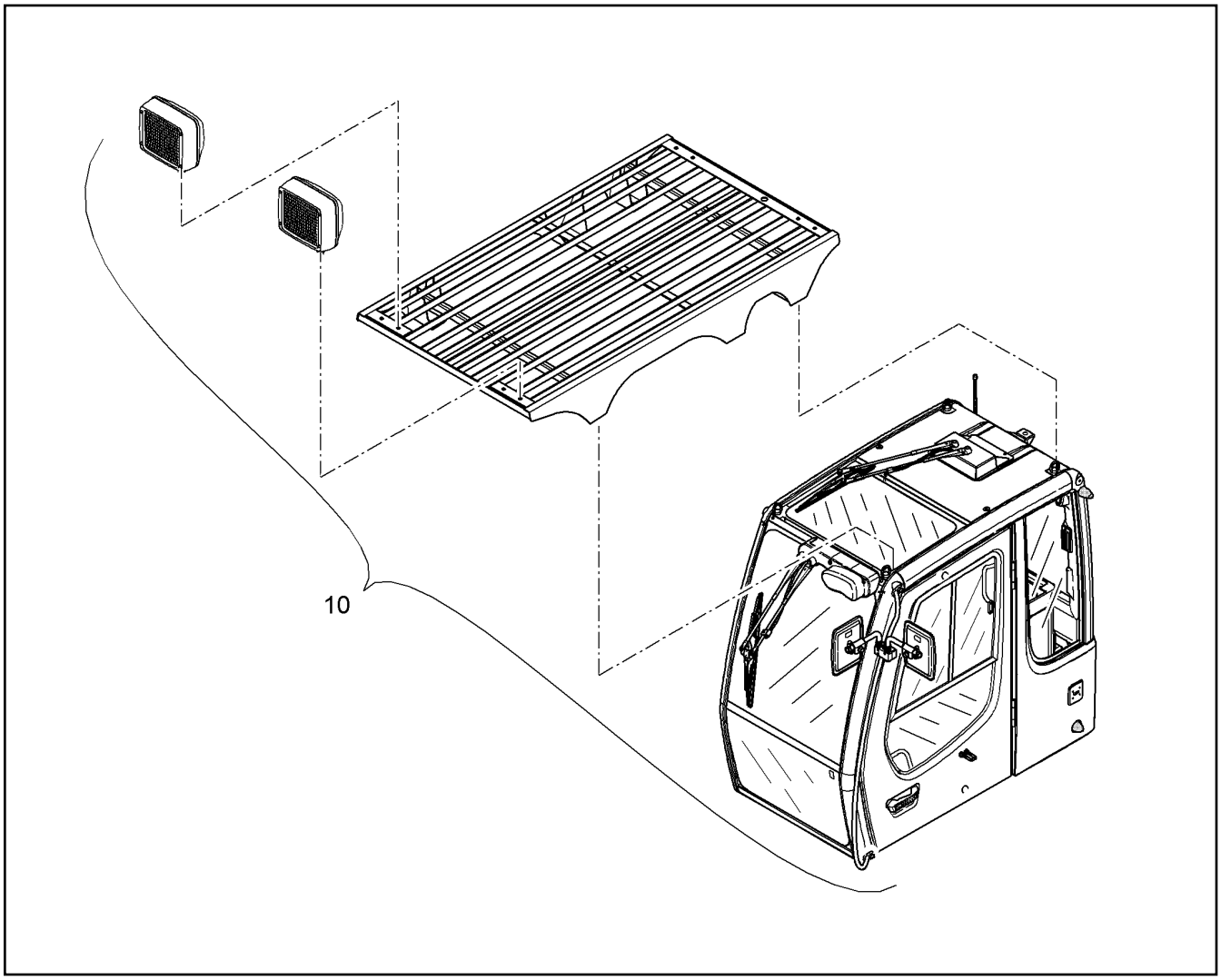

Pos.	Item	Quantity	Description	Bezeichnung	Serie	K
10	9934322	1	ADDIT.HEAD LIGHTS F.FOPS ⇨ ❑ 607	ZUSATZSCHEINW.AUF FOPS		1

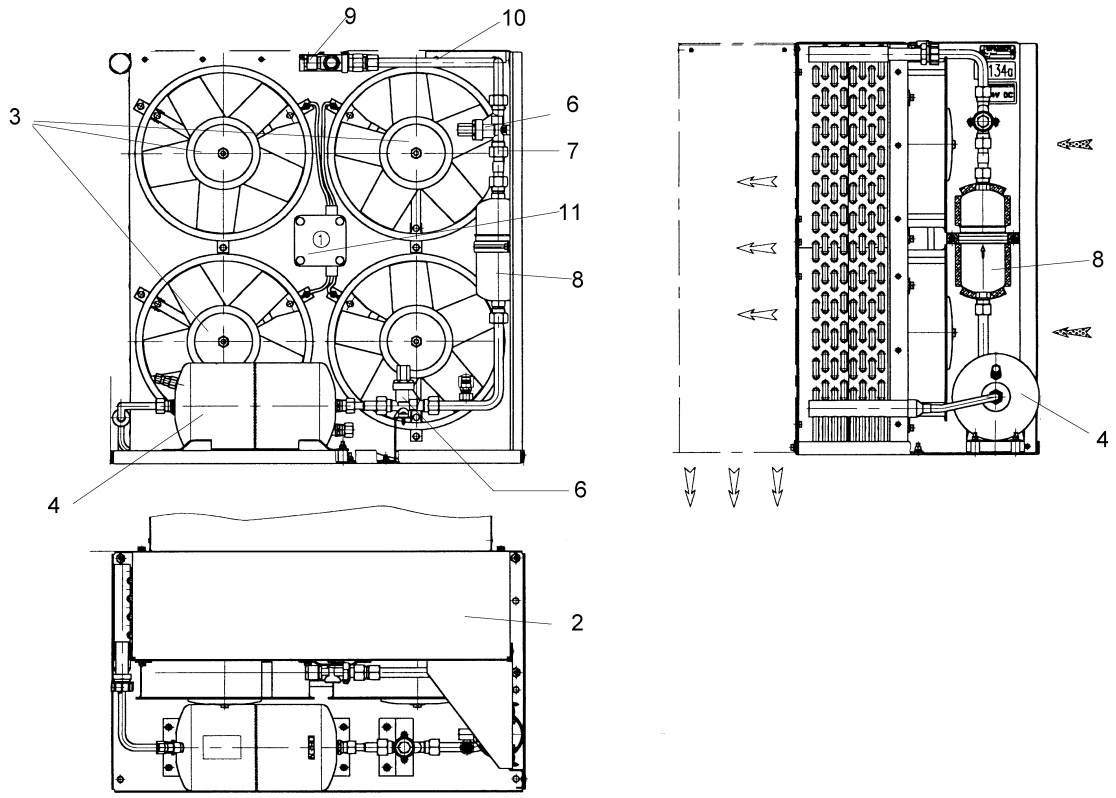

Pos.	Item	Quantity	Description	Bezeichnung	Serie	K
2	10000985	1	BATTERY	KONDENSATORBATTERIE		2
3	10000976	4	FAN WHEEL	RINGLUEFTER		1
4	10000982	1	LIQUID RECEIVER	KAELTEMITTELSAMMLER		
6	5611391	2	SHUT-OFF VALVE 7/8"	HANDABSPERRVENTIL		1
7	10000977	1	PIPE LINE	ROHRLEITUNG		
8	5611389	1	DRIER	TROCKNER		
9	7369297	1	INSPECTION GLASS	SCHAUGLAS		
10	10000978	1	PIPE LINE	ROHRLEITUNG		
11	10000979	1	BOX	KASTEN		

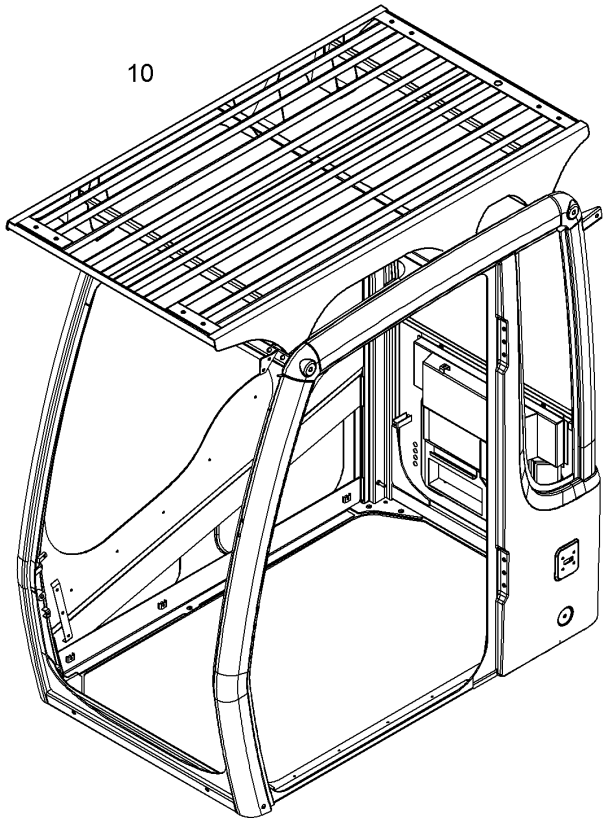

Pos.	Item	Quantity	Description	Bezeichnung	Serie	K
10	7030018	1	PROTECTIVE GRID UP ⇨ ❑ 616	SCHUTZGITTER OBEN		

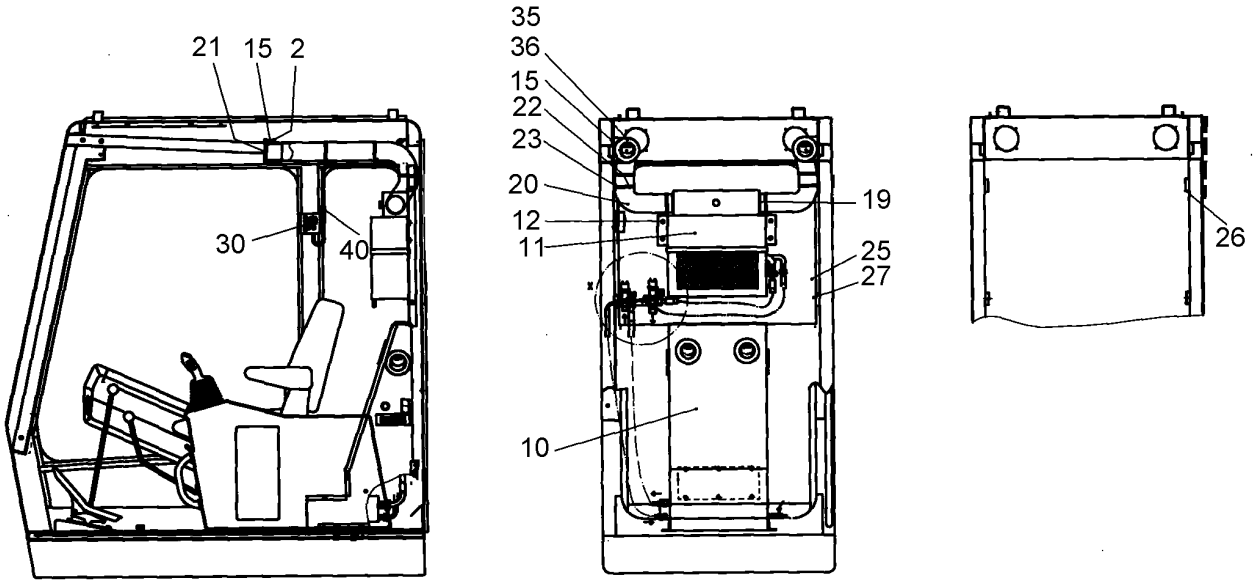

Pos.	Item	Quantity	Description	Bezeichnung	Serie	K
2	9752945	2	SHEET	BLECH		1
10	5612752	1	EVAPORATOR	VERDAMPFER		
11	5612751	1	EVAPORATOR	VERDAMPFER		
12	4600079	4	SOCKET HD SCREW ISO 4762 M8x20 8.8 A2	ZYLINDERSCHRAUBE		
15	4900020	4	BLIND RIVET	BLINDNIET		
19	5004929	4	HOSE CLAMP DIN 3017-1 A 70 60-80x13 W2-	SCHL.SCHELLE		
20	5610878	3m	AIR HOSE	LUFTSCHLAUCH		1
21	7368948	2	NOZZLE	RUNDDUESE		
22	7368946	25	WIRE CLIP	KABELBAND		
23	7368947	16	HOLDER	HALTESOCKEL		
25	9682502	1	COVER	DECKEL		1
26	9682504	4	MOUNTING PLATE	BEFESTIGUNGSPLATTE		1
27	4042012	4	SOCKET HD.SCREW ISO 4762 M 10 X 16 8.8	ZYL SCHRAUBE		
30	6203402	1	THERMOSTAT	RAUMTHERMOSTAT		
35	4002311	6	SCREW ISO 7047 M4x10 4.8 H A2C	SENKSCHRAUBE		
36	4000376	6	NUT M4	SECHSKANTMUTTER		
40	7363111	5	CLIP DIN 3016 D1- 6 X 9 W1-2-CR	SCHELLE		

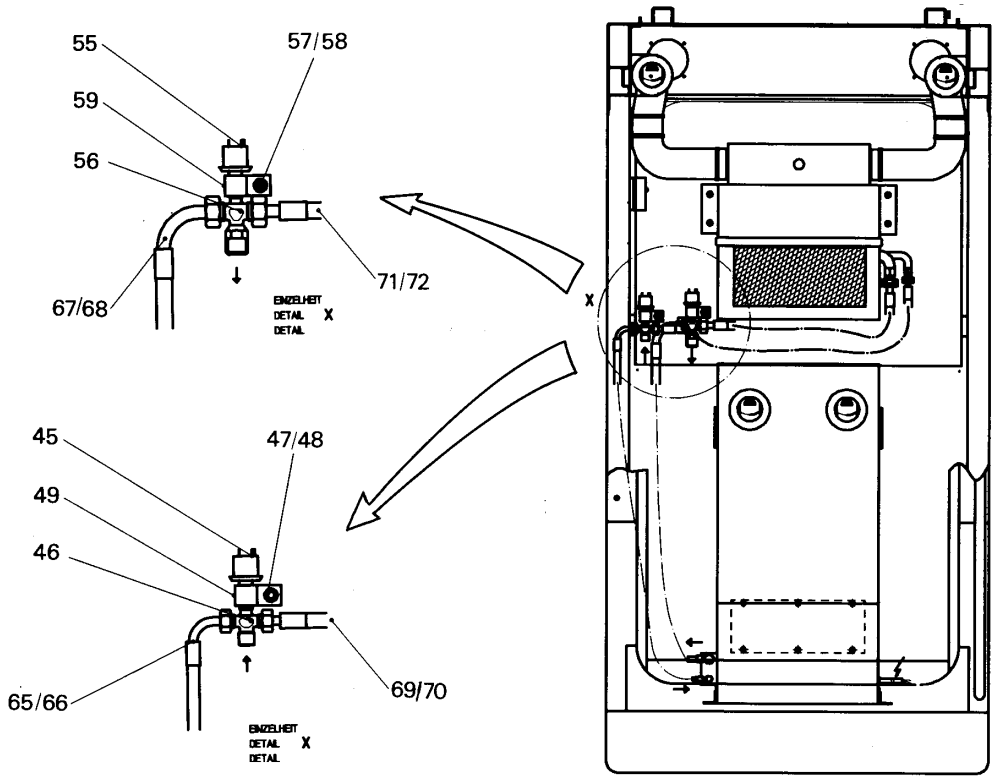

Pos.	Item	Quantity	Description	Bezeichnung	Serie	K
45	6204027	1	HIGH PRESSURE SWITCH	UEBERDRUCKSCHALTER		2
46	7370378	1	T-PART	T-STUECK		
47	9682487	1	PIPE	ROHR		1
48	4043089	1	SOCKET HD SCREW ISO 4762 M8x50 10.9	ZYLINDERSCHRAUBE		
49	7362603	1	CLIP DIN 3016 D1- 15 X 20 W1-2-CR	SCHELLE		
55	6204026	1	SWITCH	UNTERDRUCKSCHALTER		2
56	7370380	1	T-PART	T-STUECK		
57	9682486	1	PIPE	ROHR		1
58	4600178	1	SOCKET HD SCREW ISO 4762 M8x40 8.8 A2	ZYLINDERSCHRAUBE		
59	7362603	1	CLIP DIN 3016 D1- 15 X 20 W1-2-CR	SCHELLE		
65	5617217	1	HOSE	SCHLAUCH		
66	7411821	2	O-RING	O-RING		1
67	5617219	1	HOSE	SCHLAUCH		
68	7411823	2	O-RING 14,00X1,78	O-RING		1
69	5612864	1	HOSE	SCHLAUCH		
70	7411821	2	O-RING	O-RING		1
71	5612860	1	HOSE	SCHLAUCH		
72	7411823	2	O-RING 14,00X1,78	O-RING		1

Ident : 9803917				
S275	S275	S275	S275	S275
S275	S275	S275	S275	S275
S275	S275	S275	S275	S275
S275	S275	S275	S275	S275

6

Diese Teile immer mit Pos. 6 bestellen damit diese markiert werden können.
Allways order this parts with pos. 6 to be able to label them.
Toujours commander ces pièces avec la pièce pos. 6 pour étiquetage.

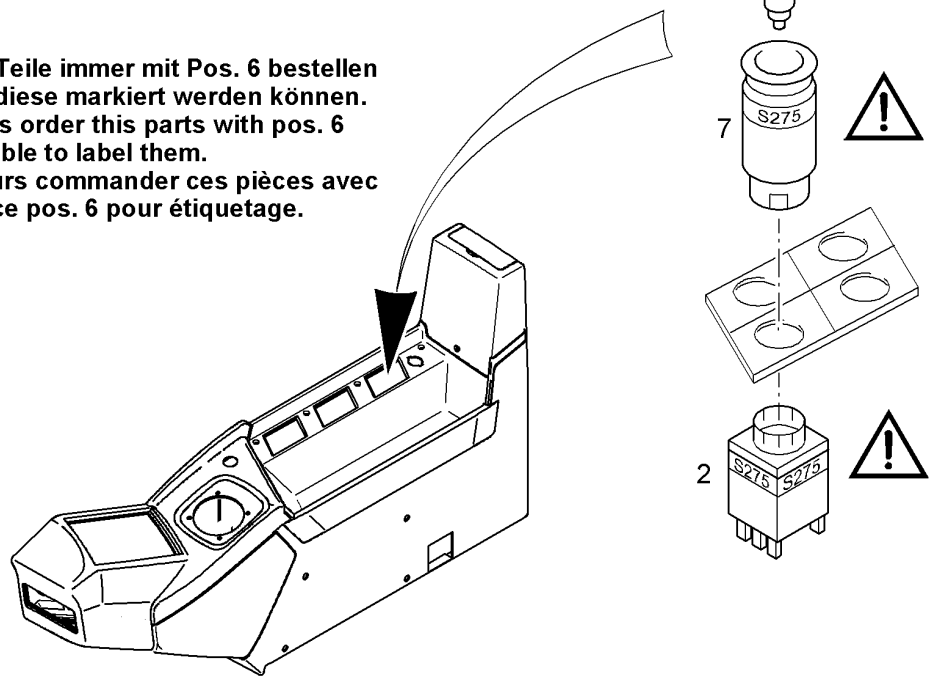

Pos.	Item	Quantity	Description	Bezeichnung	Serie	K
2	6001593	1	CONTACT ELEMENT	TASTKONTAKTGEBER		2
3	9911690	1	SYMBOL WORK LAMP RXJ	SYMBOL ARBEITSSCHEINWER		
4	6204368	1	CALOTTE	KALOTTE		
5	6001713	1	BULB 30V/1,2W/T3	GLUEHLAMPE		1
6	9803917	1	LABEL	ETIKETT		
7	6204367	1	SWITCH	BETAETIGER		2

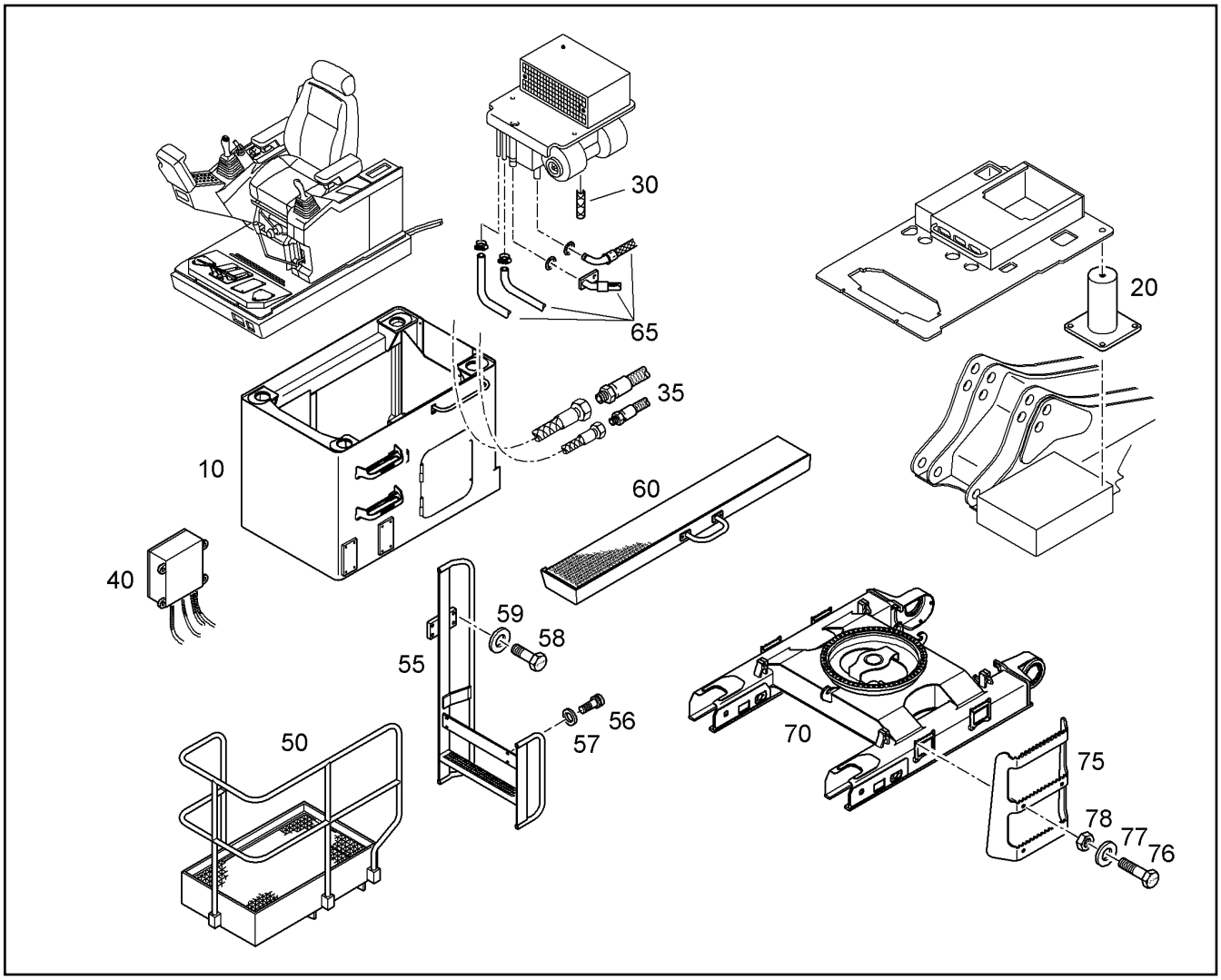

Pos.	Item	Quantity	Description	Bezeichnung	Serie	K
10	9927505	1	ELEVATION 1200MM ⇨ ❑ 610	ERHOEHUNG		1
20	9939072	1	TRANSPORT DEVICE ⇨ ❑ 586	TRANSPORTVORRICHTUNG		1
30	9927352	1	MODIF.CONTROL CAB ⇨ ❑ 609	UMBAU FAHRERSTAND		1
35	9927519	1	HYDRAULIC INSTALLATION ⇨ ❑ 611	HYDRAULIKANLAGE		1
40	9949375	1	ELECTR.SYSTEM ELEVATION 1500MM ⇨ ❑ 613	ELEKTR.ANLAGE ERHOEHUNG		1
50	9927520	1	PLAT FORM IF ELEVATION 1200MM ⇨ ❑ 605	PLATTFORM B.STARR ERH.		1
55	9928742	1	LADDER	LEITER		1
56	4043163	4	SOCKET HD.SCREW ISO 4762 M 12 X 30 10.	ZYL SCHRAUBE		
57	9918226	4	WASHER 12,5/21,0/3,5	SCHEIBE		
58	4902331	4	HEXAGON BOLT ISO 4017 M 16 X 45 10.9 DA	6KT SCHRAUBE		
59	9918228	4	WASHER 16,5/28,0/4,0	SCHEIBE		
60	9928720	1	CATWALK LEFT IN FRONT ⇨ ❑ 612	LAUFSTEG LINKS VORNE		1
65	10048182	1	HEATING+AIR-CONDITION.HOSES ⇨ ❑ 608	HEIZUNGS- UND KLIMASCHLAEU		1
70	9928679	1	MODIFICATION CHASSIS	UMBAU UNTERWAGEN		1
75	9949850	4	ASCENT	AUFSTIEG		1
76	4902325	8	HEX HD SCREW ISO 4017 M16x55 10.9 DAC	SECHSKANTSCHRAUBE		
77	9918228	16	WASHER 16,5/28,0/4,0	SCHEIBE		
78	4000420	8	HEX NUT ISO 4032 M 16 -10 DAC	6KT MUTTER		

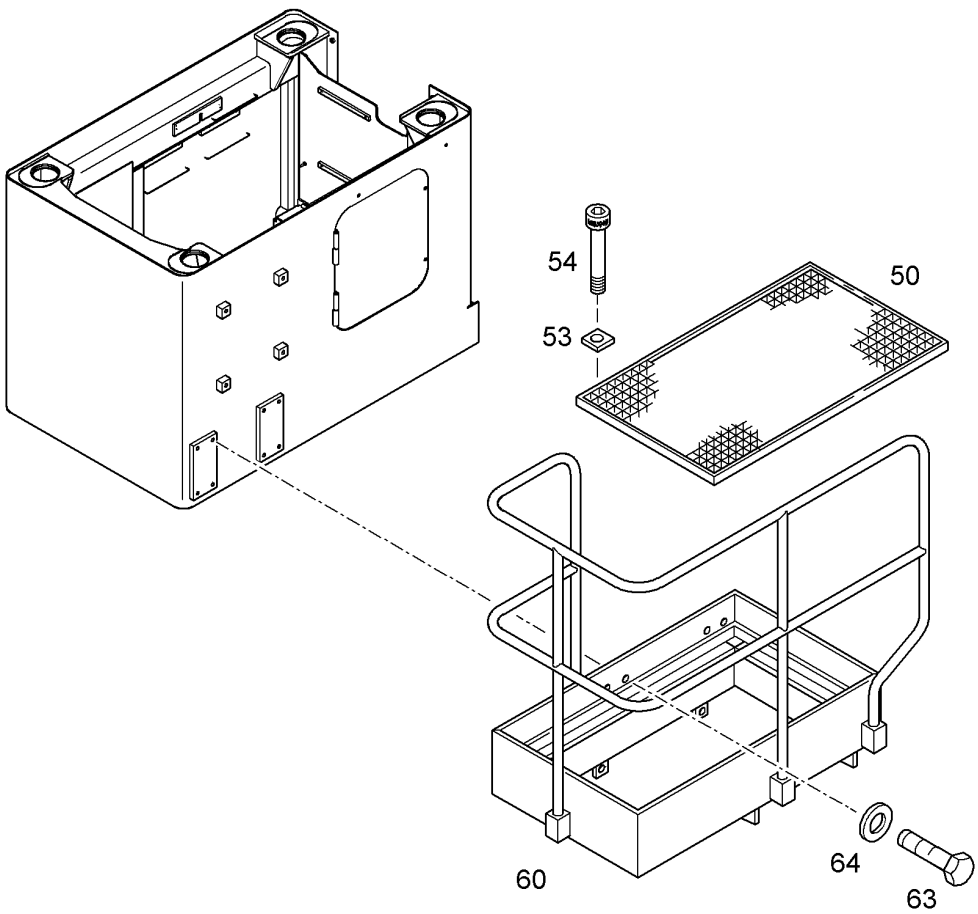

Pos.	Item	Quantity	Description	Bezeichnung	Serie	K
50	9903847	1	BAR GRATE	GITTERROST		
53	9903888	4	PLATE	PLATTE		
54	4600335	4	SOCKET HD SCREW ISO 4762 M8x45 10.9	ZYLINDERSCHRAUBE		
60	9928683	1	PLAT FORM	PLATTFORM		1
63	4600805	8	HEXAGON BOLT ISO 4017 M 16 X 30 10.9 DA	6KT SCHRAUBE		
64	4600242	8	WASHER DIN 6916 17 DAC	SCHEIBE		

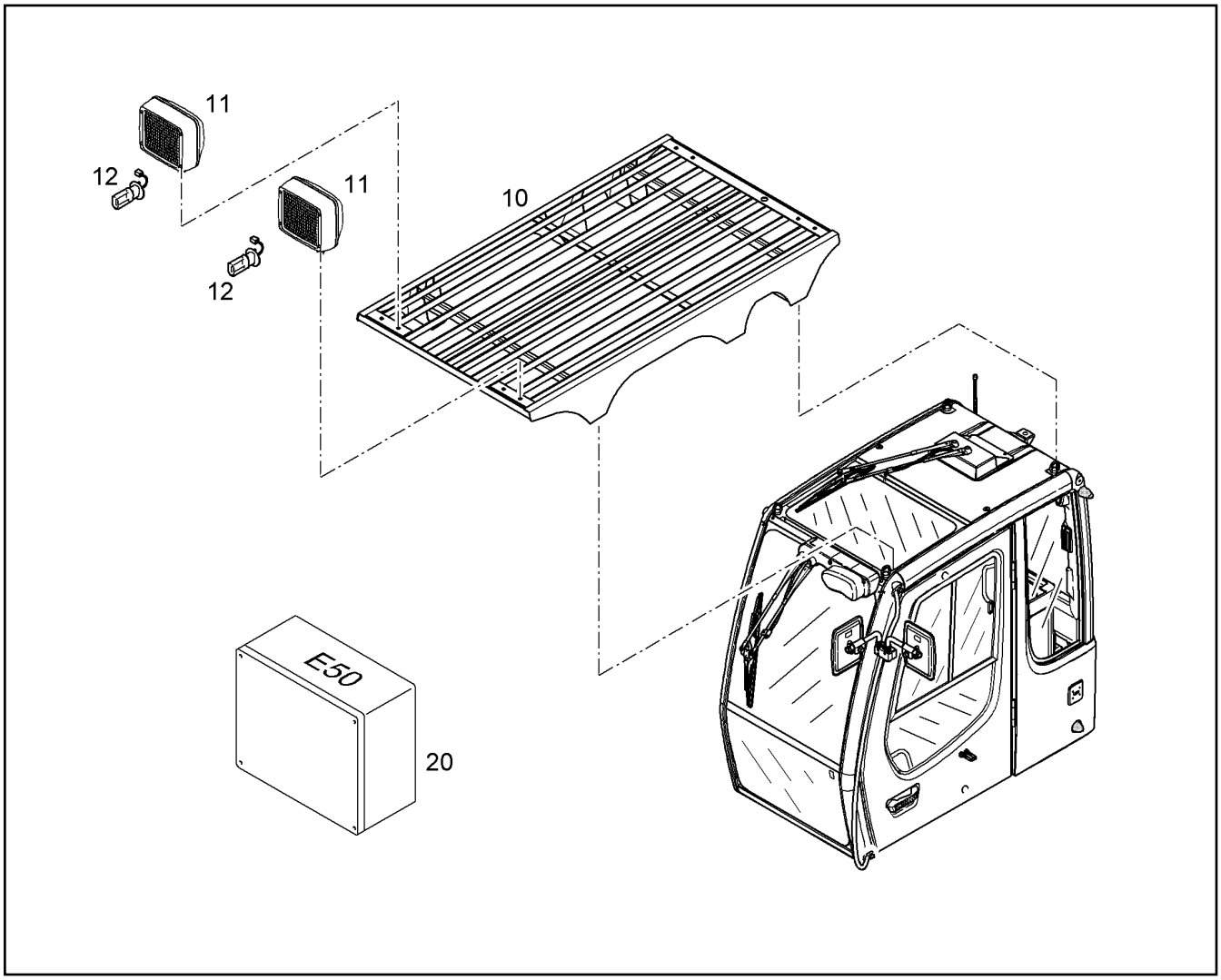

Pos.	Item	Quantity	Description	Bezeichnung	Serie	K
10	10021177	1	ADDIT.HEAD LIGHTS F.FOPS ⇨ ❑ 351	ZUSATZSCHEINW.AUF FOPS		1
11	7027205	2	HEAD LIGHT ⇨ ❑ 381	SCHEINWERFER		1
12	6200685	2	BULB EN 60809 H 3 24V 70 W	GLUEHLAMPE		1
20	9018688	1	ELEC.SYST.ADD.HEAD LIGHT FRONT ⇨ ❑ 574	ELEKTR.ANL.ZUSATZSCHEINW.V		1

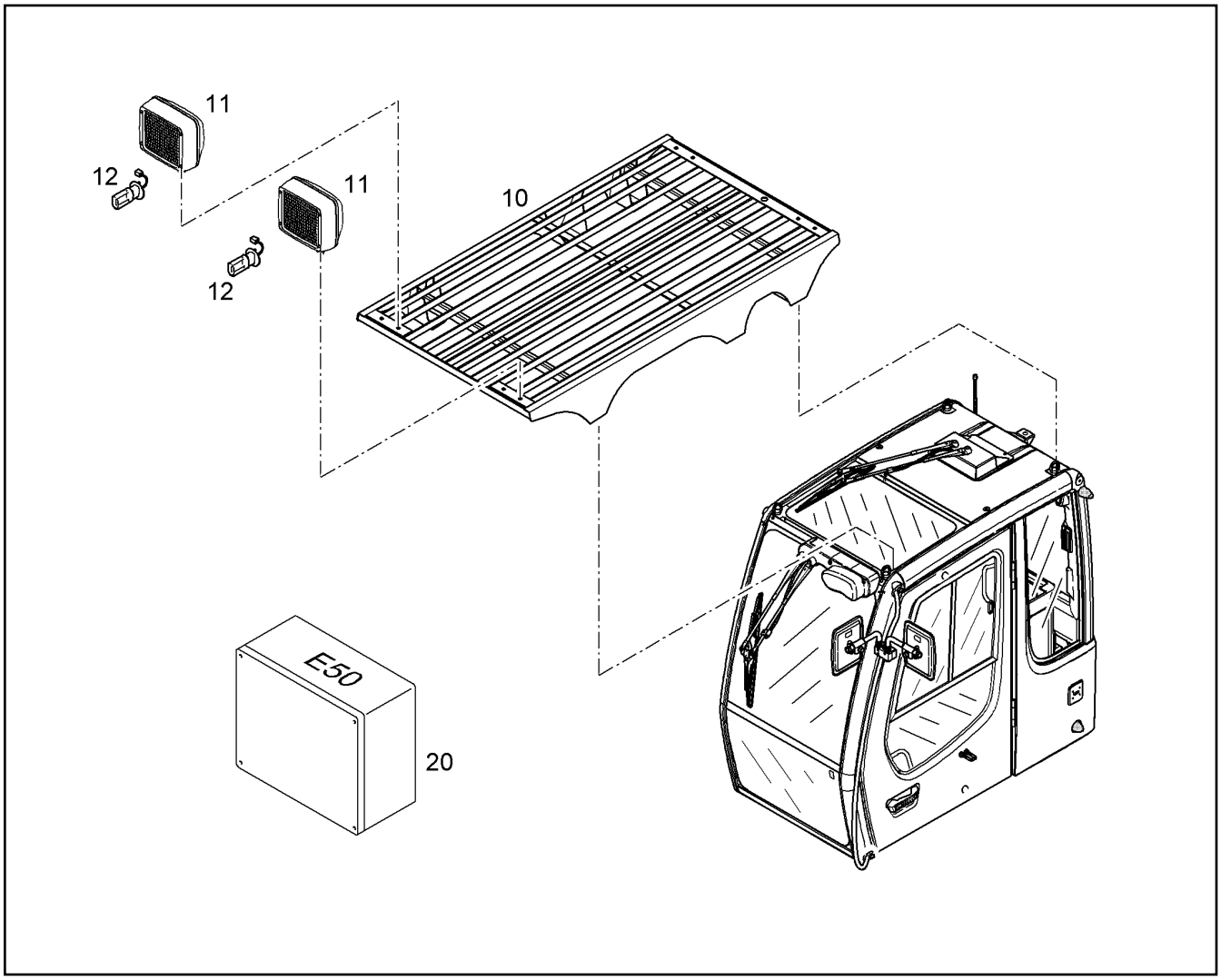

Pos.	Item	Quantity	Description	Bezeichnung	Serie	K
10	10021178	1	ADDIT.HEAD LIGHTS F.FOPS ⇨ ❑ 352	ZUSATZSCHEINW.AUF FOPS		1
11	7027205	2	HEAD LIGHT ⇨ ❑ 381	SCHEINWERFER		1
12	6200685	2	BULB EN 60809 H 3 24V 70 W	GLUEHLAMPE		1
20	9018689	1	ELEC.SYST.ADD.HEAD LIGHT REAR ⇨ ❑ 575	ELEKTR.ANL.ZUSATZSCHEINW		1

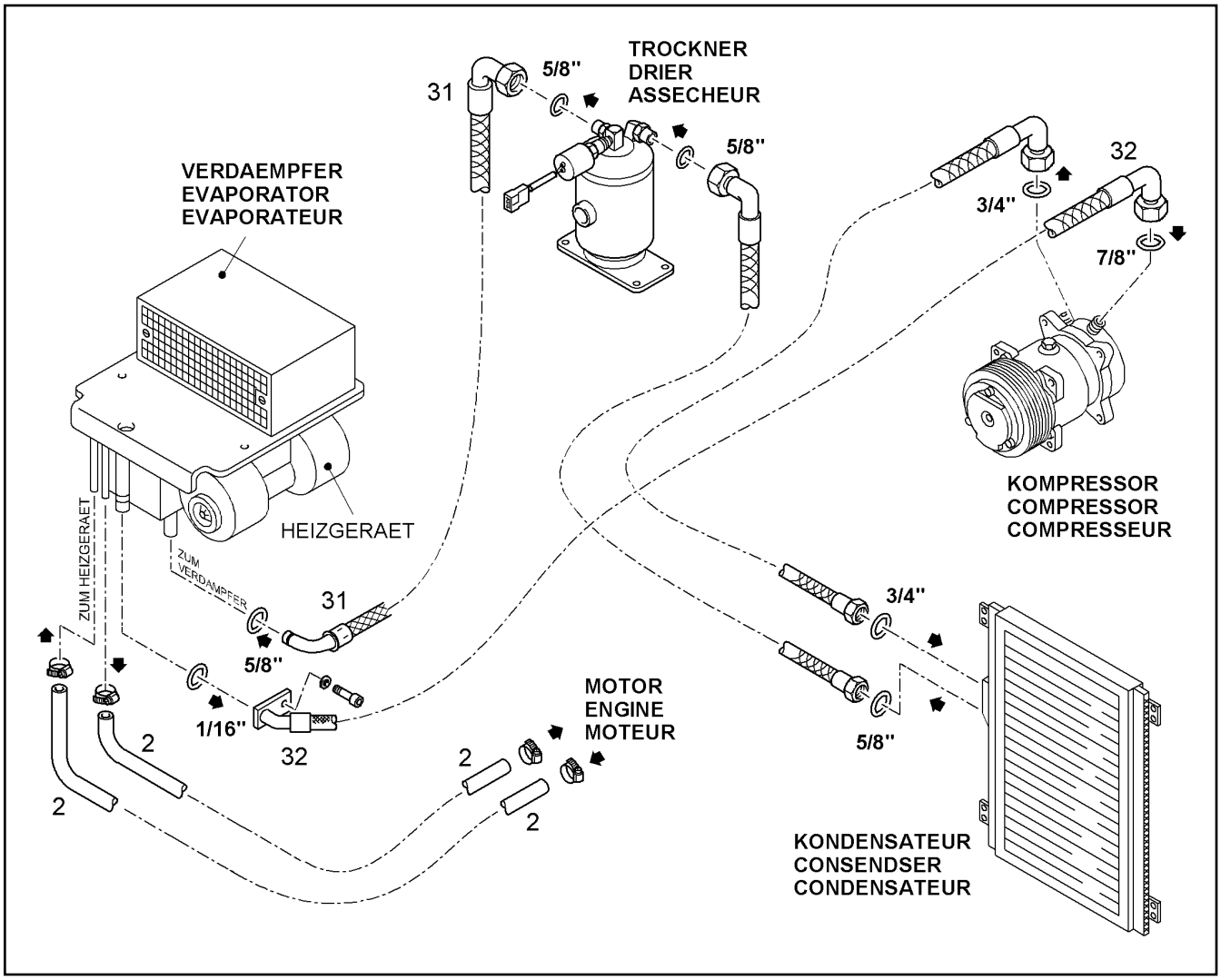

Pos.	Item	Quantity	Description	Bezeichnung	Serie	K
2	7361679	14m	HOSE DIN 73411 A 15 X3,5	SCHLAUCH		
31	10099946	1	HOSE	SCHLAUCH		
32	10099949	1	HOSE	SCHLAUCH		

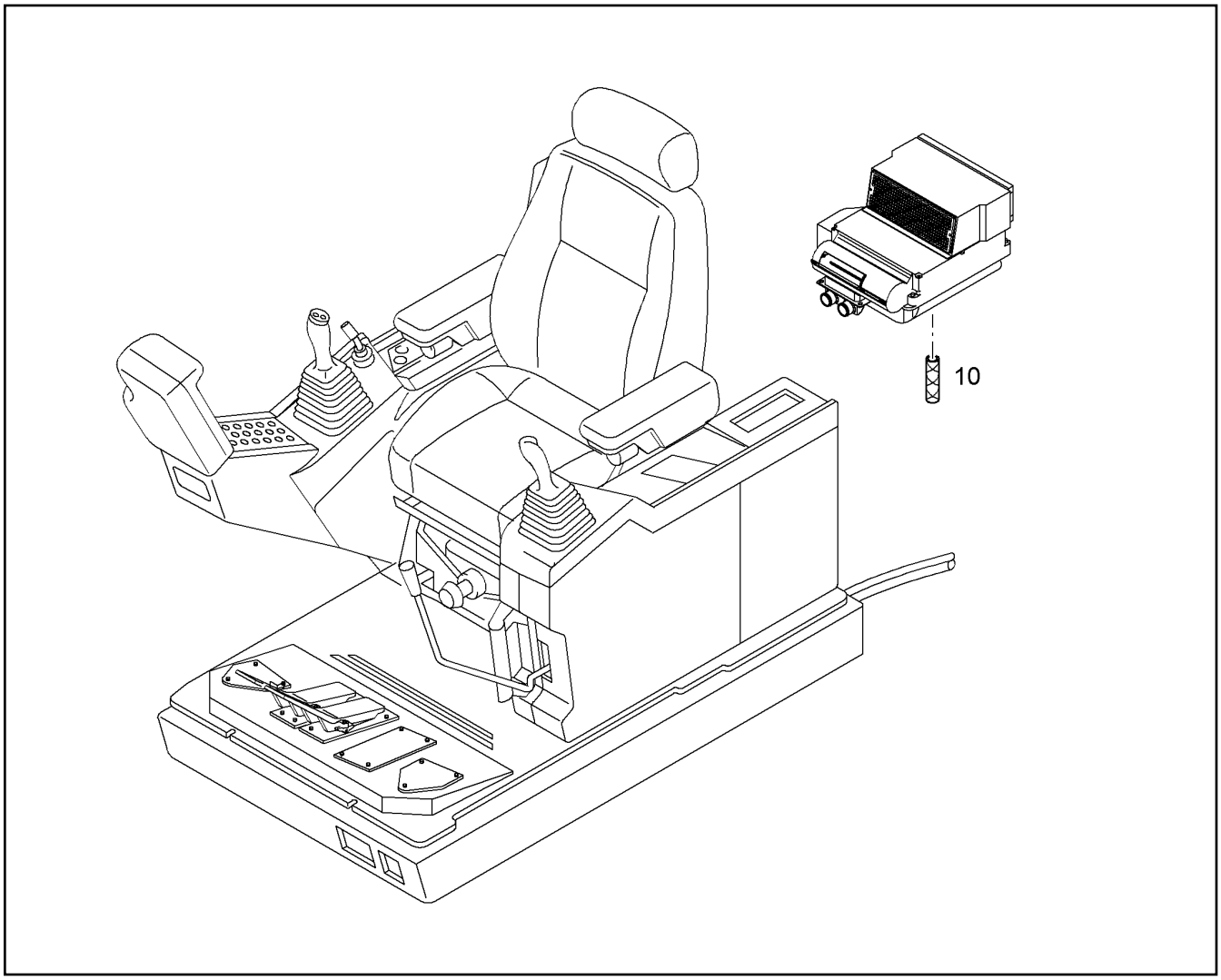

Pos.	Item	Quantity	Description	Bezeichnung	Serie	K
10	7361679	1.825m	HOSE DIN 73411 A 15 X3,5	SCHLAUCH		

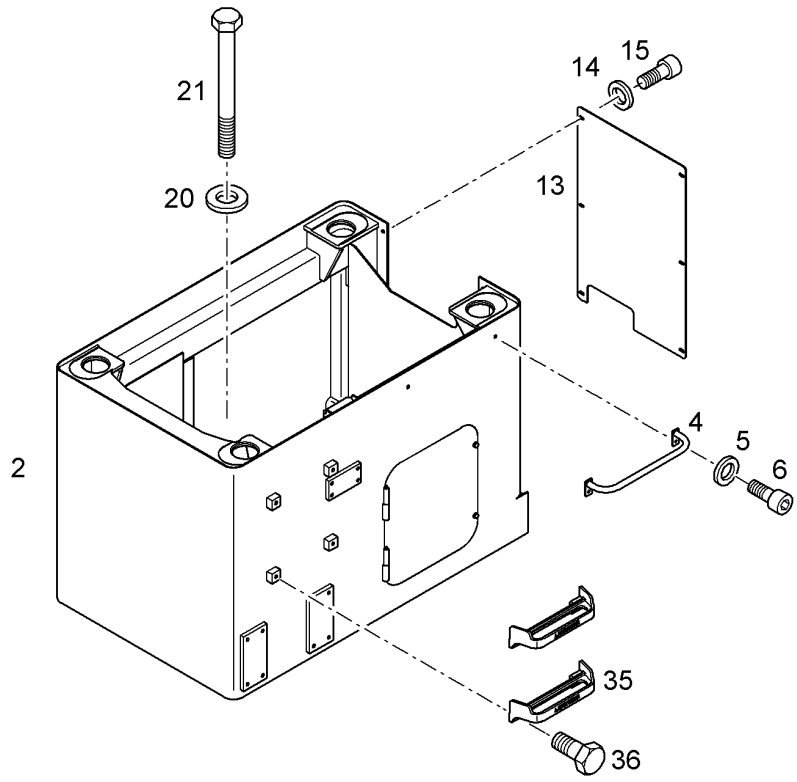

Pos.	Item	Quantity	Description	Bezeichnung	Serie	K
2	9927506	1	ELEVATION ⇨ ❑ 614	ERHOEHUNG		1
4	9014915	1	GRIP	HANDGRIFF		1
5	10289804	2	WASHER ISO 7089 12 300HV	SCHEIBE		
6	4043163	2	SOCKET HD.SCREW ISO 4762 M 12 X 30 10.	ZYL SCHRAUBE		
13	9927508	1	SHEET	BLECH		1
14	10289804	6	WASHER ISO 7089 12 300HV	SCHEIBE		
15	4043163	6	SOCKET HD.SCREW ISO 4762 M 12 X 30 10.	ZYL SCHRAUBE		
20	4211007	6	WASHER ISO 8738 25 A3C	SCHEIBE		
21	4002402	6	HEX HD SCREW ISO 4014 M24x240 10.9 DA	SECHSKANTSCHRAUBE		
35	9490985	2	STEP	TRITT (LO 3259 B)		1
36	4900850	4	SCREW	SCHRAUBE		

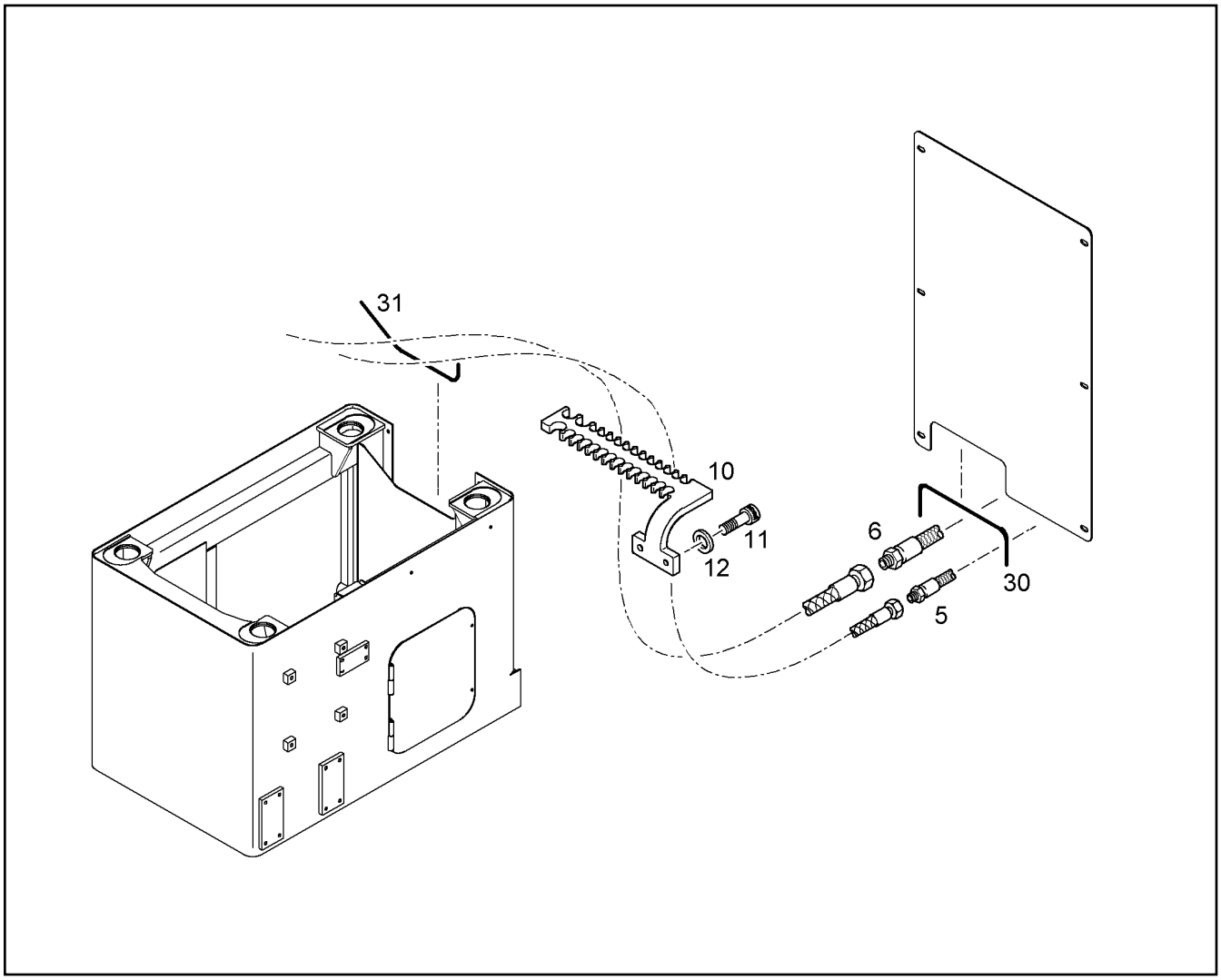

Pos.	Item	Quantity	Description	Bezeichnung	Serie	K
5	7005048	19	HOSE	SCHLAUCH		2
6	5618770	2	HOSE	SCHLAUCH		2
10	10047261	3	SHEET	BLECH		1
11	4901217	6	SOCKET HD SCREW ISO 4762 M8x25 10.9	ZYLINDERSCHRAUBE		
12	10289795	6	WASHER ISO 7089 10 300HV	SCHEIBE		
30	226017802	0.5m	SECTION	KANTENSCHUTZPROFIL		
31	226017802	0.8m	SECTION	KANTENSCHUTZPROFIL		

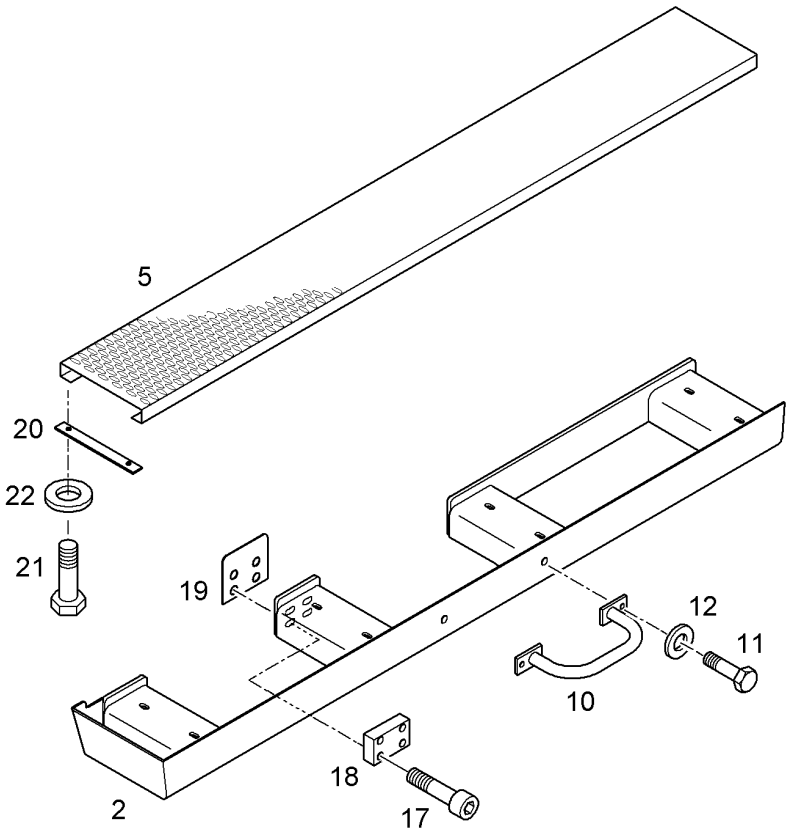

Pos.	Item	Quantity	Description	Bezeichnung	Serie	K
2	9928721	1	CATWALK	LAUFSTEG		1
5	9928729	1	GRATE	GITTER		1
10	9699421	1	GRIP	GRIFF		
11	4900112	2	HEXAGON BOLT ISO 4017 M 10 X 35 8.8 A3	6KT SCHRAUBE		
12	10289795	2	WASHER ISO 7089 10 300HV	SCHEIBE		
17	10012659	12	SOCKET HD.SCREW ISO 4762 M 12 X 50 10.	ZYL SCHRAUBE		
18	10054772	3	SHEET	BLECH		1
19	10054777	3	SHEET	BLECH		1
20	9385577	4	PLATE CPL.	PLATTE KPL.		1
21	4900112	8	HEXAGON BOLT ISO 4017 M 10 X 35 8.8 A3	6KT SCHRAUBE		
22	10289795	8	WASHER ISO 7089 10 300HV	SCHEIBE		

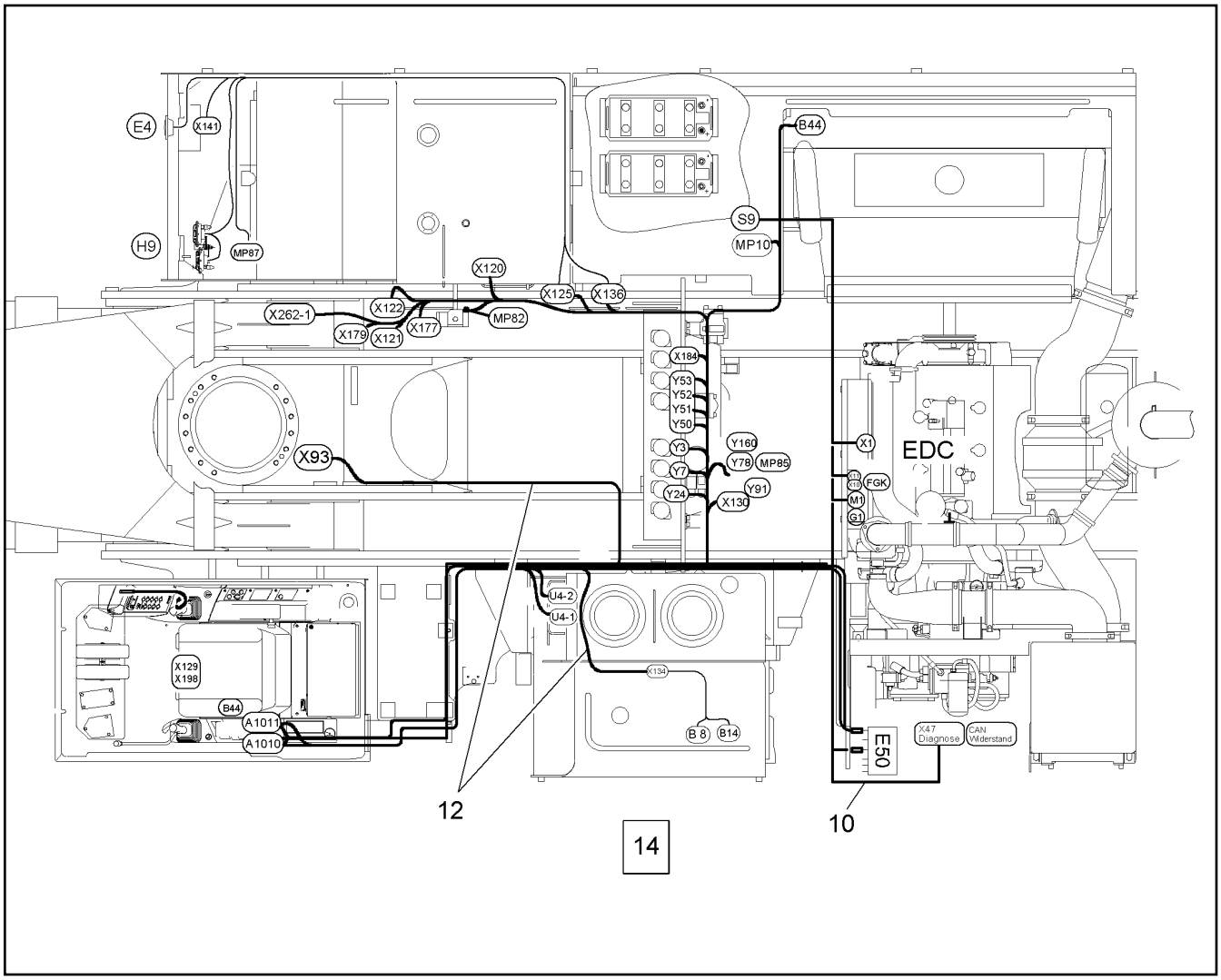

Pos.	Item	Quantity	Description	Bezeichnung	Serie	K
10	9929808	1	WIRING HARNESS ENGINE	KABELSATZ MOTOR		1
12	9929807	1	WIRING HARNESS ROTATING DECK	KABELSATZ DREHBUEHNE		1
14	9805364	1	ELONGAT.WIRING HARNESS H.LIGHT	VERLAENGERUNG KABELS.SCH		2

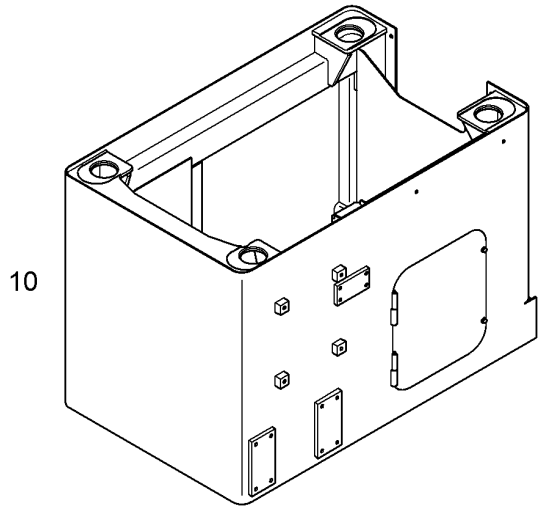

Pos.	Item	Quantity	Description	Bezeichnung	Serie	K
10	9927507	1	ELEVATION ⇨ ❑ 615	ERHOEHUNG		1

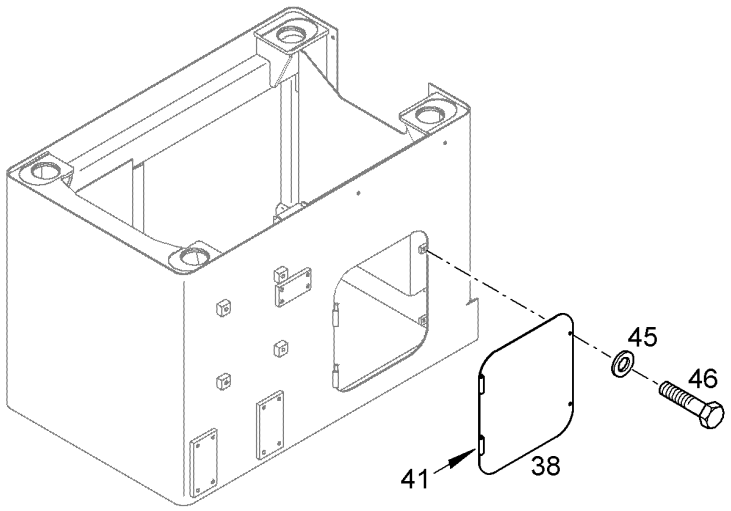

Pos.	Item	Quantity	Description	Bezeichnung	Serie	K
38	9927518	1	DOOR	TUER		1
41	9751573	2	MODIFICATION HINGE	UMBAU SCHARNIER		
45	10289804	2	WASHER ISO 7089 12 300HV	SCHEIBE		
46	4066124	2	HEX HD SCREW ISO 4017 M12x30 10.9 A3C	SECHSKANTSCHRAUBE		

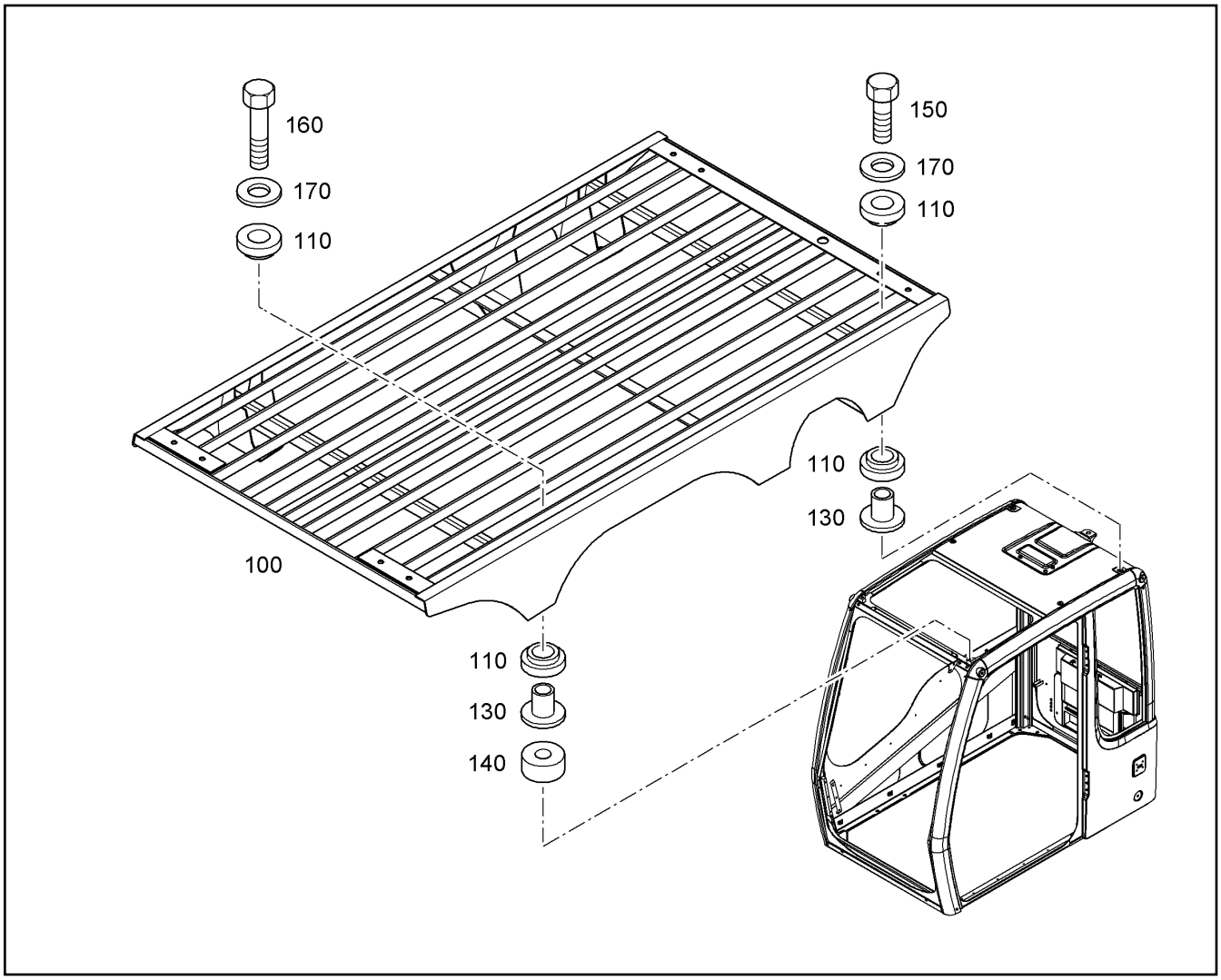

Pos.	Item	Quantity	Description	Bezeichnung	Serie	K
100	10009066	1	PROTECTIVE GRID UP	SCHUTZGITTER OBEN		
110	10009060	12	RUBBER DISK	GUMMISCHEIBE		
130	10009062	6	BUSHING	BUCHSE		1
140	10013979	2	SPACER PART	DISTANZSTUECK		
150	4600706	4	HEX HD SCREW ISO 4017 M12x45 10.9 A3C	SECHSKANTSCHRAUBE		
160	4901216	2	HEXAGON BOLT ISO 4017 M 12 X 60 10.9 A3	6KT SCHRAUBE		
170	4000750	6	WASHER ISO 7093 -1 12 -200HV DAC	SCHEIBE		

Item	Page	Assembly	Pos.	Quantity	Item	Page	Assembly	Pos.	Quantity
0001246	7	.	1	1	10006370	142	99 44 450	8	4
10000087	308	99 43 733	20	1	10006370	326	90 15 150	28	7
10000104	321	10 00 008 7	12	1	10006370	332	90 15 150	245	1
10000269	261	90 16 999	3	1	10006370	338	98 72 830	21	4
10000334	65	90 12 935	26	1	10006370	375	90 15 147	45	16
10000362	15	99 44 484	47	16	10006372	13	99 44 484	12	3
10000362	16	99 44 484	76	12	10006374	308	99 43 733	24	3
10000380	48	96 95 216	14	2	10006617	244	98 79 077	80	1
10000487	274	99 89 440	75	1	10006619	249	10 02 211 8	13	1
10000867	267	98 05 014	2	9	10007848	378	99 41 040	2	1
10000896	271	99 44 527	57	1	10008081	149	10 10 144 1	2	1
10000954	271	99 44 527	53	1	10008097	153	10 10 144 0	4	1
10000976	599	56 12 750	3	4	10008177	471	98 88 605	2	1
10000977	599	56 12 750	7	1	10008444	244	98 79 077	15	1
10000978	599	56 12 750	10	1	10008649	244	98 79 077	16	0.14m
10000979	599	56 12 750	11	1	10009014	354	10 04 678 8	120	1
10000982	599	56 12 750	4	1	10009015	359	70 28 777	100	1
10000985	599	56 12 750	2	1	10009021	359	70 28 777	190	2
10001073	13	99 44 484	11	3	10009021	373	70 28 781	510	2
10001073	72	99 44 237	42	8	10009023	359	70 28 777	270	2
10001074	78	90 72 922	20	8	10009023	373	70 28 781	360	2
10001074	80	90 77 452	20	8	10009024	360	70 28 777	770	1
10001074	504	99 35 400	39	28	10009024	373	70 28 781	770	1
10001077	92	10 02 562 6	4	2	10009025	368	70 28 778	730	1
10001079	513	99 29 897	47	4	10009027	371	10 00 913 0	450	2
10001097	149	10 10 144 1	3	1	10009030	371	10 00 913 0	500	1
10001103	149	10 10 144 1	9	1	10009031	359	70 28 777	360	1
10001112	149	10 10 144 1	22	1	10009031	373	70 28 781	530	1
10001114	149	10 10 144 1	24	1	10009043	361	70 28 777	800	1
10001269	507	99 36 164	23	3	10009043	373	70 28 781	800	1
10001463	160	99 43 383	16	2	10009044	361	70 28 777	810	2
10001464	92	10 02 562 6	12	2	10009044	374	70 28 781	810	2
10001466	261	90 16 999	55	8	10009045	361	70 28 777	820	0.1m
10001466	505	99 35 400	77	4	10009045	374	70 28 781	820	0.1m
10001470	159	93 75 100	5	12	10009055	361	70 28 777	970	1
10001472	504	99 35 400	46	4	10009056	355	10 04 678 8	480	1
10001685	65	90 12 935	15	1	10009057	359	70 28 777	150	1
10002428	335	98 72 917	10	1.01m	10009057	373	70 28 781	150	1
10003140	218	73 73 807	26	2	10009058	361	70 28 777	980	1
10003855	178	90 74 416	31	24	10009058	374	70 28 781	980	1
10005440	513	99 29 897	52	1	10009060	616	70 30 018	110	12
10005440	524	98 04 906	14	5	10009062	616	70 30 018	130	6
10005440	526	90 17 060	15	3	10009066	616	70 30 018	100	1
10005440	568	96 99 196	8	2	10009079	359	70 28 777	260	8
10005669	244	98 79 077	10	1	10009079	373	70 28 781	520	8
10005670	156	99 44 365	2	1	10009130	347	10 01 582 0	80	1
10005671	244	98 79 077	71	1	10009183	371	10 00 913 0	300	1
10005671	247	10 02 175 1	1	1	10009188	371	10 00 913 0	390	1
10005672	249	10 02 211 8	1	1	10009189	370	10 00 913 0	275	3
10005674	254	10 02 208 3	2	1	10009189	371	10 00 913 0	440	4
10005675	249	10 02 211 8	7	1	10009199	371	10 00 913 0	480	1
10005677	254	10 02 208 3	1	1	10009201	371	10 00 913 0	490	1
10005679	249	10 02 211 8	8	1	10009208	360	70 28 777	440	1
10005859	205	90 10 182	95	2	10009211	364	10 29 114 6	680	1
10005863	217	10 16 576 6	1	1	10009212	364	10 29 114 6	690	1
10006368	142	99 44 450	14	4	10009223	350	70 28 774	160	1
10006370	56	90 18 364	18	6	10009225	355	10 04 678 8	400	1
10006370	65	90 12 935	12	4	10009227	370	10 00 913 0	220	1
10006370	66	90 12 935	77	2	10009227	373	70 28 781	220	1
10006370	86	98 89 161	28	2	10009228	371	10 00 913 0	290	1

Item	Page	Assembly	Pos.	Quantity	Item	Page	Assembly	Pos.	Quantity
10009228	373	70 28 781	290	1	10016523	148	56 18 474	22	2
10009229	371	10 00 913 0	310	1	10016524	148	56 18 474	8	1
10009630	27	93 45 153	8	1	10016525	148	56 18 474	9	1
10009663	15	99 44 484	61	2	10016526	148	56 18 474	10	1
10009676	29	10 00 963 0	999	1	10016528	148	56 18 474	26	2
10009781	205	90 10 182	121	1.8m	10016529	148	56 18 474	28	4
10009888	382	90 13 341	16	3	10016530	148	56 18 474	20	4
10010154	216	90 09 009	25	1	10016540	233	98 79 212	5	2
10010154	228	90 09 010	25	1	10016620	331	90 15 150	210	1
10010205	345	90 15 122	61	33	10016714	21	90 15 252	4	1
10010214	397	93 94 861	1	1	10016715	21	90 15 252	6	1
10010997	99	10 02 666 0	30	1	10016716	21	90 15 252	5	1
10010997	102	10 02 678 4	46	2	10016963	197	90 15 575	61	1
10011395	29	10 00 963 0	1	1	10016983	148	56 18 474	11	1
10011396	29	10 00 963 0	2	1	10017108	148	56 18 474	25	0.14m
10011397	29	10 00 963 0	4	1	10017109	148	56 18 474	27	0.06m
10011398	29	10 00 963 0	11	2	10017146	205	90 10 182	87	1
10011398	31	10 00 967 6	11	2	10017264	71	99 44 237	20	1
10012119	384	99 41 331	25	1	10017344	351	10 02 117 7	110	2
10012172	382	90 13 341	20	3	10017344	352	10 02 117 8	110	2
10012508	89	10 02 562 4	11	1	10018590	172	10 10 226 8	16	1
10012511	92	10 02 562 6	5	2	10018988	92	10 02 562 6	3	1
10012659	375	90 15 147	43	32	10018988	97	10 02 563 4	8	1
10012659	612	99 28 720	17	12	10018999	99	10 02 666 0	22	1
10012889	301	10 22 239 3	20	1	10019002	95	10 02 562 9	61	1
10013025	477	90 77 686	110	1	10019101	33	96 84 902	12	4
10013573	259	98 79 063	5	4	10021177	606	99 34 320	10	1
10013635	205	90 10 182	90	1	10021178	607	99 34 322	10	1
10013965	366	70 28 778	460	2	10021751	244	98 79 077	70	1
10013966	368	70 28 778	580	1	10021823	244	98 79 077	72	1
10013970	361	70 28 777	1020	2.2m	10021823	247	10 02 175 1	2	1
10013971	368	70 28 778	780	1	10021882	230	90 16 516	2	1
10013972	373	70 28 781	10	1	10021915	279	10 02 191 7	2	1
10013979	616	70 30 018	140	2	10021917	264	99 43 894	10	1
10014509	181	92 68 012	35	1	10022048	249	10 02 211 8	2	1
10014510	40	92 68 751	35	1	10022049	249	10 02 211 8	9	2
10014510	47	92 78 179	35	1	10022051	249	10 02 211 8	16	1
10014510	118	98 88 307	35	1	10022052	250	10 02 211 8	26	1
10014510	120	98 89 282	35	1	10022063	250	10 02 211 8	30	1
10014510	127	92 68 016	35	1	10022067	249	10 02 211 8	11	1
10014510	176	90 74 285	35	1	10022068	249	10 02 211 8	18	1
10014510	186	92 73 048	35	1	10022069	249	10 02 211 8	15	1
10014790	256	10 06 515 0	17	1	10022070	249	10 02 211 8	17	1
10014790	257	10 06 515 1	17	1	10022077	249	10 02 211 8	12	1
10015073	147	56 18 279	1	1	10022078	249	10 02 211 8	6	1
10015255	200	90 15 594	5	2	10022083	249	10 02 211 8	14	1
10015255	201	90 15 599	5	2	10022117	246	10 00 566 9	2	1
10015419	261	90 16 999	22	1	10022118	246	10 00 566 9	1	1
10015470	38	56 16 688	999	1	10022119	244	98 79 077	20	1
10015471	38	56 16 688	250	2	10022119	246	10 00 566 9	3	1
10015472	38	56 16 688	210	2	10022635	246	10 00 566 9	7	1
10015473	38	56 16 688	110	1	10022636	246	10 00 566 9	8	1
10015474	38	56 16 688	100	1	10022653	250	10 02 211 8	31	3
10015475	38	56 16 688	30	1	10022656	249	10 02 211 8	10	4
10015533	38	56 16 688	140	2	10022766	248	10 02 211 7	7	2
10015820	346	90 14 894	20	1	10022766	253	10 02 207 8	2	1
10016495	143	99 44 450	34	1	10022766	254	10 02 208 3	3	1
10016519	148	56 18 474	2	1	10022767	248	10 02 211 7	3	2
10016521	148	56 18 474	4	1	10022767	255	10 02 277 7	5	2
10016522	148	56 18 474	12	1	10022768	255	10 02 277 7	4	2

Item	Page	Assembly	Pos.	Quantity	Item	Page	Assembly	Pos.	Quantity
10022769	248	10 02 211 7	2	2	10030866	17	10 22 121 2	5	2
10022769	255	10 02 277 7	3	2	10032383	157	10 04 278 7	4	1
10022770	50	10 06 877 9	8	1	10033074	473	98 88 263	6	1
10022770	255	10 02 277 7	2	1	10033074	476	90 76 976	2	1
10022771	255	10 02 277 7	1	1	10036052	188	90 15 061	5	60
10022772	251	10 02 211 9	2	1	10036533	226	90 13 811	3	1
10022773	252	10 02 206 9	5	1	10037053	268	99 43 384	11	1
10022774	252	10 02 206 9	3	1	10037054	268	99 43 384	10	1
10022775	252	10 02 206 9	2	2	10037201	70	98 95 984	35	1
10022776	248	10 02 211 7	20	1	10037206	330	90 15 150	181	1
10022776	248	10 02 211 7	21	1	10037214	327	90 15 150	72	1
10022777	248	10 02 211 7	19	1	10037617	53	99 81 554	8	1
10022778	248	10 02 211 7	18	1	10037617	264	99 43 894	13	1
10022779	248	10 02 211 7	16	2	10037617	266	56 09 948	10	1
10022780	248	10 02 211 7	15	1	10037803	234	99 27 652	41	1
10022781	248	10 02 211 7	13	2	10037803	235	99 27 653	41	1
10022782	248	10 02 211 7	12	2	10037894	102	10 02 678 4	42	2
10022783	248	10 02 211 7	5	6	10039004	469	90 72 046	3	1
10022785	248	10 02 211 7	4	2	10039191	161	93 26 621 01	3	1
10022787	248	10 02 211 7	1	1	10039562	350	70 28 774	830	1
10023106	248	10 02 211 7	11	2	10039678	368	70 28 778	621	2
10023245	370	10 00 913 0	270	6	10040051	227	90 80 093	26	4
10023245	373	70 28 781	270	6	10040064	471	98 88 605	2	1
10024214	385	10 01 211 9	2	1	10040865	227	90 80 093	49	4
10024675	279	10 02 191 7	11	3	10042111	370	10 00 913 0	285	1
10024675	284	56 08 285	3	1	10042787	144	99 44 450	47	1
10024864	240	99 37 443	2	1	10043180	213	10 05 736 2	20	1
10025624	77	10 01 726 4	1	1	10043180	346	90 14 894	30	1
10025625	77	10 01 726 4	2	1	10043631	203	90 10 182	51	1
10025626	77	10 01 726 4	3	1	10043632	203	90 10 182	50	1
10025627	77	10 01 726 4	4	1	10043642	466	98 80 269	7	3
10025628	77	10 01 726 4	5	1	10044326	353	70 28 775	170	1
10025629	77	10 01 726 4	6	1	10044328	353	70 28 775	1060	1
10025630	77	10 01 726 4	7	1	10044330	354	10 04 678 8	310	6
10025633	89	10 02 562 4	6	1	10044338	359	70 28 777	130	1
10025634	89	10 02 562 4	7	1	10044343	360	70 28 777	490	3
10025638	93	10 02 562 7	5	1	10044347	361	70 28 777	870	1
10025639	93	10 02 562 7	17	1	10044353	368	70 28 778	610	1
10026642	98	10 02 563 8	5	1	10044355	366	70 28 778	150	1
10026645	98	10 02 563 8	9	1	10044359	371	10 00 913 0	550	1
10026649	94	10 02 562 8	16	2	10044430	487	92 71 752	6	4
10026653	104	56 04 760	3	2	10045530	379	10 05 120 2	2	2
10026654	104	56 04 760	5	2	10045787	222	10 04 734 6	2	1
10026655	104	56 04 760	9	1	10045795	224	10 04 734 7	2	1
10026657	104	56 04 760	10	1	10045802	225	10 04 734 8	2	1
10026660	95	10 02 562 9	1	1	10046783	356	10 04 678 9	2010	2
10026662	101	10 02 666 6	11	1	10046788	347	10 01 582 0	50	1
10026663	101	10 02 666 6	14	1	10046789	354	10 04 678 8	110	1
10026666	99	10 02 666 0	11	2	10047261	611	99 27 519	10	3
10026781	96	10 02 563 0	14	1	10047313	328	90 15 150	115	1
10026782	96	10 02 563 0	15	1	10047346	219	10 36 732 4	30	1
10026783	102	10 02 678 4	38	2	10047347	219	10 36 732 4	40	1
10026784	99	10 02 666 0	34	2	10047348	220	10 36 732 4	85	1
10026785	99	10 02 666 0	1	1	10047669	340	10 04 731 3	15	3
10026786	99	10 02 666 0	5	1	10047670	340	10 04 731 3	16	3
10026787	99	10 02 666 0	8	2	10048113	11	99 34 236	700	1
10026789	99	10 02 666 0	21	1	10048115	11	99 34 236	1400	1
10027438	353	70 28 775	251	2	10048117	189	10 04 811 5	3	1
10029370	210	70 24 996	10	1	10048177	189	10 04 811 5	2	1
10030591	161	93 26 621 01	12	1	10048182	604	99 27 351	65	1

Item	Page	Assembly	Pos.	Quantity	Item	Page	Assembly	Pos.	Quantity
10048715	7	.	11	1	10101454	151	10 10 145 1	2	1
10049759	345	90 15 122	35	1	10101455	151	10 10 145 1	4	1
10050016	548	10 04 871 5	2	1	10101457	151	10 10 145 1	7	1
10050281	392	99 43 152	100	1	10101458	151	10 10 145 1	9	3
10051202	376	90 17 847	20	1	10101459	151	10 10 145 1	10	1
10053333	191	10 04 817 7	45	1	10101460	151	10 10 145 1	11	1
10053831	513	99 29 897	81	2	10102268	191	10 04 817 7	35	1
10054419	142	99 44 450	16	2	10102268	193	10 04 811 7	75	1
10054772	375	90 15 147	15	8	10102268	582	90 09 579	35	1
10054772	612	99 28 720	18	3	10102270	172	10 10 226 8	1	1
10054777	375	90 15 147	16	10	10113155	258	10 11 315 6	2	1
10054777	612	99 28 720	19	3	10113156	216	90 09 009	24	1
10057362	211	90 14 509	10	1	10113156	228	90 09 010	24	1
10057694	220	10 36 732 4	94	1	10113413	326	90 15 150	15	2
10065150	212	90 14 509	50	1	10113413	326	90 15 150	15	2
10065151	219	10 36 732 4	50	1	10115685	479	10 11 568 6	1	1
10065983	334	10 06 616 6	3	2	10115686	409	90 76 939	171	1
10066166	333	99 86 024	10	1	10115770	471	98 88 605	2	1
10066167	334	10 06 616 6	2	1	10115869	445	10 11 597 9	1	1
10067916	528	10 07 498 1	10	1	10115873	445	10 11 597 9	2	1
10068779	51	10 06 880 5	2	1	10115979	444	98 87 474	3	1
10068779	54	10 06 878 0	1	1	10116328	455	98 85 052	3	1
10068780	51	10 06 880 5	4	1	10116767	471	98 88 605	2	1
10068805	9	00 01 246	9999	1	10117401	484	90 72 705	1	1
10074980	7	.	9	1	10165616	197	90 15 575	64	1
10074981	527	10 07 498 0	10	1	10165617	197	90 15 575	63	1
10074994	67	90 12 935	115	1	10165637	208	10 04 363 2	65	1
10075618	528	10 07 498 1	13	1	10165766	213	10 05 736 2	10	1
10075619	529	10 07 561 8	10	1	10215824	424	92 74 986	12	1
10075620	529	10 07 561 8	11	2	10216002	372	10 29 113 8	2200	2
10075621	529	10 07 561 8	12	1	10216004	370	10 00 913 0	110	1
10075680	528	10 07 498 1	5	1	10216006	370	10 00 913 0	215	1
10076632	528	10 07 498 1	14	1	10217005	261	90 16 999	6	1
10089062	220	10 36 732 4	91	1	10218713	172	10 10 226 8	2	1
10097245	563	99 24 735	8	1	10219732	173	10 10 226 8	28	1
10097247	562	99 22 058	8	1	10219734	173	10 10 226 8	28	1
10099876	19	10 00 966 3	2	1	10220397	368	70 28 778	550	8
10099877	19	10 00 966 3	3	2	10221073	219	10 36 732 4	76	1
10099878	19	10 00 966 3	5	2	10221073	357	70 25 758	10	1
10099879	19	10 00 966 3	7	2	10221212	15	99 44 484	50	16
10099880	19	10 00 966 3	8	2	10222393	54	10 06 878 0	4	1
10099881	19	10 00 966 3	9	2	10222393	290	90 15 185	31	1
10099946	608	10 04 818 2	31	1	10228151	219	10 36 732 4	75	1
10099949	608	10 04 818 2	32	1	10286359	275	99 89 441	21	4
10100620	67	90 12 935	112	5	10286360	262	90 16 999	92	4
10101225	356	10 04 678 9	600	1	10286360	268	99 43 384	20	4
10101440	146	10 01 507 3	2	1	10286361	48	96 95 216	4	16
10101441	146	10 01 507 3	1	1	10286361	261	90 16 999	50	16
10101442	149	10 10 144 1	1	1	10286361	263	99 43 949	6	4
10101443	149	10 10 144 1	5	1	10286361	267	98 05 014	5	36
10101444	149	10 10 144 1	6	1	10286361	268	99 43 384	5	16
10101445	149	10 10 144 1	7	1	10286361	268	99 43 384	15	4
10101446	149	10 10 144 1	8	1	10286361	308	99 43 733	31	4
10101447	149	10 10 144 1	17	2	10286361	310	99 43 733	36	2
10101448	149	10 10 144 1	10	1	10286361	320	98 71 891	10	18
10101449	149	10 10 144 1	21	1	10286361	504	99 35 400	40	8
10101450	149	10 10 144 1	25	1	10286361	505	99 35 400	65	32
10101451	150	10 10 144 2	1	1	10286361	505	99 35 400	103	16
10101452	150	10 10 144 2	2	1	10286361	513	99 29 897	50	6
10101453	151	10 10 145 1	1	9	10286362	275	99 89 441	11	2

Item	Page	Assembly	Pos.	Quantity	Item	Page	Assembly	Pos.	Quantity
10286362	292	90 15 185	71	2	10289802	501	90 75 444	3	8
10286644	380	10 04 553 0	12	1	10289802	585	98 23 669	72	2
10287248	345	90 15 122	70	3	10289802	592	98 23 672	17	2
10289795	63	99 88 630	45	1	10289803	65	90 12 935	38	9
10289795	70	98 95 984	43	2	10289803	66	90 12 935	88	1
10289795	197	90 15 575	73	1	10289803	68	90 12 935	145	1
10289795	203	90 10 182	22	4	10289803	143	99 44 450	36	2
10289795	203	90 10 182	32	4	10289803	144	99 44 450	51	8
10289795	219	10 36 732 4	17	4	10289803	144	99 44 450	70	10
10289795	259	98 79 063	21	16	10289803	152	93 95 343	27	2
10289795	278	99 39 760	56	7	10289803	156	99 44 365	20	4
10289795	308	99 43 733	9	4	10289803	193	10 04 811 7	78	3
10289795	327	90 15 150	87	2	10289803	197	90 15 575	82	1
10289795	330	90 15 150	188	3	10289803	198	90 15 575	87	1
10289795	331	90 15 150	195	4	10289803	198	90 15 575	92	1
10289795	332	90 15 150	239	2	10289803	200	90 15 594	52	1
10289795	345	90 15 122	63	4	10289803	201	90 15 599	47	1
10289795	354	10 04 678 8	130	6	10289803	201	90 15 599	52	1
10289795	368	70 28 778	540	2	10289803	205	90 10 182	89	4
10289795	368	70 28 778	590	2	10289803	206	90 10 182	132	2
10289795	368	70 28 778	750	2	10289803	206	90 10 182	163	7
10289795	375	90 15 147	46	34	10289803	206	90 10 182	167	1
10289795	377	90 17 847	41	7	10289803	214	97 58 815 01	74	2
10289795	377	90 17 847	64	3	10289803	244	98 79 077	42	1
10289795	384	99 41 331	10	12	10289803	245	98 79 077	102	1
10289795	392	99 43 152	52	2	10289803	274	99 89 440	90	6
10289795	468	92 77 971	13	4	10289803	277	99 39 760	42	1
10289795	471	98 88 605	7	2	10289803	326	90 15 150	32	6
10289795	586	99 39 072	7	16	10289803	333	99 86 024	7	6
10289795	590	98 23 518	24	4	10289803	336	98 66 764	17	4
10289795	593	98 23 655	9	4	10289803	336	98 66 764	25	2
10289795	611	99 27 519	12	6	10289803	336	98 66 764	32	2
10289795	612	99 28 720	12	2	10289803	340	10 04 731 3	7	4
10289795	612	99 28 720	22	8	10289803	343	90 11 397	6	5
10289802	70	98 95 984	30	6	10289803	345	90 15 122	77	2
10289802	203	90 10 182	34	2	10289803	353	70 28 775	180	6
10289802	214	97 58 815 01	73	4	10289803	353	70 28 775	230	10
10289802	219	10 36 732 4	32	1	10289803	354	10 04 678 8	180	2
10289802	233	98 79 212	7	8	10289803	354	10 04 678 8	200	2
10289802	244	98 79 077	73	1	10289803	360	70 28 777	480	3
10289802	247	10 02 175 1	3	2	10289803	360	70 28 777	760	3
10289802	248	10 02 211 7	14	4	10289803	361	70 28 777	890	3
10289802	249	10 02 211 8	21	11	10289803	362	70 28 884	550	1
10289802	281	50 10 575	8	2	10289803	377	90 17 847	62	2
10289802	337	99 89 452	8	1	10289803	384	99 41 331	27	2
10289802	337	99 89 452	13	2	10289803	384	99 41 331	31	3
10289802	339	98 94 393	30	2	10289803	388	98 27 846	49	6
10289802	342	96 90 685	30	2	10289803	392	99 43 152	48	14
10289802	354	10 04 678 8	280	1	10289803	424	92 74 986	11	1
10289802	360	70 28 777	730	3	10289803	467	90 77 181	11	2
10289802	361	70 28 777	930	2	10289803	528	10 07 498 1	21	20
10289802	362	70 28 884	580	3	10289803	549	10 05 001 6	7	10
10289802	366	70 28 778	400	8	10289803	584	98 23 669	53	6
10289802	371	10 00 913 0	420	6	10289803	585	98 23 669	68	2
10289802	376	90 17 847	28	4	10289803	594	96 82 525	35	16
10289802	389	98 27 848	7	4	10289804	197	90 15 575	52	2
10289802	469	90 72 046	5	2	10289804	197	90 15 575	77	1
10289802	470	98 88 398	9	3	10289804	201	90 15 599	42	1
10289802	475	90 75 150	11	1	10289804	205	90 10 182	82	4
10289802	500	90 74 671	7	4	10289804	234	99 27 652	32	1

Item	Page	Assembly	Pos.	Quantity	Item	Page	Assembly	Pos.	Quantity
10289804	235	99 27 653	32	1	10290520	275	99 89 441	20	2
10289804	244	98 79 077	22	4	10290521	274	99 89 440	81	2
10289804	273	99 89 440	54	2	10291066	372	10 29 113 8	2130	1
10289804	327	90 15 150	69	2	10291090	372	10 29 113 8	2140	1
10289804	331	90 15 150	199	2	10291123	372	10 29 113 8	2160	2
10289804	331	90 15 150	204	2	10291137	372	10 29 113 8	2100	1
10289804	349	98 79 066	5	6	10291138	370	10 00 913 0	210	1
10289804	366	70 28 778	250	4	10291144	364	10 29 114 6	670	1
10289804	366	70 28 778	280	1	10291146	361	70 28 777	950	1
10289804	368	70 28 778	500	2	10292443	223	56 18 923	6	1
10289804	368	70 28 778	760	1	10292659	390	10 29 266 0	2	1
10289804	610	99 27 505	5	2	10292660	389	98 27 848	5	1
10289804	610	99 27 505	14	6	10292661	244	98 79 077	40	1
10289804	615	99 27 507	45	2	10296919	391	99 43 152	20	1
10289806	65	90 12 935	47	4	10301921	17	10 22 121 2	1	1
10289806	75	92 73 131	52	10	10301922	17	10 22 121 2	4	1
10289806	336	98 66 764	38	1	10301923	17	10 22 121 2	8	2
10289808	332	90 15 150	242	1	10301924	17	10 22 121 2	6	2
10289973	207	10 04 363 1	41	1	10301925	17	10 22 121 2	7	2
10289973	208	10 04 363 2	41	1	10330933	321	10 00 008 7	13	1
10289975	207	10 04 363 1	43	4	10330933	321	10 00 008 7	15	1
10289975	208	10 04 363 2	43	4	10330933	321	10 00 008 7	19	1
10289976	207	10 04 363 1	72	1	10332154	160	99 43 383	17	2
10289976	208	10 04 363 2	72	1	10340016	325	56 13 550	36	1
10289988	207	10 04 363 1	2	1	10347900	220	10 36 732 4	100	1
10289988	208	10 04 363 2	2	1	10358890	350	70 28 774	140	1
10289989	208	10 04 363 2	71	1	10367324	203	90 10 182	30	1
10289990	207	10 04 363 1	70	1	10412536	333	99 86 024	30	90
10289990	208	10 04 363 2	70	1	10412536	335	98 72 917	15	32
10289993	207	10 04 363 1	50	1	10412536	337	99 89 452	20	11
10289993	208	10 04 363 2	50	1	10412536	339	98 94 393	40	42
10289994	209	10 28 999 3	55	1	10412536	340	10 04 731 3	17	30
10289996	371	10 00 913 0	560	1	10412536	341	96 86 259	6	11
10289997	371	10 00 913 0	570	1	10425623	188	90 15 061	13	60
10290261	370	10 00 913 0	230	1	10425672	532	99 29 336	4	3
10290261	373	70 28 781	230	1	10425688	60	97 68 803	26	8
10290359	373	70 28 781	210	1	226016702	205	90 10 182	120	0.7m
10290516	273	99 89 440	57	6	226016702	205	90 10 182	122	0.2m
10290516	275	99 89 441	5	1	226016702	594	96 82 525	50	0.36m
10290516	308	99 43 733	17	1	226017802	611	99 27 519	30	0.5m
10290517	275	99 89 441	10	1	226017802	611	99 27 519	31	0.8m
10290517	292	90 15 185	72	1	240206302	455	98 85 052	10	6
10290517	504	99 35 400	38	8	3001130	521	98 05 044	3	5
10290517	509	93 83 613	7	1	3001150	522	98 24 824	3	5
10290518	261	90 16 999	51	11	3001159	521	98 05 044	5	5
10290518	263	99 43 949	5	2	3001289	399	93 75 078	40	1
10290518	267	98 05 014	8	18	3001590	533	99 35 245	2	1
10290518	268	99 43 384	6	8	3001650	66	90 12 935	75	1
10290518	268	99 43 384	16	2	4000293	33	96 84 902	11	4
10290518	308	99 43 733	28	4	4000345	74	92 73 131	45	4
10290518	310	99 43 733	39	1	4000362	33	96 84 902	16	4
10290518	312	99 43 733	106	1	4000362	190	10 04 817 7	10	2
10290518	320	98 71 891	14	9	4000362	581	90 09 579	10	2
10290518	504	99 35 400	41	4	4000363	38	56 16 688	490	2
10290518	505	99 35 400	66	16	4000376	211	90 14 509	33	6
10290518	505	99 35 400	104	8	4000376	212	90 14 509	92	4
10290518	513	99 29 897	49	5	4000376	220	10 36 732 4	105	1
10290519	262	90 16 999	91	2	4000376	221	10 36 732 4	121	2
10290519	268	99 43 384	21	2	4000376	253	10 02 207 8	5	3
10290519	275	99 89 441	16	1	4000376	372	10 29 113 8	2180	3

Item	Page	Assembly	Pos.	Quantity	Item	Page	Assembly	Pos.	Quantity
4000376	592	98 23 672	22	6	4000407	467	90 77 181	8	1
4000376	601	96 82 469	36	6	4000417	592	98 23 672	18	2
4000379	38	56 16 688	480	2	4000420	15	99 44 484	48	16
4000379	74	92 73 131	47	4	4000420	15	99 44 484	58	8
4000379	220	10 36 732 4	86	2	4000420	75	92 73 131	49	10
4000379	244	98 79 077	75	1	4000420	322	10 00 008 7	49	5
4000379	247	10 02 175 1	5	2	4000420	604	99 27 351	78	8
4000379	330	90 15 150	185	3	4000466	212	90 14 509	72	2
4000379	337	99 89 452	12	2	4000466	214	97 58 815 01	63	2
4000379	339	98 94 393	25	8	4000466	221	10 36 732 4	112	1
4000379	339	98 94 393	29	2	4000466	377	90 17 847	86	1
4000379	342	96 90 685	25	8	4000471	148	56 18 474	37	26
4000379	342	96 90 685	29	2	4000472	471	98 88 605	12	1
4000379	354	10 04 678 8	300	1	4000493	53	99 81 554	11	1
4000379	366	70 28 778	450	4	4000498	244	98 79 077	74	1
4000379	376	90 17 847	29	4	4000498	247	10 02 175 1	4	2
4000379	389	98 27 848	8	4	4000498	249	10 02 211 8	20	11
4000379	464	90 76 908	64	3	4000505	67	90 12 935	114	2
4000379	500	90 74 671	11	4	4000505	141	99 44 426	15	2
4000381	65	90 12 935	37	5	4000505	327	90 15 150	80	2
4000381	144	99 44 450	52	4	4000505	460	98 83 464	3	2
4000381	144	99 44 450	69	4	4000505	472	98 88 605	22	1
4000381	152	93 95 343	28	2	4000563	551	99 06 383	20	11
4000381	193	10 04 811 7	79	3	4000563	552	99 06 576	20	11
4000381	198	90 15 575	91	1	4000574	325	56 13 550	45	2
4000381	201	90 15 599	51	1	4000615	471	98 88 605	14	1
4000381	206	90 10 182	131	2	4000619	142	99 44 450	5	2
4000381	206	90 10 182	162	7	4000619	332	90 15 150	246	1
4000381	274	99 89 440	91	3	4000704	144	99 44 450	76	7
4000381	277	99 39 760	43	1	4000704	330	90 15 150	184	2
4000381	330	90 15 150	179	4	4000704	343	90 11 397	4	10
4000381	333	99 86 024	6	6	4000704	343	90 11 397	10	2
4000381	354	10 04 678 8	170	4	4000704	353	70 28 775	190	6
4000381	359	70 28 777	160	1	4000704	353	70 28 775	240	10
4000381	362	70 28 884	540	1	4000746	70	98 95 984	37	2
4000381	373	70 28 781	160	1	4000746	327	90 15 150	73	2
4000381	377	90 17 847	65	1	4000750	70	98 95 984	20	3
4000381	384	99 41 331	28	2	4000750	326	90 15 150	13	7
4000381	392	99 43 152	47	14	4000750	327	90 15 150	64	3
4000381	500	90 74 671	15	3	4000750	328	90 15 150	93	5
4000381	549	10 05 001 6	8	4	4000750	328	90 15 150	99	4
4000381	594	96 82 525	28	16	4000750	328	90 15 150	118	5
4000383	141	99 44 426	7	1	4000750	328	90 15 150	120	2
4000383	141	99 44 426	13	1	4000750	328	90 15 150	128	5
4000383	219	10 36 732 4	16	4	4000750	329	90 15 150	133	4
4000383	268	99 43 384	36	24	4000750	616	70 30 018	170	6
4000383	271	99 44 527	46	2	4000777	550	96 01 362	25	1
4000383	274	99 89 440	102	1	4000777	558	92 81 569	25	1
4000383	275	99 89 441	34	2	4000779	143	99 44 450	32	2
4000383	277	99 39 760	32	4	4000779	191	10 04 817 7	32	3
4000383	278	99 39 760	57	5	4000779	244	98 79 077	43	1
4000383	332	90 15 150	240	2	4000779	330	90 15 150	180	4
4000383	377	90 17 847	42	7	4000779	330	90 15 150	183	8
4000383	384	99 41 331	8	12	4000779	331	90 15 150	222	4
4000383	392	99 43 152	51	1	4000779	582	90 09 579	32	3
4000383	471	98 88 605	9	1	4000828	471	98 88 605	8	2
4000383	491	98 83 231	4	3	4000828	593	98 23 655	8	2
4000383	537	93 40 069	9	14	4000829	70	98 95 984	28	6
4000383	593	98 23 655	7	2	4000829	389	98 27 848	6	4
4000407	411	90 76 939	243	1	4000829	464	90 76 908	63	2

Item	Page	Assembly	Pos.	Quantity	Item	Page	Assembly	Pos.	Quantity
4000900	65	90 12 935	41	1	4001650	443	98 87 104	4	8
4000945	268	99 43 384	35	20	4001650	445	10 11 597 9	4	8
4000945	275	99 89 441	33	2	4001650	535	93 28 382	3	1
4001013	98	10 02 563 8	7	2	4001655	466	98 80 269	2	4
4001212	75	92 73 131	53	4	4001664	467	90 77 181	7	1
4001212	148	56 18 474	32	6	4001675	440	92 79 918	24	4
4001308	216	90 09 009	21	2	4001675	441	92 79 919	20	2
4001308	228	90 09 010	21	2	4001675	482	92 73 246	4	2
4001308	396	10 05 028 1	10	6	4001675	483	92 73 251	4	2
4001314	349	98 79 066	10	4	4001679	478	92 69 435	6	4
4001314	479	10 11 568 6	3	1	4001696	67	90 12 935	116	2
4001314	495	98 85 865	6	15	4001696	328	90 15 150	102	2
4001314	590	98 23 518	40	1	4001696	368	70 28 778	600	2
4001446	160	99 43 383	25	1	4001866	214	97 58 815 01	66	2
4001446	264	99 43 894	21	1	4001869	553	99 10 401	25	1
4001446	265	99 43 894	35	1	4001880	337	99 89 452	7	1
4001447	161	93 26 621 01	38	4	4001915	546	95 77 135	3	1
4001457	447	90 77 317	4	7	4001927	256	10 06 515 0	21	1
4001457	478	92 69 435	21	1	4001927	257	10 06 515 1	21	1
4001463	268	99 43 384	47	1	4001928	464	90 76 908	62	1
4001463	478	92 69 435	5	2	4001928	464	90 76 908	62	2
4001464	290	90 15 185	11	8	4001938	191	10 04 817 7	28	1
4001471	202	90 15 257	12	2	4001938	582	90 09 579	28	1
4001523	118	98 88 307	43	5	4001958	238	90 79 259	50	1
4001548	346	90 14 894	21	4	4001977	100	10 02 666 0	53	2
4001553	414	92 69 148	1	1	4001977	107	73 73 093	14	2
4001553	415	92 69 150	1	1	4001979	67	90 12 935	110	6
4001553	418	98 87 338	1	2	4002012	398	93 75 078	20	1
4001596	249	10 02 211 8	23	1	4002024	424	92 74 986	1	1
4001606	292	90 15 185	51	6	4002024	485	98 84 999	10	1
4001606	330	90 15 150	182	7	4002024	486	98 85 002	10	1
4001606	340	10 04 731 3	6	4	4002047	495	98 85 865	8	1
4001606	361	70 28 777	880	3	4002051	466	98 80 269	3	8
4001610	485	98 84 999	14	2	4002060	70	98 95 984	18	3
4001610	486	98 85 002	14	2	4002079	268	99 43 384	27	2
4001620	66	90 12 935	87	1	4002079	423	98 87 143	8	12
4001622	141	99 44 426	6	1	4002080	161	93 26 621 01	56	3
4001622	421	98 89 275	13	2	4002104	332	90 15 150	244	3
4001632	485	98 84 999	33	3	4002117	156	99 44 365	8	8
4001632	486	98 85 002	33	3	4002172	332	90 15 150	238	1
4001645	211	90 14 509	34	26	4002185	528	10 07 498 1	31	4
4001645	212	90 14 509	93	4	4002192	263	99 43 949	29	4
4001645	215	93 99 139	4	6	4002192	538	93 63 931	3	2
4001645	220	10 36 732 4	84	4	4002192	539	93 63 940	3	2
4001645	220	10 36 732 4	106	1	4002192	545	94 94 067	3	2
4001645	221	10 36 732 4	122	2	4002200	278	99 39 760	55	2
4001645	248	10 02 211 7	9	6	4002279	99	10 02 666 0	28	1
4001645	249	10 02 211 8	3	7	4002298	528	10 07 498 1	20	20
4001645	253	10 02 207 8	3	3	4002311	601	96 82 469	35	6
4001645	359	70 28 777	290	3	4002335	148	56 18 474	33	6
4001645	372	10 29 113 8	2170	3	4002382	555	95 86 880	30	1
4001645	382	90 13 341	28	2	4002386	204	90 10 182	61	1
4001645	549	10 05 001 6	16	2	4002390	216	90 09 009	20	2
4001645	592	98 23 672	23	6	4002390	228	90 09 010	20	2
4001648	541	93 68 905	3	1	4002391	216	90 09 009	4	1
4001648	543	93 85 073	3	1	4002402	610	99 27 505	21	6
4001649	276	99 89 441	52	1	4002417	279	10 02 191 7	10	4
4001650	140	99 85 053	10	8	4002419	337	99 89 452	5	4
4001650	156	99 44 365	29	8	4002419	339	98 94 393	18	8
4001650	193	10 04 811 7	77	3	4002419	342	96 90 685	18	8

Item	Page	Assembly	Pos.	Quantity	Item	Page	Assembly	Pos.	Quantity
4002442	450	92 75 632	3	2	4043082	585	98 23 669	67	2
4002454	398	93 75 078	8	1	4043084	132	98 81 227	21	2
4002477	214	97 58 815 01	67	2	4043089	602	96 82 469	48	1
4002478	35	94 43 970	18	5	4043090	290	90 15 185	15	8
4002612	366	70 28 778	390	4	4043122	70	98 95 984	41	2
4002613	220	10 36 732 4	81	6	4043122	278	99 39 760	58	3
4002704	495	98 85 865	7	2	4043122	308	99 43 733	8	4
4002716	368	70 28 778	570	3	4043124	78	90 72 922	22	12
4002750	287	70 24 632	15	4	4043124	80	90 77 452	22	12
4002838	380	10 04 553 0	10	4	4043124	203	90 10 182	21	4
4002838	381	70 27 205	10	4	4043124	302	90 80 817	16	6
4002908	258	10 11 315 6	4	1	4043124	336	98 66 764	36	2
404100108	412	90 74 257	14	2	4043124	421	98 89 275	33	4
404100108	478	92 69 435	9	1	4043127	36	94 43 970	52	24
4041100	496	92 68 195	9	1	4043127	197	90 15 575	72	1
4041124	466	98 80 269	9	1	4043127	203	90 10 182	31	4
4041125	448	90 77 316	12	1	404313401	504	99 35 400	47	2
4041202	412	90 74 257	16	15	404313401	505	99 35 400	68	4
4041205	466	98 80 269	7	3	404313401	505	99 35 400	106	2
4041206	412	90 74 257	12	2	4043137	529	10 07 561 8	15	12
4041206	497	92 68 246	1	2	4043160	244	98 79 077	21	4
4041209	423	98 87 143	2	5	4043163	234	99 27 652	31	1
4041209	448	90 77 316	23	2	4043163	235	99 27 653	31	1
4041242	412	90 74 257	10	2	4043163	292	90 15 185	73	4
4041242	493	90 75 341	7	1	4043163	604	99 27 351	56	4
4042002	592	98 23 672	16	2	4043163	610	99 27 505	6	2
4042003	212	90 14 509	55	4	4043163	610	99 27 505	15	6
4042012	601	96 82 469	27	4	4043164	38	56 16 688	160	4
4042031	328	90 15 150	119	2	4043164	273	99 89 440	58	24
404205308	249	10 02 211 8	19	7	4043164	275	99 89 441	7	8
4042062	145	99 44 450	116	4	4043168	35	94 43 970	11	8
4042062	382	90 13 341	18	6	404316901	161	93 26 621 01	21	2
4042062	383	90 13 341	31	6	404317101	161	93 26 621 01	28	6
4042062	391	99 43 152	7	6	404339601	36	94 43 970	72	12
4042106	376	90 17 847	26	4	4061057	537	93 40 069	7	7
4042107	135	98 81 724	51	4	4061071	269	96 95 447	26	2
4042187	468	92 77 971	10	6	4061071	271	99 44 527	26	2
4042241	308	99 43 733	13	4	4062002	13	99 44 484	36	8
4043000	203	90 10 182	41	3	4062002	65	90 12 935	36	4
4043000	261	90 16 999	16	2	4062063	65	90 12 935	48	2
4043000	354	10 04 678 8	140	6	4062065	60	97 68 803	11	7
4043002	42	92 78 174	26	4	4062066	60	97 68 803	14	8
4043002	83	92 71 648	21	8	4062143	60	97 68 803	24	4
4043002	197	90 15 575	51	2	4065060	27	93 45 153	19	4
4043002	197	90 15 575	76	1	4065060	221	10 36 732 4	111	1
4043002	201	90 15 599	41	1	4065099	30	91 41 597	60	3
4043003	36	94 43 970	82	8	4065099	361	70 28 777	920	2
4043003	262	90 16 999	93	8	4065099	362	70 28 884	570	3
4043003	268	99 43 384	22	8	4065099	470	98 88 398	6	4
4043003	270	96 95 447	67	8	4065100	485	98 84 999	32	3
4043003	272	99 44 527	67	8	4065100	486	98 85 002	32	3
4043014	421	98 89 275	7	2	4065103	99	10 02 666 0	29	1
4043050	104	56 04 760	6	2	4065123	74	92 73 131	39	2
4043050	192	10 04 811 7	34	2	4065136	388	98 27 846	48	6
4043050	507	99 36 164	12	2	4065136	549	10 05 001 6	6	2
4043082	277	99 39 760	41	1	4065164	36	94 43 970	51	12
4043082	326	90 15 150	31	6	4065164	154	96 87 788	6	4
4043082	377	90 17 847	61	2	4065164	331	90 15 150	194	4
4043082	384	99 41 331	30	3	4065164	333	99 86 024	17	4
4043082	584	98 23 669	52	6	4065164	460	98 83 464	5	2

Item	Page	Assembly	Pos.	Quantity	Item	Page	Assembly	Pos.	Quantity
4065164	496	92 68 195	5	3	4216025	274	99 89 440	96	2
4065241	484	90 72 705	2	1	4216025	333	99 86 024	12	4
4066042	68	90 12 935	144	1	4216025	343	90 11 397	5	5
4066042	142	99 44 450	31	2	4216025	452	98 87 153	9	2
4066042	144	99 44 450	50	4	4216025	478	92 69 435	20	1
4066042	144	99 44 450	68	3	4216025	500	90 74 671	5	3
4066042	148	56 18 474	35	26	421802008	248	10 02 211 7	6	12
4066042	233	98 79 212	11	4	4229911	75	92 73 131	50	4
4066042	233	98 79 212	21	4	4229911	190	10 04 817 7	11	2
4066042	331	90 15 150	221	4	4229911	212	90 14 509	56	4
4066042	354	10 04 678 8	210	2	4229911	214	97 58 815 01	70	4
4066093	259	98 79 063	20	16	4229911	219	10 36 732 4	56	4
4066093	345	90 15 122	64	4	4229911	220	10 36 732 4	87	2
4066093	586	99 39 072	6	16	4229911	330	90 15 150	186	3
4066093	590	98 23 518	28	2	4229911	382	90 13 341	4	6
4066098	330	90 15 150	187	3	4229911	383	90 13 341	46	1
4066098	368	70 28 778	530	2	4229911	388	98 27 846	52	1
4066120	326	90 15 150	12	7	4229911	389	98 27 848	9	4
4066120	328	90 15 150	92	5	4229911	392	99 43 152	42	2
4066120	328	90 15 150	117	5	4229911	507	99 36 164	13	2
4066120	328	90 15 150	127	5	4229911	517	99 43 469	17	2
4066120	331	90 15 150	223	1	4229911	581	90 09 579	11	2
4066122	65	90 12 935	11	4	4229912	13	99 44 484	37	8
4066122	142	99 44 450	7	4	4229912	140	99 85 053	11	12
4066122	327	90 15 150	68	2	4229912	144	99 44 450	77	4
4066122	368	70 28 778	770	1	4229912	188	90 15 061	32	2
4066124	56	90 18 364	17	4	4229912	204	90 10 182	53	4
4066124	66	90 12 935	76	2	4229912	233	98 79 212	12	4
4066124	148	56 18 474	31	6	4229912	233	98 79 212	22	4
4066124	263	99 43 949	20	4	4229912	233	98 79 212	62	6
4066124	336	98 66 764	12	4	4229912	233	98 79 212	67	4
4066124	375	90 15 147	41	16	4229912	234	99 27 652	42	1
4066124	503	99 35 400	7	4	4229912	235	99 27 653	42	1
4066124	503	99 35 400	15	2	4229912	273	99 89 440	7	2
4066124	505	99 35 400	73	4	4229912	276	99 89 441	54	2
4066124	511	99 29 897	27	4	4229912	290	90 15 185	12	8
4066124	615	99 27 507	46	2	4229912	290	90 15 185	16	8
4066202	259	98 79 063	10	4	4229912	292	90 15 185	52	6
4068002	276	99 89 441	53	1	4229912	312	99 43 733	92	2
4068017	491	98 83 231	3	3	4229912	313	99 43 733	127	2
4068556	74	92 73 131	44	8	4229912	391	99 43 152	38	18
4079160	475	90 75 150	3	1	4229912	396	10 05 028 1	4	18
4079240	463	90 76 908	20	1	4229913	27	93 45 153	12	2
4079240	485	98 84 999	13	1	4229913	64	99 87 926	6	4
4079240	486	98 85 002	13	1	4229913	71	99 44 237	14	12
408252101	368	70 28 778	622	4	4229913	154	96 87 788	7	4
408286100	362	70 28 884	560	4	4229913	156	99 44 365	9	8
408286100	368	70 28 778	630	2	4229913	203	90 10 182	42	3
409701608	359	70 28 777	300	1	4229913	261	90 16 999	17	2
409710601	36	94 43 970	54	3	4229913	268	99 43 384	33	20
4097374	87	10 01 250 8	32	4	4229913	273	99 89 440	47	2
411508001	214	97 58 815 01	65	1	4229913	274	99 89 440	103	2
4117004	99	10 02 666 0	24	1l	4229913	275	99 89 441	31	8
4117027	566	56 02 932	6	1	4229913	313	99 43 733	142	2
4202014	221	10 36 732 4	113	1	4229913	328	90 15 150	103	2
4202014	592	98 23 672	19	2	4229913	333	99 86 024	18	4
4211007	610	99 27 505	20	6	4229913	530	94 95 126	4	2
4216025	140	99 85 053	6	17	4239000	221	10 36 732 4	123	2
4216025	148	56 18 474	36	42	4239020	35	94 43 970	12	8
4216025	156	99 44 365	28	8	4239020	36	94 43 970	53	12

Item	Page	Assembly	Pos.	Quantity	Item	Page	Assembly	Pos.	Quantity
423911601	161	93 26 621 01	22	2	4600149	28	95 66 869	10	4
4240003	468	92 77 971	11	6	4600149	540	93 65 402	3	2
4242028	551	99 06 383	25	1	4600150	513	99 29 897	87	12
4242028	552	99 06 576	25	1	4600157	402	96 87 016	3	2
4250068	464	90 76 908	66	1	4600158	464	90 76 908	67	1
4280022	439	92 72 224	3	2	4600169	38	56 16 688	150	4
4280034	118	98 88 307	41	1	4600169	513	99 29 897	82	8
4280034	120	98 89 282	41	1	4600175	451	98 86 858	14	2
4280034	176	90 74 285	41	1	4600178	448	90 77 316	7	2
4280039	35	94 43 970	39	3	4600178	455	98 85 052	13	3
4280089	35	94 43 970	28	3	4600178	602	96 82 469	58	1
4281006	85	98 88 308	18	1	4600182	63	99 88 630	46	1
4281006	86	98 89 161	18	1	4600182	273	99 89 440	46	2
4281016	34	50 20 370 01	10	1	4600182	274	99 89 440	101	1
4281018	176	90 74 285	40	1	4600182	377	90 17 847	63	3
4281023	118	98 88 307	40	1	4600183	447	90 77 317	6	2
4281023	120	98 89 282	40	1	4600184	71	99 44 237	8	8
4281102	36	94 43 970	66	1	4600184	273	99 89 440	53	2
4306032	428	98 83 320	10	1	4600184	273	99 89 440	66	2
4320006	107	73 73 093	3	2	4600184	290	90 15 185	29	12
4330005	343	90 11 397	16	4	4600184	328	90 15 150	98	4
4330012	336	98 66 764	39	1	4600184	329	90 15 150	132	4
4330049	533	99 35 245	4	1	4600184	331	90 15 150	198	2
4330540	534	99 36 564	12	2	4600184	331	90 15 150	203	2
4351002	75	92 73 131	74	1	4600184	349	98 79 066	3	4
4451001	252	10 02 206 9	4	4	4600184	368	70 28 778	510	2
4600009	18	56 05 506	10	3	4600188	448	90 77 316	10	8
4600009	152	93 95 343	11	4	4600198	211	90 14 509	28	4
4600021	28	95 66 869	11	4	4600198	367	70 28 778	490	4
4600031	30	91 41 597	70	3	4600198	371	10 00 913 0	330	4
4600036	249	10 02 211 8	4	10	4600198	371	10 00 913 0	460	2
4600036	253	10 02 207 8	4	3	4600200	212	90 14 509	71	2
4600036	254	10 02 208 3	4	3	4600207	547	96 84 962	7	1
4600039	275	99 89 441	30	6	4600216	308	99 43 733	23	3
4600048	104	56 04 760	7	4	4600218	61	52 11 461	3	4
4600048	388	98 27 846	51	1	4600218	62	76 16 897	3	4
4600049	89	10 02 562 4	1	6	4600220	67	90 12 935	92	4
4600056	471	98 88 605	18	1	4600222	15	99 44 484	64	8
4600067	249	10 02 211 8	22	3	4600222	55	99 43 426	2	4
4600068	61	52 11 461	2	4	4600222	56	90 18 364	36	2
4600068	62	76 16 897	2	4	4600222	293	93 75 115	3	3
4600079	93	10 02 562 7	4	2	4600222	315	93 75 164	2	4
4600079	152	93 95 343	26	2	4600222	393	93 75 117	2	3
4600079	321	10 00 008 7	32	28	4600242	15	99 44 484	46	32
4600079	360	70 28 777	470	3	4600242	15	99 44 484	57	8
4600079	601	96 82 469	12	4	4600242	16	99 44 484	77	12
4600091	190	10 04 817 7	26	2	4600242	60	97 68 803	15	8
4600091	500	90 74 671	6	4	4600242	540	93 65 402	4	2
4600091	581	90 09 579	26	2	4600242	605	99 27 520	64	8
4600098	261	90 16 999	31	4	4600247	547	96 84 962	4	1
4600102	463	90 76 908	17	3	4600259	423	98 87 143	9	14
4600102	464	90 76 908	74	3	4600259	460	98 83 464	4	2
4600105	33	96 84 902	6	44	4600259	468	92 77 971	14	4
4600132	524	98 04 906	12	24	4600259	471	98 88 605	16	8
4600143	96	10 02 563 0	13	4	4600259	491	98 83 231	2	3
4600143	457	92 74 096	5	1	4600259	496	92 68 195	7	3
4600146	14	99 44 484	42	24	4600276	464	90 76 908	54	2
4600146	15	99 44 484	52	64	4600304	377	90 17 847	54	12
4600146	16	99 44 484	81	4	4600304	392	99 43 152	43	2
4600146	583	98 22 807	35	4	4600305	212	90 14 509	74	1

Item	Page	Assembly	Pos.	Quantity	Item	Page	Assembly	Pos.	Quantity
4600305	382	90 13 341	17	6	4600615	494	92 73 234	5	2
4600305	383	90 13 341	32	6	4600615	495	98 85 865	12	2
4600328	332	90 15 150	243	1	4600615	500	90 74 671	14	9
4600331	95	10 02 562 9	59	6	4600625	248	10 02 211 7	10	6
4600331	336	98 66 764	46	4	4600663	66	90 12 935	61	1
4600335	605	99 27 520	54	4	4600668	15	99 44 484	56	8
4600337	249	10 02 211 8	5	10	4600696	111	90 78 788	52	4
4600337	253	10 02 207 8	6	3	4600696	135	98 81 724	52	4
4600337	254	10 02 208 3	5	3	4600706	67	90 12 935	109	6
4600337	382	90 13 341	27	2	4600706	326	90 15 150	4	4
4600339	157	10 04 278 7	2	1	4600706	349	98 79 066	2	2
4600340	517	99 43 469	16	2	4600706	616	70 30 018	150	4
4600340	536	93 39 388	3	1	4600708	65	90 12 935	46	2
4600341	190	10 04 817 7	8	3	4600723	360	70 28 777	720	3
4600341	192	10 04 811 7	13	6	4600723	371	10 00 913 0	320	4
4600341	193	10 04 811 7	52	4	4600729	313	99 43 733	141	2
4600341	507	99 36 164	24	6	4600730	453	98 83 358	3	4
4600341	517	99 43 469	21	8	4600741	261	90 16 999	53	4
4600341	581	90 09 579	8	3	4600783	154	96 87 788	17	1
4600342	190	10 04 817 7	7	3	4600783	366	70 28 778	430	1
4600342	192	10 04 811 7	12	6	4600790	313	99 43 733	126	2
4600342	193	10 04 811 7	51	4	4600791	156	99 44 365	19	4
4600342	507	99 36 164	25	6	4600805	605	99 27 520	63	8
4600342	517	99 43 469	20	8	4600814	218	73 73 807	24	2
4600342	581	90 09 579	7	3	4600815	218	73 73 807	25	2
4600346	152	93 95 343	23	1	4600856	165	93 27 565 01	9	1
4600366	13	99 44 484	21	3	4600901	194	10 04 811 7	93	1
4600366	326	90 15 150	26	4	4600901	517	99 43 469	13	4
4600366	327	90 15 150	63	3	4600913	330	90 15 150	157	3
4600385	148	56 18 474	21	4	4600914	513	99 29 897	46	4
4600387	353	70 28 775	260	2	4600975	359	70 28 777	280	2
4600516	191	10 04 817 7	31	3	4601020	107	73 73 093	11	1
4600516	311	99 43 733	78	8	4601099	320	98 71 891	12	2
4600516	582	90 09 579	31	3	4601105	152	93 95 343	21	4
4600518	264	99 43 894	22	1	4601243	33	96 84 902	23	4
4600530	423	98 87 143	13	2	4601243	528	10 07 498 1	23	10
4600530	459	92 72 855	6	2	4601308	140	99 85 053	5	8
4600530	475	90 75 150	8	1	4601316	544	93 88 597	3	1
4600578	436	92 79 842	7	3	4601319	56	90 18 364	15	6
4600579	528	10 07 498 1	45	2	4601324	345	90 15 122	62	8
4600579	529	10 07 561 8	16	12	4601375	594	96 82 525	56	1
4600579	590	98 23 518	25	1	4601379	370	10 00 913 0	265	3
4600580	371	10 00 913 0	410	6	4601386	359	70 28 777	340	8
4600580	371	10 00 913 0	470	2	4601386	373	70 28 781	500	8
4600613	290	90 15 185	44	4	4601406	188	90 15 061	31	2
4600615	93	10 02 562 7	3	2	4630202	162	93 26 621 01	77	2
4600615	426	92 75 329	6	2	4630209	132	98 81 227	20	2
4600615	427	91 47 512	4	2	4635044	68	90 12 935	135	4
4600615	430	92 67 712	8	6	4635099	142	99 44 450	3	2
4600615	436	92 79 842	8	3	4635197	233	98 79 212	25	4
4600615	452	98 87 153	6	2	4635219	192	10 04 811 7	40	2
4600615	456	92 71 892	5	2	4635318	274	99 89 440	95	1
4600615	460	98 83 464	6	4	4635318	278	99 39 760	62	2
4600615	463	90 76 908	10	1	4635377	85	98 88 308	15	4
4600615	464	90 76 908	68	2	4635377	86	98 89 161	15	4
4600615	466	98 80 269	4	12	4770004	463	90 76 908	23	2
4600615	475	90 75 150	14	1	4771000	190	10 04 817 7	19	1
4600615	478	92 69 435	7	5	4771000	193	10 04 811 7	67	2
4600615	485	98 84 999	23	5	4771000	581	90 09 579	19	1
4600615	486	98 85 002	23	5	4771001	100	10 02 666 0	49	2

Item	Page	Assembly	Pos.	Quantity	Item	Page	Assembly	Pos.	Quantity
4771001	144	99 44 450	95	3	4900111	452	98 87 153	8	2
4771001	152	93 95 343	32	2	4900111	594	96 82 525	27	6
4771003	63	99 88 630	27	2	4900112	91	10 02 562 5	15	8
4771020	93	10 02 562 7	12	1	4900112	368	70 28 778	740	2
4771020	95	10 02 562 9	16	2	4900112	375	90 15 147	42	34
4774000	190	10 04 817 7	20	1	4900112	468	92 77 971	12	4
4774000	193	10 04 811 7	68	1	4900112	471	98 88 605	5	1
4774000	581	90 09 579	20	1	4900112	612	99 28 720	11	2
4774001	100	10 02 666 0	50	2	4900112	612	99 28 720	21	8
4774001	144	99 44 450	96	3	4900117	152	93 95 343	24	1
4774001	202	90 15 257	15	4	4900128	214	97 58 815 01	62	1
4774001	311	99 43 733	66	2	4900128	427	91 47 512	3	2
4774001	507	99 36 164	39	2	4900128	452	98 87 153	5	2
4774001	518	99 43 469	36	2	4900128	460	98 83 464	7	4
4774002	152	93 95 343	31	2	4900128	463	90 76 908	40	1
4774003	63	99 88 630	26	2	4900128	500	90 74 671	4	3
4774024	193	10 04 811 7	57	1	4900130	238	90 79 259	47	2
4775104	74	92 73 131	46	1	4900161	63	99 88 630	3	2
4782008	68	90 12 935	131	2	4900162	513	99 29 897	45	4
4820018	269	96 95 447	10	4	4900162	528	10 07 498 1	24	10
4820018	271	99 44 527	10	4	4900169	68	90 12 935	132	2
4900020	601	96 82 469	15	4	4900188	424	92 74 986	9	1
4900038	202	90 15 257	16	4	4900188	454	92 70 338	11	1
4900038	311	99 43 733	65	2	4900188	484	90 72 705	4	6
4900038	507	99 36 164	38	2	4900188	485	98 84 999	16	1
4900038	518	99 43 469	35	2	4900188	486	98 85 002	16	1
4900053	403	99 39 804	3	4	4900188	494	92 73 234	4	2
4900063	14	99 44 484	41	24	4900188	495	98 85 865	11	2
4900063	15	99 44 484	51	64	4900195	467	90 77 181	5	6
4900089	140	99 85 053	8	4	4900262	192	10 04 811 7	3	4
4900089	426	92 75 329	4	1	4900262	459	92 72 855	5	2
4900089	430	92 67 712	3	6	4900262	462	92 74 781	11	2
4900089	456	92 71 892	4	2	4900262	463	90 76 908	21	7
4900089	467	90 77 181	12	2	4900262	464	90 76 908	69	3
4900089	485	98 84 999	22	2	4900268	75	92 73 131	70	2
4900089	486	98 85 002	22	2	4900270	35	94 43 970	32	1
4900089	549	10 05 001 6	5	4	4900270	90	10 02 562 4	40	1
4900093	13	99 44 484	22	3	4900313	322	10 00 008 7	37	2
4900093	36	94 43 970	84	8	4900336	212	90 14 509	70	1
4900093	56	90 18 364	16	4	4900336	214	97 58 815 01	60	2
4900093	57	93 75 063	6	4	4900372	356	10 04 678 9	630	2
4900093	63	99 88 630	4	2	4900372	366	70 28 778	330	1
4900093	152	93 95 343	3	2	4900454	467	90 77 181	4	2
4900093	263	99 43 949	21	4	4900486	154	96 87 788	19	1
4900093	273	99 89 440	67	4	4900486	269	96 95 447	39	1
4900093	290	90 15 185	30	12	4900486	271	99 44 527	39	1
4900093	503	99 35 400	8	4	4900486	292	90 15 185	82	1
4900093	503	99 35 400	14	2	4900507	93	10 02 562 7	13	1
4900093	505	99 35 400	74	4	4900507	95	10 02 562 9	17	2
4900093	511	99 29 897	26	4	4900531	67	90 12 935	117	4
4900093	538	93 63 931	4	2	4900531	68	90 12 935	141	4
4900093	539	93 63 940	4	2	4900531	277	99 39 760	33	4
4900093	542	93 78 592	4	4	4900531	331	90 15 150	224	1
4900093	545	94 94 067	4	2	4900531	336	98 66 764	37	2
4900093	547	96 84 962	5	2	4900531	336	98 66 764	47	4
4900093	568	96 99 196	6	8	4900537	95	10 02 562 9	60	2
4900094	57	93 75 063	5	4	4900537	530	94 95 126	3	2
4900094	152	93 95 343	2	2	4900539	214	97 58 815 01	61	2
4900094	568	96 99 196	5	8	4900546	75	92 73 131	48	4
4900111	426	92 75 329	5	1	4900546	86	98 89 161	27	2

Item	Page	Assembly	Pos.	Quantity	Item	Page	Assembly	Pos.	Quantity
4900546	148	56 18 474	24	4	4901153	507	99 36 164	43	1
4900546	234	99 27 652	33	1	4901159	153	10 10 144 0	3	4
4900546	235	99 27 653	33	1	4901161	219	10 36 732 4	31	1
4900546	326	90 15 150	27	3	4901161	585	98 23 669	71	2
4900546	338	98 72 830	20	4	4901162	448	90 77 316	5	2
4900546	542	93 78 592	5	8	4901183	33	96 84 902	2	48
4900605	236	90 79 258	46	3	4901190	100	10 02 666 0	54	1
4900605	238	90 79 259	46	3	4901215	63	99 88 630	36	1
4900605	470	98 88 398	5	2	4901215	312	99 43 733	91	2
4900605	470	98 88 398	7	2	4901216	616	70 30 018	160	2
4900605	475	90 75 150	12	1	4901217	65	90 12 935	53	1
4900605	501	90 75 444	2	8	4901217	72	99 44 237	28	4
4900614	336	98 66 764	16	4	4901217	92	10 02 562 6	10	1
4900641	13	99 44 484	28	24	4901217	154	96 87 788	16	1
4900641	583	98 22 807	25	6	4901217	244	98 79 077	41	2
4900654	20	56 18 838	3	196	4901217	274	99 89 440	82	8
4900654	20	56 18 838	3	196	4901217	274	99 89 440	89	4
4900661	542	93 78 592	3	4	4901217	330	90 15 150	162	2
4900677	64	99 87 926	5	4	4901217	333	99 86 024	11	4
4900677	152	93 95 343	10	4	4901217	377	90 17 847	52	1
4900778	584	98 23 669	44	10	4901217	611	99 27 519	11	6
4900849	553	99 10 401	20	9	4901218	174	90 72 990	15	2
4900850	610	99 27 505	36	4	4901251	327	90 15 150	86	2
4900855	71	99 44 237	13	12	4901253	142	99 44 450	13	4
4900855	141	99 44 426	4	5	4901253	274	99 89 440	70	2
4900855	141	99 44 426	14	1	4901253	504	99 35 400	49	2
4900855	275	99 89 441	22	8	4901269	421	98 89 275	8	3
4900855	392	99 43 152	50	1	4901287	68	90 12 935	140	4
4900896	550	96 01 362	20	9	4901287	327	90 15 150	79	2
4900973	33	96 84 902	22	12	4901294	370	10 00 913 0	260	6
4900973	504	99 35 400	51	4	4901294	373	70 28 781	260	6
4900977	590	98 23 518	27	1	4901319	398	93 75 078	7	1
4900980	439	92 72 224	4	2	4901329	397	93 94 861	3	4
4900981	275	99 89 441	17	4	4901359	188	90 15 061	35	4
4901031	89	10 02 562 4	8	1	4901359	513	99 29 897	77	4
4901065	148	56 18 474	23	0.25m	4901362	233	98 79 212	61	6
4901067	205	90 10 182	81	4	4901362	233	98 79 212	66	4
4901067	246	10 00 566 9	5	4	4901392	583	98 22 807	31	4
4901089	463	90 76 908	18	3	4901395	218	73 73 807	23	2
4901089	464	90 76 908	73	3	4901398	312	99 43 733	108	4
4901096	241	94 76 369	4	2	4901429	67	90 12 935	113	12
4901096	242	94 76 441	4	2	4901437	142	99 44 450	17	4
4901101	193	10 04 811 7	50	2	4901512	214	97 58 815 01	40	9
4901101	202	90 15 257	20	1	4901512	382	90 13 341	23	3
4901101	507	99 36 164	35	5	4901512	574	90 18 688	10	1
4901101	518	99 43 469	31	2	4901512	575	90 18 689	10	1
4901101	518	99 43 469	33	3	4901513	214	97 58 815 01	41	5
4901102	228	90 09 010	4	1	4901513	382	90 13 341	24	2
4901110	190	10 04 817 7	16	1	4901530	378	99 41 040	6	2
4901110	192	10 04 811 7	30	1	4901531	100	10 02 666 0	51	8
4901110	193	10 04 811 7	65	1	4901531	102	10 02 678 4	51	4
4901110	581	90 09 579	16	1	4901531	283	10 02 191 5	19	4
4901120	55	99 43 426	5	4	4901573	63	99 88 630	37	1
4901120	293	93 75 115	2	3	4901573	140	99 85 053	7	11
4901120	315	93 75 164	1	4	4901573	528	10 07 498 1	22	20
4901120	393	93 75 117	1	3	4901589	15	99 44 484	63	8
4901138	58	96 87 230	15	4	4901589	56	90 18 364	35	2
4901138	145	99 44 450	102	7	4901589	66	90 12 935	62	2
4901138	244	98 79 077	32	4	4901606	27	93 45 153	18	2
4901147	312	99 43 733	111	1	4901651	383	90 13 341	45	1

Item	Page	Assembly	Pos.	Quantity	Item	Page	Assembly	Pos.	Quantity
4901690	322	10 00 008 7	48	5	4980034	455	98 85 052	11	1
4901732	336	98 66 764	24	2	4980057	130	92 79 369	13	1
4901732	336	98 66 764	31	2	4980057	135	98 81 724	59	2
4901825	336	98 66 764	23	2	4980057	236	90 79 258	45	1
4901870	220	10 36 732 4	102	4	4980057	238	90 79 259	45	1
4901886	211	90 14 509	32	28	4980059	236	90 79 258	51	1
4901886	215	93 99 139	5	6	4980059	238	90 79 259	51	1
4901886	220	10 36 732 4	83	4	4980070	236	90 79 258	47	2
4901886	549	10 05 001 6	15	2	4980071	100	10 02 666 0	56	1
4901897	173	10 10 226 8	45	3	4980071	236	90 79 258	50	1
4901907	377	90 17 847	85	1	4980073	86	98 89 161	29	2
4901911	399	93 75 078	45	1	4980155	470	98 88 398	10	2
4901912	399	93 75 078	47	1	4980155	484	90 72 705	5	6
4901915	399	93 75 078	49	1	4980158	484	90 72 705	3	1
4901929	277	99 39 760	31	4	4980193	129	92 75 542	18	1
4901929	278	99 39 760	54	2	4980221	487	92 71 752	5	4
4901968	65	90 12 935	27	2	4980223	74	92 73 131	30	1
4901968	65	90 12 935	56	2	4980223	116	92 73 956	30	1
4902030	531	99 29 323	4	3	4980230	214	97 58 815 01	72	4
4902073	218	73 73 807	15	2	4980272	74	92 73 131	42	4
4902231	143	99 44 450	35	2	4980284	454	92 70 338	3	2
4902231	200	90 15 594	51	1	4980291	74	92 73 131	31	4
4902231	204	90 10 182	52	4	4980291	116	92 73 956	31	1
4902231	204	90 10 182	54	2	4980303	444	98 87 474	9	4
4902231	205	90 10 182	88	4	4980362	412	90 74 257	5	3
4902231	206	90 10 182	166	1	4980363	412	90 74 257	4	4
4902231	345	90 15 122	76	2	4980370	471	98 88 605	6	1
4902231	391	99 43 152	37	18	4980370	528	10 07 498 1	40	2
4902231	396	10 05 028 1	3	18	4980371	412	90 74 257	20	12
4902250	233	98 79 212	6	4	4980373	426	92 75 329	3	1
4902252	211	90 14 509	27	4	4980373	427	91 47 512	2	1
4902252	382	90 13 341	5	6	4980375	438	92 74 611	9	1
4902254	197	90 15 575	81	1	4980376	428	98 83 320	5	1
4902254	198	90 15 575	86	1	4980377	453	98 83 358	4	4
4902254	201	90 15 599	46	1	4980377	457	92 74 096	6	1
4902254	245	98 79 077	101	1	4980388	137	98 83 166	20	4
4902254	377	90 17 847	53	1	4980393	111	90 78 788	61	1
4902254	384	99 41 331	26	2	4980393	135	98 81 724	61	1
4902262	250	10 02 211 8	25	2	4980399	181	92 68 012	44	1
4902267	203	90 10 182	33	2	4980422	74	92 73 131	40	4
4902267	219	10 36 732 4	55	4	4980450	471	98 88 605	15	4
4902313	65	90 12 935	40	1	4980478	490	98 83 758	8	1
4902325	604	99 27 351	76	8	4980486	423	98 87 143	10	2
4902327	48	96 95 216	5	32	4980495	97	10 02 563 4	7	1
4902327	261	90 16 999	52	28	4980582	135	98 81 724	63	1
4902327	263	99 43 949	7	8	4980592	135	98 81 724	53	4
4902327	267	98 05 014	6	72	4980614	421	98 89 275	35	2
4902327	268	99 43 384	7	32	4980670	421	98 89 275	19	6
4902327	268	99 43 384	17	8	4980687	74	92 73 131	32	2
4902327	308	99 43 733	29	16	4980697	416	92 71 637	12	1
4902327	310	99 43 733	38	4	4980712	474	98 88 213	4	1
4902327	320	98 71 891	11	34	4980713	74	92 73 131	43	2
4902327	504	99 35 400	42	12	4980733	447	90 77 317	5	9
4902327	505	99 35 400	67	64	4980771	273	99 89 440	6	2
4902327	505	99 35 400	105	32	4980778	500	90 74 671	16	6
4902327	513	99 29 897	48	8	4980783	141	99 44 426	10	3
4902328	16	99 44 484	80	4	4980783	274	99 89 440	92	2
4902329	174	90 72 990	17	4	4980786	412	90 74 257	3	3
4902331	604	99 27 351	58	4	4980801	85	98 88 308	21	4
4980031	569	92 65 151	7	1	4980801	86	98 89 161	21	4

Item	Page	Assembly	Pos.	Quantity	Item	Page	Assembly	Pos.	Quantity
4980801	383	90 13 341	65	1	5009773	325	56 13 550	39	1
4980848	444	98 87 474	12	8	5010575	313	99 43 733	125	1
4980849	438	92 74 611	10	1	502037001	36	94 43 970	70	1
4980853	443	98 87 104	3	1	5029669	555	95 86 880	10	1
4980853	444	98 87 474	5	2	5209400	15	99 44 484	69	2
4980853	445	10 11 597 9	3	1	5211461	72	99 44 237	31	1
4980854	141	99 44 426	12	1	5502096	53	99 81 554	1	2
4980960	471	98 88 605	19	1	5502096	154	96 87 788	5	2
4980994	135	98 81 724	62	1	5602407	504	99 35 400	37	14
4981003	42	92 78 174	17	1	5602583	48	96 95 216	23	4
4981019	314	93 70 592	6	1	5602583	556	73 63 125	1	1
4981032	130	92 79 369	11	1	5602583	564	96 13 452	2	1
4981055	474	98 88 213	3	4	5602640	269	96 95 447	65	4
4981073	135	98 81 724	65	1	5602640	271	99 44 527	65	4
4981083	590	98 23 518	21	1Pair	5602640	308	99 43 733	15	2
4981085	111	90 78 788	65	1	5602932	504	99 35 400	45	1
4981088	78	90 72 922	29	4	5603600	504	99 35 400	35	1
4981088	80	90 77 452	29	4	5603699	509	93 83 613	5	1
4981135	431	98 83 316	10	8	5603794	274	99 89 440	80	4
4981197	241	94 76 369	3	2	5603839	72	99 44 237	43	4
4981197	242	94 76 441	3	2	5604252	48	96 95 216	3	2
4981199	455	98 85 052	12	1	5604338	321	10 00 008 7	28	6
4981200	455	98 85 052	14	1	5604377	566	56 02 932	10	1
4981202	448	90 77 316	15	3	5604439	504	99 35 400	36	1
4981218	178	90 74 416	43	4	5604515	268	99 43 384	2	4
4981233	470	98 88 398	4	3	5604580	511	99 29 897	16	1
4981238	54	10 06 878 0	2	1	5604760	94	10 02 562 8	3	1
4981238	471	98 88 605	20	1	5604846	152	93 95 343	5	1
4981241	305	90 74 144	17	4	5605365	264	99 43 894	12	1
4981259	248	10 02 211 7	8	6	5605365	266	56 09 948	12	1
4981263	463	90 76 908	19	2	5605506	15	99 44 484	55	4
4981278	481	90 72 835	5	24	5605522	18	56 05 506	2	1
5000493	18	56 05 506	4	1	5605688	394	99 41 960	95	1
5002070	273	99 89 440	56	12	5605822	99	10 02 666 0	32	2
5002070	275	99 89 441	6	2	5605923	505	99 35 400	71	1
5004101	18	56 05 506	3	1	5606401	92	10 02 562 6	19	1
5004324	92	10 02 562 6	20	1	5606650	318	56 15 220	5	1
5004586	156	99 44 365	18	2	5606788	90	10 02 562 4	41	1
5004624	75	92 73 131	84	1	5607079	194	10 04 811 7	92	1
5004624	142	99 44 450	28	2	5607079	507	99 36 164	21	1
5004624	158	10 04 811 3	20	1	5607605	93	10 02 562 7	14	1
5004624	299	90 18 155	85	2	5607605	95	10 02 562 9	67	2
5004624	396	10 05 028 1	6	2	5607617	310	99 43 733	52	1
5004624	423	98 87 143	11	1	5607689	584	98 23 669	40	4m
5004658	93	10 02 562 7	1	1	5607689	584	98 23 669	41	1.5m
5004748	330	90 15 150	174	3	5607851	505	99 35 400	108	2
5004748	337	99 89 452	11	2	5607889	203	90 10 182	38	1
5004748	339	98 94 393	28	2	5608035	318	56 15 220	3	1
5004748	342	96 90 685	28	2	5608285	317	56 16 713	11	1
5004748	343	90 11 397	18	2	5608314	330	90 15 150	177	2
5004927	65	90 12 935	51	2	5608327	279	10 02 191 7	6	1
5004927	66	90 12 935	68	3	5608449	96	10 02 563 0	12	1
5004929	601	96 82 469	19	4	5608620	517	99 43 469	25	4
5004988	311	99 43 733	77	2	5608704	191	10 04 817 7	43	1
5005641	490	98 83 758	3	1	5608704	194	10 04 811 7	96	1
5008828	321	10 00 008 7	14	1	5608704	582	90 09 579	43	1
5008828	321	10 00 008 7	18	1	5608707	191	10 04 817 7	30	1
5009562	279	10 02 191 7	4	1	5608707	193	10 04 811 7	71	1
5009562	282	56 15 344	999	1	5608707	582	90 09 579	30	1
5009565	279	10 02 191 7	5	1	5608732	197	90 15 575	62	1

Item	Page	Assembly	Pos.	Quantity	Item	Page	Assembly	Pos.	Quantity
5608797	576	96 93 469	11	1	5612721	173	10 10 226 8	25	1
5608825	199	90 15 582	10	4	5612722	173	10 10 226 8	19	1
5609144	209	10 28 999 3	53	1	5612724	173	10 10 226 8	22	1
5609454	154	96 87 788	2	1	5612749	593	98 23 655	10	1
5609594	24	56 18 003	20	1	5612750	594	96 82 525	21	1
5609616	505	99 35 400	69	4	5612751	601	96 82 469	11	1
5609934	71	99 44 237	25	1	5612752	601	96 82 469	10	1
5609938	273	99 89 440	11	1	5612860	602	96 82 469	71	1
5609948	264	99 43 894	11	1	5612864	602	96 82 469	69	1
5610021	261	90 16 999	23	1	5613011	518	99 43 469	40	3
5610026	269	96 95 447	4	1	5613030	65	90 12 935	30	1
5610026	271	99 44 527	4	1	5613069	20	56 18 838	2	49
5610041	273	99 89 440	50	1	5613069	20	56 18 838	2	49
5610046	269	96 95 447	60	1	5613090	65	90 12 935	55	1
5610046	271	99 44 527	60	1	5613290	65	90 12 935	50	1
5610050	63	99 88 630	42	1	5613291	273	99 89 440	60	1
5610056	63	99 88 630	40	1	5613304	507	99 36 164	18	2
5610059	274	99 89 440	76	1	5613371	15	99 44 484	65	2
5610069	273	99 89 440	40	1	5613388	263	99 43 949	2	2
5610135	322	10 00 008 7	54	6	5613402	192	10 04 811 7	10	1
5610216	505	99 35 400	70	1	5613515	193	10 04 811 7	49	2
5610234	269	96 95 447	53	1	5613550	322	10 00 008 7	57	1
5610368	517	99 43 469	4	1	5613604	321	10 00 008 7	17	1
5610371	399	93 75 078	43	1	5613605	321	10 00 008 7	16	1
5610378	400	56 10 371	1	1	5613988	202	90 15 257	10	2
5610379	400	56 10 371	2	1	5614021	269	96 95 447	57	1
5610466	261	90 16 999	20	1	5614029	279	10 02 191 7	4	1
5610482	273	99 89 440	10	1	5614116	277	99 39 760	26	2
5610878	601	96 82 469	20	3m	5614173	507	99 36 164	20	2
5610982	69	56 11 458	4	2	5614272	99	10 02 666 0	2	1
5610982	590	98 23 518	16	1	5614624	63	99 88 630	41	1
5610998	584	98 23 669	16	2	5614908	89	10 02 562 4	35	1
5610998	584	98 23 669	21	2	5615220	308	99 43 733	25	2
5610998	584	98 23 669	26	1	5615261	271	99 44 527	3	1
5610998	584	98 23 669	32	1	5615344	279	10 02 191 7	3	3
5610999	250	10 02 211 8	28	1	5615560	317	56 16 713	10	1
5610999	388	98 27 846	36	2	5615561	317	56 16 713	13	2
5610999	584	98 23 669	11	2	5615882	190	10 04 817 7	9	1
5610999	584	98 23 669	36	1	5615882	581	90 09 579	9	1
5611081	71	99 44 237	5	1	5615885	192	10 04 811 7	20	1
5611098	140	99 85 053	9	1	5615885	192	10 04 811 7	37	1
5611206	200	90 15 594	20	2	5615885	517	99 43 469	6	1
5611326	68	90 12 935	130	2	5615893	507	99 36 164	6	1
5611369	48	96 95 216	2	2	5616041	190	10 04 817 7	12	2
5611389	599	56 12 750	8	1	5616041	192	10 04 811 7	23	6
5611391	599	56 12 750	6	2	5616041	193	10 04 811 7	46	5
5611458	590	98 23 518	14	1	5616041	507	99 36 164	7	6
5611480	205	90 10 182	99	3	5616041	517	99 43 469	8	8
5611480	219	10 36 732 4	25	1	5616041	581	90 09 579	12	2
5611502	582	90 09 579	45	1	5616117	38	56 16 688	220	4
5611503	192	10 04 811 7	33	1	5616231	322	10 00 008 7	60	8
5611648	38	56 16 688	350	1	5616232	322	10 00 008 7	62	4
5611990	390	10 29 266 0	1	1	5616547	517	99 43 469	27	2
5612035	269	96 95 447	56	1	5616682	173	10 10 226 8	27	1
5612035	271	99 44 527	56	1	5616683	172	10 10 226 8	1	1
5612464	95	10 02 562 9	69	2	5616688	33	96 84 902	15	2
5612659	507	99 36 164	22	1	5616689	38	56 16 688	20	1
5612682	65	90 12 935	10	1	5616713	312	99 43 733	90	1
5612701	517	99 43 469	26	2	5616726	190	10 04 817 7	25	1
5612720	172	10 10 226 8	3	1	5616726	581	90 09 579	25	1

Item	Page	Assembly	Pos.	Quantity	Item	Page	Assembly	Pos.	Quantity
5616765	282	56 15 344	2	1	6001472	382	90 13 341	22	1
5616901	26	56 16 231	999	1	6001474	382	90 13 341	29	5
5617208	77	10 01 726 4	999	1	6001474	574	90 18 688	12	1
5617210	590	98 23 518	10	1	6001474	575	90 18 689	12	1
5617216	593	98 23 655	15	1	6001556	359	70 28 777	180	1
5617217	602	96 82 469	65	1	6001593	603	98 03 921	2	1
5617218	584	98 23 669	10	1	6001681	383	90 13 341	978	4
5617219	602	96 82 469	67	1	6001713	587	99 89 645	2	1
5617220	584	98 23 669	35	1	6001713	588	99 89 646	2	1
5617221	584	98 23 669	30	1	6001713	603	98 03 921	5	1
5617222	584	98 23 669	25	1	6001921	383	90 13 341	130	3
5617223	584	98 23 669	15	1	6002381	214	97 58 815 01	32	2
5617224	584	98 23 669	20	1	6002424	258	10 11 315 6	5	1
5617689	290	90 15 185	14	2	6002816	383	90 13 341	970	1
5617780	264	99 43 894	2	1	6002876	384	99 41 331	2	2
5618003	23	56 18 868	10	1	6040008	214	97 58 815 01	42	1
5618024	25	73 71 456	20	1	604521501	214	97 58 815 01	46	15
5618025	25	73 71 456	10	1	6200461	360	70 28 777	700	5m
5618123	261	90 16 999	21	1	6200461	364	10 29 114 6	640	0.5m
5618131	34	50 20 370 01	1	1	6200685	378	99 41 040	3	2
5618132	34	50 20 370 01	3	1	6200685	379	10 05 120 2	5	2
5618136	154	96 87 788	13	1	6200685	380	10 04 553 0	11	1
5618195	154	96 87 788	12	1	6200685	381	70 27 205	11	1
5618205	388	98 27 846	30	1	6200685	606	99 34 320	12	2
5618207	388	98 27 846	33	1	6200685	607	99 34 322	12	2
5618279	71	99 44 237	17	1	6200906	221	10 36 732 4	110	1
5618411	273	99 89 440	25	1	6200906	386	97 58 488 01	3	1
5618474	142	99 44 450	25	1	6200906	574	90 18 688	11	1
5618558	197	90 15 575	60	1	6200906	575	90 18 689	11	1
5618662	190	10 04 817 7	27	1	6201379	212	90 14 509	90	1
5618662	581	90 09 579	27	1	6202646	214	97 58 815 01	30	2
5618770	611	99 27 519	6	2	6202646	386	97 58 488 01	1	1
5618838	7	.	3	2	6202703	211	90 14 509	24	2
5618838	16	99 44 484	102	2	6202944	592	98 23 672	15	1
5618838	22	99 80 736	10	2	6202945	382	90 13 341	21	1
5618868	20	56 18 838	1	1	6202946	592	98 23 672	24	1
5618868	20	56 18 838	1	1	6203166	592	98 23 672	14	1
5618872	261	90 16 999	5	1	6203402	601	96 82 469	30	1
5618887	276	99 89 441	41	1	6203497	377	90 17 847	331	12
5618922	223	56 18 923	1	1	6203497	392	99 43 152	331	2
5618923	219	10 36 732 4	10	1	6203497	594	96 82 525	55	1
5619004	518	99 43 469	32	2	6203801	173	10 10 226 8	30	1
5619116	199	90 15 582	5	4	6203999	173	10 10 226 8	26	1
5619137	275	99 89 441	15	1	6204000	173	10 10 226 8	35	1
5619139	275	99 89 441	2	1	6204026	602	96 82 469	55	1
5619223	276	99 89 441	40	1	6204027	602	96 82 469	45	1
5700007	75	92 73 131	80	1	6204186	73	90 77 450	15	1
5700024	205	90 10 182	96	4	6204186	155	90 17 853	75	1
5700184	464	90 76 908	57	1	6204241	382	90 13 341	10	1
5700201	486	98 85 002	1	1	6204327	391	99 43 152	5	1
5700202	485	98 84 999	1	1	6204328	290	90 15 185	40	1
5800021	92	10 02 562 6	13	2	6204329	145	99 44 450	115	1
5800809	104	56 04 760	8	1	6204367	587	99 89 645	5	1
5801212	95	10 02 562 9	62	1	6204367	588	99 89 646	5	1
6000578	203	90 10 182	37	1	6204367	603	98 03 921	7	1
6000629	383	90 13 341	50	5	6204368	587	99 89 645	4	1
6000783	382	90 13 341	25	1	6204368	588	99 89 646	4	1
6001027	218	73 73 807	19	1	6204368	603	98 03 921	4	1
6001254	386	97 58 488 01	2	1	6204371	230	90 16 516	3	1
6001418	549	10 05 001 6	11	1	6204372	587	99 89 645	3	1

Item	Page	Assembly	Pos.	Quantity	Item	Page	Assembly	Pos.	Quantity
6204372	588	99 89 646	3	1	7003394	34	50 20 370 01	11	1
6204404	206	90 10 182	150	1	7003455	559	99 07 680	6	4
6204593	392	99 43 152	40	1	7003469	144	99 44 450	93	1
6204632	206	90 10 182	130	1	7003469	507	99 36 164	37	2
6204748	316	56 16 713	4	1	7003559	559	99 07 680	7	2
6290070	490	98 83 758	1	1	7003570	269	96 95 447	36	1
6290073	160	99 43 383	14	1	7003570	276	99 89 441	42	1
6290073	174	90 72 990	9	1	7003572	72	99 44 237	73	1
6290073	182	92 78 623	10	1	7003572	93	10 02 562 7	15	1
6290130	492	90 72 552	1	1	7003572	191	10 04 817 7	39	1
6290172	492	90 72 552	12	1	7003572	194	10 04 811 7	86	1
6290173	492	90 72 552	13	1	7003572	582	90 09 579	39	1
6290182	469	90 72 046	1	2	7003621	200	90 15 594	10	1
635867001	494	92 73 234	1	1	7003621	201	90 15 599	10	1
6426763	576	96 93 469	4	1	7003654	191	10 04 817 7	46	1
6426764	576	96 93 469	5	1	7003716	273	99 89 440	26	1
6718632	48	96 95 216	11	2	7003794	100	10 02 666 0	55	1
6905277	382	90 13 341	11	1	7003800	48	96 95 216	16	3
6905956	153	10 10 144 0	6	1	7003800	72	99 44 237	50	2
691180608	492	90 72 552	2	1	7003800	154	96 87 788	10	3
7000232	18	56 05 506	13	1	7003800	269	96 95 447	38	2
7000290	562	99 22 058	12	1	7003800	271	99 44 527	38	2
7000324	18	56 05 506	9	3	7003800	292	90 15 185	76	1
7000563	558	92 81 569	8	1	7003814	27	93 45 153	9	1
7000704	360	70 28 777	750	3	7003814	48	96 95 216	12	2
7000878	582	90 09 579	41	1	7003814	72	99 44 237	68	8
7000948	563	99 24 735	11	1	7003814	93	10 02 562 7	11	1
7000949	563	99 24 735	10	1	7003814	144	99 44 450	90	1
7001072	421	98 89 275	15	2	7003814	160	99 43 383	19	1
7001106	310	99 43 733	48	1	7003814	188	90 15 061	34	4
7001150	206	90 10 182	141	44	7003814	190	10 04 817 7	17	1
7001454	19	10 00 966 3	10	1	7003814	269	96 95 447	35	1
7001609	561	99 07 890	11	1	7003814	271	99 44 527	35	1
7001629	557	92 41 642	4	1	7003814	292	90 15 185	77	1
7001629	560	90 62 632	4	1	7003814	312	99 43 733	95	3
7001877	58	96 87 230	10	5	7003814	463	90 76 908	22	2
7001877	68	90 12 935	134	5	7003814	464	90 76 908	70	2
7001877	155	90 17 853	14	20	7003814	581	90 09 579	17	1
7001877	206	90 10 182	145	10	7003833	94	10 02 562 8	1	1
7001877	220	10 36 732 4	96	10	7003866	305	90 74 144	18	1
7001877	244	98 79 077	33	2	7004043	558	92 81 569	7	2
7001877	270	96 95 447	75	10	7004129	18	56 05 506	12	1
7001877	272	99 44 527	75	10	7004178	566	56 02 932	4	1
7001877	274	99 89 440	99	5	7004246	36	94 43 970	91	1
7001877	377	90 17 847	70	75	7004296	30	91 41 597	80	8
7001891	519	56 04 377	3	1	7004418	114	92 71 657	34	1
7001891	566	56 02 932	13	1	7004430	106	58 00 021	13	1
7002008	205	90 10 182	91	2	7004431	106	58 00 021	14	1
7002088	562	99 22 058	11	1	7004971	15	99 44 484	70	2
7002199	25	73 71 456	30	1	7005028	402	96 87 016	1	1
7002216	24	56 18 003	40	2	7005047	48	96 95 216	21	2
7002221	24	56 18 003	50	4	7005047	233	98 79 212	30	3
7002480	48	96 95 216	26	10	7005047	278	99 39 760	80	2
7002480	388	98 27 846	47	10	7005048	611	99 27 519	5	19
7002641	288	70 25 142	14	1	7005097	268	99 43 384	46	1
7002771	163	90 72 100	17	1	7005103	268	99 43 384	45	2
7002927	557	92 41 642	6	4	7005249	563	99 24 735	13	3
7002927	560	90 62 632	6	4	7005250	561	99 07 890	13	4
7003266	99	10 02 666 0	10	2	7005251	562	99 22 058	13	4
7003266	101	10 02 666 6	10	1	7005282	345	90 15 122	72	4

Item	Page	Assembly	Pos.	Quantity	Item	Page	Assembly	Pos.	Quantity
7005314	312	99 43 733	117	1	7010597	121	56 09 934	3	1
7005587	144	99 44 450	60	8	7010659	561	99 07 890	9	1
7005587	191	10 04 817 7	48	6	7010660	563	99 24 735	9	1
7005587	194	10 04 811 7	100	20	7010685	70	98 95 984	12	4
7005587	278	99 39 760	65	20	7011131	425	50 04 624	2	1
7005587	507	99 36 164	30	50	7011286	395	70 10 596	6	2
7005587	517	99 43 469	18	10	7011287	395	70 10 596	9	2
7005587	582	90 09 579	48	6	7011288	395	70 10 596	12	2
7005665	313	99 43 733	123	1	7011340	190	10 04 817 7	14	4
7005726	278	99 39 760	81	1	7011340	192	10 04 811 7	26	6
7005867	519	56 04 377	4	1	7011340	193	10 04 811 7	44	7
7005949	99	10 02 666 0	23	1	7011340	507	99 36 164	9	2
7005949	103	50 04 324	19	1	7011340	517	99 43 469	12	4
7005949	105	56 06 401	19	1	7011340	581	90 09 579	14	4
7006080	92	10 02 562 6	11	1	7011341	190	10 04 817 7	13	2
7006090	93	10 02 562 7	2	1	7011341	581	90 09 579	13	2
7006293	18	56 05 506	6	1	7011347	558	92 81 569	2	2
7006439	462	92 74 781	3	6	7011348	558	92 81 569	4	1
7006492	201	90 15 599	15	4	7011349	558	92 81 569	6	5
7006623	191	10 04 817 7	41	1	7011351	562	99 22 058	7	1
7006870	557	92 41 642	7	2	7011459	562	99 22 058	10	1
7007378	510	56 04 580	1	1	7011488	562	99 22 058	9	1
7007391	18	56 05 506	16	1	7011834	95	10 02 562 9	63	1
7007476	324	56 10 135	2	1	7012825	312	99 43 733	119	1
7007738	510	56 04 580	2	1	7013002	289	70 30 130	10	2
7007806	510	56 04 580	3	1	7013017	99	10 02 666 0	32	2
7007835	519	56 04 377	1	1	7013115	175	70 04 971	1	1
7007836	519	56 04 377	2	1	7013245	286	50 09 562	10	1
7007838	519	56 04 377	5	1	7013456	425	50 04 624	3	1
7007838	566	56 02 932	15	1	7013457	281	50 10 575	3	1
7007952	475	90 75 150	2	2	7013457	317	56 16 713	17	3
7007952	476	90 76 976	7	2	7013458	281	50 10 575	9	2
7007952	477	90 77 686	2	2	7013458	317	56 16 713	19	1
7007952	496	92 68 195	10	1	7014525	281	50 10 575	4	1
7008089	72	99 44 237	80	4	7014560	211	90 14 509	31	28
7008089	312	99 43 733	115	3	7014560	215	93 99 139	3	6
7008157	343	90 11 397	20	1.8m	7014560	220	10 36 732 4	82	4
7008622	376	90 17 847	22	1	7014878	216	90 09 009	10	1
7008622	585	98 23 669	66	1	7014878	228	90 09 010	10	1
7008634	206	90 10 182	161	2	7014878	229	90 10 105	1	1
7008645	465	92 79 349	10	1	7014884	229	90 10 105	2	2
7008647	461	92 74 776	10	2	7015407	301	10 22 239 3	10	1
7008647	465	92 79 349	11	2	7015422	89	10 02 562 4	3	1
7008647	470	98 88 398	12	1	7015616	120	98 89 282	36	1
7008648	461	92 74 776	9	2	7016136	566	56 02 932	5	1
7008648	465	92 79 349	9	1	7016180	32	92 65 064	4	1
7008696	70	98 95 984	33	8.48m	7016412	382	90 13 341	26	2
7008755	314	93 70 592	5	1	7016608	200	90 15 594	15	2
7009097	95	10 02 562 9	64	1	7017199	550	96 01 362	15	4
7009131	106	58 00 021	17	1	7017201	360	70 28 777	710	2
7009409	90	10 02 562 4	42	1	7017443	402	96 87 016	2	1
7009411	87	10 01 250 8	30	4	7017459	157	10 04 278 7	3	1
7009414	107	73 73 093	4	1	7017668	287	70 24 632	7	1
7009552	269	96 95 447	54	1	7017682	29	10 00 963 0	12	2
7009867	339	98 94 393	12	6	7017682	31	10 00 967 6	12	2
7009867	342	96 90 685	12	6	7017685	29	10 00 963 0	3	2
7009867	343	90 11 397	12	6	7017685	31	10 00 967 6	3	2
7010008	490	98 83 758	4	1	7017712	561	99 07 890	10	1
7010429	87	10 01 250 8	21	1	7017727	317	56 16 713	23	1
7010596	121	56 09 934	800	1	7018038	316	56 16 713	7	1

Item	Page	Assembly	Pos.	Quantity	Item	Page	Assembly	Pos.	Quantity
7018726	316	56 16 713	3	1	7024438	370	10 00 913 0	200	12
7018726	317	56 16 713	26	5	7024438	373	70 28 781	200	12
7018731	281	50 10 575	7	1	7024446	370	10 00 913 0	280	4
7018731	316	56 16 713	5	1	7024446	371	10 00 913 0	350	4
7019122	366	70 28 778	350	2	7024447	370	10 00 913 0	281	8
7019129	366	70 28 778	470	1	7024447	371	10 00 913 0	360	8
7019131	368	70 28 778	640	1	7024455	360	70 28 777	460	1
7019140	369	10 04 435 3	810	2	7024470	148	56 18 474	29	6
7019141	369	10 04 435 3	820	1	7024498	281	50 10 575	1	1
7019153	354	10 04 678 8	260	1	7024499	281	50 10 575	2	1
7019154	354	10 04 678 8	240	1	7024500	288	70 25 142	13	1
7019155	354	10 04 678 8	250	1	7024629	283	10 02 191 5	25	1
7019160	355	10 04 678 8	370	1	7024630	283	10 02 191 5	26	1
7019160	361	70 28 777	940	1	7024631	283	10 02 191 5	27	1
7019164	366	70 28 778	420	1	7024632	283	10 02 191 5	999	1
7019165	366	70 28 778	410	1	7024635	287	70 24 632	16	1
7019167	366	70 28 778	310	1	7024981	207	10 04 363 1	12	1
7019171	359	70 28 777	110	9	7024981	208	10 04 363 2	12	1
7019171	373	70 28 781	350	7	7024982	207	10 04 363 1	90	1
7019184	361	70 28 777	910	1	7024982	208	10 04 363 2	90	1
7019186	361	70 28 777	960	1	7024983	207	10 04 363 1	91	1
7019523	194	10 04 811 7	88	1	7024983	208	10 04 363 2	91	1
7019794	355	10 04 678 8	350	2	7024985	207	10 04 363 1	2	1
7019801	354	10 04 678 8	150	2	7024985	208	10 04 363 2	2	1
7020568	325	56 13 550	30	1	7024986	207	10 04 363 1	12	1
7020610	371	10 00 913 0	340	2	7024986	208	10 04 363 2	12	1
7020610	373	70 28 781	340	4	7024996	207	10 04 363 1	15	1
7020611	366	70 28 778	360	2	7024996	208	10 04 363 2	15	1
7020612	355	10 04 678 8	390	2	7025004	207	10 04 363 1	40	1
7020612	366	70 28 778	370	4	7025004	208	10 04 363 2	40	1
7020613	355	10 04 678 8	360	1	7025005	210	70 24 996	17	1
7020615	368	70 28 778	720	6	7025006	210	70 24 996	20	1
7021047	366	70 28 778	480	1	7025007	210	70 24 996	23	1
7021188	289	70 30 130	30	1	7025009	209	10 28 999 3	59	1
7021767	38	56 16 688	300	1	7025110	250	10 02 211 8	24	1
7021801	153	10 10 144 0	2	3	7025142	280	50 09 565	999	1
7021980	38	56 16 688	70	2	7025171	109	74 09 110	12	6
7021984	38	56 16 688	200	2	7025347	218	73 73 807	21	1
7021984	38	56 16 688	230	2	7025758	354	10 04 678 8	270	1
7022127	149	10 10 144 1	31	1	7025993	207	10 04 363 1	90	1
7022278	146	10 01 507 3	6	1	7025993	208	10 04 363 2	90	1
7022278	149	10 10 144 1	34	2	7025994	207	10 04 363 1	91	1
7022918	562	99 22 058	6	1	7025994	208	10 04 363 2	91	1
7023460	151	10 10 145 1	6	1	7026041	286	50 09 562	17	1
7023472	149	10 10 144 1	12	1	7026041	289	70 30 130	20	1
7023589	561	99 07 890	7	1	7026111	563	99 24 735	6	1
7023590	561	99 07 890	6	1	7026127	38	56 16 688	40	1
7023698	559	99 07 680	3	1	7026493	221	10 36 732 4	120	1
7023699	559	99 07 680	4	1	7026772	382	90 13 341	13	1
7023927	286	50 09 562	5	1	7026901	399	93 75 078	37	1
7023928	286	50 09 562	6	1	7026901	400	56 10 371	2	1
7023929	285	73 71 025	12	2	7027038	218	73 73 807	22	1
7023929	287	70 24 632	5	1	7027101	420	92 72 268	10	1
7023930	286	50 09 562	8	1	7027205	351	10 02 117 7	100	2
7023930	287	70 24 632	6	1	7027205	352	10 02 117 8	100	2
7023931	286	50 09 562	9	1	7027205	606	99 34 320	11	2
7023934	282	56 15 344	6	1	7027205	607	99 34 322	11	2
7024372	102	10 02 678 4	34	2	7027303	258	10 11 315 6	1	1
7024422	105	56 06 401	22	1	7027305	258	10 11 315 6	3	1
7024438	354	10 04 678 8	220	2	7027448	323	73 71 361	2	1

Item	Page	Assembly	Pos.	Quantity	Item	Page	Assembly	Pos.	Quantity
7028342	295	56 17 689	3	1	7028892	366	70 28 778	160	1
7028343	295	56 17 689	5	1	7028896	366	70 28 778	300	1
7028344	295	56 17 689	6	2	7028898	366	70 28 778	270	1
7028345	295	56 17 689	7	2	7028899	366	70 28 778	380	1
7028346	295	56 17 689	8	1	7028901	366	70 28 778	340	1
7028347	295	56 17 689	9	1	7028902	368	70 28 778	790	1
7028348	295	56 17 689	10	1	7028903	368	70 28 778	520	1
7028349	295	56 17 689	11	1	7028907	361	70 28 777	900	2
7028350	295	56 17 689	12	1	7028910	368	70 28 778	560	1
7028351	295	56 17 689	13	1	7028912	366	70 28 778	240	4
7028352	295	56 17 689	17	1	7028919	366	70 28 778	320	1
7028688	459	92 72 855	2	1	7028933	368	70 28 778	620	1
7028765	348	10 01 582 0	90	3	7028934	366	70 28 778	140	1
7028765	373	70 28 781	400	11	7028950	371	10 00 913 0	370	2
7028768	359	70 28 777	240	9	7028951	50	10 06 877 9	7	1
7028768	373	70 28 781	240	4	7028951	371	10 00 913 0	380	1
7028774	347	10 01 582 0	20	1	7028953	371	10 00 913 0	400	2
7028775	347	10 01 582 0	30	1	7028963	370	10 00 913 0	250	1
7028777	347	10 01 582 0	60	1	7028963	373	70 28 781	250	1
7028778	347	10 01 582 0	70	1	7029261	89	10 02 562 4	9	1
7028781	347	10 01 582 0	10	1	7029402	350	70 28 774	180	1
7028790	350	70 28 774	130	1	7029409	356	10 04 678 9	640	2
7028793	350	70 28 774	110	1	7029410	358	70 28 844	500	1
7028795	350	70 28 774	170	1	7029411	358	70 28 844	510	1
7028801	353	70 28 775	200	2	7029412	358	70 28 844	520	1
7028812	359	70 28 777	250	11	7029413	358	70 28 844	530	2
7028812	373	70 28 781	330	8	7029415	358	70 28 844	550	1
7028820	353	70 28 775	210	1	7029416	358	70 28 844	560	1
7028821	353	70 28 775	220	1.44m	7029426	360	70 28 777	410	1
7028826	353	70 28 775	250	1	7029427	365	70 28 866	620	1
7028833	354	10 04 678 8	330	1	7029428	365	70 28 866	640	1
7028834	355	10 04 678 8	340	1	7029433	373	70 28 781	280	11
7028835	355	10 04 678 8	380	1	7029460	325	56 13 550	999	1
7028836	354	10 04 678 8	230	1	7029480	66	90 12 935	67	1
7028837	354	10 04 678 8	320	1	7029480	66	90 12 935	82	1
7028838	354	10 04 678 8	160	1	7029931	281	50 10 575	17	1
7028839	354	10 04 678 8	190	1	7029979	541	93 68 905	4	2
7028840	356	10 04 678 9	620	2	7029979	544	93 88 597	1	2
7028844	355	10 04 678 8	420	1	7030018	600	90 17 204	10	1
7028846	355	10 04 678 8	410	1	7030129	281	50 10 575	5	1
7028847	355	10 04 678 8	430	1	7030130	281	50 10 575	999	1
7028855	359	70 28 777	170	1	7030197	95	10 02 562 9	65	2
7028855	373	70 28 781	170	1	7030315	350	70 28 774	120	1
7028857	359	70 28 777	140	1	7030512	353	70 28 775	110	1
7028859	359	70 28 777	120	1	7041345	300	74 14 913	1	1
7028864	360	70 28 777	740	8	7101001	459	92 72 855	4	1
7028864	361	70 28 777	830	2	7101003	454	92 70 338	4	2
7028864	374	70 28 781	830	2	7101005	190	10 04 817 7	15	4
7028865	360	70 28 777	430	1	7101005	192	10 04 811 7	27	6
7028866	363	70 29 426	610	1	7101005	193	10 04 811 7	45	7
7028867	365	70 28 866	650	1	7101005	581	90 09 579	15	4
7028868	365	70 28 866	630	1	7101008	157	10 04 278 7	1	1
7028869	363	70 29 426	600	1	7101008	412	90 74 257	17	15
7028872	360	70 28 777	450	1	7101008	423	98 87 143	14	2
7028873	373	70 28 781	490	3	7101008	424	92 74 986	2	1
7028878	362	70 28 884	520	1	7101008	448	90 77 316	13	1
7028879	362	70 28 884	530	1	7101008	449	92 74 263	5	1
7028881	362	70 28 884	500	1	7101008	454	92 70 338	5	1
7028883	362	70 28 884	510	1	7101008	475	90 75 150	6	2
7028884	360	70 28 777	420	1	7101008	475	90 75 150	6	1

Item	Page	Assembly	Pos.	Quantity	Item	Page	Assembly	Pos.	Quantity
7101008	476	90 76 976	8	2	7360171	212	90 14 509	82	1.38m
7101008	477	90 77 686	7	3	7360190	399	93 75 078	25	1
7101008	485	98 84 999	11	3	7360563	322	10 00 008 7	36	1
7101008	486	98 85 002	11	3	7360661	398	93 75 078	17	1
7101008	489	92 74 128	10	3	7360670	398	93 75 078	14	1
7101008	493	90 75 341	20	2	7360678	399	93 75 078	29	1
7101011	412	90 74 257	15	2	7360683	398	93 75 078	24	1
7101011	478	92 69 435	10	1	7360684	398	93 75 078	23	1
7101013	466	98 80 269	8	3	7360694	398	93 75 078	9	1
7101015	75	92 73 131	56	1	7360695	398	93 75 078	11	1
7101015	412	90 74 257	13	2	7360706	398	93 75 078	10	1
7101015	497	92 68 246	3	2	7360707	398	93 75 078	12	1
7101019	411	90 76 939	244	2	7360734	397	93 94 861	10	3.56m
7101021	75	92 73 131	57	1	7360734	594	96 82 525	15	4.1m
7101021	142	99 44 450	29	2	7360811	558	92 81 569	3	1
7101021	158	10 04 811 3	21	1	7360813	398	93 75 078	15	1
7101021	423	98 87 143	12	6	7361276	399	93 75 078	41	1
7101021	423	98 87 143	12	1	7361329	37	90 72 024	17	1
7101021	448	90 77 316	24	2	7361329	42	92 78 174	14	2
7101021	449	92 74 263	6	7	7361329	47	92 78 179	14	2
7101022	148	56 18 474	39	2	7361329	78	90 72 922	16	3
7101022	412	90 74 257	11	3	7361329	148	56 18 474	38	2
7101022	493	90 75 341	21	1	7361329	513	99 29 897	51	1
7101030	440	92 79 918	30	4	7361329	567	93 69 747	2	3
7101030	441	92 79 919	30	4	7361391	321	10 00 008 7	33	14
7101030	466	98 80 269	10	1	7361498	155	90 17 853	18	2
7101031	394	99 41 960	96	1	7361498	585	98 23 669	70	2
7101034	54	10 06 878 0	5	1	7361549	61	52 11 461	1	1
7101040	321	10 00 008 7	34	14	7361553	212	90 14 509	62	2
7101040	440	92 79 918	31	8	7361553	265	99 43 894	38	2
7101040	441	92 79 919	31	8	7361568	566	56 02 932	9	1
7101040	462	92 74 781	4	12	7361600	135	98 81 724	57	2
7109243	18	56 05 506	15	1	7361600	136	98 82 875	57	2
7264028	53	99 81 554	9	1	7361601	107	73 73 093	9	2
7264028	264	99 43 894	14	1	7361601	280	50 09 565	8	1
7264028	266	56 09 948	14	1	7361679	608	10 04 818 2	2	14m
7264032	36	94 43 970	83	2	7361679	609	99 27 352	10	1.825m
7264085	391	99 43 152	6	1	7361762	18	56 05 506	11	1
7264087	557	92 41 642	8	1	7361943	582	90 09 579	42	1
7264091	559	99 07 680	8	1	7361960	269	96 95 447	41	1
726428001	36	94 43 970	71	2	7361960	271	99 44 527	41	2
726428201	36	94 43 970	81	1	7361960	302	90 80 817	17	3
7264422	561	99 07 890	12	1	7361961	30	91 41 597	90	1
7264438	557	92 41 642	3	1	7361961	99	10 02 666 0	26	1
7264438	560	90 62 632	3	1	7361961	107	73 73 093	13	2
7264509	566	56 02 932	12	1	7361961	394	99 41 960	87	1
7264525	524	98 04 906	16	4	7361965	27	93 45 153	13	4
7264535	563	99 24 735	7	1	7361965	145	99 44 450	117	4
7264625	425	50 04 624	1	1	7361965	192	10 04 811 7	41	2
7264642	62	76 16 897	1	1	7361965	212	90 14 509	73	1
7264687	33	96 84 902	21	4	7361965	214	97 58 815 01	69	4
7264687	48	96 95 216	6	8	7361965	291	90 15 185	45	4
7264687	510	56 04 580	4	1	7361965	391	99 43 152	8	6
7264687	569	92 65 151	9	1	7361965	396	10 05 028 1	11	6
7264714	18	56 05 506	14	1	7362091	212	90 14 509	61	4
7264906	126	92 65 783	11	1	7362091	219	10 36 732 4	61	4
7269204	594	96 82 525	30	6	7362091	234	99 27 652	20	3
7360048	322	10 00 008 7	45	3	7362091	235	99 27 653	20	3
7360048	566	56 02 932	11	1	7362091	265	99 43 894	25	5
7360075	68	90 12 935	133	2m	7362091	278	99 39 760	87	2

Item	Page	Assembly	Pos.	Quantity	Item	Page	Assembly	Pos.	Quantity
7362091	311	99 43 733	61	9	7362734	388	98 27 846	45	8
7362101	48	96 95 216	13	1	7362734	392	99 43 152	46	12
7362103	27	93 45 153	16	1	7362752	204	90 10 182	62	1
7362103	152	93 95 343	36	1	7362752	220	10 36 732 4	103	4
7362103	312	99 43 733	99	1	7362816	63	99 88 630	44	1
7362109	63	99 88 630	25	2	7362816	384	99 41 331	33	1
7362135	566	56 02 932	3	1	7362986	211	90 14 509	25	7
7362169	190	10 04 817 7	5	3	7363004	206	90 10 182	160	5
7362169	507	99 36 164	14	3	7363015	566	56 02 932	14	1
7362169	507	99 36 164	42	2	7363060	144	99 44 450	59	2.4m
7362169	517	99 43 469	14	5	7363073	269	96 95 447	43	1
7362169	581	90 09 579	5	3	7363073	271	99 44 527	43	1
7362181	516	99 43 428	16	2	7363073	299	90 18 155	95	2
7362184	506	99 36 154	31	4	7363079	64	99 87 926	19	2
7362184	516	99 43 428	19	2	7363090	152	93 95 343	15	2
7362184	526	90 17 060	12	4	7363111	592	98 23 672	20	20
7362184	551	99 06 383	15	4	7363111	601	96 82 469	40	5
7362184	552	99 06 576	15	4	7363121	118	98 88 307	33	1
7362184	553	99 10 401	15	4	7363121	120	98 89 282	33	1
7362493	261	90 16 999	10	1	7363125	36	94 43 970	89	1
7362507	220	10 36 732 4	97	4	7363125	38	56 16 688	320	1
7362511	509	93 83 613	6	1	7363125	47	92 78 179	20	1
7362515	72	99 44 237	63	1	7363125	78	90 72 922	14	1
7362515	191	10 04 817 7	49	1	7363125	80	90 77 452	14	1
7362515	194	10 04 811 7	84	1	7363125	185	92 68 642	20	1
7362515	269	96 95 447	37	1	7363125	195	98 89 003	20	1
7362515	271	99 44 527	37	1	7363125	269	96 95 447	40	1
7362515	292	90 15 185	80	1	7363125	271	99 44 527	40	1
7362515	582	90 09 579	49	1	7363125	312	99 43 733	98	1
7362545	144	99 44 450	66	7	7363177	299	90 18 155	20	1
7362545	155	90 17 853	19	1	7363177	394	99 41 960	86	1
7362545	274	99 89 440	88	6	7363177	396	10 05 028 1	5	1
7362545	377	90 17 847	60	2	7363247	198	90 15 575	90	1
7362545	392	99 43 152	49	2	7363247	278	99 39 760	47	1
7362547	66	90 12 935	86	1	7363247	593	98 23 655	6	2
7362583	241	94 76 369	5	2	7363250	569	92 65 151	8	1
7362583	242	94 76 441	5	2	7363410	66	90 12 935	66	1
7362603	388	98 27 846	46	7	7363410	66	90 12 935	71	2
7362603	602	96 82 469	49	1	7363410	66	90 12 935	81	1
7362603	602	96 82 469	59	1	7363676	545	94 94 067	1	2
7362606	278	99 39 760	61	2	7363717	394	99 41 960	85	1
7362606	311	99 43 733	76	8	7363743	339	98 94 393	36	2
7362606	535	93 28 382	2	1	7363743	340	10 04 731 3	11	1
7362656	212	90 14 509	59	1	7363743	342	96 90 685	36	2
7362665	584	98 23 669	50	6	7363744	330	90 15 150	178	2
7362665	584	98 23 669	65	1	7363759	72	99 44 237	41	2
7362674	190	10 04 817 7	4	1	7363883	336	98 66 764	15	1
7362674	525	96 90 768	2	1	7363930	333	99 86 024	5	6
7362674	550	96 01 362	24	1	7364108	53	99 81 554	10	1
7362674	551	99 06 383	24	2	7364108	98	10 02 563 8	8	1
7362674	552	99 06 576	24	2	7364245	102	10 02 678 4	41	2
7362674	553	99 10 401	24	1	7364276	70	98 95 984	13	2
7362674	581	90 09 579	4	1	7364285	18	56 05 506	7	2
7362686	50	10 06 877 9	5	2	7364286	18	56 05 506	8	2
7362686	70	98 95 984	5	2	7364287	18	56 05 506	5	1
7362687	54	10 06 878 0	8	2	7364298	277	99 39 760	46	4
7362687	70	98 95 984	10	2	7364299	144	99 44 450	67	3
7362691	317	56 16 713	12	1	7364299	201	90 15 599	50	1
7362698	269	96 95 447	42	1	7364299	376	90 17 847	17	1
7362698	271	99 44 527	42	1	7364303	36	94 43 970	49	1

Item	Page	Assembly	Pos.	Quantity	Item	Page	Assembly	Pos.	Quantity
7364368	318	56 15 220	4	1	7367135	277	99 39 760	38	2
7364523	142	99 44 450	24	2	7367211	263	99 43 949	27	4
7364652	89	10 02 562 4	4	1	7367211	538	93 63 931	7	2
7364789	96	10 02 563 0	10	1	7367211	539	93 63 940	7	2
7364899	278	99 39 760	60	4	7367211	547	96 84 962	6	2
7364901	536	93 39 388	1	2	7367212	268	99 43 384	32	20
7364901	546	95 77 135	1	2	7367212	275	99 89 441	32	8
7364904	536	93 39 388	2	1	7367212	528	10 07 498 1	43	2
7364904	546	95 77 135	2	1	7367215	539	93 63 940	1	2
7365026	314	93 70 592	3	1	7367232	538	93 63 931	1	2
7365069	311	99 43 733	75	16	7367234	156	99 44 365	5	8
7365069	535	93 28 382	1	2	7367235	156	99 44 365	6	8
7365080	154	96 87 788	15	1	7367236	263	99 43 949	25	4
7365080	197	90 15 575	85	1	7367237	268	99 43 384	30	20
7365080	200	90 15 594	50	1	7367238	275	99 89 441	25	8
7365108	89	10 02 562 4	5	1	7367361	100	10 02 666 0	48	2
7365109	89	10 02 562 4	5	1	7367448	261	90 16 999	15	2
7365111	87	10 01 250 8	29	4	7367448	384	99 41 331	32	1
7365115	107	73 73 093	2	1	7367550	323	73 71 361	4	1
7365116	107	73 73 093	7	1	7367691	65	90 12 935	52	1
7365118	94	10 02 562 8	17	1	7367691	201	90 15 599	45	1
7365282	542	93 78 592	2	7	7367691	244	98 79 077	100	1
7365293	344	73 72 093	1	1	7367691	271	99 44 527	45	1
7365384	142	99 44 450	23	4	7367691	277	99 39 760	45	1
7365434	263	99 43 949	26	2	7367691	377	90 17 847	56	3
7365616	72	99 44 237	53	1	7367729	314	93 70 592	4	1
7365626	167	94 42 150	7	1	7367730	314	93 70 592	2	1
7365626	169	94 42 350	7	1	7367763	190	10 04 817 7	21	1
7365626	300	74 14 913	2	1	7367763	581	90 09 579	21	1
7365626	344	73 72 093	2	1	7367776	310	99 43 733	53	1
7365682	99	10 02 666 0	13	2	7367860	507	99 36 164	11	1
7365682	101	10 02 666 6	13	1	7367860	517	99 43 469	15	1
7365704	244	98 79 077	35	1	7368080	64	99 87 926	2	1
7366260	152	93 95 343	29	2	7368081	292	90 15 185	58	1
7366260	154	96 87 788	14	1	7368092	145	99 44 450	109	1
7366260	206	90 10 182	165	1	7368357	343	90 11 397	15	2
7366260	584	98 23 669	51	5	7368376	65	90 12 935	35	2
7366277	576	96 93 469	10	1	7368380	154	96 87 788	11	1
7366427	290	90 15 185	43	1	7368426	192	10 04 811 7	15	2
7366620	207	10 04 363 1	42	1	7368426	507	99 36 164	15	2
7366620	208	10 04 363 2	42	1	7368426	517	99 43 469	10	3
7366731	212	90 14 509	81	1	7368478	265	99 43 894	27	1
7366775	173	10 10 226 8	20	1	7368478	273	99 89 440	15	1
7366794	403	99 39 804	20	2	7368488	321	10 00 008 7	26	1
7366804	148	56 18 474	34	16	7368507	38	56 16 688	420	1
7366804	203	90 10 182	36	1	7368507	322	10 00 008 7	35	1
7366840	261	90 16 999	34	8	7368531	311	99 43 733	64	3
7366848	281	50 10 575	12	1	7368537	121	56 09 934	650	1
7366848	316	56 16 713	6	1	7368545	192	10 04 811 7	2	4
7366851	345	90 15 122	60	9	7368676	400	56 10 371	3	1
7366851	594	96 82 525	5	11	7368688	547	96 84 962	2	2
7366851	594	96 82 525	41	9	7368691	20	56 18 838	4	196
7366862	217	10 16 576 6	10	1	7368691	20	56 18 838	4	196
7366970	191	10 04 817 7	42	1	7368705	543	93 85 073	1	2
7366970	194	10 04 811 7	89	1	7368721	60	97 68 803	20	4
7367015	144	99 44 450	48	2	7368771	290	90 15 185	23	2
7367052	53	99 81 554	12	1	7368824	290	90 15 185	32	1
7367052	152	93 95 343	6	1	7368944	594	96 82 525	22	1
7367083	273	99 89 440	45	2	7368946	601	96 82 469	22	25
7367083	274	99 89 440	100	1	7368947	601	96 82 469	23	16

Item	Page	Assembly	Pos.	Quantity	Item	Page	Assembly	Pos.	Quantity
7368948	601	96 82 469	21	2	7370375	593	98 23 655	22	1
7368993	50	10 06 877 9	3	2	7370376	593	98 23 655	30	2
7368993	296	73 68 771	2	1	7370376	593	98 23 655	40	1
7368994	296	73 68 771	8	1	7370377	590	98 23 518	18	1
7368995	296	73 68 771	6	1	7370377	593	98 23 655	21	1
7368996	296	73 68 771	7	6	7370378	602	96 82 469	46	1
7369001	69	56 11 458	3	1	7370379	594	96 82 525	23	1
7369001	590	98 23 518	15	1	7370380	602	96 82 469	56	1
7369125	321	10 00 008 7	21	2	7370381	593	98 23 655	31	2
7369126	321	10 00 008 7	22	3	7370381	593	98 23 655	41	1
7369127	321	10 00 008 7	23	1	7370423	537	93 40 069	10	12
7369128	321	10 00 008 7	24	1	7370423	547	96 84 962	3	2
7369129	321	10 00 008 7	27	6	7370432	38	56 16 688	310	1
7369130	321	10 00 008 7	31	14	7370439	585	98 23 669	82	1
7369134	322	10 00 008 7	50	5	7370439	593	98 23 655	33	2
7369135	322	10 00 008 7	46	1	7370505	528	10 07 498 1	42	2
7369266	52	98 76 098	3	2	7370556	17	10 22 121 2	2	2
7369266	297	73 73 880	1	1	7370581	208	10 04 363 2	73	1
7369266	298	73 73 881	1	1	7370689	203	90 10 182	44	2
7369271	65	90 12 935	16	1	7370697	578	56 11 503	2	1
7369273	590	98 23 518	60	1	7370799	145	99 44 450	106	1
7369286	297	73 73 880	2	1	7370799	152	93 95 343	35	1
7369286	298	73 73 881	2	1	7370811	579	73 70 814	3	1
7369297	599	56 12 750	9	1	7370812	579	73 70 814	5	1
7369354	69	56 11 458	7	2	7370813	579	73 70 814	6	1
7369377	212	90 14 509	80	1	7370814	578	56 11 503	1	1
7369397	277	99 39 760	29	0.6m	7370816	579	73 70 814	1	1
7369398	152	93 95 343	25	0.45m	7370817	579	73 70 814	4	1
7369399	277	99 39 760	30	0.4m	7370818	579	73 70 814	2	1
7369407	396	10 05 028 1	12	1	7370819	578	56 11 503	4	1
7369456	294	73 68 081	1	4	7370883	217	10 16 576 6	13	7
7369462	317	56 16 713	25	1	7370883	223	56 18 923	12	11
7369730	578	56 11 503	3	1	7370888	217	10 16 576 6	9	4
7369767	593	98 23 655	17	2	7370889	217	10 16 576 6	8	2
7369776	382	90 13 341	12	1	7370889	223	56 18 923	13	4
7369978	102	10 02 678 4	45	4	7370890	223	56 18 923	5	3
7370006	92	10 02 562 6	6	1	7370891	223	56 18 923	3	1
7370096	219	10 36 732 4	42	1	7370892	223	56 18 923	4	1
7370139	102	10 02 678 4	40	2	7370893	223	56 18 923	14	1
7370148	102	10 02 678 4	39	2	7370894	223	56 18 923	2	1
7370252	172	10 10 226 8	9	1	7370895	217	10 16 576 6	3	1
7370324	172	10 10 226 8	12	1	7370896	217	10 16 576 6	2	1
7370325	172	10 10 226 8	7	1	7370897	217	10 16 576 6	4	1
7370326	172	10 10 226 8	13	2	7370899	217	10 16 576 6	6	1
7370328	173	10 10 226 8	18	3	7370910	15	99 44 484	66	2
7370329	172	10 10 226 8	10	2	7370915	15	99 44 484	67	2
7370330	172	10 10 226 8	5	1	7370924	296	73 68 771	50	1
7370331	173	10 10 226 8	32	1	7371006	339	98 94 393	20	1
7370332	173	10 10 226 8	33	1	7371006	342	96 90 685	20	1
7370333	173	10 10 226 8	24	2	7371008	339	98 94 393	16	1
7370335	173	10 10 226 8	29	1	7371008	342	96 90 685	16	1
7370337	173	10 10 226 8	34	2	7371009	337	99 89 452	4	1
7370338	173	10 10 226 8	21	1	7371009	339	98 94 393	15	1
7370339	173	10 10 226 8	23	2	7371009	342	96 90 685	15	1
7370340	172	10 10 226 8	11	1	7371025	279	10 02 191 7	8	1
7370341	172	10 10 226 8	8	2	7371028	339	98 94 393	21	1
7370342	173	10 10 226 8	46	3	7371028	342	96 90 685	21	1
7370346	172	10 10 226 8	6	1	7371115	337	99 89 452	21	1
7370347	172	10 10 226 8	2	1	7371141	221	10 36 732 4	141	2
7370348	172	10 10 226 8	4	1	7371141	575	90 18 689	14	1

Item	Page	Assembly	Pos.	Quantity	Item	Page	Assembly	Pos.	Quantity
7371142	221	10 36 732 4	143	2	7373086	89	10 02 562 4	6	2
7371358	324	56 10 135	3	1	7373088	99	10 02 666 0	47	2
7371359	324	56 10 135	4	1	7373089	89	10 02 562 4	2	1
7371360	324	56 10 135	1	1	7373091	89	10 02 562 4	2	1
7371361	322	10 00 008 7	83	1	7373093	91	10 02 562 5	1	1
7371456	24	56 18 003	10	1	7373096	95	10 02 562 9	58	1
7371519	99	10 02 666 0	5	1	7373097	585	98 23 669	80	1
7371520	99	10 02 666 0	6	2	7373098	585	98 23 669	81	1
7371521	99	10 02 666 0	7	2	7373103	98	10 02 563 8	6	2
7371531	99	10 02 666 0	9	2	7373198	188	90 15 061	41	1
7371577	217	10 16 576 6	7	10	7373199	188	90 15 061	40	1
7371577	223	56 18 923	10	9	7373268	223	56 18 923	20	1
7371588	317	56 16 713	24	1	7373367	172	10 10 226 8	17	1
7371590	279	10 02 191 7	6	1	7373500	34	50 20 370 01	17	24
7371600	19	10 00 966 3	11	1	7373501	34	50 20 370 01	18	24
7371651	565	93 99 179	4	1	7373502	34	50 20 370 01	19	24
7371654	565	93 99 179	3	1	7373503	34	50 20 370 01	4	1
7371746	207	10 04 363 1	80	1	7373504	34	50 20 370 01	5	1
7371746	208	10 04 363 2	80	1	7373505	34	50 20 370 01	8	8
7371842	404	99 39 804	60	1	7373506	34	50 20 370 01	7	9
7371867	517	99 43 469	30	16	7373507	34	50 20 370 01	14	1
7371868	517	99 43 469	29	5	7373508	34	50 20 370 01	15	1
7371869	517	99 43 469	28	1	7373509	34	50 20 370 01	12	1
7371926	274	99 89 440	68	2	7373592	370	10 00 913 0	240	4
7371931	89	10 02 562 4	37	1	7373749	17	10 22 121 2	3	1
7371933	87	10 01 250 8	22	9	7373759	279	10 02 191 7	9	1
7371936	87	10 01 250 8	17	1	7373807	217	10 16 576 6	14	1
7371937	92	10 02 562 6	1	1	7373825	218	73 73 807	20	1
7371991	87	10 01 250 8	24	1	7373880	290	90 15 185	27	2
7371992	87	10 01 250 8	24	1	7373881	50	10 06 877 9	2	2
7371993	87	10 01 250 8	24	1	7373881	52	98 76 098	2	2
7372093	343	90 11 397	11	1	7373881	290	90 15 185	28	2
7372158	223	56 18 923	11	2	7380002	32	92 65 064	1	1
7372237	279	10 02 191 7	7	1	7380004	32	92 65 064	3	1
7372317	318	56 15 220	6	1	7380023	135	98 81 724	67	3
7372318	318	56 15 220	2	1	7380038	32	92 65 064	2	5
7372319	318	56 15 220	1	1	7380051	238	90 79 259	36	1
7372348	339	98 94 393	10	1	7380073	292	90 15 185	50	1
7372348	342	96 90 685	10	1	7380073	391	99 43 152	36	3
7372353	218	73 73 807	16	1	7380073	396	10 05 028 1	2	3
7372354	218	73 73 807	17	1	7380073	576	96 93 469	2	1
7372355	218	73 73 807	18	1	7380106	176	90 74 285	33	1
7372393	317	56 16 713	14	1	7380123	111	90 78 788	66	2
7372394	317	56 16 713	15	1	7380123	135	98 81 724	66	13
7372395	317	56 16 713	18	1	7380133	236	90 79 258	35	2
7372396	317	56 16 713	16	1	7380133	238	90 79 259	35	2
7372397	317	56 16 713	20	1	7380134	231	92 69 690	46	4
7372398	317	56 16 713	21	1	7380134	232	90 74 482	3	1
7372399	317	56 16 713	22	1	7380134	236	90 79 258	37	2
7372418	336	98 66 764	30	1	7380134	238	90 79 259	37	2
7372747	322	10 00 008 7	82	1	7380134	243	92 65 665	3	1
7372749	323	73 71 361	5	1	7380135	231	92 69 690	47	4
7372753	323	73 71 361	3	1	7380135	232	90 74 482	4	1
7372771	173	10 10 226 8	27	1	7380135	236	90 79 258	38	2
7372911	173	10 10 226 8	27	10	7380135	238	90 79 259	38	2
7372912	173	10 10 226 8	31	1	7380135	243	92 65 665	4	1
7372913	173	10 10 226 8	33	1	7380136	236	90 79 258	40	1
7372914	172	10 10 226 8	15	1	7380136	238	90 79 259	40	1
7372915	172	10 10 226 8	14	1	7380137	236	90 79 258	41	2
7372917	172	10 10 226 8	17	1	7380137	238	90 79 259	41	2

Item	Page	Assembly	Pos.	Quantity	Item	Page	Assembly	Pos.	Quantity
7380138	236	90 79 258	42	2	7380615	185	92 68 642	17	1
7380138	238	90 79 259	42	2	7380615	195	98 89 003	17	1
7380145	236	90 79 258	33	1	7380615	467	90 77 181	9	1
7380145	238	90 79 259	33	1	7380617	46	92 66 232	19	1
7380166	138	98 85 923	10	1	7380618	46	92 66 232	20	1
7380172	80	90 77 452	16	3	7380619	46	92 66 232	22	1
7380177	448	90 77 316	15	3	7380620	45	92 66 231	19	1
7380212	41	92 67 554	31	1	7380621	45	92 66 231	20	1
7380212	124	90 73 571	31	1	7380647	82	92 68 441	11	1
7380232	39	92 67 037	23	5	7380648	47	92 78 179	22	1
7380261	180	92 66 169	39	1	7380648	85	98 88 308	22	1
7380271	138	98 85 923	10	1	7380648	86	98 89 161	22	1
7380272	138	98 85 923	10	1	7380648	111	90 78 788	68	1
7380273	138	98 85 923	10	1	7380648	113	92 71 653	19	2
7380297	75	92 73 131	62	1	7380648	114	92 71 657	64	8
7380297	115	92 73 200	62	1	7380648	132	98 81 227	68	5
7380302	75	92 73 131	64	1	7380648	135	98 81 724	68	3
7380302	115	92 73 200	64	1	7380648	136	98 82 875	68	8
7380302	116	92 73 956	64	1	7380648	137	98 83 166	68	5
7380326	118	98 88 307	32	1	7380657	127	92 68 016	36	1
7380326	120	98 89 282	32	1	7380657	176	90 74 285	36	1
7380470	74	92 73 131	29	1	7380657	186	92 73 048	36	1
7380474	466	98 80 269	1	2	7380659	174	90 72 990	18	1
7380474	468	92 77 971	1	8	7380659	186	92 73 048	18	1
7380475	430	92 67 712	2	1	7380684	129	92 75 542	16	1
7380476	430	92 67 712	1	1	7380684	136	98 82 875	16	1
7380477	430	92 67 712	6	1	7380688	421	98 89 275	10	1
7380512	75	92 73 131	65	1	7380691	75	92 73 131	66	1
7380512	115	92 73 200	65	2	7380691	115	92 73 200	66	1
7380513	478	92 69 435	2	2	7380773	453	98 83 358	2	1
7380528	416	92 71 637	10	1	7380779	78	90 72 922	24	1
7380531	40	92 68 751	44	1	7380779	80	90 77 452	24	1
7380531	47	92 78 179	44	1	7380780	80	90 77 452	17	1
7380531	127	92 68 016	44	1	7380831	85	98 88 308	17	1
7380531	186	92 73 048	44	1	7380831	86	98 89 161	17	1
7380566	421	98 89 275	9	4	7380831	114	92 71 657	35	1
7380566	423	98 87 143	13	2	7380856	440	92 79 918	12	1
7380566	448	90 77 316	12	1	7380856	441	92 79 919	12	1
7380566	475	90 75 150	8	1	7380866	42	92 78 174	23	2
7380574	44	92 66 089	27	1	7380867	114	92 71 657	68	1
7380576	42	92 78 174	20	1	7380868	128	92 75 443	70	1
7380576	47	92 78 179	19	1	7380883	46	92 66 232	21	1
7380577	45	92 66 231	18	1	7380884	46	92 66 232	23	1
7380592	47	92 78 179	18	1	7380888	114	92 71 657	61	1
7380592	85	98 88 308	14	2	7380888	132	98 81 227	69	1
7380592	86	98 89 161	14	2	7380888	136	98 82 875	69	1
7380592	114	92 71 657	28	2	7380888	137	98 83 166	69	1
7380593	37	90 72 024	25	1	7380896	491	98 83 231	5	1
7380593	47	92 78 179	25	1	7380905	44	92 66 089	28	2
7380594	40	92 68 751	36	1	7380954	75	92 73 131	71	1
7380594	47	92 78 179	36	1	7380955	75	92 73 131	61	1
7380594	114	92 71 657	36	1	7380955	115	92 73 200	61	1
7380594	118	98 88 307	36	1	7380956	75	92 73 131	75	2
7380596	114	92 71 657	22	1	7380972	416	92 71 637	8	1
7380598	181	92 68 012	36	1	7380973	78	90 72 922	18	2
7380602	75	92 73 131	63	1	7380973	80	90 77 452	18	2
7380602	115	92 73 200	63	1	7380973	114	92 71 657	18	2
7380605	86	98 89 161	26	1	7380974	139	98 85 932	10	1
7380613	163	90 72 100	25	1	7380975	139	98 85 932	11	1
7380613	186	92 73 048	25	1	7380976	139	98 85 932	12	1

Item	Page	Assembly	Pos.	Quantity	Item	Page	Assembly	Pos.	Quantity
7380977	118	98 88 307	34	2	7381415	111	90 78 788	73	1
7380977	125	90 79 347	13	2	7381415	135	98 81 724	73	1
7380982	42	92 78 174	25	1	7381415	136	98 82 875	73	1
7380982	112	90 79 811	25	1	7381442	129	92 75 542	15	1
7380982	113	92 71 653	25	1	7381442	136	98 82 875	15	1
7380983	42	92 78 174	21	1	7381448	84	98 81 609	11	1
7380983	112	90 79 811	26	1	7381457	438	92 74 611	12	1
7380983	113	92 71 653	26	1	7381473	135	98 81 724	60	3
7380986	129	92 75 542	17	1	7381486	437	92 79 843	8	4
7380986	136	98 82 875	17	1	7381499	42	92 78 174	15	1
7380987	135	98 81 724	71	2	7381501	42	92 78 174	24	2
7380987	136	98 82 875	71	2	7381525	42	92 78 174	28	2
7380991	44	92 66 089	25	2	7381534	174	90 72 990	24	1
7380992	44	92 66 089	24	1	7381550	133	98 81 724	35	1
7381018	174	90 72 990	16	1	7381562	134	98 81 724	43	2
7381018	182	92 78 623	11	1	7381562	136	98 82 875	43	2
7381018	184	62 90 073	10	1	7381565	454	92 70 338	10	1
7381018	186	92 73 048	16	1	7381567	440	92 79 918	15	4
7381019	111	90 78 788	47	1	7381567	441	92 79 919	15	4
7381019	134	98 81 724	47	1	7381567	468	92 77 971	7	4
7381019	136	98 82 875	47	1	7381568	440	92 79 918	14	4
7381024	440	92 79 918	17	2	7381628	424	92 74 986	8	1
7381024	441	92 79 919	17	2	7381628	485	98 84 999	15	1
7381024	485	98 84 999	27	2	7381628	486	98 85 002	15	1
7381024	486	98 85 002	27	2	7381638	496	92 68 195	9	1
7381024	489	92 74 128	3	2	7381694	486	98 85 002	4	4
7381025	83	92 71 648	28	1	7381702	133	98 81 724	34	1
7381025	112	90 79 811	28	1	7381703	133	98 81 724	36	1
7381028	112	90 79 811	23	1	7381790	421	98 89 275	4	4
7381028	113	92 71 653	23	1	7381807	236	90 79 258	26	2
7381029	112	90 79 811	24	1	7381807	238	90 79 259	26	2
7381029	113	92 71 653	24	1	7381815	50	10 06 877 9	10	1
7381047	440	92 79 918	6	1	7381815	458	73 81 820	3	1
7381047	441	92 79 919	6	1	7381816	50	10 06 877 9	9	1
7381054	437	92 79 843	5	2	7381816	458	73 81 820	1	1
7381054	442	92 75 976	5	2	7381817	458	73 81 820	2	1
7381107	494	92 73 234	1	1	7381820	64	99 87 926	10	1
7381156	42	92 78 174	22	1	7381835	500	90 74 671	10	4
7381156	47	92 78 179	21	1	7381843	440	92 79 918	8	1
7381156	113	92 71 653	17	2	7381843	441	92 79 919	8	1
7381156	114	92 71 657	33	2	7381910	417	92 70 832	4	2
7381174	463	90 76 908	15	2	7381986	473	98 88 263	7	1
7381175	464	90 76 908	60	1	7381986	476	90 76 976	6	1
7381209	75	92 73 131	60	1	7381995	476	90 76 976	4	2
7381209	115	92 73 200	60	1	7381995	477	90 77 686	5	2
7381209	116	92 73 956	60	1	7381996	476	90 76 976	5	1
7381225	475	90 75 150	5	1	7381996	477	90 77 686	6	1
7381225	476	90 76 976	9	1	7382021	417	92 70 832	5	1
7381225	477	90 77 686	4	1	7382028	471	98 88 605	4	1
7381247	435	98 85 019	4	1	7382029	480	98 87 461	1	1
7381248	435	98 85 019	5	1	7382048	50	10 06 877 9	4	1
7381250	42	92 78 174	29	1	7382048	459	92 72 855	3	1
7381254	54	10 06 878 0	7	1	7382063	195	98 89 003	14	1
7381254	419	92 72 269	4	1	7382118	476	90 76 976	3	1
7381292	470	98 88 398	13	4	7382118	477	90 77 686	15	1
7381292	475	90 75 150	10	1	7382128	435	98 85 019	3	1
7381302	451	98 86 858	10	1	7382163	466	98 80 269	9	1
7381303	457	92 74 096	2	1	7382167	178	90 74 416	30	24
7381307	133	98 81 724	38	1	7382202	421	98 89 275	17	4
7381354	174	90 72 990	22	2	7382203	421	98 89 275	14	1

Item	Page	Assembly	Pos.	Quantity	Item	Page	Assembly	Pos.	Quantity
7382203	478	92 69 435	9	1	7406865	135	98 81 724	78	1
7382204	423	98 87 143	2	5	7406865	312	99 43 733	100	1
7382204	448	90 77 316	23	2	7407114	72	99 44 237	52	1
7382215	463	90 76 908	30	1	7407120	261	90 16 999	11	1
7382215	464	90 76 908	71	3	7407122	48	96 95 216	17	1
7401288	248	10 02 211 7	17	4	7407233	261	90 16 999	7	1
7401349	541	93 68 905	2	1	7407388	101	10 02 666 6	15	1
7401349	543	93 85 073	2	1	7407971	269	96 95 447	3	1
7401349	544	93 88 597	2	1	7408797	149	10 10 144 1	15	1
7401477	72	99 44 237	29	1	7408798	149	10 10 144 1	16	1
7401536	269	96 95 447	51	1	7408800	149	10 10 144 1	20	1
7401756	269	96 95 447	50	1	7408829	149	10 10 144 1	33	1
7401756	271	99 44 527	50	1	7408879	89	10 02 562 4	5	1
7401878	107	73 73 093	8	2	7408880	89	10 02 562 4	5	1
7401880	107	73 73 093	6	1	7408881	89	10 02 562 4	5	1
7402286	277	99 39 760	23	1	7408882	89	10 02 562 4	5	1
7402657	401	93 58 137	1	1	7408883	89	10 02 562 4	5	1
7402658	401	93 58 137	2	1m	7408884	89	10 02 562 4	5	1
7402779	276	99 89 441	36	1	7408887	87	10 01 250 8	18	1
7402833	277	99 39 760	22	1	7408889	87	10 01 250 8	20	1
7402835	277	99 39 760	25	1	7408892	87	10 01 250 8	19	1
7403083	292	90 15 185	84	1	7408893	87	10 01 250 8	23	1
7403569	27	93 45 153	10	1	7408901	87	10 01 250 8	24	1
7403569	72	99 44 237	69	2	7408911	89	10 02 562 4	36	1
7403569	144	99 44 450	91	1	7408912	87	10 01 250 8	31	4
7403569	145	99 44 450	107	1	7408915	89	10 02 562 4	38	1
7403569	277	99 39 760	12	1	7408916	89	10 02 562 4	39	1
7403569	278	99 39 760	90	2	7408917	90	10 02 562 4	39	1
7403569	311	99 43 733	62	4	7408919	107	73 73 093	1	1
7403571	72	99 44 237	81	4	7408920	91	10 02 562 5	16	1
7403571	202	90 15 257	22	1	7408924	107	73 73 093	10	1
7403571	234	99 27 652	21	2	7408930	92	10 02 562 6	2	2
7403571	311	99 43 733	67	1	7408931	92	10 02 562 6	7	1
7403571	313	99 43 733	145	1	7408933	103	50 04 324	23	1
7403572	202	90 15 257	24	1	7408933	105	56 06 401	23	1
7403572	265	99 43 894	31	1	7408934	103	50 04 324	23	1
7403572	311	99 43 733	63	2	7408934	105	56 06 401	23	1
7403898	269	96 95 447	52	1	7408937	94	10 02 562 8	2	1
7403942	190	10 04 817 7	2	1	7408940	104	56 04 760	4	2
7403942	193	10 04 811 7	60	2	7408944	104	56 04 760	11	1
7403942	194	10 04 811 7	91	1	7408945	104	56 04 760	12	2
7403942	581	90 09 579	2	1	7408993	149	10 10 144 1	13	1
7403972	202	90 15 257	23	2	7409110	87	10 01 250 8	11	1
7403972	235	99 27 653	24	1	7409112	87	10 01 250 8	33	4
7404186	95	10 02 562 9	71	2	7409113	88	10 01 250 8	34	1
7404419	273	99 89 440	16	1	7409114	87	10 01 250 8	34	1
7404619	95	10 02 562 9	70	2	7409115	87	10 01 250 8	34	1
7404639	584	98 23 669	42	3m	7409116	87	10 01 250 8	34	1
7404674	96	10 02 563 0	9	1	7409117	87	10 01 250 8	34	1
7404675	72	99 44 237	35	1	7409118	87	10 01 250 8	34	1
7405156	287	70 24 632	11	1	7409119	87	10 01 250 8	34	1
7405392	95	10 02 562 9	57	1	7409213	99	10 02 666 0	27	2
7405617	507	99 36 164	41	1	7409290	103	50 04 324	22	1
7405844	87	10 01 250 8	12	1	7409720	263	99 43 949	10	2
7405855	108	74 05 844	10	2	7409720	265	99 43 894	30	1
7406028	149	10 10 144 1	27	4	7409720	310	99 43 733	45	1
7406699	464	90 76 908	56	1	7409923	310	99 43 733	50	1
7406824	72	99 44 237	74	1	7410211	202	90 15 257	21	2
7406824	194	10 04 811 7	87	2	7410211	507	99 36 164	36	5
7406864	265	99 43 894	32	1	7410480	270	96 95 447	66	2

Item	Page	Assembly	Pos.	Quantity	Item	Page	Assembly	Pos.	Quantity
7410480	272	99 44 527	66	2	7616910	292	90 15 185	75	1
7410480	308	99 43 733	19	1	7616911	582	90 09 579	47	1
7410773	266	56 09 948	15	1	7616913	72	99 44 237	64	1
7411821	388	98 27 846	35	4	7616913	265	99 43 894	36	1
7411821	602	96 82 469	66	2	7616916	194	10 04 811 7	90	1
7411821	602	96 82 469	70	2	7616916	582	90 09 579	40	1
7411823	250	10 02 211 8	29	1	7616949	280	50 09 565	9	1
7411823	388	98 27 846	34	2	7617261	212	90 14 509	60	2
7411823	584	98 23 669	31	1	7617261	219	10 36 732 4	60	3
7411823	584	98 23 669	37	2	7617261	234	99 27 652	22	2
7411823	593	98 23 655	32	2	7617261	235	99 27 653	22	1
7411823	593	98 23 655	42	1	7617261	265	99 43 894	26	2
7411823	594	96 82 525	24	1	7617261	278	99 39 760	88	1
7411823	602	96 82 469	68	2	7617261	311	99 43 733	68	6
7411823	602	96 82 469	72	2	7617262	235	99 27 653	23	1
7412223	108	74 05 844	13	2	7617262	313	99 43 733	146	1
7412286	108	74 05 844	14	4	7617268	312	99 43 733	112	2
7412966	271	99 44 527	54	1	7617351	93	10 02 562 7	16	1
7414522	38	56 16 688	50	2	7617355	194	10 04 811 7	83	1
7414913	391	99 43 152	15	1	7617467	197	90 15 575	80	1
7415239	328	90 15 150	97	1	7617494	72	99 44 237	49	2
7469905	176	90 74 285	32	1	7617520	209	10 28 999 3	51	2
747005901	35	94 43 970	3	96	7617714	188	90 15 061	33	4
749072914	38	56 16 688	170	1	7617714	312	99 43 733	96	1
7610030	166	94 41 306	5	1	7618507	292	90 15 185	83	1
7610107	165	93 27 565 01	6	26	7618883	370	10 00 913 0	120	1
7610108	165	93 27 565 01	7	26	7620971	271	99 44 527	52	1
7610186	36	94 43 970	61	1	7623221	155	90 17 853	7	1
7610202	165	93 27 565 01	3	1	7623222	155	90 17 853	6	1
7610202	187	93 96 749 01	67	1	7624322	155	90 17 853	8	1
7610225	167	94 42 150	6	1	7624322	244	98 79 077	45	1
7610225	169	94 42 350	6	1	7738704	70	98 95 984	39	2
7610244	36	94 43 970	58	1	7738704	327	90 15 150	74	2
7610266	161	93 26 621 01	4	1	7743245	356	10 04 678 9	610	2
7610289	161	93 26 621 01	11	2	779018901	161	93 26 621 01	2	1
7610289	187	93 96 749 01	11	2	7900020	398	93 75 078	2	1
7610341	162	93 26 621 01	74	1	7900280	399	93 75 078	36	1
7610341	187	93 96 749 01	74	1	7900708	398	93 75 078	19	1
7610365	168	94 42 204	4	1	7900714	398	93 75 078	13	1
7610378	36	94 43 970	57	1	7900715	398	93 75 078	16	1
7610521	165	93 27 565 01	2	1	7900716	398	93 75 078	18	1
7610521	187	93 96 749 01	66	1	7900717	398	93 75 078	6	1
7610522	187	93 96 749 01	72	1	7900718	398	93 75 078	4	1
7610523	165	93 27 565 01	8	1	7900719	398	93 75 078	5	1
7610551	165	93 27 565 01	11	1	7900784	398	93 75 078	22	1
7610552	165	93 27 565 01	12	1	7900836	399	93 75 078	39	1
7610600	161	93 26 621 01	26	1	8000622	398	93 75 078	21	1
7610600	187	93 96 749 01	26	1	8006539	399	93 75 078	26	1
7610617	35	94 43 970	6	1	8007367	557	92 41 642	989	1
7610819	35	94 43 970	8	2	8007367	559	99 07 680	989	1
7610825	167	94 42 150	5	1	8300004	561	99 07 890	800	1
7610825	169	94 42 350	5	1	8300004	562	99 22 058	800	1
7615379	276	99 89 441	43	1	8300005	561	99 07 890	801	1
7615379	292	90 15 185	79	1	8300005	562	99 22 058	801	1
7615767	584	98 23 669	43	14	8500215	582	90 09 579	46	1
7615768	332	90 15 150	237	1	8501565	194	10 04 811 7	95	1
7616490	388	98 27 846	50	3	8501674	353	70 28 775	2000	1
7616897	72	99 44 237	30	1	8503279	191	10 04 817 7	50	1
7616908	191	10 04 817 7	47	1	8503279	399	93 75 078	44	1
7616908	194	10 04 811 7	85	1	8503279	582	90 09 579	50	1

Item	Page	Assembly	Pos.	Quantity	Item	Page	Assembly	Pos.	Quantity
8503598	334	10 06 616 6	4	0.01	9013341	376	90 17 847	23	1
8547180	399	93 75 078	35	1	9013351	382	90 13 341	15	1
8587960	399	93 75 078	27	1	9013440	383	90 13 341	61	1
8587970	399	93 75 078	28	1	9013811	220	10 36 732 4	104	1
8588010	399	93 75 078	30	1	9014509	203	90 10 182	20	1
8588030	399	93 75 078	31	1	9014598	376	90 17 847	24	1
8588040	399	93 75 078	32	1	9014894	12	99 34 236	8700	1
8588050	399	93 75 078	33	1	9014915	610	99 27 505	4	1
8588060	399	93 75 078	34	1	9014944	202	90 15 257	5	1
8627609	40	92 68 751	123	1	9015061	11	99 34 236	800	1
8627609	127	92 68 016	123	1	9015120	11	99 34 236	100	1
8632029	181	92 68 012	45	1	9015121	11	99 34 236	500	1
8655008	40	92 68 751	126	1	9015122	12	99 34 236	8600	1
8655008	127	92 68 016	126	1	9015147	12	99 34 236	8900	1
8716533	252	10 02 206 9	6	1	9015150	11	99 34 236	8500	1
9005636	221	10 36 732 4	145	1	9015158	21	90 15 252	2	1
9005636	575	90 18 689	18	2	9015185	11	99 34 236	7100	1
9005899	221	10 36 732 4	146	1	9015252	15	99 44 484	62	2
9005899	575	90 18 689	20	1	9015257	197	90 15 575	50	1
9005900	221	10 36 732 4	142	1	9015263	21	90 15 252	3	1
9005900	575	90 18 689	17	1	9015575	196	90 10 059	10	1
9005908	575	90 18 689	19	2	9015582	197	90 15 575	10	1
9006190	273	99 89 440	65	1	9015594	197	90 15 575	20	1
9006500	575	90 18 689	16	1	9015599	197	90 15 575	30	1
9006501	575	90 18 689	21	1	9015766	141	99 44 426	3	1
9006635	333	99 86 024	15	1	9016187	345	90 15 122	20	1
9007585	383	90 13 341	60	1	9016188	345	90 15 122	10	1
9008530	244	98 79 077	30	2	9016189	345	90 15 122	15	1
9008983	216	90 09 009	23	1	9016190	345	90 15 122	25	1
9008984	228	90 09 010	23	1	9016516	219	10 36 732 4	9	1
9008985	229	90 10 105	3	1	9016517	221	10 36 732 4	137	1
9009009	256	10 06 515 0	15	1	9016551	220	10 36 732 4	95	1
9009010	257	10 06 515 1	15	1	9016998	11	99 34 236	7000	1
9009020	256	10 06 515 0	20	1	9016999	260	90 16 998	20	1
9009020	257	10 06 515 1	20	1	9017055	526	90 17 060	2	1
9009108	383	90 13 341	30	1	9017060	511	99 29 897	22	1
9009183	382	90 13 341	2	1	9017204	596	99 34 076	10	1
9009340	537	93 40 069	8	1	9017540	13	99 44 484	5	1
9009341	537	93 40 069	4	1	9017737	206	90 10 182	140	1
9009578	194	10 04 811 7	110	1	9017847	12	99 34 236	9000	1
9009579	194	10 04 811 7	120	1	9017853	59	90 15 121	24	1
9009581	582	90 09 579	71	1	9017969	375	90 15 147	21	1
9009649	220	10 36 732 4	93	1	9018096	375	90 15 147	12	1
9010059	11	99 34 236	6000	1	9018141	56	90 18 364	10	1
9010105	216	90 09 009	22	1	9018155	290	90 15 185	3	1
9010105	228	90 09 010	22	1	9018364	11	99 34 236	165	1
9010182	196	90 10 059	20	1	9018688	606	99 34 320	20	1
9010514	13	99 44 484	3	1	9018689	607	99 34 322	20	1
9010664	383	90 13 341	40	1	9019693	7	.	4	1
9011104	49	90 15 120	30	1	9061981	429	90 72 811	1	4
9011397	330	90 15 150	150	1	9061982	429	90 72 811	51	1
9011398	343	90 11 397	2	1	9061983	429	90 72 811	52	1
9011412	343	90 11 397	3	1	9062632	557	92 41 642	999	1
9012129	203	90 10 182	10	1	9062984	562	99 22 058	999	1
9012222	343	90 11 397	9	1	9063715	550	96 01 362	8	1
9012477	343	90 11 397	8	1	9064090	559	99 07 680	999	1
9012892	13	99 44 484	24	1	9064091	561	99 07 890	999	1
9012895	13	99 44 484	25	1	9064092	551	99 06 383	8	1
9012935	59	90 15 121	17	1	9064092	552	99 06 576	8	1
9013321	383	90 13 341	41	1	9064093	551	99 06 383	10	1

Item	Page	Assembly	Pos.	Quantity	Item	Page	Assembly	Pos.	Quantity
9064093	552	99 06 576	10	1	9075444	411	90 76 939	262	1
9064195	553	99 10 401	8	1	9075445	500	90 74 671	8	4
9064196	553	99 10 401	10	1	9075641	471	98 88 605	17	2
9072024	33	96 84 902	10	2	9075918	110	90 73 751	2	1
9072024	33	96 84 902	10	2	9075967	302	90 80 817	10	1
9072046	408	90 76 939	130	1	9076334	227	90 80 093	15	4
9072100	160	99 43 383	13	1	9076479	407	90 76 939	71	1
9072351	473	98 88 263	2	1	9076481	502	90 76 482	1	1
9072552	410	90 76 939	231	1	9076482	410	90 76 939	230	1
9072558	473	98 88 263	8	1	9076605	500	90 74 671	9	8
9072697	481	90 72 835	11	3	9076638	488	90 78 063	5	1
9072705	409	90 76 939	182	1	9076639	488	90 78 063	4	1
9072808	117	98 88 119	1	1	9076908	408	90 76 939	97	1
9072811	406	90 76 939	29	1	9076939	59	90 15 121	30	1
9072835	409	90 76 939	180	1	9076967	463	90 76 908	39	1
9072922	71	99 44 237	15	1	9076969	464	90 76 908	53	1
9072922	73	90 77 450	2	1	9076976	409	90 76 939	166	1
9072926	79	90 72 922	94	1	9076982	464	90 76 908	51	1
9072990	163	90 72 100	3	1	9076991	464	90 76 908	65	1
9072991	174	90 72 990	11	1	9077087	163	90 72 100	92	1
9073148	122	90 73 389	1	1	9077087	174	90 72 990	1	1
9073148	178	90 74 416	13	1	9077171	467	90 77 181	10	1
9073189	463	90 76 908	31	1	9077180	467	90 77 181	1	1
9073189	464	90 76 908	72	1	9077181	408	90 76 939	127	1
9073190	464	90 76 908	58	4	9077315	448	90 77 316	3	1
9073389	163	90 72 100	78	1	9077316	447	90 77 317	1	1
9073392	123	90 73 393	1	9	9077317	407	90 76 939	50	1
9073392	178	90 74 416	1	9	9077318	447	90 77 317	3	1
9073393	163	90 72 100	77	1	9077382	501	90 75 444	1	1
9073571	305	90 74 144	1	1	9077450	71	99 44 237	10	1
9073751	79	90 72 922	79	1	9077452	73	90 77 450	3	1
9073751	81	90 77 452	79	1	9077686	409	90 76 939	165	1
9073828	74	92 73 131	18	1	9077708	480	98 87 461	1	1
9073951	176	90 74 285	10	1	9077777	427	91 47 512	1	1
9074061	163	90 72 100	1	1	9078063	485	98 84 999	4	4
9074065	177	90 74 415	2	1	9078788	79	90 72 922	86	1
9074065	178	90 74 416	12	1	9078788	81	90 77 452	86	1
9074142	305	90 74 144	10	1	9078851	457	92 74 096	3	1
9074144	302	90 80 817	3	1	9078863	457	92 74 096	1	1
9074154	302	90 80 817	90	1	9079258	235	99 27 653	10	1
9074255	413	90 74 256	1	1	9079259	234	99 27 652	10	1
9074256	412	90 74 257	1	1	9079259	234	99 27 652	10	1
9074257	405	90 76 939	1	1	9079261	236	90 79 258	15	2
9074285	163	90 72 100	95	1	9079261	238	90 79 259	15	2
9074387	163	90 72 100	10	1	9079276	227	90 80 093	19	4
9074415	163	90 72 100	79	1	9079347	79	90 72 922	83	1
9074416	163	90 72 100	94	1	9079347	81	90 77 452	83	1
9074482	227	90 80 093	98	1	9079811	79	90 72 922	91	1
9074671	407	90 76 939	72	1	9079811	81	90 77 452	91	1
9074749	463	90 76 908	3	1	9079822	424	92 74 986	12	1
9074750	463	90 76 908	2	1	9080093	256	10 06 515 0	11	1
9074831	475	90 75 150	1	1	9080093	257	10 06 515 1	11	1
9074884	472	98 88 605	25	2	9080817	409	90 76 939	172	1
9075029	459	92 72 855	1	1	9080825	302	90 80 817	95	1
9075150	409	90 76 939	164	1	9101411	551	99 06 383	4	1
9075155	475	90 75 150	13	1	9101411	552	99 06 576	4	1
9075292	429	90 72 811	4	1	9103255	399	93 75 078	42	1
9075341	410	90 76 939	237	1	9110413	557	92 41 642	991	1
9075442	500	90 74 671	3	3	9124731	340	10 04 731 3	10	1
9075443	500	90 74 671	1	1	9134374	467	90 77 181	6	6

Item	Page	Assembly	Pos.	Quantity	Item	Page	Assembly	Pos.	Quantity
9135971	423	98 87 143	1	6	9265149	569	92 65 151	6	1
9140206	416	92 71 637	1	1	9265151	504	99 35 400	50	1
9141597	27	93 45 153	7	1	9265392	236	90 79 258	12	2
9141600	30	91 41 597	40	1	9265392	238	90 79 259	12	2
9142472	553	99 10 401	4	1	9265394	232	90 74 482	2	1
9144756	426	92 75 329	1	1	9265394	236	90 79 258	14	2
9144757	426	92 75 329	2	1	9265394	238	90 79 259	14	2
9144762	426	92 75 329	2	1	9265394	243	92 65 665	2	1
9145973	416	92 71 637	6	1	9265396	227	90 80 093	16	1
9146647	414	92 69 148	3	1	9265398	227	90 80 093	18	1
9146647	415	92 69 150	3	1	9265400	236	90 79 258	20	1
9146647	418	98 87 338	5	1	9265400	238	90 79 259	20	1
9147512	405	90 76 939	21	1	9265402	236	90 79 258	23	4
9149706	495	98 85 865	10	1	9265402	238	90 79 259	23	4
9158144	563	99 24 735	999	1	9265404	39	92 67 037	15	1
9159705	558	92 81 569	999	1	9265409	243	92 65 665	1	1
9161348	533	99 35 245	3	1	9265410	236	90 79 258	24	1
9171589	233	98 79 212	60	2	9265410	238	90 79 259	24	1
9175559	439	92 72 224	6	2	9265413	236	90 79 258	29	1
9175560	439	92 72 224	5	2	9265414	236	90 79 258	30	2
9175562	437	92 79 843	8	4	9265414	238	90 79 259	30	2
9175563	437	92 79 843	7	2	9265414	243	92 65 665	5	1
9177718	557	92 41 642	2	2	9265424	186	92 73 048	17	1
9177718	560	90 62 632	2	2	9265521	227	90 80 093	28	4
9177723	559	99 07 680	2	2	9265665	237	90 79 258	998	1
9177776	464	90 76 908	55	2	9265665	239	90 79 259	998	1
9177948	496	92 68 195	2	1	9265783	80	90 77 452	2	1
9178018	421	98 89 275	6	2	9265783	85	98 88 308	1	1
9178018	495	98 85 865	3	2	9265783	113	92 71 653	1	2
9178173	496	92 68 195	1	1	9265783	114	92 71 657	2	5
9192853	558	92 81 569	991	1	9266087	41	92 67 554	20	1
9192854	558	92 81 569	990	1	9266087	124	90 73 571	20	1
9199483	216	90 09 009	5	1	9266088	41	92 67 554	21	1
9199484	216	90 09 009	2	1	9266088	124	90 73 571	21	1
9199488	216	90 09 009	7	1	9266089	41	92 67 554	999	1
9199488	228	90 09 010	7	1	9266089	124	90 73 571	999	1
9199489	228	90 09 010	5	1	9266169	302	90 80 817	94	1
9199490	228	90 09 010	2	1	9266231	39	92 67 037	98	1
9199964	216	90 09 009	3	1	9266231	164	90 72 100	97	1
9199964	228	90 09 010	3	1	9266232	163	90 72 100	96	1
9201724	330	90 15 150	189	1	9266232	179	90 77 087	98	1
9202120	549	10 05 001 6	10	1	9266233	39	92 67 037	12	1
9226404	256	10 06 515 0	16	1	9266234	39	92 67 037	11	1
9226404	257	10 06 515 1	16	1	9266235	39	92 67 037	10	1
9231680	67	90 12 935	91	4	9266524	170	92 73 050	11	9
9231680	349	98 79 066	11	4	9266567	117	98 88 119	2	1
9233882	551	99 06 383	1	2	9266567	118	98 88 307	14	1
9233882	552	99 06 576	1	2	9266606	114	92 71 657	17	1
9234161	550	96 01 362	1	2	9266641	118	98 88 307	30	20
9241642	553	99 10 401	12	1	9266775	74	92 73 131	3	1
9241643	557	92 41 642	1	1	9266776	74	92 73 131	4	1
9265060	180	92 66 169	19	1	9266836	174	90 72 990	12	1
9265064	30	91 41 597	11	1	9266925	433	98 83 729	2	2
9265067	180	92 66 169	14	1	9267031	498	98 87 502	4	10
9265067	307	98 80 617	2	1	9267037	174	90 72 990	2	1
9265118	180	92 66 169	12	1	9267037	183	98 83 996	1	1
9265118	304	98 80 535	2	1	9267155	499	98 87 501	3	1
9265140	569	92 65 151	4	1	9267183	451	98 86 858	7	1
9265147	569	92 65 151	2	1	9267185	451	98 86 858	7	1
9265148	569	92 65 151	3	1	9267273	451	98 86 858	13	1

Item	Page	Assembly	Pos.	Quantity	Item	Page	Assembly	Pos.	Quantity
9267359	453	98 83 358	1	1	9270109	440	92 79 918	18	1
9267437	447	90 77 317	2	2	9270139	468	92 77 971	6	2
9267437	449	92 74 263	3	1	9270336	454	92 70 338	1	1
9267472	448	90 77 316	4	2	9270338	407	90 76 939	76	1
9267472	449	92 74 263	2	2	9270340	454	92 70 338	2	1
9267554	43	98 84 000	1	1	9270387	511	99 29 897	15	1
9267709	421	98 89 275	31	1	9270390	554	92 70 387	999	1
9267710	421	98 89 275	5	1	9270444	133	98 81 724	12	1
9267711	430	92 67 712	7	1	9270475	227	90 80 093	17	1
9267712	406	90 76 939	30	1	9270735	134	98 81 724	48	1
9267744	436	92 79 842	3	6	9270832	406	90 76 939	26	6
9267786	421	98 89 275	3	1	9270833	417	92 70 832	1	1
9267791	430	92 67 712	1	1	9271434	74	92 73 131	5	1
9267792	430	92 67 712	6	1	9271440	74	92 73 131	20	1
9267838	440	92 79 918	9	4	9271441	74	92 73 131	21	2
9267838	441	92 79 919	9	4	9271636	416	92 71 637	5	1
9267838	466	98 80 269	6	3	9271637	405	90 76 939	7	1
9267855	428	98 83 320	3	1	9271638	416	92 71 637	3	1
9268012	302	90 80 817	96	1	9271648	78	90 72 922	5	1
9268016	163	90 72 100	93	1	9271648	80	90 77 452	5	1
9268047	495	98 85 865	5	1	9271653	79	90 72 922	92	1
9268054	236	90 79 258	25	2	9271653	81	90 77 452	92	1
9268054	238	90 79 259	25	2	9271653	83	92 71 648	999	1
9268093	423	98 87 143	3	1	9271657	79	90 72 922	98	1
9268127	489	92 74 128	2	1	9271657	81	90 77 452	98	1
9268129	440	92 79 918	19	1	9271663	83	92 71 648	11	1
9268130	485	98 84 999	8	1	9271664	83	92 71 648	12	1
9268130	486	98 85 002	8	1	9271740	85	98 88 308	12	1
9268130	489	92 74 128	6	1	9271751	487	92 71 752	1	1
9268131	440	92 79 918	20	1	9271752	410	90 76 939	192	2
9268131	441	92 79 919	19	1	9271816	67	90 12 935	108	2
9268131	485	98 84 999	21	1	9271826	456	92 71 892	1	1
9268131	486	98 85 002	21	1	9271892	408	90 76 939	87	1
9268131	489	92 74 128	7	1	9271961	478	92 69 435	4	1
9268169	499	98 87 501	5	1	9271963	440	92 79 918	11	2
9268188	416	92 71 637	2	1	9271963	441	92 79 919	11	2
9268192	456	92 71 892	2	1	9271963	467	90 77 181	3	3
9268195	411	90 76 939	242	2	9271963	468	92 77 971	15	1
9268246	411	90 76 939	245	2	9272138	485	98 84 999	26	1
9268441	37	90 72 024	7	4	9272138	486	98 85 002	26	1
9268441	47	92 78 179	7	5	9272141	486	98 85 002	20	1
9268441	133	98 81 724	5	4	9272142	485	98 84 999	20	1
9268441	136	98 82 875	5	4	9272208	413	90 74 256	3	1
9268642	195	98 89 003	97	1	9272221	83	92 71 648	2	1
9268642	306	98 89 008	97	1	9272221	112	90 79 811	2	1
9268747	118	98 88 307	31	20	9272223	439	92 72 224	1	1
9268751	37	90 72 024	960	1	9272224	436	92 79 842	5	1
9268751	79	90 72 922	93	1	9272268	54	10 06 878 0	6	1
9268751	81	90 77 452	93	1	9272268	419	92 72 269	1	1
9269148	405	90 76 939	15	1	9272269	405	90 76 939	11	1
9269150	405	90 76 939	14	1	9272511	85	98 88 308	23	1
9269152	414	92 69 148	1	1	9272511	86	98 89 161	23	1
9269154	415	92 69 150	1	1	9272654	438	92 74 611	6	1
9269372	180	92 66 169	11	1	9272655	438	92 74 611	7	1
9269372	304	98 80 535	1	1	9272836	440	92 79 918	16	4
9269435	409	90 76 939	169	1	9272836	441	92 79 919	16	4
9269436	478	92 69 435	1	1	9272836	481	90 72 835	3	6
9269598	444	98 87 474	7	1	9272855	460	98 83 464	2	1
9269599	444	98 87 474	8	1	9272966	50	10 06 877 9	6	8
9269690	227	90 80 093	96	1	9272966	436	92 79 842	9	1

Item	Page	Assembly	Pos.	Quantity	Item	Page	Assembly	Pos.	Quantity
9272966	440	92 79 918	5	1	9275004	86	98 89 161	20	2
9272966	441	92 79 919	5	1	9275051	438	92 74 611	60	1
9272966	442	92 75 976	9	1	9275052	438	92 74 611	61	1
9273038	74	92 73 131	13	1	9275053	438	92 74 611	65	1
9273048	164	90 72 100	98	1	9275054	438	92 74 611	66	1
9273050	177	90 74 415	1	1	9275056	438	92 74 611	55	2
9273050	178	90 74 416	2	1	9275309	85	98 88 308	11	1
9273051	170	92 73 050	10	1	9275309	86	98 89 161	11	1
9273060	74	92 73 131	10	1	9275329	405	90 76 939	20	1
9273060	116	92 73 956	10	1	9275428	128	92 75 443	76	1
9273064	74	92 73 131	11	2	9275429	128	92 75 443	72	1
9273066	74	92 73 131	14	1	9275443	79	90 72 922	85	1
9273082	74	92 73 131	1	1	9275538	457	92 74 096	2	1
9273116	74	92 73 131	22	2	9275542	133	98 81 724	7	1
9273131	73	90 77 450	1	1	9275549	133	98 81 724	13	1
9273158	66	90 12 935	83	1	9275551	133	98 81 724	15	1
9273200	75	92 73 131	97	1	9275562	133	98 81 724	37	1
9273234	410	90 76 939	232	2	9275563	133	98 81 724	39	2
9273245	482	92 73 246	2	1	9275568	129	92 75 542	10	1
9273246	481	90 72 835	1	1	9275569	129	92 75 542	11	1
9273247	483	92 73 251	1	1	9275581	444	98 87 474	15	1
9273249	482	92 73 246	1	1	9275583	444	98 87 474	13	1
9273250	483	92 73 251	2	1	9275590	451	98 86 858	11	1
9273251	481	90 72 835	2	1	9275632	407	90 76 939	56	1
9273423	441	92 79 919	18	1	9275719	444	98 87 474	1	1
9273423	485	98 84 999	2	1	9275737	174	90 72 990	13	2
9273423	486	98 85 002	2	1	9275738	174	90 72 990	14	1
9273423	489	92 74 128	8	1	9275743	227	90 80 093	81	1
9273428	457	92 74 096	4	1	9275766	452	98 87 153	3	1
9273459	437	92 79 843	9	2	9275912	407	90 76 939	46	6
9273491	78	90 72 922	13	1	9275976	406	90 76 939	41	6
9273491	80	90 77 452	13	1	9275976	436	92 79 842	997	1
9273542	446	92 75 912	1	2	9276394	421	98 89 275	22	1
9273727	412	90 74 257	30	1	9276549	437	92 79 843	6	2
9273956	76	92 73 131	98	1	9276880	227	90 80 093	35	4
9274059	463	90 76 908	16	2	9276880	232	90 74 482	35	1
9274096	408	90 76 939	90	6	9276953	471	98 88 605	13	2
9274099	74	92 73 131	26	1	9276953	590	98 23 518	30	1
9274128	409	90 76 939	185	1	9276996	464	90 76 908	61	1
9274263	407	90 76 939	51	1	9277007	35	94 43 970	26	1
9274281	180	92 66 169	1	9	9277034	471	98 88 605	11	1
9274281	303	98 80 602	1	9	9277044	135	98 81 724	64	1
9274435	446	92 75 912	3	2	9277144	133	98 81 724	16	2
9274536	464	90 76 908	59	1	9277544	421	98 89 275	1	1
9274592	422	92 77 544	3	1	9277545	422	92 77 544	1	1
9274603	438	92 74 611	3	2	9277608	436	92 79 842	13	1
9274611	437	92 79 843	1	1	9277608	440	92 79 918	4	1
9274639	437	92 79 843	4	1	9277608	441	92 79 919	4	1
9274640	437	92 79 843	2	1	9277636	80	90 77 452	10	1
9274776	408	90 76 939	102	1	9277966	468	92 77 971	2	1
9274777	461	92 74 776	4	1	9277967	468	92 77 971	3	1
9274778	461	92 74 776	5	1	9277968	468	92 77 971	5	2
9274779	461	92 74 776	6	1	9277971	408	90 76 939	125	1
9274780	462	92 74 781	1	2	9277973	468	92 77 971	1	1
9274781	408	90 76 939	105	1	9278174	37	90 72 024	5	1
9274782	461	92 74 776	15	1	9278179	37	90 72 024	980	1
9274915	462	92 74 781	10	1	9278187	42	92 78 174	10	1
9274986	405	90 76 939	18	1	9278188	42	92 78 174	11	2
9274987	424	92 74 986	4	1	9278189	42	92 78 174	12	1
9275004	85	98 88 308	20	2	9278190	42	92 78 174	13	1

Item	Page	Assembly	Pos.	Quantity	Item	Page	Assembly	Pos.	Quantity
9278553	42	92 78 174	19	2	9358590	66	90 12 935	85	1
9278623	163	90 72 100	90	1	9358887	48	96 95 216	24	2
9278653	42	92 78 174	18	2	9359409	190	10 04 817 7	3	1
9278805	86	98 89 161	12	1	9359409	581	90 09 579	3	1
9279245	133	98 81 724	32	1	9360257	377	90 17 847	75	1
9279349	408	90 76 939	101	1	9363413	152	93 95 343	22	1
9279369	133	98 81 724	2	1	9363931	505	99 35 400	109	8
9279374	40	92 68 751	17	1	9363931	511	99 29 897	13	1
9279374	47	92 78 179	17	1	9363940	504	99 35 400	44	3
9279374	118	98 88 307	17	1	9364719	594	96 82 525	20	1
9279374	120	98 89 282	17	1	9365402	504	99 35 400	43	1
9279385	130	92 79 369	10	1	9365403	540	93 65 402	1	1
9279701	465	92 79 349	1	1	9365404	540	93 65 402	2	1
9279702	465	92 79 349	2	1	9366423	503	99 35 400	6	2
9279705	465	92 79 349	3	1	9367250	528	10 07 498 1	41	1
9279706	465	92 79 349	15	1	9368563	60	97 68 803	10	7
9279836	78	90 72 922	12	2	9368905	58	96 87 230	5	6
9279836	80	90 77 452	12	2	9368905	63	99 88 630	35	1
9279842	406	90 76 939	42	6	9369569	142	99 44 450	12	2
9279843	436	92 79 842	1	1	9369598	141	99 44 426	11	3
9279918	436	92 79 842	999	1	9369710	310	99 43 733	37	1
9279919	406	90 76 939	39	1	9369747	504	99 35 400	32	1
9279919	436	92 79 842	998	1	9369748	567	93 69 747	1	1
9279965	437	92 79 843	2	1	9370414	314	93 70 592	1	1
9279969	411	90 76 939	490	1	9370592	308	99 43 733	10	1
9281569	550	96 01 362	12	1	9371217	233	98 79 212	65	1
9281570	558	92 81 569	1	1	9371534	537	93 40 069	1	2
9281614	558	92 81 569	985	1	9371535	537	93 40 069	6	4
9307235	553	99 10 401	9	1	9371547	275	99 89 441	26	1
9325867	57	93 75 063	2	1	9374129	319	99 43 724	7	2
932662101	160	99 43 383	10	1	9374132	319	99 43 724	10	1
932719601	161	93 26 621 01	13	1	9374134	319	99 43 724	12	1
932720201	161	93 26 621 01	25	1	9374747	568	96 99 196	3	2
932720301	161	93 26 621 01	35	1	9374829	57	93 75 063	3	1
932720401	161	93 26 621 01	37	4	9374833	13	99 44 484	23	1
932720601	161	93 26 621 01	45	1	9374952	277	99 39 760	34	2
932720701	161	93 26 621 01	55	1	9375036	503	99 35 400	13	1
932720801	162	93 26 621 01	60	1	9375063	49	90 15 120	8	1
9327259	511	99 29 897	9	1	9375078	12	99 34 236	9620	1
932749701	161	93 26 621 01	1	1	9375095	142	99 44 450	6	1
932749901	161	93 26 621 01	10	1	9375100	158	10 04 811 3	10	1
9327516	28	95 66 869	3	4	9375104	188	90 15 061	21	1
932756501	162	93 26 621 01	70	1	9375105	188	90 15 061	22	1
9328382	188	90 15 061	36	1	9375106	188	90 15 061	23	1
932856101	162	93 26 621 01	61	2	9375107	188	90 15 061	24	1
9331403	312	99 43 733	105	1	9375115	290	90 15 185	1	1
9335782	273	99 89 440	5	1	9375117	391	99 43 152	2	1
9339311	537	93 40 069	3	1	9375164	308	99 43 733	2	1
9339388	188	90 15 061	37	3	9375276	188	90 15 061	30	1
9340069	267	98 05 014	10	1	9375349	503	99 35 400	12	1
9344777	48	96 95 216	25	2	9375512	505	99 35 400	99	1
9344777	277	99 39 760	36	1	9375560	568	96 99 196	2	2
9345153	10	99 40 492	100	1	9376219	66	90 12 935	70	1
9345153	13	99 44 484	10	1	9376666	576	96 93 469	1	1
9350400	404	99 39 804	24	2	9376684	70	98 95 984	16	1
9351306	521	98 05 044	4	5	9376778	511	99 29 897	11	1
9354263	194	10 04 811 7	94	1	9376779	56	90 18 364	2	2
9354303	403	99 39 804	5	1	9376780	56	90 18 364	3	2
9354942	28	95 66 869	1	1	9377500	70	98 95 984	14	1
9358137	399	93 75 078	38	1	9378114	269	96 95 447	6	1

Item	Page	Assembly	Pos.	Quantity	Item	Page	Assembly	Pos.	Quantity
9378114	271	99 44 527	6	1	9385631	261	90 16 999	32	4
9378119	308	99 43 733	5	1	9386212	261	90 16 999	60	2
9378151	142	99 44 450	2	1	9386452	594	96 82 525	10	1
9378256	70	98 95 984	2	1	9386453	594	96 82 525	40	1
9378257	345	90 15 122	5	1	9388597	63	99 88 630	34	1
9378281	340	10 04 731 3	5	2	9388848	219	10 36 732 4	41	1
9378297	327	90 15 150	67	1	9389148	549	10 05 001 6	2	1
9378423	526	90 17 060	14	2	9389177	397	93 94 861	2	2
9378592	320	98 71 891	20	2	9390904	375	90 15 147	5	4
9378593	542	93 78 592	1	2	9391213	319	99 43 724	2	1
9378603	503	99 35 400	20	2	9391215	319	99 43 724	4	1
9378778	511	99 29 897	12	1	9392037	152	93 95 343	20	2
9378783	269	96 95 447	25	1	9392646	219	10 36 732 4	15	1
9378783	271	99 44 527	25	1	9392650	204	90 10 182	60	1
9378785	511	99 29 897	5	2	9392651	211	90 14 509	26	1
9379235	33	96 84 902	1	2	9392835	404	99 39 804	65	1
9379336	273	99 89 440	55	1	9393176	193	10 04 811 7	66	1
9379742	384	99 41 331	13	1	9393771	67	90 12 935	105	1
9379848	13	99 44 484	26	1	9394861	12	99 34 236	9500	1
9379849	13	99 44 484	27	1	9395343	59	90 15 121	22	1
9380108	142	99 44 450	4	4	9395352	67	90 12 935	100	1
9380109	142	99 44 450	9	2	9396112	145	99 44 450	98	1
9380109	326	90 15 150	5	4	9396113	145	99 44 450	99	1
9380769	331	90 15 150	193	2	939674901	162	93 26 621 01	910	1
9380771	331	90 15 150	201	1	9396807	145	99 44 450	105	1
9380962	308	99 43 733	7	1	9396813	319	99 43 724	8	1
9381128	339	98 94 393	6	1	9396814	319	99 43 724	6	1
9382136	509	93 83 613	1	1	9396995	319	99 43 724	3	1
9382635	192	10 04 811 7	9	3	9396996	319	99 43 724	5	1
9382637	190	10 04 817 7	24	1	9396997	319	99 43 724	9	1
9382637	192	10 04 811 7	31	1	9396998	319	99 43 724	11	1
9382637	192	10 04 811 7	32	1	9397081	13	99 44 484	35	2
9382637	581	90 09 579	24	1	9399139	549	10 05 001 6	12	1
9382931	15	99 44 484	68	2	9399179	264	99 43 894	3	1
9383341	328	90 15 150	101	1	9399606	404	99 39 804	97	1
9383397	345	90 15 122	50	1	9399607	404	99 39 804	98	1
9383435	192	10 04 811 7	5	2	9399608	404	99 39 804	99	1
9383437	193	10 04 811 7	48	2	9402376	404	99 39 804	40	4
9383488	64	99 87 926	7	1	9402377	404	99 39 804	45	2
9383488	152	93 95 343	1	1	9408711	366	70 28 778	290	1
9383562	517	99 43 469	5	1	9429964	262	90 16 999	90	2
9383563	517	99 43 469	3	1	9429965	308	99 43 733	30	2
9383613	505	99 35 400	63	1	9429965	505	99 35 400	76	1
9384072	191	10 04 817 7	44	2	9441306	161	93 26 621 01	47	3
9384072	582	90 09 579	44	2	9441307	166	94 41 306	1	1
9384388	190	10 04 817 7	6	2	9441377	162	93 26 621 01	62	7
9384388	507	99 36 164	17	2	9441377	171	94 41 501	37	6
9384388	581	90 09 579	6	2	9441436	165	93 27 565 01	5	1
9384396	190	10 04 817 7	18	1	9441501	162	93 26 621 01	960	1
9384396	581	90 09 579	18	1	9441557	161	93 26 621 01	46	1
9385073	274	99 89 440	85	2	9441569	168	94 42 204	1	1
9385196	547	96 84 962	1	1	9442150	75	92 73 131	85	1
9385349	60	97 68 803	27	4	9442151	167	94 42 150	1	1
9385456	517	99 43 469	2	2	9442195	161	93 26 621 01	20	1
9385577	375	90 15 147	4	11	9442198	161	93 26 621 01	36	1
9385577	612	99 28 720	20	4	9442204	162	93 26 621 01	80	1
9385578	375	90 15 147	10	1	9442208	161	93 26 621 01	5	1
9385581	375	90 15 147	20	1	9442231	35	94 43 970	2	32
9385629	261	90 16 999	30	2	9442284	36	94 43 970	56	1
9385630	261	90 16 999	33	4	9442287	36	94 43 970	60	1

Item	Page	Assembly	Pos.	Quantity	Item	Page	Assembly	Pos.	Quantity
9442350	162	93 26 621 01	95	1	9494115	509	93 83 613	3	1
9442359	169	94 42 350	1	1	9495102	512	99 29 897	31	6
9442396	168	94 42 204	2	1	9495108	516	99 43 428	17	4
9442439	35	94 43 970	5	1	9495108	524	98 04 906	13	6
9442507	162	93 26 621 01	63	6	9495126	512	99 29 897	30	6
9442507	171	94 41 501	36	5	9495127	530	94 95 126	1	2
9443033	35	94 43 970	36	1	9496454	330	90 15 150	176	1
9443229	165	93 27 565 01	10	1	9560855	384	99 41 331	4	2
9443344	35	94 43 970	38	1	9561312	336	98 66 764	13	4
9443970	570	90 19 693	5	2	9562076	262	90 16 999	65	1
9444408	35	94 43 970	16	1	9562076	528	10 07 498 1	30	1
9444412	35	94 43 970	1	1	9563951	188	90 15 061	14	60
9444413	35	94 43 970	10	1	9566165	292	90 15 185	70	1
9444414	35	94 43 970	17	5	9566869	10	99 40 492	106	1
9444416	35	94 43 970	20	1	9570110	516	99 43 428	18	2
9444417	35	94 43 970	25	1	9573442	141	99 44 426	17	2
9444418	35	94 43 970	27	3	9573442	274	99 89 440	94	1
9444422	35	94 43 970	30	1	9573697	144	99 44 450	94	3
9444429	36	94 43 970	50	1	9576071	308	99 43 733	18	1
9444452	35	94 43 970	35	1	9576763	13	99 44 484	20	1
9444453	35	94 43 970	37	3	9577135	192	10 04 811 7	16	2
9444455	35	94 43 970	40	1	9577845	511	99 29 897	7	1
9444456	35	94 43 970	45	1	9578872	506	99 36 154	30	2
9444457	36	94 43 970	80	1	9586880	550	96 01 362	200	2
9444467	36	94 43 970	65	1	9586883	555	95 86 880	20	1
9444469	161	93 26 621 01	40	1	9594827	550	96 01 362	10	1
9444484	165	93 27 565 01	1	1	9601362	503	99 35 400	10	1
9476369	236	90 79 258	2	1	9613451	564	96 13 452	1	1
9476440	242	94 76 441	1	1	9613452	551	99 06 383	28	2
9476441	238	90 79 259	2	1	9613452	552	99 06 576	28	2
9476442	241	94 76 369	1	1	9619934	404	99 39 804	52	2
9476495	545	94 94 067	6	1	9619936	404	99 39 804	54	1
9476811	263	99 43 949	28	2	9682206	140	99 85 053	3	1
9476811	274	99 89 440	69	1	9682277	140	99 85 053	4	1
9476811	504	99 35 400	48	1	9682469	577	98 23 503	40	1
9476811	538	93 63 931	2	1	9682486	602	96 82 469	57	1
9476811	539	93 63 940	2	1	9682487	602	96 82 469	47	1
9476811	545	94 94 067	2	1	9682502	601	96 82 469	25	1
9477419	180	92 66 169	13	1	9682504	601	96 82 469	26	4
9477419	307	98 80 617	1	1	9682525	583	98 22 807	20	1
9477421	181	92 68 012	17	1	9684418	511	99 29 897	14	1
9477422	180	92 66 169	30	9	9684830	505	99 35 400	72	2
9480295	234	99 27 652	11	1	9684902	10	99 40 492	450	1
9480295	235	99 27 653	11	1	9684902	13	99 44 484	13	1
9480295	241	94 76 369	2	1	9684904	33	96 84 902	20	2
9480295	242	94 76 441	2	1	9684962	505	99 35 400	75	4
9480332	330	90 15 150	142	2	9685283	60	97 68 803	2	1
9480525	203	90 10 182	43	2	9685410	144	99 44 450	62	1
9483466	268	99 43 384	31	8	9685569	308	99 43 733	6	1
9483466	275	99 89 441	29	1	9685617	345	90 15 122	55	1
9483466	528	10 07 498 1	44	1	9685685	508	99 36 164	44	1
9484009	516	99 43 428	15	2	9686108	144	99 44 450	75	2
9485739	27	93 45 153	2	1	9686189	384	99 41 331	15	1
9485918	526	90 17 060	11	2	9686190	384	99 41 331	20	1
9486669	268	99 43 384	50	1	9686191	384	99 41 331	21	1
9488537	152	93 95 343	30	2	9686256	341	96 86 259	1	1
9490123	277	99 39 760	35	2	9686256	341	96 86 259	2	1
9490631	27	93 45 153	1	1	9686259	330	90 15 150	140	1
9490985	610	99 27 505	35	2	9686261	341	96 86 259	5	1
9494067	261	90 16 999	40	1	9686594	327	90 15 150	85	1

Item	Page	Assembly	Pos.	Quantity	Item	Page	Assembly	Pos.	Quantity
9686594	336	98 66 764	45	2	9768279	141	99 44 426	5	7
9687016	12	99 34 236	9700	1	9768769	60	97 68 803	3	1
9687230	11	99 34 236	180	1	9768775	60	97 68 803	4	1
9687577	7	.	10	1	9768803	59	90 15 121	15	1
9687788	59	90 15 121	23	1	9803297	337	99 89 452	2	1
9688186	16	99 44 484	75	4	9803353	337	99 89 452	16	1
9688482	336	98 66 764	35	1	9803572	275	99 89 441	27	1
9688990	339	98 94 393	35	1	9803811	333	99 86 024	21	1
9688990	342	96 90 685	35	1	9803813	333	99 86 024	22	1
9688995	339	98 94 393	22	1	9803814	333	99 86 024	23	1
9688995	342	96 90 685	22	1	9803816	333	99 86 024	24	1
9688997	339	98 94 393	23	1	9803819	333	99 86 024	26	1
9688997	342	96 90 685	23	1	9803822	335	98 72 917	6	1
9689579	211	90 14 509	20	1	9803917	603	98 03 921	6	1
9689583	220	10 36 732 4	98	1	9803921	575	90 18 689	15	1
9689673	330	90 15 150	160	1	9803942	575	90 18 689	5	1
9690616	220	10 36 732 4	80	1	9804279	403	99 39 804	4	1
9690685	328	90 15 150	125	1	9804744	403	99 39 804	2	1
9690768	524	98 04 906	15	4	9804867	521	98 05 044	2	1
9690999	342	96 90 685	2	1	9804906	520	98 04 867	10	1
9691278	339	98 94 393	5	1	9805014	260	90 16 998	25	1
9691297	337	99 89 452	6	1	9805016	523	98 05 026	2	1
9692536	331	90 15 150	220	1	9805017	523	98 05 026	3	1
9692950	268	99 43 384	40	1	9805018	523	98 05 026	4	3
9692950	275	99 89 441	28	1	9805019	523	98 05 026	5	4
9692950	277	99 39 760	2	1	9805026	520	98 04 867	11	1
9693455	576	96 93 469	3	1	9805044	7	.	8	1
9693456	7	.	14	1	9805074	523	98 05 026	6	2
9693469	571	96 93 456	1	1	9805075	523	98 05 026	7	2
9693923	13	99 44 484	40	6	9805076	523	98 05 026	8	2
9695216	10	99 40 492	780	1	9805113	290	90 15 185	10	1
9695216	13	99 44 484	14	1	9805114	290	90 15 185	9	1
9695447	260	90 16 998	40	1	9805364	613	99 49 375	14	1
9696099	525	96 90 768	1	1	9805877	403	99 39 804	12	1
9697208	345	90 15 122	75	1	9806352	220	10 36 732 4	92	1
9697359	205	90 10 182	85	1	9806352	580	90 09 578	23	1
9699196	7	.	5	1	9806904	403	99 39 804	16	1
9699421	375	90 15 147	50	2	9807473	320	98 71 891	1	1
9699421	612	99 28 720	10	1	9807476	320	98 71 891	2	1
9699736	549	10 05 001 6	55	1	9807480	320	98 71 891	3	1
9751573	615	99 27 507	41	2	9807482	320	98 71 891	4	1
9751701	594	96 82 525	1	1	9807484	320	98 71 891	5	1
9752945	601	96 82 469	2	2	9807486	320	98 71 891	6	1
9757423	48	96 95 216	22	4	9807488	320	98 71 891	7	1
9757779	203	90 10 182	35	1	9807490	320	98 71 891	8	1
9757801	190	10 04 817 7	23	1	9807492	320	98 71 891	9	1
9757801	581	90 09 579	23	1	9820573	328	90 15 150	95	2
9758024	404	99 39 804	35	1	9820573	328	90 15 150	130	2
9758230	220	10 36 732 4	101	1	9822590	7	.	13	1
975848801	215	93 99 139	2	1	9822807	577	98 23 503	20	1
975848801	592	98 23 672	21	1	9822863	583	98 22 807	10	1
975857701	376	90 17 847	35	1	9823503	572	98 22 590	10	1
9758750	549	10 05 001 6	3	1	9823518	577	98 23 503	30	1
975881501	211	90 14 509	40	1	9823655	577	98 23 503	60	1
9765713	193	10 04 811 7	76	1	9823669	577	98 23 503	10	1
9767890	292	90 15 185	49	1	9823672	577	98 23 503	50	1
9767890	391	99 43 152	35	3	9823673	591	98 23 672	2	1
9767890	396	10 05 028 1	7	3	9823676	591	98 23 672	3	1
9768247	219	10 36 732 4	38	1	9823682	591	98 23 672	4	1
9768248	219	10 36 732 4	27	1	9824815	522	98 24 824	2	1

Item	Page	Assembly	Pos.	Quantity	Item	Page	Assembly	Pos.	Quantity
9824824	520	98 04 867	8	1	9878977	143	99 44 450	40	1
9825997	591	98 23 672	11	1	9879063	196	90 10 059	30	1
9825998	592	98 23 672	12	1	9879066	346	90 14 894	10	1
9826708	584	98 23 669	60	1	9879077	205	90 10 182	80	1
9826709	584	98 23 669	61	1	9879212	203	90 10 182	40	1
9827128	553	99 10 401	1	2	9879754	196	90 10 059	5	1
982720001	188	90 15 061	10	1	9880031	473	98 88 263	5	1
9827822	156	99 44 365	10	1	9880031	476	90 76 976	11	1
9827823	156	99 44 365	11	1	9880035	474	98 88 213	2	2
9827845	12	99 34 236	9200	1	9880132	42	92 78 174	30	2
9827846	387	98 27 845	5	1	9880236	42	92 78 174	16	1
9827848	387	98 27 845	10	1	9880268	466	98 80 269	1	1
9830148	57	93 75 063	4	2	9880269	408	90 76 939	110	2
9830148	503	99 35 400	9	1	9880535	302	90 80 817	79	1
9830148	511	99 29 897	25	2	9880602	302	90 80 817	77	1
9830148	568	96 99 196	7	4	9880604	37	90 72 024	770	1
9836526	332	90 15 150	236	1	9880604	78	90 72 922	77	1
9836528	332	90 15 150	241	1	9880604	81	90 77 452	77	1
9836544	332	90 15 150	235	1	9880617	302	90 80 817	78	1
9836702	588	99 89 646	7	1	9880820	436	92 79 842	6	1
9836704	587	99 89 645	7	1	9880895	498	98 87 502	20	1
9838994	13	99 44 484	19	1	9880907	133	98 81 724	11	1
9864708	276	99 89 441	51	2	9880909	133	98 81 724	17	1
9865671	269	96 95 447	5	1	9880949	134	98 81 724	42	1
9865671	271	99 44 527	5	1	9881227	78	90 72 922	4	1
9866756	336	98 66 764	10	1	9881227	80	90 77 452	4	1
9866762	336	98 66 764	5	1	9881228	133	98 81 724	4	1
9866763	336	98 66 764	20	2	9881230	111	90 78 788	18	1
9866764	326	90 15 150	25	1	9881230	133	98 81 724	18	1
9866903	333	99 86 024	25	1	9881231	111	90 78 788	19	1
9867003	337	99 89 452	15	1	9881231	133	98 81 724	19	1
9867145	330	90 15 150	163	1	9881232	111	90 78 788	20	1
9867368	339	98 94 393	26	1	9881232	133	98 81 724	20	1
9867368	342	96 90 685	26	2	9881233	111	90 78 788	21	1
9868085	190	10 04 817 7	22	1	9881233	133	98 81 724	21	1
9868085	192	10 04 811 7	28	1	9881240	134	98 81 724	40	1
9868085	580	90 09 578	21	1	9881609	133	98 81 724	8	1
9868085	581	90 09 579	22	1	9881609	136	98 82 875	8	1
9868085	589	90 09 581	21	1	9881724	132	98 81 227	10	1
9869072	327	90 15 150	78	1	9881724	137	98 83 166	10	1
9869072	328	90 15 150	96	2	9882031	471	98 88 605	21	1
9869072	328	90 15 150	131	2	9882031	590	98 23 518	41	1
9871850	7	.	12	1	9882204	78	90 72 922	15	1
9871851	573	98 71 850	10	1	9882204	80	90 77 452	15	1
9871891	309	99 43 733	35	1	9882215	122	90 73 389	2	1
9872487	335	98 72 917	2	1	9882215	178	90 74 416	14	1
9872768	68	90 12 935	142	4	9882550	493	90 75 341	11	1
9872830	328	90 15 150	105	1	9882563	118	98 88 307	1	9
9872832	338	98 72 830	10	1	9882563	131	98 80 604	1	9
9872833	338	98 72 830	15	1	9882724	437	92 79 843	4	1
9872834	338	98 72 830	5	1	9882817	41	92 67 554	17	1
9872917	326	90 15 150	2	1	9882817	124	90 73 571	17	1
9872918	335	98 72 917	5	1	9882875	79	90 72 922	88	1
9872919	335	98 72 917	7	1	9882875	81	90 77 452	88	1
9873961	403	99 39 804	10	1	9883002	410	90 76 939	236	1
9873962	403	99 39 804	11	1	9883046	439	92 72 224	2	2
9873964	403	99 39 804	13	1	9883166	78	90 72 922	4	1
9874356	404	99 39 804	61	1	9883166	79	90 72 922	87	1
9876098	51	10 06 880 5	1	1	9883166	81	90 77 452	87	1
9877038	331	90 15 150	196	1	9883184	490	98 83 758	5	1

Item	Page	Assembly	Pos.	Quantity	Item	Page	Assembly	Pos.	Quantity
9883189	407	90 76 939	70	1	9886858	450	92 75 632	1	1
9883231	410	90 76 939	205	1	9886941	432	98 83 728	52	6
9883232	491	98 83 231	1	1	9886942	432	98 83 728	54	6
9883294	453	98 83 358	5	1	9887102	443	98 87 104	1	1
9883315	431	98 83 316	8	1	9887104	444	98 87 474	3	1
9883316	406	90 76 939	31	1	9887142	423	98 87 143	1	1
9883318	428	98 83 320	1	1	9887143	405	90 76 939	16	1
9883320	406	90 76 939	28	1	9887150	452	98 87 153	1	1
9883358	407	90 76 939	73	1	9887153	407	90 76 939	65	1
9883445	432	98 83 728	3	6	9887338	405	90 76 939	9	6
9883464	408	90 76 939	93	1	9887461	471	98 88 605	3	1
9883728	406	90 76 939	38	6	9887474	406	90 76 939	44	1
9883729	432	98 83 728	1	6	9887491	499	98 87 501	1	1
9883758	410	90 76 939	195	1	9887501	498	98 87 502	1	1
9883767	463	90 76 908	4	1	9887502	411	90 76 939	250	1
9883771	464	90 76 908	52	1	9887737	481	90 72 835	6	18
9883996	163	90 72 100	91	1	9887824	438	92 74 611	1	1
9884000	37	90 72 024	970	1	9887907	429	90 72 811	81	1
9884475	471	98 88 605	10	1	9887908	429	90 72 811	82	1
9884492	443	98 87 104	2	1	9888119	37	90 72 024	780	1
9884494	455	98 85 052	1	1	9888119	78	90 72 922	78	1
9884499	455	98 85 052	4	1	9888119	81	90 77 452	78	1
9884730	485	98 84 999	9	1	9888120	110	90 73 751	1	1
9884730	486	98 85 002	9	1	9888120	118	98 88 307	2	1
9884735	485	98 84 999	30	1	9888123	37	90 72 024	990	1
9884735	486	98 85 002	30	1	9888124	37	90 72 024	995	1
9884736	485	98 84 999	31	1	9888133	118	98 88 307	19	1
9884736	486	98 85 002	31	1	9888133	125	90 79 347	12	1
9884854	485	98 84 999	7	1	9888201	473	98 88 263	3	1
9884856	486	98 85 002	7	1	9888212	474	98 88 213	1	1
9884880	463	90 76 908	6	2	9888213	473	98 88 263	1	1
9884999	410	90 76 939	191	1	9888263	477	90 77 686	1	1
9885002	410	90 76 939	190	1	9888264	473	98 88 263	4	1
9885018	406	90 76 939	40	6	9888307	80	90 77 452	1	1
9885019	434	98 85 018	1	1	9888307	119	98 88 321	1	1
9885052	407	90 76 939	85	1	9888308	78	90 72 922	3	1
9885313	455	98 85 052	2	1	9888314	118	98 88 307	10	1
9885351	232	90 74 482	1	1	9888314	120	98 89 282	10	1
9885351	236	90 79 258	13	2	9888315	118	98 88 307	16	1
9885351	238	90 79 259	13	2	9888315	125	90 79 347	10	1
9885628	127	92 68 016	17	1	9888317	118	98 88 307	12	1
9885628	176	90 74 285	17	1	9888320	85	98 88 308	10	1
9885668	74	92 73 131	6	1	9888320	86	98 89 161	10	1
9885769	431	98 83 316	1	1	9888321	81	90 77 452	94	1
9885865	410	90 76 939	240	1	9888397	470	98 88 398	2	1
9885866	495	98 85 865	1	1	9888398	409	90 76 939	131	1
9885889	475	90 75 150	7	1	9888408	479	10 11 568 6	2	1
9885920	118	98 88 307	39	1	9888536	118	98 88 307	15	1
9885923	178	90 74 416	39	1	9888536	125	90 79 347	11	1
9885932	78	90 72 922	70	1	9888605	409	90 76 939	150	1
9885932	81	90 77 452	70	1	9888606	471	98 88 605	1	1
9885932	125	90 79 347	22	2	9888729	470	98 88 398	1	1
9886222	227	90 80 093	80	1	9888736	470	98 88 398	3	1
9886591	448	90 77 316	20	2	9888782	302	90 80 817	98	1
9886591	451	98 86 858	9	1	9889003	306	98 89 008	1	1
9886687	118	98 88 307	13	1	9889004	195	98 89 003	10	1
9886756	448	90 77 316	21	2	9889005	195	98 89 003	11	1
9886757	448	90 77 316	2	1	9889008	302	90 80 817	91	1
9886840	448	90 77 316	1	1	9889008	305	90 74 144	2	1
9886846	448	90 77 316	8	1	9889161	80	90 77 452	3	1

Item	Page	Assembly	Pos.	Quantity	Item	Page	Assembly	Pos.	Quantity
9889162	86	98 89 161	24	1	9924723	563	99 24 735	1	1
9889250	305	90 74 144	11	1	9924735	553	99 10 401	13	1
9889251	421	98 89 275	30	1	9926801	550	96 01 362	82	1
9889275	405	90 76 939	3	1	9926802	550	96 01 362	84	1
9889282	79	90 72 922	95	1	9926803	550	96 01 362	9	1
9889426	305	90 74 144	12	4	9926806	550	96 01 362	960	1
9889737	418	98 87 338	1	1	9927336	7	.	18	1
9889809	178	90 74 416	15	1	9927351	595	99 27 336	10	1
9890134	156	99 44 365	7	2	9927352	604	99 27 351	30	1
9890958	565	93 99 179	2	1	9927505	604	99 27 351	10	1
9892135	460	98 83 464	1	1	9927506	610	99 27 505	2	1
9893072	211	90 14 509	23	1	9927507	614	99 27 506	10	1
9893711	268	99 43 384	26	2	9927508	610	99 27 505	13	1
9894151	384	99 41 331	17	1	9927518	615	99 27 507	38	1
9894266	403	99 39 804	22	1	9927519	604	99 27 351	35	1
9894393	328	90 15 150	90	1	9927520	604	99 27 351	50	1
9894397	339	98 94 393	2	1	9927652	233	98 79 212	10	1
9894399	339	98 94 393	7	1	9927653	233	98 79 212	20	1
9895984	66	90 12 935	60	1	9927814	383	90 13 341	33	1
9895987	70	98 95 984	25	1	9928679	604	99 27 351	70	1
9896052	70	98 95 984	7	1	9928683	605	99 27 520	60	1
9898335	145	99 44 450	103	1	9928720	604	99 27 351	60	1
9898506	515	96 87 577	2	1	9928721	612	99 28 720	2	1
9903847	605	99 27 520	50	1	9928729	612	99 28 720	5	1
9903888	605	99 27 520	53	4	9928742	604	99 27 351	55	1
9906383	568	96 99 196	4	1	9929278	531	99 29 323	2	1
9906576	568	96 99 196	1	1	9929323	511	99 29 897	6	1
9907679	559	99 07 680	1	1	9929334	531	99 29 323	3	1
9907680	551	99 06 383	12	1	9929336	511	99 29 897	8	1
9907680	552	99 06 576	12	1	9929342	532	99 29 336	2	1
9907684	559	99 07 680	990	1	9929365	532	99 29 336	3	1
9907701	559	99 07 680	991	1	9929373	511	99 29 897	20	1
9907784	561	99 07 890	1	1	9929386	511	99 29 897	21	1
9907856	551	99 06 383	9	1	9929417	513	99 29 897	76	1
9907856	552	99 06 576	9	1	9929419	513	99 29 897	84	1
9907890	551	99 06 383	13	1	9929497	513	99 29 897	86	2
9907890	552	99 06 576	13	1	9929570	513	99 29 897	79	1
9909246	403	99 39 804	19	1	9929572	513	99 29 897	88	1
9909249	404	99 39 804	46	1	9929683	340	10 04 731 3	2	1
9909254	404	99 39 804	47	1	9929807	613	99 49 375	12	1
9910401	513	99 29 897	40	1	9929808	613	99 49 375	10	1
9910464	404	99 39 804	50	2	9929897	514	99 29 898	10	1
9911690	603	98 03 921	3	1	9929898	7	.	7	1
9918226	604	99 27 351	57	4	9934076	7	.	17	1
9918228	259	98 79 063	11	4	9934236	9	00 01 246	100	1
9918228	330	90 15 150	158	3	9934319	7	.	15	1
9918228	604	99 27 351	59	4	9934320	597	99 34 319	10	1
9918228	604	99 27 351	77	16	9934321	7	.	16	1
9918229	66	90 12 935	63	3	9934322	598	99 34 321	10	1
9918230	33	96 84 902	3	48	9934885	66	90 12 935	84	1
9918230	33	96 84 902	7	44	9935078	56	90 18 364	25	1
9918230	551	99 06 383	33	11	9935172	505	99 35 400	64	1
9918230	552	99 06 576	33	11	9935245	503	99 35 400	11	1
9918230	553	99 10 401	33	9	9935246	533	99 35 245	5	1
9918231	550	96 01 362	33	9	9935400	7	.	6	1
9920726	404	99 39 804	80	1	9935698	278	99 39 760	71	1
9921125	557	92 41 642	985	1	9935705	278	99 39 760	70	2
9921126	559	99 07 680	985	1	9935845	66	90 12 935	65	1
9922051	562	99 22 058	1	1	9936154	503	99 35 400	2	1
9922058	550	96 01 362	13	1	9936164	503	99 35 400	5	1

Item	Page	Assembly	Pos.	Quantity
9936564	528	10 07 498 1	12	1
9936566	534	99 36 564	10	1
9936570	528	10 07 498 1	15	2
9936576	528	10 07 498 1	16	2
9937008	326	90 15 150	29	1
9937230	586	99 39 072	5	4
9937443	233	98 79 212	40	2
9939072	604	99 27 351	20	1
9939130	263	99 43 949	15	1
9939760	260	90 16 998	50	1
9939804	12	99 34 236	9900	1
9940492	9	00 01 246	200	1
9941036	345	90 15 122	30	1
9941040	376	90 17 847	7	2
9941043	345	90 15 122	40	1
9941290	376	90 17 847	30	1
9941331	376	90 17 847	32	1
9941960	391	99 43 152	3	1
9941960	396	10 05 028 1	15	1
9942799	330	90 15 150	175	1
9943039	72	99 44 237	40	1
9943041	72	99 44 237	45	1
9943105	233	98 79 212	47	1
9943152	12	99 34 236	9300	1
9943165	234	99 27 652	40	1
9943165	235	99 27 653	40	1
9943365	233	98 79 212	46	1
9943383	158	10 04 811 3	11	1
9943384	260	90 16 998	30	1
9943426	11	99 34 236	160	1
9943428	511	99 29 897	2	1
9943452	55	99 43 426	3	1
9943469	513	99 29 897	39	1
9943724	311	99 43 733	60	1
9943733	11	99 34 236	7600	1
9943894	260	90 16 998	15	1
9943894	313	99 43 733	140	1
9943949	262	90 16 999	70	1
9944014	268	99 43 384	25	1
9944015	403	99 39 804	14	1
9944034	403	99 39 804	8	1
9944232	376	90 17 847	33	1
9944232	392	99 43 152	45	1
9944237	59	90 15 121	18	1
9944351	156	99 44 365	3	1
9944365	59	90 15 121	27	1
9944426	59	90 15 121	20	1
9944438	382	90 13 341	3	1
9944450	59	90 15 121	21	1
9944484	10	99 40 492	20	1
9944527	260	90 16 998	40	1
9944639	68	90 12 935	146	1
9944640	66	90 12 935	80	1
9945870	13	99 44 484	2	1
9946134	234	99 27 652	30	1
9946134	235	99 27 653	30	1
9946939	233	98 79 212	2	1
9949375	604	99 27 351	40	1
9949850	15	99 44 484	45	4
9949850	604	99 27 351	75	4
9950355	201	90 15 599	40	1
9950357	197	90 15 575	75	1
9950358	197	90 15 575	71	1
9950385	197	90 15 575	70	1
9980736	7	.	2	1
9981554	50	10 06 877 9	1	1
9981554	51	10 06 880 5	3	1
9981554	52	98 76 098	1	1
9982013	60	97 68 803	5	1
9983714	507	99 36 164	40	1
9984234	534	99 36 564	11	2
9984621	141	99 44 426	2	1
9984678	141	99 44 426	16	1
9985038	140	99 85 053	2	2
9985053	59	90 15 121	19	1
9985713	67	90 12 935	90	1
9985850	589	90 09 581	25	1
9985887	65	90 12 935	45	1
9985935	333	99 86 024	2	1
9986024	326	90 15 150	10	1
9987255	396	10 05 028 1	9	1
9987844	276	99 89 441	50	4
9987926	63	99 88 630	2	1
9988206	327	90 15 150	77	1
9988272	156	99 44 365	15	1
9988437	142	99 44 450	20	1
9988438	142	99 44 450	21	1
9988441	142	99 44 450	22	1
9988630	59	90 15 121	16	1
9988631	142	99 44 450	30	1
9988683	230	90 16 516	4	1
9988842	376	90 17 847	34	1
9989222	379	10 05 120 2	7	1
9989254	140	99 85 053	20	1
9989322	145	99 44 450	100	1
9989440	260	90 16 998	45	1
9989441	260	90 16 998	48	1
9989452	327	90 15 150	60	1
9989459	331	90 15 150	191	1
9989643	587	99 89 645	6	1
9989644	588	99 89 646	6	1
9989645	221	10 36 732 4	144	1
9989645	580	90 09 578	30	1
9989646	221	10 36 732 4	140	1
9989646	589	90 09 581	30	1
9998619	557	92 41 642	990	1

Description	Item	Pos.	Quantity	Page	Assembly	Description
ADAPTER	3001150	3	5	522	98 24 824	SPOON BIT
ADAPTER	5612721	25	1	173	10 10 226 8	GREASE PUMP
ADAPTER	7368676	3	1	400	56 10 371	GREASE GUN RED CPL.
ADAPTER	7900836	39	1	399	93 75 078	TOOL KIT
ADAPTER SLEEVE	10099881	9	2	19	10 00 966 3	IDLER CPL.
ADDIT.HEAD LIGHTS F.FOPS	10021177	10	1	606	99 34 320	ADDIT.HEAD LIGHTS F.FOPS
ADDIT.HEAD LIGHTS F.FOPS	10021178	10	1	607	99 34 322	ADDIT.HEAD LIGHTS F.FOPS
ADDIT.HEAD LIGHTS F.FOPS	9934320	10	1	597	99 34 319	ADDIT.HEAD LIGHTS F.FOPS
ADDIT.HEAD LIGHTS F.FOPS	9934322	10	1	598	99 34 321	ADDIT.HEAD LIGHTS F.FOPS
ADDIT.HEAD LIGHTS F.FOPS	9934319	15	1	7	.	
ADDIT.HEAD LIGHTS F.FOPS	9934321	16	1	7	.	
ADDITIONAL KIT	10358890	140	1	350	70 28 774	GLASS PANE
ADDITIONAL KIT AIR CONDITIO	9823503	10	1	572	98 22 590	AIR CONDITION STRENGTHE
ADHESIVE FOIL	9005899	146	1	221	10 36 732 4	ARM REST RIGHT
ADHESIVE FOIL	9005899	20	1	575	90 18 689	ELEC.SYST.ADD.HEAD LIGHT
ADHESIVE FOIL	9005900	142	1	221	10 36 732 4	ARM REST RIGHT
ADHESIVE FOIL	9005900	17	1	575	90 18 689	ELEC.SYST.ADD.HEAD LIGHT
ADHESIVE FOIL	9005908	19	2	575	90 18 689	ELEC.SYST.ADD.HEAD LIGHT
ADHESIVE FOIL	9006500	16	1	575	90 18 689	ELEC.SYST.ADD.HEAD LIGHT
ADHESIVE FOIL	9006501	21	1	575	90 18 689	ELEC.SYST.ADD.HEAD LIGHT
ADHESIVE FOIL	9013440	61	1	383	90 13 341	ELECTRIC BOX CPL. E50
ADHESIVE FOIL	9016517	137	1	221	10 36 732 4	ARM REST RIGHT
ADHESIVE LABEL	7369273	60	1	590	98 23 518	COMPRESSOR INSTALLATION
ADHESIVE LABEL	9005636	145	1	221	10 36 732 4	ARM REST RIGHT
ADHESIVE LABEL	9005636	18	2	575	90 18 689	ELEC.SYST.ADD.HEAD LIGHT
ADHESIVE LABEL	9384072	44	2	191	10 04 817 7	SWING GEAR PINION GREAS
ADHESIVE LABEL	9384072	44	2	582	90 09 579	SWING GEAR PINION GREAS
ADJUSTING DEVICE	7382029	1	1	480	98 87 461	ADJUSTING DEVICE
ADJUSTING DEVICE	9887461	3	1	471	98 88 605	AIR CONDITION.COMPRESSO
ADJUSTING PISTON	9272221	2	1	83	92 71 648	REGULATION NG 165 165
ADJUSTING PISTON	9272221	2	1	112	90 79 811	RK PISTON
ADJUSTING SCREW	9175560	5	2	439	92 72 224	ROCKER LEVER SUPPORT A
ADJUSTING SCREW	9271638	3	1	416	92 71 637	VALVE ASSY
ADJUSTING SCREW D9X29	7372396	16	1	317	56 16 713	CONTROL PLATE
AGGREGAT SUPPORT	9277544	1	1	421	98 89 275	AGGREGAT SUPPORT
AGGREGAT SUPPORT	9277545	1	1	422	92 77 544	AGGREGAT SUPPORT
AGGREGAT SUPPORT	9889275	3	1	405	90 76 939	DIESEL ENGINE D9406TI-E A4
AIR ADMISSION PIPE	9015766	3	1	141	99 44 426	AIR ADMISSION PIPES
AIR ADMISSION PIPE	9984621	2	1	141	99 44 426	AIR ADMISSION PIPES
AIR ADMISSION PIPES	9944426	20	1	59	90 15 121	ENGINE INSTALLATION
AIR AND EXHAUST INSTALLAT	9012935	17	1	59	90 15 121	ENGINE INSTALLATION
AIR CIRCULATION PART	10005677	1	1	254	10 02 208 3	AIR CONNECTION PART
AIR CLEANER INSTALLATION	9378256	2	1	70	98 95 984	AIR FILTER INSTALLATION
AIR CONDIT.CONDENSER IN	9822807	20	1	577	98 23 503	ADDITIONAL KIT AIR CONDITIO
AIR CONDIT.CONDENSER IN	9944365	27	1	59	90 15 121	ENGINE INSTALLATION
AIR CONDITION HOSES INSTA	9823669	10	1	577	98 23 503	ADDITIONAL KIT AIR CONDITIO
AIR CONDITION HOSES INSTA	9827845	9200	1	12	99 34 236	INDEX UPPERCARRIAGE R96
AIR CONDITION HOSES INSTA	9827846	5	1	387	98 27 845	AIR CONDITION HOSES INSTA
AIR CONDITION STRENGTHE	9822590	13	1	7	.	
AIR CONDITION.COMPRESSO	9888605	150	1	409	90 76 939	DIESEL ENGINE D9406TI-E A4
AIR CONDITIONING	9879077	80	1	205	90 10 182	CONTROL CAB BASIC PIECE
AIR CONNECTION PART	10022083	14	1	249	10 02 211 8	HOUSING
AIR CONNECTION PART D=8	10017146	87	1	205	90 10 182	CONTROL CAB BASIC PIECE
AIR FILTER	10022770	8	1	50	10 06 877 9	SERVICE KIT 1000H
AIR FILTER	10022770	2	1	255	10 02 277 7	GRATE BLACK
AIR FILTER	7028951	7	1	50	10 06 877 9	SERVICE KIT 1000H
AIR FILTER	7028951	380	1	371	10 00 913 0	INSIDE LINING
AIR FILTER COVER	9376684	16	1	70	98 95 984	AIR FILTER INSTALLATION
AIR FILTER INSTALLATION	9895984	60	1	66	90 12 935	AIR AND EXHAUST INSTALLAT
AIR FLAP	10005674	2	1	254	10 02 208 3	AIR CONNECTION PART

Description	Item	Pos.	Quantity	Page	Assembly	Description
AIR FLAP	10005675	7	1	249	10 02 211 8	HOUSING
AIR FLAP	10022778	18	1	248	10 02 211 7	HOUSING
AIR FLAP	10022780	15	1	248	10 02 211 7	HOUSING
AIR HOSE	10000334	26	1	65	90 12 935	AIR AND EXHAUST INSTALLAT
AIR HOSE	10005859	95	2	205	90 10 182	CONTROL CAB BASIC PIECE
AIR HOSE	10013635	90	1	205	90 10 182	CONTROL CAB BASIC PIECE
AIR HOSE	10054419	16	2	142	99 44 450	RADIATOR INSTALLATION
AIR HOSE	5610878	20	3m	601	96 82 469	EVAPORATOR INSTALLATION
AIR HOSE	5613090	55	1	65	90 12 935	AIR AND EXHAUST INSTALLAT
AIR HOSE	5613290	50	1	65	90 12 935	AIR AND EXHAUST INSTALLAT
AIR HOSE	9376219	70	1	66	90 12 935	AIR AND EXHAUST INSTALLAT
AIR HOSE	9935845	65	1	66	90 12 935	AIR AND EXHAUST INSTALLAT
AIR HOSE	9944640	80	1	66	90 12 935	AIR AND EXHAUST INSTALLAT
AIR INTAKE	9880268	1	1	466	98 80 269	AIR SUCTION HOSE
AIR NOZZLE	10016540	5	2	233	98 79 212	FOOT PILOT VALVE INSTALL
AIR NOZZLE	7028950	370	2	371	10 00 913 0	INSIDE LINING
AIR PIPE	3001650	75	1	66	90 12 935	AIR AND EXHAUST INSTALLAT
AIR PIPE	9934885	84	1	66	90 12 935	AIR AND EXHAUST INSTALLAT
AIR ROTOR	7024446	280	4	370	10 00 913 0	INSIDE LINING
AIR ROTOR	7024446	350	4	371	10 00 913 0	INSIDE LINING
AIR SUCTION HOSE	9880269	110	2	408	90 76 939	DIESEL ENGINE D9406TI-E A4
ALTERNATOR 28V 80A	6290070	1	1	490	98 83 758	ALTERNATOR ASSY.
ALTERNATOR ASSY.	9883758	195	1	410	90 76 939	DIESEL ENGINE D9406TI-E A4
AMPLIFICATOR PLATINE	10347900	100	1	220	10 36 732 4	ARM REST RIGHT
ANGLE	10022078	6	1	249	10 02 211 8	HOUSING
ANGLE	9376779	2	2	56	90 18 364	PUMPS BOX PARTS
ANGLE	9573442	17	2	141	99 44 426	AIR ADMISSION PIPES
ANGLE	9573442	94	1	274	99 89 440	HYDR.AND GEAR OIL COOLIN
ANGLE	9682206	3	1	140	99 85 053	FAN INSTALLATION
ANGLE	9890134	7	2	156	99 44 365	AIR CONDIT.CONDENSER IN
ANGLE	9989254	20	1	140	99 85 053	FAN INSTALLATION
ANGLE RING	7381025	28	1	83	92 71 648	REGULATION NG 165 165
ANGLE RING	7381025	28	1	112	90 79 811	RK PISTON
ANTENNA	6001556	180	1	359	70 28 777	ELECTRIC INSTALLATION
ANTIVIBRATION HOSES INSTA	9943949	70	1	262	90 16 999	HYDR.PUMPS TO SPOOL VALV
ARM REST LEFT	7024982	90	1	207	10 04 363 1	DRIVER'S SEAT
ARM REST LEFT	7024982	90	1	208	10 04 363 2	DRIVER'S SEAT
ARM REST LEFT	9014509	20	1	203	90 10 182	CONTROL CAB BASIC PIECE
ARM REST RIGHT	10367324	30	1	203	90 10 182	CONTROL CAB BASIC PIECE
ARM REST RIGHT	7024983	91	1	207	10 04 363 1	DRIVER'S SEAT
ARM REST RIGHT	7024983	91	1	208	10 04 363 2	DRIVER'S SEAT
ASCENT	9949850	45	4	15	99 44 484	UNDERCARRIAGE CPL
ASCENT	9949850	75	4	604	99 27 351	CAB ELEVATION 1200MM
ASH TRAY	7366731	81	1	212	90 14 509	ARM REST LEFT
ATTACHING PARTS	9883358	73	1	407	90 76 939	DIESEL ENGINE D9406TI-E A4
ATTACHMENTS MOUNTING PA	9375063	8	1	49	90 15 120	UPPERCARRIAGE
AUFNAHMEBOLZEN DIA.30MM	7373198	41	1	188	90 15 061	SWING RING INSTALLATION
AUFNAHMEBOLZEN DIA.30MM	7373199	40	1	188	90 15 061	SWING RING INSTALLATION
AUXIL.COLD START DEVICE	9072046	130	1	408	90 76 939	DIESEL ENGINE D9406TI-E A4
AXLE	10099876	2	1	19	10 00 966 3	IDLER CPL.
AXLE	10301922	4	1	17	10 22 121 2	TRACK ROLLER
AXLE	5605522	2	1	18	56 05 506	CARRIER ROLLER
AXLE	9265410	24	1	236	90 79 258	SERVO CONTROL UNIT VG7-2
AXLE	9265410	24	1	238	90 79 259	SERVO CONTROL UNIT VG7-2
BACKHOE BUCKET HD 2250	9804867	2	1	521	98 05 044	BACKHOE BUCKET HD 2250
BACKHOE BUCKET HD 2250	9805044	8	1	7	.	
BALL BEARING	7370252	9	1	172	10 10 226 8	GREASE PUMP
BALL JOINT	7371936	17	1	87	10 01 250 8	ROCKER
BANJO FITTING	9274915	10	1	462	92 74 781	OVERFLOW-OIL LINE
BAR GRATE	9903847	50	1	605	99 27 520	PLAT FORM IF ELEVATION 120

Description	Item	Pos.	Quantity	Page	Assembly	Description
BASE	7025993	90	1	207	10 04 363 1	DRIVER'S SEAT
BASE	7025993	90	1	208	10 04 363 2	DRIVER'S SEAT
BASE	7025994	91	1	207	10 04 363 1	DRIVER'S SEAT
BASE	7025994	91	1	208	10 04 363 2	DRIVER'S SEAT
BATTERY	10000985	2	1	599	56 12 750	CAPACITOR
BATTERY CONNECTION CABL	9379742	13	1	384	99 41 331	BATTERY INSTALLATION
BATTERY HEATHER	10022070	17	1	249	10 02 211 8	HOUSING
BATTERY INSTALLATION	9941331	32	1	376	90 17 847	ELECTR.SYST.UPPERCARRI
BEAM	9866762	5	1	336	98 66 764	LOOCK BRACKET
BEARING	10030591	12	1	161	93 26 621 01	SWING GEAR SAT 375/248
BEARING	7025009	59	1	209	10 28 999 3	VIBRATORY SYSTEM
BEARING	7370341	8	2	172	10 10 226 8	GREASE PUMP
BEARING	9061981	1	4	429	90 72 811	CRANK SHAFT BEARING
BEARING	9061982	51	1	429	90 72 811	CRANK SHAFT BEARING
BEARING	9061983	52	1	429	90 72 811	CRANK SHAFT BEARING
BEARING	9442439	5	1	35	94 43 970	TRAVEL DRIVE FAT 500P005
BEARING BLOCK	9804906	10	1	520	98 04 867	BACKHOE BUCKET HD 2250
BEARING BUSH	9267183	7	1	451	98 86 858	LUBRICATING-OIL PUMP
BEARING BUSH	9880035	2	2	474	98 88 213	HOUSING WATER PUMP
BEARING COVER	9271434	5	1	74	92 73 131	PUMP SPLITTER BOX PVG 350
BEARING FLANGE	9884494	1	1	455	98 85 052	DRIVE F. INIECTION PUMP
BEARING FLANGE	9885668	6	1	74	92 73 131	PUMP SPLITTER BOX PVG 350
BEARING HEAD	9907784	1	1	561	99 07 890	PISTON ROD BEARING 125/19
BEARING HEAD	9922051	1	1	562	99 22 058	PISTON ROD BEARING 140/21
BEARING HEAD	9924723	1	1	563	99 24 735	PISTON ROD BEARING 110/18
BELLOWS	10014790	17	1	256	10 06 515 0	MANIPULATOR LEFT
BELLOWS	10014790	17	1	257	10 06 515 1	MANIPULATOR RIGHT
BELLOWS	7025004	40	1	207	10 04 363 1	DRIVER'S SEAT
BELLOWS	7025004	40	1	208	10 04 363 2	DRIVER'S SEAT
BELLOWS	7366620	42	1	207	10 04 363 1	DRIVER'S SEAT
BELLOWS	7366620	42	1	208	10 04 363 2	DRIVER'S SEAT
BELT PULLEY POLY-V	9883184	5	1	490	98 83 758	ALTERNATOR ASSY.
BLEEDER SCREW	7028688	2	1	459	92 72 855	FILTER
BLEEDER SCREW	9613451	1	1	564	96 13 452	BLEEDER SCREW G 1/4'X15
BLEEDER SCREW G 1/4'X15	9613452	28	2	551	99 06 383	HYDRAULIC CYLINDER
BLEEDER SCREW G 1/4'X15	9613452	28	2	552	99 06 576	HYDRAULIC CYLINDER
BLEEDER SCREW M6x8 8.8	7361391	33	14	321	10 00 008 7	CONTROL VALVE
BLEEDER VALVE	9586883	20	1	555	95 86 880	VENTILATION CONTROL
BLIND RIVET	10022656	10	4	249	10 02 211 8	HOUSING
BLIND RIVET	10044330	310	6	354	10 04 678 8	CAB DOOR
BLIND RIVET	4900020	15	4	601	96 82 469	EVAPORATOR INSTALLATION
BLIND RIVET	4900053	3	4	403	99 39 804	LABELS
BLIND RIVET	7009867	12	6	339	98 94 393	SIDE DOOR MIDDLE LEFT
BLIND RIVET	7009867	12	6	342	96 90 685	SIDE DOOR FRONT RIGHT
BLIND RIVET	7009867	12	6	343	90 11 397	TOOLBOX
BLIND RIVET	7029433	280	11	373	70 28 781	CAB
BLOC	9820573	95	2	328	90 15 150	COVERING
BLOC	9820573	130	2	328	90 15 150	COVERING
BLOC	9988206	77	1	327	90 15 150	COVERING
BLOCK	9369747	32	1	504	99 35 400	GOOSENECK BOOM 7,00M
BLOCK	9369748	1	1	567	93 69 747	BLOCK
BLOCK	9370414	1	1	314	93 70 592	CHECK VALVE
BLOCK	9375512	99	1	505	99 35 400	GOOSENECK BOOM 7,00M
BLOCK	9378778	12	1	511	99 29 897	STICK SEALED 2,60M
BLOCK	9382136	1	1	509	93 83 613	BLOCK
BLOCK	9383613	63	1	505	99 35 400	GOOSENECK BOOM 7,00M
BLOCK	9757801	23	1	190	10 04 817 7	SWING GEAR PINION GREAS
BLOCK	9757801	23	1	581	90 09 579	SWING GEAR PINION GREAS
BLOWER	10022052	26	1	250	10 02 211 8	HOUSING
BODY	7024498	1	1	281	50 10 575	CONTROL VALVE

Description	Item	Pos.	Quantity	Page	Assembly	Description
BODY	9015263	3	1	21	90 15 252	GREASE TENSIONER
BODY-BOUND RIVET	7024438	220	2	354	10 04 678 8	CAB DOOR
BODY-BOUND RIVET	7024438	200	12	370	10 00 913 0	INSIDE LINING
BODY-BOUND RIVET	7024438	200	12	373	70 28 781	CAB
BOLT	10015533	140	2	38	56 16 688	BRAKE VALVE
BOLT	7408887	18	1	87	10 01 250 8	ROCKER
BONNET LEFT	9803297	2	1	337	99 89 452	BONNET LEFT
BONNET LEFT	9989452	60	1	327	90 15 150	COVERING
BOTTLE HOLDER	10291090	2140	1	372	10 29 113 8	COVERING
BOTTOM PLATE MOUNTING	9879063	30	1	196	90 10 059	CONTROL CAB
BOX	10000979	11	1	599	56 12 750	CAPACITOR
BOX	10022119	20	1	244	98 79 077	AIR CONDITIONING
BOX	10022119	3	1	246	10 00 566 9	EVAPORATOR
BOX	9386452	10	1	594	96 82 525	MOUNTING PARTS
BRACKET	10066167	2	1	334	10 06 616 6	LOOCK BRACKET
BRACKET	7415239	97	1	328	90 15 150	COVERING
BRACKET	9006190	65	1	273	99 89 440	HYDR.AND GEAR OIL COOLIN
BRACKET	9363413	22	1	152	93 95 343	WATER FILTER INSTALLATIO
BRACKET	9366423	6	2	503	99 35 400	GOOSENECK BOOM 7,00M
BRACKET	9378119	5	1	308	99 43 733	CONTROL VALVE INSTALLAT
BRACKET	9378297	67	1	327	90 15 150	COVERING
BRACKET	9380771	201	1	331	90 15 150	COVERING
BRACKET	9408711	290	1	366	70 28 778	MOUNTING PARTS
BRACKET	9686108	75	2	144	99 44 450	RADIATOR INSTALLATION
BRACKET	9690616	80	1	220	10 36 732 4	ARM REST RIGHT
BRACKET	9758750	3	1	549	10 05 001 6	TRAVEL ALARM
BRACKET	9866756	10	1	336	98 66 764	LOOCK BRACKET
BRACKET	9877038	196	1	331	90 15 150	COVERING
BRACKET	9888606	1	1	471	98 88 605	AIR CONDITION.COMPRESSO
BRACKET	9892135	1	1	460	98 83 464	FUEL FILTER
BRACKET	9935078	25	1	56	90 18 364	PUMPS BOX PARTS
BRACKET	9935698	71	1	278	99 39 760	HYDR.INSTAL.CONTROL TUBE
BRACKET	9937230	5	4	586	99 39 072	TRANSPORT DEVICE
BRACKET	9944014	25	1	268	99 43 384	HYDR.ROTARY CONNEC.+SWI
BRACKET	9944639	146	1	68	90 12 935	AIR AND EXHAUST INSTALLAT
BRACKET	9984678	16	1	141	99 44 426	AIR ADMISSION PIPES
BRACKET	9985713	90	1	67	90 12 935	AIR AND EXHAUST INSTALLAT
BRACKET	9985887	45	1	65	90 12 935	AIR AND EXHAUST INSTALLAT
BRACKET	9988272	15	1	156	99 44 365	AIR CONDIT.CONDENSER IN
BRACKET FRONT LEFT	9982013	5	1	60	97 68 803	ENGINE MOUNT
BRACKET FRONT RIGHT	9685283	2	1	60	97 68 803	ENGINE MOUNT
BRACKET INSTALLATION	9072697	11	3	481	90 72 835	TAIL PIPE ELBOW D9406T (K27
BRACKET REAR LEFT	9768769	3	1	60	97 68 803	ENGINE MOUNT
BRACKET REAR RIGHT	9768775	4	1	60	97 68 803	ENGINE MOUNT
BRAKE	932756501	70	1	162	93 26 621 01	SWING GEAR SAT 375/248
BRAKE DISK	7373506	7	9	34	50 20 370 01	SPRING PRESSURE MULTI DIS
BRAKE DISK	9441377	62	7	162	93 26 621 01	SWING GEAR SAT 375/248
BRAKE DISK	9441377	37	6	171	94 41 501	BRAKE LAMELLA BRAKE
BRAKE HOUSING	9444484	1	1	165	93 27 565 01	BRAKE
BRAKE LAMELLA BRAKE	9441501	960	1	162	93 26 621 01	SWING GEAR SAT 375/248
BRAKE VALVE	5616688	15	2	33	96 84 902	TRAVEL DRIVE
BRIDGE	6001474	29	5	382	90 13 341	ELECTRIC BOX CPL. E50
BRIDGE	6001474	12	1	574	90 18 688	ELEC.SYST.ADD.HEAD LIGHT
BRIDGE	6001474	12	1	575	90 18 689	ELEC.SYST.ADD.HEAD LIGHT
BUFFER	5004748	174	3	330	90 15 150	COVERING
BUFFER	5004748	11	2	337	99 89 452	BONNET LEFT
BUFFER	5004748	28	2	339	98 94 393	SIDE DOOR MIDDLE LEFT
BUFFER	5004748	28	2	342	96 90 685	SIDE DOOR FRONT RIGHT
BUFFER	5004748	18	2	343	90 11 397	TOOLBOX
BUFFER	7363930	5	6	333	99 86 024	ENGINE BONNET

Description	Item	Pos.	Quantity	Page	Assembly	Description
BULB 30V/1,2W/T3	6001713	2	1	587	99 89 645	SWITCH INSTALLATION
BULB 30V/1,2W/T3	6001713	2	1	588	99 89 646	SWITCH INSTALLATION S84-2
BULB 30V/1,2W/T3	6001713	5	1	603	98 03 921	SWITCH INSTALLATION S275
BULB EN 60809 H 3 24V 70 W	6200685	3	2	378	99 41 040	HEAD LIGHT INSTALLATION
BULB EN 60809 H 3 24V 70 W	6200685	5	2	379	10 05 120 2	WORKING HEAD LIGHT INSTA
BULB EN 60809 H 3 24V 70 W	6200685	11	1	380	10 04 553 0	SEARCHLIGHT
BULB EN 60809 H 3 24V 70 W	6200685	11	1	381	70 27 205	HEAD LIGHT
BULB EN 60809 H 3 24V 70 W	6200685	12	2	606	99 34 320	ADDIT.HEAD LIGHTS F.FOPS
BULB EN 60809 H 3 24V 70 W	6200685	12	2	607	99 34 322	ADDIT.HEAD LIGHTS F.FOPS
BURR FASTENING TAPE	10022776	20	1	248	10 02 211 7	HOUSING
BURR FASTENING TAPE	10022776	21	1	248	10 02 211 7	HOUSING
BUSHING	10009062	130	6	616	70 30 018	PROTECTIVE GRID UP
BUSHING	10012511	5	2	92	10 02 562 6	SUPPORT
BUSHING	10022782	12	2	248	10 02 211 7	HOUSING
BUSHING	10099877	3	2	19	10 00 966 3	IDLER CPL.
BUSHING	7019122	350	2	366	70 28 778	MOUNTING PARTS
BUSHING	7362583	5	2	241	94 76 369	FOOT PEDAL LEFT
BUSHING	7362583	5	2	242	94 76 441	FOOT PEDAL RIGHT
BUSHING	7367729	4	1	314	93 70 592	CHECK VALVE
BUSHING	7369135	46	1	322	10 00 008 7	CONTROL VALVE
BUSHING	7370556	2	2	17	10 22 121 2	TRACK ROLLER
BUSHING	7371531	9	2	99	10 02 666 0	CONTROL
BUSHING	9009020	20	1	256	10 06 515 0	MANIPULATOR LEFT
BUSHING	9009020	20	1	257	10 06 515 1	MANIPULATOR RIGHT
BUSHING	9231680	91	4	67	90 12 935	AIR AND EXHAUST INSTALLAT
BUSHING	9231680	11	4	349	98 79 066	FIXING PARTS CAB
BUSHING	9233882	1	2	551	99 06 383	HYDRAULIC CYLINDER
BUSHING	9233882	1	2	552	99 06 576	HYDRAULIC CYLINDER
BUSHING	9234161	1	2	550	96 01 362	HYDRAULIC CYLINDER
BUSHING	9265394	2	1	232	90 74 482	REPAIR KIT VG7-4
BUSHING	9265394	14	2	236	90 79 258	SERVO CONTROL UNIT VG7-2
BUSHING	9265394	14	2	238	90 79 259	SERVO CONTROL UNIT VG7-2
BUSHING	9265394	2	1	243	92 65 665	REPAIR KIT VG7-2/3...
BUSHING	9266235	10	1	39	92 67 037	PRESSURE REGULATOR VAL
BUSHING	9266524	11	9	170	92 73 050	CYLINDER 125
BUSHING	9275743	81	1	227	90 80 093	SERVO CONTROL UNIT VG5-4
BUSHING	9276953	13	2	471	98 88 605	AIR CONDITION.COMPRESSO
BUSHING	9276953	30	1	590	98 23 518	COMPRESSOR INSTALLATION
BUSHING	9307235	9	1	553	99 10 401	HYDRAULIC CYLINDER
BUSHING	9327516	3	4	28	95 66 869	CAM
BUSHING	9358590	85	1	66	90 12 935	AIR AND EXHAUST INSTALLAT
BUSHING	9368563	10	7	60	97 68 803	ENGINE MOUNT
BUSHING	9369598	11	3	141	99 44 426	AIR ADMISSION PIPES
BUSHING	9385630	33	4	261	90 16 999	HYDR.PUMPS TO SPOOL VALV
BUSHING	9563951	14	60	188	90 15 061	SWING RING INSTALLATION
BUSHING	9570110	18	2	516	99 43 428	STICK SEALED 2,60M
BUSHING	9827128	1	2	553	99 10 401	HYDRAULIC CYLINDER
BUSHING	9872768	142	4	68	90 12 935	AIR AND EXHAUST INSTALLAT
BUSHING	9907856	9	1	551	99 06 383	HYDRAULIC CYLINDER
BUSHING	9907856	9	1	552	99 06 576	HYDRAULIC CYLINDER
BUSHING	9926802	84	1	550	96 01 362	HYDRAULIC CYLINDER
BUSHING	9926803	9	1	550	96 01 362	HYDRAULIC CYLINDER
BUSHING 11x14x46,5	7367235	6	8	156	99 44 365	AIR CONDIT.CONDENSER IN
BUSHING 11x14x58	7367212	32	20	268	99 43 384	HYDR.ROTARY CONNEC.+SWI
BUSHING 11x14x58	7367212	32	8	275	99 89 441	HYDR.INSTALLATION FAN DR
BUSHING 11x14x58	7367212	43	2	528	10 07 498 1	PISTON ROD COVER BUCKET
BUSHING 12,4x16x87	7367211	27	4	263	99 43 949	ANTIVIBRATION HOSES INSTA
BUSHING 12,4x16x87	7367211	7	2	538	93 63 931	PIPE CLIP
BUSHING 12,4x16x87	7367211	7	2	539	93 63 940	PIPE CLIP
BUSHING 12,4x16x87	7367211	6	2	547	96 84 962	HOSE CLAMP

Description	Item	Pos.	Quantity	Page	Assembly	Description
BUSHING 21,8X28	7373759	9	1	279	10 02 191 7	OIL PILOT VALVE
BUTTON	10289975	43	4	207	10 04 363 1	DRIVER'S SEAT
BUTTON	10289975	43	4	208	10 04 363 2	DRIVER'S SEAT
BUZZER	6000578	37	1	203	90 10 182	CONTROL CAB BASIC PIECE
CAB	10013972	10	1	373	70 28 781	CAB
CAB	10015820	20	1	346	90 14 894	CAB
CAB	7028781	10	1	347	10 01 582 0	CAB
CAB	9014894	8700	1	12	99 34 236	INDEX UPPERCARRIAGE R96
CAB BOTTOM PLATE	9012129	10	1	203	90 10 182	CONTROL CAB BASIC PIECE
CAB DOOR	10046788	50	1	347	10 01 582 0	CAB
CAB ELEVATION 1200MM	9927336	18	1	7	.	
CAB ELEVATION 1200MM	9927351	10	1	595	99 27 336	CAB ELEVATION 1200MM
CABLE	6203999	26	1	173	10 10 226 8	GREASE PUMP
CABLE	6204000	35	1	173	10 10 226 8	GREASE PUMP
CABLE ANTENNA EXTENSION	6204404	150	1	206	90 10 182	CONTROL CAB BASIC PIECE
CABLE BOOM	9076481	1	1	502	90 76 482	CABLE BOOM MOUNTING
CABLE BOOM MOUNTING	9076482	230	1	410	90 76 939	DIESEL ENGINE D9406TI-E A4
CABLE BUSHING	6202703	24	2	211	90 14 509	ARM REST LEFT
CABLE BUSHING	9886222	80	1	227	90 80 093	SERVO CONTROL UNIT VG5-4
CABLE BUSHING 8,5/14/20/1	7362986	25	7	211	90 14 509	ARM REST LEFT
CABLE CHANNEL	9392650	60	1	204	90 10 182	CONTROL CAB BASIC PIECE
CABLE CLAMP	7362507	97	4	220	10 36 732 4	ARM REST RIGHT
CABLE ELONGATION	7027305	3	1	258	10 11 315 6	HANDSENSOR
CABLE SUPPORT	10023106	11	2	248	10 02 211 7	HOUSING
CABLE SUPPORT	9392646	15	1	219	10 36 732 4	ARM REST RIGHT
CALOTTE	6204368	4	1	587	99 89 645	SWITCH INSTALLATION
CALOTTE	6204368	4	1	588	99 89 646	SWITCH INSTALLATION S84-2
CALOTTE	6204368	4	1	603	98 03 921	SWITCH INSTALLATION S275
CAM	9566869	106	1	10	99 40 492	INDEX UNDERCARRIAGE
CAM SHAFT	9275719	1	1	444	98 87 474	CAM SHAFT
CAM SHAFT	9887474	44	1	406	90 76 939	DIESEL ENGINE D9406TI-E A4
CANAL	10009199	480	1	371	10 00 913 0	INSIDE LINING
CAP	10046783	2010	2	356	10 04 678 9	TUERRAHMEN
CAP	5029669	10	1	555	95 86 880	VENTILATION CONTROL
CAP	6202946	24	1	592	98 23 672	ELECTR.INST.AIR CONDITIO
CAP	7025005	17	1	210	70 24 996	SEAT FRAME
CAP	7025347	21	1	218	73 73 807	SAFETY LEVER
CAP	7027101	10	1	420	92 72 268	OIL SEPARATOR
CAP	9265414	30	2	236	90 79 258	SERVO CONTROL UNIT VG7-2
CAP	9265414	30	2	238	90 79 259	SERVO CONTROL UNIT VG7-2
CAP	9265414	5	1	243	92 65 665	REPAIR KIT VG7-2/3...
CAPACITOR	10005670	2	1	156	99 44 365	AIR CONDIT.CONDENSER IN
CAPACITOR	5612750	21	1	594	96 82 525	MOUNTING PARTS
CARDAN JOINT - B 20 M 20 M	9265396	16	1	227	90 80 093	SERVO CONTROL UNIT VG5-4
CARRIER ROLLER	5605506	55	4	15	99 44 484	UNDERCARRIAGE CPL
CASTLE NUT	9161348	3	1	533	99 35 245	PIN
CATWALK	9015147	8900	1	12	99 34 236	INDEX UPPERCARRIAGE R96
CATWALK	9928721	2	1	612	99 28 720	CATWALK LEFT IN FRONT
CATWALK LEFT IN FRONT	9928720	60	1	604	99 27 351	CAB ELEVATION 1200MM
CATWALK LEFT REAR	9017969	21	1	375	90 15 147	CATWALK
CATWALK RIGHT	9385581	20	1	375	90 15 147	CATWALK
CEILING LAMP	7028857	140	1	359	70 28 777	ELECTRIC INSTALLATION
CEMENT OMNIVISC	8627609	123	1	40	92 68 751	REPAIR KIT FMV 165 165
CEMENT OMNIVISC	8627609	123	1	127	92 68 016	REPAIR KIT 125
CENTERING BOLT	9389177	2	2	397	93 94 861	COUNTERWEIGHT INSTALLAT
CENTERING CPL	7373093	1	1	91	10 02 562 5	ZERO-POSITION CENTERING
CENTRALIZED LUBRICATION	9943469	39	1	513	99 29 897	STICK SEALED 2,60M
CENTRALIZED LUBRICATION	10048115	1400	1	11	99 34 236	INDEX UPPERCARRIAGE R96
CENTRALIZED LUBRICATION	10048117	3	1	189	10 04 811 5	CENTRALIZED LUBRICATION
CHAIN	7024630	26	1	283	10 02 191 5	VALVE

Description	Item	Pos.	Quantity	Page	Assembly	Description
CHANGE KIT FAT R964B LBR	9019693	4	1	7	.	
CHANNEL	10009183	300	1	371	10 00 913 0	INSIDE LINING
CHANNEL	10009229	310	1	371	10 00 913 0	INSIDE LINING
CHASSIS	9945870	2	1	13	99 44 484	UNDERCARRIAGE CPL
CHECK VALVE	5608327	6	1	279	10 02 191 7	OIL PILOT VALVE
CHECK VALVE	5609938	11	1	273	99 89 440	HYDR.AND GEAR OIL COOLIN
CHECK VALVE	5610482	10	1	273	99 89 440	HYDR.AND GEAR OIL COOLIN
CHECK VALVE	5612724	22	1	173	10 10 226 8	GREASE PUMP
CHECK VALVE	7017201	710	2	360	70 28 777	ELECTRIC INSTALLATION
CHECK VALVE	9265151	50	1	504	99 35 400	GOOSENECK BOOM 7,00M
CHECK VALVE	9275542	7	1	133	98 81 724	REGULATOR EHR LPV165
CHECK VALVE	9370592	10	1	308	99 43 733	CONTROL VALVE INSTALLAT
CHECK VALVE RV	9889003	1	1	306	98 89 008	VALVE REPAIR SET
CIGAR LIGHTER	7369377	80	1	212	90 14 509	ARM REST LEFT
CIRCLIP	7003394	11	1	34	50 20 370 01	SPRING PRESSURE MULTI DIS
CLAMP	7368376	35	2	65	90 12 935	AIR AND EXHAUST INSTALLAT
CLAMP	7373592	240	4	370	10 00 913 0	INSIDE LINING
CLAMP	9380769	193	2	331	90 15 150	COVERING
CLAMP COLLAR	7011341	13	2	190	10 04 817 7	SWING GEAR PINION GREAS
CLAMP COLLAR	7011341	13	2	581	90 09 579	SWING GEAR PINION GREAS
CLAMP COLLAR	9275581	15	1	444	98 87 474	CAM SHAFT
CLAMP COLLAR	9278553	19	2	42	92 78 174	REGULATION NG 165 165
CLAMP CPL.	9486669	50	1	268	99 43 384	HYDR.ROTARY CONNEC.+SWI
CLAMP-HALF AEHNL.DIN 3015	7367234	5	8	156	99 44 365	AIR CONDIT.CONDENSER IN
CLAMP-HALF AEHNL.DIN 3015	7367237	30	20	268	99 43 384	HYDR.ROTARY CONNEC.+SWI
CLAMP-HALF AEHNL.DIN 3015	7367238	25	8	275	99 89 441	HYDR.INSTALLATION FAN DR
CLAMP-HALF AEHNL.DIN 3015	7367236	25	4	263	99 43 949	ANTIVIBRATION HOSES INSTA
CLAMP-HALF AEHNL.DIN 3015	7363676	1	2	545	94 94 067	HOSE CLAMP
CLAMP-HALF AEHNL.DIN 3015	7367232	1	2	538	93 63 931	PIPE CLIP
CLAMP-HALF AEHNL.DIN 3015	7367215	1	2	539	93 63 940	PIPE CLIP
CLAMP-HALF AEHNL.DIN 3015	7365069	75	16	311	99 43 733	CONTROL VALVE INSTALLAT
CLAMP-HALF AEHNL.DIN 3015	7365069	1	2	535	93 28 382	PIPE CLIP CPL
CLAMPING JAW	9388848	41	1	219	10 36 732 4	ARM REST RIGHT
CLAW	9273428	4	1	457	92 74 096	INJECTION NOZZLE
CLIP	10412536	30	90	333	99 86 024	ENGINE BONNET
CLIP	10412536	15	32	335	98 72 917	RADIATOR BONNET
CLIP	10412536	20	11	337	99 89 452	BONNET LEFT
CLIP	10412536	40	42	339	98 94 393	SIDE DOOR MIDDLE LEFT
CLIP	10412536	17	30	340	10 04 731 3	SIDE DOOR RIGHT
CLIP	10412536	6	11	341	96 86 259	COVER MIDDLE
CLIP	7367015	48	2	144	99 44 450	RADIATOR INSTALLATION
CLIP	7369271	16	1	65	90 12 935	AIR AND EXHAUST INSTALLAT
CLIP	7371006	20	1	339	98 94 393	SIDE DOOR MIDDLE LEFT
CLIP	7371006	20	1	342	96 90 685	SIDE DOOR FRONT RIGHT
CLIP	7371028	21	1	339	98 94 393	SIDE DOOR MIDDLE LEFT
CLIP	7371028	21	1	342	96 90 685	SIDE DOOR FRONT RIGHT
CLIP	7371867	30	16	517	99 43 469	CENTRALIZED LUBRICATION
CLIP	7371868	29	5	517	99 43 469	CENTRALIZED LUBRICATION
CLIP	7371869	28	1	517	99 43 469	CENTRALIZED LUBRICATION
CLIP	9340069	10	1	267	98 05 014	HYDR.INST.CONTROL VALVE
CLIP	9490123	35	2	277	99 39 760	HYDR.INSTAL.CONTROL TUBE
CLIP 105	10100620	112	5	67	90 12 935	AIR AND EXHAUST INSTALLAT
CLIPS	10022775	2	2	252	10 02 206 9	EVAPORATOR HOUSING
COLLAR	10023245	270	6	370	10 00 913 0	INSIDE LINING
COLLAR	10023245	270	6	373	70 28 781	CAB
COLLAR	7362752	62	1	204	90 10 182	CONTROL CAB BASIC PIECE
COLLAR	7362752	103	4	220	10 36 732 4	ARM REST RIGHT
COLLECTOR-DISTRIBUTOR	5613988	10	2	202	90 15 257	INSTALLATION DISTRIBUTOR
COMBINATED RADIATOR	5618474	25	1	142	99 44 450	RADIATOR INSTALLATION
COMPRESSION SPRING	10026783	38	2	102	10 02 678 4	CONTROL VALVE

Description	Item	Pos.	Quantity	Page	Assembly	Description
COMPRESSION SPRING	10101457	7	1	151	10 10 145 1	GEAR DRIVE
COMPRESSION SPRING	5606650	5	1	318	56 15 220	HIGH PRESSURE FILTER
COMPRESSION SPRING	5616117	220	4	38	56 16 688	BRAKE VALVE
COMPRESSION SPRING	7009097	64	1	95	10 02 562 9	TORQUE CONTROL
COMPRESSION SPRING	7009414	4	1	107	73 73 093	CENTERING CPL
COMPRESSION SPRING	7014884	2	2	229	90 10 105	DRIVER CAB PARTS
COMPRESSION SPRING	7024422	22	1	105	56 06 401	VALVE
COMPRESSION SPRING	7362511	6	1	509	93 83 613	BLOCK
COMPRESSION SPRING	7367550	4	1	323	73 71 361	COVER
COMPRESSION SPRING	7371358	3	1	324	56 10 135	VALVE
COMPRESSION SPRING	7371520	6	2	99	10 02 666 0	CONTROL
COMPRESSION SPRING	7371521	7	2	99	10 02 666 0	CONTROL
COMPRESSION SPRING	7371931	37	1	89	10 02 562 4	MECHANISM AND HOUSING
COMPRESSION SPRING	7381302	10	1	451	98 86 858	LUBRICATING-OIL PUMP
COMPRESSION SPRING	7381703	36	1	133	98 81 724	REGULATOR EHR LPV165
COMPRESSION SPRING	7381807	26	2	236	90 79 258	SERVO CONTROL UNIT VG7-2
COMPRESSION SPRING	7381807	26	2	238	90 79 259	SERVO CONTROL UNIT VG7-2
COMPRESSION SPRING	7408892	19	1	87	10 01 250 8	ROCKER
COMPRESSION SPRING	7409290	22	1	103	50 04 324	VALVE
COMPRESSION SPRING	749072914	170	1	38	56 16 688	BRAKE VALVE
COMPRESSION SPRING	7610107	6	26	165	93 27 565 01	BRAKE
COMPRESSION SPRING	7610108	7	26	165	93 27 565 01	BRAKE
COMPRESSION SPRING	9145973	6	1	416	92 71 637	VALVE ASSY
COMPRESSION SPRING	9265149	6	1	569	92 65 151	CHECK VALVE
COMPRESSION SPRING	9265404	15	1	39	92 67 037	PRESSURE REGULATOR VAL
COMPRESSION SPRING	9265521	28	4	227	90 80 093	SERVO CONTROL UNIT VG5-4
COMPRESSION SPRING	9266088	21	1	41	92 67 554	PRESSURE REGULATOR VALV
COMPRESSION SPRING	9266088	21	1	124	90 73 571	PRESSURE REGULATOR VALV
COMPRESSION SPRING	9266641	30	20	118	98 88 307	GEAR DRIVE NG 165
COMPRESSION SPRING	9268054	25	2	236	90 79 258	SERVO CONTROL UNIT VG7-2
COMPRESSION SPRING	9268054	25	2	238	90 79 259	SERVO CONTROL UNIT VG7-2
COMPRESSION SPRING	9268747	31	20	118	98 88 307	GEAR DRIVE NG 165
COMPRESSION SPRING	9273459	9	2	437	92 79 843	CYLINDER HEAD PREMOUNTE
COMPRESSION SPRING	9477422	30	9	180	92 66 169	REPAIR KIT 064
COMPRESSION SPRING	9886756	21	2	448	90 77 316	OIL COOLERS
COMPRESSION SPRING 0,70/ 3	10003855	31	24	178	90 74 416	REPAIR KIT FMF 125
COMPRESSION SPRING 0,80/ 6	7382063	14	1	195	98 89 003	CHECK VALVE RV
COMPRESSION SPRING 1,10/5,	10040051	26	4	227	90 80 093	SERVO CONTROL UNIT VG5-4
COMPRESSION SPRING 1,30/ 5	7382167	30	24	178	90 74 416	REPAIR KIT FMF 125
COMPRESSION SPRING 1,8/10	7381550	35	1	133	98 81 724	REGULATOR EHR LPV165
COMPRESSION SPRING 13,6X	7373500	17	24	34	50 20 370 01	SPRING PRESSURE MULTI DIS
COMPRESSION SPRING 2,00/	7381702	34	1	133	98 81 724	REGULATOR EHR LPV165
COMPRESSION SPRING 2,6/10	7381307	38	1	133	98 81 724	REGULATOR EHR LPV165
COMPRESSION SPRING 2x15	7361568	9	1	566	56 02 932	RESTRICTOR CHECK VALVE
COMPRESSION SPRING 4,5X	7373502	19	24	34	50 20 370 01	SPRING PRESSURE MULTI DIS
COMPRESSION SPRING 5/37	7381499	15	1	42	92 78 174	REGULATION NG 165 165
COMPRESSION SPRING 51,7/ 5	7365026	3	1	314	93 70 592	CHECK VALVE
COMPRESSION SPRING 6,8/1,2	9266087	20	1	41	92 67 554	PRESSURE REGULATOR VALV
COMPRESSION SPRING 6,8/1,2	9266087	20	1	124	90 73 571	PRESSURE REGULATOR VALV
COMPRESSION SPRING 8,2X	7373501	18	24	34	50 20 370 01	SPRING PRESSURE MULTI DIS
COMPRESSOR	10116767	2	1	471	98 88 605	AIR CONDITION.COMPRESSO
COMPRESSOR	5617210	10	1	590	98 23 518	COMPRESSOR INSTALLATION
COMPRESSOR INSTALLATION	9823518	30	1	577	98 23 503	ADDITIONAL KIT AIR CONDITIO
CONE	7021984	200	2	38	56 16 688	BRAKE VALVE
CONE	7021984	230	2	38	56 16 688	BRAKE VALVE
CONE	7367730	2	1	314	93 70 592	CHECK VALVE
CONE	7371359	4	1	324	56 10 135	VALVE
CONE	9889004	10	1	195	98 89 003	CHECK VALVE RV
CONE REDUCING COUPLING	7403942	2	1	190	10 04 817 7	SWING GEAR PINION GREAS
CONE REDUCING COUPLING	7403942	60	2	193	10 04 811 7	CENTRALIZED LUBRICATION

Description	Item	Pos.	Quantity	Page	Assembly	Description
CONE REDUCING COUPLING	7403942	91	1	194	10 04 811 7	CENTRALIZED LUBRICATION
CONE REDUCING COUPLING	7403942	2	1	581	90 09 579	SWING GEAR PINION GREAS
CONE REDUCING COUPLING	7616908	47	1	191	10 04 817 7	SWING GEAR PINION GREAS
CONE REDUCING COUPLING	7616908	85	1	194	10 04 811 7	CENTRALIZED LUBRICATION
CONE REDUCING COUPLING	7616910	75	1	292	90 15 185	HYDRAULIC TANK INSTALLAT
CONE REDUCING COUPLING	7616911	47	1	582	90 09 579	SWING GEAR PINION GREAS
CONE REDUCING COUPLING	7616913	64	1	72	99 44 237	PUMPS + COUPLING INSTALL
CONE REDUCING COUPLING	7616913	36	1	265	99 43 894	OIL PILOT VALVE INSTALLATIO
CONE REDUCING COUPLING	7616916	90	1	194	10 04 811 7	CENTRALIZED LUBRICATION
CONE REDUCING COUPLING	7616916	40	1	582	90 09 579	SWING GEAR PINION GREAS
CONE d=38x66	7362135	3	1	566	56 02 932	RESTRICTOR CHECK VALVE
CONNECTING HOUSING	9886757	2	1	448	90 77 316	OIL COOLERS
CONNECTING LINE	9277971	125	1	408	90 76 939	DIESEL ENGINE D9406TI-E A4
CONNECTING LINE LLK	9077181	127	1	408	90 76 939	DIESEL ENGINE D9406TI-E A4
CONNECTING LINK	9017055	2	1	526	90 17 060	CONNECTING LINK
CONNECTING LINK	9017060	22	1	511	99 29 897	STICK SEALED 2,60M
CONNECTING PLATE	10101444	6	1	149	10 10 144 1	HYDRAULIC PUMP
CONNECTING PLATE	9072991	11	1	174	90 72 990	CONNECTING PLATE NG 125-
CONNECTING PLATE FMF 075	9074144	3	1	302	90 80 817	HYDR.MOTOR FMF 064
CONNECTING PLATE NG 125-	9072990	3	1	163	90 72 100	HYDR.MOTOR FIX.FMF 125
CONNECTING PLATE NG 165	9888308	3	1	78	90 72 922	HYDR.VARIABLE PUMP LPV 16
CONNECTING PLATE NG 165	9888320	10	1	85	98 88 308	CONNECTING PLATE NG 165
CONNECTING PLATE NG 165	9888320	10	1	86	98 89 161	CONNECTING PLATE NG 165
CONNECTING PLATE NG 165	9889161	3	1	80	90 77 452	HYDR.VARIABLE PUMP LPV 16
CONNECTING PLATE NG 64-7	9074142	10	1	305	90 74 144	CONNECTING PLATE FMF 075
CONNECTING ROD	9883728	38	6	406	90 76 939	DIESEL ENGINE D9406TI-E A4
CONNECTING ROD	9883729	1	6	432	98 83 728	CONNECTING ROD
CONNECTING ROD BEARING	9886942	54	6	432	98 83 728	CONNECTING ROD
CONNECTING ROD BEARING	9886941	52	6	432	98 83 728	CONNECTING ROD
CONNECTION	9277973	1	1	468	92 77 971	CONNECTING LINE
CONNECTION CABLE	9768248	27	1	219	10 36 732 4	ARM REST RIGHT
CONNECTION PIECE	9270139	6	2	468	92 77 971	CONNECTING LINE
CONNECTION PIECE	9272138	26	1	485	98 84 999	TURBOCHARGER MOUNTING (
CONNECTION PIECE	9272138	26	1	486	98 85 002	TURBOCHARGER MOUNTING
CONNECTOR	10219734	28	1	173	10 10 226 8	GREASE PUMP
CONNECTOR	7370381	31	2	593	98 23 655	MOUNTING OIL SEPARATOR
CONNECTOR	7370381	41	1	593	98 23 655	MOUNTING OIL SEPARATOR
CONNECTOR BRACKET	9444412	1	1	35	94 43 970	TRAVEL DRIVE FAT 500P005
CONTACT ELEMENT	6001593	2	1	603	98 03 921	SWITCH INSTALLATION S275
CONTACT ELEMENT	6204371	3	1	230	90 16 516	SWITCH INSTALLATION S218
CONTACT ELEMENT	6204372	3	1	587	99 89 645	SWITCH INSTALLATION
CONTACT ELEMENT	6204372	3	1	588	99 89 646	SWITCH INSTALLATION S84-2
CONTAINER	10102270	1	1	172	10 10 226 8	GREASE PUMP
CONTAINER	5616683	1	1	172	10 10 226 8	GREASE PUMP
CONTROL	10026660	1	1	95	10 02 562 9	TORQUE CONTROL
CONTROL	10036533	3	1	226	90 13 811	EMERGENCY CONTROL CPL
CONTROL	10045802	2	1	225	10 04 734 8	PUMPS CONTROL CPL. R5.6/V
CONTROL BRACKET LEFT	10165766	10	1	213	10 05 736 2	CONTROL BRACKET LEFT IN
CONTROL BRACKET LEFT IN	10057362	10	1	211	90 14 509	ARM REST LEFT
CONTROL BRACKET RIGHT	5618923	10	1	219	10 36 732 4	ARM REST RIGHT
CONTROL CAB	9010059	6000	1	11	99 34 236	INDEX UPPERCARRIAGE R96
CONTROL CAB BASIC PIECE	9010182	20	1	196	90 10 059	CONTROL CAB
CONTROL PARTS	9275912	46	6	407	90 76 939	DIESEL ENGINE D9406TI-E A4
CONTROL PIPE CPL.	9374129	7	2	319	99 43 724	CONTROL TUBES SET
CONTROL PIPE CPL.	9374132	10	1	319	99 43 724	CONTROL TUBES SET
CONTROL PIPE CPL.	9374134	12	1	319	99 43 724	CONTROL TUBES SET
CONTROL PIPE CPL.	9391213	2	1	319	99 43 724	CONTROL TUBES SET
CONTROL PIPE CPL.	9391215	4	1	319	99 43 724	CONTROL TUBES SET
CONTROL PISTON DA	9275549	13	1	133	98 81 724	REGULATOR EHR LPV165
CONTROL PISTON LR	9275551	15	1	133	98 81 724	REGULATOR EHR LPV165

Description	Item	Pos.	Quantity	Page	Assembly	Description
CONTROL PLATE	5606788	41	1	90	10 02 562 4	MECHANISM AND HOUSING
CONTROL PLATE	5616713	90	1	312	99 43 733	CONTROL VALVE INSTALLAT
CONTROL PLATE	9265118	12	1	180	92 66 169	REPAIR KIT 064
CONTROL PLATE	9265118	2	1	304	98 80 535	REPAIR KIT CONTROL PLATE
CONTROL PLATE LPV 165	9075918	2	1	110	90 73 751	REPAIR KIT CONTROL PLATE
CONTROL PLATE LPV 165	9888317	12	1	118	98 88 307	GEAR DRIVE NG 165
CONTROL PLATE NG 125	9074065	2	1	177	90 74 415	KIT SPARE PARTS (CYL.CTR.
CONTROL PLATE NG 125	9074065	12	1	178	90 74 416	REPAIR KIT FMF 125
CONTROL PLATINE	6203801	30	1	173	10 10 226 8	GREASE PUMP
CONTROL TUBES SET	9943724	60	1	311	99 43 733	CONTROL VALVE INSTALLAT
CONTROL UNIT	10005671	71	1	244	98 79 077	AIR CONDITIONING
CONTROL UNIT	10005671	1	1	247	10 02 175 1	CONTROL UNIT
CONTROL UNIT	10021751	70	1	244	98 79 077	AIR CONDITIONING
CONTROL VALVE	10000087	20	1	308	99 43 733	CONTROL VALVE INSTALLAT
CONTROL VALVE	10026784	34	2	99	10 02 666 0	CONTROL
CONTROL VALVE	10101440	2	1	146	10 01 507 3	HYDRAULIC PUMP
CONTROL VALVE	5010575	125	1	313	99 43 733	CONTROL VALVE INSTALLAT
CONTROL VALVE INSTALLAT	9943733	7600	1	11	99 34 236	INDEX UPPERCARRIAGE R96
CONTROL VALVES BRACKET	9685569	6	1	308	99 43 733	CONTROL VALVE INSTALLAT
CONTROLS ADHESIVE LABEL	9894266	22	1	403	99 39 804	LABELS
COOLER FIXING PARTS	10115686	171	1	409	90 76 939	DIESEL ENGINE D9406TI-E A4
CORNER PROTECT.PROFILE	7360171	82	1.38m	212	90 14 509	ARM REST LEFT
CORNER PROTECT.PROFILE	7008157	20	1.8m	343	90 11 397	TOOLBOX
COUNTERWEIGHT	10010214	1	1	397	93 94 861	COUNTERWEIGHT INSTALLAT
COUNTERWEIGHT INSTALLAT	9394861	9500	1	12	99 34 236	INDEX UPPERCARRIAGE R96
COUPLING	10008177	2	1	471	98 88 605	AIR CONDITION.COMPRESSO
COUPLING	10115770	2	1	471	98 88 605	AIR CONDITION.COMPRESSO
COUPLING	4901101	50	2	193	10 04 811 7	CENTRALIZED LUBRICATION
COUPLING	4901101	20	1	202	90 15 257	INSTALLATION DISTRIBUTOR
COUPLING	4901101	35	5	507	99 36 164	GREASE PIPES INSTALLATIO
COUPLING	4901101	31	2	518	99 43 469	CENTRALIZED LUBRICATION
COUPLING	4901101	33	3	518	99 43 469	CENTRALIZED LUBRICATION
COUPLING	7028868	630	1	365	70 28 866	WIPER ARM
COUPLING	7362493	10	1	261	90 16 999	HYDR.PUMPS TO SPOOL VALV
COUPLING	7403572	24	1	202	90 15 257	INSTALLATION DISTRIBUTOR
COUPLING	7403572	31	1	265	99 43 894	OIL PILOT VALVE INSTALLATIO
COUPLING	7403572	63	2	311	99 43 733	CONTROL VALVE INSTALLAT
COUPLING	7405617	41	1	507	99 36 164	GREASE PIPES INSTALLATIO
COUPLING	7407122	17	1	48	96 95 216	HYDR.INSTALLATION UNDER
COUPLING	7407388	15	1	101	10 02 666 6	REPAIR KIT
COUPLING	9685685	44	1	508	99 36 164	GREASE PIPES INSTALLATIO
COUPLING BUSHING	7401477	29	1	72	99 44 237	PUMPS + COUPLING INSTALL
COUPLING SLEEVE NG 165	9889162	24	1	86	98 89 161	CONNECTING PLATE NG 165
COVER	10009030	500	1	371	10 00 913 0	INSIDE LINING
COVER	10009188	390	1	371	10 00 913 0	INSIDE LINING
COVER	10015473	110	1	38	56 16 688	BRAKE VALVE
COVER	10015474	100	1	38	56 16 688	BRAKE VALVE
COVER	10018590	16	1	172	10 10 226 8	GREASE PUMP
COVER	10026655	9	1	104	56 04 760	FEED PUMP
COVER	10026785	1	1	99	10 02 666 0	CONTROL
COVER	10049759	35	1	345	90 15 122	LOWER COVERING
COVER	10053831	81	2	513	99 29 897	STICK SEALED 2,60M
COVER	5004101	3	1	18	56 05 506	CARRIER ROLLER
COVER	5604338	28	6	321	10 00 008 7	CONTROL VALVE
COVER	7028349	11	1	295	56 17 689	SHUT OFF VALVE DN 100
COVER	7028836	230	1	354	10 04 678 8	CAB DOOR
COVER	7028865	430	1	360	70 28 777	ELECTRIC INSTALLATION
COVER	7028881	500	1	362	70 28 884	WIPER MOTOR
COVER	7368488	26	1	321	10 00 008 7	CONTROL VALVE
COVER	7369129	27	6	321	10 00 008 7	CONTROL VALVE

Description	Item	Pos.	Quantity	Page	Assembly	Description
COVER	7370890	5	3	223	56 18 923	CONTROL BRACKET RIGHT
COVER	7370892	4	1	223	56 18 923	CONTROL BRACKET RIGHT
COVER	7370893	14	1	223	56 18 923	CONTROL BRACKET RIGHT
COVER	7370895	3	1	217	10 16 576 6	CONTROL BRACKET LEFT
COVER	7370896	2	1	217	10 16 576 6	CONTROL BRACKET LEFT
COVER	7370899	6	1	217	10 16 576 6	CONTROL BRACKET LEFT
COVER	7370924	50	1	296	73 68 771	RETURN FILTER
COVER	7371361	83	1	322	10 00 008 7	CONTROL VALVE
COVER	7372237	7	1	279	10 02 191 7	OIL PILOT VALVE
COVER	7372749	5	1	323	73 71 361	COVER
COVER	7372771	27	1	173	10 10 226 8	GREASE PUMP
COVER	7373091	2	1	89	10 02 562 4	MECHANISM AND HOUSING
COVER	7373503	4	1	34	50 20 370 01	SPRING PRESSURE MULTI DIS
COVER	7408919	1	1	107	73 73 093	CENTERING CPL
COVER	7618883	120	1	370	10 00 913 0	INSIDE LINING
COVER	9011412	3	1	343	90 11 397	TOOLBOX
COVER	9012892	24	1	13	99 44 484	UNDERCARRIAGE CPL
COVER	9012895	25	1	13	99 44 484	UNDERCARRIAGE CPL
COVER	9016187	20	1	345	90 15 122	LOWER COVERING
COVER	9016188	10	1	345	90 15 122	LOWER COVERING
COVER	9016189	15	1	345	90 15 122	LOWER COVERING
COVER	9016190	25	1	345	90 15 122	LOWER COVERING
COVER	9077777	1	1	427	91 47 512	LOCKING PARTS
COVER	9141600	40	1	30	91 41 597	ROTARY CONNECTION
COVER	9144757	2	1	426	92 75 329	OIL FILLING
COVER	9149706	10	1	495	98 85 865	FLYWHEEL HOUSING
COVER	9171589	60	2	233	98 79 212	FOOT PILOT VALVE INSTALL
COVER	9178173	1	1	496	92 68 195	LOCKING PIECES
COVER	9199488	7	1	216	90 09 009	GRIP COMPLET
COVER	9199488	7	1	228	90 09 010	GRIP COMPLET
COVER	9265148	3	1	569	92 65 151	CHECK VALVE
COVER	9271663	11	1	83	92 71 648	REGULATION NG 165 165
COVER	9271664	12	1	83	92 71 648	REGULATION NG 165 165
COVER	9271740	12	1	85	98 88 308	CONNECTING PLATE NG 165
COVER	9271826	1	1	456	92 71 892	LOCKING PIECES
COVER	9275429	72	1	128	92 75 443	REPAIR KIT LPVD 100 100
COVER	9278190	13	1	42	92 78 174	REGULATION NG 165 165
COVER	9278805	12	1	86	98 89 161	CONNECTING PLATE NG 165
COVER	9360257	75	1	377	90 17 847	ELECTR.SYST.UPPERCARRI
COVER	9371217	65	1	233	98 79 212	FOOT PILOT VALVE INSTALL
COVER	9376666	1	1	576	96 93 469	FUEL COUPLING WIGGINS
COVER	9378257	5	1	345	90 15 122	LOWER COVERING
COVER	9383341	101	1	328	90 15 150	COVERING
COVER	9383397	50	1	345	90 15 122	LOWER COVERING
COVER	9444456	45	1	35	94 43 970	TRAVEL DRIVE FAT 500P005
COVER	9494115	3	1	509	93 83 613	BLOCK
COVER	9576763	20	1	13	99 44 484	UNDERCARRIAGE CPL
COVER	9682502	25	1	601	96 82 469	EVAPORATOR INSTALLATION
COVER	9685617	55	1	345	90 15 122	LOWER COVERING
COVER	9690768	15	4	524	98 04 906	BEARING BLOCK
COVER	9693455	3	1	576	96 93 469	FUEL COUPLING WIGGINS
COVER	9696099	1	1	525	96 90 768	COVER
COVER	9751701	1	1	594	96 82 525	MOUNTING PARTS
COVER	9767890	49	1	292	90 15 185	HYDRAULIC TANK INSTALLAT
COVER	9767890	35	3	391	99 43 152	FUEL SYSTEM
COVER	9767890	7	3	396	10 05 028 1	FUEL TANK FOR EXCHANGE
COVER	9884735	30	1	485	98 84 999	TURBOCHARGER MOUNTING (
COVER	9884735	30	1	486	98 85 002	TURBOCHARGER MOUNTING
COVER	9929497	86	2	513	99 29 897	STICK SEALED 2,60M
COVER	9937008	29	1	326	90 15 150	COVERING

Description	Item	Pos.	Quantity	Page	Assembly	Description
COVER	9941036	30	1	345	90 15 122	LOWER COVERING
COVER	9941043	40	1	345	90 15 122	LOWER COVERING
COVER	9942799	175	1	330	90 15 150	COVERING
COVER	9987255	9	1	396	10 05 028 1	FUEL TANK FOR EXCHANGE
COVER 0,6BAR	10032383	4	1	157	10 04 278 7	TOP TANK
COVER 1,0 BAR	7017459	3	1	157	10 04 278 7	TOP TANK
COVER GREASE TENSIONER	9397081	35	2	13	99 44 484	UNDERCARRIAGE CPL
COVER LEFT	9379848	26	1	13	99 44 484	UNDERCARRIAGE CPL
COVER LEFT	9838994	19	1	13	99 44 484	UNDERCARRIAGE CPL
COVER MIDDLE	9686256	1	1	341	96 86 259	COVER MIDDLE
COVER MIDDLE	9686256	2	1	341	96 86 259	COVER MIDDLE
COVER MIDDLE	9686259	140	1	330	90 15 150	COVERING
COVER NG 165 165	9880909	17	1	133	98 81 724	REGULATOR EHR LPV165
COVER NG 165 165	9881230	18	1	111	90 78 788	REPAIR KIT LR/SD/DA
COVER NG 165 165	9881230	18	1	133	98 81 724	REGULATOR EHR LPV165
COVER NG 165 165	9881240	40	1	134	98 81 724	REGULATOR EHR LPV165
COVER PLATE	9075444	262	1	411	90 76 939	DIESEL ENGINE D9406TI-E A4
COVER PLATE	9077382	1	1	501	90 75 444	COVER PLATE
COVER PLATE	9265413	29	1	236	90 79 258	SERVO CONTROL UNIT VG7-2
COVER PLATE	9385196	1	1	547	96 84 962	HOSE CLAMP
COVER PLATE	9864708	51	2	276	99 89 441	HYDR.INSTALLATION FAN DR
COVER RIGHT	9374833	23	1	13	99 44 484	UNDERCARRIAGE CPL
COVER RIGHT	9379849	27	1	13	99 44 484	UNDERCARRIAGE CPL
COVER SHEET	10008444	15	1	244	98 79 077	AIR CONDITIONING
COVER SHEET	10016526	10	1	148	56 18 474	COMBINATED RADIATOR
COVER SHEET	10016983	11	1	148	56 18 474	COMBINATED RADIATOR
COVER SHEET	9697208	75	1	345	90 15 122	LOWER COVERING
COVER TOP	9386453	40	1	594	96 82 525	MOUNTING PARTS
COVERING	10022051	16	1	249	10 02 211 8	HOUSING
COVERING	10044347	870	1	361	70 28 777	ELECTRIC INSTALLATION
COVERING	10290359	210	1	373	70 28 781	CAB
COVERING	10291066	2130	1	372	10 29 113 8	COVERING
COVERING	10291137	2100	1	372	10 29 113 8	COVERING
COVERING	10291138	210	1	370	10 00 913 0	INSIDE LINING
COVERING	604521501	46	15	214	97 58 815 01	PLATINE
COVERING	7024985	2	1	207	10 04 363 1	DRIVER'S SEAT
COVERING	7024985	2	1	208	10 04 363 2	DRIVER'S SEAT
COVERING	7024986	12	1	207	10 04 363 1	DRIVER'S SEAT
COVERING	7024986	12	1	208	10 04 363 2	DRIVER'S SEAT
COVERING	7028837	320	1	354	10 04 678 8	CAB DOOR
COVERING	7028963	250	1	370	10 00 913 0	INSIDE LINING
COVERING	7028963	250	1	373	70 28 781	CAB
COVERING	9015150	8500	1	11	99 34 236	INDEX UPPERCARRIAGE R96
COVERING	9077171	10	1	467	90 77 181	CONNECTING LINE LLK
CRADLE	10101445	7	1	149	10 10 144 1	HYDRAULIC PUMP
CRADLE	10165637	65	1	208	10 04 363 2	DRIVER'S SEAT
CRADLE	7409110	11	1	87	10 01 250 8	ROCKER
CRANK SHAFT	9883320	28	1	406	90 76 939	DIESEL ENGINE D9406TI-E A4
CRANK SHAFT ATTACHING PA	9883316	31	1	406	90 76 939	DIESEL ENGINE D9406TI-E A4
CRANK SHAFT BEARING	9072811	29	1	406	90 76 939	DIESEL ENGINE D9406TI-E A4
CRANKCASE 6 ZYL.	9074255	1	1	413	90 74 256	CRANKCASE D9406
CRANKCASE BREATHER	9272269	11	1	405	90 76 939	DIESEL ENGINE D9406TI-E A4
CRANKCASE D9406	9074256	1	1	412	90 74 257	CRANKCASE D9406
CRANKCASE D9406	9074257	1	1	405	90 76 939	DIESEL ENGINE D9406TI-E A4
CRANKSHAFT	9883318	1	1	428	98 83 320	CRANK SHAFT
CRL SPEC.COMPOUND CRL/5x	8503279	50	1	191	10 04 817 7	SWING GEAR PINION GREAS
CRL SPEC.COMPOUND CRL/5x	8503279	44	1	399	93 75 078	TOOL KIT
CRL SPEC.COMPOUND CRL/5x	8503279	50	1	582	90 09 579	SWING GEAR PINION GREAS
CYL.NEEDLE BEARING	7380106	33	1	176	90 74 285	REPAIR KIT SHAFT FMF 125
CYL.NEEDLE BEARING 31.83X	7469905	32	1	176	90 74 285	REPAIR KIT SHAFT FMF 125

Description	Item	Pos.	Quantity	Page	Assembly	Description
CYLINDER	10101454	2	1	151	10 10 145 1	GEAR DRIVE
CYLINDER	9064093	10	1	551	99 06 383	HYDRAULIC CYLINDER
CYLINDER	9064093	10	1	552	99 06 576	HYDRAULIC CYLINDER
CYLINDER	9064196	10	1	553	99 10 401	HYDRAULIC CYLINDER
CYLINDER	9269372	11	1	180	92 66 169	REPAIR KIT 064
CYLINDER	9269372	1	1	304	98 80 535	REPAIR KIT CONTROL PLATE
CYLINDER	9270832	26	6	406	90 76 939	DIESEL ENGINE D9406TI-E A4
CYLINDER	9273051	10	1	170	92 73 050	CYLINDER 125
CYLINDER	9594827	10	1	550	96 01 362	HYDRAULIC CYLINDER
CYLINDER 125	9273050	1	1	177	90 74 415	KIT SPARE PARTS (CYL.CTR.
CYLINDER 125	9273050	2	1	178	90 74 416	REPAIR KIT FMF 125
CYLINDER BLOCK	5614908	35	1	89	10 02 562 4	MECHANISM AND HOUSING
CYLINDER HEAD	9274611	1	1	437	92 79 843	CYLINDER HEAD PREMOUNTE
CYLINDER HEAD	9279842	42	6	406	90 76 939	DIESEL ENGINE D9406TI-E A4
CYLINDER HEAD	9887824	1	1	438	92 74 611	CYLINDER HEAD
CYLINDER HEAD COVER	9880820	6	1	436	92 79 842	CYLINDER HEAD
CYLINDER HEAD PREMOUNTE	9279843	1	1	436	92 79 842	CYLINDER HEAD
CYLINDER HEAD SCREW	9267744	3	6	436	92 79 842	CYLINDER HEAD
CYLINDER LINER	9270833	1	1	417	92 70 832	CYLINDER
CYLINDER W/BUSHING NG 16	9888120	1	1	110	90 73 751	REPAIR KIT CONTROL PLATE
CYLINDER W/BUSHING NG 16	9888120	2	1	118	98 88 307	GEAR DRIVE NG 165
DEFLECTOR	9006635	15	1	333	99 86 024	ENGINE BONNET
DETENT	7025007	23	1	210	70 24 996	SEAT FRAME
DIESEL ENGINE D9406TI-E A4	9076939	30	1	59	90 15 121	ENGINE INSTALLATION
DIPSTICK	9079822	12	1	424	92 74 986	OIL DIPSTICK
DISC INSIDE TOOTHED	7373505	8	8	34	50 20 370 01	SPRING PRESSURE MULTI DIS
DISC INSIDE TOOTHED	9442507	63	6	162	93 26 621 01	SWING GEAR SAT 375/248
DISC INSIDE TOOTHED	9442507	36	5	171	94 41 501	BRAKE LAMELLA BRAKE
DISK	10022767	3	2	248	10 02 211 7	HOUSING
DISK	10022767	5	2	255	10 02 277 7	GRATE BLACK
DISK	9265060	19	1	180	92 66 169	REPAIR KIT 064
DISK	9441557	46	1	161	93 26 621 01	SWING GEAR SAT 375/248
DISK	9443033	36	1	35	94 43 970	TRAVEL DRIVE FAT 500P005
DISK 125X6	9442198	36	1	161	93 26 621 01	SWING GEAR SAT 375/248
DISK 127X55X4	9443344	38	1	35	94 43 970	TRAVEL DRIVE FAT 500P005
DISK 140X60X6	9277007	26	1	35	94 43 970	TRAVEL DRIVE FAT 500P005
DISPLAY	10045787	2	1	222	10 04 734 6	DISPLAY CPL. R5.2/V3.0.1
DISPLAY CPL. R5.2/V3.0.1	10047346	30	1	219	10 36 732 4	ARM REST RIGHT
DISPLAY SUPPORT	7373268	20	1	223	56 18 923	CONTROL BRACKET RIGHT
DISTANCE PIN	7408889	20	1	87	10 01 250 8	ROCKER
DISTANCE RING	7002216	40	2	24	56 18 003	TRACK LINK
DISTANCE RING	7370811	3	1	579	73 70 814	FILTER ELEMENT
DISTRIBUTOR	9935172	64	1	505	99 35 400	GOOSENECK BOOM 7,00M
DISTRIBUTOR BLOCK	9335782	5	1	273	99 89 440	HYDR.AND GEAR OIL COOLIN
DISTRIBUTOR BLOCK	9386212	60	2	261	90 16 999	HYDR.PUMPS TO SPOOL VALV
DISTRIBUTOR PLATE	10101452	2	1	150	10 10 144 2	GEAR DRIVE
DIVIDING WALL	10009201	490	1	371	10 00 913 0	INSIDE LINING
DOOR	9927518	38	1	615	99 27 507	ELEVATION
DOOR LOCKING DEVICE	7019164	420	1	366	70 28 778	MOUNTING PARTS
DOPPELMAULSCHLUESSEL	7360707	12	1	398	93 75 078	TOOL KIT
DOPPELMAULSCHLUESSEL	7360813	15	1	398	93 75 078	TOOL KIT
DOPPELMAULSCHLUESSEL	7900717	6	1	398	93 75 078	TOOL KIT
DOWEL PIN	7370006	6	1	92	10 02 562 6	SUPPORT
DOWEL PIN	7408931	7	1	92	10 02 562 6	SUPPORT
DRAIN HOSE	9358137	38	1	399	93 75 078	TOOL KIT
DRIER	5611389	8	1	599	56 12 750	CAPACITOR
DRIER INSTALLATION	9827848	10	1	387	98 27 845	AIR CONDITION HOSES INSTA
DRIVE F. INIECTION PUMP	9885052	85	1	407	90 76 939	DIESEL ENGINE D9406TI-E A4
DRIVE SHAFT	10101446	8	1	149	10 10 144 1	HYDRAULIC PUMP
DRIVE SHAFT	7000704	750	3	360	70 28 777	ELECTRIC INSTALLATION

Description	Item	Pos.	Quantity	Page	Assembly	Description
DRIVE SHAFT	7029261	9	1	89	10 02 562 4	MECHANISM AND HOUSING
DRIVE SHAFT	9888314	10	1	118	98 88 307	GEAR DRIVE NG 165
DRIVE SHAFT	9888314	10	1	120	98 89 282	REPAIR KIT LPV 165
DRIVE SHAFT M=3,75 Z=21	9444455	40	1	35	94 43 970	TRAVEL DRIVE FAT 500P005
DRIVE SHAFT NG 125	9073951	10	1	176	90 74 285	REPAIR KIT SHAFT FMF 125
DRIVE SHAFT Z=56 M=3,5	9273060	10	1	74	92 73 131	PUMP SPLITTER BOX PVG 350
DRIVE SHAFT Z=56 M=3,5	9273060	10	1	116	92 73 956	REPAIR KIT
DRIVE-SCREW M36	9103255	42	1	399	93 75 078	TOOL KIT
DRIVER	9354942	1	1	28	95 66 869	CAM
DRIVER CAB PARTS	9010105	22	1	216	90 09 009	GRIP COMPLET
DRIVER CAB PARTS	9010105	22	1	228	90 09 010	GRIP COMPLET
DRIVER'S SEAT	10043631	51	1	203	90 10 182	CONTROL CAB BASIC PIECE
DRIVER'S SEAT	10043632	50	1	203	90 10 182	CONTROL CAB BASIC PIECE
DUST-PROF COVER	10040064	2	1	471	98 88 605	AIR CONDITION.COMPRESSO
EAR	7028912	240	4	366	70 28 778	MOUNTING PARTS
EC DECLARATION OF CONFO	9399607	98	1	404	99 39 804	LABELS
ECCENTRIC	7372914	15	1	172	10 10 226 8	GREASE PUMP
ECCENTRIC PIN	10018999	22	1	99	10 02 666 0	CONTROL
ECCENTRIC PIN	7401878	8	2	107	73 73 093	CENTERING CPL
ECCO ALARM SET	9389148	2	1	549	10 05 001 6	TRAVEL ALARM
EEC CERTIFICAT.OF CONFO	9399606	97	1	404	99 39 804	LABELS
ELBOW	10016524	8	1	148	56 18 474	COMBINATED RADIATOR
ELBOW	10016525	9	1	148	56 18 474	COMBINATED RADIATOR
ELBOW LEFT	9277966	2	1	468	92 77 971	CONNECTING LINE
ELBOW RIGHT	9277967	3	1	468	92 77 971	CONNECTING LINE
ELEC.SYST.ADD.HEAD LIGHT	9018688	20	1	606	99 34 320	ADDIT.HEAD LIGHTS F.FOPS
ELEC.SYST.ADD.HEAD LIGHT	9018689	20	1	607	99 34 322	ADDIT.HEAD LIGHTS F.FOPS
ELECTR.INST.AIR CONDITIO	9823672	50	1	577	98 23 503	ADDITIONAL KIT AIR CONDITIO
ELECTR.MOTOR	10022766	7	2	248	10 02 211 7	HOUSING
ELECTR.MOTOR	10022766	2	1	253	10 02 207 8	ANGLE
ELECTR.MOTOR	10022766	3	1	254	10 02 208 3	AIR CONNECTION PART
ELECTR.SYST.UPPERCARRI	9017847	9000	1	12	99 34 236	INDEX UPPERCARRIAGE R96
ELECTR.SYSTEM ELEVATION	9949375	40	1	604	99 27 351	CAB ELEVATION 1200MM
ELECTRIC BOX	9392651	26	1	211	90 14 509	ARM REST LEFT
ELECTRIC BOX CPL. E50	9013341	23	1	376	90 17 847	ELECTR.SYST.UPPERCARRI
ELECTRIC BOX E50	9009183	2	1	382	90 13 341	ELECTRIC BOX CPL. E50
ELECTRIC BOX MOUNTING PA	9009108	30	1	383	90 13 341	ELECTRIC BOX CPL. E50
ELECTRIC BOX MOUNTING PA	9010664	40	1	383	90 13 341	ELECTRIC BOX CPL. E50
ELECTRIC BOX MOUNTING PA	9013321	41	1	383	90 13 341	ELECTRIC BOX CPL. E50
ELECTRIC INSTALLATION	7028777	60	1	347	10 01 582 0	CAB
ELECTRICAL SYSTEM GREAS	9009578	110	1	194	10 04 811 7	CENTRALIZED LUBRICATION
ELECTRICAL SYSTEM GREAS	9009581	71	1	582	90 09 579	SWING GEAR PINION GREAS
ELEVATION	9927506	2	1	610	99 27 505	ELEVATION 1200MM
ELEVATION	9927507	10	1	614	99 27 506	ELEVATION
ELEVATION 1200MM	9927505	10	1	604	99 27 351	CAB ELEVATION 1200MM
ELONGAT.WIRING HARNESS	9805364	14	1	613	99 49 375	ELECTR.SYSTEM ELEVATION
EMERGENCY CONTROL CPL	9013811	104	1	220	10 36 732 4	ARM REST RIGHT
END CAP	10101447	17	2	149	10 10 144 1	HYDRAULIC PUMP
END DISK	9429965	30	2	308	99 43 733	CONTROL VALVE INSTALLAT
END DISK	9429965	76	1	505	99 35 400	GOOSENECK BOOM 7,00M
END PART	10301925	7	2	17	10 22 121 2	TRACK ROLLER
END RING	9442287	60	1	36	94 43 970	TRAVEL DRIVE FAT 500P005
ENGINE BONNET	9985935	2	1	333	99 86 024	ENGINE BONNET
ENGINE BONNET	9986024	10	1	326	90 15 150	COVERING
ENGINE CONTROL SENSORS	9072552	231	1	410	90 76 939	DIESEL ENGINE D9406TI-E A4
ENGINE CONTROL UNIT DC5-0	9076479	71	1	407	90 76 939	DIESEL ENGINE D9406TI-E A4
ENGINE FUEL SYSTEM	9988630	16	1	59	90 15 121	ENGINE INSTALLATION
ENGINE INSTALLATION	9015121	500	1	11	99 34 236	INDEX UPPERCARRIAGE R96
ENGINE MOUNT	9768803	15	1	59	90 15 121	ENGINE INSTALLATION
EVAPORATOR	10005669	10	1	244	98 79 077	AIR CONDITIONING

Description	Item	Pos.	Quantity	Page	Assembly	Description
EVAPORATOR	5612751	11	1	601	96 82 469	EVAPORATOR INSTALLATION
EVAPORATOR	5612752	10	1	601	96 82 469	EVAPORATOR INSTALLATION
EVAPORATOR HOUSING	10005672	1	1	249	10 02 211 8	HOUSING
EVAPORATOR HOUSING	10005679	8	1	249	10 02 211 8	HOUSING
EVAPORATOR HOUSING	10022069	15	1	249	10 02 211 8	HOUSING
EVAPORATOR INSTALLATION	9682469	40	1	577	98 23 503	ADDITIONAL KIT AIR CONDITIO
EXCHANGE FILTER	5502096	1	2	53	99 81 554	SERVICE KIT 1500H/2500H
EXCHANGE FILTER	5502096	5	2	154	96 87 788	GREASE FILTER INSTALLATIO
EXCHANGE PISTON	10340016	36	1	325	56 13 550	VALVE
EXHAUST FITTING	9271751	1	1	487	92 71 752	EXHAUST STACK
EXHAUST STACK	9271752	192	2	410	90 76 939	DIESEL ENGINE D9406TI-E A4
EXHAUST VALVE	9274639	4	1	437	92 79 843	CYLINDER HEAD PREMOUNTE
EXHAUST VALVE ZBS	9882724	4	1	437	92 79 843	CYLINDER HEAD PREMOUNTE
EXPANDING BUSH	9110413	991	1	557	92 41 642	PISTON 180MM
EXPANDING BUSH	9192853	991	1	558	92 81 569	PISTON 210MM
EXPANDING BUSH	9907701	991	1	559	99 07 680	PISTON 190 MM
FAIL SAFE VENT	5608797	11	1	576	96 93 469	FUEL COUPLING WIGGINS
FAN	5005641	3	1	490	98 83 758	ALTERNATOR ASSY.
FAN	5611098	9	1	140	99 85 053	FAN INSTALLATION
FAN CASING	10016522	12	1	148	56 18 474	COMBINATED RADIATOR
FAN INSTALLATION	9985053	19	1	59	90 15 121	ENGINE INSTALLATION
FAN WHEEL	10000976	3	4	599	56 12 750	CAPACITOR
FASTENER	5009773	39	1	325	56 13 550	VALVE
FASTENING ANGEL	10022049	9	2	249	10 02 211 8	HOUSING
FEED PUMP	10025628	5	1	77	10 01 726 4	PUMP
FEED PUMP	5604760	3	1	94	10 02 562 8	FEED PUMP
FEED VALVE	5616231	60	8	322	10 00 008 7	CONTROL VALVE
FELT RING	7016180	4	1	32	92 65 064	SEAL KIT ROTARY CONNECT
FILLER PLUG NG 165 165	9881233	21	1	111	90 78 788	REPAIR KIT LR/SD/DA
FILLER PLUG NG 165 165	9881233	21	1	133	98 81 724	REGULATOR EHR LPV165
FILLING ADAPTER	7373097	80	1	585	98 23 669	AIR CONDITION HOSES INSTA
FILLING ADAPTER	7373098	81	1	585	98 23 669	AIR CONDITION HOSES INSTA
FILLING PUMP	5608704	43	1	191	10 04 817 7	SWING GEAR PINION GREAS
FILLING PUMP	5608704	96	1	194	10 04 811 7	CENTRALIZED LUBRICATION
FILLING PUMP	5608704	43	1	582	90 09 579	SWING GEAR PINION GREAS
FILTER	10025638	5	1	93	10 02 562 7	FILTER ASSEMBLY
FILTER	10222393	4	1	54	10 06 878 0	SERVICE KIT 2000H
FILTER	10222393	31	1	290	90 15 185	HYDRAULIC TANK INSTALLAT
FILTER	5611503	33	1	192	10 04 811 7	CENTRALIZED LUBRICATION
FILTER	5616726	25	1	190	10 04 817 7	SWING GEAR PINION GREAS
FILTER	5616726	25	1	581	90 09 579	SWING GEAR PINION GREAS
FILTER	7381816	9	1	50	10 06 877 9	SERVICE KIT 1000H
FILTER	7381816	1	1	458	73 81 820	FUEL FIRST FILTER
FILTER	9272855	2	1	460	98 83 464	FUEL FILTER
FILTER ASSEMBLY	10025627	4	1	77	10 01 726 4	PUMP
FILTER ELEMENT	10037617	8	1	53	99 81 554	SERVICE KIT 1500H/2500H
FILTER ELEMENT	10037617	13	1	264	99 43 894	OIL PILOT VALVE INSTALLATIO
FILTER ELEMENT	10037617	10	1	266	56 09 948	OIL FILTER SET
FILTER ELEMENT	7362686	5	2	50	10 06 877 9	SERVICE KIT 1000H
FILTER ELEMENT	7362686	5	2	70	98 95 984	AIR FILTER INSTALLATION
FILTER ELEMENT	7364108	10	1	53	99 81 554	SERVICE KIT 1500H/2500H
FILTER ELEMENT	7364108	8	1	98	10 02 563 8	FILTER
FILTER ELEMENT	7364368	4	1	318	56 15 220	HIGH PRESSURE FILTER
FILTER ELEMENT	7370814	1	1	578	56 11 503	FILTER
FILTER ELEMENT	7373880	27	2	290	90 15 185	HYDRAULIC TANK INSTALLAT
FILTER ELEMENT	7373881	2	2	50	10 06 877 9	SERVICE KIT 1000H
FILTER ELEMENT	7373881	2	2	52	98 76 098	SERVICE KIT FIRST 500H
FILTER ELEMENT	7373881	28	2	290	90 15 185	HYDRAULIC TANK INSTALLAT
FILTER FLANGE	5004658	1	1	93	10 02 562 7	FILTER ASSEMBLY
FILTER HEAD	10026642	5	1	98	10 02 563 8	FILTER

Description	Item	Pos.	Quantity	Page	Assembly	Description
FILTER HEAD	7368080	2	1	64	99 87 926	FUEL FILTER INSTALLATION
FILTER HOUSING	10026645	9	1	98	10 02 563 8	FILTER
FILTER SUPPORT	5604846	5	1	152	93 95 343	WATER FILTER INSTALLATIO
FILTER SUPPORT	9075029	1	1	459	92 72 855	FILTER
FINGER GUARD	9985038	2	2	140	99 85 053	FAN INSTALLATION
FIRE SLEEVE	5607689	40	4m	584	98 23 669	AIR CONDITION HOSES INSTA
FIRE SLEEVE	5607689	41	1.5m	584	98 23 669	AIR CONDITION HOSES INSTA
FIRE SLEEVE	7404639	42	3m	584	98 23 669	AIR CONDITION HOSES INSTA
FITTING	5211461	31	1	72	99 44 237	PUMPS + COUPLING INSTALL
FITTING	7364789	10	1	96	10 02 563 0	SUCTION FLANGE
FITTING	7367361	48	2	100	10 02 666 0	CONTROL
FITTING	7367763	21	1	190	10 04 817 7	SWING GEAR PINION GREAS
FITTING	7367763	21	1	581	90 09 579	SWING GEAR PINION GREAS
FITTING	7367776	53	1	310	99 43 733	CONTROL VALVE INSTALLAT
FITTING	7370819	4	1	578	56 11 503	FILTER
FITTING	7403569	10	1	27	93 45 153	ROTARY CONNECTION INSTAL
FITTING	7403569	69	2	72	99 44 237	PUMPS + COUPLING INSTALL
FITTING	7403569	91	1	144	99 44 450	RADIATOR INSTALLATION
FITTING	7403569	107	1	145	99 44 450	RADIATOR INSTALLATION
FITTING	7403569	12	1	277	99 39 760	HYDR.INSTAL.CONTROL TUBE
FITTING	7403569	90	2	278	99 39 760	HYDR.INSTAL.CONTROL TUBE
FITTING	7403569	62	4	311	99 43 733	CONTROL VALVE INSTALLAT
FITTING	7403571	81	4	72	99 44 237	PUMPS + COUPLING INSTALL
FITTING	7403571	22	1	202	90 15 257	INSTALLATION DISTRIBUTOR
FITTING	7403571	21	2	234	99 27 652	FOOT PILOT VALVE LEFT
FITTING	7403571	67	1	311	99 43 733	CONTROL VALVE INSTALLAT
FITTING	7403571	145	1	313	99 43 733	CONTROL VALVE INSTALLAT
FITTING	7404186	71	2	95	10 02 562 9	TORQUE CONTROL
FITTING	7404419	16	1	273	99 89 440	HYDR.AND GEAR OIL COOLIN
FITTING	7406699	56	1	464	90 76 908	FUEL LINES D9406TI-E-A4
FITTING	7406824	74	1	72	99 44 237	PUMPS + COUPLING INSTALL
FITTING	7406824	87	2	194	10 04 811 7	CENTRALIZED LUBRICATION
FITTING	7407114	52	1	72	99 44 237	PUMPS + COUPLING INSTALL
FITTING	7407120	11	1	261	90 16 999	HYDR.PUMPS TO SPOOL VALV
FITTING	7615379	43	1	276	99 89 441	HYDR.INSTALLATION FAN DR
FITTING	7615379	79	1	292	90 15 185	HYDRAULIC TANK INSTALLAT
FITTING	7617268	112	2	312	99 43 733	CONTROL VALVE INSTALLAT
FITTING	7617494	49	2	72	99 44 237	PUMPS + COUPLING INSTALL
FITTING	9274536	59	1	464	90 76 908	FUEL LINES D9406TI-E-A4
FITTING	9757423	22	4	48	96 95 216	HYDR.INSTALLATION UNDER
FIXING ELEMENT	6203497	331	12	377	90 17 847	ELECTR.SYST.UPPERCARRI
FIXING ELEMENT	6203497	331	2	392	99 43 152	FUEL SYSTEM
FIXING ELEMENT	6203497	55	1	594	96 82 525	MOUNTING PARTS
FIXING PARTS	10289973	41	1	207	10 04 363 1	DRIVER'S SEAT
FIXING PARTS	10289973	41	1	208	10 04 363 2	DRIVER'S SEAT
FIXING PARTS	9375117	2	1	391	99 43 152	FUEL SYSTEM
FIXING PARTS CAB	9879066	10	1	346	90 14 894	CAB
FIXING PARTS CONTROL VALV	9375164	2	1	308	99 43 733	CONTROL VALVE INSTALLAT
FIXING PARTS HYDR.TANK	9375115	1	1	290	90 15 185	HYDRAULIC TANK INSTALLAT
FIXING PARTS SWING	9375100	10	1	158	10 04 811 3	SWING GEAR INSTALLATION
FLANGE	10115685	1	1	479	10 11 568 6	COOLER FIXING PARTS
FLANGE	9273491	13	1	78	90 72 922	HYDR.VARIABLE PUMP LPV 16
FLANGE	9273491	13	1	80	90 77 452	HYDR.VARIABLE PUMP LPV 16
FLANGE	9279836	12	2	78	90 72 922	HYDR.VARIABLE PUMP LPV 16
FLANGE	9279836	12	2	80	90 77 452	HYDR.VARIABLE PUMP LPV 16
FLANGE	9576071	18	1	308	99 43 733	CONTROL VALVE INSTALLAT
FLANGE	9884730	9	1	485	98 84 999	TURBOCHARGER MOUNTING (
FLANGE	9884730	9	1	486	98 85 002	TURBOCHARGER MOUNTING
FLANGE COUPLING	7616897	30	1	72	99 44 237	PUMPS + COUPLING INSTALL
FLOOR MAT	9879754	5	1	196	90 10 059	CONTROL CAB

Description	Item	Pos.	Quantity	Page	Assembly	Description
FLUID BEARING	10013573	5	4	259	98 79 063	BOTTOM PLATE MOUNTING
FLYWHEEL	9887501	1	1	498	98 87 502	FLYWHEEL MOUNTING
FLYWHEEL GG-35	9887491	1	1	499	98 87 501	FLYWHEEL
FLYWHEEL HOUSING	9885865	240	1	410	90 76 939	DIESEL ENGINE D9406TI-E A4
FLYWHEEL HOUSING	9885866	1	1	495	98 85 865	FLYWHEEL HOUSING
FLYWHEEL MOUNTING	9887502	250	1	411	90 76 939	DIESEL ENGINE D9406TI-E A4
FOAM RUBBER INSULATION	10022772	2	1	251	10 02 211 9	BOX
FOOT BOARD	9946939	2	1	233	98 79 212	FOOT PILOT VALVE INSTALL
FOOT BOARD COVERING	9480295	11	1	234	99 27 652	FOOT PILOT VALVE LEFT
FOOT BOARD COVERING	9480295	11	1	235	99 27 653	FOOT PILOT VALVE RIGHT
FOOT BOARD COVERING	9480295	2	1	241	94 76 369	FOOT PEDAL LEFT
FOOT BOARD COVERING	9480295	2	1	242	94 76 441	FOOT PEDAL RIGHT
FOOT BOARD LEFT	9476442	1	1	241	94 76 369	FOOT PEDAL LEFT
FOOT BOARD RIGHT	9476440	1	1	242	94 76 441	FOOT PEDAL RIGHT
FOOT PEDAL LEFT	9476369	2	1	236	90 79 258	SERVO CONTROL UNIT VG7-2
FOOT PEDAL RIGHT	9476441	2	1	238	90 79 259	SERVO CONTROL UNIT VG7-2
FOOT PILOT VALVE INSTALL	9879212	40	1	203	90 10 182	CONTROL CAB BASIC PIECE
FOOT PILOT VALVE LEFT	9927652	10	1	233	98 79 212	FOOT PILOT VALVE INSTALL
FOOT PILOT VALVE RIGHT	9927653	20	1	233	98 79 212	FOOT PILOT VALVE INSTALL
FOOTBOARD	9989459	191	1	331	90 15 150	COVERING
FRAME	10101225	600	1	356	10 04 678 9	TUERRAHMEN
FRAME	7029411	510	1	358	70 28 844	SLIDING WINDOW
FRONT PANE	7030512	110	1	353	70 28 775	GLASS PANE
FRONT SEAL ASSY	9267791	1	1	430	92 67 712	FRONT/REAR SEALS
FRONT/REAR SEALS	9267712	30	1	406	90 76 939	DIESEL ENGINE D9406TI-E A4
FUEL CAP	7366277	10	1	576	96 93 469	FUEL COUPLING WIGGINS
FUEL CAP	7369407	12	1	396	10 05 028 1	FUEL TANK FOR EXCHANGE
FUEL CAP	7414913	15	1	391	99 43 152	FUEL SYSTEM
FUEL CAP	7610825	5	1	167	94 42 150	OIL FILLER NECK
FUEL CAP	7610825	5	1	169	94 42 350	OIL FILLER NECK
FUEL COUPLING WIGGINS	9693456	14	1	7	.	
FUEL COUPLING WIGGINS	9693469	1	1	571	96 93 456	FUEL COUPLING WIGGINS
FUEL FILTER	9883464	93	1	408	90 76 939	DIESEL ENGINE D9406TI-E A4
FUEL FILTER INSTALLATION	9987926	2	1	63	99 88 630	ENGINE FUEL SYSTEM
FUEL FIRST FILTER	7381820	10	1	64	99 87 926	FUEL FILTER INSTALLATION
FUEL HOSE ASSY	5610050	42	1	63	99 88 630	ENGINE FUEL SYSTEM
FUEL HOSE ASSY	5610056	40	1	63	99 88 630	ENGINE FUEL SYSTEM
FUEL HOSE ASSY	5614624	41	1	63	99 88 630	ENGINE FUEL SYSTEM
FUEL LINES	9888398	131	1	409	90 76 939	DIESEL ENGINE D9406TI-E A4
FUEL LINES D9406TI-E-A4	9076908	97	1	408	90 76 939	DIESEL ENGINE D9406TI-E A4
FUEL STRAINER	10296919	20	1	391	99 43 152	FUEL SYSTEM
FUEL SYSTEM	9943152	9300	1	12	99 34 236	INDEX UPPERCARRIAGE R96
FUEL TANK	9941960	3	1	391	99 43 152	FUEL SYSTEM
FUEL TANK	9941960	15	1	396	10 05 028 1	FUEL TANK FOR EXCHANGE
FUEL TANK FOR EXCHANGE	10050281	100	1	392	99 43 152	FUEL SYSTEM
FUSE	7027038	22	1	218	73 73 807	SAFETY LEVER
FUSE 20A 32 C	6001472	22	1	382	90 13 341	ELECTRIC BOX CPL. E50
FUSE BOX	6000783	25	1	382	90 13 341	ELECTRIC BOX CPL. E50
FUSE C 15A 32 FKS	4901512	40	9	214	97 58 815 01	PLATINE
FUSE C 15A 32 FKS	4901512	23	3	382	90 13 341	ELECTRIC BOX CPL. E50
FUSE C 15A 32 FKS	4901512	10	1	574	90 18 688	ELEC.SYST.ADD.HEAD LIGHT
FUSE C 15A 32 FKS	4901512	10	1	575	90 18 689	ELEC.SYST.ADD.HEAD LIGHT
FUSE C 7,5A 32/56 FKS	4901513	41	5	214	97 58 815 01	PLATINE
FUSE C 7,5A 32/56 FKS	4901513	24	2	382	90 13 341	ELECTRIC BOX CPL. E50
GAS CYLINDER	10037201	35	1	70	98 95 984	AIR FILTER INSTALLATION
GAS CYLINDER	10037206	181	1	330	90 15 150	COVERING
GAS CYLINDER	10037214	72	1	327	90 15 150	COVERING
GAS CYLINDER	10113413	15	2	326	90 15 150	COVERING
GAS CYLINDER	10113413	15	2	326	90 15 150	COVERING
GAS CYLINDER	7368357	15	2	343	90 11 397	TOOLBOX

Description	Item	Pos.	Quantity	Page	Assembly	Description
GAS CYLINDER	7372354	17	1	218	73 73 807	SAFETY LEVER
GASKET	7028342	3	1	295	56 17 689	SHUT OFF VALVE DN 100
GASKET	9272966	6	8	50	10 06 877 9	SERVICE KIT 1000H
GASKET	9272966	9	1	436	92 79 842	CYLINDER HEAD
GASKET	9272966	5	1	440	92 79 918	SEAL KIT CYLINDER HEAD D9
GASKET	9272966	5	1	441	92 79 919	SEAL KIT CYLINDER HEAD D9
GASKET	9272966	9	1	442	92 75 976	SEAL KIT VALVE SEALING RIN
GASKET BEHIND	9267792	6	1	430	92 67 712	FRONT/REAR SEALS
GASKET RING	10018988	3	1	92	10 02 562 6	SUPPORT
GASKET RING	10018988	8	1	97	10 02 563 4	HOUSING
GASKET RING	7009411	30	4	87	10 01 250 8	ROCKER
GASKET RING	7011286	6	2	395	70 10 596	SEAL KIT F.PUMP
GASKET RING	7011288	12	2	395	70 10 596	SEAL KIT F.PUMP
GASKET RING	7370338	21	1	173	10 10 226 8	GREASE PUMP
GASKET RING	7370339	23	2	173	10 10 226 8	GREASE PUMP
GASKET RING	7380982	25	1	42	92 78 174	REGULATION NG 165 165
GASKET RING	7380982	25	1	112	90 79 811	RK PISTON
GASKET RING	7380982	25	1	113	92 71 653	SEAL KIT ADJUSTMENT LPV 16
GASKET RING	7381019	47	1	111	90 78 788	REPAIR KIT LR/SD/DA
GASKET RING	7381019	47	1	134	98 81 724	REGULATOR EHR LPV165
GASKET RING	7381019	47	1	136	98 82 875	SEALING KIT LPVD125
GASKET RING	7381029	24	1	112	90 79 811	RK PISTON
GASKET RING	7381029	24	1	113	92 71 653	SEAL KIT ADJUSTMENT LPV 16
GASKET RING	7381501	24	2	42	92 78 174	REGULATION NG 165 165
GASKET RING	7610225	6	1	167	94 42 150	OIL FILLER NECK
GASKET RING	7610225	6	1	169	94 42 350	OIL FILLER NECK
GASKET RING 190X178,4X12,3	7023589	7	1	561	99 07 890	PISTON ROD BEARING 125/19
GASKET RING S= 2,40	7011459	10	1	562	99 22 058	PISTON ROD BEARING 140/21
GEAR	7028883	510	1	362	70 28 884	WIPER MOTOR
GEAR DRIVE	10101442	1	1	149	10 10 144 1	HYDRAULIC PUMP
GEAR DRIVE	10101451	1	1	150	10 10 144 2	GEAR DRIVE
GEAR DRIVE NG 125	9074061	1	1	163	90 72 100	HYDR.MOTOR FIX.FMF 125
GEAR DRIVE NG 165	9888307	1	1	80	90 77 452	HYDR.VARIABLE PUMP LPV 16
GEAR DRIVE NG 165	9888307	1	1	119	98 88 321	REPAIR KIT LPV 165
GEAR WHEEL	10115869	1	1	445	10 11 597 9	GEAR WHEEL
GEAR WHEEL	10115979	3	1	444	98 87 474	CAM SHAFT
GEAR WHEEL	10116328	3	1	455	98 85 052	DRIVE F. INIECTION PUMP
GEAR WHEEL	9267185	7	1	451	98 86 858	LUBRICATING-OIL PUMP
GEAR WHEEL	9267855	3	1	428	98 83 320	CRANK SHAFT
GEAR WHEEL	9275583	13	1	444	98 87 474	CAM SHAFT
GEAR WHEEL	9887102	1	1	443	98 87 104	GEAR WHEEL
GEAR WHEEL	9887104	3	1	444	98 87 474	CAM SHAFT
GEAR WHEEL Z=31 M=2,5	9888264	4	1	473	98 88 263	WATER PUMP
GEAR WHEEL Z=60 M=2,5	10115873	2	1	445	10 11 597 9	GEAR WHEEL
GEAR WHEEL Z=60 M=2.5	9884492	2	1	443	98 87 104	GEAR WHEEL
GEARBOX STORAGE LEFT	9017540	5	1	13	99 44 484	UNDERCARRIAGE CPL
GEARBOX STORAGE RIGHT	9010514	3	1	13	99 44 484	UNDERCARRIAGE CPL
GEARED PUMP	5609934	25	1	71	99 44 237	PUMPS + COUPLING INSTALL
GLASS PANE	10009056	480	1	355	10 04 678 8	CAB DOOR
GLASS PANE	10009223	160	1	350	70 28 774	GLASS PANE
GLASS PANE	10009225	400	1	355	10 04 678 8	CAB DOOR
GLASS PANE	7028774	20	1	347	10 01 582 0	CAB
GLASS PANE	7028775	30	1	347	10 01 582 0	CAB
GLASS PANE	7028793	110	1	350	70 28 774	GLASS PANE
GLASS PANE	7030315	120	1	350	70 28 774	GLASS PANE
GLOW PLUG ROTA 350	6290182	1	2	469	90 72 046	AUXIL.COLD START DEVICE
GOOSENECK BOOM 7,00M	9935400	6	1	7	.	
GRATE	9018096	12	1	375	90 15 147	CATWALK
GRATE	9385578	10	1	375	90 15 147	CATWALK
GRATE	9928729	5	1	612	99 28 720	CATWALK LEFT IN FRONT

Description	Item	Pos.	Quantity	Page	Assembly	Description
GRATE BLACK	10022771	1	1	255	10 02 277 7	GRATE BLACK
GRATE BLACK	10022777	19	1	248	10 02 211 7	HOUSING
GREASE	8655008	126	1	40	92 68 751	REPAIR KIT FMV 165 165
GREASE	8655008	126	1	127	92 68 016	REPAIR KIT 125
GREASE FILTER INSTALLATIO	9687788	23	1	59	90 15 121	ENGINE INSTALLATION
GREASE FITTING	10005440	52	1	513	99 29 897	STICK SEALED 2,60M
GREASE FITTING	10005440	14	5	524	98 04 906	BEARING BLOCK
GREASE FITTING	10005440	15	3	526	90 17 060	CONNECTING LINK
GREASE FITTING	10005440	8	2	568	96 99 196	HOIST CYLINDERS
GREASE FITTING	9382931	68	2	15	99 44 484	UNDERCARRIAGE CPL
GREASE GUN RED	5610378	1	1	400	56 10 371	GREASE GUN RED CPL.
GREASE GUN RED CPL.	5610371	43	1	399	93 75 078	TOOL KIT
GREASE HOUSING	9442195	20	1	161	93 26 621 01	SWING GEAR SAT 375/248
GREASE NIPPLE	4901359	35	4	188	90 15 061	SWING RING INSTALLATION
GREASE NIPPLE	4901359	77	4	513	99 29 897	STICK SEALED 2,60M
GREASE NIPPLE	7370335	29	1	173	10 10 226 8	GREASE PUMP
GREASE NIPPLE	7370697	2	1	578	56 11 503	FILTER
GREASE PIPES INSTALLATIO	9936164	5	1	503	99 35 400	GOOSENECK BOOM 7,00M
GREASE PUMP	10102268	35	1	191	10 04 817 7	SWING GEAR PINION GREAS
GREASE PUMP	10102268	75	1	193	10 04 811 7	CENTRALIZED LUBRICATION
GREASE PUMP	10102268	35	1	582	90 09 579	SWING GEAR PINION GREAS
GREASE STABURAGS NBU 12	10013025	110	1	477	90 77 686	REPAIR KIT
GREASE TENSIONER	9015252	62	2	15	99 44 484	UNDERCARRIAGE CPL
GREASE TUBE CPL.	9354263	94	1	194	10 04 811 7	CENTRALIZED LUBRICATION
GREASE TUBE CPL.	9375104	21	1	188	90 15 061	SWING RING INSTALLATION
GREASE TUBE CPL.	9375105	22	1	188	90 15 061	SWING RING INSTALLATION
GREASE TUBE CPL.	9375106	23	1	188	90 15 061	SWING RING INSTALLATION
GREASE TUBE CPL.	9375107	24	1	188	90 15 061	SWING RING INSTALLATION
GREASE TUBES	9270338	76	1	407	90 76 939	DIESEL ENGINE D9406TI-E A4
GRIP	10009025	730	1	368	70 28 778	MOUNTING PARTS
GRIP	10013966	580	1	368	70 28 778	MOUNTING PARTS
GRIP	10016620	210	1	331	90 15 150	COVERING
GRIP	7019153	260	1	354	10 04 678 8	CAB DOOR
GRIP	7025006	20	1	210	70 24 996	SEAT FRAME
GRIP	7028902	790	1	368	70 28 778	MOUNTING PARTS
GRIP	7028903	520	1	368	70 28 778	MOUNTING PARTS
GRIP	7370689	44	2	203	90 10 182	CONTROL CAB BASIC PIECE
GRIP	7370897	4	1	217	10 16 576 6	CONTROL BRACKET LEFT
GRIP	7372418	30	1	336	98 66 764	LOOCK BRACKET
GRIP	9014915	4	1	610	99 27 505	ELEVATION 1200MM
GRIP	9496454	176	1	330	90 15 150	COVERING
GRIP	9689673	160	1	330	90 15 150	COVERING
GRIP	9691297	6	1	337	99 89 452	BONNET LEFT
GRIP	9699421	50	2	375	90 15 147	CATWALK
GRIP	9699421	10	1	612	99 28 720	CATWALK LEFT IN FRONT
GRIP COMPLET	9009009	15	1	256	10 06 515 0	MANIPULATOR LEFT
GRIP COMPLET	9009010	15	1	257	10 06 515 1	MANIPULATOR RIGHT
GROMMET	10010154	25	1	216	90 09 009	GRIP COMPLET
GROMMET	10010154	25	1	228	90 09 010	GRIP COMPLET
GROMMET	5607889	38	1	203	90 10 182	CONTROL CAB BASIC PIECE
GROMMET	7019160	370	1	355	10 04 678 8	CAB DOOR
GROMMET	7019160	940	1	361	70 28 777	ELECTRIC INSTALLATION
GROMMET	7020613	360	1	355	10 04 678 8	CAB DOOR
GROMMET 5/16/20/1-4	7019171	110	9	359	70 28 777	ELECTRIC INSTALLATION
GROMMET 5/16/20/1-4	7019171	350	7	373	70 28 781	CAB
GROUND BODY	10005863	1	1	217	10 16 576 6	CONTROL BRACKET LEFT
GROUND BODY	5618922	1	1	223	56 18 923	CONTROL BRACKET RIGHT
GROUND CABLE	10009024	770	1	360	70 28 777	ELECTRIC INSTALLATION
GROUND CABLE	10009024	770	1	373	70 28 781	CAB
GROUND CABLE	9689579	20	1	211	90 14 509	ARM REST LEFT

Description	Item	Pos.	Quantity	Page	Assembly	Description
GROUND CABLE	9689583	98	1	220	10 36 732 4	ARM REST RIGHT
GROUND WIRE	6204632	130	1	206	90 10 182	CONTROL CAB BASIC PIECE
GUARD RING	9495126	30	6	512	99 29 897	STICK SEALED 2,60M
GUARD RING	9495127	1	2	530	94 95 126	GUARD RING
GUID	10289989	71	1	208	10 04 363 2	DRIVER'S SEAT
GUID	10289990	70	1	207	10 04 363 1	DRIVER'S SEAT
GUID	10289990	70	1	208	10 04 363 2	DRIVER'S SEAT
GUIDE	10015472	210	2	38	56 16 688	BRAKE VALVE
GUIDE OIL MEASURING	9266775	3	1	74	92 73 131	PUMP SPLITTER BOX PVG 350
GUIDE PIN	9178018	6	2	421	98 89 275	AGGREGAT SUPPORT
GUIDE PIN	9178018	3	2	495	98 85 865	FLYWHEEL HOUSING
GUIDE PULLEY	7382028	4	1	471	98 88 605	AIR CONDITION.COMPRESSO
GUIDE PULLEY	9077708	1	1	480	98 87 461	ADJUSTING DEVICE
GUIDE RAIL	9836544	235	1	332	90 15 150	COVERING
GUIDE RING	10016715	6	1	21	90 15 252	GREASE TENSIONER
GUIDE RING	7005249	13	3	563	99 24 735	PISTON ROD BEARING 110/18
GUIDE RING	7005250	13	4	561	99 07 890	PISTON ROD BEARING 125/19
GUIDE RING	7005251	13	4	562	99 22 058	PISTON ROD BEARING 140/21
GUIDE RING	7610521	2	1	165	93 27 565 01	BRAKE
GUIDE RING	7610521	66	1	187	93 96 749 01	SEAL KIT
GUIDE RING	7610522	72	1	187	93 96 749 01	SEAL KIT
GUIDE RING	7610523	8	1	165	93 27 565 01	BRAKE
GUIDE TUBE	9274987	4	1	424	92 74 986	OIL DIPSTICK
HALF CLAMP	10075620	11	2	529	10 07 561 8	RAIL
HALF CLAMP	10075621	12	1	529	10 07 561 8	RAIL
HALF CLAMP	9365403	1	1	540	93 65 402	PIPE CLIP
HALF CLAMP	9365404	2	1	540	93 65 402	PIPE CLIP
HALF CLAMP	9371534	1	2	537	93 40 069	CLIP
HALF CLAMP	9371535	6	4	537	93 40 069	CLIP
HALF CLAMP	9374952	34	2	277	99 39 760	HYDR.INSTAL.CONTROL TUBE
HALF CLAMP	9378593	1	2	542	93 78 592	PIPE CLIP
HALF CLAMP	9935705	70	2	278	99 39 760	HYDR.INSTAL.CONTROL TUBE
HALF CLAMP	9987844	50	4	276	99 89 441	HYDR.INSTALLATION FAN DR
HALF CLAMP AEHNL.DIN 3015	7370505	42	2	528	10 07 498 1	PISTON ROD COVER BUCKET
HALF CLAMP Z 4 E 65 65 PP	7368688	2	2	547	96 84 962	HOSE CLAMP
HALF FLANGE	10286359	21	4	275	99 89 441	HYDR.INSTALLATION FAN DR
HALF FLANGE	10286360	92	4	262	90 16 999	HYDR.PUMPS TO SPOOL VALV
HALF FLANGE	10286360	20	4	268	99 43 384	HYDR.ROTARY CONNEC.+SWI
HALF FLANGE	10286361	4	16	48	96 95 216	HYDR.INSTALLATION UNDER
HALF FLANGE	10286361	50	16	261	90 16 999	HYDR.PUMPS TO SPOOL VALV
HALF FLANGE	10286361	6	4	263	99 43 949	ANTIVIBRATION HOSES INSTA
HALF FLANGE	10286361	5	36	267	98 05 014	HYDR.INST.CONTROL VALVE
HALF FLANGE	10286361	5	16	268	99 43 384	HYDR.ROTARY CONNEC.+SWI
HALF FLANGE	10286361	15	4	268	99 43 384	HYDR.ROTARY CONNEC.+SWI
HALF FLANGE	10286361	31	4	308	99 43 733	CONTROL VALVE INSTALLAT
HALF FLANGE	10286361	36	2	310	99 43 733	CONTROL VALVE INSTALLAT
HALF FLANGE	10286361	10	18	320	98 71 891	HYDR.TUBES INSTALLATION
HALF FLANGE	10286361	40	8	504	99 35 400	GOOSENECK BOOM 7,00M
HALF FLANGE	10286361	65	32	505	99 35 400	GOOSENECK BOOM 7,00M
HALF FLANGE	10286361	103	16	505	99 35 400	GOOSENECK BOOM 7,00M
HALF FLANGE	10286361	50	6	513	99 29 897	STICK SEALED 2,60M
HALF FLANGE	10286362	11	2	275	99 89 441	HYDR.INSTALLATION FAN DR
HALF FLANGE	10286362	71	2	292	90 15 185	HYDRAULIC TANK INSTALLAT
HALF FLANGE	5002070	56	12	273	99 89 440	HYDR.AND GEAR OIL COOLIN
HALF FLANGE	5002070	6	2	275	99 89 441	HYDR.INSTALLATION FAN DR
HALF FLANGE	5602407	37	14	504	99 35 400	GOOSENECK BOOM 7,00M
HALF FLANGE	5602640	65	4	269	96 95 447	HYDR.SUCT.+RETURN OIL HO
HALF FLANGE	5602640	65	4	271	99 44 527	HYDR.SUCT.+RETURN OIL HO
HALF FLANGE	5602640	15	2	308	99 43 733	CONTROL VALVE INSTALLAT
HALF FLANGE	5603794	80	4	274	99 89 440	HYDR.AND GEAR OIL COOLIN

Description	Item	Pos.	Quantity	Page	Assembly	Description
HALF FLANGE	5603839	43	4	72	99 44 237	PUMPS + COUPLING INSTALL
HAMMER 1500	8000622	21	1	398	93 75 078	TOOL KIT
HANDLE	7370096	42	1	219	10 36 732 4	ARM REST RIGHT
HANDSENSOR	10113156	24	1	216	90 09 009	GRIP COMPLET
HANDSENSOR	10113156	24	1	228	90 09 010	GRIP COMPLET
HANDWHEEL	5609144	53	1	209	10 28 999 3	VIBRATORY SYSTEM
HEAD ASSEM	7372319	1	1	318	56 15 220	HIGH PRESSURE FILTER
HEAD LIGHT	7027205	100	2	351	10 02 117 7	ADDIT.HEAD LIGHTS F.FOPS
HEAD LIGHT	7027205	100	2	352	10 02 117 8	ADDIT.HEAD LIGHTS F.FOPS
HEAD LIGHT	7027205	11	2	606	99 34 320	ADDIT.HEAD LIGHTS F.FOPS
HEAD LIGHT	7027205	11	2	607	99 34 322	ADDIT.HEAD LIGHTS F.FOPS
HEAD LIGHT INSERT	10286644	12	1	380	10 04 553 0	SEARCHLIGHT
HEAD LIGHT INSTALLATION	9941040	7	2	376	90 17 847	ELECTR.SYST.UPPERCARRI
HEAD-TYPE WASHER S=0,2	10022769	2	2	248	10 02 211 7	HOUSING
HEAD-TYPE WASHER S=0,2	10022769	3	2	255	10 02 277 7	GRATE BLACK
HEADLESS SCREW	7364245	41	2	102	10 02 678 4	CONTROL VALVE
HEADLESS SCREW	9277144	16	2	133	98 81 724	REGULATOR EHR LPV165
HEAT EXCHANGER	10022068	18	1	249	10 02 211 8	HOUSING
HEAT PROTECTION	10074994	115	1	67	90 12 935	AIR AND EXHAUST INSTALLAT
HEAT PROTECTION	10117401	1	1	484	90 72 705	HEAT PROTECTION
HEAT PROTECTION	9072705	182	1	409	90 76 939	DIESEL ENGINE D9406TI-E A4
HEATING HOSES INSTALLATIO	9687230	180	1	11	99 34 236	INDEX UPPERCARRIAGE R96
HEATING+AIR-CONDITION.HO	10048182	65	1	604	99 27 351	CAB ELEVATION 1200MM
HEX HD SCREW	9266925	2	2	433	98 83 729	CONNECTING ROD
HEX HEAD SCREW	4900654	3	196	20	56 18 838	TRACK CHAIN LUBRICATED
HEX HEAD SCREW	4900654	3	196	20	56 18 838	TRACK CHAIN LUBRICATED
HEX NUT	6905277	11	1	382	90 13 341	ELECTRIC BOX CPL. E50
HEX NUT	7370333	24	2	173	10 10 226 8	GREASE PUMP
HEX NUT	9270475	17	1	227	90 80 093	SERVO CONTROL UNIT VG5-4
HEX NUT M 12 L	9072558	8	1	473	98 88 263	WATER PUMP
HEX.24/12/M10	7370889	8	2	217	10 16 576 6	CONTROL BRACKET LEFT
HEX.24/12/M10	7370889	13	4	223	56 18 923	CONTROL BRACKET RIGHT
HEXAGON BOLT	4900677	5	4	64	99 87 926	FUEL FILTER INSTALLATION
HEXAGON BOLT	4900677	10	4	152	93 95 343	WATER FILTER INSTALLATIO
HEXAGON BOLT	7000324	9	3	18	56 05 506	CARRIER ROLLER
HEXAGON BOLT	7028345	7	2	295	56 17 689	SHUT OFF VALVE DN 100
HEXAGON BOLT	7364285	7	2	18	56 05 506	CARRIER ROLLER
HIGH PRESSURE FILTER	5615220	25	2	308	99 43 733	CONTROL VALVE INSTALLAT
HIGH PRESSURE HOSE	5610379	2	1	400	56 10 371	GREASE GUN RED CPL.
HIGH PRESSURE SWITCH	6204027	45	1	602	96 82 469	EVAPORATOR INSTALLATION
HINGE	10291123	2160	2	372	10 29 113 8	COVERING
HINGE	7029409	640	2	356	10 04 678 9	TUERRAHMEN
HOIST CYLINDERS	9699196	5	1	7	.	
HOIST FIXING POINTS	9758024	35	1	404	99 39 804	LABELS
HOLDER	10009023	270	2	359	70 28 777	ELECTRIC INSTALLATION
HOLDER	10009023	360	2	373	70 28 781	CAB
HOLDER	10009044	810	2	361	70 28 777	ELECTRIC INSTALLATION
HOLDER	10009044	810	2	374	70 28 781	CAB
HOLDER	10027438	251	2	353	70 28 775	GLASS PANE
HOLDER	10039678	621	2	368	70 28 778	MOUNTING PARTS
HOLDER	7028768	240	9	359	70 28 777	ELECTRIC INSTALLATION
HOLDER	7028768	240	4	373	70 28 781	CAB
HOLDER	7028801	200	2	353	70 28 775	GLASS PANE
HOLDER	7028812	250	11	359	70 28 777	ELECTRIC INSTALLATION
HOLDER	7028812	330	8	373	70 28 781	CAB
HOLDER	7368947	23	16	601	96 82 469	EVAPORATOR INSTALLATION
HOLDER	7372355	18	1	218	73 73 807	SAFETY LEVER
HOLDER	7373825	20	1	218	73 73 807	SAFETY LEVER
HOLDER	7624322	8	1	155	90 17 853	MOTOR-ELEKTRIK
HOLDER	7624322	45	1	244	98 79 077	AIR CONDITIONING

Description	Item	Pos.	Quantity	Page	Assembly	Description
HOLDER	9014944	5	1	202	90 15 257	INSTALLATION DISTRIBUTOR
HOLDER	9075155	13	1	475	90 75 150	OIL PIPE
HOLDER	9075442	3	3	500	90 74 671	MOUNTING CONTROL DISPLA
HOLDER	9076967	39	1	463	90 76 908	FUEL LINES D9406TI-E-A4
HOLDER	9076969	53	1	464	90 76 908	FUEL LINES D9406TI-E-A4
HOLDER	9076991	65	1	464	90 76 908	FUEL LINES D9406TI-E-A4
HOLDER	9375095	6	1	142	99 44 450	RADIATOR INSTALLATION
HOLDER	9377500	14	1	70	98 95 984	AIR FILTER INSTALLATION
HOLDER	9378151	2	1	142	99 44 450	RADIATOR INSTALLATION
HOLDER	9827822	10	1	156	99 44 365	AIR CONDIT.CONDENSER IN
HOLDER	9827823	11	1	156	99 44 365	AIR CONDIT.CONDENSER IN
HOLDER	9939130	15	1	263	99 43 949	ANTIVIBRATION HOSES INSTA
HOLDER	9944351	3	1	156	99 44 365	AIR CONDIT.CONDENSER IN
HOLDER	9950355	40	1	201	90 15 599	HYDR.INSTAL.ARM REST RIGH
HOLDER	9950357	75	1	197	90 15 575	HYDR.INSTALLATION CONTRO
HOLDER	9950385	70	1	197	90 15 575	HYDR.INSTALLATION CONTRO
HOLDING	7019141	820	1	369	10 04 435 3	OUTSIDE MIRROR
HOLLOW SCREW	7006439	3	6	462	92 74 781	OVERFLOW-OIL LINE
HOLLOW SCREW	7370816	1	1	579	73 70 814	FILTER ELEMENT
HOLLOW SCREW	9882550	11	1	493	90 75 341	SENSOR ASSEMBLY
HOLLOW SCREW	9885889	7	1	475	90 75 150	OIL PIPE
HOOK	7019131	640	1	368	70 28 778	MOUNTING PARTS
HORN	6204593	40	1	392	99 43 152	FUEL SYSTEM
HOSE	10000269	3	1	261	90 16 999	HYDR.PUMPS TO SPOOL VALV
HOSE	10000380	14	2	48	96 95 216	HYDR.INSTALLATION UNDER
HOSE	10000487	75	1	274	99 89 440	HYDR.AND GEAR OIL COOLIN
HOSE	10000867	2	9	267	98 05 014	HYDR.INST.CONTROL VALVE
HOSE	10000896	57	1	271	99 44 527	HYDR.SUCT.+RETURN OIL HO
HOSE	10000954	53	1	271	99 44 527	HYDR.SUCT.+RETURN OIL HO
HOSE	10001269	23	3	507	99 36 164	GREASE PIPES INSTALLATIO
HOSE	10013970	1020	2.2m	361	70 28 777	ELECTRIC INSTALLATION
HOSE	10015255	5	2	200	90 15 594	HYDR.INSTAL.ARM REST LEF
HOSE	10015255	5	2	201	90 15 599	HYDR.INSTAL.ARM REST RIGH
HOSE	10015419	22	1	261	90 16 999	HYDR.PUMPS TO SPOOL VALV
HOSE	10016963	61	1	197	90 15 575	HYDR.INSTALLATION CONTRO
HOSE	10025639	17	1	93	10 02 562 7	FILTER ASSEMBLY
HOSE	10037053	11	1	268	99 43 384	HYDR.ROTARY CONNEC.+SWI
HOSE	10037054	10	1	268	99 43 384	HYDR.ROTARY CONNEC.+SWI
HOSE	10099946	31	1	608	10 04 818 2	HEATING+AIR-CONDITION.HO
HOSE	10099949	32	1	608	10 04 818 2	HEATING+AIR-CONDITION.HO
HOSE	10165616	64	1	197	90 15 575	HYDR.INSTALLATION CONTRO
HOSE	10165617	63	1	197	90 15 575	HYDR.INSTALLATION CONTRO
HOSE	10217005	6	1	261	90 16 999	HYDR.PUMPS TO SPOOL VALV
HOSE	5603600	35	1	504	99 35 400	GOOSENECK BOOM 7,00M
HOSE	5604252	3	2	48	96 95 216	HYDR.INSTALLATION UNDER
HOSE	5604439	36	1	504	99 35 400	GOOSENECK BOOM 7,00M
HOSE	5604515	2	4	268	99 43 384	HYDR.ROTARY CONNEC.+SWI
HOSE	5605923	71	1	505	99 35 400	GOOSENECK BOOM 7,00M
HOSE	5607079	92	1	194	10 04 811 7	CENTRALIZED LUBRICATION
HOSE	5607079	21	1	507	99 36 164	GREASE PIPES INSTALLATIO
HOSE	5607851	108	2	505	99 35 400	GOOSENECK BOOM 7,00M
HOSE	5608620	25	4	517	99 43 469	CENTRALIZED LUBRICATION
HOSE	5608732	62	1	197	90 15 575	HYDR.INSTALLATION CONTRO
HOSE	5608825	10	4	199	90 15 582	HYDR.INSTAL.FOOT BOARD
HOSE	5609616	69	4	505	99 35 400	GOOSENECK BOOM 7,00M
HOSE	5610021	23	1	261	90 16 999	HYDR.PUMPS TO SPOOL VALV
HOSE	5610026	4	1	269	96 95 447	HYDR.SUCT.+RETURN OIL HO
HOSE	5610026	4	1	271	99 44 527	HYDR.SUCT.+RETURN OIL HO
HOSE	5610041	50	1	273	99 89 440	HYDR.AND GEAR OIL COOLIN
HOSE	5610046	60	1	269	96 95 447	HYDR.SUCT.+RETURN OIL HO

Description	Item	Pos.	Quantity	Page	Assembly	Description
HOSE	5610046	60	1	271	99 44 527	HYDR.SUCT.+RETURN OIL HO
HOSE	5610059	76	1	274	99 89 440	HYDR.AND GEAR OIL COOLIN
HOSE	5610069	40	1	273	99 89 440	HYDR.AND GEAR OIL COOLIN
HOSE	5610216	70	1	505	99 35 400	GOOSENECK BOOM 7,00M
HOSE	5610234	53	1	269	96 95 447	HYDR.SUCT.+RETURN OIL HO
HOSE	5610368	4	1	517	99 43 469	CENTRALIZED LUBRICATION
HOSE	5610466	20	1	261	90 16 999	HYDR.PUMPS TO SPOOL VALV
HOSE	5611206	20	2	200	90 15 594	HYDR.INSTAL.ARM REST LEF
HOSE	5611369	2	2	48	96 95 216	HYDR.INSTALLATION UNDER
HOSE	5611502	45	1	582	90 09 579	SWING GEAR PINION GREAS
HOSE	5612035	56	1	269	96 95 447	HYDR.SUCT.+RETURN OIL HO
HOSE	5612035	56	1	271	99 44 527	HYDR.SUCT.+RETURN OIL HO
HOSE	5612464	69	2	95	10 02 562 9	TORQUE CONTROL
HOSE	5612659	22	1	507	99 36 164	GREASE PIPES INSTALLATIO
HOSE	5612701	26	2	517	99 43 469	CENTRALIZED LUBRICATION
HOSE	5612720	3	1	172	10 10 226 8	GREASE PUMP
HOSE	5612860	71	1	602	96 82 469	EVAPORATOR INSTALLATION
HOSE	5612864	69	1	602	96 82 469	EVAPORATOR INSTALLATION
HOSE	5613011	40	3	518	99 43 469	CENTRALIZED LUBRICATION
HOSE	5613291	60	1	273	99 89 440	HYDR.AND GEAR OIL COOLIN
HOSE	5613304	18	2	507	99 36 164	GREASE PIPES INSTALLATIO
HOSE	5613388	2	2	263	99 43 949	ANTIVIBRATION HOSES INSTA
HOSE	5613402	10	1	192	10 04 811 7	CENTRALIZED LUBRICATION
HOSE	5613515	49	2	193	10 04 811 7	CENTRALIZED LUBRICATION
HOSE	5614021	57	1	269	96 95 447	HYDR.SUCT.+RETURN OIL HO
HOSE	5614116	26	2	277	99 39 760	HYDR.INSTAL.CONTROL TUBE
HOSE	5614173	20	2	507	99 36 164	GREASE PIPES INSTALLATIO
HOSE	5615261	3	1	271	99 44 527	HYDR.SUCT.+RETURN OIL HO
HOSE	5616547	27	2	517	99 43 469	CENTRALIZED LUBRICATION
HOSE	5617216	15	1	593	98 23 655	MOUNTING OIL SEPARATOR
HOSE	5617217	65	1	602	96 82 469	EVAPORATOR INSTALLATION
HOSE	5617218	10	1	584	98 23 669	AIR CONDITION HOSES INSTA
HOSE	5617219	67	1	602	96 82 469	EVAPORATOR INSTALLATION
HOSE	5617220	35	1	584	98 23 669	AIR CONDITION HOSES INSTA
HOSE	5617221	30	1	584	98 23 669	AIR CONDITION HOSES INSTA
HOSE	5617222	25	1	584	98 23 669	AIR CONDITION HOSES INSTA
HOSE	5617223	15	1	584	98 23 669	AIR CONDITION HOSES INSTA
HOSE	5617224	20	1	584	98 23 669	AIR CONDITION HOSES INSTA
HOSE	5618123	21	1	261	90 16 999	HYDR.PUMPS TO SPOOL VALV
HOSE	5618136	13	1	154	96 87 788	GREASE FILTER INSTALLATIO
HOSE	5618195	12	1	154	96 87 788	GREASE FILTER INSTALLATIO
HOSE	5618205	30	1	388	98 27 846	AIR CONDITION HOSES INSTA
HOSE	5618207	33	1	388	98 27 846	AIR CONDITION HOSES INSTA
HOSE	5618411	25	1	273	99 89 440	HYDR.AND GEAR OIL COOLIN
HOSE	5618558	60	1	197	90 15 575	HYDR.INSTALLATION CONTRO
HOSE	5618662	27	1	190	10 04 817 7	SWING GEAR PINION GREAS
HOSE	5618662	27	1	581	90 09 579	SWING GEAR PINION GREAS
HOSE	5618770	6	2	611	99 27 519	HYDRAULIC INSTALLATION
HOSE	5618872	5	1	261	90 16 999	HYDR.PUMPS TO SPOOL VALV
HOSE	5618887	41	1	276	99 89 441	HYDR.INSTALLATION FAN DR
HOSE	5619004	32	2	518	99 43 469	CENTRALIZED LUBRICATION
HOSE	5619116	5	4	199	90 15 582	HYDR.INSTAL.FOOT BOARD
HOSE	5619137	15	1	275	99 89 441	HYDR.INSTALLATION FAN DR
HOSE	5619139	2	1	275	99 89 441	HYDR.INSTALLATION FAN DR
HOSE	5619223	40	1	276	99 89 441	HYDR.INSTALLATION FAN DR
HOSE	6200461	700	5m	360	70 28 777	ELECTRIC INSTALLATION
HOSE	6200461	640	0.5m	364	10 29 114 6	WIPPER ARM
HOSE	6718632	11	2	48	96 95 216	HYDR.INSTALLATION UNDER
HOSE	7003621	10	1	200	90 15 594	HYDR.INSTAL.ARM REST LEF
HOSE	7003621	10	1	201	90 15 599	HYDR.INSTAL.ARM REST RIGH

Description	Item	Pos.	Quantity	Page	Assembly	Description
HOSE	7003716	26	1	273	99 89 440	HYDR.AND GEAR OIL COOLIN
HOSE	7005047	21	2	48	96 95 216	HYDR.INSTALLATION UNDER
HOSE	7005047	30	3	233	98 79 212	FOOT PILOT VALVE INSTALL
HOSE	7005047	80	2	278	99 39 760	HYDR.INSTAL.CONTROL TUBE
HOSE	7005048	5	19	611	99 27 519	HYDRAULIC INSTALLATION
HOSE	7005314	117	1	312	99 43 733	CONTROL VALVE INSTALLAT
HOSE	7005665	123	1	313	99 43 733	CONTROL VALVE INSTALLAT
HOSE	7005726	81	1	278	99 39 760	HYDR.INSTAL.CONTROL TUBE
HOSE	7006492	15	4	201	90 15 599	HYDR.INSTAL.ARM REST RIGH
HOSE	7008089	80	4	72	99 44 237	PUMPS + COUPLING INSTALL
HOSE	7008089	115	3	312	99 43 733	CONTROL VALVE INSTALLAT
HOSE	7009552	54	1	269	96 95 447	HYDR.SUCT.+RETURN OIL HO
HOSE	7012825	119	1	312	99 43 733	CONTROL VALVE INSTALLAT
HOSE	7016608	15	2	200	90 15 594	HYDR.INSTAL.ARM REST LEF
HOSE	7029428	640	1	365	70 28 866	WIPER ARM
HOSE	7360075	133	2m	68	90 12 935	AIR AND EXHAUST INSTALLAT
HOSE	7401536	51	1	269	96 95 447	HYDR.SUCT.+RETURN OIL HO
HOSE	7401756	50	1	269	96 95 447	HYDR.SUCT.+RETURN OIL HO
HOSE	7401756	50	1	271	99 44 527	HYDR.SUCT.+RETURN OIL HO
HOSE	7402286	23	1	277	99 39 760	HYDR.INSTAL.CONTROL TUBE
HOSE	7402658	2	1m	401	93 58 137	DRAIN HOSE
HOSE	7402833	22	1	277	99 39 760	HYDR.INSTAL.CONTROL TUBE
HOSE	7402835	25	1	277	99 39 760	HYDR.INSTAL.CONTROL TUBE
HOSE	7403898	52	1	269	96 95 447	HYDR.SUCT.+RETURN OIL HO
HOSE	7407233	7	1	261	90 16 999	HYDR.PUMPS TO SPOOL VALV
HOSE	7407971	3	1	269	96 95 447	HYDR.SUCT.+RETURN OIL HO
HOSE	7412966	54	1	271	99 44 527	HYDR.SUCT.+RETURN OIL HO
HOSE	7620971	52	1	271	99 44 527	HYDR.SUCT.+RETURN OIL HO
HOSE	9359409	3	1	190	10 04 817 7	SWING GEAR PINION GREAS
HOSE	9359409	3	1	581	90 09 579	SWING GEAR PINION GREAS
HOSE	9382635	9	3	192	10 04 811 7	CENTRALIZED LUBRICATION
HOSE	9382637	24	1	190	10 04 817 7	SWING GEAR PINION GREAS
HOSE	9382637	31	1	192	10 04 811 7	CENTRALIZED LUBRICATION
HOSE	9382637	32	1	192	10 04 811 7	CENTRALIZED LUBRICATION
HOSE	9382637	24	1	581	90 09 579	SWING GEAR PINION GREAS
HOSE	9383435	5	2	192	10 04 811 7	CENTRALIZED LUBRICATION
HOSE	9383437	48	2	193	10 04 811 7	CENTRALIZED LUBRICATION
HOSE	9383562	5	1	517	99 43 469	CENTRALIZED LUBRICATION
HOSE	9383563	3	1	517	99 43 469	CENTRALIZED LUBRICATION
HOSE	9384388	6	2	190	10 04 817 7	SWING GEAR PINION GREAS
HOSE	9384388	17	2	507	99 36 164	GREASE PIPES INSTALLATIO
HOSE	9384388	6	2	581	90 09 579	SWING GEAR PINION GREAS
HOSE	9384396	18	1	190	10 04 817 7	SWING GEAR PINION GREAS
HOSE	9384396	18	1	581	90 09 579	SWING GEAR PINION GREAS
HOSE	9385456	2	2	517	99 43 469	CENTRALIZED LUBRICATION
HOSE	9392037	20	2	152	93 95 343	WATER FILTER INSTALLATIO
HOSE	9393176	66	1	193	10 04 811 7	CENTRALIZED LUBRICATION
HOSE	9884880	6	2	463	90 76 908	FUEL LINES D9406TI-E-A4
HOSE CLAMP	10016528	26	2	148	56 18 474	COMBINATED RADIATOR
HOSE CLAMP	10016529	28	4	148	56 18 474	COMBINATED RADIATOR
HOSE CLAMP	9385073	85	2	274	99 89 440	HYDR.AND GEAR OIL COOLIN
HOSE CLAMP	9388597	34	1	63	99 88 630	ENGINE FUEL SYSTEM
HOSE CLAMP	9494067	40	1	261	90 16 999	HYDR.PUMPS TO SPOOL VALV
HOSE CLAMP	9684962	75	4	505	99 35 400	GOOSENECK BOOM 7,00M
HOSE CLAMP HKF 81 70-92x14	7029480	67	1	66	90 12 935	AIR AND EXHAUST INSTALLAT
HOSE CLAMP HKF 81 70-92x14	7029480	82	1	66	90 12 935	AIR AND EXHAUST INSTALLAT
HOSE CLIP CPL	9368905	5	6	58	96 87 230	HEATING HOSES INSTALLATIO
HOSE CLIP CPL	9368905	35	1	63	99 88 630	ENGINE FUEL SYSTEM
HOSE CONNECTION	9488537	30	2	152	93 95 343	WATER FILTER INSTALLATIO
HOSE CONNECTION	9573697	94	3	144	99 44 450	RADIATOR INSTALLATION

Description	Item	Pos.	Quantity	Page	Assembly	Description
HOSE COUPLING	7402657	1	1	401	93 58 137	DRAIN HOSE
HOSES GUIDE	9344777	25	2	48	96 95 216	HYDR.INSTALLATION UNDER
HOSES GUIDE	9344777	36	1	277	99 39 760	HYDR.INSTAL.CONTROL TUBE
HOSES GUIDE	9358887	24	2	48	96 95 216	HYDR.INSTALLATION UNDER
HOUR METER	6201379	90	1	212	90 14 509	ARM REST LEFT
HOUSING	10022117	2	1	246	10 00 566 9	EVAPORATOR
HOUSING	10022118	1	1	246	10 00 566 9	EVAPORATOR
HOUSING	10022787	1	1	248	10 02 211 7	HOUSING
HOUSING	10025634	7	1	89	10 02 562 4	MECHANISM AND HOUSING
HOUSING	10101443	5	1	149	10 10 144 1	HYDRAULIC PUMP
HOUSING	5605365	12	1	264	99 43 894	OIL PILOT VALVE INSTALLATIO
HOUSING	5605365	12	1	266	56 09 948	OIL FILTER SET
HOUSING	5612722	19	1	173	10 10 226 8	GREASE PUMP
HOUSING	5618131	1	1	34	50 20 370 01	SPRING PRESSURE MULTI DIS
HOUSING	5801212	62	1	95	10 02 562 9	TORQUE CONTROL
HOUSING	7372318	2	1	318	56 15 220	HIGH PRESSURE FILTER
HOUSING	9074387	10	1	163	90 72 100	HYDR.MOTOR FIX.FMF 125
HOUSING	9265147	2	1	569	92 65 151	CHECK VALVE
HOUSING	9273082	1	1	74	92 73 131	PUMP SPLITTER BOX PVG 350
HOUSING	9277636	10	1	80	90 77 452	HYDR.VARIABLE PUMP LPV 16
HOUSING	932749701	1	1	161	93 26 621 01	SWING GEAR SAT 375/248
HOUSING FMF 64	9075967	10	1	302	90 80 817	HYDR.MOTOR FMF 064
HOUSING W/ BUSH NG 165	9881228	4	1	133	98 81 724	REGULATOR EHR LPV165
HOUSING WATER PUMP	9888212	1	1	474	98 88 213	HOUSING WATER PUMP
HOUSING WATER PUMP	9888213	1	1	473	98 88 263	WATER PUMP
HUB	9267273	13	1	451	98 86 858	LUBRICATING-OIL PUMP
HYDR.ACCUMULATOR	5617780	2	1	264	99 43 894	OIL PILOT VALVE INSTALLATIO
HYDR.AND GEAR OIL COOLIN	9989440	45	1	260	90 16 998	HYDRAULIC INSTALLATION UP
HYDR.INST.CONTROL VALVE	9805014	25	1	260	90 16 998	HYDRAULIC INSTALLATION UP
HYDR.INSTAL.ARM REST LEF	9015594	20	1	197	90 15 575	HYDR.INSTALLATION CONTRO
HYDR.INSTAL.ARM REST RIGH	9015599	30	1	197	90 15 575	HYDR.INSTALLATION CONTRO
HYDR.INSTAL.CONTROL TUBE	9939760	50	1	260	90 16 998	HYDRAULIC INSTALLATION UP
HYDR.INSTAL.FOOT BOARD	9015582	10	1	197	90 15 575	HYDR.INSTALLATION CONTRO
HYDR.INSTALLATION CONTRO	9015575	10	1	196	90 10 059	CONTROL CAB
HYDR.INSTALLATION FAN DR	9989441	48	1	260	90 16 998	HYDRAULIC INSTALLATION UP
HYDR.INSTALLATION UNDER	9695216	780	1	10	99 40 492	INDEX UNDERCARRIAGE
HYDR.INSTALLATION UNDER	9695216	14	1	13	99 44 484	UNDERCARRIAGE CPL
HYDR.MOTOR FIX.FMF 125	9072100	13	1	160	99 43 383	SLEWING GEAR
HYDR.MOTOR FMF 064	9080817	172	1	409	90 76 939	DIESEL ENGINE D9406TI-E A4
HYDR.MOTOR VAR.FMV 165	9072024	10	2	33	96 84 902	TRAVEL DRIVE
HYDR.MOTOR VAR.FMV 165	9072024	10	2	33	96 84 902	TRAVEL DRIVE
HYDR.PUMPS TO SPOOL VALV	9016999	20	1	260	90 16 998	HYDRAULIC INSTALLATION UP
HYDR.ROTARY CONNEC.+SWI	9943384	30	1	260	90 16 998	HYDRAULIC INSTALLATION UP
HYDR.SUCT.+RETURN OIL HO	9695447	40	1	260	90 16 998	HYDRAULIC INSTALLATION UP
HYDR.SUCT.+RETURN OIL HO	9944527	40	1	260	90 16 998	HYDRAULIC INSTALLATION UP
HYDR.TUBE CPL	9396813	8	1	319	99 43 724	CONTROL TUBES SET
HYDR.TUBE CPL	9396814	6	1	319	99 43 724	CONTROL TUBES SET
HYDR.TUBE CPL	9396995	3	1	319	99 43 724	CONTROL TUBES SET
HYDR.TUBE CPL	9396996	5	1	319	99 43 724	CONTROL TUBES SET
HYDR.TUBE CPL	9396997	9	1	319	99 43 724	CONTROL TUBES SET
HYDR.TUBE CPL	9396998	11	1	319	99 43 724	CONTROL TUBES SET
HYDR.TUBE CPL	9490631	1	1	27	93 45 153	ROTARY CONNECTION INSTAL
HYDR.TUBE CPL	9684418	14	1	511	99 29 897	STICK SEALED 2,60M
HYDR.TUBE CPL	9807473	1	1	320	98 71 891	HYDR.TUBES INSTALLATION
HYDR.TUBE CPL	9807476	2	1	320	98 71 891	HYDR.TUBES INSTALLATION
HYDR.TUBE CPL	9807480	3	1	320	98 71 891	HYDR.TUBES INSTALLATION
HYDR.TUBE CPL	9807482	4	1	320	98 71 891	HYDR.TUBES INSTALLATION
HYDR.TUBE CPL	9807484	5	1	320	98 71 891	HYDR.TUBES INSTALLATION
HYDR.TUBE CPL	9807486	6	1	320	98 71 891	HYDR.TUBES INSTALLATION
HYDR.TUBE CPL	9807488	7	1	320	98 71 891	HYDR.TUBES INSTALLATION

Description	Item	Pos.	Quantity	Page	Assembly	Description
HYDR.TUBE CPL	9807490	8	1	320	98 71 891	HYDR.TUBES INSTALLATION
HYDR.TUBE CPL	9807492	9	1	320	98 71 891	HYDR.TUBES INSTALLATION
HYDR.TUBES INSTALLATION	9871891	35	1	309	99 43 733	CONTROL VALVE INSTALLAT
HYDR.VARIABLE PUMP LPV 16	9072922	15	1	71	99 44 237	PUMPS + COUPLING INSTALL
HYDR.VARIABLE PUMP LPV 16	9072922	2	1	73	90 77 450	MULTIAGGREGAT MKA 350 C
HYDR.VARIABLE PUMP LPV 16	9077452	3	1	73	90 77 450	MULTIAGGREGAT MKA 350 C
HYDRAULIC CYLINDER	9601362	10	1	503	99 35 400	GOOSENECK BOOM 7,00M
HYDRAULIC CYLINDER	9906383	4	1	568	96 99 196	HOIST CYLINDERS
HYDRAULIC CYLINDER	9906576	1	1	568	96 99 196	HOIST CYLINDERS
HYDRAULIC CYLINDER	9910401	40	1	513	99 29 897	STICK SEALED 2,60M
HYDRAULIC INSTALLATION	9927519	35	1	604	99 27 351	CAB ELEVATION 1200MM
HYDRAULIC INSTALLATION UP	9016998	7000	1	11	99 34 236	INDEX UPPERCARRIAGE R96
HYDRAULIC PUMP	10015073	1	1	147	56 18 279	HYDRAULIK PUMP
HYDRAULIC PUMP	10101441	1	1	146	10 01 507 3	HYDRAULIC PUMP
HYDRAULIC TANK	9018155	3	1	290	90 15 185	HYDRAULIC TANK INSTALLAT
HYDRAULIC TANK INSTALLAT	9015185	7100	1	11	99 34 236	INDEX UPPERCARRIAGE R96
HYDRAULIK PUMP	5618279	17	1	71	99 44 237	PUMPS + COUPLING INSTALL
IDENTIFICATION BAND MARQ	7001150	141	44	206	90 10 182	CONTROL CAB BASIC PIECE
IDLER CPL.	10009663	61	2	15	99 44 484	UNDERCARRIAGE CPL
IGNITION KEY	10221073	76	1	219	10 36 732 4	ARM REST RIGHT
IGNITION KEY	10221073	10	1	357	70 25 758	LOCK
INCORPORATION DECLARAT	9399608	99	1	404	99 39 804	LABELS
INDEX UNDERCARRIAGE	9940492	200	1	9	00 01 246	R964B HD-948 LITRONIC
INDEX UPPERCARRIAGE R96	9934236	100	1	9	00 01 246	R964B HD-948 LITRONIC
INJECTION NOZZLE	9274096	90	6	408	90 76 939	DIESEL ENGINE D9406TI-E A4
INJECTION NOZZLE	9275538	2	1	457	92 74 096	INJECTION NOZZLE
INJECTION PIPELINE ZYL.1	9279701	1	1	465	92 79 349	INJECTION PIPELINE ZYL.1-3
INJECTION PIPELINE ZYL.1-3	9279349	101	1	408	90 76 939	DIESEL ENGINE D9406TI-E A4
INJECTION PIPELINE ZYL.2	9279702	2	1	465	92 79 349	INJECTION PIPELINE ZYL.1-3
INJECTION PIPELINE ZYL.3	9279705	3	1	465	92 79 349	INJECTION PIPELINE ZYL.1-3
INJECTION PIPELINE ZYL.4-6	9274776	102	1	408	90 76 939	DIESEL ENGINE D9406TI-E A4
INJECTION PIPELINE ZYL.6	9274779	6	1	461	92 74 776	INJECTION PIPELINE ZYL.4-6
INJECTION PIPELINE ZYL5(V8	9274777	4	1	461	92 74 776	INJECTION PIPELINE ZYL.4-6
INJECTION PIPELINE ZYL6(V8	9274778	5	1	461	92 74 776	INJECTION PIPELINE ZYL.4-6
INJECTION PUMP	9883189	70	1	407	90 76 939	DIESEL ENGINE D9406TI-E A4
INLET VALVE	9274640	2	1	437	92 79 843	CYLINDER HEAD PREMOUNTE
INLET VALVE	9279965	2	1	437	92 79 843	CYLINDER HEAD PREMOUNTE
INSIDE LINING	10009130	80	1	347	10 01 582 0	CAB
INSIDE PART	9199484	2	1	216	90 09 009	GRIP COMPLET
INSIDE PART	9199490	2	1	228	90 09 010	GRIP COMPLET
INSIDE WHEEL M=3,75 Z=90	932720201	25	1	161	93 26 621 01	SWING GEAR SAT 375/248
INSIDE WHEEL M=3,75 Z=90	9444429	50	1	36	94 43 970	TRAVEL DRIVE FAT 500P005
INSIDE WHEEL M=5 Z=86	9444413	10	1	35	94 43 970	TRAVEL DRIVE FAT 500P005
INSPECTION GLASS	7368081	58	1	292	90 15 185	HYDRAULIC TANK INSTALLAT
INSPECTION GLASS	7369297	9	1	599	56 12 750	CAPACITOR
INSTALLATION DISTRIBUTOR	9015257	50	1	197	90 15 575	HYDR.INSTALLATION CONTRO
INSULATING PLATE	10009228	290	1	371	10 00 913 0	INSIDE LINING
INSULATING PLATE	10009228	290	1	373	70 28 781	CAB
INSULATING PLATE	10290261	230	1	370	10 00 913 0	INSIDE LINING
INSULATING PLATE	10290261	230	1	373	70 28 781	CAB
INTERDICTION LABEL	7366794	20	2	403	99 39 804	LABELS
INTERMEDIATE COUPLING	9399179	3	1	264	99 43 894	OIL PILOT VALVE INSTALLATIO
INTERMEDIATE COUPLING	9890958	2	1	565	93 99 179	INTERMEDIATE COUPLING
INTERMEDIATE FLANGE	9369710	37	1	310	99 43 733	CONTROL VALVE INSTALLAT
INTERMEDIATE FLANGE	9379336	55	1	273	99 89 440	HYDR.AND GEAR OIL COOLIN
INTERMEDIATE FLANGE	9385629	30	2	261	90 16 999	HYDR.PUMPS TO SPOOL VALV
INTERMEDIATE FLANGE	9562076	65	1	262	90 16 999	HYDR.PUMPS TO SPOOL VALV
INTERMEDIATE FLANGE	9562076	30	1	528	10 07 498 1	PISTON ROD COVER BUCKET
INTERMEDIATE FLANGE	9684904	20	2	33	96 84 902	TRAVEL DRIVE
INTERMEDIATE PART	7365704	35	1	244	98 79 077	AIR CONDITIONING

Description	Item	Pos.	Quantity	Page	Assembly	Description
INTERMEDIATE PART	9331403	105	1	312	99 43 733	CONTROL VALVE INSTALLAT
INTERMEDIATE PART	9367250	41	1	528	10 07 498 1	PISTON ROD COVER BUCKET
INTERMEDIATE PART	9836528	241	1	332	90 15 150	COVERING
INTERMEDIATE PLATE	9077318	3	1	447	90 77 317	RADIATOR HOUSING ASSEM
KANTSIL RING	10001114	24	1	149	10 10 144 1	HYDRAULIC PUMP
KB-RING 135X124,0X4,0	7382128	3	1	435	98 85 019	PISTON
KEY	7365626	7	1	167	94 42 150	OIL FILLER NECK
KEY	7365626	7	1	169	94 42 350	OIL FILLER NECK
KEY	7365626	2	1	300	74 14 913	FUEL CAP
KEY	7365626	2	1	344	73 72 093	LOCK
KEY	7373367	17	1	172	10 10 226 8	GREASE PUMP
KEY 10	8588010	30	1	399	93 75 078	TOOL KIT
KEY 12	8588030	31	1	399	93 75 078	TOOL KIT
KEY 17	8588050	33	1	399	93 75 078	TOOL KIT
KEY 19x180X70	8588060	34	1	399	93 75 078	TOOL KIT
KEY 5	8587960	27	1	399	93 75 078	TOOL KIT
KEY 6	8587970	28	1	399	93 75 078	TOOL KIT
KEY HOLDER G25	9351306	4	5	521	98 05 044	BACKHOE BUCKET HD 2250
KEY K25 443091000010	3001159	5	5	521	98 05 044	BACKHOE BUCKET HD 2250
KEY-DRIVER	3001289	40	1	399	93 75 078	TOOL KIT
KEYBOARD	10045795	2	1	224	10 04 734 7	KEYBOARD CPL. R5.1/V3.0.1
KEYBOARD CPL. R5.1/V3.0.1	10047347	40	1	219	10 36 732 4	ARM REST RIGHT
KEYING PLUG	975857701	35	1	376	90 17 847	ELECTR.SYST.UPPERCARRI
KEYING PLUG	9988842	34	1	376	90 17 847	ELECTR.SYST.UPPERCARRI
KIT SPARE PARTS (CYL.CTR.	9074415	79	1	163	90 72 100	HYDR.MOTOR FIX.FMF 125
KNIFE	9824815	2	1	522	98 24 824	SPOON BIT
KUGELKOPF-SCHRAUBENDRE	7019167	310	1	366	70 28 778	MOUNTING PARTS
LABEL	10022635	7	1	246	10 00 566 9	EVAPORATOR
LABEL	10022636	8	1	246	10 00 566 9	EVAPORATOR
LABEL	10039562	830	1	350	70 28 774	GLASS PANE
LABEL	9007585	60	1	383	90 13 341	ELECTRIC BOX CPL. E50
LABEL	9014598	24	1	376	90 17 847	ELECTR.SYST.UPPERCARRI
LABEL	9350400	24	2	404	99 39 804	LABELS
LABEL	9378603	20	2	503	99 35 400	GOOSENECK BOOM 7,00M
LABEL	9402376	40	4	404	99 39 804	LABELS
LABEL	9619934	52	2	404	99 39 804	LABELS
LABEL	9803917	6	1	603	98 03 921	SWITCH INSTALLATION S275
LABEL	9805877	12	1	403	99 39 804	LABELS
LABEL	9806904	16	1	403	99 39 804	LABELS
LABEL	9836702	7	1	588	99 89 646	SWITCH INSTALLATION S84-2
LABEL	9836704	7	1	587	99 89 645	SWITCH INSTALLATION
LABEL	9873961	10	1	403	99 39 804	LABELS
LABEL	9873962	11	1	403	99 39 804	LABELS
LABEL	9873964	13	1	403	99 39 804	LABELS
LABEL	9910464	50	2	404	99 39 804	LABELS
LABEL	9944015	14	1	403	99 39 804	LABELS
LABEL	9988683	4	1	230	90 16 516	SWITCH INSTALLATION S218
LABEL	9989643	6	1	587	99 89 645	SWITCH INSTALLATION
LABEL	9989644	6	1	588	99 89 646	SWITCH INSTALLATION S84-2
LABEL "FILTER CLEANING"	9765713	76	1	193	10 04 811 7	CENTRALIZED LUBRICATION
LABEL EXTERNAL STARTING	9909254	47	1	404	99 39 804	LABELS
LABEL SAFETY BELT	9920726	80	1	404	99 39 804	LABELS
LABEL SECURITY LEVER	9909249	46	1	404	99 39 804	LABELS
LABEL SECURITY PRESCRIPTI	9619936	54	1	404	99 39 804	LABELS
LABEL SOUND LEVEL POWER	9874356	61	1	404	99 39 804	LABELS
LABEL WORKING EQUIPMENT	9909246	19	1	403	99 39 804	LABELS
LABELS	9939804	9900	1	12	99 34 236	INDEX UPPERCARRIAGE R96
LADDER	9928742	55	1	604	99 27 351	CAB ELEVATION 1200MM
LEAD	10113155	2	1	258	10 11 315 6	HANDSENSOR
LEVEL SENSOR	6204328	40	1	290	90 15 185	HYDRAULIC TANK INSTALLAT

Description	Item	Pos.	Quantity	Page	Assembly	Description
LEVEL SENSOR	6204329	115	1	145	99 44 450	RADIATOR INSTALLATION
LEVER	10026789	21	1	99	10 02 666 0	CONTROL
LEVER	7028347	9	1	295	56 17 689	SHUT OFF VALVE DN 100
LEVER	7028348	10	1	295	56 17 689	SHUT OFF VALVE DN 100
LEVER	7028919	320	1	366	70 28 778	MOUNTING PARTS
LEVER	7372353	16	1	218	73 73 807	SAFETY LEVER
LEVER	9278189	12	1	42	92 78 174	REGULATION NG 165 165
LEVER	9278653	18	2	42	92 78 174	REGULATION NG 165 165
LEVER NG 140	9270444	12	1	133	98 81 724	REGULATOR EHR LPV165
LEVER TYPE HAND GUN	7900280	36	1	399	93 75 078	TOOL KIT
LH-RUST PROTECTION	8300005	801	1	561	99 07 890	PISTON ROD BEARING 125/19
LH-RUST PROTECTION	8300005	801	1	562	99 22 058	PISTON ROD BEARING 140/21
LIFETIME SEAL	10030866	5	2	17	10 22 121 2	TRACK ROLLER
LIFETIME SEAL	10099878	5	2	19	10 00 966 3	IDLER CPL.
LIFETIME SEAL	7381986	7	1	473	98 88 263	WATER PUMP
LIFETIME SEAL	7381986	6	1	476	90 76 976	SEAL KIT WATER PUMP
LIFETIME SEAL	7610244	58	1	36	94 43 970	TRAVEL DRIVE FAT 500P005
LIFETIME SEAL 73,1x91,9x31,8	7109243	15	1	18	56 05 506	CARRIER ROLLER
LIQUID RECEIVER	10000982	4	1	599	56 12 750	CAPACITOR
LOAD DIAGRAM CONF.TO ISO	9392835	65	1	404	99 39 804	LABELS
LOCK	7025758	270	1	354	10 04 678 8	CAB DOOR
LOCK	7028833	330	1	354	10 04 678 8	CAB DOOR
LOCK	7363883	15	1	336	98 66 764	LOOCK BRACKET
LOCK	7365293	1	1	344	73 72 093	LOCK
LOCK	7371008	16	1	339	98 94 393	SIDE DOOR MIDDLE LEFT
LOCK	7371008	16	1	342	96 90 685	SIDE DOOR FRONT RIGHT
LOCK	7371009	4	1	337	99 89 452	BONNET LEFT
LOCK	7371009	15	1	339	98 94 393	SIDE DOOR MIDDLE LEFT
LOCK	7371009	15	1	342	96 90 685	SIDE DOOR FRONT RIGHT
LOCK	7372093	11	1	343	90 11 397	TOOLBOX
LOCK	7372348	10	1	339	98 94 393	SIDE DOOR MIDDLE LEFT
LOCK	7372348	10	1	342	96 90 685	SIDE DOOR FRONT RIGHT
LOCK	7372917	17	1	172	10 10 226 8	GREASE PUMP
LOCK	9688186	75	4	16	99 44 484	UNDERCARRIAGE CPL
LOCK PIN	7028896	300	1	366	70 28 778	MOUNTING PARTS
LOCK RING	9265424	17	1	186	92 73 048	SEAL KIT FMF 125
LOCK RING	9266606	17	1	114	92 71 657	SEAL KIT F.PUMP LPV 165
LOCK RING	9272511	23	1	85	98 88 308	CONNECTING PLATE NG 165
LOCK RING	9272511	23	1	86	98 89 161	CONNECTING PLATE NG 165
LOCK RING	9443229	10	1	165	93 27 565 01	BRAKE
LOCK RING	9477421	17	1	181	92 68 012	REPAIR KIT 064
LOCK RING	9885628	17	1	127	92 68 016	REPAIR KIT 125
LOCK RING	9885628	17	1	176	90 74 285	REPAIR KIT SHAFT FMF 125
LOCKING	9836526	236	1	332	90 15 150	COVERING
LOCKING PARTS	9147512	21	1	405	90 76 939	DIESEL ENGINE D9406TI-E A4
LOCKING PIECES	9268195	242	2	411	90 76 939	DIESEL ENGINE D9406TI-E A4
LOCKING PIECES	9268246	245	2	411	90 76 939	DIESEL ENGINE D9406TI-E A4
LOCKING PIECES	9271892	87	1	408	90 76 939	DIESEL ENGINE D9406TI-E A4
LOCKING PLUG	7004246	91	1	36	94 43 970	TRAVEL DRIVE FAT 500P005
LOCKING PLUG	7005282	72	4	345	90 15 122	LOWER COVERING
LOCKING PLUG	7363015	14	1	566	56 02 932	RESTRICTOR CHECK VALVE
LOCKING PLUG	7380123	66	2	111	90 78 788	REPAIR KIT LR/SD/DA
LOCKING PLUG	7380123	66	13	135	98 81 724	REGULATOR EHR LPV165
LOCKING PLUG	779018901	2	1	161	93 26 621 01	SWING GEAR SAT 375/248
LOCKING PLUG	9441569	1	1	168	94 42 204	OIL MEASURING STICK
LOCKING RING	7000232	13	1	18	56 05 506	CARRIER ROLLER
LOCKING RING	7370326	13	2	172	10 10 226 8	GREASE PUMP
LOCKING RING	7373509	12	1	34	50 20 370 01	SPRING PRESSURE MULTI DIS
LOCKING RING	7380954	71	1	75	92 73 131	PUMP SPLITTER BOX PVG 350
LOCKING RING	7381534	24	1	174	90 72 990	CONNECTING PLATE NG 125-

Description	Item	Pos.	Quantity	Page	Assembly	Description
LOCKING SCREW	4775104	46	1	74	92 73 131	PUMP SPLITTER BOX PVG 350
LOCKING SCREW	6000629	50	5	383	90 13 341	ELECTRIC BOX CPL. E50
LOCKING SCREW	7001454	10	1	19	10 00 966 3	IDLER CPL.
LOCKING SCREW	7002771	17	1	163	90 72 100	HYDR.MOTOR FIX.FMF 125
LOCKING SCREW	7004178	4	1	566	56 02 932	RESTRICTOR CHECK VALVE
LOCKING SCREW	7004296	80	8	30	91 41 597	ROTARY CONNECTION
LOCKING SCREW	7004971	70	2	15	99 44 484	UNDERCARRIAGE CPL
LOCKING SCREW	7013457	3	1	281	50 10 575	CONTROL VALVE
LOCKING SCREW	7013457	17	3	317	56 16 713	CONTROL PLATE
LOCKING SCREW	7016136	5	1	566	56 02 932	RESTRICTOR CHECK VALVE
LOCKING SCREW	7020568	30	1	325	56 13 550	VALVE
LOCKING SCREW	7360563	36	1	322	10 00 008 7	CONTROL VALVE
LOCKING SCREW	7361329	17	1	37	90 72 024	HYDR.MOTOR VAR.FMV 165
LOCKING SCREW	7361329	14	2	42	92 78 174	REGULATION NG 165 165
LOCKING SCREW	7361329	14	2	47	92 78 179	SEAL KIT 165
LOCKING SCREW	7361329	16	3	78	90 72 922	HYDR.VARIABLE PUMP LPV 16
LOCKING SCREW	7361329	38	2	148	56 18 474	COMBINATED RADIATOR
LOCKING SCREW	7361329	51	1	513	99 29 897	STICK SEALED 2,60M
LOCKING SCREW	7361329	2	3	567	93 69 747	BLOCK
LOCKING SCREW	7361553	62	2	212	90 14 509	ARM REST LEFT
LOCKING SCREW	7361553	38	2	265	99 43 894	OIL PILOT VALVE INSTALLATIO
LOCKING SCREW	7361762	11	1	18	56 05 506	CARRIER ROLLER
LOCKING SCREW	7361961	90	1	30	91 41 597	ROTARY CONNECTION
LOCKING SCREW	7361961	26	1	99	10 02 666 0	CONTROL
LOCKING SCREW	7361961	13	2	107	73 73 093	CENTERING CPL
LOCKING SCREW	7361961	87	1	394	99 41 960	FUEL TANK
LOCKING SCREW	7362674	4	1	190	10 04 817 7	SWING GEAR PINION GREAS
LOCKING SCREW	7362674	2	1	525	96 90 768	COVER
LOCKING SCREW	7362674	24	1	550	96 01 362	HYDRAULIC CYLINDER
LOCKING SCREW	7362674	24	2	551	99 06 383	HYDRAULIC CYLINDER
LOCKING SCREW	7362674	24	2	552	99 06 576	HYDRAULIC CYLINDER
LOCKING SCREW	7362674	24	1	553	99 10 401	HYDRAULIC CYLINDER
LOCKING SCREW	7362674	4	1	581	90 09 579	SWING GEAR PINION GREAS
LOCKING SCREW	7362698	42	1	269	96 95 447	HYDR.SUCT.+RETURN OIL HO
LOCKING SCREW	7362698	42	1	271	99 44 527	HYDR.SUCT.+RETURN OIL HO
LOCKING SCREW	7363073	43	1	269	96 95 447	HYDR.SUCT.+RETURN OIL HO
LOCKING SCREW	7363073	43	1	271	99 44 527	HYDR.SUCT.+RETURN OIL HO
LOCKING SCREW	7363073	95	2	299	90 18 155	HYDRAULIC TANK
LOCKING SCREW	7363177	20	1	299	90 18 155	HYDRAULIC TANK
LOCKING SCREW	7363177	86	1	394	99 41 960	FUEL TANK
LOCKING SCREW	7363177	5	1	396	10 05 028 1	FUEL TANK FOR EXCHANGE
LOCKING SCREW	7363717	85	1	394	99 41 960	FUEL TANK
LOCKING SCREW	7368507	420	1	38	56 16 688	BRAKE VALVE
LOCKING SCREW	7368507	35	1	322	10 00 008 7	CONTROL VALVE
LOCKING SCREW	7369730	3	1	578	56 11 503	FILTER
LOCKING SCREW	7370139	40	2	102	10 02 678 4	CONTROL VALVE
LOCKING SCREW	7370337	34	2	173	10 10 226 8	GREASE PUMP
LOCKING SCREW	7370432	310	1	38	56 16 688	BRAKE VALVE
LOCKING SCREW	7371360	1	1	324	56 10 135	VALVE
LOCKING SCREW	7372753	3	1	323	73 71 361	COVER
LOCKING SCREW	7380145	33	1	236	90 79 258	SERVO CONTROL UNIT VG7-2
LOCKING SCREW	7380145	33	1	238	90 79 259	SERVO CONTROL UNIT VG7-2
LOCKING SCREW	7380177	15	3	448	90 77 316	OIL COOLERS
LOCKING SCREW	7380688	10	1	421	98 89 275	AGGREGAT SUPPORT
LOCKING SCREW	7381457	12	1	438	92 74 611	CYLINDER HEAD
LOCKING SCREW	7381638	9	1	496	92 68 195	LOCKING PIECES
LOCKING SCREW	7409213	27	2	99	10 02 666 0	CONTROL
LOCKING SCREW	7618507	83	1	292	90 15 185	HYDRAULIC TANK INSTALLAT
LOCKING SCREW	9273727	30	1	412	90 74 257	CRANKCASE D9406
LOCKING SCREW M10X1	7011340	14	4	190	10 04 817 7	SWING GEAR PINION GREAS

Description	Item	Pos.	Quantity	Page	Assembly	Description
LOCKING SCREW M10X1	7011340	26	6	192	10 04 811 7	CENTRALIZED LUBRICATION
LOCKING SCREW M10X1	7011340	44	7	193	10 04 811 7	CENTRALIZED LUBRICATION
LOCKING SCREW M10X1	7011340	9	2	507	99 36 164	GREASE PIPES INSTALLATIO
LOCKING SCREW M10X1	7011340	12	4	517	99 43 469	CENTRALIZED LUBRICATION
LOCKING SCREW M10X1	7011340	14	4	581	90 09 579	SWING GEAR PINION GREAS
LOCKING SCREW M16X1,5	7372399	22	1	317	56 16 713	CONTROL PLATE
LOCKING WASHER	7006293	6	1	18	56 05 506	CARRIER ROLLER
LOCTITE	8503598	4	0.01	334	10 06 616 6	LOOCK BRACKET
LOOCK BRACKET	10066166	10	1	333	99 86 024	ENGINE BONNET
LOOCK BRACKET	9866764	25	1	326	90 15 150	COVERING
LOW-PRESSURE INDICATION	5611326	130	2	68	90 12 935	AIR AND EXHAUST INSTALLAT
LOWER COVERING	9015122	8600	1	12	99 34 236	INDEX UPPERCARRIAGE R96
LUBRICANT	8300004	800	1	561	99 07 890	PISTON ROD BEARING 125/19
LUBRICANT	8300004	800	1	562	99 22 058	PISTON ROD BEARING 140/21
LUBRICATING PAD	9375276	30	1	188	90 15 061	SWING RING INSTALLATION
LUBRICATING-OIL PUMP	9886858	1	1	450	92 75 632	LUBRICATING-OIL PUMP (DR.
LUBRICATING-OIL PUMP (DR.	9275632	56	1	407	90 76 939	DIESEL ENGINE D9406TI-E A4
LUBRICATION DRAWING	7371842	60	1	404	99 39 804	LABELS
LUBRISEAL TRANSPARENT	8501674	2000	1	353	70 28 775	GLASS PANE
MAGNET	6905956	6	1	153	10 10 144 0	CONTROL VALVE
MAGNET COIL	5616765	2	1	282	56 15 344	MAGNET VALVE
MAGNET COIL	7030129	5	1	281	50 10 575	CONTROL VALVE
MAGNET COIL D12	6204748	4	1	316	56 16 713	CONTROL PLATE
MAGNET VALVE	10039004	3	1	469	90 72 046	AUXIL.COLD START DEVICE
MAGNET VALVE	5615344	3	3	279	10 02 191 7	OIL PILOT VALVE
MALE INSULATOR PLATE	6001681	978	4	383	90 13 341	ELECTRIC BOX CPL. E50
MANIPULATOR LEFT	10065150	50	1	212	90 14 509	ARM REST LEFT
MANIPULATOR RIGHT	10065151	50	1	219	10 36 732 4	ARM REST RIGHT
MASTER BUSHING	7002199	30	1	25	73 71 456	MASTER LINK ASSY
MASTER LINK	5618024	20	1	25	73 71 456	MASTER LINK ASSY
MASTER LINK	5618025	10	1	25	73 71 456	MASTER LINK ASSY
MASTER LINK ASSY	7371456	10	1	24	56 18 003	TRACK LINK
MASTER PIN	5609594	20	1	24	56 18 003	TRACK LINK
MAT	10289996	560	1	371	10 00 913 0	INSIDE LINING
MAT	10289997	570	1	371	10 00 913 0	INSIDE LINING
MEASURING STICK	9442396	2	1	168	94 42 204	OIL MEASURING STICK
MECHANISM AND HOUSING	10025624	1	1	77	10 01 726 4	PUMP
METALASTIC BUFFER	7019129	470	1	366	70 28 778	MOUNTING PARTS
METALASTIC BUFFER	7021047	480	1	366	70 28 778	MOUNTING PARTS
MEZZANINE	7370340	11	1	172	10 10 226 8	GREASE PUMP
MIRROR SUPPORT	7017443	2	1	402	96 87 016	OUTSIDE MIRROR INSTALLAT
MIRROR TOP PART	7005028	1	1	402	96 87 016	OUTSIDE MIRROR INSTALLAT
MODIF.CONTROL CAB	9927352	30	1	604	99 27 351	CAB ELEVATION 1200MM
MODIF.CYLINDER	10075680	5	1	528	10 07 498 1	PISTON ROD COVER BUCKET
MODIFICATION CHASSIS	9928679	70	1	604	99 27 351	CAB ELEVATION 1200MM
MODIFICATION HINGE	9751573	41	2	615	99 27 507	ELEVATION
MODIFICATIONS KIT SCALE B	7405844	12	1	87	10 01 250 8	ROCKER
MODUL	7371141	141	2	221	10 36 732 4	ARM REST RIGHT
MODUL	7371141	14	1	575	90 18 689	ELEC.SYST.ADD.HEAD LIGHT
MOTOR	10219732	28	1	173	10 10 226 8	GREASE PUMP
MOTOR FLANGE	9444457	80	1	36	94 43 970	TRAVEL DRIVE FAT 500P005
MOTOR-ELEKTRIK	9017853	24	1	59	90 15 121	ENGINE INSTALLATION
MOUNTING BRACKET	10021823	72	1	244	98 79 077	AIR CONDITIONING
MOUNTING BRACKET	10021823	2	1	247	10 02 175 1	CONTROL UNIT
MOUNTING CONTROL DISPLA	9074671	72	1	407	90 76 939	DIESEL ENGINE D9406TI-E A4
MOUNTING KEY PISTON NUT	9921125	985	1	557	92 41 642	PISTON 180MM
MOUNTING KEY PISTON NUT	9921126	985	1	559	99 07 680	PISTON 190 MM
MOUNTING KEY PISTON SW15	9281614	985	1	558	92 81 569	PISTON 210MM
MOUNTING OIL SEPARATOR	9823655	60	1	577	98 23 503	ADDITIONAL KIT AIR CONDITIO
MOUNTING PARTS	7028778	70	1	347	10 01 582 0	CAB

Description	Item	Pos.	Quantity	Page	Assembly	Description
MOUNTING PARTS	9682525	20	1	583	98 22 807	AIR CONDIT.CONDENSER IN
MOUNTING PARTS	9936154	2	1	503	99 35 400	GOOSENECK BOOM 7,00M
MOUNTING PIN	7361276	41	1	399	93 75 078	TOOL KIT
MOUNTING PLATE	9369569	12	2	142	99 44 450	RADIATOR INSTALLATION
MOUNTING PLATE	9682504	26	4	601	96 82 469	EVAPORATOR INSTALLATION
MOUNTING PLATE	9944438	3	1	382	90 13 341	ELECTRIC BOX CPL. E50
MOUNTING PLATINE A1008	9399139	12	1	549	10 05 001 6	TRAVEL ALARM
MUFFLER	5612682	10	1	65	90 12 935	AIR AND EXHAUST INSTALLAT
MULTI-PLATE PLUG	10287248	70	3	345	90 15 122	LOWER COVERING
MULTIAGGREGAT MKA 350 C	9077450	10	1	71	99 44 237	PUMPS + COUPLING INSTALL
NAMEPLATE	9354303	5	1	403	99 39 804	LABELS
NEEDLE BEARING	7405855	10	2	108	74 05 844	MODIFICATIONS KIT SCALE B
NEEDLE BUSHING	10026653	3	2	104	56 04 760	FEED PUMP
NIPPLE	10009055	970	1	361	70 28 777	ELECTRIC INSTALLATION
NIPPLE	10009211	680	1	364	10 29 114 6	WIPPER ARM
NIPPLE	4782008	131	2	68	90 12 935	AIR AND EXHAUST INSTALLAT
NIPPLE	4900169	132	2	68	90 12 935	AIR AND EXHAUST INSTALLAT
NIPPLE	7370377	18	1	590	98 23 518	COMPRESSOR INSTALLATION
NIPPLE	7370377	21	1	593	98 23 655	MOUNTING OIL SEPARATOR
NIPPLE	9276394	22	1	421	98 89 275	AGGREGAT SUPPORT
NIPPLE M16X1,5	7372394	15	1	317	56 16 713	CONTROL PLATE
NIVEAU LEVEL	6204327	5	1	391	99 43 152	FUEL SYSTEM
NOZZLE	10008097	4	1	153	10 10 144 0	CONTROL VALVE
NOZZLE	7368948	21	2	601	96 82 469	EVAPORATOR INSTALLATION
NOZZLE	7373088	47	2	99	10 02 666 0	CONTROL
NOZZLE	7381303	2	1	457	92 74 096	INJECTION NOZZLE
NOZZLE	9270735	48	1	134	98 81 724	REGULATOR EHR LPV165
NOZZLE F.COOLING CANAL P	9889737	1	1	418	98 87 338	NOZZLE W.ROLL PIN
NOZZLE PIPE	10009212	690	1	364	10 29 114 6	WIPPER ARM
NOZZLE PIPE	5611480	99	3	205	90 10 182	CONTROL CAB BASIC PIECE
NOZZLE PIPE	5611480	25	1	219	10 36 732 4	ARM REST RIGHT
NOZZLE PIPE	7028867	650	1	365	70 28 866	WIPER ARM
NOZZLE PIPE	9269148	15	1	405	90 76 939	DIESEL ENGINE D9406TI-E A4
NOZZLE PIPE	9269150	14	1	405	90 76 939	DIESEL ENGINE D9406TI-E A4
NOZZLE W.ROLL PIN	9887338	9	6	405	90 76 939	DIESEL ENGINE D9406TI-E A4
NUT	10011397	4	1	29	10 00 963 0	ROTARY CONNECTION
NUT	10037894	42	2	102	10 02 678 4	CONTROL VALVE
NUT	7017727	23	1	317	56 16 713	CONTROL PLATE
NUT	7023934	6	1	282	56 15 344	MAGNET VALVE
NUT	7024470	29	6	148	56 18 474	COMBINATED RADIATOR
NUT	7029931	17	1	281	50 10 575	CONTROL VALVE
NUT	7361600	57	2	135	98 81 724	REGULATOR EHR LPV165
NUT	7361600	57	2	136	98 82 875	SEALING KIT LPVD125
NUT	7361601	9	2	107	73 73 093	CENTERING CPL
NUT	7361601	8	1	280	50 09 565	PRESSURE REGULATING CA
NUT	7366862	10	1	217	10 16 576 6	CONTROL BRACKET LEFT
NUT	7370883	13	7	217	10 16 576 6	CONTROL BRACKET LEFT
NUT	7370883	12	11	223	56 18 923	CONTROL BRACKET RIGHT
NUT	9175559	6	2	439	92 72 224	ROCKER LEVER SUPPORT A
NUT	932719601	13	1	161	93 26 621 01	SWING GEAR SAT 375/248
NUT M24 10021432-005	10425688	26	8	60	97 68 803	ENGINE MOUNT
NUT M4	4000376	33	6	211	90 14 509	ARM REST LEFT
NUT M4	4000376	92	4	212	90 14 509	ARM REST LEFT
NUT M4	4000376	105	1	220	10 36 732 4	ARM REST RIGHT
NUT M4	4000376	121	2	221	10 36 732 4	ARM REST RIGHT
NUT M4	4000376	5	3	253	10 02 207 8	ANGLE
NUT M4	4000376	2180	3	372	10 29 113 8	COVERING
NUT M4	4000376	22	6	592	98 23 672	ELECTR.INST.AIR CONDITIO
NUT M4	4000376	36	6	601	96 82 469	EVAPORATOR INSTALLATION
NUT M5	4000466	72	2	212	90 14 509	ARM REST LEFT

Description	Item	Pos.	Quantity	Page	Assembly	Description
NUT M5	4000466	63	2	214	97 58 815 01	PLATINE
NUT M5	4000466	112	1	221	10 36 732 4	ARM REST RIGHT
NUT M5	4000466	86	1	377	90 17 847	ELECTR.SYST.UPPERCARRI
NUT M6	10009189	275	3	370	10 00 913 0	INSIDE LINING
NUT M6	10009189	440	4	371	10 00 913 0	INSIDE LINING
NUT M6	4000379	480	2	38	56 16 688	BRAKE VALVE
NUT M6	4000379	47	4	74	92 73 131	PUMP SPLITTER BOX PVG 350
NUT M6	4000379	86	2	220	10 36 732 4	ARM REST RIGHT
NUT M6	4000379	75	1	244	98 79 077	AIR CONDITIONING
NUT M6	4000379	5	2	247	10 02 175 1	CONTROL UNIT
NUT M6	4000379	185	3	330	90 15 150	COVERING
NUT M6	4000379	12	2	337	99 89 452	BONNET LEFT
NUT M6	4000379	25	8	339	98 94 393	SIDE DOOR MIDDLE LEFT
NUT M6	4000379	29	2	339	98 94 393	SIDE DOOR MIDDLE LEFT
NUT M6	4000379	25	8	342	96 90 685	SIDE DOOR FRONT RIGHT
NUT M6	4000379	29	2	342	96 90 685	SIDE DOOR FRONT RIGHT
NUT M6	4000379	300	1	354	10 04 678 8	CAB DOOR
NUT M6	4000379	450	4	366	70 28 778	MOUNTING PARTS
NUT M6	4000379	29	4	376	90 17 847	ELECTR.SYST.UPPERCARRI
NUT M6	4000379	8	4	389	98 27 848	DRIER INSTALLATION
NUT M6	4000379	64	3	464	90 76 908	FUEL LINES D9406TI-E-A4
NUT M6	4000379	11	4	500	90 74 671	MOUNTING CONTROL DISPLA
O-RING	10001112	22	1	149	10 10 144 1	HYDRAULIC PUMP
O-RING	10215824	12	1	424	92 74 986	OIL DIPSTICK
O-RING	10301924	6	2	17	10 22 121 2	TRACK ROLLER
O-RING	4000493	11	1	53	99 81 554	SERVICE KIT 1500H/2500H
O-RING	5608035	3	1	318	56 15 220	HIGH PRESSURE FILTER
O-RING	7000290	12	1	562	99 22 058	PISTON ROD BEARING 140/21
O-RING	7000563	8	1	558	92 81 569	PISTON 210MM
O-RING	7001609	11	1	561	99 07 890	PISTON ROD BEARING 125/19
O-RING	7001891	3	1	519	56 04 377	SEAL KIT F.VALVE
O-RING	7001891	13	1	566	56 02 932	RESTRICTOR CHECK VALVE
O-RING	7002088	11	1	562	99 22 058	PISTON ROD BEARING 140/21
O-RING	7002641	14	1	288	70 25 142	SEAL KIT
O-RING	7003866	18	1	305	90 74 144	CONNECTING PLATE FMF 075
O-RING	7004430	13	1	106	58 00 021	PRESSURE REGULATOR VALV
O-RING	7006090	2	1	93	10 02 562 7	FILTER ASSEMBLY
O-RING	7007838	5	1	519	56 04 377	SEAL KIT F.VALVE
O-RING	7007838	15	1	566	56 02 932	RESTRICTOR CHECK VALVE
O-RING	7008755	5	1	314	93 70 592	CHECK VALVE
O-RING	7028346	8	1	295	56 17 689	SHUT OFF VALVE DN 100
O-RING	7264028	9	1	53	99 81 554	SERVICE KIT 1500H/2500H
O-RING	7264028	14	1	264	99 43 894	OIL PILOT VALVE INSTALLATIO
O-RING	7264028	14	1	266	56 09 948	OIL FILTER SET
O-RING	7264032	83	2	36	94 43 970	TRAVEL DRIVE FAT 500P005
O-RING	7264091	8	1	559	99 07 680	PISTON 190 MM
O-RING	726428001	71	2	36	94 43 970	TRAVEL DRIVE FAT 500P005
O-RING	7361549	1	1	61	52 11 461	FITTING
O-RING	7363759	41	2	72	99 44 237	PUMPS + COUPLING INSTALL
O-RING	7364303	49	1	36	94 43 970	TRAVEL DRIVE FAT 500P005
O-RING	7366427	43	1	290	90 15 185	HYDRAULIC TANK INSTALLAT
O-RING	7368537	650	1	121	56 09 934	GEARED PUMP
O-RING	7369266	3	2	52	98 76 098	SERVICE KIT FIRST 500H
O-RING	7369266	1	1	297	73 73 880	FILTER ELEMENT
O-RING	7369266	1	1	298	73 73 881	FILTER ELEMENT
O-RING	7369286	2	1	297	73 73 880	FILTER ELEMENT
O-RING	7369286	2	1	298	73 73 881	FILTER ELEMENT
O-RING	7369456	1	4	294	73 68 081	INSPECTION GLASS
O-RING	7369462	25	1	317	56 16 713	CONTROL PLATE
O-RING	7369767	17	2	593	98 23 655	MOUNTING OIL SEPARATOR

Description	Item	Pos.	Quantity	Page	Assembly	Description
O-RING	7370328	18	3	173	10 10 226 8	GREASE PUMP
O-RING	7370375	22	1	593	98 23 655	MOUNTING OIL SEPARATOR
O-RING	7380073	50	1	292	90 15 185	HYDRAULIC TANK INSTALLAT
O-RING	7380073	36	3	391	99 43 152	FUEL SYSTEM
O-RING	7380073	2	3	396	10 05 028 1	FUEL TANK FOR EXCHANGE
O-RING	7380073	2	1	576	96 93 469	FUEL COUPLING WIGGINS
O-RING	7380135	47	4	231	92 69 690	SEAL KIT VG7-4/...
O-RING	7380135	4	1	232	90 74 482	REPAIR KIT VG7-4
O-RING	7380135	38	2	236	90 79 258	SERVO CONTROL UNIT VG7-2
O-RING	7380135	38	2	238	90 79 259	SERVO CONTROL UNIT VG7-2
O-RING	7380135	4	1	243	92 65 665	REPAIR KIT VG7-2/3...
O-RING	7380297	62	1	75	92 73 131	PUMP SPLITTER BOX PVG 350
O-RING	7380297	62	1	115	92 73 200	SEAL KIT TRANSFER CASE PV
O-RING	7380302	64	1	75	92 73 131	PUMP SPLITTER BOX PVG 350
O-RING	7380302	64	1	115	92 73 200	SEAL KIT TRANSFER CASE PV
O-RING	7380302	64	1	116	92 73 956	REPAIR KIT
O-RING	7380475	2	1	430	92 67 712	FRONT/REAR SEALS
O-RING	7380512	65	1	75	92 73 131	PUMP SPLITTER BOX PVG 350
O-RING	7380512	65	2	115	92 73 200	SEAL KIT TRANSFER CASE PV
O-RING	7380528	10	1	416	92 71 637	VALVE ASSY
O-RING	7380574	27	1	44	92 66 089	SEAL KIT LIMIT VALVE
O-RING	7380576	20	1	42	92 78 174	REGULATION NG 165 165
O-RING	7380576	19	1	47	92 78 179	SEAL KIT 165
O-RING	7380577	18	1	45	92 66 231	SEAL KIT LIMIT VALVE DBE 10
O-RING	7380592	18	1	47	92 78 179	SEAL KIT 165
O-RING	7380592	14	2	85	98 88 308	CONNECTING PLATE NG 165
O-RING	7380592	14	2	86	98 89 161	CONNECTING PLATE NG 165
O-RING	7380592	28	2	114	92 71 657	SEAL KIT F.PUMP LPV 165
O-RING	7380593	25	1	37	90 72 024	HYDR.MOTOR VAR.FMV 165
O-RING	7380593	25	1	47	92 78 179	SEAL KIT 165
O-RING	7380594	36	1	40	92 68 751	REPAIR KIT FMV 165 165
O-RING	7380594	36	1	47	92 78 179	SEAL KIT 165
O-RING	7380594	36	1	114	92 71 657	SEAL KIT F.PUMP LPV 165
O-RING	7380594	36	1	118	98 88 307	GEAR DRIVE NG 165
O-RING	7380596	22	1	114	92 71 657	SEAL KIT F.PUMP LPV 165
O-RING	7380598	36	1	181	92 68 012	REPAIR KIT 064
O-RING	7380602	63	1	75	92 73 131	PUMP SPLITTER BOX PVG 350
O-RING	7380602	63	1	115	92 73 200	SEAL KIT TRANSFER CASE PV
O-RING	7380605	26	1	86	98 89 161	CONNECTING PLATE NG 165
O-RING	7380613	25	1	163	90 72 100	HYDR.MOTOR FIX.FMF 125
O-RING	7380613	25	1	186	92 73 048	SEAL KIT FMF 125
O-RING	7380615	17	1	185	92 68 642	SEAL KIT F.NON-RETURN VA
O-RING	7380615	17	1	195	98 89 003	CHECK VALVE RV
O-RING	7380615	9	1	467	90 77 181	CONNECTING LINE LLK
O-RING	7380617	19	1	46	92 66 232	SEAL KIT WV 10
O-RING	7380618	20	1	46	92 66 232	SEAL KIT WV 10
O-RING	7380619	22	1	46	92 66 232	SEAL KIT WV 10
O-RING	7380620	19	1	45	92 66 231	SEAL KIT LIMIT VALVE DBE 10
O-RING	7380621	20	1	45	92 66 231	SEAL KIT LIMIT VALVE DBE 10
O-RING	7380647	11	1	82	92 68 441	PLUG
O-RING	7380648	22	1	47	92 78 179	SEAL KIT 165
O-RING	7380648	22	1	85	98 88 308	CONNECTING PLATE NG 165
O-RING	7380648	22	1	86	98 89 161	CONNECTING PLATE NG 165
O-RING	7380648	68	1	111	90 78 788	REPAIR KIT LR/SD/DA
O-RING	7380648	19	2	113	92 71 653	SEAL KIT ADJUSTMENT LPV 16
O-RING	7380648	64	8	114	92 71 657	SEAL KIT F.PUMP LPV 165
O-RING	7380648	68	5	132	98 81 227	REGULATION VALVE 165
O-RING	7380648	68	3	135	98 81 724	REGULATOR EHR LPV165
O-RING	7380648	68	8	136	98 82 875	SEALING KIT LPVD125
O-RING	7380648	68	5	137	98 83 166	REPAIR SET

Description	Item	Pos.	Quantity	Page	Assembly	Description
O-RING	7380657	36	1	127	92 68 016	REPAIR KIT 125
O-RING	7380657	36	1	176	90 74 285	REPAIR KIT SHAFT FMF 125
O-RING	7380657	36	1	186	92 73 048	SEAL KIT FMF 125
O-RING	7380659	18	1	174	90 72 990	CONNECTING PLATE NG 125-
O-RING	7380659	18	1	186	92 73 048	SEAL KIT FMF 125
O-RING	7380691	66	1	75	92 73 131	PUMP SPLITTER BOX PVG 350
O-RING	7380691	66	1	115	92 73 200	SEAL KIT TRANSFER CASE PV
O-RING	7380773	2	1	453	98 83 358	ATTACHING PARTS
O-RING	7380856	12	1	440	92 79 918	SEAL KIT CYLINDER HEAD D9
O-RING	7380856	12	1	441	92 79 919	SEAL KIT CYLINDER HEAD D9
O-RING	7380866	23	2	42	92 78 174	REGULATION NG 165 165
O-RING	7380867	68	1	114	92 71 657	SEAL KIT F.PUMP LPV 165
O-RING	7380868	70	1	128	92 75 443	REPAIR KIT LPVD 100 100
O-RING	7380888	61	1	114	92 71 657	SEAL KIT F.PUMP LPV 165
O-RING	7380888	69	1	132	98 81 227	REGULATION VALVE 165
O-RING	7380888	69	1	136	98 82 875	SEALING KIT LPVD125
O-RING	7380888	69	1	137	98 83 166	REPAIR SET
O-RING	7380896	5	1	491	98 83 231	STARTER 9 KW
O-RING	7380955	61	1	75	92 73 131	PUMP SPLITTER BOX PVG 350
O-RING	7380955	61	1	115	92 73 200	SEAL KIT TRANSFER CASE PV
O-RING	7380972	8	1	416	92 71 637	VALVE ASSY
O-RING	7380973	18	2	78	90 72 922	HYDR.VARIABLE PUMP LPV 16
O-RING	7380973	18	2	80	90 77 452	HYDR.VARIABLE PUMP LPV 16
O-RING	7380973	18	2	114	92 71 657	SEAL KIT F.PUMP LPV 165
O-RING	7380983	21	1	42	92 78 174	REGULATION NG 165 165
O-RING	7380983	26	1	112	90 79 811	RK PISTON
O-RING	7380983	26	1	113	92 71 653	SEAL KIT ADJUSTMENT LPV 16
O-RING	7380986	17	1	129	92 75 542	CHECK VALVE
O-RING	7380986	17	1	136	98 82 875	SEALING KIT LPVD125
O-RING	7380987	71	2	135	98 81 724	REGULATOR EHR LPV165
O-RING	7380987	71	2	136	98 82 875	SEALING KIT LPVD125
O-RING	7380991	25	2	44	92 66 089	SEAL KIT LIMIT VALVE
O-RING	7380992	24	1	44	92 66 089	SEAL KIT LIMIT VALVE
O-RING	7381018	16	1	174	90 72 990	CONNECTING PLATE NG 125-
O-RING	7381018	11	1	182	92 78 623	REPAIR SET
O-RING	7381018	10	1	184	62 90 073	SENSOR
O-RING	7381018	16	1	186	92 73 048	SEAL KIT FMF 125
O-RING	7381024	17	2	440	92 79 918	SEAL KIT CYLINDER HEAD D9
O-RING	7381024	17	2	441	92 79 919	SEAL KIT CYLINDER HEAD D9
O-RING	7381024	27	2	485	98 84 999	TURBOCHARGER MOUNTING (
O-RING	7381024	27	2	486	98 85 002	TURBOCHARGER MOUNTING
O-RING	7381024	3	2	489	92 74 128	SEAL KIT TURBOCHARGER M
O-RING	7381028	23	1	112	90 79 811	RK PISTON
O-RING	7381028	23	1	113	92 71 653	SEAL KIT ADJUSTMENT LPV 16
O-RING	7381107	1	1	494	92 73 234	SPEED TRANSMITTER INSTA
O-RING	7381156	22	1	42	92 78 174	REGULATION NG 165 165
O-RING	7381156	21	1	47	92 78 179	SEAL KIT 165
O-RING	7381156	17	2	113	92 71 653	SEAL KIT ADJUSTMENT LPV 16
O-RING	7381156	33	2	114	92 71 657	SEAL KIT F.PUMP LPV 165
O-RING	7381254	7	1	54	10 06 878 0	SERVICE KIT 2000H
O-RING	7381254	4	1	419	92 72 269	CRANKCASE BREATHER
O-RING	7381415	73	1	111	90 78 788	REPAIR KIT LR/SD/DA
O-RING	7381415	73	1	135	98 81 724	REGULATOR EHR LPV165
O-RING	7381415	73	1	136	98 82 875	SEALING KIT LPVD125
O-RING	7381442	15	1	129	92 75 542	CHECK VALVE
O-RING	7381442	15	1	136	98 82 875	SEALING KIT LPVD125
O-RING	7381448	11	1	84	98 81 609	THREADED PLUG M8X1
O-RING	7381562	43	2	134	98 81 724	REGULATOR EHR LPV165
O-RING	7381562	43	2	136	98 82 875	SEALING KIT LPVD125
O-RING	7381567	15	4	440	92 79 918	SEAL KIT CYLINDER HEAD D9

Description	Item	Pos.	Quantity	Page	Assembly	Description
O-RING	7381567	15	4	441	92 79 919	SEAL KIT CYLINDER HEAD D9
O-RING	7381567	7	4	468	92 77 971	CONNECTING LINE
O-RING	7381568	14	4	440	92 79 918	SEAL KIT CYLINDER HEAD D9
O-RING	7381790	4	4	421	98 89 275	AGGREGAT SUPPORT
O-RING	7381995	4	2	476	90 76 976	SEAL KIT WATER PUMP
O-RING	7381995	5	2	477	90 77 686	REPAIR KIT
O-RING	7381996	5	1	476	90 76 976	SEAL KIT WATER PUMP
O-RING	7381996	6	1	477	90 77 686	REPAIR KIT
O-RING	7404674	9	1	96	10 02 563 0	SUCTION FLANGE
O-RING	7410480	66	2	270	96 95 447	HYDR.SUCT.+RETURN OIL HO
O-RING	7410480	66	2	272	99 44 527	HYDR.SUCT.+RETURN OIL HO
O-RING	7410480	19	1	308	99 43 733	CONTROL VALVE INSTALLAT
O-RING	7411821	35	4	388	98 27 846	AIR CONDITION HOSES INSTA
O-RING	7411821	66	2	602	96 82 469	EVAPORATOR INSTALLATION
O-RING	7411821	70	2	602	96 82 469	EVAPORATOR INSTALLATION
O-RING	7610202	3	1	165	93 27 565 01	BRAKE
O-RING	7610202	67	1	187	93 96 749 01	SEAL KIT
O-RING	7610341	74	1	162	93 26 621 01	SWING GEAR SAT 375/248
O-RING	7610341	74	1	187	93 96 749 01	SEAL KIT
O-RING	7610365	4	1	168	94 42 204	OIL MEASURING STICK
O-RING	7610378	57	1	36	94 43 970	TRAVEL DRIVE FAT 500P005
O-RING	7610600	26	1	161	93 26 621 01	SWING GEAR SAT 375/248
O-RING	7610600	26	1	187	93 96 749 01	SEAL KIT
O-RING	9177948	2	1	496	92 68 195	LOCKING PIECES
O-RING	9267710	5	1	421	98 89 275	AGGREGAT SUPPORT
O-RING	9267711	7	1	430	92 67 712	FRONT/REAR SEALS
O-RING	9495102	31	6	512	99 29 897	STICK SEALED 2,60M
O-RING 10,82X1,78	5610999	28	1	250	10 02 211 8	HOUSING
O-RING 10,82X1,78	5610999	36	2	388	98 27 846	AIR CONDITION HOSES INSTA
O-RING 10,82X1,78	5610999	11	2	584	98 23 669	AIR CONDITION HOSES INSTA
O-RING 10,82X1,78	5610999	36	1	584	98 23 669	AIR CONDITION HOSES INSTA
O-RING 10,82X1,78	7023930	8	1	286	50 09 562	SEAL KIT DIRECTIONAL VALV
O-RING 10,82X1,78	7023930	6	1	287	70 24 632	SEAL KIT
O-RING 11,3x2,4	7007738	2	1	510	56 04 580	SEAL KIT F.VALVE
O-RING 113.89X3.53	7015616	36	1	120	98 89 282	REPAIR KIT LPV 165
O-RING 116,84X5,33	7000948	11	1	563	99 24 735	PISTON ROD BEARING 110/18
O-RING 12,3x2,4	7005949	23	1	99	10 02 666 0	CONTROL
O-RING 12,3x2,4	7005949	19	1	103	50 04 324	VALVE
O-RING 12,3x2,4	7005949	19	1	105	56 06 401	VALVE
O-RING 12,42X1,78	7023931	9	1	286	50 09 562	SEAL KIT DIRECTIONAL VALV
O-RING 120X2,5	10101449	21	1	149	10 10 144 1	HYDRAULIC PUMP
O-RING 13,3x2,4	7013017	32	2	99	10 02 666 0	CONTROL
O-RING 132,7X7,00	7264422	12	1	561	99 07 890	PISTON ROD BEARING 125/19
O-RING 139,29X 3,53	7381910	4	2	417	92 70 832	CYLINDER
O-RING 139,2X5,7	7264525	16	4	524	98 04 906	BEARING BLOCK
O-RING 13X2	7013002	10	2	289	70 30 130	SEAL KIT
O-RING 13x2	7018726	3	1	316	56 16 713	CONTROL PLATE
O-RING 13x2	7018726	26	5	317	56 16 713	CONTROL PLATE
O-RING 14,00X1,78	7411823	29	1	250	10 02 211 8	HOUSING
O-RING 14,00X1,78	7411823	34	2	388	98 27 846	AIR CONDITION HOSES INSTA
O-RING 14,00X1,78	7411823	31	1	584	98 23 669	AIR CONDITION HOSES INSTA
O-RING 14,00X1,78	7411823	37	2	584	98 23 669	AIR CONDITION HOSES INSTA
O-RING 14,00X1,78	7411823	32	2	593	98 23 655	MOUNTING OIL SEPARATOR
O-RING 14,00X1,78	7411823	42	1	593	98 23 655	MOUNTING OIL SEPARATOR
O-RING 14,00X1,78	7411823	24	1	594	96 82 525	MOUNTING PARTS
O-RING 14,00X1,78	7411823	68	2	602	96 82 469	EVAPORATOR INSTALLATION
O-RING 14,00X1,78	7411823	72	2	602	96 82 469	EVAPORATOR INSTALLATION
O-RING 14,00X2,00	7000878	41	1	582	90 09 579	SWING GEAR PINION GREAS
O-RING 144X4	7370329	10	2	172	10 10 226 8	GREASE PUMP
O-RING 145,72X2,62	7382021	5	1	417	92 70 832	CYLINDER

Description	Item	Pos.	Quantity	Page	Assembly	Description
O-RING 158,12X7,00	7264438	3	1	557	92 41 642	PISTON 180MM
O-RING 158,12X7,00	7264438	3	1	560	90 62 632	SEAL KIT F.PISTON 180MM
O-RING 15x2	7264625	1	1	425	50 04 624	VALVE
O-RING 16,0X1,5	7371590	6	1	279	10 02 191 7	OIL PILOT VALVE
O-RING 169,2X5,7	7264535	7	1	563	99 24 735	PISTON ROD BEARING 110/18
O-RING 16x2	7026041	17	1	286	50 09 562	SEAL KIT DIRECTIONAL VALV
O-RING 16x2	7026041	20	1	289	70 30 130	SEAL KIT
O-RING 17,00X1,78	5610998	16	2	584	98 23 669	AIR CONDITION HOSES INSTA
O-RING 17,00X1,78	5610998	21	2	584	98 23 669	AIR CONDITION HOSES INSTA
O-RING 17,00X1,78	5610998	26	1	584	98 23 669	AIR CONDITION HOSES INSTA
O-RING 17,00X1,78	5610998	32	1	584	98 23 669	AIR CONDITION HOSES INSTA
O-RING 17,17X1,78	7013245	10	1	286	50 09 562	SEAL KIT DIRECTIONAL VALV
O-RING 17,17x1,78	7007391	16	1	18	56 05 506	CARRIER ROLLER
O-RING 170,82X7	7023698	3	1	559	99 07 680	PISTON 190 MM
O-RING 18,77X1,78	7405156	11	1	287	70 24 632	SEAL KIT
O-RING 18.00X1.50 MVQ70SH	7381843	8	1	440	92 79 918	SEAL KIT CYLINDER HEAD D9
O-RING 18.00X1.50 MVQ70SH	7381843	8	1	441	92 79 919	SEAL KIT CYLINDER HEAD D9
O-RING 189,86X7	7360811	3	1	558	92 81 569	PISTON 210MM
O-RING 18X2,5	7264642	1	1	62	76 16 897	FLANGE COUPLING
O-RING 19,3x2,4	7005867	4	1	519	56 04 377	SEAL KIT F.VALVE
O-RING 2,57x1,78	7010429	21	1	87	10 01 250 8	ROCKER
O-RING 20,3X2,0	7381815	10	1	50	10 06 877 9	SERVICE KIT 1000H
O-RING 20,3X2,0	7381815	3	1	458	73 81 820	FUEL FIRST FILTER
O-RING 200X6	7011351	7	1	562	99 22 058	PISTON ROD BEARING 140/21
O-RING 21,95X1,78	7009131	17	1	106	58 00 021	PRESSURE REGULATOR VALV
O-RING 21,95X1,78	7024635	16	1	287	70 24 632	SEAL KIT
O-RING 21,95x1,78	7024500	13	1	288	70 25 142	SEAL KIT
O-RING 210X5	7370330	5	1	172	10 10 226 8	GREASE PUMP
O-RING 22x2	7006623	41	1	191	10 04 817 7	SWING GEAR PINION GREAS
O-RING 23,52X1,78	7017668	7	1	287	70 24 632	SEAL KIT
O-RING 25x3,53	7015407	10	1	301	10 22 239 3	FILTER
O-RING 27,3x2,4	7024372	34	2	102	10 02 678 4	CONTROL VALVE
O-RING 30,2x3	7003266	10	2	99	10 02 666 0	CONTROL
O-RING 30,2x3	7003266	10	1	101	10 02 666 6	REPAIR KIT
O-RING 30x2,5	10026781	14	1	96	10 02 563 0	SUCTION FLANGE
O-RING 31X2	7372913	33	1	173	10 10 226 8	GREASE PUMP
O-RING 34,59x2,62	7007476	2	1	324	56 10 135	VALVE
O-RING 37,69X3,53	7264687	21	4	33	96 84 902	TRAVEL DRIVE
O-RING 37,69X3,53	7264687	6	8	48	96 95 216	HYDR.INSTALLATION UNDER
O-RING 37,69X3,53	7264687	4	1	510	56 04 580	SEAL KIT F.VALVE
O-RING 37,69X3,53	7264687	9	1	569	92 65 151	CHECK VALVE
O-RING 38x3	7007378	1	1	510	56 04 580	SEAL KIT F.VALVE
O-RING 40,87X3,53	7363250	8	1	569	92 65 151	CHECK VALVE
O-RING 44,17x1,8	10026787	8	2	99	10 02 666 0	CONTROL
O-RING 44X3	7264509	12	1	566	56 02 932	RESTRICTOR CHECK VALVE
O-RING 44x3	7007836	2	1	519	56 04 377	SEAL KIT F.VALVE
O-RING 47,22X3,53	7360048	45	3	322	10 00 008 7	CONTROL VALVE
O-RING 47,22X3,53	7360048	11	1	566	56 02 932	RESTRICTOR CHECK VALVE
O-RING 47,22x3,53	7007835	1	1	519	56 04 377	SEAL KIT F.VALVE
O-RING 470x5	7610617	6	1	35	94 43 970	TRAVEL DRIVE FAT 500P005
O-RING 5,00X1,50	7382118	3	1	476	90 76 976	SEAL KIT WATER PUMP
O-RING 5,00X1,50	7382118	15	1	477	90 77 686	REPAIR KIT
O-RING 5x1,5	10025633	6	1	89	10 02 562 4	MECHANISM AND HOUSING
O-RING 63,09x3,5	7264714	14	1	18	56 05 506	CARRIER ROLLER
O-RING 63,17X2,62	7369130	31	14	321	10 00 008 7	CONTROL VALVE
O-RING 63X3	7264085	6	1	391	99 43 152	FUEL SYSTEM
O-RING 68X3 V80	7373103	6	2	98	10 02 563 8	FILTER
O-RING 7,65X1,78	7021801	2	3	153	10 10 144 0	CONTROL VALVE
O-RING 7,65X1,78	7362691	12	1	317	56 16 713	CONTROL PLATE
O-RING 7,65x1,78	10024675	11	3	279	10 02 191 7	OIL PILOT VALVE

Description	Item	Pos.	Quantity	Page	Assembly	Description
O-RING 7,65x1,78	10024675	3	1	284	56 08 285	TWO-WAY VALVE
O-RING 80x2	10026649	16	2	94	10 02 562 8	FEED PUMP
O-RING 85,32x3,53	7004129	12	1	18	56 05 506	CARRIER ROLLER
O-RING 88X3	7264087	8	1	557	92 41 642	PISTON 180MM
O-RING 9,19X2,65-V80	7373096	58	1	95	10 02 562 9	TORQUE CONTROL
O-RING 9,25x1,78	7023929	12	2	285	73 71 025	OBTURATION PLATE
O-RING 9,25x1,78	7023929	5	1	287	70 24 632	SEAL KIT
O-RING 95X2-V80	7373089	2	1	89	10 02 562 4	MECHANISM AND HOUSING
O-RING RN181.20 18,66x3,53	7021188	30	1	289	70 30 130	SEAL KIT
OBTURATION PLATE	7371025	8	1	279	10 02 191 7	OIL PILOT VALVE
OIL CAN	7360190	25	1	399	93 75 078	TOOL KIT
OIL COOLERS	10016521	4	1	148	56 18 474	COMBINATED RADIATOR
OIL COOLERS	9077315	3	1	448	90 77 316	OIL COOLERS
OIL COOLERS	9077316	1	1	447	90 77 317	RADIATOR HOUSING ASSEM
OIL DIPSTICK	9274986	18	1	405	90 76 939	DIESEL ENGINE D9406TI-E A4
OIL FILLER NECK	9442150	85	1	75	92 73 131	PUMP SPLITTER BOX PVG 350
OIL FILLER NECK	9442350	95	1	162	93 26 621 01	SWING GEAR SAT 375/248
OIL FILLING	9275329	20	1	405	90 76 939	DIESEL ENGINE D9406TI-E A4
OIL FILTER	5609454	2	1	154	96 87 788	GREASE FILTER INSTALLATIO
OIL FILTER SET	5609948	11	1	264	99 43 894	OIL PILOT VALVE INSTALLATIO
OIL HOUSING	9886840	1	1	448	90 77 316	OIL COOLERS
OIL LINE	9887153	65	1	407	90 76 939	DIESEL ENGINE D9406TI-E A4
OIL MEASURING STICK	9442204	80	1	162	93 26 621 01	SWING GEAR SAT 375/248
OIL MEASURING STICK W/ RIN	9266776	4	1	74	92 73 131	PUMP SPLITTER BOX PVG 350
OIL PAN	9887143	16	1	405	90 76 939	DIESEL ENGINE D9406TI-E A4
OIL PAN W.THREAD.FITTING	9887142	1	1	423	98 87 143	OIL PAN
OIL PILOT VALVE	10021917	10	1	264	99 43 894	OIL PILOT VALVE INSTALLATIO
OIL PILOT VALVE INSTALLATIO	9943894	15	1	260	90 16 998	HYDRAULIC INSTALLATION UP
OIL PILOT VALVE INSTALLATIO	9943894	140	1	313	99 43 733	CONTROL VALVE INSTALLAT
OIL PIPE	9074831	1	1	475	90 75 150	OIL PIPE
OIL PIPE	9075150	164	1	409	90 76 939	DIESEL ENGINE D9406TI-E A4
OIL PIPE	9883294	5	1	453	98 83 358	ATTACHING PARTS
OIL PIPE	9884854	7	1	485	98 84 999	TURBOCHARGER MOUNTING (
OIL PIPE	9884856	7	1	486	98 85 002	TURBOCHARGER MOUNTING
OIL PIPES	9270336	1	1	454	92 70 338	GREASE TUBES
OIL RING	7381248	5	1	435	98 85 019	PISTON
OIL SEAL	7010597	3	1	121	56 09 934	GEARED PUMP
OIL SEAL	7015422	3	1	89	10 02 562 4	MECHANISM AND HOUSING
OIL SEAL	7381209	60	1	75	92 73 131	PUMP SPLITTER BOX PVG 350
OIL SEAL	7381209	60	1	115	92 73 200	SEAL KIT TRANSFER CASE PV
OIL SEAL	7381209	60	1	116	92 73 956	REPAIR KIT
OIL SEAL	7408800	20	1	149	10 10 144 1	HYDRAULIC PUMP
OIL SEPARATOR	5612749	10	1	593	98 23 655	MOUNTING OIL SEPARATOR
OIL SEPARATOR	9272268	6	1	54	10 06 878 0	SERVICE KIT 2000H
OIL SEPARATOR	9272268	1	1	419	92 72 269	CRANKCASE BREATHER
OIL SUCTION HOSE	9378114	6	1	269	96 95 447	HYDR.SUCT.+RETURN OIL HO
OIL SUCTION HOSE	9378114	6	1	271	99 44 527	HYDR.SUCT.+RETURN OIL HO
OIL SUCTION HOSE	9865671	5	1	269	96 95 447	HYDR.SUCT.+RETURN OIL HO
OIL SUCTION HOSE	9865671	5	1	271	99 44 527	HYDR.SUCT.+RETURN OIL HO
OPEN END SPANNER	4002012	20	1	398	93 75 078	TOOL KIT
OPEN END SPANNER	7900708	19	1	398	93 75 078	TOOL KIT
OUTLET HOSE	5616682	27	1	173	10 10 226 8	GREASE PUMP
OUTPUT SHAFT M=16 Z=12	932749901	10	1	161	93 26 621 01	SWING GEAR SAT 375/248
OUTSIDE MIRROR	10044353	610	1	368	70 28 778	MOUNTING PARTS
OUTSIDE MIRROR INSTALLAT	7019140	810	2	369	10 04 435 3	OUTSIDE MIRROR
OUTSIDE MIRROR INSTALLAT	9687016	9700	1	12	99 34 236	INDEX UPPERCARRIAGE R96
OUTSIDE PART	9199483	5	1	216	90 09 009	GRIP COMPLET
OUTSIDE PART	9199489	5	1	228	90 09 010	GRIP COMPLET
OVERFLOW-OIL LINE	9274780	1	2	462	92 74 781	OVERFLOW-OIL LINE
OVERFLOW-OIL LINE	9274781	105	1	408	90 76 939	DIESEL ENGINE D9406TI-E A4

Description	Item	Pos.	Quantity	Page	Assembly	Description
OVERFLOW-OIL LINE	9274782	15	1	461	92 74 776	INJECTION PIPELINE ZYL.4-6
PALTINE	9202120	10	1	549	10 05 001 6	TRAVEL ALARM
PAPER SEALING	7404675	35	1	72	99 44 237	PUMPS + COUPLING INSTALL
PAST	8501565	95	1	194	10 04 811 7	CENTRALIZED LUBRICATION
PAST	8632029	45	1	181	92 68 012	REPAIR KIT 064
PHILLIPS SCREW DRIVER	8006539	26	1	399	93 75 078	TOOL KIT
PILOT	7011834	63	1	95	10 02 562 9	TORQUE CONTROL
PIN	10015475	30	1	38	56 16 688	BRAKE VALVE
PIN	10022781	13	2	248	10 02 211 7	HOUSING
PIN	10065983	3	2	334	10 06 616 6	LOOCK BRACKET
PIN	10101458	9	3	151	10 10 145 1	GEAR DRIVE
PIN	7028351	13	1	295	56 17 689	SHUT OFF VALVE DN 100
PIN	7028840	620	2	356	10 04 678 9	TUERRAHMEN
PIN	7365682	13	2	99	10 02 666 0	CONTROL
PIN	7365682	13	1	101	10 02 666 6	REPAIR KIT
PIN	7373086	6	2	89	10 02 562 4	MECHANISM AND HOUSING
PIN	7412286	14	4	108	74 05 844	MODIFICATIONS KIT SCALE B
PIN	7738704	39	2	70	98 95 984	AIR FILTER INSTALLATION
PIN	7738704	74	2	327	90 15 150	COVERING
PIN	9325867	2	1	57	93 75 063	ATTACHMENTS MOUNTING PA
PIN	9327259	9	1	511	99 29 897	STICK SEALED 2,60M
PIN	9374747	3	2	568	96 99 196	HOIST CYLINDERS
PIN	9374829	3	1	57	93 75 063	ATTACHMENTS MOUNTING PA
PIN	9375036	13	1	503	99 35 400	GOOSENECK BOOM 7,00M
PIN	9375349	12	1	503	99 35 400	GOOSENECK BOOM 7,00M
PIN	9375560	2	2	568	96 99 196	HOIST CYLINDERS
PIN	9378785	5	2	511	99 29 897	STICK SEALED 2,60M
PIN	9442284	56	1	36	94 43 970	TRAVEL DRIVE FAT 500P005
PIN	9577845	7	1	511	99 29 897	STICK SEALED 2,60M
PIN	9869072	78	1	327	90 15 150	COVERING
PIN	9869072	96	2	328	90 15 150	COVERING
PIN	9869072	131	2	328	90 15 150	COVERING
PIN	9888133	19	1	118	98 88 307	GEAR DRIVE NG 165
PIN	9888133	12	1	125	90 79 347	REPAIR SET PIVOT LPV 165
PIN	9929278	2	1	531	99 29 323	PIN
PIN	9929323	6	1	511	99 29 897	STICK SEALED 2,60M
PIN	9929336	8	1	511	99 29 897	STICK SEALED 2,60M
PIN	9929342	2	1	532	99 29 336	PIN
PIN	9935245	11	1	503	99 35 400	GOOSENECK BOOM 7,00M
PIN	9935246	5	1	533	99 35 245	PIN
PIN	9936564	12	1	528	10 07 498 1	PISTON ROD COVER BUCKET
PIN	9936566	10	1	534	99 36 564	PIN
PIPE	10016523	22	2	148	56 18 474	COMBINATED RADIATOR
PIPE	10053333	45	1	191	10 04 817 7	SWING GEAR PINION GREAS
PIPE	9076982	51	1	464	90 76 908	FUEL LINES D9406TI-E-A4
PIPE	9272208	3	1	413	90 74 256	CRANKCASE D9406
PIPE	9682486	57	1	602	96 82 469	EVAPORATOR INSTALLATION
PIPE	9682487	47	1	602	96 82 469	EVAPORATOR INSTALLATION
PIPE - V8 RIGHT	9272142	20	1	485	98 84 999	TURBOCHARGER MOUNTING (
PIPE CLIP	7008645	10	1	465	92 79 349	INJECTION PIPELINE ZYL.1-3
PIPE CLIP	7008647	10	2	461	92 74 776	INJECTION PIPELINE ZYL.4-6
PIPE CLIP	7008647	11	2	465	92 79 349	INJECTION PIPELINE ZYL.1-3
PIPE CLIP	7008647	12	1	470	98 88 398	FUEL LINES
PIPE CLIP	7008648	9	2	461	92 74 776	INJECTION PIPELINE ZYL.4-6
PIPE CLIP	7008648	9	1	465	92 79 349	INJECTION PIPELINE ZYL.1-3
PIPE CLIP	7381174	15	2	463	90 76 908	FUEL LINES D9406TI-E-A4
PIPE CLIP	7381175	60	1	464	90 76 908	FUEL LINES D9406TI-E-A4
PIPE CLIP	7382215	30	1	463	90 76 908	FUEL LINES D9406TI-E-A4
PIPE CLIP	7382215	71	3	464	90 76 908	FUEL LINES D9406TI-E-A4
PIPE CLIP	9363931	109	8	505	99 35 400	GOOSENECK BOOM 7,00M

Description	Item	Pos.	Quantity	Page	Assembly	Description
PIPE CLIP	9363931	13	1	511	99 29 897	STICK SEALED 2,60M
PIPE CLIP	9363940	44	3	504	99 35 400	GOOSENECK BOOM 7,00M
PIPE CLIP	9365402	43	1	504	99 35 400	GOOSENECK BOOM 7,00M
PIPE CLIP	9378592	20	2	320	98 71 891	HYDR.TUBES INSTALLATION
PIPE CLIP	9577135	16	2	192	10 04 811 7	CENTRALIZED LUBRICATION
PIPE CLIP CPL	9328382	36	1	188	90 15 061	SWING RING INSTALLATION
PIPE CLIP CPL	9339388	37	3	188	90 15 061	SWING RING INSTALLATION
PIPE CPL.	7368995	6	1	296	73 68 771	RETURN FILTER
PIPE LINE	10000977	7	1	599	56 12 750	CAPACITOR
PIPE LINE	10000978	10	1	599	56 12 750	CAPACITOR
PIPE LINE	9074750	2	1	463	90 76 908	FUEL LINES D9406TI-E-A4
PIPE LINE	9272141	20	1	486	98 85 002	TURBOCHARGER MOUNTING
PIPE LINE	9279706	15	1	465	92 79 349	INJECTION PIPELINE ZYL.1-3
PIPE LINE	9887150	1	1	452	98 87 153	OIL LINE
PIPE LINE	9888397	2	1	470	98 88 398	FUEL LINES
PIPE LINE	9888736	3	1	470	98 88 398	FUEL LINES
PIPE LINE (FF-EP)	9883767	4	1	463	90 76 908	FUEL LINES D9406TI-E-A4
PIPE LINE (RUECKLAUF)	9883771	52	1	464	90 76 908	FUEL LINES D9406TI-E-A4
PIPE PREMONTED LLK	9077180	1	1	467	90 77 181	CONNECTING LINE LLK
PIPELINE (SG-FF)	9074749	3	1	463	90 76 908	FUEL LINES D9406TI-E-A4
PISTON	10000104	12	1	321	10 00 008 7	CONTROL VALVE
PISTON	10008081	2	1	149	10 10 144 1	HYDRAULIC PUMP
PISTON	10101453	1	9	151	10 10 145 1	GEAR DRIVE
PISTON	5614272	2	1	99	10 02 666 0	CONTROL
PISTON	5615560	10	1	317	56 16 713	CONTROL PLATE
PISTON	5615561	13	2	317	56 16 713	CONTROL PLATE
PISTON	5616689	20	1	38	56 16 688	BRAKE VALVE
PISTON	5618132	3	1	34	50 20 370 01	SPRING PRESSURE MULTI DIS
PISTON	7024499	2	1	281	50 10 575	CONTROL VALVE
PISTON	7027448	2	1	323	73 71 361	COVER
PISTON	7365111	29	4	87	10 01 250 8	ROCKER
PISTON	7371933	22	9	87	10 01 250 8	ROCKER
PISTON	9015158	2	1	21	90 15 252	GREASE TENSIONER
PISTON	9079276	19	4	227	90 80 093	SERVO CONTROL UNIT VG5-4
PISTON	9140206	1	1	416	92 71 637	VALVE ASSY
PISTON	9241643	1	1	557	92 41 642	PISTON 180MM
PISTON	9265392	12	2	236	90 79 258	SERVO CONTROL UNIT VG7-2
PISTON	9265392	12	2	238	90 79 259	SERVO CONTROL UNIT VG7-2
PISTON	9266234	11	1	39	92 67 037	PRESSURE REGULATOR VAL
PISTON	9278187	10	1	42	92 78 174	REGULATION NG 165 165
PISTON	9281570	1	1	558	92 81 569	PISTON 210MM
PISTON	9885019	1	1	434	98 85 018	PISTON (TI-MOTOR)
PISTON	9886591	20	2	448	90 77 316	OIL COOLERS
PISTON	9886591	9	1	451	98 86 858	LUBRICATING-OIL PUMP
PISTON	9907679	1	1	559	99 07 680	PISTON 190 MM
PISTON (TI-MOTOR)	9885018	40	6	406	90 76 939	DIESEL ENGINE D9406TI-E A4
PISTON 180MM	9241642	12	1	553	99 10 401	HYDRAULIC CYLINDER
PISTON 190 MM	9907680	12	1	551	99 06 383	HYDRAULIC CYLINDER
PISTON 190 MM	9907680	12	1	552	99 06 576	HYDRAULIC CYLINDER
PISTON 210MM	9281569	12	1	550	96 01 362	HYDRAULIC CYLINDER
PISTON BUSHING	7409112	33	4	87	10 01 250 8	ROCKER
PISTON FMV 165 165	9278188	11	2	42	92 78 174	REGULATION NG 165 165
PISTON GLR NG 165 165	9881231	19	1	111	90 78 788	REPAIR KIT LR/SD/DA
PISTON GLR NG 165 165	9881231	19	1	133	98 81 724	REGULATOR EHR LPV165
PISTON GUIDE RING	7002927	6	4	557	92 41 642	PISTON 180MM
PISTON GUIDE RING	7002927	6	4	560	90 62 632	SEAL KIT F.PISTON 180MM
PISTON GUIDE RING	7003455	6	4	559	99 07 680	PISTON 190 MM
PISTON GUIDE RING	7011347	2	2	558	92 81 569	PISTON 210MM
PISTON GUIDE RING	7011349	6	5	558	92 81 569	PISTON 210MM
PISTON GUIDE RING	9177718	2	2	557	92 41 642	PISTON 180MM

Description	Item	Pos.	Quantity	Page	Assembly	Description
PISTON GUIDE RING	9177718	2	2	560	90 62 632	SEAL KIT F.PISTON 180MM
PISTON GUIDE RING 4X9,5X56	9177723	2	2	559	99 07 680	PISTON 190 MM
PISTON KEY	8007367	989	1	557	92 41 642	PISTON 180MM
PISTON KEY	8007367	989	1	559	99 07 680	PISTON 190 MM
PISTON NG 165 165	9880907	11	1	133	98 81 724	REGULATOR EHR LPV165
PISTON NUT	9101411	4	1	551	99 06 383	HYDRAULIC CYLINDER
PISTON NUT	9101411	4	1	552	99 06 576	HYDRAULIC CYLINDER
PISTON NUT	9142472	4	1	553	99 10 401	HYDRAULIC CYLINDER
PISTON REPAIR SET 064	9880602	77	1	302	90 80 817	HYDR.MOTOR FMF 064
PISTON RING M-	7381247	4	1	435	98 85 019	PISTON
PISTON ROD	10001097	3	1	149	10 10 144 1	HYDRAULIC PUMP
PISTON ROD	9063715	8	1	550	96 01 362	HYDRAULIC CYLINDER
PISTON ROD	9064092	8	1	551	99 06 383	HYDRAULIC CYLINDER
PISTON ROD	9064092	8	1	552	99 06 576	HYDRAULIC CYLINDER
PISTON ROD	9064195	8	1	553	99 10 401	HYDRAULIC CYLINDER
PISTON ROD BEARING	9883445	3	6	432	98 83 728	CONNECTING ROD
PISTON ROD BEARING 110/18	9924735	13	1	553	99 10 401	HYDRAULIC CYLINDER
PISTON ROD BEARING 125/19	9907890	13	1	551	99 06 383	HYDRAULIC CYLINDER
PISTON ROD BEARING 125/19	9907890	13	1	552	99 06 576	HYDRAULIC CYLINDER
PISTON ROD BEARING 140/21	9922058	13	1	550	96 01 362	HYDRAULIC CYLINDER
PISTON ROD COVER BUCKET	10074980	9	1	7	.	
PISTON ROD COVER BUCKET	10074981	10	1	527	10 07 498 0	PISTON ROD COVER BUCKET
PISTON SD NG 165 165	9881232	20	1	111	90 78 788	REPAIR KIT LR/SD/DA
PISTON SD NG 165 165	9881232	20	1	133	98 81 724	REGULATOR EHR LPV165
PISTON W.SLIDING	9274281	1	9	180	92 66 169	REPAIR KIT 064
PISTON W.SLIDING	9274281	1	9	303	98 80 602	PISTON REPAIR SET 064
PISTON W.SLIDING NG 125	9073392	1	9	123	90 73 393	REPAIR KIT SLIDING SHOE N
PISTON W.SLIDING NG 125	9073392	1	9	178	90 74 416	REPAIR KIT FMF 125
PISTON W/ SPRING	10330933	13	1	321	10 00 008 7	CONTROL VALVE
PISTON W/ SPRING	10330933	15	1	321	10 00 008 7	CONTROL VALVE
PISTON W/ SPRING	10330933	19	1	321	10 00 008 7	CONTROL VALVE
PISTON W/ SPRING	5008828	14	1	321	10 00 008 7	CONTROL VALVE
PISTON W/ SPRING	5008828	18	1	321	10 00 008 7	CONTROL VALVE
PISTON W/ SPRING	5613604	17	1	321	10 00 008 7	CONTROL VALVE
PISTON W/ SPRING	5613605	16	1	321	10 00 008 7	CONTROL VALVE
PLANET PINION	9441306	47	3	161	93 26 621 01	SWING GEAR SAT 375/248
PLANET PINION	9441307	1	1	166	94 41 306	PLANET PINION
PLANET PINION M=3,75 Z=34	9444453	37	3	35	94 43 970	TRAVEL DRIVE FAT 500P005
PLANET PINION M=3,75 Z=35	932720401	37	4	161	93 26 621 01	SWING GEAR SAT 375/248
PLANET PINION M=5 Z=30	9444414	17	5	35	94 43 970	TRAVEL DRIVE FAT 500P005
PLANET PINION M=5 Z=33	9444418	27	3	35	94 43 970	TRAVEL DRIVE FAT 500P005
PLANETARY CARRIER	932720301	35	1	161	93 26 621 01	SWING GEAR SAT 375/248
PLANETARY CARRIER	932720601	45	1	161	93 26 621 01	SWING GEAR SAT 375/248
PLANETARY CARRIER	932720701	55	1	161	93 26 621 01	SWING GEAR SAT 375/248
PLANETARY CARRIER	9444417	25	1	35	94 43 970	TRAVEL DRIVE FAT 500P005
PLANETARY CARRIER	9444452	35	1	35	94 43 970	TRAVEL DRIVE FAT 500P005
PLASTIC PROTECTION SPRIN	7369397	29	0.6m	277	99 39 760	HYDR.INSTAL.CONTROL TUBE
PLASTIC PROTECTION SPRIN	7369398	25	0.45m	152	93 95 343	WATER FILTER INSTALLATIO
PLASTIC PROTECTION SPRIN	7369399	30	0.4m	277	99 39 760	HYDR.INSTAL.CONTROL TUBE
PLASTIC TUBE	7028899	380	1	366	70 28 778	MOUNTING PARTS
PLAT FORM	9928683	60	1	605	99 27 520	PLAT FORM IF ELEVATION 120
PLAT FORM IF ELEVATION 120	9927520	50	1	604	99 27 351	CAB ELEVATION 1200MM
PLATE	10009021	190	2	359	70 28 777	ELECTRIC INSTALLATION
PLATE	10009021	510	2	373	70 28 781	CAB
PLATE	10076632	14	1	528	10 07 498 1	PISTON ROD COVER BUCKET
PLATE	10101455	4	1	151	10 10 145 1	GEAR DRIVE
PLATE	7020611	360	2	366	70 28 778	MOUNTING PARTS
PLATE	7028839	190	1	354	10 04 678 8	CAB DOOR
PLATE	7028878	520	1	362	70 28 884	WIPER MOTOR
PLATE	7028898	270	1	366	70 28 778	MOUNTING PARTS

Description	Item	Pos.	Quantity	Page	Assembly	Description
PLATE	9009340	8	1	537	93 40 069	CLIP
PLATE	9009341	4	1	537	93 40 069	CLIP
PLATE	9012222	9	1	343	90 11 397	TOOLBOX
PLATE	9075443	1	1	500	90 74 671	MOUNTING CONTROL DISPLA
PLATE	9226404	16	1	256	10 06 515 0	MANIPULATOR LEFT
PLATE	9226404	16	1	257	10 06 515 1	MANIPULATOR RIGHT
PLATE	9265067	14	1	180	92 66 169	REPAIR KIT 064
PLATE	9265067	2	1	307	98 80 617	REPAIR KIT NG 064
PLATE	9265398	18	1	227	90 80 093	SERVO CONTROL UNIT VG5-4
PLATE	9266567	2	1	117	98 88 119	REPAIR KIT NG 165
PLATE	9266567	14	1	118	98 88 307	GEAR DRIVE NG 165
PLATE	9339311	3	1	537	93 40 069	CLIP
PLATE	9371547	26	1	275	99 89 441	HYDR.INSTALLATION FAN DR
PLATE	9376778	11	1	511	99 29 897	STICK SEALED 2,60M
PLATE	9476495	6	1	545	94 94 067	HOSE CLAMP
PLATE	9476811	28	2	263	99 43 949	ANTIVIBRATION HOSES INSTA
PLATE	9476811	69	1	274	99 89 440	HYDR.AND GEAR OIL COOLIN
PLATE	9476811	48	1	504	99 35 400	GOOSENECK BOOM 7,00M
PLATE	9476811	2	1	538	93 63 931	PIPE CLIP
PLATE	9476811	2	1	539	93 63 940	PIPE CLIP
PLATE	9476811	2	1	545	94 94 067	HOSE CLAMP
PLATE	9483466	31	8	268	99 43 384	HYDR.ROTARY CONNEC.+SWI
PLATE	9483466	29	1	275	99 89 441	HYDR.INSTALLATION FAN DR
PLATE	9483466	44	1	528	10 07 498 1	PISTON ROD COVER BUCKET
PLATE	9684830	72	2	505	99 35 400	GOOSENECK BOOM 7,00M
PLATE	9686594	85	1	327	90 15 150	COVERING
PLATE	9686594	45	2	336	98 66 764	LOOCK BRACKET
PLATE	9692950	40	1	268	99 43 384	HYDR.ROTARY CONNEC.+SWI
PLATE	9692950	28	1	275	99 89 441	HYDR.INSTALLATION FAN DR
PLATE	9692950	2	1	277	99 39 760	HYDR.INSTAL.CONTROL TUBE
PLATE	9757779	35	1	203	90 10 182	CONTROL CAB BASIC PIECE
PLATE	9803572	27	1	275	99 89 441	HYDR.INSTALLATION FAN DR
PLATE	9830148	4	2	57	93 75 063	ATTACHMENTS MOUNTING PA
PLATE	9830148	9	1	503	99 35 400	GOOSENECK BOOM 7,00M
PLATE	9830148	25	2	511	99 29 897	STICK SEALED 2,60M
PLATE	9830148	7	4	568	96 99 196	HOIST CYLINDERS
PLATE	9867145	163	1	330	90 15 150	COVERING
PLATE	9889250	11	1	305	90 74 144	CONNECTING PLATE FMF 075
PLATE	9903888	53	4	605	99 27 520	PLAT FORM IF ELEVATION 120
PLATE	9983714	40	1	507	99 36 164	GREASE PIPES INSTALLATIO
PLATE CPL	9688482	35	1	336	98 66 764	LOOCK BRACKET
PLATE CPL.	9385577	4	11	375	90 15 147	CATWALK
PLATE CPL.	9385577	20	4	612	99 28 720	CATWALK LEFT IN FRONT
PLATE CPL.	9390904	5	4	375	90 15 147	CATWALK
PLATE LEFT	10044326	170	1	353	70 28 775	GLASS PANE
PLATE LPV 125-130	9882215	2	1	122	90 73 389	REPAIR KIT NG 125
PLATE LPV 125-130	9882215	14	1	178	90 74 416	REPAIR KIT FMF 125
PLATE RIGHT	10044328	1060	1	353	70 28 775	GLASS PANE
PLATINE	975881501	40	1	211	90 14 509	ARM REST LEFT
PLATINE ADDIT.FONCTION	975848801	2	1	215	93 99 139	MOUNTING PLATINE A1008
PLATINE ADDIT.FONCTION	975848801	21	1	592	98 23 672	ELECTR.INST.AIR CONDITIO
PLUG	10012889	20	1	301	10 22 239 3	FILTER
PLUG	10022774	3	1	252	10 02 206 9	EVAPORATOR HOUSING
PLUG	10220397	550	8	368	70 28 778	MOUNTING PARTS
PLUG	10292443	6	1	223	56 18 923	CONTROL BRACKET RIGHT
PLUG	4900038	16	4	202	90 15 257	INSTALLATION DISTRIBUTOR
PLUG	4900038	65	2	311	99 43 733	CONTROL VALVE INSTALLAT
PLUG	4900038	38	2	507	99 36 164	GREASE PIPES INSTALLATIO
PLUG	4900038	35	2	518	99 43 469	CENTRALIZED LUBRICATION
PLUG	6204241	10	1	382	90 13 341	ELECTRIC BOX CPL. E50

Description	Item	Pos.	Quantity	Page	Assembly	Description
PLUG	6426764	5	1	576	96 93 469	FUEL COUPLING WIGGINS
PLUG	7019523	88	1	194	10 04 811 7	CENTRALIZED LUBRICATION
PLUG	7020615	720	6	368	70 28 778	MOUNTING PARTS
PLUG	7022127	31	1	149	10 10 144 1	HYDRAULIC PUMP
PLUG	7371142	143	2	221	10 36 732 4	ARM REST RIGHT
PLUG	7373749	3	1	17	10 22 121 2	TRACK ROLLER
PLUG	7380051	36	1	238	90 79 259	SERVO CONTROL UNIT VG7-2
PLUG	7380133	35	2	236	90 79 258	SERVO CONTROL UNIT VG7-2
PLUG	7380133	35	2	238	90 79 259	SERVO CONTROL UNIT VG7-2
PLUG	9265783	2	1	80	90 77 452	HYDR.VARIABLE PUMP LPV 16
PLUG	9265783	1	1	85	98 88 308	CONNECTING PLATE NG 165
PLUG	9265783	1	2	113	92 71 653	SEAL KIT ADJUSTMENT LPV 16
PLUG	9265783	2	5	114	92 71 657	SEAL KIT F.PUMP LPV 165
PLUG	9268441	7	4	37	90 72 024	HYDR.MOTOR VAR.FMV 165
PLUG	9268441	7	5	47	92 78 179	SEAL KIT 165
PLUG	9268441	5	4	133	98 81 724	REGULATOR EHR LPV165
PLUG	9268441	5	4	136	98 82 875	SEALING KIT LPVD125
PLUG	9275590	11	1	451	98 86 858	LUBRICATING-OIL PUMP
PLUG	9898335	103	1	145	99 44 450	RADIATOR INSTALLATION
POWER PROTECTIVE SWITCH	10012172	20	3	382	90 13 341	ELECTRIC BOX CPL. E50
POWER RELAY	10009888	16	3	382	90 13 341	ELECTRIC BOX CPL. E50
PREFILTER	5613030	30	1	65	90 12 935	AIR AND EXHAUST INSTALLAT
PREFILTER BRACKET	9383488	7	1	64	99 87 926	FUEL FILTER INSTALLATION
PREFILTER BRACKET	9383488	1	1	152	93 95 343	WATER FILTER INSTALLATIO
PREHEAT STARTER SWITCH	10228151	75	1	219	10 36 732 4	ARM REST RIGHT
PREMOUNTED BRACKET	9889251	30	1	421	98 89 275	AGGREGAT SUPPORT
PRESSURE PICK OFF M14X1,5	6290172	12	1	492	90 72 552	ENGINE CONTROL SENSORS
PRESSURE PICK OFF M18X1,5	6290173	13	1	492	90 72 552	ENGINE CONTROL SENSORS
PRESSURE REGULATING CA	5009565	5	1	279	10 02 191 7	OIL PILOT VALVE
PRESSURE REGULATOR VALV	5800021	13	2	92	10 02 562 6	SUPPORT
PRESSURE REGULATOR VALV	9073571	1	1	305	90 74 144	CONNECTING PLATE FMF 075
PRESSURE REGULATOR VALV	9267554	1	1	43	98 84 000	REPAIR KIT
PRESSURE REGULATOR VAL	9267037	2	1	174	90 72 990	CONNECTING PLATE NG 125-
PRESSURE REGULATOR VAL	9267037	1	1	183	98 83 996	REPAIR KIT
PRESSURE RING 10X343/295R	932856101	61	2	162	93 26 621 01	SWING GEAR SAT 375/248
PRESSURE RING 33X37X13	7372915	14	1	172	10 10 226 8	GREASE PUMP
PRESSURE SWITCH	10292659	2	1	390	10 29 266 0	UNIT RECEIVER-DRYER
PRESSURE VALVE	5800809	8	1	104	56 04 760	FEED PUMP
PRESSURE VALVE	9146647	3	1	414	92 69 148	NOZZLE PIPE
PRESSURE VALVE	9146647	3	1	415	92 69 150	NOZZLE PIPE
PRESSURE VALVE	9146647	5	1	418	98 87 338	NOZZLE W.ROLL PIN
PROFILE	10002428	10	1.01m	335	98 72 917	RADIATOR BONNET
PROFILE	10022653	31	3	250	10 02 211 8	HOUSING
PROFILE	10216006	215	1	370	10 00 913 0	INSIDE LINING
PROFILE	7360734	10	3.56m	397	93 94 861	COUNTERWEIGHT INSTALLAT
PROFILE	7360734	15	4.1m	594	96 82 525	MOUNTING PARTS
PROGRESSIVE DISTRIBUTOR	5615882	9	1	190	10 04 817 7	SWING GEAR PINION GREAS
PROGRESSIVE DISTRIBUTOR	5615882	9	1	581	90 09 579	SWING GEAR PINION GREAS
PROGRESSIVE DISTRIBUTOR	5615885	20	1	192	10 04 811 7	CENTRALIZED LUBRICATION
PROGRESSIVE DISTRIBUTOR	5615885	37	1	192	10 04 811 7	CENTRALIZED LUBRICATION
PROGRESSIVE DISTRIBUTOR	5615885	6	1	517	99 43 469	CENTRALIZED LUBRICATION
PROGRESSIVE DISTRIBUTOR	5615893	6	1	507	99 36 164	GREASE PIPES INSTALLATIO
PROTECTING CAP	7013456	3	1	425	50 04 624	VALVE
PROTECTING CAP	7019165	410	1	366	70 28 778	MOUNTING PARTS
PROTECTING CAP	7366848	12	1	281	50 10 575	CONTROL VALVE
PROTECTING CAP	7366848	6	1	316	56 16 713	CONTROL PLATE
PROTECTING CAP	7616949	9	1	280	50 09 565	PRESSURE REGULATING CA
PROTECTING CAP	7623221	7	1	155	90 17 853	MOTOR-ELEKTRIK
PROTECTING CAP	7623222	6	1	155	90 17 853	MOTOR-ELEKTRIK
PROTECTING CAP	9276880	35	4	227	90 80 093	SERVO CONTROL UNIT VG5-4

Description	Item	Pos.	Quantity	Page	Assembly	Description
PROTECTING CAP	9276880	35	1	232	90 74 482	REPAIR KIT VG7-4
PROTECTING CAP	9882817	17	1	41	92 67 554	PRESSURE REGULATOR VALV
PROTECTING CAP	9882817	17	1	124	90 73 571	PRESSURE REGULATOR VALV
PROTECTION	10067916	10	1	528	10 07 498 1	PISTON ROD COVER BUCKET
PROTECTION SHEET	9883002	236	1	410	90 76 939	DIESEL ENGINE D9406TI-E A4
PROTECTIVE CAP	7371588	24	1	317	56 16 713	CONTROL PLATE
PROTECTIVE GRID UP	10009066	100	1	616	70 30 018	PROTECTIVE GRID UP
PROTECTIVE GRID UP	7030018	10	1	600	90 17 204	PROTECTIVE GRID UP
PROTECTIVE GRID UP	9017204	10	1	596	99 34 076	PROTECTIVE GRID UP
PROTECTIVE GRID UP	9934076	17	1	7	.	
PROTECTIVE SHEET	7028910	560	1	368	70 28 778	MOUNTING PARTS
PROTECTIVE SHEET	9275738	14	1	174	90 72 990	CONNECTING PLATE NG 125-
PROXIMITY SWITCH W/ CON	9937443	40	2	233	98 79 212	FOOT PILOT VALVE INSTALL
PU-STEPSEAL 110,0x125,1x6,3	7010660	9	1	563	99 24 735	PISTON ROD BEARING 110/18
PU-STEPSEAL 125,0x140,1x6,3	7010659	9	1	561	99 07 890	PISTON ROD BEARING 125/19
PU-STEPSEAL 140,0x155,1x6,3	7011488	9	1	562	99 22 058	PISTON ROD BEARING 140/21
PULL BACK BALL	7023460	6	1	151	10 10 145 1	GEAR DRIVE
PULL BACK BALL	9477419	13	1	180	92 66 169	REPAIR KIT 064
PULL BACK BALL	9477419	1	1	307	98 80 617	REPAIR KIT NG 064
PULL BACK BALL NG 125-130	9073148	1	1	122	90 73 389	REPAIR KIT NG 125
PULL BACK BALL NG 125-130	9073148	13	1	178	90 74 416	REPAIR KIT FMF 125
PULL BACK BALL NG 165	9072808	1	1	117	98 88 119	REPAIR KIT NG 165
PULL BACK BALL NG 165	9886687	13	1	118	98 88 307	GEAR DRIVE NG 165
PULLEY	9885769	1	1	431	98 83 316	CRANK SHAFT ATTACHING PA
PUMP	10017264	20	1	71	99 44 237	PUMPS + COUPLING INSTALL
PUMP	5700007	80	1	75	92 73 131	PUMP SPLITTER BOX PVG 350
PUMP ELEMENT	7366775	20	1	173	10 10 226 8	GREASE PUMP
PUMP FAN	5700184	57	1	464	90 76 908	FUEL LINES D9406TI-E-A4
PUMP SPLITTER BOX PVG 350	9273131	1	1	73	90 77 450	MULTIAGGREGAT MKA 350 C
PUMPS + COUPLING INSTALL	9944237	18	1	59	90 15 121	ENGINE INSTALLATION
PUMPS BOX PARTS	9018364	165	1	11	99 34 236	INDEX UPPERCARRIAGE R96
PUMPS CONTROL CPL. R5.6/V	10047348	85	1	220	10 36 732 4	ARM REST RIGHT
PUSH ROD	9274435	3	2	446	92 75 912	CONTROL PARTS
QUICK LOCK	10022768	4	2	255	10 02 277 7	GRATE BLACK
QUICK LOCK	10022785	4	2	248	10 02 211 7	HOUSING
R964B HD-948 LITRONIC	0001246	1	1	7	.	
RACE	7364652	4	1	89	10 02 562 4	MECHANISM AND HOUSING
RACE	9268169	5	1	499	98 87 501	FLYWHEEL
RADIAL SEAL	7017199	15	4	550	96 01 362	HYDRAULIC CYLINDER
RADIAL SEAL	7362181	16	2	516	99 43 428	STICK SEALED 2,60M
RADIAL SEAL	7362184	31	4	506	99 36 154	MOUNTING PARTS
RADIAL SEAL	7362184	19	2	516	99 43 428	STICK SEALED 2,60M
RADIAL SEAL	7362184	12	4	526	90 17 060	CONNECTING LINK
RADIAL SEAL	7362184	15	4	551	99 06 383	HYDRAULIC CYLINDER
RADIAL SEAL	7362184	15	4	552	99 06 576	HYDRAULIC CYLINDER
RADIAL SEAL	7362184	15	4	553	99 10 401	HYDRAULIC CYLINDER
RADIAL SEALING RING	7004418	34	1	114	92 71 657	SEAL KIT F.PUMP LPV 165
RADIAL SEALING RING	7370331	32	1	173	10 10 226 8	GREASE PUMP
RADIAL SEALING RING	7380476	1	1	430	92 67 712	FRONT/REAR SEALS
RADIAL SEALING RING	7380477	6	1	430	92 67 712	FRONT/REAR SEALS
RADIAL SEALING RING	7380831	17	1	85	98 88 308	CONNECTING PLATE NG 165
RADIAL SEALING RING	7380831	17	1	86	98 89 161	CONNECTING PLATE NG 165
RADIAL SEALING RING	7380831	35	1	114	92 71 657	SEAL KIT F.PUMP LPV 165
RADIAL SEALING RING 28X38X	10033074	6	1	473	98 88 263	WATER PUMP
RADIAL SEALING RING 28X38X	10033074	2	1	476	90 76 976	SEAL KIT WATER PUMP
RADIAL SEALING RING 40X55X	10014509	35	1	181	92 68 012	REPAIR KIT 064
RADIAL SEALING RING 50X65X	10014510	35	1	40	92 68 751	REPAIR KIT FMV 165 165
RADIAL SEALING RING 50X65X	10014510	35	1	47	92 78 179	SEAL KIT 165
RADIAL SEALING RING 50X65X	10014510	35	1	118	98 88 307	GEAR DRIVE NG 165
RADIAL SEALING RING 50X65X	10014510	35	1	120	98 89 282	REPAIR KIT LPV 165

Description	Item	Pos.	Quantity	Page	Assembly	Description
RADIAL SEALING RING 50X65X	10014510	35	1	127	92 68 016	REPAIR KIT 125
RADIAL SEALING RING 50X65X	10014510	35	1	176	90 74 285	REPAIR KIT SHAFT FMF 125
RADIAL SEALING RING 50X65X	10014510	35	1	186	92 73 048	SEAL KIT FMF 125
RADIATOR BONNET	9872487	2	1	335	98 72 917	RADIATOR BONNET
RADIATOR BONNET	9872917	2	1	326	90 15 150	COVERING
RADIATOR BOX	9943452	3	1	55	99 43 426	RADIATOR BOX INSTALLATIO
RADIATOR BOX INSTALLATIO	9943426	160	1	11	99 34 236	INDEX UPPERCARRIAGE R96
RADIATOR HOUSING ASSEM	9077317	50	1	407	90 76 939	DIESEL ENGINE D9406TI-E A4
RADIATOR INSTALLATION	9944450	21	1	59	90 15 121	ENGINE INSTALLATION
RADIATOR SEALING	9878977	40	1	143	99 44 450	RADIATOR INSTALLATION
RAIL	10075618	13	1	528	10 07 498 1	PISTON ROD COVER BUCKET
RAIL	10075619	10	1	529	10 07 561 8	RAIL
REAR SILENCER	10001685	15	1	65	90 12 935	AIR AND EXHAUST INSTALLAT
RECEIVER-DRIER	5611990	1	1	390	10 29 266 0	UNIT RECEIVER-DRYER
RECEPTACLE	7381817	2	1	458	73 81 820	FUEL FIRST FILTER
REDUCER	7368824	32	1	290	90 15 185	HYDRAULIC TANK INSTALLAT
REDUCER	7368944	22	1	594	96 82 525	MOUNTING PARTS
REDUCER	9266836	12	1	174	90 72 990	CONNECTING PLATE NG 125-
REDUCTION	7370439	82	1	585	98 23 669	AIR CONDITION HOSES INSTA
REDUCTION	7370439	33	2	593	98 23 655	MOUNTING OIL SEPARATOR
REDUCTION	9270340	2	1	454	92 70 338	GREASE TUBES
REFERENCE PLATE	9402377	45	2	404	99 39 804	LABELS
REGULATION NG 165 165	9271648	5	1	78	90 72 922	HYDR.VARIABLE PUMP LPV 16
REGULATION NG 165 165	9271648	5	1	80	90 77 452	HYDR.VARIABLE PUMP LPV 16
REGULATION NG 165 165	9278174	5	1	37	90 72 024	HYDR.MOTOR VAR.FMV 165
REGULATION VALVE 165	9881227	4	1	78	90 72 922	HYDR.VARIABLE PUMP LPV 16
REGULATION VALVE 165	9881227	4	1	80	90 77 452	HYDR.VARIABLE PUMP LPV 16
REGULATOR EHR LPV165	9881724	10	1	132	98 81 227	REGULATION VALVE 165
REGULATOR EHR LPV165	9881724	10	1	137	98 83 166	REPAIR SET
REINFORCING SECTION	10022779	16	2	248	10 02 211 7	HOUSING
RELAY	6001254	2	1	386	97 58 488 01	PLATINE ADDIT.FONCTION
RELAY	6001921	130	3	383	90 13 341	ELECTRIC BOX CPL. E50
RELAY	6002381	32	2	214	97 58 815 01	PLATINE
RELAY	6200906	110	1	221	10 36 732 4	ARM REST RIGHT
RELAY	6200906	3	1	386	97 58 488 01	PLATINE ADDIT.FONCTION
RELAY	6200906	11	1	574	90 18 688	ELEC.SYST.ADD.HEAD LIGHT
RELAY	6200906	11	1	575	90 18 689	ELEC.SYST.ADD.HEAD LIGHT
RELAY	6202646	30	2	214	97 58 815 01	PLATINE
RELAY	6202646	1	1	386	97 58 488 01	PLATINE ADDIT.FONCTION
RELAY	6203166	14	1	592	98 23 672	ELECTR.INST.AIR CONDITIO
RELAY SUPPORT	6002816	970	1	383	90 13 341	ELECTRIC BOX CPL. E50
REPAIR KIT	10026666	11	2	99	10 02 666 0	CONTROL
REPAIR KIT	9077686	165	1	409	90 76 939	DIESEL ENGINE D9406TI-E A4
REPAIR KIT	9273956	98	1	76	92 73 131	PUMP SPLITTER BOX PVG 350
REPAIR KIT	9883996	91	1	163	90 72 100	HYDR.MOTOR FIX.FMF 125
REPAIR KIT	9884000	970	1	37	90 72 024	HYDR.MOTOR VAR.FMV 165
REPAIR KIT 064	9266169	94	1	302	90 80 817	HYDR.MOTOR FMF 064
REPAIR KIT 064	9268012	96	1	302	90 80 817	HYDR.MOTOR FMF 064
REPAIR KIT 125	9268016	93	1	163	90 72 100	HYDR.MOTOR FIX.FMF 125
REPAIR KIT 3,375	9075292	4	1	429	90 72 811	CRANK SHAFT BEARING
REPAIR KIT CONTROL PLATE	9880535	79	1	302	90 80 817	HYDR.MOTOR FMF 064
REPAIR KIT CONTROL PLATE	9073751	79	1	79	90 72 922	HYDR.VARIABLE PUMP LPV 16
REPAIR KIT CONTROL PLATE	9073751	79	1	81	90 77 452	HYDR.VARIABLE PUMP LPV 16
REPAIR KIT FMF 064	9080825	95	1	302	90 80 817	HYDR.MOTOR FMF 064
REPAIR KIT FMF 125	9074416	94	1	163	90 72 100	HYDR.MOTOR FIX.FMF 125
REPAIR KIT FMV 165	9888123	990	1	37	90 72 024	HYDR.MOTOR VAR.FMV 165
REPAIR KIT FMV 165	9888124	995	1	37	90 72 024	HYDR.MOTOR VAR.FMV 165
REPAIR KIT FMV 165 165	9268751	960	1	37	90 72 024	HYDR.MOTOR VAR.FMV 165
REPAIR KIT FMV 165 165	9268751	93	1	79	90 72 922	HYDR.VARIABLE PUMP LPV 16
REPAIR KIT FMV 165 165	9268751	93	1	81	90 77 452	HYDR.VARIABLE PUMP LPV 16

Description	Item	Pos.	Quantity	Page	Assembly	Description
REPAIR KIT LPV 165	9072926	94	1	79	90 72 922	HYDR.VARIABLE PUMP LPV 16
REPAIR KIT LPV 165	9888321	94	1	81	90 77 452	HYDR.VARIABLE PUMP LPV 16
REPAIR KIT LPV 165	9889282	95	1	79	90 72 922	HYDR.VARIABLE PUMP LPV 16
REPAIR KIT LPVD 100 100	9275443	85	1	79	90 72 922	HYDR.VARIABLE PUMP LPV 16
REPAIR KIT LR/SD/DA	9078788	86	1	79	90 72 922	HYDR.VARIABLE PUMP LPV 16
REPAIR KIT LR/SD/DA	9078788	86	1	81	90 77 452	HYDR.VARIABLE PUMP LPV 16
REPAIR KIT NG 064	9880617	78	1	302	90 80 817	HYDR.MOTOR FMF 064
REPAIR KIT NG 125	9073389	78	1	163	90 72 100	HYDR.MOTOR FIX.FMF 125
REPAIR KIT NG 165	9888119	780	1	37	90 72 024	HYDR.MOTOR VAR.FMV 165
REPAIR KIT NG 165	9888119	78	1	78	90 72 922	HYDR.VARIABLE PUMP LPV 16
REPAIR KIT NG 165	9888119	78	1	81	90 77 452	HYDR.VARIABLE PUMP LPV 16
REPAIR KIT SHAFT FMF 125	9074285	95	1	163	90 72 100	HYDR.MOTOR FIX.FMF 125
REPAIR KIT SLIDING SHOE N	9073393	77	1	163	90 72 100	HYDR.MOTOR FIX.FMF 125
REPAIR KIT SLIDING SHOE N	9880604	770	1	37	90 72 024	HYDR.MOTOR VAR.FMV 165
REPAIR KIT SLIDING SHOE N	9880604	77	1	78	90 72 922	HYDR.VARIABLE PUMP LPV 16
REPAIR KIT SLIDING SHOE N	9880604	77	1	81	90 77 452	HYDR.VARIABLE PUMP LPV 16
REPAIR KIT VG7-2/3...	9265665	998	1	237	90 79 258	SERVO CONTROL UNIT VG7-2
REPAIR KIT VG7-2/3...	9265665	998	1	239	90 79 259	SERVO CONTROL UNIT VG7-2
REPAIR KIT VG7-4	9074482	98	1	227	90 80 093	SERVO CONTROL UNIT VG5-4
REPAIR SET	9073828	18	1	74	92 73 131	PUMP SPLITTER BOX PVG 350
REPAIR SET	9278623	90	1	163	90 72 100	HYDR.MOTOR FIX.FMF 125
REPAIR SET	9883166	4	1	78	90 72 922	HYDR.VARIABLE PUMP LPV 16
REPAIR SET	9883166	87	1	79	90 72 922	HYDR.VARIABLE PUMP LPV 16
REPAIR SET	9883166	87	1	81	90 77 452	HYDR.VARIABLE PUMP LPV 16
REPAIR SET (DBV 22/V)	9074154	90	1	302	90 80 817	HYDR.MOTOR FMF 064
REPAIR SET 3,5	9887907	81	1	429	90 72 811	CRANK SHAFT BEARING
REPAIR SET 3,625	9887908	82	1	429	90 72 811	CRANK SHAFT BEARING
REPAIR SET PIVOT LPV 165	9079347	83	1	79	90 72 922	HYDR.VARIABLE PUMP LPV 16
REPAIR SET PIVOT LPV 165	9079347	83	1	81	90 77 452	HYDR.VARIABLE PUMP LPV 16
RESTRICTOR CHECK VALVE	5602932	45	1	504	99 35 400	GOOSENECK BOOM 7,00M
RESTRICTOR CHECK VALVE	5605822	32	2	99	10 02 666 0	CONTROL
RESTRICTOR CHECK VALVE	9270387	15	1	511	99 29 897	STICK SEALED 2,60M
RETAINER	9175562	8	4	437	92 79 843	CYLINDER HEAD PREMOUNTE
RETAINING PLATE	7408893	23	1	87	10 01 250 8	ROCKER
RETAINING RING 170X90X5	9444408	16	1	35	94 43 970	TRAVEL DRIVE FAT 500P005
RETURN BLOC	9378783	25	1	269	96 95 447	HYDR.SUCT.+RETURN OIL HO
RETURN BLOC	9378783	25	1	271	99 44 527	HYDR.SUCT.+RETURN OIL HO
RETURN FILTER	7368771	23	2	290	90 15 185	HYDRAULIC TANK INSTALLAT
RIBBED HEX NUT M10	10044430	6	4	487	92 71 752	EXHAUST STACK
RIBBON	10009045	820	0.1m	361	70 28 777	ELECTRIC INSTALLATION
RIBBON	10009045	820	0.1m	374	70 28 781	CAB
RIBWASHER	10006372	12	3	13	99 44 484	UNDERCARRIAGE CPL
RIBWASHER	10006374	24	3	308	99 43 733	CONTROL VALVE INSTALLAT
RIBWASHER	4229911	50	4	75	92 73 131	PUMP SPLITTER BOX PVG 350
RIBWASHER	4229911	11	2	190	10 04 817 7	SWING GEAR PINION GREAS
RIBWASHER	4229911	56	4	212	90 14 509	ARM REST LEFT
RIBWASHER	4229911	70	4	214	97 58 815 01	PLATINE
RIBWASHER	4229911	56	4	219	10 36 732 4	ARM REST RIGHT
RIBWASHER	4229911	87	2	220	10 36 732 4	ARM REST RIGHT
RIBWASHER	4229911	186	3	330	90 15 150	COVERING
RIBWASHER	4229911	4	6	382	90 13 341	ELECTRIC BOX CPL. E50
RIBWASHER	4229911	46	1	383	90 13 341	ELECTRIC BOX CPL. E50
RIBWASHER	4229911	52	1	388	98 27 846	AIR CONDITION HOSES INSTA
RIBWASHER	4229911	9	4	389	98 27 848	DRIER INSTALLATION
RIBWASHER	4229911	42	2	392	99 43 152	FUEL SYSTEM
RIBWASHER	4229911	13	2	507	99 36 164	GREASE PIPES INSTALLATIO
RIBWASHER	4229911	17	2	517	99 43 469	CENTRALIZED LUBRICATION
RIBWASHER	4229911	11	2	581	90 09 579	SWING GEAR PINION GREAS
RIBWASHER	4229912	37	8	13	99 44 484	UNDERCARRIAGE CPL
RIBWASHER	4229912	11	12	140	99 85 053	FAN INSTALLATION

Description	Item	Pos.	Quantity	Page	Assembly	Description
RIBWASHER	4229912	77	4	144	99 44 450	RADIATOR INSTALLATION
RIBWASHER	4229912	32	2	188	90 15 061	SWING RING INSTALLATION
RIBWASHER	4229912	53	4	204	90 10 182	CONTROL CAB BASIC PIECE
RIBWASHER	4229912	12	4	233	98 79 212	FOOT PILOT VALVE INSTALL
RIBWASHER	4229912	22	4	233	98 79 212	FOOT PILOT VALVE INSTALL
RIBWASHER	4229912	62	6	233	98 79 212	FOOT PILOT VALVE INSTALL
RIBWASHER	4229912	67	4	233	98 79 212	FOOT PILOT VALVE INSTALL
RIBWASHER	4229912	42	1	234	99 27 652	FOOT PILOT VALVE LEFT
RIBWASHER	4229912	42	1	235	99 27 653	FOOT PILOT VALVE RIGHT
RIBWASHER	4229912	7	2	273	99 89 440	HYDR.AND GEAR OIL COOLIN
RIBWASHER	4229912	54	2	276	99 89 441	HYDR.INSTALLATION FAN DR
RIBWASHER	4229912	12	8	290	90 15 185	HYDRAULIC TANK INSTALLAT
RIBWASHER	4229912	16	8	290	90 15 185	HYDRAULIC TANK INSTALLAT
RIBWASHER	4229912	52	6	292	90 15 185	HYDRAULIC TANK INSTALLAT
RIBWASHER	4229912	92	2	312	99 43 733	CONTROL VALVE INSTALLAT
RIBWASHER	4229912	127	2	313	99 43 733	CONTROL VALVE INSTALLAT
RIBWASHER	4229912	38	18	391	99 43 152	FUEL SYSTEM
RIBWASHER	4229912	4	18	396	10 05 028 1	FUEL TANK FOR EXCHANGE
RIBWASHER	4229913	12	2	27	93 45 153	ROTARY CONNECTION INSTAL
RIBWASHER	4229913	6	4	64	99 87 926	FUEL FILTER INSTALLATION
RIBWASHER	4229913	14	12	71	99 44 237	PUMPS + COUPLING INSTALL
RIBWASHER	4229913	7	4	154	96 87 788	GREASE FILTER INSTALLATIO
RIBWASHER	4229913	9	8	156	99 44 365	AIR CONDIT.CONDENSER IN
RIBWASHER	4229913	42	3	203	90 10 182	CONTROL CAB BASIC PIECE
RIBWASHER	4229913	17	2	261	90 16 999	HYDR.PUMPS TO SPOOL VALV
RIBWASHER	4229913	33	20	268	99 43 384	HYDR.ROTARY CONNEC.+SWI
RIBWASHER	4229913	47	2	273	99 89 440	HYDR.AND GEAR OIL COOLIN
RIBWASHER	4229913	103	2	274	99 89 440	HYDR.AND GEAR OIL COOLIN
RIBWASHER	4229913	31	8	275	99 89 441	HYDR.INSTALLATION FAN DR
RIBWASHER	4229913	142	2	313	99 43 733	CONTROL VALVE INSTALLAT
RIBWASHER	4229913	103	2	328	90 15 150	COVERING
RIBWASHER	4229913	18	4	333	99 86 024	ENGINE BONNET
RIBWASHER	4229913	4	2	530	94 95 126	GUARD RING
RIBWASHER	4239000	123	2	221	10 36 732 4	ARM REST RIGHT
RIBWASHER	4239020	12	8	35	94 43 970	TRAVEL DRIVE FAT 500P005
RIBWASHER	4239020	53	12	36	94 43 970	TRAVEL DRIVE FAT 500P005
RIBWASHER	4900093	22	3	13	99 44 484	UNDERCARRIAGE CPL
RIBWASHER	4900093	84	8	36	94 43 970	TRAVEL DRIVE FAT 500P005
RIBWASHER	4900093	16	4	56	90 18 364	PUMPS BOX PARTS
RIBWASHER	4900093	6	4	57	93 75 063	ATTACHMENTS MOUNTING PA
RIBWASHER	4900093	4	2	63	99 88 630	ENGINE FUEL SYSTEM
RIBWASHER	4900093	3	2	152	93 95 343	WATER FILTER INSTALLATIO
RIBWASHER	4900093	21	4	263	99 43 949	ANTIVIBRATION HOSES INSTA
RIBWASHER	4900093	67	4	273	99 89 440	HYDR.AND GEAR OIL COOLIN
RIBWASHER	4900093	30	12	290	90 15 185	HYDRAULIC TANK INSTALLAT
RIBWASHER	4900093	8	4	503	99 35 400	GOOSENECK BOOM 7,00M
RIBWASHER	4900093	14	2	503	99 35 400	GOOSENECK BOOM 7,00M
RIBWASHER	4900093	74	4	505	99 35 400	GOOSENECK BOOM 7,00M
RIBWASHER	4900093	26	4	511	99 29 897	STICK SEALED 2,60M
RIBWASHER	4900093	4	2	538	93 63 931	PIPE CLIP
RIBWASHER	4900093	4	2	539	93 63 940	PIPE CLIP
RIBWASHER	4900093	4	4	542	93 78 592	PIPE CLIP
RIBWASHER	4900093	4	2	545	94 94 067	HOSE CLAMP
RIBWASHER	4900093	5	2	547	96 84 962	HOSE CLAMP
RIBWASHER	4900093	6	8	568	96 99 196	HOIST CYLINDERS
RIBWASHER	4900162	45	4	513	99 29 897	STICK SEALED 2,60M
RIBWASHER	4900162	24	10	528	10 07 498 1	PISTON ROD COVER BUCKET
RIBWASHER	7028352	17	1	295	56 17 689	SHUT OFF VALVE DN 100
RIBWASHER	7361965	13	4	27	93 45 153	ROTARY CONNECTION INSTAL
RIBWASHER	7361965	117	4	145	99 44 450	RADIATOR INSTALLATION

Description	Item	Pos.	Quantity	Page	Assembly	Description
RIBWASHER	7361965	41	2	192	10 04 811 7	CENTRALIZED LUBRICATION
RIBWASHER	7361965	73	1	212	90 14 509	ARM REST LEFT
RIBWASHER	7361965	69	4	214	97 58 815 01	PLATINE
RIBWASHER	7361965	45	4	291	90 15 185	HYDRAULIC TANK INSTALLAT
RIBWASHER	7361965	8	6	391	99 43 152	FUEL SYSTEM
RIBWASHER	7361965	11	6	396	10 05 028 1	FUEL TANK FOR EXCHANGE
RIBWASHER VS16	423911601	22	2	161	93 26 621 01	SWING GEAR SAT 375/248
RING	7028901	340	1	366	70 28 778	MOUNTING PARTS
RING	7369134	50	5	322	10 00 008 7	CONTROL VALVE
RING	7370346	6	1	172	10 10 226 8	GREASE PUMP
RING	7408940	4	2	104	56 04 760	FEED PUMP
RING	7610266	4	1	161	93 26 621 01	SWING GEAR SAT 375/248
RING	9269598	7	1	444	98 87 474	CAM SHAFT
RING	9269599	8	1	444	98 87 474	CAM SHAFT
RING	9880031	5	1	473	98 88 263	WATER PUMP
RING	9880031	11	1	476	90 76 976	SEAL KIT WATER PUMP
RING 25,1x27,5x3	10026654	5	2	104	56 04 760	FEED PUMP
RING 25,85x3,40x2,8	10290521	81	2	274	99 89 440	HYDR.AND GEAR OIL COOLIN
RING 32,30x3,40x2,8	10290520	20	2	275	99 89 441	HYDR.INSTALLATION FAN DR
RING 40,15x3,40x2,8	10290519	91	2	262	90 16 999	HYDR.PUMPS TO SPOOL VALV
RING 40,15x3,40x2,8	10290519	21	2	268	99 43 384	HYDR.ROTARY CONNEC.+SWI
RING 40,15x3,40x2,8	10290519	16	1	275	99 89 441	HYDR.INSTALLATION FAN DR
RING 45,05x3,40x2,8	10290518	51	11	261	90 16 999	HYDR.PUMPS TO SPOOL VALV
RING 45,05x3,40x2,8	10290518	5	2	263	99 43 949	ANTIVIBRATION HOSES INSTA
RING 45,05x3,40x2,8	10290518	8	18	267	98 05 014	HYDR.INST.CONTROL VALVE
RING 45,05x3,40x2,8	10290518	6	8	268	99 43 384	HYDR.ROTARY CONNEC.+SWI
RING 45,05x3,40x2,8	10290518	16	2	268	99 43 384	HYDR.ROTARY CONNEC.+SWI
RING 45,05x3,40x2,8	10290518	28	4	308	99 43 733	CONTROL VALVE INSTALLAT
RING 45,05x3,40x2,8	10290518	39	1	310	99 43 733	CONTROL VALVE INSTALLAT
RING 45,05x3,40x2,8	10290518	106	1	312	99 43 733	CONTROL VALVE INSTALLAT
RING 45,05x3,40x2,8	10290518	14	9	320	98 71 891	HYDR.TUBES INSTALLATION
RING 45,05x3,40x2,8	10290518	41	4	504	99 35 400	GOOSENECK BOOM 7,00M
RING 45,05x3,40x2,8	10290518	66	16	505	99 35 400	GOOSENECK BOOM 7,00M
RING 45,05x3,40x2,8	10290518	104	8	505	99 35 400	GOOSENECK BOOM 7,00M
RING 45,05x3,40x2,8	10290518	49	5	513	99 29 897	STICK SEALED 2,60M
RING 54,40x3,40x2,8	10290517	10	1	275	99 89 441	HYDR.INSTALLATION FAN DR
RING 54,40x3,40x2,8	10290517	72	1	292	90 15 185	HYDRAULIC TANK INSTALLAT
RING 54,40x3,40x2,8	10290517	38	8	504	99 35 400	GOOSENECK BOOM 7,00M
RING 54,40x3,40x2,8	10290517	7	1	509	93 83 613	BLOCK
RING 63,90x3,40x2,8	10290516	57	6	273	99 89 440	HYDR.AND GEAR OIL COOLIN
RING 63,90x3,40x2,8	10290516	5	1	275	99 89 441	HYDR.INSTALLATION FAN DR
RING 63,90x3,40x2,8	10290516	17	1	308	99 43 733	CONTROL VALVE INSTALLAT
RING NG 165 165	9279374	17	1	40	92 68 751	REPAIR KIT FMV 165 165
RING NG 165 165	9279374	17	1	47	92 78 179	SEAL KIT 165
RING NG 165 165	9279374	17	1	118	98 88 307	GEAR DRIVE NG 165
RING NG 165 165	9279374	17	1	120	98 89 282	REPAIR KIT LPV 165
RIVET	4451001	4	4	252	10 02 206 9	EVAPORATOR HOUSING
RIVET	7020612	390	2	355	10 04 678 8	CAB DOOR
RIVET	7020612	370	4	366	70 28 778	MOUNTING PARTS
RK FIX.F.TURBOCHARGER M	9078063	4	4	485	98 84 999	TURBOCHARGER MOUNTING (
RK INJECTION NOZZLE	9078863	1	1	457	92 74 096	INJECTION NOZZLE
RK PISTON	9079811	91	1	79	90 72 922	HYDR.VARIABLE PUMP LPV 16
RK PISTON	9079811	91	1	81	90 77 452	HYDR.VARIABLE PUMP LPV 16
ROCKER	10012508	11	1	89	10 02 562 4	MECHANISM AND HOUSING
ROCKER ARM	9883046	2	2	439	92 72 224	ROCKER LEVER SUPPORT A
ROCKER LEVER SUPPORT	9272223	1	1	439	92 72 224	ROCKER LEVER SUPPORT A
ROCKER LEVER SUPPORT A	9272224	5	1	436	92 79 842	CYLINDER HEAD
ROD	7028834	340	1	355	10 04 678 8	CAB DOOR
ROD	9480525	43	2	203	90 10 182	CONTROL CAB BASIC PIECE
ROD	9688990	35	1	339	98 94 393	SIDE DOOR MIDDLE LEFT

Description	Item	Pos.	Quantity	Page	Assembly	Description
ROD	9688990	35	1	342	96 90 685	SIDE DOOR FRONT RIGHT
ROD	9866763	20	2	336	98 66 764	LOOCK BRACKET
ROD	9927814	33	1	383	90 13 341	ELECTRIC BOX CPL. E50
ROD LEFT	9688997	23	1	339	98 94 393	SIDE DOOR MIDDLE LEFT
ROD LEFT	9688997	23	1	342	96 90 685	SIDE DOOR FRONT RIGHT
ROD RIGHT	9124731	10	1	340	10 04 731 3	SIDE DOOR RIGHT
ROD RIGHT	9688995	22	1	339	98 94 393	SIDE DOOR MIDDLE LEFT
ROD RIGHT	9688995	22	1	342	96 90 685	SIDE DOOR FRONT RIGHT
ROLL PIN	10301923	8	2	17	10 22 121 2	TRACK ROLLER
ROLLER	10301921	1	1	17	10 22 121 2	TRACK ROLLER
ROLLER BEARING	7363121	33	1	118	98 88 307	GEAR DRIVE NG 165
ROLLER BEARING	7363121	33	1	120	98 89 282	REPAIR KIT LPV 165
ROLLER BEARING	7364286	8	2	18	56 05 506	CARRIER ROLLER
ROLLER BEARING	7380326	32	1	118	98 88 307	GEAR DRIVE NG 165
ROLLER BEARING	7380326	32	1	120	98 89 282	REPAIR KIT LPV 165
ROLLER BEARING	7380470	29	1	74	92 73 131	PUMP SPLITTER BOX PVG 350
ROLLER BEARING	7380977	34	2	118	98 88 307	GEAR DRIVE NG 165
ROLLER BEARING	7380977	13	2	125	90 79 347	REPAIR SET PIVOT LPV 165
ROLLER BEARING	7408797	15	1	149	10 10 144 1	HYDRAULIC PUMP
ROLLER BEARING	7408798	16	1	149	10 10 144 1	HYDRAULIC PUMP
ROLLER BEARING	7610030	5	1	166	94 41 306	PLANET PINION
ROLLER BEARING 25,4X64,29	7009409	42	1	90	10 02 562 4	MECHANISM AND HOUSING
ROLLER CAGE	9442231	2	32	35	94 43 970	TRAVEL DRIVE FAT 500P005
ROLLER HOLDER	5000493	4	1	18	56 05 506	CARRIER ROLLER
ROT.PISTON	9441436	5	1	165	93 27 565 01	BRAKE
ROTARY CONNECTION	10009630	8	1	27	93 45 153	ROTARY CONNECTION INSTAL
ROTARY CONNECTION	9141597	7	1	27	93 45 153	ROTARY CONNECTION INSTAL
ROTARY CONNECTION INSTAL	9345153	100	1	10	99 40 492	INDEX UNDERCARRIAGE
ROTARY CONNECTION INSTAL	9345153	10	1	13	99 44 484	UNDERCARRIAGE CPL
ROTATING DECK	9011104	30	1	49	90 15 120	UPPERCARRIAGE
ROTOR	10011395	1	1	29	10 00 963 0	ROTARY CONNECTION
ROTOR GASKET	10011398	11	2	29	10 00 963 0	ROTARY CONNECTION
ROTOR GASKET	10011398	11	2	31	10 00 967 6	SEAL KIT ROTARY CONNECT
ROTOR GASKET	7380002	1	1	32	92 65 064	SEAL KIT ROTARY CONNECT
ROTOR GASKET	7380004	3	1	32	92 65 064	SEAL KIT ROTARY CONNECT
ROTOR GASKET	7380038	2	5	32	92 65 064	SEAL KIT ROTARY CONNECT
ROUND BAR	9893711	26	2	268	99 43 384	HYDR.ROTARY CONNEC.+SWI
ROUND BUFFER	7269204	30	6	594	96 82 525	MOUNTING PARTS
RUBBER BEARING	7366840	34	8	261	90 16 999	HYDR.PUMPS TO SPOOL VALV
RUBBER BUMPER	10216002	2200	2	372	10 29 113 8	COVERING
RUBBER BUMPER	7014560	31	28	211	90 14 509	ARM REST LEFT
RUBBER BUMPER	7014560	3	6	215	93 99 139	MOUNTING PLATINE A1008
RUBBER BUMPER	7014560	82	4	220	10 36 732 4	ARM REST RIGHT
RUBBER BUMPER	7368721	20	4	60	97 68 803	ENGINE MOUNT
RUBBER CONNECTION (25X3	9273158	83	1	66	90 12 935	AIR AND EXHAUST INSTALLAT
RUBBER DISK	10009060	110	12	616	70 30 018	PROTECTIVE GRID UP
RUBBER HOSE	7026901	37	1	399	93 75 078	TOOL KIT
RUBBER HOSE	7026901	2	1	400	56 10 371	GREASE GUN RED CPL.
RUBBER INSERT 38/61x35	7365282	2	7	542	93 78 592	PIPE CLIP
RUBBER SECTION	10042111	285	1	370	10 00 913 0	INSIDE LINING
RUBBER SECTION	7029410	500	1	358	70 28 844	SLIDING WINDOW
SAE BLIND FLANGE	9429964	90	2	262	90 16 999	HYDR.PUMPS TO SPOOL VALV
SAE BLIND FLANGE	9566165	70	1	292	90 15 185	HYDRAULIC TANK INSTALLAT
SAFETY BELT	7371746	80	1	207	10 04 363 1	DRIVER'S SEAT
SAFETY BELT	7371746	80	1	208	10 04 363 2	DRIVER'S SEAT
SAFETY LEVER	7373807	14	1	217	10 16 576 6	CONTROL BRACKET LEFT
SAFETY SIGNAL	7364276	13	2	70	98 95 984	AIR FILTER INSTALLATION
SAFETY VALVE	5608707	30	1	191	10 04 817 7	SWING GEAR PINION GREAS
SAFETY VALVE	5608707	71	1	193	10 04 811 7	CENTRALIZED LUBRICATION
SAFETY VALVE	5608707	30	1	582	90 09 579	SWING GEAR PINION GREAS

Description	Item	Pos.	Quantity	Page	Assembly	Description
SCRAPER	10016714	4	1	21	90 15 252	GREASE TENSIONER
SCRAPER	7610551	11	1	165	93 27 565 01	BRAKE
SCRAPER	7610552	12	1	165	93 27 565 01	BRAKE
SCRAPER RING 110,00X122,20	7026111	6	1	563	99 24 735	PISTON ROD BEARING 110/18
SCRAPER RING 125,00X137,20	7023590	6	1	561	99 07 890	PISTON ROD BEARING 125/19
SCRAPER RING 140x156x9,5	7022918	6	1	562	99 22 058	PISTON ROD BEARING 140/21
SCREW	10001103	9	1	149	10 10 144 1	HYDRAULIC PUMP
SCREW	10026662	11	1	101	10 02 666 6	REPAIR KIT
SCREW	10026663	14	1	101	10 02 666 6	REPAIR KIT
SCREW	4900850	36	4	610	99 27 505	ELEVATION 1200MM
SCREW	7024447	281	8	370	10 00 913 0	INSIDE LINING
SCREW	7024447	360	8	371	10 00 913 0	INSIDE LINING
SCREW	7024631	27	1	283	10 02 191 5	VALVE
SCREW	7368996	7	6	296	73 68 771	RETURN FILTER
SCREW	7370332	33	1	173	10 10 226 8	GREASE PUMP
SCREW	7372158	11	2	223	56 18 923	CONTROL BRACKET RIGHT
SCREW	7372911	27	10	173	10 10 226 8	GREASE PUMP
SCREW	7380172	16	3	80	90 77 452	HYDR.VARIABLE PUMP LPV 16
SCREW	7380566	9	4	421	98 89 275	AGGREGAT SUPPORT
SCREW	7380566	13	2	423	98 87 143	OIL PAN
SCREW	7380566	12	1	448	90 77 316	OIL COOLERS
SCREW	7380566	8	1	475	90 75 150	OIL PIPE
SCREW	7382202	17	4	421	98 89 275	AGGREGAT SUPPORT
SCREW	7382203	14	1	421	98 89 275	AGGREGAT SUPPORT
SCREW	7382203	9	1	478	92 69 435	THERMOSTAT HOUSING
SCREW	7408912	31	4	87	10 01 250 8	ROCKER
SCREW	9266233	12	1	39	92 67 037	PRESSURE REGULATOR VAL
SCREW	9274592	3	1	422	92 77 544	AGGREGAT SUPPORT
SCREW	9480332	142	2	330	90 15 150	COVERING
SCREW	9889005	11	1	195	98 89 003	CHECK VALVE RV
SCREW	9926801	82	1	550	96 01 362	HYDRAULIC CYLINDER
SCREW CAP	10026782	15	1	96	10 02 563 0	SUCTION FLANGE
SCREW CAP	7361943	42	1	582	90 09 579	SWING GEAR PINION GREAS
SCREW CAP	7366970	42	1	191	10 04 817 7	SWING GEAR PINION GREAS
SCREW CAP	7366970	89	1	194	10 04 811 7	CENTRALIZED LUBRICATION
SCREW COUPLING	7406865	78	1	135	98 81 724	REGULATOR EHR LPV165
SCREW COUPLING	7406865	100	1	312	99 43 733	CONTROL VALVE INSTALLAT
SCREW COUPLING	7409720	10	2	263	99 43 949	ANTIVIBRATION HOSES INSTA
SCREW COUPLING	7409720	30	1	265	99 43 894	OIL PILOT VALVE INSTALLATIO
SCREW COUPLING	7409720	45	1	310	99 43 733	CONTROL VALVE INSTALLAT
SCREW DRIVER	7360683	24	1	398	93 75 078	TOOL KIT
SCREW DRIVER	7360684	23	1	398	93 75 078	TOOL KIT
SCREW FMV 075 075	9880132	30	2	42	92 78 174	REGULATION NG 165 165
SCREW HANDLE	7370888	9	4	217	10 16 576 6	CONTROL BRACKET LEFT
SCREW M10X25	7381694	4	4	486	98 85 002	TURBOCHARGER MOUNTING
SCREW M10X25	9076639	4	1	488	90 78 063	RK FIX.F.TURBOCHARGER M
SCREW M6X8-6.8	10010997	30	1	99	10 02 666 0	CONTROL
SCREW M6X8-6.8	10010997	46	2	102	10 02 678 4	CONTROL VALVE
SCREW PLUG	10015471	250	2	38	56 16 688	BRAKE VALVE
SCREW PLUG	7003654	46	1	191	10 04 817 7	SWING GEAR PINION GREAS
SCREW PLUG	7363125	89	1	36	94 43 970	TRAVEL DRIVE FAT 500P005
SCREW PLUG	7363125	320	1	38	56 16 688	BRAKE VALVE
SCREW PLUG	7363125	20	1	47	92 78 179	SEAL KIT 165
SCREW PLUG	7363125	14	1	78	90 72 922	HYDR.VARIABLE PUMP LPV 16
SCREW PLUG	7363125	14	1	80	90 77 452	HYDR.VARIABLE PUMP LPV 16
SCREW PLUG	7363125	20	1	185	92 68 642	SEAL KIT F.NON-RETURN VA
SCREW PLUG	7363125	20	1	195	98 89 003	CHECK VALVE RV
SCREW PLUG	7363125	40	1	269	96 95 447	HYDR.SUCT.+RETURN OIL HO
SCREW PLUG	7363125	40	1	271	99 44 527	HYDR.SUCT.+RETURN OIL HO
SCREW PLUG	7363125	98	1	312	99 43 733	CONTROL VALVE INSTALLAT

Description	Item	Pos.	Quantity	Page	Assembly	Description
SCREW PLUG	7382163	9	1	466	98 80 269	AIR SUCTION HOSE
SCREW PLUG	7382204	2	5	423	98 87 143	OIL PAN
SCREW PLUG	7382204	23	2	448	90 77 316	OIL COOLERS
SCREW PLUG	8500215	46	1	582	90 09 579	SWING GEAR PINION GREAS
SCREW PLUG G7/8-14UNF-2A-	7022278	6	1	146	10 01 507 3	HYDRAULIC PUMP
SCREW PLUG G7/8-14UNF-2A-	7022278	34	2	149	10 10 144 1	HYDRAULIC PUMP
SCREW PLUG M18X1,5X17 A3	7361960	41	1	269	96 95 447	HYDR.SUCT.+RETURN OIL HO
SCREW PLUG M18X1,5X17 A3	7361960	41	2	271	99 44 527	HYDR.SUCT.+RETURN OIL HO
SCREW PLUG M18X1,5X17 A3	7361960	17	3	302	90 80 817	HYDR.MOTOR FMF 064
SCREW PLUG M20X1,5X14 FP	10043642	7	3	466	98 80 269	AIR SUCTION HOSE
SCREW PLUG M8X1	7408993	13	1	149	10 10 144 1	HYDRAULIC PUMP
SCREWED SOCKET	7363079	19	2	64	99 87 926	FUEL FILTER INSTALLATION
SCREWED SOCKET	7365616	53	1	72	99 44 237	PUMPS + COUPLING INSTALL
SCREWED SOCKET	7367860	11	1	507	99 36 164	GREASE PIPES INSTALLATIO
SCREWED SOCKET	7367860	15	1	517	99 43 469	CENTRALIZED LUBRICATION
SCREWED SOCKET	7368092	109	1	145	99 44 450	RADIATOR INSTALLATION
SCREWED SOCKET	7368545	2	4	192	10 04 811 7	CENTRALIZED LUBRICATION
SCREWED SOCKET	7380956	75	2	75	92 73 131	PUMP SPLITTER BOX PVG 350
SCREWED SOCKET	7402779	36	1	276	99 89 441	HYDR.INSTALLATION FAN DR
SCREWED SOCKET	7403083	84	1	292	90 15 185	HYDRAULIC TANK INSTALLAT
SCREWED SOCKET	7617262	23	1	235	99 27 653	FOOT PILOT VALVE RIGHT
SCREWED SOCKET	7617262	146	1	313	99 43 733	CONTROL VALVE INSTALLAT
SCREWED SOCKET	7617355	83	1	194	10 04 811 7	CENTRALIZED LUBRICATION
SEAL	7381054	5	2	437	92 79 843	CYLINDER HEAD PREMOUNTE
SEAL	7381054	5	2	442	92 75 976	SEAL KIT VALVE SEALING RIN
SEAL KIT	10015470	999	1	38	56 16 688	BRAKE VALVE
SEAL KIT	5616901	999	1	26	56 16 231	FEED VALVE
SEAL KIT	5617208	999	1	77	10 01 726 4	PUMP
SEAL KIT	7024632	999	1	283	10 02 191 5	VALVE
SEAL KIT	7025142	999	1	280	50 09 565	PRESSURE REGULATING CA
SEAL KIT	7029460	999	1	325	56 13 550	VALVE
SEAL KIT	7030130	999	1	281	50 10 575	CONTROL VALVE
SEAL KIT	939674901	910	1	162	93 26 621 01	SWING GEAR SAT 375/248
SEAL KIT 165	9278179	980	1	37	90 72 024	HYDR.MOTOR VAR.FMV 165
SEAL KIT ADJUSTMENT LPV 16	9271653	92	1	79	90 72 922	HYDR.VARIABLE PUMP LPV 16
SEAL KIT ADJUSTMENT LPV 16	9271653	92	1	81	90 77 452	HYDR.VARIABLE PUMP LPV 16
SEAL KIT ADJUSTMENT LPV 16	9271653	999	1	83	92 71 648	REGULATION NG 165 165
SEAL KIT CYLINDER HEAD D9	9279919	39	1	406	90 76 939	DIESEL ENGINE D9406TI-E A4
SEAL KIT CYLINDER HEAD D9	9279919	998	1	436	92 79 842	CYLINDER HEAD
SEAL KIT CYLINDER HEAD D9	9279918	999	1	436	92 79 842	CYLINDER HEAD
SEAL KIT DIRECTIONAL VALV	5009562	4	1	279	10 02 191 7	OIL PILOT VALVE
SEAL KIT DIRECTIONAL VALV	5009562	999	1	282	56 15 344	MAGNET VALVE
SEAL KIT F.NON-RETURN VA	9268642	97	1	195	98 89 003	CHECK VALVE RV
SEAL KIT F.NON-RETURN VA	9268642	97	1	306	98 89 008	VALVE REPAIR SET
SEAL KIT F.NON-RETURN VA	9270390	999	1	554	92 70 387	RESTRICTOR CHECK VALVE
SEAL KIT F.PISTON 180MM	9062632	999	1	557	92 41 642	PISTON 180MM
SEAL KIT F.PISTON 190MM	9064090	999	1	559	99 07 680	PISTON 190 MM
SEAL KIT F.PISTON 210MM	9159705	999	1	558	92 81 569	PISTON 210MM
SEAL KIT F.PISTON ROD BEAR	9158144	999	1	563	99 24 735	PISTON ROD BEARING 110/18
SEAL KIT F.PISTON ROD BEAR	9064091	999	1	561	99 07 890	PISTON ROD BEARING 125/19
SEAL KIT F.PISTON ROD BEAR	9062984	999	1	562	99 22 058	PISTON ROD BEARING 140/21
SEAL KIT F.PUMP	7010596	800	1	121	56 09 934	GEARED PUMP
SEAL KIT F.PUMP LPV 165	9271657	98	1	79	90 72 922	HYDR.VARIABLE PUMP LPV 16
SEAL KIT F.PUMP LPV 165	9271657	98	1	81	90 77 452	HYDR.VARIABLE PUMP LPV 16
SEAL KIT F.VALVE	5604377	10	1	566	56 02 932	RESTRICTOR CHECK VALVE
SEAL KIT F.VALVE	5604580	16	1	511	99 29 897	STICK SEALED 2,60M
SEAL KIT FMF 125	9273048	98	1	164	90 72 100	HYDR.MOTOR FIX.FMF 125
SEAL KIT INJECTION NOZZLE	9078851	3	1	457	92 74 096	INJECTION NOZZLE
SEAL KIT LIMIT VALVE	9266089	999	1	41	92 67 554	PRESSURE REGULATOR VALV
SEAL KIT LIMIT VALVE	9266089	999	1	124	90 73 571	PRESSURE REGULATOR VALV

Description	Item	Pos.	Quantity	Page	Assembly	Description
SEAL KIT LIMIT VALVE DBE 10	9266231	98	1	39	92 67 037	PRESSURE REGULATOR VAL
SEAL KIT LIMIT VALVE DBE 10	9266231	97	1	164	90 72 100	HYDR.MOTOR FIX.FMF 125
SEAL KIT LMF 064	9888782	98	1	302	90 80 817	HYDR.MOTOR FMF 064
SEAL KIT MOTOR	9279969	490	1	411	90 76 939	DIESEL ENGINE D9406TI-E A4
SEAL KIT OIL COOLER	9274263	51	1	407	90 76 939	DIESEL ENGINE D9406TI-E A4
SEAL KIT ROTARY CONNECT	10009676	999	1	29	10 00 963 0	ROTARY CONNECTION
SEAL KIT ROTARY CONNECT	9265064	11	1	30	91 41 597	ROTARY CONNECTION
SEAL KIT TRANSFER CASE PV	9273200	97	1	75	92 73 131	PUMP SPLITTER BOX PVG 350
SEAL KIT TURBOCHARGER M	9274128	185	1	409	90 76 939	DIESEL ENGINE D9406TI-E A4
SEAL KIT VALVE SEALING RIN	9275976	41	6	406	90 76 939	DIESEL ENGINE D9406TI-E A4
SEAL KIT VALVE SEALING RIN	9275976	997	1	436	92 79 842	CYLINDER HEAD
SEAL KIT VG7-4/...	9269690	96	1	227	90 80 093	SERVO CONTROL UNIT VG5-4
SEAL KIT WATER PUMP	9076976	166	1	409	90 76 939	DIESEL ENGINE D9406TI-E A4
SEAL KIT WV 10	9266232	96	1	163	90 72 100	HYDR.MOTOR FIX.FMF 125
SEAL KIT WV 10	9266232	98	1	179	90 77 087	TWO-WAY VALVE WV 10
SEAL RING	4770004	23	2	463	90 76 908	FUEL LINES D9406TI-E-A4
SEAL RING	9267709	31	1	421	98 89 275	AGGREGAT SUPPORT
SEALING	10009014	120	1	354	10 04 678 8	CAB DOOR
SEALING	10009027	450	2	371	10 00 913 0	INSIDE LINING
SEALING	10019002	61	1	95	10 02 562 9	TORQUE CONTROL
SEALING	10044355	150	1	366	70 28 778	MOUNTING PARTS
SEALING	10099879	7	2	19	10 00 966 3	IDLER CPL.
SEALING	10216004	110	1	370	10 00 913 0	INSIDE LINING
SEALING	7011131	2	1	425	50 04 624	VALVE
SEALING	7019154	240	1	354	10 04 678 8	CAB DOOR
SEALING	7019155	250	1	354	10 04 678 8	CAB DOOR
SEALING	7024455	460	1	360	70 28 777	ELECTRIC INSTALLATION
SEALING	7026772	13	1	382	90 13 341	ELECTRIC BOX CPL. E50
SEALING	7028343	5	1	295	56 17 689	SHUT OFF VALVE DN 100
SEALING	7028790	130	1	350	70 28 774	GLASS PANE
SEALING	7028795	170	1	350	70 28 774	GLASS PANE
SEALING	7028846	410	1	355	10 04 678 8	CAB DOOR
SEALING	7028847	430	1	355	10 04 678 8	CAB DOOR
SEALING	7028892	160	1	366	70 28 778	MOUNTING PARTS
SEALING	7028934	140	1	366	70 28 778	MOUNTING PARTS
SEALING	7028953	400	2	371	10 00 913 0	INSIDE LINING
SEALING	7029412	520	1	358	70 28 844	SLIDING WINDOW
SEALING	7029413	530	2	358	70 28 844	SLIDING WINDOW
SEALING	7041345	1	1	300	74 14 913	FUEL CAP
SEALING	7264906	11	1	126	92 65 783	PLUG
SEALING	7368993	3	2	50	10 06 877 9	SERVICE KIT 1000H
SEALING	7368993	2	1	296	73 68 771	RETURN FILTER
SEALING	7368994	8	1	296	73 68 771	RETURN FILTER
SEALING	7369354	7	2	69	56 11 458	VALVE PLATE
SEALING	7371600	11	1	19	10 00 966 3	IDLER CPL.
SEALING	7373507	14	1	34	50 20 370 01	SPRING PRESSURE MULTI DIS
SEALING	7373508	15	1	34	50 20 370 01	SPRING PRESSURE MULTI DIS
SEALING	7380134	46	4	231	92 69 690	SEAL KIT VG7-4/...
SEALING	7380134	3	1	232	90 74 482	REPAIR KIT VG7-4
SEALING	7380134	37	2	236	90 79 258	SERVO CONTROL UNIT VG7-2
SEALING	7380134	37	2	238	90 79 259	SERVO CONTROL UNIT VG7-2
SEALING	7380134	3	1	243	92 65 665	REPAIR KIT VG7-2/3...
SEALING	7408920	16	1	91	10 02 562 5	ZERO-POSITION CENTERING
SEALING	9144762	2	1	426	92 75 329	OIL FILLING
SEALING	9267437	2	2	447	90 77 317	RADIATOR HOUSING ASSEM
SEALING	9267437	3	1	449	92 74 263	SEAL KIT OIL COOLER
SEALING	9267472	4	2	448	90 77 316	OIL COOLERS
SEALING	9267472	2	2	449	92 74 263	SEAL KIT OIL COOLER
SEALING	9267786	3	1	421	98 89 275	AGGREGAT SUPPORT
SEALING	9267838	9	4	440	92 79 918	SEAL KIT CYLINDER HEAD D9

Description	Item	Pos.	Quantity	Page	Assembly	Description
SEALING	9267838	9	4	441	92 79 919	SEAL KIT CYLINDER HEAD D9
SEALING	9267838	6	3	466	98 80 269	AIR SUCTION HOSE
SEALING	9268047	5	1	495	98 85 865	FLYWHEEL HOUSING
SEALING	9268093	3	1	423	98 87 143	OIL PAN
SEALING	9268127	2	1	489	92 74 128	SEAL KIT TURBOCHARGER M
SEALING	9268129	19	1	440	92 79 918	SEAL KIT CYLINDER HEAD D9
SEALING	9268130	8	1	485	98 84 999	TURBOCHARGER MOUNTING (
SEALING	9268130	8	1	486	98 85 002	TURBOCHARGER MOUNTING
SEALING	9268130	6	1	489	92 74 128	SEAL KIT TURBOCHARGER M
SEALING	9268131	20	1	440	92 79 918	SEAL KIT CYLINDER HEAD D9
SEALING	9268131	19	1	441	92 79 919	SEAL KIT CYLINDER HEAD D9
SEALING	9268131	21	1	485	98 84 999	TURBOCHARGER MOUNTING (
SEALING	9268131	21	1	486	98 85 002	TURBOCHARGER MOUNTING
SEALING	9268131	7	1	489	92 74 128	SEAL KIT TURBOCHARGER M
SEALING	9268192	2	1	456	92 71 892	LOCKING PIECES
SEALING	9270109	18	1	440	92 79 918	SEAL KIT CYLINDER HEAD D9
SEALING	9271816	108	2	67	90 12 935	AIR AND EXHAUST INSTALLAT
SEALING	9271961	4	1	478	92 69 435	THERMOSTAT HOUSING
SEALING	9271963	11	2	440	92 79 918	SEAL KIT CYLINDER HEAD D9
SEALING	9271963	11	2	441	92 79 919	SEAL KIT CYLINDER HEAD D9
SEALING	9271963	3	3	467	90 77 181	CONNECTING LINE LLK
SEALING	9271963	15	1	468	92 77 971	CONNECTING LINE
SEALING	9272836	16	4	440	92 79 918	SEAL KIT CYLINDER HEAD D9
SEALING	9272836	16	4	441	92 79 919	SEAL KIT CYLINDER HEAD D9
SEALING	9272836	3	6	481	90 72 835	TAIL PIPE ELBOW D9406T (K27
SEALING	9273423	18	1	441	92 79 919	SEAL KIT CYLINDER HEAD D9
SEALING	9273423	2	1	485	98 84 999	TURBOCHARGER MOUNTING (
SEALING	9273423	2	1	486	98 85 002	TURBOCHARGER MOUNTING
SEALING	9273423	8	1	489	92 74 128	SEAL KIT TURBOCHARGER M
SEALING	9275428	76	1	128	92 75 443	REPAIR KIT LPVD 100 100
SEALING	9277608	13	1	436	92 79 842	CYLINDER HEAD
SEALING	9277608	4	1	440	92 79 918	SEAL KIT CYLINDER HEAD D9
SEALING	9277608	4	1	441	92 79 919	SEAL KIT CYLINDER HEAD D9
SEALING	9277968	5	2	468	92 77 971	CONNECTING LINE
SEALING	9884736	31	1	485	98 84 999	TURBOCHARGER MOUNTING (
SEALING	9884736	31	1	486	98 85 002	TURBOCHARGER MOUNTING
SEALING	9886846	8	1	448	90 77 316	OIL COOLERS
SEALING AFM 31 TD2	9275766	3	1	452	98 87 153	OIL LINE
SEALING COMPOUND	7029402	180	1	350	70 28 774	GLASS PANE
SEALING CU	7370376	30	2	593	98 23 655	MOUNTING OIL SEPARATOR
SEALING CU	7370376	40	1	593	98 23 655	MOUNTING OIL SEPARATOR
SEALING KIT	10022063	30	1	250	10 02 211 8	HOUSING
SEALING KIT LPVD125	9882875	88	1	79	90 72 922	HYDR.VARIABLE PUMP LPV 16
SEALING KIT LPVD125	9882875	88	1	81	90 77 452	HYDR.VARIABLE PUMP LPV 16
SEALING NG165	9882204	15	1	78	90 72 922	HYDR.VARIABLE PUMP LPV 16
SEALING NG165	9882204	15	1	80	90 77 452	HYDR.VARIABLE PUMP LPV 16
SEALING PLUG	7025171	12	6	109	74 09 110	CRADLE
SEALING PLUG	7369978	45	4	102	10 02 678 4	CONTROL VALVE
SEALING PLUG	7380023	67	3	135	98 81 724	REGULATOR EHR LPV165
SEALING PLUG	7380779	24	1	78	90 72 922	HYDR.VARIABLE PUMP LPV 16
SEALING PLUG	7380779	24	1	80	90 77 452	HYDR.VARIABLE PUMP LPV 16
SEALING PLUG	7380780	17	1	80	90 77 452	HYDR.VARIABLE PUMP LPV 16
SEALING PLUG	7408930	2	2	92	10 02 562 6	SUPPORT
SEALING PLUG	7610819	8	2	35	94 43 970	TRAVEL DRIVE FAT 500P005
SEALING PROFILE	7008696	33	8.48m	70	98 95 984	AIR FILTER INSTALLATION
SEALING PROFILE	7028821	220	1.44m	353	70 28 775	GLASS PANE
SEALING WASHER	7002221	50	4	24	56 18 003	TRACK LINK
SEALING WASHER	7381047	6	1	440	92 79 918	SEAL KIT CYLINDER HEAD D9
SEALING WASHER	7381047	6	1	441	92 79 919	SEAL KIT CYLINDER HEAD D9
SEARCHLIGHT	10007848	2	1	378	99 41 040	HEAD LIGHT INSTALLATION

Description	Item	Pos.	Quantity	Page	Assembly	Description
SEARCHLIGHT	10045530	2	2	379	10 05 120 2	WORKING HEAD LIGHT INSTA
SEAT FRAME	10029370	10	1	210	70 24 996	SEAT FRAME
SEAT FRAME	7024996	15	1	207	10 04 363 1	DRIVER'S SEAT
SEAT FRAME	7024996	15	1	208	10 04 363 2	DRIVER'S SEAT
SEAT INSERT RING	9272654	6	1	438	92 74 611	CYLINDER HEAD
SEAT INSERT RING	9272655	7	1	438	92 74 611	CYLINDER HEAD
SEAT INSERT RING	9275051	60	1	438	92 74 611	CYLINDER HEAD
SEAT INSERT RING	9275052	61	1	438	92 74 611	CYLINDER HEAD
SEAT INSERT RING	9275053	65	1	438	92 74 611	CYLINDER HEAD
SEAT INSERT RING	9275054	66	1	438	92 74 611	CYLINDER HEAD
SEAT PART	10289988	2	1	207	10 04 363 1	DRIVER'S SEAT
SEAT PART	10289988	2	1	208	10 04 363 2	DRIVER'S SEAT
SEAT PART	7024981	12	1	207	10 04 363 1	DRIVER'S SEAT
SEAT PART	7024981	12	1	208	10 04 363 2	DRIVER'S SEAT
SECONDARY FILTER	7382048	4	1	50	10 06 877 9	SERVICE KIT 1000H
SECONDARY FILTER	7382048	3	1	459	92 72 855	FILTER
SECTION	10009781	121	1.8m	205	90 10 182	CONTROL CAB BASIC PIECE
SECTION	226016702	120	0.7m	205	90 10 182	CONTROL CAB BASIC PIECE
SECTION	226016702	122	0.2m	205	90 10 182	CONTROL CAB BASIC PIECE
SECTION	226016702	50	0.36m	594	96 82 525	MOUNTING PARTS
SECTION	226017802	30	0.5m	611	99 27 519	HYDRAULIC INSTALLATION
SECTION	226017802	31	0.8m	611	99 27 519	HYDRAULIC INSTALLATION
SECURITY CARTRIDGE	7362687	8	2	54	10 06 878 0	SERVICE KIT 2000H
SECURITY CARTRIDGE	7362687	10	2	70	98 95 984	AIR FILTER INSTALLATION
SEGMENT	9275004	20	2	85	98 88 308	CONNECTING PLATE NG 165
SEGMENT	9275004	20	2	86	98 89 161	CONNECTING PLATE NG 165
SELF-TAPPING SCREW AEHN	4901530	6	2	378	99 41 040	HEAD LIGHT INSTALLATION
SENSOR	6290073	14	1	160	99 43 383	SLEWING GEAR
SENSOR	6290073	9	1	174	90 72 990	CONNECTING PLATE NG 125-
SENSOR	6290073	10	1	182	92 78 623	REPAIR SET
SENSOR	635867001	1	1	494	92 73 234	SPEED TRANSMITTER INSTA
SENSOR	9868085	22	1	190	10 04 817 7	SWING GEAR PINION GREAS
SENSOR	9868085	28	1	192	10 04 811 7	CENTRALIZED LUBRICATION
SENSOR	9868085	21	1	580	90 09 578	ELECTRICAL SYSTEM GREAS
SENSOR	9868085	22	1	581	90 09 579	SWING GEAR PINION GREAS
SENSOR	9868085	21	1	589	90 09 581	ELECTRICAL SYSTEM GREAS
SENSOR ASSEMBLY	9075341	237	1	410	90 76 939	DIESEL ENGINE D9406TI-E A4
SENSOR PLATINE	7027303	1	1	258	10 11 315 6	HANDSENSOR
SERRATED SHAFT	9267359	1	1	453	98 83 358	ATTACHING PARTS
SERVICE KIT 0-2000 H	10068805	9999	1	9	00 01 246	R964B HD-948 LITRONIC
SERVICE KIT 1000H	10068779	2	1	51	10 06 880 5	SERVICE KIT 0-2000 H
SERVICE KIT 1000H	10068779	1	1	54	10 06 878 0	SERVICE KIT 2000H
SERVICE KIT 1500H/2500H	9981554	1	1	50	10 06 877 9	SERVICE KIT 1000H
SERVICE KIT 1500H/2500H	9981554	3	1	51	10 06 880 5	SERVICE KIT 0-2000 H
SERVICE KIT 1500H/2500H	9981554	1	1	52	98 76 098	SERVICE KIT FIRST 500H
SERVICE KIT 2000H	10068780	4	1	51	10 06 880 5	SERVICE KIT 0-2000 H
SERVICE KIT FIRST 500H	9876098	1	1	51	10 06 880 5	SERVICE KIT 0-2000 H
SERVO CONTROL UNIT VG5-4	9080093	11	1	256	10 06 515 0	MANIPULATOR LEFT
SERVO CONTROL UNIT VG5-4	9080093	11	1	257	10 06 515 1	MANIPULATOR RIGHT
SERVO CONTROL UNIT VG7-2	9079259	10	1	234	99 27 652	FOOT PILOT VALVE LEFT
SERVO CONTROL UNIT VG7-2	9079259	10	1	234	99 27 652	FOOT PILOT VALVE LEFT
SERVO CONTROL UNIT VG7-2	9079258	10	1	235	99 27 653	FOOT PILOT VALVE RIGHT
SET SPACER RING NG 165	9885932	70	1	78	90 72 922	HYDR.VARIABLE PUMP LPV 16
SET SPACER RING NG 165	9885932	70	1	81	90 77 452	HYDR.VARIABLE PUMP LPV 16
SET SPACER RING NG 165	9885932	22	2	125	90 79 347	REPAIR SET PIVOT LPV 165
SHAFT	10026657	10	1	104	56 04 760	FEED PUMP
SHAFT	5608314	177	2	330	90 15 150	COVERING
SHAFT	9072351	2	1	473	98 88 263	WATER PUMP
SHAFT	9884499	4	1	455	98 85 052	DRIVE F. INIECTION PUMP
SHAFT	9885313	2	1	455	98 85 052	DRIVE F. INIECTION PUMP

Description	Item	Pos.	Quantity	Page	Assembly	Description
SHEET	10047261	10	3	611	99 27 519	HYDRAULIC INSTALLATION
SHEET	10054772	15	8	375	90 15 147	CATWALK
SHEET	10054772	18	3	612	99 28 720	CATWALK LEFT IN FRONT
SHEET	10054777	16	10	375	90 15 147	CATWALK
SHEET	10054777	19	3	612	99 28 720	CATWALK LEFT IN FRONT
SHEET	9380962	7	1	308	99 43 733	CONTROL VALVE INSTALLAT
SHEET	9692536	220	1	331	90 15 150	COVERING
SHEET	9752945	2	2	601	96 82 469	EVAPORATOR INSTALLATION
SHEET	9758230	101	1	220	10 36 732 4	ARM REST RIGHT
SHEET	9825998	12	1	592	98 23 672	ELECTR.INST.AIR CONDITIO
SHEET	9872833	15	1	338	98 72 830	SIDE WALL REAR RIGHT
SHEET	9880895	20	1	498	98 87 502	FLYWHEEL MOUNTING
SHEET	9895987	25	1	70	98 95 984	AIR FILTER INSTALLATION
SHEET	9927508	13	1	610	99 27 505	ELEVATION 1200MM
SHEET	9929570	79	1	513	99 29 897	STICK SEALED 2,60M
SHEET	9929572	88	1	513	99 29 897	STICK SEALED 2,60M
SHEET	9943165	40	1	234	99 27 652	FOOT PILOT VALVE LEFT
SHEET	9943165	40	1	235	99 27 653	FOOT PILOT VALVE RIGHT
SHEET	9946134	30	1	234	99 27 652	FOOT PILOT VALVE LEFT
SHEET	9946134	30	1	235	99 27 653	FOOT PILOT VALVE RIGHT
SHELL	7370891	3	1	223	56 18 923	CONTROL BRACKET RIGHT
SHIFT LEVER LEFT	9929373	20	1	511	99 29 897	STICK SEALED 2,60M
SHIFT LEVER RIGHT	9929386	21	1	511	99 29 897	STICK SEALED 2,60M
SHIFT OR SWITCH LEVER	10024214	2	1	385	10 01 211 9	SWITCH
SHIM 0,05	7371991	24	1	87	10 01 250 8	ROCKER
SHIM 0,075	7371992	24	1	87	10 01 250 8	ROCKER
SHIM 0,1	7371993	24	1	87	10 01 250 8	ROCKER
SHIM DISK	7370324	12	1	172	10 10 226 8	GREASE PUMP
SHIM DISK	7381354	22	2	174	90 72 990	CONNECTING PLATE NG 125-
SHIM S= 0,30	7408901	24	1	87	10 01 250 8	ROCKER
SHIM S= 1,00	7365108	5	1	89	10 02 562 4	MECHANISM AND HOUSING
SHIM S= 1,05	7408879	5	1	89	10 02 562 4	MECHANISM AND HOUSING
SHIM S= 1,10	7408880	5	1	89	10 02 562 4	MECHANISM AND HOUSING
SHIM S= 1,15	7408881	5	1	89	10 02 562 4	MECHANISM AND HOUSING
SHIM S= 1,20	7365109	5	1	89	10 02 562 4	MECHANISM AND HOUSING
SHIM S= 1,40	7408882	5	1	89	10 02 562 4	MECHANISM AND HOUSING
SHIM S= 1,60	7408883	5	1	89	10 02 562 4	MECHANISM AND HOUSING
SHIM S= 1,80	7408884	5	1	89	10 02 562 4	MECHANISM AND HOUSING
SHOCK ABSORBER	10289994	55	1	209	10 28 999 3	VIBRATORY SYSTEM
SHUT OFF VALVE DN 100	5617689	14	2	290	90 15 185	HYDRAULIC TANK INSTALLAT
SHUT-OFF VALVE 7/8"	5611391	6	2	599	56 12 750	CAPACITOR
SIDE DOOR FRONT RIGHT	9690685	125	1	328	90 15 150	COVERING
SIDE DOOR FRONT RIGHT	9690999	2	1	342	96 90 685	SIDE DOOR FRONT RIGHT
SIDE DOOR MIDDLE LEFT	9894393	90	1	328	90 15 150	COVERING
SIDE DOOR MIDDLE LEFT	9894397	2	1	339	98 94 393	SIDE DOOR MIDDLE LEFT
SIDE DOOR RIGHT	10047313	115	1	328	90 15 150	COVERING
SIDE DOOR RIGHT	9929683	2	1	340	10 04 731 3	SIDE DOOR RIGHT
SIDE WALL REAR RIGHT	9872830	105	1	328	90 15 150	COVERING
SIDE WALL REAR RIGHT	9872834	5	1	338	98 72 830	SIDE WALL REAR RIGHT
SIEVE	7365118	17	1	94	10 02 562 8	FEED PUMP
SIEVE	7408937	2	1	94	10 02 562 8	FEED PUMP
SKATE	9936576	16	2	528	10 07 498 1	PISTON ROD COVER BUCKET
SLEEVE	9192854	990	1	558	92 81 569	PISTON 210MM
SLEEVE	9907684	990	1	559	99 07 680	PISTON 190 MM
SLEEVE	9926806	960	1	550	96 01 362	HYDRAULIC CYLINDER
SLEEVE	9998619	990	1	557	92 41 642	PISTON 180MM
SLEEVE 13/25/57	9882031	21	1	471	98 88 605	AIR CONDITION.COMPRESSO
SLEEVE 13/25/57	9882031	41	1	590	98 23 518	COMPRESSOR INSTALLATION
SLEWING GEAR	9943383	11	1	158	10 04 811 3	SWING GEAR INSTALLATION
SLIDER	10099880	8	2	19	10 00 966 3	IDLER CPL.

Description	Item	Pos.	Quantity	Page	Assembly	Description
SLIDIN SHOE NG 165 165	9882563	1	9	118	98 88 307	GEAR DRIVE NG 165
SLIDIN SHOE NG 165 165	9882563	1	9	131	98 80 604	REPAIR KIT SLIDING SHOE N
SLIDING DISK NG 140-150	9889809	15	1	178	90 74 416	REPAIR KIT FMF 125
SLIDING DISK NG 165	9888536	15	1	118	98 88 307	GEAR DRIVE NG 165
SLIDING DISK NG 165	9888536	11	1	125	90 79 347	REPAIR SET PIVOT LPV 165
SLIDING WINDOW	7028844	420	1	355	10 04 678 8	CAB DOOR
SMALL PARTS	7014878	10	1	216	90 09 009	GRIP COMPLET
SMALL PARTS	7014878	10	1	228	90 09 010	GRIP COMPLET
SMALL PARTS	7014878	1	1	229	90 10 105	DRIVER CAB PARTS
SOCKET	7003833	1	1	94	10 02 562 8	FEED PUMP
SOCKET HD SCREW	4097374	32	4	87	10 01 250 8	ROCKER
SOCKET HD SCREW	9267031	4	10	498	98 87 502	FLYWHEEL MOUNTING
SOCKET HD.SCREW	7030197	65	2	95	10 02 562 9	TORQUE CONTROL
SOUND INSULATION	10009227	220	1	370	10 00 913 0	INSIDE LINING
SOUND INSULATION	10009227	220	1	373	70 28 781	CAB
SOUND INSULATION	10022773	5	1	252	10 02 206 9	EVAPORATOR HOUSING
SOUND INSULATION	10047669	15	3	340	10 04 731 3	SIDE DOOR RIGHT
SOUND INSULATION	10047670	16	3	340	10 04 731 3	SIDE DOOR RIGHT
SOUND INSULATION	9381128	6	1	339	98 94 393	SIDE DOOR MIDDLE LEFT
SOUND INSULATION	9686261	5	1	341	96 86 259	COVER MIDDLE
SOUND INSULATION	9691278	5	1	339	98 94 393	SIDE DOOR MIDDLE LEFT
SOUND INSULATION	9803353	16	1	337	99 89 452	BONNET LEFT
SOUND INSULATION	9803811	21	1	333	99 86 024	ENGINE BONNET
SOUND INSULATION	9803813	22	1	333	99 86 024	ENGINE BONNET
SOUND INSULATION	9803814	23	1	333	99 86 024	ENGINE BONNET
SOUND INSULATION	9803816	24	1	333	99 86 024	ENGINE BONNET
SOUND INSULATION	9803819	26	1	333	99 86 024	ENGINE BONNET
SOUND INSULATION	9803822	6	1	335	98 72 917	RADIATOR BONNET
SOUND INSULATION	9866903	25	1	333	99 86 024	ENGINE BONNET
SOUND INSULATION	9867003	15	1	337	99 89 452	BONNET LEFT
SOUND INSULATION	9872832	10	1	338	98 72 830	SIDE WALL REAR RIGHT
SOUND INSULATION	9872918	5	1	335	98 72 917	RADIATOR BONNET
SOUND INSULATION	9872919	7	1	335	98 72 917	RADIATOR BONNET
SOUND INSULATION	9894399	7	1	339	98 94 393	SIDE DOOR MIDDLE LEFT
SOUND INSULATION	9896052	7	1	70	98 95 984	AIR FILTER INSTALLATION
SPACER BUSHING	10013971	780	1	368	70 28 778	MOUNTING PARTS
SPACER BUSHING	10022783	5	6	248	10 02 211 7	HOUSING
SPACER BUSHING	7028907	900	2	361	70 28 777	ELECTRIC INSTALLATION
SPACER BUSHING	9929334	3	1	531	99 29 323	PIN
SPACER PART	10013979	140	2	616	70 30 018	PROTECTIVE GRID UP
SPACER PART	9277034	11	1	471	98 88 605	AIR CONDITION.COMPRESSO
SPACER PART	9889426	12	4	305	90 74 144	CONNECTING PLATE FMF 075
SPACER SLEEVE	9075641	17	2	471	98 88 605	AIR CONDITION.COMPRESSO
SPACER SLEEVE	9884475	10	1	471	98 88 605	AIR CONDITION.COMPRESSO
SPACER SLEEVE	9950358	71	1	197	90 15 575	HYDR.INSTALLATION CONTRO
SPACER SLEEVE 6,2/10/26.5	9075445	8	4	500	90 74 671	MOUNTING CONTROL DISPLA
SPACER SLEEVE ETG 88 9/15	9887737	6	18	481	90 72 835	TAIL PIPE ELBOW D9406T (K27
SPACER WASHER	9275737	13	2	174	90 72 990	CONNECTING PLATE NG 125-
SPACING PIN	7016412	26	2	382	90 13 341	ELECTRIC BOX CPL. E50
SPEED TRANSMITTER INSTA	9273234	232	2	410	90 76 939	DIESEL ENGINE D9406TI-E A4
SPLIT PIN	4330540	12	2	534	99 36 564	PIN
SPOON BIT	9824824	8	1	520	98 04 867	BACKHOE BUCKET HD 2250
SPRAY NOZZLE	9269152	1	1	414	92 69 148	NOZZLE PIPE
SPRAY NOZZLE	9269154	1	1	415	92 69 150	NOZZLE PIPE
SPRAY OR COVER PLATE	9074884	25	2	472	98 88 605	AIR CONDITION.COMPRESSO
SPRING	10101448	10	1	149	10 10 144 1	HYDRAULIC PUMP
SPRING	7013458	9	2	281	50 10 575	CONTROL VALVE
SPRING	7013458	19	1	317	56 16 713	CONTROL PLATE
SPRING	7024629	25	1	283	10 02 191 5	VALVE
SPRING	7028350	12	1	295	56 17 689	SHUT OFF VALVE DN 100

Description	Item	Pos.	Quantity	Page	Assembly	Description
SPRING	7028835	380	1	355	10 04 678 8	CAB DOOR
SPRING	7369125	21	2	321	10 00 008 7	CONTROL VALVE
SPRING	7369126	22	3	321	10 00 008 7	CONTROL VALVE
SPRING	7369127	23	1	321	10 00 008 7	CONTROL VALVE
SPRING	7369128	24	1	321	10 00 008 7	CONTROL VALVE
SPRING	7370910	66	2	15	99 44 484	UNDERCARRIAGE CPL
SPRING	7372747	82	1	322	10 00 008 7	CONTROL VALVE
SPRING	7412223	13	2	108	74 05 844	MODIFICATIONS KIT SCALE B
SPRING	9076605	9	8	500	90 74 671	MOUNTING CONTROL DISPLA
SPRING 1,4X9,4X17,8	7372397	20	1	317	56 16 713	CONTROL PLATE
SPRING 1,5X8,8X38,7	7372398	21	1	317	56 16 713	CONTROL PLATE
SPRING ASSY	5613371	65	2	15	99 44 484	UNDERCARRIAGE CPL
SPRING CLIP	10101450	25	1	149	10 10 144 1	HYDRAULIC PUMP
SPRING CLIP	7019794	350	2	355	10 04 678 8	CAB DOOR
SPRING HEAD CPL.	7372393	14	1	317	56 16 713	CONTROL PLATE
SPRING PRESSURE MULTI DIS	502037001	70	1	36	94 43 970	TRAVEL DRIVE FAT 500P005
SPRING RETAINER	10026786	5	1	99	10 02 666 0	CONTROL
SPRING RETAINER	7021980	70	2	38	56 16 688	BRAKE VALVE
SPRING RETAINER	7365115	2	1	107	73 73 093	CENTERING CPL
SPRING RETAINER	7370148	39	2	102	10 02 678 4	CONTROL VALVE
SPRING RETAINER	7370915	67	2	15	99 44 484	UNDERCARRIAGE CPL
SPRING RETAINER	7371519	5	1	99	10 02 666 0	CONTROL
SPRING RETAINER	7401880	6	1	107	73 73 093	CENTERING CPL
SPRING RETAINER	9076334	15	4	227	90 80 093	SERVO CONTROL UNIT VG5-4
SPRING RETAINER	9079261	15	2	236	90 79 258	SERVO CONTROL UNIT VG7-2
SPRING RETAINER	9079261	15	2	238	90 79 259	SERVO CONTROL UNIT VG7-2
SPRING RETAINER	9275562	37	1	133	98 81 724	REGULATOR EHR LPV165
SPRING RETAINER	9275563	39	2	133	98 81 724	REGULATOR EHR LPV165
SPRING RETAINER	9279245	32	1	133	98 81 724	REGULATOR EHR LPV165
SPRING RETAINER	9279369	2	1	133	98 81 724	REGULATOR EHR LPV165
SPRING RETAINER	9279385	10	1	130	92 79 369	SPRING RETAINER
SPRING SEAT LOWER	9276549	6	2	437	92 79 843	CYLINDER HEAD PREMOUNTE
SPRING WASHER	7028344	6	2	295	56 17 689	SHUT OFF VALVE DN 100
SPRING WASHER UP	9175563	7	2	437	92 79 843	CYLINDER HEAD PREMOUNTE
SPROCKET WHEEL D8K Z=12/2	9379235	1	2	33	96 84 902	TRAVEL DRIVE
SPUR GEAR Z=37 M=3,5	9273066	14	1	74	92 73 131	PUMP SPLITTER BOX PVG 350
SPUR GEAR Z=41 M=3,5	9273064	11	2	74	92 73 131	PUMP SPLITTER BOX PVG 350
STAMPING TYPE PLATE	9944034	8	1	403	99 39 804	LABELS
STARTER 9 KW	9883231	205	1	410	90 76 939	DIESEL ENGINE D9406TI-E A4
STARTER 9 KW	9883232	1	1	491	98 83 231	STARTER 9 KW
STARTER WIRING HARNESS	9941290	30	1	376	90 17 847	ELECTR.SYST.UPPERCARRI
STATOR	10011396	2	1	29	10 00 963 0	ROTARY CONNECTION
STEEL BUSHING	9378423	14	2	526	90 17 060	CONNECTING LINK
STEEL BUSHING	9484009	15	2	516	99 43 428	STICK SEALED 2,60M
STEEL BUSHING	9485918	11	2	526	90 17 060	CONNECTING LINK
STEEL BUSHING	9495108	17	4	516	99 43 428	STICK SEALED 2,60M
STEEL BUSHING	9495108	13	6	524	98 04 906	BEARING BLOCK
STEEL BUSHING	9578872	30	2	506	99 36 154	MOUNTING PARTS
STEERING PART	10006619	13	1	249	10 02 211 8	HOUSING
STEP	9490985	35	2	610	99 27 505	ELEVATION 1200MM
STICK SEALED 2,60M	9929897	10	1	514	99 29 898	STICK SEALED 2,60M
STICK SEALED 2,60M	9929898	7	1	7	.	
STICK SEALED 2,60M	9943428	2	1	511	99 29 897	STICK SEALED 2,60M
STICKER	8716533	6	1	252	10 02 206 9	EVAPORATOR HOUSING
STOP	9378281	5	2	340	10 04 731 3	SIDE DOOR RIGHT
STOP	9485739	2	1	27	93 45 153	ROTARY CONNECTION INSTAL
STOP	9880949	42	1	134	98 81 724	REGULATOR EHR LPV165
STOP SCREW NG 165	9880236	16	1	42	92 78 174	REGULATION NG 165 165
STORAGE BOX	10043180	20	1	213	10 05 736 2	CONTROL BRACKET LEFT IN
STORAGE BOX	10043180	30	1	346	90 14 894	CAB

Description	Item	Pos.	Quantity	Page	Assembly	Description
STRAIGHT COUPLING	7410211	21	2	202	90 15 257	INSTALLATION DISTRIBUTOR
STRAIGHT COUPLING	7410211	36	5	507	99 36 164	GREASE PIPES INSTALLATIO
STRAINER	7370817	4	1	579	73 70 814	FILTER ELEMENT
STRAINER	7370818	2	1	579	73 70 814	FILTER ELEMENT
STRAP	10009015	100	1	359	70 28 777	ELECTRIC INSTALLATION
STRAP	10289976	72	1	207	10 04 363 1	DRIVER'S SEAT
STRAP	10289976	72	1	208	10 04 363 2	DRIVER'S SEAT
STRAP	7028838	160	1	354	10 04 678 8	CAB DOOR
STRAP	7028872	450	1	360	70 28 777	ELECTRIC INSTALLATION
STRAP	7365116	7	1	107	73 73 093	CENTERING CPL
STRAP	7370581	73	1	208	10 04 363 2	DRIVER'S SEAT
STRAP	9012477	8	1	343	90 11 397	TOOLBOX
STRAP	9201724	189	1	330	90 15 150	COVERING
STRAP	9943105	47	1	233	98 79 212	FOOT PILOT VALVE INSTALL
STRAP	9943365	46	1	233	98 79 212	FOOT PILOT VALVE INSTALL
STRENGT.SET F. 03 616 0000 0	9898506	2	1	515	96 87 577	STRENGTHEN.KIT W/PROTE
STRENGTHEN.KIT W/PROTE	9687577	10	1	7	.	
STRIP LAMP	7028859	120	1	359	70 28 777	ELECTRIC INSTALLATION
STRIP LAMP 8,5-8 10W 24V	10044338	130	1	359	70 28 777	ELECTRIC INSTALLATION
SUCTION FITTING	9805113	10	1	290	90 15 185	HYDRAULIC TANK INSTALLAT
SUCTION FITTING	9805114	9	1	290	90 15 185	HYDRAULIC TANK INSTALLAT
SUCTION FITTING	9943039	40	1	72	99 44 237	PUMPS + COUPLING INSTALL
SUCTION FITTING	9943041	45	1	72	99 44 237	PUMPS + COUPLING INSTALL
SUCTION FLANGE	10025630	7	1	77	10 01 726 4	PUMP
SUCTION FLANGE	5608449	12	1	96	10 02 563 0	SUCTION FLANGE
SUCTION PIPE	9274099	26	1	74	92 73 131	PUMP SPLITTER BOX PVG 350
SUN WHEEL M=3,75 Z=18	932720801	60	1	162	93 26 621 01	SWING GEAR SAT 375/248
SUN WHEEL M=3,75 Z=18	9444469	40	1	161	93 26 621 01	SWING GEAR SAT 375/248
SUN WHEEL M=5 Z=19	9444422	30	1	35	94 43 970	TRAVEL DRIVE FAT 500P005
SUN WHEEL M=5 Z=24	9444416	20	1	35	94 43 970	TRAVEL DRIVE FAT 500P005
SUNHALDE SET	7028826	250	1	353	70 28 775	GLASS PANE
SUNHALDE SET	7028933	620	1	368	70 28 778	MOUNTING PARTS
SUPPORT	10025626	3	1	77	10 01 726 4	PUMP
SUPPORT	7371937	1	1	92	10 02 562 6	SUPPORT
SUPPORT	9364719	20	1	594	96 82 525	MOUNTING PARTS
SUPPORT	9444467	65	1	36	94 43 970	TRAVEL DRIVE FAT 500P005
SUPPORT	9822863	10	1	583	98 22 807	AIR CONDIT.CONDENSER IN
SUPPORT	9888729	1	1	470	98 88 398	FUEL LINES
SUPPORT	9936570	15	2	528	10 07 498 1	PISTON ROD COVER BUCKET
SUPPORT BRACKET	9560855	4	2	384	99 41 331	BATTERY INSTALLATION
SUPPORT PLATE	9073189	31	1	463	90 76 908	FUEL LINES D9406TI-E-A4
SUPPORT PLATE	9073189	72	1	464	90 76 908	FUEL LINES D9406TI-E-A4
SUPPORT PLATE	9073190	58	4	464	90 76 908	FUEL LINES D9406TI-E-A4
SUPPORT PLATE	9274059	16	2	463	90 76 908	FUEL LINES D9406TI-E-A4
SUPPORT PLATE	9276996	61	1	464	90 76 908	FUEL LINES D9406TI-E-A4
SUPPORT RING	10016716	5	1	21	90 15 252	GREASE TENSIONER
SUPPORT RING	7003559	7	2	559	99 07 680	PISTON 190 MM
SUPPORT RING	7004043	7	2	558	92 81 569	PISTON 210MM
SUPPORT RING	7004431	14	1	106	58 00 021	PRESSURE REGULATOR VALV
SUPPORT RING	7006870	7	2	557	92 41 642	PISTON 180MM
SUPPORT RING	7007806	3	1	510	56 04 580	SEAL KIT F.VALVE
SUPPORT RING	7011287	9	2	395	70 10 596	SEAL KIT F.PUMP
SUPPORT RING	7380684	16	1	129	92 75 542	CHECK VALVE
SUPPORT RING	7380684	16	1	136	98 82 875	SEALING KIT LPVD125
SUPPORT RING	7380883	21	1	46	92 66 232	SEAL KIT WV 10
SUPPORT RING	7380884	23	1	46	92 66 232	SEAL KIT WV 10
SUPPORT RING	7380905	28	2	44	92 66 089	SEAL KIT LIMIT VALVE
SUPPORT RING	7381250	29	1	42	92 78 174	REGULATION NG 165 165
SUPPORT RING	7410773	15	1	266	56 09 948	OIL FILTER SET
SUPPORT RING 10,7X1,45X1,0	7023928	6	1	286	50 09 562	SEAL KIT DIRECTIONAL VALV

Description	Item	Pos.	Quantity	Page	Assembly	Description
SUPPORT RING 180X170,7X1,	10097245	8	1	563	99 24 735	PISTON ROD BEARING 110/18
SUPPORT RING 210X200X1,7	10097247	8	1	562	99 22 058	PISTON ROD BEARING 140/21
SUPPORT RING 9,4X1,45X1,0	7023927	5	1	286	50 09 562	SEAL KIT DIRECTIONAL VALV
SUPPORTING DISK	10101460	11	1	151	10 10 145 1	GEAR DRIVE
SUPPORTING DISK	7010008	4	1	490	98 83 758	ALTERNATOR ASSY.
SUPPORTING DISK	7408911	36	1	89	10 02 562 4	MECHANISM AND HOUSING
SUPPORTING RING	7372317	6	1	318	56 15 220	HIGH PRESSURE FILTER
SURFACE OF SENSOR	9199964	3	1	216	90 09 009	GRIP COMPLET
SURFACE OF SENSOR	9199964	3	1	228	90 09 010	GRIP COMPLET
SWING GEAR INSTALLATION	10048113	700	1	11	99 34 236	INDEX UPPERCARRIAGE R96
SWING GEAR PINION GREAS	10048177	2	1	189	10 04 811 5	CENTRALIZED LUBRICATION
SWING GEAR PINION GREAS	9009579	120	1	194	10 04 811 7	CENTRALIZED LUBRICATION
SWING GEAR SAT 375/248	932662101	10	1	160	99 43 383	SLEWING GEAR
SWING RING 1910X1503X165	982720001	10	1	188	90 15 061	SWING RING INSTALLATION
SWING RING INSTALLATION	9015061	800	1	11	99 34 236	INDEX UPPERCARRIAGE R96
SWING RING SEAL	10008649	16	0.14m	244	98 79 077	AIR CONDITIONING
SWITCH	10012119	25	1	384	99 41 331	BATTERY INSTALLATION
SWITCH	10021882	2	1	230	90 16 516	SWITCH INSTALLATION S218
SWITCH	10024864	2	1	240	99 37 443	PROXIMITY SWITCH W/ CON
SWITCH	6001027	19	1	218	73 73 807	SAFETY LEVER
SWITCH	6202944	15	1	592	98 23 672	ELECTR.INST.AIR CONDITIO
SWITCH	6202945	21	1	382	90 13 341	ELECTRIC BOX CPL. E50
SWITCH	6204026	55	1	602	96 82 469	EVAPORATOR INSTALLATION
SWITCH	6204367	5	1	587	99 89 645	SWITCH INSTALLATION
SWITCH	6204367	5	1	588	99 89 646	SWITCH INSTALLATION S84-2
SWITCH	6204367	7	1	603	98 03 921	SWITCH INSTALLATION S275
SWITCH INSTALLATION	9989645	144	1	221	10 36 732 4	ARM REST RIGHT
SWITCH INSTALLATION	9989645	30	1	580	90 09 578	ELECTRICAL SYSTEM GREAS
SWITCH INSTALLATION S218	9016516	9	1	219	10 36 732 4	ARM REST RIGHT
SWITCH INSTALLATION S275	9803921	15	1	575	90 18 689	ELEC.SYST.ADD.HEAD LIGHT
SWITCH INSTALLATION S84-2	9989646	140	1	221	10 36 732 4	ARM REST RIGHT
SWITCH INSTALLATION S84-2	9989646	30	1	589	90 09 581	ELECTRICAL SYSTEM GREAS
SWIVEL BOLT PRISM CLAMP	10016495	34	1	143	99 44 450	RADIATOR INSTALLATION
SWIVEL COUPLING	7362656	59	1	212	90 14 509	ARM REST LEFT
SWIVEL COUPLING	7368380	11	1	154	96 87 788	GREASE FILTER INSTALLATIO
SWIVEL COUPLING	7368426	15	2	192	10 04 811 7	CENTRALIZED LUBRICATION
SWIVEL COUPLING	7368426	15	2	507	99 36 164	GREASE PIPES INSTALLATIO
SWIVEL COUPLING	7368426	10	3	517	99 43 469	CENTRALIZED LUBRICATION
SWIVEL COUPLING	7368478	27	1	265	99 43 894	OIL PILOT VALVE INSTALLATIO
SWIVEL COUPLING	7368478	15	1	273	99 89 440	HYDR.AND GEAR OIL COOLIN
SWIVEL COUPLING	7368531	64	3	311	99 43 733	CONTROL VALVE INSTALLAT
SWIVEL COUPLING	7370799	106	1	145	99 44 450	RADIATOR INSTALLATION
SWIVEL COUPLING	7370799	35	1	152	93 95 343	WATER FILTER INSTALLATIO
SWIVEL COUPLING	7617261	60	2	212	90 14 509	ARM REST LEFT
SWIVEL COUPLING	7617261	60	3	219	10 36 732 4	ARM REST RIGHT
SWIVEL COUPLING	7617261	22	2	234	99 27 652	FOOT PILOT VALVE LEFT
SWIVEL COUPLING	7617261	22	1	235	99 27 653	FOOT PILOT VALVE RIGHT
SWIVEL COUPLING	7617261	26	2	265	99 43 894	OIL PILOT VALVE INSTALLATIO
SWIVEL COUPLING	7617261	88	1	278	99 39 760	HYDR.INSTAL.CONTROL TUBE
SWIVEL COUPLING	7617261	68	6	311	99 43 733	CONTROL VALVE INSTALLAT
SWIVEL COUPLING	7617351	16	1	93	10 02 562 7	FILTER ASSEMBLY
SWIVEL COUPLING	7617714	33	4	188	90 15 061	SWING RING INSTALLATION
SWIVEL COUPLING	7617714	96	1	312	99 43 733	CONTROL VALVE INSTALLAT
SYMBOL WORK LAMP RXJ	9911690	3	1	603	98 03 921	SWITCH INSTALLATION S275
SYNTHETIC HOSE	7363060	59	2.4m	144	99 44 450	RADIATOR INSTALLATION
T-PART	7370378	46	1	602	96 82 469	EVAPORATOR INSTALLATION
T-PART	7370380	56	1	602	96 82 469	EVAPORATOR INSTALLATION
TAIL PIPE	9393771	105	1	67	90 12 935	AIR AND EXHAUST INSTALLAT
TAIL PIPE	9395352	100	1	67	90 12 935	AIR AND EXHAUST INSTALLAT
TAIL PIPE ELBOW	9273245	2	1	482	92 73 246	TAIL PIPE ELBOW

Description	Item	Pos.	Quantity	Page	Assembly	Description
TAIL PIPE ELBOW	9273246	1	1	481	90 72 835	TAIL PIPE ELBOW D9406T (K27
TAIL PIPE ELBOW	9273247	1	1	483	92 73 251	TAIL PIPE ELBOW
TAIL PIPE ELBOW	9273249	1	1	482	92 73 246	TAIL PIPE ELBOW
TAIL PIPE ELBOW	9273250	2	1	483	92 73 251	TAIL PIPE ELBOW
TAIL PIPE ELBOW	9273251	2	1	481	90 72 835	TAIL PIPE ELBOW D9406T (K27
TAIL PIPE ELBOW D9406T (K27	9072835	180	1	409	90 76 939	DIESEL ENGINE D9406TI-E A4
TANK RECEIVER	6426763	4	1	576	96 93 469	FUEL COUPLING WIGGINS
TANK RECEIVER	9144756	1	1	426	92 75 329	OIL FILLING
TANK RECEIVER	9442151	1	1	167	94 42 150	OIL FILLER NECK
TANK RECEIVER	9442359	1	1	169	94 42 350	OIL FILLER NECK
TAPPET	7014525	4	1	281	50 10 575	CONTROL VALVE
TAPPET	7018038	7	1	316	56 16 713	CONTROL PLATE
TAPPET	9265409	1	1	243	92 65 665	REPAIR KIT VG7-2/3...
TAPPET	9273542	1	2	446	92 75 912	CONTROL PARTS
TAPPET	9885351	1	1	232	90 74 482	REPAIR KIT VG7-4
TAPPET	9885351	13	2	236	90 79 258	SERVO CONTROL UNIT VG7-2
TAPPET	9885351	13	2	238	90 79 259	SERVO CONTROL UNIT VG7-2
TAPPET D4X11,5	7372395	18	1	317	56 16 713	CONTROL PLATE
TEMPERATURE SENSOR	10022067	11	1	249	10 02 211 8	HOUSING
TEMPERATURE SENSOR	10022077	12	1	249	10 02 211 8	HOUSING
TEMPERATURE SENSOR	6290130	1	1	492	90 72 552	ENGINE CONTROL SENSORS
TEMPERATURE SENSOR	691180608	2	1	492	90 72 552	ENGINE CONTROL SENSORS
TEMPERATURE SWITCH	6204186	15	1	73	90 77 450	MULTIAGGREGAT MKA 350 C
TEMPERATURE SWITCH	6204186	75	1	155	90 17 853	MOTOR-ELEKTRIK
TENSION SPRING	7371115	21	1	337	99 89 452	BONNET LEFT
TENSION SPRING	7615768	237	1	332	90 15 150	COVERING
TENSION SPRING	7617520	51	2	209	10 28 999 3	VIBRATORY SYSTEM
TEST FITTING	5607605	14	1	93	10 02 562 7	FILTER ASSEMBLY
TEST FITTING	5607605	67	2	95	10 02 562 9	TORQUE CONTROL
TEST FITTING	5607617	52	1	310	99 43 733	CONTROL VALVE INSTALLAT
TEST FITTING	7406864	32	1	265	99 43 894	OIL PILOT VALVE INSTALLATIO
TEST FITTING	7409923	50	1	310	99 43 733	CONTROL VALVE INSTALLAT
THERMOSTAT	10022048	2	1	249	10 02 211 8	HOUSING
THERMOSTAT	6203402	30	1	601	96 82 469	EVAPORATOR INSTALLATION
THERMOSTAT	7380513	2	2	478	92 69 435	THERMOSTAT HOUSING
THERMOSTAT HOUSING	9269435	169	1	409	90 76 939	DIESEL ENGINE D9406TI-E A4
THERMOSTAT HOUSING	9269436	1	1	478	92 69 435	THERMOSTAT HOUSING
THREADED INSERT	10044343	490	3	360	70 28 777	ELECTRIC INSTALLATION
THREADED INSERT	7020610	340	2	371	10 00 913 0	INSIDE LINING
THREADED INSERT	7020610	340	4	373	70 28 781	CAB
THREADED INSERT	7028765	90	3	348	10 01 582 0	CAB
THREADED INSERT	7028765	400	11	373	70 28 781	CAB
THREADED INSERT	7028873	490	3	373	70 28 781	CAB
THREADED INSERT	7380474	1	2	466	98 80 269	AIR SUCTION HOSE
THREADED INSERT	7380474	1	8	468	92 77 971	CONNECTING LINE
THREADED INSERT	9135971	1	6	423	98 87 143	OIL PAN
THREADED INSERT M6	10044359	550	1	371	10 00 913 0	INSIDE LINING
THREADED PLATE	9376780	3	2	56	90 18 364	PUMPS BOX PARTS
THREADED PLATE	9682277	4	1	140	99 85 053	FAN INSTALLATION
THREADED PLATE	9826708	60	1	584	98 23 669	AIR CONDITION HOSES INSTA
THREADED PLATE	9826709	61	1	584	98 23 669	AIR CONDITION HOSES INSTA
THREADED PLATE	9867368	26	1	339	98 94 393	SIDE DOOR MIDDLE LEFT
THREADED PLATE	9867368	26	2	342	96 90 685	SIDE DOOR FRONT RIGHT
THREADED PLUG M8X1	9881609	8	1	133	98 81 724	REGULATOR EHR LPV165
THREADED PLUG M8X1	9881609	8	1	136	98 82 875	SEALING KIT LPVD125
THREADED RING	7370812	5	1	579	73 70 814	FILTER ELEMENT
THRUST WASHER	7017685	3	2	29	10 00 963 0	ROTARY CONNECTION
THRUST WASHER	7017685	3	2	31	10 00 967 6	SEAL KIT ROTARY CONNECT
THRUST WASHER	7373504	5	1	34	50 20 370 01	SPRING PRESSURE MULTI DIS
TIE WRAP	7001877	10	5	58	96 87 230	HEATING HOSES INSTALLATIO

Description	Item	Pos.	Quantity	Page	Assembly	Description
TIE WRAP	7001877	134	5	68	90 12 935	AIR AND EXHAUST INSTALLAT
TIE WRAP	7001877	14	20	155	90 17 853	MOTOR-ELEKTRIK
TIE WRAP	7001877	145	10	206	90 10 182	CONTROL CAB BASIC PIECE
TIE WRAP	7001877	96	10	220	10 36 732 4	ARM REST RIGHT
TIE WRAP	7001877	33	2	244	98 79 077	AIR CONDITIONING
TIE WRAP	7001877	75	10	270	96 95 447	HYDR.SUCT.+RETURN OIL HO
TIE WRAP	7001877	75	10	272	99 44 527	HYDR.SUCT.+RETURN OIL HO
TIE WRAP	7001877	99	5	274	99 89 440	HYDR.AND GEAR OIL COOLIN
TIE WRAP	7001877	70	75	377	90 17 847	ELECTR.SYST.UPPERCARRI
TIE WRAP	7002480	26	10	48	96 95 216	HYDR.INSTALLATION UNDER
TIE WRAP	7002480	47	10	388	98 27 846	AIR CONDITION HOSES INSTA
TIE WRAP	7005587	60	8	144	99 44 450	RADIATOR INSTALLATION
TIE WRAP	7005587	48	6	191	10 04 817 7	SWING GEAR PINION GREAS
TIE WRAP	7005587	100	20	194	10 04 811 7	CENTRALIZED LUBRICATION
TIE WRAP	7005587	65	20	278	99 39 760	HYDR.INSTAL.CONTROL TUBE
TIE WRAP	7005587	30	50	507	99 36 164	GREASE PIPES INSTALLATIO
TIE WRAP	7005587	18	10	517	99 43 469	CENTRALIZED LUBRICATION
TIE WRAP	7005587	48	6	582	90 09 579	SWING GEAR PINION GREAS
TIME RELAY	6001418	11	1	549	10 05 001 6	TRAVEL ALARM
TOOL KIT	9375078	9620	1	12	99 34 236	INDEX UPPERCARRIAGE R96
TOOLBOX	7900020	2	1	398	93 75 078	TOOL KIT
TOOLBOX	9011397	150	1	330	90 15 150	COVERING
TOOLBOX	9011398	2	1	343	90 11 397	TOOLBOX
TOOTH Z25C 441150000010	3001130	3	5	521	98 05 044	BACKHOE BUCKET HD 2250
TOOTHED LOCK WASHER	7028855	170	1	359	70 28 777	ELECTRIC INSTALLATION
TOOTHED LOCK WASHER	7028855	170	1	373	70 28 781	CAB
TOOTHED LOCK WASHER	7363743	36	2	339	98 94 393	SIDE DOOR MIDDLE LEFT
TOOTHED LOCK WASHER	7363743	11	1	340	10 04 731 3	SIDE DOOR RIGHT
TOOTHED LOCK WASHER	7363743	36	2	342	96 90 685	SIDE DOOR FRONT RIGHT
TOOTHED LOCK WASHER	7363744	178	2	330	90 15 150	COVERING
TOOTHED RIM	9267155	3	1	499	98 87 501	FLYWHEEL
TOP TANK	10042787	47	1	144	99 44 450	RADIATOR INSTALLATION
TORQUE CONTROL	10025629	6	1	77	10 01 726 4	PUMP
TORSIONAL DAMPER	5611081	5	1	71	99 44 237	PUMPS + COUPLING INSTALL
TRACK CHAIN LUBRICATED	5618838	3	2	7	.	
TRACK CHAIN LUBRICATED	5618838	102	2	16	99 44 484	UNDERCARRIAGE CPL
TRACK CHAIN LUBRICATED	5618838	10	2	22	99 80 736	TRACKS D8K 2-GROUS.PADS
TRACK CHAIN LUBRICATED	5618868	1	1	20	56 18 838	TRACK CHAIN LUBRICATED
TRACK CHAIN LUBRICATED	5618868	1	1	20	56 18 838	TRACK CHAIN LUBRICATED
TRACK GUIDE	9693923	40	6	13	99 44 484	UNDERCARRIAGE CPL
TRACK LINK	5618003	10	1	23	56 18 868	TRACK CHAIN LUBRICATED
TRACK PAD 600MM	5613069	2	49	20	56 18 838	TRACK CHAIN LUBRICATED
TRACK PAD 600MM	5613069	2	49	20	56 18 838	TRACK CHAIN LUBRICATED
TRACK PAD NUT	7368691	4	196	20	56 18 838	TRACK CHAIN LUBRICATED
TRACK PAD NUT	7368691	4	196	20	56 18 838	TRACK CHAIN LUBRICATED
TRACK ROLLER	10221212	50	16	15	99 44 484	UNDERCARRIAGE CPL
TRACK WHEEL	9275309	11	1	85	98 88 308	CONNECTING PLATE NG 165
TRACK WHEEL	9275309	11	1	86	98 89 161	CONNECTING PLATE NG 165
TRACK WHEEL	9888201	3	1	473	98 88 263	WATER PUMP
TRACKS D8K 2-GROUS.PADS	9980736	2	1	7	.	
TRANSFORMATOR	7026493	120	1	221	10 36 732 4	ARM REST RIGHT
TRANSITION PIECE	7370379	23	1	594	96 82 525	MOUNTING PARTS
TRANSPORT DEVICE	9939072	20	1	604	99 27 351	CAB ELEVATION 1200MM
TRAVEL ALARM	10048715	11	1	7	.	
TRAVEL ALARM	10050016	2	1	548	10 04 871 5	TRAVEL ALARM
TRAVEL DRIVE	9684902	450	1	10	99 40 492	INDEX UNDERCARRIAGE
TRAVEL DRIVE	9684902	13	1	13	99 44 484	UNDERCARRIAGE CPL
TRAVEL DRIVE FAT 500P005	9443970	5	2	570	90 19 693	CHANGE KIT FAT R964B LBR
TROPICAL EXECUTION	9871850	12	1	7	.	
TROPICAL EXECUTION	9871851	10	1	573	98 71 850	TROPICAL EXECUTION

Description	Item	Pos.	Quantity	Page	Assembly	Description
TUBE CPL	9396807	105	1	145	99 44 450	RADIATOR INSTALLATION
TUBE LSK-H-4011	7018731	7	1	281	50 10 575	CONTROL VALVE
TUBE LSK-H-4011	7018731	5	1	316	56 16 713	CONTROL PLATE
TUERRAHMEN	10046789	110	1	354	10 04 678 8	CAB DOOR
TURBOCHARGER	5700201	1	1	486	98 85 002	TURBOCHARGER MOUNTING
TURBOCHARGER	5700202	1	1	485	98 84 999	TURBOCHARGER MOUNTING (
TURBOCHARGER MOUNTING	9885002	190	1	410	90 76 939	DIESEL ENGINE D9406TI-E A4
TURBOCHARGER MOUNTING (	9884999	191	1	410	90 76 939	DIESEL ENGINE D9406TI-E A4
TURCON GLYD RING	7001629	4	1	557	92 41 642	PISTON 180MM
TURCON GLYD RING	7001629	4	1	560	90 62 632	SEAL KIT F.PISTON 180MM
TURCON GLYD RING	7011348	4	1	558	92 81 569	PISTON 210MM
TURCON GLYD RING	7023699	4	1	559	99 07 680	PISTON 190 MM
TURCON STEPSEAL 110,0x125,	7000949	10	1	563	99 24 735	PISTON ROD BEARING 110/18
TURCON STEPSEAL 125,0x145,	7017712	10	1	561	99 07 890	PISTON ROD BEARING 125/19
TWO-WAY VALVE	5608285	11	1	317	56 16 713	CONTROL PLATE
TWO-WAY VALVE	7021767	300	1	38	56 16 688	BRAKE VALVE
TWO-WAY VALVE	7403972	23	2	202	90 15 257	INSTALLATION DISTRIBUTOR
TWO-WAY VALVE	7403972	24	1	235	99 27 653	FOOT PILOT VALVE RIGHT
TWO-WAY VALVE WV 10	9077087	92	1	163	90 72 100	HYDR.MOTOR FIX.FMF 125
TWO-WAY VALVE WV 10	9077087	1	1	174	90 72 990	CONNECTING PLATE NG 125-
TYPEPLATE LFR	9804279	4	1	403	99 39 804	LABELS
TYPEPLATE LFR	9804744	2	1	403	99 39 804	LABELS
U-BEAM	9018141	10	1	56	90 18 364	PUMPS BOX PARTS
UNDERCARRIAGE CPL	9944484	20	1	10	99 40 492	INDEX UNDERCARRIAGE
UNIT RECEIVER-DRYER	10292660	5	1	389	98 27 848	DRIER INSTALLATION
UPPERCARRIAGE	9015120	100	1	11	99 34 236	INDEX UPPERCARRIAGE R96
USIT RING	5209400	69	2	15	99 44 484	UNDERCARRIAGE CPL
USIT RING	7006080	11	1	92	10 02 562 6	SUPPORT
USIT RING	7370813	6	1	579	73 70 814	FILTER ELEMENT
V-RING	7381525	28	2	42	92 78 174	REGULATION NG 165 165
V-RING 381,5	10101459	10	1	151	10 10 145 1	GEAR DRIVE
V-SEAL	7017682	12	2	29	10 00 963 0	ROTARY CONNECTION
V-SEAL	7017682	12	2	31	10 00 967 6	SEAL KIT ROTARY CONNECT
VALVE	10021915	2	1	279	10 02 191 7	OIL PILOT VALVE
VALVE	10292661	40	1	244	98 79 077	AIR CONDITIONING
VALVE	5004324	20	1	92	10 02 562 6	SUPPORT
VALVE	5004624	84	1	75	92 73 131	PUMP SPLITTER BOX PVG 350
VALVE	5004624	28	2	142	99 44 450	RADIATOR INSTALLATION
VALVE	5004624	20	1	158	10 04 811 3	SWING GEAR INSTALLATION
VALVE	5004624	85	2	299	90 18 155	HYDRAULIC TANK
VALVE	5004624	6	2	396	10 05 028 1	FUEL TANK FOR EXCHANGE
VALVE	5004624	11	1	423	98 87 143	OIL PAN
VALVE	5606401	19	1	92	10 02 562 6	SUPPORT
VALVE	5610135	54	6	322	10 00 008 7	CONTROL VALVE
VALVE	5610982	4	2	69	56 11 458	VALVE PLATE
VALVE	5610982	16	1	590	98 23 518	COMPRESSOR INSTALLATION
VALVE	5611648	350	1	38	56 16 688	BRAKE VALVE
VALVE	5613550	57	1	322	10 00 008 7	CONTROL VALVE
VALVE	5614029	4	1	279	10 02 191 7	OIL PILOT VALVE
VALVE	5616232	62	4	322	10 00 008 7	CONTROL VALVE
VALVE	7025110	24	1	250	10 02 211 8	HOUSING
VALVE ASSY	9271637	7	1	405	90 76 939	DIESEL ENGINE D9406TI-E A4
VALVE BODY	5616041	12	2	190	10 04 817 7	SWING GEAR PINION GREAS
VALVE BODY	5616041	23	6	192	10 04 811 7	CENTRALIZED LUBRICATION
VALVE BODY	5616041	46	5	193	10 04 811 7	CENTRALIZED LUBRICATION
VALVE BODY	5616041	7	6	507	99 36 164	GREASE PIPES INSTALLATIO
VALVE BODY	5616041	8	8	517	99 43 469	CENTRALIZED LUBRICATION
VALVE BODY	5616041	12	2	581	90 09 579	SWING GEAR PINION GREAS
VALVE CONE	5603699	5	1	509	93 83 613	BLOCK
VALVE CONE	7381486	8	4	437	92 79 843	CYLINDER HEAD PREMOUNTE

Description	Item	Pos.	Quantity	Page	Assembly	Description
VALVE CONE	9265140	4	1	569	92 65 151	CHECK VALVE
VALVE GUID 18,5	9275056	55	2	438	92 74 611	CYLINDER HEAD
VALVE GUIDE	9274603	3	2	438	92 74 611	CYLINDER HEAD
VALVE PLATE	5611458	14	1	590	98 23 518	COMPRESSOR INSTALLATION
VALVE PLATE	7369001	3	1	69	56 11 458	VALVE PLATE
VALVE PLATE	7369001	15	1	590	98 23 518	COMPRESSOR INSTALLATION
VALVE REPAIR SET	9889008	91	1	302	90 80 817	HYDR.MOTOR FMF 064
VALVE REPAIR SET	9889008	2	1	305	90 74 144	CONNECTING PLATE FMF 075
VALVE SEAT	7026127	40	1	38	56 16 688	BRAKE VALVE
VALVE SEAT	9265400	20	1	236	90 79 258	SERVO CONTROL UNIT VG7-2
VALVE SEAT	9265400	20	1	238	90 79 259	SERVO CONTROL UNIT VG7-2
VALVE SEAT	9268188	2	1	416	92 71 637	VALVE ASSY
VALVE SEAT	9275568	10	1	129	92 75 542	CHECK VALVE
VALVE SEAT	9275569	11	1	129	92 75 542	CHECK VALVE
VALVE SLEEVE	7414522	50	2	38	56 16 688	BRAKE VALVE
VENT VALVE	5605688	95	1	394	99 41 960	FUEL TANK
VENTILATION CONTROL	9586880	200	2	550	96 01 362	HYDRAULIC CYLINDER
VERBUS SCREW	10010205	61	33	345	90 15 122	LOWER COVERING
VERBUS SCREW	4900641	28	24	13	99 44 484	UNDERCARRIAGE CPL
VERBUS SCREW	4900641	25	6	583	98 22 807	AIR CONDIT.CONDENSER IN
VERBUS SCREW	7366804	34	16	148	56 18 474	COMBINATED RADIATOR
VERBUS SCREW	7366804	36	1	203	90 10 182	CONTROL CAB BASIC PIECE
VERBUS-RIPP SCREW	7366851	60	9	345	90 15 122	LOWER COVERING
VERBUS-RIPP SCREW	7366851	5	11	594	96 82 525	MOUNTING PARTS
VERBUS-RIPP SCREW	7366851	41	9	594	96 82 525	MOUNTING PARTS
VIBRATION DAMPER	9883315	8	1	431	98 83 316	CRANK SHAFT ATTACHING PA
VIBRATORY SYSTEM	10289993	50	1	207	10 04 363 1	DRIVER'S SEAT
VIBRATORY SYSTEM	10289993	50	1	208	10 04 363 2	DRIVER'S SEAT
VISIT COVER	7370894	2	1	223	56 18 923	CONTROL BRACKET RIGHT
WASHER	10013965	460	2	366	70 28 778	MOUNTING PARTS
WASHER	10040865	49	4	227	90 80 093	SERVO CONTROL UNIT VG5-4
WASHER	3001590	2	1	533	99 35 245	PIN
WASHER	7019801	150	2	354	10 04 678 8	CAB DOOR
WASHER	7023472	12	1	149	10 10 144 1	HYDRAULIC PUMP
WASHER	7364287	5	1	18	56 05 506	CARRIER ROLLER
WASHER	7369776	12	1	382	90 13 341	ELECTRIC BOX CPL. E50
WASHER	7370325	7	1	172	10 10 226 8	GREASE PUMP
WASHER	7370342	46	3	173	10 10 226 8	GREASE PUMP
WASHER	7380137	41	2	236	90 79 258	SERVO CONTROL UNIT VG7-2
WASHER	7380137	41	2	238	90 79 259	SERVO CONTROL UNIT VG7-2
WASHER	7380138	42	2	236	90 79 258	SERVO CONTROL UNIT VG7-2
WASHER	7380138	42	2	238	90 79 259	SERVO CONTROL UNIT VG7-2
WASHER	7380974	10	1	139	98 85 932	SET SPACER RING NG 165
WASHER	7381473	60	3	135	98 81 724	REGULATOR EHR LPV165
WASHER	7405392	57	1	95	10 02 562 9	TORQUE CONTROL
WASHER	7408915	38	1	89	10 02 562 4	MECHANISM AND HOUSING
WASHER	7408924	10	1	107	73 73 093	CENTERING CPL
WASHER	9076638	5	1	488	90 78 063	RK FIX.F.TURBOCHARGER M
WASHER	9134374	6	6	467	90 77 181	CONNECTING LINE LLK
WASHER	9177776	55	2	464	90 76 908	FUEL LINES D9406TI-E-A4
WASHER	9265402	23	4	236	90 79 258	SERVO CONTROL UNIT VG7-2
WASHER	9265402	23	4	238	90 79 259	SERVO CONTROL UNIT VG7-2
WASHER	9271440	20	1	74	92 73 131	PUMP SPLITTER BOX PVG 350
WASHER	9271441	21	2	74	92 73 131	PUMP SPLITTER BOX PVG 350
WASHER	9271636	5	1	416	92 71 637	VALVE ASSY
WASHER	9273116	22	2	74	92 73 131	PUMP SPLITTER BOX PVG 350
WASHER	9277044	64	1	135	98 81 724	REGULATOR EHR LPV165
WASHER	9380108	4	4	142	99 44 450	RADIATOR INSTALLATION
WASHER	9380109	9	2	142	99 44 450	RADIATOR INSTALLATION
WASHER	9380109	5	4	326	90 15 150	COVERING

Description	Item	Pos.	Quantity	Page	Assembly	Description
WASHER	9385349	27	4	60	97 68 803	ENGINE MOUNT
WASHER	9385631	32	4	261	90 16 999	HYDR.PUMPS TO SPOOL VALV
WASHER	9442208	5	1	161	93 26 621 01	SWING GEAR SAT 375/248
WASHER	9561312	13	4	336	98 66 764	LOOCK BRACKET
WASHER	9768279	5	7	141	99 44 426	AIR ADMISSION PIPES
WASHER	9888408	2	1	479	10 11 568 6	COOLER FIXING PARTS
WASHER	9929365	3	1	532	99 29 336	PIN
WASHER	9929417	76	1	513	99 29 897	STICK SEALED 2,60M
WASHER	9929419	84	1	513	99 29 897	STICK SEALED 2,60M
WASHER	9984234	11	2	534	99 36 564	PIN
WASHER 12,5/21,0/3,5	9918226	57	4	604	99 27 351	CAB ELEVATION 1200MM
WASHER 16,5/28,0/4,0	9918228	11	4	259	98 79 063	BOTTOM PLATE MOUNTING
WASHER 16,5/28,0/4,0	9918228	158	3	330	90 15 150	COVERING
WASHER 16,5/28,0/4,0	9918228	59	4	604	99 27 351	CAB ELEVATION 1200MM
WASHER 16,5/28,0/4,0	9918228	77	16	604	99 27 351	CAB ELEVATION 1200MM
WASHER 17X36X0,15	7409119	34	1	87	10 01 250 8	ROCKER
WASHER 17X36X0,2	7409118	34	1	87	10 01 250 8	ROCKER
WASHER 17X36X0,5	7409117	34	1	87	10 01 250 8	ROCKER
WASHER 17X36X1,0	7409116	34	1	87	10 01 250 8	ROCKER
WASHER 17X36X1,5	7409115	34	1	87	10 01 250 8	ROCKER
WASHER 17X36X2,0	7409114	34	1	87	10 01 250 8	ROCKER
WASHER 17X36X2,5	7409113	34	1	88	10 01 250 8	ROCKER
WASHER 20,5/34,0/5,0	9918229	63	3	66	90 12 935	AIR AND EXHAUST INSTALLAT
WASHER 24,5/40,0/5,0	9918230	3	48	33	96 84 902	TRAVEL DRIVE
WASHER 24,5/40,0/5,0	9918230	7	44	33	96 84 902	TRAVEL DRIVE
WASHER 24,5/40,0/5,0	9918230	33	11	551	99 06 383	HYDRAULIC CYLINDER
WASHER 24,5/40,0/5,0	9918230	33	11	552	99 06 576	HYDRAULIC CYLINDER
WASHER 24,5/40,0/5,0	9918230	33	9	553	99 10 401	HYDRAULIC CYLINDER
WASHER 31,0/52,0/6,0	9918231	33	9	550	96 01 362	HYDRAULIC CYLINDER
WASHER 6X25	7381835	10	4	500	90 74 671	MOUNTING CONTROL DISPLA
WASHER A 24	10019101	12	4	33	96 84 902	TRAVEL DRIVE
WASHER KIT NG 125-130	9885923	39	1	178	90 74 416	REPAIR KIT FMF 125
WASHER KIT NG 165	9885920	39	1	118	98 88 307	GEAR DRIVE NG 165
WASHER S= 0,20	7380975	11	1	139	98 85 932	SET SPACER RING NG 165
WASHER S= 0,30	7380976	12	1	139	98 85 932	SET SPACER RING NG 165
WASHER S= 0,50	7380212	31	1	41	92 67 554	PRESSURE REGULATOR VALV
WASHER S= 0,50	7380212	31	1	124	90 73 571	PRESSURE REGULATOR VALV
WASHER S= 0,50	7380232	23	5	39	92 67 037	PRESSURE REGULATOR VAL
WATER COCK	7001072	15	2	421	98 89 275	AGGREGAT SUPPORT
WATER COCK	7363090	15	2	152	93 95 343	WATER FILTER INSTALLATIO
WATER CONTAINER	10009208	440	1	360	70 28 777	ELECTRIC INSTALLATION
WATER COOLERS	10016519	2	1	148	56 18 474	COMBINATED RADIATOR
WATER FILTER	7367052	12	1	53	99 81 554	SERVICE KIT 1500H/2500H
WATER FILTER	7367052	6	1	152	93 95 343	WATER FILTER INSTALLATIO
WATER FILTER INSTALLATIO	9395343	22	1	59	90 15 121	ENGINE INSTALLATION
WATER HOSE	9008530	30	2	244	98 79 077	AIR CONDITIONING
WATER HOSE	9396112	98	1	145	99 44 450	RADIATOR INSTALLATION
WATER HOSE	9396113	99	1	145	99 44 450	RADIATOR INSTALLATION
WATER HOSE	9685410	62	1	144	99 44 450	RADIATOR INSTALLATION
WATER HOSE	9697359	85	1	205	90 10 182	CONTROL CAB BASIC PIECE
WATER HOSE	9988437	20	1	142	99 44 450	RADIATOR INSTALLATION
WATER HOSE	9988438	21	1	142	99 44 450	RADIATOR INSTALLATION
WATER HOSE	9988441	22	1	142	99 44 450	RADIATOR INSTALLATION
WATER HOSE	9989322	100	1	145	99 44 450	RADIATOR INSTALLATION
WATER PIPE	9988631	30	1	142	99 44 450	RADIATOR INSTALLATION
WATER PUMP	9888263	1	1	477	90 77 686	REPAIR KIT
WEARING PARTS SET	9805026	11	1	520	98 04 867	BACKHOE BUCKET HD 2250
WEARING PLATE	9805016	2	1	523	98 05 026	WEARING PARTS SET
WEARING PLATE	9805017	3	1	523	98 05 026	WEARING PARTS SET
WEARING PLATE	9805018	4	3	523	98 05 026	WEARING PARTS SET

Description	Item	Pos.	Quantity	Page	Assembly	Description
WEARING PLATE	9805019	5	4	523	98 05 026	WEARING PARTS SET
WEARING PLATE	9805074	6	2	523	98 05 026	WEARING PARTS SET
WEARING PLATE	9805075	7	2	523	98 05 026	WEARING PARTS SET
WEARING PLATE	9805076	8	2	523	98 05 026	WEARING PARTS SET
WHEEL Z=48 M=3,5	9273038	13	1	74	92 73 131	PUMP SPLITTER BOX PVG 350
WINDOW	7029415	550	1	358	70 28 844	SLIDING WINDOW
WINDOW	7029416	560	1	358	70 28 844	SLIDING WINDOW
WINDSHIELD PROTECTION B	7028820	210	1	353	70 28 775	GLASS PANE
WINDSHIELD WIPER	7029426	410	1	360	70 28 777	ELECTRIC INSTALLATION
WING	10218713	2	1	172	10 10 226 8	GREASE PUMP
WING	7370347	2	1	172	10 10 226 8	GREASE PUMP
WING	7370348	4	1	172	10 10 226 8	GREASE PUMP
WING NUT	7010685	12	4	70	98 95 984	AIR FILTER INSTALLATION
WIPER ARM	7028866	610	1	363	70 29 426	WINDSHIELD WIPER
WIPER ARM	7029427	620	1	365	70 28 866	WIPER ARM
WIPER BLADE	7019186	960	1	361	70 28 777	ELECTRIC INSTALLATION
WIPER BLADE 800	7028869	600	1	363	70 29 426	WINDSHIELD WIPER
WIPER MOTOR	7019184	910	1	361	70 28 777	ELECTRIC INSTALLATION
WIPER MOTOR	7028884	420	1	360	70 28 777	ELECTRIC INSTALLATION
WIPER MOTOR 24V	7028879	530	1	362	70 28 884	WIPER MOTOR
WIPPER ARM	10291144	670	1	364	10 29 114 6	WIPPER ARM
WIPPER ARM	10291146	950	1	361	70 28 777	ELECTRIC INSTALLATION
WIR.HARNESS UNDER CONT	9017737	140	1	206	90 10 182	CONTROL CAB BASIC PIECE
WIRE CLIP	6002424	5	1	258	10 11 315 6	HANDSENSOR
WIRE CLIP	7028864	740	8	360	70 28 777	ELECTRIC INSTALLATION
WIRE CLIP	7028864	830	2	361	70 28 777	ELECTRIC INSTALLATION
WIRE CLIP	7028864	830	2	374	70 28 781	CAB
WIRE CLIP	7368946	22	25	601	96 82 469	EVAPORATOR INSTALLATION
WIRE HARNESS	10009031	360	1	359	70 28 777	ELECTRIC INSTALLATION
WIRE HARNESS	10009031	530	1	373	70 28 781	CAB
WIRE HARNESS	10009043	800	1	361	70 28 777	ELECTRIC INSTALLATION
WIRE HARNESS	10009043	800	1	373	70 28 781	CAB
WIRE HARNESS	10009058	980	1	361	70 28 777	ELECTRIC INSTALLATION
WIRE HARNESS	10009058	980	1	374	70 28 781	CAB
WIRE HARNESS ADDIT.HEAD	10017344	110	2	351	10 02 117 7	ADDIT.HEAD LIGHTS F.FOPS
WIRE HARNESS ADDIT.HEAD	10017344	110	2	352	10 02 117 8	ADDIT.HEAD LIGHTS F.FOPS
WIRING CONDENSER	9823676	3	1	591	98 23 672	ELECTR.INST.AIR CONDITIO
WIRING HARNESS	10006617	80	1	244	98 79 077	AIR CONDITIONING
WIRING HARNESS	9008983	23	1	216	90 09 009	GRIP COMPLET
WIRING HARNESS	9008985	3	1	229	90 10 105	DRIVER CAB PARTS
WIRING HARNESS 0	9803942	5	1	575	90 18 689	ELEC.SYST.ADD.HEAD LIGHT
WIRING HARNESS A100-A1008	9699736	55	1	549	10 05 001 6	TRAVEL ALARM
WIRING HARNESS A1008-E10-	9825997	11	1	591	98 23 672	ELECTR.INST.AIR CONDITIO
WIRING HARNESS A1010-A100	10089062	91	1	220	10 36 732 4	ARM REST RIGHT
WIRING HARNESS A1010-A101	9893072	23	1	211	90 14 509	ARM REST LEFT
WIRING HARNESS A1010-U16	10057694	94	1	220	10 36 732 4	ARM REST RIGHT
WIRING HARNESS AIR CONDIT	9823673	2	1	591	98 23 672	ELECTR.INST.AIR CONDITIO
WIRING HARNESS CAB	10009057	150	1	359	70 28 777	ELECTRIC INSTALLATION
WIRING HARNESS CAB	10009057	150	1	373	70 28 781	CAB
WIRING HARNESS CAB	9009649	93	1	220	10 36 732 4	ARM REST RIGHT
WIRING HARNESS ELECTRIC	9013351	15	1	382	90 13 341	ELECTRIC BOX CPL. E50
WIRING HARNESS ELECTRIC	9823682	4	1	591	98 23 672	ELECTR.INST.AIR CONDITIO
WIRING HARNESS ENGINE	9929808	10	1	613	99 49 375	ELECTR.SYSTEM ELEVATION
WIRING HARNESS ESP01-BBT	9768247	38	1	219	10 36 732 4	ARM REST RIGHT
WIRING HARNESS G2(+)-M1(30	9894151	17	1	384	99 41 331	BATTERY INSTALLATION
WIRING HARNESS G2(-)/S9	9686189	15	1	384	99 41 331	BATTERY INSTALLATION
WIRING HARNESS HEAD LIGH	9989222	7	1	379	10 05 120 2	WORKING HEAD LIGHT INSTA
WIRING HARNESS ROTATING	9929807	12	1	613	99 49 375	ELECTR.SYSTEM ELEVATION
WIRING HARNESS S218-K34-X	9016551	95	1	220	10 36 732 4	ARM REST RIGHT
WIRING HARNESS S57	9008984	23	1	228	90 09 010	GRIP COMPLET

Description	Item	Pos.	Quantity	Page	Assembly	Description
WIRING HARNESS S84-1/2	9806352	92	1	220	10 36 732 4	ARM REST RIGHT
WIRING HARNESS S84-1/2	9806352	23	1	580	90 09 578	ELECTRICAL SYSTEM GREAS
WIRING HARNESS S9-MP10	9686190	20	1	384	99 41 331	BATTERY INSTALLATION
WIRING HARNESS S9/S9	9686191	21	1	384	99 41 331	BATTERY INSTALLATION
WIRING HARNESS X125-E4-H9	9944232	33	1	376	90 17 847	ELECTR.SYST.UPPERCARRI
WIRING HARNESS X125-E4-H9	9944232	45	1	392	99 43 152	FUEL SYSTEM
WIRING HARNESS X182/2-X13	9985850	25	1	589	90 09 581	ELECTRICAL SYSTEM GREAS
WOODRUFF KEY	7372912	31	1	173	10 10 226 8	GREASE PUMP
WORKING HEAD LIGHT INSTA	10051202	20	1	376	90 17 847	ELECTR.SYST.UPPERCARRI
YOKE LPV 165	9888315	16	1	118	98 88 307	GEAR DRIVE NG 165
YOKE LPV 165	9888315	10	1	125	90 79 347	REPAIR SET PIVOT LPV 165
ZERO-POSITION CENTERING	10025625	2	1	77	10 01 726 4	PUMP

Bezeichnung	Artikel	Pos.	Menge	Seite	Baugruppe	Bezeichnung
12KT-SCHRAUBE M10X25	7381694	4	4	486	98 85 002	ATL-ANBAU (K27)6ZYL.LINKS
12KT-SCHRAUBE M10X25	9076639	4	1	488	90 78 063	RS ATL-BEFESTIGUNG M10X2
2FACH BRUECKE	6001474	29	5	382	90 13 341	ELEKTROKASTEN KPL. E50
2FACH BRUECKE	6001474	12	1	574	90 18 688	ELEKTR.ANL.ZUSATZSCHEI
2FACH BRUECKE	6001474	12	1	575	90 18 689	ELEKTR.ANL.ZUSATZSCHEIN
3/2-WEGEMAGNETVENTIL	5010575	125	1	313	99 43 733	STEUERSCHIEBER EINBAU
6KT MUTTER	9270475	17	1	227	90 80 093	VORSTEUERGERAET VG5-4/7
6KT SCHRAUBE	4900677	5	4	64	99 87 926	KRAFTSTOFFILTER EINBAU
6KT SCHRAUBE	4900677	10	4	152	93 95 343	WASSERFILTER EINBAU
6KT SCHRAUBE	7000324	9	3	18	56 05 506	TRAGROLLE
6KT SCHRAUBE	7028345	7	2	295	56 17 689	ABSPERRORGAN DN 100
6KT SCHRAUBE	7364285	7	2	18	56 05 506	TRAGROLLE
6KT SCHUTZKAPPE	7371588	24	1	317	56 16 713	STEUERLEISTE
6KT-MUTTER M 12 L	9072558	8	1	473	98 88 263	WASSERPUMPE VORMONT.
ABDECKBLECH	10008444	15	1	244	98 79 077	KLIMAANLAGE
ABDECKBLECH	10016526	10	1	148	56 18 474	KOMBIKUEHLER
ABDECKBLECH	10016983	11	1	148	56 18 474	KOMBIKUEHLER
ABDECKBLECH	9697208	75	1	345	90 15 122	UNTERE ABDECKUNG
ABDECKHAUBE	7370892	4	1	223	56 18 923	STEUERKONSOLE RECHTS
ABDECKKAPPE	7025005	17	1	210	70 24 996	SITZRAHMEN
ABDECKSCHEIBE	9074884	25	2	472	98 88 605	KLIMAKOMPRESSOR ANBAU
ABDECKUNG	10022051	16	1	249	10 02 211 8	GEHAEUSE
ABDECKUNG	10044347	870	1	361	70 28 777	ELEKTRISCHE ANLAGE
ABDECKUNG	10291066	2130	1	372	10 29 113 8	VERKLEIDUNG
ABDECKUNG	604521501	46	15	214	97 58 815 01	PLATINE
ABDECKUNG	9077171	10	1	467	90 77 181	VERBINDUNGSLEITUNG ANBA
ABGASKRUEMMER	9273245	2	1	482	92 73 246	ABGASKRUEMMER
ABGASKRUEMMER	9273246	1	1	481	90 72 835	ABGASKRUEMMER D9406T (K
ABGASKRUEMMER	9273247	1	1	483	92 73 251	ABGASKRUEMMER
ABGASKRUEMMER	9273249	1	1	482	92 73 246	ABGASKRUEMMER
ABGASKRUEMMER	9273250	2	1	483	92 73 251	ABGASKRUEMMER
ABGASKRUEMMER	9273251	2	1	481	90 72 835	ABGASKRUEMMER D9406T (K
ABGASKRUEMMER D9406T (K	9072835	180	1	409	90 76 939	MOTORUMFANG D9406TI-E A4
ABGASROHR	9393771	105	1	67	90 12 935	LUFT UND ABGASANLAGE
ABGASSTUTZEN	9271751	1	1	487	92 71 752	ABGASSTUTZEN ANBAU
ABGASSTUTZEN ANBAU	9271752	192	2	410	90 76 939	MOTORUMFANG D9406TI-E A4
ABLAGE	10043180	20	1	213	10 05 736 2	STEUERKONSOLE LINKS EIN
ABLAGE	10043180	30	1	346	90 14 894	FAHRERKABINE
ABSCHLIESSBLECH	9380962	7	1	308	99 43 733	STEUERSCHIEBER EINBAU
ABSCHLUSSDECKEL	5004101	3	1	18	56 05 506	TRAGROLLE
ABSCHLUSSRING	9442287	60	1	36	94 43 970	FAHRANTRIEB FAT 500P005
ABSPERRORGAN DN 100	5617689	14	2	290	90 15 185	HYDRAULIKTANK EINBAU
ABSTIMMSCHEIBE	7023472	12	1	149	10 10 144 1	HYDRAULIKPUMPE
ABSTREIFER	10016714	4	1	21	90 15 252	FETTSPANNER
ABSTREIFRING 110,00X122,20	7026111	6	1	563	99 24 735	KOLBENSTANGENLAGER 110/
ABSTREIFRING 125,00X137,20	7023590	6	1	561	99 07 890	KOLBENSTANGENLAGER 125/
ABSTREIFRING 140x156x9,5	7022918	6	1	562	99 22 058	KOLBENSTANGENLAGER 140/
ABTRIEBSWELLE M=16 Z=12	932749901	10	1	161	93 26 621 01	SCHWENKANTRIEB SAT 375/
ABTRIEBSWELLENGEHAEUSE	932749701	1	1	161	93 26 621 01	SCHWENKANTRIEB SAT 375/
ABWEISBUEGEL	7415239	97	1	328	90 15 150	VERKLEIDUNG
ABWEISBUEGEL	9408711	290	1	366	70 28 778	EINBAUTEILE
ACHSE	10099876	2	1	19	10 00 966 3	LEITRAD KPL.
ACHSE	10301922	4	1	17	10 22 121 2	LAUFROLLE
ACHSE	5605522	2	1	18	56 05 506	TRAGROLLE
ACHSE	9265410	24	1	236	90 79 258	VORSTEUERGERAET VG7-2/3
ACHSE	9265410	24	1	238	90 79 259	VORSTEUERGERAET VG7-2/3
ADAPTER	5612721	25	1	173	10 10 226 8	SCHMIERPUMPE
AGGREGATETRAEGER	9277544	1	1	421	98 89 275	AGGREGATETRAEGER
AGGREGATETRAEGER	9277545	1	1	422	92 77 544	AGGREGATETRAEGER
AGGREGATETRAEGER	9889275	3	1	405	90 76 939	MOTORUMFANG D9406TI-E A4

Bezeichnung	Artikel	Pos.	Menge	Seite	Baugruppe	Bezeichnung
ANBAUFLANSCH	9273491	13	1	78	90 72 922	HYDR.VERSTELLPUMPE LPV
ANBAUFLANSCH	9273491	13	1	80	90 77 452	HYDR.VERSTELLPUMPE LPV
ANBAUTEILE F.P-PUMPE	9883358	73	1	407	90 76 939	MOTORUMFANG D9406TI-E A4
ANLASSER KABEL	9941290	30	1	376	90 17 847	ELEKTR.ANLAGE OBERWAGE
ANLAUFRING	9269598	7	1	444	98 87 474	NOCKENWELLE
ANLAUFRING	9269599	8	1	444	98 87 474	NOCKENWELLE
ANLAUFSCHEIBE	7017685	3	2	29	10 00 963 0	DREHDURCHFUEHRUNG
ANLAUFSCHEIBE	7017685	3	2	31	10 00 967 6	DS DREHDURCHFUEHRUNG
ANSAUGSTUTZEN	9805113	10	1	290	90 15 185	HYDRAULIKTANK EINBAU
ANSAUGSTUTZEN	9805114	9	1	290	90 15 185	HYDRAULIKTANK EINBAU
ANSAUGSTUTZEN	9943039	40	1	72	99 44 237	PUMPEN UND KUPPLUNGSEIN
ANSAUGSTUTZEN	9943041	45	1	72	99 44 237	PUMPEN UND KUPPLUNGSEIN
ANSCHLAG	9378281	5	2	340	10 04 731 3	SEITENTUER RECHTS
ANSCHLAG	9485739	2	1	27	93 45 153	DREHVERBINDUNG EINBAU
ANSCHLAG	9880949	42	1	134	98 81 724	REGLER EHR LPV165
ANSCHLAGPUFFER	7363930	5	6	333	99 86 024	MOTORHAUBE
ANSCHLAGSCHRAUBE NG 16	9880236	16	1	42	92 78 174	VERSTELLUNG NG 165
ANSCHLUSS	7370381	31	2	593	98 23 655	EINBAU OELABSCHEIDER
ANSCHLUSS	7370381	41	1	593	98 23 655	EINBAU OELABSCHEIDER
ANSCHLUSSGEHAEUSE	9886757	2	1	448	90 77 316	OELKUEHLER
ANSCHLUSSKABEL	6203999	26	1	173	10 10 226 8	SCHMIERPUMPE
ANSCHLUSSKABEL	6204000	35	1	173	10 10 226 8	SCHMIERPUMPE
ANSCHLUSSPLATTE	10101444	6	1	149	10 10 144 1	HYDRAULIKPUMPE
ANSCHLUSSPLATTE	9072991	11	1	174	90 72 990	ANSCHLUSSPLATTE NG 125-
ANSCHLUSSPLATTE FMF 075	9074144	3	1	302	90 80 817	HYDR.KONSTANTMOTOR FMF
ANSCHLUSSPLATTE NG 125-	9072990	3	1	163	90 72 100	HYDR.EINBAUMOTOR FIX.FM
ANSCHLUSSPLATTE NG 165	9888308	3	1	78	90 72 922	HYDR.VERSTELLPUMPE LPV
ANSCHLUSSPLATTE NG 165	9888320	10	1	85	98 88 308	ANSCHLUSSPLATTE NG 165
ANSCHLUSSPLATTE NG 165	9888320	10	1	86	98 89 161	ANSCHLUSSPLATTE NG 165
ANSCHLUSSPLATTE NG 165	9889161	3	1	80	90 77 452	HYDR.VERSTELLPUMPE LPV
ANSCHLUSSPLATTE NG 64-75	9074142	10	1	305	90 74 144	ANSCHLUSSPLATTE FMF 075
ANSCHLUSSTRAEGER	9444412	1	1	35	94 43 970	FAHRANTRIEB FAT 500P005
ANTENNE	6001556	180	1	359	70 28 777	ELEKTRISCHE ANLAGE
ANTENNEKABEL	6204404	150	1	206	90 10 182	FAHRERSTAND GRUNDTEIL
ANTRIEB F.EINSPRITZPUMPE	9885052	85	1	407	90 76 939	MOTORUMFANG D9406TI-E A4
ANTRIEBSWELLE	10101446	8	1	149	10 10 144 1	HYDRAULIKPUMPE
ANTRIEBSWELLE	7000704	750	3	360	70 28 777	ELEKTRISCHE ANLAGE
ANTRIEBSWELLE M=3,75 Z=21	9444455	40	1	35	94 43 970	FAHRANTRIEB FAT 500P005
ANTRIEBSWELLE Z=56 M=3,5	9273060	10	1	74	92 73 131	PUMPENVERT.GETR. PVG 350
ANTRIEBSWELLE Z=56 M=3,5	9273060	10	1	116	92 73 956	REP.-SATZ (ANTRIEBSW.)
ARBEITSSCHEINWERFER	10007848	2	1	378	99 41 040	SCHEINWERFER EINBAU
ARBEITSSCHEINWERFER	10045530	2	2	379	10 05 120 2	ARBEITSSCHEINWERFER EIN
ARBEITSSCHEINWERFER EIN	10051202	20	1	376	90 17 847	ELEKTR.ANLAGE OBERWAGE
ARMLEHNE LINKS	7024982	90	1	207	10 04 363 1	FAHRERSITZ
ARMLEHNE LINKS	7024982	90	1	208	10 04 363 2	FAHRERSITZ
ARMLEHNE LINKS	9014509	20	1	203	90 10 182	FAHRERSTAND GRUNDTEIL
ARMLEHNE RECHTS	10367324	30	1	203	90 10 182	FAHRERSTAND GRUNDTEIL
ARMLEHNE RECHTS	7024983	91	1	207	10 04 363 1	FAHRERSITZ
ARMLEHNE RECHTS	7024983	91	1	208	10 04 363 2	FAHRERSITZ
ASCHENBECHER	7366731	81	1	212	90 14 509	ARMLEHNE LINKS
ATL-ANBAU (K27)6ZYL.LINKS	9885002	190	1	410	90 76 939	MOTORUMFANG D9406TI-E A4
ATL-ANBAU (K27)6ZYL.RECHT	9884999	191	1	410	90 76 939	MOTORUMFANG D9406TI-E A4
AUFKL.SCHALLEISTUNGSPE	9874356	61	1	404	99 39 804	SCHILDER
AUFKLEBER	9350400	24	2	404	99 39 804	SCHILDER
AUFKLEBER	9378603	20	2	503	99 35 400	MONOBLOCKAUSLEGER 7,00
AUFKLEBER	9805877	12	1	403	99 39 804	SCHILDER
AUFKLEBER	9806904	16	1	403	99 39 804	SCHILDER
AUFKLEBER	9873961	10	1	403	99 39 804	SCHILDER
AUFKLEBER	9873962	11	1	403	99 39 804	SCHILDER
AUFKLEBER	9873964	13	1	403	99 39 804	SCHILDER

Bezeichnung	Artikel	Pos.	Menge	Seite	Baugruppe	Bezeichnung
AUFKLEBER	9944015	14	1	403	99 39 804	SCHILDER
AUFKLEBESCHILD	7369273	60	1	590	98 23 518	KOMPRESSOR EINBAU
AUFLAGE	7025993	90	1	207	10 04 363 1	FAHRERSITZ
AUFLAGE	7025993	90	1	208	10 04 363 2	FAHRERSITZ
AUFLAGE	7025994	91	1	207	10 04 363 1	FAHRERSITZ
AUFLAGE	7025994	91	1	208	10 04 363 2	FAHRERSITZ
AUFNAHMEBOLZEN DIA.30MM	7373198	41	1	188	90 15 061	DREHKRANZ EINBAU
AUFNAHMEBOLZEN DIA.30MM	7373199	40	1	188	90 15 061	DREHKRANZ EINBAU
AUFNAHMEPLATTE	9686594	85	1	327	90 15 150	VERKLEIDUNG
AUFNAHMEPLATTE	9686594	45	2	336	98 66 764	SCHLOSSKONSOLE
AUFSTIEG	9949850	45	4	15	99 44 484	UNTERWAGEN KPL
AUFSTIEG	9949850	75	4	604	99 27 351	FAHRERKABINENERHOEHU
AUSGLEICHSBEHAELTER	10042787	47	1	144	99 44 450	KUEHLER EINBAU
AUSLASSVENTIL	9274639	4	1	437	92 79 843	ZYLINDERKOPF VORMONT.
AUSLASSVENTIL ZBS	9882724	4	1	437	92 79 843	ZYLINDERKOPF VORMONT.
AUSPUFFLEITUNG	9395352	100	1	67	90 12 935	LUFT UND ABGASANLAGE
AUSSENKOERPER	5618131	1	1	34	50 20 370 01	FEDERDRUCKLAMELLENBRE
AUSSENLAMELLE	7373506	7	9	34	50 20 370 01	FEDERDRUCKLAMELLENBRE
AUSSENLAMELLE	9441377	62	7	162	93 26 621 01	SCHWENKANTRIEB SAT 375/
AUSSENLAMELLE	9441377	37	6	171	94 41 501	BREMSLAMELLENSATZ
AUSSENSPIEGEL	10044353	610	1	368	70 28 778	EINBAUTEILE
AUSSENSPIEGEL EINBAU	7019140	810	2	369	10 04 435 3	AUSSENSPIEGEL
AUSSENSPIEGEL EINBAU	9687016	9700	1	12	99 34 236	VERZEICHNIS OBW R964HD
AUSSENTEIL	9199483	5	1	216	90 09 009	HANDGRIFF KPL
AUSSENTEIL	9199489	5	1	228	90 09 010	HANDGRIFF KPL
BACK-RING	7372317	6	1	318	56 15 220	HOCHDRUCKFILTER
BAGGERDISPLAY	10045787	2	1	222	10 04 734 6	BAGGERDISPLAY KPL. R5.2/V
BAGGERDISPLAY KPL. R5.2/V	10047346	30	1	219	10 36 732 4	ARMLEHNE RECHTS
BAGGERSTEUERUNG	10045802	2	1	225	10 04 734 8	BAGGERSTEUERUNG KPL. R5
BAGGERSTEUERUNG KPL. R5	10047348	85	1	220	10 36 732 4	ARMLEHNE RECHTS
BAGGERTASTATUR	10045795	2	1	224	10 04 734 7	BAGGERTASTATUR KPL. R5.1
BAGGERTASTATUR KPL. R5.1	10047347	40	1	219	10 36 732 4	ARMLEHNE RECHTS
BALKEN	9866762	5	1	336	98 66 764	SCHLOSSKONSOLE
BALLASTGEWICHT	10010214	1	1	397	93 94 861	BALLASTGEWICHT EINBAU
BALLASTGEWICHT EINBAU	9394861	9500	1	12	99 34 236	VERZEICHNIS OBW R964HD
BATTERIE EINBAU	9941331	32	1	376	90 17 847	ELEKTR.ANLAGE OBERWAGE
BATTERIE VERBINDUNGSKA	9379742	13	1	384	99 41 331	BATTERIE EINBAU
BATTERIEHAUPTSCHALTER	10012119	25	1	384	99 41 331	BATTERIE EINBAU
BECKENGURT	7371746	80	1	207	10 04 363 1	FAHRERSITZ
BECKENGURT	7371746	80	1	208	10 04 363 2	FAHRERSITZ
BEDIENTEIL	10005671	71	1	244	98 79 077	KLIMAANLAGE
BEDIENTEIL	10005671	1	1	247	10 02 175 1	BEDIENTEIL
BEDIENTEIL	10021751	70	1	244	98 79 077	KLIMAANLAGE
BEDIENUNGSSCHILD	9894266	22	1	403	99 39 804	SCHILDER
BEFESTIGUNGSBUEGEL	10021823	72	1	244	98 79 077	KLIMAANLAGE
BEFESTIGUNGSBUEGEL	10021823	2	1	247	10 02 175 1	BEDIENTEIL
BEFESTIGUNGSCHELLE	7368376	35	2	65	90 12 935	LUFT UND ABGASANLAGE
BEFESTIGUNGSELEMENT	6203497	331	12	377	90 17 847	ELEKTR.ANLAGE OBERWAGE
BEFESTIGUNGSELEMENT	6203497	331	2	392	99 43 152	KRAFTSTOFFANLAGE
BEFESTIGUNGSELEMENT	6203497	55	1	594	96 82 525	EINBAUTEILE
BEFESTIGUNGSPLATTE	9369569	12	2	142	99 44 450	KUEHLER EINBAU
BEFESTIGUNGSPLATTE	9682504	26	4	601	96 82 469	EINBAU VERDAMPFER
BEFESTIGUNGST.HYDRAULI	9375115	1	1	290	90 15 185	HYDRAULIKTANK EINBAU
BEFESTIGUNGST.KRAFTSTOF	9375117	2	1	391	99 43 152	KRAFTSTOFFANLAGE
BEFESTIGUNGST.STEUERSCH	9375164	2	1	308	99 43 733	STEUERSCHIEBER EINBAU
BEFESTIGUNGSTEIL	10289973	41	1	207	10 04 363 1	FAHRERSITZ
BEFESTIGUNGSTEIL	10289973	41	1	208	10 04 363 2	FAHRERSITZ
BEFESTIGUNGSTEILE KABINE	9879066	10	1	346	90 14 894	FAHRERKABINE
BEFESTIGUNGSWINKEL	10022049	9	2	249	10 02 211 8	GEHAEUSE
BEHAELTER	10102270	1	1	172	10 10 226 8	SCHMIERPUMPE

Bezeichnung	Artikel	Pos.	Menge	Seite	Baugruppe	Bezeichnung
BEHAELTER	5616683	1	1	172	10 10 226 8	SCHMIERPUMPE
BEHAELTERDECKEL	10018590	16	1	172	10 10 226 8	SCHMIERPUMPE
BELUEFTUNGSFILTER	10222393	4	1	54	10 06 878 0	SERVICE PAKET 2000H
BELUEFTUNGSFILTER	10222393	31	1	290	90 15 185	HYDRAULIKTANK EINBAU
BESCHRIFTUNGSBAND MARQ	7001150	141	44	206	90 10 182	FAHRERSTAND GRUNDTEIL
BETAETIGER	6204367	5	1	587	99 89 645	SCHALTER EINBAU
BETAETIGER	6204367	5	1	588	99 89 646	SCHALTER EINBAU S84-2
BETAETIGER	6204367	7	1	603	98 03 921	SCHALTER EINBAU S275
BETRIEBSSTUNDENZAEHLER	6201379	90	1	212	90 14 509	ARMLEHNE LINKS
BEZUG	7024985	2	1	207	10 04 363 1	FAHRERSITZ
BEZUG	7024985	2	1	208	10 04 363 2	FAHRERSITZ
BEZUG	7024986	12	1	207	10 04 363 1	FAHRERSITZ
BEZUG	7024986	12	1	208	10 04 363 2	FAHRERSITZ
BLECH	10047261	10	3	611	99 27 519	HYDRAULIKANLAGE
BLECH	10054772	15	8	375	90 15 147	LAUFSTEG
BLECH	10054772	18	3	612	99 28 720	LAUFSTEG LINKS VORNE
BLECH	10054777	16	10	375	90 15 147	LAUFSTEG
BLECH	10054777	19	3	612	99 28 720	LAUFSTEG LINKS VORNE
BLECH	9692536	220	1	331	90 15 150	VERKLEIDUNG
BLECH	9752945	2	2	601	96 82 469	EINBAU VERDAMPFER
BLECH	9758230	101	1	220	10 36 732 4	ARMLEHNE RECHTS
BLECH	9825998	12	1	592	98 23 672	ELEKTROANLAGE KLIMA
BLECH	9872833	15	1	338	98 72 830	SEITENWAND HINTEN RECHT
BLECH	9895987	25	1	70	98 95 984	LUFTFILTER EINBAU
BLECH	9927508	13	1	610	99 27 505	ERHOEHUNG 1200MM
BLECH	9929570	79	1	513	99 29 897	LOEFFELSTIEL ABGEDICHT. 2,
BLECH	9929572	88	1	513	99 29 897	LOEFFELSTIEL ABGEDICHT. 2,
BLECH	9943165	40	1	234	99 27 652	FUSSVORSTEUERGERAET LI
BLECH	9943165	40	1	235	99 27 653	FUSSVORSTEUERGERAET R
BLECH	9946134	30	1	234	99 27 652	FUSSVORSTEUERGERAET LI
BLECH	9946134	30	1	235	99 27 653	FUSSVORSTEUERGERAET R
BLECHMUTTER	7366862	10	1	217	10 16 576 6	STEUERKONSOLE LINKS
BLECHMUTTER	7370883	13	7	217	10 16 576 6	STEUERKONSOLE LINKS
BLECHMUTTER	7370883	12	11	223	56 18 923	STEUERKONSOLE RECHTS
BLECHMUTTER M6	10009189	275	3	370	10 00 913 0	INNENVERKLEIDUNG
BLECHMUTTER M6	10009189	440	4	371	10 00 913 0	INNENVERKLEIDUNG
BLENDE	9266836	12	1	174	90 72 990	ANSCHLUSSPLATTE NG 125-
BLINDDECKEL	7370890	5	3	223	56 18 923	STEUERKONSOLE RECHTS
BLINDDECKEL	7370899	6	1	217	10 16 576 6	STEUERKONSOLE LINKS
BLINDDECKEL	7618883	120	1	370	10 00 913 0	INNENVERKLEIDUNG
BLINDDECKEL	9199488	7	1	216	90 09 009	HANDGRIFF KPL
BLINDDECKEL	9199488	7	1	228	90 09 010	HANDGRIFF KPL
BLINDFLANSCH	9576071	18	1	308	99 43 733	STEUERSCHIEBER EINBAU
BLINDNIET	10022656	10	4	249	10 02 211 8	GEHAEUSE
BLINDNIET	10044330	310	6	354	10 04 678 8	FAHRERKABINENTUER
BLINDNIET	4900020	15	4	601	96 82 469	EINBAU VERDAMPFER
BLINDNIET	4900053	3	4	403	99 39 804	SCHILDER
BLINDNIET	7029433	280	11	373	70 28 781	FAHRERKABINE
BLINDSTOPFEN	7371142	143	2	221	10 36 732 4	ARMLEHNE RECHTS
BLOCK	9369747	32	1	504	99 35 400	MONOBLOCKAUSLEGER 7,00
BLOCK	9369748	1	1	567	93 69 747	BLOCK
BLOCK	9370414	1	1	314	93 70 592	RUECKSCHLAGVENTIL
BLOCK	9375512	99	1	505	99 35 400	MONOBLOCKAUSLEGER 7,00
BLOCK	9378778	12	1	511	99 29 897	LOEFFELSTIEL ABGEDICHT. 2,
BLOCK	9382136	1	1	509	93 83 613	BLOCK
BLOCK	9383613	63	1	505	99 35 400	MONOBLOCKAUSLEGER 7,00
BLOCK	9757801	23	1	190	10 04 817 7	DREHWERKSRITZELSCHMIER
BLOCK	9757801	23	1	581	90 09 579	DREHWERKSRITZELSCHMIER
BODENBELAG	9879754	5	1	196	90 10 059	FAHRERSTAND
BODENPLATTE 600MM	5613069	2	49	20	56 18 838	RAUPENKETTE FETTGESCHM

Bezeichnung	Artikel	Pos.	Menge	Seite	Baugruppe	Bezeichnung
BODENPLATTE 600MM	5613069	2	49	20	56 18 838	RAUPENKETTE FETTGESCHM
BODENPLATTENMUTTER	7368691	4	196	20	56 18 838	RAUPENKETTE FETTGESCHM
BODENPLATTENMUTTER	7368691	4	196	20	56 18 838	RAUPENKETTE FETTGESCHM
BODENPLATTENSCHRAUBE	4900654	3	196	20	56 18 838	RAUPENKETTE FETTGESCHM
BODENPLATTENSCHRAUBE	4900654	3	196	20	56 18 838	RAUPENKETTE FETTGESCHM
BOLZEN	10015475	30	1	38	56 16 688	FAHRBREMSVENTIL
BOLZEN	10022781	13	2	248	10 02 211 7	LUFTFUEHRUNGSGEHAEUSE
BOLZEN	10065983	3	2	334	10 06 616 6	SCHLOSSKONSOLE
BOLZEN	7028840	620	2	356	10 04 678 9	TUERRAHMEN
BOLZEN	7373086	6	2	89	10 02 562 4	TRIEBWERK/GEHAEUSE
BOLZEN	7738704	39	2	70	98 95 984	LUFTFILTER EINBAU
BOLZEN	7738704	74	2	327	90 15 150	VERKLEIDUNG
BOLZEN	9325867	2	1	57	93 75 063	MONTAGETEILE AUSRUEST
BOLZEN	9327259	9	1	511	99 29 897	LOEFFELSTIEL ABGEDICHT. 2,
BOLZEN	9374747	3	2	568	96 99 196	HUBZYLINDER
BOLZEN	9374829	3	1	57	93 75 063	MONTAGETEILE AUSRUEST
BOLZEN	9375036	13	1	503	99 35 400	MONOBLOCKAUSLEGER 7,00
BOLZEN	9378785	5	2	511	99 29 897	LOEFFELSTIEL ABGEDICHT. 2,
BOLZEN	9577845	7	1	511	99 29 897	LOEFFELSTIEL ABGEDICHT. 2,
BOLZEN	9869072	78	1	327	90 15 150	VERKLEIDUNG
BOLZEN	9869072	96	2	328	90 15 150	VERKLEIDUNG
BOLZEN	9869072	131	2	328	90 15 150	VERKLEIDUNG
BOLZEN	9929278	2	1	531	99 29 323	BOLZEN
BOLZEN	9929323	6	1	511	99 29 897	LOEFFELSTIEL ABGEDICHT. 2,
BOLZEN	9929336	8	1	511	99 29 897	LOEFFELSTIEL ABGEDICHT. 2,
BOLZEN	9929342	2	1	532	99 29 336	BOLZEN
BOLZEN	9935245	11	1	503	99 35 400	MONOBLOCKAUSLEGER 7,00
BOLZEN	9935246	5	1	533	99 35 245	BOLZEN
BOLZEN	9936564	12	1	528	10 07 498 1	KOLBENSTANGENSCH.LOEF
BOLZEN	9936566	10	1	534	99 36 564	BOLZEN
BOLZEN KPL.	9375349	12	1	503	99 35 400	MONOBLOCKAUSLEGER 7,00
BOLZEN KPL.	9375560	2	2	568	96 99 196	HUBZYLINDER
BREMSE	932756501	70	1	162	93 26 621 01	SCHWENKANTRIEB SAT 375/
BREMSGEHAEUSE	9444484	1	1	165	93 27 565 01	BREMSE
BREMSLAMELLENSATZ	9441501	960	1	162	93 26 621 01	SCHWENKANTRIEB SAT 375/
BUCHSE	10009062	130	6	616	70 30 018	SCHUTZGITTER OBEN
BUCHSE	10012511	5	2	92	10 02 562 6	STEUERBODENAUFNAHME
BUCHSE	10022782	12	2	248	10 02 211 7	LUFTFUEHRUNGSGEHAEUSE
BUCHSE	10099877	3	2	19	10 00 966 3	LEITRAD KPL.
BUCHSE	7019122	350	2	366	70 28 778	EINBAUTEILE
BUCHSE	7362583	5	2	241	94 76 369	TRITTPLATTE EINBAU LINKS
BUCHSE	7362583	5	2	242	94 76 441	TRITTPLATTE EINBAU RECHT
BUCHSE	7367729	4	1	314	93 70 592	RUECKSCHLAGVENTIL
BUCHSE	7369135	46	1	322	10 00 008 7	STEUERBLOCK
BUCHSE	9233882	1	2	551	99 06 383	HYDRAULIKZYLINDER
BUCHSE	9233882	1	2	552	99 06 576	HYDRAULIKZYLINDER
BUCHSE	9234161	1	2	550	96 01 362	HYDRAULIKZYLINDER
BUCHSE	9265394	2	1	232	90 74 482	RS VORSTEUERGERAET VG7-
BUCHSE	9265394	14	2	236	90 79 258	VORSTEUERGERAET VG7-2/3
BUCHSE	9265394	14	2	238	90 79 259	VORSTEUERGERAET VG7-2/3
BUCHSE	9265394	2	1	243	92 65 665	RS VORSTEUERGERAET 7-2/3
BUCHSE	9266235	10	1	39	92 67 037	DRUCKBEGRENZUNGSVENTIL
BUCHSE	9266524	11	9	170	92 73 050	ZYLINDER M.BUCHSE NG 125
BUCHSE	9275743	81	1	227	90 80 093	VORSTEUERGERAET VG5-4/7
BUCHSE	9276953	13	2	471	98 88 605	KLIMAKOMPRESSOR ANBAU
BUCHSE	9276953	30	1	590	98 23 518	KOMPRESSOR EINBAU
BUCHSE	9570110	18	2	516	99 43 428	LOEFFELSTIEL ABGEDICHT. 2,
BUCHSE	9827128	1	2	553	99 10 401	HYDRAULIKZYLINDER
BUEGEL	10009015	100	1	359	70 28 777	ELEKTRISCHE ANLAGE
BUEGEL	10289976	72	1	207	10 04 363 1	FAHRERSITZ

Bezeichnung	Artikel	Pos.	Menge	Seite	Baugruppe	Bezeichnung
BUEGEL	10289976	72	1	208	10 04 363 2	FAHRERSITZ
BUEGEL	7028838	160	1	354	10 04 678 8	FAHRERKABINENTUER
BUEGEL	7028872	450	1	360	70 28 777	ELEKTRISCHE ANLAGE
BUEGEL	7365116	7	1	107	73 73 093	NULLAGEN-ZENTRIERUNG
BUEGEL	9012477	8	1	343	90 11 397	WERKZEUGKASTEN
BUEGEL	9201724	189	1	330	90 15 150	VERKLEIDUNG
BUEGEL	9943105	47	1	233	98 79 212	FUSSVORSTEUERGERAET EIN
BUEGEL	9943365	46	1	233	98 79 212	FUSSVORSTEUERGERAET EIN
BUEGELSCHELLE	7369271	16	1	65	90 12 935	LUFT UND ABGASANLAGE
BUEGELSCHELLE 105	10100620	112	5	67	90 12 935	LUFT UND ABGASANLAGE
BUNDBOLZEN	7412286	14	4	108	74 05 844	UMBAUSATZ WIEGELAGERUN
BUNDBUCHSE	7370556	2	2	17	10 22 121 2	LAUFROLLE
CLIP	10412536	30	90	333	99 86 024	MOTORHAUBE
CLIP	10412536	15	32	335	98 72 917	KUEHLERHAUBE
CLIP	10412536	20	11	337	99 89 452	HAUBE LINKS
CLIP	10412536	40	42	339	98 94 393	SEITENTUER MITTE LINKS
CLIP	10412536	17	30	340	10 04 731 3	SEITENTUER RECHTS
CLIP	10412536	6	11	341	96 86 259	DECKEL MITTE
CU-DICHTUNG	7370376	30	2	593	98 23 655	EINBAU OELABSCHEIDER
CU-DICHTUNG	7370376	40	1	593	98 23 655	EINBAU OELABSCHEIDER
DAEMMATTE	10009227	220	1	370	10 00 913 0	INNENVERKLEIDUNG
DAEMMATTE	10009227	220	1	373	70 28 781	FAHRERKABINE
DAEMMATTE	10022773	5	1	252	10 02 206 9	VERDAMPFERGEHAEUSE
DAEMMATTE	10047669	15	3	340	10 04 731 3	SEITENTUER RECHTS
DAEMMATTE	10047670	16	3	340	10 04 731 3	SEITENTUER RECHTS
DAEMMATTE	9381128	6	1	339	98 94 393	SEITENTUER MITTE LINKS
DAEMMATTE	9686261	5	1	341	96 86 259	DECKEL MITTE
DAEMMATTE	9691278	5	1	339	98 94 393	SEITENTUER MITTE LINKS
DAEMMATTE	9803353	16	1	337	99 89 452	HAUBE LINKS
DAEMMATTE	9803811	21	1	333	99 86 024	MOTORHAUBE
DAEMMATTE	9803813	22	1	333	99 86 024	MOTORHAUBE
DAEMMATTE	9803814	23	1	333	99 86 024	MOTORHAUBE
DAEMMATTE	9803816	24	1	333	99 86 024	MOTORHAUBE
DAEMMATTE	9803819	26	1	333	99 86 024	MOTORHAUBE
DAEMMATTE	9803822	6	1	335	98 72 917	KUEHLERHAUBE
DAEMMATTE	9866903	25	1	333	99 86 024	MOTORHAUBE
DAEMMATTE	9867003	15	1	337	99 89 452	HAUBE LINKS
DAEMMATTE	9872832	10	1	338	98 72 830	SEITENWAND HINTEN RECHT
DAEMMATTE	9872918	5	1	335	98 72 917	KUEHLERHAUBE
DAEMMATTE	9872919	7	1	335	98 72 917	KUEHLERHAUBE
DAEMMATTE	9894399	7	1	339	98 94 393	SEITENTUER MITTE LINKS
DAEMMATTE	9896052	7	1	70	98 95 984	LUFTFILTER EINBAU
DAEMMPLATTE	10009228	290	1	371	10 00 913 0	INNENVERKLEIDUNG
DAEMMPLATTE	10009228	290	1	373	70 28 781	FAHRERKABINE
DAEMMPLATTE	10290261	230	1	370	10 00 913 0	INNENVERKLEIDUNG
DAEMMPLATTE	10290261	230	1	373	70 28 781	FAHRERKABINE
DAEMPFUNGSSCHLAEUCHE E	9943949	70	1	262	90 16 999	HYDR.ANL.PUMPEN ZU STEUE
DECKEL	10009030	500	1	371	10 00 913 0	INNENVERKLEIDUNG
DECKEL	10009188	390	1	371	10 00 913 0	INNENVERKLEIDUNG
DECKEL	10015473	110	1	38	56 16 688	FAHRBREMSVENTIL
DECKEL	10015474	100	1	38	56 16 688	FAHRBREMSVENTIL
DECKEL	10026655	9	1	104	56 04 760	SPEISEPUMPE
DECKEL	10026785	1	1	99	10 02 666 0	ZSB-STEUERUNG
DECKEL	10049759	35	1	345	90 15 122	UNTERE ABDECKUNG
DECKEL	10053831	81	2	513	99 29 897	LOEFFELSTIEL ABGEDICHT. 2,
DECKEL	5604338	28	6	321	10 00 008 7	STEUERBLOCK
DECKEL	7028349	11	1	295	56 17 689	ABSPERRORGAN DN 100
DECKEL	7028836	230	1	354	10 04 678 8	FAHRERKABINENTUER
DECKEL	7028865	430	1	360	70 28 777	ELEKTRISCHE ANLAGE
DECKEL	7028881	500	1	362	70 28 884	WISCHERMOTOR

Bezeichnung	Artikel	Pos.	Menge	Seite	Baugruppe	Bezeichnung
DECKEL	7368488	26	1	321	10 00 008 7	STEUERBLOCK
DECKEL	7369129	27	6	321	10 00 008 7	STEUERBLOCK
DECKEL	7371361	83	1	322	10 00 008 7	STEUERBLOCK
DECKEL	7372237	7	1	279	10 02 191 7	STEUEROELEINHEIT
DECKEL	7372749	5	1	323	73 71 361	DECKEL
DECKEL	7373091	2	1	89	10 02 562 4	TRIEBWERK/GEHAEUSE
DECKEL	7408919	1	1	107	73 73 093	NULLAGEN-ZENTRIERUNG
DECKEL	9011412	3	1	343	90 11 397	WERKZEUGKASTEN
DECKEL	9012892	24	1	13	99 44 484	UNTERWAGEN KPL
DECKEL	9012895	25	1	13	99 44 484	UNTERWAGEN KPL
DECKEL	9016187	20	1	345	90 15 122	UNTERE ABDECKUNG
DECKEL	9016188	10	1	345	90 15 122	UNTERE ABDECKUNG
DECKEL	9016189	15	1	345	90 15 122	UNTERE ABDECKUNG
DECKEL	9016190	25	1	345	90 15 122	UNTERE ABDECKUNG
DECKEL	9077777	1	1	427	91 47 512	VERSCHLUSSTEILE
DECKEL	9141600	40	1	30	91 41 597	DREHDURCHFUEHRUNG
DECKEL	9149706	10	1	495	98 85 865	SCHWUNGRADGEHAEUSE
DECKEL	9171589	60	2	233	98 79 212	FUSSVORSTEUERGERAET EIN
DECKEL	9178173	1	1	496	92 68 195	VSL-TEILE
DECKEL	9265148	3	1	569	92 65 151	RUECKSCHLAGVENTIL
DECKEL	9271663	11	1	83	92 71 648	VERSTELLUNG NG 165
DECKEL	9271664	12	1	83	92 71 648	VERSTELLUNG NG 165
DECKEL	9271740	12	1	85	98 88 308	ANSCHLUSSPLATTE NG 165
DECKEL	9271826	1	1	456	92 71 892	VSL-TEILE
DECKEL	9275429	72	1	128	92 75 443	RS DECKEL LPVD 100
DECKEL	9278190	13	1	42	92 78 174	VERSTELLUNG NG 165
DECKEL	9278805	12	1	86	98 89 161	ANSCHLUSSPLATTE NG 165
DECKEL	9360257	75	1	377	90 17 847	ELEKTR.ANLAGE OBERWAGE
DECKEL	9371217	65	1	233	98 79 212	FUSSVORSTEUERGERAET EIN
DECKEL	9376666	1	1	576	96 93 469	KRAFTSTOFFKUPPLUNG WI
DECKEL	9378257	5	1	345	90 15 122	UNTERE ABDECKUNG
DECKEL	9383341	101	1	328	90 15 150	VERKLEIDUNG
DECKEL	9383397	50	1	345	90 15 122	UNTERE ABDECKUNG
DECKEL	9494115	3	1	509	93 83 613	BLOCK
DECKEL	9576763	20	1	13	99 44 484	UNTERWAGEN KPL
DECKEL	9682502	25	1	601	96 82 469	EINBAU VERDAMPFER
DECKEL	9685617	55	1	345	90 15 122	UNTERE ABDECKUNG
DECKEL	9690768	15	4	524	98 04 906	LAGERBOCK
DECKEL	9693455	3	1	576	96 93 469	KRAFTSTOFFKUPPLUNG WI
DECKEL	9696099	1	1	525	96 90 768	DECKEL
DECKEL	9751701	1	1	594	96 82 525	EINBAUTEILE
DECKEL	9767890	49	1	292	90 15 185	HYDRAULIKTANK EINBAU
DECKEL	9767890	35	3	391	99 43 152	KRAFTSTOFFANLAGE
DECKEL	9767890	7	3	396	10 05 028 1	ERSATZ KRAFTSTOFFTANK
DECKEL	9884735	30	1	485	98 84 999	ATL-ANBAU (K27)6ZYL.RECHT
DECKEL	9884735	30	1	486	98 85 002	ATL-ANBAU (K27)6ZYL.LINKS
DECKEL	9929497	86	2	513	99 29 897	LOEFFELSTIEL ABGEDICHT. 2,
DECKEL	9937008	29	1	326	90 15 150	VERKLEIDUNG
DECKEL	9941036	30	1	345	90 15 122	UNTERE ABDECKUNG
DECKEL	9941043	40	1	345	90 15 122	UNTERE ABDECKUNG
DECKEL	9942799	175	1	330	90 15 150	VERKLEIDUNG
DECKEL	9987255	9	1	396	10 05 028 1	ERSATZ KRAFTSTOFFTANK
DECKEL HINTEN	7370896	2	1	217	10 16 576 6	STEUERKONSOLE LINKS
DECKEL HYDRAULIKSPANNE	9397081	35	2	13	99 44 484	UNTERWAGEN KPL
DECKEL LINKS	9379848	26	1	13	99 44 484	UNTERWAGEN KPL
DECKEL LINKS	9838994	19	1	13	99 44 484	UNTERWAGEN KPL
DECKEL MITTE	9686256	1	1	341	96 86 259	DECKEL MITTE
DECKEL MITTE	9686256	2	1	341	96 86 259	DECKEL MITTE
DECKEL MITTE	9686259	140	1	330	90 15 150	VERKLEIDUNG
DECKEL NG 165	9880909	17	1	133	98 81 724	REGLER EHR LPV165

Bezeichnung	Artikel	Pos.	Menge	Seite	Baugruppe	Bezeichnung
DECKEL NG 165	9881230	18	1	111	90 78 788	REP.SATZ (REGLERDECKEL) L
DECKEL NG 165	9881230	18	1	133	98 81 724	REGLER EHR LPV165
DECKEL NG 165	9881240	40	1	134	98 81 724	REGLER EHR LPV165
DECKEL OBEN	9386453	40	1	594	96 82 525	EINBAUTEILE
DECKEL RECHTS	9374833	23	1	13	99 44 484	UNTERWAGEN KPL
DECKEL RECHTS	9379849	27	1	13	99 44 484	UNTERWAGEN KPL
DECKEL VORNE	7370895	3	1	217	10 16 576 6	STEUERKONSOLE LINKS
DECKENLEUCHTE	7028857	140	1	359	70 28 777	ELEKTRISCHE ANLAGE
DECKPLATTE	9265413	29	1	236	90 79 258	VORSTEUERGERAET VG7-2/3
DECKPLATTE	9385196	1	1	547	96 84 962	SCHLAUCHSCHELLE
DECKPLATTE	9864708	51	2	276	99 89 441	HYDRAULIKANLAGE LUEFTER
DICHTBLINDNIETE	7009867	12	6	339	98 94 393	SEITENTUER MITTE LINKS
DICHTBLINDNIETE	7009867	12	6	342	96 90 685	SEITENTUER VORNE RECHTS
DICHTBLINDNIETE	7009867	12	6	343	90 11 397	WERKZEUGKASTEN
DICHTBUNDMUTTER	10037894	42	2	102	10 02 678 4	STEUERVENTIL
DICHTKANTENRING	4770004	23	2	463	90 76 908	KRAFTSTOFFLEITUNGEN D94
DICHTPROFIL	10008649	16	0.14m	244	98 79 077	KLIMAANLAGE
DICHTRING	10018988	3	1	92	10 02 562 6	STEUERBODENAUFNAHME
DICHTRING	10018988	8	1	97	10 02 563 4	GEHAEUSE
DICHTRING	7009411	30	4	87	10 01 250 8	ZSB-WIEGE
DICHTRING	7011286	6	2	395	70 10 596	DS PUMPE
DICHTRING	7011288	12	2	395	70 10 596	DS PUMPE
DICHTRING	7370338	21	1	173	10 10 226 8	SCHMIERPUMPE
DICHTRING	7370339	23	2	173	10 10 226 8	SCHMIERPUMPE
DICHTRING	7380982	25	1	42	92 78 174	VERSTELLUNG NG 165
DICHTRING	7380982	25	1	112	90 79 811	RS STELLKOLBEN
DICHTRING	7380982	25	1	113	92 71 653	DS VERSTELLUNG LPV 165
DICHTRING	7381019	47	1	111	90 78 788	REP.SATZ (REGLERDECKEL) L
DICHTRING	7381019	47	1	134	98 81 724	REGLER EHR LPV165
DICHTRING	7381019	47	1	136	98 82 875	DICHTSATZ (REGELV.EHR) LP
DICHTRING	7381029	24	1	112	90 79 811	RS STELLKOLBEN
DICHTRING	7381029	24	1	113	92 71 653	DS VERSTELLUNG LPV 165
DICHTRING	7381501	24	2	42	92 78 174	VERSTELLUNG NG 165
DICHTRING	7610225	6	1	167	94 42 150	OELEINFUELLSTUTZEN
DICHTRING	7610225	6	1	169	94 42 350	OELEINFUELLSTUTZEN
DICHTRING 190X178,4X12,3	7023589	7	1	561	99 07 890	KOLBENSTANGENLAGER 125/
DICHTRING S= 2,40	7011459	10	1	562	99 22 058	KOLBENSTANGENLAGER 140/
DICHTSATZ	10015470	999	1	38	56 16 688	FAHRBREMSVENTIL
DICHTSATZ	7024632	999	1	283	10 02 191 5	REGELMAGNETVENTIL
DICHTSATZ	7025142	999	1	280	50 09 565	DRUCKBEGRENZUNGSPATR
DICHTSATZ	7029460	999	1	325	56 13 550	VENTIL
DICHTSATZ (REGELV.EHR) LP	9882875	88	1	79	90 72 922	HYDR.VERSTELLPUMPE LPV
DICHTSATZ (REGELV.EHR) LP	9882875	88	1	81	90 77 452	HYDR.VERSTELLPUMPE LPV
DICHTSATZ FMF 125	9273048	98	1	164	90 72 100	HYDR.EINBAUMOTOR FIX.FM
DICHTSATZ FMV 165	9278179	980	1	37	90 72 024	HYDR.EINBAUMOTOR VAR.FM
DICHTSATZ LMF 064	9888782	98	1	302	90 80 817	HYDR.KONSTANTMOTOR FMF
DICHTSATZ VG7-4/...	9269690	96	1	227	90 80 093	VORSTEUERGERAET VG5-4/7
DICHTSATZ WASSERPUMPE	9076976	166	1	409	90 76 939	MOTORUMFANG D9406TI-E A4
DICHTSATZ WV 10	9266232	96	1	163	90 72 100	HYDR.EINBAUMOTOR FIX.FM
DICHTSATZ WV 10	9266232	98	1	179	90 77 087	WECHSELVENTIL WV 10
DICHTSCHEIBE	7002221	50	4	24	56 18 003	KETTENENDGLIED
DICHTSCHEIBE	7381047	6	1	440	92 79 918	DS ZYLINDERKOPF D9408
DICHTSCHEIBE	7381047	6	1	441	92 79 919	DS ZYLINDERKOPF D9406
DICHTSCHRAUBE	7370332	33	1	173	10 10 226 8	SCHMIERPUMPE
DICHTSTOPFEN	7025171	12	6	109	74 09 110	WIEGE
DICHTSTOPFEN	7369978	45	4	102	10 02 678 4	STEUERVENTIL
DICHTSTOPFEN	7380023	67	3	135	98 81 724	REGLER EHR LPV165
DICHTSTOPFEN	7380779	24	1	78	90 72 922	HYDR.VERSTELLPUMPE LPV
DICHTSTOPFEN	7380779	24	1	80	90 77 452	HYDR.VERSTELLPUMPE LPV
DICHTSTOPFEN	7380780	17	1	80	90 77 452	HYDR.VERSTELLPUMPE LPV

Bezeichnung	Artikel	Pos.	Menge	Seite	Baugruppe	Bezeichnung
DICHTSTOPFEN	7408930	2	2	92	10 02 562 6	STEUERBODENAUFNAHME
DICHTSTOPFEN	7610819	8	2	35	94 43 970	FAHRANTRIEB FAT 500P005
DICHTUNG	10009014	120	1	354	10 04 678 8	FAHRERKABINENTUER
DICHTUNG	10009027	450	2	371	10 00 913 0	INNENVERKLEIDUNG
DICHTUNG	10019002	61	1	95	10 02 562 9	TORQUE CONTROL
DICHTUNG	10044355	150	1	366	70 28 778	EINBAUTEILE
DICHTUNG	10099879	7	2	19	10 00 966 3	LEITRAD KPL.
DICHTUNG	10216004	110	1	370	10 00 913 0	INNENVERKLEIDUNG
DICHTUNG	7011131	2	1	425	50 04 624	VENTIL
DICHTUNG	7019154	240	1	354	10 04 678 8	FAHRERKABINENTUER
DICHTUNG	7019155	250	1	354	10 04 678 8	FAHRERKABINENTUER
DICHTUNG	7024455	460	1	360	70 28 777	ELEKTRISCHE ANLAGE
DICHTUNG	7026772	13	1	382	90 13 341	ELEKTROKASTEN KPL. E50
DICHTUNG	7028343	5	1	295	56 17 689	ABSPERRORGAN DN 100
DICHTUNG	7028790	130	1	350	70 28 774	GLASSCHEIBEN
DICHTUNG	7028795	170	1	350	70 28 774	GLASSCHEIBEN
DICHTUNG	7028846	410	1	355	10 04 678 8	FAHRERKABINENTUER
DICHTUNG	7028847	430	1	355	10 04 678 8	FAHRERKABINENTUER
DICHTUNG	7028892	160	1	366	70 28 778	EINBAUTEILE
DICHTUNG	7028934	140	1	366	70 28 778	EINBAUTEILE
DICHTUNG	7028953	400	2	371	10 00 913 0	INNENVERKLEIDUNG
DICHTUNG	7029412	520	1	358	70 28 844	SCHIEBEFENSTER
DICHTUNG	7029413	530	2	358	70 28 844	SCHIEBEFENSTER
DICHTUNG	7041345	1	1	300	74 14 913	TANKVERSCHLUSS
DICHTUNG	7264906	11	1	126	92 65 783	VERSCHLUSSCHRAUBE M.DIC
DICHTUNG	7368993	3	2	50	10 06 877 9	SERVICE PAKET 1000H
DICHTUNG	7368993	2	1	296	73 68 771	RUECKLAUFFILTER
DICHTUNG	7368994	8	1	296	73 68 771	RUECKLAUFFILTER
DICHTUNG	7369354	7	2	69	56 11 458	VENTILPLATTE
DICHTUNG	7371600	11	1	19	10 00 966 3	LEITRAD KPL.
DICHTUNG	7408920	16	1	91	10 02 562 5	NULLLAGENZENTRIERUNG
DICHTUNG	9144762	2	1	426	92 75 329	OELEINFUELLUNG
DICHTUNG	9267437	2	2	447	90 77 317	KUEHLERGEHAEUSE ANBAU
DICHTUNG	9267437	3	1	449	92 74 263	DS OELKUEHLER
DICHTUNG	9267472	4	2	448	90 77 316	OELKUEHLER
DICHTUNG	9267472	2	2	449	92 74 263	DS OELKUEHLER
DICHTUNG	9267786	3	1	421	98 89 275	AGGREGATETRAEGER
DICHTUNG	9267838	9	4	440	92 79 918	DS ZYLINDERKOPF D9408
DICHTUNG	9267838	9	4	441	92 79 919	DS ZYLINDERKOPF D9406
DICHTUNG	9267838	6	3	466	98 80 269	LUFTANSAUGUNG 6ZYL.-T/TI
DICHTUNG	9268047	5	1	495	98 85 865	SCHWUNGRADGEHAEUSE
DICHTUNG	9268093	3	1	423	98 87 143	OELWANNE M.BEFESTIGUNG
DICHTUNG	9268127	2	1	489	92 74 128	DS ATL-ANBAU
DICHTUNG	9268129	19	1	440	92 79 918	DS ZYLINDERKOPF D9408
DICHTUNG	9268130	8	1	485	98 84 999	ATL-ANBAU (K27)6ZYL.RECHT
DICHTUNG	9268130	8	1	486	98 85 002	ATL-ANBAU (K27)6ZYL.LINKS
DICHTUNG	9268130	6	1	489	92 74 128	DS ATL-ANBAU
DICHTUNG	9268131	20	1	440	92 79 918	DS ZYLINDERKOPF D9408
DICHTUNG	9268131	19	1	441	92 79 919	DS ZYLINDERKOPF D9406
DICHTUNG	9268131	21	1	485	98 84 999	ATL-ANBAU (K27)6ZYL.RECHT
DICHTUNG	9268131	21	1	486	98 85 002	ATL-ANBAU (K27)6ZYL.LINKS
DICHTUNG	9268131	7	1	489	92 74 128	DS ATL-ANBAU
DICHTUNG	9268192	2	1	456	92 71 892	VSL-TEILE
DICHTUNG	9270109	18	1	440	92 79 918	DS ZYLINDERKOPF D9408
DICHTUNG	9271816	108	2	67	90 12 935	LUFT UND ABGASANLAGE
DICHTUNG	9271961	4	1	478	92 69 435	THERMOSTATGEHAEUSE
DICHTUNG	9271963	11	2	440	92 79 918	DS ZYLINDERKOPF D9408
DICHTUNG	9271963	11	2	441	92 79 919	DS ZYLINDERKOPF D9406
DICHTUNG	9271963	3	3	467	90 77 181	VERBINDUNGSLEITUNG ANBA
DICHTUNG	9271963	15	1	468	92 77 971	VERBINDUNGSLEITUNG ANBA

Bezeichnung	Artikel	Pos.	Menge	Seite	Baugruppe	Bezeichnung
DICHTUNG	9272836	16	4	440	92 79 918	DS ZYLINDERKOPF D9408
DICHTUNG	9272836	16	4	441	92 79 919	DS ZYLINDERKOPF D9406
DICHTUNG	9272836	3	6	481	90 72 835	ABGASKRUEMMER D9406T (K
DICHTUNG	9273423	18	1	441	92 79 919	DS ZYLINDERKOPF D9406
DICHTUNG	9273423	2	1	485	98 84 999	ATL-ANBAU (K27)6ZYL.RECHT
DICHTUNG	9273423	2	1	486	98 85 002	ATL-ANBAU (K27)6ZYL.LINKS
DICHTUNG	9273423	8	1	489	92 74 128	DS ATL-ANBAU
DICHTUNG	9275428	76	1	128	92 75 443	RS DECKEL LPVD 100
DICHTUNG	9277608	13	1	436	92 79 842	ZYLINDERKOPF
DICHTUNG	9277608	4	1	440	92 79 918	DS ZYLINDERKOPF D9408
DICHTUNG	9277608	4	1	441	92 79 919	DS ZYLINDERKOPF D9406
DICHTUNG	9277968	5	2	468	92 77 971	VERBINDUNGSLEITUNG ANBA
DICHTUNG	9884736	31	1	485	98 84 999	ATL-ANBAU (K27)6ZYL.RECHT
DICHTUNG	9884736	31	1	486	98 85 002	ATL-ANBAU (K27)6ZYL.LINKS
DICHTUNG	9886846	8	1	448	90 77 316	OELKUEHLER
DICHTUNG (ZYLINDERKOFPDE	9272966	6	8	50	10 06 877 9	SERVICE PAKET 1000H
DICHTUNG (ZYLINDERKOFPDE	9272966	9	1	436	92 79 842	ZYLINDERKOPF
DICHTUNG (ZYLINDERKOFPDE	9272966	5	1	440	92 79 918	DS ZYLINDERKOPF D9408
DICHTUNG (ZYLINDERKOFPDE	9272966	5	1	441	92 79 919	DS ZYLINDERKOPF D9406
DICHTUNG (ZYLINDERKOFPDE	9272966	9	1	442	92 75 976	DS VENTILDICHTRING
DICHTUNG AFM 31 TD 2	9275766	3	1	452	98 87 153	OELLEITUNG
DICHTUNG NG165	9882204	15	1	78	90 72 922	HYDR.VERSTELLPUMPE LPV
DICHTUNG NG165	9882204	15	1	80	90 77 452	HYDR.VERSTELLPUMPE LPV
DICHTUNGSKITT	10022063	30	1	250	10 02 211 8	GEHAEUSE
DICHTUNGSMASSE	7029402	180	1	350	70 28 774	GLASSCHEIBEN
DICHTUNGSPROFIL	7008696	33	8.48m	70	98 95 984	LUFTFILTER EINBAU
DICHTUNGSPROFIL	7028821	220	1.44m	353	70 28 775	FRONTSCHEIBE
DICHTUNGSSATZ	5617208	999	1	77	10 01 726 4	DREHWERKSPUMPE
DICHTUNGSSATZ	939674901	910	1	162	93 26 621 01	SCHWENKANTRIEB SAT 375/
DISPLAY FUSS	7373268	20	1	223	56 18 923	STEUERKONSOLE RECHTS
DISTANZBLECH 0,05	7371991	24	1	87	10 01 250 8	ZSB-WIEGE
DISTANZBLECH 0,075	7371992	24	1	87	10 01 250 8	ZSB-WIEGE
DISTANZBLECH 0,1	7371993	24	1	87	10 01 250 8	ZSB-WIEGE
DISTANZBLECH S= 0,30	7408901	24	1	87	10 01 250 8	ZSB-WIEGE
DISTANZBLECH S= 1,00	7365108	5	1	89	10 02 562 4	TRIEBWERK/GEHAEUSE
DISTANZBLECH S= 1,05	7408879	5	1	89	10 02 562 4	TRIEBWERK/GEHAEUSE
DISTANZBLECH S= 1,10	7408880	5	1	89	10 02 562 4	TRIEBWERK/GEHAEUSE
DISTANZBLECH S= 1,15	7408881	5	1	89	10 02 562 4	TRIEBWERK/GEHAEUSE
DISTANZBLECH S= 1,20	7365109	5	1	89	10 02 562 4	TRIEBWERK/GEHAEUSE
DISTANZBLECH S= 1,40	7408882	5	1	89	10 02 562 4	TRIEBWERK/GEHAEUSE
DISTANZBLECH S= 1,60	7408883	5	1	89	10 02 562 4	TRIEBWERK/GEHAEUSE
DISTANZBLECH S= 1,80	7408884	5	1	89	10 02 562 4	TRIEBWERK/GEHAEUSE
DISTANZBOLZEN	7408889	20	1	87	10 01 250 8	ZSB-WIEGE
DISTANZBUCHSE	10013971	780	1	368	70 28 778	EINBAUTEILE
DISTANZBUCHSE	10022783	5	6	248	10 02 211 7	LUFTFUEHRUNGSGEHAEUSE
DISTANZBUCHSE	7028907	900	2	361	70 28 777	ELEKTRISCHE ANLAGE
DISTANZBUECHSE	9929334	3	1	531	99 29 323	BOLZEN
DISTANZHUELSE	9075641	17	2	471	98 88 605	KLIMAKOMPRESSOR ANBAU
DISTANZHUELSE	9884475	10	1	471	98 88 605	KLIMAKOMPRESSOR ANBAU
DISTANZHUELSE	9950358	71	1	197	90 15 575	HYDRAULIKANLAGE FAHRER
DISTANZHUELSE 13/25/57	9882031	21	1	471	98 88 605	KLIMAKOMPRESSOR ANBAU
DISTANZHUELSE 13/25/57	9882031	41	1	590	98 23 518	KOMPRESSOR EINBAU
DISTANZHUELSE 6,2/10/26.5	9075445	8	4	500	90 74 671	STEUERGERAET ANBAU
DISTANZHUELSE ETG 88 9/15	9887737	6	18	481	90 72 835	ABGASKRUEMMER D9406T (K
DISTANZRING	7002216	40	2	24	56 18 003	KETTENENDGLIED
DISTANZRING	7370811	3	1	579	73 70 814	FILTERELEMENT
DISTANZRINGSATZ NG 165	9885932	70	1	78	90 72 922	HYDR.VERSTELLPUMPE LPV
DISTANZRINGSATZ NG 165	9885932	70	1	81	90 77 452	HYDR.VERSTELLPUMPE LPV
DISTANZRINGSATZ NG 165	9885932	22	2	125	90 79 347	RS SCHWENKJOCH LPV 165
DISTANZSCHEIBE	9275737	13	2	174	90 72 990	ANSCHLUSSPLATTE NG 125-

Bezeichnung	Artikel	Pos.	Menge	Seite	Baugruppe	Bezeichnung
DISTANZSTUECK	10013979	140	2	616	70 30 018	SCHUTZGITTER OBEN
DISTANZSTUECK	9277034	11	1	471	98 88 605	KLIMAKOMPRESSOR ANBAU
DISTANZSTUECK	9889426	12	4	305	90 74 144	ANSCHLUSSPLATTE FMF 075
DOPPELABREISSTOPFEN	7022127	31	1	149	10 10 144 1	HYDRAULIKPUMPE
DOPPELGEBLAESE	10022052	26	1	250	10 02 211 8	GEHAEUSE
DOPPELMAULSCHLUESSEL	7360707	12	1	398	93 75 078	WERKZEUGAUSRUESTUNG
DOPPELMAULSCHLUESSEL	7360813	15	1	398	93 75 078	WERKZEUGAUSRUESTUNG
DOPPELMAULSCHLUESSEL	7900717	6	1	398	93 75 078	WERKZEUGAUSRUESTUNG
DOPPELSIEB	7370817	4	1	579	73 70 814	FILTERELEMENT
DOPPELSIEB	7370818	2	1	579	73 70 814	FILTERELEMENT
DREHBUEHNE	9011104	30	1	49	90 15 120	OBERWAGEN
DREHDURCHFUEHRUNG	10009630	8	1	27	93 45 153	DREHVERBINDUNG EINBAU
DREHDURCHFUEHRUNG	9141597	7	1	27	93 45 153	DREHVERBINDUNG EINBAU
DREHGRIFF	7370096	42	1	219	10 36 732 4	ARMLEHNE RECHTS
DREHKRANZ EINBAU	9015061	800	1	11	99 34 236	VERZEICHNIS OBW R964HD
DREHSTROMGENERATOR 28	6290070	1	1	490	98 83 758	GENERATOR VORMONTIERT
DREHVERBINDUNG EINBAU	9345153	100	1	10	99 40 492	VERZEICHNIS UTW
DREHVERBINDUNG EINBAU	9345153	10	1	13	99 44 484	UNTERWAGEN KPL
DREHWERK	9943383	11	1	158	10 04 811 3	DREHWERKSEINBAU
DREHWERK BEFESTIGUNGS	9375100	10	1	158	10 04 811 3	DREHWERKSEINBAU
DREHWERKSEINBAU	10048113	700	1	11	99 34 236	VERZEICHNIS OBW R964HD
DREHWERKSPUMPE	10017264	20	1	71	99 44 237	PUMPEN UND KUPPLUNGSEIN
DREHWERKSRITZELSCHMIER	10048177	2	1	189	10 04 811 5	ZENTRALSCHMIERANLAGE OB
DREHWERKSRITZELSCHMIER	9009579	120	1	194	10 04 811 7	ZENTRALSCHMIERANLAGE OB
DREHZAHLGEBER ANBAU	9273234	232	2	410	90 76 939	MOTORUMFANG D9406TI-E A4
DROSSELBOLZEN	10015533	140	2	38	56 16 688	FAHRBREMSVENTIL
DROSSELRUECKSCHLAGVEN	5602932	45	1	504	99 35 400	MONOBLOCKAUSLEGER 7,00
DROSSELRUECKSCHLAGVEN	5605822	32	2	99	10 02 666 0	ZSB-STEUERUNG
DROSSELRUECKSCHLAGVEN	9270387	15	1	511	99 29 897	LOEFFELSTIEL ABGEDICHT. 2,
DRUCKBEGRENZUNGSPATR	5009565	5	1	279	10 02 191 7	STEUEROELEINHEIT
DRUCKBEGRENZUNGSVENTI	5800021	13	2	92	10 02 562 6	STEUERBODENAUFNAHME
DRUCKBEGRENZUNGSVENTI	9073571	1	1	305	90 74 144	ANSCHLUSSPLATTE FMF 075
DRUCKBEGRENZUNGSVENTI	9267554	1	1	43	98 84 000	RS DRUCKBEGRENZUNGSV
DRUCKBEGRENZUNGSVENTIL	9267037	2	1	174	90 72 990	ANSCHLUSSPLATTE NG 125-
DRUCKBEGRENZUNGSVENTIL	9267037	1	1	183	98 83 996	REP.SATZ
DRUCKEINSPEISEVENTIL	5616231	60	8	322	10 00 008 7	STEUERBLOCK
DRUCKFEDER	10026783	38	2	102	10 02 678 4	STEUERVENTIL
DRUCKFEDER	10101457	7	1	151	10 10 145 1	TRIEBWERK
DRUCKFEDER	5606650	5	1	318	56 15 220	HOCHDRUCKFILTER
DRUCKFEDER	5616117	220	4	38	56 16 688	FAHRBREMSVENTIL
DRUCKFEDER	7009097	64	1	95	10 02 562 9	TORQUE CONTROL
DRUCKFEDER	7009414	4	1	107	73 73 093	NULLAGEN-ZENTRIERUNG
DRUCKFEDER	7014884	2	2	229	90 10 105	FAHRERKABINE TEILE
DRUCKFEDER	7024422	22	1	105	56 06 401	SPEISEDRUCKVENTIL
DRUCKFEDER	7362511	6	1	509	93 83 613	BLOCK
DRUCKFEDER	7367550	4	1	323	73 71 361	DECKEL
DRUCKFEDER	7371358	3	1	324	56 10 135	EINSPEISEVENTIL
DRUCKFEDER	7371520	6	2	99	10 02 666 0	ZSB-STEUERUNG
DRUCKFEDER	7371521	7	2	99	10 02 666 0	ZSB-STEUERUNG
DRUCKFEDER	7371931	37	1	89	10 02 562 4	TRIEBWERK/GEHAEUSE
DRUCKFEDER	7381302	10	1	451	98 86 858	SCHMIEROELPUMPE
DRUCKFEDER	7381703	36	1	133	98 81 724	REGLER EHR LPV165
DRUCKFEDER	7381807	26	2	236	90 79 258	VORSTEUERGERAET VG7-2/3
DRUCKFEDER	7381807	26	2	238	90 79 259	VORSTEUERGERAET VG7-2/3
DRUCKFEDER	7408892	19	1	87	10 01 250 8	ZSB-WIEGE
DRUCKFEDER	7409290	22	1	103	50 04 324	SPEISEDRUCKVENTIL
DRUCKFEDER	749072914	170	1	38	56 16 688	FAHRBREMSVENTIL
DRUCKFEDER	7610107	6	26	165	93 27 565 01	BREMSE
DRUCKFEDER	7610108	7	26	165	93 27 565 01	BREMSE
DRUCKFEDER	9145973	6	1	416	92 71 637	ENDREGELVENTIL

Bezeichnung	Artikel	Pos.	Menge	Seite	Baugruppe	Bezeichnung
DRUCKFEDER	9265149	6	1	569	92 65 151	RUECKSCHLAGVENTIL
DRUCKFEDER	9265404	15	1	39	92 67 037	DRUCKBEGRENZUNGSVENTIL
DRUCKFEDER	9265521	28	4	227	90 80 093	VORSTEUERGERAET VG5-4/7
DRUCKFEDER	9266088	21	1	41	92 67 554	DRUCKBEGRENZUNGSVENTI
DRUCKFEDER	9266088	21	1	124	90 73 571	DRUCKBEGRENZUNGSVENTI
DRUCKFEDER	9266641	30	20	118	98 88 307	TRIEBWERK NG 165
DRUCKFEDER	9268054	25	2	236	90 79 258	VORSTEUERGERAET VG7-2/3
DRUCKFEDER	9268054	25	2	238	90 79 259	VORSTEUERGERAET VG7-2/3
DRUCKFEDER	9268747	31	20	118	98 88 307	TRIEBWERK NG 165
DRUCKFEDER	9273459	9	2	437	92 79 843	ZYLINDERKOPF VORMONT.
DRUCKFEDER	9477422	30	9	180	92 66 169	RS TRIEBWERK LMF 064
DRUCKFEDER	9886756	21	2	448	90 77 316	OELKUEHLER
DRUCKFEDER 0,70/ 3,30X24,2	10003855	31	24	178	90 74 416	REP.-SATZ (TRIEBWERK) FMF
DRUCKFEDER 0,80/ 6,30x27,40	7382063	14	1	195	98 89 003	RUECKSCHLAGVENTIL RV
DRUCKFEDER 1,10/5,9X31,00	10040051	26	4	227	90 80 093	VORSTEUERGERAET VG5-4/7
DRUCKFEDER 1,30/ 5,50X18,1	7382167	30	24	178	90 74 416	REP.-SATZ (TRIEBWERK) FMF
DRUCKFEDER 1,8/10,5X15,8/3	7381550	35	1	133	98 81 724	REGLER EHR LPV165
DRUCKFEDER 13,6X29,1X 2,6	7373500	17	24	34	50 20 370 01	FEDERDRUCKLAMELLENBRE
DRUCKFEDER 2,00/14,70X34,5	7381702	34	1	133	98 81 724	REGLER EHR LPV165
DRUCKFEDER 2,6/10,78X28,77/	7381307	38	1	133	98 81 724	REGLER EHR LPV165
DRUCKFEDER 2x15x68	7361568	9	1	566	56 02 932	DROSSELRUECKSCHLAGVEN
DRUCKFEDER 4,5X31,1X 0,9	7373502	19	24	34	50 20 370 01	FEDERDRUCKLAMELLENBRE
DRUCKFEDER 5/37X54,5/5,4	7381499	15	1	42	92 78 174	VERSTELLUNG NG 165
DRUCKFEDER 51,7/ 5,3X95/4,0	7365026	3	1	314	93 70 592	RUECKSCHLAGVENTIL
DRUCKFEDER 6,8/1,2X20/6	9266087	20	1	41	92 67 554	DRUCKBEGRENZUNGSVENTI
DRUCKFEDER 6,8/1,2X20/6	9266087	20	1	124	90 73 571	DRUCKBEGRENZUNGSVENTI
DRUCKFEDER 8,2X29,1X 1,7	7373501	18	24	34	50 20 370 01	FEDERDRUCKLAMELLENBRE
DRUCKGEBER M14X1,5 0-10BA	6290172	12	1	492	90 72 552	MOTORREGELUNGSENSORIK
DRUCKGEBER M18X1,5 0,5-4,5	6290173	13	1	492	90 72 552	MOTORREGELUNGSENSORIK
DRUCKLEITUNG KPL	9396813	8	1	319	99 43 724	STEUERLEITUNGENSATZ
DRUCKLEITUNG KPL	9396814	6	1	319	99 43 724	STEUERLEITUNGENSATZ
DRUCKLEITUNG KPL	9396995	3	1	319	99 43 724	STEUERLEITUNGENSATZ
DRUCKLEITUNG KPL	9396996	5	1	319	99 43 724	STEUERLEITUNGENSATZ
DRUCKLEITUNG KPL	9396997	9	1	319	99 43 724	STEUERLEITUNGENSATZ
DRUCKLEITUNG KPL	9396998	11	1	319	99 43 724	STEUERLEITUNGENSATZ
DRUCKLEITUNG KPL	9490631	1	1	27	93 45 153	DREHVERBINDUNG EINBAU
DRUCKLEITUNG KPL	9684418	14	1	511	99 29 897	LOEFFELSTIEL ABGEDICHT. 2,
DRUCKLEITUNG KPL	9807473	1	1	320	98 71 891	DRUCKLEITUNGEN EINBAU
DRUCKLEITUNG KPL	9807476	2	1	320	98 71 891	DRUCKLEITUNGEN EINBAU
DRUCKLEITUNG KPL	9807480	3	1	320	98 71 891	DRUCKLEITUNGEN EINBAU
DRUCKLEITUNG KPL	9807482	4	1	320	98 71 891	DRUCKLEITUNGEN EINBAU
DRUCKLEITUNG KPL	9807484	5	1	320	98 71 891	DRUCKLEITUNGEN EINBAU
DRUCKLEITUNG KPL	9807486	6	1	320	98 71 891	DRUCKLEITUNGEN EINBAU
DRUCKLEITUNG KPL	9807488	7	1	320	98 71 891	DRUCKLEITUNGEN EINBAU
DRUCKLEITUNG KPL	9807490	8	1	320	98 71 891	DRUCKLEITUNGEN EINBAU
DRUCKLEITUNG KPL	9807492	9	1	320	98 71 891	DRUCKLEITUNGEN EINBAU
DRUCKLEITUNGEN EINBAU	9871891	35	1	309	99 43 733	STEUERSCHIEBER EINBAU
DRUCKRING 10X343/295RD	932856101	61	2	162	93 26 621 01	SCHWENKANTRIEB SAT 375/
DRUCKRING 33X37X13	7372915	14	1	172	10 10 226 8	SCHMIERPUMPE
DRUCKSCHALTER	10292659	2	1	390	10 29 266 0	TROCKNER-SAMMLER
DRUCKSCHEIBE	7373504	5	1	34	50 20 370 01	FEDERDRUCKLAMELLENBRE
DRUCKSTIFT	10101458	9	3	151	10 10 145 1	TRIEBWERK
DS ATL-ANBAU	9274128	185	1	409	90 76 939	MOTORUMFANG D9406TI-E A4
DS DREHDURCHFUEHRUNG	10009676	999	1	29	10 00 963 0	DREHDURCHFUEHRUNG
DS DREHDURCHFUEHRUNG	9265064	11	1	30	91 41 597	DREHDURCHFUEHRUNG
DS DRUCKBEGRENZUNGSV	9266089	999	1	41	92 67 554	DRUCKBEGRENZUNGSVENTI
DS DRUCKBEGRENZUNGSV	9266089	999	1	124	90 73 571	DRUCKBEGRENZUNGSVENTI
DS DRUCKBEGRENZUNGSVE	9266231	98	1	39	92 67 037	DRUCKBEGRENZUNGSVENTIL
DS DRUCKBEGRENZUNGSVE	9266231	97	1	164	90 72 100	HYDR.EINBAUMOTOR FIX.FM
DS DRUCKVENTIL	5616901	999	1	26	56 16 231	DRUCKEINSPEISEVENTIL

Bezeichnung	Artikel	Pos.	Menge	Seite	Baugruppe	Bezeichnung
DS EINSPRITZDUESE	9078851	3	1	457	92 74 096	EINSPRITZDUESE M.BEFEST
DS KOLBEN 180MM	9062632	999	1	557	92 41 642	KOLBEN 180MM
DS KOLBEN 190MM	9064090	999	1	559	99 07 680	KOLBEN 190 MM
DS KOLBEN 210MM	9159705	999	1	558	92 81 569	KOLBEN 210MM
DS KOLBENSTANGENLAGER	9158144	999	1	563	99 24 735	KOLBENSTANGENLAGER 110/
DS KOLBENSTANGENLAGER	9064091	999	1	561	99 07 890	KOLBENSTANGENLAGER 125/
DS KOLBENSTANGENLAGER	9062984	999	1	562	99 22 058	KOLBENSTANGENLAGER 140/
DS MAGNETVENTIL	7030130	999	1	281	50 10 575	3/2-WEGEMAGNETVENTIL
DS MOTOR	9279969	490	1	411	90 76 939	MOTORUMFANG D9406TI-E A4
DS OELKUEHLER	9274263	51	1	407	90 76 939	MOTORUMFANG D9406TI-E A4
DS PUMPE	7010596	800	1	121	56 09 934	ZAHNRADPUMPE
DS PUMPE LPV 165	9271657	98	1	79	90 72 922	HYDR.VERSTELLPUMPE LPV
DS PUMPE LPV 165	9271657	98	1	81	90 77 452	HYDR.VERSTELLPUMPE LPV
DS RUECKSCHLAGVENTIL	9268642	97	1	195	98 89 003	RUECKSCHLAGVENTIL RV
DS RUECKSCHLAGVENTIL	9268642	97	1	306	98 89 008	RS RUECKSCHLAGVENTIL
DS RUECKSCHLAGVENTIL	9270390	999	1	554	92 70 387	DROSSELRUECKSCHLAGVEN
DS VENTIL	5604377	10	1	566	56 02 932	DROSSELRUECKSCHLAGVEN
DS VENTIL	5604580	16	1	511	99 29 897	LOEFFELSTIEL ABGEDICHT. 2,
DS VENTILDICHTRING	9275976	41	6	406	90 76 939	MOTORUMFANG D9406TI-E A4
DS VENTILDICHTRING	9275976	997	1	436	92 79 842	ZYLINDERKOPF
DS VERSTELLUNG LPV 165	9271653	92	1	79	90 72 922	HYDR.VERSTELLPUMPE LPV
DS VERSTELLUNG LPV 165	9271653	92	1	81	90 77 452	HYDR.VERSTELLPUMPE LPV
DS VERSTELLUNG LPV 165	9271653	999	1	83	92 71 648	VERSTELLUNG NG 165
DS VERTEILERGETRIEBE PVG	9273200	97	1	75	92 73 131	PUMPENVERT.GETR. PVG 350
DS WEGEVENTIL	5009562	4	1	279	10 02 191 7	STEUEROELEINHEIT
DS WEGEVENTIL	5009562	999	1	282	56 15 344	MAGNETVENTIL
DS ZYLINDERKOPF D9406	9279919	39	1	406	90 76 939	MOTORUMFANG D9406TI-E A4
DS ZYLINDERKOPF D9406	9279919	998	1	436	92 79 842	ZYLINDERKOPF
DS ZYLINDERKOPF D9408	9279918	999	1	436	92 79 842	ZYLINDERKOPF
DSF-RING	7381248	5	1	435	98 85 019	KOLBEN M.RINGE
DUESE	10008097	4	1	153	10 10 144 0	STEUERVENTIL
DUESE	7373088	47	2	99	10 02 666 0	ZSB-STEUERUNG
DUESE	7381303	2	1	457	92 74 096	EINSPRITZDUESE M.BEFEST
DUESE	9270735	48	1	134	98 81 724	REGLER EHR LPV165
DUESE F.KUEHLKANALKOLBE	9889737	1	1	418	98 87 338	KOLBENKUEHLUNG
DUESENROHR	7368676	3	1	400	56 10 371	HANDHEBELFETTPRESSE
DUESENROHR	7900836	39	1	399	93 75 078	WERKZEUGAUSRUESTUNG
DURCHFUEHRUNGSTUELLE	10010154	25	1	216	90 09 009	HANDGRIFF KPL
DURCHFUEHRUNGSTUELLE	10010154	25	1	228	90 09 010	HANDGRIFF KPL
ECCO ALARM KPL	9389148	2	1	549	10 05 001 6	FAHRWARNEINRICHTUNG
EG-HERSTELLERERKLAERUN	9399608	99	1	404	99 39 804	SCHILDER
EG-KONFORMITAESERKLAER	9399607	98	1	404	99 39 804	SCHILDER
EINBAU OELABSCHEIDER	9823655	60	1	577	98 23 503	NACHRUESTSATZ KLIMAANL
EINBAU PLATINE A1008	9399139	12	1	549	10 05 001 6	FAHRWARNEINRICHTUNG
EINBAU VERDAMPFER	9682469	40	1	577	98 23 503	NACHRUESTSATZ KLIMAANL
EINBAUTEILE	7028778	70	1	347	10 01 582 0	FAHRERKABINE
EINBAUTEILE	9682525	20	1	583	98 22 807	KLIMAKONDENSATOR EINBA
EINBAUTEILE	9936154	2	1	503	99 35 400	MONOBLOCKAUSLEGER 7,00
EINFUELLSIEB	10296919	20	1	391	99 43 152	KRAFTSTOFFANLAGE
EINFUELLSTUTZEN	6426763	4	1	576	96 93 469	KRAFTSTOFFKUPPLUNG WI
EINFUELLSTUTZEN	9144756	1	1	426	92 75 329	OELEINFUELLUNG
EINFUELLSTUTZEN	9442151	1	1	167	94 42 150	OELEINFUELLSTUTZEN
EINFUELLSTUTZEN	9442359	1	1	169	94 42 350	OELEINFUELLSTUTZEN
EINLASSVENTIL	9274640	2	1	437	92 79 843	ZYLINDERKOPF VORMONT.
EINLASSVENTIL	9279965	2	1	437	92 79 843	ZYLINDERKOPF VORMONT.
EINMAULSCHLUESSEL	4002012	20	1	398	93 75 078	WERKZEUGAUSRUESTUNG
EINMAULSCHLUESSEL	7900708	19	1	398	93 75 078	WERKZEUGAUSRUESTUNG
EINSCHLAGBOLZEN	7361276	41	1	399	93 75 078	WERKZEUGAUSRUESTUNG
EINSCHRAUBSTUTZEN	7363079	19	2	64	99 87 926	KRAFTSTOFFILTER EINBAU
EINSCHRAUBSTUTZEN	7365616	53	1	72	99 44 237	PUMPEN UND KUPPLUNGSEIN

Bezeichnung	Artikel	Pos.	Menge	Seite	Baugruppe	Bezeichnung
EINSCHRAUBSTUTZEN	7367860	11	1	507	99 36 164	SCHMIERLEITUNGEN EINBAU
EINSCHRAUBSTUTZEN	7367860	15	1	517	99 43 469	ZENTRALSCHMIERANLAGE
EINSCHRAUBSTUTZEN	7368092	109	1	145	99 44 450	KUEHLER EINBAU
EINSCHRAUBSTUTZEN	7368545	2	4	192	10 04 811 7	ZENTRALSCHMIERANLAGE OB
EINSCHRAUBSTUTZEN	7380956	75	2	75	92 73 131	PUMPENVERT.GETR. PVG 350
EINSCHRAUBSTUTZEN	7402779	36	1	276	99 89 441	HYDRAULIKANLAGE LUEFTER
EINSCHRAUBSTUTZEN	7403083	84	1	292	90 15 185	HYDRAULIKTANK EINBAU
EINSCHRAUBSTUTZEN	7617262	23	1	235	99 27 653	FUSSVORSTEUERGERAET R
EINSCHRAUBSTUTZEN	7617262	146	1	313	99 43 733	STEUERSCHIEBER EINBAU
EINSCHRAUBSTUTZEN	7617355	83	1	194	10 04 811 7	ZENTRALSCHMIERANLAGE OB
EINSPEISEVENTIL	5610135	54	6	322	10 00 008 7	STEUERBLOCK
EINSPEISEVENTIL	5616232	62	4	322	10 00 008 7	STEUERBLOCK
EINSPRITZDUESE (T)	9275538	2	1	457	92 74 096	EINSPRITZDUESE M.BEFEST
EINSPRITZDUESE M.BEFEST	9274096	90	6	408	90 76 939	MOTORUMFANG D9406TI-E A4
EINSPRITZLEITUNG ZYL.1	9279701	1	1	465	92 79 349	EINSPRITZLEITUNG ZYL.1-3
EINSPRITZLEITUNG ZYL.1-3	9279349	101	1	408	90 76 939	MOTORUMFANG D9406TI-E A4
EINSPRITZLEITUNG ZYL.2	9279702	2	1	465	92 79 349	EINSPRITZLEITUNG ZYL.1-3
EINSPRITZLEITUNG ZYL.3	9279705	3	1	465	92 79 349	EINSPRITZLEITUNG ZYL.1-3
EINSPRITZLEITUNG ZYL.4-6	9274776	102	1	408	90 76 939	MOTORUMFANG D9406TI-E A4
EINSPRITZLEITUNG ZYL.6	9274779	6	1	461	92 74 776	EINSPRITZLEITUNG ZYL.4-6
EINSPRITZLEITUNG ZYL5(V8)Z	9274777	4	1	461	92 74 776	EINSPRITZLEITUNG ZYL.4-6
EINSPRITZLEITUNG ZYL6(V8)Z	9274778	5	1	461	92 74 776	EINSPRITZLEITUNG ZYL.4-6
EINSPRITZPUMPE	9883189	70	1	407	90 76 939	MOTORUMFANG D9406TI-E A4
EINSTELLBLECH	9880895	20	1	498	98 87 502	SCHWUNGRAD ANBAU
EINSTELLSCHRAUBE	9175560	5	2	439	92 72 224	KIPPHEBELBOCK VORMONT.
EINSTELLSCHRAUBE	9271638	3	1	416	92 71 637	ENDREGELVENTIL
EINSTELLSCHRAUBE D9X29	7372396	16	1	317	56 16 713	STEUERLEISTE
EINSTUFEN-BOXFILTER	9272855	2	1	460	98 83 464	KRAFTSTOFF-FILTER-ANBAU
ELEKTR.ANL.ZUSATZSCHEIN	9018689	20	1	607	99 34 322	ZUSATZSCHEINW.AUF FOPS
ELEKTR.ANL.ZUSATZSCHEI	9018688	20	1	606	99 34 320	ZUSATZSCHEINW.AUF FOPS
ELEKTR.ANLAGE ERHOEHU	9949375	40	1	604	99 27 351	FAHRERKABINENERHOEHU
ELEKTR.ANLAGE OBERWAGE	9017847	9000	1	12	99 34 236	VERZEICHNIS OBW R964HD
ELEKTR.ANLAGE SCHMIERUN	9009578	110	1	194	10 04 811 7	ZENTRALSCHMIERANLAGE OB
ELEKTR.ANLAGE SCHMIERUN	9009581	71	1	582	90 09 579	DREHWERKSRITZELSCHMIER
ELEKTRISCHE ANLAGE	7028777	60	1	347	10 01 582 0	FAHRERKABINE
ELEKTROANLAGE KLIMA	9823672	50	1	577	98 23 503	NACHRUESTSATZ KLIMAANL
ELEKTROKASTEN	9392651	26	1	211	90 14 509	ARMLEHNE LINKS
ELEKTROKASTEN E50	9009183	2	1	382	90 13 341	ELEKTROKASTEN KPL. E50
ELEKTROKASTEN KPL. E50	9013341	23	1	376	90 17 847	ELEKTR.ANLAGE OBERWAGE
ENDBOLZEN	5609594	20	1	24	56 18 003	KETTENENDGLIED
ENDBUCHSE	7002199	30	1	25	73 71 456	KETTENENDSEGMENT
ENDREGELVENTIL	9271637	7	1	405	90 76 939	MOTORUMFANG D9406TI-E A4
ENDSTUECK	10301925	7	2	17	10 22 121 2	LAUFROLLE
ENDSTUFE	10347900	100	1	220	10 36 732 4	ARMLEHNE RECHTS
ENTLUEFTERVENTIL	9586883	20	1	555	95 86 880	ENTLUEFTUNGSEINRICHTUN
ENTLUEFTUNGSEINRICHTUN	9586880	200	2	550	96 01 362	HYDRAULIKZYLINDER
ENTLUEFTUNGSSCHRAUBE	7028688	2	1	459	92 72 855	EINSTUFEN-BOXFILTER
ENTLUEFTUNGSSCHRAUBE	9613451	1	1	564	96 13 452	ENTLUEFTUNGSSCHRAUBE G
ENTLUEFTUNGSSCHRAUBE G	9613452	28	2	551	99 06 383	HYDRAULIKZYLINDER
ENTLUEFTUNGSSCHRAUBE G	9613452	28	2	552	99 06 576	HYDRAULIKZYLINDER
ENTLUEFTUNGSSCHRAUBE M	7361391	33	14	321	10 00 008 7	STEUERBLOCK
ENTWAESSERUNGSSCHLAUC	5616682	27	1	173	10 10 226 8	SCHMIERPUMPE
ENTWAESSERUNGSVENTIL	5605688	95	1	394	99 41 960	KRAFTSTOFFTANK
ERHOEHUNG	9927506	2	1	610	99 27 505	ERHOEHUNG 1200MM
ERHOEHUNG	9927507	10	1	614	99 27 506	ERHOEHUNG
ERHOEHUNG 1200MM	9927505	10	1	604	99 27 351	FAHRERKABINENERHOEHU
ERSATZ KRAFTSTOFFTANK	10050281	100	1	392	99 43 152	KRAFTSTOFFANLAGE
ERSATZELEMENT	7381816	9	1	50	10 06 877 9	SERVICE PAKET 1000H
ERSATZELEMENT	7381816	1	1	458	73 81 820	KRAFTSTOFF-VORFILTER
ERSATZKOLBEN	10340016	36	1	325	56 13 550	VENTIL

Bezeichnung	Artikel	Pos.	Menge	Seite	Baugruppe	Bezeichnung
ETIKETT	9007585	60	1	383	90 13 341	ELEKTROKASTEN KPL. E50
ETIKETT	9014598	24	1	376	90 17 847	ELEKTR.ANLAGE OBERWAGE
ETIKETT	9803917	6	1	603	98 03 921	SCHALTER EINBAU S275
ETIKETT	9836702	7	1	588	99 89 646	SCHALTER EINBAU S84-2
ETIKETT	9836704	7	1	587	99 89 645	SCHALTER EINBAU
ETIKETT	9988683	4	1	230	90 16 516	SCHALTER EINBAU S218
ETIKETT	9989643	6	1	587	99 89 645	SCHALTER EINBAU
ETIKETT	9989644	6	1	588	99 89 646	SCHALTER EINBAU S84-2
EWG-BESCHEINIGUNG	9399606	97	1	404	99 39 804	SCHILDER
EXZENTER	7372914	15	1	172	10 10 226 8	SCHMIERPUMPE
EXZENTERBOLZEN	10018999	22	1	99	10 02 666 0	ZSB-STEUERUNG
EXZENTERBOLZEN	7401878	8	2	107	73 73 093	NULLAGEN-ZENTRIERUNG
FAHRANTRIEB	9684902	450	1	10	99 40 492	VERZEICHNIS UTW
FAHRANTRIEB	9684902	13	1	13	99 44 484	UNTERWAGEN KPL
FAHRANTRIEB FAT 500P005	9443970	5	2	570	90 19 693	UMRUESTSATZ FAT R964B LB
FAHRBREMSVENTIL	5616688	15	2	33	96 84 902	FAHRANTRIEB
FAHRERKABINE	10013972	10	1	373	70 28 781	FAHRERKABINE
FAHRERKABINE	10015820	20	1	346	90 14 894	FAHRERKABINE
FAHRERKABINE	7028781	10	1	347	10 01 582 0	FAHRERKABINE
FAHRERKABINE	9014894	8700	1	12	99 34 236	VERZEICHNIS OBW R964HD
FAHRERKABINE TEILE	9010105	22	1	216	90 09 009	HANDGRIFF KPL
FAHRERKABINE TEILE	9010105	22	1	228	90 09 010	HANDGRIFF KPL
FAHRERKABINENERHOEHU	9927336	18	1	7	.	
FAHRERKABINENERHOEHU	9927351	10	1	595	99 27 336	FAHRERKABINENERHOEHU
FAHRERKABINENTUER	10046788	50	1	347	10 01 582 0	FAHRERKABINE
FAHRERSITZ	10043631	51	1	203	90 10 182	FAHRERSTAND GRUNDTEIL
FAHRERSITZ	10043632	50	1	203	90 10 182	FAHRERSTAND GRUNDTEIL
FAHRERSTAND	9010059	6000	1	11	99 34 236	VERZEICHNIS OBW R964HD
FAHRERSTAND GRUNDTEIL	9010182	20	1	196	90 10 059	FAHRERSTAND
FAHRWARNEINRICHTUNG	10048715	11	1	7	.	
FAHRWARNEINRICHTUNG	10050016	2	1	548	10 04 871 5	FAHRWARNEINRICHTUNG
FALTENBALG	10014790	17	1	256	10 06 515 0	VORSTEUERGEBER LINKS
FALTENBALG	10014790	17	1	257	10 06 515 1	VORSTEUERGEBER RECHTS
FALTENBALG	7025004	40	1	207	10 04 363 1	FAHRERSITZ
FALTENBALG	7025004	40	1	208	10 04 363 2	FAHRERSITZ
FALTENBALG	7366620	42	1	207	10 04 363 1	FAHRERSITZ
FALTENBALG	7366620	42	1	208	10 04 363 2	FAHRERSITZ
FEDER	10101448	10	1	149	10 10 144 1	HYDRAULIKPUMPE
FEDER	7013458	9	2	281	50 10 575	3/2-WEGEMAGNETVENTIL
FEDER	7013458	19	1	317	56 16 713	STEUERLEISTE
FEDER	7028350	12	1	295	56 17 689	ABSPERRORGAN DN 100
FEDER	7028835	380	1	355	10 04 678 8	FAHRERKABINENTUER
FEDER	7369125	21	2	321	10 00 008 7	STEUERBLOCK
FEDER	7369126	22	3	321	10 00 008 7	STEUERBLOCK
FEDER	7369127	23	1	321	10 00 008 7	STEUERBLOCK
FEDER	7369128	24	1	321	10 00 008 7	STEUERBLOCK
FEDER	7370910	66	2	15	99 44 484	UNTERWAGEN KPL
FEDER	7372747	82	1	322	10 00 008 7	STEUERBLOCK
FEDER 1,4X9,4X17,8	7372397	20	1	317	56 16 713	STEUERLEISTE
FEDER 1,5X8,8X38,7	7372398	21	1	317	56 16 713	STEUERLEISTE
FEDERCLIPS	10022775	2	2	252	10 02 206 9	VERDAMPFERGEHAEUSE
FEDERDRUCKLAMELLENBRE	502037001	70	1	36	94 43 970	FAHRANTRIEB FAT 500P005
FEDEREINHEIT	5613371	65	2	15	99 44 484	UNTERWAGEN KPL
FEDERSCHEIBE	7028344	6	2	295	56 17 689	ABSPERRORGAN DN 100
FEDERSPANGE	7412223	13	2	108	74 05 844	UMBAUSATZ WIEGELAGERUN
FEDERTELLER	10026786	5	1	99	10 02 666 0	ZSB-STEUERUNG
FEDERTELLER	7021980	70	2	38	56 16 688	FAHRBREMSVENTIL
FEDERTELLER	7365115	2	1	107	73 73 093	NULLAGEN-ZENTRIERUNG
FEDERTELLER	7370148	39	2	102	10 02 678 4	STEUERVENTIL
FEDERTELLER	7370915	67	2	15	99 44 484	UNTERWAGEN KPL

Bezeichnung	Artikel	Pos.	Menge	Seite	Baugruppe	Bezeichnung
FEDERTELLER	7371519	5	1	99	10 02 666 0	ZSB-STEUERUNG
FEDERTELLER	7401880	6	1	107	73 73 093	NULLAGEN-ZENTRIERUNG
FEDERTELLER	9076334	15	4	227	90 80 093	VORSTEUERGERAET VG5-4/7
FEDERTELLER	9079261	15	2	236	90 79 258	VORSTEUERGERAET VG7-2/3
FEDERTELLER	9079261	15	2	238	90 79 259	VORSTEUERGERAET VG7-2/3
FEDERTELLER	9275562	37	1	133	98 81 724	REGLER EHR LPV165
FEDERTELLER	9275563	39	2	133	98 81 724	REGLER EHR LPV165
FEDERTELLER	9279245	32	1	133	98 81 724	REGLER EHR LPV165
FEDERTELLER	9279385	10	1	130	92 79 369	FEDERTELLER M.STIFT LR
FEDERTELLER M.STIFT LR	9279369	2	1	133	98 81 724	REGLER EHR LPV165
FEDERTELLER OBEN	9175563	7	2	437	92 79 843	ZYLINDERKOPF VORMONT.
FEDERTELLER UNTEN	9276549	6	2	437	92 79 843	ZYLINDERKOPF VORMONT.
FEDERTOPF	7372393	14	1	317	56 16 713	STEUERLEISTE
FEINFILTER	7382048	4	1	50	10 06 877 9	SERVICE PAKET 1000H
FEINFILTER	7382048	3	1	459	92 72 855	EINSTUFEN-BOXFILTER
FENSTER	7029415	550	1	358	70 28 844	SCHIEBEFENSTER
FENSTER	7029416	560	1	358	70 28 844	SCHIEBEFENSTER
FETT	8655008	126	1	40	92 68 751	RS VERSCHLUSSRING FMV 16
FETT	8655008	126	1	127	92 68 016	RS VERSCHLUSSRING LPVD
FETT STABURAGS NBU 12	10013025	110	1	477	90 77 686	RS WASSERPUMPE
FETTSPANNER	9015252	62	2	15	99 44 484	UNTERWAGEN KPL
FEUERSCHUTZSCHLAUCH	5607689	40	4m	584	98 23 669	KLIMASCHLAEUCHE EINBAU
FEUERSCHUTZSCHLAUCH	5607689	41	1.5m	584	98 23 669	KLIMASCHLAEUCHE EINBAU
FEUERSCHUTZSCHLAUCH	7404639	42	3m	584	98 23 669	KLIMASCHLAEUCHE EINBAU
FILTER	10025638	5	1	93	10 02 562 7	FILTEREINBAU
FILTEREINBAU	10025627	4	1	77	10 01 726 4	DREHWERKSPUMPE
FILTEREINSATZ	10037617	8	1	53	99 81 554	SERVICE PAKET 1500H/2500H
FILTEREINSATZ	10037617	13	1	264	99 43 894	STEUEROELEINHEIT EINBAU
FILTEREINSATZ	10037617	10	1	266	56 09 948	OELFILTERSET
FILTEREINSATZ	7364108	10	1	53	99 81 554	SERVICE PAKET 1500H/2500H
FILTEREINSATZ	7364108	8	1	98	10 02 563 8	FILTER
FILTEREINSATZ	7364368	4	1	318	56 15 220	HOCHDRUCKFILTER
FILTERELEMENT	7362686	5	2	50	10 06 877 9	SERVICE PAKET 1000H
FILTERELEMENT	7362686	5	2	70	98 95 984	LUFTFILTER EINBAU
FILTERELEMENT	7370814	1	1	578	56 11 503	SCHMIERSTOFFILTER
FILTERFLANSCH	5004658	1	1	93	10 02 562 7	FILTEREINBAU
FILTERGEHAEUSE	10026645	9	1	98	10 02 563 8	FILTER
FILTERKONSOLE	5604846	5	1	152	93 95 343	WASSERFILTER EINBAU
FILTERKONSOLE	9075029	1	1	459	92 72 855	EINSTUFEN-BOXFILTER
FILTERKOPF	10026642	5	1	98	10 02 563 8	FILTER
FILTERKOPF	7368080	2	1	64	99 87 926	KRAFTSTOFFILTER EINBAU
FILTERMATTE	10022770	8	1	50	10 06 877 9	SERVICE PAKET 1000H
FILTERMATTE	10022770	2	1	255	10 02 277 7	UMLUFTGITTER
FILZRING	7016180	4	1	32	92 65 064	DS DREHDURCHFUEHRUNG
FINGERSCHUTZ	9985038	2	2	140	99 85 053	LUEFTER EINBAU
FLACHSICHERUNGSDOSE	6000783	25	1	382	90 13 341	ELEKTROKASTEN KPL. E50
FLAMMGLUEHKERZE ROTA 35	6290182	1	2	469	90 72 046	FLAMMSTARTANLAGE
FLAMMSTARTANLAGE	9072046	130	1	408	90 76 939	MOTORUMFANG D9406TI-E A4
FLANSCH	9279836	12	2	78	90 72 922	HYDR.VERSTELLPUMPE LPV
FLANSCH	9279836	12	2	80	90 77 452	HYDR.VERSTELLPUMPE LPV
FLANSCH	9884730	9	1	485	98 84 999	ATL-ANBAU (K27)6ZYL.RECHT
FLANSCH	9884730	9	1	486	98 85 002	ATL-ANBAU (K27)6ZYL.LINKS
FLANSCHHAELFTE	10286359	21	4	275	99 89 441	HYDRAULIKANLAGE LUEFTER
FLANSCHHAELFTE	10286360	92	4	262	90 16 999	HYDR.ANL.PUMPEN ZU STEUE
FLANSCHHAELFTE	10286360	20	4	268	99 43 384	HYDR.DREHDURCHFUEHR.+D
FLANSCHHAELFTE	10286361	4	16	48	96 95 216	HYDRAULIKANLAGE UNTER
FLANSCHHAELFTE	10286361	50	16	261	90 16 999	HYDR.ANL.PUMPEN ZU STEUE
FLANSCHHAELFTE	10286361	6	4	263	99 43 949	DAEMPFUNGSSCHLAEUCHE E
FLANSCHHAELFTE	10286361	5	36	267	98 05 014	HYDR.ANLAGE STEUERSCHIE
FLANSCHHAELFTE	10286361	5	16	268	99 43 384	HYDR.DREHDURCHFUEHR.+D

Bezeichnung	Artikel	Pos.	Menge	Seite	Baugruppe	Bezeichnung
FLANSCHHAELFTE	10286361	15	4	268	99 43 384	HYDR.DREHDURCHFUEHR.+D
FLANSCHHAELFTE	10286361	31	4	308	99 43 733	STEUERSCHIEBER EINBAU
FLANSCHHAELFTE	10286361	36	2	310	99 43 733	STEUERSCHIEBER EINBAU
FLANSCHHAELFTE	10286361	10	18	320	98 71 891	DRUCKLEITUNGEN EINBAU
FLANSCHHAELFTE	10286361	40	8	504	99 35 400	MONOBLOCKAUSLEGER 7,00
FLANSCHHAELFTE	10286361	65	32	505	99 35 400	MONOBLOCKAUSLEGER 7,00
FLANSCHHAELFTE	10286361	103	16	505	99 35 400	MONOBLOCKAUSLEGER 7,00
FLANSCHHAELFTE	10286361	50	6	513	99 29 897	LOEFFELSTIEL ABGEDICHT. 2,
FLANSCHHAELFTE	10286362	11	2	275	99 89 441	HYDRAULIKANLAGE LUEFTER
FLANSCHHAELFTE	10286362	71	2	292	90 15 185	HYDRAULIKTANK EINBAU
FLANSCHHAELFTE	5002070	56	12	273	99 89 440	GETRIEBEOEL U.HYDR.OELK
FLANSCHHAELFTE	5002070	6	2	275	99 89 441	HYDRAULIKANLAGE LUEFTER
FLANSCHHAELFTE	5602407	37	14	504	99 35 400	MONOBLOCKAUSLEGER 7,00
FLANSCHHAELFTE	5602640	65	4	269	96 95 447	HYDR./SAUG-+RUECKL.SCHLA
FLANSCHHAELFTE	5602640	65	4	271	99 44 527	HYDR./SAUG-+RUECKL.SCHLA
FLANSCHHAELFTE	5602640	15	2	308	99 43 733	STEUERSCHIEBER EINBAU
FLANSCHHAELFTE	5603794	80	4	274	99 89 440	GETRIEBEOEL U.HYDR.OELK
FLANSCHHAELFTE	5603839	43	4	72	99 44 237	PUMPEN UND KUPPLUNGSEIN
FLANSCHVERBINDUNG	7616897	30	1	72	99 44 237	PUMPEN UND KUPPLUNGSEIN
FLASCHENHALTER	10291090	2140	1	372	10 29 113 8	VERKLEIDUNG
FLUEGELMUTTER	7010685	12	4	70	98 95 984	LUFTFILTER EINBAU
FLUIDLAGER	10013573	5	4	259	98 79 063	KABINENBODENPLATTE BEFE
FRONTSCHEIBE	7028775	30	1	347	10 01 582 0	FAHRERKABINE
FRONTSCHEIBE OBEN	7030512	110	1	353	70 28 775	FRONTSCHEIBE
FRONTSCHEIBE UNTEN	7028820	210	1	353	70 28 775	FRONTSCHEIBE
FUEHRUNG	10015472	210	2	38	56 16 688	FAHRBREMSVENTIL
FUEHRUNGSRING	7005249	13	3	563	99 24 735	KOLBENSTANGENLAGER 110/
FUEHRUNGSRING	7005250	13	4	561	99 07 890	KOLBENSTANGENLAGER 125/
FUEHRUNGSRING	7005251	13	4	562	99 22 058	KOLBENSTANGENLAGER 140/
FUEHRUNGSROHR	9274987	4	1	424	92 74 986	OELMESSSTAB M.ROHR
FUEHRUNGSSCHIENE	9836544	235	1	332	90 15 150	VERKLEIDUNG
FUELLADAPTER	7373097	80	1	585	98 23 669	KLIMASCHLAEUCHE EINBAU
FUELLADAPTER	7373098	81	1	585	98 23 669	KLIMASCHLAEUCHE EINBAU
FUELLPUMPE	5608704	43	1	191	10 04 817 7	DREHWERKSRITZELSCHMIER
FUELLPUMPE	5608704	96	1	194	10 04 811 7	ZENTRALSCHMIERANLAGE OB
FUELLPUMPE	5608704	43	1	582	90 09 579	DREHWERKSRITZELSCHMIER
FUSSVORSTEUERGERAET EIN	9879212	40	1	203	90 10 182	FAHRERSTAND GRUNDTEIL
FUSSVORSTEUERGERAET LI	9927652	10	1	233	98 79 212	FUSSVORSTEUERGERAET EIN
FUSSVORSTEUERGERAET R	9927653	20	1	233	98 79 212	FUSSVORSTEUERGERAET EIN
GASFEDER	10037201	35	1	70	98 95 984	LUFTFILTER EINBAU
GASFEDER	10037206	181	1	330	90 15 150	VERKLEIDUNG
GASFEDER	10037214	72	1	327	90 15 150	VERKLEIDUNG
GASFEDER	10113413	15	2	326	90 15 150	VERKLEIDUNG
GASFEDER	10113413	15	2	326	90 15 150	VERKLEIDUNG
GASFEDER	7368357	15	2	343	90 11 397	WERKZEUGKASTEN
GASFEDER	7372354	17	1	218	73 73 807	SICHERHEITSHEBEL
GEGENHALTER	9560855	4	2	384	99 41 331	BATTERIE EINBAU
GEGENMUTTER	6905277	11	1	382	90 13 341	ELEKTROKASTEN KPL. E50
GEGENMUTTER	7370333	24	2	173	10 10 226 8	SCHMIERPUMPE
GEHAEUSE	10022118	1	1	246	10 00 566 9	VERDAMPFER
GEHAEUSE	10025634	7	1	89	10 02 562 4	TRIEBWERK/GEHAEUSE
GEHAEUSE	5605365	12	1	264	99 43 894	STEUEROELEINHEIT EINBAU
GEHAEUSE	5605365	12	1	266	56 09 948	OELFILTERSET
GEHAEUSE	7372318	2	1	318	56 15 220	HOCHDRUCKFILTER
GEHAEUSE	9074387	10	1	163	90 72 100	HYDR.EINBAUMOTOR FIX.FM
GEHAEUSE	9265147	2	1	569	92 65 151	RUECKSCHLAGVENTIL
GEHAEUSE	9273082	1	1	74	92 73 131	PUMPENVERT.GETR. PVG 350
GEHAEUSE	9277636	10	1	80	90 77 452	HYDR.VERSTELLPUMPE LPV
GEHAEUSE FMF 64	9075967	10	1	302	90 80 817	HYDR.KONSTANTMOTOR FMF
GEHAEUSE M.BUCHSE NG 16	9881228	4	1	133	98 81 724	REGLER EHR LPV165

Bezeichnung	Artikel	Pos.	Menge	Seite	Baugruppe	Bezeichnung
GEHAEUSEDECKEL	7372771	27	1	173	10 10 226 8	SCHMIERPUMPE
GELENKBAND-PRISMASCHELL	10016495	34	1	143	99 44 450	KUEHLER EINBAU
GENERATOR VORMONTIERT	9883758	195	1	410	90 76 939	MOTORUMFANG D9406TI-E A4
GERADE-VERBINDUNG	7410211	21	2	202	90 15 257	VERTEILER EINBAU
GERADE-VERBINDUNG	7410211	36	5	507	99 36 164	SCHMIERLEITUNGEN EINBAU
GETRIEBE	7028883	510	1	362	70 28 884	WISCHERMOTOR
GETRIEBELAGERUNG LINKS	9017540	5	1	13	99 44 484	UNTERWAGEN KPL
GETRIEBELAGERUNG RECHT	9010514	3	1	13	99 44 484	UNTERWAGEN KPL
GETRIEBEOEL U.HYDR.OELK	9989440	45	1	260	90 16 998	HYDRAULIKANLAGE OBERWA
GEWINDEEINSATZ	10044343	490	3	360	70 28 777	ELEKTRISCHE ANLAGE
GEWINDEEINSATZ	7020610	340	2	371	10 00 913 0	INNENVERKLEIDUNG
GEWINDEEINSATZ	7020610	340	4	373	70 28 781	FAHRERKABINE
GEWINDEEINSATZ	7028765	90	3	348	10 01 582 0	FAHRERKABINE
GEWINDEEINSATZ	7028765	400	11	373	70 28 781	FAHRERKABINE
GEWINDEEINSATZ	7028873	490	3	373	70 28 781	FAHRERKABINE
GEWINDEEINSATZ	7380474	1	2	466	98 80 269	LUFTANSAUGUNG 6ZYL.-T/TI
GEWINDEEINSATZ	7380474	1	8	468	92 77 971	VERBINDUNGSLEITUNG ANBA
GEWINDEEINSATZ M6	10044359	550	1	371	10 00 913 0	INNENVERKLEIDUNG
GEWINDEPLATTE	9376780	3	2	56	90 18 364	PUMPENRAUM TEILE
GEWINDEPLATTE	9682277	4	1	140	99 85 053	LUEFTER EINBAU
GEWINDEPLATTE	9826708	60	1	584	98 23 669	KLIMASCHLAEUCHE EINBAU
GEWINDEPLATTE	9826709	61	1	584	98 23 669	KLIMASCHLAEUCHE EINBAU
GEWINDEPLATTE	9867368	26	1	339	98 94 393	SEITENTUER MITTE LINKS
GEWINDEPLATTE	9867368	26	2	342	96 90 685	SEITENTUER VORNE RECHTS
GEWINDERING	7370812	5	1	579	73 70 814	FILTERELEMENT
GEWINDESTIFT	7364245	41	2	102	10 02 678 4	STEUERVENTIL
GEWINDESTIFT	9277144	16	2	133	98 81 724	REGLER EHR LPV165
GITTER	9018096	12	1	375	90 15 147	LAUFSTEG
GITTER	9385578	10	1	375	90 15 147	LAUFSTEG
GITTER	9928729	5	1	612	99 28 720	LAUFSTEG LINKS VORNE
GITTERROST	9903847	50	1	605	99 27 520	PLATTFORM B.STARR ERH. 1
GLASFASERFILTEREINSATZ	7373880	27	2	290	90 15 185	HYDRAULIKTANK EINBAU
GLASFASERFILTEREINSATZ	7373881	2	2	50	10 06 877 9	SERVICE PAKET 1000H
GLASFASERFILTEREINSATZ	7373881	2	2	52	98 76 098	SERVICE PAKET ERSTE 500H
GLASFASERFILTEREINSATZ	7373881	28	2	290	90 15 185	HYDRAULIKTANK EINBAU
GLASSCHEIBE	10009056	480	1	355	10 04 678 8	FAHRERKABINENTUER
GLASSCHEIBE	10009223	160	1	350	70 28 774	GLASSCHEIBEN
GLASSCHEIBE	10009225	400	1	355	10 04 678 8	FAHRERKABINENTUER
GLASSCHEIBE	7028793	110	1	350	70 28 774	GLASSCHEIBEN
GLASSCHEIBE	7030315	120	1	350	70 28 774	GLASSCHEIBEN
GLASSCHEIBEN	7028774	20	1	347	10 01 582 0	FAHRERKABINE
GLEICHSTROMMOTOR	10219732	28	1	173	10 10 226 8	SCHMIERPUMPE
GLEITLAGERBUCHSE	9880035	2	2	474	98 88 213	WASSERPUMPENGEHAEUSE
GLEITRINGDICHTUNG	10030866	5	2	17	10 22 121 2	LAUFROLLE
GLEITRINGDICHTUNG	10099878	5	2	19	10 00 966 3	LEITRAD KPL.
GLEITRINGDICHTUNG	7381986	7	1	473	98 88 263	WASSERPUMPE VORMONT.
GLEITRINGDICHTUNG	7381986	6	1	476	90 76 976	DICHTSATZ WASSERPUMPE
GLEITRINGDICHTUNG	7610244	58	1	36	94 43 970	FAHRANTRIEB FAT 500P005
GLEITRINGDICHTUNG 73,1x91	7109243	15	1	18	56 05 506	TRAGROLLE
GLEITSCHEIBE NG 140-150	9889809	15	1	178	90 74 416	REP.-SATZ (TRIEBWERK) FMF
GLEITSCHEIBE NG 165	9888536	15	1	118	98 88 307	TRIEBWERK NG 165
GLEITSCHEIBE NG 165	9888536	11	1	125	90 79 347	RS SCHWENKJOCH LPV 165
GLEITSCHIENE	10075618	13	1	528	10 07 498 1	KOLBENSTANGENSCH.LOEF
GLEITSCHIENE	10075619	10	1	529	10 07 561 8	GLEITSCHIENE
GLEITSTUECK	10099880	8	2	19	10 00 966 3	LEITRAD KPL.
GLUEHLAMPE 30V/1,2W/T3	6001713	2	1	587	99 89 645	SCHALTER EINBAU
GLUEHLAMPE 30V/1,2W/T3	6001713	2	1	588	99 89 646	SCHALTER EINBAU S84-2
GLUEHLAMPE 30V/1,2W/T3	6001713	5	1	603	98 03 921	SCHALTER EINBAU S275
GLUEHLAMPE EN 60809 H 3 2	6200685	3	2	378	99 41 040	SCHEINWERFER EINBAU
GLUEHLAMPE EN 60809 H 3 2	6200685	5	2	379	10 05 120 2	ARBEITSSCHEINWERFER EIN

Bezeichnung	Artikel	Pos.	Menge	Seite	Baugruppe	Bezeichnung
GLUEHLAMPE EN 60809 H 3 2	6200685	11	1	380	10 04 553 0	ARBEITSSCHEINWERFER
GLUEHLAMPE EN 60809 H 3 2	6200685	11	1	381	70 27 205	SCHEINWERFER
GLUEHLAMPE EN 60809 H 3 2	6200685	12	2	606	99 34 320	ZUSATZSCHEINW.AUF FOPS
GLUEHLAMPE EN 60809 H 3 2	6200685	12	2	607	99 34 322	ZUSATZSCHEINW.AUF FOPS
GLUEHSTARTSCHALTER	10228151	75	1	219	10 36 732 4	ARMLEHNE RECHTS
GMT-PUFFER	5004748	174	3	330	90 15 150	VERKLEIDUNG
GMT-PUFFER	5004748	11	2	337	99 89 452	HAUBE LINKS
GMT-PUFFER	5004748	28	2	339	98 94 393	SEITENTUER MITTE LINKS
GMT-PUFFER	5004748	28	2	342	96 90 685	SEITENTUER VORNE RECHTS
GMT-PUFFER	5004748	18	2	343	90 11 397	WERKZEUGKASTEN
GRIFF	7019153	260	1	354	10 04 678 8	FAHRERKABINENTUER
GRIFF	7025006	20	1	210	70 24 996	SITZRAHMEN
GRIFF	7370897	4	1	217	10 16 576 6	STEUERKONSOLE LINKS
GRIFF	9691297	6	1	337	99 89 452	HAUBE LINKS
GRIFF	9699421	50	2	375	90 15 147	LAUFSTEG
GRIFF	9699421	10	1	612	99 28 720	LAUFSTEG LINKS VORNE
GRIFFDECKEL	7370924	50	1	296	73 68 771	RUECKLAUFFILTER
GRIFFKAPPE	7025347	21	1	218	73 73 807	SICHERHEITSHEBEL
GRUNDKOERPER	10005863	1	1	217	10 16 576 6	STEUERKONSOLE LINKS
GRUNDKOERPER	5618922	1	1	223	56 18 923	STEUERKONSOLE RECHTS
GUMMIEINSATZ 38/61x35	7365282	2	7	542	93 78 592	ROHRSCHELLE
GUMMILAGER	7366840	34	8	261	90 16 999	HYDR.ANL.PUMPEN ZU STEUE
GUMMIMUFFE (25X35X75 LG.)	9273158	83	1	66	90 12 935	LUFT UND ABGASANLAGE
GUMMIPROFIL	10042111	285	1	370	10 00 913 0	INNENVERKLEIDUNG
GUMMIPROFIL	7029410	500	1	358	70 28 844	SCHIEBEFENSTER
GUMMIPUFFER	10216002	2200	2	372	10 29 113 8	VERKLEIDUNG
GUMMIPUFFER	7014560	31	28	211	90 14 509	ARMLEHNE LINKS
GUMMIPUFFER	7014560	3	6	215	93 99 139	EINBAU PLATINE A1008
GUMMIPUFFER	7014560	82	4	220	10 36 732 4	ARMLEHNE RECHTS
GUMMIPUFFER	7368721	20	4	60	97 68 803	MOTORLAGERUNG
GUMMISCHEIBE	10009060	110	12	616	70 30 018	SCHUTZGITTER OBEN
GUMMISCHLAUCH	7026901	37	1	399	93 75 078	WERKZEUGAUSRUESTUNG
GUMMISCHLAUCH	7026901	2	1	400	56 10 371	HANDHEBELFETTPRESSE
HALBSCHELLE	10075620	11	2	529	10 07 561 8	GLEITSCHIENE
HALBSCHELLE	10075621	12	1	529	10 07 561 8	GLEITSCHIENE
HALBSCHELLE	9365403	1	1	540	93 65 402	ROHRSCHELLE
HALBSCHELLE	9365404	2	1	540	93 65 402	ROHRSCHELLE
HALBSCHELLE	9371534	1	2	537	93 40 069	SCHELLE
HALBSCHELLE	9371535	6	4	537	93 40 069	SCHELLE
HALBSCHELLE	9374952	34	2	277	99 39 760	HYDR.ANL.STEUERLEITUNGE
HALBSCHELLE	9378593	1	2	542	93 78 592	ROHRSCHELLE
HALBSCHELLE	9935705	70	2	278	99 39 760	HYDR.ANL.STEUERLEITUNGE
HALBSCHELLE	9987844	50	4	276	99 89 441	HYDRAULIKANLAGE LUEFTER
HALBSCHELLE AEHNL.DIN 30	7370505	42	2	528	10 07 498 1	KOLBENSTANGENSCH.LOEF
HALBSCHELLE Z 4 E 65 65 PP	7368688	2	2	547	96 84 962	SCHLAUCHSCHELLE
HALTER	10009023	270	2	359	70 28 777	ELEKTRISCHE ANLAGE
HALTER	10009023	360	2	373	70 28 781	FAHRERKABINE
HALTER	10009044	810	2	361	70 28 777	ELEKTRISCHE ANLAGE
HALTER	10009044	810	2	374	70 28 781	FAHRERKABINE
HALTER	10027438	251	2	353	70 28 775	FRONTSCHEIBE
HALTER	10039678	621	2	368	70 28 778	EINBAUTEILE
HALTER	7028768	240	9	359	70 28 777	ELEKTRISCHE ANLAGE
HALTER	7028768	240	4	373	70 28 781	FAHRERKABINE
HALTER	7028801	200	2	353	70 28 775	FRONTSCHEIBE
HALTER	7028812	250	11	359	70 28 777	ELEKTRISCHE ANLAGE
HALTER	7028812	330	8	373	70 28 781	FAHRERKABINE
HALTER	7372355	18	1	218	73 73 807	SICHERHEITSHEBEL
HALTER	7373825	20	1	218	73 73 807	SICHERHEITSHEBEL
HALTER	7624322	8	1	155	90 17 853	MOTOR-ELEKTRIK
HALTER	7624322	45	1	244	98 79 077	KLIMAANLAGE

Bezeichnung	Artikel	Pos.	Menge	Seite	Baugruppe	Bezeichnung
HALTER	9014944	5	1	202	90 15 257	VERTEILER EINBAU
HALTER	9075155	13	1	475	90 75 150	SCHMIEROELLEITUNG
HALTER	9075442	3	3	500	90 74 671	STEUERGERAET ANBAU
HALTER	9076967	39	1	463	90 76 908	KRAFTSTOFFLEITUNGEN D94
HALTER	9076969	53	1	464	90 76 908	KRAFTSTOFFLEITUNGEN D94
HALTER	9076991	65	1	464	90 76 908	KRAFTSTOFFLEITUNGEN D94
HALTER	9375095	6	1	142	99 44 450	KUEHLER EINBAU
HALTER	9377500	14	1	70	98 95 984	LUFTFILTER EINBAU
HALTER	9378151	2	1	142	99 44 450	KUEHLER EINBAU
HALTER	9827822	10	1	156	99 44 365	KLIMAKONDENSATOR EINBA
HALTER	9827823	11	1	156	99 44 365	KLIMAKONDENSATOR EINBA
HALTER	9939130	15	1	263	99 43 949	DAEMPFUNGSSCHLAEUCHE E
HALTER	9944351	3	1	156	99 44 365	KLIMAKONDENSATOR EINBA
HALTER	9950355	40	1	201	90 15 599	HYDR.ANL.ARMLEHNE RECHT
HALTER	9950357	75	1	197	90 15 575	HYDRAULIKANLAGE FAHRER
HALTER	9950385	70	1	197	90 15 575	HYDRAULIKANLAGE FAHRER
HALTER ANBAU	9072697	11	3	481	90 72 835	ABGASKRUEMMER D9406T (K
HALTERING 170X90X5	9444408	16	1	35	94 43 970	FAHRANTRIEB FAT 500P005
HALTERUNG	9936570	15	2	528	10 07 498 1	KOLBENSTANGENSCH.LOEF
HALTERUNGSSCHELLE	7367015	48	2	144	99 44 450	KUEHLER EINBAU
HALTESCHEIBE	9441557	46	1	161	93 26 621 01	SCHWENKANTRIEB SAT 375/
HALTESCHEIBE	9443033	36	1	35	94 43 970	FAHRANTRIEB FAT 500P005
HALTESCHEIBE 125X6	9442198	36	1	161	93 26 621 01	SCHWENKANTRIEB SAT 375/
HALTESCHEIBE 127X55X4	9443344	38	1	35	94 43 970	FAHRANTRIEB FAT 500P005
HALTESCHEIBE 140X60X6	9277007	26	1	35	94 43 970	FAHRANTRIEB FAT 500P005
HALTESOCKEL	7368947	23	16	601	96 82 469	EINBAU VERDAMPFER
HAMMER 1500	8000622	21	1	398	93 75 078	WERKZEUGAUSRUESTUNG
HANDABSPERRVENTIL	5611391	6	2	599	56 12 750	KONDENSATOR
HANDENTLUEFTUNGSPUMPE	5700184	57	1	464	90 76 908	KRAFTSTOFFLEITUNGEN D94
HANDGRIFF	10009025	730	1	368	70 28 778	EINBAUTEILE
HANDGRIFF	10013966	580	1	368	70 28 778	EINBAUTEILE
HANDGRIFF	10016620	210	1	331	90 15 150	VERKLEIDUNG
HANDGRIFF	7028902	790	1	368	70 28 778	EINBAUTEILE
HANDGRIFF	7028903	520	1	368	70 28 778	EINBAUTEILE
HANDGRIFF	7372418	30	1	336	98 66 764	SCHLOSSKONSOLE
HANDGRIFF	9014915	4	1	610	99 27 505	ERHOEHUNG 1200MM
HANDGRIFF	9496454	176	1	330	90 15 150	VERKLEIDUNG
HANDGRIFF	9689673	160	1	330	90 15 150	VERKLEIDUNG
HANDGRIFF KPL	9009009	15	1	256	10 06 515 0	VORSTEUERGEBER LINKS
HANDGRIFF KPL	9009010	15	1	257	10 06 515 1	VORSTEUERGEBER RECHTS
HANDHEBEL	7028347	9	1	295	56 17 689	ABSPERRORGAN DN 100
HANDHEBELFETTPRESSE	5610371	43	1	399	93 75 078	WERKZEUGAUSRUESTUNG
HANDHEBELFETTPRESSE	7900280	36	1	399	93 75 078	WERKZEUGAUSRUESTUNG
HANDHEBELPRESSE	5610378	1	1	400	56 10 371	HANDHEBELFETTPRESSE
HANDRAD	5609144	53	1	209	10 28 999 3	SCHWINGSYSTEM
HANDSENSOR	10113156	24	1	216	90 09 009	HANDGRIFF KPL
HANDSENSOR	10113156	24	1	228	90 09 010	HANDGRIFF KPL
HANDSENSORPLATINE	7027303	1	1	258	10 11 315 6	HANDSENSOR
HAUBE LINKS	9803297	2	1	337	99 89 452	HAUBE LINKS
HAUBE LINKS	9989452	60	1	327	90 15 150	VERKLEIDUNG
HAUPTLAGER (STANDART)	9061981	1	4	429	90 72 811	KURBELWELLENLAGERUNG
HAUPTLAGER 107,50 DURCHM	9061983	52	1	429	90 72 811	KURBELWELLENLAGERUNG
HAUPTLAGER 107,75 DURCHM	9061982	51	1	429	90 72 811	KURBELWELLENLAGERUNG
HEBEL	10026789	21	1	99	10 02 666 0	ZSB-STEUERUNG
HEBEL	7028348	10	1	295	56 17 689	ABSPERRORGAN DN 100
HEBEL	7028919	320	1	366	70 28 778	EINBAUTEILE
HEBEL	7372353	16	1	218	73 73 807	SICHERHEITSHEBEL
HEBEL	9278653	18	2	42	92 78 174	VERSTELLUNG NG 165
HEBEL NG 140	9270444	12	1	133	98 81 724	REGLER EHR LPV165
HEBELGRIFF	7370689	44	2	203	90 10 182	FAHRERSTAND GRUNDTEIL

Bezeichnung	Artikel	Pos.	Menge	Seite	Baugruppe	Bezeichnung
HEIZBATTERIE	10022070	17	1	249	10 02 211 8	GEHAEUSE
HEIZUNGS- UND KLIMASCHLA	10048182	65	1	604	99 27 351	FAHRERKABINENERHOEHU
HEIZUNGSSCHLAEUCHE EIN	9687230	180	1	11	99 34 236	VERZEICHNIS OBW R964HD
HINWEISSCH. ANSCHLAG-HE	9402377	45	2	404	99 39 804	SCHILDER
HINWEISSCHILD VERZURRPU	9402376	40	4	404	99 39 804	SCHILDER
HITZESCHUTZ	10074994	115	1	67	90 12 935	LUFT UND ABGASANLAGE
HITZESCHUTZ	10117401	1	1	484	90 72 705	HITZESCHUTZ M.BEFEST.
HITZESCHUTZ M.BEFEST.	9072705	182	1	409	90 76 939	MOTORUMFANG D9406TI-E A4
HITZESCHUTZBLECH	9883002	236	1	410	90 76 939	MOTORUMFANG D9406TI-E A4
HOCHDRUCKFILTER	5615220	25	2	308	99 43 733	STEUERSCHIEBER EINBAU
HOCHDRUCKSCHLAUCHLEIT	5610379	2	1	400	56 10 371	HANDHEBELFETTPRESSE
HOHLSCHRAUBE	7006439	3	6	462	92 74 781	LECKOELLEITUNG V 6 VOLLST
HOHLSCHRAUBE	7370816	1	1	579	73 70 814	FILTERELEMENT
HOHLSCHRAUBE	9882550	11	1	493	90 75 341	SENSORANBAU
HOHLSCHRAUBE	9885889	7	1	475	90 75 150	SCHMIEROELLEITUNG
HUBSCHEIBE	9265060	19	1	180	92 66 169	RS TRIEBWERK LMF 064
HUBZYLINDER	9699196	5	1	7	.	
HUELSE	7371531	9	2	99	10 02 666 0	ZSB-STEUERUNG
HUELSE	9009020	20	1	256	10 06 515 0	VORSTEUERGEBER LINKS
HUELSE	9009020	20	1	257	10 06 515 1	VORSTEUERGEBER RECHTS
HUELSE	9231680	91	4	67	90 12 935	LUFT UND ABGASANLAGE
HUELSE	9231680	11	4	349	98 79 066	BEFESTIGUNGSTEILE KABINE
HUELSE	9307235	9	1	553	99 10 401	HYDRAULIKZYLINDER
HUELSE	9327516	3	4	28	95 66 869	MITNEHMEREINBAU
HUELSE	9358590	85	1	66	90 12 935	LUFT UND ABGASANLAGE
HUELSE	9368563	10	7	60	97 68 803	MOTORLAGERUNG
HUELSE	9369598	11	3	141	99 44 426	LADELUFTLEITUNGEN
HUELSE	9385630	33	4	261	90 16 999	HYDR.ANL.PUMPEN ZU STEUE
HUELSE	9563951	14	60	188	90 15 061	DREHKRANZ EINBAU
HUELSE	9872768	142	4	68	90 12 935	LUFT UND ABGASANLAGE
HUELSE	9907856	9	1	551	99 06 383	HYDRAULIKZYLINDER
HUELSE	9907856	9	1	552	99 06 576	HYDRAULIKZYLINDER
HUELSE	9926802	84	1	550	96 01 362	HYDRAULIKZYLINDER
HUELSE	9926803	9	1	550	96 01 362	HYDRAULIKZYLINDER
HUELSE 11x14x46,5	7367235	6	8	156	99 44 365	KLIMAKONDENSATOR EINBA
HUELSE 11x14x58	7367212	32	20	268	99 43 384	HYDR.DREHDURCHFUEHR.+D
HUELSE 11x14x58	7367212	32	8	275	99 89 441	HYDRAULIKANLAGE LUEFTER
HUELSE 11x14x58	7367212	43	2	528	10 07 498 1	KOLBENSTANGENSCH.LOEF
HUELSE 12,4x16x87	7367211	27	4	263	99 43 949	DAEMPFUNGSSCHLAEUCHE E
HUELSE 12,4x16x87	7367211	7	2	538	93 63 931	ROHRSCHELLE
HUELSE 12,4x16x87	7367211	7	2	539	93 63 940	ROHRSCHELLE
HUELSE 12,4x16x87	7367211	6	2	547	96 84 962	SCHLAUCHSCHELLE
HUELSE 21,8X28	7373759	9	1	279	10 02 191 7	STEUEROELEINHEIT
HYDR./SAUG-+RUECKL.SCHLA	9695447	40	1	260	90 16 998	HYDRAULIKANLAGE OBERWA
HYDR./SAUG-+RUECKL.SCHLA	9944527	40	1	260	90 16 998	HYDRAULIKANLAGE OBERWA
HYDR.ANL.ARMLEHNE LINKS	9015594	20	1	197	90 15 575	HYDRAULIKANLAGE FAHRER
HYDR.ANL.ARMLEHNE RECHT	9015599	30	1	197	90 15 575	HYDRAULIKANLAGE FAHRER
HYDR.ANL.PUMPEN ZU STEUE	9016999	20	1	260	90 16 998	HYDRAULIKANLAGE OBERWA
HYDR.ANL.STEUERLEITUNGE	9939760	50	1	260	90 16 998	HYDRAULIKANLAGE OBERWA
HYDR.ANLAGE STEUERSCHIE	9805014	25	1	260	90 16 998	HYDRAULIKANLAGE OBERWA
HYDR.ANLAGE TRITTPLATTE	9015582	10	1	197	90 15 575	HYDRAULIKANLAGE FAHRER
HYDR.DREHDURCHFUEHR.+D	9943384	30	1	260	90 16 998	HYDRAULIKANLAGE OBERWA
HYDR.EINBAUMOTOR FIX.FM	9072100	13	1	160	99 43 383	DREHWERK
HYDR.EINBAUMOTOR VAR.FM	9072024	10	2	33	96 84 902	FAHRANTRIEB
HYDR.EINBAUMOTOR VAR.FM	9072024	10	2	33	96 84 902	FAHRANTRIEB
HYDR.KONSTANTMOTOR FMF	9080817	172	1	409	90 76 939	MOTORUMFANG D9406TI-E A4
HYDR.PUMPE	5618279	17	1	71	99 44 237	PUMPEN UND KUPPLUNGSEIN
HYDR.VERSTELLPUMPE LPV	9072922	15	1	71	99 44 237	PUMPEN UND KUPPLUNGSEIN
HYDR.VERSTELLPUMPE LPV	9072922	2	1	73	90 77 450	MEHRKREISAGGREGAT MKA
HYDR.VERSTELLPUMPE LPV	9077452	3	1	73	90 77 450	MEHRKREISAGGREGAT MKA

Bezeichnung	Artikel	Pos.	Menge	Seite	Baugruppe	Bezeichnung
HYDRAULIKANLAGE	9927519	35	1	604	99 27 351	FAHRERKABINENERHOEHU
HYDRAULIKANLAGE FAHRER	9015575	10	1	196	90 10 059	FAHRERSTAND
HYDRAULIKANLAGE LUEFTER	9989441	48	1	260	90 16 998	HYDRAULIKANLAGE OBERWA
HYDRAULIKANLAGE OBERWA	9016998	7000	1	11	99 34 236	VERZEICHNIS OBW R964HD
HYDRAULIKANLAGE UNTER	9695216	780	1	10	99 40 492	VERZEICHNIS UTW
HYDRAULIKANLAGE UNTER	9695216	14	1	13	99 44 484	UNTERWAGEN KPL
HYDRAULIKPUMPE	10015073	1	1	147	56 18 279	HYDR.PUMPE
HYDRAULIKPUMPE	10101441	1	1	146	10 01 507 3	HYDRAULIKPUMPE
HYDRAULIKTANK	9018155	3	1	290	90 15 185	HYDRAULIKTANK EINBAU
HYDRAULIKTANK EINBAU	9015185	7100	1	11	99 34 236	VERZEICHNIS OBW R964HD
HYDRAULIKZYLINDER	9601362	10	1	503	99 35 400	MONOBLOCKAUSLEGER 7,00
HYDRAULIKZYLINDER	9906383	4	1	568	96 99 196	HUBZYLINDER
HYDRAULIKZYLINDER	9906576	1	1	568	96 99 196	HUBZYLINDER
HYDRAULIKZYLINDER	9910401	40	1	513	99 29 897	LOEFFELSTIEL ABGEDICHT. 2,
INNENLAMELLE	7373505	8	8	34	50 20 370 01	FEDERDRUCKLAMELLENBRE
INNENLAMELLE M.SINTERBE	9442507	63	6	162	93 26 621 01	SCHWENKANTRIEB SAT 375/
INNENLAMELLE M.SINTERBE	9442507	36	5	171	94 41 501	BREMSLAMELLENSATZ
INNENRAD M=3,75 Z=90	932720201	25	1	161	93 26 621 01	SCHWENKANTRIEB SAT 375/
INNENRAD M=3,75 Z=90	9444429	50	1	36	94 43 970	FAHRANTRIEB FAT 500P005
INNENRAD M=5 Z=86	9444413	10	1	35	94 43 970	FAHRANTRIEB FAT 500P005
INNENRING	7408940	4	2	104	56 04 760	SPEISEPUMPE
INNENTEIL	9199484	2	1	216	90 09 009	HANDGRIFF KPL
INNENTEIL	9199490	2	1	228	90 09 010	HANDGRIFF KPL
INNENVERKLEIDUNG	10009130	80	1	347	10 01 582 0	FAHRERKABINE
KABEL	10113155	2	1	258	10 11 315 6	HANDSENSOR
KABELBAND	6002424	5	1	258	10 11 315 6	HANDSENSOR
KABELBAND	7028864	740	8	360	70 28 777	ELEKTRISCHE ANLAGE
KABELBAND	7028864	830	2	361	70 28 777	ELEKTRISCHE ANLAGE
KABELBAND	7028864	830	2	374	70 28 781	FAHRERKABINE
KABELBAND	7368946	22	25	601	96 82 469	EINBAU VERDAMPFER
KABELBAUM	9076481	1	1	502	90 76 482	KABELBAUM ANBAU
KABELBAUM ANBAU	9076482	230	1	410	90 76 939	MOTORUMFANG D9406TI-E A4
KABELBINDER	7001877	10	5	58	96 87 230	HEIZUNGSSCHLAEUCHE EIN
KABELBINDER	7001877	134	5	68	90 12 935	LUFT UND ABGASANLAGE
KABELBINDER	7001877	14	20	155	90 17 853	MOTOR-ELEKTRIK
KABELBINDER	7001877	145	10	206	90 10 182	FAHRERSTAND GRUNDTEIL
KABELBINDER	7001877	96	10	220	10 36 732 4	ARMLEHNE RECHTS
KABELBINDER	7001877	33	2	244	98 79 077	KLIMAANLAGE
KABELBINDER	7001877	75	10	270	96 95 447	HYDR./SAUG-+RUECKL.SCHLA
KABELBINDER	7001877	75	10	272	99 44 527	HYDR./SAUG-+RUECKL.SCHLA
KABELBINDER	7001877	99	5	274	99 89 440	GETRIEBEOEL U.HYDR.OELK
KABELBINDER	7001877	70	75	377	90 17 847	ELEKTR.ANLAGE OBERWAGE
KABELBINDER	7002480	26	10	48	96 95 216	HYDRAULIKANLAGE UNTER
KABELBINDER	7002480	47	10	388	98 27 846	KLIMASCHLAEUCHE EINBAU
KABELBINDER	7005587	60	8	144	99 44 450	KUEHLER EINBAU
KABELBINDER	7005587	48	6	191	10 04 817 7	DREHWERKSRITZELSCHMIER
KABELBINDER	7005587	100	20	194	10 04 811 7	ZENTRALSCHMIERANLAGE OB
KABELBINDER	7005587	65	20	278	99 39 760	HYDR.ANL.STEUERLEITUNGE
KABELBINDER	7005587	30	50	507	99 36 164	SCHMIERLEITUNGEN EINBAU
KABELBINDER	7005587	18	10	517	99 43 469	ZENTRALSCHMIERANLAGE
KABELBINDER	7005587	48	6	582	90 09 579	DREHWERKSRITZELSCHMIER
KABELHALTER	10023106	11	2	248	10 02 211 7	LUFTFUEHRUNGSGEHAEUSE
KABELHALTER	9392646	15	1	219	10 36 732 4	ARMLEHNE RECHTS
KABELKANAL	9392650	60	1	204	90 10 182	FAHRERSTAND GRUNDTEIL
KABELSATZ	10006617	80	1	244	98 79 077	KLIMAANLAGE
KABELSATZ	9008983	23	1	216	90 09 009	HANDGRIFF KPL
KABELSATZ	9008985	3	1	229	90 10 105	FAHRERKABINE TEILE
KABELSATZ 0	9803942	5	1	575	90 18 689	ELEKTR.ANL.ZUSATZSCHEIN
KABELSATZ A100-A1008	9699736	55	1	549	10 05 001 6	FAHRWARNEINRICHTUNG
KABELSATZ A1008-E10-E10/1	9825997	11	1	591	98 23 672	ELEKTROANLAGE KLIMA

Bezeichnung	Artikel	Pos.	Menge	Seite	Baugruppe	Bezeichnung
KABELSATZ A1010-A1001	10089062	91	1	220	10 36 732 4	ARMLEHNE RECHTS
KABELSATZ A1010-A1011	9893072	23	1	211	90 14 509	ARMLEHNE LINKS
KABELSATZ A1010-U16	10057694	94	1	220	10 36 732 4	ARMLEHNE RECHTS
KABELSATZ DREHBUEHNE	9929807	12	1	613	99 49 375	ELEKTR.ANLAGE ERHOEHU
KABELSATZ ELEKTROKASTE	9013351	15	1	382	90 13 341	ELEKTROKASTEN KPL. E50
KABELSATZ ELEKTROKASTE	9823682	4	1	591	98 23 672	ELEKTROANLAGE KLIMA
KABELSATZ ESP01-BBT	9768247	38	1	219	10 36 732 4	ARMLEHNE RECHTS
KABELSATZ G2(+)-M1(30)	9894151	17	1	384	99 41 331	BATTERIE EINBAU
KABELSATZ G2(-)/S9	9686189	15	1	384	99 41 331	BATTERIE EINBAU
KABELSATZ KABINE	9009649	93	1	220	10 36 732 4	ARMLEHNE RECHTS
KABELSATZ KLIMAANLAGE	9823673	2	1	591	98 23 672	ELEKTROANLAGE KLIMA
KABELSATZ KONDENSOR	9823676	3	1	591	98 23 672	ELEKTROANLAGE KLIMA
KABELSATZ MOTOR	9929808	10	1	613	99 49 375	ELEKTR.ANLAGE ERHOEHU
KABELSATZ S218-K34-X348	9016551	95	1	220	10 36 732 4	ARMLEHNE RECHTS
KABELSATZ S57	9008984	23	1	228	90 09 010	HANDGRIFF KPL
KABELSATZ S84-1/2	9806352	92	1	220	10 36 732 4	ARMLEHNE RECHTS
KABELSATZ S84-1/2	9806352	23	1	580	90 09 578	ELEKTR.ANLAGE SCHMIERUN
KABELSATZ S9-MP10	9686190	20	1	384	99 41 331	BATTERIE EINBAU
KABELSATZ S9/S9	9686191	21	1	384	99 41 331	BATTERIE EINBAU
KABELSATZ SCHEINWERFER	9989222	7	1	379	10 05 120 2	ARBEITSSCHEINWERFER EIN
KABELSATZ UNTER FAHRER	9017737	140	1	206	90 10 182	FAHRERSTAND GRUNDTEIL
KABELSATZ X125-E4-H9	9944232	33	1	376	90 17 847	ELEKTR.ANLAGE OBERWAGE
KABELSATZ X125-E4-H9	9944232	45	1	392	99 43 152	KRAFTSTOFFANLAGE
KABELSATZ X182/2-X136/2	9985850	25	1	589	90 09 581	ELEKTR.ANLAGE SCHMIERUN
KABELSCHELLE	7362507	97	4	220	10 36 732 4	ARMLEHNE RECHTS
KABELTUELLE	6202703	24	2	211	90 14 509	ARMLEHNE LINKS
KABELTUELLE	9886222	80	1	227	90 80 093	VORSTEUERGERAET VG5-4/7
KABELTUELLE 8,5/14/20/1	7362986	25	7	211	90 14 509	ARMLEHNE LINKS
KABELUMMANTELUNG	5608314	177	2	330	90 15 150	VERKLEIDUNG
KABINENBODENPLATTE	9012129	10	1	203	90 10 182	FAHRERSTAND GRUNDTEIL
KABINENBODENPLATTE BEFE	9879063	30	1	196	90 10 059	FAHRERSTAND
KAELTEMITTELSAMMLER	10000982	4	1	599	56 12 750	KONDENSATOR
KALOTTE	6204368	4	1	587	99 89 645	SCHALTER EINBAU
KALOTTE	6204368	4	1	588	99 89 646	SCHALTER EINBAU S84-2
KALOTTE	6204368	4	1	603	98 03 921	SCHALTER EINBAU S275
KANAL	10009183	300	1	371	10 00 913 0	INNENVERKLEIDUNG
KANAL	10009229	310	1	371	10 00 913 0	INNENVERKLEIDUNG
KANTENSCHUTZDICHTPROFI	7360171	82	1.38m	212	90 14 509	ARMLEHNE LINKS
KANTENSCHUTZDICHTPROFI	7008157	20	1.8m	343	90 11 397	WERKZEUGKASTEN
KANTENSCHUTZPROFIL	10009781	121	1.8m	205	90 10 182	FAHRERSTAND GRUNDTEIL
KANTENSCHUTZPROFIL	226016702	120	0.7m	205	90 10 182	FAHRERSTAND GRUNDTEIL
KANTENSCHUTZPROFIL	226016702	122	0.2m	205	90 10 182	FAHRERSTAND GRUNDTEIL
KANTENSCHUTZPROFIL	226016702	50	0.36m	594	96 82 525	EINBAUTEILE
KANTENSCHUTZPROFIL	226017802	30	0.5m	611	99 27 519	HYDRAULIKANLAGE
KANTENSCHUTZPROFIL	226017802	31	0.8m	611	99 27 519	HYDRAULIKANLAGE
KANTSIL	10001114	24	1	149	10 10 144 1	HYDRAULIKPUMPE
KAPPE	10046783	2010	2	356	10 04 678 9	TUERRAHMEN
KAPPE	5029669	10	1	555	95 86 880	ENTLUEFTUNGSEINRICHTUN
KAPPE	6202946	24	1	592	98 23 672	ELEKTROANLAGE KLIMA
KAPPE	7027101	10	1	420	92 72 268	OELABSCHEIDER
KAPPE	9265414	30	2	236	90 79 258	VORSTEUERGERAET VG7-2/3
KAPPE	9265414	30	2	238	90 79 259	VORSTEUERGERAET VG7-2/3
KAPPE	9265414	5	1	243	92 65 665	RS VORSTEUERGERAET 7-2/3
KASTEN	10000979	11	1	599	56 12 750	KONDENSATOR
KASTEN	10022119	20	1	244	98 79 077	KLIMAANLAGE
KASTEN	10022119	3	1	246	10 00 566 9	VERDAMPFER
KASTEN	9386452	10	1	594	96 82 525	EINBAUTEILE
KB-RING 135X124,0X4,0	7382128	3	1	435	98 85 019	KOLBEN M.RINGE
KEGEL	7021984	200	2	38	56 16 688	FAHRBREMSVENTIL
KEGEL	7021984	230	2	38	56 16 688	FAHRBREMSVENTIL

Bezeichnung	Artikel	Pos.	Menge	Seite	Baugruppe	Bezeichnung
KEGEL	7367730	2	1	314	93 70 592	RUECKSCHLAGVENTIL
KEGEL	7371359	4	1	324	56 10 135	EINSPEISEVENTIL
KEGEL	9889004	10	1	195	98 89 003	RUECKSCHLAGVENTIL RV
KEGEL d=38x66	7362135	3	1	566	56 02 932	DROSSELRUECKSCHLAGVEN
KEGELROLLENLAGER	7408797	15	1	149	10 10 144 1	HYDRAULIKPUMPE
KEGELROLLENLAGER	7408798	16	1	149	10 10 144 1	HYDRAULIKPUMPE
KEGELROLLENLAGER 25,4X6	7009409	42	1	90	10 02 562 4	TRIEBWERK/GEHAEUSE
KEGELSCHMIERNIPPEL	4901359	35	4	188	90 15 061	DREHKRANZ EINBAU
KEGELSCHMIERNIPPEL	4901359	77	4	513	99 29 897	LOEFFELSTIEL ABGEDICHT. 2,
KEGELSCHMIERNIPPEL	7370335	29	1	173	10 10 226 8	SCHMIERPUMPE
KEGELSCHMIERNIPPEL	7370697	2	1	578	56 11 503	SCHMIERSTOFFILTER
KEIL K25	3001159	5	5	521	98 05 044	TIEFLOEFFEL HD 2250MM 4,3
KEILAUSTREIBER	3001289	40	1	399	93 75 078	WERKZEUGAUSRUESTUNG
KEILBUCHSE	7401477	29	1	72	99 44 237	PUMPEN UND KUPPLUNGSEIN
KEILHALTER G25	9351306	4	5	521	98 05 044	TIEFLOEFFEL HD 2250MM 4,3
KETTE	7024630	26	1	283	10 02 191 5	REGELMAGNETVENTIL
KETTEN D8K 2-ST.B.PL. 600M	9980736	2	1	7	.	
KETTENENDGLIED	5618003	10	1	23	56 18 868	RAUPENKETTE FETTGESCHM
KETTENENDSEGMENT	7371456	10	1	24	56 18 003	KETTENENDGLIED
KETTENFUEHRUNG	9693923	40	6	13	99 44 484	UNTERWAGEN KPL
KETTENSEGMENT	5618024	20	1	25	73 71 456	KETTENENDSEGMENT
KETTENSEGMENT	5618025	10	1	25	73 71 456	KETTENENDSEGMENT
KIPPHEBEL	9883046	2	2	439	92 72 224	KIPPHEBELBOCK VORMONT.
KIPPHEBELBOCK	9272223	1	1	439	92 72 224	KIPPHEBELBOCK VORMONT.
KIPPHEBELBOCK VORMONT.	9272224	5	1	436	92 79 842	ZYLINDERKOPF
KLAMMER	7373592	240	4	370	10 00 913 0	INNENVERKLEIDUNG
KLAMMER	9380769	193	2	331	90 15 150	VERKLEIDUNG
KLAPPDECKEL	7370893	14	1	223	56 18 923	STEUERKONSOLE RECHTS
KLARSICHTBEHAELTER	7381817	2	1	458	73 81 820	KRAFTSTOFF-VORFILTER
KLEBEBAND	10009045	820	0.1m	361	70 28 777	ELEKTRISCHE ANLAGE
KLEBEBAND	10009045	820	0.1m	374	70 28 781	FAHRERKABINE
KLEBEFOLIE	9005899	146	1	221	10 36 732 4	ARMLEHNE RECHTS
KLEBEFOLIE	9005899	20	1	575	90 18 689	ELEKTR.ANL.ZUSATZSCHEIN
KLEBEFOLIE	9005900	142	1	221	10 36 732 4	ARMLEHNE RECHTS
KLEBEFOLIE	9005900	17	1	575	90 18 689	ELEKTR.ANL.ZUSATZSCHEIN
KLEBEFOLIE	9005908	19	2	575	90 18 689	ELEKTR.ANL.ZUSATZSCHEIN
KLEBEFOLIE	9006500	16	1	575	90 18 689	ELEKTR.ANL.ZUSATZSCHEIN
KLEBEFOLIE	9006501	21	1	575	90 18 689	ELEKTR.ANL.ZUSATZSCHEIN
KLEBEFOLIE	9013440	61	1	383	90 13 341	ELEKTROKASTEN KPL. E50
KLEBEFOLIE	9016517	137	1	221	10 36 732 4	ARMLEHNE RECHTS
KLEBESCHILD	9005636	145	1	221	10 36 732 4	ARMLEHNE RECHTS
KLEBESCHILD	9005636	18	2	575	90 18 689	ELEKTR.ANL.ZUSATZSCHEIN
KLEBESCHILD	9384072	44	2	191	10 04 817 7	DREHWERKSRITZELSCHMIER
KLEBESCHILD	9384072	44	2	582	90 09 579	DREHWERKSRITZELSCHMIER
KLEBSTOFF	8627609	123	1	40	92 68 751	RS VERSCHLUSSRING FMV 16
KLEBSTOFF	8627609	123	1	127	92 68 016	RS VERSCHLUSSRING LPVD
KLEIDERHAKEN	7019131	640	1	368	70 28 778	EINBAUTEILE
KLEINTEILESET	7014878	10	1	216	90 09 009	HANDGRIFF KPL
KLEINTEILESET	7014878	10	1	228	90 09 010	HANDGRIFF KPL
KLEINTEILESET	7014878	1	1	229	90 10 105	FAHRERKABINE TEILE
KLEMMBUEGEL	9388848	41	1	219	10 36 732 4	ARMLEHNE RECHTS
KLEMMHAELFTE AEHNL.DIN	7367234	5	8	156	99 44 365	KLIMAKONDENSATOR EINBA
KLEMMHAELFTE AEHNL.DIN	7367237	30	20	268	99 43 384	HYDR.DREHDURCHFUEHR.+D
KLEMMHAELFTE AEHNL.DIN	7367238	25	8	275	99 89 441	HYDRAULIKANLAGE LUEFTER
KLEMMHAELFTE AEHNL.DIN	7367236	25	4	263	99 43 949	DAEMPFUNGSSCHLAEUCHE E
KLEMMHAELFTE AEHNL.DIN	7363676	1	2	545	94 94 067	SCHLAUCHSCHELLE
KLEMMHAELFTE AEHNL.DIN	7367232	1	2	538	93 63 931	ROHRSCHELLE
KLEMMHAELFTE AEHNL.DIN	7367215	1	2	539	93 63 940	ROHRSCHELLE
KLEMMHAELFTE AEHNL.DIN	7365069	75	16	311	99 43 733	STEUERSCHIEBER EINBAU
KLEMMHAELFTE AEHNL.DIN	7365069	1	2	535	93 28 382	ROHRSCHELLE KPL

Bezeichnung	Artikel	Pos.	Menge	Seite	Baugruppe	Bezeichnung
KLEMMKEGEL	9175562	8	4	437	92 79 843	ZYLINDERKOPF VORMONT.
KLEMMRING	7011341	13	2	190	10 04 817 7	DREHWERKSRITZELSCHMIER
KLEMMRING	7011341	13	2	581	90 09 579	DREHWERKSRITZELSCHMIER
KLEMMRING	9275581	15	1	444	98 87 474	NOCKENWELLE
KLEMMRING	9278553	19	2	42	92 78 174	VERSTELLUNG NG 165
KLIMAANLAGE	9879077	80	1	205	90 10 182	FAHRERSTAND GRUNDTEIL
KLIMAANLAGE VERSTAERKT	9822590	13	1	7	.	
KLIMAKOMPRESSOR	10116767	2	1	471	98 88 605	KLIMAKOMPRESSOR ANBAU
KLIMAKOMPRESSOR ANBAU	9888605	150	1	409	90 76 939	MOTORUMFANG D9406TI-E A4
KLIMAKONDENSATOR EINBA	9822807	20	1	577	98 23 503	NACHRUESTSATZ KLIMAANL
KLIMAKONDENSATOR EINBA	9944365	27	1	59	90 15 121	MOTOR EINBAU
KLIMASCHLAEUCHE EINBAU	9823669	10	1	577	98 23 503	NACHRUESTSATZ KLIMAANL
KLIMASCHLAEUCHE EINBAU	9827845	9200	1	12	99 34 236	VERZEICHNIS OBW R964HD
KLIMASCHLAEUCHE EINBAU	9827846	5	1	387	98 27 845	KLIMASCHLAEUCHE EINBAU
KLIPS	7371006	20	1	339	98 94 393	SEITENTUER MITTE LINKS
KLIPS	7371006	20	1	342	96 90 685	SEITENTUER VORNE RECHTS
KLIPS	7371028	21	1	339	98 94 393	SEITENTUER MITTE LINKS
KLIPS	7371028	21	1	342	96 90 685	SEITENTUER VORNE RECHTS
KLIPSMUTTER	7024470	29	6	148	56 18 474	KOMBIKUEHLER
KLOTZ	9820573	95	2	328	90 15 150	VERKLEIDUNG
KLOTZ	9820573	130	2	328	90 15 150	VERKLEIDUNG
KLOTZ	9988206	77	1	327	90 15 150	VERKLEIDUNG
KNIESTUECK	7028868	630	1	365	70 28 866	WISCHARM
KNOPF	10289975	43	4	207	10 04 363 1	FAHRERSITZ
KNOPF	10289975	43	4	208	10 04 363 2	FAHRERSITZ
KOB-SERT-GEWINDEIENSATZ	9135971	1	6	423	98 87 143	OELWANNE M.BEFESTIGUNG
KODIERSTECKER	975857701	35	1	376	90 17 847	ELEKTR.ANLAGE OBERWAGE
KODIERSTECKER	9988842	34	1	376	90 17 847	ELEKTR.ANLAGE OBERWAGE
KOERPER	7024498	1	1	281	50 10 575	3/2-WEGEMAGNETVENTIL
KOERPER	9015263	3	1	21	90 15 252	FETTSPANNER
KOLBEN	10000104	12	1	321	10 00 008 7	STEUERBLOCK
KOLBEN	10101453	1	9	151	10 10 145 1	TRIEBWERK
KOLBEN	5615560	10	1	317	56 16 713	STEUERLEISTE
KOLBEN	5615561	13	2	317	56 16 713	STEUERLEISTE
KOLBEN	5616689	20	1	38	56 16 688	FAHRBREMSVENTIL
KOLBEN	5618132	3	1	34	50 20 370 01	FEDERDRUCKLAMELLENBRE
KOLBEN	7024499	2	1	281	50 10 575	3/2-WEGEMAGNETVENTIL
KOLBEN	7027448	2	1	323	73 71 361	DECKEL
KOLBEN	7371933	22	9	87	10 01 250 8	ZSB-WIEGE
KOLBEN	9015158	2	1	21	90 15 252	FETTSPANNER
KOLBEN	9079276	19	4	227	90 80 093	VORSTEUERGERAET VG5-4/7
KOLBEN	9140206	1	1	416	92 71 637	ENDREGELVENTIL
KOLBEN	9241643	1	1	557	92 41 642	KOLBEN 180MM
KOLBEN	9265392	12	2	236	90 79 258	VORSTEUERGERAET VG7-2/3
KOLBEN	9265392	12	2	238	90 79 259	VORSTEUERGERAET VG7-2/3
KOLBEN	9266234	11	1	39	92 67 037	DRUCKBEGRENZUNGSVENTIL
KOLBEN	9281570	1	1	558	92 81 569	KOLBEN 210MM
KOLBEN	9886591	20	2	448	90 77 316	OELKUEHLER
KOLBEN	9886591	9	1	451	98 86 858	SCHMIEROELPUMPE
KOLBEN	9907679	1	1	559	99 07 680	KOLBEN 190 MM
KOLBEN (TI-MOTOR)	9885018	40	6	406	90 76 939	MOTORUMFANG D9406TI-E A4
KOLBEN 180MM	9241642	12	1	553	99 10 401	HYDRAULIKZYLINDER
KOLBEN 190 MM	9907680	12	1	551	99 06 383	HYDRAULIKZYLINDER
KOLBEN 190 MM	9907680	12	1	552	99 06 576	HYDRAULIKZYLINDER
KOLBEN 210MM	9281569	12	1	550	96 01 362	HYDRAULIKZYLINDER
KOLBEN GLR NG 165	9881231	19	1	111	90 78 788	REP.SATZ (REGLERDECKEL) L
KOLBEN GLR NG 165	9881231	19	1	133	98 81 724	REGLER EHR LPV165
KOLBEN M.FEDERPAKET	10330933	13	1	321	10 00 008 7	STEUERBLOCK
KOLBEN M.FEDERPAKET	10330933	15	1	321	10 00 008 7	STEUERBLOCK
KOLBEN M.FEDERPAKET	10330933	19	1	321	10 00 008 7	STEUERBLOCK

Bezeichnung	Artikel	Pos.	Menge	Seite	Baugruppe	Bezeichnung
KOLBEN M.FEDERPAKET	5008828	14	1	321	10 00 008 7	STEUERBLOCK
KOLBEN M.FEDERPAKET	5008828	18	1	321	10 00 008 7	STEUERBLOCK
KOLBEN M.FEDERPAKET	5613604	17	1	321	10 00 008 7	STEUERBLOCK
KOLBEN M.FEDERPAKET	5613605	16	1	321	10 00 008 7	STEUERBLOCK
KOLBEN M.RINGE	9885019	1	1	434	98 85 018	KOLBEN (TI-MOTOR)
KOLBEN SD NG 165	9881232	20	1	111	90 78 788	REP.SATZ (REGLERDECKEL) L
KOLBEN SD NG 165	9881232	20	1	133	98 81 724	REGLER EHR LPV165
KOLBEN-GLEITSCHUH	9274281	1	9	180	92 66 169	RS TRIEBWERK LMF 064
KOLBEN-GLEITSCHUH	9274281	1	9	303	98 80 602	RS KOLBEN-GLEITSCHUH NG
KOLBEN-GLEITSCHUH NG 125	9073392	1	9	123	90 73 393	RS KOLBENGLEITSCHUH NG
KOLBEN-GLEITSCHUH NG 125	9073392	1	9	178	90 74 416	REP.-SATZ (TRIEBWERK) FMF
KOLBENBUCHSE	7409112	33	4	87	10 01 250 8	ZSB-WIEGE
KOLBENDETEKTOR	9868085	22	1	190	10 04 817 7	DREHWERKSRITZELSCHMIER
KOLBENDETEKTOR	9868085	28	1	192	10 04 811 7	ZENTRALSCHMIERANLAGE OB
KOLBENDETEKTOR	9868085	21	1	580	90 09 578	ELEKTR.ANLAGE SCHMIERUN
KOLBENDETEKTOR	9868085	22	1	581	90 09 579	DREHWERKSRITZELSCHMIER
KOLBENDETEKTOR	9868085	21	1	589	90 09 581	ELEKTR.ANLAGE SCHMIERUN
KOLBENFUEHRUNGSRING	7002927	6	4	557	92 41 642	KOLBEN 180MM
KOLBENFUEHRUNGSRING	7002927	6	4	560	90 62 632	DS KOLBEN 180MM
KOLBENFUEHRUNGSRING	7003455	6	4	559	99 07 680	KOLBEN 190 MM
KOLBENFUEHRUNGSRING	7011347	2	2	558	92 81 569	KOLBEN 210MM
KOLBENFUEHRUNGSRING	7011349	6	5	558	92 81 569	KOLBEN 210MM
KOLBENFUEHRUNGSRING	9177718	2	2	557	92 41 642	KOLBEN 180MM
KOLBENFUEHRUNGSRING	9177718	2	2	560	90 62 632	DS KOLBEN 180MM
KOLBENFUEHRUNGSRING 4X	9177723	2	2	559	99 07 680	KOLBEN 190 MM
KOLBENGLEITSCHUH NG 165	9882563	1	9	118	98 88 307	TRIEBWERK NG 165
KOLBENGLEITSCHUH NG 165	9882563	1	9	131	98 80 604	RS KOLBENGLEITSCHUH NG
KOLBENKUEHLUNG	9887338	9	6	405	90 76 939	MOTORUMFANG D9406TI-E A4
KOLBENMUTTER	9101411	4	1	551	99 06 383	HYDRAULIKZYLINDER
KOLBENMUTTER	9101411	4	1	552	99 06 576	HYDRAULIKZYLINDER
KOLBENMUTTER	9142472	4	1	553	99 10 401	HYDRAULIKZYLINDER
KOLBENSTANGE	10001097	3	1	149	10 10 144 1	HYDRAULIKPUMPE
KOLBENSTANGE	9063715	8	1	550	96 01 362	HYDRAULIKZYLINDER
KOLBENSTANGE	9064092	8	1	551	99 06 383	HYDRAULIKZYLINDER
KOLBENSTANGE	9064092	8	1	552	99 06 576	HYDRAULIKZYLINDER
KOLBENSTANGE	9064195	8	1	553	99 10 401	HYDRAULIKZYLINDER
KOLBENSTANGENLAGER 110/	9924735	13	1	553	99 10 401	HYDRAULIKZYLINDER
KOLBENSTANGENLAGER 125/	9907890	13	1	551	99 06 383	HYDRAULIKZYLINDER
KOLBENSTANGENLAGER 125/	9907890	13	1	552	99 06 576	HYDRAULIKZYLINDER
KOLBENSTANGENLAGER 140/	9922058	13	1	550	96 01 362	HYDRAULIKZYLINDER
KOLBENSTANGENSCH.LOEF	10074980	9	1	7	.	
KOLBENSTANGENSCH.LOEF	10074981	10	1	527	10 07 498 0	KOLBENSTANGENSCH.LOEF
KOMBIKUEHLER	5618474	25	1	142	99 44 450	KUEHLER EINBAU
KOMPRESSOR	5617210	10	1	590	98 23 518	KOMPRESSOR EINBAU
KOMPRESSOR EINBAU	9823518	30	1	577	98 23 503	NACHRUESTSATZ KLIMAANL
KONDENSATOR	10005670	2	1	156	99 44 365	KLIMAKONDENSATOR EINBA
KONDENSATOR	5612750	21	1	594	96 82 525	EINBAUTEILE
KONDENSATORBATTERIE	10000985	2	1	599	56 12 750	KONDENSATOR
KONSOLE	10066167	2	1	334	10 06 616 6	SCHLOSSKONSOLE
KONSOLE	9006190	65	1	273	99 89 440	GETRIEBEOEL U.HYDR.OELK
KONSOLE	9363413	22	1	152	93 95 343	WASSERFILTER EINBAU
KONSOLE	9366423	6	2	503	99 35 400	MONOBLOCKAUSLEGER 7,00
KONSOLE	9378119	5	1	308	99 43 733	STEUERSCHIEBER EINBAU
KONSOLE	9378297	67	1	327	90 15 150	VERKLEIDUNG
KONSOLE	9380771	201	1	331	90 15 150	VERKLEIDUNG
KONSOLE	9686108	75	2	144	99 44 450	KUEHLER EINBAU
KONSOLE	9690616	80	1	220	10 36 732 4	ARMLEHNE RECHTS
KONSOLE	9758750	3	1	549	10 05 001 6	FAHRWARNEINRICHTUNG
KONSOLE	9866756	10	1	336	98 66 764	SCHLOSSKONSOLE
KONSOLE	9877038	196	1	331	90 15 150	VERKLEIDUNG

Bezeichnung	Artikel	Pos.	Menge	Seite	Baugruppe	Bezeichnung
KONSOLE	9888606	1	1	471	98 88 605	KLIMAKOMPRESSOR ANBAU
KONSOLE	9892135	1	1	460	98 83 464	KRAFTSTOFF-FILTER-ANBAU
KONSOLE	9935078	25	1	56	90 18 364	PUMPENRAUM TEILE
KONSOLE	9935698	71	1	278	99 39 760	HYDR.ANL.STEUERLEITUNGE
KONSOLE	9937230	5	4	586	99 39 072	TRANSPORTVORRICHTUNG
KONSOLE	9944014	25	1	268	99 43 384	HYDR.DREHDURCHFUEHR.+D
KONSOLE	9944639	146	1	68	90 12 935	LUFT UND ABGASANLAGE
KONSOLE	9984678	16	1	141	99 44 426	LADELUFTLEITUNGEN
KONSOLE	9985713	90	1	67	90 12 935	LUFT UND ABGASANLAGE
KONSOLE	9985887	45	1	65	90 12 935	LUFT UND ABGASANLAGE
KONSOLE	9988272	15	1	156	99 44 365	KLIMAKONDENSATOR EINBA
KONSOLE HINTEN LINKS	9768769	3	1	60	97 68 803	MOTORLAGERUNG
KONSOLE HINTEN RECHTS	9768775	4	1	60	97 68 803	MOTORLAGERUNG
KONSOLE VORMONTIERT	9889251	30	1	421	98 89 275	AGGREGATETRAEGER
KONSOLE VORNE LINKS	9982013	5	1	60	97 68 803	MOTORLAGERUNG
KONSOLE VORNE RECHTS	9685283	2	1	60	97 68 803	MOTORLAGERUNG
KONUS RED ANSCHLUSS	7403942	2	1	190	10 04 817 7	DREHWERKSRITZELSCHMIER
KONUS RED ANSCHLUSS	7403942	60	2	193	10 04 811 7	ZENTRALSCHMIERANLAGE OB
KONUS RED ANSCHLUSS	7403942	91	1	194	10 04 811 7	ZENTRALSCHMIERANLAGE OB
KONUS RED ANSCHLUSS	7403942	2	1	581	90 09 579	DREHWERKSRITZELSCHMIER
KONUS RED ANSCHLUSS	7616908	47	1	191	10 04 817 7	DREHWERKSRITZELSCHMIER
KONUS RED ANSCHLUSS	7616908	85	1	194	10 04 811 7	ZENTRALSCHMIERANLAGE OB
KONUS RED ANSCHLUSS	7616910	75	1	292	90 15 185	HYDRAULIKTANK EINBAU
KONUS RED ANSCHLUSS	7616911	47	1	582	90 09 579	DREHWERKSRITZELSCHMIER
KONUS RED ANSCHLUSS	7616913	64	1	72	99 44 237	PUMPEN UND KUPPLUNGSEIN
KONUS RED ANSCHLUSS	7616913	36	1	265	99 43 894	STEUEROELEINHEIT EINBAU
KONUS RED ANSCHLUSS	7616916	90	1	194	10 04 811 7	ZENTRALSCHMIERANLAGE OB
KONUS RED ANSCHLUSS	7616916	40	1	582	90 09 579	DREHWERKSRITZELSCHMIER
KOPFTEIL	7372319	1	1	318	56 15 220	HOCHDRUCKFILTER
KOPFUNTERLEGSCHEIBE S=0,	10022769	2	2	248	10 02 211 7	LUFTFUEHRUNGSGEHAEUSE
KOPFUNTERLEGSCHEIBE S=0,	10022769	3	2	255	10 02 277 7	UMLUFTGITTER
KRAFTSTOFF-FILTER-ANBAU	9883464	93	1	408	90 76 939	MOTORUMFANG D9406TI-E A4
KRAFTSTOFF-VORFILTER	7381820	10	1	64	99 87 926	KRAFTSTOFFILTER EINBAU
KRAFTSTOFFANLAGE	9943152	9300	1	12	99 34 236	VERZEICHNIS OBW R964HD
KRAFTSTOFFANLAGE MOTOR	9988630	16	1	59	90 15 121	MOTOR EINBAU
KRAFTSTOFFILTER EINBAU	9987926	2	1	63	99 88 630	KRAFTSTOFFANLAGE MOTOR
KRAFTSTOFFKUPPLUNG WI	9693456	14	1	7	.	
KRAFTSTOFFKUPPLUNG WI	9693469	1	1	571	96 93 456	KRAFTSTOFFKUPPLUNG WI
KRAFTSTOFFLEITUNGEN	9888398	131	1	409	90 76 939	MOTORUMFANG D9406TI-E A4
KRAFTSTOFFLEITUNGEN D94	9076908	97	1	408	90 76 939	MOTORUMFANG D9406TI-E A4
KRAFTSTOFFSCHLAUCH	5610050	42	1	63	99 88 630	KRAFTSTOFFANLAGE MOTOR
KRAFTSTOFFSCHLAUCH	5610056	40	1	63	99 88 630	KRAFTSTOFFANLAGE MOTOR
KRAFTSTOFFSCHLAUCH	5614624	41	1	63	99 88 630	KRAFTSTOFFANLAGE MOTOR
KRAFTSTOFFTANK	9941960	3	1	391	99 43 152	KRAFTSTOFFANLAGE
KRAFTSTOFFTANK	9941960	15	1	396	10 05 028 1	ERSATZ KRAFTSTOFFTANK
KRAGENDICHTUNG	7028342	3	1	295	56 17 689	ABSPERRORGAN DN 100
KREUZGELENK - B 20 M	9265396	16	1	227	90 80 093	VORSTEUERGERAET VG5-4/7
KREUZSCHL.SCHRAUB.DRE	8006539	26	1	399	93 75 078	WERKZEUGAUSRUESTUNG
KRONENMUTTER	9161348	3	1	533	99 35 245	BOLZEN
KRUEMMER LINKS	9277966	2	1	468	92 77 971	VERBINDUNGSLEITUNG ANBA
KRUEMMER RECHTS	9277967	3	1	468	92 77 971	VERBINDUNGSLEITUNG ANBA
KS KABINE	10009057	150	1	359	70 28 777	ELEKTRISCHE ANLAGE
KS KABINE	10009057	150	1	373	70 28 781	FAHRERKABINE
KS PANZERGLASSCHEIBE	10009031	360	1	359	70 28 777	ELEKTRISCHE ANLAGE
KS PANZERGLASSCHEIBE	10009031	530	1	373	70 28 781	FAHRERKABINE
KS PUMPE DACH	10009058	980	1	361	70 28 777	ELEKTRISCHE ANLAGE
KS PUMPE DACH	10009058	980	1	374	70 28 781	FAHRERKABINE
KS WISCHER DACH	10009043	800	1	361	70 28 777	ELEKTRISCHE ANLAGE
KS WISCHER DACH	10009043	800	1	373	70 28 781	FAHRERKABINE
KS ZUSATZSCHEINWERFER	10017344	110	2	351	10 02 117 7	ZUSATZSCHEINW.AUF FOPS

Bezeichnung	Artikel	Pos.	Menge	Seite	Baugruppe	Bezeichnung
KS ZUSATZSCHEINWERFER	10017344	110	2	352	10 02 117 8	ZUSATZSCHEINW.AUF FOPS
KUEHLER EINBAU	9944450	21	1	59	90 15 121	MOTOR EINBAU
KUEHLERABDICHTUNG	9878977	40	1	143	99 44 450	KUEHLER EINBAU
KUEHLERGEHAEUSE ANBAU	9077317	50	1	407	90 76 939	MOTORUMFANG D9406TI-E A4
KUEHLERHAUBE	9872487	2	1	335	98 72 917	KUEHLERHAUBE
KUEHLERHAUBE	9872917	2	1	326	90 15 150	VERKLEIDUNG
KUEHLERKASTEN	9943452	3	1	55	99 43 426	KUEHLERKASTEN EINBAU
KUEHLERKASTEN EINBAU	9943426	160	1	11	99 34 236	VERZEICHNIS OBW R964HD
KUEHLKREISLAUFPUMPE	5700007	80	1	75	92 73 131	PUMPENVERT.GETR. PVG 350
KUFE	9936576	16	2	528	10 07 498 1	KOLBENSTANGENSCH.LOEF
KUGELBOLZEN	7408887	18	1	87	10 01 250 8	ZSB-WIEGE
KUGELDREHVERBINDUNG 19	982720001	10	1	188	90 15 061	DREHKRANZ EINBAU
KUGELKOPF-SCHRAUBENDRE	7019167	310	1	366	70 28 778	EINBAUTEILE
KUGELZAPFEN	7371936	17	1	87	10 01 250 8	ZSB-WIEGE
KUNSTSTOFFROHR	7028899	380	1	366	70 28 778	EINBAUTEILE
KUNSTSTOFFSCHLAUCH	7363060	59	2.4m	144	99 44 450	KUEHLER EINBAU
KUPPLUNG	10008177	2	1	471	98 88 605	KLIMAKOMPRESSOR ANBAU
KUPPLUNG	10115770	2	1	471	98 88 605	KLIMAKOMPRESSOR ANBAU
KUPPLUNGSHUELSE NG 165	9889162	24	1	86	98 89 161	ANSCHLUSSPLATTE NG 165
KURBELGEHAEUSE 6 ZYL.	9074255	1	1	413	90 74 256	KURBELGEHAEUSE D9406
KURBELGEHAEUSE D9406	9074256	1	1	412	90 74 257	KURBELGEHAEUSE D9406
KURBELGEHAEUSE D9406	9074257	1	1	405	90 76 939	MOTORUMFANG D9406TI-E A4
KURBELGEHAEUSE ENTLUE	9272269	11	1	405	90 76 939	MOTORUMFANG D9406TI-E A4
KURBELWELLE	9883318	1	1	428	98 83 320	KURBELWELLE MIT ZAHNRAD
KURBELWELLE MIT ZAHNRAD	9883320	28	1	406	90 76 939	MOTORUMFANG D9406TI-E A4
KURBELWELLENANBAUTEILE	9883316	31	1	406	90 76 939	MOTORUMFANG D9406TI-E A4
KURBELWELLENDICHTUNG	9267712	30	1	406	90 76 939	MOTORUMFANG D9406TI-E A4
KURBELWELLENDICHTUNG H	9267792	6	1	430	92 67 712	KURBELWELLENDICHTUNG
KURBELWELLENDICHTUNG	9267791	1	1	430	92 67 712	KURBELWELLENDICHTUNG
KURBELWELLENLAGERUNG	9072811	29	1	406	90 76 939	MOTORUMFANG D9406TI-E A4
L-ANSCHLUSS-STUTZEN	7367776	53	1	310	99 43 733	STEUERSCHIEBER EINBAU
L-ANSCHLUSS-STUTZEN	7403571	81	4	72	99 44 237	PUMPEN UND KUPPLUNGSEIN
L-ANSCHLUSS-STUTZEN	7403571	22	1	202	90 15 257	VERTEILER EINBAU
L-ANSCHLUSS-STUTZEN	7403571	21	2	234	99 27 652	FUSSVORSTEUERGERAET LI
L-ANSCHLUSS-STUTZEN	7403571	67	1	311	99 43 733	STEUERSCHIEBER EINBAU
L-ANSCHLUSS-STUTZEN	7403571	145	1	313	99 43 733	STEUERSCHIEBER EINBAU
L-ANSCHLUSS-STUTZEN	7404419	16	1	273	99 89 440	GETRIEBEOEL U.HYDR.OELK
L-ANSCHLUSS-STUTZEN	7407120	11	1	261	90 16 999	HYDR.ANL.PUMPEN ZU STEUE
L-RING	7381025	28	1	83	92 71 648	VERSTELLUNG NG 165
L-RING	7381025	28	1	112	90 79 811	RS STELLKOLBEN
LADELUFTLEITUNG	9015766	3	1	141	99 44 426	LADELUFTLEITUNGEN
LADELUFTLEITUNG	9984621	2	1	141	99 44 426	LADELUFTLEITUNGEN
LADELUFTLEITUNGEN	9944426	20	1	59	90 15 121	MOTOR EINBAU
LAGER	10030591	12	1	161	93 26 621 01	SCHWENKANTRIEB SAT 375/
LAGERBOCK	9804906	10	1	520	98 04 867	TIEFLOEFFEL HD 2250MM 4,3
LAGERBUCHSE	9267183	7	1	451	98 86 858	SCHMIEROELPUMPE
LAGERDECKEL	9271434	5	1	74	92 73 131	PUMPENVERT.GETR. PVG 350
LAGERFLANSCH	9884494	1	1	455	98 85 052	ANTRIEB F.EINSPRITZPUMPE
LAGERFLANSCH	9885668	6	1	74	92 73 131	PUMPENVERT.GETR. PVG 350
LAGERKOPF	9907784	1	1	561	99 07 890	KOLBENSTANGENLAGER 125/
LAGERKOPF	9922051	1	1	562	99 22 058	KOLBENSTANGENLAGER 140/
LAGERKOPF	9924723	1	1	563	99 24 735	KOLBENSTANGENLAGER 110/
LAGERRING	7370341	8	2	172	10 10 226 8	SCHMIERPUMPE
LAGERRING	9442439	5	1	35	94 43 970	FAHRANTRIEB FAT 500P005
LAGERSCHALE	10101447	17	2	149	10 10 144 1	HYDRAULIKPUMPE
LAMELLENSTOPFEN	10287248	70	3	345	90 15 122	UNTERE ABDECKUNG
LAMELLENTRAEGER	9444467	65	1	36	94 43 970	FAHRANTRIEB FAT 500P005
LAUFBODEN	9989459	191	1	331	90 15 150	VERKLEIDUNG
LAUFRAD	9275309	11	1	85	98 88 308	ANSCHLUSSPLATTE NG 165
LAUFRAD	9275309	11	1	86	98 89 161	ANSCHLUSSPLATTE NG 165

Bezeichnung	Artikel	Pos.	Menge	Seite	Baugruppe	Bezeichnung
LAUFRAD	9888201	3	1	473	98 88 263	WASSERPUMPE VORMONT.
LAUFRING	7364652	4	1	89	10 02 562 4	TRIEBWERK/GEHAEUSE
LAUFRING	9268169	5	1	499	98 87 501	SCHWUNGRAD VORMONT.
LAUFROLLE	10221212	50	16	15	99 44 484	UNTERWAGEN KPL
LAUFSTEG	9015147	8900	1	12	99 34 236	VERZEICHNIS OBW R964HD
LAUFSTEG	9928721	2	1	612	99 28 720	LAUFSTEG LINKS VORNE
LAUFSTEG LINKS HINTEN	9017969	21	1	375	90 15 147	LAUFSTEG
LAUFSTEG LINKS VORNE	9928720	60	1	604	99 27 351	FAHRERKABINENERHOEHU
LAUFSTEG RECHTS	9385581	20	1	375	90 15 147	LAUFSTEG
LECKOELLEITUNG V 6 VOLLST	9274781	105	1	408	90 76 939	MOTORUMFANG D9406TI-E A4
LECKOELLEITUNG VORM.	9274780	1	2	462	92 74 781	LECKOELLEITUNG V 6 VOLLST
LEISTUNGSRELAIS	10009888	16	3	382	90 13 341	ELEKTROKASTEN KPL. E50
LEISTUNGSSCHUTZSCHALTE	10012172	20	3	382	90 13 341	ELEKTROKASTEN KPL. E50
LEITBLECH	9006635	15	1	333	99 86 024	MOTORHAUBE
LEITER	9928742	55	1	604	99 27 351	FAHRERKABINENERHOEHU
LEITRAD KPL.	10009663	61	2	15	99 44 484	UNTERWAGEN KPL
LEITUNGSSCHUTZSCHALTER	6202944	15	1	592	98 23 672	ELEKTROANLAGE KLIMA
LEITUNGSSCHUTZSCHALTER	6202945	21	1	382	90 13 341	ELEKTROKASTEN KPL. E50
LEUCHTTASTKONTAKTGEBE	6204372	3	1	587	99 89 645	SCHALTER EINBAU
LEUCHTTASTKONTAKTGEBE	6204372	3	1	588	99 89 646	SCHALTER EINBAU S84-2
LH-KORROSIONSSCHUTZMIT	8300005	801	1	561	99 07 890	KOLBENSTANGENLAGER 125/
LH-KORROSIONSSCHUTZMIT	8300005	801	1	562	99 22 058	KOLBENSTANGENLAGER 140/
LOCTITE	8503598	4	0.01	334	10 06 616 6	SCHLOSSKONSOLE
LOEFFELMAUL	9824824	8	1	520	98 04 867	TIEFLOEFFEL HD 2250MM 4,3
LOEFFELSTIEL ABGEDICHT. 2,	9929897	10	1	514	99 29 898	LOEFFELSTIEL ABGEDICHT. 2,
LOEFFELSTIEL ABGEDICHT. 2,	9929898	7	1	7	.	
LOEFFELSTIEL ABGEDICHT. 2,	9943428	2	1	511	99 29 897	LOEFFELSTIEL ABGEDICHT. 2,
LUBRISEAL	8501674	2000	1	353	70 28 775	FRONTSCHEIBE
LUEFTER	5005641	3	1	490	98 83 758	GENERATOR VORMONTIERT
LUEFTER	5611098	9	1	140	99 85 053	LUEFTER EINBAU
LUEFTER EINBAU	9985053	19	1	59	90 15 121	MOTOR EINBAU
LUEFTERANBAUTEILE	10115686	171	1	409	90 76 939	MOTORUMFANG D9406TI-E A4
LUEFTERFLANSCH	10115685	1	1	479	10 11 568 6	LUEFTERANBAUTEILE
LUFT UND ABGASANLAGE	9012935	17	1	59	90 15 121	MOTOR EINBAU
LUFTANSAUGROHR VORMO	9880268	1	1	466	98 80 269	LUFTANSAUGUNG 6ZYL.-T/TI
LUFTANSAUGUNG 6ZYL.-T/TI	9880269	110	2	408	90 76 939	MOTORUMFANG D9406TI-E A4
LUFTAUSSTROEMDUESE	5611480	99	3	205	90 10 182	FAHRERSTAND GRUNDTEIL
LUFTAUSSTROEMDUESE	5611480	25	1	219	10 36 732 4	ARMLEHNE RECHTS
LUFTDUESE	10016540	5	2	233	98 79 212	FUSSVORSTEUERGERAET EIN
LUFTDUESE	7028950	370	2	371	10 00 913 0	INNENVERKLEIDUNG
LUFTDURCHFUEHRUNG	7024446	280	4	370	10 00 913 0	INNENVERKLEIDUNG
LUFTDURCHFUEHRUNG	7024446	350	4	371	10 00 913 0	INNENVERKLEIDUNG
LUFTFILTER	7028951	7	1	50	10 06 877 9	SERVICE PAKET 1000H
LUFTFILTER	7028951	380	1	371	10 00 913 0	INNENVERKLEIDUNG
LUFTFILTER EINBAU	9895984	60	1	66	90 12 935	LUFT UND ABGASANLAGE
LUFTFILTERANLAGE-MOTOR	9378256	2	1	70	98 95 984	LUFTFILTER EINBAU
LUFTFILTERGEHAEUSE ABDE	9376684	16	1	70	98 95 984	LUFTFILTER EINBAU
LUFTFUEHRUNGSGEHAEUSE	10022117	2	1	246	10 00 566 9	VERDAMPFER
LUFTFUEHRUNGSGEHAEUSE	10022787	1	1	248	10 02 211 7	LUFTFUEHRUNGSGEHAEUSE
LUFTFUEHRUNGSTEIL	10005677	1	1	254	10 02 208 3	LUFTSTUTZEN
LUFTKLAPPE	10005674	2	1	254	10 02 208 3	LUFTSTUTZEN
LUFTKLAPPE	10005675	7	1	249	10 02 211 8	GEHAEUSE
LUFTKLAPPE	10022778	18	1	248	10 02 211 7	LUFTFUEHRUNGSGEHAEUSE
LUFTKLAPPE	10022780	15	1	248	10 02 211 7	LUFTFUEHRUNGSGEHAEUSE
LUFTROHR	3001650	75	1	66	90 12 935	LUFT UND ABGASANLAGE
LUFTROHR	9934885	84	1	66	90 12 935	LUFT UND ABGASANLAGE
LUFTSCHLAUCH	10000334	26	1	65	90 12 935	LUFT UND ABGASANLAGE
LUFTSCHLAUCH	10005859	95	2	205	90 10 182	FAHRERSTAND GRUNDTEIL
LUFTSCHLAUCH	10013635	90	1	205	90 10 182	FAHRERSTAND GRUNDTEIL
LUFTSCHLAUCH	10054419	16	2	142	99 44 450	KUEHLER EINBAU

Bezeichnung	Artikel	Pos.	Menge	Seite	Baugruppe	Bezeichnung
LUFTSCHLAUCH	5610878	20	3m	601	96 82 469	EINBAU VERDAMPFER
LUFTSCHLAUCH	5613090	55	1	65	90 12 935	LUFT UND ABGASANLAGE
LUFTSCHLAUCH	5613290	50	1	65	90 12 935	LUFT UND ABGASANLAGE
LUFTSCHLAUCH	9376219	70	1	66	90 12 935	LUFT UND ABGASANLAGE
LUFTSCHLAUCH	9935845	65	1	66	90 12 935	LUFT UND ABGASANLAGE
LUFTSCHLAUCH	9944640	80	1	66	90 12 935	LUFT UND ABGASANLAGE
LUFTSTUTZEN	10022083	14	1	249	10 02 211 8	GEHAEUSE
LUFTSTUTZEN D=80MM	10017146	87	1	205	90 10 182	FAHRERSTAND GRUNDTEIL
M-RING	7381247	4	1	435	98 85 019	KOLBEN M.RINGE
MAGNET	6905956	6	1	153	10 10 144 0	STEUERVENTIL
MAGNETROHR	7018731	7	1	281	50 10 575	3/2-WEGEMAGNETVENTIL
MAGNETROHR	7018731	5	1	316	56 16 713	STEUERLEISTE
MAGNETSPULE	5616765	2	1	282	56 15 344	MAGNETVENTIL
MAGNETSPULE	7030129	5	1	281	50 10 575	3/2-WEGEMAGNETVENTIL
MAGNETSPULE D12	6204748	4	1	316	56 16 713	STEUERLEISTE
MAGNETVENTIL	10039004	3	1	469	90 72 046	FLAMMSTARTANLAGE
MAGNETVENTIL	5615344	3	3	279	10 02 191 7	STEUEROELEINHEIT
MARKIERUNG TYPENSCHILD	9944034	8	1	403	99 39 804	SCHILDER
MASSEBAND	6204632	130	1	206	90 10 182	FAHRERSTAND GRUNDTEIL
MASSEKABEL	10009024	770	1	360	70 28 777	ELEKTRISCHE ANLAGE
MASSEKABEL	10009024	770	1	373	70 28 781	FAHRERKABINE
MASSEKABEL	9689579	20	1	211	90 14 509	ARMLEHNE LINKS
MASSEKABEL	9689583	98	1	220	10 36 732 4	ARMLEHNE RECHTS
MATTE	10289996	560	1	371	10 00 913 0	INNENVERKLEIDUNG
MATTE	10289997	570	1	371	10 00 913 0	INNENVERKLEIDUNG
MEHRKREISAGGREGAT MKA	9077450	10	1	71	99 44 237	PUMPEN UND KUPPLUNGSEIN
MEMBRANDURCHFUEHRUNG	5607889	38	1	203	90 10 182	FAHRERSTAND GRUNDTEIL
MEMBRANSPEICHER	5617780	2	1	264	99 43 894	STEUEROELEINHEIT EINBAU
MESSINGROSETTE	7362752	62	1	204	90 10 182	FAHRERSTAND GRUNDTEIL
MESSINGROSETTE	7362752	103	4	220	10 36 732 4	ARMLEHNE RECHTS
MESSSTUTZEN	5607605	14	1	93	10 02 562 7	FILTEREINBAU
MESSSTUTZEN	5607605	67	2	95	10 02 562 9	TORQUE CONTROL
MESSSTUTZEN	5607617	52	1	310	99 43 733	STEUERSCHIEBER EINBAU
MESSSTUTZEN	7406864	32	1	265	99 43 894	STEUEROELEINHEIT EINBAU
MESSSTUTZEN	7409923	50	1	310	99 43 733	STEUERSCHIEBER EINBAU
MESSTAB	9442396	2	1	168	94 42 204	OELMESSTAB
METALLASTIKPUFFER	7019129	470	1	366	70 28 778	EINBAUTEILE
METALLASTIKPUFFER	7021047	480	1	366	70 28 778	EINBAUTEILE
MITNEHMER	9354942	1	1	28	95 66 869	MITNEHMEREINBAU
MITNEHMEREINBAU	9566869	106	1	10	99 40 492	VERZEICHNIS UTW
MONOBLOCKAUSLEGER 7,00	9935400	6	1	7	.	
MONTAGEHUELSE	9192854	990	1	558	92 81 569	KOLBEN 210MM
MONTAGEHUELSE	9907684	990	1	559	99 07 680	KOLBEN 190 MM
MONTAGEHUELSE	9926806	960	1	550	96 01 362	HYDRAULIKZYLINDER
MONTAGEHUELSE	9998619	990	1	557	92 41 642	KOLBEN 180MM
MONTAGEPLATTE	9944438	3	1	382	90 13 341	ELEKTROKASTEN KPL. E50
MONTAGESCHLUESSEL	8007367	989	1	557	92 41 642	KOLBEN 180MM
MONTAGESCHLUESSEL	8007367	989	1	559	99 07 680	KOLBEN 190 MM
MONTAGESCHLUESSEL KOL	9281614	985	1	558	92 81 569	KOLBEN 210MM
MONTAGESCHLUESSEL KOL	9921125	985	1	557	92 41 642	KOLBEN 180MM
MONTAGESCHLUESSEL KOL	9921126	985	1	559	99 07 680	KOLBEN 190 MM
MONTAGETEILE AUSRUEST	9375063	8	1	49	90 15 120	OBERWAGEN
MONTAGETEILE SCHALTSCHR	9009108	30	1	383	90 13 341	ELEKTROKASTEN KPL. E50
MONTAGETEILE SCHALTSCHR	9010664	40	1	383	90 13 341	ELEKTROKASTEN KPL. E50
MONTAGETEILE SCHALTSCHR	9013321	41	1	383	90 13 341	ELEKTROKASTEN KPL. E50
MONTAGEWINKEL	10022078	6	1	249	10 02 211 8	GEHAEUSE
MOTOR EINBAU	9015121	500	1	11	99 34 236	VERZEICHNIS OBW R964HD
MOTOR-ELEKTRIK	9017853	24	1	59	90 15 121	MOTOR EINBAU
MOTORANSCHLUSS	10219734	28	1	173	10 10 226 8	SCHMIERPUMPE
MOTORFLANSCH	9444457	80	1	36	94 43 970	FAHRANTRIEB FAT 500P005

Bezeichnung	Artikel	Pos.	Menge	Seite	Baugruppe	Bezeichnung
MOTORHAUBE	9985935	2	1	333	99 86 024	MOTORHAUBE
MOTORHAUBE	9986024	10	1	326	90 15 150	VERKLEIDUNG
MOTORLAGERUNG	9768803	15	1	59	90 15 121	MOTOR EINBAU
MOTORREGELUNGSENSORIK	9072552	231	1	410	90 76 939	MOTORUMFANG D9406TI-E A4
MOTORSTEUERGERAET DC5	9076479	71	1	407	90 76 939	MOTORUMFANG D9406TI-E A4
MOTORUMFANG D9406TI-E A4	9076939	30	1	59	90 15 121	MOTOR EINBAU
MUFFE	7003833	1	1	94	10 02 562 8	SPEISEPUMPE
MUTTER	10011397	4	1	29	10 00 963 0	DREHDURCHFUEHRUNG
NABE	9267273	13	1	451	98 86 858	SCHMIEROELPUMPE
NACHRUESTSATZ	10358890	140	1	350	70 28 774	GLASSCHEIBEN
NACHRUESTSATZ KLIMAANL	9823503	10	1	572	98 22 590	KLIMAANLAGE VERSTAERKT
NACHSCHALLDAEMPFER	10001685	15	1	65	90 12 935	LUFT UND ABGASANLAGE
NADELHUELSE	10026653	3	2	104	56 04 760	SPEISEPUMPE
NADELLAGERSEGMENT	7405855	10	2	108	74 05 844	UMBAUSATZ WIEGELAGERUN
NAEHERUNGSSCHALTER	10024864	2	1	240	99 37 443	NAEHERUNGSSCHALTER M.
NAEHERUNGSSCHALTER M.	9937443	40	2	233	98 79 212	FUSSVORSTEUERGERAET EIN
NIET	4451001	4	4	252	10 02 206 9	VERDAMPFERGEHAEUSE
NIET	7020612	390	2	355	10 04 678 8	FAHRERKABINENTUER
NIET	7020612	370	4	366	70 28 778	EINBAUTEILE
NIPPEL	10009211	680	1	364	10 29 114 6	WISCHERARM
NIPPEL	4782008	131	2	68	90 12 935	LUFT UND ABGASANLAGE
NIPPEL	4900169	132	2	68	90 12 935	LUFT UND ABGASANLAGE
NIPPEL M16X1,5	7372394	15	1	317	56 16 713	STEUERLEISTE
NIVEAUGEBER	6204327	5	1	391	99 43 152	KRAFTSTOFFANLAGE
NOCKENWELLE	9887474	44	1	406	90 76 939	MOTORUMFANG D9406TI-E A4
NOCKENWELLE (6.ZYL.SPLIT	9275719	1	1	444	98 87 474	NOCKENWELLE
NOTBETAETIGUNG KPL	9013811	104	1	220	10 36 732 4	ARMLEHNE RECHTS
NULLAGEN-ZENTRIERUNG	7373093	1	1	91	10 02 562 5	NULLLAGENZENTRIERUNG
NULLLAGENZENTRIERUNG	10025625	2	1	77	10 01 726 4	DREHWERKSPUMPE
NUTMUTTER	932719601	13	1	161	93 26 621 01	SCHWENKANTRIEB SAT 375/
NUTRING	10016715	6	1	21	90 15 252	FETTSPANNER
NUTRING	7610521	2	1	165	93 27 565 01	BREMSE
NUTRING	7610521	66	1	187	93 96 749 01	DICHTUNGSSATZ
NUTRING	7610522	72	1	187	93 96 749 01	DICHTUNGSSATZ
NUTRING	7610523	8	1	165	93 27 565 01	BREMSE
O-RING	10001112	22	1	149	10 10 144 1	HYDRAULIKPUMPE
O-RING	10215824	12	1	424	92 74 986	OELMESSSTAB M.ROHR
O-RING	10301924	6	2	17	10 22 121 2	LAUFROLLE
O-RING	4000493	11	1	53	99 81 554	SERVICE PAKET 1500H/2500H
O-RING	5608035	3	1	318	56 15 220	HOCHDRUCKFILTER
O-RING	7000290	12	1	562	99 22 058	KOLBENSTANGENLAGER 140/
O-RING	7000563	8	1	558	92 81 569	KOLBEN 210MM
O-RING	7001609	11	1	561	99 07 890	KOLBENSTANGENLAGER 125/
O-RING	7001891	3	1	519	56 04 377	DS VENTIL
O-RING	7001891	13	1	566	56 02 932	DROSSELRUECKSCHLAGVEN
O-RING	7002088	11	1	562	99 22 058	KOLBENSTANGENLAGER 140/
O-RING	7002641	14	1	288	70 25 142	DICHTSATZ
O-RING	7003866	18	1	305	90 74 144	ANSCHLUSSPLATTE FMF 075
O-RING	7004430	13	1	106	58 00 021	DRUCKBEGRENZUNGSVENTI
O-RING	7006090	2	1	93	10 02 562 7	FILTEREINBAU
O-RING	7007838	5	1	519	56 04 377	DS VENTIL
O-RING	7007838	15	1	566	56 02 932	DROSSELRUECKSCHLAGVEN
O-RING	7008755	5	1	314	93 70 592	RUECKSCHLAGVENTIL
O-RING	7028346	8	1	295	56 17 689	ABSPERRORGAN DN 100
O-RING	7264028	9	1	53	99 81 554	SERVICE PAKET 1500H/2500H
O-RING	7264028	14	1	264	99 43 894	STEUEROELEINHEIT EINBAU
O-RING	7264028	14	1	266	56 09 948	OELFILTERSET
O-RING	7264032	83	2	36	94 43 970	FAHRANTRIEB FAT 500P005
O-RING	7264091	8	1	559	99 07 680	KOLBEN 190 MM
O-RING	726428001	71	2	36	94 43 970	FAHRANTRIEB FAT 500P005

Bezeichnung	Artikel	Pos.	Menge	Seite	Baugruppe	Bezeichnung
O-RING	7361549	1	1	61	52 11 461	VERSCHRAUBUNG
O-RING	7363759	41	2	72	99 44 237	PUMPEN UND KUPPLUNGSEIN
O-RING	7364303	49	1	36	94 43 970	FAHRANTRIEB FAT 500P005
O-RING	7366427	43	1	290	90 15 185	HYDRAULIKTANK EINBAU
O-RING	7368537	650	1	121	56 09 934	ZAHNRADPUMPE
O-RING	7369266	3	2	52	98 76 098	SERVICE PAKET ERSTE 500H
O-RING	7369266	1	1	297	73 73 880	GLASFASERFILTEREINSATZ
O-RING	7369266	1	1	298	73 73 881	GLASFASERFILTEREINSATZ
O-RING	7369286	2	1	297	73 73 880	GLASFASERFILTEREINSATZ
O-RING	7369286	2	1	298	73 73 881	GLASFASERFILTEREINSATZ
O-RING	7369456	1	4	294	73 68 081	SCHAUGLAS
O-RING	7369462	25	1	317	56 16 713	STEUERLEISTE
O-RING	7369767	17	2	593	98 23 655	EINBAU OELABSCHEIDER
O-RING	7370328	18	3	173	10 10 226 8	SCHMIERPUMPE
O-RING	7370375	22	1	593	98 23 655	EINBAU OELABSCHEIDER
O-RING	7380073	50	1	292	90 15 185	HYDRAULIKTANK EINBAU
O-RING	7380073	36	3	391	99 43 152	KRAFTSTOFFANLAGE
O-RING	7380073	2	3	396	10 05 028 1	ERSATZ KRAFTSTOFFTANK
O-RING	7380073	2	1	576	96 93 469	KRAFTSTOFFKUPPLUNG WI
O-RING	7380135	47	4	231	92 69 690	DICHTSATZ VG7-4/...
O-RING	7380135	4	1	232	90 74 482	RS VORSTEUERGERAET VG7-
O-RING	7380135	38	2	236	90 79 258	VORSTEUERGERAET VG7-2/3
O-RING	7380135	38	2	238	90 79 259	VORSTEUERGERAET VG7-2/3
O-RING	7380135	4	1	243	92 65 665	RS VORSTEUERGERAET 7-2/3
O-RING	7380297	62	1	75	92 73 131	PUMPENVERT.GETR. PVG 350
O-RING	7380297	62	1	115	92 73 200	DS VERTEILERGETRIEBE PVG
O-RING	7380302	64	1	75	92 73 131	PUMPENVERT.GETR. PVG 350
O-RING	7380302	64	1	115	92 73 200	DS VERTEILERGETRIEBE PVG
O-RING	7380302	64	1	116	92 73 956	REP.-SATZ (ANTRIEBSW.)
O-RING	7380475	2	1	430	92 67 712	KURBELWELLENDICHTUNG
O-RING	7380512	65	1	75	92 73 131	PUMPENVERT.GETR. PVG 350
O-RING	7380512	65	2	115	92 73 200	DS VERTEILERGETRIEBE PVG
O-RING	7380528	10	1	416	92 71 637	ENDREGELVENTIL
O-RING	7380574	27	1	44	92 66 089	DS DRUCKBEGRENZUNGSV
O-RING	7380576	20	1	42	92 78 174	VERSTELLUNG NG 165
O-RING	7380576	19	1	47	92 78 179	DICHTSATZ FMV 165
O-RING	7380577	18	1	45	92 66 231	DS DRUCKBEGRENZUNGSVE
O-RING	7380592	18	1	47	92 78 179	DICHTSATZ FMV 165
O-RING	7380592	14	2	85	98 88 308	ANSCHLUSSPLATTE NG 165
O-RING	7380592	14	2	86	98 89 161	ANSCHLUSSPLATTE NG 165
O-RING	7380592	28	2	114	92 71 657	DS PUMPE LPV 165
O-RING	7380593	25	1	37	90 72 024	HYDR.EINBAUMOTOR VAR.FM
O-RING	7380593	25	1	47	92 78 179	DICHTSATZ FMV 165
O-RING	7380594	36	1	40	92 68 751	RS VERSCHLUSSRING FMV 16
O-RING	7380594	36	1	47	92 78 179	DICHTSATZ FMV 165
O-RING	7380594	36	1	114	92 71 657	DS PUMPE LPV 165
O-RING	7380594	36	1	118	98 88 307	TRIEBWERK NG 165
O-RING	7380596	22	1	114	92 71 657	DS PUMPE LPV 165
O-RING	7380598	36	1	181	92 68 012	RS VERSCHLUSSRING LMF 06
O-RING	7380602	63	1	75	92 73 131	PUMPENVERT.GETR. PVG 350
O-RING	7380602	63	1	115	92 73 200	DS VERTEILERGETRIEBE PVG
O-RING	7380605	26	1	86	98 89 161	ANSCHLUSSPLATTE NG 165
O-RING	7380613	25	1	163	90 72 100	HYDR.EINBAUMOTOR FIX.FM
O-RING	7380613	25	1	186	92 73 048	DICHTSATZ FMF 125
O-RING	7380615	17	1	185	92 68 642	DS RUECKSCHLAGVENTIL
O-RING	7380615	17	1	195	98 89 003	RUECKSCHLAGVENTIL RV
O-RING	7380615	9	1	467	90 77 181	VERBINDUNGSLEITUNG ANBA
O-RING	7380617	19	1	46	92 66 232	DICHTSATZ WV 10
O-RING	7380618	20	1	46	92 66 232	DICHTSATZ WV 10
O-RING	7380619	22	1	46	92 66 232	DICHTSATZ WV 10

Bezeichnung	Artikel	Pos.	Menge	Seite	Baugruppe	Bezeichnung
O-RING	7380620	19	1	45	92 66 231	DS DRUCKBEGRENZUNGSVE
O-RING	7380621	20	1	45	92 66 231	DS DRUCKBEGRENZUNGSVE
O-RING	7380647	11	1	82	92 68 441	VERSCHLUSSCHRAUBE M.DIC
O-RING	7380648	22	1	47	92 78 179	DICHTSATZ FMV 165
O-RING	7380648	22	1	85	98 88 308	ANSCHLUSSPLATTE NG 165
O-RING	7380648	22	1	86	98 89 161	ANSCHLUSSPLATTE NG 165
O-RING	7380648	68	1	111	90 78 788	REP.SATZ (REGLERDECKEL) L
O-RING	7380648	19	2	113	92 71 653	DS VERSTELLUNG LPV 165
O-RING	7380648	64	8	114	92 71 657	DS PUMPE LPV 165
O-RING	7380648	68	5	132	98 81 227	REGELVENTIL EHR LPV 165
O-RING	7380648	68	3	135	98 81 724	REGLER EHR LPV165
O-RING	7380648	68	8	136	98 82 875	DICHTSATZ (REGELV.EHR) LP
O-RING	7380648	68	5	137	98 83 166	REP.SATZ (REGELVENTIL EHR
O-RING	7380657	36	1	127	92 68 016	RS VERSCHLUSSRING LPVD
O-RING	7380657	36	1	176	90 74 285	RS WELLE FMF 125
O-RING	7380657	36	1	186	92 73 048	DICHTSATZ FMF 125
O-RING	7380659	18	1	174	90 72 990	ANSCHLUSSPLATTE NG 125-
O-RING	7380659	18	1	186	92 73 048	DICHTSATZ FMF 125
O-RING	7380691	66	1	75	92 73 131	PUMPENVERT.GETR. PVG 350
O-RING	7380691	66	1	115	92 73 200	DS VERTEILERGETRIEBE PVG
O-RING	7380773	2	1	453	98 83 358	ANBAUTEILE F.P-PUMPE
O-RING	7380866	23	2	42	92 78 174	VERSTELLUNG NG 165
O-RING	7380867	68	1	114	92 71 657	DS PUMPE LPV 165
O-RING	7380868	70	1	128	92 75 443	RS DECKEL LPVD 100
O-RING	7380888	61	1	114	92 71 657	DS PUMPE LPV 165
O-RING	7380888	69	1	132	98 81 227	REGELVENTIL EHR LPV 165
O-RING	7380888	69	1	136	98 82 875	DICHTSATZ (REGELV.EHR) LP
O-RING	7380888	69	1	137	98 83 166	REP.SATZ (REGELVENTIL EHR
O-RING	7380896	5	1	491	98 83 231	STARTER 9 KW
O-RING	7380955	61	1	75	92 73 131	PUMPENVERT.GETR. PVG 350
O-RING	7380955	61	1	115	92 73 200	DS VERTEILERGETRIEBE PVG
O-RING	7380972	8	1	416	92 71 637	ENDREGELVENTIL
O-RING	7380973	18	2	78	90 72 922	HYDR.VERSTELLPUMPE LPV
O-RING	7380973	18	2	80	90 77 452	HYDR.VERSTELLPUMPE LPV
O-RING	7380973	18	2	114	92 71 657	DS PUMPE LPV 165
O-RING	7380983	21	1	42	92 78 174	VERSTELLUNG NG 165
O-RING	7380983	26	1	112	90 79 811	RS STELLKOLBEN
O-RING	7380983	26	1	113	92 71 653	DS VERSTELLUNG LPV 165
O-RING	7380986	17	1	129	92 75 542	RUECKSCHLAGVENTIL RV
O-RING	7380986	17	1	136	98 82 875	DICHTSATZ (REGELV.EHR) LP
O-RING	7380987	71	2	135	98 81 724	REGLER EHR LPV165
O-RING	7380987	71	2	136	98 82 875	DICHTSATZ (REGELV.EHR) LP
O-RING	7380991	25	2	44	92 66 089	DS DRUCKBEGRENZUNGSV
O-RING	7380992	24	1	44	92 66 089	DS DRUCKBEGRENZUNGSV
O-RING	7381018	16	1	174	90 72 990	ANSCHLUSSPLATTE NG 125-
O-RING	7381018	11	1	182	92 78 623	REP.SATZ (INDUKT.NAEH.SCH.
O-RING	7381018	10	1	184	62 90 073	SENSOR
O-RING	7381018	16	1	186	92 73 048	DICHTSATZ FMF 125
O-RING	7381024	17	2	440	92 79 918	DS ZYLINDERKOPF D9408
O-RING	7381024	17	2	441	92 79 919	DS ZYLINDERKOPF D9406
O-RING	7381024	27	2	485	98 84 999	ATL-ANBAU (K27)6ZYL.RECHT
O-RING	7381024	27	2	486	98 85 002	ATL-ANBAU (K27)6ZYL.LINKS
O-RING	7381024	3	2	489	92 74 128	DS ATL-ANBAU
O-RING	7381028	23	1	112	90 79 811	RS STELLKOLBEN
O-RING	7381028	23	1	113	92 71 653	DS VERSTELLUNG LPV 165
O-RING	7381107	1	1	494	92 73 234	DREHZAHLGEBER ANBAU
O-RING	7381156	22	1	42	92 78 174	VERSTELLUNG NG 165
O-RING	7381156	21	1	47	92 78 179	DICHTSATZ FMV 165
O-RING	7381156	17	2	113	92 71 653	DS VERSTELLUNG LPV 165
O-RING	7381156	33	2	114	92 71 657	DS PUMPE LPV 165

Bezeichnung	Artikel	Pos.	Menge	Seite	Baugruppe	Bezeichnung
O-RING	7381254	7	1	54	10 06 878 0	SERVICE PAKET 2000H
O-RING	7381254	4	1	419	92 72 269	KURBELGEHAEUSE ENTLUE
O-RING	7381415	73	1	111	90 78 788	REP.SATZ (REGLERDECKEL) L
O-RING	7381415	73	1	135	98 81 724	REGLER EHR LPV165
O-RING	7381415	73	1	136	98 82 875	DICHTSATZ (REGELV.EHR) LP
O-RING	7381442	15	1	129	92 75 542	RUECKSCHLAGVENTIL RV
O-RING	7381442	15	1	136	98 82 875	DICHTSATZ (REGELV.EHR) LP
O-RING	7381448	11	1	84	98 81 609	VSL-SCHRAUBE M.DICHTUNG
O-RING	7381562	43	2	134	98 81 724	REGLER EHR LPV165
O-RING	7381562	43	2	136	98 82 875	DICHTSATZ (REGELV.EHR) LP
O-RING	7381567	15	4	440	92 79 918	DS ZYLINDERKOPF D9408
O-RING	7381567	15	4	441	92 79 919	DS ZYLINDERKOPF D9406
O-RING	7381567	7	4	468	92 77 971	VERBINDUNGSLEITUNG ANBA
O-RING	7381568	14	4	440	92 79 918	DS ZYLINDERKOPF D9408
O-RING	7381790	4	4	421	98 89 275	AGGREGATETRAEGER
O-RING	7381995	4	2	476	90 76 976	DICHTSATZ WASSERPUMPE
O-RING	7381995	5	2	477	90 77 686	RS WASSERPUMPE
O-RING	7381996	5	1	476	90 76 976	DICHTSATZ WASSERPUMPE
O-RING	7381996	6	1	477	90 77 686	RS WASSERPUMPE
O-RING	7404674	9	1	96	10 02 563 0	SAUGFLANSCH
O-RING	7410480	66	2	270	96 95 447	HYDR./SAUG-+RUECKL.SCHLA
O-RING	7410480	66	2	272	99 44 527	HYDR./SAUG-+RUECKL.SCHLA
O-RING	7410480	19	1	308	99 43 733	STEUERSCHIEBER EINBAU
O-RING	7411821	35	4	388	98 27 846	KLIMASCHLAEUCHE EINBAU
O-RING	7411821	66	2	602	96 82 469	EINBAU VERDAMPFER
O-RING	7411821	70	2	602	96 82 469	EINBAU VERDAMPFER
O-RING	7610202	3	1	165	93 27 565 01	BREMSE
O-RING	7610202	67	1	187	93 96 749 01	DICHTUNGSSATZ
O-RING	7610341	74	1	162	93 26 621 01	SCHWENKANTRIEB SAT 375/
O-RING	7610341	74	1	187	93 96 749 01	DICHTUNGSSATZ
O-RING	7610365	4	1	168	94 42 204	OELMESSTAB
O-RING	7610378	57	1	36	94 43 970	FAHRANTRIEB FAT 500P005
O-RING	7610600	26	1	161	93 26 621 01	SCHWENKANTRIEB SAT 375/
O-RING	7610600	26	1	187	93 96 749 01	DICHTUNGSSATZ
O-RING	9177948	2	1	496	92 68 195	VSL-TEILE
O-RING	9495102	31	6	512	99 29 897	LOEFFELSTIEL ABGEDICHT. 2,
O-RING 10,82X1,78	5610999	28	1	250	10 02 211 8	GEHAEUSE
O-RING 10,82X1,78	5610999	36	2	388	98 27 846	KLIMASCHLAEUCHE EINBAU
O-RING 10,82X1,78	5610999	11	2	584	98 23 669	KLIMASCHLAEUCHE EINBAU
O-RING 10,82X1,78	5610999	36	1	584	98 23 669	KLIMASCHLAEUCHE EINBAU
O-RING 10,82X1,78	7023930	8	1	286	50 09 562	DS WEGEVENTIL
O-RING 10,82X1,78	7023930	6	1	287	70 24 632	DICHTSATZ
O-RING 11,3x2,4	7007738	2	1	510	56 04 580	DS VENTIL
O-RING 113.89X3.53	7015616	36	1	120	98 89 282	REP.-SATZ (WELLE) LPV 165
O-RING 116,84X5,33	7000948	11	1	563	99 24 735	KOLBENSTANGENLAGER 110/
O-RING 12,3x2,4	7005949	23	1	99	10 02 666 0	ZSB-STEUERUNG
O-RING 12,3x2,4	7005949	19	1	103	50 04 324	SPEISEDRUCKVENTIL
O-RING 12,3x2,4	7005949	19	1	105	56 06 401	SPEISEDRUCKVENTIL
O-RING 12,42X1,78	7023931	9	1	286	50 09 562	DS WEGEVENTIL
O-RING 120X2,5	10101449	21	1	149	10 10 144 1	HYDRAULIKPUMPE
O-RING 13,3x2,4	7013017	32	2	99	10 02 666 0	ZSB-STEUERUNG
O-RING 132,7X7,00	7264422	12	1	561	99 07 890	KOLBENSTANGENLAGER 125/
O-RING 139,29X 3,53	7381910	4	2	417	92 70 832	ZYLINDER
O-RING 139,2X5,7	7264525	16	4	524	98 04 906	LAGERBOCK
O-RING 13X2	7013002	10	2	289	70 30 130	DS MAGNETVENTIL
O-RING 13x2	7018726	3	1	316	56 16 713	STEUERLEISTE
O-RING 13x2	7018726	26	5	317	56 16 713	STEUERLEISTE
O-RING 14,00X1,78	7411823	29	1	250	10 02 211 8	GEHAEUSE
O-RING 14,00X1,78	7411823	34	2	388	98 27 846	KLIMASCHLAEUCHE EINBAU
O-RING 14,00X1,78	7411823	31	1	584	98 23 669	KLIMASCHLAEUCHE EINBAU

Bezeichnung	Artikel	Pos.	Menge	Seite	Baugruppe	Bezeichnung
O-RING 14,00X1,78	7411823	37	2	584	98 23 669	KLIMASCHLAEUCHE EINBAU
O-RING 14,00X1,78	7411823	32	2	593	98 23 655	EINBAU OELABSCHEIDER
O-RING 14,00X1,78	7411823	42	1	593	98 23 655	EINBAU OELABSCHEIDER
O-RING 14,00X1,78	7411823	24	1	594	96 82 525	EINBAUTEILE
O-RING 14,00X1,78	7411823	68	2	602	96 82 469	EINBAU VERDAMPFER
O-RING 14,00X1,78	7411823	72	2	602	96 82 469	EINBAU VERDAMPFER
O-RING 14,00X2,00	7000878	41	1	582	90 09 579	DREHWERKSRITZELSCHMIER
O-RING 142,24X5,33 MVQ 70 S	9267711	7	1	430	92 67 712	KURBELWELLENDICHTUNG
O-RING 144X4	7370329	10	2	172	10 10 226 8	SCHMIERPUMPE
O-RING 145,72X2,62	7382021	5	1	417	92 70 832	ZYLINDER
O-RING 15,54X2,62 MVQ 70 SH	9267710	5	1	421	98 89 275	AGGREGATETRAEGER
O-RING 158,12X7,00	7264438	3	1	557	92 41 642	KOLBEN 180MM
O-RING 158,12X7,00	7264438	3	1	560	90 62 632	DS KOLBEN 180MM
O-RING 15x2	7264625	1	1	425	50 04 624	VENTIL
O-RING 16,0X1,5	7371590	6	1	279	10 02 191 7	STEUEROELEINHEIT
O-RING 169,2X5,7	7264535	7	1	563	99 24 735	KOLBENSTANGENLAGER 110/
O-RING 16x2	7026041	17	1	286	50 09 562	DS WEGEVENTIL
O-RING 16x2	7026041	20	1	289	70 30 130	DS MAGNETVENTIL
O-RING 17,00X1,78	5610998	16	2	584	98 23 669	KLIMASCHLAEUCHE EINBAU
O-RING 17,00X1,78	5610998	21	2	584	98 23 669	KLIMASCHLAEUCHE EINBAU
O-RING 17,00X1,78	5610998	26	1	584	98 23 669	KLIMASCHLAEUCHE EINBAU
O-RING 17,00X1,78	5610998	32	1	584	98 23 669	KLIMASCHLAEUCHE EINBAU
O-RING 17,17X1,78	7013245	10	1	286	50 09 562	DS WEGEVENTIL
O-RING 17,17x1,78	7007391	16	1	18	56 05 506	TRAGROLLE
O-RING 170,82X7	7023698	3	1	559	99 07 680	KOLBEN 190 MM
O-RING 18,77X1,78	7405156	11	1	287	70 24 632	DICHTSATZ
O-RING 18.00X1.50 MVQ70SH	7381843	8	1	440	92 79 918	DS ZYLINDERKOPF D9408
O-RING 18.00X1.50 MVQ70SH	7381843	8	1	441	92 79 919	DS ZYLINDERKOPF D9406
O-RING 189,86X7	7360811	3	1	558	92 81 569	KOLBEN 210MM
O-RING 18X2,5	7264642	1	1	62	76 16 897	FLANSCHVERBINDUNG
O-RING 19,3x2,4	7005867	4	1	519	56 04 377	DS VENTIL
O-RING 2,57x1,78	7010429	21	1	87	10 01 250 8	ZSB-WIEGE
O-RING 20,3X2,0	7381815	10	1	50	10 06 877 9	SERVICE PAKET 1000H
O-RING 20,3X2,0	7381815	3	1	458	73 81 820	KRAFTSTOFF-VORFILTER
O-RING 200X6	7011351	7	1	562	99 22 058	KOLBENSTANGENLAGER 140/
O-RING 21,95X1,78	7009131	17	1	106	58 00 021	DRUCKBEGRENZUNGSVENTI
O-RING 21,95X1,78	7024635	16	1	287	70 24 632	DICHTSATZ
O-RING 21,95x1,78	7024500	13	1	288	70 25 142	DICHTSATZ
O-RING 210X5	7370330	5	1	172	10 10 226 8	SCHMIERPUMPE
O-RING 22x2	7006623	41	1	191	10 04 817 7	DREHWERKSRITZELSCHMIER
O-RING 23,52X1,78	7017668	7	1	287	70 24 632	DICHTSATZ
O-RING 25x3,53	7015407	10	1	301	10 22 239 3	BELUEFTUNGSFILTER
O-RING 27,3x2,4	7024372	34	2	102	10 02 678 4	STEUERVENTIL
O-RING 30,2x3	7003266	10	2	99	10 02 666 0	ZSB-STEUERUNG
O-RING 30,2x3	7003266	10	1	101	10 02 666 6	REPARATURSATZ
O-RING 30x2,5	10026781	14	1	96	10 02 563 0	SAUGFLANSCH
O-RING 31X2	7372913	33	1	173	10 10 226 8	SCHMIERPUMPE
O-RING 34,59x2,62	7007476	2	1	324	56 10 135	EINSPEISEVENTIL
O-RING 37,69X3,53	7264687	21	4	33	96 84 902	FAHRANTRIEB
O-RING 37,69X3,53	7264687	6	8	48	96 95 216	HYDRAULIKANLAGE UNTER
O-RING 37,69X3,53	7264687	4	1	510	56 04 580	DS VENTIL
O-RING 37,69X3,53	7264687	9	1	569	92 65 151	RUECKSCHLAGVENTIL
O-RING 38x3	7007378	1	1	510	56 04 580	DS VENTIL
O-RING 40,87X3,53	7363250	8	1	569	92 65 151	RUECKSCHLAGVENTIL
O-RING 44,17x1,8	10026787	8	2	99	10 02 666 0	ZSB-STEUERUNG
O-RING 44X3	7264509	12	1	566	56 02 932	DROSSELRUECKSCHLAGVEN
O-RING 44x3	7007836	2	1	519	56 04 377	DS VENTIL
O-RING 47,22X3,53	7360048	45	3	322	10 00 008 7	STEUERBLOCK
O-RING 47,22X3,53	7360048	11	1	566	56 02 932	DROSSELRUECKSCHLAGVEN
O-RING 47,22x3,53	7007835	1	1	519	56 04 377	DS VENTIL

Bezeichnung	Artikel	Pos.	Menge	Seite	Baugruppe	Bezeichnung
O-RING 470x5	7610617	6	1	35	94 43 970	FAHRANTRIEB FAT 500P005
O-RING 5,00X1,50	7382118	3	1	476	90 76 976	DICHTSATZ WASSERPUMPE
O-RING 5,00X1,50	7382118	15	1	477	90 77 686	RS WASSERPUMPE
O-RING 5x1,5	10025633	6	1	89	10 02 562 4	TRIEBWERK/GEHAEUSE
O-RING 63,09x3,5	7264714	14	1	18	56 05 506	TRAGROLLE
O-RING 63,17X2,62	7369130	31	14	321	10 00 008 7	STEUERBLOCK
O-RING 63X3	7264085	6	1	391	99 43 152	KRAFTSTOFFANLAGE
O-RING 68X3 V80	7373103	6	2	98	10 02 563 8	FILTER
O-RING 69,22X5,33 MVQ 60 SH	7380856	12	1	440	92 79 918	DS ZYLINDERKOPF D9408
O-RING 69,22X5,33 MVQ 60 SH	7380856	12	1	441	92 79 919	DS ZYLINDERKOPF D9406
O-RING 7,65X1,78	7021801	2	3	153	10 10 144 0	STEUERVENTIL
O-RING 7,65X1,78	7362691	12	1	317	56 16 713	STEUERLEISTE
O-RING 7,65x1,78	10024675	11	3	279	10 02 191 7	STEUEROELEINHEIT
O-RING 7,65x1,78	10024675	3	1	284	56 08 285	WECHSELVENTIL
O-RING 78,97X3,53 MVQ 70 SH	9267709	31	1	421	98 89 275	AGGREGATETRAEGER
O-RING 80x2	10026649	16	2	94	10 02 562 8	SPEISEPUMPE
O-RING 85,32x3,53	7004129	12	1	18	56 05 506	TRAGROLLE
O-RING 88X3	7264087	8	1	557	92 41 642	KOLBEN 180MM
O-RING 9,19X2,65-V80	7373096	58	1	95	10 02 562 9	TORQUE CONTROL
O-RING 9,25x1,78	7023929	12	2	285	73 71 025	VERSCHLUSSPLATTE
O-RING 9,25x1,78	7023929	5	1	287	70 24 632	DICHTSATZ
O-RING 95X2-V80	7373089	2	1	89	10 02 562 4	TRIEBWERK/GEHAEUSE
O-RING RN181.20 18,66x3,53	7021188	30	1	289	70 30 130	DS MAGNETVENTIL
OBERWAGEN	9015120	100	1	11	99 34 236	VERZEICHNIS OBW R964HD
OEL ANSAUGSCHLAUCH	9865671	5	1	269	96 95 447	HYDR./SAUG-+RUECKL.SCHLA
OEL ANSAUGSCHLAUCH	9865671	5	1	271	99 44 527	HYDR./SAUG-+RUECKL.SCHLA
OEL-ANSAUGSCHLAUCH	9378114	6	1	269	96 95 447	HYDR./SAUG-+RUECKL.SCHLA
OEL-ANSAUGSCHLAUCH	9378114	6	1	271	99 44 527	HYDR./SAUG-+RUECKL.SCHLA
OELABLASSSCHLAUCH	9358137	38	1	399	93 75 078	WERKZEUGAUSRUESTUNG
OELABSCHEIDER	5612749	10	1	593	98 23 655	EINBAU OELABSCHEIDER
OELABSCHEIDER	9272268	6	1	54	10 06 878 0	SERVICE PAKET 2000H
OELABSCHEIDER	9272268	1	1	419	92 72 269	KURBELGEHAEUSE ENTLUE
OELEINFUELLSTUTZEN	9442150	85	1	75	92 73 131	PUMPENVERT.GETR. PVG 350
OELEINFUELLSTUTZEN	9442350	95	1	162	93 26 621 01	SCHWENKANTRIEB SAT 375/
OELEINFUELLUNG	9275329	20	1	405	90 76 939	MOTORUMFANG D9406TI-E A4
OELFILTER	5609454	2	1	154	96 87 788	SCHMIEROELFILTER EINBAU
OELFILTERSET	5609948	11	1	264	99 43 894	STEUEROELEINHEIT EINBAU
OELKANNE	7360190	25	1	399	93 75 078	WERKZEUGAUSRUESTUNG
OELKUEHLER	10016521	4	1	148	56 18 474	KOMBIKUEHLER
OELKUEHLER	9077315	3	1	448	90 77 316	OELKUEHLER
OELKUEHLER	9077316	1	1	447	90 77 317	KUEHLERGEHAEUSE ANBAU
OELKUEHLERGEHAEUSE	9886840	1	1	448	90 77 316	OELKUEHLER
OELLEITUNG	9887153	65	1	407	90 76 939	MOTORUMFANG D9406TI-E A4
OELMESSSTAB M.RING	9079822	12	1	424	92 74 986	OELMESSSTAB M.ROHR
OELMESSSTAB M.ROHR	9274986	18	1	405	90 76 939	MOTORUMFANG D9406TI-E A4
OELMESSTAB	9442204	80	1	162	93 26 621 01	SCHWENKANTRIEB SAT 375/
OELMESSTAB M.RING	9266776	4	1	74	92 73 131	PUMPENVERT.GETR. PVG 350
OELMESSTABFUEHRUNG	9266775	3	1	74	92 73 131	PUMPENVERT.GETR. PVG 350
OELWANNE M.BEFESTIGUNG	9887143	16	1	405	90 76 939	MOTORUMFANG D9406TI-E A4
OELWANNE M.GEWINDEEINS	9887142	1	1	423	98 87 143	OELWANNE M.BEFESTIGUNG
OESE	7028912	240	4	366	70 28 778	EINBAUTEILE
PAPIERDICHTUNG	7404675	35	1	72	99 44 237	PUMPEN UND KUPPLUNGSEIN
PASSCHEIBE	7370324	12	1	172	10 10 226 8	SCHMIERPUMPE
PASSCHEIBE	7381354	22	2	174	90 72 990	ANSCHLUSSPLATTE NG 125-
PASSHUELSE	9178018	6	2	421	98 89 275	AGGREGATETRAEGER
PASSHUELSE	9178018	3	2	495	98 85 865	SCHWUNGRADGEHAEUSE
PASTE	8501565	95	1	194	10 04 811 7	ZENTRALSCHMIERANLAGE OB
PASTE	8632029	45	1	181	92 68 012	RS VERSCHLUSSRING LMF 06
PDF-DICHTRING	7380134	46	4	231	92 69 690	DICHTSATZ VG7-4/...
PDF-DICHTRING	7380134	3	1	232	90 74 482	RS VORSTEUERGERAET VG7-

Bezeichnung	Artikel	Pos.	Menge	Seite	Baugruppe	Bezeichnung
PDF-DICHTRING	7380134	37	2	236	90 79 258	VORSTEUERGERAET VG7-2/3
PDF-DICHTRING	7380134	37	2	238	90 79 259	VORSTEUERGERAET VG7-2/3
PDF-DICHTRING	7380134	3	1	243	92 65 665	RS VORSTEUERGERAET 7-2/3
PE-SCHAUM	10022776	20	1	248	10 02 211 7	LUFTFUEHRUNGSGEHAEUSE
PE-SCHAUM	10022776	21	1	248	10 02 211 7	LUFTFUEHRUNGSGEHAEUSE
PILOT	7011834	63	1	95	10 02 562 9	TORQUE CONTROL
PILOTGEHAEUSE	5801212	62	1	95	10 02 562 9	TORQUE CONTROL
PLANETENRAD M=3,75 Z=34	9444453	37	3	35	94 43 970	FAHRANTRIEB FAT 500P005
PLANETENRAD M=3,75 Z=35	932720401	37	4	161	93 26 621 01	SCHWENKANTRIEB SAT 375/
PLANETENRAD M=3,75 Z=35	9441306	47	3	161	93 26 621 01	SCHWENKANTRIEB SAT 375/
PLANETENRAD M=3,75 Z=35	9441307	1	1	166	94 41 306	PLANETENRAD M=3,75 Z=35
PLANETENRAD M=5 Z=30	9444414	17	5	35	94 43 970	FAHRANTRIEB FAT 500P005
PLANETENRAD M=5 Z=33	9444418	27	3	35	94 43 970	FAHRANTRIEB FAT 500P005
PLANETENTRAEGER	932720301	35	1	161	93 26 621 01	SCHWENKANTRIEB SAT 375/
PLANETENTRAEGER	932720601	45	1	161	93 26 621 01	SCHWENKANTRIEB SAT 375/
PLANETENTRAEGER	932720701	55	1	161	93 26 621 01	SCHWENKANTRIEB SAT 375/
PLANETENTRAEGER	9444417	25	1	35	94 43 970	FAHRANTRIEB FAT 500P005
PLANETENTRAEGER	9444452	35	1	35	94 43 970	FAHRANTRIEB FAT 500P005
PLASTIKSCHEUERSCHUTZW	7369397	29	0.6m	277	99 39 760	HYDR.ANL.STEUERLEITUNGE
PLASTIKSCHEUERSCHUTZW	7369398	25	0.45m	152	93 95 343	WASSERFILTER EINBAU
PLASTIKSCHEUERSCHUTZW	7369399	30	0.4m	277	99 39 760	HYDR.ANL.STEUERLEITUNGE
PLATINE	975881501	40	1	211	90 14 509	ARMLEHNE LINKS
PLATINE (AMERICA)	9202120	10	1	549	10 05 001 6	FAHRWARNEINRICHTUNG
PLATTE	10009021	190	2	359	70 28 777	ELEKTRISCHE ANLAGE
PLATTE	10009021	510	2	373	70 28 781	FAHRERKABINE
PLATTE	10076632	14	1	528	10 07 498 1	KOLBENSTANGENSCH.LOEF
PLATTE	7020611	360	2	366	70 28 778	EINBAUTEILE
PLATTE	7028839	190	1	354	10 04 678 8	FAHRERKABINENTUER
PLATTE	7028878	520	1	362	70 28 884	WISCHERMOTOR
PLATTE	7028898	270	1	366	70 28 778	EINBAUTEILE
PLATTE	9009340	8	1	537	93 40 069	SCHELLE
PLATTE	9009341	4	1	537	93 40 069	SCHELLE
PLATTE	9012222	9	1	343	90 11 397	WERKZEUGKASTEN
PLATTE	9075443	1	1	500	90 74 671	STEUERGERAET ANBAU
PLATTE	9226404	16	1	256	10 06 515 0	VORSTEUERGEBER LINKS
PLATTE	9226404	16	1	257	10 06 515 1	VORSTEUERGEBER RECHTS
PLATTE	9339311	3	1	537	93 40 069	SCHELLE
PLATTE	9371547	26	1	275	99 89 441	HYDRAULIKANLAGE LUEFTER
PLATTE	9376778	11	1	511	99 29 897	LOEFFELSTIEL ABGEDICHT. 2,
PLATTE	9476495	6	1	545	94 94 067	SCHLAUCHSCHELLE
PLATTE	9476811	28	2	263	99 43 949	DAEMPFUNGSSCHLAEUCHE E
PLATTE	9476811	69	1	274	99 89 440	GETRIEBEOEL U.HYDR.OELK
PLATTE	9476811	48	1	504	99 35 400	MONOBLOCKAUSLEGER 7,00
PLATTE	9476811	2	1	538	93 63 931	ROHRSCHELLE
PLATTE	9476811	2	1	539	93 63 940	ROHRSCHELLE
PLATTE	9476811	2	1	545	94 94 067	SCHLAUCHSCHELLE
PLATTE	9483466	31	8	268	99 43 384	HYDR.DREHDURCHFUEHR.+D
PLATTE	9483466	29	1	275	99 89 441	HYDRAULIKANLAGE LUEFTER
PLATTE	9483466	44	1	528	10 07 498 1	KOLBENSTANGENSCH.LOEF
PLATTE	9684830	72	2	505	99 35 400	MONOBLOCKAUSLEGER 7,00
PLATTE	9692950	40	1	268	99 43 384	HYDR.DREHDURCHFUEHR.+D
PLATTE	9692950	28	1	275	99 89 441	HYDRAULIKANLAGE LUEFTER
PLATTE	9692950	2	1	277	99 39 760	HYDR.ANL.STEUERLEITUNGE
PLATTE	9757779	35	1	203	90 10 182	FAHRERSTAND GRUNDTEIL
PLATTE	9803572	27	1	275	99 89 441	HYDRAULIKANLAGE LUEFTER
PLATTE	9830148	4	2	57	93 75 063	MONTAGETEILE AUSRUEST
PLATTE	9830148	9	1	503	99 35 400	MONOBLOCKAUSLEGER 7,00
PLATTE	9830148	25	2	511	99 29 897	LOEFFELSTIEL ABGEDICHT. 2,
PLATTE	9830148	7	4	568	96 99 196	HUBZYLINDER
PLATTE	9867145	163	1	330	90 15 150	VERKLEIDUNG

Bezeichnung	Artikel	Pos.	Menge	Seite	Baugruppe	Bezeichnung
PLATTE	9889250	11	1	305	90 74 144	ANSCHLUSSPLATTE FMF 075
PLATTE	9903888	53	4	605	99 27 520	PLATTFORM B.STARR ERH. 1
PLATTE	9983714	40	1	507	99 36 164	SCHMIERLEITUNGEN EINBAU
PLATTE KPL	9688482	35	1	336	98 66 764	SCHLOSSKONSOLE
PLATTE KPL.	9385577	4	11	375	90 15 147	LAUFSTEG
PLATTE KPL.	9385577	20	4	612	99 28 720	LAUFSTEG LINKS VORNE
PLATTE KPL.	9390904	5	4	375	90 15 147	LAUFSTEG
PLATTE LINKS	10044326	170	1	353	70 28 775	FRONTSCHEIBE
PLATTE RECHTS	10044328	1060	1	353	70 28 775	FRONTSCHEIBE
PLATTFORM	9928683	60	1	605	99 27 520	PLATTFORM B.STARR ERH. 1
PLATTFORM B.STARR ERH. 1	9927520	50	1	604	99 27 351	FAHRERKABINENERHOEHU
PLEUELLAGER D=96.50	9886942	54	6	432	98 83 728	PLEUELSTANGE
PLEUELLAGER D=96.75	9886941	52	6	432	98 83 728	PLEUELSTANGE
PLEUELLAGER DU.97,0 (STD)	9883445	3	6	432	98 83 728	PLEUELSTANGE
PLEUELSTANGE	9883728	38	6	406	90 76 939	MOTORUMFANG D9406TI-E A4
PLEUELSTANGE	9883729	1	6	432	98 83 728	PLEUELSTANGE
PRATZE	9273428	4	1	457	92 74 096	EINSPRITZDUESE M.BEFEST
PROFIL	10002428	10	1.01m	335	98 72 917	KUEHLERHAUBE
PROFIL	10022653	31	3	250	10 02 211 8	GEHAEUSE
PROFIL	10216006	215	1	370	10 00 913 0	INNENVERKLEIDUNG
PROFIL	7360734	10	3.56m	397	93 94 861	BALLASTGEWICHT EINBAU
PROFIL	7360734	15	4.1m	594	96 82 525	EINBAUTEILE
PROGRESSIVVERTEILER	5615882	9	1	190	10 04 817 7	DREHWERKSRITZELSCHMIER
PROGRESSIVVERTEILER	5615882	9	1	581	90 09 579	DREHWERKSRITZELSCHMIER
PROGRESSIVVERTEILER	5615885	20	1	192	10 04 811 7	ZENTRALSCHMIERANLAGE OB
PROGRESSIVVERTEILER	5615885	37	1	192	10 04 811 7	ZENTRALSCHMIERANLAGE OB
PROGRESSIVVERTEILER	5615885	6	1	517	99 43 469	ZENTRALSCHMIERANLAGE
PROGRESSIVVERTEILER	5615893	6	1	507	99 36 164	SCHMIERLEITUNGEN EINBAU
PUMPEN UND KUPPLUNGSEIN	9944237	18	1	59	90 15 121	MOTOR EINBAU
PUMPENELEMENT	7366775	20	1	173	10 10 226 8	SCHMIERPUMPE
PUMPENGEHAEUSE	10101443	5	1	149	10 10 144 1	HYDRAULIKPUMPE
PUMPENGEHAEUSE	5612722	19	1	173	10 10 226 8	SCHMIERPUMPE
PUMPENRAUM TEILE	9018364	165	1	11	99 34 236	VERZEICHNIS OBW R964HD
PUMPENVERT.GETR. PVG 350	9273131	1	1	73	90 77 450	MEHRKREISAGGREGAT MKA
R964B HD-948 LITRONIC	0001246	1	1	7	.	
RADIALDICHTRING	7017199	15	4	550	96 01 362	HYDRAULIKZYLINDER
RADIALDICHTRING	7362181	16	2	516	99 43 428	LOEFFELSTIEL ABGEDICHT. 2,
RADIALDICHTRING	7362184	31	4	506	99 36 154	EINBAUTEILE
RADIALDICHTRING	7362184	19	2	516	99 43 428	LOEFFELSTIEL ABGEDICHT. 2,
RADIALDICHTRING	7362184	12	4	526	90 17 060	VERBINDUNGSLASCHE
RADIALDICHTRING	7362184	15	4	551	99 06 383	HYDRAULIKZYLINDER
RADIALDICHTRING	7362184	15	4	552	99 06 576	HYDRAULIKZYLINDER
RADIALDICHTRING	7362184	15	4	553	99 10 401	HYDRAULIKZYLINDER
RADIALWELLENDICHTRING	7004418	34	1	114	92 71 657	DS PUMPE LPV 165
RADIALWELLENDICHTRING	7370331	32	1	173	10 10 226 8	SCHMIERPUMPE
RADIALWELLENDICHTRING	7380476	1	1	430	92 67 712	KURBELWELLENDICHTUNG
RADIALWELLENDICHTRING	7380477	6	1	430	92 67 712	KURBELWELLENDICHTUNG
RADIALWELLENDICHTRING	7380831	17	1	85	98 88 308	ANSCHLUSSPLATTE NG 165
RADIALWELLENDICHTRING	7380831	17	1	86	98 89 161	ANSCHLUSSPLATTE NG 165
RADIALWELLENDICHTRING	7380831	35	1	114	92 71 657	DS PUMPE LPV 165
RADIALWELLENDICHTRING 28	10033074	6	1	473	98 88 263	WASSERPUMPE VORMONT.
RADIALWELLENDICHTRING 28	10033074	2	1	476	90 76 976	DICHTSATZ WASSERPUMPE
RADIALWELLENDICHTRING 40	10014509	35	1	181	92 68 012	RS VERSCHLUSSRING LMF 06
RADIALWELLENDICHTRING 50	10014510	35	1	40	92 68 751	RS VERSCHLUSSRING FMV 16
RADIALWELLENDICHTRING 50	10014510	35	1	47	92 78 179	DICHTSATZ FMV 165
RADIALWELLENDICHTRING 50	10014510	35	1	118	98 88 307	TRIEBWERK NG 165
RADIALWELLENDICHTRING 50	10014510	35	1	120	98 89 282	REP.-SATZ (WELLE) LPV 165
RADIALWELLENDICHTRING 50	10014510	35	1	127	92 68 016	RS VERSCHLUSSRING LPVD
RADIALWELLENDICHTRING 50	10014510	35	1	176	90 74 285	RS WELLE FMF 125
RADIALWELLENDICHTRING 50	10014510	35	1	186	92 73 048	DICHTSATZ FMF 125

Bezeichnung	Artikel	Pos.	Menge	Seite	Baugruppe	Bezeichnung
RAENDELMUTTER	7023934	6	1	282	56 15 344	MAGNETVENTIL
RAENDELMUTTER	7029931	17	1	281	50 10 575	3/2-WEGEMAGNETVENTIL
RAHMEN	10101225	600	1	356	10 04 678 9	TUERRAHMEN
RAHMEN	7029411	510	1	358	70 28 844	SCHIEBEFENSTER
RAUMTHERMOSTAT	6203402	30	1	601	96 82 469	EINBAU VERDAMPFER
RAUPENKETTE FETTGESCHM	5618838	3	2	7	.	
RAUPENKETTE FETTGESCHM	5618838	102	2	16	99 44 484	UNTERWAGEN KPL
RAUPENKETTE FETTGESCHM	5618838	10	2	22	99 80 736	KETTEN D8K 2-ST.B.PL. 600M
RAUPENKETTE FETTGESCHM	5618868	1	1	20	56 18 838	RAUPENKETTE FETTGESCHM
RAUPENKETTE FETTGESCHM	5618868	1	1	20	56 18 838	RAUPENKETTE FETTGESCHM
RECHTECKRING	7028901	340	1	366	70 28 778	EINBAUTEILE
RECHTECKRING 25,85x3,40x2,	10290521	81	2	274	99 89 440	GETRIEBEOEL U.HYDR.OELK
RECHTECKRING 32,30x3,40x2,	10290520	20	2	275	99 89 441	HYDRAULIKANLAGE LUEFTER
RECHTECKRING 40,15x3,40x2,	10290519	91	2	262	90 16 999	HYDR.ANL.PUMPEN ZU STEUE
RECHTECKRING 40,15x3,40x2,	10290519	21	2	268	99 43 384	HYDR.DREHDURCHFUEHR.+D
RECHTECKRING 40,15x3,40x2,	10290519	16	1	275	99 89 441	HYDRAULIKANLAGE LUEFTER
RECHTECKRING 45,05x3,40x2,	10290518	51	11	261	90 16 999	HYDR.ANL.PUMPEN ZU STEUE
RECHTECKRING 45,05x3,40x2,	10290518	5	2	263	99 43 949	DAEMPFUNGSSCHLAEUCHE E
RECHTECKRING 45,05x3,40x2,	10290518	8	18	267	98 05 014	HYDR.ANLAGE STEUERSCHIE
RECHTECKRING 45,05x3,40x2,	10290518	6	8	268	99 43 384	HYDR.DREHDURCHFUEHR.+D
RECHTECKRING 45,05x3,40x2,	10290518	16	2	268	99 43 384	HYDR.DREHDURCHFUEHR.+D
RECHTECKRING 45,05x3,40x2,	10290518	28	4	308	99 43 733	STEUERSCHIEBER EINBAU
RECHTECKRING 45,05x3,40x2,	10290518	39	1	310	99 43 733	STEUERSCHIEBER EINBAU
RECHTECKRING 45,05x3,40x2,	10290518	106	1	312	99 43 733	STEUERSCHIEBER EINBAU
RECHTECKRING 45,05x3,40x2,	10290518	14	9	320	98 71 891	DRUCKLEITUNGEN EINBAU
RECHTECKRING 45,05x3,40x2,	10290518	41	4	504	99 35 400	MONOBLOCKAUSLEGER 7,00
RECHTECKRING 45,05x3,40x2,	10290518	66	16	505	99 35 400	MONOBLOCKAUSLEGER 7,00
RECHTECKRING 45,05x3,40x2,	10290518	104	8	505	99 35 400	MONOBLOCKAUSLEGER 7,00
RECHTECKRING 45,05x3,40x2,	10290518	49	5	513	99 29 897	LOEFFELSTIEL ABGEDICHT. 2,
RECHTECKRING 54,40x3,40x2,	10290517	10	1	275	99 89 441	HYDRAULIKANLAGE LUEFTER
RECHTECKRING 54,40x3,40x2,	10290517	72	1	292	90 15 185	HYDRAULIKTANK EINBAU
RECHTECKRING 54,40x3,40x2,	10290517	38	8	504	99 35 400	MONOBLOCKAUSLEGER 7,00
RECHTECKRING 54,40x3,40x2,	10290517	7	1	509	93 83 613	BLOCK
RECHTECKRING 63,90x3,40x2,	10290516	57	6	273	99 89 440	GETRIEBEOEL U.HYDR.OELK
RECHTECKRING 63,90x3,40x2,	10290516	5	1	275	99 89 441	HYDRAULIKANLAGE LUEFTER
RECHTECKRING 63,90x3,40x2,	10290516	17	1	308	99 43 733	STEUERSCHIEBER EINBAU
REDUZIERSTUECK	7370439	82	1	585	98 23 669	KLIMASCHLAEUCHE EINBAU
REDUZIERSTUECK	7370439	33	2	593	98 23 655	EINBAU OELABSCHEIDER
REDUZIERSTUECK	9270340	2	1	454	92 70 338	SCHMIEROELLEITUNGEN AN
REDUZIERSTUTZEN	7368824	32	1	290	90 15 185	HYDRAULIKTANK EINBAU
REDUZIERUNG	7368944	22	1	594	96 82 525	EINBAUTEILE
REGELMAGNETVENTIL	10021915	2	1	279	10 02 191 7	STEUEROELEINHEIT
REGELVENTIL EHR LPV 165	9881227	4	1	78	90 72 922	HYDR.VERSTELLPUMPE LPV
REGELVENTIL EHR LPV 165	9881227	4	1	80	90 77 452	HYDR.VERSTELLPUMPE LPV
REGLER EHR LPV165	9881724	10	1	132	98 81 227	REGELVENTIL EHR LPV 165
REGLER EHR LPV165	9881724	10	1	137	98 83 166	REP.SATZ (REGELVENTIL EHR
RELAIS	6001921	130	3	383	90 13 341	ELEKTROKASTEN KPL. E50
RELAIS	6002381	32	2	214	97 58 815 01	PLATINE
RELAIS	6200906	110	1	221	10 36 732 4	ARMLEHNE RECHTS
RELAIS	6200906	3	1	386	97 58 488 01	ZUSATZFUNKTIONSPLATINE
RELAIS	6200906	11	1	574	90 18 688	ELEKTR.ANL.ZUSATZSCHEI
RELAIS	6200906	11	1	575	90 18 689	ELEKTR.ANL.ZUSATZSCHEIN
RELAIS	6202646	30	2	214	97 58 815 01	PLATINE
RELAIS	6202646	1	1	386	97 58 488 01	ZUSATZFUNKTIONSPLATINE
RELAIS	6203166	14	1	592	98 23 672	ELEKTROANLAGE KLIMA
RELAIS-DOPPELSCHLIESSER	6001254	2	1	386	97 58 488 01	ZUSATZFUNKTIONSPLATINE
RELAISSOCKEL	6002816	970	1	383	90 13 341	ELEKTROKASTEN KPL. E50
REP.-SATZ (ANTRIEBSW.)	9273956	98	1	76	92 73 131	PUMPENVERT.GETR. PVG 350
REP.-SATZ (DBV 22/V)	9074154	90	1	302	90 80 817	HYDR.KONSTANTMOTOR FMF
REP.-SATZ (TRIEBWERK) FMF	9074416	94	1	163	90 72 100	HYDR.EINBAUMOTOR FIX.FM

Bezeichnung	Artikel	Pos.	Menge	Seite	Baugruppe	Bezeichnung
REP.-SATZ (TRIEBWERK) LPV	9072926	94	1	79	90 72 922	HYDR.VERSTELLPUMPE LPV
REP.-SATZ (WELLE) FMF 064	9080825	95	1	302	90 80 817	HYDR.KONSTANTMOTOR FMF
REP.-SATZ (WELLE) LPV 165	9889282	95	1	79	90 72 922	HYDR.VERSTELLPUMPE LPV
REP.-SATZ (ZWISCHENRADA	9073828	18	1	74	92 73 131	PUMPENVERT.GETR. PVG 350
REP.-SATZ (ZYL/STEUERPL.) N	9074415	79	1	163	90 72 100	HYDR.EINBAUMOTOR FIX.FM
REP.-SATZ 3,5	9887907	81	1	429	90 72 811	KURBELWELLENLAGERUNG
REP.-SATZ 3,625	9887908	82	1	429	90 72 811	KURBELWELLENLAGERUNG
REP.SATZ	9883996	91	1	163	90 72 100	HYDR.EINBAUMOTOR FIX.FM
REP.SATZ (ANLAUFSCHEIBE)	9075292	4	1	429	90 72 811	KURBELWELLENLAGERUNG
REP.SATZ (INDUKT.NAEH.SCH.	9278623	90	1	163	90 72 100	HYDR.EINBAUMOTOR FIX.FM
REP.SATZ (REGELVENTIL EHR	9883166	4	1	78	90 72 922	HYDR.VERSTELLPUMPE LPV
REP.SATZ (REGELVENTIL EHR	9883166	87	1	79	90 72 922	HYDR.VERSTELLPUMPE LPV
REP.SATZ (REGELVENTIL EHR	9883166	87	1	81	90 77 452	HYDR.VERSTELLPUMPE LPV
REP.SATZ (REGLERDECKEL) L	9078788	86	1	79	90 72 922	HYDR.VERSTELLPUMPE LPV
REP.SATZ (REGLERDECKEL) L	9078788	86	1	81	90 77 452	HYDR.VERSTELLPUMPE LPV
REP.SATZ (RZ-KUGEL+PL) NG	9880617	78	1	302	90 80 817	HYDR.KONSTANTMOTOR FMF
REP.SATZ (RZ-KUGEL+PL) NG	9073389	78	1	163	90 72 100	HYDR.EINBAUMOTOR FIX.FM
REP.SATZ (RZ-KUGEL+PL) NG	9888119	780	1	37	90 72 024	HYDR.EINBAUMOTOR VAR.FM
REP.SATZ (RZ-KUGEL+PL) NG	9888119	78	1	78	90 72 922	HYDR.VERSTELLPUMPE LPV
REP.SATZ (RZ-KUGEL+PL) NG	9888119	78	1	81	90 77 452	HYDR.VERSTELLPUMPE LPV
REP.SATZ (TRIEBW.) FMV 165	9888123	990	1	37	90 72 024	HYDR.EINBAUMOTOR VAR.FM
REP.SATZ (TRIEBW.) LPV 165	9888321	94	1	81	90 77 452	HYDR.VERSTELLPUMPE LPV
REP.SATZ (WELLE) FMV 165	9888124	995	1	37	90 72 024	HYDR.EINBAUMOTOR VAR.FM
REPARATURSATZ	10026666	11	2	99	10 02 666 0	ZSB-STEUERUNG
RIEGEL	9836526	236	1	332	90 15 150	VERKLEIDUNG
RIEMENSCHEIBE	9885769	1	1	431	98 83 316	KURBELWELLENANBAUTEILE
RIEMENSCHEIBE POLY-V	9883184	5	1	490	98 83 758	GENERATOR VORMONTIERT
RILLENKUGELLAGER	7370252	9	1	172	10 10 226 8	SCHMIERPUMPE
RIMSEAL 110,0x125,1x6,3	7010660	9	1	563	99 24 735	KOLBENSTANGENLAGER 110/
RIMSEAL 125,0x140,1x6,3	7010659	9	1	561	99 07 890	KOLBENSTANGENLAGER 125/
RIMSEAL 140,0x155,1x6,3	7011488	9	1	562	99 22 058	KOLBENSTANGENLAGER 140/
RING	7369134	50	5	322	10 00 008 7	STEUERBLOCK
RING	7610266	4	1	161	93 26 621 01	SCHWENKANTRIEB SAT 375/
RING 25,1x27,5x3	10026654	5	2	104	56 04 760	SPEISEPUMPE
RINGKOLBEN	9441436	5	1	165	93 27 565 01	BREMSE
RINGLUEFTER	10000976	3	4	599	56 12 750	KONDENSATOR
RINGSTUTZEN	9274915	10	1	462	92 74 781	LECKOELLEITUNG V 6 VOLLST
ROHR	10016523	22	2	148	56 18 474	KOMBIKUEHLER
ROHR	10053333	45	1	191	10 04 817 7	DREHWERKSRITZELSCHMIER
ROHR	9272208	3	1	413	90 74 256	KURBELGEHAEUSE D9406
ROHR	9682486	57	1	602	96 82 469	EINBAU VERDAMPFER
ROHR	9682487	47	1	602	96 82 469	EINBAU VERDAMPFER
ROHR KPL	9396807	105	1	145	99 44 450	KUEHLER EINBAU
ROHRBOGEN	10016524	8	1	148	56 18 474	KOMBIKUEHLER
ROHRBOGEN	10016525	9	1	148	56 18 474	KOMBIKUEHLER
ROHRLEITUNG	10000977	7	1	599	56 12 750	KONDENSATOR
ROHRLEITUNG	10000978	10	1	599	56 12 750	KONDENSATOR
ROHRLEITUNG	9074750	2	1	463	90 76 908	KRAFTSTOFFLEITUNGEN D94
ROHRLEITUNG	9279706	15	1	465	92 79 349	EINSPRITZLEITUNG ZYL.1-3
ROHRLEITUNG	9887150	1	1	452	98 87 153	OELLEITUNG
ROHRLEITUNG	9888397	2	1	470	98 88 398	KRAFTSTOFFLEITUNGEN
ROHRLEITUNG	9888736	3	1	470	98 88 398	KRAFTSTOFFLEITUNGEN
ROHRLEITUNG (FF-EP)	9883767	4	1	463	90 76 908	KRAFTSTOFFLEITUNGEN D94
ROHRLEITUNG (RUECKLAUF)	9883771	52	1	464	90 76 908	KRAFTSTOFFLEITUNGEN D94
ROHRLEITUNG (SG-FF)	9074749	3	1	463	90 76 908	KRAFTSTOFFLEITUNGEN D94
ROHRLEITUNG (ZULAUF)	9076982	51	1	464	90 76 908	KRAFTSTOFFLEITUNGEN D94
ROHRLEITUNG - V8 LINKS	9272141	20	1	486	98 85 002	ATL-ANBAU (K27)6ZYL.LINKS
ROHRLEITUNG - V8 RECHTS	9272142	20	1	485	98 84 999	ATL-ANBAU (K27)6ZYL.RECHT
ROHRLEITUNG RE.(OEHLKUE	9274782	15	1	461	92 74 776	EINSPRITZLEITUNG ZYL.4-6
ROHRSCHELLE	7008645	10	1	465	92 79 349	EINSPRITZLEITUNG ZYL.1-3

Bezeichnung	Artikel	Pos.	Menge	Seite	Baugruppe	Bezeichnung
ROHRSCHELLE	7008647	10	2	461	92 74 776	EINSPRITZLEITUNG ZYL.4-6
ROHRSCHELLE	7008647	11	2	465	92 79 349	EINSPRITZLEITUNG ZYL.1-3
ROHRSCHELLE	7008647	12	1	470	98 88 398	KRAFTSTOFFLEITUNGEN
ROHRSCHELLE	7008648	9	2	461	92 74 776	EINSPRITZLEITUNG ZYL.4-6
ROHRSCHELLE	7008648	9	1	465	92 79 349	EINSPRITZLEITUNG ZYL.1-3
ROHRSCHELLE	7381174	15	2	463	90 76 908	KRAFTSTOFFLEITUNGEN D94
ROHRSCHELLE	7381175	60	1	464	90 76 908	KRAFTSTOFFLEITUNGEN D94
ROHRSCHELLE	7382215	30	1	463	90 76 908	KRAFTSTOFFLEITUNGEN D94
ROHRSCHELLE	7382215	71	3	464	90 76 908	KRAFTSTOFFLEITUNGEN D94
ROHRSCHELLE	9363931	109	8	505	99 35 400	MONOBLOCKAUSLEGER 7,00
ROHRSCHELLE	9363931	13	1	511	99 29 897	LOEFFELSTIEL ABGEDICHT. 2,
ROHRSCHELLE	9363940	44	3	504	99 35 400	MONOBLOCKAUSLEGER 7,00
ROHRSCHELLE	9365402	43	1	504	99 35 400	MONOBLOCKAUSLEGER 7,00
ROHRSCHELLE	9378592	20	2	320	98 71 891	DRUCKLEITUNGEN EINBAU
ROHRSCHELLE	9577135	16	2	192	10 04 811 7	ZENTRALSCHMIERANLAGE OB
ROHRSCHELLE KPL	9328382	36	1	188	90 15 061	DREHKRANZ EINBAU
ROHRSCHELLE KPL	9339388	37	3	188	90 15 061	DREHKRANZ EINBAU
ROHRVERSCHLUSS	7019523	88	1	194	10 04 811 7	ZENTRALSCHMIERANLAGE OB
ROLLENHALTER	5000493	4	1	18	56 05 506	TRAGROLLE
ROLLENKAEFIG	9442231	2	32	35	94 43 970	FAHRANTRIEB FAT 500P005
ROLLENKOERPER	10301921	1	1	17	10 22 121 2	LAUFROLLE
ROLLENLAGER	7364286	8	2	18	56 05 506	TRAGROLLE
ROSETTE	10023245	270	6	370	10 00 913 0	INNENVERKLEIDUNG
ROSETTE	10023245	270	6	373	70 28 781	FAHRERKABINE
ROTOR	10011395	1	1	29	10 00 963 0	DREHDURCHFUEHRUNG
ROTORDICHTUNG	10011398	11	2	29	10 00 963 0	DREHDURCHFUEHRUNG
ROTORDICHTUNG	10011398	11	2	31	10 00 967 6	DS DREHDURCHFUEHRUNG
ROTORDICHTUNG	7380002	1	1	32	92 65 064	DS DREHDURCHFUEHRUNG
ROTORDICHTUNG	7380004	3	1	32	92 65 064	DS DREHDURCHFUEHRUNG
ROTORDICHTUNG	7380038	2	5	32	92 65 064	DS DREHDURCHFUEHRUNG
RS ATL-BEFESTIGUNG M10X2	9078063	4	4	485	98 84 999	ATL-ANBAU (K27)6ZYL.RECHT
RS DECKEL LPVD 100	9275443	85	1	79	90 72 922	HYDR.VERSTELLPUMPE LPV
RS DRUCKBEGRENZUNGSV	9884000	970	1	37	90 72 024	HYDR.EINBAUMOTOR VAR.FM
RS EINSPRITZDUESE	9078863	1	1	457	92 74 096	EINSPRITZDUESE M.BEFEST
RS KOLBEN-GLEITSCHUH NG	9880602	77	1	302	90 80 817	HYDR.KONSTANTMOTOR FMF
RS KOLBENGLEITSCHUH NG	9073393	77	1	163	90 72 100	HYDR.EINBAUMOTOR FIX.FM
RS KOLBENGLEITSCHUH NG	9880604	770	1	37	90 72 024	HYDR.EINBAUMOTOR VAR.FM
RS KOLBENGLEITSCHUH NG	9880604	77	1	78	90 72 922	HYDR.VERSTELLPUMPE LPV
RS KOLBENGLEITSCHUH NG	9880604	77	1	81	90 77 452	HYDR.VERSTELLPUMPE LPV
RS RUECKSCHLAGVENTIL	9889008	91	1	302	90 80 817	HYDR.KONSTANTMOTOR FMF
RS RUECKSCHLAGVENTIL	9889008	2	1	305	90 74 144	ANSCHLUSSPLATTE FMF 075
RS SCHWENKJOCH LPV 165	9079347	83	1	79	90 72 922	HYDR.VERSTELLPUMPE LPV
RS SCHWENKJOCH LPV 165	9079347	83	1	81	90 77 452	HYDR.VERSTELLPUMPE LPV
RS STELLKOLBEN	9079811	91	1	79	90 72 922	HYDR.VERSTELLPUMPE LPV
RS STELLKOLBEN	9079811	91	1	81	90 77 452	HYDR.VERSTELLPUMPE LPV
RS TRIEBWERK LMF 064	9266169	94	1	302	90 80 817	HYDR.KONSTANTMOTOR FMF
RS VENTIL	5009773	39	1	325	56 13 550	VENTIL
RS VERSCHLUSSRING FMV 16	9268751	960	1	37	90 72 024	HYDR.EINBAUMOTOR VAR.FM
RS VERSCHLUSSRING FMV 16	9268751	93	1	79	90 72 922	HYDR.VERSTELLPUMPE LPV
RS VERSCHLUSSRING FMV 16	9268751	93	1	81	90 77 452	HYDR.VERSTELLPUMPE LPV
RS VERSCHLUSSRING LMF 06	9268012	96	1	302	90 80 817	HYDR.KONSTANTMOTOR FMF
RS VERSCHLUSSRING LPVD	9268016	93	1	163	90 72 100	HYDR.EINBAUMOTOR FIX.FM
RS VORSTEUERGERAET 7-2/3	9265665	998	1	237	90 79 258	VORSTEUERGERAET VG7-2/3
RS VORSTEUERGERAET 7-2/3	9265665	998	1	239	90 79 259	VORSTEUERGERAET VG7-2/3
RS VORSTEUERGERAET VG7-	9074482	98	1	227	90 80 093	VORSTEUERGERAET VG5-4/7
RS WASSERPUMPE	9077686	165	1	409	90 76 939	MOTORUMFANG D9406TI-E A4
RS WELLE FMF 125	9074285	95	1	163	90 72 100	HYDR.EINBAUMOTOR FIX.FM
RS ZYLINDER-STEUERPLATT	9880535	79	1	302	90 80 817	HYDR.KONSTANTMOTOR FMF
RS ZYLINDER-STEUERPLATTE	9073751	79	1	79	90 72 922	HYDR.VERSTELLPUMPE LPV
RS ZYLINDER-STEUERPLATTE	9073751	79	1	81	90 77 452	HYDR.VERSTELLPUMPE LPV

Bezeichnung	Artikel	Pos.	Menge	Seite	Baugruppe	Bezeichnung
RUECKENTEIL	10289988	2	1	207	10 04 363 1	FAHRERSITZ
RUECKENTEIL	10289988	2	1	208	10 04 363 2	FAHRERSITZ
RUECKFUEHRKOLBEN NG 16	9880907	11	1	133	98 81 724	REGLER EHR LPV165
RUECKLAUFBLOCK	9378783	25	1	269	96 95 447	HYDR./SAUG-+RUECKL.SCHLA
RUECKLAUFBLOCK	9378783	25	1	271	99 44 527	HYDR./SAUG-+RUECKL.SCHLA
RUECKLAUFFILTER	7368771	23	2	290	90 15 185	HYDRAULIKTANK EINBAU
RUECKLAUFROHR	7368995	6	1	296	73 68 771	RUECKLAUFFILTER
RUECKLEHNENRASTERUNG	7025007	23	1	210	70 24 996	SITZRAHMEN
RUECKSCHLAGVENTIL	5608327	6	1	279	10 02 191 7	STEUEROELEINHEIT
RUECKSCHLAGVENTIL	5609938	11	1	273	99 89 440	GETRIEBEOEL U.HYDR.OELK
RUECKSCHLAGVENTIL	5610482	10	1	273	99 89 440	GETRIEBEOEL U.HYDR.OELK
RUECKSCHLAGVENTIL	5612724	22	1	173	10 10 226 8	SCHMIERPUMPE
RUECKSCHLAGVENTIL	7017201	710	2	360	70 28 777	ELEKTRISCHE ANLAGE
RUECKSCHLAGVENTIL	9265151	50	1	504	99 35 400	MONOBLOCKAUSLEGER 7,00
RUECKSCHLAGVENTIL	9370592	10	1	308	99 43 733	STEUERSCHIEBER EINBAU
RUECKSCHLAGVENTIL RV	9275542	7	1	133	98 81 724	REGLER EHR LPV165
RUECKSCHLAGVENTIL RV	9889003	1	1	306	98 89 008	RS RUECKSCHLAGVENTIL
RUECKZUGKUGEL	7023460	6	1	151	10 10 145 1	TRIEBWERK
RUECKZUGKUGEL	9477419	13	1	180	92 66 169	RS TRIEBWERK LMF 064
RUECKZUGKUGEL	9477419	1	1	307	98 80 617	REP.SATZ (RZ-KUGEL+PL) NG
RUECKZUGKUGEL NG 125-13	9073148	1	1	122	90 73 389	REP.SATZ (RZ-KUGEL+PL) NG
RUECKZUGKUGEL NG 125-13	9073148	13	1	178	90 74 416	REP.-SATZ (TRIEBWERK) FMF
RUECKZUGKUGEL NG 165	9072808	1	1	117	98 88 119	REP.SATZ (RZ-KUGEL+PL) NG
RUECKZUGKUGEL NG 165	9886687	13	1	118	98 88 307	TRIEBWERK NG 165
RUECKZUGPLATTE	10101455	4	1	151	10 10 145 1	TRIEBWERK
RUECKZUGPLATTE	9265067	14	1	180	92 66 169	RS TRIEBWERK LMF 064
RUECKZUGPLATTE	9265067	2	1	307	98 80 617	REP.SATZ (RZ-KUGEL+PL) NG
RUECKZUGPLATTE	9266567	2	1	117	98 88 119	REP.SATZ (RZ-KUGEL+PL) NG
RUECKZUGPLATTE	9266567	14	1	118	98 88 307	TRIEBWERK NG 165
RUECKZUGPLATTE LPV 125-13	9882215	2	1	122	90 73 389	REP.SATZ (RZ-KUGEL+PL) NG
RUECKZUGPLATTE LPV 125-13	9882215	14	1	178	90 74 416	REP.-SATZ (TRIEBWERK) FMF
RUECKZUGSCHEIBE	7408893	23	1	87	10 01 250 8	ZSB-WIEGE
RUEHRFLUEGEL	7370348	4	1	172	10 10 226 8	SCHMIERPUMPE
RUNDDUESE	7368948	21	2	601	96 82 469	EINBAU VERDAMPFER
RUNDGUMMILAGER	7269204	30	6	594	96 82 525	EINBAUTEILE
RUNDSTAHL	9893711	26	2	268	99 43 384	HYDR.DREHDURCHFUEHR.+D
RUNDSTECKER	6204241	10	1	382	90 13 341	ELEKTROKASTEN KPL. E50
SAE-BLINDFLANSCH	9429964	90	2	262	90 16 999	HYDR.ANL.PUMPEN ZU STEUE
SAE-BLINDFLANSCH	9566165	70	1	292	90 15 185	HYDRAULIKTANK EINBAU
SAMMELROHR-VERTEILER	5613988	10	2	202	90 15 257	VERTEILER EINBAU
SAMMLER-TROCKNER	5611990	1	1	390	10 29 266 0	TROCKNER-SAMMLER
SAUGFLANSCH	10025630	7	1	77	10 01 726 4	DREHWERKSPUMPE
SAUGFLANSCH	5608449	12	1	96	10 02 563 0	SAUGFLANSCH
SAUGKANAL	10009199	480	1	371	10 00 913 0	INNENVERKLEIDUNG
SAUGROHR	9274099	26	1	74	92 73 131	PUMPENVERT.GETR. PVG 350
SCHALE	7370891	3	1	223	56 18 923	STEUERKONSOLE RECHTS
SCHALLDAEMPFER	5612682	10	1	65	90 12 935	LUFT UND ABGASANLAGE
SCHALTER EINBAU	9989645	144	1	221	10 36 732 4	ARMLEHNE RECHTS
SCHALTER EINBAU	9989645	30	1	580	90 09 578	ELEKTR.ANLAGE SCHMIERUN
SCHALTER EINBAU S218	9016516	9	1	219	10 36 732 4	ARMLEHNE RECHTS
SCHALTER EINBAU S275	9803921	15	1	575	90 18 689	ELEKTR.ANL.ZUSATZSCHEIN
SCHALTER EINBAU S84-2	9989646	140	1	221	10 36 732 4	ARMLEHNE RECHTS
SCHALTER EINBAU S84-2	9989646	30	1	589	90 09 581	ELEKTR.ANLAGE SCHMIERUN
SCHALTERMODUL	7371141	141	2	221	10 36 732 4	ARMLEHNE RECHTS
SCHALTERMODUL	7371141	14	1	575	90 18 689	ELEKTR.ANL.ZUSATZSCHEIN
SCHALTHEBEL	10024214	2	1	385	10 01 211 9	BATTERIEHAUPTSCHALTER
SCHALTTELLER	9265398	18	1	227	90 80 093	VORSTEUERGERAET VG5-4/7
SCHALTVENTIL	5614029	4	1	279	10 02 191 7	STEUEROELEINHEIT
SCHARNIER	10291123	2160	2	372	10 29 113 8	VERKLEIDUNG
SCHARNIER	7029409	640	2	356	10 04 678 9	TUERRAHMEN

Bezeichnung	Artikel	Pos.	Menge	Seite	Baugruppe	Bezeichnung
SCHAUGLAS	7368081	58	1	292	90 15 185	HYDRAULIKTANK EINBAU
SCHAUGLAS	7369297	9	1	599	56 12 750	KONDENSATOR
SCHAUMSTOFFSTREIFEN	10022772	2	1	251	10 02 211 9	KASTEN
SCHEIBE	10013965	460	2	366	70 28 778	EINBAUTEILE
SCHEIBE	10040865	49	4	227	90 80 093	VORSTEUERGERAET VG5-4/7
SCHEIBE	3001590	2	1	533	99 35 245	BOLZEN
SCHEIBE	7019801	150	2	354	10 04 678 8	FAHRERKABINENTUER
SCHEIBE	7364287	5	1	18	56 05 506	TRAGROLLE
SCHEIBE	7369776	12	1	382	90 13 341	ELEKTROKASTEN KPL. E50
SCHEIBE	7370325	7	1	172	10 10 226 8	SCHMIERPUMPE
SCHEIBE	7370342	46	3	173	10 10 226 8	SCHMIERPUMPE
SCHEIBE	7380974	10	1	139	98 85 932	DISTANZRINGSATZ NG 165
SCHEIBE	7381473	60	3	135	98 81 724	REGLER EHR LPV165
SCHEIBE	7405392	57	1	95	10 02 562 9	TORQUE CONTROL
SCHEIBE	7408915	38	1	89	10 02 562 4	TRIEBWERK/GEHAEUSE
SCHEIBE	7408924	10	1	107	73 73 093	NULLAGEN-ZENTRIERUNG
SCHEIBE	9076638	5	1	488	90 78 063	RS ATL-BEFESTIGUNG M10X2
SCHEIBE	9134374	6	6	467	90 77 181	VERBINDUNGSLEITUNG ANBA
SCHEIBE	9177776	55	2	464	90 76 908	KRAFTSTOFFLEITUNGEN D94
SCHEIBE	9265402	23	4	236	90 79 258	VORSTEUERGERAET VG7-2/3
SCHEIBE	9265402	23	4	238	90 79 259	VORSTEUERGERAET VG7-2/3
SCHEIBE	9271440	20	1	74	92 73 131	PUMPENVERT.GETR. PVG 350
SCHEIBE	9271441	21	2	74	92 73 131	PUMPENVERT.GETR. PVG 350
SCHEIBE	9271636	5	1	416	92 71 637	ENDREGELVENTIL
SCHEIBE	9273116	22	2	74	92 73 131	PUMPENVERT.GETR. PVG 350
SCHEIBE	9380108	4	4	142	99 44 450	KUEHLER EINBAU
SCHEIBE	9380109	9	2	142	99 44 450	KUEHLER EINBAU
SCHEIBE	9380109	5	4	326	90 15 150	VERKLEIDUNG
SCHEIBE	9385349	27	4	60	97 68 803	MOTORLAGERUNG
SCHEIBE	9385631	32	4	261	90 16 999	HYDR.ANL.PUMPEN ZU STEUE
SCHEIBE	9442208	5	1	161	93 26 621 01	SCHWENKANTRIEB SAT 375/
SCHEIBE	9561312	13	4	336	98 66 764	SCHLOSSKONSOLE
SCHEIBE	9768279	5	7	141	99 44 426	LADELUFTLEITUNGEN
SCHEIBE	9888408	2	1	479	10 11 568 6	LUEFTERANBAUTEILE
SCHEIBE	9929365	3	1	532	99 29 336	BOLZEN
SCHEIBE	9929417	76	1	513	99 29 897	LOEFFELSTIEL ABGEDICHT. 2,
SCHEIBE	9929419	84	1	513	99 29 897	LOEFFELSTIEL ABGEDICHT. 2,
SCHEIBE	9984234	11	2	534	99 36 564	BOLZEN
SCHEIBE 12,5/21,0/3,5	9918226	57	4	604	99 27 351	FAHRERKABINENERHOEHU
SCHEIBE 16,5/28,0/4,0	9918228	11	4	259	98 79 063	KABINENBODENPLATTE BEFE
SCHEIBE 16,5/28,0/4,0	9918228	158	3	330	90 15 150	VERKLEIDUNG
SCHEIBE 16,5/28,0/4,0	9918228	59	4	604	99 27 351	FAHRERKABINENERHOEHU
SCHEIBE 16,5/28,0/4,0	9918228	77	16	604	99 27 351	FAHRERKABINENERHOEHU
SCHEIBE 17X36X0,15	7409119	34	1	87	10 01 250 8	ZSB-WIEGE
SCHEIBE 17X36X0,2	7409118	34	1	87	10 01 250 8	ZSB-WIEGE
SCHEIBE 17X36X0,5	7409117	34	1	87	10 01 250 8	ZSB-WIEGE
SCHEIBE 17X36X1,0	7409116	34	1	87	10 01 250 8	ZSB-WIEGE
SCHEIBE 17X36X1,5	7409115	34	1	87	10 01 250 8	ZSB-WIEGE
SCHEIBE 17X36X2,0	7409114	34	1	87	10 01 250 8	ZSB-WIEGE
SCHEIBE 17X36X2,5	7409113	34	1	88	10 01 250 8	ZSB-WIEGE
SCHEIBE 20,5/34,0/5,0	9918229	63	3	66	90 12 935	LUFT UND ABGASANLAGE
SCHEIBE 24,5/40,0/5,0	9918230	3	48	33	96 84 902	FAHRANTRIEB
SCHEIBE 24,5/40,0/5,0	9918230	7	44	33	96 84 902	FAHRANTRIEB
SCHEIBE 24,5/40,0/5,0	9918230	33	11	551	99 06 383	HYDRAULIKZYLINDER
SCHEIBE 24,5/40,0/5,0	9918230	33	11	552	99 06 576	HYDRAULIKZYLINDER
SCHEIBE 24,5/40,0/5,0	9918230	33	9	553	99 10 401	HYDRAULIKZYLINDER
SCHEIBE 31,0/52,0/6,0	9918231	33	9	550	96 01 362	HYDRAULIKZYLINDER
SCHEIBE 6X25	7381835	10	4	500	90 74 671	STEUERGERAET ANBAU
SCHEIBE A 24	10019101	12	4	33	96 84 902	FAHRANTRIEB
SCHEIBE OHNE LOCH	9277044	64	1	135	98 81 724	REGLER EHR LPV165

Bezeichnung	Artikel	Pos.	Menge	Seite	Baugruppe	Bezeichnung
SCHEIBE S= 0,20	7380975	11	1	139	98 85 932	DISTANZRINGSATZ NG 165
SCHEIBE S= 0,30	7380976	12	1	139	98 85 932	DISTANZRINGSATZ NG 165
SCHEIBE S= 0,50	7380212	31	1	41	92 67 554	DRUCKBEGRENZUNGSVENTI
SCHEIBE S= 0,50	7380212	31	1	124	90 73 571	DRUCKBEGRENZUNGSVENTI
SCHEIBE S= 0,50	7380232	23	5	39	92 67 037	DRUCKBEGRENZUNGSVENTIL
SCHEIBENFEDER	7372912	31	1	173	10 10 226 8	SCHMIERPUMPE
SCHEIBENSATZ NG 125-130	9885923	39	1	178	90 74 416	REP.-SATZ (TRIEBWERK) FMF
SCHEIBENSATZ NG 165	9885920	39	1	118	98 88 307	TRIEBWERK NG 165
SCHEIBENSEGMENT	9275004	20	2	85	98 88 308	ANSCHLUSSPLATTE NG 165
SCHEIBENSEGMENT	9275004	20	2	86	98 89 161	ANSCHLUSSPLATTE NG 165
SCHEIBENWISCHER	7029426	410	1	360	70 28 777	ELEKTRISCHE ANLAGE
SCHEIBENWISCHERMOTOR	7019184	910	1	361	70 28 777	ELEKTRISCHE ANLAGE
SCHEINWERFER	7027205	100	2	351	10 02 117 7	ZUSATZSCHEINW.AUF FOPS
SCHEINWERFER	7027205	100	2	352	10 02 117 8	ZUSATZSCHEINW.AUF FOPS
SCHEINWERFER	7027205	11	2	606	99 34 320	ZUSATZSCHEINW.AUF FOPS
SCHEINWERFER	7027205	11	2	607	99 34 322	ZUSATZSCHEINW.AUF FOPS
SCHEINWERFER EINBAU	9941040	7	2	376	90 17 847	ELEKTR.ANLAGE OBERWAGE
SCHEINWERFEREINSATZ	10286644	12	1	380	10 04 553 0	ARBEITSSCHEINWERFER
SCHELLE	7371867	30	16	517	99 43 469	ZENTRALSCHMIERANLAGE
SCHELLE	7371868	29	5	517	99 43 469	ZENTRALSCHMIERANLAGE
SCHELLE	7371869	28	1	517	99 43 469	ZENTRALSCHMIERANLAGE
SCHELLE	9340069	10	1	267	98 05 014	HYDR.ANLAGE STEUERSCHIE
SCHELLE	9490123	35	2	277	99 39 760	HYDR.ANL.STEUERLEITUNGE
SCHELLE KPL.	9486669	50	1	268	99 43 384	HYDR.DREHDURCHFUEHR.+D
SCHERENLAGERUNG	7025009	59	1	209	10 28 999 3	SCHWINGSYSTEM
SCHIEBEFENSTER	7028844	420	1	355	10 04 678 8	FAHRERKABINENTUER
SCHIEBESITZFUEHRUNG	10289989	71	1	208	10 04 363 2	FAHRERSITZ
SCHIEBESITZFUEHRUNG	10289990	70	1	207	10 04 363 1	FAHRERSITZ
SCHIEBESITZFUEHRUNG	10289990	70	1	208	10 04 363 2	FAHRERSITZ
SCHIENENBUEGEL	7370581	73	1	208	10 04 363 2	FAHRERSITZ
SCHILD	10022635	7	1	246	10 00 566 9	VERDAMPFER
SCHILD	10022636	8	1	246	10 00 566 9	VERDAMPFER
SCHILD "FILTER REINIGUNG"	9765713	76	1	193	10 04 811 7	ZENTRALSCHMIERANLAGE OB
SCHILD ARBEITSEINRICHTUN	9909246	19	1	403	99 39 804	SCHILDER
SCHILD FREMDSTART	9909254	47	1	404	99 39 804	SCHILDER
SCHILD MOTORSTILLSTAND	9619934	52	2	404	99 39 804	SCHILDER
SCHILD NOTAUSSTIEG	10039562	830	1	350	70 28 774	GLASSCHEIBEN
SCHILD SICHERHEITSGURT	9920726	80	1	404	99 39 804	SCHILDER
SCHILD UNFALLVERHUETUN	9619936	54	1	404	99 39 804	SCHILDER
SCHILDER	9939804	9900	1	12	99 34 236	VERZEICHNIS OBW R964HD
SCHL.SCHELLE HKF 81 70-92x	7029480	67	1	66	90 12 935	LUFT UND ABGASANLAGE
SCHL.SCHELLE HKF 81 70-92x	7029480	82	1	66	90 12 935	LUFT UND ABGASANLAGE
SCHLAGSCHRAUBE M36	9103255	42	1	399	93 75 078	WERKZEUGAUSRUESTUNG
SCHLAUCH	10000269	3	1	261	90 16 999	HYDR.ANL.PUMPEN ZU STEUE
SCHLAUCH	10000380	14	2	48	96 95 216	HYDRAULIKANLAGE UNTER
SCHLAUCH	10000487	75	1	274	99 89 440	GETRIEBEOEL U.HYDR.OELK
SCHLAUCH	10000867	2	9	267	98 05 014	HYDR.ANLAGE STEUERSCHIE
SCHLAUCH	10000896	57	1	271	99 44 527	HYDR./SAUG-+RUECKL.SCHLA
SCHLAUCH	10000954	53	1	271	99 44 527	HYDR./SAUG-+RUECKL.SCHLA
SCHLAUCH	10001269	23	3	507	99 36 164	SCHMIERLEITUNGEN EINBAU
SCHLAUCH	10013970	1020	2.2m	361	70 28 777	ELEKTRISCHE ANLAGE
SCHLAUCH	10015255	5	2	200	90 15 594	HYDR.ANL.ARMLEHNE LINKS
SCHLAUCH	10015255	5	2	201	90 15 599	HYDR.ANL.ARMLEHNE RECHT
SCHLAUCH	10015419	22	1	261	90 16 999	HYDR.ANL.PUMPEN ZU STEUE
SCHLAUCH	10016963	61	1	197	90 15 575	HYDRAULIKANLAGE FAHRER
SCHLAUCH	10025639	17	1	93	10 02 562 7	FILTEREINBAU
SCHLAUCH	10037053	11	1	268	99 43 384	HYDR.DREHDURCHFUEHR.+D
SCHLAUCH	10037054	10	1	268	99 43 384	HYDR.DREHDURCHFUEHR.+D
SCHLAUCH	10099946	31	1	608	10 04 818 2	HEIZUNGS- UND KLIMASCHLA
SCHLAUCH	10099949	32	1	608	10 04 818 2	HEIZUNGS- UND KLIMASCHLA

Bezeichnung	Artikel	Pos.	Menge	Seite	Baugruppe	Bezeichnung
SCHLAUCH	10165616	64	1	197	90 15 575	HYDRAULIKANLAGE FAHRER
SCHLAUCH	10165617	63	1	197	90 15 575	HYDRAULIKANLAGE FAHRER
SCHLAUCH	10217005	6	1	261	90 16 999	HYDR.ANL.PUMPEN ZU STEUE
SCHLAUCH	5603600	35	1	504	99 35 400	MONOBLOCKAUSLEGER 7,00
SCHLAUCH	5604252	3	2	48	96 95 216	HYDRAULIKANLAGE UNTER
SCHLAUCH	5604439	36	1	504	99 35 400	MONOBLOCKAUSLEGER 7,00
SCHLAUCH	5604515	2	4	268	99 43 384	HYDR.DREHDURCHFUEHR.+D
SCHLAUCH	5605923	71	1	505	99 35 400	MONOBLOCKAUSLEGER 7,00
SCHLAUCH	5607079	92	1	194	10 04 811 7	ZENTRALSCHMIERANLAGE OB
SCHLAUCH	5607079	21	1	507	99 36 164	SCHMIERLEITUNGEN EINBAU
SCHLAUCH	5607851	108	2	505	99 35 400	MONOBLOCKAUSLEGER 7,00
SCHLAUCH	5608620	25	4	517	99 43 469	ZENTRALSCHMIERANLAGE
SCHLAUCH	5608732	62	1	197	90 15 575	HYDRAULIKANLAGE FAHRER
SCHLAUCH	5608825	10	4	199	90 15 582	HYDR.ANLAGE TRITTPLATTE
SCHLAUCH	5609616	69	4	505	99 35 400	MONOBLOCKAUSLEGER 7,00
SCHLAUCH	5610021	23	1	261	90 16 999	HYDR.ANL.PUMPEN ZU STEUE
SCHLAUCH	5610026	4	1	269	96 95 447	HYDR./SAUG-+RUECKL.SCHLA
SCHLAUCH	5610026	4	1	271	99 44 527	HYDR./SAUG-+RUECKL.SCHLA
SCHLAUCH	5610041	50	1	273	99 89 440	GETRIEBEOEL U.HYDR.OELK
SCHLAUCH	5610046	60	1	269	96 95 447	HYDR./SAUG-+RUECKL.SCHLA
SCHLAUCH	5610046	60	1	271	99 44 527	HYDR./SAUG-+RUECKL.SCHLA
SCHLAUCH	5610059	76	1	274	99 89 440	GETRIEBEOEL U.HYDR.OELK
SCHLAUCH	5610069	40	1	273	99 89 440	GETRIEBEOEL U.HYDR.OELK
SCHLAUCH	5610216	70	1	505	99 35 400	MONOBLOCKAUSLEGER 7,00
SCHLAUCH	5610234	53	1	269	96 95 447	HYDR./SAUG-+RUECKL.SCHLA
SCHLAUCH	5610368	4	1	517	99 43 469	ZENTRALSCHMIERANLAGE
SCHLAUCH	5610466	20	1	261	90 16 999	HYDR.ANL.PUMPEN ZU STEUE
SCHLAUCH	5611206	20	2	200	90 15 594	HYDR.ANL.ARMLEHNE LINKS
SCHLAUCH	5611369	2	2	48	96 95 216	HYDRAULIKANLAGE UNTER
SCHLAUCH	5611502	45	1	582	90 09 579	DREHWERKSRITZELSCHMIER
SCHLAUCH	5612035	56	1	269	96 95 447	HYDR./SAUG-+RUECKL.SCHLA
SCHLAUCH	5612035	56	1	271	99 44 527	HYDR./SAUG-+RUECKL.SCHLA
SCHLAUCH	5612659	22	1	507	99 36 164	SCHMIERLEITUNGEN EINBAU
SCHLAUCH	5612701	26	2	517	99 43 469	ZENTRALSCHMIERANLAGE
SCHLAUCH	5612720	3	1	172	10 10 226 8	SCHMIERPUMPE
SCHLAUCH	5612860	71	1	602	96 82 469	EINBAU VERDAMPFER
SCHLAUCH	5612864	69	1	602	96 82 469	EINBAU VERDAMPFER
SCHLAUCH	5613011	40	3	518	99 43 469	ZENTRALSCHMIERANLAGE
SCHLAUCH	5613291	60	1	273	99 89 440	GETRIEBEOEL U.HYDR.OELK
SCHLAUCH	5613304	18	2	507	99 36 164	SCHMIERLEITUNGEN EINBAU
SCHLAUCH	5613388	2	2	263	99 43 949	DAEMPFUNGSSCHLAEUCHE E
SCHLAUCH	5613402	10	1	192	10 04 811 7	ZENTRALSCHMIERANLAGE OB
SCHLAUCH	5613515	49	2	193	10 04 811 7	ZENTRALSCHMIERANLAGE OB
SCHLAUCH	5614021	57	1	269	96 95 447	HYDR./SAUG-+RUECKL.SCHLA
SCHLAUCH	5614116	26	2	277	99 39 760	HYDR.ANL.STEUERLEITUNGE
SCHLAUCH	5614173	20	2	507	99 36 164	SCHMIERLEITUNGEN EINBAU
SCHLAUCH	5615261	3	1	271	99 44 527	HYDR./SAUG-+RUECKL.SCHLA
SCHLAUCH	5616547	27	2	517	99 43 469	ZENTRALSCHMIERANLAGE
SCHLAUCH	5617216	15	1	593	98 23 655	EINBAU OELABSCHEIDER
SCHLAUCH	5617217	65	1	602	96 82 469	EINBAU VERDAMPFER
SCHLAUCH	5617218	10	1	584	98 23 669	KLIMASCHLAEUCHE EINBAU
SCHLAUCH	5617219	67	1	602	96 82 469	EINBAU VERDAMPFER
SCHLAUCH	5617220	35	1	584	98 23 669	KLIMASCHLAEUCHE EINBAU
SCHLAUCH	5617221	30	1	584	98 23 669	KLIMASCHLAEUCHE EINBAU
SCHLAUCH	5617222	25	1	584	98 23 669	KLIMASCHLAEUCHE EINBAU
SCHLAUCH	5617223	15	1	584	98 23 669	KLIMASCHLAEUCHE EINBAU
SCHLAUCH	5617224	20	1	584	98 23 669	KLIMASCHLAEUCHE EINBAU
SCHLAUCH	5618123	21	1	261	90 16 999	HYDR.ANL.PUMPEN ZU STEUE
SCHLAUCH	5618136	13	1	154	96 87 788	SCHMIEROELFILTER EINBAU
SCHLAUCH	5618195	12	1	154	96 87 788	SCHMIEROELFILTER EINBAU

Bezeichnung	Artikel	Pos.	Menge	Seite	Baugruppe	Bezeichnung
SCHLAUCH	5618205	30	1	388	98 27 846	KLIMASCHLAEUCHE EINBAU
SCHLAUCH	5618207	33	1	388	98 27 846	KLIMASCHLAEUCHE EINBAU
SCHLAUCH	5618411	25	1	273	99 89 440	GETRIEBEOEL U.HYDR.OELK
SCHLAUCH	5618558	60	1	197	90 15 575	HYDRAULIKANLAGE FAHRER
SCHLAUCH	5618662	27	1	190	10 04 817 7	DREHWERKSRITZELSCHMIER
SCHLAUCH	5618662	27	1	581	90 09 579	DREHWERKSRITZELSCHMIER
SCHLAUCH	5618770	6	2	611	99 27 519	HYDRAULIKANLAGE
SCHLAUCH	5618872	5	1	261	90 16 999	HYDR.ANL.PUMPEN ZU STEUE
SCHLAUCH	5618887	41	1	276	99 89 441	HYDRAULIKANLAGE LUEFTER
SCHLAUCH	5619004	32	2	518	99 43 469	ZENTRALSCHMIERANLAGE
SCHLAUCH	5619116	5	4	199	90 15 582	HYDR.ANLAGE TRITTPLATTE
SCHLAUCH	5619137	15	1	275	99 89 441	HYDRAULIKANLAGE LUEFTER
SCHLAUCH	5619139	2	1	275	99 89 441	HYDRAULIKANLAGE LUEFTER
SCHLAUCH	5619223	40	1	276	99 89 441	HYDRAULIKANLAGE LUEFTER
SCHLAUCH	6200461	700	5m	360	70 28 777	ELEKTRISCHE ANLAGE
SCHLAUCH	6200461	640	0.5m	364	10 29 114 6	WISCHERARM
SCHLAUCH	6718632	11	2	48	96 95 216	HYDRAULIKANLAGE UNTER
SCHLAUCH	7003621	10	1	200	90 15 594	HYDR.ANL.ARMLEHNE LINKS
SCHLAUCH	7003621	10	1	201	90 15 599	HYDR.ANL.ARMLEHNE RECHT
SCHLAUCH	7003716	26	1	273	99 89 440	GETRIEBEOEL U.HYDR.OELK
SCHLAUCH	7005047	21	2	48	96 95 216	HYDRAULIKANLAGE UNTER
SCHLAUCH	7005047	30	3	233	98 79 212	FUSSVORSTEUERGERAET EIN
SCHLAUCH	7005047	80	2	278	99 39 760	HYDR.ANL.STEUERLEITUNGE
SCHLAUCH	7005048	5	19	611	99 27 519	HYDRAULIKANLAGE
SCHLAUCH	7005314	117	1	312	99 43 733	STEUERSCHIEBER EINBAU
SCHLAUCH	7005665	123	1	313	99 43 733	STEUERSCHIEBER EINBAU
SCHLAUCH	7005726	81	1	278	99 39 760	HYDR.ANL.STEUERLEITUNGE
SCHLAUCH	7006492	15	4	201	90 15 599	HYDR.ANL.ARMLEHNE RECHT
SCHLAUCH	7008089	80	4	72	99 44 237	PUMPEN UND KUPPLUNGSEIN
SCHLAUCH	7008089	115	3	312	99 43 733	STEUERSCHIEBER EINBAU
SCHLAUCH	7009552	54	1	269	96 95 447	HYDR./SAUG-+RUECKL.SCHLA
SCHLAUCH	7012825	119	1	312	99 43 733	STEUERSCHIEBER EINBAU
SCHLAUCH	7016608	15	2	200	90 15 594	HYDR.ANL.ARMLEHNE LINKS
SCHLAUCH	7029428	640	1	365	70 28 866	WISCHARM
SCHLAUCH	7360075	133	2m	68	90 12 935	LUFT UND ABGASANLAGE
SCHLAUCH	7401536	51	1	269	96 95 447	HYDR./SAUG-+RUECKL.SCHLA
SCHLAUCH	7401756	50	1	269	96 95 447	HYDR./SAUG-+RUECKL.SCHLA
SCHLAUCH	7401756	50	1	271	99 44 527	HYDR./SAUG-+RUECKL.SCHLA
SCHLAUCH	7402286	23	1	277	99 39 760	HYDR.ANL.STEUERLEITUNGE
SCHLAUCH	7402658	2	1m	401	93 58 137	OELABLASSSCHLAUCH
SCHLAUCH	7402833	22	1	277	99 39 760	HYDR.ANL.STEUERLEITUNGE
SCHLAUCH	7402835	25	1	277	99 39 760	HYDR.ANL.STEUERLEITUNGE
SCHLAUCH	7403898	52	1	269	96 95 447	HYDR./SAUG-+RUECKL.SCHLA
SCHLAUCH	7407233	7	1	261	90 16 999	HYDR.ANL.PUMPEN ZU STEUE
SCHLAUCH	7407971	3	1	269	96 95 447	HYDR./SAUG-+RUECKL.SCHLA
SCHLAUCH	7412966	54	1	271	99 44 527	HYDR./SAUG-+RUECKL.SCHLA
SCHLAUCH	7620971	52	1	271	99 44 527	HYDR./SAUG-+RUECKL.SCHLA
SCHLAUCH	9359409	3	1	190	10 04 817 7	DREHWERKSRITZELSCHMIER
SCHLAUCH	9359409	3	1	581	90 09 579	DREHWERKSRITZELSCHMIER
SCHLAUCH	9382635	9	3	192	10 04 811 7	ZENTRALSCHMIERANLAGE OB
SCHLAUCH	9382637	24	1	190	10 04 817 7	DREHWERKSRITZELSCHMIER
SCHLAUCH	9382637	31	1	192	10 04 811 7	ZENTRALSCHMIERANLAGE OB
SCHLAUCH	9382637	32	1	192	10 04 811 7	ZENTRALSCHMIERANLAGE OB
SCHLAUCH	9382637	24	1	581	90 09 579	DREHWERKSRITZELSCHMIER
SCHLAUCH	9383435	5	2	192	10 04 811 7	ZENTRALSCHMIERANLAGE OB
SCHLAUCH	9383437	48	2	193	10 04 811 7	ZENTRALSCHMIERANLAGE OB
SCHLAUCH	9383562	5	1	517	99 43 469	ZENTRALSCHMIERANLAGE
SCHLAUCH	9383563	3	1	517	99 43 469	ZENTRALSCHMIERANLAGE
SCHLAUCH	9384388	6	2	190	10 04 817 7	DREHWERKSRITZELSCHMIER
SCHLAUCH	9384388	17	2	507	99 36 164	SCHMIERLEITUNGEN EINBAU

Bezeichnung	Artikel	Pos.	Menge	Seite	Baugruppe	Bezeichnung
SCHLAUCH	9384388	6	2	581	90 09 579	DREHWERKSRITZELSCHMIER
SCHLAUCH	9384396	18	1	190	10 04 817 7	DREHWERKSRITZELSCHMIER
SCHLAUCH	9384396	18	1	581	90 09 579	DREHWERKSRITZELSCHMIER
SCHLAUCH	9385456	2	2	517	99 43 469	ZENTRALSCHMIERANLAGE
SCHLAUCH	9392037	20	2	152	93 95 343	WASSERFILTER EINBAU
SCHLAUCH	9393176	66	1	193	10 04 811 7	ZENTRALSCHMIERANLAGE OB
SCHLAUCHFUEHRUNG	9344777	25	2	48	96 95 216	HYDRAULIKANLAGE UNTER
SCHLAUCHFUEHRUNG	9344777	36	1	277	99 39 760	HYDR.ANL.STEUERLEITUNGE
SCHLAUCHFUEHRUNG	9358887	24	2	48	96 95 216	HYDRAULIKANLAGE UNTER
SCHLAUCHLEITUNG	5612464	69	2	95	10 02 562 9	TORQUE CONTROL
SCHLAUCHLEITUNG	9884880	6	2	463	90 76 908	KRAFTSTOFFLEITUNGEN D94
SCHLAUCHNIPPEL	10009055	970	1	361	70 28 777	ELEKTRISCHE ANLAGE
SCHLAUCHNIPPEL	9276394	22	1	421	98 89 275	AGGREGATETRAEGER
SCHLAUCHSCHELLE	10016528	26	2	148	56 18 474	KOMBIKUEHLER
SCHLAUCHSCHELLE	10016529	28	4	148	56 18 474	KOMBIKUEHLER
SCHLAUCHSCHELLE	9385073	85	2	274	99 89 440	GETRIEBEOEL U.HYDR.OELK
SCHLAUCHSCHELLE	9388597	34	1	63	99 88 630	KRAFTSTOFFANLAGE MOTOR
SCHLAUCHSCHELLE	9494067	40	1	261	90 16 999	HYDR.ANL.PUMPEN ZU STEUE
SCHLAUCHSCHELLE	9684962	75	4	505	99 35 400	MONOBLOCKAUSLEGER 7,00
SCHLAUCHSCHELLE KPL.	9368905	5	6	58	96 87 230	HEIZUNGSSCHLAEUCHE EIN
SCHLAUCHSCHELLE KPL.	9368905	35	1	63	99 88 630	KRAFTSTOFFANLAGE MOTOR
SCHLAUCHSTUECK	7402657	1	1	401	93 58 137	OELABLASSSCHLAUCH
SCHLAUCHVERBINDUNG	9488537	30	2	152	93 95 343	WASSERFILTER EINBAU
SCHLAUCHVERBINDUNG	9573697	94	3	144	99 44 450	KUEHLER EINBAU
SCHLEUDERRING	9880031	5	1	473	98 88 263	WASSERPUMPE VORMONT.
SCHLEUDERRING	9880031	11	1	476	90 76 976	DICHTSATZ WASSERPUMPE
SCHLIESSBOLZEN	7028896	300	1	366	70 28 778	EINBAUTEILE
SCHLIESSZYLINDER	7025758	270	1	354	10 04 678 8	FAHRERKABINENTUER
SCHLOSS	7028833	330	1	354	10 04 678 8	FAHRERKABINENTUER
SCHLOSS	7363883	15	1	336	98 66 764	SCHLOSSKONSOLE
SCHLOSS	7365293	1	1	344	73 72 093	SCHLOSS
SCHLOSS	7371008	16	1	339	98 94 393	SEITENTUER MITTE LINKS
SCHLOSS	7371008	16	1	342	96 90 685	SEITENTUER VORNE RECHTS
SCHLOSS	7371009	4	1	337	99 89 452	HAUBE LINKS
SCHLOSS	7371009	15	1	339	98 94 393	SEITENTUER MITTE LINKS
SCHLOSS	7371009	15	1	342	96 90 685	SEITENTUER VORNE RECHTS
SCHLOSS	7372093	11	1	343	90 11 397	WERKZEUGKASTEN
SCHLOSS	7372348	10	1	339	98 94 393	SEITENTUER MITTE LINKS
SCHLOSS	7372348	10	1	342	96 90 685	SEITENTUER VORNE RECHTS
SCHLOSS	7372917	17	1	172	10 10 226 8	SCHMIERPUMPE
SCHLOSSKONSOLE	10066166	10	1	333	99 86 024	MOTORHAUBE
SCHLOSSKONSOLE	9866764	25	1	326	90 15 150	VERKLEIDUNG
SCHLUESSEL	7365626	7	1	167	94 42 150	OELEINFUELLSTUTZEN
SCHLUESSEL	7365626	7	1	169	94 42 350	OELEINFUELLSTUTZEN
SCHLUESSEL	7365626	2	1	300	74 14 913	TANKVERSCHLUSS
SCHLUESSEL	7365626	2	1	344	73 72 093	SCHLOSS
SCHLUESSEL	7373367	17	1	172	10 10 226 8	SCHMIERPUMPE
SCHMIERFETTKAPPE	9442195	20	1	161	93 26 621 01	SCHWENKANTRIEB SAT 375/
SCHMIERLEITUNG KPL.	9354263	94	1	194	10 04 811 7	ZENTRALSCHMIERANLAGE OB
SCHMIERLEITUNG KPL.	9375104	21	1	188	90 15 061	DREHKRANZ EINBAU
SCHMIERLEITUNG KPL.	9375105	22	1	188	90 15 061	DREHKRANZ EINBAU
SCHMIERLEITUNG KPL.	9375106	23	1	188	90 15 061	DREHKRANZ EINBAU
SCHMIERLEITUNG KPL.	9375107	24	1	188	90 15 061	DREHKRANZ EINBAU
SCHMIERLEITUNGEN EINBAU	9936164	5	1	503	99 35 400	MONOBLOCKAUSLEGER 7,00
SCHMIERNIPPEL	10005440	52	1	513	99 29 897	LOEFFELSTIEL ABGEDICHT. 2,
SCHMIERNIPPEL	10005440	14	5	524	98 04 906	LAGERBOCK
SCHMIERNIPPEL	10005440	15	3	526	90 17 060	VERBINDUNGSLASCHE
SCHMIERNIPPEL	10005440	8	2	568	96 99 196	HUBZYLINDER
SCHMIERNIPPEL	9382931	68	2	15	99 44 484	UNTERWAGEN KPL
SCHMIEROELFILTER EINBAU	9687788	23	1	59	90 15 121	MOTOR EINBAU

Bezeichnung	Artikel	Pos.	Menge	Seite	Baugruppe	Bezeichnung
SCHMIEROELLEITUNG	9074831	1	1	475	90 75 150	SCHMIEROELLEITUNG
SCHMIEROELLEITUNG	9075150	164	1	409	90 76 939	MOTORUMFANG D9406TI-E A4
SCHMIEROELLEITUNG	9883294	5	1	453	98 83 358	ANBAUTEILE F.P-PUMPE
SCHMIEROELLEITUNG	9884854	7	1	485	98 84 999	ATL-ANBAU (K27)6ZYL.RECHT
SCHMIEROELLEITUNG	9884856	7	1	486	98 85 002	ATL-ANBAU (K27)6ZYL.LINKS
SCHMIEROELLEITUNG (V6)	9270336	1	1	454	92 70 338	SCHMIEROELLEITUNGEN AN
SCHMIEROELLEITUNGEN AN	9270338	76	1	407	90 76 939	MOTORUMFANG D9406TI-E A4
SCHMIEROELPUMPE	9886858	1	1	450	92 75 632	SCHMIEROELPUMPE (DR.36)
SCHMIEROELPUMPE (DR.36)	9275632	56	1	407	90 76 939	MOTORUMFANG D9406TI-E A4
SCHMIERPASTE	8300004	800	1	561	99 07 890	KOLBENSTANGENLAGER 125/
SCHMIERPASTE	8300004	800	1	562	99 22 058	KOLBENSTANGENLAGER 140/
SCHMIERPLAN	7371842	60	1	404	99 39 804	SCHILDER
SCHMIERPLATTE	9375276	30	1	188	90 15 061	DREHKRANZ EINBAU
SCHMIERPUMPE	10102268	35	1	191	10 04 817 7	DREHWERKSRITZELSCHMIER
SCHMIERPUMPE	10102268	75	1	193	10 04 811 7	ZENTRALSCHMIERANLAGE OB
SCHMIERPUMPE	10102268	35	1	582	90 09 579	DREHWERKSRITZELSCHMIER
SCHMIERSTOFFILTER	5611503	33	1	192	10 04 811 7	ZENTRALSCHMIERANLAGE OB
SCHMIERSTOFFILTER	5616726	25	1	190	10 04 817 7	DREHWERKSRITZELSCHMIER
SCHMIERSTOFFILTER	5616726	25	1	581	90 09 579	DREHWERKSRITZELSCHMIER
SCHMUTZABSTREIFER	7610551	11	1	165	93 27 565 01	BREMSE
SCHMUTZABSTREIFER	7610552	12	1	165	93 27 565 01	BREMSE
SCHNAPPSCHALTER	6001027	19	1	218	73 73 807	SICHERHEITSHEBEL
SCHNEIDE	9824815	2	1	522	98 24 824	LOEFFELMAUL
SCHNEIDSCHRAUBE AEHNL. D	4901530	6	2	378	99 41 040	SCHEINWERFER EINBAU
SCHNELLVERSCHLUSS	10022768	4	2	255	10 02 277 7	UMLUFTGITTER
SCHNELLVERSCHLUSS	10022785	4	2	248	10 02 211 7	LUFTFUEHRUNGSGEHAEUSE
SCHOTTSTUTZEN	4901101	50	2	193	10 04 811 7	ZENTRALSCHMIERANLAGE OB
SCHOTTSTUTZEN	4901101	20	1	202	90 15 257	VERTEILER EINBAU
SCHOTTSTUTZEN	4901101	35	5	507	99 36 164	SCHMIERLEITUNGEN EINBAU
SCHOTTSTUTZEN	4901101	31	2	518	99 43 469	ZENTRALSCHMIERANLAGE
SCHOTTSTUTZEN	4901101	33	3	518	99 43 469	ZENTRALSCHMIERANLAGE
SCHOTTSTUTZEN	7362493	10	1	261	90 16 999	HYDR.ANL.PUMPEN ZU STEUE
SCHOTTVERSCHRAUBUNG	9685685	44	1	508	99 36 164	SCHMIERLEITUNGEN EINBAU
SCHRAUBE	10026662	11	1	101	10 02 666 6	REPARATURSATZ
SCHRAUBE	10026663	14	1	101	10 02 666 6	REPARATURSATZ
SCHRAUBE	4900850	36	4	610	99 27 505	ERHOEHUNG 1200MM
SCHRAUBE	7024447	281	8	370	10 00 913 0	INNENVERKLEIDUNG
SCHRAUBE	7024447	360	8	371	10 00 913 0	INNENVERKLEIDUNG
SCHRAUBE	7024631	27	1	283	10 02 191 5	REGELMAGNETVENTIL
SCHRAUBE	7368996	7	6	296	73 68 771	RUECKLAUFFILTER
SCHRAUBE	7372158	11	2	223	56 18 923	STEUERKONSOLE RECHTS
SCHRAUBE	7372911	27	10	173	10 10 226 8	SCHMIERPUMPE
SCHRAUBE	7408912	31	4	87	10 01 250 8	ZSB-WIEGE
SCHRAUBE	9274592	3	1	422	92 77 544	AGGREGATETRAEGER
SCHRAUBE	9480332	142	2	330	90 15 150	VERKLEIDUNG
SCHRAUBE	9926801	82	1	550	96 01 362	HYDRAULIKZYLINDER
SCHRAUBEGRIFF	7370888	9	4	217	10 16 576 6	STEUERKONSOLE LINKS
SCHRAUBENSICHERUNG	7006293	6	1	18	56 05 506	TRAGROLLE
SCHRAUBENZIEHER	7360683	24	1	398	93 75 078	WERKZEUGAUSRUESTUNG
SCHRAUBENZIEHER	7360684	23	1	398	93 75 078	WERKZEUGAUSRUESTUNG
SCHRAUBKAPPE	10026782	15	1	96	10 02 563 0	SAUGFLANSCH
SCHRAUBKAPPE	7361943	42	1	582	90 09 579	DREHWERKSRITZELSCHMIER
SCHRAUBKAPPE	7366970	42	1	191	10 04 817 7	DREHWERKSRITZELSCHMIER
SCHRAUBKAPPE	7366970	89	1	194	10 04 811 7	ZENTRALSCHMIERANLAGE OB
SCHRAUBKUPPLUNG	7406865	78	1	135	98 81 724	REGLER EHR LPV165
SCHRAUBKUPPLUNG	7406865	100	1	312	99 43 733	STEUERSCHIEBER EINBAU
SCHRAUBKUPPLUNG	7409720	10	2	263	99 43 949	DAEMPFUNGSSCHLAEUCHE E
SCHRAUBKUPPLUNG	7409720	30	1	265	99 43 894	STEUEROELEINHEIT EINBAU
SCHRAUBKUPPLUNG	7409720	45	1	310	99 43 733	STEUERSCHIEBER EINBAU
SCHRAUBSTOPFEN	7003654	46	1	191	10 04 817 7	DREHWERKSRITZELSCHMIER

Bezeichnung	Artikel	Pos.	Menge	Seite	Baugruppe	Bezeichnung
SCHRAUBSTOPFEN	8500215	46	1	582	90 09 579	DREHWERKSRITZELSCHMIER
SCHUTZ	10067916	10	1	528	10 07 498 1	KOLBENSTANGENSCH.LOEF
SCHUTZBLECH	7028910	560	1	368	70 28 778	EINBAUTEILE
SCHUTZBLECH	9275738	14	1	174	90 72 990	ANSCHLUSSPLATTE NG 125-
SCHUTZBLECH ANBAU	9075444	262	1	411	90 76 939	MOTORUMFANG D9406TI-E A4
SCHUTZBLECH ANBAU	9077382	1	1	501	90 75 444	SCHUTZBLECH ANBAU
SCHUTZGITTER OBEN	10009066	100	1	616	70 30 018	SCHUTZGITTER OBEN
SCHUTZGITTER OBEN	7030018	10	1	600	90 17 204	SCHUTZGITTER OBEN
SCHUTZGITTER OBEN	9017204	10	1	596	99 34 076	SCHUTZGITTER OBEN
SCHUTZGITTER OBEN	9934076	17	1	7	.	
SCHUTZKAPPE	7013456	3	1	425	50 04 624	VENTIL
SCHUTZKAPPE	7366848	12	1	281	50 10 575	3/2-WEGEMAGNETVENTIL
SCHUTZKAPPE	7366848	6	1	316	56 16 713	STEUERLEISTE
SCHUTZKAPPE	7616949	9	1	280	50 09 565	DRUCKBEGRENZUNGSPATR
SCHUTZKAPPE	7623221	7	1	155	90 17 853	MOTOR-ELEKTRIK
SCHUTZKAPPE	7623222	6	1	155	90 17 853	MOTOR-ELEKTRIK
SCHUTZKAPPE	9276880	35	4	227	90 80 093	VORSTEUERGERAET VG5-4/7
SCHUTZKAPPE	9276880	35	1	232	90 74 482	RS VORSTEUERGERAET VG7-
SCHUTZKAPPE	9882817	17	1	41	92 67 554	DRUCKBEGRENZUNGSVENTI
SCHUTZKAPPE	9882817	17	1	124	90 73 571	DRUCKBEGRENZUNGSVENTI
SCHUTZKAPPE DURCHSICHT.	7019165	410	1	366	70 28 778	EINBAUTEILE
SCHUTZRING	9495126	30	6	512	99 29 897	LOEFFELSTIEL ABGEDICHT. 2,
SCHUTZRING	9495127	1	2	530	94 95 126	SCHUTZRING
SCHWENKANTRIEB SAT 375/	932662101	10	1	160	99 43 383	DREHWERK
SCHWENKJOCH LPV 165	9888315	16	1	118	98 88 307	TRIEBWERK NG 165
SCHWENKJOCH LPV 165	9888315	10	1	125	90 79 347	RS SCHWENKJOCH LPV 165
SCHWENKTASTER	10021882	2	1	230	90 16 516	SCHALTER EINBAU S218
SCHWENKVERSCHRAUBUNG	7362656	59	1	212	90 14 509	ARMLEHNE LINKS
SCHWENKVERSCHRAUBUNG	7368380	11	1	154	96 87 788	SCHMIEROELFILTER EINBAU
SCHWENKVERSCHRAUBUNG	7368426	15	2	192	10 04 811 7	ZENTRALSCHMIERANLAGE OB
SCHWENKVERSCHRAUBUNG	7368426	15	2	507	99 36 164	SCHMIERLEITUNGEN EINBAU
SCHWENKVERSCHRAUBUNG	7368426	10	3	517	99 43 469	ZENTRALSCHMIERANLAGE
SCHWENKVERSCHRAUBUNG	7368478	27	1	265	99 43 894	STEUEROELEINHEIT EINBAU
SCHWENKVERSCHRAUBUNG	7368478	15	1	273	99 89 440	GETRIEBEOEL U.HYDR.OELK
SCHWENKVERSCHRAUBUNG	7368531	64	3	311	99 43 733	STEUERSCHIEBER EINBAU
SCHWENKVERSCHRAUBUNG	7370799	106	1	145	99 44 450	KUEHLER EINBAU
SCHWENKVERSCHRAUBUNG	7370799	35	1	152	93 95 343	WASSERFILTER EINBAU
SCHWENKVERSCHRAUBUNG	7617261	60	2	212	90 14 509	ARMLEHNE LINKS
SCHWENKVERSCHRAUBUNG	7617261	60	3	219	10 36 732 4	ARMLEHNE RECHTS
SCHWENKVERSCHRAUBUNG	7617261	22	2	234	99 27 652	FUSSVORSTEUERGERAET LI
SCHWENKVERSCHRAUBUNG	7617261	22	1	235	99 27 653	FUSSVORSTEUERGERAET R
SCHWENKVERSCHRAUBUNG	7617261	26	2	265	99 43 894	STEUEROELEINHEIT EINBAU
SCHWENKVERSCHRAUBUNG	7617261	88	1	278	99 39 760	HYDR.ANL.STEUERLEITUNGE
SCHWENKVERSCHRAUBUNG	7617261	68	6	311	99 43 733	STEUERSCHIEBER EINBAU
SCHWENKVERSCHRAUBUNG	7617351	16	1	93	10 02 562 7	FILTEREINBAU
SCHWENKVERSCHRAUBUNG	7617714	33	4	188	90 15 061	DREHKRANZ EINBAU
SCHWENKVERSCHRAUBUNG	7617714	96	1	312	99 43 733	STEUERSCHIEBER EINBAU
SCHWENKWIEGE	10101445	7	1	149	10 10 144 1	HYDRAULIKPUMPE
SCHWIMMERSCHALTER	6204328	40	1	290	90 15 185	HYDRAULIKTANK EINBAU
SCHWIMMERSCHALTER	6204329	115	1	145	99 44 450	KUEHLER EINBAU
SCHWINGSYSTEM	10289993	50	1	207	10 04 363 1	FAHRERSITZ
SCHWINGSYSTEM	10289993	50	1	208	10 04 363 2	FAHRERSITZ
SCHWINGUNGSDAEMPFER	9883315	8	1	431	98 83 316	KURBELWELLENANBAUTEILE
SCHWUNGRAD ANBAU	9887502	250	1	411	90 76 939	MOTORUMFANG D9406TI-E A4
SCHWUNGRAD GG-35	9887491	1	1	499	98 87 501	SCHWUNGRAD VORMONT.
SCHWUNGRAD VORMONT.	9887501	1	1	498	98 87 502	SCHWUNGRAD ANBAU
SCHWUNGRADGEHAEUSE	9885865	240	1	410	90 76 939	MOTORUMFANG D9406TI-E A4
SCHWUNGRADGEHAEUSE	9885866	1	1	495	98 85 865	SCHWUNGRADGEHAEUSE
SEAL-LOCK-BUNDMUTTER	7017727	23	1	317	56 16 713	STEUERLEISTE
SEAL-LOCK-BUNDMUTTER	7361600	57	2	135	98 81 724	REGLER EHR LPV165

Bezeichnung	Artikel	Pos.	Menge	Seite	Baugruppe	Bezeichnung
SEAL-LOCK-BUNDMUTTER	7361600	57	2	136	98 82 875	DICHTSATZ (REGELV.EHR) LP
SEAL-LOCK-BUNDMUTTER	7361601	9	2	107	73 73 093	NULLAGEN-ZENTRIERUNG
SEAL-LOCK-BUNDMUTTER	7361601	8	1	280	50 09 565	DRUCKBEGRENZUNGSPATR
SECHKANT	7370889	8	2	217	10 16 576 6	STEUERKONSOLE LINKS
SECHKANT	7370889	13	4	223	56 18 923	STEUERKONSOLE RECHTS
SECHSKANTABSTANDSBOLZE	7016412	26	2	382	90 13 341	ELEKTROKASTEN KPL. E50
SECHSKANTMUTTER	9175559	6	2	439	92 72 224	KIPPHEBELBOCK VORMONT.
SECHSKANTMUTTER M24 100	10425688	26	8	60	97 68 803	MOTORLAGERUNG
SECHSKANTMUTTER M4	4000376	33	6	211	90 14 509	ARMLEHNE LINKS
SECHSKANTMUTTER M4	4000376	92	4	212	90 14 509	ARMLEHNE LINKS
SECHSKANTMUTTER M4	4000376	105	1	220	10 36 732 4	ARMLEHNE RECHTS
SECHSKANTMUTTER M4	4000376	121	2	221	10 36 732 4	ARMLEHNE RECHTS
SECHSKANTMUTTER M4	4000376	5	3	253	10 02 207 8	MONTAGEWINKEL
SECHSKANTMUTTER M4	4000376	2180	3	372	10 29 113 8	VERKLEIDUNG
SECHSKANTMUTTER M4	4000376	22	6	592	98 23 672	ELEKTROANLAGE KLIMA
SECHSKANTMUTTER M4	4000376	36	6	601	96 82 469	EINBAU VERDAMPFER
SECHSKANTMUTTER M5	4000466	72	2	212	90 14 509	ARMLEHNE LINKS
SECHSKANTMUTTER M5	4000466	63	2	214	97 58 815 01	PLATINE
SECHSKANTMUTTER M5	4000466	112	1	221	10 36 732 4	ARMLEHNE RECHTS
SECHSKANTMUTTER M5	4000466	86	1	377	90 17 847	ELEKTR.ANLAGE OBERWAGE
SECHSKANTMUTTER M6	4000379	480	2	38	56 16 688	FAHRBREMSVENTIL
SECHSKANTMUTTER M6	4000379	47	4	74	92 73 131	PUMPENVERT.GETR. PVG 350
SECHSKANTMUTTER M6	4000379	86	2	220	10 36 732 4	ARMLEHNE RECHTS
SECHSKANTMUTTER M6	4000379	75	1	244	98 79 077	KLIMAANLAGE
SECHSKANTMUTTER M6	4000379	5	2	247	10 02 175 1	BEDIENTEIL
SECHSKANTMUTTER M6	4000379	185	3	330	90 15 150	VERKLEIDUNG
SECHSKANTMUTTER M6	4000379	12	2	337	99 89 452	HAUBE LINKS
SECHSKANTMUTTER M6	4000379	25	8	339	98 94 393	SEITENTUER MITTE LINKS
SECHSKANTMUTTER M6	4000379	29	2	339	98 94 393	SEITENTUER MITTE LINKS
SECHSKANTMUTTER M6	4000379	25	8	342	96 90 685	SEITENTUER VORNE RECHTS
SECHSKANTMUTTER M6	4000379	29	2	342	96 90 685	SEITENTUER VORNE RECHTS
SECHSKANTMUTTER M6	4000379	300	1	354	10 04 678 8	FAHRERKABINENTUER
SECHSKANTMUTTER M6	4000379	450	4	366	70 28 778	EINBAUTEILE
SECHSKANTMUTTER M6	4000379	29	4	376	90 17 847	ELEKTR.ANLAGE OBERWAGE
SECHSKANTMUTTER M6	4000379	8	4	389	98 27 848	TROCKNER EINBAU
SECHSKANTMUTTER M6	4000379	64	3	464	90 76 908	KRAFTSTOFFLEITUNGEN D94
SECHSKANTMUTTER M6	4000379	11	4	500	90 74 671	STEUERGERAET ANBAU
SECHSKANTRIPPENMUTTER	10044430	6	4	487	92 71 752	ABGASSTUTZEN ANBAU
SECHSKANTSCHRAUBE	9266925	2	2	433	98 83 729	PLEUELSTANGE
SEEGER-SPRENGRING	7003394	11	1	34	50 20 370 01	FEDERDRUCKLAMELLENBRE
SEITENTUER MITTE LINKS	9894393	90	1	328	90 15 150	VERKLEIDUNG
SEITENTUER MITTE LINKS	9894397	2	1	339	98 94 393	SEITENTUER MITTE LINKS
SEITENTUER RECHTS	10047313	115	1	328	90 15 150	VERKLEIDUNG
SEITENTUER RECHTS	9929683	2	1	340	10 04 731 3	SEITENTUER RECHTS
SEITENTUER VORNE RECHTS	9690685	125	1	328	90 15 150	VERKLEIDUNG
SEITENTUER VORNE RECHTS	9690999	2	1	342	96 90 685	SEITENTUER VORNE RECHTS
SEITENWAND HINTEN RECHT	9872830	105	1	328	90 15 150	VERKLEIDUNG
SEITENWAND HINTEN RECHT	9872834	5	1	338	98 72 830	SEITENWAND HINTEN RECHT
SENSOR	6290073	14	1	160	99 43 383	DREHWERK
SENSOR	6290073	9	1	174	90 72 990	ANSCHLUSSPLATTE NG 125-
SENSOR	6290073	10	1	182	92 78 623	REP.SATZ (INDUKT.NAEH.SCH.
SENSOR	635867001	1	1	494	92 73 234	DREHZAHLGEBER ANBAU
SENSORANBAU	9075341	237	1	410	90 76 939	MOTORUMFANG D9406TI-E A4
SENSORFLAECHE	9199964	3	1	216	90 09 009	HANDGRIFF KPL
SENSORFLAECHE	9199964	3	1	228	90 09 010	HANDGRIFF KPL
SERVICE PAKET 0-2000 H	10068805	9999	1	9	00 01 246	R964B HD-948 LITRONIC
SERVICE PAKET 1000H	10068779	2	1	51	10 06 880 5	SERVICE PAKET 0-2000 H
SERVICE PAKET 1000H	10068779	1	1	54	10 06 878 0	SERVICE PAKET 2000H
SERVICE PAKET 1500H/2500H	9981554	1	1	50	10 06 877 9	SERVICE PAKET 1000H
SERVICE PAKET 1500H/2500H	9981554	3	1	51	10 06 880 5	SERVICE PAKET 0-2000 H

Bezeichnung	Artikel	Pos.	Menge	Seite	Baugruppe	Bezeichnung
SERVICE PAKET 1500H/2500H	9981554	1	1	52	98 76 098	SERVICE PAKET ERSTE 500H
SERVICE PAKET 2000H	10068780	4	1	51	10 06 880 5	SERVICE PAKET 0-2000 H
SERVICE PAKET ERSTE 500H	9876098	1	1	51	10 06 880 5	SERVICE PAKET 0-2000 H
SICHERHEITSHEBEL	7373807	14	1	217	10 16 576 6	STEUERKONSOLE LINKS
SICHERHEITSPATRONE	7362687	8	2	54	10 06 878 0	SERVICE PAKET 2000H
SICHERHEITSPATRONE	7362687	10	2	70	98 95 984	LUFTFILTER EINBAU
SICHERHEITSVENTIL	5608707	30	1	191	10 04 817 7	DREHWERKSRITZELSCHMIER
SICHERHEITSVENTIL	5608707	71	1	193	10 04 811 7	ZENTRALSCHMIERANLAGE OB
SICHERHEITSVENTIL	5608707	30	1	582	90 09 579	DREHWERKSRITZELSCHMIER
SICHERUNG	7027038	22	1	218	73 73 807	SICHERHEITSHEBEL
SICHERUNGSEINSATZ 20A 32	6001472	22	1	382	90 13 341	ELEKTROKASTEN KPL. E50
SICHERUNGSEINSATZ C 15A 3	4901512	40	9	214	97 58 815 01	PLATINE
SICHERUNGSEINSATZ C 15A 3	4901512	23	3	382	90 13 341	ELEKTROKASTEN KPL. E50
SICHERUNGSEINSATZ C 15A 3	4901512	10	1	574	90 18 688	ELEKTR.ANL.ZUSATZSCHEI
SICHERUNGSEINSATZ C 15A 3	4901512	10	1	575	90 18 689	ELEKTR.ANL.ZUSATZSCHEIN
SICHERUNGSEINSATZ C 7,5A	4901513	41	5	214	97 58 815 01	PLATINE
SICHERUNGSEINSATZ C 7,5A	4901513	24	2	382	90 13 341	ELEKTROKASTEN KPL. E50
SICHERUNGSRING	10101450	25	1	149	10 10 144 1	HYDRAULIKPUMPE
SICHERUNGSRING	7019794	350	2	355	10 04 678 8	FAHRERKABINENTUER
SICHERUNGSSCHEIBE	10006372	12	3	13	99 44 484	UNTERWAGEN KPL
SICHERUNGSSCHEIBE	10006374	24	3	308	99 43 733	STEUERSCHIEBER EINBAU
SICHERUNGSSCHEIBE	4229911	50	4	75	92 73 131	PUMPENVERT.GETR. PVG 350
SICHERUNGSSCHEIBE	4229911	11	2	190	10 04 817 7	DREHWERKSRITZELSCHMIER
SICHERUNGSSCHEIBE	4229911	56	4	212	90 14 509	ARMLEHNE LINKS
SICHERUNGSSCHEIBE	4229911	70	4	214	97 58 815 01	PLATINE
SICHERUNGSSCHEIBE	4229911	56	4	219	10 36 732 4	ARMLEHNE RECHTS
SICHERUNGSSCHEIBE	4229911	87	2	220	10 36 732 4	ARMLEHNE RECHTS
SICHERUNGSSCHEIBE	4229911	186	3	330	90 15 150	VERKLEIDUNG
SICHERUNGSSCHEIBE	4229911	4	6	382	90 13 341	ELEKTROKASTEN KPL. E50
SICHERUNGSSCHEIBE	4229911	46	1	383	90 13 341	ELEKTROKASTEN KPL. E50
SICHERUNGSSCHEIBE	4229911	52	1	388	98 27 846	KLIMASCHLAEUCHE EINBAU
SICHERUNGSSCHEIBE	4229911	9	4	389	98 27 848	TROCKNER EINBAU
SICHERUNGSSCHEIBE	4229911	42	2	392	99 43 152	KRAFTSTOFFANLAGE
SICHERUNGSSCHEIBE	4229911	13	2	507	99 36 164	SCHMIERLEITUNGEN EINBAU
SICHERUNGSSCHEIBE	4229911	17	2	517	99 43 469	ZENTRALSCHMIERANLAGE
SICHERUNGSSCHEIBE	4229911	11	2	581	90 09 579	DREHWERKSRITZELSCHMIER
SICHERUNGSSCHEIBE	4229912	37	8	13	99 44 484	UNTERWAGEN KPL
SICHERUNGSSCHEIBE	4229912	11	12	140	99 85 053	LUEFTER EINBAU
SICHERUNGSSCHEIBE	4229912	77	4	144	99 44 450	KUEHLER EINBAU
SICHERUNGSSCHEIBE	4229912	32	2	188	90 15 061	DREHKRANZ EINBAU
SICHERUNGSSCHEIBE	4229912	53	4	204	90 10 182	FAHRERSTAND GRUNDTEIL
SICHERUNGSSCHEIBE	4229912	12	4	233	98 79 212	FUSSVORSTEUERGERAET EIN
SICHERUNGSSCHEIBE	4229912	22	4	233	98 79 212	FUSSVORSTEUERGERAET EIN
SICHERUNGSSCHEIBE	4229912	62	6	233	98 79 212	FUSSVORSTEUERGERAET EIN
SICHERUNGSSCHEIBE	4229912	67	4	233	98 79 212	FUSSVORSTEUERGERAET EIN
SICHERUNGSSCHEIBE	4229912	42	1	234	99 27 652	FUSSVORSTEUERGERAET LI
SICHERUNGSSCHEIBE	4229912	42	1	235	99 27 653	FUSSVORSTEUERGERAET R
SICHERUNGSSCHEIBE	4229912	7	2	273	99 89 440	GETRIEBEOEL U.HYDR.OELK
SICHERUNGSSCHEIBE	4229912	54	2	276	99 89 441	HYDRAULIKANLAGE LUEFTER
SICHERUNGSSCHEIBE	4229912	12	8	290	90 15 185	HYDRAULIKTANK EINBAU
SICHERUNGSSCHEIBE	4229912	16	8	290	90 15 185	HYDRAULIKTANK EINBAU
SICHERUNGSSCHEIBE	4229912	52	6	292	90 15 185	HYDRAULIKTANK EINBAU
SICHERUNGSSCHEIBE	4229912	92	2	312	99 43 733	STEUERSCHIEBER EINBAU
SICHERUNGSSCHEIBE	4229912	127	2	313	99 43 733	STEUERSCHIEBER EINBAU
SICHERUNGSSCHEIBE	4229912	38	18	391	99 43 152	KRAFTSTOFFANLAGE
SICHERUNGSSCHEIBE	4229912	4	18	396	10 05 028 1	ERSATZ KRAFTSTOFFTANK
SICHERUNGSSCHEIBE	4229913	12	2	27	93 45 153	DREHVERBINDUNG EINBAU
SICHERUNGSSCHEIBE	4229913	6	4	64	99 87 926	KRAFTSTOFFILTER EINBAU
SICHERUNGSSCHEIBE	4229913	14	12	71	99 44 237	PUMPEN UND KUPPLUNGSEIN
SICHERUNGSSCHEIBE	4229913	7	4	154	96 87 788	SCHMIEROELFILTER EINBAU

Bezeichnung	Artikel	Pos.	Menge	Seite	Baugruppe	Bezeichnung
SICHERUNGSSCHEIBE	4229913	9	8	156	99 44 365	KLIMAKONDENSATOR EINBA
SICHERUNGSSCHEIBE	4229913	42	3	203	90 10 182	FAHRERSTAND GRUNDTEIL
SICHERUNGSSCHEIBE	4229913	17	2	261	90 16 999	HYDR.ANL.PUMPEN ZU STEUE
SICHERUNGSSCHEIBE	4229913	33	20	268	99 43 384	HYDR.DREHDURCHFUEHR.+D
SICHERUNGSSCHEIBE	4229913	47	2	273	99 89 440	GETRIEBEOEL U.HYDR.OELK
SICHERUNGSSCHEIBE	4229913	103	2	274	99 89 440	GETRIEBEOEL U.HYDR.OELK
SICHERUNGSSCHEIBE	4229913	31	8	275	99 89 441	HYDRAULIKANLAGE LUEFTER
SICHERUNGSSCHEIBE	4229913	142	2	313	99 43 733	STEUERSCHIEBER EINBAU
SICHERUNGSSCHEIBE	4229913	103	2	328	90 15 150	VERKLEIDUNG
SICHERUNGSSCHEIBE	4229913	18	4	333	99 86 024	MOTORHAUBE
SICHERUNGSSCHEIBE	4229913	4	2	530	94 95 126	SCHUTZRING
SICHERUNGSSCHEIBE	4239000	123	2	221	10 36 732 4	ARMLEHNE RECHTS
SICHERUNGSSCHEIBE	4239020	12	8	35	94 43 970	FAHRANTRIEB FAT 500P005
SICHERUNGSSCHEIBE	4239020	53	12	36	94 43 970	FAHRANTRIEB FAT 500P005
SICHERUNGSSCHEIBE	4900093	22	3	13	99 44 484	UNTERWAGEN KPL
SICHERUNGSSCHEIBE	4900093	84	8	36	94 43 970	FAHRANTRIEB FAT 500P005
SICHERUNGSSCHEIBE	4900093	16	4	56	90 18 364	PUMPENRAUM TEILE
SICHERUNGSSCHEIBE	4900093	6	4	57	93 75 063	MONTAGETEILE AUSRUEST
SICHERUNGSSCHEIBE	4900093	4	2	63	99 88 630	KRAFTSTOFFANLAGE MOTOR
SICHERUNGSSCHEIBE	4900093	3	2	152	93 95 343	WASSERFILTER EINBAU
SICHERUNGSSCHEIBE	4900093	21	4	263	99 43 949	DAEMPFUNGSSCHLAEUCHE E
SICHERUNGSSCHEIBE	4900093	67	4	273	99 89 440	GETRIEBEOEL U.HYDR.OELK
SICHERUNGSSCHEIBE	4900093	30	12	290	90 15 185	HYDRAULIKTANK EINBAU
SICHERUNGSSCHEIBE	4900093	8	4	503	99 35 400	MONOBLOCKAUSLEGER 7,00
SICHERUNGSSCHEIBE	4900093	14	2	503	99 35 400	MONOBLOCKAUSLEGER 7,00
SICHERUNGSSCHEIBE	4900093	74	4	505	99 35 400	MONOBLOCKAUSLEGER 7,00
SICHERUNGSSCHEIBE	4900093	26	4	511	99 29 897	LOEFFELSTIEL ABGEDICHT. 2,
SICHERUNGSSCHEIBE	4900093	4	2	538	93 63 931	ROHRSCHELLE
SICHERUNGSSCHEIBE	4900093	4	2	539	93 63 940	ROHRSCHELLE
SICHERUNGSSCHEIBE	4900093	4	4	542	93 78 592	ROHRSCHELLE
SICHERUNGSSCHEIBE	4900093	4	2	545	94 94 067	SCHLAUCHSCHELLE
SICHERUNGSSCHEIBE	4900093	5	2	547	96 84 962	SCHLAUCHSCHELLE
SICHERUNGSSCHEIBE	4900093	6	8	568	96 99 196	HUBZYLINDER
SICHERUNGSSCHEIBE	4900162	45	4	513	99 29 897	LOEFFELSTIEL ABGEDICHT. 2,
SICHERUNGSSCHEIBE	4900162	24	10	528	10 07 498 1	KOLBENSTANGENSCH.LOEF
SICHERUNGSSCHEIBE	7028352	17	1	295	56 17 689	ABSPERRORGAN DN 100
SICHERUNGSSCHEIBE	7361965	13	4	27	93 45 153	DREHVERBINDUNG EINBAU
SICHERUNGSSCHEIBE	7361965	117	4	145	99 44 450	KUEHLER EINBAU
SICHERUNGSSCHEIBE	7361965	41	2	192	10 04 811 7	ZENTRALSCHMIERANLAGE OB
SICHERUNGSSCHEIBE	7361965	73	1	212	90 14 509	ARMLEHNE LINKS
SICHERUNGSSCHEIBE	7361965	69	4	214	97 58 815 01	PLATINE
SICHERUNGSSCHEIBE	7361965	45	4	291	90 15 185	HYDRAULIKTANK EINBAU
SICHERUNGSSCHEIBE	7361965	8	6	391	99 43 152	KRAFTSTOFFANLAGE
SICHERUNGSSCHEIBE	7361965	11	6	396	10 05 028 1	ERSATZ KRAFTSTOFFTANK
SICHERUNGSSCHEIBE VS16	423911601	22	2	161	93 26 621 01	SCHWENKANTRIEB SAT 375/
SICHERUNGSSCHRAUBE FMV	9880132	30	2	42	92 78 174	VERSTELLUNG NG 165
SIEB	7365118	17	1	94	10 02 562 8	SPEISEPUMPE
SIEB	7408937	2	1	94	10 02 562 8	SPEISEPUMPE
SITZRAHMEN	10029370	10	1	210	70 24 996	SITZRAHMEN
SITZRAHMEN	7024996	15	1	207	10 04 363 1	FAHRERSITZ
SITZRAHMEN	7024996	15	1	208	10 04 363 2	FAHRERSITZ
SITZTEIL	7024981	12	1	207	10 04 363 1	FAHRERSITZ
SITZTEIL	7024981	12	1	208	10 04 363 2	FAHRERSITZ
SITZWANNE	10165637	65	1	208	10 04 363 2	FAHRERSITZ
SOFITTENLAMPE	7028859	120	1	359	70 28 777	ELEKTRISCHE ANLAGE
SOFITTENLAMPE 8,5-8 10W 24	10044338	130	1	359	70 28 777	ELEKTRISCHE ANLAGE
SONNENBLENDENSATZ	7028826	250	1	353	70 28 775	FRONTSCHEIBE
SONNENBLENDENSATZ	7028933	620	1	368	70 28 778	EINBAUTEILE
SONNENRAD M=3,75 Z=18	932720801	60	1	162	93 26 621 01	SCHWENKANTRIEB SAT 375/
SONNENRAD M=3,75 Z=18	9444469	40	1	161	93 26 621 01	SCHWENKANTRIEB SAT 375/

Bezeichnung	Artikel	Pos.	Menge	Seite	Baugruppe	Bezeichnung
SONNENRAD M=5 Z=19	9444422	30	1	35	94 43 970	FAHRANTRIEB FAT 500P005
SONNENRAD M=5 Z=24	9444416	20	1	35	94 43 970	FAHRANTRIEB FAT 500P005
SPANNHUELSE	10099881	9	2	19	10 00 966 3	LEITRAD KPL.
SPANNSTIFT	10301923	8	2	17	10 22 121 2	LAUFROLLE
SPANNUNGSWANDLER	7026493	120	1	221	10 36 732 4	ARMLEHNE RECHTS
SPANNVORRICHTUNG	7382029	1	1	480	98 87 461	SPANNVORRICHTUNG VORMO
SPANNVORRICHTUNG VORMO	9887461	3	1	471	98 88 605	KLIMAKOMPRESSOR ANBAU
SPEISEDRUCKVENTIL	5004324	20	1	92	10 02 562 6	STEUERBODENAUFNAHME
SPEISEDRUCKVENTIL	5606401	19	1	92	10 02 562 6	STEUERBODENAUFNAHME
SPEISEPUMPE	10025628	5	1	77	10 01 726 4	DREHWERKSPUMPE
SPEISEPUMPE	5604760	3	1	94	10 02 562 8	SPEISEPUMPE
SPEZIALPASTE CRL/5x0,4kg	8503279	50	1	191	10 04 817 7	DREHWERKSRITZELSCHMIER
SPEZIALPASTE CRL/5x0,4kg	8503279	44	1	399	93 75 078	WERKZEUGAUSRUESTUNG
SPEZIALPASTE CRL/5x0,4kg	8503279	50	1	582	90 09 579	DREHWERKSRITZELSCHMIER
SPIEGELBOCK	7019141	820	1	369	10 04 435 3	AUSSENSPIEGEL
SPIEGELHALTER	7017443	2	1	402	96 87 016	AUSSENSPIEGEL EINBAU
SPIEGELOBERTEIL	7005028	1	1	402	96 87 016	AUSSENSPIEGEL EINBAU
SPLINT	4330540	12	2	534	99 36 564	BOLZEN
SPREIZHUELSE	9110413	991	1	557	92 41 642	KOLBEN 180MM
SPREIZHUELSE	9192853	991	1	558	92 81 569	KOLBEN 210MM
SPREIZHUELSE	9907701	991	1	559	99 07 680	KOLBEN 190 MM
SPREIZNIET	7024438	220	2	354	10 04 678 8	FAHRERKABINENTUER
SPREIZNIET	7024438	200	12	370	10 00 913 0	INNENVERKLEIDUNG
SPREIZNIET	7024438	200	12	373	70 28 781	FAHRERKABINE
SPRENGRING	7000232	13	1	18	56 05 506	TRAGROLLE
SPRENGRING	7370326	13	2	172	10 10 226 8	SCHMIERPUMPE
SPRENGRING	7373509	12	1	34	50 20 370 01	FEDERDRUCKLAMELLENBRE
SPRENGRING	7380954	71	1	75	92 73 131	PUMPENVERT.GETR. PVG 350
SPRENGRING	7381534	24	1	174	90 72 990	ANSCHLUSSPLATTE NG 125-
SPRITZDUESE	10009212	690	1	364	10 29 114 6	WISCHERARM
SPRITZDUESE	7028867	650	1	365	70 28 866	WISCHARM
SPRITZDUESE (VORMONT.)	9269152	1	1	414	92 69 148	SPRITZDUESE SCHWUNGRA
SPRITZDUESE (VORMONT.)	9269154	1	1	415	92 69 150	SPRITZDUESE LUEFTERSEITI
SPRITZDUESE LUEFTERSEITI	9269150	14	1	405	90 76 939	MOTORUMFANG D9406TI-E A4
SPRITZDUESE SCHWUNGRA	9269148	15	1	405	90 76 939	MOTORUMFANG D9406TI-E A4
SPRUEHKLEBER	8716533	6	1	252	10 02 206 9	VERDAMPFERGEHAEUSE
STAHLBUCHSE	9378423	14	2	526	90 17 060	VERBINDUNGSLASCHE
STAHLBUCHSE	9484009	15	2	516	99 43 428	LOEFFELSTIEL ABGEDICHT. 2,
STAHLBUCHSE	9485918	11	2	526	90 17 060	VERBINDUNGSLASCHE
STAHLBUCHSE	9495108	17	4	516	99 43 428	LOEFFELSTIEL ABGEDICHT. 2,
STAHLBUCHSE	9495108	13	6	524	98 04 906	LAGERBOCK
STAHLBUCHSE	9578872	30	2	506	99 36 154	EINBAUTEILE
STANGE	7028834	340	1	355	10 04 678 8	FAHRERKABINENTUER
STANGE	9480525	43	2	203	90 10 182	FAHRERSTAND GRUNDTEIL
STANGE	9688990	35	1	339	98 94 393	SEITENTUER MITTE LINKS
STANGE	9688990	35	1	342	96 90 685	SEITENTUER VORNE RECHTS
STANGE	9866763	20	2	336	98 66 764	SCHLOSSKONSOLE
STANGE	9927814	33	1	383	90 13 341	ELEKTROKASTEN KPL. E50
STANGE LINKS	9688997	23	1	339	98 94 393	SEITENTUER MITTE LINKS
STANGE LINKS	9688997	23	1	342	96 90 685	SEITENTUER VORNE RECHTS
STANGE RECHTS	9124731	10	1	340	10 04 731 3	SEITENTUER RECHTS
STANGE RECHTS	9688995	22	1	339	98 94 393	SEITENTUER MITTE LINKS
STANGE RECHTS	9688995	22	1	342	96 90 685	SEITENTUER VORNE RECHTS
STANGENDICHTUNG	7373507	14	1	34	50 20 370 01	FEDERDRUCKLAMELLENBRE
STANGENDICHTUNG	7373508	15	1	34	50 20 370 01	FEDERDRUCKLAMELLENBRE
STARKTONHORN	6204593	40	1	392	99 43 152	KRAFTSTOFFANLAGE
STARTER 9 KW	9883231	205	1	410	90 76 939	MOTORUMFANG D9406TI-E A4
STARTER 9 KW	9883232	1	1	491	98 83 231	STARTER 9 KW
STATOR	10011396	2	1	29	10 00 963 0	DREHDURCHFUEHRUNG
STAUBSCHUTZ	10040064	2	1	471	98 88 605	KLIMAKOMPRESSOR ANBAU

Bezeichnung	Artikel	Pos.	Menge	Seite	Baugruppe	Bezeichnung
STECKER	10012889	20	1	301	10 22 239 3	BELUEFTUNGSFILTER
STECKSOCKEL	6001681	978	4	383	90 13 341	ELEKTROKASTEN KPL. E50
STEHFLUEGEL	10218713	2	1	172	10 10 226 8	SCHMIERPUMPE
STEHFLUEGEL	7370347	2	1	172	10 10 226 8	SCHMIERPUMPE
STELLHEBEL	9278189	12	1	42	92 78 174	VERSTELLUNG NG 165
STELLKOLBEN FMV 165	9278188	11	2	42	92 78 174	VERSTELLUNG NG 165
STELLKOLBEN M.FUEHRUNGS	9272221	2	1	83	92 71 648	VERSTELLUNG NG 165
STELLKOLBEN M.FUEHRUNGS	9272221	2	1	112	90 79 811	RS STELLKOLBEN
STELLMOTOR	10022766	7	2	248	10 02 211 7	LUFTFUEHRUNGSGEHAEUSE
STELLMOTOR	10022766	2	1	253	10 02 207 8	MONTAGEWINKEL
STELLMOTOR	10022766	3	1	254	10 02 208 3	LUFTSTUTZEN
STEUERBLOCK	10000087	20	1	308	99 43 733	STEUERSCHIEBER EINBAU
STEUERBODEN	5606788	41	1	90	10 02 562 4	TRIEBWERK/GEHAEUSE
STEUERBODENAUFNAHME	10025626	3	1	77	10 01 726 4	DREHWERKSPUMPE
STEUERBODENAUFNAHME	7371937	1	1	92	10 02 562 6	STEUERBODENAUFNAHME
STEUERGERAET ANBAU	9074671	72	1	407	90 76 939	MOTORUMFANG D9406TI-E A4
STEUERKOLBEN	9278187	10	1	42	92 78 174	VERSTELLUNG NG 165
STEUERKOLBEN DA	9275549	13	1	133	98 81 724	REGLER EHR LPV165
STEUERKOLBEN LR	9275551	15	1	133	98 81 724	REGLER EHR LPV165
STEUERKONSOLE LINKS	10165766	10	1	213	10 05 736 2	STEUERKONSOLE LINKS EIN
STEUERKONSOLE LINKS EIN	10057362	10	1	211	90 14 509	ARMLEHNE LINKS
STEUERKONSOLE RECHTS	5618923	10	1	219	10 36 732 4	ARMLEHNE RECHTS
STEUERLEISTE	5616713	90	1	312	99 43 733	STEUERSCHIEBER EINBAU
STEUERLEITUNG KPL.	9374129	7	2	319	99 43 724	STEUERLEITUNGENSATZ
STEUERLEITUNG KPL.	9374132	10	1	319	99 43 724	STEUERLEITUNGENSATZ
STEUERLEITUNG KPL.	9374134	12	1	319	99 43 724	STEUERLEITUNGENSATZ
STEUERLEITUNG KPL.	9391213	2	1	319	99 43 724	STEUERLEITUNGENSATZ
STEUERLEITUNG KPL.	9391215	4	1	319	99 43 724	STEUERLEITUNGENSATZ
STEUERLEITUNGENSATZ	9943724	60	1	311	99 43 733	STEUERSCHIEBER EINBAU
STEUEROELEINHEIT	10021917	10	1	264	99 43 894	STEUEROELEINHEIT EINBAU
STEUEROELEINHEIT EINBAU	9943894	15	1	260	90 16 998	HYDRAULIKANLAGE OBERWA
STEUEROELEINHEIT EINBAU	9943894	140	1	313	99 43 733	STEUERSCHIEBER EINBAU
STEUERPLATINE	6203801	30	1	173	10 10 226 8	SCHMIERPUMPE
STEUERPLATTE	9265118	12	1	180	92 66 169	RS TRIEBWERK LMF 064
STEUERPLATTE	9265118	2	1	304	98 80 535	RS ZYLINDER-STEUERPLATT
STEUERPLATTE LPV 165	9075918	2	1	110	90 73 751	RS ZYLINDER-STEUERPLATTE
STEUERPLATTE LPV 165	9888317	12	1	118	98 88 307	TRIEBWERK NG 165
STEUERPLATTE NG 125	9074065	2	1	177	90 74 415	REP.-SATZ (ZYL/STEUERPL.) N
STEUERPLATTE NG 125	9074065	12	1	178	90 74 416	REP.-SATZ (TRIEBWERK) FMF
STEUERSCHIEBER EINBAU	9943733	7600	1	11	99 34 236	VERZEICHNIS OBW R964HD
STEUERSCHIEBER KONSOLE	9685569	6	1	308	99 43 733	STEUERSCHIEBER EINBAU
STEUERTEIL	10006619	13	1	249	10 02 211 8	GEHAEUSE
STEUERUNG	10036533	3	1	226	90 13 811	NOTBETAETIGUNG KPL
STEUERUNGSTEILE	9275912	46	6	407	90 76 939	MOTORUMFANG D9406TI-E A4
STEUERVENTIL	10026784	34	2	99	10 02 666 0	ZSB-STEUERUNG
STEUERVENTIL	10101440	2	1	146	10 01 507 3	HYDRAULIKPUMPE
STIFT	7028351	13	1	295	56 17 689	ABSPERRORGAN DN 100
STIFT	7365682	13	2	99	10 02 666 0	ZSB-STEUERUNG
STIFT	7365682	13	1	101	10 02 666 6	REPARATURSATZ
STIFT	9442284	56	1	36	94 43 970	FAHRANTRIEB FAT 500P005
STIFT	9888133	19	1	118	98 88 307	TRIEBWERK NG 165
STIFT	9888133	12	1	125	90 79 347	RS SCHWENKJOCH LPV 165
STIRNRAD Z=37 M=3,5	9273066	14	1	74	92 73 131	PUMPENVERT.GETR. PVG 350
STIRNRAD Z=41 M=3,5	9273064	11	2	74	92 73 131	PUMPENVERT.GETR. PVG 350
STOESSEL	7014525	4	1	281	50 10 575	3/2-WEGEMAGNETVENTIL
STOESSEL	7018038	7	1	316	56 16 713	STEUERLEISTE
STOESSEL	9265409	1	1	243	92 65 665	RS VORSTEUERGERAET 7-2/3
STOESSEL	9273542	1	2	446	92 75 912	STEUERUNGSTEILE
STOESSEL	9885351	1	1	232	90 74 482	RS VORSTEUERGERAET VG7-
STOESSEL	9885351	13	2	236	90 79 258	VORSTEUERGERAET VG7-2/3

Bezeichnung	Artikel	Pos.	Menge	Seite	Baugruppe	Bezeichnung
STOESSEL	9885351	13	2	238	90 79 259	VORSTEUERGERAET VG7-2/3
STOESSEL D4X11,5	7372395	18	1	317	56 16 713	STEUERLEISTE
STOESSELSTANGE	9274435	3	2	446	92 75 912	STEUERUNGSTEILE
STOPFEN	10220397	550	8	368	70 28 778	EINBAUTEILE
STOPFEN	10292443	6	1	223	56 18 923	STEUERKONSOLE RECHTS
STOPFEN	6426764	5	1	576	96 93 469	KRAFTSTOFFKUPPLUNG WI
STOPFEN	7020615	720	6	368	70 28 778	EINBAUTEILE
STOPFEN	7380051	36	1	238	90 79 259	VORSTEUERGERAET VG7-2/3
STOPFEN	7380133	35	2	236	90 79 258	VORSTEUERGERAET VG7-2/3
STOPFEN	7380133	35	2	238	90 79 259	VORSTEUERGERAET VG7-2/3
STOPFEN	9898335	103	1	145	99 44 450	KUEHLER EINBAU
STOSSDAEMPFER	10289994	55	1	209	10 28 999 3	SCHWINGSYSTEM
STUETZBLECH	9073189	31	1	463	90 76 908	KRAFTSTOFFLEITUNGEN D94
STUETZBLECH	9073189	72	1	464	90 76 908	KRAFTSTOFFLEITUNGEN D94
STUETZBLECH	9073190	58	4	464	90 76 908	KRAFTSTOFFLEITUNGEN D94
STUETZBLECH	9274059	16	2	463	90 76 908	KRAFTSTOFFLEITUNGEN D94
STUETZBLECH	9276996	61	1	464	90 76 908	KRAFTSTOFFLEITUNGEN D94
STUETZE	9364719	20	1	594	96 82 525	EINBAUTEILE
STUETZE	9822863	10	1	583	98 22 807	KLIMAKONDENSATOR EINBA
STUETZRING	10016716	5	1	21	90 15 252	FETTSPANNER
STUETZRING	7003559	7	2	559	99 07 680	KOLBEN 190 MM
STUETZRING	7004043	7	2	558	92 81 569	KOLBEN 210MM
STUETZRING	7004431	14	1	106	58 00 021	DRUCKBEGRENZUNGSVENTI
STUETZRING	7006870	7	2	557	92 41 642	KOLBEN 180MM
STUETZRING	7007806	3	1	510	56 04 580	DS VENTIL
STUETZRING	7011287	9	2	395	70 10 596	DS PUMPE
STUETZRING	7380684	16	1	129	92 75 542	RUECKSCHLAGVENTIL RV
STUETZRING	7380684	16	1	136	98 82 875	DICHTSATZ (REGELV.EHR) LP
STUETZRING	7380883	21	1	46	92 66 232	DICHTSATZ WV 10
STUETZRING	7380884	23	1	46	92 66 232	DICHTSATZ WV 10
STUETZRING	7380905	28	2	44	92 66 089	DS DRUCKBEGRENZUNGSV
STUETZRING	7381250	29	1	42	92 78 174	VERSTELLUNG NG 165
STUETZRING	7410773	15	1	266	56 09 948	OELFILTERSET
STUETZRING 10,7X1,45X1,0	7023928	6	1	286	50 09 562	DS WEGEVENTIL
STUETZRING 180X170,7X1,7	10097245	8	1	563	99 24 735	KOLBENSTANGENLAGER 110/
STUETZRING 210X200X1,7	10097247	8	1	562	99 22 058	KOLBENSTANGENLAGER 140/
STUETZRING 9,4X1,45X1,0	7023927	5	1	286	50 09 562	DS WEGEVENTIL
STUETZSCHEIBE	10101460	11	1	151	10 10 145 1	TRIEBWERK
STUETZSCHEIBE	7010008	4	1	490	98 83 758	GENERATOR VORMONTIERT
STUETZSCHEIBE	7408911	36	1	89	10 02 562 4	TRIEBWERK/GEHAEUSE
STUTZEN	7370819	4	1	578	56 11 503	SCHMIERSTOFFILTER
STUTZEN	9274536	59	1	464	90 76 908	KRAFTSTOFFLEITUNGEN D94
STUTZEN	9757423	22	4	48	96 95 216	HYDRAULIKANLAGE UNTER
SUMMER	6000578	37	1	203	90 10 182	FAHRERSTAND GRUNDTEIL
SYMBOL ARBEITSSCHEINWER	9911690	3	1	603	98 03 921	SCHALTER EINBAU S275
T-ANSCHLUSS-STUTZEN	7403572	24	1	202	90 15 257	VERTEILER EINBAU
T-ANSCHLUSS-STUTZEN	7403572	31	1	265	99 43 894	STEUEROELEINHEIT EINBAU
T-ANSCHLUSS-STUTZEN	7403572	63	2	311	99 43 733	STEUERSCHIEBER EINBAU
T-ANSCHLUSS-STUTZEN	7405617	41	1	507	99 36 164	SCHMIERLEITUNGEN EINBAU
T-ANSCHLUSS-STUTZEN	7407122	17	1	48	96 95 216	HYDRAULIKANLAGE UNTER
T-ANSCHLUSS-STUTZEN	7407388	15	1	101	10 02 666 6	REPARATURSATZ
T-STUECK	7370378	46	1	602	96 82 469	EINBAU VERDAMPFER
T-STUECK	7370380	56	1	602	96 82 469	EINBAU VERDAMPFER
TANK-ENTLUEFTUNG	5608797	11	1	576	96 93 469	KRAFTSTOFFKUPPLUNG WI
TANKVERSCHLUSS	7366277	10	1	576	96 93 469	KRAFTSTOFFKUPPLUNG WI
TANKVERSCHLUSS	7369407	12	1	396	10 05 028 1	ERSATZ KRAFTSTOFFTANK
TANKVERSCHLUSS	7414913	15	1	391	99 43 152	KRAFTSTOFFANLAGE
TANKVERSCHLUSS	7610825	5	1	167	94 42 150	OELEINFUELLSTUTZEN
TANKVERSCHLUSS	7610825	5	1	169	94 42 350	OELEINFUELLSTUTZEN
TASTKONTAKTGEBER	6001593	2	1	603	98 03 921	SCHALTER EINBAU S275

Bezeichnung	Artikel	Pos.	Menge	Seite	Baugruppe	Bezeichnung
TASTKONTAKTGEBER	6204371	3	1	230	90 16 516	SCHALTER EINBAU S218
TEMPERATURFUEHLER	10022067	11	1	249	10 02 211 8	GEHAEUSE
TEMPERATURFUEHLER	10022077	12	1	249	10 02 211 8	GEHAEUSE
TEMPERATURFUEHLER	6290130	1	1	492	90 72 552	MOTORREGELUNGSENSORIK
TEMPERATURFUEHLER	691180608	2	1	492	90 72 552	MOTORREGELUNGSENSORIK
TEMPERATURSCHALTER	6204186	15	1	73	90 77 450	MEHRKREISAGGREGAT MKA
TEMPERATURSCHALTER	6204186	75	1	155	90 17 853	MOTOR-ELEKTRIK
THERMOSTAT	10022048	2	1	249	10 02 211 8	GEHAEUSE
THERMOSTAT	7380513	2	2	478	92 69 435	THERMOSTATGEHAEUSE
THERMOSTATGEHAEUSE	9269435	169	1	409	90 76 939	MOTORUMFANG D9406TI-E A4
THERMOSTATGEHAEUSE	9269436	1	1	478	92 69 435	THERMOSTATGEHAEUSE
TIEFLOEFFEL HD 2250MM 4,3	9804867	2	1	521	98 05 044	TIEFLOEFFEL HD 2250MM 4,3
TIEFLOEFFEL HD 2250MM 4,3	9805044	8	1	7	.	
TORQUE CONTROL	10025629	6	1	77	10 01 726 4	DREHWERKSPUMPE
TORSIONSDAEMPFER	5611081	5	1	71	99 44 237	PUMPEN UND KUPPLUNGSEIN
TRAEGER	9888729	1	1	470	98 88 398	KRAFTSTOFFLEITUNGEN
TRAGLASTTABELLE NACH IS	9392835	65	1	404	99 39 804	SCHILDER
TRAGROLLE	5605506	55	4	15	99 44 484	UNTERWAGEN KPL
TRANSPORTVORRICHTUNG	9939072	20	1	604	99 27 351	FAHRERKABINENERHOEHU
TRENNWAND	10009201	490	1	371	10 00 913 0	INNENVERKLEIDUNG
TRIEBWELLE	7029261	9	1	89	10 02 562 4	TRIEBWERK/GEHAEUSE
TRIEBWELLE	9888314	10	1	118	98 88 307	TRIEBWERK NG 165
TRIEBWELLE	9888314	10	1	120	98 89 282	REP.-SATZ (WELLE) LPV 165
TRIEBWELLE NG 125	9073951	10	1	176	90 74 285	RS WELLE FMF 125
TRIEBWERK	10101442	1	1	149	10 10 144 1	HYDRAULIKPUMPE
TRIEBWERK	10101451	1	1	150	10 10 144 2	TRIEBWERK
TRIEBWERK NG 125	9074061	1	1	163	90 72 100	HYDR.EINBAUMOTOR FIX.FM
TRIEBWERK NG 165	9888307	1	1	80	90 77 452	HYDR.VERSTELLPUMPE LPV
TRIEBWERK NG 165	9888307	1	1	119	98 88 321	REP.SATZ (TRIEBW.) LPV 165
TRIEBWERK/GEHAEUSE	10025624	1	1	77	10 01 726 4	DREHWERKSPUMPE
TRITT (LO 3259 B)	9490985	35	2	610	99 27 505	ERHOEHUNG 1200MM
TRITTPLATTE	9946939	2	1	233	98 79 212	FUSSVORSTEUERGERAET EIN
TRITTPLATTE EINBAU LINKS	9476369	2	1	236	90 79 258	VORSTEUERGERAET VG7-2/3
TRITTPLATTE EINBAU RECHT	9476441	2	1	238	90 79 259	VORSTEUERGERAET VG7-2/3
TRITTPLATTE LINKS	9476442	1	1	241	94 76 369	TRITTPLATTE EINBAU LINKS
TRITTPLATTE RECHTS	9476440	1	1	242	94 76 441	TRITTPLATTE EINBAU RECHT
TROCKNER	5611389	8	1	599	56 12 750	KONDENSATOR
TROCKNER EINBAU	9827848	10	1	387	98 27 845	KLIMASCHLAEUCHE EINBAU
TROCKNER-SAMMLER	10292660	5	1	389	98 27 848	TROCKNER EINBAU
TROPENAUSFUEHRUNG	9871850	12	1	7	.	
TROPENAUSFUEHRUNG	9871851	10	1	573	98 71 850	TROPENAUSFUEHRUNG
TUELLE	7019160	370	1	355	10 04 678 8	FAHRERKABINENTUER
TUELLE	7019160	940	1	361	70 28 777	ELEKTRISCHE ANLAGE
TUELLE	7020613	360	1	355	10 04 678 8	FAHRERKABINENTUER
TUELLE 5/16/20/1-4	7019171	110	9	359	70 28 777	ELEKTRISCHE ANLAGE
TUELLE 5/16/20/1-4	7019171	350	7	373	70 28 781	FAHRERKABINE
TUER	9927518	38	1	615	99 27 507	ERHOEHUNG
TUERFESTSTELLER	7019164	420	1	366	70 28 778	EINBAUTEILE
TUERRAHMEN	10046789	110	1	354	10 04 678 8	FAHRERKABINENTUER
TURASRAD D8K Z=12/24	9379235	1	2	33	96 84 902	FAHRANTRIEB
TURBOLADER	5700201	1	1	486	98 85 002	ATL-ANBAU (K27)6ZYL.LINKS
TURBOLADER	5700202	1	1	485	98 84 999	ATL-ANBAU (K27)6ZYL.RECHT
TURCON-GLYD-RING	7001629	4	1	557	92 41 642	KOLBEN 180MM
TURCON-GLYD-RING	7001629	4	1	560	90 62 632	DS KOLBEN 180MM
TURCON-GLYD-RING	7011348	4	1	558	92 81 569	KOLBEN 210MM
TURCON-GLYD-RING	7023699	4	1	559	99 07 680	KOLBEN 190 MM
TURCON-STEPSEAL 110,0x12	7000949	10	1	563	99 24 735	KOLBENSTANGENLAGER 110/
TURCON-STEPSEAL 125,0x14	7017712	10	1	561	99 07 890	KOLBENSTANGENLAGER 125/
TYPENSCHILD LAM	9354303	5	1	403	99 39 804	SCHILDER
TYPENSCHILD LFR	9804279	4	1	403	99 39 804	SCHILDER

Bezeichnung	Artikel	Pos.	Menge	Seite	Baugruppe	Bezeichnung
TYPENSCHILD LFR	9804744	2	1	403	99 39 804	SCHILDER
U-BALKEN	9018141	10	1	56	90 18 364	PUMPENRAUM TEILE
U-SCHEIBE	10022767	3	2	248	10 02 211 7	LUFTFUEHRUNGSGEHAEUSE
U-SCHEIBE	10022767	5	2	255	10 02 277 7	UMLUFTGITTER
UEBERDRUCKSCHALTER	6204027	45	1	602	96 82 469	EINBAU VERDAMPFER
UEBERDRUCKVENTIL	5800809	8	1	104	56 04 760	SPEISEPUMPE
UEBERDRUCKVENTIL	9146647	3	1	414	92 69 148	SPRITZDUESE SCHWUNGRA
UEBERDRUCKVENTIL	9146647	3	1	415	92 69 150	SPRITZDUESE LUEFTERSEITI
UEBERDRUCKVENTIL	9146647	5	1	418	98 87 338	KOLBENKUEHLUNG
UEBERGANGSRING	7370346	6	1	172	10 10 226 8	SCHMIERPUMPE
UEBERGANGSSTUECK	7370379	23	1	594	96 82 525	EINBAUTEILE
UEBERZUG F.TRITTPLATTE	9480295	11	1	234	99 27 652	FUSSVORSTEUERGERAET LI
UEBERZUG F.TRITTPLATTE	9480295	11	1	235	99 27 653	FUSSVORSTEUERGERAET R
UEBERZUG F.TRITTPLATTE	9480295	2	1	241	94 76 369	TRITTPLATTE EINBAU LINKS
UEBERZUG F.TRITTPLATTE	9480295	2	1	242	94 76 441	TRITTPLATTE EINBAU RECHT
UMBAU FAHRERSTAND	9927352	30	1	604	99 27 351	FAHRERKABINENERHOEHU
UMBAU SCHARNIER	9751573	41	2	615	99 27 507	ERHOEHUNG
UMBAU UNTERWAGEN	9928679	70	1	604	99 27 351	FAHRERKABINENERHOEHU
UMBAU ZYLINDER	10075680	5	1	528	10 07 498 1	KOLBENSTANGENSCH.LOEF
UMBAUSATZ WIEGELAGERUN	7405844	12	1	87	10 01 250 8	ZSB-WIEGE
UMLENKHEBEL LINKS	9929373	20	1	511	99 29 897	LOEFFELSTIEL ABGEDICHT. 2,
UMLENKHEBEL RECHTS	9929386	21	1	511	99 29 897	LOEFFELSTIEL ABGEDICHT. 2,
UMLENKROLLE	7382028	4	1	471	98 88 605	KLIMAKOMPRESSOR ANBAU
UMLENKROLLE	9077708	1	1	480	98 87 461	SPANNVORRICHTUNG VORMO
UMLUFTGITTER	10022771	1	1	255	10 02 277 7	UMLUFTGITTER
UMLUFTGITTER	10022777	19	1	248	10 02 211 7	LUFTFUEHRUNGSGEHAEUSE
UMRUESTSATZ FAT R964B LB	9019693	4	1	7	.	
UNTERDRUCKANZEIGER	5611326	130	2	68	90 12 935	LUFT UND ABGASANLAGE
UNTERDRUCKSCHALTER	6204026	55	1	602	96 82 469	EINBAU VERDAMPFER
UNTERE ABDECKUNG	9015122	8600	1	12	99 34 236	VERZEICHNIS OBW R964HD
UNTERLEGSCHEIBE	7380137	41	2	236	90 79 258	VORSTEUERGERAET VG7-2/3
UNTERLEGSCHEIBE	7380137	41	2	238	90 79 259	VORSTEUERGERAET VG7-2/3
UNTERLEGSCHEIBE	7380138	42	2	236	90 79 258	VORSTEUERGERAET VG7-2/3
UNTERLEGSCHEIBE	7380138	42	2	238	90 79 259	VORSTEUERGERAET VG7-2/3
UNTERWAGEN	9945870	2	1	13	99 44 484	UNTERWAGEN KPL
UNTERWAGEN KPL	9944484	20	1	10	99 40 492	VERZEICHNIS UTW
USIT-RING	5209400	69	2	15	99 44 484	UNTERWAGEN KPL
USIT-RING	7006080	11	1	92	10 02 562 6	STEUERBODENAUFNAHME
USIT-RING	7370813	6	1	579	73 70 814	FILTERELEMENT
V-RING 381,5	10101459	10	1	151	10 10 145 1	TRIEBWERK
V-RINGE	7381525	28	2	42	92 78 174	VERSTELLUNG NG 165
V-SEAL	7017682	12	2	29	10 00 963 0	DREHDURCHFUEHRUNG
V-SEAL	7017682	12	2	31	10 00 967 6	DS DREHDURCHFUEHRUNG
VENTIL	5004624	84	1	75	92 73 131	PUMPENVERT.GETR. PVG 350
VENTIL	5004624	28	2	142	99 44 450	KUEHLER EINBAU
VENTIL	5004624	20	1	158	10 04 811 3	DREHWERKSEINBAU
VENTIL	5004624	85	2	299	90 18 155	HYDRAULIKTANK
VENTIL	5004624	6	2	396	10 05 028 1	ERSATZ KRAFTSTOFFTANK
VENTIL	5004624	11	1	423	98 87 143	OELWANNE M.BEFESTIGUNG
VENTIL	5610982	4	2	69	56 11 458	VENTILPLATTE
VENTIL	5610982	16	1	590	98 23 518	KOMPRESSOR EINBAU
VENTIL	5611648	350	1	38	56 16 688	FAHRBREMSVENTIL
VENTIL	5613550	57	1	322	10 00 008 7	STEUERBLOCK
VENTIL	7025110	24	1	250	10 02 211 8	GEHAEUSE
VENTILATORHAUBE	10016522	12	1	148	56 18 474	KOMBIKUEHLER
VENTILBUCHSE	7414522	50	2	38	56 16 688	FAHRBREMSVENTIL
VENTILDECKEL 1,0 BAR	7017459	3	1	157	10 04 278 7	AUSGLEICHSBEHAELTER
VENTILFUEHRUNG	9274603	3	2	438	92 74 611	ZYLINDERKOPF
VENTILFUEHRUNG DURCHM. 1	9275056	55	2	438	92 74 611	ZYLINDERKOPF
VENTILKEGEL	5603699	5	1	509	93 83 613	BLOCK

Bezeichnung	Artikel	Pos.	Menge	Seite	Baugruppe	Bezeichnung
VENTILKEGEL	9265140	4	1	569	92 65 151	RUECKSCHLAGVENTIL
VENTILKEGELSTUECK	7381486	8	4	437	92 79 843	ZYLINDERKOPF VORMONT.
VENTILKOERPER	5616041	12	2	190	10 04 817 7	DREHWERKSRITZELSCHMIER
VENTILKOERPER	5616041	23	6	192	10 04 811 7	ZENTRALSCHMIERANLAGE OB
VENTILKOERPER	5616041	46	5	193	10 04 811 7	ZENTRALSCHMIERANLAGE OB
VENTILKOERPER	5616041	7	6	507	99 36 164	SCHMIERLEITUNGEN EINBAU
VENTILKOERPER	5616041	8	8	517	99 43 469	ZENTRALSCHMIERANLAGE
VENTILKOERPER	5616041	12	2	581	90 09 579	DREHWERKSRITZELSCHMIER
VENTILPLATTE	5611458	14	1	590	98 23 518	KOMPRESSOR EINBAU
VENTILPLATTE	7369001	3	1	69	56 11 458	VENTILPLATTE
VENTILPLATTE	7369001	15	1	590	98 23 518	KOMPRESSOR EINBAU
VENTILSCHAFTDICHTRING	7381054	5	2	437	92 79 843	ZYLINDERKOPF VORMONT.
VENTILSCHAFTDICHTRING	7381054	5	2	442	92 75 976	DS VENTILDICHTRING
VENTILSITZ	7026127	40	1	38	56 16 688	FAHRBREMSVENTIL
VENTILSITZ	9265400	20	1	236	90 79 258	VORSTEUERGERAET VG7-2/3
VENTILSITZ	9265400	20	1	238	90 79 259	VORSTEUERGERAET VG7-2/3
VENTILSITZ	9268188	2	1	416	92 71 637	ENDREGELVENTIL
VENTILSITZ	9275568	10	1	129	92 75 542	RUECKSCHLAGVENTIL RV
VENTILSITZ	9275569	11	1	129	92 75 542	RUECKSCHLAGVENTIL RV
VENTILSITZRING (AUSLASS)	9272655	7	1	438	92 74 611	ZYLINDERKOPF
VENTILSITZRING (EINLASS)	9272654	6	1	438	92 74 611	ZYLINDERKOPF
VENTILSITZRING AV D=57,45	9275053	65	1	438	92 74 611	ZYLINDERKOPF
VENTILSITZRING AV D=57,70	9275054	66	1	438	92 74 611	ZYLINDERKOPF
VENTILSITZRING EV D=59,65	9275051	60	1	438	92 74 611	ZYLINDERKOPF
VENTILSITZRING EV D=59,90	9275052	61	1	438	92 74 611	ZYLINDERKOPF
VERBINDUNGSKABEL BBT/DIS	9768248	27	1	219	10 36 732 4	ARMLEHNE RECHTS
VERBINDUNGSLASCHE	9017055	2	1	526	90 17 060	VERBINDUNGSLASCHE
VERBINDUNGSLASCHE	9017060	22	1	511	99 29 897	LOEFFELSTIEL ABGEDICHT. 2,
VERBINDUNGSLEITUNG ANBA	9277971	125	1	408	90 76 939	MOTORUMFANG D9406TI-E A4
VERBINDUNGSLEITUNG ANBA	9077181	127	1	408	90 76 939	MOTORUMFANG D9406TI-E A4
VERBINDUNGSLEITUNG VOR	9277973	1	1	468	92 77 971	VERBINDUNGSLEITUNG ANBA
VERBINDUNGSLEITUNG VOR	9077180	1	1	467	90 77 181	VERBINDUNGSLEITUNG ANBA
VERBINDUNGSNIPPEL	7370377	18	1	590	98 23 518	KOMPRESSOR EINBAU
VERBINDUNGSNIPPEL	7370377	21	1	593	98 23 655	EINBAU OELABSCHEIDER
VERBINDUNGSSTUECK	9270139	6	2	468	92 77 971	VERBINDUNGSLEITUNG ANBA
VERBINDUNGSSTUECK	9272138	26	1	485	98 84 999	ATL-ANBAU (K27)6ZYL.RECHT
VERBINDUNGSSTUECK	9272138	26	1	486	98 85 002	ATL-ANBAU (K27)6ZYL.LINKS
VERBOTSSCHILD	7366794	20	2	403	99 39 804	SCHILDER
VERBUS-RIPP 6KT SCHRAUB	7366851	60	9	345	90 15 122	UNTERE ABDECKUNG
VERBUS-RIPP 6KT SCHRAUB	7366851	5	11	594	96 82 525	EINBAUTEILE
VERBUS-RIPP 6KT SCHRAUB	7366851	41	9	594	96 82 525	EINBAUTEILE
VERBUS-RIPPSCHRAUBE	10010205	61	33	345	90 15 122	UNTERE ABDECKUNG
VERBUS-RIPPSCHRAUBE	4900641	28	24	13	99 44 484	UNTERWAGEN KPL
VERBUS-RIPPSCHRAUBE	4900641	25	6	583	98 22 807	KLIMAKONDENSATOR EINBA
VERBUS-RIPPSCHRAUBE	7366804	34	16	148	56 18 474	KOMBIKUEHLER
VERBUS-RIPPSCHRAUBE	7366804	36	1	203	90 10 182	FAHRERSTAND GRUNDTEIL
VERDAMPFER	10005669	10	1	244	98 79 077	KLIMAANLAGE
VERDAMPFER	5612751	11	1	601	96 82 469	EINBAU VERDAMPFER
VERDAMPFER	5612752	10	1	601	96 82 469	EINBAU VERDAMPFER
VERDAMPFERGEHAEUSE	10005672	1	1	249	10 02 211 8	GEHAEUSE
VERDAMPFERGEHAEUSE	10005679	8	1	249	10 02 211 8	GEHAEUSE
VERDAMPFERGEHAEUSE	10022069	15	1	249	10 02 211 8	GEHAEUSE
VERKLEIDUNG	10290359	210	1	373	70 28 781	FAHRERKABINE
VERKLEIDUNG	10291137	2100	1	372	10 29 113 8	VERKLEIDUNG
VERKLEIDUNG	10291138	210	1	370	10 00 913 0	INNENVERKLEIDUNG
VERKLEIDUNG	7028837	320	1	354	10 04 678 8	FAHRERKABINENTUER
VERKLEIDUNG	7028963	250	1	370	10 00 913 0	INNENVERKLEIDUNG
VERKLEIDUNG	7028963	250	1	373	70 28 781	FAHRERKABINE
VERKLEIDUNG	9015150	8500	1	11	99 34 236	VERZEICHNIS OBW R964HD
VERLADUNG U.VERANKERU	9758024	35	1	404	99 39 804	SCHILDER

Bezeichnung	Artikel	Pos.	Menge	Seite	Baugruppe	Bezeichnung
VERLAENGERUNG KABELS.S	9805364	14	1	613	99 49 375	ELEKTR.ANLAGE ERHOEHU
VERLAENGERUNGSKABEL	7027305	3	1	258	10 11 315 6	HANDSENSOR
VERRIEGELUNG	9688186	75	4	16	99 44 484	UNTERWAGEN KPL
VERSCHLEISSPLATTE	9805016	2	1	523	98 05 026	VERSCHLEISSTEILSATZ
VERSCHLEISSPLATTE	9805017	3	1	523	98 05 026	VERSCHLEISSTEILSATZ
VERSCHLEISSPLATTE	9805018	4	3	523	98 05 026	VERSCHLEISSTEILSATZ
VERSCHLEISSPLATTE	9805019	5	4	523	98 05 026	VERSCHLEISSTEILSATZ
VERSCHLEISSPLATTE	9805074	6	2	523	98 05 026	VERSCHLEISSTEILSATZ
VERSCHLEISSPLATTE	9805075	7	2	523	98 05 026	VERSCHLEISSTEILSATZ
VERSCHLEISSPLATTE	9805076	8	2	523	98 05 026	VERSCHLEISSTEILSATZ
VERSCHLEISSTEILSATZ	9805026	11	1	520	98 04 867	TIEFLOEFFEL HD 2250MM 4,3
VERSCHLUSS-SCHRAUBE	7373749	3	1	17	10 22 121 2	LAUFROLLE
VERSCHLUSSCHRAUBE	4775104	46	1	74	92 73 131	PUMPENVERT.GETR. PVG 350
VERSCHLUSSCHRAUBE	6000629	50	5	383	90 13 341	ELEKTROKASTEN KPL. E50
VERSCHLUSSCHRAUBE	7001454	10	1	19	10 00 966 3	LEITRAD KPL.
VERSCHLUSSCHRAUBE	7002771	17	1	163	90 72 100	HYDR.EINBAUMOTOR FIX.FM
VERSCHLUSSCHRAUBE	7004178	4	1	566	56 02 932	DROSSELRUECKSCHLAGVEN
VERSCHLUSSCHRAUBE	7004296	80	8	30	91 41 597	DREHDURCHFUEHRUNG
VERSCHLUSSCHRAUBE	7004971	70	2	15	99 44 484	UNTERWAGEN KPL
VERSCHLUSSCHRAUBE	7013457	3	1	281	50 10 575	3/2-WEGEMAGNETVENTIL
VERSCHLUSSCHRAUBE	7013457	17	3	317	56 16 713	STEUERLEISTE
VERSCHLUSSCHRAUBE	7016136	5	1	566	56 02 932	DROSSELRUECKSCHLAGVEN
VERSCHLUSSCHRAUBE	7020568	30	1	325	56 13 550	VENTIL
VERSCHLUSSCHRAUBE	7360563	36	1	322	10 00 008 7	STEUERBLOCK
VERSCHLUSSCHRAUBE	7361329	17	1	37	90 72 024	HYDR.EINBAUMOTOR VAR.FM
VERSCHLUSSCHRAUBE	7361329	14	2	42	92 78 174	VERSTELLUNG NG 165
VERSCHLUSSCHRAUBE	7361329	14	2	47	92 78 179	DICHTSATZ FMV 165
VERSCHLUSSCHRAUBE	7361329	16	3	78	90 72 922	HYDR.VERSTELLPUMPE LPV
VERSCHLUSSCHRAUBE	7361329	38	2	148	56 18 474	KOMBIKUEHLER
VERSCHLUSSCHRAUBE	7361329	51	1	513	99 29 897	LOEFFELSTIEL ABGEDICHT. 2,
VERSCHLUSSCHRAUBE	7361329	2	3	567	93 69 747	BLOCK
VERSCHLUSSCHRAUBE	7361553	62	2	212	90 14 509	ARMLEHNE LINKS
VERSCHLUSSCHRAUBE	7361553	38	2	265	99 43 894	STEUEROELEINHEIT EINBAU
VERSCHLUSSCHRAUBE	7361762	11	1	18	56 05 506	TRAGROLLE
VERSCHLUSSCHRAUBE	7361961	90	1	30	91 41 597	DREHDURCHFUEHRUNG
VERSCHLUSSCHRAUBE	7361961	26	1	99	10 02 666 0	ZSB-STEUERUNG
VERSCHLUSSCHRAUBE	7361961	13	2	107	73 73 093	NULLAGEN-ZENTRIERUNG
VERSCHLUSSCHRAUBE	7361961	87	1	394	99 41 960	KRAFTSTOFFTANK
VERSCHLUSSCHRAUBE	7362674	4	1	190	10 04 817 7	DREHWERKSRITZELSCHMIER
VERSCHLUSSCHRAUBE	7362674	2	1	525	96 90 768	DECKEL
VERSCHLUSSCHRAUBE	7362674	24	1	550	96 01 362	HYDRAULIKZYLINDER
VERSCHLUSSCHRAUBE	7362674	24	2	551	99 06 383	HYDRAULIKZYLINDER
VERSCHLUSSCHRAUBE	7362674	24	2	552	99 06 576	HYDRAULIKZYLINDER
VERSCHLUSSCHRAUBE	7362674	24	1	553	99 10 401	HYDRAULIKZYLINDER
VERSCHLUSSCHRAUBE	7362674	4	1	581	90 09 579	DREHWERKSRITZELSCHMIER
VERSCHLUSSCHRAUBE	7362698	42	1	269	96 95 447	HYDR./SAUG-+RUECKL.SCHLA
VERSCHLUSSCHRAUBE	7362698	42	1	271	99 44 527	HYDR./SAUG-+RUECKL.SCHLA
VERSCHLUSSCHRAUBE	7363073	43	1	269	96 95 447	HYDR./SAUG-+RUECKL.SCHLA
VERSCHLUSSCHRAUBE	7363073	43	1	271	99 44 527	HYDR./SAUG-+RUECKL.SCHLA
VERSCHLUSSCHRAUBE	7363073	95	2	299	90 18 155	HYDRAULIKTANK
VERSCHLUSSCHRAUBE	7363177	20	1	299	90 18 155	HYDRAULIKTANK
VERSCHLUSSCHRAUBE	7363177	86	1	394	99 41 960	KRAFTSTOFFTANK
VERSCHLUSSCHRAUBE	7363177	5	1	396	10 05 028 1	ERSATZ KRAFTSTOFFTANK
VERSCHLUSSCHRAUBE	7363717	85	1	394	99 41 960	KRAFTSTOFFTANK
VERSCHLUSSCHRAUBE	7368507	420	1	38	56 16 688	FAHRBREMSVENTIL
VERSCHLUSSCHRAUBE	7368507	35	1	322	10 00 008 7	STEUERBLOCK
VERSCHLUSSCHRAUBE	7369730	3	1	578	56 11 503	SCHMIERSTOFFILTER
VERSCHLUSSCHRAUBE	7370139	40	2	102	10 02 678 4	STEUERVENTIL
VERSCHLUSSCHRAUBE	7370337	34	2	173	10 10 226 8	SCHMIERPUMPE
VERSCHLUSSCHRAUBE	7370432	310	1	38	56 16 688	FAHRBREMSVENTIL

Bezeichnung	Artikel	Pos.	Menge	Seite	Baugruppe	Bezeichnung
VERSCHLUSSCHRAUBE	7371360	1	1	324	56 10 135	EINSPEISEVENTIL
VERSCHLUSSCHRAUBE	7372753	3	1	323	73 71 361	DECKEL
VERSCHLUSSCHRAUBE	7380145	33	1	236	90 79 258	VORSTEUERGERAET VG7-2/3
VERSCHLUSSCHRAUBE	7380145	33	1	238	90 79 259	VORSTEUERGERAET VG7-2/3
VERSCHLUSSCHRAUBE	7380177	15	3	448	90 77 316	OELKUEHLER
VERSCHLUSSCHRAUBE	7380688	10	1	421	98 89 275	AGGREGATETRAEGER
VERSCHLUSSCHRAUBE	7381457	12	1	438	92 74 611	ZYLINDERKOPF
VERSCHLUSSCHRAUBE	7381638	9	1	496	92 68 195	VSL-TEILE
VERSCHLUSSCHRAUBE	7409213	27	2	99	10 02 666 0	ZSB-STEUERUNG
VERSCHLUSSCHRAUBE	7618507	83	1	292	90 15 185	HYDRAULIKTANK EINBAU
VERSCHLUSSCHRAUBE	9273727	30	1	412	90 74 257	KURBELGEHAEUSE D9406
VERSCHLUSSCHRAUBE M.DIC	9265783	2	1	80	90 77 452	HYDR.VERSTELLPUMPE LPV
VERSCHLUSSCHRAUBE M.DIC	9265783	1	1	85	98 88 308	ANSCHLUSSPLATTE NG 165
VERSCHLUSSCHRAUBE M.DIC	9265783	1	2	113	92 71 653	DS VERSTELLUNG LPV 165
VERSCHLUSSCHRAUBE M.DIC	9265783	2	5	114	92 71 657	DS PUMPE LPV 165
VERSCHLUSSCHRAUBE M.DIC	9268441	7	4	37	90 72 024	HYDR.EINBAUMOTOR VAR.FM
VERSCHLUSSCHRAUBE M.DIC	9268441	7	5	47	92 78 179	DICHTSATZ FMV 165
VERSCHLUSSCHRAUBE M.DIC	9268441	5	4	133	98 81 724	REGLER EHR LPV165
VERSCHLUSSCHRAUBE M.DIC	9268441	5	4	136	98 82 875	DICHTSATZ (REGELV.EHR) LP
VERSCHLUSSCHRAUBE M10X	7011340	14	4	190	10 04 817 7	DREHWERKSRITZELSCHMIER
VERSCHLUSSCHRAUBE M10X	7011340	26	6	192	10 04 811 7	ZENTRALSCHMIERANLAGE OB
VERSCHLUSSCHRAUBE M10X	7011340	44	7	193	10 04 811 7	ZENTRALSCHMIERANLAGE OB
VERSCHLUSSCHRAUBE M10X	7011340	9	2	507	99 36 164	SCHMIERLEITUNGEN EINBAU
VERSCHLUSSCHRAUBE M10X	7011340	12	4	517	99 43 469	ZENTRALSCHMIERANLAGE
VERSCHLUSSCHRAUBE M10X	7011340	14	4	581	90 09 579	DREHWERKSRITZELSCHMIER
VERSCHLUSSCHRAUBE M16X	7372399	22	1	317	56 16 713	STEUERLEISTE
VERSCHLUSSDECKEL	9144757	2	1	426	92 75 329	OELEINFUELLUNG
VERSCHLUSSDECKEL	9444456	45	1	35	94 43 970	FAHRANTRIEB FAT 500P005
VERSCHLUSSDECKEL 0,6BAR	10032383	4	1	157	10 04 278 7	AUSGLEICHSBEHAELTER
VERSCHLUSSKEGEL	4900038	16	4	202	90 15 257	VERTEILER EINBAU
VERSCHLUSSKEGEL	4900038	65	2	311	99 43 733	STEUERSCHIEBER EINBAU
VERSCHLUSSKEGEL	4900038	38	2	507	99 36 164	SCHMIERLEITUNGEN EINBAU
VERSCHLUSSKEGEL	4900038	35	2	518	99 43 469	ZENTRALSCHMIERANLAGE
VERSCHLUSSPLATTE	7371025	8	1	279	10 02 191 7	STEUEROELEINHEIT
VERSCHLUSSRING	9265424	17	1	186	92 73 048	DICHTSATZ FMF 125
VERSCHLUSSRING	9266606	17	1	114	92 71 657	DS PUMPE LPV 165
VERSCHLUSSRING	9443229	10	1	165	93 27 565 01	BREMSE
VERSCHLUSSRING	9477421	17	1	181	92 68 012	RS VERSCHLUSSRING LMF 06
VERSCHLUSSSCHEIBE	9429965	30	2	308	99 43 733	STEUERSCHIEBER EINBAU
VERSCHLUSSSCHEIBE	9429965	76	1	505	99 35 400	MONOBLOCKAUSLEGER 7,00
VERSCHLUSSSCHRAUBE	10015471	250	2	38	56 16 688	FAHRBREMSVENTIL
VERSCHLUSSSCHRAUBE	7363125	89	1	36	94 43 970	FAHRANTRIEB FAT 500P005
VERSCHLUSSSCHRAUBE	7363125	320	1	38	56 16 688	FAHRBREMSVENTIL
VERSCHLUSSSCHRAUBE	7363125	20	1	47	92 78 179	DICHTSATZ FMV 165
VERSCHLUSSSCHRAUBE	7363125	14	1	78	90 72 922	HYDR.VERSTELLPUMPE LPV
VERSCHLUSSSCHRAUBE	7363125	14	1	80	90 77 452	HYDR.VERSTELLPUMPE LPV
VERSCHLUSSSCHRAUBE	7363125	20	1	185	92 68 642	DS RUECKSCHLAGVENTIL
VERSCHLUSSSCHRAUBE	7363125	20	1	195	98 89 003	RUECKSCHLAGVENTIL RV
VERSCHLUSSSCHRAUBE	7363125	40	1	269	96 95 447	HYDR./SAUG-+RUECKL.SCHLA
VERSCHLUSSSCHRAUBE	7363125	40	1	271	99 44 527	HYDR./SAUG-+RUECKL.SCHLA
VERSCHLUSSSCHRAUBE	7363125	98	1	312	99 43 733	STEUERSCHIEBER EINBAU
VERSCHLUSSSCHRAUBE	7382163	9	1	466	98 80 269	LUFTANSAUGUNG 6ZYL.-T/TI
VERSCHLUSSSCHRAUBE	7382204	2	5	423	98 87 143	OELWANNE M.BEFESTIGUNG
VERSCHLUSSSCHRAUBE	7382204	23	2	448	90 77 316	OELKUEHLER
VERSCHLUSSSCHRAUBE G7/8	7022278	6	1	146	10 01 507 3	HYDRAULIKPUMPE
VERSCHLUSSSCHRAUBE G7/8	7022278	34	2	149	10 10 144 1	HYDRAULIKPUMPE
VERSCHLUSSSCHRAUBE M18	7361960	41	1	269	96 95 447	HYDR./SAUG-+RUECKL.SCHLA
VERSCHLUSSSCHRAUBE M18	7361960	41	2	271	99 44 527	HYDR./SAUG-+RUECKL.SCHLA
VERSCHLUSSSCHRAUBE M18	7361960	17	3	302	90 80 817	HYDR.KONSTANTMOTOR FMF
VERSCHLUSSSCHRAUBE M20	10043642	7	3	466	98 80 269	LUFTANSAUGUNG 6ZYL.-T/TI

Bezeichnung	Artikel	Pos.	Menge	Seite	Baugruppe	Bezeichnung
VERSCHLUSSSCHRAUBE M8X	7408993	13	1	149	10 10 144 1	HYDRAULIKPUMPE
VERSCHLUSSSTOPFEN	10022774	3	1	252	10 02 206 9	VERDAMPFERGEHAEUSE
VERSCHLUSSTEILE	9147512	21	1	405	90 76 939	MOTORUMFANG D9406TI-E A4
VERSCHLUSSTOPFEN	7004246	91	1	36	94 43 970	FAHRANTRIEB FAT 500P005
VERSCHLUSSTOPFEN	7005282	72	4	345	90 15 122	UNTERE ABDECKUNG
VERSCHLUSSTOPFEN	7363015	14	1	566	56 02 932	DROSSELRUECKSCHLAGVEN
VERSCHLUSSTOPFEN	7380123	66	2	111	90 78 788	REP.SATZ (REGLERDECKEL) L
VERSCHLUSSTOPFEN	7380123	66	13	135	98 81 724	REGLER EHR LPV165
VERSCHLUSSTOPFEN	779018901	2	1	161	93 26 621 01	SCHWENKANTRIEB SAT 375/
VERSCHLUSSTOPFEN	9441569	1	1	168	94 42 204	OELMESSTAB
VERSCHRAUBUNG	5211461	31	1	72	99 44 237	PUMPEN UND KUPPLUNGSEIN
VERSCHRAUBUNG	7364789	10	1	96	10 02 563 0	SAUGFLANSCH
VERSCHRAUBUNG	7367361	48	2	100	10 02 666 0	ZSB-STEUERUNG
VERSCHRAUBUNG	7406699	56	1	464	90 76 908	KRAFTSTOFFLEITUNGEN D94
VERST.SATZ F. 03 616 0000 00	9898506	2	1	515	96 87 577	VERST.SATZ M.UNTERGURTS
VERST.SATZ M.UNTERGURTS	9687577	10	1	7	.	
VERSTAERKUNGSPROFIL	10022779	16	2	248	10 02 211 7	LUFTFUEHRUNGSGEHAEUSE
VERSTELLKOLBEN	10008081	2	1	149	10 10 144 1	HYDRAULIKPUMPE
VERSTELLKOLBEN	7365111	29	4	87	10 01 250 8	ZSB-WIEGE
VERSTELLUNG NG 165	9271648	5	1	78	90 72 922	HYDR.VERSTELLPUMPE LPV
VERSTELLUNG NG 165	9271648	5	1	80	90 77 452	HYDR.VERSTELLPUMPE LPV
VERSTELLUNG NG 165	9278174	5	1	37	90 72 024	HYDR.EINBAUMOTOR VAR.FM
VERTEILER	9935172	64	1	505	99 35 400	MONOBLOCKAUSLEGER 7,00
VERTEILER EINBAU	9015257	50	1	197	90 15 575	HYDRAULIKANLAGE FAHRER
VERTEILERBLOCK	9335782	5	1	273	99 89 440	GETRIEBEOEL U.HYDR.OELK
VERTEILERBLOCK	9386212	60	2	261	90 16 999	HYDR.ANL.PUMPEN ZU STEUE
VERTEILERPLATTE	10101452	2	1	150	10 10 144 2	TRIEBWERK
VERZEICHNIS OBW R964HD	9934236	100	1	9	00 01 246	R964B HD-948 LITRONIC
VERZEICHNIS UTW	9940492	200	1	9	00 01 246	R964B HD-948 LITRONIC
VORFILTER	5613030	30	1	65	90 12 935	LUFT UND ABGASANLAGE
VORFILTERKONSOLE	9383488	7	1	64	99 87 926	KRAFTSTOFFILTER EINBAU
VORFILTERKONSOLE	9383488	1	1	152	93 95 343	WASSERFILTER EINBAU
VORSTECKFEDER	7024629	25	1	283	10 02 191 5	REGELMAGNETVENTIL
VORSTEUERGEBER LINKS	10065150	50	1	212	90 14 509	ARMLEHNE LINKS
VORSTEUERGEBER RECHTS	10065151	50	1	219	10 36 732 4	ARMLEHNE RECHTS
VORSTEUERGERAET VG5-4/7	9080093	11	1	256	10 06 515 0	VORSTEUERGEBER LINKS
VORSTEUERGERAET VG5-4/7	9080093	11	1	257	10 06 515 1	VORSTEUERGEBER RECHTS
VORSTEUERGERAET VG7-2/3	9079259	10	1	234	99 27 652	FUSSVORSTEUERGERAET LI
VORSTEUERGERAET VG7-2/3	9079259	10	1	234	99 27 652	FUSSVORSTEUERGERAET LI
VORSTEUERGERAET VG7-2/3	9079258	10	1	235	99 27 653	FUSSVORSTEUERGERAET R
VSL SCHRAUBE	9275590	11	1	451	98 86 858	SCHMIEROELPUMPE
VSL-RING	9272511	23	1	85	98 88 308	ANSCHLUSSPLATTE NG 165
VSL-RING	9272511	23	1	86	98 89 161	ANSCHLUSSPLATTE NG 165
VSL-RING	9885628	17	1	127	92 68 016	RS VERSCHLUSSRING LPVD
VSL-RING	9885628	17	1	176	90 74 285	RS WELLE FMF 125
VSL-RING NG 165	9279374	17	1	40	92 68 751	RS VERSCHLUSSRING FMV 16
VSL-RING NG 165	9279374	17	1	47	92 78 179	DICHTSATZ FMV 165
VSL-RING NG 165	9279374	17	1	118	98 88 307	TRIEBWERK NG 165
VSL-RING NG 165	9279374	17	1	120	98 89 282	REP.-SATZ (WELLE) LPV 165
VSL-SCHRAUBE	10001103	9	1	149	10 10 144 1	HYDRAULIKPUMPE
VSL-SCHRAUBE	7380172	16	3	80	90 77 452	HYDR.VERSTELLPUMPE LPV
VSL-SCHRAUBE	7380566	9	4	421	98 89 275	AGGREGATETRAEGER
VSL-SCHRAUBE	7380566	13	2	423	98 87 143	OELWANNE M.BEFESTIGUNG
VSL-SCHRAUBE	7380566	12	1	448	90 77 316	OELKUEHLER
VSL-SCHRAUBE	7380566	8	1	475	90 75 150	SCHMIEROELLEITUNG
VSL-SCHRAUBE	7382202	17	4	421	98 89 275	AGGREGATETRAEGER
VSL-SCHRAUBE	7382203	14	1	421	98 89 275	AGGREGATETRAEGER
VSL-SCHRAUBE	7382203	9	1	478	92 69 435	THERMOSTATGEHAEUSE
VSL-SCHRAUBE	9266233	12	1	39	92 67 037	DRUCKBEGRENZUNGSVENTIL
VSL-SCHRAUBE	9889005	11	1	195	98 89 003	RUECKSCHLAGVENTIL RV

Bezeichnung	Artikel	Pos.	Menge	Seite	Baugruppe	Bezeichnung
VSL-SCHRAUBE M.DICHTUNG	9881609	8	1	133	98 81 724	REGLER EHR LPV165
VSL-SCHRAUBE M.DICHTUNG	9881609	8	1	136	98 82 875	DICHTSATZ (REGELV.EHR) LP
VSL-SCHRAUBE M6X8-6.8	10010997	30	1	99	10 02 666 0	ZSB-STEUERUNG
VSL-SCHRAUBE M6X8-6.8	10010997	46	2	102	10 02 678 4	STEUERVENTIL
VSL-SCHRAUBE NG 165	9881233	21	1	111	90 78 788	REP.SATZ (REGLERDECKEL) L
VSL-SCHRAUBE NG 165	9881233	21	1	133	98 81 724	REGLER EHR LPV165
VSL-TEILE	9268195	242	2	411	90 76 939	MOTORUMFANG D9406TI-E A4
VSL-TEILE	9268246	245	2	411	90 76 939	MOTORUMFANG D9406TI-E A4
VSL-TEILE	9271892	87	1	408	90 76 939	MOTORUMFANG D9406TI-E A4
W-ANSCHLUSS-STUTZEN	7367763	21	1	190	10 04 817 7	DREHWERKSRITZELSCHMIER
W-ANSCHLUSS-STUTZEN	7367763	21	1	581	90 09 579	DREHWERKSRITZELSCHMIER
W-ANSCHLUSS-STUTZEN	7403569	10	1	27	93 45 153	DREHVERBINDUNG EINBAU
W-ANSCHLUSS-STUTZEN	7403569	69	2	72	99 44 237	PUMPEN UND KUPPLUNGSEIN
W-ANSCHLUSS-STUTZEN	7403569	91	1	144	99 44 450	KUEHLER EINBAU
W-ANSCHLUSS-STUTZEN	7403569	107	1	145	99 44 450	KUEHLER EINBAU
W-ANSCHLUSS-STUTZEN	7403569	12	1	277	99 39 760	HYDR.ANL.STEUERLEITUNGE
W-ANSCHLUSS-STUTZEN	7403569	90	2	278	99 39 760	HYDR.ANL.STEUERLEITUNGE
W-ANSCHLUSS-STUTZEN	7403569	62	4	311	99 43 733	STEUERSCHIEBER EINBAU
W-ANSCHLUSS-STUTZEN	7404186	71	2	95	10 02 562 9	TORQUE CONTROL
W-ANSCHLUSS-STUTZEN	7406824	74	1	72	99 44 237	PUMPEN UND KUPPLUNGSEIN
W-ANSCHLUSS-STUTZEN	7406824	87	2	194	10 04 811 7	ZENTRALSCHMIERANLAGE OB
W-ANSCHLUSS-STUTZEN	7407114	52	1	72	99 44 237	PUMPEN UND KUPPLUNGSEIN
W-ANSCHLUSS-STUTZEN	7615379	43	1	276	99 89 441	HYDRAULIKANLAGE LUEFTER
W-ANSCHLUSS-STUTZEN	7615379	79	1	292	90 15 185	HYDRAULIKTANK EINBAU
W-ANSCHLUSS-STUTZEN	7617268	112	2	312	99 43 733	STEUERSCHIEBER EINBAU
W-ANSCHLUSS-STUTZEN	7617494	49	2	72	99 44 237	PUMPEN UND KUPPLUNGSEIN
WAERMETAUSCHER	10022068	18	1	249	10 02 211 8	GEHAEUSE
WARNSCHILD SICHERUNGS	9909249	46	1	404	99 39 804	SCHILDER
WARNSCHILD VOR GEFAHRE	9910464	50	2	404	99 39 804	SCHILDER
WARTUNGSANZEIGER	7364276	13	2	70	98 95 984	LUFTFILTER EINBAU
WARTUNGSDECKEL	7370894	2	1	223	56 18 923	STEUERKONSOLE RECHTS
WASSERBEHAELTER	10009208	440	1	360	70 28 777	ELEKTRISCHE ANLAGE
WASSERFILTER	7367052	12	1	53	99 81 554	SERVICE PAKET 1500H/2500H
WASSERFILTER	7367052	6	1	152	93 95 343	WASSERFILTER EINBAU
WASSERFILTER EINBAU	9395343	22	1	59	90 15 121	MOTOR EINBAU
WASSERHAHN	7001072	15	2	421	98 89 275	AGGREGATETRAEGER
WASSERHAHN	7363090	15	2	152	93 95 343	WASSERFILTER EINBAU
WASSERKUEHLER	10016519	2	1	148	56 18 474	KOMBIKUEHLER
WASSERPUMPE VORMONT.	9888263	1	1	477	90 77 686	RS WASSERPUMPE
WASSERPUMPENGEHAEUSE	9888212	1	1	474	98 88 213	WASSERPUMPENGEHAEUSE
WASSERPUMPENGEHAEUSE	9888213	1	1	473	98 88 263	WASSERPUMPE VORMONT.
WASSERPUMPENWELLE	9072351	2	1	473	98 88 263	WASSERPUMPE VORMONT.
WASSERROHR	9988631	30	1	142	99 44 450	KUEHLER EINBAU
WASSERSCHLAUCH	9008530	30	2	244	98 79 077	KLIMAANLAGE
WASSERSCHLAUCH	9396112	98	1	145	99 44 450	KUEHLER EINBAU
WASSERSCHLAUCH	9396113	99	1	145	99 44 450	KUEHLER EINBAU
WASSERSCHLAUCH	9685410	62	1	144	99 44 450	KUEHLER EINBAU
WASSERSCHLAUCH	9697359	85	1	205	90 10 182	FAHRERSTAND GRUNDTEIL
WASSERSCHLAUCH	9988437	20	1	142	99 44 450	KUEHLER EINBAU
WASSERSCHLAUCH	9988438	21	1	142	99 44 450	KUEHLER EINBAU
WASSERSCHLAUCH	9988441	22	1	142	99 44 450	KUEHLER EINBAU
WASSERSCHLAUCH	9989322	100	1	145	99 44 450	KUEHLER EINBAU
WASSERVENTIL	10292661	40	1	244	98 79 077	KLIMAANLAGE
WECHSELFILTER	5502096	1	2	53	99 81 554	SERVICE PAKET 1500H/2500H
WECHSELFILTER	5502096	5	2	154	96 87 788	SCHMIEROELFILTER EINBAU
WECHSELVENTIL	5608285	11	1	317	56 16 713	STEUERLEISTE
WECHSELVENTIL	7021767	300	1	38	56 16 688	FAHRBREMSVENTIL
WECHSELVENTIL	7403972	23	2	202	90 15 257	VERTEILER EINBAU
WECHSELVENTIL	7403972	24	1	235	99 27 653	FUSSVORSTEUERGERAET R
WECHSELVENTIL WV 10	9077087	92	1	163	90 72 100	HYDR.EINBAUMOTOR FIX.FM

Bezeichnung	Artikel	Pos.	Menge	Seite	Baugruppe	Bezeichnung
WECHSELVENTIL WV 10	9077087	1	1	174	90 72 990	ANSCHLUSSPLATTE NG 125-
WELLE	10026657	10	1	104	56 04 760	SPEISEPUMPE
WELLE	9884499	4	1	455	98 85 052	ANTRIEB F.EINSPRITZPUMPE
WELLE	9885313	2	1	455	98 85 052	ANTRIEB F.EINSPRITZPUMPE
WELLENDICHTRING	7010597	3	1	121	56 09 934	ZAHNRADPUMPE
WELLENDICHTRING	7015422	3	1	89	10 02 562 4	TRIEBWERK/GEHAEUSE
WELLENDICHTRING	7381209	60	1	75	92 73 131	PUMPENVERT.GETR. PVG 350
WELLENDICHTRING	7381209	60	1	115	92 73 200	DS VERTEILERGETRIEBE PVG
WELLENDICHTRING	7381209	60	1	116	92 73 956	REP.-SATZ (ANTRIEBSW.)
WELLENDICHTRING	7408800	20	1	149	10 10 144 1	HYDRAULIKPUMPE
WERKZEUGAUSRUESTUNG	9375078	9620	1	12	99 34 236	VERZEICHNIS OBW R964HD
WERKZEUGKASTEN	7900020	2	1	398	93 75 078	WERKZEUGAUSRUESTUNG
WERKZEUGKASTEN	9011397	150	1	330	90 15 150	VERKLEIDUNG
WERKZEUGKASTEN	9011398	2	1	343	90 11 397	WERKZEUGKASTEN
WIEGE	7409110	11	1	87	10 01 250 8	ZSB-WIEGE
WINKEL	9376779	2	2	56	90 18 364	PUMPENRAUM TEILE
WINKEL	9573442	17	2	141	99 44 426	LADELUFTLEITUNGEN
WINKEL	9573442	94	1	274	99 89 440	GETRIEBEOEL U.HYDR.OELK
WINKEL	9682206	3	1	140	99 85 053	LUEFTER EINBAU
WINKEL	9890134	7	2	156	99 44 365	KLIMAKONDENSATOR EINBA
WINKEL	9989254	20	1	140	99 85 053	LUEFTER EINBAU
WINKELSCHRAUBENDREHER	8588010	30	1	399	93 75 078	WERKZEUGAUSRUESTUNG
WINKELSCHRAUBENDREHER	8588030	31	1	399	93 75 078	WERKZEUGAUSRUESTUNG
WINKELSCHRAUBENDREHER	8588050	33	1	399	93 75 078	WERKZEUGAUSRUESTUNG
WINKELSCHRAUBENDREHER	8588060	34	1	399	93 75 078	WERKZEUGAUSRUESTUNG
WINKELSCHRAUBENDREHER	8587960	27	1	399	93 75 078	WERKZEUGAUSRUESTUNG
WINKELSCHRAUBENDREHER	8587970	28	1	399	93 75 078	WERKZEUGAUSRUESTUNG
WISCHARM	7028866	610	1	363	70 29 426	SCHEIBENWISCHER
WISCHARM	7029427	620	1	365	70 28 866	WISCHARM
WISCHBLATT	7019186	960	1	361	70 28 777	ELEKTRISCHE ANLAGE
WISCHBLATT 800	7028869	600	1	363	70 29 426	SCHEIBENWISCHER
WISCHERARM	10291144	670	1	364	10 29 114 6	WISCHERARM
WISCHERARM	10291146	950	1	361	70 28 777	ELEKTRISCHE ANLAGE
WISCHERMOTOR	7028884	420	1	360	70 28 777	ELEKTRISCHE ANLAGE
WISCHERMOTOR 24V	7028879	530	1	362	70 28 884	WISCHERMOTOR
ZAHN Z25C	3001130	3	5	521	98 05 044	TIEFLOEFFEL HD 2250MM 4,3
ZAHNHALTER	3001150	3	5	522	98 24 824	LOEFFELMAUL
ZAHNKRANZ	9267155	3	1	499	98 87 501	SCHWUNGRAD VORMONT.
ZAHNRAD	10115869	1	1	445	10 11 597 9	ZAHNRAD VORMONTIERT
ZAHNRAD	10116328	3	1	455	98 85 052	ANTRIEB F.EINSPRITZPUMPE
ZAHNRAD	9267855	3	1	428	98 83 320	KURBELWELLE MIT ZAHNRAD
ZAHNRAD	9275583	13	1	444	98 87 474	NOCKENWELLE
ZAHNRAD	9887102	1	1	443	98 87 104	ZAHNRAD VORMONTIERT
ZAHNRAD VORMONTIERT	10115979	3	1	444	98 87 474	NOCKENWELLE
ZAHNRAD VORMONTIERT	9267185	7	1	451	98 86 858	SCHMIEROELPUMPE
ZAHNRAD VORMONTIERT	9887104	3	1	444	98 87 474	NOCKENWELLE
ZAHNRAD Z=31 M=2,5	9888264	4	1	473	98 88 263	WASSERPUMPE VORMONT.
ZAHNRAD Z=60 M=2,5	10115873	2	1	445	10 11 597 9	ZAHNRAD VORMONTIERT
ZAHNRAD Z=60 M=2.5	9884492	2	1	443	98 87 104	ZAHNRAD VORMONTIERT
ZAHNRADPUMPE	5609934	25	1	71	99 44 237	PUMPEN UND KUPPLUNGSEIN
ZAHNSCHEIBE	7028855	170	1	359	70 28 777	ELEKTRISCHE ANLAGE
ZAHNSCHEIBE	7028855	170	1	373	70 28 781	FAHRERKABINE
ZAHNSCHEIBE	7363743	36	2	339	98 94 393	SEITENTUER MITTE LINKS
ZAHNSCHEIBE	7363743	11	1	340	10 04 731 3	SEITENTUER RECHTS
ZAHNSCHEIBE	7363743	36	2	342	96 90 685	SEITENTUER VORNE RECHTS
ZAHNSCHEIBE	7363744	178	2	330	90 15 150	VERKLEIDUNG
ZAHNWELLE	9267359	1	1	453	98 83 358	ANBAUTEILE F.P-PUMPE
ZEITRELAIS	6001418	11	1	549	10 05 001 6	FAHRWARNEINRICHTUNG
ZENTRALSCHMIERANLAGE	9943469	39	1	513	99 29 897	LOEFFELSTIEL ABGEDICHT. 2,
ZENTRALSCHMIERANLAGE OB	10048115	1400	1	11	99 34 236	VERZEICHNIS OBW R964HD

Bezeichnung	Artikel	Pos.	Menge	Seite	Baugruppe	Bezeichnung
ZENTRALSCHMIERANLAGE OB	10048117	3	1	189	10 04 811 5	ZENTRALSCHMIERANLAGE OB
ZENTRIERBOLZEN	9389177	2	2	397	93 94 861	BALLASTGEWICHT EINBAU
ZIGARETTEN-ANZUENDER	7369377	80	1	212	90 14 509	ARMLEHNE LINKS
ZSB-STEUERUNG	10026660	1	1	95	10 02 562 9	TORQUE CONTROL
ZSB-WIEGE	10012508	11	1	89	10 02 562 4	TRIEBWERK/GEHAEUSE
ZSB.KOLBEN	5614272	2	1	99	10 02 666 0	ZSB-STEUERUNG
ZUENDSCHLUESSEL	10221073	76	1	219	10 36 732 4	ARMLEHNE RECHTS
ZUENDSCHLUESSEL	10221073	10	1	357	70 25 758	SCHLIESSZYLINDER
ZUGFEDER	7371115	21	1	337	99 89 452	HAUBE LINKS
ZUGFEDER	7615768	237	1	332	90 15 150	VERKLEIDUNG
ZUGFEDER	7617520	51	2	209	10 28 999 3	SCHWINGSYSTEM
ZUSATZFUNKTIONSPLATINE	975848801	2	1	215	93 99 139	EINBAU PLATINE A1008
ZUSATZFUNKTIONSPLATINE	975848801	21	1	592	98 23 672	ELEKTROANLAGE KLIMA
ZUSATZSCHEINW.AUF FOPS	10021177	10	1	606	99 34 320	ZUSATZSCHEINW.AUF FOPS
ZUSATZSCHEINW.AUF FOPS	10021178	10	1	607	99 34 322	ZUSATZSCHEINW.AUF FOPS
ZUSATZSCHEINW.AUF FOPS	9934320	10	1	597	99 34 319	ZUSATZSCHEINW.AUF FOPS
ZUSATZSCHEINW.AUF FOPS	9934322	10	1	598	99 34 321	ZUSATZSCHEINW.AUF FOPS
ZUSATZSCHEINW.AUF FOPS	9934319	15	1	7	.	
ZUSATZSCHEINW.AUF FOPS	9934321	16	1	7	.	
ZWISCHENBODEN	7370340	11	1	172	10 10 226 8	SCHMIERPUMPE
ZWISCHENFLANSCH	9369710	37	1	310	99 43 733	STEUERSCHIEBER EINBAU
ZWISCHENFLANSCH	9379336	55	1	273	99 89 440	GETRIEBEOEL U.HYDR.OELK
ZWISCHENFLANSCH	9385629	30	2	261	90 16 999	HYDR.ANL.PUMPEN ZU STEUE
ZWISCHENFLANSCH	9562076	65	1	262	90 16 999	HYDR.ANL.PUMPEN ZU STEUE
ZWISCHENFLANSCH	9562076	30	1	528	10 07 498 1	KOLBENSTANGENSCH.LOEF
ZWISCHENFLANSCH	9684904	20	2	33	96 84 902	FAHRANTRIEB
ZWISCHENPLATTE	9077318	3	1	447	90 77 317	KUEHLERGEHAEUSE ANBAU
ZWISCHENRAD Z=48 M=3,5	9273038	13	1	74	92 73 131	PUMPENVERT.GETR. PVG 350
ZWISCHENSTUECK	7365704	35	1	244	98 79 077	KLIMAANLAGE
ZWISCHENSTUECK	9331403	105	1	312	99 43 733	STEUERSCHIEBER EINBAU
ZWISCHENSTUECK	9367250	41	1	528	10 07 498 1	KOLBENSTANGENSCH.LOEF
ZWISCHENSTUECK	9836528	241	1	332	90 15 150	VERKLEIDUNG
ZWISCHENSTUTZEN	9890958	2	1	565	93 99 179	ZWISCHENSTUTZEN F.SPEIC
ZWISCHENSTUTZEN F.SPEIC	9399179	3	1	264	99 43 894	STEUEROELEINHEIT EINBAU
ZYL SCHRAUBE	7030197	65	2	95	10 02 562 9	TORQUE CONTROL
ZYL-SCHRAUBE	4097374	32	4	87	10 01 250 8	ZSB-WIEGE
ZYL-SCHRAUBE	9267031	4	10	498	98 87 502	SCHWUNGRAD ANBAU
ZYLINDER	10101454	2	1	151	10 10 145 1	TRIEBWERK
ZYLINDER	9064093	10	1	551	99 06 383	HYDRAULIKZYLINDER
ZYLINDER	9064093	10	1	552	99 06 576	HYDRAULIKZYLINDER
ZYLINDER	9064196	10	1	553	99 10 401	HYDRAULIKZYLINDER
ZYLINDER	9269372	11	1	180	92 66 169	RS TRIEBWERK LMF 064
ZYLINDER	9269372	1	1	304	98 80 535	RS ZYLINDER-STEUERPLATT
ZYLINDER	9270832	26	6	406	90 76 939	MOTORUMFANG D9406TI-E A4
ZYLINDER	9273051	10	1	170	92 73 050	ZYLINDER M.BUCHSE NG 125
ZYLINDER	9594827	10	1	550	96 01 362	HYDRAULIKZYLINDER
ZYLINDER M.BUCHSE NG 125	9273050	1	1	177	90 74 415	REP.-SATZ (ZYL/STEUERPL.) N
ZYLINDER M.BUCHSE NG 125	9273050	2	1	178	90 74 416	REP.-SATZ (TRIEBWERK) FMF
ZYLINDER M.BUCHSE NG 165	9888120	1	1	110	90 73 751	RS ZYLINDER-STEUERPLATTE
ZYLINDER M.BUCHSE NG 165	9888120	2	1	118	98 88 307	TRIEBWERK NG 165
ZYLINDERBLOCK	5614908	35	1	89	10 02 562 4	TRIEBWERK/GEHAEUSE
ZYLINDERBUCHSE	9270833	1	1	417	92 70 832	ZYLINDER
ZYLINDERDECKEL	7373503	4	1	34	50 20 370 01	FEDERDRUCKLAMELLENBRE
ZYLINDERFEDER	9076605	9	8	500	90 74 671	STEUERGERAET ANBAU
ZYLINDERKOPF	9274611	1	1	437	92 79 843	ZYLINDERKOPF VORMONT.
ZYLINDERKOPF	9279842	42	6	406	90 76 939	MOTORUMFANG D9406TI-E A4
ZYLINDERKOPF	9887824	1	1	438	92 74 611	ZYLINDERKOPF
ZYLINDERKOPF VORMONT.	9279843	1	1	436	92 79 842	ZYLINDERKOPF
ZYLINDERKOPFDECKEL	9880820	6	1	436	92 79 842	ZYLINDERKOPF
ZYLINDERKOPFSCHRAUBE	9267744	3	6	436	92 79 842	ZYLINDERKOPF

Bezeichnung	Artikel	Pos.	Menge	Seite	Baugruppe	Bezeichnung
ZYLINDERNADELLAGER	7380106	33	1	176	90 74 285	RS WELLE FMF 125
ZYLINDERNADELLAGER 31.8	7469905	32	1	176	90 74 285	RS WELLE FMF 125
ZYLINDERROLLENLAGER	7363121	33	1	118	98 88 307	TRIEBWERK NG 165
ZYLINDERROLLENLAGER	7363121	33	1	120	98 89 282	REP.-SATZ (WELLE) LPV 165
ZYLINDERROLLENLAGER	7380326	32	1	118	98 88 307	TRIEBWERK NG 165
ZYLINDERROLLENLAGER	7380326	32	1	120	98 89 282	REP.-SATZ (WELLE) LPV 165
ZYLINDERROLLENLAGER	7380470	29	1	74	92 73 131	PUMPENVERT.GETR. PVG 350
ZYLINDERROLLENLAGER	7380977	34	2	118	98 88 307	TRIEBWERK NG 165
ZYLINDERROLLENLAGER	7380977	13	2	125	90 79 347	RS SCHWENKJOCH LPV 165
ZYLINDERROLLENLAGER	7610030	5	1	166	94 41 306	PLANETENRAD M=3,75 Z=35
ZYLINDERSTIFT	7370006	6	1	92	10 02 562 6	STEUERBODENAUFNAHME
ZYLINDERSTIFT	7408931	7	1	92	10 02 562 6	STEUERBODENAUFNAHME