RUTHZIL TRATOR COMERCIAL DE PEÇAS LTDA 11 97083-6812 ROLANDO CITRANGULO

Catalog
Catálogo

R 966 1771 48509

Important for spare parts orders!

Check delivery documentation for machine details.

Required information for spare parts orders:
Spare parts orders can only be completed quickly and correctly if the order contains the following data.

- Type (see data tag)
- Machine S/N (see data tag)
- Article number, description and quantity of the desired part.
  - If a manufacturer's number for the part is entered in your spare parts list, for example [2003 28 0481], then it must be noted on the order.
  - When ordering spare parts for engines, the Diesel engine serial number must be noted. This serial number can be found on the data tag of the Diesel engine.
- Type of delivery and exact delivery address.
  - Please confirm phone orders in writing.

Note
- Technical detail changes compared to the data and illustrations in available documentation are reserved.
- Parts not listed are not spare parts!

Information for spare parts page

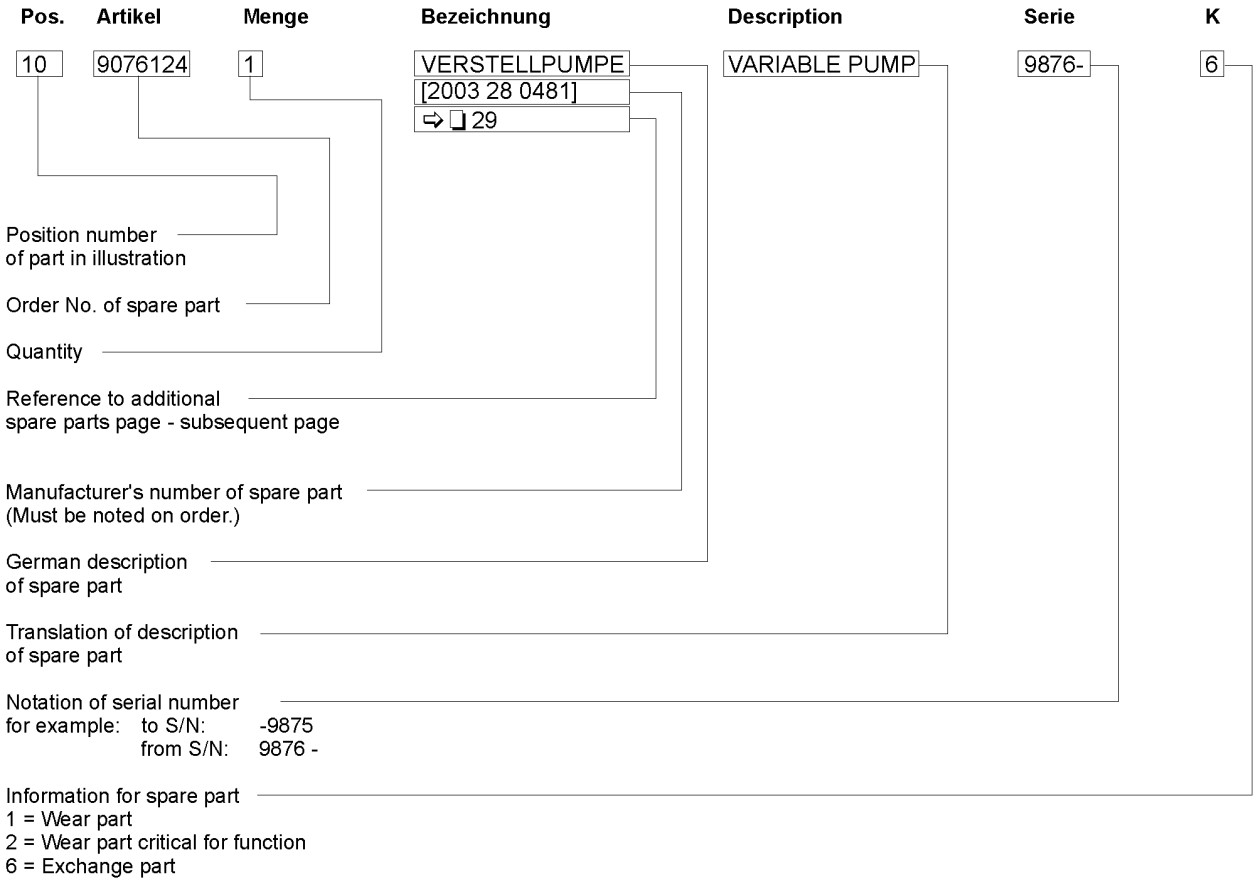

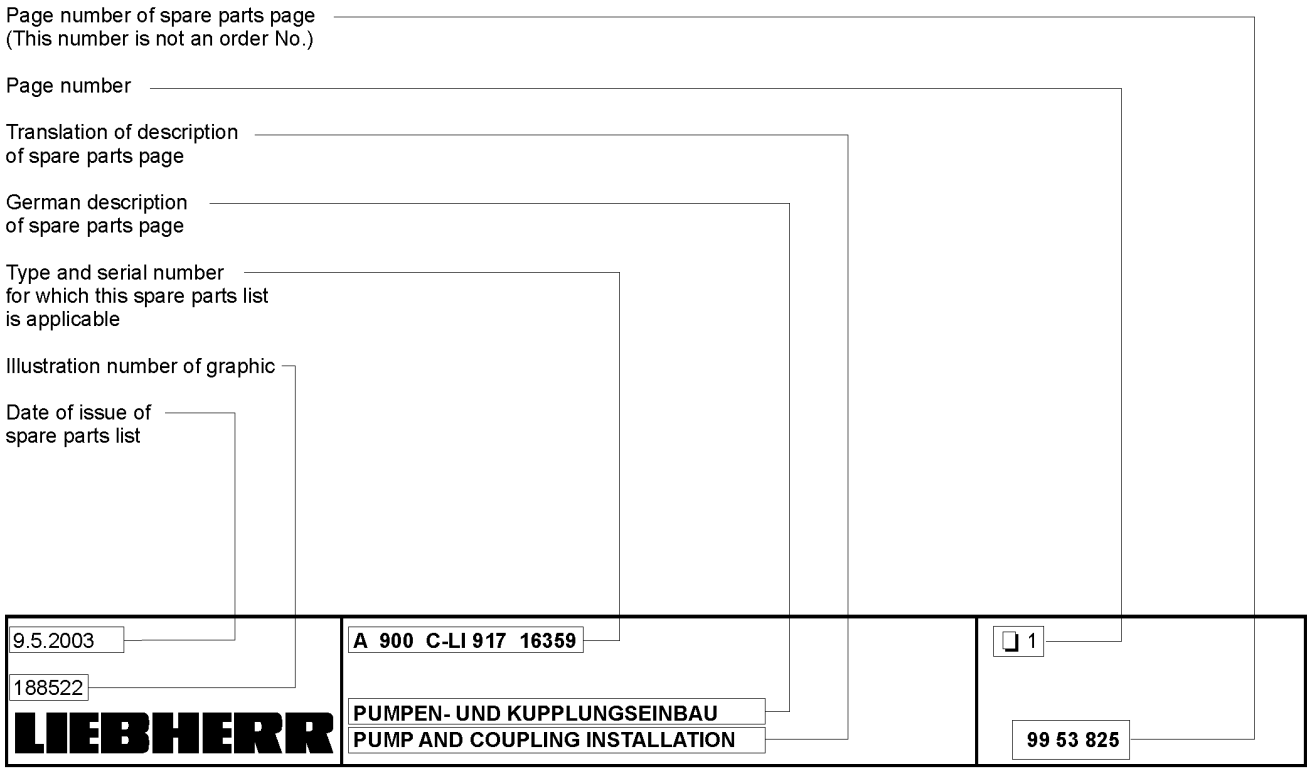

Informação importante para os pedidos de peças de reposição

Informações necessárias para pedidos de peças de reposição:

Os pedidos só poderão ser processados corretamente se tiverem os seguintes dados:

- Tipo da máquina (ver dados da placa de identificação do equipamento).
- Número de identificação do equipamento (ver dados da placa de identificação do equipamento).
- Código de referência, descrição e quantidade da peça que será comprada.
  Se no seu catálogo de peças tiver um número de série junto à peça por exemplo, [083239201] , então este número deverá ser indicado ao fazer o pedido.
  Quando encomendar peças de reposição para motores, o número de série do motor diesel deverá ser indicado. Dados sobre o número de série do motor diesel podem ser encontrados na placa de identificação que acompanha o componente.
- Tipo de entrega e endereço exato para o envio do pedido.
  Solicitamos a confirmação por escrito dos pedidos realizados por telefone.

Nota
- A Liebherr reserva-se o direito de alterar detalhes técnicos dos dados e figuras da documentação disponível.
- Peças não listadas no catálogo de peças não são consideradas peças de reposição.

Informações sobre a folha de peças de reposição

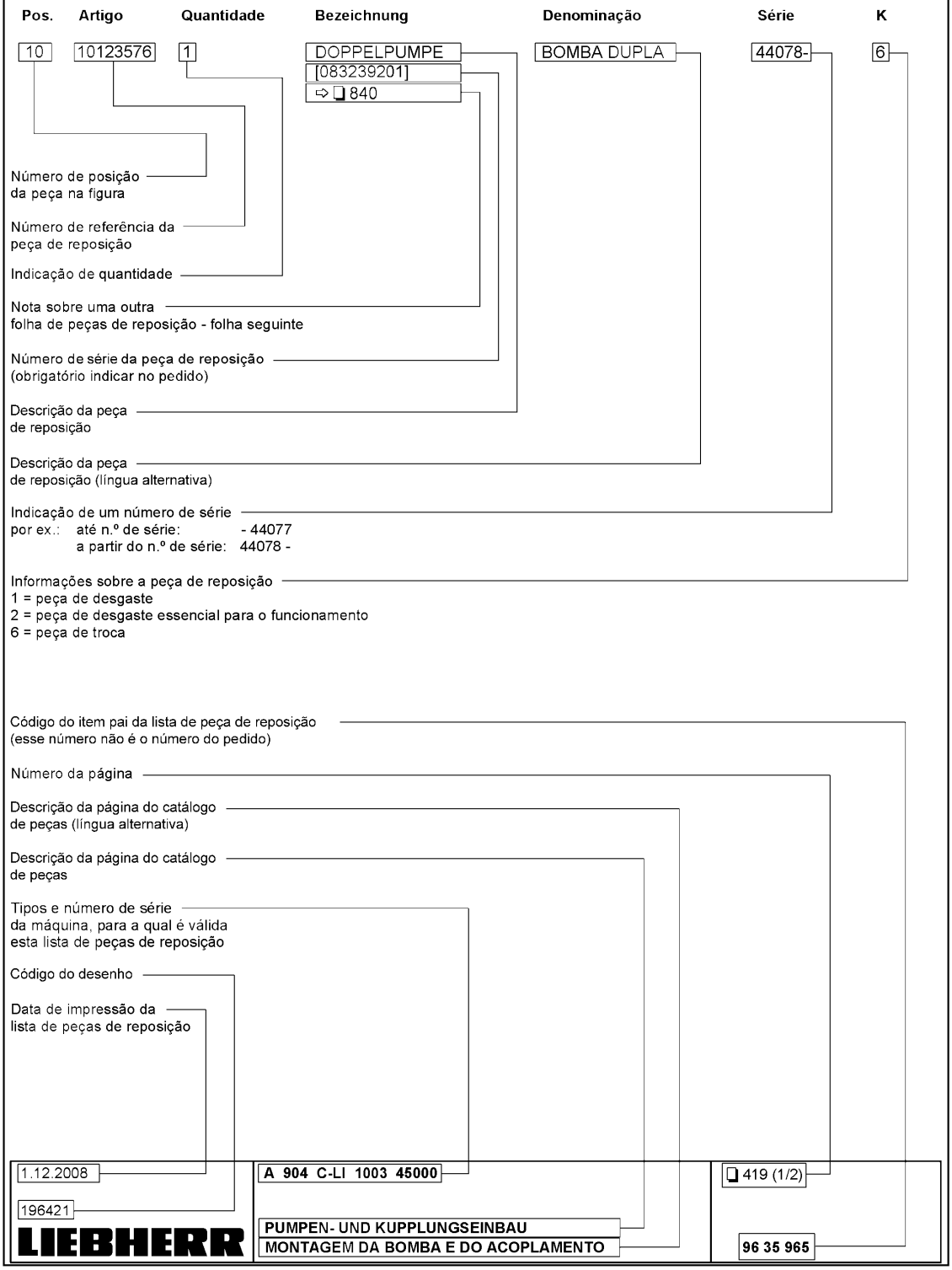

Pos.	Item	Quantity	Description	Designação	Serie	K
1	1771-000	1	LIEBHERR-MACHINE R966 ⇨ ❑ 49			
10	TL08-1 4	1	BACKHOE BUCKET 964C/966 ⇨ ❑ 557	CAÇAMBA RETRO		

Pos.	Item	Quantity	Description	Designação	Serie	K
60		1	LUBRICANTS ⇨ ❑ 14	LUBRIFICANTES		
410		1	TRACK OPTIONS ⇨ ❑ 16	VARIAÇÕES DE CORRENTES		
600		1	POWER TRAIN ⇨ ❑ 10			
1000		1	ROTARY CONNECTION INSTALL. ⇨ ❑ 15	PASSAGEM GIRATÓRIA MONTA		
6980		1	STEPS / TOOL BOX ⇨ ❑ 11			
7800		1	HYDRAULICS UNDERCARRIAGE ⇨ ❑ 12			
8000		1	STEEL CONSTR.W.EXTENSIONS ⇨ ❑ 13			
9900		1	SIGNS UNDERCARRIAGE ⇨ ❑ 17			

Pos.	Item	Quantity	Description	Designação	Serie	K
500		1	TRACTION DRIVE ⇨ ❑ 116	MECANISMO DE TRANSLAÇÃO		
500		1	TRACTION DRIVE ⇨ ❑ 117	MECANISMO DE TRANSLAÇÃO		
750		1	SPROCKET WHEEL INSTALLATION D8K ⇨ ❑ 127	RODA TURAS MONTAGEM		
750		1	SPROCKET WHEEL INSTALLATION D8K ⇨ ❑ 127	RODA TURAS MONTAGEM		
900		1	TRACK ROLLER INSTALLATION ⇨ ❑ 91	ROLDANA MONTAGEM		
900		1	TRACK ROLLER INSTALLATION ⇨ ❑ 91	ROLDANA MONTAGEM		
1050		1	CARRIER ROLLER INSTALLATION ⇨ ❑ 93	ROLETE SUPERIOR - INSTALAÇÃ		
1050		1	CARRIER ROLLER INSTALLATION ⇨ ❑ 93	ROLETE SUPERIOR - INSTALAÇÃ		
1200		1	INSTALLATION GUIDING WHEEL ⇨ ❑ 96	RODA GUIA - INSTALAÇÃO		
1200		1	INSTALLATION GUIDING WHEEL ⇨ ❑ 96	RODA GUIA - INSTALAÇÃO		
1350		1	TRACK GUIDES IN THREE PARTS ⇨ ❑ 99	GUIA DE CORRENTE ADIC.3X		
1350		1	TRACK GUIDES IN THREE PARTS ⇨ ❑ 100	GUIA DE CORRENTE ADIC.3X		

Pos.	Item	Quantity	Description	Designação	Serie	K
30		1	ASCENT UNDERCARRIAGE ⇨ ❑ 115	ESCADA DO CARRO INFERIOR		
30		1	ASCENT UNDERCARRIAGE ⇨ ❑ 115	ESCADA DO CARRO INFERIOR		

Pos.	Item	Quantity	Description	Designação	Serie	K
140		1	HYDRAULIC INSTALLATION ⇨ ❑ 368	INSTALAÇÃO HIDRÁULICA		

Pos.	Item	Quantity	Description	Designação	Serie	K
750		1	COVER LEFT ⇨ ❑ 111	TAMPA ESQUERDA		
800		1	COVER RIGHT ⇨ ❑ 112	TAMPA DIREITA		
950		1	COVER CENTER PART ⇨ ❑ 113	TAMPA DE FECHAM. POS. CENT		
1700		1	UNDERCARRIAGE ⇨ ❑ 136	CARRO INFERIOR		
1710		1	REINFORCEMENT GEAR BEARING ⇨ ❑ 632	KIT REFORÇO MANCAL ENGRE		

Pos.	Item	Quantity	Description	Designação	Serie	K
10		1	LUBRICATION UNDERCARRIAGE ⇨ ❑ 52	LUBRIFICANTES CARRO INFER		

Pos.	Item	Quantity	Description	Designação	Serie	K
10		1	ROTARY CONNECTION INSTALLATION ⇨ ❑ 103	COLETOR GIRATÓRIO - INSTAL		

Pos.	Item	Quantity	Description	Designação	Serie	K
10		1	TRACKS 600MM D8K ⇨ ❑ 83	CORRENTES		
10		1	TRACKS 600MM D8K ⇨ ❑ 84	CORRENTES		

Pos.	Item	Quantity	Description	Designação	Serie	K
10		1	LABELS UNDERCARRIAGE ⇨ ❑ 517	PLACAS CHASSI INFERIOR		
10		1	LABELS UNDERCARRIAGE ⇨ ❑ 517	PLACAS CHASSI INFERIOR		

Pos.	Item	Quantity	Description	Designação	Serie	K
60		1	FUELS A.LUBRICANT. ⇨ ❑ 23			
500		1	ENGINE ARRANGEMENT ⇨ ❑ 22	CONJUNTO DO MOTOR		
1400		1	CENTRAL LUBRICATING UPPERCAR. ⇨ ❑ 28	LUBRIFICACAO CENTRALIZADA		
7000		1	HYDRAULICS UPPERCARRIAGE ⇨ ❑ 26			
8500		1	BODY/COVERS ⇨ ❑ 19			
9000		1	ELECTRIC UPPERCARRIAGE ⇨ ❑ 24			
9200		1	HEATER/AIR CONDITIONING ⇨ ❑ 25			
9900		1	SIGNS UPPERCARRIAGE ⇨ ❑ 27			

Pos.	Item	Quantity	Description	Designação	Serie	K
50		1	RADIATOR BOX ⇨ ❑ 138	CAIXA DO RADIADOR		
51		1	FIXING PARTS ⇨ ❑ 139	PECAS DE FIXACAO		
100		1	PUMPS BOX PARTS ⇨ ❑ 140	COMPARTIMENTO DA BOMBA -		
150		1	ATTACHMENTS MOUNTING PARTS ⇨ ❑ 142	PEÇAS MONT. DE EQUIP		
200		1	DRIVER ⇨ ❑ 106	GUIA		
250		1	FRAME ⇨ ❑ 21	MOLDURA		
300		1	ROTARY CONNECTION INSTALLATION ⇨ ❑ 104	COLETOR GIRATÓRIO - INSTAL		
350		1	FIX.PARTS SWING RING UNDERCAR. ⇨ ❑ 229	PEÇAS FIX.COROA GIG.CHASSI I		
450		1	SLEWING PLATFORM ⇨ ❑ 371	PLATAFORMA GIRATÓRIA		
700		1	ENGINE BONNET ⇨ ❑ 373	CAPOTA DO MOTOR		
750		1	FIXING PARTS ⇨ ❑ 374	PECAS DE FIXACAO		
800		1	RADIATOR HOOD ⇨ ❑ 378	CAPO DO RADIADOR		
850		1	FIXING PARTS ⇨ ❑ 379	PECAS DE FIXACAO		
1050		1	BONNET LEFT ⇨ ❑ 383	CAPO ESQUERDO		
1100		1	FIXING PARTS ⇨ ❑ 384	PECAS DE FIXACAO		
1200		1	DOOR AIR FILTER LEFT ⇨ ❑ 387	PORTA DO FILTRO DE AR ESQU		
1300		1	SIDE DOOR BACK RIGHT ⇨ ❑ 389	PORTA LATERAL TRASEIRA DIR		
1350		1	FIXING PARTS ⇨ ❑ 390	PECAS DE FIXACAO		
1360		1	SIDE DOOR FRONT RIGHT ⇨ ❑ 391	PORTA LATERAL DIANTERIA		
1400	11394538	1	SIDE DOOR LEFT ⇨ ❑ 394	PORTA LATERAL ESQUERDA		
1450		1	FIXING PARTS ⇨ ❑ 392	PECAS DE FIXACAO		
1450		1	FIXING PARTS ⇨ ❑ 392	PECAS DE FIXACAO		
1450		1	FIXING PARTS ⇨ ❑ 388	PECAS DE FIXACAO		
1550		1	BOX FRONT LEFT ⇨ ❑ 395			
1600		1	FIXING PARTS ⇨ ❑ 396	PECAS DE FIXACAO		
1650		1	PARTITION ⇨ ❑ 398	PAREDE DIVISÓRIA		
1700		1	FIXING PARTS ⇨ ❑ 399	PECAS DE FIXACAO		
1850		1	PANELLING MIDDLE ⇨ ❑ 401	COBERTURA CENTRAL		
1900		1	FIXING PARTS ⇨ ❑ 402	PECAS DE FIXACAO		
1950		1	PANELLING COUNTERWEIGHT ⇨ ❑ 405	REVESTIMENTO PESO DE LAS		

Pos.	Item	Quantity	Description	Designação	Serie	K
2000		1	FIXING PARTS ⇨ ❑ 406	PECAS DE FIXACAO		
2050		1	LOWER COVERING ⇨ ❑ 409	TAMPAS INFERIORES		
2100		1	FIXING PARTS ⇨ ❑ 410	PECAS DE FIXACAO		
2300		1	GANGWAY ⇨ ❑ 415	PASSADIÇO		
2350		1	COUNTERWEIGHT INSTALLATION ⇨ ❑ 499	INSTALAÇÃO DO CONTRAPESO		
2355		1	FIXING PARTS COUNTERWEIGHT ⇨ ❑ 500	PECAS FIXACAO PARA CONTR		
2500		1	GUARD RAILING ⇨ ❑ 507	CORRIMÃO		
2500		1	RAILING CPL ⇨ ❑ 508	CORRIMÃO COMPL.		
2550		1	FIXING PARTS ⇨ ❑ 509	PECAS DE FIXACAO		
2700		1	OUTSIDE MIRROR ASSEMBLY ⇨ ❑ 511	ESPELHO EXTERNO - INSTALA		
2750		1	HYDRAULIC TANK ⇨ ❑ 29	TANQUE HIDRÁULICO		
2800		1	FUEL TANK ⇨ ❑ 30	TANQUE DE COMBUSTÍVEL		
2900		1	TOOL EQUIPMENT ⇨ ❑ 503	KIT DE FERRAMENTAS		

Pos.	Item	Quantity	Description	Designação	Serie	K
100		1	SUPPORT FRAME ⇨ ❑ 143	QUADRO SUPORTE		
110		1	FIXING PARTS ⇨ ❑ 144	PECAS DE FIXACAO		

Pos.	Item	Quantity	Description	Designação	Serie	K
5		1	FUEL TANK ⇨ ❑ 30	TANQUE DE COMBUSTÍVEL		
250		1	MOTOR SUPPORT ⇨ ❑ 146	SUSPENSAO DO MOTOR		
350		1	ENGINE FUEL SYSTEM ⇨ ❑ 149	INSTALACAO COMBUSTIVEL MO		
351		1	INTAKE HOSE ⇨ ❑ 148	MANGUEIRA DE ASPIRAÇÃO		
400		1	AIR FILTER INSTALLATION ⇨ ❑ 152	FILTRO DE AR - INSTALAÇÃO		
450		1	ENGINE AIR INTAKE ⇨ ❑ 157			
490		1	EXHAUST SYSTEM ⇨ ❑ 159	SISTEMA DE ESCAPAMENTO		
550		1	COOLER INSTALLATION ⇨ ❑ 196	INSTALAÇÃO DO RADIADOR		
600		1	FIXING PARTS RADIATOR BOX ⇨ ❑ 197	PEÇAS DE FIX.CAIXA DE RADIAD		
650		1	EQUALIZING RESERVOIR ⇨ ❑ 208	TANQUE DE EXPANSÃO		
700		1	FAN INSTALLATION ⇨ ❑ 210	VENTILADOR - INSTALACAO		
750		1	ENGINE ADD-ON PARTS ⇨ ❑ 211	MOTOR - PECAS ANEXAS		

Pos.	Item	Quantity	Description	Designação	Serie	K
10		1	FUELS A.LUBRICANT.F.UPPERCARR. ⇨ ❑ 47			
20		1	FILLING W/ OIL ⇨ ❑ 48	ABASTECIMENTO COM ÓLEO		

Pos.	Item	Quantity	Description	Designação	Serie	K
50		1	ELECTR.SYSTEM ROTATING DECK ⇨ ❑ 431	SIST.ELÉ.PLATAFORMA GIRATÓ		
100		1	ELECTRICAL SYSTEM ENGINE ⇨ ❑ 438	SISTEMA ELÉTRICO MOTOR		
150		1	ELECTR.SYSTEM FUEL TANK ⇨ ❑ 448	SIST.ELÉTR.TANQUE COMBUSTÍ		
200		1	ELECTRICAL EQUIP.HYDRAUL.TANK ⇨ ❑ 450	EQUIP.ELÉTRICO TANQUE HIDR		
250		1	ELECTR.SYSTEM CONTROL VALVES ⇨ ❑ 454	SIST.ELET.BLOCO DE VALVULA		
350		1	ELECTRICAL SYST.COUNTERWEIGHT ⇨ ❑ 464	EQUIP.ELÉTRICO PESO LASTR		
400		1	ELECTRIC INSTAL.EQUIPMENT LED ⇨ ❑ 531	SIST.ELÉ. EQUIPAMENTO		
600		1	BATTERY INSTALLATION ⇨ ❑ 470	BATERIAS INSTALACAO		
800		1	TRAVEL ALARM ⇨ ❑ 422	ALARME DE TRANSLACAO		
1900		1	LABELS INSTALLATION ⇨ ❑ 6	ETIQUETAS - INSTALAÇÃO		
2500		1	ADDIT.HEAD LIGHTS F.COUNTERW. ⇨ ❑ 423	FAROL ADICIONAL NO LASTRO		
2550		1	MEMORY CARD CPL ⇨ ❑ 758	CARTÃO PARA SALVAR EMBREA		
2550		1	SOFTWARE MASTER PME1 CPL SERIE	SOFT.MAS.-PROD.MANA.ELÉT 1		
2850		1	WORKING HAED LIGHT ⇨ ❑ 424	FAROL DE TRABALHO		

Pos.	Item	Quantity	Description	Designação	Serie	K
10		1	AIR CONDITION HOSES INSTALLAT. ⇨ ❑ 481	MAGUEIRAS DO AR-CONDICION		
30		1	HEATING HOSES INSTALLATION ⇨ ❑ 483	MANGUEIRAS DE AQUECIMENT		
60		1	HEATING AND AIR-CONDIT.SYSTEM ⇨ ❑ 743	SIST.CALEFAÇÃO E AR CONDIC		

Pos.	Item	Quantity	Description	Designação	Serie	K
5		1	HYDRAULIC TANK ⇨ ❑ 29	TANQUE HIDRÁULICO		
10		1	SWING GEAR INSTALLATION ⇨ ❑ 214	INSTALACAO MECANISMO GIR		
50		1	HYDR.PUMPS TO SPOOL VALVE ⇨ ❑ 277	INSTALACAO HDRAULICA		
100		1	OIL PILOT VALVE INSTALLATION ⇨ ❑ 280	UNIDADE DE COMANDO DE OLE		
250		1	HYDR.VALVES/ROTARY CONNEC. ⇨ ❑ 287	SIST.HIDR.MANG.COM.-PASSAG		
300		1	HYDR.INS.CONTR.VALVES-SWING GE ⇨ ❑ 288	SIST.HIDR.MANG.COM.-MECAN.		
400		1	RETURN OIL ⇨ ❑ 292	RETORNOS DISTRIBUIDOR		
500		1	RETURN OIL VALVE [251-19W15] ⇨ ❑ 294	RETORNOS CUNHA DE DIREÇÃ		
750		1	PUMPS ASPIRATION ⇨ ❑ 297	SUCÇÃO DAS BOMBAS		
800		1	HYDR.AND GEAR OIL COOLING ⇨ ❑ 301	ARREFECIMENTO DE OLEO		
850		1	HYDR.INSTALLATION FAN DRIVE ⇨ ❑ 302	INSTALACAO HIDRAULICA		
950		1	HYDR.INSTAL.CONTROL TUBES ⇨ ❑ 307	INSTALACAO HIDRAULICA		
1050		1	HYDR.INST.CONTR.ROTARY CONNEC. ⇨ ❑ 313	LINHA DIREÇÃO HIDR.EXEC.GI		
1300		1	PUMP FIXTURE ⇨ ❑ 330	INSTALAÇÃO DA BOMBA		
1350		1	CONTROL VALVE INSTALLATION ⇨ ❑ 340	INSTALAÇÃO BLOCO DE VÁLVU		
1400		1	FIXING PARTS ⇨ ❑ 345	PECAS DE FIXACAO		
3050		1	HYDR.CONTROL ⇨ ❑ 275	EQUIPAMENTO HIDRÁULICO DIR		

Pos.	Item	Quantity	Description	Designação	Serie	K
10		1	SIGNS LBR ⇨ ❑ 512	ADESIVO DE SINALIZAÇÃO		
20		1	SECURITY LABELS ⇨ ❑ 514	PLACAS SEGURANÇA		
30		1	LABELS HYDRAULIC OIL ⇨ ❑ 516	ADESIVO ÓLEO HIDRÁULICO		

Pos.	Item	Quantity	Description	Designação	Serie	K
10		1	GREASE PUMP INSTALLATION ⇨ ❑ 234	BOMBA DE GRAXA INSTALACAO		
20		1	CENTRALIZED LUBRICATION UPPER ⇨ ❑ 237	LUBRIFICACAO CENTRALIZADA		

Pos.	Item	Quantity	Description	Designação	Serie	K
20		1	HYDRAULIC TANK INSTALLATION ⇨ ❑ 317	TANQUE HIDRAULICO INSTALA		
25		1	FIXING PARTS ⇨ ❑ 318	PECAS DE FIXACAO		
60		1	FILTER INSTALLATION ⇨ ❑ 328	MONTAGEM FILTRO		

Pos.	Item	Quantity	Description	Designação	Serie	K
10		1	FUEL TANK ASSY. ⇨ ❑ 484	TANQUE COMBUSTIVEL INSTA		
15		1	FIXING PARTS ⇨ ❑ 487	PECAS DE FIXACAO		
30		1	FUEL COUPLING WIGGINS ⇨ ❑ 485	ACOPLAMENTO DE COMBUSTI		

Pos.	Item	Quantity	Description	Designação	Serie	K
5000		1	ELECTRIC INSTAL.EQUIPMENT LED ⇨ ❑ 531	SIST.ELÉ. EQUIPAMENTO		
5020		1	ATTACHMENTS MOUNTING PARTS ⇨ ❑ 142	PEÇAS MONT. DE EQUIP		
5030		1	HOIST CYL.W.HOSE BURST SAF.VAL ⇨ ❑ 620	CILINDRO DE ELEVACAO		
5260		1	GOOSENECK BOOM 7,00M ⇨ ❑ 521	LANÇA MONOBLOCO		
5310		1	PIN ASSEMBLY ⇨ ❑ 588	PINO MONTAGEM		
5320		1	STICK CYL.W.HOSE BURST SAF.VAL ⇨ ❑ 621	CILIND.HAS.C/SEG.CON.ROMP.		
5340		1	CENTRAL LUBRICATING SYSTEM ⇨ ❑ 528	LUBRIFICAÇÃO CENTRALIZADA		
5350		1	HYDRAULIC PIPE F.MONO 7.00M ⇨ ❑ 535	TUBULACAO HIDRAULICA		
5470		1	ANGLE SENSOR / TRANSMITTER ⇨ ❑ 599			
5490		1	STICKER ⇨ ❑ 534	ETIQUETA ADESIVA		
5530		1	CENTRAL LUBRICATING SYSTEM ⇨ ❑ 529	LUBRIFICAÇÃO CENTRALIZADA		
5560		1	HOSES UPPER-GOOSENECK BOOM ⇨ ❑ 530	MANGUEIRAS MONOBLOCO C		

Pos.	Item	Quantity	Description	Designação	Serie	K
5010		1	STICK R 966 2,60M ⇨ ❑ 572	BRAÇO DA CAÇAMBA		
5090		1	PIN ASSEMBLY ⇨ ❑ 586	PINO MONTAGEM		
5100		1	PIN ASSEMBLY ⇨ ❑ 587	PINO MONTAGEM		
5110		1	PIN ASSEMBLY ⇨ ❑ 585	PINO MONTAGEM		
5120		1	TILT CYLINDER ⇨ ❑ 624	CILINDRO BASCULANTE		
5130		1	PISTON ROD COVER BUCKET CYL ⇨ ❑ 574	PROTEÇÃO DA HASTE DO CILIN		
5140		1	BACKHOE BUCKET KINEMATIC ⇨ ❑ 545	CINEMÁTICA CAÇAMBA RETRO		
5140		1	BACKHOE BUCKET KINEMATIC ⇨ ❑ 544	CINEMÁTICA CAÇAMBA RETRO		
5170		1	CENTRAL LUBRICATING SYSTEM ⇨ ❑ 553	LUBRIFICAÇÃO CENTRALIZADA		
5350		1	STICKER ⇨ ❑ 552	ETIQUETA ADESIVA		
5380		1	BOOM-STICK LINK ⇨ ❑ 547	CONEXÃO COM HASTE MONO		
5400		1	BOOM-STICK LINK ⇨ ❑ 546	CONEXÃO COM HASTE MONO		

Pos.	Item	Quantity	Description	Designação	Serie	K
6000		1	OPERATOR'S PLATFORM ⇨ ❑ 38	POSTO DE COMANDO		
6001		1	WORK PLACE MOUNTING ⇨ ❑ 757	FIXAÇÃO LOCAL DE TRABALHO		
8700		1	OPERATOR'S CAB ⇨ ❑ 34	CABINE DE OPERADOR		
9900		1	SIGNS OPERATOR WORK PLACE ⇨ ❑ 44	PLACAS LOCAL DE TRAB.OPERA		

Pos.	Item	Quantity	Description	Designação	Serie	K
20		1	ELEKTRIC DRIVER'S CAB ⇨ ❑ 35			
40		1	OPERATOR'S CAB ⇨ ❑ 635	CABINE DE OPERADOR		
40		1	OPERATOR'S CAB [ZD22115] ⇨ ❑ 635	CABINE DE OPERADOR		
40	12574349	1	OPERATOR'S CAB ⇨ ❑ 636	CABINE DE OPERADOR		
41	11437868	1	ET-CABIN ⇨ ❑ 46	PEÇA REP.CABINE		
60		1	DRIVER'S CAB DOOR ⇨ ❑ 657	PORTA DA CABINE DO OPERA		
61	12855170	1	 ⇨ ❑ 661	PORTA - PEÇA DE REPOSIÇÃO		
80		1	DRIVER CAB FIXING PARTS ⇨ ❑ 662	FIXAÇÃO CABINA DO MOTORIST		
100		1	LABEL ⇨ ❑ 663	PLACAS DE CABINA		
140		1	ROOF WINDOW ⇨ ❑ 664	VIDRO DO TETO		
180		1	FRONT WINDOW ⇨ ❑ 665	VIDRO PARA-BRISA		
200		1	REAR WINDOW ⇨ ❑ 667	VIDRO TRASEIRO		
220		1	SIDE PANE LEFT BEHIND ⇨ ❑ 668	VIDRO LATERAL ATRÁS ESQUE		
240		1	GLASS PANE RIGHT ⇨ ❑ 669	VIDRO LATERAL DIREITO		
260		1	SLIDING WINDOW F.DOOR ⇨ ❑ 671	JANELA DE CORRER P/PORTA		
320		1	WINDSHIELD WIPER INSTALLATION ⇨ ❑ 672	LIMPADOR DE VIDROS MONTA		
400		1	EXTERIOR MIRROR CAB ⇨ ❑ 676	ESPELHO EXTERNO DA CABINE		
415		1	HANDLE ⇨ ❑ 680	CORRIMAO DIANTEIRO		
420		1	HANDLE BEHIND ⇨ ❑ 681	CORRIMÃO TRASEIRO		
440		1	TOP LONGITUDINAL HANDRAIL ⇨ ❑ 682	ALÇA EM CIMA LONGITUDINAL		
480		1	PROTECTIVE GRID UP ⇨ ❑ 683	GRADE DE PROTECAO SUPERIO		
520		1	PANE PROTECTION FRONT FOLDING FK3 ⇨ ❑ 684	GRADE PROT. DIANTEIRA DOBR		
720		1	SUN VISOR ⇨ ❑ 712	PARA-SOL		

Pos.	Item	Quantity	Description	Designação	Serie	K
10		1	HEAD LIGHT INSTALLATION LED ⇨ ❑ 677	FAROL MONTAGEM LED		
20		1	ADDIT.HEAD LIGHTS LED ⇨ ❑ 678	FAROL ADICIONAL DA CABINE		
30		1	ELECTRIC INSTALLATION ⇨ ❑ 679	INSTALACAO ELETRICA		
100		1	ELECTRIC ⇨ ❑ 688	INSTALAÇÃO ELÉTRICA		
110		1	DISPLAY ⇨ ❑ 696	DISPLAY		
120		1	KEYBOARD ⇨ ❑ 36	TECLADO		
230		1	SWITCH ⇨ ❑ 37	INTERRUPTOR		
410		1	RADIO SET ⇨ ❑ 708	INSTALACAO DE RADIO		
480		1	OPT.DATA CAPTURE-DATA TRANSFER ⇨ ❑ 710	JC LEVANTAMENTO DADOS-TRA		
490		1	ANTENNA ⇨ ❑ 711	ANTENA		

Pos.	Item	Quantity	Description	Designação	Serie	K
10		1	PME-KEYBOARD ⇨ ❑ 698	TECLADO PME		
20		1	CONTROL OPTION W/ PME-KEYBOARD ⇨ ❑ 699	OPÇÃO OPERAÇÃO C/TECLADO		
20		1	COVER ⇨ ❑ 697	TAMPA		
20		1	COVER ⇨ ❑ 697	TAMPA		

Pos.	Item	Quantity	Description	Designação	Serie	K
10		1	BLIND PLUG ⇨ ❑ 701	PLUGUE DE FECHAMENTO		
20		1	BLIND PLUG ⇨ ❑ 700	PLUGUE DE FECHAMENTO		
40		1	SWITCH INSTALLATION S497 ⇨ ❑ 702	INTERRUPTOR - INSTALAÇÃO		
50		1	ELECTRIC INSTALLATION ⇨ ❑ 706	INSTALACAO ELETRICA		
60		1	BLIND PLUG ⇨ ❑ 703	PLUGUE DE FECHAMENTO		
60		1	BLIND PLUG ⇨ ❑ 703	PLUGUE DE FECHAMENTO		
60		1	BLIND PLUG ⇨ ❑ 703	PLUGUE DE FECHAMENTO		
60		1	BLIND PLUG ⇨ ❑ 703	PLUGUE DE FECHAMENTO		
60		1	BLIND PLUG ⇨ ❑ 703	PLUGUE DE FECHAMENTO		
60		1	BLIND PLUG ⇨ ❑ 703	PLUGUE DE FECHAMENTO		
60		1	SWITCH INSTALLATION S42 ⇨ ❑ 704	INTERRUPTOR - INSTALAÇÃO		
110		1	BLIND PLUG ⇨ ❑ 705	PLUGUE DE FECHAMENTO		

Pos.	Item	Quantity	Description	Designação	Serie	K
12		1	OPERATOR'S PLATFORM ⇨ ❑ 713	POSTO DE COMANDO		
15		1	OPERATOR SEAT ⇨ ❑ 39	ASSENTO DO OPERADOR		
20		1	CONTROL CONSOLES ⇨ ❑ 40			
30		1	STEP PLATE ⇨ ❑ 41	PLACA DE ESTRIBO		
50		1	HEATER/AIR CONDITIONING ⇨ ❑ 42			
60		1	ELECTRIC CONTROL CAB ⇨ ❑ 43	ELÉTRICO DO POSTO DO MOT		
70		1	FLOOR MAT ⇨ ❑ 716	TAPETE		
80		1	MOUNTING PARTS CONTROL CAB ⇨ ❑ 714	PEÇAS MONT.- POSTO MOTORI		

Pos.	Item	Quantity	Description	Designação	Serie	K
30		1	OPERATOR SEAT ⇨ ❑ 717	ASSENTO DO OPERADOR		
50		1	ARM REST ⇨ ❑ 718	APOIO DE BRAÇO		

Pos.	Item	Quantity	Description	Designação	Serie	K
10		1	CONTROL CONSOLE LEFT ⇨ ❑ 725	CONSOLE DE COMANDO ESQUE		
20		1	CONTROL CONSOLE RIGHT ⇨ ❑ 729	CONSOLE DE COMANDO DIREIT		
30		1	MANIPULATOR LEFT ⇨ ❑ 264	APARELHO DE DIREÇÃO A MÃO		
40		1	MANIPULATOR RIGHT ⇨ ❑ 266	APARELHO DE DIREÇÃO A MÃO		
50		1	HANDLE LEFT ⇨ ❑ 734	PUNHO ESQUERDO		
60		1	HANDLE RIGHT ⇨ ❑ 736	PUNHO DIREITO		
80		1	COVER ⇨ ❑ 738	TAMPA		

Pos.	Item	Quantity	Description	Designação	Serie	K
10		1	STEP PLATE ⇨ ❑ 739	PLACA DE ESTRIBO		
60		1	ACCELERATOR PEDAL ⇨ ❑ 268	PEDAL DE MOVIMENTAÇÃO		
90		1	PEDAL LEFT ⇨ ❑ 740	PEDAL ESQUERDO		
100		1	PEDAL RIGHT ⇨ ❑ 741	PEDAL DIREITO		
140		1	FEET SUPPORT ⇨ ❑ 742	APOIO DE PÉ		

Pos.	Item	Quantity	Description	Designação	Serie	K
10		1	AIR CONDITION HOSES INSTALLAT. ⇨ ❑ 481	MAGUEIRAS DO AR-CONDICION		
30		1	HEATING HOSES INSTALLATION ⇨ ❑ 483	MANGUEIRAS DE AQUECIMENT		
60		1	HEATING AND AIR-CONDIT.SYSTEM ⇨ ❑ 743	SIST.CALEFAÇÃO E AR CONDIC		

Pos.	Item	Quantity	Description	Designação	Serie	K
10		1	ELECTRICS INSTALLATION ⇨ ❑ 747	ELÉTRICA MONTAGEM		
60		1	ELECTRIC INSTALLATION ⇨ ❑ 754	INSTALACAO ELETRICA		
100		1	ELECTRONIC MODULE ⇨ ❑ 755	MÓDULO ELETRÔNICO		
180		1	BLIND PLUG ⇨ ❑ 756	PLUGUE DE FECHAMENTO		
180		1	BLIND PLUG ⇨ ❑ 756	PLUGUE DE FECHAMENTO		
600		1	MEMORY CARD CPL ⇨ ❑ 758	CARTÃO PARA SALVAR EMBREA		
600		1	SOFTWARE MASTER PME1 CPL SERIE	SOFT.MAS.-PROD.MANA.ELÉT 1		

Pos.	Item	Quantity	Description	Designação	Serie	K
50		1	SIGNS OPERATOR WORK PLACE ⇨ ❑ 759	PLACAS LOCAL DE TRAB.OPERA		
100		1	LABEL ⇨ ❑ 663	PLACAS DE CABINA		
250		1	ANCHORAGE POINTS ⇨ ❑ 761	PONTOS DE ANCORAMENTO		
825		1	MOUNT.CONTROLS ADHESIVE LABEL ⇨ ❑ 762	PLACA DE OPERAÇÃO MONTA		
826		1	MOUNT.CONTROLS ADHESIVE LABEL ⇨ ❑ 763	PLACA DE OPERAÇÃO MONTA		
827		1	MOUNT.CONTROLS ADHESIVE LABEL ⇨ ❑ 764	PLACA DE OPERAÇÃO MONTA		

Pos.	Item	Quantity	Description	Designação	Serie	K
50		1	SERVICE MATERIAL ⇨ ❑ 50	MATERIAL DE SERVIÇO		
100		1	LUBRICATION UNDERCARRIAGE ⇨ ❑ 52	LUBRIFICANTES CARRO INFER		
150		1	FUELS A.LUBRICANT.F.UPPERCARR. ⇨ ❑ 47			
200		1	FILLING W/ OIL ⇨ ❑ 48	ABASTECIMENTO COM ÓLEO		

Pos.	Item	Quantity	Description	Designação	Serie	K
10		1	OPERATOR'S CAB [ZD22115] ⇨ ❑ 635	CABINE DE OPERADOR		
20		1	ROOF WINDOW ⇨ ❑ 664	VIDRO DO TETO		
30		1	FRONT WINDOW ⇨ ❑ 665	VIDRO PARA-BRISA		
40		1	REAR WINDOW ⇨ ❑ 667	VIDRO TRASEIRO		
50		1	SIDE PANE LEFT BEHIND ⇨ ❑ 668	VIDRO LATERAL ATRÁS ESQUE		
60		1	GLASS PANE RIGHT ⇨ ❑ 669	VIDRO LATERAL DIREITO		
100		1	ELECTRIC ⇨ ❑ 688	INSTALAÇÃO ELÉTRICA		
9999	9647399	1	NOT INCLUDED	NÃO CONTIDO		

Pos.	Item	Quantity	Description	Designação	Serie	K
501	11730409	68l	DIESEL ENGINE ⇨ ❑ 53	MOTOR DIESEL		
560	11730412	88l	WATER COOLER ⇨ ❑ 54	RADIADOR DE ÁGUA		
700	11730413	19.6l	SWING GEAR ⇨ ❑ 55	REDUTOR DE GIRO		
1400	11730414	18kg	CENTRAL LUBRICATING SYSTEM ⇨ ❑ 56	LUBRIFICAÇÃO CENTRALIZADA		
1450	11730415	1kg	GENERAL POINT OF LUBRICATION ⇨ ❑ 57	PONTOS GERAIS DE LUBRIFICA		
7300	11730417	10l	PUMP DISTRIBUTION GEAR ⇨ ❑ 58	REDUTOR DISTRIBUICAO BOMB		

Pos.	Item	Quantity	Description	Designação	Serie	K
10	10356800	950l	HYDRAULIC OIL LIEBHERR HYDRAULIC B ⇨ ❑ 61	ÓLEO HIDRÁULICO		

Pos.	Item	Quantity	Description	Designação	Serie	K
100		1	UNDERCARRIAGE ⇨ ❑ 9	CARRO INFERIOR		
200		1	UPPERCARRIAGE ⇨ ❑ 18	CARRO SUPERIOR		
500		1	BOOM,JIB ⇨ ❑ 31	LANÇA		
510		1	STICK ⇨ ❑ 32	BRAÇO		
600		1	OPERATOR WORK PLACE ⇨ ❑ 33	LOCAL DE TRABALHO DE OPE		
700		1	SERVICE MATERIAL ⇨ ❑ 45	MATERIAL DE SERVIÇO		

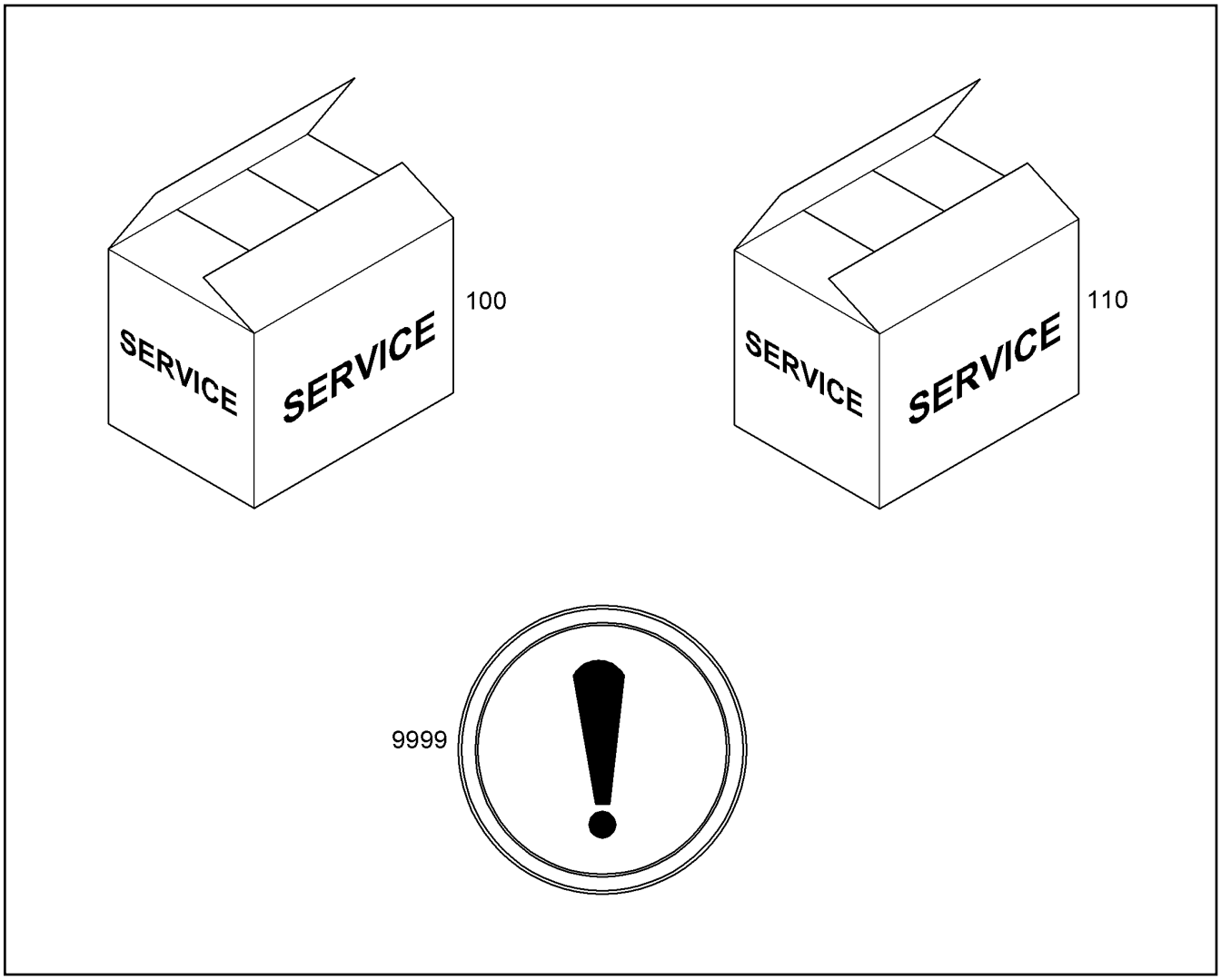

Pos.	Item	Quantity	Description	Designação	Serie	K
100		1	SERVICE KITS 0-2000h ⇨ ❑ 72	KIT DE MANUTENÇÃO		
110	10359830	1	SERVICE KIT FUEL FILTER ⇨ ❑ 137	KIT DE FILTRO DE COMBUSTÍVE		
9999		1	PERSONNEL PROTECTION GUARD ⇨ ❑ 77			

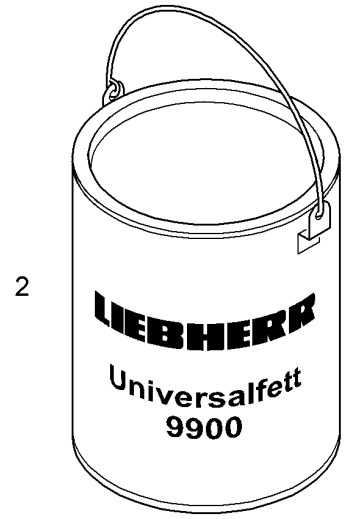

Pos.	Item	Quantity	Description	Designação	Serie	K
2		1kg	UNIVERSAL GREASE LIEBHERR ⇨ ❑ 63	GRAXA UNIVERSAL		

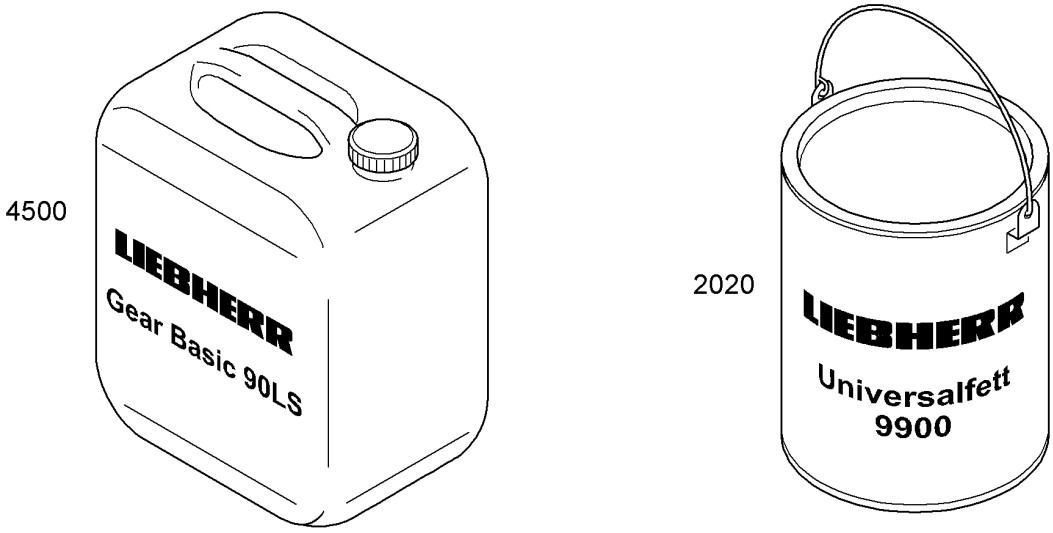

Pos.	Item	Quantity	Description	Designação	Serie	K
2020		2kg	GREASE TENSIONER ⇨ ❑ 51	TENSIONADOR DE GRAXA		
4500		24l	TRAVEL GEARBOX ⇨ ❑ 59	REDUTOR DE TRANSLAÇÃO		

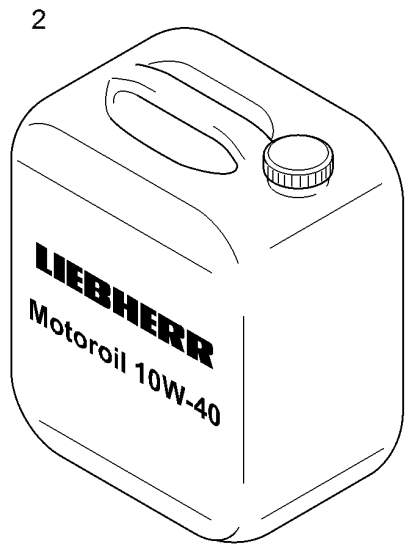

Pos.	Item	Quantity	Description	Designação	Serie	K
2		1l	ENGINE OIL LIEBHERR/10W-40/OELDEFINIT ⇨ ❑ 60	OLEO DE MOTOR		



2



3

Pos.	Item	Quantity	Description	Designação	Serie	K
2		1l	ANTICORROSION ANTIFREEZER DEFINITIO ⇨ ❑ 65	LIQUIDO DE ARREFECIMENTO		
3		1l	ANTICORROSION ANTIFREEZER DEFINITIO ⇨ ❑ 64	LIQUIDO DE ARREFECIMENTO		



Pos.	Item	Quantity	Description	Designação	Serie	K
2		1l	AXLE AND GEAR-OIL LIEBHERR GEAR BASI ⇨ ❑ 62	OLEO PARA CAMBIO E EIXOS		

2



Pos.	Item	Quantity	Description	Designação	Serie	K
2		1kg	UNIVERSAL GREASE LIEBHERR ⇨ ❑ 63	GRAXA UNIVERSAL		

2



Pos.	Item	Quantity	Description	Designação	Serie	K
2		1kg	UNIVERSAL GREASE LIEBHERR ⇨ ❑ 63	GRAXA UNIVERSAL		



Pos.	Item	Quantity	Description	Designação	Serie	K
2		1l	AXLE AND GEAR-OIL LIEBHERR GEAR BASI ⇨ ❑ 62	OLEO PARA CAMBIO E EIXOS		

10



Pos.	Item	Quantity	Description	Designação	Serie	K
10		1l	AXLE AND GEAR-OIL LIEBHERR GEAR BASI ⇨ ❑ 62	OLEO PARA CAMBIO E EIXOS		

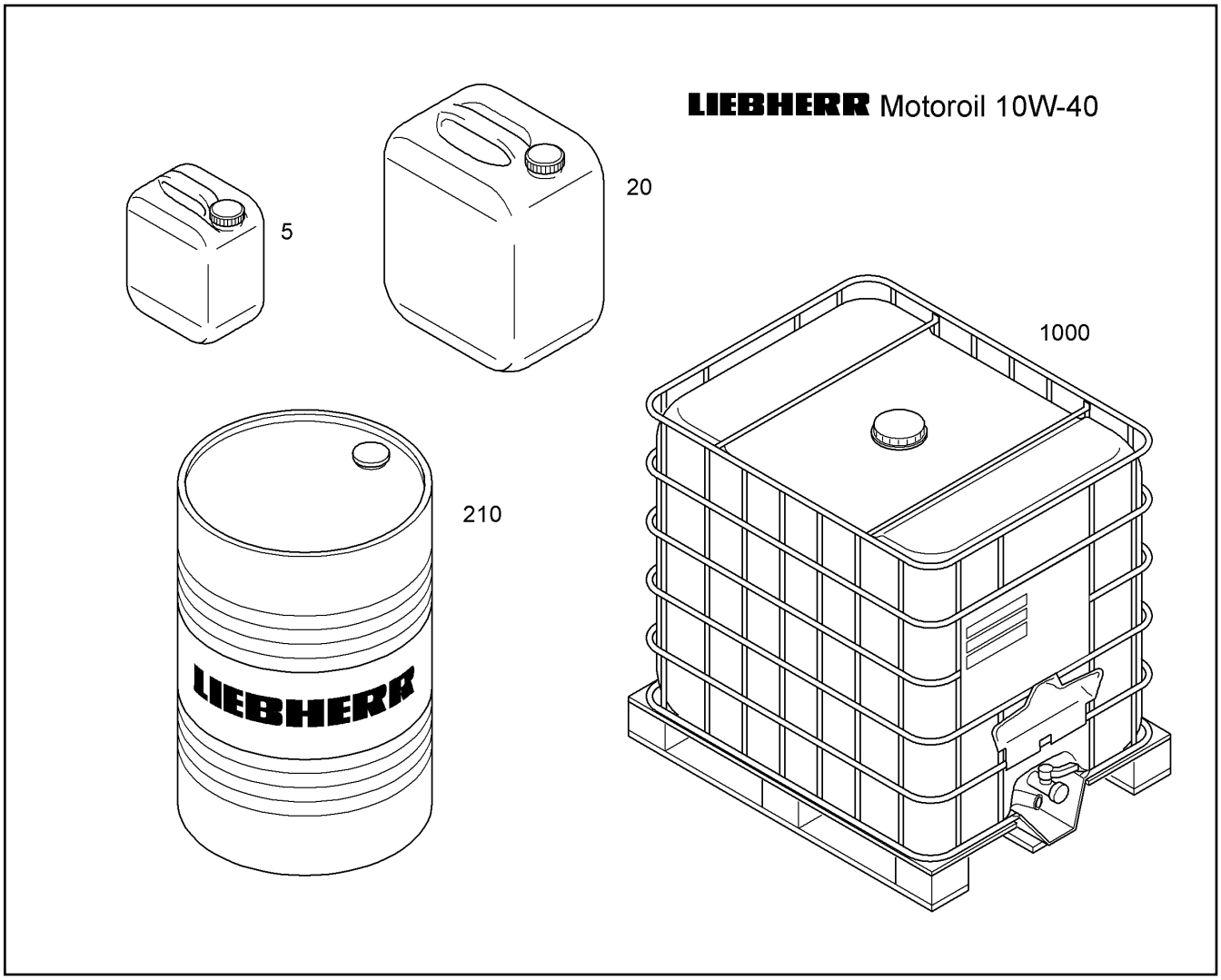

Pos.	Item	Quantity	Description	Designação	Serie	K
5	10290506	1	ENGINE OIL LIEBHERR/10W-40/5L	OLEO DE MOTOR		
20	10330239	1	ENGINE OIL LIEBHERR/10W-40/20L	OLEO DE MOTOR		
210	10330246	1	ENGINE OIL LIEBHERR/10W-40/210L	OLEO DE MOTOR		
1000	10286279	1	ENGINE OIL LIEBHERR/10W-40/1000L	OLEO DE MOTOR		

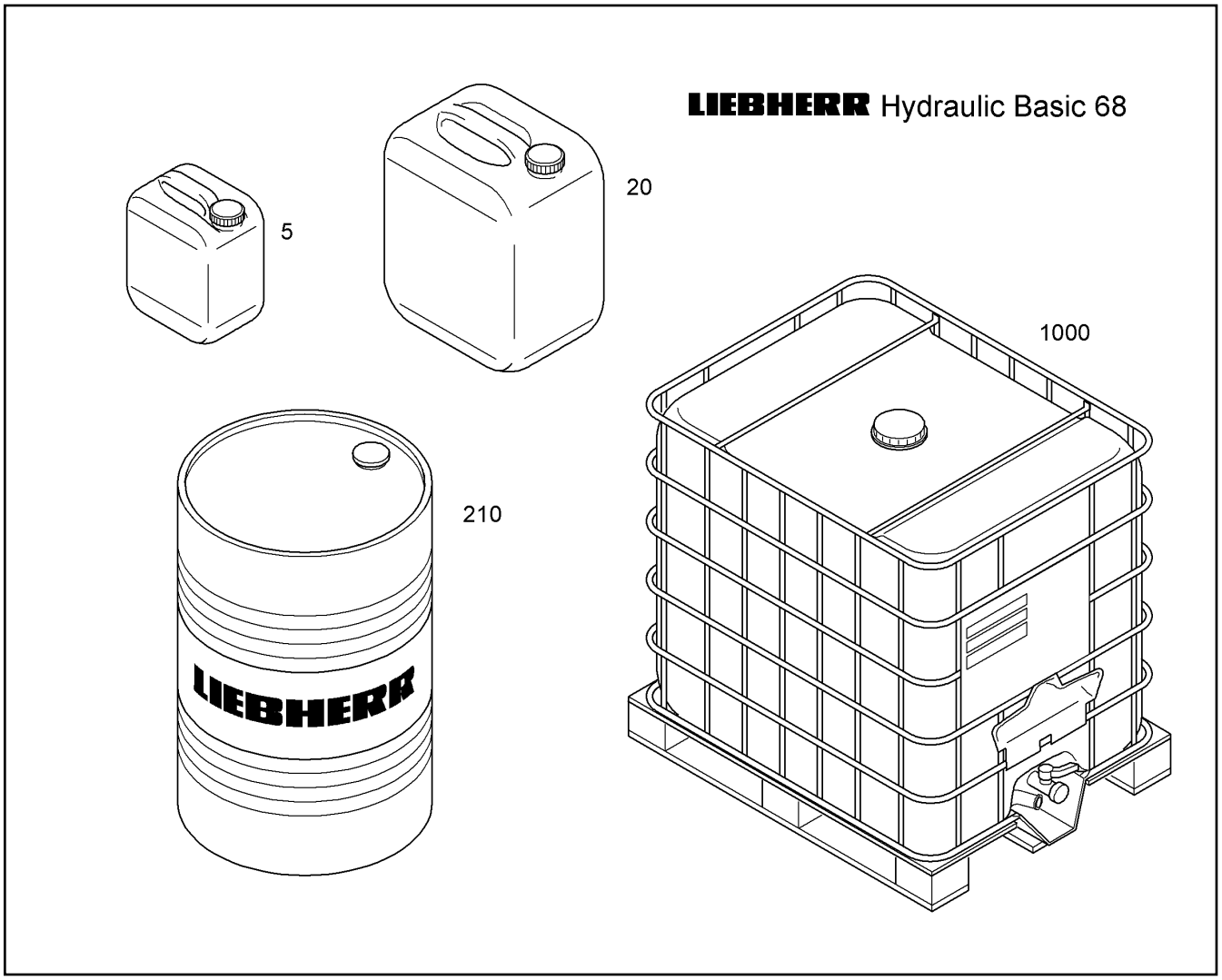

Pos.	Item	Quantity	Description	Designação	Serie	K
5	10330255	1	HYDRAULIC OIL LIEBHERR/ISO VG 68/5L	ÓLEO HIDRÁULICO		
20	10330258	1	HYDRAULIC OIL LIEBHERR/ISO VG 68/20L	ÓLEO HIDRÁULICO		
210	10330259	1	HYDRAULIC OIL LIEBHERR/ISO VG 68/210L	ÓLEO HIDRÁULICO		
1000	10330260	1	HYDRAULIC OIL LIEBHERR/ISO VG 68/1000	ÓLEO HIDRÁULICO		

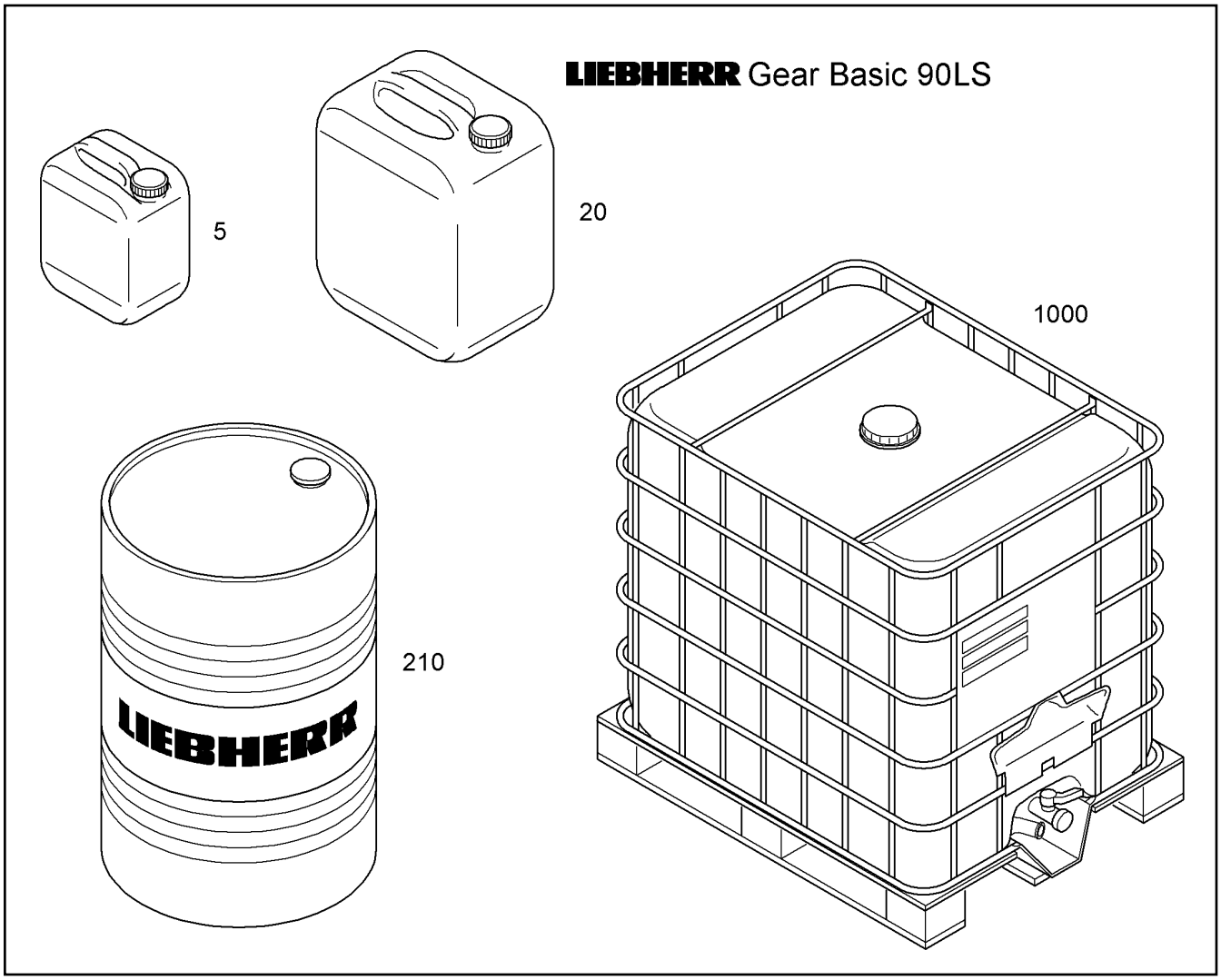

Pos.	Item	Quantity	Description	Designação	Serie	K
5	10330295	1	AXLE AND GEAR-OIL LIEBHERR GEAR BASI	OLEO PARA CAMBIO E EIXOS		
20	10330296	1	AXLE AND GEAR-OIL LIEBHERR GEAR BASI	OLEO PARA CAMBIO E EIXOS		
210	10285702	1	AXLE AND GEAR-OIL LIEBHERR GEAR BASI	OLEO PARA CAMBIO E EIXOS		
1000	10286280	1	AXLE AND GEAR-OIL LIEBHERR GEAR BASI	OLEO PARA CAMBIO E EIXOS		

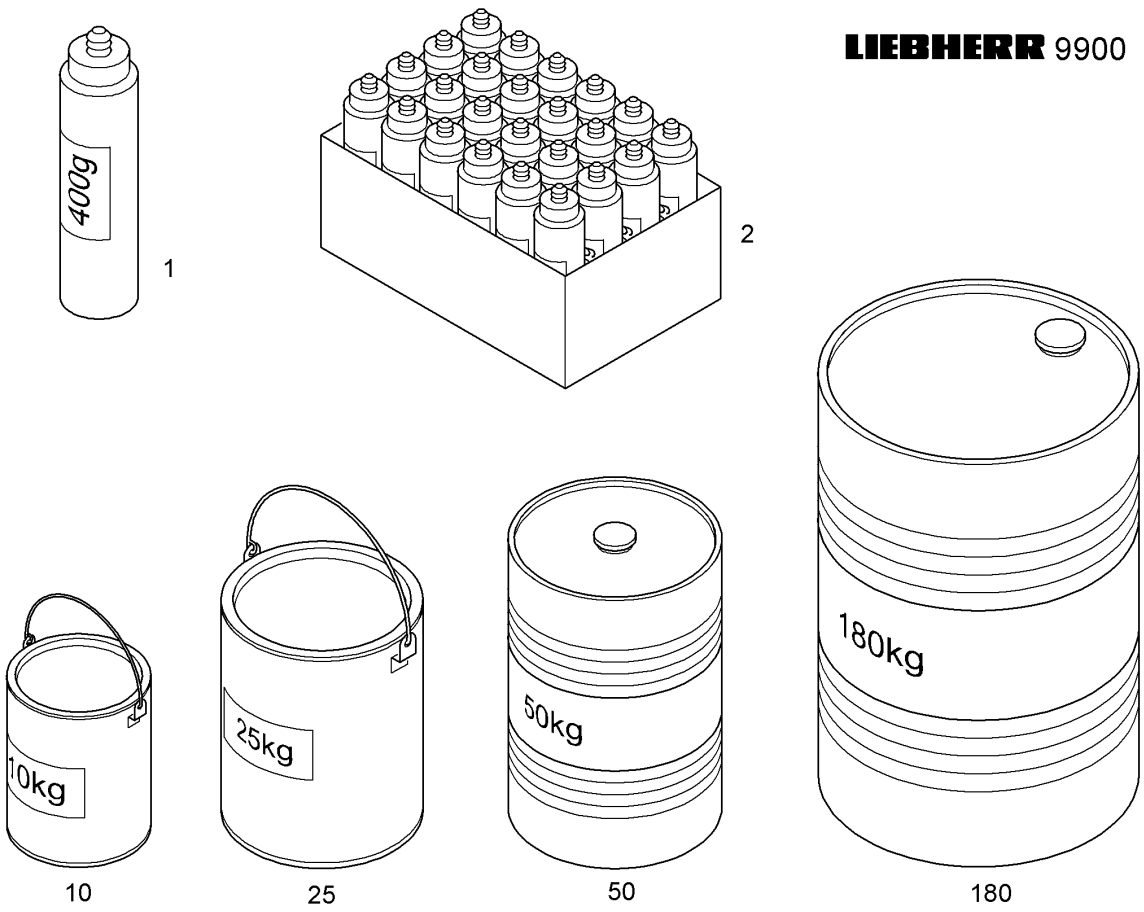

Pos.	Item	Quantity	Description	Designação	Serie	K
1	10296816	1	UNIVERSAL GREASE LIEBHERR/0,4kg	GRAXA UNIVERSAL		
2	10296815	1	UNIVERSAL GREASE LIEBHERR/24X0,4kg	GRAXA UNIVERSAL		
10	10296813	1	UNIVERSAL GREASE LIEBHERR/10kg	GRAXA UNIVERSAL		
25	10296812	1	UNIVERSAL GREASE LIEBHERR/25kg	GRAXA UNIVERSAL		
50	10296811	1	UNIVERSAL GREASE LIEBHERR/50kg	GRAXA UNIVERSAL		
180	10296810	1	UNIVERSAL GREASE LIEBHERR/180kg	GRAXA UNIVERSAL		

LIEBHERR Antifreeze OS Concentrate

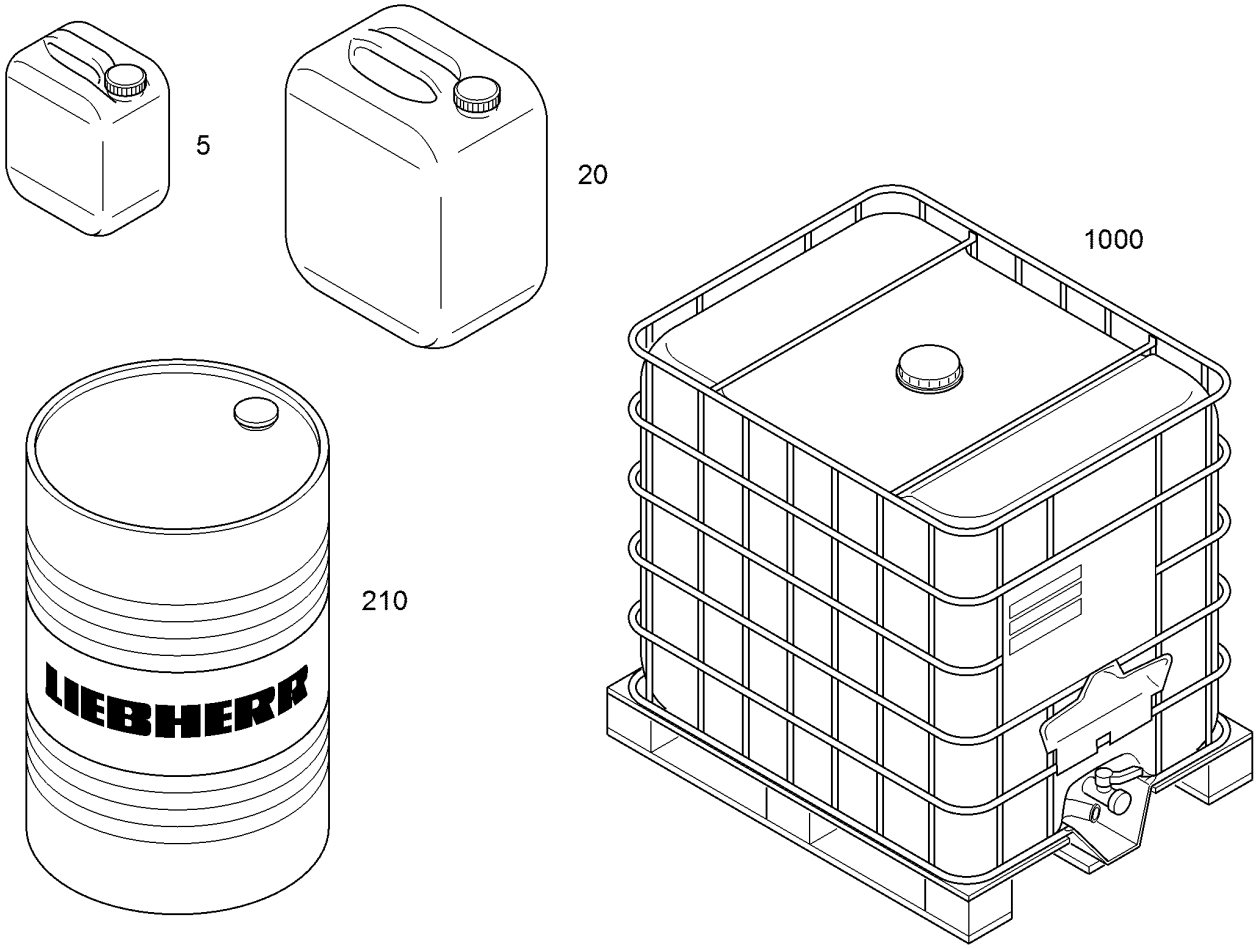

Pos.	Item	Quantity	Description	Designação	Serie	K
5	11657384	1	ANTICORROSION ANTIFREEZER	LIQUIDO DE ARREFECIMENTO		
20	11657385	1	ANTICORROSION ANTIFREEZER 20L KANIS	LIQUIDO DE ARREFECIMENTO		
210	11657386	1	ANTICORROSION ANTIFREEZER	LIQUIDO DE ARREFECIMENTO		
1000	11657387	1	ANTICORROSION ANTIFREEZER 1000L CO	LIQUIDO DE ARREFECIMENTO		

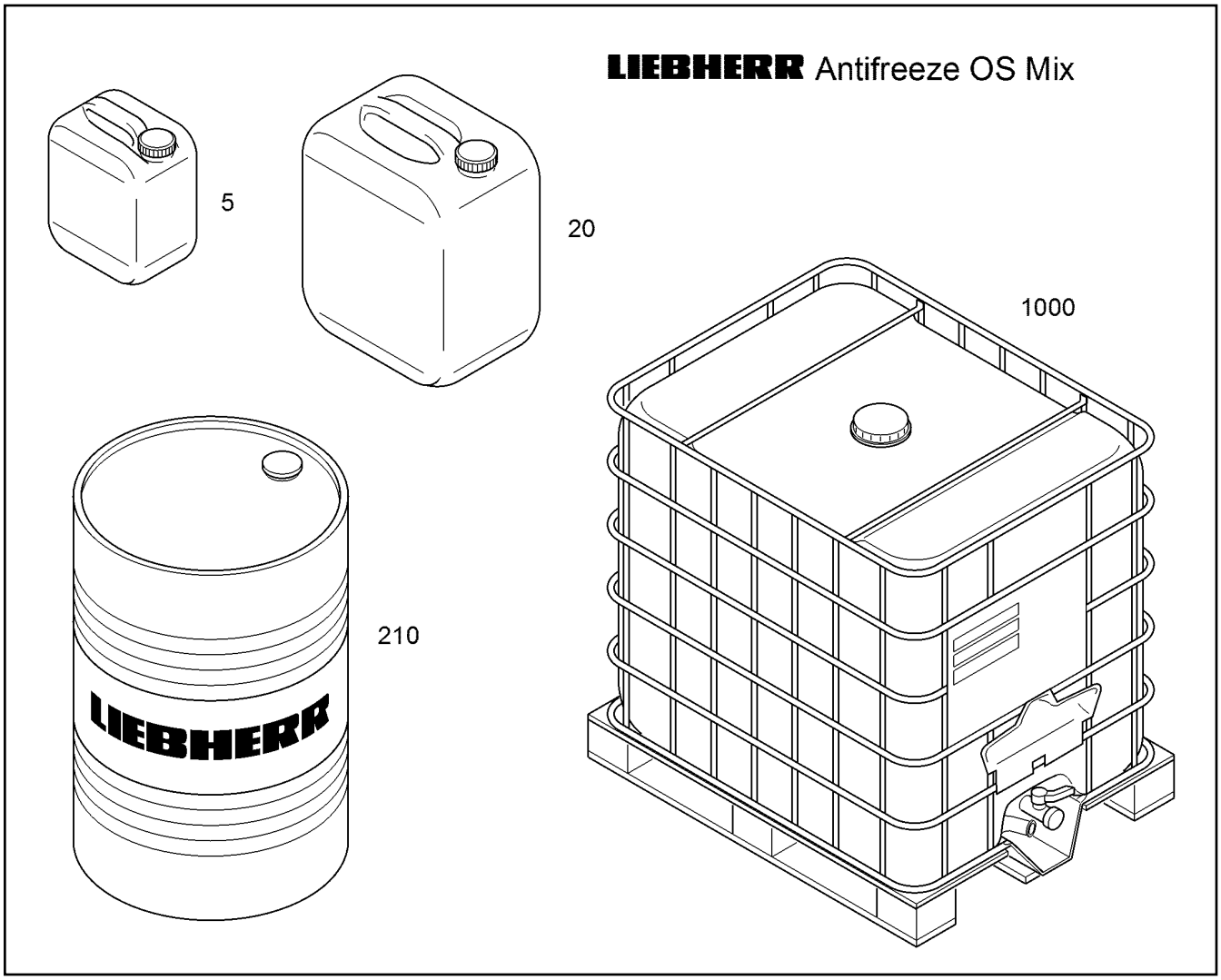

Pos.	Item	Quantity	Description	Designação	Serie	K
5	11657389	1	ANTICORROSION ANTIFREEZER	LIQUIDO DE ARREFECIMENTO		
20	11657390	1	ANTICORROSION ANTIFREEZER	LIQUIDO DE ARREFECIMENTO		
210	11657391	1	ANTICORROSION ANTIFREEZER 210L FAS	LIQUIDO DE ARREFECIMENTO		
1000	11657392	1	ANTICORROSION ANTIFREEZER	LIQUIDO DE ARREFECIMENTO		



10

Pos.	Item	Quantity	Description	Designação	Serie	K
10	8610025	1	LUBRICANT	LUBRIFICANTE		

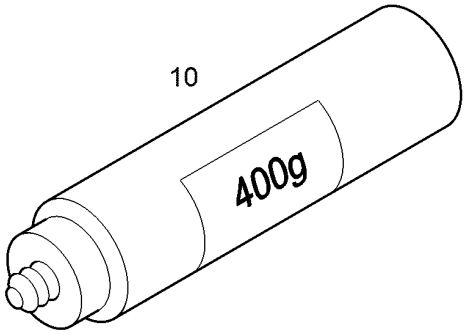

Pos.	Item	Quantity	Description	Designação	Serie	K
10	11841450	1	UNIVERSAL GREASE FUCHS LUBRITECH/0,	GRAXA UNIVERSAL		

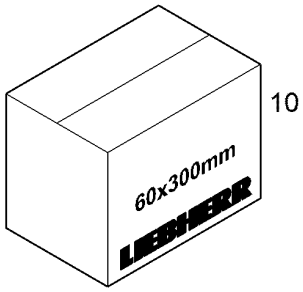

Pos.	Item	Quantity	Description	Designação	Serie	K
10	10215888	1	PACKING CORD	CORDÃO DE VEDAÇÃO		

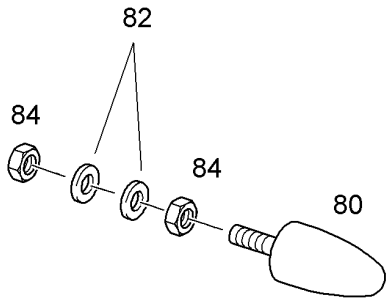

Pos.	Item	Quantity	Description	Designação	Serie	K
80		2	RUBBER BUFFER	AMORTECEDOR DE BORRACHA		1
82		4	WASHER 10 300HV	ARRUELA		
84		4	HEX NUT M10	PORCA SEXTAVADA		

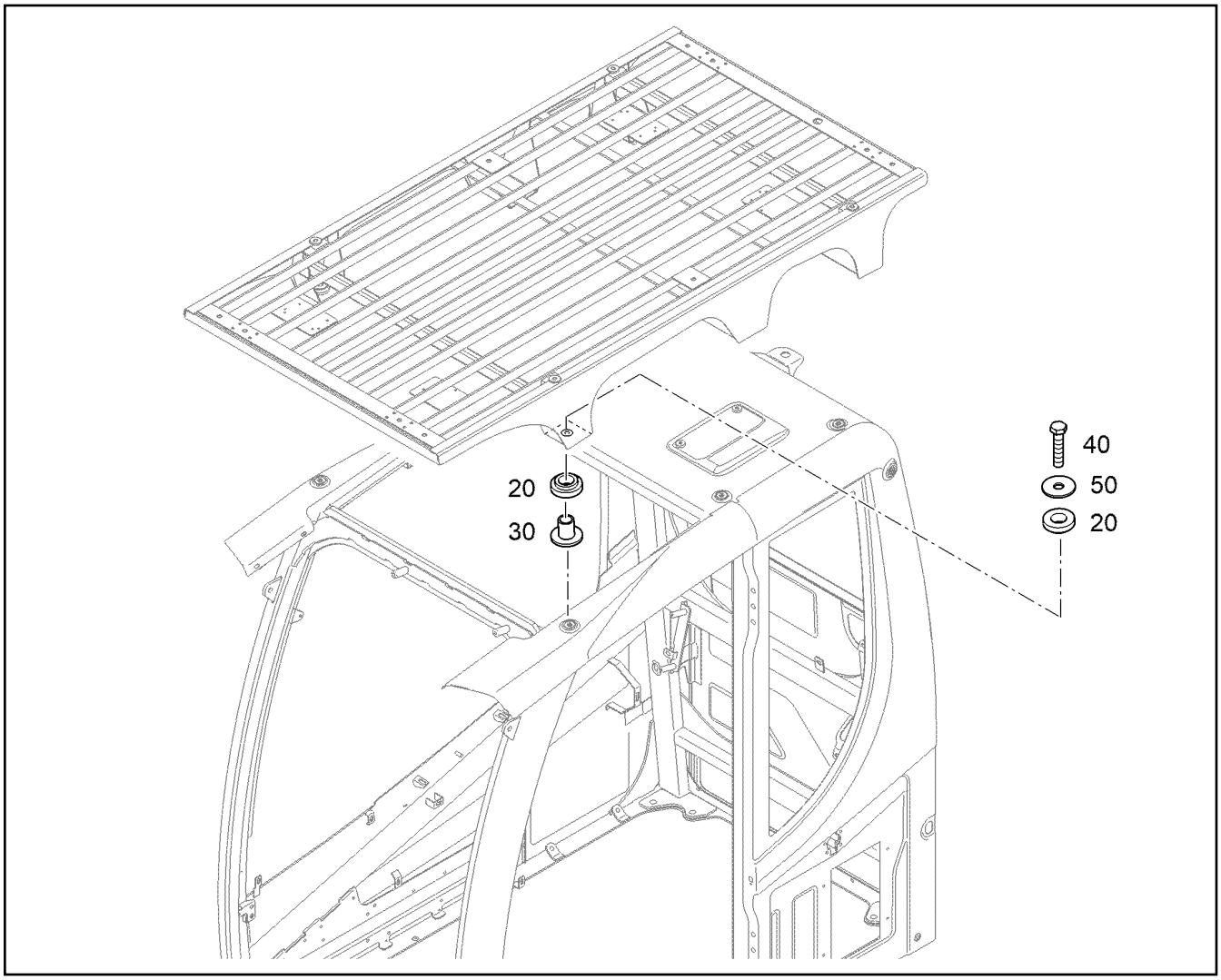

Pos.	Item	Quantity	Description	Designação	Serie	K
20		12	RUBBER DISC	ARRUELA DE BORRACHA		
30		6	BUSHING	BUCHA		1
40		6	HEX SCREW ISO 4017 M12X55 10.9 FLZN	PARAFUSO SEXTAVADO		
50		6	WASHER	ARRUELA		

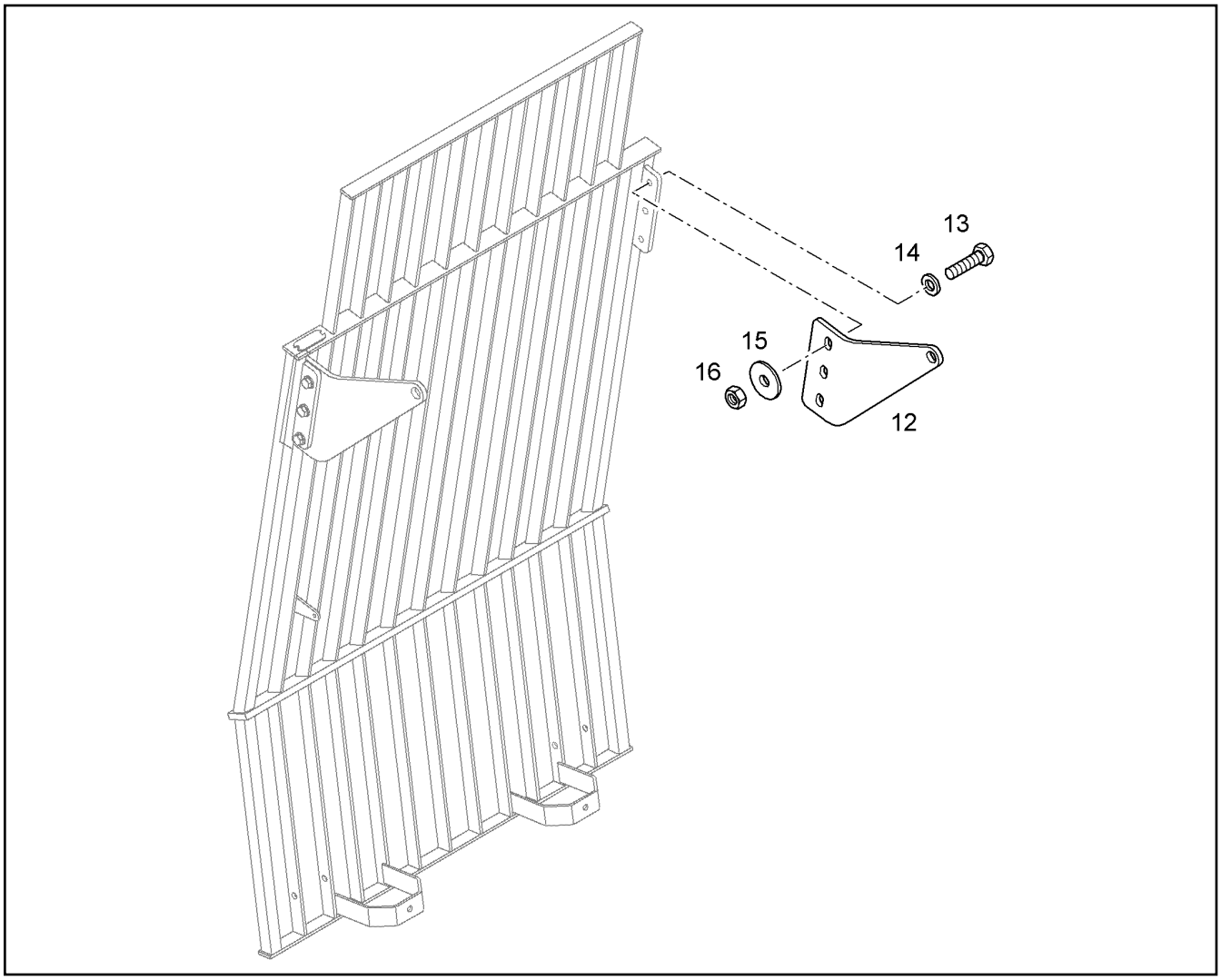

Pos.	Item	Quantity	Description	Designação	Serie	K
12		1	HOLDER	SUPORTE		
13		3	HEX SCREW ISO 4017 M12X45 10.9 FLZN	PARAFUSO SEXTAVADO		
14		3	WASHER 12 300HV	ARRUELA		
15		3	WASHER 12 300HV	ARRUELA		
16		3	HEX NUT M12	PORCA SEXTAVADA		

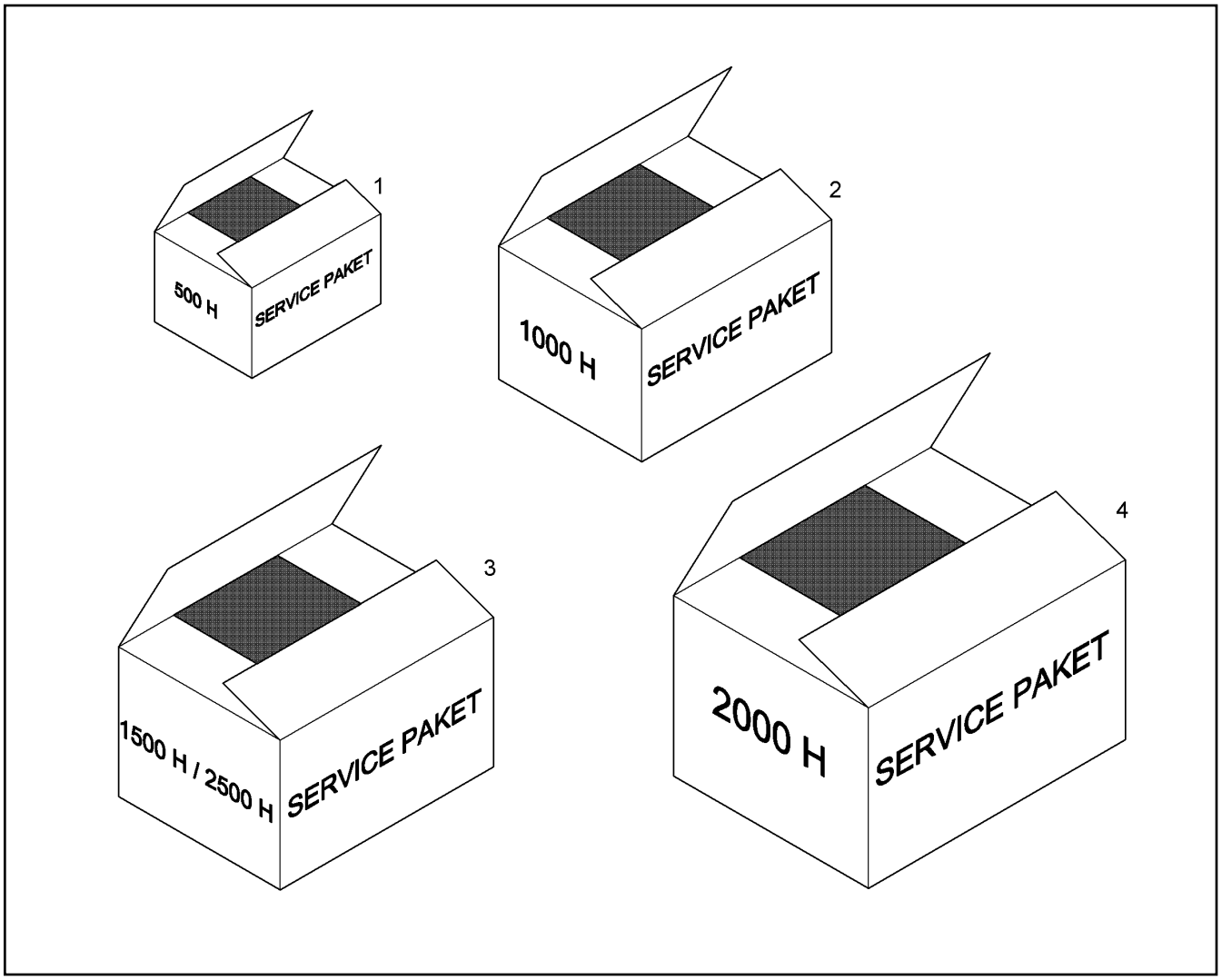

Pos.	Item	Quantity	Description	Designação	Serie	K
1	94031932	1	SERVICE KIT 500h ⇨ ❑ 73	KIT DE MANUTENÇÃO		
2	94031933	1	SERVICE KIT 1000h ⇨ ❑ 74	KIT DE MANUTENÇÃO		
3	94031934	1	SERVICE KITS 1500/2500h ⇨ ❑ 75	KIT DE MANUTENÇÃO		
4	94031935	1	SERVICE KIT 2000h ⇨ ❑ 76	KIT DE MANUTENÇÃO		

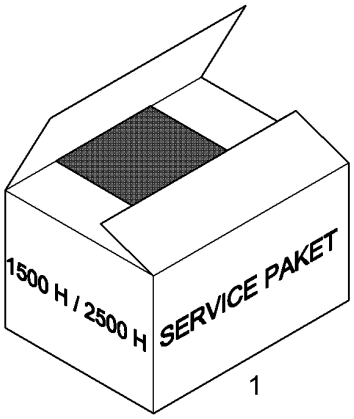

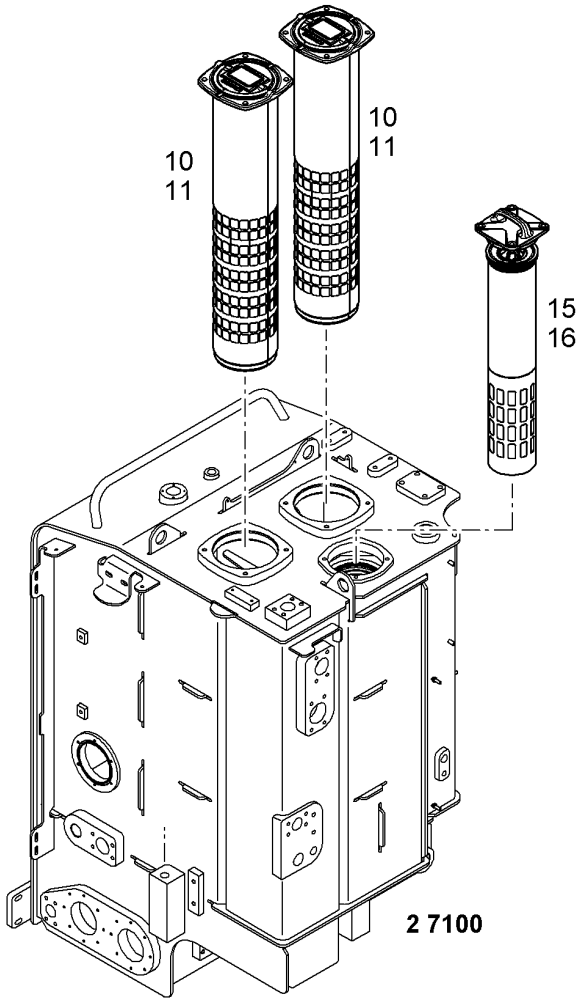

Pos.	Item	Quantity	Description	Designação	Serie	K
1	94031934	1	SERVICE KITS 1500/2500h ⇨ ❑ 75	KIT DE MANUTENÇÃO		
10	11065676	2	FIBRE GLASS FILTER INSERT 15/5µm	FILTRO DE FIBRA DE VIDRO		
11	10218953	2	O-RING 183,52X5,33	ANEL-O		
15	10801285	1	FIBRE GLASS FILTER INSERT 25µm	FILTRO DE FIBRA DE VIDRO		
16	7369266	1	O-RING 142X7	ANEL-O		

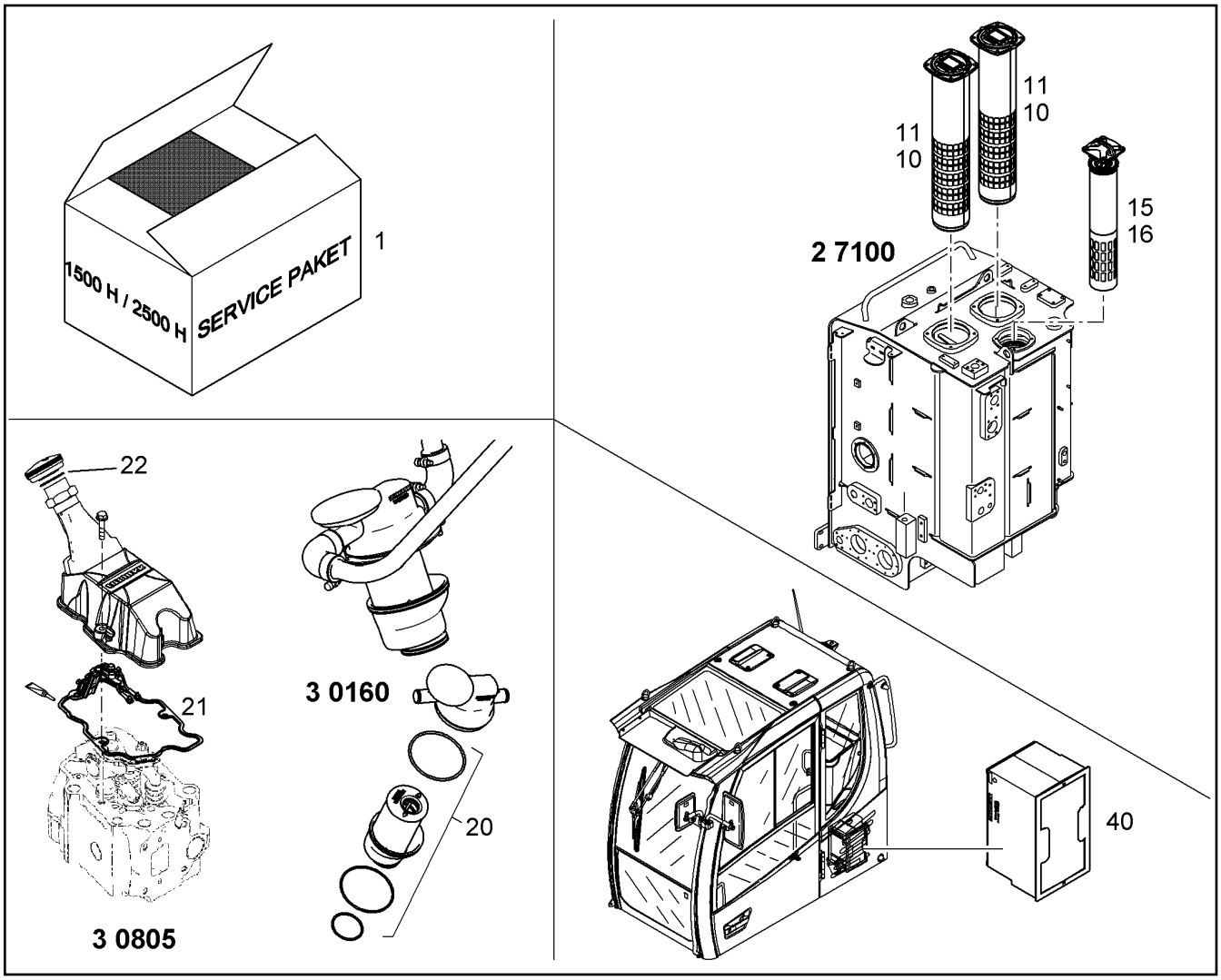

Pos.	Item	Quantity	Description	Designação	Serie	K
1	94031934	1	SERVICE KITS 1500/2500h ⇨ ❑ 75	KIT DE MANUTENÇÃO		
10	11065676	2	FIBRE GLASS FILTER INSERT 15/5µm	FILTRO DE FIBRA DE VIDRO		
11	10218953	2	O-RING 183,52X5,33	ANEL-O		
15	10801285	1	FIBRE GLASS FILTER INSERT 25µm	FILTRO DE FIBRA DE VIDRO		
16	7369266	1	O-RING 142X7	ANEL-O		
20	10123751	2	FILTER INSERT 4µm	ELEMENTO FILTRANTE		
21	9079885	8	SEAL 1,5 -40°C BIS +150°C	VEDAÇÃO		
22	9144762	1	SEAL	VEDAÇÃO		
40	10816500	1	FILTER CASSETTE	FILTRO		

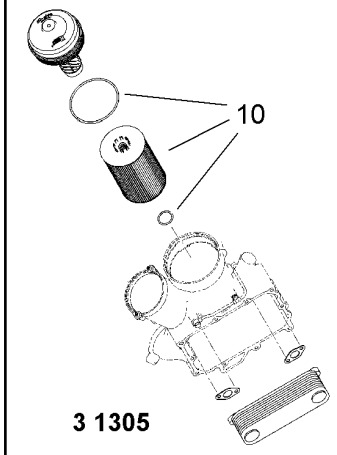

3 1305

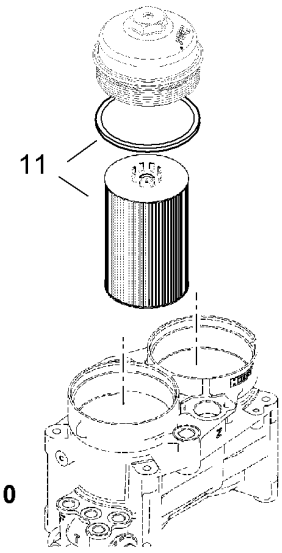

3 2010

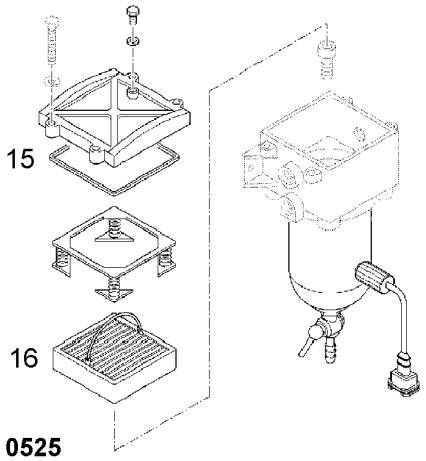

2 0525

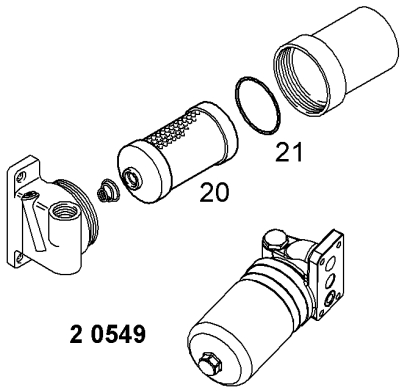

2 0549

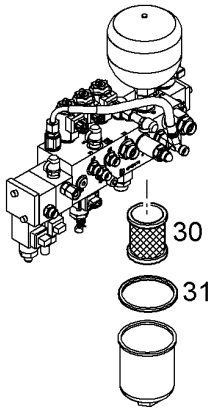

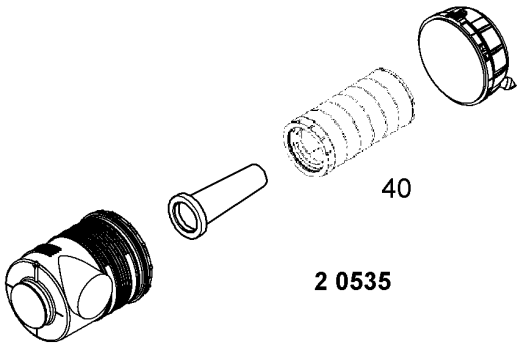

2 0535

Pos.	Item	Quantity	Description	Designação	Serie	K
10	10044373	2	OIL FILTER INSERT 17µm	CARTUCHO DE FILTRO DE OLE		
11	10289138	2	FUEL FILTER INSERT PRE-ASS. 3-5µm	FILTRO DE COMBUSTÍVEL		
15	10294171	1	COVER SEAL	JUNTA DE VEDAÇÃO DA TAMPA		
16	553183708	1	FILTER INSERT 30µm	ELEMENTO FILTRANTE		
20	10220705	1	FILTER ELEMENT	ELEMENTO FILTRANTE		
21	10220707	1	O-RING 78,97X3,53	ANEL-O		
30	11342118	1	FILTER ELEMENT 16µm	ELEMENTO FILTRANTE		
31	7264028	1	O-RING	ANEL-O		
40	10217169	2	AIR FILTER CARTRIDGE	CARTUCHO DE FILTRO DE AR		

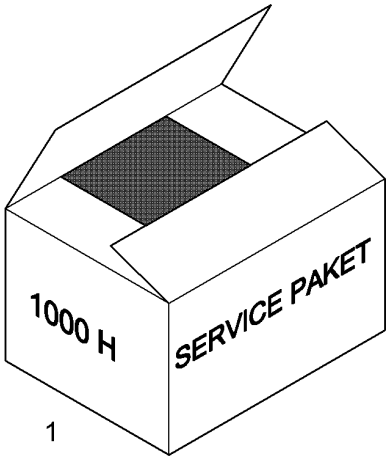

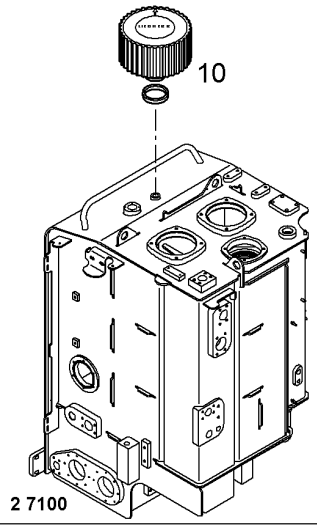

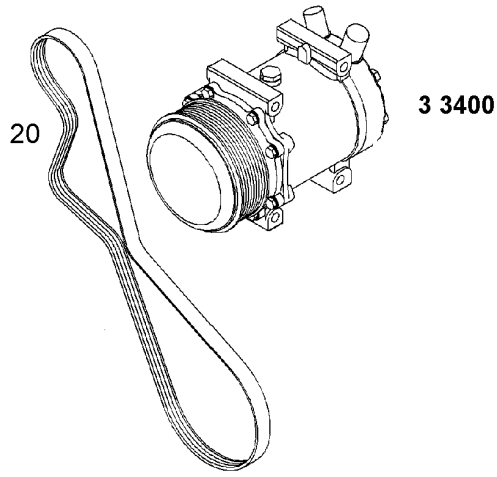

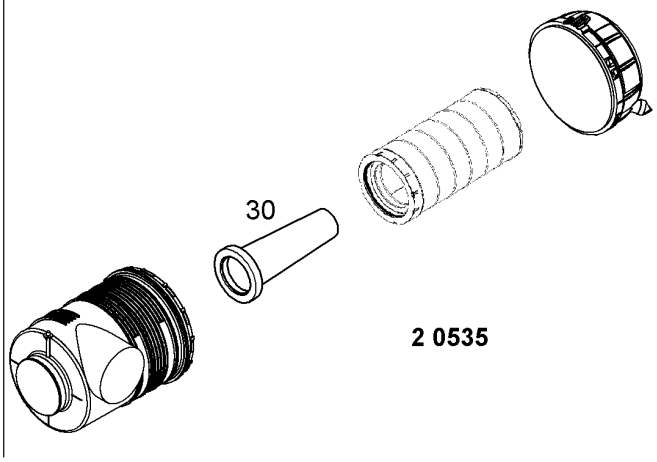

Pos.	Item	Quantity	Description	Designação	Serie	K
1	94031933	1	SERVICE KIT 1000h ⇨ ❑ 74	KIT DE MANUTENÇÃO		
10	10222393	1	AERATION FILTER 2µm ⇨ ❑ 329	FILTRO DE RESPIRO		
20	4981124	1	V-RIPPED BELT DIN 7867 8XPK 1890	CORREIA DENTADA EM V		
30	10217168	2	SAFETY CARTRIDGE	ELEMENTO FILTRANTE		

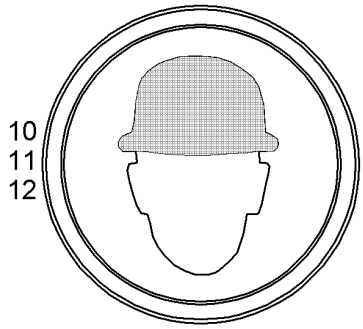

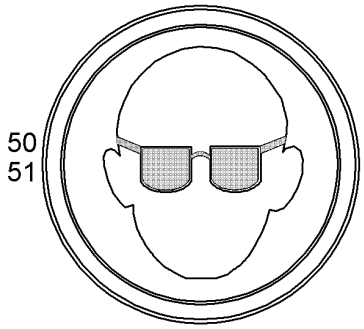

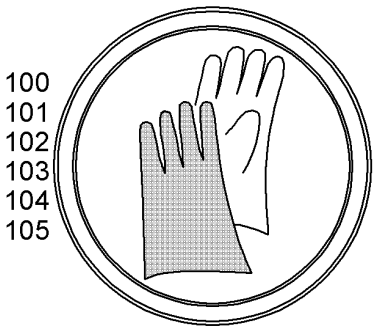

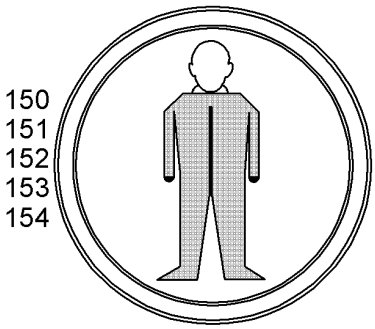

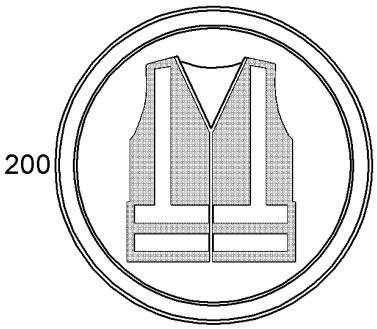

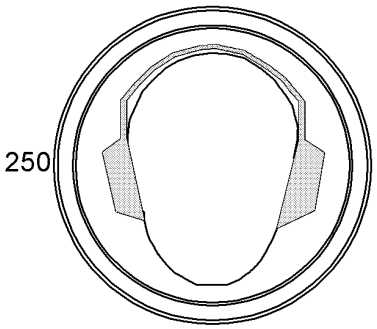

Pos.	Item	Quantity	Description	Designação	Serie	K
10	872320001	1	SAFETY HELMET GELB GELB	CAPACETE DE PROTEÇÃO		
11	11697599	1	SAFETY HELMET	CAPACETE DE PROTEÇÃO		
12	10467505	1	HAT ANTI-CHOC	BONÉ		
50	10331621	1	SUNGLASSES	OCULOS DE SOL		
51	11699595	1	SAFETY GOGGLES	ÓCULOS DE SEGURANÇA		
100	11823201	1Pair	GLOVES	LUVAS		
101	10011667	1	GLOVE Gr.9 GRAU GRAU	LUVA		
102	10011668	1	GLOVE Gr.10 GRAU GRAU	LUVA		
103	13126428	1Pair	GLOVE Gr. 9	LUVA		
104	13126429	1Pair	GLOVE Gr. 10	LUVA		
105	13126430	1Pair	GLOVE Gr. 11	LUVA		
150	10663735	1	LH-OVERALL HERREN GRAU Gr.44/46-S O	MACACÃO DO MONTADOR-LH		
151	10663736	1	LH-OVERALL HERREN GRAU Gr.48/50-M O	MACACÃO DO MONTADOR-LH		
152	10663737	1	LH-OVERALL HERREN GRAU Gr.52/54-L O	MACACÃO DO MONTADOR-LH		
153	10663738	1	LH-OVERALL HERREN GRAU Gr.56/58-XL	MACACÃO DO MONTADOR-LH		
154	10663739	1	LH-OVERALL HERREN GRAU Gr.60/62-XXL	MACACÃO DO MONTADOR-LH		
200	10165978	1	SAFETY JACKET GELB Gr.XL	COLETE DE ADVERTÊNCIA		
250	11485374	1	EAR PROTECTION	PROTETOR AURICULAR		

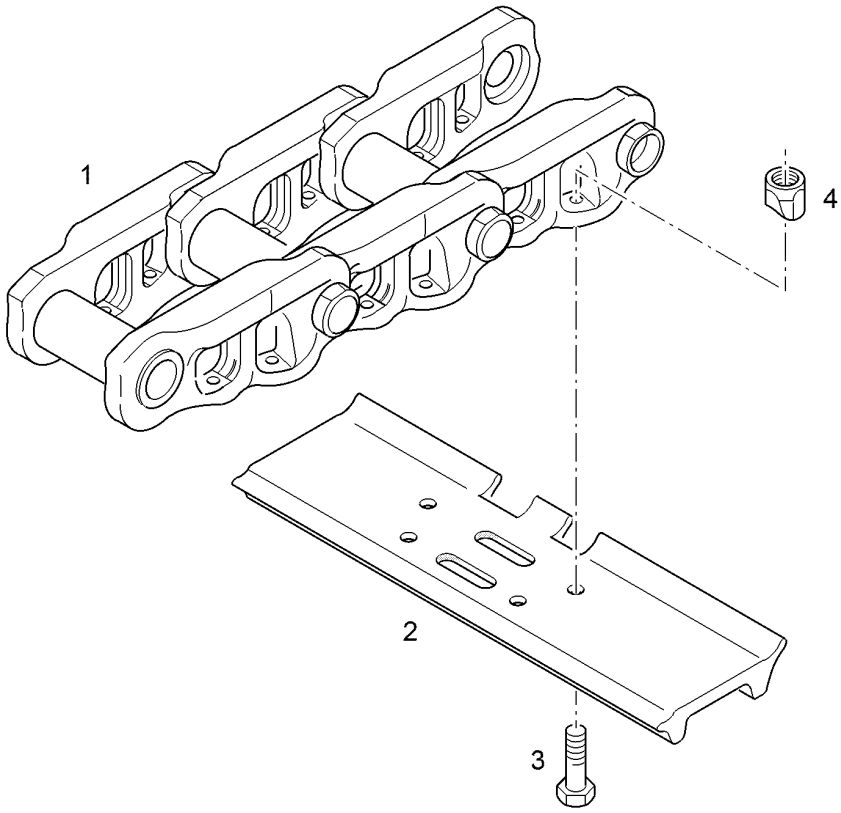

Pos.	Item	Quantity	Description	Designação	Serie	K
1	5618869	1	NAKED CRAWLER CHAIN ⇨ ❑ 85	CORRENTE DA ESTEIRA		1
2	10100839	52	FLOOR PLATE 600mm	SAPATA		1
3	4900654	208	TRACK PAD SCREW	PARAFUSO PARA SAPATA		
4	7368691	208	TRACK PAD NUT 1"-14UNS	PORCA		

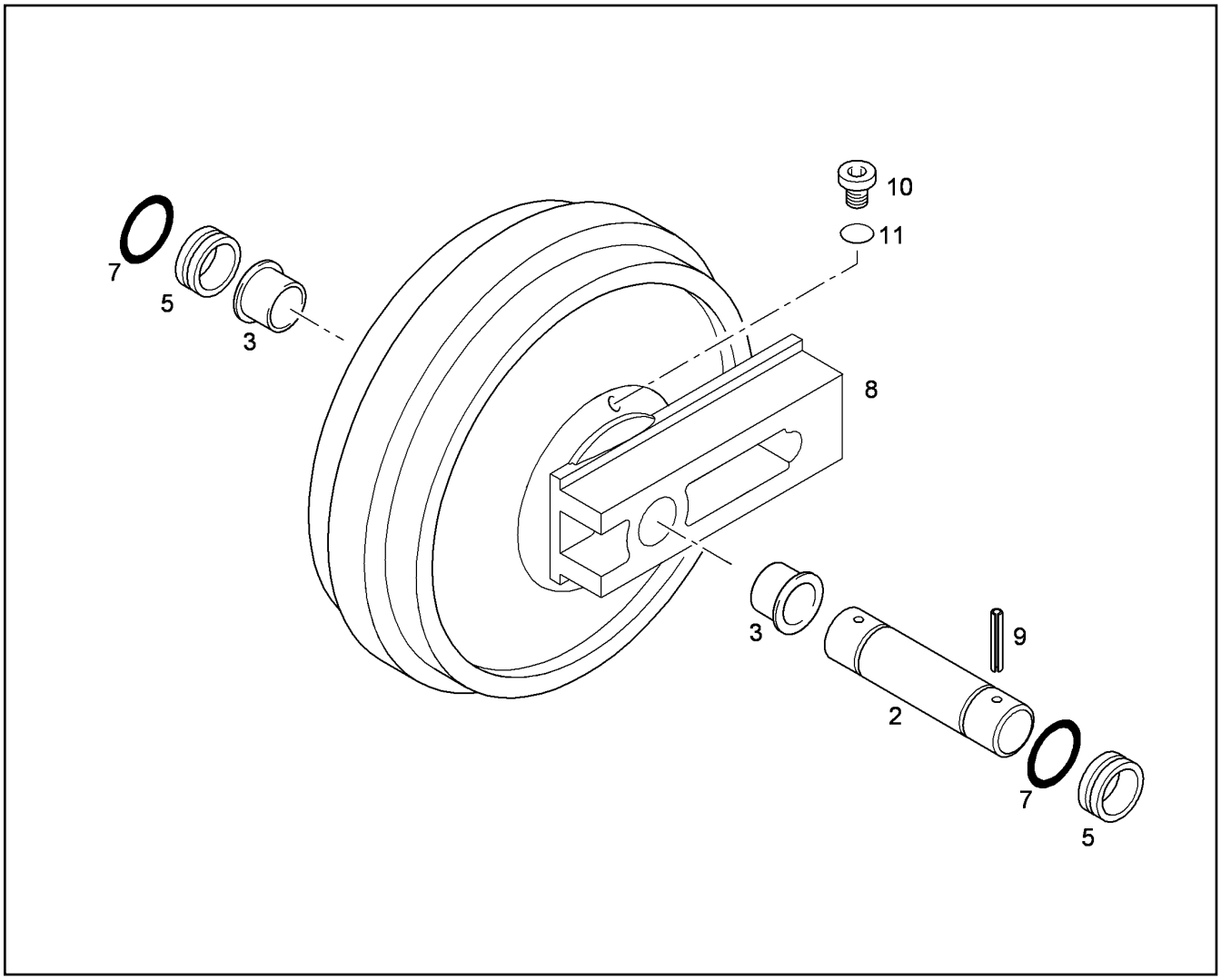

Pos.	Item	Quantity	Description	Designação	Serie	K
2	10099876	1	AXLE	EIXO		1
3	10099877	2	BUSHING 100mm	BUCHA		1
5	10099878	4	AXIAL FACE SEAL	ANEL DE VEDAÇÃO DESLIZANT		
7	10099879	2	SEAL	VEDAÇÃO		
8	10475119	2	SLIDER	PEÇA DESLIZANTE		
9	10099881	2	CLAMPING SLEEVE	LUVA		1
10	7264360	1	O-RING 7,65X1,78	ANEL-O		
11	7001454	1	SCREW PLUG	PARAFUSO DE FECHAMENTO		

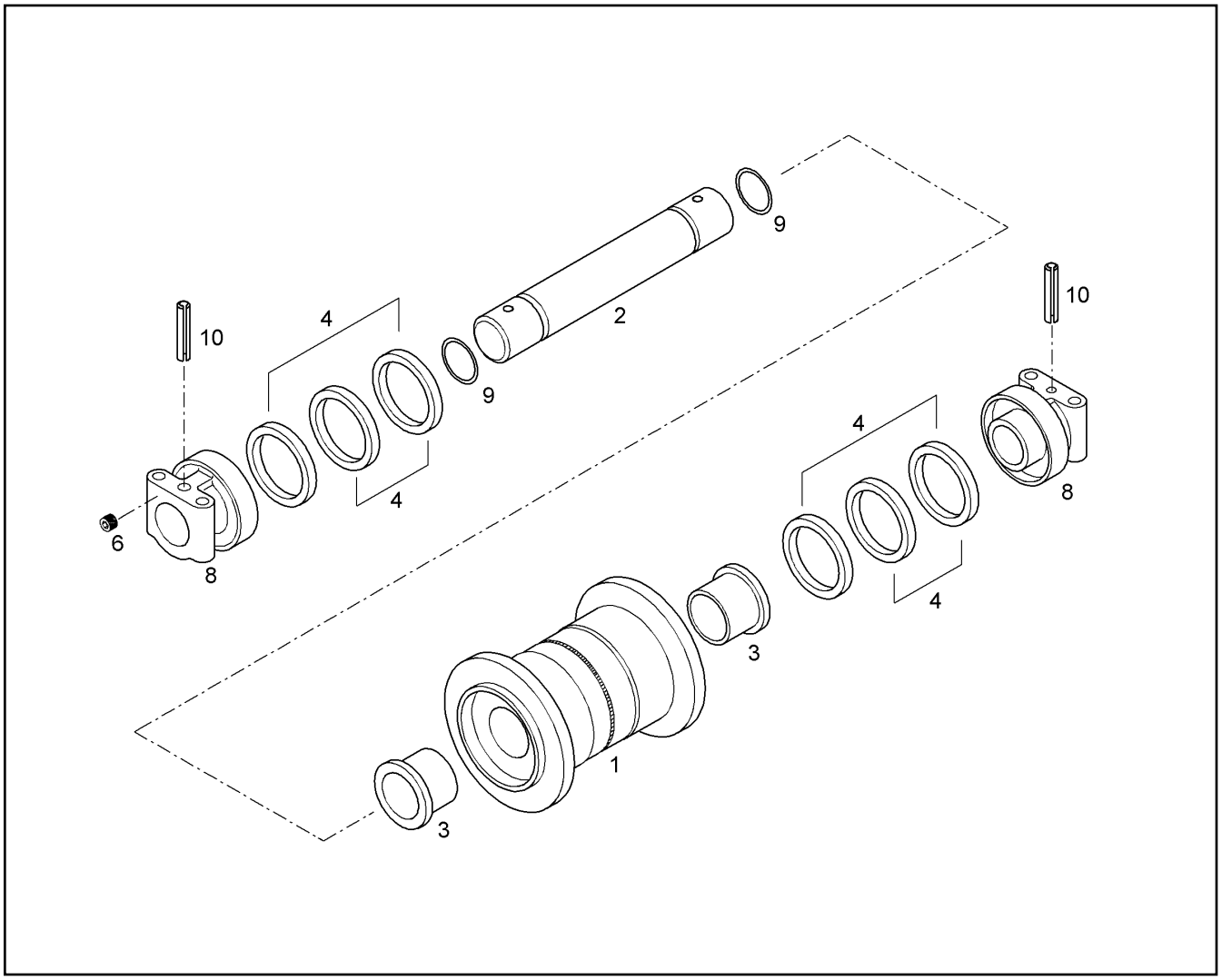

Pos.	Item	Quantity	Description	Designação	Serie	K
1		1	TRACK ROLLER HOUSING	ROLDANA		
2	10814019	1	AXLE	EIXO		1
3	10814051	2	BEARING BUSH	BUCHA MANCAL		1
4	10814052	1	AXIAL FACE SEAL	ANEL DE VEDAÇÃO DESLIZANT		
6	10814053	2	SCREW PLUG	PARAFUSO DE FECHAMENTO		
8	10814054	2	END PIECE	PEÇA FINAL		1
9	10099879	2	SEAL	VEDAÇÃO		
10	10814056	2	CLAMPING SLEEVE	LUVA		1

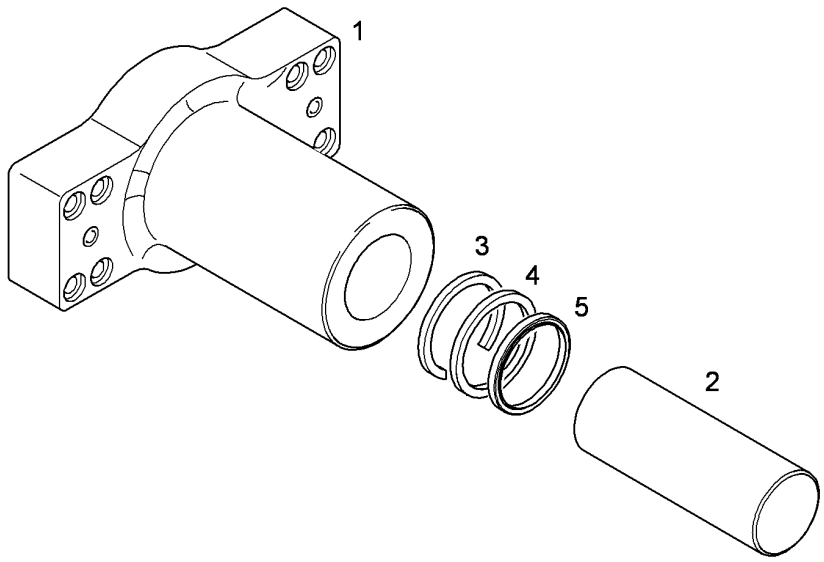

Pos.	Item	Quantity	Description	Designação	Serie	K
1		1	CYLINDER	CILINDRO		
2	10814145	1	PISTON	PISTÃO		
3	10814144	2	LOCKING RING	ANEL DE RETENÇÃO		
4	10814143	1	ROD SEAL	ANEL RANHURADO		
5	10814142	1	SCRAPER	RASPADOR		

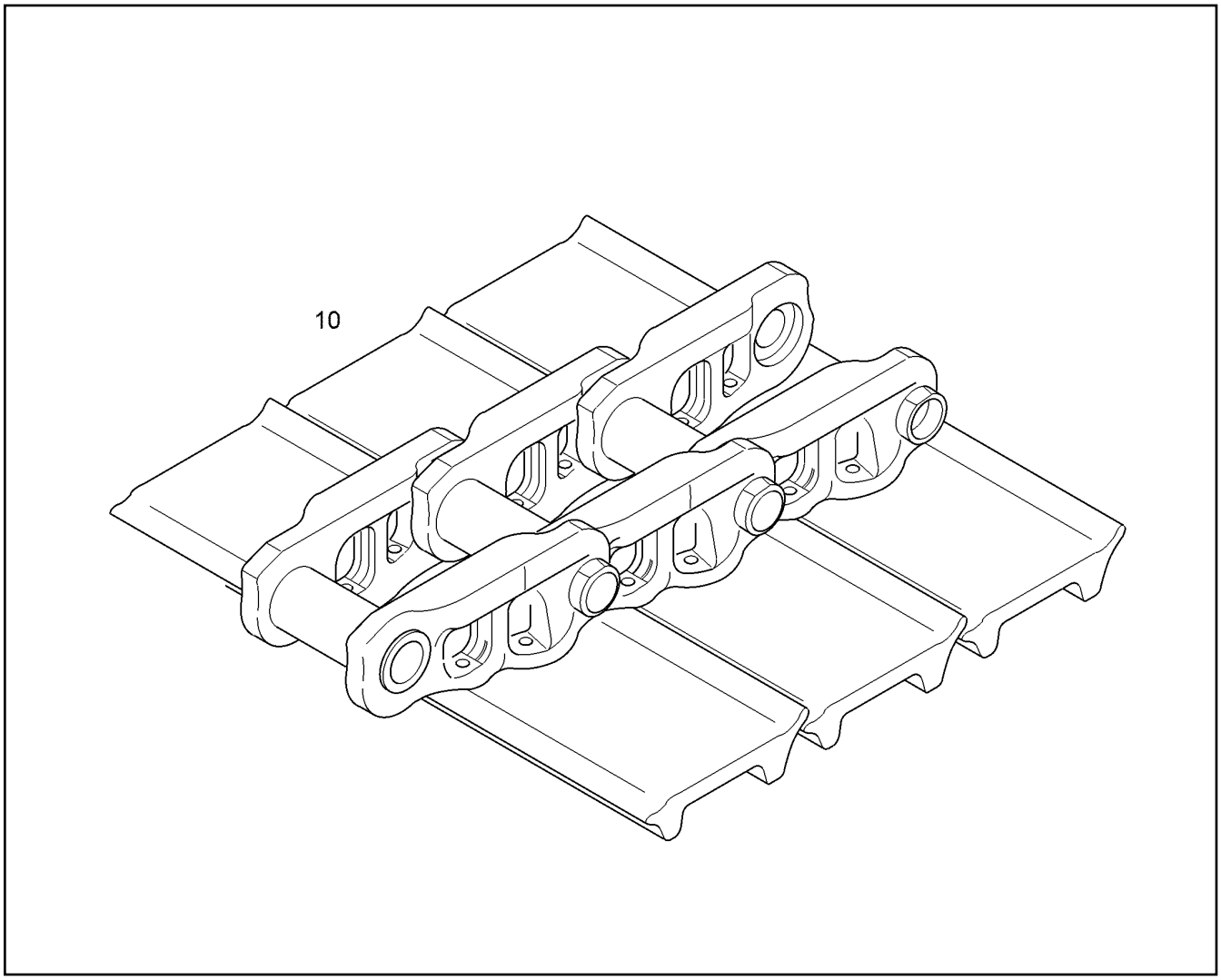

Pos.	Item	Quantity	Description	Designação	Serie	K
10	10100834	1	CRAWLER CHAIN 600mm ⇨ ❑ 79	CORRENTE COMPLETA		1

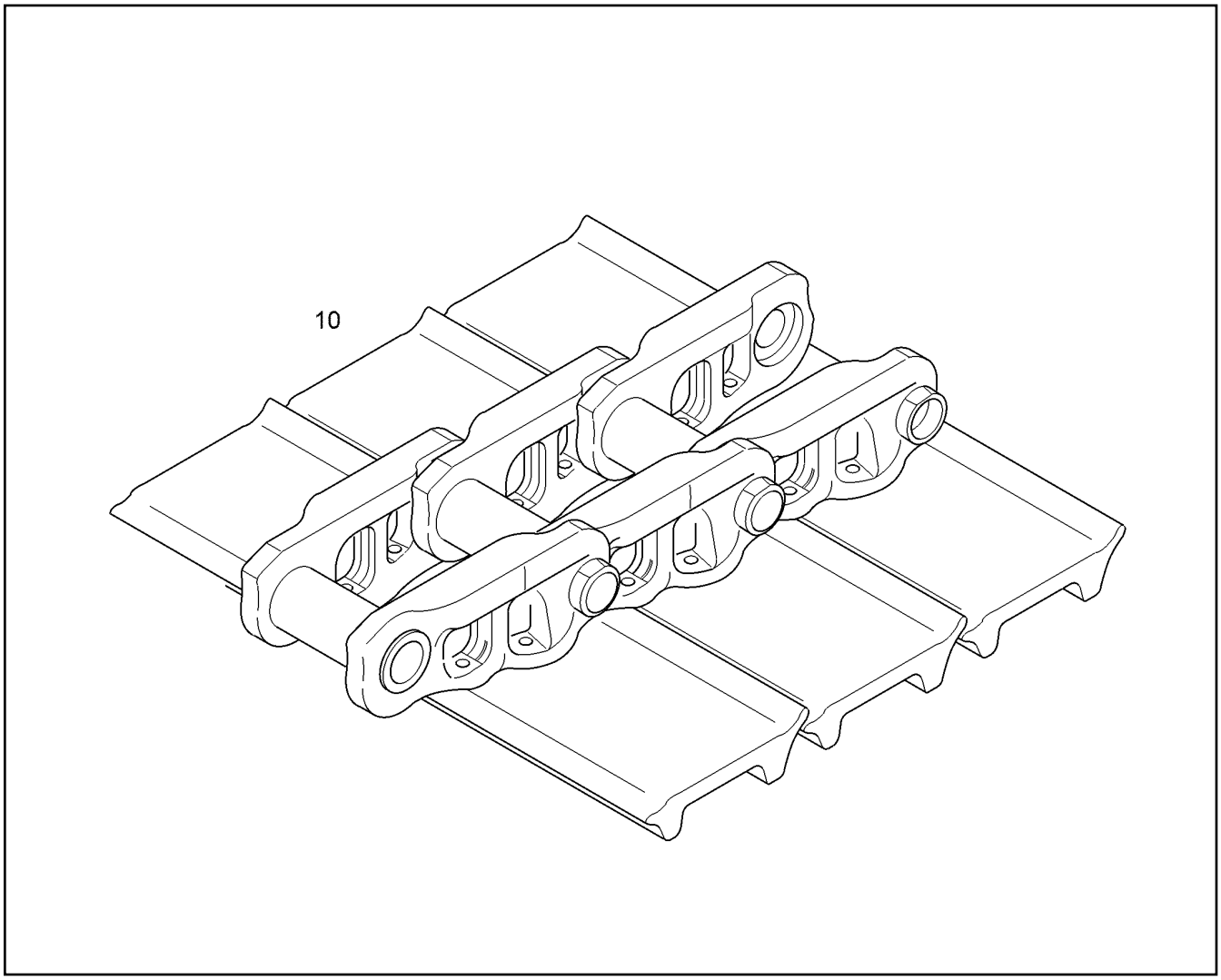

Pos.	Item	Quantity	Description	Designação	Serie	K
10	10100834	1	CRAWLER CHAIN 600mm ⇨ ❑ 79	CORRENTE COMPLETA		1

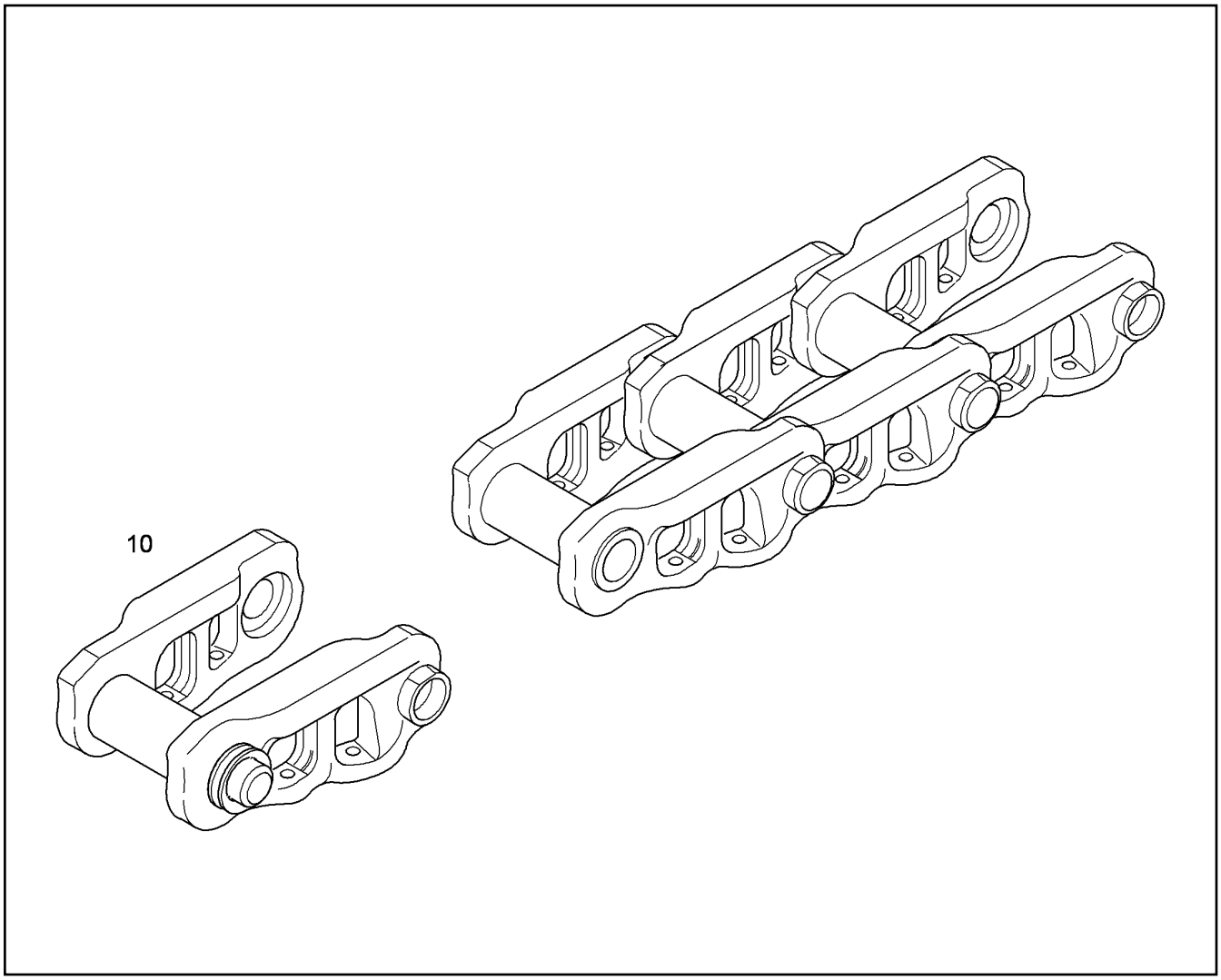

Pos.	Item	Quantity	Description	Designação	Serie	K
10	11820196	1	CHAIN END LINK ⇨ ❑ 86	ELO FINAL DA CORRENTE		

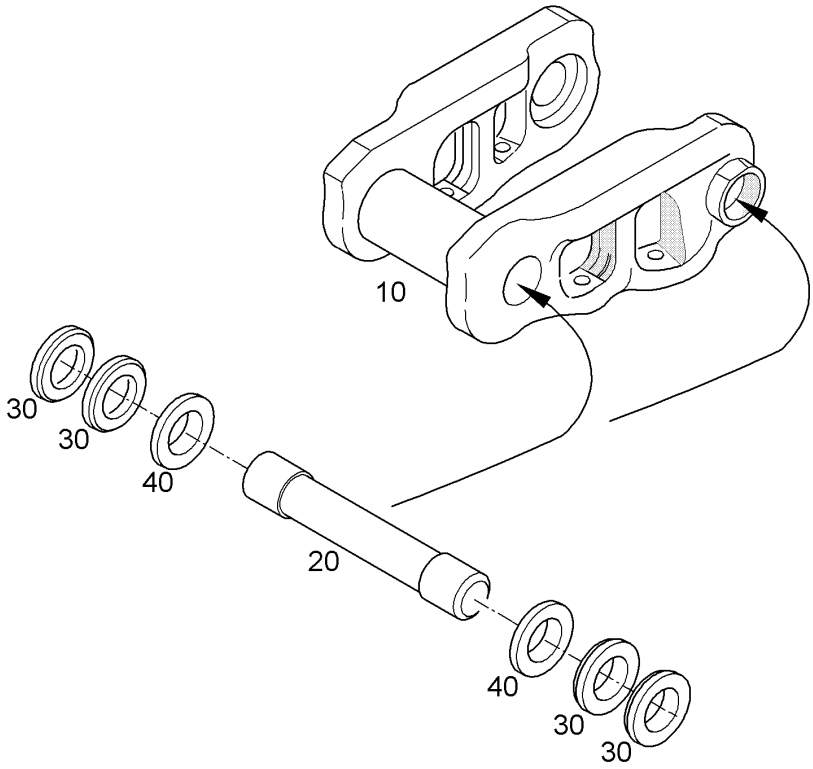

Pos.	Item	Quantity	Description	Designação	Serie	K
10	7371456	1	MASTER LINK ASSY ⇨ ❑ 87	ELO MESTRE DA CORRENTE		
20	5609594	2	END PIN	PINO FINAL		
30	7002221	8	SHEET GASKET	DISCO DE VEDAÇÃO		
40	7002216	4	DISTANCE RING	ANEL ESPAÇADOR		

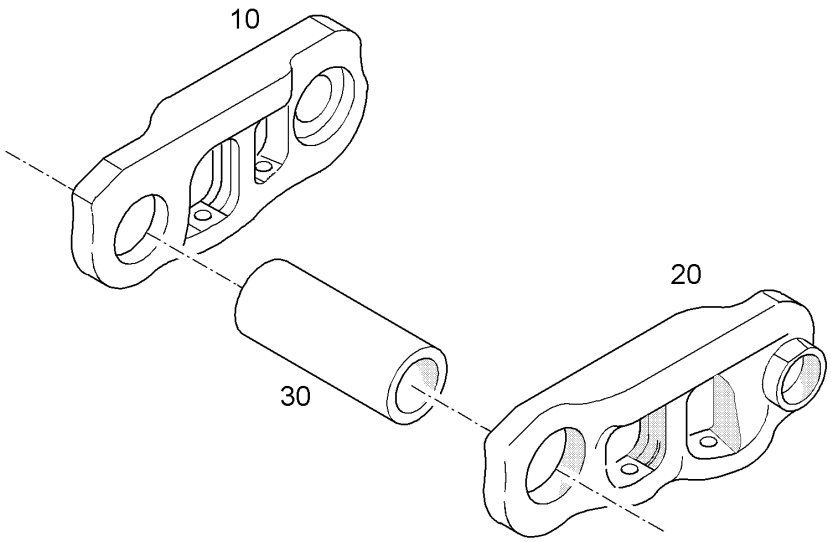

Pos.	Item	Quantity	Description	Designação	Serie	K
10		1	MASTER LINK	SEGMENTO DA CORRENTE		
20		1	MASTER LINK	SEGMENTO DA CORRENTE		
30		1	END BUSHING	BUCHA TERMINAL		1

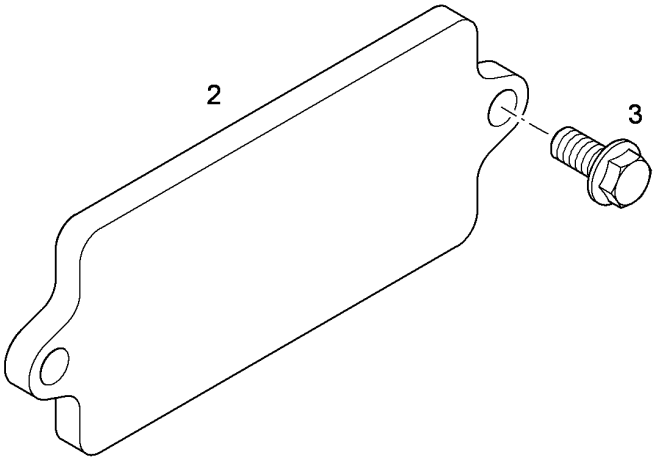

Pos.	Item	Quantity	Description	Designação	Serie	K
2	10399994	1	COVER	TAMPA		
3	12225946	2	LOCKING SCREW M12X25 FLZN	PARAFUSO TRAVA		

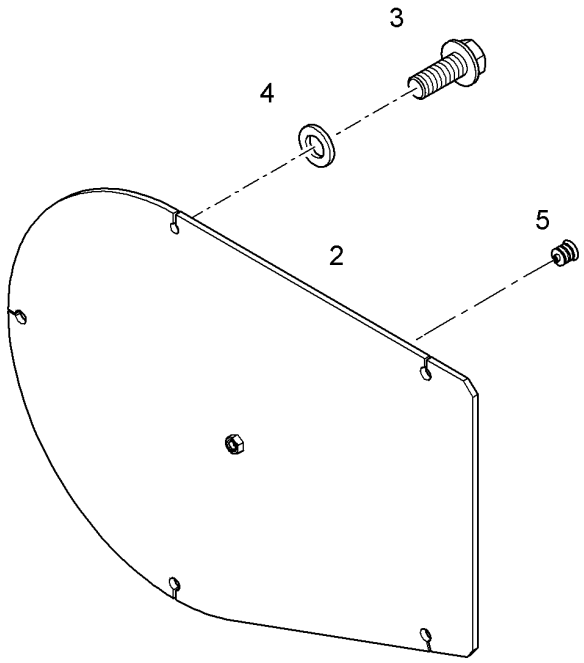

Pos.	Item	Quantity	Description	Designação	Serie	K
2	12476032	1	COVER	TAMPA		
3	4900641	5	LOCKING SCREW M12X30 FLZN	PARAFUSO TRAVA		
4	10179356	5	WASHER 13	ARRUELA		
5	10228539	1	STOP PLUG	PLUG DE FECHAMENTO		

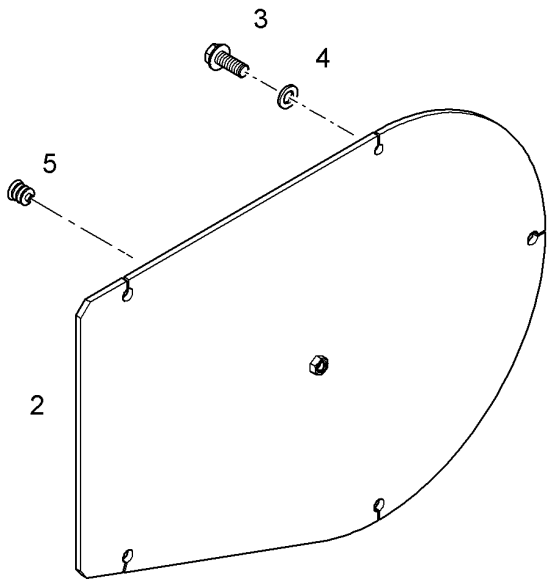

Pos.	Item	Quantity	Description	Designação	Serie	K
2		1	COVER	TAMPA		
3	4900641	5	LOCKING SCREW M12X30 FLZN	PARAFUSO TRAVA		
4	10179356	5	WASHER 13	ARRUELA		
5	10228539	1	STOP PLUG	PLUG DE FECHAMENTO		

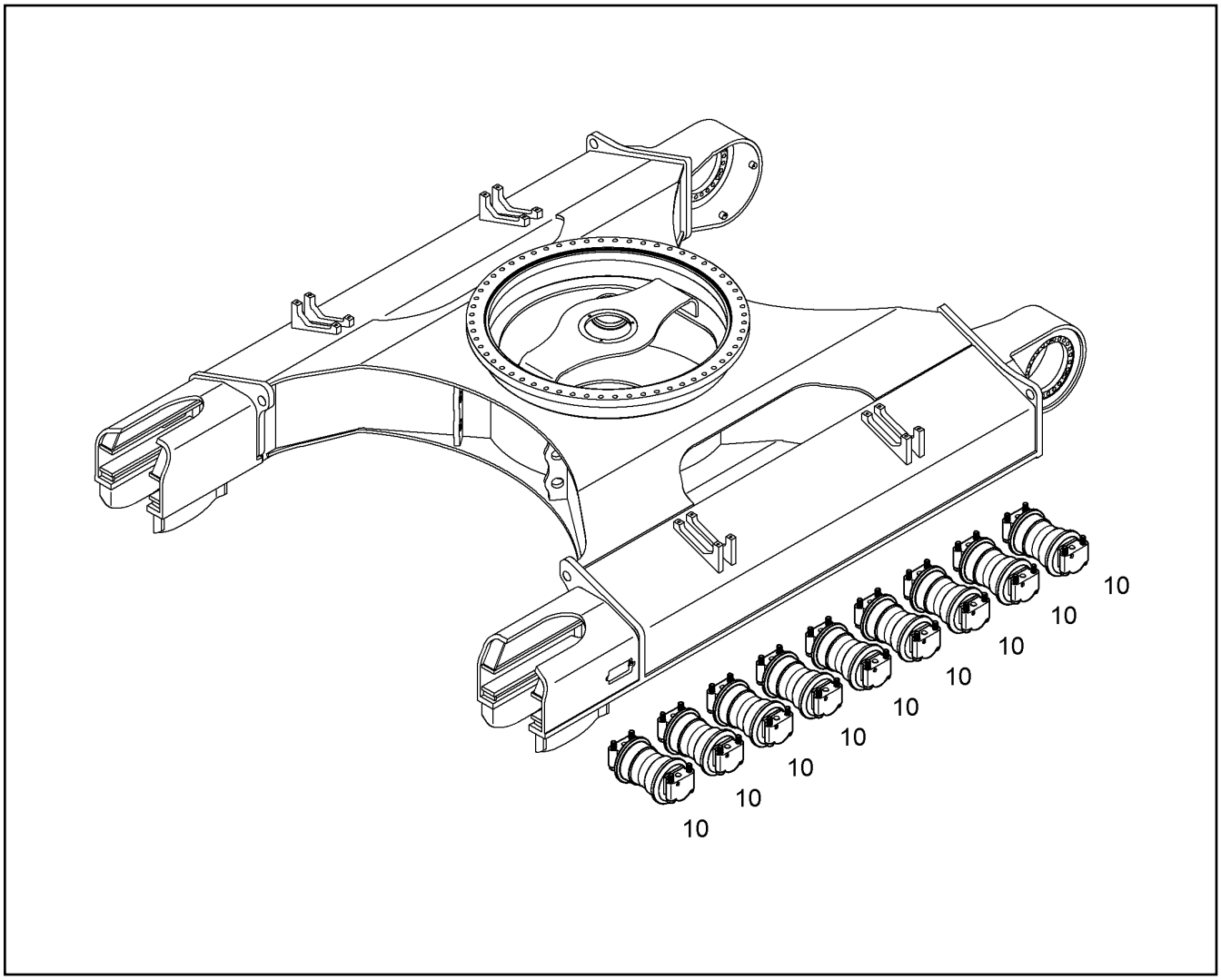

Pos.	Item	Quantity	Description	Designação	Serie	K
10		9	TRACK ROLLER INSTALLATION ⇨ ❑ 92	ROLDANA MONTAGEM		

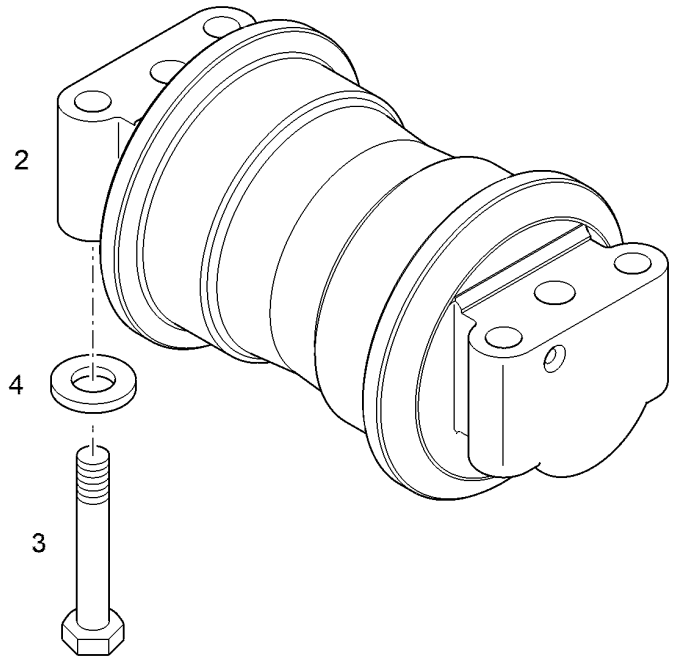

Pos. 3	MONTAGEVORSCHRIFT GEMÄSS MOUNTING REQUIREMENT ACCORDING TO PRESCRIPTION DE MONTAGE CONFORME	**LH-NORM 10650522 - 5193**

Pos.	Item	Quantity	Description	Designação	Serie	K
2	10800278	1	TRACK ROLLER D8K ⇨ ❑ 81	ROLAMENTO DE ESFERA		1
3	10543953	4	HEX SCREW ISO 4017 M24X150 10.9 FLZN	PARAFUSO SEXTAVADO		
4	9918230	4	WASHER 24,5X40X5	ARRUELA		

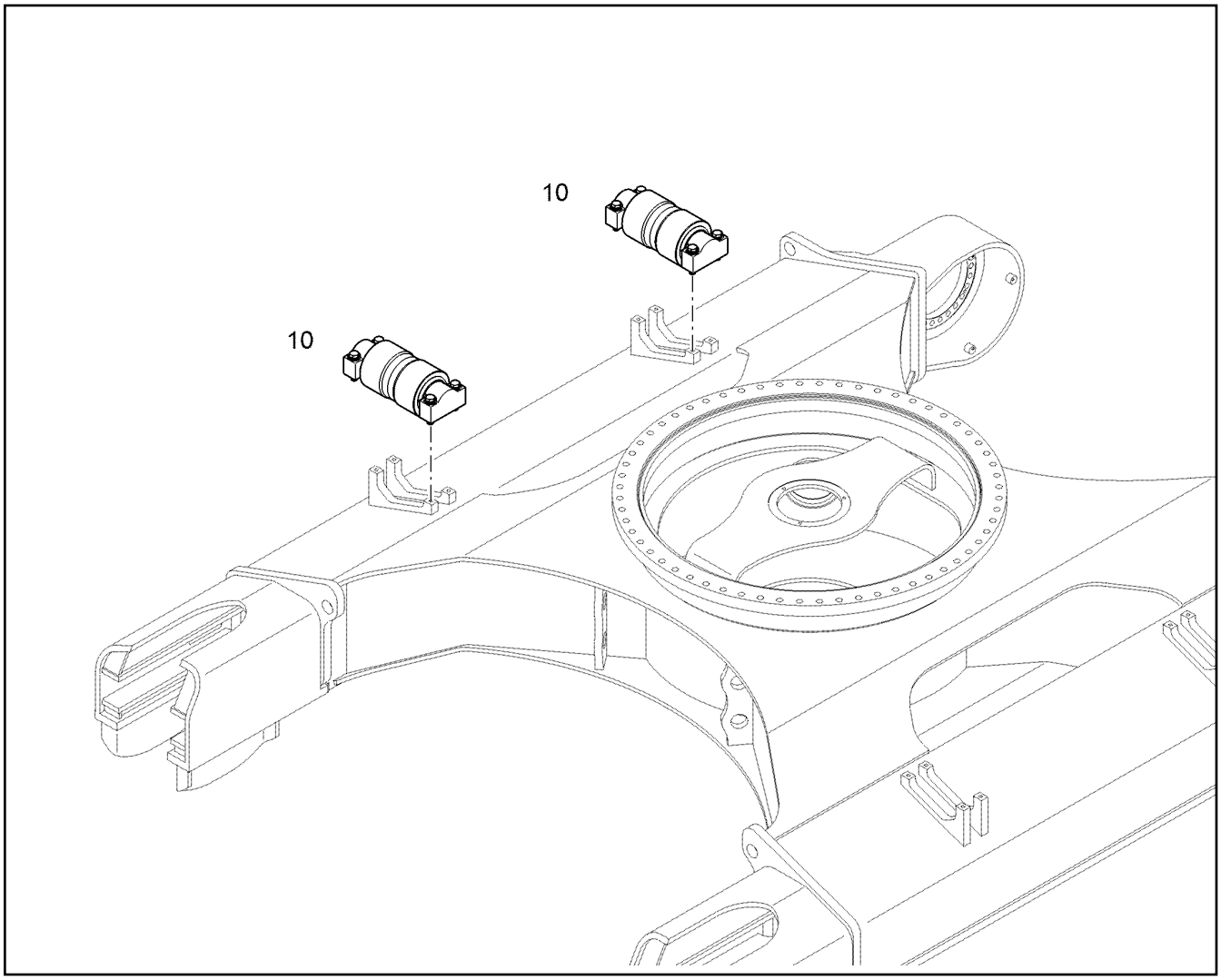

Pos.	Item	Quantity	Description	Designação	Serie	K
10		2	CARRIER ROLLER INSTALLATION ⇨ ❑ 94	ROLETE SUPERIOR - INSTALAÇÃ		

Pos. 3

MONTAGEVORSCHRIFT GEMÄSS
MOUNTING REQUIREMENT ACCORDING TO **LH-NORM 10650522 - 5194**
PRESCRIPTION DE MONTAGE CONFORME

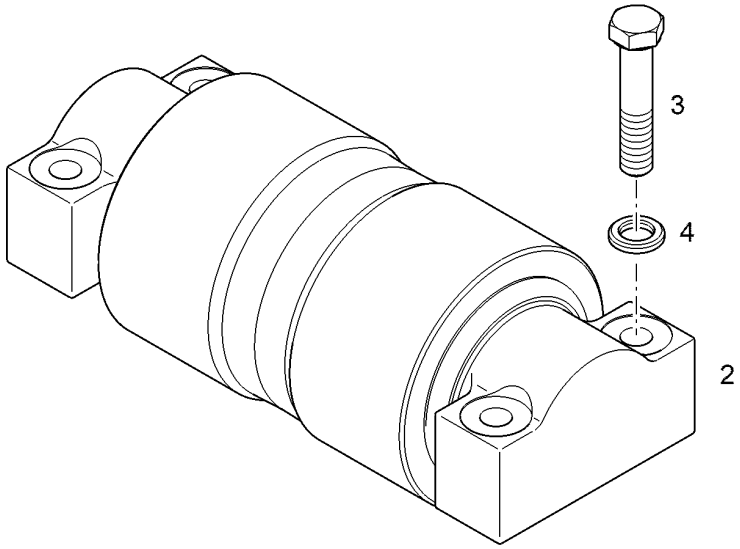

Pos.	Item	Quantity	Description	Designação	Serie	K
2	10800276	1	CARRYING ROLLER D8K ⇨ ❑ 95	ROLETE SUPERIOR		1
3	12228925	4	HEX SCREW ISO 4017 M18X90 10.9 FLZN	PARAFUSO SEXTAVADO		
4	9586492	4	WASHER 18,5X31X5	ARRUELA		

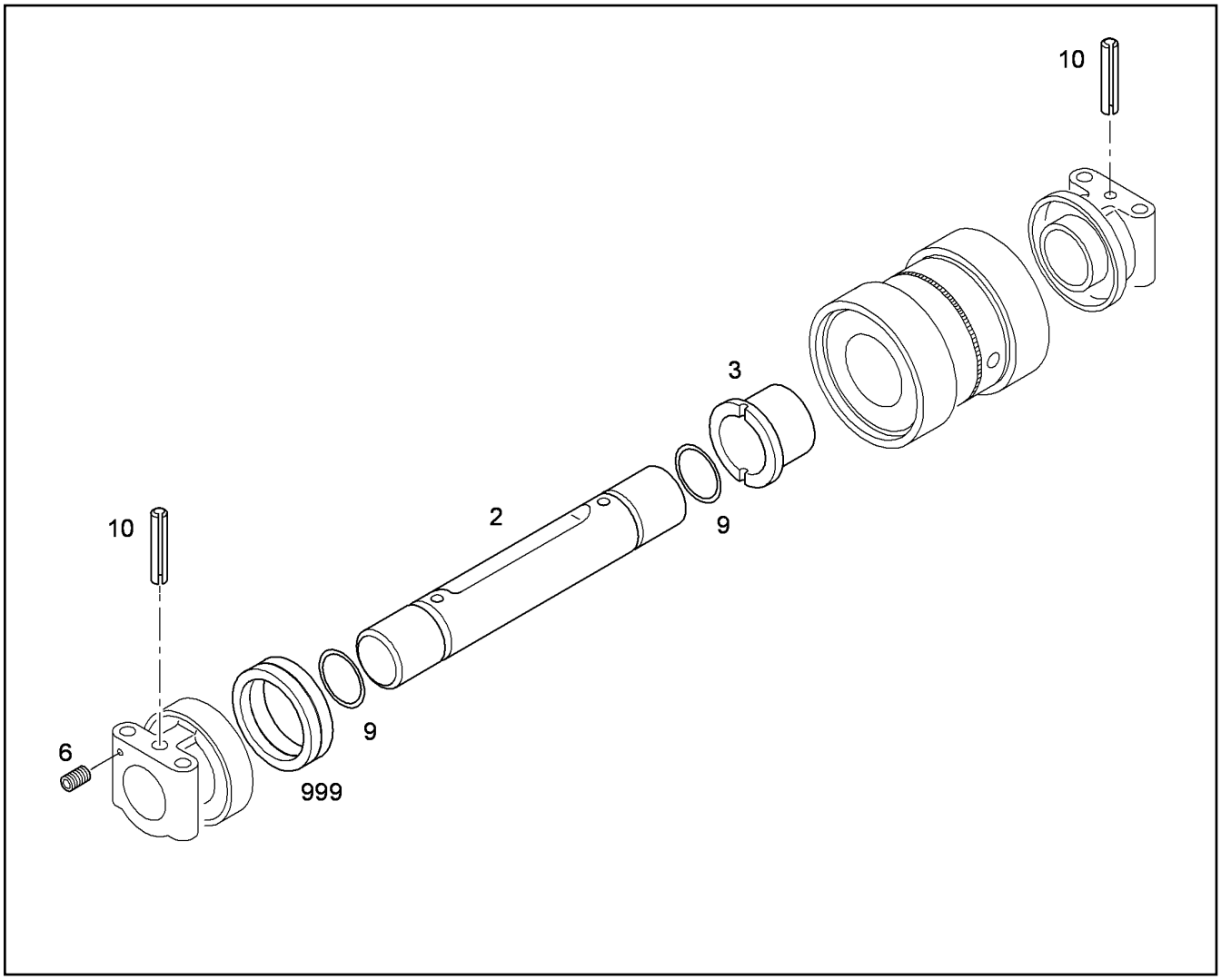

Pos.	Item	Quantity	Description	Designação	Serie	K
2	10814147	1	AXLE	EIXO		1
3	10814148	2	BEARING BUSH	BUCHA MANCAL		1
6	7017748	2	SCREW PLUG	PARAFUSO DE FECHAMENTO		
9	7002727	2	O-RING	ANEL-O		
10	10814150	2	CLAMPING SLEEVE	LUVA		1
999	10814149	1	AXIAL FACE SEAL	ANEL DE VEDAÇÃO DESLIZANT		

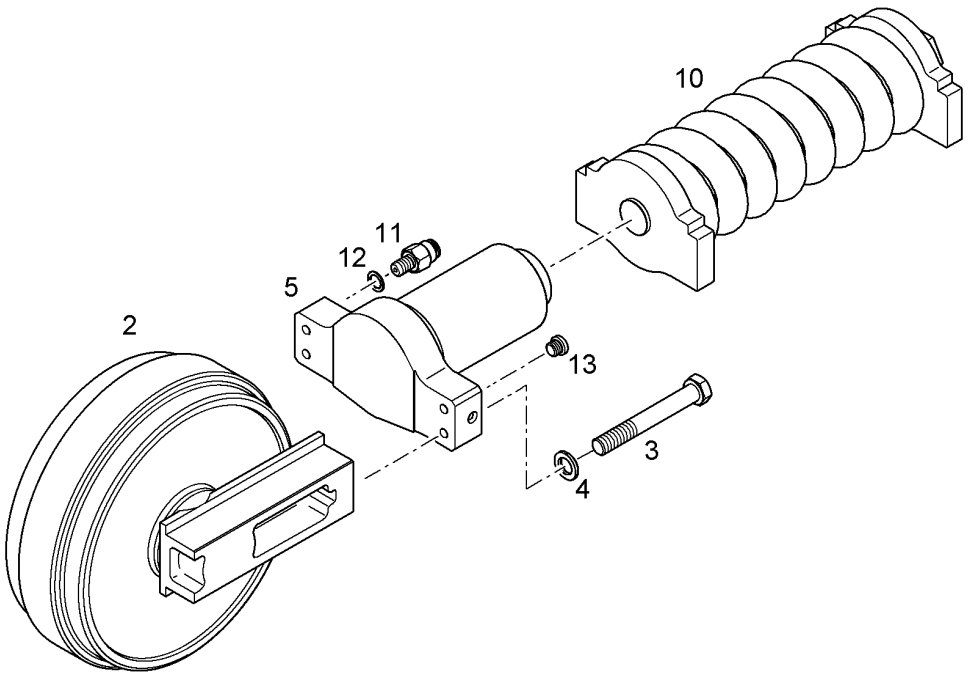

Pos.	Item	Quantity	Description	Designação	Serie	K
2	10470769	1	GUIDE WHEEL D8K ⇨ ❑ 80	RODA GUIA		1
3	10425593	4	HEX SCREW ISO 4014 M20X120 10.9 FLZN	PARAFUSO SEXTAVADO		
4	9918229	4	WASHER 20,5X34X5	ARRUELA		
5	10800280	1	GREASE TENSIONER ⇨ ❑ 82	TENSIONADOR DE GRAXA		
10	10800279	1	SPRING ASSY	MOLA MONTADA		
11	11114605	1	GREASE NIPPLE TR/A M16x1,5	NIPLE DE LUBRIFICAÇÃO		
12	5209400	1	USIT RING	ANEL DE VEDAÇÃO USIT		
13	7004971	1	SCREW PLUG M16X1,5 ⇨ ❑ 224	PARAFUSO DE FECHAMENTO		

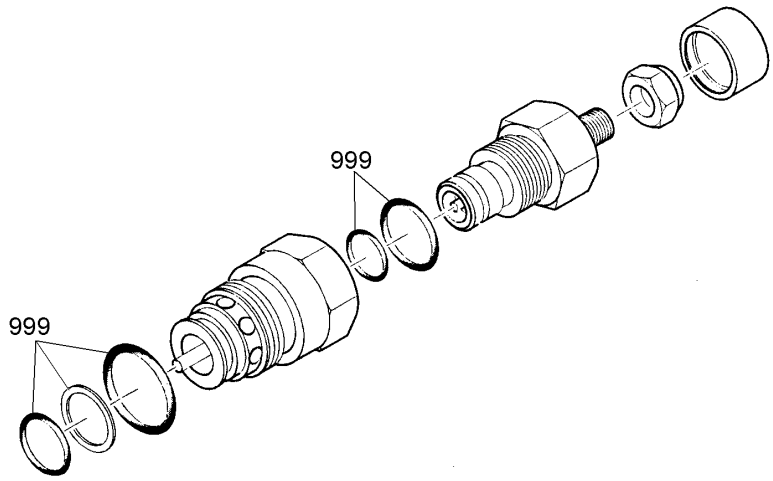

Pos.	Item	Quantity	Description	Designação	Serie	K
999	5616901	1	SEAL KIT PRESSURE VALVE	KIT DE VED DA VÁLV. DE PRESS		

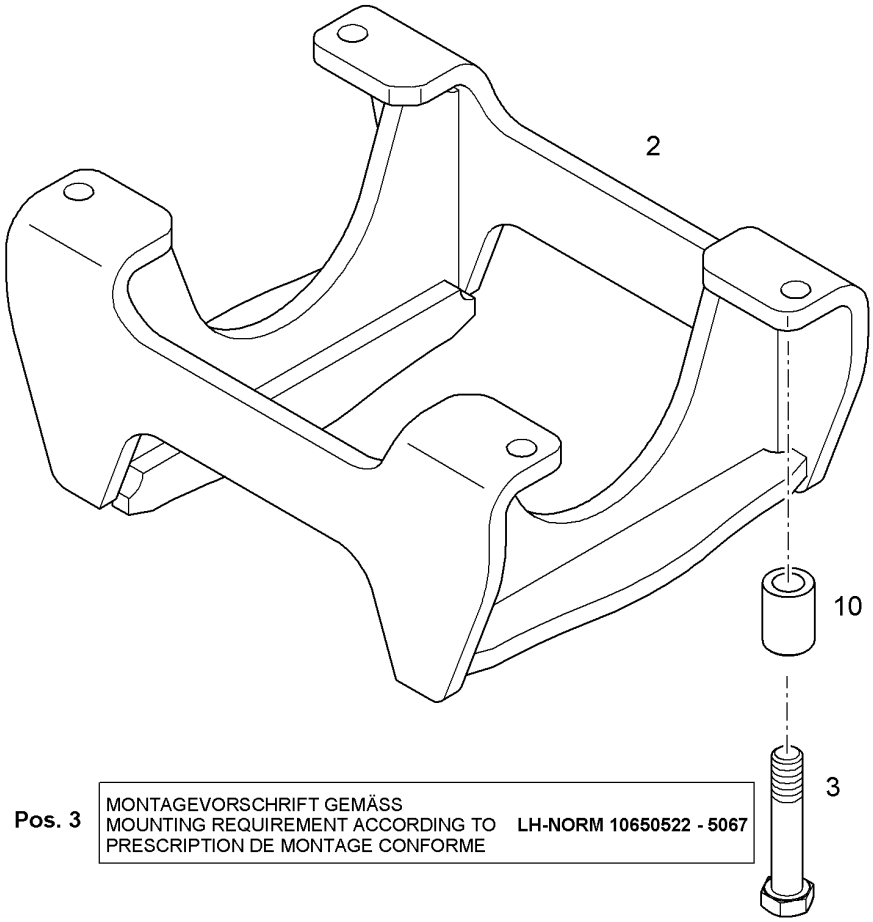

Pos.	Item	Quantity	Description	Designação	Serie	K
2	10831504	1	CHAIN GUIDE	GUIA DE CORRENTE		1
3	10425606	4	HEX SCREW ISO 4014 M24X110 10.9 FLZN	PARAFUSO SEXTAVADO		
10	10857135	4	SLEEVE 24,5X40X55	LUVA		1

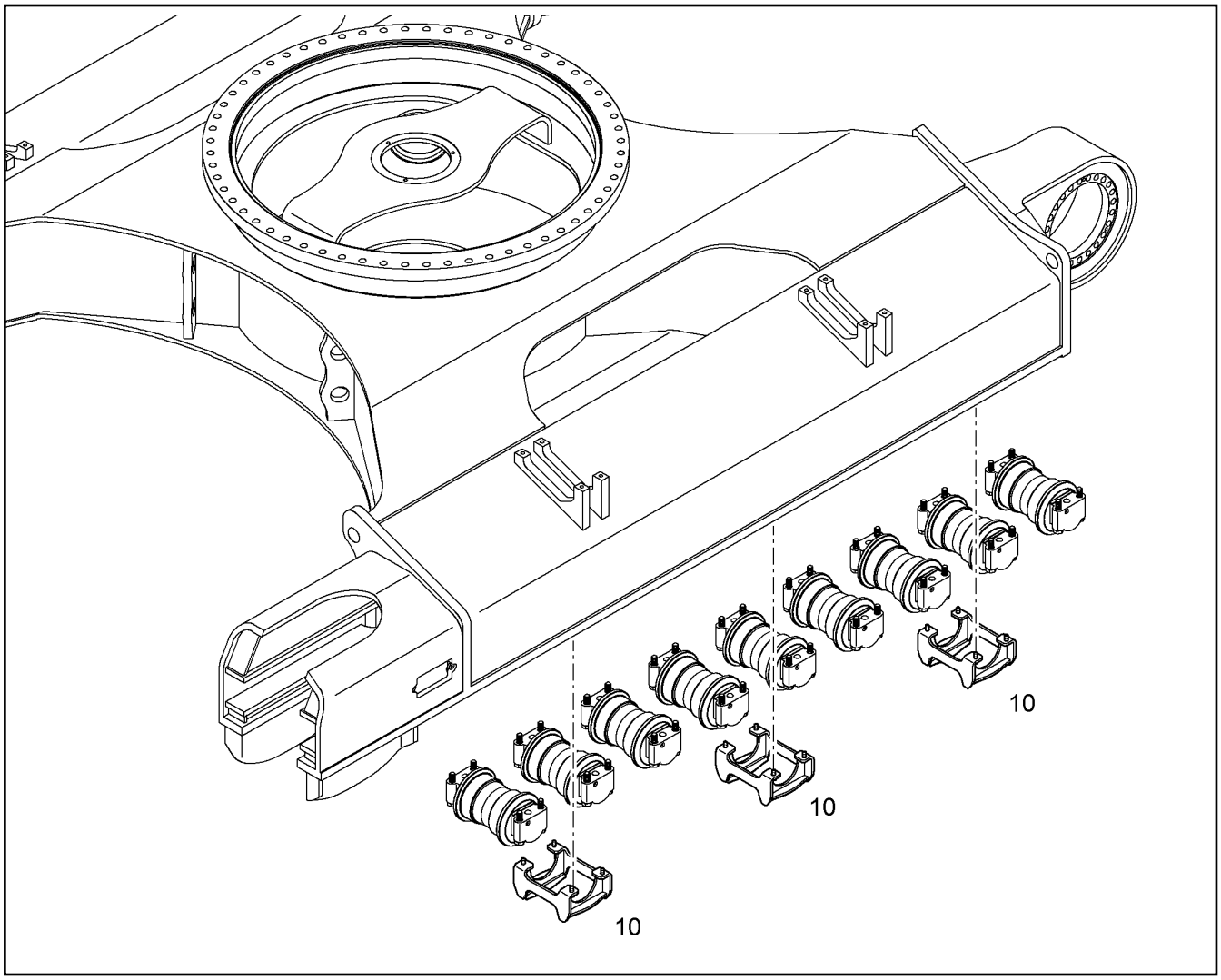

Pos.	Item	Quantity	Description	Designação	Serie	K
10		3	TRACK GUIDE INSTALLATION ⇨ ❑ 98	GUIA DE CORRENTE - INSTALA	-99998	1

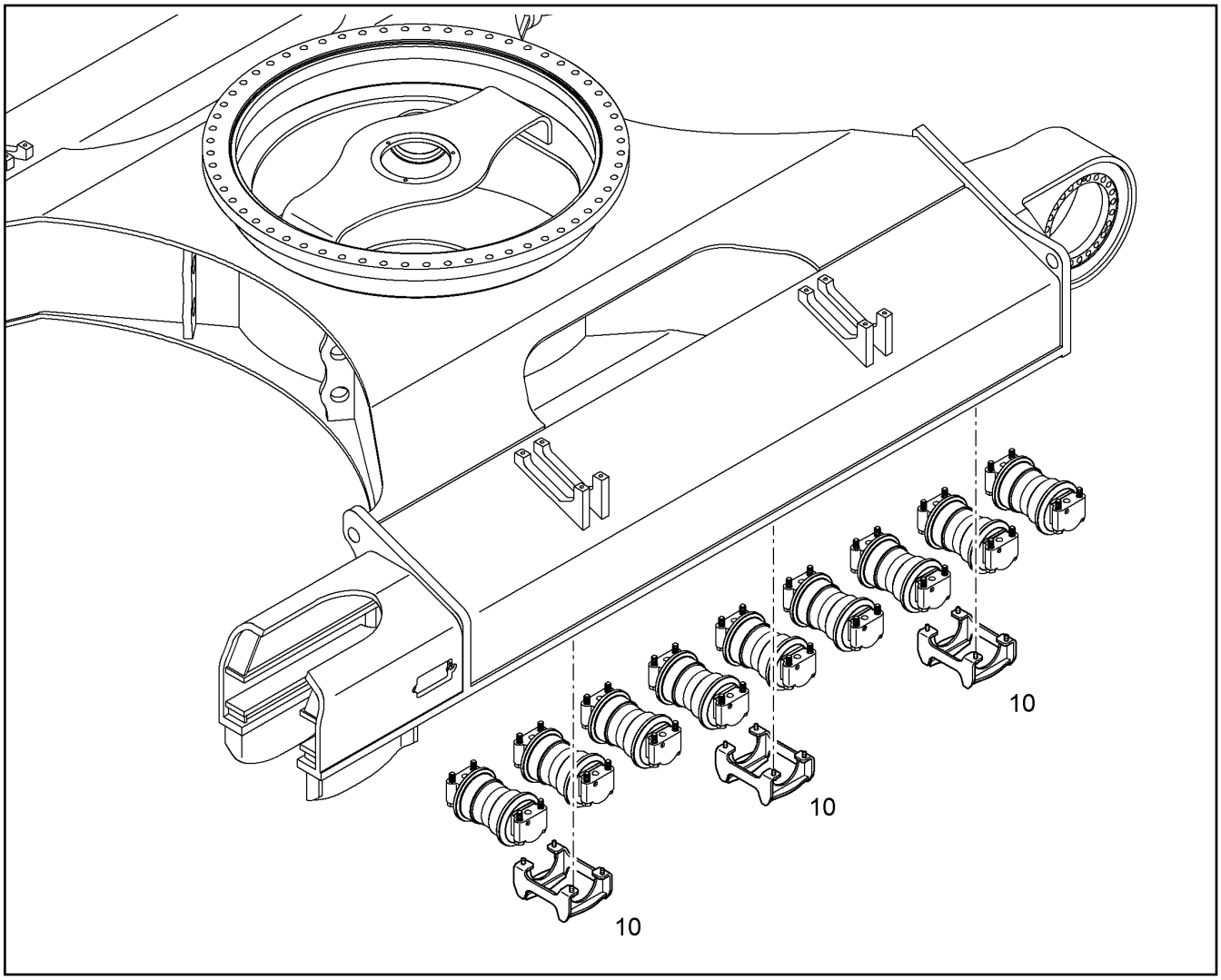

Pos.	Item	Quantity	Description	Designação	Serie	K
10		3	TRACK GUIDE INSTALLATION ⇨ ❑ 101	GUIA DE CORRENTE - INSTALA	-99999	1

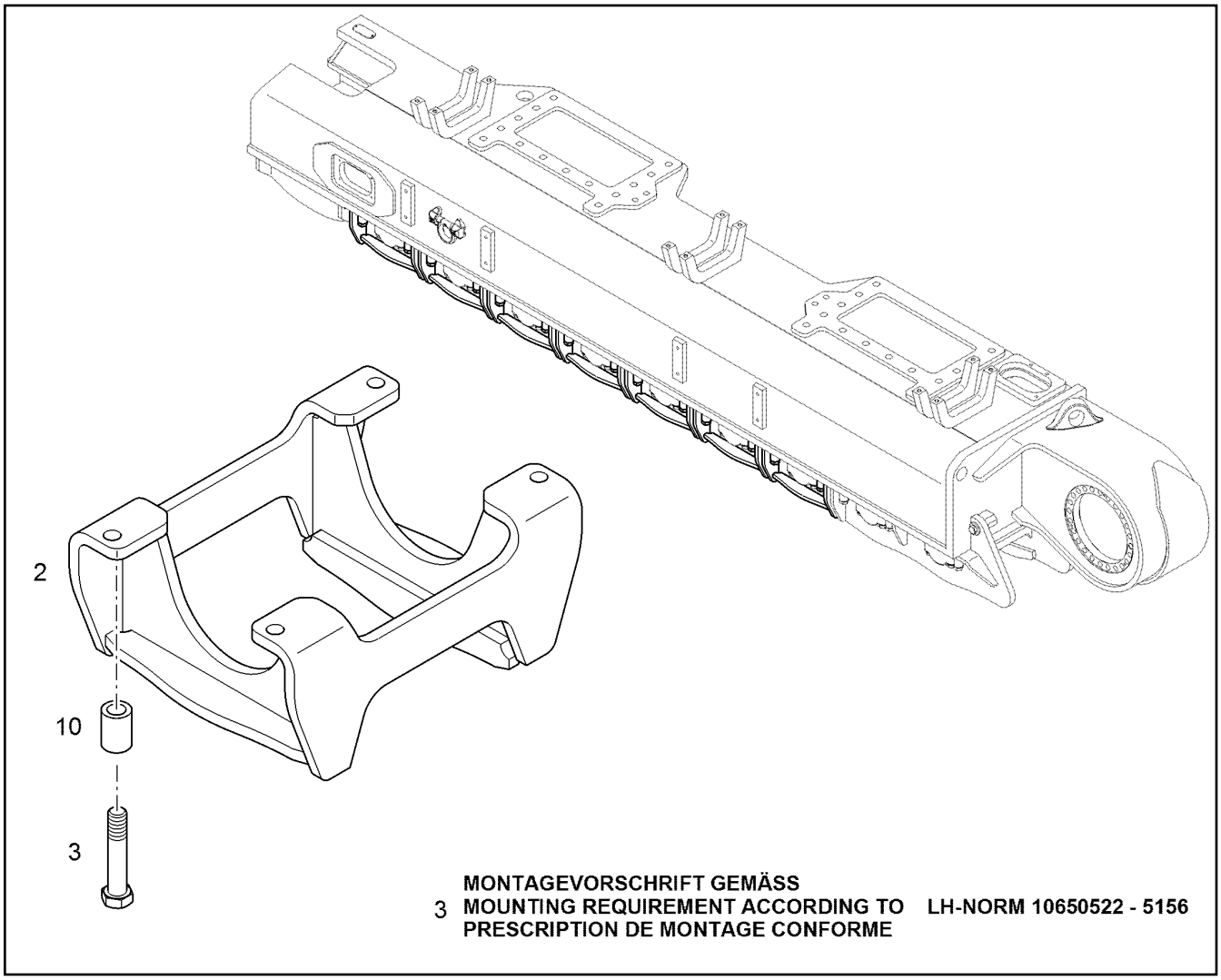

Pos.	Item	Quantity	Description	Designação	Serie	K
2	10831504	1	CHAIN GUIDE	GUIA DE CORRENTE		1
3	12249377	4	HEX SCREW ISO 4017 M24X110 10.9 FLZN	PARAFUSO SEXTAVADO		
10	12962265	4	RESILIENT SLEEVE NG24 24,5X38X55	LUVA DE DILATAÇÃO		

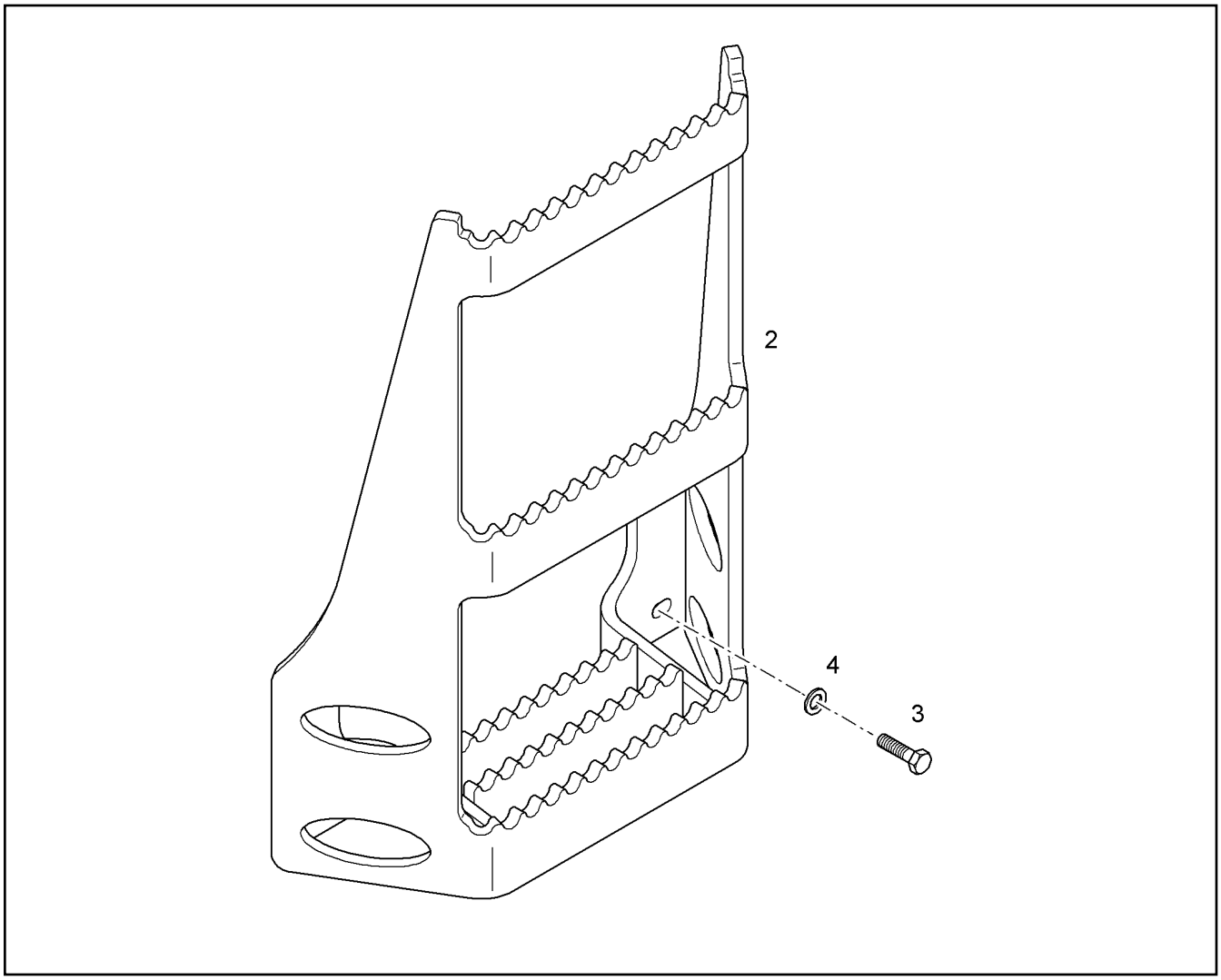

Pos.	Item	Quantity	Description	Designação	Serie	K
2	10402601	1	LADDER	ESCADA		
3	10001073	4	HEX SCREW ISO 4017 M16X40 10.9 FLZN	PARAFUSO SEXTAVADO		
4	9918228	4	WASHER 16,5X28X4	ARRUELA		

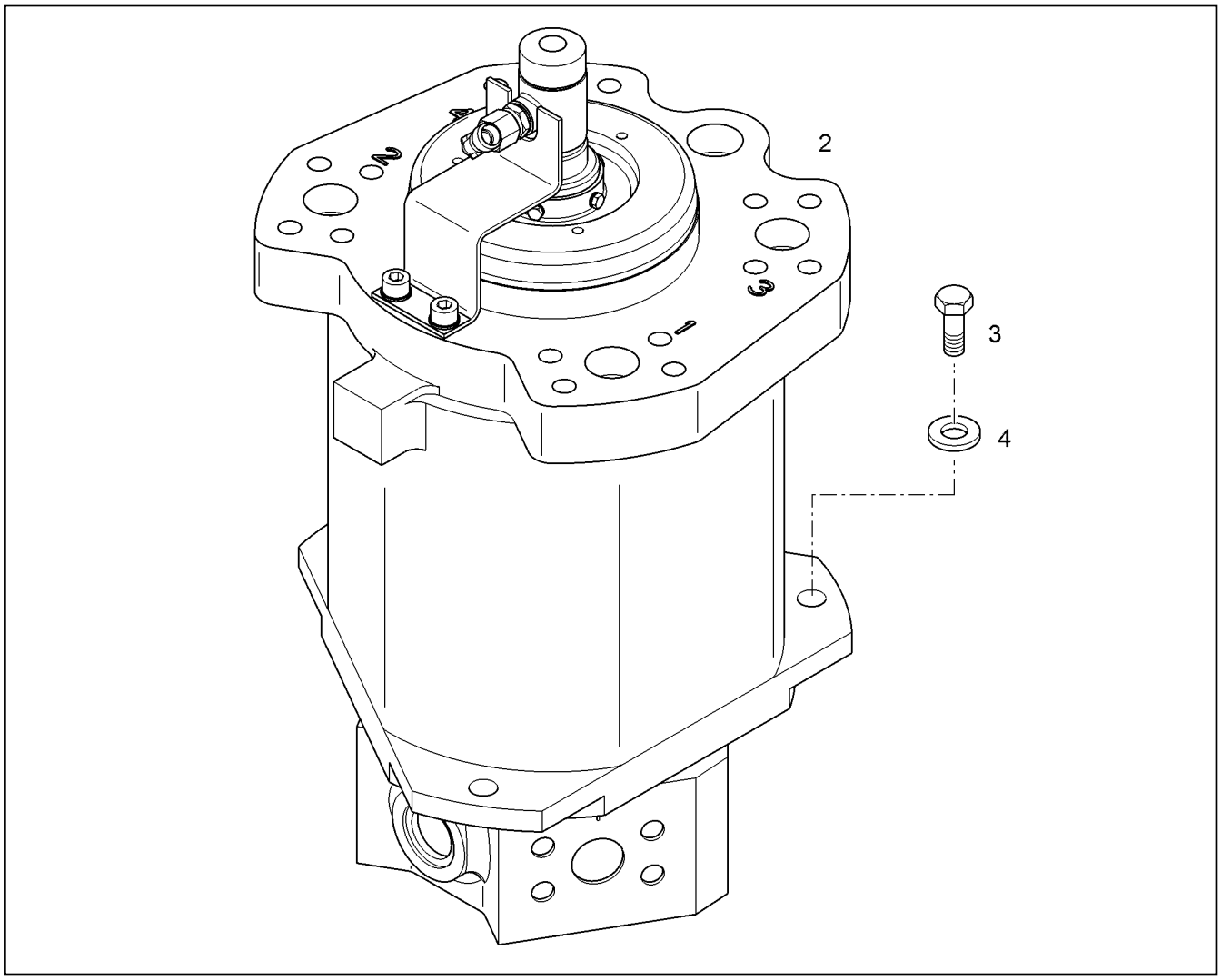

Pos.	Item	Quantity	Description	Designação	Serie	K
2		1	ROTARY CONNECTION INSTALLATION ⇨ ❑ 105	COLETOR GIRATÓRIO - INSTAL		
3	10001073	3	HEX SCREW ISO 4017 M16X40 10.9 FLZN	PARAFUSO SEXTAVADO		
4	9918228	3	WASHER 16,5X28X4	ARRUELA		

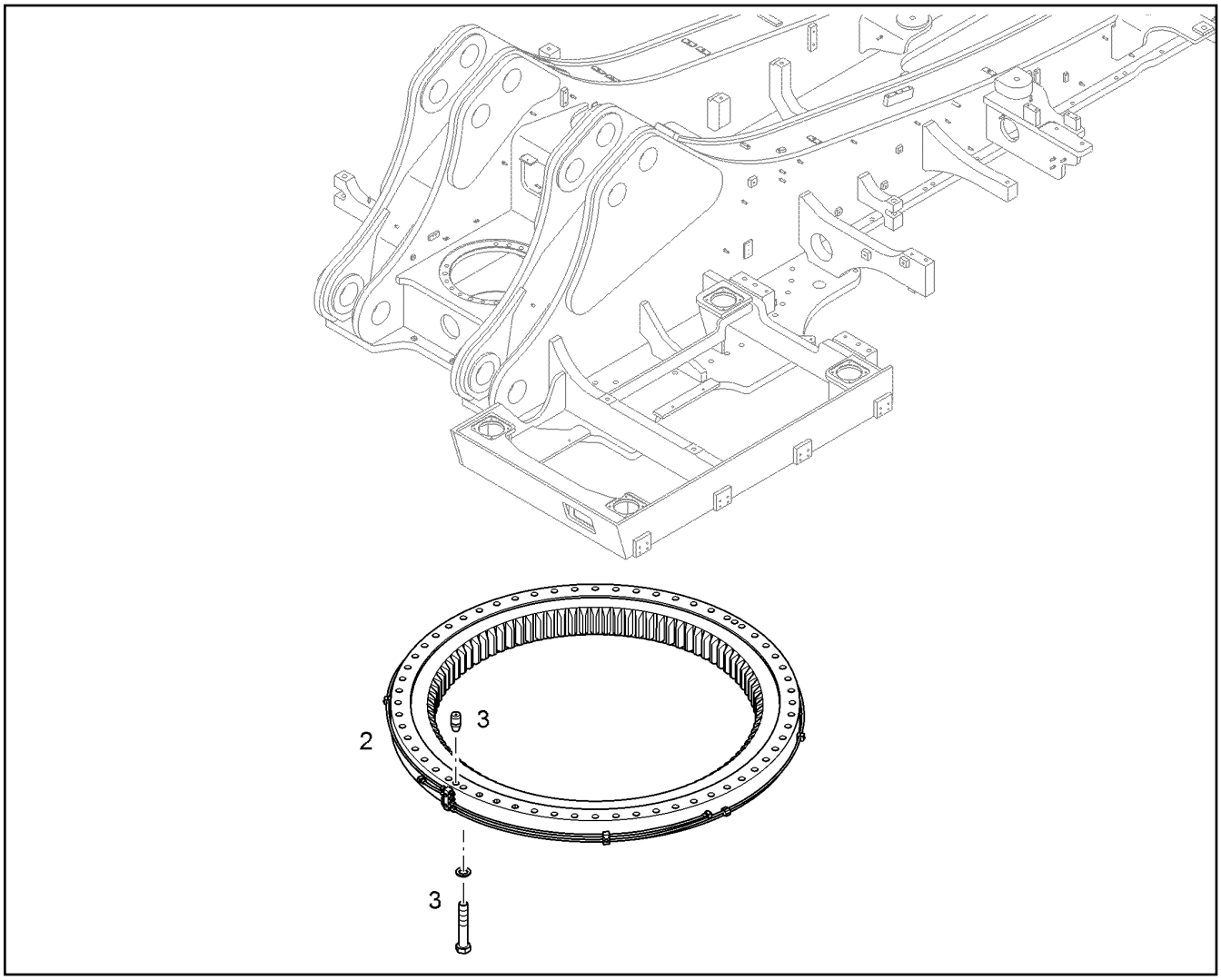

Pos.	Item	Quantity	Description	Designação	Serie	K
2		1	SLEWING RING INSTALLATION ⇨ ❑ 231	COROA GIRATÓRIA - INSTALAÇÃ		
3		1	FIX.PARTS SWING RING UPPERCAR. ⇨ ❑ 230	PEÇAS FIX.COROA GIG.CHASSI		

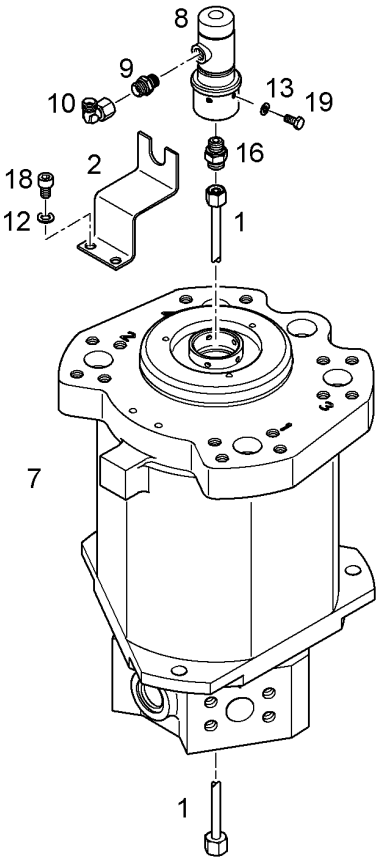

Pos.	Item	Quantity	Description	Designação	Serie	K
1	9490631	1	PRESSURE LINE CPL	TUBULAÇÃO DE PRESSÃO COM		
2	9485739	1	LIMIT STOP	LIMITADOR		
7	9141597	1	ROTARY FEED THROUGH [001375] ⇨ ❑ 108	COLETOR GIRATÓRIO		2
8	10009630	1	ROTARY FEED THROUGH ⇨ ❑ 107	COLETOR GIRATÓRIO	-24401	2
9	7003814	1	FITTING GE 10L M14X1,5	UNIÃO ROSCADA		
10	7403569	1	FITTING EW 10L M16X1,5	UNIÃO ROSCADA		
12	4229913	2	LOCK WASHER VS 10	ARRUELA DE PRESSÃO		
13	11140403	4	WASHER 5 200HV	ARRUELA		
16	7362103	1	FITTING GE 10S M16X1,5 ED	UNIÃO ROSCADA		
18	4901606	2	SOCKET HEAD SCREW ISO 4762 M10X16 1	PARAFUSO CILÍNDRICO		
19	12211444	4	HEX SCREW ISO 4017 M5X10 8.8 480H	PARAFUSO SEXTAVADO		

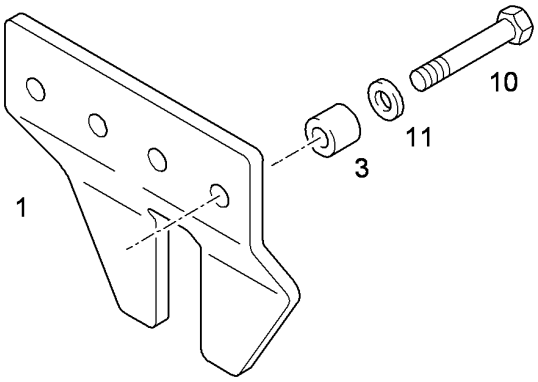

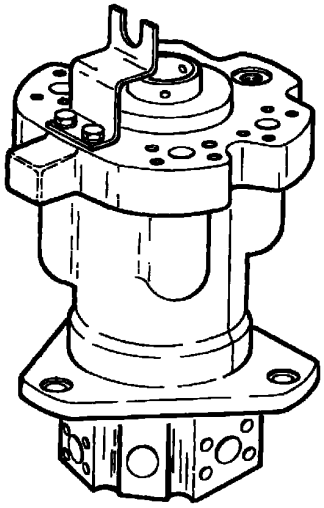

Pos.	Item	Quantity	Description	Designação	Serie	K
1	9354942	1	DRIVER	GUIA		
3	9327516	4	SLEEVE 17X40X40	LUVA		1
10	4600149	4	HEX SCREW ISO 4014 M16X85 10.9 FLZN	PARAFUSO SEXTAVADO		
11	4600021	4	WASHER 17 200HV	ARRUELA		

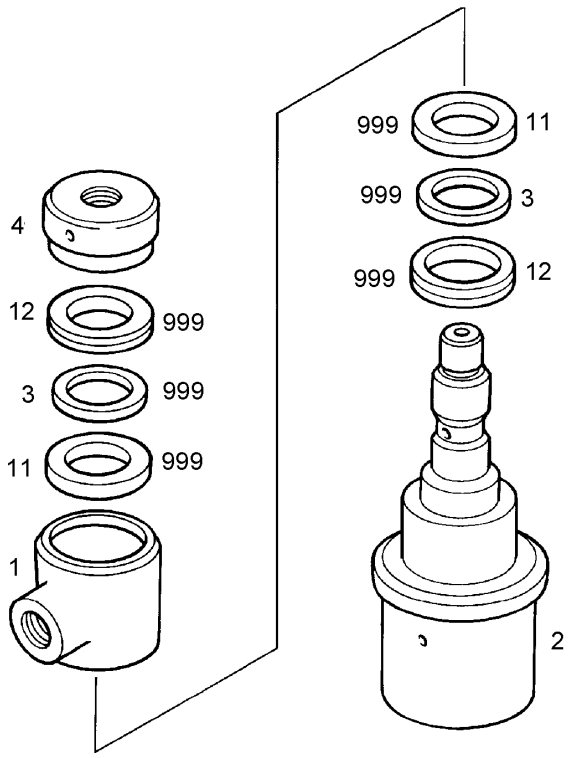

Pos.	Item	Quantity	Description	Designação	Serie	K
1		1	ROTOR	ROTOR		1
2		1	STATOR	ESTATOR		1
3		2	THRUST WASHER	ARRUELA DE ENCOSTO		
4	10011397	1	NUT	PORCA		
11		2	ROTOR GASKET	VEDAÇÃO DO ROTOR		
12		2	V-SEALING	VEDAÇÃO EM V		
999	10009676	1	SEALINGSET ROTARY TRANSMISSION ⇨ ❑ 109	KIT VEDAÇÃO COLETOR GIRATÓ		

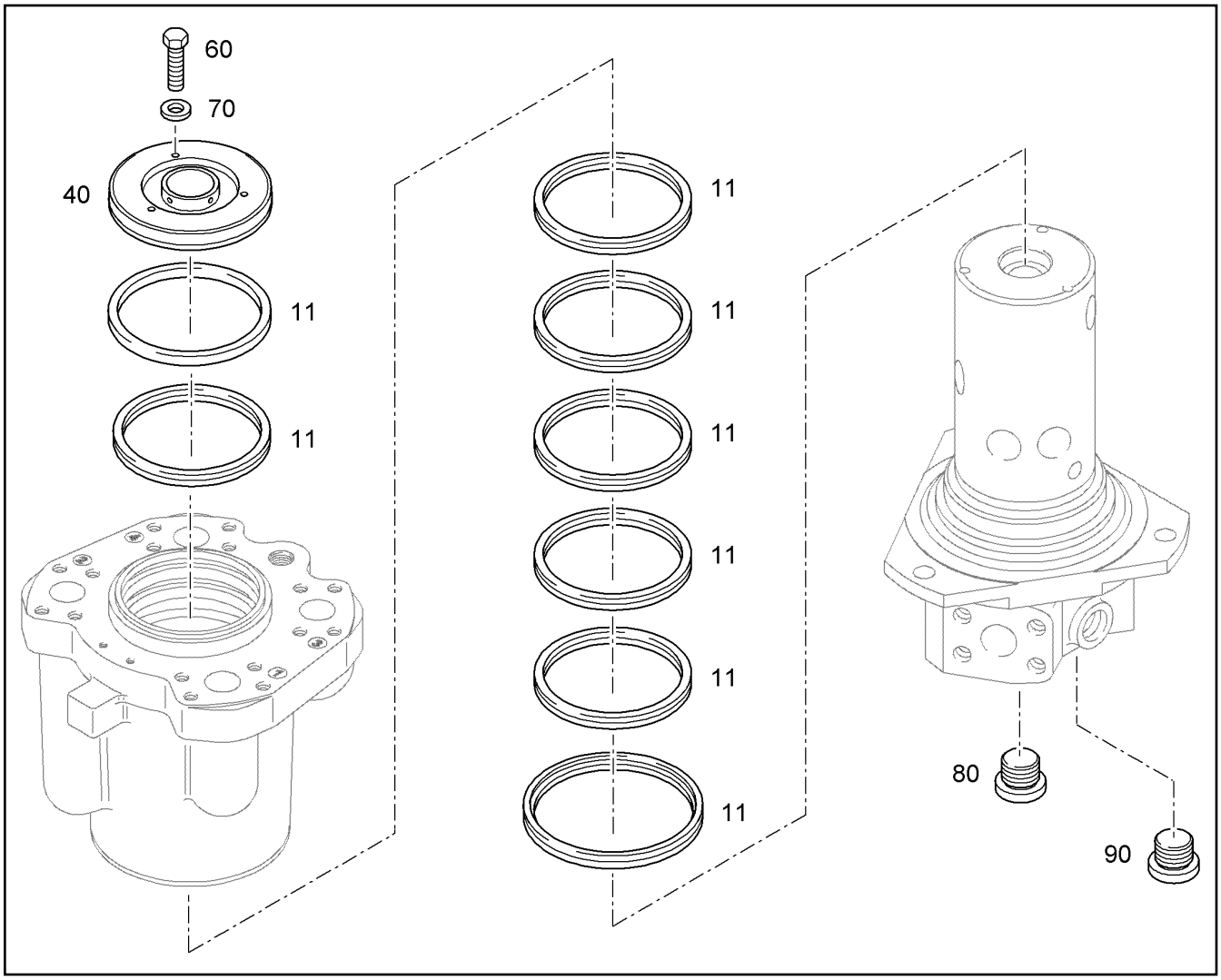

Pos.	Item	Quantity	Description	Designação	Serie	K
11	9265064	1	-SEALINGSET ROTARY TRANSMISSIONDD ⇨ ❑ 110	-KIT VEDAÇÃO COLETOR GIRA		
40	9141600	1	COVER	TAMPA		
60	4065099	3	HEX SCREW ISO 4017 M6X16 8.8 A2C	PARAFUSO SEXTAVADO		
70	10289802	3	WASHER 6 300HV	ARRUELA		
80	7004296	8	SCREW PLUG M27X2	PARAFUSO DE FECHAMENTO		
90	7361961	1	SCREW PLUG M22X1,5 ED	PARAFUSO DE FECHAMENTO		

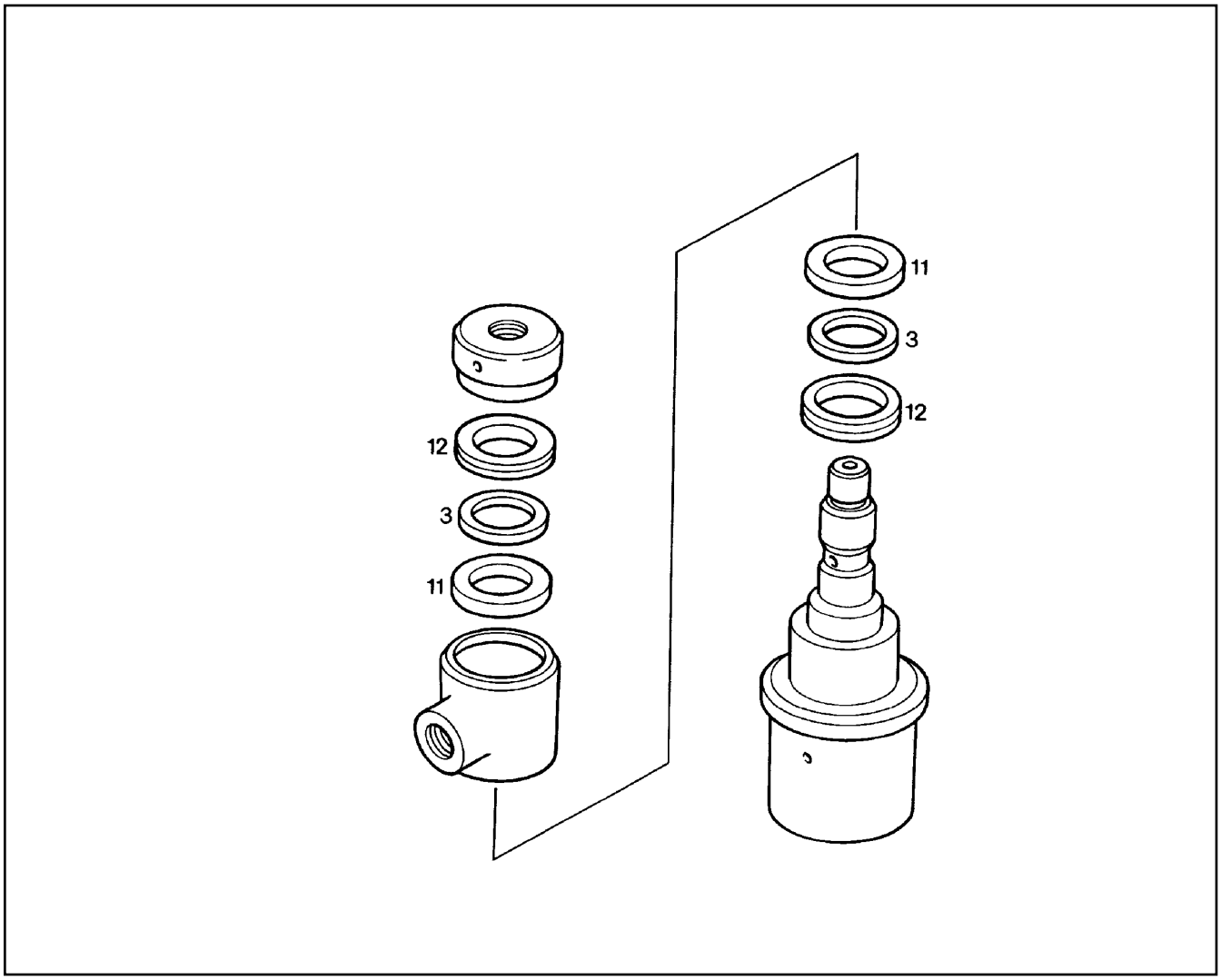

Pos.	Item	Quantity	Description	Designação	Serie	K
3		2	THRUST WASHER	ARRUELA DE ENCOSTO		
11		2	ROTOR GASKET	VEDAÇÃO DO ROTOR		
12		2	V-SEALING	VEDAÇÃO EM V		

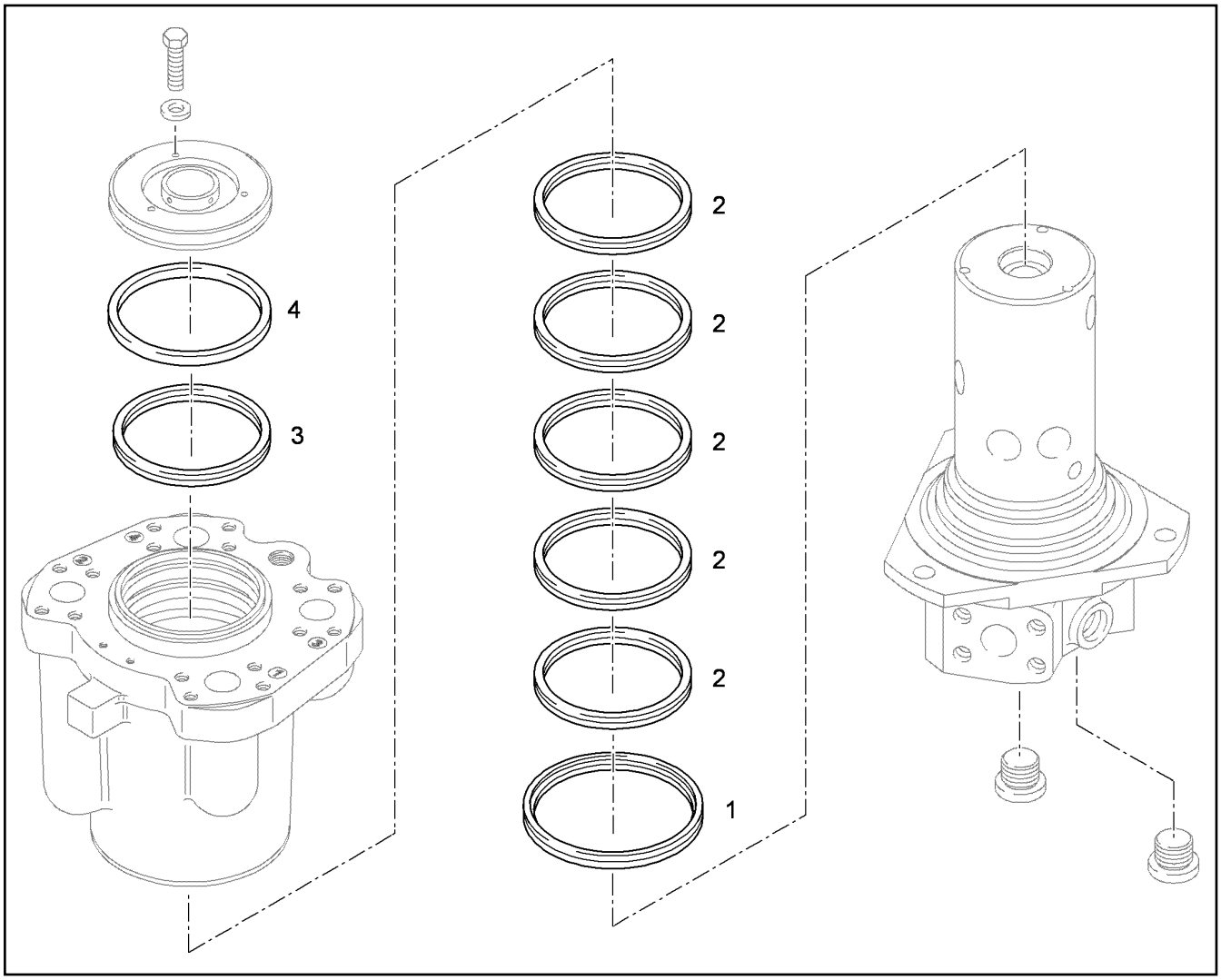

Pos.	Item	Quantity	Description	Designação	Serie	K
1		1	ROTOR GASKET	VEDAÇÃO DO ROTOR		
2		5	ROTOR GASKET	VEDAÇÃO DO ROTOR		
3		1	ROTOR GASKET	VEDAÇÃO DO ROTOR		
4		1	FELT RING 139/159X12	ANEL DE FELTRO		

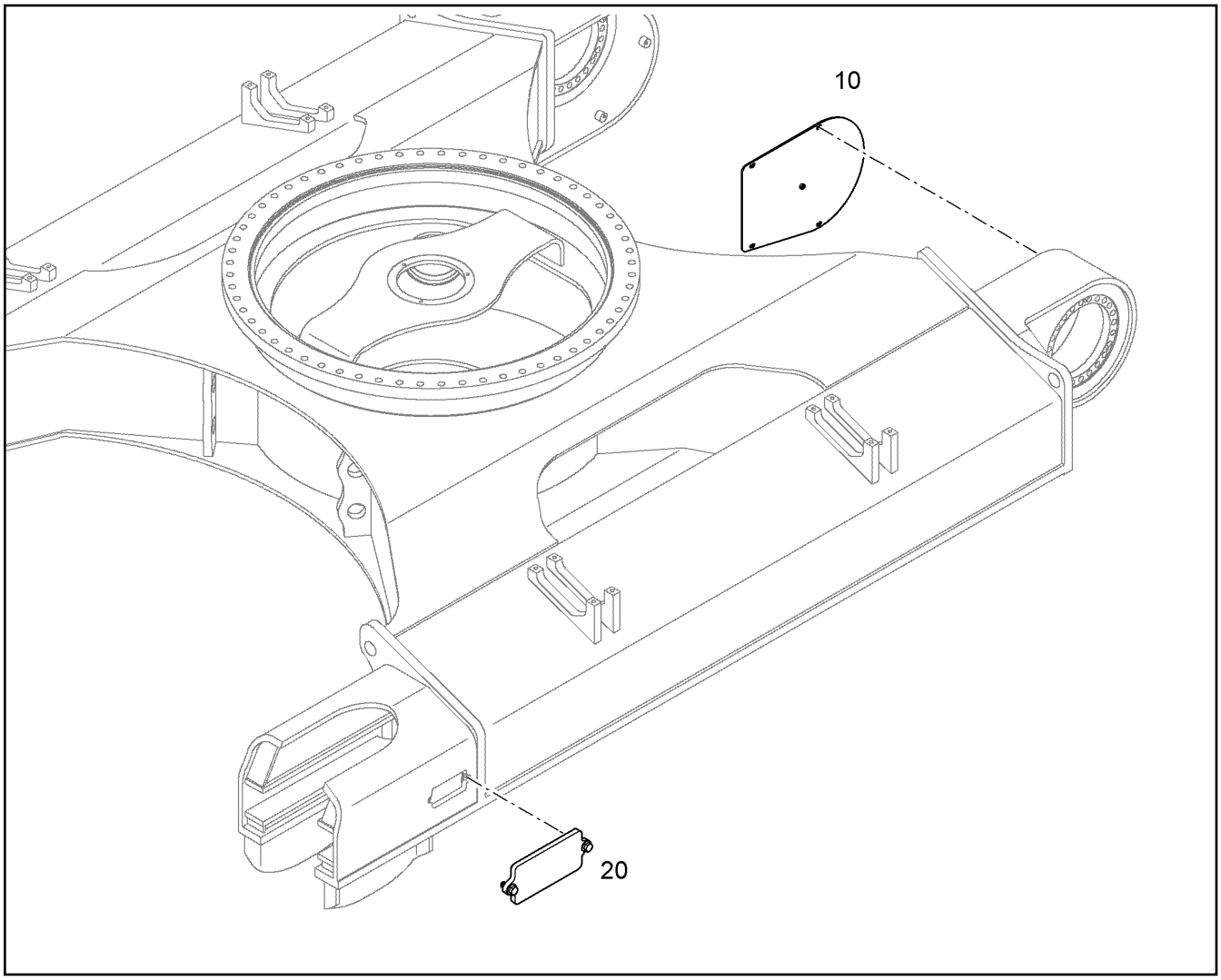

Pos.	Item	Quantity	Description	Designação	Serie	K
10	12476033	1	COVER LEFT ⇨ ❑ 90	TAMPA ESQUERDA		
20	10399993	1	COVER GREASE TENSIONER ⇨ ❑ 88	TAMPA PARA FIXADOR HIDRAUL		

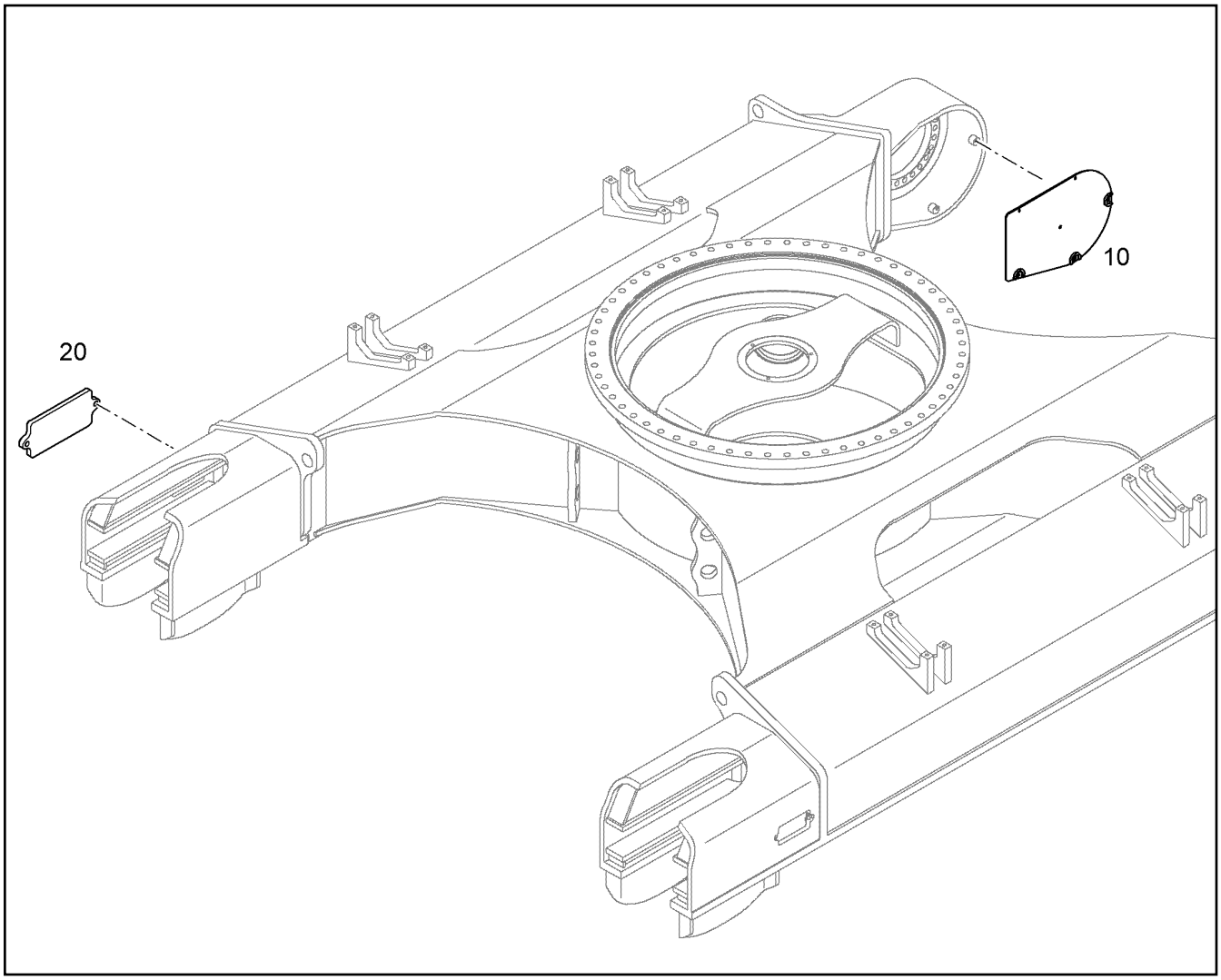

Pos.	Item	Quantity	Description	Designação	Serie	K
10	12476031	1	COVER RIGHT ⇨ ❑ 89	TAMPA DIREITA		
20	10399993	1	COVER GREASE TENSIONER ⇨ ❑ 88	TAMPA PARA FIXADOR HIDRAUL		

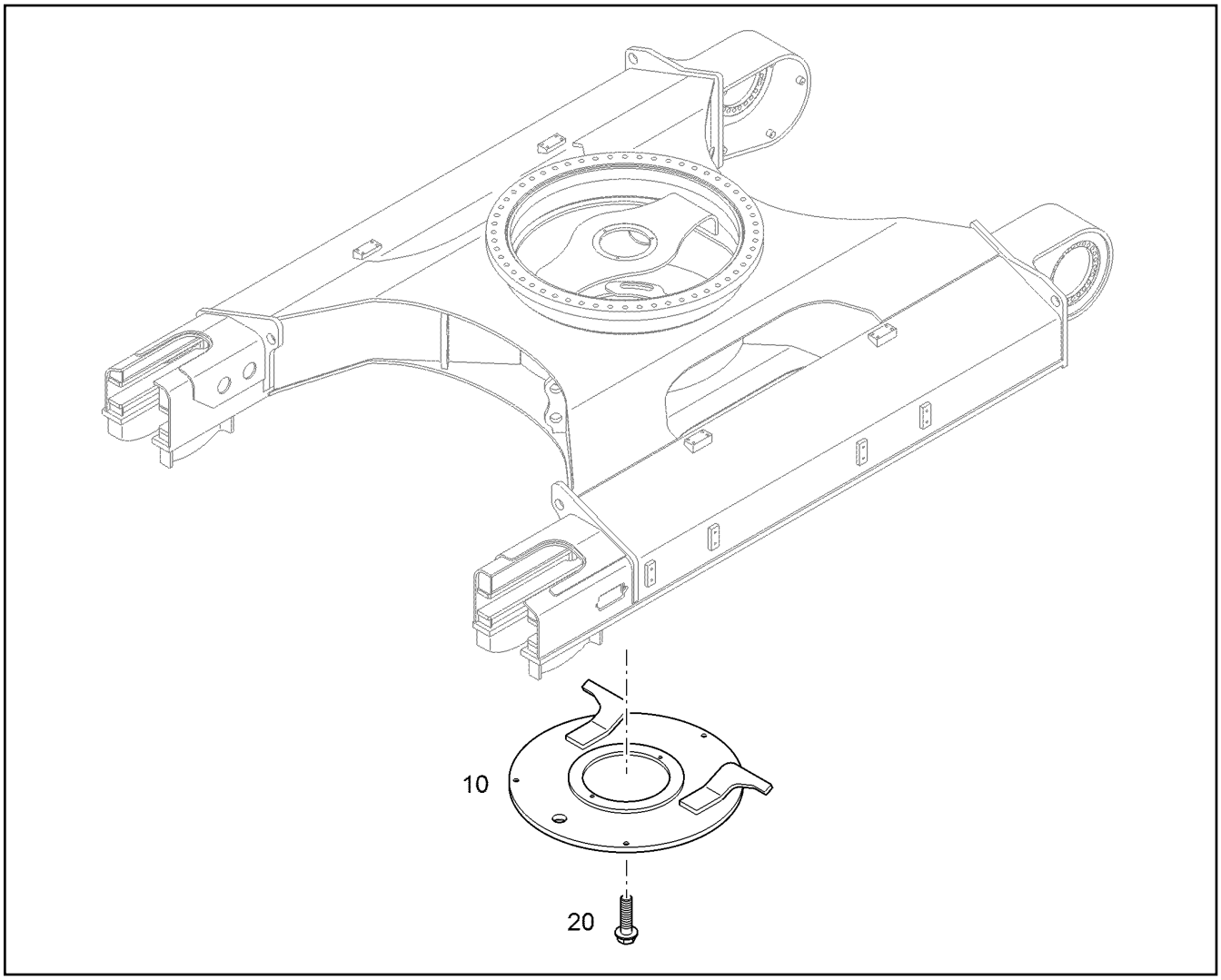

Pos.	Item	Quantity	Description	Designação	Serie	K
10		1	COVER ⇨ ❑ 114	TAMPA		
20	10001473	3	LOCKING SCREW M12X45 100 RIPP FLZN	PARAFUSO TRAVA		

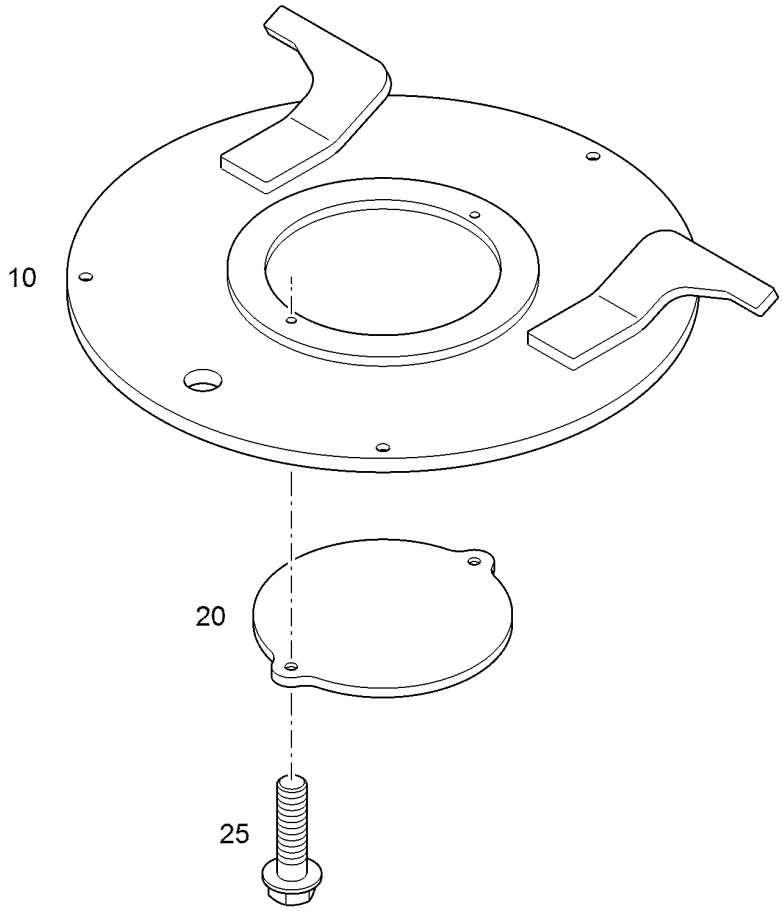

Pos.	Item	Quantity	Description	Designação	Serie	K
10	10051492	1	COVER	TAMPA		
20	10051238	1	COVER	TAMPA		
25	10001473	2	LOCKING SCREW M12X45 100 RIPP FLZN	PARAFUSO TRAVA		

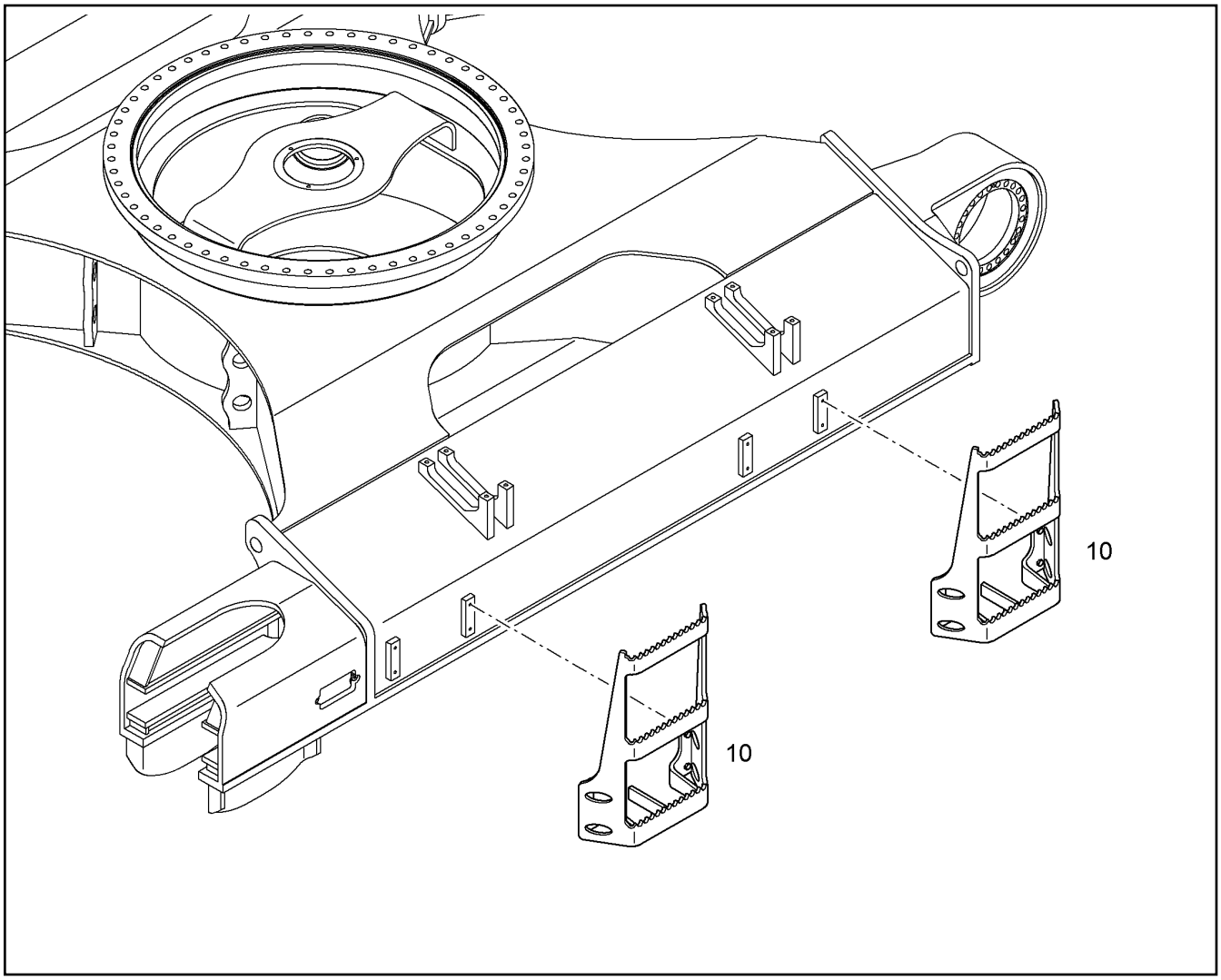

Pos.	Item	Quantity	Description	Designação	Serie	K
10		2	LADDER CPL ⇨ ❑ 102	ESCADA COMPLETA		

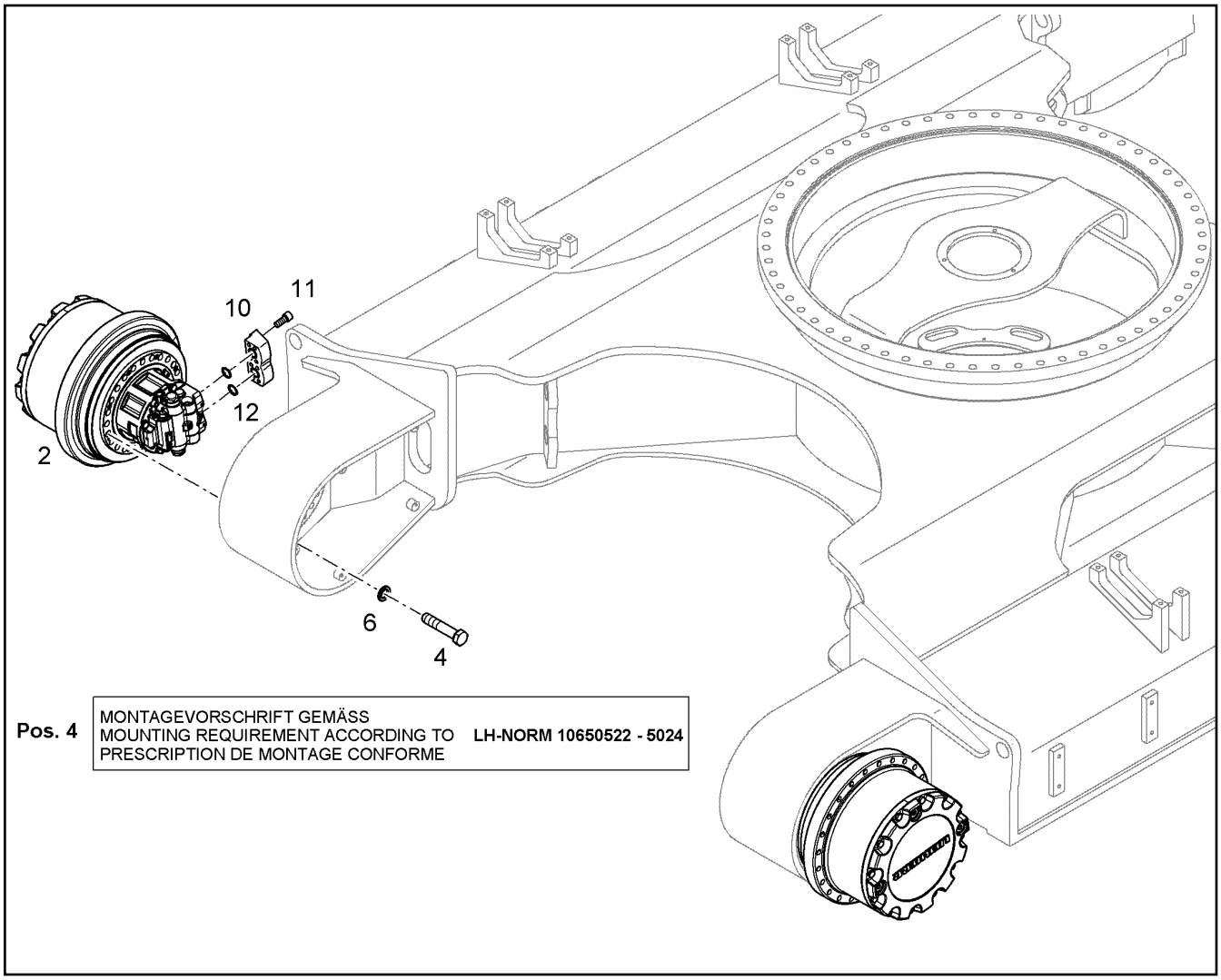

Pos.	Item	Quantity	Description	Designação	Serie	K
2		1	TRACTION DRIVE FAT 500P128 [159-0000320] ⇨ ❑ 118	MECANISMO DE TRANSLAÇÃO		
4	10425700	24	HEX SCREW ISO 4014 M24X120 10.9 FLZN	PARAFUSO SEXTAVADO		
6	9918230	24	WASHER 24,5X40X5	ARRUELA		
10	11426651	1	INTERMEDIATE FLANGE 1 1/4"-1 1/4" C62	FLANGE INTERMEDIÁRIO		
11	4601243	8	SOCKET HEAD SCREW ISO 4762 M14X35 10	PARAFUSO CILÍNDRICO		
12	10472425	2	RECTANGULAR SECTION RING 45,05X2,80	ANEL DE SEÇÃO RETANGULAR		

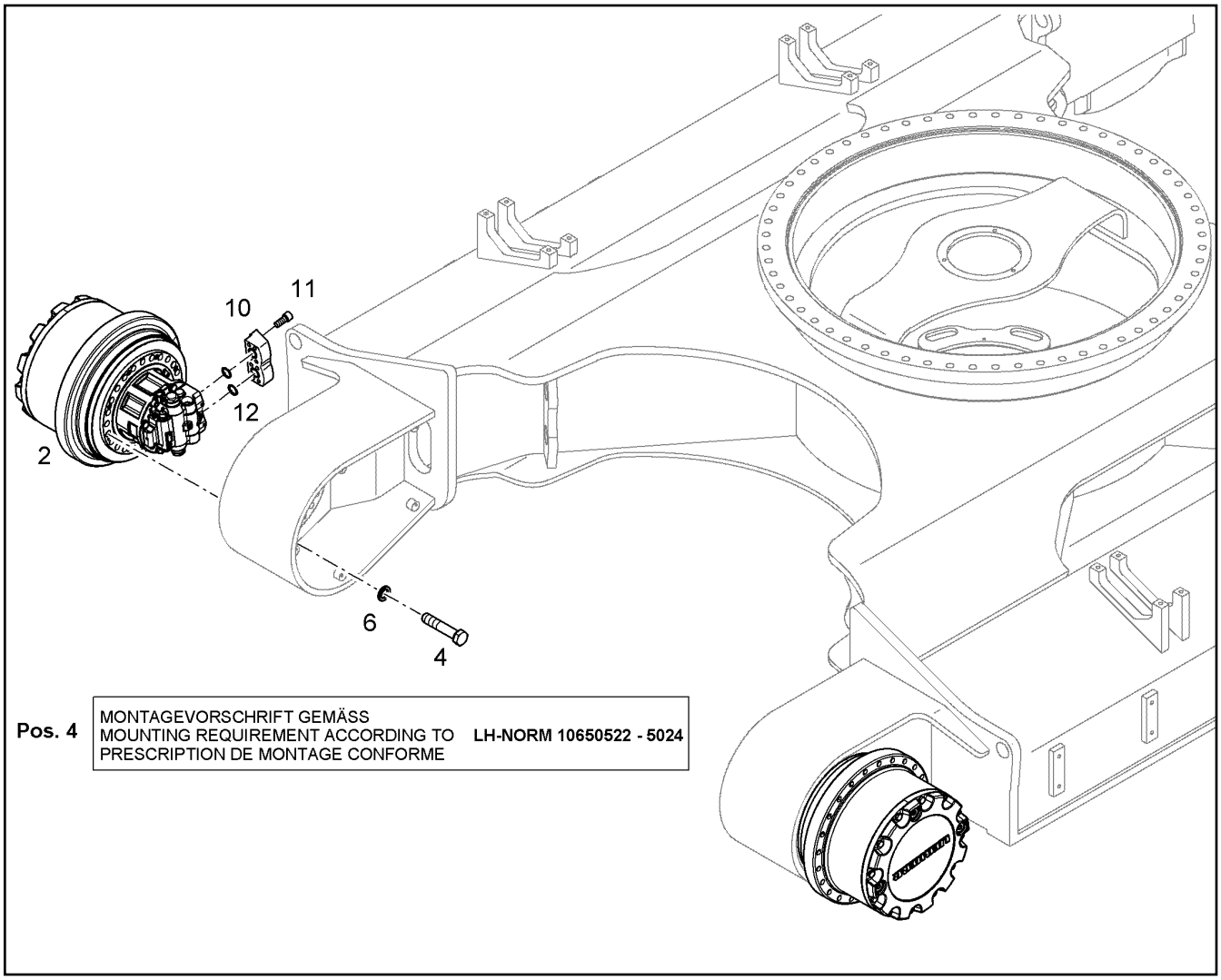

Pos.	Item	Quantity	Description	Designação	Serie	K
2		1	TRACTION DRIVE FAT 500P128 [159-0000321] ⇨ ❑ 119	MECANISMO DE TRANSLAÇÃO		
4	10425700	24	HEX SCREW ISO 4014 M24X120 10.9 FLZN	PARAFUSO SEXTAVADO		
6	9918230	24	WASHER 24,5X40X5	ARRUELA		
10	11426651	1	INTERMEDIATE FLANGE 1 1/4"-1 1/4" C62	FLANGE INTERMEDIÁRIO		
11	4601243	8	SOCKET HEAD SCREW ISO 4762 M14X35 10	PARAFUSO CILÍNDRICO		
12	10472425	2	RECTANGULAR SECTION RING 45,05X2,80	ANEL DE SEÇÃO RETANGULAR		

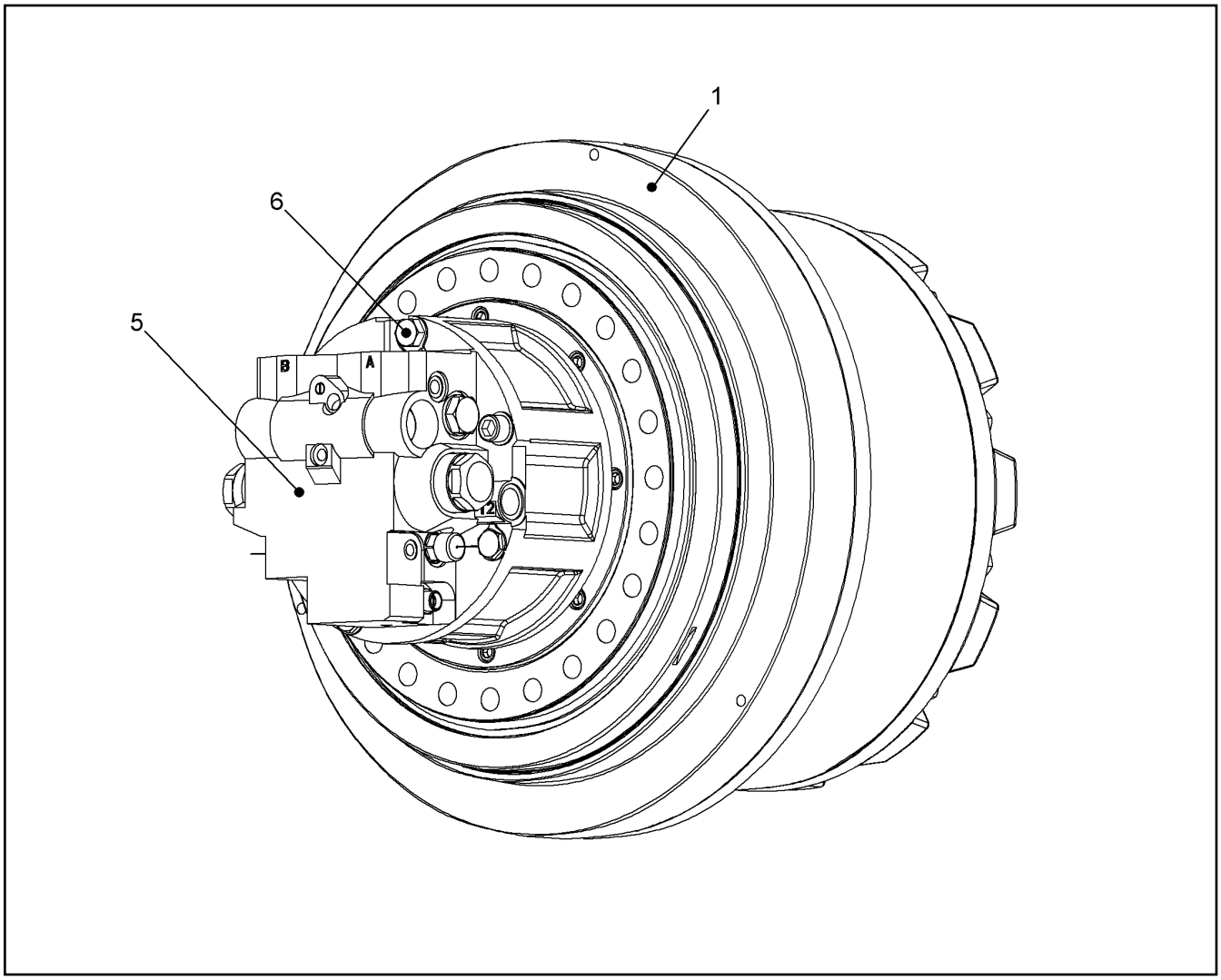

Pos.	Item	Quantity	Description	Designação	Serie	K
1	90207470	1	TRACTION DRIVE ET-FAT 500P128 ⇨ ❑ 120	MECANISMO DE TRANSLAÇÃO		6
5	11382122	1	HYDRAULIC INSTALLATION MOTOR CMVE [192614277] ⇨ ❑ 766	MOTOR HIDRÁULICO		6
6	406214001	4	HEX SCREW ISO 4014 M16X150 10.9 A3C	PARAFUSO SEXTAVADO		

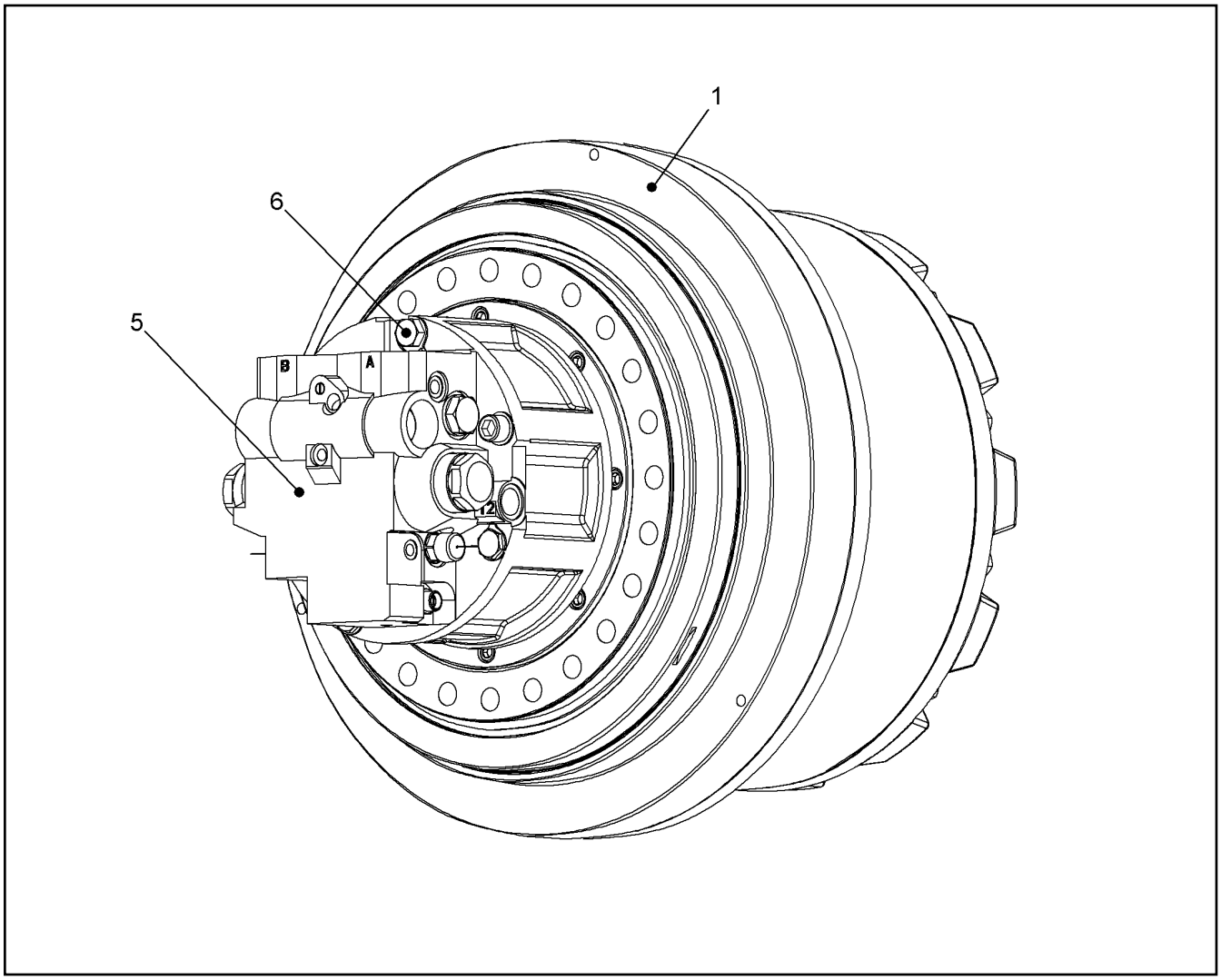

Pos.	Item	Quantity	Description	Designação	Serie	K
1	90207470	1	TRACTION DRIVE ET-FAT 500P128 ⇨ ❑ 120	MECANISMO DE TRANSLAÇÃO		6
5	11382122	1	HYDRAULIC INSTALLATION MOTOR CMVE [192614276] ⇨ ❑ 766	MOTOR HIDRÁULICO		6
6	406214001	4	HEX SCREW ISO 4014 M16X150 10.9 A3C	PARAFUSO SEXTAVADO		

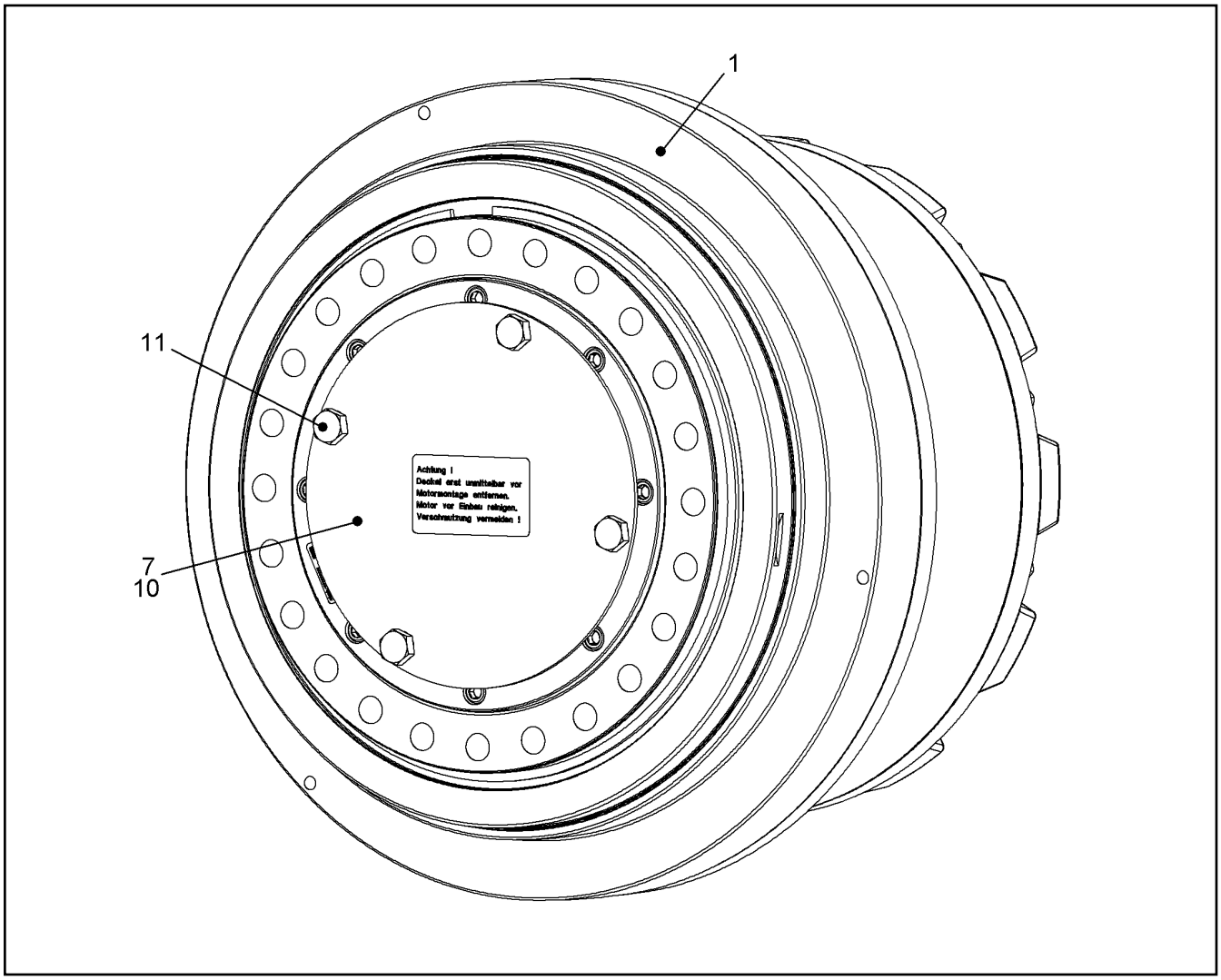

Pos.	Item	Quantity	Description	Designação	Serie	K
1		1	TRACTION DRIVE FAT 500P128 ⇨ ❑ 121	MECANISMO DE TRANSLAÇÃO		
7		1	COVER	TAMPA		
10		1	RUBBER PLATE	PLACA DE BORRACHA		
11		1	HEX SCREW ISO 4017 M16X30 8.8 A3C	PARAFUSO SEXTAVADO		

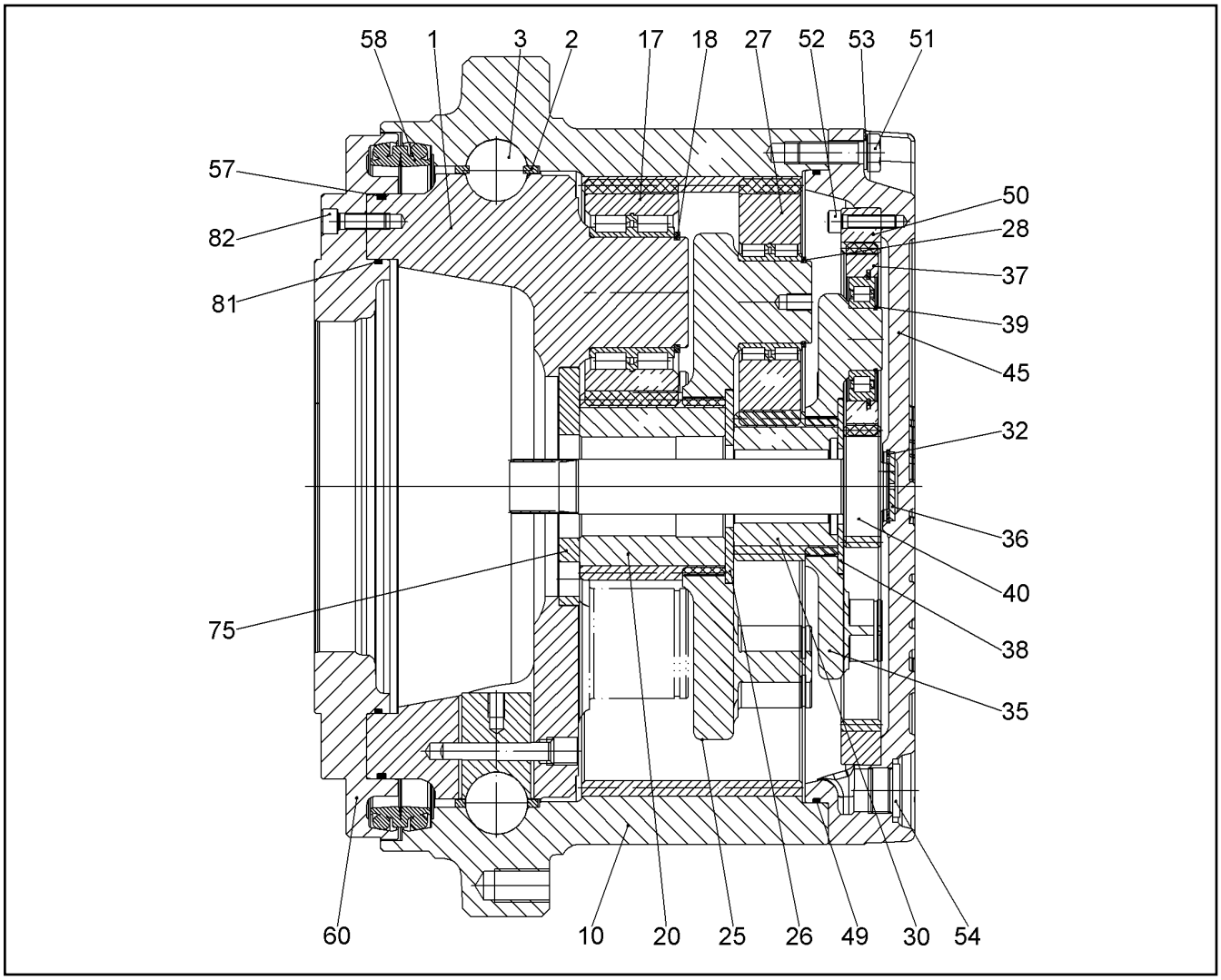

Pos.	Item	Quantity	Description	Designação	Serie	K
1	90208340	1	CONNECTION CARRIER	SUPORTE DE CONEXAO		
2	90208341	13	BALL CAGE	GAIOLA DA ESFERA		
3	747002701	26	STEEL BALL d=45 - G40	ESFERA DE AÇO		
10	90208342	1	INNER WHEEL M=5 Z=-86	RODA INTERNA		
17	9444414	5	PLANET WHEEL ⇨ ❑ 124	ENGRENAGEM PLANETÁRIA		
18	4630003	5	LOCKING RING DIN 471 80	ANEL DE RETENÇÃO		
20	944441603	1	SUN WHEEL M=5 Z=24	ENGRENAGEM SOLAR		
25	944441703	1	PLANETARY CARRIER	SUPORTE PLANETÁRIO		
26	927700701	1	RETAINING DISK 140X60X6	DISCO DE RETENÇÃO		
27	944441803	3	PLANET WHEEL M=5 Z=33 ⇨ ❑ 125	ENGRENAGEM PLANETÁRIA		
28	428012201	3	LOCKING RING DIN 471 60	ANEL DE RETENÇÃO		
30	90201991	1	SUN WHEEL M=5 Z=19	ENGRENAGEM SOLAR		
32	429612001	1	L RING JL 50	ANEL L		
35	944445203	1	PLANETARY CARRIER	SUPORTE PLANETÁRIO		
36	944303303	1	RETAINING DISK 50X4	DISCO DE RETENÇÃO		
37	944445303	3	PLANET WHEEL M=3,75 Z=34 ⇨ ❑ 126	ENGRENAGEM PLANETÁRIA		
38	9443344	1	RETAINING DISK	DISCO DE RETENÇÃO		
39	10171583	3	LOCKING RING DIN 471 45	ANEL DE RETENÇÃO		
40	90207471	1	DRIVE SHAFT M=3,75 Z=21	EIXO DE ACIONAMENTO		
45	944445603	1	END COVER	TAMPA DE FECHAMENTO		
49	7364303	1	O-RING 440X4	ANEL-O		
50	944442903	1	INNER WHEEL M=3,75 Z=-90	RODA INTERNA		
51	4600147	12	HEX SCREW ISO 4017 M16X50 10.9 A3C	PARAFUSO SEXTAVADO		

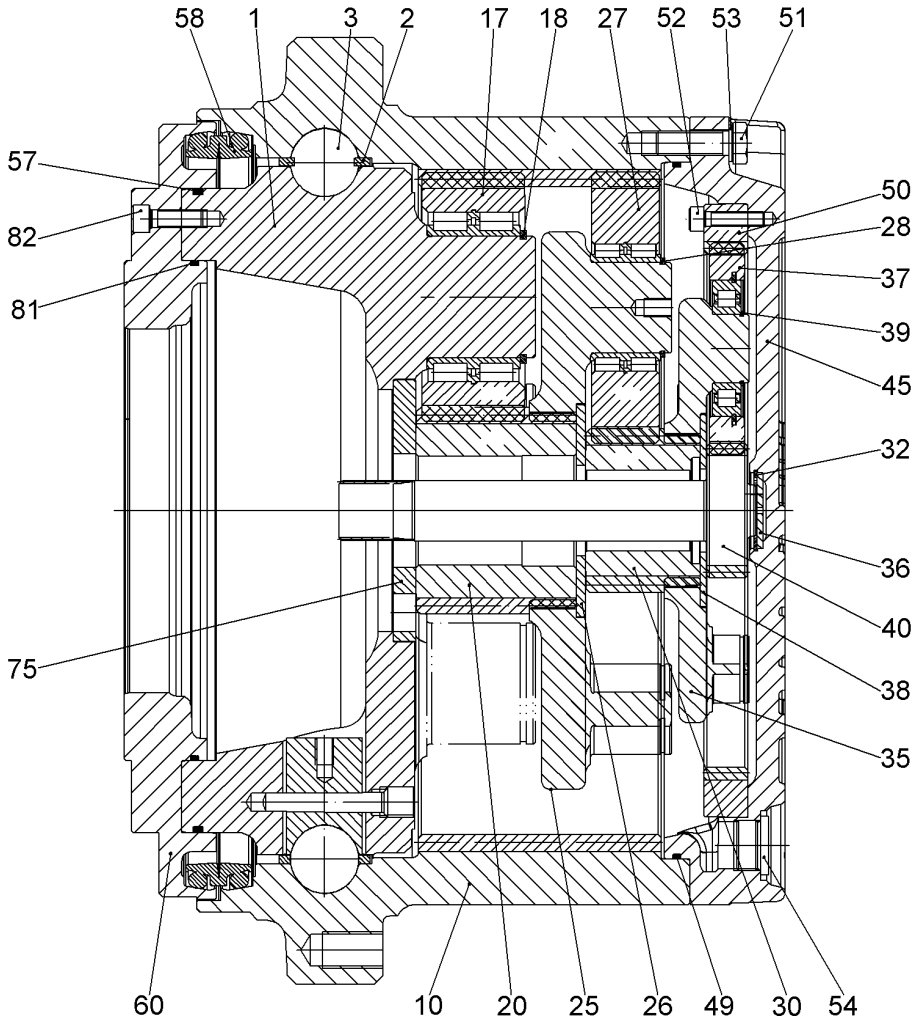

Pos.	Item	Quantity	Description	Designação	Serie	K
52	10299659	24	SOCKET HEAD SCREW ISO 4762 M10X40 10	PARAFUSO CILÍNDRICO		
53	423911601	12	LOCK WASHER VS 16	ARRUELA DE PRESSÃO		
54	409710601	3	SCREW PLUG AEHNL.DIN 908 M33X2 ST P	PARAFUSO DE FECHAMENTO		
57	7610378	1	O-RING 400X5	ANEL-O		
58	7610244	1	AXIAL FACE SEAL	ANEL DE VEDAÇÃO DESLIZANT		
60	90208343	1	HOLDING RING	ANEL DE RETENCAO		
75	90022691	1	RETAINING DISK 15X173/75RD	DISCO DE RETENÇÃO		
81	726428201	1	O-RING 265X4	ANEL-O		
82	4043164	8	SOCKET HEAD SCREW ISO 4762 M12X35 1	PARAFUSO CILÍNDRICO		

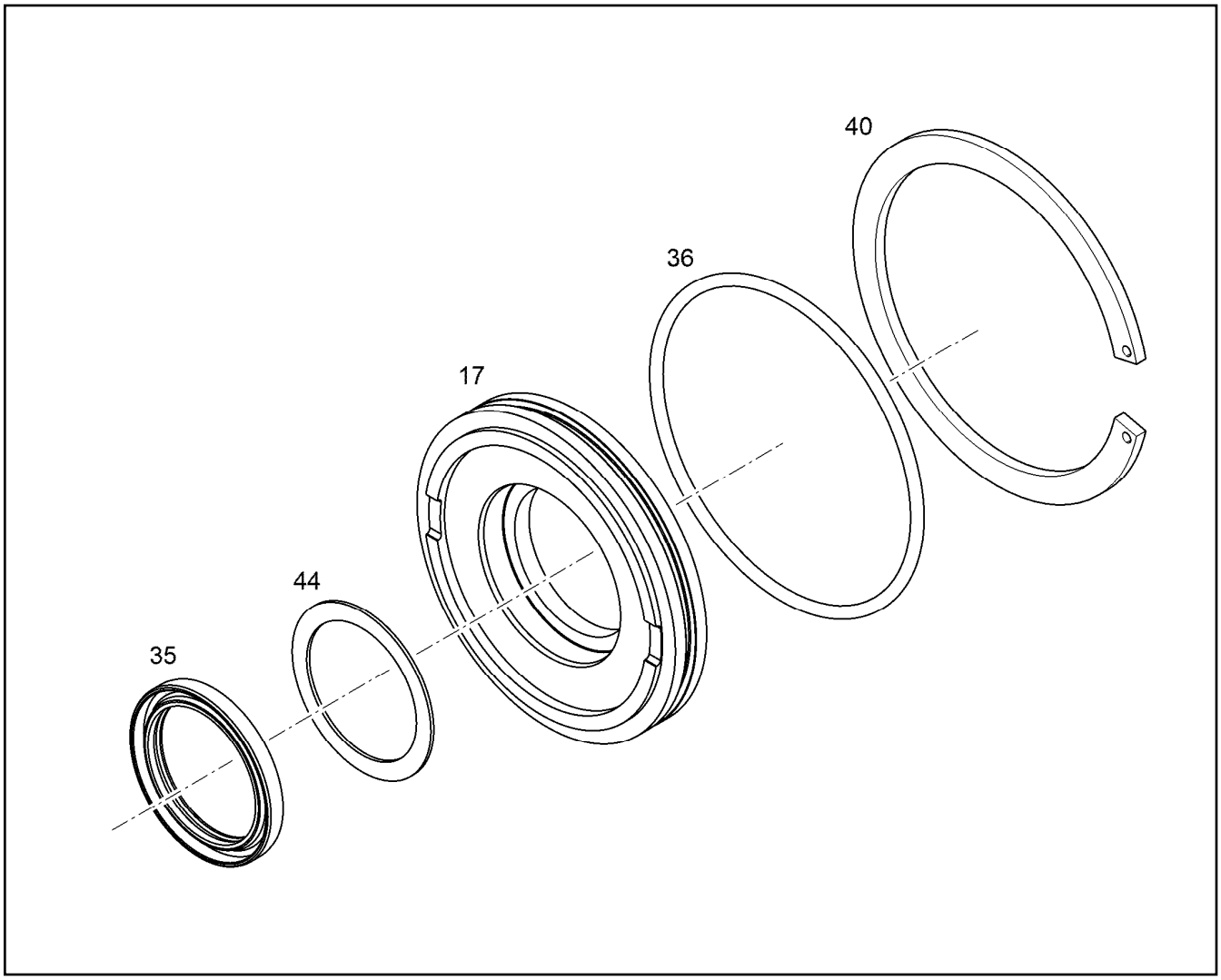

Pos.	Item	Quantity	Description	Designação	Serie	K
17	12802735	1	CLOSING RING NG 165	ANEL DE FECHAMENTO		
35	10014510	1	ROTARY SHAFT LIP SEAL PPSX50X65X7	ANEL DE VEDAÇÃO DO EIXO RA		
36	7015616	1	O-RING ISO 3601-1 113,89X3,53	ANEL-O		
40	4281023	1	LOCKING RING DIN 472 120	ANEL DE RETENÇÃO		
44	7380531	1	SHIM RING 55X65X1,5	ARRUELA DE AJUSTE		

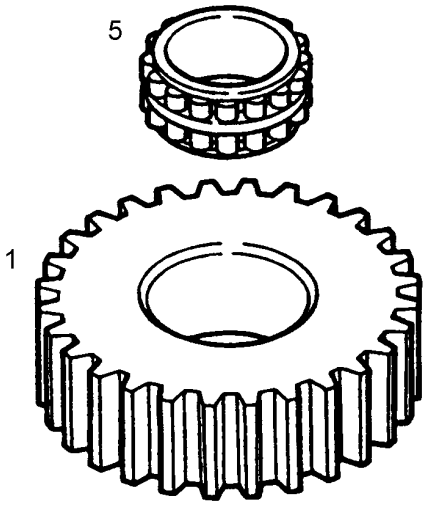

Pos.	Item	Quantity	Description	Designação	Serie	K
1		1	PLANET WHEEL	ENGRENAGEM PLANETÁRIA		
5	7610039	1	CYLINDRICAL ROLLER BEARING RNN 80X	ROLAMENTO DE ROLOS CILÍN		

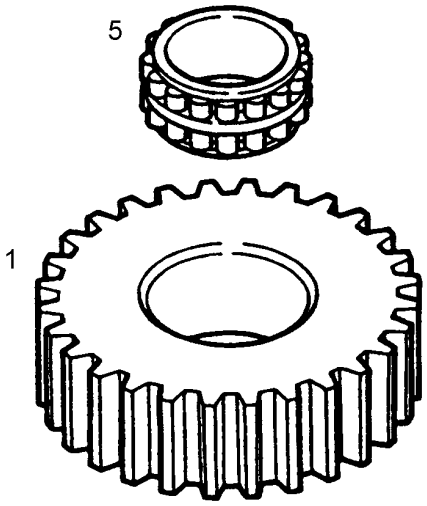

Pos.	Item	Quantity	Description	Designação	Serie	K
1		1	PLANET WHEEL	ENGRENAGEM PLANETÁRIA		
5	761003403	1	CYLINDRICAL ROLLER BEARING RNN 60X8	ROLAMENTO DE ROLOS CILÍN		

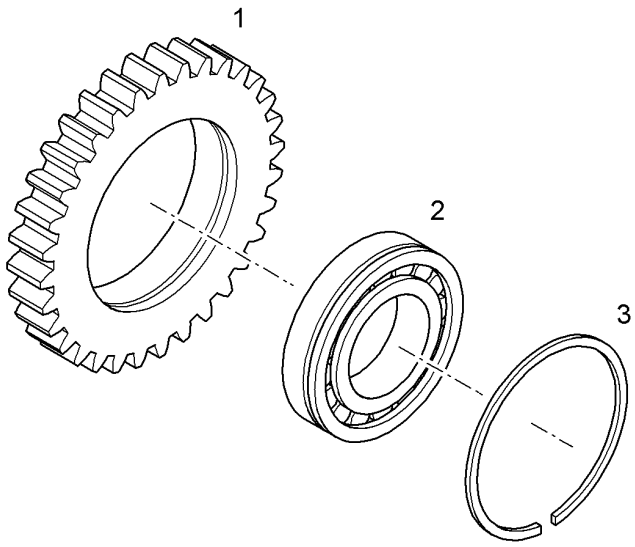

Pos.	Item	Quantity	Description	Designação	Serie	K
1		1	PLANET WHEEL	ENGRENAGEM PLANETÁRIA		
2	761009103	1	CYLINDRICAL ROLLER BEARING F-140 383	ROLAMENTO DE ROLOS CILÍN		
3	747191901	1	SNAP RING DIN 5417 SP 90	ANEL DE RETENÇÃO		

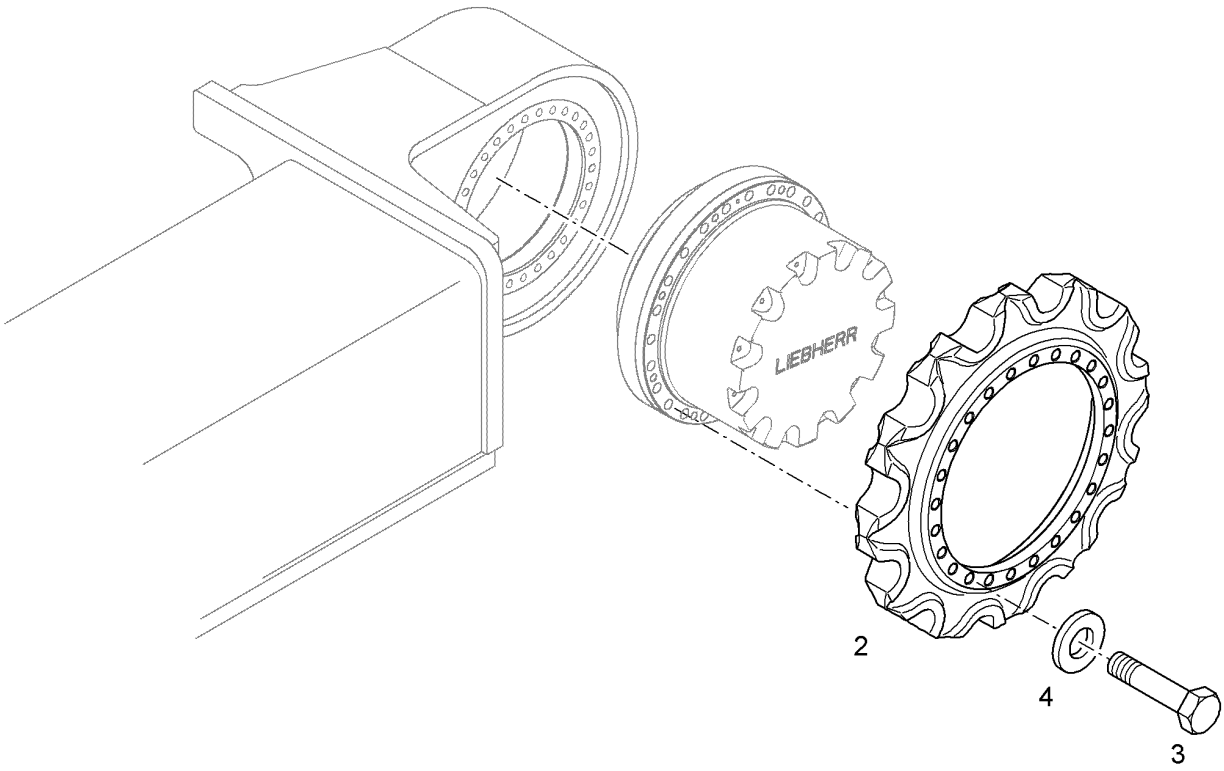

Pos. 3

MONTAGEVORSCHRIFT GEMÄSS MOUNTING REQUIREMENT ACCORDING TO PRESCRIPTION DE MONTAGE CONFORME	**LH-NORM 10650522 - 5021**

Pos.	Item	Quantity	Description	Designação	Serie	K
2	10800274	1	TUMBLER WHEEL D8K	RODA MOTRIZ		1
3	12252608	24	HEX SCREW ISO 4017 M24X70 10.9 FLZN	PARAFUSO SEXTAVADO		
4	9918230	24	WASHER 24,5X40X5	ARRUELA		

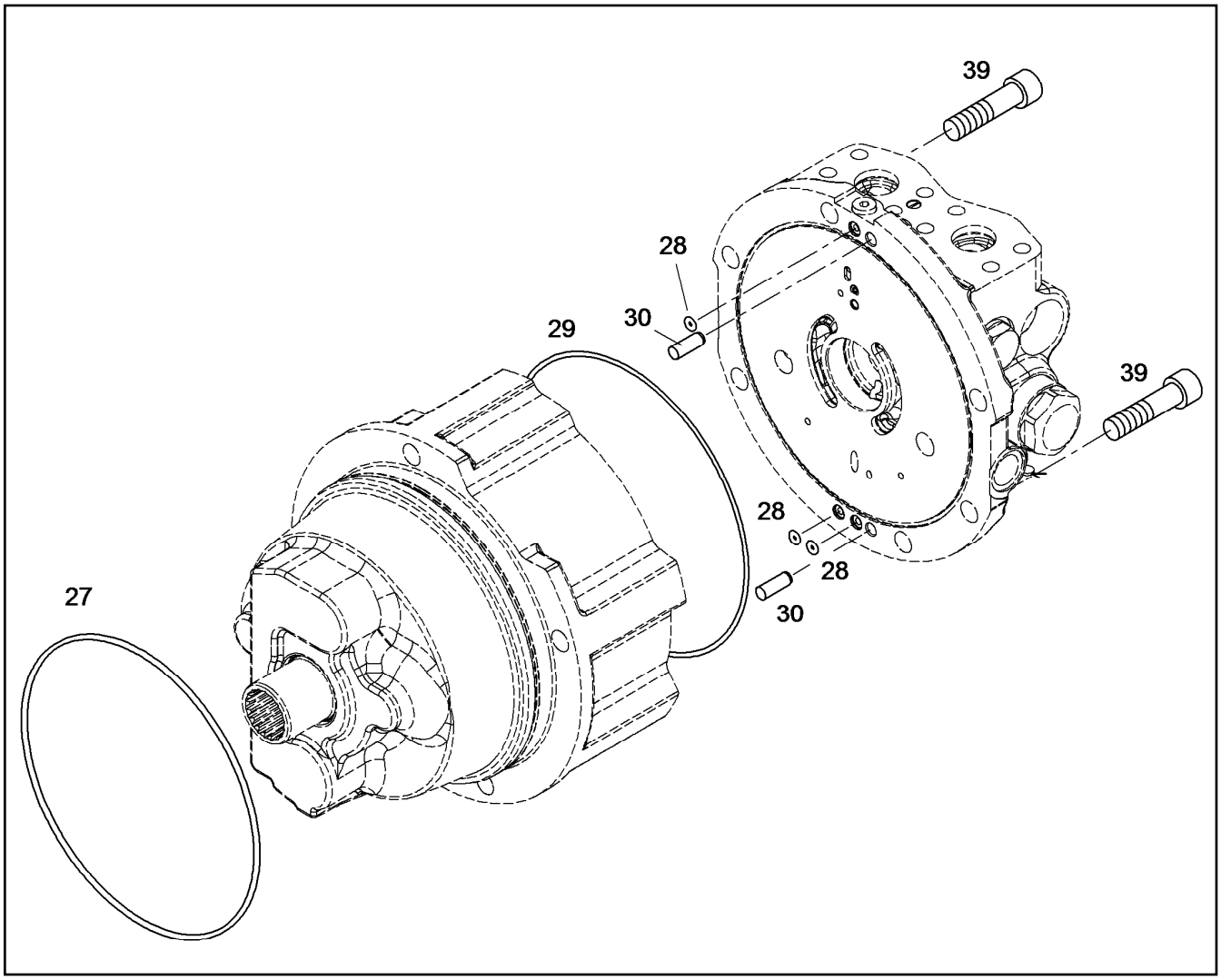

Pos.	Item	Quantity	Description	Designação	Serie	K
27	7380420	1	O-RING ISO 3601-1 228,19X3,53	ANEL-O		
28	7380648	3	O-RING ISO 3601-1 6,02X2,62	ANEL-O		
29	570939708	1	O-RING ARP 568 234,62X2,62	ANEL-O		
30	4981077	2	PARALLEL PIN 10m6	PINO CILÍNDRICO		
39	4002918	2	SOCKET HEAD SCREW ISO 4762 M16X65 10	PARAFUSO CILÍNDRICO		

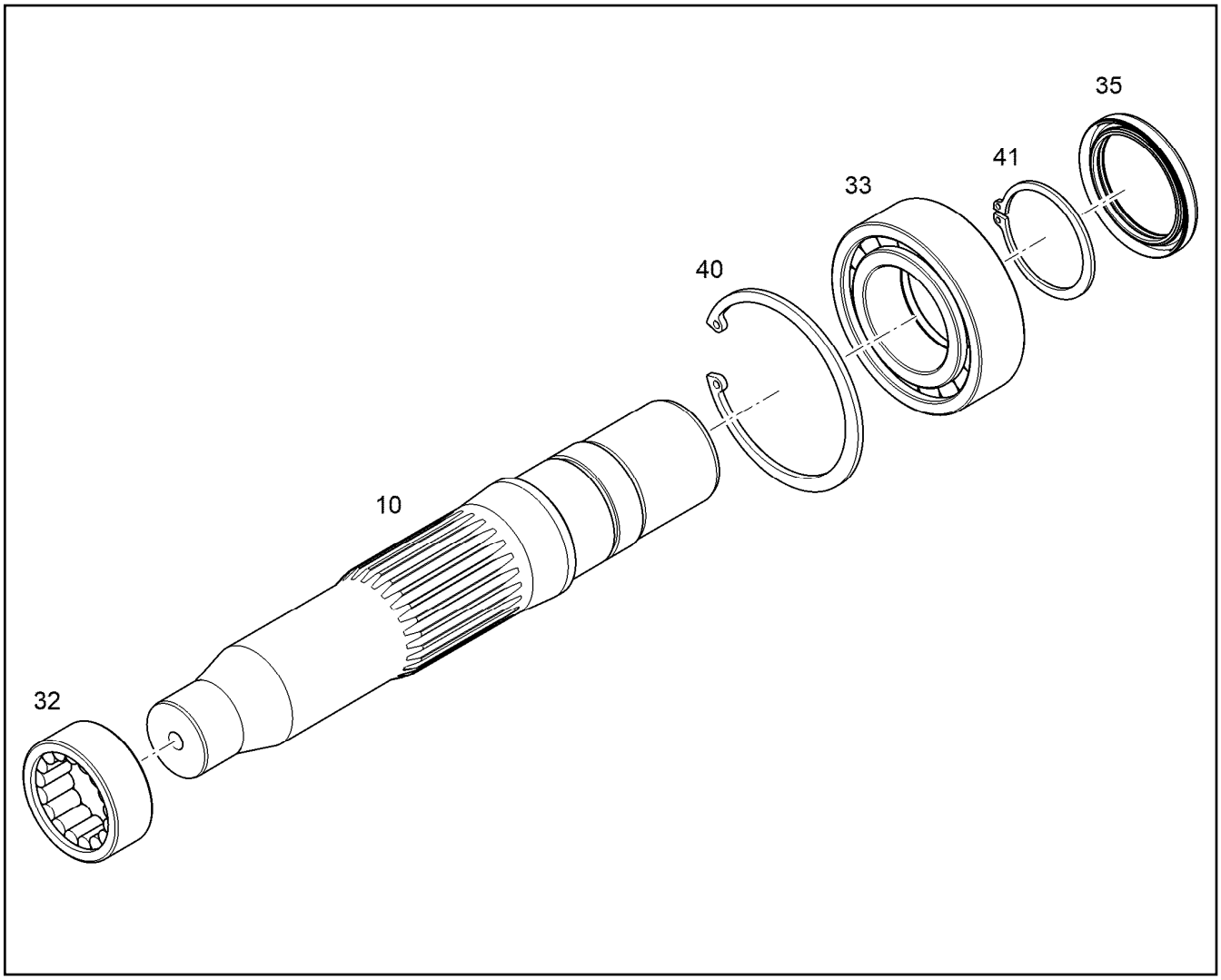

Pos.	Item	Quantity	Description	Designação	Serie	K
10		1	DRIVING SHAFT NG 165 (C)	EIXO DO MOTOR		
32	12593103	1	CYLINDRICAL ROLLER BEARING	ROLAMENTO DE ROLOS CILÍN		
33	7380106	1	CYLINDRICAL ROLLER BEARING	ROLAMENTO DE ROLOS CILÍN		
35		1	ROTARY SHAFT LIP SEAL PPSX50X65X7	ANEL DE VEDAÇÃO DO EIXO RA		
40	4281016	1	LOCKING RING DIN 472 90	ANEL DE RETENÇÃO		
41	4280034	1	LOCKING RING DIN 471 50	ANEL DE RETENÇÃO		

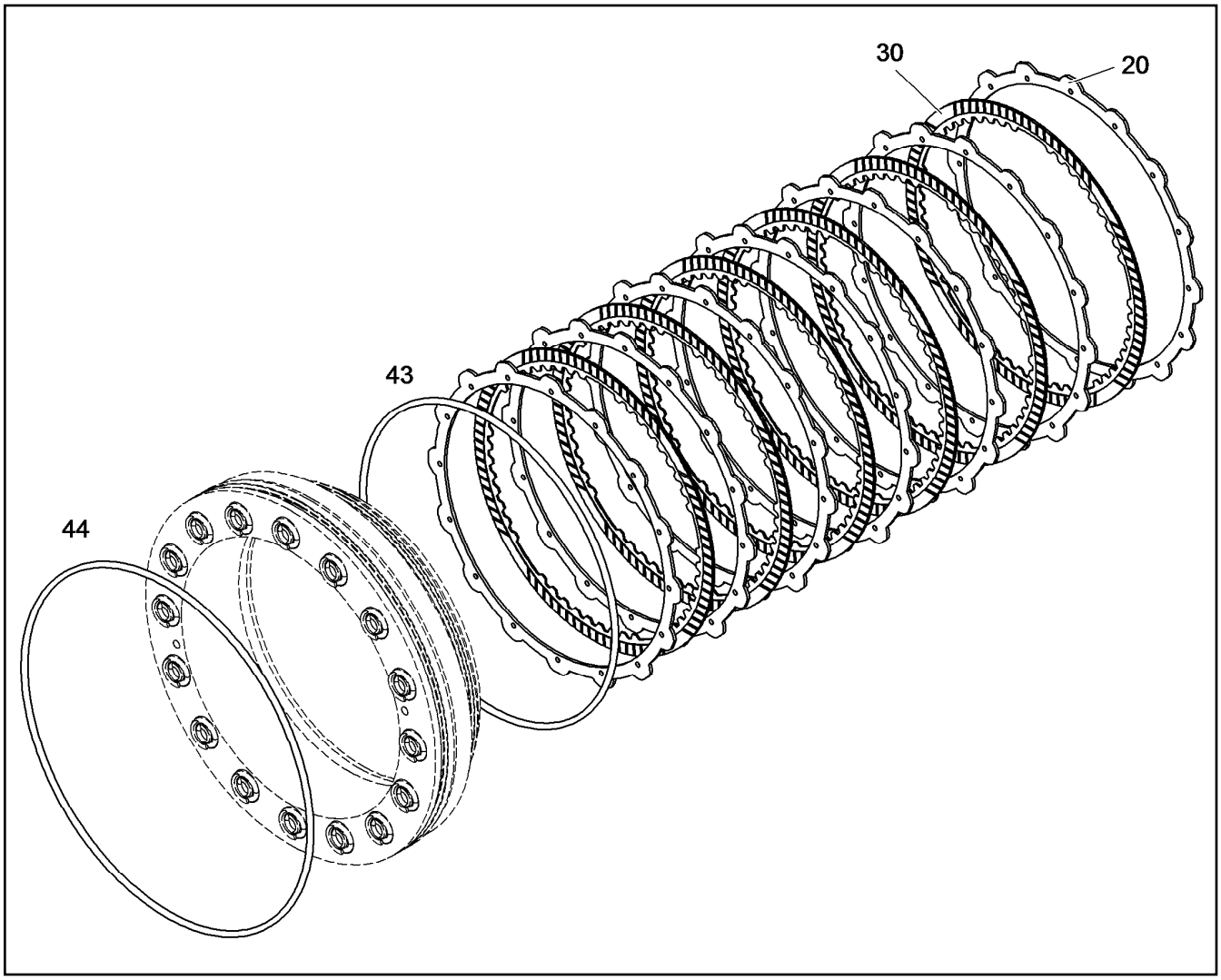

Pos.	Item	Quantity	Description	Designação	Serie	K
20		7	OUTER MULTI-DISC NG 165 (C)	LAMELA EXTERNA		1
30		6	INTERNAL MULTI-DISC NG 165 (C)	LAMELA INTERNA		1
43		1	O-RING ISO 3601-1 196,44X3,53	ANEL-O		
44		1	O-RING ISO 3601-1 221,84X3,53	ANEL-O		

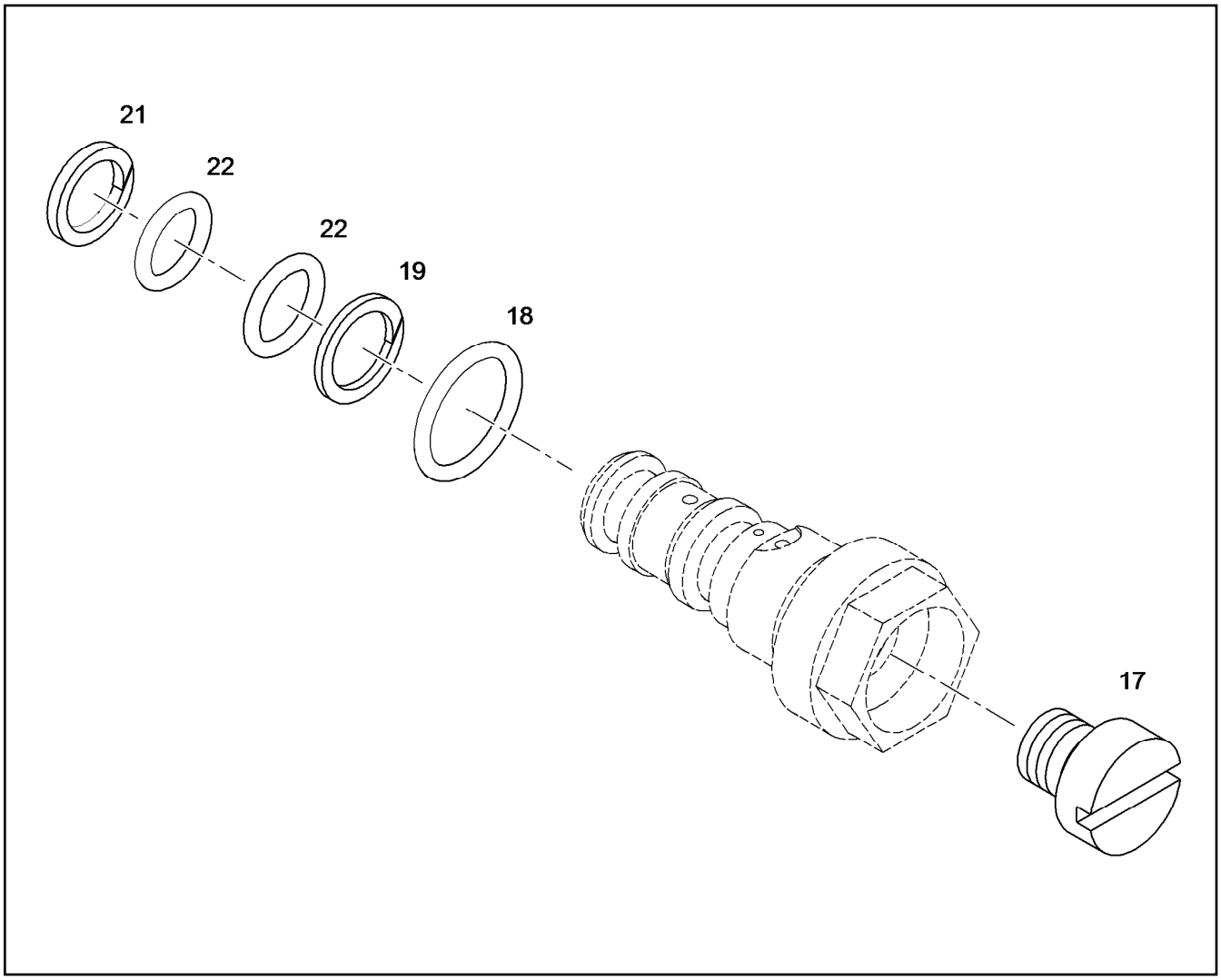

Pos.	Item	Quantity	Description	Designação	Serie	K
17		1	SCREW PLUG M8X1 ⇨ ❑ 164	PARAFUSO DE FECHAMENTO		
18		1	O-RING AEHNL.ISO 3601-1 11,4X2,1	ANEL-O		
19		1	BACK-UP RING UNCUT 8,7/11,75X1	ANEL DE APOIO		
21		1	BACK-UP RING CUT 8,1/11X1,4	ANEL DE ENCOSTO		
22		2	O-RING ISO 3601-1 7,65X1,78	ANEL-O		

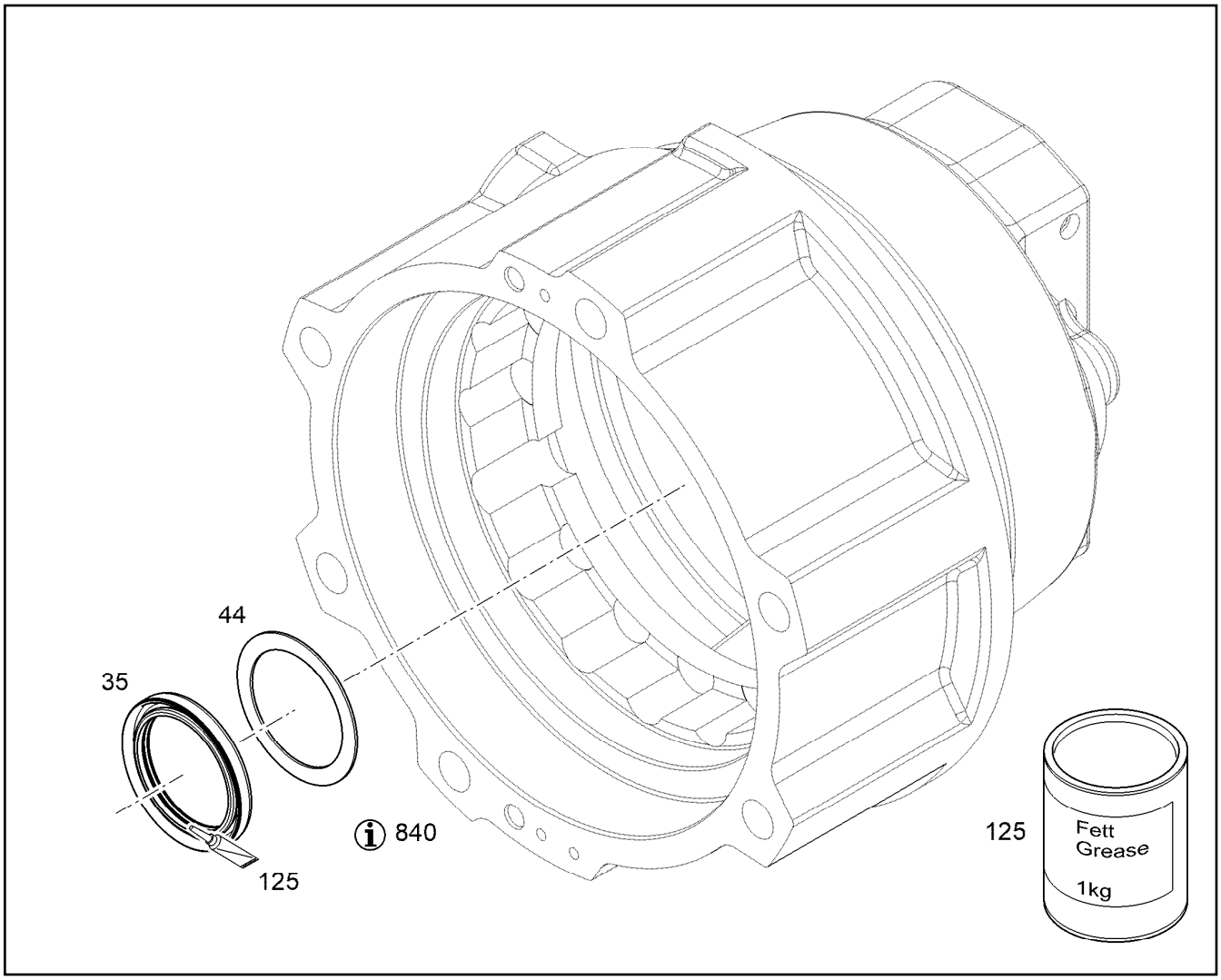

Pos.	Item	Quantity	Description	Designação	Serie	K
35		1	ROTARY SHAFT LIP SEAL PPSX50X65X7	ANEL DE VEDAÇÃO DO EIXO RA		
44		1	SHIM RING 55X65X1,5	ARRUELA DE AJUSTE		
125	12213966	1	SPECIAL GREASE POLYLUB GLY 151/1kg	GRAXA ESPECIAL		
840		1	MOUNTING REQUIREMENT RWDR	NORMA DE MONTAGEM		

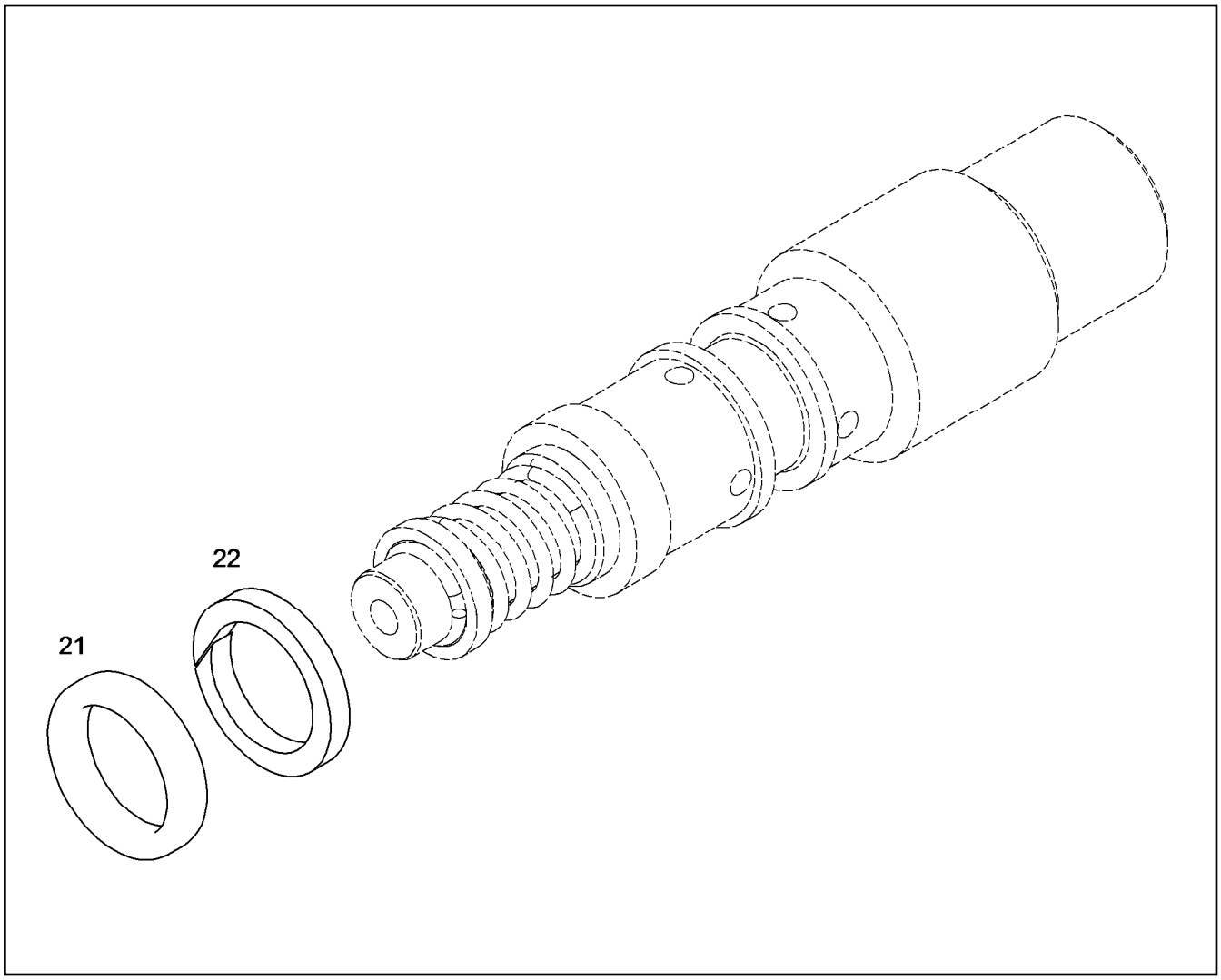

Pos.	Item	Quantity	Description	Designação	Serie	K
21		1	O-RING ISO 3601-1 6,07X1,78	ANEL-O		
22		1	BACK-UP RING CUT 7,4/10X1,4	ANEL DE ENCOSTO		

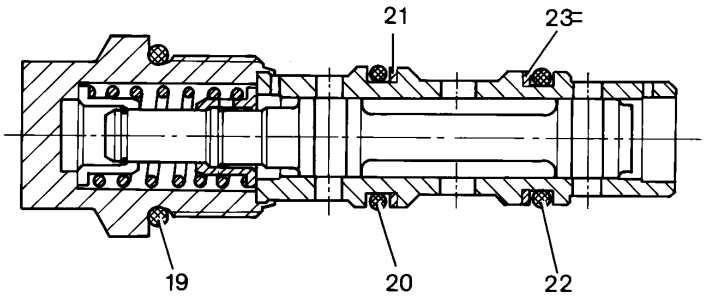

Pos.	Item	Quantity	Description	Designação	Serie	K
19		1	O-RING AEHNL.ISO 3601-1 21,3X2,4	ANEL-O		
20		1	O-RING AEHNL.ISO 3601-1 16X2,5	ANEL-O		
21		1	BACK-UP RING CUT 16,7/21X1	ANEL DE ENCOSTO		
22		1	O-RING AEHNL.ISO 3601-1 15X2,5	ANEL-O		
23		1	BACK-UP RING CUT 15,7/20X1	ANEL DE ENCOSTO		

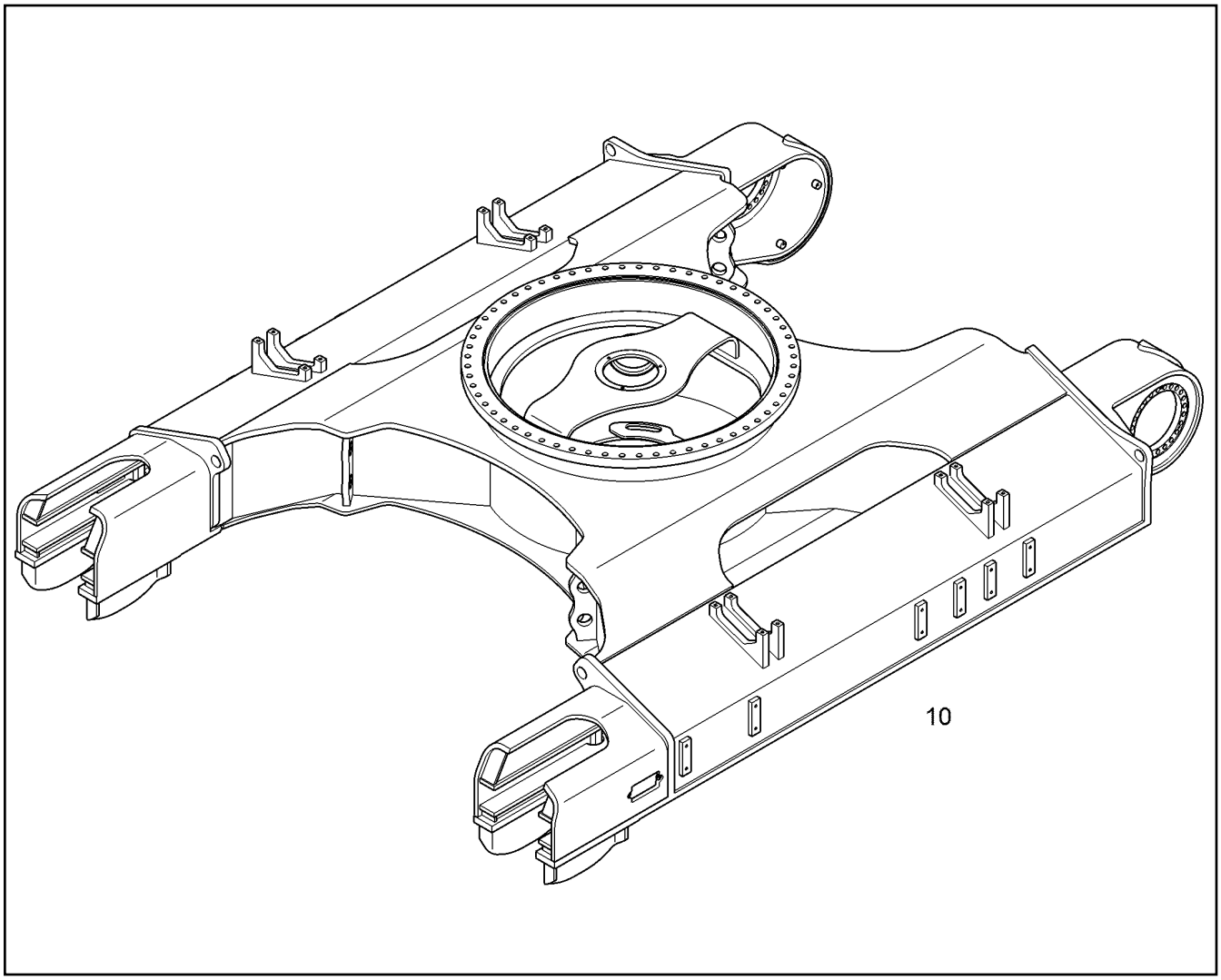

Pos.	Item	Quantity	Description	Designação	Serie	K
10	12595450	1	UNDERCARRIAGE [MOA004600 007X08]	CARRO INFERIOR		

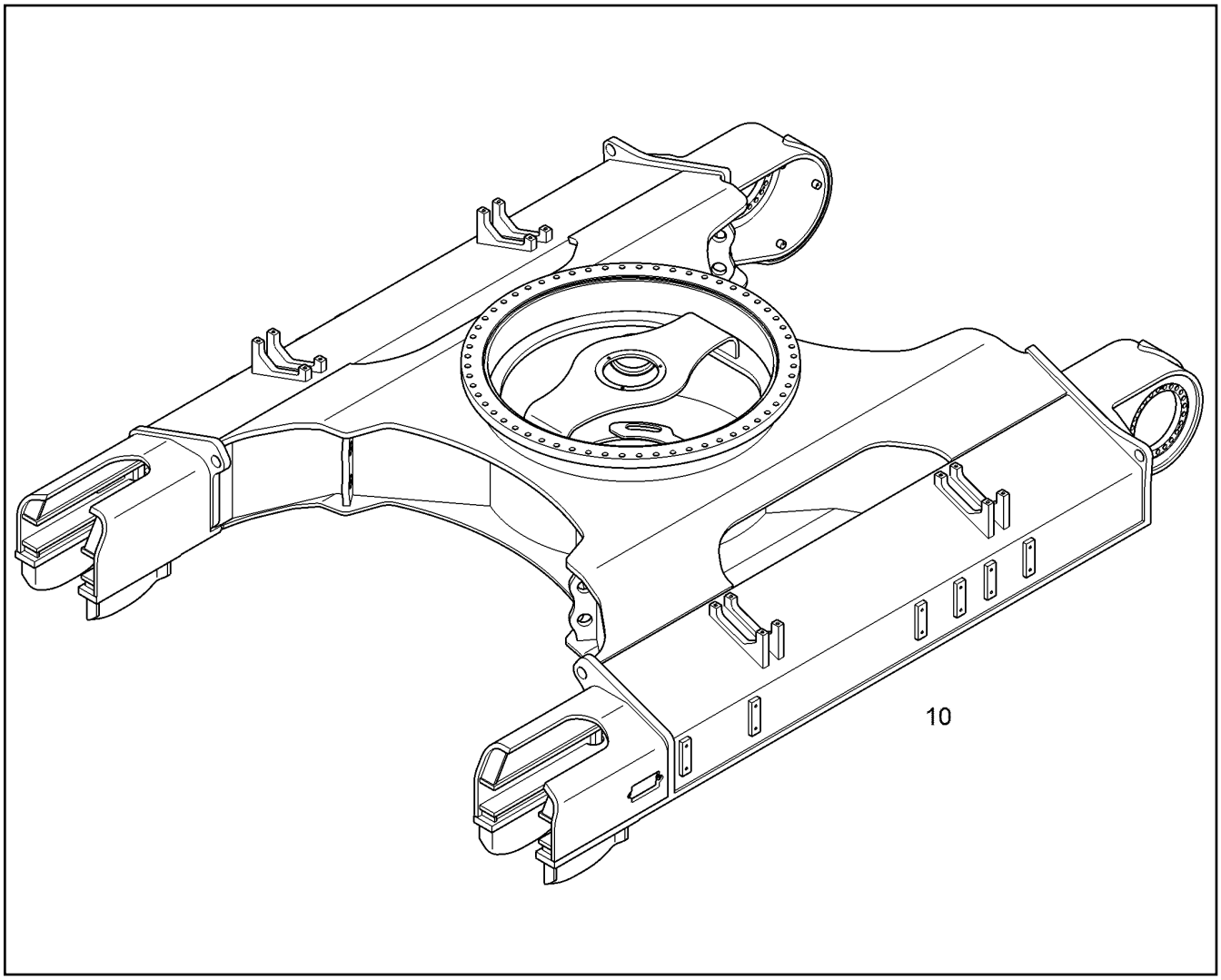

Pos.	Item	Quantity	Description	Designação	Serie	K
10		1	UNDERCARRIAGE ⇨ ❑ 135	CARRO INFERIOR		

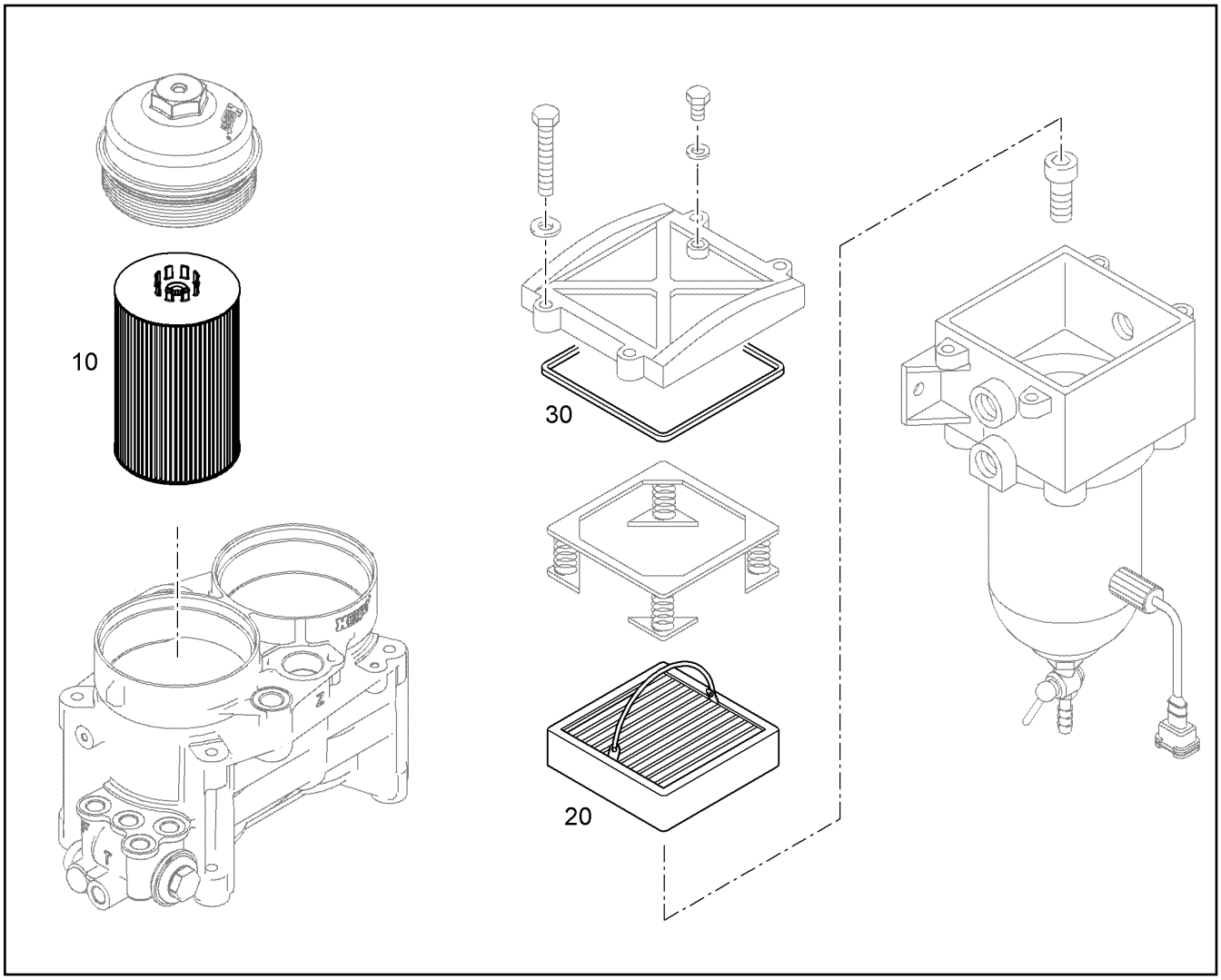

Pos.	Item	Quantity	Description	Designação	Serie	K
10	10289138	8	FUEL FILTER INSERT PRE-ASS. 3-5µm	FILTRO DE COMBUSTÍVEL		
20	553183708	4	FILTER INSERT 30µm	ELEMENTO FILTRANTE		
30	10294171	4	COVER SEAL	JUNTA DE VEDAÇÃO DA TAMPA		

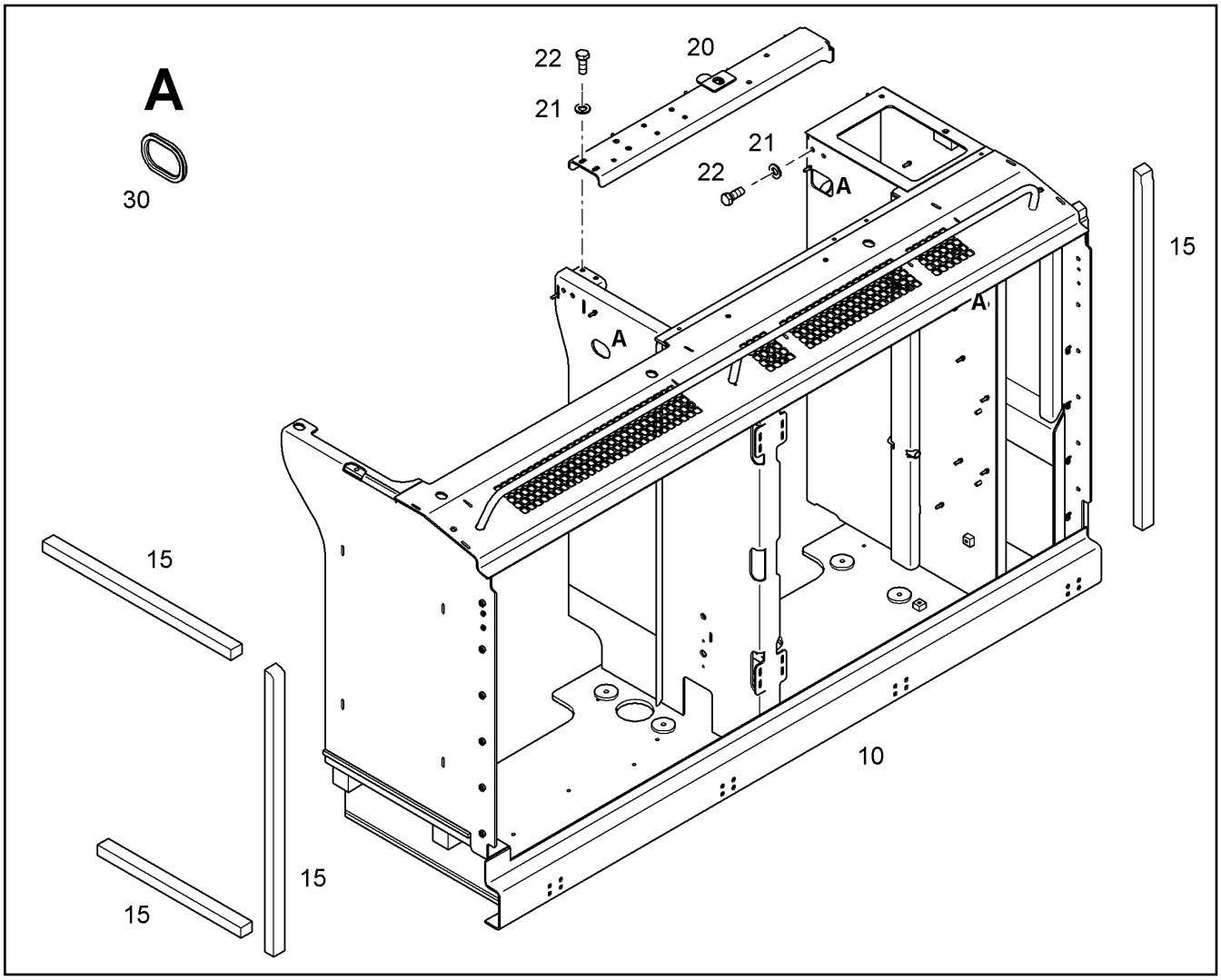

Pos.	Item	Quantity	Description	Designação	Serie	K
10	11460732	1	RADIATOR BOX [055X05]	CAIXA DO RADIADOR		
15	10294466	4	PROFILE	PERFIL		
20	10852355	1	U-PLATE	CHAPA EM U		
21	10179356	4	WASHER 13	ARRUELA		
22	11002726	4	HEX SCREW ISO 4017 M12X30 10.9 FLZN	PARAFUSO SEXTAVADO		
30	226017802	0.88m	SECTION	PERFIL DE PROTECAO DE CANT		

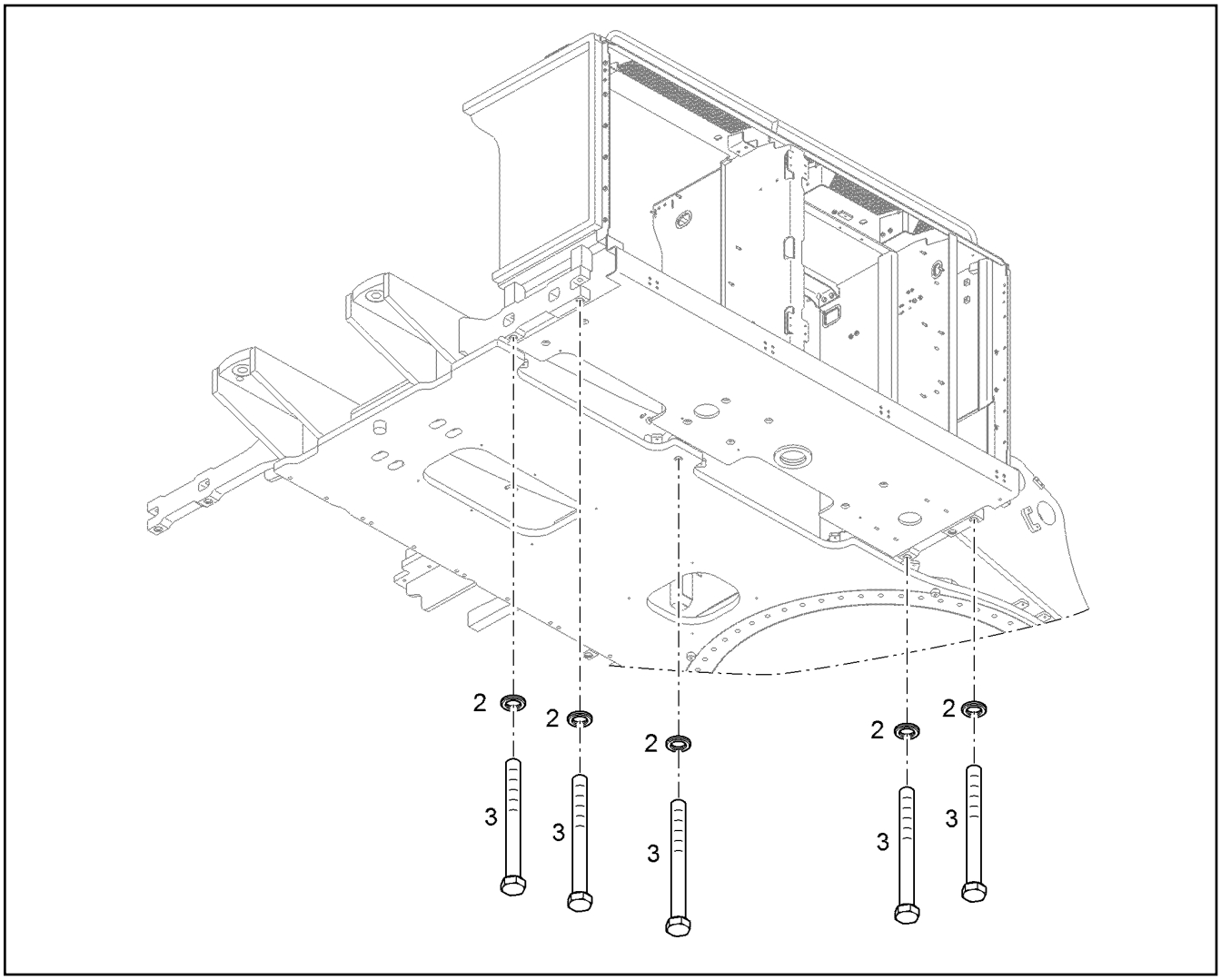

Pos.	Item	Quantity	Description	Designação	Serie	K
2	9918229	5	WASHER 20,5X34X5	ARRUELA		
3	11694715	5	HEX SCREW ISO 4017 M20X200 10.9 FLZN	PARAFUSO SEXTAVADO		

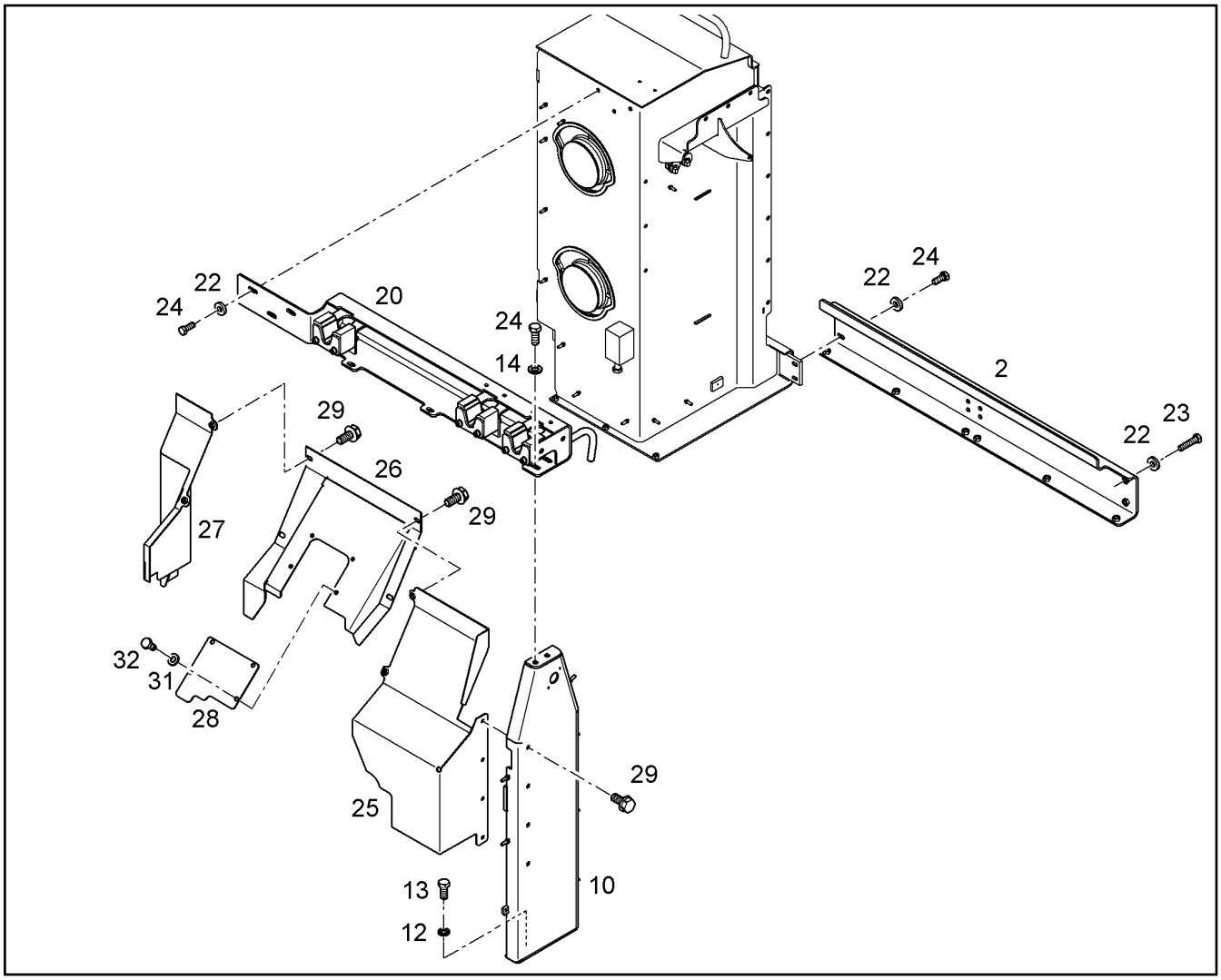

Pos.	Item	Quantity	Description	Designação	Serie	K
2	10399957	1	U-PLATE	CHAPA EM U		
10	11375239	1	CONSOLE	CONSOLE		
12	9918229	2	WASHER 20,5X34X5	ARRUELA		
13	10425650	2	HEX SCREW ISO 4017 M20X45 10.9 FLZN	PARAFUSO SEXTAVADO		
14	10289804	2	WASHER 12 300HV	ARRUELA		
20		1	LOOCK BRACKET ⇨ ❑ 141	CONSOLE DE FECHADURA		
22	10006370	7	WASHER 13 200HV	ARRUELA		
23	11002728	2	HEX SCREW ISO 4017 M12X50 10.9 FLZN	PARAFUSO SEXTAVADO		
24	11002726	7	HEX SCREW ISO 4017 M12X30 10.9 FLZN	PARAFUSO SEXTAVADO		
25	10850518	1	FIRE PROTECTION SHEET	CHAPA DE PROT.CONT.INCÊND		
26	10850519	1	FIRE PROTECTION SHEET	CHAPA DE PROT.CONT.INCÊND		
27	10850520	1	FIRE PROTECTION SHEET	CHAPA DE PROT.CONT.INCÊND		
28	10403239	1	PLATE	PLACA		
29	7366851	15	LOCKING SCREW M10X20 FLZN	PARAFUSO TRAVA		
31	10289803	4	WASHER 8 300HV	ARRUELA		
32	11651612	4	HEX SCREW ISO 4017 M8X16 8.8 480H	PARAFUSO SEXTAVADO		

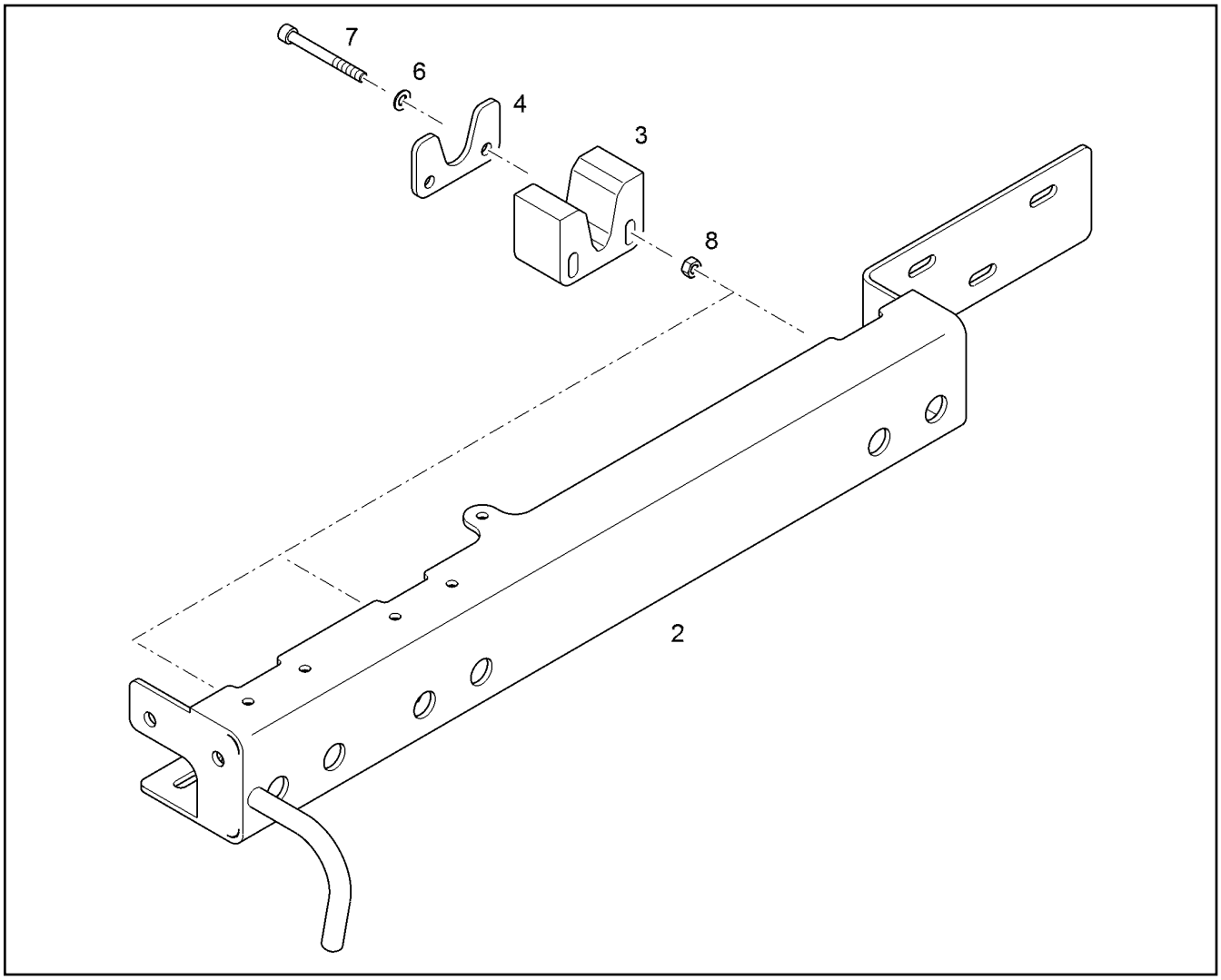

Pos.	Item	Quantity	Description	Designação	Serie	K
2	10391483	1	GIRDER	VIGA		
3	10081451	3	BASE PLATE	PLACA DE APOIO		
4	10391488	3	PLATE	PLACA		
6	10289795	6	WASHER 10 300HV	ARRUELA		
7	11320350	6	SOCKET HEAD SCREW ISO 4762 M10X95 10	PARAFUSO CILÍNDRICO		
8	11002807	6	HEX NUT M10	PORCA SEXTAVADA		

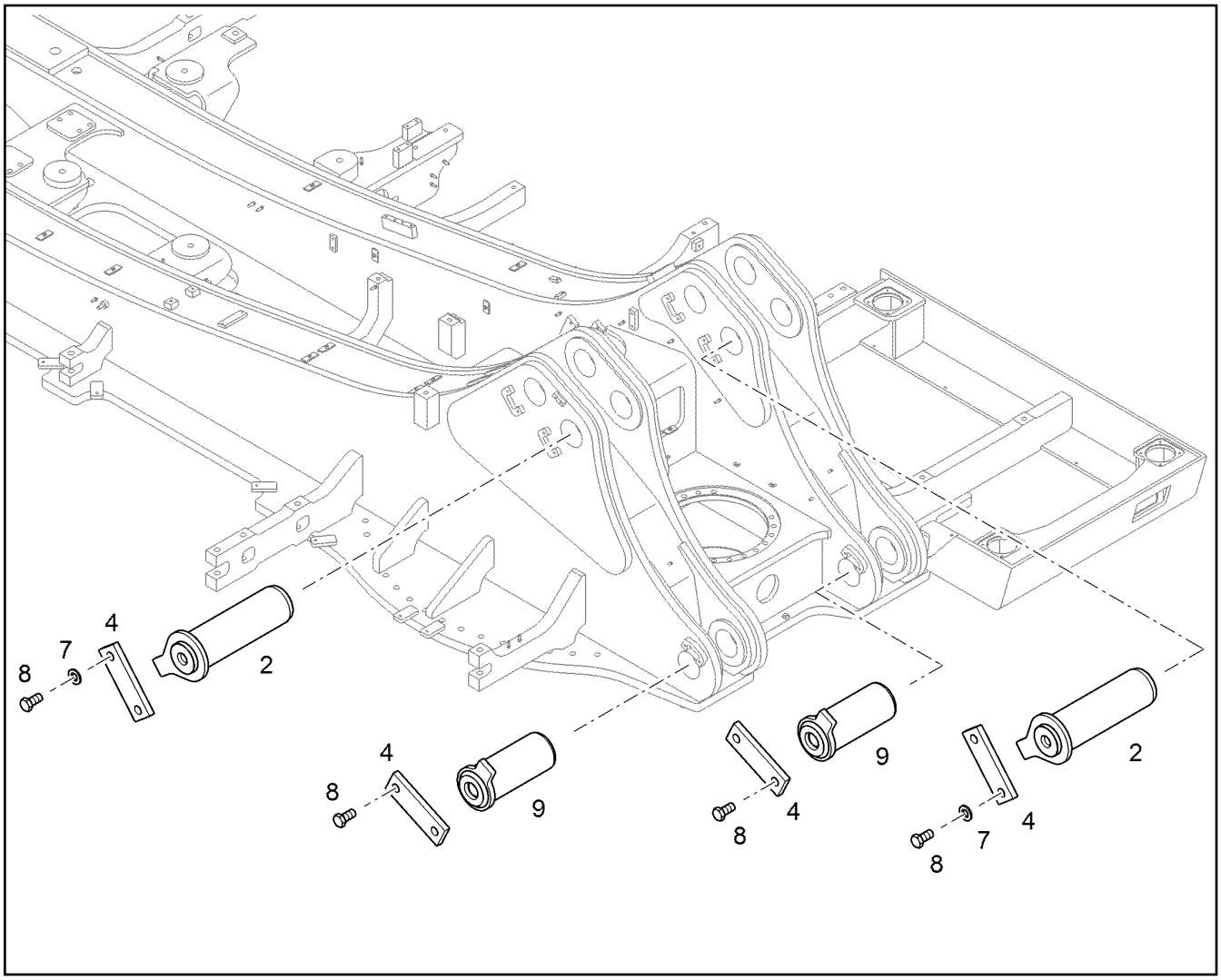

Pos.	Item	Quantity	Description	Designação	Serie	K
2	9325867	2	PIN 120X414X364	PINO		1
4	9830148	4	SHEET	PLACA DE APOIO		
7	10289804	4	WASHER 12 300HV	ARRUELA		
8	4600184	8	HEX SCREW ISO 4017 M12X25 10.9 A3C	PARAFUSO SEXTAVADO		
9	9375560	2	PIN COMPL. 120X342X292	PINO COMPLETO		1

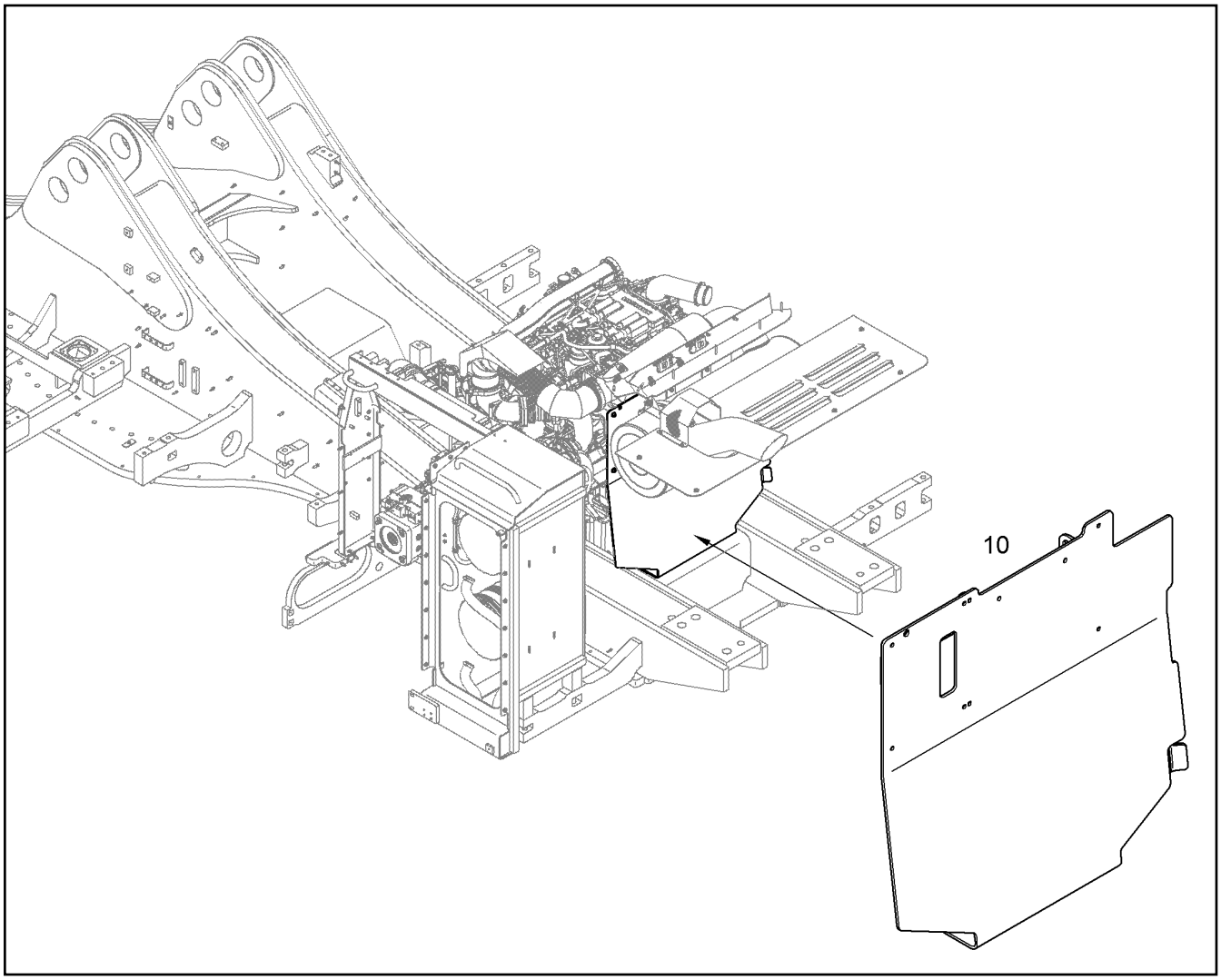

Pos.	Item	Quantity	Description	Designação	Serie	K
10	10850623	1	CONSOLE	CONSOLE		

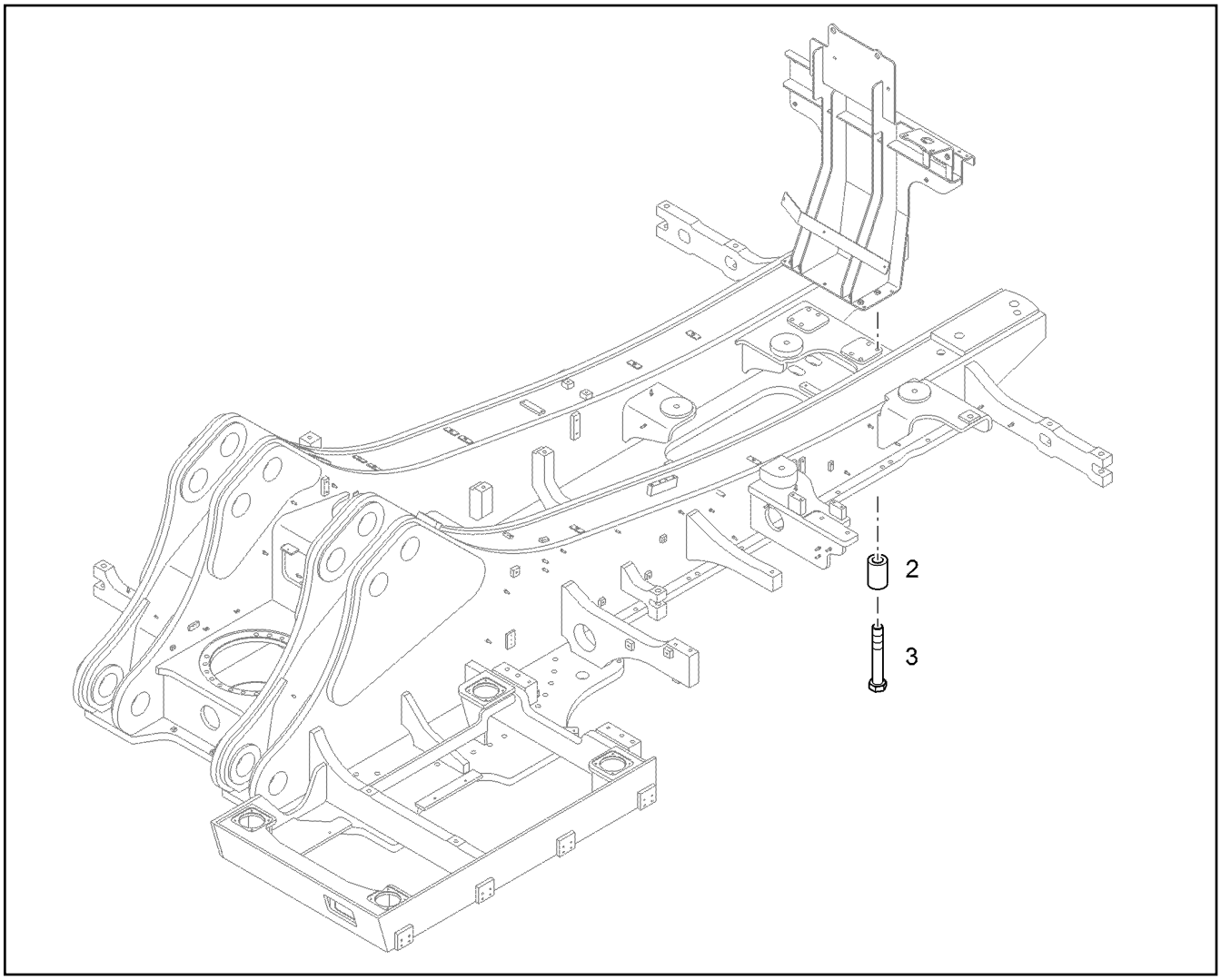

Pos.	Item	Quantity	Description	Designação	Serie	K
2	9368563	8	SLEEVE 17X30X45	LUVA		
3	10332540	8	HEX SCREW ISO 4014 M16X105 10.9 FLZN	PARAFUSO SEXTAVADO		

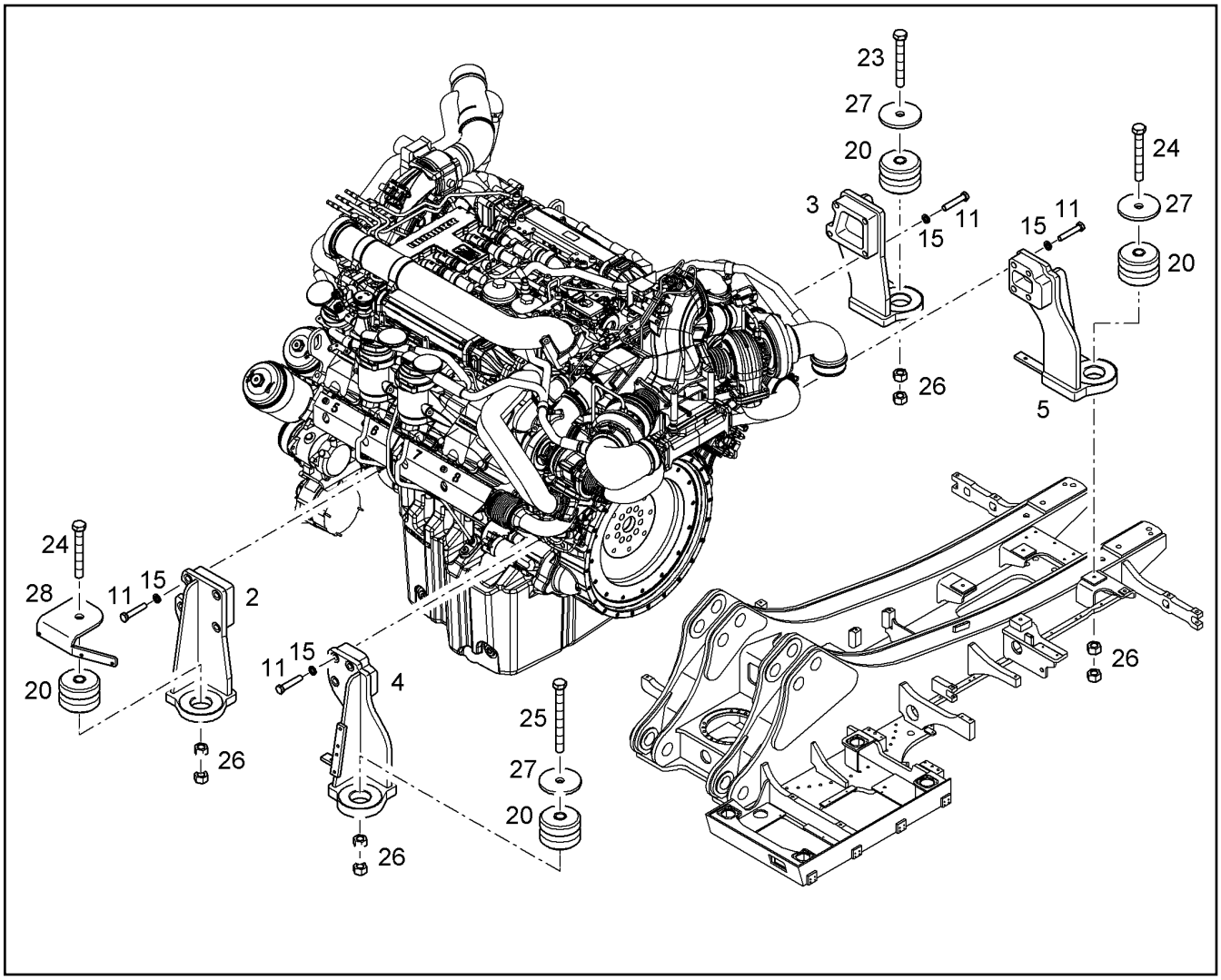

Pos.	Item	Quantity	Description	Designação	Serie	K
2	10054797	1	BRACKET FRONT LEFT	SUPORTE DIANTEIRO ESQUERD		
3	10054800	1	BRACKET FRONT RIGHT	CONSOLE DIANTEIRO DIREITO		
4	10054808	1	BRACKET REAR LEFT	CONSOLE TRASEIRA ESQUERD		
5	10054811	1	BRACKET REAR RIGHT	SUPORTE TRASEIRO DIREITO		
11	10545850	16	HEX SCREW ISO 4017 M16X85 10.9 FLZN	PARAFUSO SEXTAVADO		
15	9918228	16	WASHER 16,5X28X4	ARRUELA		
20	7368721	4	RUBBER BUFFER	AMORTECEDOR DE BORRACHA		
23	10425614	1	HEX SCREW ISO 4014 M24X200 10.9 FLZN	PARAFUSO SEXTAVADO		
24	10425613	2	HEX SCREW ISO 4014 M24X180 10.9 FLZN	PARAFUSO SEXTAVADO		
25	10425617	1	HEX SCREW ISO 4014 M24X260 10.9 FLZN	PARAFUSO SEXTAVADO		
26	10425688	8	HEX NUT M24	PORCA SEXTAVADA		
27	9385349	3	WASHER	ARRUELA		
28	10066832	1	PLATE 10X210,7X298,4	PLACA		

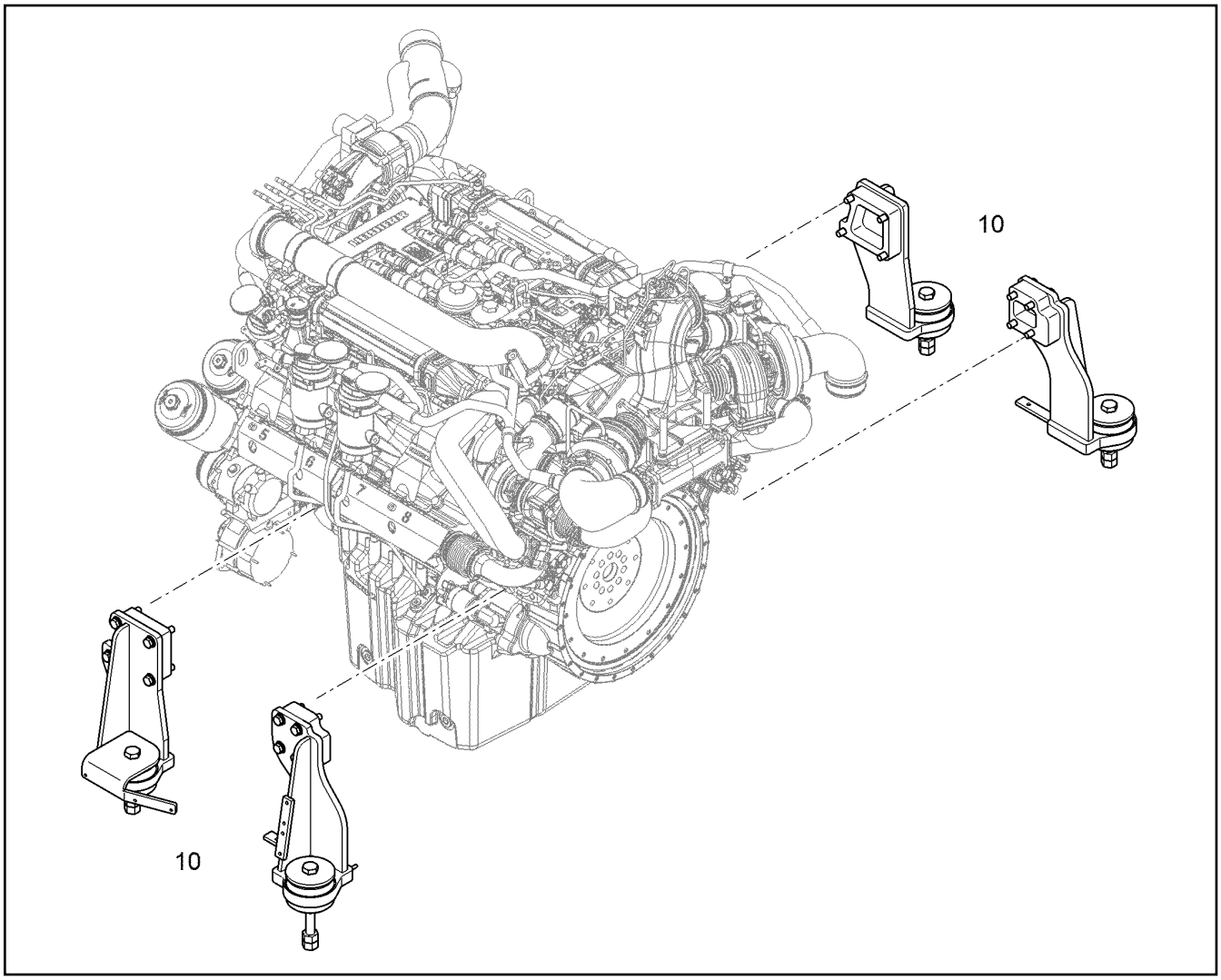

Pos.	Item	Quantity	Description	Designação	Serie	K
10		1	MOTOR SUPPORT ⇨ ❑ 145	SUSPENSAO DO MOTOR		

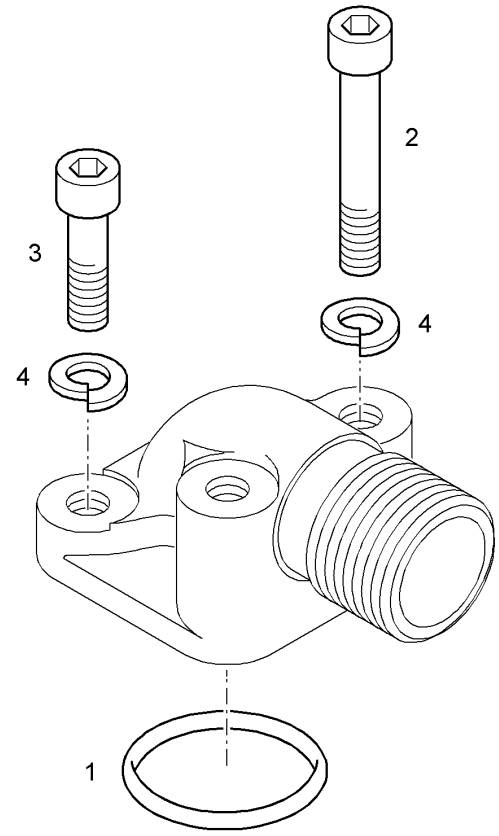

Pos.	Item	Quantity	Description	Designação	Serie	K
1	7361549	1	O-RING 24X2,5	ANEL-O		
2	4043052	2	SOCKET HEAD SCREW ISO 4762 M6X60 10.	PARAFUSO CILÍNDRICO		
3	4600068	2	SOCKET HEAD SCREW ISO 4762 M6X22 10.	PARAFUSO CILÍNDRICO		
4	4600218	4	WASHER SPRING B 6	ARRUELA DE PRESSÃO		

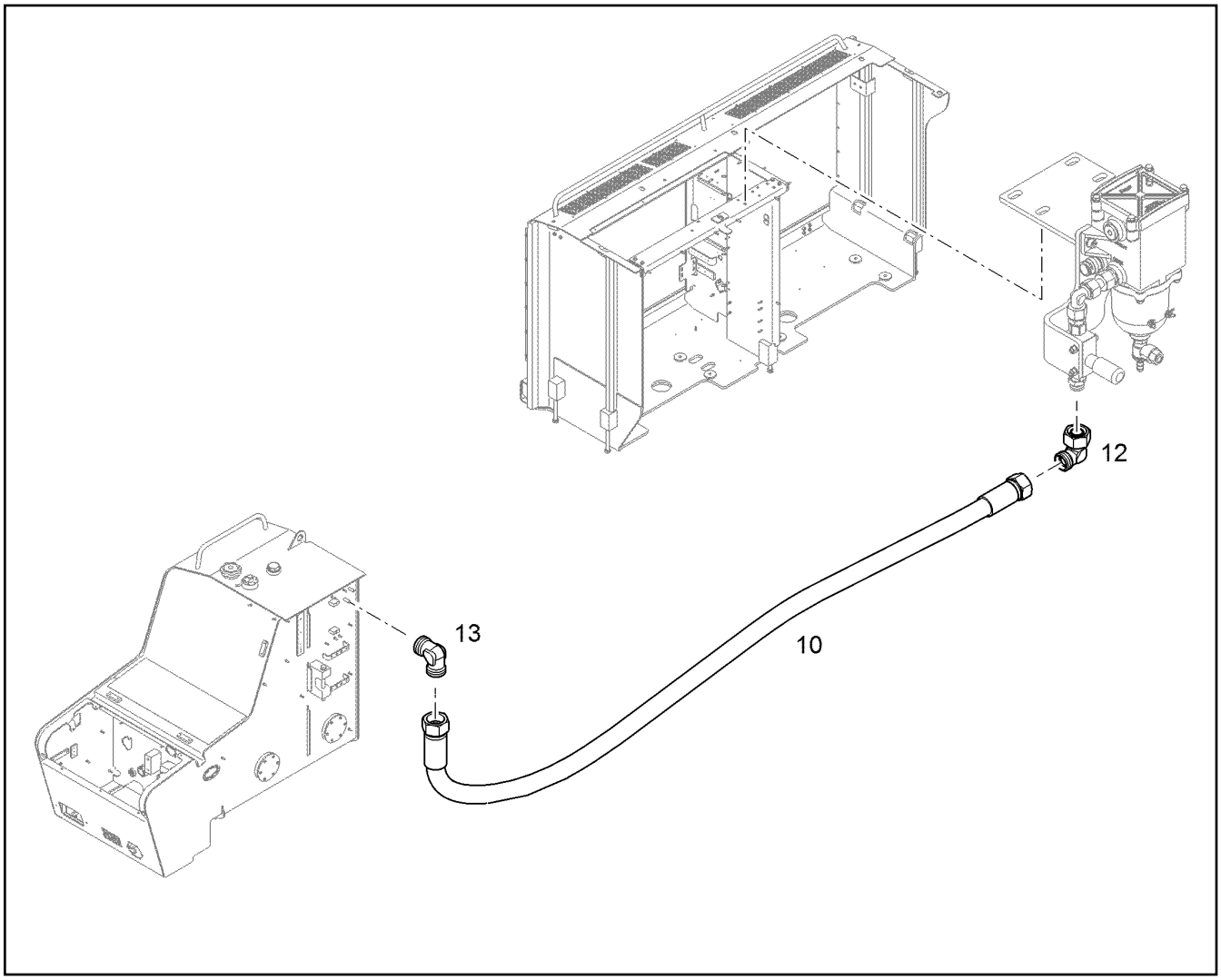

Pos.	Item	Quantity	Description	Designação	Serie	K
10	11000421	1	FUEL HOSE	MANGUEIRA DE COMBUSTÍVEL		1
12	247108302	1	SWIVEL ELBOW EW 18L M26X1,5	CONEXAO EM ANGULO		
13	4901620	1	FITTING W 18L	UNIÃO ROSCADA		

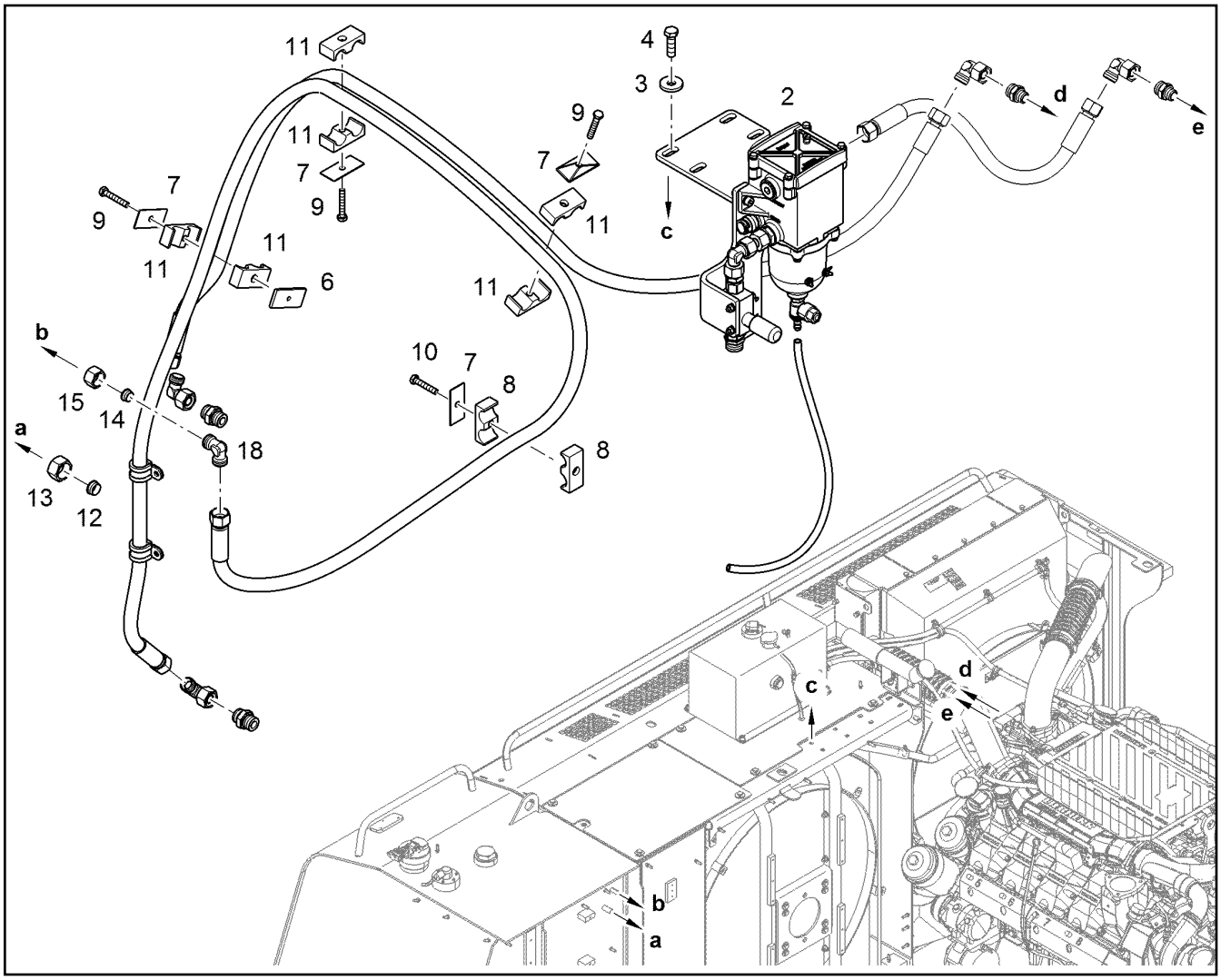

Pos.	Item	Quantity	Description	Designação	Serie	K
2		1	FUEL FILTER INSTALLATION ⇨ ❑ 151	FILTRO COMBUSTIVEL INSTALA		
3	10179356	4	WASHER 13	ARRUELA		
4	11002726	4	HEX SCREW ISO 4017 M12X30 10.9 FLZN	PARAFUSO SEXTAVADO		
6	4635455	1	WELD PLATE DIN 3015-3 Z-AP 3 W1-ZN	PLACA SOLDADA		
7	7401349	5	LID PLATE DIN 3015-3 Z-DP 3 W1-ZN	PLACA		
8	10219504	2	CLAMP-HALF AEHNL.DIN 3015-3 Z 3 G 23 25	MEIA ABRAÇADEIRA		
9	10875538	4	HEX SCREW ISO 4017 M8X50 8.8 480H	PARAFUSO SEXTAVADO		
10	11690046	1	HEX SCREW ISO 4017 M8X45 8.8 480H	PARAFUSO SEXTAVADO		
11	7029979	8	CLAMP-HALF AEHNL.DIN 3015-3 Z 3 G 23 23	MEIA ABRAÇADEIRA		
12	4771013	1	CUTTING RING DIN 3861 A L 18	ANEL DE CORTE		
13	4774027	1	BOX NUT ISO 8434-1 NL18	PORCA DE CONEXÃO		
14	4771003	1	CUTTING RING DIN 3861 A L 15	ANEL DE CORTE		
15	4774003	1	BOX NUT ISO 8434-1 NL15	PORCA DE CONEXÃO		
18	7362109	1	FITTING W 15L	UNIÃO ROSCADA		

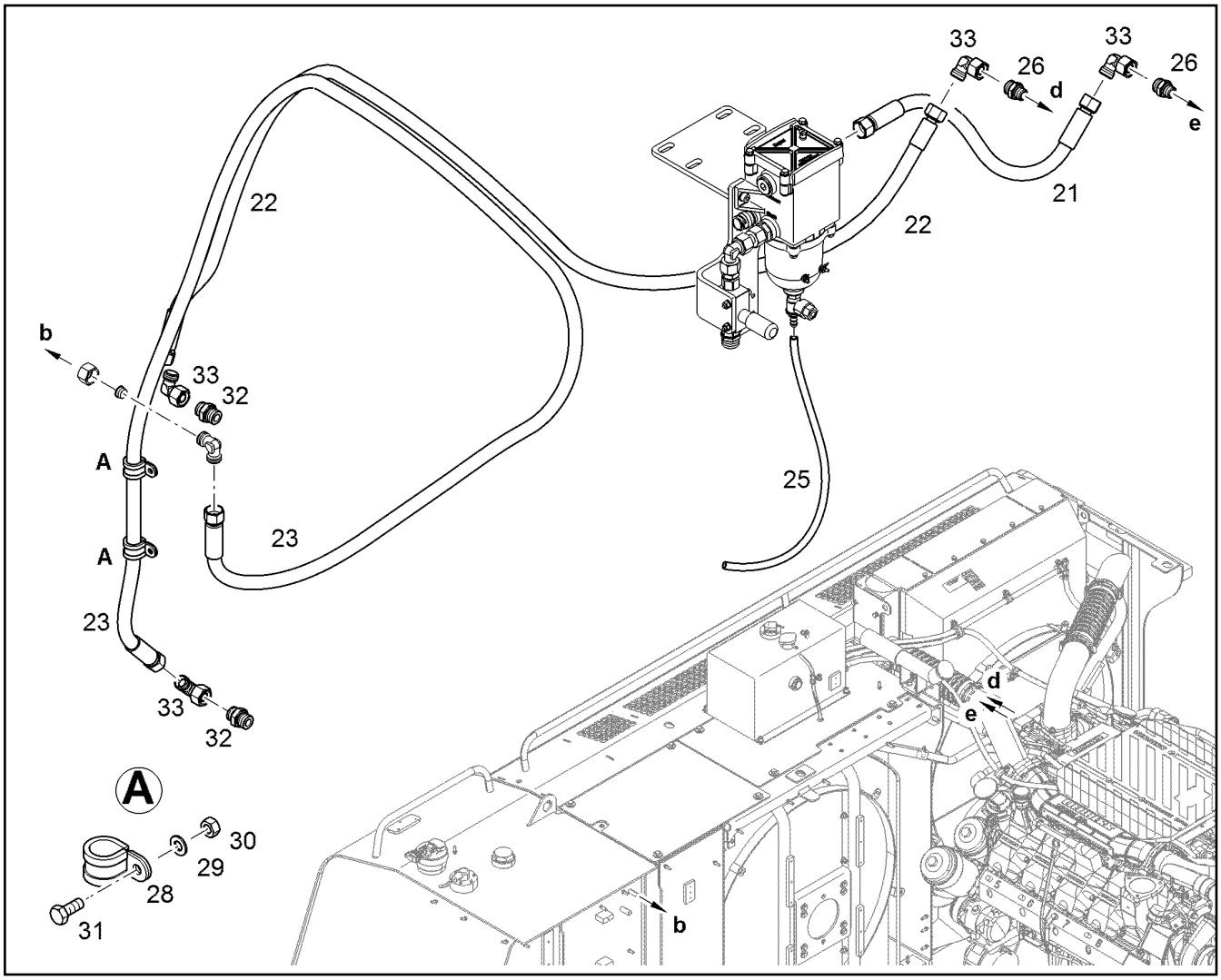

Pos.	Item	Quantity	Description	Designação	Serie	K
21	11645193	1	FUEL HOSE 12X750	MANGUEIRA DE COMBUSTÍVEL		1
22	11493697	1	FUEL HOSE 12X2100	MANGUEIRA DE COMBUSTÍVEL		1
23	11000420	1	FUEL HOSE 12X2650	MANGUEIRA DE COMBUSTÍVEL		1
25	11827880	2m	SYNTHETIC HOSE	MANGUEIRA SINTÉTICA		1
26	7003570	2	FITTING GE 15L M18X1,5 ED	UNIÃO ROSCADA		
28	7362545	2	CLAMP DIN 3016-1 D1 22X20 W1-2-CR	BRAÇADEIRA		
29	10289803	2	WASHER 8 300HV	ARRUELA		
30	10299669	2	HEX NUT M8	PORCA SEXTAVADA		
31	11651767	2	HEX SCREW ISO 4017 M8X20 8.8 480H	PARAFUSO SEXTAVADO		
32	7403083	2	FITTING GE 15L M22X1,5 ED	UNIÃO ROSCADA		
33	7615379	4	FITTING EW 15L	UNIÃO ROSCADA		

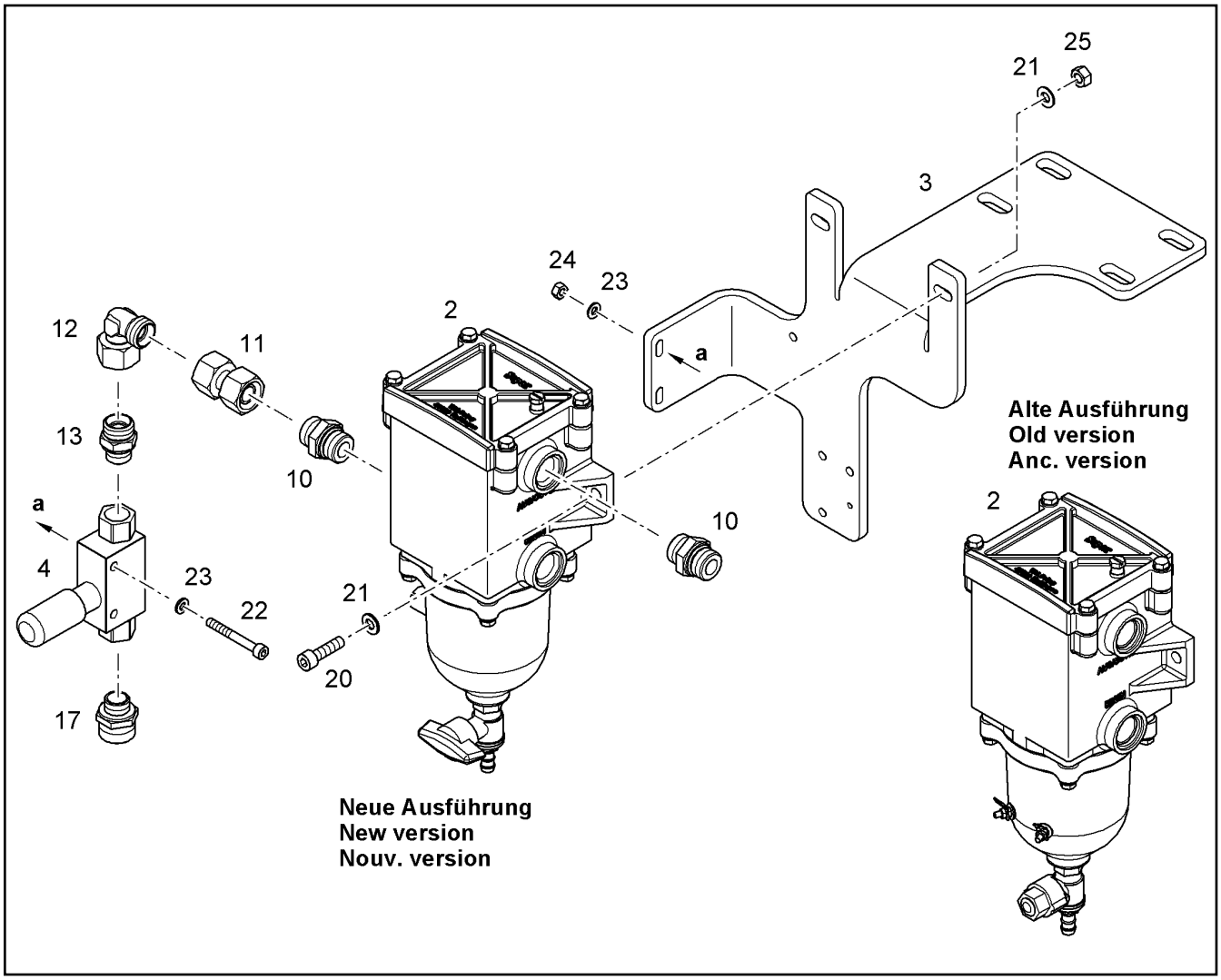

Pos.	Item	Quantity	Description	Designação	Serie	K
2	11690241	1	FUEL PREFILTER ⇨ ❑ 520	PRE-FILTRO DE COMBUSTÍVEL		
3	10408394	1	CONSOLE	CONSOLE		
4	7027480	1	FUEL HAND PUMP	BOMBA MANUAL DE COMBUSTI		
10	7029651	2	FITTING GEO 15L M22X1,5	UNIÃO ROSCADA		
11	7410213	1	FITTING GZ 15L	UNIÃO ROSCADA		
12	7615379	1	FITTING EW 15L	UNIÃO ROSCADA		
13	7003570	1	FITTING GE 15L M18X1,5 ED	UNIÃO ROSCADA		
17	7410504	1	FITTING GE 18L M18X1,5	UNIÃO ROSCADA		
20	12230847	2	SOCKET HEAD SCREW ISO 4762 M8X30 10	PARAFUSO CILÍNDRICO		
21	10289803	4	WASHER 8 300HV	ARRUELA		
22	12203634	2	SOCKET HEAD SCREW ISO 4762 M6X50 8.8	PARAFUSO CILÍNDRICO		
23	10289802	4	WASHER 6 300HV	ARRUELA		
24	10299668	2	HEX NUT M6	PORCA SEXTAVADA		
25	10299669	2	HEX NUT M8	PORCA SEXTAVADA		

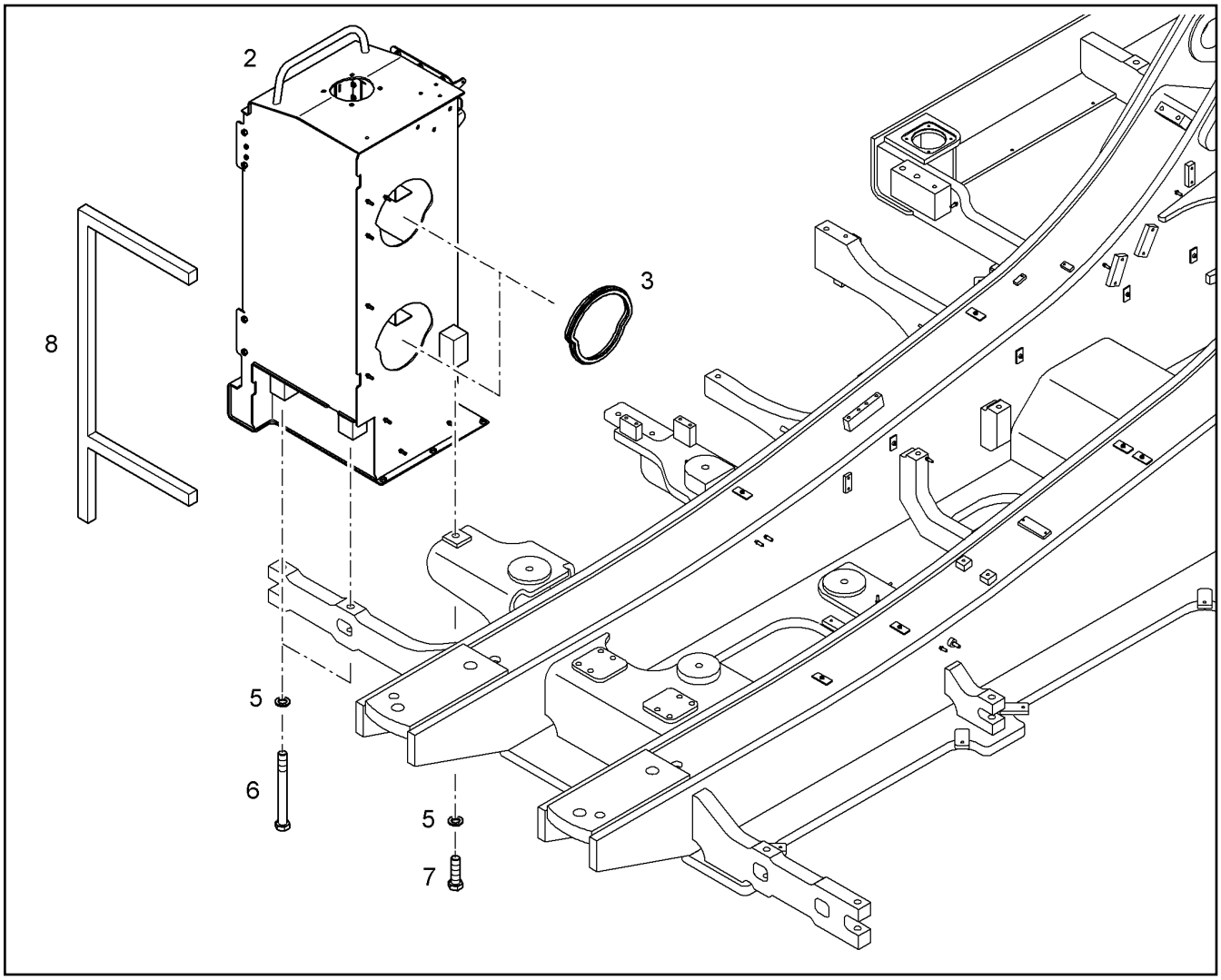

Pos.	Item	Quantity	Description	Designação	Serie	K
2	11814429	1	AIR FILTER BOX [11814429]	CAIXA DO FILTRO DE AR		
3	7360133	2m	EDGE PROTECTION	PROTEÇÃO DA BORDA		
5	9918229	3	WASHER 20,5X34X5	ARRUELA		
6	11694715	2	HEX SCREW ISO 4017 M20X200 10.9 FLZN	PARAFUSO SEXTAVADO		
7	10425656	1	HEX SCREW ISO 4017 M20X70 10.9 FLZN	PARAFUSO SEXTAVADO		
8	12205993	2.32m	PROFILE	PERFIL		

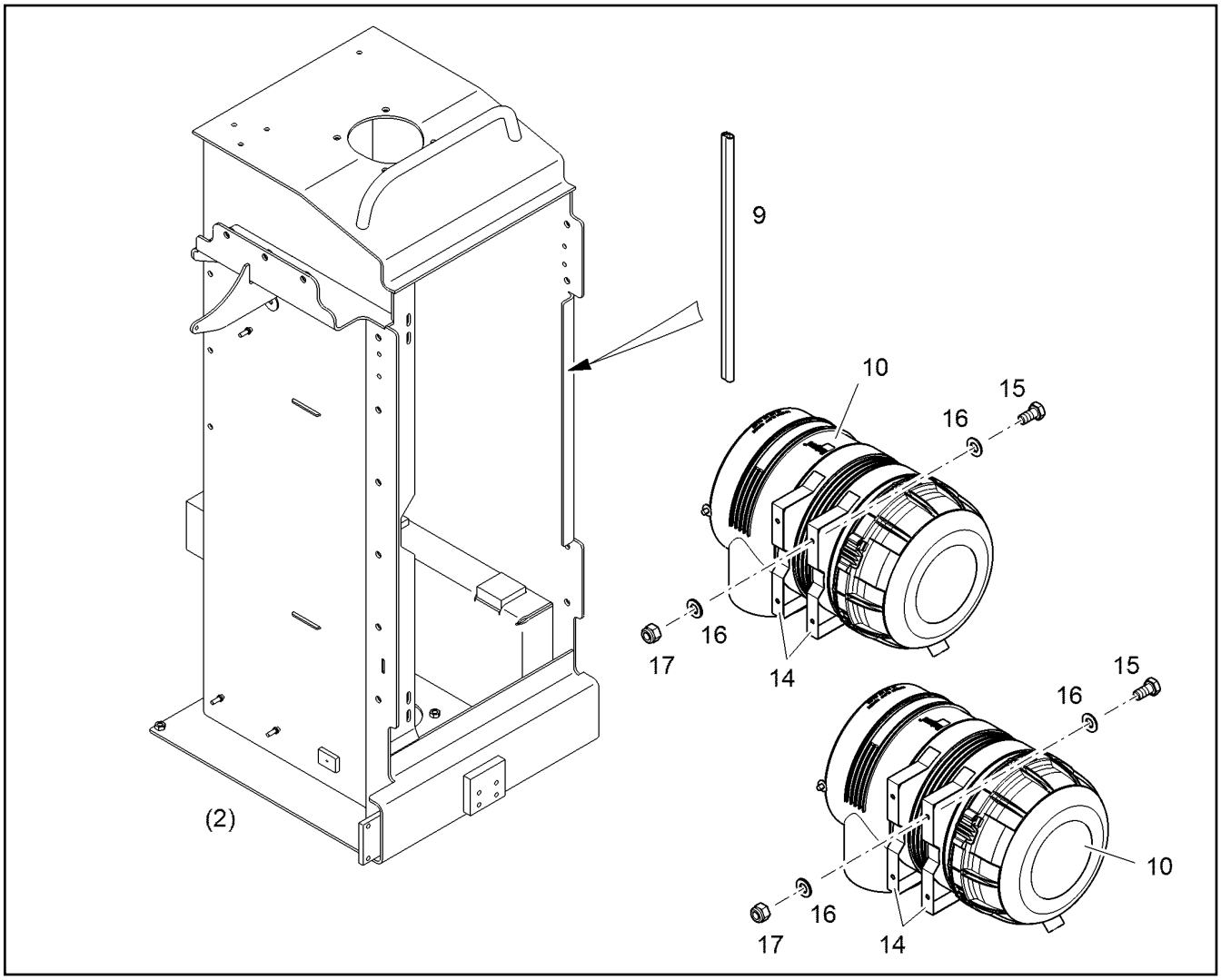

Pos.	Item	Quantity	Description	Designação	Serie	K
9	7018489	0.582m	CLAMPING PROFILE	PERFIL DE FIXAÇÃO		
10	10217173	2	AIR FILTER ⇨ ❑ 156	FILTRO DE AR		
14	10217172	4	CLAMP	BRAÇADEIRA		
15	11002715	8	HEX SCREW ISO 4017 M10X30 10.9 FLZN	PARAFUSO SEXTAVADO		
16	10289795	16	WASHER 10 300HV	ARRUELA		
17	11140466	8	HEX NUT M10	PORCA SEXTAVADA		

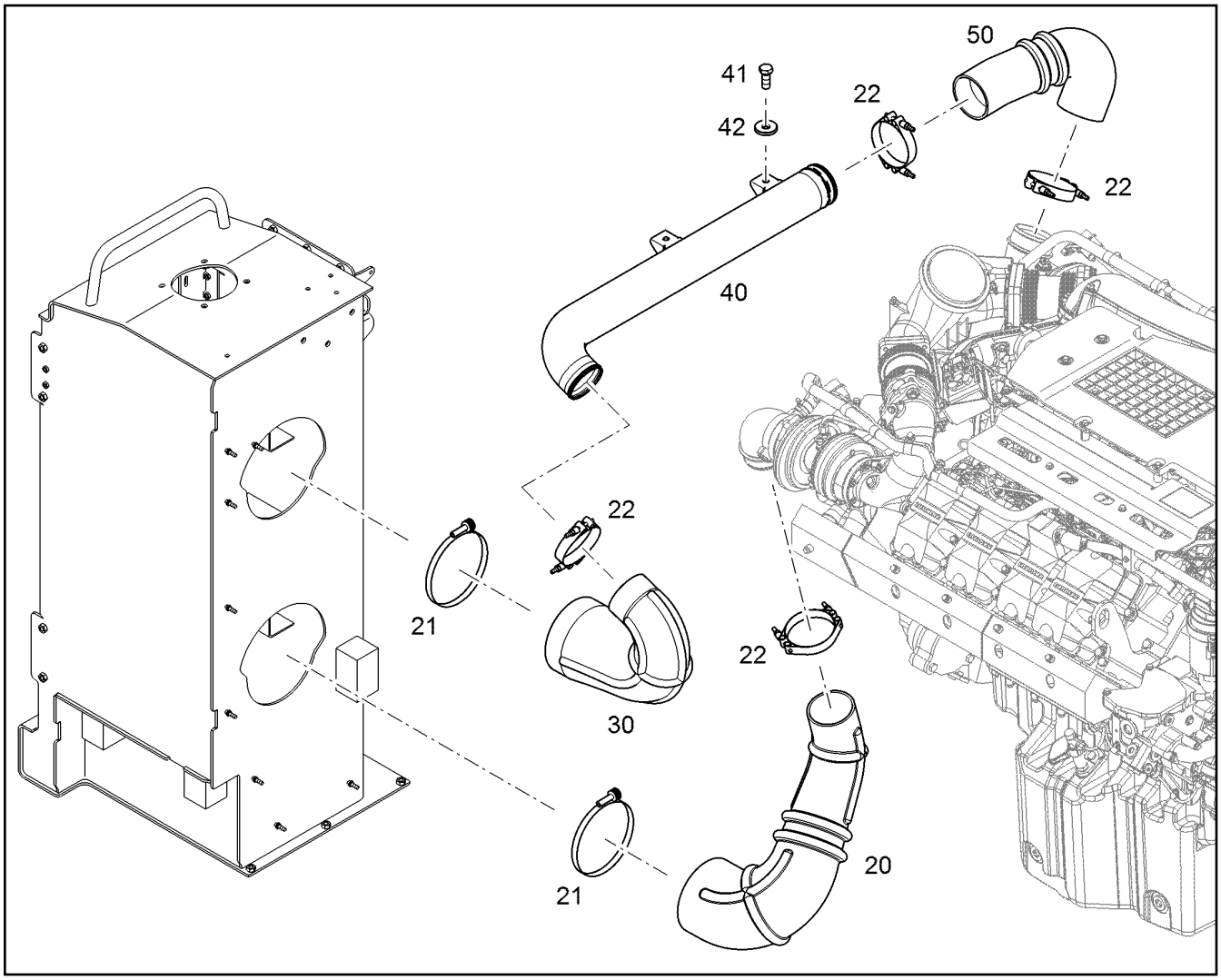

Pos.	Item	Quantity	Description	Designação	Serie	K
20	10850034	1	AIR HOSE	MANGUEIRA DE AR		1
21	10355921	2	HOSE CLAMP HKF 183 172-194X15,8 W2	ABRAÇADEIRA DE MANGUEIRA		
22	7617478	4	HOSE CLAMP DIN 3017-3 C2 117 107-125X25	ABRAÇADEIRA DE MANGUEIRA		
30	10391560	1	AIR HOSE	MANGUEIRA DE AR		1
40	10392381	1	AIR PIPE	TUBO DE AR		
41	11002726	2	HEX SCREW ISO 4017 M12X30 10.9 FLZN	PARAFUSO SEXTAVADO		
42	10179356	2	WASHER 13	ARRUELA		
50	10850041	1	AIR HOSE	MANGUEIRA DE AR		1

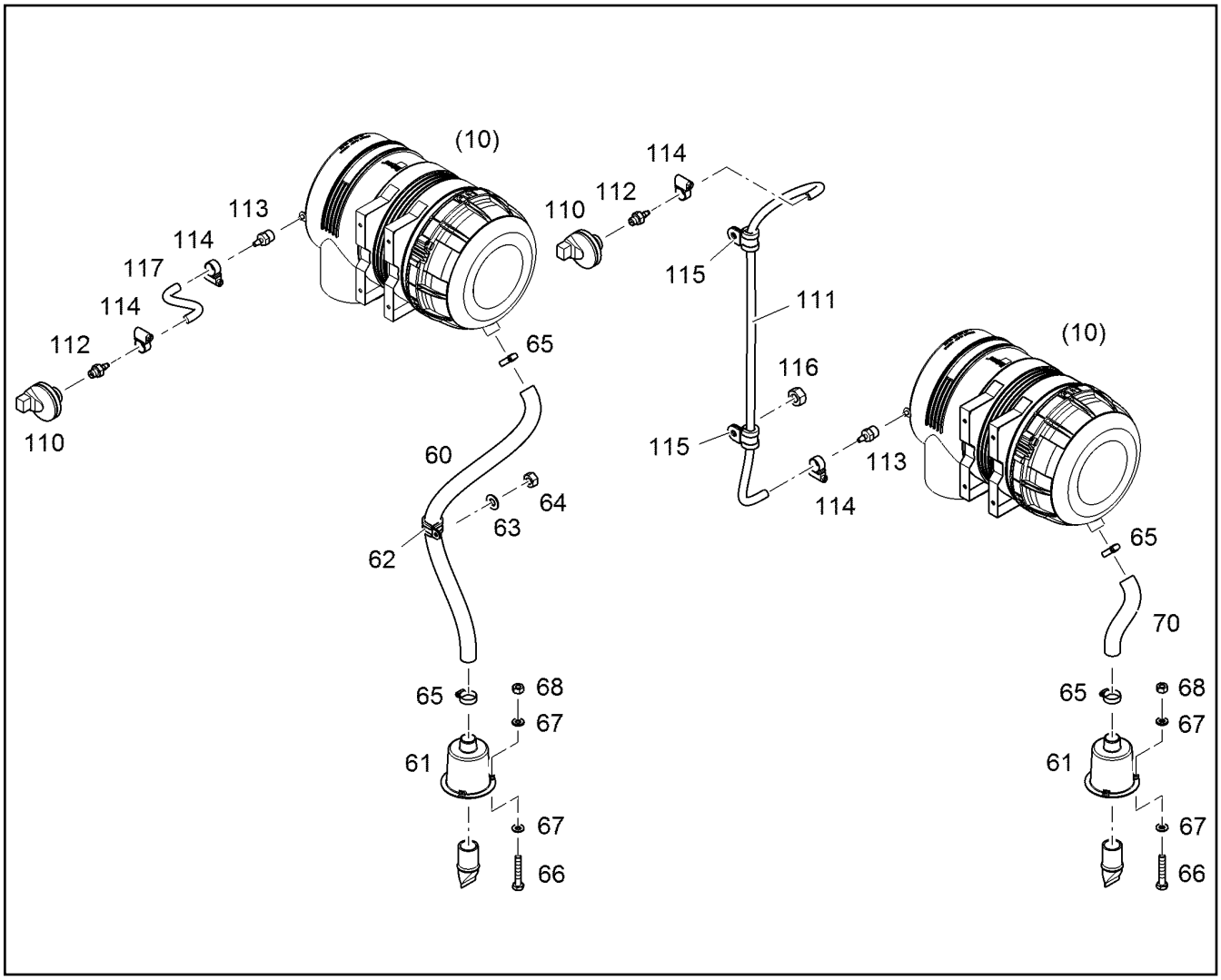

Pos.	Item	Quantity	Description	Designação	Serie	K
60	10678855	1	SPIRAL HOSE DN40X1000	MANGUEIRA ESPIRAL		1
61	9361518	2	HOSE HOLDER	SUPORTE DE MANGUEIRA		
62	7365080	1	CLAMP DIN 3016-1 D1 45X20 W1-2-CR	BRAÇADEIRA		
63	10289803	1	WASHER 8 300HV	ARRUELA		
64	10299669	1	HEX NUT M8	PORCA SEXTAVADA		
65	7615767	4	HOSE CLAMP DIN 3017-1 A 41 32-50X13 W2-	ABRAÇADEIRA DE MANGUEIRA		
66	12217223	6	HEX SCREW ISO 4017 M6X30 8.8 480H	PARAFUSO SEXTAVADO		
67	10289802	12	WASHER 6 300HV	ARRUELA		
68	10814799	6	HEX NUT M6	PORCA SEXTAVADA		
70	10678854	1	SPIRAL HOSE DN40X350	MANGUEIRA ESPIRAL		1
110	11060522	2	MAINTENANCE SWITCH UNTERDRUCK 0,05	CHAVE DE MANUTENÇÃO		
111	7360075	0.69m	HOSE	MANGUEIRA		1
112	4782008	2	NIPPLE	NIPLE		
113	4900169	2	NIPPLE	NIPLE		
114	4635044	4	HOSE CLAMP DIN 3017-1 A 12 8-16X9 W2-2	ABRAÇADEIRA DE MANGUEIRA		
115	7363072	2	CLAMP DIN 3016-1 D1 11X20 W1-2-CR	BRAÇADEIRA		
116	10299669	2	HEX NUT M8	PORCA SEXTAVADA		
117	7360075	0.2m	HOSE	MANGUEIRA		1

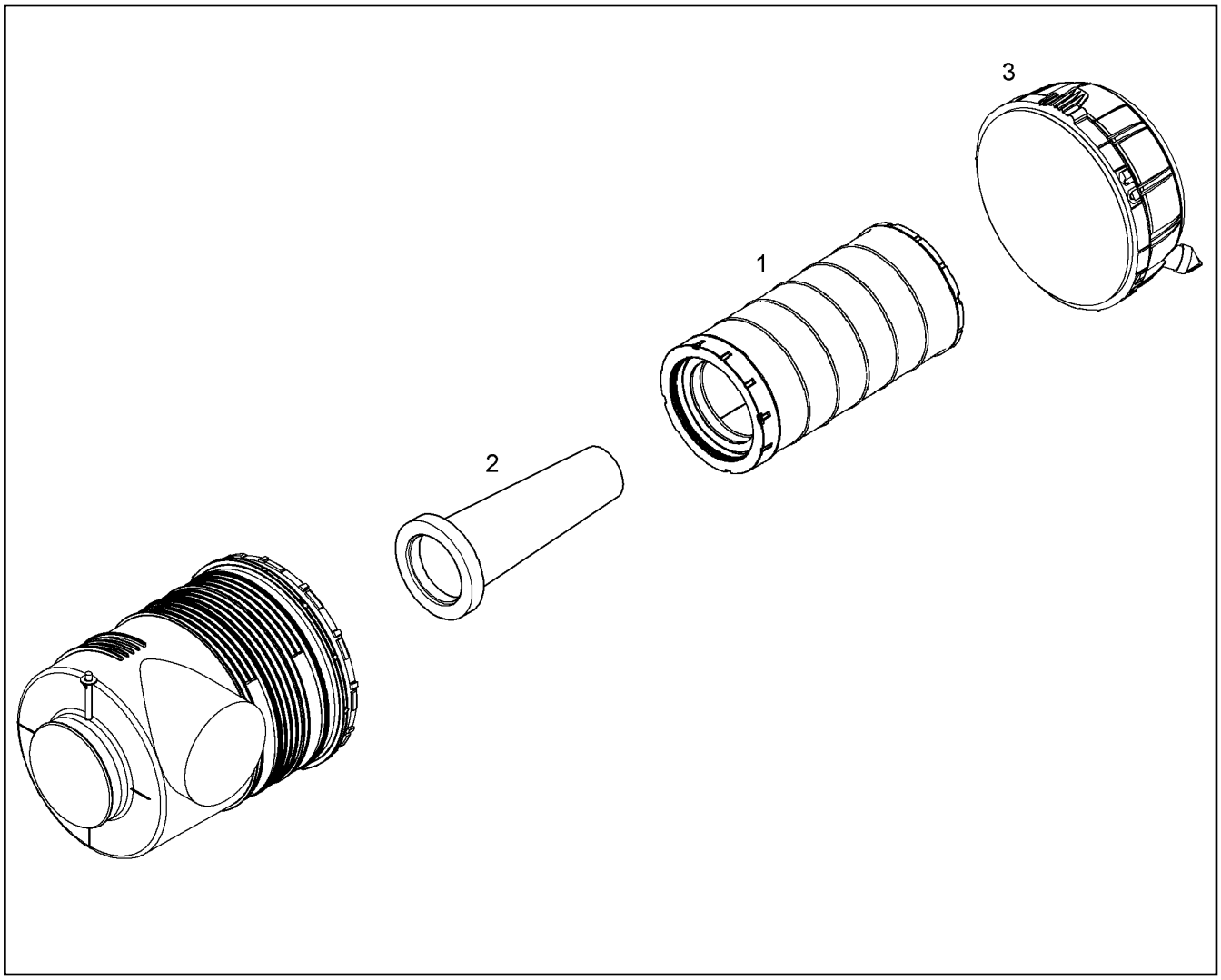

Pos.	Item	Quantity	Description	Designação	Serie	K
1	10217169	1	AIR FILTER CARTRIDGE	CARTUCHO DE FILTRO DE AR		
2	10217168	1	SAFETY CARTRIDGE	ELEMENTO FILTRANTE		
3	10300926	1	COVER	TAMPA		
3	10335966	1	-DRAIN VALVE	-VÁLVULA DE DRENAGEM		

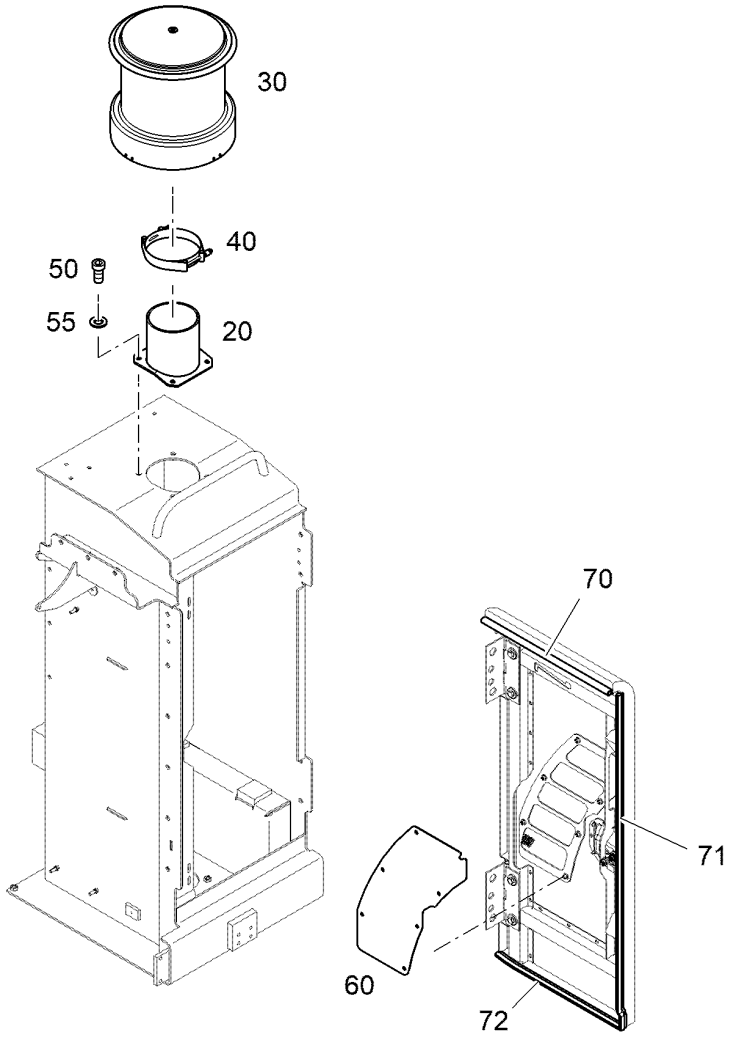

Pos.	Item	Quantity	Description	Designação	Serie	K
20	10401671	1	AIR PIPE	TUBO DE AR		
30	10800159	1	PRE-SEPARATOR ⇨ ❑ 158	PRE-FILTRO		
40	7363409	1	HOSE CLAMP DIN 3017-3 C2 156 148-164X30	ABRAÇADEIRA DE MANGUEIRA		
50	12233289	4	SOCKET HEAD SCREW DIN 7984 M12X25 0	PARAFUSO CILÍNDRICO		
55	10289804	4	WASHER 12 300HV	ARRUELA		
60	10822827	1	PLATE	PLACA		
70	7008157	0.515m	CORNER PROTECT.PROFILE	PERFIL DE VEDACAO		
71	7402742	1.25m	CORNER PROTECT.PROFILE	PERFIL DE VEDACAO		
72	7402742	0.515m	CORNER PROTECT.PROFILE	PERFIL DE VEDACAO		

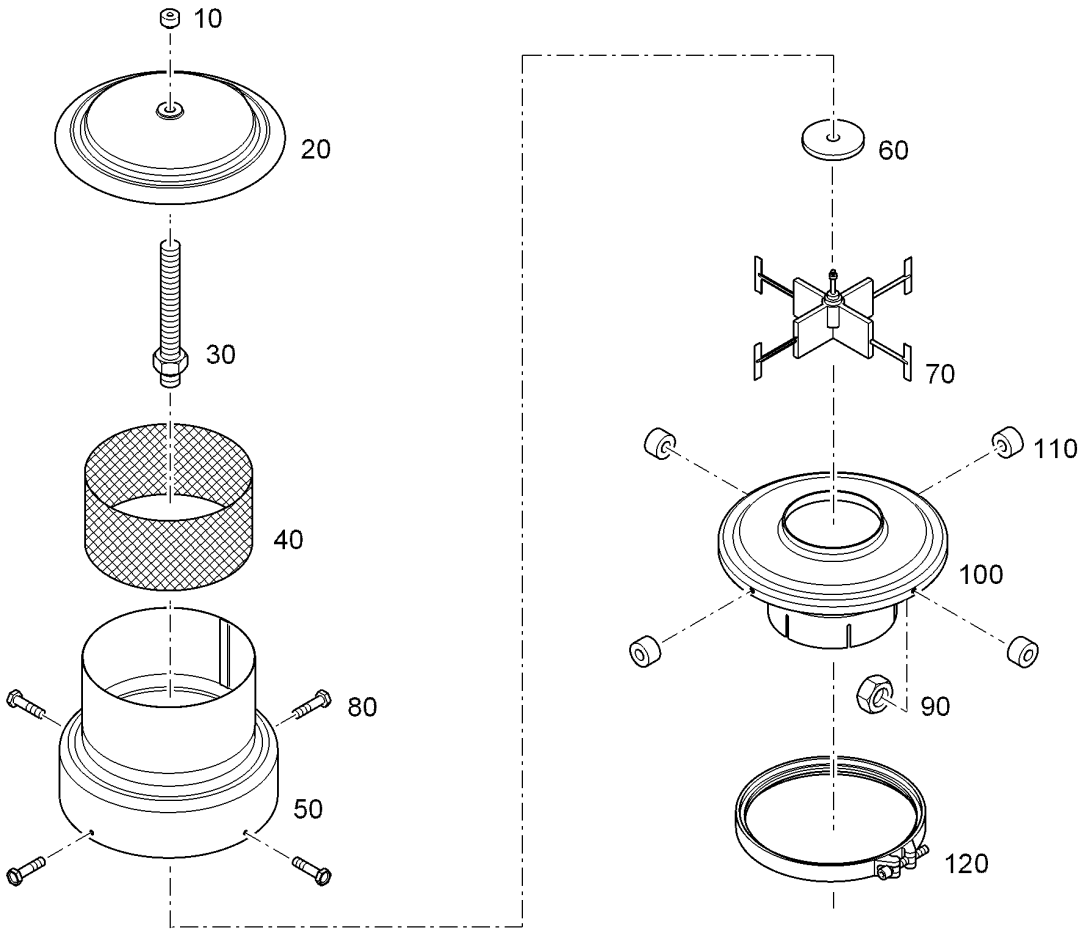

Pos.	Item	Quantity	Description	Designação	Serie	K
10	11118107	1	SCREW	PARAFUSO		
20	11830492	1	COVER	TAMPA		
30	11830493	1	AXLE	EIXO		
40	11830494	1	INTAKE FILTER	FILTRO DE SUCÇÃO		
50	11830495	1	STEERING BOX	CÁRTER DA DIREÇÃO		
60	11830496	1	SUPPORTING WASHER	ARRUELA DE APOIO		
70	11830497	1	ROTOR	ROTOR		
80	11830498	4	SCREW	PARAFUSO		
90	11830499	4	NUT	PORCA		
100	11830500	1	FLOOR	PISO		
110	11830501	4	SPACER	ESPAÇADOR		
120	11830502	1	CLAMP	BRAÇADEIRA		

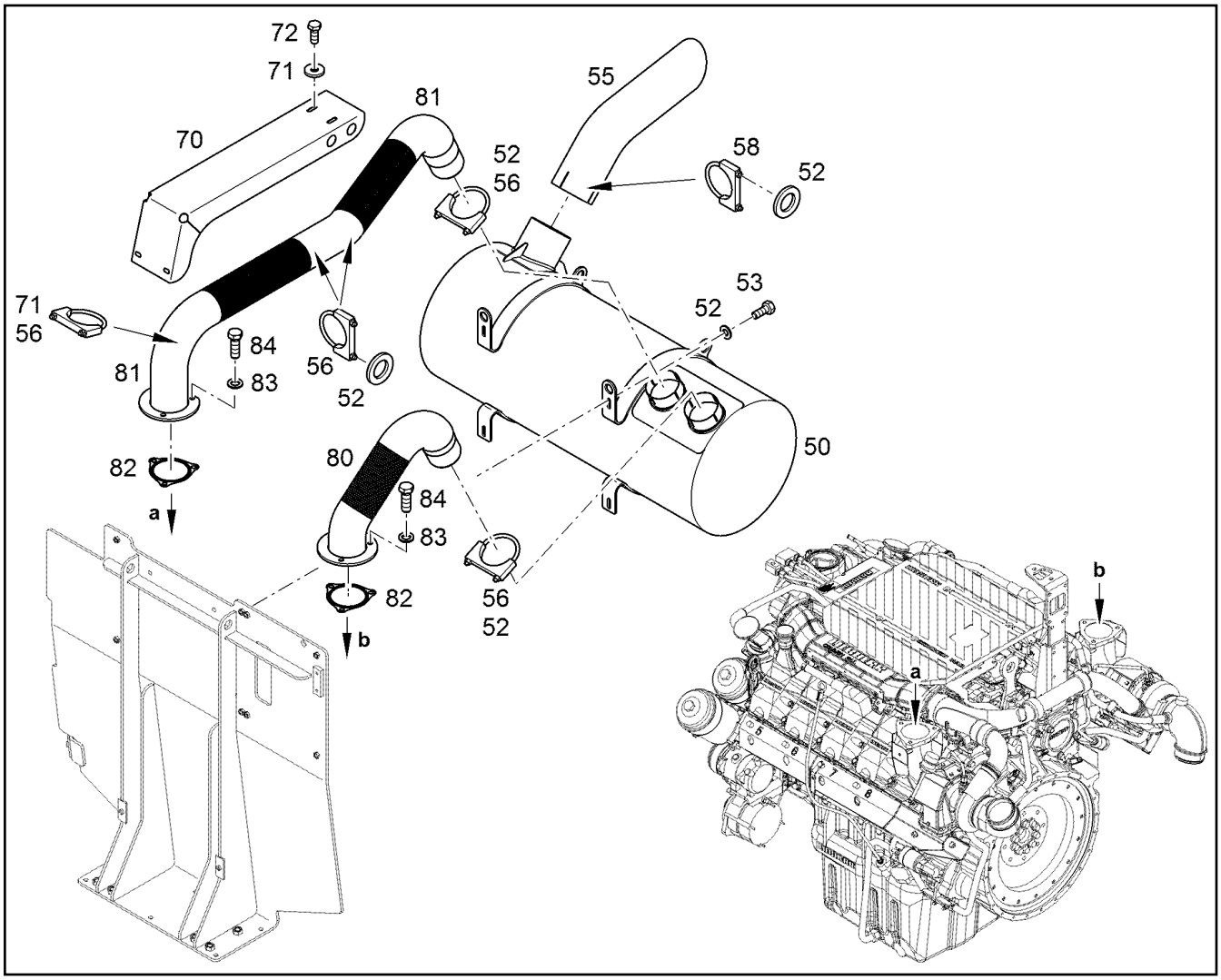

Pos.	Item	Quantity	Description	Designação	Serie	K
50	11490905	1	EXHAUST SILENCER	SILENCIADOR		
52	10289795	12	WASHER 10 300HV	ARRUELA		
53	10299578	4	HEX SCREW ISO 4017 M10X25 10.9 FLZN	PARAFUSO SEXTAVADO		
55	10862983	1	END PIPE	TUBULAÇÃO TERMINAL		
56	10100620	5	BOW-TYPE CLAMP 105 S235JR EN 10025-2	BRACADEIRA DE ARCO		
58	7369271	1	BOW-TYPE CLAMP	BRACADEIRA DE ARCO		
70	10059445	1	HEAT PROTECTION	PROTECAO TERMICA		
71	10179357	4	WASHER 10,5	ARRUELA		
72	10299578	2	HEX SCREW ISO 4017 M10X25 10.9 FLZN	PARAFUSO SEXTAVADO		
80	11490956	1	EXHAUST PIPE LINE	TUBO DE ESCAPE		
81	11490955	1	EXHAUST PIPE LINE	TUBO DE ESCAPE		
82	10117568	2	SEAL	VEDAÇÃO		
83	9918226	6	WASHER 12	ARRUELA		
84	10299574	6	HEX SCREW ISO 4017 M12X35 10.9 FLZN	PARAFUSO SEXTAVADO		

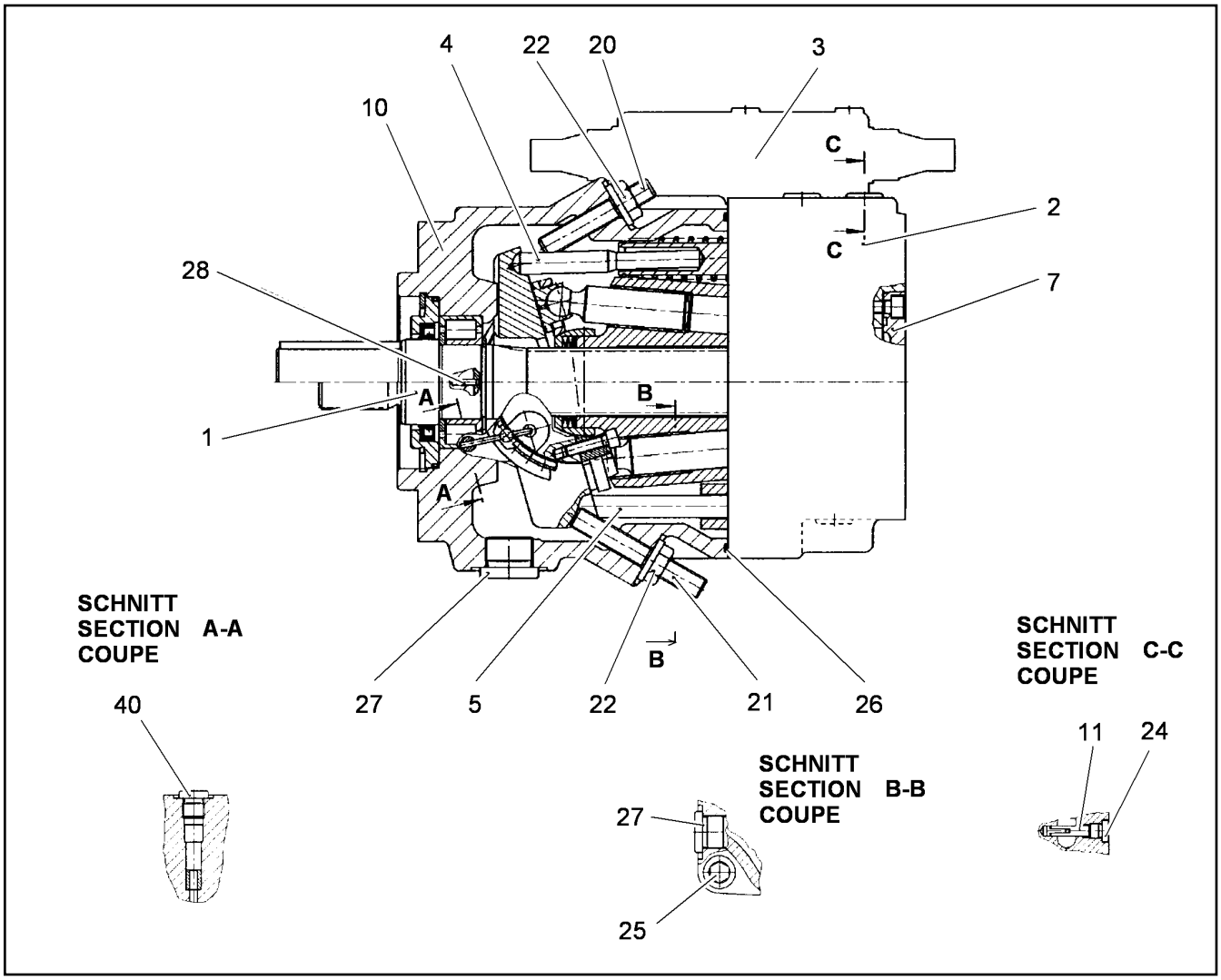

Pos.	Item	Quantity	Description	Designação	Serie	K
1	10333070	1	DRIVING GEAR ⇨ ❑ 168	MECANISMO DE ACIONAMENTO		
2		1	CONNECTING PLATE ⇨ ❑ 169	PLACA DE LIGAÇÃO		
3		1	REGULATOR ⇨ ❑ 165	REGULADOR		
4		1	HYDRAULIC ADJUSTMENT ⇨ ❑ 175	REGULAGEM HIDRAULICA		
5		1	ADJUSTMENT ⇨ ❑ 185	REGULADOR		
7		1	COVER WITH ACCESSORIES ⇨ ❑ 170	TAMPA COM ACESSÓRIO		
10		1	HOUSING	CARCAÇA		
11	7023646	2	PIVOT PIN	PINO ARTICULADO		
20	7369967	1	GRUB SCREW	PARAFUSO		
21	7623427	1	GRUB SCREW DIN 913 M10X68	PARAFUSO		
22	7369934	2	COLLAR NUT	PORCA COM FLANGE		
24	10115237	4	SCREW PLUG M10X1	PARAFUSO DE FECHAMENTO		
25	10001466	4	SOCKET HEAD SCREW ISO 4762 M14X60 10	PARAFUSO CILÍNDRICO		
26	10333075	1	O-RING	ANEL-O		
27	10101654	2	SCREW PLUG	PARAFUSO DE FECHAMENTO		
28	4002729	2	DOWEL PIN 3	PINO ELÁSTICO		
40	10333078	1	LOCKING SET ⇨ ❑ 171	KIT DE FECHAMENTO		

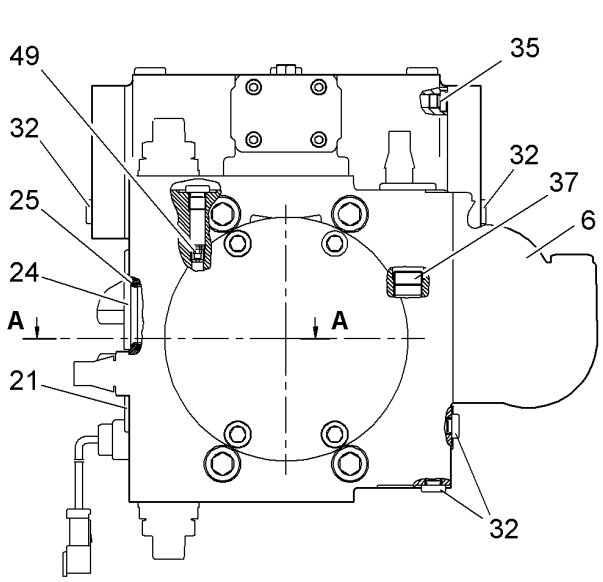

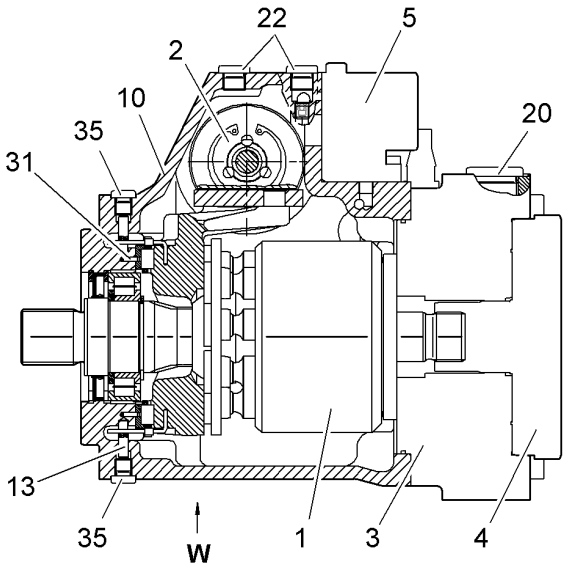

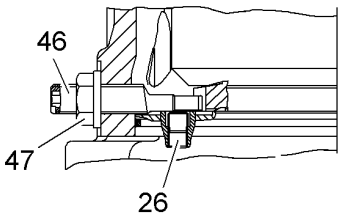

Schnitt
Section A-A
Coupe

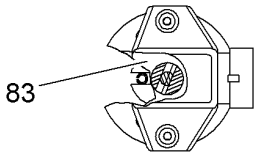

Ansicht
View W
Vue

Pos.	Item	Quantity	Description	Designação	Serie	K
1	10441456	1	DRIVING GEAR ⇨ ❑ 163	MECANISMO DE ACIONAMENTO		
2	10409747	1	REGULATION ⇨ ❑ 187	AJUSTE HIDR.		
3	10333226	1	CONNECTING PLATE ⇨ ❑ 172	PLACA DE LIGAÇÃO		
4	10333227	1	GEAR PUMP ⇨ ❑ 173	BOMBA DE ENGRENAGENS		2
5	10346684	1	CONTROL UNIT ⇨ ❑ 186	UNIDADE DE CONTROLE		
6	10333228	1	FILTER ⇨ ❑ 174	FILTRO		
10	10333230	1	HOUSING	CARCAÇA		
13	10216667	2	PIVOT PIN	PINO ARTICULADO		
20	7369939	2	SCREW PLUG M26X1,5	PARAFUSO DE FECHAMENTO		
21	7009357	1	SCREW PLUG VSTI M18X1,5	PARAFUSO DE FECHAMENTO		
22	10115014	3	SCREW PLUG M16X1,5	PARAFUSO DE FECHAMENTO		
24	10410639	1	SCREW PLUG	PARAFUSO DE FECHAMENTO		
25	10333232	1	O-RING 29,82X2,62	ANEL-O		
26	4000529	1	SCREW PLUG DIN 906 M18X1,5 ST	PARAFUSO DE FECHAMENTO		
31	4002828	2	DOWEL PIN DIN 7346 3 X 10	PINO ELÁSTICO		
32	7009358	3	SCREW PLUG VSTI M12X1,5	PARAFUSO DE FECHAMENTO		
35	10115237	4	SCREW PLUG M10X1	PARAFUSO DE FECHAMENTO		
37	10440724	1	SCREW PLUG	PARAFUSO DE FECHAMENTO		
46	10333239	1	ECCENTRIC SCREW	PARAFUSO EXCÊNTRICO		
47	7009369	1	SEAL-LOCK-SHOULDER NUT	PORCA		

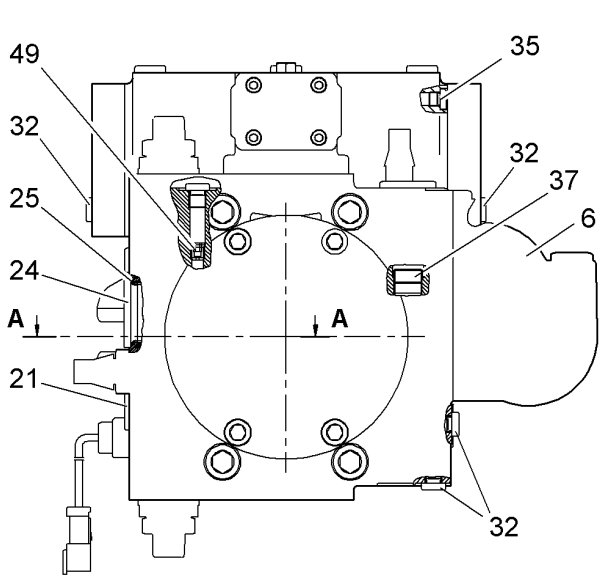

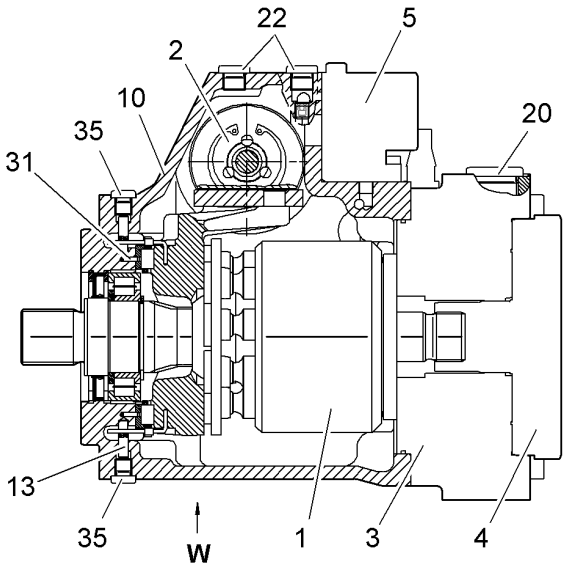

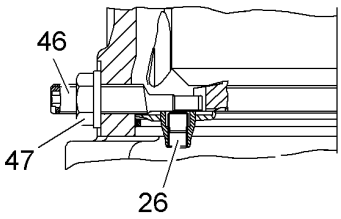

Schnitt
Section A-A
Coupe

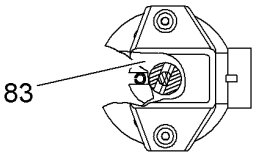

Ansicht
View W
Vue

Pos.	Item	Quantity	Description	Designação	Serie	K
49	7618601	1	NOZZLE	BOCAL		
83	10441458	1	SWIVELLING ANGLE SENSOR ⇨ ❑ 184	SENSOR DE ÂNGULO DE ROTA		

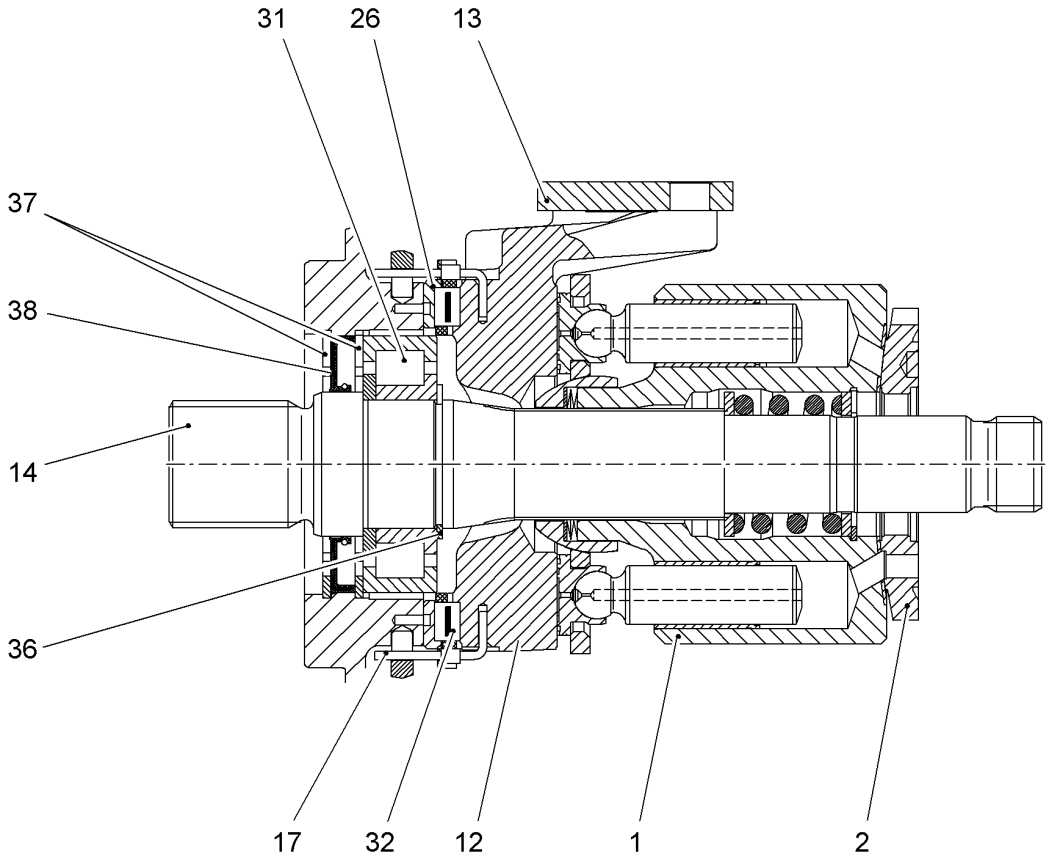

Pos.	Item	Quantity	Description	Designação	Serie	K
1	10410640	1	DRIVING GEAR ⇨ ❑ 183	MECANISMO DE ACIONAMENTO		
2	10410653	1	GUIDE PLATE	PLACA GUIA		
12	10333246	1	CRADLE	PLACA DE ANGULAÇÃO		
13	10216694	1	SLIDING PAD	PEÇA DESLIZANTE		
14	10294787	1	DRIVING SHAFT	EIXO DO MOTOR		
17	514586508	1	WIRE	ARAME		
26	10040134	1	BEARING BOXES-PAIR	PAR DE MANCAL		
31	7618605	1	CYLINDRICAL ROLLER BEARING	ROLAMENTO DE ROLOS CILÍN		
32	7623835	1	CAGE PAIR	GAIOLA DE ROLAMENTO		1
36	10216718	1	LOCKING RING	ANEL DE RETENÇÃO		
37	10216719	2	LOCKING RING	ANEL DE RETENÇÃO		
38	7620752	1	SHAFT SEAL X50X80X7	ANEL RETENTOR		

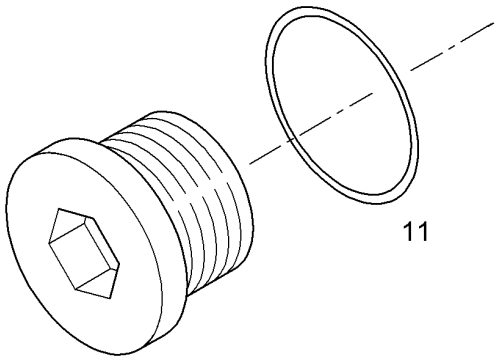

Pos.	Item	Quantity	Description	Designação	Serie	K
11	11003560	1	O-RING AEHNL.ISO 3601-1 6,2X1,5	ANEL-O		

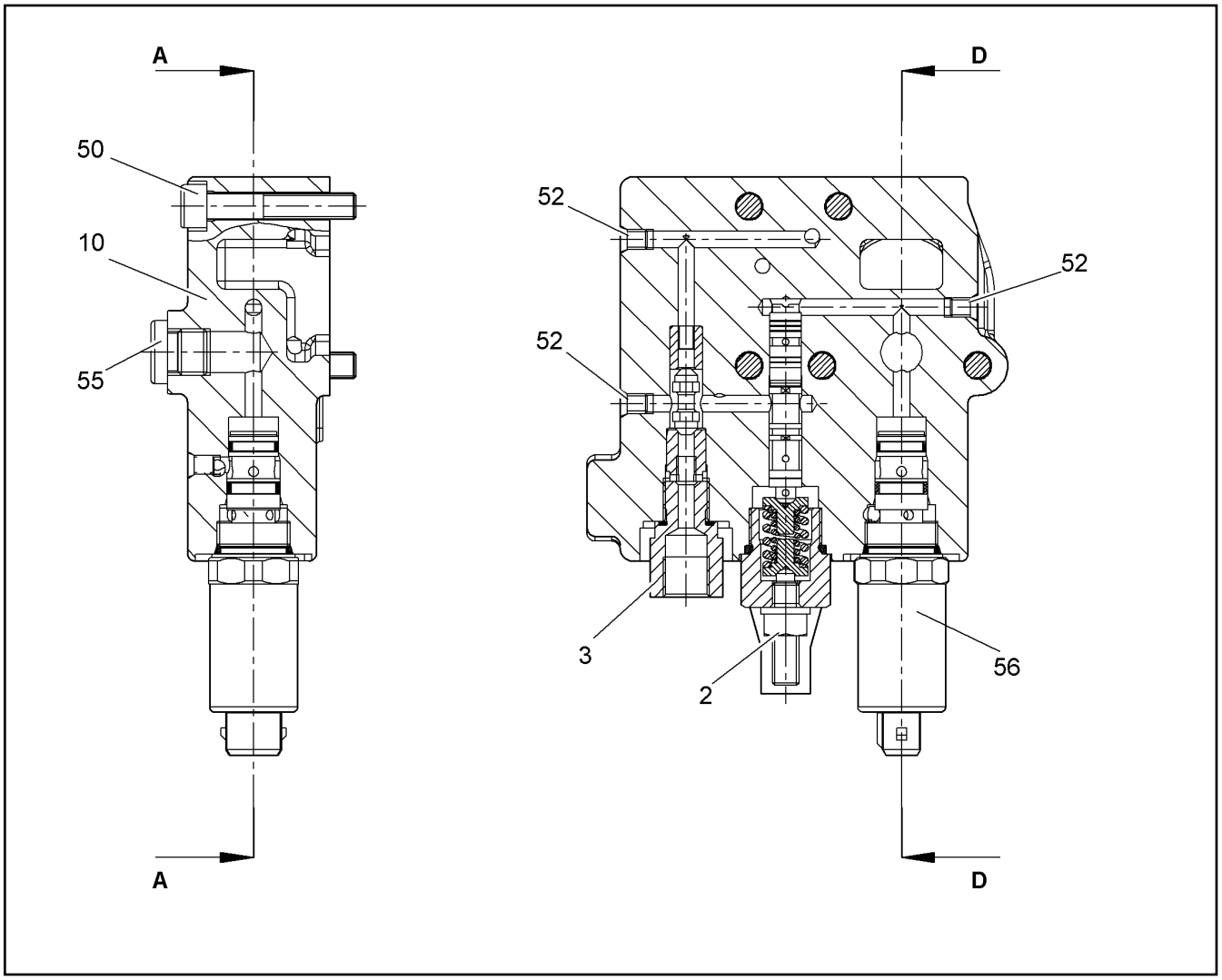

Pos.	Item	Quantity	Description	Designação	Serie	K
2	10102067	1	REGULATOR ELEMENT ⇨ ❑ 259	ELEMENTO REGULADOR		
3	10020735	1	SHUTTLE VALVE ⇨ ❑ 629	VALVULA DIRECIONAL		
3	10442998	1	SHUTTLE VALVE ⇨ ❑ 190	VALVULA DIRECIONAL		
10	10102068	1	GOVERNOR HOUSING	CARCAÇA DO REGULADOR		
50	404204405	5	SOCKET HEAD SCREW ISO 4762 M8X45 8.8	PARAFUSO CILÍNDRICO		
52	7022127	9	DOUBLE PLUG	PARAFUSO FECH. DE FILETE D		
55	10137113	2	SCREW PLUG M14X1,5 ED-FKM	PARAFUSO DE FECHAMENTO		
56	7623606	1	PROPORTIONAL PRESSURE CONTROL	VALVULA REGULADORA		

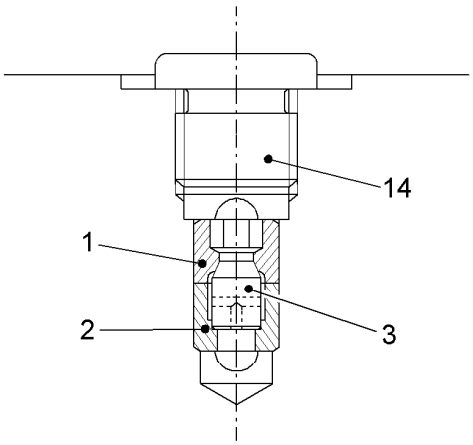

Pos.	Item	Quantity	Description	Designação	Serie	K
1		1	THROTTLE SCREW	PARAFUSO DE ESTRANGULAME		
2		1	THROTTLE SCREW	PARAFUSO DE ESTRANGULAME		
3		1	PIN	PINO		
14	7363125	1	SCREW PLUG M14X1,5 ED ⇨ ❑ 607	PARAFUSO DE FECHAMENTO		

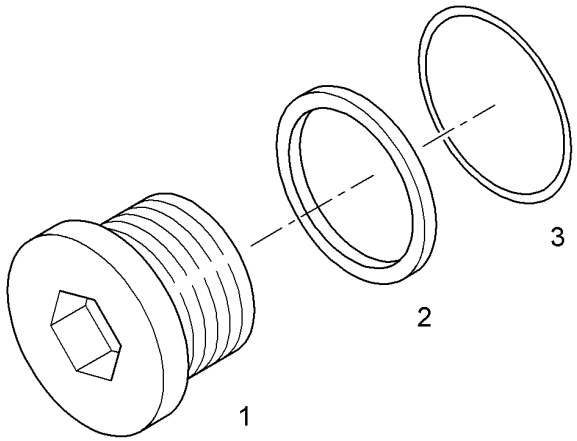

Pos.	Item	Quantity	Description	Designação	Serie	K
1		1	SCREW PLUG	PARAFUSO DE FECHAMENTO		
2		1	SEALING RING 21	ANEL DE VEDAÇÃO		
3	10298636	1	O-RING	ANEL-O		

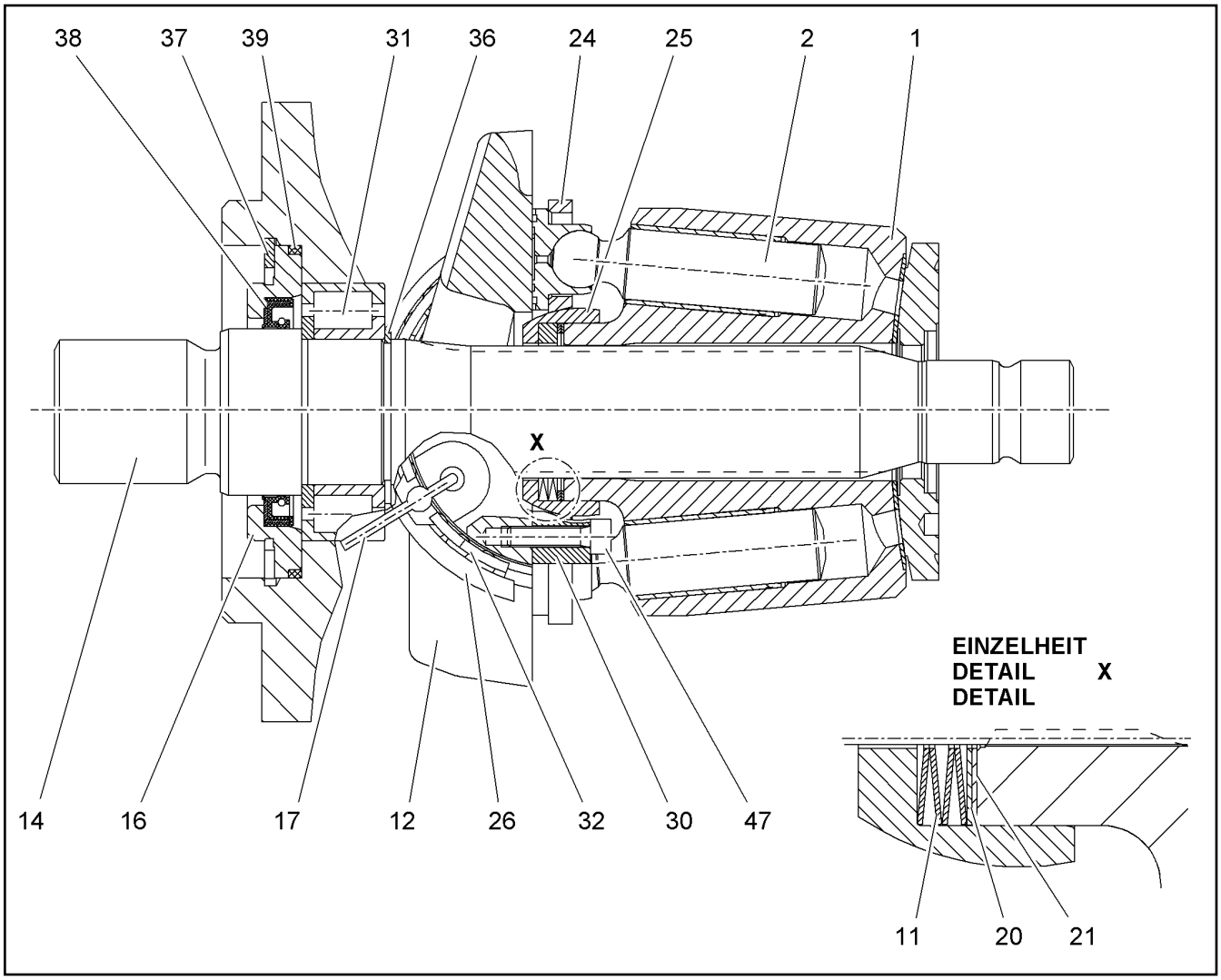

Pos.	Item	Quantity	Description	Designação	Serie	K
1		1	CYLINDER W.CONTROL PLATE	CILINDRO C/PLACA COMANDO		
2		9	PISTON	PISTÃO COM PATIM		
11		1	CUP SPRING PILLAR	COLUNA DE MOLAS-PRATO		
12		1	CRADLE	PLACA DE ANGULAÇÃO		
14		1	DRIVING SHAFT	EIXO DO MOTOR		
16		1	CLOSING RING	ANEL DE FECHAMENTO		
17		2	WIRE	ARAME		
20		1	SHIM RING	ARRUELA DE AJUSTE		
20		1	SHIM RING	ARRUELA DE AJUSTE		
20		1	SHIM RING	ARRUELA DE AJUSTE		
20		1	SHIM RING	ARRUELA DE AJUSTE		
21		1	SHIM RING	ARRUELA DE AJUSTE		
24		1	PULL-BACK PLATE	PLACA DE RETORNO		
25		1	PULL-BACK BALL	ESFERA DE RETORNO		
26		1	BEARING BOXES-PAIR	PAR DE MANCAL		1
30		2	RETAINING SEGMENT	SEGMENTO DE FIXAÇÃO		
31		1	CYLINDRICAL ROLLER BEARING	ROLAMENTO DE ROLOS CILÍN		
32		1	CAGE PAIR	GAIOLA DE ROLAMENTO		
36		1	LOCKING RING DIN 471 35	ANEL DE RETENÇÃO		
37		1	LOCKING RING DIN 472 80	ANEL DE RETENÇÃO		
38		1	SHAFT SEAL X40X55X7	ANEL RETENTOR		
39	7017766	1	O-RING	ANEL-O		
47		4	SOCKET HEAD SCREW ISO 4762 M5X20 8.8	PARAFUSO CILÍNDRICO		

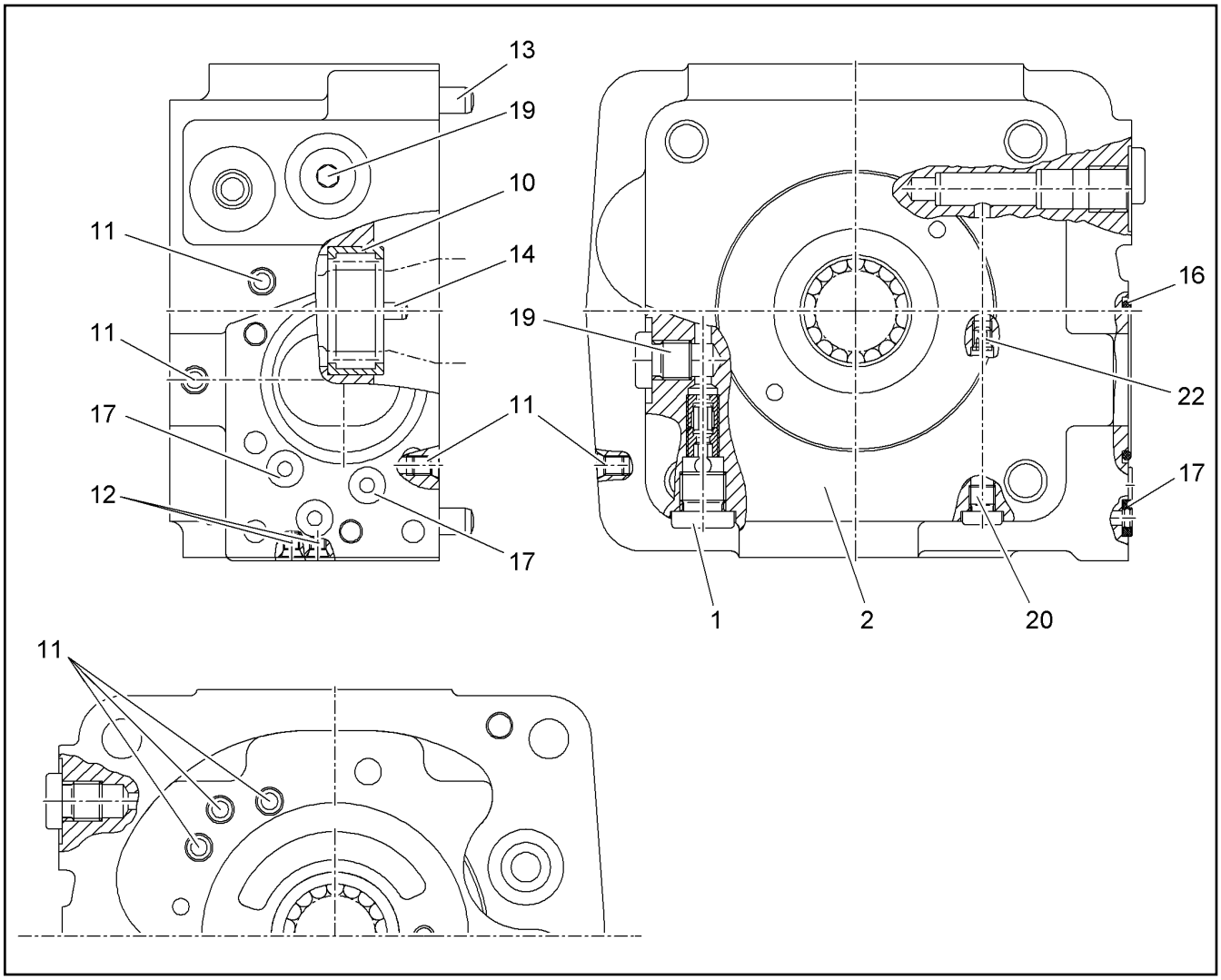

Pos.	Item	Quantity	Description	Designação	Serie	K
1	10102066	1	REGULATOR ELEMENT ⇨ ❑ 166	ELEMENTO REGULADOR		
1	10292071	1	REGULATOR ELEMENT ⇨ ❑ 261	ELEMENTO REGULADOR		
2	10333083	1	CONNECTING PLATE	PLACA DE LIGAÇÃO		
10	10008109	1	CYLINDRICAL ROLLER BEARING	ROLAMENTO DE ROLOS CILÍN		
11	7022127	4	DOUBLE PLUG	PARAFUSO FECH. DE FILETE D		
12	7012972	1	DOUBLE PLUG	PARAFUSO FECH. DE FILETE D		
13	10000797	2	PARALLEL PIN 8M6	PINO CILÍNDRICO		
14	514588908	1	PARALLEL PIN 5M6X12-B	PINO CILÍNDRICO		
16	514507808	1	O-RING ARP 568 45,69X2,62	ANEL-O		
17	10356275	3	RING	ANEL DE SECÇÃO QUADRADA		
19	10100680	2	SCREW PLUG M12X1,5	PARAFUSO DE FECHAMENTO		
20	10220639	2	SCREW PLUG M8X1	PARAFUSO DE FECHAMENTO		
22	7023702	1	NOZZLE NG 1,0MM / M6	BOCAL		

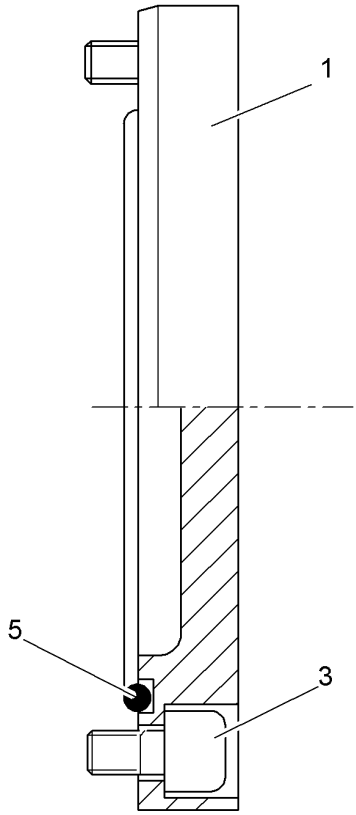

Pos.	Item	Quantity	Description	Designação	Serie	K
1	10333087	1	END COVER	TAMPA DE FECHAMENTO		
3	4902252	2	SOCKET HEAD SCREW ISO 4762 M6X12 10.	PARAFUSO CILÍNDRICO		
5	7380830	1	O-RING ISO 3601-1 66,34X2,62	ANEL-O		

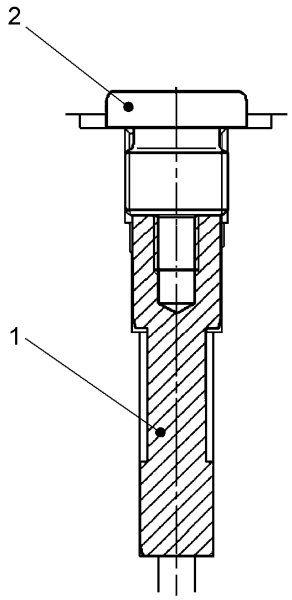

Pos.	Item	Quantity	Description	Designação	Serie	K
1		1	PIN	PINO		
2	7414500	1	SCREW PLUG M14X1,5	PARAFUSO DE FECHAMENTO		

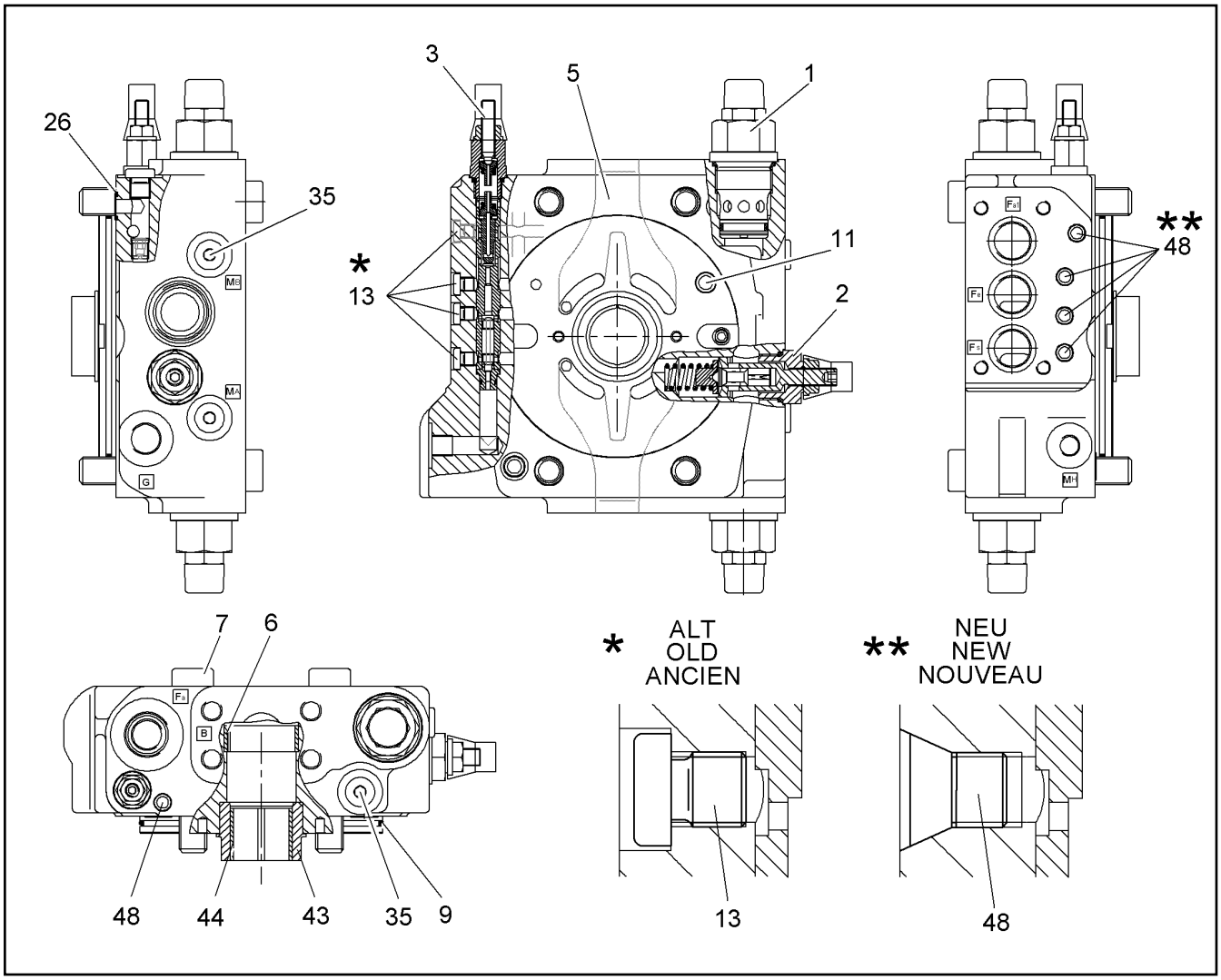

Pos.	Item	Quantity	Description	Designação	Serie	K
1	10333237	2	PRESSURE LIMITING VALVE ⇨ ❑ 262	VÁLVULA LIMITADORA DE PRES		
2	10297929	1	PRESSURE LIMITING VALVE ⇨ ❑ 260	VÁLVULA LIMITADORA DE PRES		
3	10333242	1	SHUTDOWN VALVE ⇨ ❑ 176	VALVULA INTERRUPTORA		
5		1	CONNECTING PLATE	PLACA DE LIGAÇÃO	99999-	
5		1	CONNECTING PLATE	PLACA DE LIGAÇÃO	-99998	
6	7623779	1	BEARING BUSH	BUCHA MANCAL		1
7	4902030	4	SOCKET HEAD SCREW ISO 4762 M16X90 10	PARAFUSO CILÍNDRICO		
9	10333245	1	O-RING	ANEL-O		
11	7370947	1	DOUBLE PLUG	PARAFUSO FECH. DE FILETE D		
13	7369938	4	SCREW PLUG M8X1	PARAFUSO DE FECHAMENTO		
26	10115072	2	O-RING	ANEL-O		
35	7009358	3	SCREW PLUG VSTI M12X1,5	PARAFUSO DE FECHAMENTO		
43	7623776	1	BUSHING	BUCHA		1
44	7623777	1	BEARING BUSH	BUCHA MANCAL		1
48	7012971	1	DOUBLE PLUG	PARAFUSO FECH. DE FILETE D	-99998	

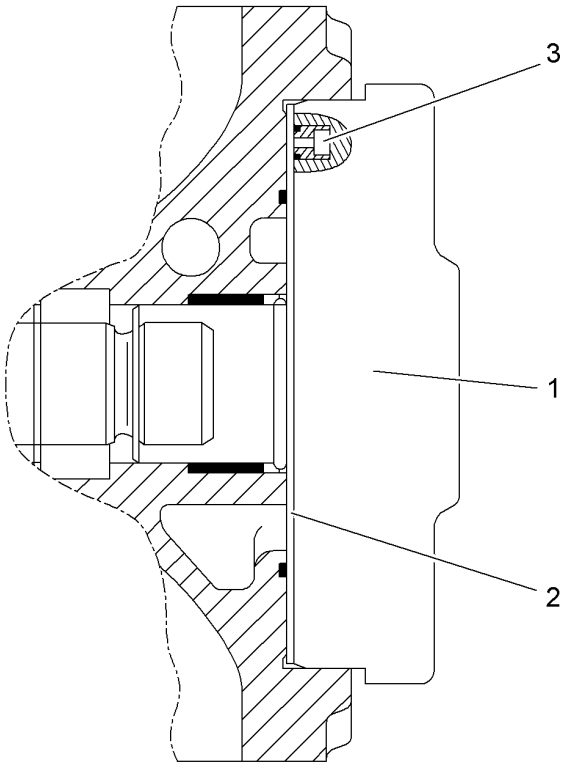

Pos.	Item	Quantity	Description	Designação	Serie	K
1	10333259	1	GEAR PUMP ⇨ ❑ 177	BOMBA DE ENGRENAGENS		2
2	10333262	1	WEARING PLATE ⇨ ❑ 178	PLACA DE DESGASTE		
3	10037594	2	RETAINING PLUG	PLUG DE RETENÇÃO		

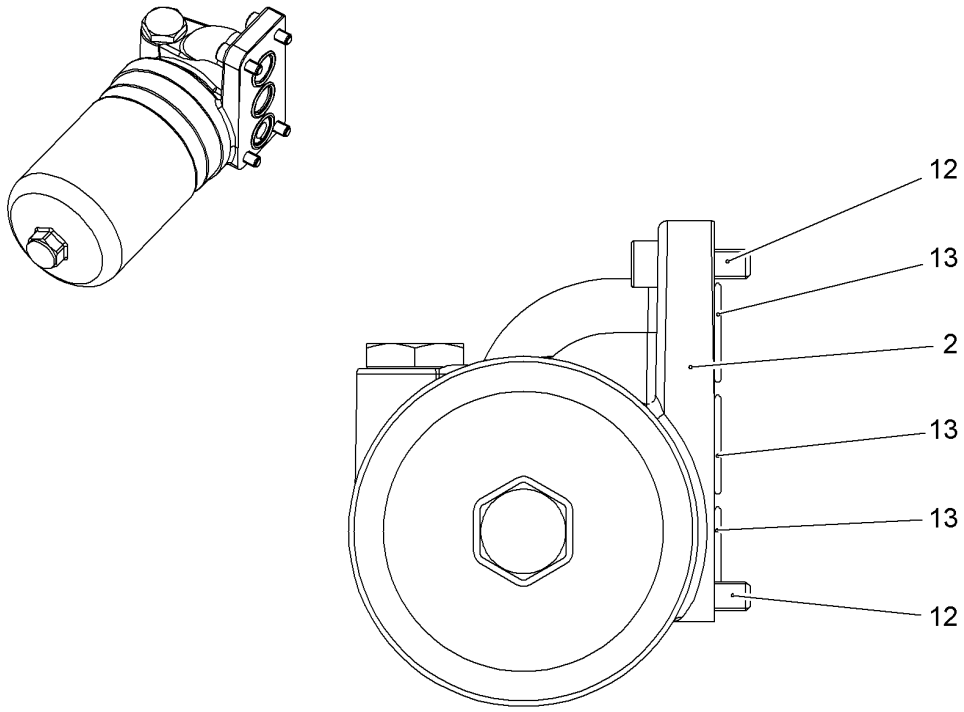

Pos.	Item	Quantity	Description	Designação	Serie	K
2	10333268	1	FILTER ⇨ ❑ 179	FILTRO		
12	10468332	4	SOCKET HEAD SCREW ISO 4762 M8X25 10	PARAFUSO CILÍNDRICO		
13	10333269	3	O-RING 21,89X2,62	ANEL-O		

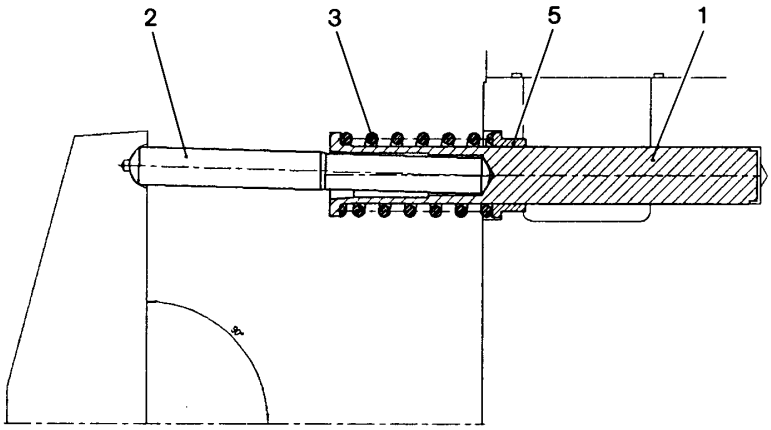

Pos.	Item	Quantity	Description	Designação	Serie	K
1	10333086	1	ADJUSTING PISTON	PISTÃO DE AJUSTAMENTO		
2	10000811	1	HOSE 8X1800	MANGUEIRA		1
3	10000815	1	SUCTION BASKET	CESTA DE ASPIRAÇÃO		
5	10008118	1	BUSHING	BUCHA		1

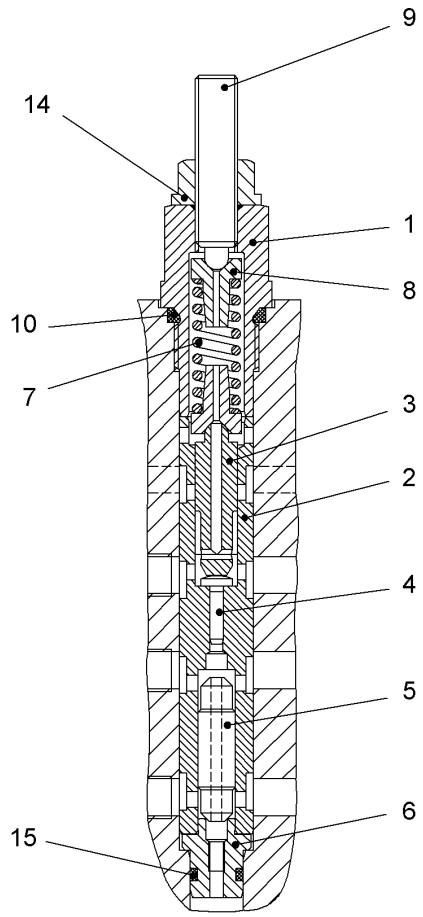

Pos.	Item	Quantity	Description	Designação	Serie	K
1	10333254	1	SCREW PLUG	PARAFUSO DE FECHAMENTO		
2	10333256	1	VALVE BUSHING	BUCHA DE VÁLVULA		
3	10333258	1	SPOOL	PISTAO DE COMANDO		
4	7624222	1	PISTON	PISTÃO		
5	7624223	1	VALVE PISTON	PISTAO DA VALVULA		
6	7028155	1	VALVE SEAT	ASSENTO DA VÁLVULA		
7	7371759	1	PRESSURE SPRING	MOLA DE PRESSÃO		
8	10220664	2	SPRING SUPPORT	PRATO DA MOLA		
9	7369886	1	ADJUSTING SCREW	PARAFUSO DE AJUSTE		
10	7028158	1	O-RING 12,37X2,62	ANEL-O		
14	7372252	1	GROMMET NUT M8	PORCA DE VEDAÇÃO		
15	10115023	1	O-RING 6,07X1,78	ANEL-O		

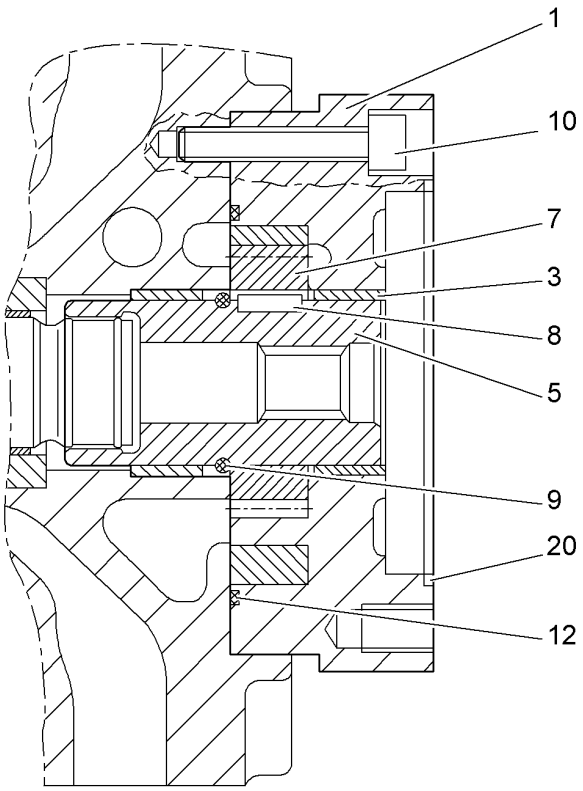

Pos.	Item	Quantity	Description	Designação	Serie	K
1	10333263	1	INTERMEDIATE FLANGE	FLANGE INTERMEDIÁRIO		
3	7623779	1	BEARING BUSH	BUCHA MANCAL		1
5	10333264	1	DRIVE-THROUGH SHAFT	EIXO DO DIFERENCIAL		
7	10220693	1	WHEEL SET	KIT DE ENGRENAGENS		
8	7028166	1	FITTING KEY	CHAVETA		
9	4635246	1	SNAP RING DIN 7993 A 38	ANEL DE RETENÇÃO		
10	404212008	4	SOCKET HEAD SCREW ISO 4762 M12X40 8.	PARAFUSO CILÍNDRICO		
12	10333265	1	O-RING	ANEL-O		
20	10300920	1	O-RING	ANEL-O		

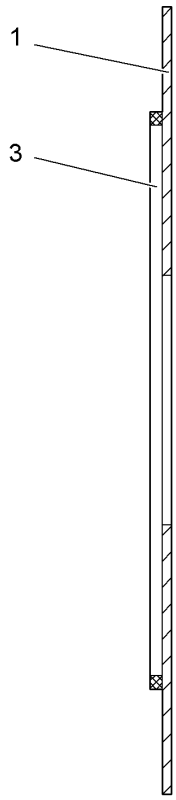

Pos.	Item	Quantity	Description	Designação	Serie	K
1	10333267	1	WEARING PLATE	PLACA DE DESGASTE		
3	10333265	1	O-RING	ANEL-O		

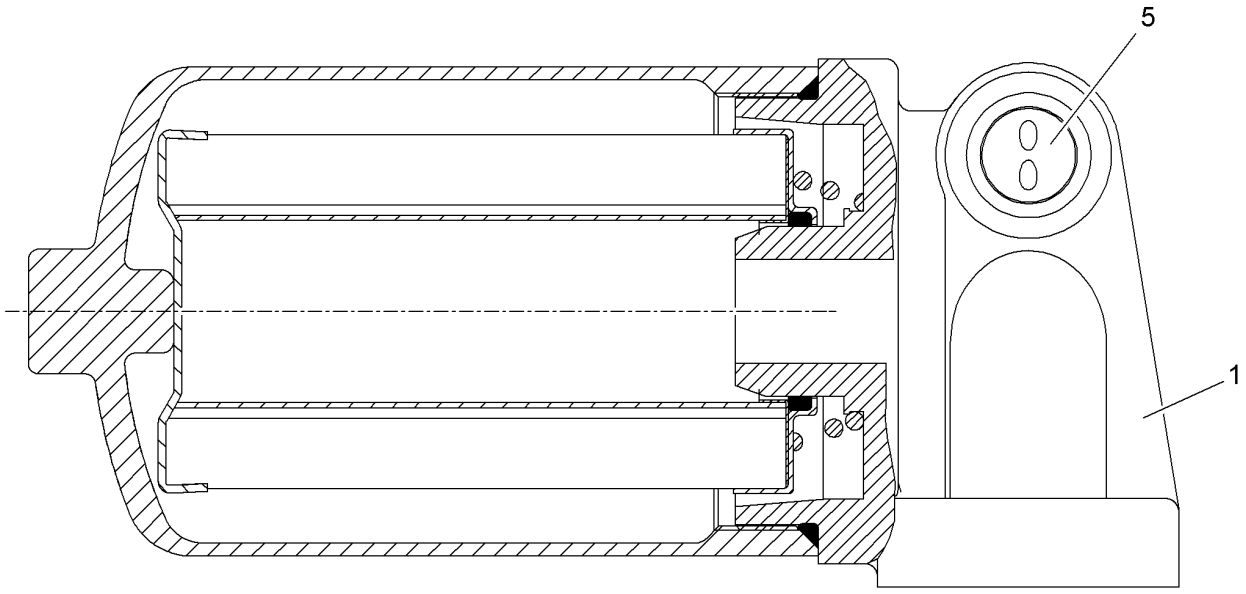

Pos.	Item	Quantity	Description	Designação	Serie	K
1	10333270	1	FILTER HEAD ⇨ ❑ 180	CABEÇOTE DO FILTRO		
5	10298663	1	SCREW PLUG ⇨ ❑ 167	PARAFUSO DE FECHAMENTO		

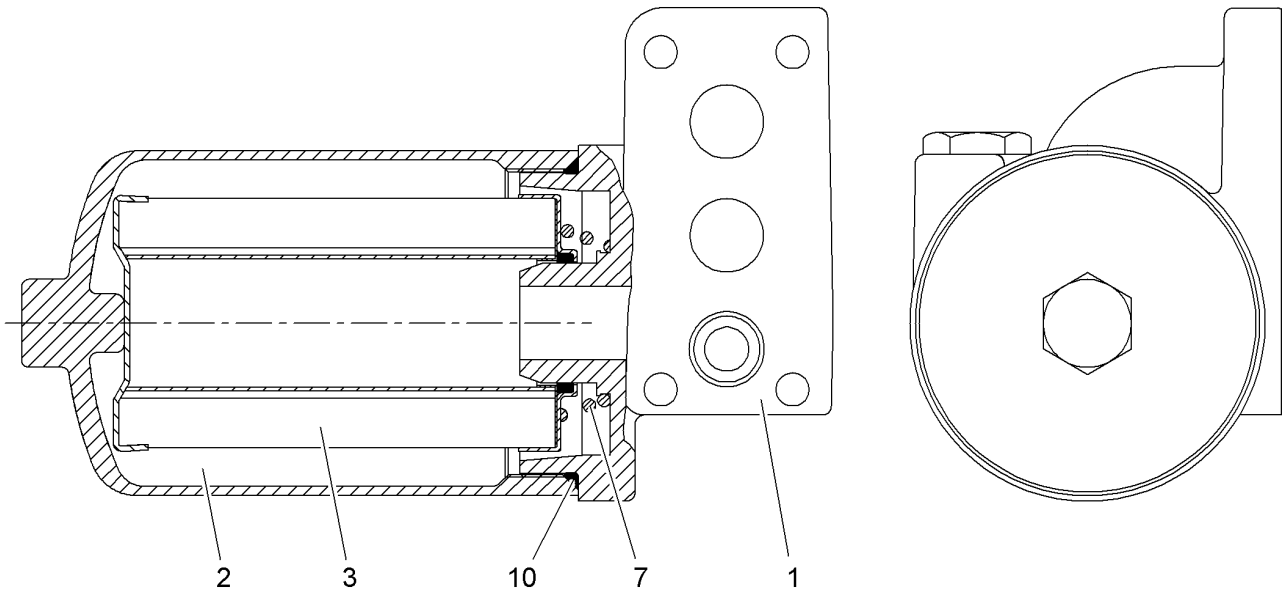

Pos.	Item	Quantity	Description	Designação	Serie	K
1		1	FILTER HEAD ⇨ ❑ 181	CABEÇOTE DO FILTRO		
2	10220702	1	FILTER HOUSING	CARCACA DO FILTRO		
3	10220705	1	FILTER ELEMENT	ELEMENTO FILTRANTE		
7	10220706	1	SPRING	MOLA		
10	10220707	1	O-RING 78,97X3,53	ANEL-O		

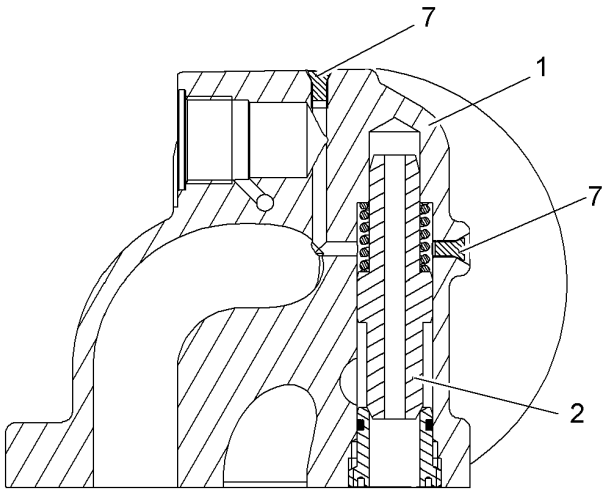

Pos.	Item	Quantity	Description	Designação	Serie	K
1	10333272	1	FILTER HEAD	CABEÇOTE DO FILTRO		
2	10333273	1	COLD STAR VALVE ⇨ ❑ 182	VÁLVULA DE PARTIDA FRIA		
7	7618568	2	DOUBLE PLUG	PARAFUSO FECH. DE FILETE D		

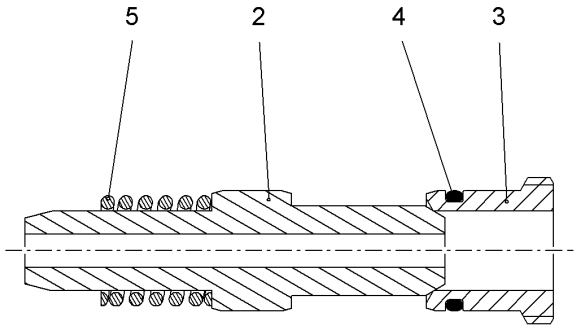

Pos.	Item	Quantity	Description	Designação	Serie	K
2	10220817	1	VALVE PISTON	PISTAO DA VALVULA		
3	10220818	1	VALVE SEAT	ASSENTO DA VÁLVULA		
4	10490695	1	O-RING 14,0X2,0	ANEL-O		
5	10220821	1	PRESSURE SPRING	MOLA DE PRESSÃO		

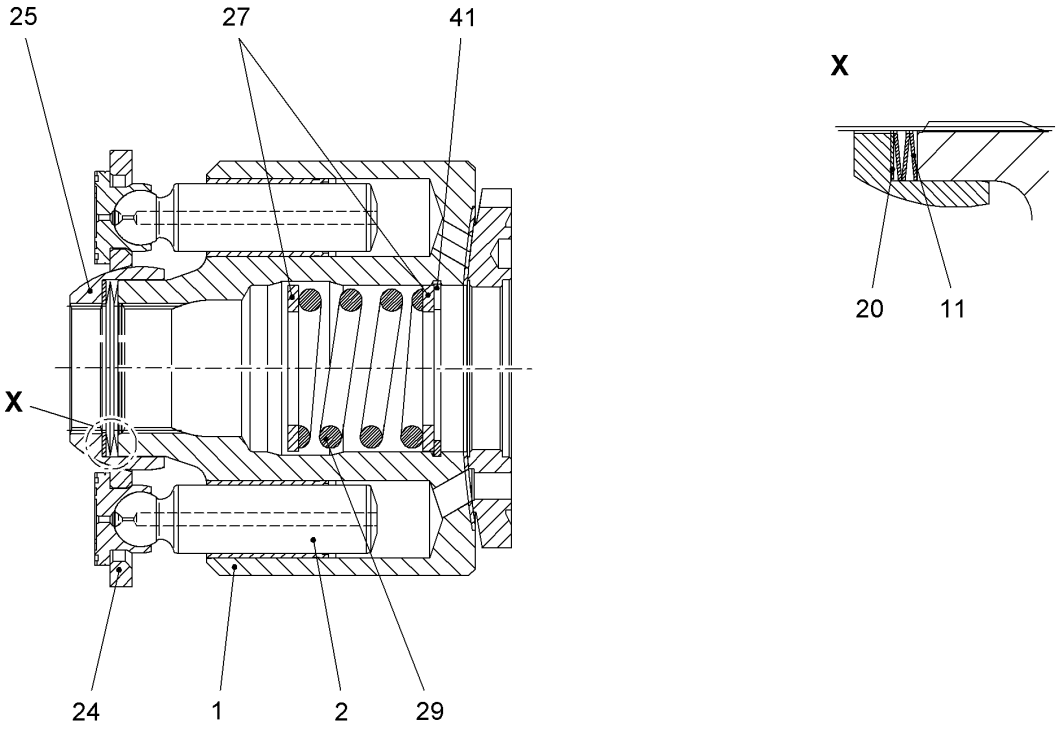

Pos.	Item	Quantity	Description	Designação	Serie	K
1	10410654	1	CYLINDER	CILINDRO		
2	10410641	9	PISTON W.SLIDING	PISTÃO DA SAPATA DESLIZANT		
11	10410673	1	CUP SPRING PILLAR	COLUNA DE MOLAS-PRATO		
20	10035541	1	SHIM RING S=1,20	ARRUELA DE AJUSTE		
20	10035542	1	SHIM RING S=1,00	ARRUELA DE AJUSTE		
20	10035543	1	SHIM RING S=0,80	ARRUELA DE AJUSTE		
20	10035544	1	SHIM RING S=0,60	ARRUELA DE AJUSTE		
24	10410642	1	PULL-BACK PLATE	PLACA DE RETORNO		
25	10410643	1	PULL-BACK BALL	ESFERA DE RETORNO		1
27	10410655	2	SHIM WASHER	ARRUELA PLANA		
29	10410644	1	PRESSURE SPRING	MOLA DE PRESSÃO		
41	10410656	1	LOCKING RING DIN 472	ANEL DE RETENÇÃO		

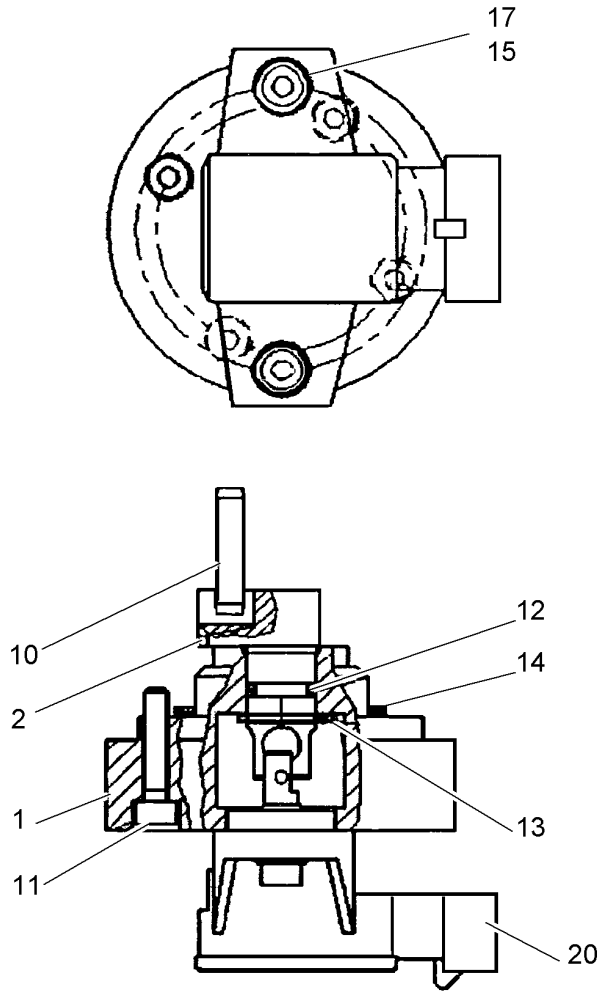

Pos.	Item	Quantity	Description	Designação	Serie	K
1	10298629	1	HOUSING	CARCAÇA		
2	10298630	1	SHAFT	EIXO		
10	10298633	1	DOWEL PIN	PINO ELÁSTICO		
11	12219830	4	SOCKET HEAD SCREW ISO 4762 M4X20 8.8	PARAFUSO CILÍNDRICO		
12	7009366	1	O-RING 9,25X1,78	ANEL-O		
13	4280008	1	LOCKING RING DIN 471 12	ANEL DE RETENÇÃO		
14	10298634	1	O-RING	ANEL-O		
15	10876395	2	SOCKET HEAD SCREW ISO 4762 M4X12 8.8	PARAFUSO CILÍNDRICO		
17	10298635	2	WASHER	ARRUELA		
20	10341869	1	SLEWING ANGLE SENSOR	SENSOR DO ÂNGULO DE GIRO		

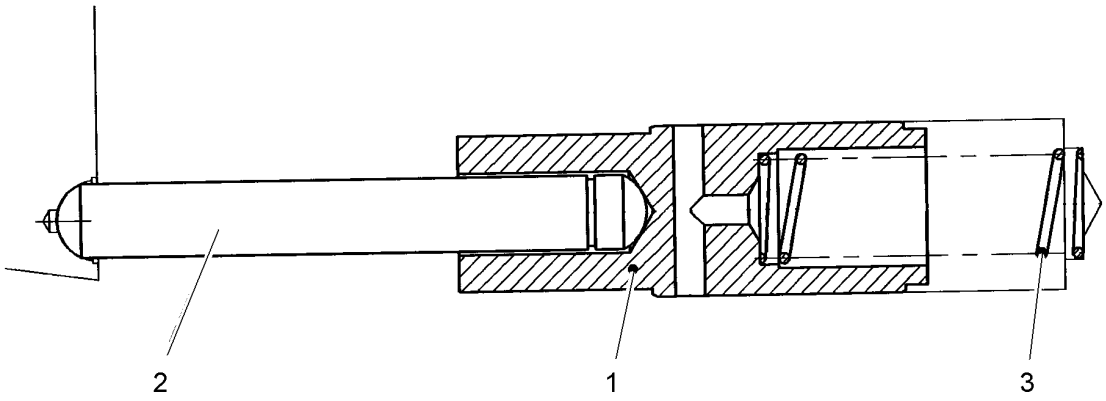

Pos.	Item	Quantity	Description	Designação	Serie	K
1	10008155	1	RESET PISTON	ÊMBOLO DE REPOSIÇÃO		
2	10008154	1	RESET ROD	HASTE DE REPOSIÇÃO		
2	10008156	1	RESET ROD	HASTE DE REPOSIÇÃO		
2	10008157	1	RESET ROD	HASTE DE REPOSIÇÃO		
2	10008158	1	RESET ROD	HASTE DE REPOSIÇÃO		
2	10008160	1	RESET ROD	HASTE DE REPOSIÇÃO		
3	10008165	1	PRESSURE SPRING	MOLA DE PRESSÃO		

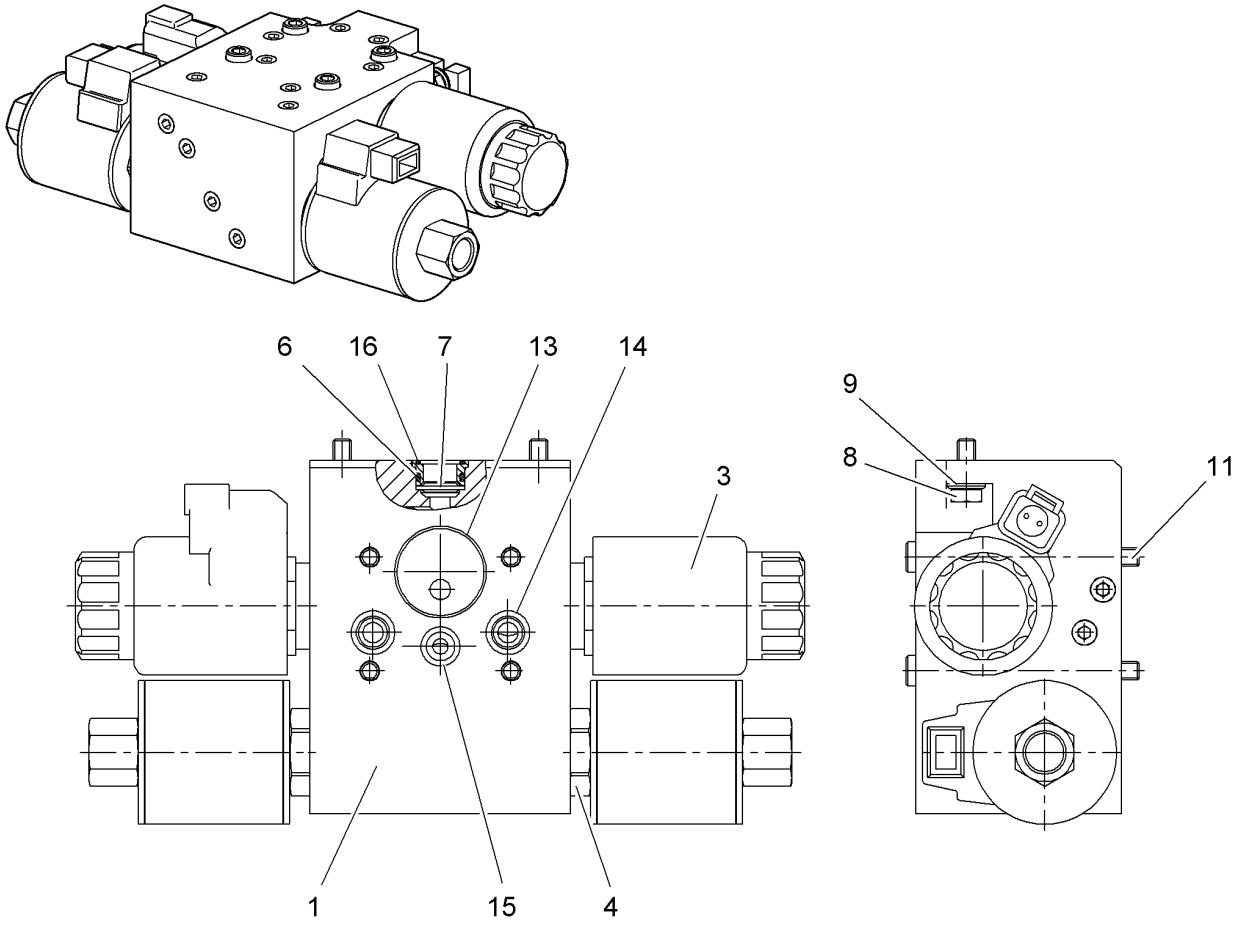

Pos.	Item	Quantity	Description	Designação	Serie	K
1		1	VALVE HOUSING ⇨ ❑ 189	CARCAÇA DA VÁLVULA		
3	10341929	2	PRESSURE REDUCTION VALVE ⇨ ❑ 364	VÁLVULA REDUTORA DE PRES		
4	10409845	2	DIRECTIONAL CONTROL VALVE	VÁLVULA DIRECIONAL		
6	10337545	1	RING	ANEL		
7	10337550	1	FILTER DISK	DISCO FILTRANTE		
8	4065099	2	HEX SCREW ISO 4017 M6X16 8.8 A2C	PARAFUSO SEXTAVADO		
9	10298680	2	WASHER	ARRUELA		
11	4002418	4	SOCKET HEAD SCREW ISO 4762 M6X65 8.8	PARAFUSO CILÍNDRICO		
13	10115021	1	O-RING 29,87X1,78	ANEL-O		
14	10115018	3	O-RING 10,82X1,78	ANEL-O		
15	7009366	1	O-RING 9,25X1,78	ANEL-O		
16	10115072	2	O-RING	ANEL-O		

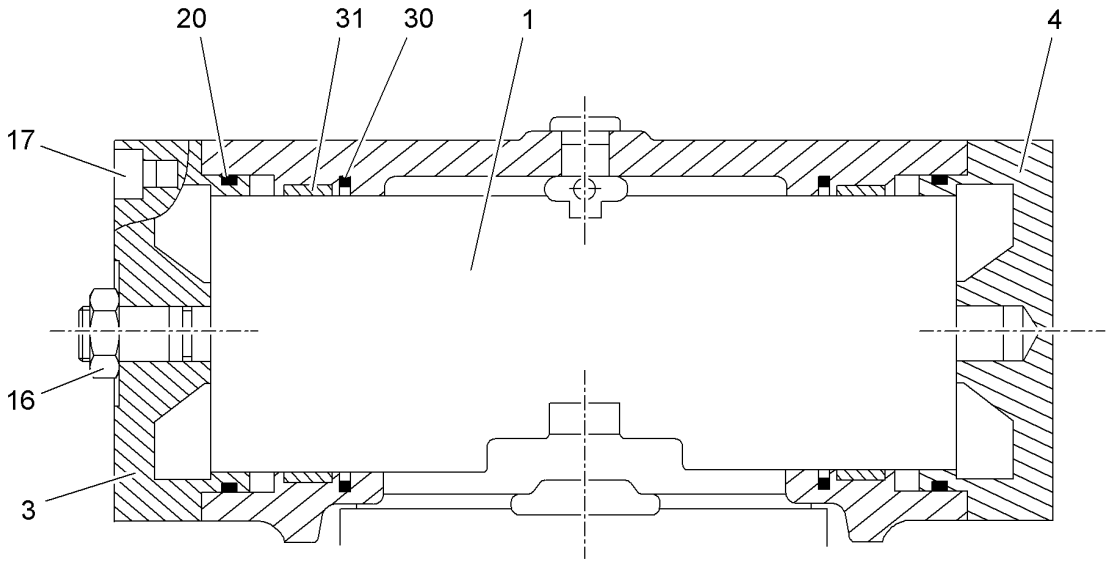

Pos.	Item	Quantity	Description	Designação	Serie	K
1	10409751	1	ADJUSTING PISTON ⇨ ❑ 188	PISTÃO DE AJUSTAMENTO		
3	10333224	1	COVER	TAMPA		
4	10333225	1	COVER	TAMPA		
16	10297942	1	HEX NUT	PORCA SEXTAVADA		
17	4043082	8	SOCKET HEAD SCREW ISO 4762 M8X20 10.	PARAFUSO CILÍNDRICO		
20	7017766	2	O-RING	ANEL-O		
30	7623863	2	GUIDE RING	ANEL GUIA		
31	10333229	2	LIFETIME SEAL	ANEL DE VEDAÇÃO DE DESLIZE		

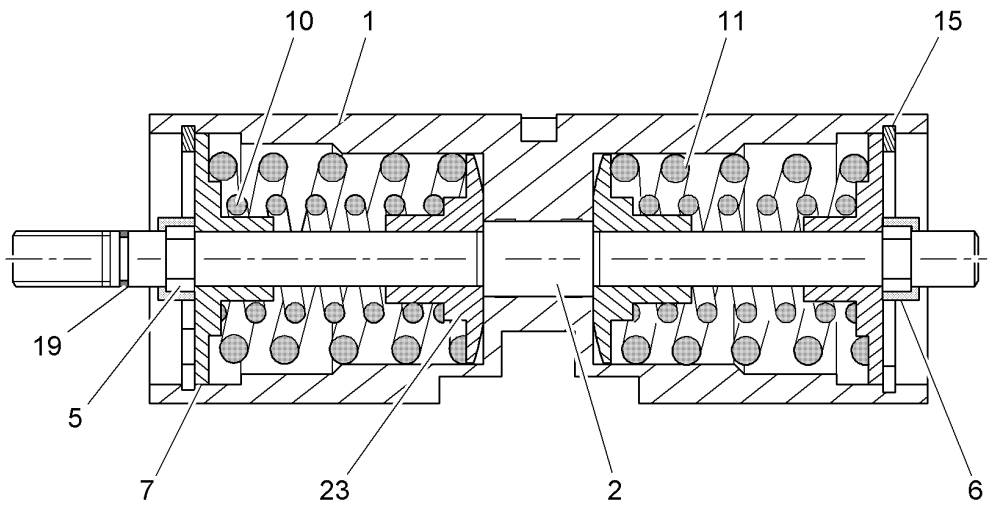

Pos.	Item	Quantity	Description	Designação	Serie	K
1	7622886	1	ADJUSTING PISTON	PISTÃO DE AJUSTAMENTO		
2	10333231	1	ROD	HASTE		
5	10297934	2	RING	ANEL		
5	7373411	2	RING	ANEL		
5	7373412	2	RING	ANEL		
5	7373413	2	RING	ANEL		
5	7373414	2	RING	ANEL		
5	7373415	2	RING	ANEL		
5	7373416	2	RING	ANEL		
5	7373417	2	RING	ANEL		
5	7373418	2	RING	ANEL		
6	7373420	2	RETAINING RING	ANEL DE ALOJAMENTO		
7	7621957	2	SPRING SUPPORT	PRATO DA MOLA		
10	7621958	2	PRESSURE SPRING	MOLA DE PRESSÃO		
11	7621959	2	PRESSURE SPRING	MOLA DE PRESSÃO		
15	4281007	2	LOCKING RING DIN 47263	ANEL DE RETENÇÃO		
19	10115072	1	O-RING	ANEL-O		
23	10333235	2	SPRING SUPPORT	PRATO DA MOLA		

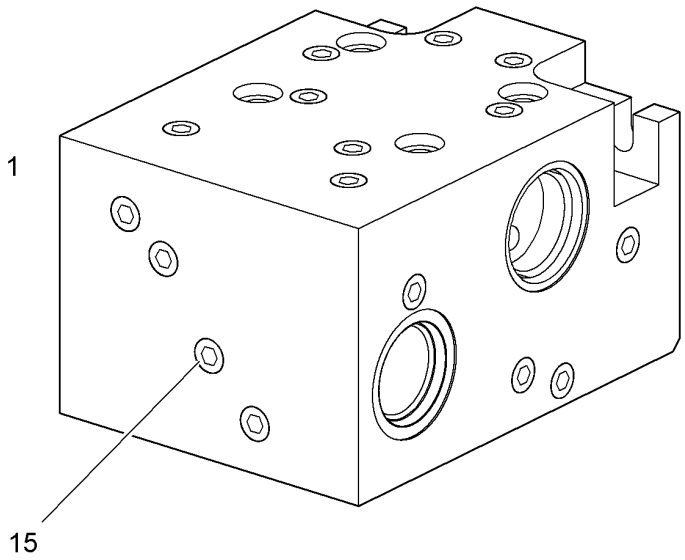

Pos.	Item	Quantity	Description	Designação	Serie	K
1		1	HOUSING	CARCAÇA		
15	10409754	20	BLANKING PLUG	TAMPÃO		

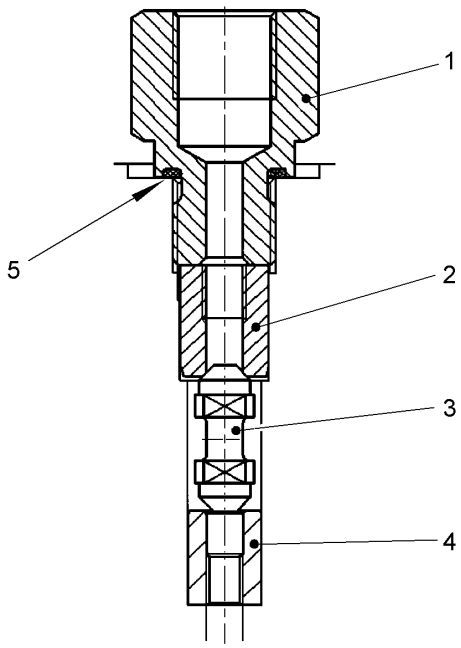

Pos.	Item	Quantity	Description	Designação	Serie	K
1		1	CONNECTION PIECE	PEÇA DE CONEXÃO		
2		1	VALVE BUSHING	BUCHA DE VÁLVULA		
3		1	VALVE CONE	CONE DA VALVULA		
4		1	VALVE BUSHING	BUCHA DE VÁLVULA		
5	10428572	1	SEALING RING 14	ANEL DE VEDAÇÃO		

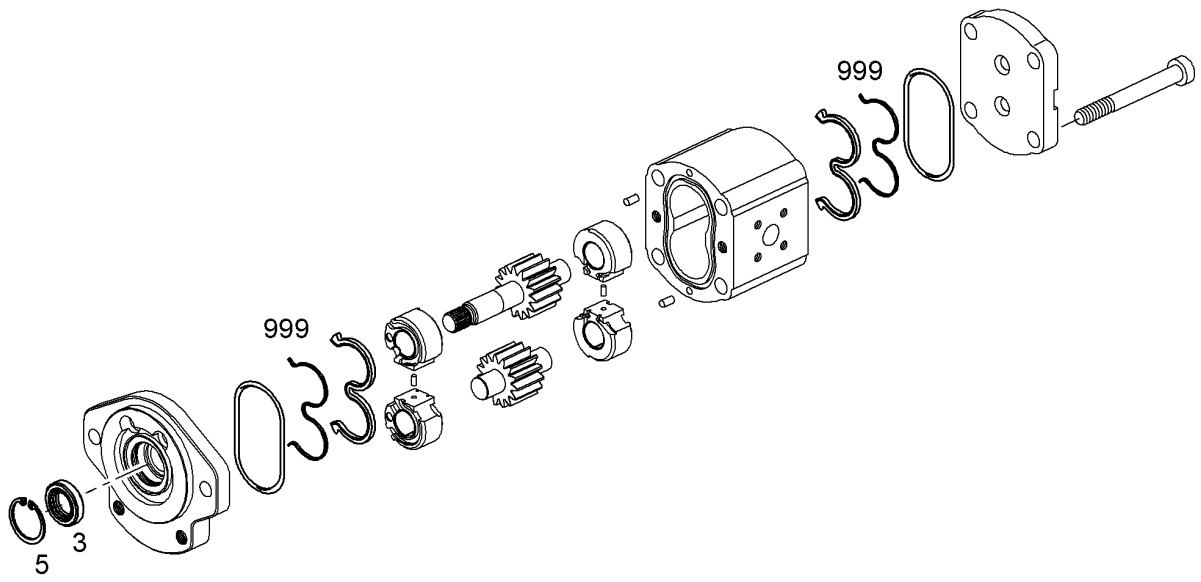

Pos.	Item	Quantity	Description	Designação	Serie	K
3	10428086	1	SHAFT SEAL	ANEL RETENTOR		
5	7368534	1	LOCKING RING	ANEL DE RETENÇÃO		
999	7622254	2	SEAL KIT	KIT DE VEDAÇÃO		

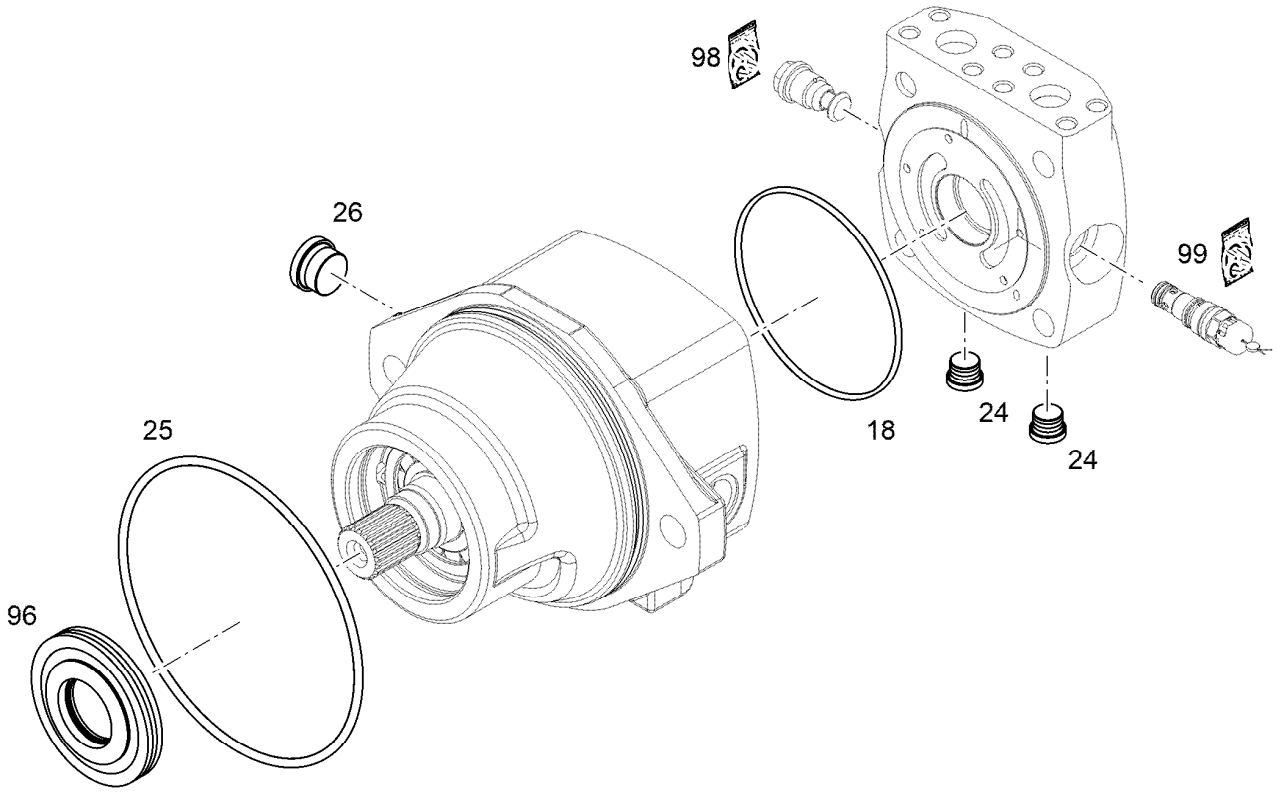

Pos.	Item	Quantity	Description	Designação	Serie	K
18	7380592	1	O-RING ISO 3601-1 164,69X3,53	ANEL-O		
24	7361961	2	SCREW PLUG M22X1,5 ED	PARAFUSO DE FECHAMENTO		
25	7380593	1	O-RING ISO 3601-1 215,27X5,33	ANEL-O		
26	7361329	1	SCREW PLUG M33X2 ED	PARAFUSO DE FECHAMENTO		
96	9268751	1	REPAIR KIT LOCK RING NG 165 ⇨ ❑ 123	KIT DE REPARO		
98	9266231	1	SEALING SET VALVE DBE 10 ⇨ ❑ 800	KIT DE VEDACAO DA VALVULA		
99	9266232	1	SEAL KIT SHUTTLE VALVE WV 10 ⇨ ❑ 134	KIT DE VED VÁLVULA DE SUBST		

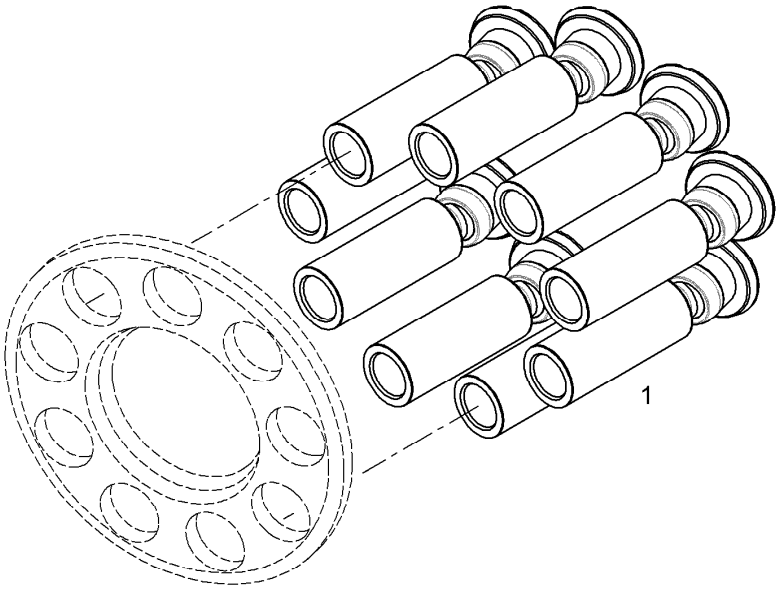

Pos.	Item	Quantity	Description	Designação	Serie	K
1		9	PISTON WITH GUIDE SHOE NG 165	PISTÃO PATIM		

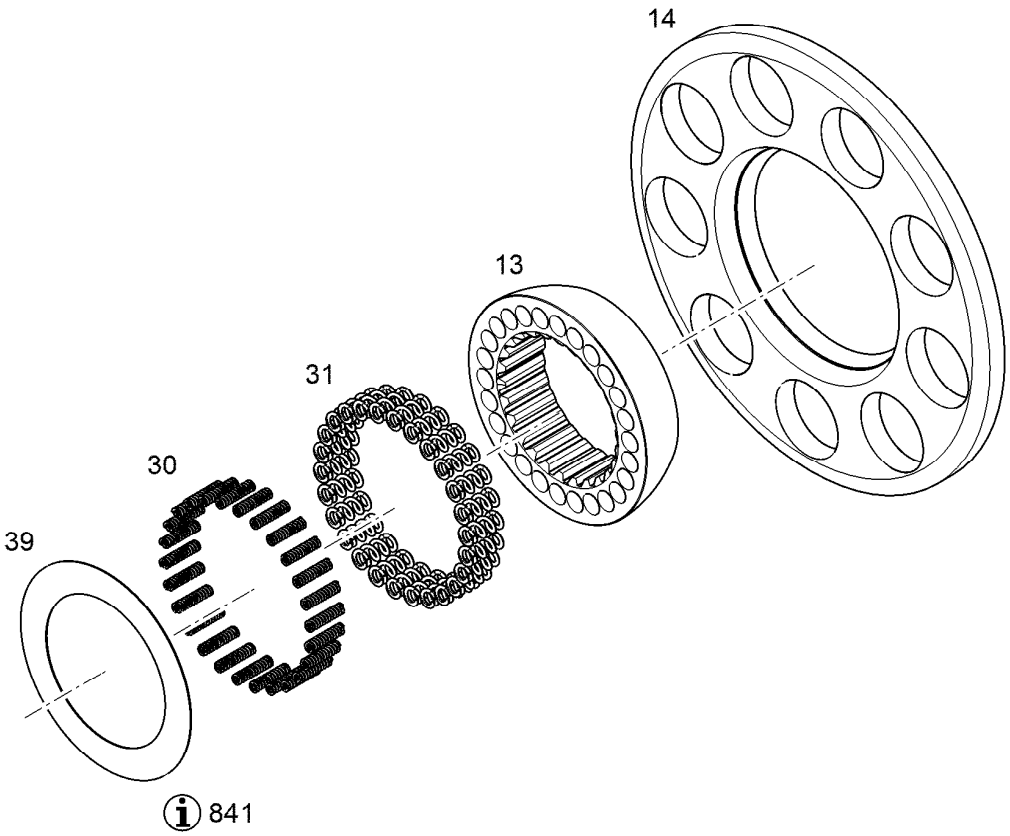

Pos.	Item	Quantity	Description	Designação	Serie	K
13		1	PULL-BACK BALL NG 165	ESFERA DE RETORNO		
14		1	PULL-BACK PLATE NG 165	PLACA DE RETORNO		
30	9268776	26	PRESSURE SPRING 1,40X5,60X18,80	MOLA DE PRESSÃO		
31	10011098	26	PRESSURE SPRING 0,80X3,06X20,33	MOLA DE PRESSÃO		
39		1	WASHER SET	KIT DE ARRUELAS		
841		1	MOUNTING REQUIREMENT	NORMA DE MONTAGEM		

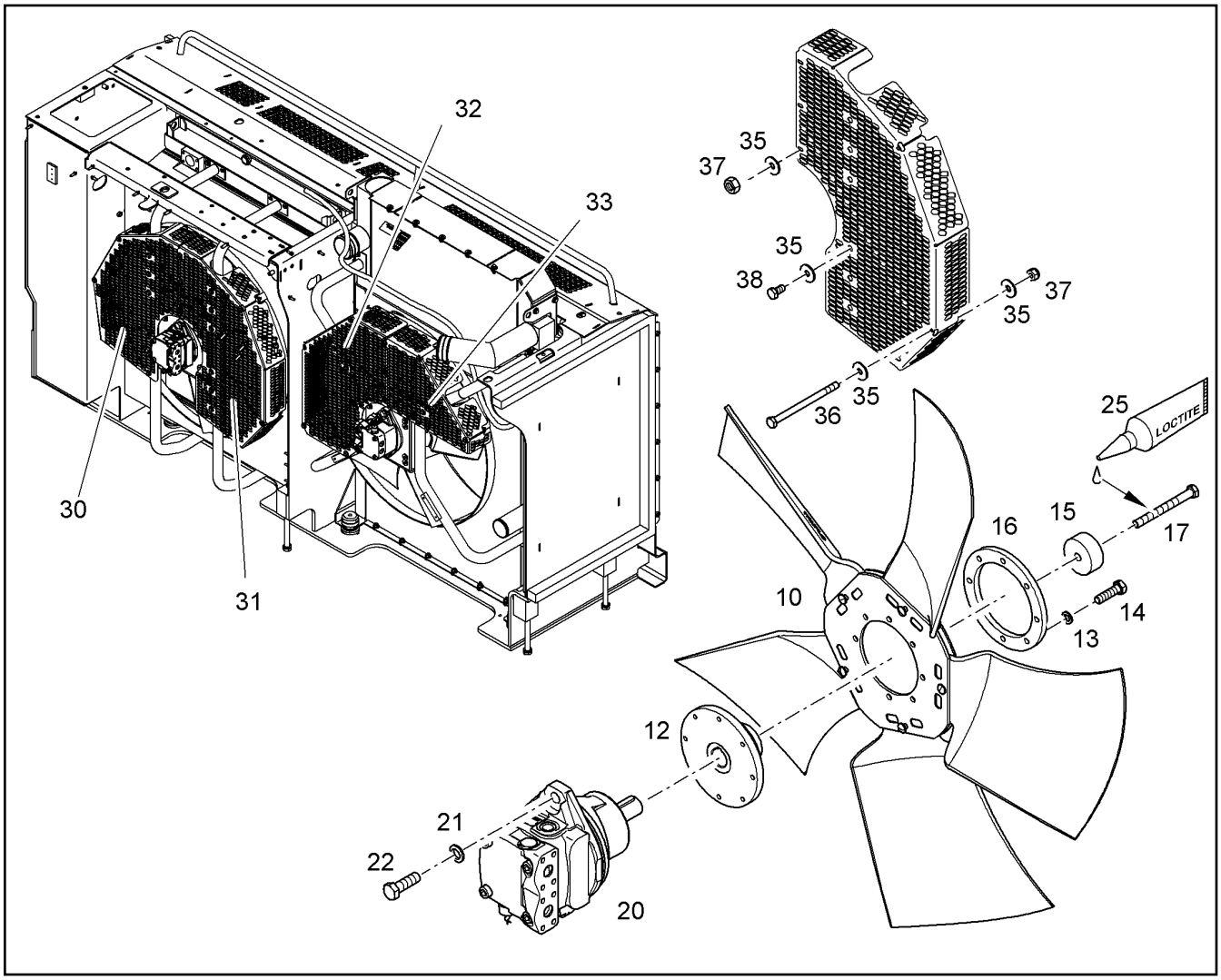

Pos.	Item	Quantity	Description	Designação	Serie	K
10	11008731	2	FAN	VENTILADOR		
12	10841515	2	HUB	CUBO		
13	10289803	16	WASHER 8 300HV	ARRUELA		
14	11826527	16	HEX SCREW ISO 4017 M8X30 8.8 480H	PARAFUSO SEXTAVADO		
15	10841516	2	DISTANCE WASHER	ARRUELA DISTANCIADORA		
16	10841946	2	PLATE	PLACA		
17	12228921	2	HEX SCREW ISO 4017 M12X120 10.9 FLZN	PARAFUSO SEXTAVADO		
20	10134262	1	HYDRAULIC INSTALLATION MOTOR FMF 0 [181247346] ⇨ ❑ 765	MOTOR HIDRÁULICO		6
20	10134262	1	HYDRAULIC INSTALLATION MOTOR FMF 0 [191217107] ⇨ ❑ 765	MOTOR HIDRÁULICO		6
21	9918228	4	WASHER 16,5X28X4	ARRUELA		
22	10000362	4	HEX SCREW ISO 4017 M16X50 10.9 FLZN	PARAFUSO SEXTAVADO		
25	8628192	1	SCREW LOCKING	COLA PARA ELEMENTOS FIXA		
30	10400924	1	FINGER GUARD	PLACA DE PROTEÇÃO		
31	10400926	1	FINGER GUARD	PLACA DE PROTEÇÃO		
32	10862417	1	FINGER GUARD	PLACA DE PROTEÇÃO		
33	10862420	1	FINGER GUARD	PLACA DE PROTEÇÃO		
35	12203968	43	WASHER 8,4	ARRUELA		
36	12216906	9	HEX SCREW ISO 4014 M8X115 8.8 480H	PARAFUSO SEXTAVADO		
37	10876581	15	HEX NUT M8	PORCA SEXTAVADA		
38	11651612	19	HEX SCREW ISO 4017 M8X16 8.8 480H	PARAFUSO SEXTAVADO		

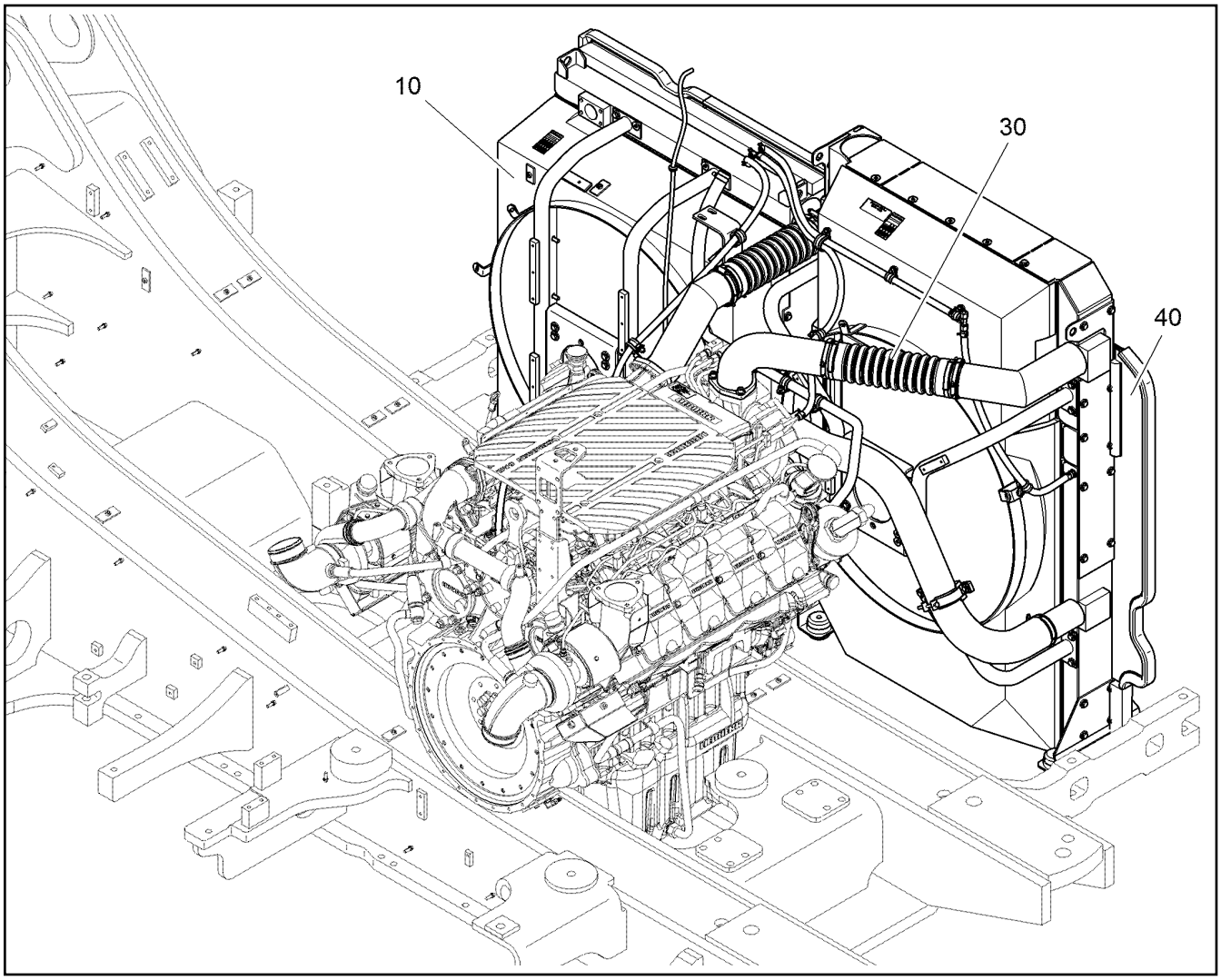

Pos.	Item	Quantity	Description	Designação	Serie	K
10		1	COOLER INSTALLATION [19-19-A1-0007] ⇨ ❑ 198	INSTALAÇÃO DO RADIADOR		
20	11493377	1	OIL COOLER [05-19-A1-0006-29/01-] ⇨ ❑ 204	RADIADOR DE ÓLEO		
30		1	RADIATOR CONNECTION ⇨ ❑ 200	TUBULAÇÃO DO RADIADOR		
40		1	COOLER SEALING ⇨ ❑ 201	VEDACAO DO RADIADOR		

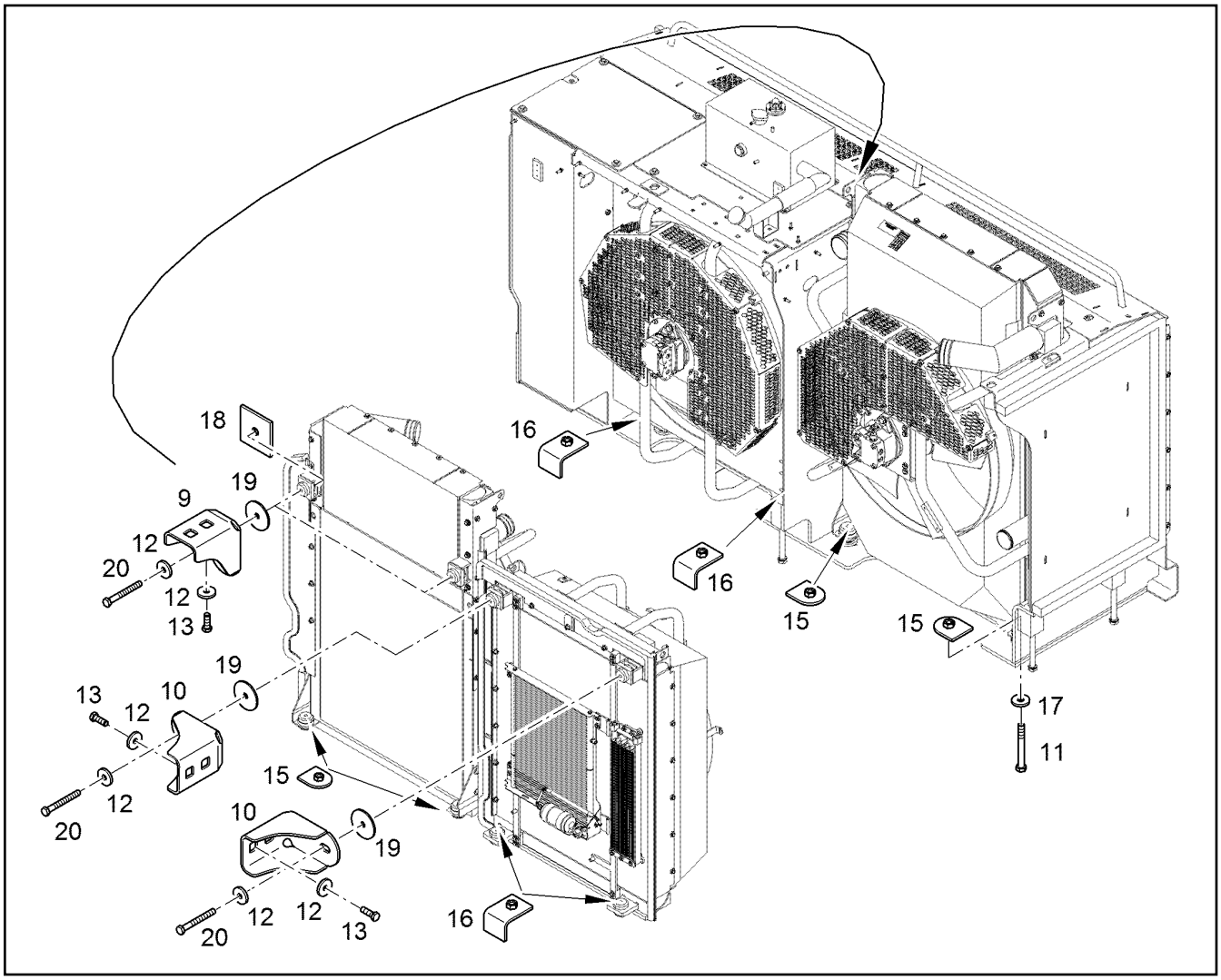

Pos.	Item	Quantity	Description	Designação	Serie	K
9	11422647	2	CONSOLE 6X146X92	CONSOLE		
10	11393236	2	CONSOLE 6X295,6X329,2	CONSOLE		
11	11320618	8	HEX SCREW ISO 4017 M12X100 10.9 FLZN	PARAFUSO SEXTAVADO		
12	9385631	12	WASHER	ARRUELA		
13	10299574	8	HEX SCREW ISO 4017 M12X35 10.9 FLZN	PARAFUSO SEXTAVADO		
15	10399978	4	CONSOLE	CONSOLE		
16	10399961	4	CONSOLE	CONSOLE		
17	10179356	8	WASHER 13	ARRUELA		
18	10835803	4	SHEET	PLACA DE APOIO		
19	10835924	4	WASHER	ARRUELA		
20	11320617	4	HEX SCREW ISO 4017 M12X95 10.9 FLZN	PARAFUSO SEXTAVADO		

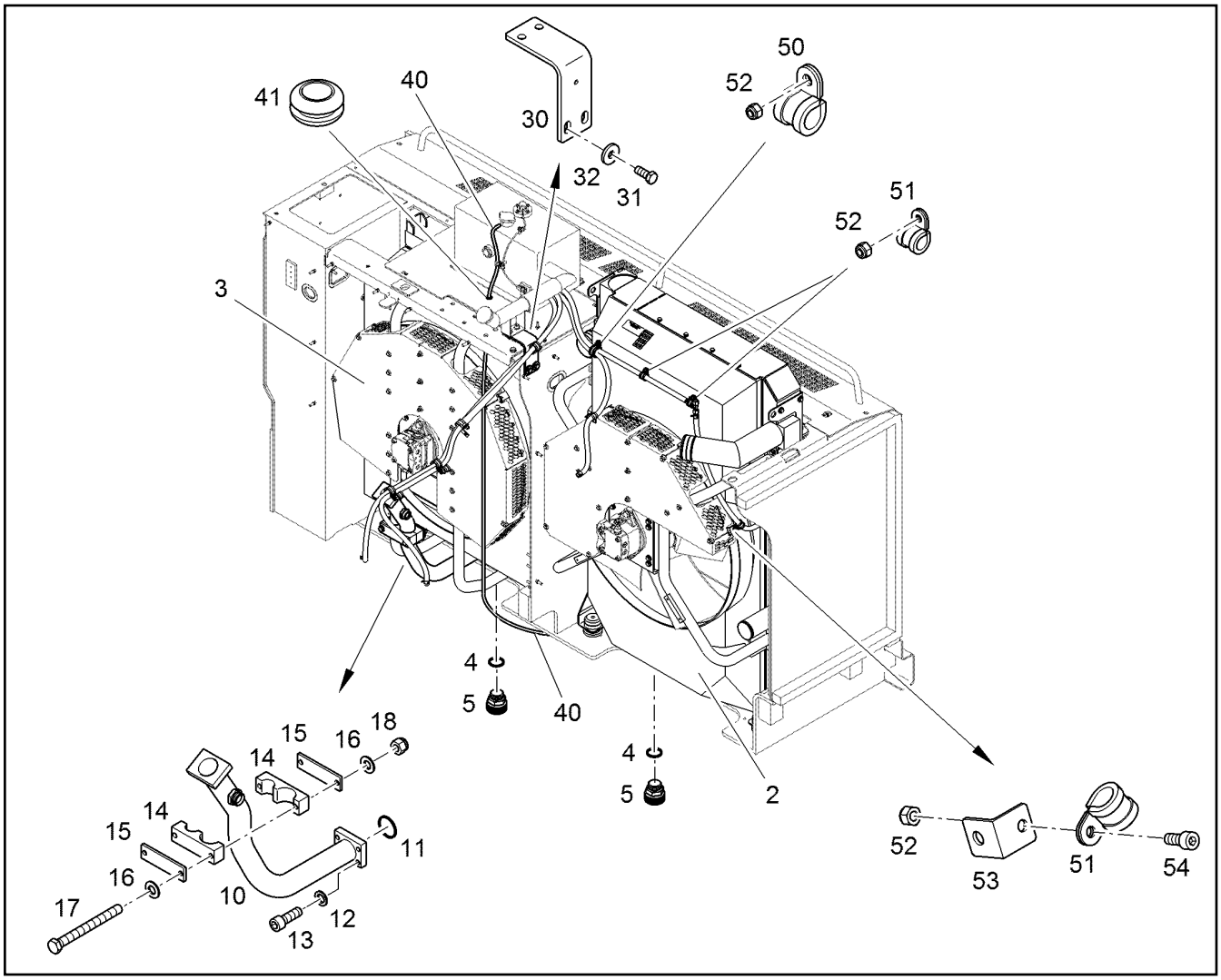

Pos.	Item	Quantity	Description	Designação	Serie	K
2	11493381	1	COMBINATED RADIATOR ⇨ ❑ 206	RADIADOR COMBINADO		
3	11493377	1	OIL COOLER ⇨ ❑ 202	RADIADOR DE ÓLEO		
4	7101019	2	SEALING RING DIN 7603 A 26X31	ANEL DE VEDAÇÃO		
5	7365034	2	OIL DRAIN PLUG M26X1,5	PARAFUSO DE DRENAGEM DE Ó		
10	10856115	1	TUBE	TUBO		
11	10490786	1	RECTANGULAR SECTION RING 63,90X2,80	ANEL DE SEÇÃO RETANGULAR		
12	9918226	4	WASHER 12	ARRUELA		
13	11002748	4	SOCKET HEAD SCREW ISO 4762 M12X35 10	PARAFUSO CILÍNDRICO		
14	10403934	2	HALF CLAMP COLLAR PE-HD 500 BLACK	MEIA ABRAÇADEIRA		
15	10403935	2	SHEET	PLACA DE APOIO		
16	10289804	4	WASHER 12 300HV	ARRUELA		
17	12228921	2	HEX SCREW ISO 4017 M12X120 10.9 FLZN	PARAFUSO SEXTAVADO		
18	10814802	2	HEX NUT M12	PORCA SEXTAVADA		
30	10852624	1	PLATE	PLACA		
31	11002726	2	HEX SCREW ISO 4017 M12X30 10.9 FLZN	PARAFUSO SEXTAVADO		
32	10179356	2	WASHER 13	ARRUELA		
40	7363060	2.15m	HOSE ⇨ ❑ 6	MANGUEIRA		1
41	7014435	1	GROMMET 13/17/23	LUVA DE PASSAGEM		
50	7366260	1	CLAMP DIN 3016-1 D1 34X20 W1-2-CR	BRAÇADEIRA		
51	7362602	3	CLAMP DIN 3016-1 D1 18X20 W1-2-CR	BRAÇADEIRA		
52	10876581	4	HEX NUT M8	PORCA SEXTAVADA		
53	9573442	1	ANGLE	CANTONEIRA		
54	10663523	1	SOCKET HEAD SCREW ISO 4762 M8X20 10	PARAFUSO CILÍNDRICO		

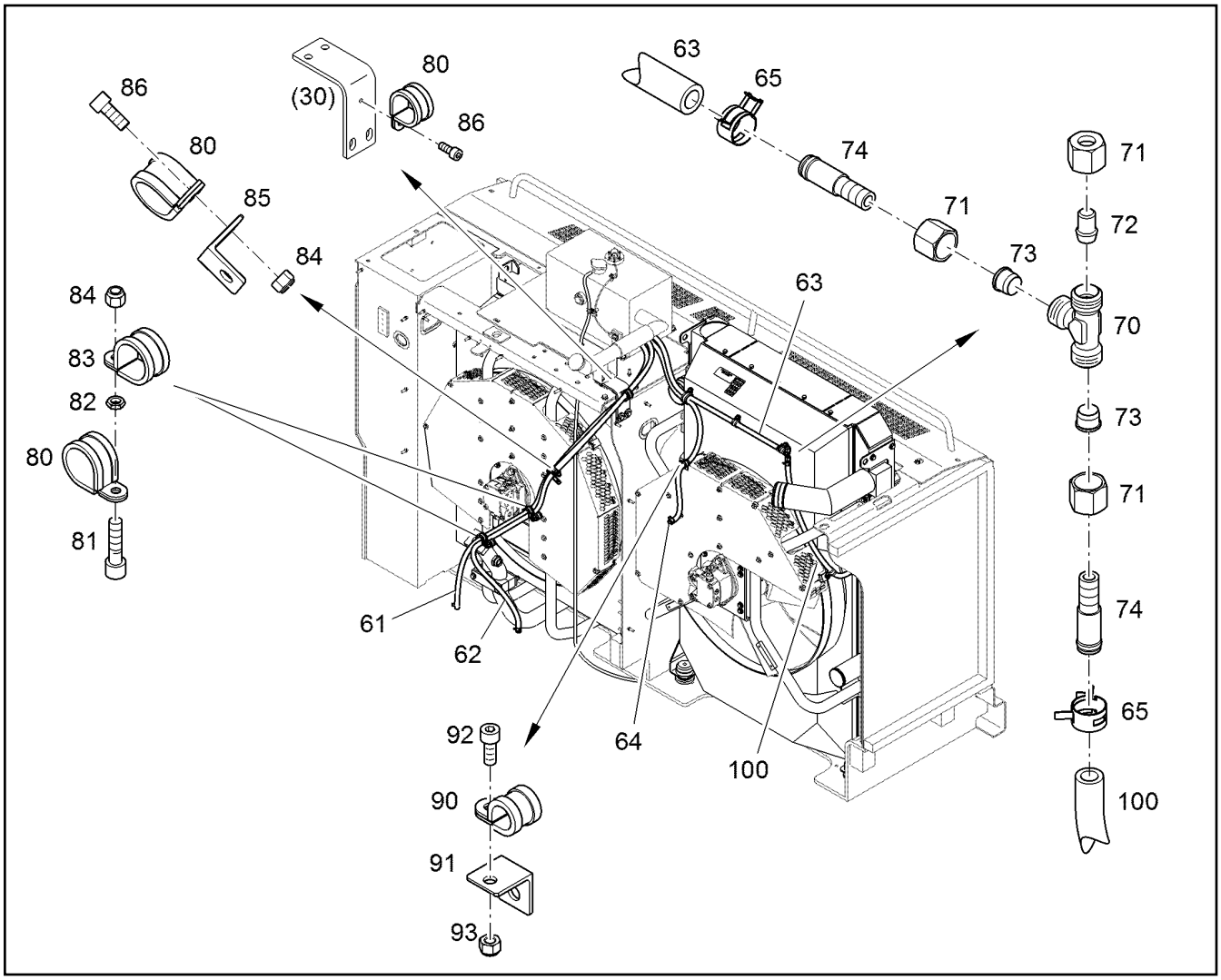

Pos.	Item	Quantity	Description	Designação	Serie	K
61	7361678	1.75m	HOSE	MANGUEIRA		1
62	7361678	1.95m	HOSE	MANGUEIRA		1
63	7361678	1.85m	HOSE	MANGUEIRA		1
64	7361678	1.1m	HOSE	MANGUEIRA		1
65	11826274	10	CLAMP DIN 3021-A A 19X12	BRAÇADEIRA		
70	7403972	1	SHUTTLE VALVE	VALVULA DIRECIONAL		
71	4774001	3	BOX NUT ISO 8434-1 NL10	PORCA DE CONEXÃO		
72	477700408	1	BLANKING PLUG PL 10L/S	TAMPÃO		
73	4771001	2	CUTTING RING DIN 3861 A S 10	ANEL DE CORTE		
74	9573697	2	HOSE CONNECTION	CONEXÃO DE MANGUEIRA		
80	7364299	4	CLAMP DIN 3016-1 D1 30X20 W1-2-CR	BRAÇADEIRA		
81	10468332	2	SOCKET HEAD SCREW ISO 4762 M8X25 10	PARAFUSO CILÍNDRICO		
82	12211557	2	HEX NUT M8	PORCA SEXTAVADA		
83	7362602	2	CLAMP DIN 3016-1 D1 18X20 W1-2-CR	BRAÇADEIRA		
84	10876581	3	HEX NUT M8	PORCA SEXTAVADA		
85	9573442	1	ANGLE	CANTONEIRA		
86	10663523	2	SOCKET HEAD SCREW ISO 4762 M8X20 10	PARAFUSO CILÍNDRICO		
90	7362602	1	CLAMP DIN 3016-1 D1 18X20 W1-2-CR	BRAÇADEIRA		
91	9573442	1	ANGLE	CANTONEIRA		
92	10663523	1	SOCKET HEAD SCREW ISO 4762 M8X20 10	PARAFUSO CILÍNDRICO		
93	10876581	1	HEX NUT M8	PORCA SEXTAVADA		
100	7361678	0.75m	HOSE	MANGUEIRA		1

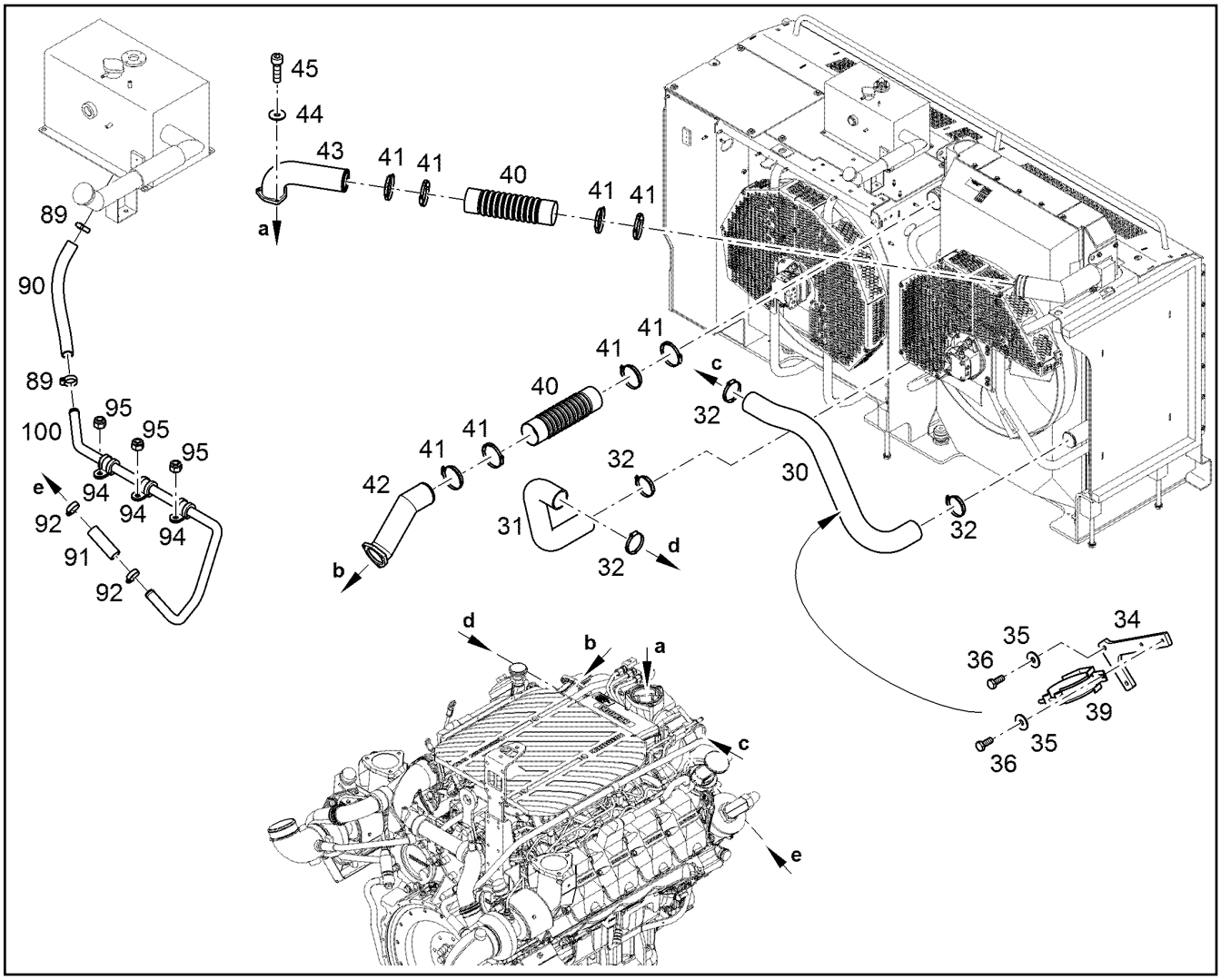

Pos.	Item	Quantity	Description	Designação	Serie	K
30	10862046	1	WATER HOSE	MANGUEIRA DE ÁGUA		1
31	10862047	1	WATER HOSE	MANGUEIRA DE ÁGUA		1
32	774218808	4	HOSE CLAMP C8/TXWF 90 80-100X12 W3	ABRAÇADEIRA DE MANGUEIRA		
34	10862069	1	CONSOLE	CONSOLE		
35	12203968	4	WASHER 8,4	ARRUELA		
36	11651767	4	HEX SCREW ISO 4017 M8X20 8.8 480H	PARAFUSO SEXTAVADO		
39	10016495	1	CLAMP 95-100/100X25 W2	BRAÇADEIRA		
40	10054419	2	AIR HOSE 100X400	MANGUEIRA DE AR		
41	774217008	8	HOSE CLAMP C8/TXWF 100 90-110X12 W3	ABRAÇADEIRA DE MANGUEIRA		
42	10860366	1	CHARGE AIR LINE	TUBULACAO DO AR DE ADMIS		
43	10860367	1	CHARGE AIR LINE	TUBULACAO DO AR DE ADMIS		
44	9768279	6	WASHER 10,5X4	ARRUELA		
45	10468820	6	SOCKET HEAD SCREW ISO 4762 M10X35 10	PARAFUSO CILÍNDRICO		
89	5004927	2	HOSE CLAMP DIN 3017-1 A 32 25-40X13 W2-	ABRAÇADEIRA DE MANGUEIRA		
90	4600973	0.48m	HOSE	MANGUEIRA		1
91	4600973	0.11m	HOSE	MANGUEIRA		1
92	5004927	2	HOSE CLAMP DIN 3017-1 A 32 25-40X13 W2-	ABRAÇADEIRA DE MANGUEIRA		
94	7363002	3	CLAMP DIN 3016-1 D1 27X20 W1-2-CR	BRAÇADEIRA		
95	10876581	3	HEX NUT M8	PORCA SEXTAVADA		
100	12421451	1	WATER PIPE	TUBO DE AGUA		

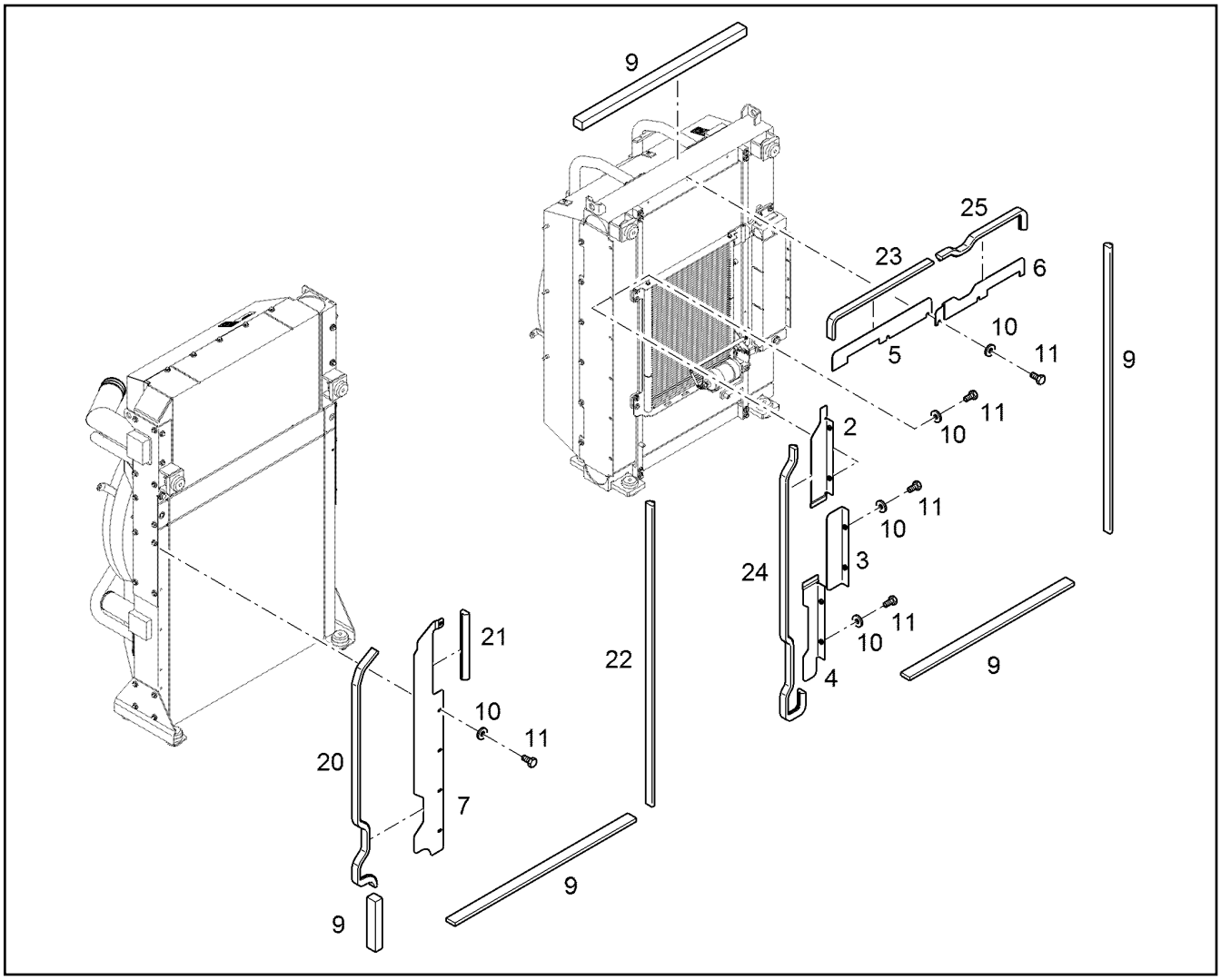

Pos.	Item	Quantity	Description	Designação	Serie	K
2	10853260	1	PLATE	PLACA		
3	10857961	1	PLATE	PLACA		
4	10857962	1	PLATE	PLACA		
5	10853261	1	PLATE	PLACA		
6	10864663	1	PLATE	PLACA		
7	10863067	1	PLATE	PLACA		
9	12205993	5.6m	PROFILE	PERFIL		
10	10179357	13	WASHER 10,5	ARRUELA		
11	11002753	14	HEX SCREW ISO 4017 M10X20 10.9 FLZN	PARAFUSO SEXTAVADO		
20	12205924	1.33m	CLAMPING PROFILE 40	PERFIL DE FIXAÇÃO		
21	12205924	0.33m	CLAMPING PROFILE 40	PERFIL DE FIXAÇÃO		
22	12205924	1.45m	CLAMPING PROFILE 40	PERFIL DE FIXAÇÃO		
23	12205924	0.65m	CLAMPING PROFILE 40	PERFIL DE FIXAÇÃO		
24	12205924	1.55m	CLAMPING PROFILE 40	PERFIL DE FIXAÇÃO		
25	12205924	0.6m	CLAMPING PROFILE 40	PERFIL DE FIXAÇÃO		

Hinweis: **Verschraubungen mit Loctite typ 243 versichern ausser Pos. 5 und 6**

Note: **Screws with Loctite type 243 insure expect Pos. 5 and 6**

Note: **Visseries sécurisées avec Loctite type 243 hormis Pos. 5 et 6**

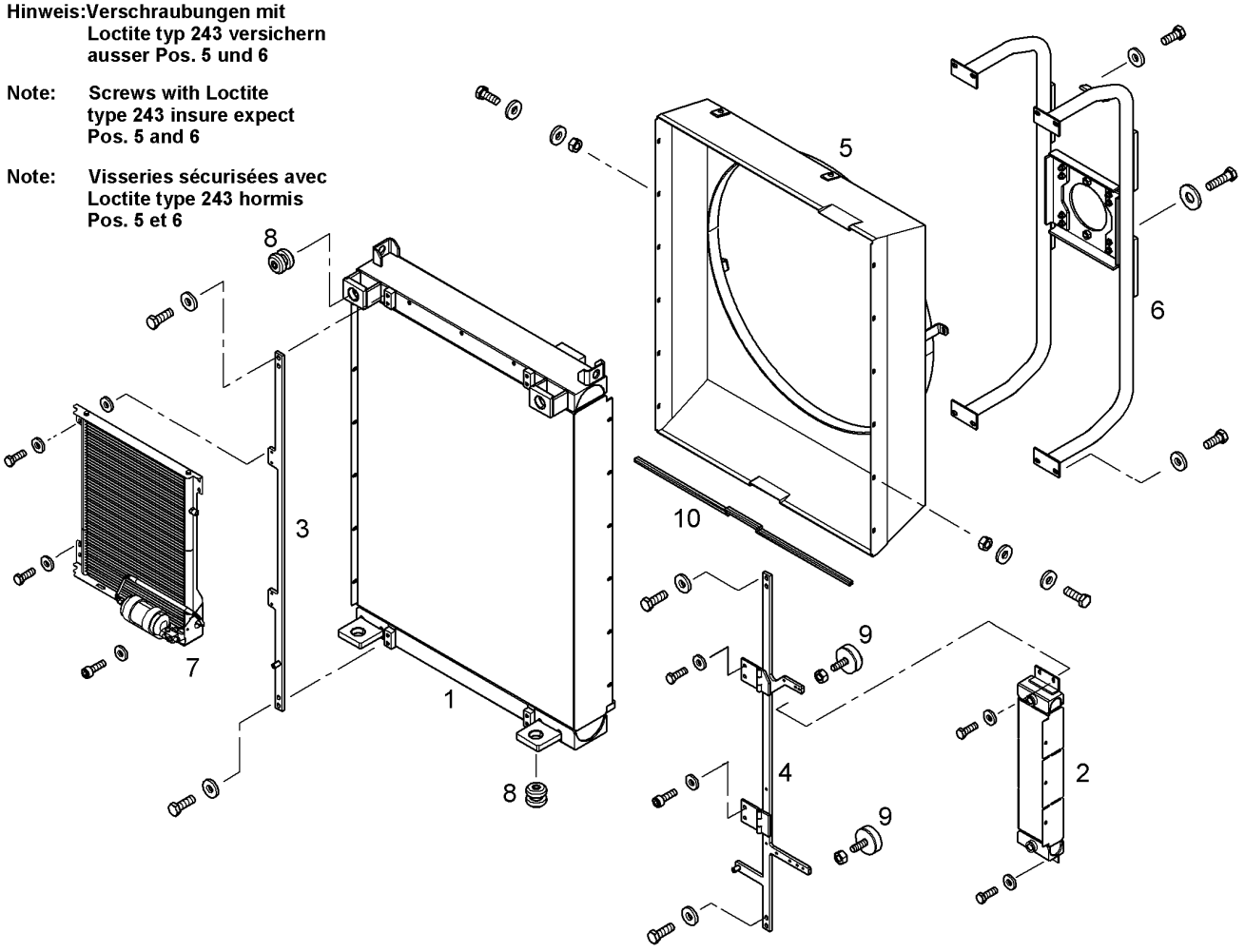

Pos.	Item	Quantity	Description	Designação	Serie	K
1	11340398	1	OIL COOLING SYSTEM	RADIADOR DE ÓLEO HIDRÁULIC		
2	11494363	1	FUEL COOLER	RADIADOR DE COMBUSTIVEL		
3	11642998	1	HOLDER	SUPORTE		
4	11626361	1	HOLDER	SUPORTE		
5	11340399	1	FAN COWL	TAMPA DO VENTILADOR		
6	11642999	1	MOTOR MOUNTING	FIXACAO DO MOTOR		
7		1	CAPACITOR UNIT ⇨ ❑ 212	CONDENSADOR DO AR-CONDIC		
8	11006102	6	RUBBER BEARING	MANCAL DE BORRACHA		
9	7026097	2	LIMIT STOP BUFFER	BATENTE		
10	11699557	1.9m	EDGE PROTECTION	PROTEÇÃO DA BORDA		

Hinweis: Verschraubungen mit Loctite typ 243 versichern ausser Pos. 5 und 6

Note: Screws with Loctite type 243 insure expect Pos. 5 and 6

Note: Visseries sécurisées avec Loctite type 243 hormis Pos. 5 et 6

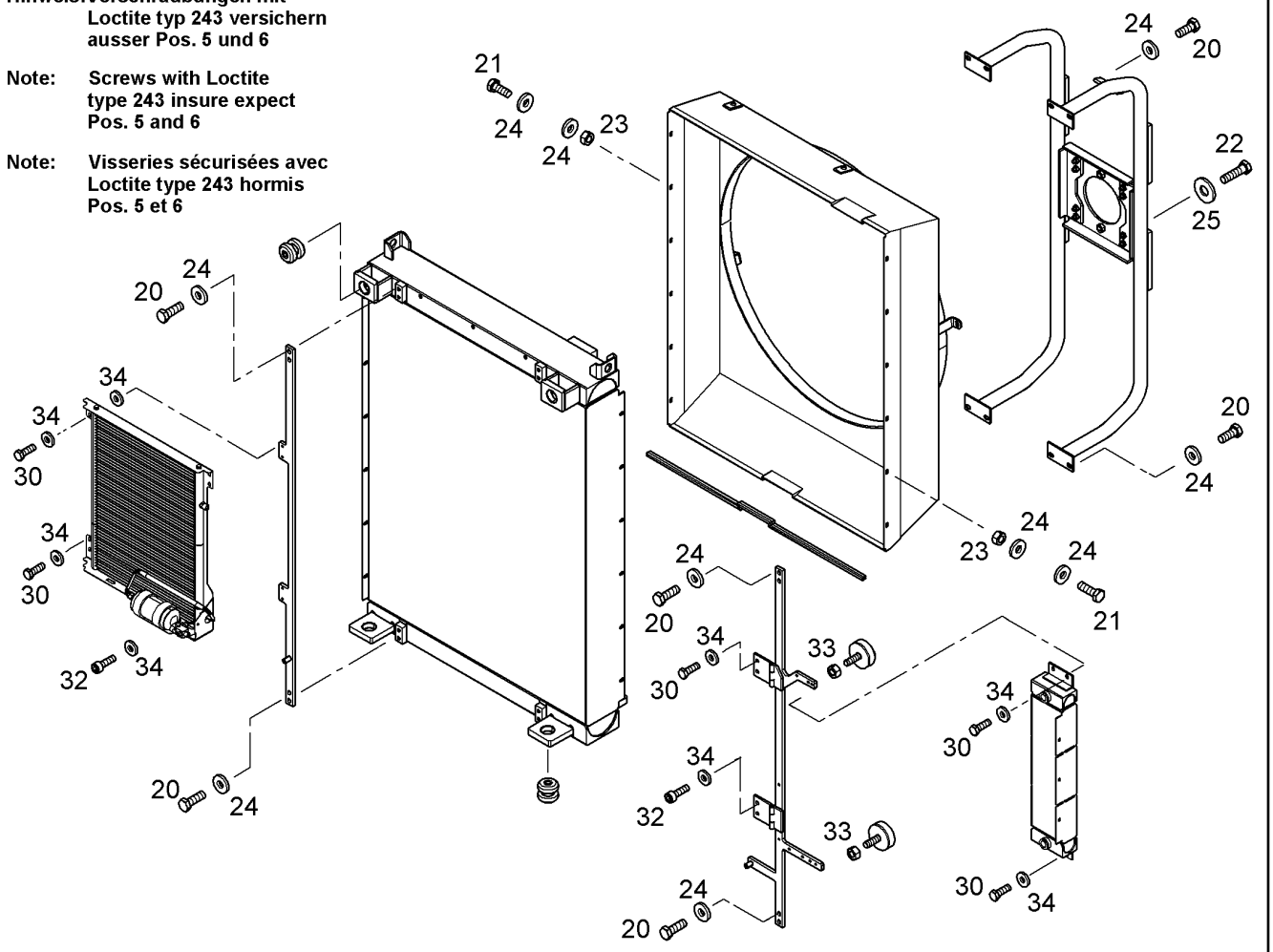

Pos.	Item	Quantity	Description	Designação	Serie	K
20	4066093	16	HEX SCREW ISO 4017 M10X25 10.9 A3C	PARAFUSO SEXTAVADO		
21	4066098	12	HEX SCREW ISO 4017 M10X30 10.9 A3C	PARAFUSO SEXTAVADO		
22	4001246	8	HEX SCREW ISO 4017 M10X35 10.9 A3C	PARAFUSO SEXTAVADO		
23	4000383	12	HEX NUT M10	PORCA SEXTAVADA		
24	10179357	28	WASHER 10,5	ARRUELA		
25	10179357	8	WASHER 10,5	ARRUELA		
30	11642261	8	HEX SCREW ISO 4017 M8X25 8.8 480H	PARAFUSO SEXTAVADO		
32	4600175	2	SOCKET HEAD SCREW ISO 4762 M8X25 8.8	PARAFUSO CILÍNDRICO		
33	4000381	2	HEX NUT M8	PORCA SEXTAVADA		
34	242005302	10	WASHER 8,4X23X4 30HV	ARRUELA		

Hinweis: **Verschraubungen mit Loctite typ 243 versichern ausser Pos. 5 und 6**

Note: **Screws with Loctite type 243 insure expect Pos. 5 and 6**

Note: **Visseries sécurisées avec Loctite type 243 hormis Pos. 5 et 6**

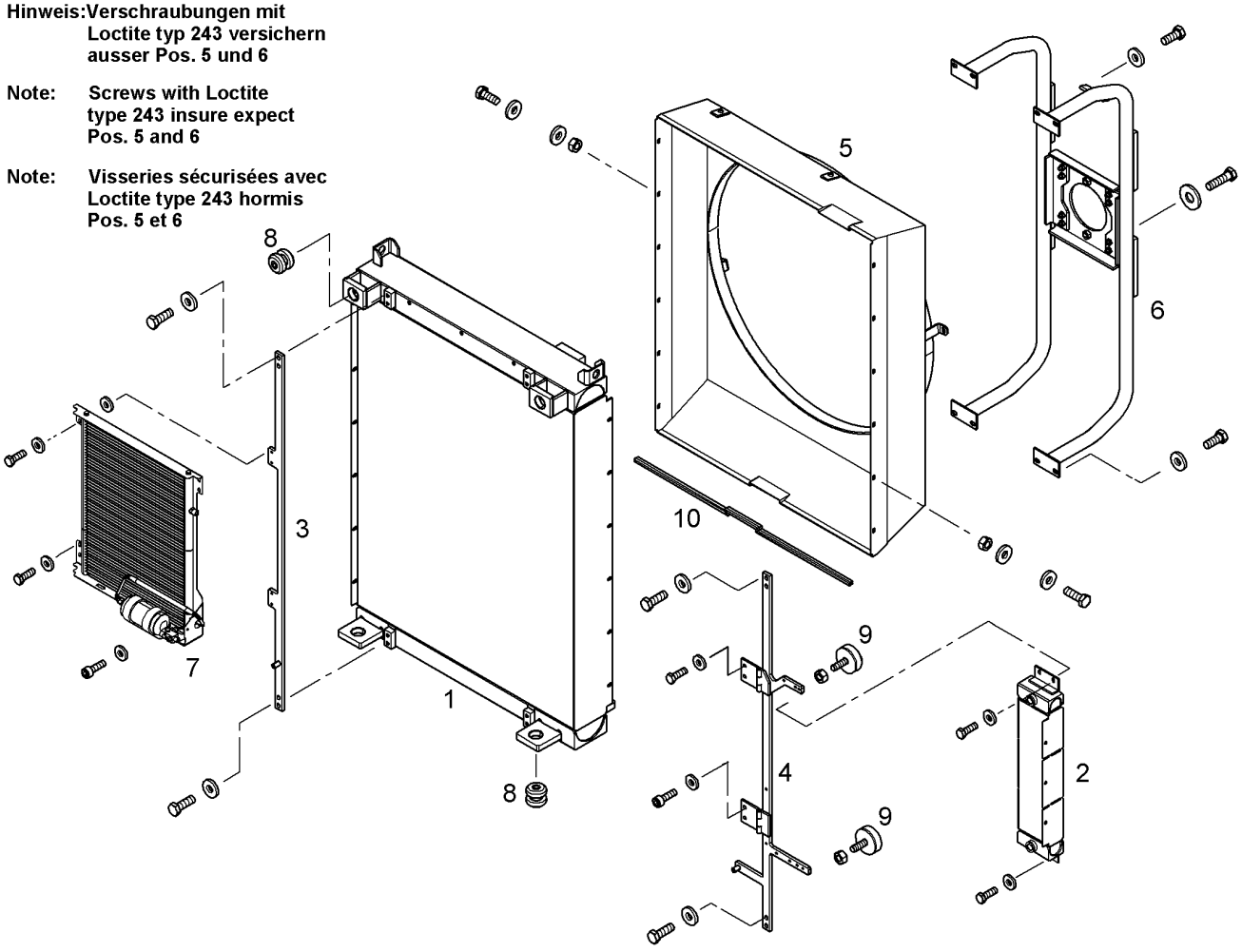

Pos.	Item	Quantity	Description	Designação	Serie	K
1	11340398	1	OIL COOLING SYSTEM	RADIADOR DE ÓLEO HIDRÁULIC		
2	11494363	1	FUEL COOLER	RADIADOR DE COMBUSTIVEL		
3	11642998	1	HOLDER	SUPORTE		
4	11626361	1	HOLDER	SUPORTE		
5	11340399	1	FAN COWL	TAMPA DO VENTILADOR		
6	11642999	1	MOTOR MOUNTING	FIXACAO DO MOTOR		
7		1	CAPACITOR UNIT [02910918] ⇨ ❑ 213	CONDENSADOR DO AR-CONDIC		
8	11006102	6	RUBBER BEARING	MANCAL DE BORRACHA		
9	7026097	2	LIMIT STOP BUFFER	BATENTE		
10	11699557	1.9m	EDGE PROTECTION	PROTEÇÃO DA BORDA		

Hinweis: Verschraubungen mit Loctite typ 243 versichern ausser Pos. 5 und 6

Note: Screws with Loctite type 243 insure expect Pos. 5 and 6

Note: Visseries sécurisées avec Loctite type 243 hormis Pos. 5 et 6

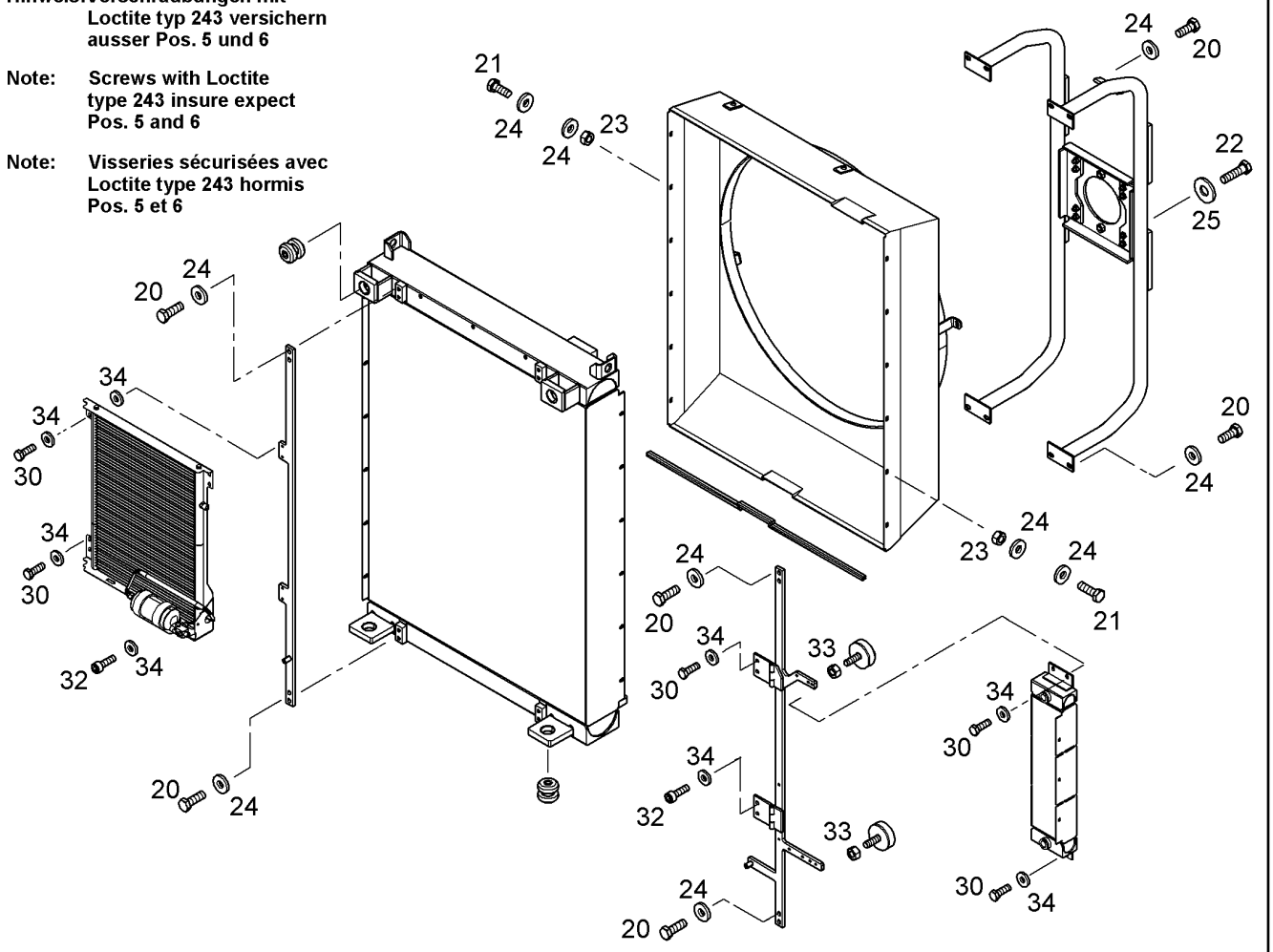

Pos.	Item	Quantity	Description	Designação	Serie	K
20	4066093	16	HEX SCREW ISO 4017 M10X25 10.9 A3C	PARAFUSO SEXTAVADO		
21	4066098	12	HEX SCREW ISO 4017 M10X30 10.9 A3C	PARAFUSO SEXTAVADO		
22	4001246	8	HEX SCREW ISO 4017 M10X35 10.9 A3C	PARAFUSO SEXTAVADO		
23	4000383	12	HEX NUT M10	PORCA SEXTAVADA		
24	10179357	28	WASHER 10,5	ARRUELA		
25	10179357	8	WASHER 10,5	ARRUELA		
30	11642261	8	HEX SCREW ISO 4017 M8X25 8.8 480H	PARAFUSO SEXTAVADO		
32	4600175	2	SOCKET HEAD SCREW ISO 4762 M8X25 8.8	PARAFUSO CILÍNDRICO		
33	4000381	2	HEX NUT M8	PORCA SEXTAVADA		
34	242005302	10	WASHER 8,4X23X4 30HV	ARRUELA		

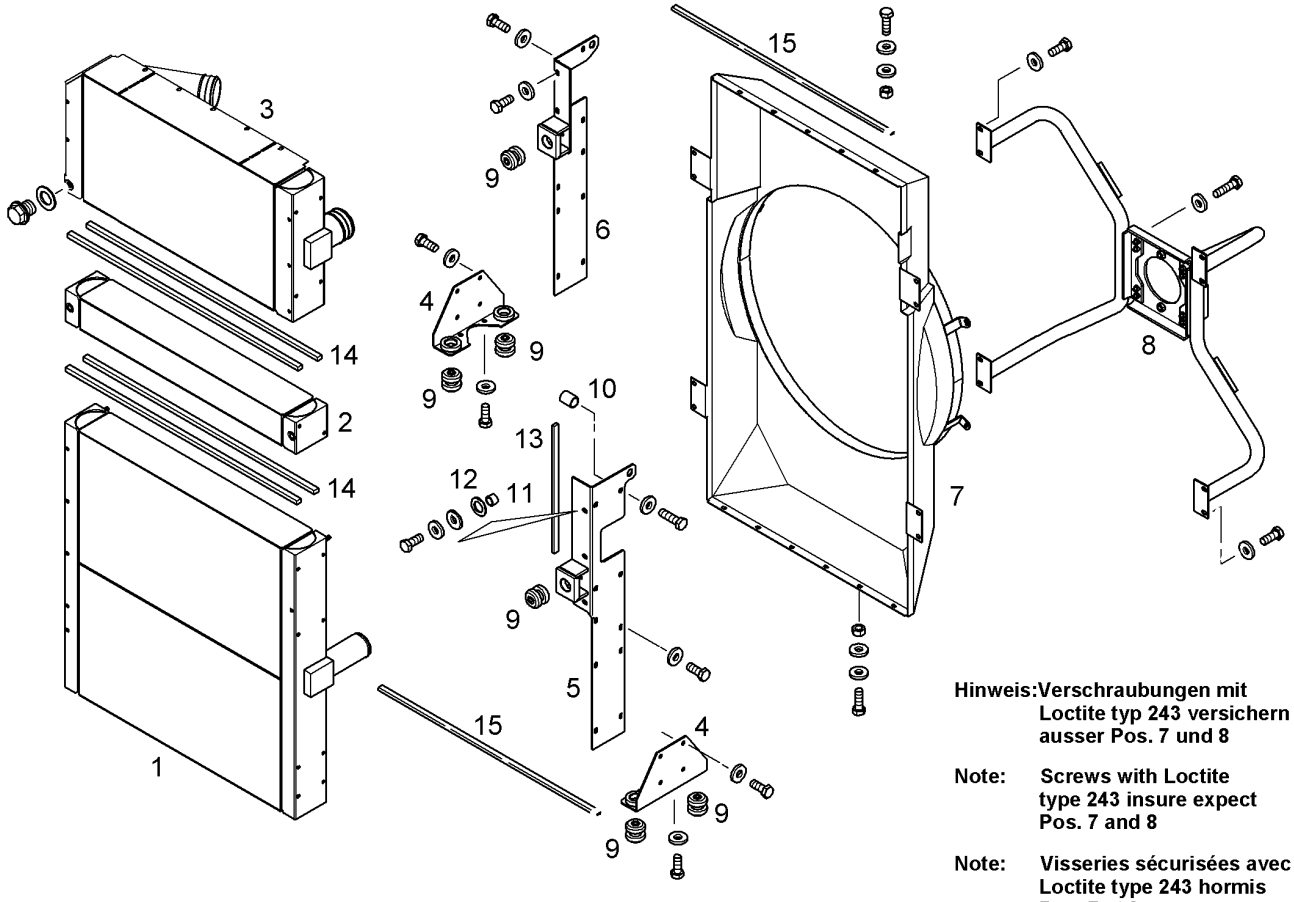

Pos.	Item	Quantity	Description	Designação	Serie	K
1	11643462	1	COOLANT COOLER	COLMÉIA DO RADIADOR		
2	11643461	1	GEARBOX OIL COOLER	RADIADOR OLEO DA TRANSMIS		
3	11643465	1	CHARGE AIR COOLER	RADIADOR DE AR		
4	11643468	2	HOLDER	SUPORTE		
5	11643469	1	FRAME PART LEFT	PARTE QUADRO ESQ.		
6	11643471	1	FRAME PART RIGHT	PARTE QUADRO DIR.		
7	11643466	1	FAN COWL	TAMPA DO VENTILADOR		
8	11643467	1	MOTOR MOUNTING	FIXACAO DO MOTOR		
9	11006102	6	RUBBER BEARING	MANCAL DE BORRACHA		
10	11314670	4	DISTANCE SLEEVE	LUVA DISTANCIADORA		1
11	11340614	3	DISTANCE SLEEVE	LUVA DISTANCIADORA		1
12	11082367	3	WASHER	ARRUELA		
13	10354586	0.485m	SEALING PROFILE	PERFIL DE VEDAÇÃO		
14	11656137	4	SEALING PROFILE	PERFIL DE VEDAÇÃO		
15	11699557	3.26m	EDGE PROTECTION	PROTEÇÃO DA BORDA		

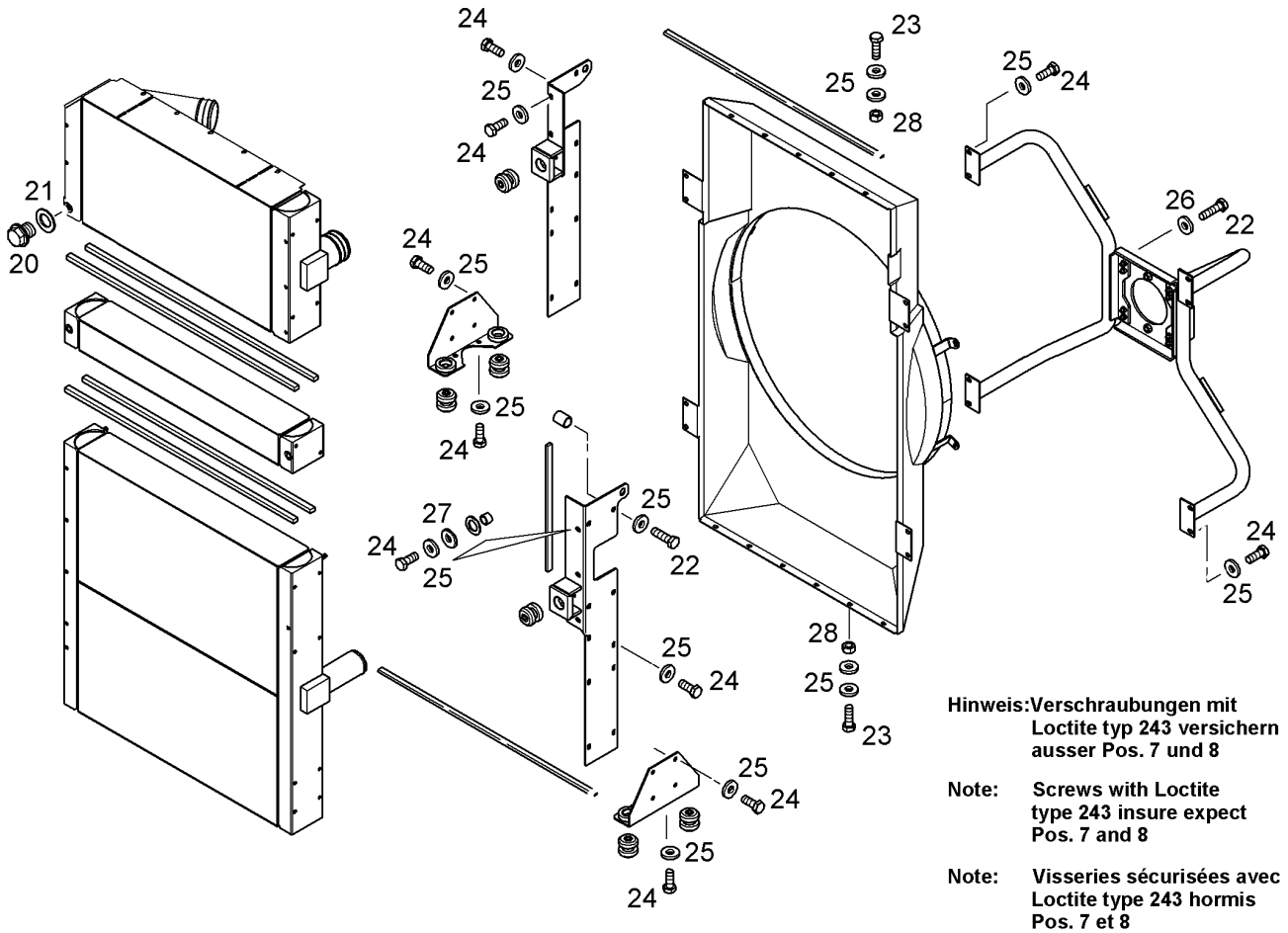

Pos.	Item	Quantity	Description	Designação	Serie	K
20	4078024	1	SCREW PLUG DIN 7604 A M26X1,5 ST	PARAFUSO DE FECHAMENTO		
21	7101032	1	SEALING RING DIN 7603 A 26X32	ANEL DE VEDAÇÃO		
22	4001246	14	HEX SCREW ISO 4017 M10X35 10.9 A3C	PARAFUSO SEXTAVADO		
23	4066098	11	HEX SCREW ISO 4017 M10X30 10.9 A3C	PARAFUSO SEXTAVADO		
24	4066093	42	HEX SCREW ISO 4017 M10X25 10.9 A3C	PARAFUSO SEXTAVADO		
25	10179357	60	WASHER 10,5	ARRUELA		
26	10179357	8	WASHER 10,5	ARRUELA		
27	10289795	2	WASHER 10 300HV	ARRUELA		
28	4000383	11	HEX NUT M10	PORCA SEXTAVADA		

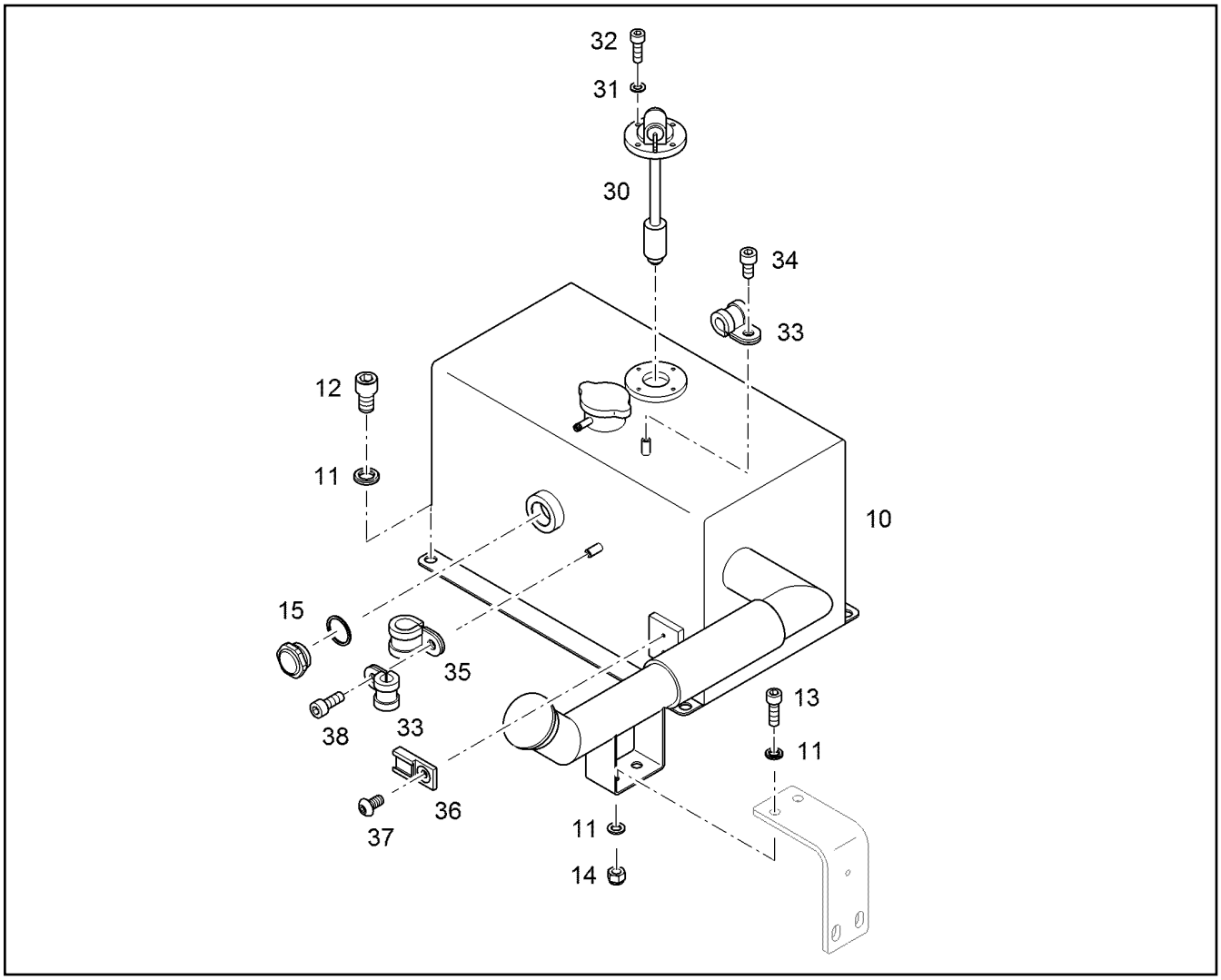

Pos.	Item	Quantity	Description	Designação	Serie	K
10	10800958	1	EQUALIZING RESERVOIR [00121654] ⇨ ❑ 209	TANQUE DE COMPENSAÇÃO		
11	9918226	8	WASHER 12	ARRUELA		
12	11321126	4	SOCKET HEAD SCREW ISO 4762 M12X30 10	PARAFUSO CILÍNDRICO		
13	11002748	2	SOCKET HEAD SCREW ISO 4762 M12X35 10	PARAFUSO CILÍNDRICO		
14	10814802	2	HEX NUT M12	PORCA SEXTAVADA		
15	10026970	1	OIL SIGHT GLASS	VISOR DO NÍVEL DE ÓLEO		
30	10029026	1	FLOAT SWITCH	SENSOR DE NÍVEL		
31	11140403	4	WASHER 5 200HV	ARRUELA		
32	11647553	4	SOCKET HEAD SCREW ISO 4762 M5X16 8.8	PARAFUSO CILÍNDRICO		
33	7362563	2	CLAMP DIN 3016-1 D1 8X15 W1-2-CR	BRAÇADEIRA		
34	11690044	1	SOCKET HEAD SCREW ISO 4762 M6X12 8.8	PARAFUSO CILÍNDRICO		
35	7362546	1	CLAMP DIN 3016-1 D1 12X15 W1-2-CR	BRAÇADEIRA		
36	6203497	1	FASTENER F.DT STECKER	ELEMENTO DE FIXACAO		
37	12224207	1	BUTTON HEAD SCREW ISO 7380-1 M5X10	PARAF.DE CABEÇA SEMI-REDO		
38	10875586	1	SOCKET HEAD SCREW ISO 4762 M6X16 8.8	PARAFUSO CILÍNDRICO		

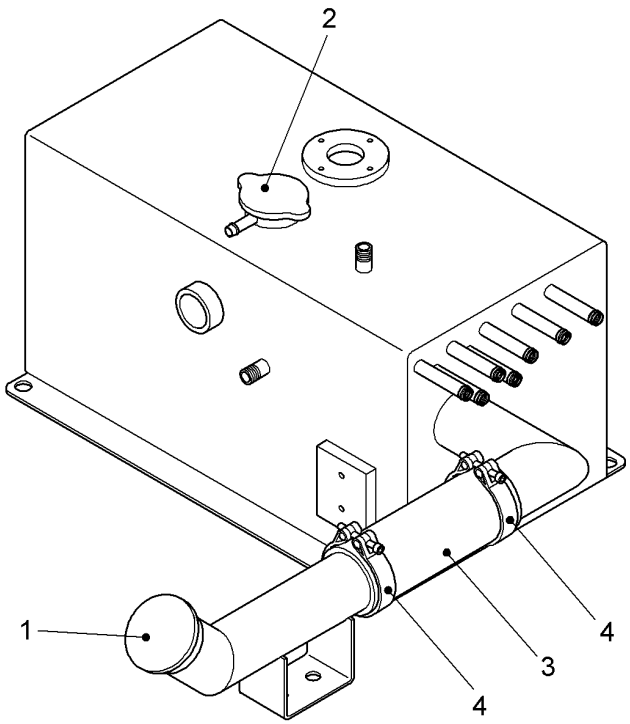

Pos.	Item	Quantity	Description	Designação	Serie	K
1	10471614	1	END COVER	TAMPA DE FECHAMENTO		
2	11088302	1	END COVER	TAMPA DE FECHAMENTO		
3	10471616	1	COOLING WATER HOSE	MANGUEIRA DE ÁGUA		1
4	774208008	2	HOSE CLAMP C8/TXWF 60 50-70X12 W3	ABRAÇADEIRA DE MANGUEIRA		

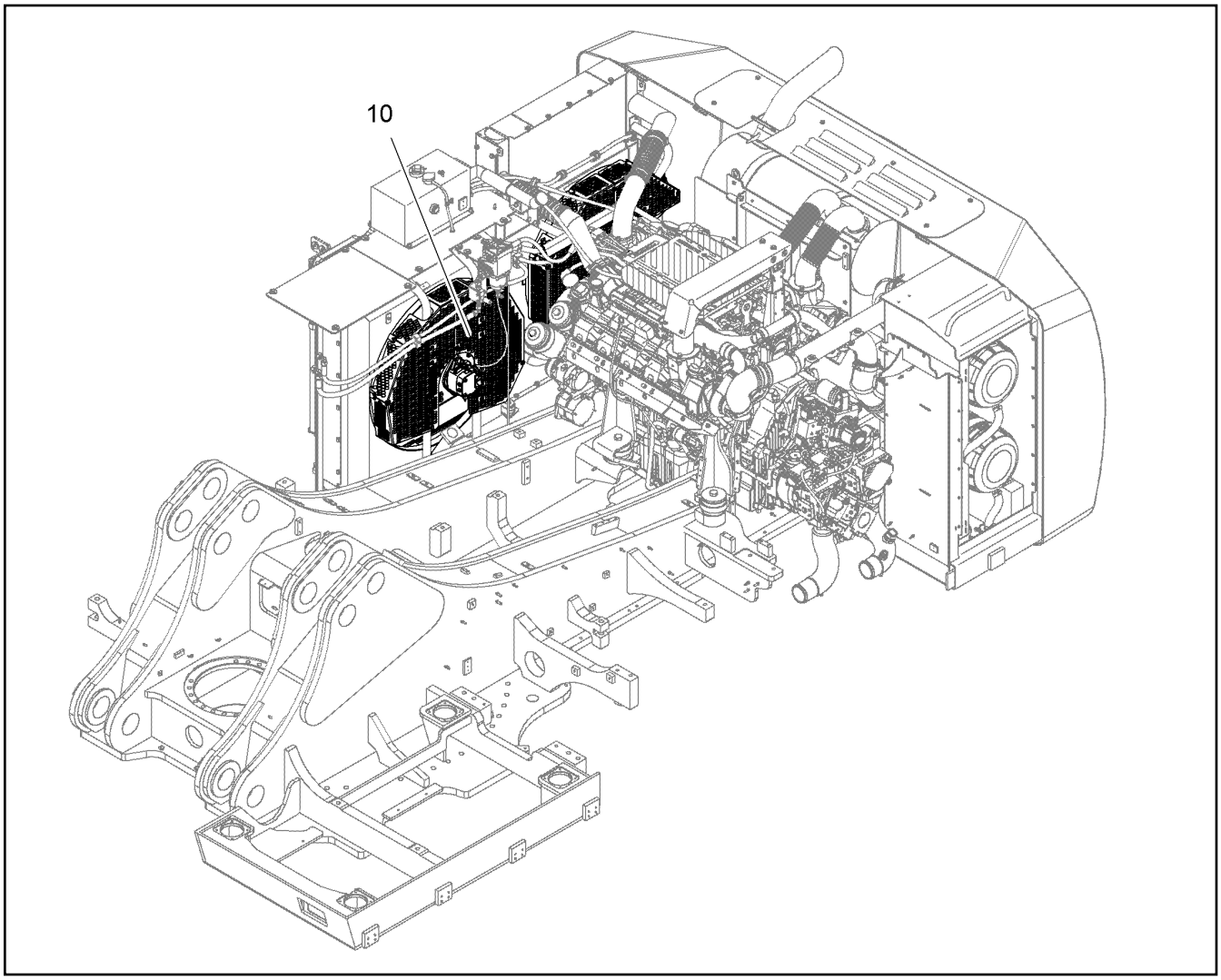

Pos.	Item	Quantity	Description	Designação	Serie	K
10		1	FAN INSTALLATION ⇨ ❑ 195	VENTILADOR - INSTALACAO		

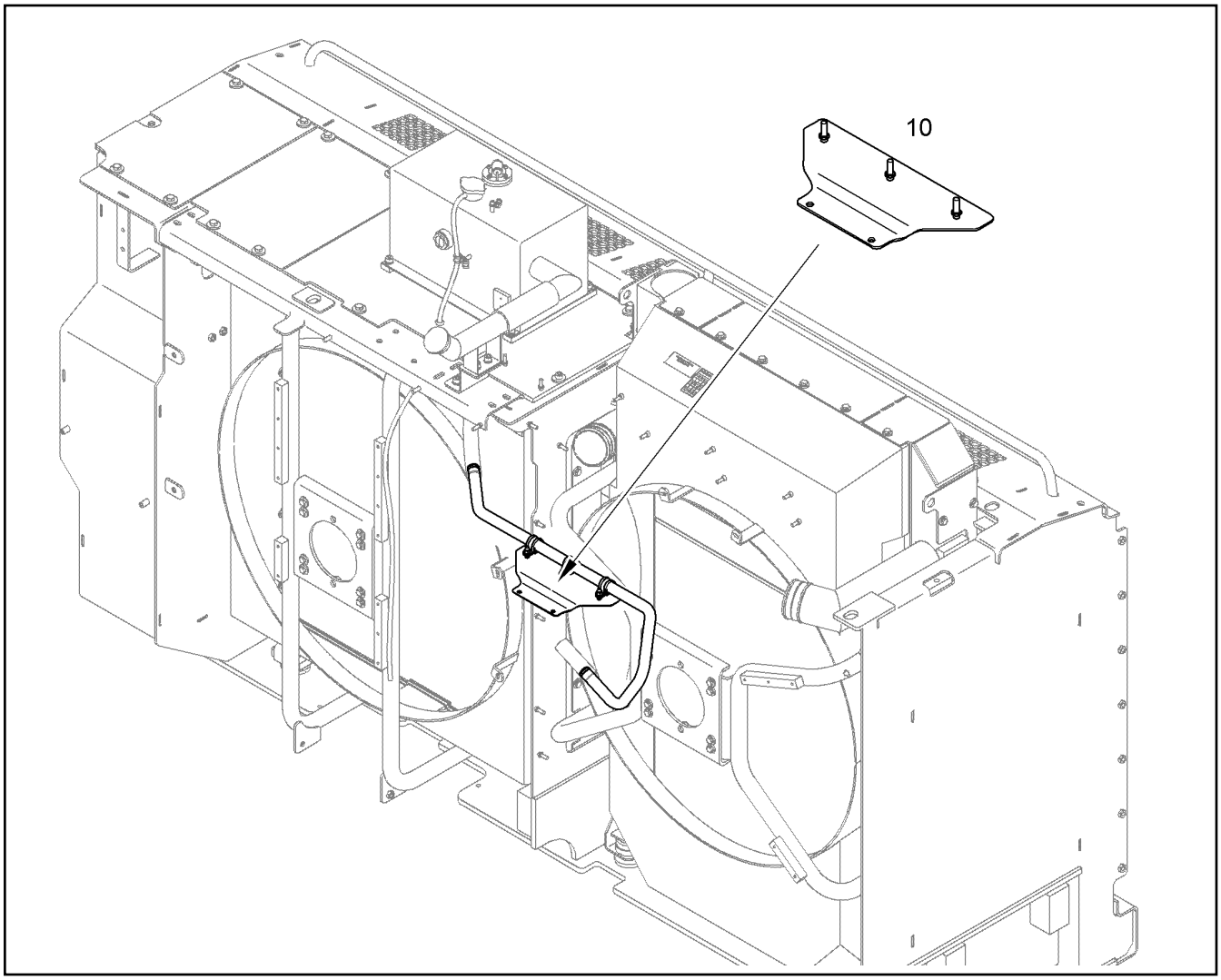

Pos.	Item	Quantity	Description	Designação	Serie	K
10	10860709	1	CONSOLE	CONSOLE		

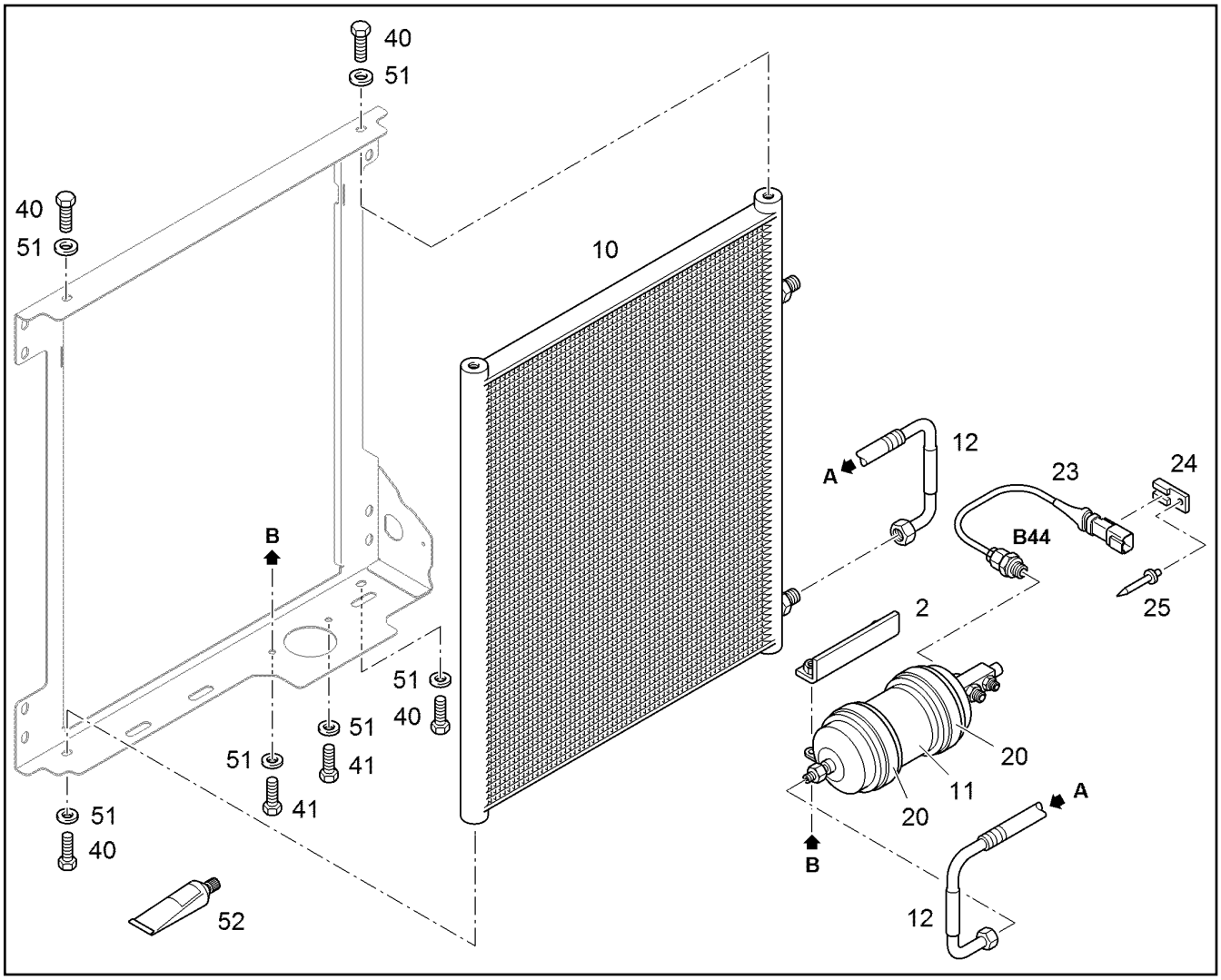

Pos.	Item	Quantity	Description	Designação	Serie	K
2	10665223	1	HOLDER	SUPORTE		
10	10815368	1	CAPACITOR	CONDENSADOR		
11	11341140	1	DRYER	SECADOR	35074-	
12	10665226	1	HOSE	MANGUEIRA		1
20	10665227	2	CLAMP DIN 3016 75X25 W1	BRAÇADEIRA		
23	10665228	1	PRESSURE SWITCH	PRESSOSTATO		
24	6203497	1	FASTENER F.DT STECKER	ELEMENTO DE FIXACAO		
25	7401288	1	BLIND RIVET A 4X8	REBITE CEGO		
40	4065136	4	HEX SCREW ISO 4017 M8X12 8.8 A2C	PARAFUSO SEXTAVADO		
41	11651767	2	HEX SCREW ISO 4017 M8X20 8.8 480H	PARAFUSO SEXTAVADO		
51	10289803	6	WASHER 8 300HV	ARRUELA		
52	811205708	1	SCREW LOCKING	COLA PARA ELEMENTOS FIXA		

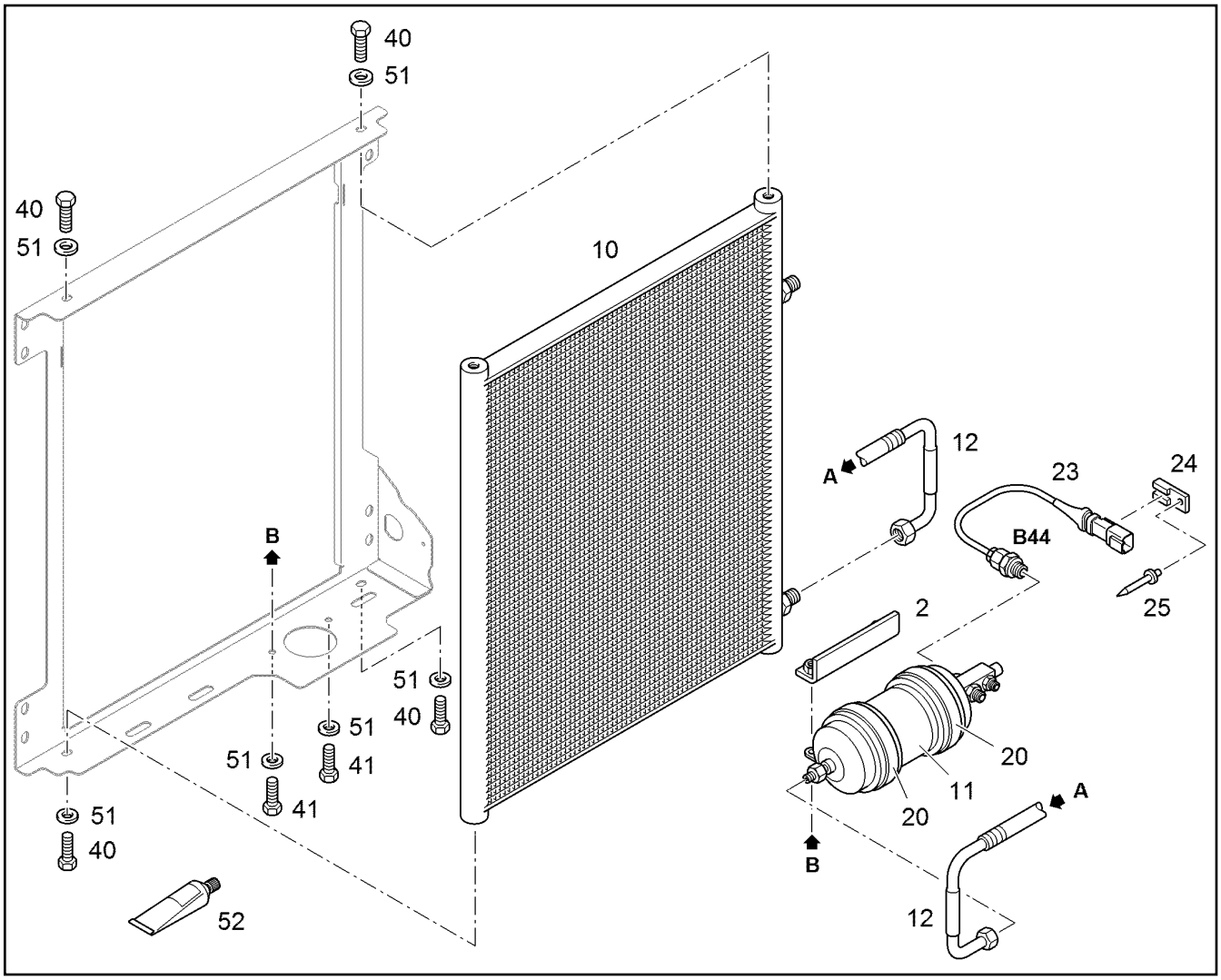

Pos.	Item	Quantity	Description	Designação	Serie	K
2	10665223	1	HOLDER	SUPORTE		
10	10815368	1	CAPACITOR [42706304]	CONDENSADOR		
11	11341140	1	DRYER	SECADOR	35074-	
12	10665226	1	HOSE	MANGUEIRA		1
20	10665227	2	CLAMP DIN 3016 75X25 W1	BRAÇADEIRA		
23	10665228	1	PRESSURE SWITCH	PRESSOSTATO		
24	6203497	1	FASTENER F.DT STECKER	ELEMENTO DE FIXACAO		
25	7401288	1	BLIND RIVET A 4X8	REBITE CEGO		
40	4065136	4	HEX SCREW ISO 4017 M8X12 8.8 A2C	PARAFUSO SEXTAVADO		
41	11651767	2	HEX SCREW ISO 4017 M8X20 8.8 480H	PARAFUSO SEXTAVADO		
51	10289803	6	WASHER 8 300HV	ARRUELA		
52	811205708	1	SCREW LOCKING	COLA PARA ELEMENTOS FIXA		

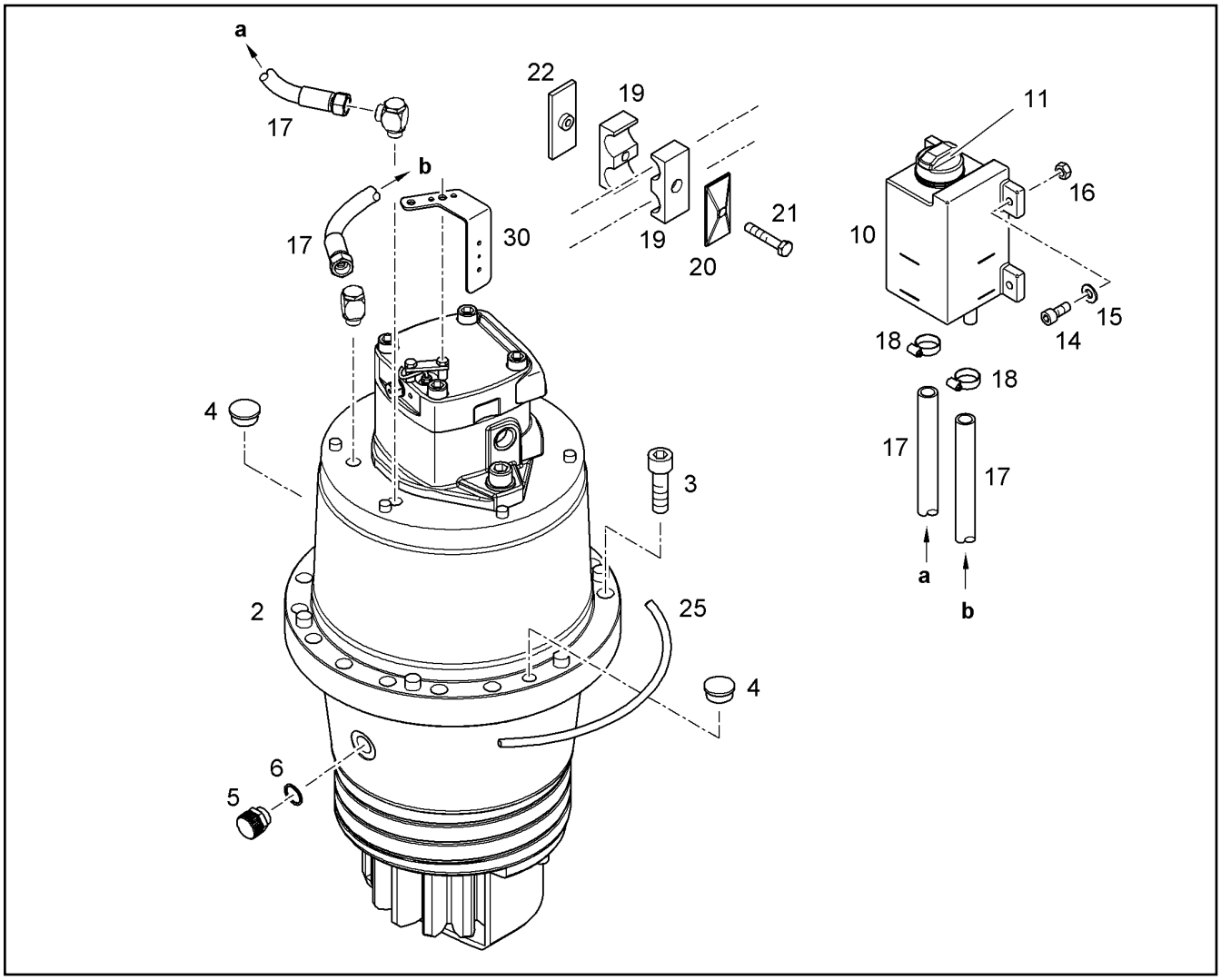

Pos.	Item	Quantity	Description	Designação	Serie	K
2	10398585	1	SLEWING GEAR ⇨ ❑ 215	MECANISMO DE GIRO		
3	10425682	16	SOCKET HEAD SCREW ISO 4762 M24X90 10	PARAFUSO CILÍNDRICO		
4	789000601	2	BLANKING PLUG	TAMPÃO		
5	5004624	1	OIL DRAIN PLUG M 30 1,5 ⇨ ❑ 519	PARAFUSO DE DRENAGEM DE Ó		
6	7101021	1	SEALING RING DIN 7603 A 30X36X2	ANEL DE VEDAÇÃO		
10	968868001	1	OIL TANK	RESERVATÓRIO DE ÓLEO		
11	12697687	1	COVER LID d=67	FECHO DO TANQUE COM VENT		
14	11341016	4	SOCKET HEAD SCREW ISO 4762 M10X45 10	PARAFUSO CILÍNDRICO		
15	10179357	4	WASHER 10,5	ARRUELA		
16	10814801	4	HEX NUT M10	PORCA SEXTAVADA		
17	10289376	2	HOSE 16X2000	MANGUEIRA		1
18	4901138	2	HOSE CLAMP DIN 3017-1 A 21 16-27X9 W2-	ABRAÇADEIRA DE MANGUEIRA		
19	7029979	6	CLAMP-HALF AEHNL.DIN 3015-3 Z 3 G 23 23	MEIA ABRAÇADEIRA		
20	7401349	3	LID PLATE DIN 3015-3 Z-DP 3 W1-ZN	PLACA		
21	11690046	3	HEX SCREW ISO 4017 M8X45 8.8 480H	PARAFUSO SEXTAVADO		
22	4635455	1	WELD PLATE DIN 3015-3 Z-AP 3 W1-ZN	PLACA SOLDADA		
25	12205926	9m	PACKING CORD ⇨ ❑ 68	CORDÃO DE VEDAÇÃO		
30	10405904	1	CONSOLE	CONSOLE		

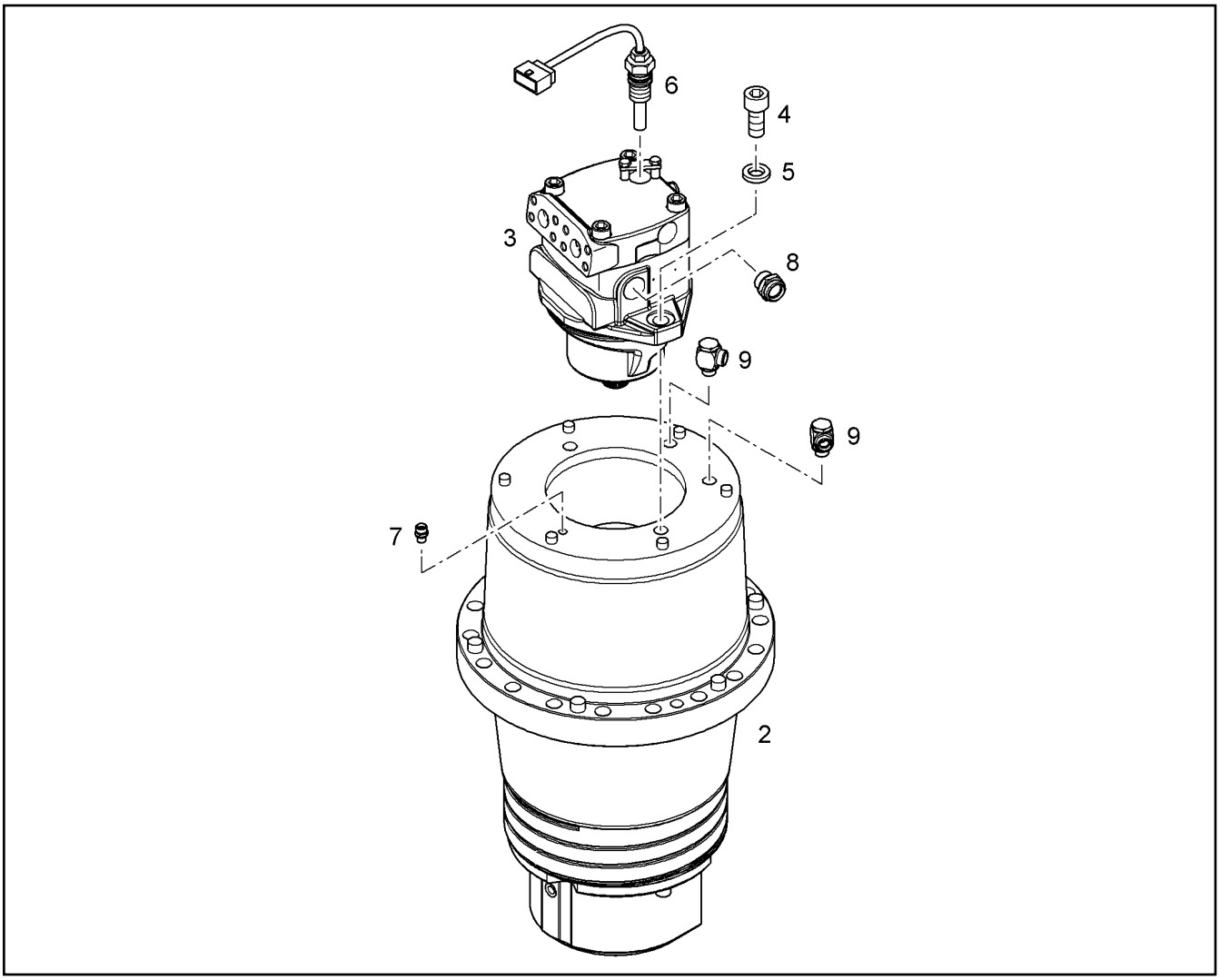

Pos.	Item	Quantity	Description	Designação	Serie	K
2	90214966	1	SLEWING DRIVE SAT 375/280 [159-0000176] ⇨ ❑ 216	REDUTOR DE GIRO	43245-	6
3	9888041	1	HYDRAULIC INSTALLATION MOTOR FMF 1 [191921886] ⇨ ❑ 767	MOTOR HIDRÁULICO		6
4	10425681	2	SOCKET HEAD SCREW ISO 4762 M24X60 10	PARAFUSO CILÍNDRICO		
5	10019101	2	WASHER A 24 295-350HV	ARRUELA		
6	6290073	1	ROTATIONAL SPEED SENSOR ⇨ ❑ 227	SENSOR DE VELOCIDADE		
7	7405399	1	FITTING GE 12L M14X1,5	UNIÃO ROSCADA		
8	7003800	1	FITTING GE 28L M33X2	UNIÃO ROSCADA		
9	7617351	2	FITTING WH 18L M22X1,5 KDS	UNIÃO ROSCADA		

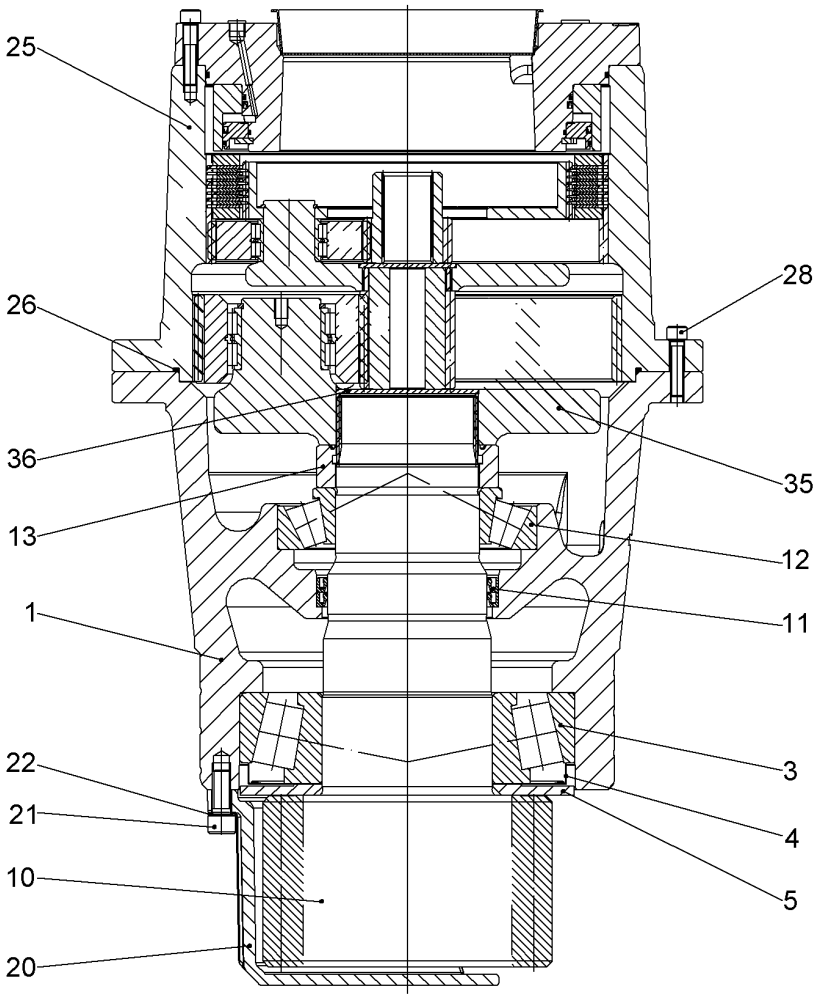

Pos.	Item	Quantity	Description	Designação	Serie	K
1		1	OUTPUT SHAFT HOUSING	CARCAÇA DO EIXO DE SAÍDA		
3	10030592	1	TAPERED ROLLER BEARING	ROLAMENTO DE ROLETES CÔNI		
4	10030593	1	BEARING COVER RING	COBERTURA DO ROLAMENTO		
5	932719401	1	WASHER	ARRUELA		
10	90215619	1	OUTPUT SHAFT M=16 Z=13	EIXO DE SAIDA		
11	761028903	2	ROTARY SHAFT LIP SEAL AX140X160X13	ANEL DE VEDAÇÃO DO EIXO RA		
12	10030591	1	TAPERED ROLLER BEARING	ROLAMENTO DE ROLETES CÔNI		1
13	932719601	1	SLOTTED NUT	PORCA RANHURADA (CASTELO		
20	933605101	1	GREASE HOUSING	CAPA DE LUBRIFICAÇÃO		
21	404316901	2	SOCKET HEAD SCREW ISO 4762 M16X40 1	PARAFUSO CILÍNDRICO		
22	423911601	2	LOCK WASHER VS 16	ARRUELA DE PRESSÃO		
25	90008586	1	INNER WHEEL M=4 Z=-90 / M=3,75 Z=-90	RODA INTERNA		
26	726457301	1	O-RING AEHNL.DIN 3771 380X4	ANEL-O		
28	4000784	6	SOCKET HEAD SCREW ISO 4762 M12X50 1	PARAFUSO CILÍNDRICO		
35	933330801	1	PLANETARY CARRIER	SUPORTE PLANETÁRIO		
36	9442198	1	RETAINING DISK	DISCO DE RETENÇÃO		

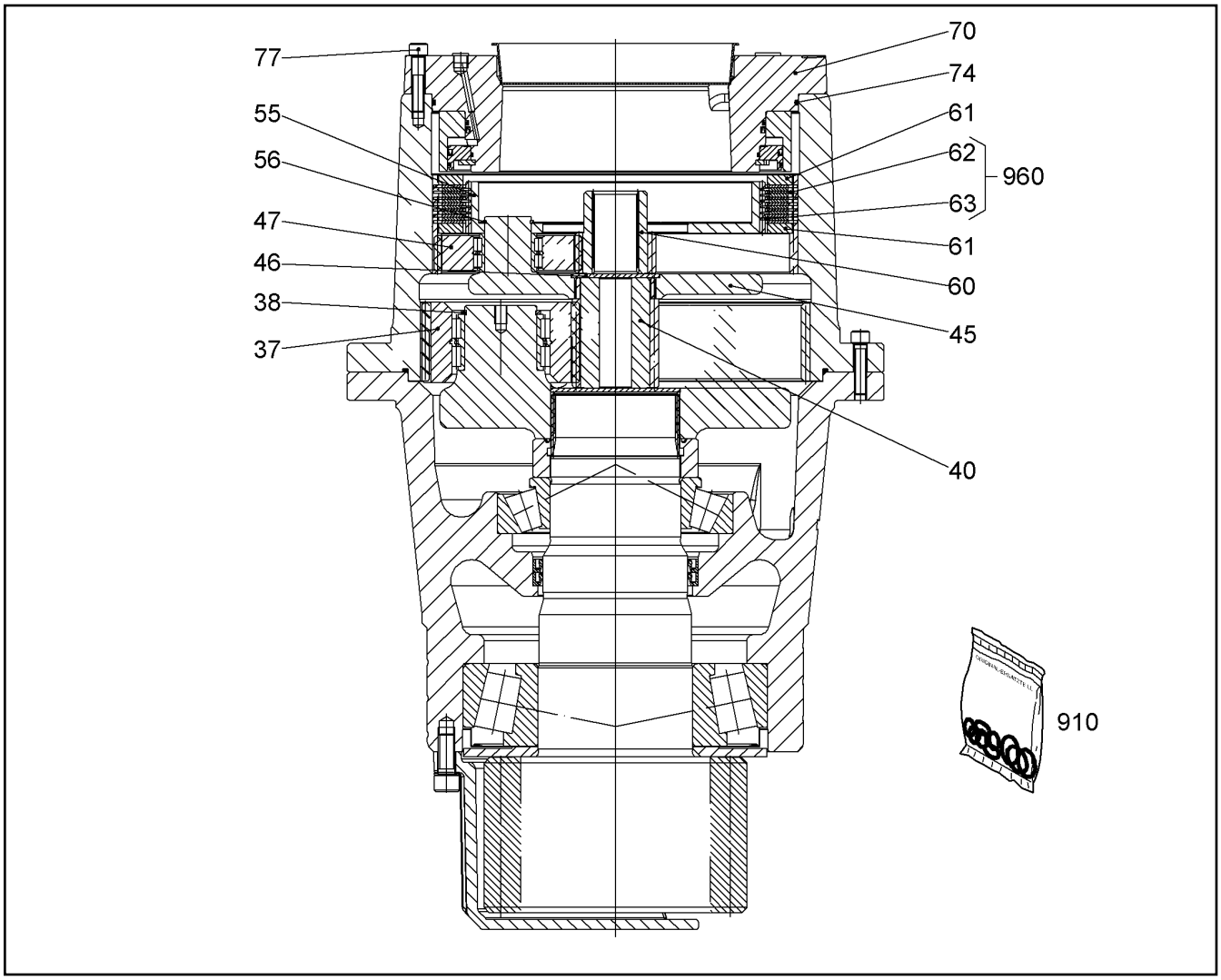

Pos.	Item	Quantity	Description	Designação	Serie	K
37	933332901	4	PLANET WHEEL M=4 Z=35 ⇨ ❑ 218	ENGRENAGEM PLANETÁRIA		
38	4001447	4	LOCKING RING DIN 471 70	ANEL DE RETENÇÃO		
40	933333101	1	SUN WHEEL M=4 Z=18	ENGRENAGEM SOLAR		
45	90214088	1	PLANETARY CARRIER	SUPORTE PLANETÁRIO		
46	944155703	1	RETAINING DISK 85X6.5X4	DISCO DE RETENÇÃO		
47	944151103	3	PLANET WHEEL M=3,75 Z=35 ⇨ ❑ 220	ENGRENAGEM PLANETÁRIA		
55	932720701	1	MULTI-DISC CARRIER M=3,75 Z=77	SUPORTE DAS LAMELAS		
56	428012101	3	LOCKING RING DIN 471 45	ANEL DE RETENÇÃO		
60	933605201	1	SUN WHEEL M=3,75 Z=18	ENGRENAGEM SOLAR		
61	932856101	2	COMPRESSION RING 10X343/295RD	ANEL DE PRESSÃO		
62		7	OUTER MULTI-DISC	LAMELA EXTERNA		
63		6	DISC INSIDE TOOTHED	LAMELAS INTERNAS		1
70	933605301	1	BRAKE ⇨ ❑ 219	FREIO		1
74	7610341	1	O-RING 340X4	ANEL-O		
77	4043168	6	SOCKET HEAD SCREW ISO 4762 M12X55 1	PARAFUSO CILÍNDRICO		
910	90003864	1	SEAL KIT ⇨ ❑ 228	KIT DE VEDAÇÃO		
960	968580201	1	BRAKE MULTI-DISC SET ⇨ ❑ 221	JOGO DE LAMELAS DO FREIO		1

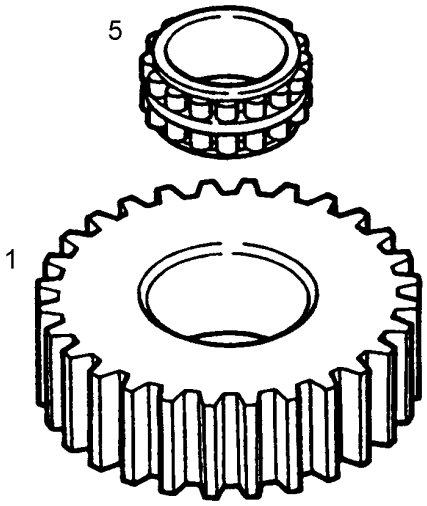

Pos.	Item	Quantity	Description	Designação	Serie	K
1		1	PLANET WHEEL M=4 Z=35	ENGRENAGEM PLANETÁRIA		
5	761003703	1	CYLINDRICAL ROLLER BEARING RNN 70X9	ROLAMENTO DE ROLOS CILÍN		

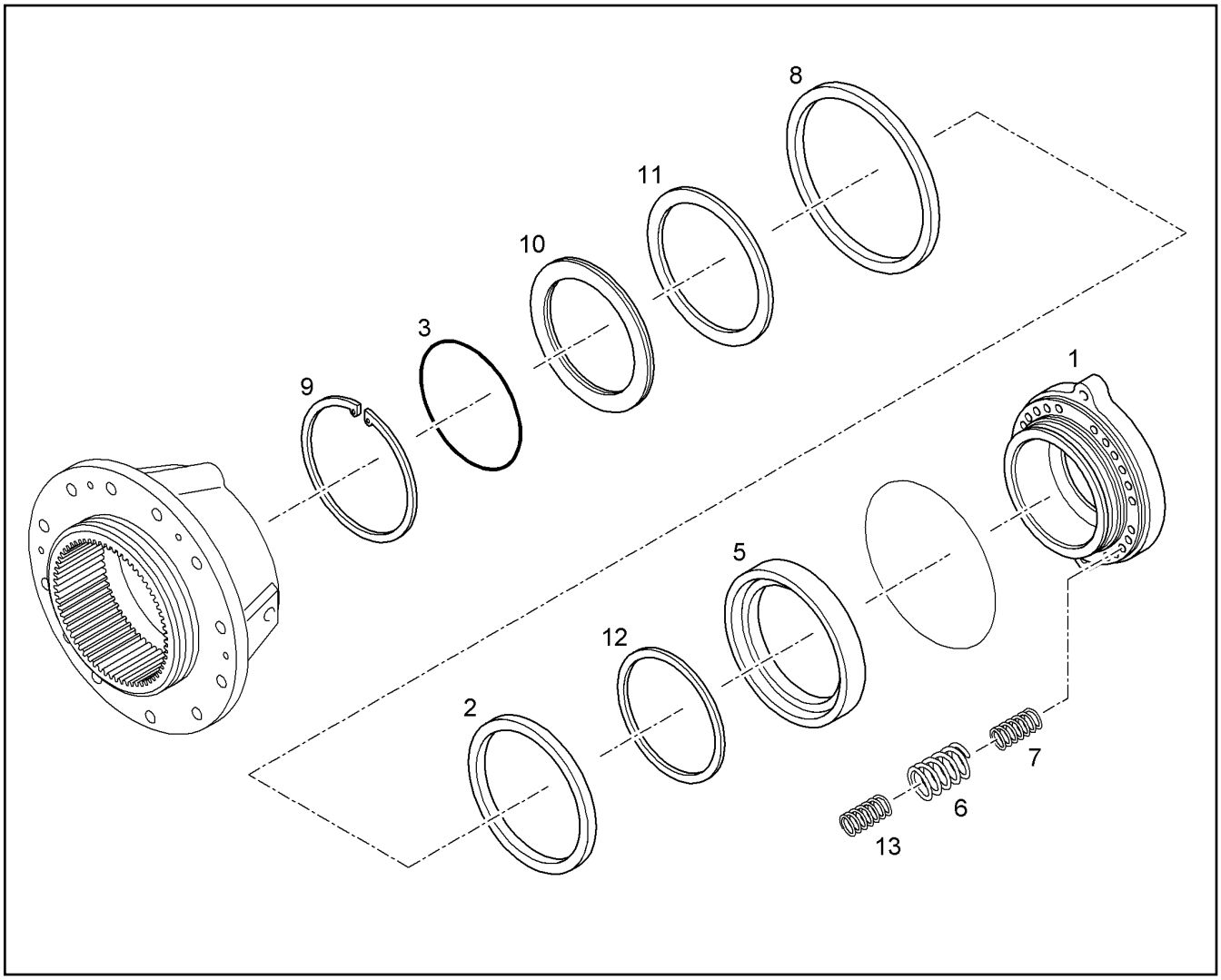

Pos.	Item	Quantity	Description	Designação	Serie	K
1	933605401	1	BRAKE HOUSING	CARCAÇA DO FREIO		1
2	761052103	1	ROD SEAL 291X281,4X5,5	ANEL RANHURADO		
3	7610202	1	O-RING 260X3	ANEL-O		
5	9441436	1	ANNULAR PISTON	ANEL DE PISTÃO		
6	7610107	26	PRESSURE SPRING	MOLA DE PRESSÃO		
7	7610108	26	PRESSURE SPRING	MOLA DE PRESSÃO		
8	761052303	1	ROD SEAL 325X315,4X5,5	ANEL RANHURADO		
9	428011401	1	LOCKING RING DIN 471 280	ANEL DE RETENÇÃO		
10	9443229	1	CLOSING RING	ANEL DE FECHAMENTO		
11	7610551	1	DIRT SCRAPER 299X305X3,5	ANEL RASPADOR		
12	7610552	1	DIRT SCRAPER 274X285X3,5	ANEL RASPADOR		
13	7610132	26	PRESSURE SPRING 2,2X6,3X44	MOLA DE PRESSÃO		

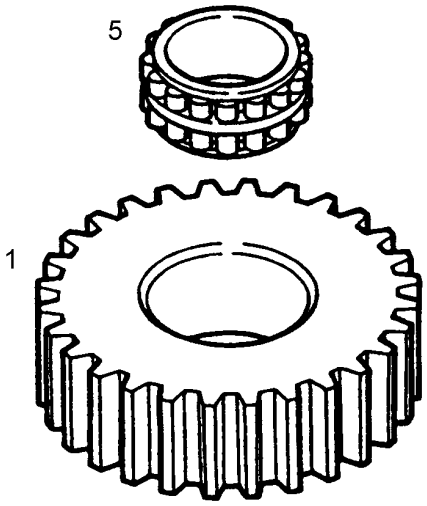

Pos.	Item	Quantity	Description	Designação	Serie	K
1		1	PLANET WHEEL M=3,75 Z=35	ENGRENAGEM PLANETÁRIA		
5	10191884	1	CYLINDRICAL ROLLER BEARING	ROLAMENTO DE ROLOS CILÍN		

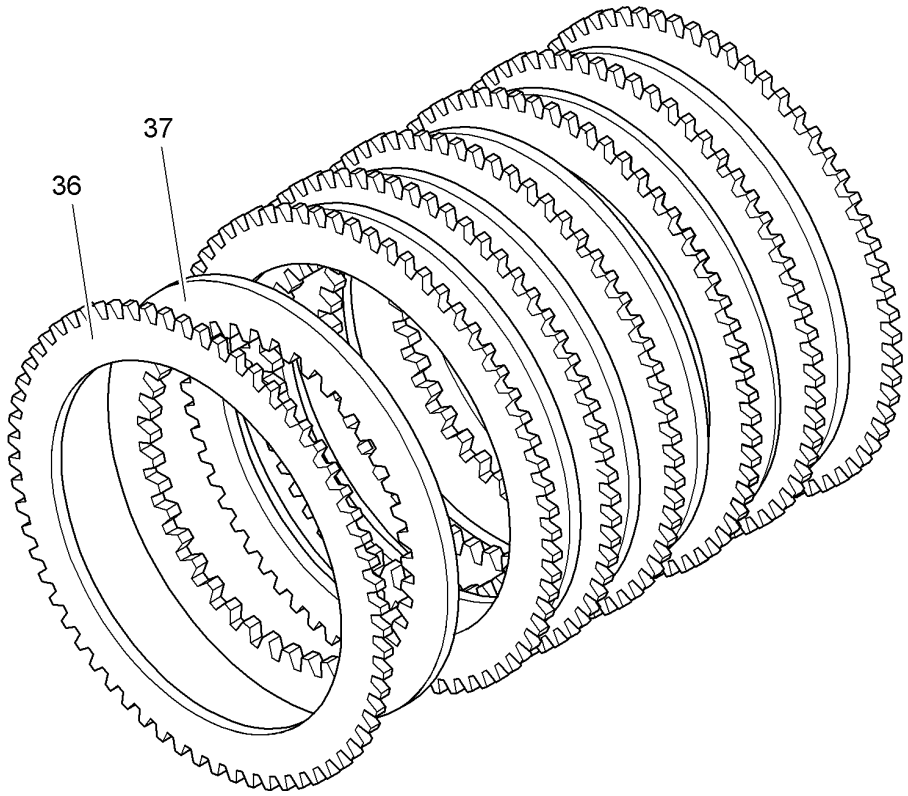

Pos.	Item	Quantity	Description	Designação	Serie	K
36		6	DISC INSIDE TOOTHED	LAMELAS INTERNAS		1
37		7	OUTER MULTI-DISC	LAMELA EXTERNA		

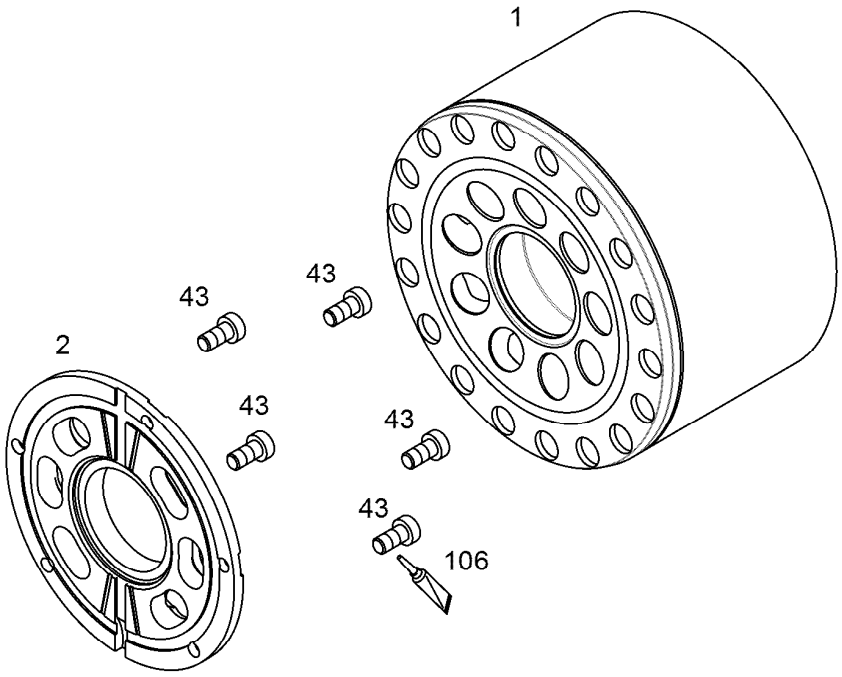

Pos.	Item	Quantity	Description	Designação	Serie	K
1		1	CYLINDER WITH BUSHING NG 165	CILINDRO COM BUCHA		
2		1	GUIDE PLATE NG 165	PLACA GUIA		
43	4981218	5	SOCKET HEAD SCREW ISO 14580 M6X16 1	PARAFUSO CILÍNDRICO		
106	7016208	1	OMNIFIT	COLA LOCTITE		

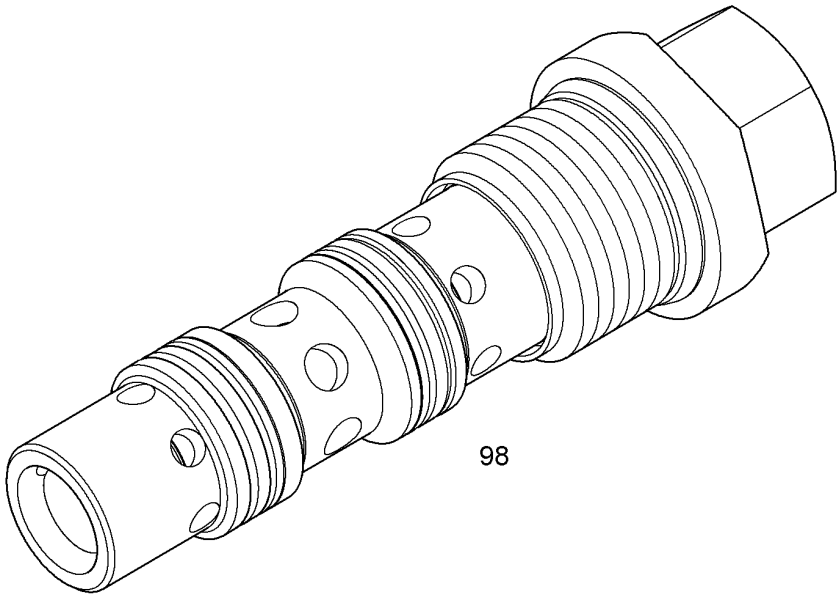

Pos.	Item	Quantity	Description	Designação	Serie	K
98	9266232	1	SEAL KIT SHUTTLE VALVE WV 10 ⇨ ❑ 134	KIT DE VED VÁLVULA DE SUBST		

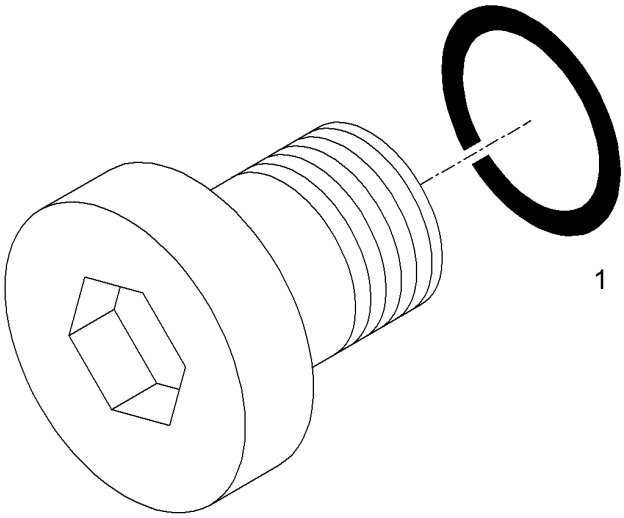

Pos.	Item	Quantity	Description	Designação	Serie	K
1	7013115	1	SEALING RING 16	ANEL DE VEDAÇÃO		

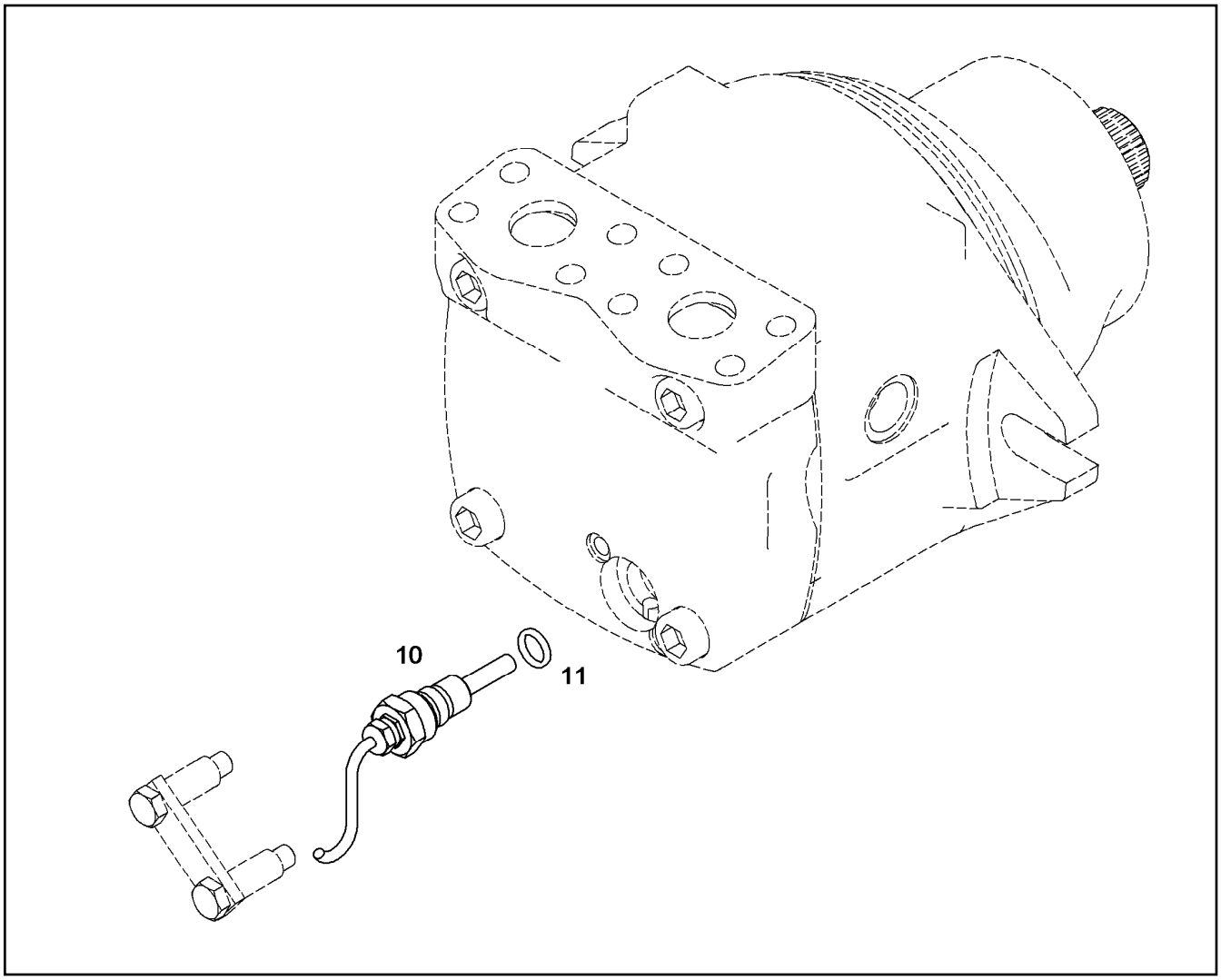

Pos.	Item	Quantity	Description	Designação	Serie	K
10		1	ROTATIONAL SPEED SENSOR ⇨ ❑ 227	SENSOR DE VELOCIDADE		
11		1	O-RING AEHNL.ISO 3601-1 13,1X2,62	ANEL-O		

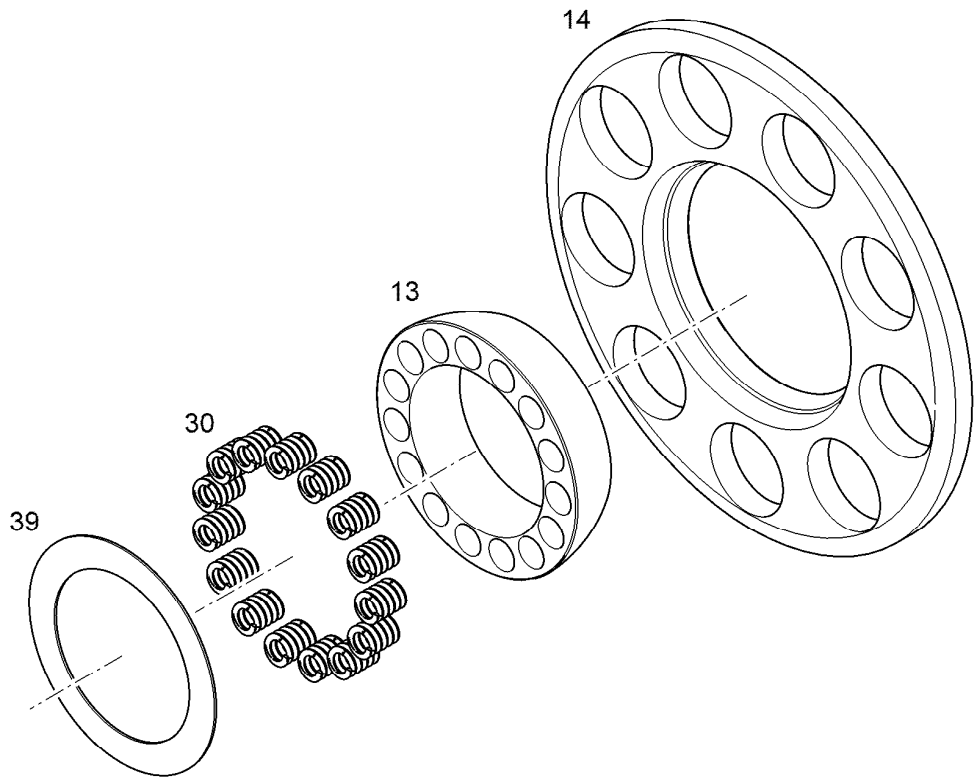

Pos.	Item	Quantity	Description	Designação	Serie	K
13		1	PULL-BACK BALL NG 045	ESFERA DE RETORNO		
14		1	PULL-BACK PLATE NG 045	PLACA DE RETORNO		
30	9265050	9	PRESSURE SPRING 1,25X5,10X10,50	MOLA DE PRESSÃO		
39		1	WASHER SET	KIT DE ARRUELAS		
842		1	MOUNTING REQUIREMENT	NORMA DE MONTAGEM		

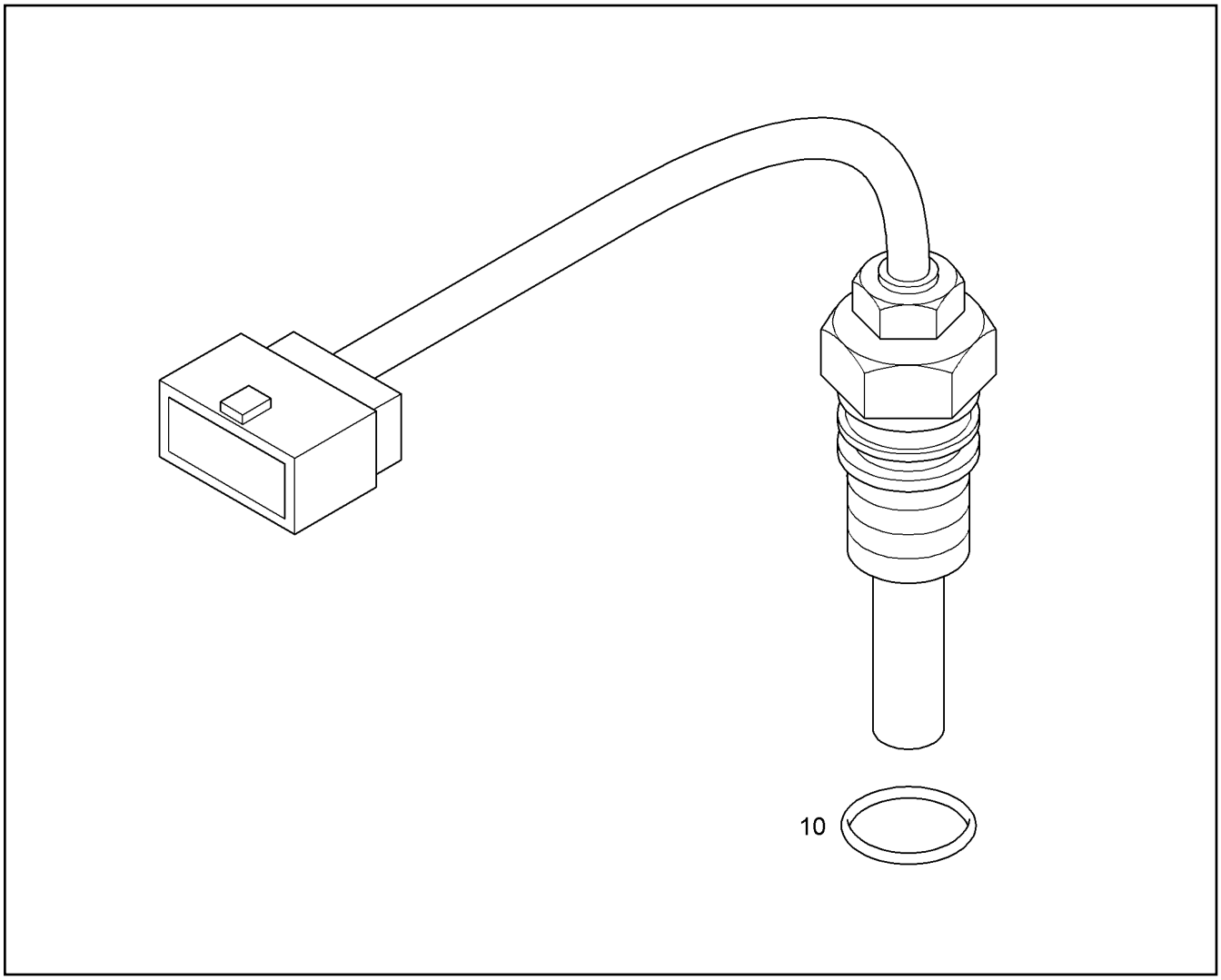

Pos.	Item	Quantity	Description	Designação	Serie	K
10	7381018	1	O-RING AEHNL.ISO 3601-1 13,1X2,62	ANEL-O		

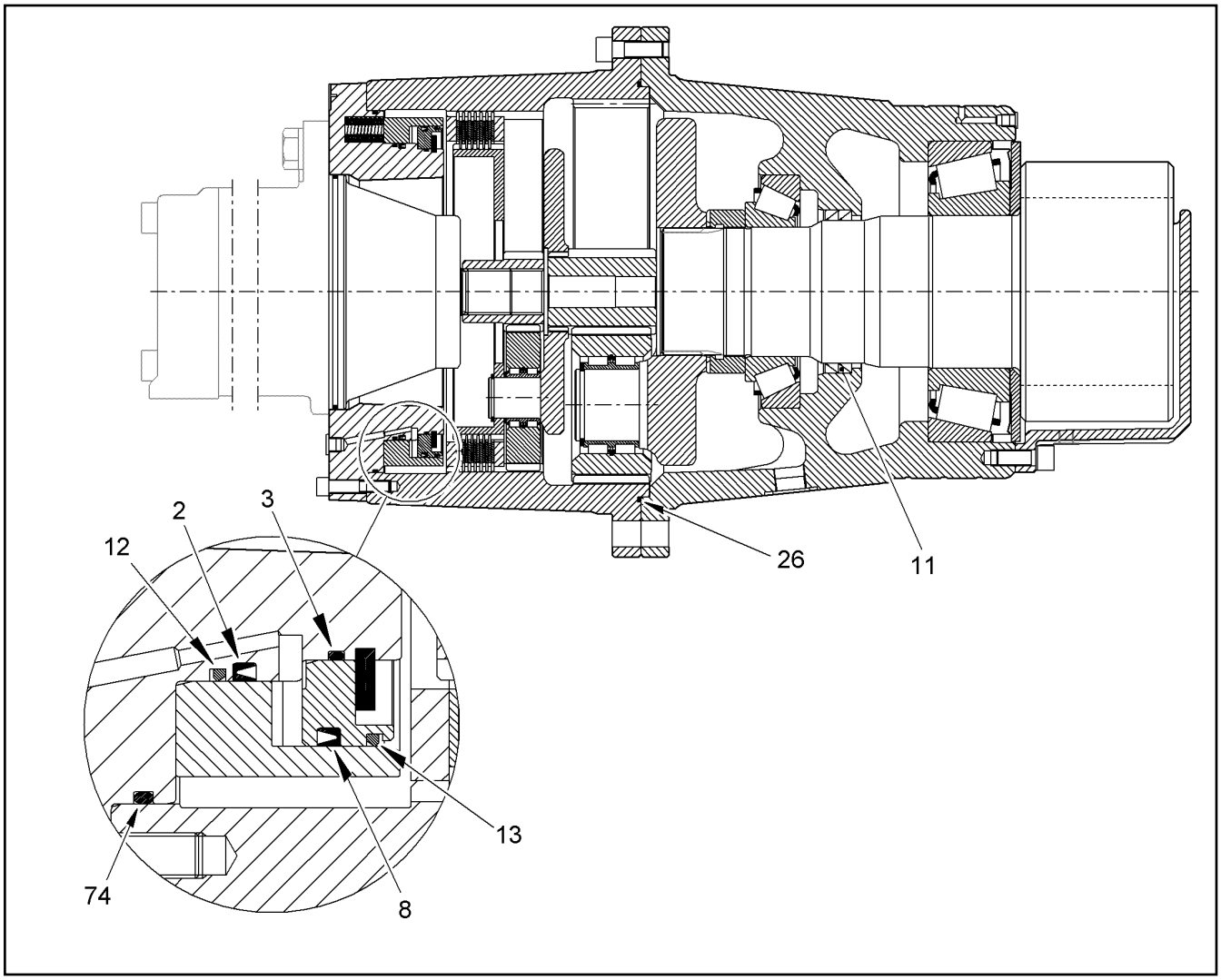

Pos.	Item	Quantity	Description	Designação	Serie	K
2		1	ROD SEAL 291X281,4X5,5	ANEL RANHURADO		
3		1	O-RING 260X3	ANEL-O		
8		1	ROD SEAL 325X315,4X5,5	ANEL RANHURADO		
11		2	ROTARY SHAFT LIP SEAL AX140X160X13	ANEL DE VEDAÇÃO DO EIXO RA		
12		1	DIRT SCRAPER 274X285X3,5	ANEL RASPADOR		
13		1	DIRT SCRAPER 299X305X3,5	ANEL RASPADOR		
26		1	O-RING AEHNL.DIN 3771 380X4	ANEL-O		
74		1	O-RING 340X4	ANEL-O		

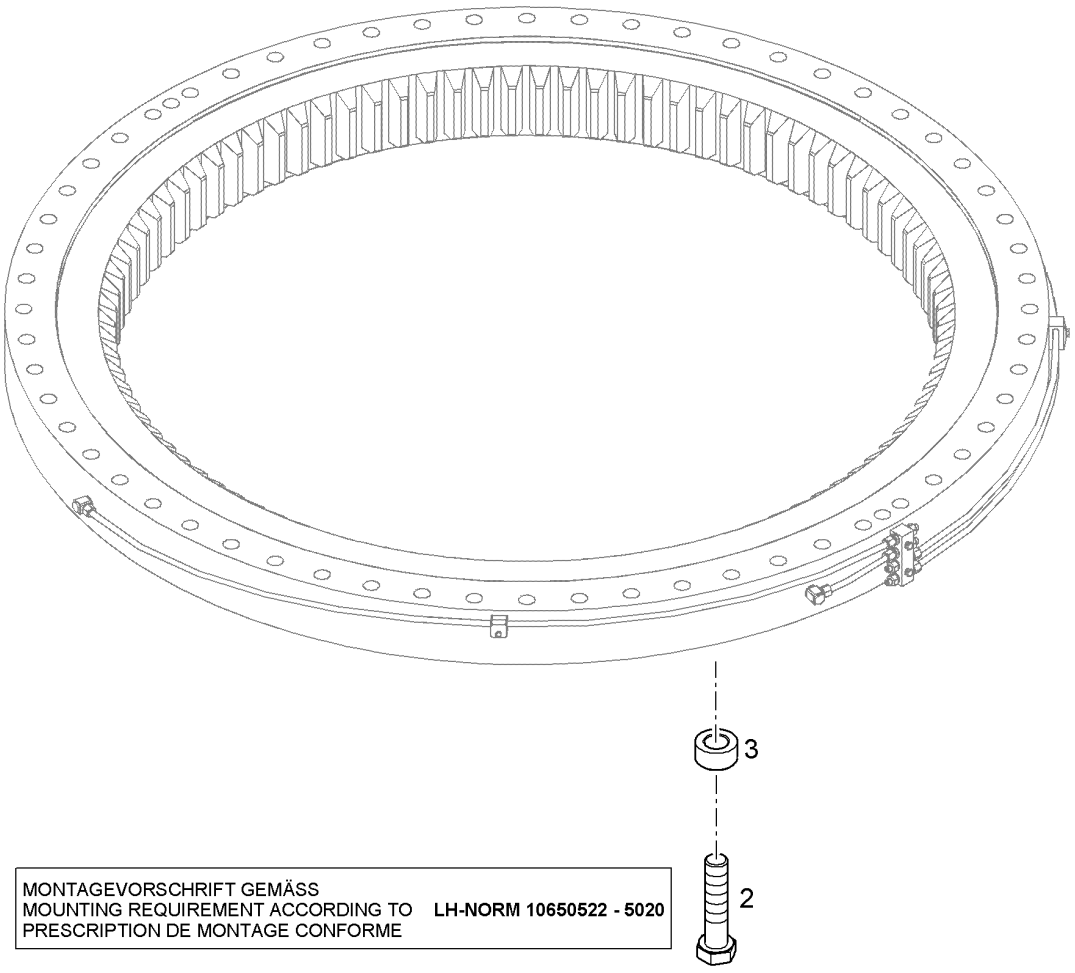

Pos. 2 MONTAGEVORSCHRIFT GEMÄSS
MOUNTING REQUIREMENT ACCORDING TO **LH-NORM 10650522 - 5020**
PRESCRIPTION DE MONTAGE CONFORME

Pos.	Item	Quantity	Description	Designação	Serie	K
2	10425623	60	HEX SCREW ISO 4014 M27X120 10.9 FLZN	PARAFUSO SEXTAVADO		
3	9563951	60	SLEEVE DEHNSCHAFT 28X50X25	LUVA		1

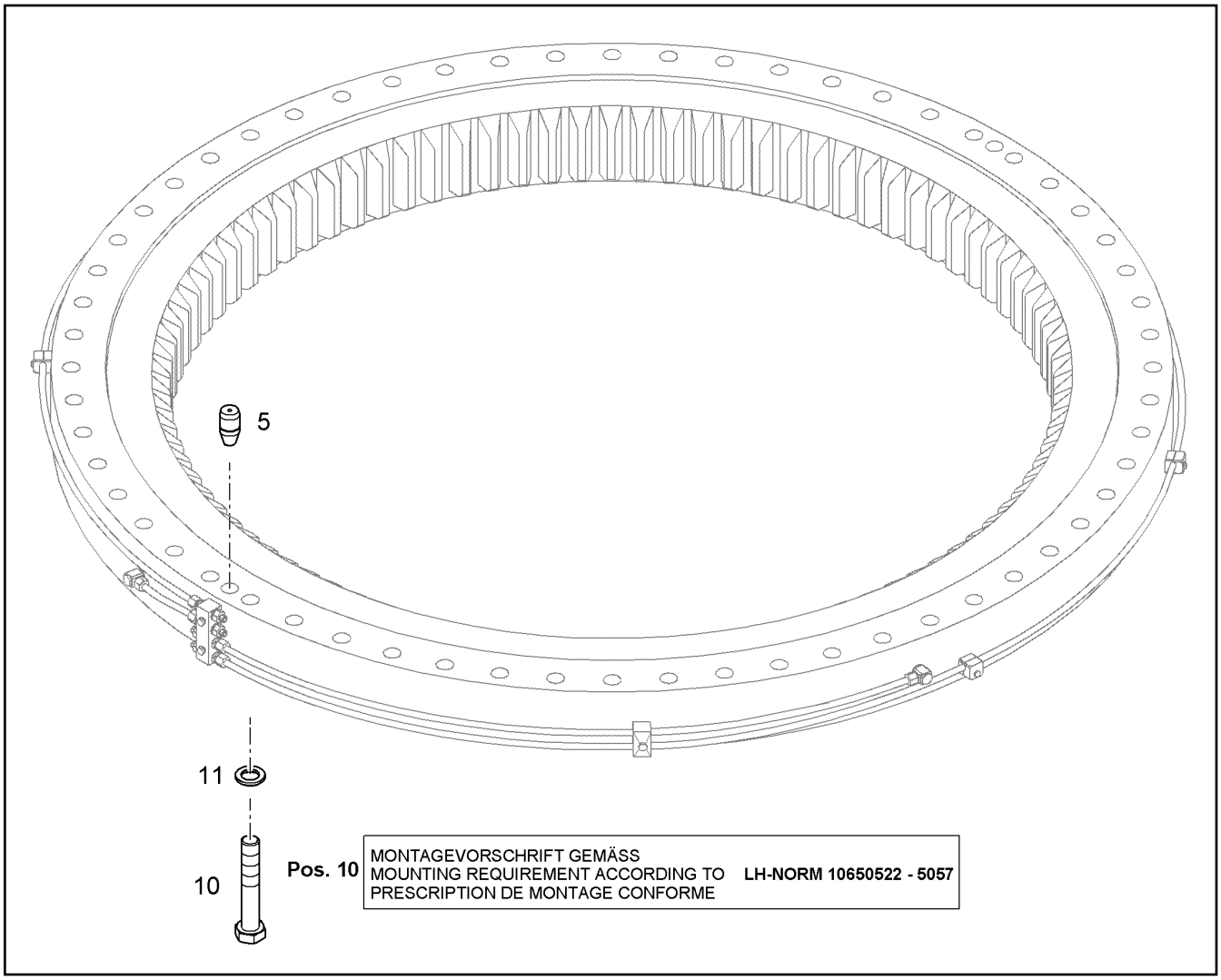

Pos.	Item	Quantity	Description	Designação	Serie	K
5	90023197	1	CENTERING PIN	PINO DE CENTRAGEM		
10	10425734	60	HEX SCREW ISO 4014 M27X160 10.9 FLZN	PARAFUSO SEXTAVADO		
11	9586495	60	WASHER 27,5X45X6	ARRUELA		

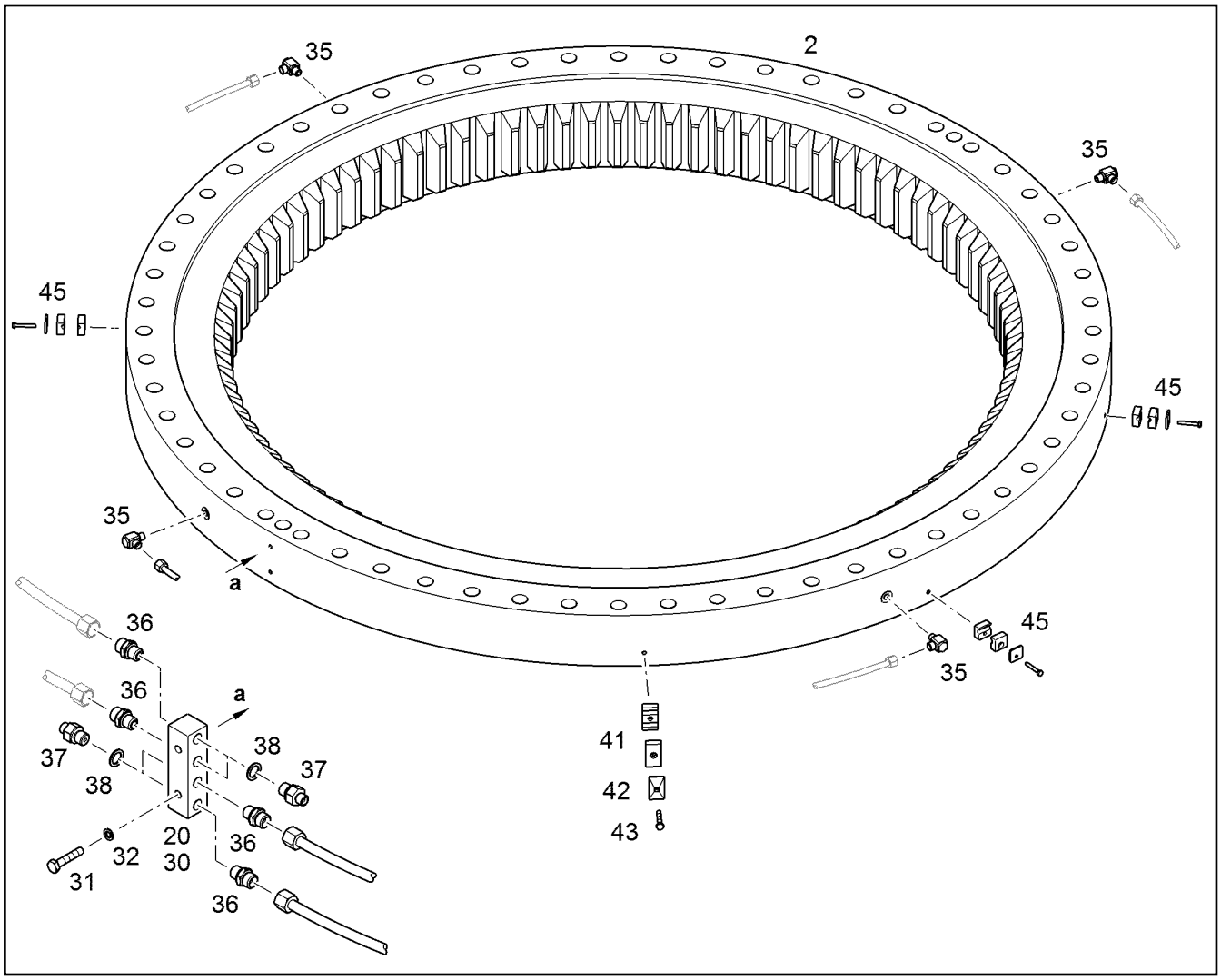

Pos.	Item	Quantity	Description	Designação	Serie	K
2	982720001	1	BALL SLEWING RING [529-0000011] ⇨ ❑ 233	ROLAMENTO DE ESFERAS		
20	9375276	1	LUBRICATING PAD	PLACA DE LUBRIFICACAO		
30		1	GREASE TUBES INSTALLATION ⇨ ❑ 232	KIT TUBULACOES LUBRIFICACA		
31	10875537	2	HEX SCREW ISO 4017 M8X40 8.8 480H	PARAFUSO SEXTAVADO		
32	10289803	2	WASHER 8 300HV	ARRUELA		
35	7617714	4	HINGED THREADED UNION WH 10L M14X1,	CONEXÃO ROSCADA		
36	7003814	4	FITTING GE 10L M14X1,5	UNIÃO ROSCADA		
37	7368545	4	FITTING GE SA301 6L M14X1,5	UNIÃO ROSCADA		
38	4900262	4	SEALING RING DIN 7603 A 14X20	ANEL DE VEDAÇÃO		
41	7365069	2	CLAMP-HALF AEHNL.DIN 3015 Z 2 R 10 10 P	MEIA ABRAÇADEIRA		
42	7362606	1	LID PLATE DIN 3015-3 Z-DP 2 W1-ZN	PLACA		
43	10875537	1	HEX SCREW ISO 4017 M8X40 8.8 480H	PARAFUSO SEXTAVADO		
45		3	PIPE CLAMP 10 ⇨ ❑ 590	BRAÇADEIRA DE TUBO		

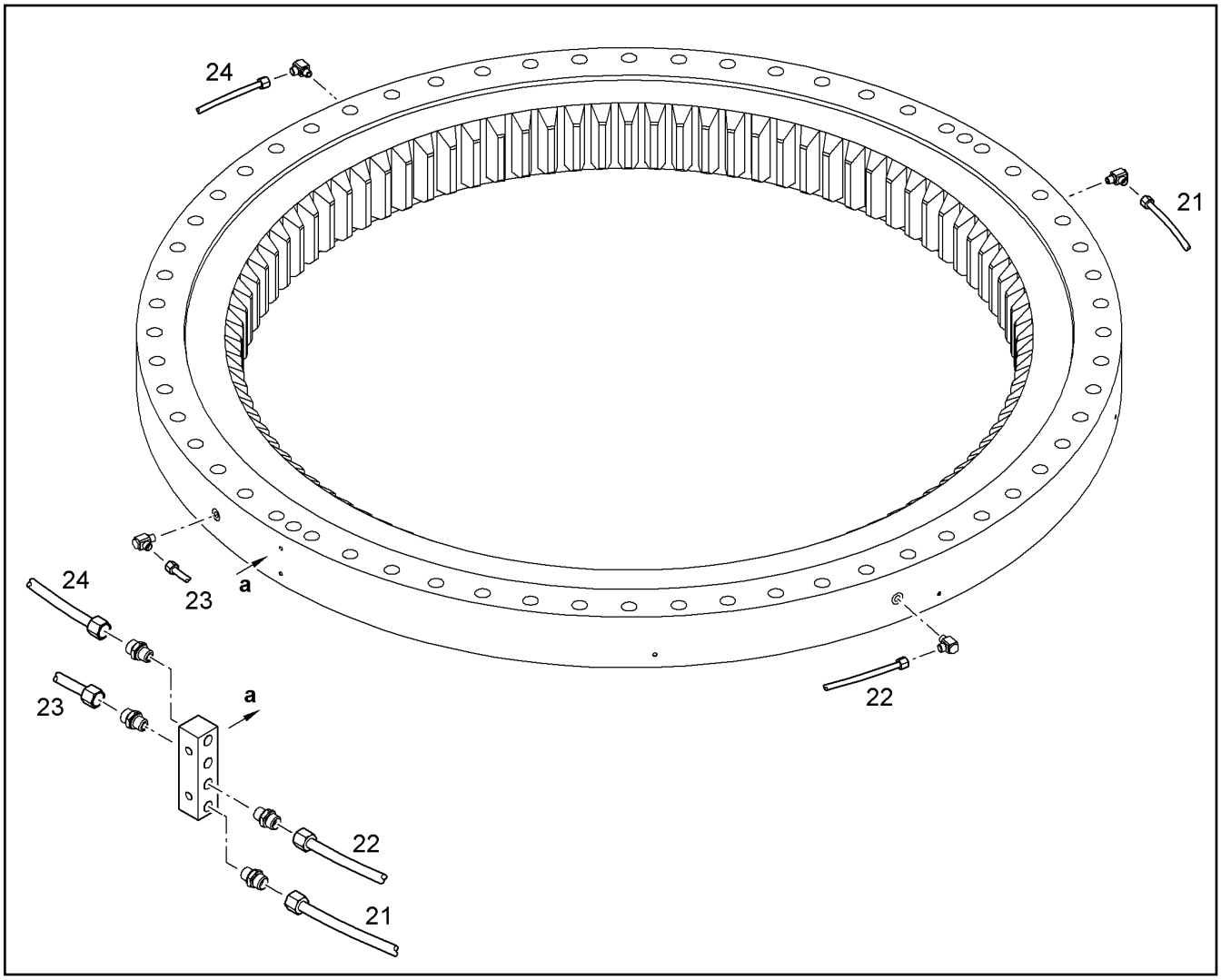

Pos.	Item	Quantity	Description	Designação	Serie	K
21	9375104	1	GREASE TUBE CPL.	TUBULACAO LUBRIFICACAO CP		
22	9375105	1	GREASE TUBE CPL.	TUBULACAO LUBRIFICACAO CP		
23	9375106	1	GREASE TUBE CPL.	TUBULACAO LUBRIFICACAO CP		
24	9375107	1	GREASE TUBE CPL.	TUBULACAO LUBRIFICACAO CP		

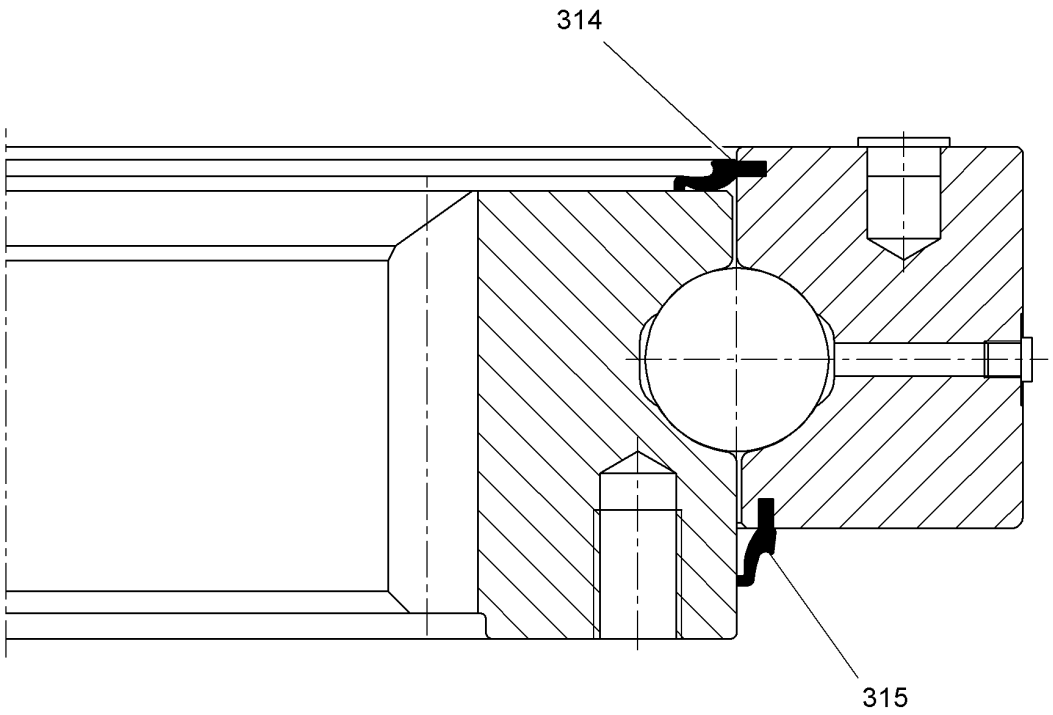

Pos.	Item	Quantity	Description	Designação	Serie	K
314	262180001	5.42m	SEALING PROFILE	PERFIL DE VEDAÇÃO		
315	262181001	5.47m	SEALING PROFILE	PERFIL DE VEDAÇÃO		

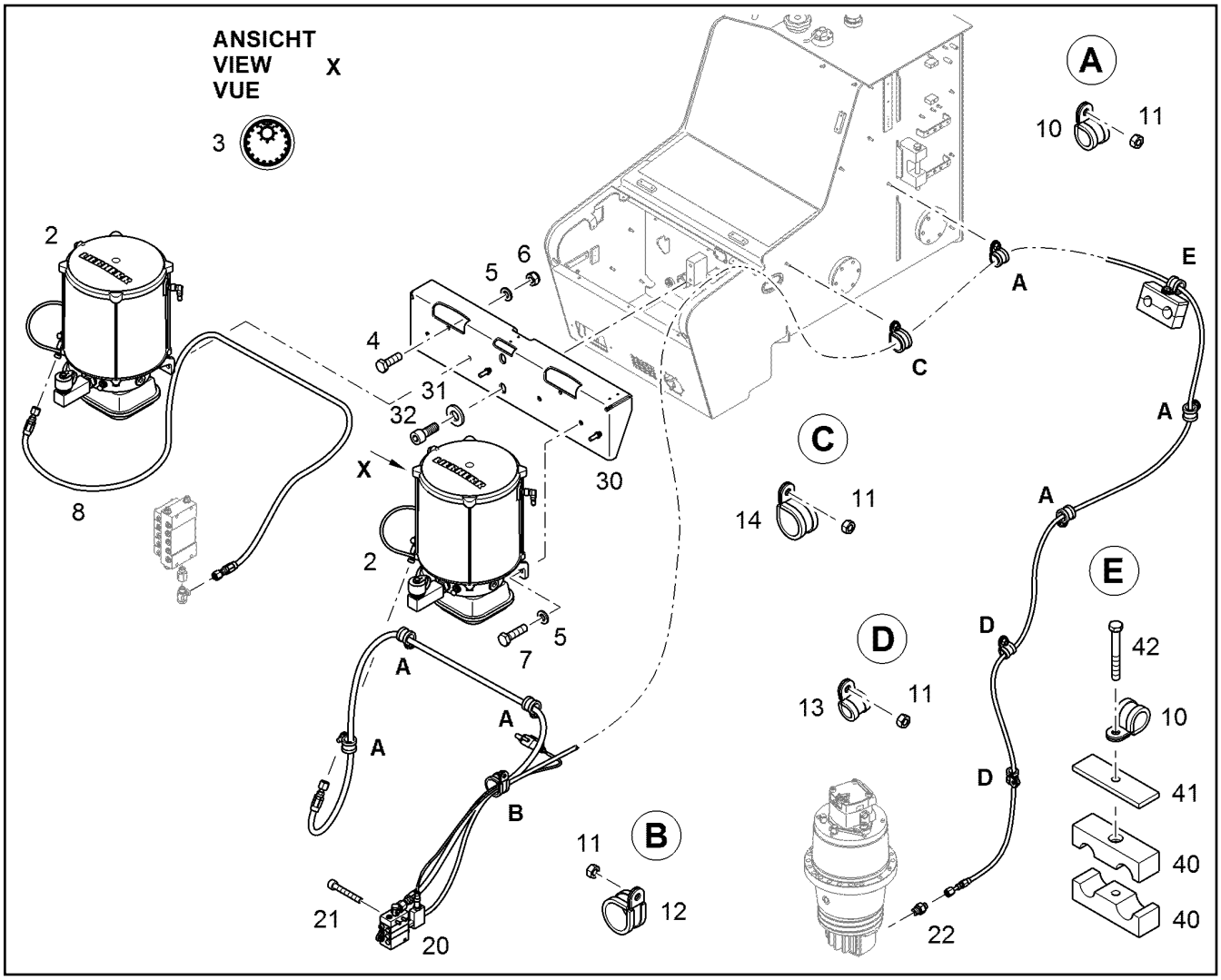

Pos.	Item	Quantity	Description	Designação	Serie	K
2	10816964	1	LUBRICATION PUMP LINKSm (280) [1508893-013-00-007] ⇨ ❑ 241	BOMBA DE LUBRIFICACAO		
2	10816964	1	LUBRICATION PUMP LINKSm (280) [1508893-013-00-030] ⇨ ❑ 241	BOMBA DE LUBRIFICACAO		
3	9384072	1	ADHESIVE SIGN Ø60mm	ADESIVO		
4	11642261	2	HEX SCREW ISO 4017 M8X25 8.8 480H	PARAFUSO SEXTAVADO		
5	10289803	6	WASHER 8 300HV	ARRUELA		
6	10876581	2	HEX NUT M8	PORCA SEXTAVADA		
7	11826527	4	HEX SCREW ISO 4017 M8X30 8.8 480H	PARAFUSO SEXTAVADO		
8	10102011	1	HOSE 6,3X1845	MANGUEIRA		1
10	7362665	7	CLAMP DIN 3016-1 D1 20X20 W1-2-CR	BRAÇADEIRA		
11	10299669	10	HEX NUT M8	PORCA SEXTAVADA		
12	7366260	1	CLAMP DIN 3016-1 D1 34X20 W1-2-CR	BRAÇADEIRA		
13	7362603	2	CLAMP DIN 3016-1 D1 15X20 W1-2-CR	BRAÇADEIRA		
14	7364299	1	CLAMP DIN 3016-1 D1 30X20 W1-2-CR	BRAÇADEIRA		
20		1	DISTRIBUTION BLOCK MX-F 3/1 ⇨ ❑ 240	BLOCO DE DISTRIBUIÇÃO		
21	12204614	2	SOCKET HEAD SCREW ISO 4762 M5X35 8.8	PARAFUSO CILÍNDRICO		
22	7368545	1	FITTING GE SA301 6L M14X1,5	UNIÃO ROSCADA		
30	10402861	1	CONSOLE	CONSOLE		
31	4600180	2	WASHER 17	ARRUELA		
32	10001075	2	SOCKET HEAD SCREW ISO 4762 M16X40 10	PARAFUSO CILÍNDRICO		
40	9986983	2	HALF CLAMP COLLAR	MEIA ABRAÇADEIRA		
41	9864708	1	LID PLATE DP	PLACA		

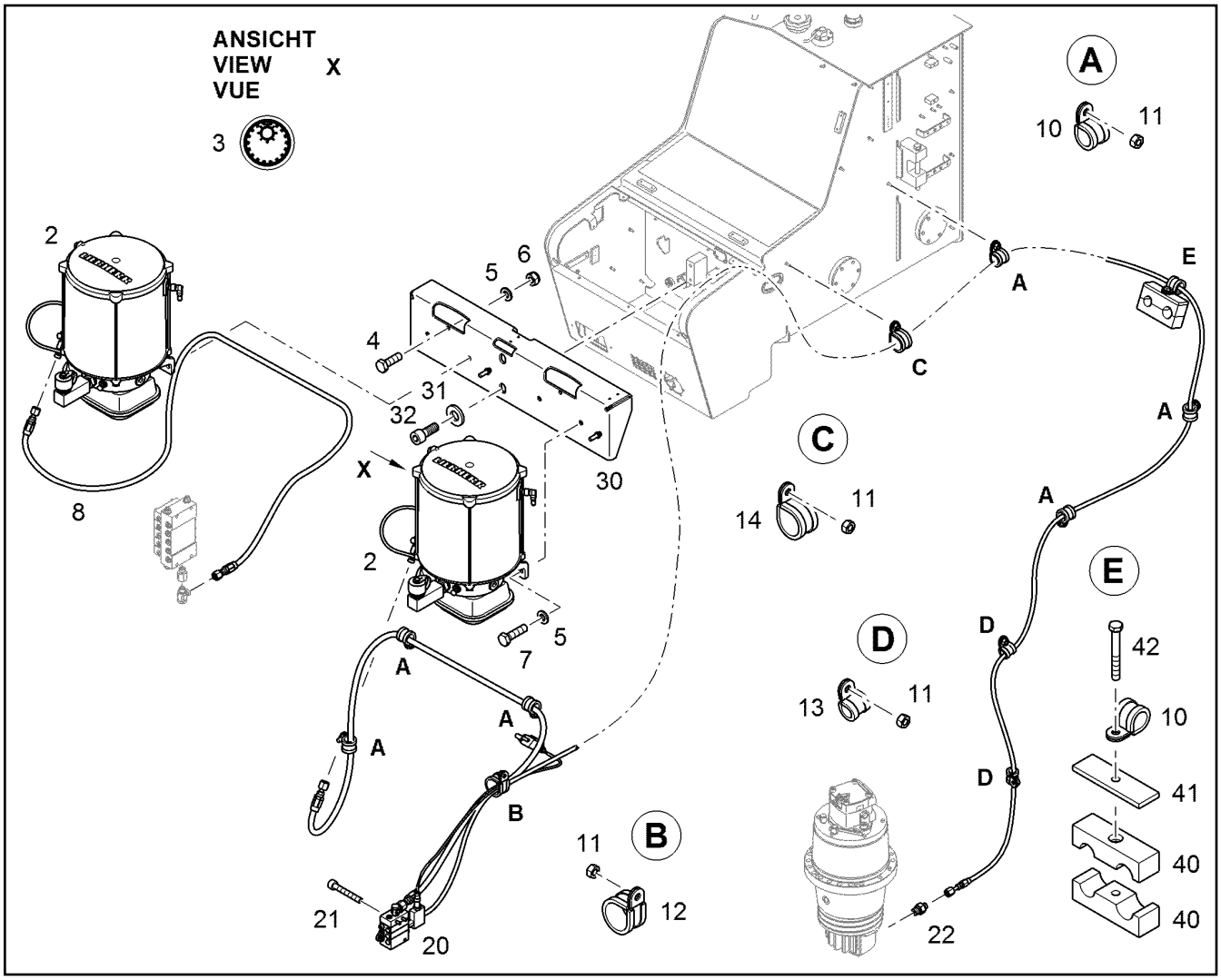

Pos.	Item	Quantity	Description	Designação	Serie	K
42	12220759	1	HEX SCREW ISO 4017 M8X65 8.8 480H	PARAFUSO SEXTAVADO		

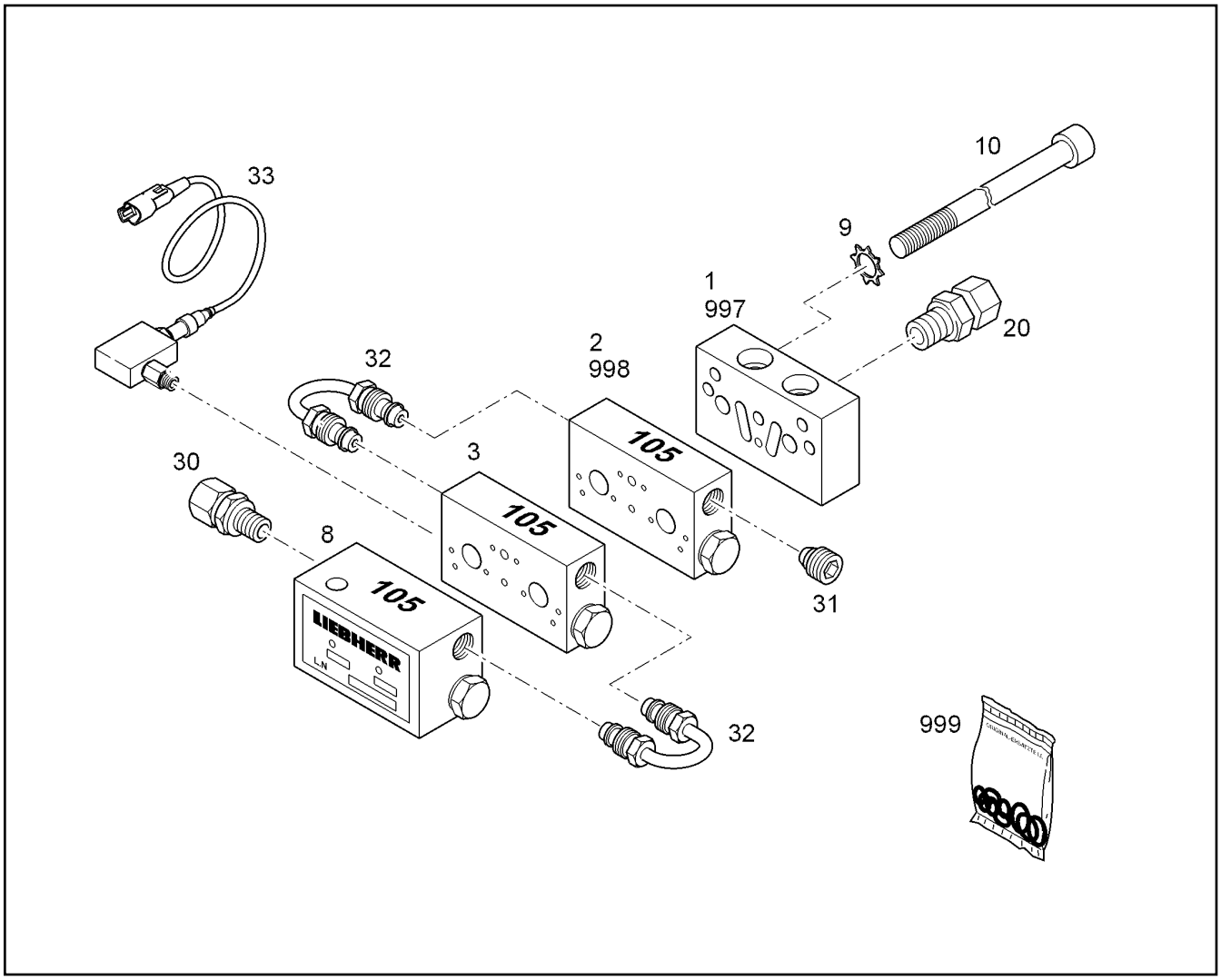

Pos.	Item	Quantity	Description	Designação	Serie	K
1	7027937	1	STARTING ELEMENT MX-F	ELEMENTO INICIAL		
2	7027941	1	CENTRAL ELEMENT MX-F 105	ELEMENTO CENTRAL		
3	11314571	1	CENTRAL ELEMENT	ELEMENTO CENTRAL		
8	7027945	1	END ELEMENT MX-F 105	ELEMENTO FINAL		
9	4002259	2	TOOTH LOCK WASHER A 6,4	ARRUELA DENTADA		
10	4600091	2	SOCKET HEAD SCREW ISO 4762 M6X50 8.8	PARAFUSO CILÍNDRICO		
20	10009053	1	FITTING GE 8LL M10X1	UNIÃO ROSCADA		
30	7622803	1	NON-RETURN VALVE	VÁLVULA DE RETORNO		
31	774378208	1	SCREW PLUG	PARAFUSO DE FECHAMENTO		
32	774378008	2	PIPELINE	TUBULAÇÃO		
33	10331873	1	PROXIMITY SWITCH	SENSOR DE APROXIMAÇÃO		
997	10021311	1	SEAL KIT ⇨ ❑ 258	KIT DE VEDAÇÃO		
998	10021310	1	SEAL KIT ⇨ ❑ 257	KIT DE VEDAÇÃO		
999	10021308	1	O-RING	ANEL-O		

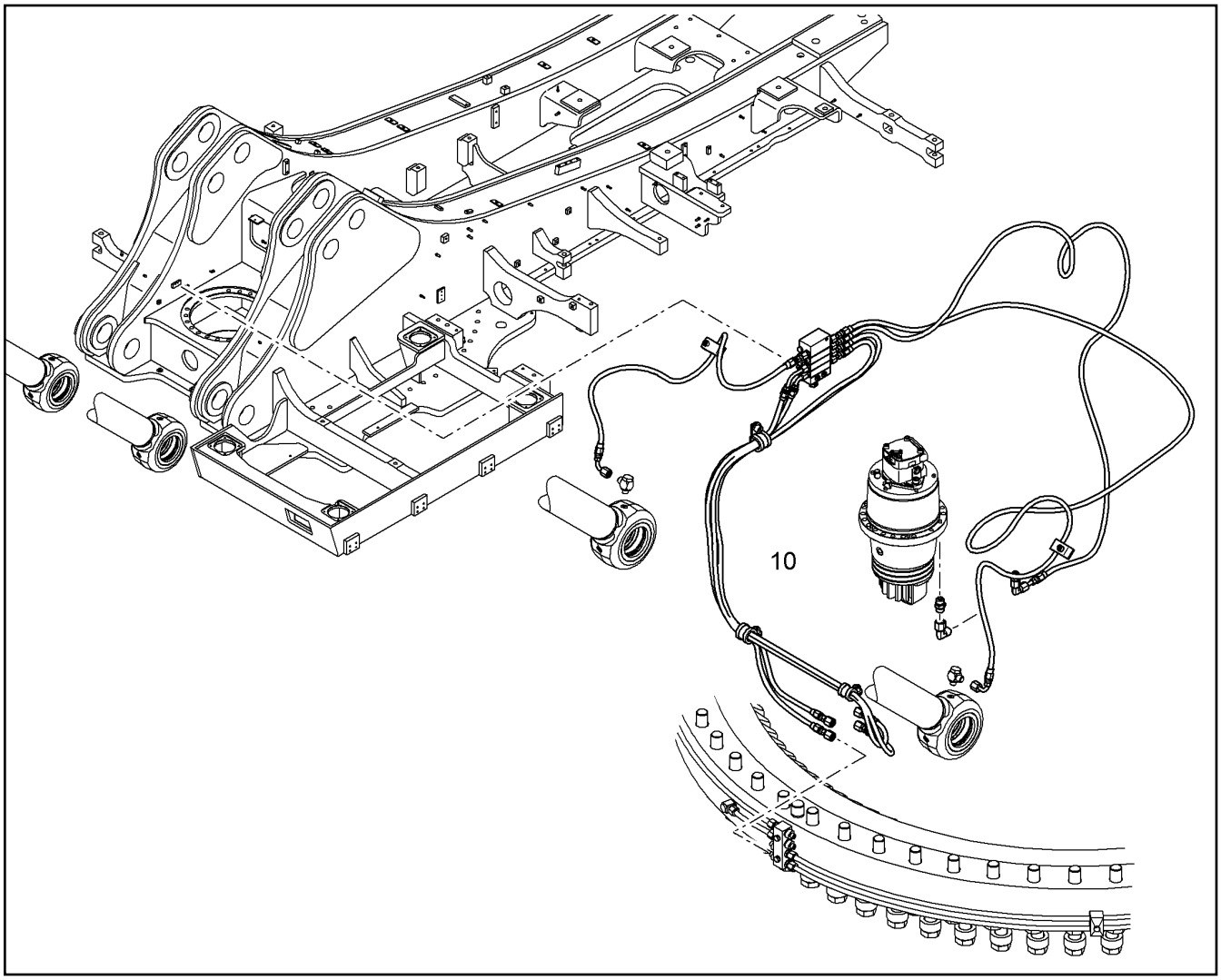

Pos.	Item	Quantity	Description	Designação	Serie	K
10		1	CENTRALIZED LUBRICATION UPPER ⇨ ❑ 238	LUBRIFICACAO CENTRALIZADA		

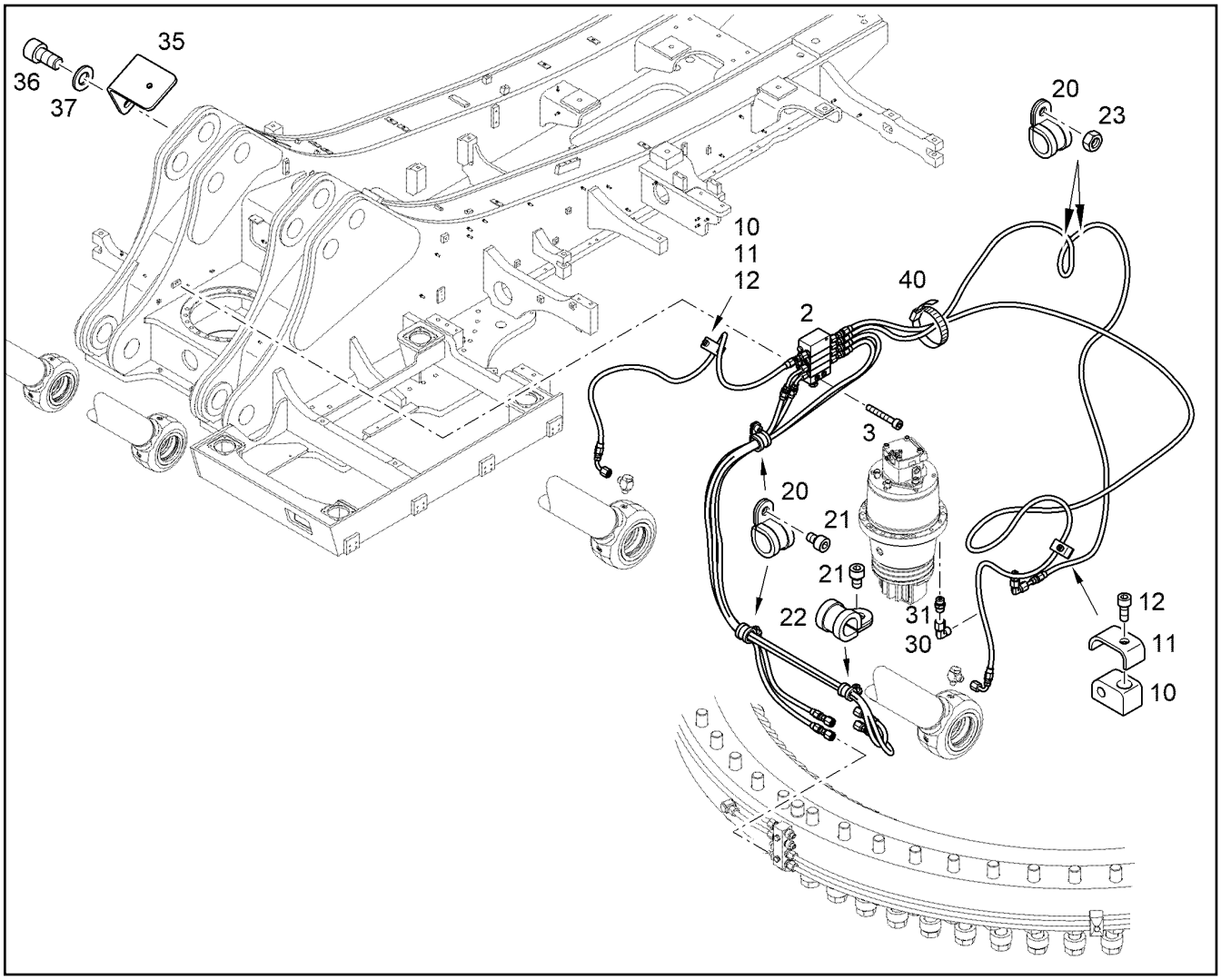

Pos.	Item	Quantity	Description	Designação	Serie	K
2		1	DISTRIBUTION BLOCK MX-F 4/7 ⇨ ❑ 239	BLOCO DE DISTRIBUIÇÃO		
3	12204614	2	SOCKET HEAD SCREW ISO 4762 M5X35 8.8	PARAFUSO CILÍNDRICO		
10	10037728	2	CLAMP HRBGS 0A G 8 TPE73	BRAÇADEIRA		
11	10037723	2	BRACKET	ESTRIBO		
12	11656585	2	SOCKET HEAD SCREW ISO 4762 M6X10 8.8	PARAFUSO CILÍNDRICO		
20	7362665	4	CLAMP DIN 3016-1 D1 20X20 W1-2-CR	BRAÇADEIRA		
21	12233290	3	SOCKET HEAD SCREW ISO 4762 M8X12 10	PARAFUSO CILÍNDRICO		
22	7362603	1	CLAMP DIN 3016-1 D1 15X20 W1-2-CR	BRAÇADEIRA		
23	10299669	2	HEX NUT M8	PORCA SEXTAVADA		
30	247021702	1	SWIVEL ELBOW EW 6L	CONEXAO EM ANGULO		
31	10000277	1	FITTING GE 6L M12X1,5	UNIÃO ROSCADA		
35	10072688	1	CONSOLE	CONSOLE		
36	10289795	2	WASHER 10 300HV	ARRUELA		
37	11002741	2	SOCKET HEAD SCREW ISO 4762 M10X20 10	PARAFUSO CILÍNDRICO		
40	7005587	11	TIE WRAP 7,8X365	AMARRA PARA CABOS		

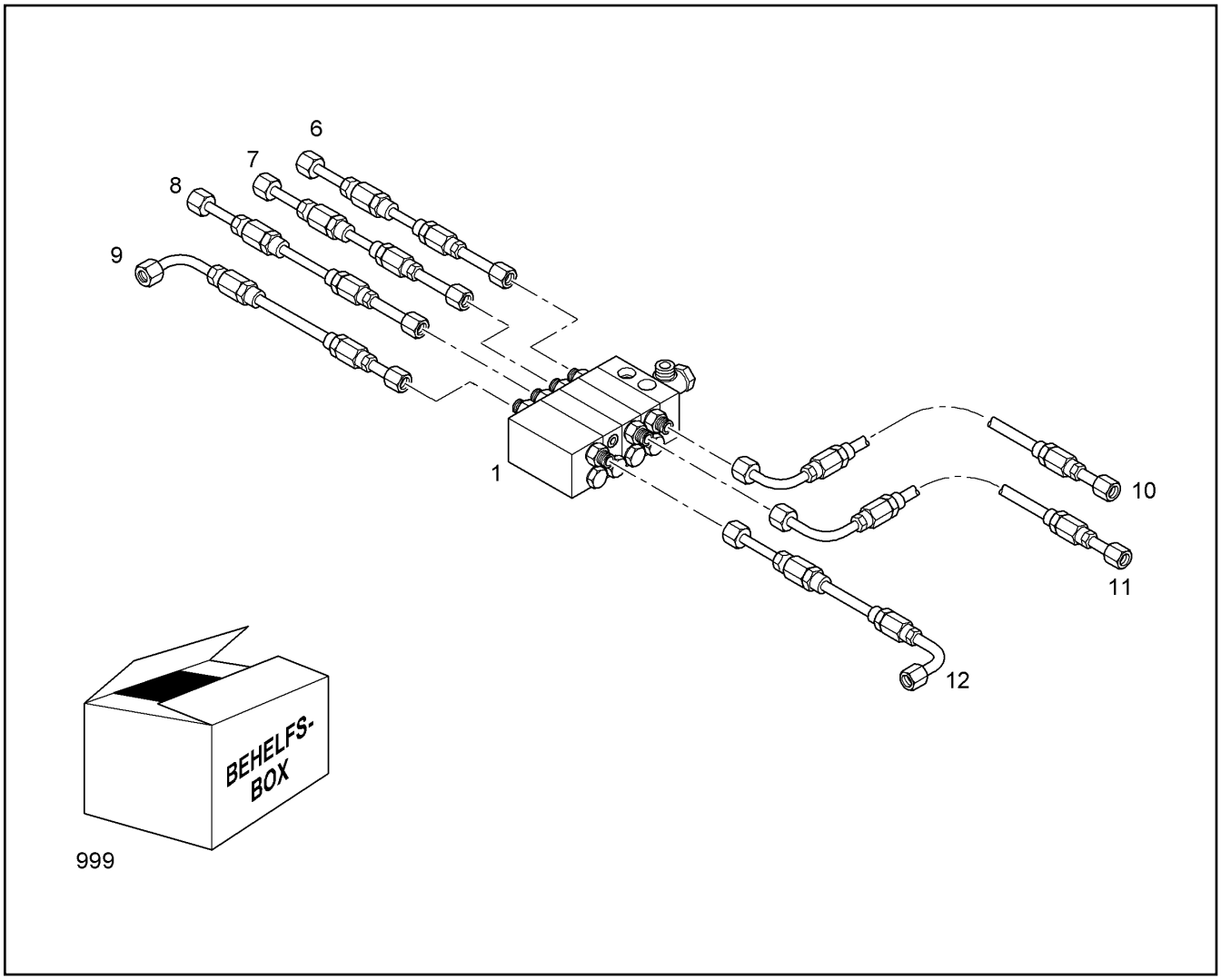

Pos.	Item	Quantity	Description	Designação	Serie	K
1	10293018	1	DISTRIBUTION BLOCK MX-F 4/7 ⇨ ❑ 244	BLOCO DE DISTRIBUIÇÃO		
6	10293162	1	HOSE 4X1430	MANGUEIRA		1
7	10293163	1	HOSE 4X1482	MANGUEIRA		1
8	10293164	1	HOSE 4X2332	MANGUEIRA		1
9	10293165	1	HOSE 4X2472	MANGUEIRA		1
10	10293166	1	HOSE 4X922	MANGUEIRA		1
11	10293169	1	HOSE 4X956	MANGUEIRA		1
999	10014611	1	AUXILIARY BOX ⇨ ❑ 255	CAIXA AUXILIAR		

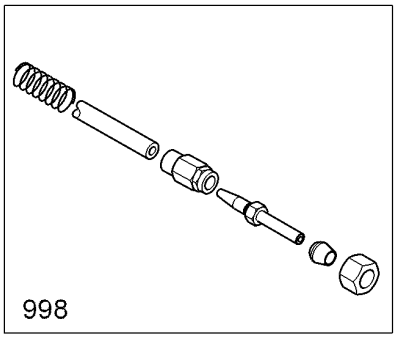

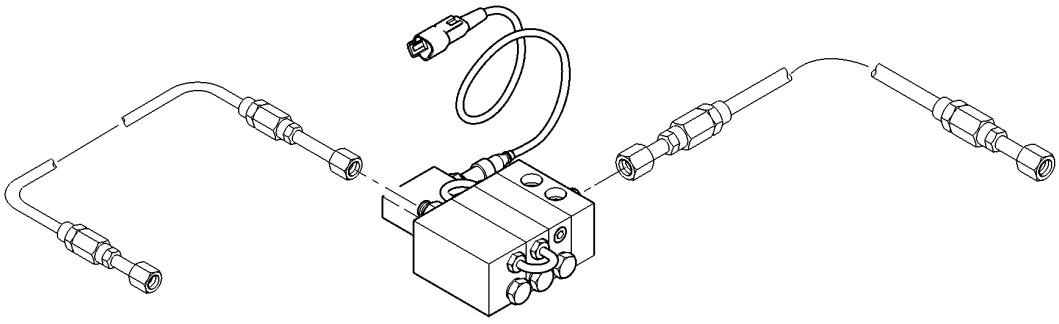

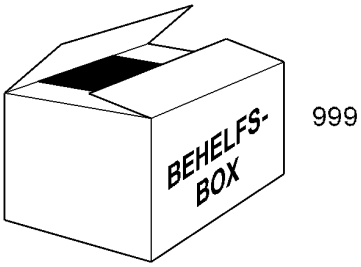

999

Pos.	Item	Quantity	Description	Designação	Serie	K
1	10293020	1	DISTRIBUTION BLOCK MX-F 3/1 ⇨ ❑ 236	BLOCO DE DISTRIBUIÇÃO		
998		1	CONNECTING ELEMENT ⇨ ❑ 250	ELEMENTO DE CONEXÃO		
999	10014611	1	AUXILIARY BOX ⇨ ❑ 255	CAIXA AUXILIAR		

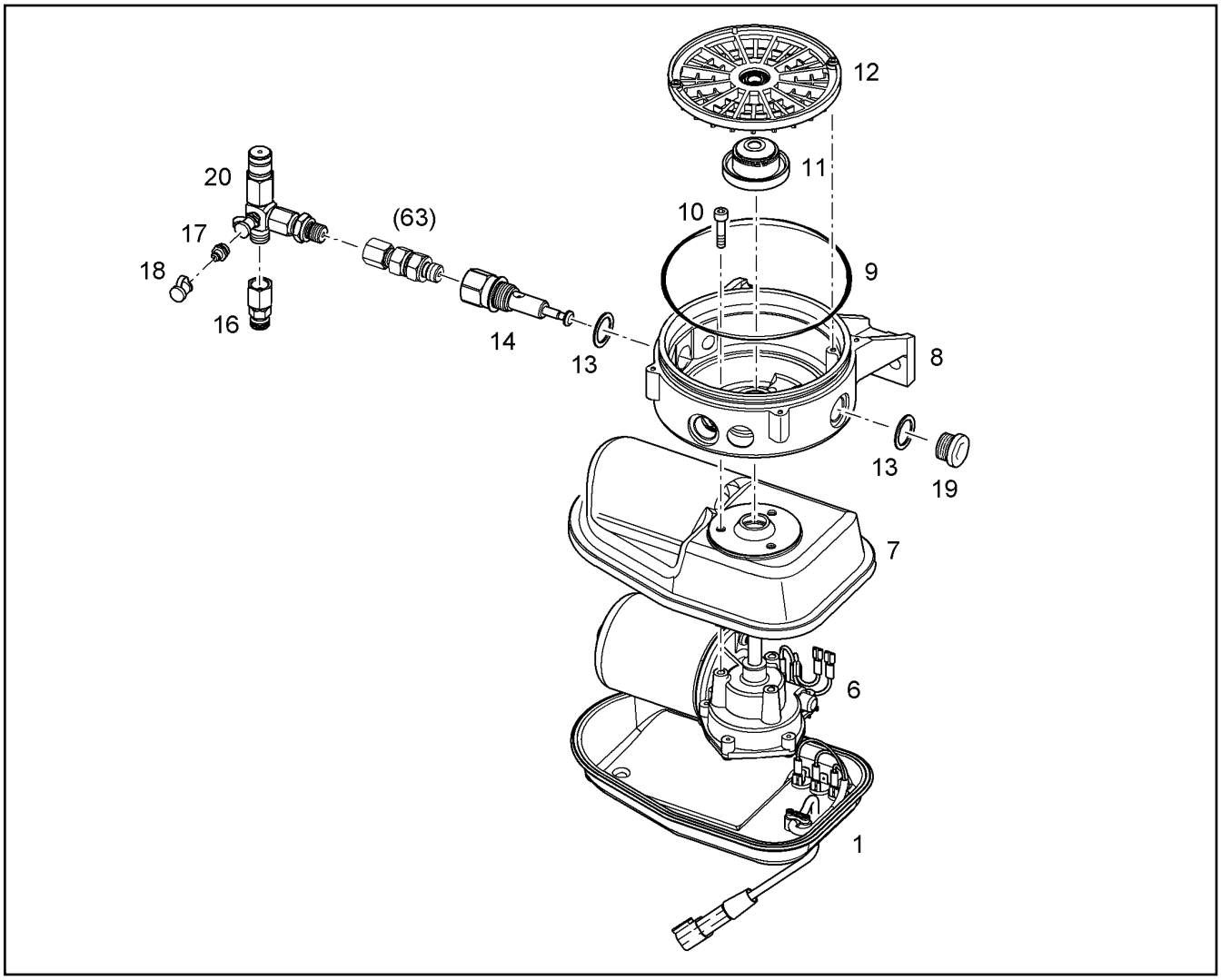

Pos.	Item	Quantity	Description	Designação	Serie	K
1	10424595	1	MOTOR HOUSING	CARCAÇA DO MOTOR		
6	10014691	1	DIRECT-CURRENT MOTOR	MOTOR DE CORRENTE CONTI		
7	10014692	1	MOTOR HOUSING	CARCAÇA DO MOTOR		
8	10014693	1	PUMP HOUSING	CARCAÇA DA BOMBA		2
9	10663931	1	O-RING DIN 3771 135X3	ANEL-O		
10	10875588	3	SOCKET HEAD SCREW ISO 4762 M6X25 8.8	PARAFUSO CILÍNDRICO		
11	10014729	1	DRIVER	GUIA		
12	10014730	1	INTERMEDIATE RING	ANEL INTERMEDIÁRIO		
13	10014697	2	SEALING RING	ANEL DE VEDAÇÃO		
14	10216340	1	PUMP ELEMENT	ELEMENTO DA BOMBA		
16	10424588	1	REDUCING SCREW	UNIÃO ROSCADA DE REDUÇÃO		
17	571578608	1	HYDRAULIC-TYPE LUBRICAT.NIPPLEDIN 7	NIPLE DE LUBRIFICACAO CONIC		
18	10014701	1	GREASE NIPPLE CAP	CAPA DO NIPLE DE LUBRIFICA		
19	4041102	2	SCREW PLUG DIN 910 M20X1,5 ST	PARAFUSO DE FECHAMENTO		
20	10424590	1	PRESSURE RELIEF VALVE	VÁLVULA SOBRE PRESSÃO		

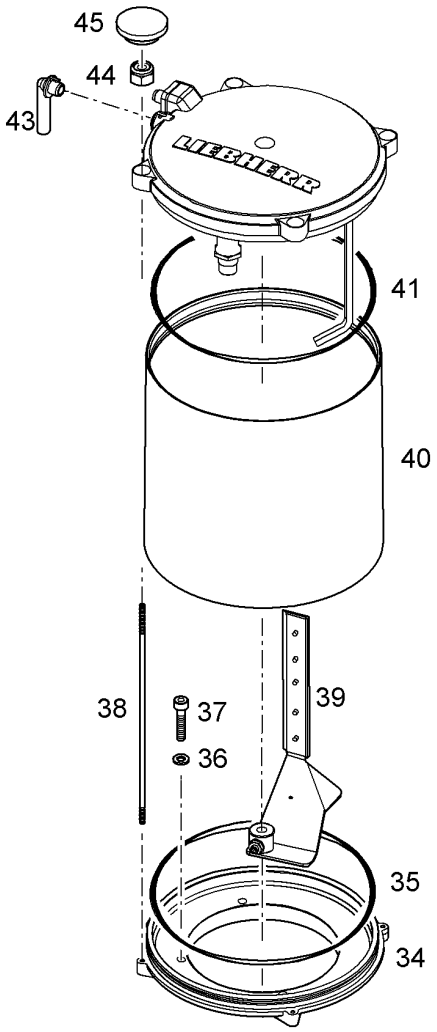

Pos.	Item	Quantity	Description	Designação	Serie	K
34	10016655	1	INTERMEDIATE FLANGE	FLANGE INTERMEDIÁRIO		
35	10016657	1	O-RING 209,14X3,53	ANEL-O		
36	10016656	4	SEALING RING 4X8X1	ANEL DE VEDAÇÃO		
37	12219830	4	SOCKET HEAD SCREW ISO 4762 M4X20 8.8	PARAFUSO CILÍNDRICO		
38	10016661	4	PULL ROD	TIRANTE DE TRAÇÃO		
39	10016658	1	AGITATOR PADDLE	PÁ AGITADORA		
40	10016659	1	TRANSPARENT CONTAINER	RECIPIENTE TRANSPARENTE		
40	10016660	1	-STICKER	-ETIQUETA ADESIVA		
41	10016662	1	O-RING 215,57X2,62	ANEL-O		
43	10016664	1	VENTILATION TUBE	TUBO DE VENTILAÇÃO		
44	413412301	4	HEX NUT M4	PORCA SEXTAVADA		
45	10016665	4	COVER	TAMPA		

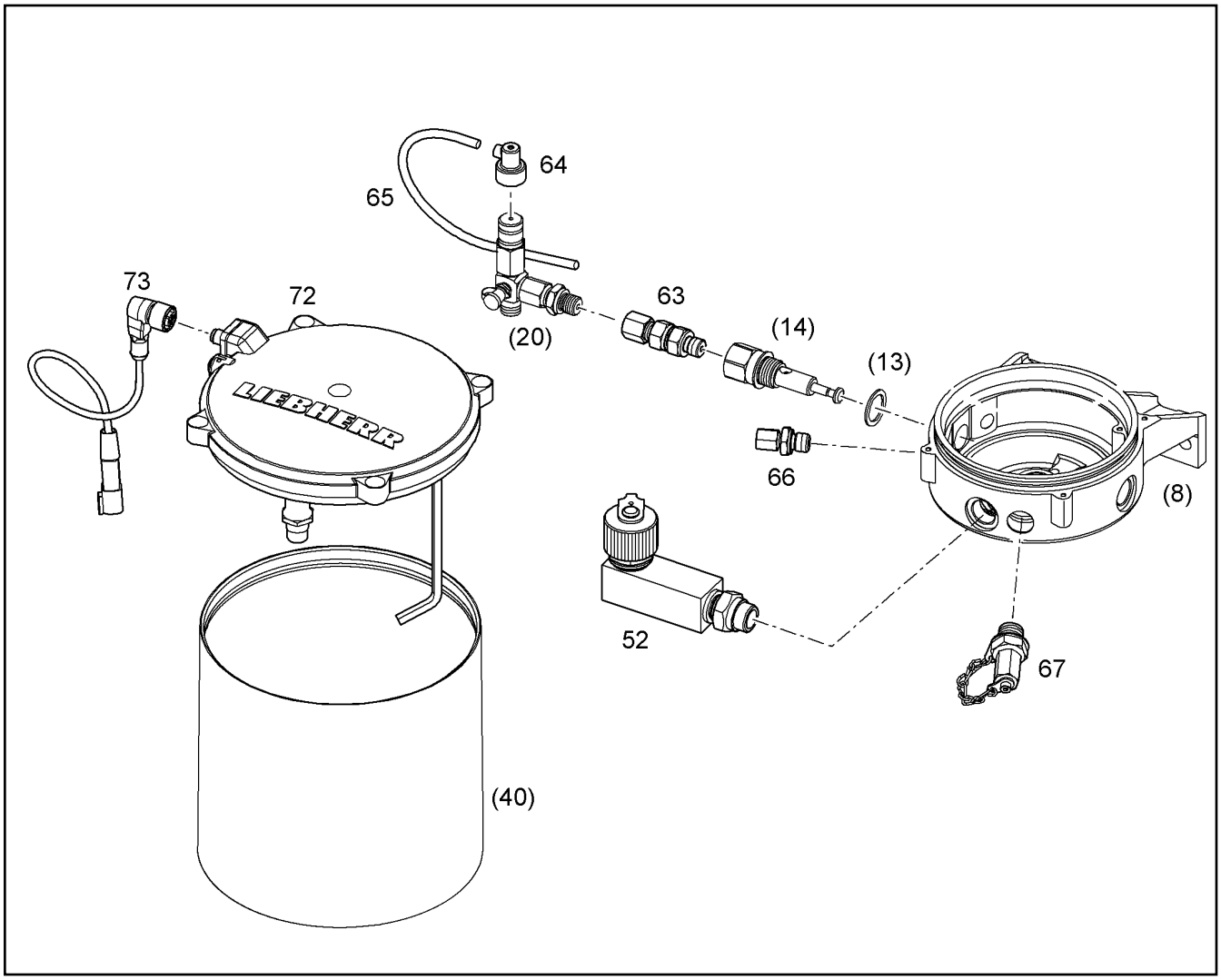

Pos.	Item	Quantity	Description	Designação	Serie	K
52	10651997	1	FILLING CONNECTION	CONEXÃO DE ABASTECIMENTO		
63	11067175	1	REGULATING VALVE	VÀL.RETENÇÃO DE ROSCA		
64	10429952	1	FAULT INDICATOR	INDICAÇÃO DE AVARIA		
65	10816646	0.26m	PLASTIC TUBE	TUBO DE PLÁSTICO		
66	11081053	1	FITTING	UNIÃO ROSCADA		
67	10675463	1	FILLING CONNECTION	CONEXÃO DE ABASTECIMENTO		
72	11170102	1	CONTAINER COVER	CAPA COBERTURA DO RECIPIE		
73	11160889	1	CONNECTING LINE	CABO DE CONEXAO		

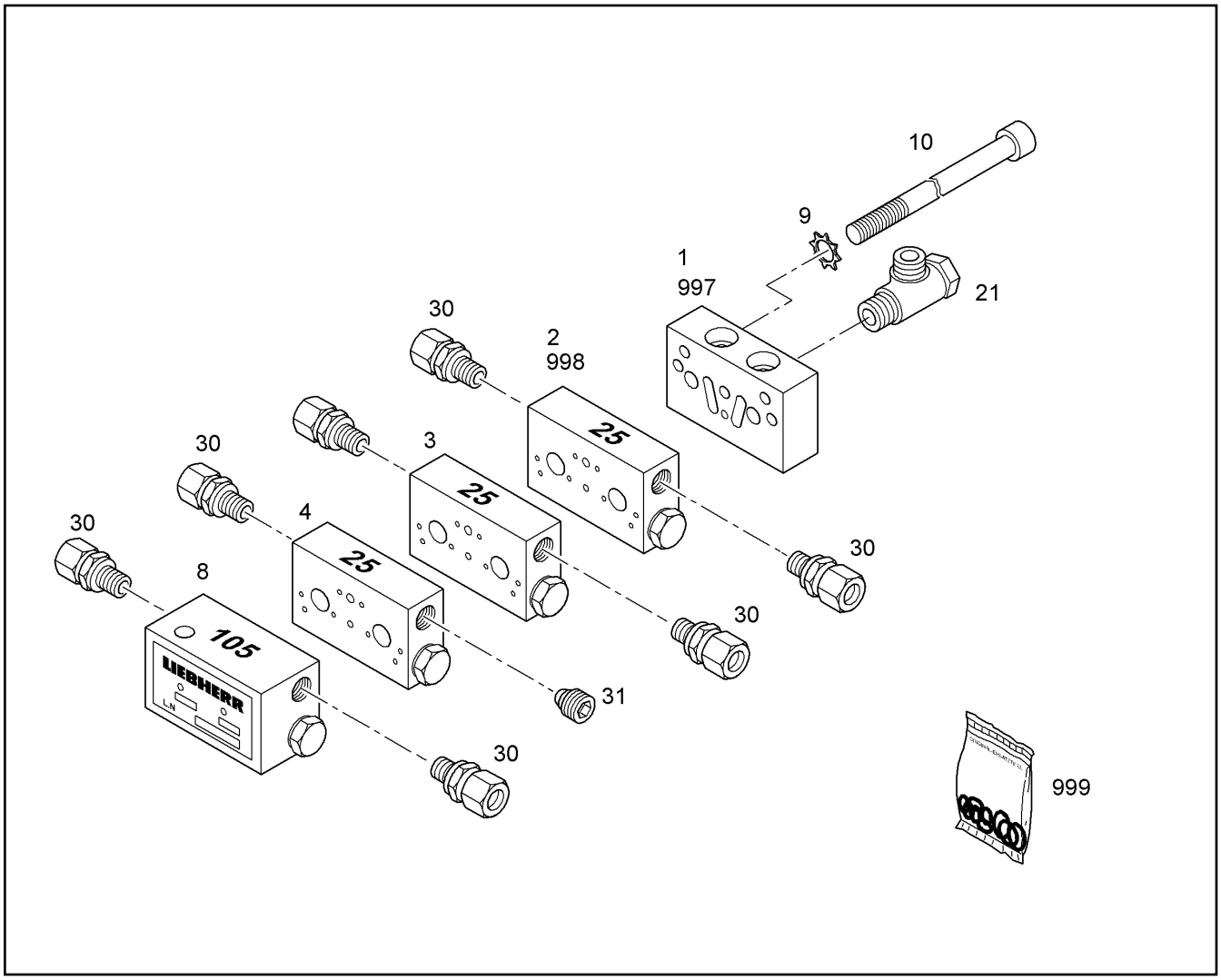

Pos.	Item	Quantity	Description	Designação	Serie	K
1	7027937	1	STARTING ELEMENT MX-F	ELEMENTO INICIAL		
2	7027938	1	CENTRAL ELEMENT MX-F 25	ELEMENTO CENTRAL		
3	7027938	1	CENTRAL ELEMENT MX-F 25	ELEMENTO CENTRAL		
4	7027938	1	CENTRAL ELEMENT MX-F 25	ELEMENTO CENTRAL		
8	7027945	1	END ELEMENT MX-F 105	ELEMENTO FINAL		
9	4002259	2	TOOTH LOCK WASHER A 6,4	ARRUELA DENTADA		
10	4002418	2	SOCKET HEAD SCREW ISO 4762 M6X65 8.8	PARAFUSO CILÍNDRICO		
21	10009054	1	FITTING WH 8LL M10X1	UNIÃO ROSCADA		
30	7622803	7	NON-RETURN VALVE	VÁLVULA DE RETORNO		
31	774378208	1	SCREW PLUG	PARAFUSO DE FECHAMENTO		
997	10021311	1	SEAL KIT ⇨ ❑ 258	KIT DE VEDAÇÃO		
998	10021310	1	SEAL KIT ⇨ ❑ 257	KIT DE VEDAÇÃO		
999	10021308	1	O-RING	ANEL-O		

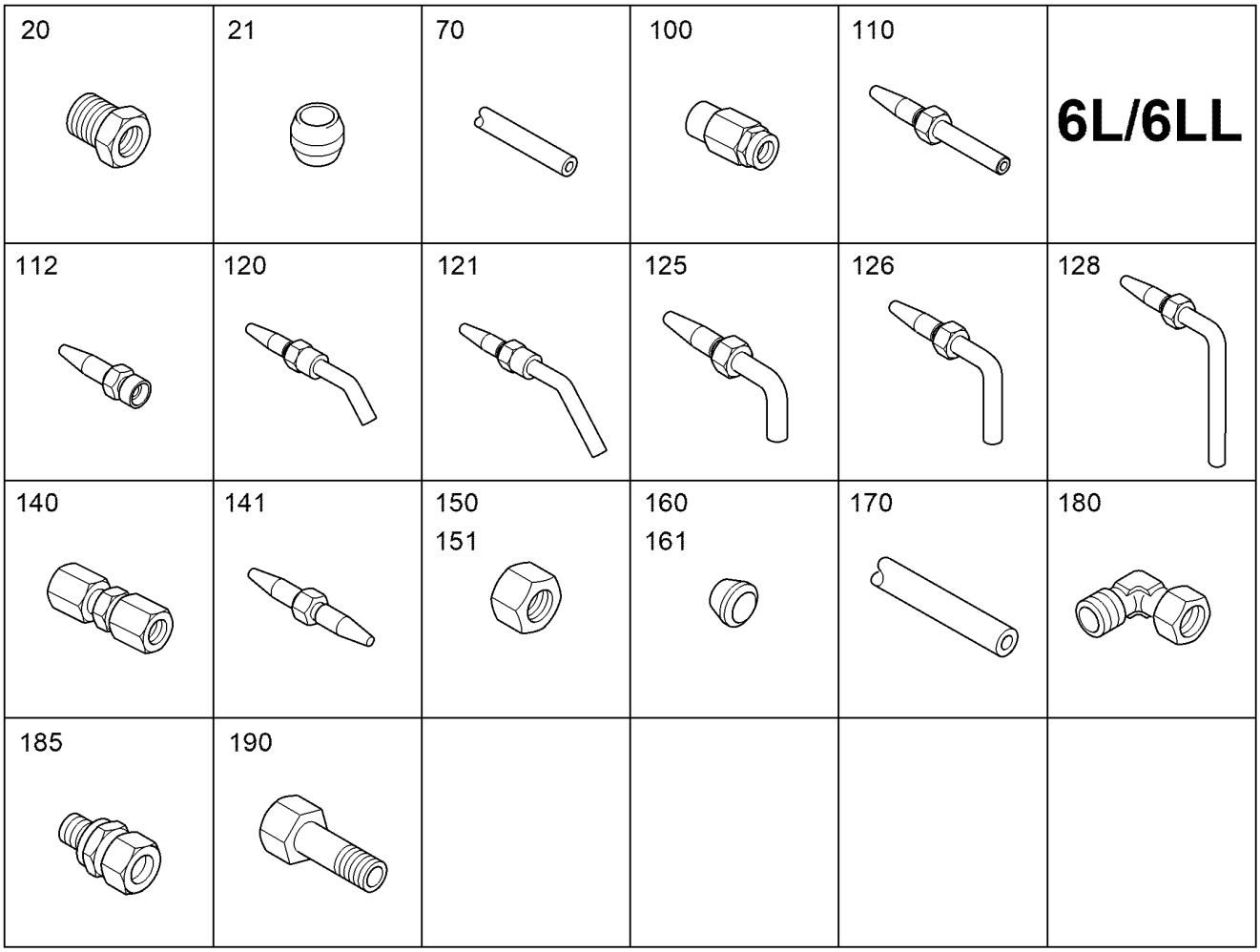

Pos.	Item	Quantity	Description	Designação	Serie	K
20	7027675	5	MALE FITTING FOR PIPES M10X1	LUVA DE CONEXÃO		
21	7027946	5	DOUBLE TAPER RING DKR 6	ANILHA CÔNICA		
70	774373708	15m	TUBE	TUBO		
100	774376008	20	SCREW SLEEVE DN6	LUVA ROSQUEADA		
110	774371808	15	HOSE UNION DN4 STAHL	CONEXÃO DE MANGUEIRA		
112	12253955	3	PIPE SOCKET M10X1-M7X0,75	CONEXÃO DE MANGUEIRA		
120	10802630	3	PIPE SOCKET	CONEXÃO DE MANGUEIRA		
121	7623705	3	PIPE SOCKET DN6	CONEXÃO DE MANGUEIRA		
125	7623704	3	PIPE SOCKET DN6	CONEXÃO DE MANGUEIRA		
126	10027260	5	PIPE SOCKET 90°,H=33MM 6S	CONEXÃO DE MANGUEIRA		
128	7623707	5	PIPE SOCKET DN6	CONEXÃO DE MANGUEIRA		
140	774374208	10	FITTING G 6LL	UNIÃO ROSCADA		
141	12253954	3	PIPE SOCKET M7X0,75-M7X0,75	CONEXÃO DE MANGUEIRA		
150	4774024	10	BOX NUT ISO 8434-1 NL6	PORCA DE CONEXÃO		
151	4600342	3	BOX NUT DIN 3870 ALL6	PORCA DE CONEXÃO		
160	4771000	10	CUTTING RING DIN 3861 A S 6	ANEL DE CORTE		
161	4600341	3	CUTTING RING DIN 3861 A LL 6	ANEL DE CORTE		
170	774376108	15m	HIGH PRESSURE HOSE ⇨ ❑ 248	MANGUEIRA DE ALTA PRESSÃO		1
180	774373808	10	FITTING WE 6LL M10x1	UNIÃO ROSCADA		
185	491035414	2	FITTING GE 6LL M6	UNIÃO ROSCADA		
185	774376508	10	FITTING GE 6LL M10X1	UNIÃO ROSCADA		
190	7027714	2	EXTENSION M6X1K-M10X1-24MM	EXTENSÃO		
190	774373408	5	EXTENSION M10X1K/M10X1	EXTENSÃO		

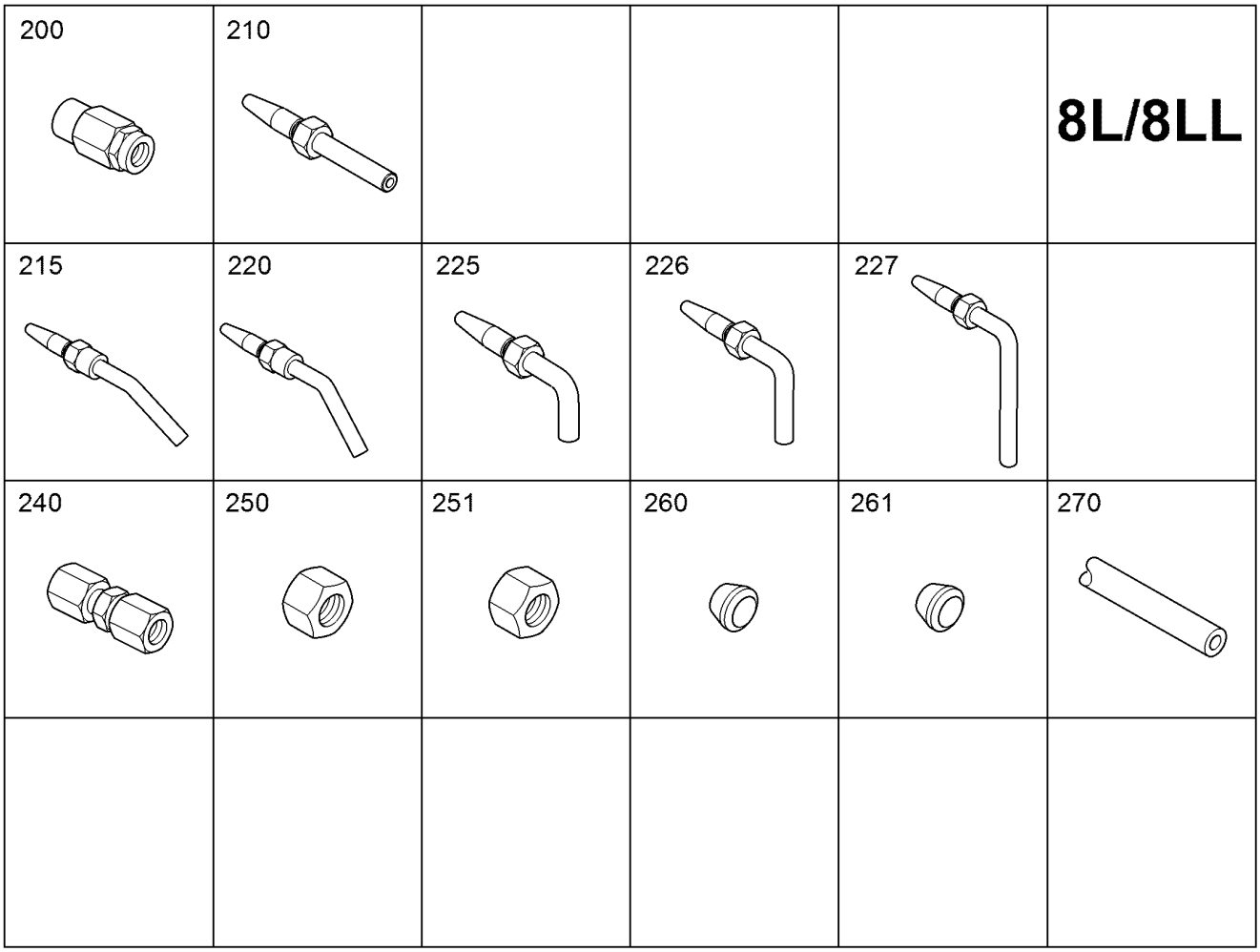

Pos.	Item	Quantity	Description	Designação	Serie	K
200	10012024	6	SCREW SLEEVE DN6,5 ST	LUVA ROSQUEADA		
210	10011995	6	PIPE SOCKET	CONEXÃO DE MANGUEIRA		
215	10412844	2	PIPE SOCKET 15° D8	CONEXÃO DE MANGUEIRA		
220	10040776	2	PIPE SOCKET DN8	CONEXÃO DE MANGUEIRA		
225	10040777	2	PIPE SOCKET DN8	CONEXÃO DE MANGUEIRA		
226	10040778	2	PIPE SOCKET DN8	CONEXÃO DE MANGUEIRA		
227	10040779	2	PIPE SOCKET DN8	CONEXÃO DE MANGUEIRA		
240	10014575	5	FITTING G 8L M14X1,5	UNIÃO ROSCADA		
250	4900507	3	BOX NUT ISO 8434-1 NL8	PORCA DE CONEXÃO		
251	10013550	5	BOX NUT MLL8	PORCA DE CONEXÃO		
260	4771020	3	CUTTING RING DIN 3861 A S 8	ANEL DE CORTE		
261	10013545	5	CUTTING RING D LL 8	ANEL DE CORTE		
270	10043525	3m	HOSE	MANGUEIRA		1

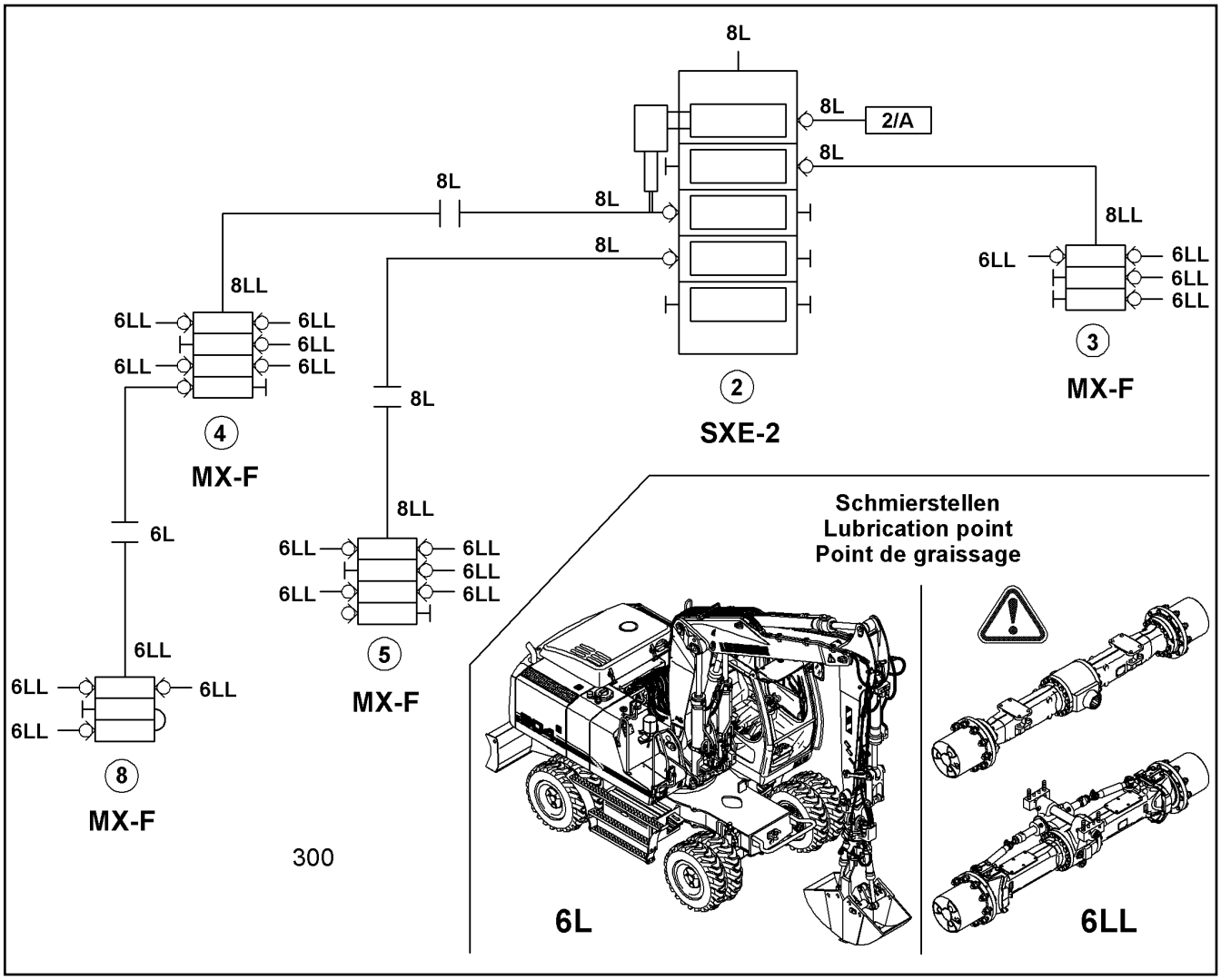
8L
8L
2/A
8L
8L
8L
8L
8LL
6LL
6LL
6

OHNE BILD

WITHOUT DRAWING

SANS DESSIN

Pos.	Item	Quantity	Description	Designação	Serie	K
10	12268459	1m	HIGH PRESSURE HOSE	MANGUEIRA DE ALTA PRESSÃO		1

OHNE BILD

WITHOUT DRAWING

SANS DESSIN

Pos.	Item	Quantity	Description	Designação	Serie	K
10	12268458	1m	TUBING COIL DN9	SERPENTINA DE TUBO		

20 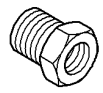	21 	30 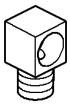	40 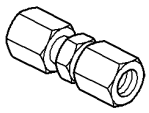	70 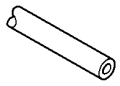	**6L/6LL**
80 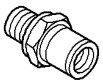	90 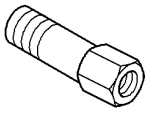				

Pos.	Item	Quantity	Description	Designação	Serie	K
20	7027675	1	MALE FITTING FOR PIPES M10X1	LUVA DE CONEXÃO		
21	7027946	1	DOUBLE TAPER RING DKR 6	ANILHA CÔNICA		
30	774373608	1	FITTING WE 6LL M10X1K	UNIÃO ROSCADA		
40	774374208	1	FITTING G 6LL	UNIÃO ROSCADA		
70	774373708	1m	TUBE	TUBO		
80	7026654	1	SCREW COUPLING	CONEX. ROSCA DE ENCAIXE R		2
90	7027714	1	EXTENSION M6X1K-M10X1-24MM	EXTENSÃO		
90	774373408	1	EXTENSION M10X1K/M10X1	EXTENSÃO		

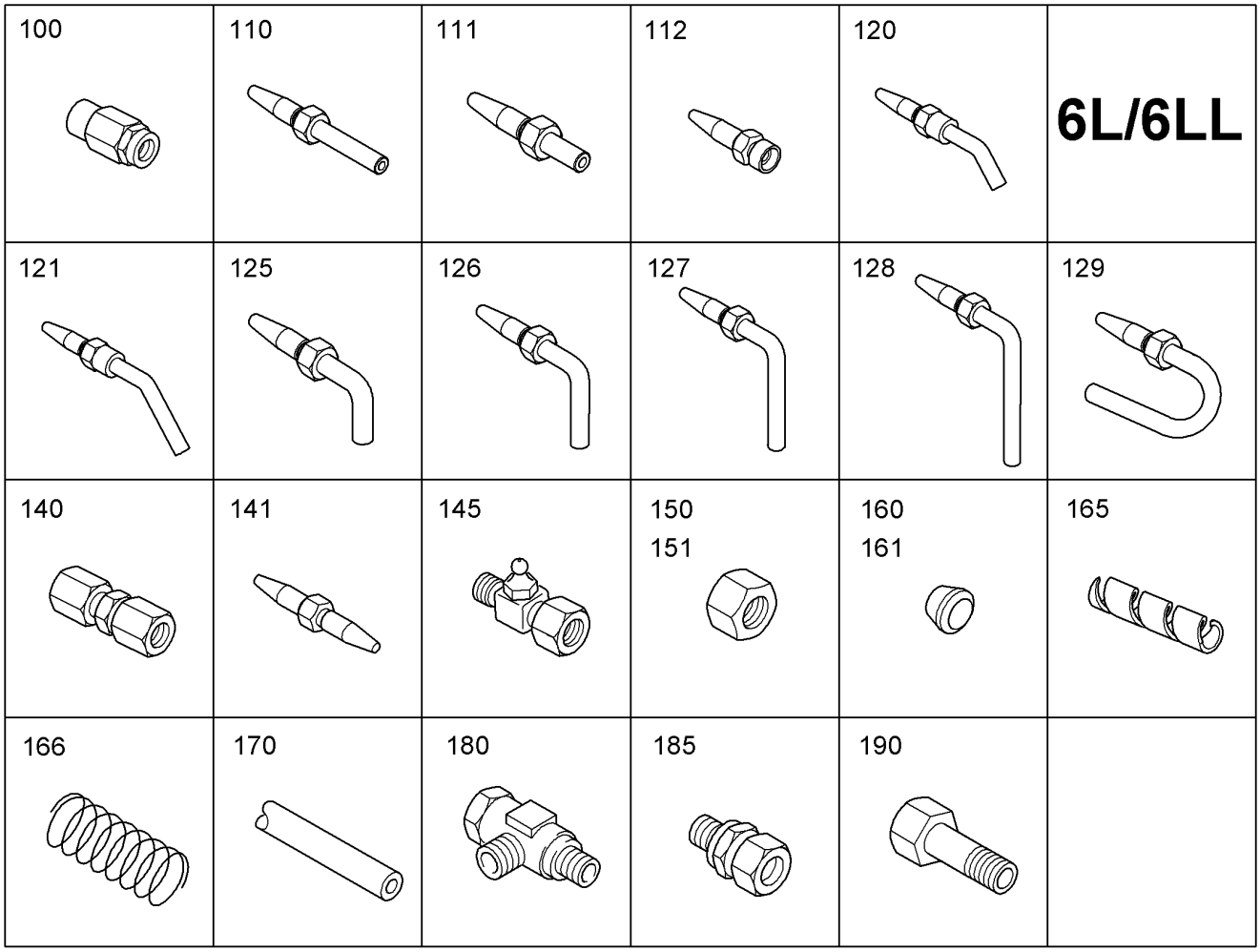

Pos.	Item	Quantity	Description	Designação	Serie	K
100	774376008	1	SCREW SLEEVE DN6	LUVA ROSQUEADA		
110	774371808	1	HOSE UNION DN4 STAHL	CONEXÃO DE MANGUEIRA		
111	7624177	1	PIPE SOCKET DN6	CONEXÃO DE MANGUEIRA		
112	12253955	1	PIPE SOCKET M10X1-M7X0,75	CONEXÃO DE MANGUEIRA		
120	10802630	1	PIPE SOCKET	CONEXÃO DE MANGUEIRA		
121	7623705	1	PIPE SOCKET DN6	CONEXÃO DE MANGUEIRA		
125	7623704	1	PIPE SOCKET DN6	CONEXÃO DE MANGUEIRA		
126	10027260	1	PIPE SOCKET 90°,H=33MM 6S	CONEXÃO DE MANGUEIRA		
127	511701914	1	PIPE SOCKET DN4	CONEXÃO DE MANGUEIRA		
128	7623707	1	PIPE SOCKET DN6	CONEXÃO DE MANGUEIRA		
129	12222582	1	PIPE SOCKET	CONEXÃO DE MANGUEIRA		
140	774374208	1	FITTING G 6LL	UNIÃO ROSCADA		
141	12253954	1	PIPE SOCKET M7X0,75-M7X0,75	CONEXÃO DE MANGUEIRA		
145	10220950	1	FITTING	UNIÃO ROSCADA		
145	10342221	1	FITTING	UNIÃO ROSCADA		
150	4774024	1	BOX NUT ISO 8434-1 NL6	PORCA DE CONEXÃO		
151	4600342	1	BOX NUT DIN 3870 ALL6	PORCA DE CONEXÃO		
160	4771000	1	CUTTING RING DIN 3861 A S 6	ANEL DE CORTE		
161	4600341	1	CUTTING RING DIN 3861 A LL 6	ANEL DE CORTE		
165	774383508	1m	TUBING COIL DN9 ⇨ ❑ 249	SERPENTINA DE TUBO		
166	10011996	1m	ANTI-KINK DEVICE SPIRAL	ESPIRAL DE PROT.CONTRA DOB		1
170	774376108	1m	HIGH PRESSURE HOSE ⇨ ❑ 248	MANGUEIRA DE ALTA PRESSÃO		1
180	7623106	1	FITTING WE 6LL M8X1	UNIÃO ROSCADA		
180	7624176	1	BANJO COUPLING SWVE 6LL M10X1	CONEXÃO GIRATORIA		

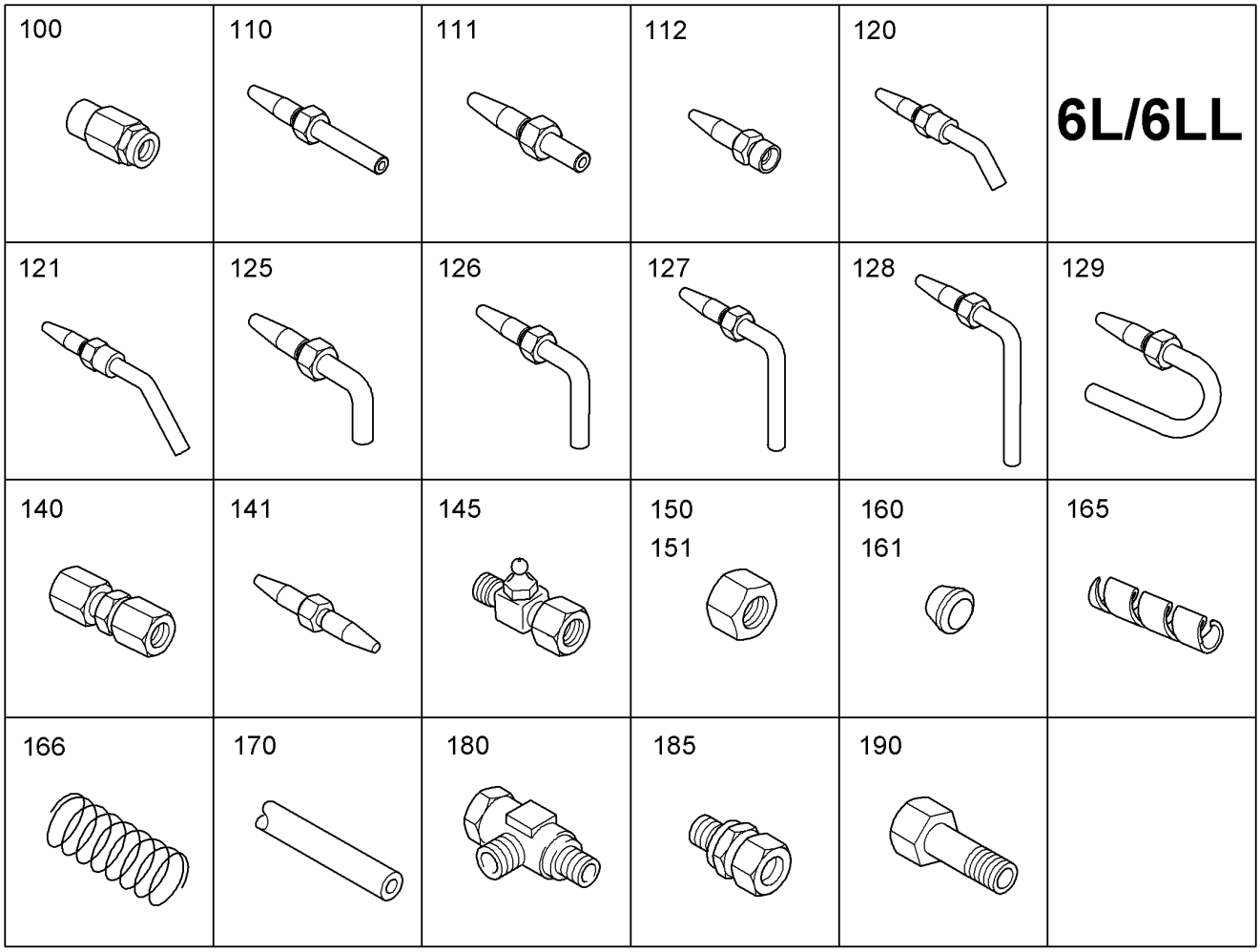

Pos.	Item	Quantity	Description	Designação	Serie	K
185	491035414	1	FITTING GE 6LL M6	UNIÃO ROSCADA		
185	774376508	1	FITTING GE 6LL M10X1	UNIÃO ROSCADA		
190	7027714	1	EXTENSION M6X1K-M10X1-24MM	EXTENSÃO		
190	774373408	1	EXTENSION M10X1K/M10X1	EXTENSÃO		

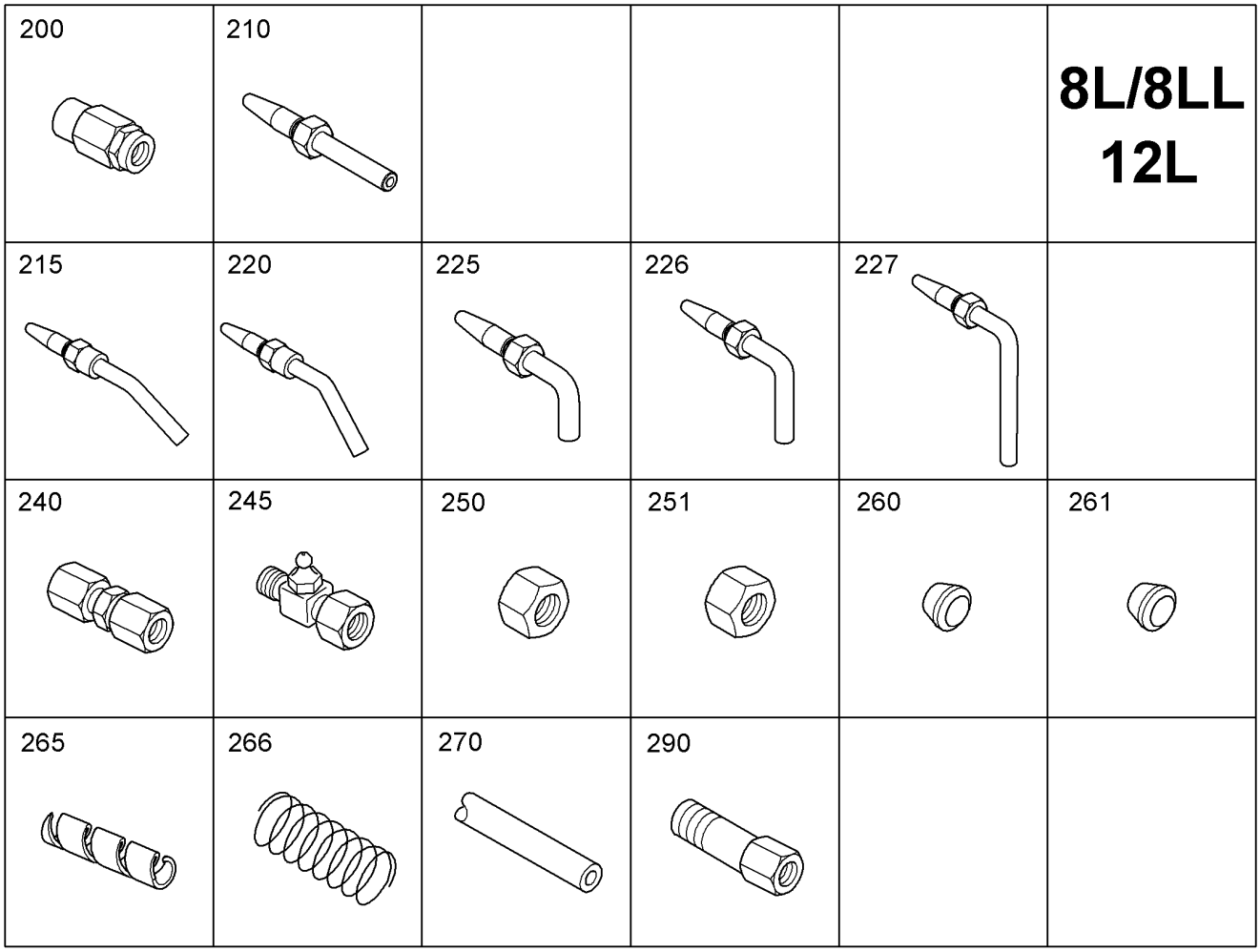

Pos.	Item	Quantity	Description	Designação	Serie	K
200	10012024	1	SCREW SLEEVE DN6,5 ST	LUVA ROSQUEADA		
210	10011995	1	PIPE SOCKET	CONEXÃO DE MANGUEIRA		
215	10412844	1	PIPE SOCKET 15° D8	CONEXÃO DE MANGUEIRA		
220	10040776	1	PIPE SOCKET DN8	CONEXÃO DE MANGUEIRA		
225	10040777	1	PIPE SOCKET DN8	CONEXÃO DE MANGUEIRA		
226	10040778	1	PIPE SOCKET DN8	CONEXÃO DE MANGUEIRA		
227	10040779	1	PIPE SOCKET DN8	CONEXÃO DE MANGUEIRA		
240	10014575	1	FITTING G 8L M14X1,5	UNIÃO ROSCADA		
245	10220951	1	FITTING	UNIÃO ROSCADA		
245	10330614	1	FITTING	UNIÃO ROSCADA		
245	10652561	1	FITTING	UNIÃO ROSCADA		
250	4900507	1	BOX NUT ISO 8434-1 NL8	PORCA DE CONEXÃO		
251	10013550	1	BOX NUT MLL8	PORCA DE CONEXÃO		
260	4771020	1	CUTTING RING DIN 3861 A S 8	ANEL DE CORTE		
261	10013545	1	CUTTING RING D LL 8	ANEL DE CORTE		
265	774383508	1m	TUBING COIL DN9 ⇨ ❑ 249	SERPENTINA DE TUBO		
266	11213893	1	ANTI-KINK DEVICE SPIRAL DN2X16X5000	ESPIRAL DE PROT.CONTRA DOB		1
270	10043525	1m	HOSE	MANGUEIRA		1
290	774373408	1	EXTENSION M10X1K/M10X1	EXTENSÃO		

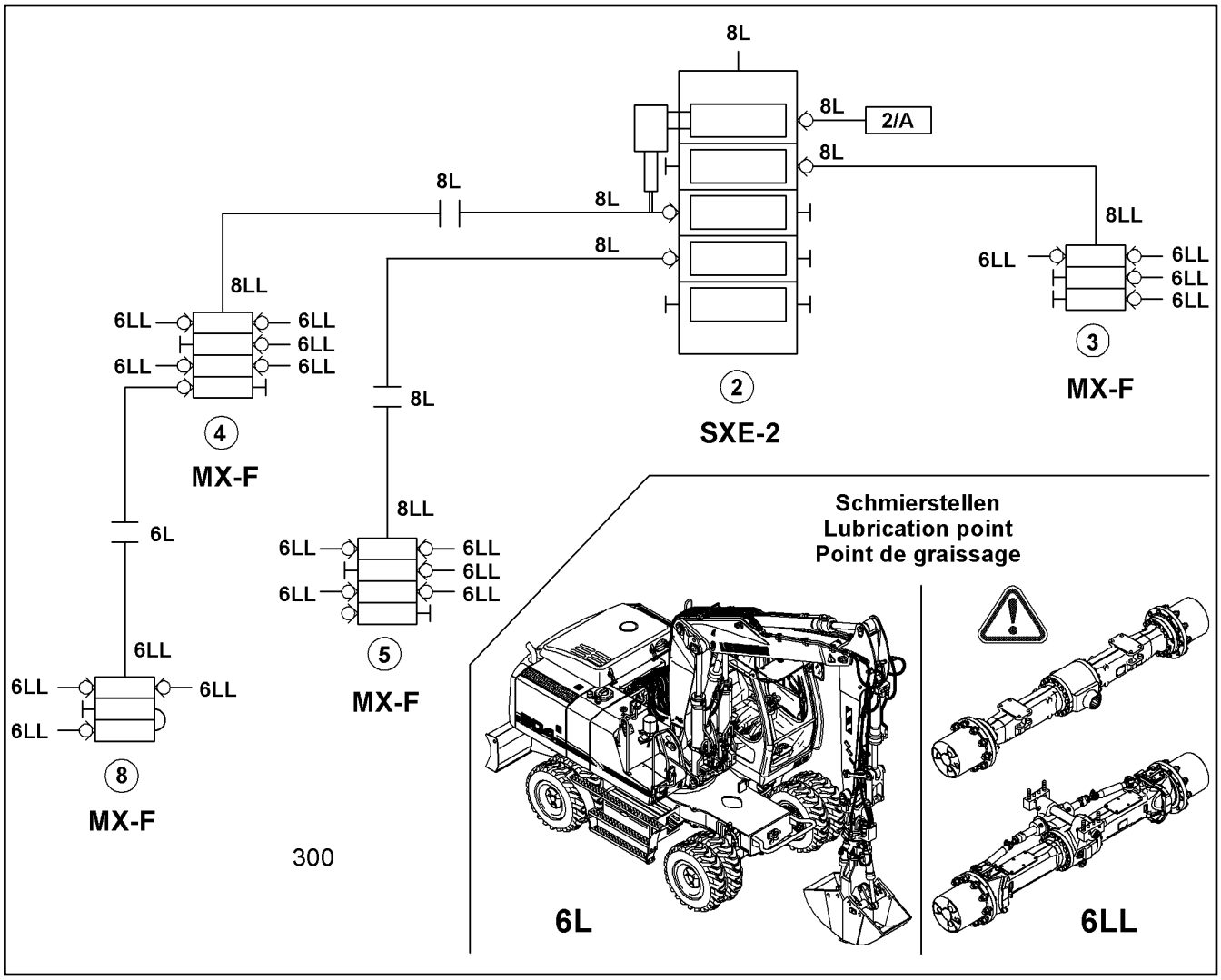
8L
8L
2/A
8L
8L
8L
8L
8LL
6LL
6LL
6

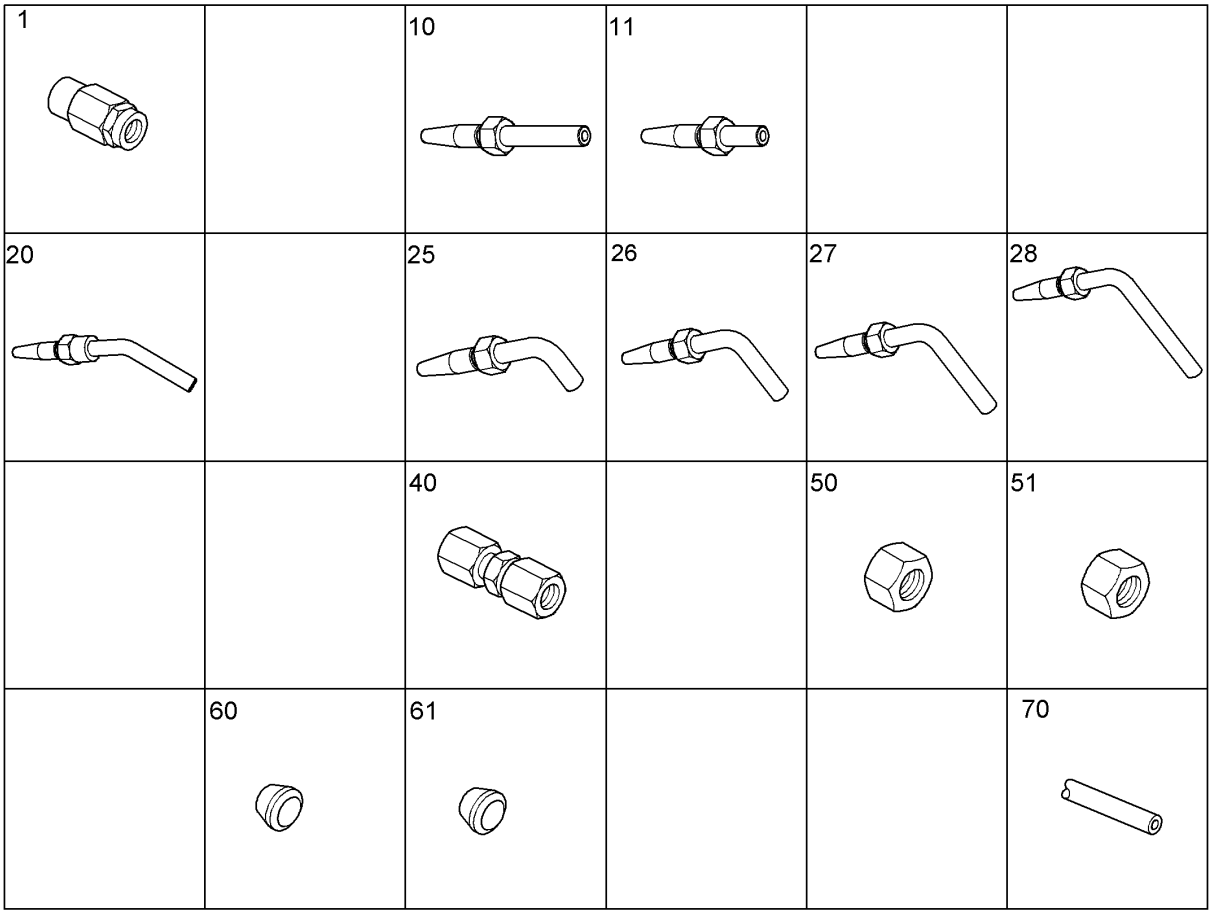

Pos.	Item	Quantity	Description	Designação	Serie	K
1	774376008	31	SCREW SLEEVE DN6	LUVA ROSQUEADA		
10	774371808	10	HOSE UNION DN4 STAHL	CONEXÃO DE MANGUEIRA		
11	7624177	5	PIPE SOCKET DN6	CONEXÃO DE MANGUEIRA		
20	7623705	6	PIPE SOCKET DN6	CONEXÃO DE MANGUEIRA		
25	7623704	4	PIPE SOCKET DN6	CONEXÃO DE MANGUEIRA		
26	10027260	4	PIPE SOCKET 90°,H=33MM 6S	CONEXÃO DE MANGUEIRA		
27	511701914	4	PIPE SOCKET DN4	CONEXÃO DE MANGUEIRA		
28	7623707	2	PIPE SOCKET DN6	CONEXÃO DE MANGUEIRA		
40	774374208	6	FITTING G 6LL	UNIÃO ROSCADA		
50	4774024	10	BOX NUT ISO 8434-1 NL6	PORCA DE CONEXÃO		
51	4600342	10	BOX NUT DIN 3870 ALL6	PORCA DE CONEXÃO		
60	4771000	10	CUTTING RING DIN 3861 A S 6	ANEL DE CORTE		
61	4600341	10	CUTTING RING DIN 3861 A LL 6	ANEL DE CORTE		
70	774376108	15m	HIGH PRESSURE HOSE ⇨ ❑ 248	MANGUEIRA DE ALTA PRESSÃO		1

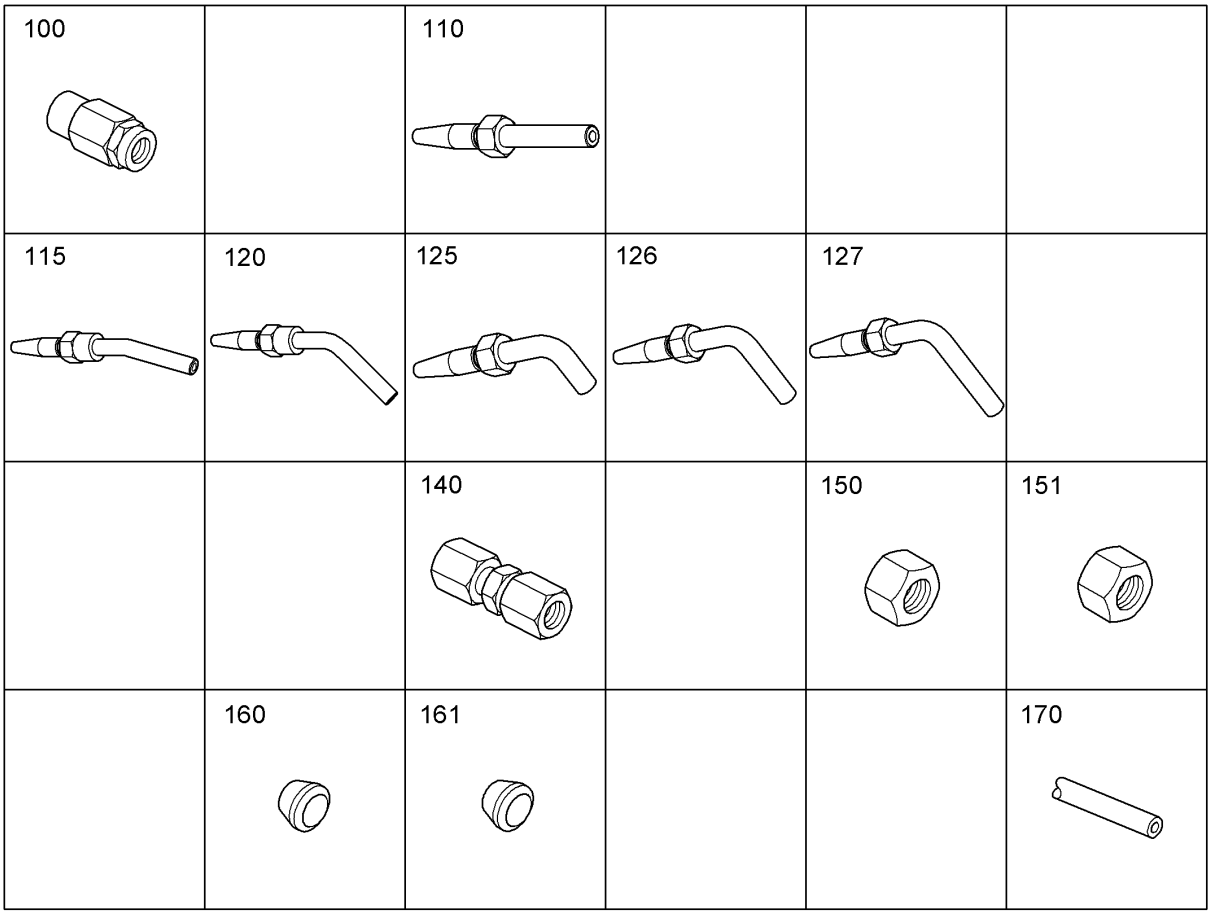

Pos.	Item	Quantity	Description	Designação	Serie	K
100	10012024	6	SCREW SLEEVE DN6,5 ST	LUVA ROSQUEADA		
110	10011995	6	PIPE SOCKET	CONEXÃO DE MANGUEIRA		
115	10412844	2	PIPE SOCKET 15° D8	CONEXÃO DE MANGUEIRA		
120	10040776	2	PIPE SOCKET DN8	CONEXÃO DE MANGUEIRA		
125	10040777	2	PIPE SOCKET DN8	CONEXÃO DE MANGUEIRA		
126	10040778	2	PIPE SOCKET DN8	CONEXÃO DE MANGUEIRA		
127	10040779	2	PIPE SOCKET DN8	CONEXÃO DE MANGUEIRA		
140	10014575	3	FITTING G 8L M14X1,5	UNIÃO ROSCADA		
150	4900507	10	BOX NUT ISO 8434-1 NL8	PORCA DE CONEXÃO		
151	10013550	10	BOX NUT MLL8	PORCA DE CONEXÃO		
160	4771020	10	CUTTING RING DIN 3861 A S 8	ANEL DE CORTE		
161	10013545	10	CUTTING RING D LL 8	ANEL DE CORTE		
170	10043525	10m	HOSE	MANGUEIRA		1

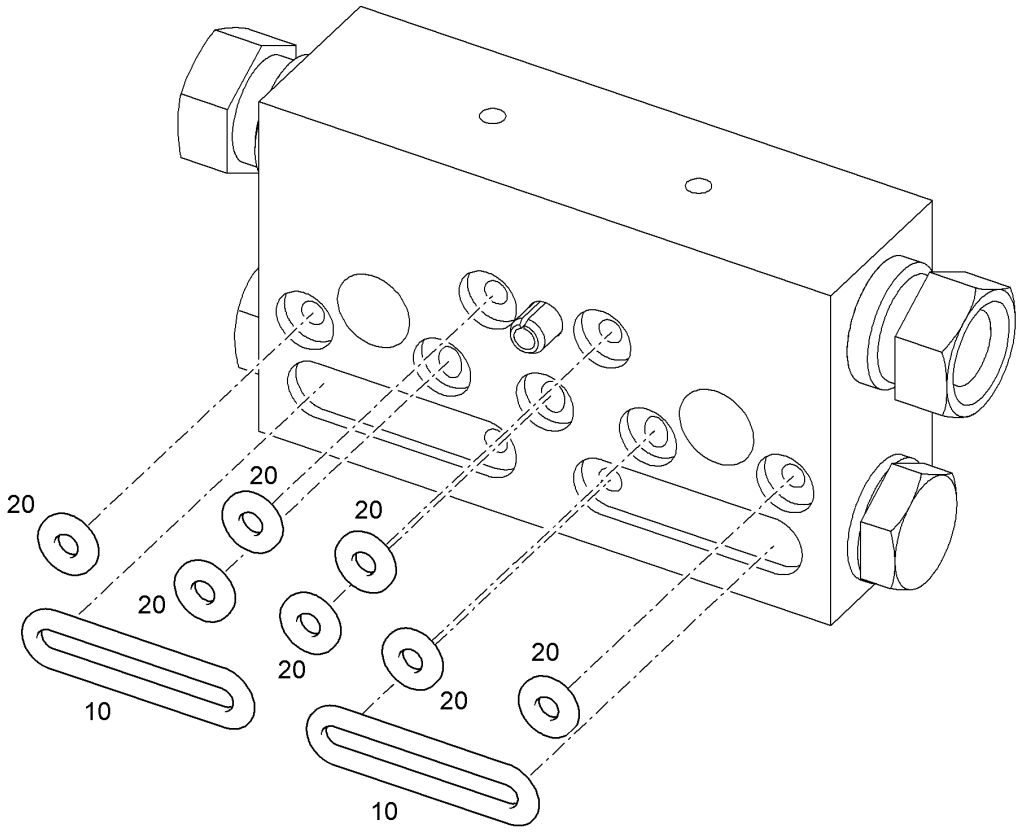

Pos.	Item	Quantity	Description	Designação	Serie	K
10		2	O-RING 11,5X1,5	ANEL-O		
20		7	O-RING 2X1,5	ANEL-O		

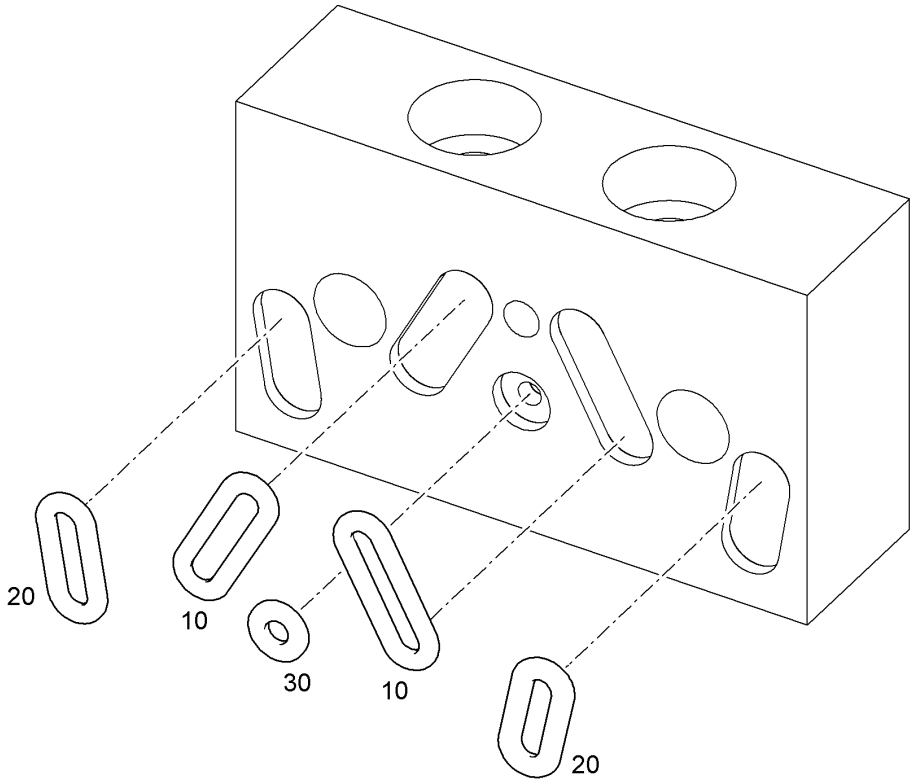

Pos.	Item	Quantity	Description	Designação	Serie	K
10		2	O-RING 7,5X1,5	ANEL-O		
20		2	O-RING 6X1,5	ANEL-O		
30		1	O-RING 2X1,5	ANEL-O		

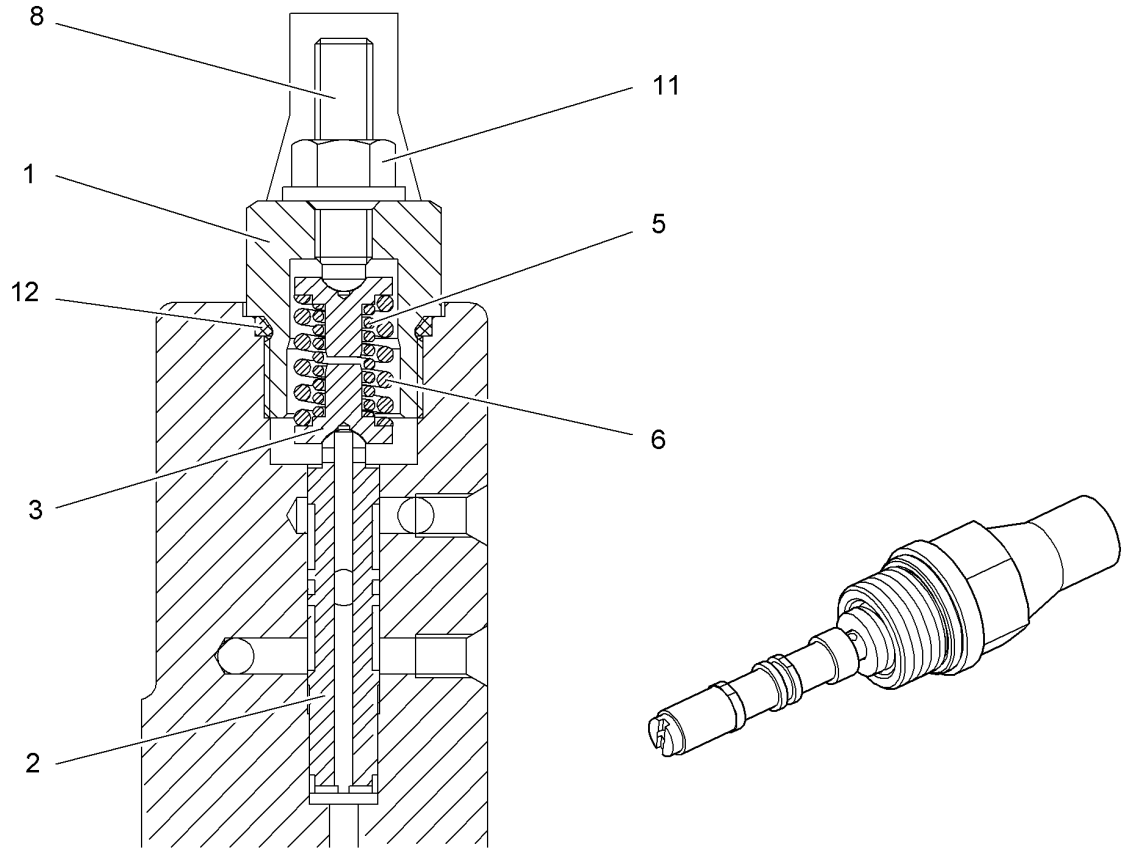

Pos.	Item	Quantity	Description	Designação	Serie	K
1		1	SCREW PLUG	PARAFUSO DE FECHAMENTO		
2		1	SPOOL	PISTAO DE COMANDO		
3		2	SPRING SUPPORT	PRATO DA MOLA		
5		1	PRESSURE SPRING	MOLA DE PRESSÃO		
6		1	PRESSURE SPRING	MOLA DE PRESSÃO		
8		1	GRUB SCREW M8	PARAFUSO		
11		1	GROMMET NUT M8	PORCA DE VEDAÇÃO		
12	7023765	1	O-RING 18,72X2,62	ANEL-O		

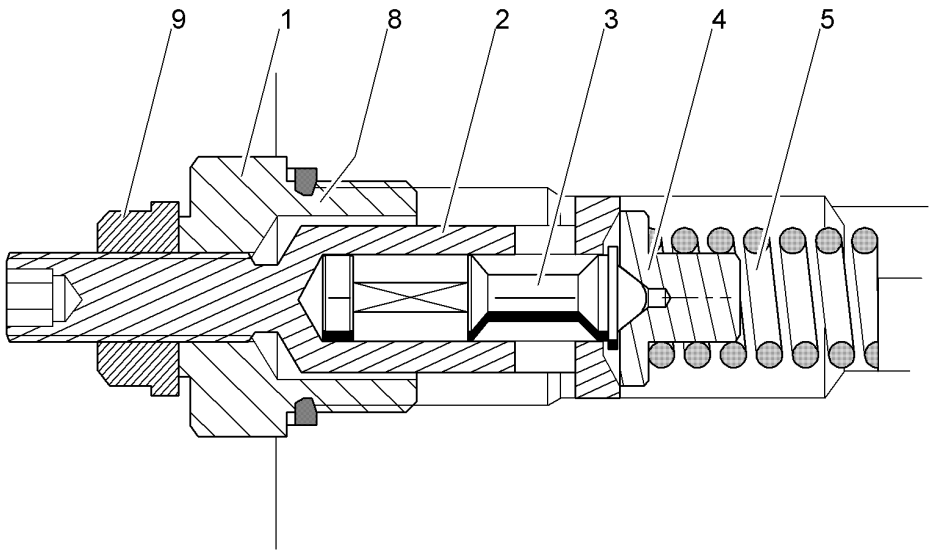

Pos.	Item	Quantity	Description	Designação	Serie	K
1		1	SCREW PLUG	PARAFUSO DE FECHAMENTO		
2		1	ADJUSTING SCREW	PARAFUSO DE AJUSTE		
3		1	VALVE PISTON	PISTAO DA VALVULA		
4		1	SPRING SUPPORT	PRATO DA MOLA		1
5	10216810	1	PRESSURE SPRING	MOLA DE PRESSÃO		
8	7028151	1	O-RING 23,47X2,62	ANEL-O		
9	7014529	1	SEAL-LOCK-SHOULDER NUT M10X1	PORCA		

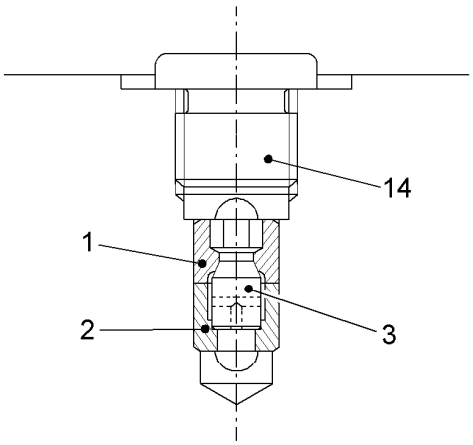

Pos.	Item	Quantity	Description	Designação	Serie	K
1	7615604	1	THROTTLE SCREW	PARAFUSO DE ESTRANGULAME		
2	7615603	1	THROTTLE SCREW	PARAFUSO DE ESTRANGULAME		
3	7025515	1	PIN	PINO		
14	7363125	1	SCREW PLUG M14X1,5 ED ⇨ ❑ 607	PARAFUSO DE FECHAMENTO		

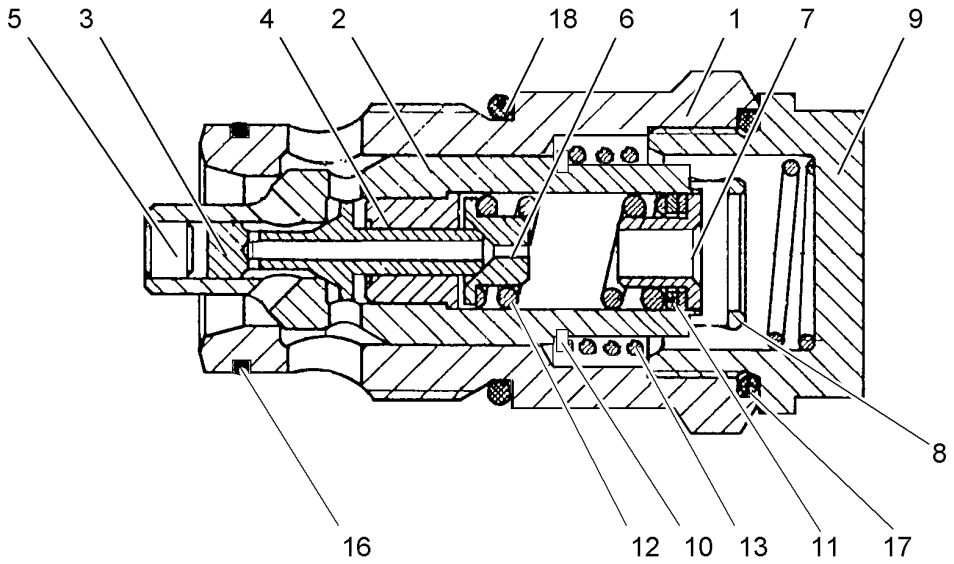

Pos.	Item	Quantity	Description	Designação	Serie	K
1	10333248	1	VALVE BUSHING	BUCHA DE VÁLVULA		1
2		1	PISTON	PISTÃO		
3	10115005	1	VALVE PISTON	PISTAO DA VALVULA		
4	10115007	1	GUIDE BUSHING	BUCHA GUIA		
5	10300923	1	STOP PLUG	PLUG DE FECHAMENTO		
6	10115009	1	SPRING SUPPORT	PRATO DA MOLA		
7	10115013	1	SPRING SUPPORT	PRATO DA MOLA		
8	10115022	1	HOLDING PIN	PINO		
9	10333250	1	SCREW PLUG	PARAFUSO DE FECHAMENTO		
10	11276309	1	V-RING	ANEL EM V		
11	10008049	1	SHIM RING 10X16X1	ARRUELA DE AJUSTE		
11	4002831	1	SHIM RING 10,1X16X0,3	ARRUELA DE AJUSTE		
11	4980036	1	SHIM RING 10,1X16X0,5	ARRUELA DE AJUSTE		
12	570036608	1	PRESSURE SPRING	MOLA DE PRESSÃO		
13	10333253	1	PRESSURE SPRING	MOLA DE PRESSÃO		
16	7028151	1	O-RING 23,47X2,62	ANEL-O		
17	10333232	1	O-RING 29,82X2,62	ANEL-O		
18	10298634	1	O-RING	ANEL-O		

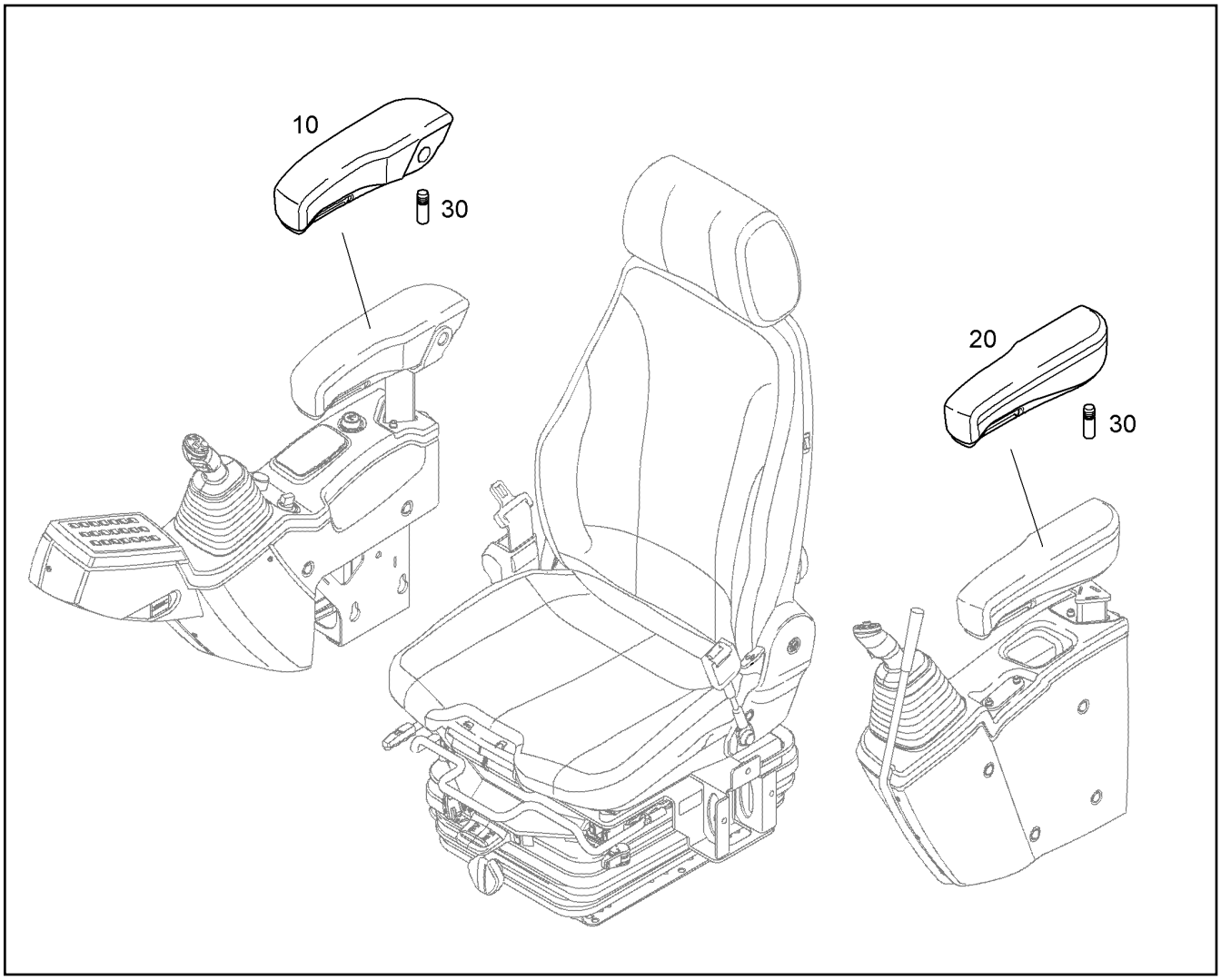

Pos.	Item	Quantity	Description	Designação	Serie	K
10		1	ARM REST RIGHT	APOIO DE BRAÇO LADO DIREIT		
20		1	ARM REST LEFT	APOIO DE BRAÇO LADO ESQUE		
30		2	SHOULDER SCREW	PARAFUSO DE FUSTE		

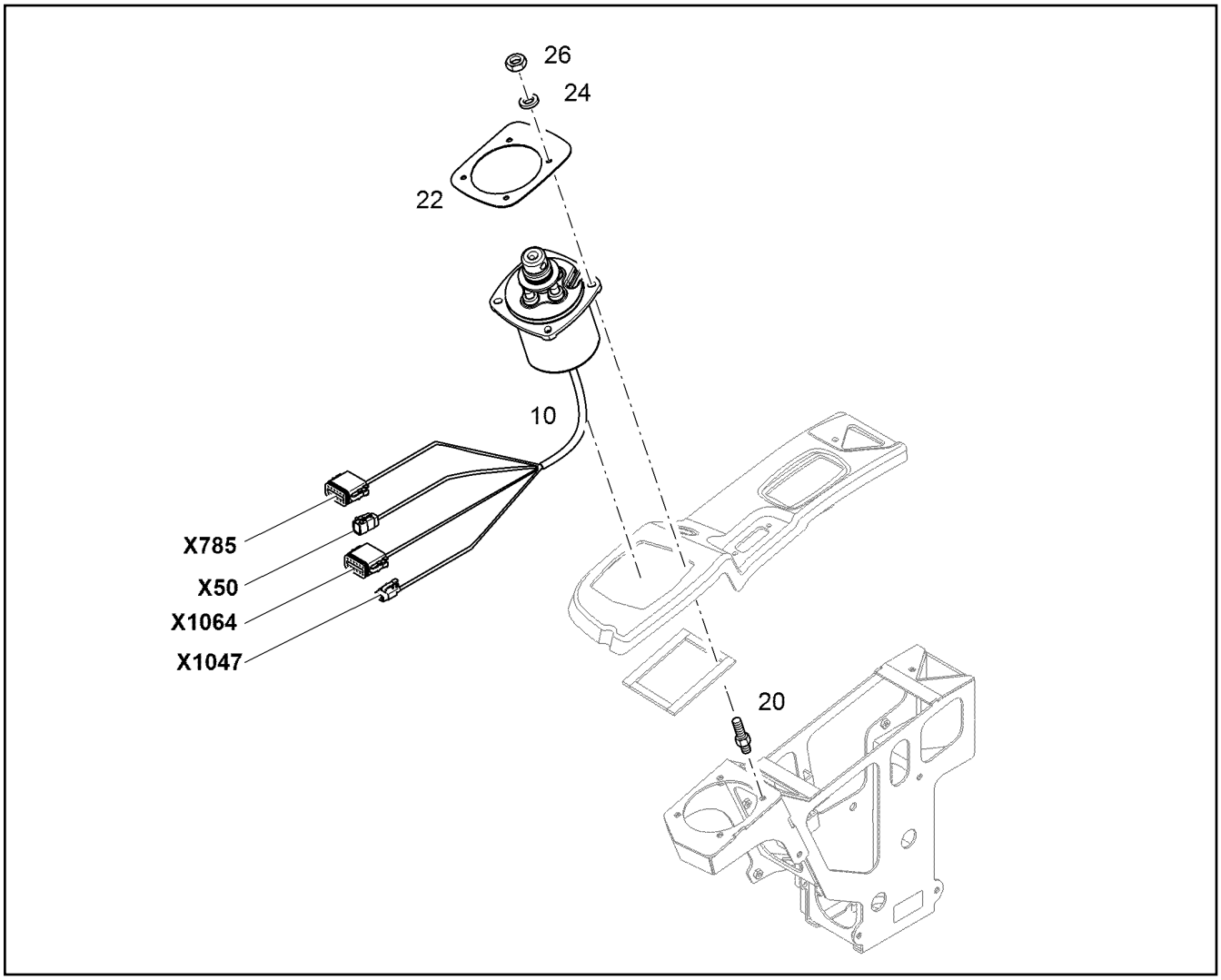

Pos.	Item	Quantity	Description	Designação	Serie	K
10	11002624	1	PILOT CONTROL UNIT [3473798]	MANETE DE COMANDO		
20	94040547	4	THREADED PIN M6X31 11SMnPb30	PINO ROSCADO		
22	10058949	1	SHEET	PLACA DE APOIO		
24	10289802	4	WASHER 6 300HV	ARRUELA		
26	10299668	4	HEX NUT M6	PORCA SEXTAVADA		

8

Ident : .....

S ..	S ..	S ..	S ..	S ..
S ..	S ..	S ..	S ..	S ..
S ..	S ..	S ..	S ..	S ..
S ..	S ..	S ..	S ..	S ..

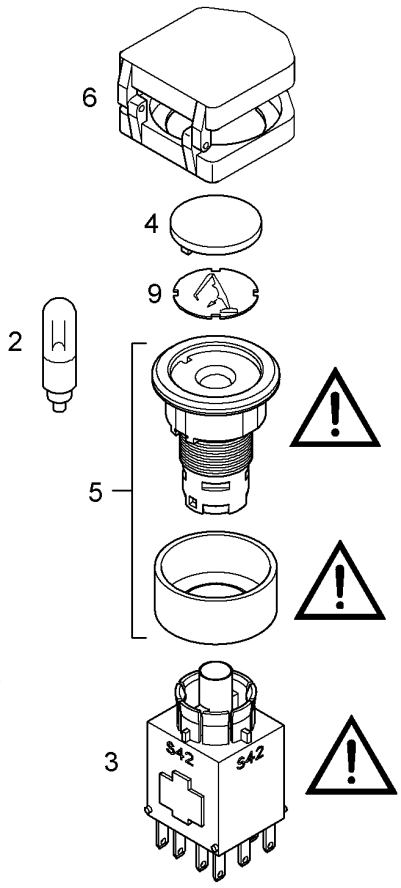

Diese Teile immer mit Pos. 8 bestellen damit diese markiert werden können.
Allways order this parts with pos. 8 to be able to label them.
Toujours commander ces pièces avec la pièce pos. 8 pour étiquetage,

Pos.	Item	Quantity	Description	Designação	Serie	K
2	6001713	1	LIGHT BULB T5 30V 1,2W	LÂMPADA INCANDESCENTE		
3	6204372	1	LUMINOUS PUSH BUTTON CONTACTOR	BOTAO DE CONTATO LUMINOS		
4	6204370	1	SPHERICAL CAP	CALOTA		
5	6204367	1	ACTUATOR	ATUADOR		
6	6203735	1	PROTECTIVE COVER	TAMPA DE PROTEÇÃO		
8	10080490	1	LABEL S42 100mmX39mm	ETIQUETA		
9	10080491	1	LABEL Ø19mm	ETIQUETA		

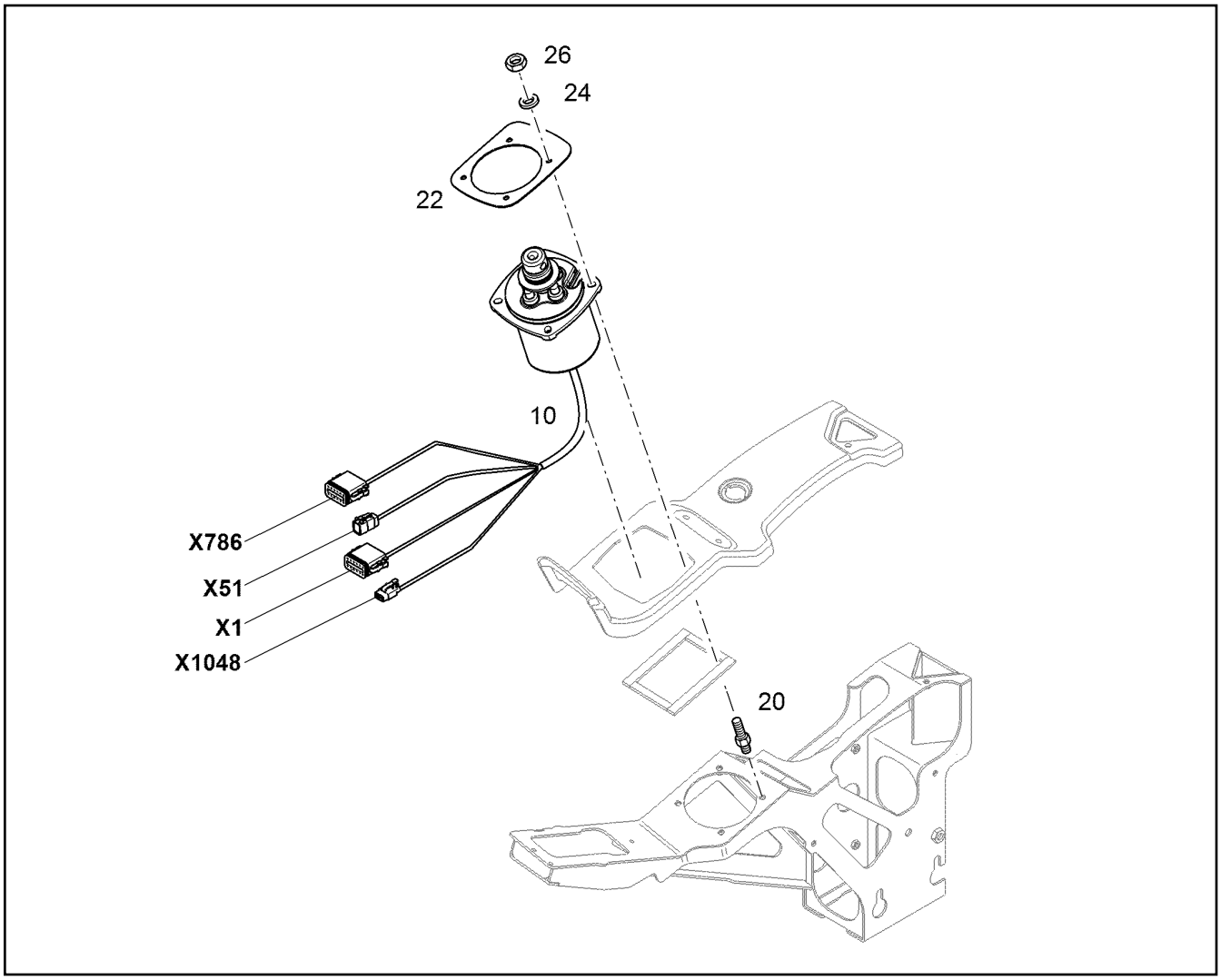

Pos.	Item	Quantity	Description	Designação	Serie	K
10	11002625	1	PILOT CONTROL UNIT [3424772]	MANETE DE COMANDO		
20	94040547	4	THREADED PIN M6X31 11SMnPb30	PINO ROSCADO		
22	10058949	1	SHEET	PLACA DE APOIO		
24	10289802	4	WASHER 6 300HV	ARRUELA		
26	10299668	4	HEX NUT M6	PORCA SEXTAVADA		

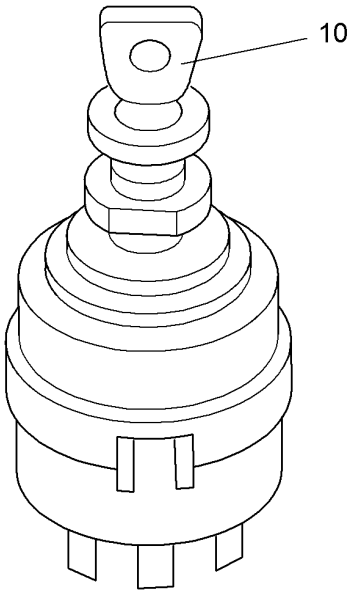

Pos.	Item	Quantity	Description	Designação	Serie	K
10	10221073	1	IGNITION KEY	CHAVE DE IGNICAO		

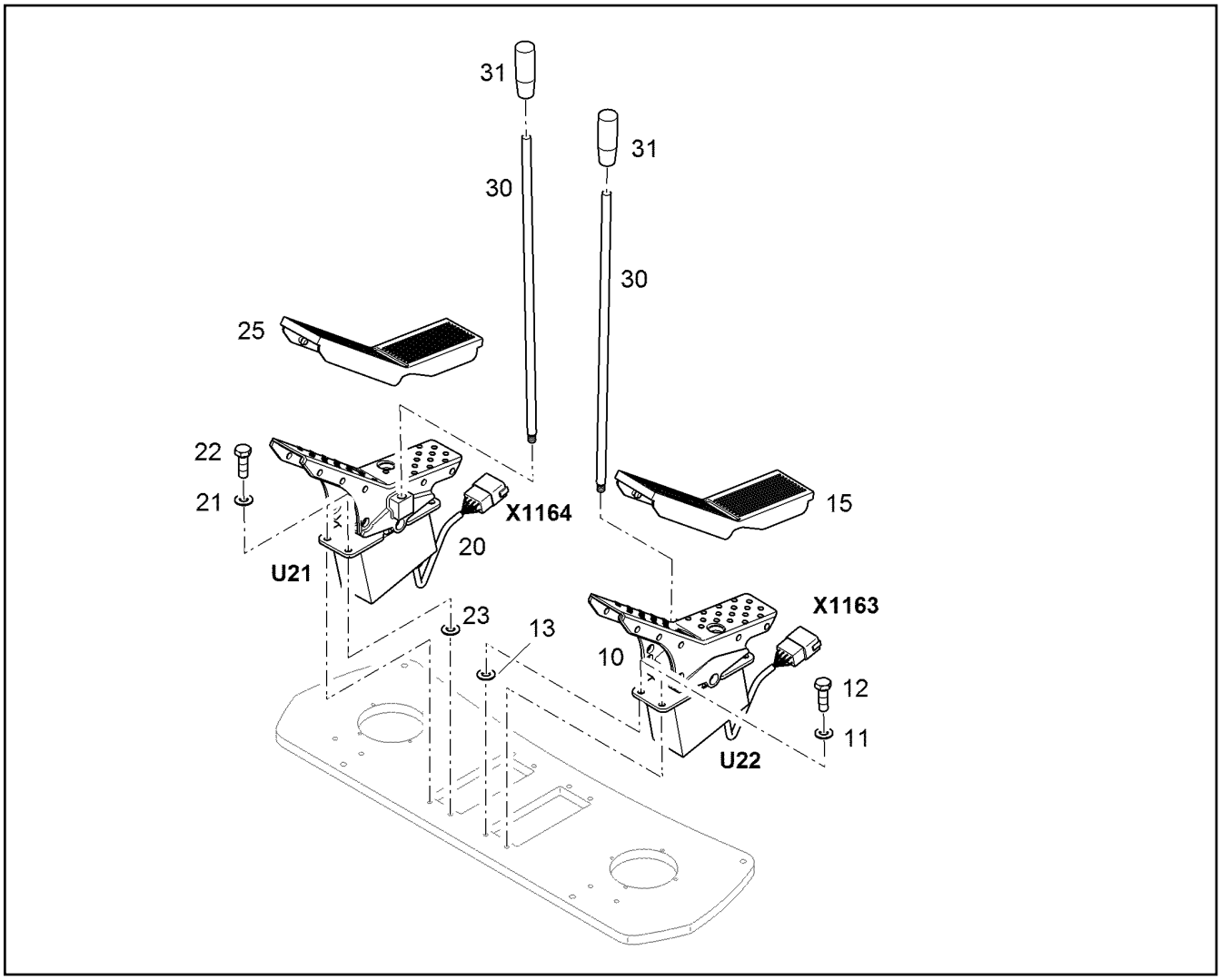

Pos.	Item	Quantity	Description	Designação	Serie	K
10	11002626	1	FOOT CONTROL	EQUIPAMENTO DE COMANDO P		
11	10289803	4	WASHER 8 300HV	ARRUELA		
12	11642261	4	HEX SCREW ISO 4017 M8X25 8.8 480H	PARAFUSO SEXTAVADO		
13	4635197	2	SHIM RING 8	ARRUELA DE AJUSTE		
15	9480295	1	FOOT BOARD COVERING	REVESTIMENTO PLACA DE ES		
20	11002627	1	FOOT CONTROL	EQUIPAMENTO DE COMANDO P		
21	10289803	4	WASHER 8 300HV	ARRUELA		
22	11642261	4	HEX SCREW ISO 4017 M8X25 8.8 480H	PARAFUSO SEXTAVADO		
23	4635197	2	SHIM RING 8	ARRUELA DE AJUSTE		
25	9480295	1	FOOT BOARD COVERING	REVESTIMENTO PLACA DE ES		
30	9480525	2	ROD M10X500X10	HASTE		
31	7370689	2	LEVER HANDLE	ALAVANCA		

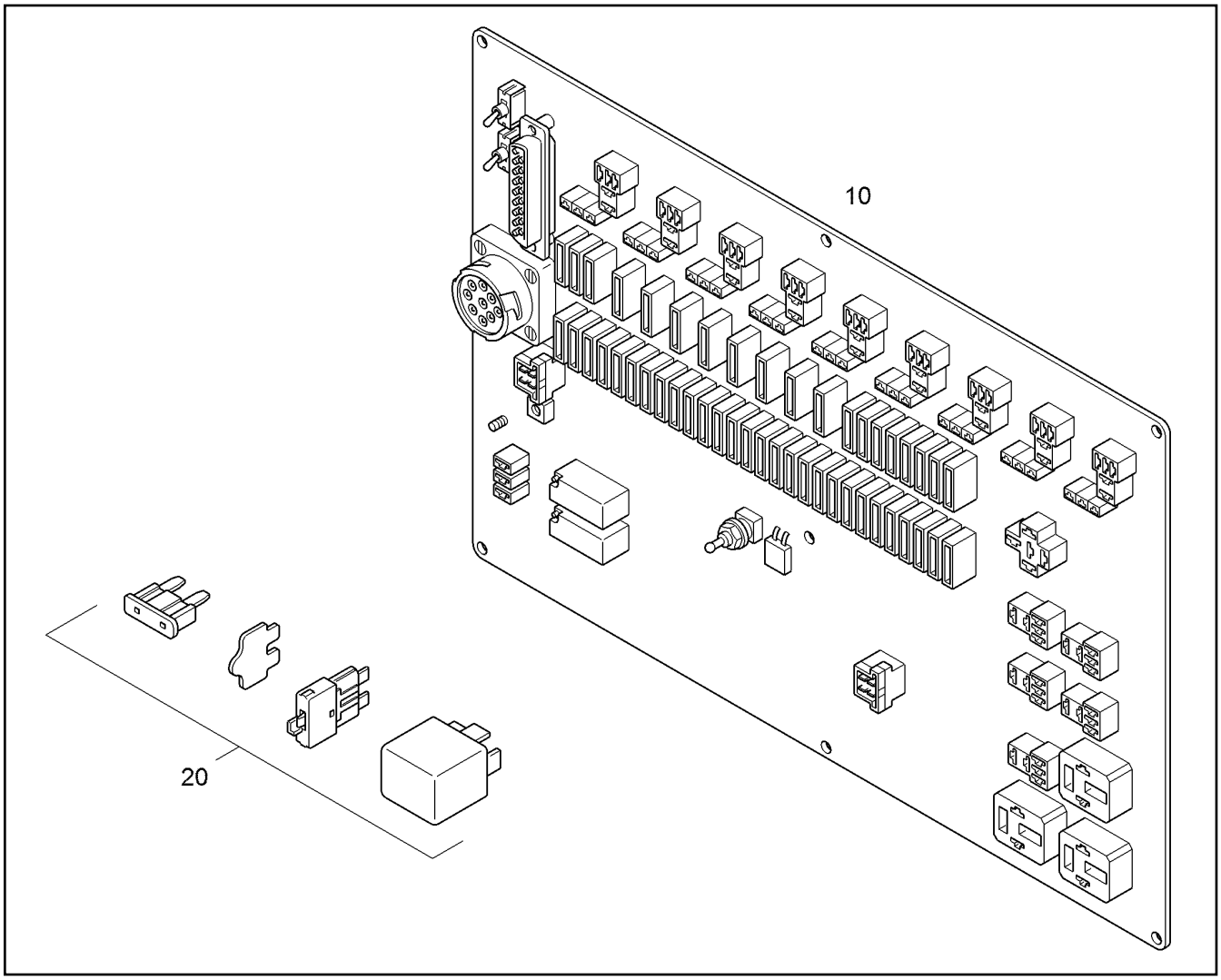

Pos.	Item	Quantity	Description	Designação	Serie	K
10		1	CENTRAL ELECTRIC PCB ⇨ ❑ 753	ELETRÔNICA CENTRAL PLACA B		
20		1	ARMAMENT CENTRAL ELECTRIC ⇨ ❑ 270	EQUIPAMENTOS ELÉTRICA CE		

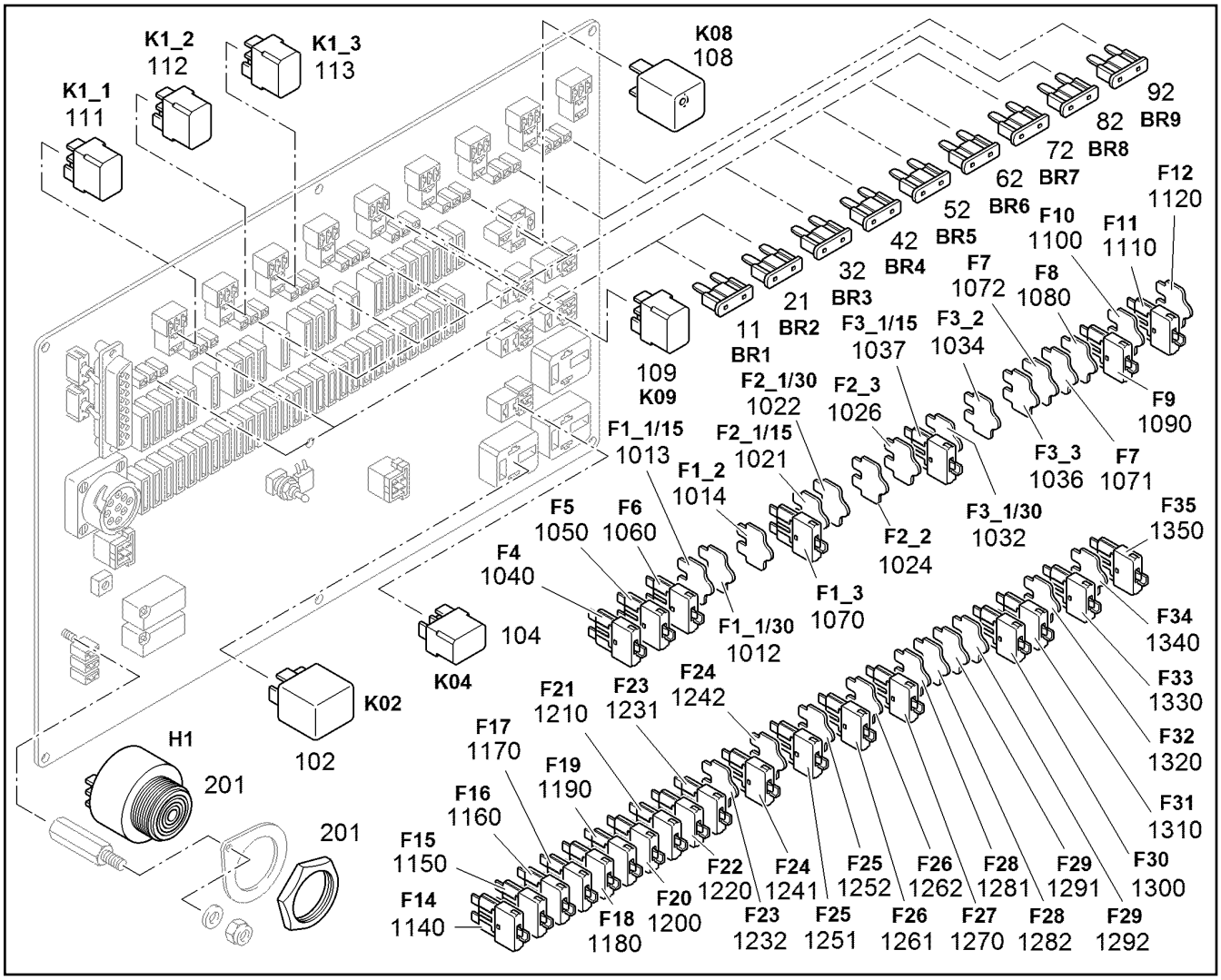

Pos.	Item	Quantity	Description	Designação	Serie	K
11	10652677	1	FUSE CARTRIDGE 1A 32V F	FUSÍVEL TIPO CARTUCHO		
21	10652677	1	FUSE CARTRIDGE 1A 32V F	FUSÍVEL TIPO CARTUCHO		
32	10652677	1	FUSE CARTRIDGE 1A 32V F	FUSÍVEL TIPO CARTUCHO		
42	10652677	1	FUSE CARTRIDGE 1A 32V F	FUSÍVEL TIPO CARTUCHO		
52	10652677	1	FUSE CARTRIDGE 1A 32V F	FUSÍVEL TIPO CARTUCHO		
62	10652677	1	FUSE CARTRIDGE 1A 32V F	FUSÍVEL TIPO CARTUCHO		
72	10652677	1	FUSE CARTRIDGE 1A 32V F	FUSÍVEL TIPO CARTUCHO		
82	10652677	1	FUSE CARTRIDGE 1A 32V F	FUSÍVEL TIPO CARTUCHO		
92	10652677	1	FUSE CARTRIDGE 1A 32V F	FUSÍVEL TIPO CARTUCHO		
102	10652680	1	RELAY	RELE		
104	10652679	1	RELAY	RELE		
108	10652681	1	TIME RELAY	RELE TEMPORIZADOR		
109	10652679	1	RELAY	RELE		
111	10652679	1	RELAY	RELE		
112	10652679	1	RELAY	RELE		
113	10652679	1	RELAY	RELE		
201	6000578	1	BUZZER	SIRENE		
1012	10652684	1	DUMMY FUSE	FUSÍVEL FALSO		
1013	10652684	1	DUMMY FUSE	FUSÍVEL FALSO		
1014	10441427	1	AUTOMATIC CIRCUIT BREAKER 10A 24VDC	DISJUNTOR AUTOMÁTICO		
1021	10652684	1	DUMMY FUSE	FUSÍVEL FALSO		
1022	10652684	1	DUMMY FUSE	FUSÍVEL FALSO		
1024	10652684	1	DUMMY FUSE	FUSÍVEL FALSO		
1026	10652684	1	DUMMY FUSE	FUSÍVEL FALSO		
1032	10652684	1	DUMMY FUSE	FUSÍVEL FALSO		
1034	10652684	1	DUMMY FUSE	FUSÍVEL FALSO		

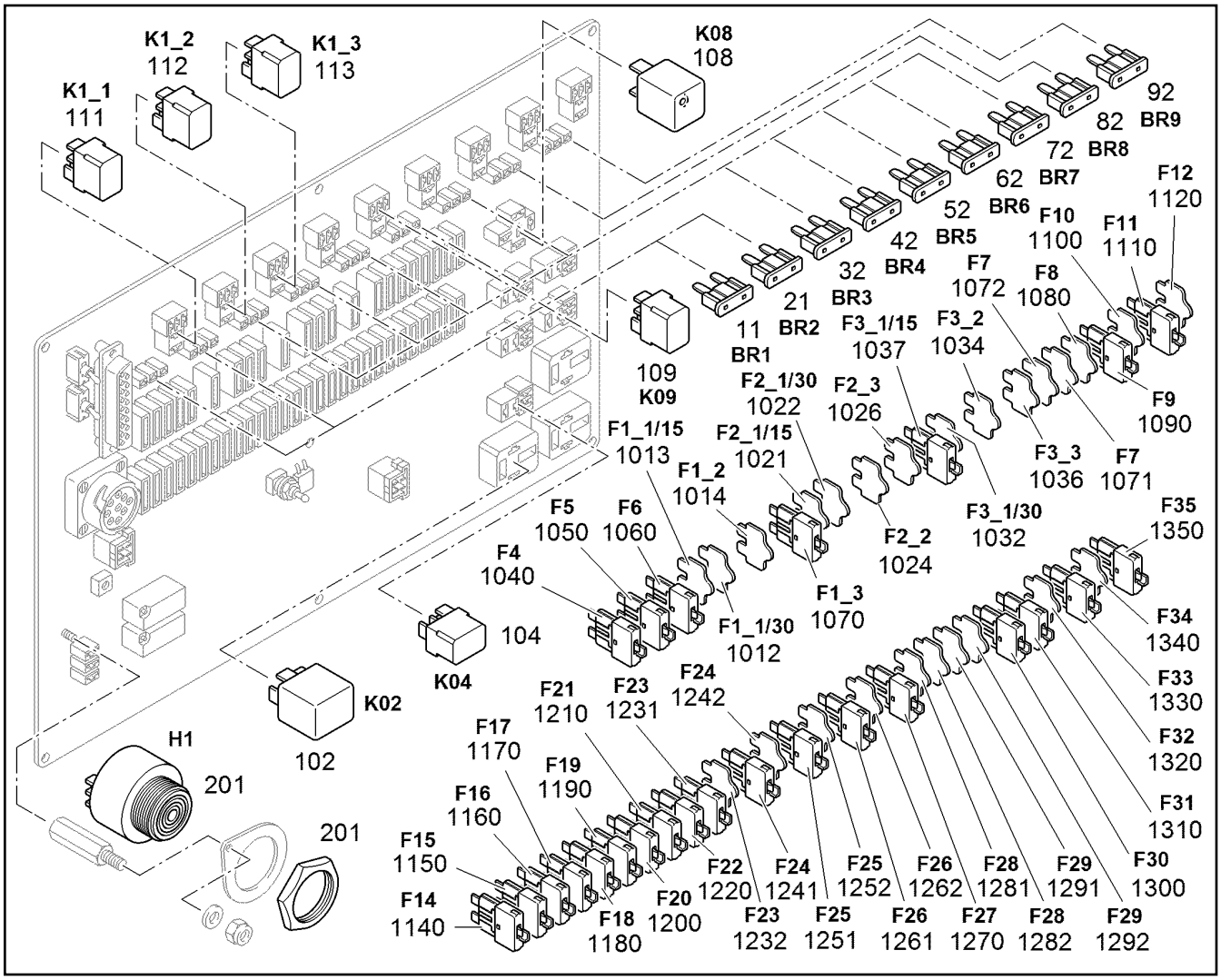

Pos.	Item	Quantity	Description	Designação	Serie	K
1036	10652684	1	DUMMY FUSE	FUSÍVEL FALSO		
1037	10441424	1	AUTOMATIC CIRCUIT BREAKER 5A 24VDC	DISJUNTOR AUTOMÁTICO		
1040	10441427	1	AUTOMATIC CIRCUIT BREAKER 10A 24VDC	DISJUNTOR AUTOMÁTICO		
1050	10441424	1	AUTOMATIC CIRCUIT BREAKER 5A 24VDC	DISJUNTOR AUTOMÁTICO		
1060	10441424	1	AUTOMATIC CIRCUIT BREAKER 5A 24VDC	DISJUNTOR AUTOMÁTICO		
1070	10441428	1	AUTOMATIC CIRCUIT BREAKER 15A 24VDC	DISJUNTOR AUTOMÁTICO		
1071	10652684	1	DUMMY FUSE	FUSÍVEL FALSO		
1072	10652684	1	DUMMY FUSE	FUSÍVEL FALSO		
1080	10652684	1	DUMMY FUSE	FUSÍVEL FALSO		
1090	10441431	1	AUTOMATIC CIRCUIT BREAKER 30A 24VDC	DISJUNTOR AUTOMÁTICO		
1100	10652684	1	DUMMY FUSE	FUSÍVEL FALSO		
1110	10441428	1	AUTOMATIC CIRCUIT BREAKER 15A 24VDC	DISJUNTOR AUTOMÁTICO		
1120	10652684	1	DUMMY FUSE	FUSÍVEL FALSO		
1140	10441427	1	AUTOMATIC CIRCUIT BREAKER 10A 24VDC	DISJUNTOR AUTOMÁTICO		
1150	10441428	1	AUTOMATIC CIRCUIT BREAKER 15A 24VDC	DISJUNTOR AUTOMÁTICO		
1160	10441428	1	AUTOMATIC CIRCUIT BREAKER 15A 24VDC	DISJUNTOR AUTOMÁTICO		
1170	10441427	1	AUTOMATIC CIRCUIT BREAKER 10A 24VDC	DISJUNTOR AUTOMÁTICO		
1180	10441428	1	AUTOMATIC CIRCUIT BREAKER 15A 24VDC	DISJUNTOR AUTOMÁTICO		
1190	10441428	1	AUTOMATIC CIRCUIT BREAKER 15A 24VDC	DISJUNTOR AUTOMÁTICO		
1200	10441424	1	AUTOMATIC CIRCUIT BREAKER 5A 24VDC	DISJUNTOR AUTOMÁTICO		
1210	10441424	1	AUTOMATIC CIRCUIT BREAKER 5A 24VDC	DISJUNTOR AUTOMÁTICO		
1220	10441427	1	AUTOMATIC CIRCUIT BREAKER 10A 24VDC	DISJUNTOR AUTOMÁTICO		
1231	10441427	1	AUTOMATIC CIRCUIT BREAKER 10A 24VDC	DISJUNTOR AUTOMÁTICO		
1232	10652684	1	DUMMY FUSE	FUSÍVEL FALSO		
1241	10441427	1	AUTOMATIC CIRCUIT BREAKER 10A 24VDC	DISJUNTOR AUTOMÁTICO		
1242	10652684	1	DUMMY FUSE	FUSÍVEL FALSO		

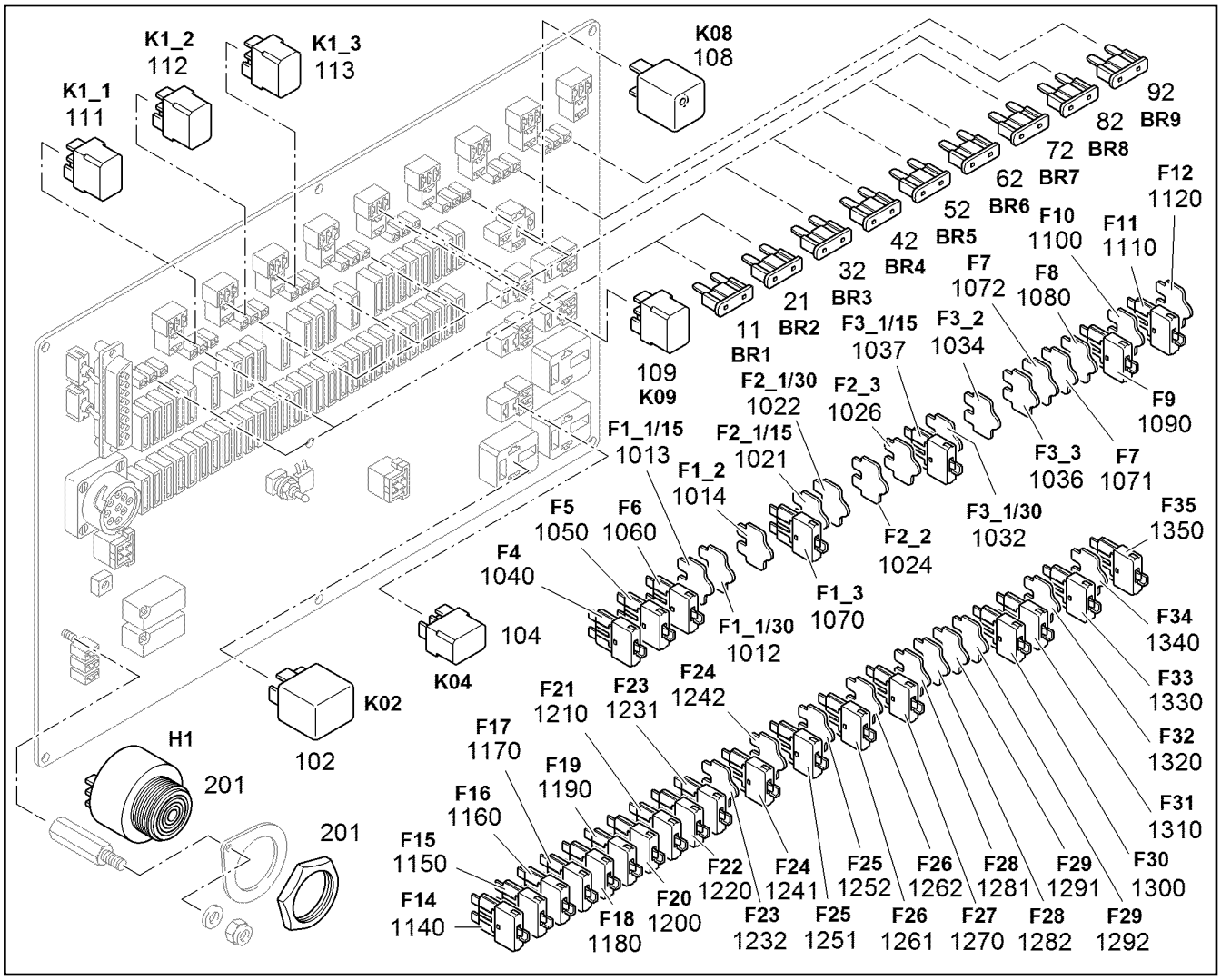

Pos.	Item	Quantity	Description	Designação	Serie	K
1251	10441427	1	AUTOMATIC CIRCUIT BREAKER 10A 24VDC	DISJUNTOR AUTOMÁTICO		
1252	10652684	1	DUMMY FUSE	FUSÍVEL FALSO		
1261	10441427	1	AUTOMATIC CIRCUIT BREAKER 10A 24VDC	DISJUNTOR AUTOMÁTICO		
1262	10652684	1	DUMMY FUSE	FUSÍVEL FALSO		
1270	10441427	1	AUTOMATIC CIRCUIT BREAKER 10A 24VDC	DISJUNTOR AUTOMÁTICO		
1281	10652684	1	DUMMY FUSE	FUSÍVEL FALSO		
1282	10652684	1	DUMMY FUSE	FUSÍVEL FALSO		
1291	10652684	1	DUMMY FUSE	FUSÍVEL FALSO		
1292	10652684	1	DUMMY FUSE	FUSÍVEL FALSO		
1300	10441428	1	AUTOMATIC CIRCUIT BREAKER 15A 24VDC	DISJUNTOR AUTOMÁTICO		
1310	10441430	1	AUTOMATIC CIRCUIT BREAKER 20A 24VDC	DISJUNTOR AUTOMÁTICO		
1320	10652684	1	DUMMY FUSE	FUSÍVEL FALSO		
1330	10441427	1	AUTOMATIC CIRCUIT BREAKER 10A 24VDC	DISJUNTOR AUTOMÁTICO		
1340	10652684	1	DUMMY FUSE	FUSÍVEL FALSO		
1350	10441428	1	AUTOMATIC CIRCUIT BREAKER 15A 24VDC	DISJUNTOR AUTOMÁTICO		

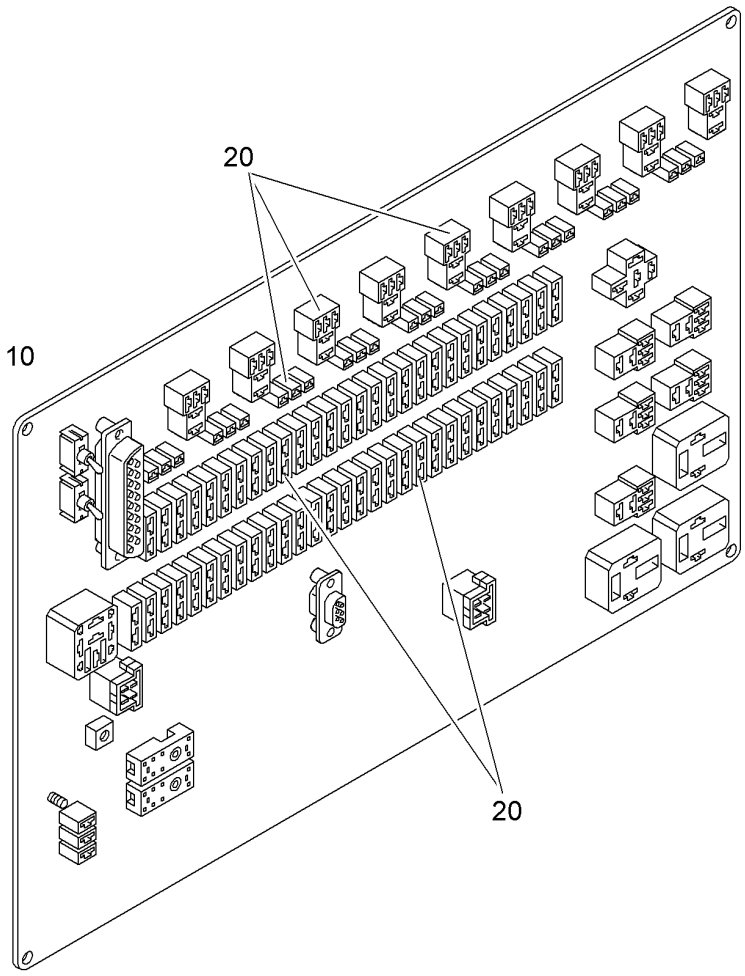

Pos.	Item	Quantity	Description	Designação	Serie	K
10		1	CENTRAL ELECTRIC PCB [2445593] ⇨ ❑ 269	ELETRÔNICA CENTRAL PLACA B	34500-	
20		1	PLATINE MODIFICATION ⇨ ❑ 274	REEQUIPAMENTO PLATINA		

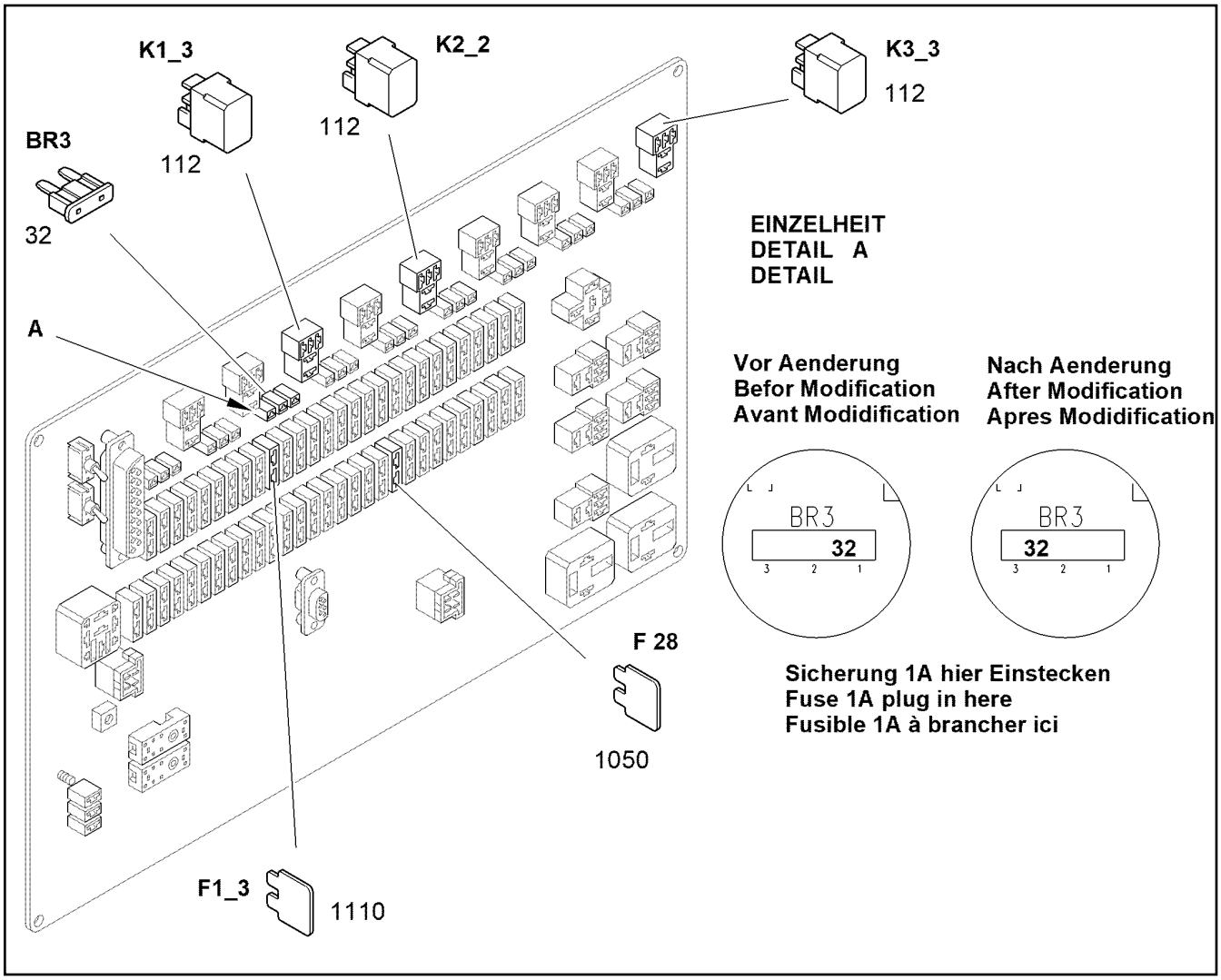

Pos.	Item	Quantity	Description	Designação	Serie	K
32	10652677	1	FUSE CARTRIDGE 1A 32V F	FUSÍVEL TIPO CARTUCHO		
112	10652679	3	RELAY	RELE		
1050	10441424	1	AUTOMATIC CIRCUIT BREAKER 5A 24VDC	DISJUNTOR AUTOMÁTICO		
1110	10441428	1	AUTOMATIC CIRCUIT BREAKER 15A 24VDC	DISJUNTOR AUTOMÁTICO		

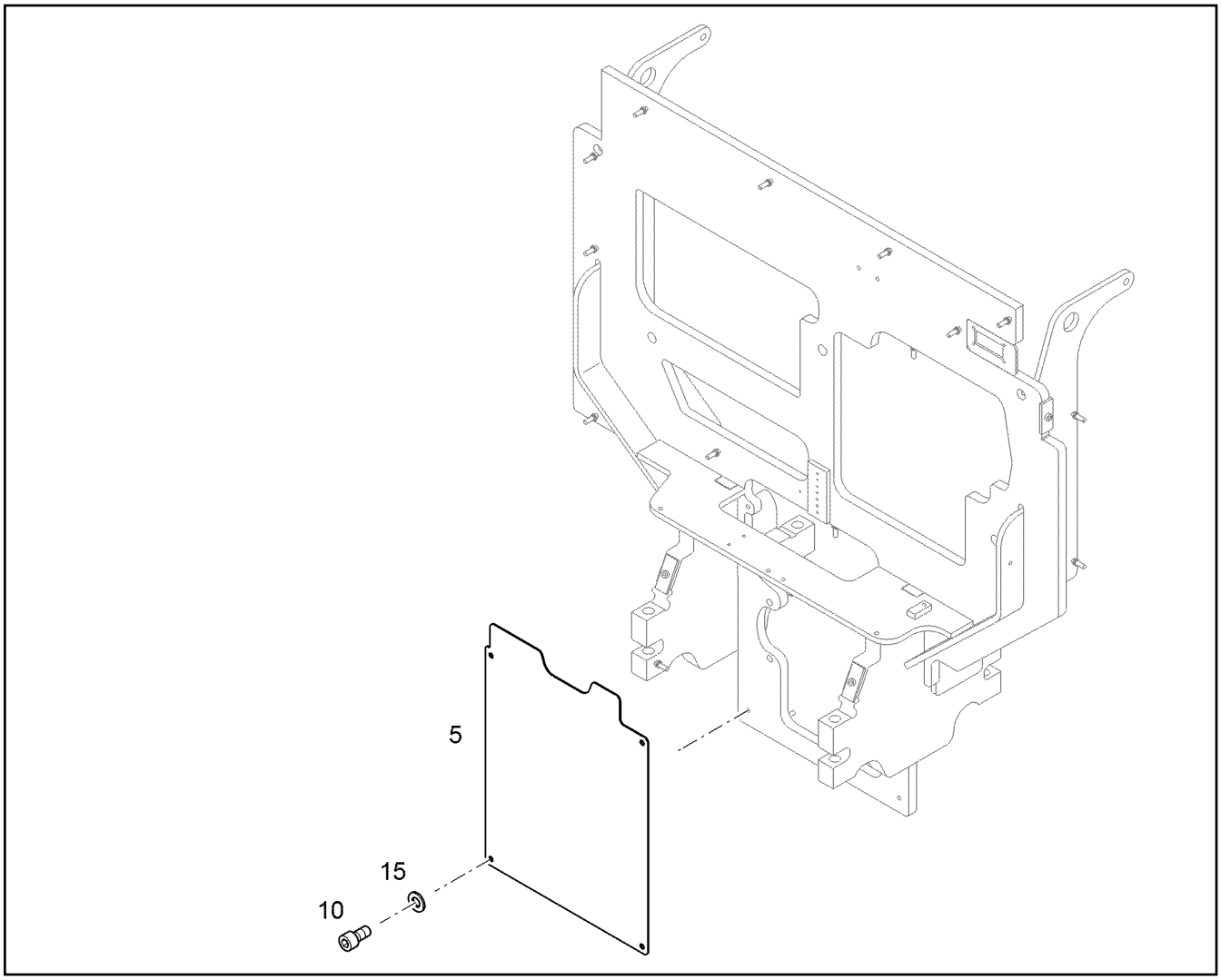

Pos.	Item	Quantity	Description	Designação	Serie	K
5	10832772	1	PLATE	PLACA		
10	11002741	4	SOCKET HEAD SCREW ISO 4762 M10X20 10	PARAFUSO CILÍNDRICO		
15	10289795	4	WASHER 10 300HV	ARRUELA		

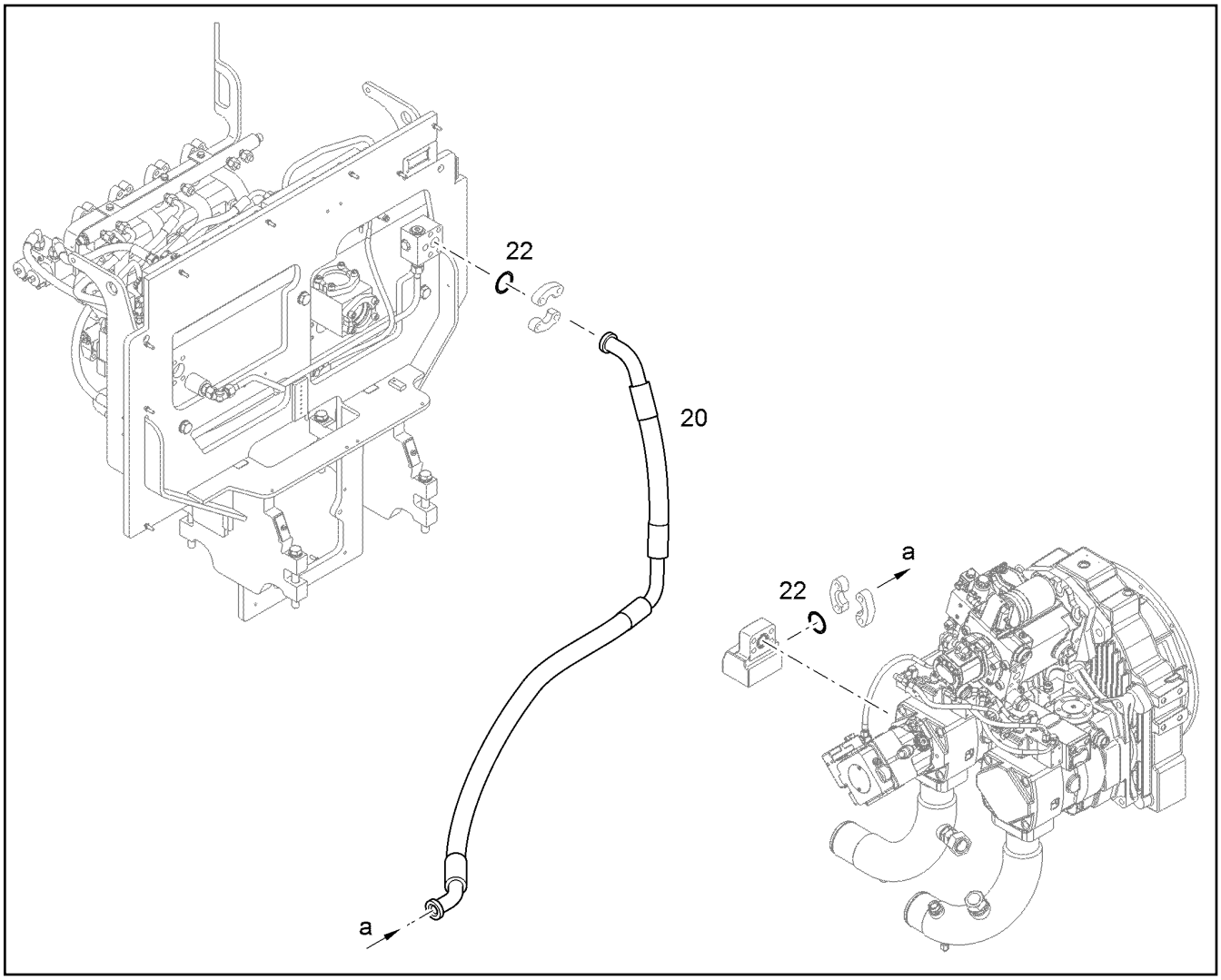

Pos.	Item	Quantity	Description	Designação	Serie	K
20	10803203	1	HOSE 32X1465/HUELSE/685	MANGUEIRA		1
22	10472425	2	RECTANGULAR SECTION RING 45,05X2,80	ANEL DE SEÇÃO RETANGULAR		

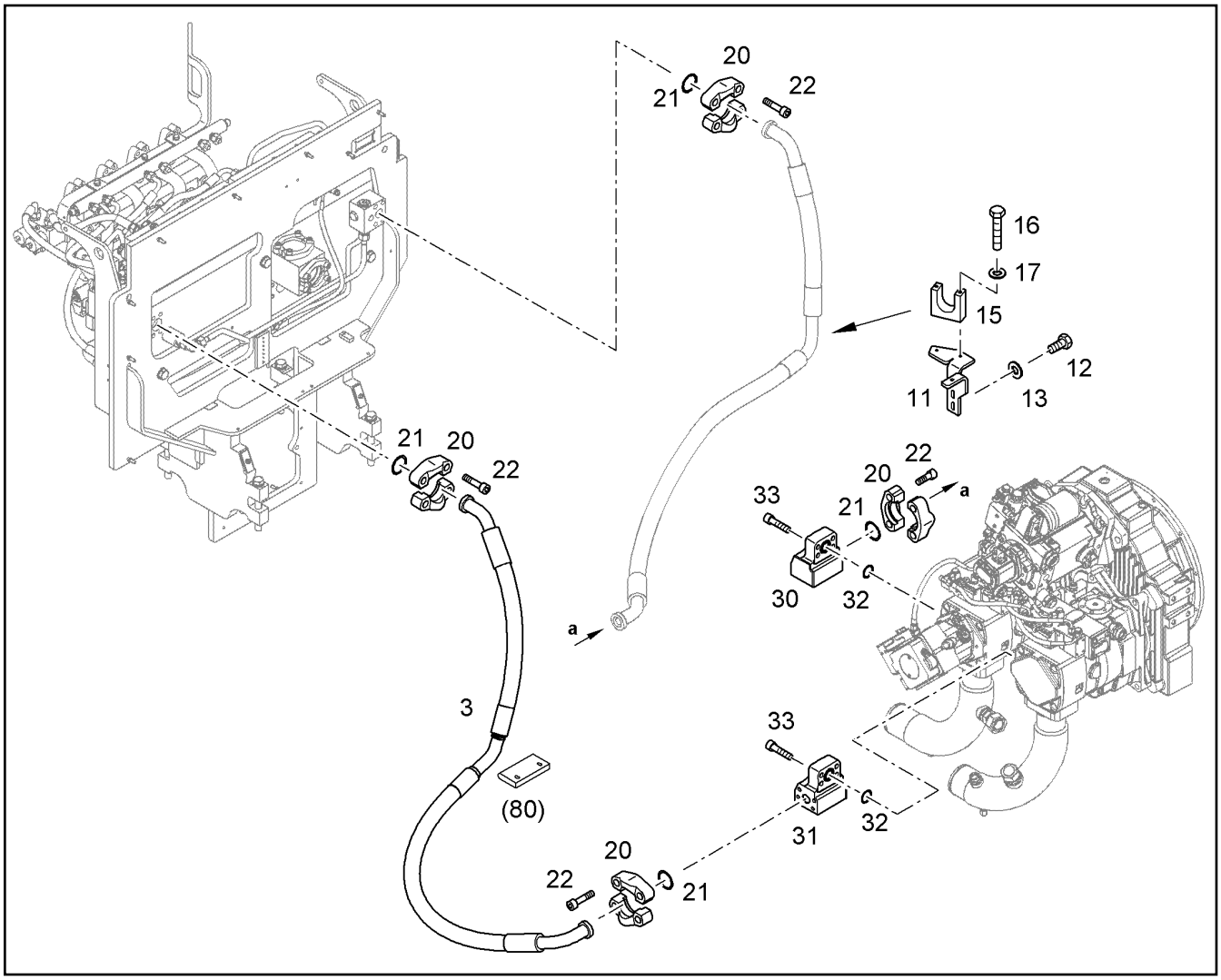

Pos.	Item	Quantity	Description	Designação	Serie	K
3	10803202	1	HOSE 32X1300/840	MANGUEIRA		1
11	10076826	1	CONSOLE	CONSOLE		
12	11002753	2	HEX SCREW ISO 4017 M10X20 10.9 FLZN	PARAFUSO SEXTAVADO		
13	10289795	2	WASHER 10 300HV	ARRUELA		
15	10065571	1	HOSE HOLDER	SUPORTE DE MANGUEIRA		
16	4980746	2	HEX SCREW ISO 4014 M8X115 8.8 A2C	PARAFUSO SEXTAVADO		
17	10289803	2	WASHER 8 300HV	ARRUELA		
20	11485639	4	FLANGE HALF WITH BOSSING SAE J518 SA	MEIO FLANGE COM RELEVO		
21	10472425	2	RECTANGULAR SECTION RING 45,05X2,80	ANEL DE SEÇÃO RETANGULAR		
22	4902327	8	SOCKET HEAD SCREW ISO 4762 M14X45 10	PARAFUSO CILÍNDRICO		
30	9681272	1	DISTRIBUTOR BLOCK 1"1/4	BLOCO DE DISTRIBUIÇÃO		
31	9386212	1	DISTRIBUTOR BLOCK	BLOCO DE DISTRIBUIÇÃO		
32	10472425	2	RECTANGULAR SECTION RING 45,05X2,80	ANEL DE SEÇÃO RETANGULAR		
33	10001466	8	SOCKET HEAD SCREW ISO 4762 M14X60 10	PARAFUSO CILÍNDRICO		

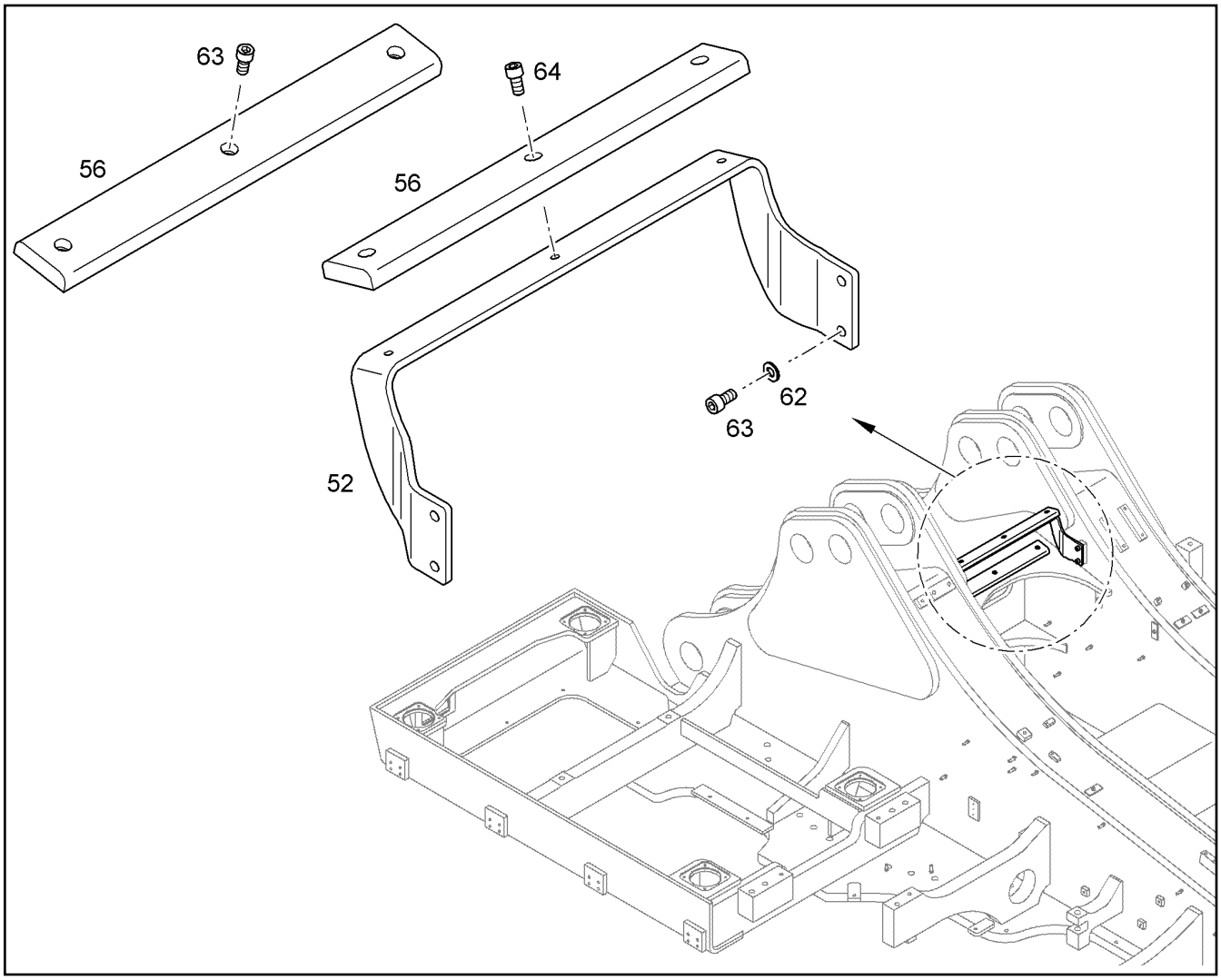

Pos.	Item	Quantity	Description	Designação	Serie	K
52	10386999	1	HOLDER	SUPORTE		
56	10387001	2	HOLDER	SUPORTE		
62	10289795	4	WASHER 10 300HV	ARRUELA		
63	11002741	7	SOCKET HEAD SCREW ISO 4762 M10X20 10	PARAFUSO CILÍNDRICO		
64	11002740	3	SOCKET HEAD SCREW ISO 4762 M10X16 10	PARAFUSO CILÍNDRICO		

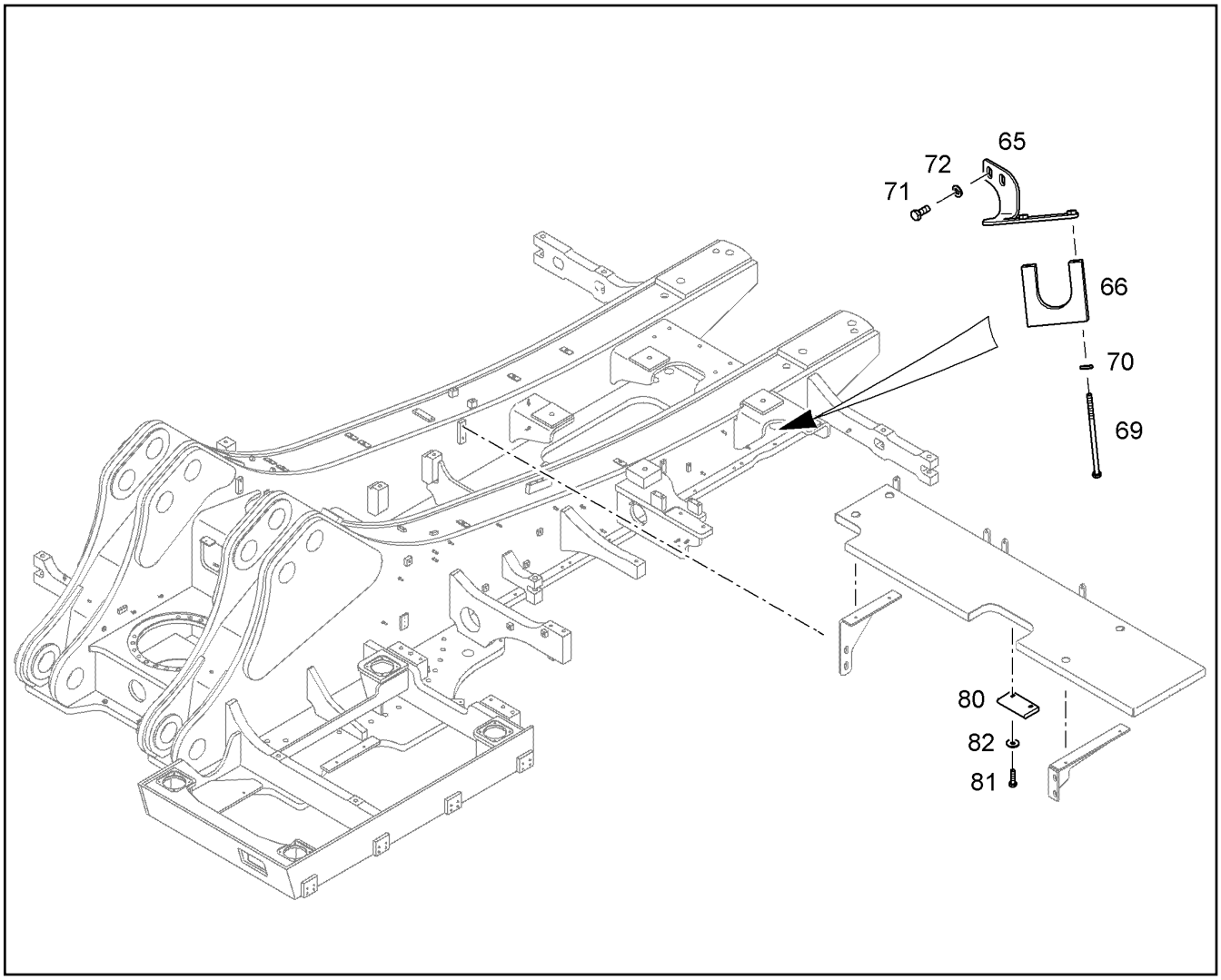

Pos.	Item	Quantity	Description	Designação	Serie	K
65	10856214	1	CONSOLE	CONSOLE		
66	10065571	1	HOSE HOLDER	SUPORTE DE MANGUEIRA		
69	4980746	2	HEX SCREW ISO 4014 M8X115 8.8 A2C	PARAFUSO SEXTAVADO		
70	12203968	2	WASHER 8,4	ARRUELA		
71	10299578	2	HEX SCREW ISO 4017 M10X25 10.9 FLZN	PARAFUSO SEXTAVADO		
72	10289795	2	WASHER 10 300HV	ARRUELA		
80	10863294	1	HOSE HOLDER	SUPORTE DE MANGUEIRA		
81	4062002	2	HEX SCREW ISO 4017 M8X30 10.9 A2C	PARAFUSO SEXTAVADO		
82	12203968	2	WASHER 8,4	ARRUELA		

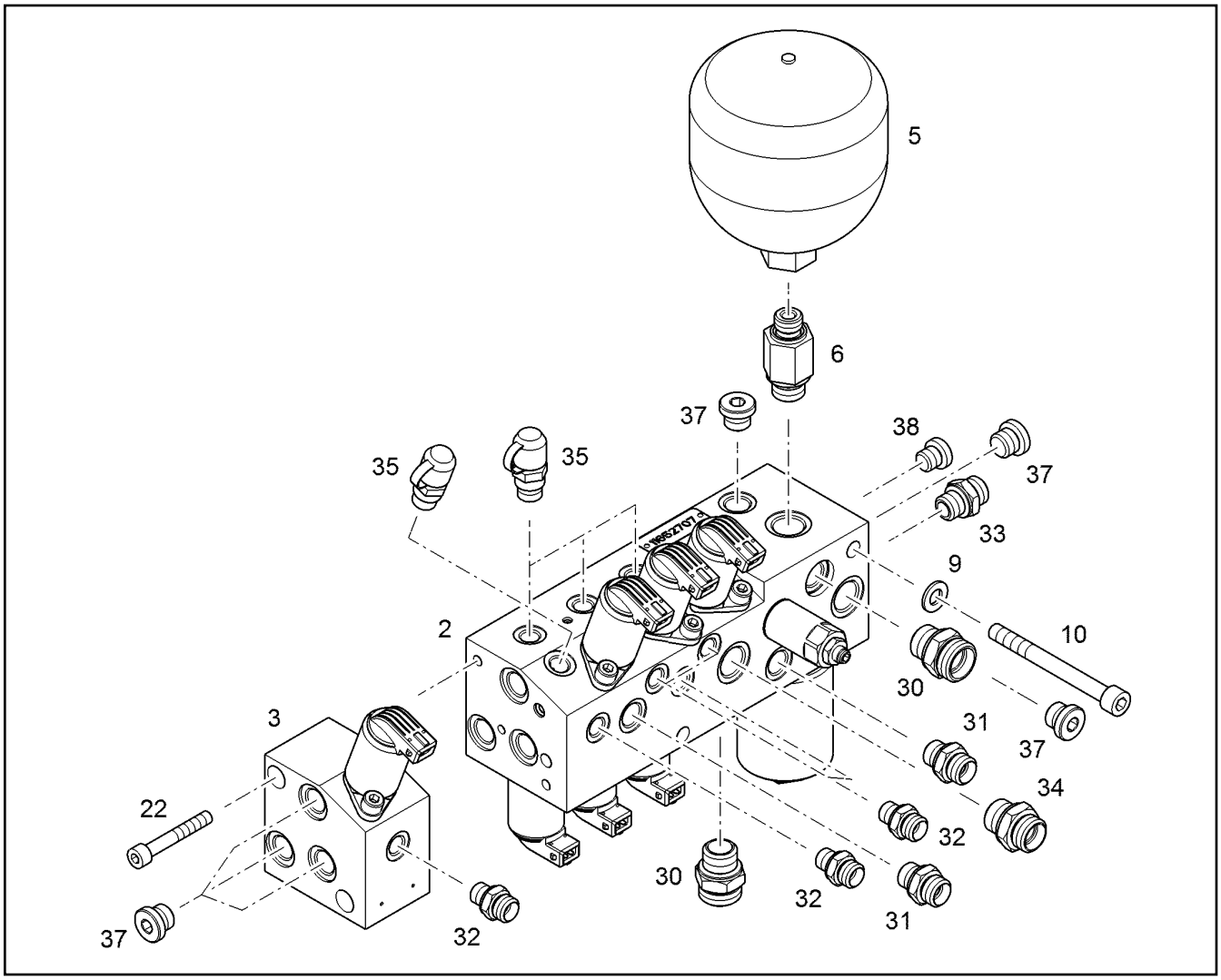

Pos.	Item	Quantity	Description	Designação	Serie	K
2	11652707	1	OIL PILOT VALVE SANDWICH STEUEROELV [251 19W15] ⇨ ❑ 281	BLOCO DE VÁLVULAS DE COMA		
3	11652709	1	VALVE SECTION SANDWICH STEUERUNG [3600068] ⇨ ❑ 282	DISCO DE VÁLVULA		
5	5617780	1	DIAPHRAGM ACCUMULATOR 0,75l/50bar/15	ACUMULADOR DE PRESSÃO		
6	9399179	1	INTERMEDIATE COUPLING ⇨ ❑ 286	CONEXAO P/ ACUMULADOR PR		
9	10289795	2	WASHER 10 300HV	ARRUELA		
10	11320349	2	SOCKET HEAD SCREW ISO 4762 M10X100	PARAFUSO CILÍNDRICO		
22	4980783	2	SOCKET HEAD SCREW ISO 4762 M8X55 10.	PARAFUSO CILÍNDRICO		
30	7003578	2	FITTINGS GE 18L G1/2A	CONEXÃO		
31	4600538	2	FITTING GE 12L M16X1,5 ED	UNIÃO ROSCADA		
32	7362091	5	FITTING GE 10L G1/4A	UNIÃO ROSCADA		
33	7021521	1	FITTING GE 10L	UNIÃO ROSCADA		
34	4600518	1	FITTING GE 15L G1/2A	UNIÃO ROSCADA		
35	7409720	4	SCREW COUPLING G1/4	ACOPLAMENTO ROSCADO		
37	7004971	6	SCREW PLUG M16X1,5 ⇨ ❑ 224	PARAFUSO DE FECHAMENTO		
38	7361553	1	FITTING G1/4 ED	UNIÃO ROSCADA		

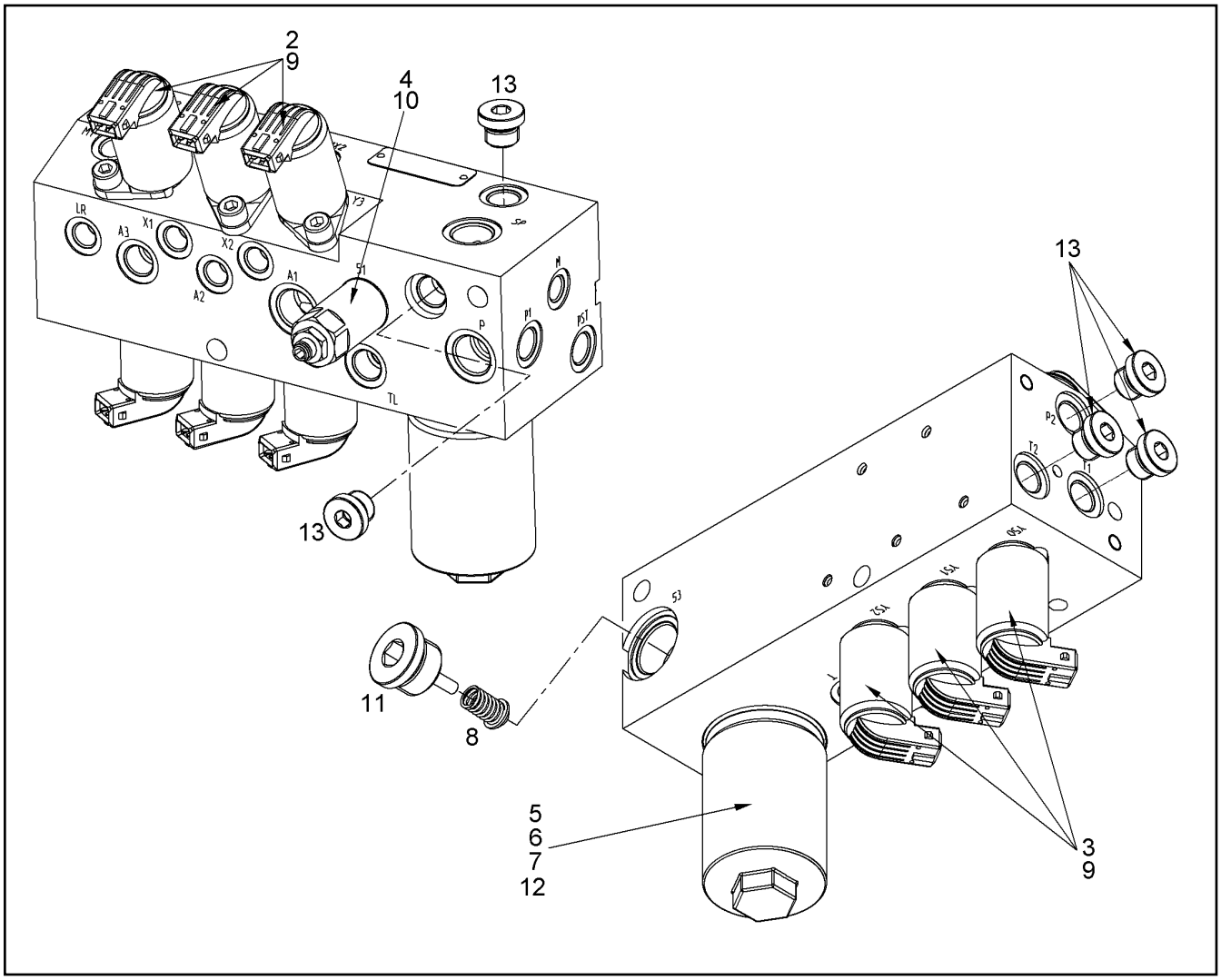

Pos.	Item	Quantity	Description	Designação	Serie	K
2	12217617	3	DIRECTIONAL CONTROL VALVE ⇨ ❑ 284	VÁLVULA DIRECIONAL		
3	12217623	3	PROPORTIONAL VALVE ⇨ ❑ 285	VÁLVULA PROPORCIONAL		
4	11001802	1	PRESSURE RELIEF VALVE ⇨ ❑ 283	VÁLVULA REDUTORA DE PRES		
5	11342118	1	FILTER ELEMENT 16µm	ELEMENTO FILTRANTE		
6	10664554	1	FILTER BOWL	CARCACA DO FILTRO		
7	7621888	1	O-RING 50X2	ANEL-O		
8	10472508	1	NON-RETURN VALVE	VÁLVULA DE RETORNO		
9	10650958	6	SEAL KIT	KIT DE VEDAÇÃO		
10	11001924	1	SEAL KIT	KIT DE VEDAÇÃO		
11	10472489	1	SCREW PLUG	PARAFUSO DE FECHAMENTO		
12	10872063	1	SEALING RING 29,2	ANEL DE VEDAÇÃO		
13	477704414	5	FITTING	UNIÃO ROSCADA		

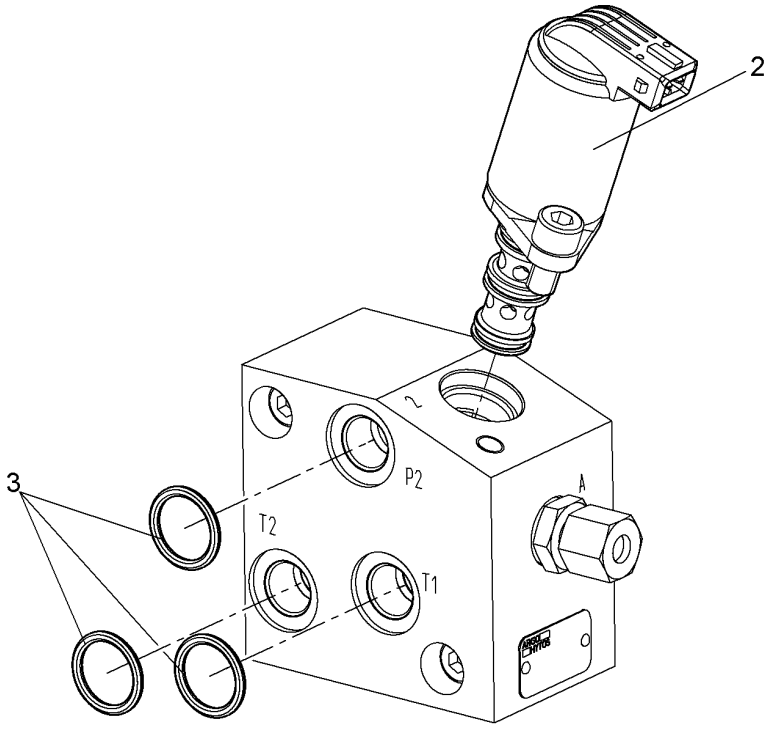

Pos.	Item	Quantity	Description	Designação	Serie	K
2		1	DIRECTIONAL CONTROL VALVE ⇨ ❑ 284	VÁLVULA DIRECIONAL		
3	510738308	3	O-RING ARP 568 18,72X2,62	ANEL-O		

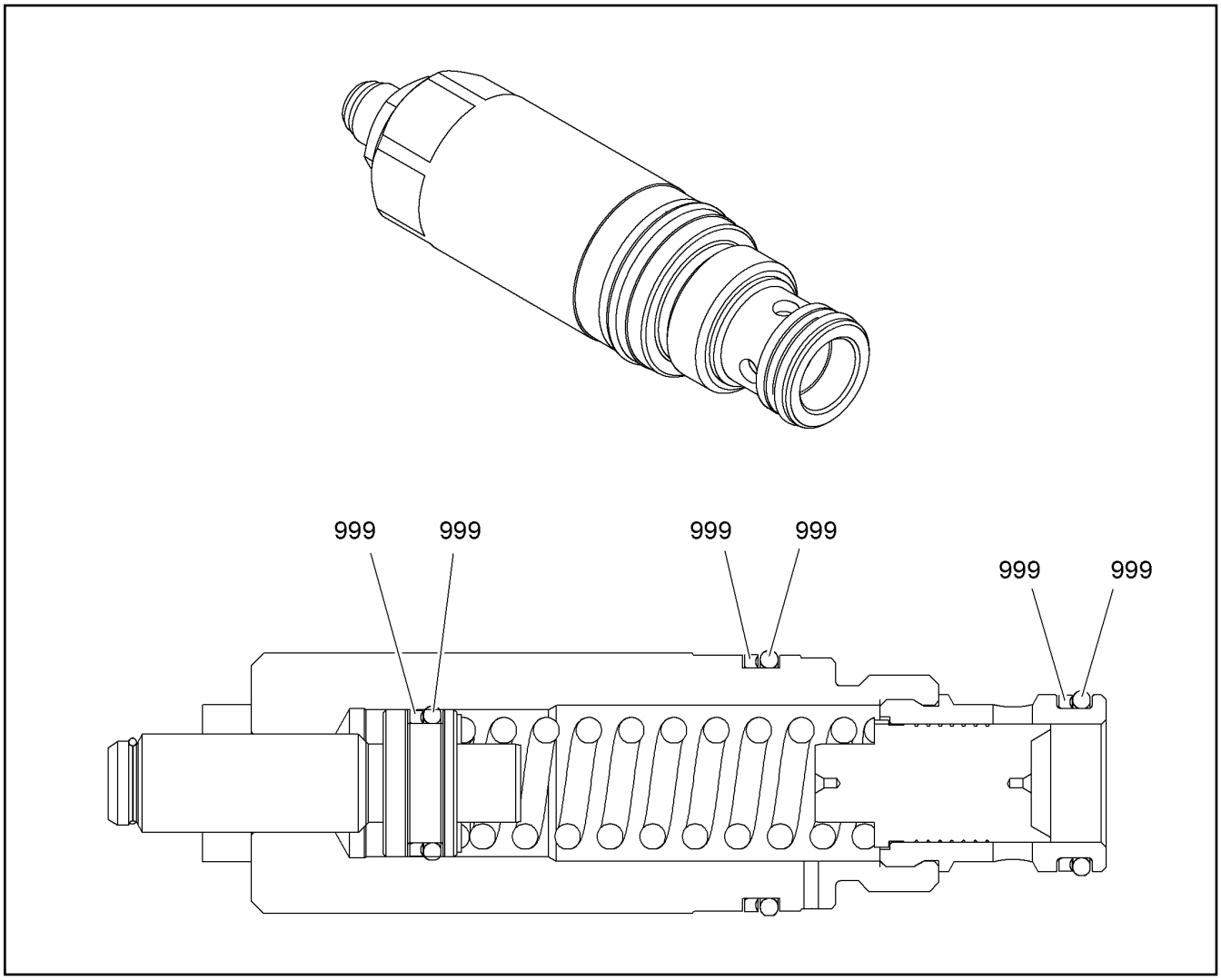

Pos.	Item	Quantity	Description	Designação	Serie	K
999	11001924	1	SEAL KIT	KIT DE VEDAÇÃO		

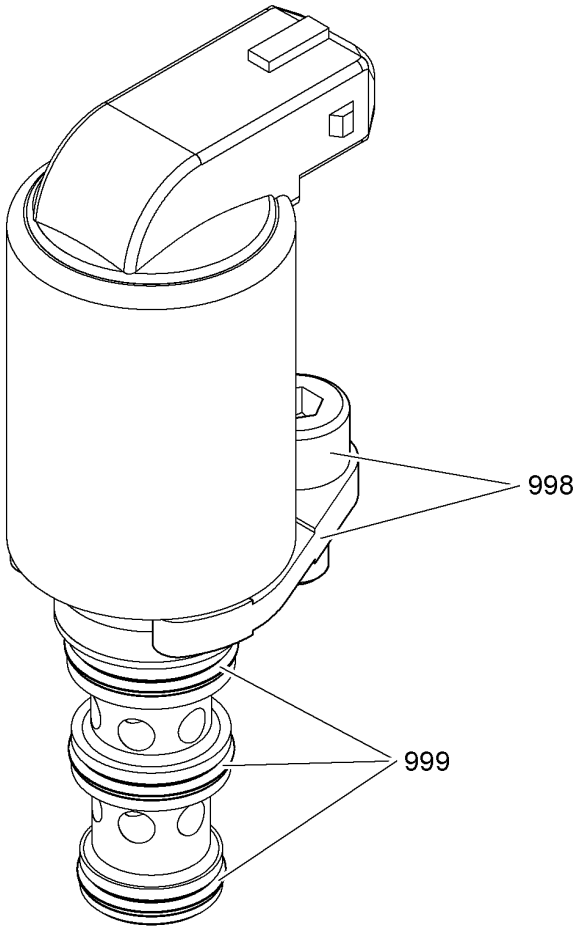

Pos.	Item	Quantity	Description	Designação	Serie	K
998	12225187	1	FASTENERS SET	KIT DE FIXAÇÃO		
999	11118005	1	SEAL KIT	KIT DE VEDAÇÃO		

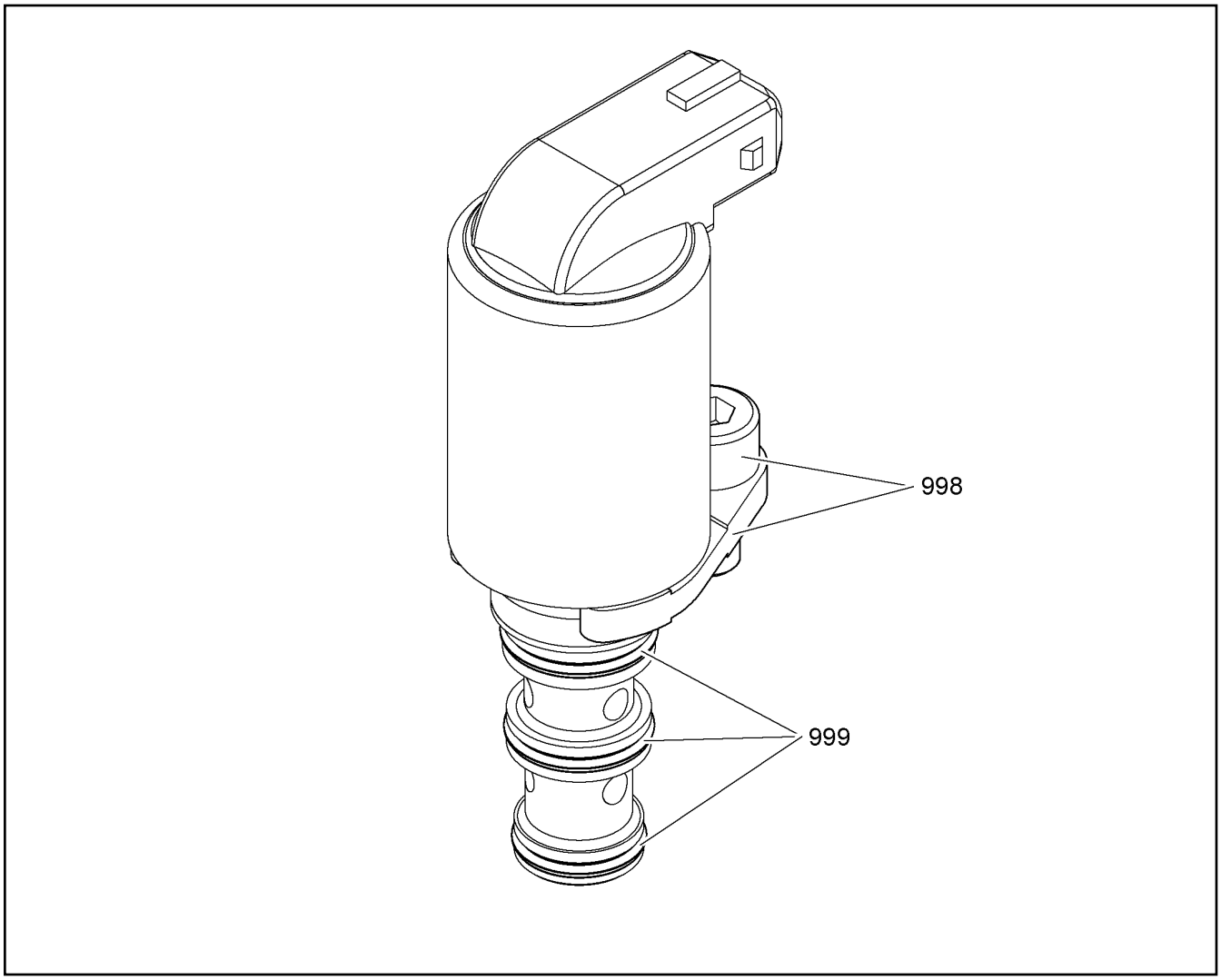

Pos.	Item	Quantity	Description	Designação	Serie	K
998	12225187	1	FASTENERS SET	KIT DE FIXAÇÃO		
999	11118005	1	SEAL KIT	KIT DE VEDAÇÃO		

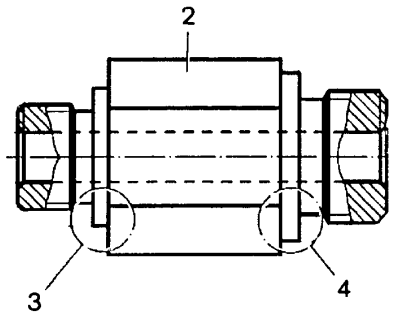

Pos.	Item	Quantity	Description	Designação	Serie	K
2		1	INTERMEDIATE FITTING	BOCAL INTERMEDIARIO		
3	7371654	1	SEALING RING 17	ANEL DE VEDAÇÃO		
4	7371651	1	SEALING RING 21	ANEL DE VEDAÇÃO		

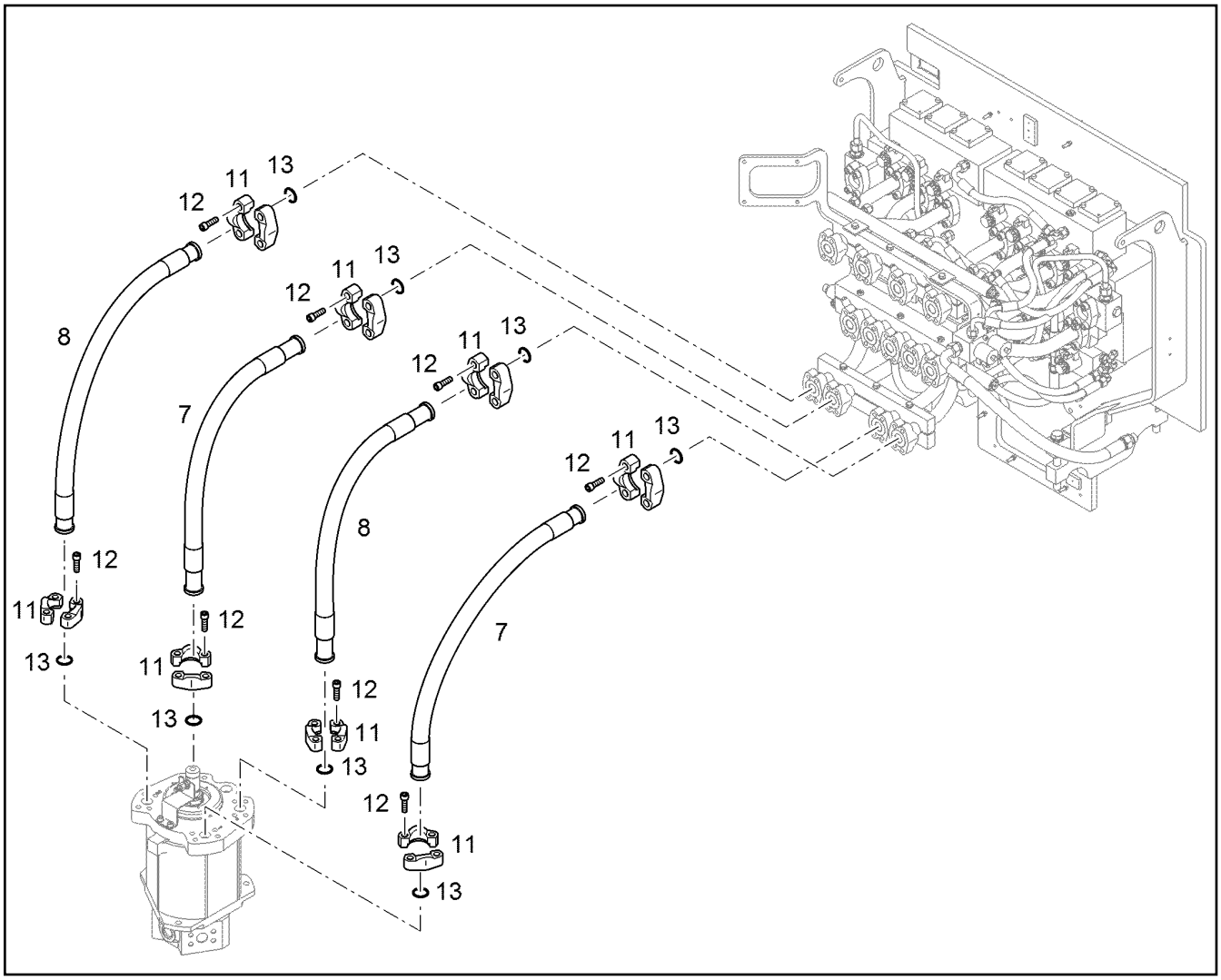

Pos.	Item	Quantity	Description	Designação	Serie	K
7	5605175	2	HOSE 32X900	MANGUEIRA		1
8	10424875	2	HOSE 32X1050	MANGUEIRA		1
11	11485639	16	FLANGE HALF WITH BOSSING SAE J518 SA	MEIO FLANGE COM RELEVO		
12	4902327	32	SOCKET HEAD SCREW ISO 4762 M14X45 10	PARAFUSO CILÍNDRICO		
13	10472425	8	RECTANGULAR SECTION RING 45,05X2,80	ANEL DE SEÇÃO RETANGULAR		

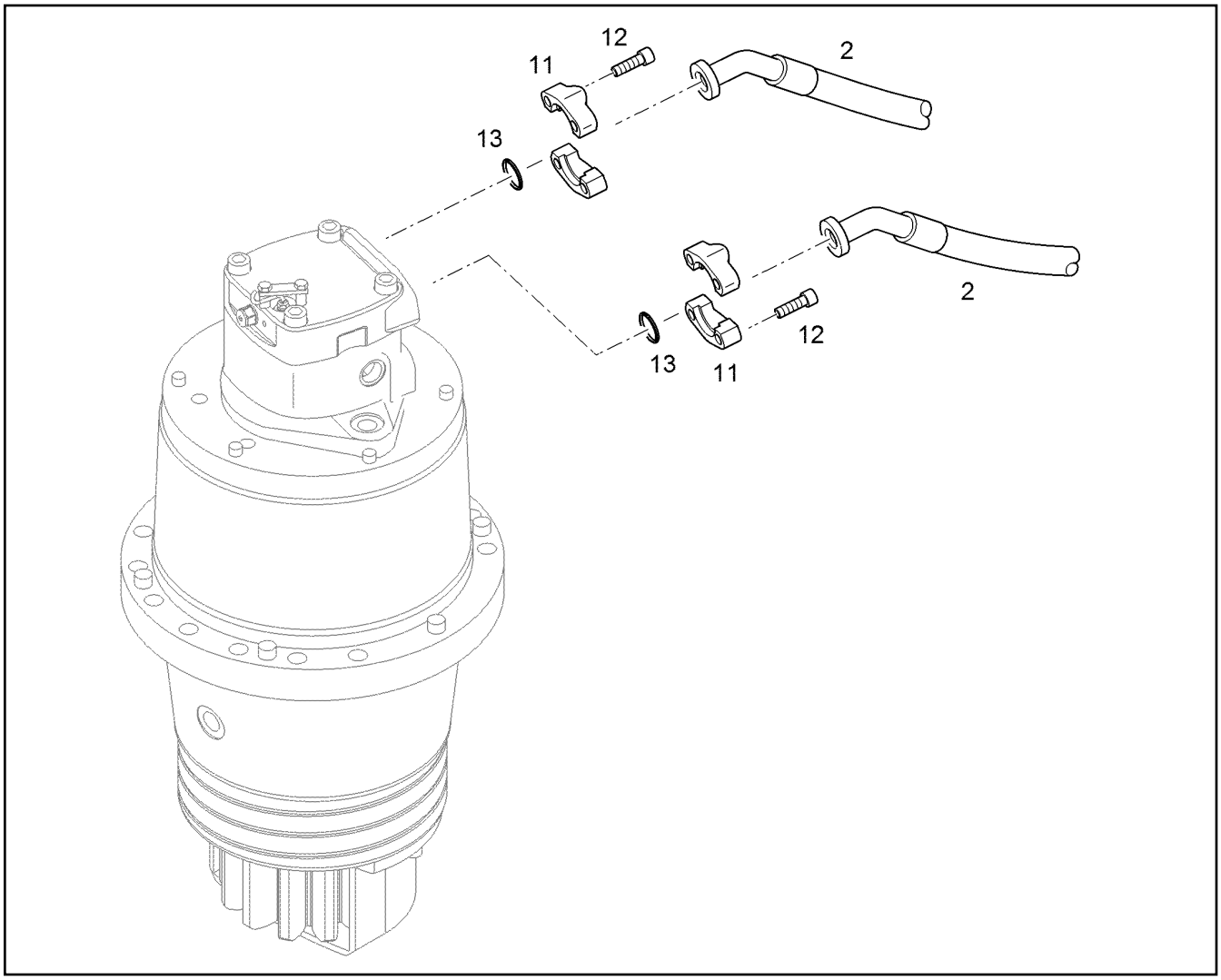

Pos.	Item	Quantity	Description	Designação	Serie	K
2	10289045	2	HOSE 25X2150	MANGUEIRA		1
11	11485639	4	FLANGE HALF WITH BOSSING SAE J518 SA	MEIO FLANGE COM RELEVO		
12	4902327	8	SOCKET HEAD SCREW ISO 4762 M14X45 10	PARAFUSO CILÍNDRICO		
13	10472425	2	RECTANGULAR SECTION RING 45,05X2,80	ANEL DE SEÇÃO RETANGULAR		

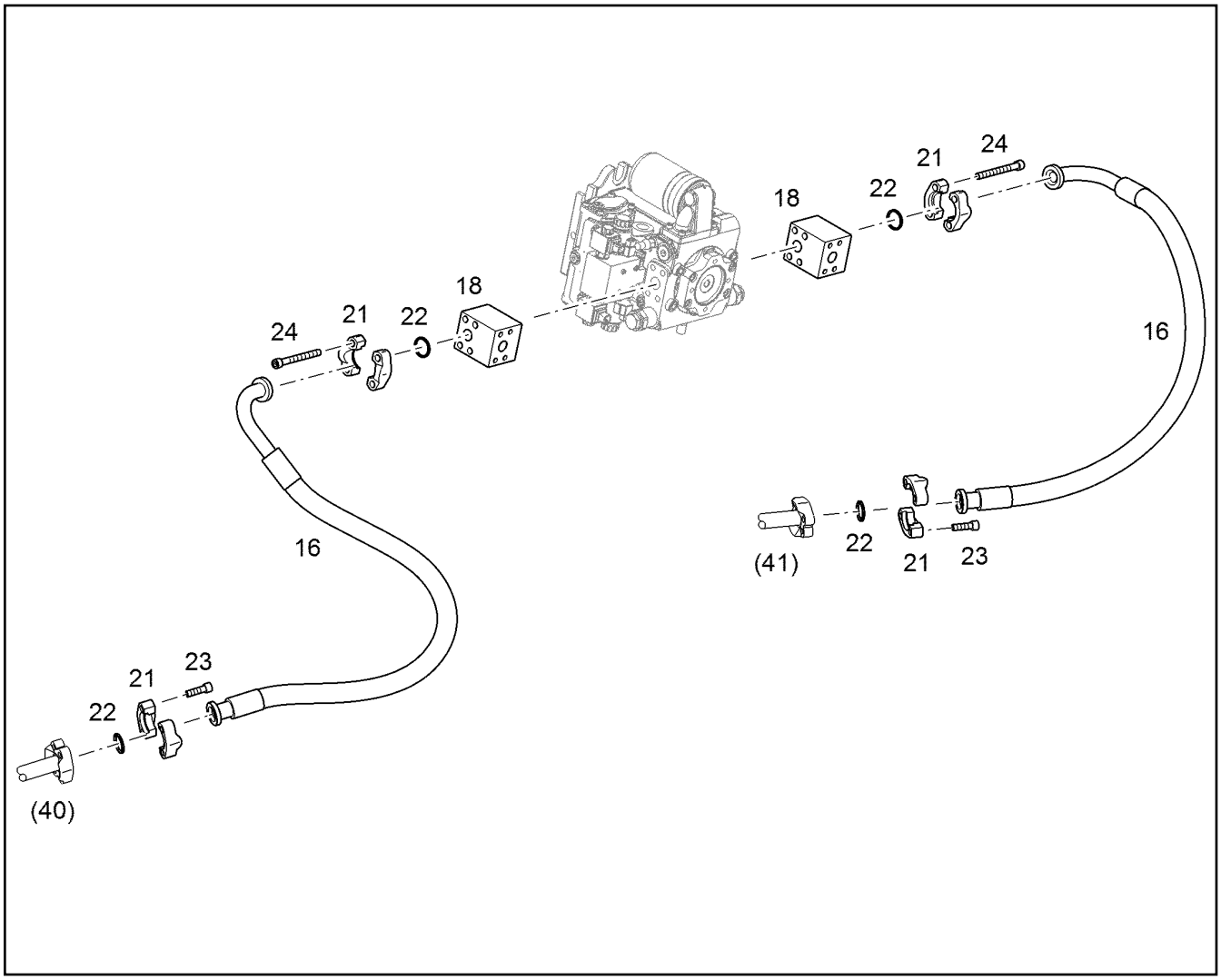

Pos.	Item	Quantity	Description	Designação	Serie	K
16	10353605	2	HOSE 25X1150	MANGUEIRA		1
18	10092096	2	BLOCK	BLOCO		
21	11485638	8	FLANGE HALF WITH BOSSING SAE J518 S	MEIO FLANGE COM RELEVO		
22	10490781	6	RECTANGULAR SECTION RING 40,15X2,80	ANEL DE SEÇÃO RETANGULAR		
23	11002749	16	SOCKET HEAD SCREW ISO 4762 M12X40 10	PARAFUSO CILÍNDRICO		
24	11321147	8	SOCKET HEAD SCREW ISO 4762 M12X115	PARAFUSO CILÍNDRICO		

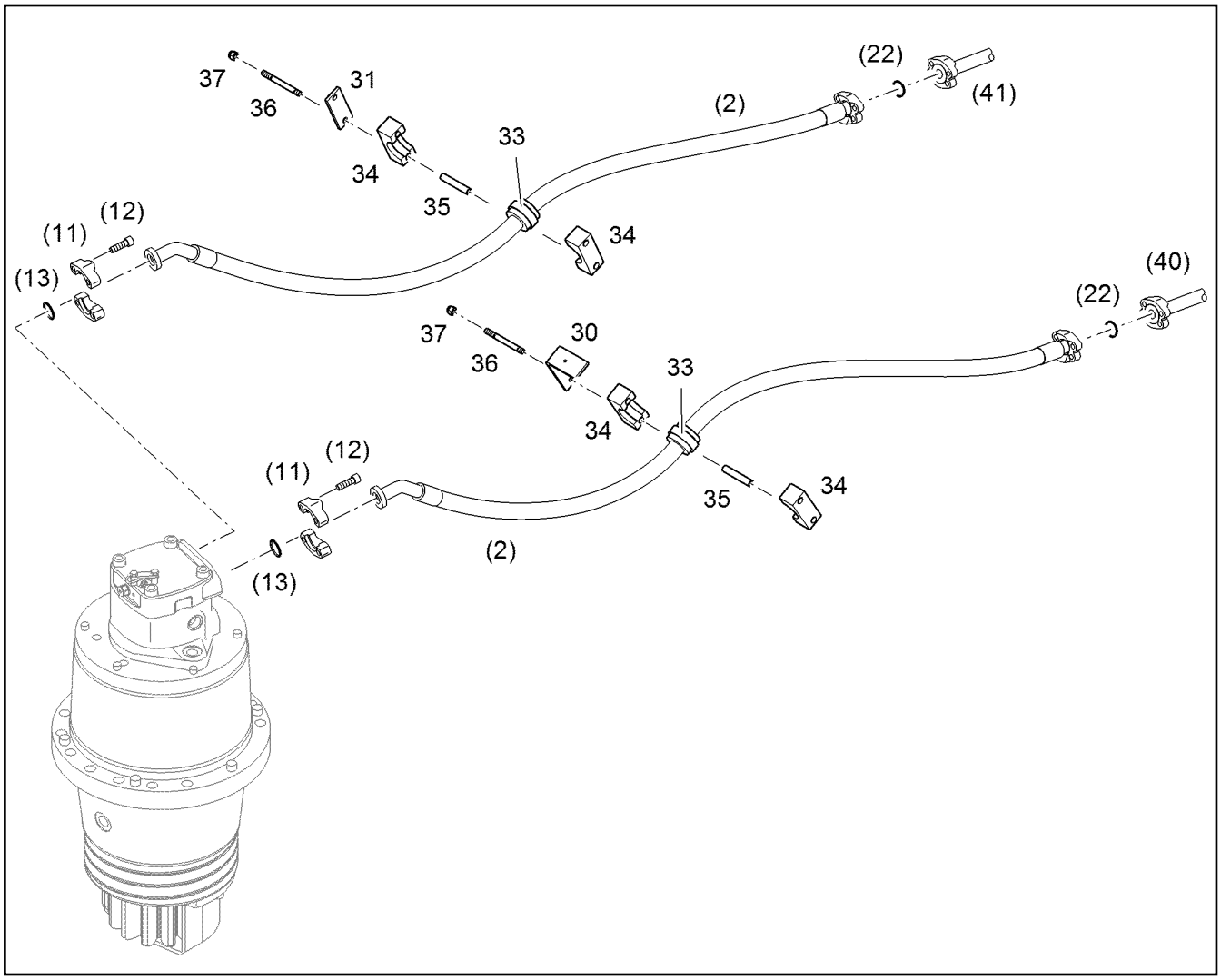

Pos.	Item	Quantity	Description	Designação	Serie	K
30	10823486	1	PLATE	PLACA		
31	9476811	1	SHEET	PLACA DE APOIO		
33	7363283	2	ELASTOMER INSERT S EL 4 38,7/64X45 TP	INSERTO DE ELASTOMERO		
34	7367236	4	CLAMP-HALF AEHNL.DIN 3015-2 S 4 E 65 PP	MEIA ABRAÇADEIRA		
35	7367211	4	SLEEVE HRS 4 HUE 12,4X16X87	LUVA		1
36	12216144	4	DOUBLE-ENDED STUD DIN 939 M12X110 10	PARAFUSO PRISIONEIRO		
37	10814802	4	HEX NUT M12	PORCA SEXTAVADA		

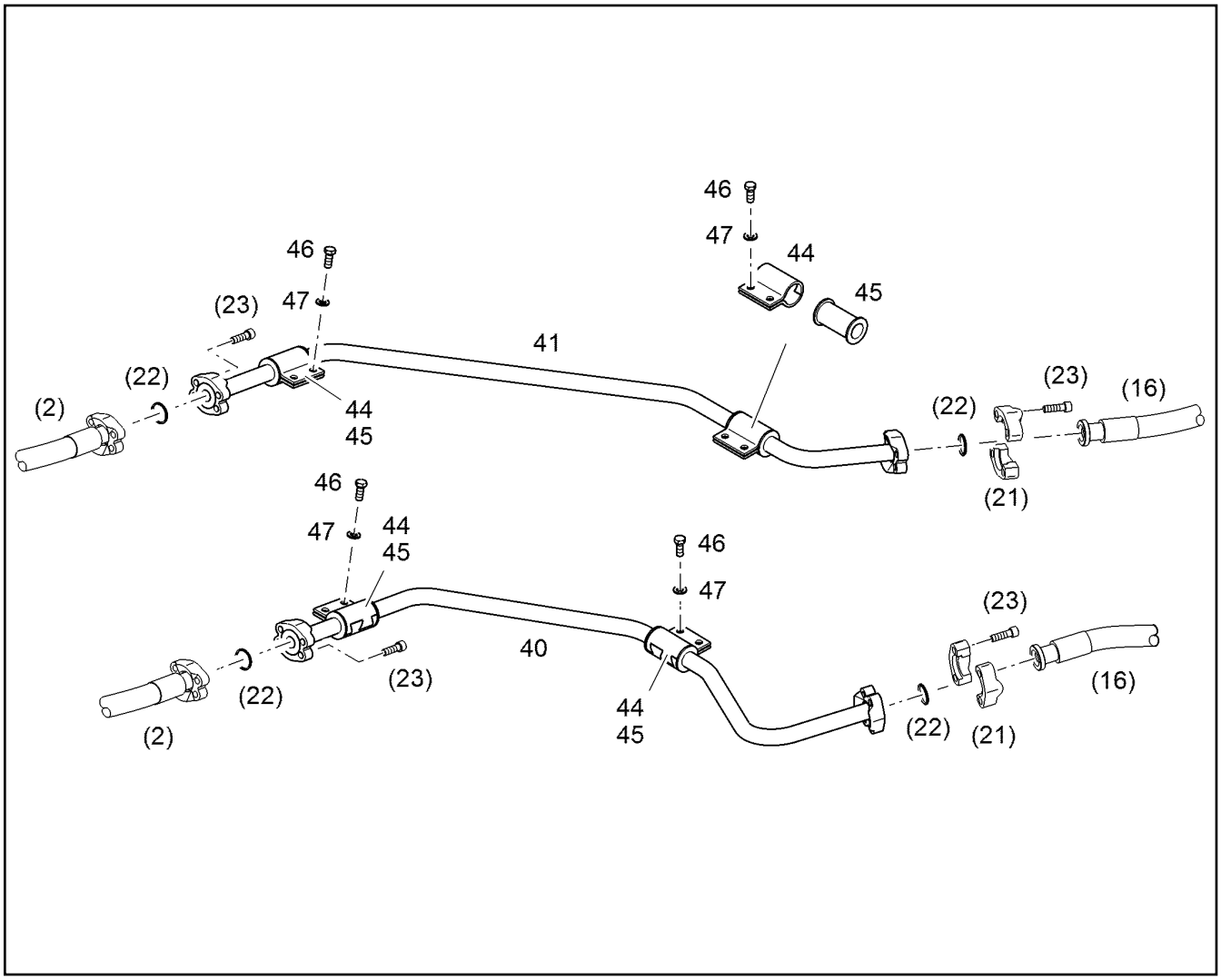

Pos.	Item	Quantity	Description	Designação	Serie	K
40	10093284	1	PRESSURE LINE	TUBULAÇÃO DE PRESSÃO		
41	10064100	1	PRESSURE LINE	TUBULAÇÃO DE PRESSÃO		
44	10287499	4Pair	PIPE CLAMP HSRS 42X80 W1-ZN	BRAÇADEIRA DE TUBO		
45	10287498	4Pair	RUBBER INSERT 30/42X88	INSERTO DE BORRACHA		
46	11002726	8	HEX SCREW ISO 4017 M12X30 10.9 FLZN	PARAFUSO SEXTAVADO		
47	10289804	8	WASHER 12 300HV	ARRUELA		

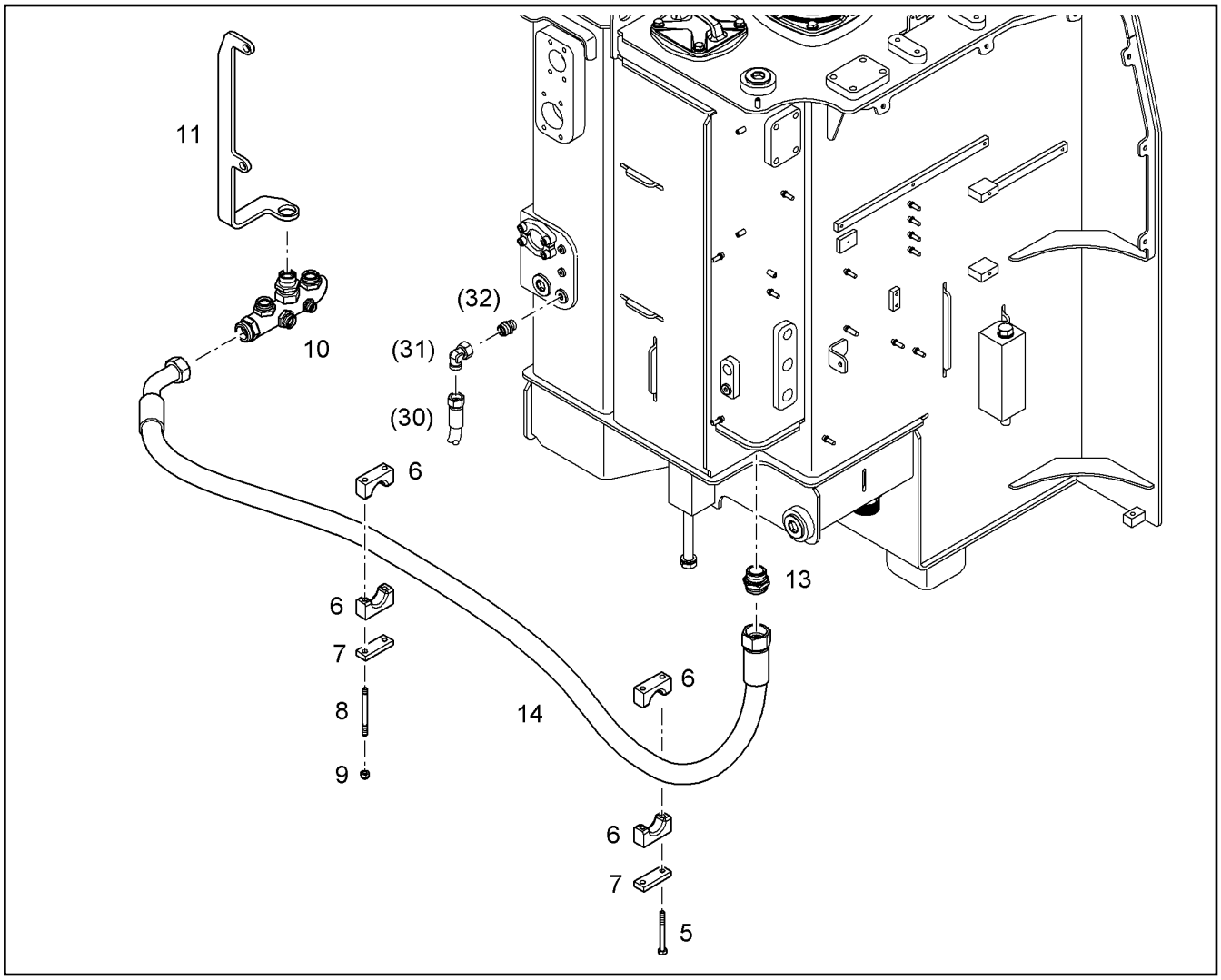

Pos.	Item	Quantity	Description	Designação	Serie	K
5	12226085	2	HEX SCREW ISO 4017 M10X100 10.9 FLZN	PARAFUSO SEXTAVADO		
6	9492506	4	HALF CLAMP COLLAR 44	MEIA ABRAÇADEIRA		
7	9483466	2	SHEET	PLACA DE APOIO		
8	12216138	2	DOUBLE-ENDED STUD DIN 939 M10X110 10	PARAFUSO PRISIONEIRO		
9	11140466	2	HEX NUT M10	PORCA SEXTAVADA		
10	10814290	1	DISTRIBUTOR	DISTRIBUIDOR		
11	10821672	1	CONSOLE	CONSOLE		
13	4900486	1	FITTING GE 35L M42X2	UNIÃO ROSCADA		
14	10816899	1	HOSE 32X2450	MANGUEIRA		1

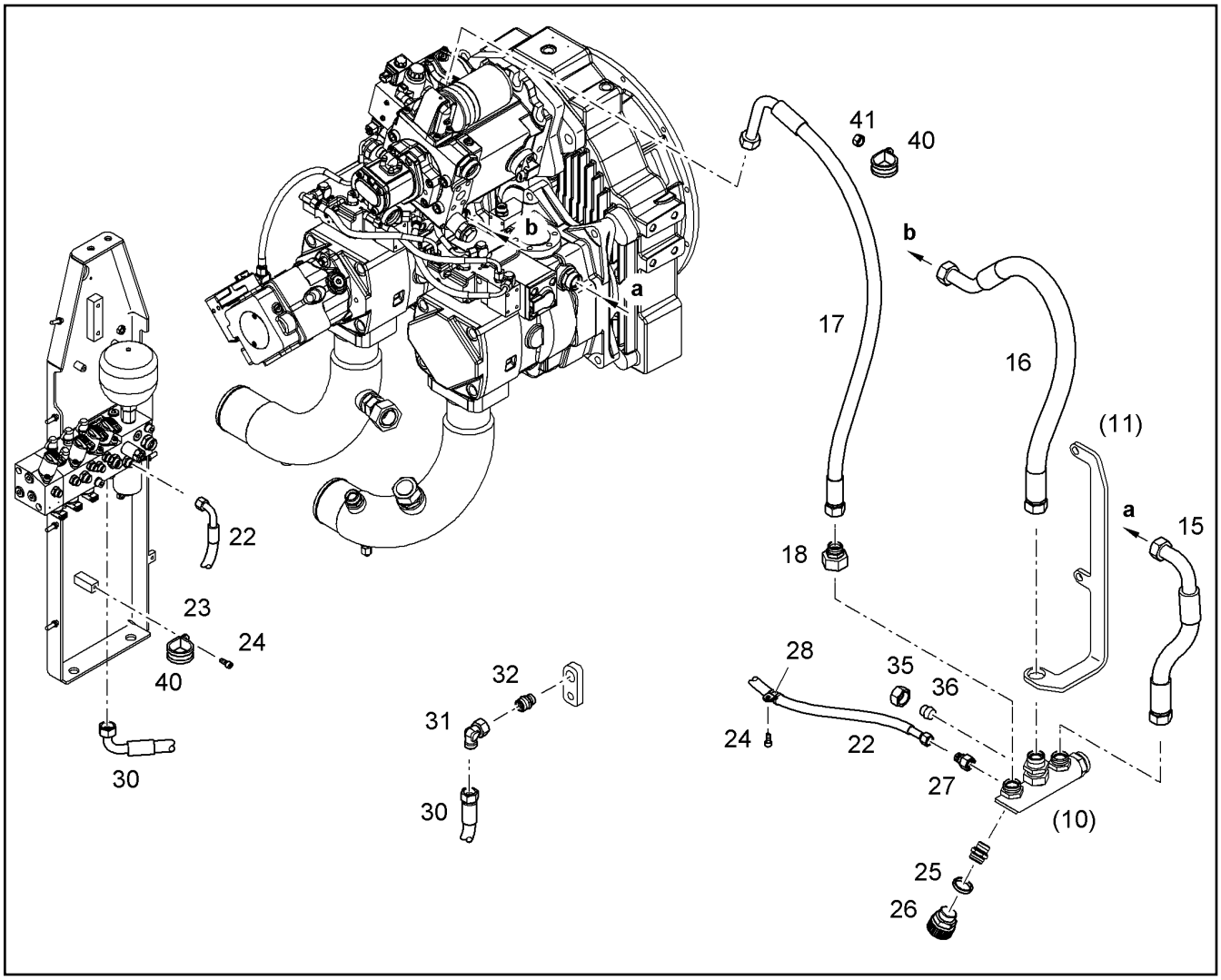

Pos.	Item	Quantity	Description	Designação	Serie	K
15	5618700	1	HOSE 25X450	MANGUEIRA		1
16	7413022	1	HOSE 25X900	MANGUEIRA		1
17	11002631	1	HOSE 20X1100	MANGUEIRA		1
18	7616910	1	FITTING RED 28/22L M36X2/M30X2	UNIÃO ROSCADA		
22	10101473	1	HOSE 10X1350	MANGUEIRA		1
23	7362603	1	CLAMP DIN 3016-1 D1 15X20 W1-2-CR	BRAÇADEIRA		
24	10663523	3	SOCKET HEAD SCREW ISO 4762 M8X20 10	PARAFUSO CILÍNDRICO		
25	7101019	1	SEALING RING DIN 7603 A 26X31	ANEL DE VEDAÇÃO		
26	7365034	1	OIL DRAIN PLUG M26X1,5	PARAFUSO DE DRENAGEM DE Ó		
27	7367745	1	FITTING RED 15/12L	UNIÃO ROSCADA		
28	7362603	1	CLAMP DIN 3016-1 D1 15X20 W1-2-CR	BRAÇADEIRA		
30	10219764	1	HOSE 16X1650	MANGUEIRA		1
31	247108302	1	SWIVEL ELBOW EW 18L M26X1,5	CONEXAO EM ANGULO		
32	7410825	1	FITTING GE 18L M26X1,5	UNIÃO ROSCADA		
35	4774011	1	BOX NUT ISO 8434-1 NL22	PORCA DE CONEXÃO		
36	11829314	1	BLANKING PLUG PL 22L	TAMPÃO		
40	7362665	2	CLAMP DIN 3016-1 D1 20X20 W1-2-CR	BRAÇADEIRA		
41	10876581	1	HEX NUT M8	PORCA SEXTAVADA		

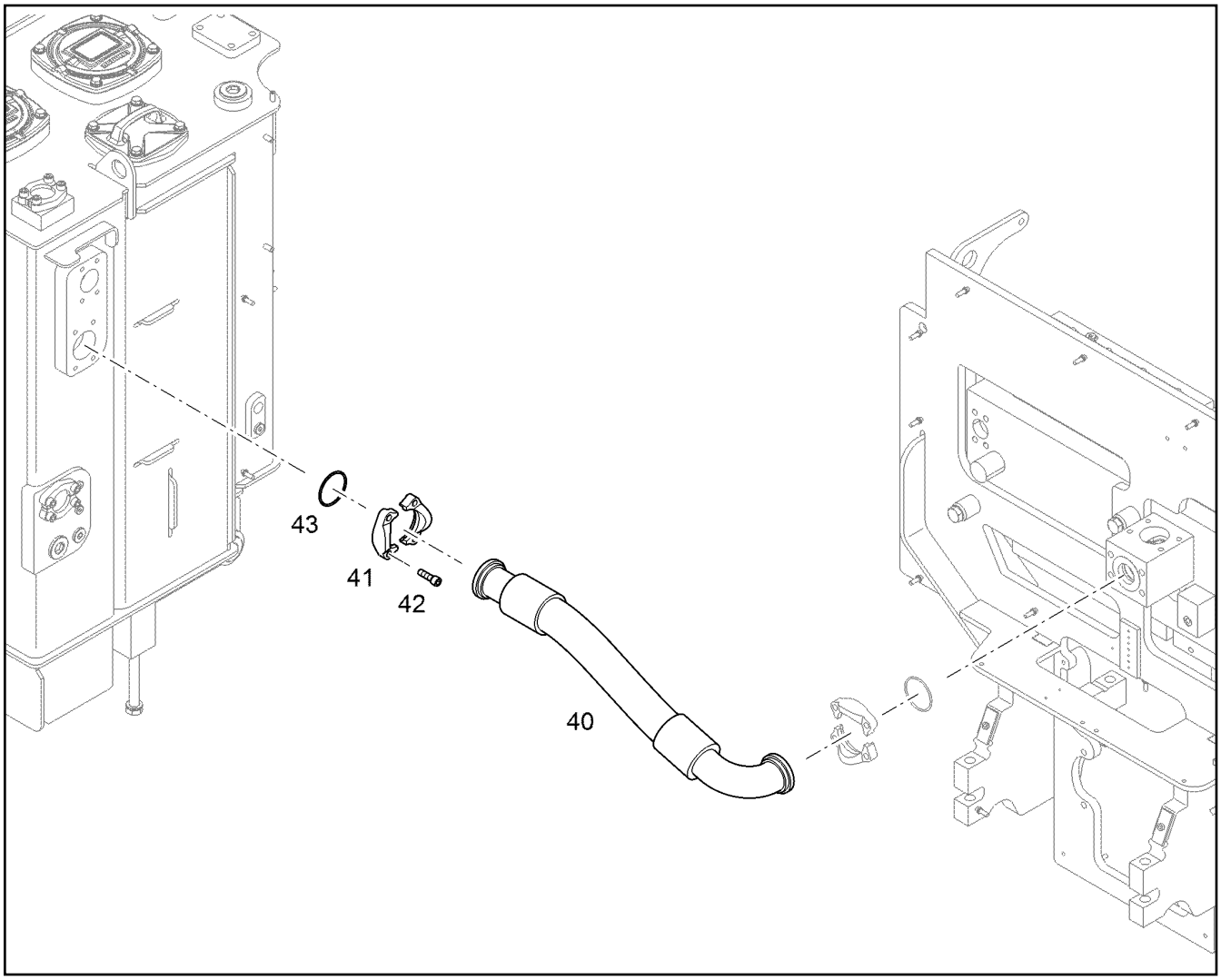

Pos.	Item	Quantity	Description	Designação	Serie	K
40	5610046	1	HOSE 60X780	MANGUEIRA		1
41	11485646	2	FLANGE HALF WITH BOSSING SAE J518 SA	MEIO FLANGE COM RELEVO		
42	11002749	4	SOCKET HEAD SCREW ISO 4762 M12X40 10	PARAFUSO CILÍNDRICO		
43	7410480	1	O-RING	ANEL-O		

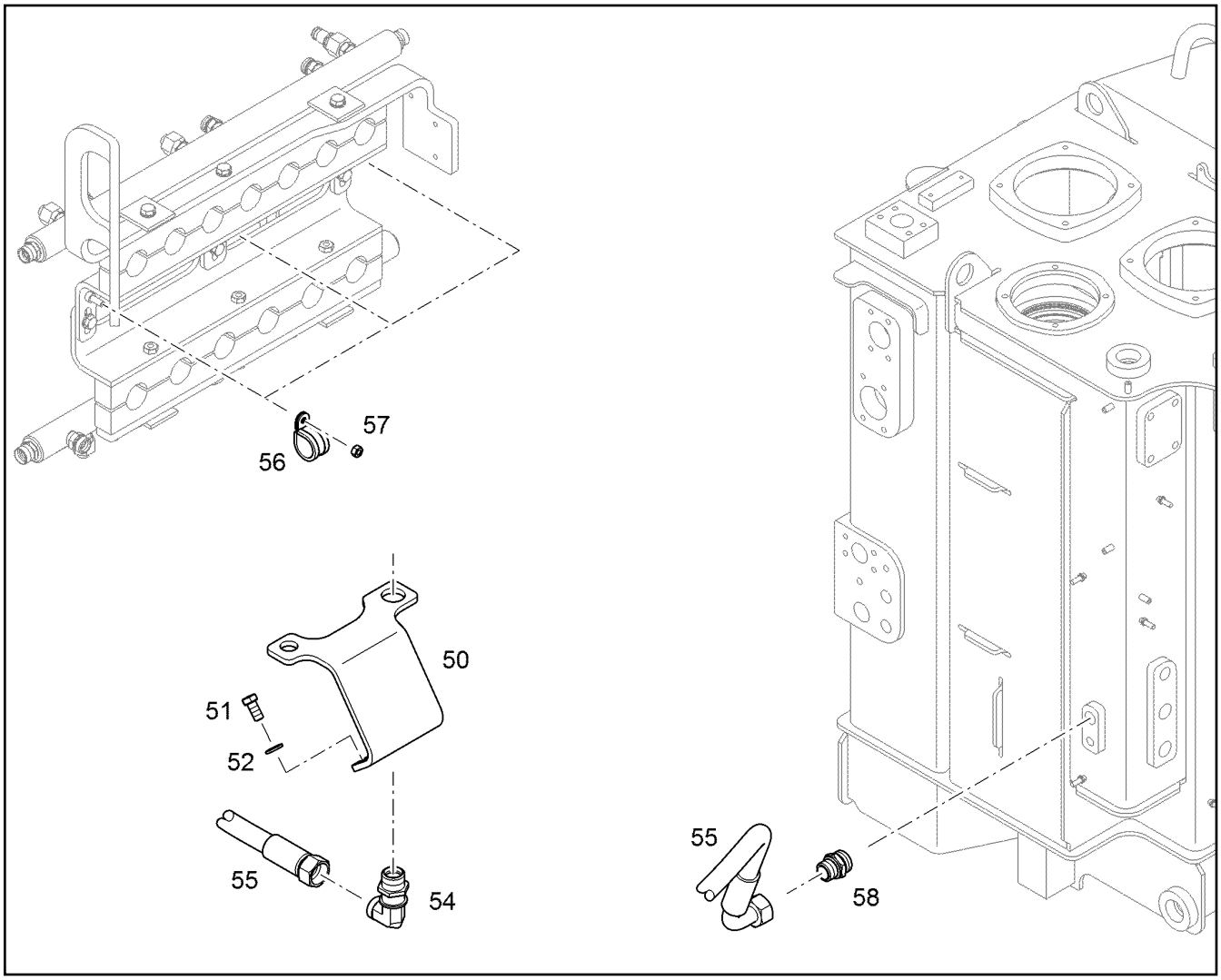

Pos.	Item	Quantity	Description	Designação	Serie	K
50	11737777	1	CONSOLE	CONSOLE		
51	10800024	2	HEX SCREW ISO 4017 M12X25 10.9 FLZN	PARAFUSO SEXTAVADO		
52	10289804	2	WASHER 12 300HV	ARRUELA		
54	7368117	1	ANGLE BULKHEAD FITTING WSV 22L M30X	CONEXÃO DE ENCAIXE ANGULA		
55	10006394	1	HOSE 20X1650	MANGUEIRA		1
56	7364299	3	CLAMP DIN 3016-1 D1 30X20 W1-2-CR	BRAÇADEIRA		
57	10299669	3	HEX NUT M8	PORCA SEXTAVADA		
58	7362515	1	FITTING GE 22L M26X1,5	UNIÃO ROSCADA		

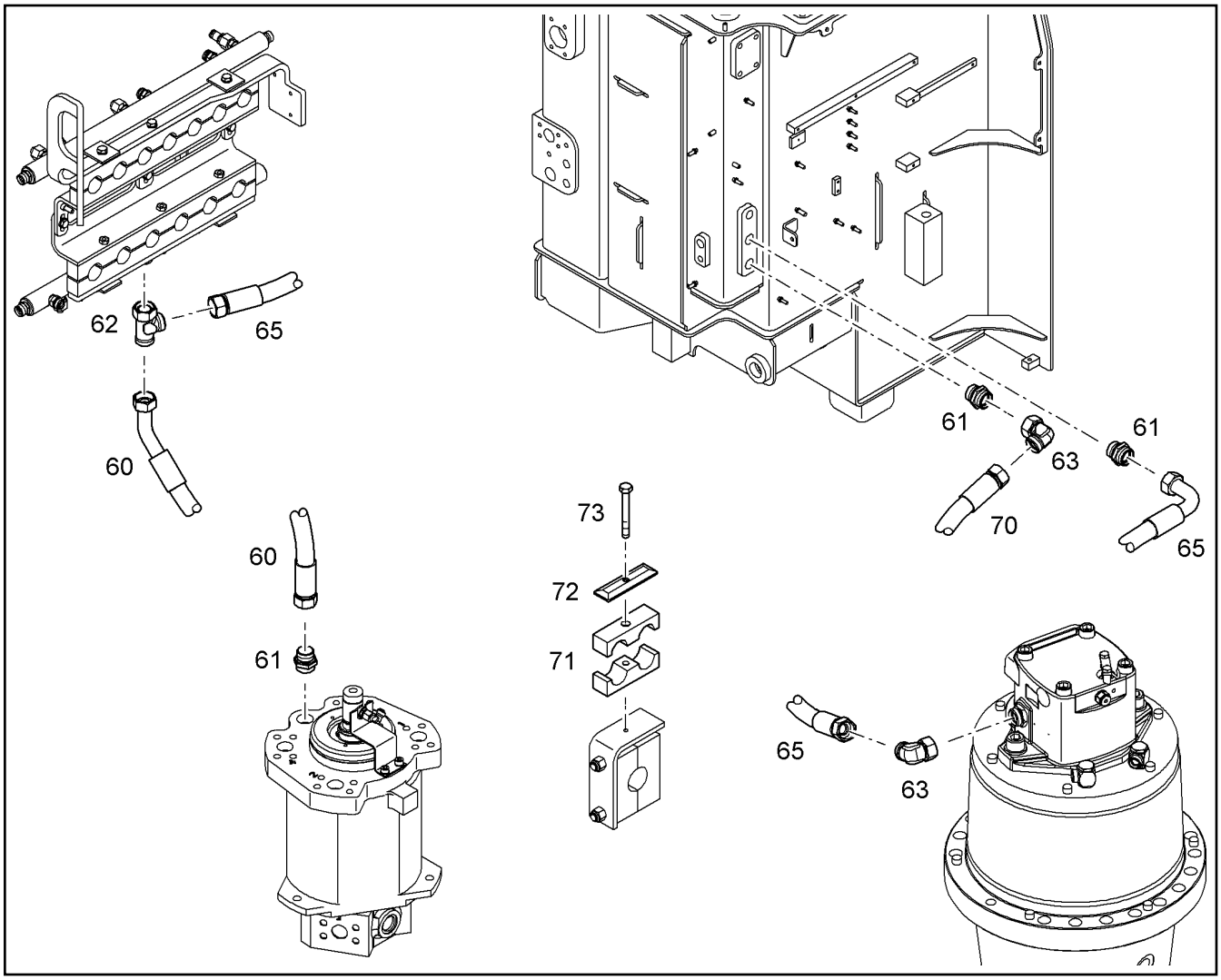

Pos.	Item	Quantity	Description	Designação	Serie	K
60	10665198	1	HOSE 25X1050	MANGUEIRA		1
61	7003800	3	FITTING GE 28L M33X2	UNIÃO ROSCADA		
62	7407120	1	FITTING EL 28L	UNIÃO ROSCADA		
63	7617494	2	FITTING EW 28L	UNIÃO ROSCADA		
65	10000560	1	HOSE 25X800	MANGUEIRA		1
70	10015358	1	HOSE 25X1850	MANGUEIRA		1
71	7005103	2	CLAMP-HALF DIN 3015-3 Z 5 G 32 32 PP SW	MEIA ABRAÇADEIRA		
72	7005097	1	LID PLATE DIN 3015-3 Z-DP 5 W1-ZN	PLACA		
73	12212107	1	HEX SCREW ISO 4017 M8X70 8.8 480H	PARAFUSO SEXTAVADO		

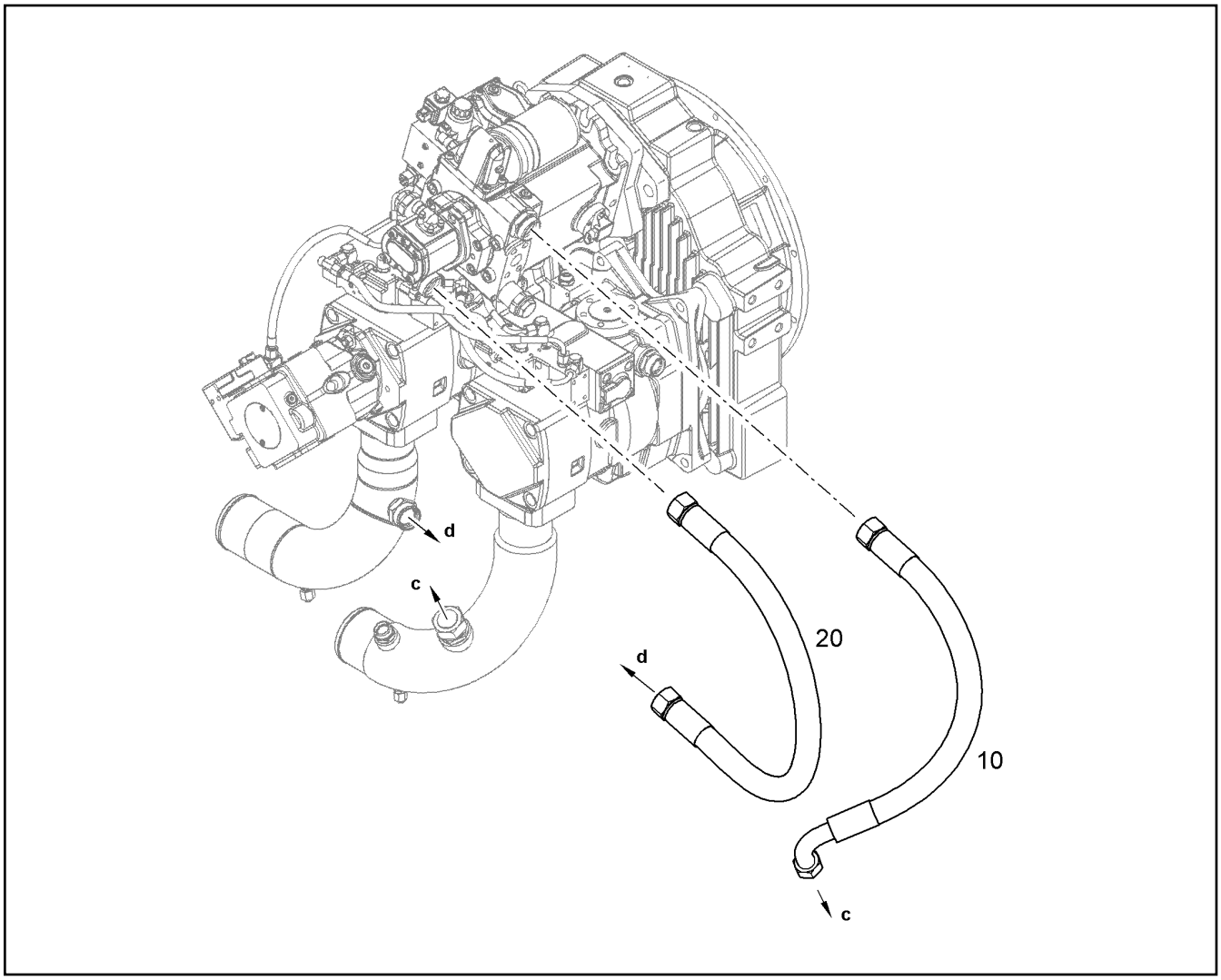

Pos.	Item	Quantity	Description	Designação	Serie	K
10	11170823	1	HOSE 32X880	MANGUEIRA		1
20	10285194	1	HOSE 32X1120	MANGUEIRA		1

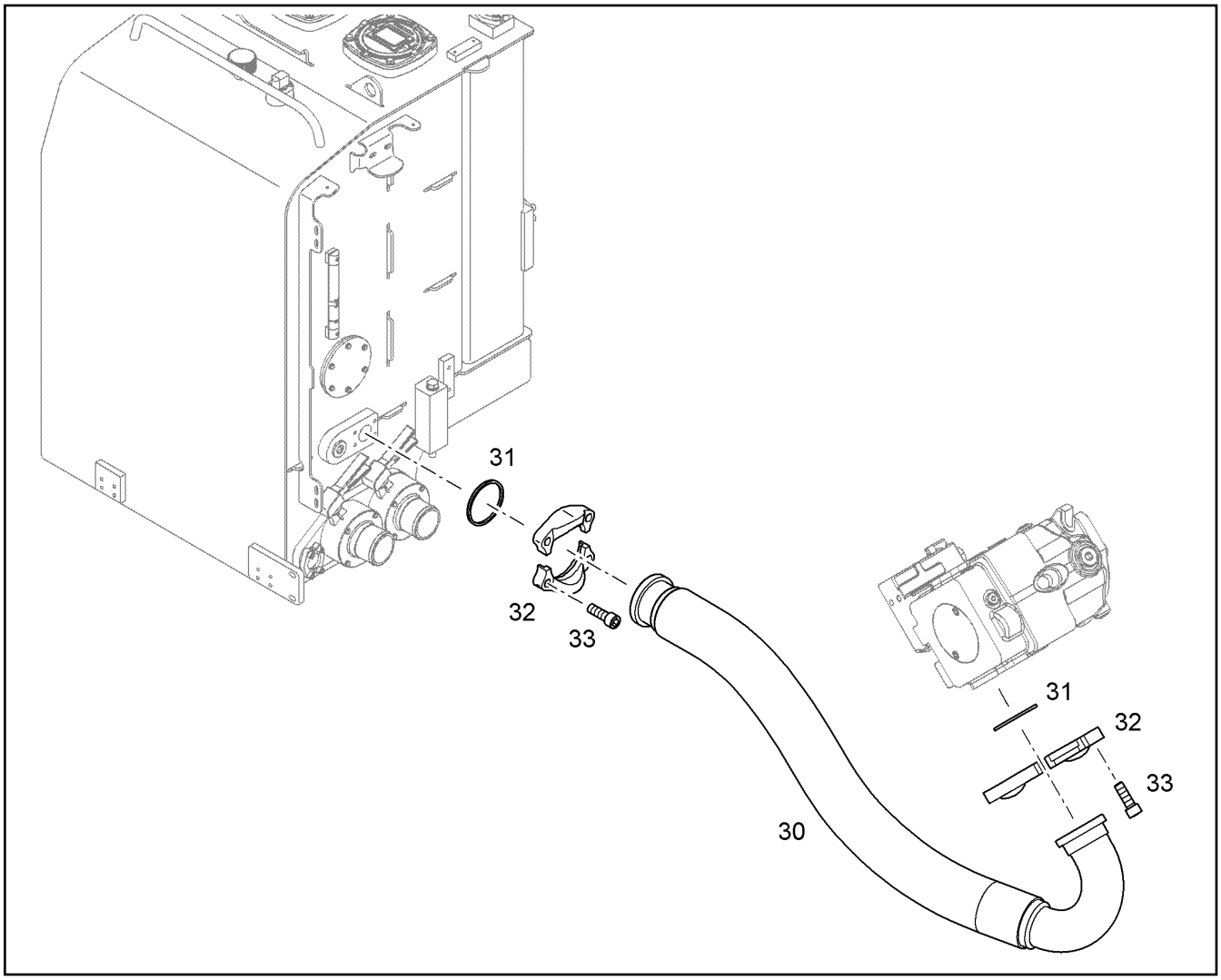

Pos.	Item	Quantity	Description	Designação	Serie	K
30	10289040	1	HOSE 50X890	MANGUEIRA		1
31	10490786	2	RECTANGULAR SECTION RING 63,90X2,80	ANEL DE SEÇÃO RETANGULAR		
32	11485645	4	FLANGE HALF WITH BOSSING SAE J518 S	MEIO FLANGE COM RELEVO		
33	11002748	8	SOCKET HEAD SCREW ISO 4762 M12X35 10	PARAFUSO CILÍNDRICO		

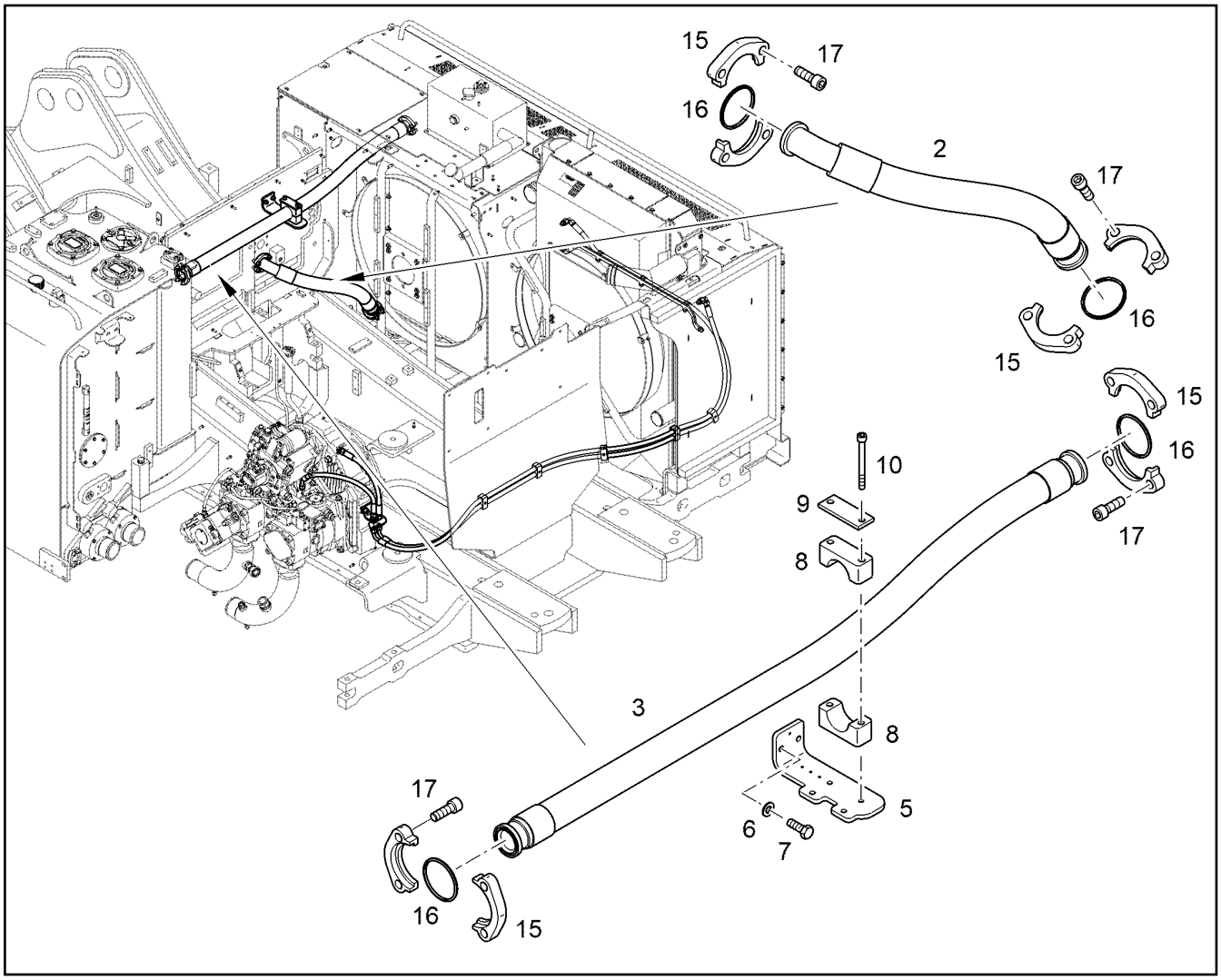

Pos.	Item	Quantity	Description	Designação	Serie	K
2	10289313	1	HOSE 50X790	MANGUEIRA		1
3	11000233	1	HOSE 50X1760	MANGUEIRA		1
5	11738815	1	ANGLE	CANTONEIRA		
6	10289795	2	WASHER 10 300HV	ARRUELA		
7	11002715	2	HEX SCREW ISO 4017 M10X30 10.9 FLZN	PARAFUSO SEXTAVADO		
8	7371926	2	CLAMP-HALF DIN 3015-2 S 4 G 63,5 PP SW	MEIA ABRAÇADEIRA		
9	9476811	1	SHEET	PLACA DE APOIO		
10	10299570	2	SOCKET HEAD SCREW ISO 4762 M12X120	PARAFUSO CILÍNDRICO		
15	11485645	8	FLANGE HALF WITH BOSSING SAE J518 S	MEIO FLANGE COM RELEVO		
16	10490786	4	RECTANGULAR SECTION RING 63,90X2,80	ANEL DE SEÇÃO RETANGULAR		
17	11002748	16	SOCKET HEAD SCREW ISO 4762 M12X35 10	PARAFUSO CILÍNDRICO		

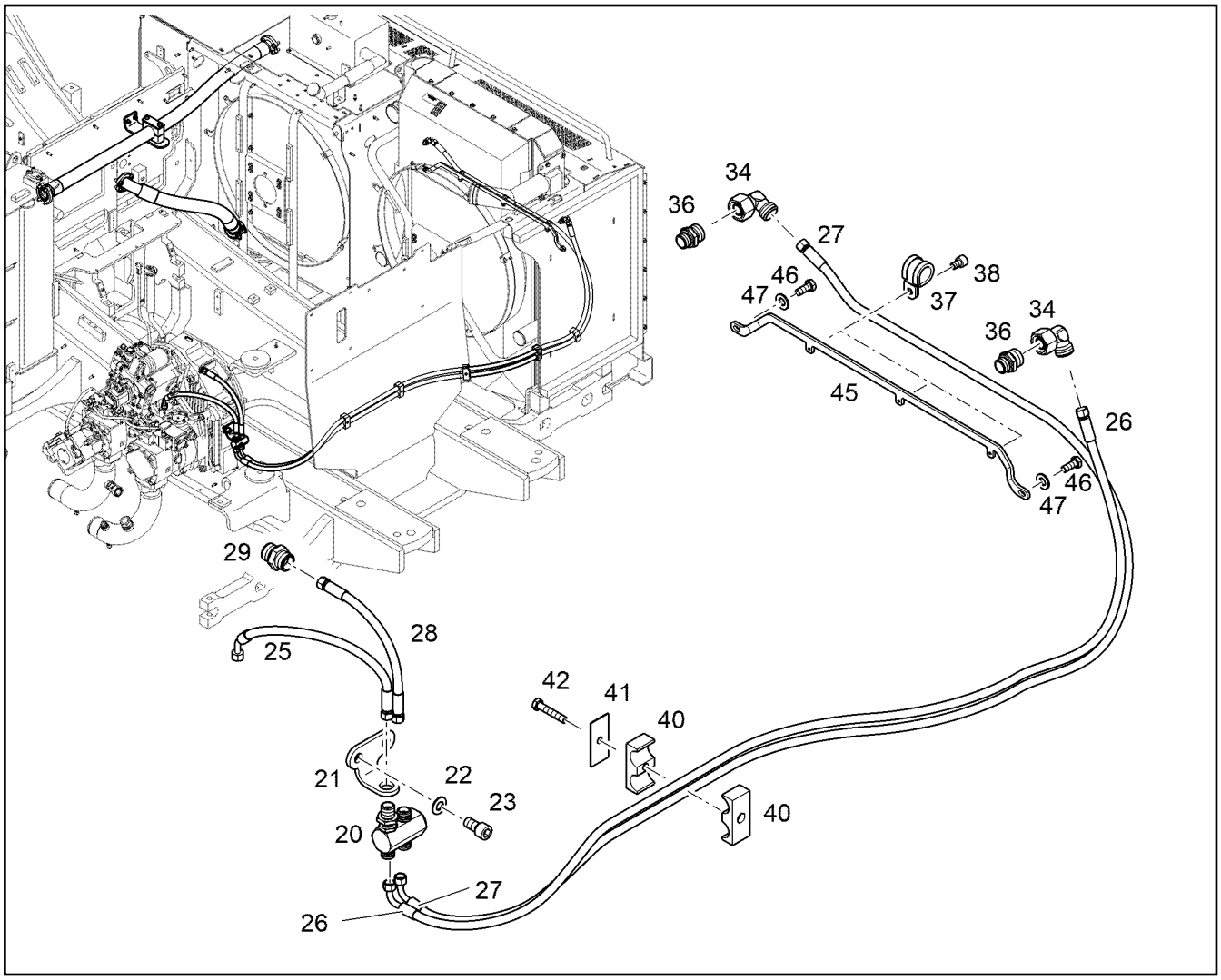

Pos.	Item	Quantity	Description	Designação	Serie	K
20	10100946	1	DISTRIBUTOR	DISTRIBUIDOR		
21	10856091	1	CONSOLE	CONSOLE		
22	10289806	2	WASHER 16 300HV	ARRUELA		
23	10332738	2	SOCKET HEAD SCREW ISO 4762 M16X30 10	PARAFUSO CILÍNDRICO		
25	10000896	1	HOSE 12X600	MANGUEIRA		1
26	10000872	1	HOSE 12X2750	MANGUEIRA		1
27	5614772	1	HOSE 12X3700	MANGUEIRA		1
28	5612835	1	HOSE 12X500	MANGUEIRA		1
29	7403083	1	FITTING GE 15L M22X1,5 ED	UNIÃO ROSCADA		
34	7615379	2	FITTING EW 15L	UNIÃO ROSCADA		
36	7003570	2	FITTING GE 15L M18X1,5 ED	UNIÃO ROSCADA		
37	7362665	3	CLAMP DIN 3016-1 D1 20X20 W1-2-CR	BRAÇADEIRA		
38	12233290	3	SOCKET HEAD SCREW ISO 4762 M8X12 10	PARAFUSO CILÍNDRICO		
40	248016802	12	CLAMP-HALF DIN 3015-3 Z 3 G 20 20 PP SW	MEIA ABRAÇADEIRA		
41	7401349	6	LID PLATE DIN 3015-3 Z-DP 3 W1-ZN	PLACA		
42	11690046	6	HEX SCREW ISO 4017 M8X45 8.8 480H	PARAFUSO SEXTAVADO		
45	10858118	1	CONSOLE	CONSOLE		
46	11002753	2	HEX SCREW ISO 4017 M10X20 10.9 FLZN	PARAFUSO SEXTAVADO		
47	10289795	2	WASHER 10 300HV	ARRUELA		

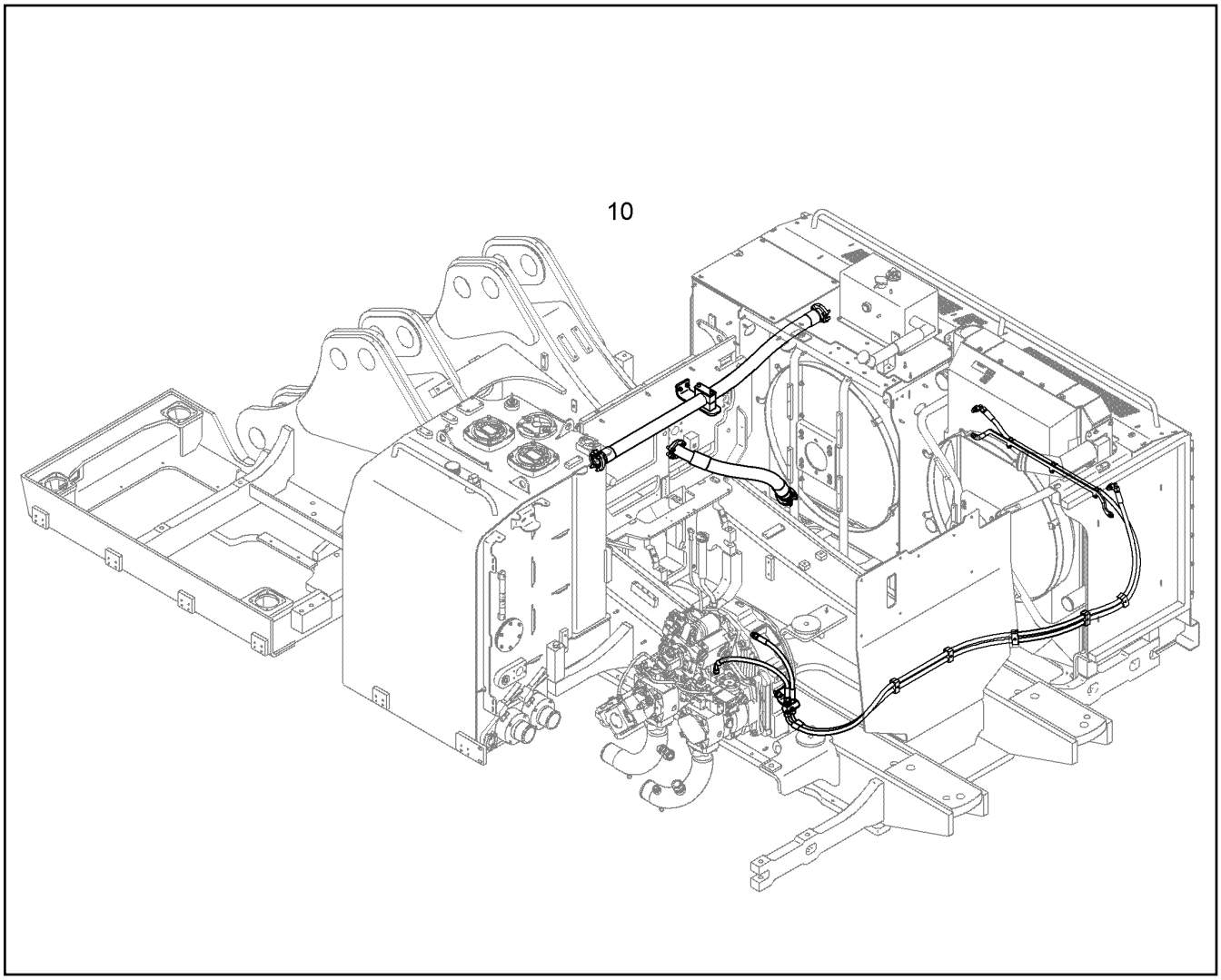

Pos.	Item	Quantity	Description	Designação	Serie	K
10		1	HYDR.AND GEAR OIL COOLING ⇨ ❑ 299	ARREFECIMENTO DE OLEO		

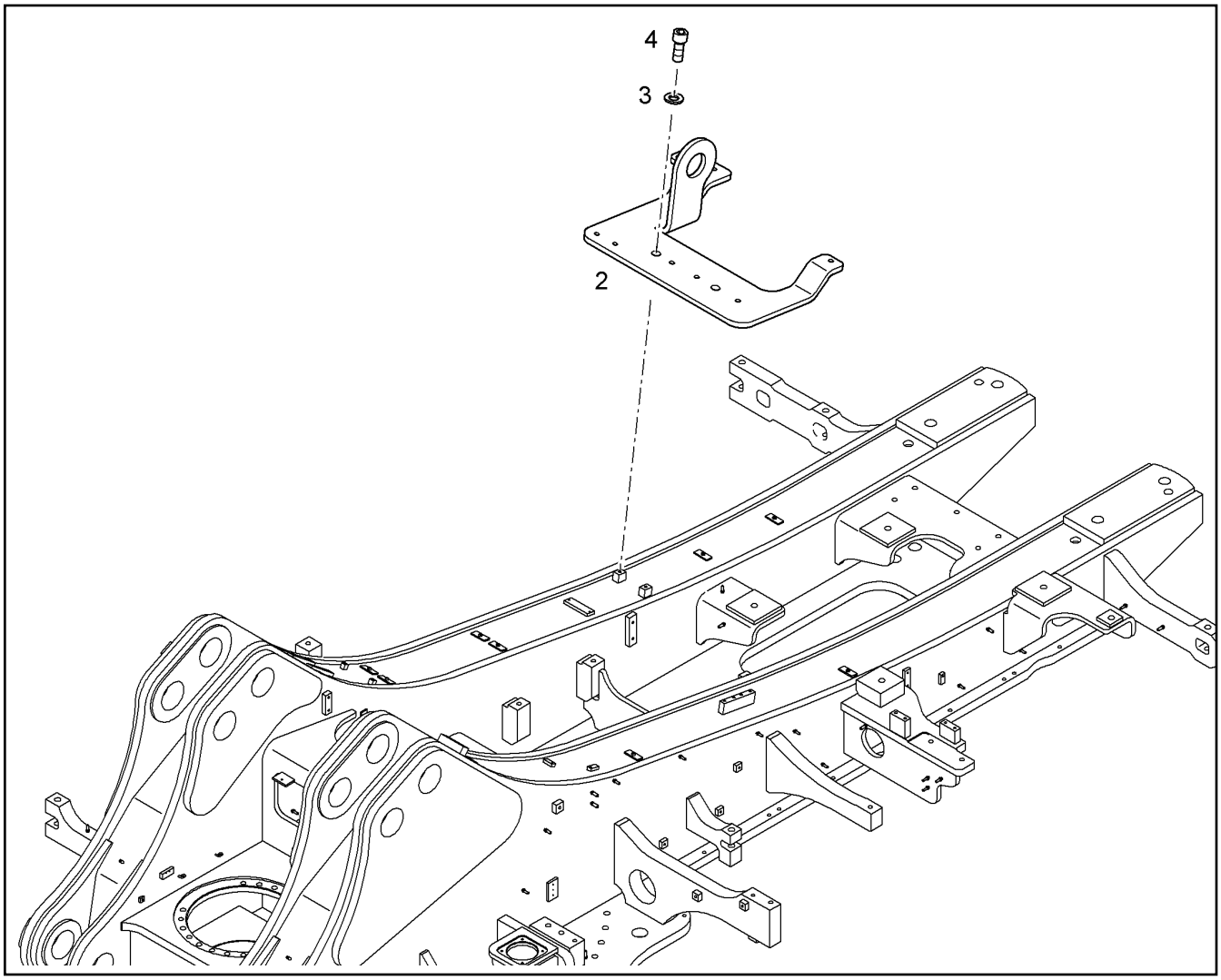

Pos.	Item	Quantity	Description	Designação	Serie	K
2	10858035	1	HOLDER	SUPORTE		
3	10289804	2	WASHER 12 300HV	ARRUELA		
4	11321126	2	SOCKET HEAD SCREW ISO 4762 M12X30 10	PARAFUSO CILÍNDRICO		

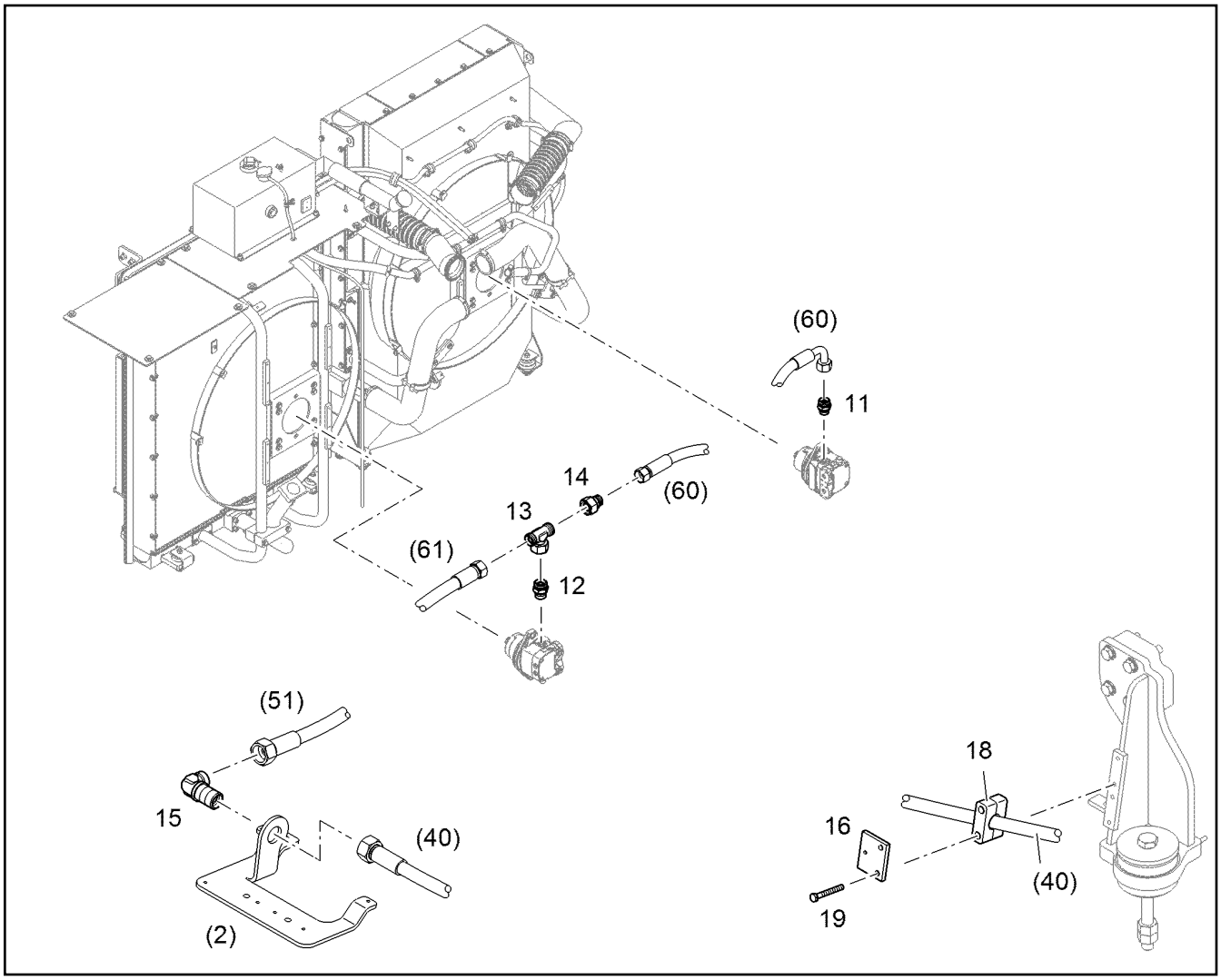

Pos.	Item	Quantity	Description	Designação	Serie	K
11	7003570	1	FITTING GE 15L M18X1,5 ED	UNIÃO ROSCADA		
12	7410504	1	FITTING GE 18L M18X1,5	UNIÃO ROSCADA		
13	247108402	1	T CONNECTION PIECE ET 18L	BOCAL EM T		
14	7367746	1	FITTING RED 18/15L M26X1,5/M22X1,5	UNIÃO ROSCADA		
15	7368123	1	FITTING WSV 25S M36X2	UNIÃO ROSCADA		
16	9896491	1	THREADED PLATE	PLACA ROSCADA		
18	7367214	2	CLAMP-HALF AEHNL.DIN 3015-2 S 3 R 35 PP	MEIA ABRAÇADEIRA		
19	4002163	2	HEX SCREW ISO 4014 M10X80 10.9 A3C	PARAFUSO SEXTAVADO		

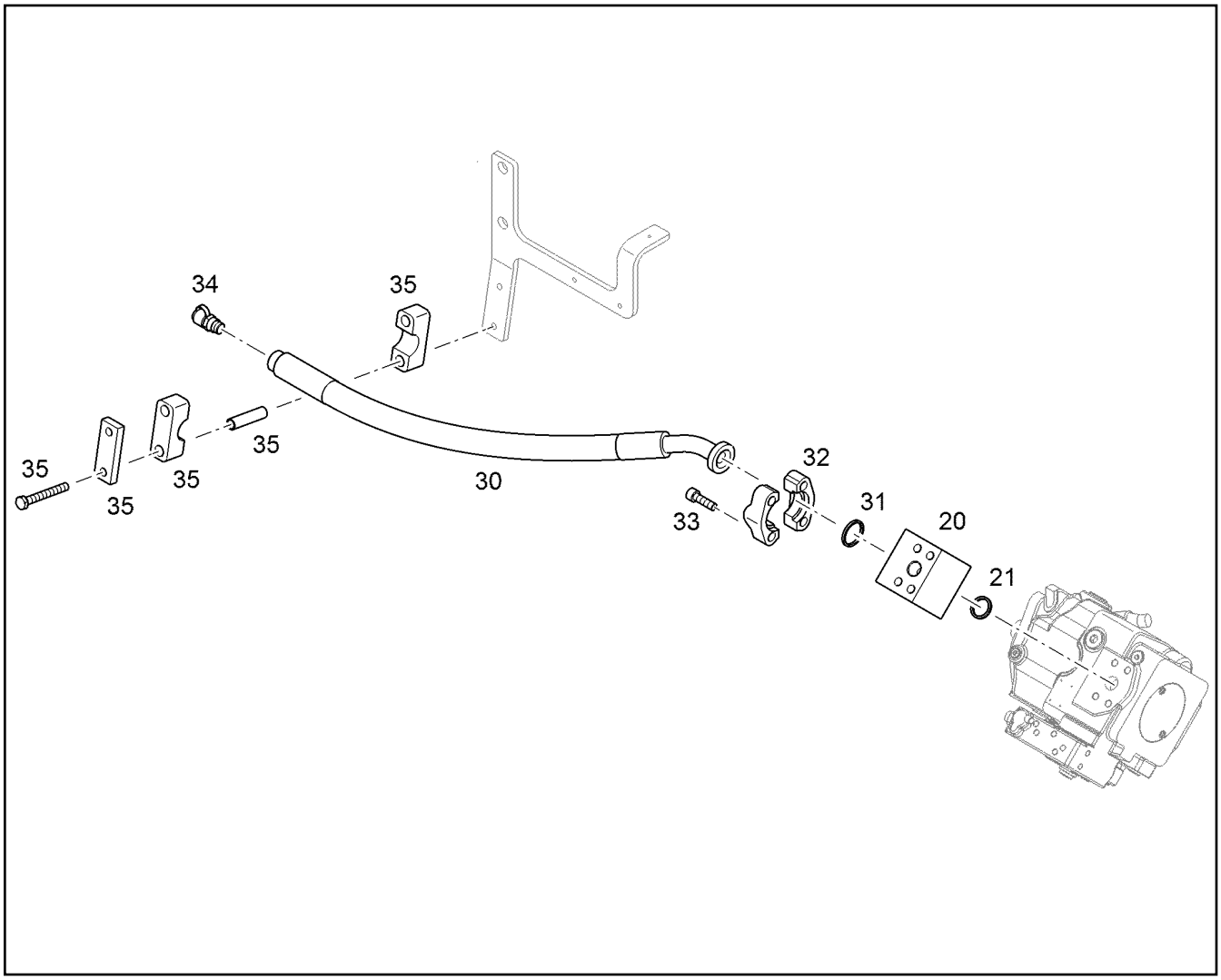

Pos.	Item	Quantity	Description	Designação	Serie	K
20	10073622	1	BLOCK	BLOCO		
21	10490784	1	RECTANGULAR SECTION RING 32,30X2,80	ANEL DE SEÇÃO RETANGULAR		
30	10303056	1	HOSE 20X760	MANGUEIRA		1
31	10490784	1	RECTANGULAR SECTION RING 32,30X2,80	ANEL DE SEÇÃO RETANGULAR		
32	11485637	2	FLANGE HALF WITH BOSSING SAE J518 S	MEIO FLANGE COM RELEVO		
33	10468820	4	SOCKET HEAD SCREW ISO 4762 M10X35 10	PARAFUSO CILÍNDRICO		
34	7409720	1	SCREW COUPLING G1/4	ACOPLAMENTO ROSCADO		
35	9363937	1	PIPE CLAMP	BRAÇADEIRA DE TUBO		
			⇨ ❑ 591			

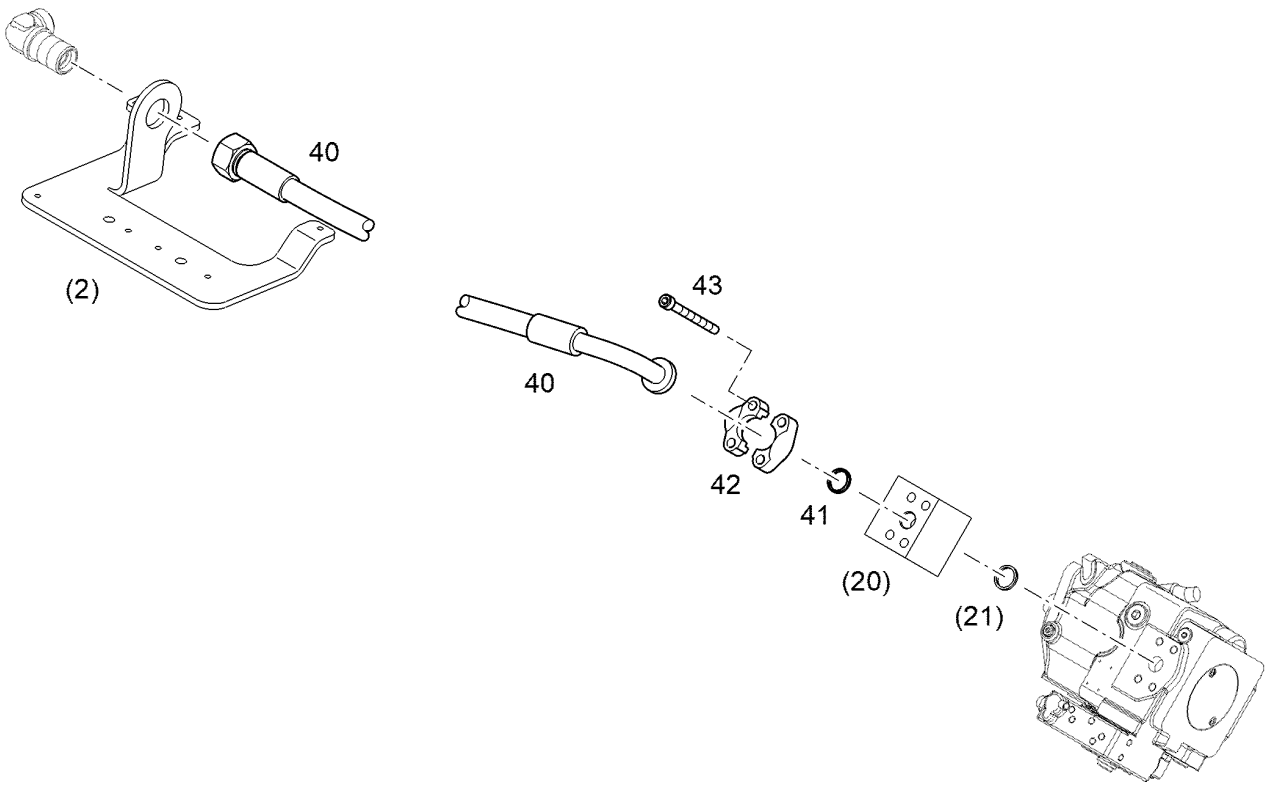

Pos.	Item	Quantity	Description	Designação	Serie	K
40	5605909	1	HOSE 20X2000	MANGUEIRA		1
41	10490784	1	RECTANGULAR SECTION RING 32,30X2,80	ANEL DE SEÇÃO RETANGULAR		
42	11485637	2	FLANGE HALF WITH BOSSING SAE J518 S	MEIO FLANGE COM RELEVO		
43	11320345	4	SOCKET HEAD SCREW ISO 4762 M10X120	PARAFUSO CILÍNDRICO		

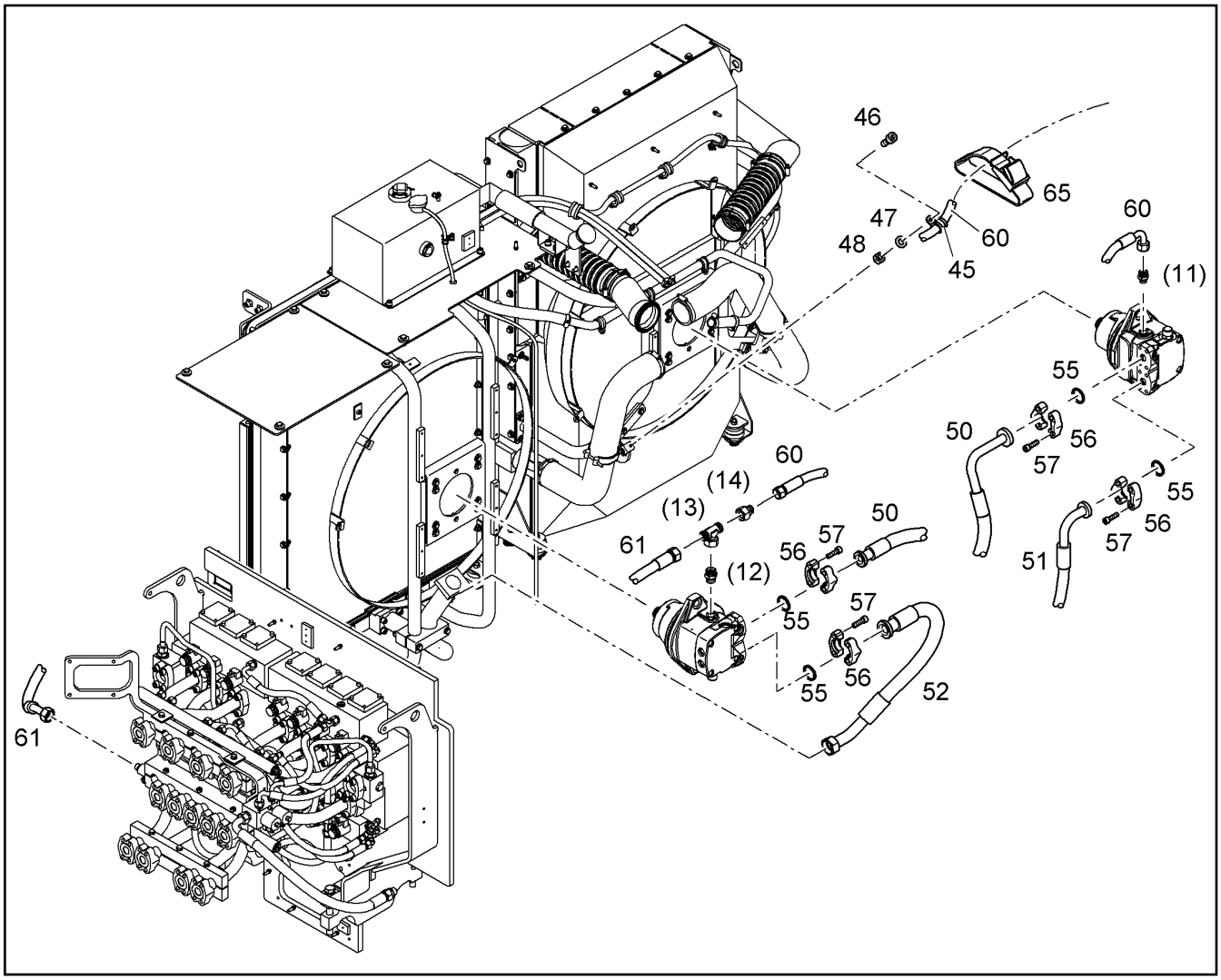

Pos.	Item	Quantity	Description	Designação	Serie	K
45	7362545	1	CLAMP DIN 3016-1 D1 22X20 W1-2-CR	BRAÇADEIRA		
46	4600079	1	SOCKET HEAD SCREW ISO 4762 M8X20 8.8	PARAFUSO CILÍNDRICO		
47	10289803	1	WASHER 8 300HV	ARRUELA		
48	4000381	1	HEX NUT M8	PORCA SEXTAVADA		
50	11341848	1	HOSE 20X1300	MANGUEIRA		1
51	10000845	1	HOSE 20X900	MANGUEIRA		1
52	10289158	1	HOSE 25X900	MANGUEIRA		1
55	10490784	4	RECTANGULAR SECTION RING 32,30X2,80	ANEL DE SEÇÃO RETANGULAR		
56	11485637	8	FLANGE HALF WITH BOSSING SAE J518 S	MEIO FLANGE COM RELEVO		
57	10468820	16	SOCKET HEAD SCREW ISO 4762 M10X35 10	PARAFUSO CILÍNDRICO		
60	10290147	1	HOSE 12X1350	MANGUEIRA		1
61	10002803	1	HOSE 16X1250	MANGUEIRA		1
65	7621780	1	LASHING STRAP 18X0,35m 380daN TEXTILG	CINTA DE AMARRACAO		

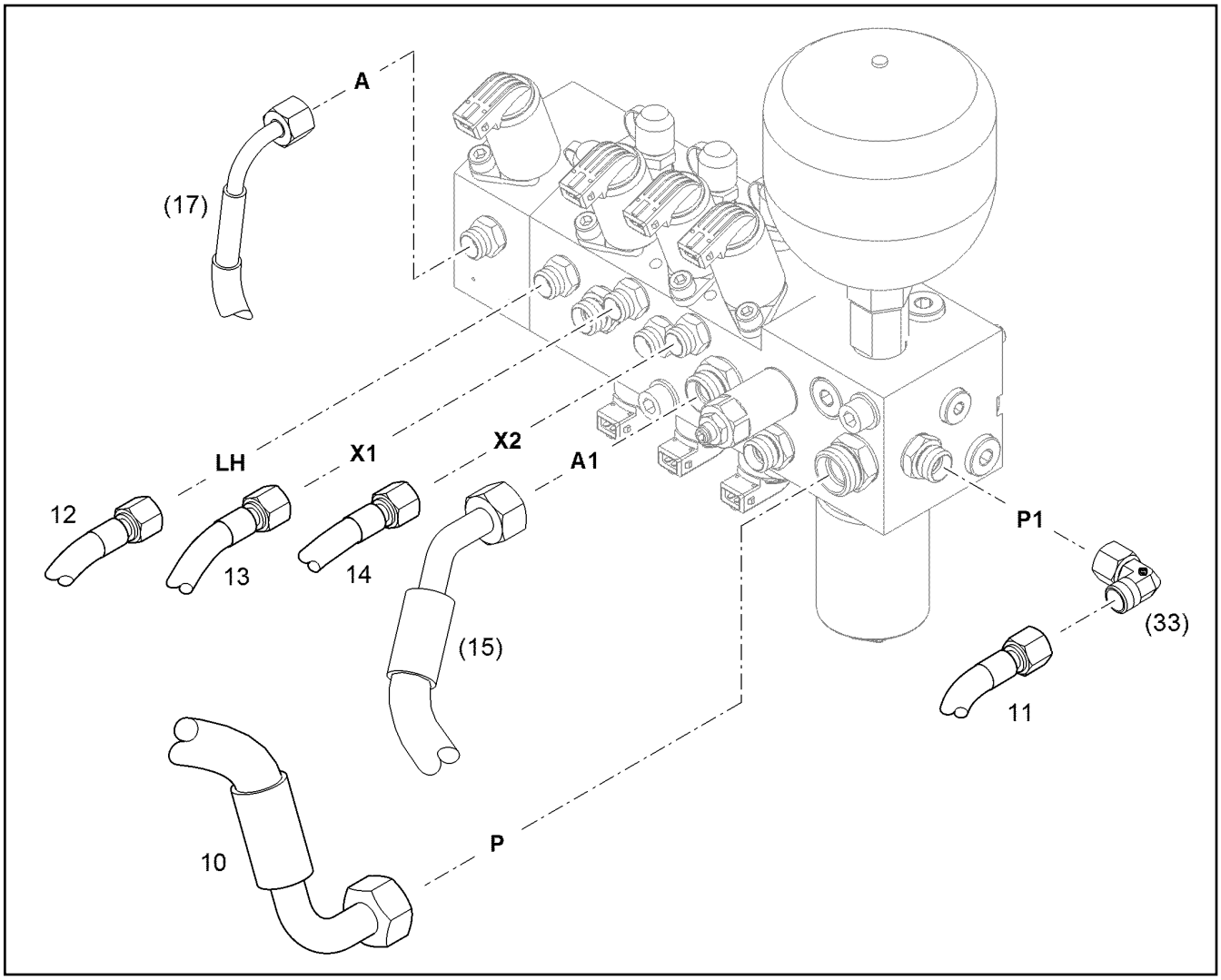

Pos.	Item	Quantity	Description	Designação	Serie	K
10	7412686	1	HOSE 16X550	MANGUEIRA		1
11	5613500	1	HOSE ASSY 8X450	MANGUEIRA DE ÓLEO		1
12	5618725	1	HOSE ASSY 8X400	MANGUEIRA DE ÓLEO		1
13	5615763	1	HOSE ASSY 8X800	MANGUEIRA DE ÓLEO		1
14	11450377	1	HOSE ASSY 8X420	MANGUEIRA DE ÓLEO		1

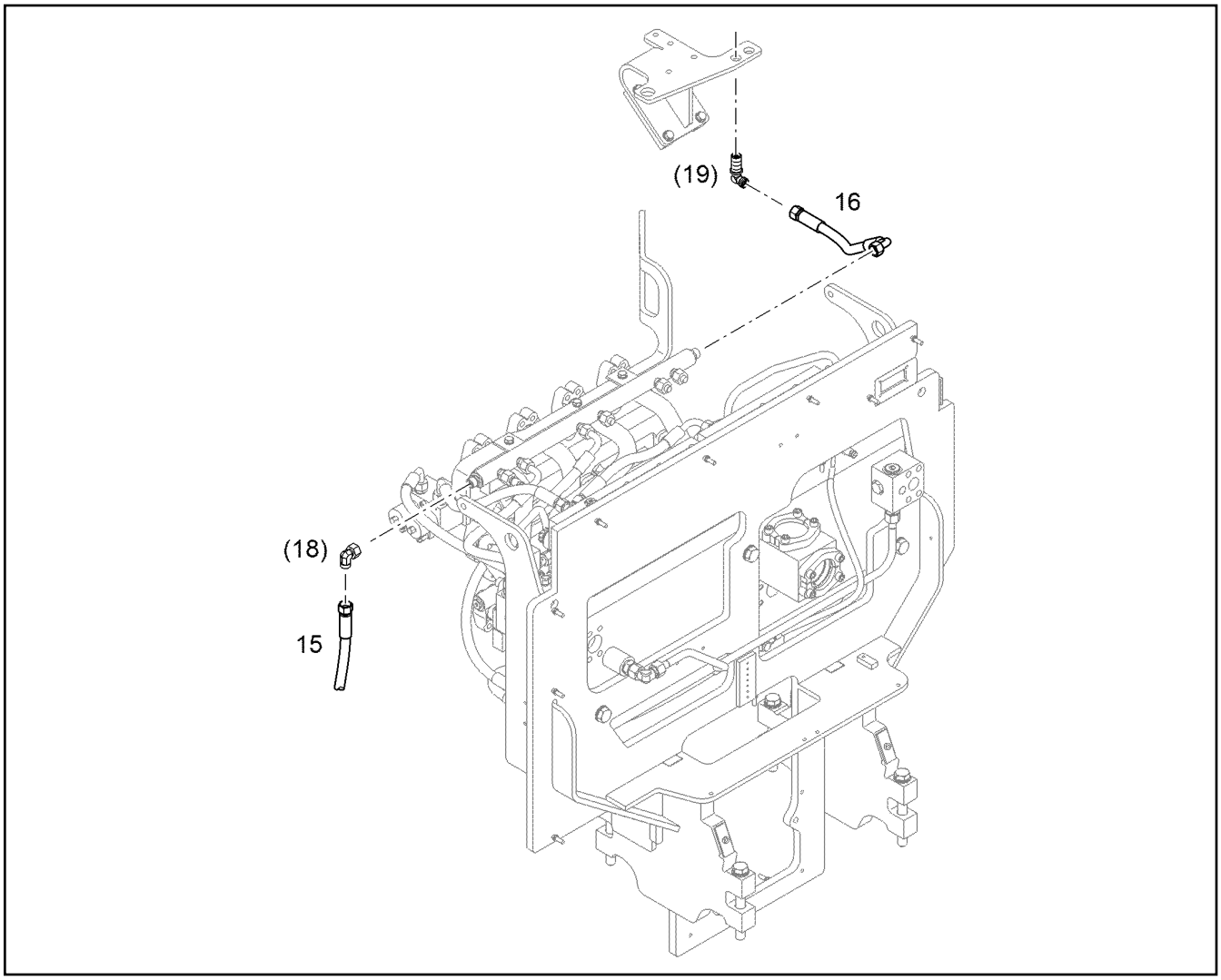

Pos.	Item	Quantity	Description	Designação	Serie	K
15	10003614	1	HOSE 12X3200	MANGUEIRA		1
16	5603895	1	HOSE 12X600	MANGUEIRA		1

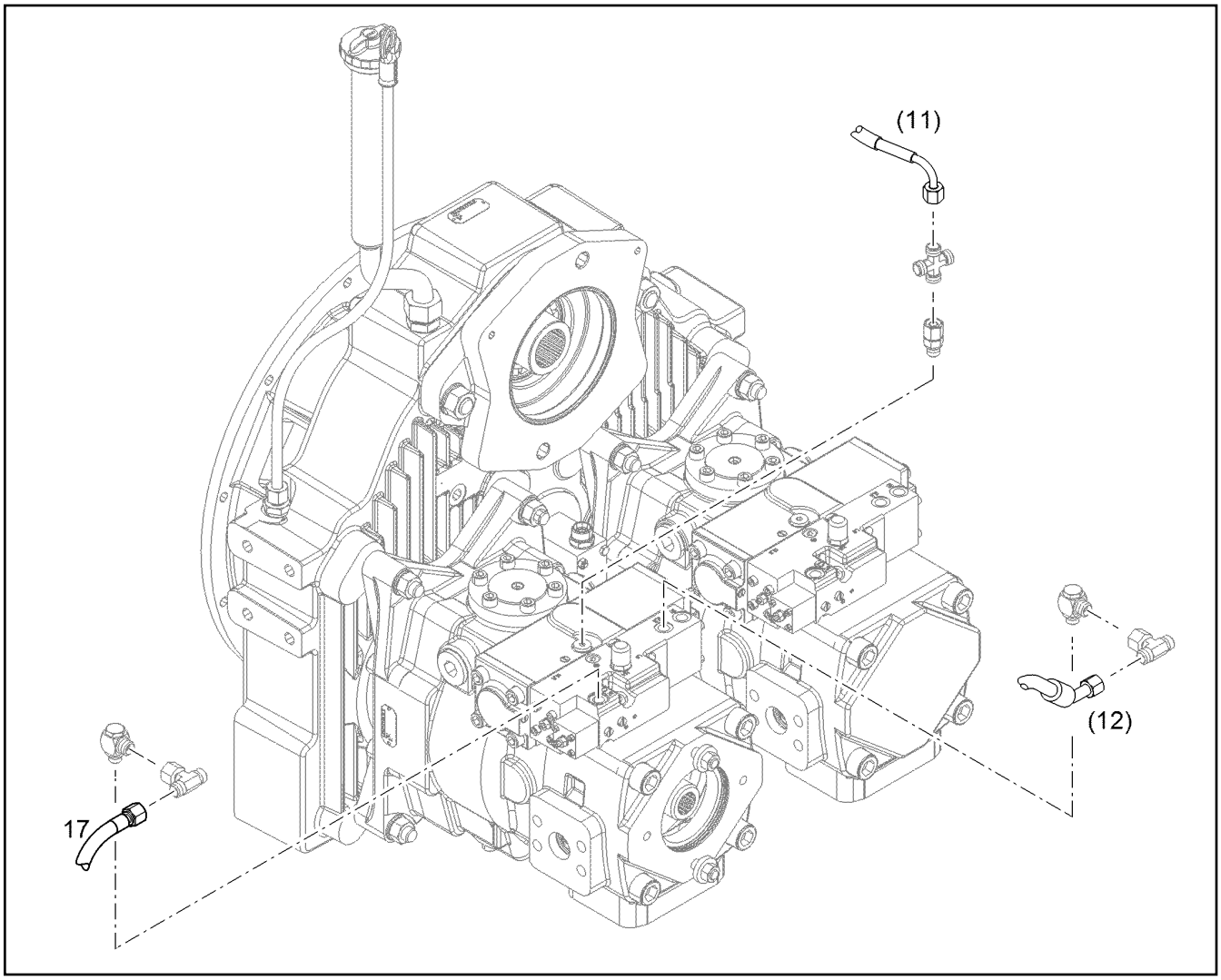

Pos.	Item	Quantity	Description	Designação	Serie	K
17	11450376	1	HOSE ASSY 8X320	MANGUEIRA DE ÓLEO		1

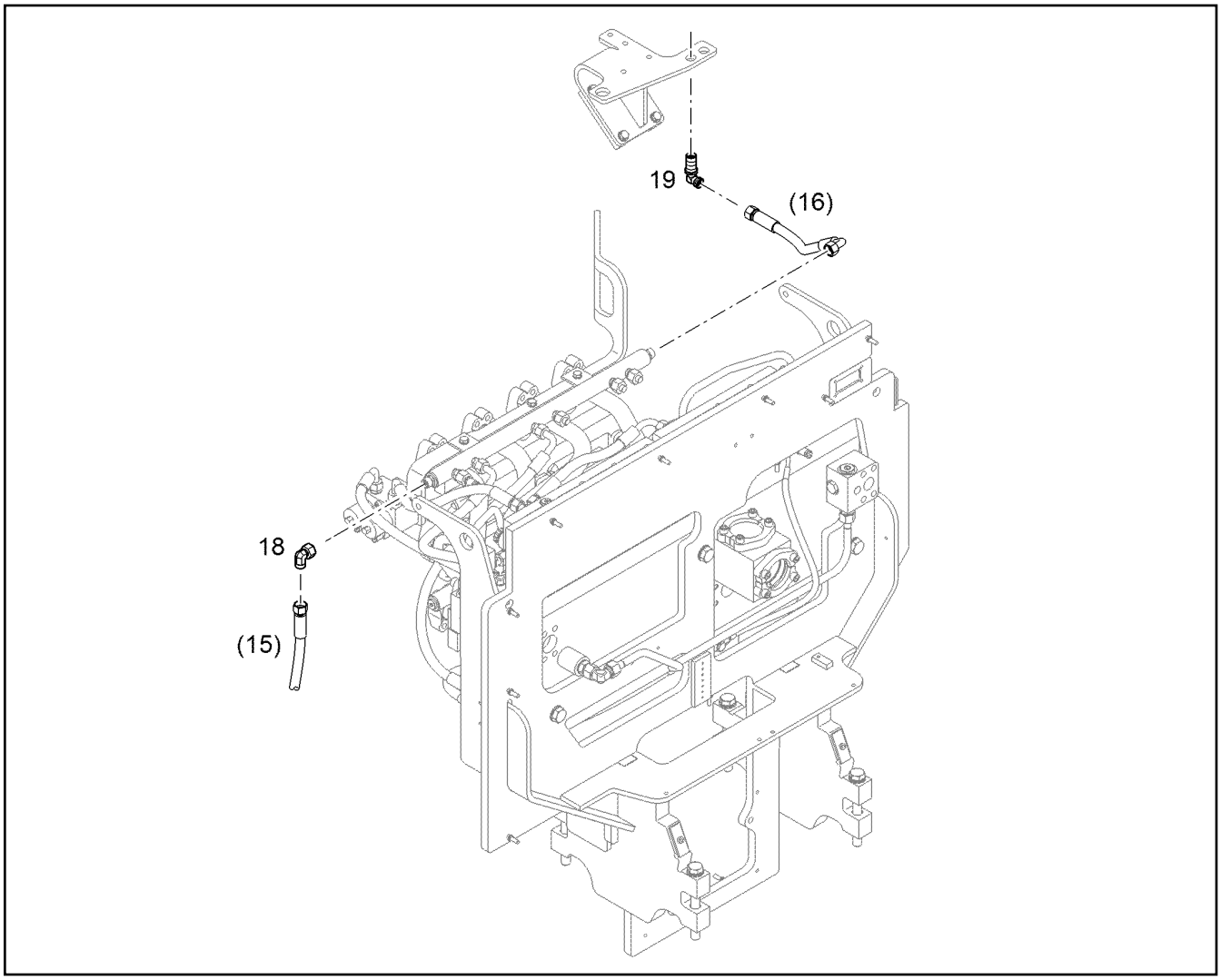

Pos.	Item	Quantity	Description	Designação	Serie	K
18	7615379	1	FITTING EW 15L	UNIÃO ROSCADA		
19	7364350	1	FITTING WSV 15L M22X1,5	UNIÃO ROSCADA		

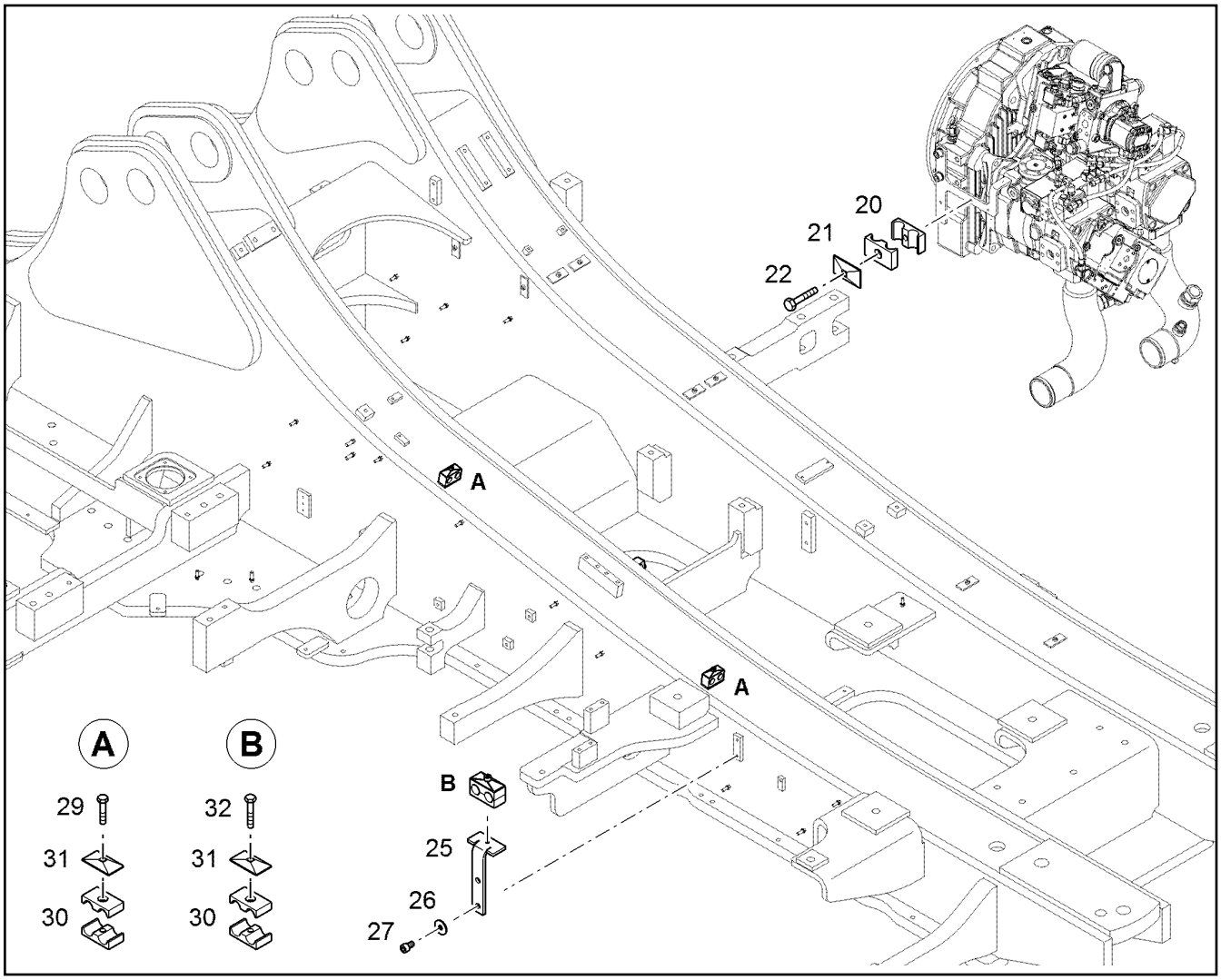

Pos.	Item	Quantity	Description	Designação	Serie	K
20	248016802	2	CLAMP-HALF DIN 3015-3 Z 3 G 20 20 PP SW	MEIA ABRAÇADEIRA		
21	7401349	1	LID PLATE DIN 3015-3 Z-DP 3 W1-ZN	PLACA		
22	10875538	1	HEX SCREW ISO 4017 M8X50 8.8 480H	PARAFUSO SEXTAVADO		
25	10077268	1	CONSOLE	CONSOLE		
26	10179357	2	WASHER 10,5	ARRUELA		
27	11002741	2	SOCKET HEAD SCREW ISO 4762 M10X20 10	PARAFUSO CILÍNDRICO		
29	11690046	2	HEX SCREW ISO 4017 M8X45 8.8 480H	PARAFUSO SEXTAVADO		
30	248016802	6	CLAMP-HALF DIN 3015-3 Z 3 G 20 20 PP SW	MEIA ABRAÇADEIRA		
31	7401349	3	LID PLATE DIN 3015-3 Z-DP 3 W1-ZN	PLACA		
32	10875538	1	HEX SCREW ISO 4017 M8X50 8.8 480H	PARAFUSO SEXTAVADO		

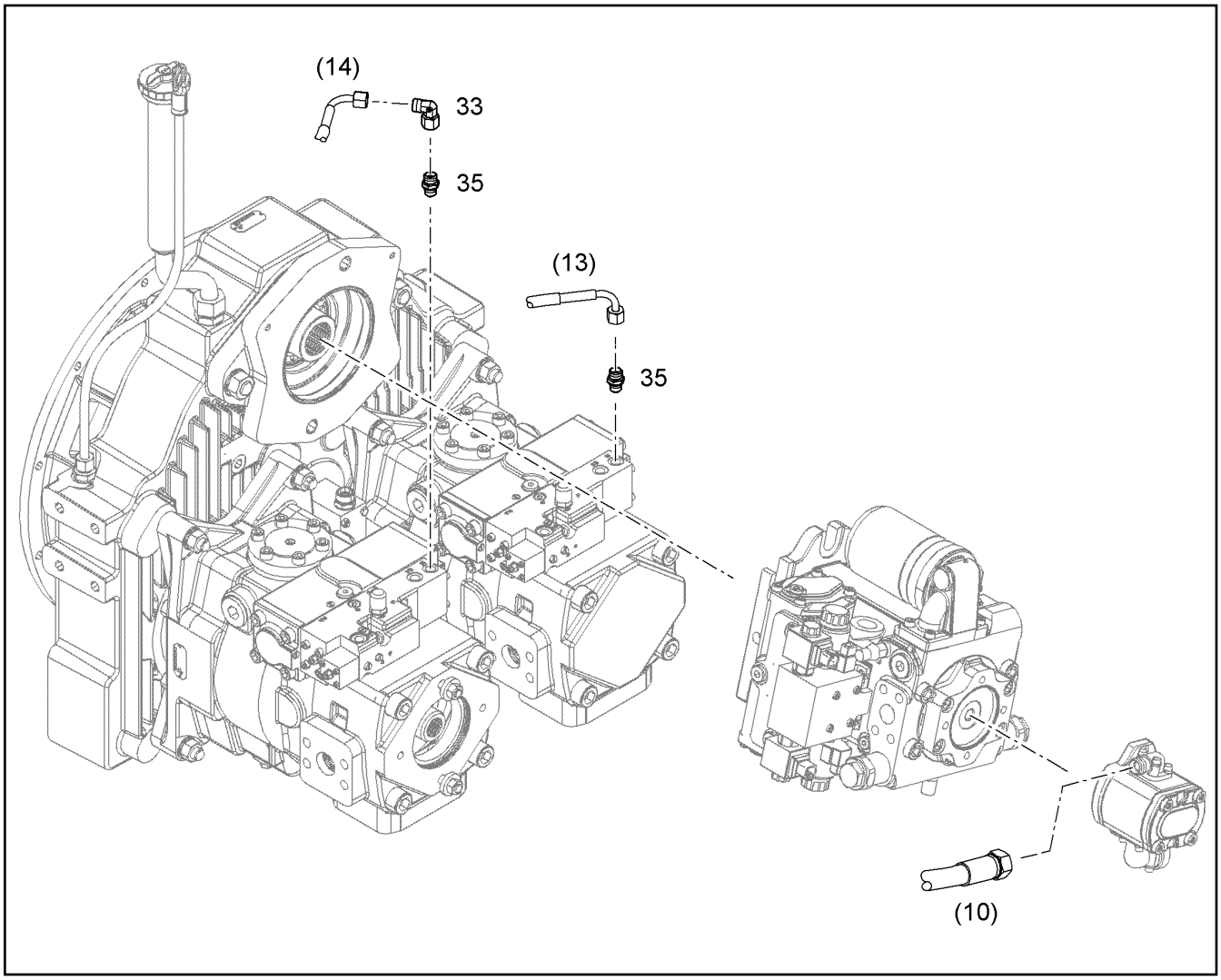

Pos.	Item	Quantity	Description	Designação	Serie	K
33	7403569	2	FITTING EW 10L M16X1,5	UNIÃO ROSCADA		
35	7003814	2	FITTING GE 10L M14X1,5	UNIÃO ROSCADA		

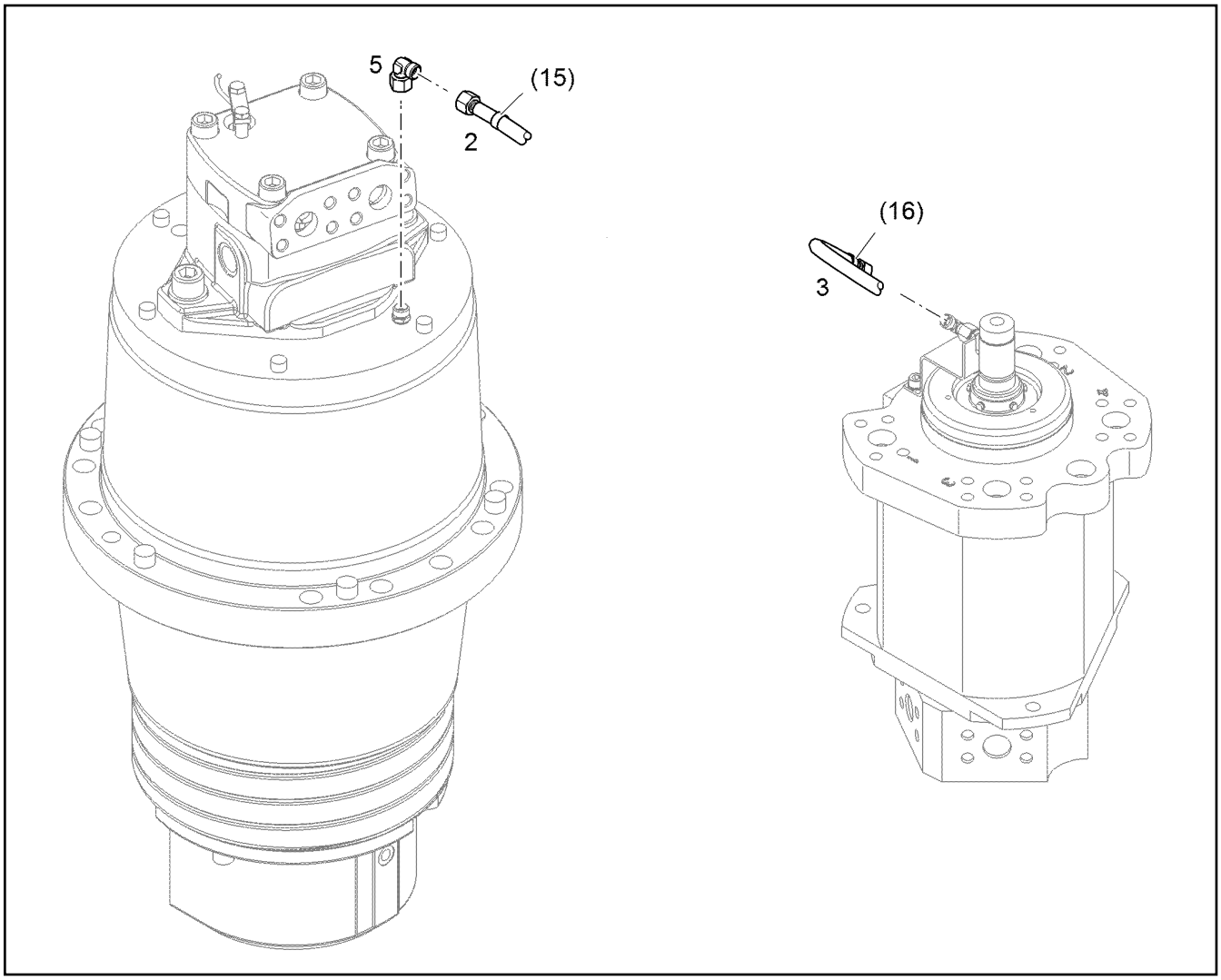

Pos.	Item	Quantity	Description	Designação	Serie	K
2	10216146	1	HOSE 10X4000	MANGUEIRA		1
3	11692406	1	HOSE 8X3500	MANGUEIRA		1
5	247117702	1	SWIVEL ELBOW EW 12L M18X1,5	CONEXAO EM ANGULO		

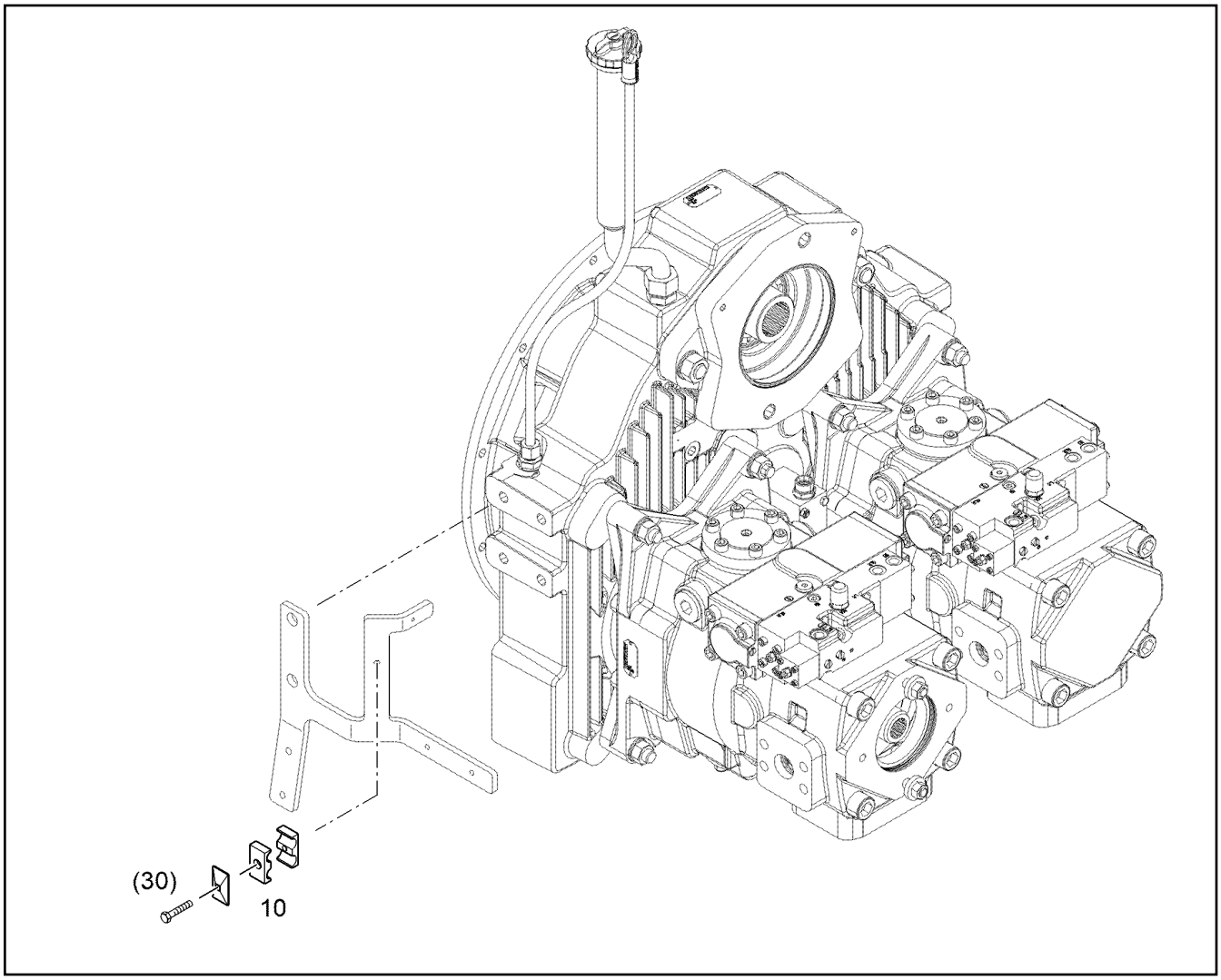

Pos.	Item	Quantity	Description	Designação	Serie	K
10	602019701	2	CLAMP DIN 3015-3 Z 2 R 16 14	BRAÇADEIRA		

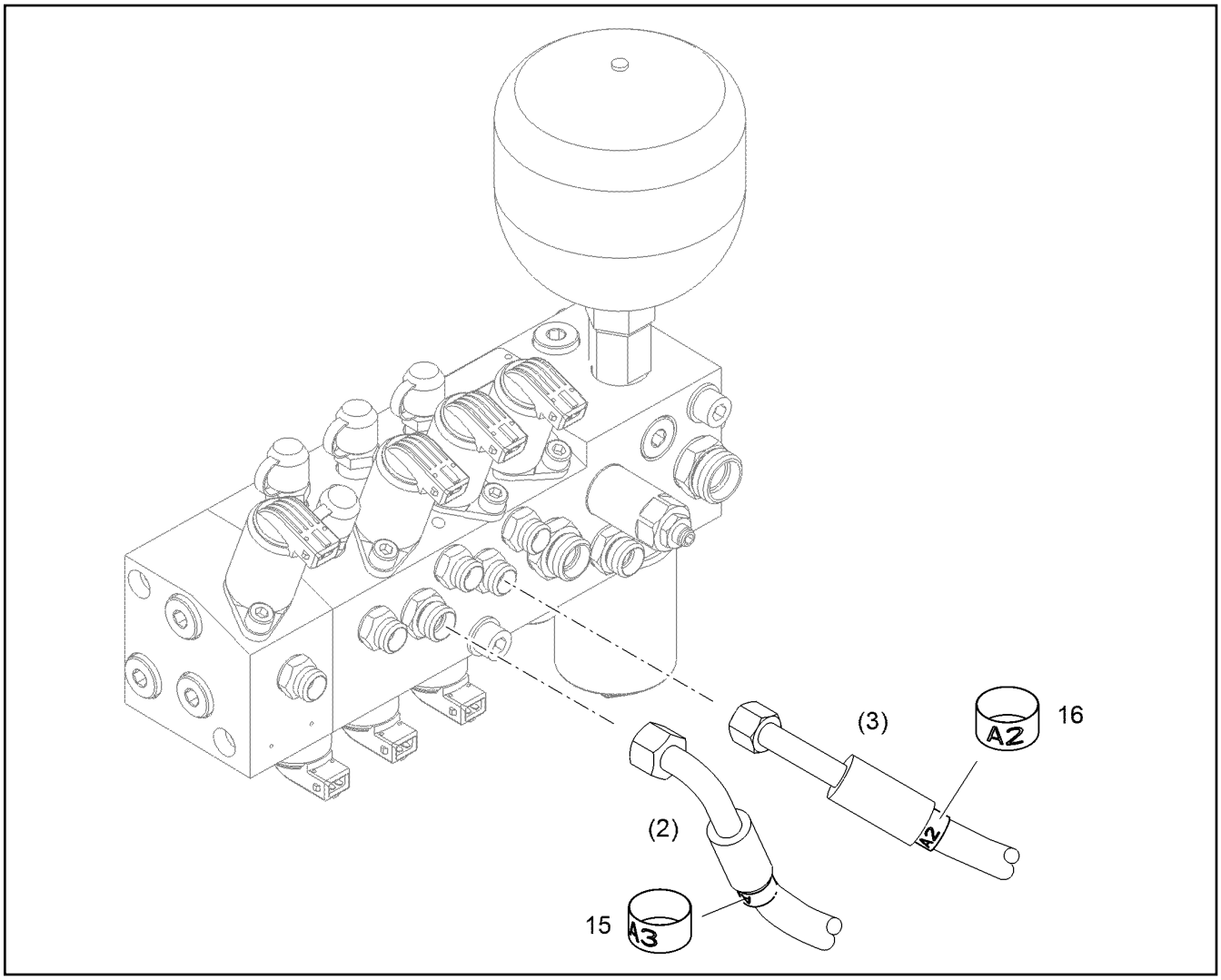

Pos.	Item	Quantity	Description	Designação	Serie	K
15	10001285	2	INSCRIPTION TAPE A3 5mmX	FITA DE IDENTIFICAÇÃO		
16	10001282	2	INSCRIPTION TAPE A2 5mmX	FITA DE IDENTIFICAÇÃO		

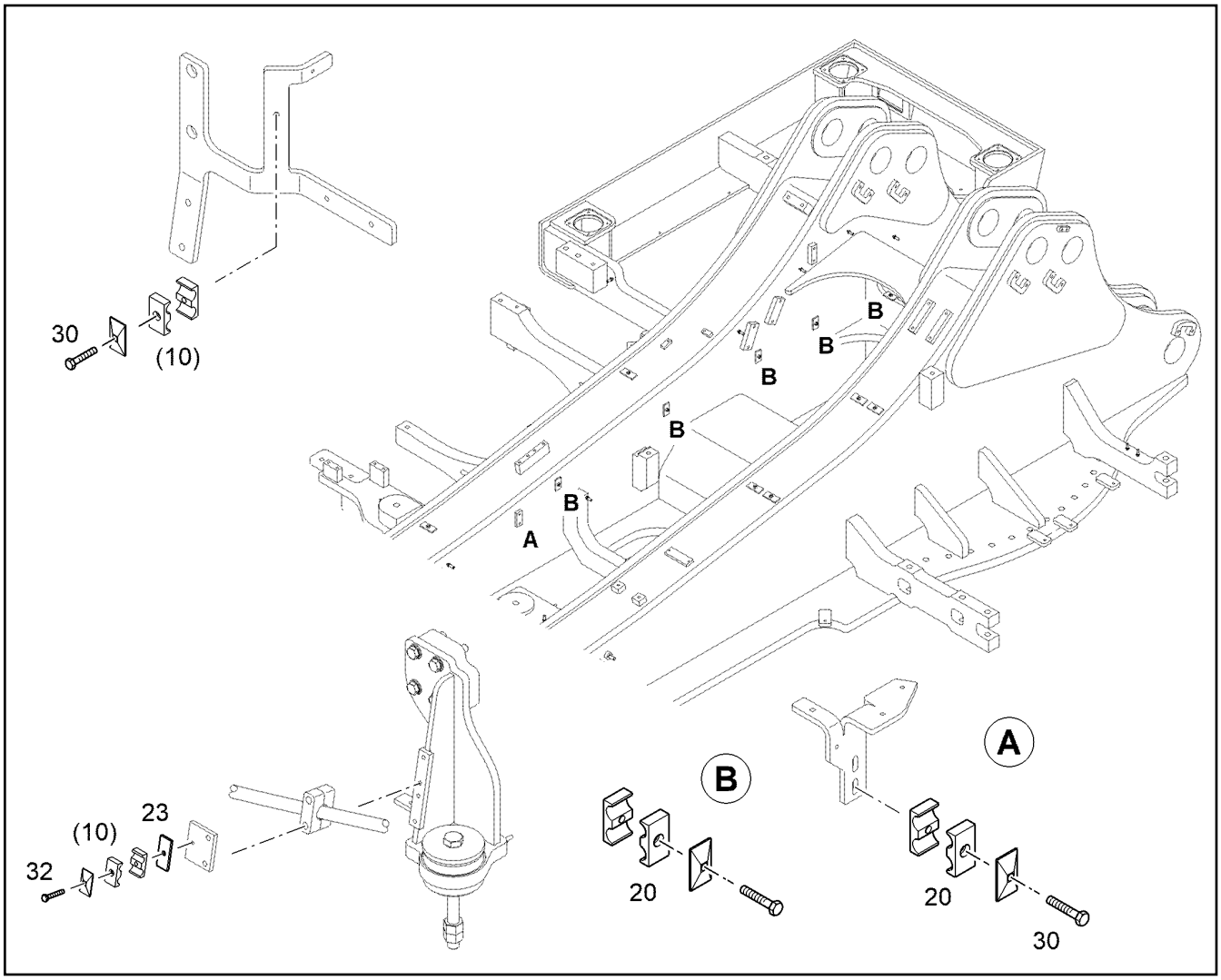

Pos.	Item	Quantity	Description	Designação	Serie	K
20	602019701	6	CLAMP DIN 3015-3 Z 2 R 16 14	BRAÇADEIRA		
23	9640062	1	SHEET	PLACA DE APOIO		
30	11690046	2	HEX SCREW ISO 4017 M8X45 8.8 480H	PARAFUSO SEXTAVADO		
32	10875538	1	HEX SCREW ISO 4017 M8X50 8.8 480H	PARAFUSO SEXTAVADO		

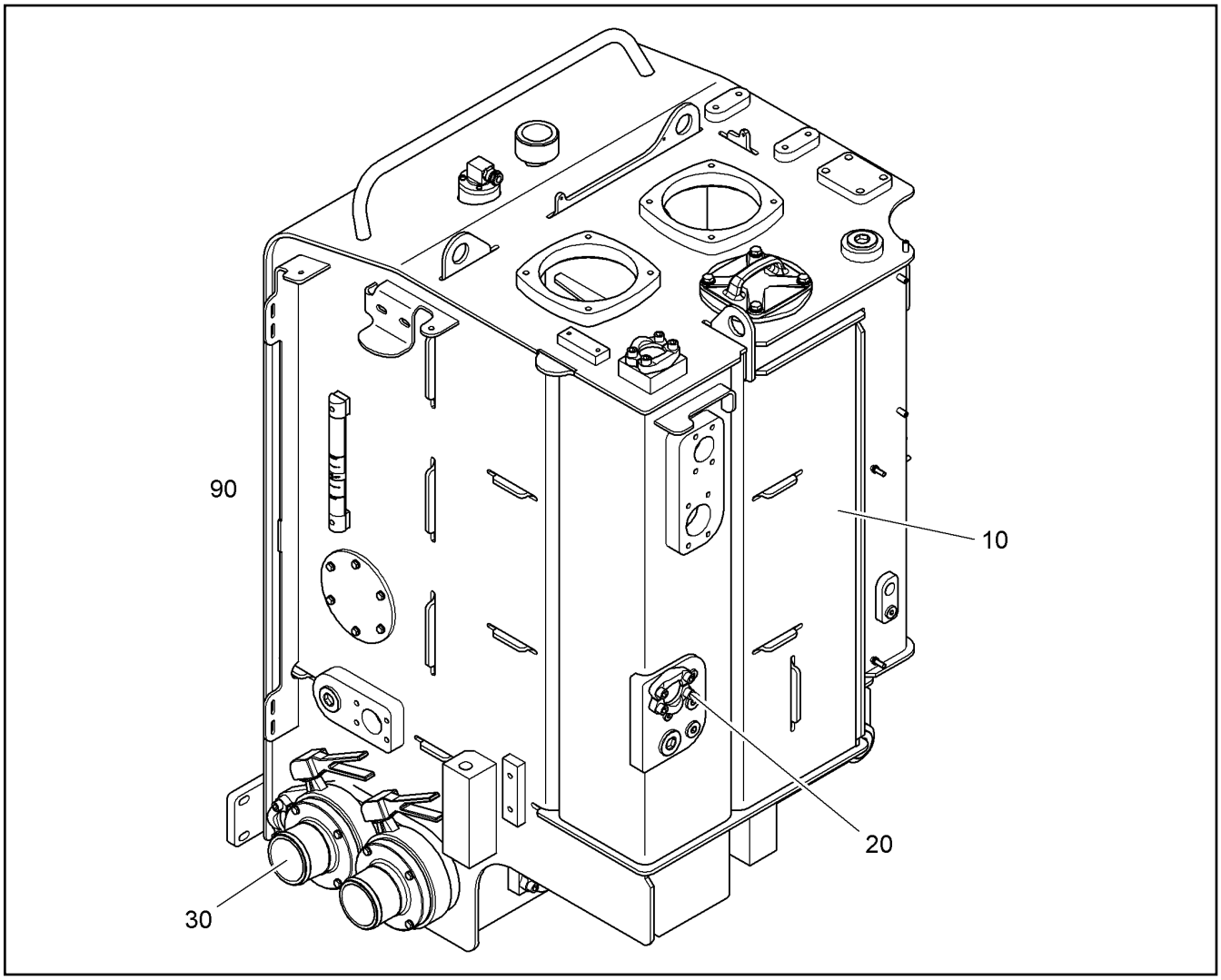

Pos.	Item	Quantity	Description	Designação	Serie	K
10		1	HYDRAULIC TANK [102X03]	TANQUE HIDRÁULICO		
20		1	HYDRAULIC TANK (FITTING) ⇨ ❑ 322	TANQUE HIDR.(PEÇA DE EXTEN		
30		1	INST.HYDRAULIC TANK ⇨ ❑ 323	EQUIPAMENTO TANQUE HIDRÁ		
90	11403315	1	HYDRAULIC TANK FOR EXCHANGE	TANQUE HIDRÁULICO		

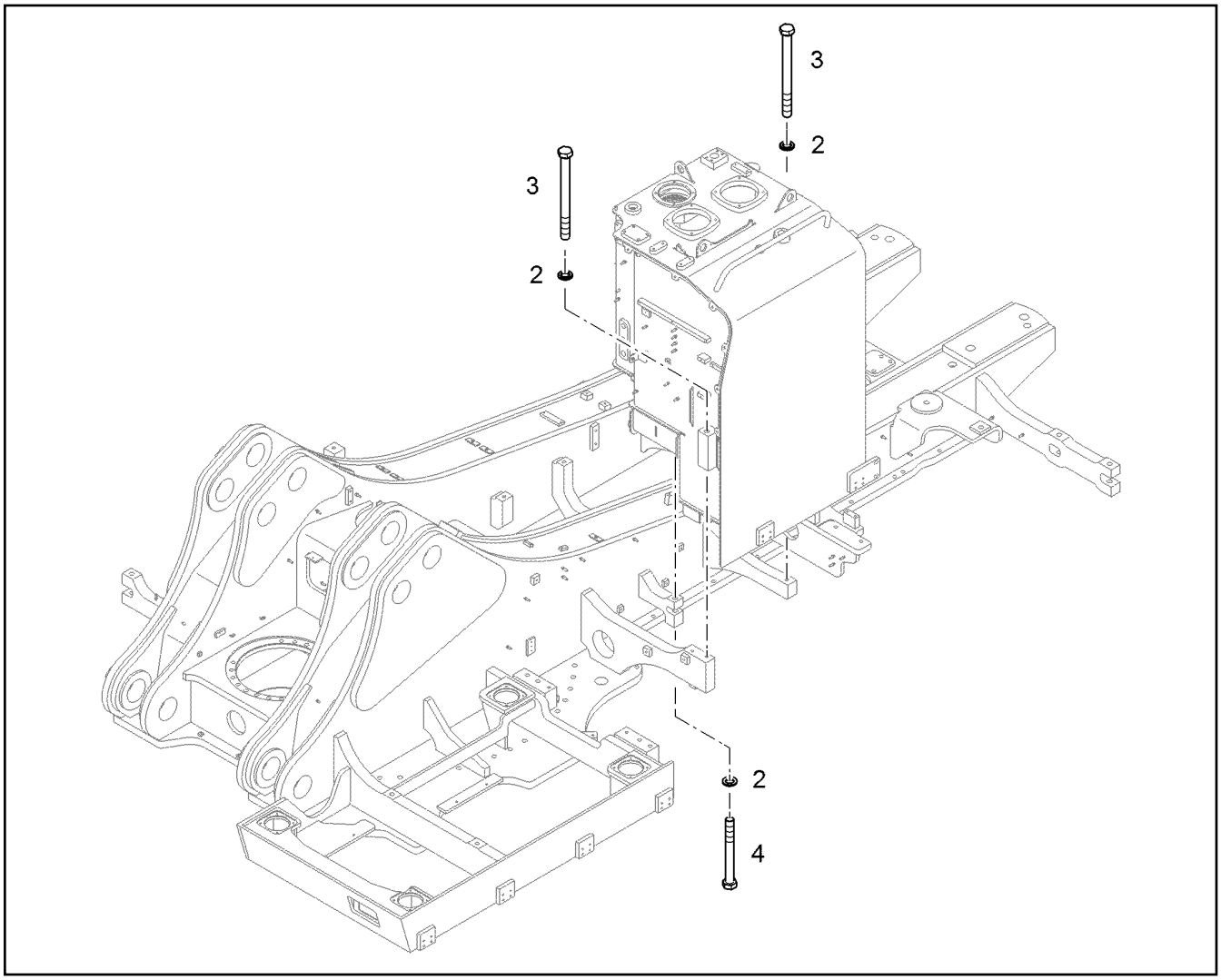

Pos.	Item	Quantity	Description	Designação	Serie	K
2	9918229	3	WASHER 20,5X34X5	ARRUELA		
3	10294867	2	HEX SCREW ISO 4014 M20X240 10.9 FLZN	PARAFUSO SEXTAVADO		
4	10425597	1	HEX SCREW ISO 4014 M20X180 10.9 FLZN	PARAFUSO SEXTAVADO		

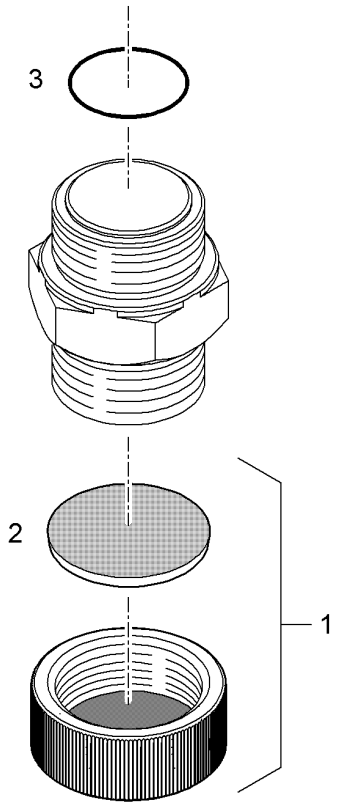

Pos.	Item	Quantity	Description	Designação	Serie	K
1	10354822	1	PROTECTING CAP	CAPA DE PROTEÇÃO		
2	10354823	1	-SHEET GASKET	-DISCO DE VEDAÇÃO		
3	10354824	1	O-RING	ANEL-O		

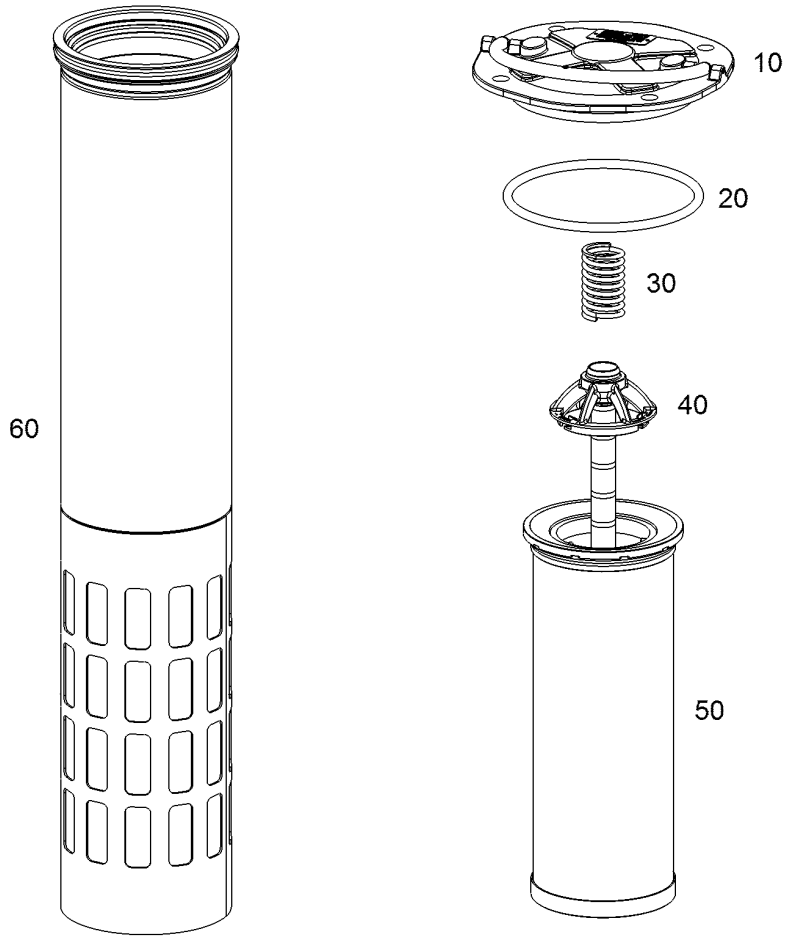

Pos.	Item	Quantity	Description	Designação	Serie	K
10	11626437	1	COVER	TAMPA		
20	7369266	1	O-RING 142X7	ANEL-O		
30	11643777	1	PRESSURE SPRING	MOLA DE PRESSÃO		
40	11643776	1	MAGNET PLUG	VELA MAGNÉTICA		
50	10801285	1	FIBRE GLASS FILTER INSERT 25µm	FILTRO DE FIBRA DE VIDRO		
60		1	HOUSING TUBE	TUBO DE CARCAÇA		

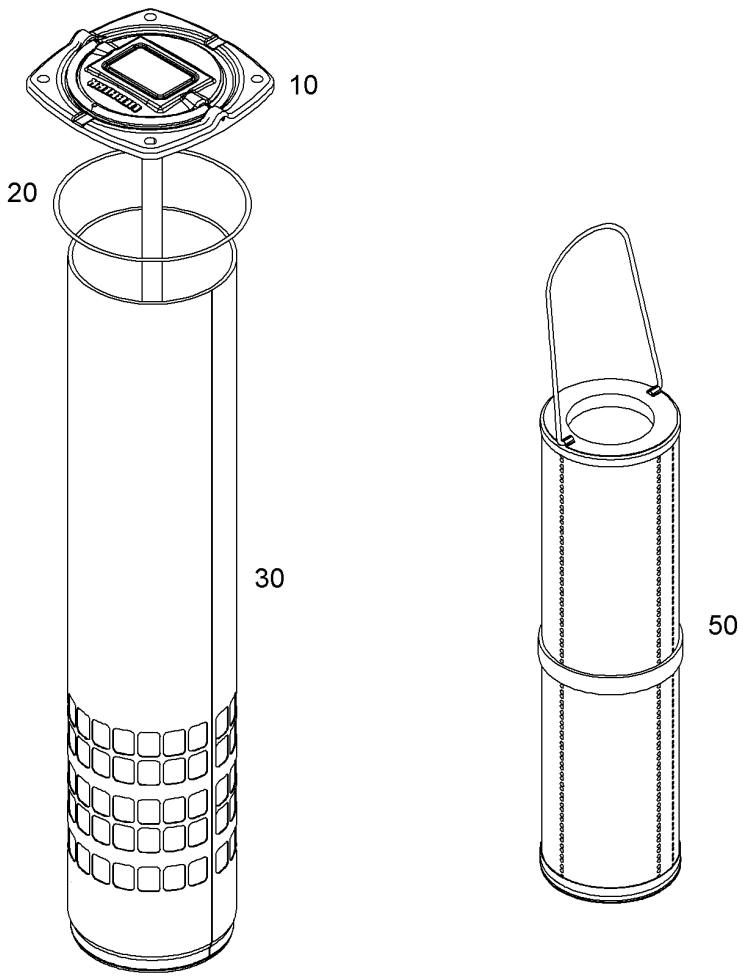

Pos.	Item	Quantity	Description	Designação	Serie	K
10	11824477	1	LID CPL	TAMPA COMPLETA		
20	10218953	1	O-RING 183,52X5,33	ANEL-O		
30		1	PROTECTING CYLINDER	CILINDRO DE PROTECAO		
50	11065676	1	FIBRE GLASS FILTER INSERT 15/5µm	FILTRO DE FIBRA DE VIDRO		

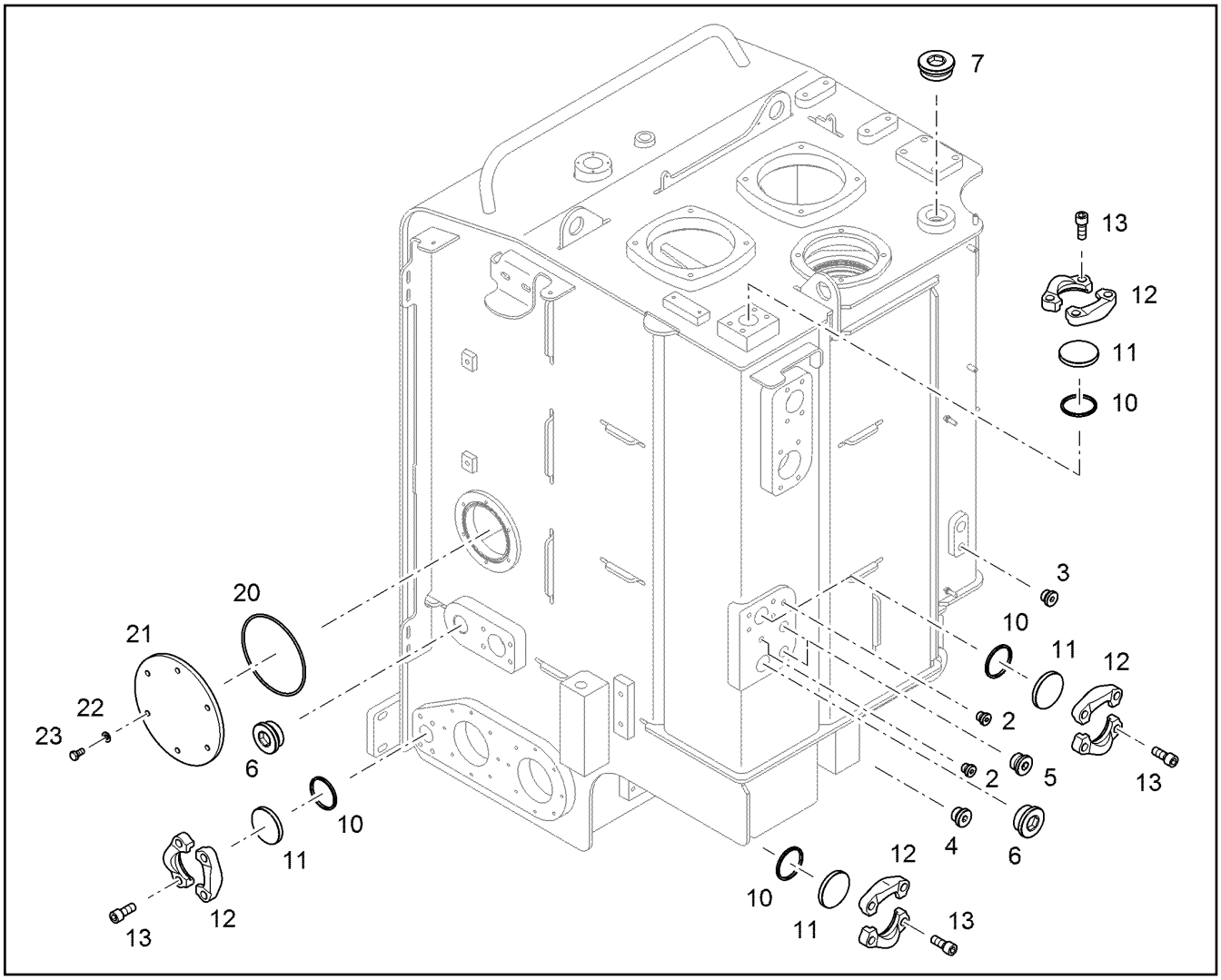

Pos.	Item	Quantity	Description	Designação	Serie	K
2	7363125	2	SCREW PLUG M14X1,5 ED ⇨ ❑ 607	PARAFUSO DE FECHAMENTO		
3	7361960	1	SCREW PLUG M18X1,5 ED	PARAFUSO DE FECHAMENTO		
4	10137075	1	SCREW PLUG VSTI M22X1,5	PARAFUSO DE FECHAMENTO		
5	7362698	1	SCREW PLUG M26X1,5 ED	PARAFUSO DE FECHAMENTO		
6	7363073	2	SCREW PLUG M42X2 ED	PARAFUSO DE FECHAMENTO		
7	7363177	1	SCREW PLUG M48X2 ED	PARAFUSO DE FECHAMENTO		
8	7003654	1	SCREW STOPPER GPN 700 M26X1,5 GELB	PARAFUSO DE FECHAMENTO		
10	10490787	4	RECTANGULAR SECTION RING 54,40X2,80	ANEL DE SEÇÃO RETANGULAR		
11	9566165	4	SAE BLIND FLANGE SAE 1 1/2" CODE 61	FLANGE CEGO		
12	11490402	8	FLANGE HALF WITH BOSSING SAE J518 S	MEIO FLANGE COM RELEVO		
13	11321126	16	SOCKET HEAD SCREW ISO 4762 M12X30 10	PARAFUSO CILÍNDRICO		
20	7380073	1	O-RING ISO 3601-1 129,77X3,53	ANEL-O		
21	9767890	1	COVER	TAMPA		
22	10289803	6	WASHER 8 300HV	ARRUELA		
23	11651767	6	HEX SCREW ISO 4017 M8X20 8.8 480H	PARAFUSO SEXTAVADO		
25	7360842	1	SCREW STOPPER GPN 700 M 42X2 GELB	PARAFUSO DE FECHAMENTO		

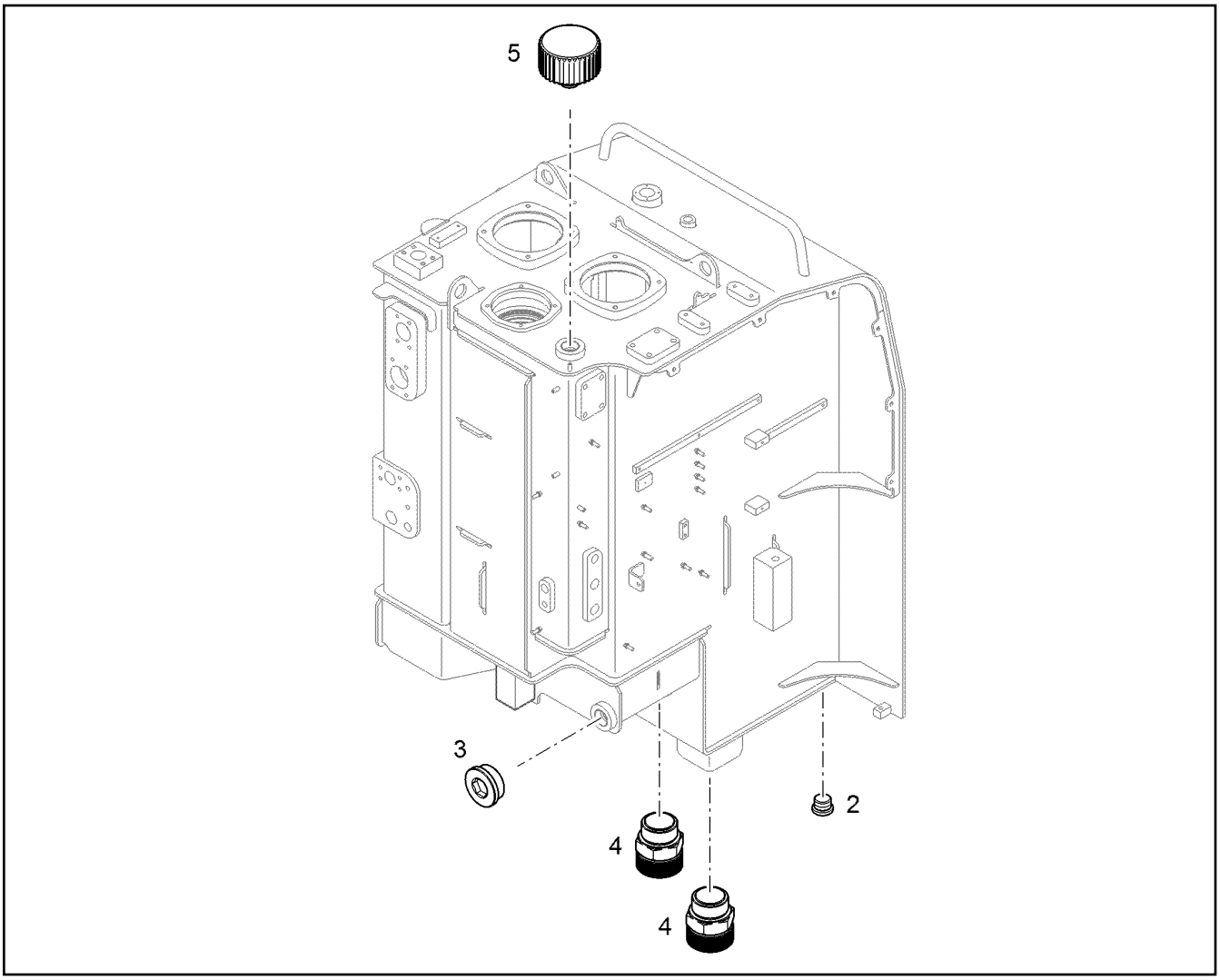

Pos.	Item	Quantity	Description	Designação	Serie	K
2	10137075	1	SCREW PLUG VSTI M22X1,5	PARAFUSO DE FECHAMENTO		
3	7363177	1	SCREW PLUG M48X2 ED	PARAFUSO DE FECHAMENTO		
4	10301776	2	DRAIN VALVE ⇨ ❑ 319	VÁLVULA DE DRENAGEM		
5	10222393	1	AERATION FILTER 2µm ⇨ ❑ 329	FILTRO DE RESPIRO		

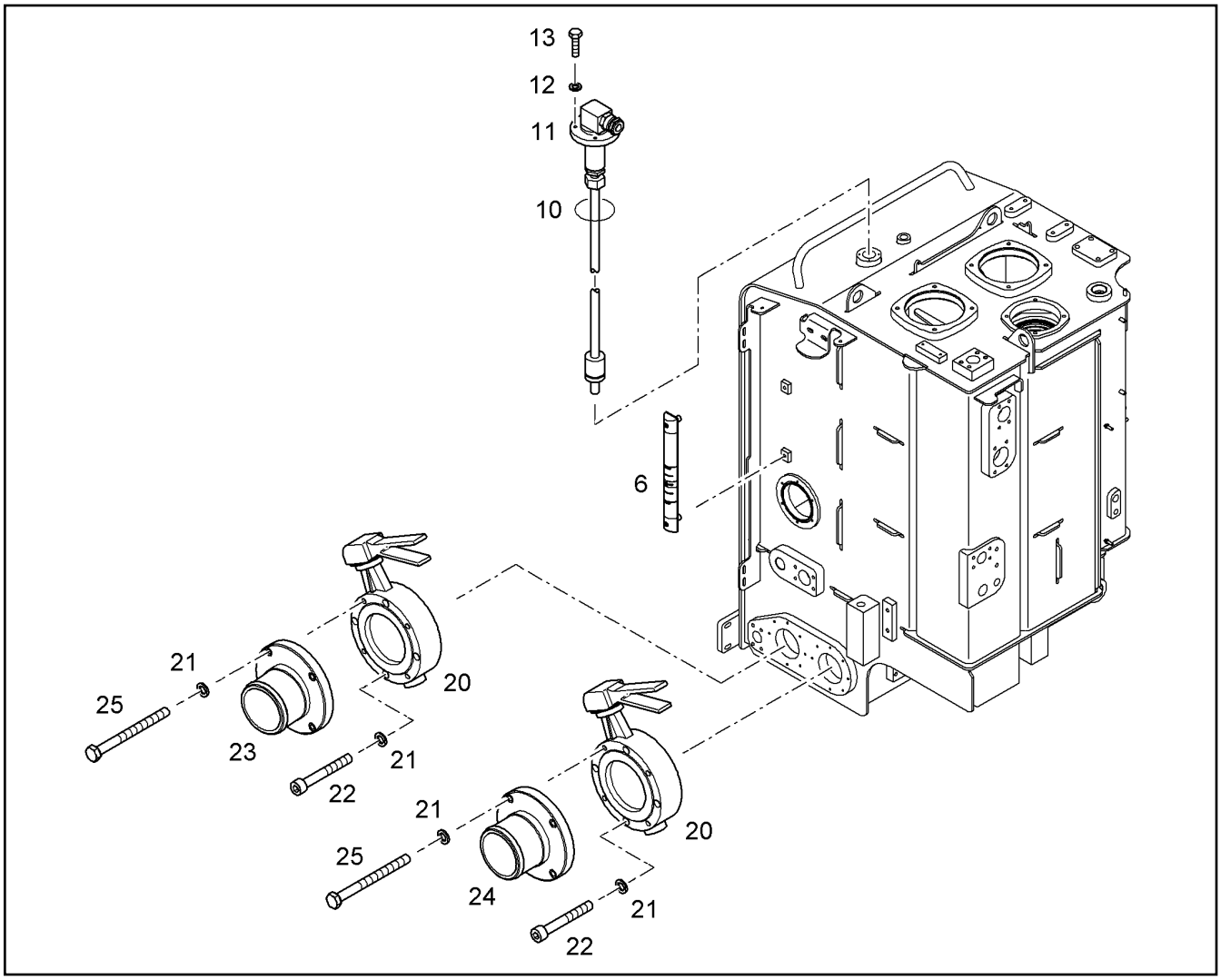

Pos.	Item	Quantity	Description	Designação	Serie	K
6	11008846	1	SIGHT GLASS M12 ⇨ ❑ 327	VIDRO DE INSPECAO		
10	7366427	1	O-RING 47,35X1,78	ANEL-O		
11	10816328	1	FLOAT SWITCH	SENSOR DE NÍVEL		
12	420050301	4	WASHER 5	ARRUELA		
13	11699996	4	HEX SCREW ISO 4017 M5X20 MS	PARAFUSO SEXTAVADO		
20	5617689	2	SHUT OFF DEVICE ⇨ ❑ 326	VÁLVULA DE FECHAMENTO		
21	10170850	16	WEDGE LOCK WASHER 8,7/13,5X2,5 NORD	ARRUELA DE FECHAMENTO		
22	12208099	8	SOCKET HEAD SCREW ISO 4762 M8X60 10	PARAFUSO CILÍNDRICO		
23	9805114	1	INTAKE STACK	BOCAL DE SUCÇÃO		
24	9805113	1	INTAKE STACK	BOCAL DE SUCÇÃO		
25	12216215	8	SOCKET HEAD SCREW ISO 4762 M8X90 10	PARAFUSO CILÍNDRICO		

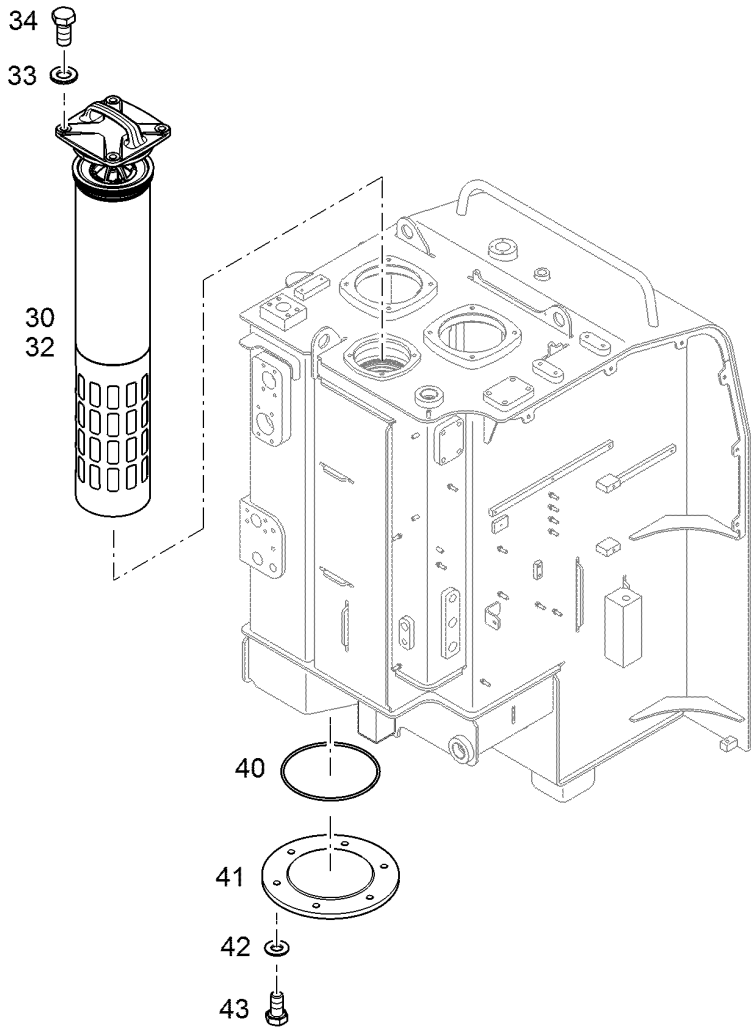

Pos.	Item	Quantity	Description	Designação	Serie	K
30	10801246	1	RETURN FILTER 25µm ⇨ ❑ 320	FILTRO DE RETORNO		
32	4000553	1	LOCKING RING DIN 472 145	ANEL DE RETENÇÃO		
33	10289804	4	WASHER 12 300HV	ARRUELA		
34	11002726	4	HEX SCREW ISO 4017 M12X30 10.9 FLZN	PARAFUSO SEXTAVADO		
40	7380073	1	O-RING ISO 3601-1 129,77X3,53	ANEL-O		
41	9767890	1	COVER	TAMPA		
42	10289803	6	WASHER 8 300HV	ARRUELA		
43	11651767	6	HEX SCREW ISO 4017 M8X20 8.8 480H	PARAFUSO SEXTAVADO		

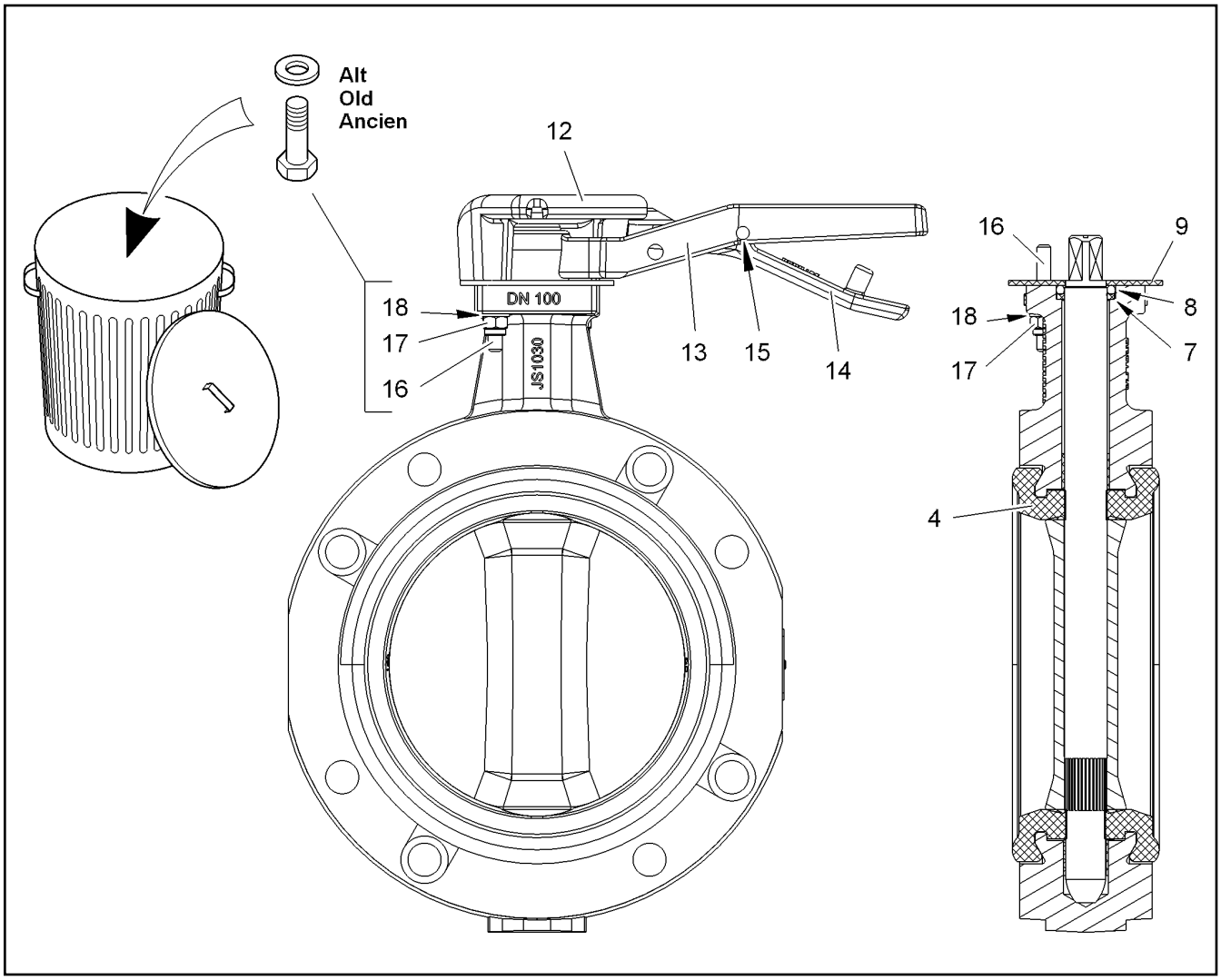

Pos.	Item	Quantity	Description	Designação	Serie	K
4	7028342	1	COLLAR JOINT	VEDACAO		
7	11007770	1	SHEET GASKET	DISCO DE VEDAÇÃO		
8	7028346	1	O-RING	ANEL-O		
9	7028343	1	SEAL	VEDAÇÃO		
12	7028349	1	COVER	TAMPA		
13	7028347	1	HAND LEVER	ALAVANCA MANUAL		
14	7028348	1	LEVER	ALAVANCA		
15	7028351	1	PIN	PINO		
16	11007768	2	GRUB SCREW DIN 913 M6X45 45H A2	PARAFUSO		
17	4000900	2	HEX NUT M6	PORCA SEXTAVADA		
18	10289802	2	WASHER 6 300HV	ARRUELA		

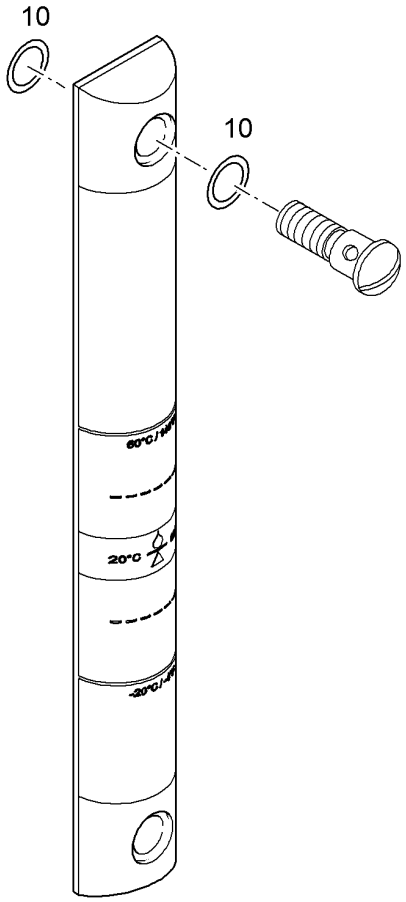

Pos.	Item	Quantity	Description	Designação	Serie	K
10	7369456	4	O-RING	ANEL-O		

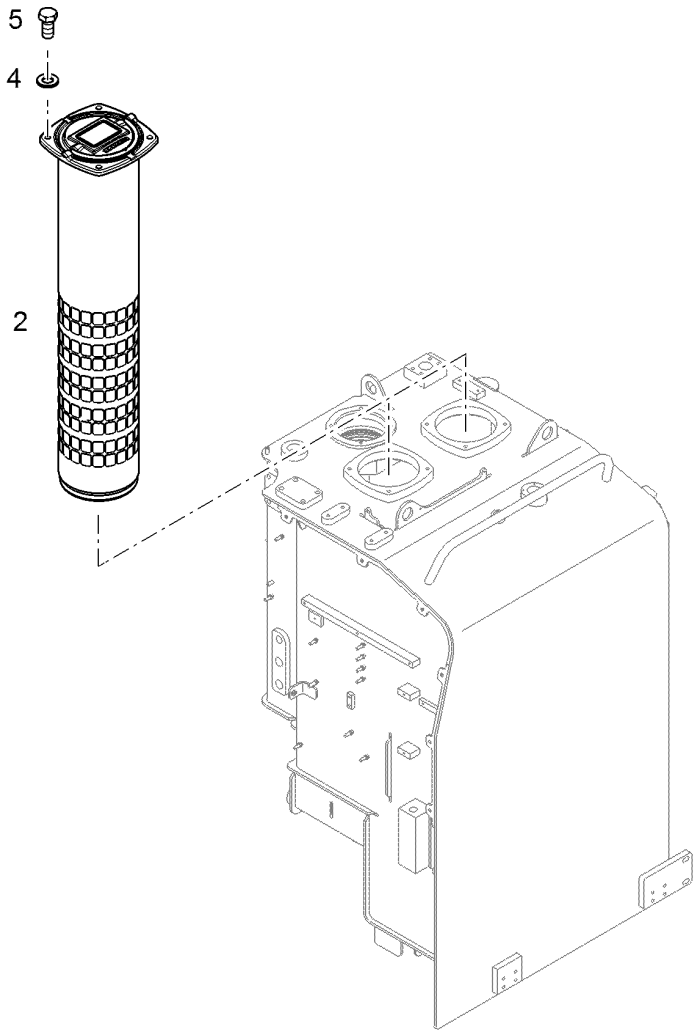

Pos.	Item	Quantity	Description	Designação	Serie	K
2	11824479	2	RETURN FILTER 15/5µm ⇨ ❑ 321	FILTRO DE RETORNO		
4	10289804	8	WASHER 12 300HV	ARRUELA		
5	4600184	8	HEX SCREW ISO 4017 M12X25 10.9 A3C	PARAFUSO SEXTAVADO		

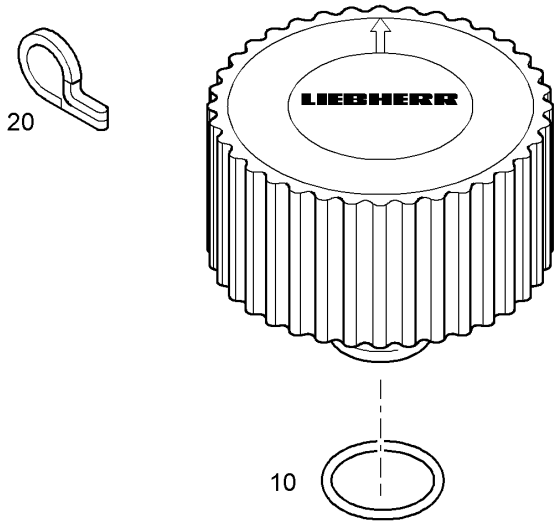

Pos.	Item	Quantity	Description	Designação	Serie	K
10	7015407	1	O-RING 25X3,53	ANEL-O		
20	10012889	1	PLUG	PLUGUE		

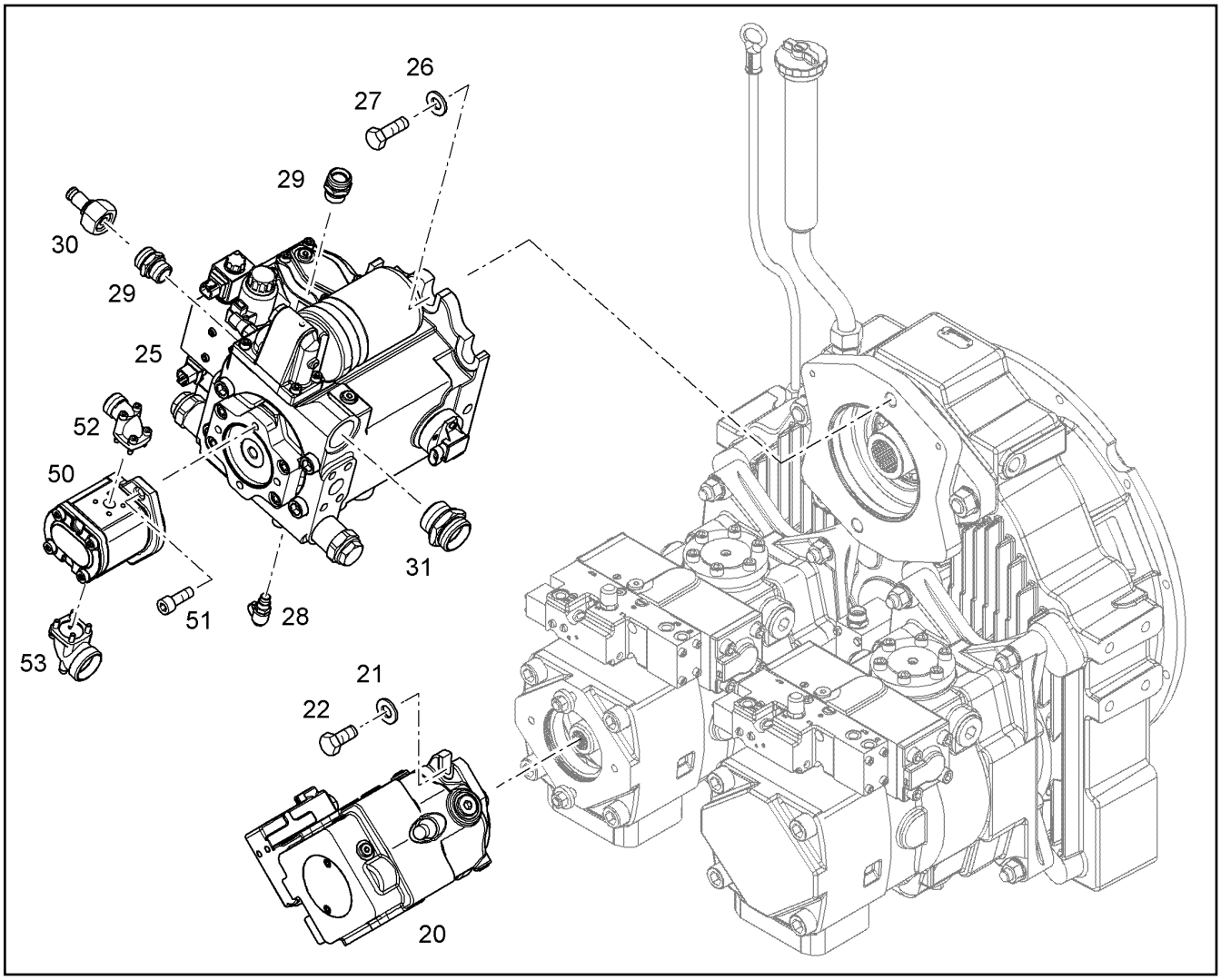

Pos.	Item	Quantity	Description	Designação	Serie	K
20	10215935	1	PUMP [91769827] ⇨ ❑ 160	BOMBA		2
21	9051252	2	WASHER 13X27X6	ARRUELA		
22	10299574	2	HEX SCREW ISO 4017 M12X35 10.9 FLZN	PARAFUSO SEXTAVADO		
25	10428459	1	SWING PUMP [91637005] ⇨ ❑ 161	BOMBA DO MECANISMO GIRATO		2
26	9918229	2	WASHER 20,5X34X5	ARRUELA		
27	10425650	2	HEX SCREW ISO 4017 M20X45 10.9 FLZN	PARAFUSO SEXTAVADO		
28	7407071	1	SCREW COUPLING M12X1,5	ACOPLAMENTO ROSCADO		
29	7362515	2	FITTING GE 22L M26X1,5	UNIÃO ROSCADA		
30	7019891	1	GAUGE CONNECTION VKA3 22L M30X2	BOCAL DE MEDIÇÃO		
31	4900486	1	FITTING GE 35L M42X2	UNIÃO ROSCADA		
50	11005776	1	GEAR PUMP ⇨ ❑ 191	BOMBA DE ENGRENAGENS		2
51	11002741	2	SOCKET HEAD SCREW ISO 4762 M10X20 10	PARAFUSO CILÍNDRICO		
52	10428673	1	FLANGE CONNECTION BFW 18L LK35	CONEXÃO FLAGEADA		
53	7367136	1	FITTING BFW 35L ⇨ ❑ 147	UNIÃO ROSCADA		

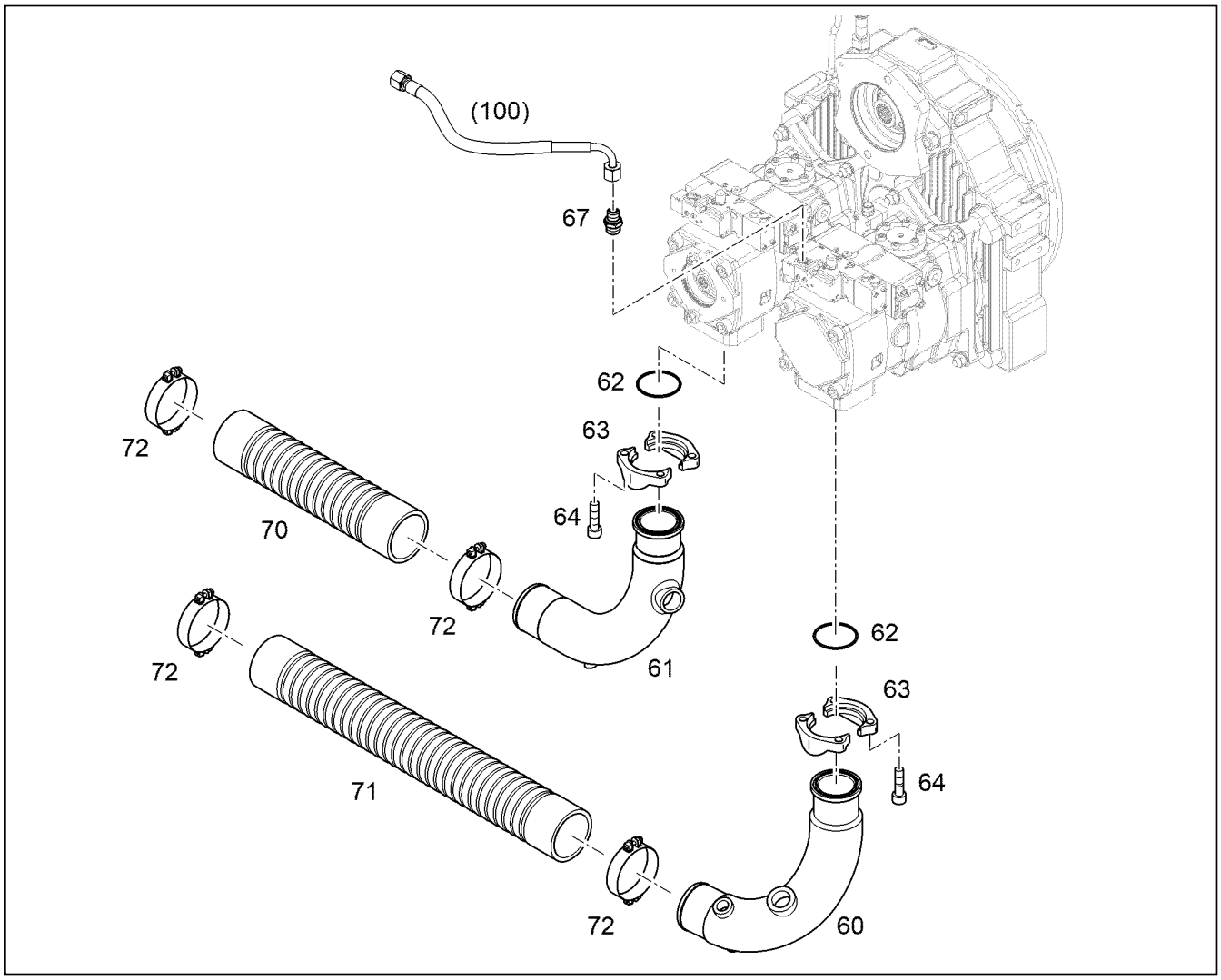

Pos.	Item	Quantity	Description	Designação	Serie	K
60	9018027	1	INTAKE STACK	BOCAL DE SUCÇÃO		
61	12826376	1	INTAKE STACK	BOCAL DE SUCÇÃO		
62	7363759	2	O-RING 85,32X3,5	ANEL-O		
63	11485647	4	FLANGE HALF WITH BOSSING SAE J518 S	MEIO FLANGE COM RELEVO		
64	10001075	8	SOCKET HEAD SCREW ISO 4762 M16X40 10	PARAFUSO CILÍNDRICO		
67	7003814	2	FITTING GE 10L M14X1,5	UNIÃO ROSCADA		
70	9569943	1	SIPHON PIPE	MANGUEIRA DE SUCÇÃO		1
71	9570013	1	BACK FLOW HOSE HYDR.OIL	MANGUEIRA DE RETORNO DE Ó		1
72	4820018	4	HOSE CLAMP DIN 3017-2 B2 116 110-120X30	ABRAÇADEIRA DE MANGUEIRA		

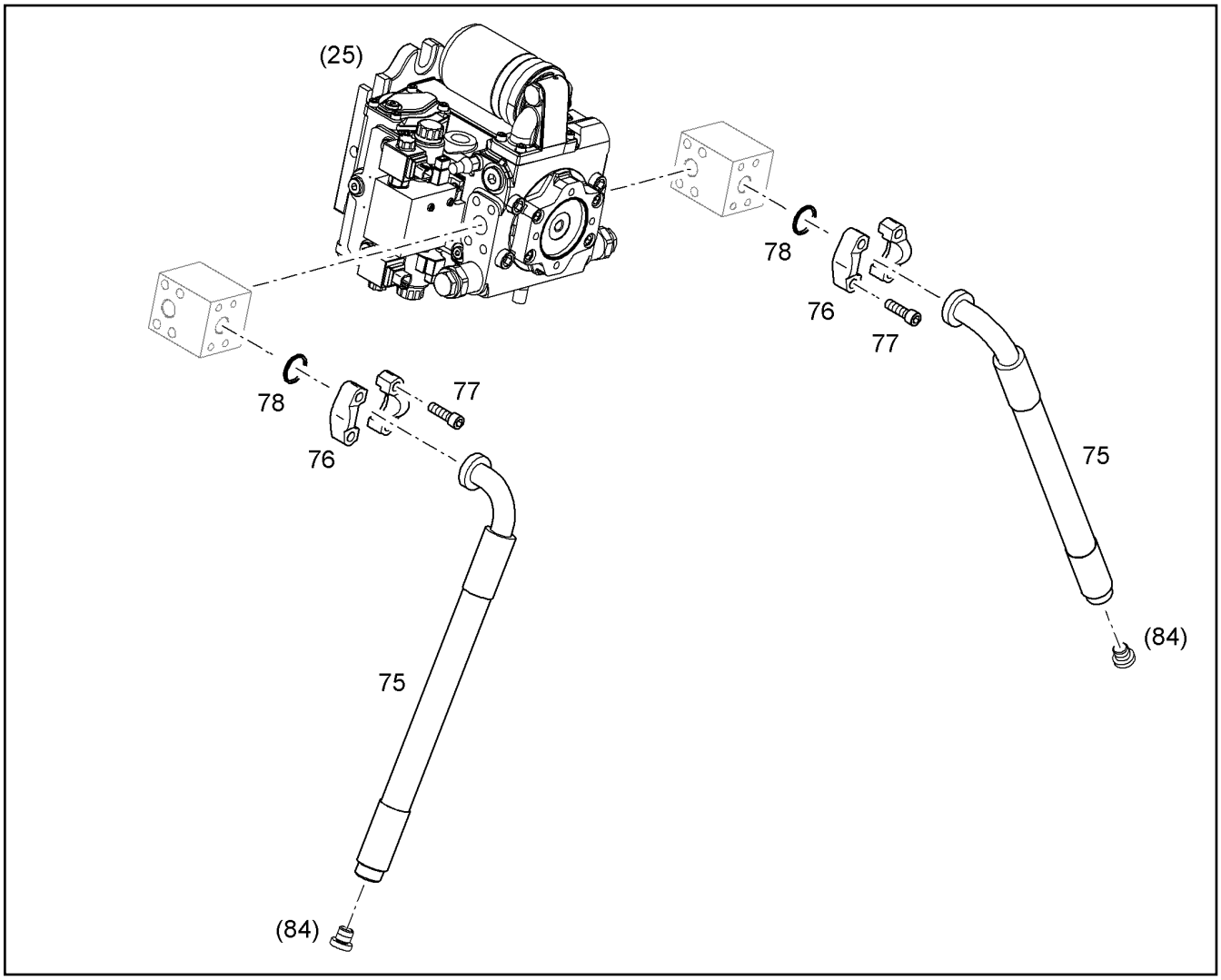

Pos.	Item	Quantity	Description	Designação	Serie	K
75	12202200	2	HOSE 25X545	MANGUEIRA		1
76	11485638	4	FLANGE HALF WITH BOSSING SAE J518 S	MEIO FLANGE COM RELEVO		
77	11002749	8	SOCKET HEAD SCREW ISO 4762 M12X40 10	PARAFUSO CILÍNDRICO		
78	10490781	2	RECTANGULAR SECTION RING 40,15X2,80	ANEL DE SEÇÃO RETANGULAR		

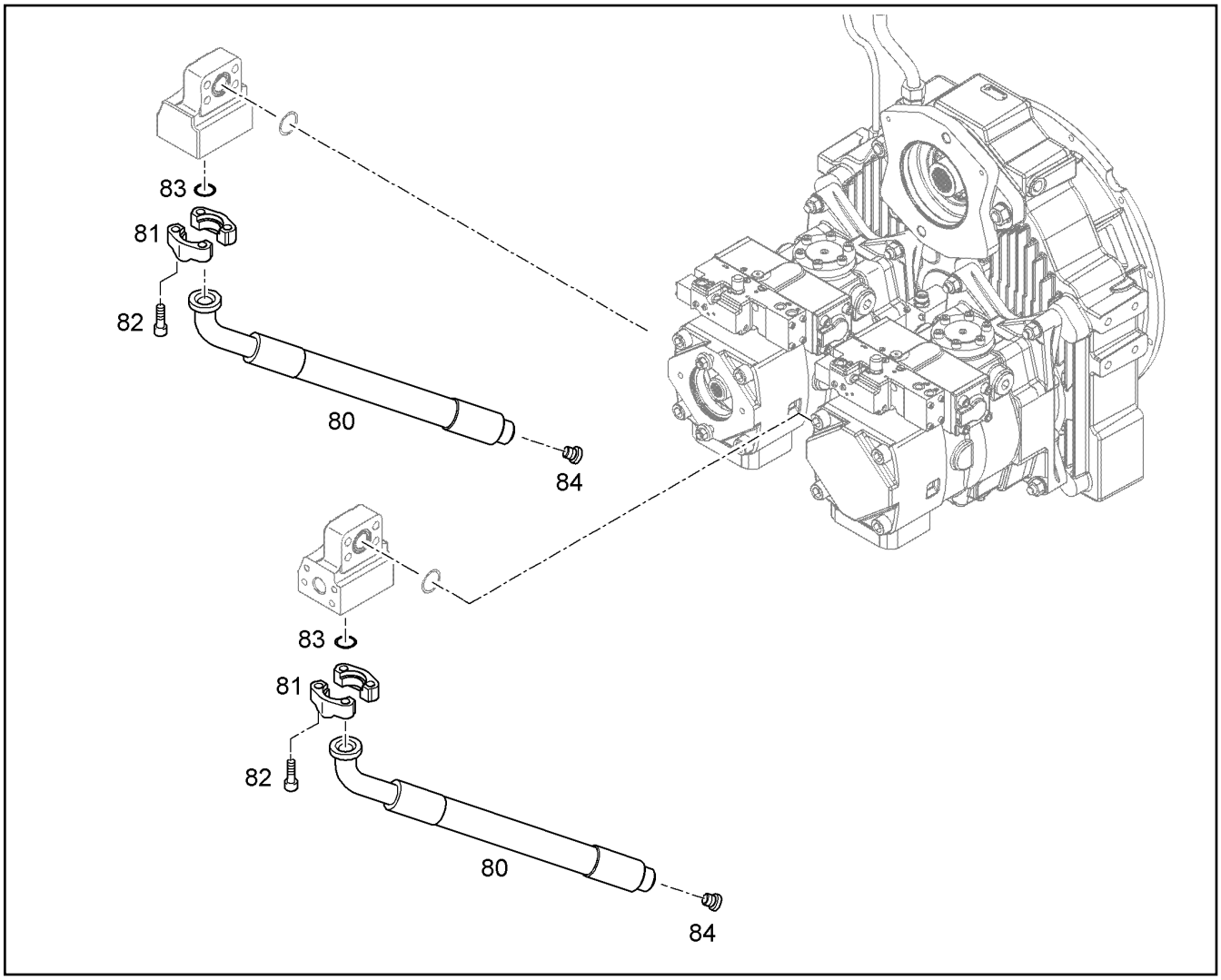

Pos.	Item	Quantity	Description	Designação	Serie	K
80	10289307	2	HOSE 32X650	MANGUEIRA		1
81	11485639	4	FLANGE HALF WITH BOSSING SAE J518 SA	MEIO FLANGE COM RELEVO		
82	4902327	8	SOCKET HEAD SCREW ISO 4762 M14X45 10	PARAFUSO CILÍNDRICO		
83	10472425	2	RECTANGULAR SECTION RING 45,05X2,80	ANEL DE SEÇÃO RETANGULAR		
84	7361553	4	FITTING G1/4 ED	UNIÃO ROSCADA		

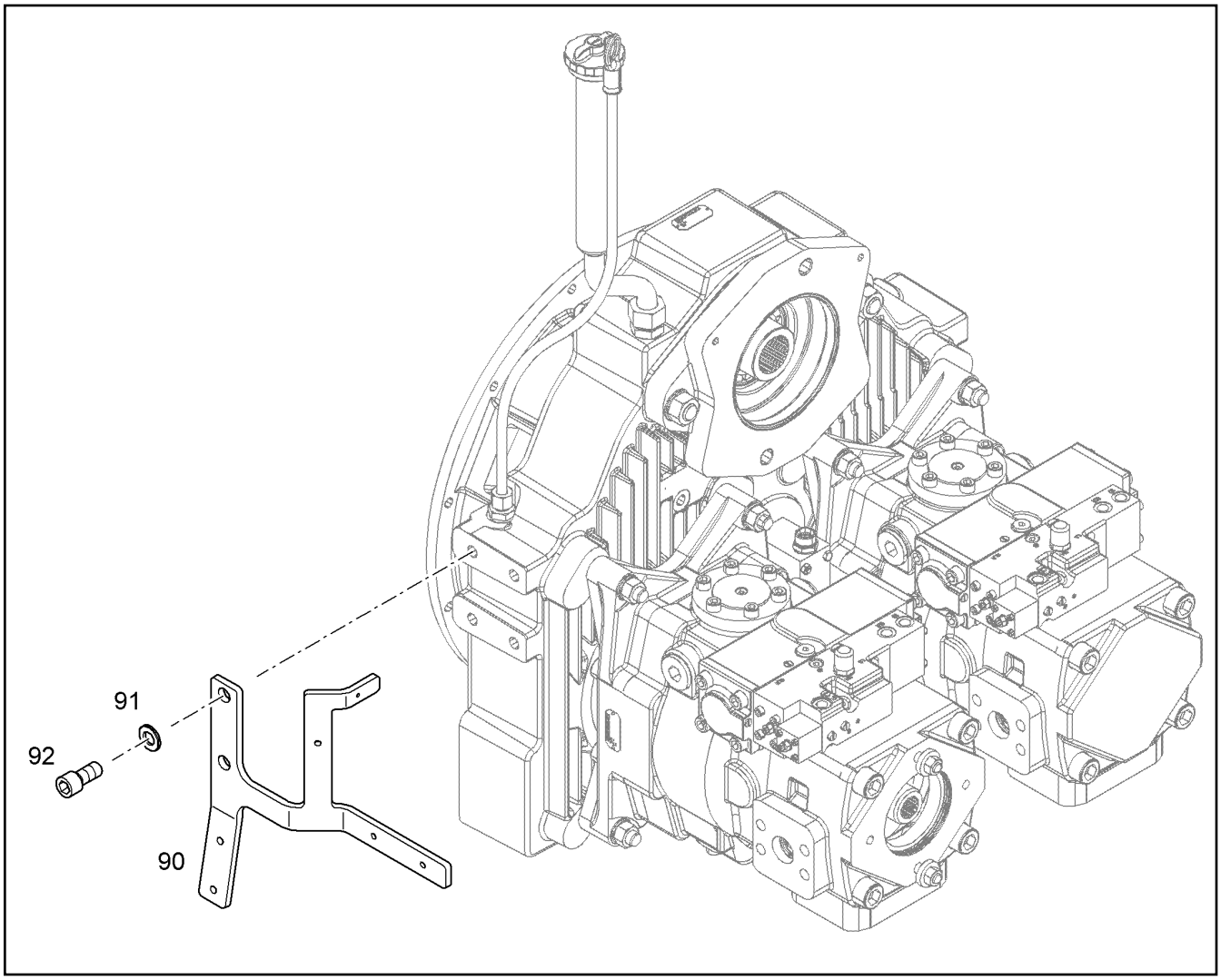

Pos.	Item	Quantity	Description	Designação	Serie	K
90	11738544	1	CONSOLE	CONSOLE		
91	10289806	2	WASHER 16 300HV	ARRUELA		
92	10001464	2	SOCKET HEAD SCREW ISO 4762 M16X35 10	PARAFUSO CILÍNDRICO		

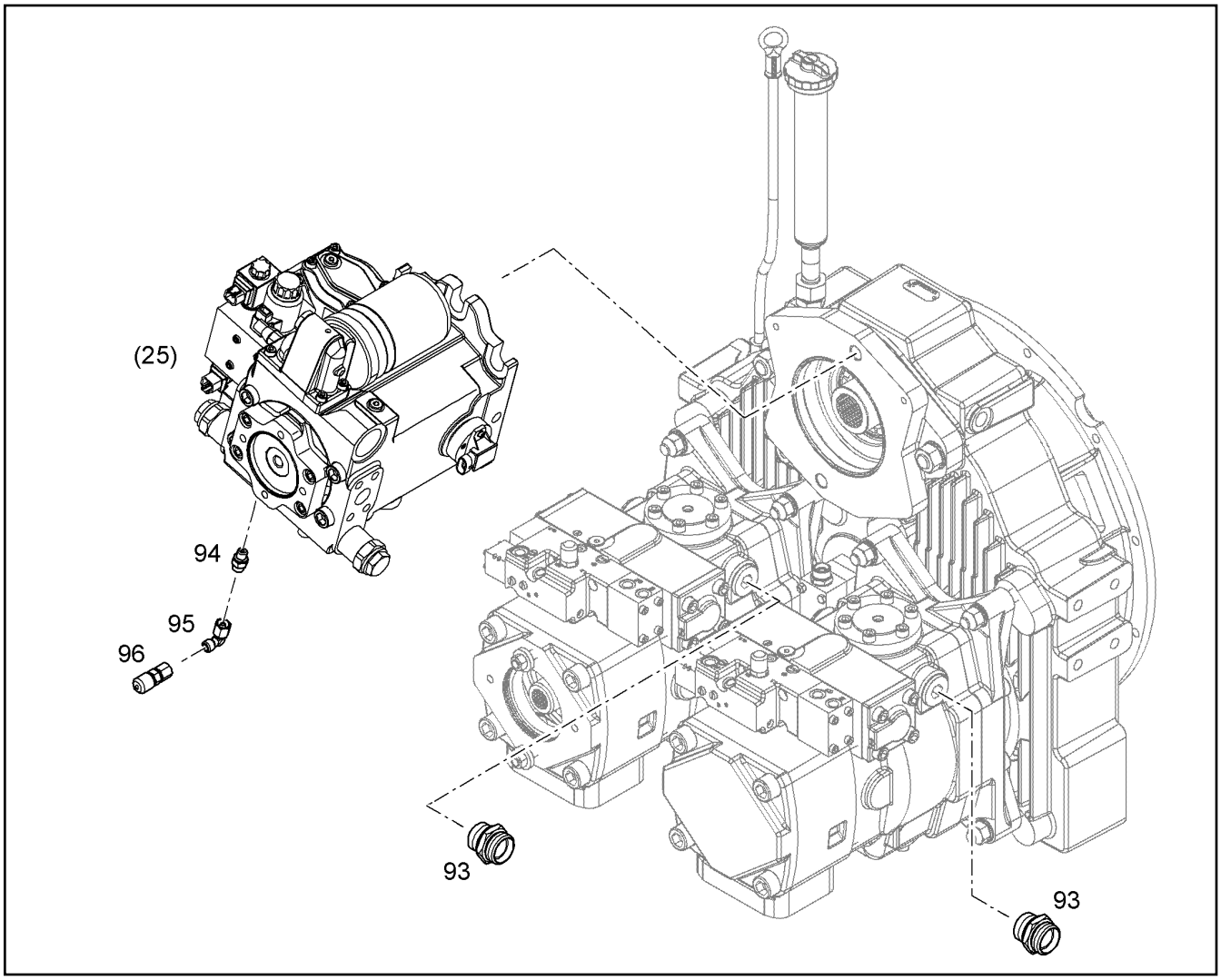

Pos.	Item	Quantity	Description	Designação	Serie	K
93	7003800	2	FITTING GE 28L M33X2	UNIÃO ROSCADA		
94	4901166	1	FITTINGS GE 6S M12X1,5	CONEXÃO		
95	472531508	1	FITTING EW 6S M14X1,5	UNIÃO ROSCADA		
96	5607616	1	GAUGE CONNECTION	BOCAL DE MEDIÇÃO		

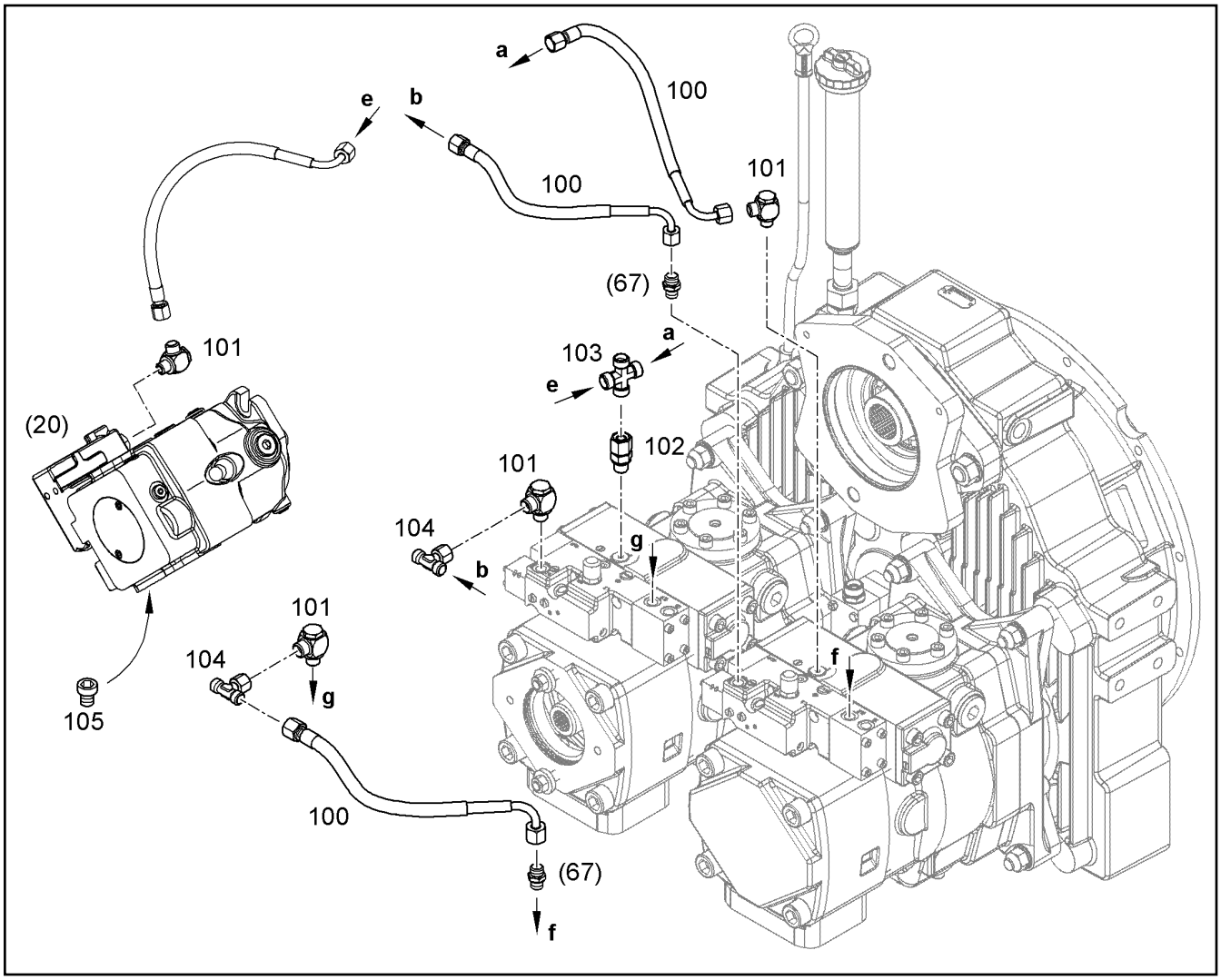

Pos.	Item	Quantity	Description	Designação	Serie	K
100	5612659	4	HOSE ASSY 8X350	MANGUEIRA DE ÓLEO		1
101	7617714	4	HINGED THREADED UNION WH 10L M14X1,	CONEXÃO ROSCADA		
102	7617247	1	FITTING EGE 10L M14X1,5	UNIÃO ROSCADA		
103	7362098	1	FITTING K 10L	UNIÃO ROSCADA		
104	482430314	2	FITTING ET 10L M16X1,5	UNIÃO ROSCADA		
105	10137075	1	SCREW PLUG VSTI M22X1,5	PARAFUSO DE FECHAMENTO		

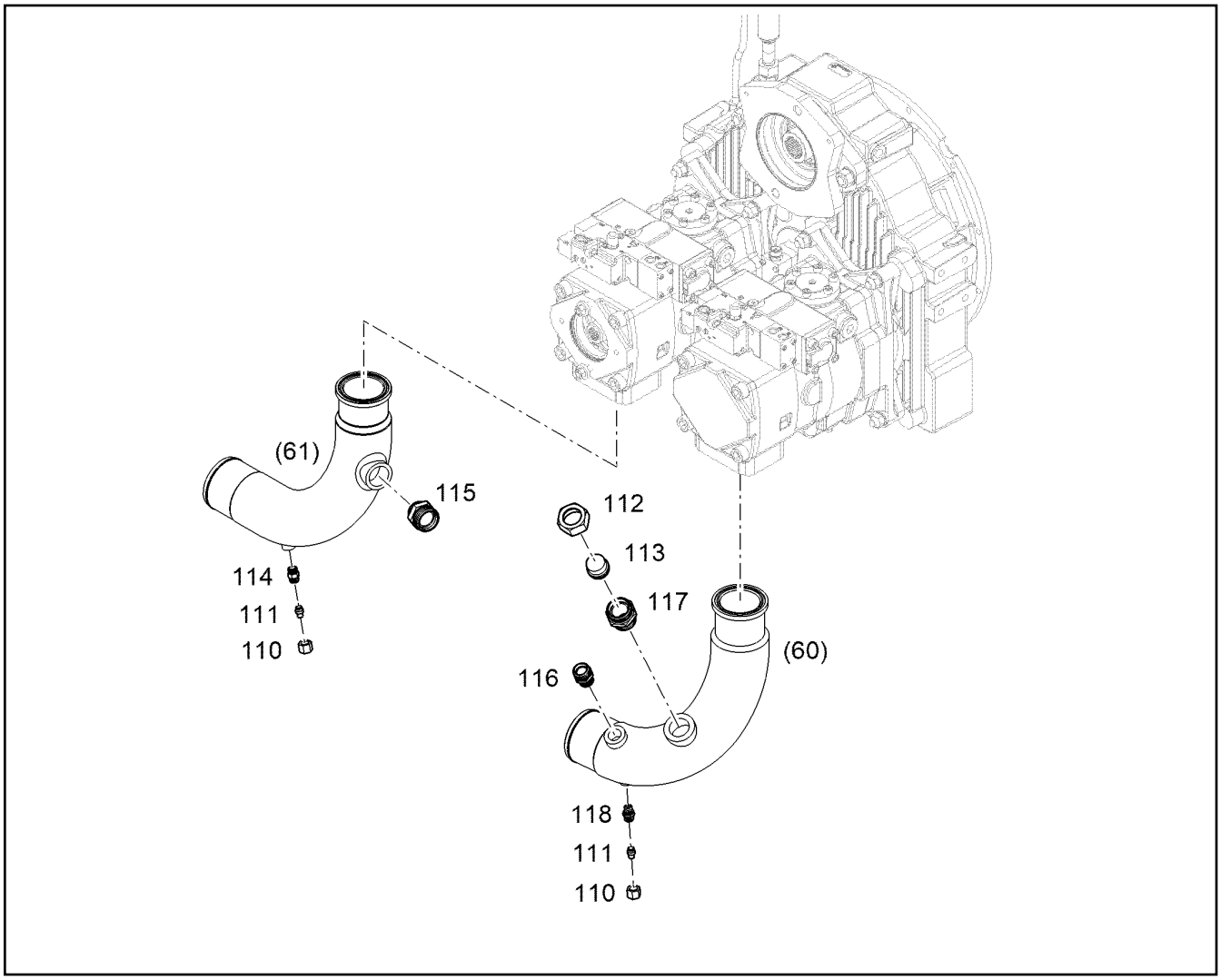

Pos.	Item	Quantity	Description	Designação	Serie	K
110	4774001	2	BOX NUT ISO 8434-1 NL10	PORCA DE CONEXÃO		
111	477700408	2	BLANKING PLUG PL 10L/S	TAMPÃO		
112	4774012	1	BOX NUT ISO 8434-1 NL35	PORCA DE CONEXÃO		
113	11829315	1	BLANKING PLUG PL 35L	TAMPÃO		
114	7003469	1	FITTING G 10L	UNIÃO ROSCADA		
115	4900770	1	FITTING AS 35L	UNIÃO ROSCADA		
116	7362515	1	FITTING GE 22L M26X1,5	UNIÃO ROSCADA		
117	4900486	1	FITTING GE 35L M42X2	UNIÃO ROSCADA		
118	7003814	1	FITTING GE 10L M14X1,5	UNIÃO ROSCADA		

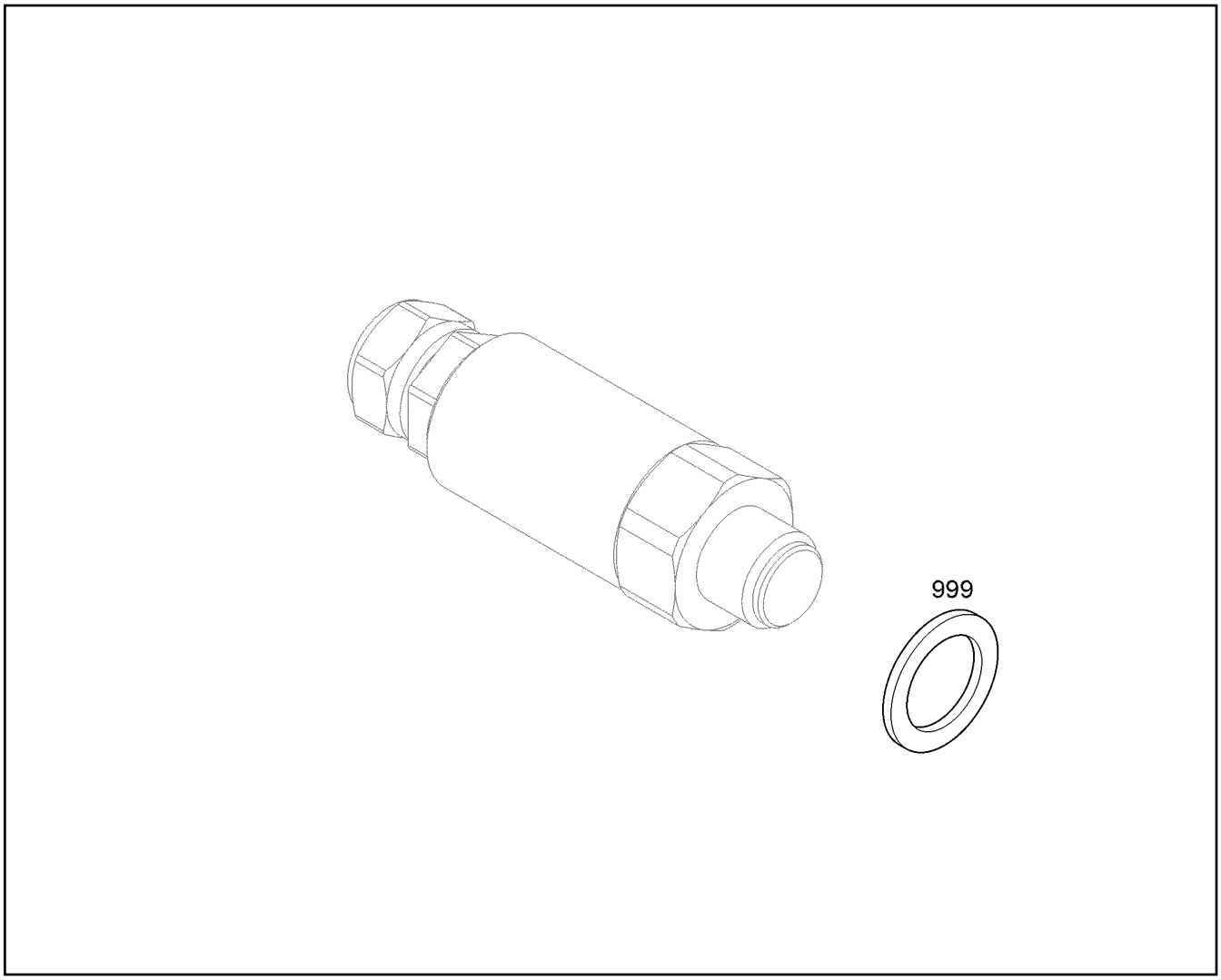

Pos.	Item	Quantity	Description	Designação	Serie	K
999	11213890	1	SEALING RING DIN 3869 14	ANEL DE VEDAÇÃO		

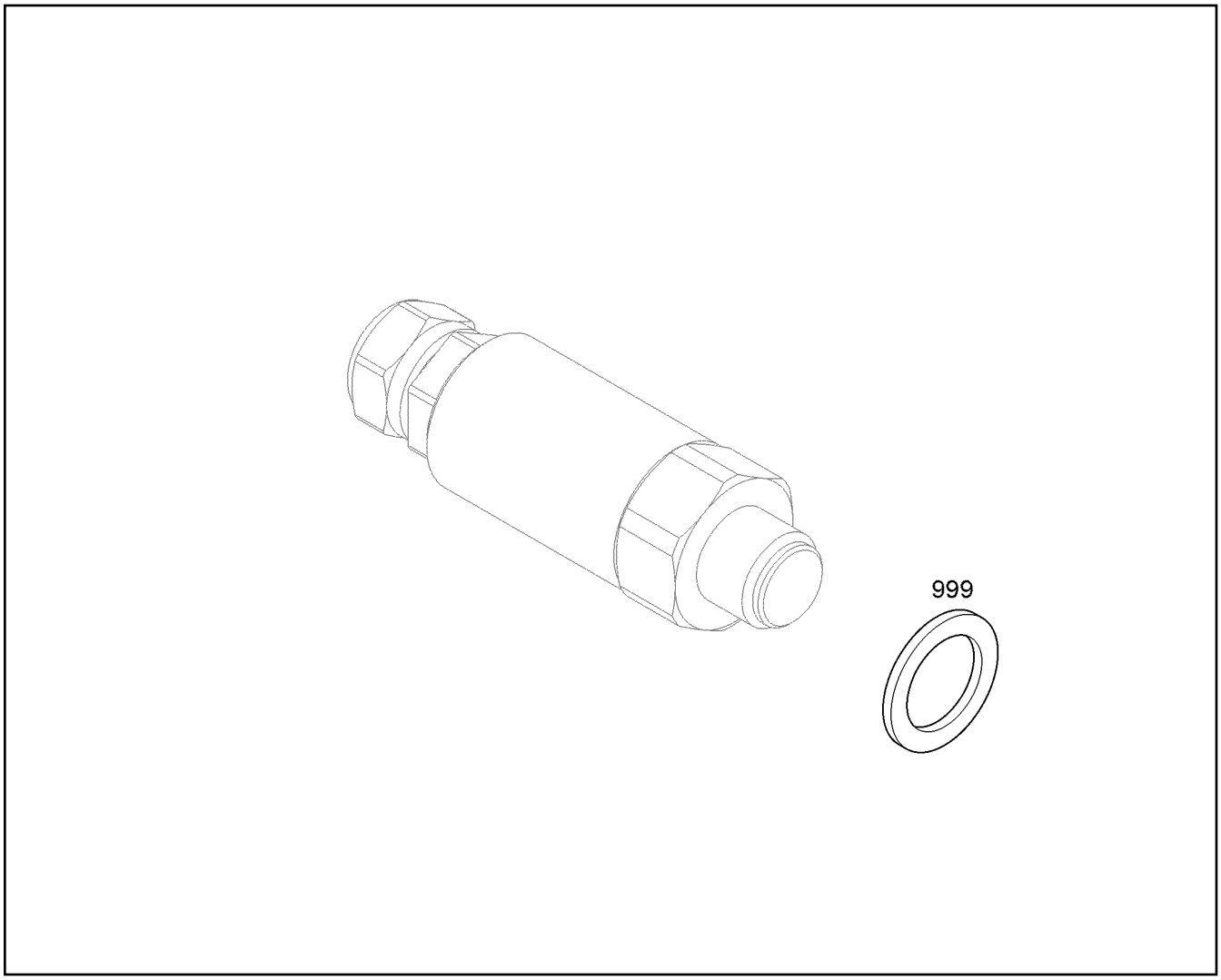

Pos.	Item	Quantity	Description	Designação	Serie	K
999	11213890	1	SEALING RING DIN 3869 14	ANEL DE VEDAÇÃO		

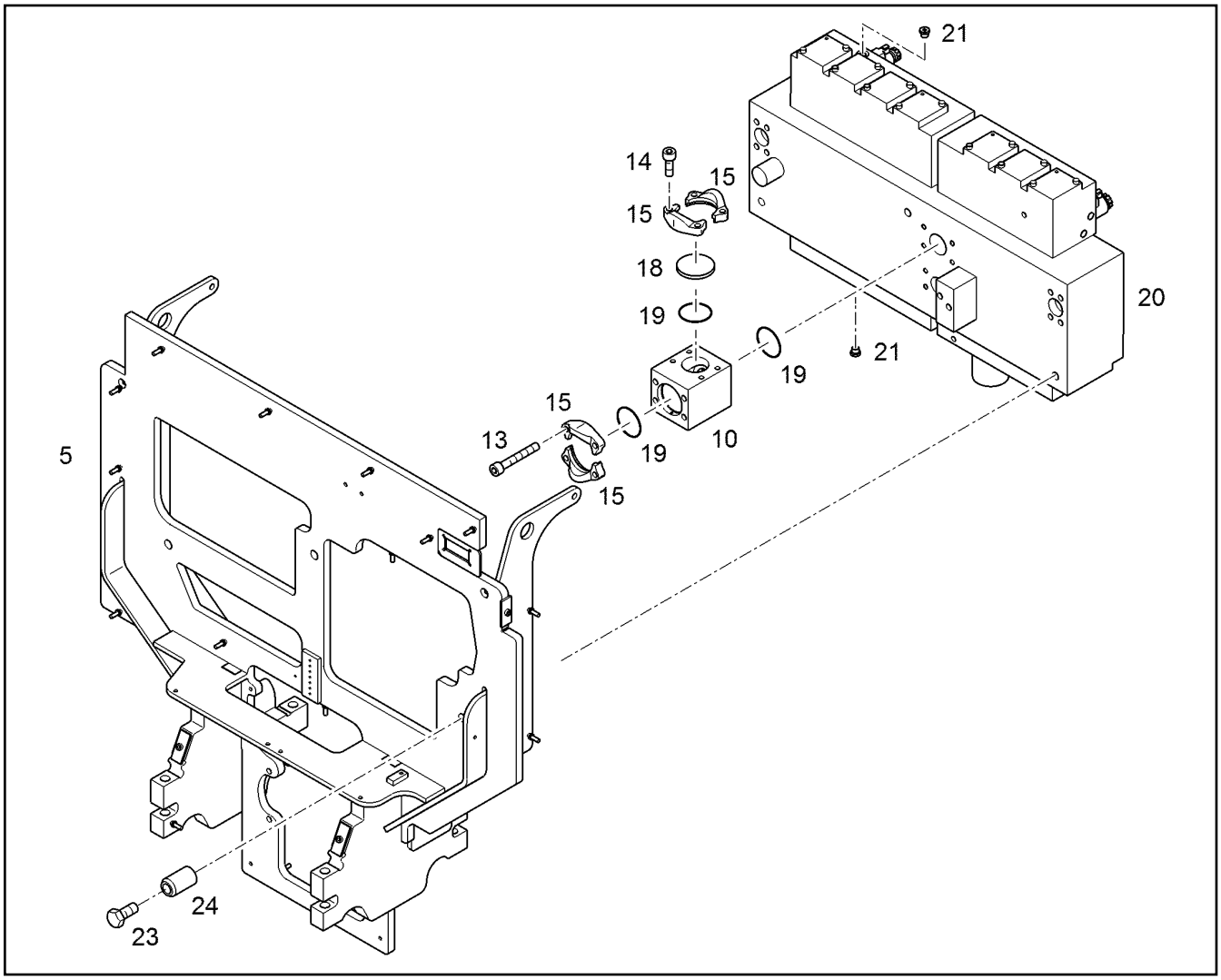

Pos.	Item	Quantity	Description	Designação	Serie	K
5	10389654	1	CONTROL VALVES BRACKET	CONSOLE DE VÁLVULA DE CO		
10	9370592	1	NON-RETURN VALVE ⇨ ❑ 346	VÁLVULA DE RETORNO		
13	11321152	4	SOCKET HEAD SCREW ISO 4762 M12X170	PARAFUSO CILÍNDRICO		
14	11002748	4	SOCKET HEAD SCREW ISO 4762 M12X35 10	PARAFUSO CILÍNDRICO		
15	11485646	4	FLANGE HALF WITH BOSSING SAE J518 SA	MEIO FLANGE COM RELEVO		
18	9577407	1	SAE BLIND FLANGE	FLANGE CEGO		
19	7410480	3	O-RING	ANEL-O		
20	11492163	1	CONTROL BLOCK ⇨ ❑ 357	BLOCO DE COMANDO	-999998	
20	12255584	1	CONTROL BLOCK PROPORTIONALSCHIEB ⇨ ❑ 359	BLOCO DE COMANDO	-999999	
21	7004971	2	SCREW PLUG M16X1,5 ⇨ ❑ 224	PARAFUSO DE FECHAMENTO		
23	10425699	3	HEX SCREW ISO 4014 M20X90 10.9 FLZN	PARAFUSO SEXTAVADO		
24	9361032	3	SLEEVE	LUVA		

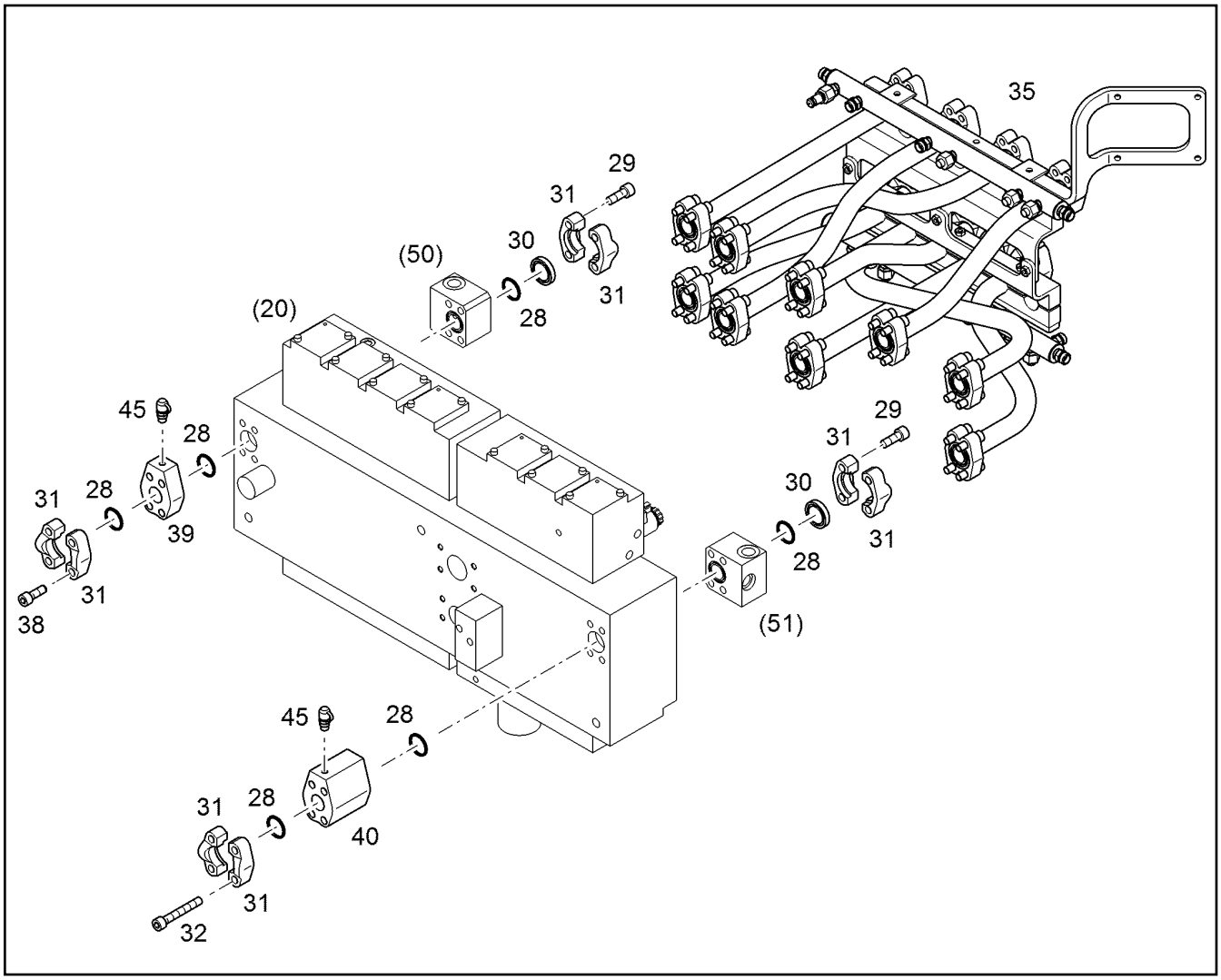

Pos.	Item	Quantity	Description	Designação	Serie	K
28	10472425	6	RECTANGULAR SECTION RING 45,05X2,80	ANEL DE SEÇÃO RETANGULAR		
29	4002185	8	SOCKET HEAD SCREW ISO 4762 M14X110	PARAFUSO CILÍNDRICO		
30	9429965	2	SHUTTER DISK	DISCO DE FECHAMENTO		
31	11485639	8	FLANGE HALF WITH BOSSING SAE J518 SA	MEIO FLANGE COM RELEVO		
32	11170114	4	SOCKET HEAD SCREW ISO 4762 M14X145	PARAFUSO CILÍNDRICO		
35		1	HYDR.TUBES INSTALLATION ⇨ ❑ 347	TUBULACOES PRESSAO INSTA		
38	4601010	4	SOCKET HEAD SCREW ISO 4762 M14X80 10	PARAFUSO CILÍNDRICO		
39	10400519	1	FLANGE	FLANGE		
40	11737571	1	FLANGE	FLANGE		
45	7409720	2	SCREW COUPLING G1/4	ACOPLAMENTO ROSCADO		

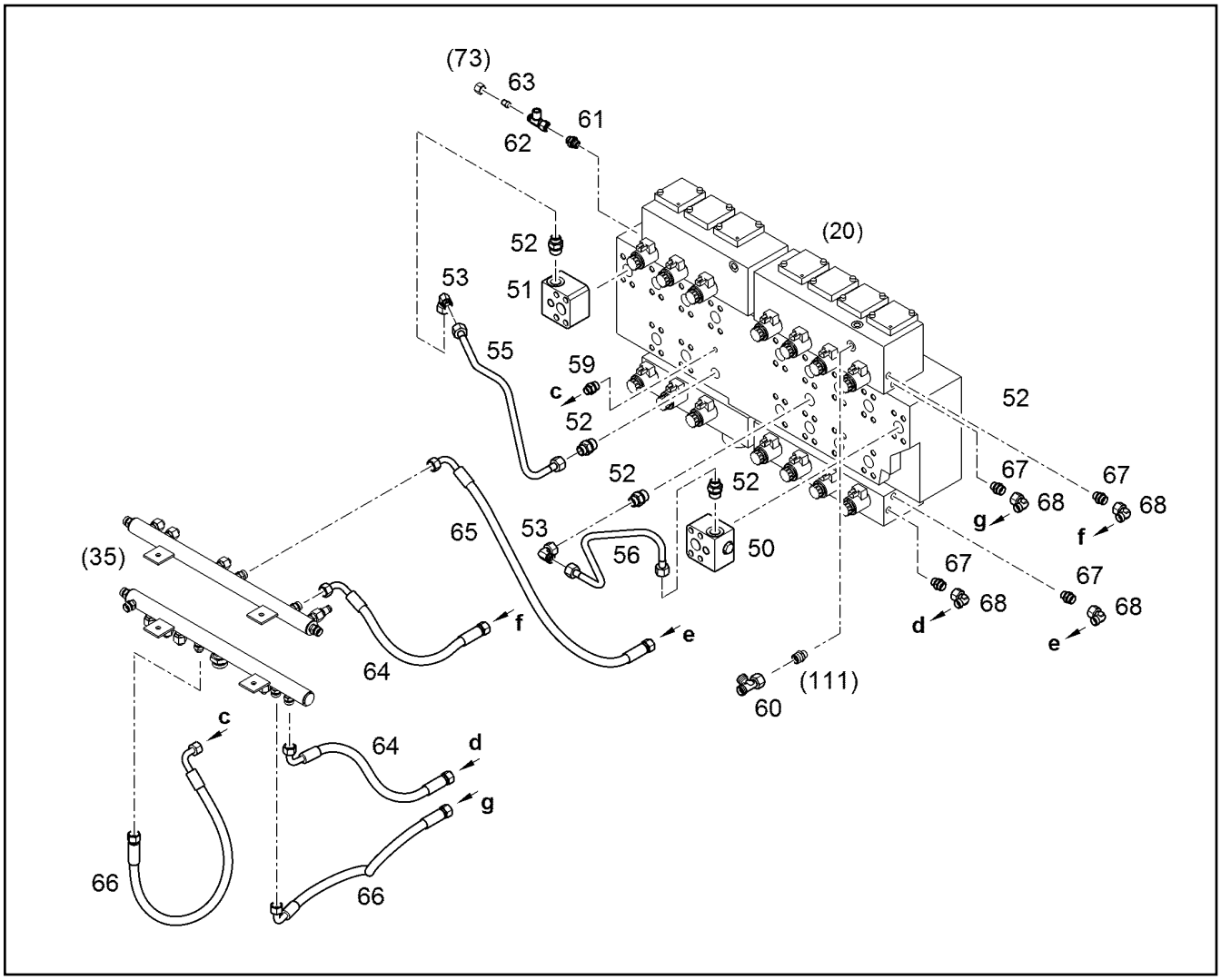

Pos.	Item	Quantity	Description	Designação	Serie	K
50	10219863	1	NON-RETURN VALVE [3631] ⇨ ❑ 354	VÁLVULA DE RETORNO		
51	10218215	1	NON-RETURN VALVE [2272] ⇨ ❑ 353	VÁLVULA DE RETORNO		
52	7018370	4	FITTING GE 16S M27X2	UNIÃO ROSCADA		
53	7617460	2	FITTING EW 16S	UNIÃO ROSCADA		
55	12494878	1	PRESSURE LINE CPL	TUBULAÇÃO DE PRESSÃO COM		
56	12444307	1	PRESSURE LINE CPL	TUBULAÇÃO DE PRESSÃO COM		
59	7411760	1	FITTING GE 15L M14X1,5	UNIÃO ROSCADA		
60	472300414	1	FITTING EL 15L	UNIÃO ROSCADA		
61	7402484	1	FITTING GE 12L M18X1,5 ED	UNIÃO ROSCADA		
62	10800157	1	FITTINGS T 12L M18X1,5	CONEXÃO		
63	477700508	1	BLANKING PLUG PL 12L/S	TAMPÃO		
64	5618677	2	HOSE 12X500	MANGUEIRA		1
65	7414257	1	HOSE 12X750	MANGUEIRA		1
66	5618453	2	HOSE 12X800	MANGUEIRA		1
67	7003570	6	FITTING GE 15L M18X1,5 ED	UNIÃO ROSCADA		
68	7615379	4	FITTING EW 15L	UNIÃO ROSCADA		

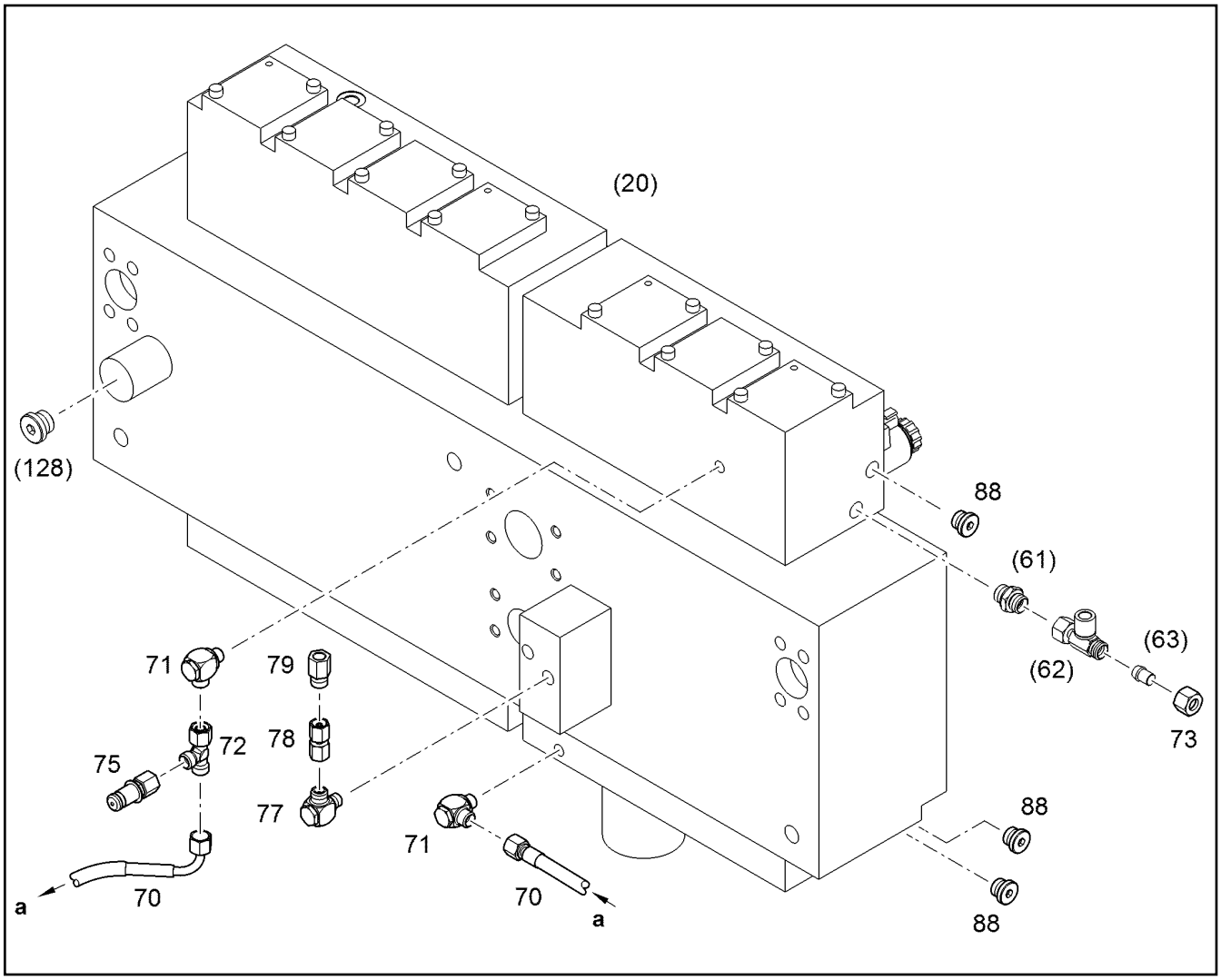

Pos.	Item	Quantity	Description	Designação	Serie	K
70	7005314	1	CONTROL HOSE 8X700	MANGUEIRA DE COMANDO		1
71	7617714	2	HINGED THREADED UNION WH 10L M14X1,	CONEXÃO ROSCADA		
72	472330208	1	FITTING EL 10L	UNIÃO ROSCADA		
73	4774026	1	BOX NUT ISO 8434-1 NL12	PORCA DE CONEXÃO		
75	7406864	1	GAUGE CONNECTION VKA3 10L M16X1,5	BOCAL DE MEDIÇÃO		
77	7368171	1	FITTING WH 8S G1/4A	UNIÃO ROSCADA		
78	7372371	1	FITTING GZ 8S	UNIÃO ROSCADA		
79	7410555	1	FITTING GAI 8S G1/4	UNIÃO ROSCADA		
88	7361960	5	SCREW PLUG M18X1,5 ED	PARAFUSO DE FECHAMENTO		

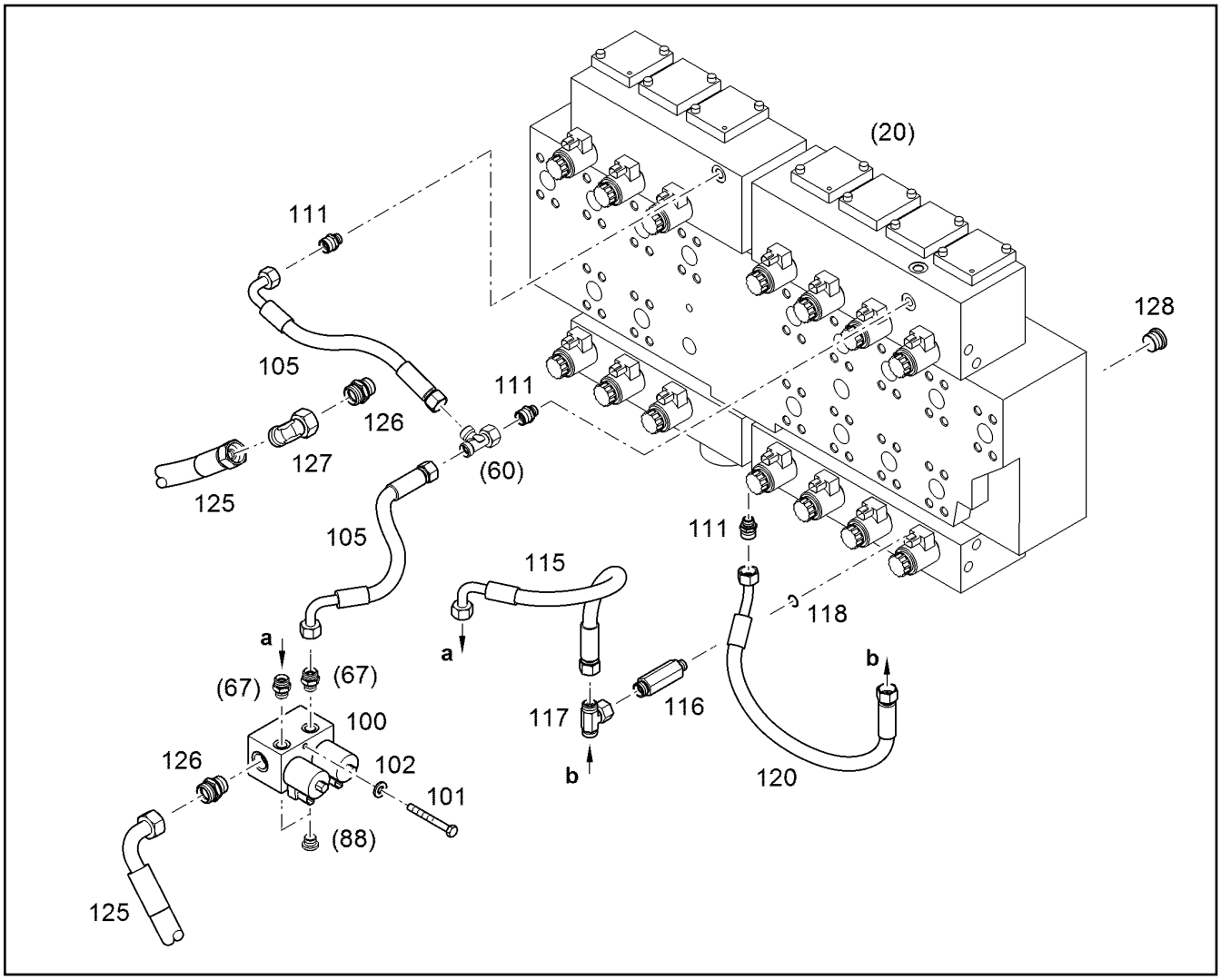

Pos.	Item	Quantity	Description	Designação	Serie	K
100	10472666	1	DOUBLE CHECK VALVE ⇨ ❑ 355	VALVULA DE BLOQUEIO DUPLA		
101	11838049	2	HEX SCREW ISO 4017 M8X90 8.8 480H	PARAFUSO SEXTAVADO		
102	10289803	2	WASHER 8 300HV	ARRUELA		
105	5619289	2	HOSE 12X400	MANGUEIRA		1
111	7410394	3	SCREW-ON CONNECTION GE 15L M16X1,5	CONEXÃO ROSCADA		
115	5618412	1	HOSE 12X700	MANGUEIRA		1
116	10832586	1	INTERMEDIATE FITTING M22x1,5 - M16x1,5	BOCAL INTERMEDIARIO		
117	472430408	1	FITTING ET 15L M22X1,5	UNIÃO ROSCADA		
118	7013115	1	SEALING RING 16	ANEL DE VEDAÇÃO		
120	7413028	1	HOSE 12X650	MANGUEIRA		1
125	5612241	1	HOSE 20X650	MANGUEIRA		1
126	7362515	2	FITTING GE 22L M26X1,5	UNIÃO ROSCADA		
127	247126202	1	SWIVEL ELBOW EW 22L	CONEXAO EM ANGULO		
128	7360563	1	FITTING M27X2	UNIÃO ROSCADA		

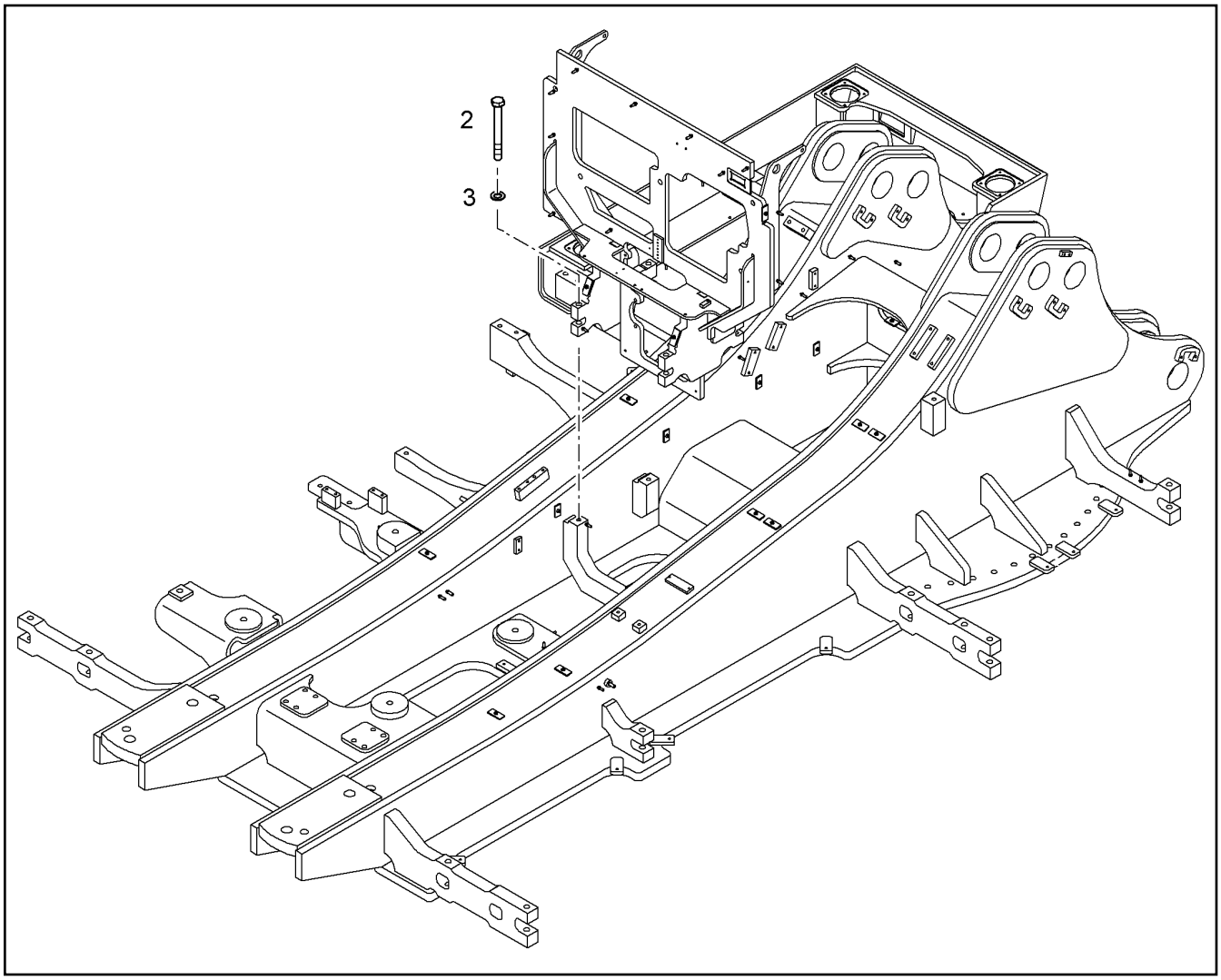

Pos.	Item	Quantity	Description	Designação	Serie	K
2	10425597	4	HEX SCREW ISO 4014 M20X180 10.9 FLZN	PARAFUSO SEXTAVADO		
3	10289808	4	WASHER 20 300HV	ARRUELA		

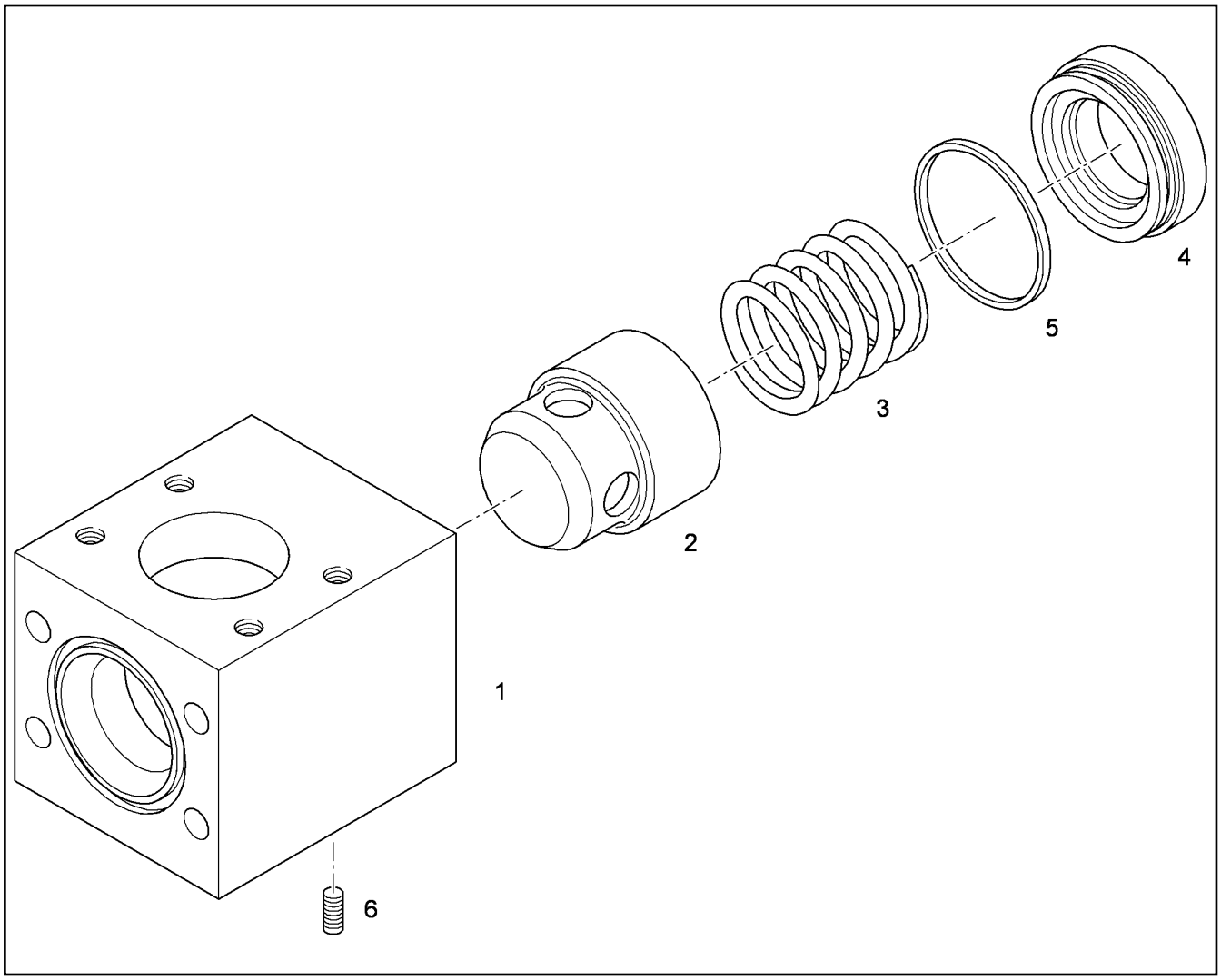

Pos.	Item	Quantity	Description	Designação	Serie	K
1	9370414	1	BLOCK	BLOCO		
2	7367730	1	TAPER	CONE		
3	7365026	1	PRESSURE SPRING 5,3X51,7X95	MOLA DE PRESSÃO		
4	7367729	1	SPARE PART	PEÇA DE REPOSIÇÃO		1
5	7008755	1	O-RING 66,00X3,00	ANEL-O		
6	4981019	1	GRUB SCREW DIN 915 M6X20 45H	PARAFUSO		

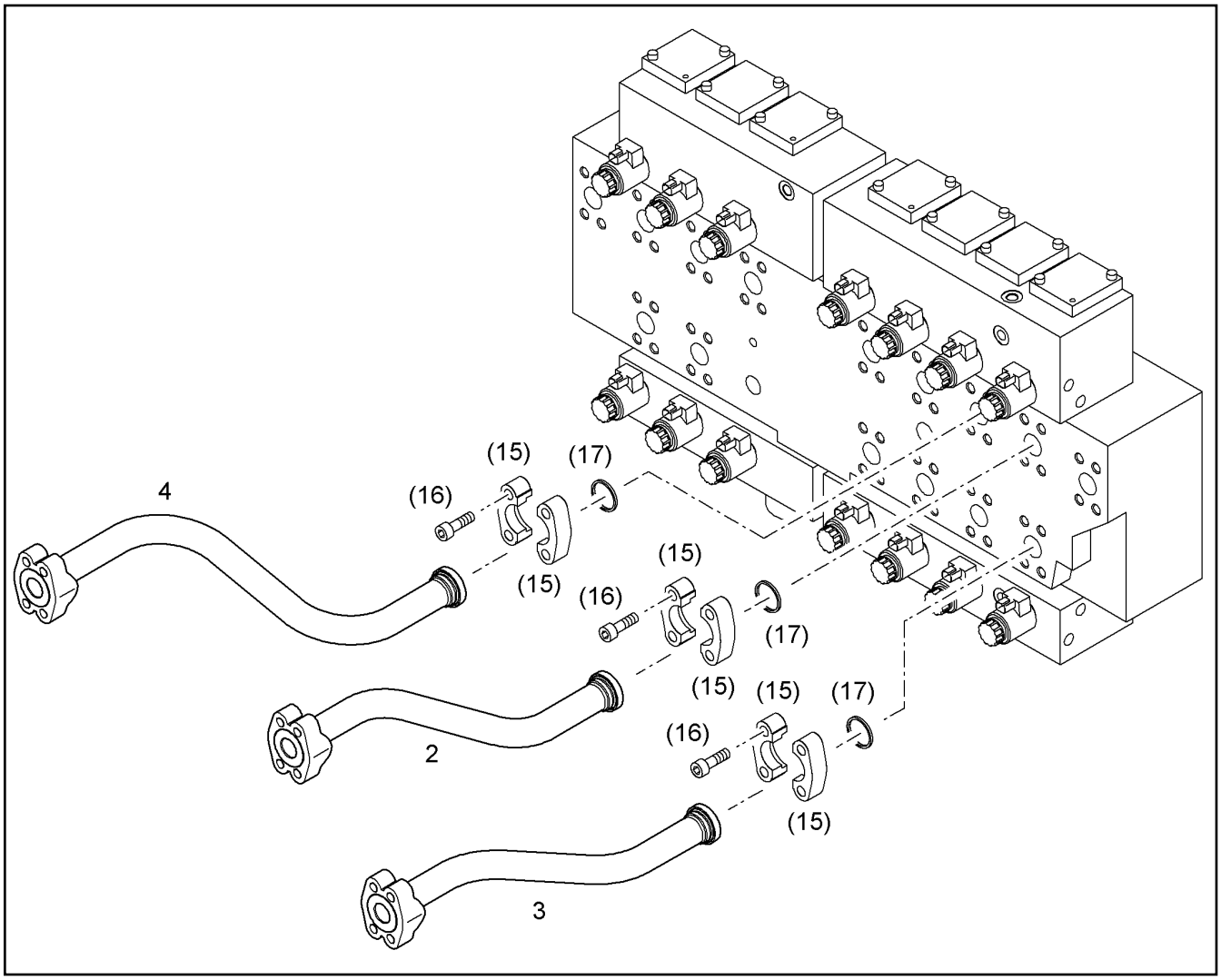

Pos.	Item	Quantity	Description	Designação	Serie	K
2	10390281	1	PRESSURE LINE CPL	TUBULAÇÃO DE PRESSÃO COM		
3	10390290	1	PRESSURE LINE CPL	TUBULAÇÃO DE PRESSÃO COM		
4	10390291	1	PRESSURE LINE CPL	TUBULAÇÃO DE PRESSÃO COM		

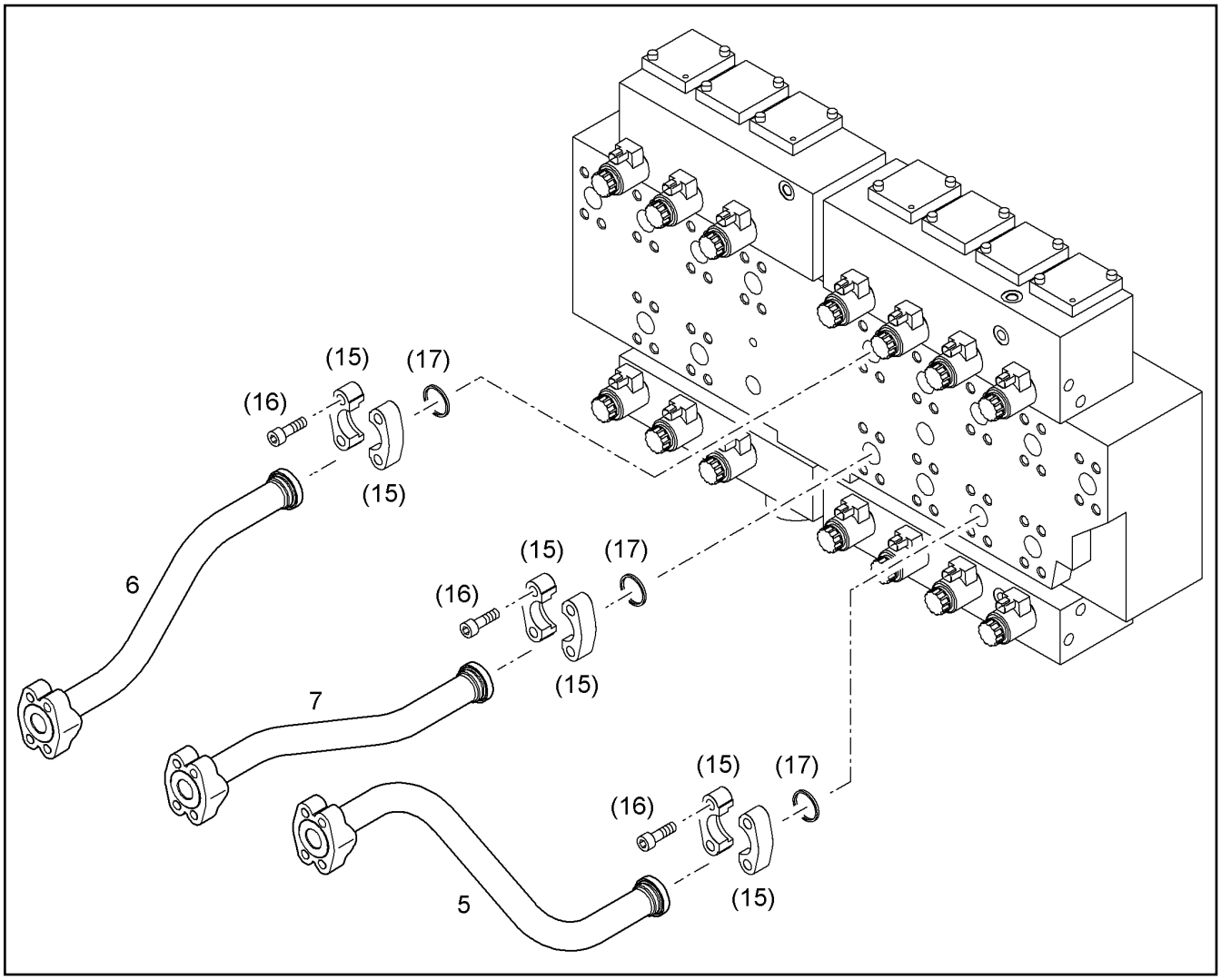

Pos.	Item	Quantity	Description	Designação	Serie	K
5	10390293	1	PRESSURE LINE CPL	TUBULAÇÃO DE PRESSÃO COM		
6	10390296	1	PRESSURE LINE CPL	TUBULAÇÃO DE PRESSÃO COM		
7	10390297	1	PRESSURE LINE CPL	TUBULAÇÃO DE PRESSÃO COM		

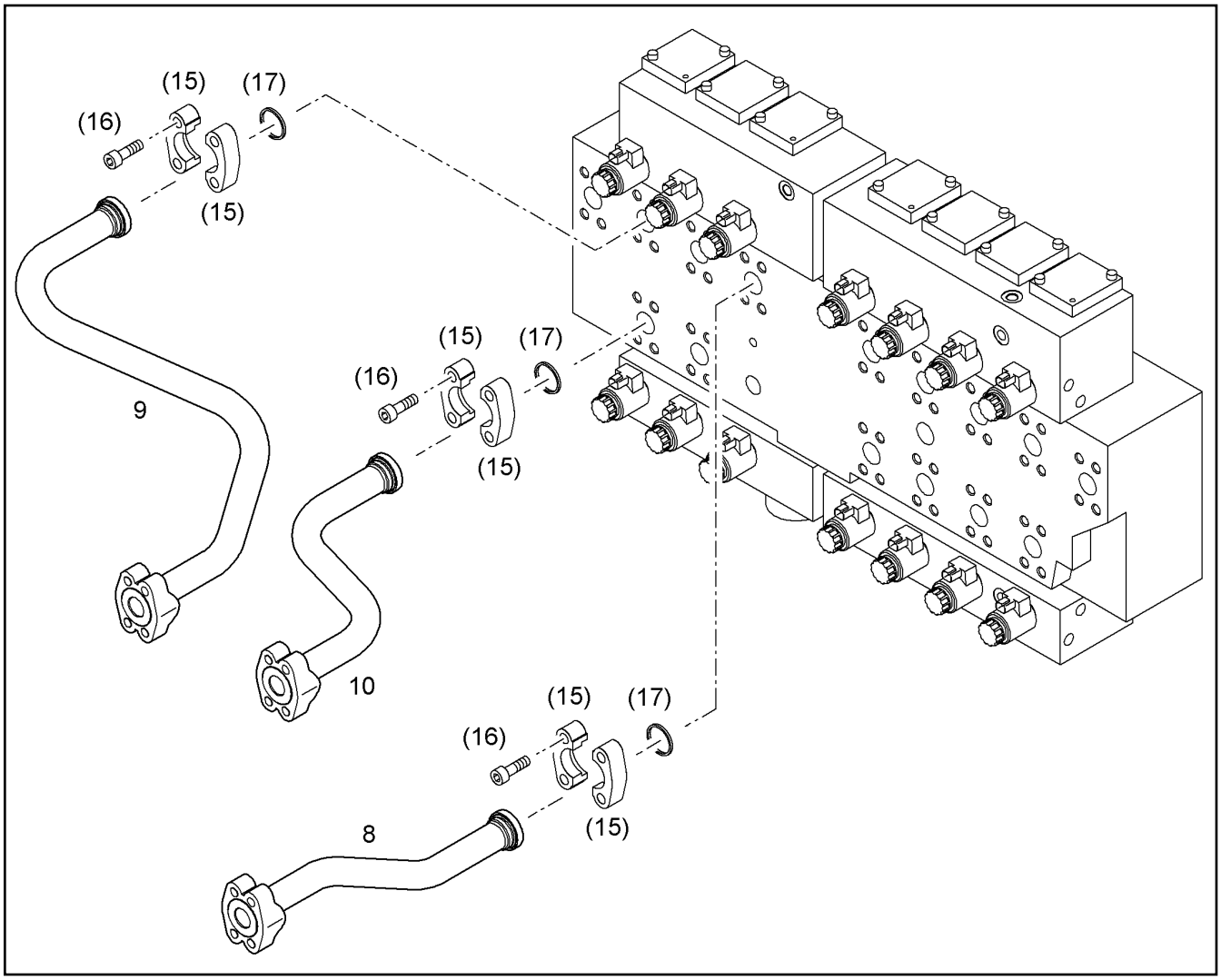

Pos.	Item	Quantity	Description	Designação	Serie	K
8	10390298	1	PRESSURE LINE CPL	TUBULAÇÃO DE PRESSÃO COM		
9	10390299	1	PRESSURE LINE CPL	TUBULAÇÃO DE PRESSÃO COM		
10	10390300	1	PRESSURE LINE CPL	TUBULAÇÃO DE PRESSÃO COM		

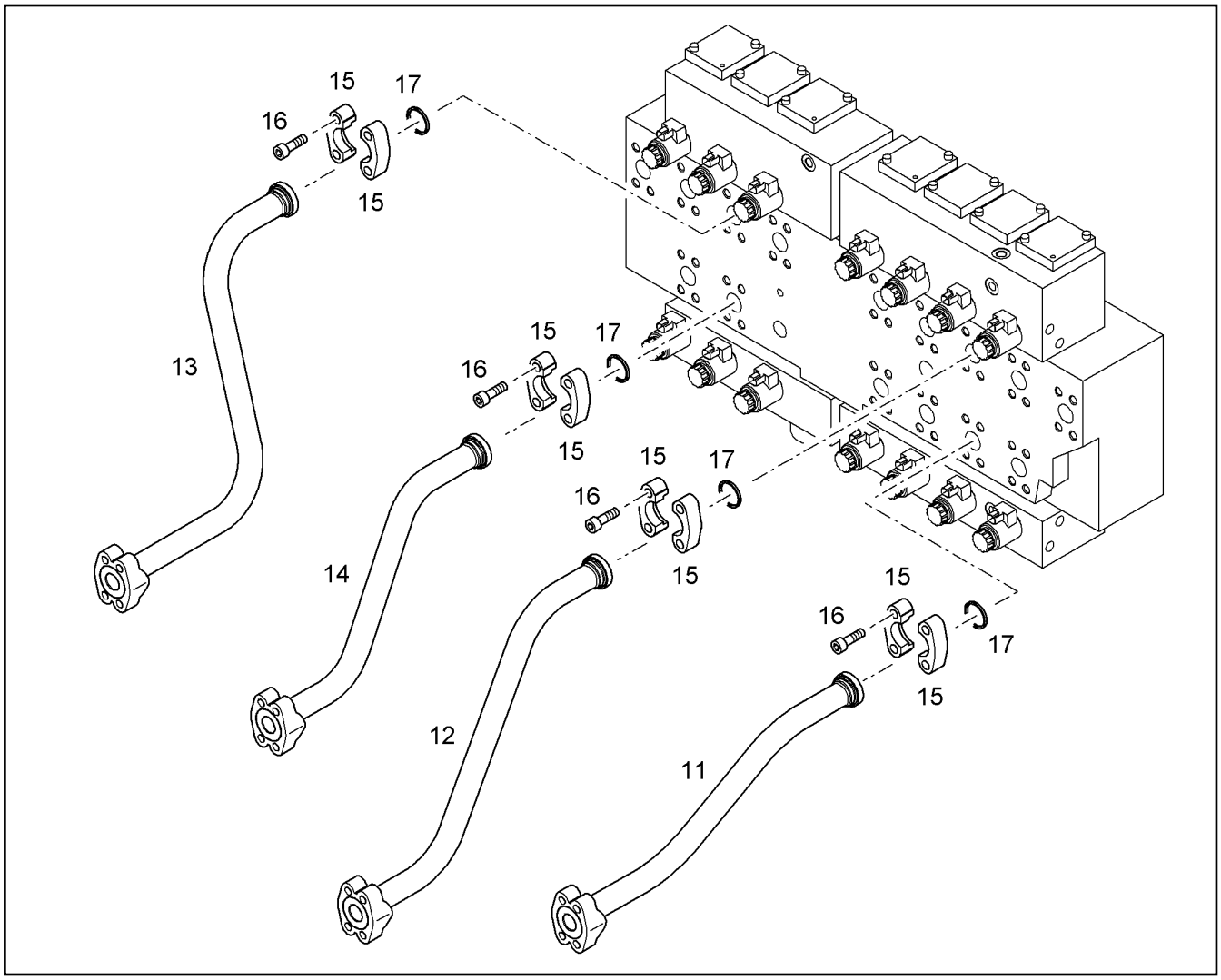

Pos.	Item	Quantity	Description	Designação	Serie	K
11	10403001	1	PRESSURE LINE CPL	TUBULAÇÃO DE PRESSÃO COM		
12	10403003	1	PRESSURE LINE CPL	TUBULAÇÃO DE PRESSÃO COM		
13	10403005	1	PRESSURE LINE CPL	TUBULAÇÃO DE PRESSÃO COM		
14	10403007	1	PRESSURE LINE CPL	TUBULAÇÃO DE PRESSÃO COM		
15	11485639	26	FLANGE HALF WITH BOSSING SAE J518 SA	MEIO FLANGE COM RELEVO		
16	4902327	52	SOCKET HEAD SCREW ISO 4762 M14X45 10	PARAFUSO CILÍNDRICO		
17	10472425	13	RECTANGULAR SECTION RING 45,05X2,80	ANEL DE SEÇÃO RETANGULAR		

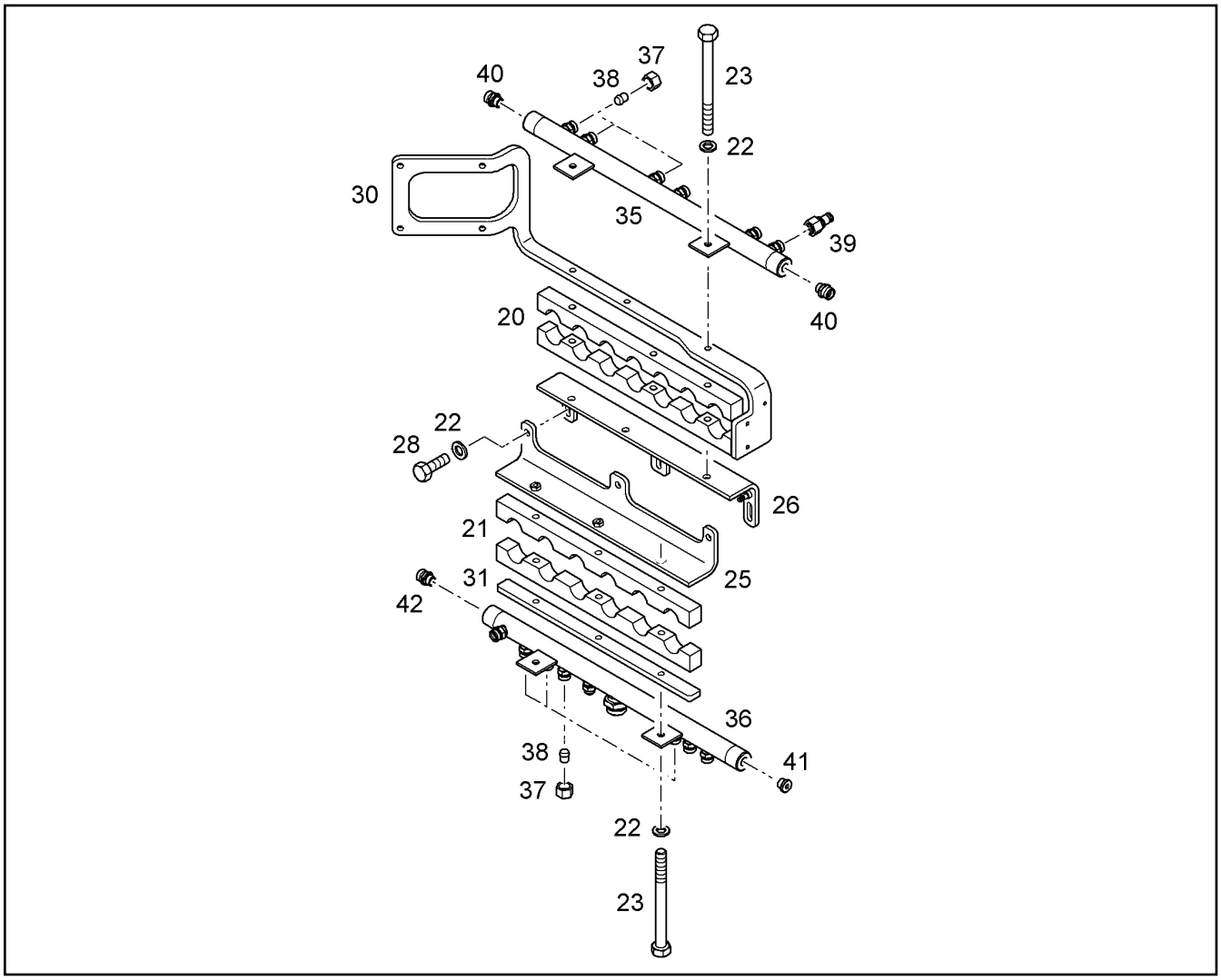

Pos.	Item	Quantity	Description	Designação	Serie	K
20	10068163	2	HALF CLAMP COLLAR PE-HD 500 BLACK	MEIA ABRAÇADEIRA		
21	10068164	2	HALF CLAMP COLLAR PE-HD 500 BLACK	MEIA ABRAÇADEIRA		
22	10289795	15	WASHER 10 300HV	ARRUELA		
23	11002721	6	HEX SCREW ISO 4014 M10X110 10.9 FLZN	PARAFUSO SEXTAVADO		
25	10068165	1	HOLDER	SUPORTE		
26	10068167	1	HOLDER	SUPORTE		
28	10299578	3	HEX SCREW ISO 4017 M10X25 10.9 FLZN	PARAFUSO SEXTAVADO		
30	10068169	1	PLATE 12X270X955	PLACA		
31	10068170	1	PLATE	PLACA		
35	10068187	1	COLLECTING PIPE	TUBO COLETOR		
36	10068188	1	COLLECTING PIPE	TUBO COLETOR		
37	4774003	7	BOX NUT ISO 8434-1 NL15	PORCA DE CONEXÃO		
38	477700608	7	BLANKING PLUG PL 15L	TAMPÃO		
39	5607671	1	GAUGE CONNECTION 15L	BOCAL DE MEDIÇÃO		
40	7003570	2	FITTING GE 15L M18X1,5 ED	UNIÃO ROSCADA		
41	7361960	1	SCREW PLUG M18X1,5 ED	PARAFUSO DE FECHAMENTO		
42	7410504	1	FITTING GE 18L M18X1,5	UNIÃO ROSCADA		

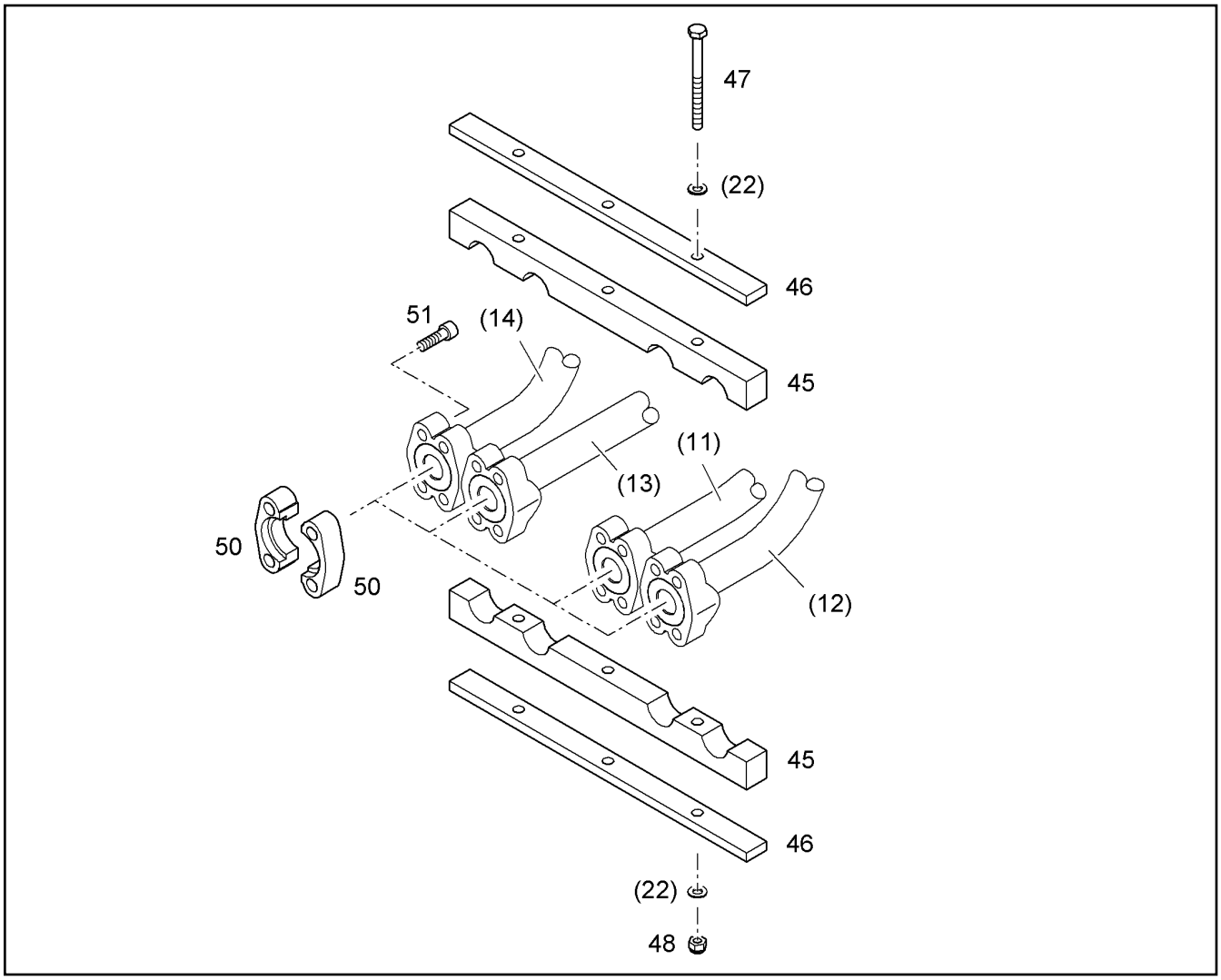

Pos.	Item	Quantity	Description	Designação	Serie	K
45	10824195	2	HALF CLAMP COLLAR PE-HD 500 BLACK	MEIA ABRAÇADEIRA		
46	10824197	2	FLAT STEEL	BARRA CHATA		
47	11002722	3	HEX SCREW ISO 4014 M10X120 10.9 FLZN	PARAFUSO SEXTAVADO		
48	11140466	3	HEX NUT M10	PORCA SEXTAVADA		
50	11485639	26	FLANGE HALF WITH BOSSING SAE J518 SA	MEIO FLANGE COM RELEVO		
51	11341939	52	SOCKET HEAD SCREW ISO 4762 M14X55 10	PARAFUSO CILÍNDRICO		

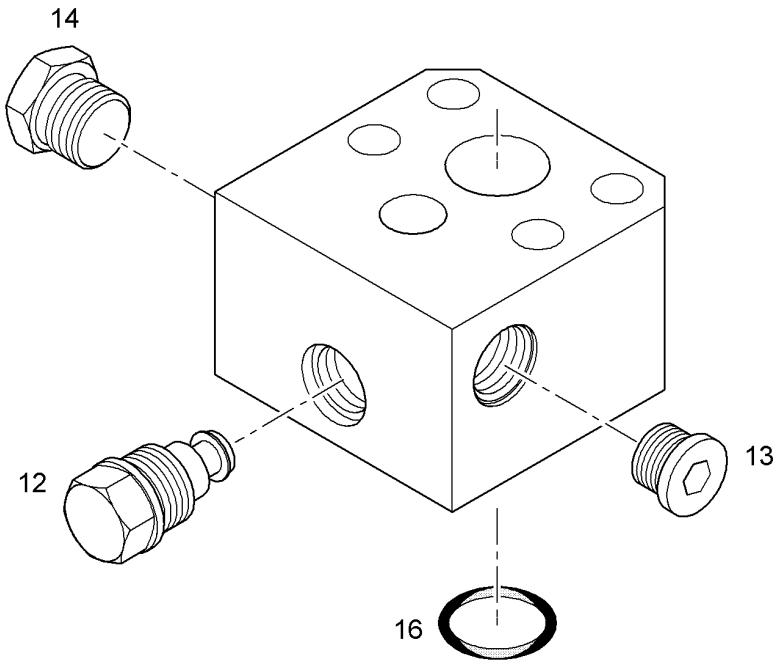

Pos.	Item	Quantity	Description	Designação	Serie	K
12	5008169	1	NON-RETURN VALVE	VÁLVULA DE RETORNO		
13	10296854	1	SCREW PLUG M20X1,5X19	PARAFUSO DE FECHAMENTO		
14	7360563	1	FITTING M27X2	UNIÃO ROSCADA		
16	7022120	1	O-RING 37,69X3,53	ANEL-O		

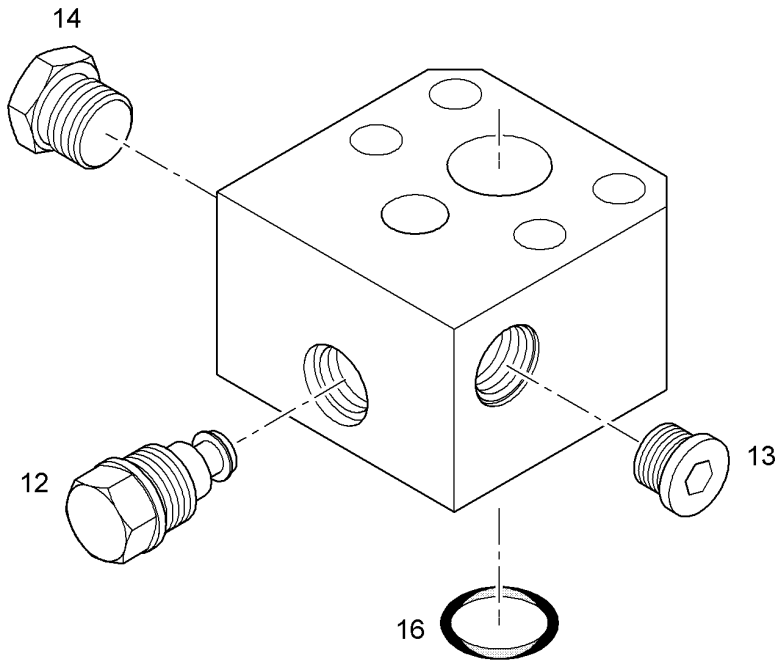

Pos.	Item	Quantity	Description	Designação	Serie	K
12	5008169	1	NON-RETURN VALVE	VÁLVULA DE RETORNO		
13	10296854	1	SCREW PLUG M20X1,5X19	PARAFUSO DE FECHAMENTO		
14	7360563	1	FITTING M27X2	UNIÃO ROSCADA		
16	7022120	1	O-RING 37,69X3,53	ANEL-O		

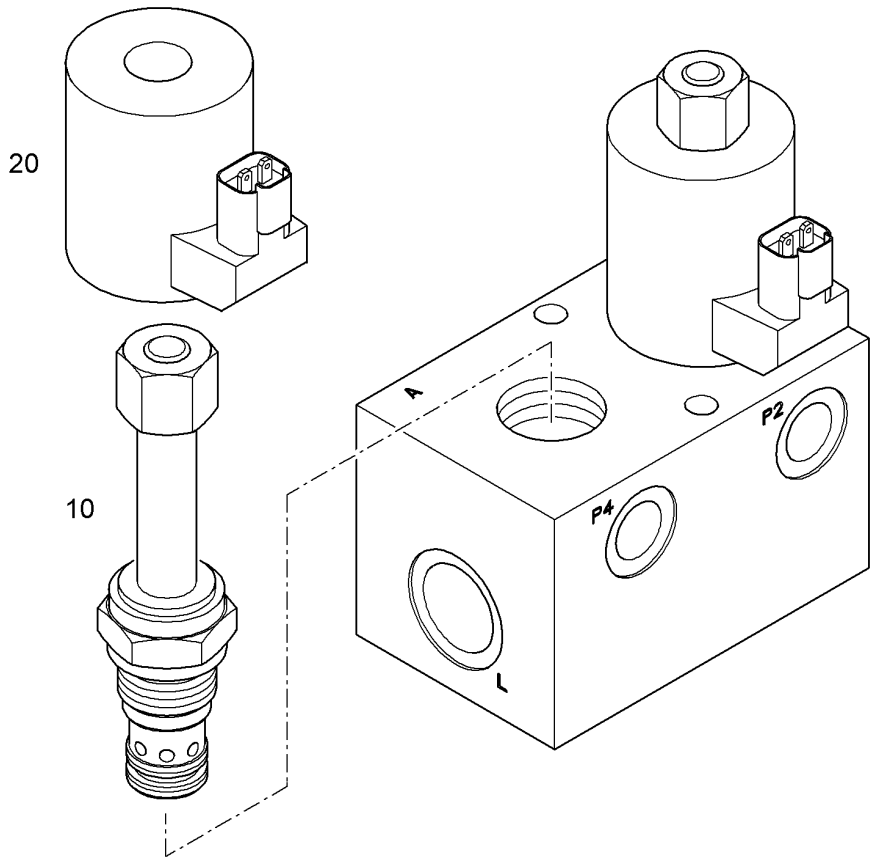

Pos.	Item	Quantity	Description	Designação	Serie	K
10	10471473	2	VALVE BODY	CORPO DE VÁLVULA		
20	10467519	2	MAGNET COIL	BOBINA MAGNÉTICA		

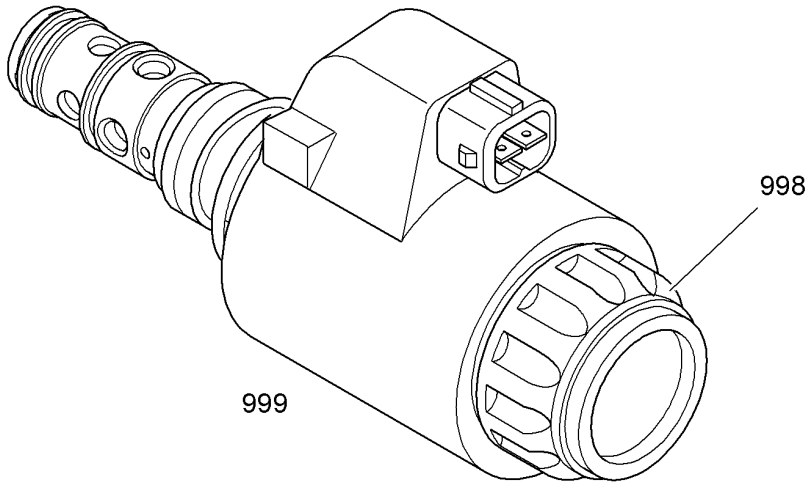

Pos.	Item	Quantity	Description	Designação	Serie	K
998	10489539	1	NUT	PORCA		
999	10489538	1	SEAL KIT	KIT DE VEDAÇÃO		

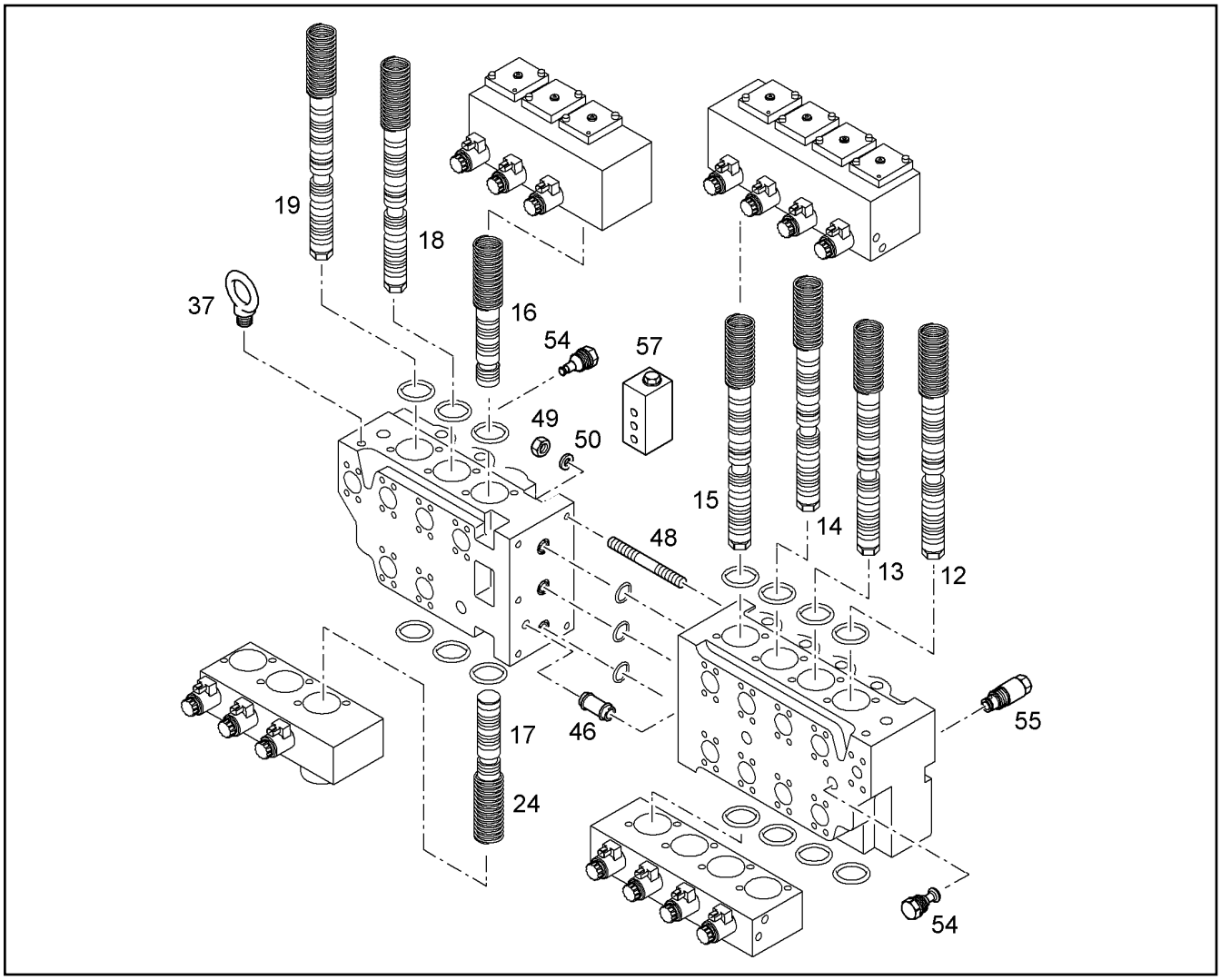

Pos.	Item	Quantity	Description	Designação	Serie	K
12	10342561	1	PISTON CPL.	PISTÃO COMPLETO		
13	10342562	1	PISTON CPL.	PISTÃO COMPLETO		
14	10342563	1	PISTON CPL.	PISTÃO COMPLETO		
15	11485440	1	PISTON CPL. STIEL	PISTÃO COMPLETO		
16	10342569	1	PISTON CPL.	PISTÃO COMPLETO		
17	10356667	1	PISTON	PISTÃO COM PACOTE DE MOLA		
18	10342563	1	PISTON CPL.	PISTÃO COMPLETO		
19	11485441	1	PISTON CPL. STIEL	PISTÃO COMPLETO		
24	7369128	1	PRESSURE SPRING	MOLA DE PRESSÃO		
37	4900313	2	RING BOLT DIN 580 M20 C15E A3C	PARAFUSO COM OLHAL		
46	7369135	1	BUSHING	BUCHA		1
48	4901690	5	DOUBLE-ENDED STUD DIN 939 M16X80 10.9	PARAFUSO PRISIONEIRO		
49	4000420	5	HEX NUT M16	PORCA SEXTAVADA		
50	7369134	5	RING 17X25X5	ANEL		
54	5610135	6	SUPPLY VALVE ⇨ ❑ 366	VÁLVULA DE ALIMENTAÇÃO		
55	11082264	1	NON-RETURN VALVE ⇨ ❑ 365	VÁLVULA DE RETORNO		
57	10286294	1	SHUTTLE VALVE BLOCK ⇨ ❑ 363	BLOCO DE VÁLVULA DE COMU		

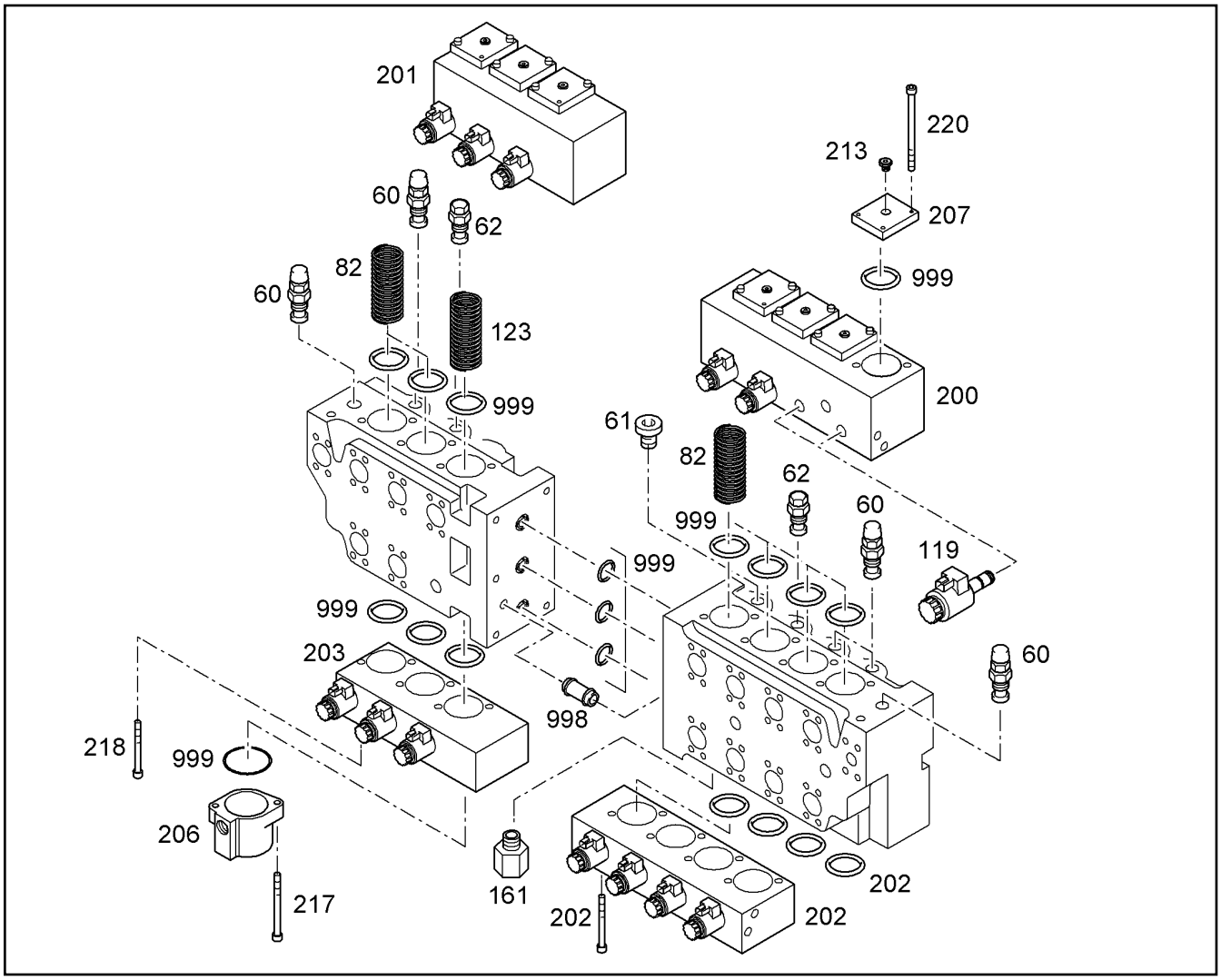

Pos.	Item	Quantity	Description	Designação	Serie	K
60	5616231	8	PRESSURE FEEDER VALVE ⇨ ❑ 97	VALVULA LIMITADORA PRESSA		
61	10024583	1	SCREW PLUG	PARAFUSO DE FECHAMENTO		
62	5616232	4	NON-RETURN VALVE ⇨ ❑ 367	VÁLVULA DE RETORNO		
82	7372747	6	PRESSURE SPRING	MOLA DE PRESSÃO		
119	10475942	14	PRESSURE REDUCTION VALVE ⇨ ❑ 356	VÁLVULA REDUTORA DE PRES		
123	10296502	1	SPRING	MOLA		
161	10429735	1	REDUCING PIECE M33X1,0-G1/4	PEÇA DE REDUÇÃO		
200	10356668	1	INTERMEDIATE PLATE	PLACA INTERMEDIÁRIA		
201	10356670	1	INTERMEDIATE PLATE	PLACA INTERMEDIÁRIA		
202	10356671	1	COVER	TAMPA		
203	10356672	1	COVER	TAMPA		
206	10356673	1	COVER	TAMPA		
207	10356674	7	COVER	TAMPA		
213	7372622	8	SCREW PLUG M14X1,5 CR6-FREI	PARAFUSO DE FECHAMENTO		
217	4600236	2	SOCKET HEAD SCREW ISO 4762 M8X110 8.	PARAFUSO CILÍNDRICO		
218	4900323	4	SOCKET HEAD SCREW ISO 4762 M8X90 8.8	PARAFUSO CILÍNDRICO		
220	10356676	14	SOCKET HEAD SCREW ISO 4762 M8X165 8.	PARAFUSO CILÍNDRICO		
998	10289630	1	SEAL KIT	KIT DE VEDAÇÃO		
999	10356675	1	SEAL KIT	KIT DE VEDAÇÃO		

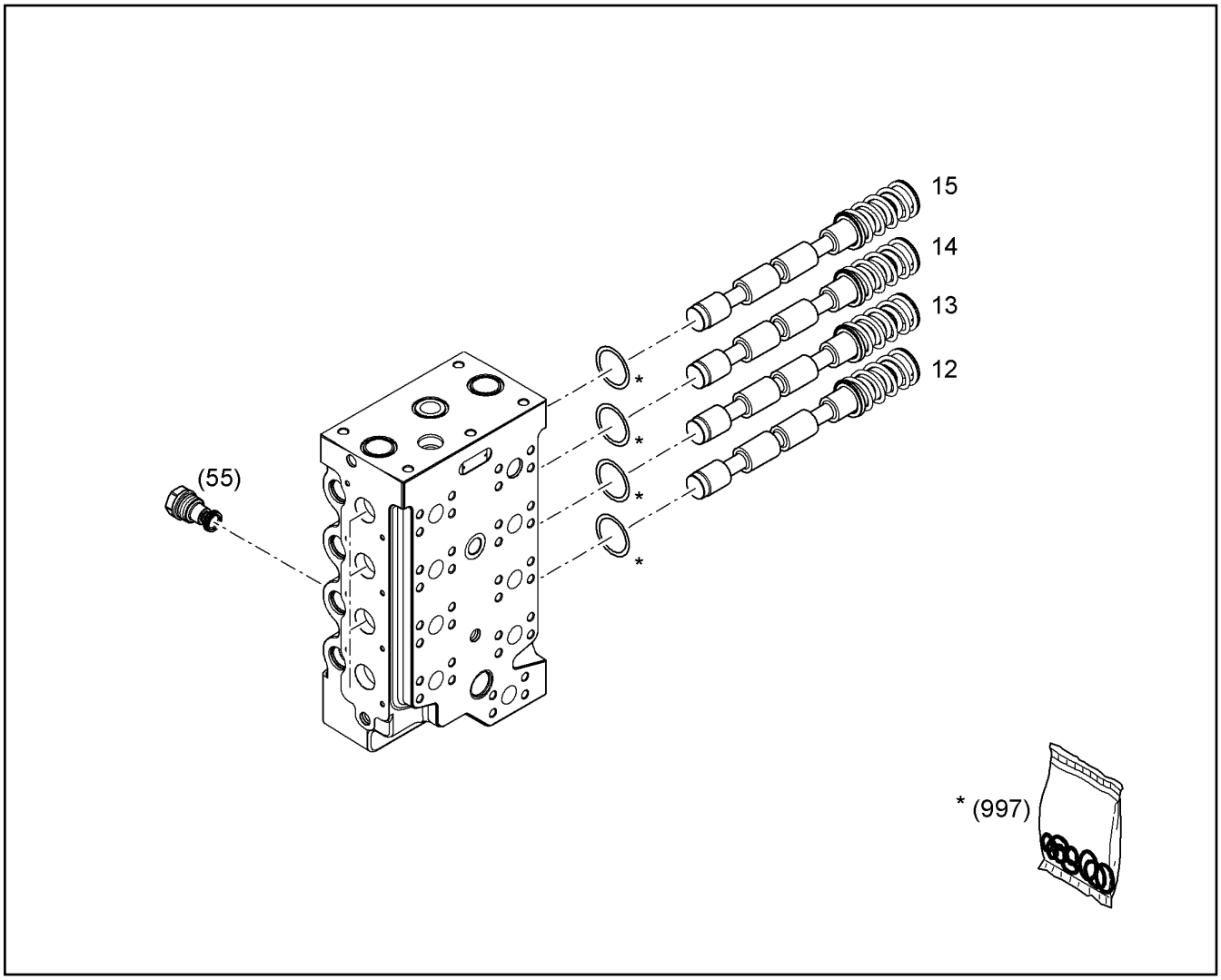

Pos.	Item	Quantity	Description	Designação	Serie	K
12	10342561	1	PISTON CPL.	PISTÃO COMPLETO		
13	10342562	1	PISTON CPL.	PISTÃO COMPLETO		
14	10342563	1	PISTON CPL.	PISTÃO COMPLETO		
15	11485440	1	PISTON CPL. STIEL	PISTÃO COMPLETO		

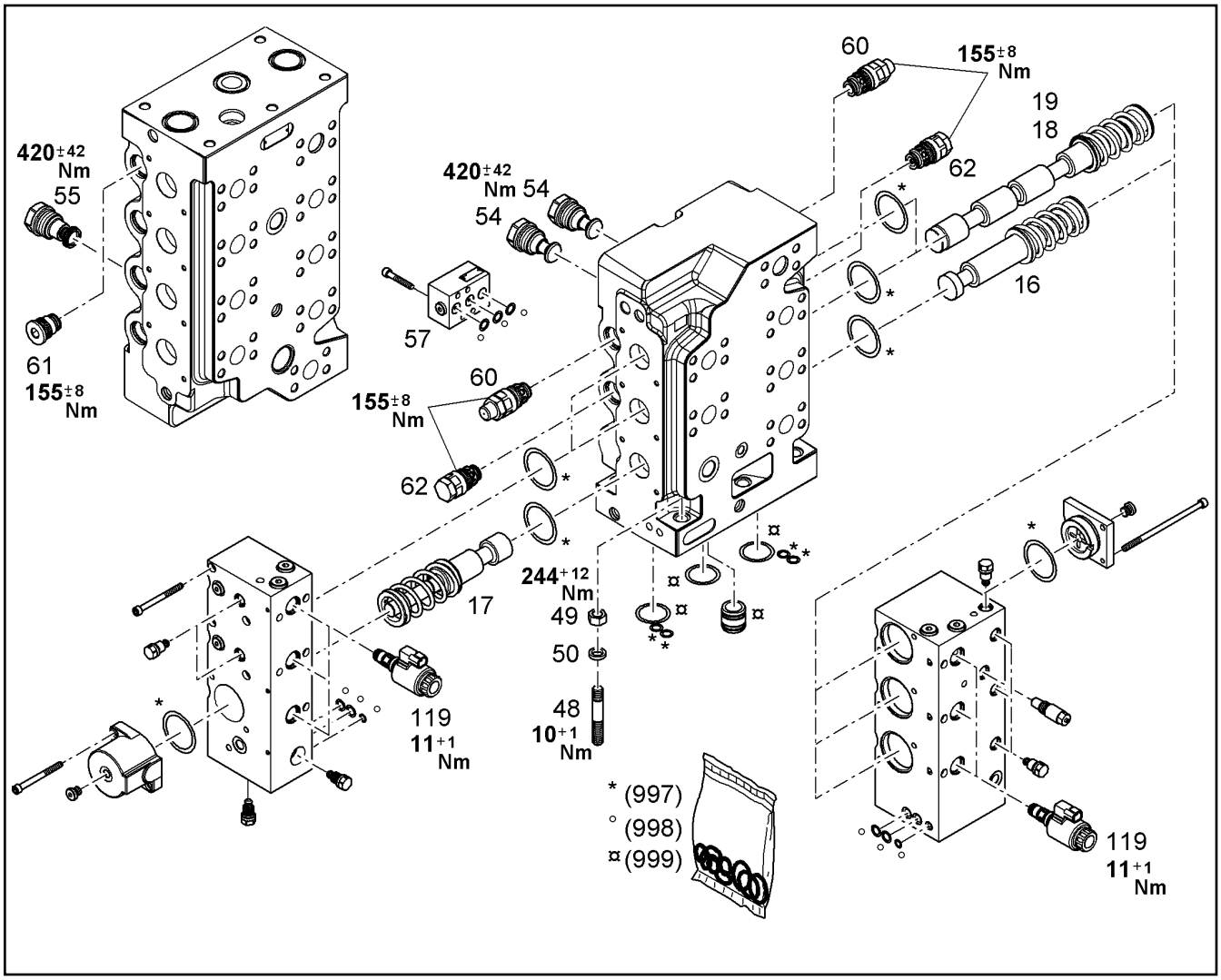

Pos.	Item	Quantity	Description	Designação	Serie	K
16	10342569	1	PISTON CPL.	PISTÃO COMPLETO		
17	10356667	1	PISTON	PISTÃO COM PACOTE DE MOLA		
18	10342563	1	PISTON CPL.	PISTÃO COMPLETO		
19	11485441	1	PISTON CPL. STIEL	PISTÃO COMPLETO		
48	12244944	5	DOUBLE-ENDED STUD	PARAFUSO PRISIONEIRO		
49	12258132	5	HEX NUT 16	PORCA SEXTAVADA		
50	7369134	5	RING 17X25X5	ANEL		
54	5610135	6	SUPPLY VALVE ⇨ ❑ 366	VÁLVULA DE ALIMENTAÇÃO		
55	11082264	1	NON-RETURN VALVE ⇨ ❑ 365	VÁLVULA DE RETORNO		
57	12258672	1	SUPPLY VALVE	VÁLVULA DE ALIMENTAÇÃO		
60	5616231	8	PRESSURE FEEDER VALVE ⇨ ❑ 97	VALVULA LIMITADORA PRESSA		
61	10024583	1	SCREW PLUG	PARAFUSO DE FECHAMENTO		
62	5616232	4	NON-RETURN VALVE ⇨ ❑ 367	VÁLVULA DE RETORNO		
119	10475942	14	PRESSURE REDUCTION VALVE ⇨ ❑ 356	VÁLVULA REDUTORA DE PRES		

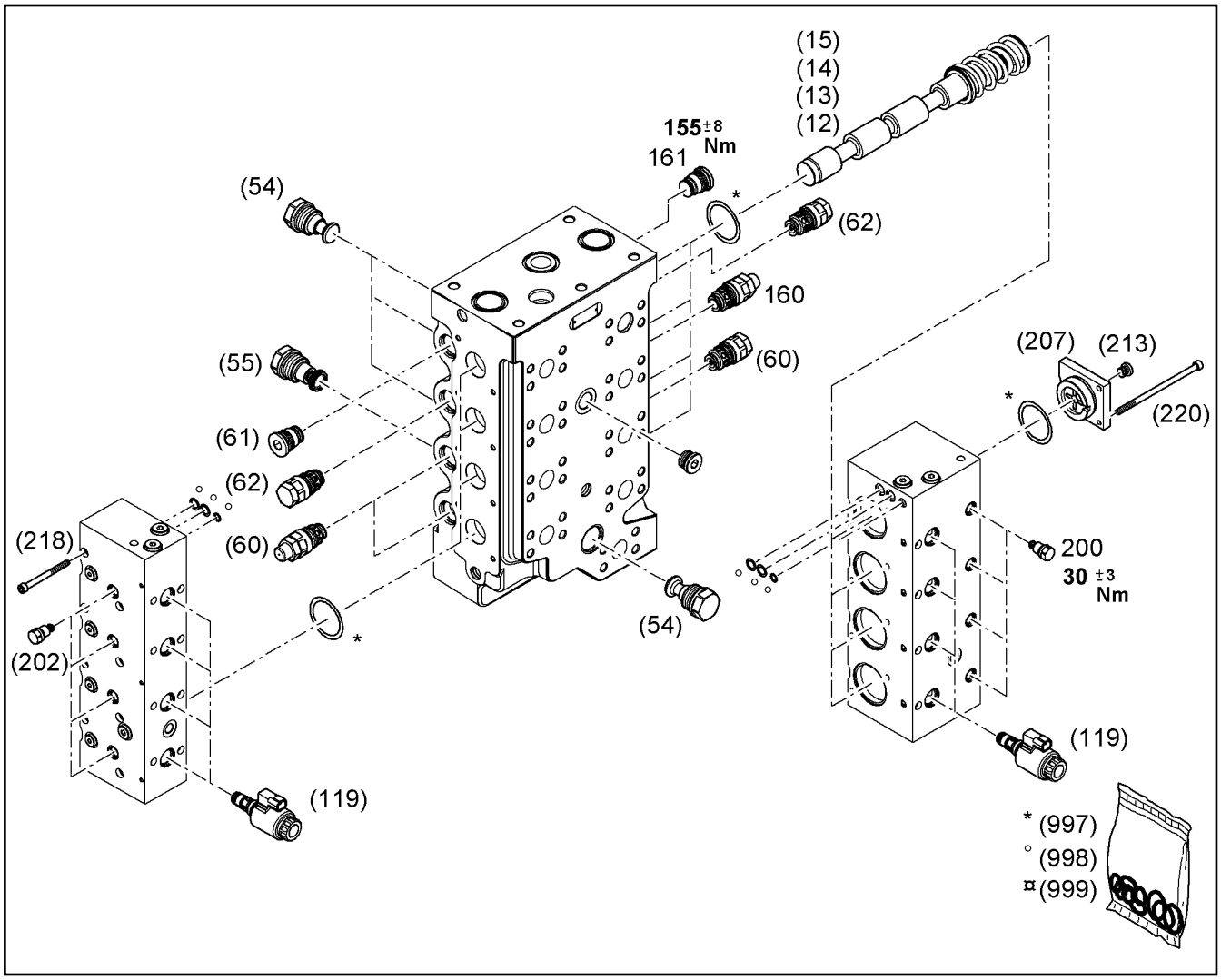

Pos.	Item	Quantity	Description	Designação	Serie	K
160	10038394	2	SECONDARY VALVE ⇨ ❑ 580	VÁLVULA SECUNDÁRIA		
161	10429735	1	REDUCING PIECE M33X1,0-G1/4	PEÇA DE REDUÇÃO		
200	10488911	4	NON-RETURN VALVE	VÁLVULA DE RETORNO		

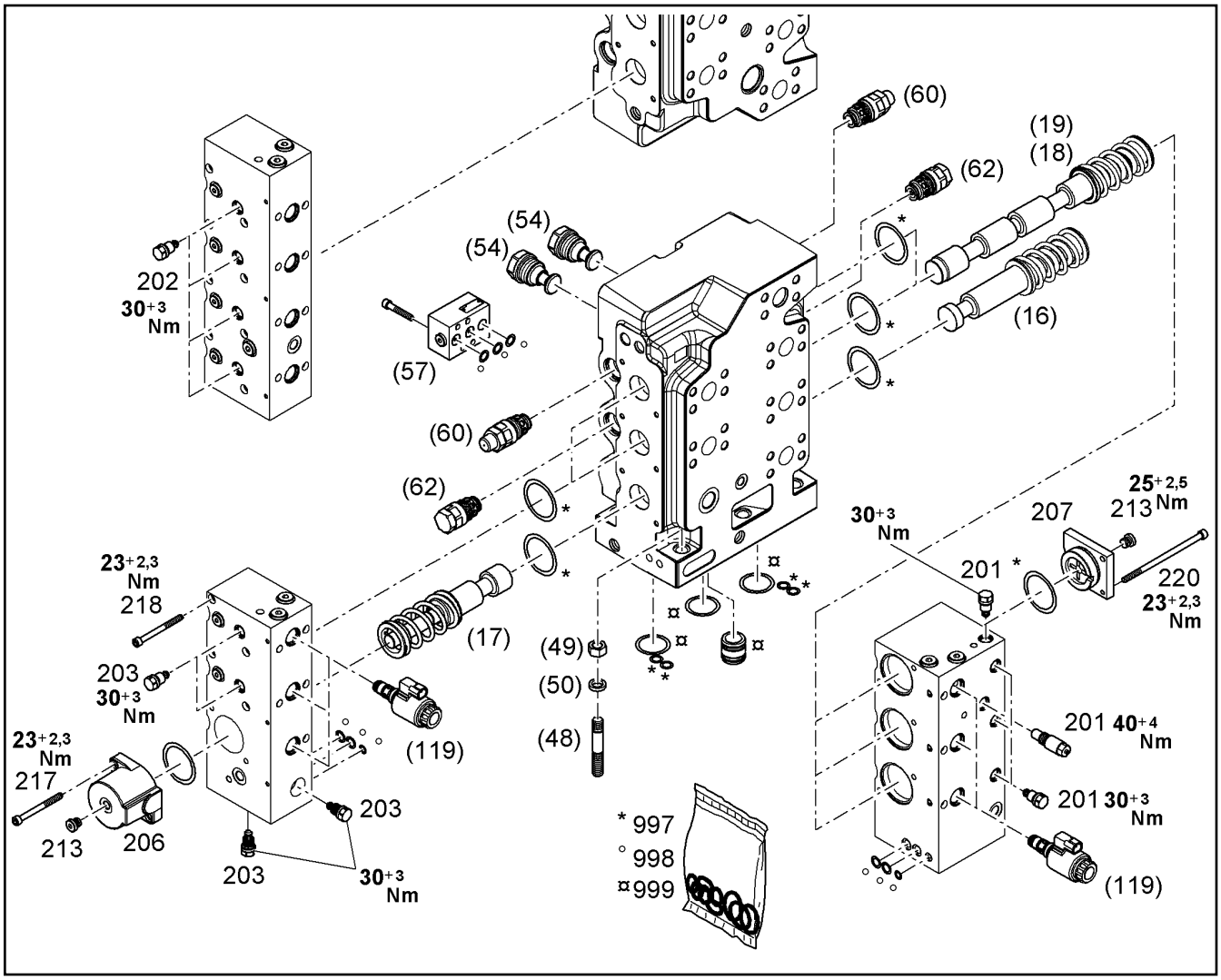

Pos.	Item	Quantity	Description	Designação	Serie	K
201	10488911	4	NON-RETURN VALVE	VÁLVULA DE RETORNO		
201	12258675	1	PRESSURE LIMITING VALVE	VÁLVULA LIMITADORA DE PRES		
202	10488911	4	NON-RETURN VALVE	VÁLVULA DE RETORNO		
203	10488911	4	NON-RETURN VALVE	VÁLVULA DE RETORNO		
206	12258674	1	COVER	TAMPA		
207	12258676	7	COVER	TAMPA		
213	10100429	8	SCREW PLUG M14X1,5	PARAFUSO DE FECHAMENTO		
217	11929269	2	SOCKET HEAD SCREW ISO 4762 M8X110 8.	PARAFUSO CILÍNDRICO		
218	4900323	12	SOCKET HEAD SCREW ISO 4762 M8X90 8.8	PARAFUSO CILÍNDRICO		
220	10356676	14	SOCKET HEAD SCREW ISO 4762 M8X165 8.	PARAFUSO CILÍNDRICO		
997	10356675	1	SEAL KIT	KIT DE VEDAÇÃO		
998	12207808	1	SEAL KIT	JOGO DE VEDAÇÕES		
999	10289630	1	SEAL KIT	KIT DE VEDAÇÃO		

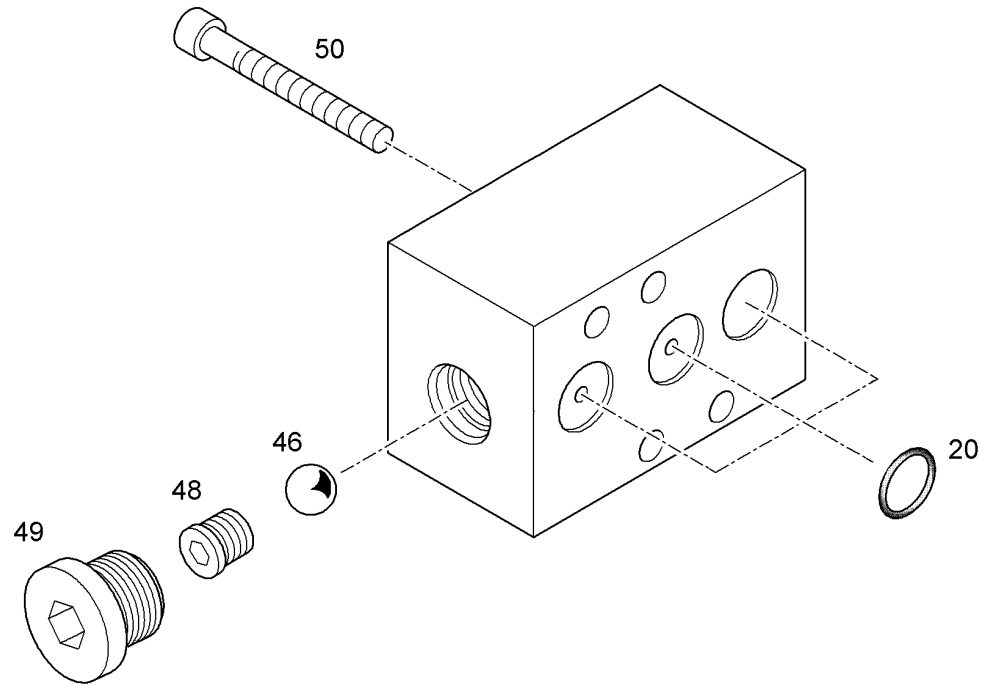

Pos.	Item	Quantity	Description	Designação	Serie	K
20	7005971	3	O-RING 13X2,5	ANEL-O		
46	4002875	1	BALL DIN 5401 d=8,73X20	ESFERA		
48	7029459	1	VALVE SEAT	ASSENTO DA VÁLVULA		
49	7024958	1	SCREW PLUG G 1/4-19	PARAFUSO DE FECHAMENTO		
50	4043089	4	SOCKET HEAD SCREW ISO 4762 M8X50 10.	PARAFUSO CILÍNDRICO		

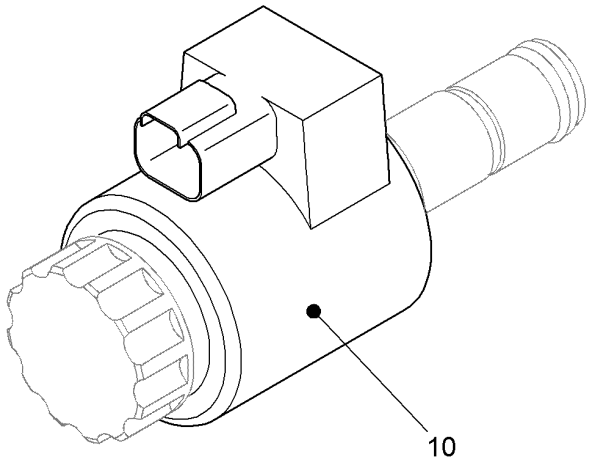

Pos.	Item	Quantity	Description	Designação	Serie	K
10	10455143	1	MAGNET COIL	BOBINA MAGNÉTICA		

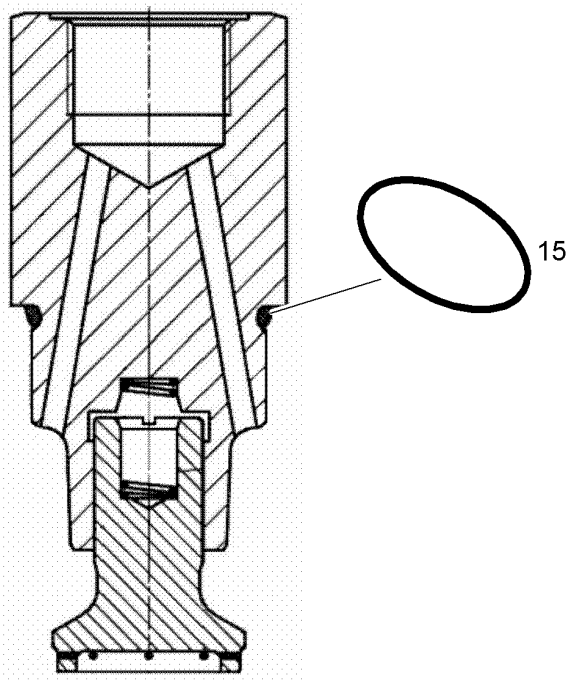

Pos.	Item	Quantity	Description	Designação	Serie	K
15	7007476	1	O-RING 34,59X2,62	ANEL-O		

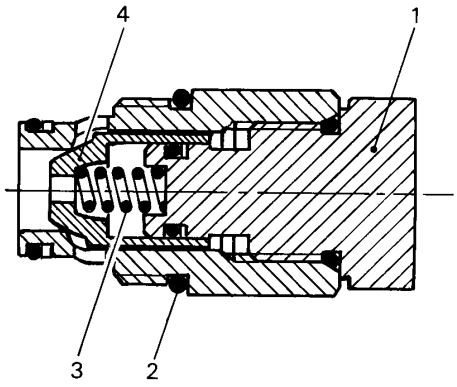

Pos.	Item	Quantity	Description	Designação	Serie	K
1		1	SCREW PLUG	PARAFUSO DE FECHAMENTO		
2	7007476	1	O-RING 34,59X2,62	ANEL-O		
3		1	PRESSURE SPRING 1,2X12X36	MOLA DE PRESSÃO		
4		1	TAPER	CONE		

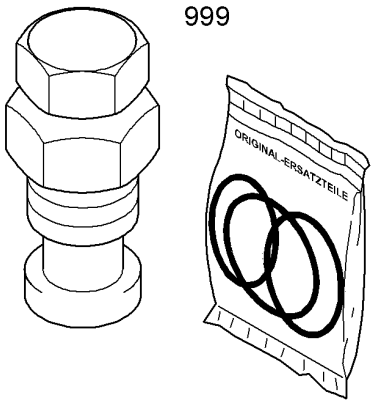

Pos.	Item	Quantity	Description	Designação	Serie	K
999	10332092	1	SEAL KIT PRESSURE VALVE	KIT DE VED DA VÁLV. DE PRESS		

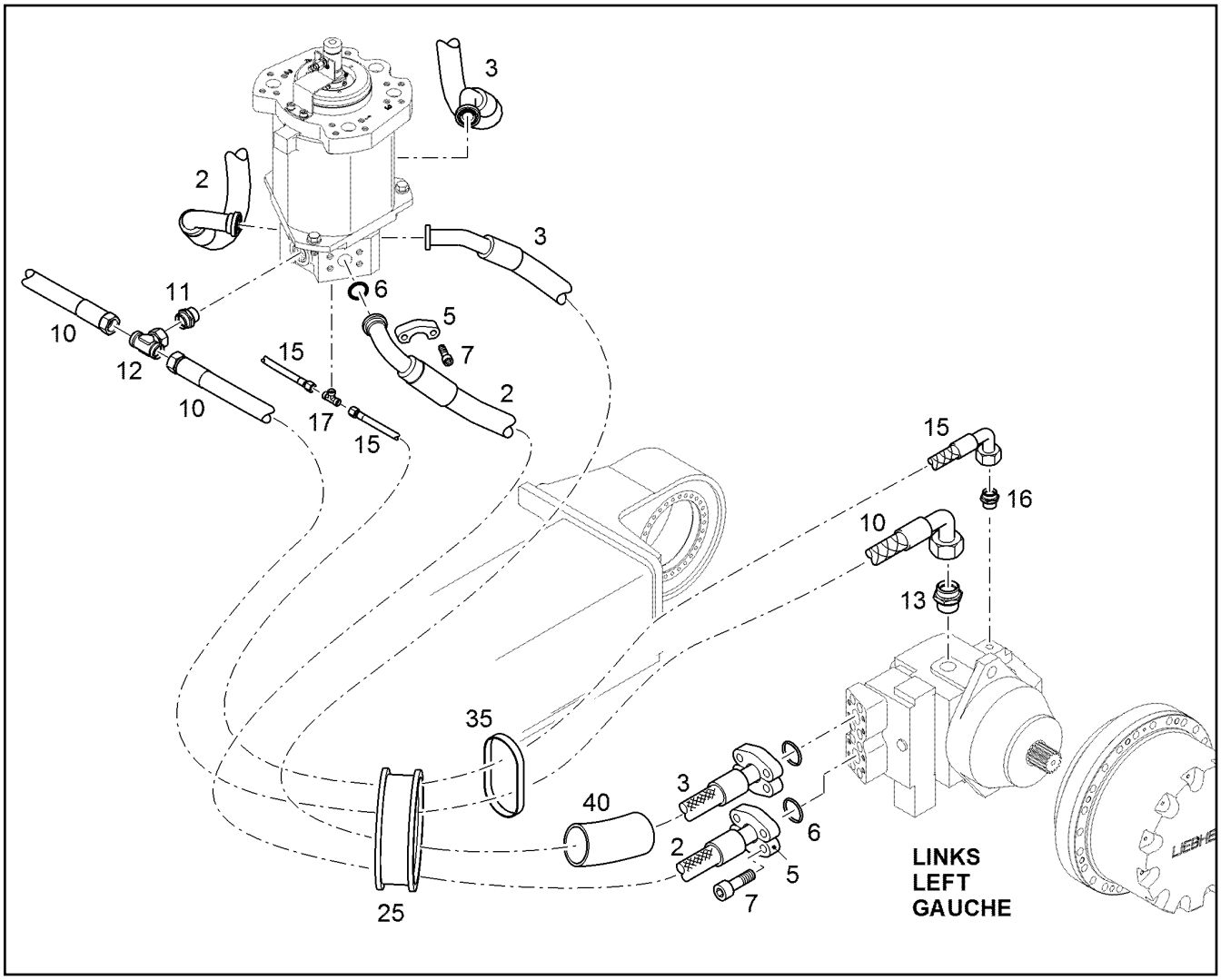

Pos.	Item	Quantity	Description	Designação	Serie	K
2	12211861	2	HOSE 32X2700	MANGUEIRA		1
3	12211860	2	HOSE 32X2570	MANGUEIRA		1
5	11485639	16	FLANGE HALF WITH BOSSING SAE J518 SA	MEIO FLANGE COM RELEVO		
6	10472425	8	RECTANGULAR SECTION RING 45,05X2,80	ANEL DE SEÇÃO RETANGULAR		
7	4902327	32	SOCKET HEAD SCREW ISO 4762 M14X45 10	PARAFUSO CILÍNDRICO		
10	10301028	2	HOSE 25X3100	MANGUEIRA		1
11	7003800	3	FITTING GE 28L M33X2	UNIÃO ROSCADA		
12	7407122	1	FITTING ET 28L M36X2	UNIÃO ROSCADA		
13	7403925	2	FITTING GE 28L M26X1,5	UNIÃO ROSCADA		
15	6718632	2	CONTROL HOSE 8X3100	MANGUEIRA DE COMANDO		1
16	7021521	2	FITTING GE 10L	UNIÃO ROSCADA		
17	7362101	1	FITTING T 10L	UNIÃO ROSCADA		
25	9358887	2	HOSE GUIDE	GUIA DE MANGUEIRA		
35	7621780	4	LASHING STRAP 18X0,35m 380daN TEXTILG	CINTA DE AMARRACAO		
40	10827850	2	PROTECTIVE HOSE	MANGUEIRA DE PROTECAO		

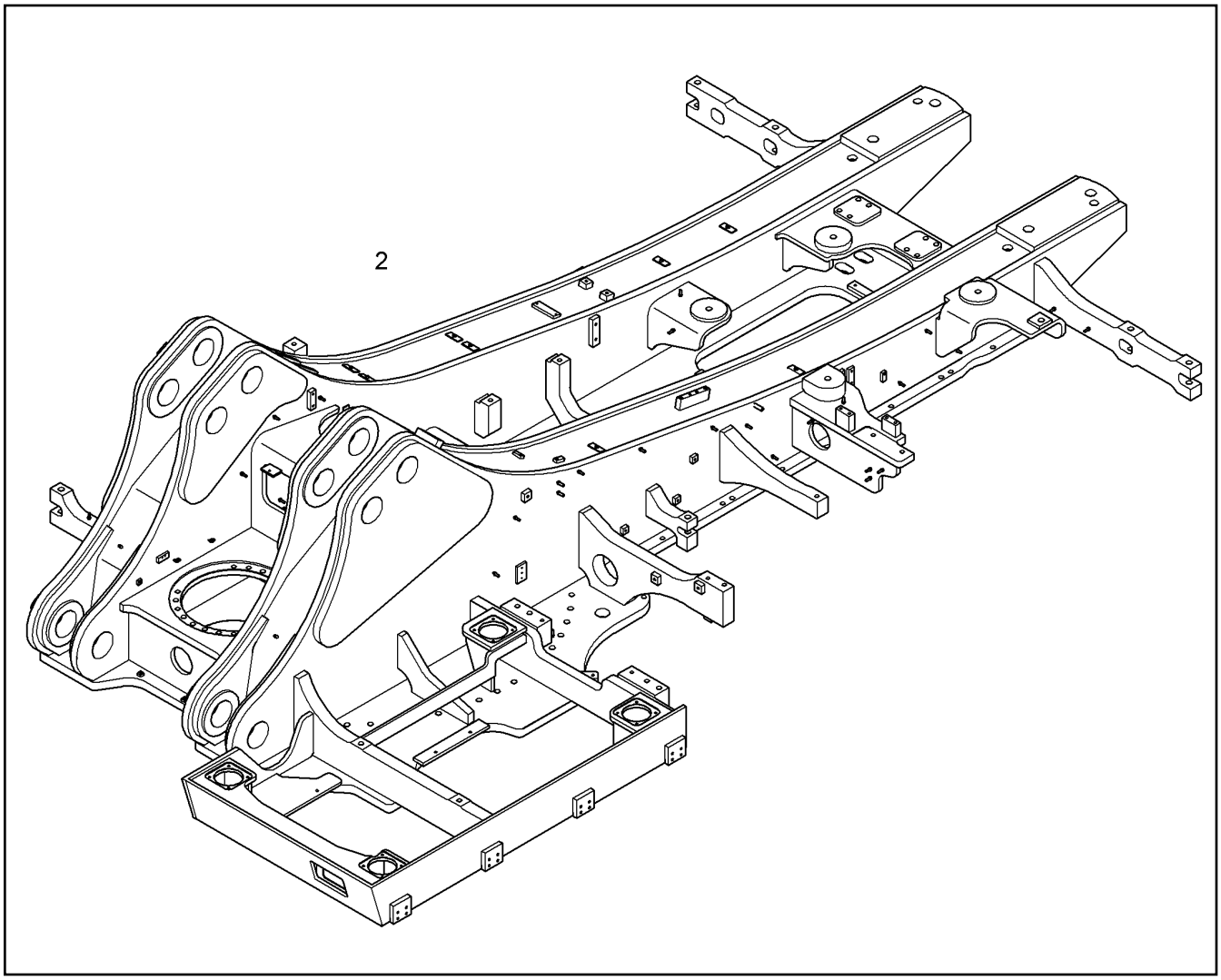

Pos.	Item	Quantity	Description	Designação	Serie	K
2		1	ROTATING DECK(THREADED PLATES)	CHAPA ROSCADA - PLAT.GIRAT		

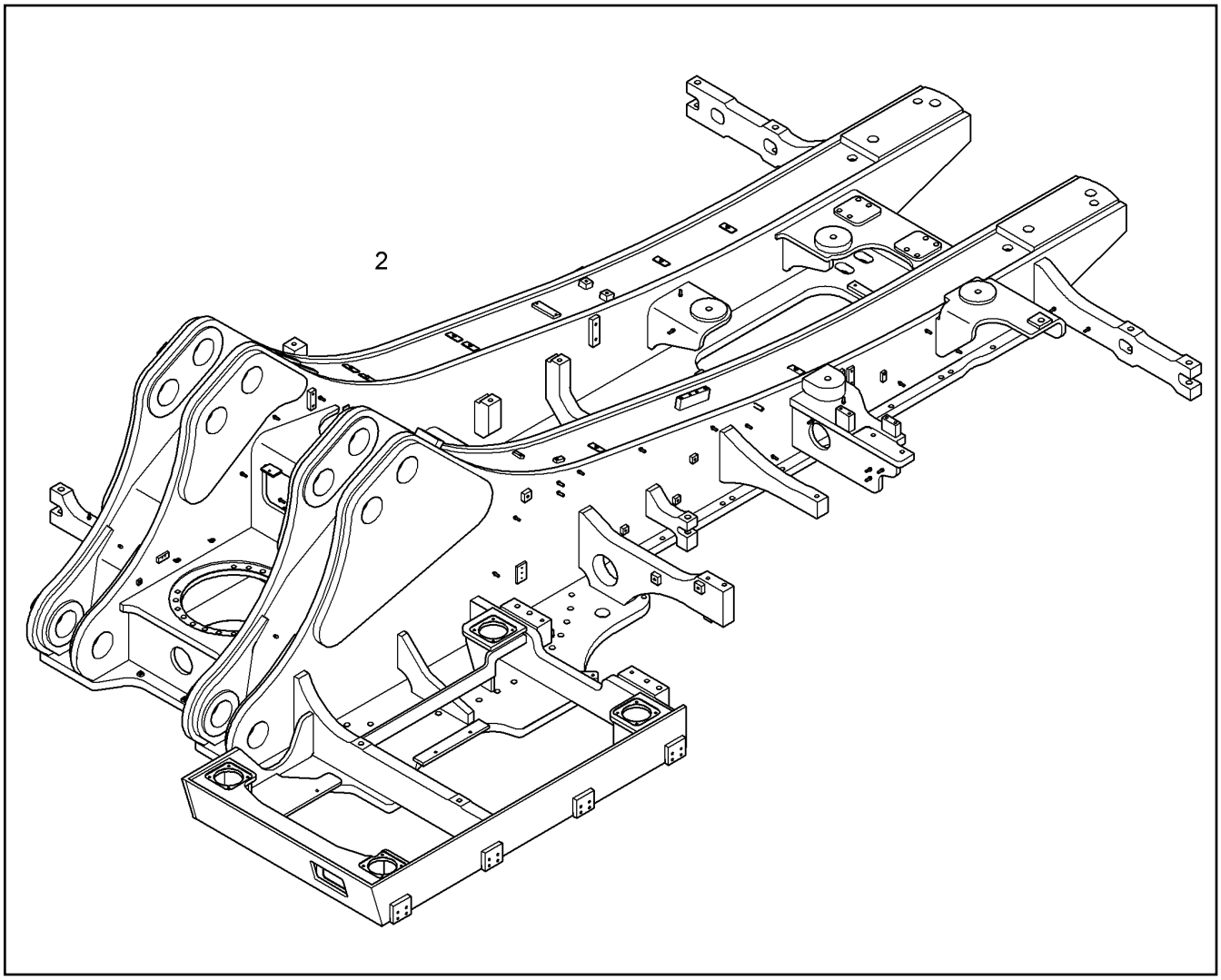

Pos.	Item	Quantity	Description	Designação	Serie	K
2		1	SLEWING PLATFORM [MOA004569 007X08] ⇨ ❑ 369	PLATAFORMA GIRATÓRIA		

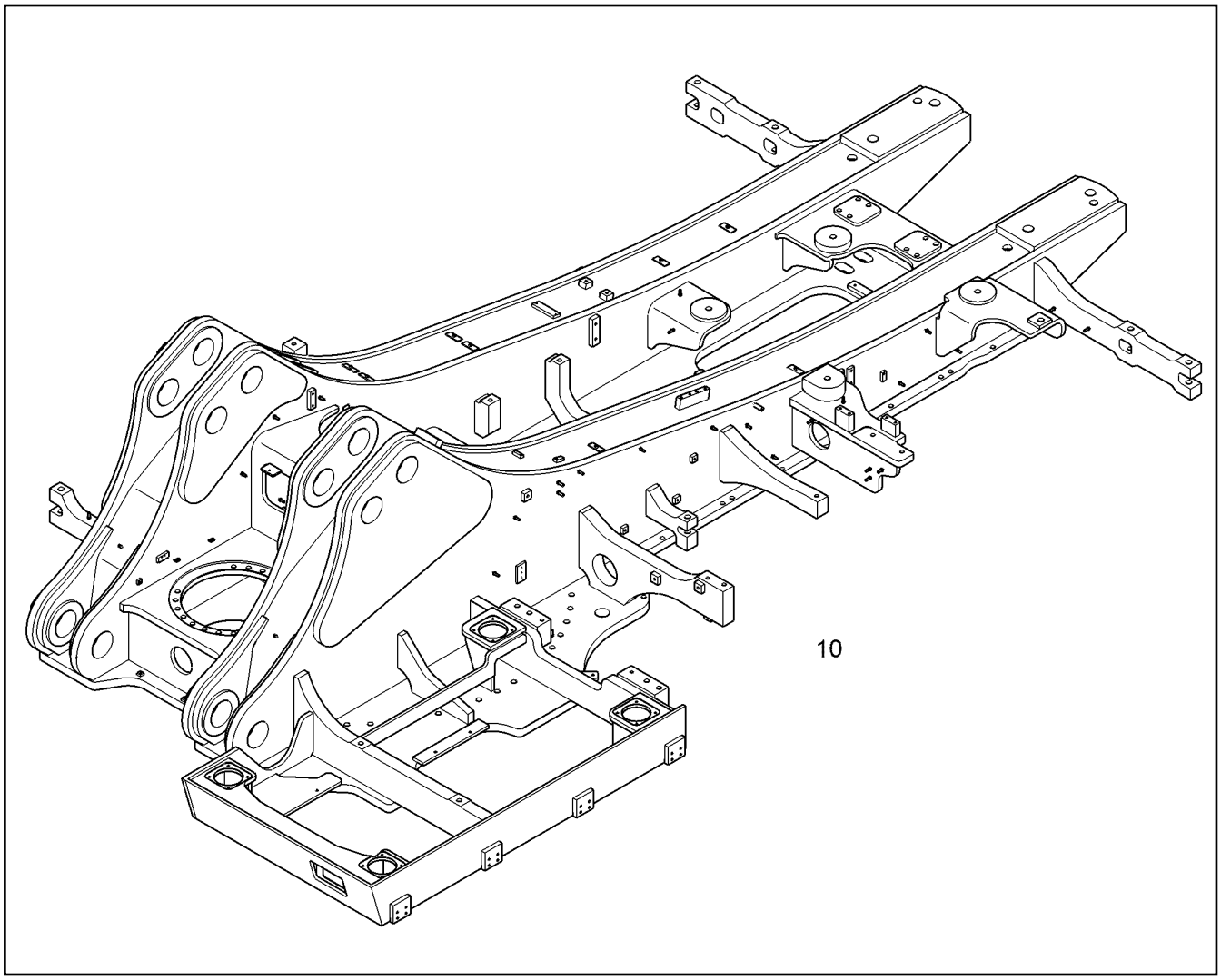

Pos.	Item	Quantity	Description	Designação	Serie	K
10		1	SLEWING PLATFORM ⇨ ❑ 370	PLATAFORMA GIRATÓRIA		

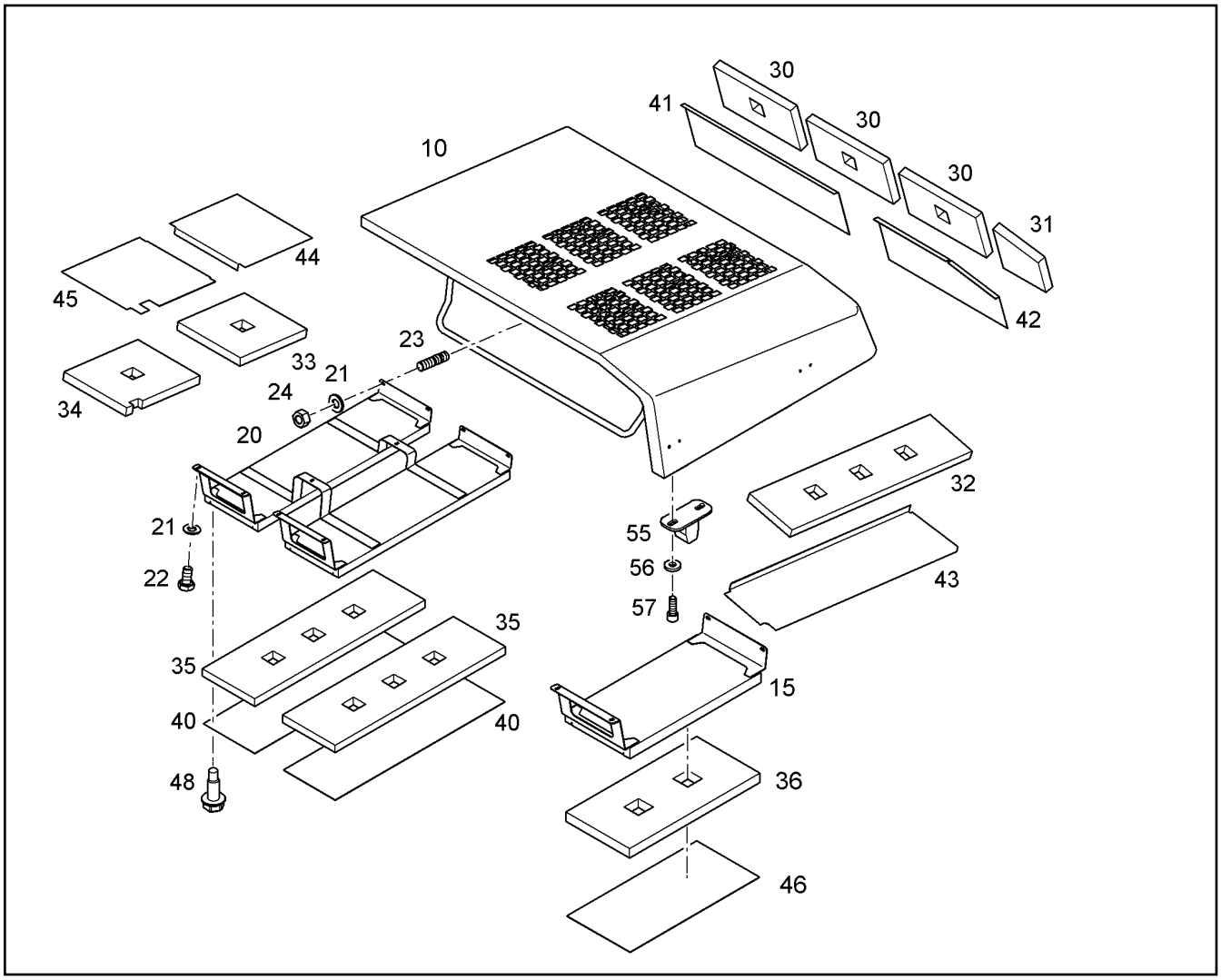

Pos.	Item	Quantity	Description	Designação	Serie	K
10		1	ENGINE BONNET	CAPOTA DO MOTOR		
15	10864554	1	SCOOP	DEFLETOR		
20	10405966	1	SCOOP	DEFLETOR		
21	10289803	8	WASHER 8 300HV	ARRUELA		
22	11651612	6	HEX SCREW ISO 4017 M8X16 8.8 480H	PARAFUSO SEXTAVADO		
23	12211820	2	DOUBLE-ENDED STUD DIN 939 M8X20 8.8 4	PARAFUSO PRISIONEIRO		
24	10299669	2	HEX NUT M8	PORCA SEXTAVADA		
30	10407296	3	INSULATING MAT	MANTA DE ISOLAMENTO ACÚST		
31	10407298	1	INSULATING MAT	MANTA DE ISOLAMENTO ACÚST		
32	10407299	1	INSULATING MAT	MANTA DE ISOLAMENTO ACÚST		
33	10407300	1	INSULATING MAT	MANTA DE ISOLAMENTO ACÚST		
34	10407302	1	INSULATING MAT	MANTA DE ISOLAMENTO ACÚST		
35	10407303	1	INSULATING MAT	MANTA DE ISOLAMENTO ACÚST		
36	10864616	1	INSULATING MAT	MANTA DE ISOLAMENTO ACÚST		
40	10407312	1	PERFORATED PLATE	PLACA PERFURADA		
41	10407318	1	PERFORATED PLATE	PLACA PERFURADA		
42	10407323	1	PERFORATED PLATE	PLACA PERFURADA		
43	10407324	1	PERFORATED PLATE	PLACA PERFURADA		
44	10407326	1	PERFORATED PLATE	PLACA PERFURADA		
45	10407327	1	PERFORATED PLATE	PLACA PERFURADA		
46	10864617	1	PERFORATED PLATE	PLACA PERFURADA		
48	7363932	149	DRILLING SCREW AEHNL.DIN 7504 ST4,8X1	PARAFUSO		
55	10081454	2	SPIGOT	PEÇA DE UNIÃO (MACHO)		
56	10179357	4	WASHER 10,5	ARRUELA		
57	11002743	4	SOCKET HEAD SCREW ISO 4762 M10X30 10	PARAFUSO CILÍNDRICO		

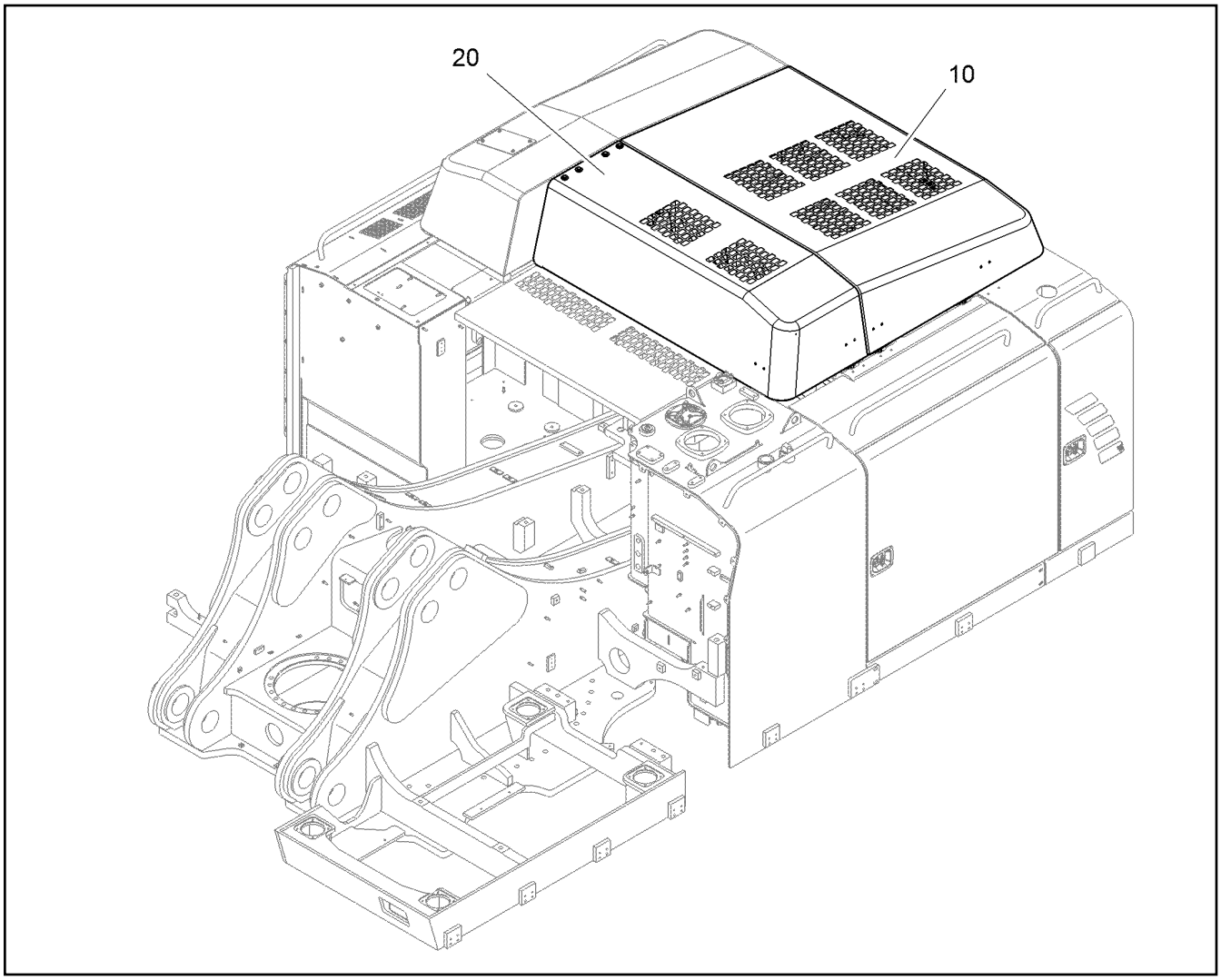

Pos.	Item	Quantity	Description	Designação	Serie	K
10	10405964	1	ENGINE BONNET ⇨ ❑ 372	CAPOTA DO MOTOR		
20	11734020	1	HOOD ⇨ ❑ 380	CAPOTA		

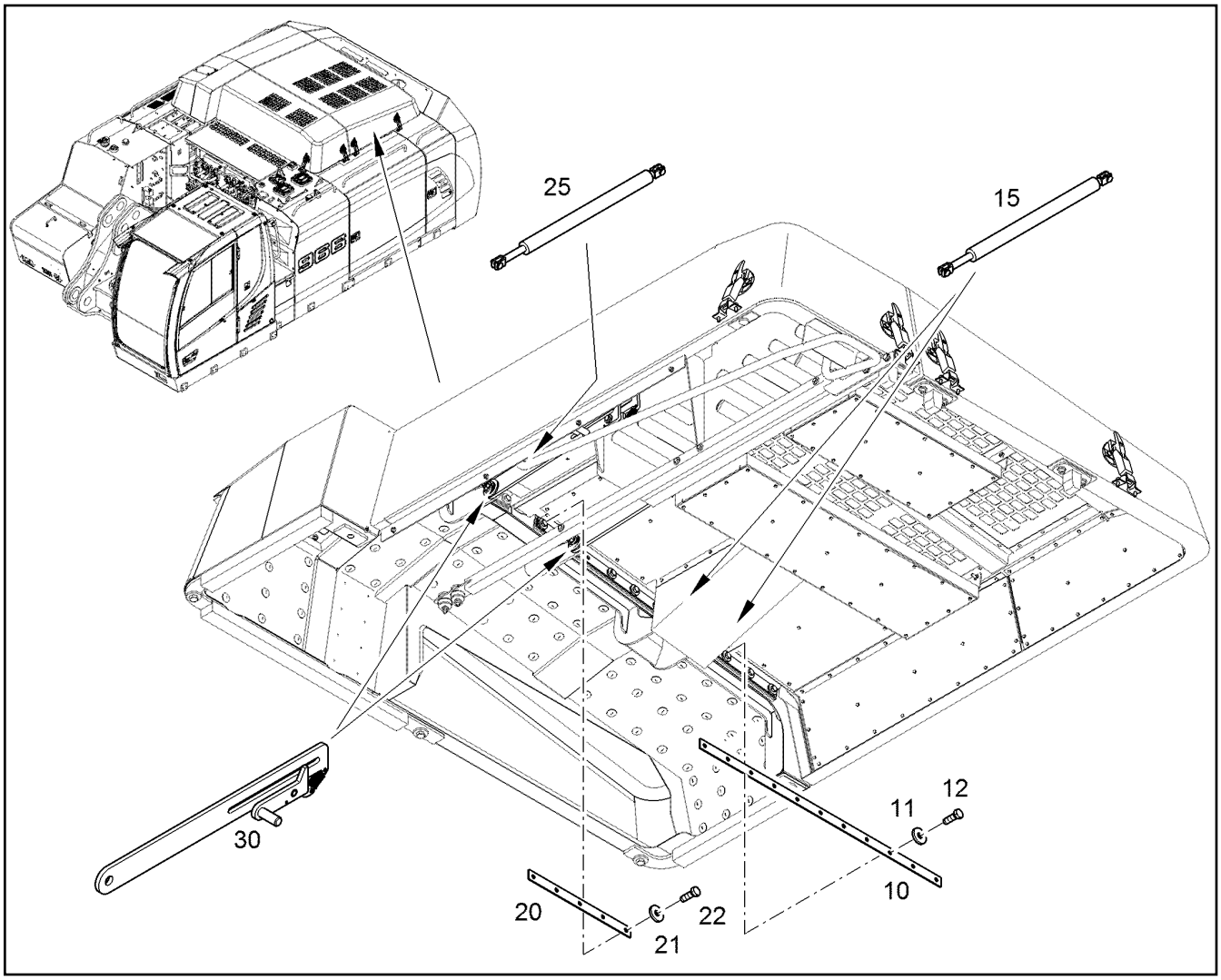

Pos.	Item	Quantity	Description	Designação	Serie	K
10	10408872	1	FLAT STEEL	BARRA CHATA		
11	10289804	11	WASHER 12 300HV	ARRUELA		
12	10299574	11	HEX SCREW ISO 4017 M12X35 10.9 FLZN	PARAFUSO SEXTAVADO		
15	10113413	2	GAS SPRING	MOLA A GÁS		
20	10408875	1	FLAT STEEL	BARRA CHATA		
21	10289804	5	WASHER 12 300HV	ARRUELA		
22	10299574	5	HEX SCREW ISO 4017 M12X35 10.9 FLZN	PARAFUSO SEXTAVADO		
25	10441154	1	GAS SPRING	MOLA A GÁS		
30		2	GUIDING RAIL ⇨ ❑ 381	TRILHO GUIA		

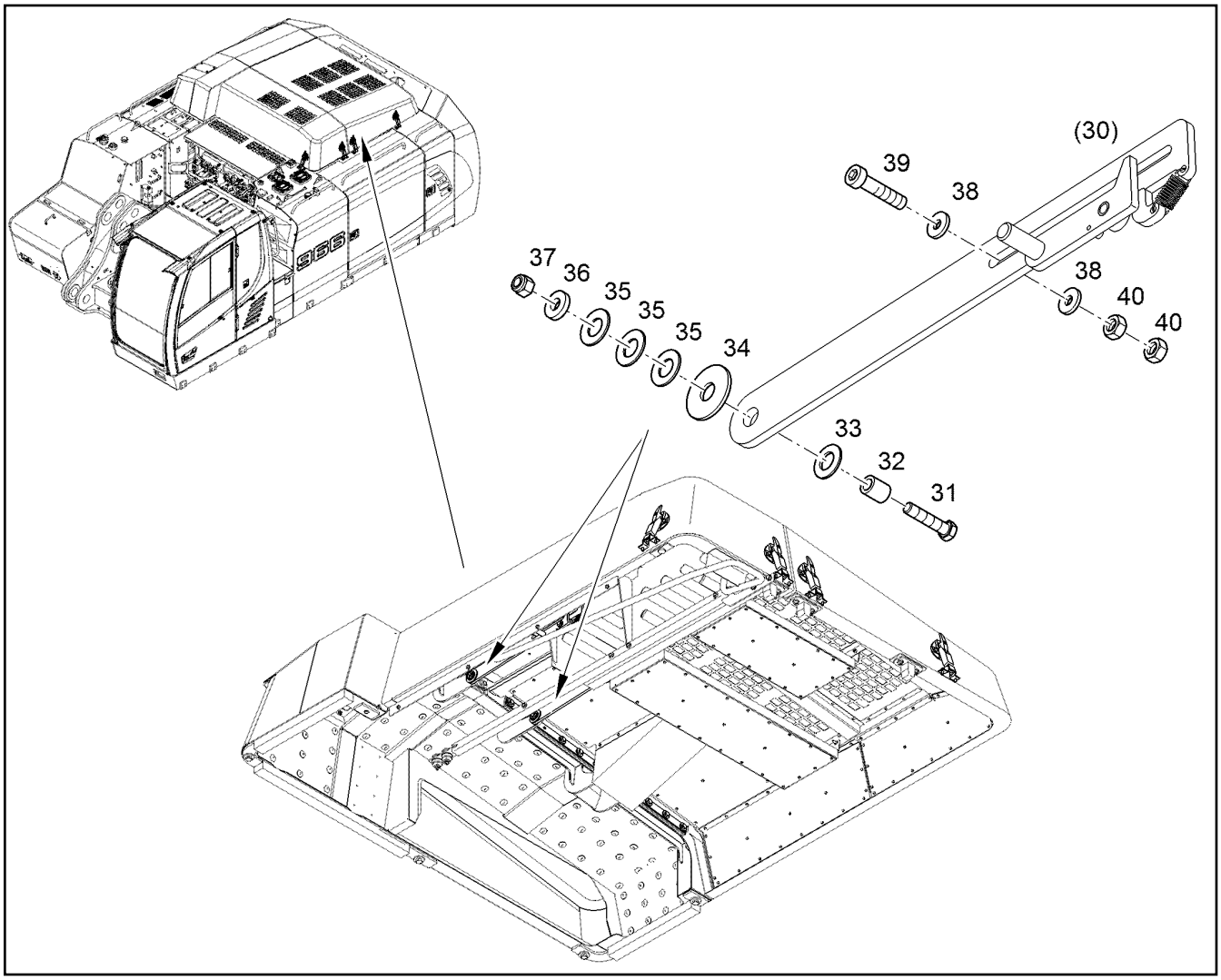

Pos.	Item	Quantity	Description	Designação	Serie	K
31	11002729	2	HEX SCREW ISO 4017 M12X55 10.9 FLZN	PARAFUSO SEXTAVADO		
32	9836528	2	INTERMEDIATE PART	PEÇA INTEMEDIÁRIA		
33	10289808	2	WASHER 20 300HV	ARRUELA		
34	10179985	2	WASHER 21	ARRUELA		
35	4002104	6	DISC SPRING	MOLA DE DISCO		
36	10179356	2	WASHER 13	ARRUELA		
37	10814802	2	HEX NUT M12	PORCA SEXTAVADA		
38	10289804	4	WASHER 12 300HV	ARRUELA		
39	11321141	2	SOCKET HEAD SCREW ISO 4762 M12X80 10	PARAFUSO CILÍNDRICO		
40	11002808	4	HEX NUT M12	PORCA SEXTAVADA		

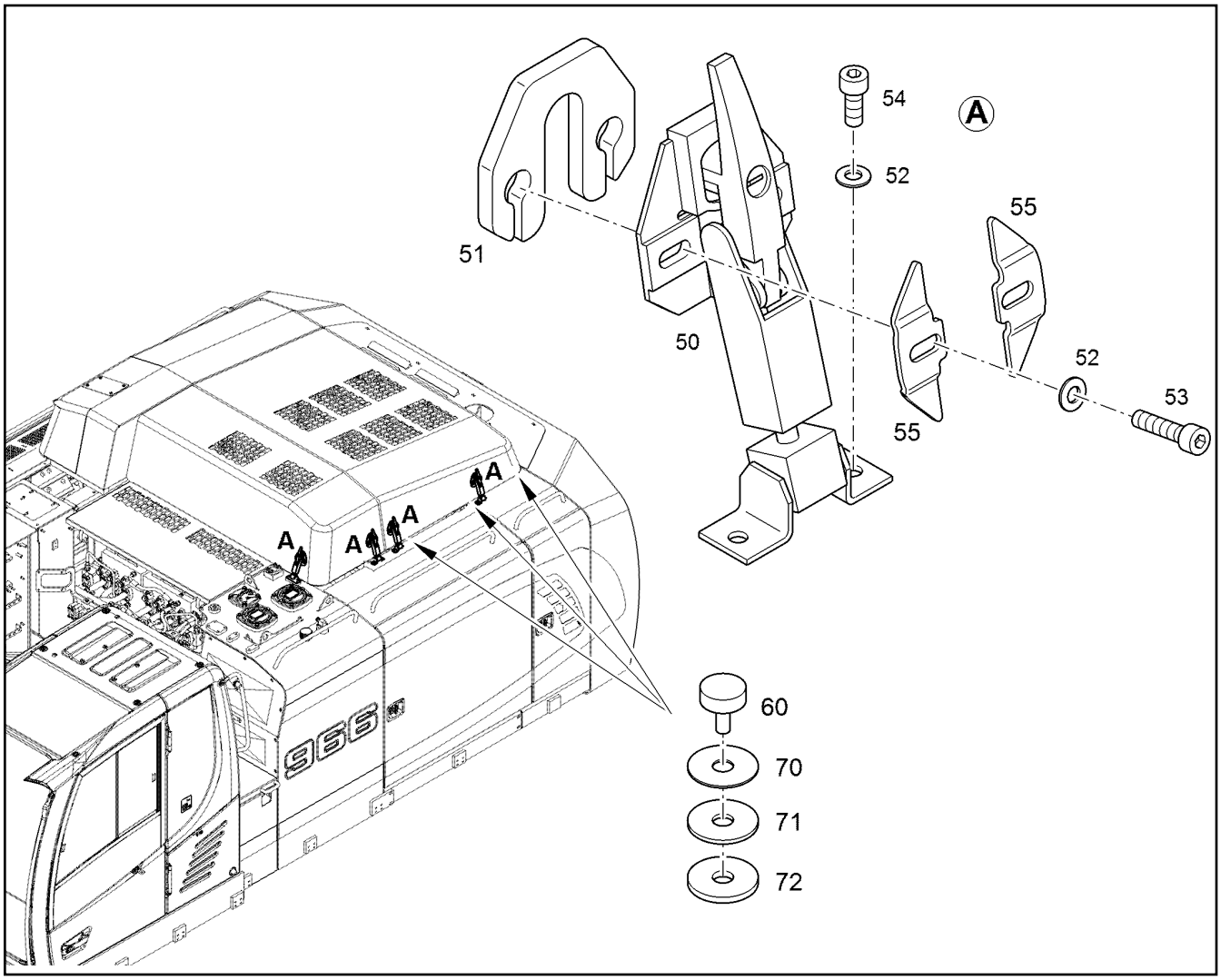

Pos.	Item	Quantity	Description	Designação	Serie	K
50	10289799	4	LOCK	FECHADURA		
51	11462842	4	PLATE	PLACA		
52	10289803	16	WASHER 8 300HV	ARRUELA		
53	10468312	8	SOCKET HEAD SCREW ISO 4762 M8X40 10	PARAFUSO CILÍNDRICO		
54	10663523	8	SOCKET HEAD SCREW ISO 4762 M8X20 10	PARAFUSO CILÍNDRICO		
55	12459013	8	FLANGE	FLANGE		
60	10492230	3	LIMIT STOP BUFFER	BATENTE		
70	12409809	3	WASHER	ARRUELA		
71	12409813	3	WASHER	ARRUELA		
72	12409814	3	WASHER	ARRUELA		

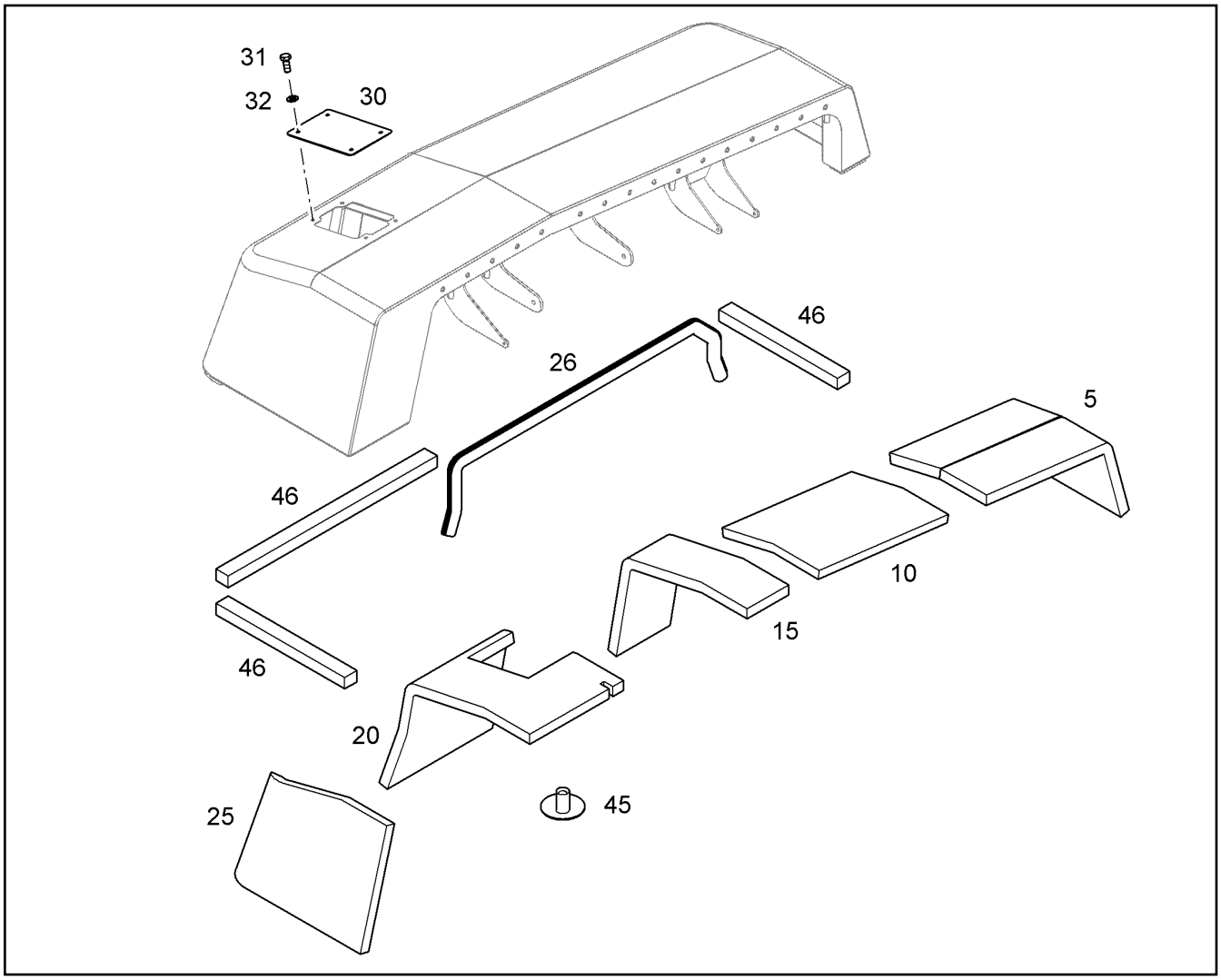

Pos.	Item	Quantity	Description	Designação	Serie	K
5	10406303	1	INSULATING MAT	MANTA DE ISOLAMENTO ACÚST		
10	10406305	1	INSULATING MAT	MANTA DE ISOLAMENTO ACÚST		
15	10406306	1	INSULATING MAT	MANTA DE ISOLAMENTO ACÚST		
20	10406307	1	INSULATING MAT	MANTA DE ISOLAMENTO ACÚST		
25	10406308	1	INSULATING MAT	MANTA DE ISOLAMENTO ACÚST		
26	12205924	1m	CLAMPING PROFILE 40	PERFIL DE FIXAÇÃO		
30	9985547	1	PLATE	PLACA		
31	11651767	4	HEX SCREW ISO 4017 M8X20 8.8 480H	PARAFUSO SEXTAVADO		
32	10289803	4	WASHER 8 300HV	ARRUELA		
45	10412536	113	CLIP	CLIPE		
46	12205993	2.535m	PROFILE	PERFIL		

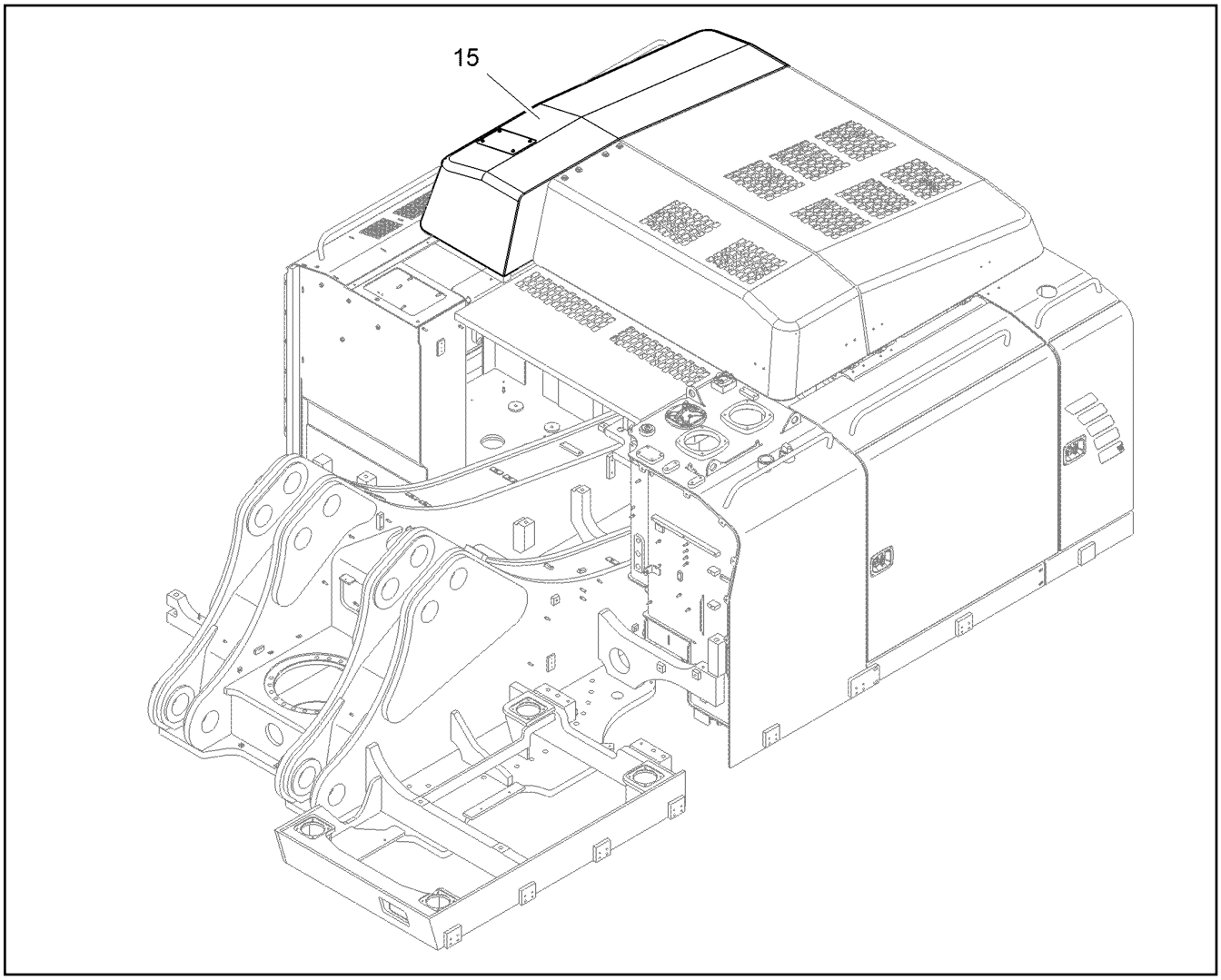

Pos.	Item	Quantity	Description	Designação	Serie	K
15	10852440	1	RADIATOR HOOD ⇨ ❑ 377	CAPO DO RADIADOR		

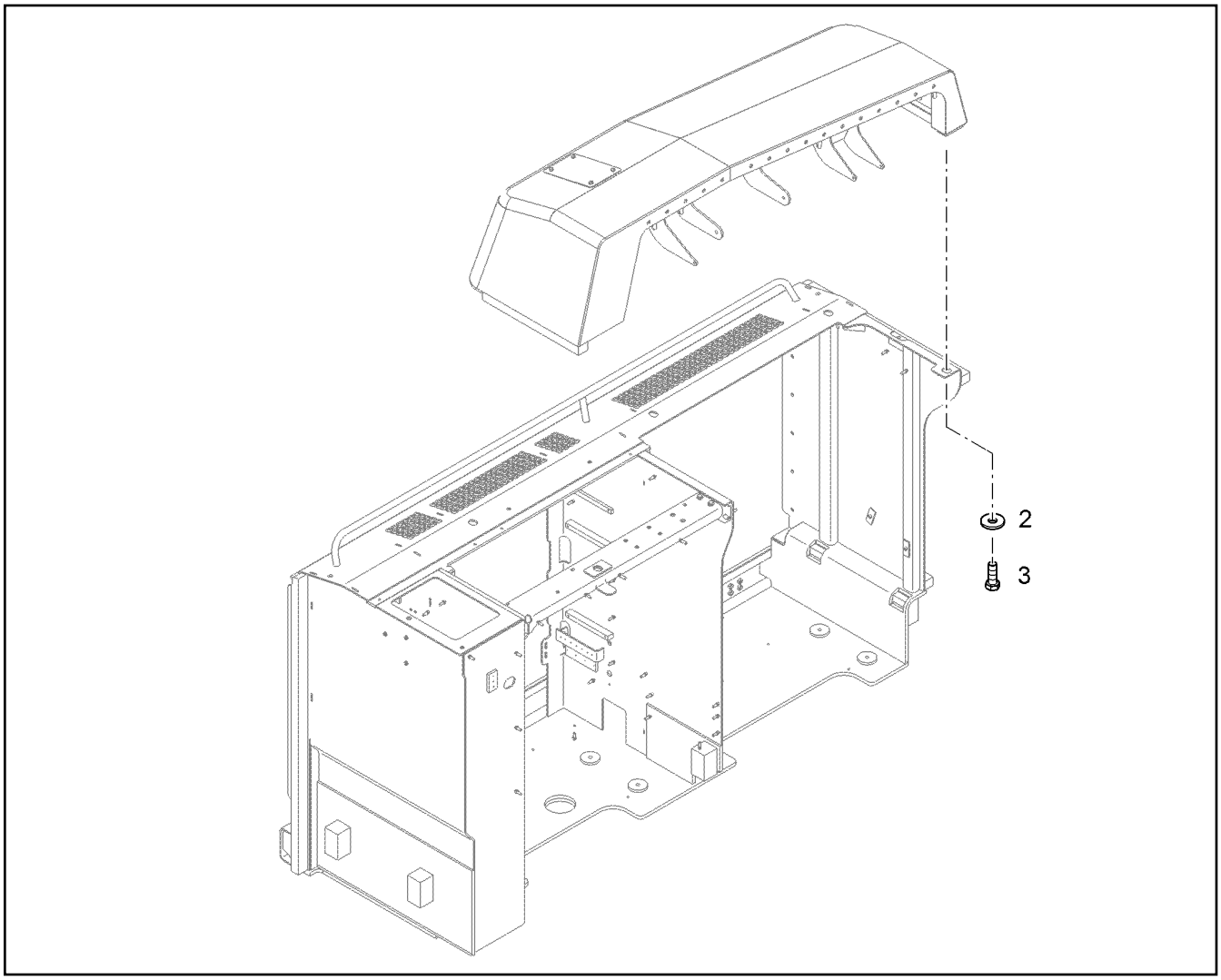

Pos.	Item	Quantity	Description	Designação	Serie	K
2	4600180	5	WASHER 17	ARRUELA		
3	4902331	5	HEX SCREW ISO 4017 M16X45 10.9 FLZN	PARAFUSO SEXTAVADO		

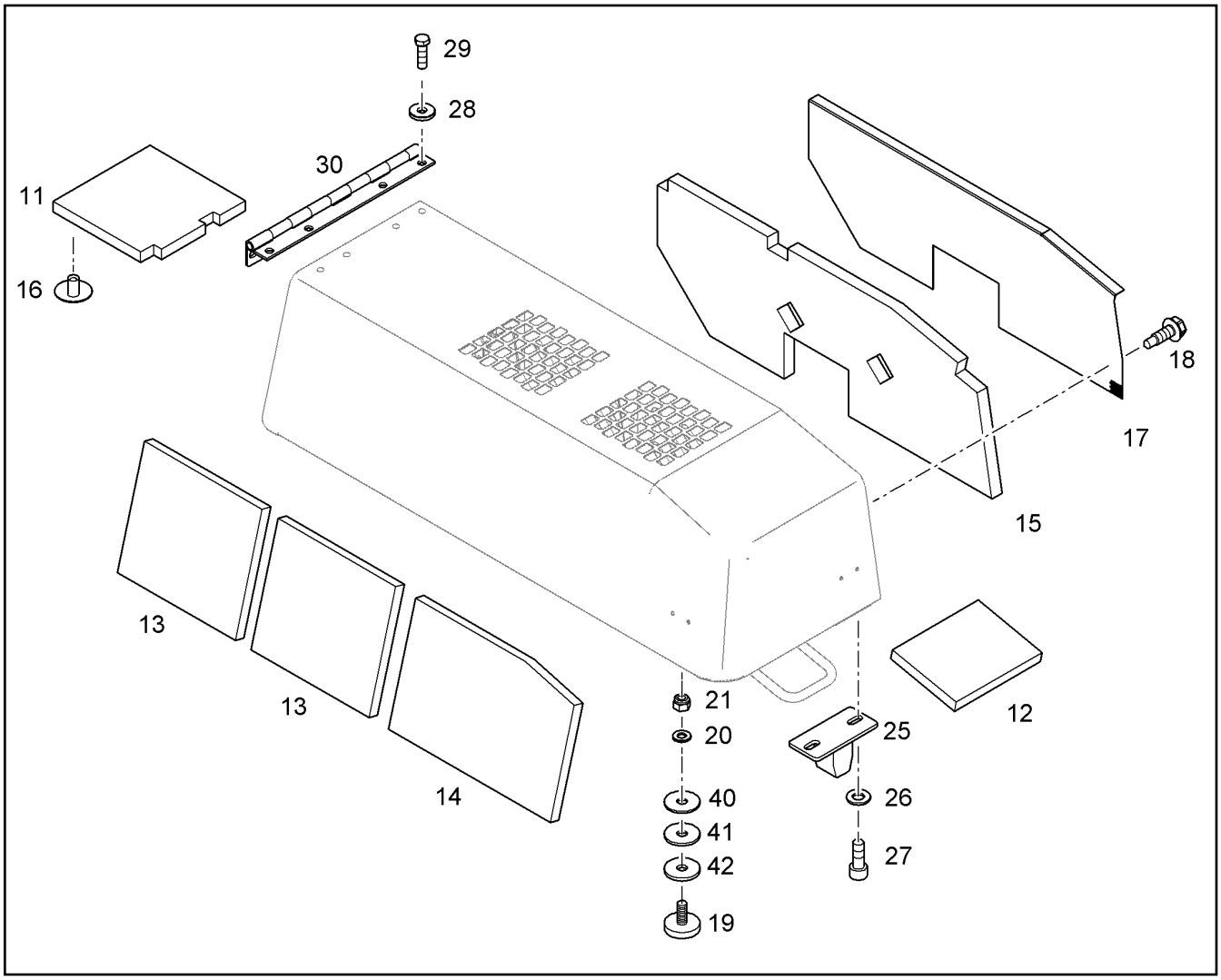

Pos.	Item	Quantity	Description	Designação	Serie	K
11	10408316	1	INSULATING MAT	MANTA DE ISOLAMENTO ACÚST		
12	10408317	1	INSULATING MAT	MANTA DE ISOLAMENTO ACÚST		
13	10408318	2	INSULATING MAT	MANTA DE ISOLAMENTO ACÚST		
14	10408319	1	INSULATING MAT	MANTA DE ISOLAMENTO ACÚST		
15	10408320	1	INSULATING MAT	MANTA DE ISOLAMENTO ACÚST		
16	10412536	57	CLIP	CLIPE		
17	10408323	1	PERFORATED PLATE	PLACA PERFURADA		
18	7363932	28	DRILLING SCREW AEHNL.DIN 7504 ST4,8X1	PARAFUSO		
19	10492230	1	LIMIT STOP BUFFER	BATENTE		
20	10289803	1	WASHER 8 300HV	ARRUELA		
21	10876581	1	HEX NUT M8	PORCA SEXTAVADA		
25	10081454	1	SPIGOT	PEÇA DE UNIÃO (MACHO)		
26	10179357	2	WASHER 10,5	ARRUELA		
27	11002743	2	SOCKET HEAD SCREW ISO 4762 M10X30 10	PARAFUSO CILÍNDRICO		
28	10179356	4	WASHER 13	ARRUELA		
29	11002727	4	HEX SCREW ISO 4017 M12X40 10.9 FLZN	PARAFUSO SEXTAVADO		
30	11734155	1	HINGE	DOBRADIÇA		
40	12409809	1	WASHER	ARRUELA		
41	12409813	1	WASHER	ARRUELA		
42	12409814	1	WASHER	ARRUELA		

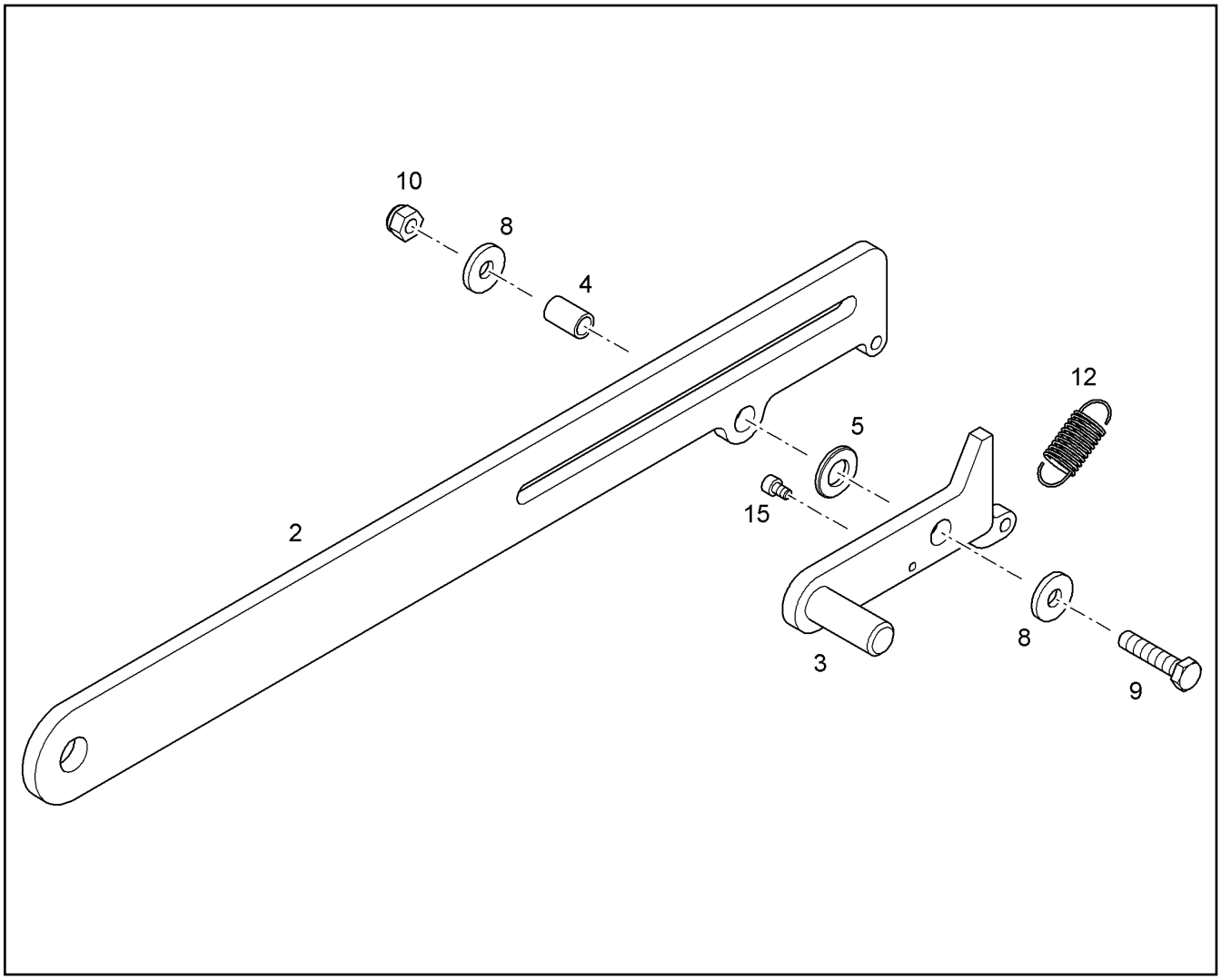

Pos.	Item	Quantity	Description	Designação	Serie	K
2	10408063	1	RAIL	TRILHO		
3	10408064	1	SAFETY CATCH	SEGURANÇA DUBRÁVEL		
4	10408100	1	SPACER BUSHING	BUCHA DISTANCIADORA		
5	10289806	1	WASHER 16 300HV	ARRUELA		
8	10179357	2	WASHER 10,5	ARRUELA		
9	10299577	1	HEX SCREW ISO 4017 M10X45 10.9 FLZN	PARAFUSO SEXTAVADO		
10	11140466	1	HEX NUT M10	PORCA SEXTAVADA		
12	7615768	1	TENSION SPRING 1,40X15,0X34,9	MOLA DE TRAÇÃO		
15	11656585	1	SOCKET HEAD SCREW ISO 4762 M6X10 8.8	PARAFUSO CILÍNDRICO		

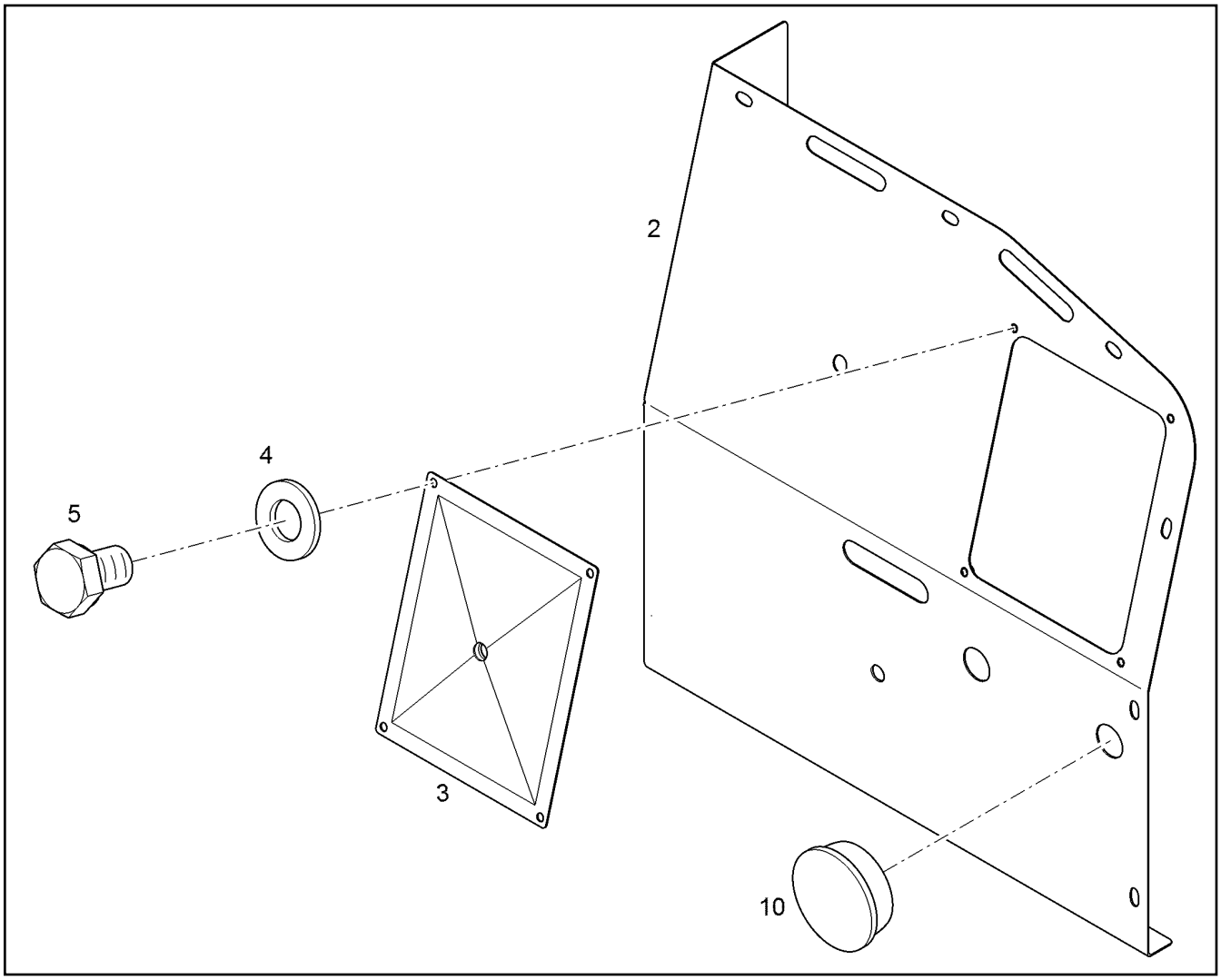

Pos.	Item	Quantity	Description	Designação	Serie	K
2	11738493	1	PLATE	PLACA		
3	11738505	1	PLATE	PLACA		
4	10289803	4	WASHER 8 300HV	ARRUELA		
5	11690048	4	HEX SCREW ISO 4017 M8X12 8.8 480H	PARAFUSO SEXTAVADO		
10	7000536	2	BLANKING PLUG GPN 300 F	TAMPÃO		

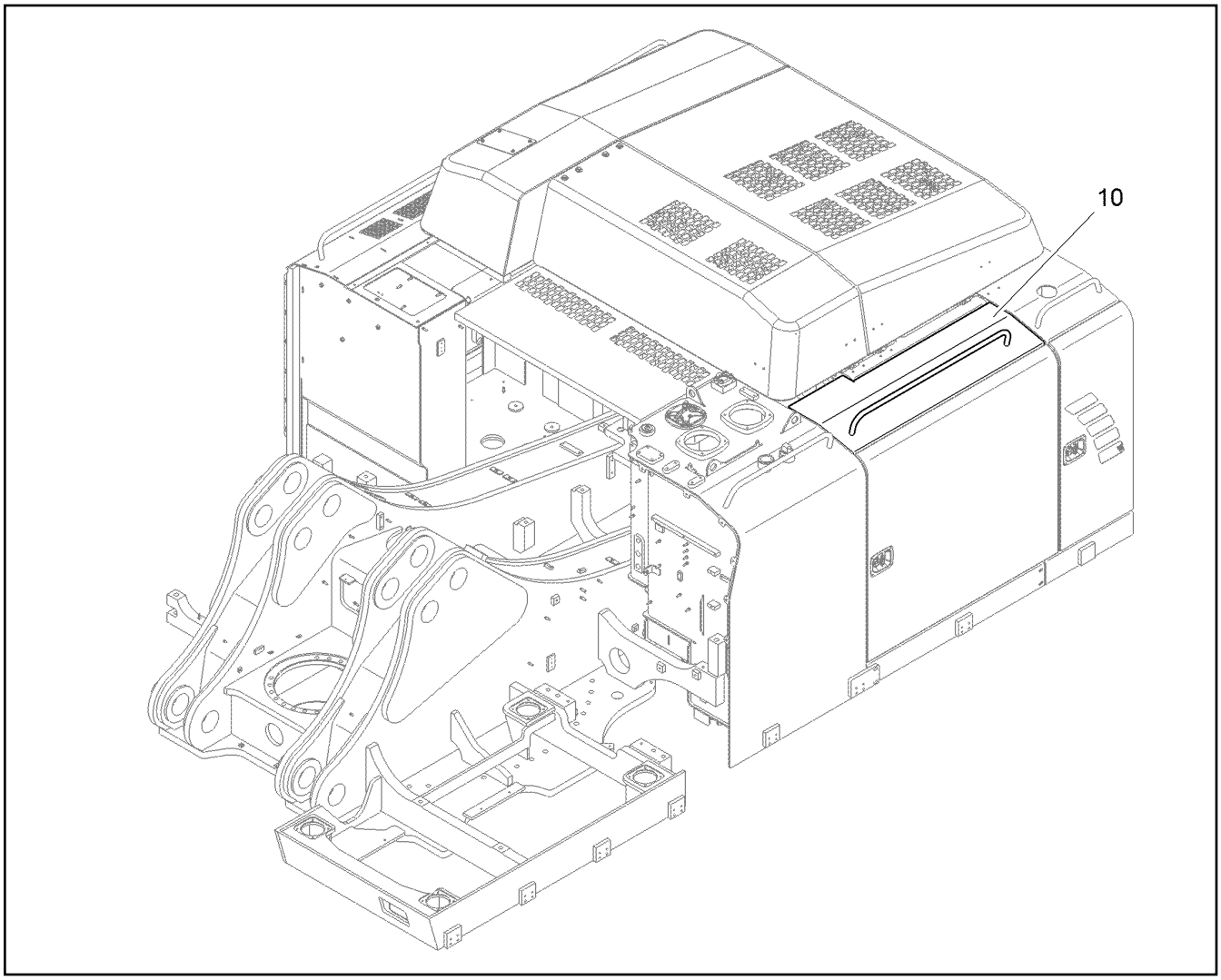

Pos.	Item	Quantity	Description	Designação	Serie	K
10	11738402	1	BONNET LEFT ⇨ ❑ 386	CAPO ESQUERDO		

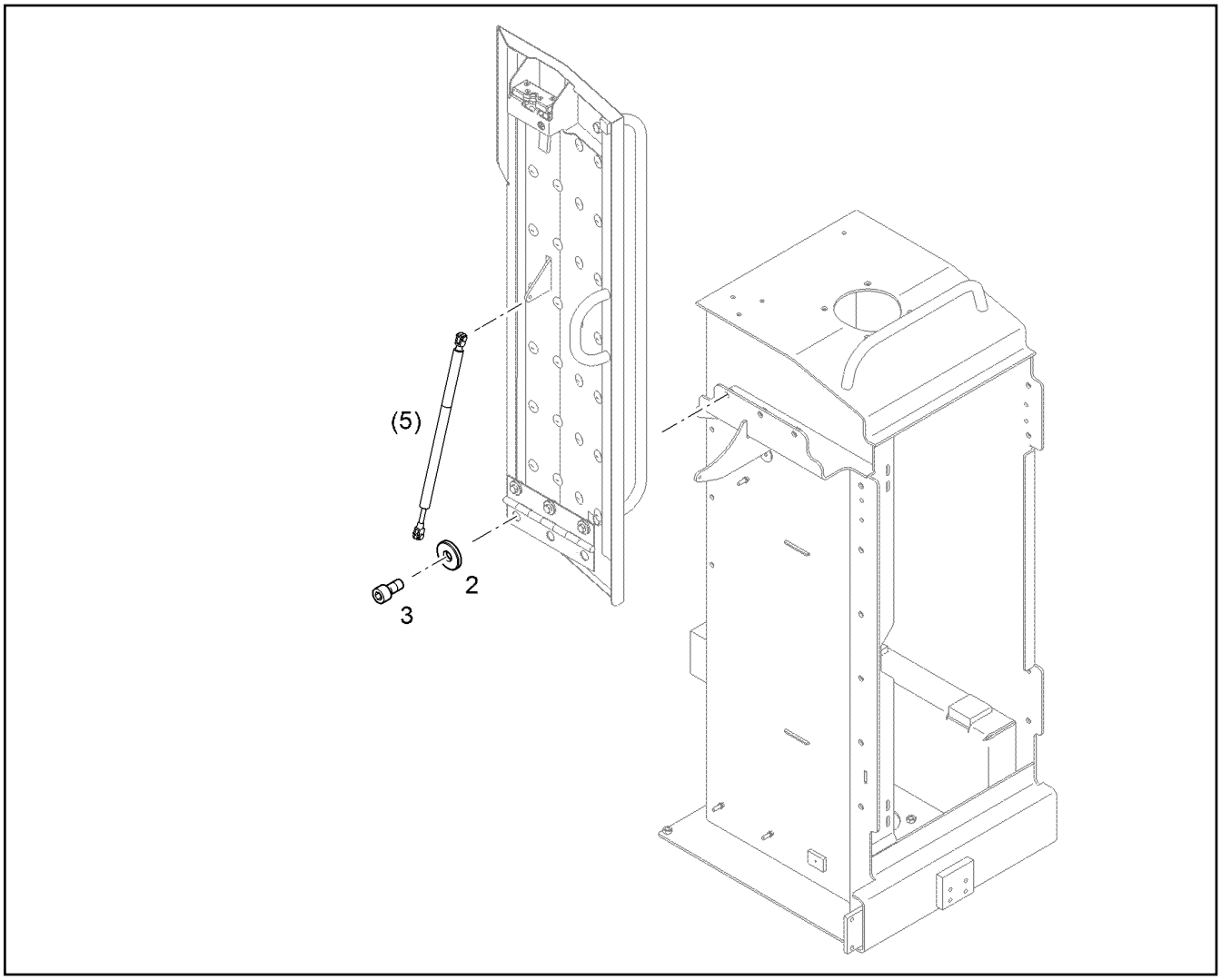

Pos.	Item	Quantity	Description	Designação	Serie	K
2	10179356	3	WASHER 13	ARRUELA		
3	11002747	3	SOCKET HEAD SCREW ISO 4762 M12X25 10	PARAFUSO CILÍNDRICO		

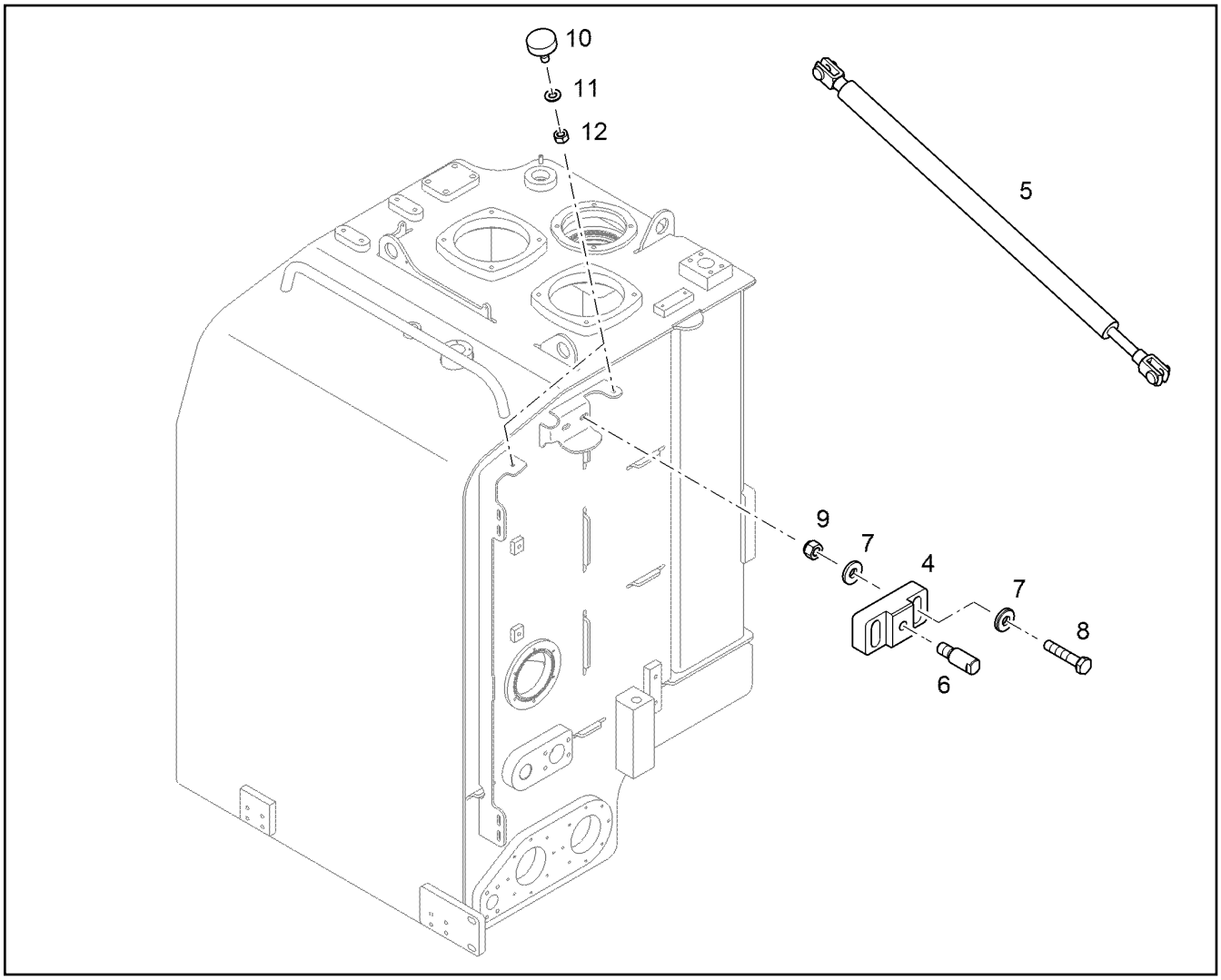

Pos.	Item	Quantity	Description	Designação	Serie	K
4	9988206	1	BRICK	BLOCO		
5	11005029	1	GAS SPRING ⇨ ❑ 404	MOLA A GÁS		
6	9869072	1	PIN	PINO		1
7	10179357	4	WASHER 10,5	ARRUELA		
8	11002718	2	HEX SCREW ISO 4017 M10X50 10.9 FLZN	PARAFUSO SEXTAVADO		
9	10814801	2	HEX NUT M10	PORCA SEXTAVADA		
10	10492230	2	LIMIT STOP BUFFER	BATENTE		
11	10289803	2	WASHER 8 300HV	ARRUELA		
12	10299669	2	HEX NUT M8	PORCA SEXTAVADA		

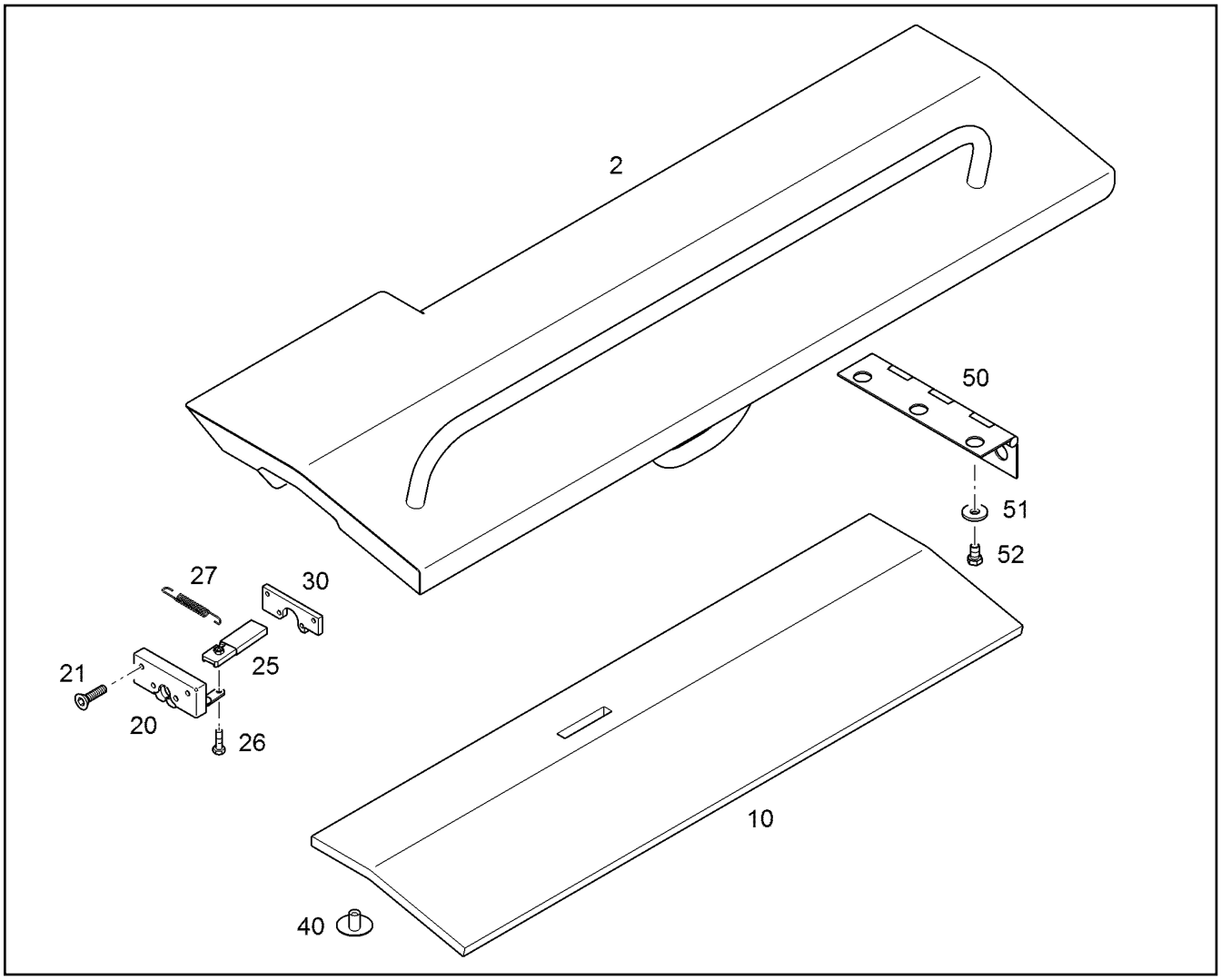

Pos.	Item	Quantity	Description	Designação	Serie	K
2		1	BONNET LEFT	CAPO ESQUERDO		
10	11738408	1	INSULATING MAT	MANTA DE ISOLAMENTO ACÚST		
20	7371009	1	LOCK	FECHADURA		
21	12229084	4	COUNTERSUNK SCREW ISO 10642 M6X35	PARAFUSO ESCAREADO		
25	9691297	1	GRIP	PUXADOR		
26	11644899	1	HEX SCREW ISO 4017 M6X20 8.8 480H	PARAFUSO SEXTAVADO		
27	7371115	1	TENSION SPRING 1,6X9,6X75,8	MOLA DE TRAÇÃO		
30	9867368	1	THREADED PLATE	PLACA ROSCADA		
40	10412536	28	CLIP	CLIPE		
50	11738405	1	HINGE 65X56X280X3	DOBRADIÇA		
51	10179356	3	WASHER 13	ARRUELA		
52	11002724	3	HEX SCREW ISO 4017 M12X20 10.9 FLZN	PARAFUSO SEXTAVADO		

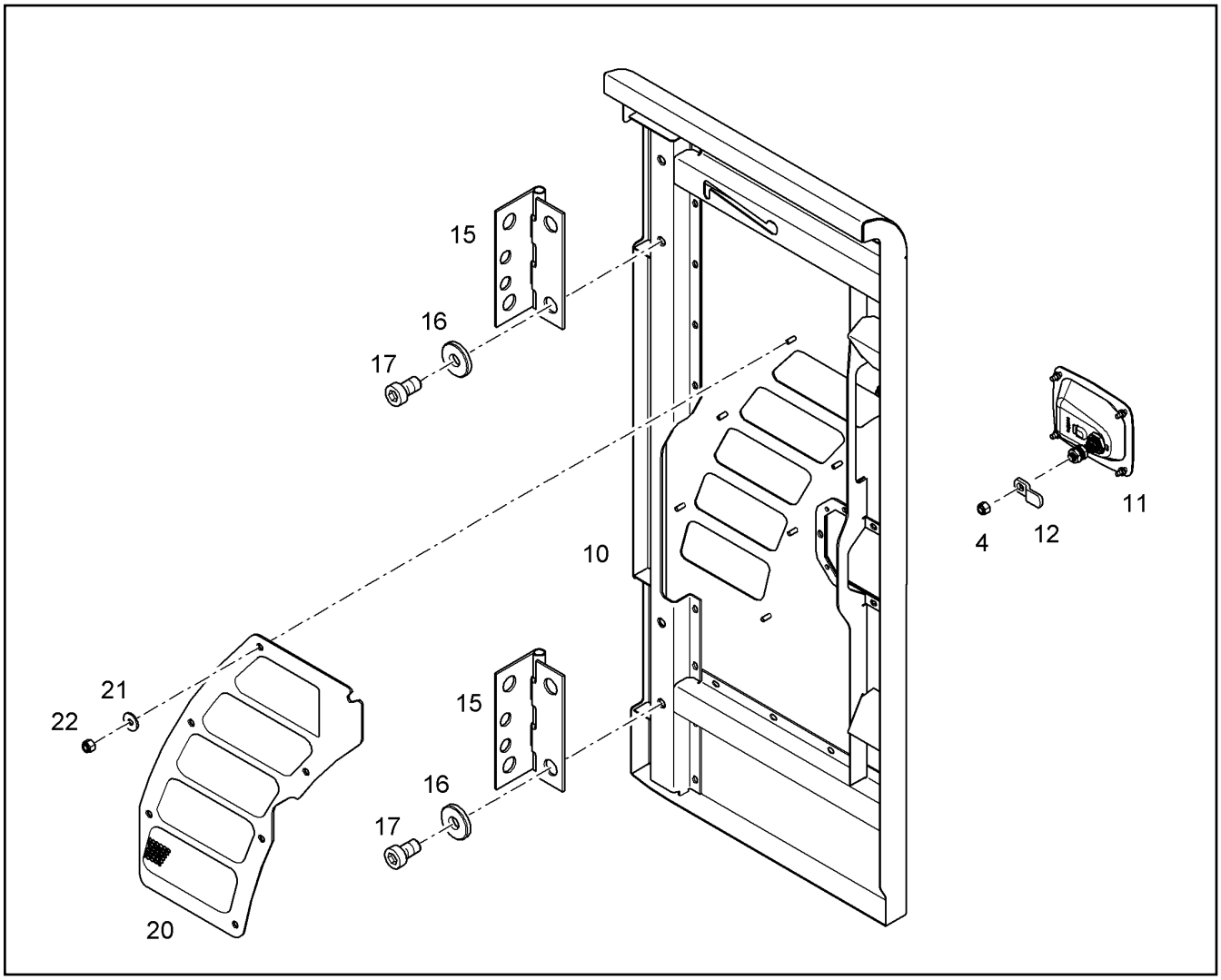

Pos.	Item	Quantity	Description	Designação	Serie	K
4	10814802	1	HEX NUT M12	PORCA SEXTAVADA		
10	11813801	1	DOOR AIR FILTER LEFT	PORTA DO FILTRO DE AR ESQU		
11	10678044	1	DOOR LOCK ⇨ ❑ 408	FECHO DA PORTA		
12	12438526	1	LOCKING BAR	TRAVA		
15	11386309	2	HINGE 82X65X200X4	DOBRADIÇA		
16	10179356	4	WASHER 13	ARRUELA		
17	11002747	4	SOCKET HEAD SCREW ISO 4762 M12X25 10	PARAFUSO CILÍNDRICO		
20	10404765	1	GRID	GRADE		
21	12251013	7	WASHER 6,4	ARRUELA		
22	10814799	7	HEX NUT M6	PORCA SEXTAVADA		

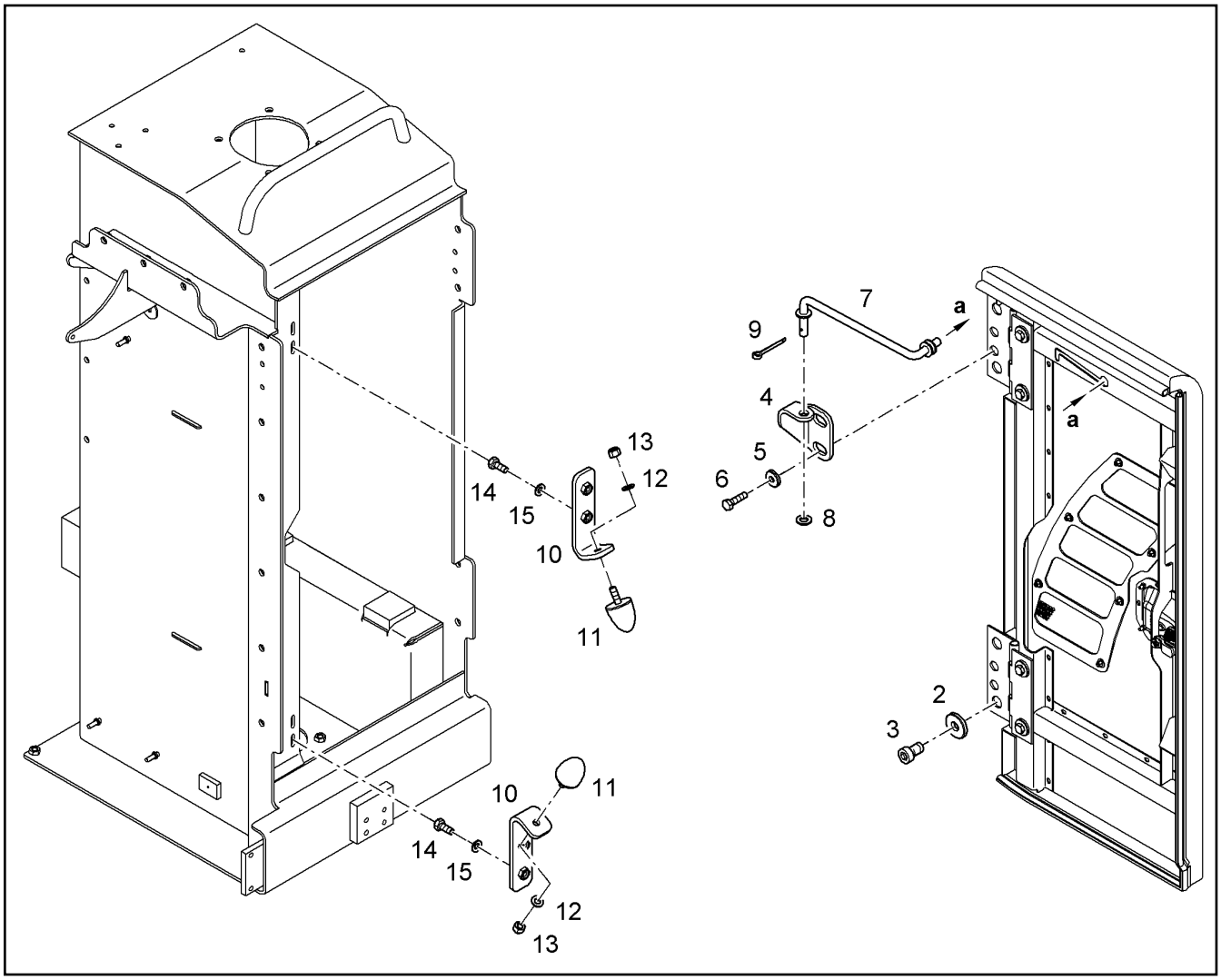

Pos.	Item	Quantity	Description	Designação	Serie	K
2	10179356	4	WASHER 13	ARRUELA		
3	11002747	4	SOCKET HEAD SCREW ISO 4762 M12X25 10	PARAFUSO CILÍNDRICO		
4	11814538	1	CONSOLE	CONSOLE		
5	12203968	2	WASHER 8,4	ARRUELA		
6	11826527	2	HEX SCREW ISO 4017 M8X30 8.8 480H	PARAFUSO SEXTAVADO		
7	11402230	1	ROD	HASTE		
8	10289795	1	WASHER 10 300HV	ARRUELA		
9	4330011	1	SPLIT PIN 3,2X25	CONTRAPINO		
10	11387279	2	ANGLE	CANTONEIRA		
11	7027287	2	RUBBER BUFFER	BATENTE DE BORRACHA		
12	10289803	2	WASHER 8 300HV	ARRUELA		
13	10876581	2	HEX NUT M8	PORCA SEXTAVADA		
14	11642261	4	HEX SCREW ISO 4017 M8X25 8.8 480H	PARAFUSO SEXTAVADO		
15	12203968	4	WASHER 8,4	ARRUELA		

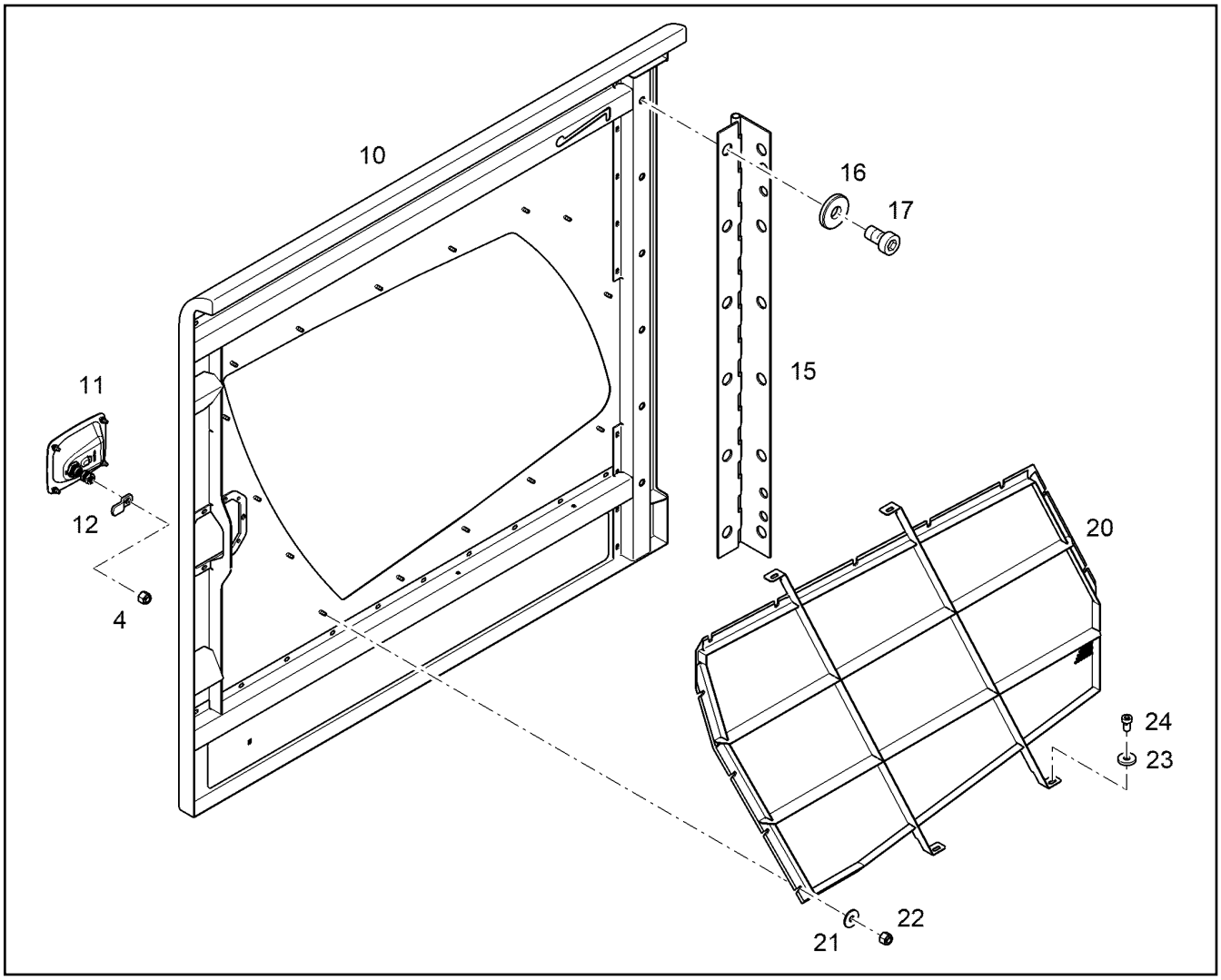

Pos.	Item	Quantity	Description	Designação	Serie	K
4	10814802	1	HEX NUT M12	PORCA SEXTAVADA		
10	11813725	1	SIDE DOOR BACK RIGHT	PORTA LATERAL TRASEIRA DIR		
11	10678044	1	DOOR LOCK ⇨ ❑ 408	FECHO DA PORTA		
12	12438526	1	LOCKING BAR	TRAVA		
15	11385764	1	HINGE 82X65X1000X4	DOBRADIÇA		
16	10179356	6	WASHER 13	ARRUELA		
17	11002747	6	SOCKET HEAD SCREW ISO 4762 M12X25 10	PARAFUSO CILÍNDRICO		
20	11813762	1	GRID	GRADE		
21	12251013	15	WASHER 6,4	ARRUELA		
22	10814799	15	HEX NUT M6	PORCA SEXTAVADA		
23	11693878	4	WASHER 6,4 200HV	ARRUELA		
24	11690044	4	SOCKET HEAD SCREW ISO 4762 M6X12 8.8	PARAFUSO CILÍNDRICO		

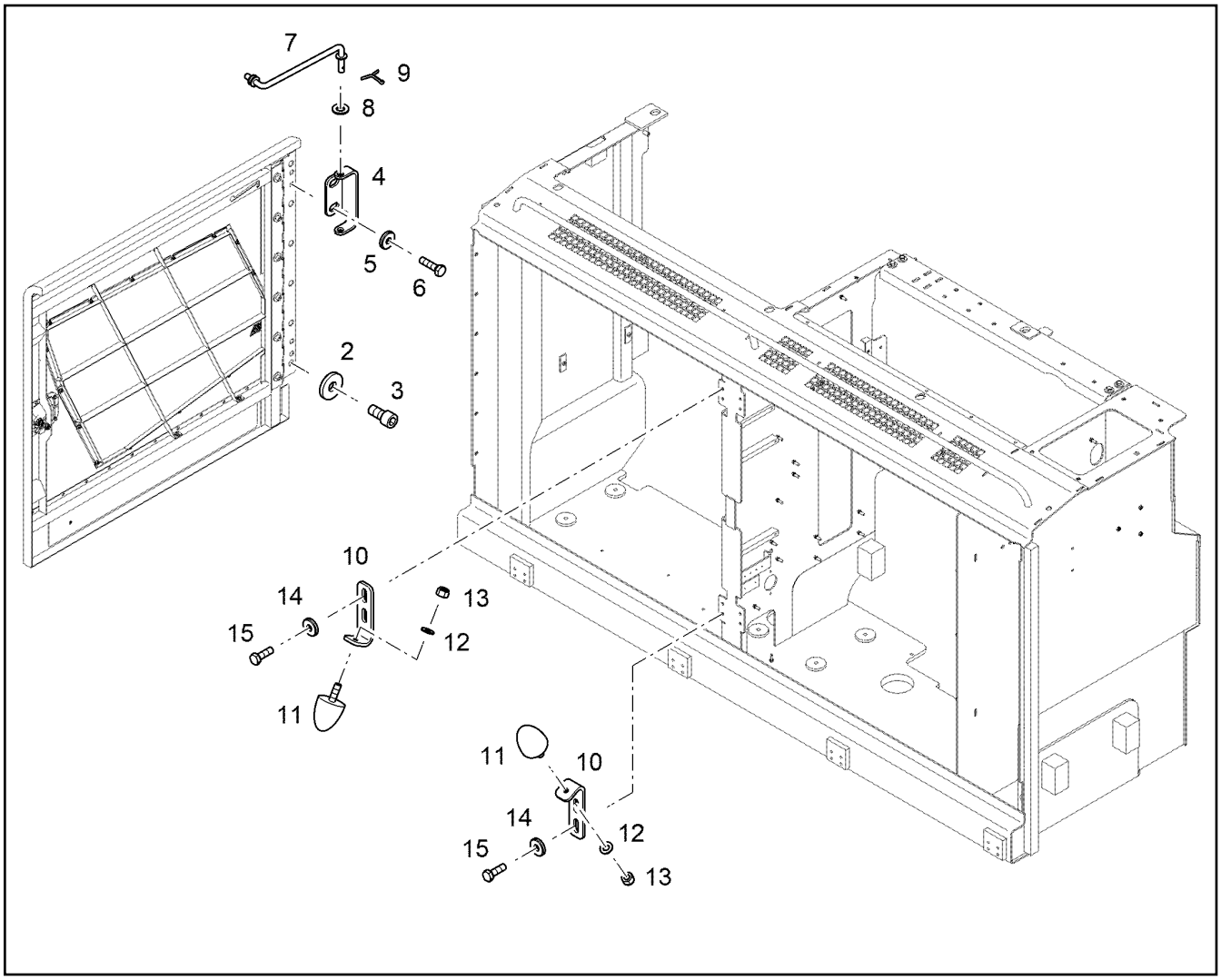

Pos.	Item	Quantity	Description	Designação	Serie	K
2	10179356	6	WASHER 13	ARRUELA		
3	11002747	6	SOCKET HEAD SCREW ISO 4762 M12X25 10	PARAFUSO CILÍNDRICO		
4	11814653	1	CONSOLE	CONSOLE		
5	12203968	2	WASHER 8,4	ARRUELA		
6	11826527	2	HEX SCREW ISO 4017 M8X30 8.8 480H	PARAFUSO SEXTAVADO		
7	10055437	1	ROD	HASTE		
8	10289795	1	WASHER 10 300HV	ARRUELA		
9	4330011	1	SPLIT PIN 3,2X25	CONTRAPINO		
10	11387279	2	ANGLE	CANTONEIRA		
11	7027287	2	RUBBER BUFFER	BATENTE DE BORRACHA		
12	10289803	2	WASHER 8 300HV	ARRUELA		
13	10876581	2	HEX NUT M8	PORCA SEXTAVADA		
14	12203968	4	WASHER 8,4	ARRUELA		
15	11642261	4	HEX SCREW ISO 4017 M8X25 8.8 480H	PARAFUSO SEXTAVADO		

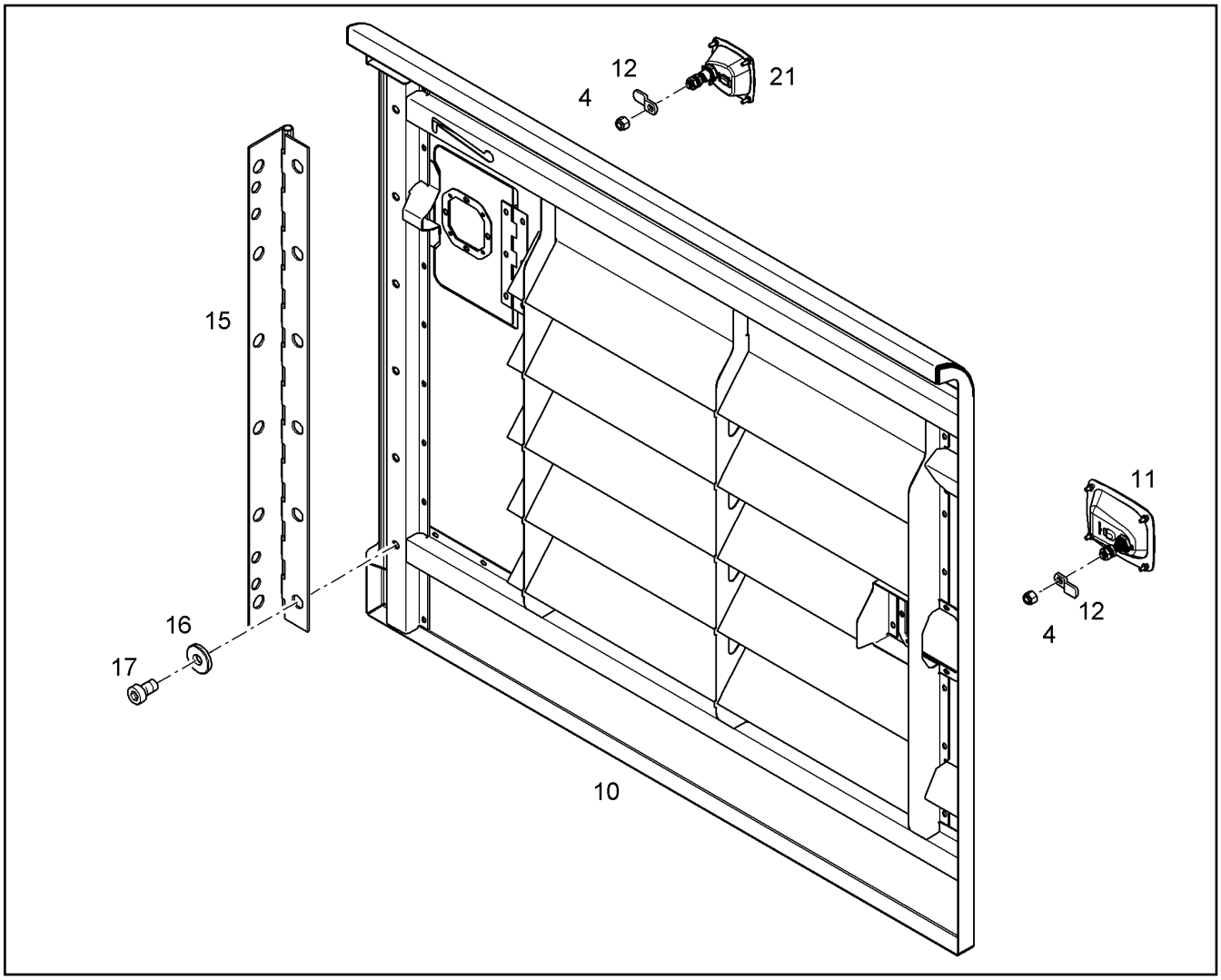

Pos.	Item	Quantity	Description	Designação	Serie	K
4	10814802	2	HEX NUT M12	PORCA SEXTAVADA		
10	11813710	1	SIDE DOOR FRONT RIGHT	PORTA LATERAL DIANTERIA		
11	10678044	1	DOOR LOCK ⇨ ❑ 408	FECHO DA PORTA		
12	12438526	2	LOCKING BAR	TRAVA		
15	11385764	1	HINGE 82X65X1000X4	DOBRADIÇA		
16	10179356	6	WASHER 13	ARRUELA		
17	11002747	6	SOCKET HEAD SCREW ISO 4762 M12X25 10	PARAFUSO CILÍNDRICO		
21	10353879	1	DOOR LOCK ⇨ ❑ 407	FECHADURA DA PORTA		

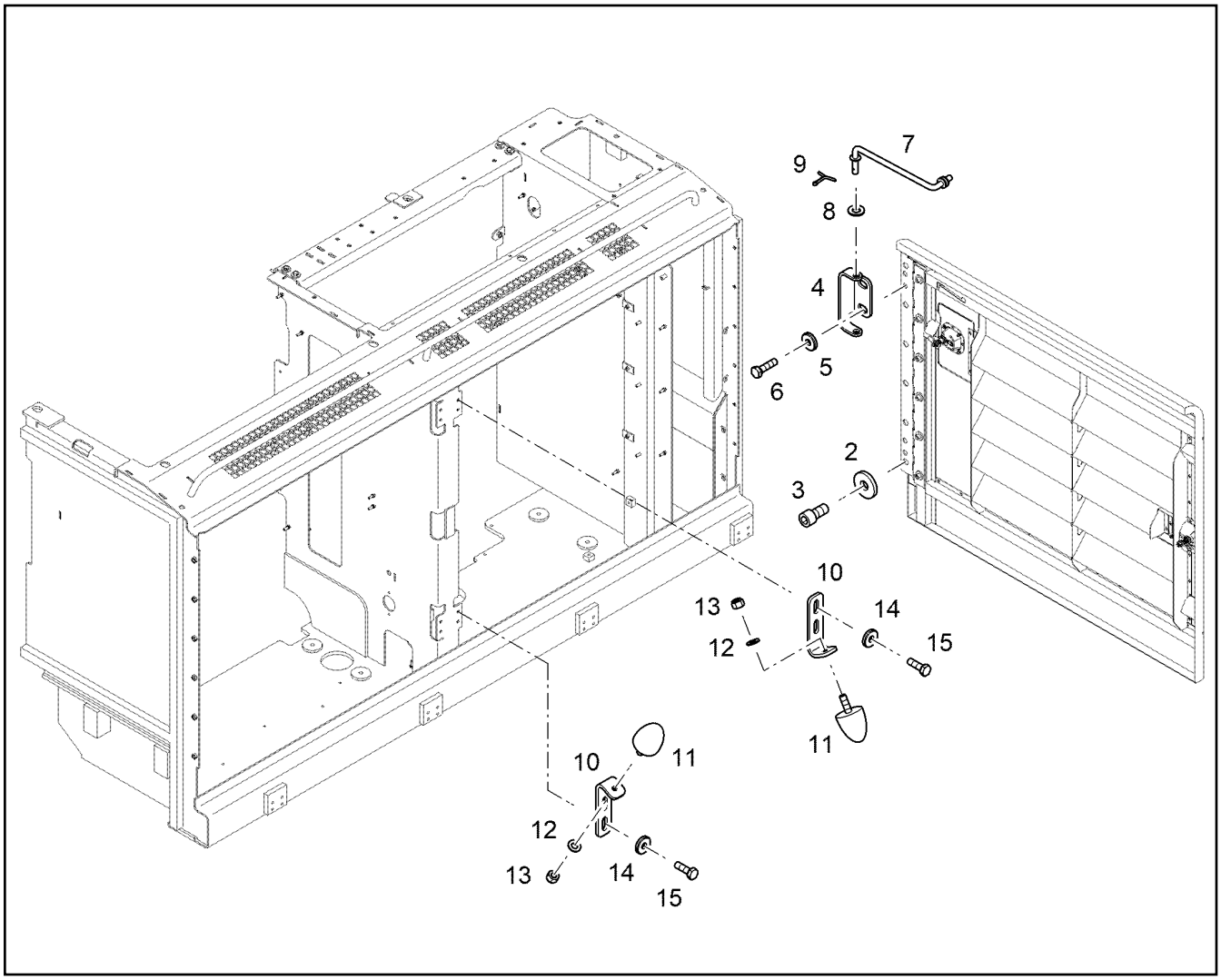

Pos.	Item	Quantity	Description	Designação	Serie	K
2	10179356	6	WASHER 13	ARRUELA		
3	11002747	6	SOCKET HEAD SCREW ISO 4762 M12X25 10	PARAFUSO CILÍNDRICO		
4	11814653	1	CONSOLE	CONSOLE		
5	12203968	2	WASHER 8,4	ARRUELA		
6	11826527	2	HEX SCREW ISO 4017 M8X30 8.8 480H	PARAFUSO SEXTAVADO		
7	10055394	1	ROD	HASTE		
8	10289795	1	WASHER 10 300HV	ARRUELA		
9	4330011	1	SPLIT PIN 3,2X25	CONTRAPINO		
10	11387279	2	ANGLE	CANTONEIRA		
11	7027287	2	RUBBER BUFFER	BATENTE DE BORRACHA		
12	10289803	2	WASHER 8 300HV	ARRUELA		
13	10876581	2	HEX NUT M8	PORCA SEXTAVADA		
14	12203968	4	WASHER 8,4	ARRUELA		
15	11642261	4	HEX SCREW ISO 4017 M8X25 8.8 480H	PARAFUSO SEXTAVADO		

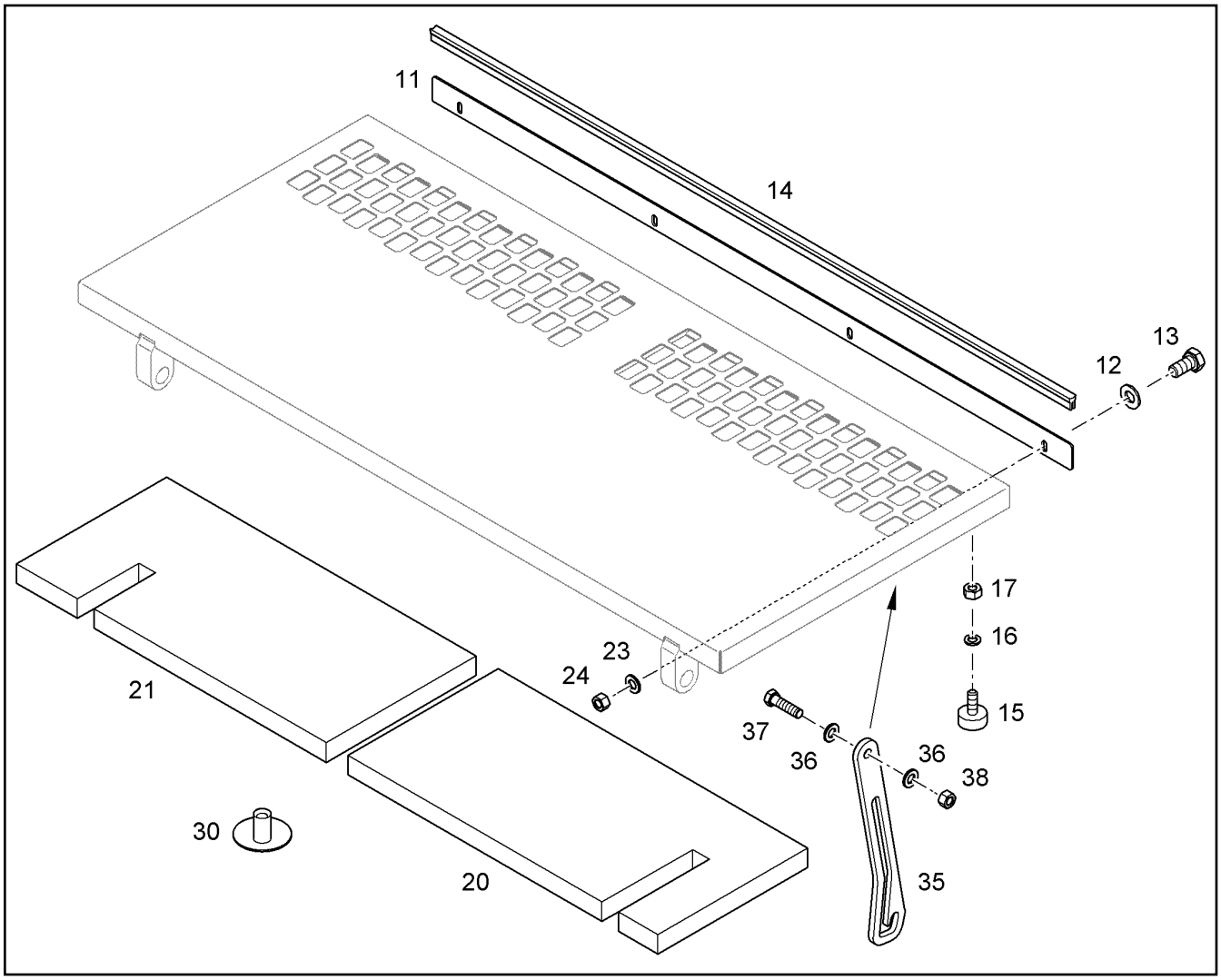

Pos.	Item	Quantity	Description	Designação	Serie	K
11	10403511	1	PLATE	PLACA		
12	10289803	4	WASHER 8 300HV	ARRUELA		
13	11642261	4	HEX SCREW ISO 4017 M8X25 8.8 480H	PARAFUSO SEXTAVADO		
14	10292662	1.312m	EDGE PROTECTION	PROTEÇÃO DA BORDA		
15	10492230	2	LIMIT STOP BUFFER	BATENTE		
16	10289802	2	WASHER 6 300HV	ARRUELA		
17	10299668	2	HEX NUT M6	PORCA SEXTAVADA		
20	10396584	1	INSULATING MAT	MANTA DE ISOLAMENTO ACÚST		
21	10396586	1	INSULATING MAT	MANTA DE ISOLAMENTO ACÚST		
23	10289803	4	WASHER 8 300HV	ARRUELA		
24	10299669	4	HEX NUT M8	PORCA SEXTAVADA		
30	10412536	15	CLIP	CLIPE		
35	9827870	1	RAIL	TRILHO		
36	10289804	2	WASHER 12 300HV	ARRUELA		
37	10287617	1	HEX SCREW ISO 4017 M12X45 10.9 FLZN	PARAFUSO SEXTAVADO		
38	11002808	1	HEX NUT M12	PORCA SEXTAVADA		

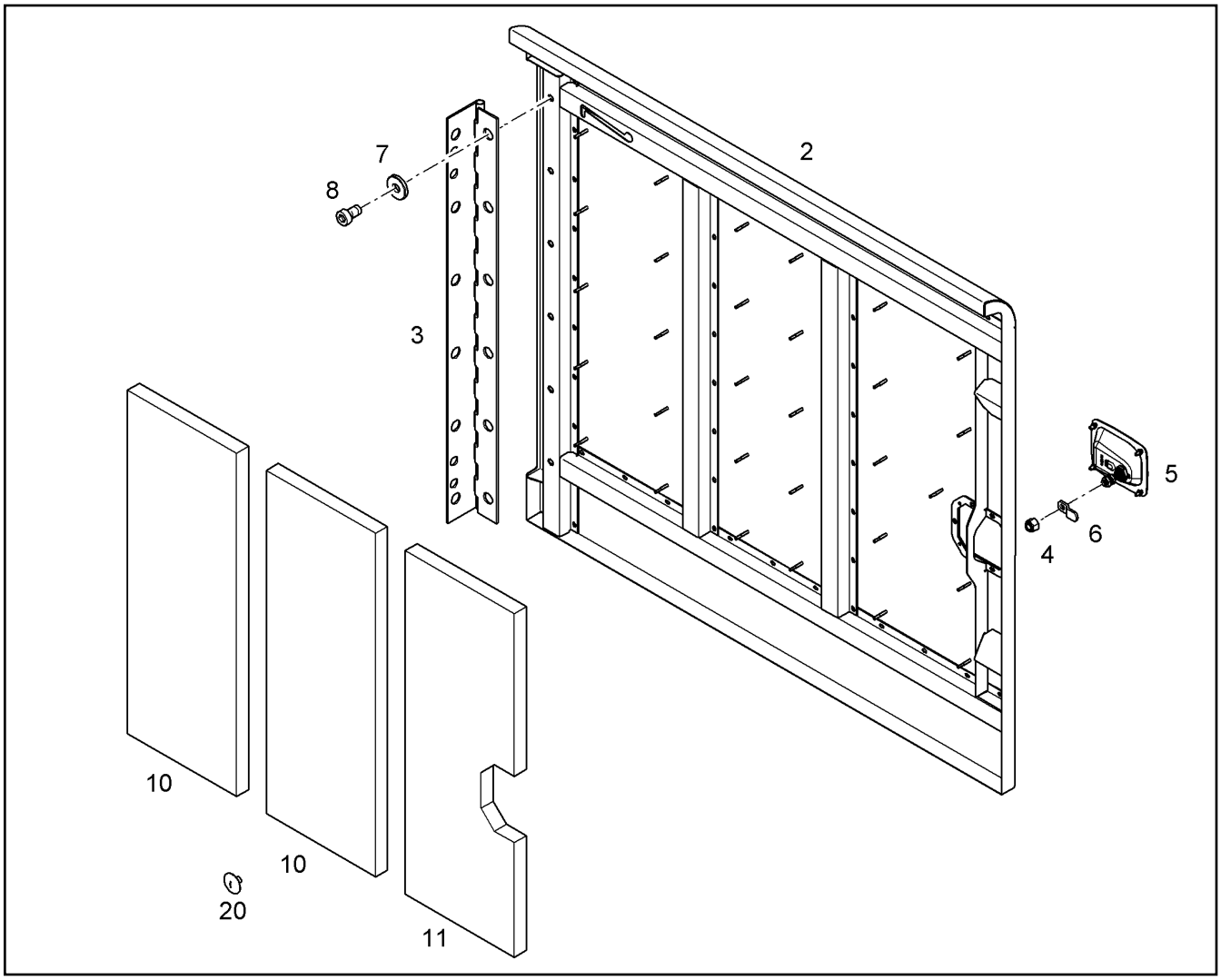

Pos.	Item	Quantity	Description	Designação	Serie	K
2		1	SIDE DOOR LEFT	PORTA LATERAL ESQUERDA		
3	11385764	1	HINGE 82X65X1000X4	DOBRADIÇA		
4	10814802	1	HEX NUT M12	PORCA SEXTAVADA		
5	10678044	1	DOOR LOCK ⇨ ❑ 408	FECHO DA PORTA		
6	12438526	1	LOCKING BAR	TRAVA		
7	10179356	6	WASHER 13	ARRUELA		
8	11002747	6	SOCKET HEAD SCREW ISO 4762 M12X25 10	PARAFUSO CILÍNDRICO		
10	11402119	2	INSULATING MAT	MANTA DE ISOLAMENTO ACÚST		
11	11402120	1	INSULATING MAT	MANTA DE ISOLAMENTO ACÚST		
20	10412536	24	CLIP	CLIPE		

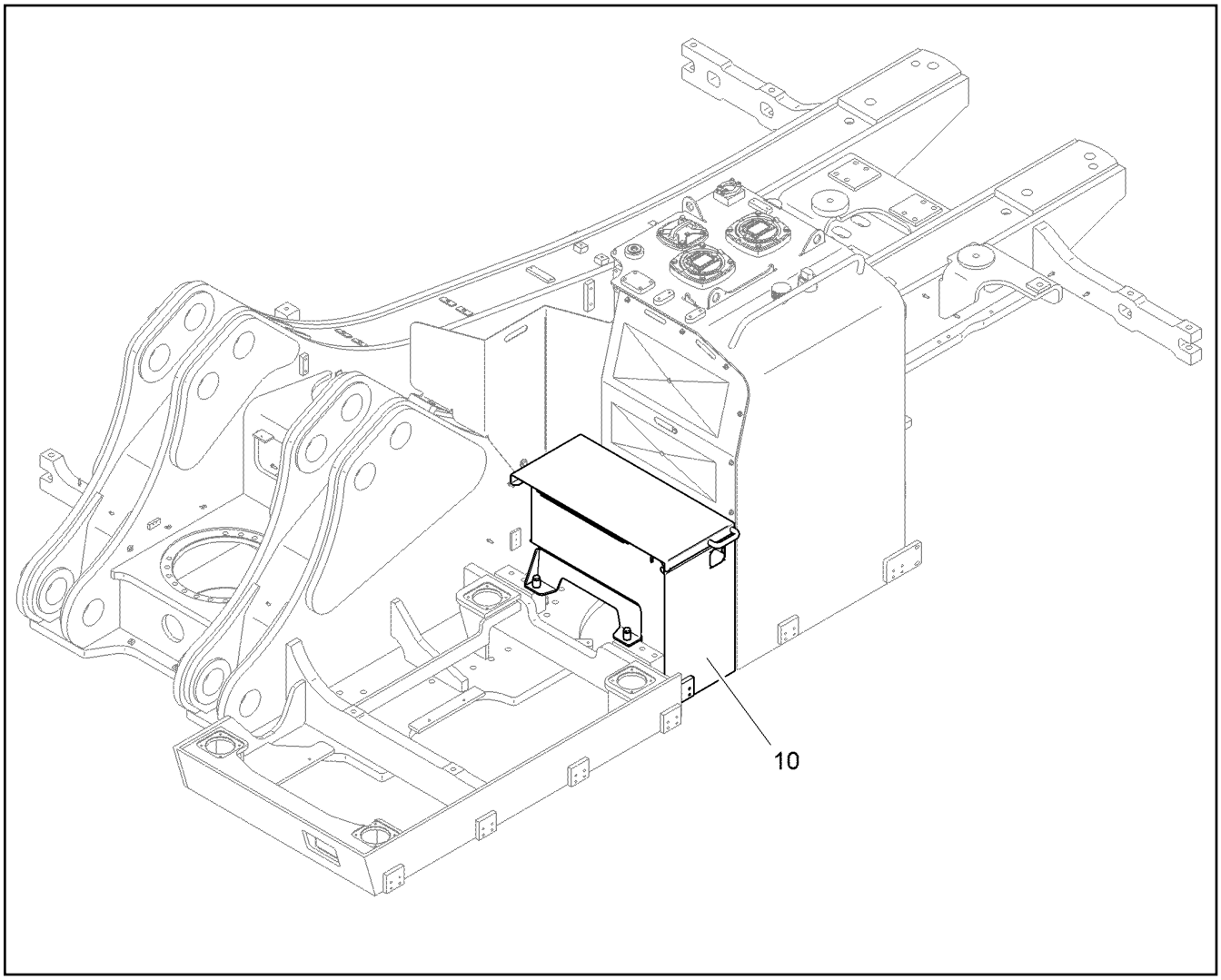

Pos.	Item	Quantity	Description	Designação	Serie	K
10	11404703	1	TOOL BOX ⇨ ❑ 397	CAIXA DE FERRAMENTAS		

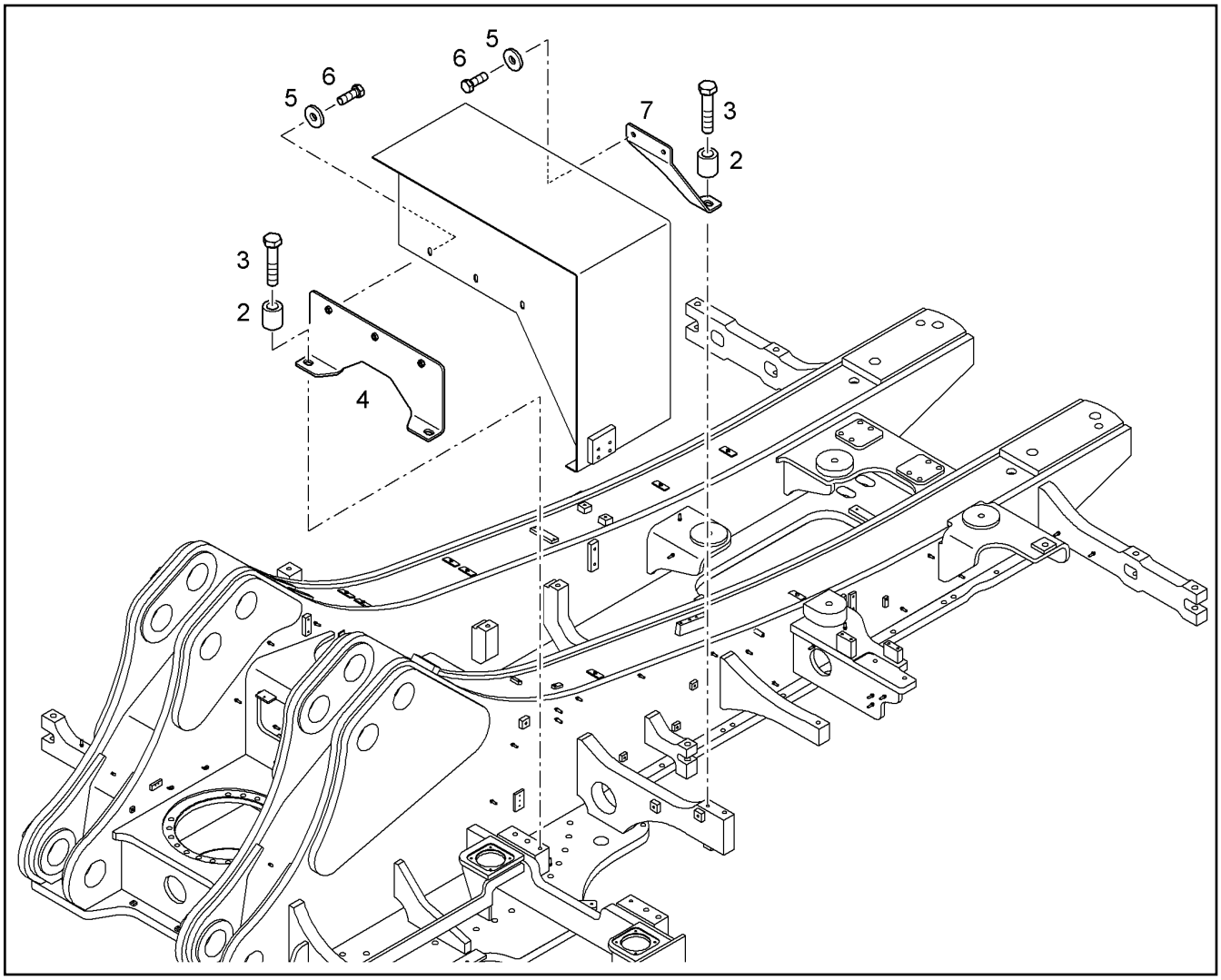

Pos.	Item	Quantity	Description	Designação	Serie	K
2	9897904	3	TUBE	TUBO		
3	11006648	3	HEX SCREW ISO 4014 M16X75 10.9 FLZN	PARAFUSO SEXTAVADO		
4	11738701	1	SUPPORT TOOL BOX	SUPORTE CAIXA FERRAMENTA		
5	10179356	5	WASHER 13	ARRUELA		
6	10299574	5	HEX SCREW ISO 4017 M12X35 10.9 FLZN	PARAFUSO SEXTAVADO		
7	10822731	1	SUPPORT TOOL BOX	SUPORTE CAIXA FERRAMENTA		

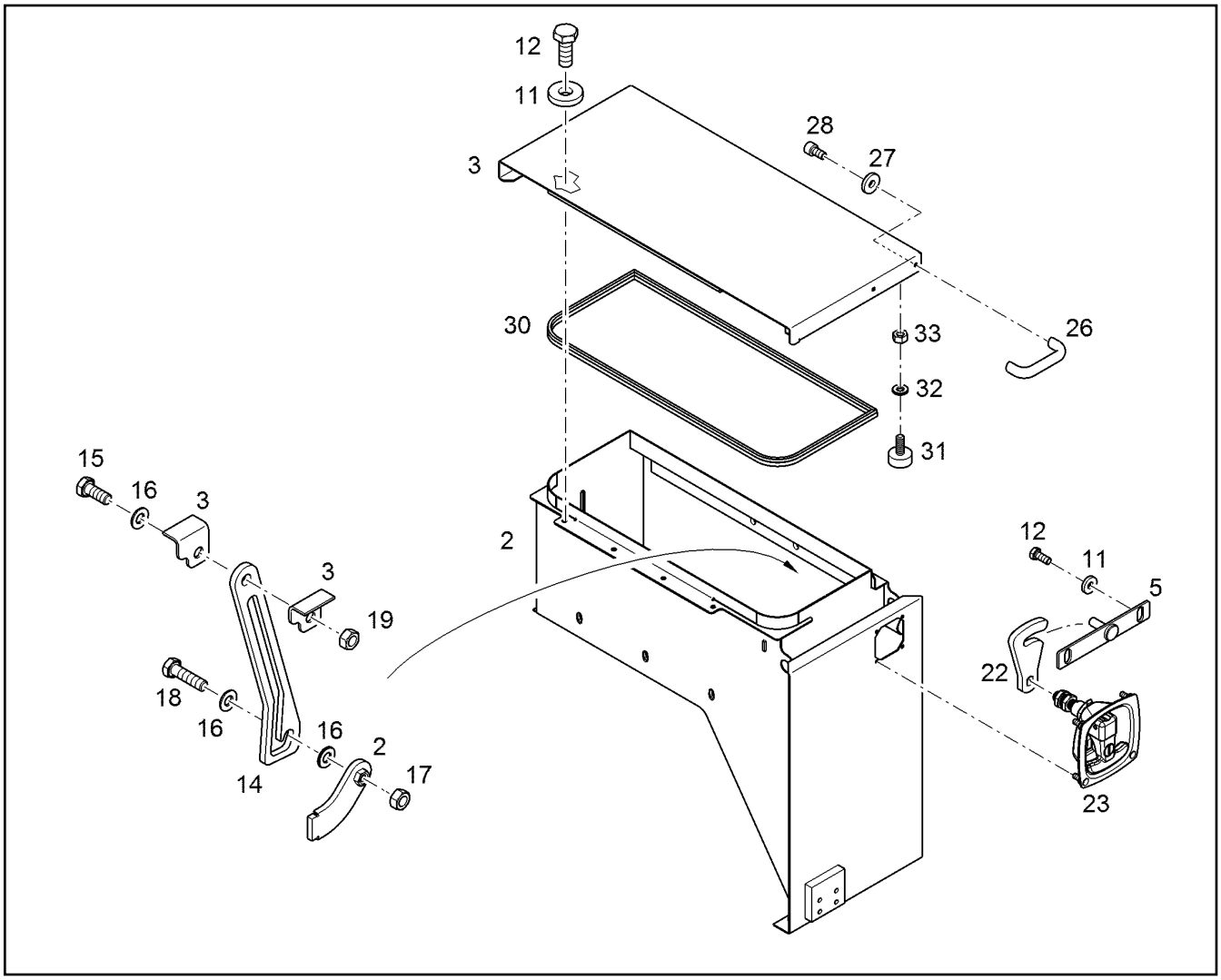

Pos.	Item	Quantity	Description	Designação	Serie	K
2		1	CASE	CAIXA		
3	10399298	1	COVER	TAMPA		
5	10821968	1	LOCKING BAR	TRAVA		
11	10289803	6	WASHER 8 300HV	ARRUELA		
12	11651767	6	HEX SCREW ISO 4017 M8X20 8.8 480H	PARAFUSO SEXTAVADO		
14	10063827	1	RAIL	TRILHO		
15	11642261	1	HEX SCREW ISO 4017 M8X25 8.8 480H	PARAFUSO SEXTAVADO		
16	10289803	3	WASHER 8 300HV	ARRUELA		
17	10299669	1	HEX NUT M8	PORCA SEXTAVADA		
18	11826527	1	HEX SCREW ISO 4017 M8X30 8.8 480H	PARAFUSO SEXTAVADO		
19	10876581	1	HEX NUT M8	PORCA SEXTAVADA		
22	10399327	1	LOCKING BAR	TRAVA		
23	10353879	1	DOOR LOCK ⇨ ❑ 407	FECHADURA DA PORTA		
26	10006888	1	BOW-TYPE HANDLE	ALÇA DE ESTRIBO		
27	10289803	2	WASHER 8 300HV	ARRUELA		
28	10663450	2	SOCKET HEAD SCREW ISO 4762 M8X16 10	PARAFUSO CILÍNDRICO		
30	7006451	2m	CORNER PROTECT.PROFILE	PERFIL DE VEDACAO		
31	5004748	2	BUFFER	COXIM GMT		
32	10289802	2	WASHER 6 300HV	ARRUELA		
33	10299668	2	HEX NUT M6	PORCA SEXTAVADA		

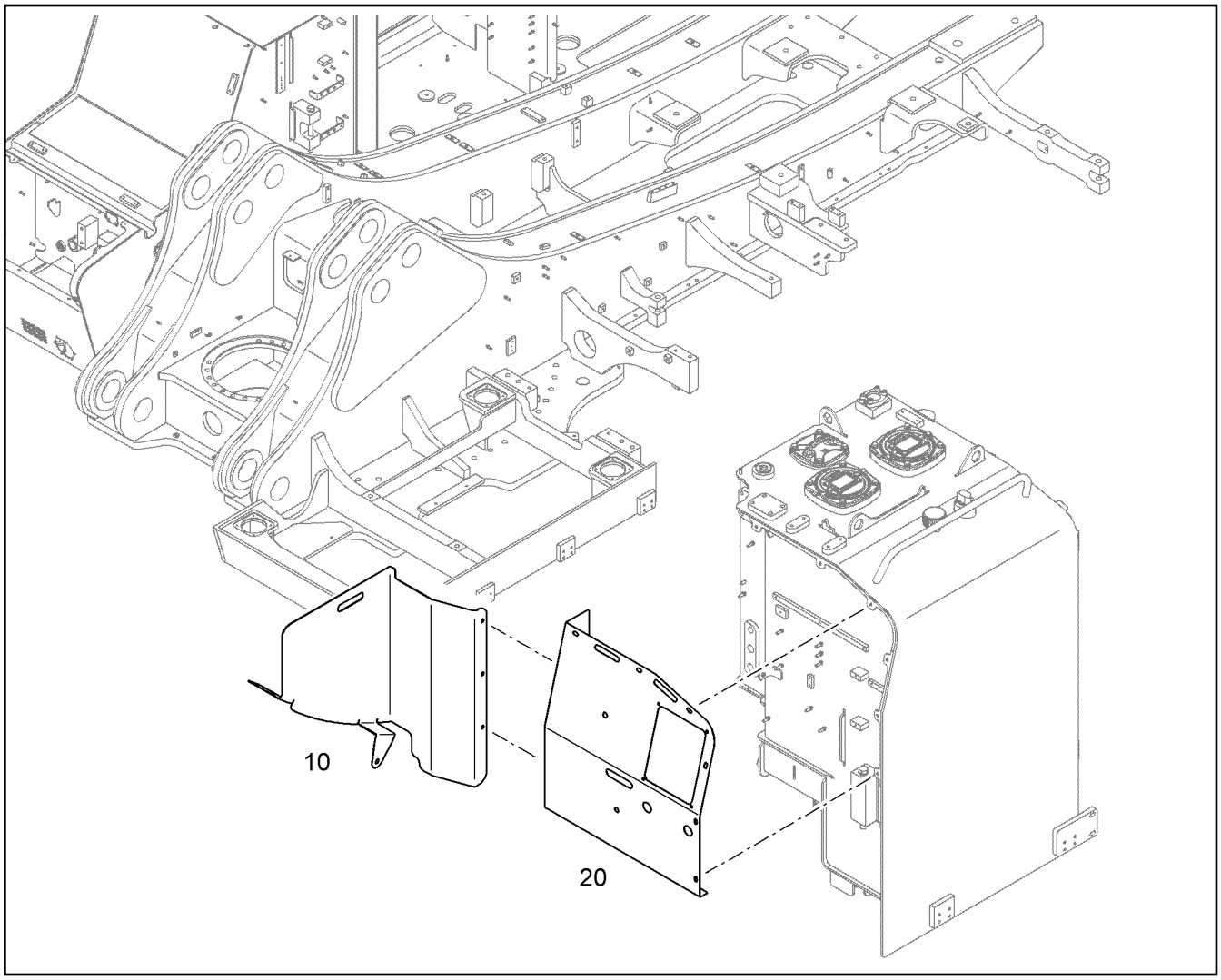

Pos.	Item	Quantity	Description	Designação	Serie	K
10	11739741	1	PLATE	PLACA		
20		1	AIR DEFLECTING SHEET ⇨ ❑ 382	CHAPA DE GUIA DE AR		

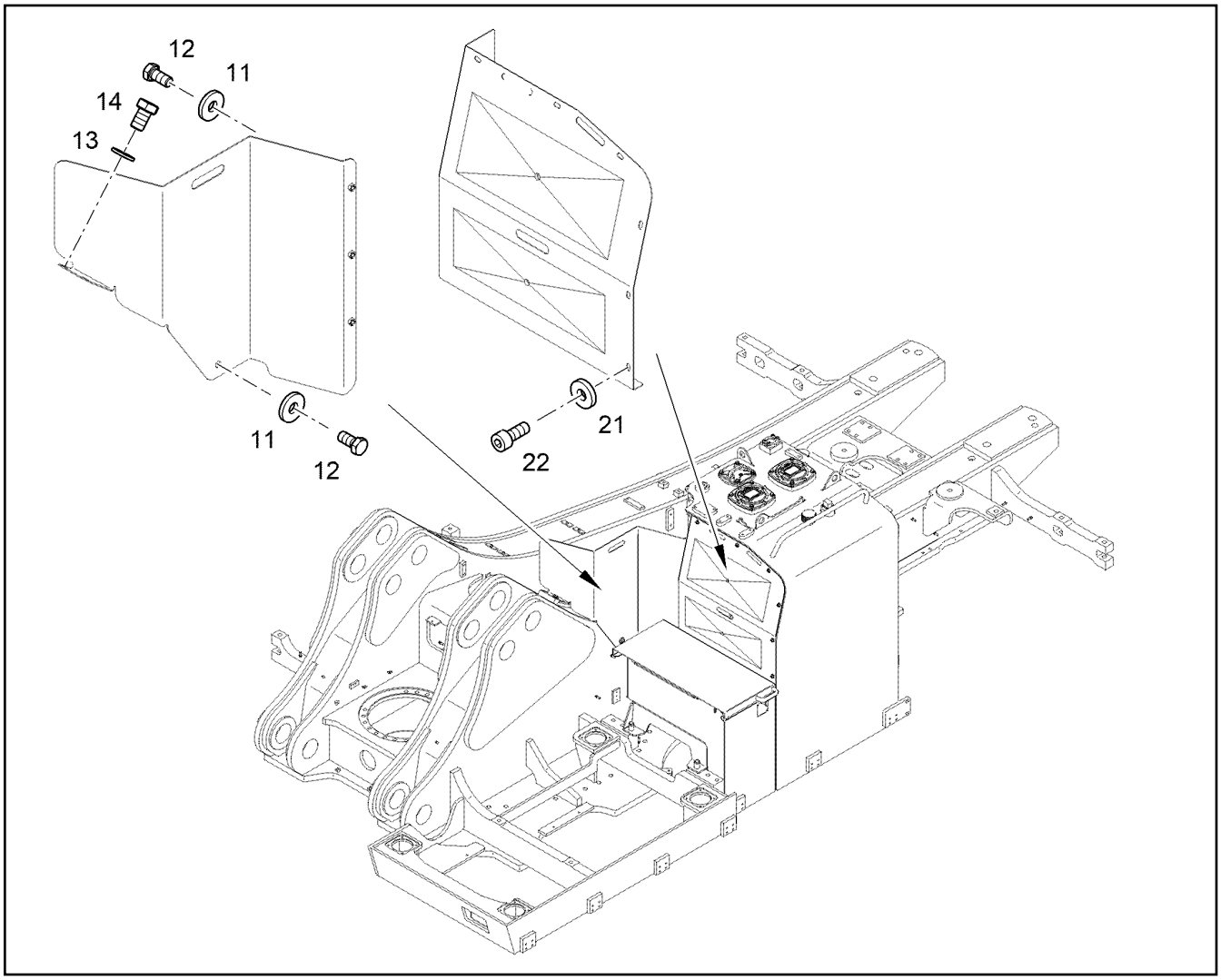

Pos.	Item	Quantity	Description	Designação	Serie	K
11	10179356	4	WASHER 13	ARRUELA		
12	10800024	4	HEX SCREW ISO 4017 M12X25 10.9 FLZN	PARAFUSO SEXTAVADO		
13	10289806	2	WASHER 16 300HV	ARRUELA		
14	4635179	2	HEX SCREW ISO 4017 M16X25 10.9 FLZN	PARAFUSO SEXTAVADO		
21	12203968	6	WASHER 8,4	ARRUELA		
22	10663523	6	SOCKET HEAD SCREW ISO 4762 M8X20 10	PARAFUSO CILÍNDRICO		

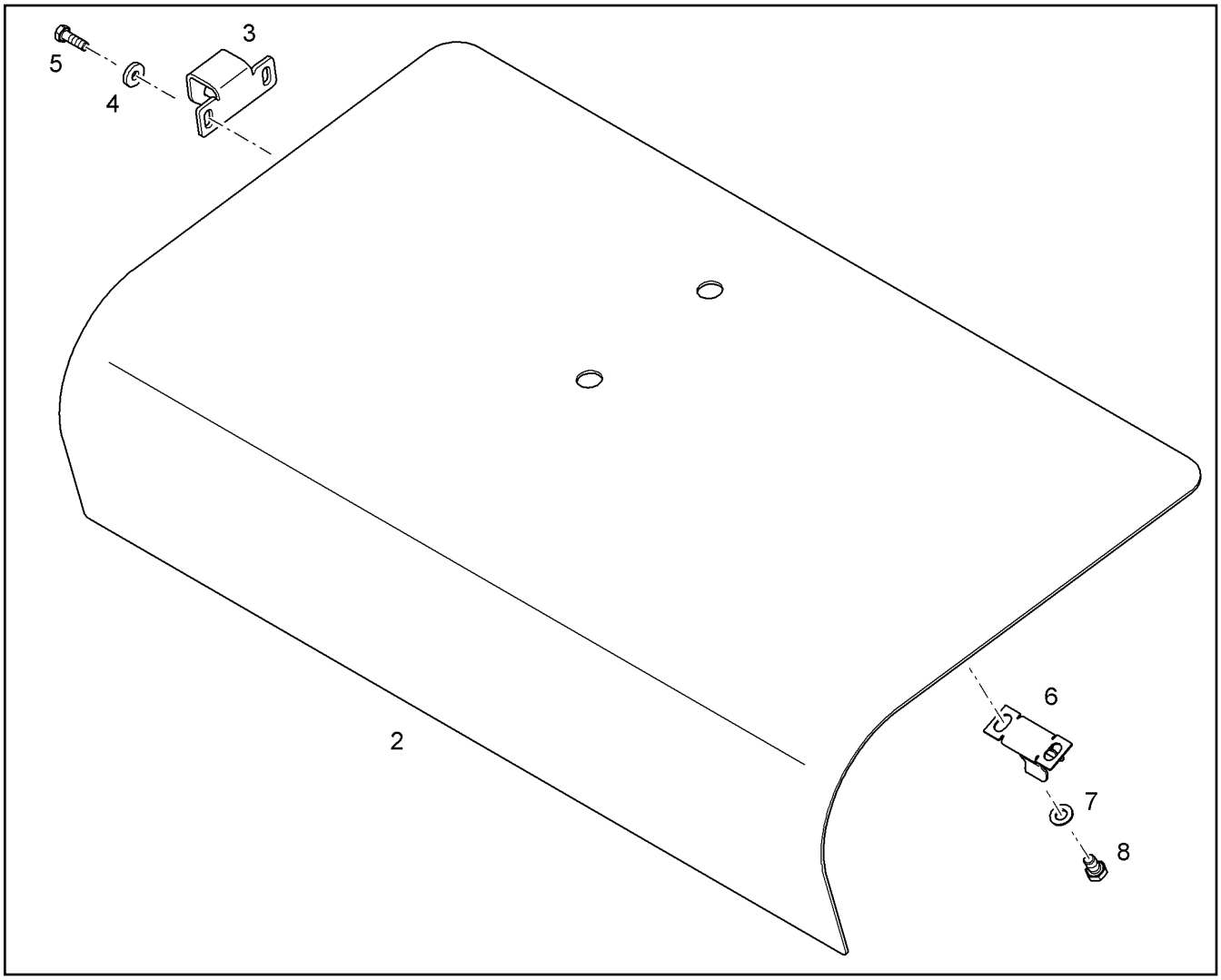

Pos.	Item	Quantity	Description	Designação	Serie	K
2		1	COVER	TAMPA		
3	10400016	1	LOCKING BAR	TRAVA		
4	12203968	2	WASHER 8,4	ARRUELA		
5	11642261	2	HEX SCREW ISO 4017 M8X25 8.8 480H	PARAFUSO SEXTAVADO		
6	9376917	1	LOCKING	TRAVA		
7	10289795	2	WASHER 10 300HV	ARRUELA		
8	10026108	2	HEX SCREW ISO 4017 M10X16 10.9 FLZN	PARAFUSO SEXTAVADO		

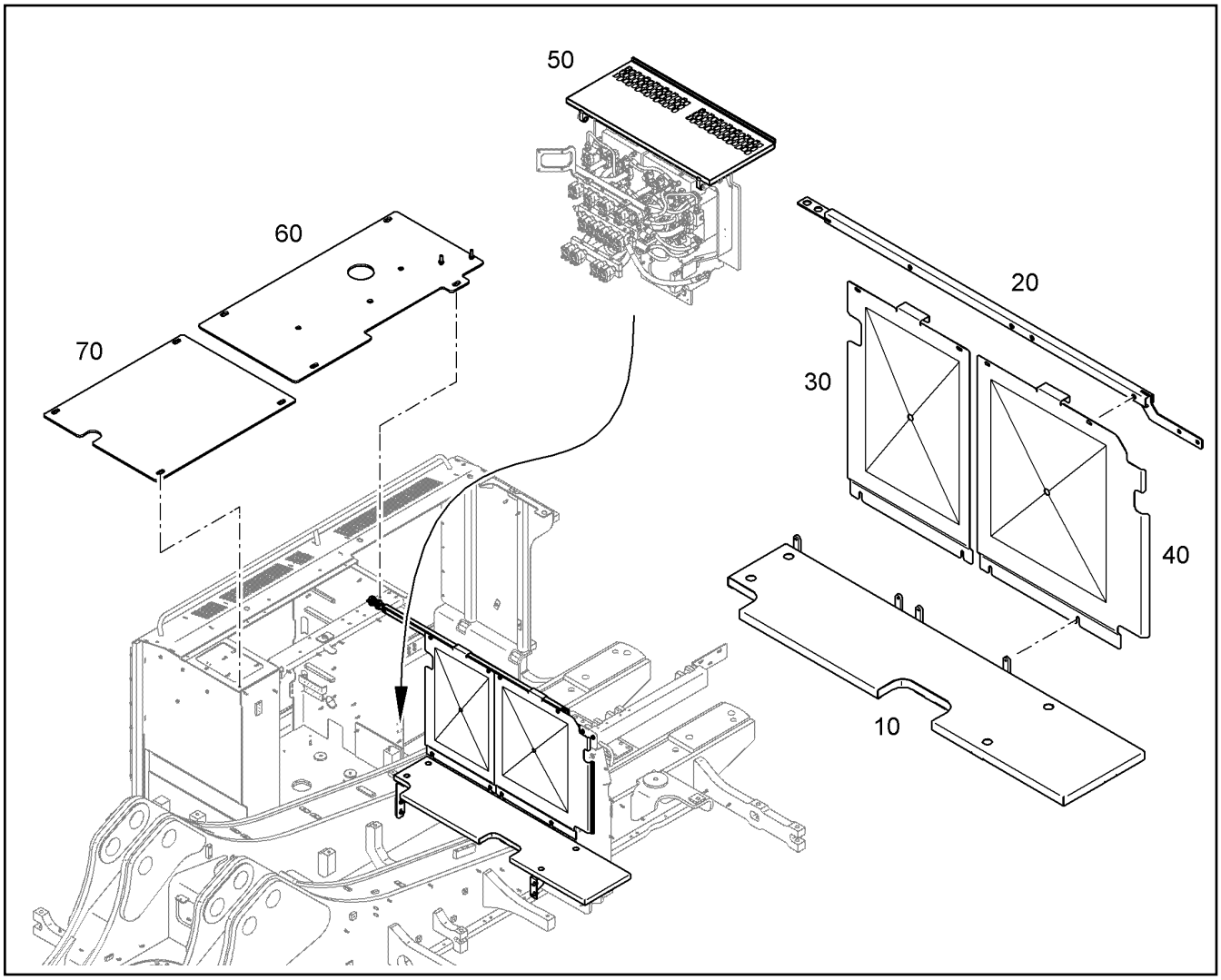

Pos.	Item	Quantity	Description	Designação	Serie	K
10	10402785	1	FOOTBOARD	PISO		
20	10403323	1	HOLDER	SUPORTE		
30	10403362	1	PLATE	PLACA		
40	10403363	1	PLATE	PLACA		
50	10396476	1	COVER MIDDLE ⇨ ❑ 393	TAMPA CENTRAL		
60	10858472	1	COVER	TAMPA		
70	10852595	1	COVER	TAMPA		

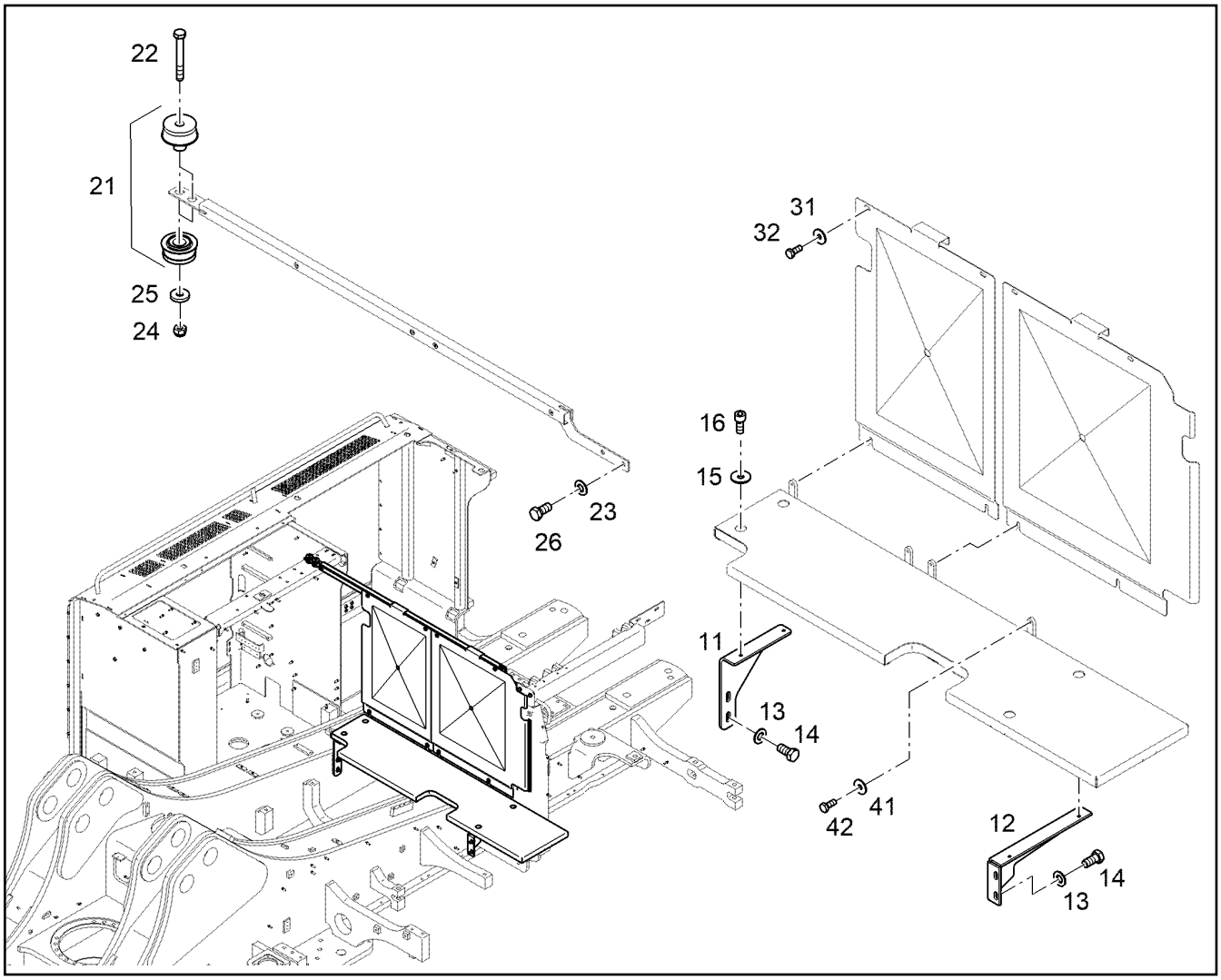

Pos.	Item	Quantity	Description	Designação	Serie	K
11	10402853	1	HOLDER	SUPORTE		
12	10067961	1	HOLDER	SUPORTE		
13	10179356	4	WASHER 13	ARRUELA		
14	11002726	4	HEX SCREW ISO 4017 M12X30 10.9 FLZN	PARAFUSO SEXTAVADO		
15	10179357	4	WASHER 10,5	ARRUELA		
16	11002741	4	SOCKET HEAD SCREW ISO 4762 M10X20 10	PARAFUSO CILÍNDRICO		
21	10015159	2	RUBBER BEARING	MANCAL DE BORRACHA		
22	11320179	2	HEX SCREW ISO 4017 M10X65 10.9 FLZN	PARAFUSO SEXTAVADO		
23	10179356	2	WASHER 13	ARRUELA		
24	11140466	2	HEX NUT M10	PORCA SEXTAVADA		
25	10179357	2	WASHER 10,5	ARRUELA		
26	10800024	2	HEX SCREW ISO 4017 M12X25 10.9 FLZN	PARAFUSO SEXTAVADO		
31	12203968	4	WASHER 8,4	ARRUELA		
32	11651767	4	HEX SCREW ISO 4017 M8X20 8.8 480H	PARAFUSO SEXTAVADO		
41	12203968	4	WASHER 8,4	ARRUELA		
42	11651767	4	HEX SCREW ISO 4017 M8X20 8.8 480H	PARAFUSO SEXTAVADO		

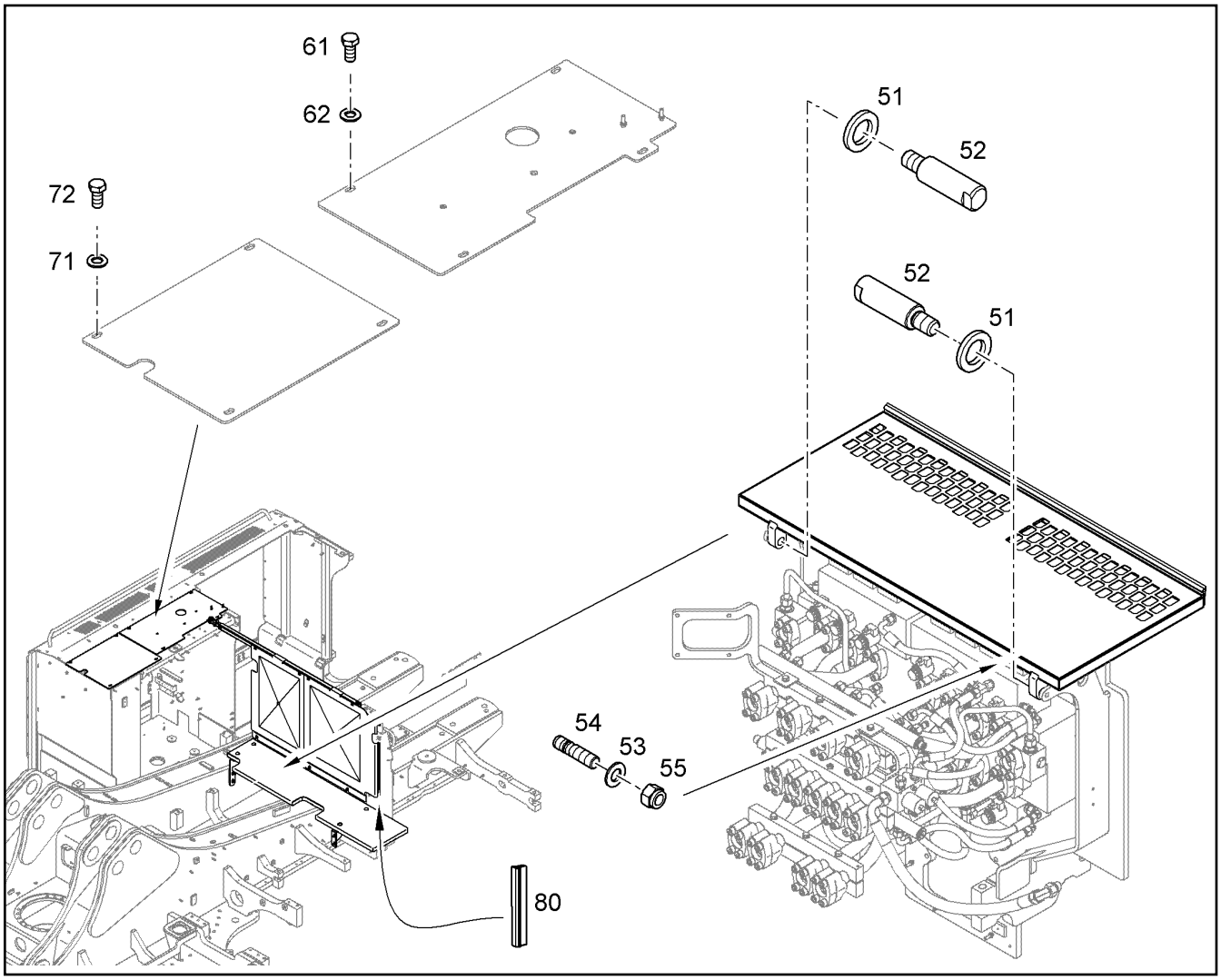

Pos.	Item	Quantity	Description	Designação	Serie	K
51	10179335	2	WASHER 25	ARRUELA		
52	9480332	2	SCREW 16X95X25	PARAFUSO		
53	10289804	1	WASHER 12 300HV	ARRUELA		
54	12216156	1	DOUBLE-ENDED STUD DIN 939 M12X35 10.9	PARAFUSO PRISIONEIRO		
55	10814802	1	HEX NUT M12	PORCA SEXTAVADA		
61	10179356	4	WASHER 13	ARRUELA		
62	11002726	4	HEX SCREW ISO 4017 M12X30 10.9 FLZN	PARAFUSO SEXTAVADO		
71	10179356	4	WASHER 13	ARRUELA		
72	11002726	4	HEX SCREW ISO 4017 M12X30 10.9 FLZN	PARAFUSO SEXTAVADO		
80	7360171	1m	CORNER PROTECT.PROFILE	PERFIL DE VEDACAO		

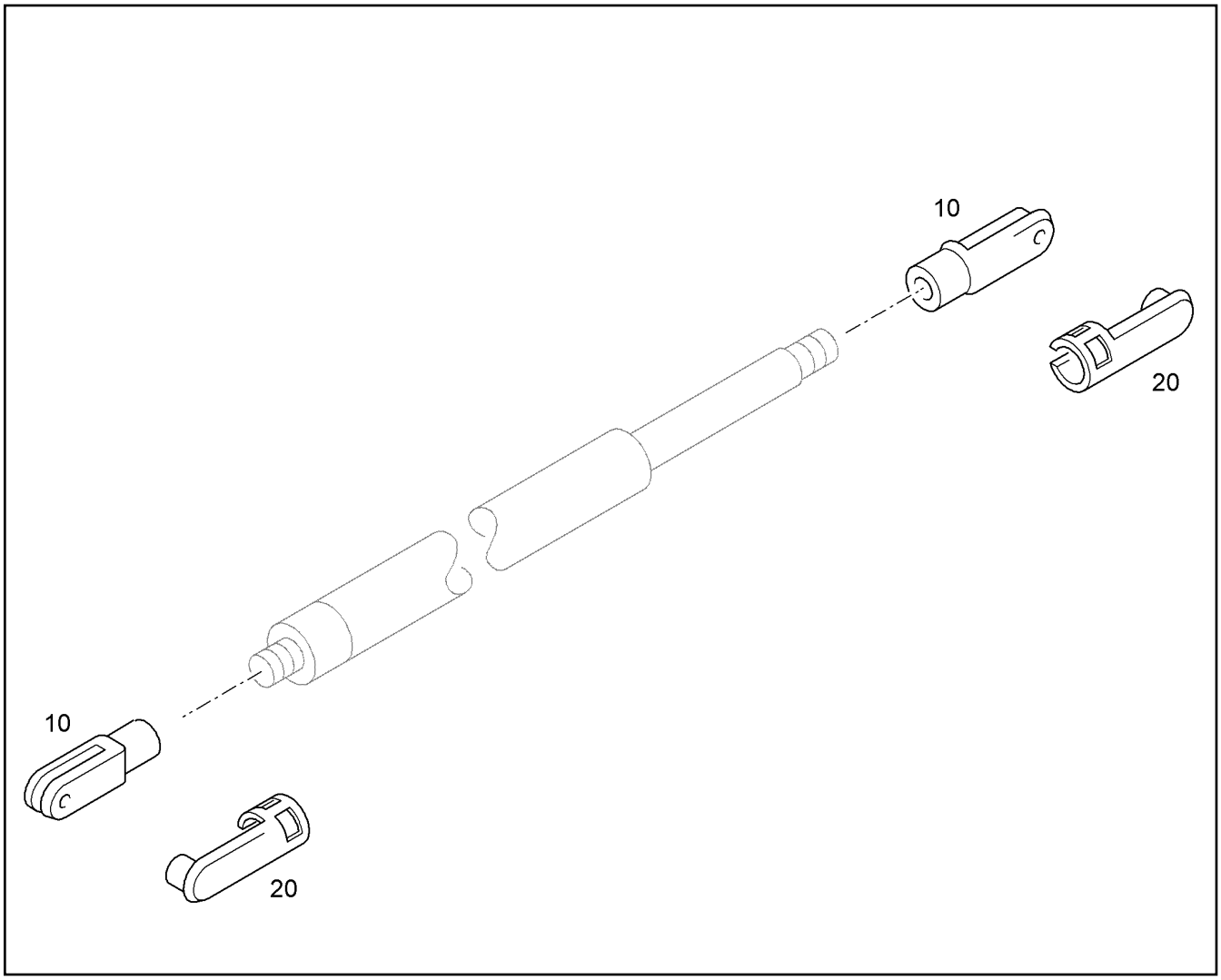

Pos.	Item	Quantity	Description	Designação	Serie	K
10	4000746	2	YOKE G 8X16	TERMINAL GARFO		
20	7738704	2	PIN 8X16	PINO		

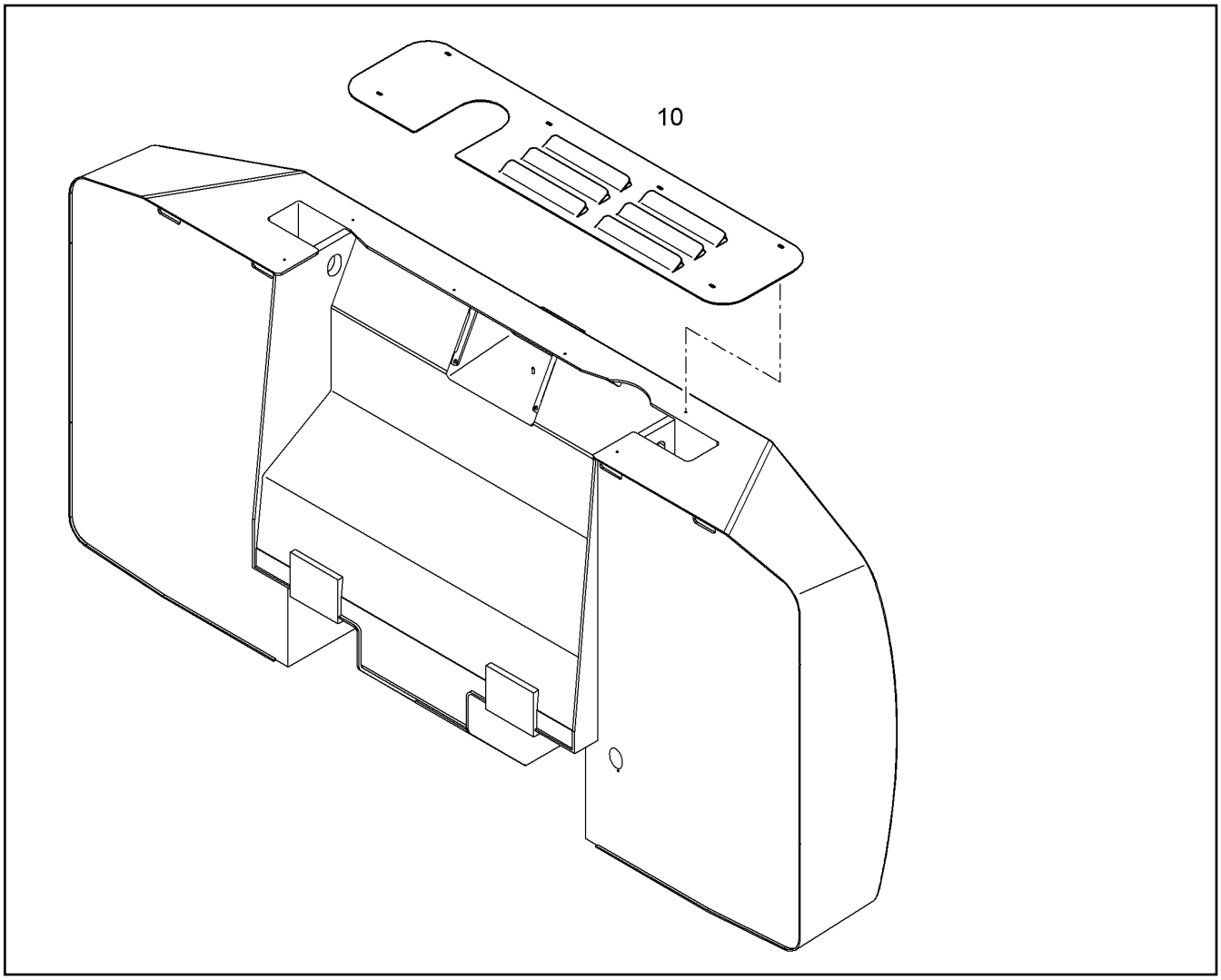

Pos.	Item	Quantity	Description	Designação	Serie	K
10	10861258	1	COVER	TAMPA		

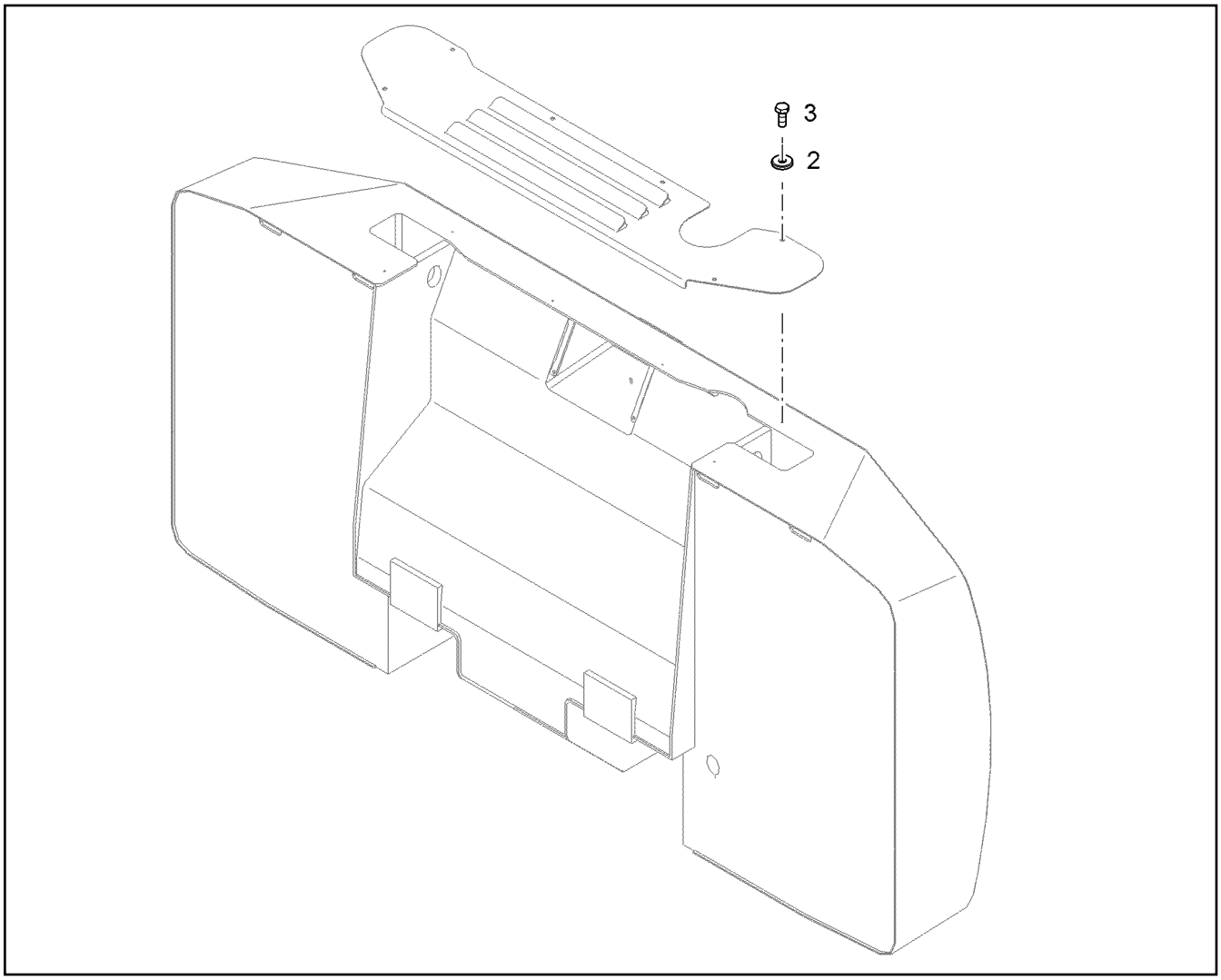

Pos.	Item	Quantity	Description	Designação	Serie	K
2	12203968	6	WASHER 8,4	ARRUELA		
3	11651767	6	HEX SCREW ISO 4017 M8X20 8.8 480H	PARAFUSO SEXTAVADO		

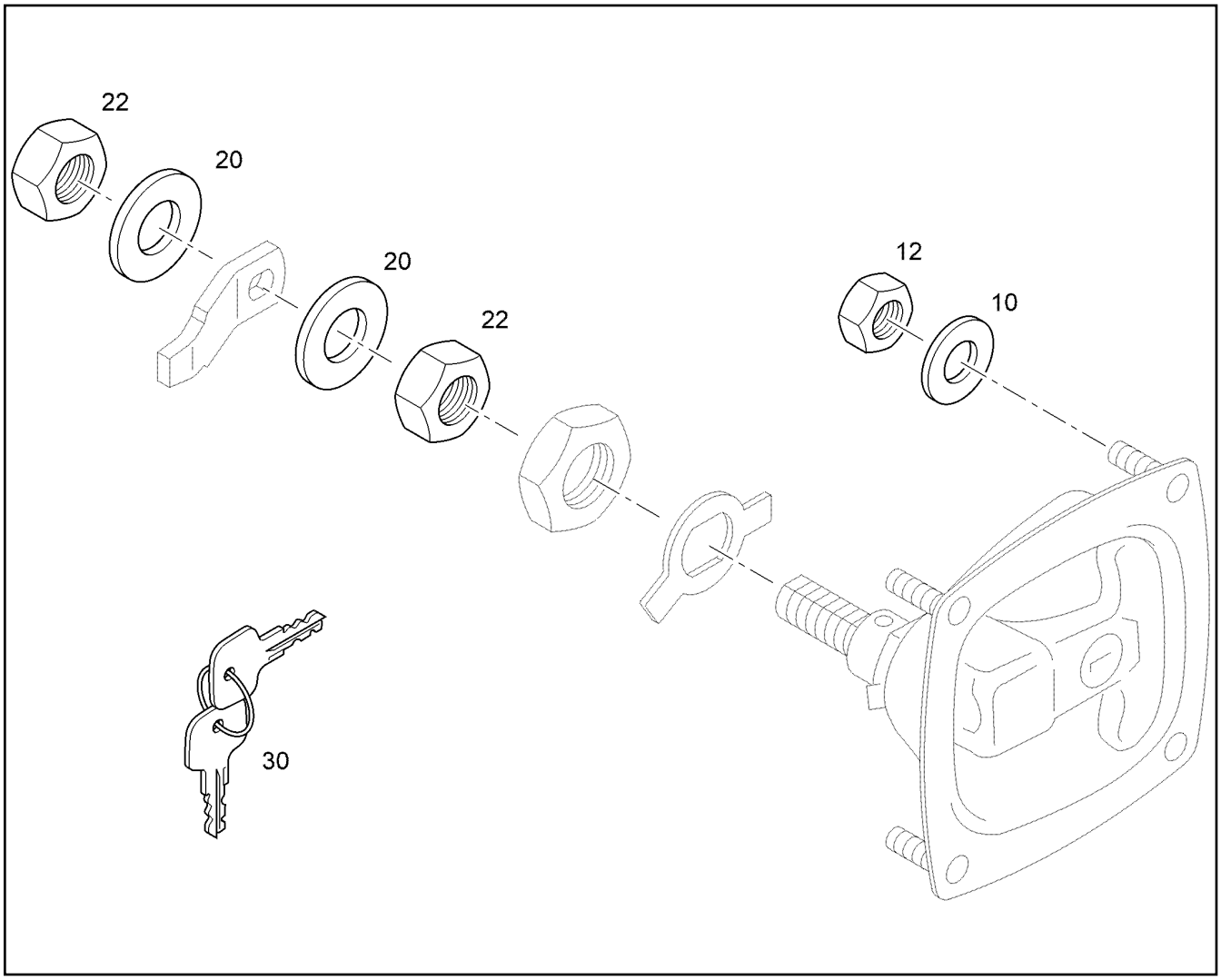

Pos.	Item	Quantity	Description	Designação	Serie	K
10	423910601	4	LOCK WASHER VS 6	ARRUELA DE PRESSÃO		
12	10299668	4	HEX NUT M6	PORCA SEXTAVADA		
20	4900093	2	LOCK WASHER VS 12	ARRUELA DE PRESSÃO		
22	10179555	2	HEX NUT M12	PORCA SEXTAVADA		
30	7365626	1	KEY	CHAVE		

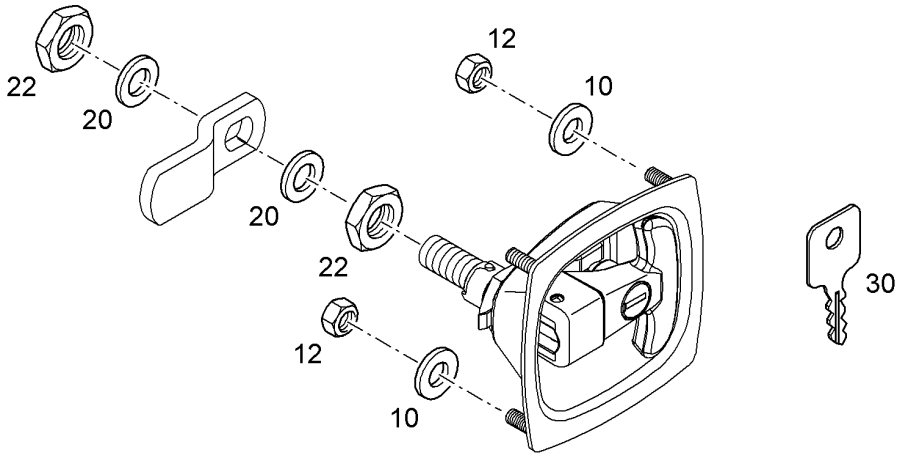

Pos.	Item	Quantity	Description	Designação	Serie	K
10	10289802	4	WASHER 6 300HV	ARRUELA		
12	4000379	4	HEX NUT M6	PORCA SEXTAVADA		
20	4900093	2	LOCK WASHER VS 12	ARRUELA DE PRESSÃO		
22	4900125	2	HEX NUT M12	PORCA SEXTAVADA		
30	7365626	1	KEY	CHAVE		

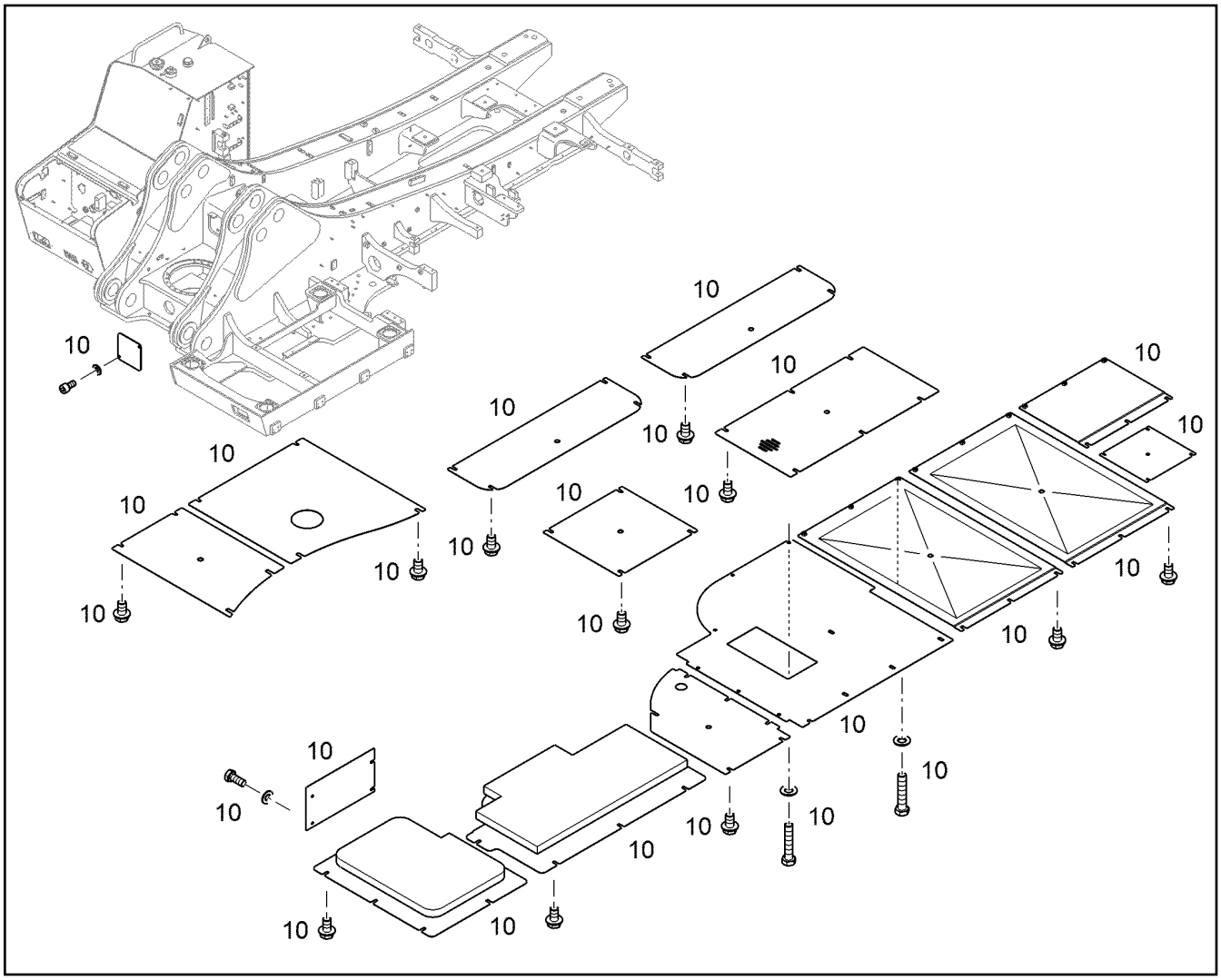

Pos.	Item	Quantity	Description	Designação	Serie	K
10		1	LOWER COVERING ⇨ ❑ 411	TAMPAS INFERIORES		

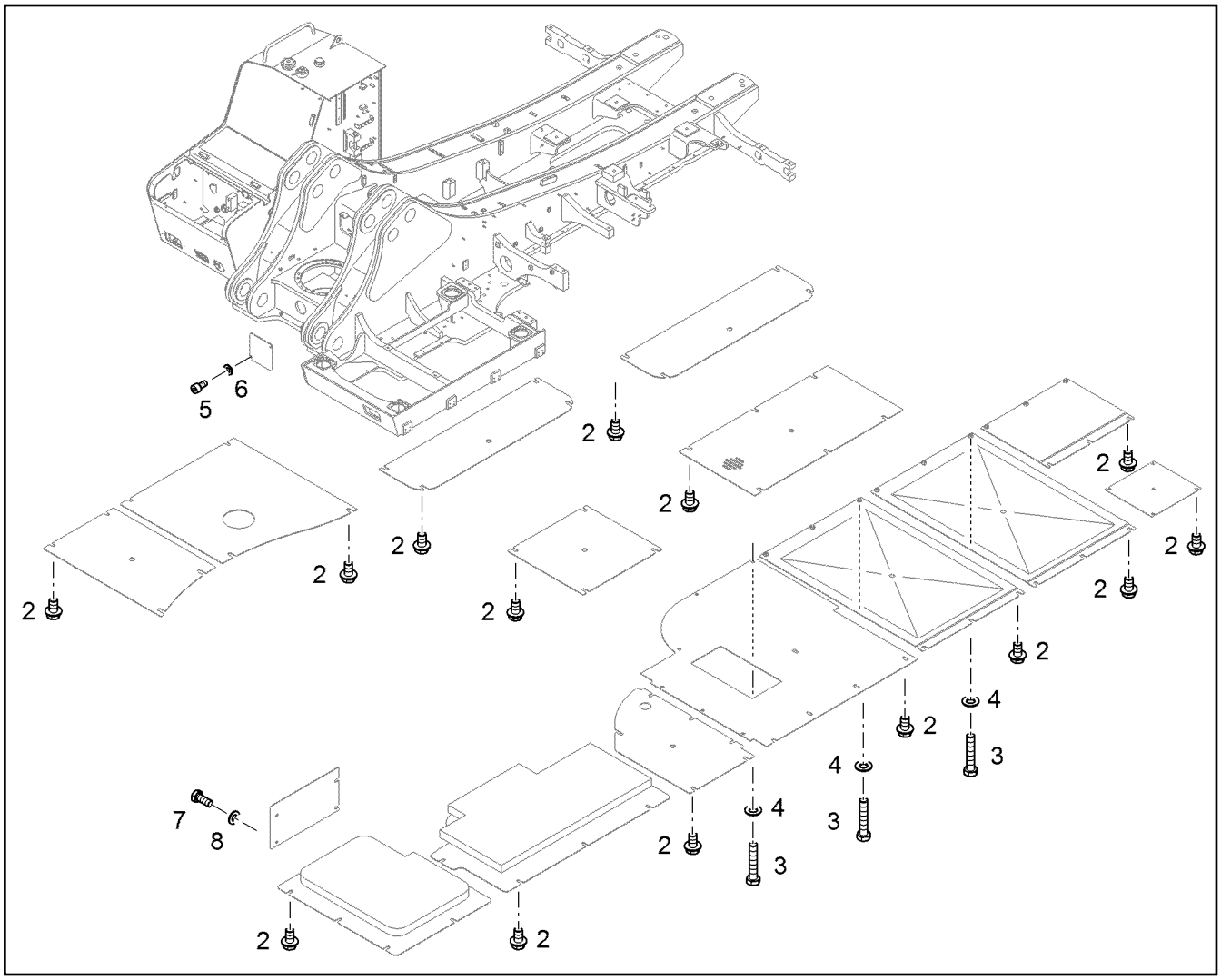

Pos.	Item	Quantity	Description	Designação	Serie	K
2	7365430	63	LOCKING SCREW M12X20 100 VERBUS-RI	PARAFUSO TRAVA		
3	11002730	12	HEX SCREW ISO 4017 M12X60 10.9 FLZN	PARAFUSO SEXTAVADO		
4	10179356	12	WASHER 13	ARRUELA		
5	10663450	2	SOCKET HEAD SCREW ISO 4762 M8X16 10	PARAFUSO CILÍNDRICO		
6	10289803	2	WASHER 8 300HV	ARRUELA		
7	10299578	4	HEX SCREW ISO 4017 M10X25 10.9 FLZN	PARAFUSO SEXTAVADO		
8	10289795	4	WASHER 10 300HV	ARRUELA		

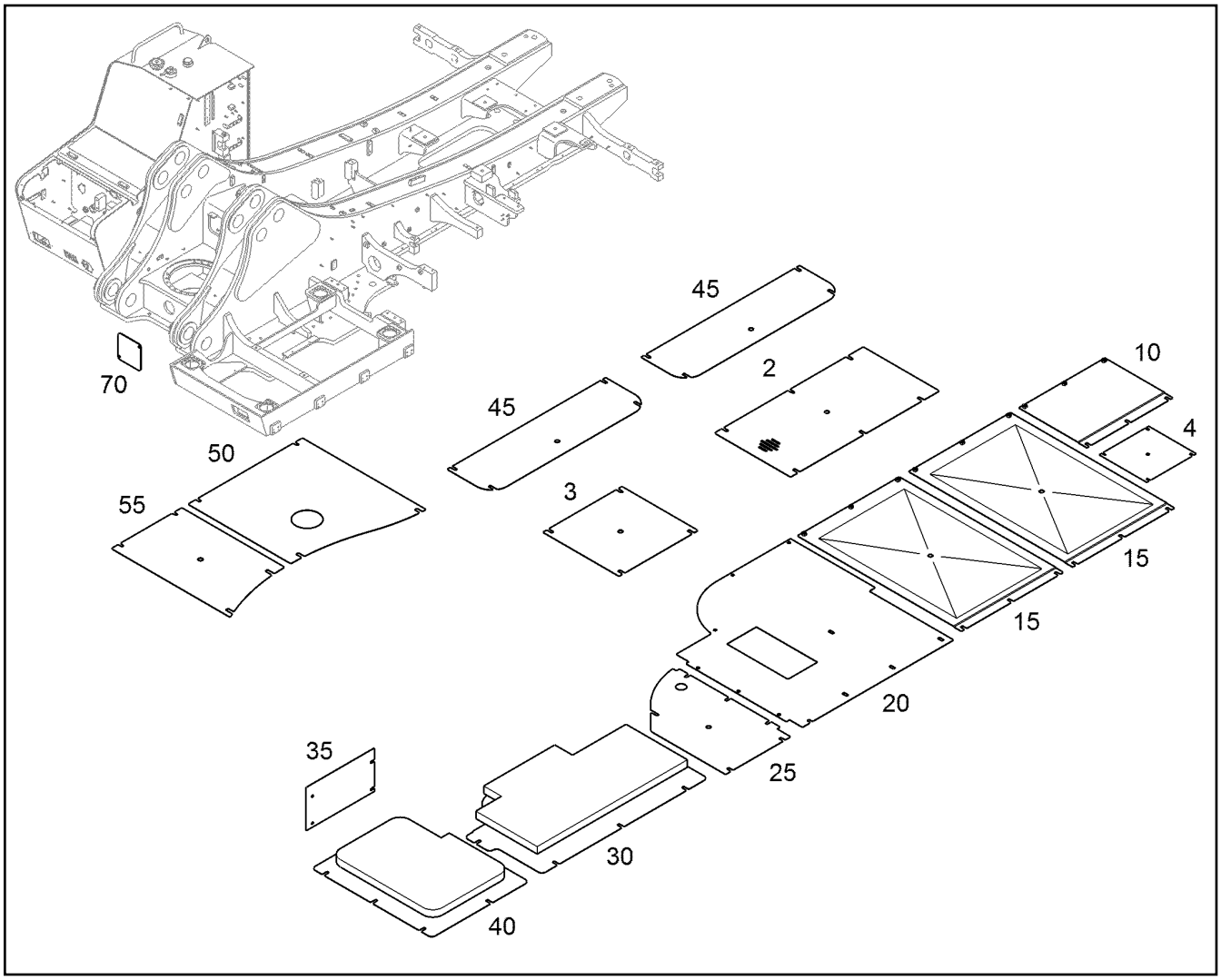

Pos.	Item	Quantity	Description	Designação	Serie	K
2	11813590	1	COVER	TAMPA		
3	11813608	1	COVER	TAMPA		
4	11813624	1	COVER	TAMPA		
10	11813618	1	LOWER COVERING	TAMPAS INFERIORES		
15	11813831	2	COVER	TAMPA		
20	11814041	1	COVER	TAMPA		
25	11814076	1	PLATE	PLACA		
30	11813645	1	LID CPL ⇨ ❑ 412	TAMPA COMPLETA		
35	11813651	1	COVER	TAMPA		
40	11813635	1	LID CPL ⇨ ❑ 413	TAMPA COMPLETA		
45	11813682	2	PLATE	PLACA		
50	11813673	1	PLATE	PLACA		
55	11813660	1	PLATE	PLACA		
70	9697208	1	COVER PLATE	CHAPA DE COBERTURA		

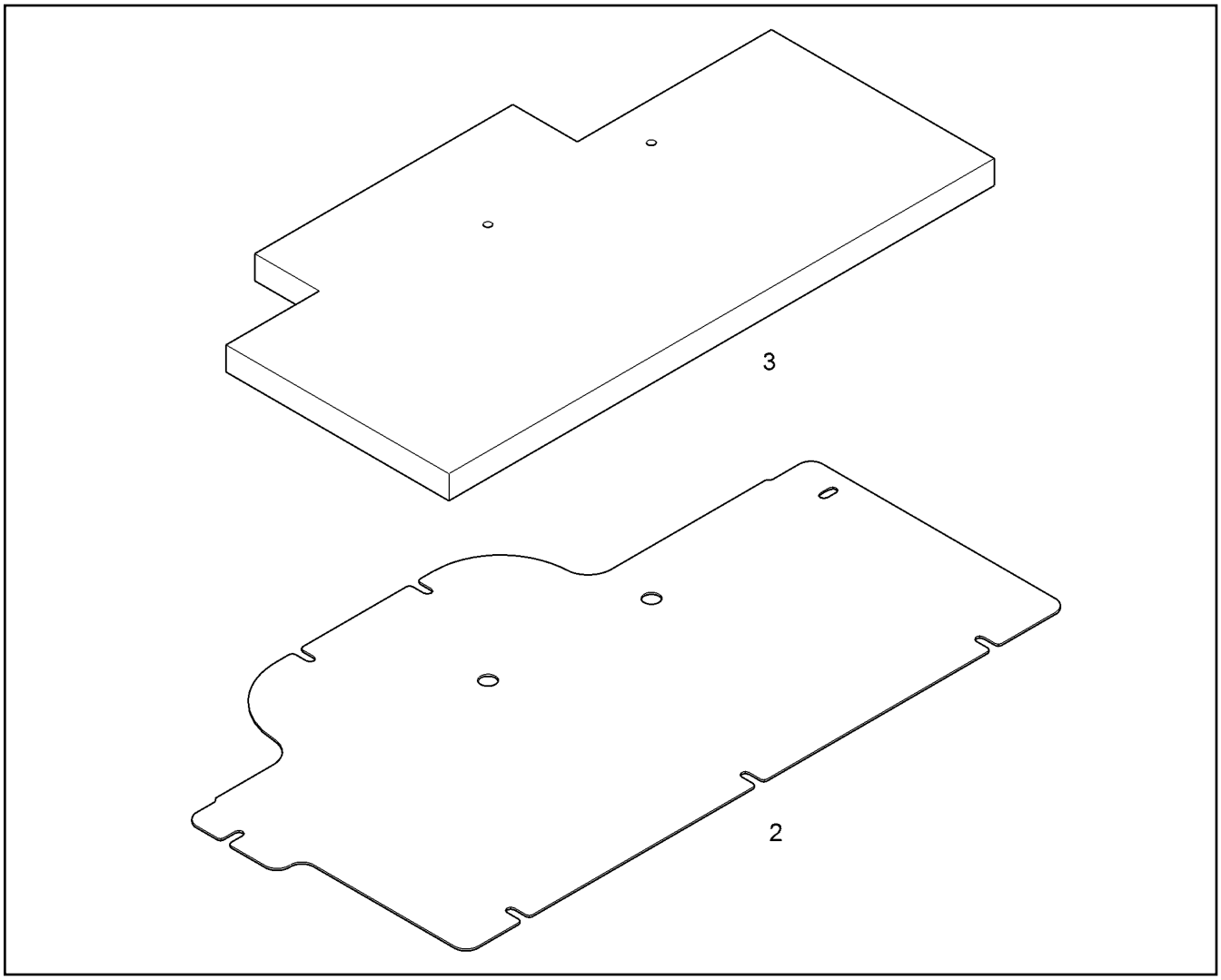

Pos.	Item	Quantity	Description	Designação	Serie	K
2		1	PLATE	PLACA		
3	10826608	1	INSULATING MAT	MANTA DE ISOLAMENTO ACÚST		

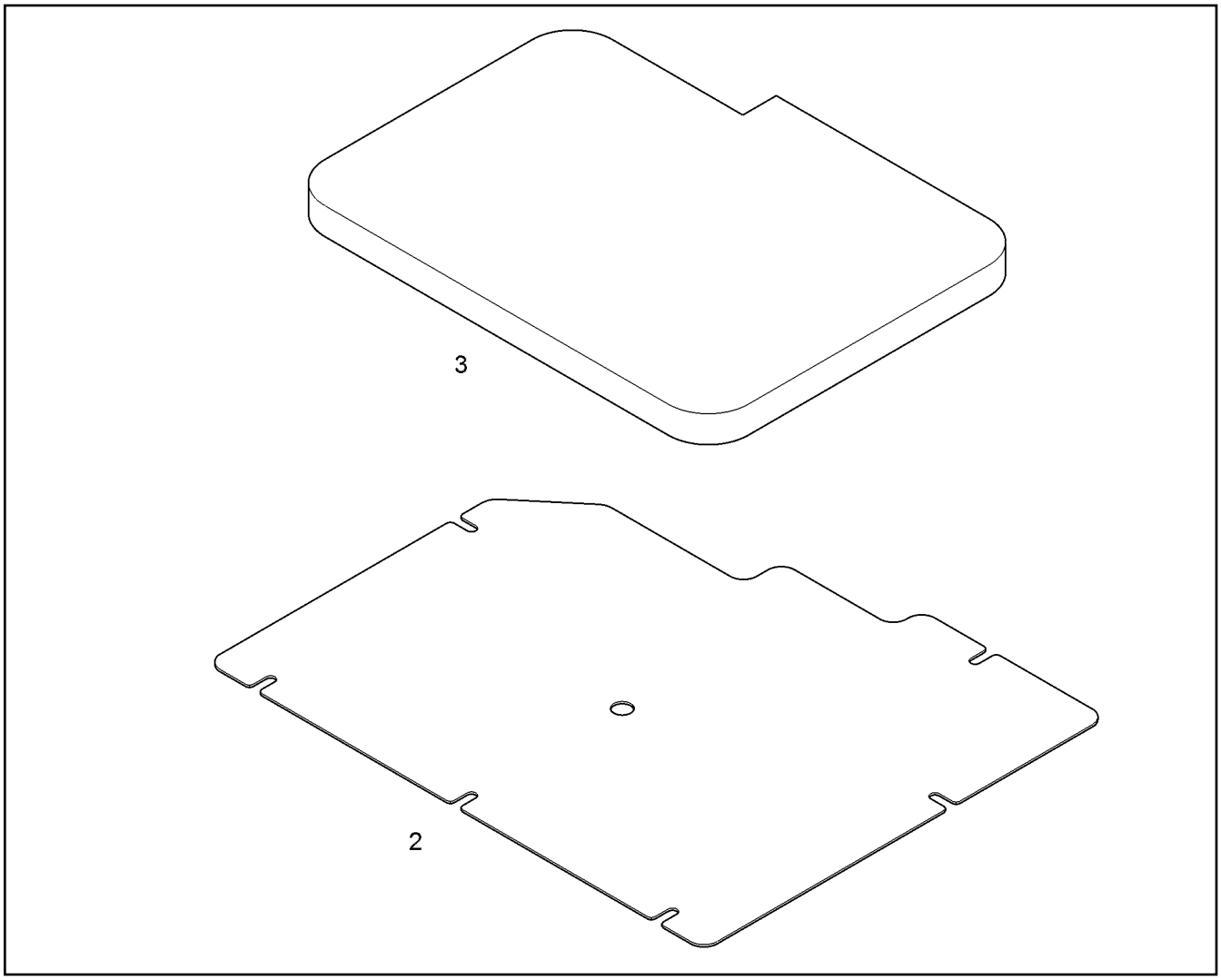

Pos.	Item	Quantity	Description	Designação	Serie	K
2		1	PLATE	PLACA		
3	10826606	1	INSULATING MAT	MANTA DE ISOLAMENTO ACÚST		

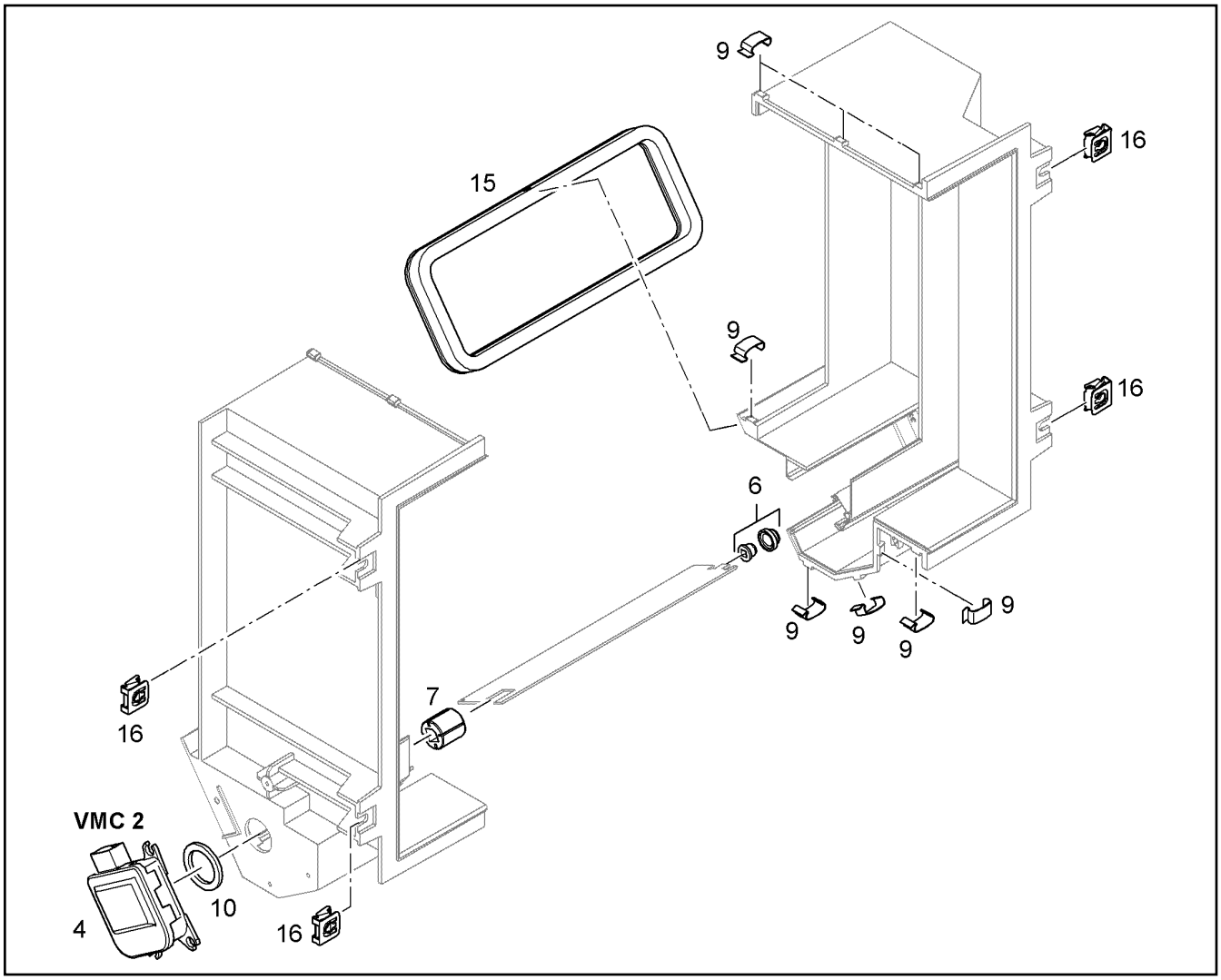

Pos.	Item	Quantity	Description	Designação	Serie	K
4	10330585	1	SERVOMOTOR	SERVOMOTOR		
6	10032370	1	BUSHING ZWEITEILIG	BUCHA DE PLÁSTICO		1
7	10491017	1	COUPLING	ACOPLAMENTO		
9	10665120	8	CLAMP	GRAMPO		
10	10491024	1	SEAL	VEDAÇÃO		
15	10665121	1	SEAL	VEDAÇÃO		
16	7409971	4	SHEET METAL NUT M5	PORCA DE CHAPA		

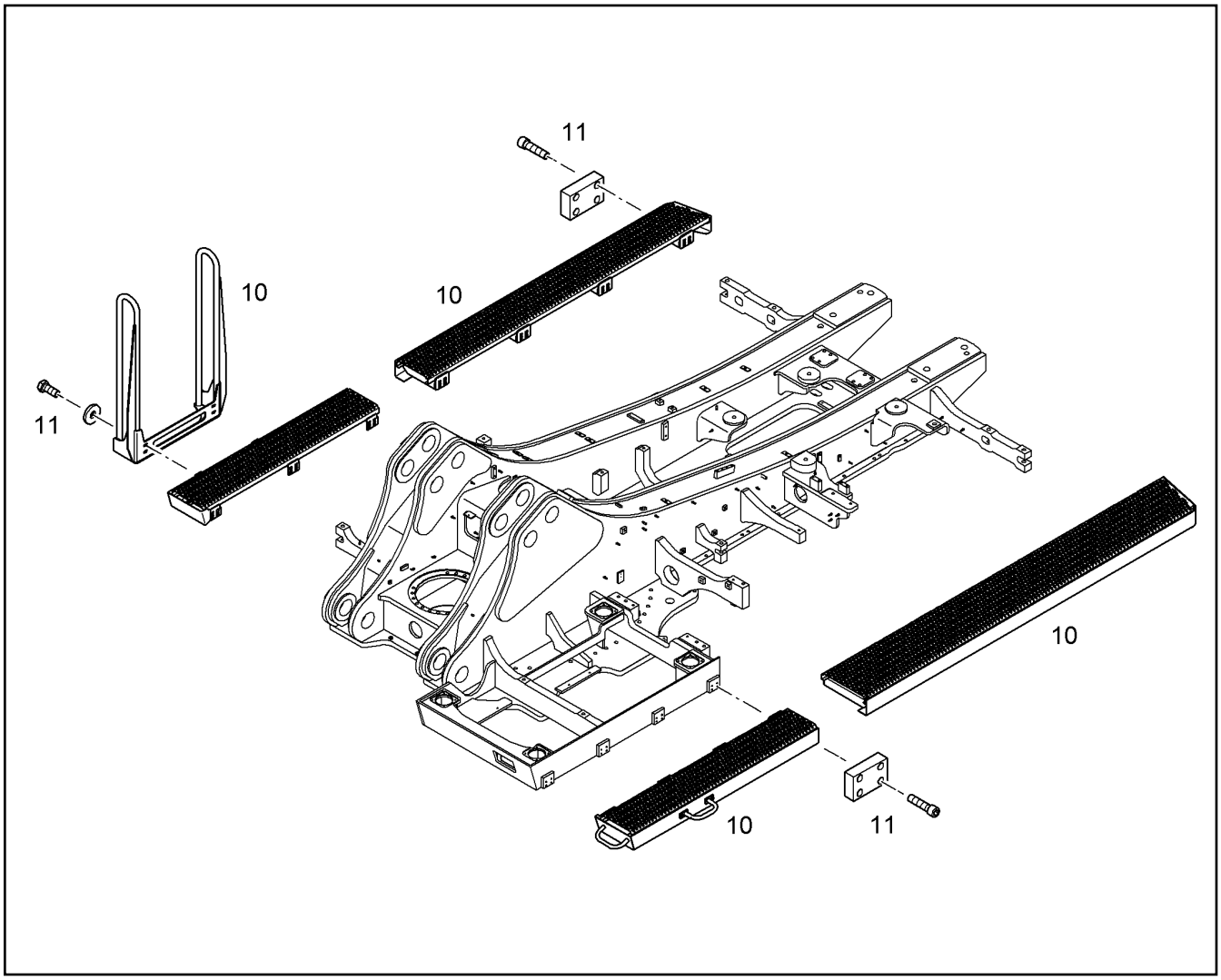

Pos.	Item	Quantity	Description	Designação	Serie	K
10		1	GANGWAY ⇨ ❑ 421	PASSADIÇO		
11		1	FIXING PARTS ⇨ ❑ 416	PECAS DE FIXACAO		

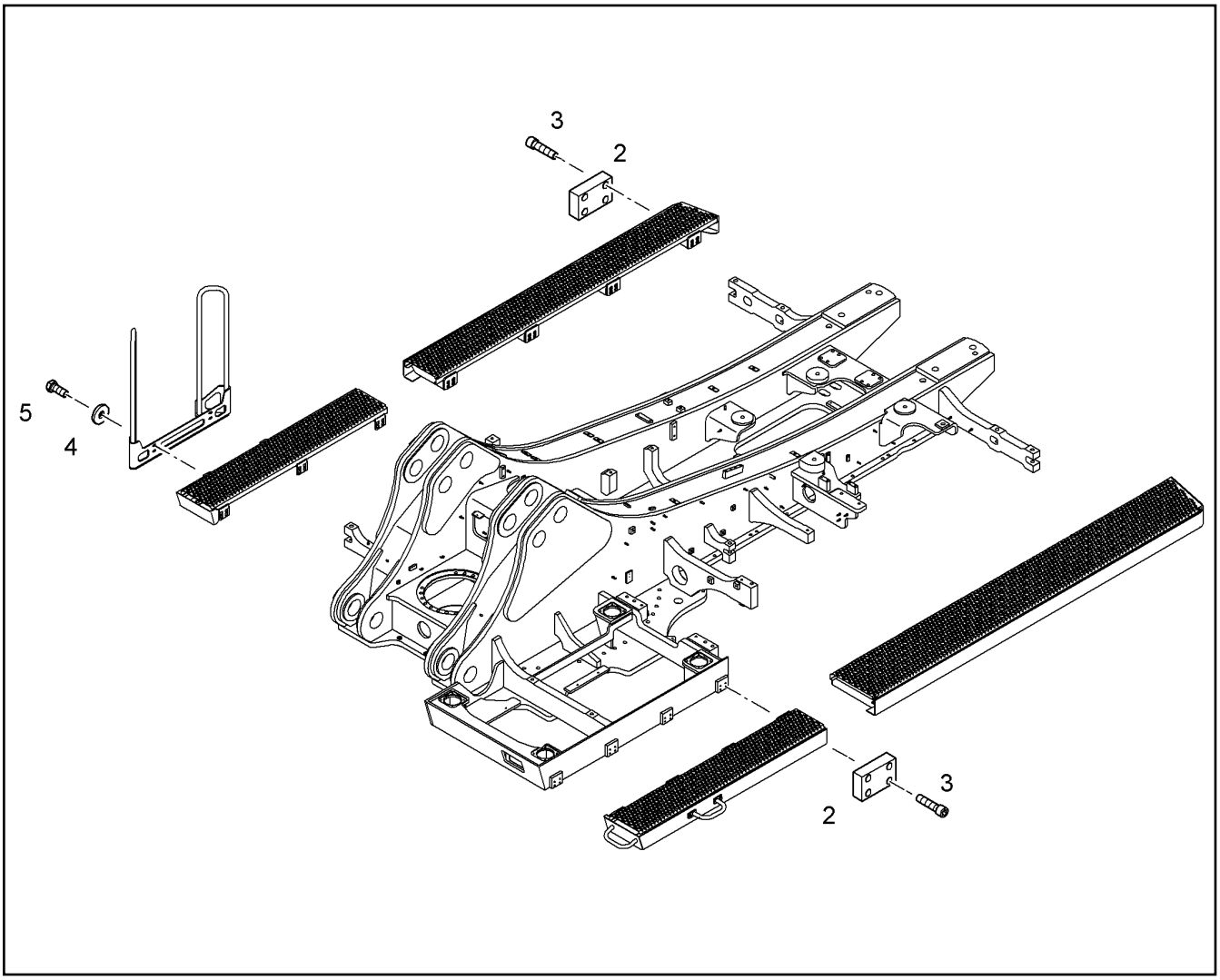

Pos.	Item	Quantity	Description	Designação	Serie	K
2	10054772	16	PLATE	PLACA		
3	10012659	64	SOCKET HEAD SCREW ISO 4762 M12X50 10	PARAFUSO CILÍNDRICO		
4	10179356	4	WASHER 13	ARRUELA		
5	11002726	4	HEX SCREW ISO 4017 M12X30 10.9 FLZN	PARAFUSO SEXTAVADO		

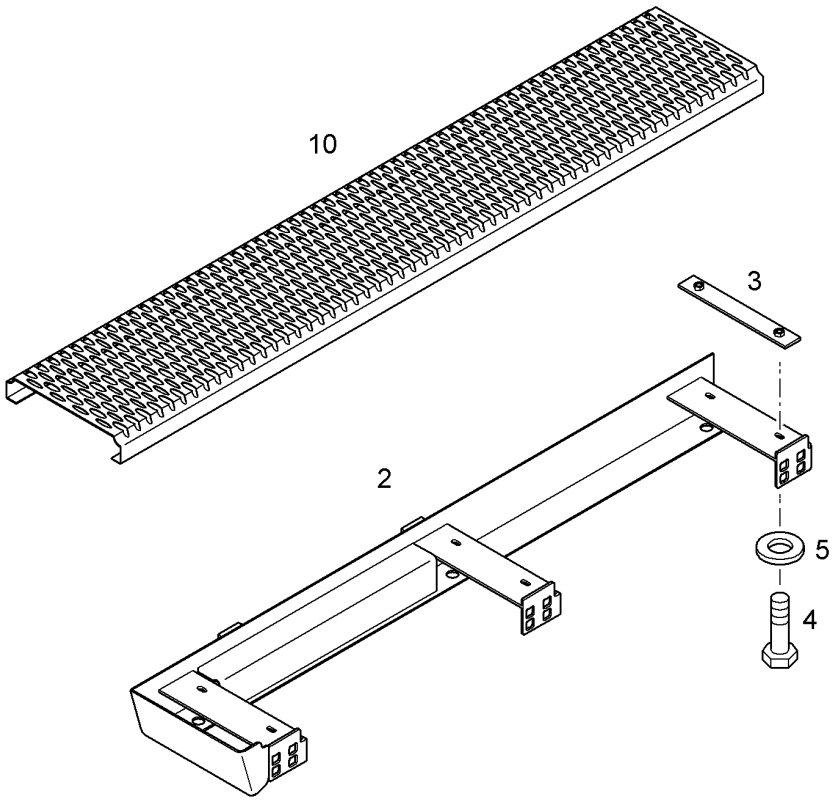

Pos.	Item	Quantity	Description	Designação	Serie	K
2	11813169	1	CATWALK RIGHT IN FRONT	PASSARELA DIREITA DIANTEIR		
3	9826507	3	SHEET KPL	PLACA COMPLETA		
4	11002716	6	HEX SCREW ISO 4017 M10X35 10.9 FLZN	PARAFUSO SEXTAVADO		
5	10289795	6	WASHER 10 300HV	ARRUELA		
10	10400159	1	GRATING	GRADE		

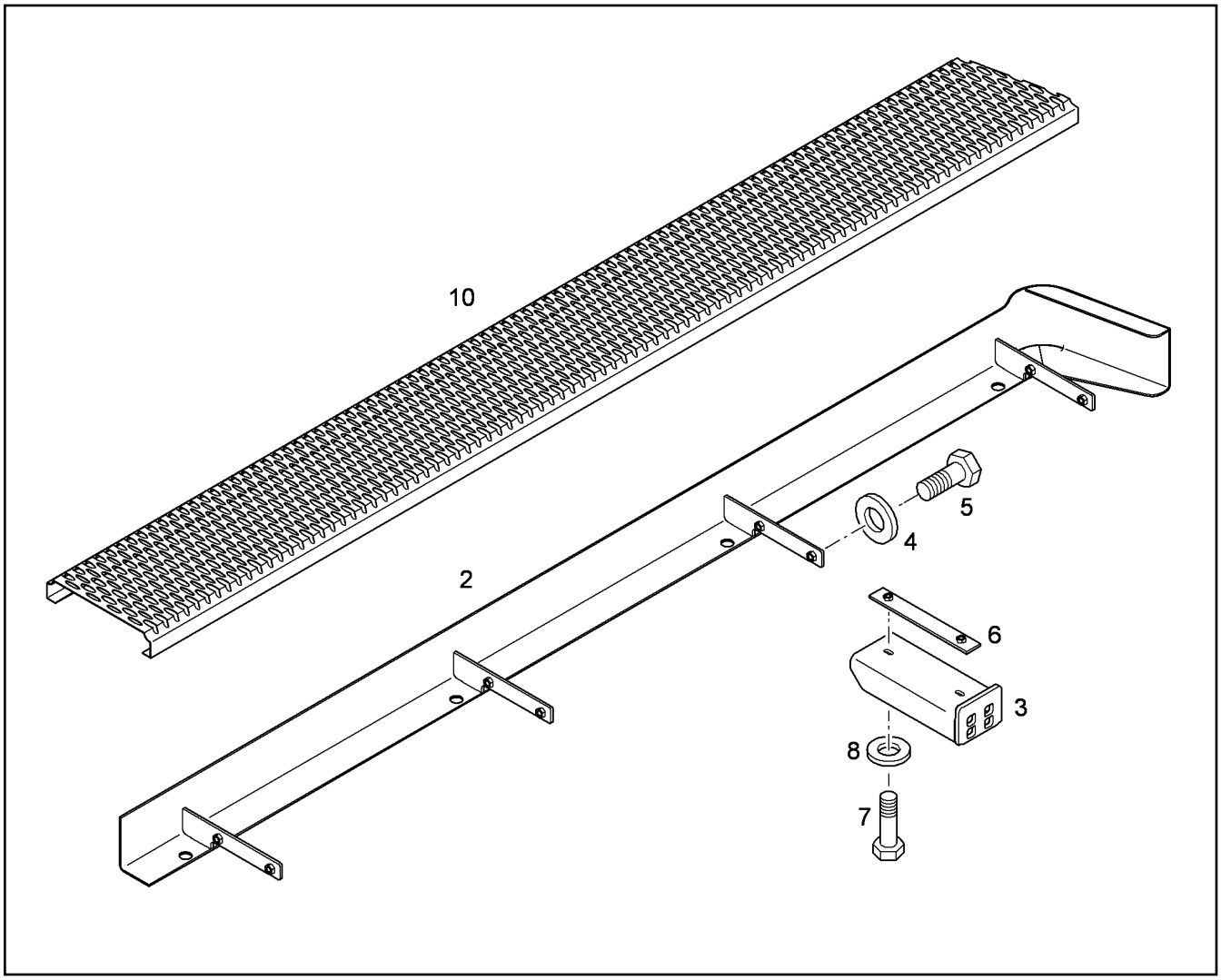

Pos.	Item	Quantity	Description	Designação	Serie	K
2	10399662	1	GANGWAY	PASSADIÇO		
3	10399663	4	BEAM	TRELIÇA		
4	10179356	8	WASHER 13	ARRUELA		
5	11002726	8	HEX SCREW ISO 4017 M12X30 10.9 FLZN	PARAFUSO SEXTAVADO		
6	9826507	4	SHEET KPL	PLACA COMPLETA		
7	11002716	8	HEX SCREW ISO 4017 M10X35 10.9 FLZN	PARAFUSO SEXTAVADO		
8	10289795	8	WASHER 10 300HV	ARRUELA		
10	10400160	1	GRATING	GRADE		

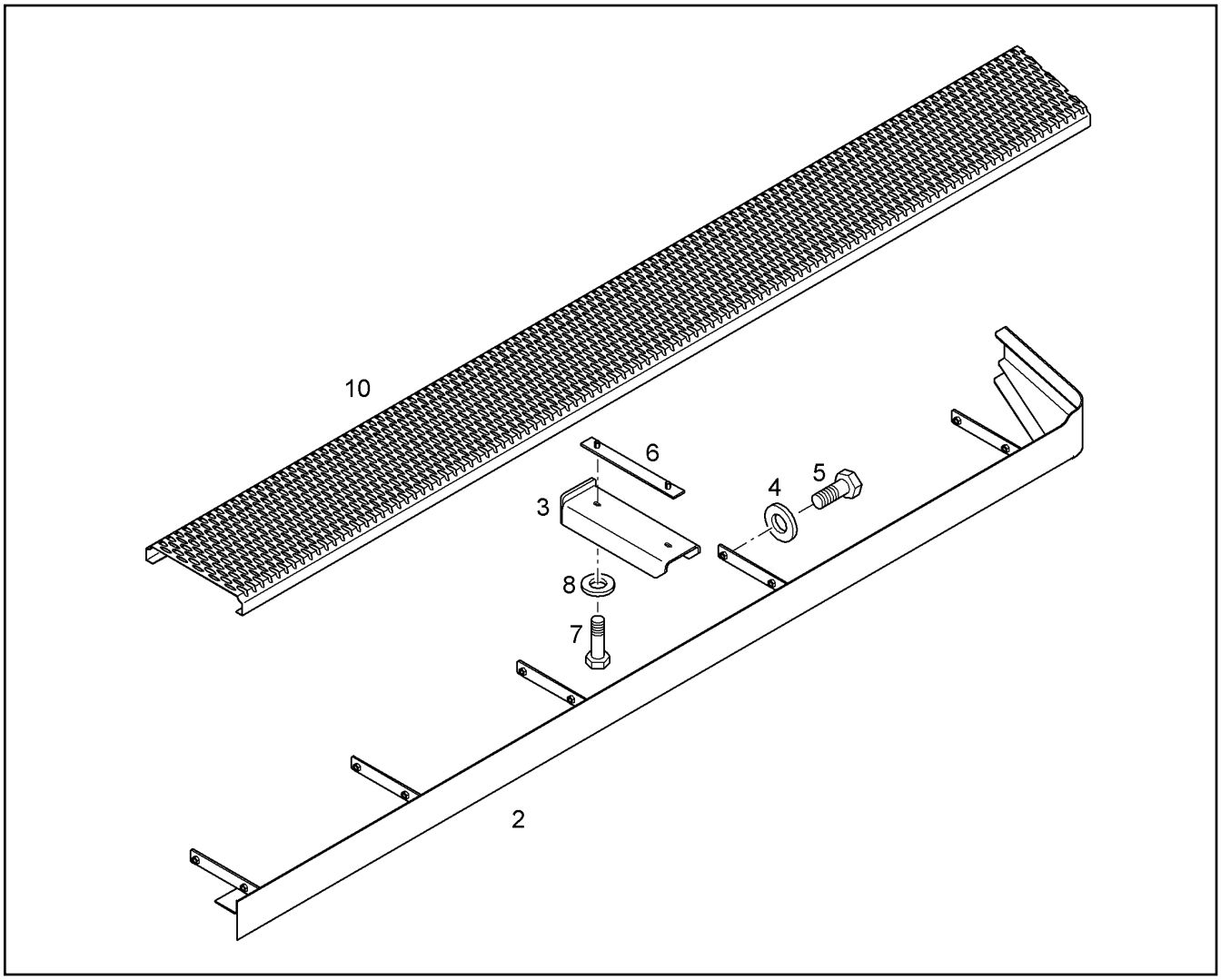

Pos.	Item	Quantity	Description	Designação	Serie	K
2	10399668	1	GANGWAY	PASSADIÇO		
3	10399669	5	BEAM	TRELIÇA		
4	10179356	10	WASHER 13	ARRUELA		
5	11002726	10	HEX SCREW ISO 4017 M12X30 10.9 FLZN	PARAFUSO SEXTAVADO		
6	10827346	5	SHEET KPL	PLACA COMPLETA		
7	11002716	10	HEX SCREW ISO 4017 M10X35 10.9 FLZN	PARAFUSO SEXTAVADO		
8	10289795	10	WASHER 10 300HV	ARRUELA		
10	10400162	1	GRATING	GRADE		

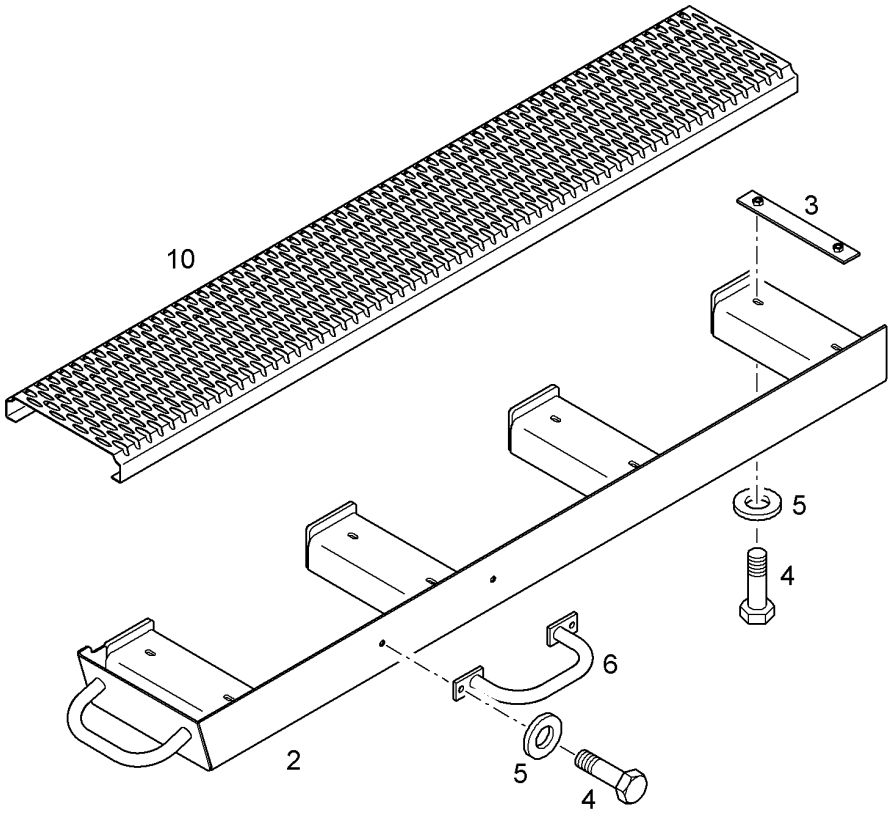

Pos.	Item	Quantity	Description	Designação	Serie	K
2	10400267	1	CATWALK LEFT IN FRONT	PASSARELA ESQUERDA DIANTE		
3	9826507	4	SHEET KPL	PLACA COMPLETA		
4	11002716	10	HEX SCREW ISO 4017 M10X35 10.9 FLZN	PARAFUSO SEXTAVADO		
5	10289795	10	WASHER 10 300HV	ARRUELA		
6	9699421	1	GRIP	PUXADOR		
10	10400161	1	GRATING	GRADE		

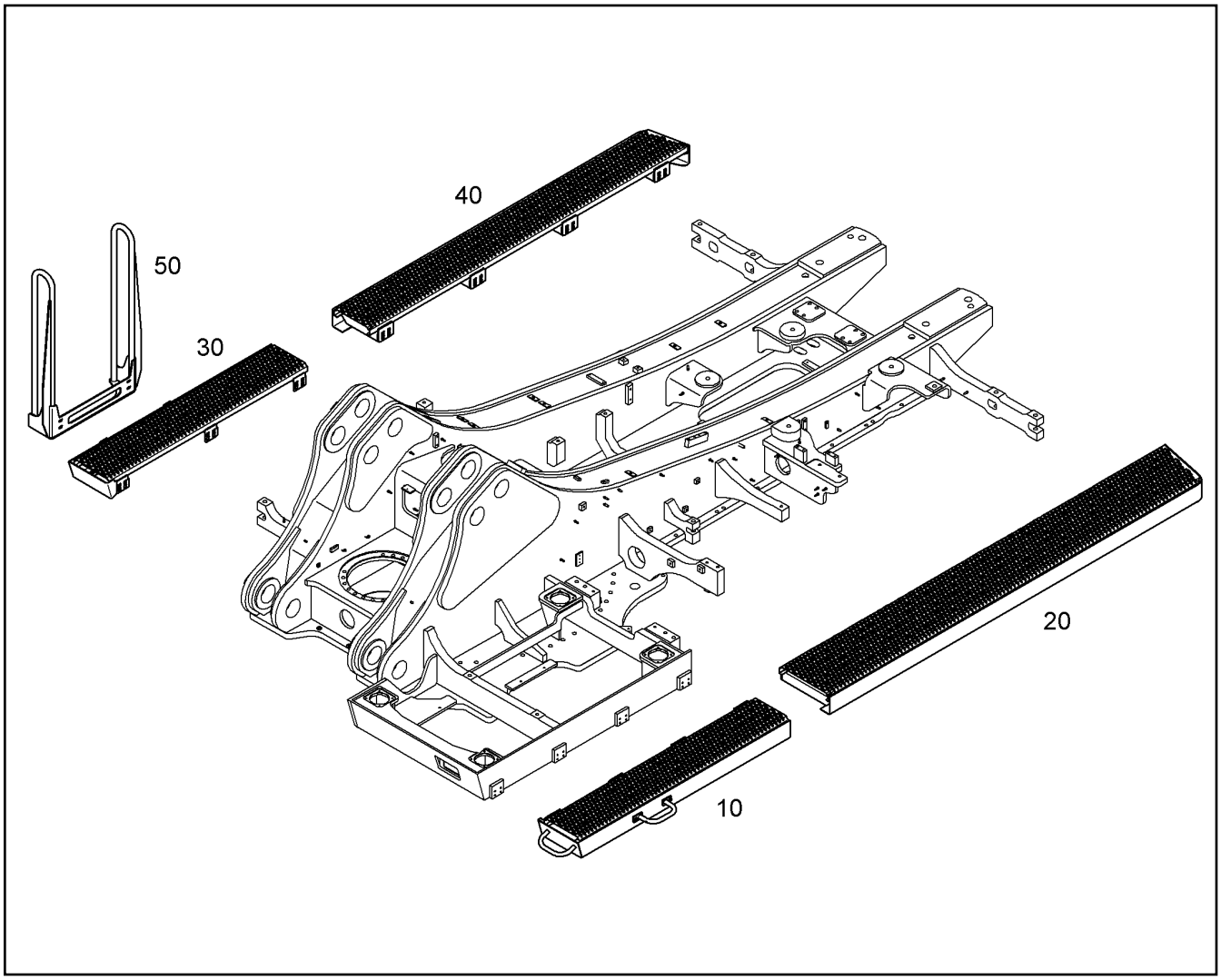

Pos.	Item	Quantity	Description	Designação	Serie	K
10	10399665	1	CATWALK LEFT IN FRONT ⇨ ❑ 420	PASSARELA ESQUERDA DIANTE		
20	10399667	1	CATWALK LEFT REAR ⇨ ❑ 419	PASSARELA ESQUERDA TRASE		
30	11813168	1	CATWALK RIGHT IN FRONT ⇨ ❑ 417	PASSARELA DIREITA DIANTEIR		
40	10399661	1	CATWALK RIGHT REAR ⇨ ❑ 418	PASSARELA DIREITA TRASEIRA		
50	10401105	1	ACCESS LADDER	ESCADA DE ACESSO		

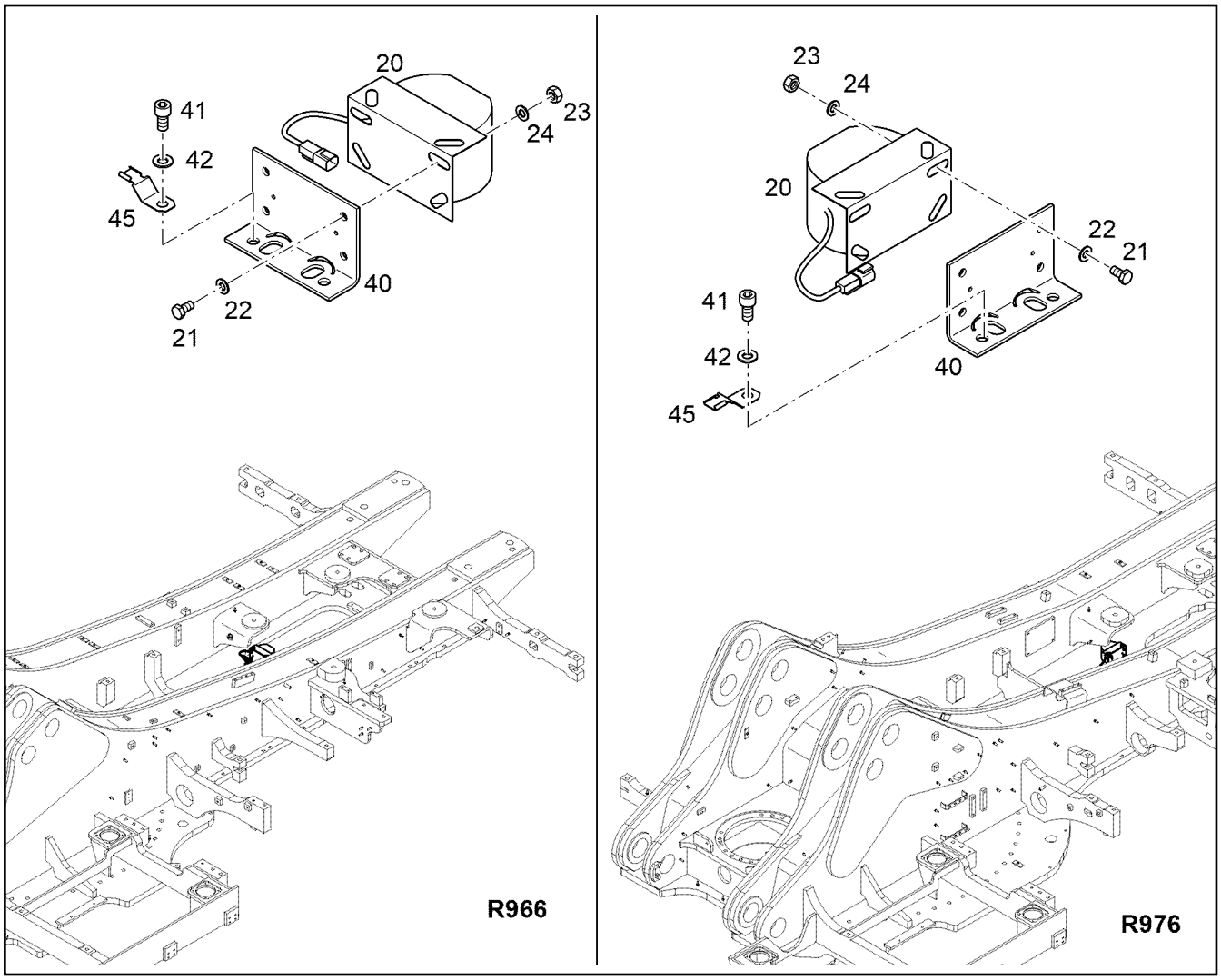

Pos.	Item	Quantity	Description	Designação	Serie	K
20	10288438	1	REVERSING WARNER	ALERTA DE MARCHA À RÉ		
21	11651767	4	HEX SCREW ISO 4017 M8X20 8.8 480H	PARAFUSO SEXTAVADO		
22	10289803	4	WASHER 8 300HV	ARRUELA		
23	10299669	4	HEX NUT M8	PORCA SEXTAVADA		
24	12203968	4	WASHER 8,4	ARRUELA		
40	9758750	1	CONSOLE	CONSOLE		
41	11002741	2	SOCKET HEAD SCREW ISO 4762 M10X20 10	PARAFUSO CILÍNDRICO		
42	10289795	2	WASHER 10 300HV	ARRUELA		
45	10041876	1	HOLDER	SUPORTE		

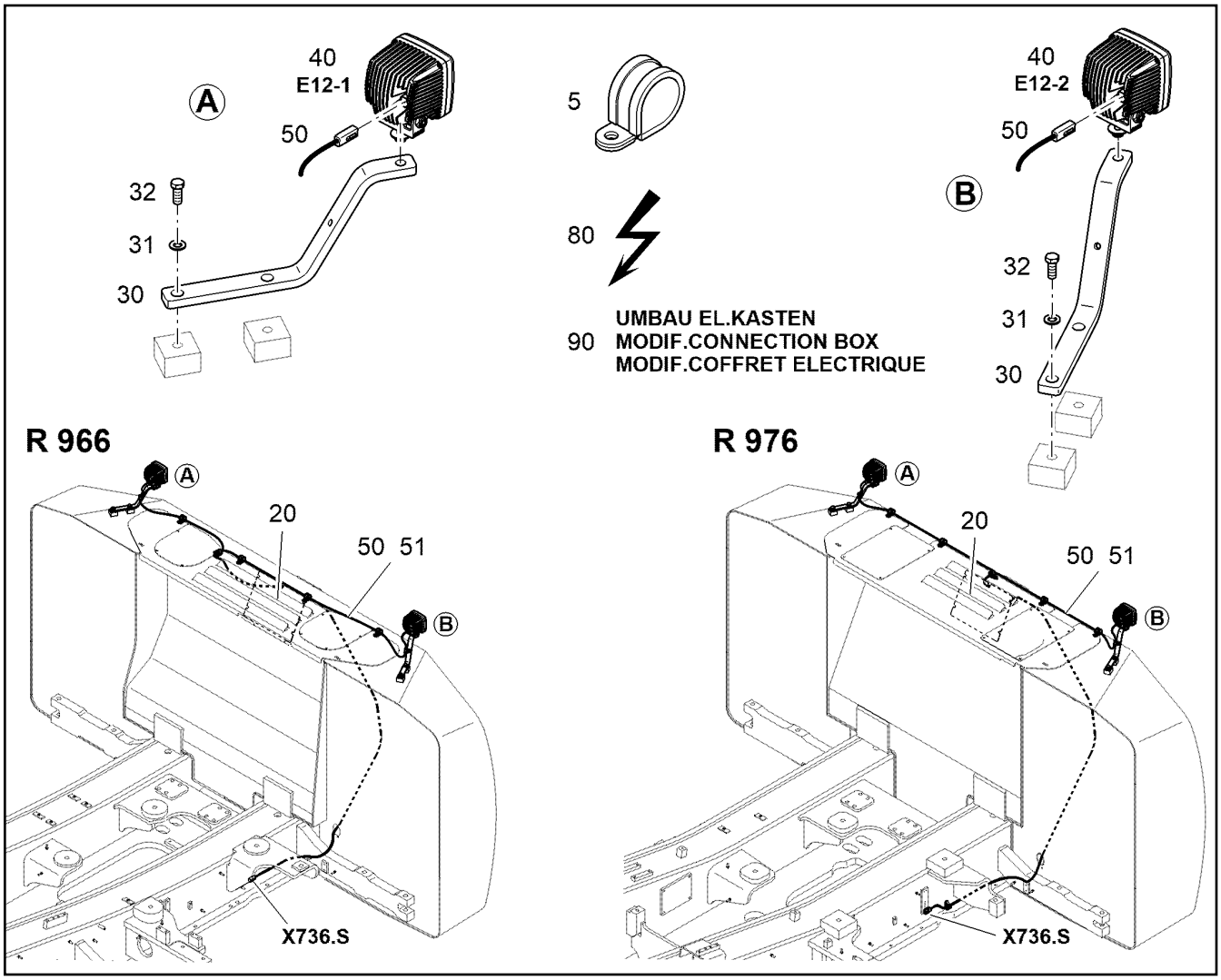

Pos.	Item	Quantity	Description	Designação	Serie	K
5	12879341	1	CABLE ATTACHMENT ⇨ ❑ 425	FIXAÇÃO DA MANGUEIRA		
20	11382890	1	MODIF.COVER	MODIFICAÇÃO TAMPA		
30	12879965	2	CONSOLE	CONSOLE		
31	10289804	4	WASHER 12 300HV	ARRUELA		
32	10800024	4	HEX SCREW ISO 4017 M12X25 10.9 FLZN	PARAFUSO SEXTAVADO		
40	11699626	2	WORK LIGHT ⇨ ❑ 630	FAROL DE TRABALHO		
50	11737265	1	WIRING HARNESS HEAD LIGHT W150	CHICOTE ELETRICO FAROL		
51	7405370	4m	FIRE HOSE	MANGUEIRA PROT.CONT.INCÊ		1
80	9637730	1	ELECTRIC INSTALLATION ⇨ ❑ 466	INSTALACAO ELETRICA		
90	10402894	1	MODIF.CONNECTION BOX ⇨ ❑ 600	MODIFICACAO CAIXA ELETRICA		

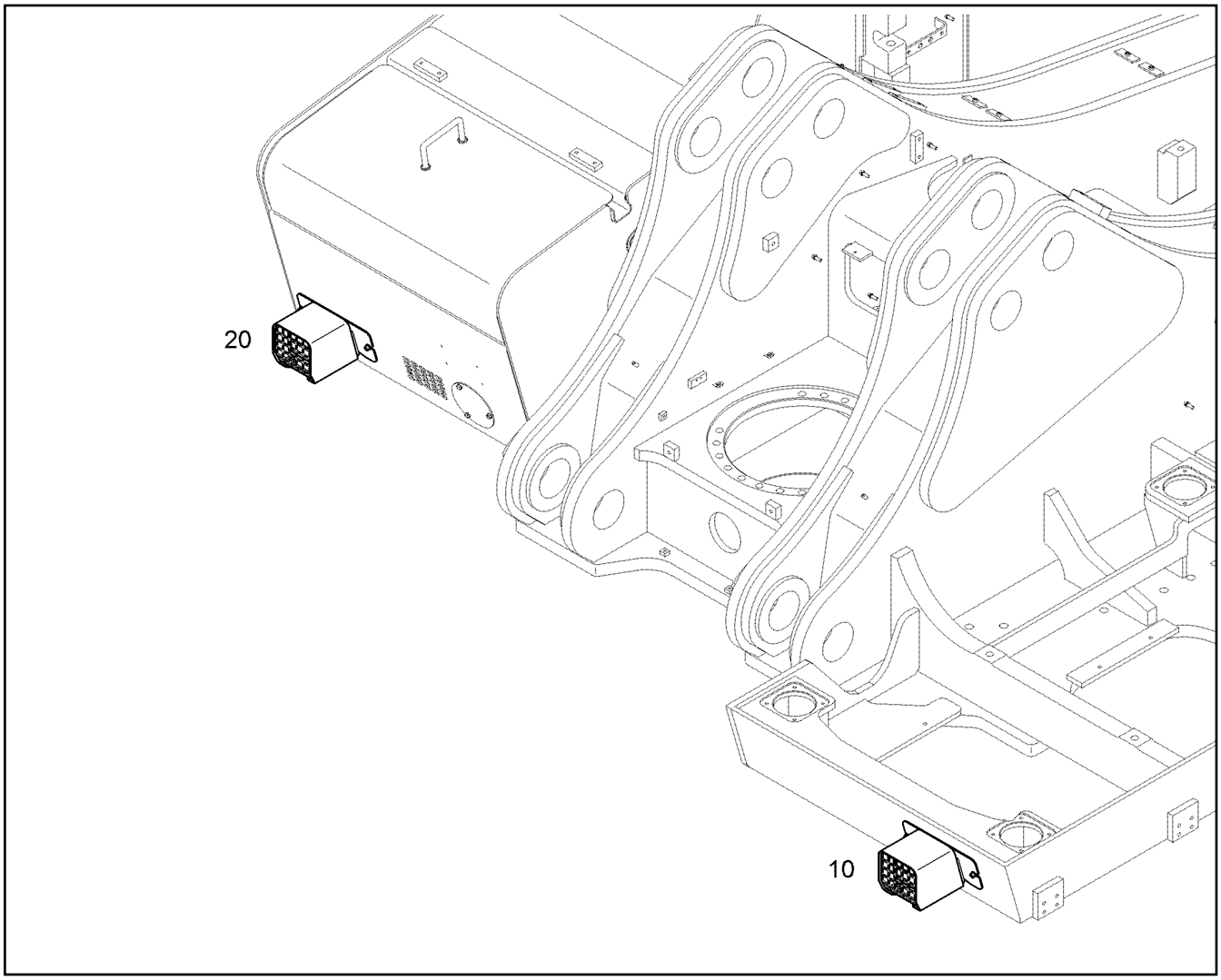

Pos.	Item	Quantity	Description	Designação	Serie	K
10		1	HEAD LIGHT ⇨ ❑ 437	FAROL DA CABINA		
20		1	HEAD LIGHT TANK ⇨ ❑ 465	FAROL DE TANQUE		

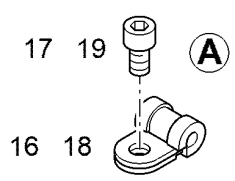

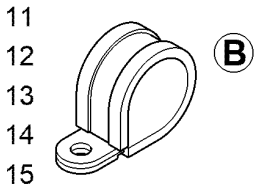

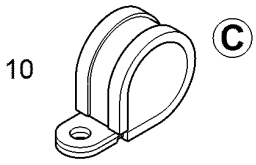

R 966

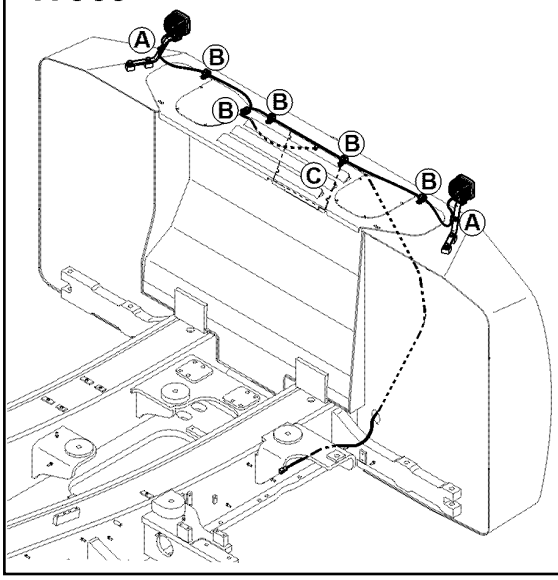

R 976

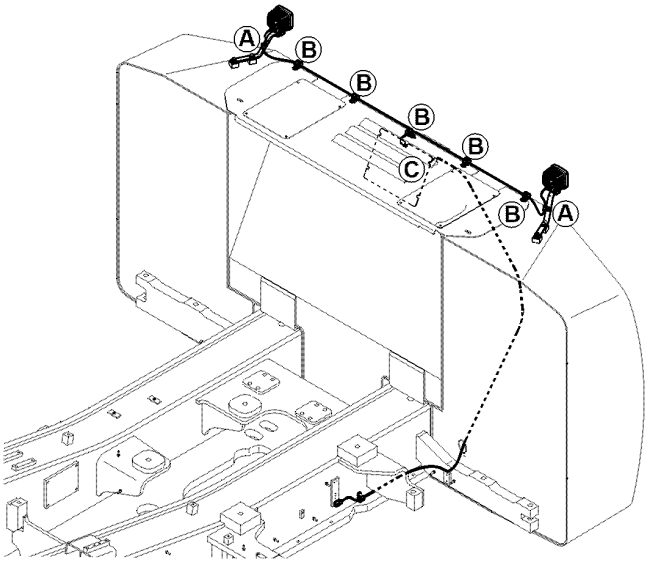

Pos.	Item	Quantity	Description	Designação	Serie	K
10	7362665	1	CLAMP DIN 3016-1 D1 20X20 W1-2-CR	BRAÇADEIRA		
11	7362547	1	CLAMP DIN 3016-1 D1 24X20 W1-2-CR	BRAÇADEIRA		
12	7362547	1	CLAMP DIN 3016-1 D1 24X20 W1-2-CR	BRAÇADEIRA		
13	7362547	1	CLAMP DIN 3016-1 D1 24X20 W1-2-CR	BRAÇADEIRA		
14	7362547	1	CLAMP DIN 3016-1 D1 24X20 W1-2-CR	BRAÇADEIRA		
15	7362547	1	CLAMP DIN 3016-1 D1 24X20 W1-2-CR	BRAÇADEIRA		
16	7381565	1	CLAMP DIN 3016-1 D1 6X20 W1-2-CR	BRAÇADEIRA		
17	10663450	1	SOCKET HEAD SCREW ISO 4762 M8X16 10	PARAFUSO CILÍNDRICO		
18	7381565	1	CLAMP DIN 3016-1 D1 6X20 W1-2-CR	BRAÇADEIRA		
19	10663450	1	SOCKET HEAD SCREW ISO 4762 M8X16 10	PARAFUSO CILÍNDRICO		

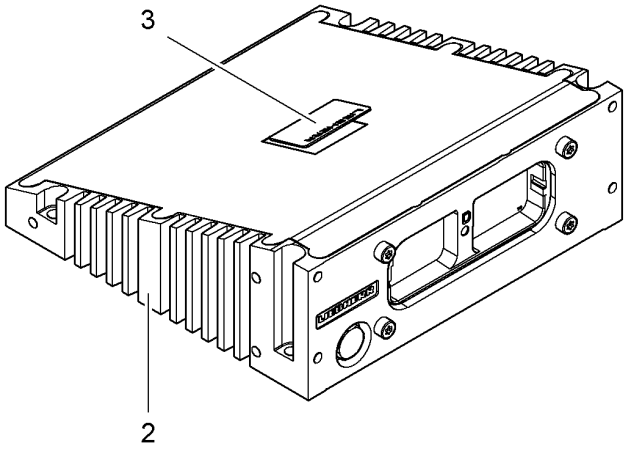

Pos.	Item	Quantity	Description	Designação	Serie	K
2	10685054	1	CAN MODULE [3829980]	MODULO CAN-BUS	41351-	
3	10472535	1	SCOTCH LABEL 24mmX42mm	ETIQUETA ADESIVO		

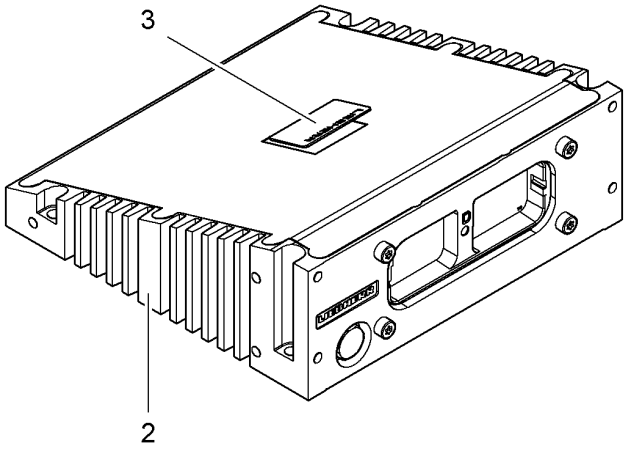

Pos.	Item	Quantity	Description	Designação	Serie	K
2	10685054	1	CAN MODULE [3829996]	MODULO CAN-BUS	41351-	
3	10472535	1	SCOTCH LABEL 24mmX42mm	ETIQUETA ADESIVO		

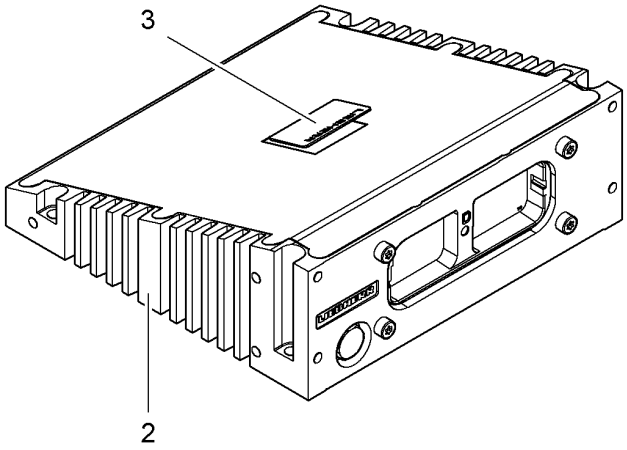

Pos.	Item	Quantity	Description	Designação	Serie	K
2	10685054	1	CAN MODULE [3838237]	MODULO CAN-BUS	41351-	
3	10472535	1	SCOTCH LABEL 24mmX42mm	ETIQUETA ADESIVO		

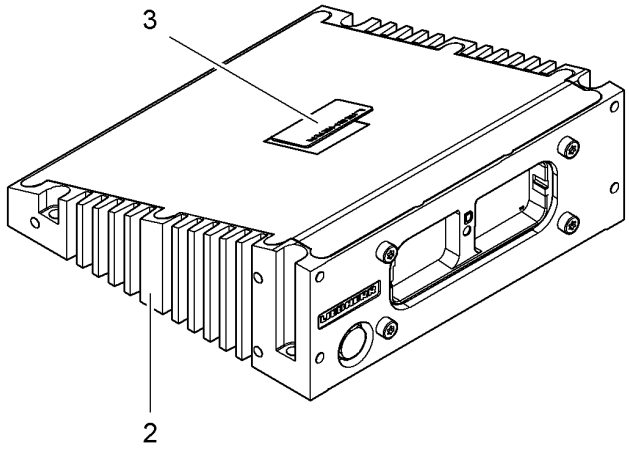

Pos.	Item	Quantity	Description	Designação	Serie	K
2	10685054	1	CAN MODULE [3829998]	MODULO CAN-BUS	41351-	
3	10472535	1	SCOTCH LABEL 24mmX42mm	ETIQUETA ADESIVO		

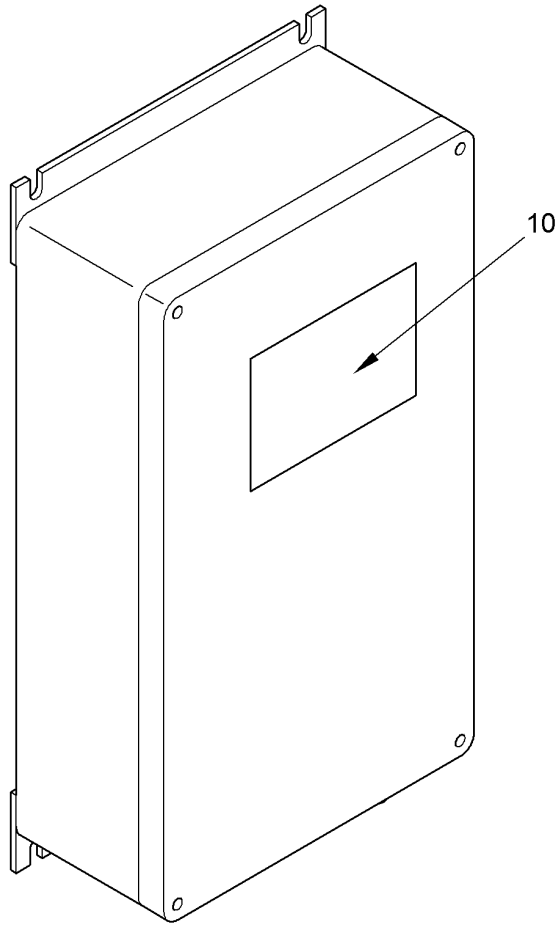

Pos.	Item	Quantity	Description	Designação	Serie	K
10	12201438	1	LABEL	ETIQUETA		

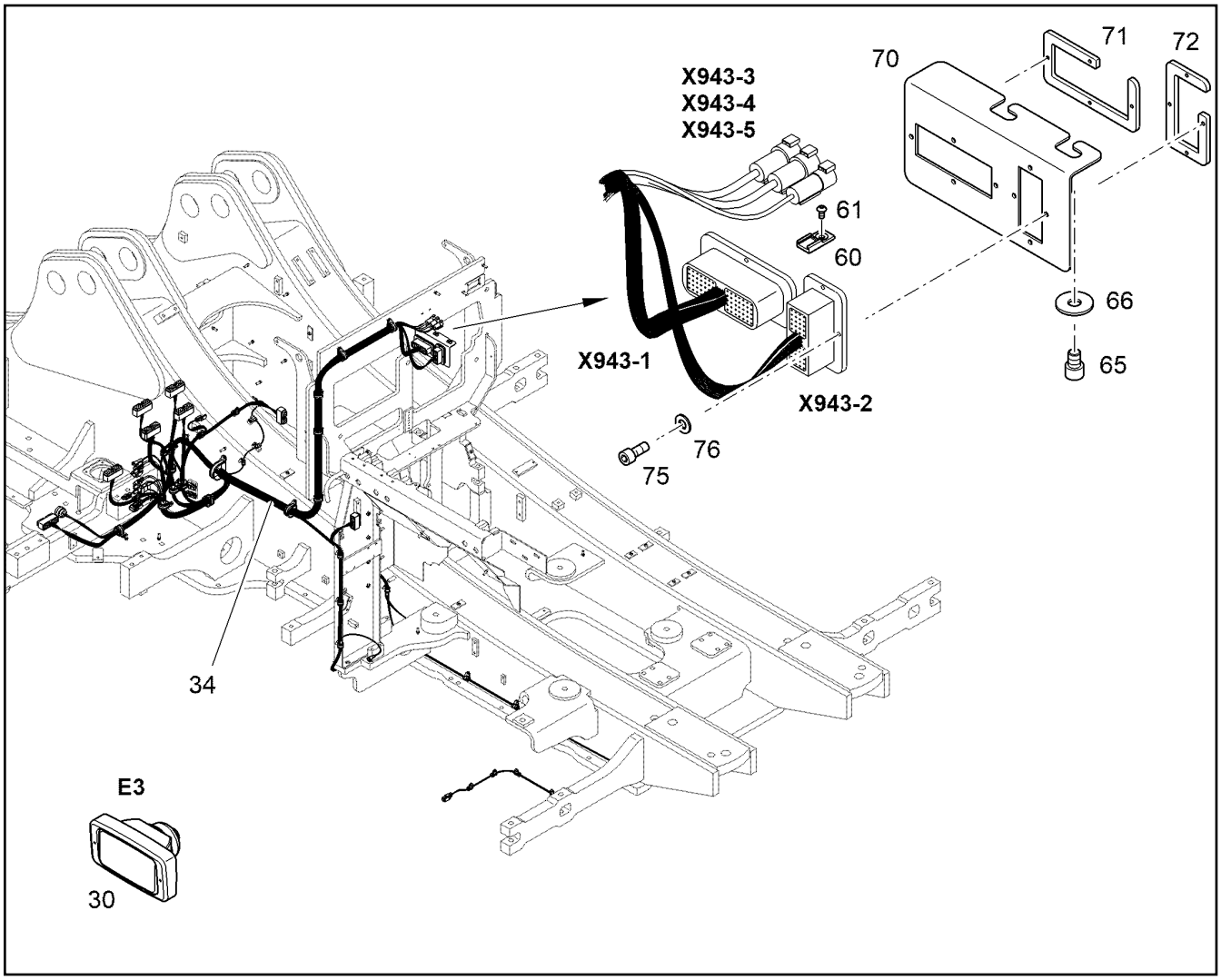

Pos.	Item	Quantity	Description	Designação	Serie	K
30		1	FLOODLIGHT INSTALLATION ⇨ ❑ 467	FAROL CPL - INSTALAÇÃO		
34	12429210	1	WIRING HARNESS ROTATING DECK W5 [0068]	CHICOTE ELETRICO		
60	6203497	3	FASTENER F.DT STECKER	ELEMENTO DE FIXACAO		
61	12224207	3	BUTTON HEAD SCREW ISO 7380-1 M5X10	PARAF.DE CABEÇA SEMI-REDO		
65	11320848	2	SOCKET HEAD SCREW ISO 4762 M12X16 10	PARAFUSO CILÍNDRICO		
66	10179356	2	WASHER 13	ARRUELA		
70	11737167	1	CONSOLE	CONSOLE		
71	10368399	1	CONSOLE	CONSOLE		
72	10049073	1	CONSOLE	CONSOLE		
75	12216216	1	SOCKET HEAD SCREW ISO 4762 M4X16 8.8	PARAFUSO CILÍNDRICO		
76	10875645	8	WASHER 4 200HV	ARRUELA		

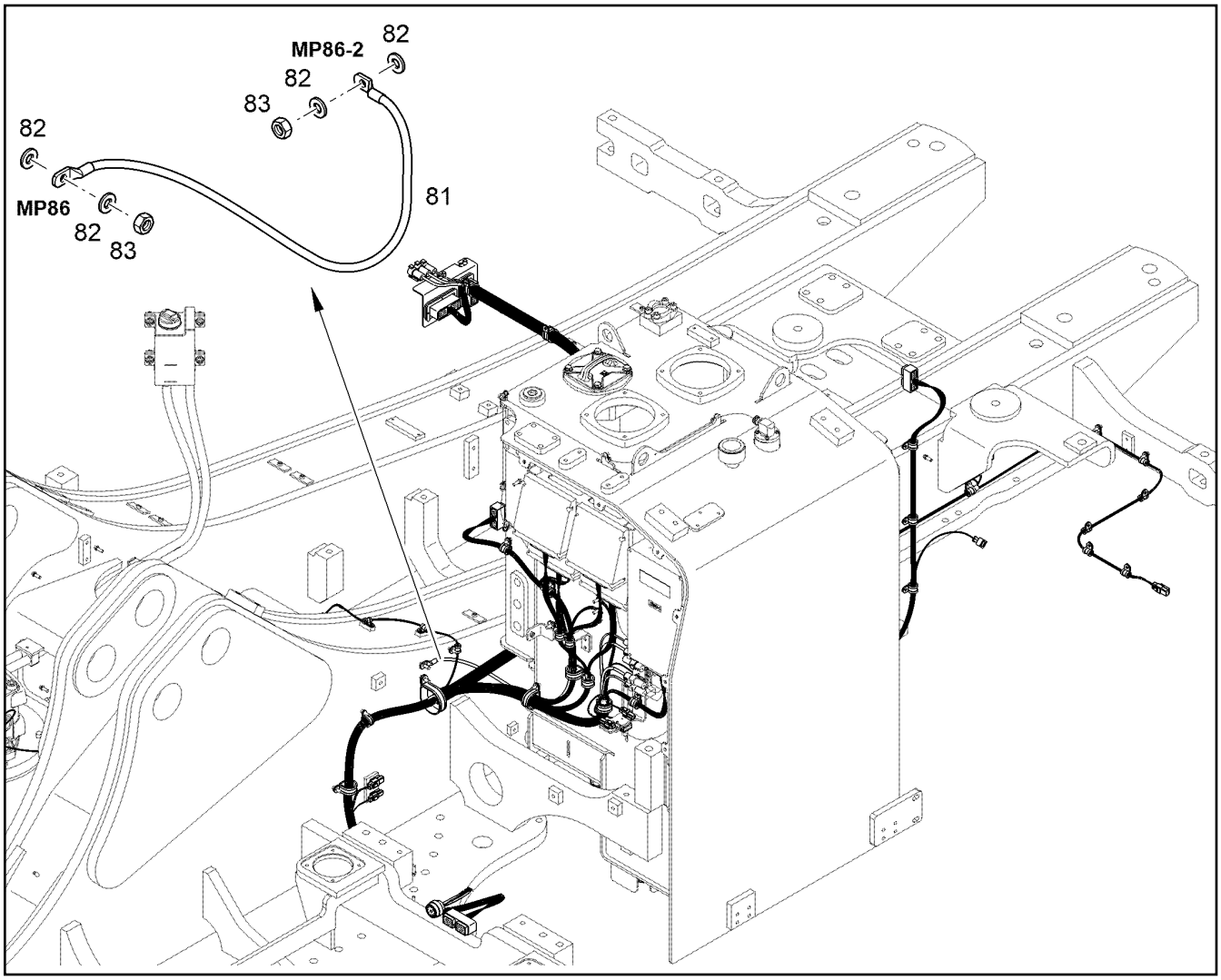

Pos.	Item	Quantity	Description	Designação	Serie	K
81	10821350	1	EARTH CABLE W11	CABO MASSA		
82	12254179	4	CONTACT DISK 10,2/20X1,6	DISCO DE CONTATO		
83	11002807	2	HEX NUT M10	PORCA SEXTAVADA		

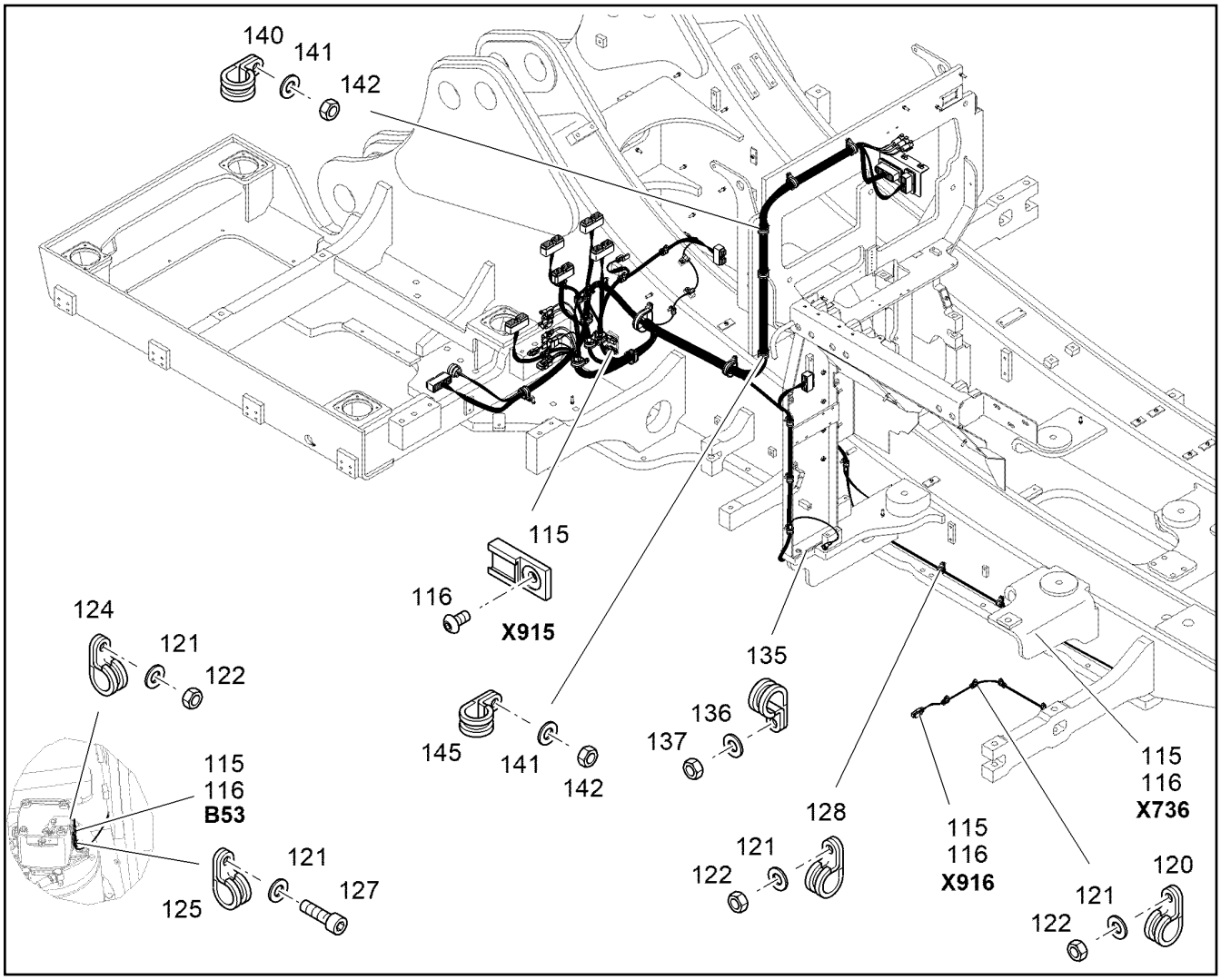

Pos.	Item	Quantity	Description	Designação	Serie	K
115	6203497	6	FASTENER F.DT STECKER	ELEMENTO DE FIXACAO		
116	12224207	6	BUTTON HEAD SCREW ISO 7380-1 M5X10	PARAF.DE CABEÇA SEMI-REDO		
120	7363004	7	CLAMP DIN 3016-1 D1 10X20 W1-2-CR	BRAÇADEIRA		
121	10289803	16	WASHER 8 300HV	ARRUELA		
122	10299669	15	HEX NUT M8	PORCA SEXTAVADA		
124	7381565	1	CLAMP DIN 3016-1 D1 6X20 W1-2-CR	BRAÇADEIRA		
125	7621794	1	CLAMP DIN 3016-1 D1 8X20 W1-2-CR	BRAÇADEIRA		
127	12233290	1	SOCKET HEAD SCREW ISO 4762 M8X12 10	PARAFUSO CILÍNDRICO		
128	7362734	6	CLAMP DIN 3016-1 D1 13X20 W1-2-CR	BRAÇADEIRA		
135	7362602	9	CLAMP DIN 3016-1 D1 18X20 W1-2-CR	BRAÇADEIRA		
136	10289803	9	WASHER 8 300HV	ARRUELA		
137	10299669	9	HEX NUT M8	PORCA SEXTAVADA		
140	7366260	8	CLAMP DIN 3016-1 D1 34X20 W1-2-CR	BRAÇADEIRA		
141	10289803	12	WASHER 8 300HV	ARRUELA		
142	10299669	13	HEX NUT M8	PORCA SEXTAVADA		
145	7414232	1	CLAMP DIN 3016-1 D1 50X20 W1-2-CR	BRAÇADEIRA		

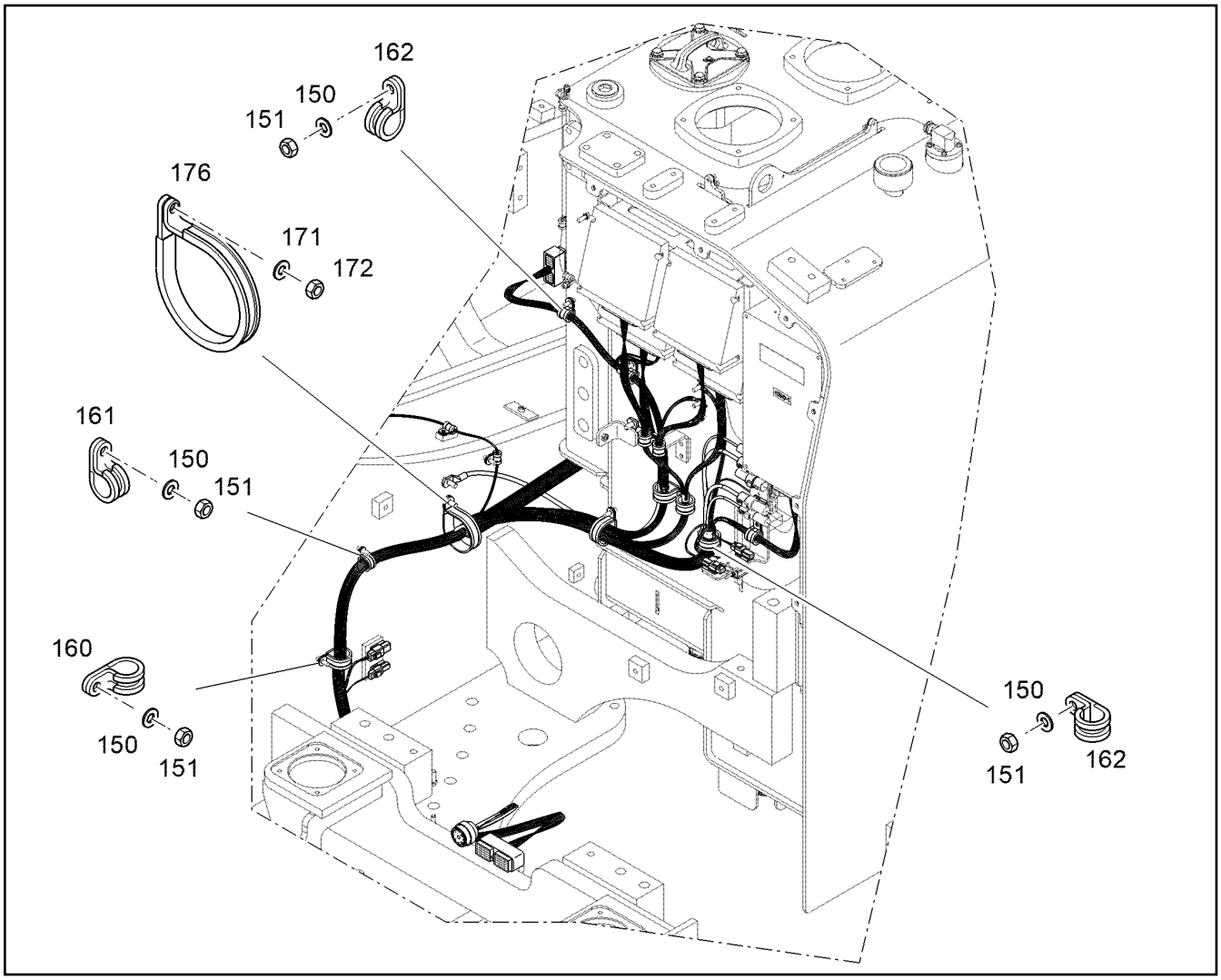

Pos.	Item	Quantity	Description	Designação	Serie	K
150	10289803	12	WASHER 8 300HV	ARRUELA		
151	10299669	12	HEX NUT M8	PORCA SEXTAVADA		
160	7362551	1	CLAMP DIN 3016-1 D1 38X20 W1-2-CR	BRAÇADEIRA		
161	7008622	2	CLAMP DIN 3016-1 D1 25X20 W1-2-CR	BRAÇADEIRA		
162	7365080	3	CLAMP DIN 3016-1 D1 45X20 W1-2-CR	BRAÇADEIRA		
171	10289795	5	WASHER 10 300HV	ARRUELA		
172	11002807	5	HEX NUT M10	PORCA SEXTAVADA		
176	7367083	1	CLAMP DIN 3016-1 D1 65X25 W1-2-CR	BRAÇADEIRA		

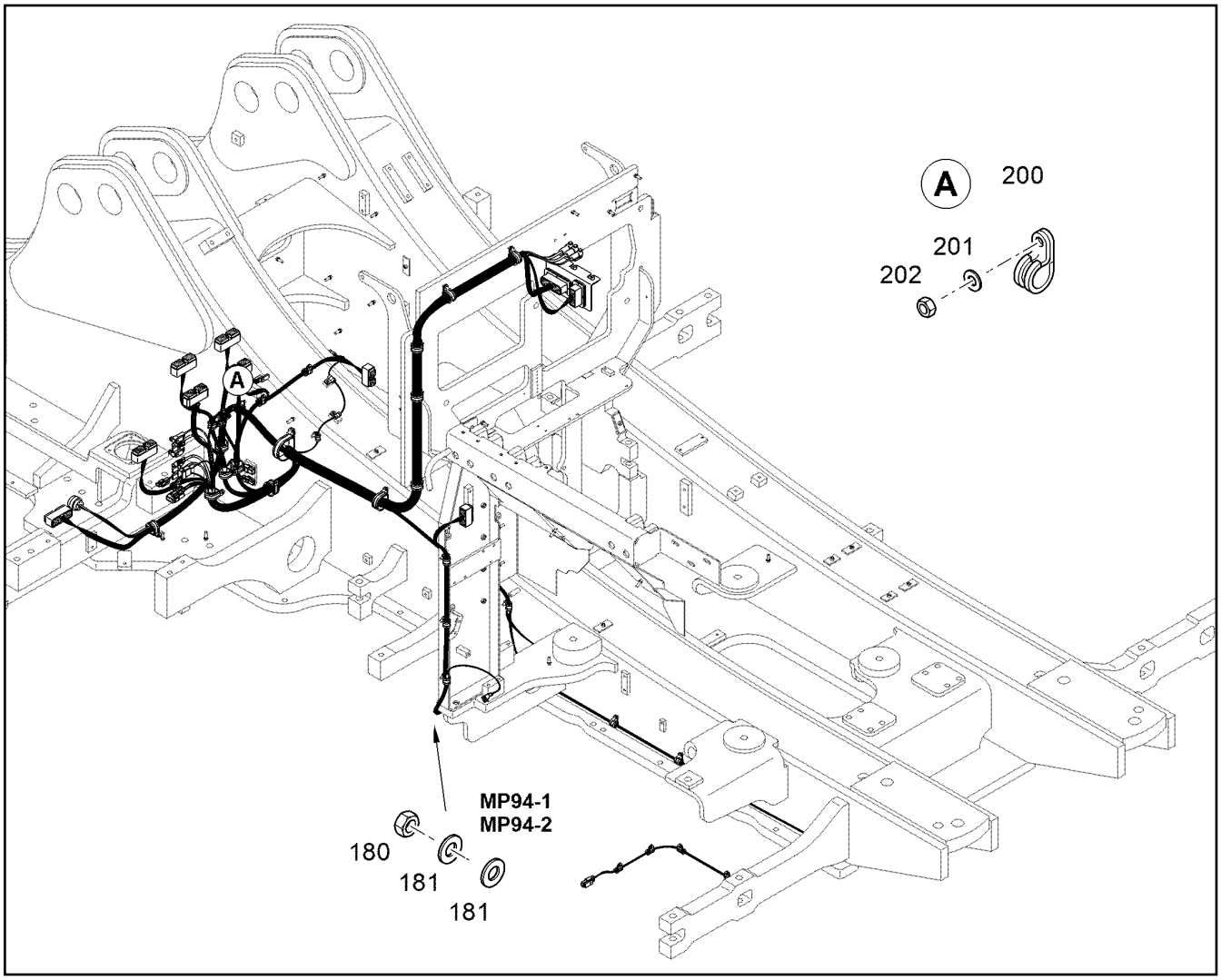

Pos.	Item	Quantity	Description	Designação	Serie	K
180	10299669	2	HEX NUT M8	PORCA SEXTAVADA		
181	10871784	4	WASHER	ARRUELA		
200	7367541	1	CLAMP	BRAÇADEIRA		
201	10289795	1	WASHER 10 300HV	ARRUELA		
202	11002807	1	HEX NUT M10	PORCA SEXTAVADA		

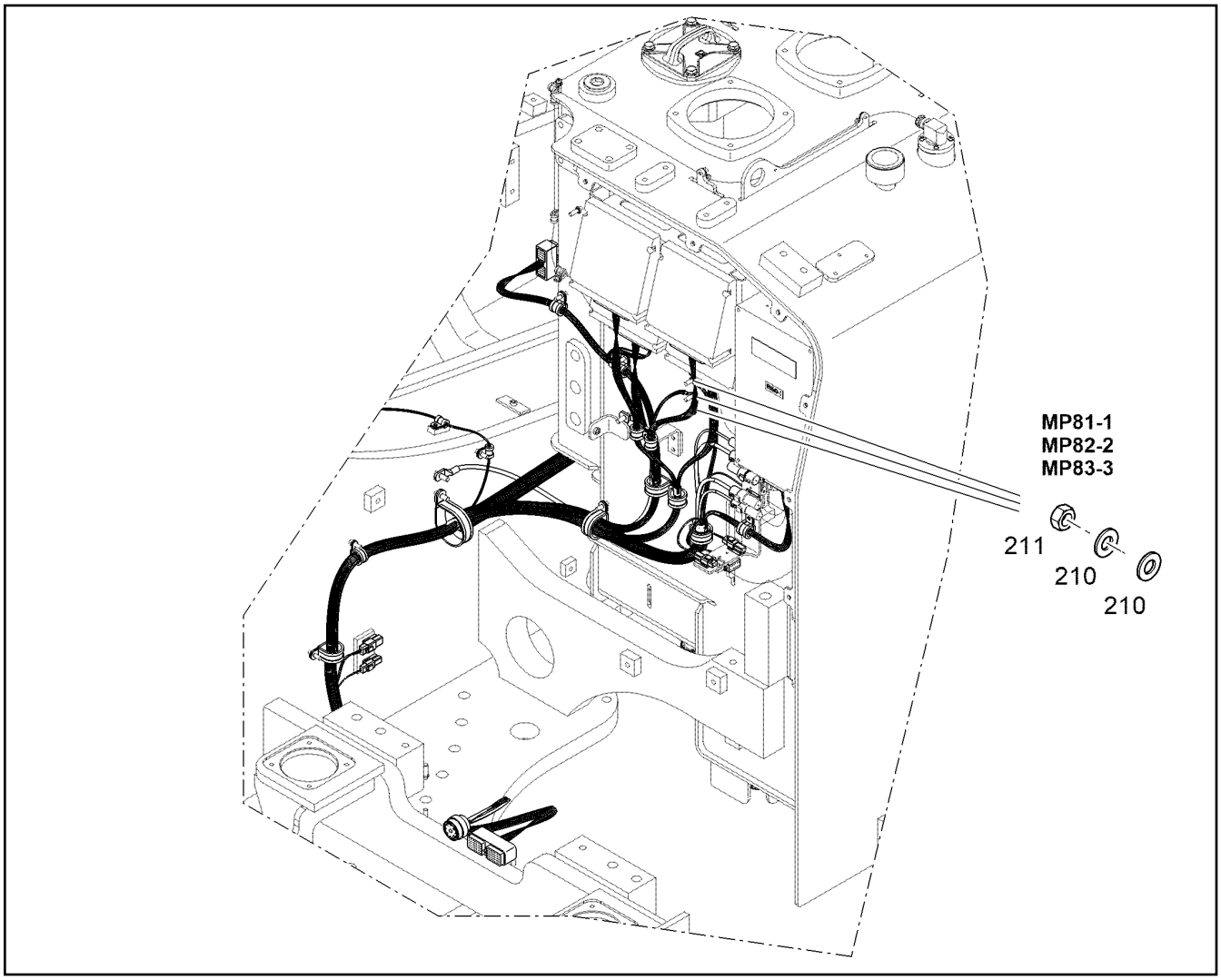

Pos.	Item	Quantity	Description	Designação	Serie	K
210	10871784	6	WASHER	ARRUELA		
211	10299669	3	HEX NUT M8	PORCA SEXTAVADA		

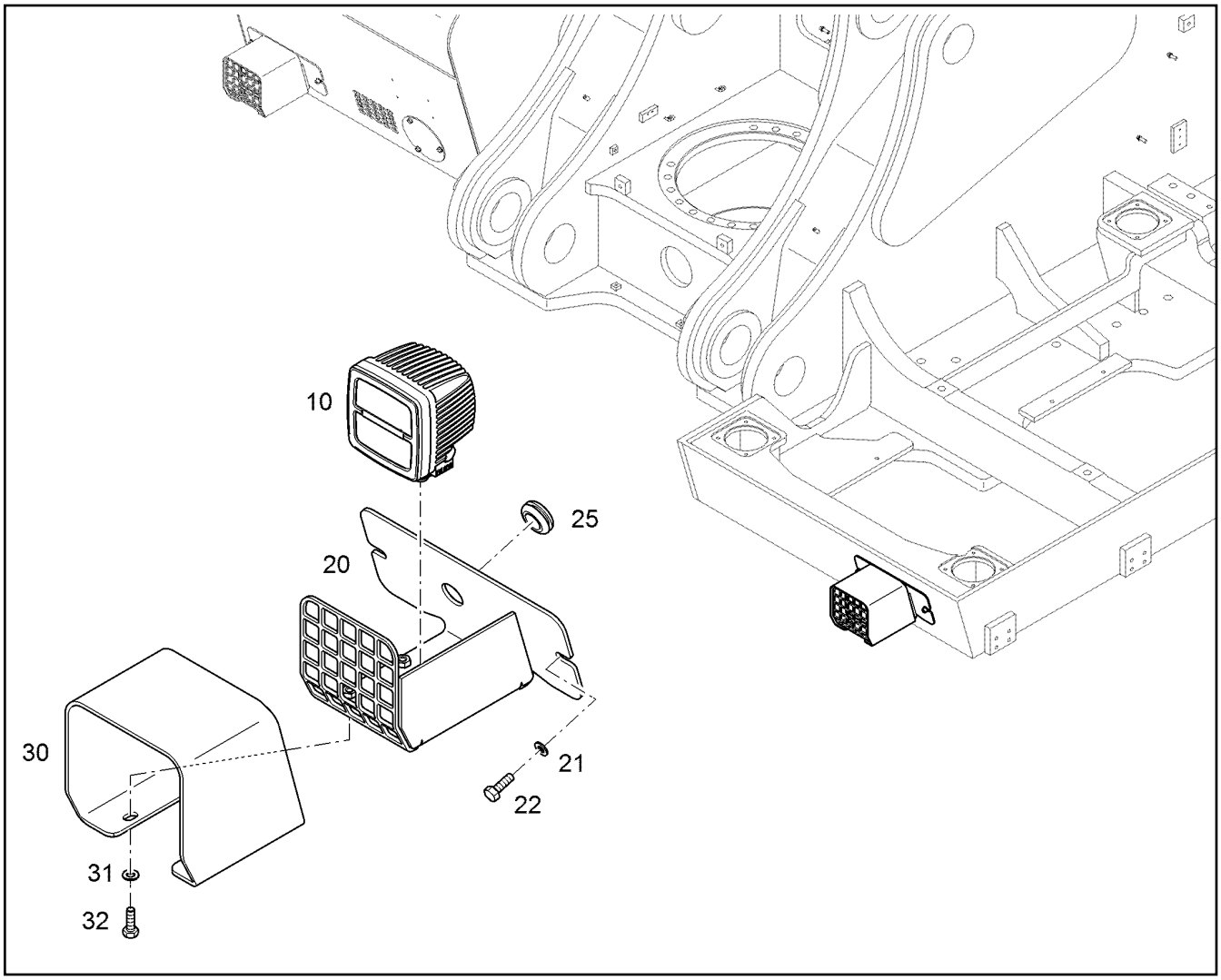

Pos.	Item	Quantity	Description	Designação	Serie	K
10	11699626	1	WORK LIGHT ⇨ ❑ 630	FAROL DE TRABALHO		
20	11440240	1	SUPPORT	SUPORTE		
21	10289803	2	WASHER 8 300HV	ARRUELA		
22	11642261	2	HEX SCREW ISO 4017 M8X25 8.8 480H	PARAFUSO SEXTAVADO		
25	7402768	1	RUBBER SOCKET 20/28/36	LUVA DE BORRACHA		
30	10840787	1	PLATE	PLACA		
31	10289803	4	WASHER 8 300HV	ARRUELA		
32	11642261	4	HEX SCREW ISO 4017 M8X25 8.8 480H	PARAFUSO SEXTAVADO		

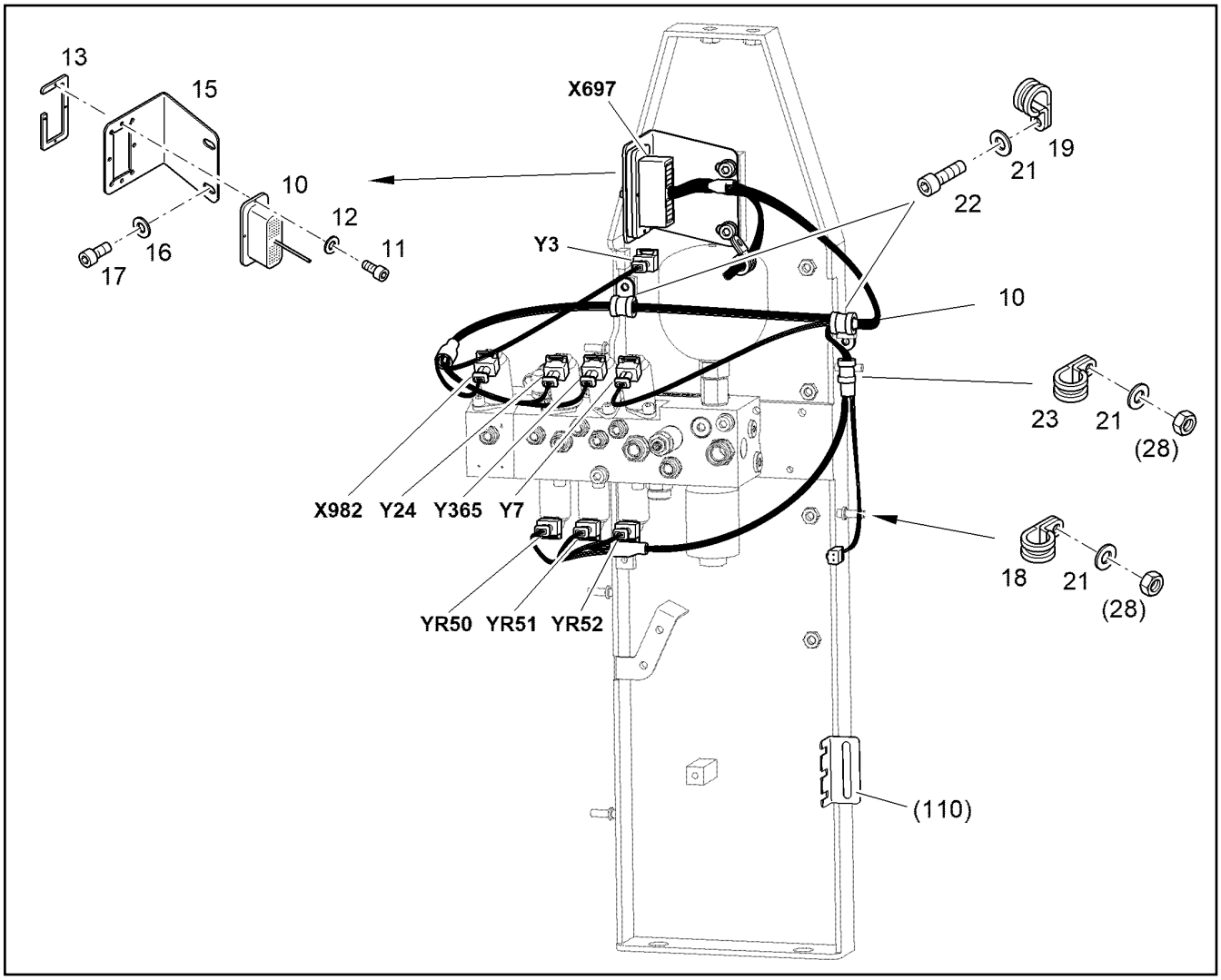

Pos.	Item	Quantity	Description	Designação	Serie	K
10	12564906	1	WIRING HARNESS PUMP W9	CHICOTE ELETRICO DA BOMBA		
11	12216216	4	SOCKET HEAD SCREW ISO 4762 M4X16 8.8	PARAFUSO CILÍNDRICO		
12	10875645	4	WASHER 4 200HV	ARRUELA		
13	10049073	1	CONSOLE	CONSOLE		
15	10840711	1	CONSOLE	CONSOLE		
16	10289795	2	WASHER 10 300HV	ARRUELA		
17	11002740	2	SOCKET HEAD SCREW ISO 4762 M10X16 10	PARAFUSO CILÍNDRICO		
18	7362602	1	CLAMP DIN 3016-1 D1 18X20 W1-2-CR	BRAÇADEIRA		
19	7362603	3	CLAMP DIN 3016-1 D1 15X20 W1-2-CR	BRAÇADEIRA		
21	10289803	4	WASHER 8 300HV	ARRUELA		
22	12233290	2	SOCKET HEAD SCREW ISO 4762 M8X12 10	PARAFUSO CILÍNDRICO		
23	7363004	1	CLAMP DIN 3016-1 D1 10X20 W1-2-CR	BRAÇADEIRA		
25	635867001	0	SENSOR	SENSOR		

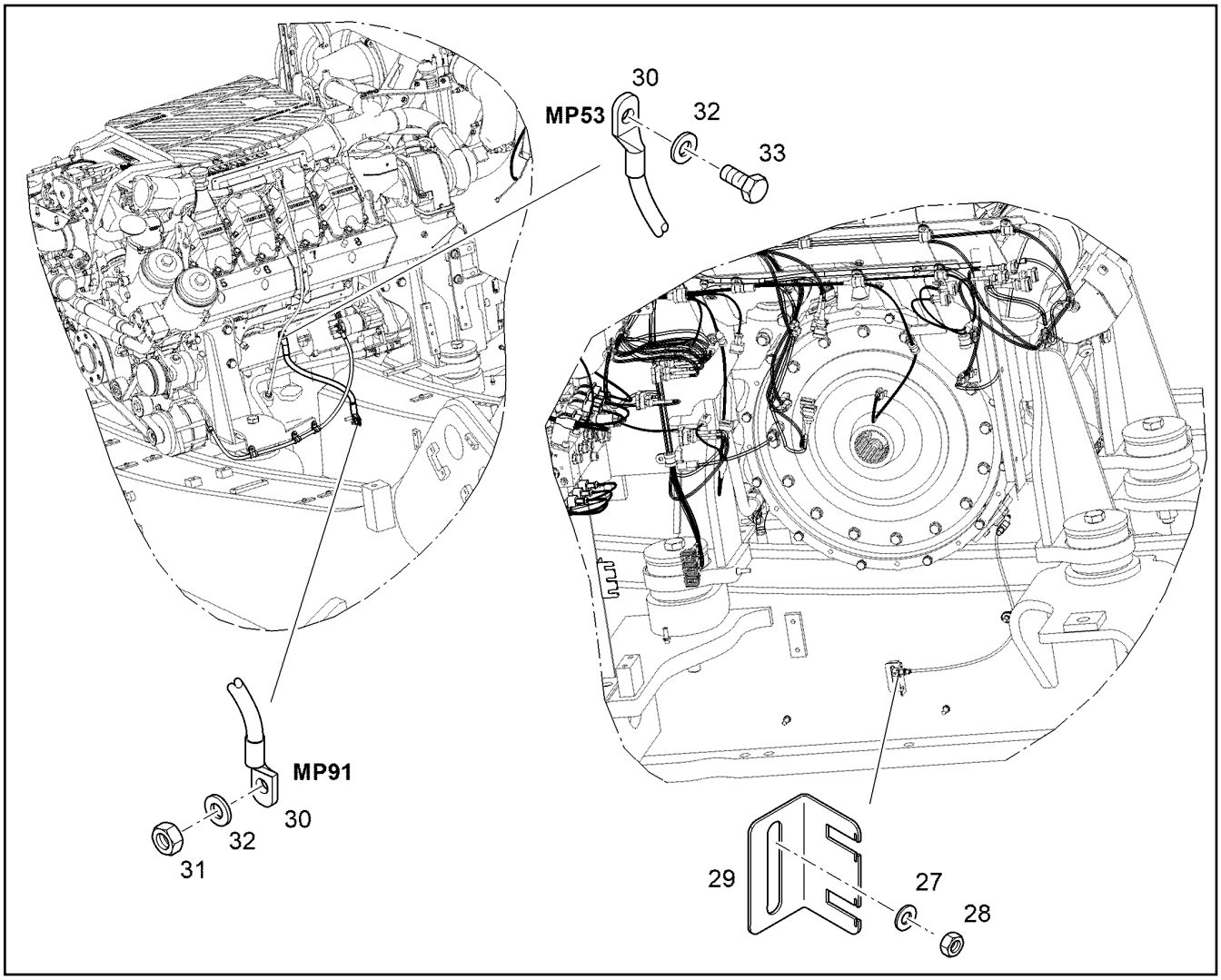

Pos.	Item	Quantity	Description	Designação	Serie	K
27	10289803	1	WASHER 8 300HV	ARRUELA		
28	10299669	3	HEX NUT M8	PORCA SEXTAVADA		
29	10087451	1	HOLDER	SUPORTE		
30	10408969	1	WIRING HARNESS MOTOR MASS W12	KIT CABOS MOTOR ATERRAME		
31	11002807	1	HEX NUT M10	PORCA SEXTAVADA		
32	12254179	4	CONTACT DISK 10,2/20X1,6	DISCO DE CONTATO		
33	11002753	1	HEX SCREW ISO 4017 M10X20 10.9 FLZN	PARAFUSO SEXTAVADO		

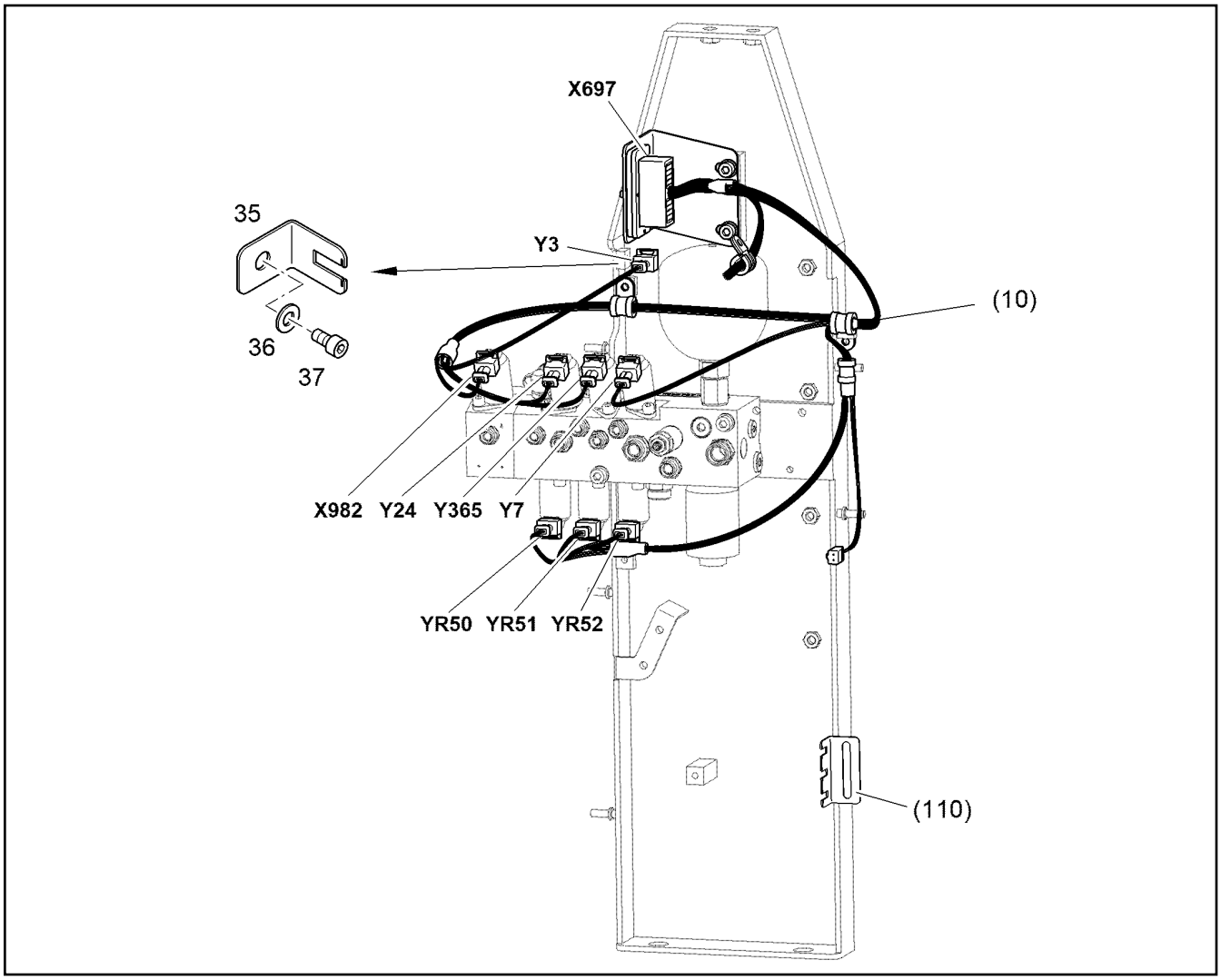

Pos.	Item	Quantity	Description	Designação	Serie	K
35	11815069	1	HOLDER	SUPORTE		
36	10289803	1	WASHER 8 300HV	ARRUELA		
37	12233290	1	SOCKET HEAD SCREW ISO 4762 M8X12 10	PARAFUSO CILÍNDRICO		

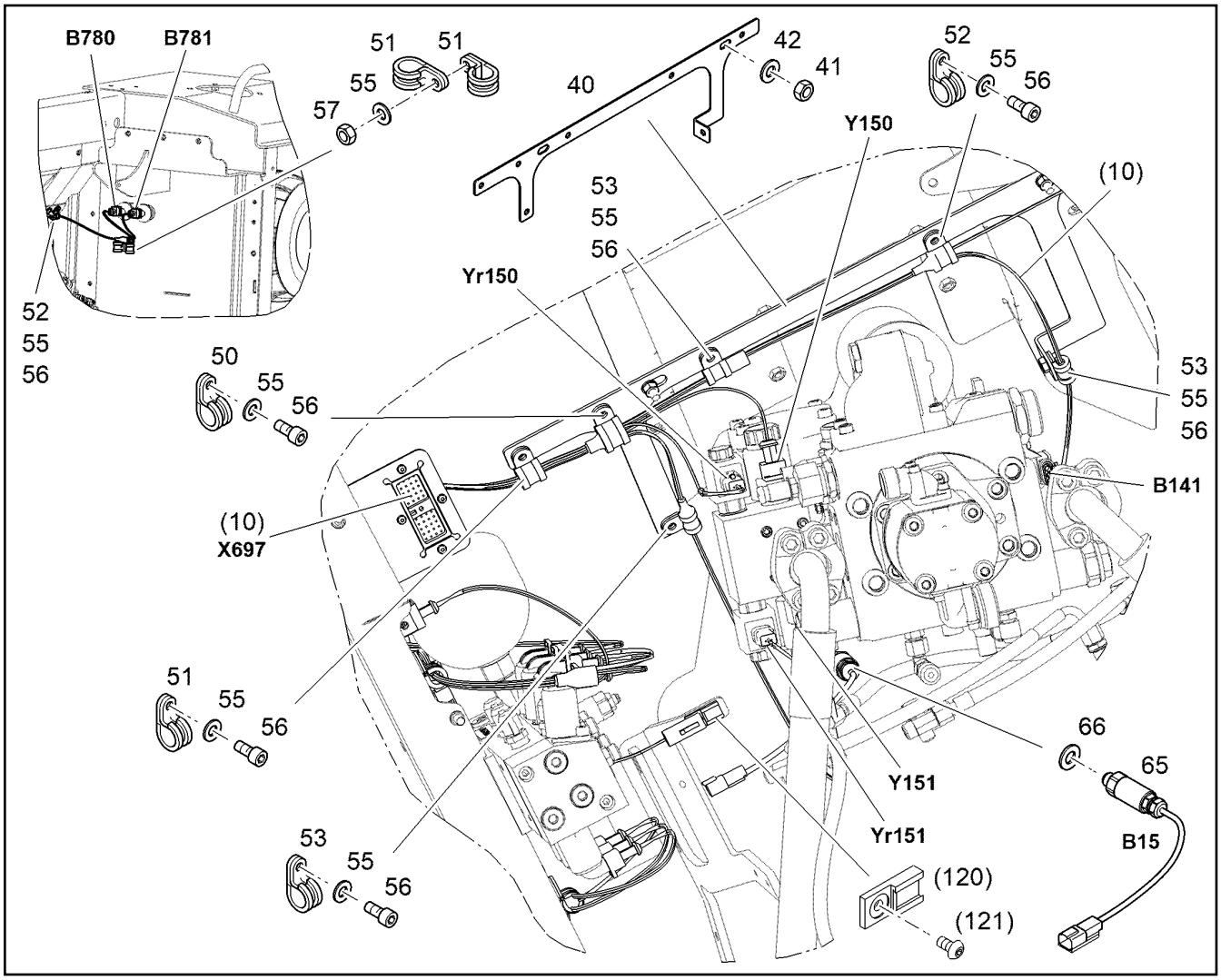

Pos.	Item	Quantity	Description	Designação	Serie	K
40	10830076	1	CONSOLE	CONSOLE		
41	10299669	2	HEX NUT M8	PORCA SEXTAVADA		
42	12203968	2	WASHER 8,4	ARRUELA		
50	7362602	2	CLAMP DIN 3016-1 D1 18X20 W1-2-CR	BRAÇADEIRA		
51	7362734	1	CLAMP DIN 3016-1 D1 13X20 W1-2-CR	BRAÇADEIRA		
52	7002957	1	CLAMP DIN 3016-1 D1 12X20 W1-2-CR	BRAÇADEIRA		
53	7621794	4	CLAMP DIN 3016-1 D1 8X20 W1-2-CR	BRAÇADEIRA		
55	10289803	7	WASHER 8 300HV	ARRUELA		
56	10663450	6	SOCKET HEAD SCREW ISO 4762 M8X16 10	PARAFUSO CILÍNDRICO		
57	11002807	2	HEX NUT M10	PORCA SEXTAVADA		
65	6204186	1	TEMPERATURE SWITCH	TERMOSTATO		
66	4900262	1	SEALING RING DIN 7603 A 14X20	ANEL DE VEDAÇÃO		

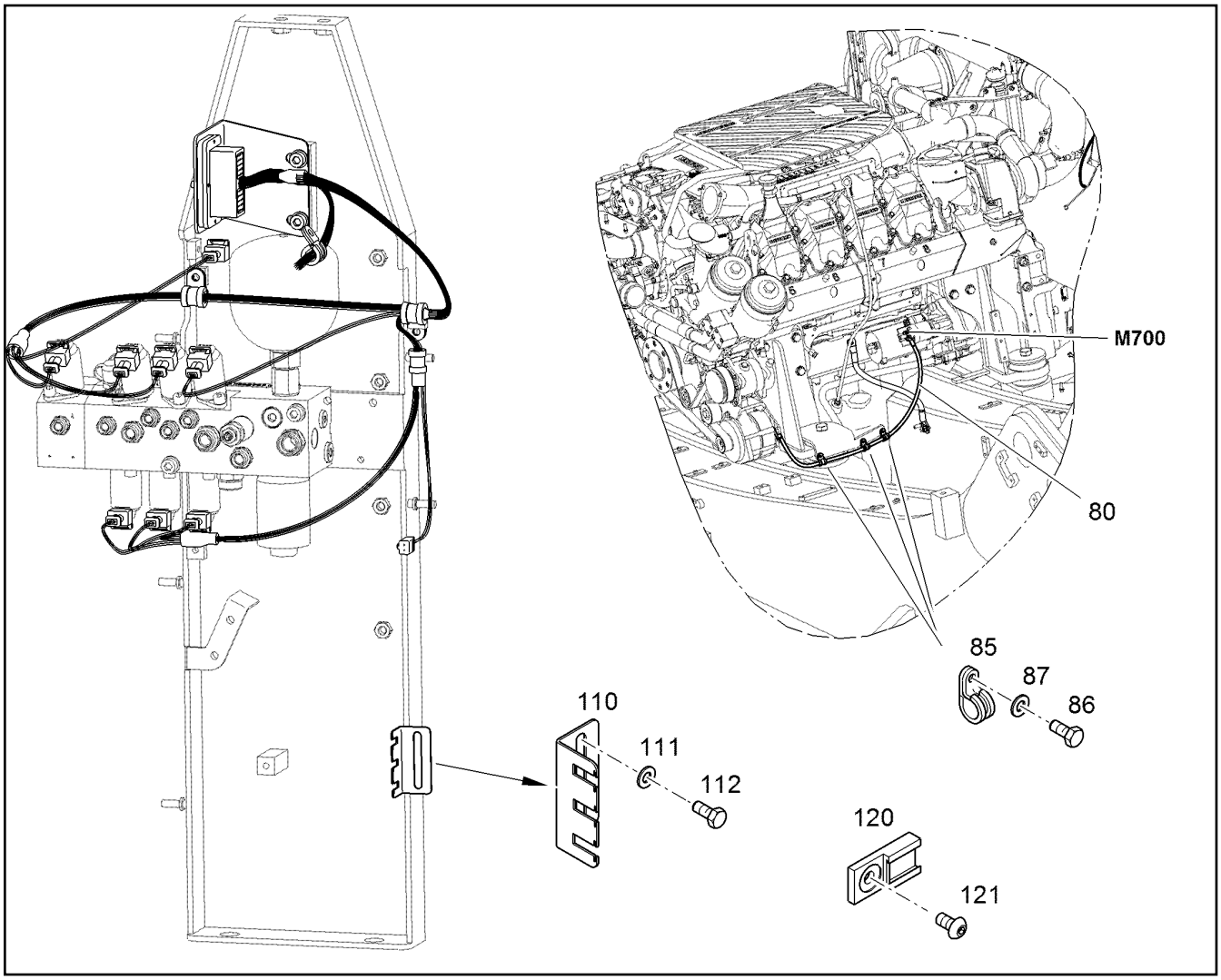

Pos.	Item	Quantity	Description	Designação	Serie	K
80	10066004	1	WIRING HARNESS STARTER DYNAMO	CHICOTE ELETRICO		
85	7362665	3	CLAMP DIN 3016-1 D1 20X20 W1-2-CR	BRAÇADEIRA		
86	11651767	3	HEX SCREW ISO 4017 M8X20 8.8 480H	PARAFUSO SEXTAVADO		
87	10289803	3	WASHER 8 300HV	ARRUELA		
110	10378260	1	HOLDER	SUPORTE		
111	10289803	1	WASHER 8 300HV	ARRUELA		
112	11651767	1	HEX SCREW ISO 4017 M8X20 8.8 480H	PARAFUSO SEXTAVADO		
120	6203497	1	FASTENER F.DT STECKER	ELEMENTO DE FIXACAO		
121	12224207	1	BUTTON HEAD SCREW ISO 7380-1 M5X10	PARAF.DE CABEÇA SEMI-REDO		

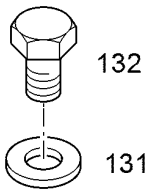

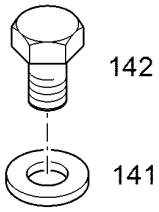

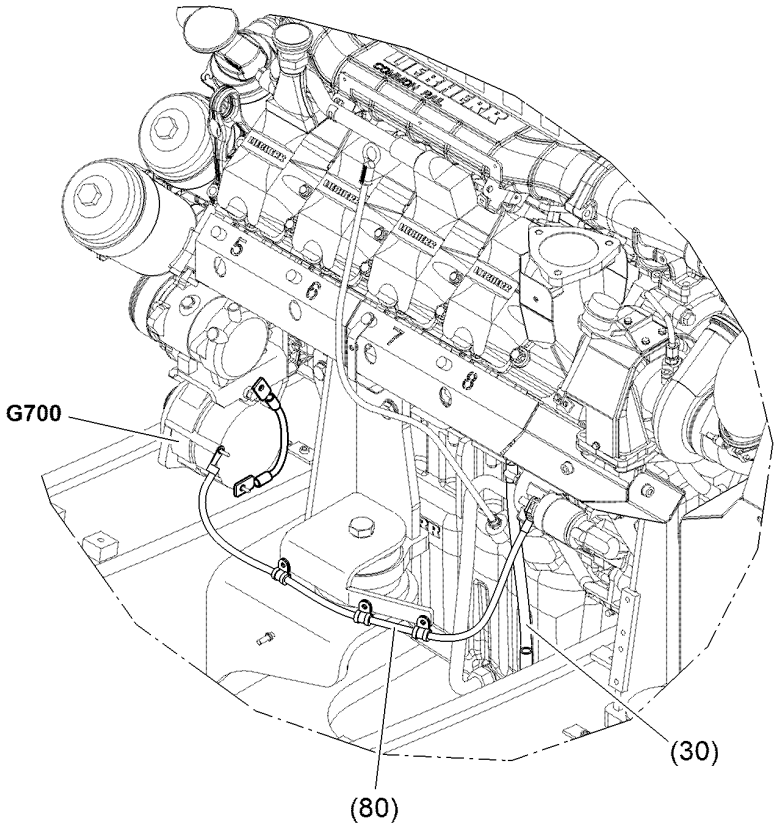

130 **KABELSATZ WL725**
WIRING HARNESS WL725
CABLAGE WL725

140 **KABELSATZ WL720**
WIRING HARNESS WL720
CABLAGE WL720

Pos.	Item	Quantity	Description	Designação	Serie	K
130	11002171	1	CABLE LOOM WL725	CHICOTE ELÉTRICO		
131	10289803	1	WASHER 8 300HV	ARRUELA		
132	11651612	1	HEX SCREW ISO 4017 M8X16 8.8 480H	PARAFUSO SEXTAVADO		
140	11100081	1	CABLE LOOM WL720	CHICOTE ELÉTRICO		
141	10289795	1	WASHER 10 300HV	ARRUELA		
142	11002753	1	HEX SCREW ISO 4017 M10X20 10.9 FLZN	PARAFUSO SEXTAVADO		

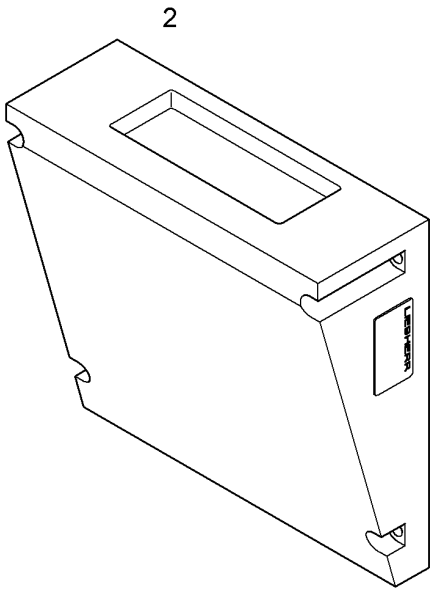

Pos.	Item	Quantity	Description	Designação	Serie	K
2	10685053	1	CAN MODULE [3832439]	MODULO CAN-BUS	41660-	

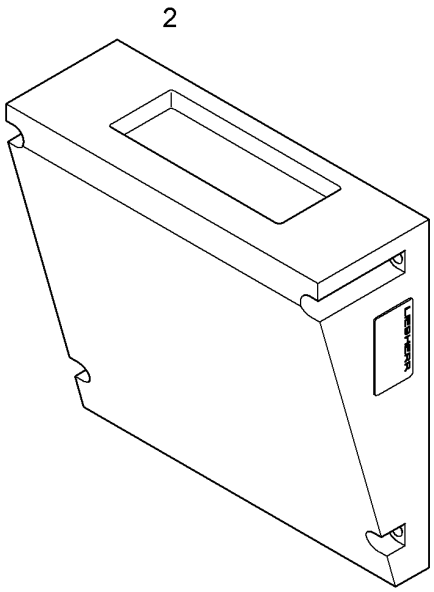

Pos.	Item	Quantity	Description	Designação	Serie	K
2	10685053	1	CAN MODULE [3830113]	MODULO CAN-BUS	41660-	

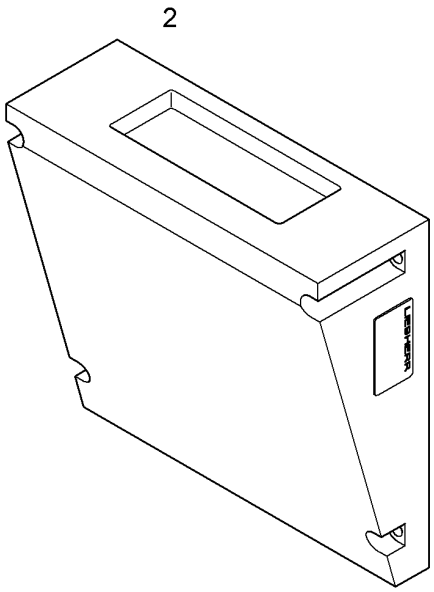

Pos.	Item	Quantity	Description	Designação	Serie	K
2	10685053	1	CAN MODULE [3832444]	MODULO CAN-BUS	41660-	

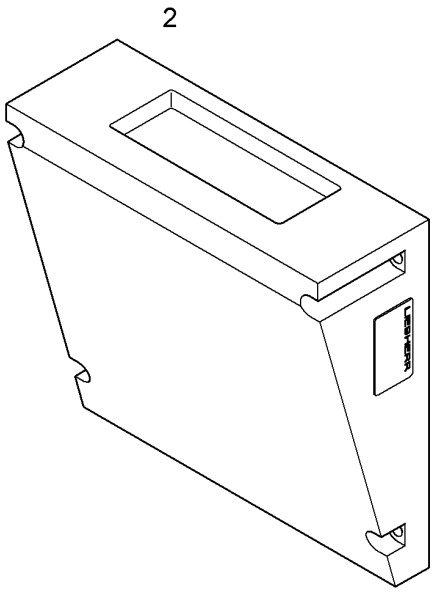

Pos.	Item	Quantity	Description	Designação	Serie	K
2	10685053	1	CAN MODULE [3832445]	MODULO CAN-BUS	41660-	

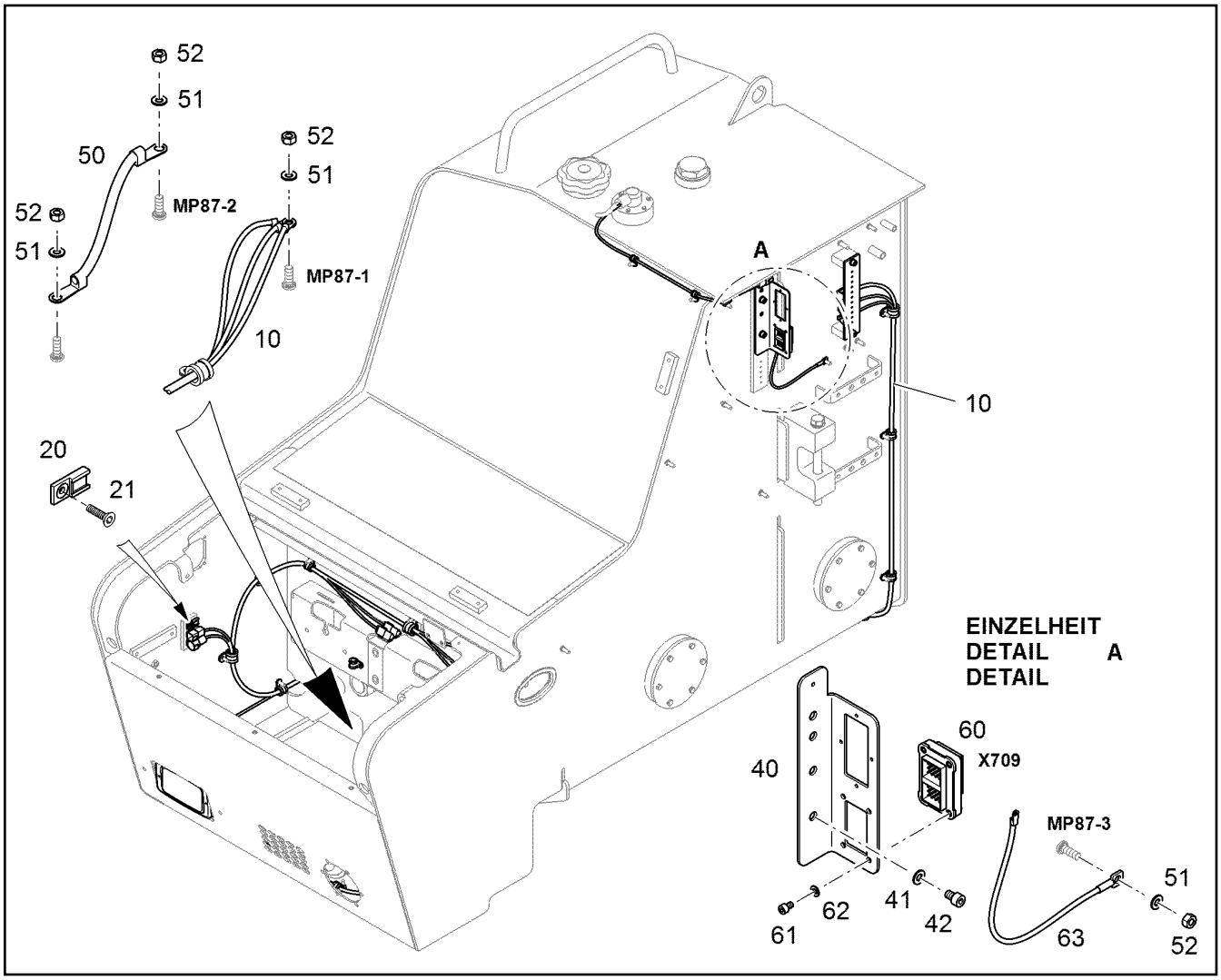

Pos.	Item	Quantity	Description	Designação	Serie	K
10	10846629	1	WIRING HARNESS FUEL TANK W8	CHICOTE ELETRICO DO TANQ		
20	6203497	6	FASTENER F.DT STECKER	ELEMENTO DE FIXACAO		
21	12224207	5	BUTTON HEAD SCREW ISO 7380-1 M5X10	PARAF.DE CABEÇA SEMI-REDO		
40	10827913	1	CONSOLE	CONSOLE		
41	10289803	2	WASHER 8 300HV	ARRUELA		
42	12233290	2	SOCKET HEAD SCREW ISO 4762 M8X12 10	PARAFUSO CILÍNDRICO		
50	6204632	1	EARTH STRAP	CABO MASSA TRANÇADO		
51	10289803	4	WASHER 8 300HV	ARRUELA		
52	10299669	4	HEX NUT M8	PORCA SEXTAVADA		
60	975827701	1	E-BOARD	PLACA ELETRÔNICA		
61	11690042	4	SOCKET HEAD SCREW ISO 4762 M5X12 8.8	PARAFUSO CILÍNDRICO		
62	11140403	4	WASHER 5 200HV	ARRUELA		
63	10066833	1	EARTH CABLE	CABO MASSA		

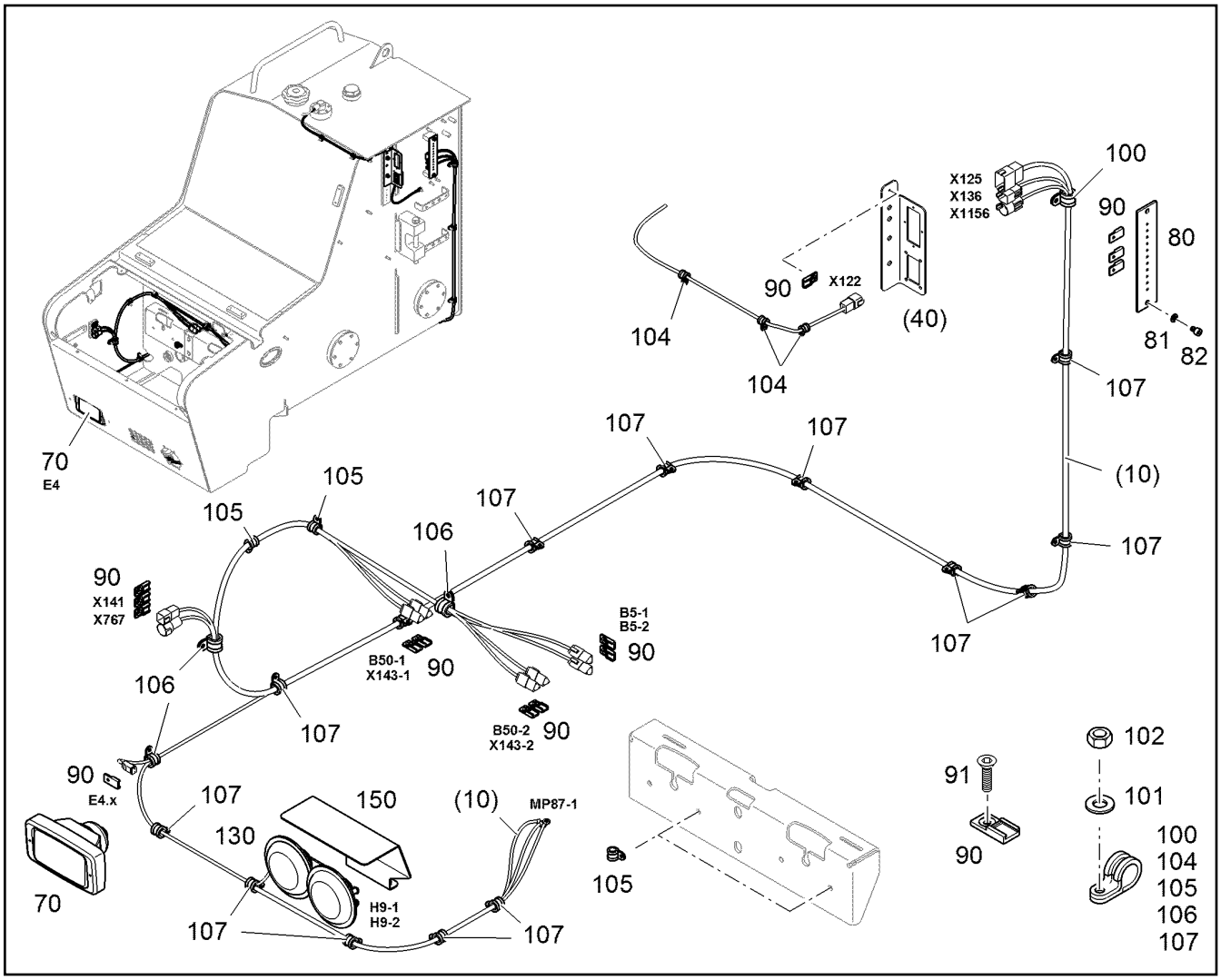

Pos.	Item	Quantity	Description	Designação	Serie	K
70	9941040	1	FLOODLIGHT INSTALLATION ⇨ ❑ 468	FAROL CPL - INSTALAÇÃO		
80	10822681	1	THREADED PLATE	PLACA ROSCADA		
81	10289803	2	WASHER 8 300HV	ARRUELA		
82	10663450	2	SOCKET HEAD SCREW ISO 4762 M8X16 10	PARAFUSO CILÍNDRICO		
90	6203497	14	FASTENER F.DT STECKER	ELEMENTO DE FIXACAO		
91	12224207	14	BUTTON HEAD SCREW ISO 7380-1 M5X10	PARAF.DE CABEÇA SEMI-REDO		
100	7362545	3	CLAMP DIN 3016-1 D1 22X20 W1-2-CR	BRAÇADEIRA		
101	10289803	23	WASHER 8 300HV	ARRUELA		
102	10299669	23	HEX NUT M8	PORCA SEXTAVADA		
104	7621794	3	CLAMP DIN 3016-1 D1 8X20 W1-2-CR	BRAÇADEIRA		
105	7362546	3	CLAMP DIN 3016-1 D1 12X15 W1-2-CR	BRAÇADEIRA		
106	7362602	4	CLAMP DIN 3016-1 D1 18X20 W1-2-CR	BRAÇADEIRA		
107	7362734	11	CLAMP DIN 3016-1 D1 13X20 W1-2-CR	BRAÇADEIRA		
130	6204593	1	SUPERTONE HORN	BUZINA		
150	11813016	1	PROTECTION ⇨ ❑ 494	PROTEÇÃO		

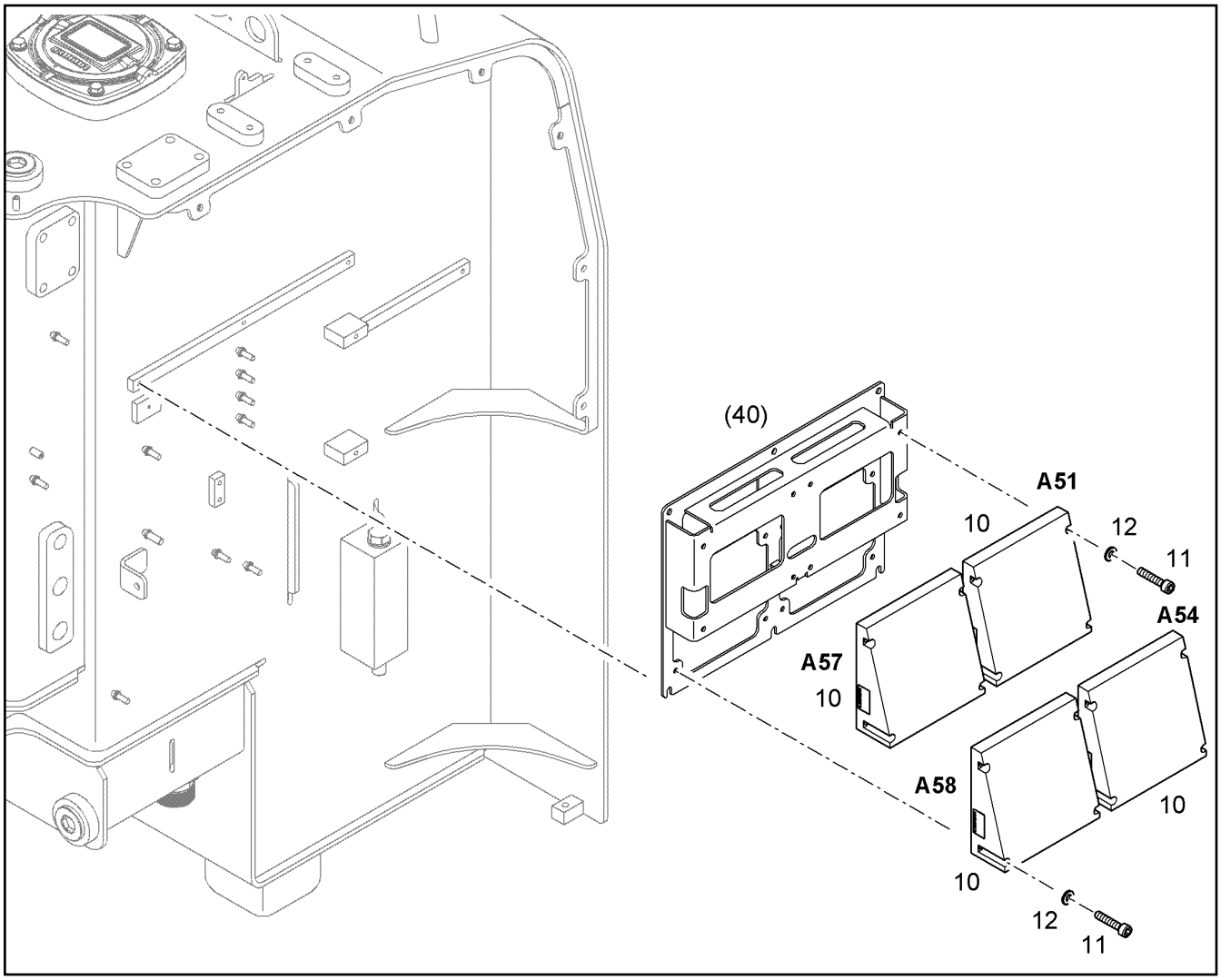

Pos.	Item	Quantity	Description	Designação	Serie	K
10		1	ELECTRIC BOX CPL. ⇨ ❑ 426	CAIXA ELÉTRICA COMPLETA		
10		1	ELECTRIC BOX CPL. ⇨ ❑ 427	CAIXA ELÉTRICA COMPLETA		
10		1	ELECTRIC BOX CPL. ⇨ ❑ 428	CAIXA ELÉTRICA COMPLETA		
10		1	ELECTRIC BOX CPL. ⇨ ❑ 429	CAIXA ELÉTRICA COMPLETA		
11	11820284	16	SOCKET HEAD SCREW ISO 4762 M6X30 8.8	PARAFUSO CILÍNDRICO		
12	10289802	16	WASHER 6 300HV	ARRUELA		

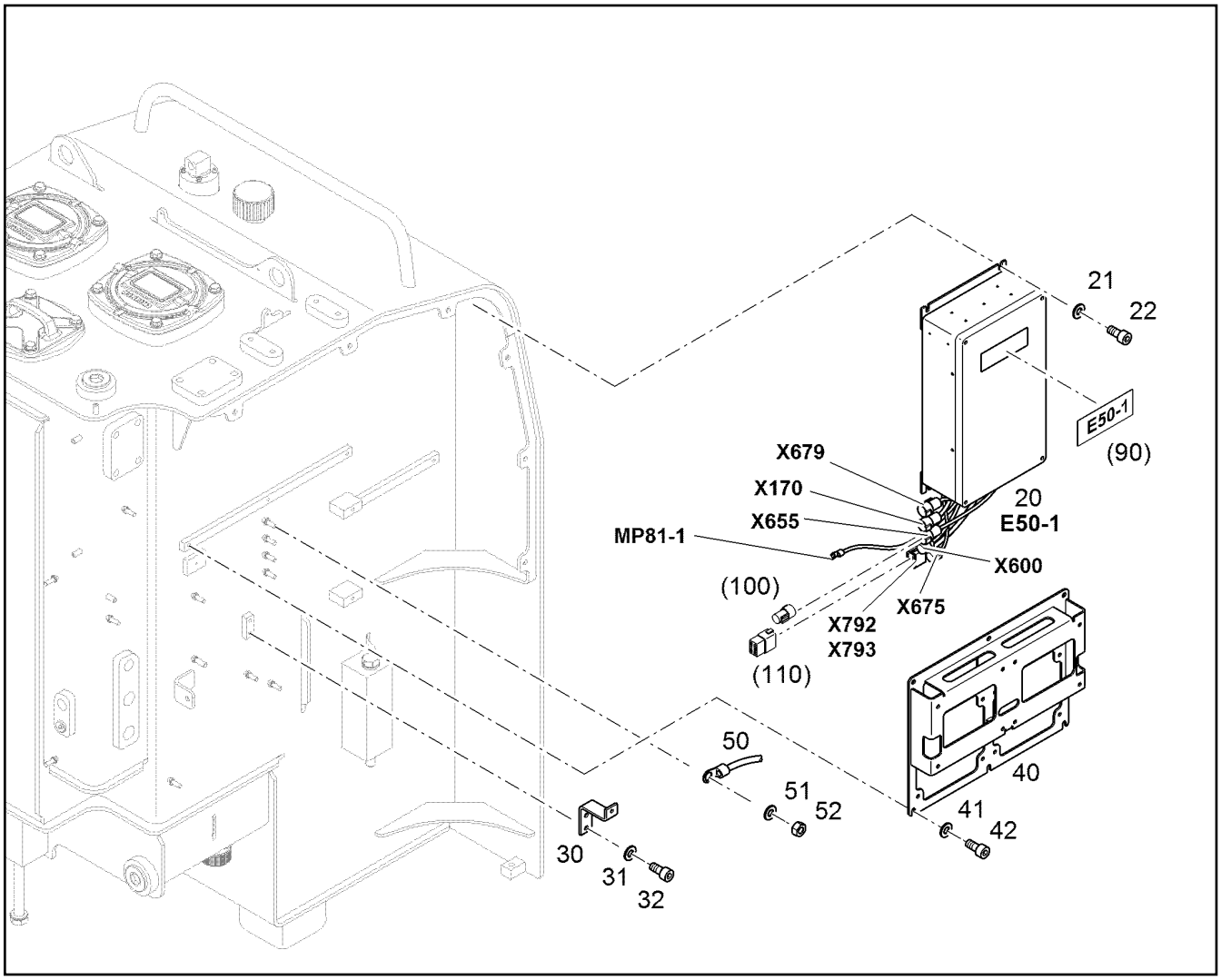

Pos.	Item	Quantity	Description	Designação	Serie	K
20		1	ELECTRIC BOX CPL. E50 ⇨ ❑ 463	CAIXA ELÉTRICA COMPLETA		
21	10289803	4	WASHER 8 300HV	ARRUELA		
22	10663450	4	SOCKET HEAD SCREW ISO 4762 M8X16 10	PARAFUSO CILÍNDRICO		
30	10409127	1	CONSOLE	CONSOLE		
31	10289803	2	WASHER 8 300HV	ARRUELA		
32	10663450	2	SOCKET HEAD SCREW ISO 4762 M8X16 10	PARAFUSO CILÍNDRICO		
40	10402883	1	CONSOLE	CONSOLE		
41	10289803	6	WASHER 8 300HV	ARRUELA		
42	10663450	6	SOCKET HEAD SCREW ISO 4762 M8X16 10	PARAFUSO CILÍNDRICO		
50	11739125	1	EARTH CABLE W50	CABO MASSA		
51	10871784	2	WASHER	ARRUELA		
52	10299669	1	HEX NUT M8	PORCA SEXTAVADA		

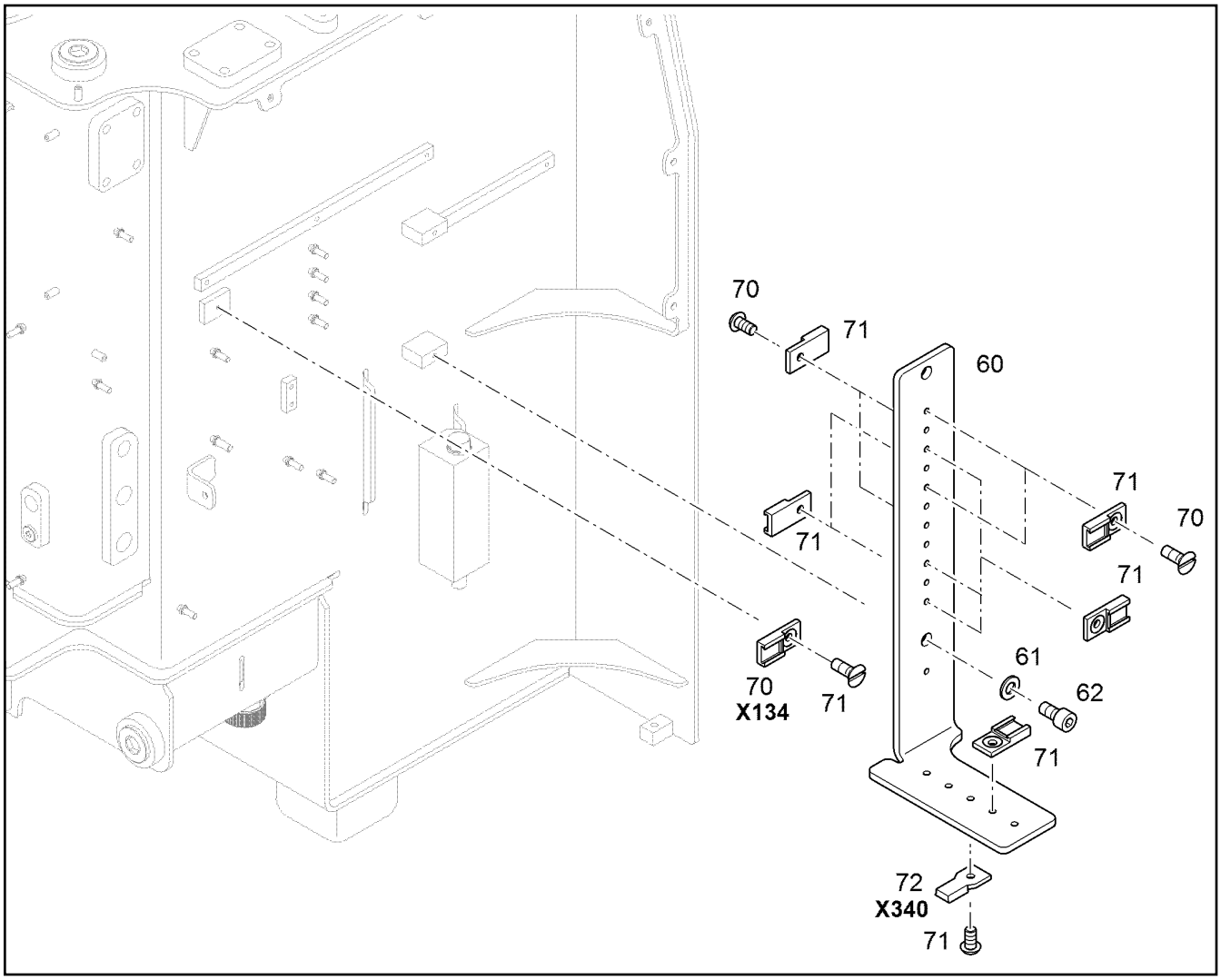

Pos.	Item	Quantity	Description	Designação	Serie	K
60	11737687	1	THREADED PLATE	PLACA ROSCADA		
61	10289803	2	WASHER 8 300HV	ARRUELA		
62	10663450	2	SOCKET HEAD SCREW ISO 4762 M8X16 10	PARAFUSO CILÍNDRICO		
70	6203497	13	FASTENER F.DT STECKER	ELEMENTO DE FIXACAO		
71	12224207	13	BUTTON HEAD SCREW ISO 7380-1 M5X10	PARAF.DE CABEÇA SEMI-REDO		
72	6905671	1	HOLDER	SUPORTE		

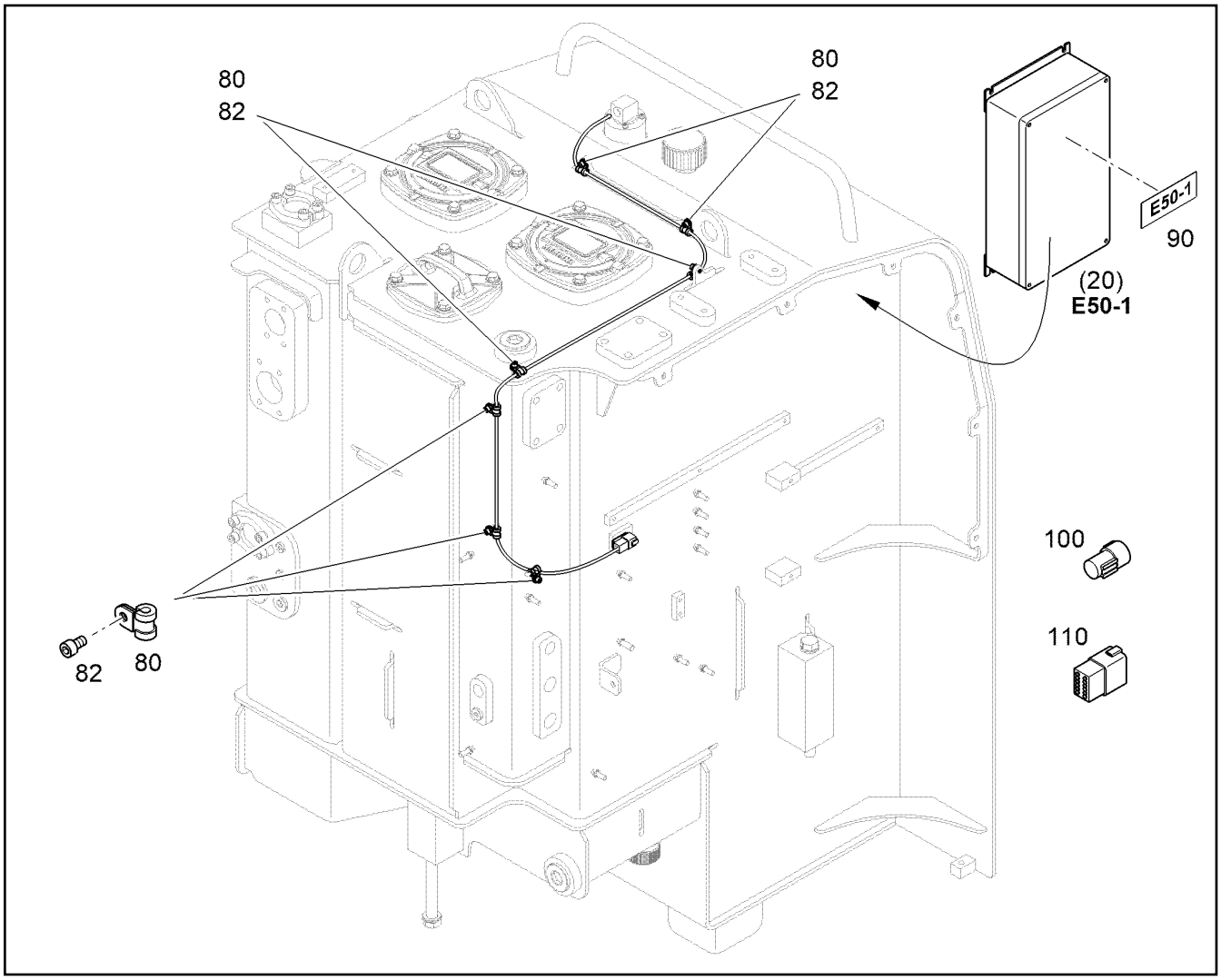

Pos.	Item	Quantity	Description	Designação	Serie	K
80	7362563	7	CLAMP DIN 3016-1 D1 8X15 W1-2-CR	BRAÇADEIRA		
82	11690044	7	SOCKET HEAD SCREW ISO 4762 M6X12 8.8	PARAFUSO CILÍNDRICO		
90	11812539	1	LABEL E50-1 50mmX20mm	ETIQUETA		
100		1	COUNTER-PLUG INSTALLATION ⇨ ❑ 615	CONTRA-PLUGUE MONTAGEM		
110		1	COUNTER-PLUG INSTALLATION 12P ⇨ ❑ 633	CONTRA-PLUGUE MONTAGEM		

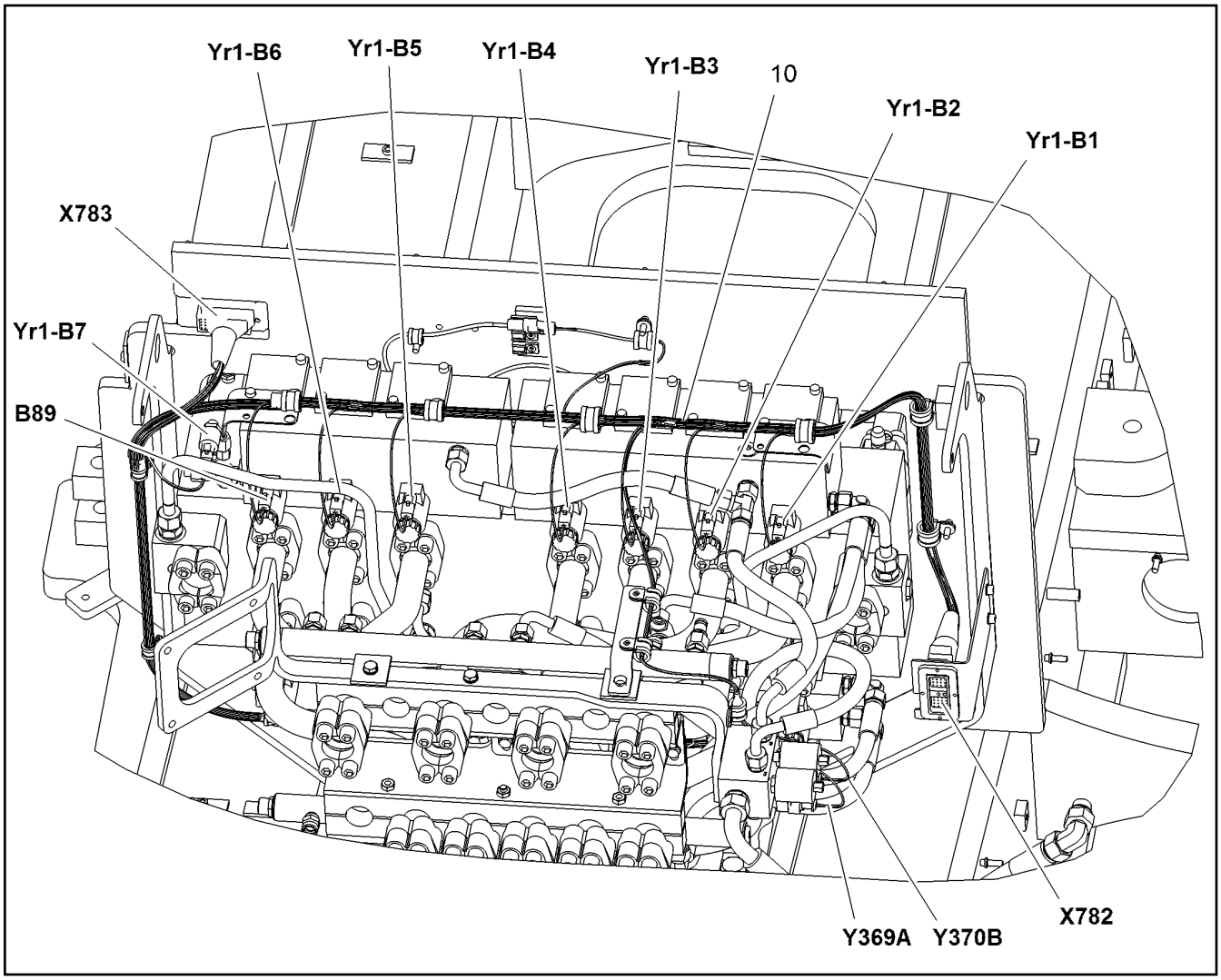

Pos.	Item	Quantity	Description	Designação	Serie	K
10	11738863	1	WIRING HARNESS CONTROL VALVE W7 [1707545]	CHICOTE ELÉTRICO DA VÁLVUL		

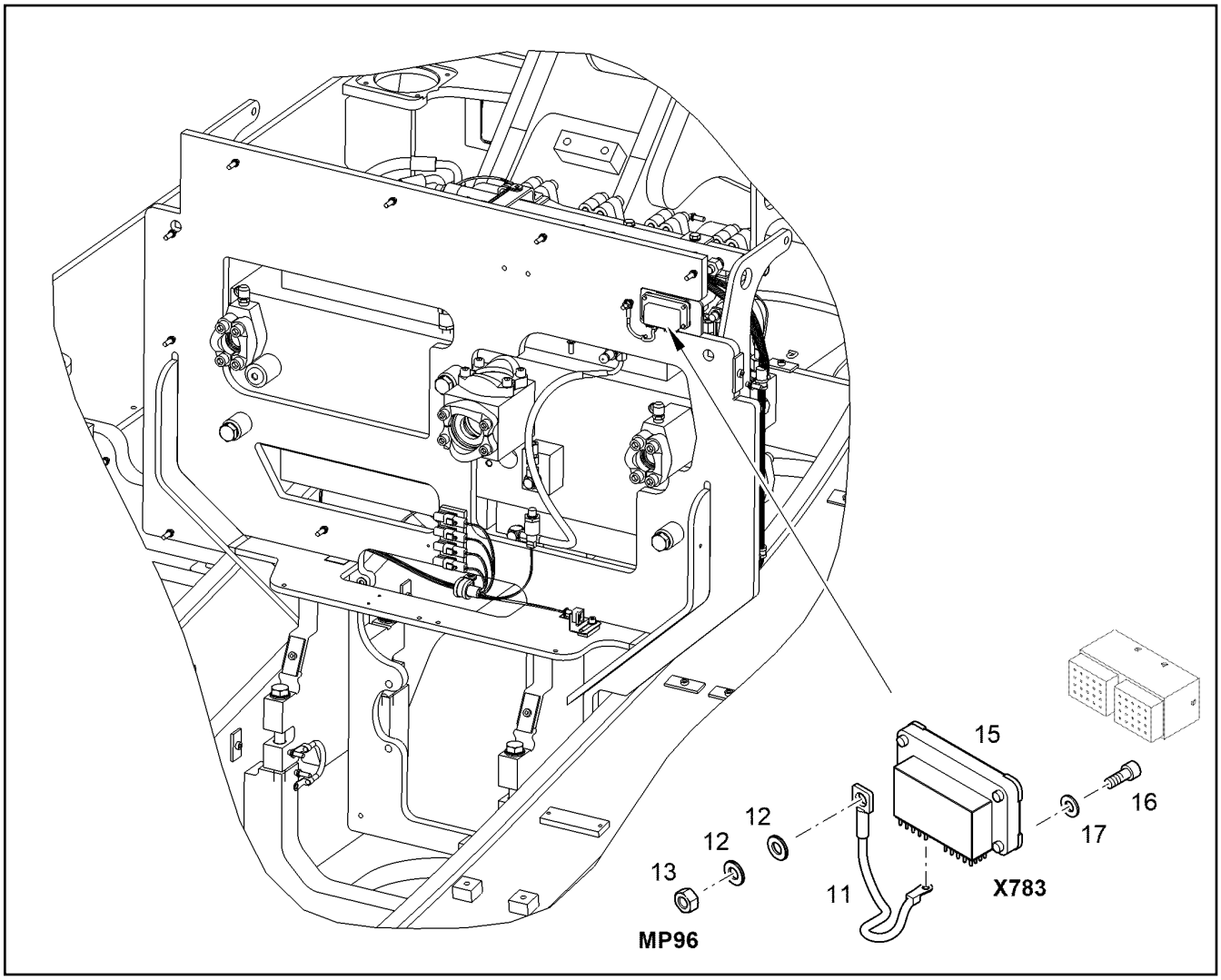

Pos.	Item	Quantity	Description	Designação	Serie	K
11	10066751	2	EARTH CABLE	CABO MASSA		
12	10871784	2	WASHER	ARRUELA		
13	10299669	1	HEX NUT M8	PORCA SEXTAVADA		
15	989185601	1	E-BOARD	PLACA ELETRÔNICA		
16	11647553	4	SOCKET HEAD SCREW ISO 4762 M5X16 8.8	PARAFUSO CILÍNDRICO		
17	11140403	4	WASHER 5 200HV	ARRUELA		

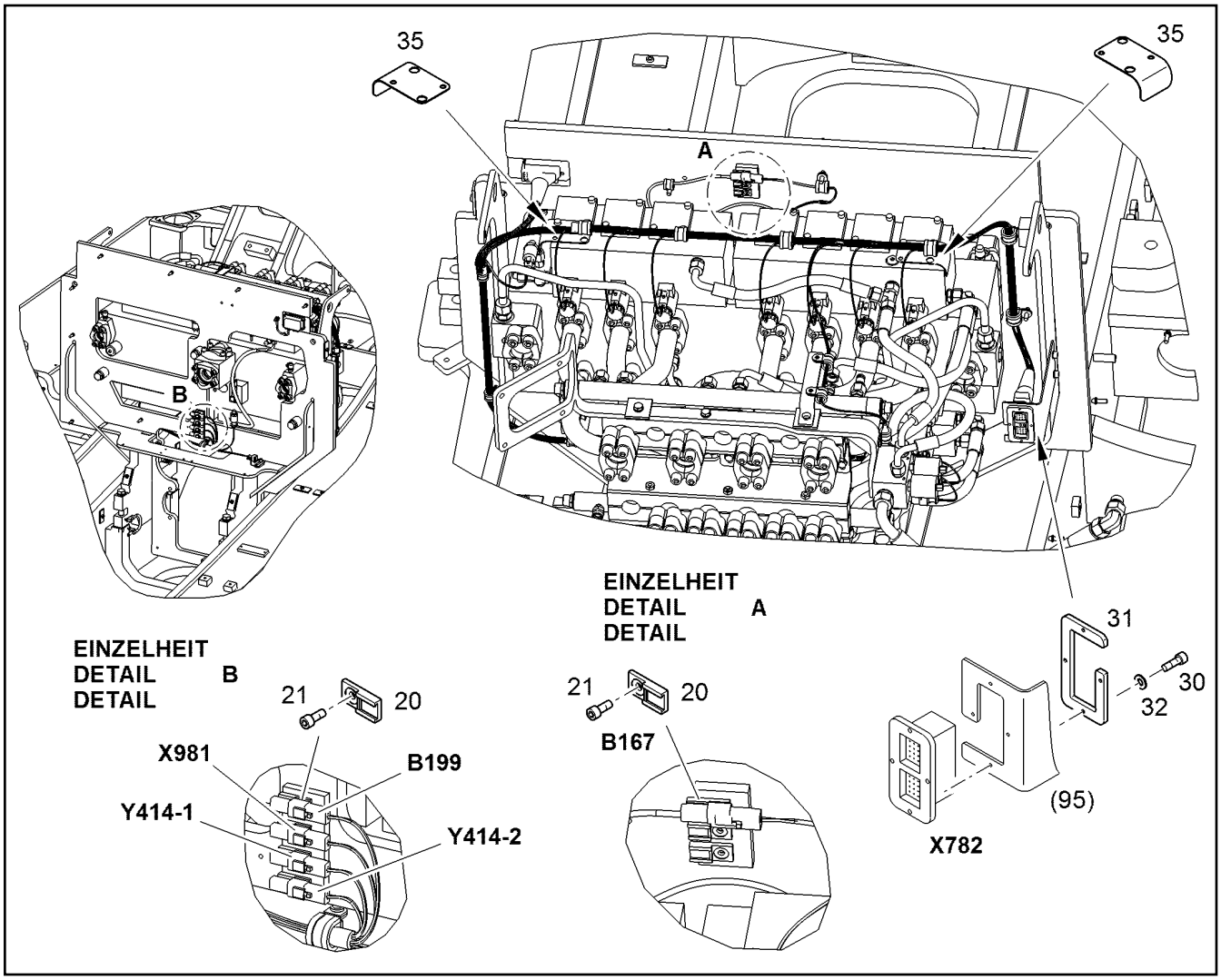

Pos.	Item	Quantity	Description	Designação	Serie	K
20	6203497	9	FASTENER F.DT STECKER	ELEMENTO DE FIXACAO		
21	12224207	9	BUTTON HEAD SCREW ISO 7380-1 M5X10	PARAF.DE CABEÇA SEMI-REDO		
30	12219830	4	SOCKET HEAD SCREW ISO 4762 M4X20 8.8	PARAFUSO CILÍNDRICO		
31	10875645	4	WASHER 4 200HV	ARRUELA		
32	10049073	1	CONSOLE	CONSOLE		
35	10084481	2	CONSOLE	CONSOLE		

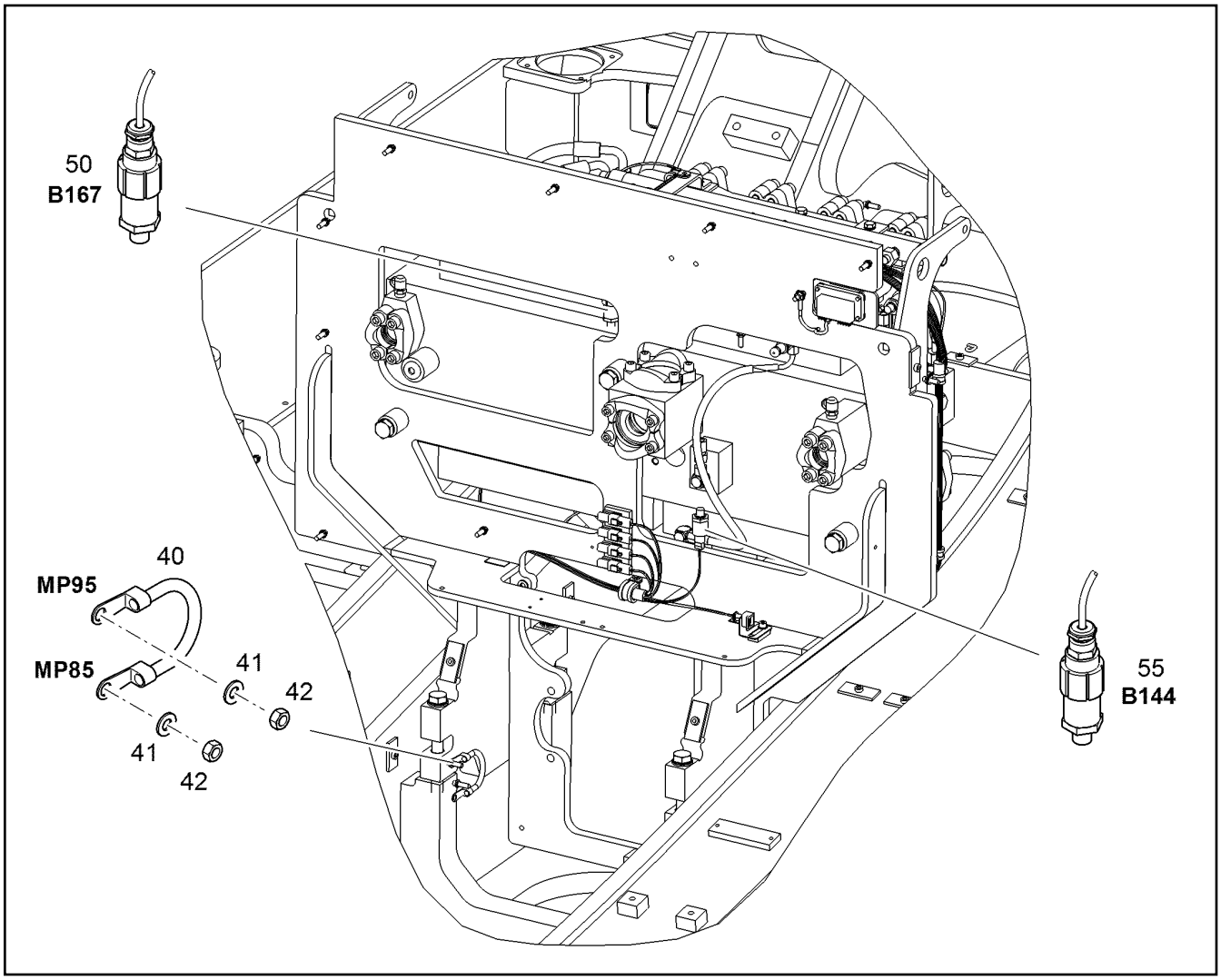

Pos.	Item	Quantity	Description	Designação	Serie	K
40	6204632	1	EARTH STRAP	CABO MASSA TRANÇADO		
41	10871784	4	WASHER	ARRUELA		
42	10299669	2	HEX NUT M8	PORCA SEXTAVADA		
50	10280390	1	PRESSURE TRANSMITTER 400bar ⇨ ❑ 480	TRANSDUTOR DE PRESSÃO		
55	10678373	1	PRESSURE TRANSMITTER 400bar ⇨ ❑ 338	TRANSDUTOR DE PRESSÃO		

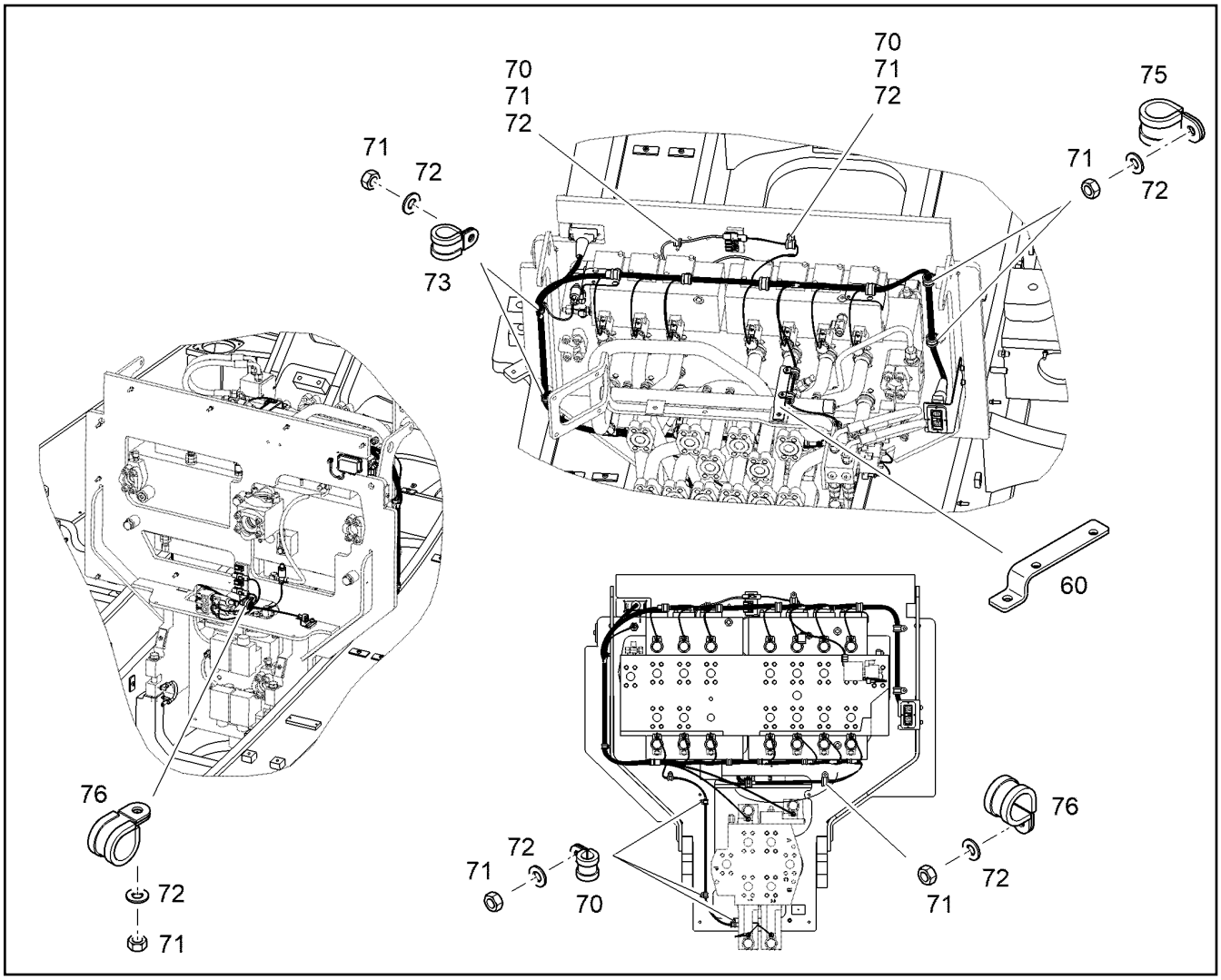

Pos.	Item	Quantity	Description	Designação	Serie	K
60	10407154	1	CONSOLE	CONSOLE		
70	7381770	7	CLAMP DIN 3016-1 D1 10X15 W1-2-MVQ	BRAÇADEIRA		
71	10299669	15	HEX NUT M8	PORCA SEXTAVADA		
72	10289803	15	WASHER 8 300HV	ARRUELA		
73	7361498	2	CLAMP DIN 3016-1 D1 15X15 W1-2-CR	BRAÇADEIRA		
75	7362545	2	CLAMP DIN 3016-1 D1 22X20 W1-2-CR	BRAÇADEIRA		
76	7362547	1	CLAMP DIN 3016-1 D1 24X20 W1-2-CR	BRAÇADEIRA		

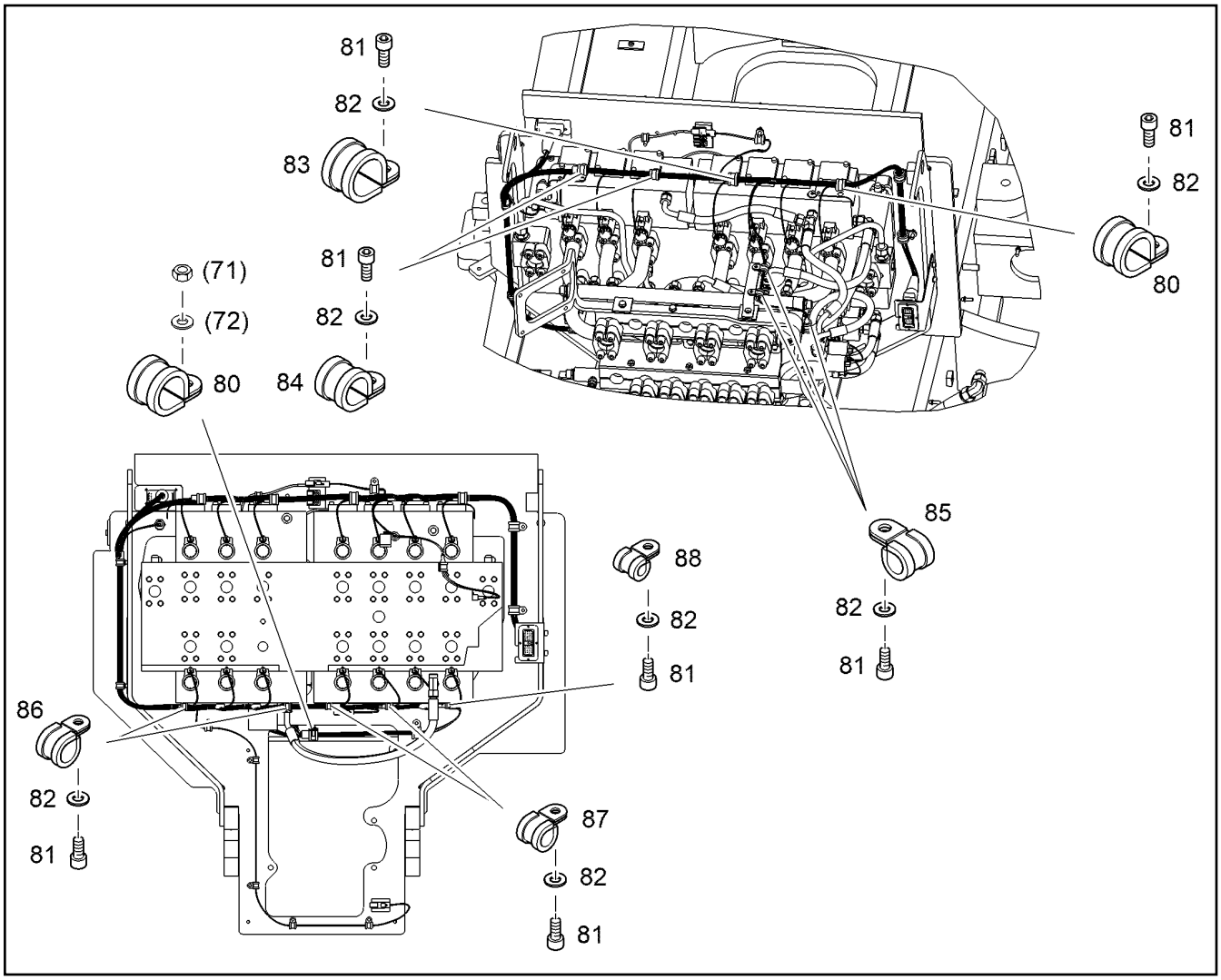

Pos.	Item	Quantity	Description	Designação	Serie	K
80	7362547	2	CLAMP DIN 3016-1 D1 24X20 W1-2-CR	BRAÇADEIRA		
81	11656585	12	SOCKET HEAD SCREW ISO 4762 M6X10 8.8	PARAFUSO CILÍNDRICO		
82	10289802	12	WASHER 6 300HV	ARRUELA		
83	7363002	1	CLAMP DIN 3016-1 D1 27X20 W1-2-CR	BRAÇADEIRA		
84	7362665	2	CLAMP DIN 3016-1 D1 20X20 W1-2-CR	BRAÇADEIRA		
85	7362603	3	CLAMP DIN 3016-1 D1 15X20 W1-2-CR	BRAÇADEIRA		
86	7361498	2	CLAMP DIN 3016-1 D1 15X15 W1-2-CR	BRAÇADEIRA		
87	7362546	2	CLAMP DIN 3016-1 D1 12X15 W1-2-CR	BRAÇADEIRA		
88	7362563	1	CLAMP DIN 3016-1 D1 8X15 W1-2-CR	BRAÇADEIRA		

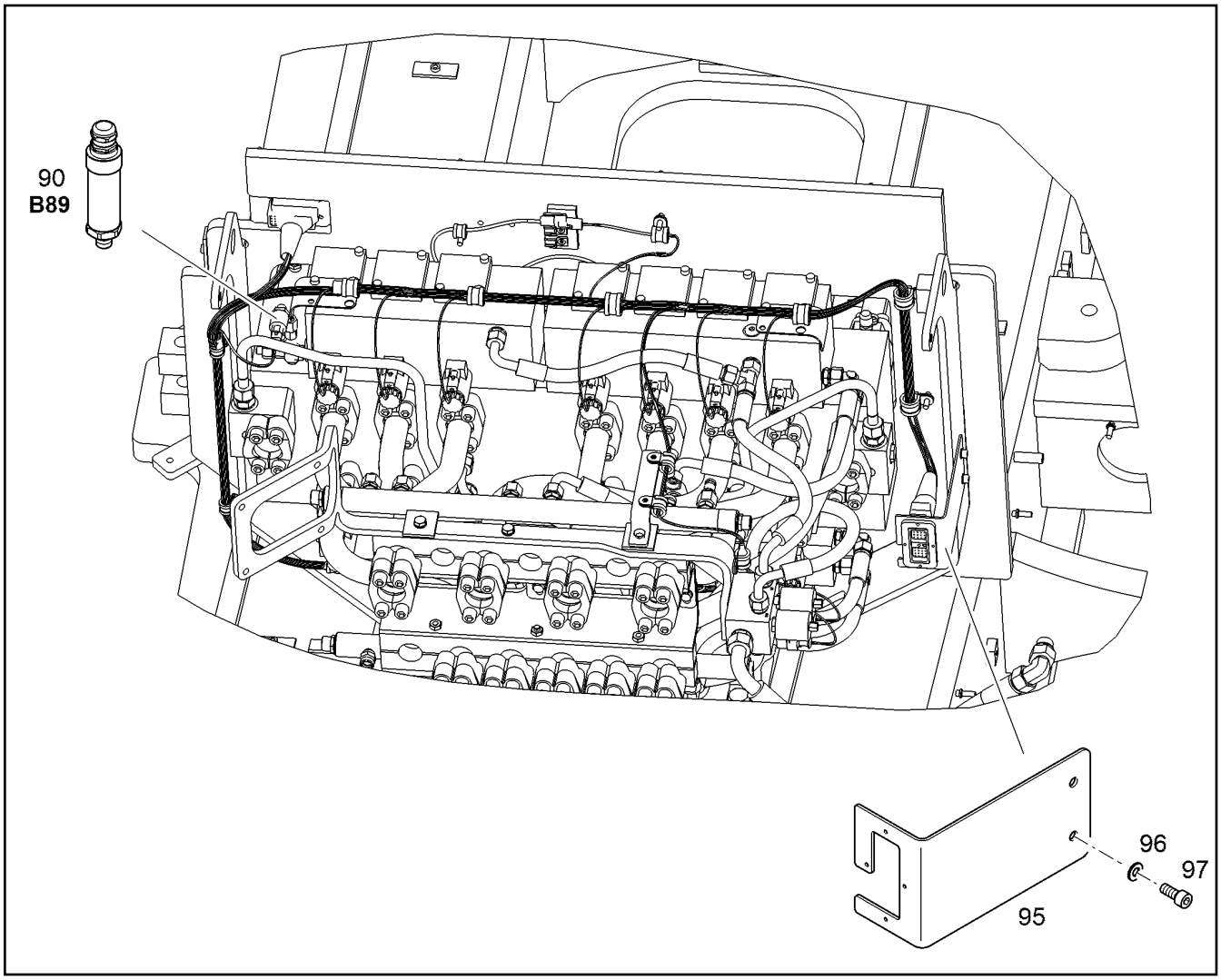

Pos.	Item	Quantity	Description	Designação	Serie	K
90	10678376	1	PRESSURE TRANSMITTER 60bar ⇨ ❑ 339	TRANSDUTOR DE PRESSÃO		
95	10407709	1	CONSOLE	CONSOLE		
96	10289803	2	WASHER 8 300HV	ARRUELA		
97	10663450	2	SOCKET HEAD SCREW ISO 4762 M8X16 10	PARAFUSO CILÍNDRICO		

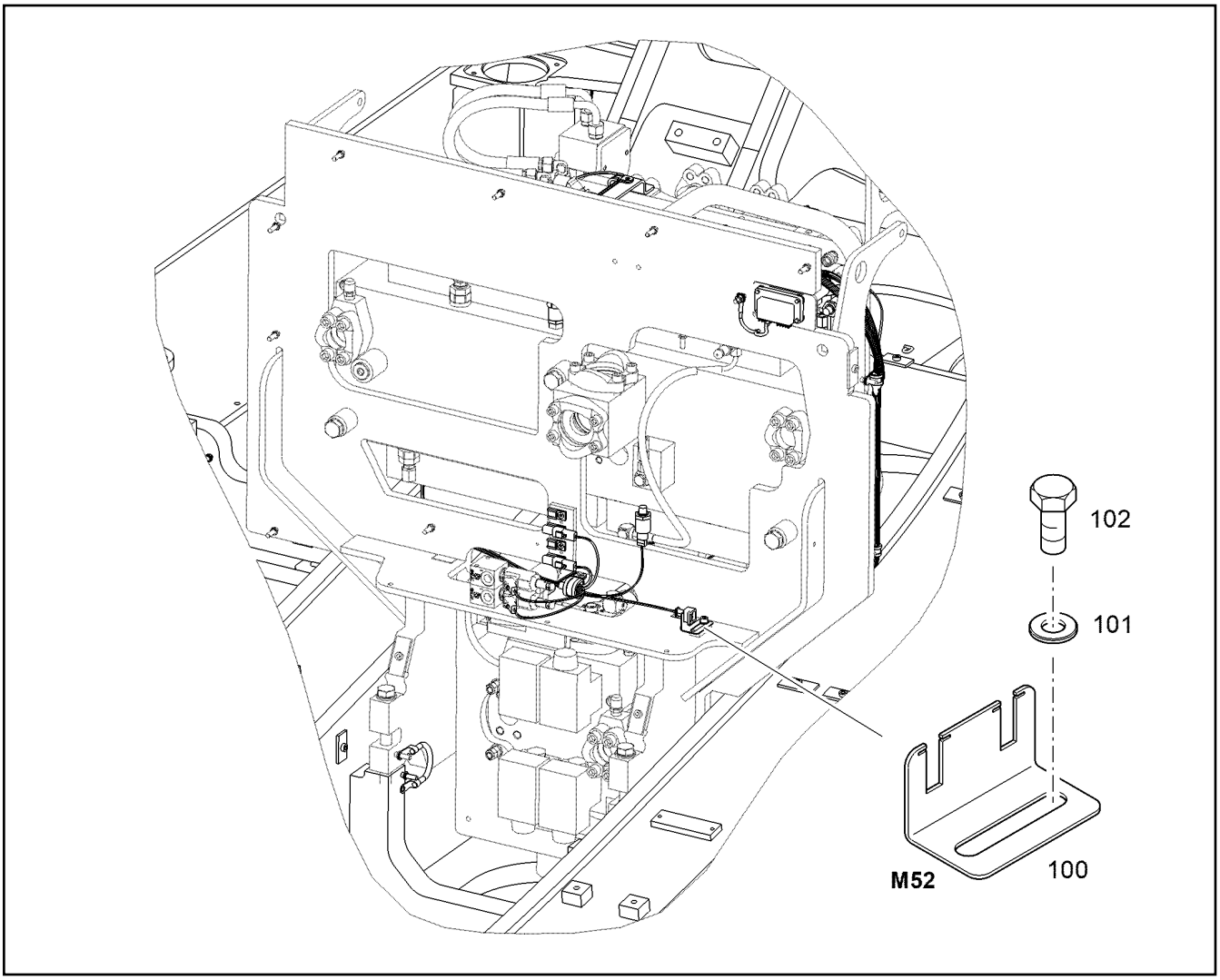

Pos.	Item	Quantity	Description	Designação	Serie	K
100	11816160	1	HOLDER	SUPORTE		
101	10289803	1	WASHER 8 300HV	ARRUELA		
102	12224565	1	HEX SCREW ISO 4014 M8X140 8.8 480H	PARAFUSO SEXTAVADO		

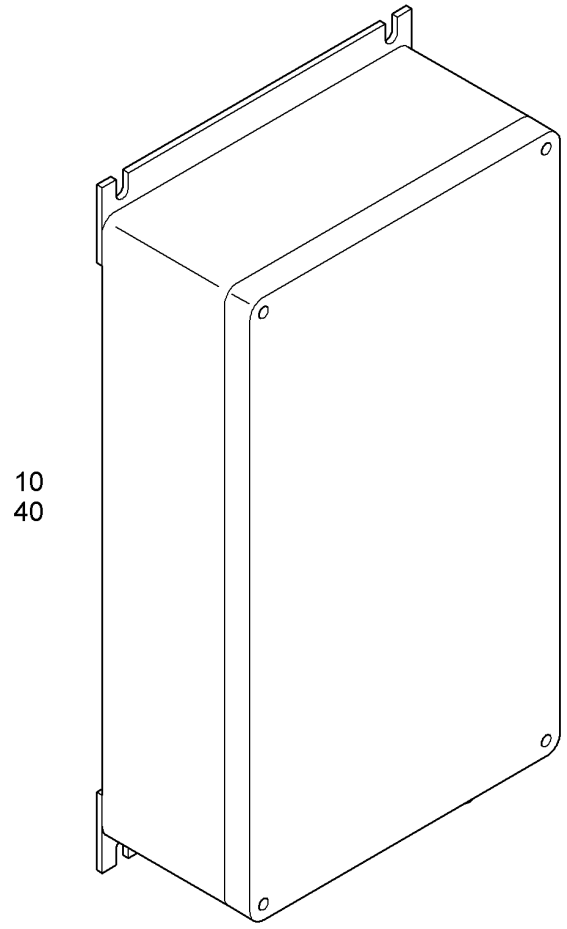

Pos.	Item	Quantity	Description	Designação	Serie	K
10	11645271	1	ELECTRIC BOX CPL. E50 [2148/2354] ⇨ ❑ 430	CAIXA ELÉTRICA COMPLETA		
40		1	SPARE PART ELECTRIC BOX ⇨ ❑ 469	PEÇA REPOSIÇÃO P/CAIXA ELÉ		

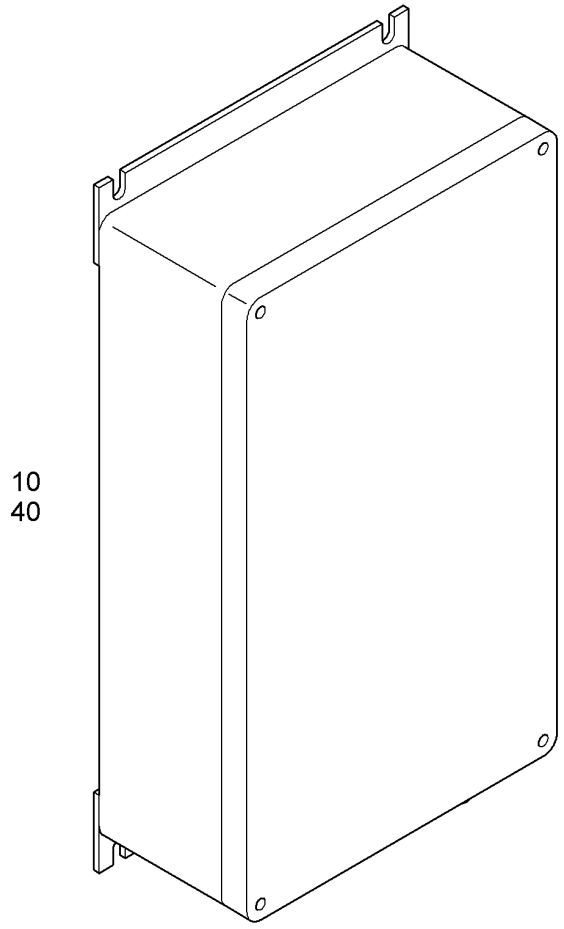

Pos.	Item	Quantity	Description	Designação	Serie	K
10	11645271	2	ELECTRIC BOX CPL. E50 [2148/2354] ⇨ ❑ 430	CAIXA ELÉTRICA COMPLETA		
40		1	SPARE PART ELECTRIC BOX ⇨ ❑ 469	PEÇA REPOSIÇÃO P/CAIXA ELÉ		

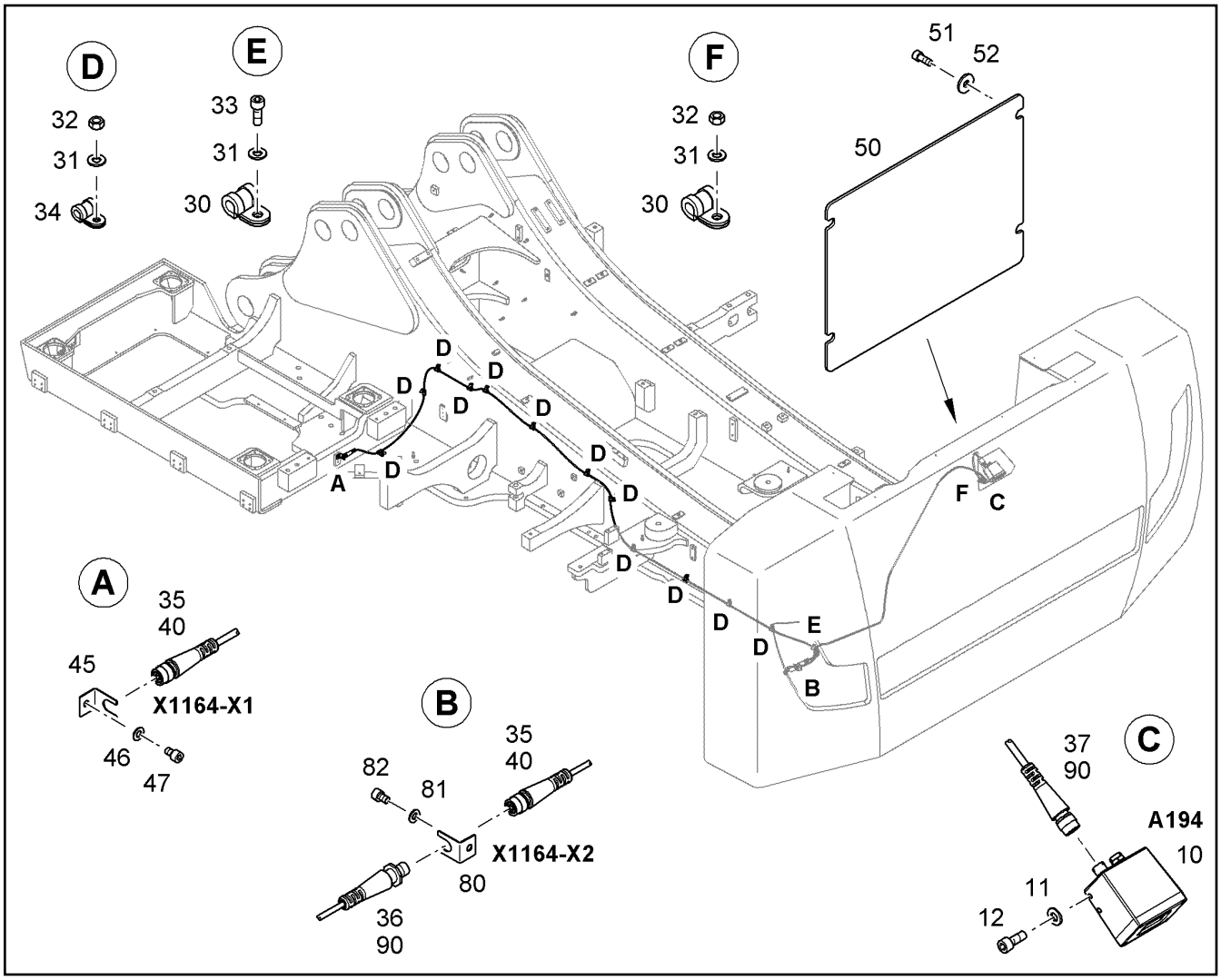

Pos.	Item	Quantity	Description	Designação	Serie	K
10	10687298	1	CAMERA [3830874]	CÂMERA		
11	10875648	4	WASHER 6 200HV	ARRUELA		
12	11656585	4	SOCKET HEAD SCREW ISO 4762 M6X10 8.8	PARAFUSO CILÍNDRICO		
30	7362665	6	CLAMP DIN 3016-1 D1 20X20 W1-2-CR	BRAÇADEIRA		
31	10289803	6	WASHER 8 300HV	ARRUELA		
32	10299669	5	HEX NUT M8	PORCA SEXTAVADA		
33	12212077	1	SOCKET HEAD SCREW ISO 4762 M8X160 10	PARAFUSO CILÍNDRICO		
34	7363004	12	CLAMP DIN 3016-1 D1 10X20 W1-2-CR	BRAÇADEIRA		
35	7404639	1.4m	HOSE	MANGUEIRA		1
36	7404639	1m	HOSE	MANGUEIRA		1
37	7404639	1m	HOSE	MANGUEIRA		1
40	93029704	1	LIEBHERR ETHERNET CAMERA 2 WH			
45	11738480	1	HOLDER	SUPORTE		
46	10289803	1	WASHER 8 300HV	ARRUELA		
47	12233290	1	SOCKET HEAD SCREW ISO 4762 M8X12 10	PARAFUSO CILÍNDRICO		
50	10844861	1	PLATE	PLACA		
51	10650720	4	SOCKET HEAD SCREW ISO 4762 M10X25 10	PARAFUSO CILÍNDRICO		
52	12203968	4	WASHER 8,4	ARRUELA		
80	11738480	1	HOLDER	SUPORTE		
81	10289803	1	WASHER 8 300HV	ARRUELA		
82	12233290	1	SOCKET HEAD SCREW ISO 4762 M8X12 10	PARAFUSO CILÍNDRICO		
90	93029704	1	LIEBHERR ETHERNET CAMERA 2 WH			

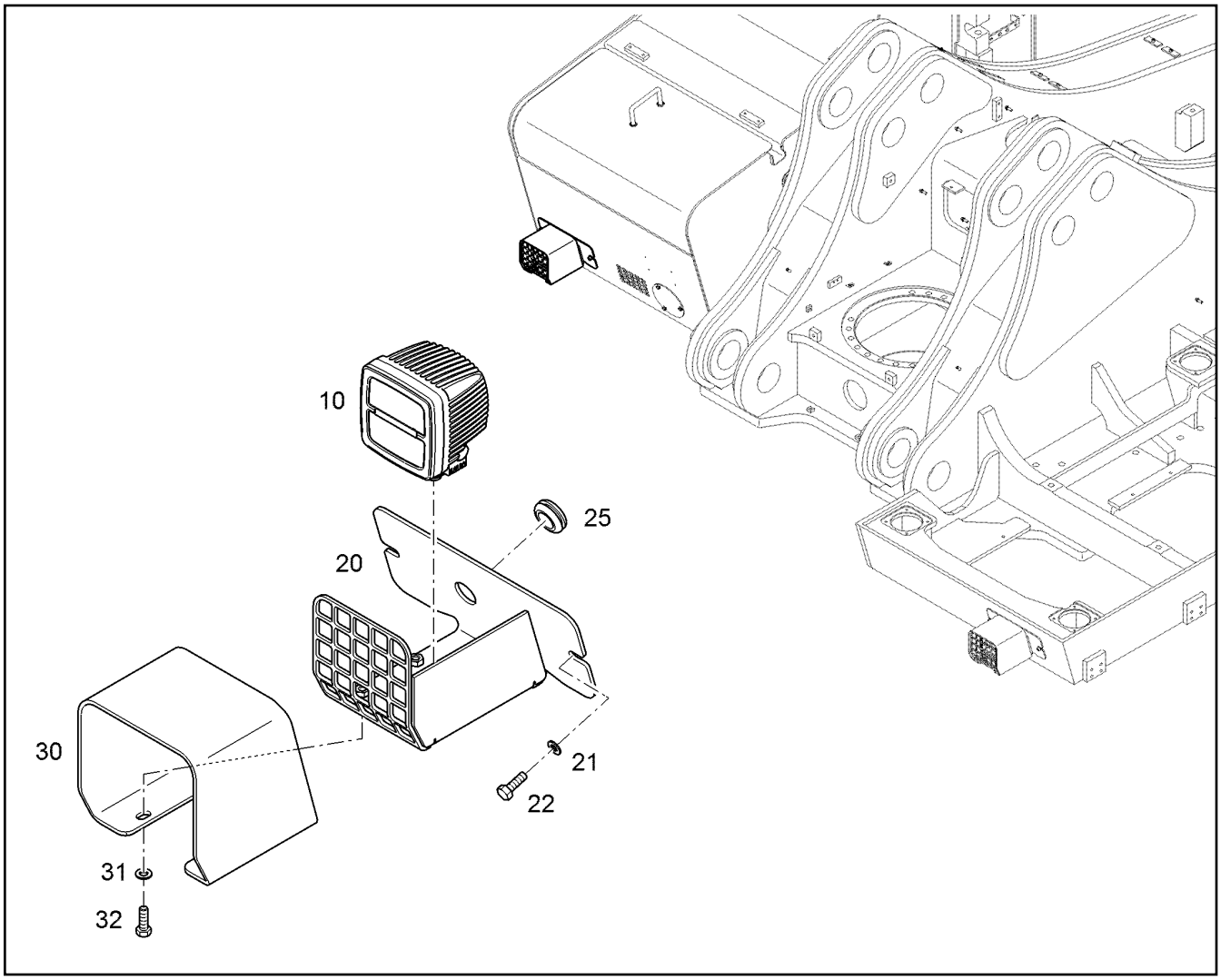

Pos.	Item	Quantity	Description	Designação	Serie	K
10	11699626	1	WORK LIGHT ⇨ ❑ 630	FAROL DE TRABALHO		
20	11440240	1	SUPPORT	SUPORTE		
21	10289803	2	WASHER 8 300HV	ARRUELA		
22	11642261	2	HEX SCREW ISO 4017 M8X25 8.8 480H	PARAFUSO SEXTAVADO		
25	7402768	1	RUBBER SOCKET 20/28/36	LUVA DE BORRACHA		
30	10840787	1	PLATE	PLACA		
31	10289803	4	WASHER 8 300HV	ARRUELA		
32	11651612	4	HEX SCREW ISO 4017 M8X16 8.8 480H	PARAFUSO SEXTAVADO		

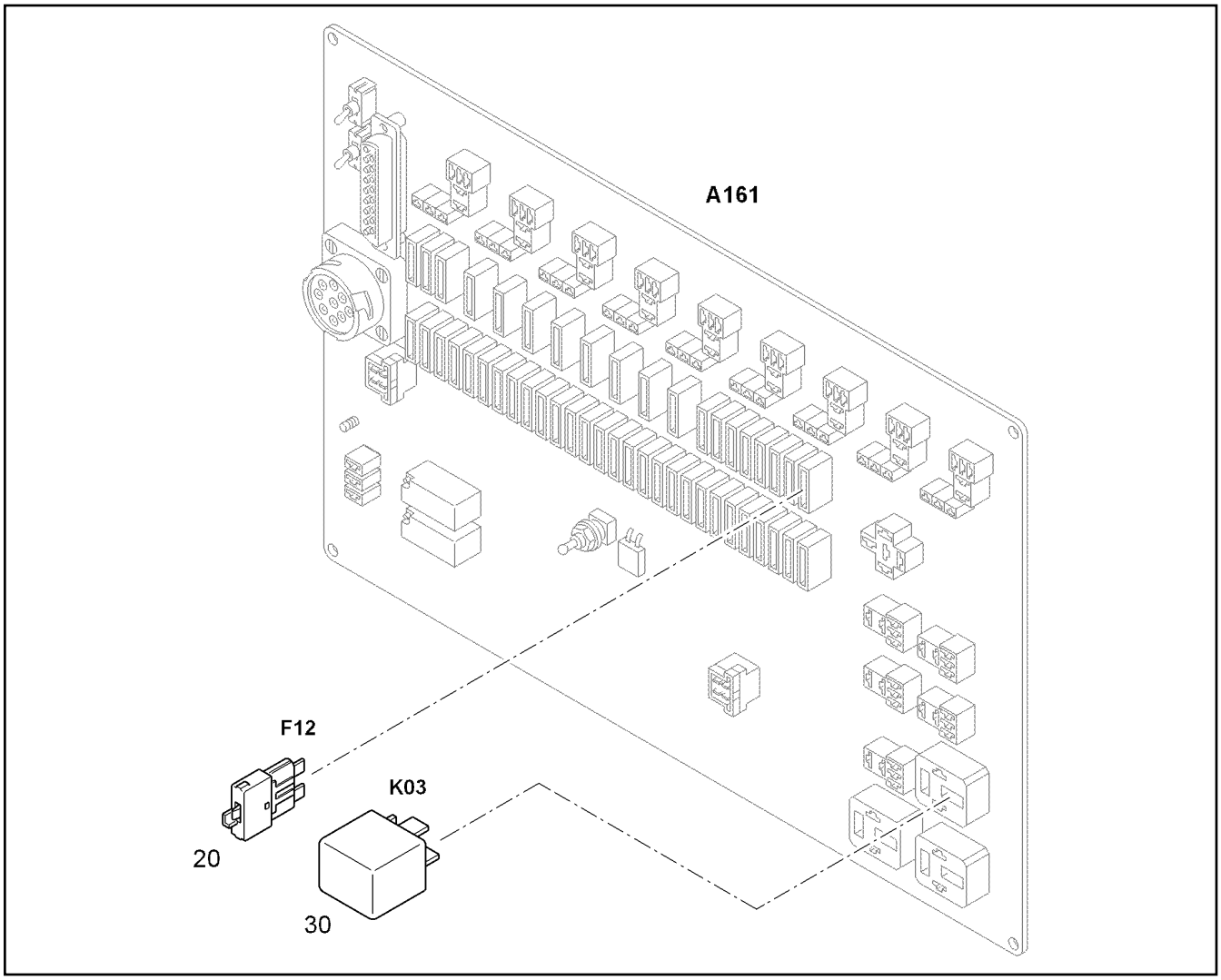

Pos.	Item	Quantity	Description	Designação	Serie	K
20	10441428	1	AUTOMATIC CIRCUIT BREAKER 15A 24VDC	DISJUNTOR AUTOMÁTICO		
30	6905886	1	RELAY	RELE		

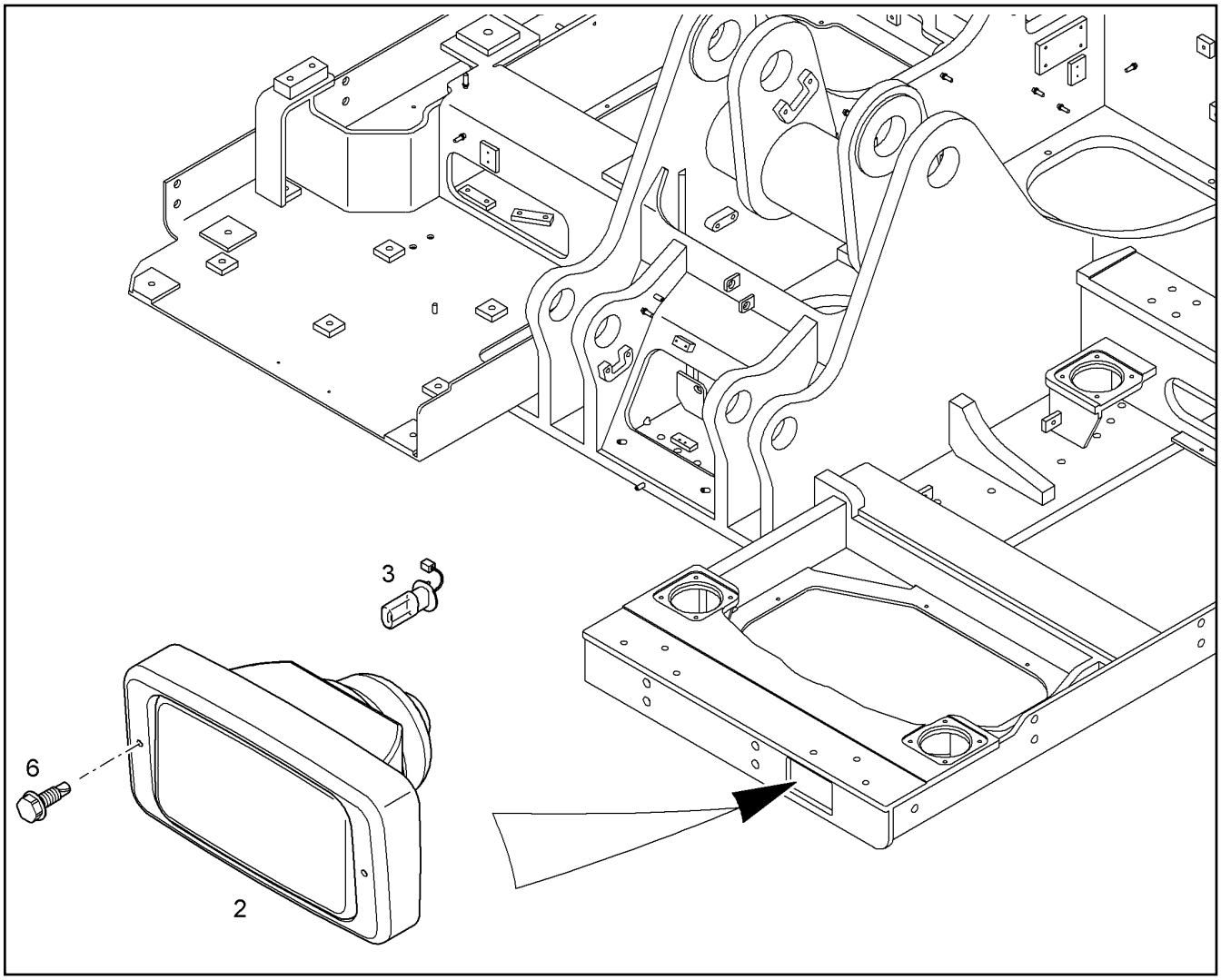

Pos.	Item	Quantity	Description	Designação	Serie	K
2	10007848	1	WORK LIGHT	FAROL DE TRABALHO		
3	6200685	2	LIGHT BULB H3 24V 70W/PK22S	LÂMPADA INCANDESCENTE		
6	12217702	2	SELF-TAPPING SCREW AEHNL.DIN 7516 AE	PARAFUSO AUTO-ATARRAXANT		

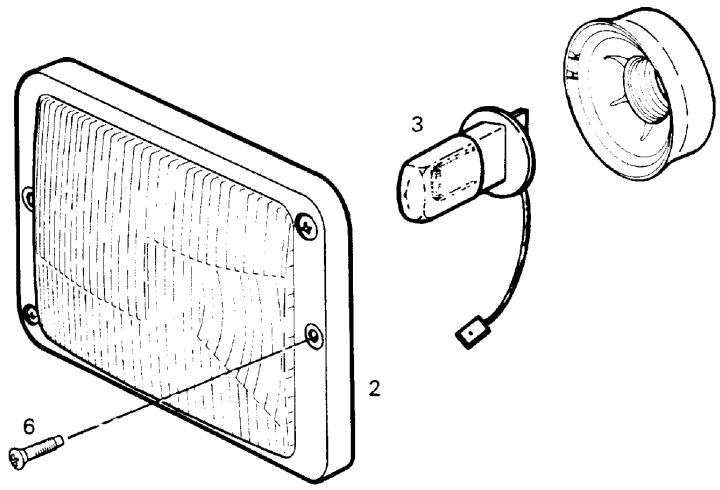

Pos.	Item	Quantity	Description	Designação	Serie	K
2	10007848	1	WORK LIGHT	FAROL DE TRABALHO		
3	6200685	2	LIGHT BULB H3 24V 70W/PK22S	LÂMPADA INCANDESCENTE		
6	12226086	2	SELF-TAPPING SCREW AEHNL.DIN 7516 AE	PARAFUSO AUTO-ATARRAXANT		

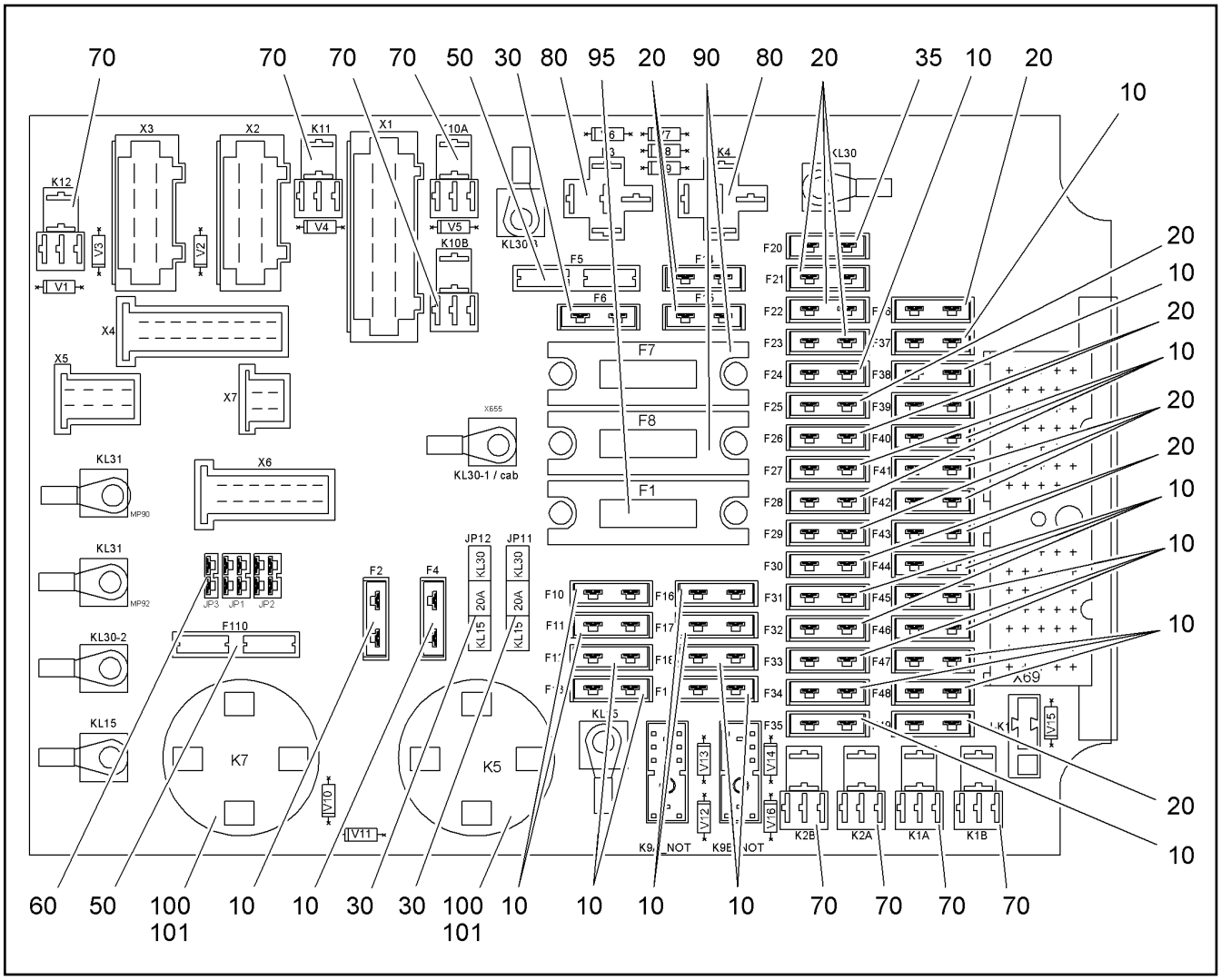

Pos.	Item	Quantity	Description	Designação	Serie	K
10	4901513	26	FUSE CARTRIDGE C 7,5A 32/56 FKS	FUSÍVEL TIPO CARTUCHO		
20	4901512	15	FUSE CARTRIDGE C 15A 32 FKS	FUSÍVEL TIPO CARTUCHO		
30	6001472	3	FUSE CARTRIDGE 20A 32V C	FUSÍVEL TIPO CARTUCHO		
35	6001471	1	FUSE CARTRIDGE 25A 32V C	FUSÍVEL TIPO CARTUCHO		
50	11003144	2	FUSE 50A 32 THERMISCH	FUSÍVEL		
60	11003123	6	SHORT CIRCUIT BRIDGE	PONTE DE CURTO CIRCUITO		
70	6001682	8	RELAY	RELE		
80	10814851	2	RELAY	RELE		
90	11000506	2	BLADE-TYPE ELECTRIC FUSE 80A 32 THER	FUSÍVEL		
95	11000507	1	BLADE-TYPE ELECTRIC FUSE 40A 32 THER	FUSÍVEL		
100	11314881	2	HD RELAY	RELE DE ALTA POTÊNCIA		
101	11314880	4	PIN CONTACT 16A	CONTATO ELÉTRICO DE PINO		

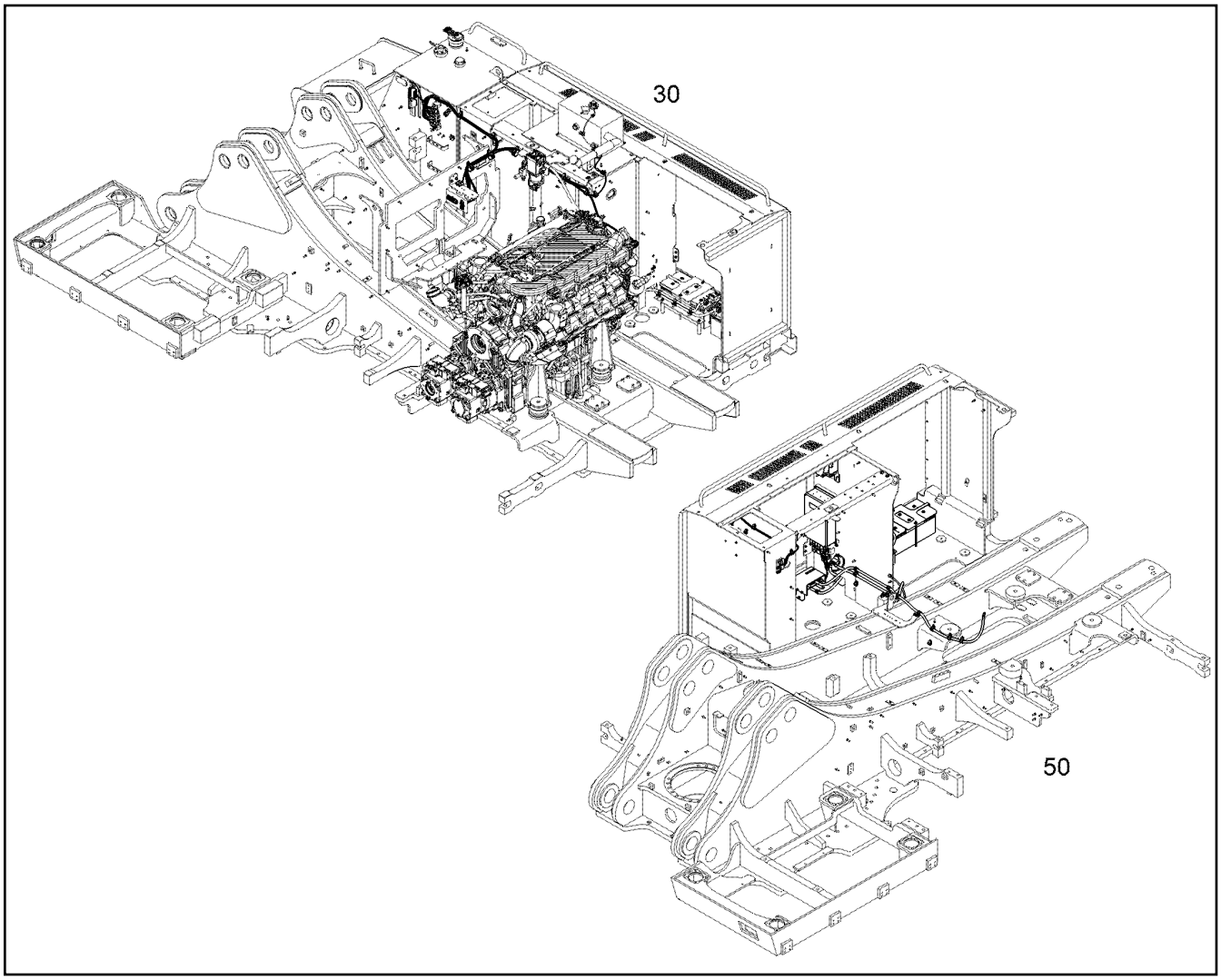

Pos.	Item	Quantity	Description	Designação	Serie	K
30		1	CABLE SET INSTALLATION ⇨ ❑ 472	CHICOTE DE CABOS MONTAGE		
50		1	BATTERY INSTALLATION ⇨ ❑ 475	BATERIA - INSTALACAO		

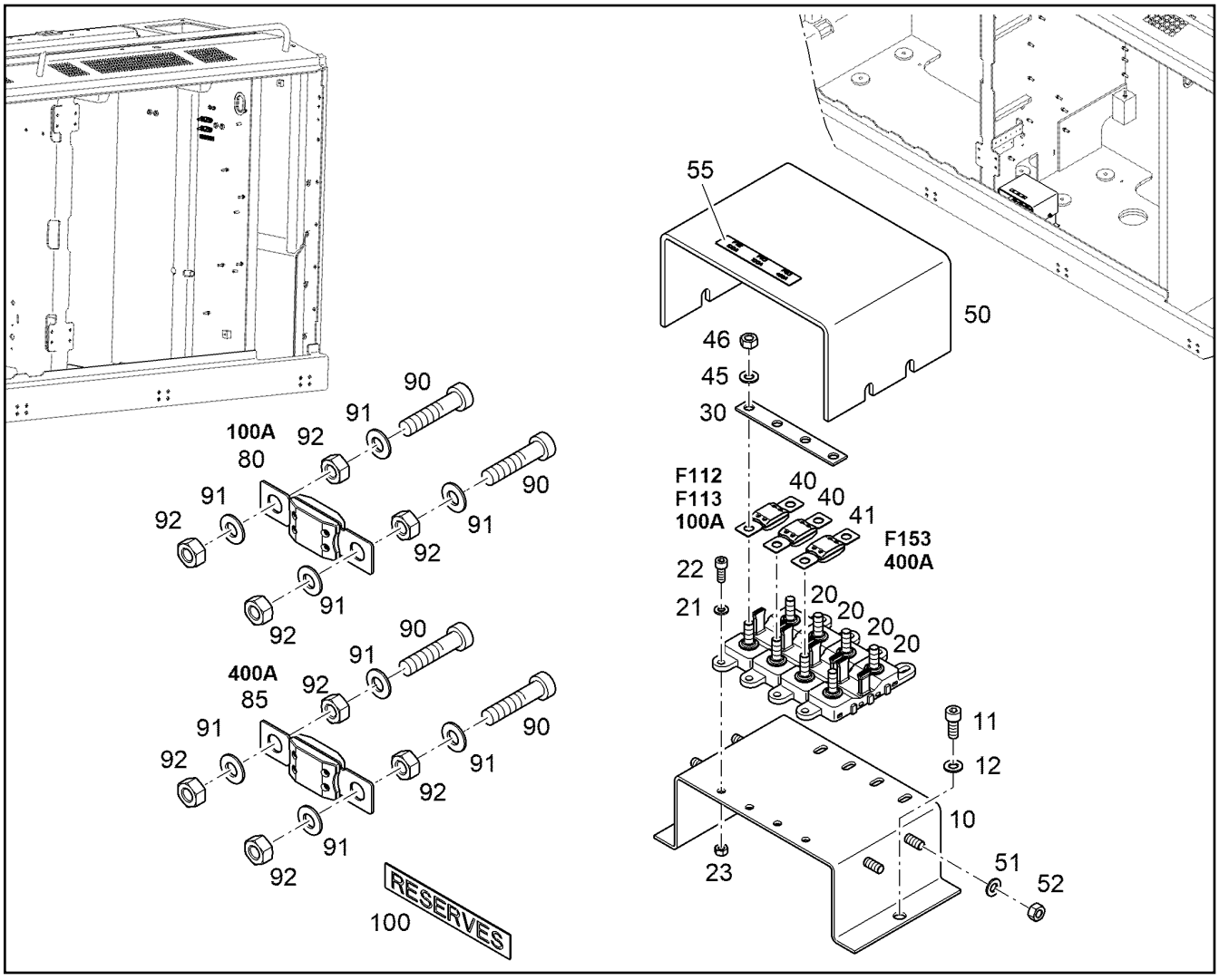

Pos.	Item	Quantity	Description	Designação	Serie	K
10	12403187	1	BRACKET INSTALLATION	CONSOLE INSTALACAO		
11	11002741	2	SOCKET HEAD SCREW ISO 4762 M10X20 10	PARAFUSO CILÍNDRICO		
12	10289795	2	WASHER 10 300HV	ARRUELA		
20	11836590	4	FUSE HOLDER	SUPORTE PARA FUSÍVEL		
21	10289802	8	WASHER 6 300HV	ARRUELA		
22	10875586	8	SOCKET HEAD SCREW ISO 4762 M6X16 8.8	PARAFUSO CILÍNDRICO		
23	10299668	8	HEX NUT M6	PORCA SEXTAVADA		
30	12238547	1	CONNECTING RAIL F.SICHERUNGSSCHAL	TRILHO DE LIGAÇÃO		
40	11836588	2	FUSE CARTRIDGE 100A 32 THERMISCH	FUSÍVEL TIPO CARTUCHO		
41	11836586	1	FUSE CARTRIDGE 400A 32 THERMISCH	FUSÍVEL TIPO CARTUCHO		
45	10289803	7	WASHER 8 300HV	ARRUELA		
46	10299669	7	HEX NUT M8	PORCA SEXTAVADA		
50	10403234	1	COVER PLATE	CHAPA DE COBERTURA		
51	10289803	4	WASHER 8 300HV	ARRUELA		
52	10299669	1	HEX NUT M8	PORCA SEXTAVADA		
55	12502201	1	LABEL 90mmX15mm	ETIQUETA		
80	11836588	1	FUSE CARTRIDGE 100A 32 THERMISCH	FUSÍVEL TIPO CARTUCHO		
85	11836586	1	FUSE CARTRIDGE 400A 32 THERMISCH	FUSÍVEL TIPO CARTUCHO		
90	10468312	4	SOCKET HEAD SCREW ISO 4762 M8X40 10	PARAFUSO CILÍNDRICO		
91	10289795	8	WASHER 10 300HV	ARRUELA		
92	10299669	8	HEX NUT M8	PORCA SEXTAVADA		
100	10831165	1	LABEL RESERVES 80mmX15mm	ETIQUETA		

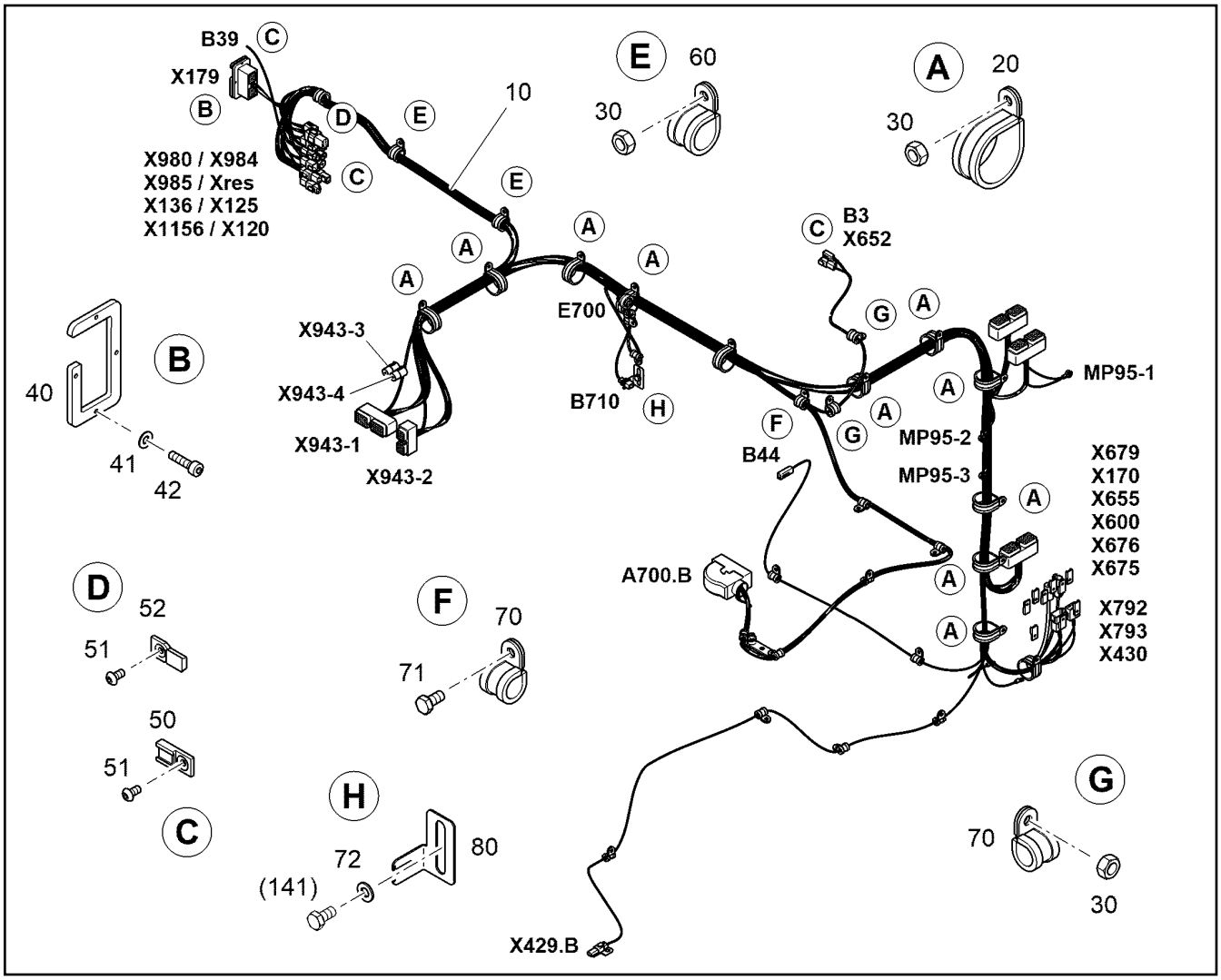

Pos.	Item	Quantity	Description	Designação	Serie	K
10	12429215	1	WIR.HARNESS ROTAT.DECK-ENGINE W35	CHICOTE ELETRICO		
20	7365080	13	CLAMP DIN 3016-1 D1 45X20 W1-2-CR	BRAÇADEIRA		
30	10299669	23	HEX NUT M8	PORCA SEXTAVADA		
40	10049073	1	CONSOLE	CONSOLE		
41	10875645	1	WASHER 4 200HV	ARRUELA		
42	12216216	1	SOCKET HEAD SCREW ISO 4762 M4X16 8.8	PARAFUSO CILÍNDRICO		
50	6203497	10	FASTENER F.DT STECKER	ELEMENTO DE FIXACAO		
51	12224207	11	BUTTON HEAD SCREW ISO 7380-1 M5X10	PARAF.DE CABEÇA SEMI-REDO		
52	6905671	1	HOLDER	SUPORTE		
60	7362734	1	CLAMP DIN 3016-1 D1 13X20 W1-2-CR	BRAÇADEIRA		
70	7362602	3	CLAMP DIN 3016-1 D1 18X20 W1-2-CR	BRAÇADEIRA		
71	11690048	1	HEX SCREW ISO 4017 M8X12 8.8 480H	PARAFUSO SEXTAVADO		
72	10289803	1	WASHER 8 300HV	ARRUELA		
80	11816160	1	HOLDER	SUPORTE		

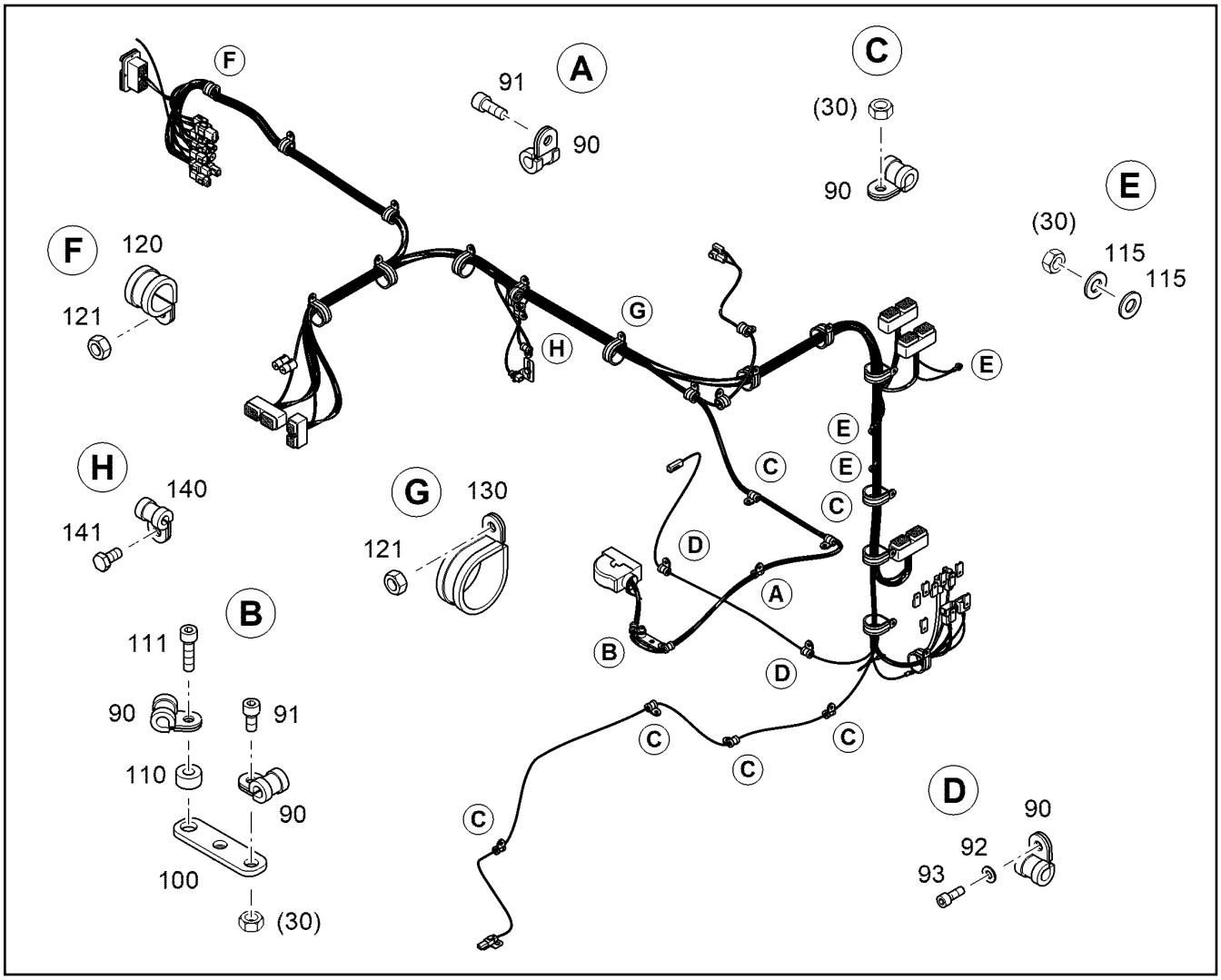

Pos.	Item	Quantity	Description	Designação	Serie	K
90	7363004	11	CLAMP DIN 3016-1 D1 10X20 W1-2-CR	BRAÇADEIRA		
91	12233290	2	SOCKET HEAD SCREW ISO 4762 M8X12 10	PARAFUSO CILÍNDRICO		
92	10289802	2	WASHER 6 300HV	ARRUELA		
93	10875586	2	SOCKET HEAD SCREW ISO 4762 M6X16 8.8	PARAFUSO CILÍNDRICO		
100	10827670	1	CONSOLE	CONSOLE		
110	94022280	2	SPACER SLEEVE ZINCING 9X20X10	LUVA DISTANCIADORA GALVANI		1
111	12230847	1	SOCKET HEAD SCREW ISO 4762 M8X30 10	PARAFUSO CILÍNDRICO		
115	10871784	6	WASHER	ARRUELA		
120	7362816	1	CLAMP DIN 3016-1 D1 25X25 W1-2-CR	BRAÇADEIRA		
121	11002807	3	HEX NUT M10	PORCA SEXTAVADA		
130	7364298	2	CLAMP DIN 3016-1 D1 47X25 W1-2-CR	BRAÇADEIRA		
140	7621794	2	CLAMP DIN 3016-1 D1 8X20 W1-2-CR	BRAÇADEIRA		
141	11651612	3	HEX SCREW ISO 4017 M8X16 8.8 480H	PARAFUSO SEXTAVADO		

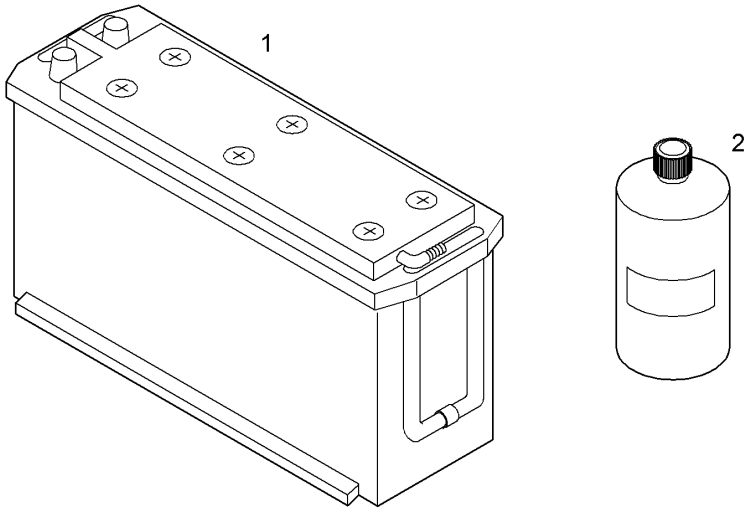

Pos.	Item	Quantity	Description	Designação	Serie	K
1	11082080	1	BATTERY	BATERIA		1
2	8502345	10	BATTERY ACID	ACIDO DE BATERIA		

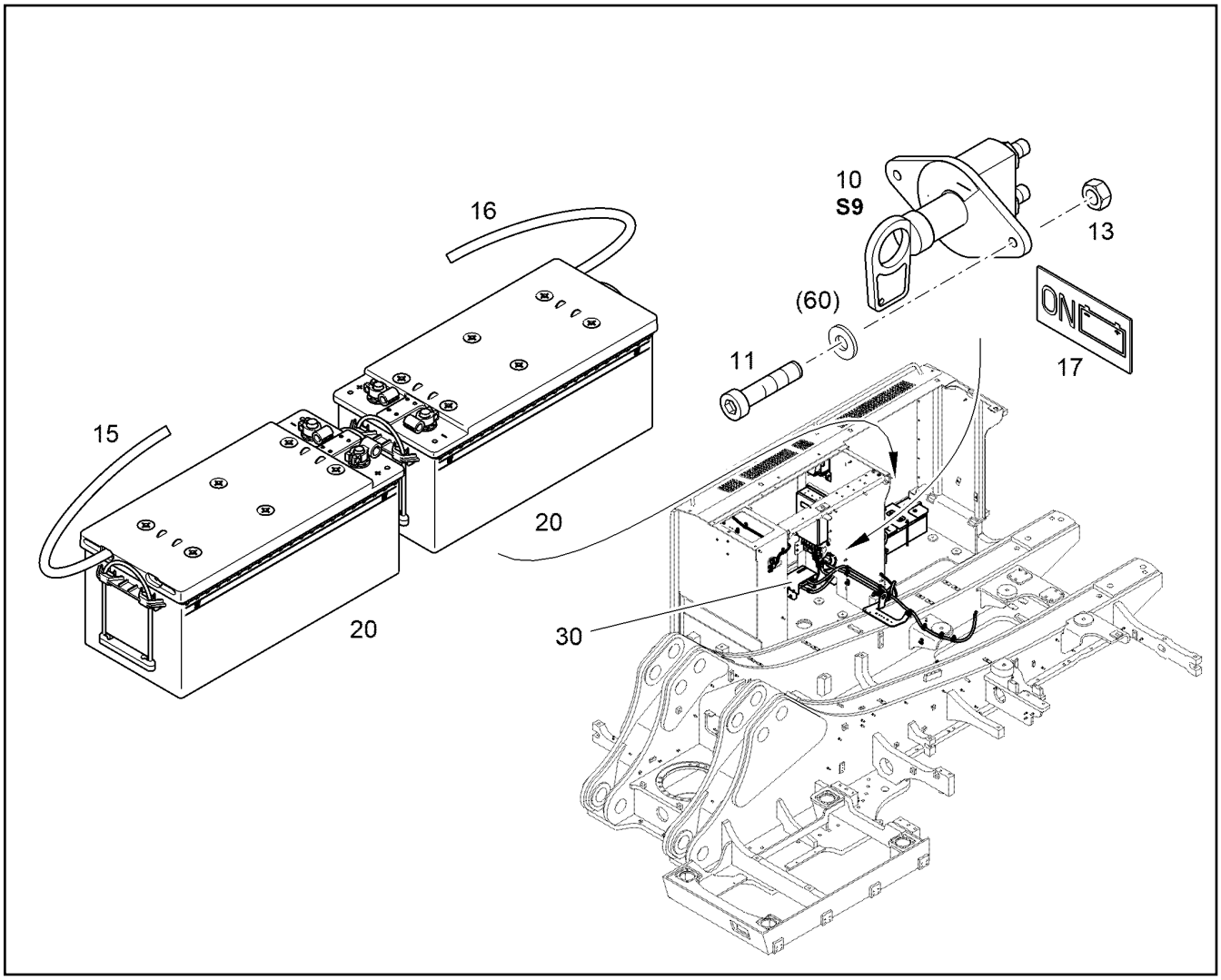

Pos.	Item	Quantity	Description	Designação	Serie	K
10	12224487	1	BATTERY MAIN SWITCH	INTERRUPTOR PRINCIPAL BATE		
11	10875588	2	SOCKET HEAD SCREW ISO 4762 M6X25 8.8	PARAFUSO CILÍNDRICO		
13	10299668	2	HEX NUT M6	PORCA SEXTAVADA		
15	7412267	1.7m	HOSE	MANGUEIRA		1
16	7412267	0.8m	HOSE	MANGUEIRA		1
17	10830301	1	LABEL 40mmX20mm	ETIQUETA		
20	11082079	2	BATTERY ⇨ ❑ 474	BATERIA		1
30		1	FUSES INSTALLATION ⇨ ❑ 471	INSTALAÇÃO DOS FUSÍVEIS		

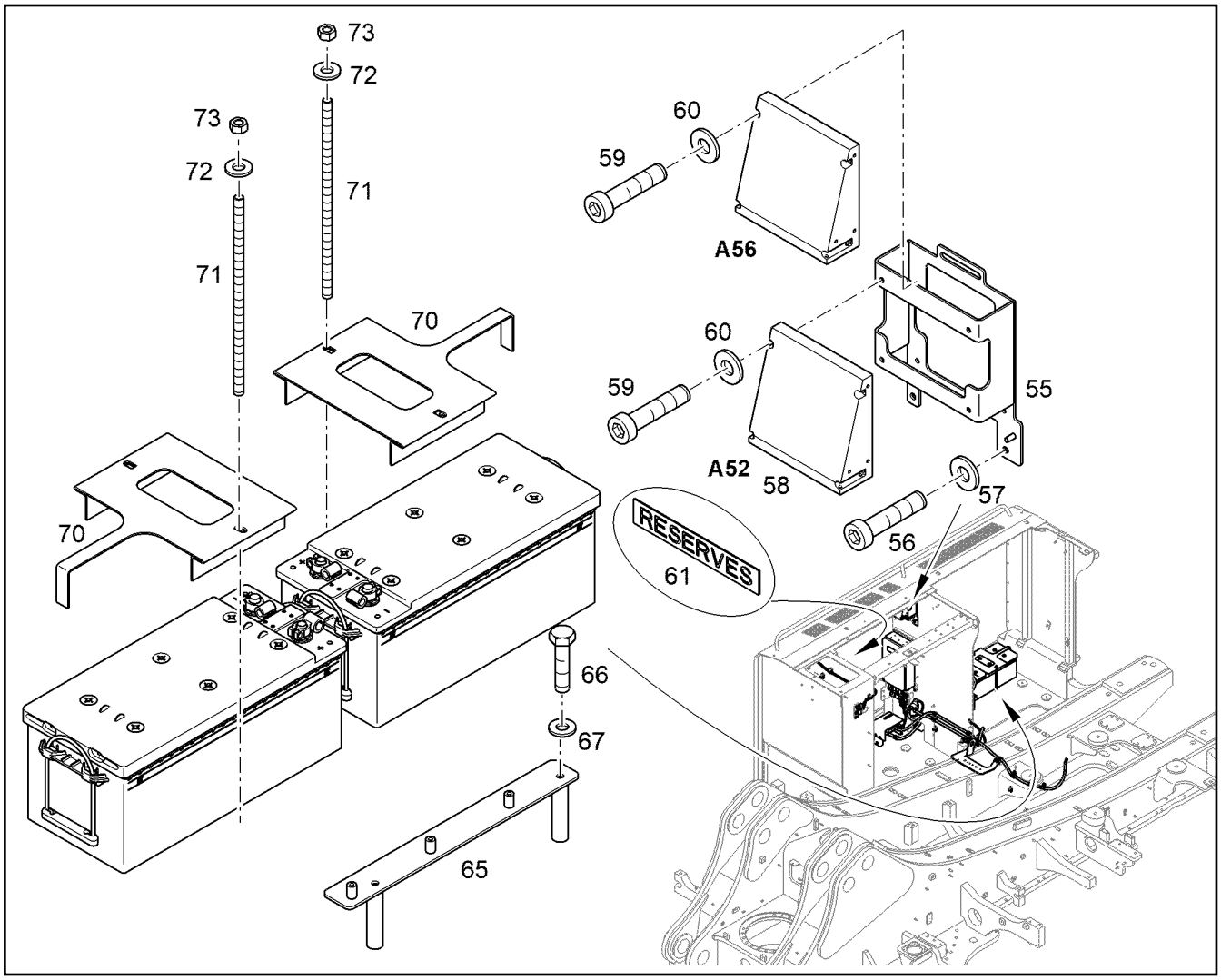

Pos.	Item	Quantity	Description	Designação	Serie	K
55	10856901	1	BRACKET INSTALLATION	CONSOLE INSTALACAO		
56	10663450	4	SOCKET HEAD SCREW ISO 4762 M8X16 10	PARAFUSO CILÍNDRICO		
57	10289803	4	WASHER 8 300HV	ARRUELA		
58	10377001	1	ELECTRIC BOX CPL. ⇨ ❑ 444	CAIXA ELÉTRICA COMPLETA		
58	10377001	1	ELECTRIC BOX CPL. ⇨ ❑ 445	CAIXA ELÉTRICA COMPLETA		
59	11820284	8	SOCKET HEAD SCREW ISO 4762 M6X30 8.8	PARAFUSO CILÍNDRICO		
60	10289802	10	WASHER 6 300HV	ARRUELA		
61	10831165	1	LABEL RESERVES 80mmX15mm	ETIQUETA		
65	10859616	1	CONSOLE	CONSOLE		
66	10299624	2	HEX SCREW ISO 4014 M10X130 10.9 FLZN	PARAFUSO SEXTAVADO		
67	10289795	2	WASHER 10 300HV	ARRUELA		
70	10826208	2	CONSOLE	CONSOLE		
71	9006346	4	THREADED ROD M10X245	HASTE ROSCADA		
72	10289795	8	WASHER 10 300HV	ARRUELA		
73	11002807	4	HEX NUT M10	PORCA SEXTAVADA		

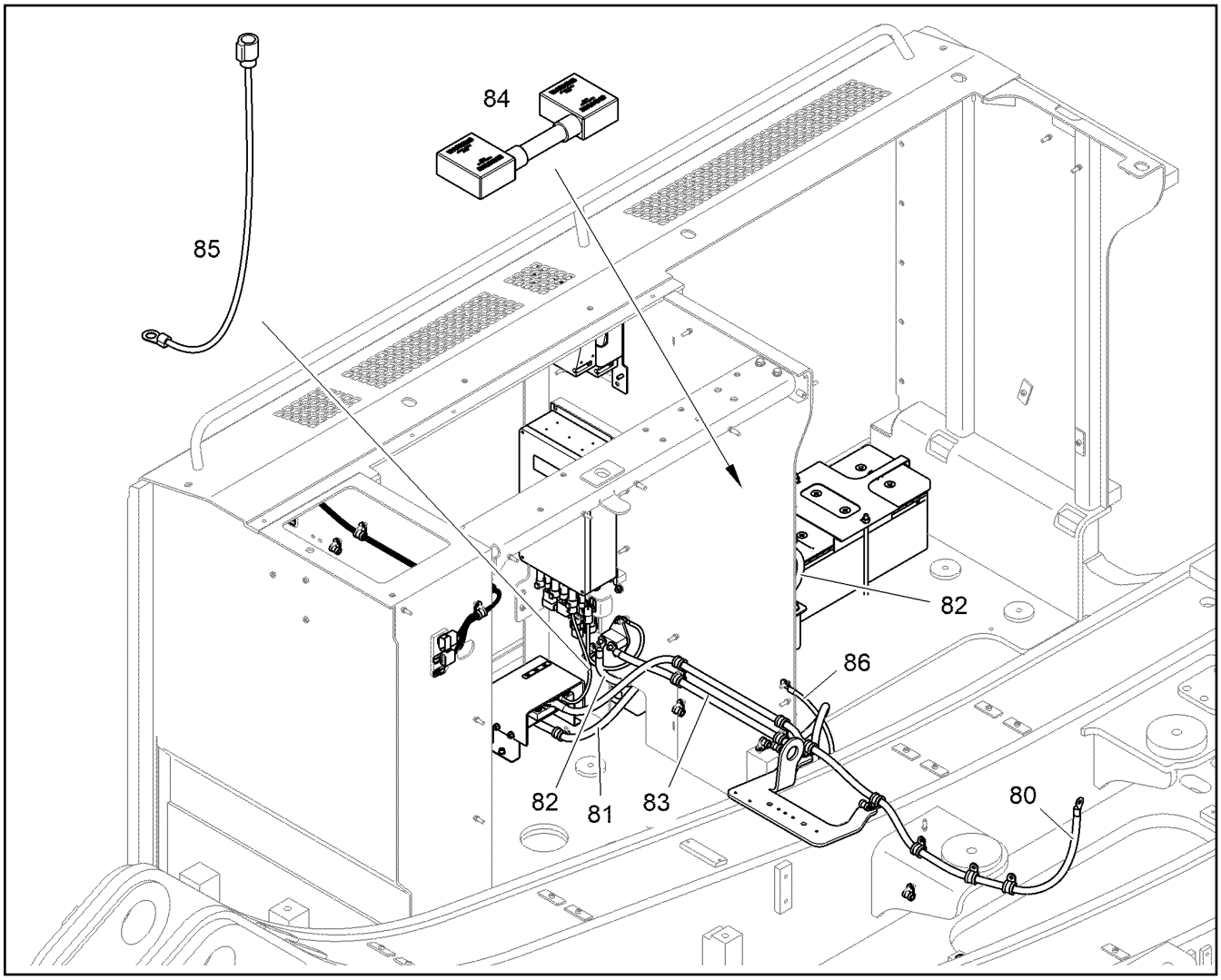

Pos.	Item	Quantity	Description	Designação	Serie	K
80	12420560	1	WIRING HARNESS FUSE-STARTER W1	KC MOTOR ARRANQUE DE SEG		
81	12420561	1	WIRING HARNESS BATTERY-FUSE W2	KC FUSíVEL DE BATERIA		
82	11739113	1	WIRING HARN.BATTERY SHUT-OFF W3	CABO ELETRICO DA BATERIA		
83	11739123	1	WIRING HARNESS SHUT-OFF/MASS W4	CHICOTE ELETRICO CHAVE-TE		
84	10842338	1	BATTERY CONNECTION CABLE W11	CABO DE LIGACAO DA BATERIA		
85	13402382	1	CABLE LOOM	CHICOTE ELÉTRICO		
86	10022009	1	EARTH STRAP	CABO MASSA TRANÇADO		

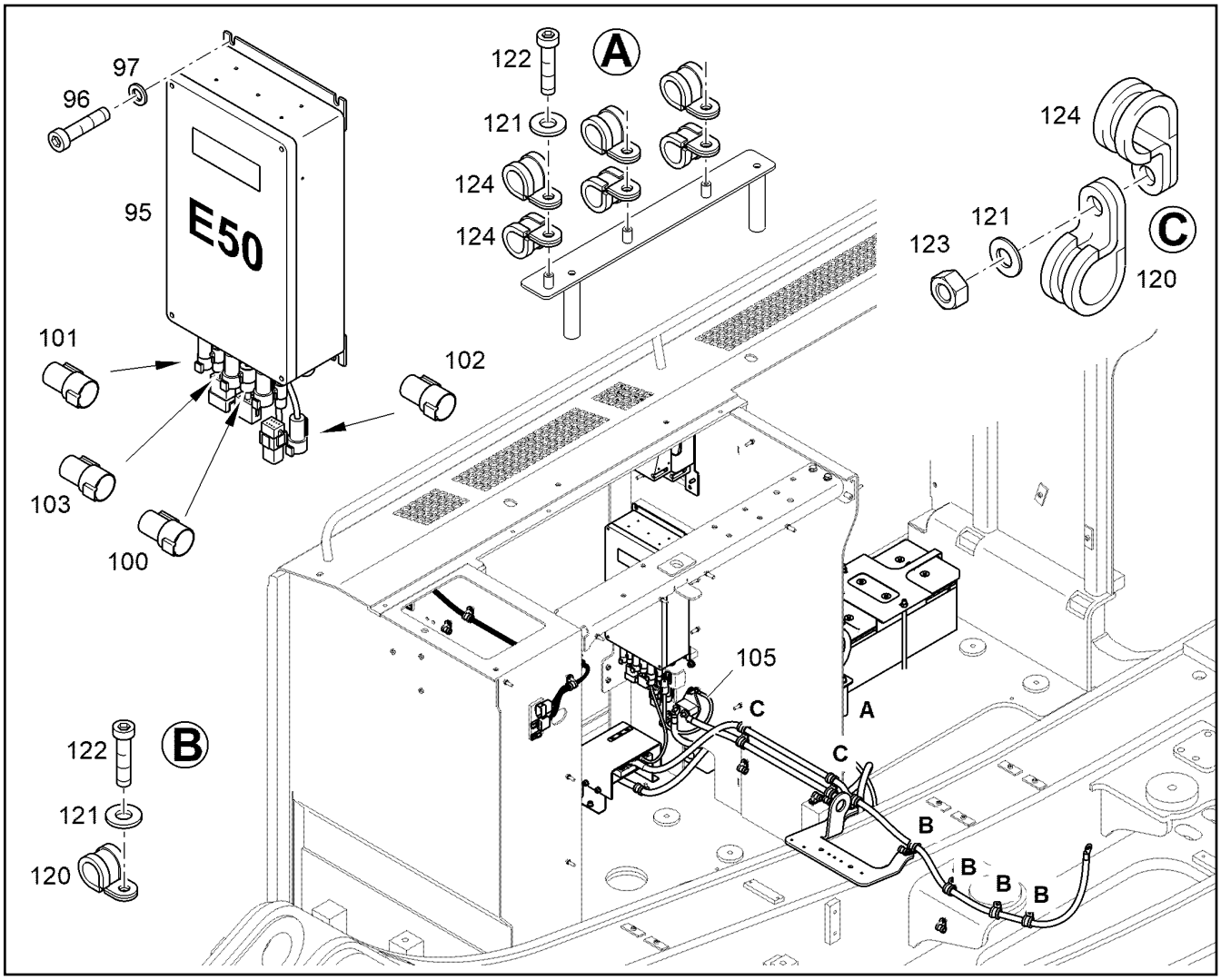

Pos.	Item	Quantity	Description	Designação	Serie	K
95	11458139	1	ELECTRIC BOX CPL. E50 ⇨ ❑ 462	CAIXA ELÉTRICA COMPLETA		
96	10663450	4	SOCKET HEAD SCREW ISO 4762 M8X16 10	PARAFUSO CILÍNDRICO		
97	10289803	4	WASHER 8 300HV	ARRUELA		
100	10839616	1	COUNTER-PLUG INSTALLATION ⇨ ❑ 617	CONTRA-PLUGUE MONTAGEM		
101	10839639	1	COUNTER-PLUG INSTALLATION ⇨ ❑ 618	CONTRA-PLUGUE MONTAGEM		
102	10839614	1	COUNTER-PLUG INSTALLATION ⇨ ❑ 615	CONTRA-PLUGUE MONTAGEM		
103	10839615	1	COUNTER-PLUG INSTALLATION ⇨ ❑ 616	CONTRA-PLUGUE MONTAGEM		
105	11739125	1	EARTH CABLE W50	CABO MASSA		
120	7362665	7	CLAMP DIN 3016-1 D1 20X20 W1-2-CR	BRAÇADEIRA		
121	10289803	12	WASHER 8 300HV	ARRUELA		
122	10468332	10	SOCKET HEAD SCREW ISO 4762 M8X25 10	PARAFUSO CILÍNDRICO		
123	10299669	3	HEX NUT M8	PORCA SEXTAVADA		
124	7362665	8	CLAMP DIN 3016-1 D1 20X20 W1-2-CR	BRAÇADEIRA		

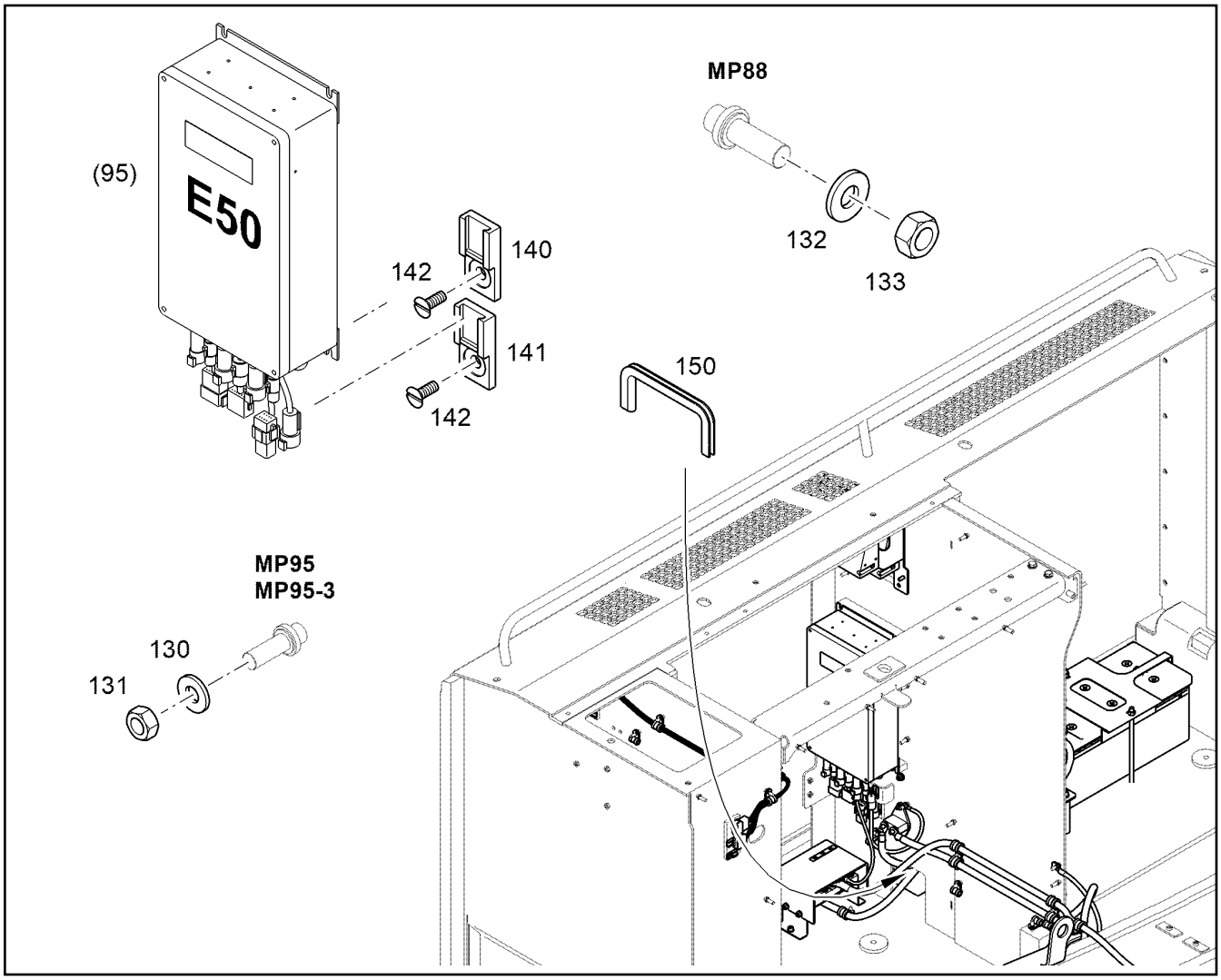

Pos.	Item	Quantity	Description	Designação	Serie	K
130	10871784	6	WASHER	ARRUELA		
131	10299669	4	HEX NUT M8	PORCA SEXTAVADA		
132	12254178	2	CONTACT DISK 12 420-510HV	DISCO DE CONTATO		
133	11002808	1	HEX NUT M12	PORCA SEXTAVADA		
140	6203497	6	FASTENER F.DT STECKER	ELEMENTO DE FIXACAO		
141	6905671	1	HOLDER	SUPORTE		
142	12224207	7	BUTTON HEAD SCREW ISO 7380-1 M5X10	PARAF.DE CABEÇA SEMI-REDO		
150	226016702	0.32m	SECTION 1-4/14,5X10 SCHWARZ	PERFIL DE PROTECAO DE CANT		

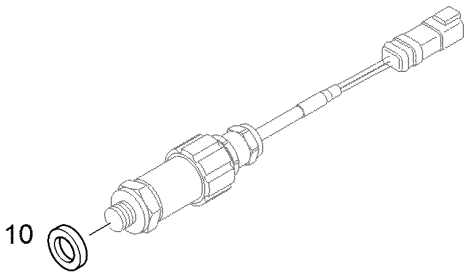

Pos.	Item	Quantity	Description	Designação	Serie	K
10	5602583	1	SEALING RING 14	ANEL DE VEDAÇÃO		

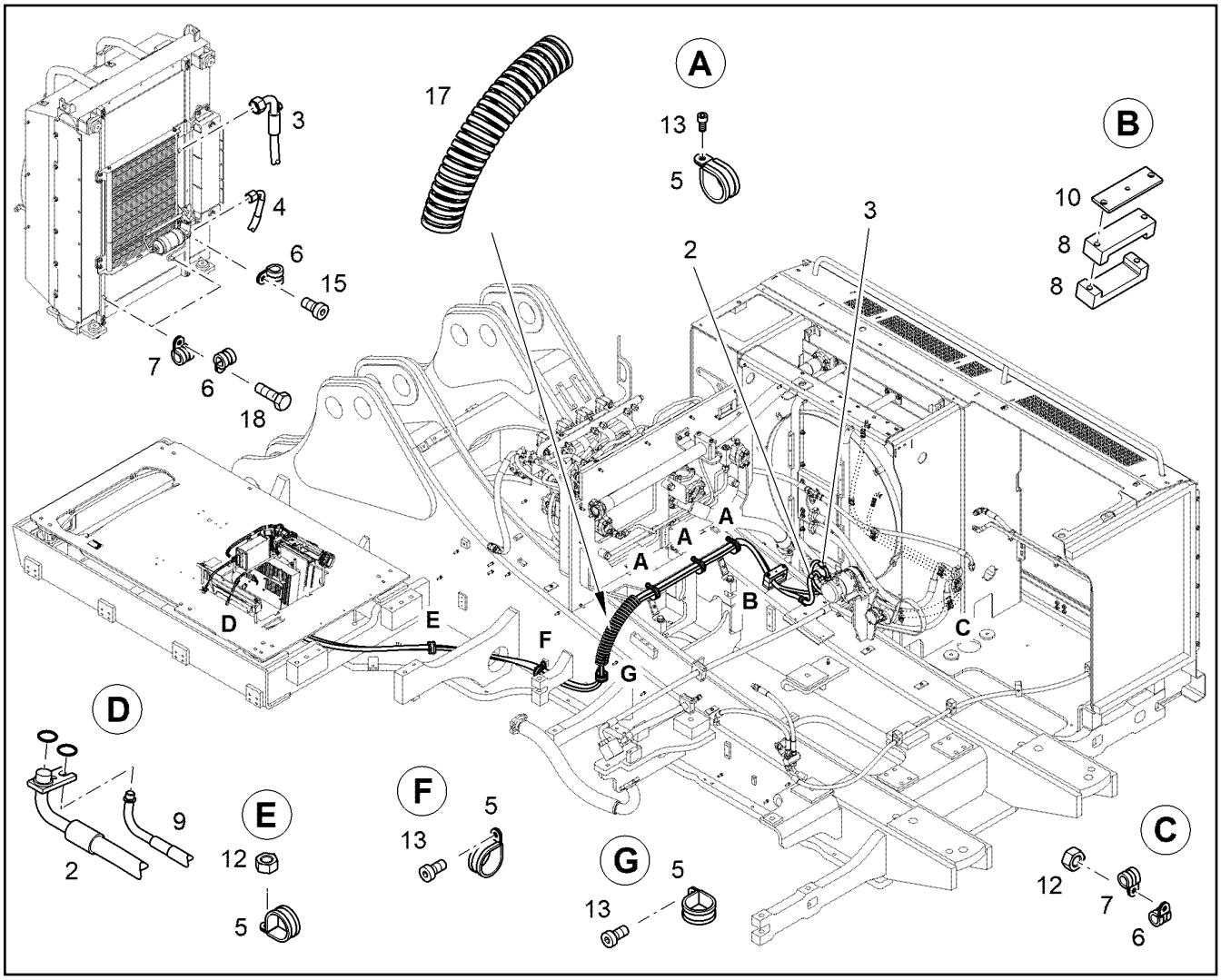

Pos.	Item	Quantity	Description	Designação	Serie	K
2	11000514	1	HOSE 12X4700	MANGUEIRA		1
3	11342073	1	HOSE 10X3000	MANGUEIRA		1
4	12205867	1	HOSE 8X2100	MANGUEIRA		1
5	7364298	6	CLAMP DIN 3016-1 D1 47X25 W1-2-CR	BRAÇADEIRA		
6	7362602	4	CLAMP DIN 3016-1 D1 18X20 W1-2-CR	BRAÇADEIRA		
7	7362603	3	CLAMP DIN 3016-1 D1 15X20 W1-2-CR	BRAÇADEIRA		
8	10067588	2	HALF CLAMP COLLAR PE HD500 NOIR	MEIA ABRAÇADEIRA		
9	12205870	1	HOSE 8X4000	MANGUEIRA		1
10	10067598	1	SHEET	PLACA DE APOIO		
12	11002807	3	HEX NUT M10	PORCA SEXTAVADA		
13	11002741	5	SOCKET HEAD SCREW ISO 4762 M10X20 10	PARAFUSO CILÍNDRICO		
15	12216053	1	SOCKET HEAD SCREW DIN 7984 M8X16 08	PARAFUSO CILÍNDRICO		
17	7015427	0.4m	HOSE GUARD	PROTECAO DE MANGUEIRA		1
18	11642261	2	HEX SCREW ISO 4017 M8X25 8.8 480H	PARAFUSO SEXTAVADO		

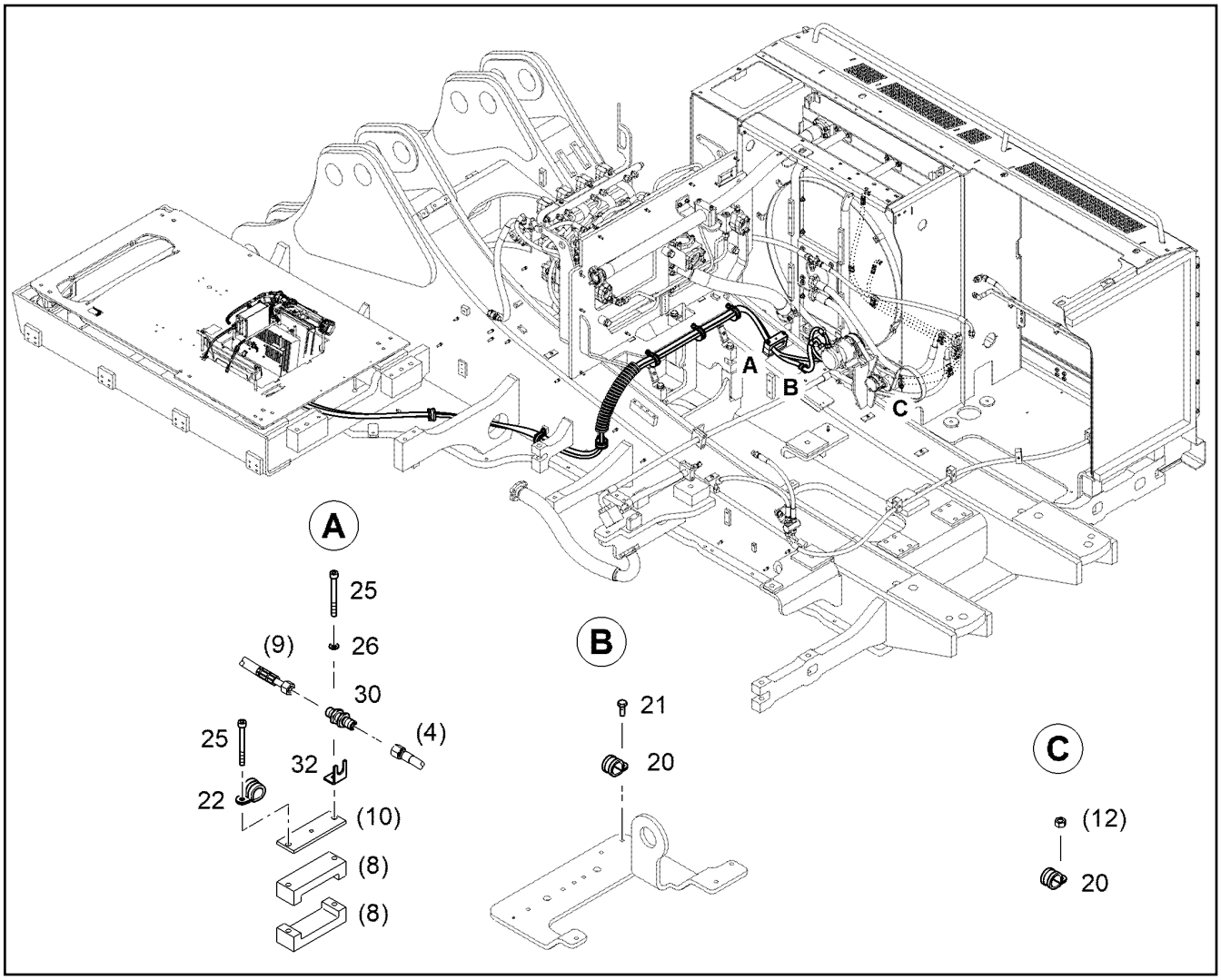

Pos.	Item	Quantity	Description	Designação	Serie	K
20	7366260	2	CLAMP DIN 3016-1 D1 34X20 W1-2-CR	BRAÇADEIRA		
21	11651767	1	HEX SCREW ISO 4017 M8X20 8.8 480H	PARAFUSO SEXTAVADO		
22	7362665	1	CLAMP DIN 3016-1 D1 20X20 W1-2-CR	BRAÇADEIRA		
25	12223036	2	SOCKET HEAD SCREW ISO 4762 M8X80 10	PARAFUSO CILÍNDRICO		
26	10289803	1	WASHER 8 300HV	ARRUELA		
30	11828868	1	BULKHEAD CONNECTOR 2 X 5/8"-18UNF	UNIÃO ROSCADA DE ANTEPAR		
32	11738480	1	HOLDER	SUPORTE		

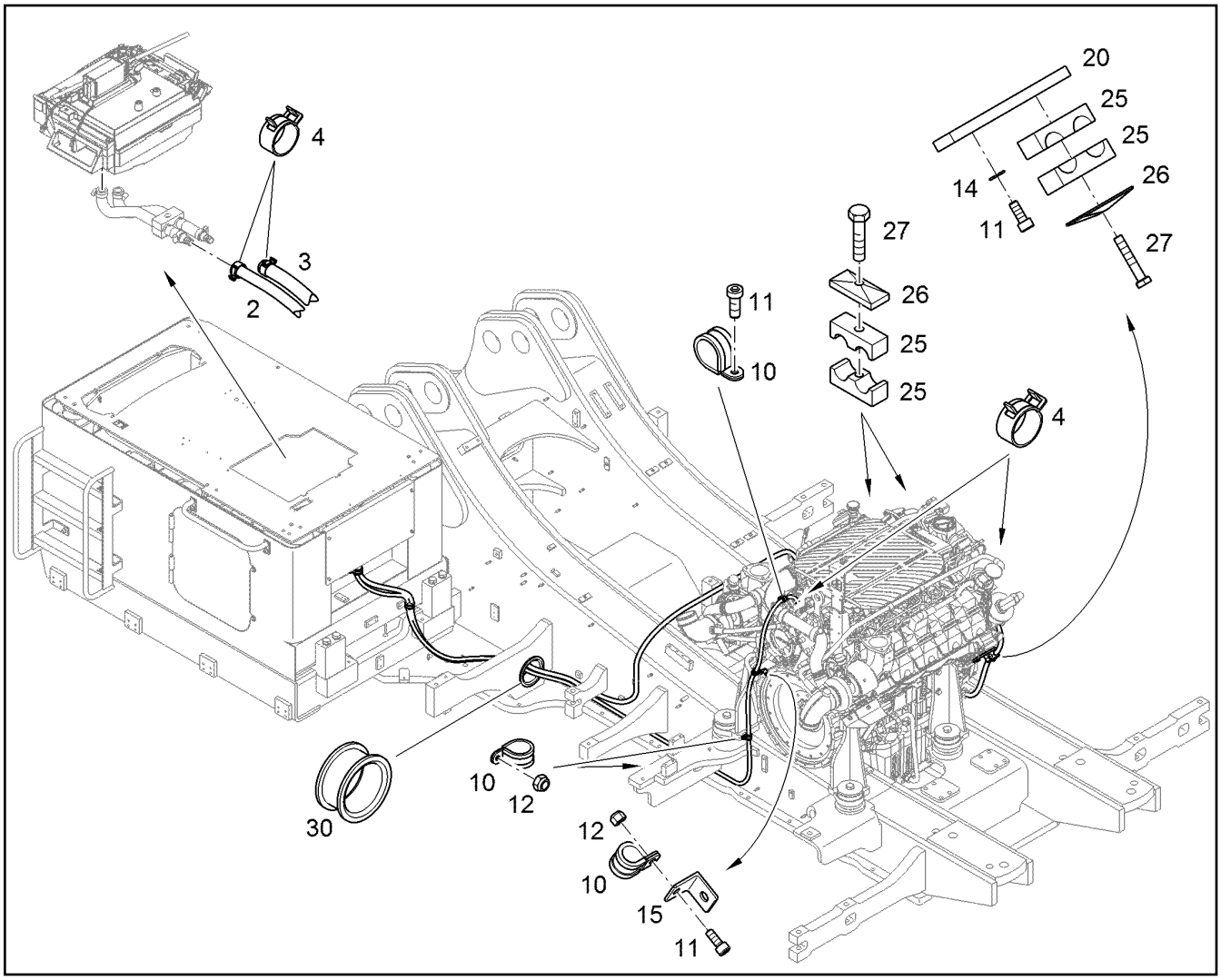

Pos.	Item	Quantity	Description	Designação	Serie	K
2	7361679	4.3m	HOSE	MANGUEIRA		1
3	7361679	5.5m	HOSE	MANGUEIRA		1
4	11690993	4	CLAMP DIN 3021 A 22 20,5-24,2X12	BRAÇADEIRA		
10	7362665	4	CLAMP DIN 3016-1 D1 20X20 W1-2-CR	BRAÇADEIRA		
11	10875598	4	SOCKET HEAD SCREW ISO 4762 M8X20 8.8	PARAFUSO CILÍNDRICO		
12	4901573	3	HEX NUT M8	PORCA SEXTAVADA		
14	10289803	2	WASHER 8 300HV	ARRUELA		
15	9573442	1	ANGLE	CANTONEIRA		
20	10072562	1	SHEET	PLACA DE APOIO		
25	7368705	6	CLAMP-HALF DIN 3015-3 Z 3 G 21,3 21,3 PP	MEIA ABRAÇADEIRA		
26	7401349	3	LID PLATE DIN 3015-3 Z-DP 3 W1-ZN	PLACA		
27	4001648	3	HEX SCREW ISO 4017 M8X45 10.9 A2C	PARAFUSO SEXTAVADO		
30	10073593	1	HOSE GUIDE	GUIA DE MANGUEIRA		

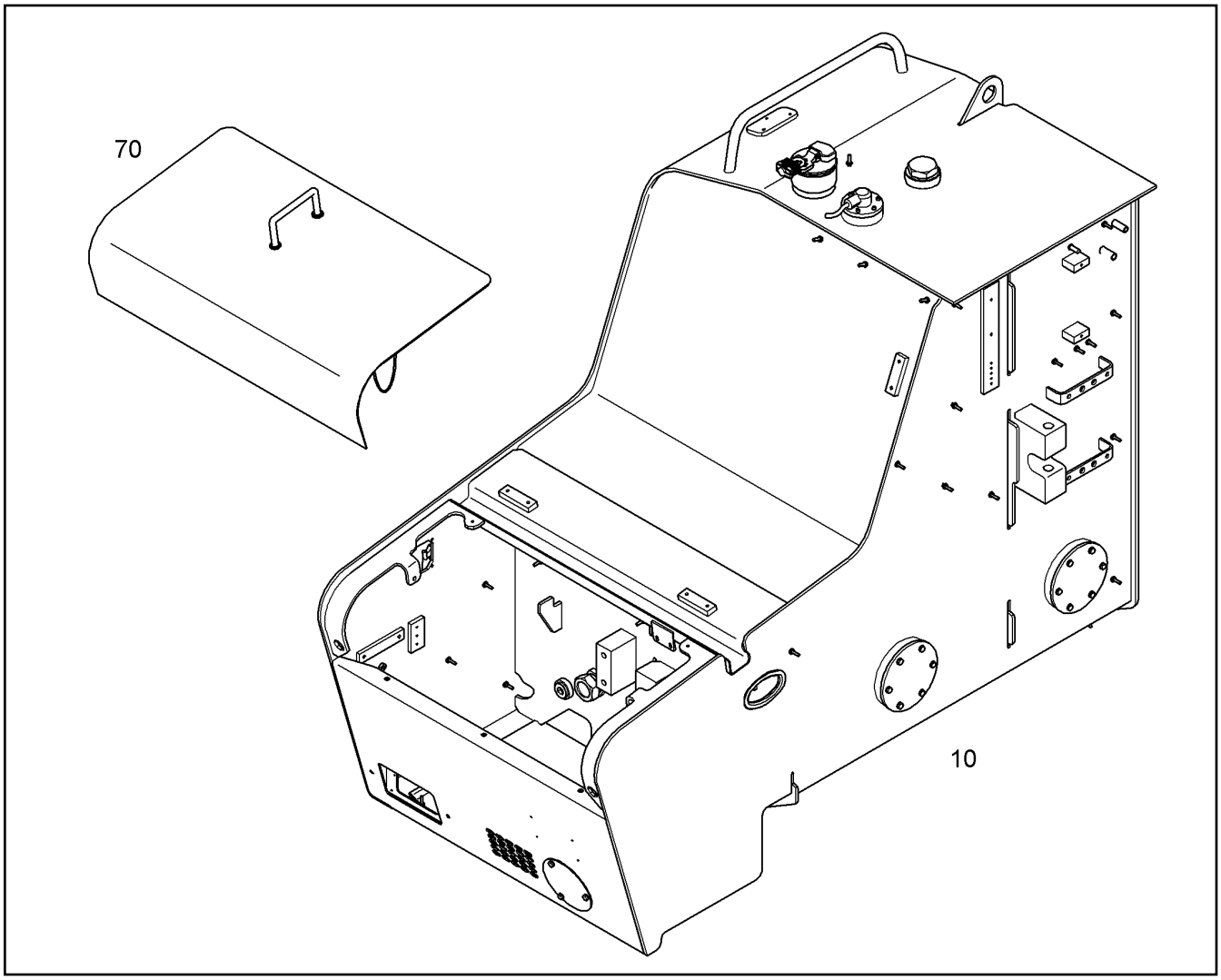

Pos.	Item	Quantity	Description	Designação	Serie	K
10		1	FUEL TANK ASSY. ⇨ ❑ 488	TANQUE COMBUSTIVEL INSTA		
70		1	HOOD INSTALLATION ⇨ ❑ 496			

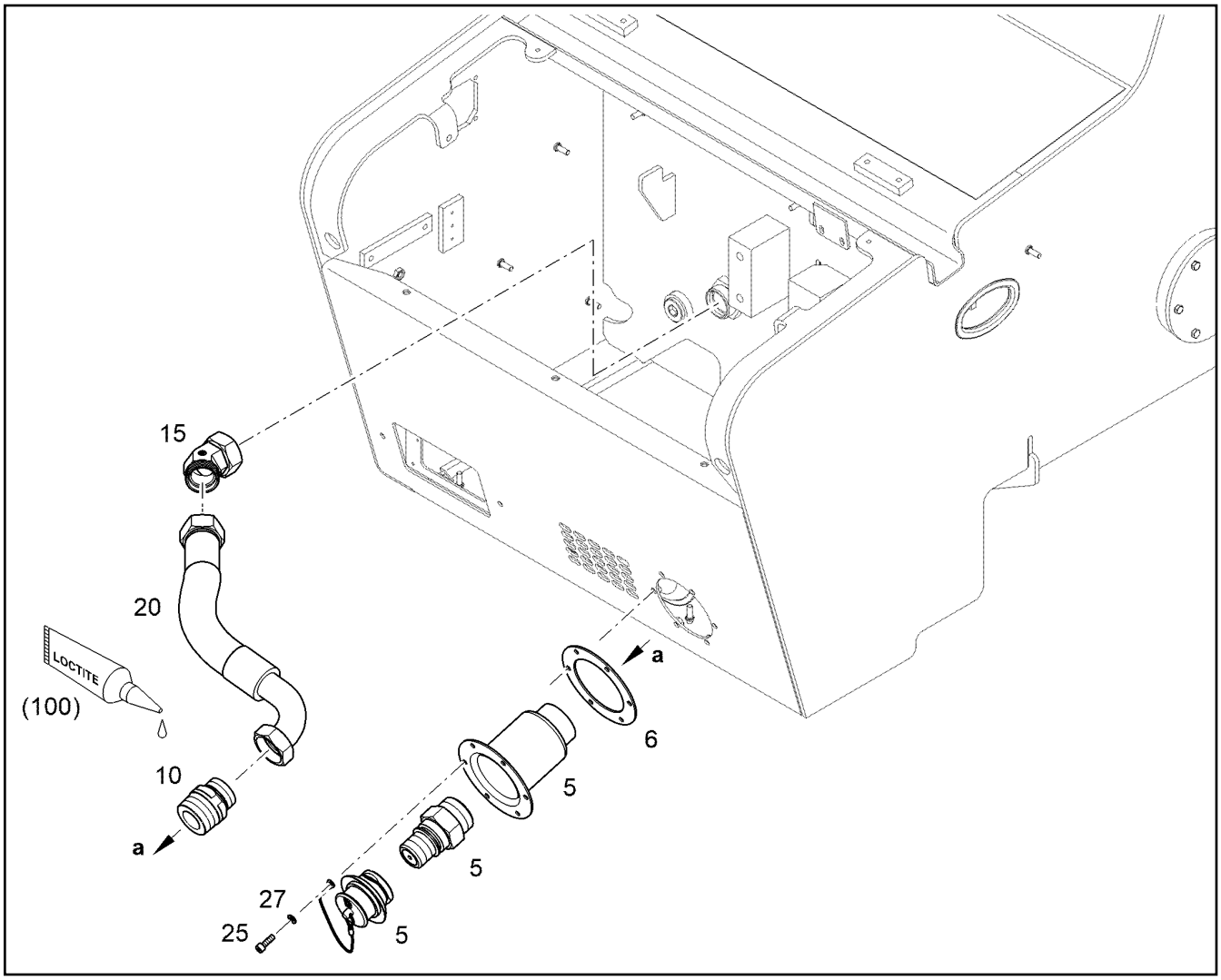

Pos.	Item	Quantity	Description	Designação	Serie	K
5	5607381	1	QUICK-FILLING COUPLING	ACOPL.ENCHIMENTO RÁP. TAN		
6	9338781	1	SEAL	VEDAÇÃO		
10	9695467	1	SCREW-ON CONNECTION M52x2	CONEXÃO ROSCADA		
15	10651363	1	FITTING EV 42L M52X2	UNIÃO ROSCADA		
20	12203265	1	HOSE 40X450	MANGUEIRA		1
25	10468332	6	SOCKET HEAD SCREW ISO 4762 M8X25 10	PARAFUSO CILÍNDRICO		
27	10289803	6	WASHER 8 300HV	ARRUELA		

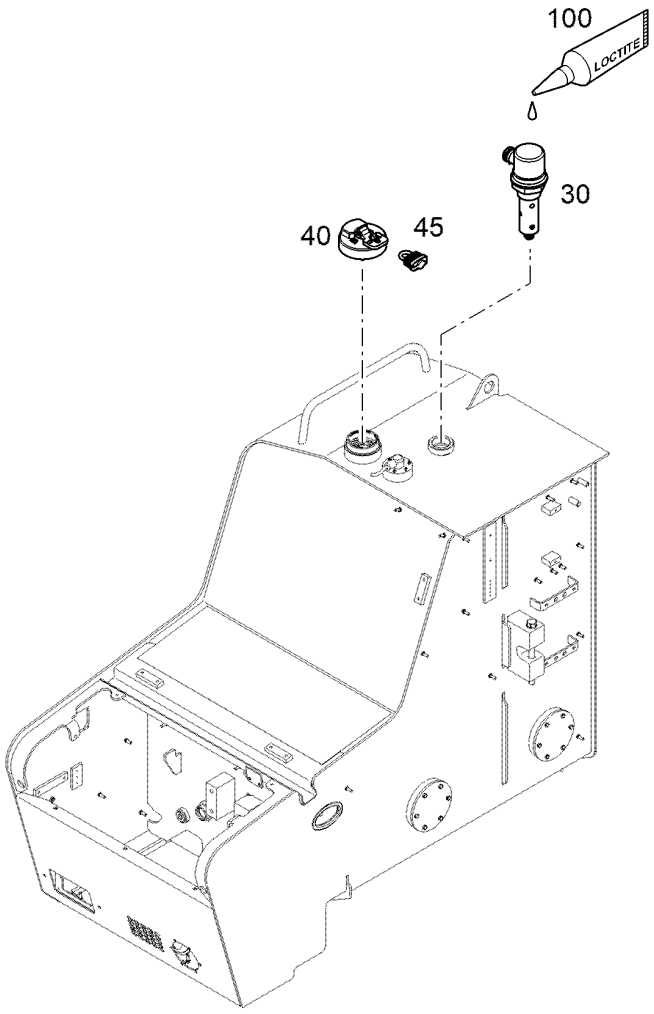

Pos.	Item	Quantity	Description	Designação	Serie	K
30	6426450	1	TANK VENTILATION	TANQUE DE EXAUSTÃO		
40	10450067	1	LOCKABLE TANK CAP d=80	FECHO DO TANQUE		
45	10443841	1	PADLOCK 49mm	CADEADO		
100	8700014	1	THREAD SEAL	VEDAÇÃO PARA ROSCA		

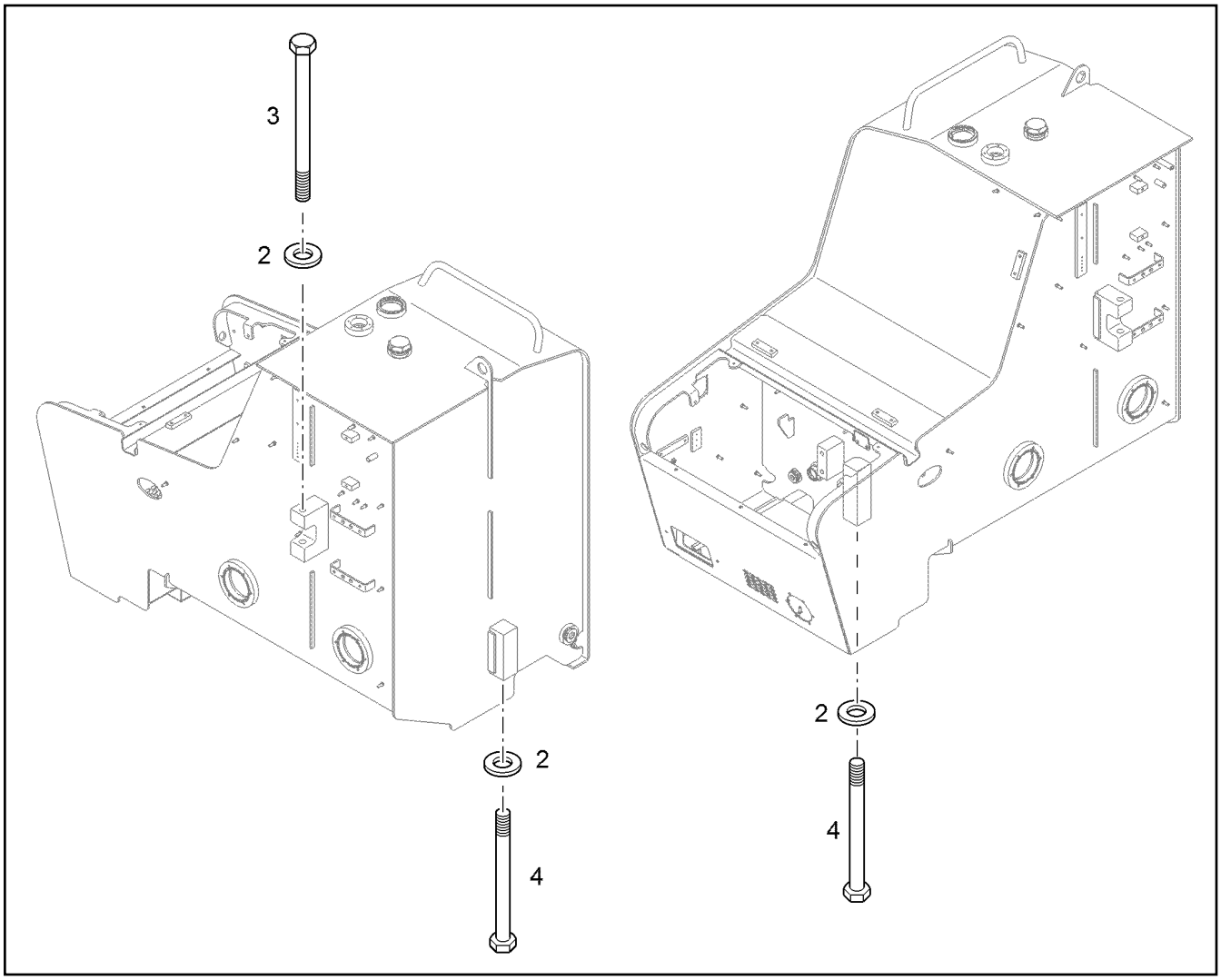

Pos.	Item	Quantity	Description	Designação	Serie	K
2	9918229	3	WASHER 20,5X34X5	ARRUELA		
3	10294867	1	HEX SCREW ISO 4014 M20X240 10.9 FLZN	PARAFUSO SEXTAVADO		
4	10425599	2	HEX SCREW ISO 4014 M20X220 10.9 FLZN	PARAFUSO SEXTAVADO		

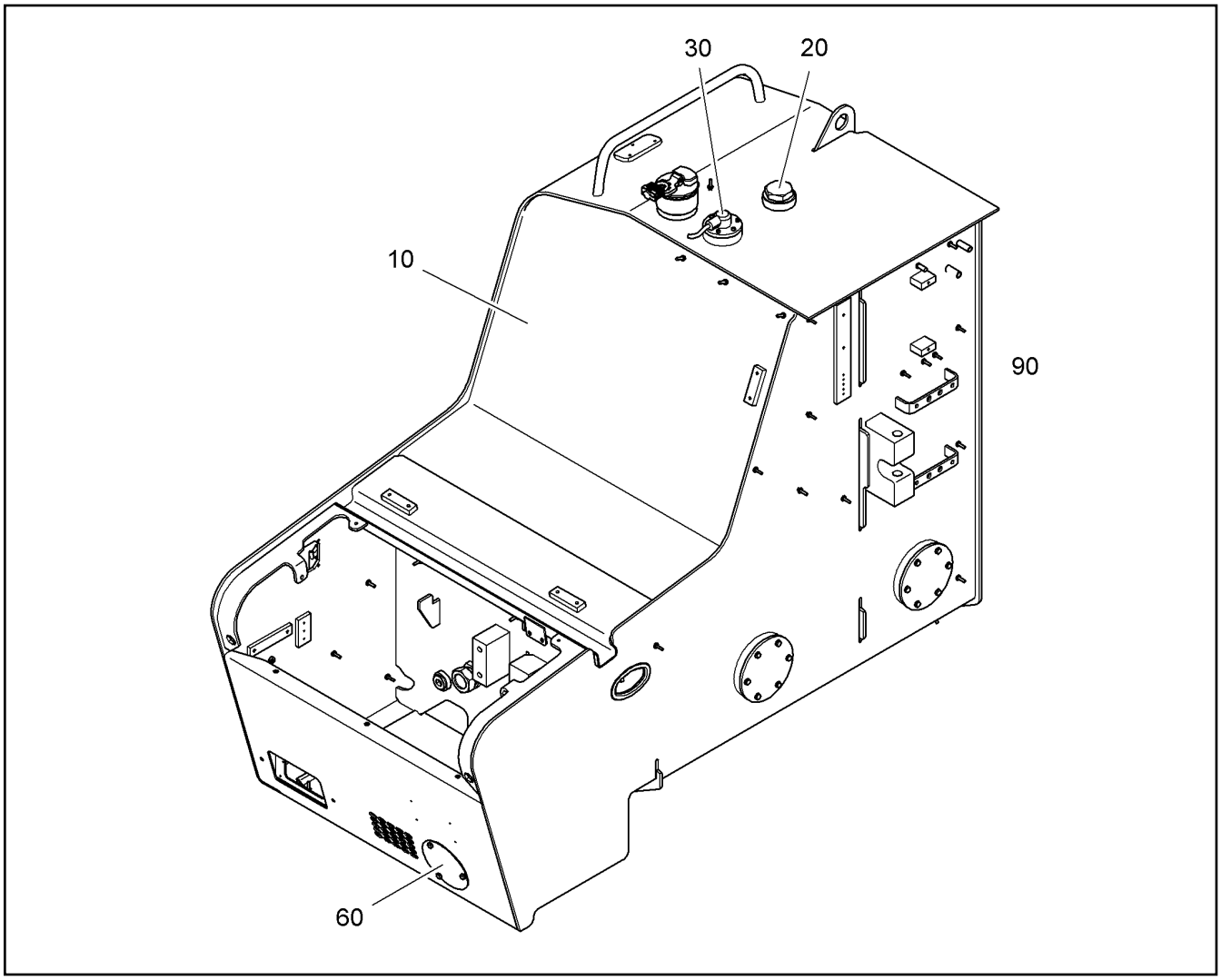

Pos.	Item	Quantity	Description	Designação	Serie	K
10		1	FUEL TANK [127Y01]	TANQUE DE COMBUSTÍVEL		
20		1	FUEL TANK (FITTING) ⇨ ❑ 489			
30		1	FUEL TANK+CIRCUIT ⇨ ❑ 490	SISTEMA DE TANQUE DE COM		
60		1	ADD-ON PARTS ⇨ ❑ 492	KIT DE PEÇAS PARA MONTAGE		
90	11812797	1	FUEL TANK FOR EXCHANGE	TANQUE COMBUSTIVEL REPOSI		

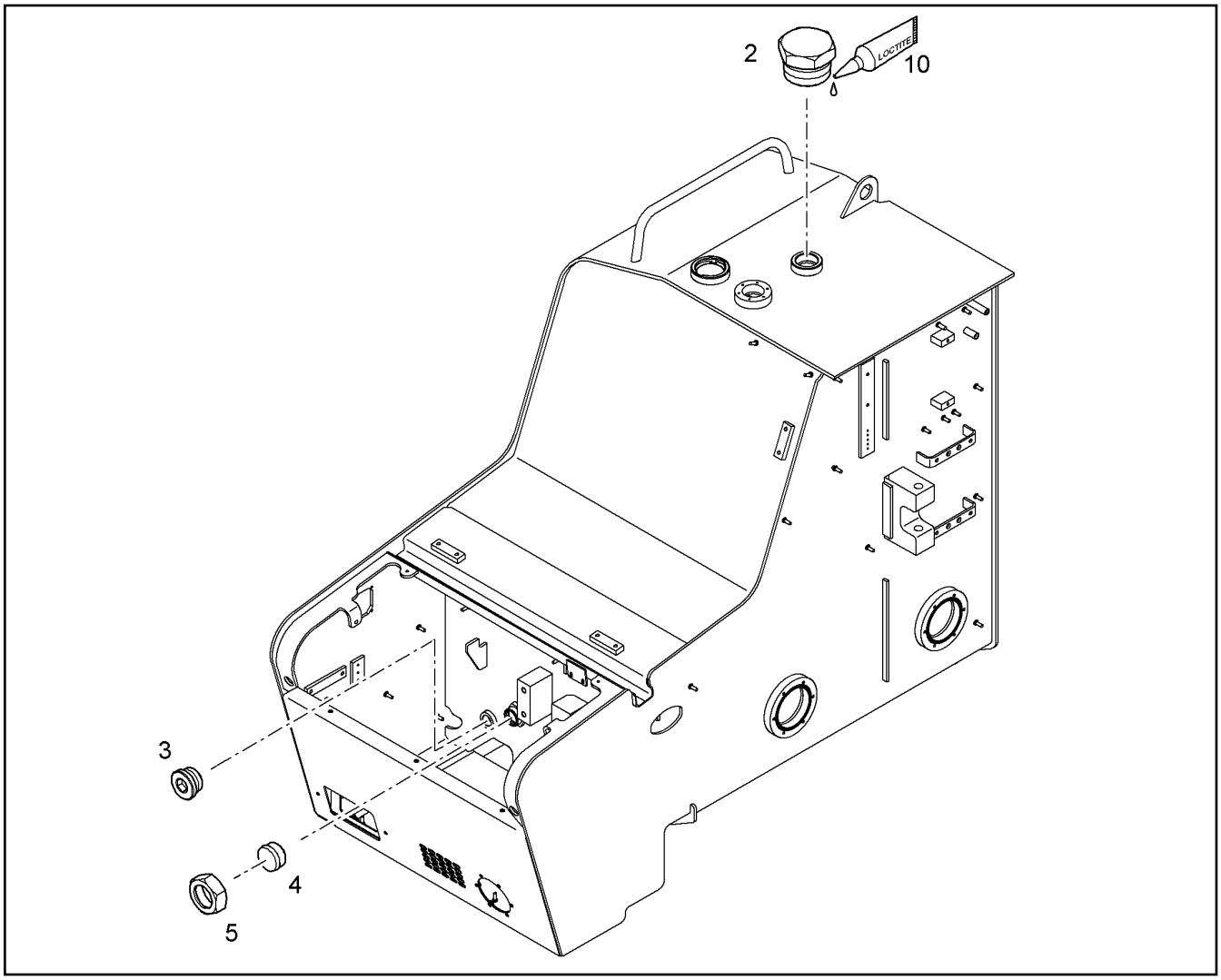

Pos.	Item	Quantity	Description	Designação	Serie	K
2	7363408	1	STOP PLUG	PLUG DE FECHAMENTO		
3	7363717	1	SCREW PLUG G1A	PARAFUSO DE FECHAMENTO		
4	477700908	1	BLANKING PLUG PL 42L	TAMPÃO		
5	4774007	1	BOX NUT ISO 8434-1 NL42	PORCA DE CONEXÃO		
10	8700014	1	THREAD SEAL	VEDAÇÃO PARA ROSCA		

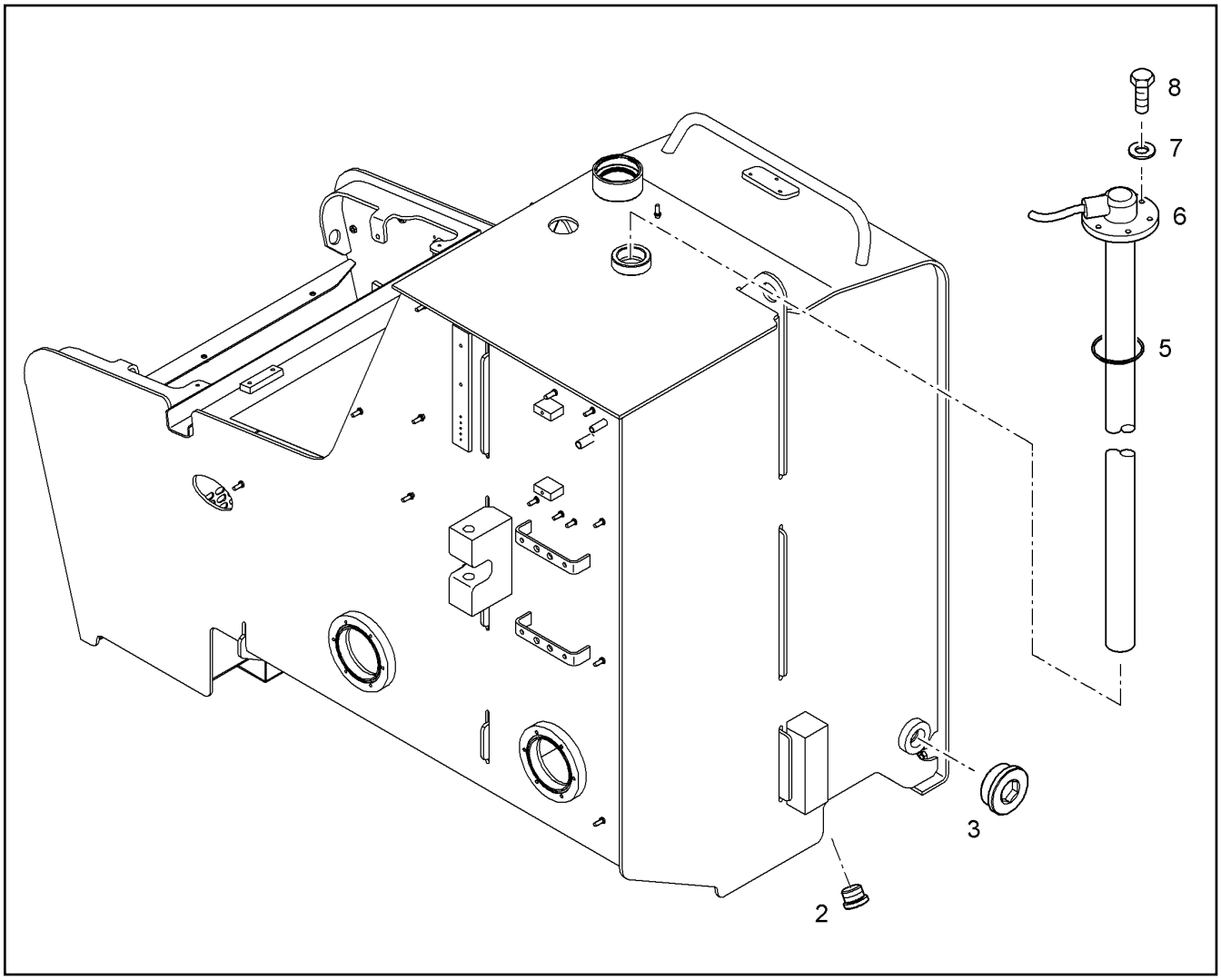

Pos.	Item	Quantity	Description	Designação	Serie	K
2	7361961	1	SCREW PLUG M22X1,5 ED	PARAFUSO DE FECHAMENTO		
3	7363177	1	SCREW PLUG M48X2 ED	PARAFUSO DE FECHAMENTO		
5	7264085	1	O-RING 63X3	ANEL-O		
6	10800011	1	LEVEL SENSOR	SENSOR DE NÍVEL		
7	420050301	6	WASHER 5	ARRUELA		
8	11699996	1	HEX SCREW ISO 4017 M5X20 MS	PARAFUSO SEXTAVADO		

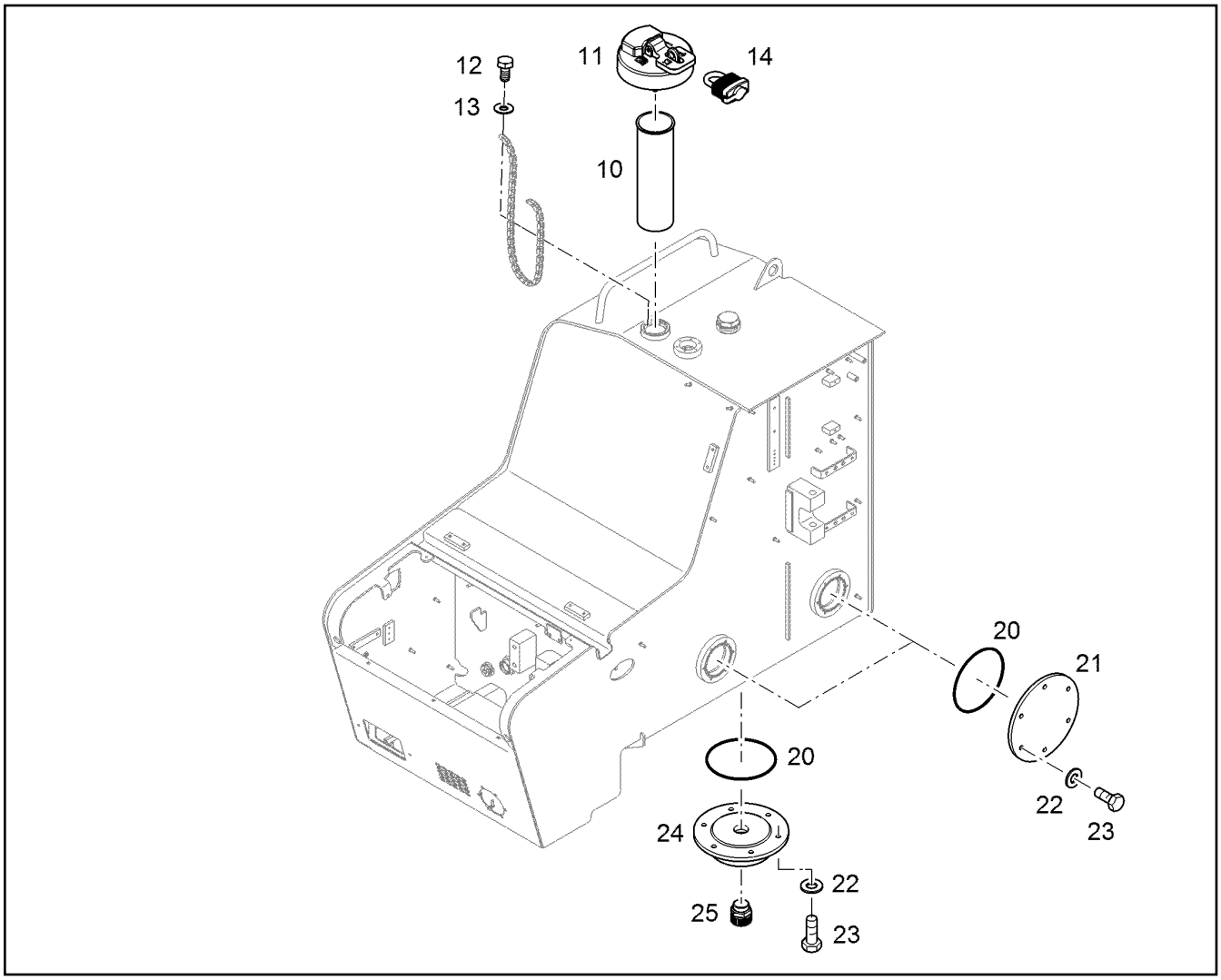

Pos.	Item	Quantity	Description	Designação	Serie	K
10	10296919	1	FILLER SIEVE	PENEIRA		
11	10411704	1	LOCKABLE TANK CAP d=80	FECHO DO TANQUE		
12	12219813	1	SOCKET HEAD SCREW ISO 4762 M4X8 8.8 4	PARAFUSO CILÍNDRICO		1
13	10875645	1	WASHER 4 200HV	ARRUELA		
14	10443841	1	PADLOCK 49mm	CADEADO		
20	7380073	3	O-RING ISO 3601-1 129,77X3,53	ANEL-O		
21	9767890	2	COVER	TAMPA		
22	10289803	18	WASHER 8 300HV	ARRUELA		
23	11651612	18	HEX SCREW ISO 4017 M8X16 8.8 480H	PARAFUSO SEXTAVADO		
24	10059839	1	COVER	TAMPA		
25		1	OIL DRAIN PLUG M 30 1,5 ⇨ ❑ 519	PARAFUSO DE DRENAGEM DE Ó		

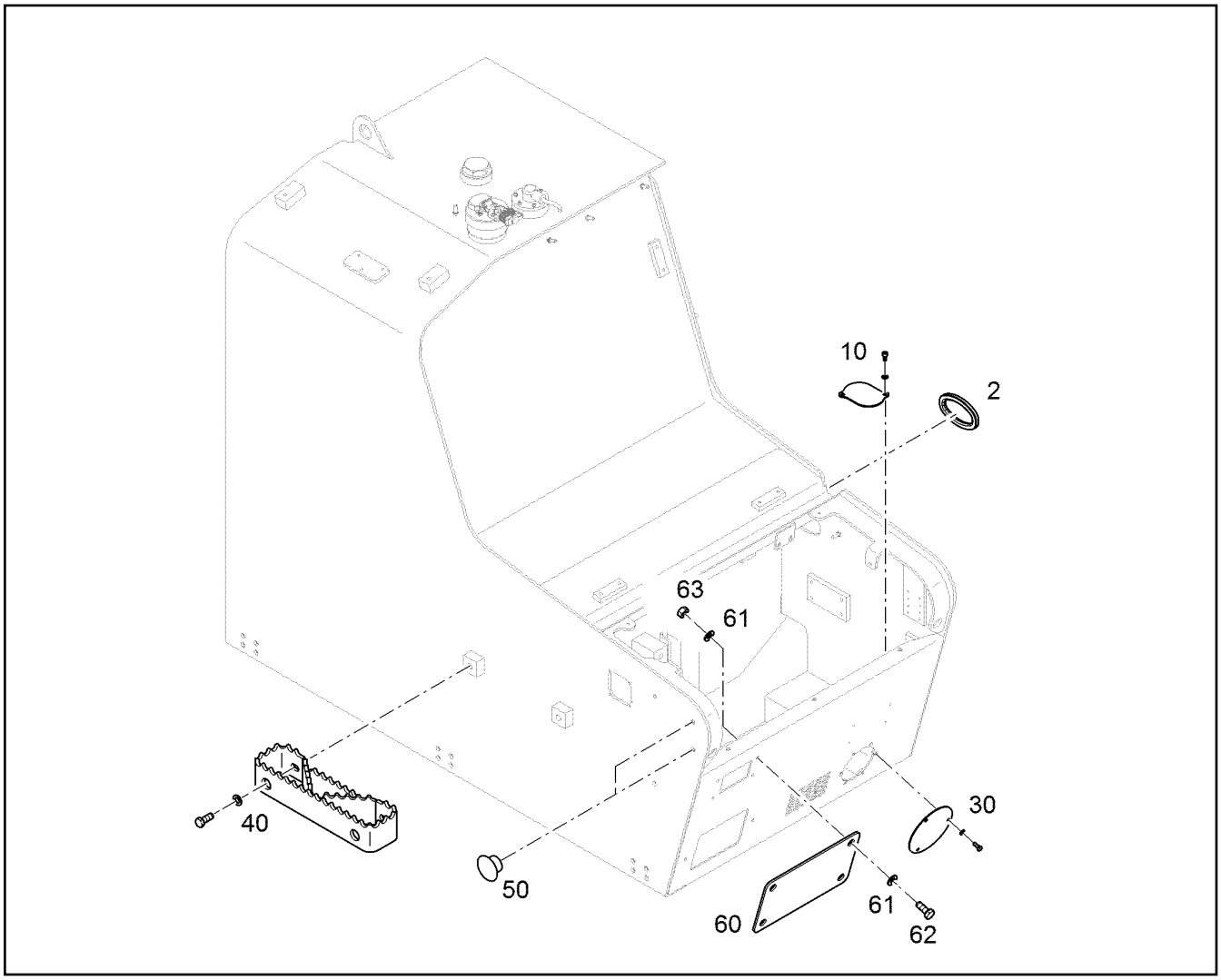

Pos.	Item	Quantity	Description	Designação	Serie	K
2	226017802	1m	SECTION	PERFIL DE PROTECAO DE CANT		
10		1	COVER ⇨ ❑ 493	TAMPA		
30		1	COVER ⇨ ❑ 498	TAMPA		
40		1	FOOTBOARD INSTALLATION ⇨ ❑ 495	CHAPA DE DEGRAU MONTAGE		
50	10218772	2	PROTECTIVE INSERT	TAMPÃO DE PROTEÇÃO		
60	12912466	1	COVER	TAMPA		
61	10289803	8	WASHER 8 300HV	ARRUELA		
62	11651767	4	HEX SCREW ISO 4017 M8X20 8.8 480H	PARAFUSO SEXTAVADO		
63	10299669	4	HEX NUT M8	PORCA SEXTAVADA		

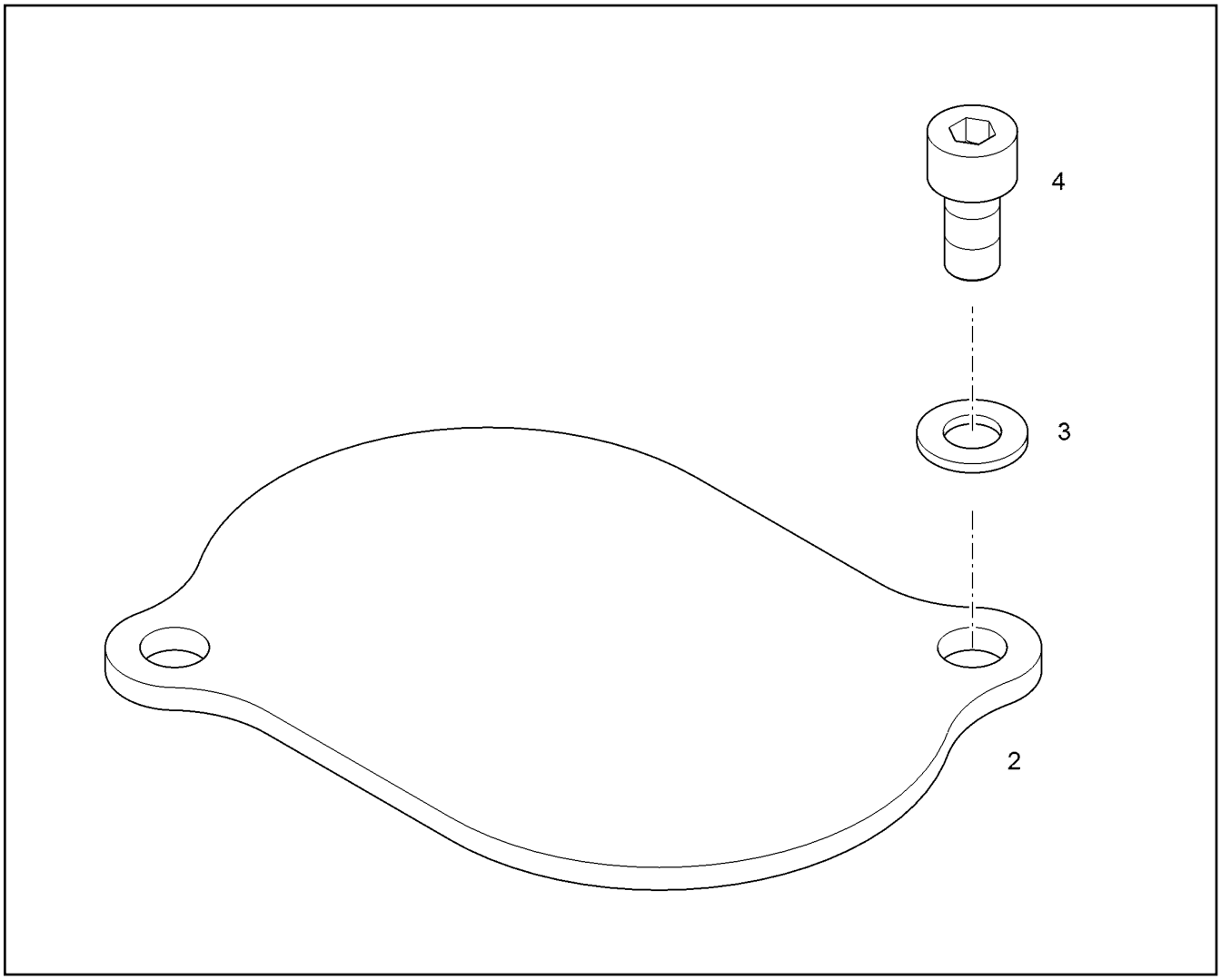

Pos.	Item	Quantity	Description	Designação	Serie	K
2	10827909	1	COVER	TAMPA		
3	10289803	2	WASHER 8 300HV	ARRUELA		
4	10663450	2	SOCKET HEAD SCREW ISO 4762 M8X16 10	PARAFUSO CILÍNDRICO		

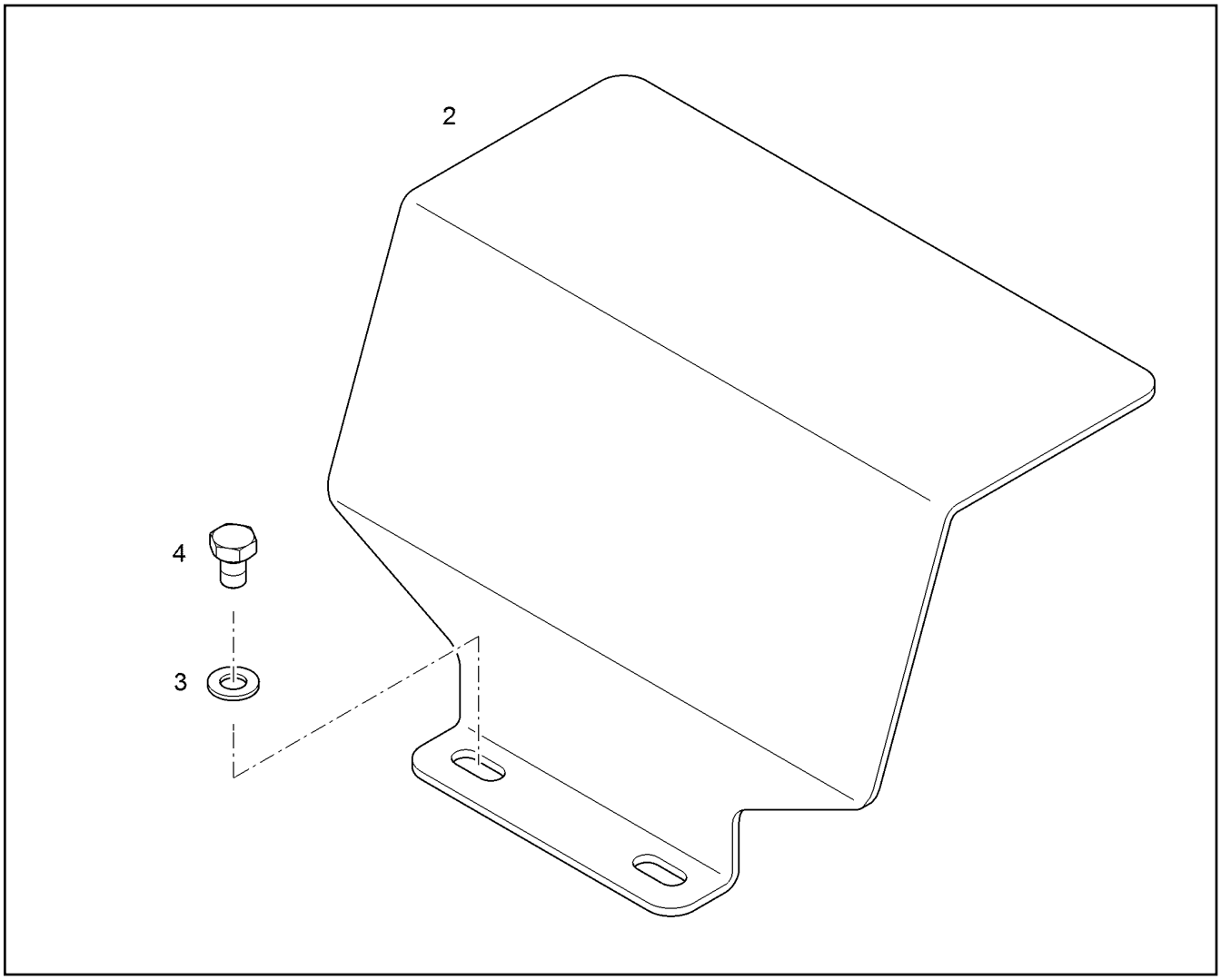

Pos.	Item	Quantity	Description	Designação	Serie	K
2	10822164	1	PLATE	PLACA		
3	10289803	2	WASHER 8 300HV	ARRUELA		
4	11690048	2	HEX SCREW ISO 4017 M8X12 8.8 480H	PARAFUSO SEXTAVADO		

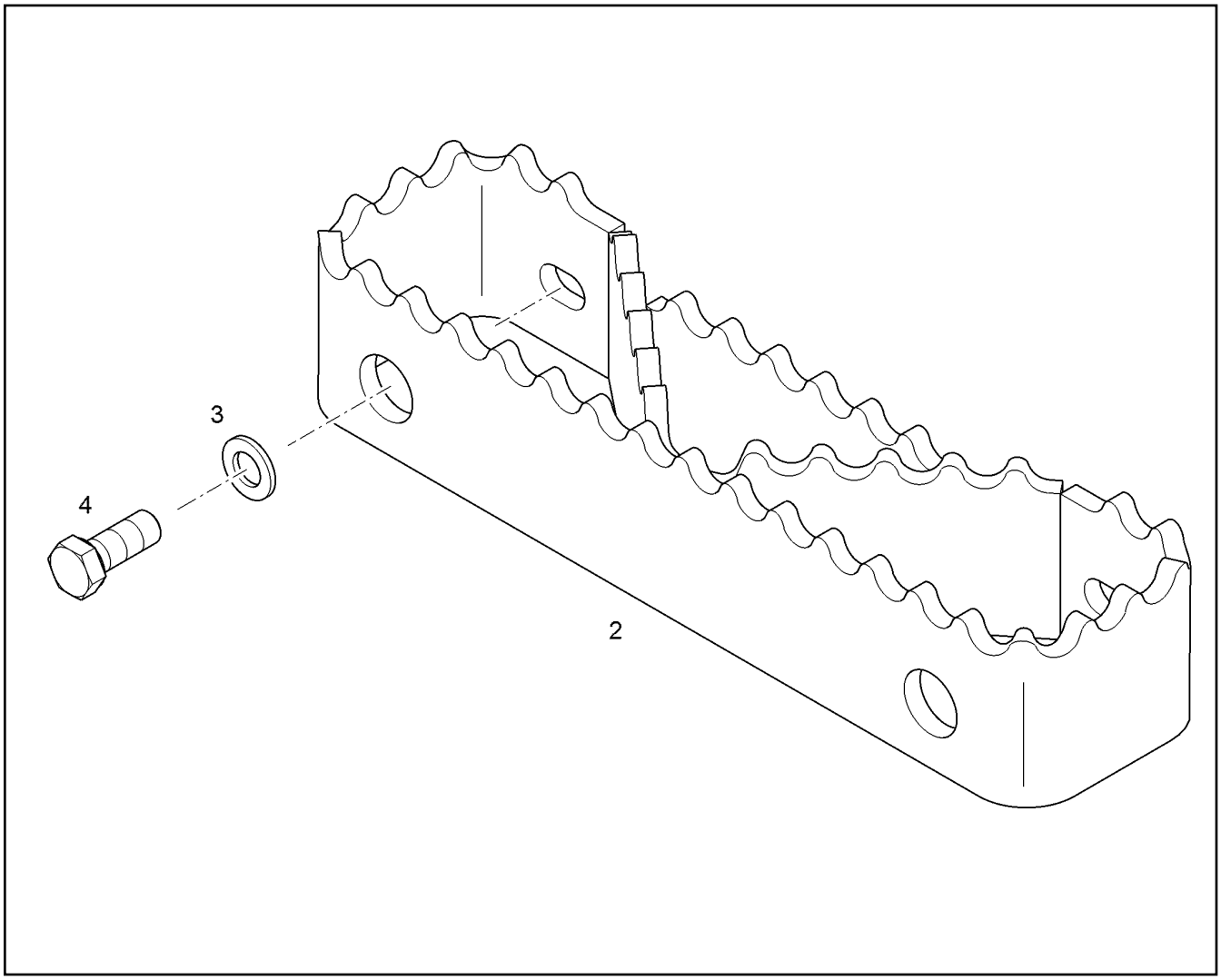

Pos.	Item	Quantity	Description	Designação	Serie	K
2	11813188	1	TREAD	DEGRAU		
3	10289806	2	WASHER 16 300HV	ARRUELA		
4	10001073	2	HEX SCREW ISO 4017 M16X40 10.9 FLZN	PARAFUSO SEXTAVADO		

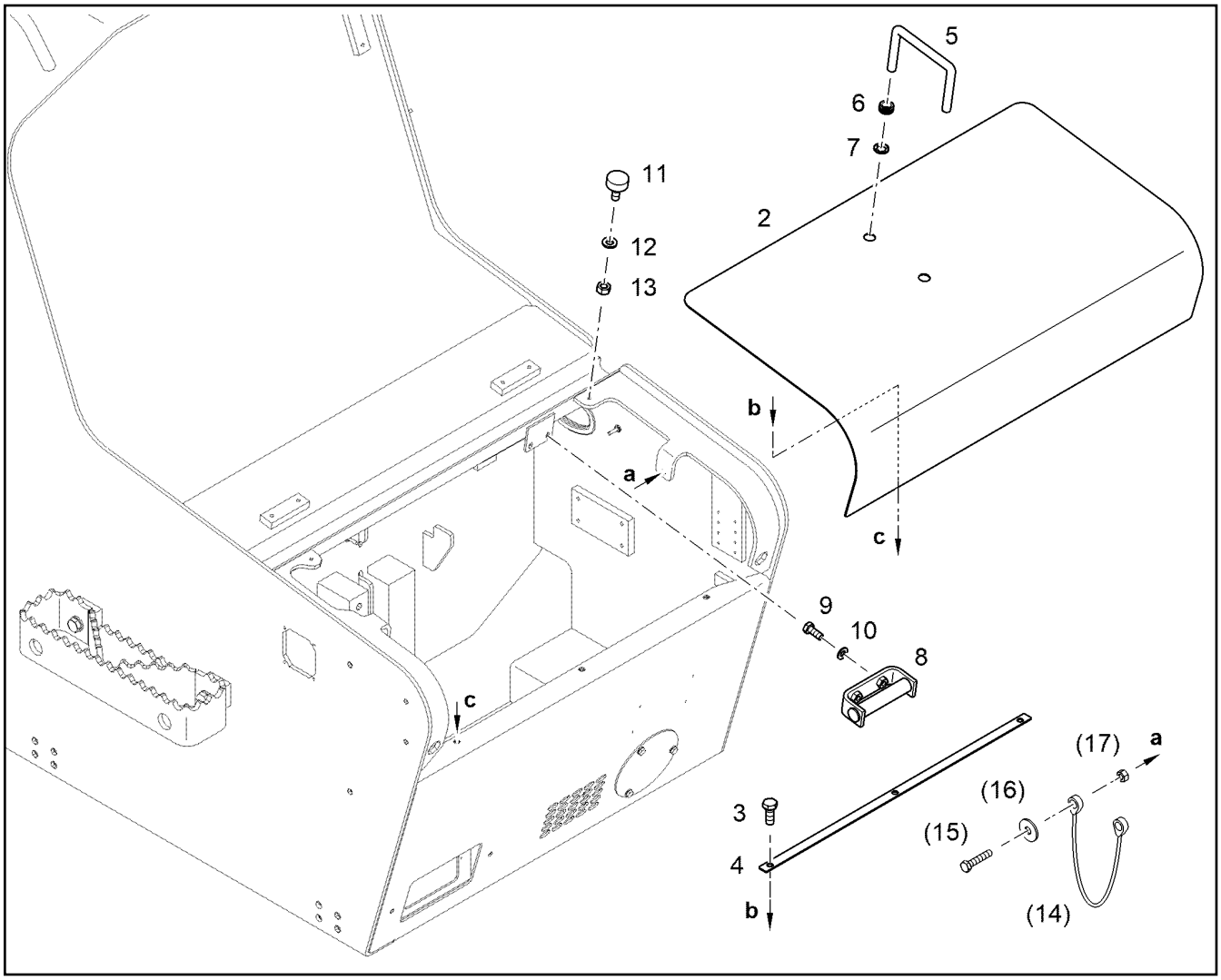

Pos.	Item	Quantity	Description	Designação	Serie	K
2	10401902	1	COVER ⇨ ❑ 400	TAMPA		
3	10299578	3	HEX SCREW ISO 4017 M10X25 10.9 FLZN	PARAFUSO SEXTAVADO		
4	13407205	1	PLATE	PLACA		
5	9496454	1	HANDLE	PUXADOR		
6	5608314	2	CABLE SHEATHING	PASSADOR DE CABO		
7	7363744	2	TOOTH LOCK WASHER	ARRUELA DENTADA		
8	9376918	1	LOCKING	TRAVA		
9	11651767	2	HEX SCREW ISO 4017 M8X20 8.8 480H	PARAFUSO SEXTAVADO		
10	10289803	2	WASHER 8 300HV	ARRUELA		
11	5004748	2	BUFFER	COXIM GMT		
12	10289802	2	WASHER 6 300HV	ARRUELA		
13	10299668	2	HEX NUT M6	PORCA SEXTAVADA		

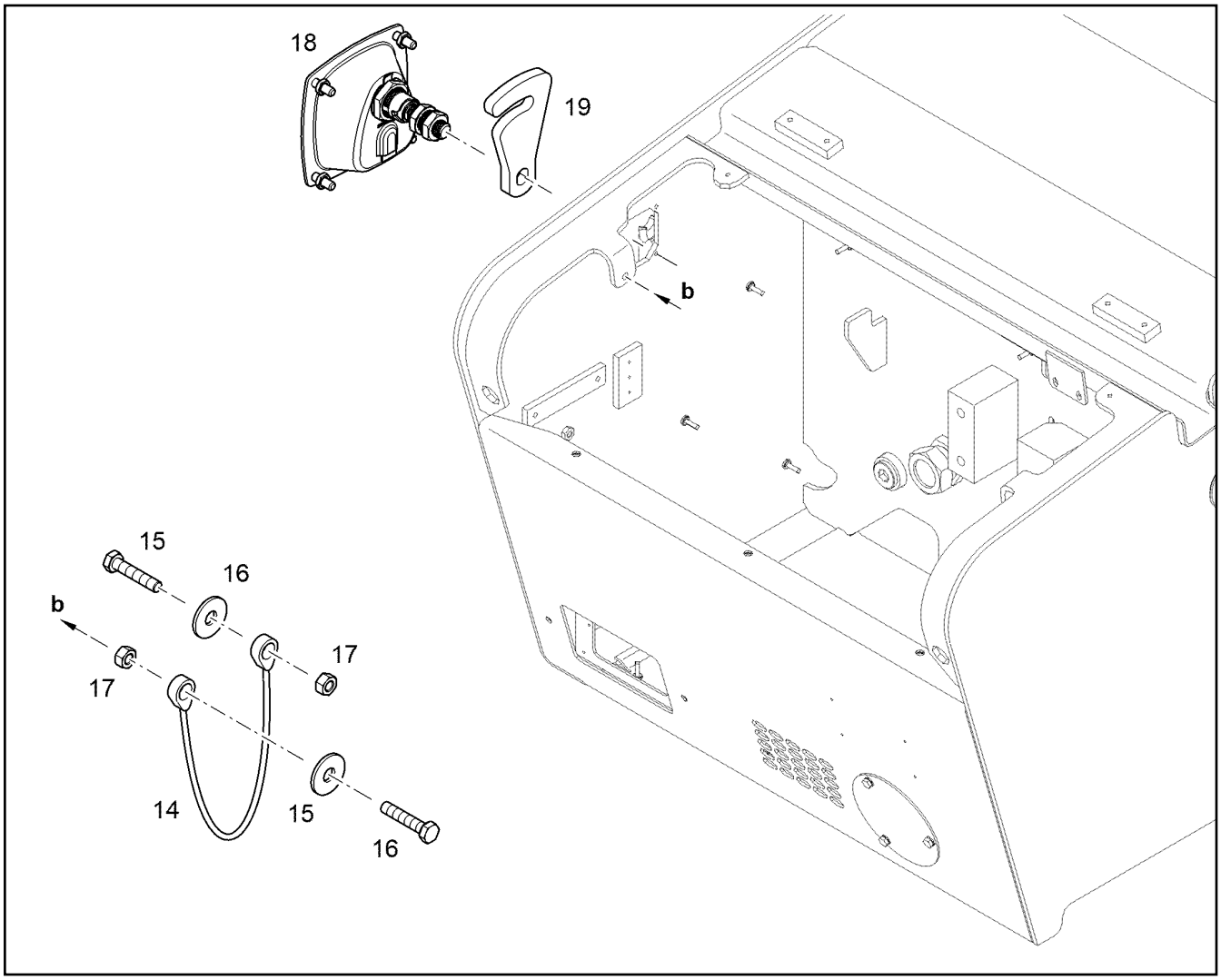

Pos.	Item	Quantity	Description	Designação	Serie	K
14	10326658	2	WIRE ROPE	CABO DE ACO		
15	10875537	4	HEX SCREW ISO 4017 M8X40 8.8 480H	PARAFUSO SEXTAVADO		
16	12203968	8	WASHER 8,4	ARRUELA		
17	10299669	4	HEX NUT M8	PORCA SEXTAVADA		
18	10353879	1	DOOR LOCK ⇨ ❑ 407	FECHADURA DA PORTA		
19	10399327	1	LOCKING BAR	TRAVA		

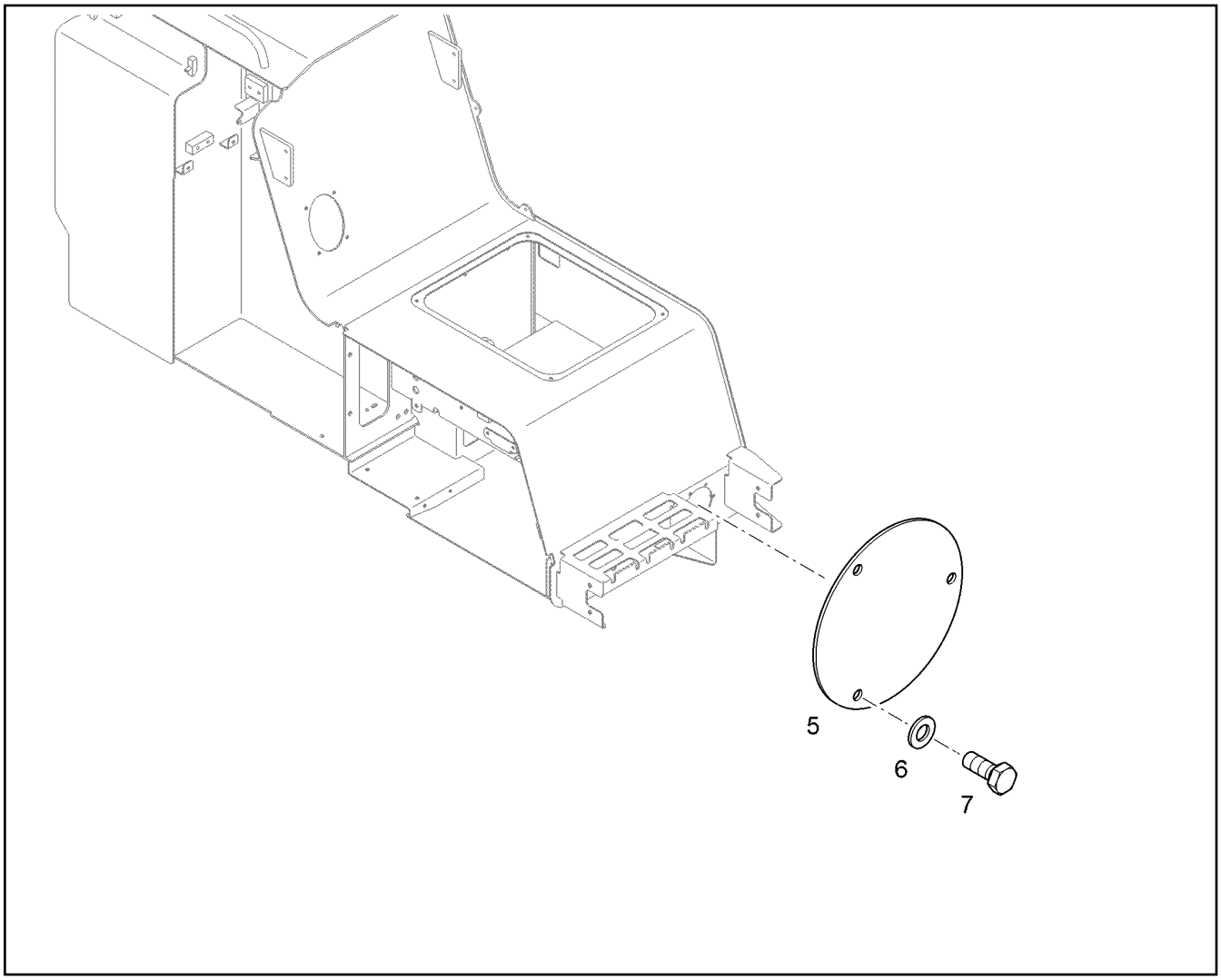

Pos.	Item	Quantity	Description	Designação	Serie	K
5	10838514	1	COVER	TAMPA		
6	10289803	3	WASHER 8 300HV	ARRUELA		
7	11651767	3	HEX SCREW ISO 4017 M8X20 8.8 480H	PARAFUSO SEXTAVADO		

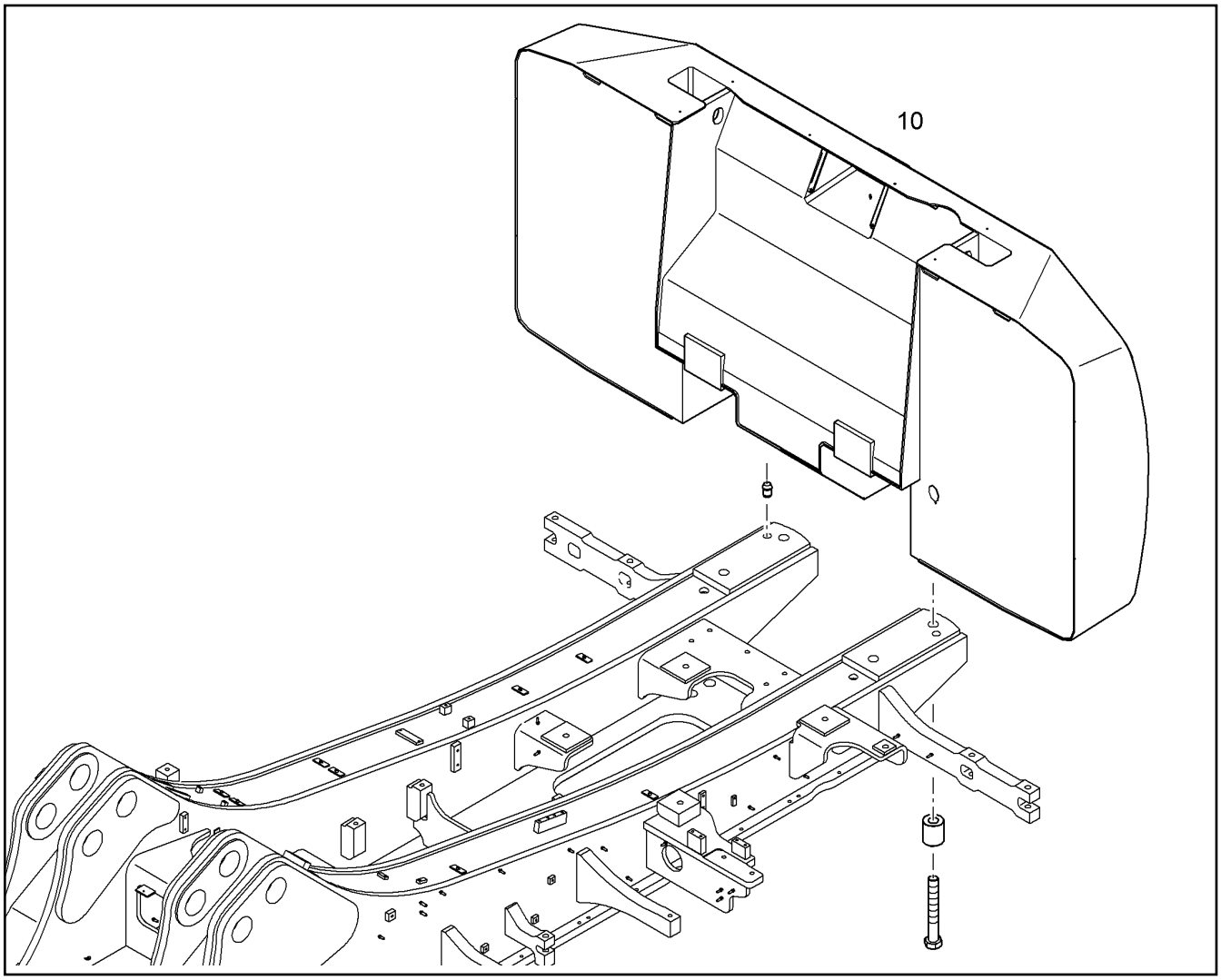

Pos.	Item	Quantity	Description	Designação	Serie	K
10	11656081	1	COUNTERWEIGHT [102X03]	CONTRAPESO		

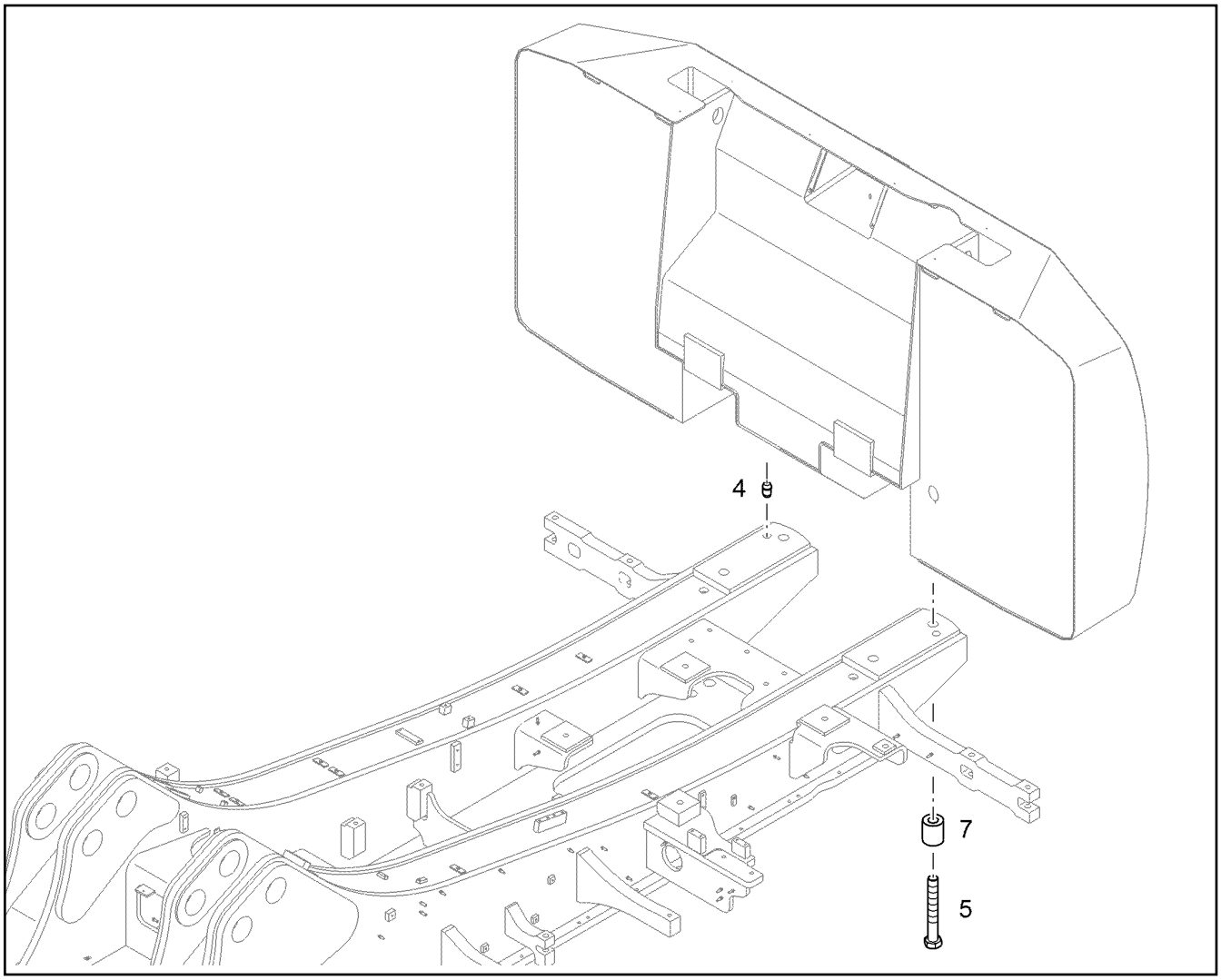

Pos.	Item	Quantity	Description	Designação	Serie	K
4	9698698	2	CENTERING PIN 35X60X40	PINO DE CENTRAGEM		1
5	4901329	4	HEX SCREW ISO 4014 M42X320 10.9	PARAFUSO SEXTAVADO		
7	10408916	4	DISTANCE SLEEVE 43X90X105	LUVA DISTANCIADORA		1

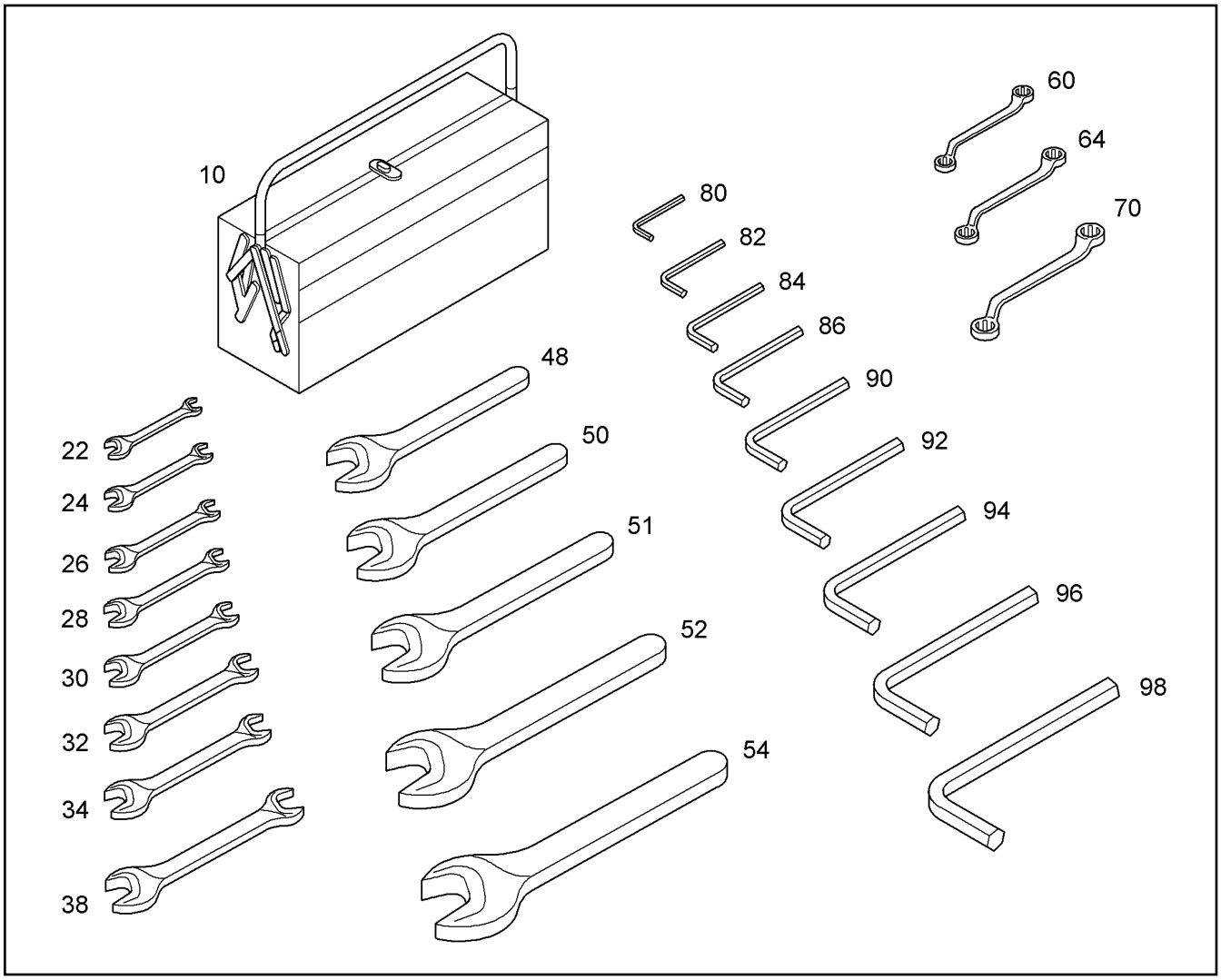

Pos.	Item	Quantity	Description	Designação	Serie	K
10	7016002	1	TOOL BOX	CAIXA DE FERRAMENTAS		
22	11162163	1	DOUBLE-HEADED SPANNER SW8 X 9 DIN 3	CHAVE FIXA DUPLA		
24	11162164	1	DOUBLE-HEADED SPANNER SW10 X 11 DIN	CHAVE FIXA DUPLA		
26	11162165	1	DOUBLE-HEADED SPANNER SW12 X 13 DIN	CHAVE FIXA DUPLA		
28	11162167	1	DOUBLE-HEADED SPANNER SW14 X 15 DIN	CHAVE FIXA DUPLA		
30	11162169	1	DOUBLE-HEADED SPANNER SW16 X 17 DIN	CHAVE FIXA DUPLA		
32	11162170	1	DOUBLE-HEADED SPANNER SW18 X 19 DIN	CHAVE FIXA DUPLA		
34	11162171	1	DOUBLE-HEADED SPANNER SW22 X 24 DIN	CHAVE FIXA DUPLA		
38	11162173	1	DOUBLE-HEADED SPANNER SW27 X 30 DIN	CHAVE FIXA DUPLA		
48	11162174	1	SINGLE-END SPANNER SW32 DIN 894	CHAVE DE BOCA SIMPLES		
50	11162175	1	SINGLE-END SPANNER SW36 DIN 894	CHAVE DE BOCA SIMPLES		
51	11162177	1	SINGLE-END SPANNER SW41 DIN 894	CHAVE DE BOCA SIMPLES		
52	11162178	1	SINGLE-END SPANNER SW46 DIN 894	CHAVE DE BOCA SIMPLES		
54	11162179	1	SINGLE-END SPANNER SW50 DIN 894	CHAVE DE BOCA SIMPLES		
60	11162097	1	DOUBLE RING SPANNER SW10X13 DIN 838	CHAVE ESTRELA DUPLA		
64	11162099	1	DOUBLE RING SPANNER SW16X18 DIN 838	CHAVE ESTRELA DUPLA		
70	11162100	1	DOUBLE RING SPANNER SW24X30 DIN 838	CHAVE ESTRELA DUPLA		
80	11162101	1	ANGLE SCREW DRIVER 3X66 ISO 2936	CHAVE ALLEN		
82	11162111	1	ANGLE SCREW DRIVER 4X74 ISO 2936	CHAVE ALLEN		
84	11162119	1	ANGLE SCREW DRIVER 5X85 ISO 2936	CHAVE ALLEN		
86	11162120	1	ANGLE SCREW DRIVER 6X186	CHAVE ALLEN		
90	11162121	1	ANGLE SCREW DRIVER 8X208	CHAVE ALLEN		
92	11162122	1	ANGLE SCREW DRIVER 10X234	CHAVE ALLEN		
94	11162123	1	ANGLE SCREW DRIVER 12X137 ISO 2936	CHAVE ALLEN		
96	11162124	1	ANGLE SCREW DRIVER 14X154 ISO 2936	CHAVE ALLEN		
98	11162125	1	ANGLE SCREW DRIVER 17X168 ISO 2936	CHAVE ALLEN		

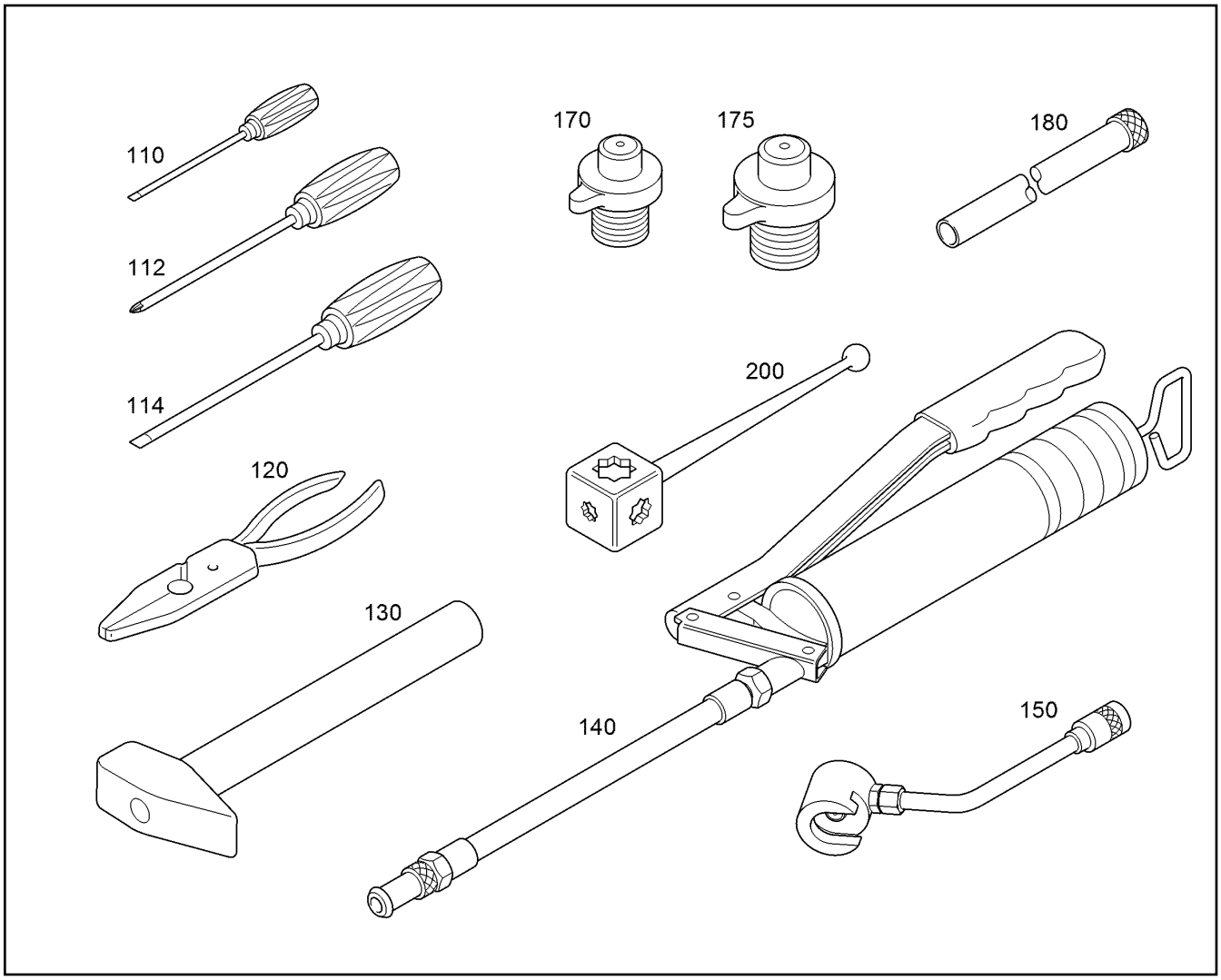

Pos.	Item	Quantity	Description	Designação	Serie	K
110	11162126	1	SLOTTE SCREW DRIVER 5.5X200	CHAVE DE FENDA		
112	11162132	1	SCREWDR.F.RECESSED-HEAD SCREWS2X	CHAVE DE FENDA PHILLIPS		
114	11162133	1	SLOTTE SCREW DRIVER 10X300	CHAVE DE FENDA		
120	11162134	1	COMBI PLIERS	ALICATE UNIVERSAL		
130	11162135	1	ENGINEER'S HAMMER 1500	MARTELO DE PENA		
140	7900280	1	LEVER TYPE HAND GREASE GUN	PISTOLA GRAXA MANUAL COM		
150	7900836	1	NOZZLE PIPE	TUBO INJETOR		
170	9103255	1	IMPACT SCREW M36X40X28	PARAFUSO DE IMPACTO		
175	7361276	1	MOUNTING PIN	SACA PINO		
180		1	OIL DRAIN HOSE ⇨ ❑ 505	MANGUEIRA HID. ESCOAMENT		1
200	10359147	1	GRIP SW9,12,14,17 GEKROEPFT	PUXADOR		

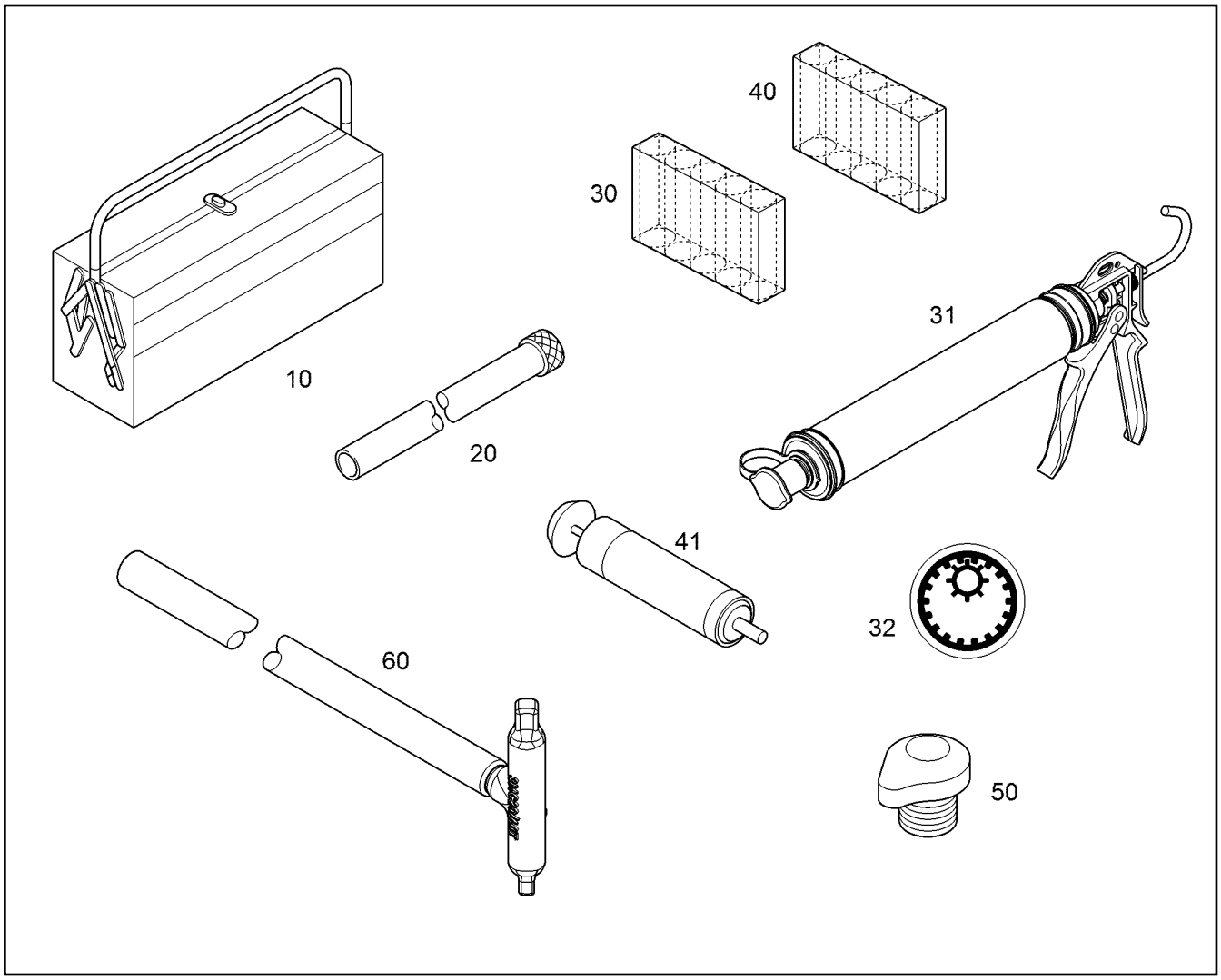

Pos.	Item	Quantity	Description	Designação	Serie	K
10	10848562	1	TOOL EQUIPMENT ⇨ ❑ 501	KIT DE FERRAMENTAS		
20	10088112	1	OIL DRAIN HOSE ⇨ ❑ 504	MANGUEIRA HID. ESCOAMENT		
30	8503279	1	SPECIAL COMPOUND CRL/5x0,4kg	PASTA ESPECIAL		
31	10342798	1	FILLING PUMP	BOMBA DE ENCHIMENTO		
32	9384072	1	ADHESIVE SIGN Ø60mm	ADESIVO		
40	8501565	1	PASTE 400G	PASTA		
41	10009239	1	FILLING PUMP	BOMBA DE ENCHIMENTO		
50	7361277	1	MOUNTING PIN	SACA PINO		
60	10451202	1	EXTRACTOR	FERRAMENTA DE EXTRAÇÃO		1

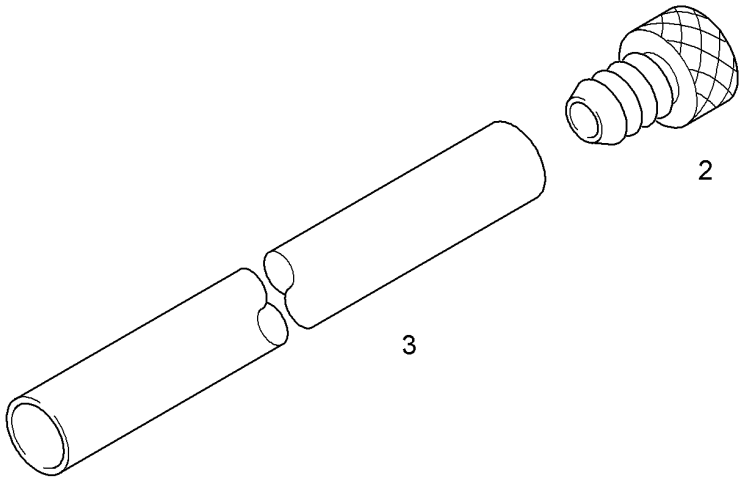

Pos.	Item	Quantity	Description	Designação	Serie	K
2	10301774	1	CONNECTOR ⇨ ❑ 506	CONEXÃO		
3	10341848	1	PVC HOSE	MANGUEIRA DE PVC		1

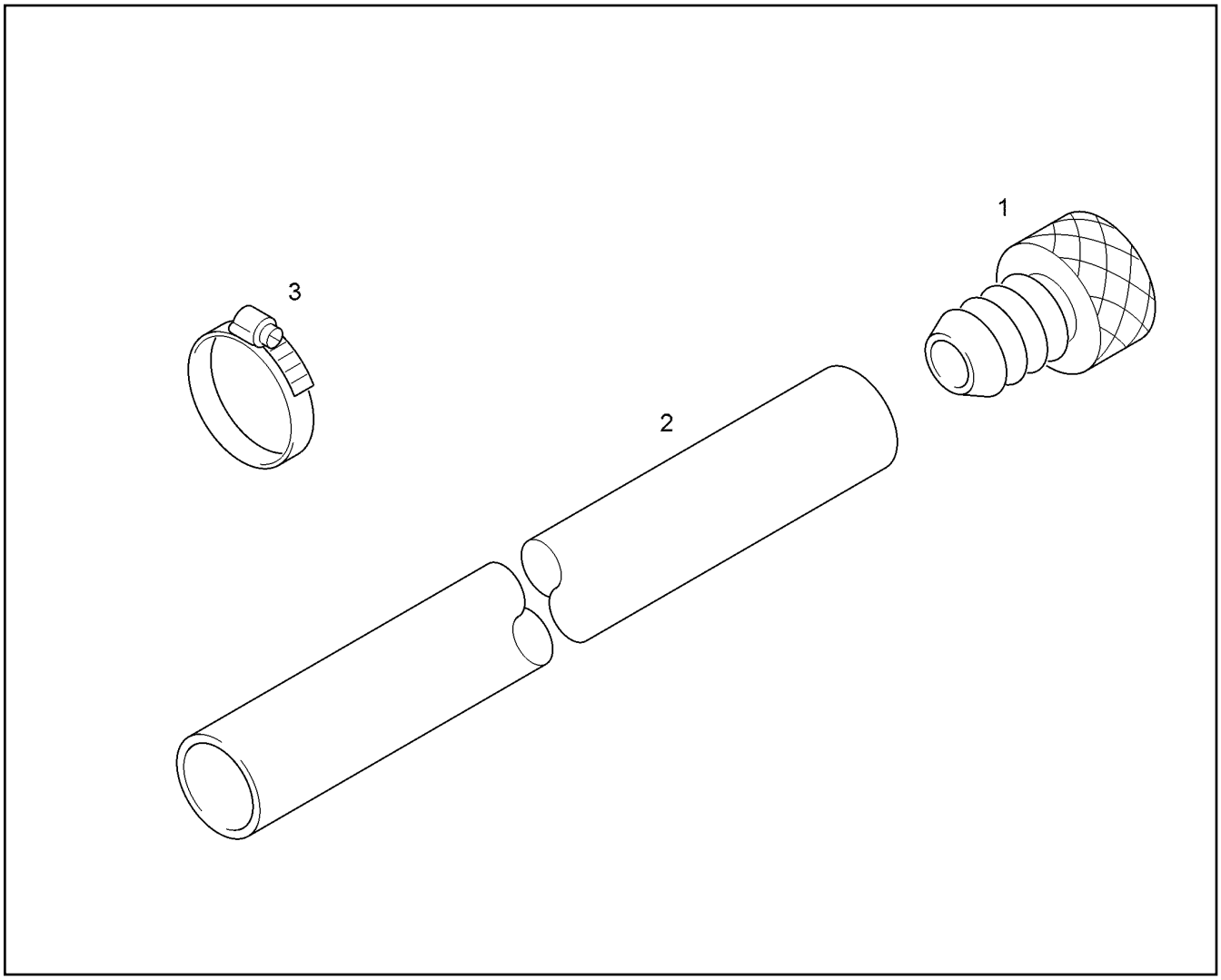

Pos.	Item	Quantity	Description	Designação	Serie	K
1	7402657	1	DRAIN COUPLING	TERMINAL DE DRENAGEM		
2	7402658	1m	OIL DRAIN HOSE DN18X3	MANGUEIRA HID. ESCOAMENT		1
3	11347332	1	2-LUG LOSE CLIP 25 23-27	GRAMPO MANGUEIRA DE 2 OR		

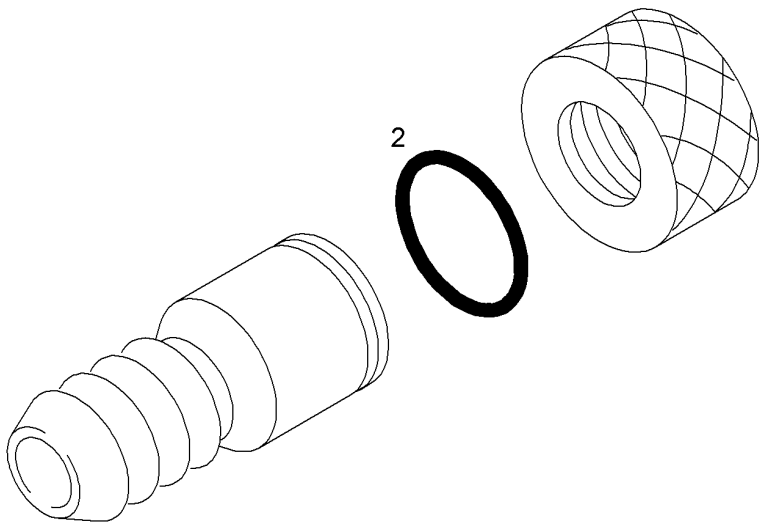

Pos.	Item	Quantity	Description	Designação	Serie	K
2	7018253	1	O-RING 35X2	ANEL-O		

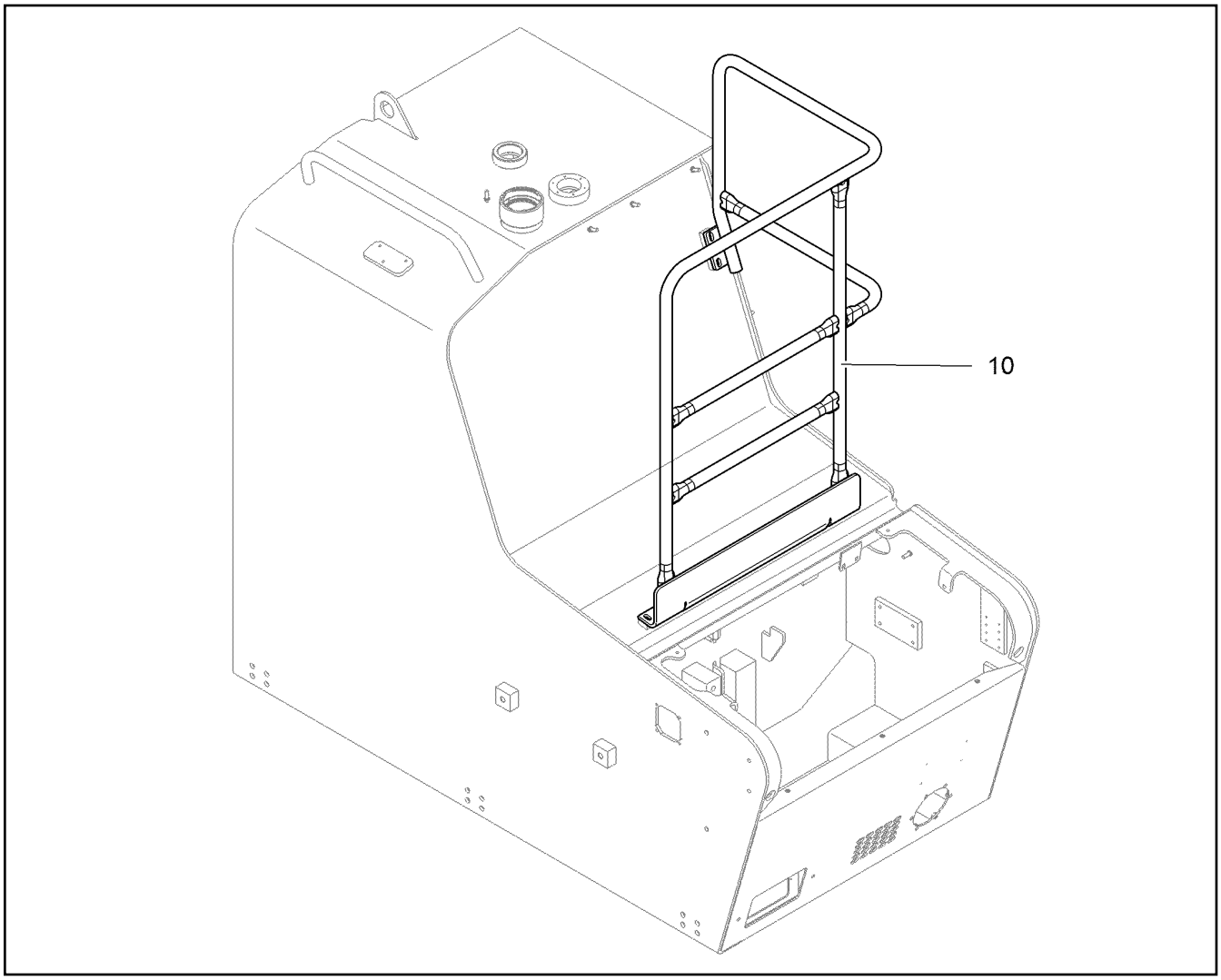

Pos.	Item	Quantity	Description	Designação	Serie	K
10	10071592	1	GUARD RAILING	CORRIMÃO		

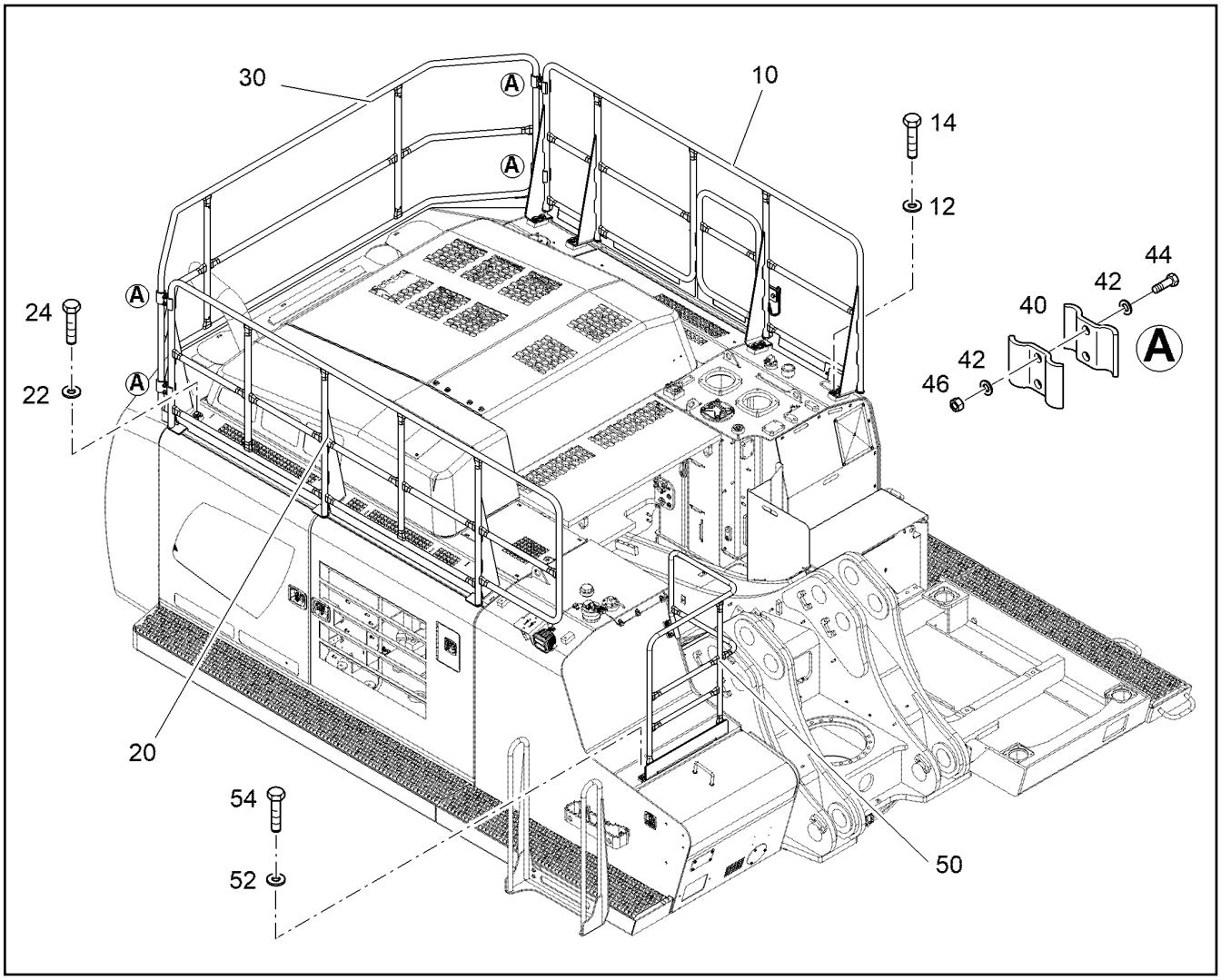

Pos.	Item	Quantity	Description	Designação	Serie	K
10		1	RAILING LEFT CPL. ⇨ ❑ 510	CORRIMÃO GIRÁVEL ESQ.COMP		
12	4600180	8	WASHER 17	ARRUELA		
14	10001073	8	HEX SCREW ISO 4017 M16X40 10.9 FLZN	PARAFUSO SEXTAVADO		
20	12806420	1	RAILING RIGHT	CORRIMÃO DIREITO		
22	4600180	6	WASHER 17	ARRUELA		
24	10001073	6	HEX SCREW ISO 4017 M16X40 10.9 FLZN	PARAFUSO SEXTAVADO		
30	12806422	1	REAR RAILING	CORRIMÃO TRASEIRO		
40	9927398	8	HALF CLAMP COLLAR	MEIA ABRAÇADEIRA		
42	10289804	16	WASHER 12 300HV	ARRUELA		
44	11002727	8	HEX SCREW ISO 4017 M12X40 10.9 FLZN	PARAFUSO SEXTAVADO		
46	11002808	8	HEX NUT M12	PORCA SEXTAVADA		
50	10071592	1	GUARD RAILING	CORRIMÃO		
52	10289795	6	WASHER 10 300HV	ARRUELA		
54	10299578	6	HEX SCREW ISO 4017 M10X25 10.9 FLZN	PARAFUSO SEXTAVADO		

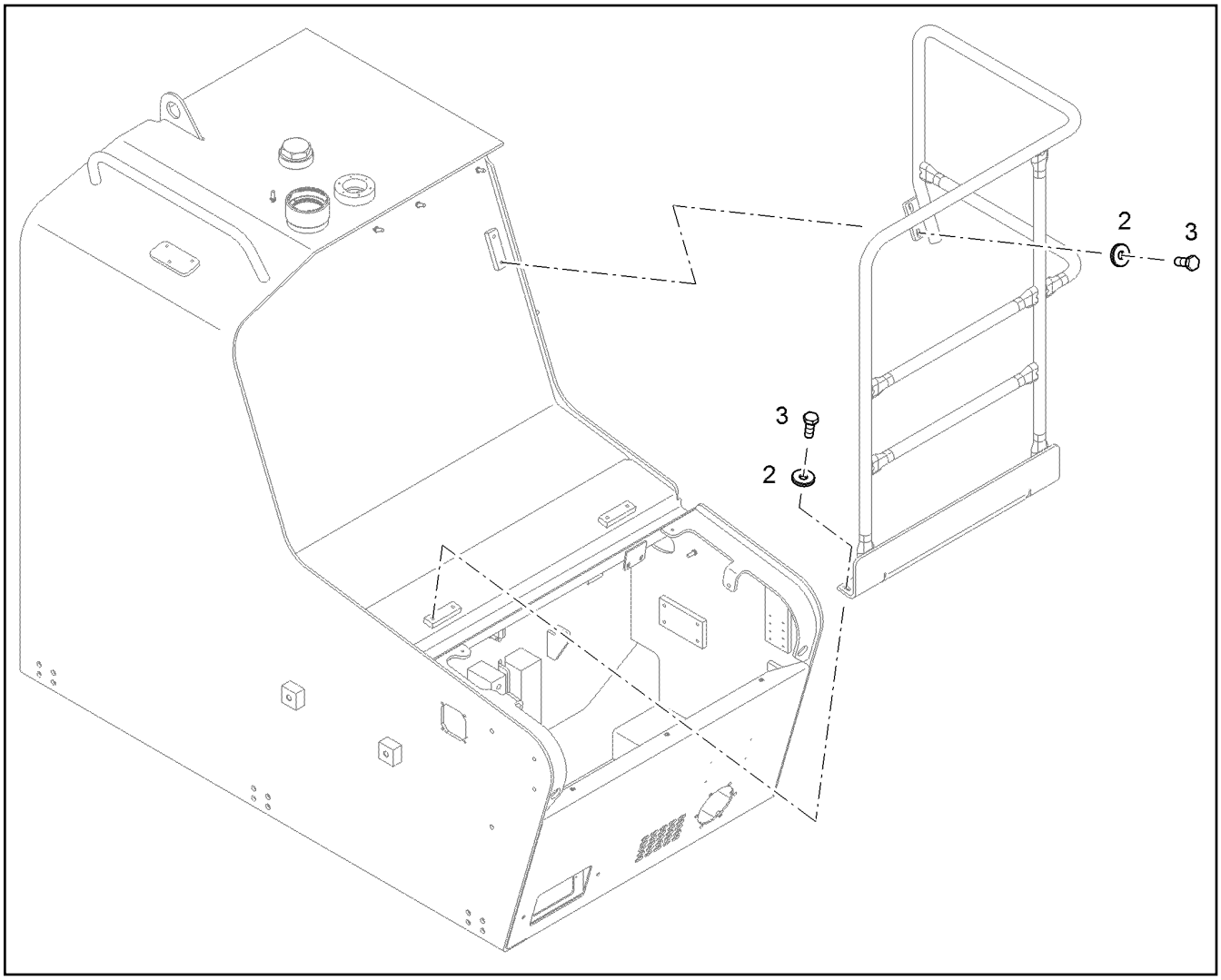

Pos.	Item	Quantity	Description	Designação	Serie	K
2	10179357	6	WASHER 10,5	ARRUELA		
3	10299578	6	HEX SCREW ISO 4017 M10X25 10.9 FLZN	PARAFUSO SEXTAVADO		

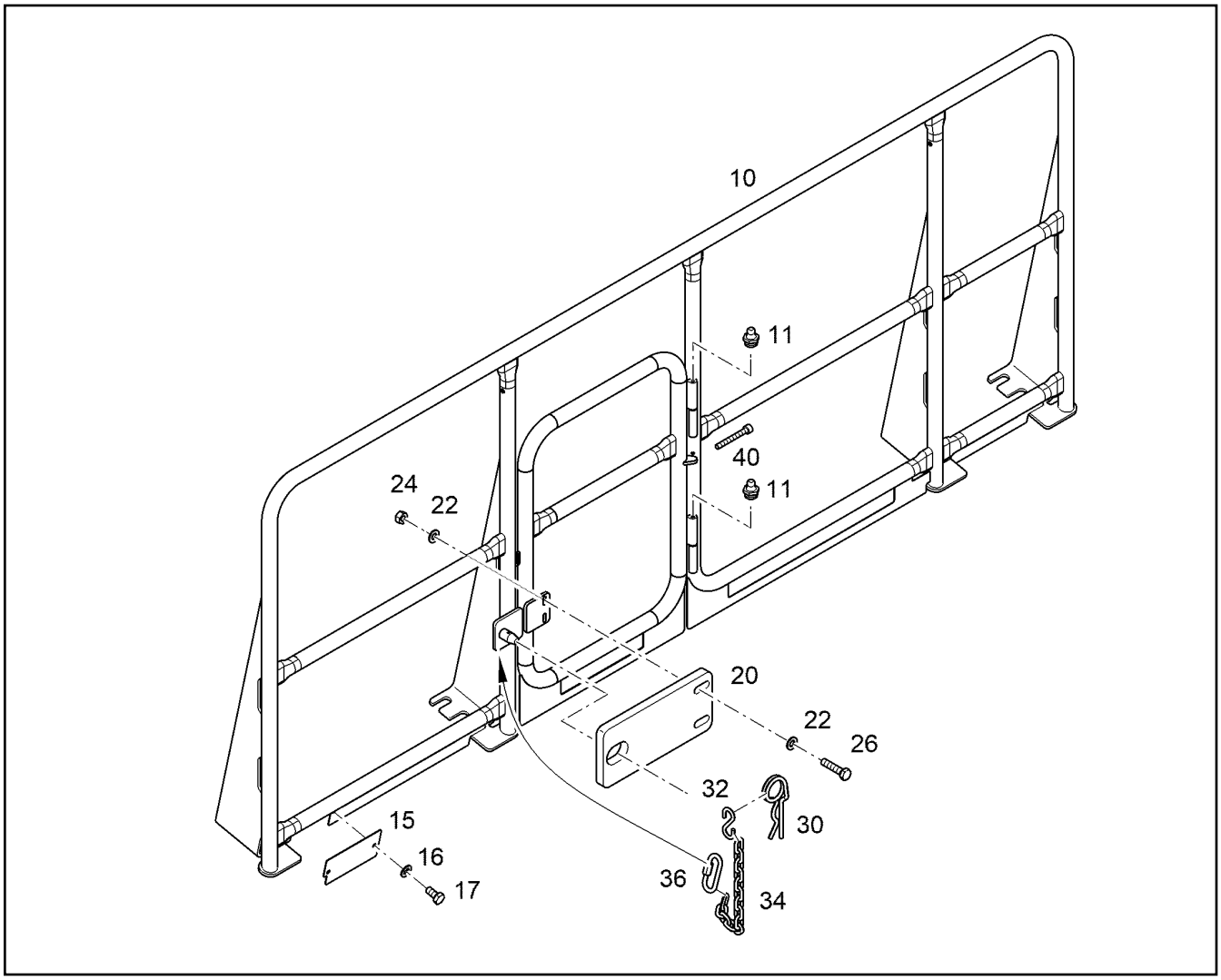

Pos.	Item	Quantity	Description	Designação	Serie	K
10	12812844	1	RAILING LEFT	CORRIMÃO ESQUERDO		
11	10005440	2	GREASE NIPPLE AEHNL.DIN 71412 A M10X	NIPLE DE LUBRIFICAÇÃO		
15	12894858	1	COVER	TAMPA		
16	10289803	2	WASHER 8 300HV	ARRUELA		
17	11651612	2	HEX SCREW ISO 4017 M8X16 8.8 480H	PARAFUSO SEXTAVADO		
20	12881942	1	FIXING PARTS	PECAS DE FIXACAO		
22	10289803	4	WASHER 8 300HV	ARRUELA		
24	10299669	2	HEX NUT M8	PORCA SEXTAVADA		
26	11692827	2	HEX SCREW ISO 4017 M8X35 8.8 480H	PARAFUSO SEXTAVADO		
30	4002334	1	SPRING PLUG	TRAVA DO PINO		
32	7010255	1	S HOOK	GANCHO EM S		
34	4002053	0.252m	CHAIN DIN 5685	CORRENTE		
36	7000762	1	CHAIN LOCK	FECHO DA CORRENTE		
40	12203634	1	SOCKET HEAD SCREW ISO 4762 M6X50 8.8	PARAFUSO CILÍNDRICO		

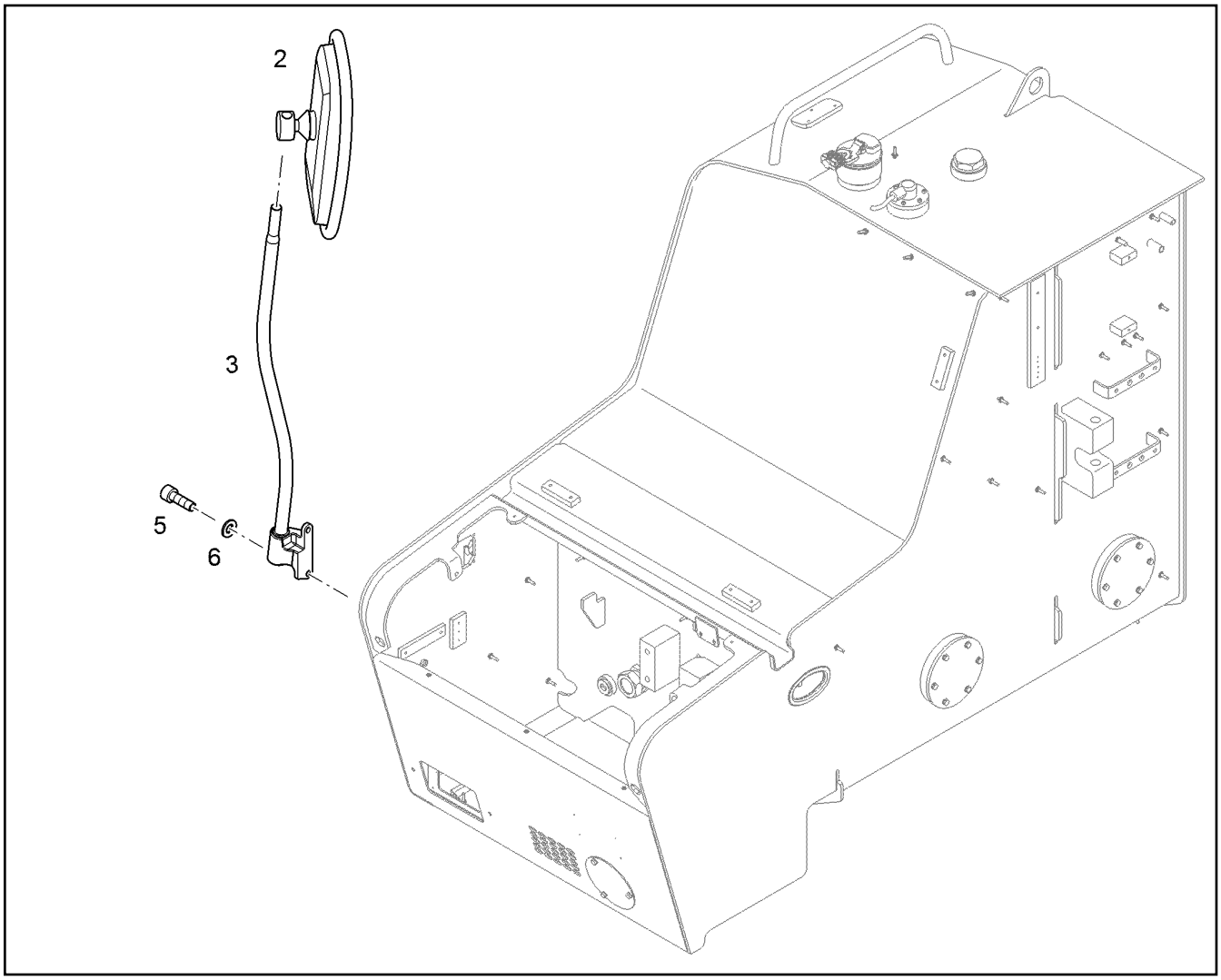

Pos.	Item	Quantity	Description	Designação	Serie	K
2	7005028	1	MIRROR TOP PART	PARTE SUPERIOR DO ESPELHO		
3	7017443	1	MIRROR SUPPORT	SUPORTE DO ESPELHO		
5	10468332	2	SOCKET HEAD SCREW ISO 4762 M8X25 10	PARAFUSO CILÍNDRICO		
6	10289803	2	WASHER 8 300HV	ARRUELA		

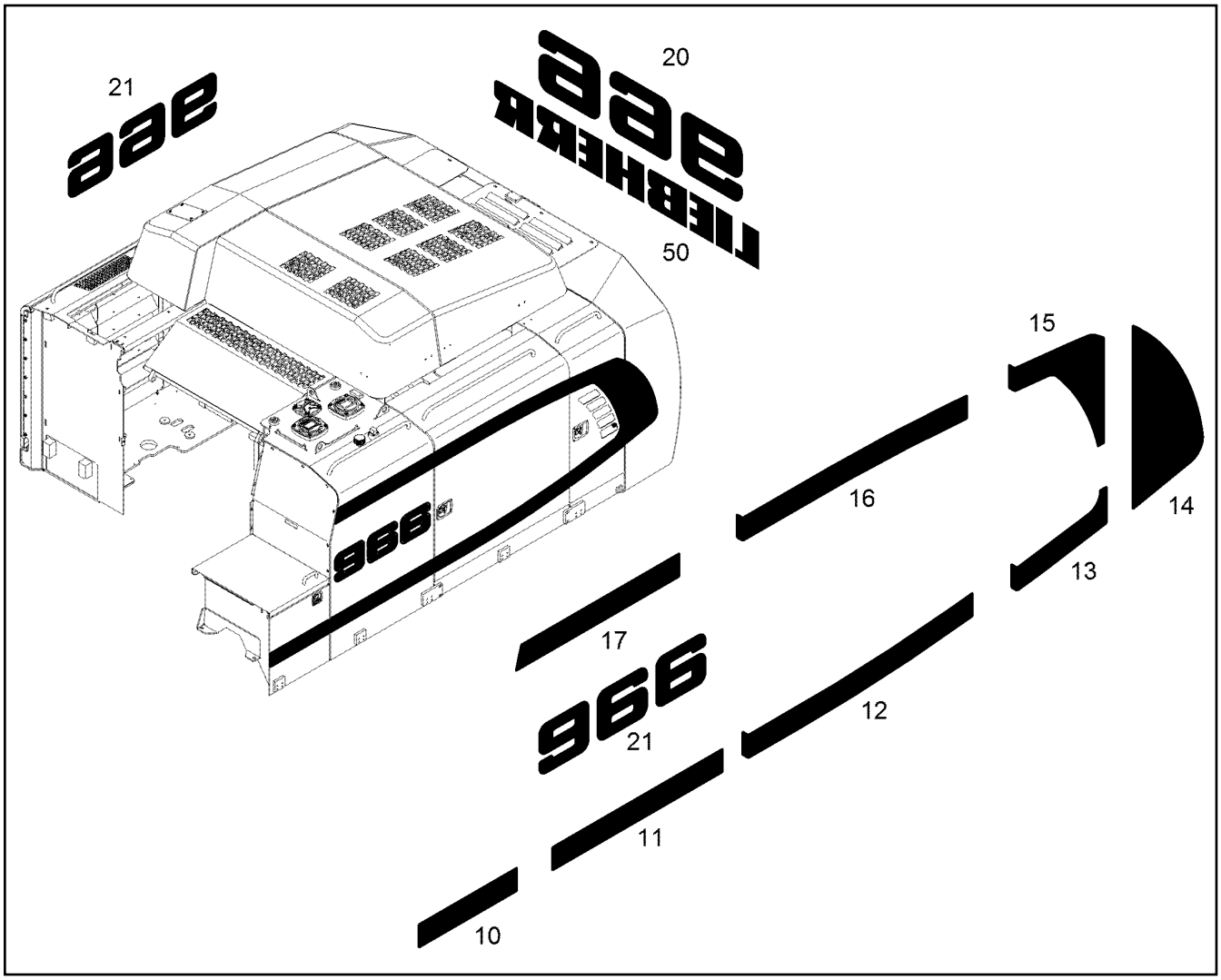

Pos.	Item	Quantity	Description	Designação	Serie	K
10	10830930	1	STICKER 392mmX120mm	ETIQUETA ADESIVA		
11	10830931	1	STICKER 956mmX120mm	ETIQUETA ADESIVA		
12	10830932	1	STICKER 1387,9mmX120mm	ETIQUETA ADESIVA		
13	10830933	1	STICKER 547,9mmX261,2mm	ETIQUETA ADESIVA		
14	10830934	1	STICKER 312,7mmX712,4mm	ETIQUETA ADESIVA		
15	10830935	1	STICKER 547,9mmX664,5mm	ETIQUETA ADESIVA		
16	10830936	1	STICKER 1387,9mmX154,7mm	ETIQUETA ADESIVA		
17	10830937	1	STICKER 927,8mmX120mm	ETIQUETA ADESIVA		
20	12832049	1	STICKER 1354mmX350mm	ETIQUETA ADESIVA		
21	12832048	2	STICKER 850,5mmX220mm	ETIQUETA ADESIVA		
50	9613673	1	STICKER LIEBHERR 1872mmX250mm	ETIQUETA ADESIVA		

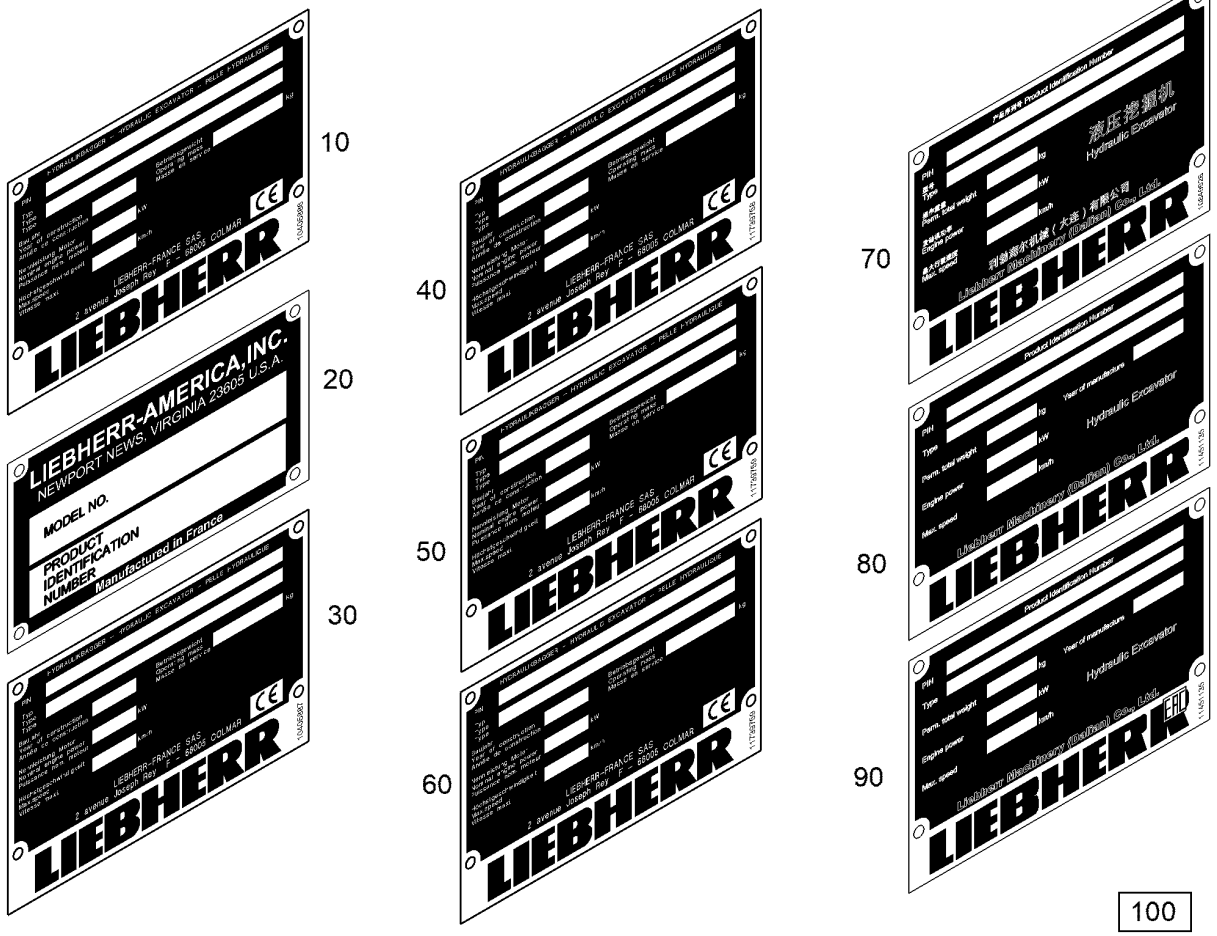

Pos.	Item	Quantity	Description	Designação	Serie	K
10		1	TYPEPLATE LFR	PLAQUETA DE TIPO LFR		
20		1	NAMEPLATE 83mmX152mm	PLAQUETA DE TIPO LAM		
30		1	TYPEPLATE LFR 150mmX100mm	PLAQUETA DE TIPO LFR		
40		1	TYPEPLATE LFR 150mmX100mm	PLAQUETA DE TIPO LFR		
50		1	TYPEPLATE LFR 150mmX100mm	PLAQUETA DE TIPO LFR		
60		1	TYPE PLATE 150mmX100mm	PLACA DE IDENTIFICAÇÃO		
70		1	TYPE PLATE	PLACA DE IDENTIFICAÇÃO		
80		1	TYPE PLATE	PLACA DE IDENTIFICAÇÃO		
90		1	TYPE PLATE 150mmX100mm	PLACA DE IDENTIFICAÇÃO		
100		1	SIGN	IDENTIFICAÇÃO		

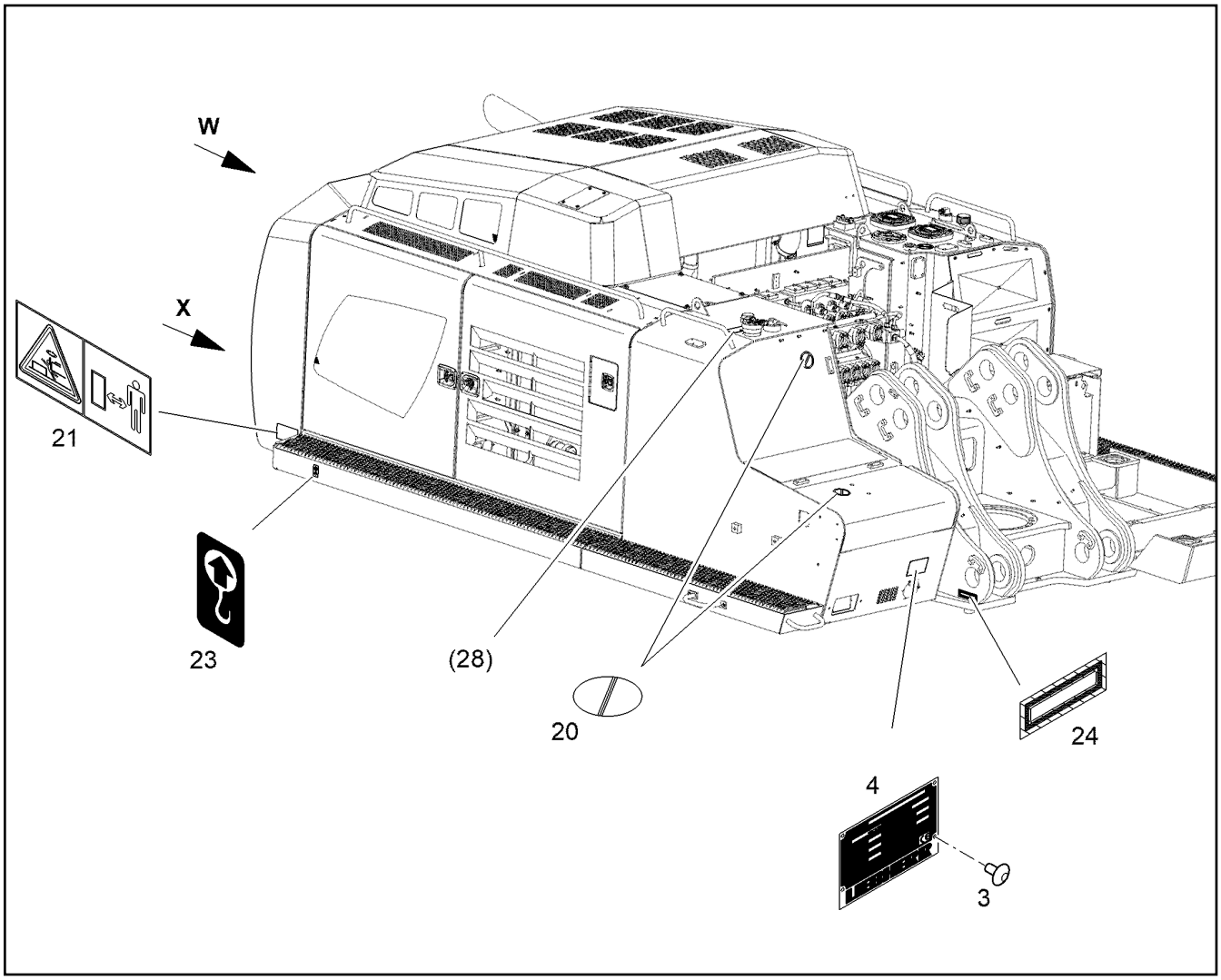

Pos.	Item	Quantity	Description	Designação	Serie	K
3	4900053	4	BLIND RIVET 4,0X15	REBITE CEGO		
4	11378784	1	TYPE PLATE ⇨ ❑ 513	PLACA DE IDENTIFICAÇÃO		
20	7366794	3	PROHIBITION SIGN	PLACA DE PROIBICAO		
21	9910464	2	DANGER SIGN DANGER SPOT 200mmX17	PLAQUETA DE ADVERTENCIA		
23	9402377	2	REFERENCE PLATE	PLACA INDICAÇÃO-PONTO IÇAM		
24	9350400	1	STICKER 112mmX42mm	ETIQUETA ADESIVA		

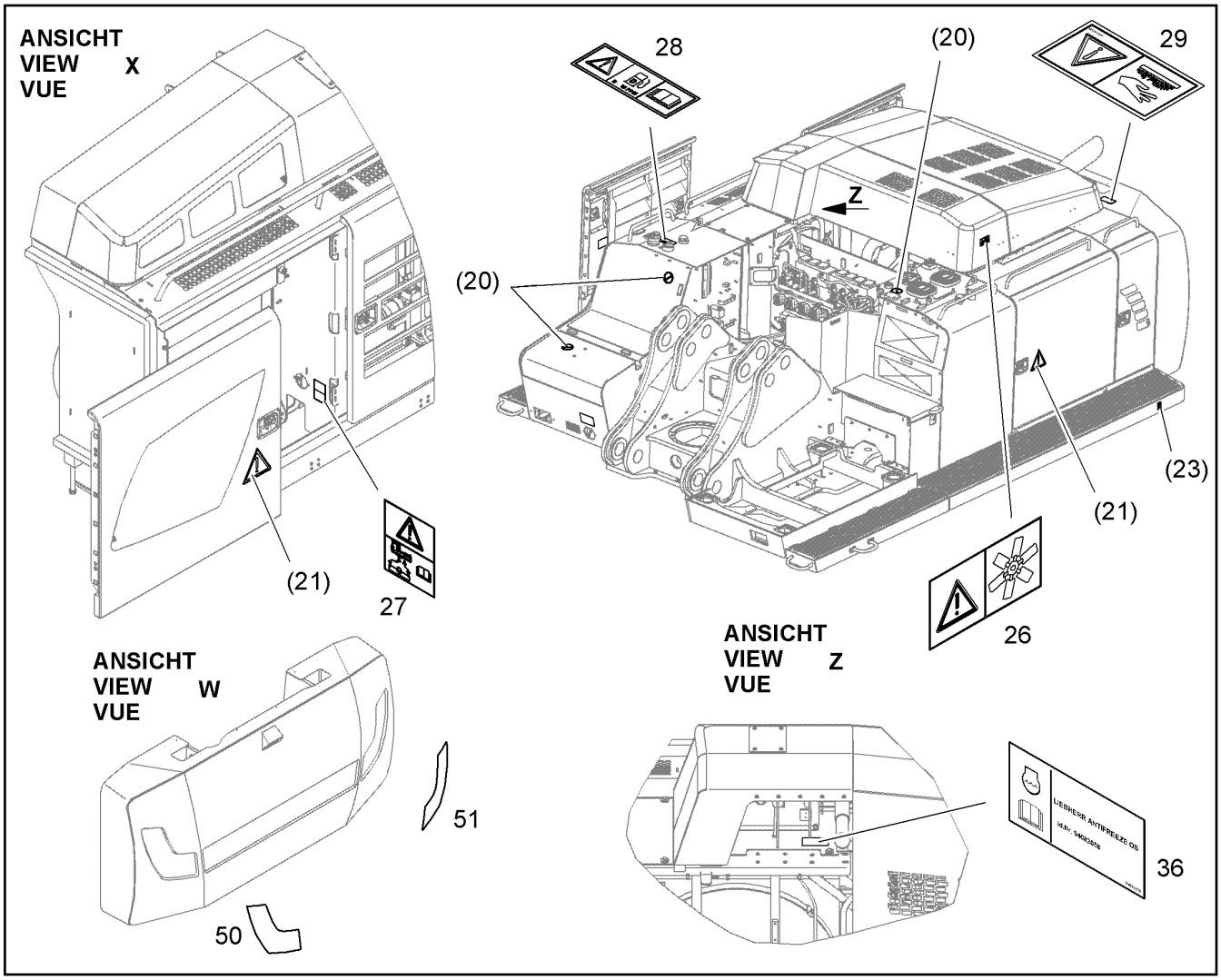

Pos.	Item	Quantity	Description	Designação	Serie	K
26	12875250	1	WARNING SIGN 120mmX60mm	PLACA DE ADVERTÊNCIA/ AVIS		
27	9909254	1	NAMEPLATE REMOTE START 80mmX120m	PLAQUETA PARTIDA EXTERNA		
28	10840290	1	WARNING SIGN	PLACA DE ADVERTÊNCIA/ AVIS		
29	12875248	1	WARNING SIGN 139mmX74mm	PLACA DE ADVERTÊNCIA/ AVIS		
36	94081378	1	SIGN LH-ANTIFREEZE OS 120mmX60mm	IDENTIFICAÇÃO		
50	12412966	1	REAR REFLECTOR rot	REFLETOR LUMINOSO		
51	12412965	1	REAR REFLECTOR rot	REFLETOR LUMINOSO		

Anbringen des Aufklebers in der Nähe des Filterflansches in der Weise, dass er von der Position der Person lesbar ist, die den Tank befüllt.

Attach the label in the way that the person filling the tank can read it.

Coller l'autocollant à côté du couvercle du filtre, positionner de telle façon qu'il soit lisible du personnel lors du remplissage du réservoir.

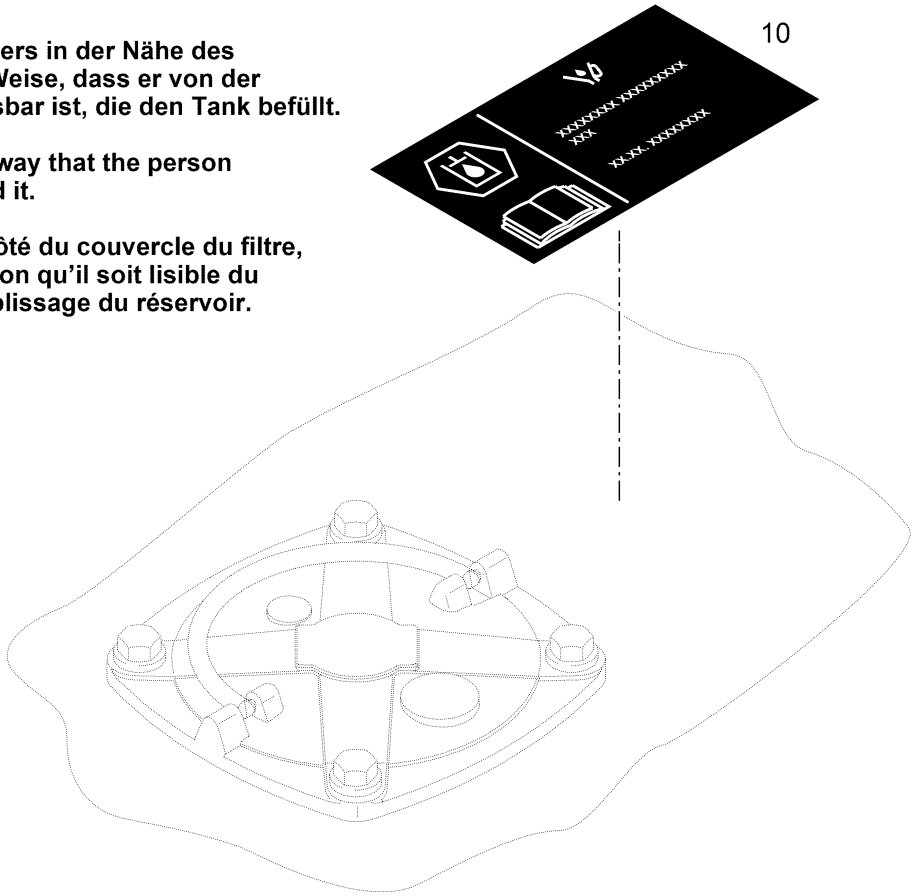

Pos.	Item	Quantity	Description	Designação	Serie	K
10	9630630	1	SIGN 105mmX60mm	IDENTIFICAÇÃO		

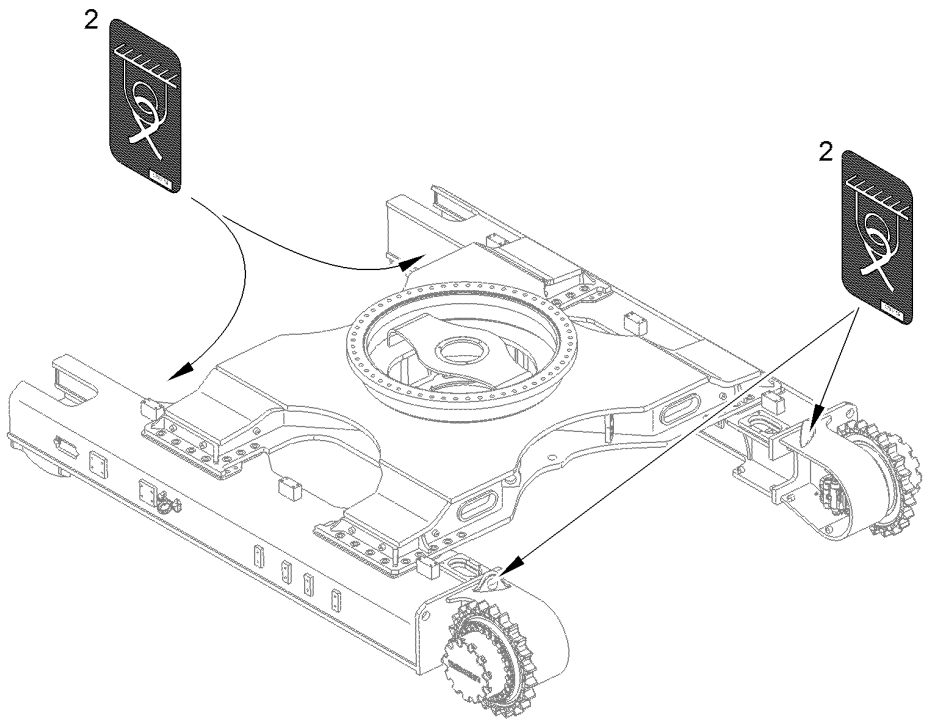

Pos.	Item	Quantity	Description	Designação	Serie	K
2	9402376	2	REFERENCE PLATE	PLACA INDICAÇ PONTO DE AM		

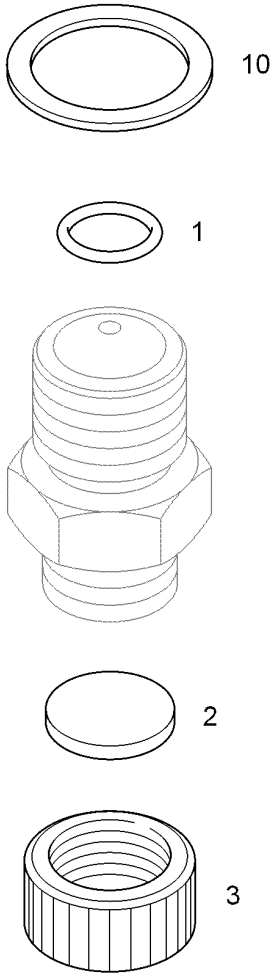

Pos.	Item	Quantity	Description	Designação	Serie	K
1	7264625	1	O-RING 15X2	ANEL-O		
2	7011131	1	SEAL	VEDAÇÃO		
3	7013456	1	PROTECTING CAP	CAPA DE PROTEÇÃO		
10	7101021	1	SEALING RING DIN 7603 A 30X36X2	ANEL DE VEDAÇÃO		

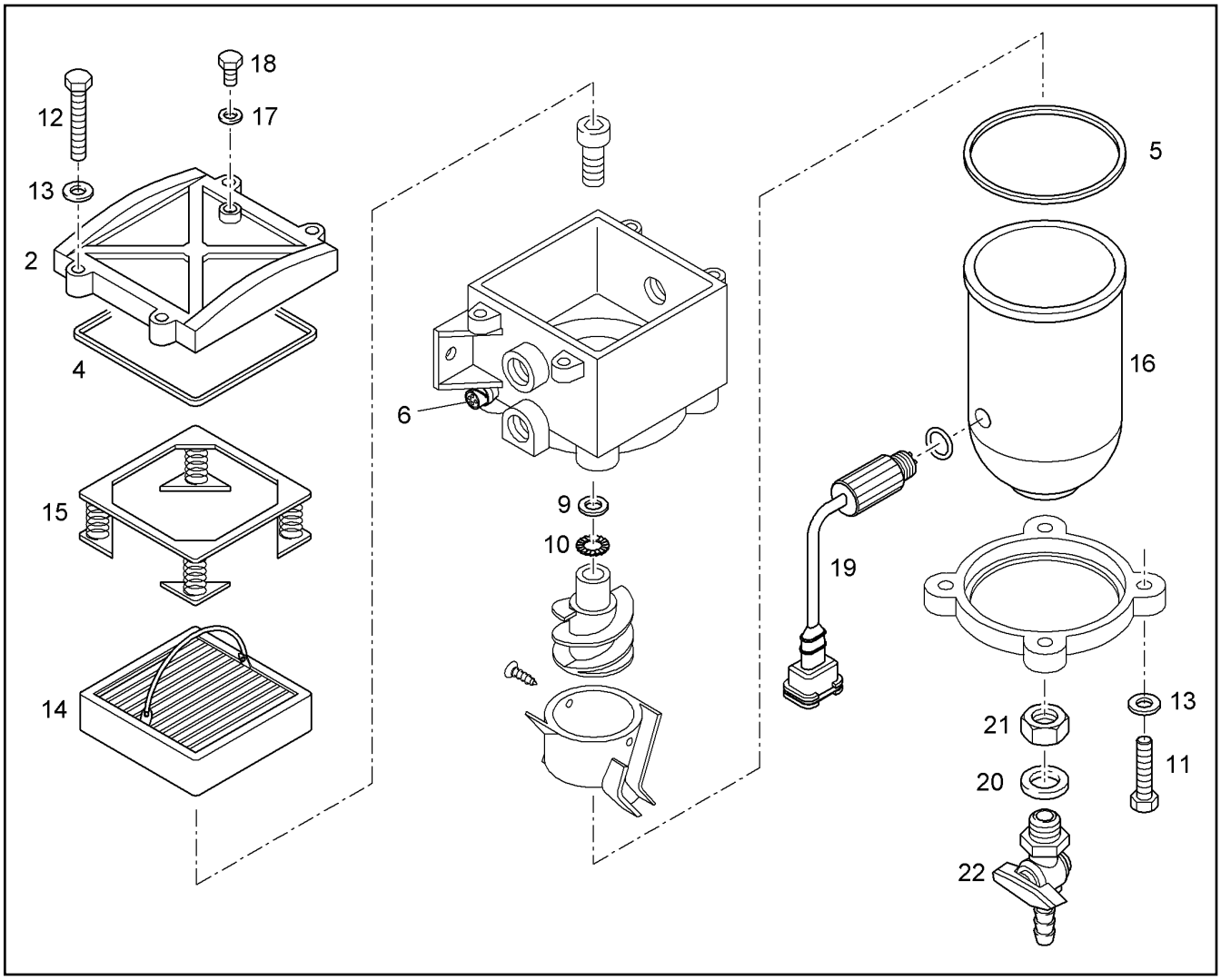

Pos.	Item	Quantity	Description	Designação	Serie	K
2	7027755	1	COVER	TAMPA		
4	10294171	1	COVER SEAL	JUNTA DE VEDAÇÃO DA TAMPA		
5	10294170	1	BOWLEN SEALING	VEDAÇÃO CARCAÇA DO FILTRO		
6	10331960	1	CABLE FITTINGS	CHICOTE ELÉTRICO		
9	10289803	1	WASHER 8 300HV	ARRUELA		
10	10021707	1	FUSE	DISCO SCHNORR		
11	4900539	4	HEX SCREW ISO 4017 M6X25 8.8 A2C	PARAFUSO SEXTAVADO		
12	4901743	4	HEX SCREW ISO 4017 M6X30 A4-80	PARAFUSO SEXTAVADO		
13	4980154	8	WASHER A 6,4 200HV	ARRUELA		
14	553183708	1	FILTER INSERT 30µm	ELEMENTO FILTRANTE		
15	10032001	1	SPRING CASSETTE	CASSETE DA MOLA		
16	10331395	1	BOWL	CARCAÇA DO FILTRO		
17	11696082	1	FLAT SEALING RING 6,7X10X1	ANEL DE VEDAÇÃO PLANO		
18	11696080	1	VENTILATION SCREW	PARAFUSO DE RESPIRO		
19	10331335	1	WATER SENSOR	SENSOR DE ÁGUA		
20	10294172	1	O-RING 13X2,5	ANEL-O		
21	11005554	1	TWO-HOLE NUT	PORCA COM FUROS FRONTAIS		
22	11696074	1	DRAIN TAP	VALVULA DE ESCOAMENTO		

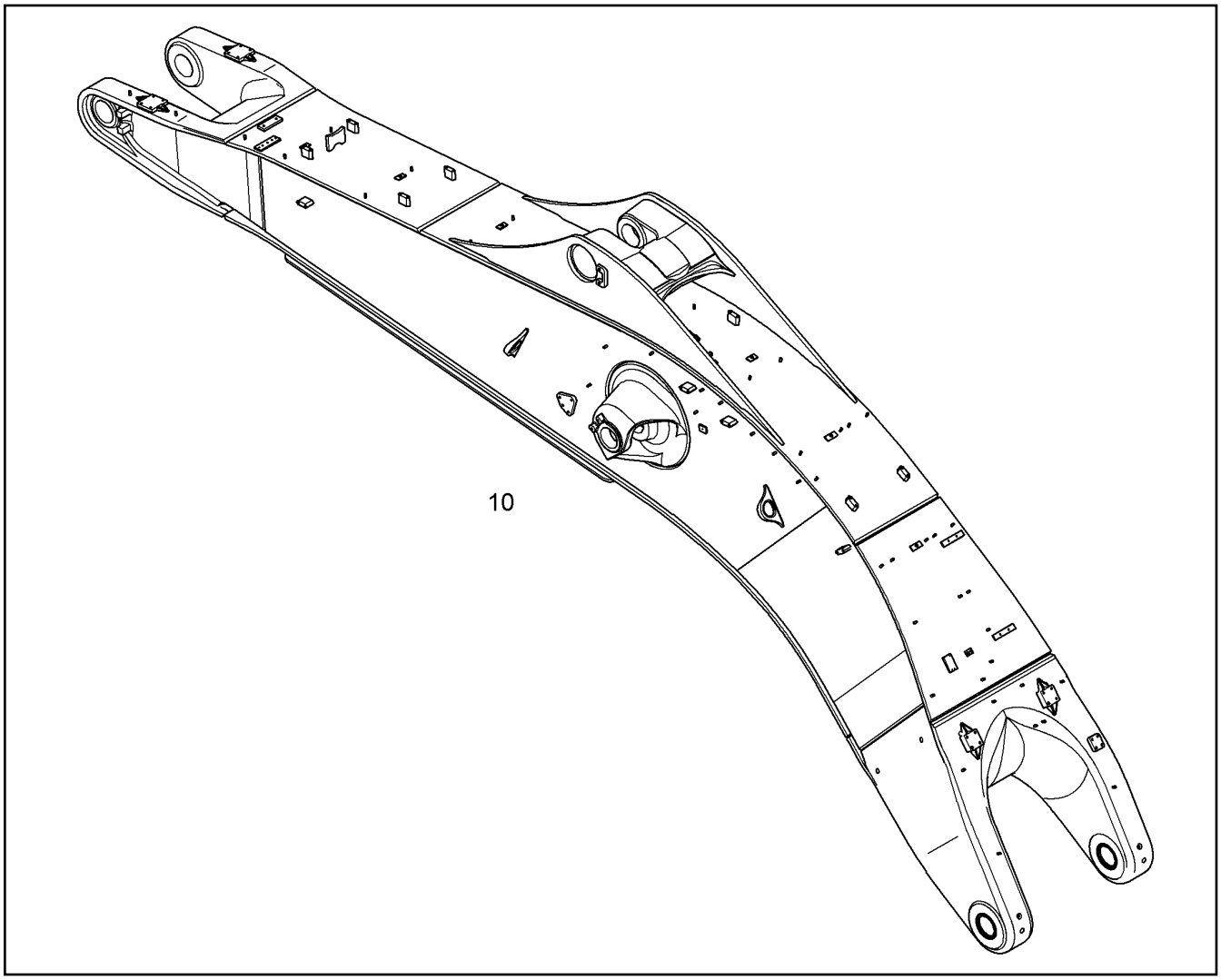

Pos.	Item	Quantity	Description	Designação	Serie	K
10	11814318	1	GOOSENECK BOOM 7,00M [MOA004607 008X08] ⇨ ❑ 523	LANÇA MONOBLOCO		

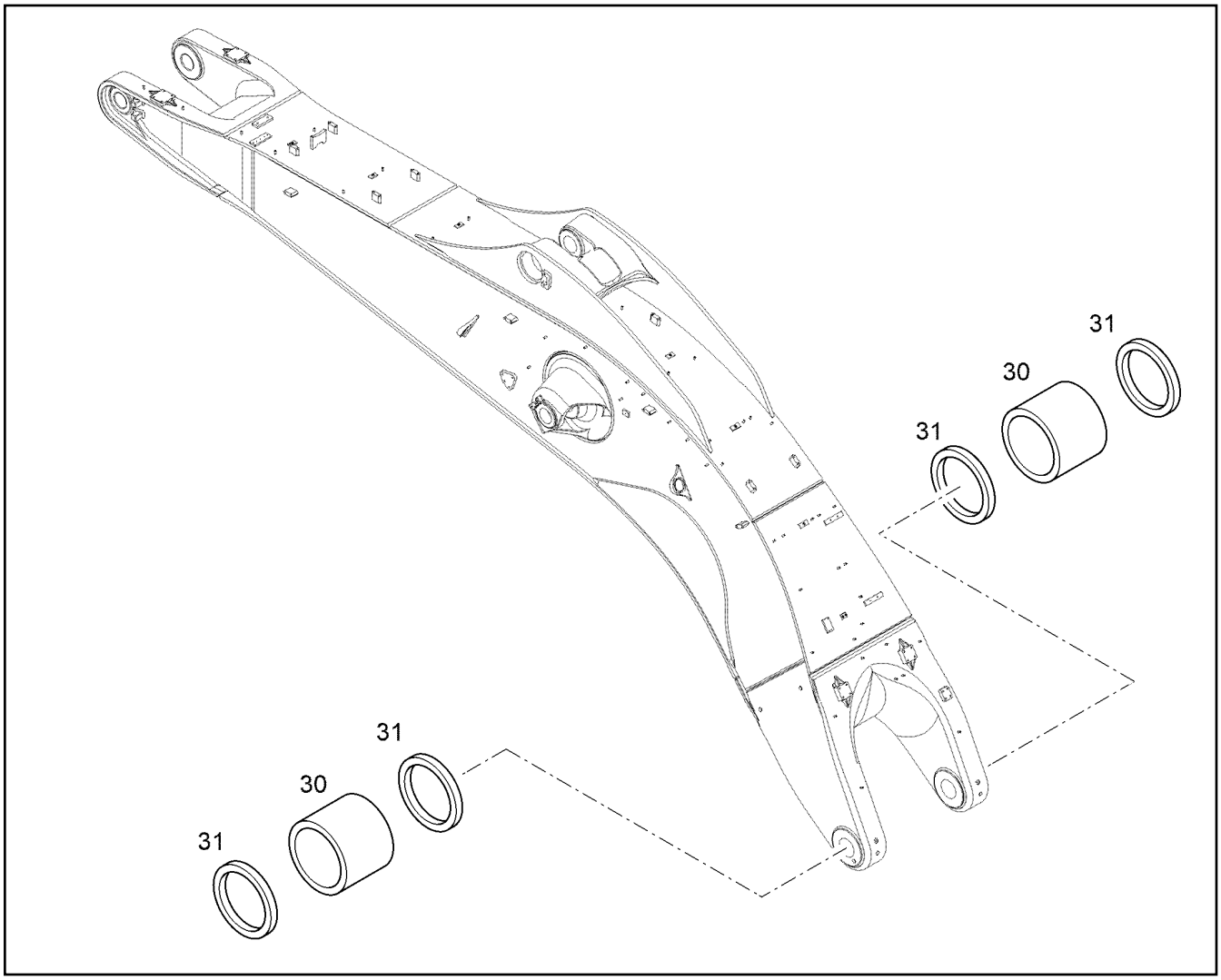

Pos.	Item	Quantity	Description	Designação	Serie	K
30	10820659	2	STEEL BUSHING B1 120/150X174	BUCHA DE AÇO		1
31	12240209	4	RADIAL SEAL X120X150X12	ANEL DE VEDAÇÃO RADIAL		

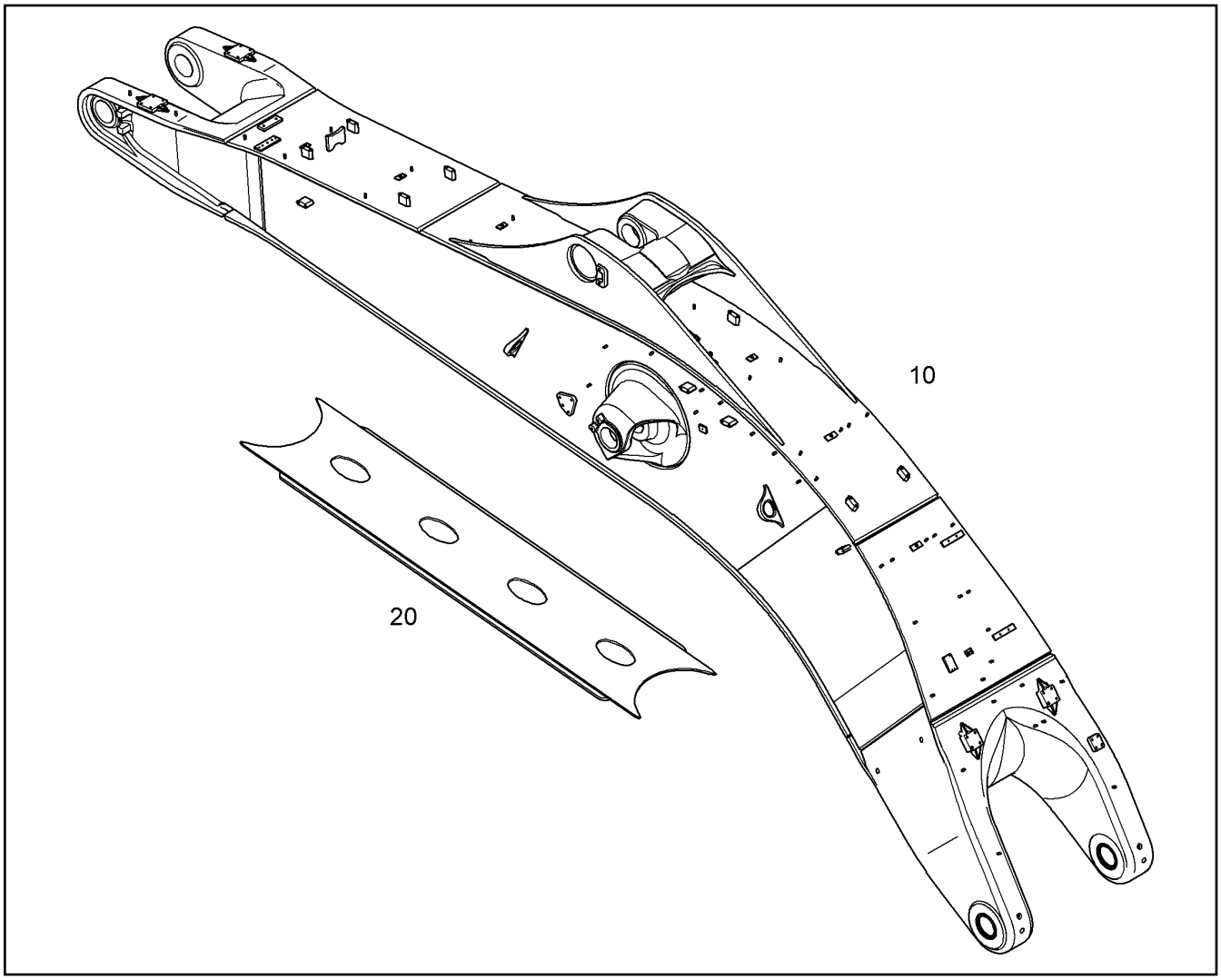

Pos.	Item	Quantity	Description	Designação	Serie	K
10		1	GOOSENECK BOOM 7,00M ⇨ ❑ 522	LANÇA MONOBLOCO		
20		1	PROTECTION F.GOOSEN.BOOM 7,00M	PROTEÇÃO CINTO INFER. P/M		

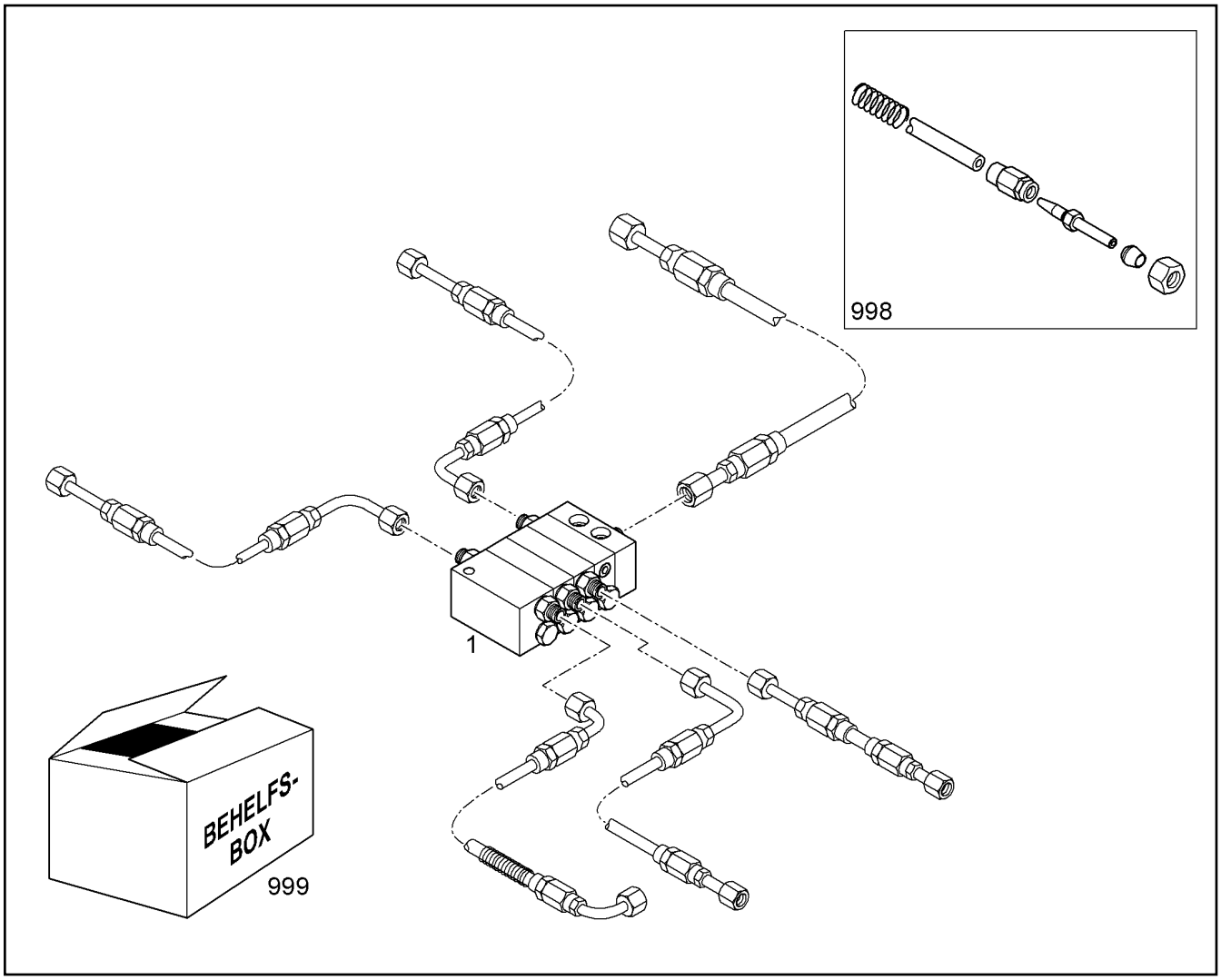

Pos.	Item	Quantity	Description	Designação	Serie	K
1	10008789	1	DISTRIBUTION BLOCK MX-F 3/5 ⇨ ❑ 525	BLOCO DE DISTRIBUIÇÃO		
998		1	CONNECTING ELEMENT ⇨ ❑ 250	ELEMENTO DE CONEXÃO		
999	10014611	1	AUXILIARY BOX ⇨ ❑ 255	CAIXA AUXILIAR		

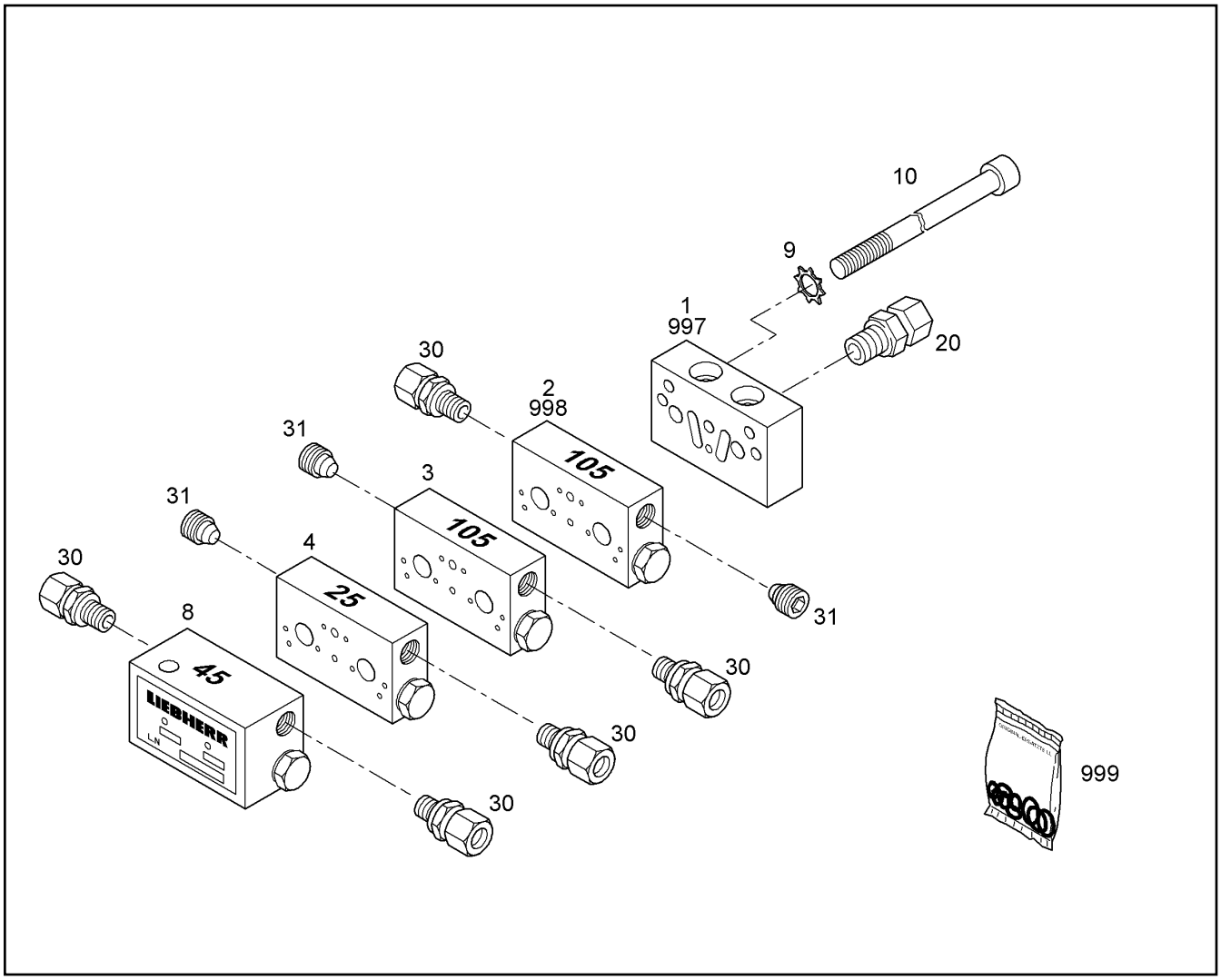

Pos.	Item	Quantity	Description	Designação	Serie	K
1	7027937	1	STARTING ELEMENT MX-F	ELEMENTO INICIAL		
2	7027941	1	CENTRAL ELEMENT MX-F 105	ELEMENTO CENTRAL		
3	7027941	1	CENTRAL ELEMENT MX-F 105	ELEMENTO CENTRAL		
4	7027938	1	CENTRAL ELEMENT MX-F 25	ELEMENTO CENTRAL		
8	7027943	1	END ELEMENT MX-F 45	ELEMENTO FINAL		
9	4002259	2	TOOTH LOCK WASHER A 6,4	ARRUELA DENTADA		
10	4002418	2	SOCKET HEAD SCREW ISO 4762 M6X65 8.8	PARAFUSO CILÍNDRICO		
20	10009053	1	FITTING GE 8LL M10X1	UNIÃO ROSCADA		
30	7622803	5	NON-RETURN VALVE	VÁLVULA DE RETORNO		
31	774378208	3	SCREW PLUG	PARAFUSO DE FECHAMENTO		
997	10021311	1	SEAL KIT ⇨ ❑ 258	KIT DE VEDAÇÃO		
998	10021310	1	SEAL KIT ⇨ ❑ 257	KIT DE VEDAÇÃO		
999	10021308	1	O-RING	ANEL-O		

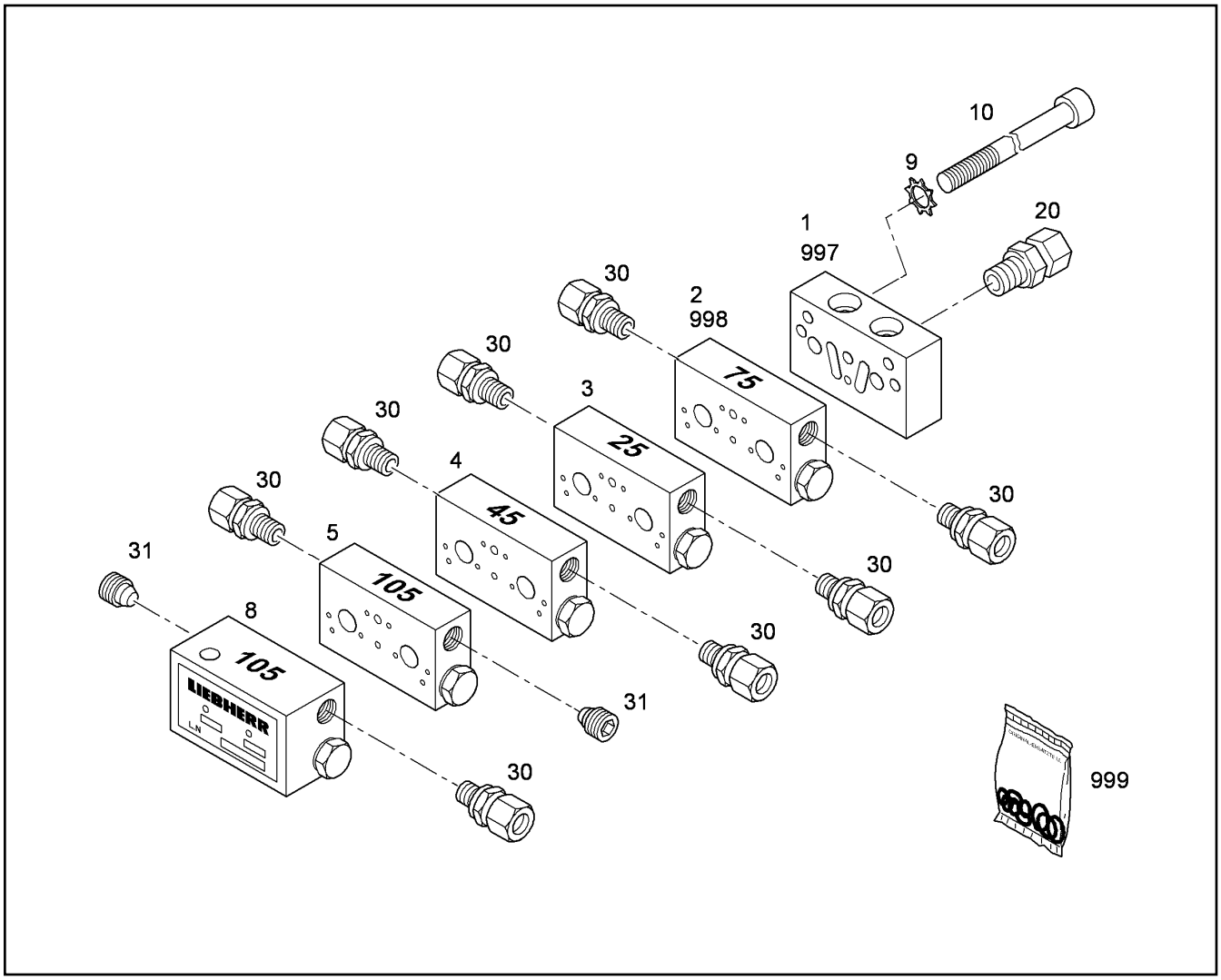

Pos.	Item	Quantity	Description	Designação	Serie	K
1	7027937	1	STARTING ELEMENT MX-F	ELEMENTO INICIAL		
2	7027940	1	CENTRAL ELEMENT MX-F 75	ELEMENTO CENTRAL		
3	7027938	1	CENTRAL ELEMENT MX-F 25	ELEMENTO CENTRAL		
4	7027939	1	CENTRAL ELEMENT MX-F 45	ELEMENTO CENTRAL		
5	7027941	1	CENTRAL ELEMENT MX-F 105	ELEMENTO CENTRAL		
8	7027945	1	END ELEMENT MX-F 105	ELEMENTO FINAL		
9	4002259	2	TOOTH LOCK WASHER A 6,4	ARRUELA DENTADA		
10	404205408	2	SOCKET HEAD SCREW ISO 4762 M6X80 8.8	PARAFUSO CILÍNDRICO		
20	10009053	1	FITTING GE 8LL M10X1	UNIÃO ROSCADA		
30	7622803	8	NON-RETURN VALVE	VÁLVULA DE RETORNO		
31	774378208	2	SCREW PLUG	PARAFUSO DE FECHAMENTO		
997	10021311	1	SEAL KIT ⇨ ❑ 258	KIT DE VEDAÇÃO		
998	10021310	1	SEAL KIT ⇨ ❑ 257	KIT DE VEDAÇÃO		
999	10021308	1	O-RING	ANEL-O		

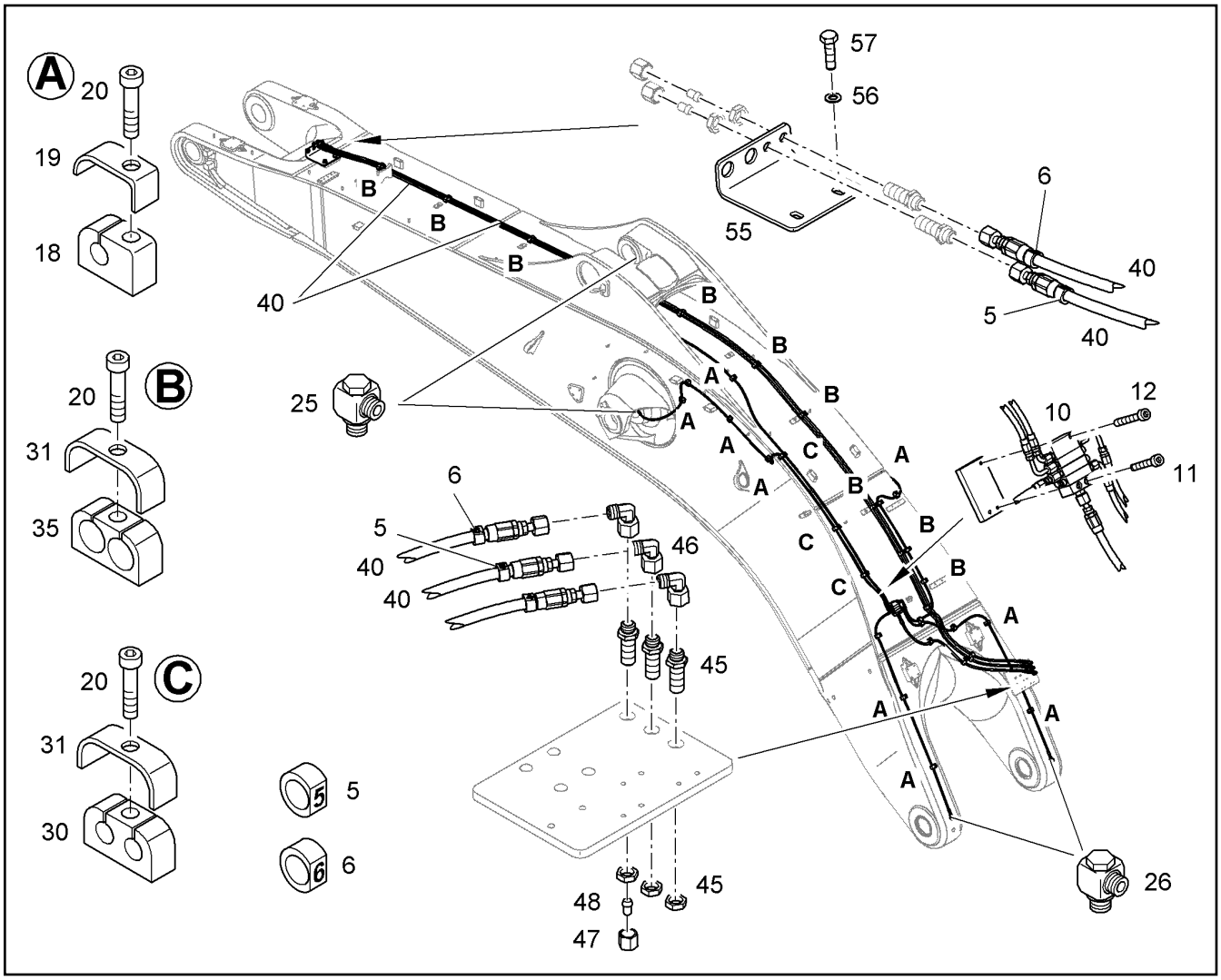

Pos.	Item	Quantity	Description	Designação	Serie	K
5	10001748	2	INSCRIPTION TAPE 5 5mmX	FITA DE IDENTIFICAÇÃO		
6	10006105	2	INSCRIPTION TAPE 6	FITA DE IDENTIFICAÇÃO		
10		1	DISTRIBUTION BLOCK MX-F 4/5 ⇨ ❑ 524	BLOCO DE DISTRIBUIÇÃO		
11	12207210	2	SOCKET HEAD SCREW ISO 4762 M5X30 8.8	PARAFUSO CILÍNDRICO		
12	12203070	1	SOCKET HEAD SCREW ISO 4762 M5X40 8.8	PARAFUSO CILÍNDRICO		
18	10037728	21	CLAMP HRBGS 0A G 8 TPE73	BRAÇADEIRA		
19	10037723	22	BRACKET	ESTRIBO		
20	11656585	37	SOCKET HEAD SCREW ISO 4762 M6X10 8.8	PARAFUSO CILÍNDRICO		
25	7368426	3	FITTING WH 6L M10X1 KDS	UNIÃO ROSCADA		
26	10001053	2	FITTING WEE 6L M10X1	UNIÃO ROSCADA		
30	10037726	4	CLAMP HRBGS 1 G 8 8	BRAÇADEIRA		
31	10037722	15	BRACKET	ESTRIBO		
35	10037724	11	CLAMP HRGBS 1 G 11 11 TPE73	BRAÇADEIRA		
40	10298807	2	HOSE 6,3X6745	MANGUEIRA		1
45	7368106	5	FITTING SV 8L M14X1,5	UNIÃO ROSCADA		
46	247021802	3	SWIVEL ELBOW EW 8L	CONEXAO EM ANGULO		
47	4900507	3	BOX NUT ISO 8434-1 NL8	PORCA DE CONEXÃO		
48	4900305	3	TAPER COLLET VKA 8	CONE DE FECHAMENTO		
55	9928151	1	CONSOLE	CONSOLE		
56	10289804	2	WASHER 12 300HV	ARRUELA		
57	11002724	2	HEX SCREW ISO 4017 M12X20 10.9 FLZN	PARAFUSO SEXTAVADO		

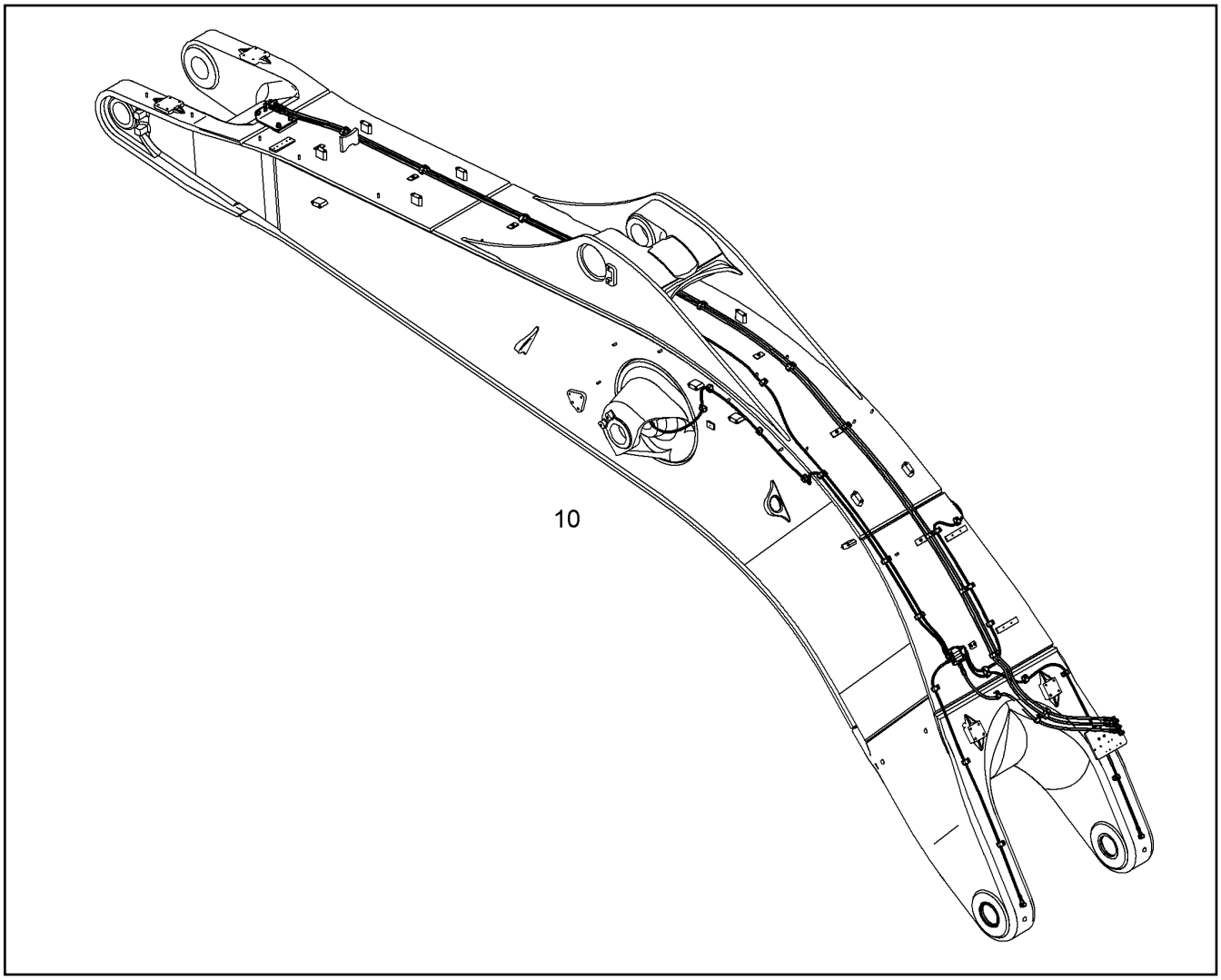

Pos.	Item	Quantity	Description	Designação	Serie	K
10		1	CENTRAL LUBRICATING SYSTEM ⇨ ❑ 527	LUBRIFICAÇÃO CENTRALIZADA		

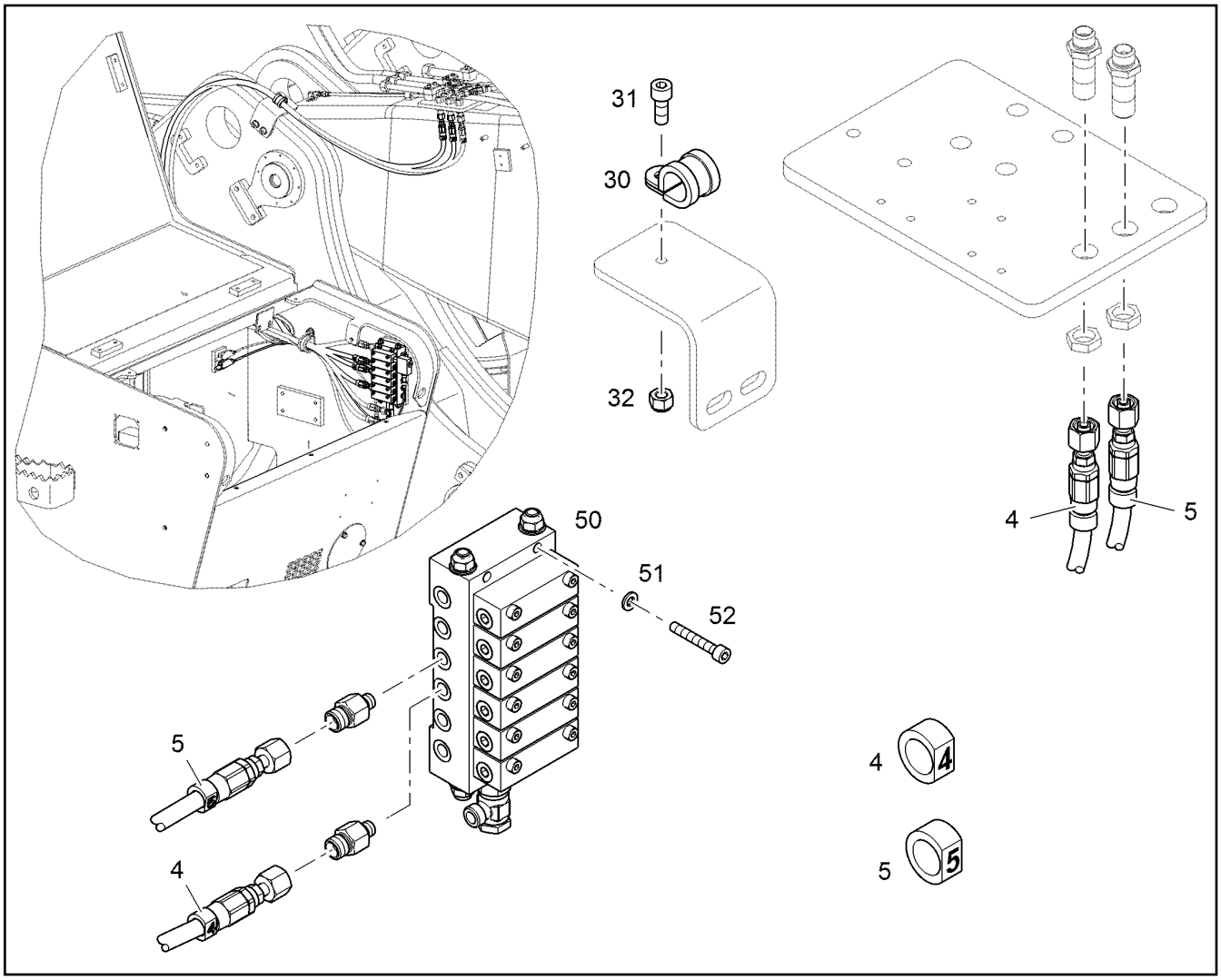

Pos.	Item	Quantity	Description	Designação	Serie	K
4	10001747	2	INSCRIPTION TAPE 4 5mmX	FITA DE IDENTIFICAÇÃO		
5	10001748	2	INSCRIPTION TAPE 5 5mmX	FITA DE IDENTIFICAÇÃO		
30	7362665	1	CLAMP DIN 3016-1 D1 20X20 W1-2-CR	BRAÇADEIRA		
31	10663523	1	SOCKET HEAD SCREW ISO 4762 M8X20 10	PARAFUSO CILÍNDRICO		
32	10876581	1	HEX NUT M8	PORCA SEXTAVADA		
50		1	DISTRIBUTION BLOCK 6/3 SXE-2 ⇨ ❑ 551	BLOCO DE DISTRIBUIÇÃO		
51	10289802	4	WASHER 6 300HV	ARRUELA		
52	10875591	4	SOCKET HEAD SCREW ISO 4762 M6X40 8.8	PARAFUSO CILÍNDRICO		

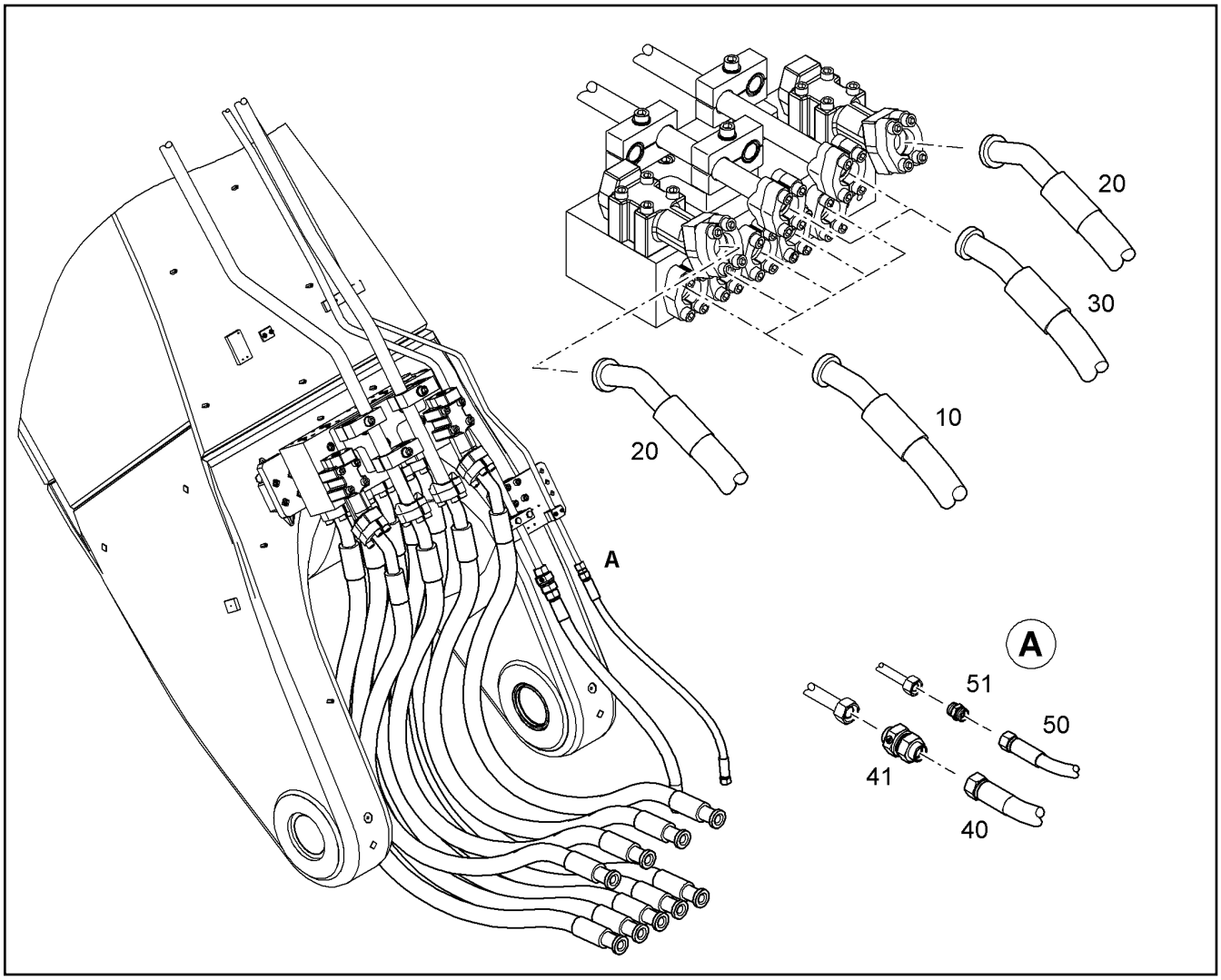

Pos.	Item	Quantity	Description	Designação	Serie	K
10	10800940	5	HOSE 32X2030	MANGUEIRA		1
20	10800934	2	HOSE 32X1920	MANGUEIRA		1
30	10800939	2	HOSE 32X1920	MANGUEIRA		1
40	5618427	1	HOSE 20X1300	MANGUEIRA		1
41	7410663	1	NON-RETURN VALVE	VÁLVULA DE RETORNO		
50	5610519	1	HOSE 12X1300	MANGUEIRA		1
51	7362107	1	FITTING G 15L	UNIÃO ROSCADA		

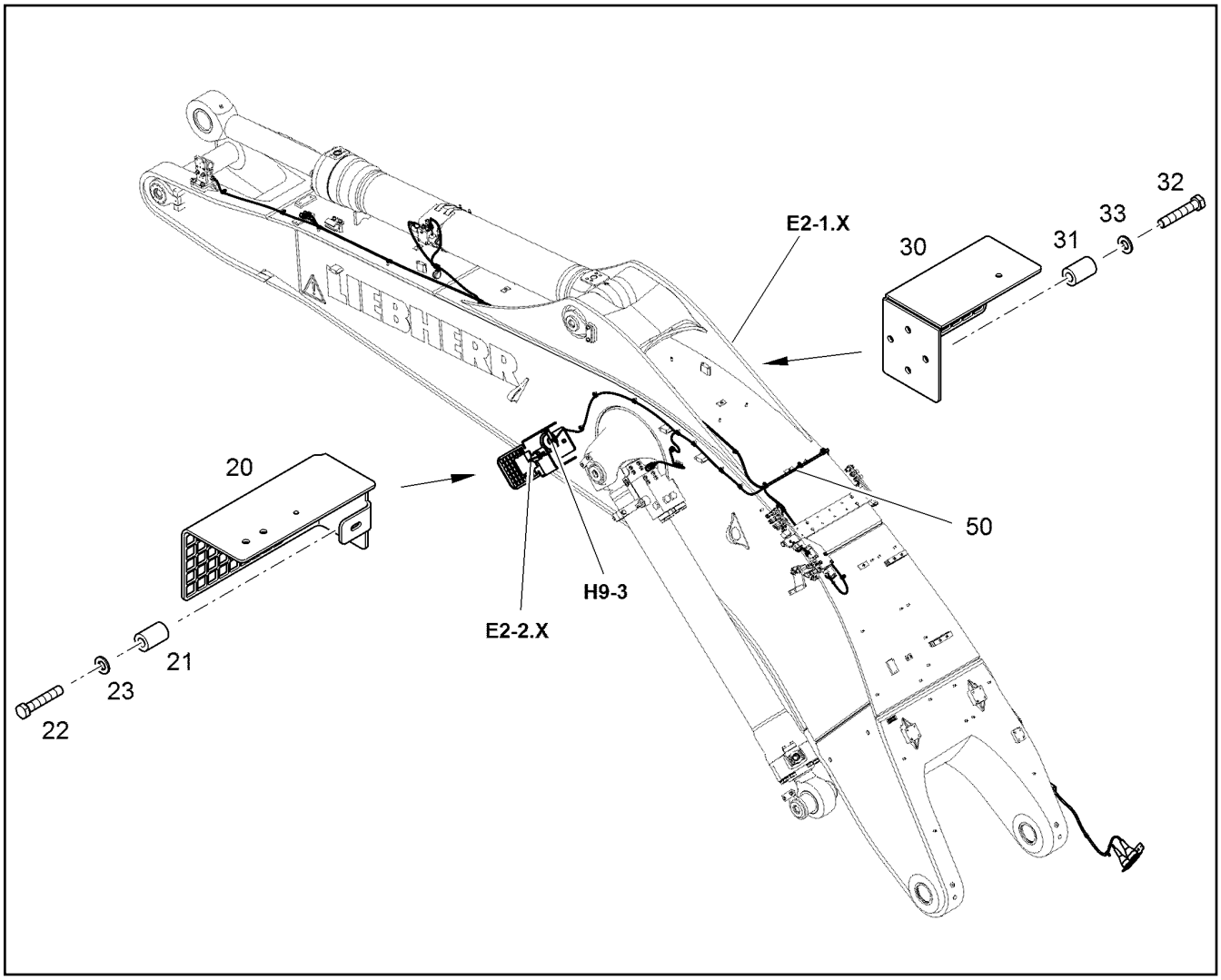

Pos.	Item	Quantity	Description	Designação	Serie	K
20	10374017	1	COVER LEFT ⇨ ❑ 6	PROTECAO ESQUERDA		
21	9692782	2	DISTANCE SLEEVE 13X25X38	LUVA DISTANCIADORA		
22	11320609	2	HEX SCREW ISO 4017 M12X65 10.9 FLZN	PARAFUSO SEXTAVADO		
23	10289804	2	WASHER 12 300HV	ARRUELA		
30	12828935	1	COVER RIGHT	PROTECAO DIREITA		
31	9692782	2	DISTANCE SLEEVE 13X25X38	LUVA DISTANCIADORA		
32	11320609	2	HEX SCREW ISO 4017 M12X65 10.9 FLZN	PARAFUSO SEXTAVADO		
33	10289804	2	WASHER 12 300HV	ARRUELA		
50		1	ELECTRIC INSTALLATION ⇨ ❑ 532	INSTALACAO ELETRICA		

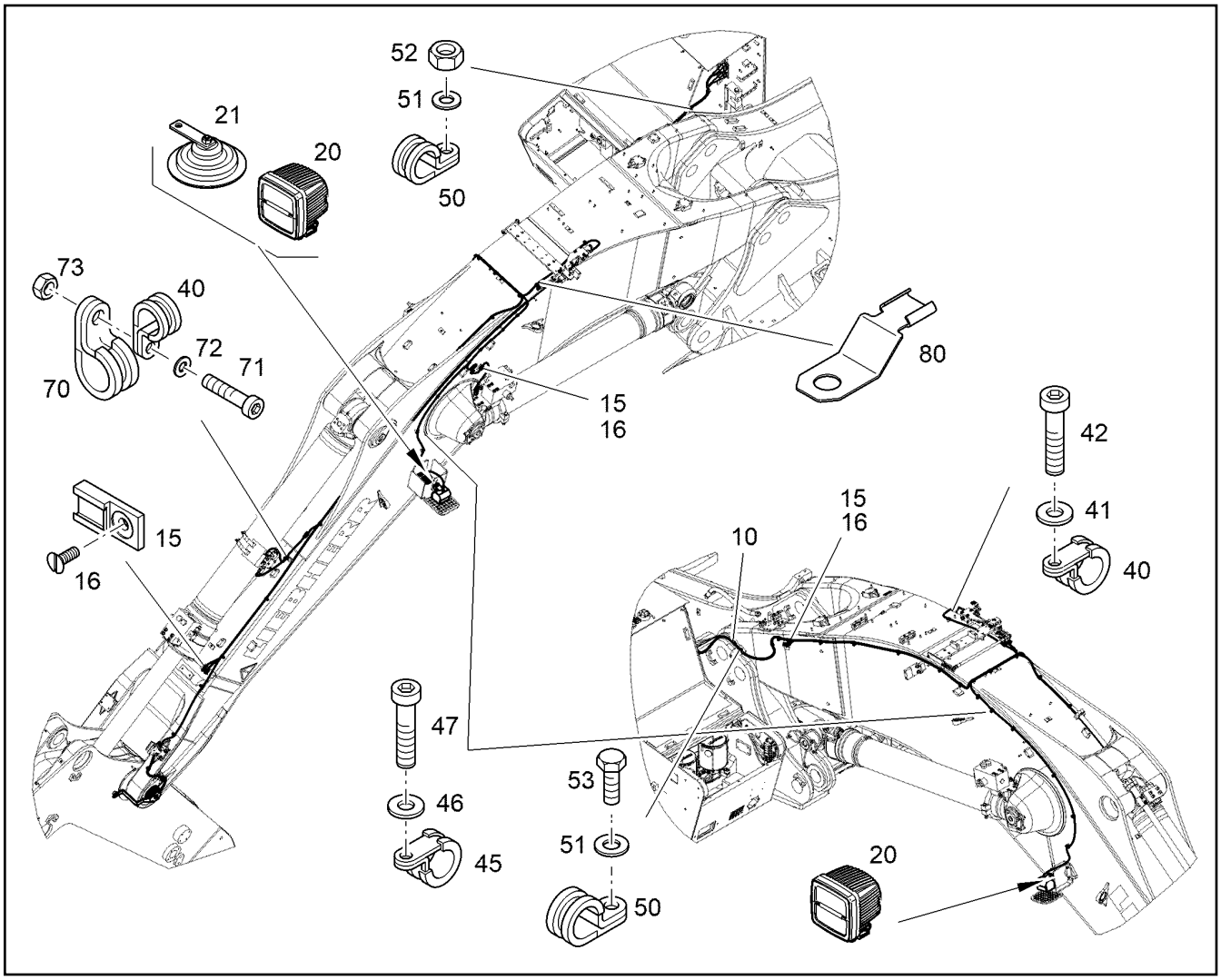

Pos.	Item	Quantity	Description	Designação	Serie	K
10	10404001	1	WIRING HARNESS ON GOOSEN.BOOM W6	CHICOTE ELÉTRICO DO MONO		
15	6203497	4	FASTENER F.DT STECKER	ELEMENTO DE FIXACAO		
16	12224207	4	BUTTON HEAD SCREW ISO 7380-1 M5X10	PARAF.DE CABEÇA SEMI-REDO		
20	11699626	2	WORK LIGHT ⇨ ❑ 630	FAROL DE TRABALHO		
21	6205045	1	SUPERTONE HORN	BUZINA		
40	7381770	13	CLAMP DIN 3016-1 D1 10X15 W1-2-MVQ	BRAÇADEIRA		
41	10289802	12	WASHER 6 300HV	ARRUELA		
42	10875586	12	SOCKET HEAD SCREW ISO 4762 M6X16 8.8	PARAFUSO CILÍNDRICO		
45	7362563	16	CLAMP DIN 3016-1 D1 8X15 W1-2-CR	BRAÇADEIRA		
46	10289802	16	WASHER 6 300HV	ARRUELA		
47	10875586	16	SOCKET HEAD SCREW ISO 4762 M6X16 8.8	PARAFUSO CILÍNDRICO		
50	7364299	2	CLAMP DIN 3016-1 D1 30X20 W1-2-CR	BRAÇADEIRA		
51	10289803	3	WASHER 8 300HV	ARRUELA		
52	10299669	2	HEX NUT M8	PORCA SEXTAVADA		
53	11651612	1	HEX SCREW ISO 4017 M8X16 8.8 480H	PARAFUSO SEXTAVADO		
70	7362551	1	CLAMP DIN 3016-1 D1 38X20 W1-2-CR	BRAÇADEIRA		
71	10468332	1	SOCKET HEAD SCREW ISO 4762 M8X25 10	PARAFUSO CILÍNDRICO		
72	10289803	1	WASHER 8 300HV	ARRUELA		
73	10299669	1	HEX NUT M8	PORCA SEXTAVADA		
74	10299669	1	HEX NUT M8	PORCA SEXTAVADA		
80	10041876	1	HOLDER	SUPORTE		

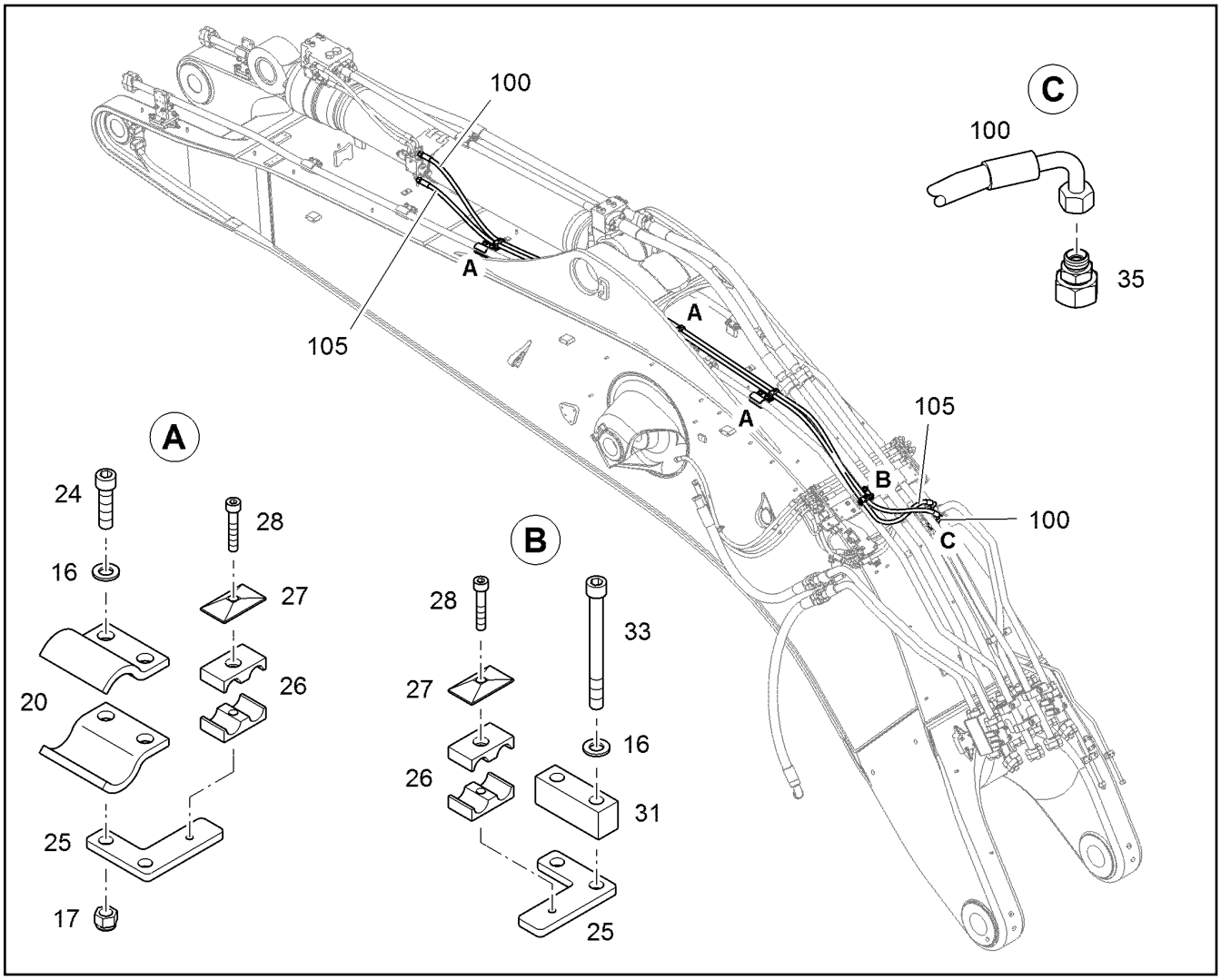

Pos.	Item	Quantity	Description	Designação	Serie	K
16	10289804	8	WASHER 12 300HV	ARRUELA		
17	10814802	6	HEX NUT M12	PORCA SEXTAVADA		
20	7373875	6	HALF FLANGE d=38--	MEIO FLANGE		
24	11321128	6	SOCKET HEAD SCREW ISO 4762 M12X45 10	PARAFUSO CILÍNDRICO		
25	10077411	4	SHEET	PLACA DE APOIO		
26	7363276	8	CLAMP-HALF DIN 3015-3 Z 2 R 18 18 PP SW	MEIA ABRAÇADEIRA		
27	7362606	4	LID PLATE DIN 3015-3 Z-DP 2 W1-ZN	PLACA		
28	10468234	4	SOCKET HEAD SCREW ISO 4762 M8X45 10	PARAFUSO CILÍNDRICO		
31	9944945	1	INTERMEDIATE SHEET	CHAPA INTERMEDIARIA		
33	11002750	2	SOCKET HEAD SCREW ISO 4762 M12X125	PARAFUSO CILÍNDRICO		
35	7616913	1	FITTING RED 22/15L M30X2/M22X1,5	UNIÃO ROSCADA		
100	5614772	1	HOSE 12X3700	MANGUEIRA		1
105	5607014	1	HOSE 12X3600	MANGUEIRA		1

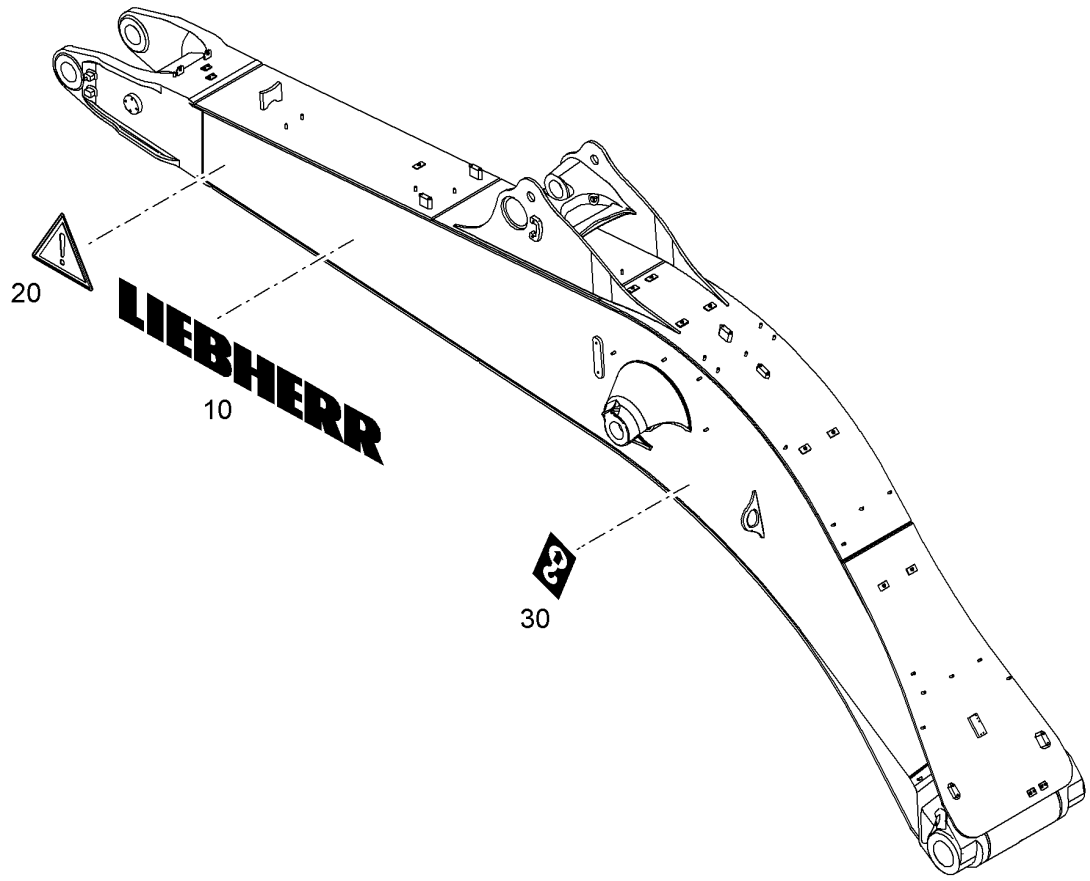

Pos.	Item	Quantity	Description	Designação	Serie	K
10	9874049	2	STICKER LIEBHERR 1602mmX214mm	ETIQUETA ADESIVA		
20	9910464	2	DANGER SIGN DANGER SPOT 200mmX17	PLAQUETA DE ADVERTENCIA		
30	9402377	2	REFERENCE PLATE	PLACA INDICAÇÃO-PONTO IÇAM		

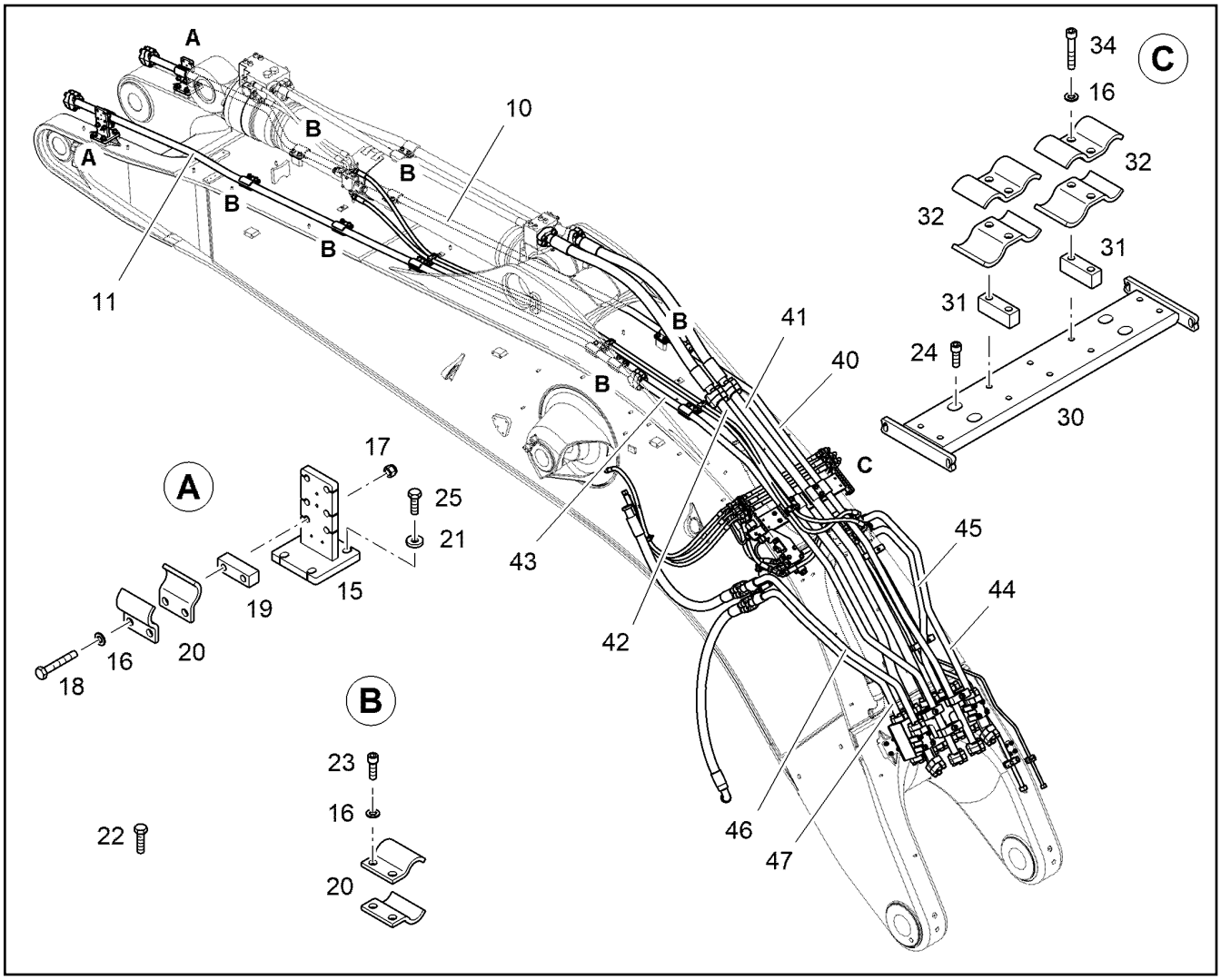

Pos.	Item	Quantity	Description	Designação	Serie	K
10	10844820	1	PRESSURE LINE CPL	TUBULAÇÃO DE PRESSÃO COM		
11	10844818	1	PRESSURE LINE CPL	TUBULAÇÃO DE PRESSÃO COM		
15	9948792	2	CONSOLE	CONSOLE		
16	10289804	32	WASHER 12 300HV	ARRUELA		
17	10814802	8	HEX NUT M12	PORCA SEXTAVADA		
18	11320611	4	HEX SCREW ISO 4017 M12X80 10.9 FLZN	PARAFUSO SEXTAVADO		
19	9872047	2	INTERMEDIATE PART H=25	PEÇA INTEMEDIÁRIA		
20	7373875	16	HALF FLANGE d=38--	MEIO FLANGE		
21	10179356	12	WASHER 13	ARRUELA		
22	11002727	4	HEX SCREW ISO 4017 M12X40 10.9 FLZN	PARAFUSO SEXTAVADO		
23	10299574	12	HEX SCREW ISO 4017 M12X35 10.9 FLZN	PARAFUSO SEXTAVADO		
24	11002748	4	SOCKET HEAD SCREW ISO 4762 M12X35 10	PARAFUSO CILÍNDRICO		
25	10299574	8	HEX SCREW ISO 4017 M12X35 10.9 FLZN	PARAFUSO SEXTAVADO		
30	10844855	1	SHEET KPL	PLACA COMPLETA		
31	9944945	2	INTERMEDIATE SHEET	CHAPA INTERMEDIARIA		
32	9927399	4	HALF CLAMP COLLAR	MEIA ABRAÇADEIRA		
34	11321139	2	SOCKET HEAD SCREW ISO 4762 M12X70 10	PARAFUSO CILÍNDRICO		
40	10831575	1	PRESSURE LINE CPL	TUBULAÇÃO DE PRESSÃO COM		
41	10831573	1	PRESSURE LINE CPL	TUBULAÇÃO DE PRESSÃO COM		
42	10831571	1	PRESSURE LINE CPL	TUBULAÇÃO DE PRESSÃO COM		
43	10831569	1	PRESSURE LINE CPL	TUBULAÇÃO DE PRESSÃO COM		
44	10065951	1	PRESSURE LINE CPL	TUBULAÇÃO DE PRESSÃO COM		
45	10065955	1	PRESSURE LINE CPL	TUBULAÇÃO DE PRESSÃO COM		
46	10065863	1	PRESSURE LINE CPL	TUBULAÇÃO DE PRESSÃO COM		
47	10065850	1	PRESSURE LINE CPL	TUBULAÇÃO DE PRESSÃO COM		

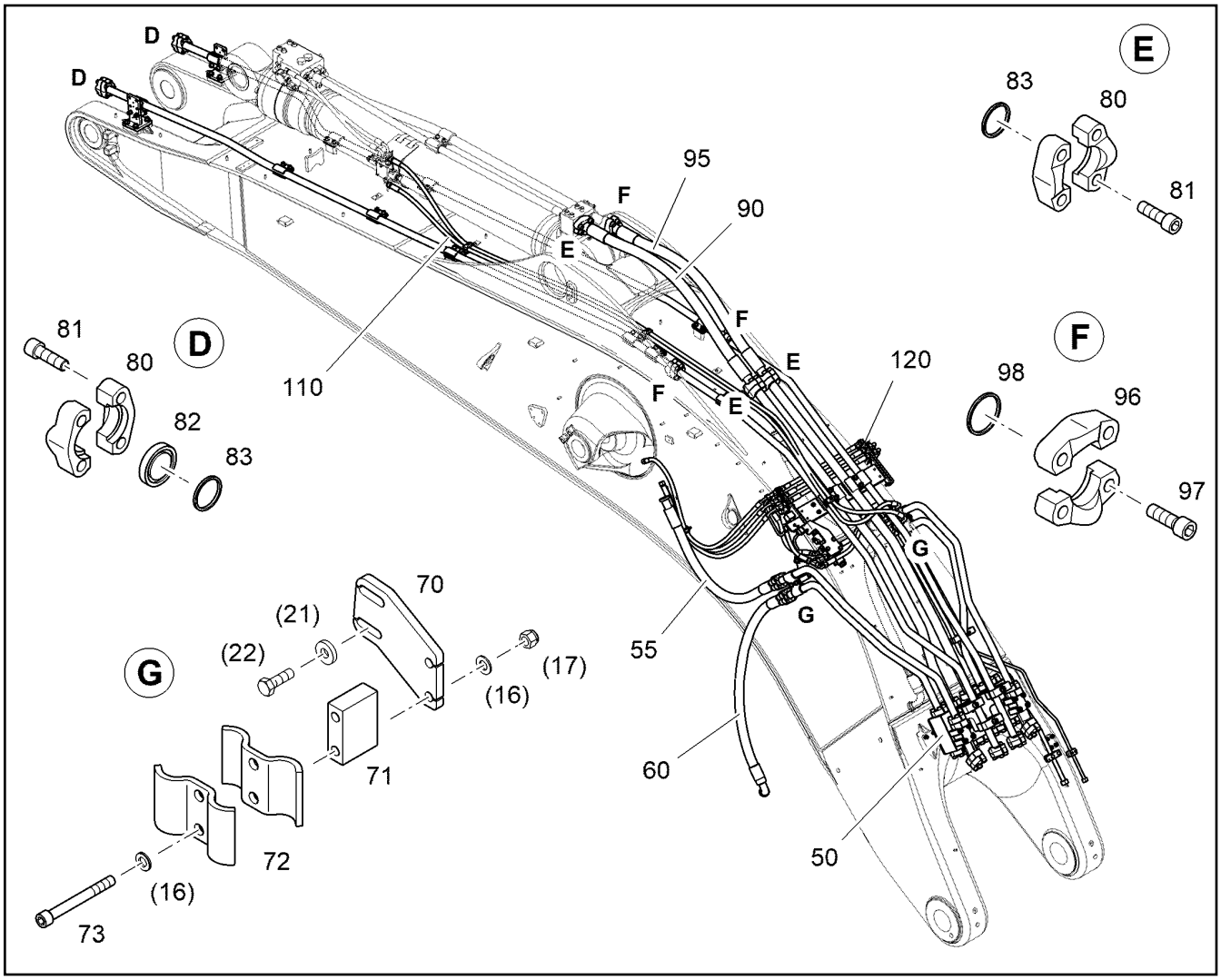

Pos.	Item	Quantity	Description	Designação	Serie	K
50		1	INSTALLATION DISTRIBUTOR ⇨ ❑ 540	DISTRIBUIDOR MONTAGEM		
55	10297579	2	HOSE 32X1250	MANGUEIRA		1
60	10297581	2	HOSE 32X1400	MANGUEIRA		
70	10065942	2	INTERMEDIATE PART	PEÇA INTEMEDIÁRIA		
71	9935392	2	INTERMEDIATE PART H=60	PEÇA INTEMEDIÁRIA		
72	9927398	4	HALF CLAMP COLLAR	MEIA ABRAÇADEIRA		
73	11321146	4	SOCKET HEAD SCREW ISO 4762 M12X110	PARAFUSO CILÍNDRICO		
80	11485639	16	FLANGE HALF WITH BOSSING SAE J518 SA	MEIO FLANGE COM RELEVO		
81	4902327	32	SOCKET HEAD SCREW ISO 4762 M14X45 10	PARAFUSO CILÍNDRICO		
82	9429965	2	SHUTTER DISK	DISCO DE FECHAMENTO		
83	10472425	8	RECTANGULAR SECTION RING 45,05X2,80	ANEL DE SEÇÃO RETANGULAR		
90	5616558	1	HOSE 40X1400	MANGUEIRA		1
95	5605721	1	HOSE 40X1500	MANGUEIRA		1
96	11485640	8	FLANGE HALF WITH BOSSING SAE J518 SA	MEIO FLANGE COM RELEVO		
97	10001077	16	SOCKET HEAD SCREW ISO 4762 M16X50 10	PARAFUSO CILÍNDRICO		
98	10490787	4	RECTANGULAR SECTION RING 54,40X2,80	ANEL DE SEÇÃO RETANGULAR		
110		1	PIPES LOAD HOLDING VALVE ⇨ ❑ 533	TUB.P/SEGURANÇA CANO RO		
120		1	HYDRAULIC INSTALLATION ⇨ ❑ 537	INSTALAÇÃO HIDRÁULICA		

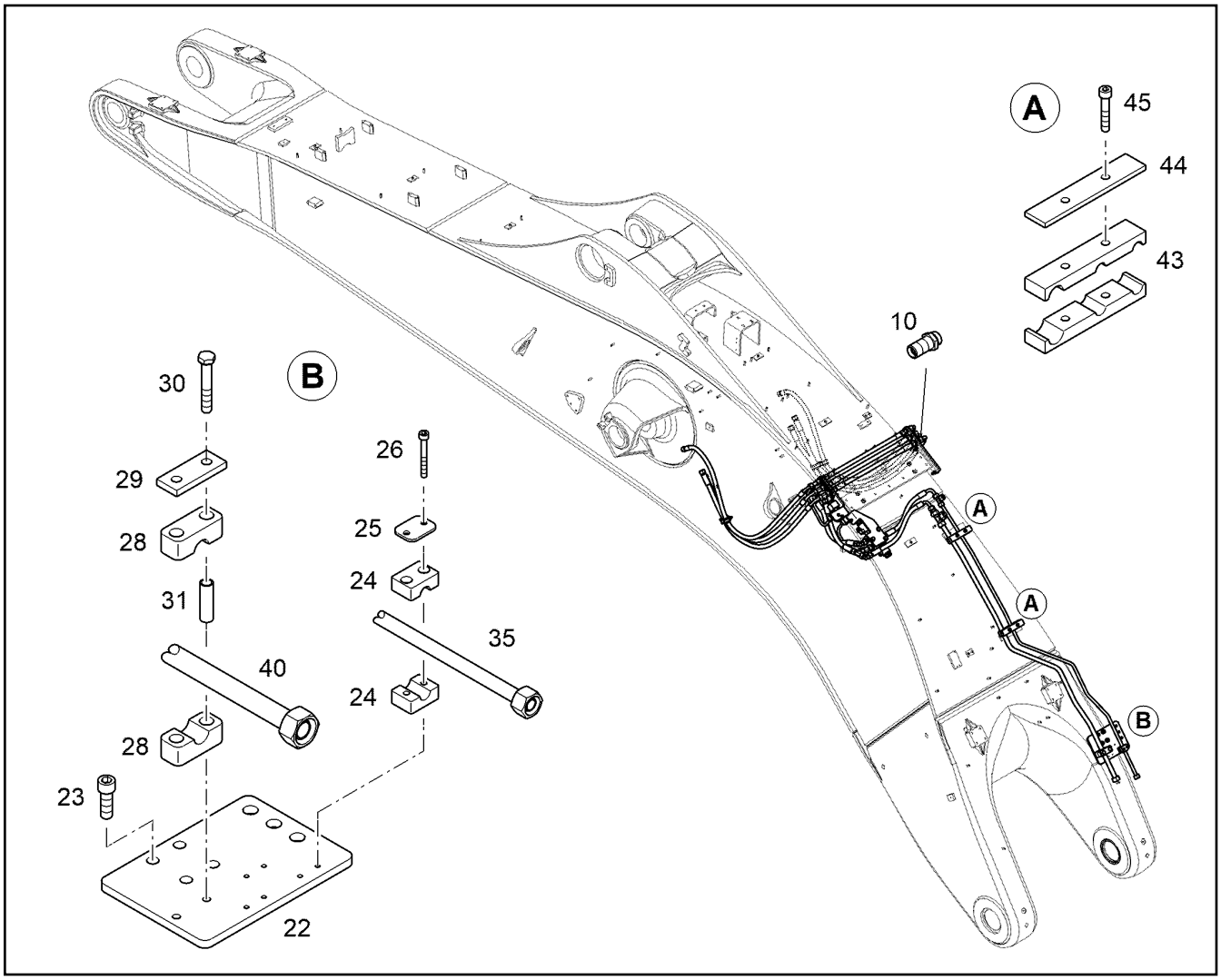

Pos.	Item	Quantity	Description	Designação	Serie	K
10	4901130	4	FITTING SV 15L M22X1,5	UNIÃO ROSCADA		
22	10066456	1	CONSOLE	CONSOLE		
23	11002748	4	SOCKET HEAD SCREW ISO 4762 M12X35 10	PARAFUSO CILÍNDRICO		
24	248002602	2	CLAMP-HALF DIN 3015-1 L 2 R 15 PP SW	MEIA ABRAÇADEIRA		
25	7362949	1	LID PLATE DIN 3015-1 L-DP 2 W1-ZN	PLACA		
26	12203634	2	SOCKET HEAD SCREW ISO 4762 M6X50 8.8	PARAFUSO CILÍNDRICO		
28	7367233	2	CLAMP-HALF AEHNL.DIN 3015-2 S 2 R 22 PP	MEIA ABRAÇADEIRA		
29	5004586	1	LID PLATE DIN 3015-2 S-DP-A 2 W1-ZN	PLACA		
30	11320179	2	HEX SCREW ISO 4017 M10X65 10.9 FLZN	PARAFUSO SEXTAVADO		
31	7367235	2	SLEEVE HRS 2 HUE 11X14X46,5	LUVA		1
35	10827716	1	PRESSURE LINE CPL	TUBULAÇÃO DE PRESSÃO COM		
40	11451010	1	PRESSURE LINE CPL	TUBULAÇÃO DE PRESSÃO COM		
43	10057335	4	HALF CLAMP COLLAR d=15-22	MEIA ABRAÇADEIRA		
44	10057336	2	SHEET	PLACA DE APOIO		
45	10468234	4	SOCKET HEAD SCREW ISO 4762 M8X45 10	PARAFUSO CILÍNDRICO		

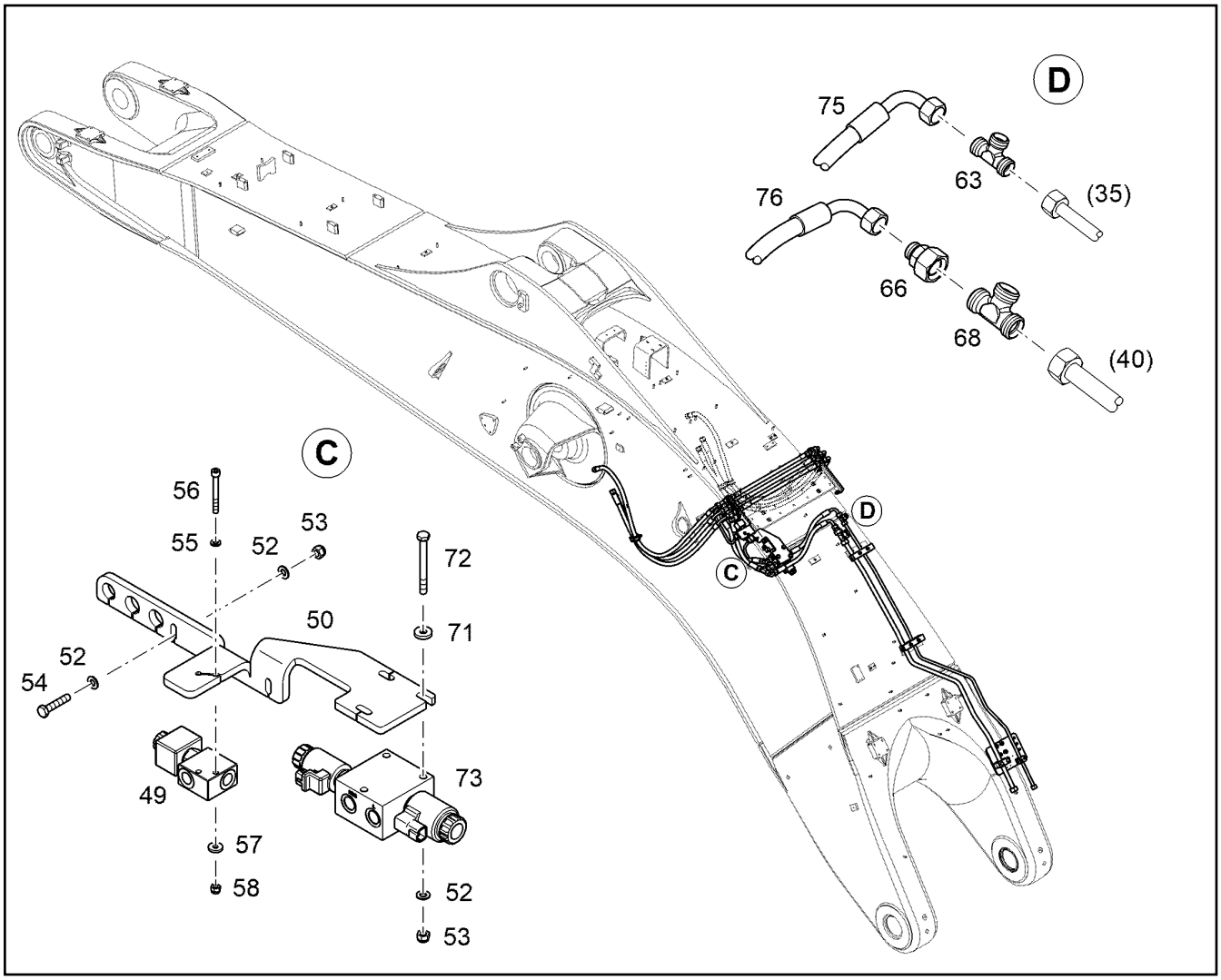

Pos.	Item	Quantity	Description	Designação	Serie	K
49	10442885	1	DIRECTIONAL CONTROL VALVE ⇨ ❑ 579	VÁLVULA DIRECIONAL	-99998	
49	12243175	1	2/2 WAY VALVE ⇨ ❑ 577	VALVULA DIRECIONAL 2/2	-99999	
50	10821765	1	BULKHEAD PLATE	PLACA DE ANTEPARO		
52	10289803	11	WASHER 8 300HV	ARRUELA		
53	10814800	9	HEX NUT M8	PORCA SEXTAVADA		
54	10875537	4	HEX SCREW ISO 4017 M8X40 8.8 480H	PARAFUSO SEXTAVADO		
55	10289802	2	WASHER 6 300HV	ARRUELA		
56	10876359	2	SOCKET HEAD SCREW ISO 4762 M6X55 8.8	PARAFUSO CILÍNDRICO		
57	11693878	2	WASHER 6,4 200HV	ARRUELA		
58	10814799	2	HEX NUT M6	PORCA SEXTAVADA		
63	7362108	1	FITTING T 15L	UNIÃO ROSCADA		
66	7616913	1	FITTING RED 22/15L M30X2/M22X1,5	UNIÃO ROSCADA		
68	4901123	1	FITTING T 22L	UNIÃO ROSCADA		
71	12203968	3	WASHER 8,4	ARRUELA		
72	10876386	3	HEX SCREW ISO 4017 M8X80 8.8 480H	PARAFUSO SEXTAVADO		
73	10291353	1	CONTROL MODULE ⇨ ❑ 594	MODULO DE COMANDO		
75	10000197	1	HOSE 12X470	MANGUEIRA		1
76	5618477	1	HOSE 12X600	MANGUEIRA		1

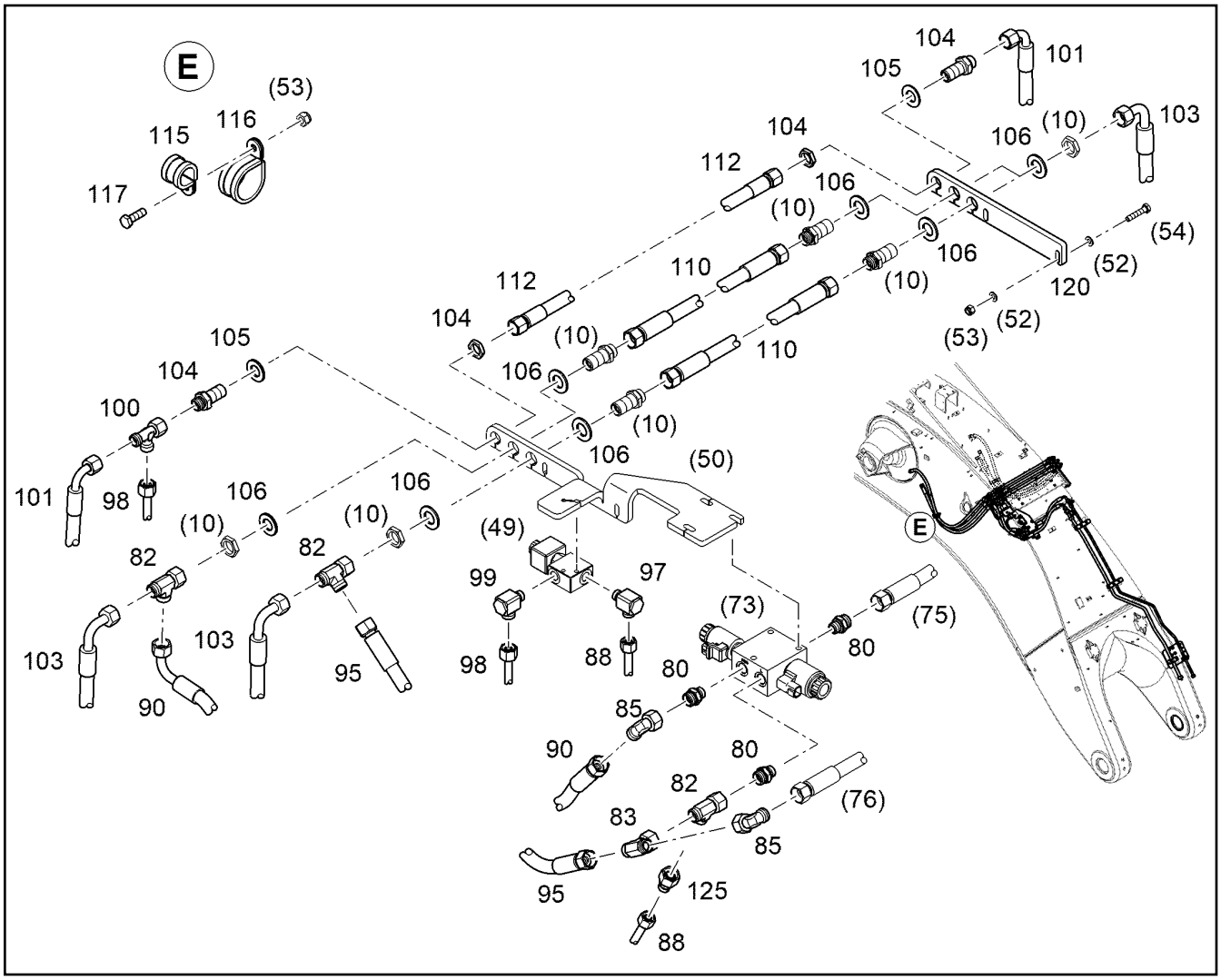

Pos.	Item	Quantity	Description	Designação	Serie	K
80	7003570	3	FITTING GE 15L M18X1,5 ED	UNIÃO ROSCADA		
82	472300414	3	FITTING EL 15L	UNIÃO ROSCADA		
83	472430408	1	FITTING ET 15L M22X1,5	UNIÃO ROSCADA		
85	7615379	2	FITTING EW 15L	UNIÃO ROSCADA		
88	10821782	1	PRESSURE LINE CPL	TUBULAÇÃO DE PRESSÃO COM		
90	7008082	1	HOSE 12X450	MANGUEIRA		1
95	5618925	1	HOSE 12X420	MANGUEIRA		1
97	7370801	1	FITTING WH 12L G3/8A	UNIÃO ROSCADA		
98	10821779	1	PRESSURE LINE CPL	TUBULAÇÃO DE PRESSÃO COM		
99	7370802	1	FITTING WH 12S G3/8A	UNIÃO ROSCADA		
100	7617461	1	FITTING EL 12S	UNIÃO ROSCADA		
101	7025503	2	HOSE 10X1500	MANGUEIRA		1
103	7021504	4	HOSE 12X1200	MANGUEIRA		1
104	4901150	2	BULKHEAD FITTING SV 12S	CONEXÃO		
105	10289808	4	WASHER 20 300HV	ARRUELA		
106	10289809	8	WASHER 22 300HV	ARRUELA		
110	5612542	2	HOSE 12X600	MANGUEIRA		1
112	7004966	1	HOSE 10X600	MANGUEIRA		1
115	7362545	2	CLAMP DIN 3016-1 D1 22X20 W1-2-CR	BRAÇADEIRA		
116	7362551	2	CLAMP DIN 3016-1 D1 38X20 W1-2-CR	BRAÇADEIRA		
117	11642261	2	HEX SCREW ISO 4017 M8X25 8.8 480H	PARAFUSO SEXTAVADO		
120	10821766	1	BULKHEAD PLATE	PLACA DE ANTEPARO		
125	7367745	1	FITTING RED 15/12L	UNIÃO ROSCADA		

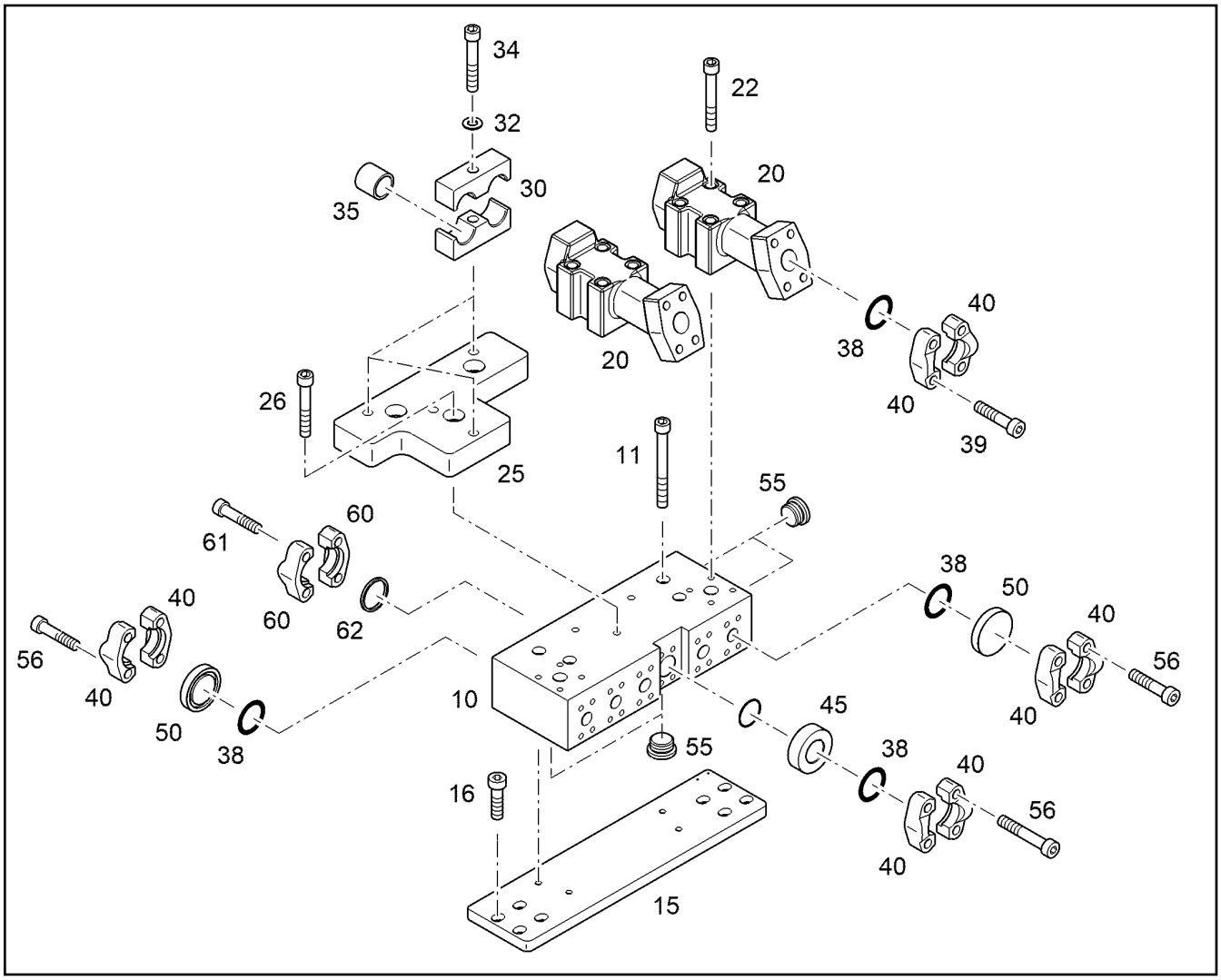

Pos.	Item	Quantity	Description	Designação	Serie	K
10	10064775	1	DISTRIBUTOR	DISTRIBUIDOR		
11	4901471	4	SOCKET HEAD SCREW ISO 4762 M14X130	PARAFUSO CILÍNDRICO		
15	10066036	1	CONSOLE	CONSOLE		
16	11002748	8	SOCKET HEAD SCREW ISO 4762 M12X35 10	PARAFUSO CILÍNDRICO		
20	10860635	2	DISTRIBUTOR BLOCK	BLOCO DE DISTRIBUIÇÃO		
22	4901241	8	SOCKET HEAD SCREW ISO 4762 M14X100	PARAFUSO CILÍNDRICO		
25	10064899	1	INTERMEDIATE PART	PEÇA INTEMEDIÁRIA		
26	10001076	3	SOCKET HEAD SCREW ISO 4762 M16X45 10	PARAFUSO CILÍNDRICO		
30	10064900	6	PIPE CLAMP	BRAÇADEIRA DE TUBO		
32	10289806	3	WASHER 16 300HV	ARRUELA		
34	10001080	3	SOCKET HEAD SCREW ISO 4762 M16X100	PARAFUSO CILÍNDRICO		
35	10085518	3	SLEEVE	LUVA		
38	10472425	14	RECTANGULAR SECTION RING 45,05X2,80	ANEL DE SEÇÃO RETANGULAR		
39	4902327	56	SOCKET HEAD SCREW ISO 4762 M14X45 10	PARAFUSO CILÍNDRICO		
40	11485639	28	FLANGE HALF WITH BOSSING SAE J518 SA	MEIO FLANGE COM RELEVO		
45	9494115	1	COVER	TAMPA		
50	9429965	2	SHUTTER DISK	DISCO DE FECHAMENTO		
55	7361329	4	SCREW PLUG M33X2 ED	PARAFUSO DE FECHAMENTO		
56	4600741	4	SOCKET HEAD SCREW ISO 4762 M14X65 10	PARAFUSO CILÍNDRICO		
60	11485640	4	FLANGE HALF WITH BOSSING SAE J518 SA	MEIO FLANGE COM RELEVO		
61	10001077	8	SOCKET HEAD SCREW ISO 4762 M16X50 10	PARAFUSO CILÍNDRICO		
62	10490787	2	RECTANGULAR SECTION RING 54,40X2,80	ANEL DE SEÇÃO RETANGULAR		

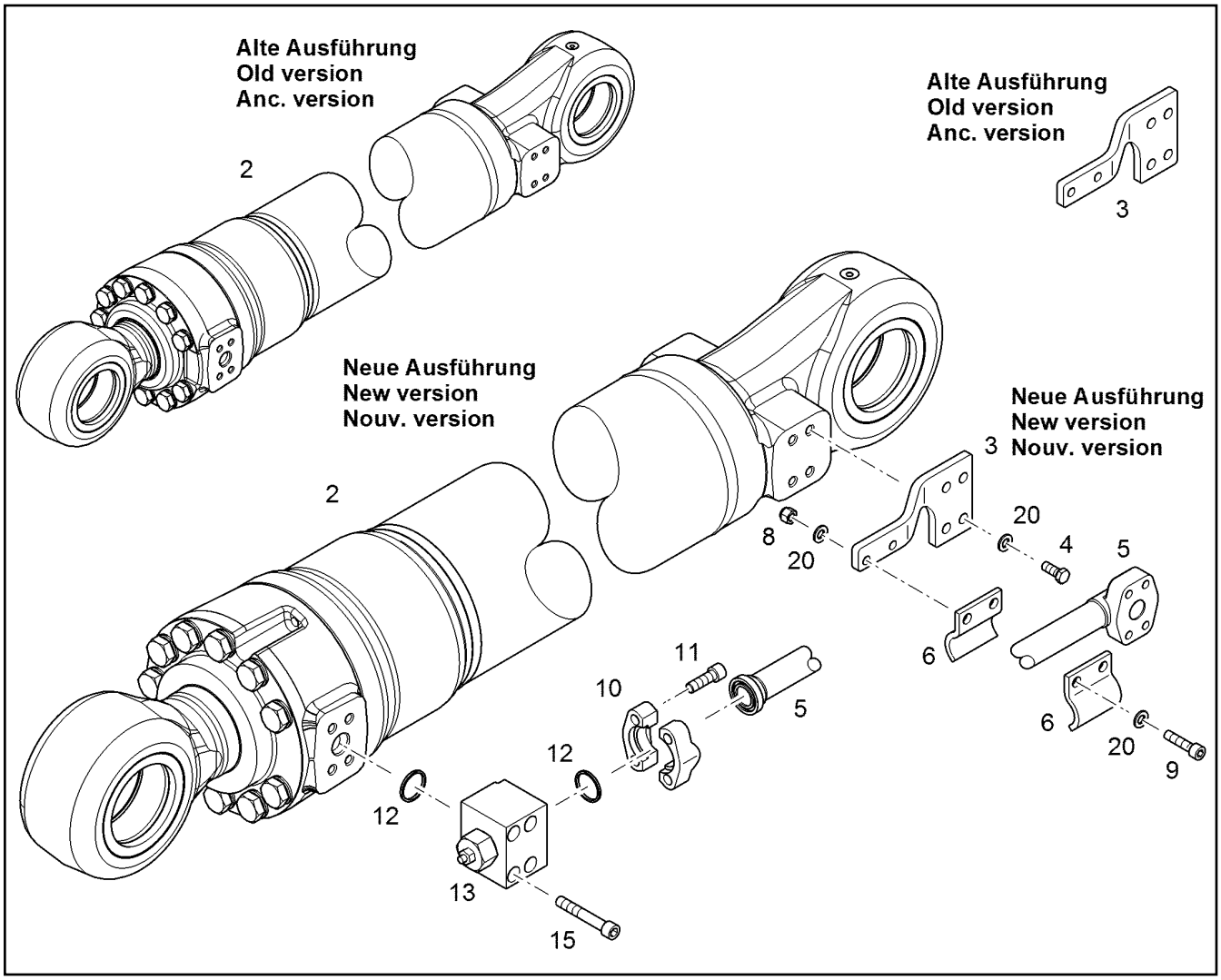

Pos.	Item	Quantity	Description	Designação	Serie	K
2	94020739	1	HYDRAULIC CYLINDER [20043X04] ⇨ ❑ 601	CILINDRO HIDRÁULICO	-31587	6
4	4600712	4	HEX SCREW ISO 4017 M14X30 10.9 FLZN	PARAFUSO SEXTAVADO		
5	10059814	1	PRESSURE LINE CPL	TUBULAÇÃO DE PRESSÃO COM		
6	7373875	2	HALF FLANGE d=38--	MEIO FLANGE		
8	10814802	2	HEX NUT M12	PORCA SEXTAVADA		
9	10012659	2	SOCKET HEAD SCREW ISO 4762 M12X50 10	PARAFUSO CILÍNDRICO		
10	11485639	2	FLANGE HALF WITH BOSSING SAE J518 SA	MEIO FLANGE COM RELEVO		
11	4902327	4	SOCKET HEAD SCREW ISO 4762 M14X45 10	PARAFUSO CILÍNDRICO		
12	10472425	2	RECTANGULAR SECTION RING 45,05X2,80	ANEL DE SEÇÃO RETANGULAR		
13	9270387	1	FLOW REGULATING CHECK VALVE [195013500] ⇨ ❑ 606	VÁLVULA REGULADORA DE FL		
15	10001079	4	SOCKET HEAD SCREW ISO 4762 M14X90 10	PARAFUSO CILÍNDRICO		
20	10289805	8	WASHER 14 300HV	ARRUELA		

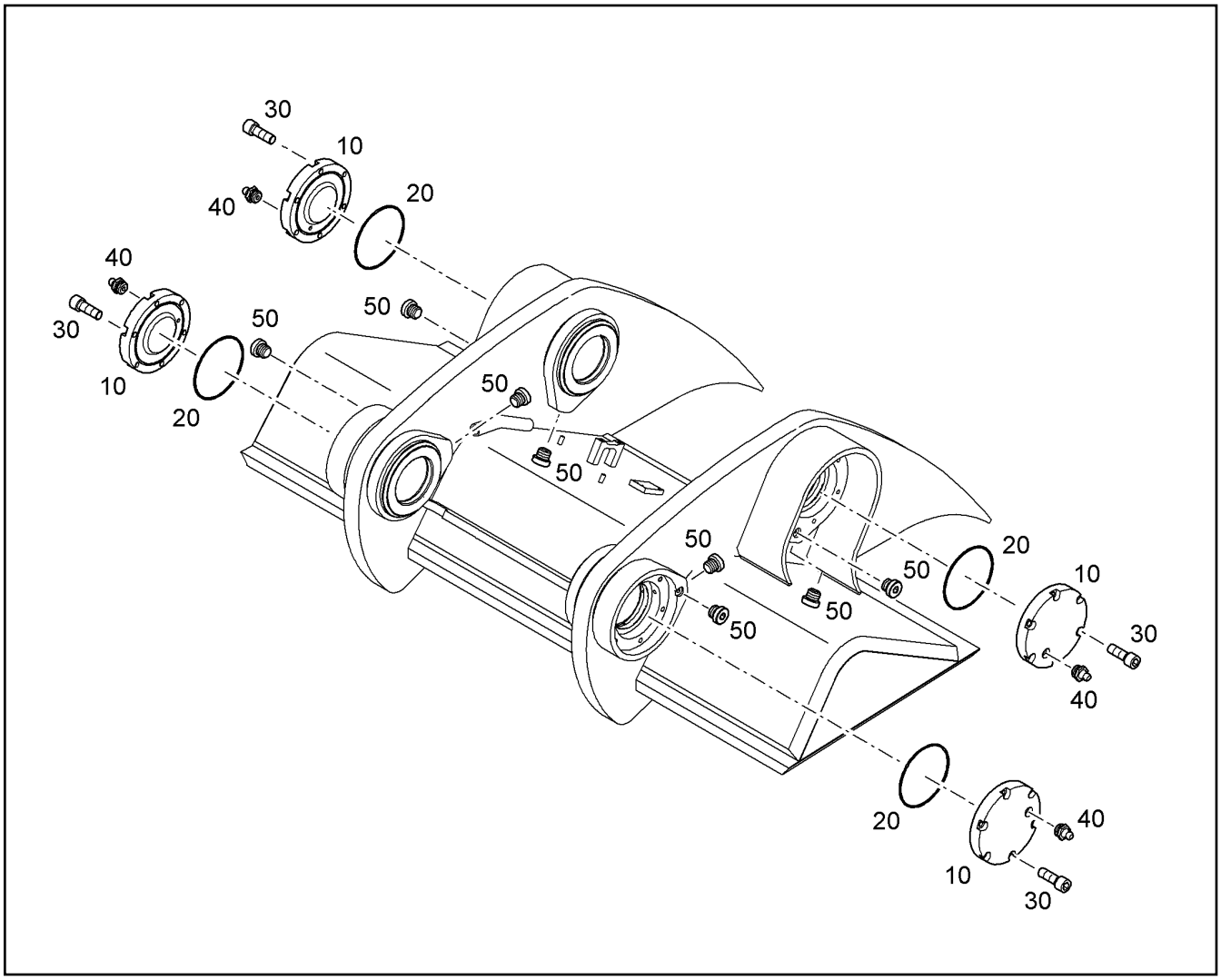

Pos.	Item	Quantity	Description	Designação	Serie	K
10	11372405	4	COVER	TAMPA		
20	7380445	4	O-RING ISO 3601-1 158,34X3,53	ANEL-O		
30	11002748	24	SOCKET HEAD SCREW ISO 4762 M12X35 10	PARAFUSO CILÍNDRICO		
40	10005440	4	GREASE NIPPLE AEHNL.DIN 71412 A M10X	NIPLE DE LUBRIFICAÇÃO		
50	7362674	12	SCREW PLUG M10X1 ED	PARAFUSO DE FECHAMENTO		

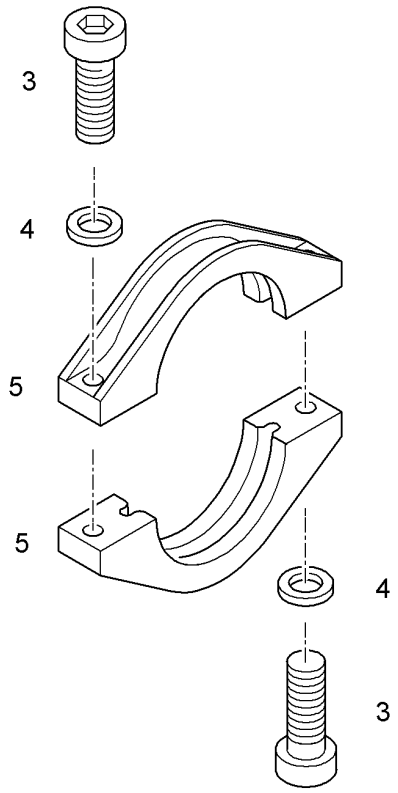

Pos.	Item	Quantity	Description	Designação	Serie	K
3	10299659	2	SOCKET HEAD SCREW ISO 4762 M10X40 10	PARAFUSO CILÍNDRICO		
4	10043188	2	WEDGE LOCK WASHER 10,7/16,6X2,5 NORD	ARRUELA DE FECHAMENTO		
5	12462744	2	GUARD RING d=200	ANEL DE PROTEÇÃO		

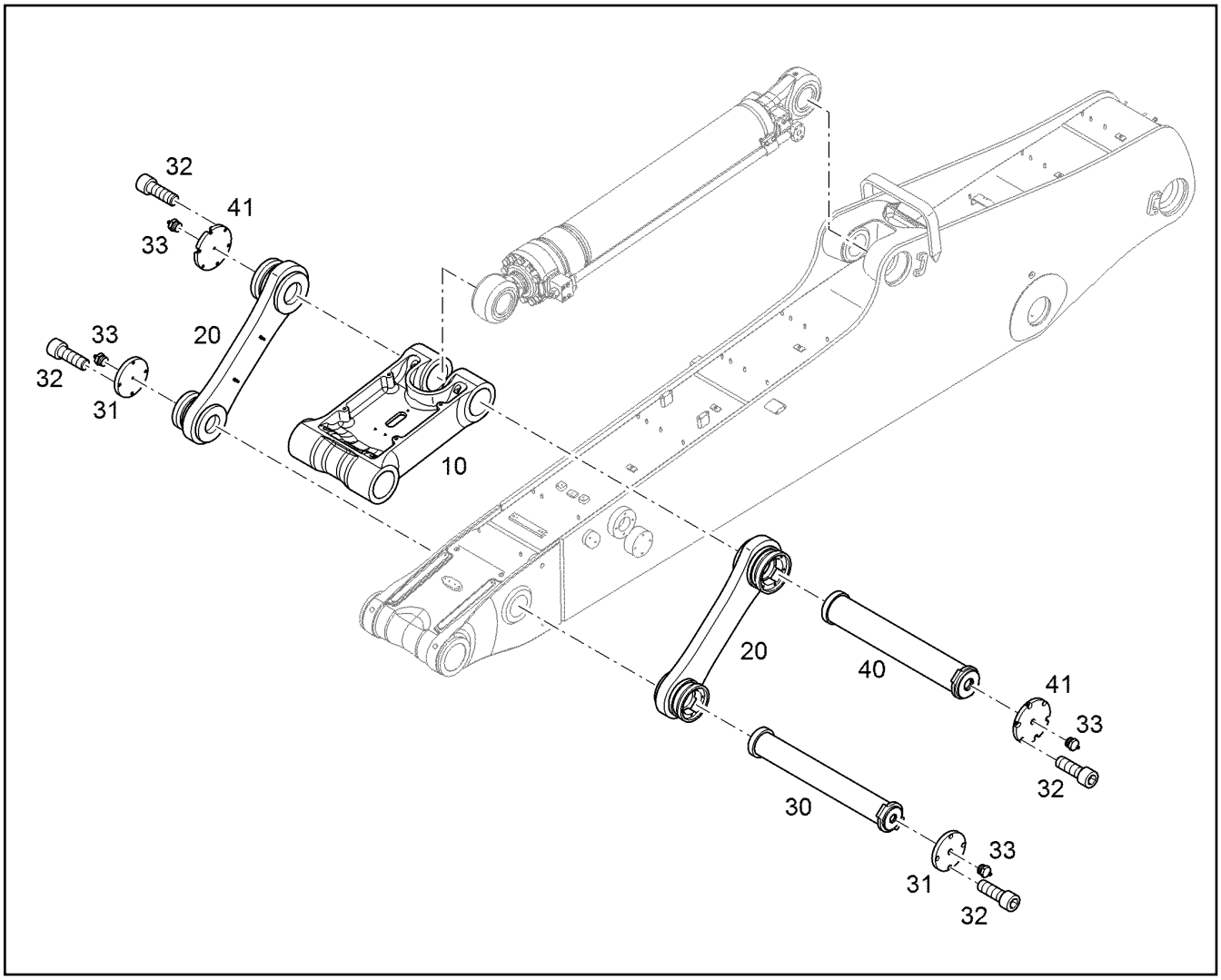

Pos.	Item	Quantity	Description	Designação	Serie	K
10	10831023	1	CONNECTING LINK [180419] ⇨ ❑ 573	PEÇA DE LIGAÇÃO		
20	10368095	2	SHIFT LEVER [817X04] [819X04]	ALAVANCA DE REVERSÃO		
30	10056470	1	PIN ⇨ ❑ 582	PINO		
31	10838921	2	COVER	TAMPA		
32	11002748	20	SOCKET HEAD SCREW ISO 4762 M12X35 10	PARAFUSO CILÍNDRICO		
33	10005440	4	GREASE NIPPLE AEHNL.DIN 71412 A M10X	NIPLE DE LUBRIFICAÇÃO		
40	10056468	1	PIN ⇨ ❑ 581	PINO		
41	10841511	2	COVER	TAMPA		

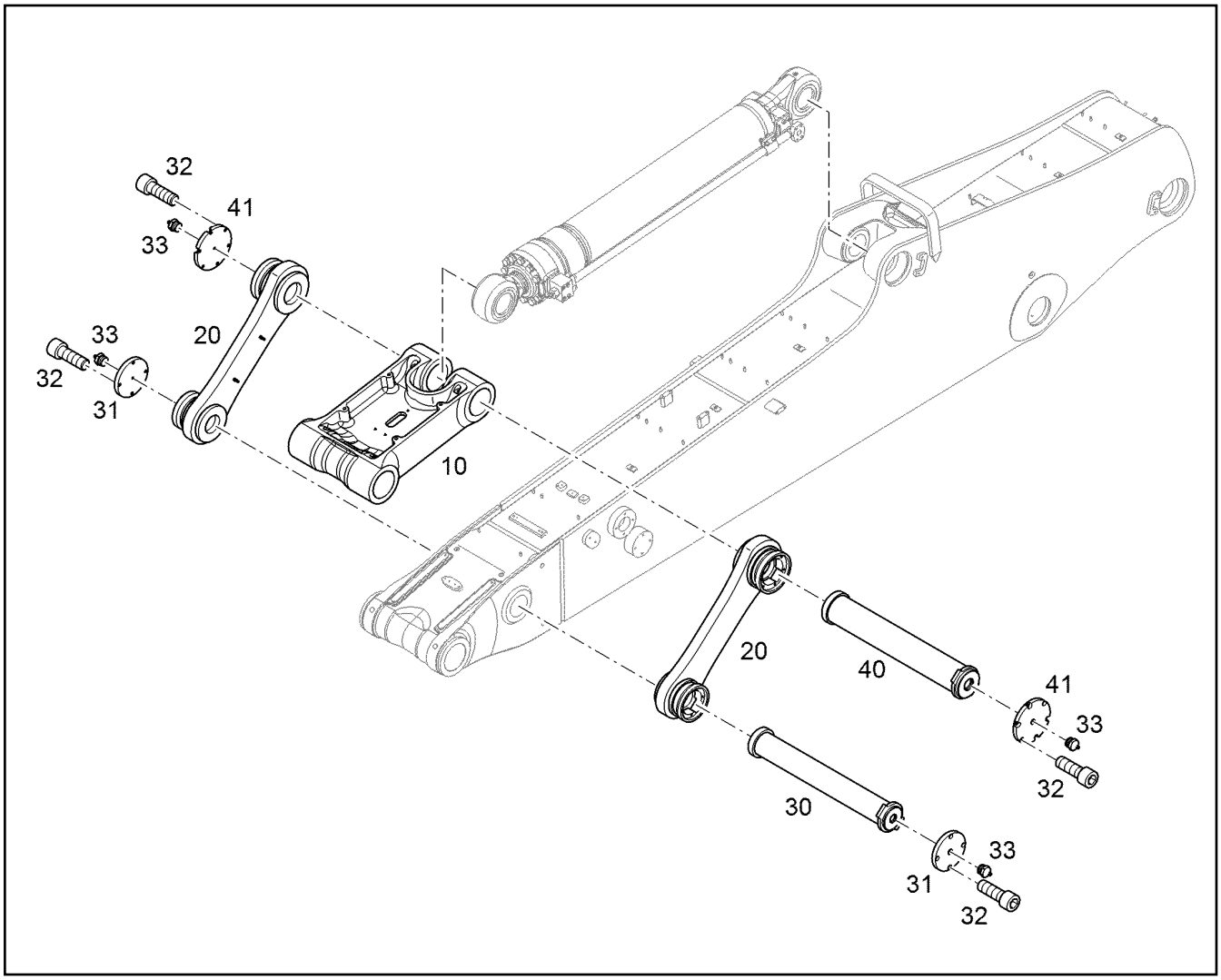

Pos.	Item	Quantity	Description	Designação	Serie	K
10	10831023	1	CONNECTING LINK [180419] ⇨ ❑ 573	PEÇA DE LIGAÇÃO		
20	10368095	1	SHIFT LEVER [817X04]	ALAVANCA DE REVERSÃO		
20	10368095	1	SHIFT LEVER [819X04]	ALAVANCA DE REVERSÃO		
30	10056470	1	PIN ⇨ ❑ 582	PINO		
31	10838921	2	COVER	TAMPA		
32	11002748	20	SOCKET HEAD SCREW ISO 4762 M12X35 10	PARAFUSO CILÍNDRICO		
33	10005440	4	GREASE NIPPLE AEHNL.DIN 71412 A M10X	NIPLE DE LUBRIFICAÇÃO		
40	10056468	1	PIN ⇨ ❑ 581	PINO		
41	10841511	2	COVER	TAMPA		

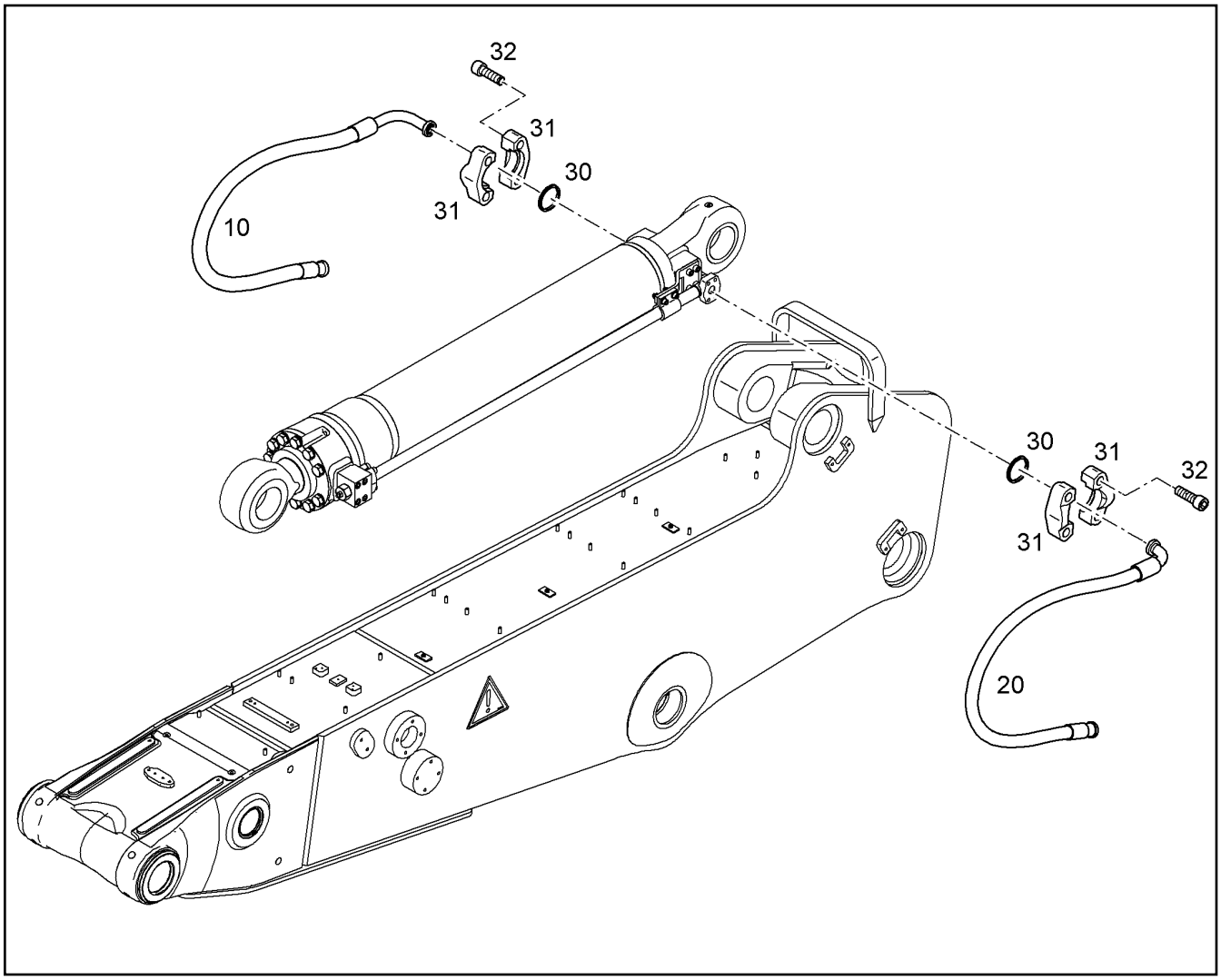

Pos.	Item	Quantity	Description	Designação	Serie	K
10	10300879	1	HOSE 32X1920	MANGUEIRA		1
20	10300878	1	HOSE 32X1920	MANGUEIRA		1
30	10472425	2	RECTANGULAR SECTION RING 45,05X2,80	ANEL DE SEÇÃO RETANGULAR		
31	11485639	4	FLANGE HALF WITH BOSSING SAE J518 SA	MEIO FLANGE COM RELEVO		
32	4902327	8	SOCKET HEAD SCREW ISO 4762 M14X45 10	PARAFUSO CILÍNDRICO		

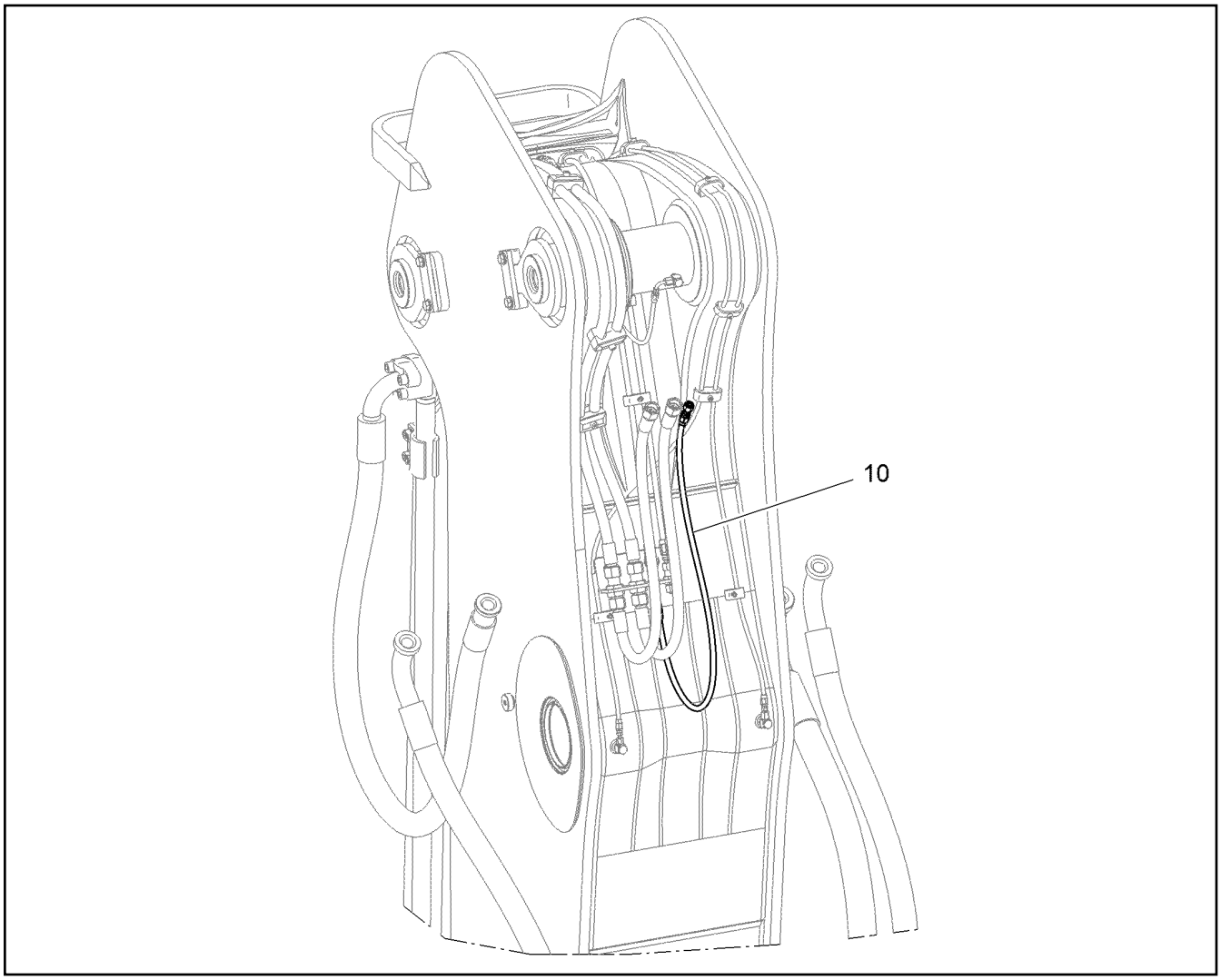

Pos.	Item	Quantity	Description	Designação	Serie	K
10	10303382	1	HOSE 6,3X1055	MANGUEIRA		1

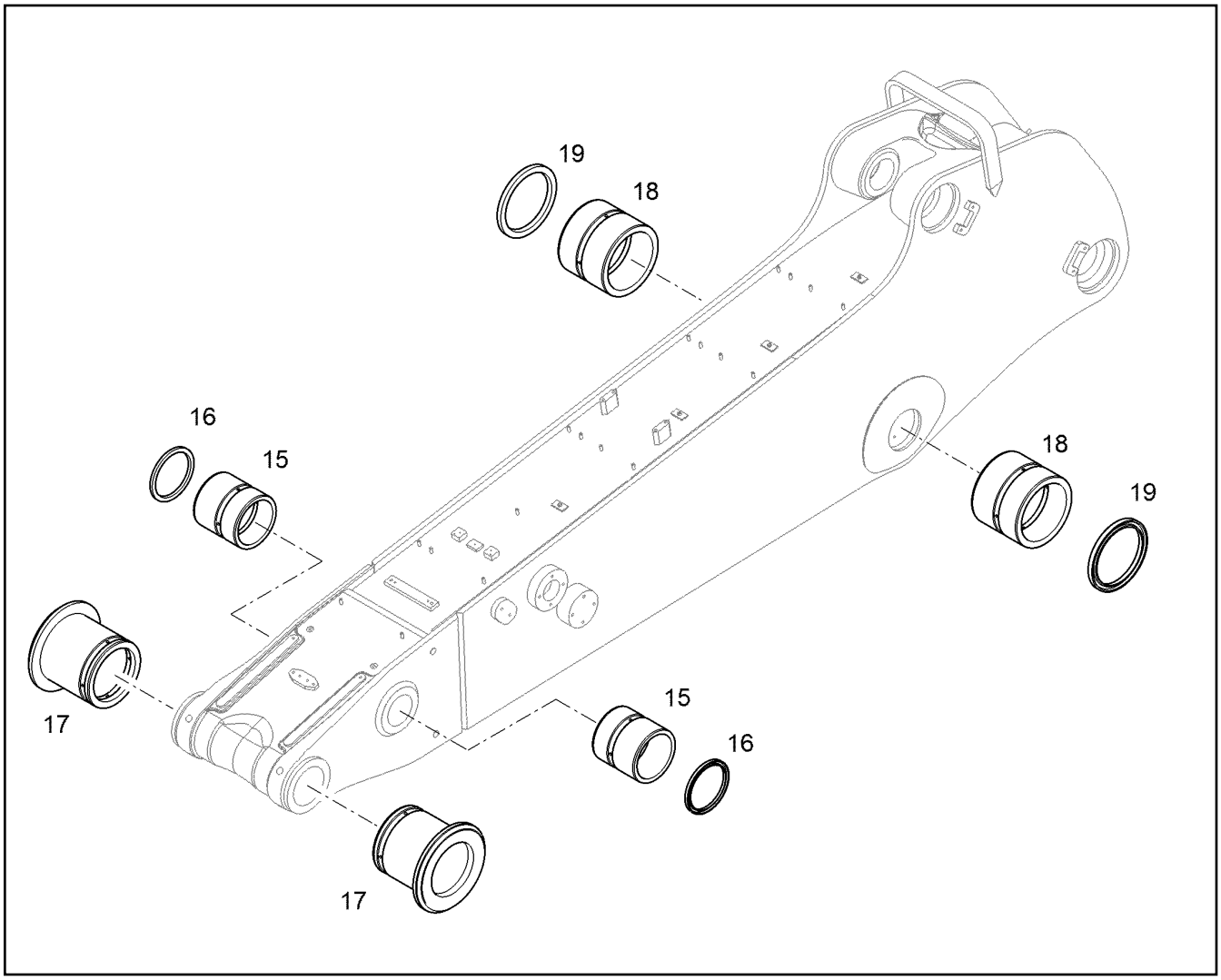

Pos.	Item	Quantity	Description	Designação	Serie	K
15	10399732	2	BUSHING B1 100/120X120	BUCHA		1
16	12240207	2	RADIAL SEAL X100X120X8	ANEL DE VEDAÇÃO RADIAL		
17	10830970	2	BUSHING B1 120/150X157	BUCHA		
18	10408485	2	BUSHING A1 130/160X130	BUCHA		1
19	12240210	2	RADIAL SEAL X130X160X12	ANEL DE VEDAÇÃO RADIAL		

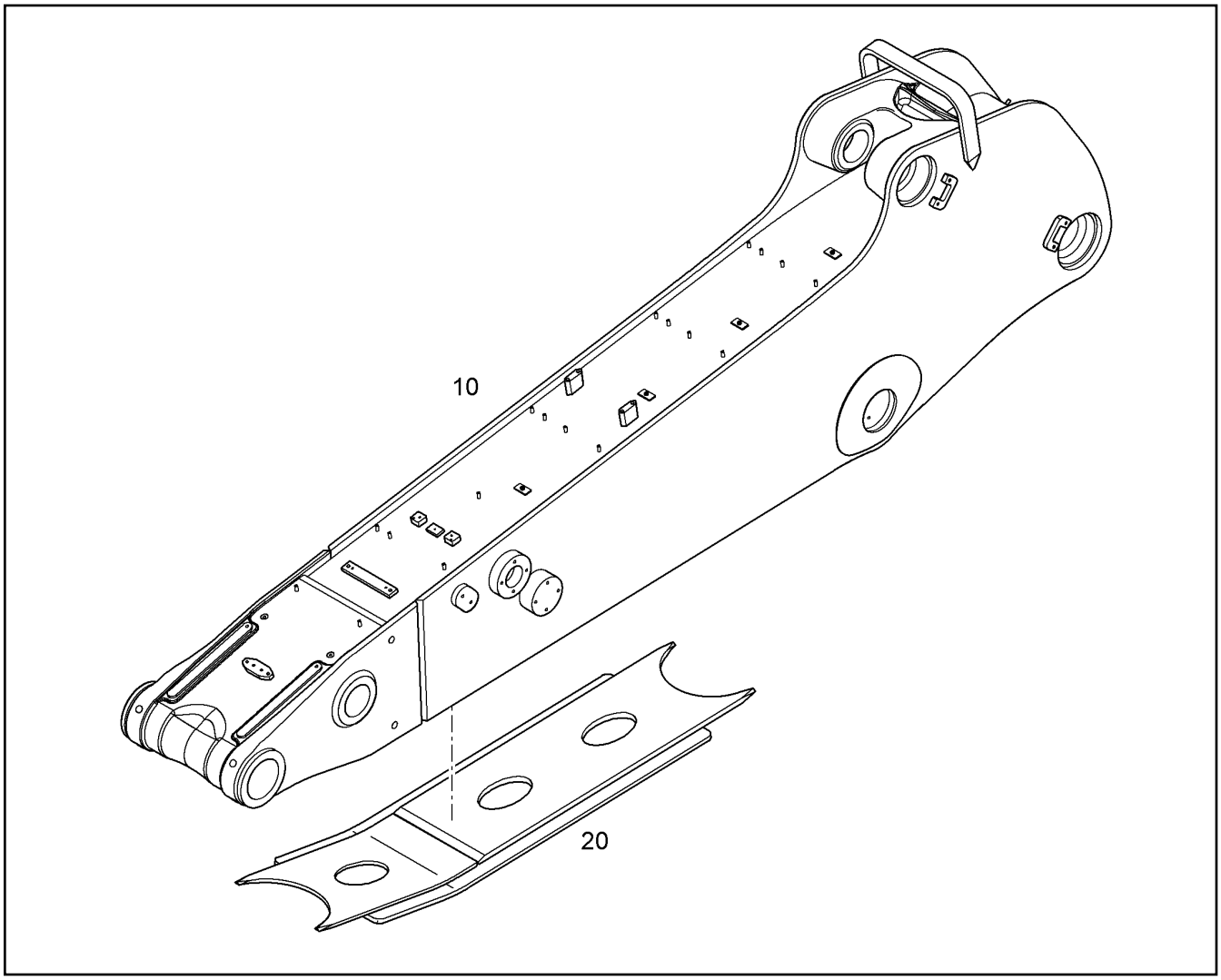

Pos.	Item	Quantity	Description	Designação	Serie	K
10		1	STICK 2,60M ⇨ ❑ 548	BRAÇO DA CAÇAMBA		
20		1	PROTECTION F.STICK 2,60M	PROTECAO CINTA INFERIOR P/		

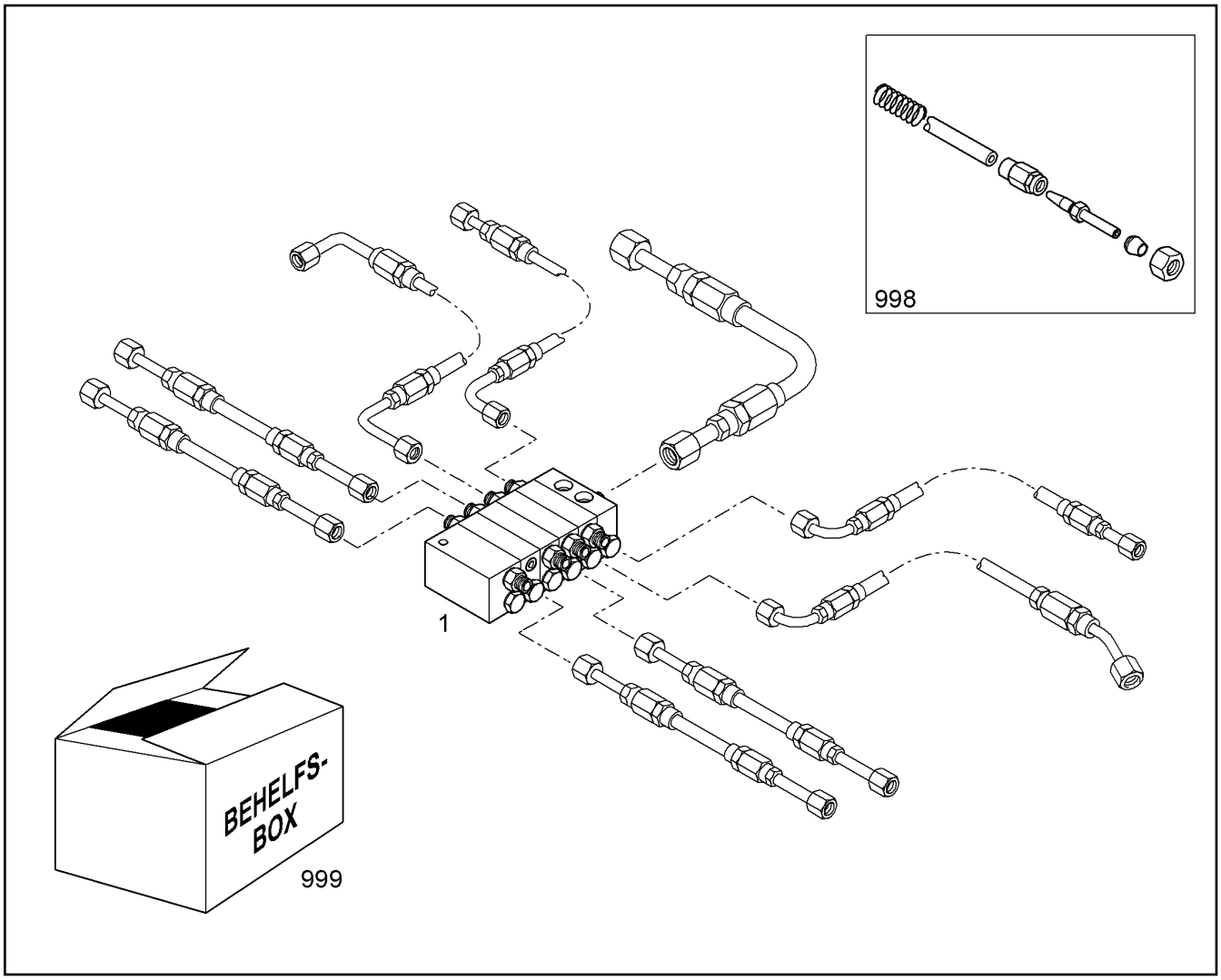

Pos.	Item	Quantity	Description	Designação	Serie	K
1	10489281	1	DISTRIBUTION BLOCK MX-F 5/8 ⇨ ❑ 526	BLOCO DE DISTRIBUIÇÃO		
998		1	CONNECTING ELEMENT ⇨ ❑ 250	ELEMENTO DE CONEXÃO		
999	10014611	1	AUXILIARY BOX ⇨ ❑ 255	CAIXA AUXILIAR		

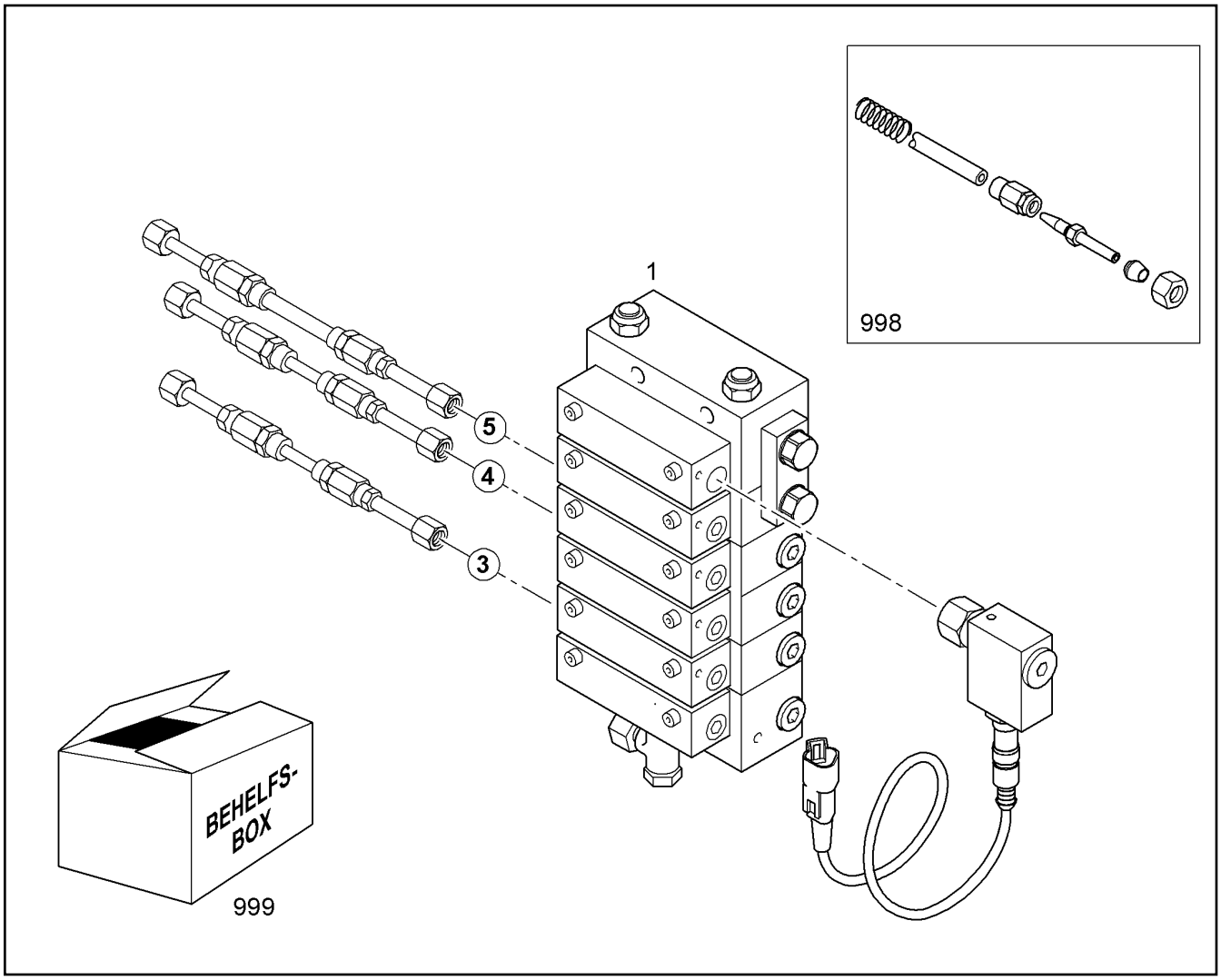

Pos.	Item	Quantity	Description	Designação	Serie	K
1	12238496	1	DISTRIBUTION BLOCK 6/3 SXE-2 ⇨ ❑ 555	BLOCO DE DISTRIBUIÇÃO		
998		1	CONNECTING ELEMENT ⇨ ❑ 250	ELEMENTO DE CONEXÃO		
999	10473088	1	AUXILIARY BOX ⇨ ❑ 245	CAIXA AUXILIAR		

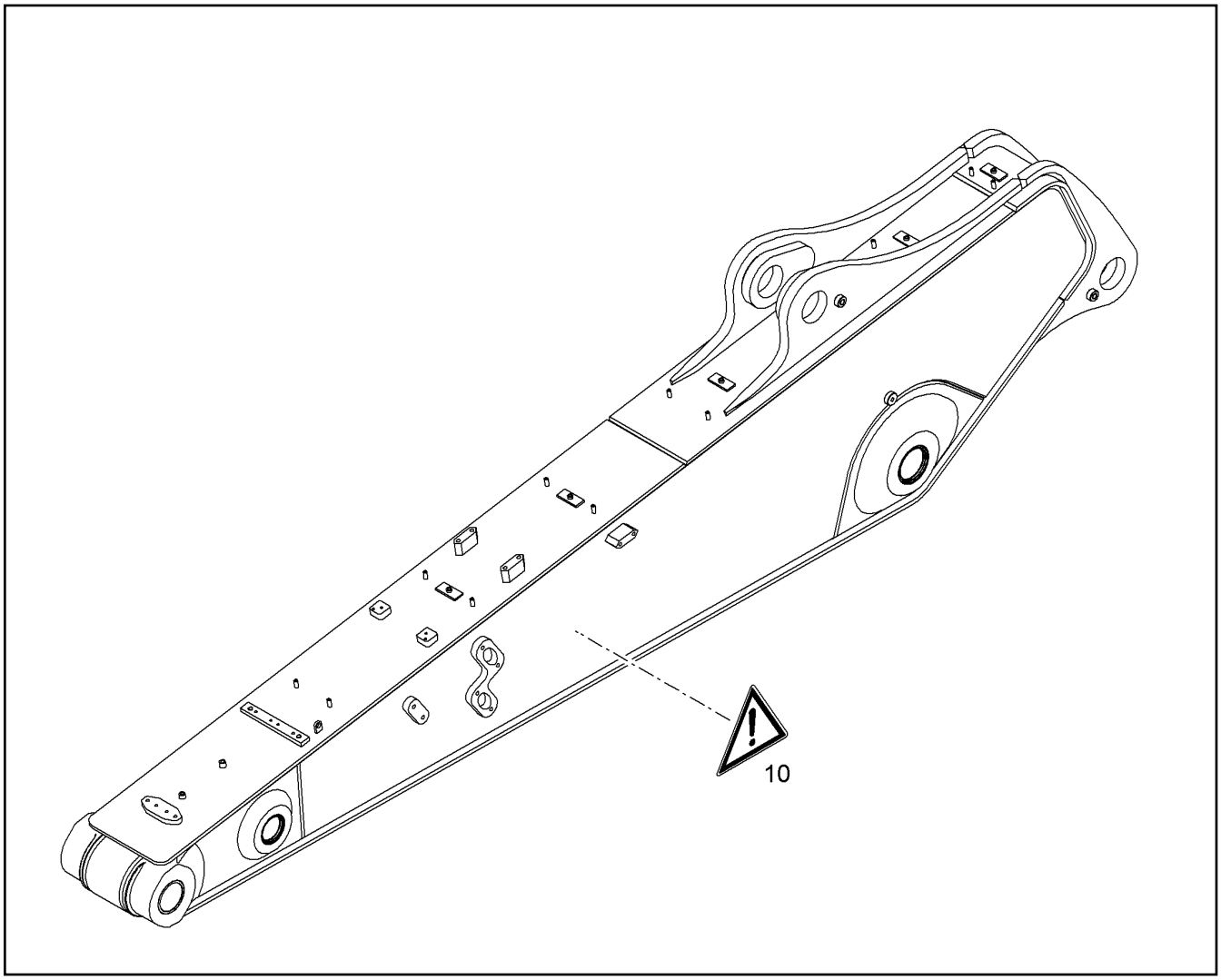

Pos.	Item	Quantity	Description	Designação	Serie	K
10	9910464	2	DANGER SIGN DANGER SPOT 200mmX17	PLAQUETA DE ADVERTENCIA		

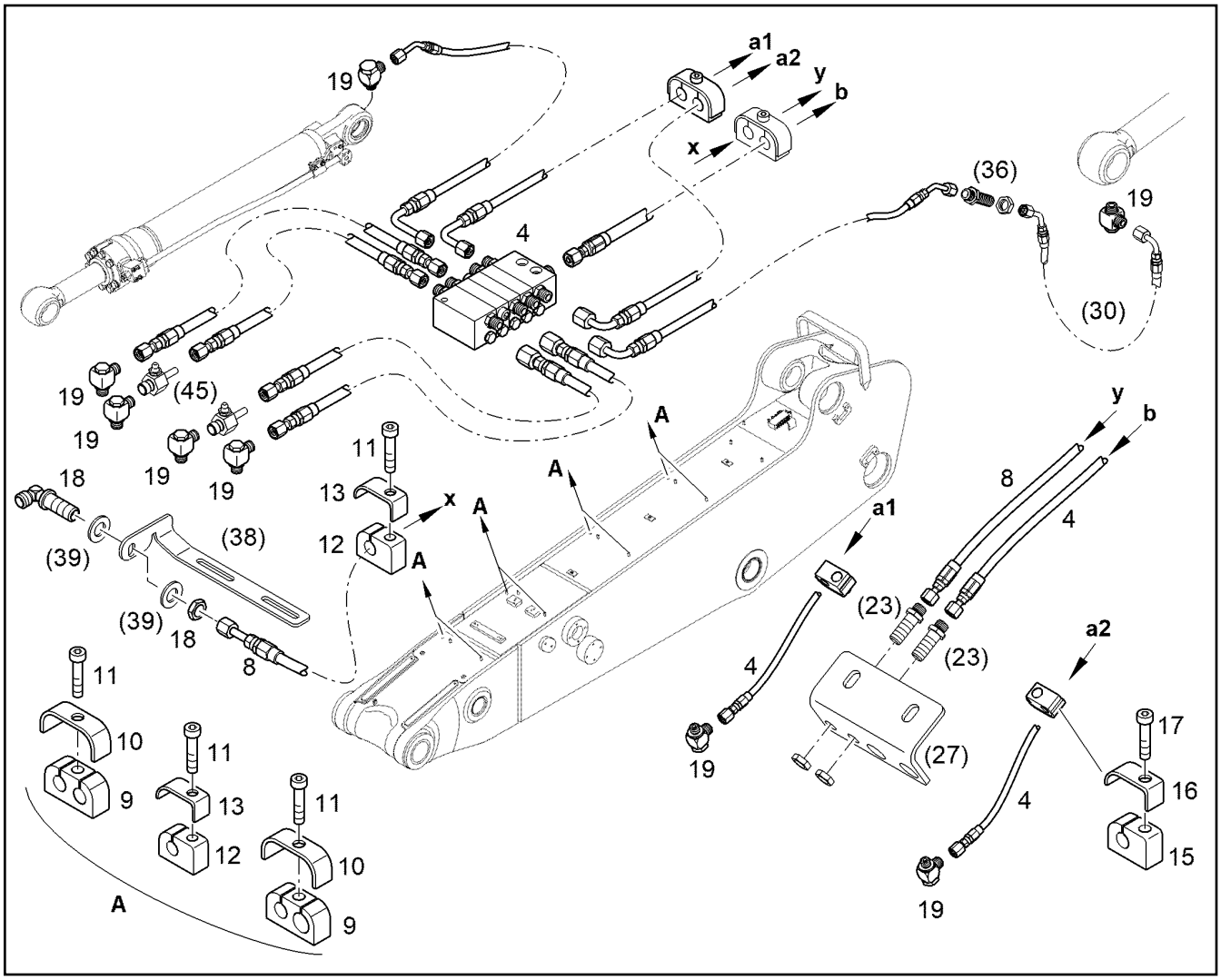

Pos.	Item	Quantity	Description	Designação	Serie	K
4		1	DISTRIBUTION BLOCK MX-F 5/8 ⇨ ❑ 550	BLOCO DE DISTRIBUIÇÃO		
8	10028695	1	HOSE 6,3X4475	MANGUEIRA		1
9	10037726	14	CLAMP HRBGS 1 G 8 8	BRAÇADEIRA		
10	10037722	14	BRACKET	ESTRIBO		
11	11656585	18	SOCKET HEAD SCREW ISO 4762 M6X10 8.8	PARAFUSO CILÍNDRICO		
12	10037727	4	CLAMP HRBGS 0A G 11 TPE73	BRAÇADEIRA		
13	10037723	4	BRACKET	ESTRIBO		
15	10037728	2	CLAMP HRBGS 0A G 8 TPE73	BRAÇADEIRA		
16	10037723	2	BRACKET	ESTRIBO		
17	11656585	2	SOCKET HEAD SCREW ISO 4762 M6X10 8.8	PARAFUSO CILÍNDRICO		
18	7368115	1	FITTING WSV 8L M14X1,5	UNIÃO ROSCADA		
19	7368426	8	FITTING WH 6L M10X1 KDS	UNIÃO ROSCADA		

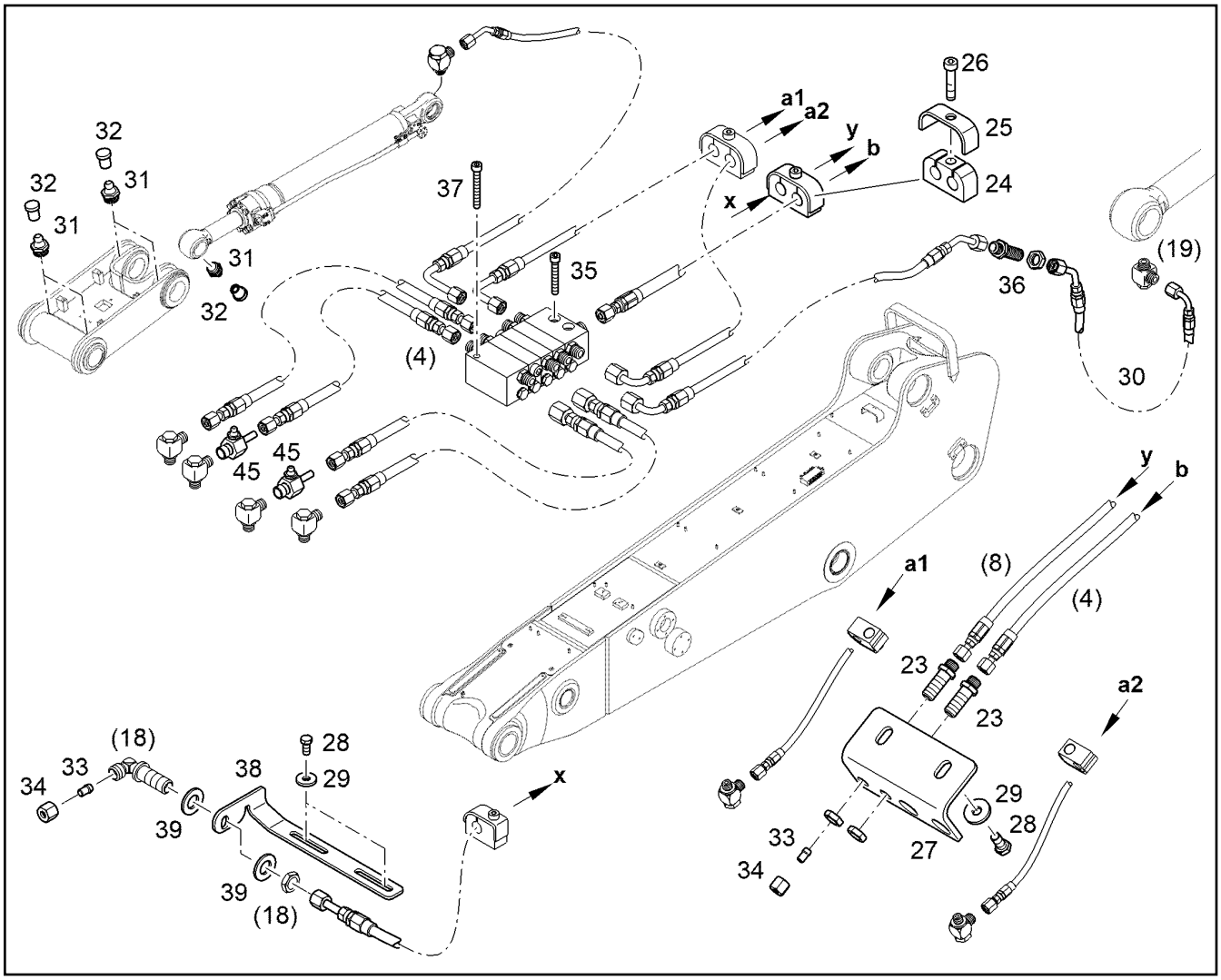

Pos.	Item	Quantity	Description	Designação	Serie	K
23	7368106	2	FITTING SV 8L M14X1,5	UNIÃO ROSCADA		
24	10037724	3	CLAMP HRGBS 1 G 11 11 TPE73	BRAÇADEIRA		
25	10037722	3	BRACKET	ESTRIBO		
26	11656585	3	SOCKET HEAD SCREW ISO 4762 M6X10 8.8	PARAFUSO CILÍNDRICO		
27	9928771	1	CONSOLE	CONSOLE		
28	10800024	4	HEX SCREW ISO 4017 M12X25 10.9 FLZN	PARAFUSO SEXTAVADO		
29	10179356	4	WASHER 13	ARRUELA		
30	10303383	1	HOSE 4X957	MANGUEIRA		1
31	10005440	5	GREASE NIPPLE AEHNL.DIN 71412 A M10X	NIPLE DE LUBRIFICAÇÃO		
32	8500251	5	GREASE NIPPLE CAP GPN 985 FORM A	CAPA DO NIPLE DE LUBRIFICA		
33	4900305	2	TAPER COLLET VKA 8	CONE DE FECHAMENTO		
34	4900507	2	BOX NUT ISO 8434-1 NL8	PORCA DE CONEXÃO		
35	12204614	2	SOCKET HEAD SCREW ISO 4762 M5X35 8.8	PARAFUSO CILÍNDRICO		
36	7368105	1	FITTING SV 6L M12X1,5	UNIÃO ROSCADA		
37	12203070	1	SOCKET HEAD SCREW ISO 4762 M5X40 8.8	PARAFUSO CILÍNDRICO		
38	10094178	1	BULKHEAD PLATE	PLACA DE ANTEPARO		
39	10289805	2	WASHER 14 300HV	ARRUELA		
45	10220950	2	FITTING	UNIÃO ROSCADA		

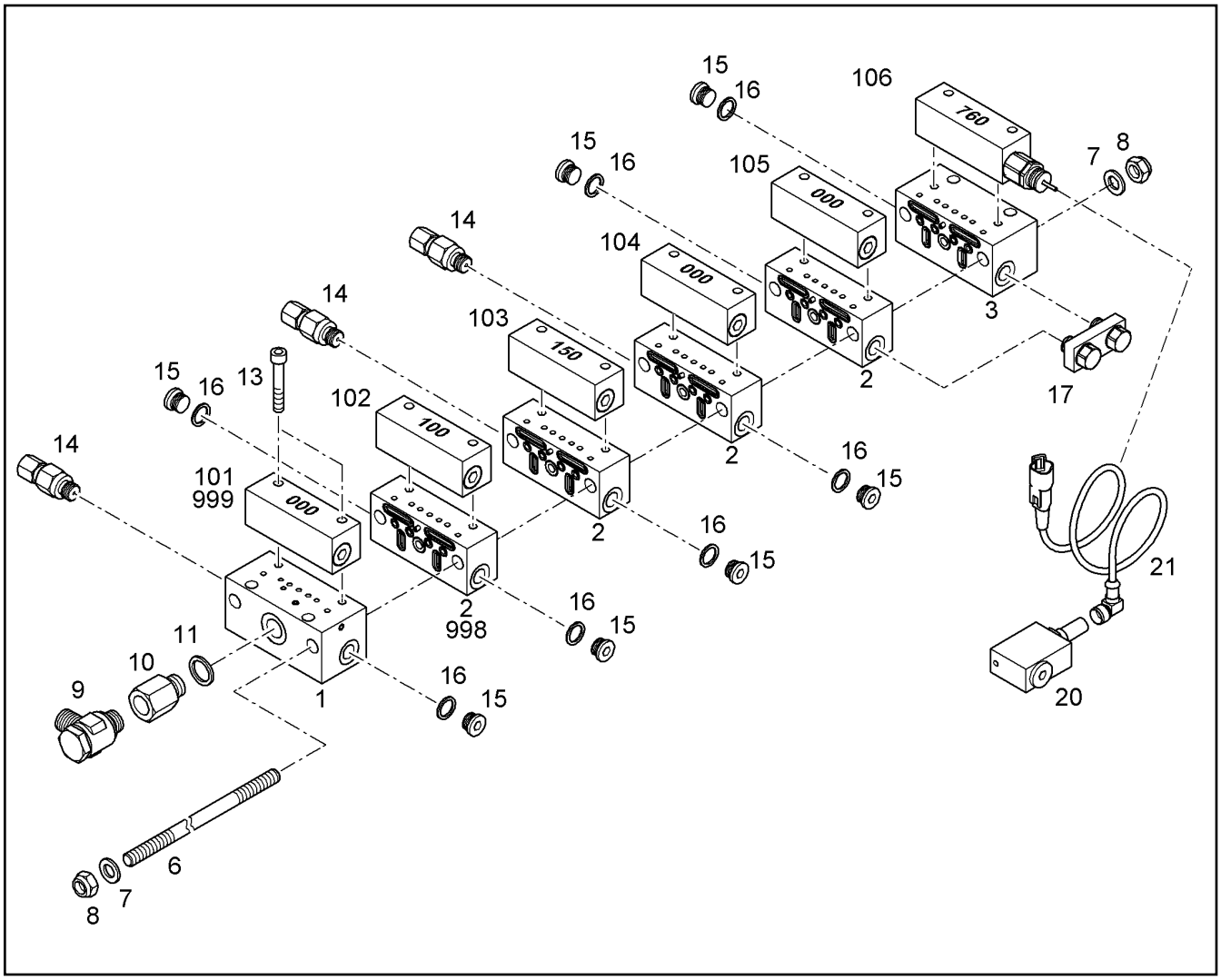

Pos.	Item	Quantity	Description	Designação	Serie	K
1	10013835	1	STARTING ELEMENT SXE-2	ELEMENTO INICIAL		
2	10013837	4	CENTRAL ELEMENT SXE-2	ELEMENTO CENTRAL		
3	10013839	1	END ELEMENT SXE-2	ELEMENTO FINAL		
6	10013859	2	PULL ROD M8X187	TIRANTE DE TRAÇÃO		
7	10289803	4	WASHER 8 300HV	ARRUELA		
8	4901573	4	HEX NUT M8	PORCA SEXTAVADA		
9	10287682	1	BANJO COUPLING WS 8L 1/4	CONEXÃO GIRATORIA		
10	10009602	1	EXTENSION	EXTENSÃO		
11	4600544	1	SEALING RING DIN 7603 A 13X17X1,5	ANEL DE VEDAÇÃO		
13	12204614	12	SOCKET HEAD SCREW ISO 4762 M5X35 8.8	PARAFUSO CILÍNDRICO		
14	10009606	3	VALVE GUIDE	CONEXAO DE SAIDA		
15	7001338	7	SCREW PLUG VSTI G1/8A	PARAFUSO DE FECHAMENTO		
16	7101003	7	SEALING RING DIN 7603 A 10X13,5	ANEL DE VEDAÇÃO		
17	10009784	1	DISTRIBUTOR	BLOCO DE DISTRIBUICAO		
20	10013883	1	PROXIMITY SWITCH	SENSOR DE APROXIMAÇÃO		
21	10014589	1	CONNECTING LINE 3X2,5 0,80m DT04-3P	CABO DE CONEXAO		
101	10013840	1	PROPORTIONING ELEMENT SXE-2 000	ELEMENTO DE DOSAGEM		
102	10013841	1	PROPORTIONING ELEMENT SXE-2 100	ELEMENTO DE DOSAGEM		
103	10013842	1	PROPORTIONING ELEMENT SXE-2 150	ELEMENTO DE DOSAGEM		
104	10013840	1	PROPORTIONING ELEMENT SXE-2 000	ELEMENTO DE DOSAGEM		
105	10013840	1	PROPORTIONING ELEMENT SXE-2 000	ELEMENTO DE DOSAGEM		
106	10013853	1	PROPORTIONING ELEMENT SXE-2 760	ELEMENTO DE DOSAGEM		
998	10018373	1	O-RING KIT	JOGO DE ANEL O		
999	10018375	1	O-RING KIT	JOGO DE ANEL O		

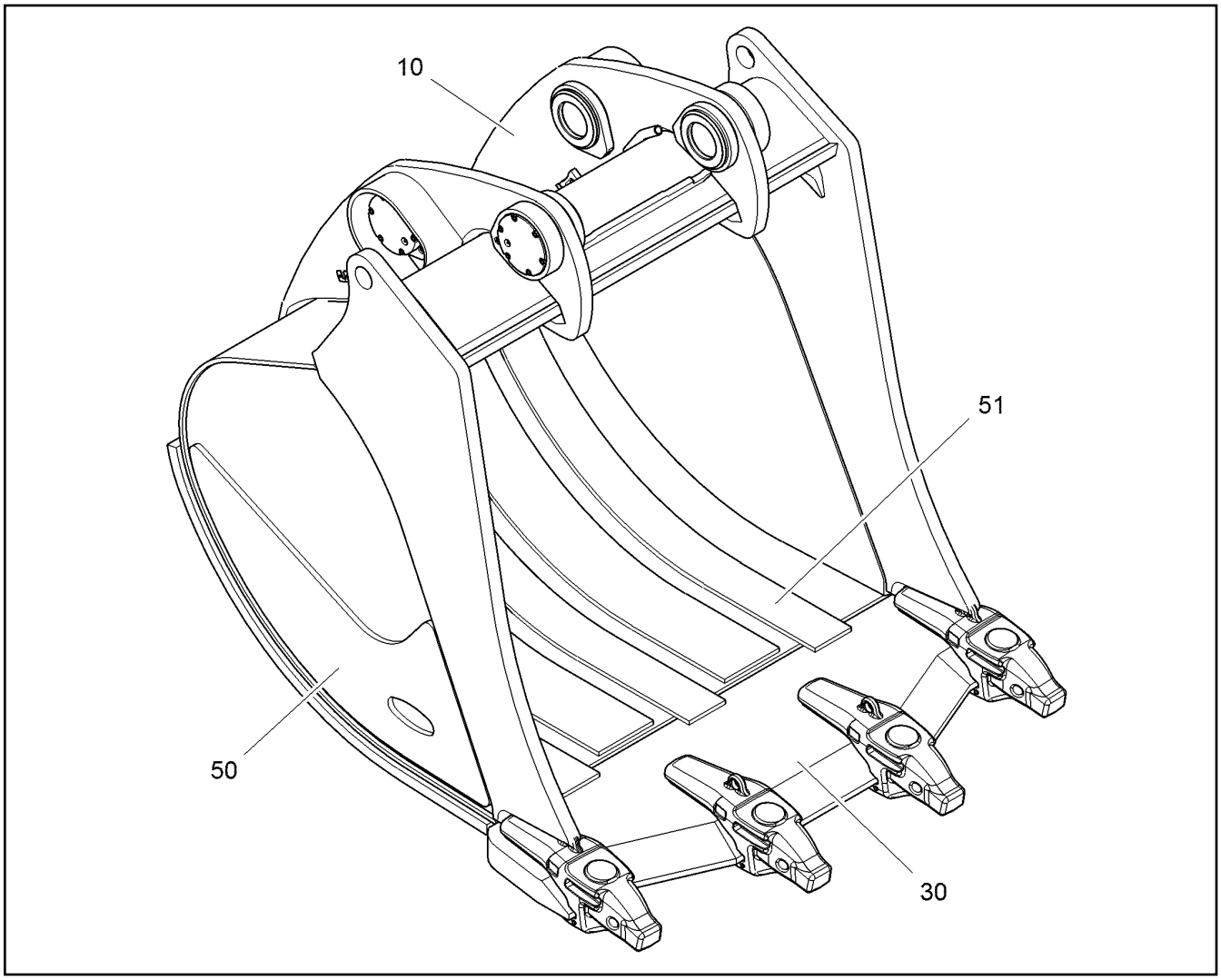

Pos.	Item	Quantity	Description	Designação	Serie	K
10		1	PILLOW BLOCK CPL ⇨ ❑ 567	CAVALETE DE MANCAL COMPL.		
30		1	BUCKET BIT ⇨ ❑ 558	LÂMINA RETRO		1
50		1	WEARING PART SET EXTERNAL HD ⇨ ❑ 561	CONJ. PLACAS DESGASTE EXTE		1
51		1	WEARING PART SET INTERNAL ⇨ ❑ 562	CONJ. PLACAS DESGASTE INTE		1

Pos.	Item	Quantity	Description	Designação	Serie	K
20		1	BACKHOE BUCKET HD 2000mm 4m³ [006X06-MOA003347] ⇨ ❑ 556	CAÇAMBA RETRO HD		
70		1	TOOTH ⇨ ❑ 559	DENTE		
70		1	TOOTH ⇨ ❑ 559	DENTE		
70		1	TOOTH ⇨ ❑ 559	DENTE		
70		1	TOOTH ⇨ ❑ 559	DENTE		
100		1	INSTRUCTION SIGN ⇨ ❑ 568	PLACA DE IDENTIFICACAO		
120		1	WEARING CAP WZ90 ⇨ ❑ 560	CAPA DE DESGASTE		
120		1	WEARING CAP WZ90 ⇨ ❑ 560	CAPA DE DESGASTE		
120		1	WEARING CAP WZ90 ⇨ ❑ 560	CAPA DE DESGASTE		
120		1	WEARING CAP WZ90 ⇨ ❑ 560	CAPA DE DESGASTE		
999		1	WEARING PARTS SET ⇨ ❑ 563	KIT DE PEÇAS DE DESGASTE C		

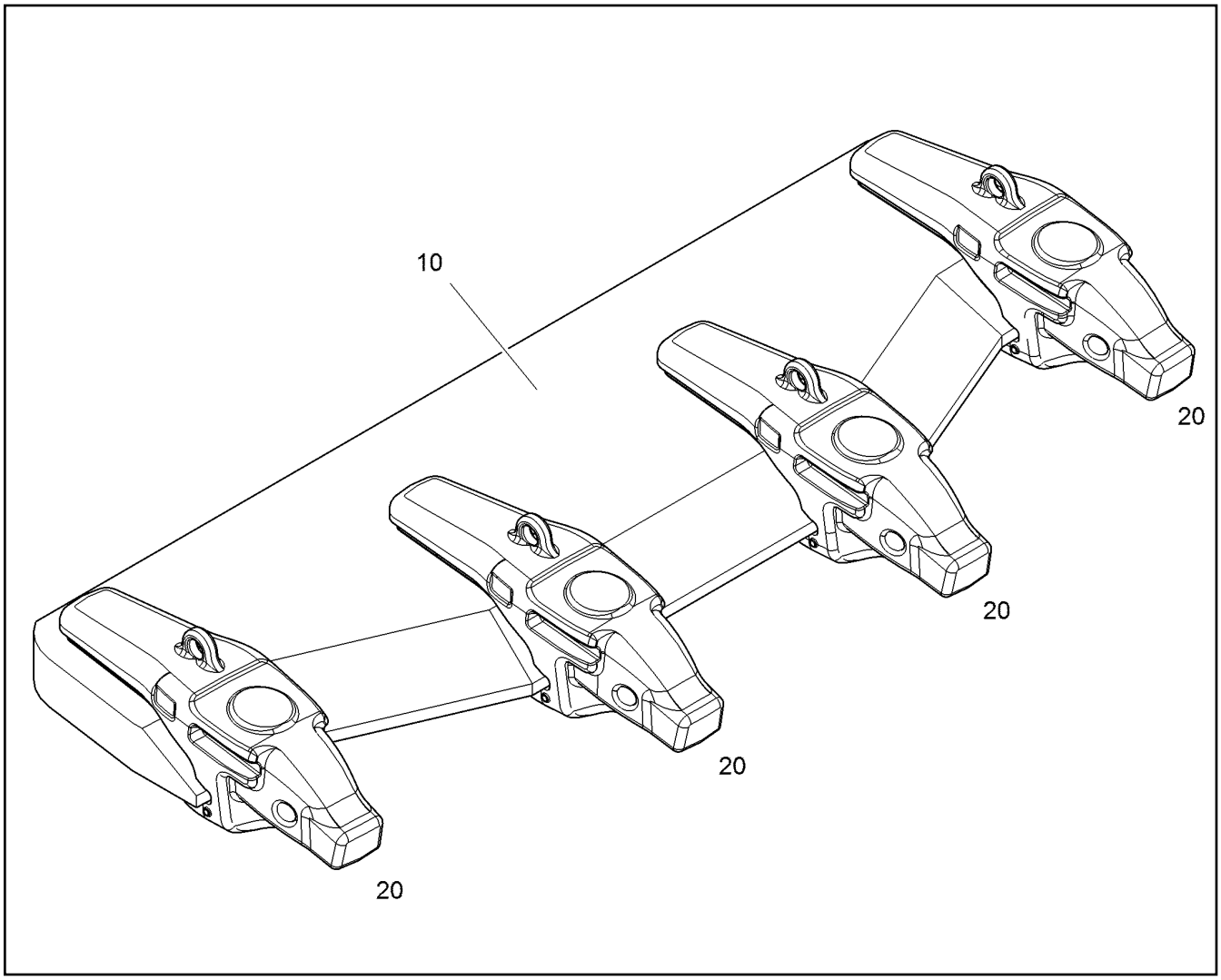

Pos.	Item	Quantity	Description	Designação	Serie	K
10	11443884	1	CUTTER 90X589X1980	LÂMINA		
20	10451151	4	ADAPTOR	ADAPTADOR		1

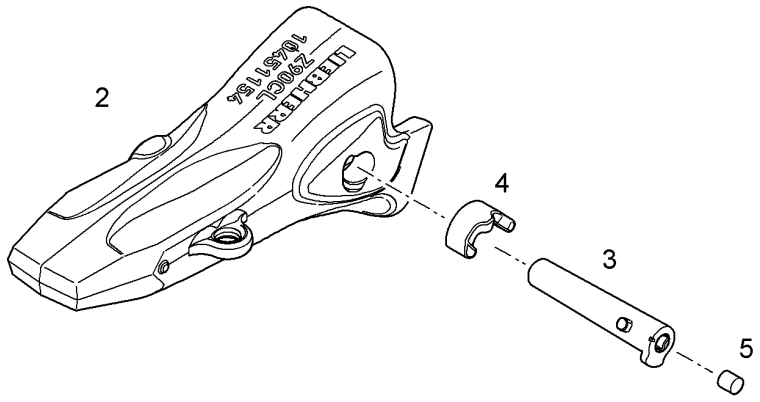

Pos.	Item	Quantity	Description	Designação	Serie	K
2	10451154	1	TOOTH	DENTE		1
3	10451150	1	LOCKING BOLT	PINO DE TRAVAMENTO		1
4	10451188	1	BLOCK PART	PEÇA DE BLOQUEIO		
5	10451201	1	EXPANDED FOAM PLUG /18 R1/2 GELB	TAMPÃO - MATERIAL ESPUMA		

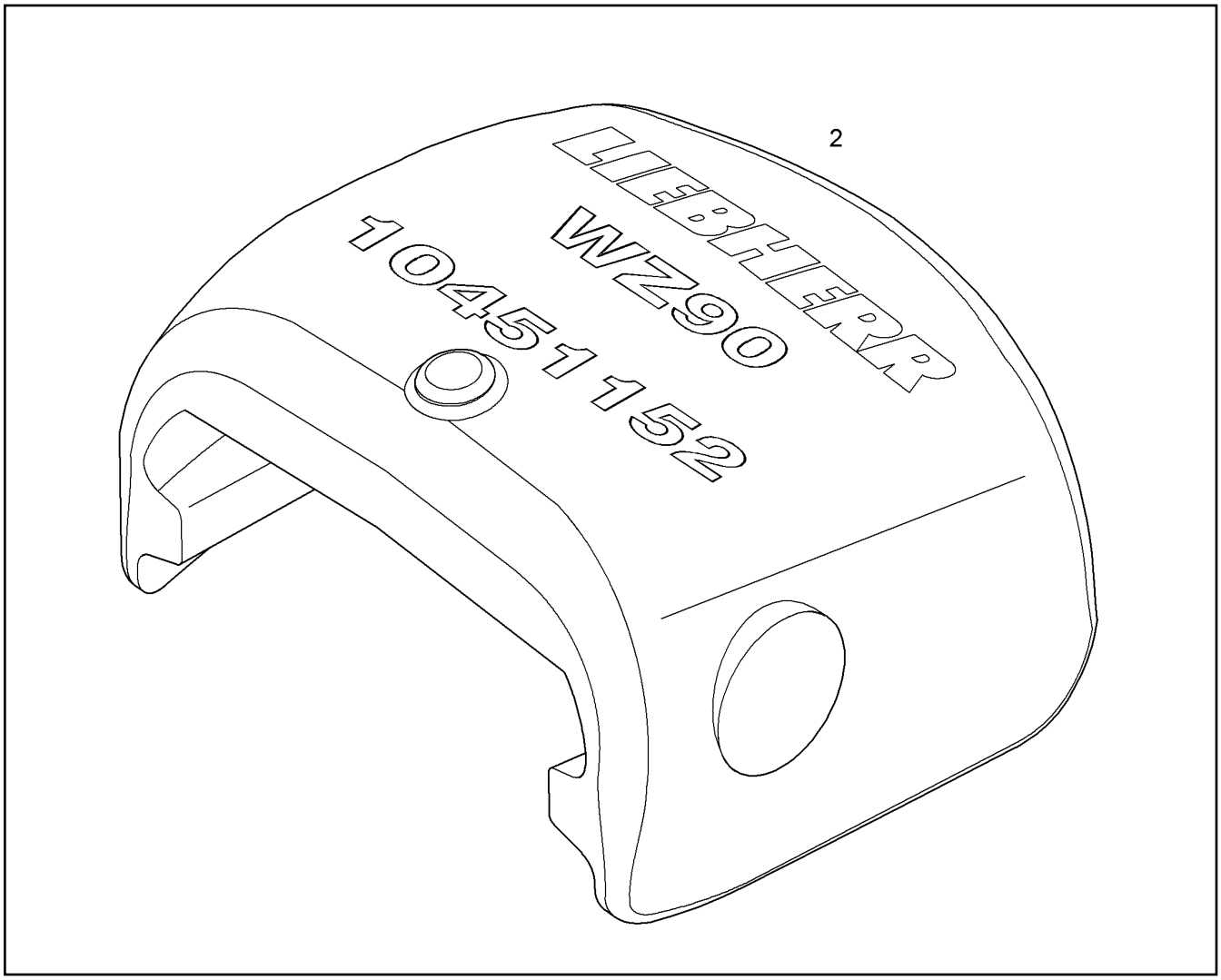

Pos.	Item	Quantity	Description	Designação	Serie	K
2	10451152	1	WEARING CAP	CAPA DE DESGASTE		1

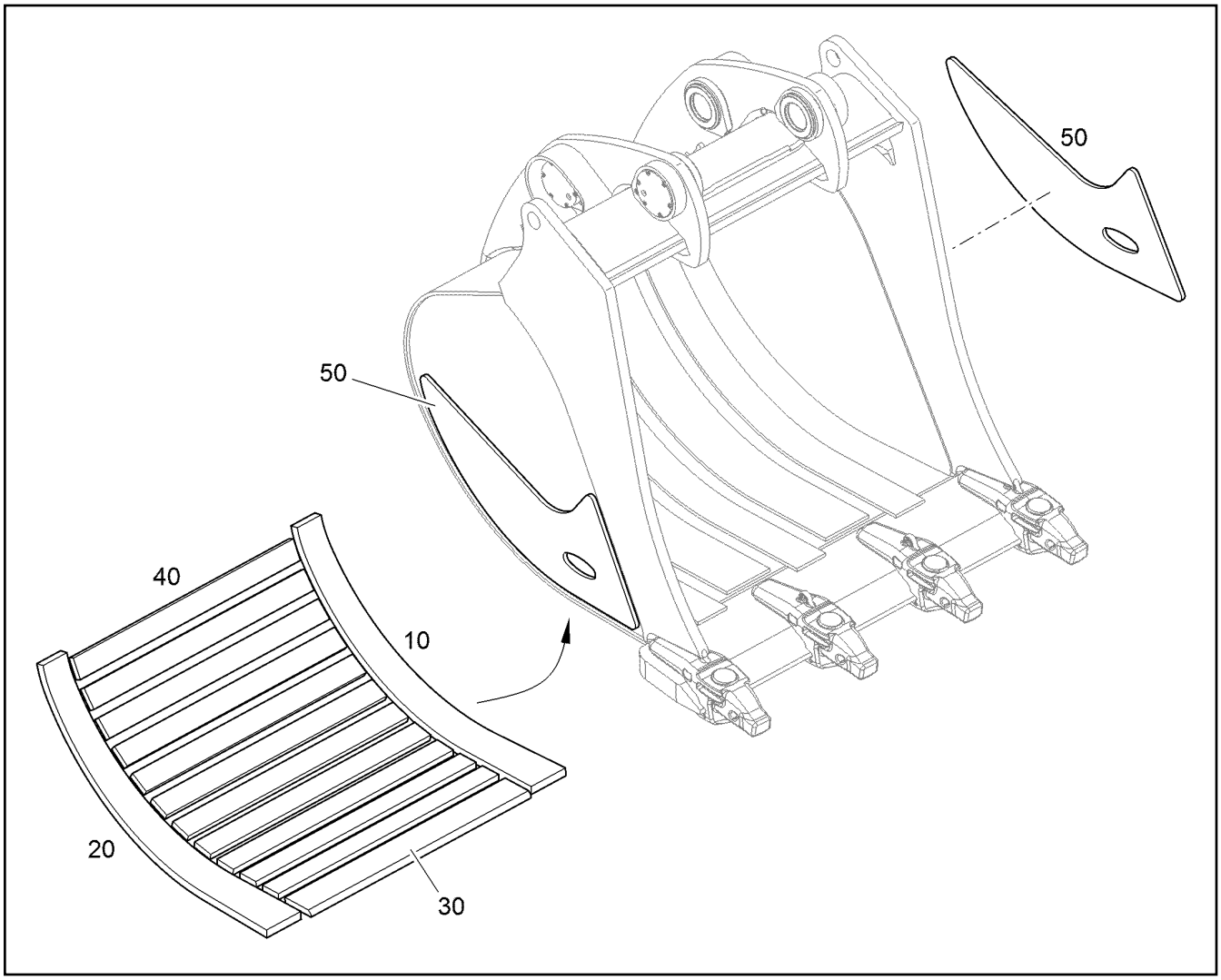

Pos.	Item	Quantity	Description	Designação	Serie	K
10	11444978	1	WEARING PLATE RIGHT	PLACA DE DESGASTE DIREITA		
20	11444979	1	WEARING PLATE LEFT	PLACA DE DESGASTE ESQUERD		
30	11443329	1	WEARING PLATE 30X160X1300	PLACA DE DESGASTE		
40	11443330	11	WEARING PLATE 30X100X1300	PLACA DE DESGASTE		
50	11444977	2	SIDE WEARING PART	PEÇA DE DESGASTE LATERAL		

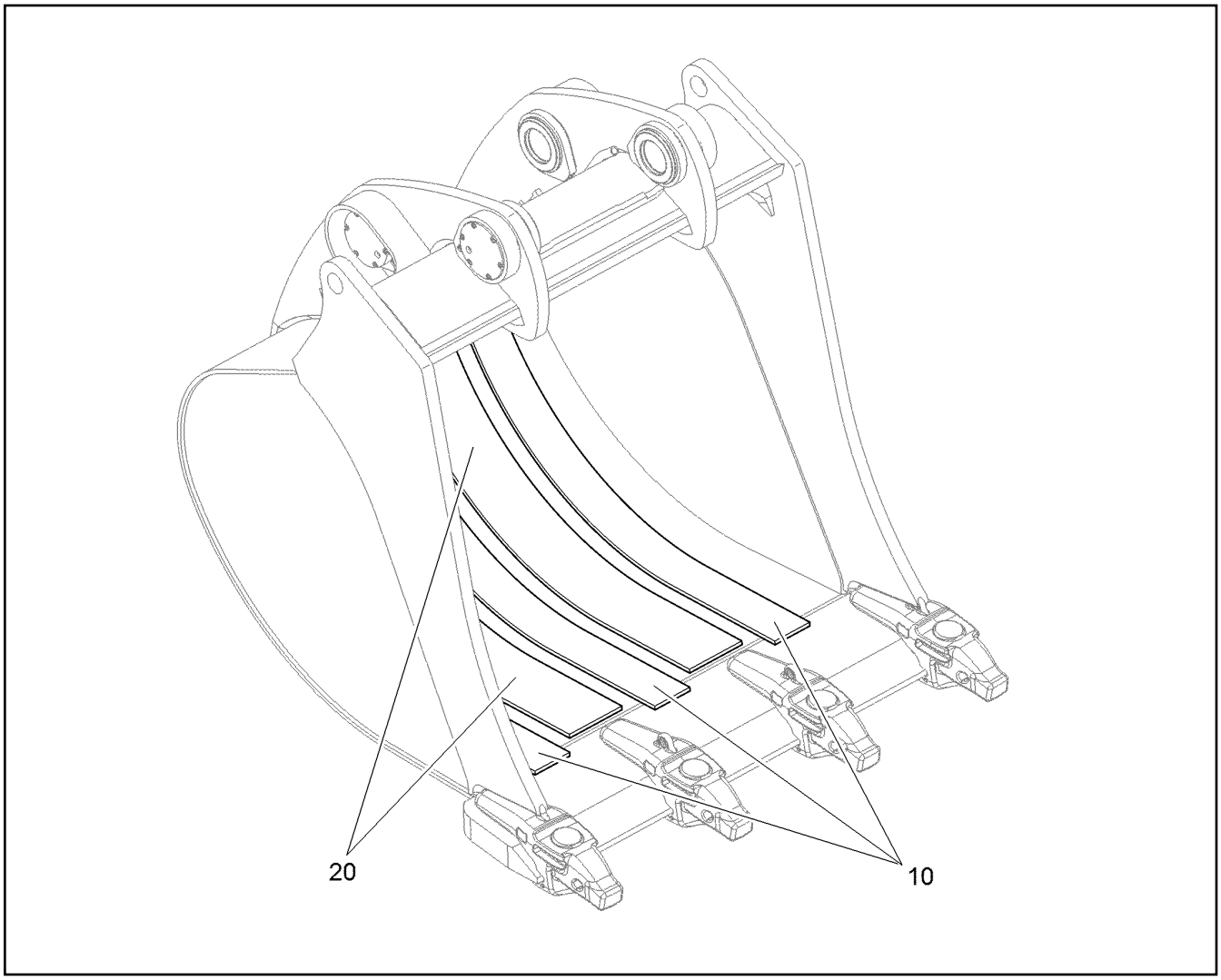

Pos.	Item	Quantity	Description	Designação	Serie	K
10	11444981	3	WEARING PLATE	PLACA DE DESGASTE		
20	11446496	2	WEARING PLATE	PLACA DE DESGASTE		

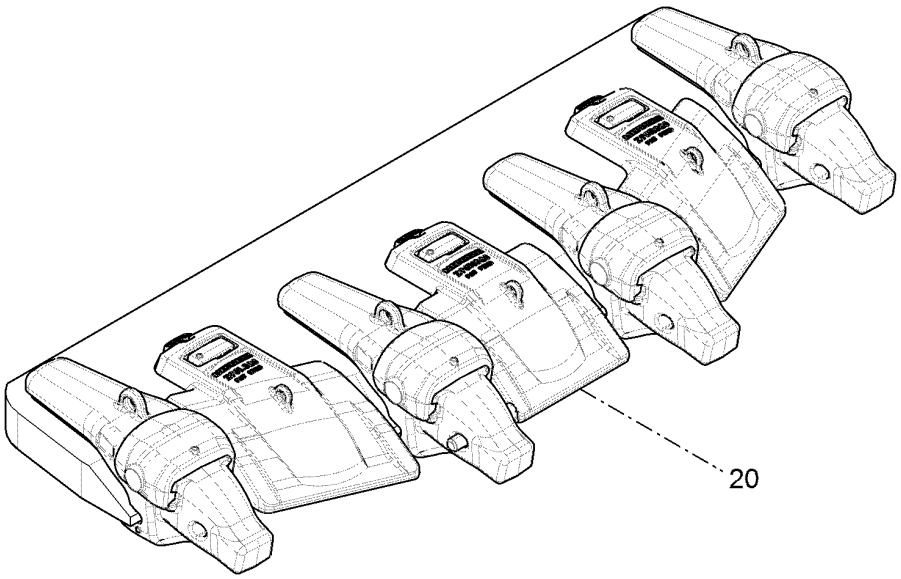

Pos.	Item	Quantity	Description	Designação	Serie	K
20		1	CUTTING EDGE PROTECTION ⇨ ❑ 564	PROTEÇÃO DA LÂMINA		

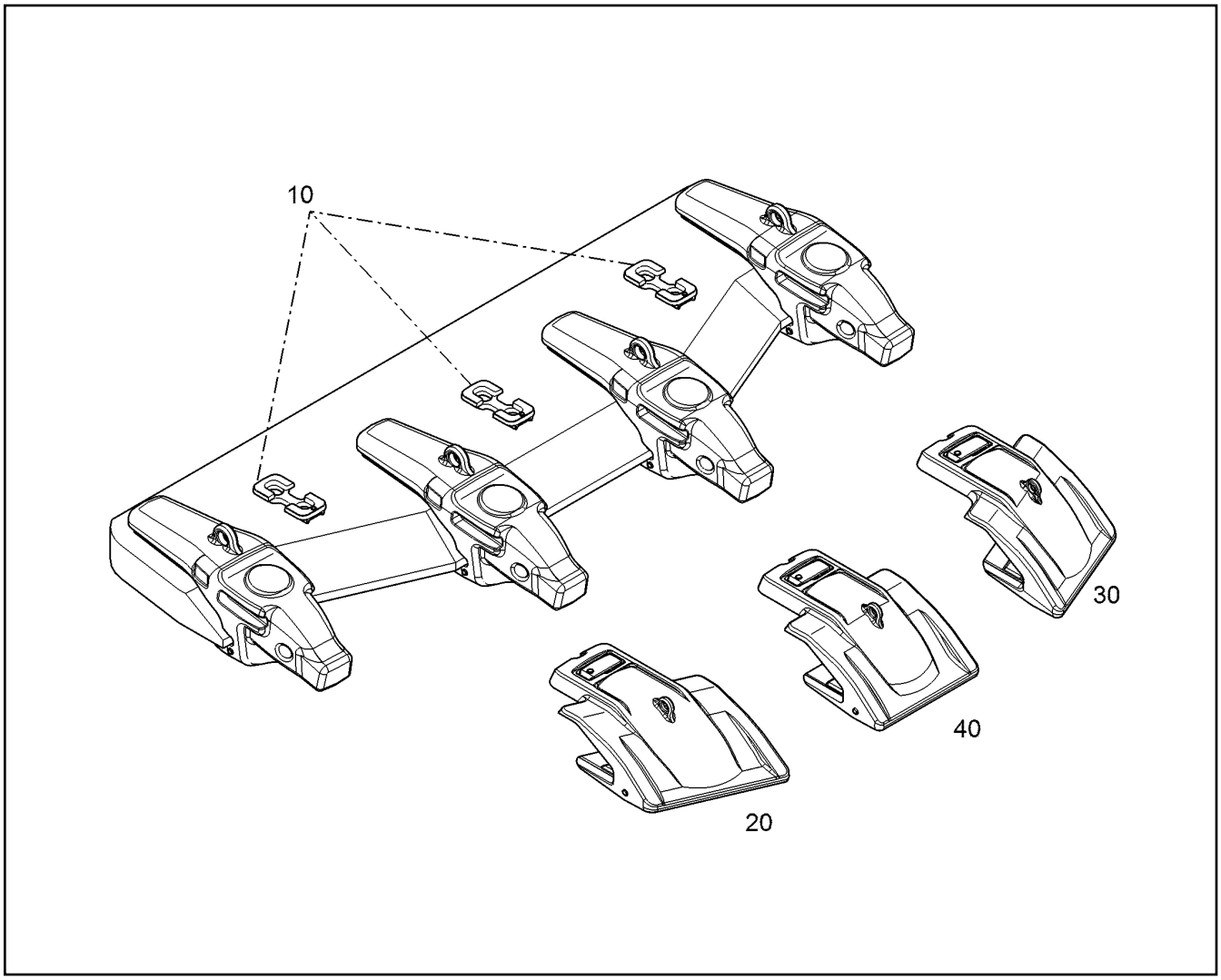

Pos.	Item	Quantity	Description	Designação	Serie	K
10		1	ARRANGEMENT STOP ⇨ ❑ 565	POSIÇÃO BATENTE		
20		1	SHIELD ⇨ ❑ 570	ESCUDO DE PROTEÇÃO		
30		1	SHIELD ⇨ ❑ 571	ESCUDO DE PROTEÇÃO		
40		1	SHIELD ⇨ ❑ 569	ESCUDO DE PROTEÇÃO		

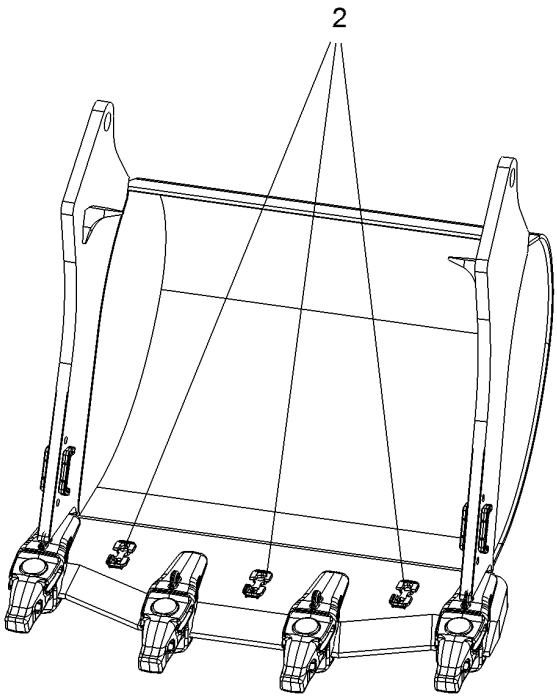

Pos.	Item	Quantity	Description	Designação	Serie	K
2	11080807	3	LIMIT STOP	LIMITADOR		

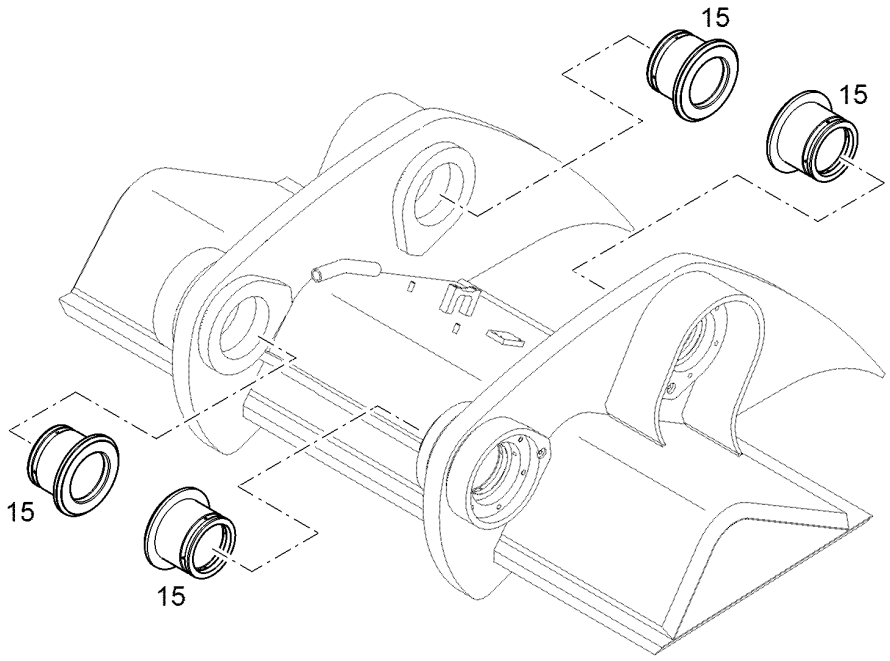

Pos.	Item	Quantity	Description	Designação	Serie	K
15	10822046	4	BUSHING A 2 120/150X124	BUCHA		1

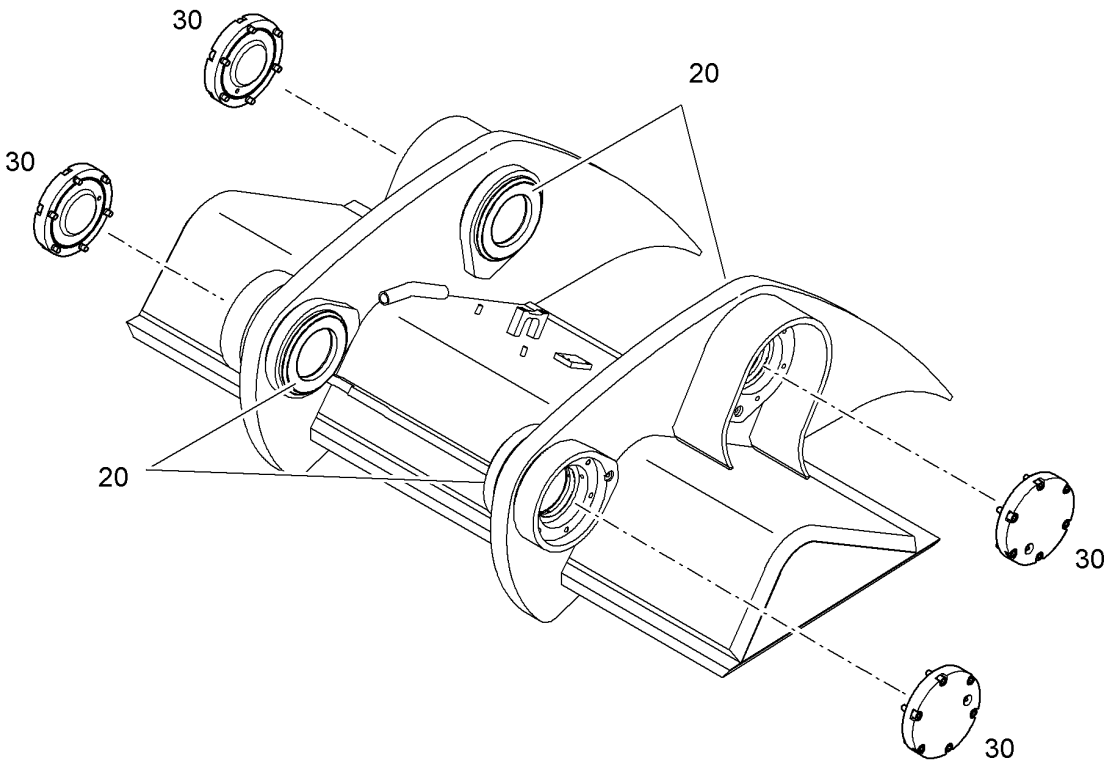

Pos.	Item	Quantity	Description	Designação	Serie	K
20		1	BEARING BLOCK ⇨ ❑ 566	BLOCO DO MANCAL		
30		1	COVER COMPL. COVERS ⇨ ❑ 542	TAMPA COMPLETA		

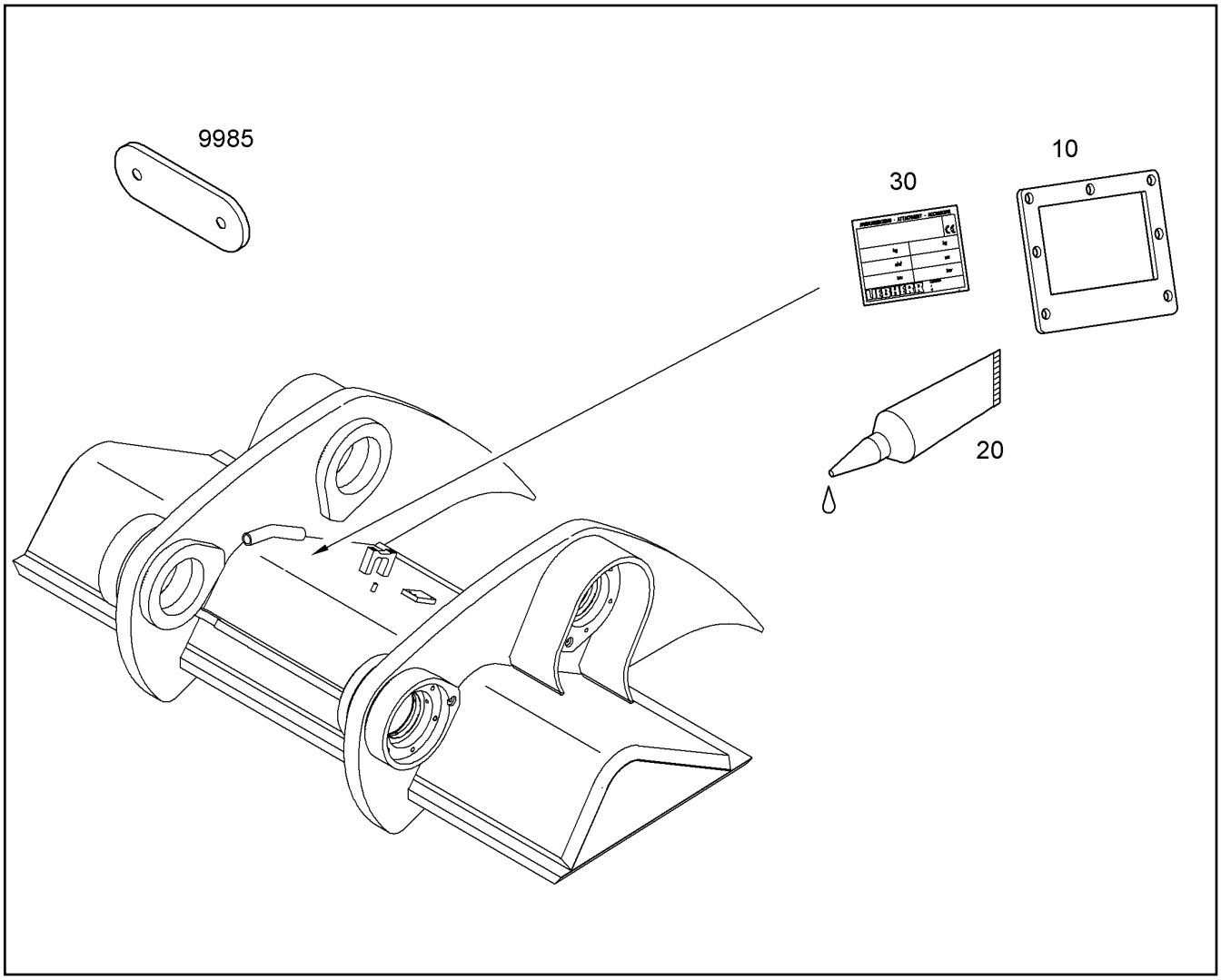

Pos.	Item	Quantity	Description	Designação	Serie	K
10	9641928	1	PROTECTION GUARD	CHAPA DE PROTEÇÃO		
20	7030237	1	ADHESIVE 310ML	COLA		
30	11464775	1	TYPE PLATE F. ANBAUGERAET M 105mmX6	PLACA DE IDENTIFICAÇÃO		
9985	9967045	1	TYPE PLATE 120mmX51mm	PLACA DE IDENTIFICAÇÃO		

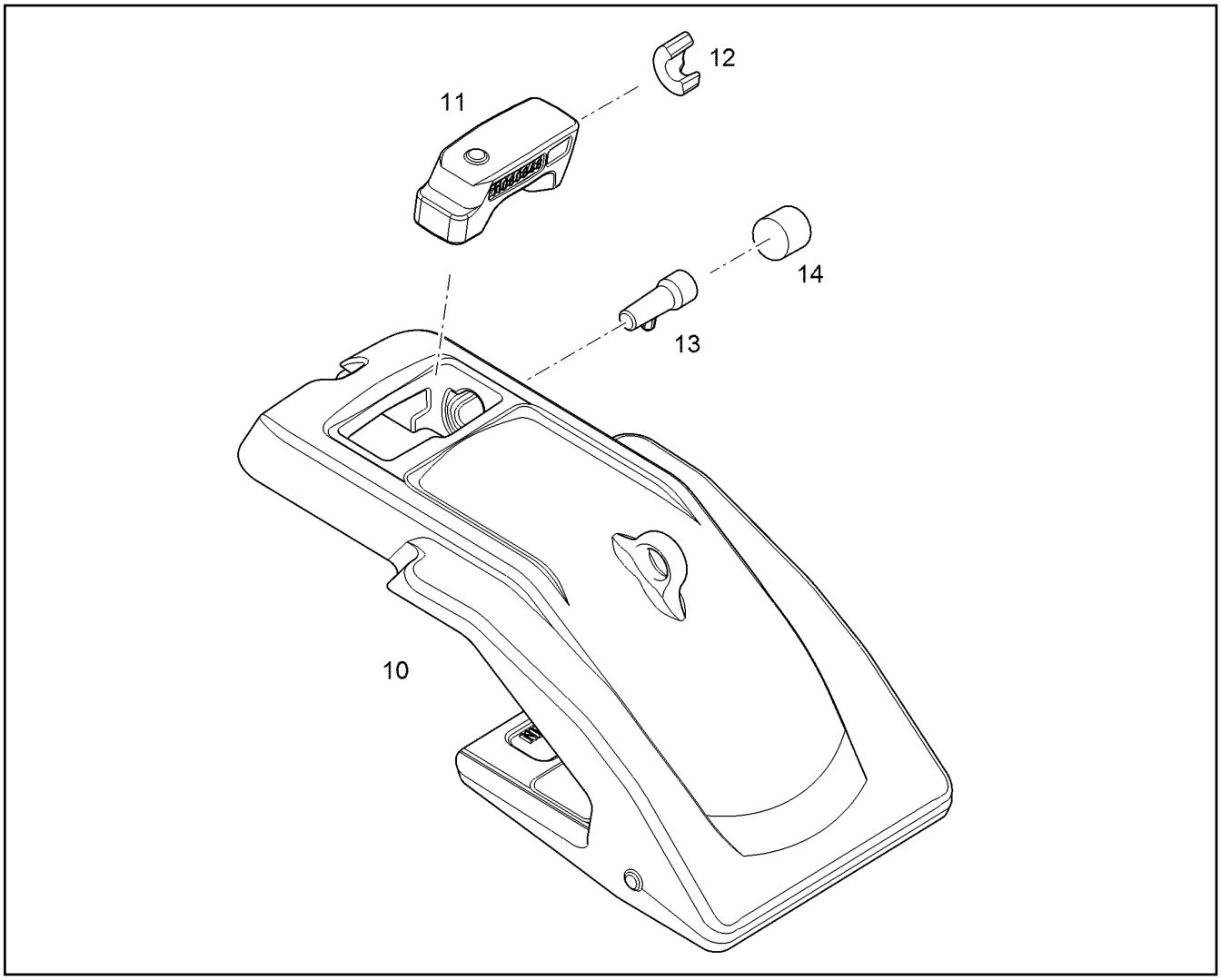

Pos.	Item	Quantity	Description	Designação	Serie	K
10	11081281	1	SHIELD	ESCUDO DE PROTEÇÃO		1
11	11080848	1	KEY HOLDER	TRAVA DE CUNHA		1
12	11080808	1	BLOCK PART	PEÇA DE BLOQUEIO		1
13	11080809	1	LOCKING BOLT	PINO DE TRAVAMENTO		1
14	10451201	1	EXPANDED FOAM PLUG /18 R1/2 GELB	TAMPÃO - MATERIAL ESPUMA		

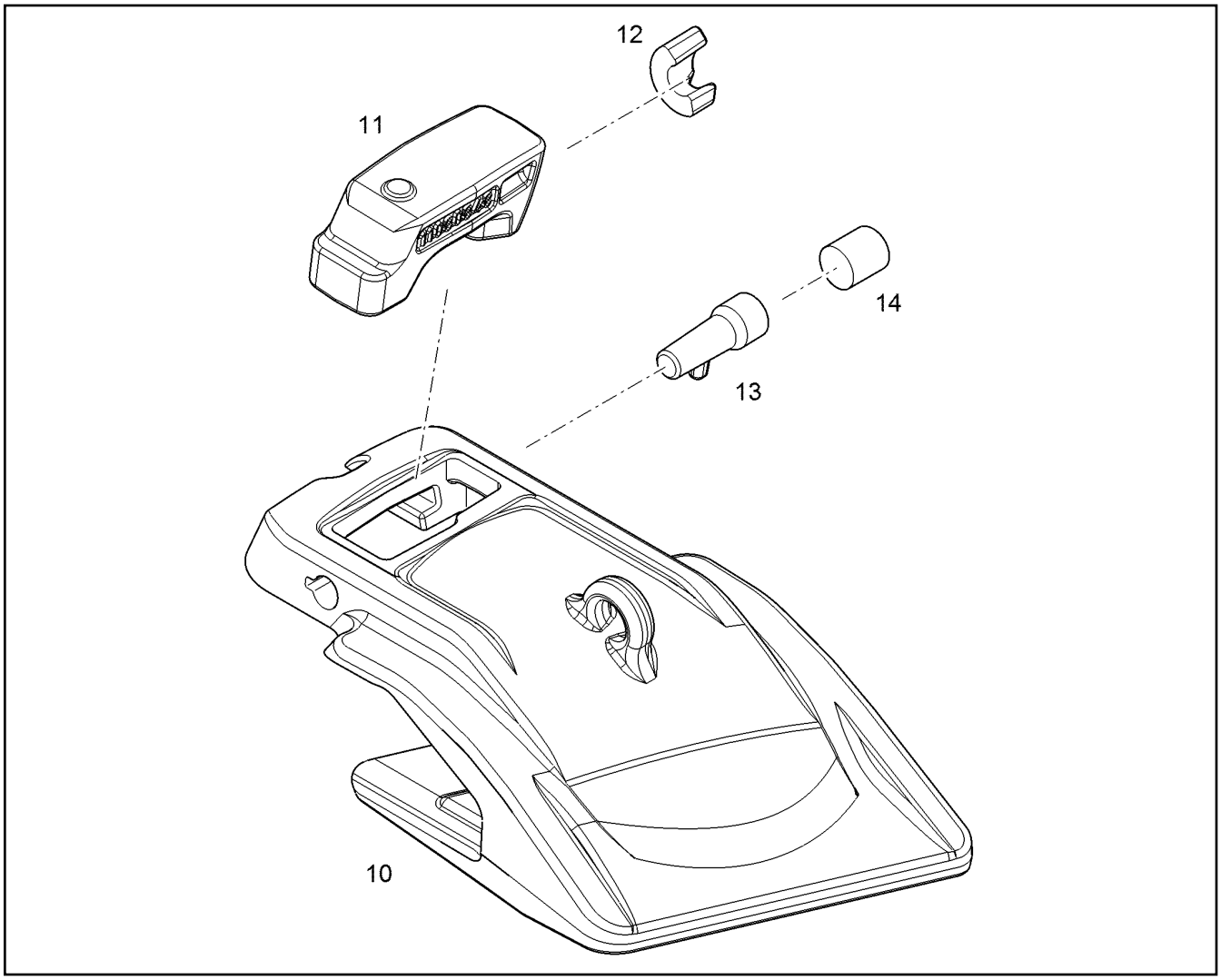

Pos.	Item	Quantity	Description	Designação	Serie	K
10	11081278	1	SHIELD	ESCUDO DE PROTEÇÃO		1
11	11080848	1	KEY HOLDER	TRAVA DE CUNHA		1
12	11080808	1	BLOCK PART	PEÇA DE BLOQUEIO		1
13	11080809	1	LOCKING BOLT	PINO DE TRAVAMENTO		1
14	10451201	1	EXPANDED FOAM PLUG /18 R1/2 GELB	TAMPÃO - MATERIAL ESPUMA		

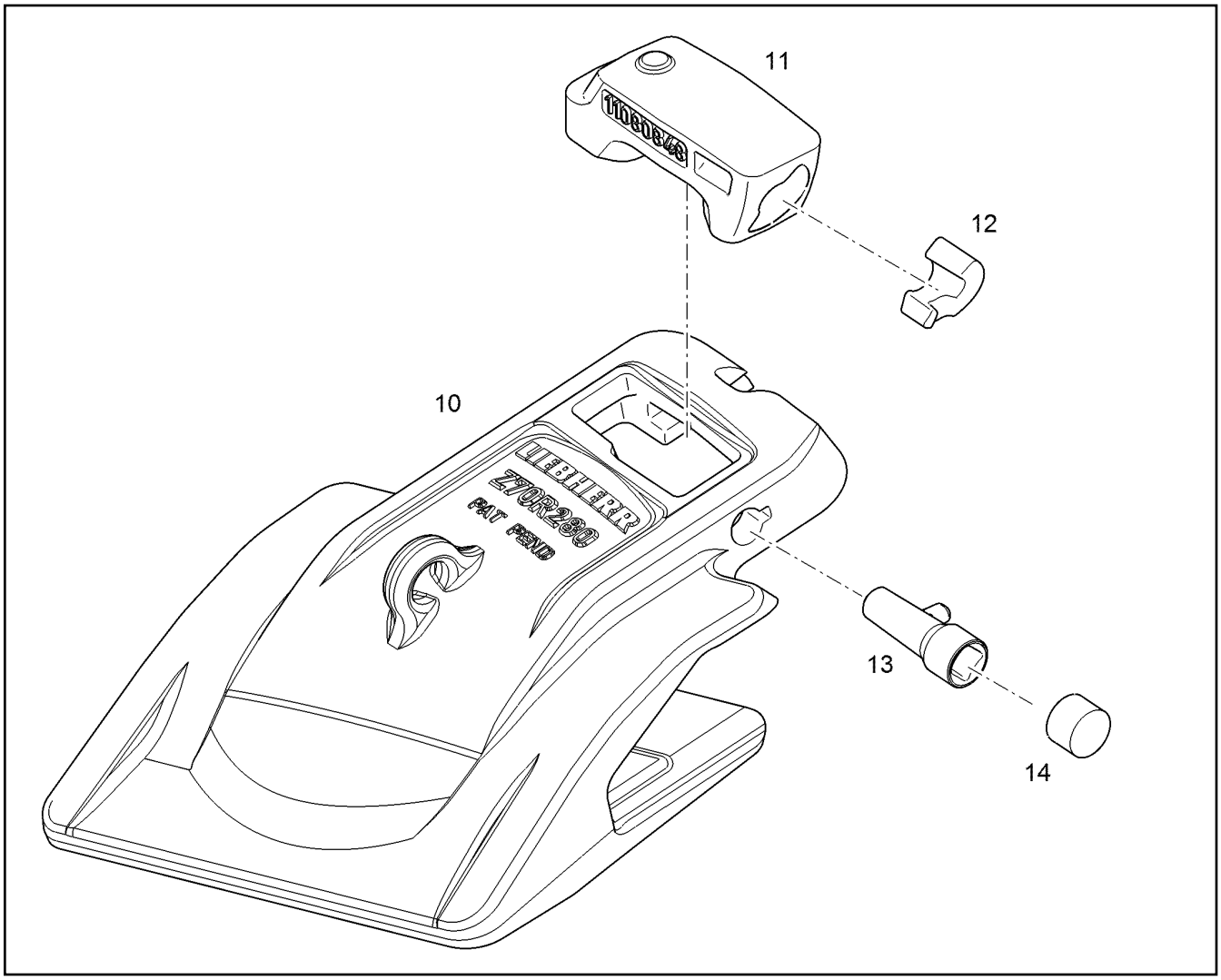

Pos.	Item	Quantity	Description	Designação	Serie	K
10	11081280	1	SHIELD	ESCUDO DE PROTEÇÃO		1
11	11080848	1	KEY HOLDER	TRAVA DE CUNHA		1
12	11080808	1	BLOCK PART	PEÇA DE BLOQUEIO		1
13	11080809	1	LOCKING BOLT	PINO DE TRAVAMENTO		1
14	10451201	1	EXPANDED FOAM PLUG /18 R1/2 GELB	TAMPÃO - MATERIAL ESPUMA		

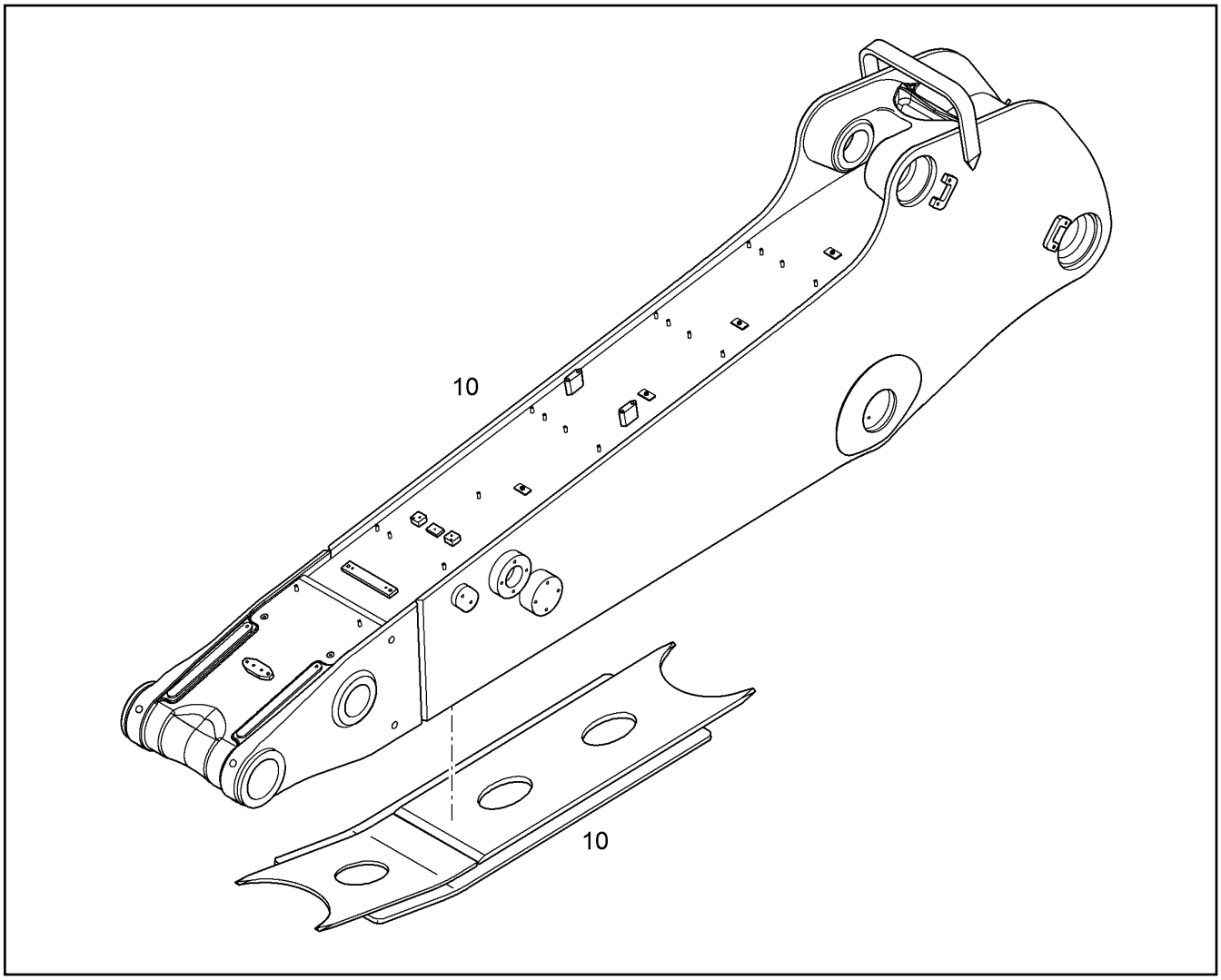

Pos.	Item	Quantity	Description	Designação	Serie	K
10	11465356	1	STICK R 966 2,60M [MOA004610 007X08] ⇨ ❑ 549	BRAÇO DA CAÇAMBA		

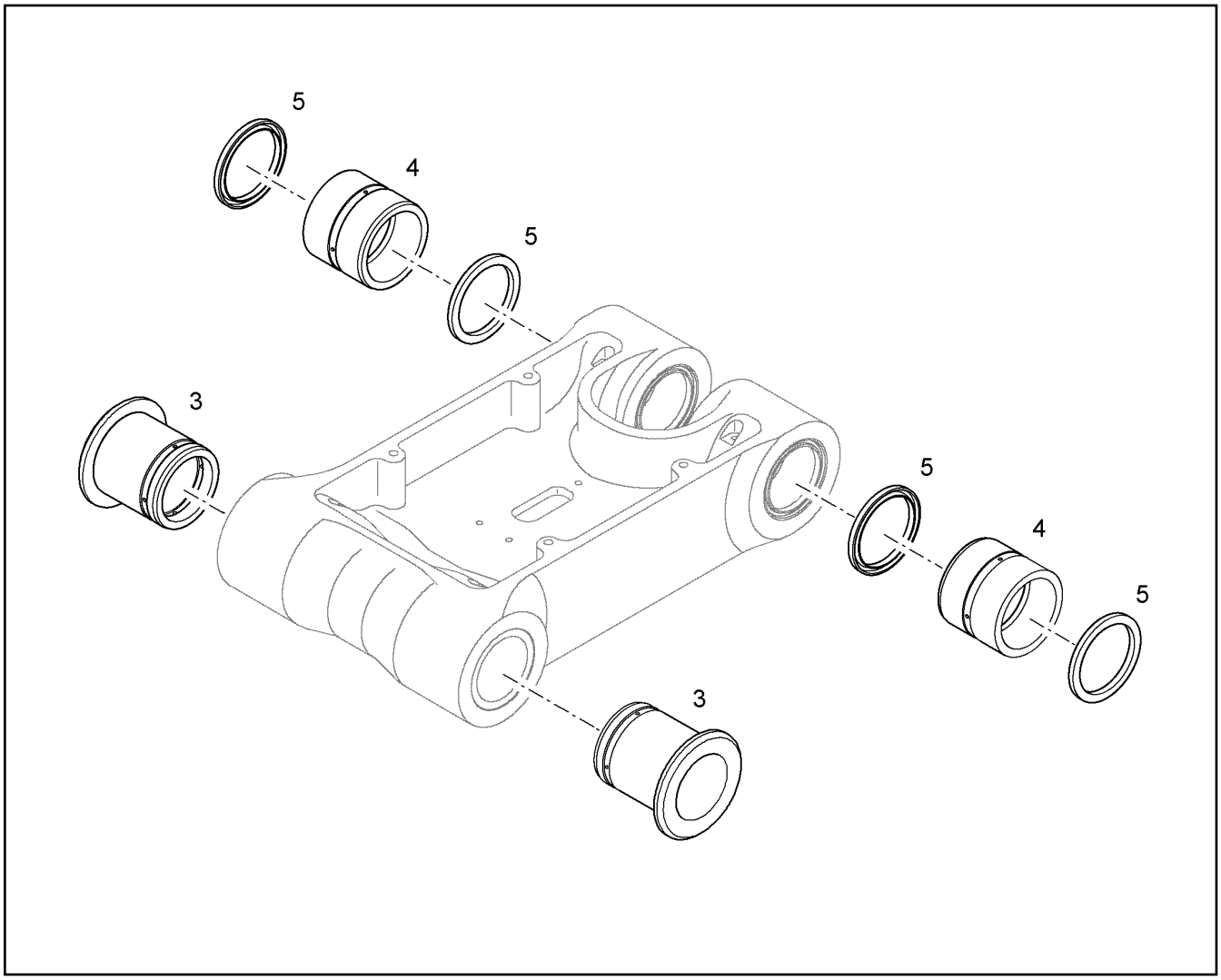

Pos.	Item	Quantity	Description	Designação	Serie	K
3	10830970	2	BUSHING B1 120/150X157	BUCHA		
4	10408514	2	BUSHING 120/150X150	BUCHA		1
5	12240209	4	RADIAL SEAL X120X150X12	ANEL DE VEDAÇÃO RADIAL		

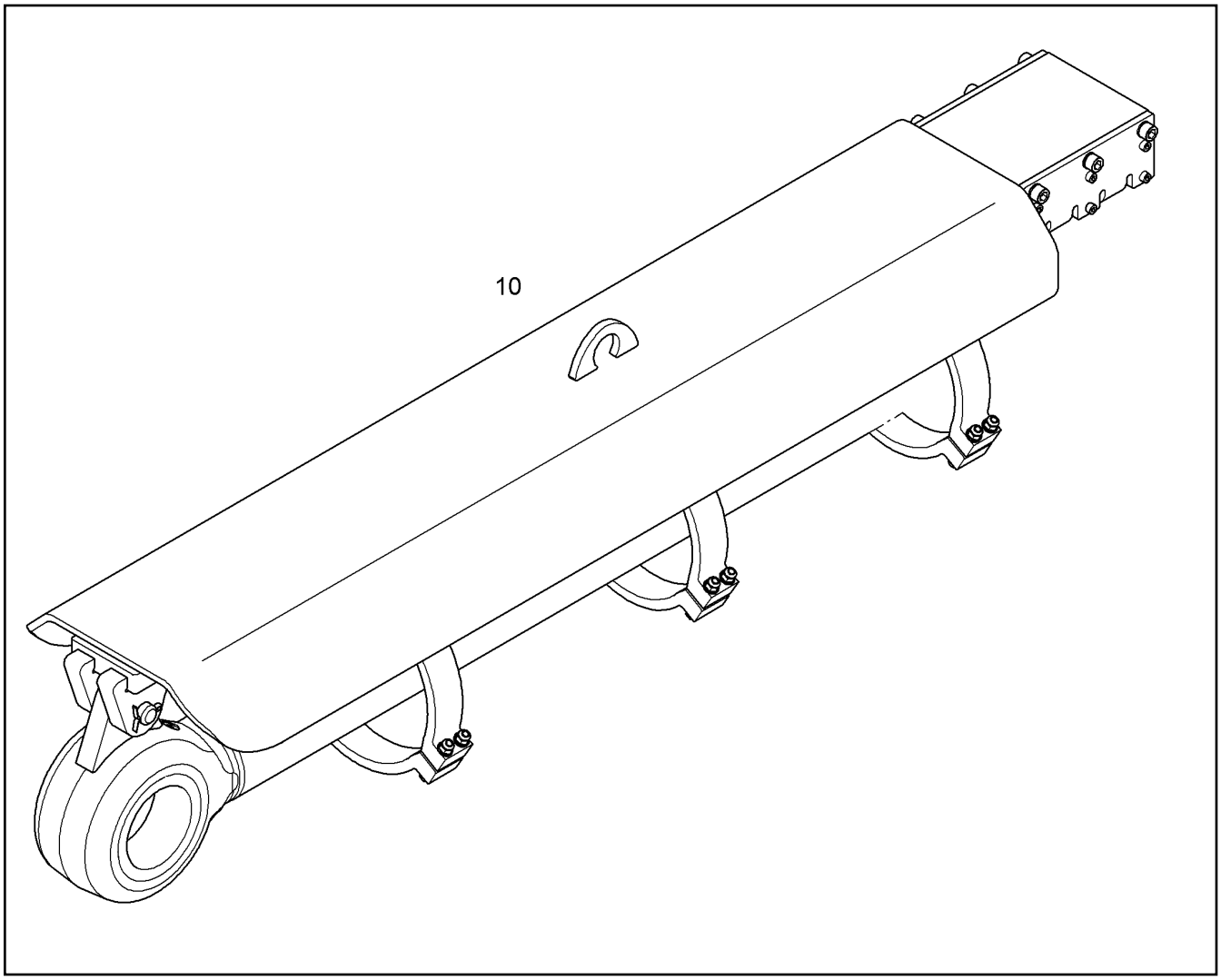

Pos.	Item	Quantity	Description	Designação	Serie	K
10		1	PISTON ROD COVER BUCKET CYL ⇨ ❑ 575	PROTEÇÃO DA HASTE DO CILIN		

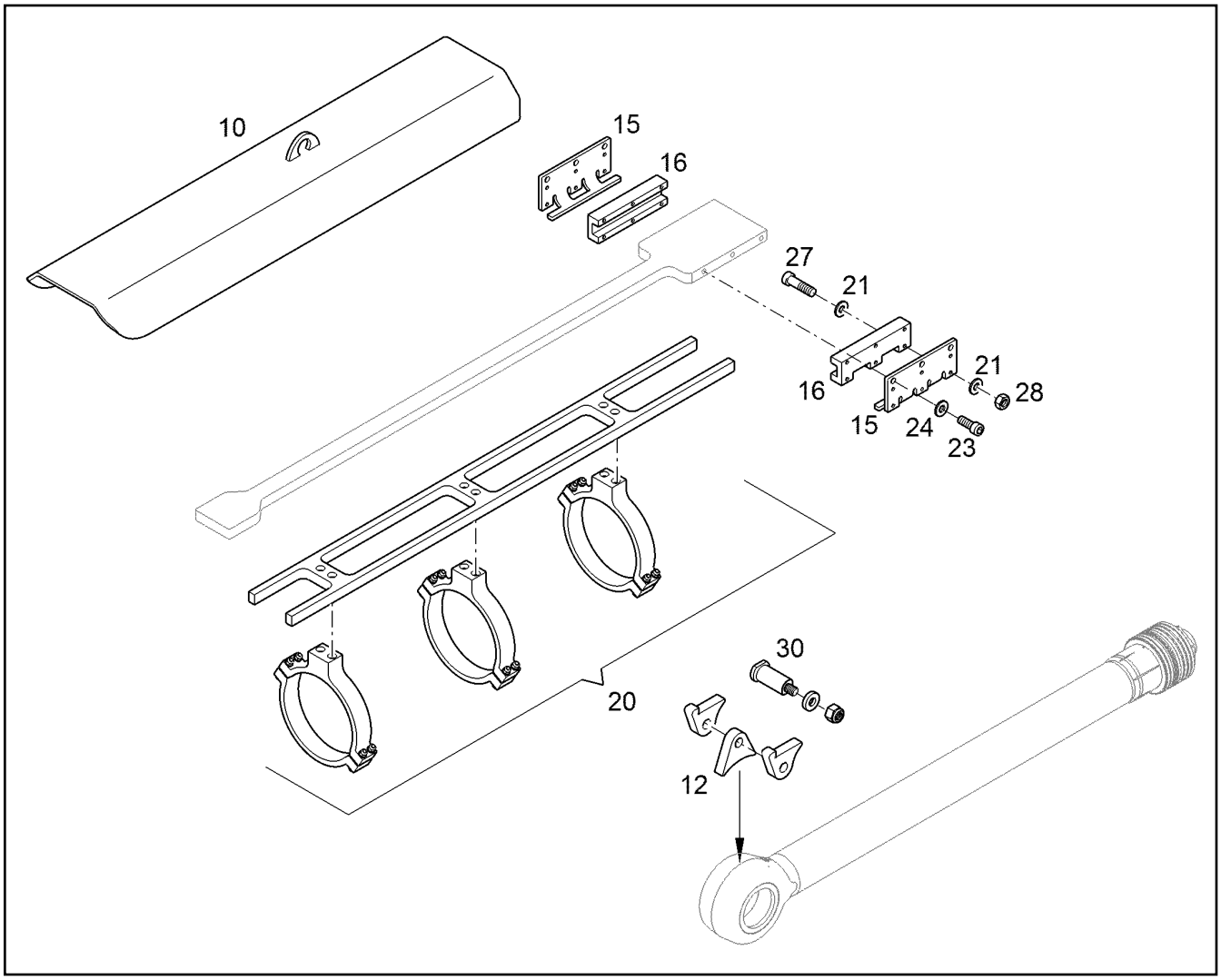

Pos.	Item	Quantity	Description	Designação	Serie	K
10	10089586	1	PROTECTION	PROTEÇÃO		
12		1	MODIF.CYLINDER	MODIFICACAO DO CILINDRO		
15	10082605	2	ATTACHMENT PLATE	PLACA DE FIXACAO		
16	10082606	2	RUNNER	CHAPA CORREDIÇA		
20		1	SLIDING RAIL ⇨ ❑ 576	TRILHO DESLIZANTE	-99999	
21	10289803	24	WASHER 8 300HV	ARRUELA		
23	4601243	6	SOCKET HEAD SCREW ISO 4762 M14X35 10	PARAFUSO CILÍNDRICO		
24	10289805	6	WASHER 14 300HV	ARRUELA		
27	12208099	12	SOCKET HEAD SCREW ISO 4762 M8X60 10	PARAFUSO CILÍNDRICO		
28	10876581	12	HEX NUT M8	PORCA SEXTAVADA		
30	9767212	1	PIN ⇨ ❑ 584	PINO		

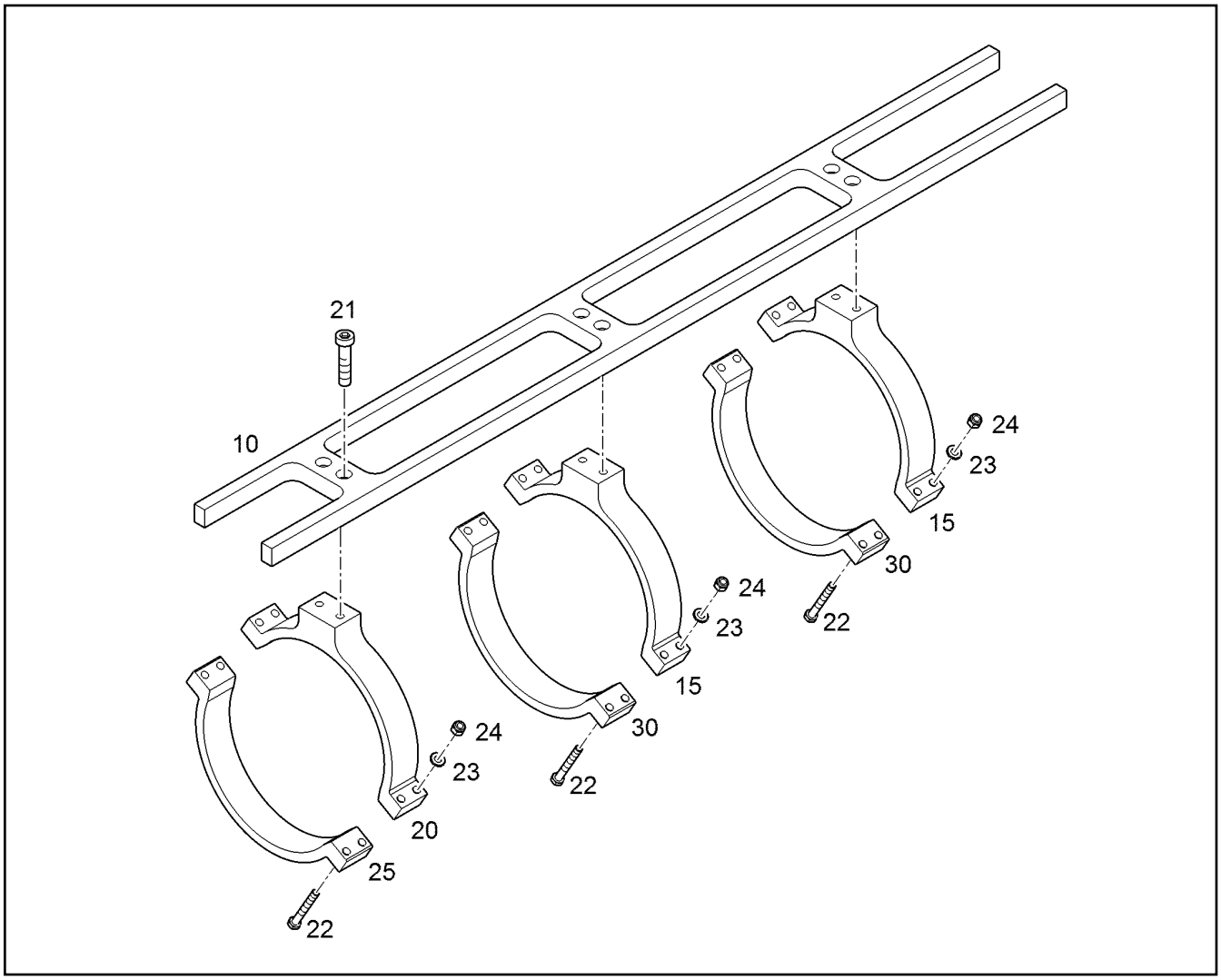

Pos.	Item	Quantity	Description	Designação	Serie	K
10	11815797	1	SLIDING RAIL	TRILHO DESLIZANTE		
15	11815798	2	HALF CLAMP COLLAR LH 380-LH 10217649	MEIA ABRAÇADEIRA		
20	11815799	1	HALF CLAMP COLLAR LH 380-LH 10217649	MEIA ABRAÇADEIRA		
21	4902327	6	SOCKET HEAD SCREW ISO 4762 M14X45 10	PARAFUSO CILÍNDRICO		
22	11659114	12	HEX SCREW ISO 4017 M12X90 10.9 FLZN	PARAFUSO SEXTAVADO		
23	10289804	24	WASHER 12 300HV	ARRUELA		
24	10814802	12	HEX NUT M12	PORCA SEXTAVADA		
25	11815801	1	HALF CLAMP COLLAR LH 380-LH 10217649	MEIA ABRAÇADEIRA		
30	11815800	2	HALF CLAMP COLLAR LH 380-LH 10217649	MEIA ABRAÇADEIRA		

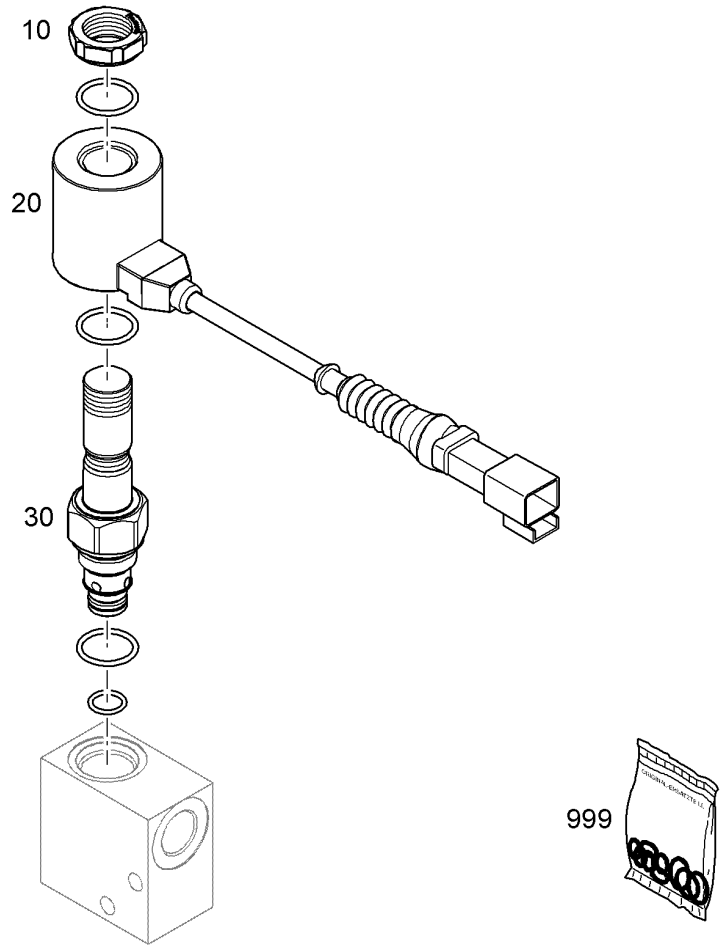

Pos.	Item	Quantity	Description	Designação	Serie	K
10	12248545	1	CAP NUT	PORCA		
20	12245883	1	MAGNET COIL	BOBINA MAGNÉTICA		
30	12248544	1	DIRECTIONAL CONTROL VALVE	VÁLVULA DIRECIONAL		
999	12248546	1	SEAL KIT	KIT DE VEDAÇÃO		

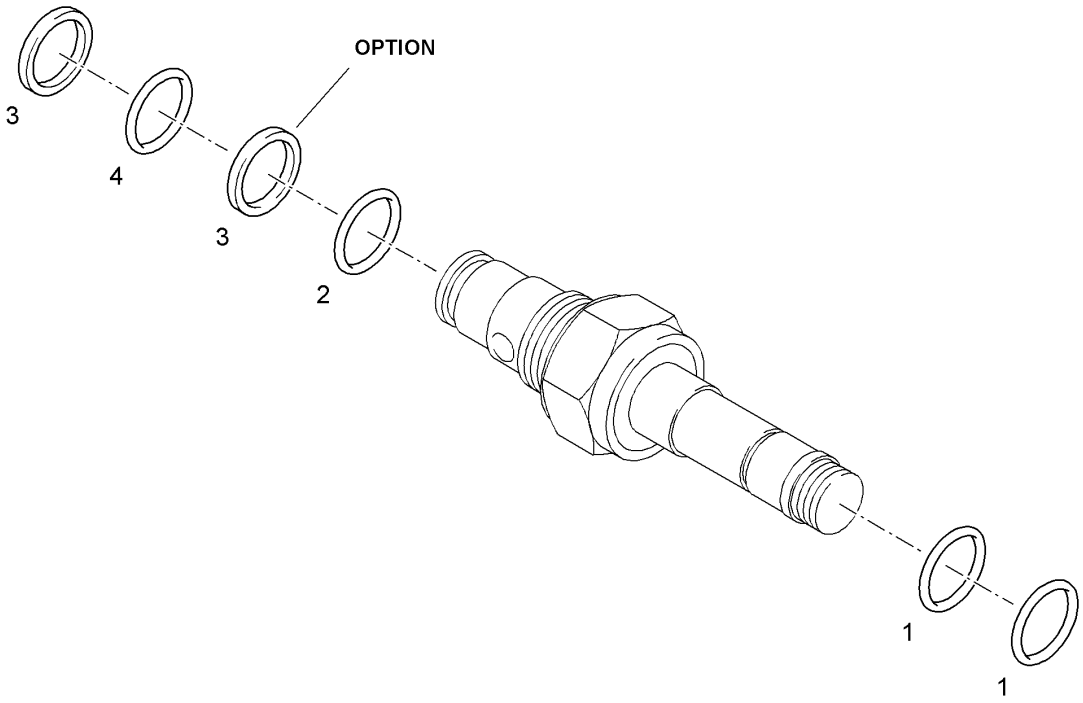

Pos.	Item	Quantity	Description	Designação	Serie	K
1		2	O-RING 14X1,78	ANEL-O		
2		1	O-RING ARP 568 16,36X2,21	ANEL-O		
3		1	SUPPORTING RING 9,70/12,70X1,40	ANEL DE APOIO		
4		1	O-RING 9,25X1,78	ANEL-O		

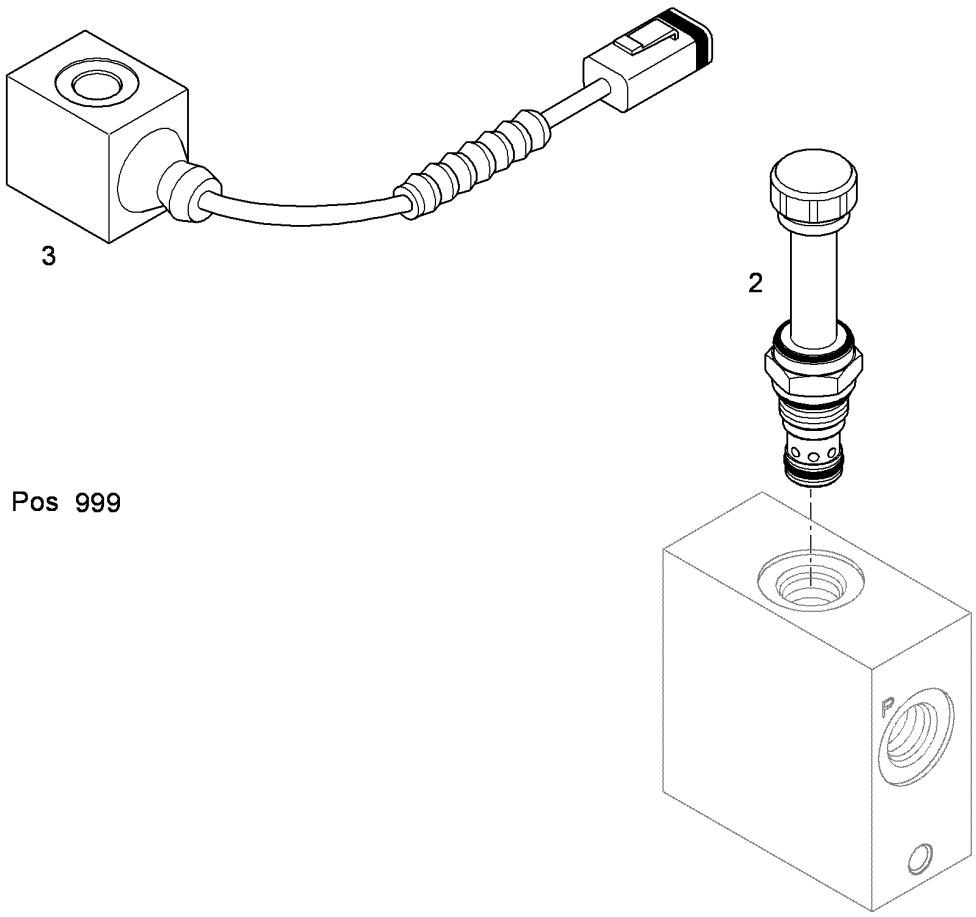

Pos.	Item	Quantity	Description	Designação	Serie	K
2	10663394	1	SCREWED-IN CARTRIDGE	CARTUCHO DE ROSCA		
3	10663393	1	MAGNET COIL	BOBINA MAGNÉTICA		
999	10008497	1	SEAL KIT ⇨ ❑ 578	KIT DE VEDAÇÃO		

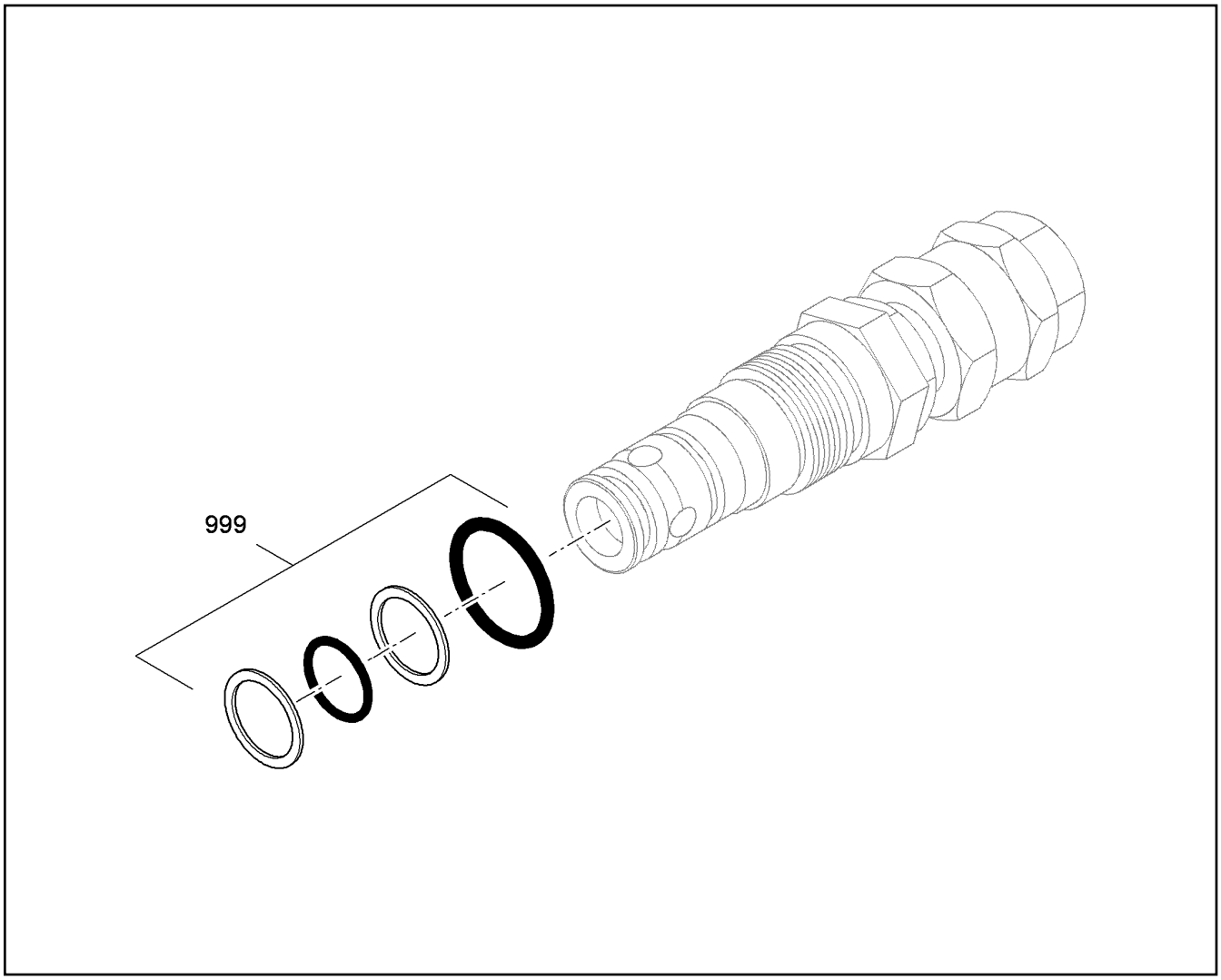

Pos.	Item	Quantity	Description	Designação	Serie	K
999	10332092	1	SEAL KIT PRESSURE VALVE	KIT DE VED DA VÁLV. DE PRESS		

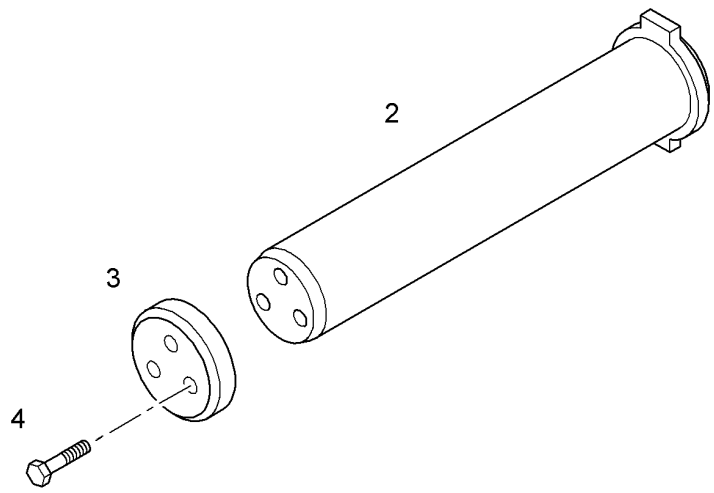

Pos.	Item	Quantity	Description	Designação	Serie	K
2		1	PIN 120X772X726	PINO		1
3	9929365	1	WASHER	ARRUELA		
4	10425724	3	HEX SCREW ISO 4014 M20X100 10.9 FLZN	PARAFUSO SEXTAVADO		

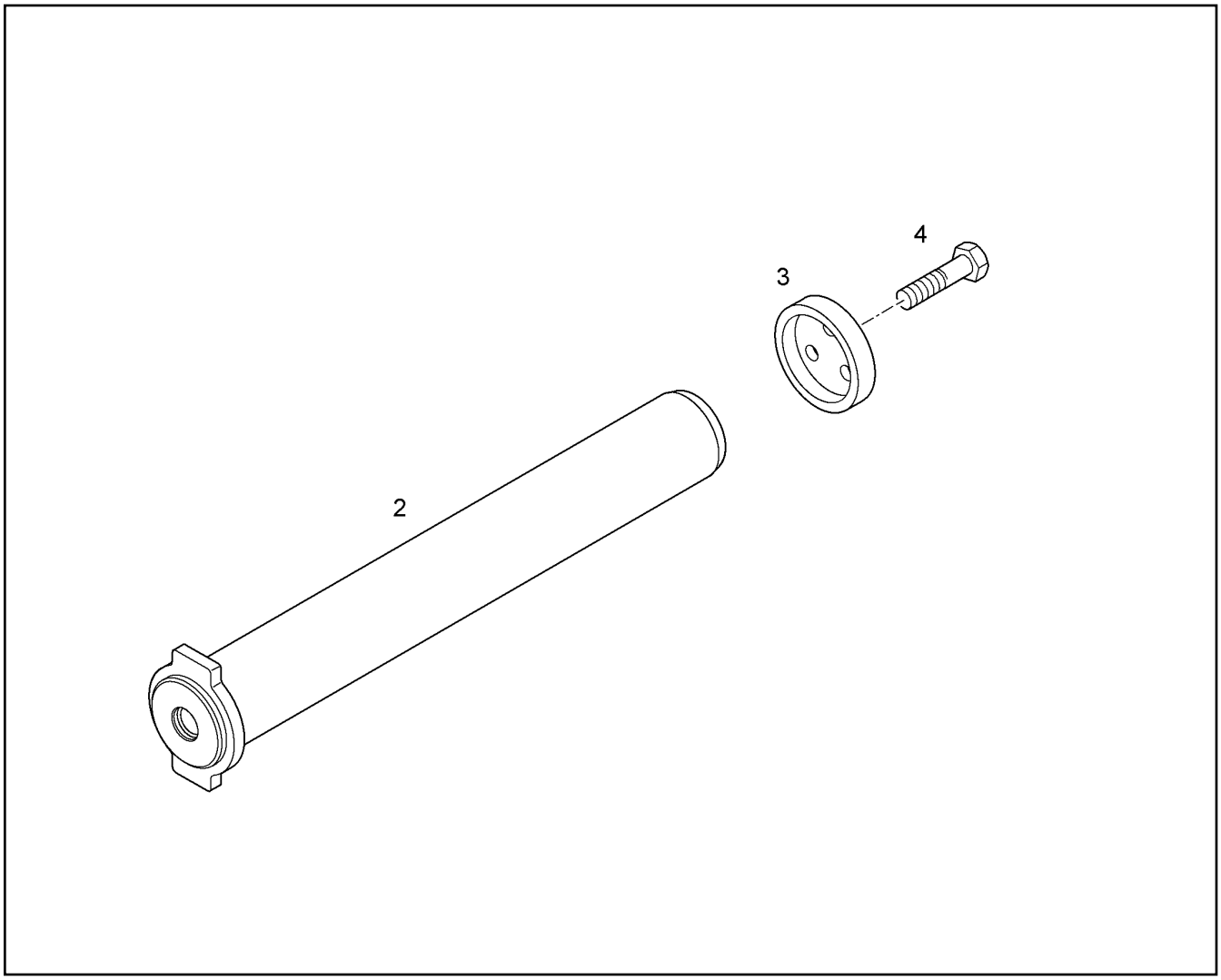

Pos.	Item	Quantity	Description	Designação	Serie	K
2		1	PIN 100X767X726	PINO		1
3	10056472	1	SPACER BUSHING	BUCHA DISTANCIADORA		
4	4600149	3	HEX SCREW ISO 4014 M16X85 10.9 FLZN	PARAFUSO SEXTAVADO		

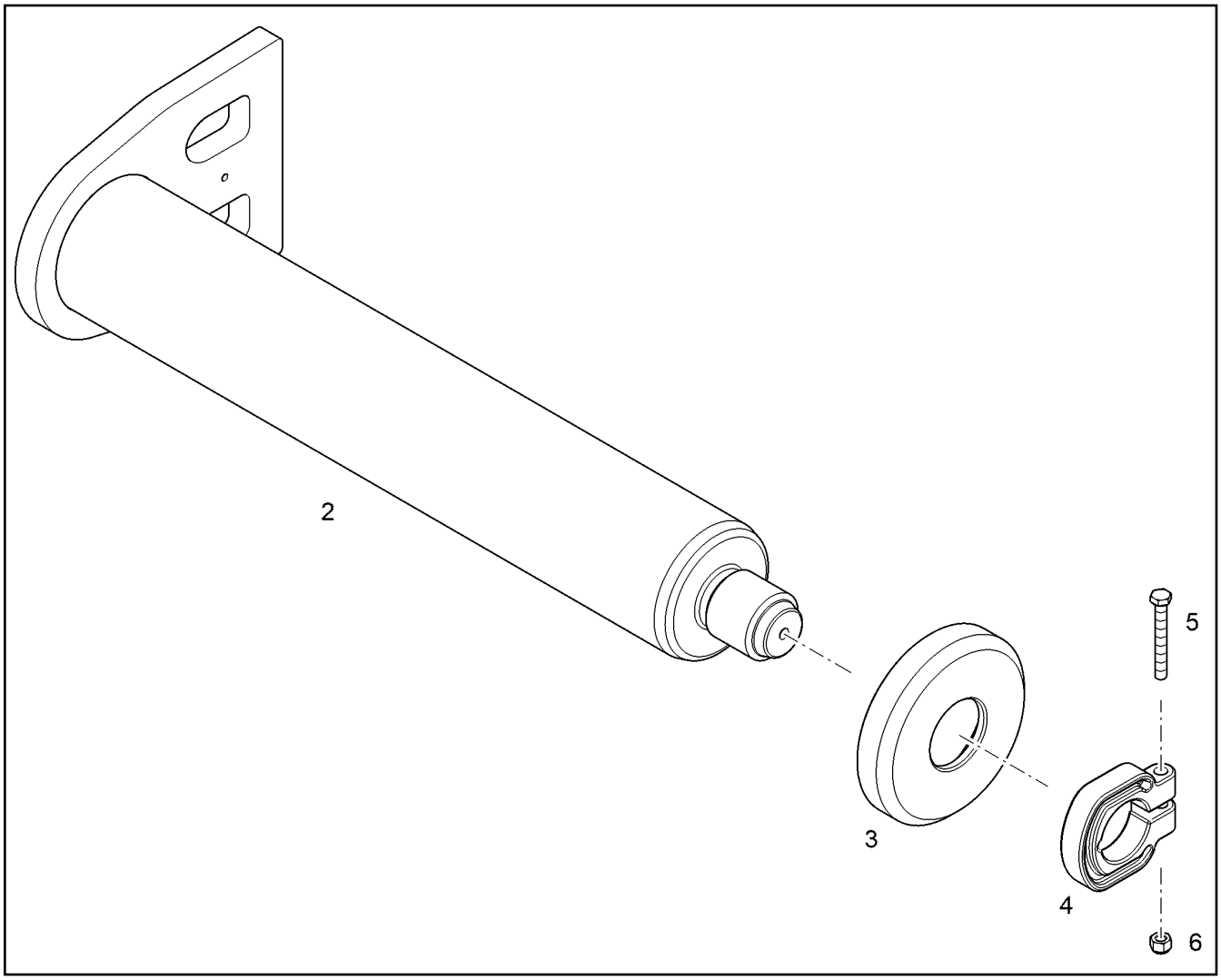

Pos.	Item	Quantity	Description	Designação	Serie	K
2		1	PIN 130X858X727	PINO		
3	10402351	1	WASHER	ARRUELA		
4	9240322	1	LOCK NUT M64	PORCA DE APERTO		
5	11320182	1	HEX SCREW ISO 4017 M10X80 10.9 FLZN	PARAFUSO SEXTAVADO		
6	11140466	1	HEX NUT M10	PORCA SEXTAVADA		

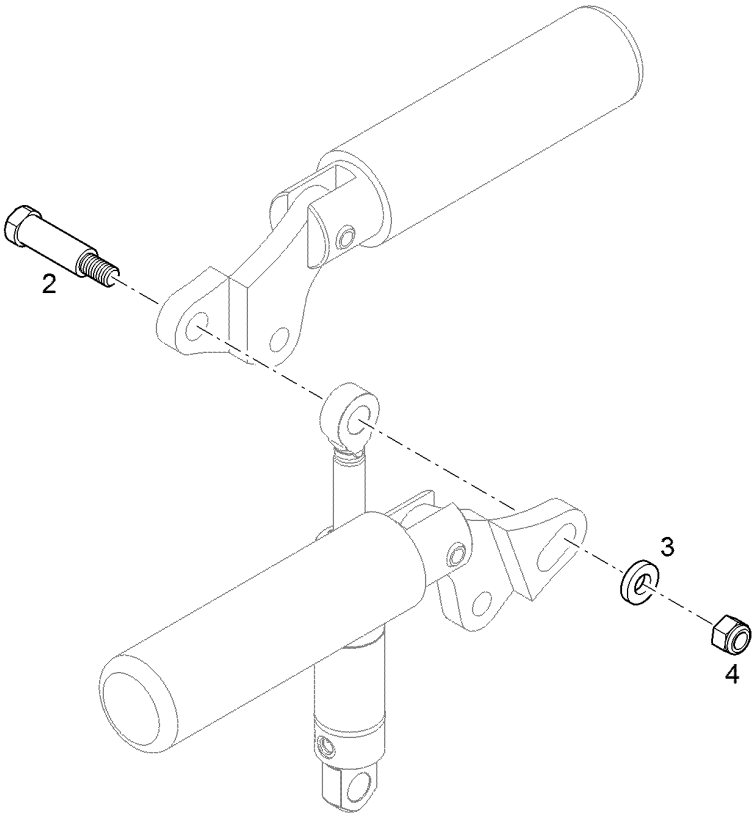

Pos.	Item	Quantity	Description	Designação	Serie	K
2		1	PIN 35X154X94	PINO		1
3	4600701	1	WASHER 25	ARRUELA		
4	4902214	1	HEX NUT M24	PORCA SEXTAVADA		

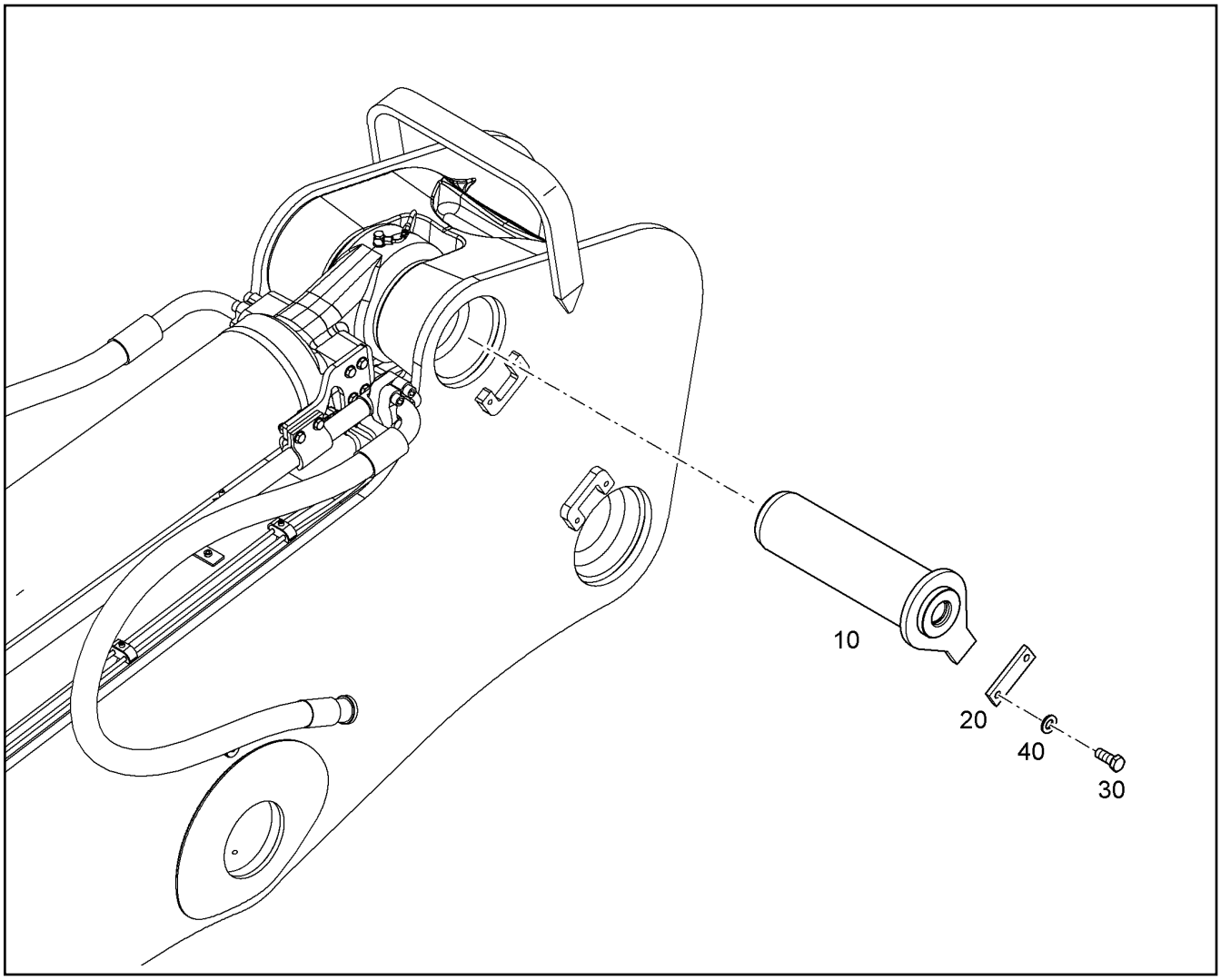

Pos.	Item	Quantity	Description	Designação	Serie	K
10	9577845	1	PIN CPL 120X445X395	PINO COMPLETO		1
20	9830148	1	SHEET	PLACA DE APOIO		
30	11002726	2	HEX SCREW ISO 4017 M12X30 10.9 FLZN	PARAFUSO SEXTAVADO		
40	10289804	2	WASHER 12 300HV	ARRUELA		

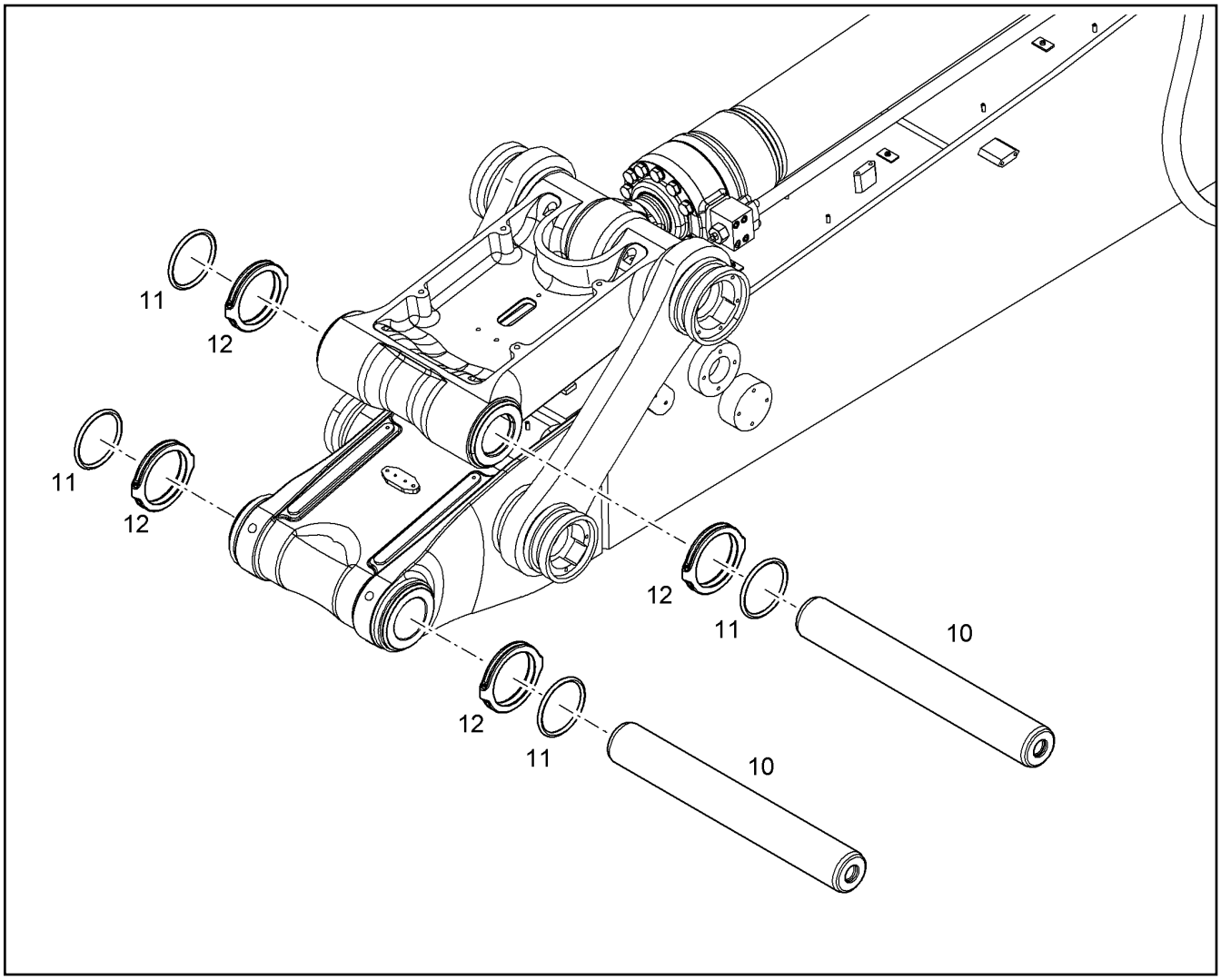

Pos.	Item	Quantity	Description	Designação	Serie	K
10	10059008	2	PIN	PINO		
11	9467128	4	O-RING	ANEL-O		
12		4	GUARD RING ⇨ ❑ 543	ANEL DE PROTEÇÃO		

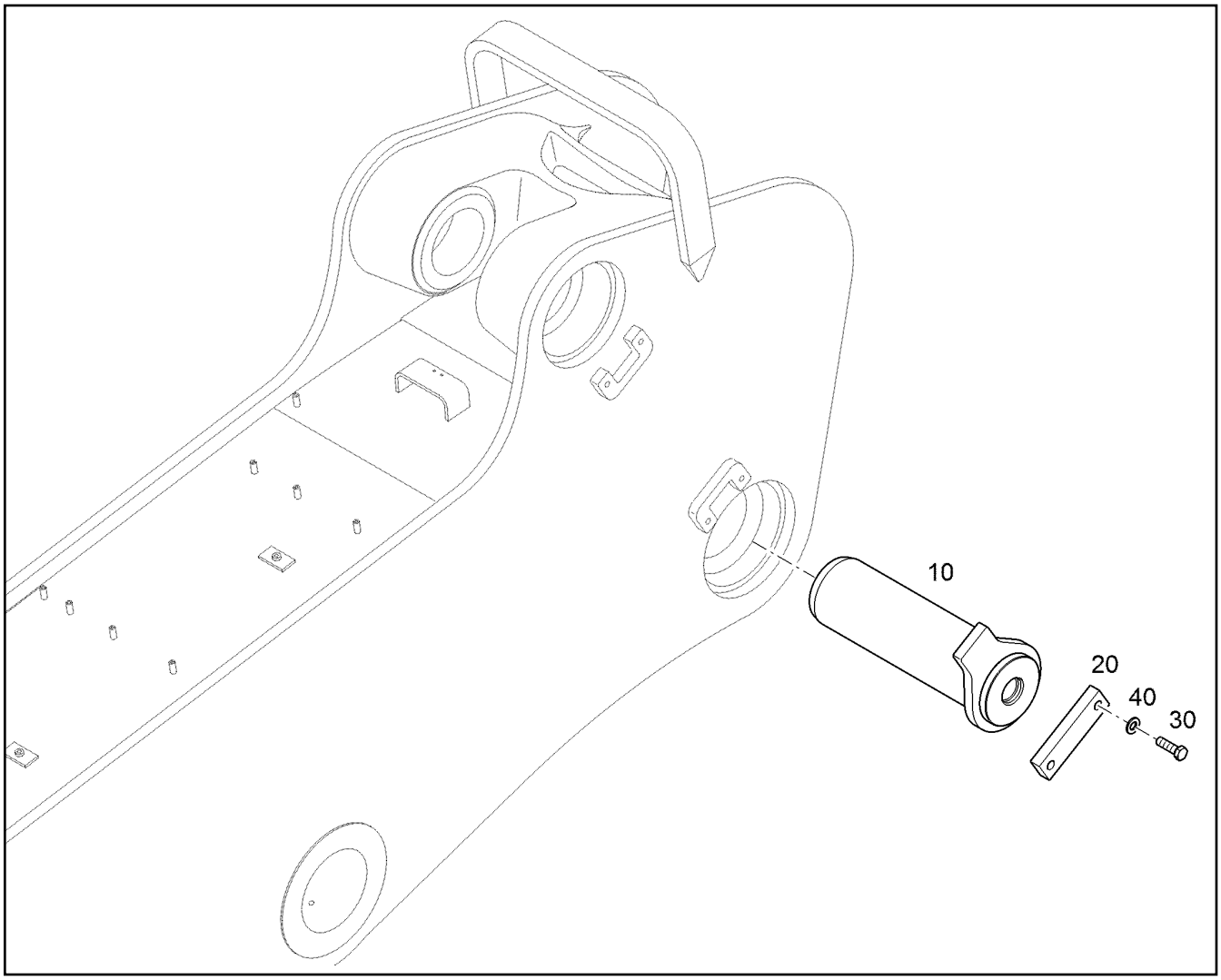

Pos.	Item	Quantity	Description	Designação	Serie	K
10	11420300	1	PIN CPL 130X445X395	PINO COMPLETO		1
20	11422302	1	SHEET	PLACA DE APOIO		
30	11002727	2	HEX SCREW ISO 4017 M12X40 10.9 FLZN	PARAFUSO SEXTAVADO		
40	10289804	2	WASHER 12 300HV	ARRUELA		

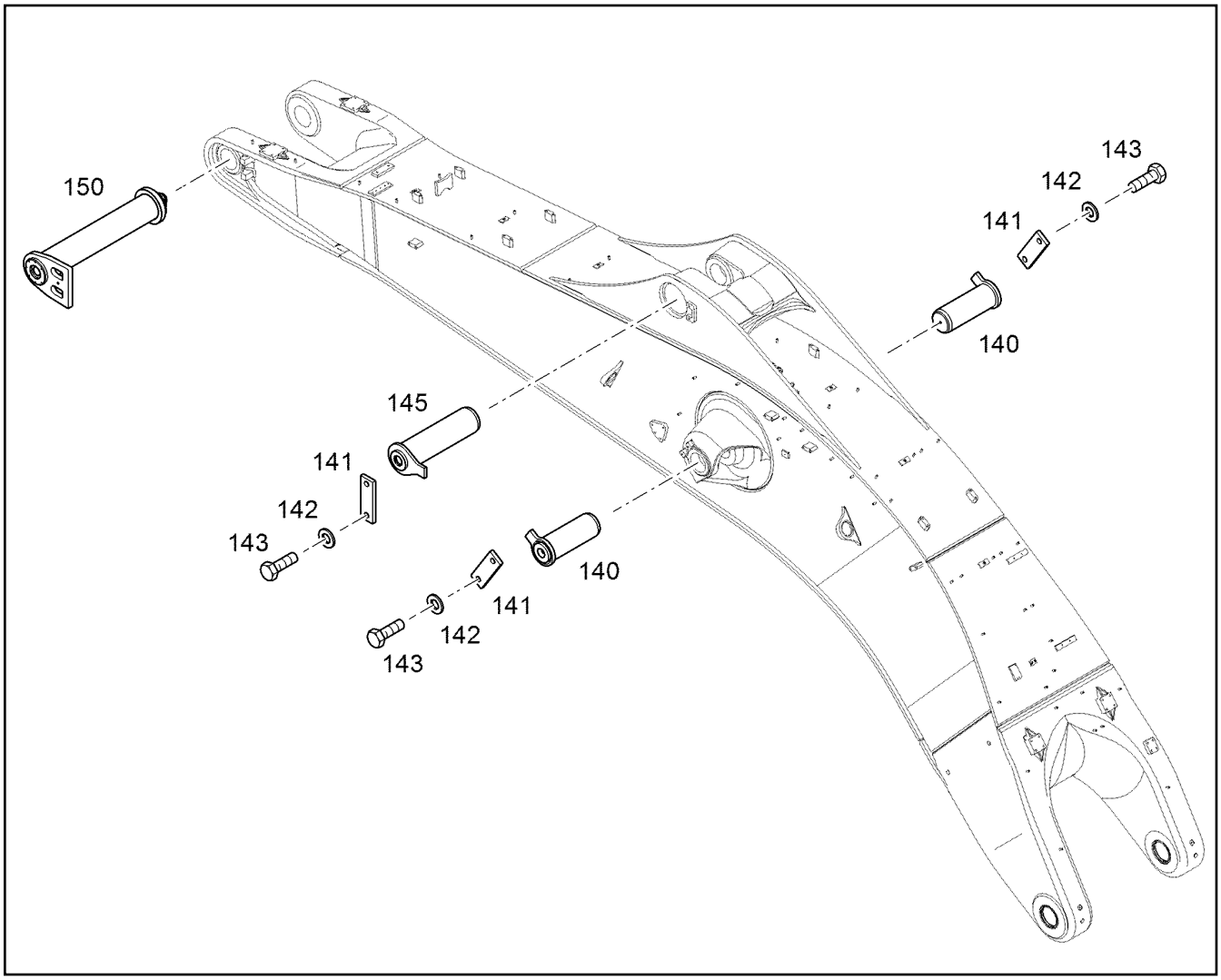

Pos.	Item	Quantity	Description	Designação	Serie	K
140	9374747	2	PIN 120X300X260	PINO		1
141	9830148	3	SHEET	PLACA DE APOIO		
142	10289804	6	WASHER 12 300HV	ARRUELA		
143	11002726	6	HEX SCREW ISO 4017 M12X30 10.9 FLZN	PARAFUSO SEXTAVADO		
145	9375036	1	PIN 130X490X440	PINO		1
150	12901351	1	PIN CPL 130X858X717	PINO COMPLETO		
			⇨ ❑ 583			

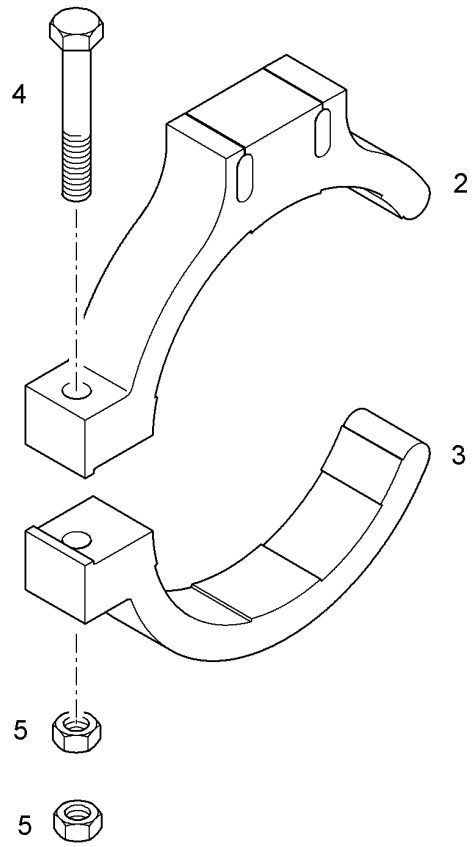

Pos.	Item	Quantity	Description	Designação	Serie	K
2	10827853	1	HALF CLAMP COLLAR	MEIA ABRAÇADEIRA		
3	10070621	1	HALF CLAMP COLLAR	MEIA ABRAÇADEIRA		
4	4062068	1	HEX SCREW ISO 4014 M16X120 10.9 FLZN	PARAFUSO SEXTAVADO		
5	4000420	2	HEX NUT M16	PORCA SEXTAVADA		

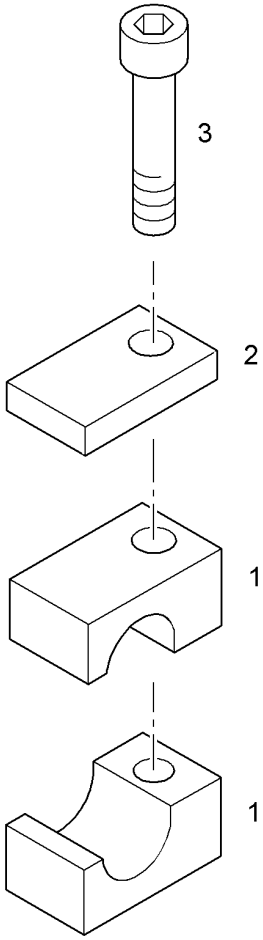

Pos.	Item	Quantity	Description	Designação	Serie	K
1	7364901	2	CLAMP-HALF DIN 3015-1 L 0 R 10 PP SW	MEIA ABRAÇADEIRA		
2	7364904	1	LID PLATE DIN 3015-1 L-DP 0 W1-ZN	PLACA		
3	4600340	1	SOCKET HEAD SCREW ISO 4762 M6X40 10.	PARAFUSO CILÍNDRICO		

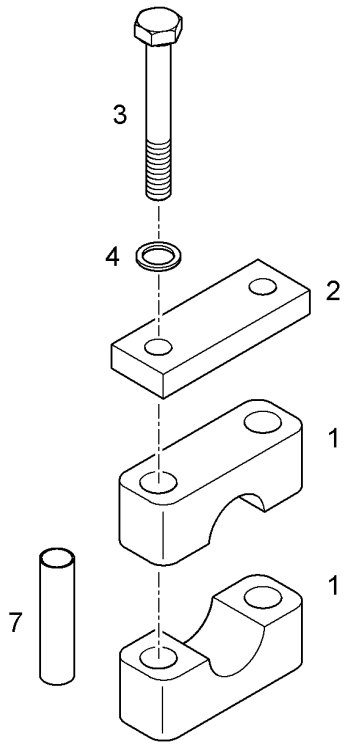

Pos.	Item	Quantity	Description	Designação	Serie	K
1	7367214	2	CLAMP-HALF AEHNL.DIN 3015-2 S 3 R 35 PP	MEIA ABRAÇADEIRA		
2	7401443	1	LID PLATE DIN 3015-2 S-DP-A 3 W1-ZN	PLACA		
3	4002163	2	HEX SCREW ISO 4014 M10X80 10.9 A3C	PARAFUSO SEXTAVADO		
4	4229913	2	LOCK WASHER VS 10	ARRUELA DE PRESSÃO		
7	7367212	2	SLEEVE HRS 3 HUE 11X14X58	LUVA		1

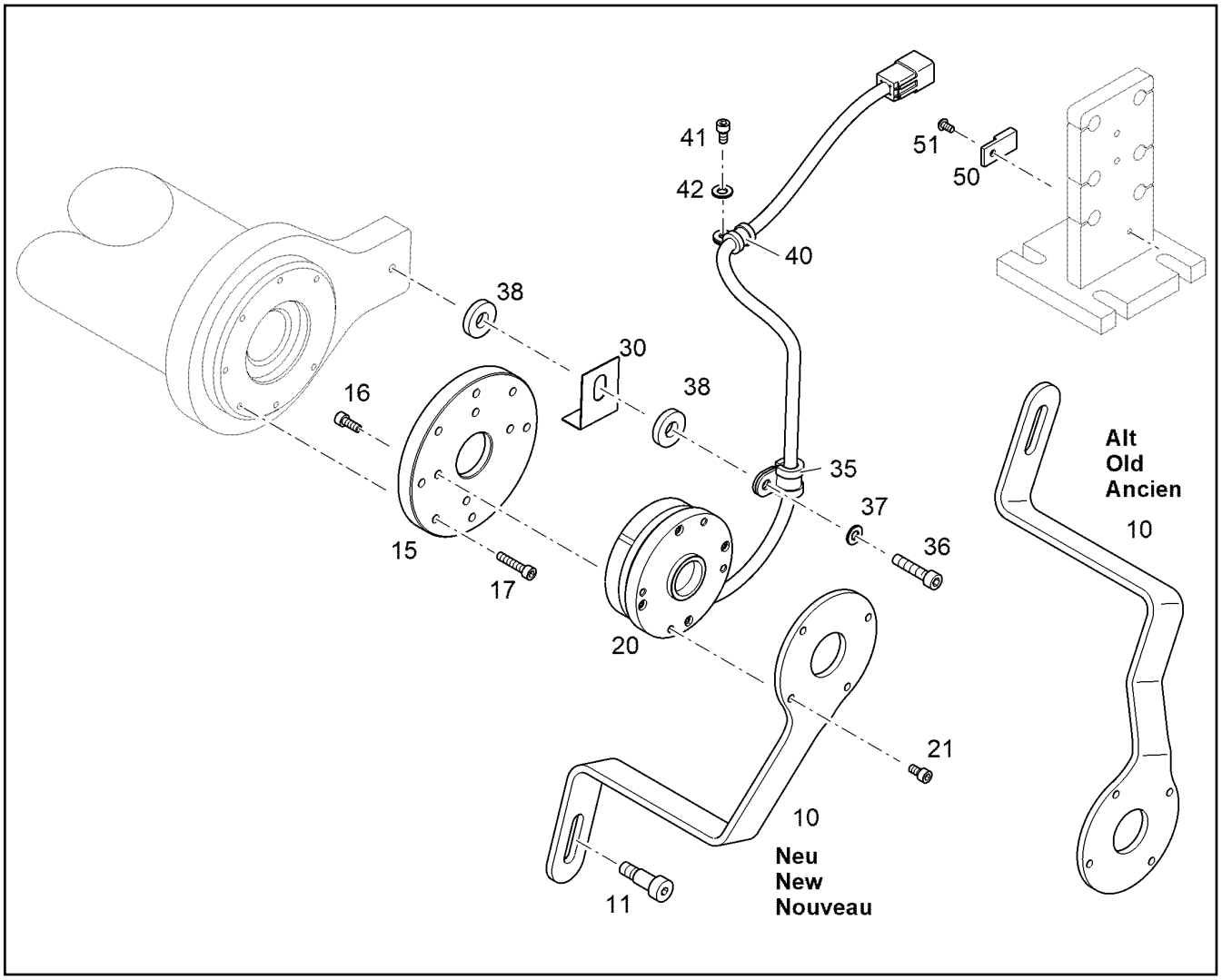

Pos.	Item	Quantity	Description	Designação	Serie	K
10	12421871	1	LEVER	ALAVANCA	-999999	
11	12220650	1	FITTED SCREW	PARAFUSO DE AJUSTE		
15	10840162	1	INTERMEDIATE SHEET	CHAPA INTERMEDIARIA		
16	10875586	4	SOCKET HEAD SCREW ISO 4762 M6X16 8.8	PARAFUSO CILÍNDRICO		
17	11820284	7	SOCKET HEAD SCREW ISO 4762 M6X30 8.8	PARAFUSO CILÍNDRICO		
20	11066287	1	ANGLE SENSOR HOUSING [19045501]	CAIXA DE SENSOR DE ÂNGULO		
21	11690044	4	SOCKET HEAD SCREW ISO 4762 M6X12 8.8	PARAFUSO CILÍNDRICO		
30		1	BLOCK SET ⇨ ❑ 593	KIT DE SUPORTE DE CÔNES		
35	7363004	1	CLAMP DIN 3016-1 D1 10X20 W1-2-CR	BRAÇADEIRA		
36	11691424	1	SOCKET HEAD SCREW ISO 4762 M8X35 8.8	PARAFUSO CILÍNDRICO		
37	10289803	1	WASHER 8 300HV	ARRUELA		
38	12203968	2	WASHER 8,4	ARRUELA		
40	7381770	1	CLAMP DIN 3016-1 D1 10X15 W1-2-MVQ	BRAÇADEIRA		
41	11656585	1	SOCKET HEAD SCREW ISO 4762 M6X10 8.8	PARAFUSO CILÍNDRICO		
42	10289802	1	WASHER 6 300HV	ARRUELA		
50	6203497	1	FASTENER F.DT STECKER	ELEMENTO DE FIXACAO		
51	11000900	1	BUTTON HEAD SCREW ISO 7380-1 M5X10	PARAF.DE CABEÇA SEMI-REDO		

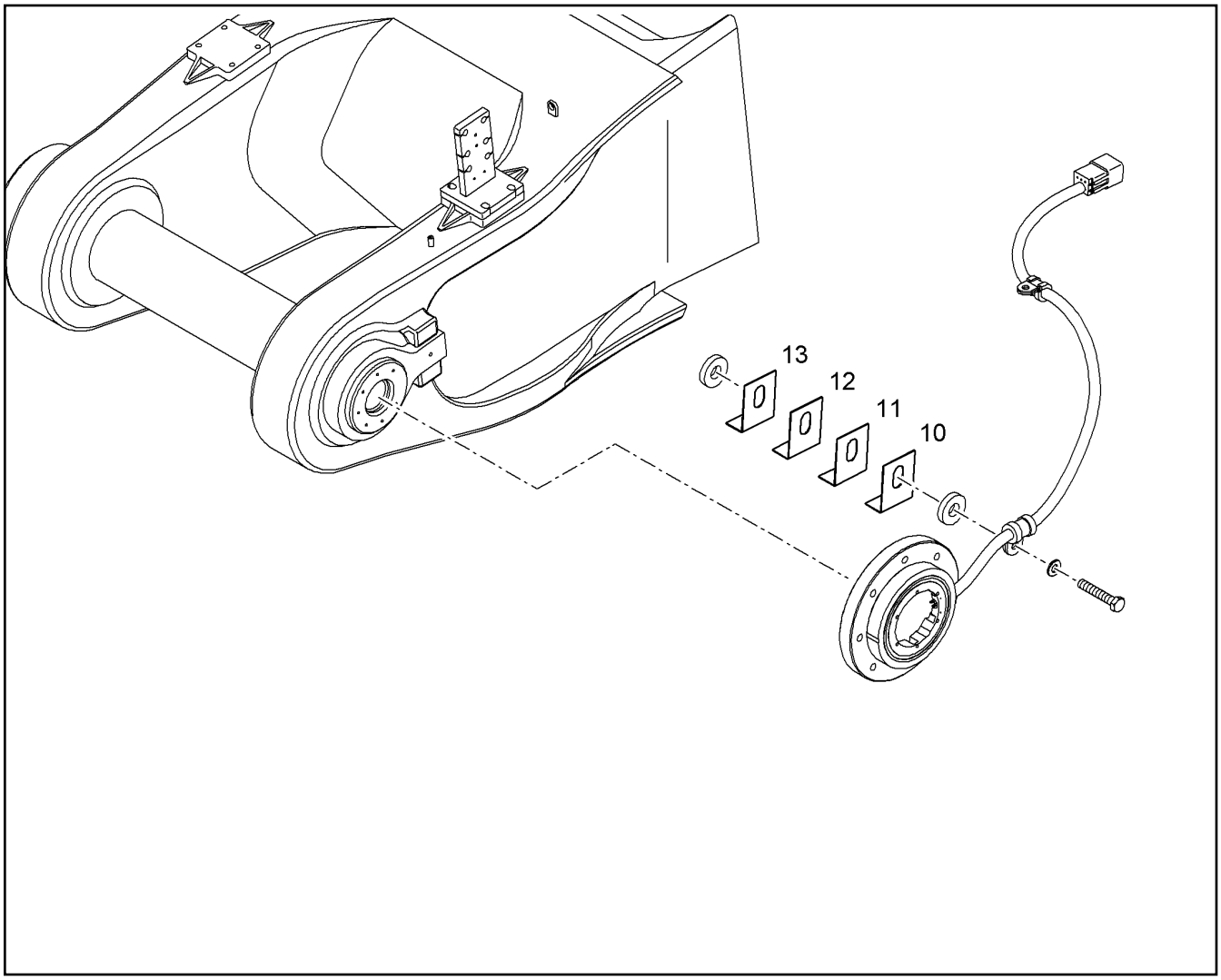

Pos.	Item	Quantity	Description	Designação	Serie	K
10	11462425	1	WHEEL CHOCK	CALÇO DA RODA		
11	11462427	1	WHEEL CHOCK	CALÇO DA RODA		
12	11462428	1	WHEEL CHOCK	CALÇO DA RODA		
13	11462429	1	WHEEL CHOCK	CALÇO DA RODA		

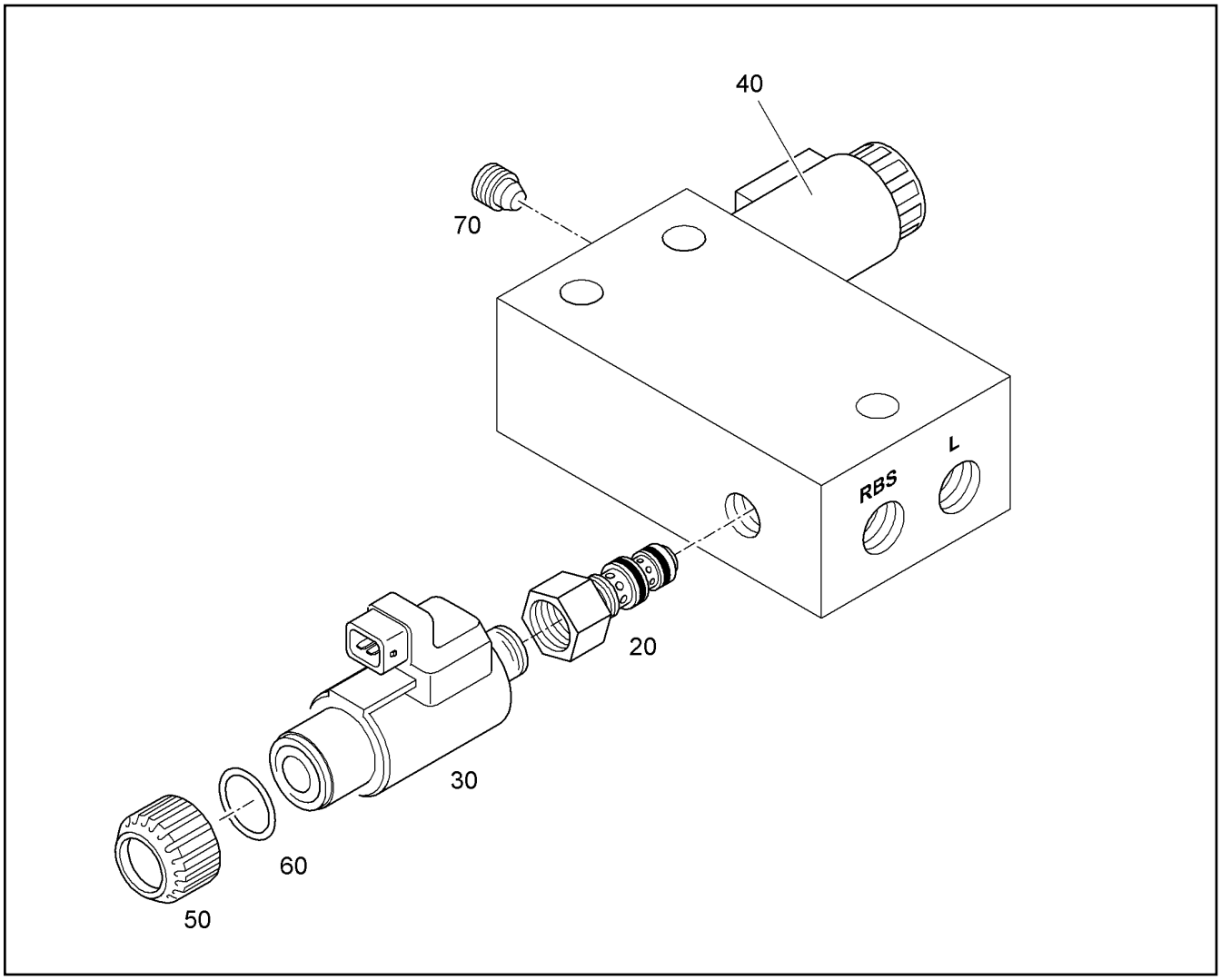

Pos.	Item	Quantity	Description	Designação	Serie	K
20	10296042	1	DIRECTIONAL SEAT VALVE	VALVULA DIRECIONAL DE ASSE		
30	10011749	1	MAGNET COIL	BOBINA MAGNÉTICA		
40	10475942	1	PRESSURE REDUCTION VALVE ⇨ ❑ 356	VÁLVULA REDUTORA DE PRES		
50	10332836	1	NUT	PORCA SERRILHADA		
60	10219619	1	O-RING 19X2,5	ANEL-O		
70	7624277	1	NOZZLE	BOCAL		

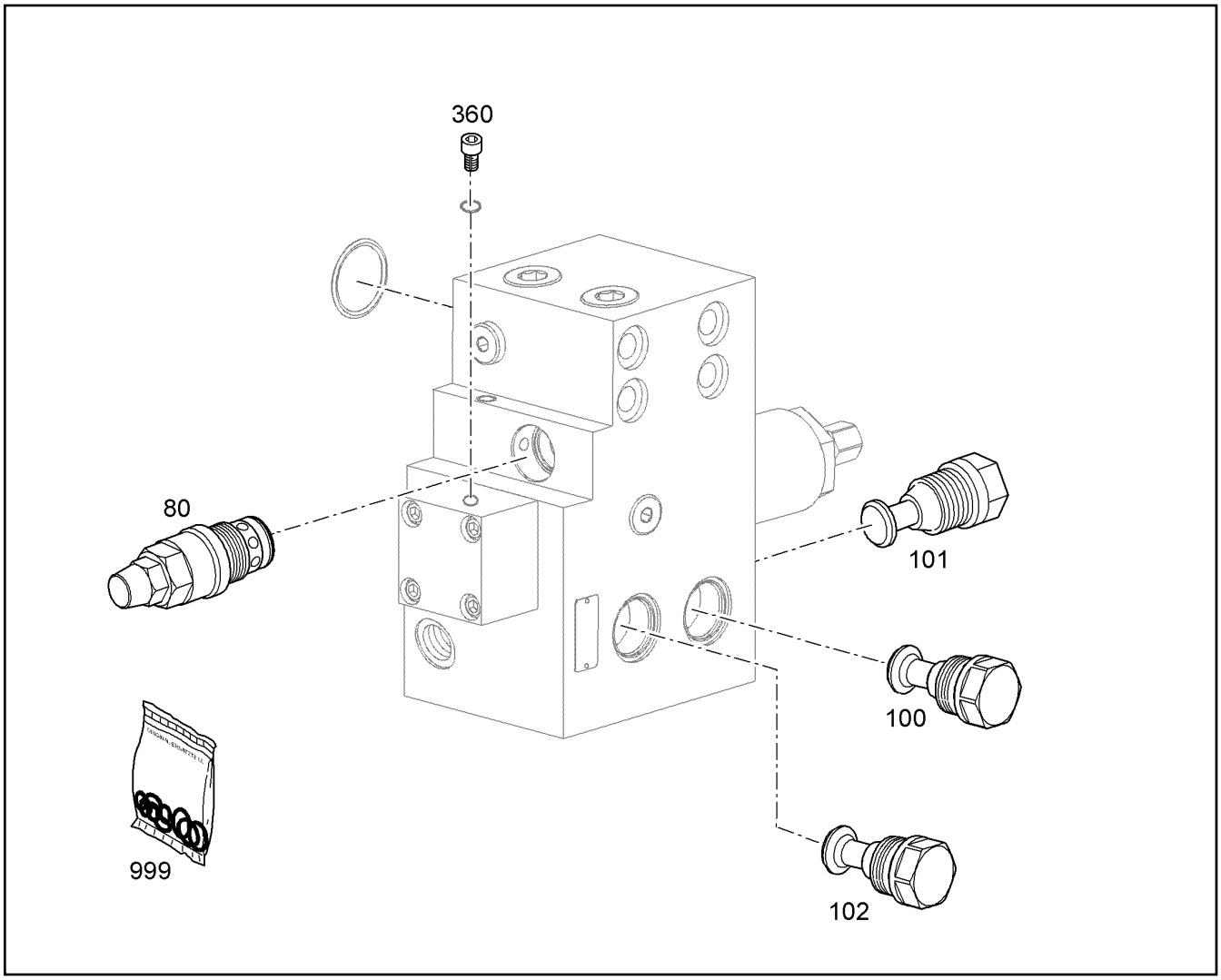

Pos.	Item	Quantity	Description	Designação	Serie	K
80	10289183	1	PRESSURE FEEDER VALVE ⇨ ❑ 598	VALVULA LIMITADORA PRESSA		
100		1	SUPPLY VALVE ⇨ ❑ 366	VÁLVULA DE ALIMENTAÇÃO		
101		1	NON-RETURN VALVE	VÁLVULA DE RETORNO		
102		1	NON-RETURN VALVE	VÁLVULA DE RETORNO		
360		1	VENTILATION SCREW M6X8 8.8 A2A	PARAFUSO DE RESPIRO		
999	10333101	1	SEAL KIT	KIT DE VEDAÇÃO		

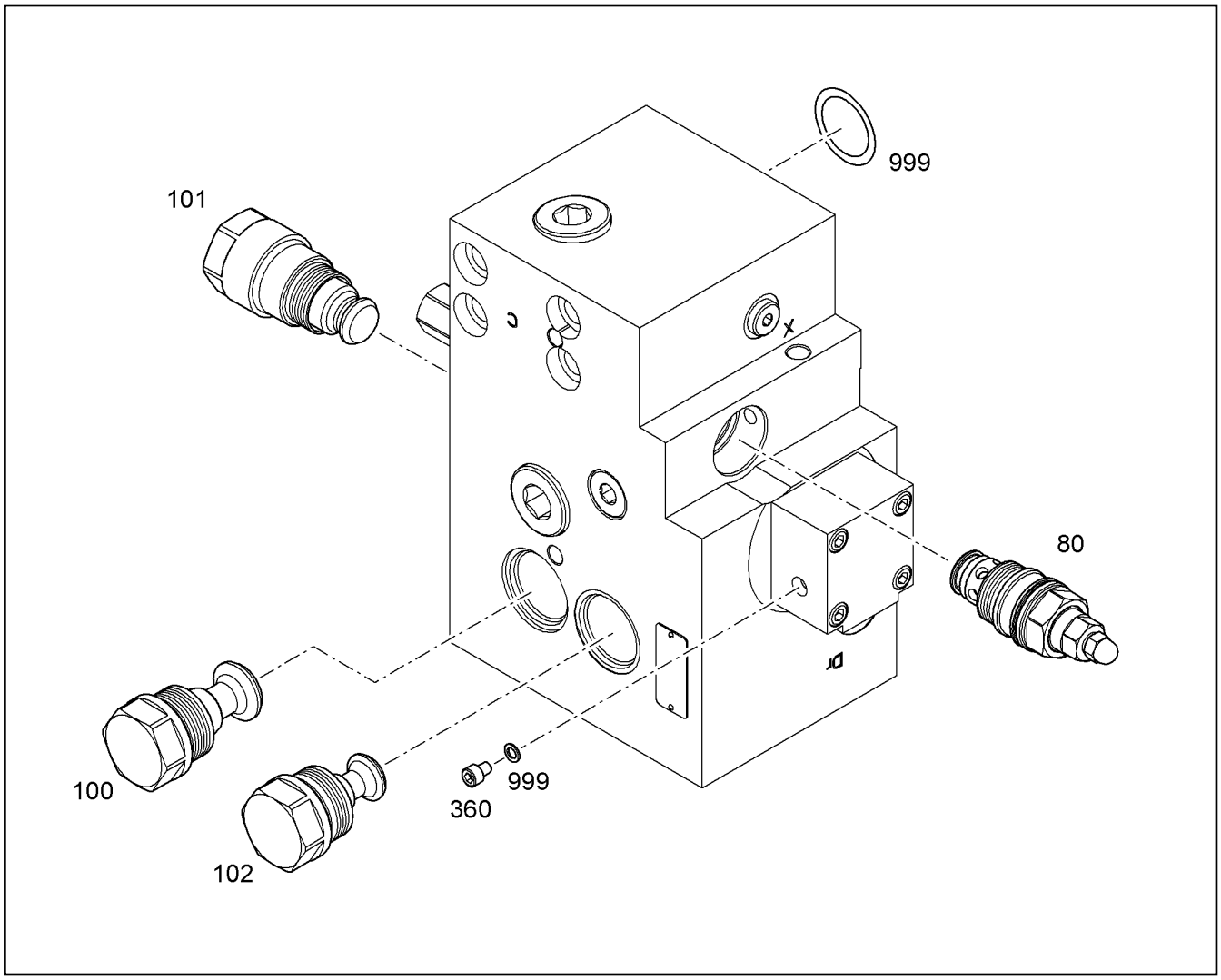

Pos.	Item	Quantity	Description	Designação	Serie	K
80	10289183	1	PRESSURE FEEDER VALVE ⇨ ❑ 598	VALVULA LIMITADORA PRESSA		
100		1	SUPPLY VALVE ⇨ ❑ 366	VÁLVULA DE ALIMENTAÇÃO		
101		1	NON-RETURN VALVE	VÁLVULA DE RETORNO		
102		1	NON-RETURN VALVE	VÁLVULA DE RETORNO		
360		1	VENTILATION SCREW M6X8 8.8 A2A	PARAFUSO DE RESPIRO		
999	10278595	1	SEAL KIT	KIT DE VEDAÇÃO		

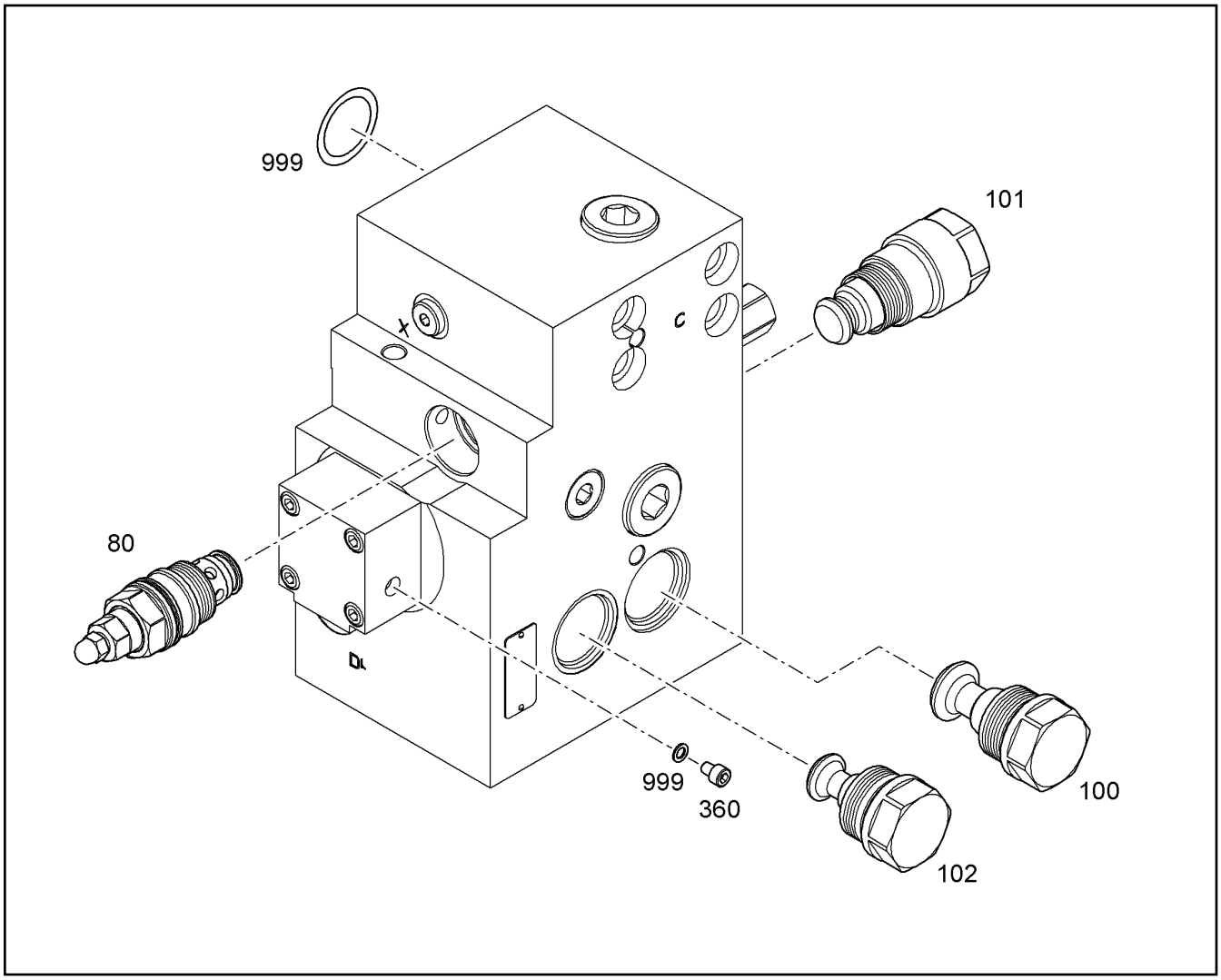

Pos.	Item	Quantity	Description	Designação	Serie	K
80	10289183	1	PRESSURE FEEDER VALVE ⇨ ❑ 598	VALVULA LIMITADORA PRESSA		
100		1	SUPPLY VALVE ⇨ ❑ 366	VÁLVULA DE ALIMENTAÇÃO		
101		1	NON-RETURN VALVE	VÁLVULA DE RETORNO		
102		1	NON-RETURN VALVE	VÁLVULA DE RETORNO		
360		1	VENTILATION SCREW M6X8 8.8 A2A	PARAFUSO DE RESPIRO		
999	10278595	1	SEAL KIT	KIT DE VEDAÇÃO		

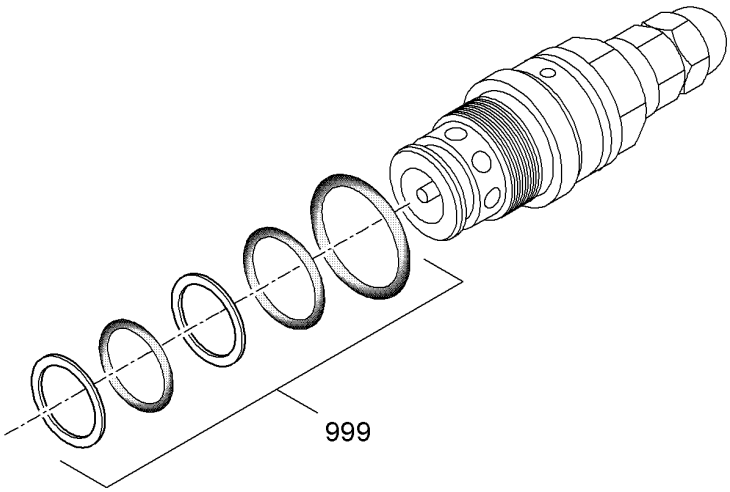

Pos.	Item	Quantity	Description	Designação	Serie	K
999	10332087	1	SEAL KIT PRESSURE VALVE	KIT DE VED DA VÁLV. DE PRESS		

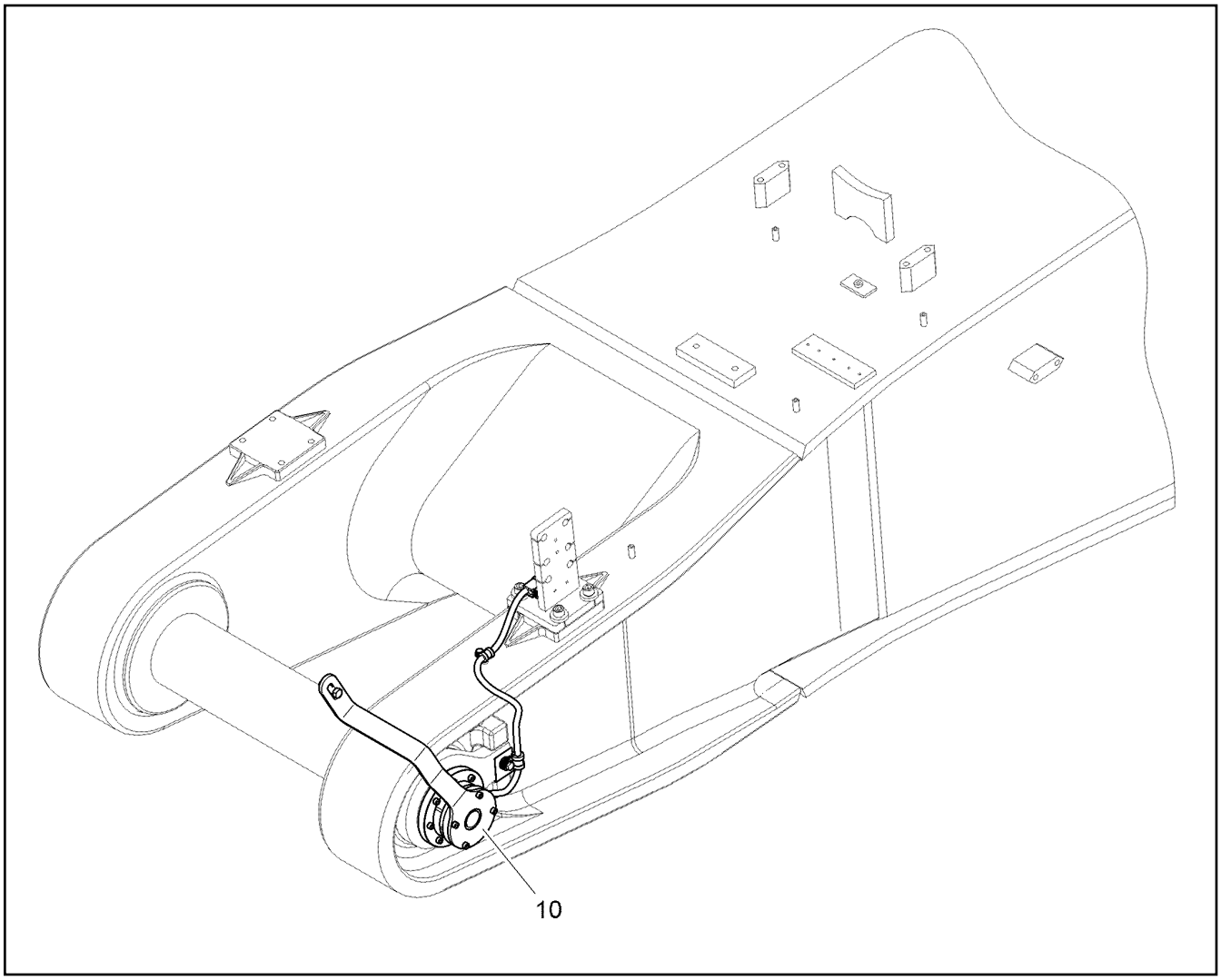

Pos.	Item	Quantity	Description	Designação	Serie	K
10		1	ANGLE SENSOR / TRANSMITTER ⇨ ❑ 592			

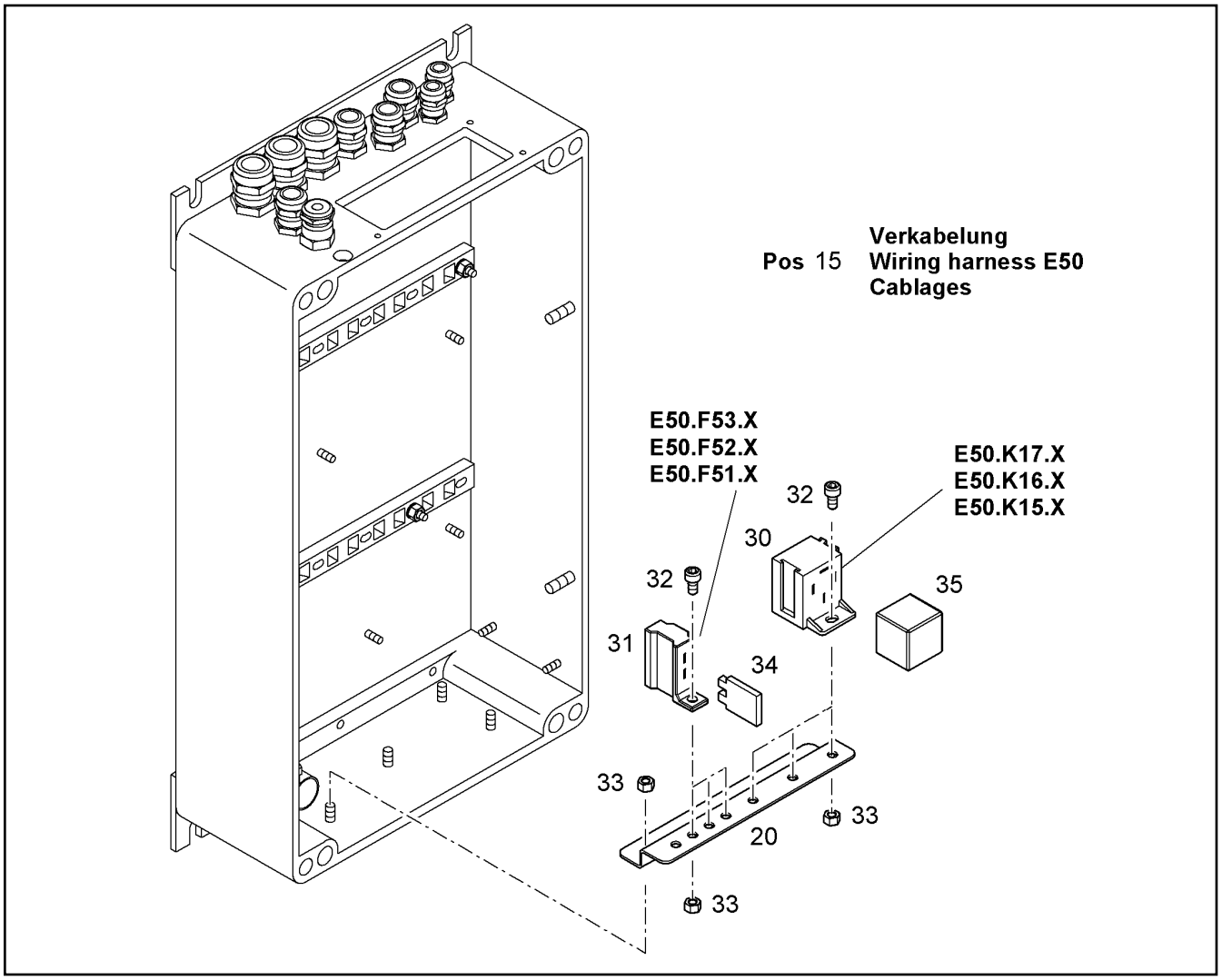

Pos.	Item	Quantity	Description	Designação	Serie	K
15	10402899	1	CABLING W6-E50	FIAÇÃO ELÉTRICA		
20	10402895	1	CONSOLE	CONSOLE		
30	6002816	3	RELAY HEADER	BASE DE RELE		
31	604501708	3	ATTACHABLE SLEEVE HOUSING	CARCAÇA DA LUVA DE ENCAIX		
32	11690040	6	SOCKET HEAD SCREW ISO 4762 M5X10 8.8	PARAFUSO CILÍNDRICO		
33	12224012	8	HEX NUT M5	PORCA SEXTAVADA		
34	10441428	3	AUTOMATIC CIRCUIT BREAKER 15A 24VDC	DISJUNTOR AUTOMÁTICO		
35	6200906	3	RELAY	RELE		

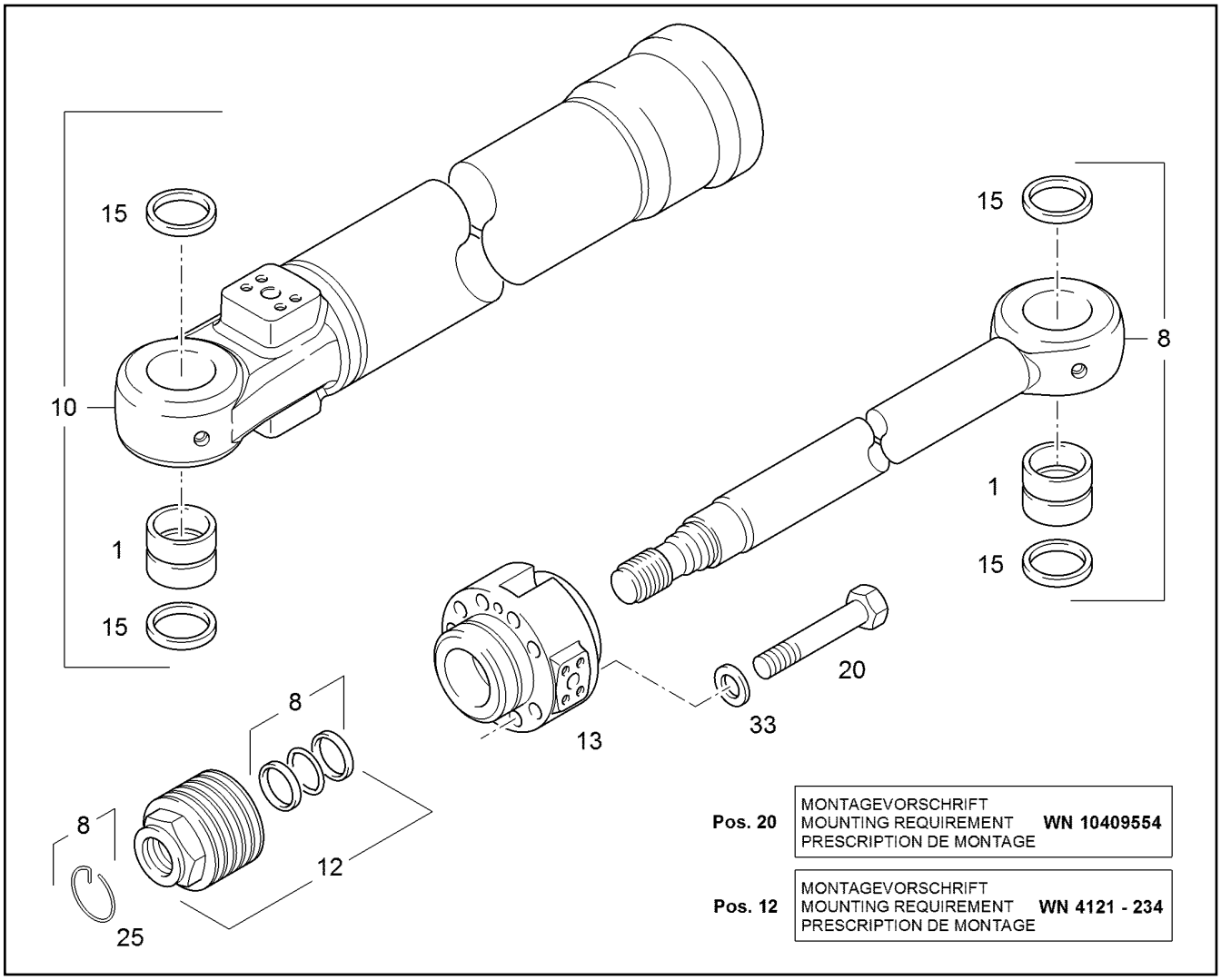

Pos.	Item	Quantity	Description	Designação	Serie	K
1	9589092	2	BUSHING RAUTE 120/150X105	BUCHA		1
8	94020766	1	PISTON ROD	HASTE DO CILINDRO		
10	9593856	1	CYLINDER	CILINDRO		
12	9589256	1	PISTON ⇨ ❑ 611	PISTÃO		
13	9907890	1	PISTON ROD BEARING ⇨ ❑ 614	MANCAL DA HASTE DO PISTÃO		
15	7362184	4	RADIAL SEAL X120X150X12	ANEL DE VEDAÇÃO RADIAL		
20	4002839	11	HEX SCREW ISO 4014 M24X160 10.9 FLZN	PARAFUSO SEXTAVADO		
25	4001869	1	RING DIN 70951 89	ANEL		
33	9918230	11	WASHER 24,5X40X5	ARRUELA		

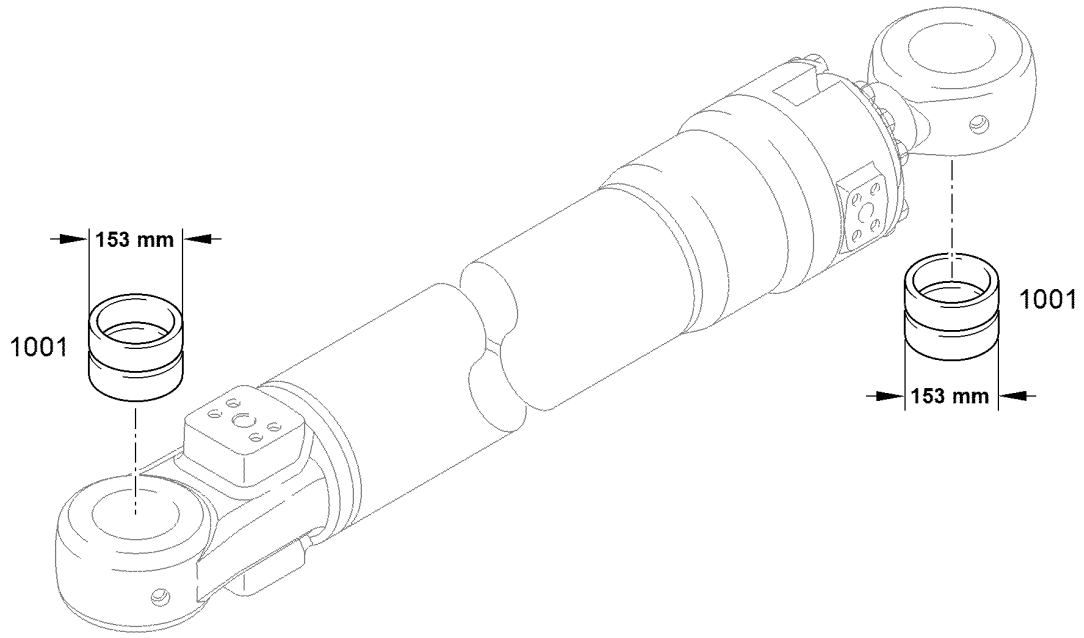

Pos.	Item	Quantity	Description	Designação	Serie	K
1001	11079194	2	STEEL BUSHING B1 120/153X130	BUCHA DE AÇO		

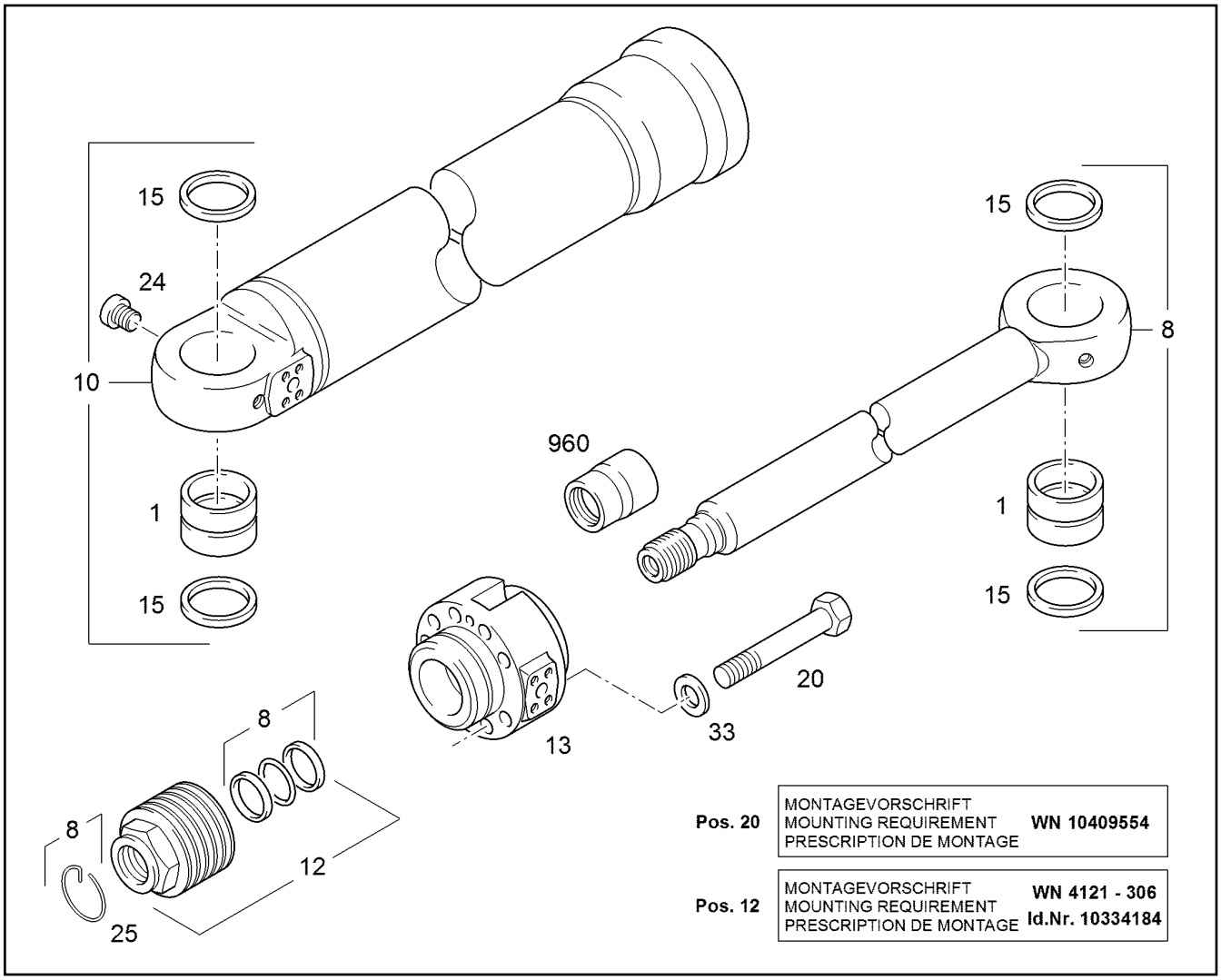

Pos.	Item	Quantity	Description	Designação	Serie	K
1	11079058	2	BUSHING A1 130/160X124	BUCHA		1
8	94064944	1	PISTON ROD	HASTE DO CILINDRO		
10	94065078	1	CYLINDER	CILINDRO		
12		1	PISTON ⇨ ❑ 610	PISTÃO		
13		1	PISTON ROD BEARING ⇨ ❑ 613	MANCAL DA HASTE DO PISTÃO		
15	7017199	4	RADIAL SEAL X130X160X12	ANEL DE VEDAÇÃO RADIAL		
20	10018095	9	HEX SCREW ISO 4014 M30X180 10.9	PARAFUSO SEXTAVADO		
24	7362674	1	SCREW PLUG M10X1 ED	PARAFUSO DE FECHAMENTO		
25	4000777	1	RING DIN 70951 109	ANEL		
33	9918231	9	WASHER 31X52X6	ARRUELA		
960	94020571	1	ASSEMBLY BUSHING	LUVA DE MONTAGEM		1

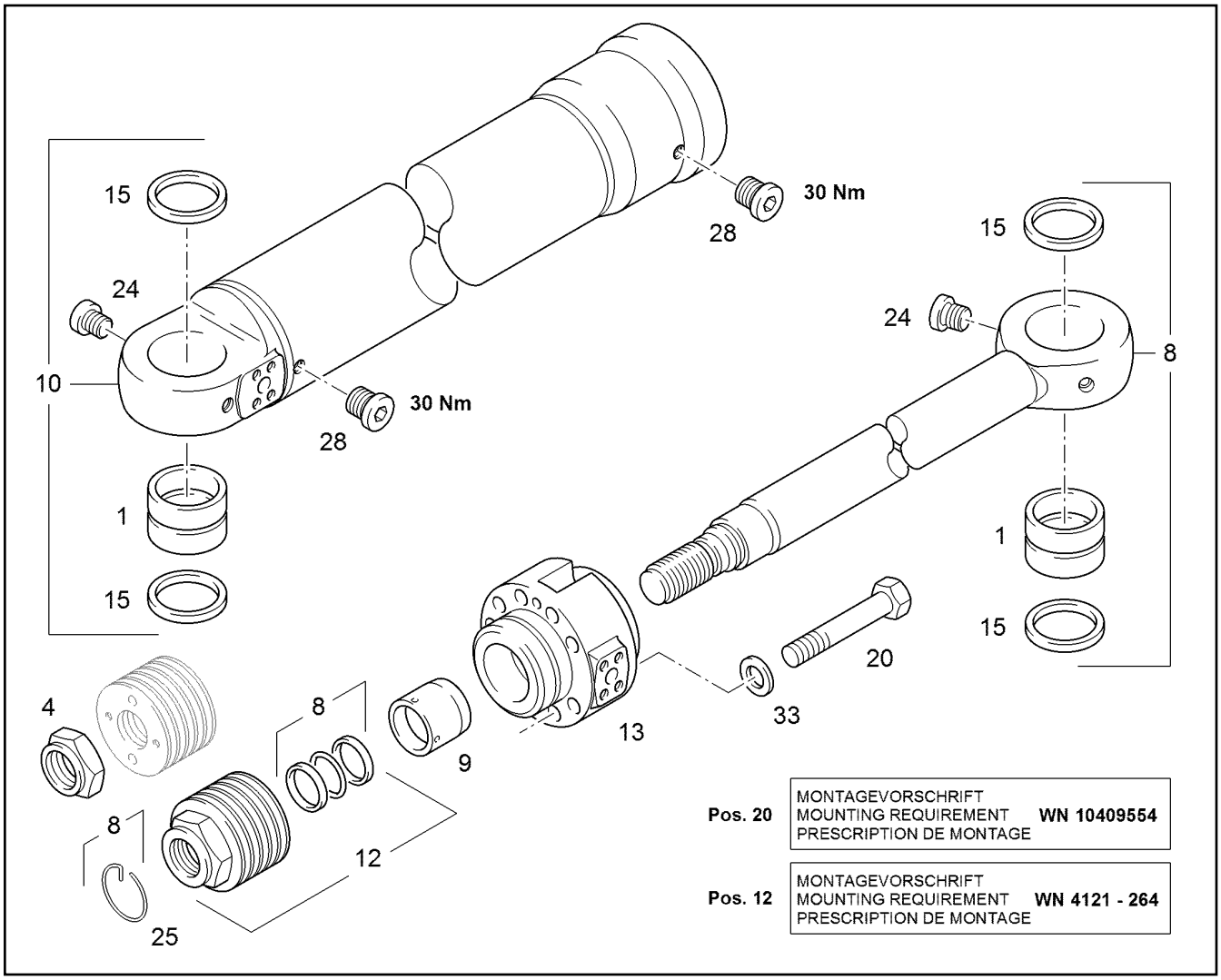

Pos.	Item	Quantity	Description	Designação	Serie	K
1	9233882	2	BUSHING SPIRAL 120/150X105	BUCHA		1
4	9101411	1	PISTON NUT M95X3	PORCA DO PISTÃO		
8	9064092	1	PISTON ROD	HASTE DO CILINDRO		6
9	9907856	1	DAMPING SLEEVE	LUVA DE AMORTECIMENTO		
10	9064093	1	CYLINDER	CILINDRO		
12	94052336	1	PISTON ⇨ ❑ 609	PISTÃO		
13	9907890	1	PISTON ROD BEARING ⇨ ❑ 614	MANCAL DA HASTE DO PISTÃO		
15	7362184	4	RADIAL SEAL X120X150X12	ANEL DE VEDAÇÃO RADIAL		
20	4000563	11	HEX SCREW ISO 4014 M24X160 10.9	PARAFUSO SEXTAVADO		
24	7362674	2	SCREW PLUG M10X1 ED	PARAFUSO DE FECHAMENTO		
25	4242028	1	SNAP RING DIN 70951 93	ANEL DE RETENÇÃO		
28	9613452	2	VENTILATION SCREW G1/4"X15 ⇨ ❑ 619	PARAFUSO DE RESPIRO		
33	9918230	11	WASHER 24,5X40X5	ARRUELA		

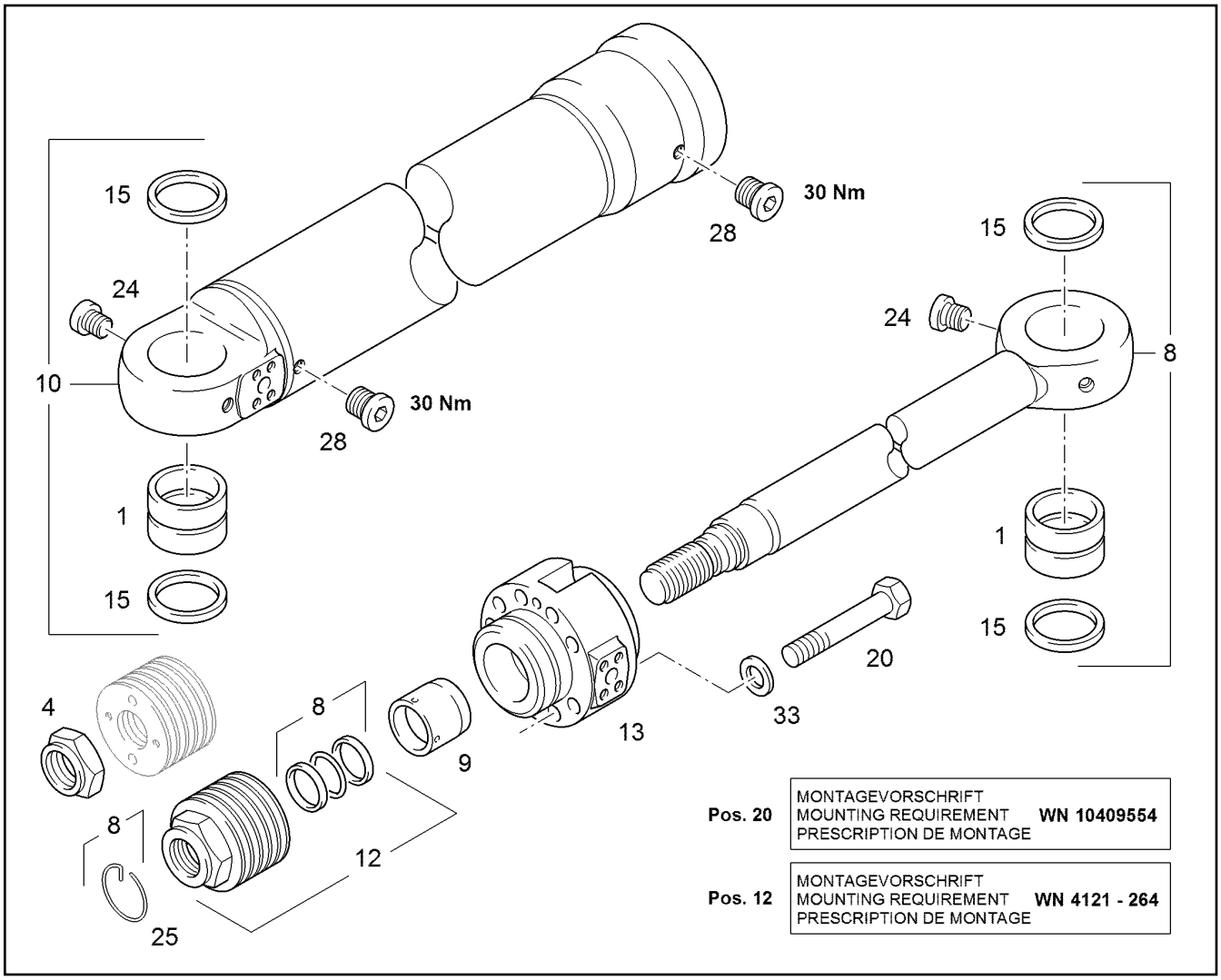

Pos.	Item	Quantity	Description	Designação	Serie	K
1	9233882	2	BUSHING SPIRAL 120/150X105	BUCHA		1
4	9101411	1	PISTON NUT M95X3	PORCA DO PISTÃO		
8	9064092	1	PISTON ROD	HASTE DO CILINDRO		6
9	9907856	1	DAMPING SLEEVE	LUVA DE AMORTECIMENTO		
10	9064093	1	CYLINDER	CILINDRO		
12	9907680	1	PISTON ⇨ ❑ 612	PISTÃO		
13	9907890	1	PISTON ROD BEARING ⇨ ❑ 614	MANCAL DA HASTE DO PISTÃO		
15	7362184	4	RADIAL SEAL X120X150X12	ANEL DE VEDAÇÃO RADIAL		
20	4000563	11	HEX SCREW ISO 4014 M24X160 10.9	PARAFUSO SEXTAVADO		
24	7362674	2	SCREW PLUG M10X1 ED	PARAFUSO DE FECHAMENTO		
25	4242028	1	SNAP RING DIN 70951 93	ANEL DE RETENÇÃO		
28		2	VENTILATION SCREW G1/4"X15 ⇨ ❑ 619	PARAFUSO DE RESPIRO		
33	9918230	11	WASHER 24,5X40X5	ARRUELA		

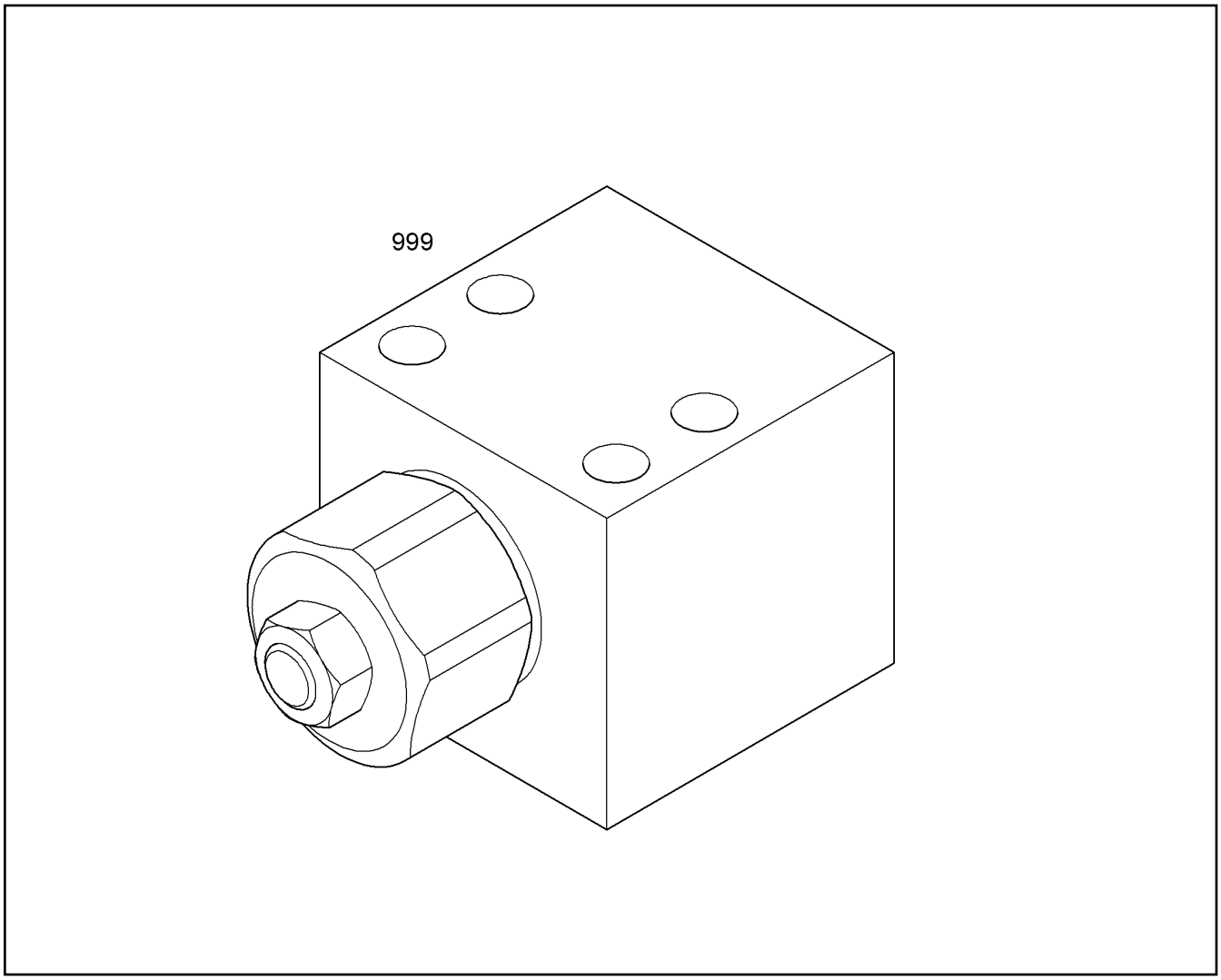

Pos.	Item	Quantity	Description	Designação	Serie	K
999	9270390	1	SEAL KIT DRV DRV 1 1/4" ⇨ ❑ 608	JG V VÁLVULA RET. DE ESTRA		

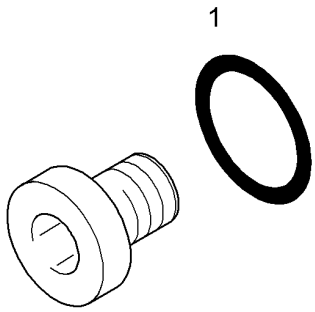

Pos.	Item	Quantity	Description	Designação	Serie	K
1	5602583	1	SEALING RING 14	ANEL DE VEDAÇÃO		

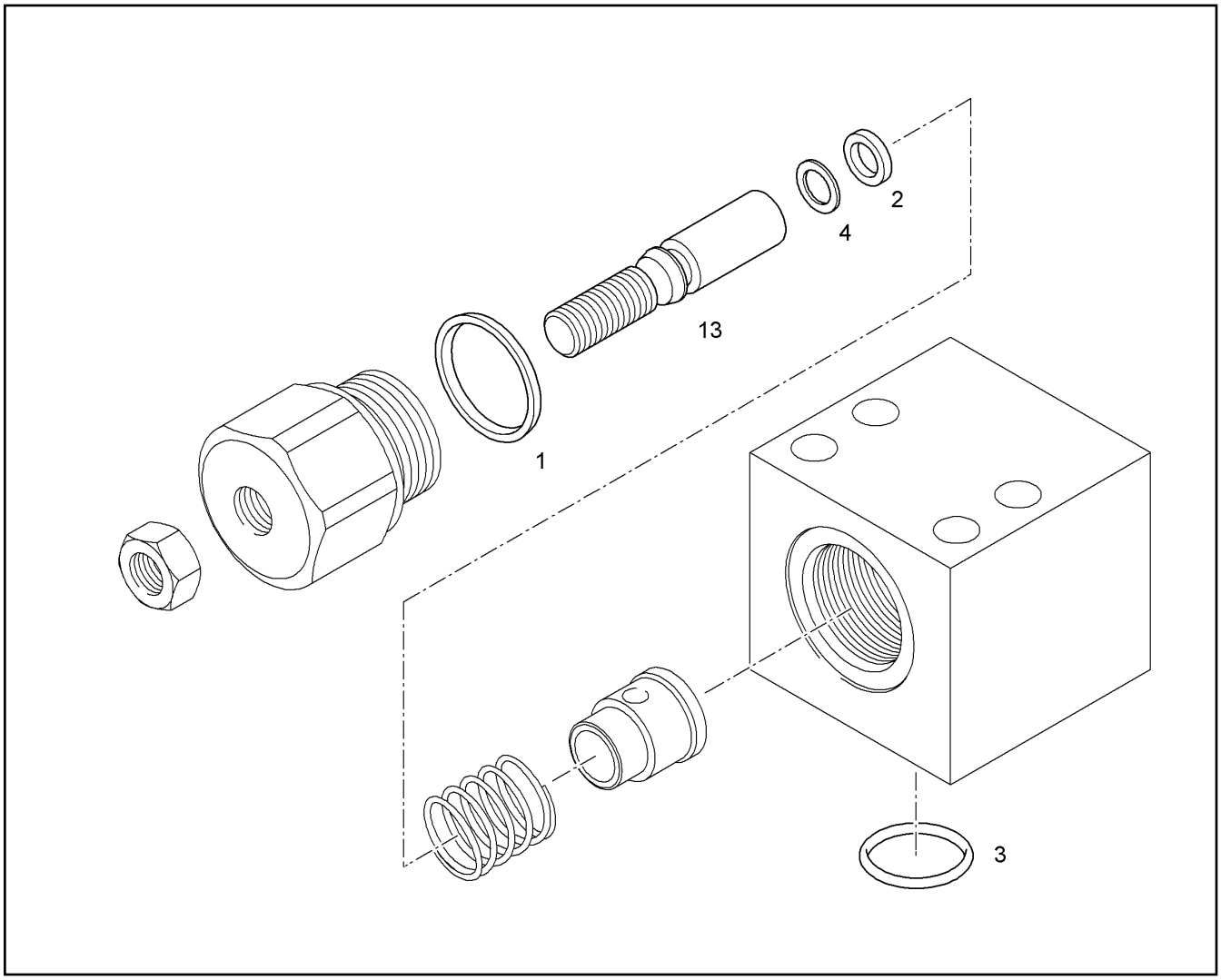

Pos.	Item	Quantity	Description	Designação	Serie	K
1		1	O-RING AEHNL.ISO 3601-1 32X3	ANEL-O		
2		1	O-RING ISO 3601-1 9,19X2,62	ANEL-O		
3		1	O-RING ISO 3601-1 37,69X3,53	ANEL-O		
4		1	BACK-UP RING CUT 9,4/14X1,1	ANEL DE ENCOSTO		
13		1	SPINDLE M12	FUSO		

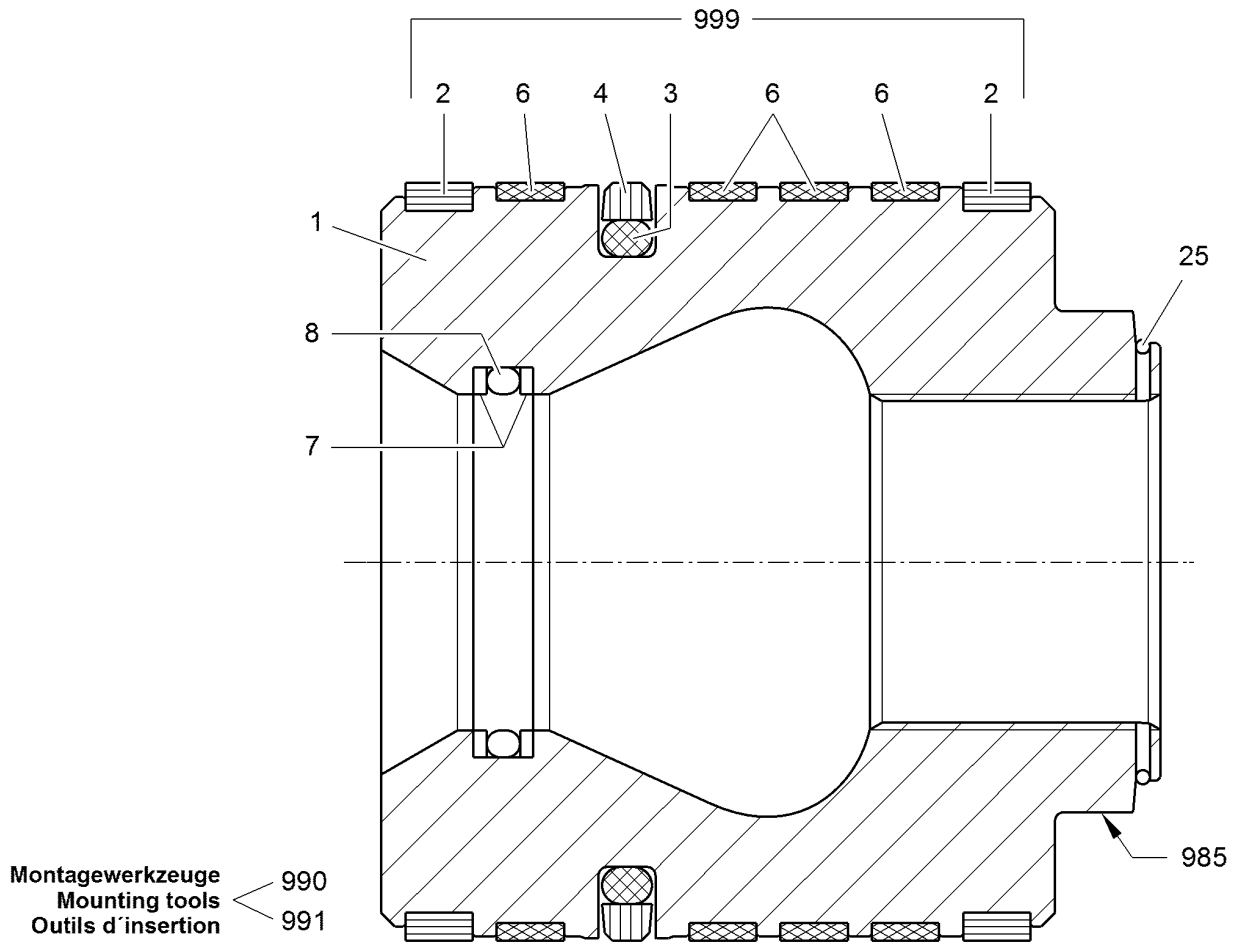

Pos.	Item	Quantity	Description	Designação	Serie	K
1		1	PISTON	PISTÃO		
2	9177723	2	PISTON GUIDE RING 190X182X9,7	ANEL GUIA DO PISTÃO		
3	7023698	1	O-RING 170,82X7	ANEL-O		
4	7023699	1	LIFETIME SEAL 190X169X8,1	ANEL DE VEDAÇÃO DE DESLIZE		
6	7003455	4	PISTON GUIDE RING 190X185X9,7	ANEL GUIA DO PISTÃO		
7	7003559	2	SUPPORTING RING 100,00/105,00X1,50	ANEL DE APOIO		
8	7264091	1	O-RING DIN 3771 100X3	ANEL-O		
25	4242028	1	SNAP RING DIN 70951 93	ANEL DE RETENÇÃO		
985	9951123	1	MOUNTING KEY PISTON NUT SWSW 130	CHAVE DE MONTAG PORCA PIS		
990	9907684	1	ASSEMBLY BUSHING 155X191,6X105	LUVA DE MONTAGEM		1
991	9907701	1	EXPANDING BUSHING	BUCHA EXPANSIVA		
999	9064090	1	SEALING SET FOR PISTON d=190	KIT DE VEDAÇÃO DO CILINDRO		

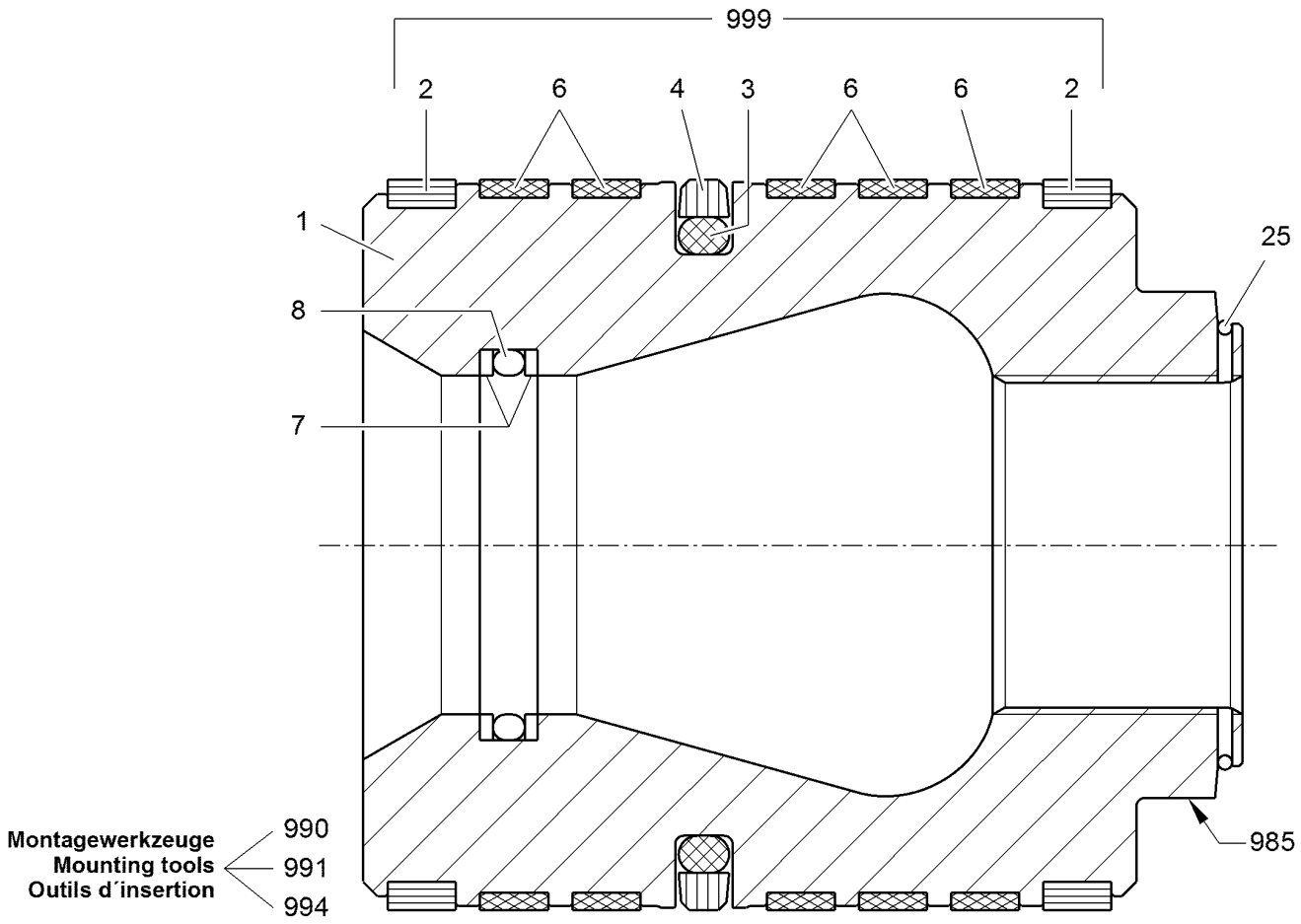

Pos.	Item	Quantity	Description	Designação	Serie	K
1		1	PISTON	PISTÃO		
2	9177720	2	PISTON GUIDE RING 220X212X9,7	ANEL GUIA DO PISTÃO		
3	7002056	1	O-RING 196,22X7	ANEL-O		
4	7002063	1	TURCON GLYD RING 220X199X8,1	ANEL TURCON GLYD		
6	7002939	5	PISTON GUIDE RING 220X215X9,7	ANEL GUIA DO PISTÃO		
7	7004043	2	SUPPORTING RING 115/120X1,5	ANEL DE APOIO		
8	7000563	1	O-RING DIN 3771 115X3	ANEL-O		
25	4000777	1	RING DIN 70951 109	ANEL		
985	9281614	1	PISTON WRENCH SWSW 150	CHAVE PARA MONTAGEM DO P		
990	9113008	1	ASSEMBLY BUSHING	LUVA DE MONTAGEM		1
991	9113009	1	EXPANDING BUSHING	BUCHA EXPANSIVA		
994	94036505	1	CALIBRATION SLEEVE 220X340X110	BUCHA DE CALIBRAR		1
999	9114437	1	SEALING SET FOR PISTON d=220	KIT DE VEDAÇÃO DO CILINDRO		

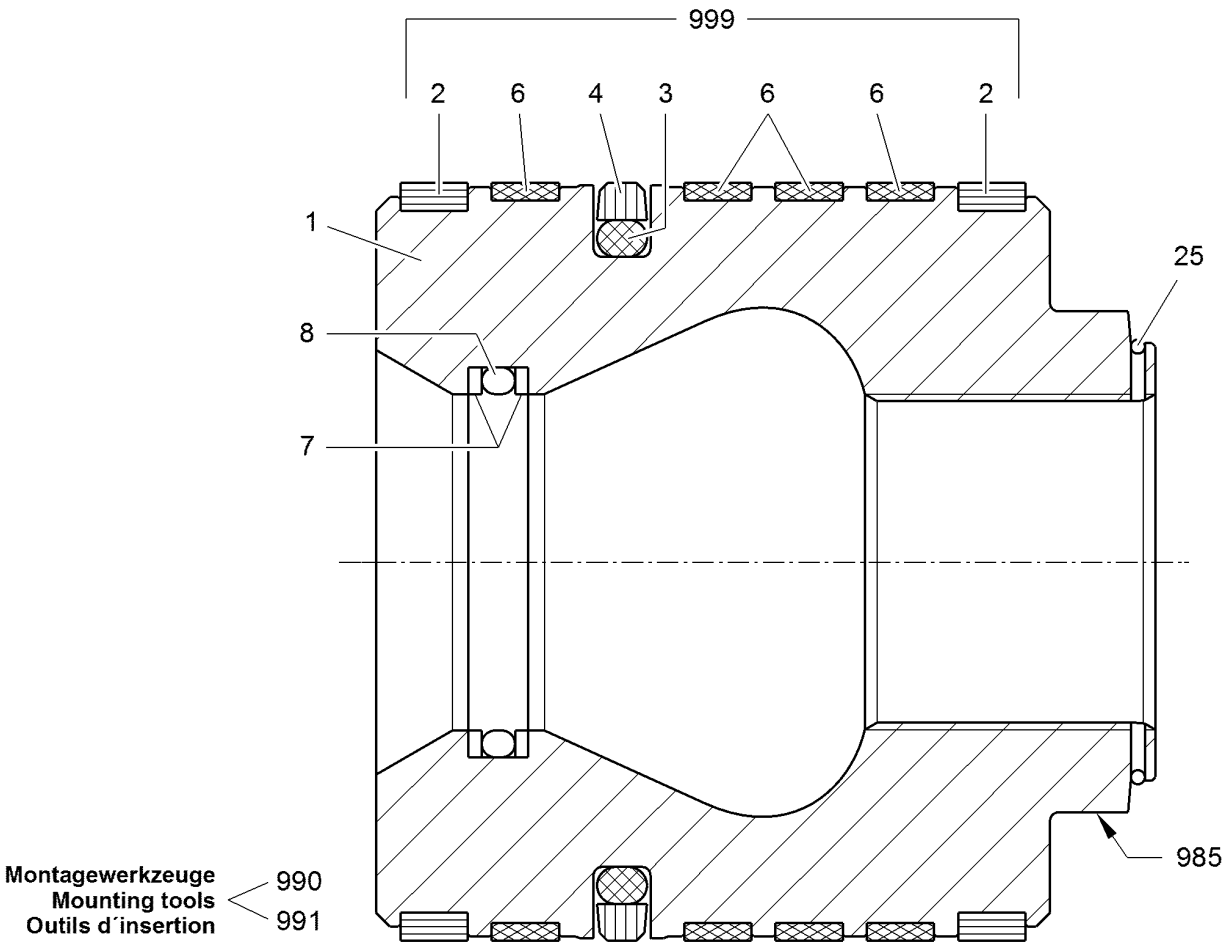

Pos.	Item	Quantity	Description	Designação	Serie	K
1		1	PISTON	PISTÃO		
2	9177723	2	PISTON GUIDE RING 190X182X9,7	ANEL GUIA DO PISTÃO		
3	7023698	1	O-RING 170,82X7	ANEL-O		
4	7023699	1	LIFETIME SEAL 190X169X8,1	ANEL DE VEDAÇÃO DE DESLIZE		
6	7003455	4	PISTON GUIDE RING 190X185X9,7	ANEL GUIA DO PISTÃO		
7	7006870	2	SUPPORTING RING 88/93X1,5	ANEL DE APOIO		
8	7264087	1	O-RING 88X3	ANEL-O		
25	4001869	1	RING DIN 70951 89	ANEL		
985	9600769	1	PISTON WRENCH SW120	CHAVE PARA MONTAGEM DO P		
990	9907684	1	ASSEMBLY BUSHING 155X191,6X105	LUVA DE MONTAGEM		1
991	9907701	1	EXPANDING BUSHING	BUCHA EXPANSIVA		
999	9064090	1	SEALING SET FOR PISTON d=190	KIT DE VEDAÇÃO DO CILINDRO		

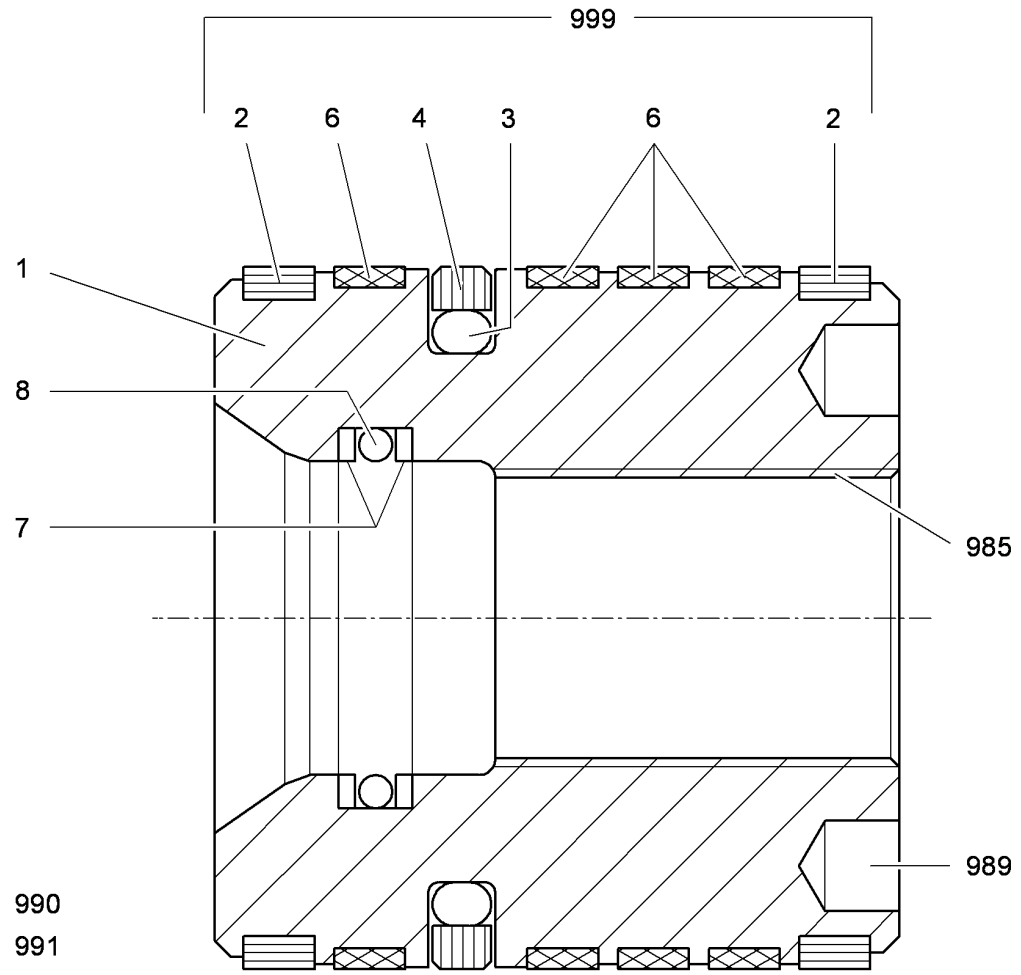

Pos.	Item	Quantity	Description	Designação	Serie	K
1		1	PISTON	PISTÃO		
2	9177723	2	PISTON GUIDE RING 190X182X9,7	ANEL GUIA DO PISTÃO		
3	7023698	1	O-RING 170,82X7	ANEL-O		
4	7023699	1	LIFETIME SEAL 190X169X8,1	ANEL DE VEDAÇÃO DE DESLIZE		
6	7003455	4	PISTON GUIDE RING 190X185X9,7	ANEL GUIA DO PISTÃO		
7	7003559	2	SUPPORTING RING 100,00/105,00X1,50	ANEL DE APOIO		
8	7264091	1	O-RING DIN 3771 100X3	ANEL-O		
985	9921126	1	MOUNTING KEY PISTON NUT SWSW 120	CHAVE DE MONTAG PORCA PIS		
989	8007367	1	PISTON WRENCH SWSW 145/ 18	CHAVE PARA MONTAGEM DO P		
990	9907684	1	ASSEMBLY BUSHING 155X191,6X105	LUVA DE MONTAGEM		1
991	9907701	1	EXPANDING BUSHING	BUCHA EXPANSIVA		
999	9064090	1	SEALING SET FOR PISTON d=190	KIT DE VEDAÇÃO DO CILINDRO		

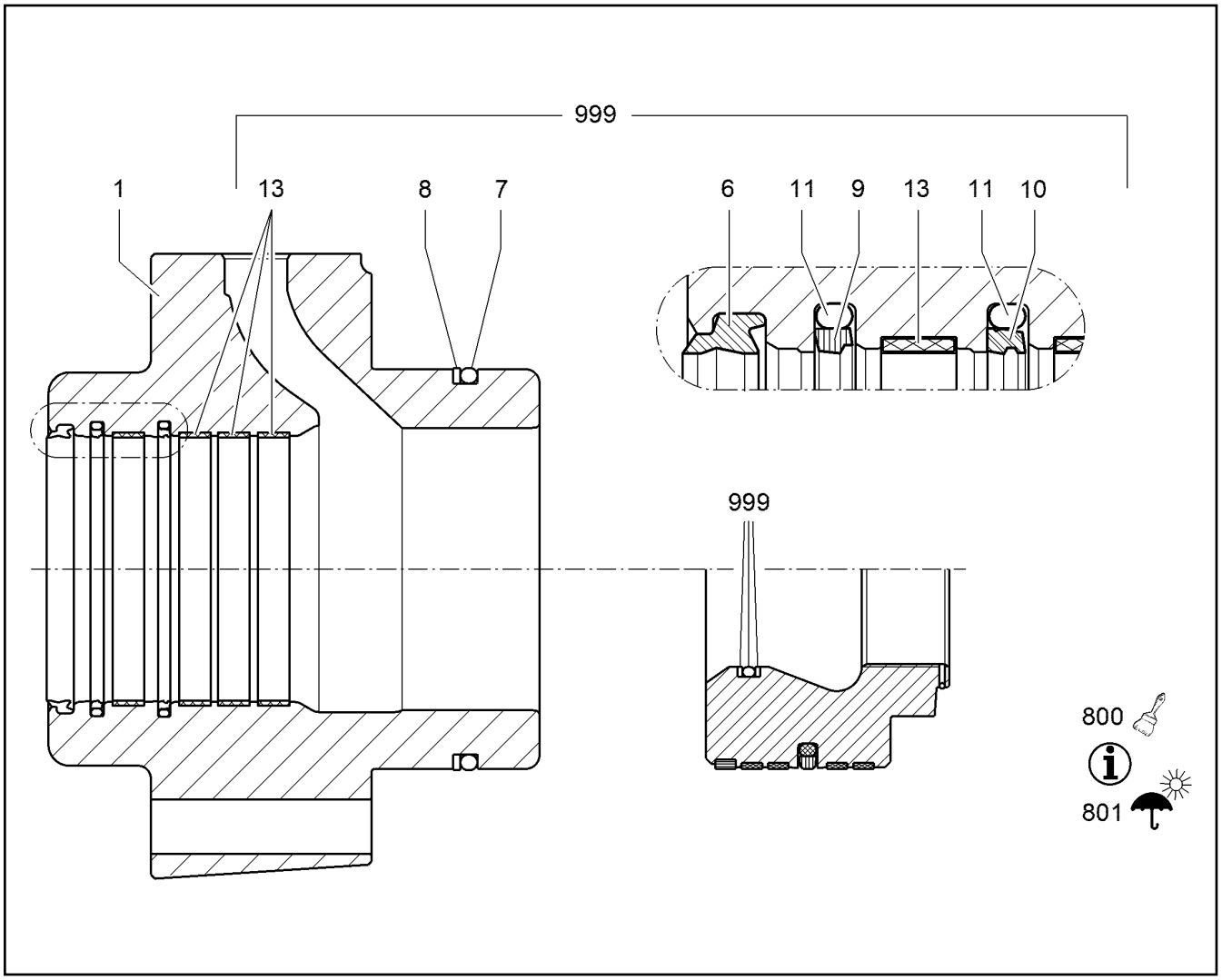

Pos.	Item	Quantity	Description	Designação	Serie	K
1		1	BEARING HEAD	CABEÇOTE DO MANCAL		
6	10410984	1	SCRAPER RING 150X166X9,5	ANEL RASPADOR		
7	7000583	1	O-RING 208X6	ANEL-O		
8	7002239	1	SUPPORTING RING 210,00/220,00X2,5	ANEL DE APOIO		
9	7014467	1	RIMSEAL 150,0X170,5X8,1	ANEL DE VEDAÇÃO		
10	12204957	1	SEALING RING 150X170,5X8,1	ANEL DE VEDAÇÃO		
11	7264438	2	O-RING 158,12X7	ANEL-O		
13	7011356	4	GUIDE RING 150X155X15	ANEL GUIA		
800		1	LUBRICATING PASTE ⇨ ❑ 66	PASTA DE LUBRIFICAÇÃO		
801		1	PROTECTION AGAINST CORROSION ⇨ ❑ 67	PROTEÇÃO CONTRA CORROSÃ		
999	12470087	1	SEAL KIT F.PISTON ROD BEARING 150	KIT DE VED MANCAL HASTE ÊM		

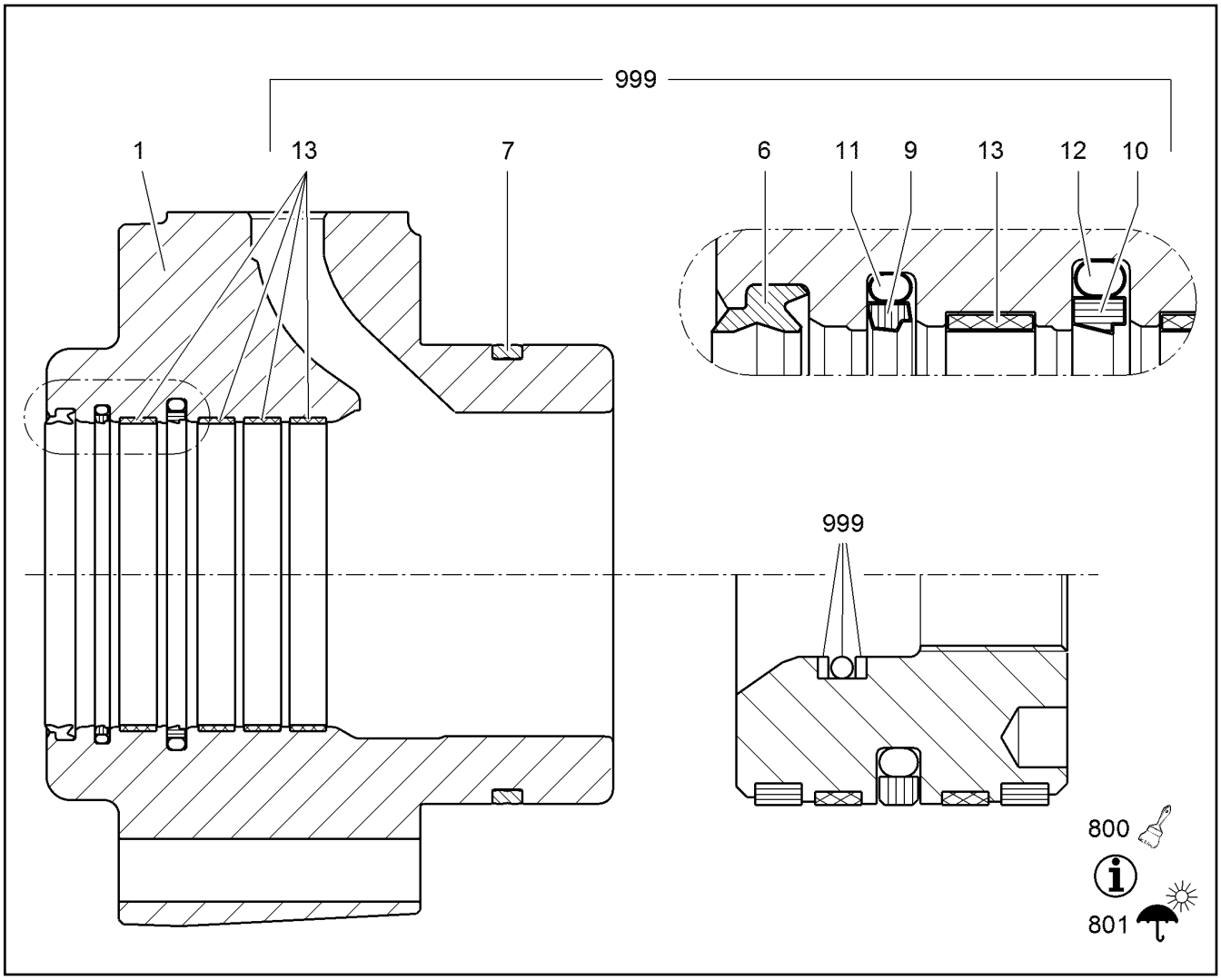

Pos.	Item	Quantity	Description	Designação	Serie	K
1		1	BEARING HEAD	CABEÇOTE DO MANCAL		
6	7023590	1	SCRAPER RING 125X137,2X8,1	ANEL RASPADOR		
7	7023589	1	DUALSEAL 190X178,4X12,3	VEDAÇÃO DUPLA		
9	7010659	1	RIMSEAL 125,0X140,1X6,3	ANEL DE VEDAÇÃO		
10	7017712	1	SEALING RING 125,0X145,5X8,1	ANEL DE VEDAÇÃO		
11	7001609	1	O-RING DIN 3771 132,72X5,33	ANEL-O		
12	7264422	1	O-RING DIN 3771 132,72X7	ANEL-O		
13	7005250	4	GUIDE RING 125X130X15,00	ANEL GUIA		
800		1	LUBRICATING PASTE ⇨ ❑ 66	PASTA DE LUBRIFICAÇÃO		
801		1	PROTECTION AGAINST CORROSION ⇨ ❑ 67	PROTEÇÃO CONTRA CORROSÃ		
999	9064091	1	SEAL KIT F.PISTON ROD BEARING 125	KIT DE VED MANCAL HASTE ÊM		

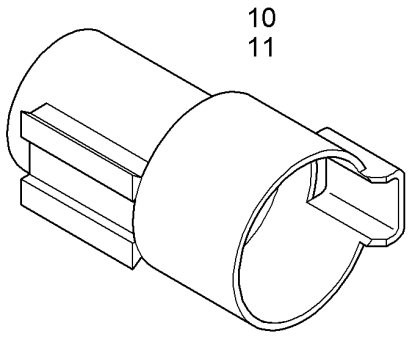

Pos.	Item	Quantity	Description	Designação	Serie	K
10	6203666	1	PIN HOUSING DTHD 1-POL 60A 1500V	CARCAÇA DE CONECTOR ELÉ		
11	7370077	1	STOPPER PLUG	PARAFUSO DE FECHAMENTO		

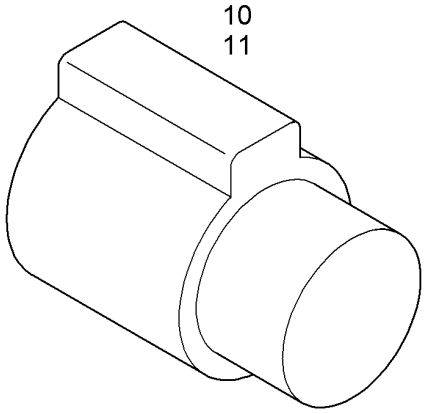

Pos.	Item	Quantity	Description	Designação	Serie	K
10	6203669	1	BUSHING HOUSING DTHD 1-POL 60A 1500V	CARCAÇA DE CONECTOR ELÉ		
11	7370077	1	STOPPER PLUG	PARAFUSO DE FECHAMENTO		

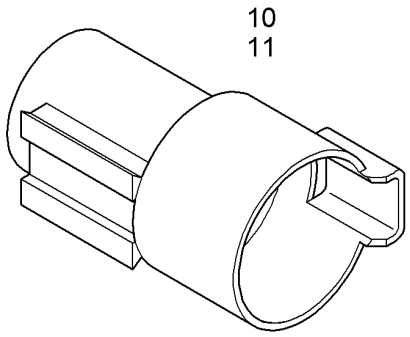

Pos.	Item	Quantity	Description	Designação	Serie	K
10	6203665	1	PIN HOUSING DTHD 1-POL 100A 1500V	CARCAÇA DE CONECTOR ELÉ		
11	7370076	1	STOPPER PLUG	PARAFUSO DE FECHAMENTO		

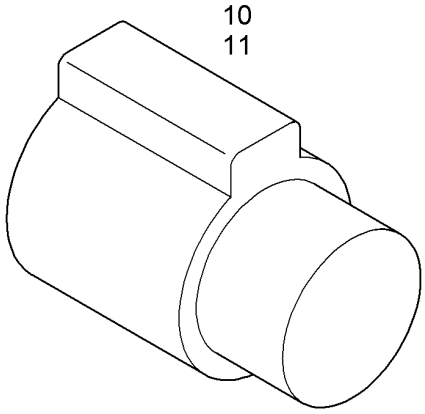

Pos.	Item	Quantity	Description	Designação	Serie	K
10	6203668	1	BUSHING HOUSING DTHD 1-POL 100A 1500	CARCAÇA DE CONECTOR ELÉ		
11	7370076	1	STOPPER PLUG	PARAFUSO DE FECHAMENTO		

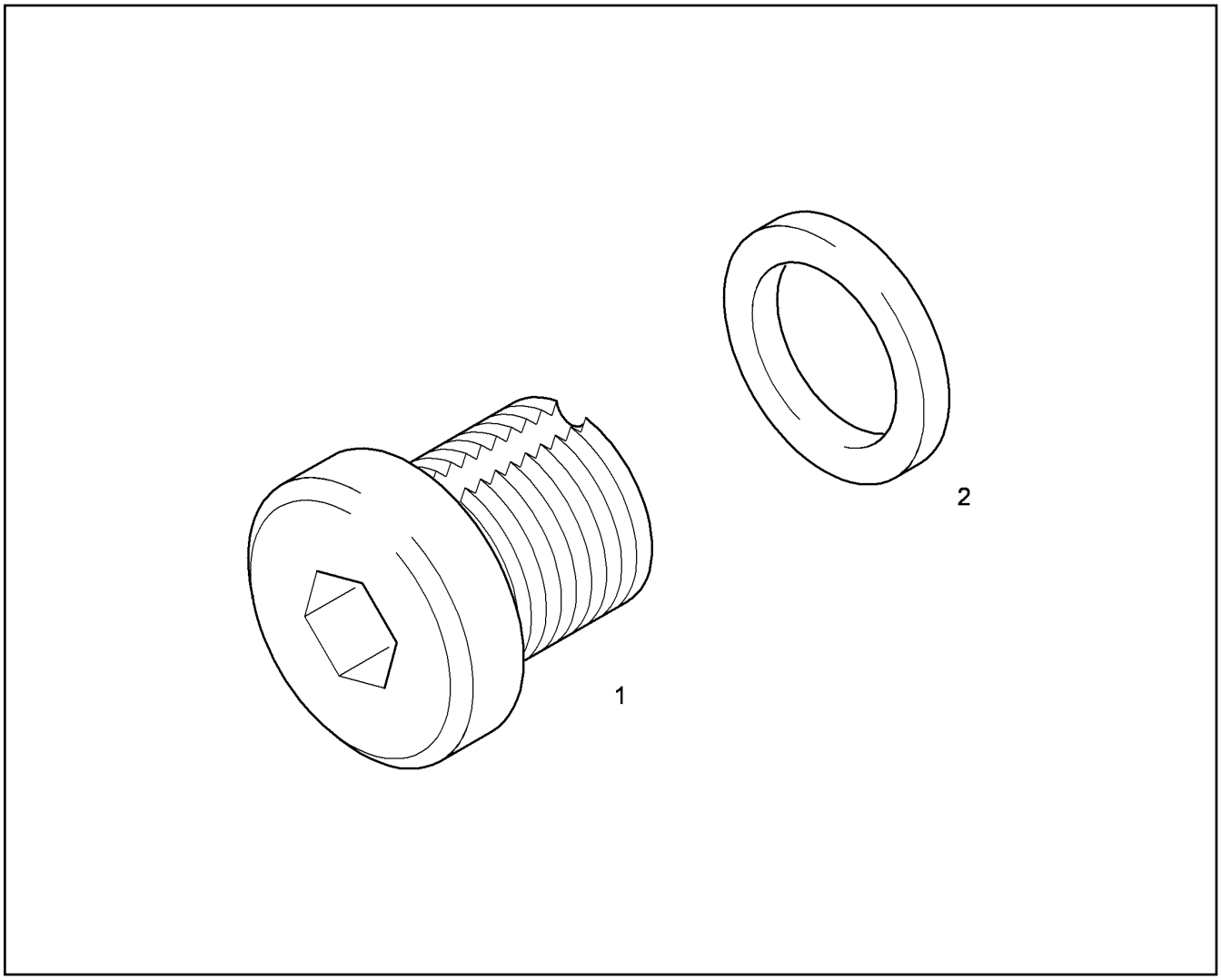

Pos.	Item	Quantity	Description	Designação	Serie	K
1		1	VENTILATION SCREW G1/4"X15	PARAFUSO DE RESPIRO		
2	5602583	1	SEALING RING 14	ANEL DE VEDAÇÃO		

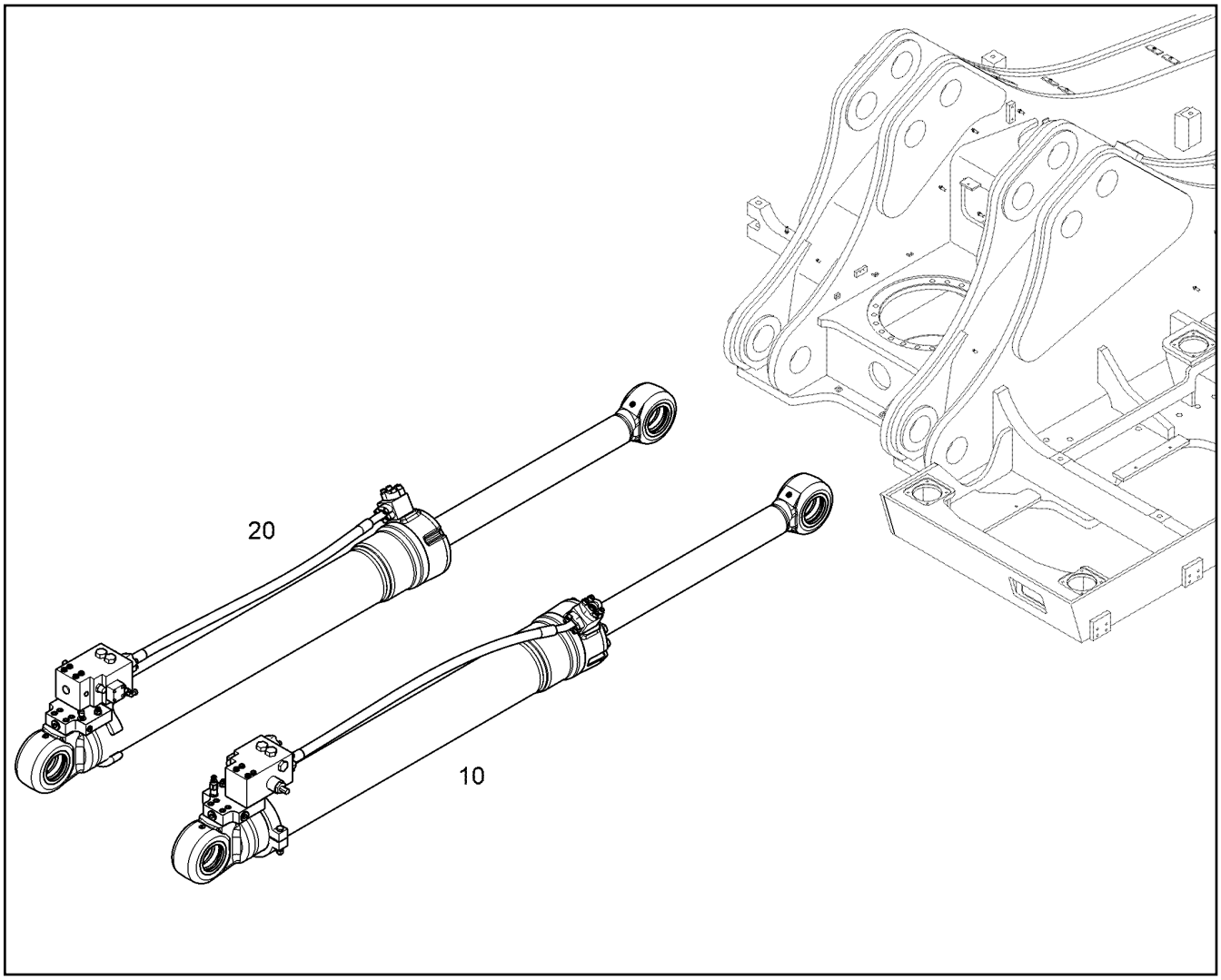

Pos.	Item	Quantity	Description	Designação	Serie	K
10		1	HOIST CYLINDER LEFT ⇨ ❑ 625	CILINDRO DE ELEVACAO ESQUE		
20		1	HOIST CYLINDER RIGHT ⇨ ❑ 627	CILINDRO DE ELEVACAO DIREIT		

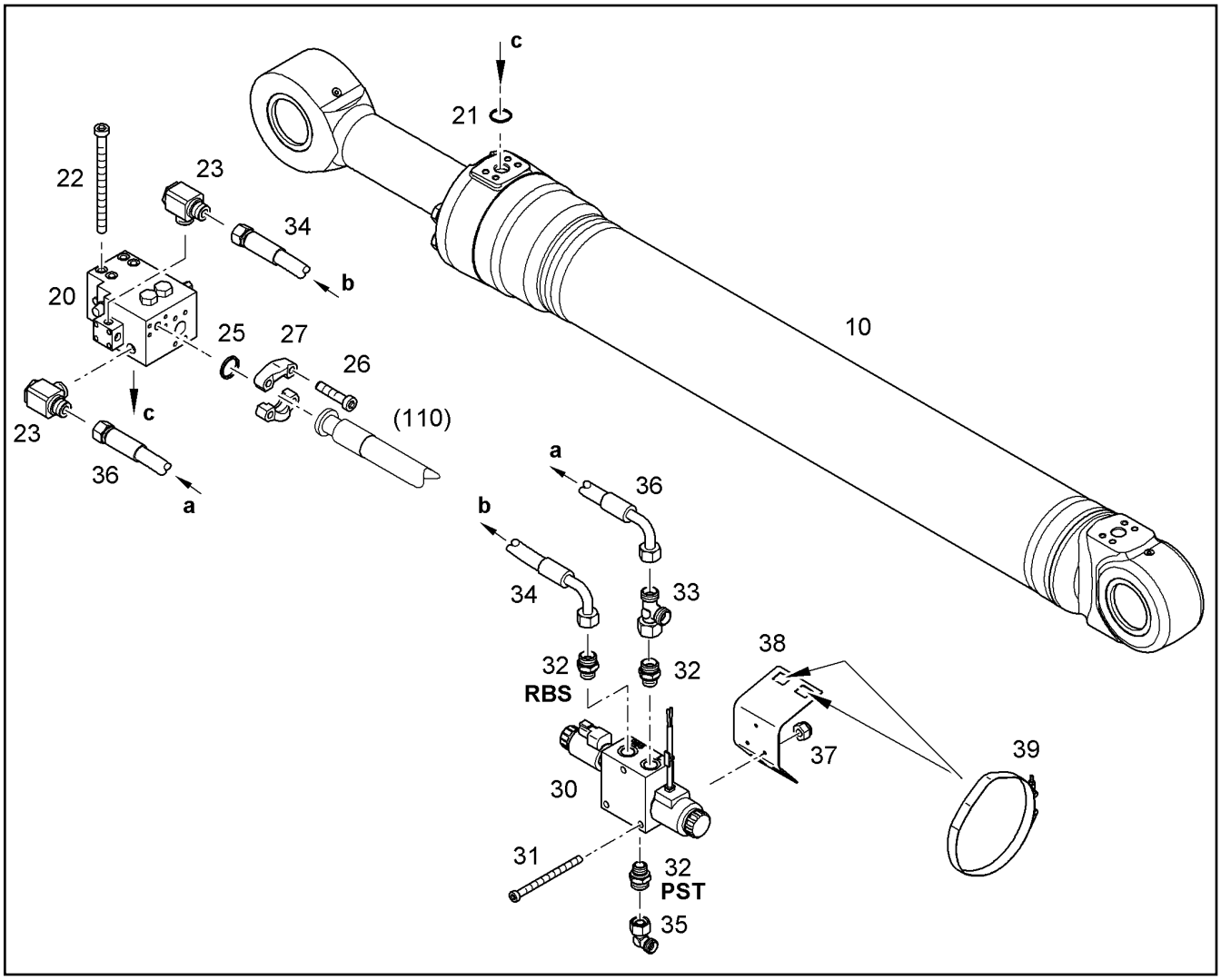

Pos.	Item	Quantity	Description	Designação	Serie	K
10	94062194	1	HYDRAULIC CYLINDER [0060061X02] ⇨ ❑ 603	CILINDRO HIDRÁULICO		
20	10440696	1	PIPE FRACTION SAFETY VALVE [11020 19W14] ⇨ ❑ 595	VÁLVULA DE SEGURANÇA RUP		
21	10490787	1	RECTANGULAR SECTION RING 54,40X2,80	ANEL DE SEÇÃO RETANGULAR		
22	10016746	4	SOCKET HEAD SCREW ISO 4762 M16X170	PARAFUSO CILÍNDRICO		
23	7368478	2	FITTING WH 15L G1/2A	UNIÃO ROSCADA		
25	10490781	1	RECTANGULAR SECTION RING 40,15X2,80	ANEL DE SEÇÃO RETANGULAR		
26	11002749	4	SOCKET HEAD SCREW ISO 4762 M12X40 10	PARAFUSO CILÍNDRICO		
27	11485638	2	FLANGE HALF WITH BOSSING SAE J518 S	MEIO FLANGE COM RELEVO		
30	10291353	1	CONTROL MODULE ⇨ ❑ 594	MODULO DE COMANDO		
31	12202901	3	SOCKET HEAD SCREW ISO 4762 M8X70 8.8	PARAFUSO CILÍNDRICO		
32	7003570	3	FITTING GE 15L M18X1,5 ED	UNIÃO ROSCADA		
33	472300414	1	FITTING EL 15L	UNIÃO ROSCADA		
34	7021504	1	HOSE 12X1200	MANGUEIRA		1
35	7615379	1	FITTING EW 15L	UNIÃO ROSCADA		
36	10002297	1	HOSE 12X1150	MANGUEIRA		1
37	10876581	3	HEX NUT M8	PORCA SEXTAVADA		
38	10846943	1	CONSOLE	CONSOLE		
39	10301856	2	HOSE CLAMP DIN 3017 C1 272 266-278X30	ABRAÇADEIRA DE MANGUEIRA		

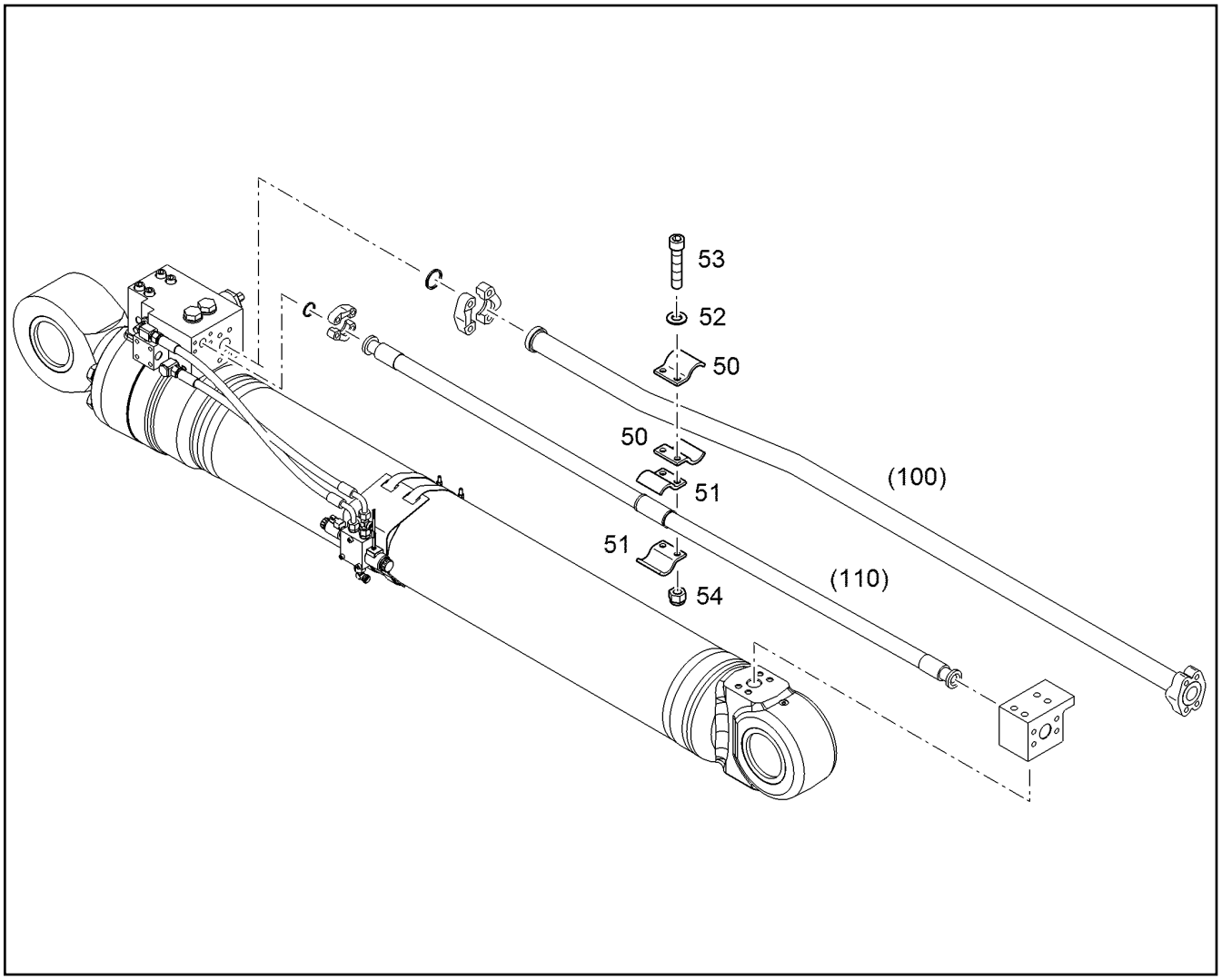

Pos.	Item	Quantity	Description	Designação	Serie	K
50	9008760	2	HALF CLAMP COLLAR d=50--	MEIA ABRAÇADEIRA		
51	9944561	2	HALF CLAMP COLLAR	MEIA ABRAÇADEIRA		
52	10289804	2	WASHER 12 300HV	ARRUELA		
53	10012659	2	SOCKET HEAD SCREW ISO 4762 M12X50 10	PARAFUSO CILÍNDRICO		
54	10814802	2	HEX NUT M12	PORCA SEXTAVADA		

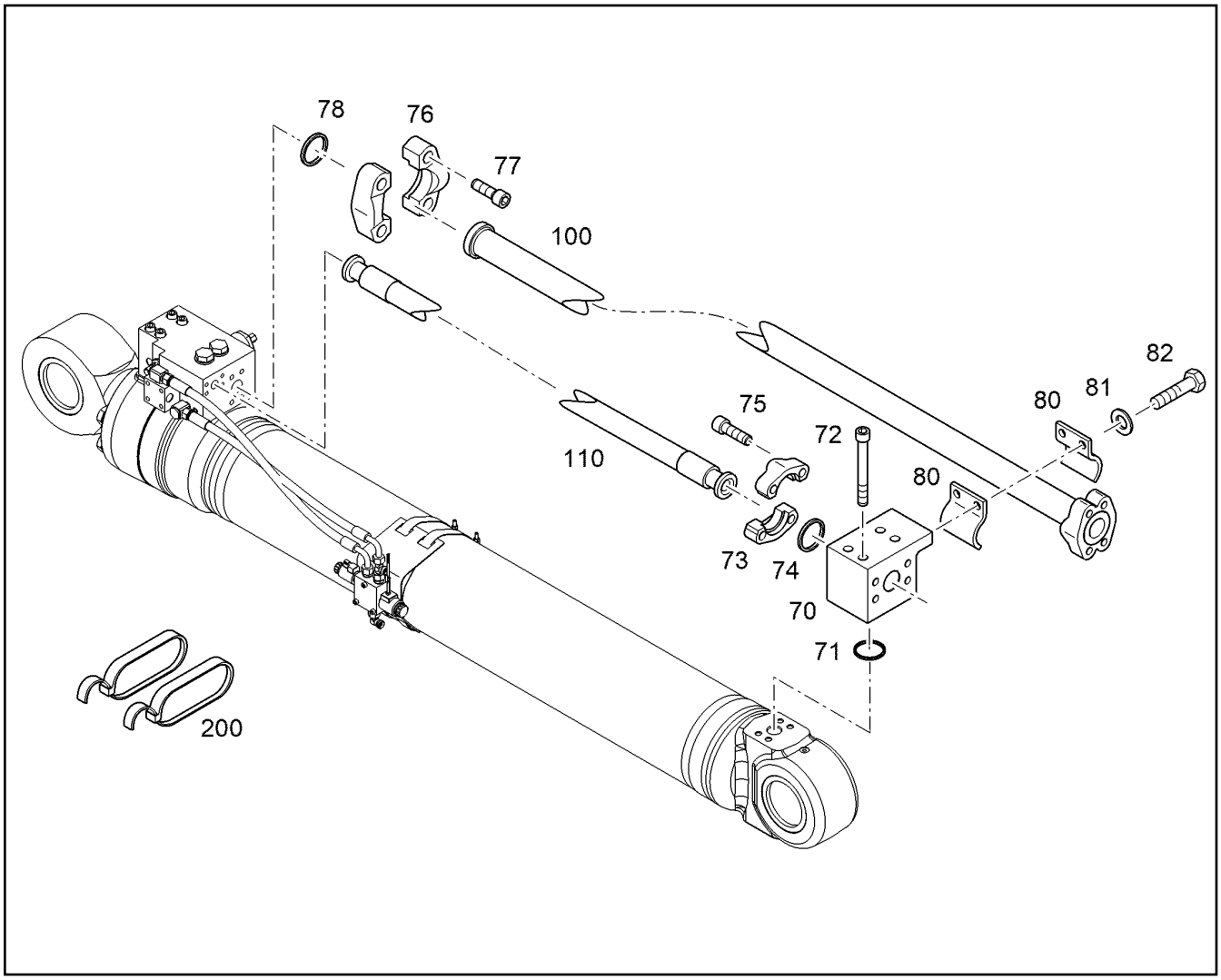

Pos.	Item	Quantity	Description	Designação	Serie	K
70	10072990	1	BLOCK	BLOCO		
71	10490787	1	RECTANGULAR SECTION RING 54,40X2,80	ANEL DE SEÇÃO RETANGULAR		
72	4000657	4	SOCKET HEAD SCREW ISO 4762 M16X140	PARAFUSO CILÍNDRICO		
73	11485638	2	FLANGE HALF WITH BOSSING SAE J518 S	MEIO FLANGE COM RELEVO		
74	10490781	1	RECTANGULAR SECTION RING 40,15X2,80	ANEL DE SEÇÃO RETANGULAR		
75	11002749	4	SOCKET HEAD SCREW ISO 4762 M12X40 10	PARAFUSO CILÍNDRICO		
76	11485640	2	FLANGE HALF WITH BOSSING SAE J518 SA	MEIO FLANGE COM RELEVO		
77	10001077	4	SOCKET HEAD SCREW ISO 4762 M16X50 10	PARAFUSO CILÍNDRICO		
78	10490787	1	RECTANGULAR SECTION RING 54,40X2,80	ANEL DE SEÇÃO RETANGULAR		
80	9008760	2	HALF CLAMP COLLAR d=50--	MEIA ABRAÇADEIRA		
81	10289804	2	WASHER 12 300HV	ARRUELA		
82	11002727	2	HEX SCREW ISO 4017 M12X40 10.9 FLZN	PARAFUSO SEXTAVADO		
100	10077524	1	PRESSURE LINE CPL ⇨ ❑ 6	TUBULAÇÃO DE PRESSÃO COM		
110	11492737	1	HOSE 25X1970	MANGUEIRA		1
200	7621780	2	LASHING STRAP 18X0,35m 380daN TEXTILG	CINTA DE AMARRACAO		

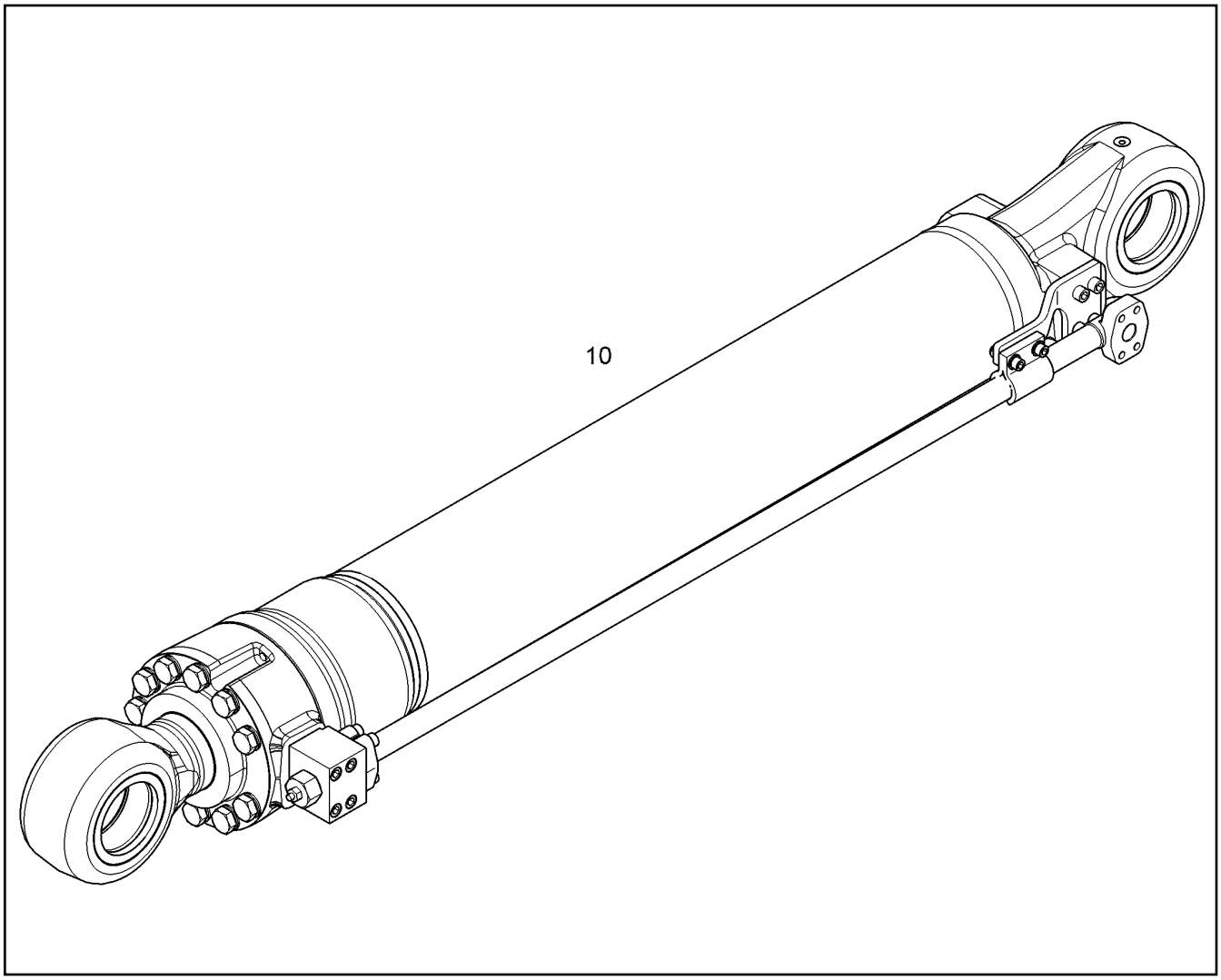

Pos.	Item	Quantity	Description	Designação	Serie	K
10		1	HYDR.CYLINDER W/ADDITION.PARTS ⇨ ❑ 541	CILINDRO HIDR. COM ACESSÓR		

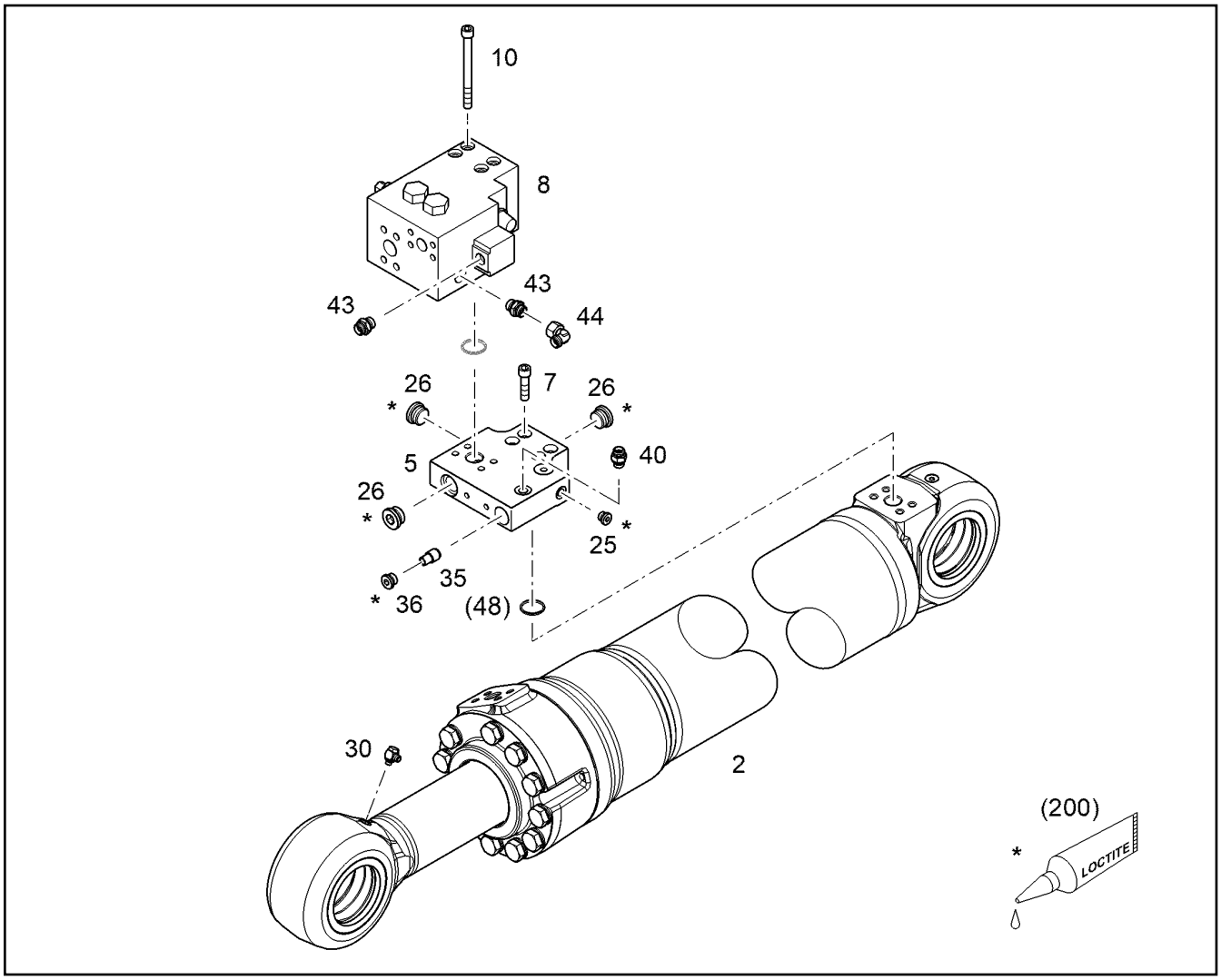

Pos.	Item	Quantity	Description	Designação	Serie	K
2	9906383	1	HYDRAULIC CYLINDER [0020071X06] ⇨ ❑ 604	CILINDRO HIDRÁULICO		6
5	10826415	1	INTERMEDIATE BLOCK	BLOCO INTERMEDIÁRIO		
7	4600741	4	SOCKET HEAD SCREW ISO 4762 M14X65 10	PARAFUSO CILÍNDRICO		
8	10801298	1	PIPE FRACTION SAFETY VALVE [600 18W27] ⇨ ❑ 596	VÁLVULA DE SEGURANÇA RUP		
10	4902068	4	SOCKET HEAD SCREW ISO 4762 M14X160	PARAFUSO CILÍNDRICO		
25	4900609	1	SCREW PLUG VSTI G3/8	PARAFUSO DE FECHAMENTO		
26	7361329	3	SCREW PLUG M33X2 ED	PARAFUSO DE FECHAMENTO		
30	7368426	1	FITTING WH 6L M10X1 KDS	UNIÃO ROSCADA		
35	11005513	1	FLOW CONTROL VALVE	VALVULA REGULADORA DE PR		
36	7361156	1	SCREW PLUG VSTI G1/2	PARAFUSO DE FECHAMENTO		
40	4600649	1	FITTINGS GE 12S M18X1,5	CONEXÃO		
43	4600518	2	FITTING GE 15L G1/2A	UNIÃO ROSCADA		
44	7615379	1	FITTING EW 15L	UNIÃO ROSCADA		

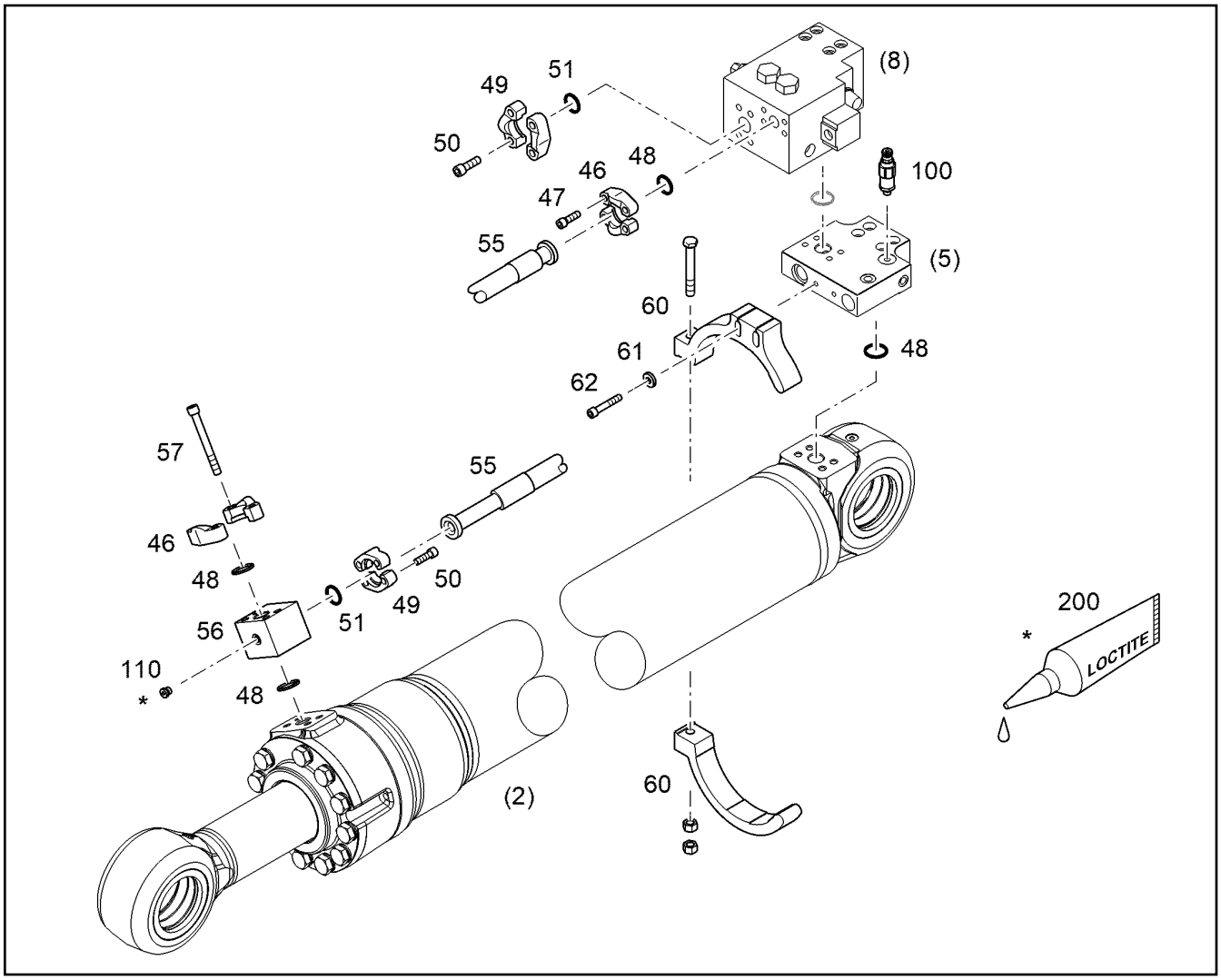

Pos.	Item	Quantity	Description	Designação	Serie	K
46	11485639	4	FLANGE HALF WITH BOSSING SAE J518 SA	MEIO FLANGE COM RELEVO		
47	4902327	4	SOCKET HEAD SCREW ISO 4762 M14X45 10	PARAFUSO CILÍNDRICO		
48	10472425	4	RECTANGULAR SECTION RING 45,05X2,80	ANEL DE SEÇÃO RETANGULAR		
49	11485638	4	FLANGE HALF WITH BOSSING SAE J518 S	MEIO FLANGE COM RELEVO		
50	11002749	8	SOCKET HEAD SCREW ISO 4762 M12X40 10	PARAFUSO CILÍNDRICO		
51	10490781	2	RECTANGULAR SECTION RING 40,15X2,80	ANEL DE SEÇÃO RETANGULAR		
55	10409574	1	HOSE 25X1660	MANGUEIRA		1
56	9392953	1	INTERMEDIATE BLOCK	BLOCO INTERMEDIÁRIO		
57	4901471	4	SOCKET HEAD SCREW ISO 4762 M14X130	PARAFUSO CILÍNDRICO		
60		1	CLAMP ⇨ ❑ 589	BRAÇADEIRA		
61	10179356	2	WASHER 13	ARRUELA		
62	11320850	2	SOCKET HEAD SCREW ISO 4762 M12X75 10	PARAFUSO CILÍNDRICO		
100	10280390	1	PRESSURE TRANSMITTER 400bar ⇨ ❑ 480	TRANSDUTOR DE PRESSÃO		
110	7363125	1	SCREW PLUG M14X1,5 ED ⇨ ❑ 607	PARAFUSO DE FECHAMENTO		
120	8628192	0	SCREW LOCKING	COLA PARA ELEMENTOS FIXA		
200	11140338	1	SCREW LOCKING	COLA PARA ELEMENTOS FIXA		

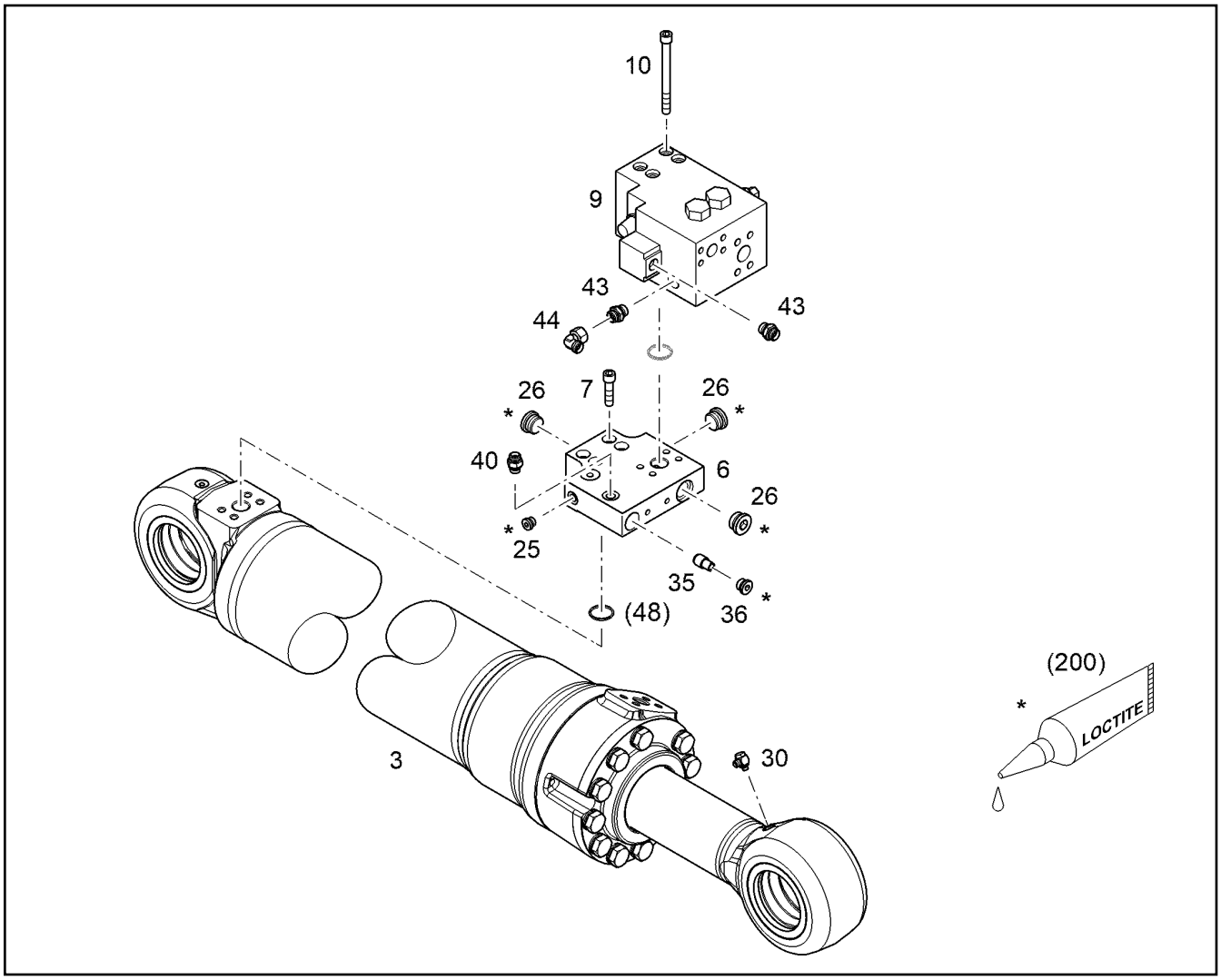

Pos.	Item	Quantity	Description	Designação	Serie	K
3	9906576	1	HYDRAULIC CYLINDER [0020060X04] ⇨ ❑ 605	CILINDRO HIDRÁULICO		6
6	10826416	1	INTERMEDIATE BLOCK	BLOCO INTERMEDIÁRIO		
7	4600741	4	SOCKET HEAD SCREW ISO 4762 M14X65 10	PARAFUSO CILÍNDRICO		
9	10801299	1	PIPE FRACTION SAFETY VALVE [617 18W44] ⇨ ❑ 597	VÁLVULA DE SEGURANÇA RUP		
10	4902068	4	SOCKET HEAD SCREW ISO 4762 M14X160	PARAFUSO CILÍNDRICO		
25	4900609	1	SCREW PLUG VSTI G3/8	PARAFUSO DE FECHAMENTO		
26	7361329	3	SCREW PLUG M33X2 ED	PARAFUSO DE FECHAMENTO		
30	7368426	1	FITTING WH 6L M10X1 KDS	UNIÃO ROSCADA		
35	11005513	1	FLOW CONTROL VALVE	VALVULA REGULADORA DE PR		
36	7361156	1	SCREW PLUG VSTI G1/2	PARAFUSO DE FECHAMENTO		
40	4600649	1	FITTINGS GE 12S M18X1,5	CONEXÃO		
43	4600518	2	FITTING GE 15L G1/2A	UNIÃO ROSCADA		
44	7615379	1	FITTING EW 15L	UNIÃO ROSCADA		

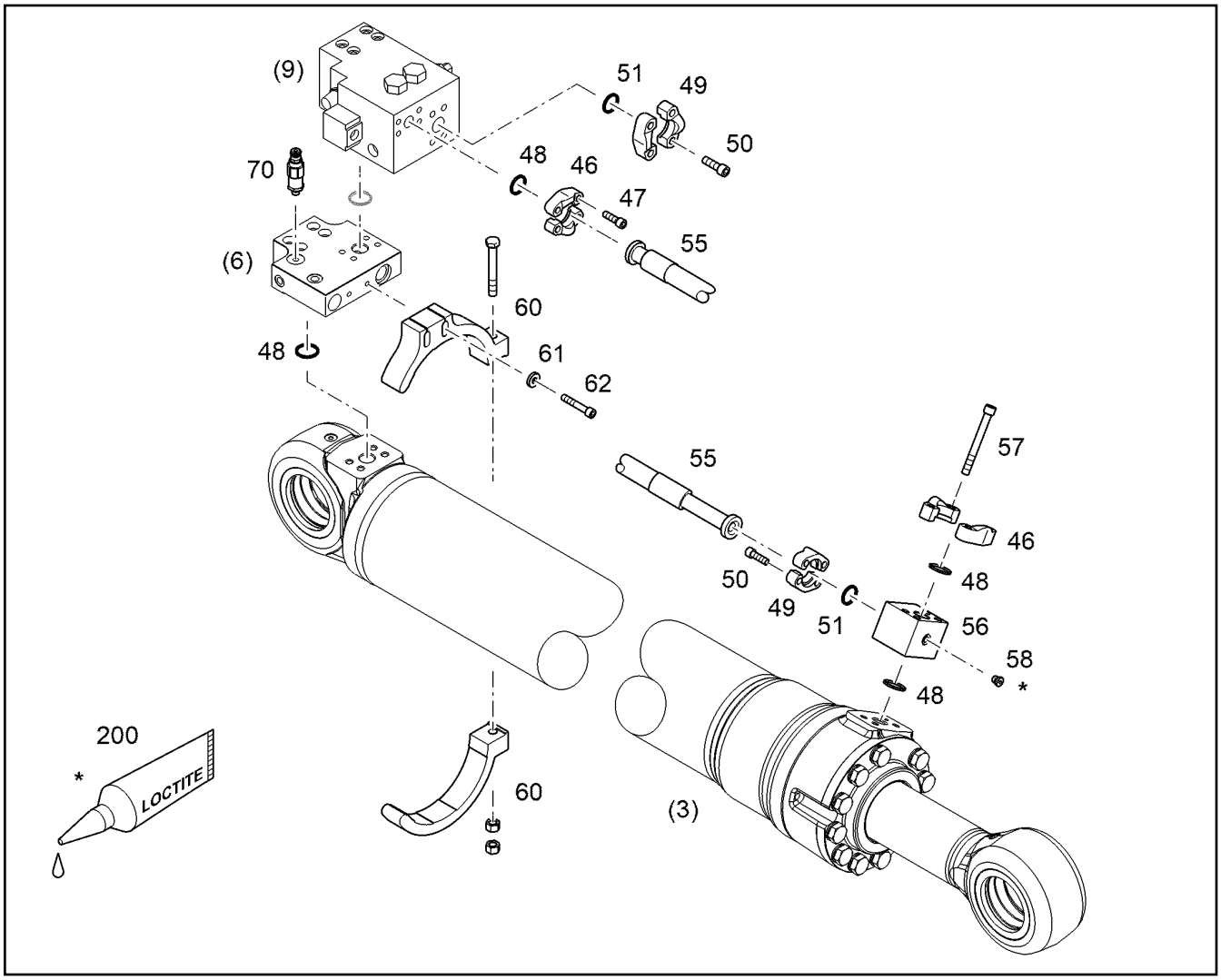

Pos.	Item	Quantity	Description	Designação	Serie	K
46	11485639	4	FLANGE HALF WITH BOSSING SAE J518 SA	MEIO FLANGE COM RELEVO		
47	4902327	4	SOCKET HEAD SCREW ISO 4762 M14X45 10	PARAFUSO CILÍNDRICO		
48	10472425	4	RECTANGULAR SECTION RING 45,05X2,80	ANEL DE SEÇÃO RETANGULAR		
49	11485638	4	FLANGE HALF WITH BOSSING SAE J518 S	MEIO FLANGE COM RELEVO		
50	11002749	8	SOCKET HEAD SCREW ISO 4762 M12X40 10	PARAFUSO CILÍNDRICO		
51	10490781	2	RECTANGULAR SECTION RING 40,15X2,80	ANEL DE SEÇÃO RETANGULAR		
55	10409574	1	HOSE 25X1660	MANGUEIRA		1
56	9392953	1	INTERMEDIATE BLOCK	BLOCO INTERMEDIÁRIO		
57	4901471	4	SOCKET HEAD SCREW ISO 4762 M14X130	PARAFUSO CILÍNDRICO		
58	7363125	1	SCREW PLUG M14X1,5 ED ⇨ ❑ 607	PARAFUSO DE FECHAMENTO		
60		1	CLAMP ⇨ ❑ 589	BRAÇADEIRA		
61	10179356	2	WASHER 13	ARRUELA		
62	11320850	2	SOCKET HEAD SCREW ISO 4762 M12X75 10	PARAFUSO CILÍNDRICO		
70	7409720	1	SCREW COUPLING G1/4	ACOPLAMENTO ROSCADO		
120	8628192	0	SCREW LOCKING	COLA PARA ELEMENTOS FIXA		
200	11140338	1	SCREW LOCKING	COLA PARA ELEMENTOS FIXA		

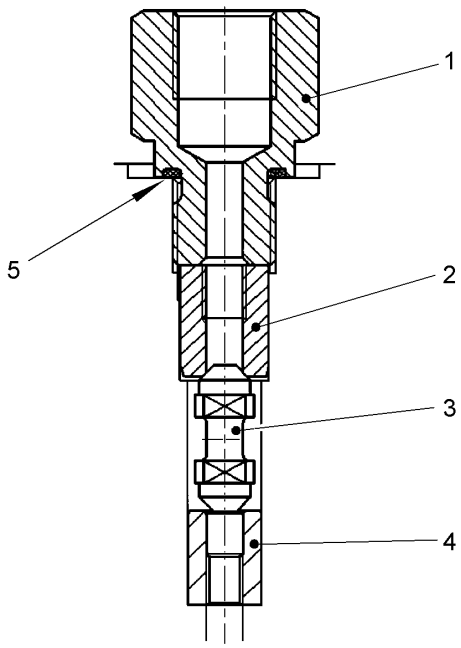

Pos.	Item	Quantity	Description	Designação	Serie	K
1		1	CONNECTION PIECE	PEÇA DE CONEXÃO		
2		1	VALVE BUSHING	BUCHA DE VÁLVULA		
3		1	VALVE CONE	CONE DA VALVULA		
4		1	VALVE BUSHING	BUCHA DE VÁLVULA		
5	7373052	1	PROFILE SEALING	PERFIL DE VEDACAO		

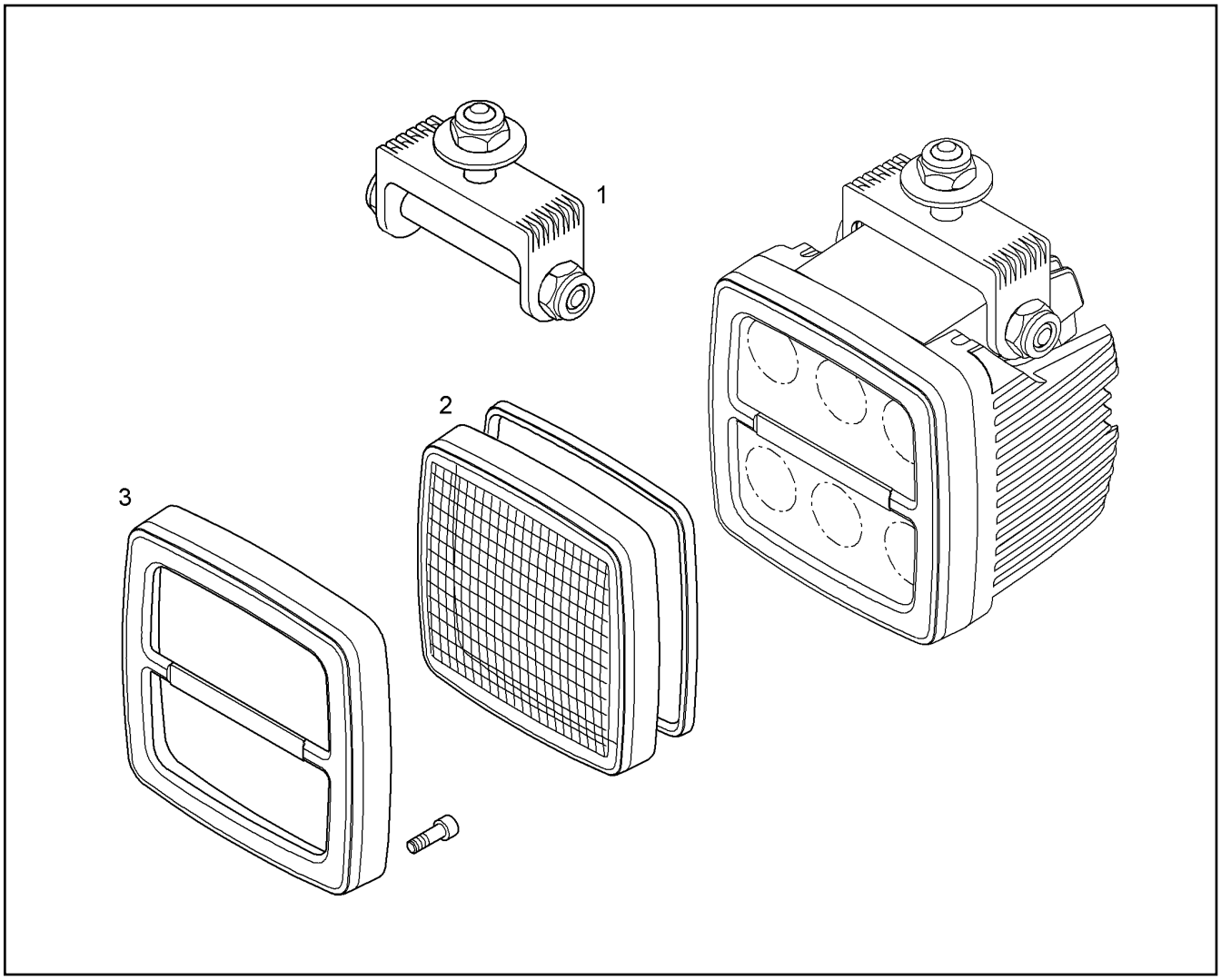

Pos.	Item	Quantity	Description	Designação	Serie	K
1	11342113	1	SEARCHLIGHT SUPPORT	SUPORTE DE FAROL		
2	11342114	1	LENS	LENTE		
3	11823188	1	ORIFICE	ANTEPARO		

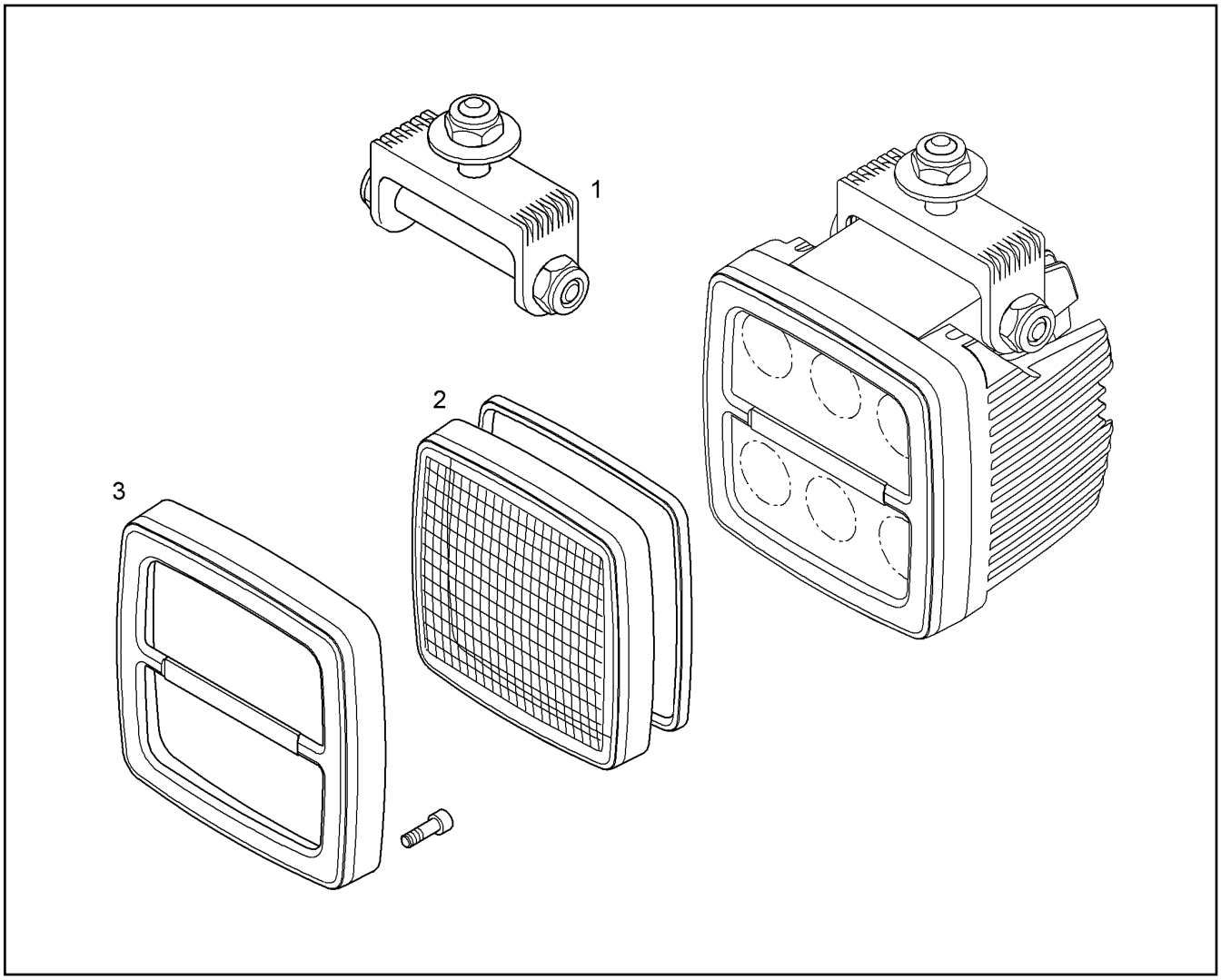

Pos.	Item	Quantity	Description	Designação	Serie	K
1	11342113	1	SEARCHLIGHT SUPPORT	SUPORTE DE FAROL		
2	11342114	1	LENS	LENTE		
3	11836011	1	ORIFICE	ANTEPARO		

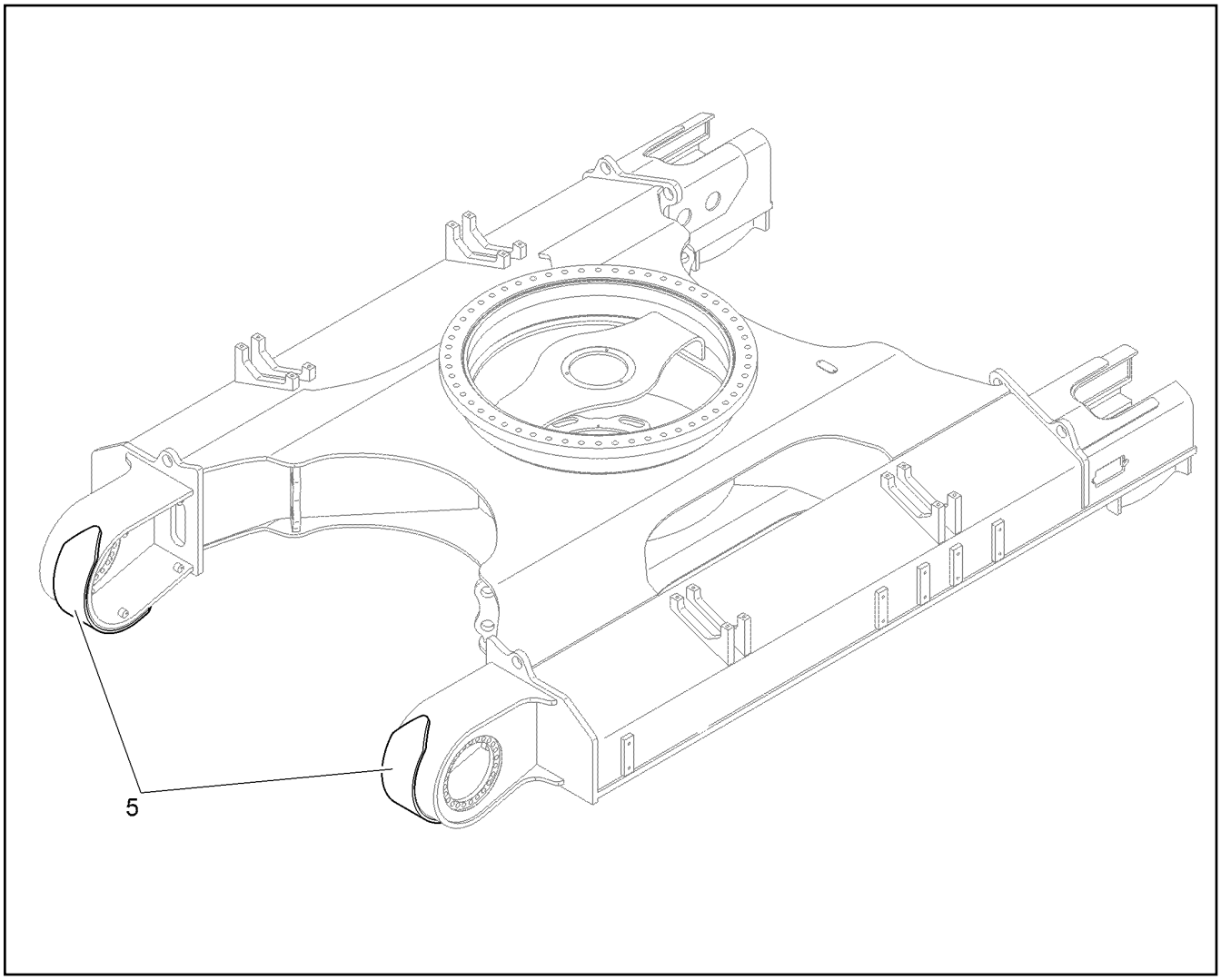

Pos.	Item	Quantity	Description	Designação	Serie	K
5		1	GEAR BEARING MODIF.			

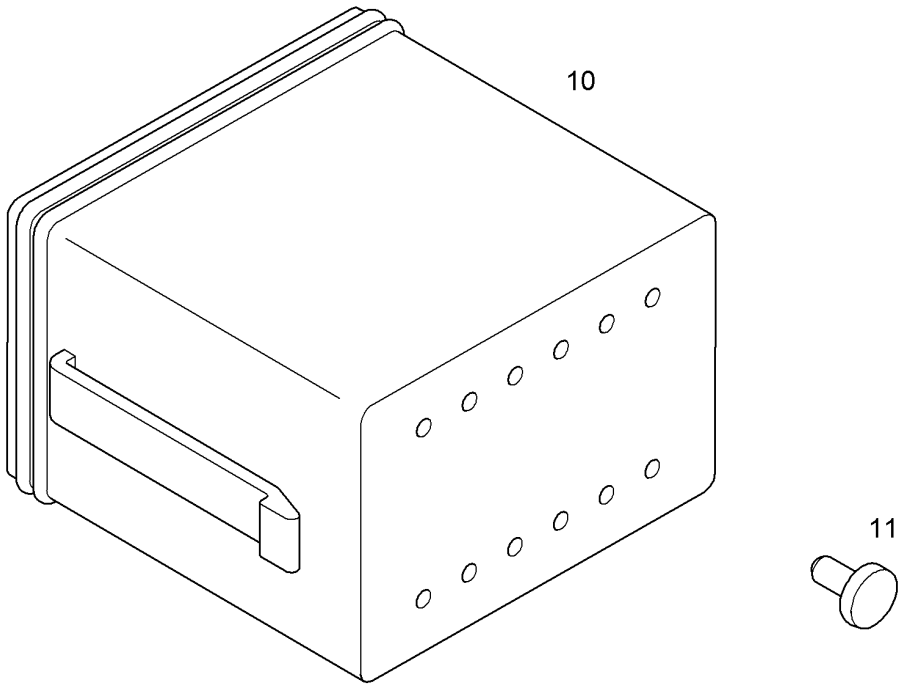

Pos.	Item	Quantity	Description	Designação	Serie	K
10	6905303	1	PIN HOUSING DT 12-POL 13A 1500V	CARCAÇA DE CONECTOR ELÉ		
11	7368253	12	STOPPER PLUG	PARAFUSO DE FECHAMENTO		

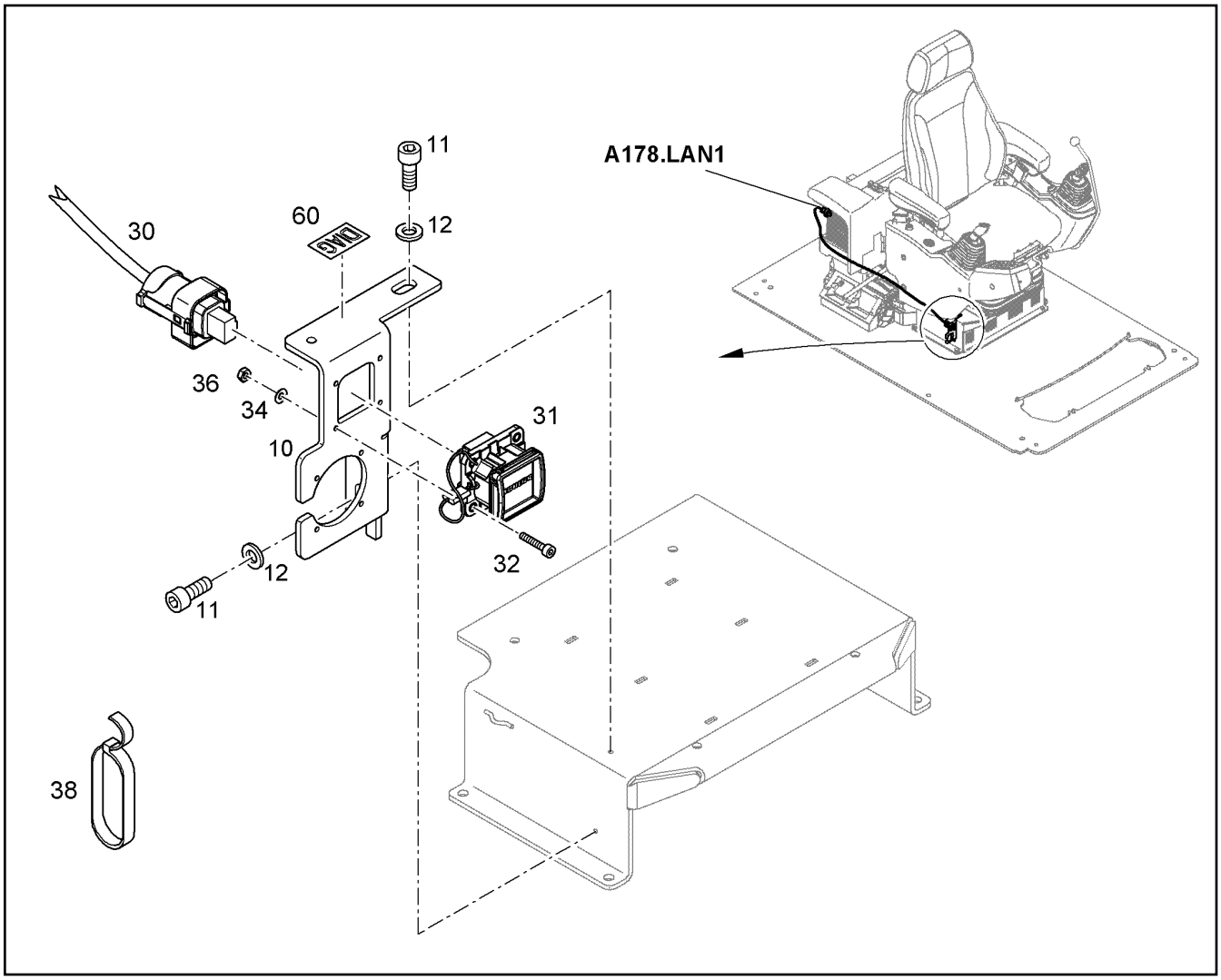

Pos.	Item	Quantity	Description	Designação	Serie	K
10	11817229	1	CONSOLE	CONSOLE		
11	11690044	2	SOCKET HEAD SCREW ISO 4762 M6X12 8.8	PARAFUSO CILÍNDRICO		
12	10289802	2	WASHER 6 300HV	ARRUELA		
30	93018947	1	CABLE	CABO ELÉTRICO		
31	11081107	1	PLUG SHELL	CARCAÇA DO CONECTOR		
32	12218627	4	SOCKET HEAD SCREW ISO 4762 M3X10 8.8	PARAFUSO CILÍNDRICO		
34	12220088	8	WASHER 3 200HV	ARRUELA		
36	12226068	4	HEX NUT M3	PORCA SEXTAVADA		
38	7009088	3	TIE WRAP 2,5X102	AMARRA PARA CABOS		
60	12440800	1	LABEL	ETIQUETA		

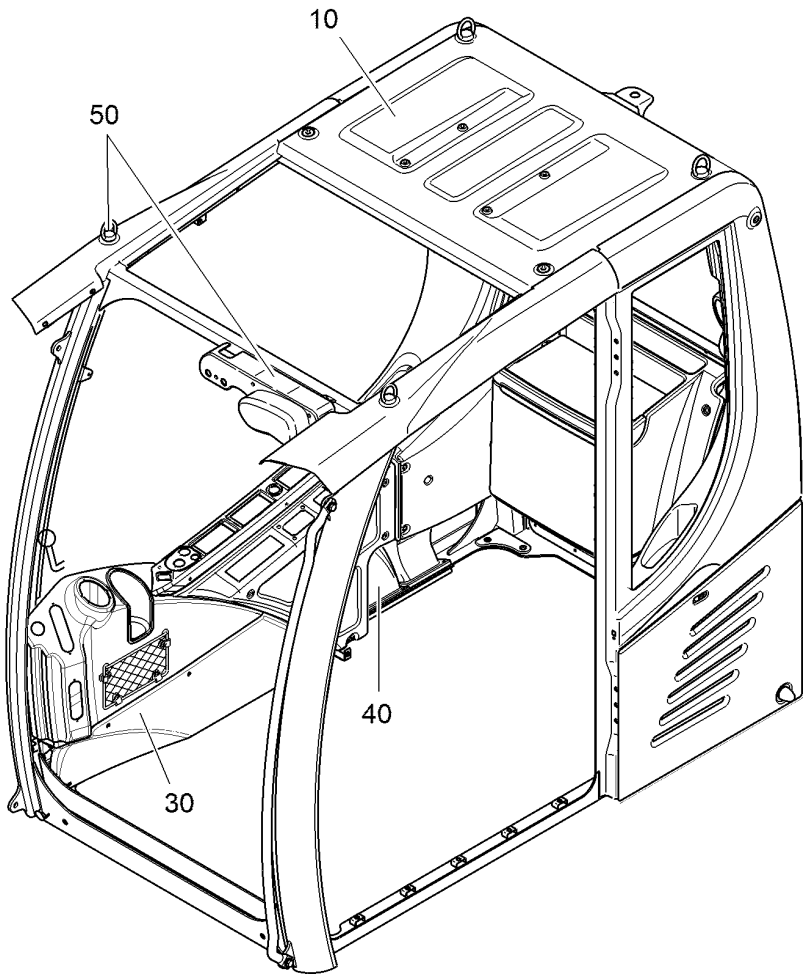

Pos.	Item	Quantity	Description	Designação	Serie	K
10		1	DRIVER CAB FRAME CONSTRUCTION ⇨ ❑ 649	CAB.MOT. CONSTRUÇÃO DE AÇ		
30		1	INTERNAL CASING OPER.COMPART. ⇨ ❑ 651	REVESTIM INT.CABINE MOTORI		
40		1	AIR DISTRIBUTION ⇨ ❑ 640	DISTRIBUIÇÃO DO AR		
50		1	MOUNTING PARTS DRIVER CAB ⇨ ❑ 641	PEÇAS MONT. P/CABINE MOTOR		

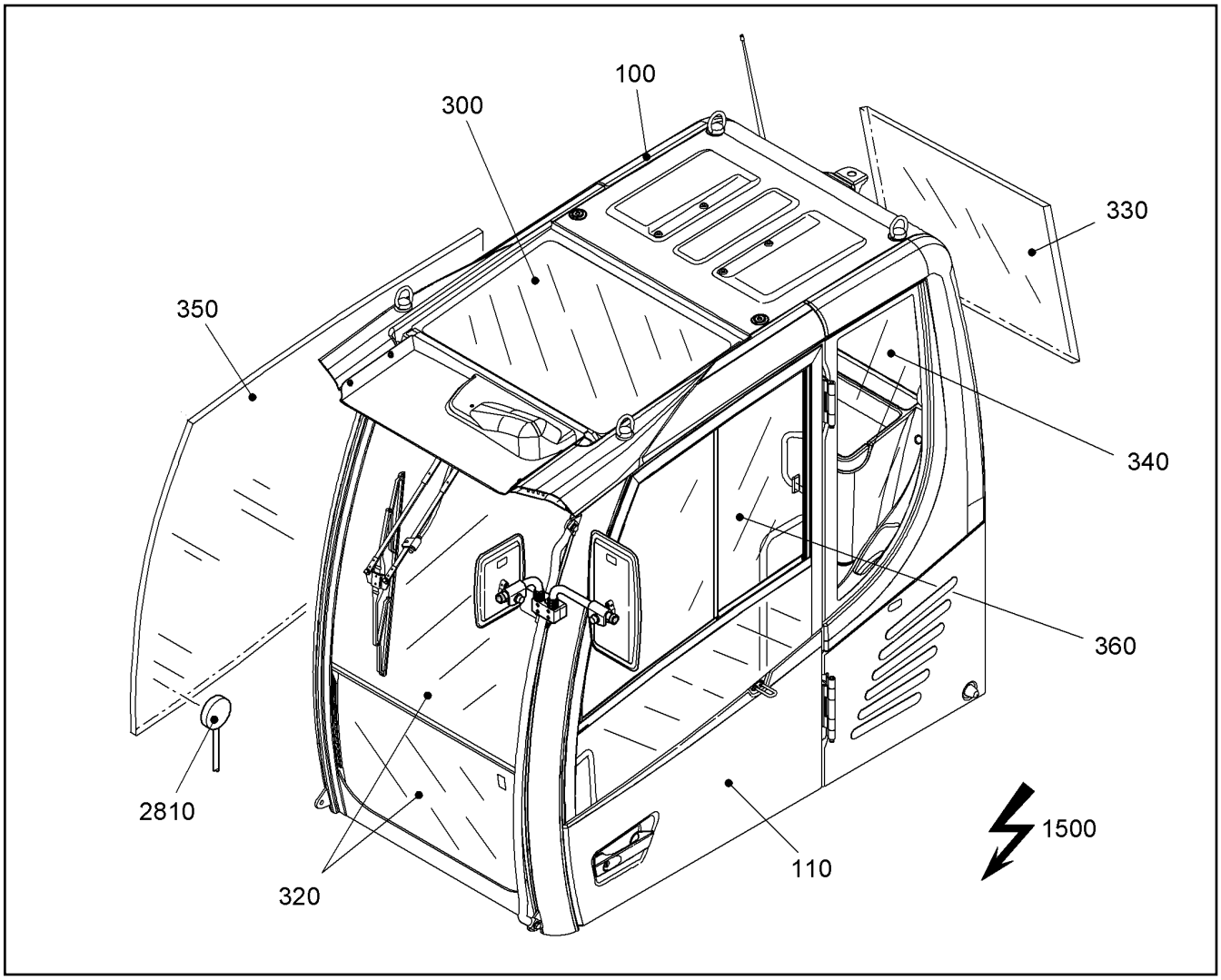

Pos.	Item	Quantity	Description	Designação	Serie	K
100		1	OPERATOR'S CAB ⇨ ❑ 635	CABINE DE OPERADOR		
110		1	DRIVER'S CAB DOOR ⇨ ❑ 657	PORTA DA CABINE DO OPERA		
300		1	ROOF WINDOW ⇨ ❑ 664	VIDRO DO TETO		
320		1	FRONT WINDOW ⇨ ❑ 665	VIDRO PARA-BRISA		
330		1	REAR WINDOW ⇨ ❑ 667	VIDRO TRASEIRO		
340		1	SIDE PANE LEFT BEHIND ⇨ ❑ 668	VIDRO LATERAL ATRÁS ESQUE		
350		1	GLASS PANE RIGHT ⇨ ❑ 669	VIDRO LATERAL DIREITO		
360		1	SLIDING WINDOW F.DOOR ⇨ ❑ 671	JANELA DE CORRER P/PORTA		
1500		1	ELECTRIC ⇨ ❑ 688	INSTALAÇÃO ELÉTRICA		
2810		1	ANTENNA ⇨ ❑ 711	ANTENA		

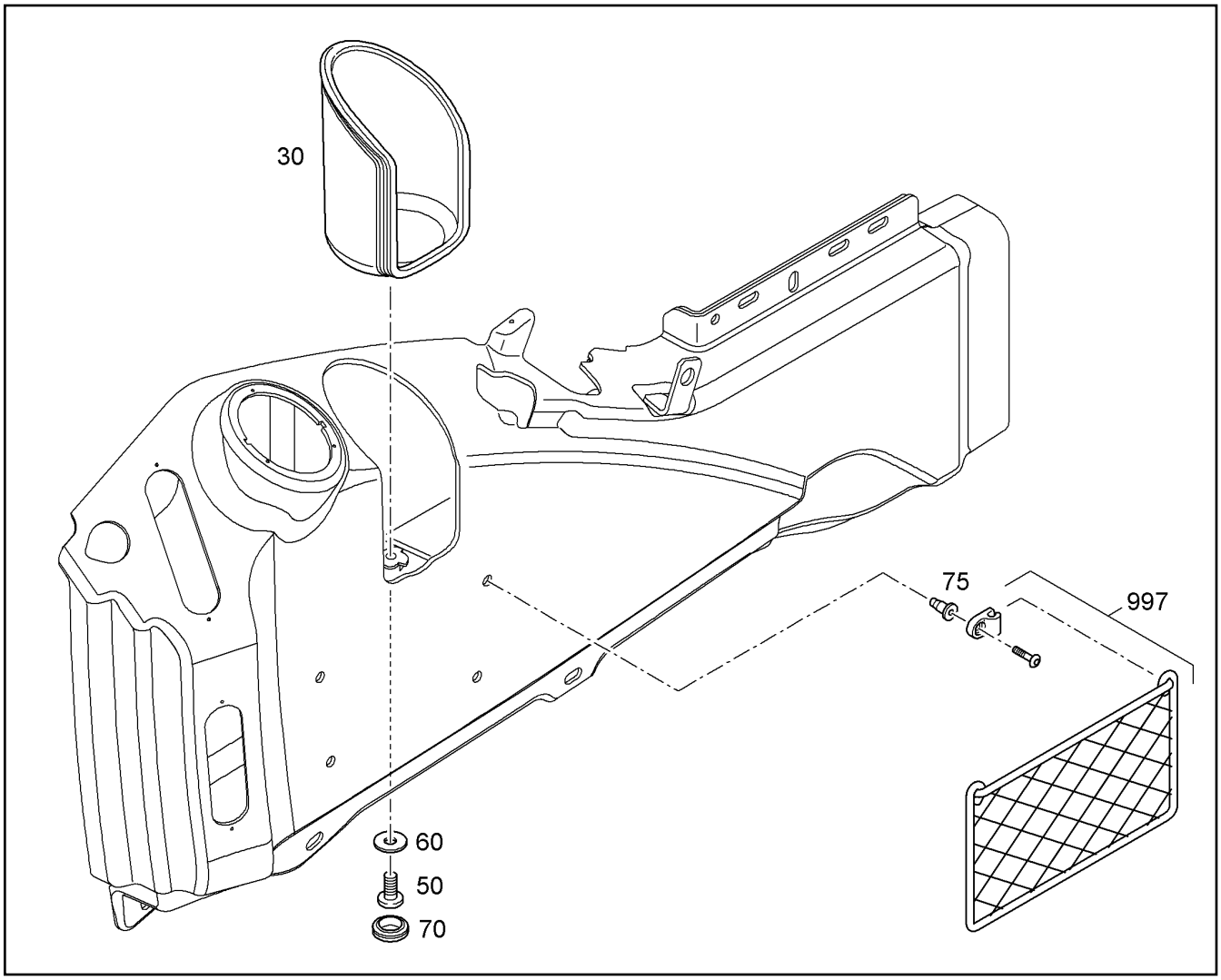

Pos.	Item	Quantity	Description	Designação	Serie	K
30	11408632	1	BOTTLE HOLDER	PORTA OBJETOS		
50	11183016	1	PAN-HEAD SCREW ISO 7045 M6X16 4.8 H 4	PARAFUSO DE CABEÇA PLANA		
60	10289803	1	WASHER 8 300HV	ARRUELA		
70	11408661	1	STOP PLUG 12/18/22	PLUG DE FECHAMENTO		
75	11006737	4	BLIND RIVET NUT	PORCA DE REBITE CEGO		
997	12231267	1	STORAGE NET	REDE PORTA-OBJETOS		
			⇨ ❑ 639			

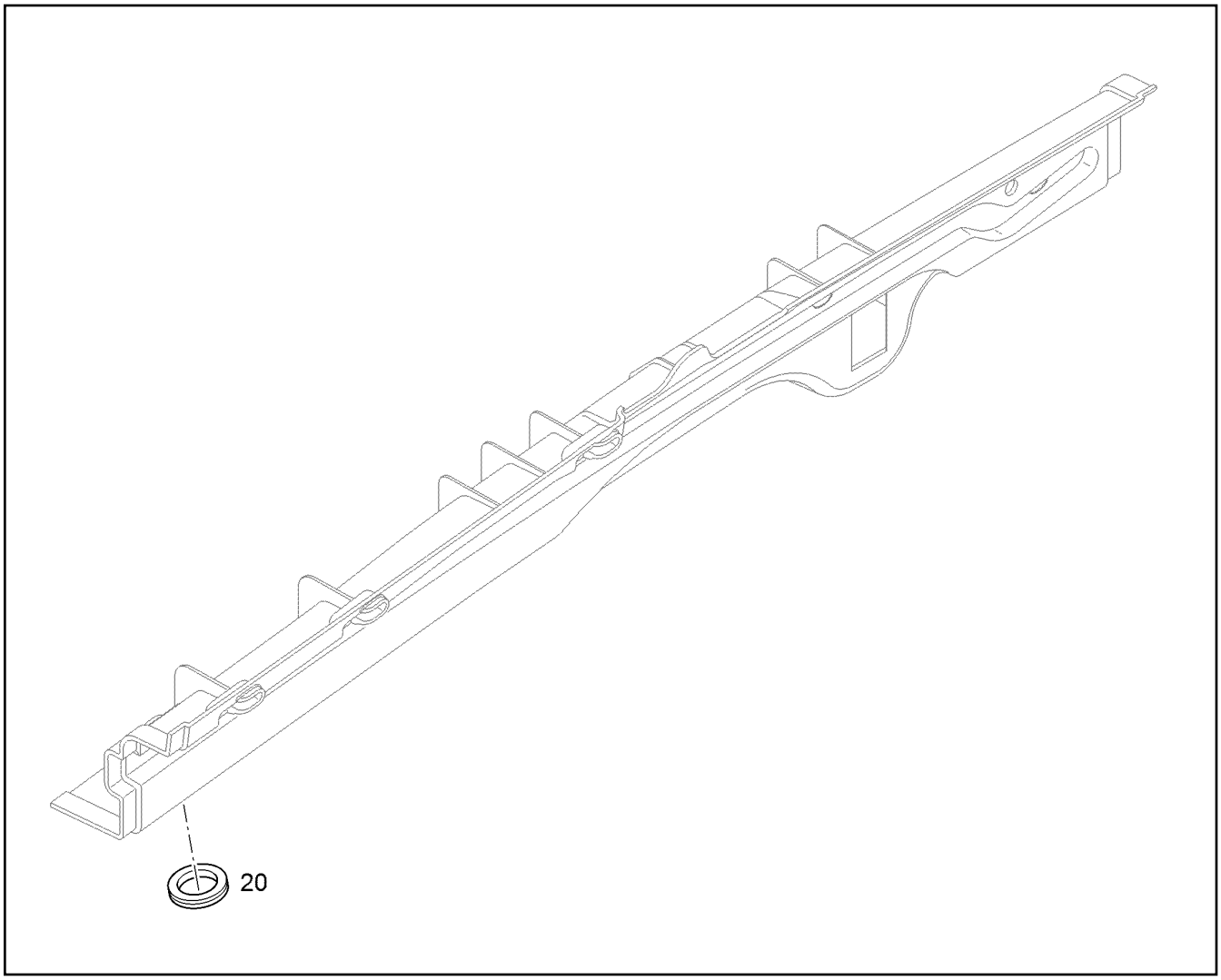

Pos.	Item	Quantity	Description	Designação	Serie	K
20	7019124	1	STOP PLUG	PLUG DE FECHAMENTO		

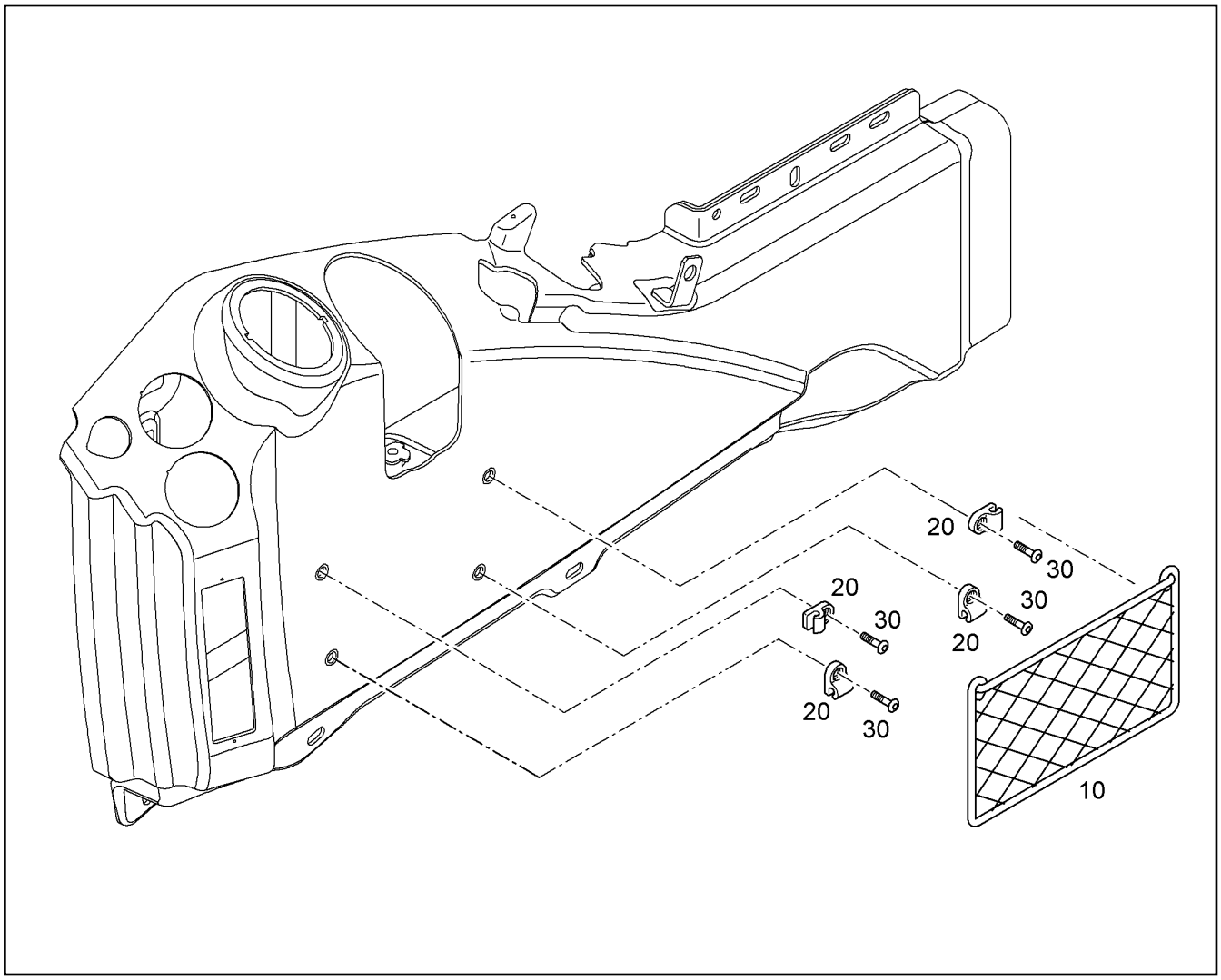

Pos.	Item	Quantity	Description	Designação	Serie	K
10		1	STORAGE NET	REDE PORTA-OBJETOS		
20		4	FASTENING CLAMP d=5	BRAÇADEIRA DE FIXAÇÃO		
30		4	PAN-HEAD SCREW ISO 7045 M4X16 4.8 480	PARAFUSO DE CABEÇA PLANA		

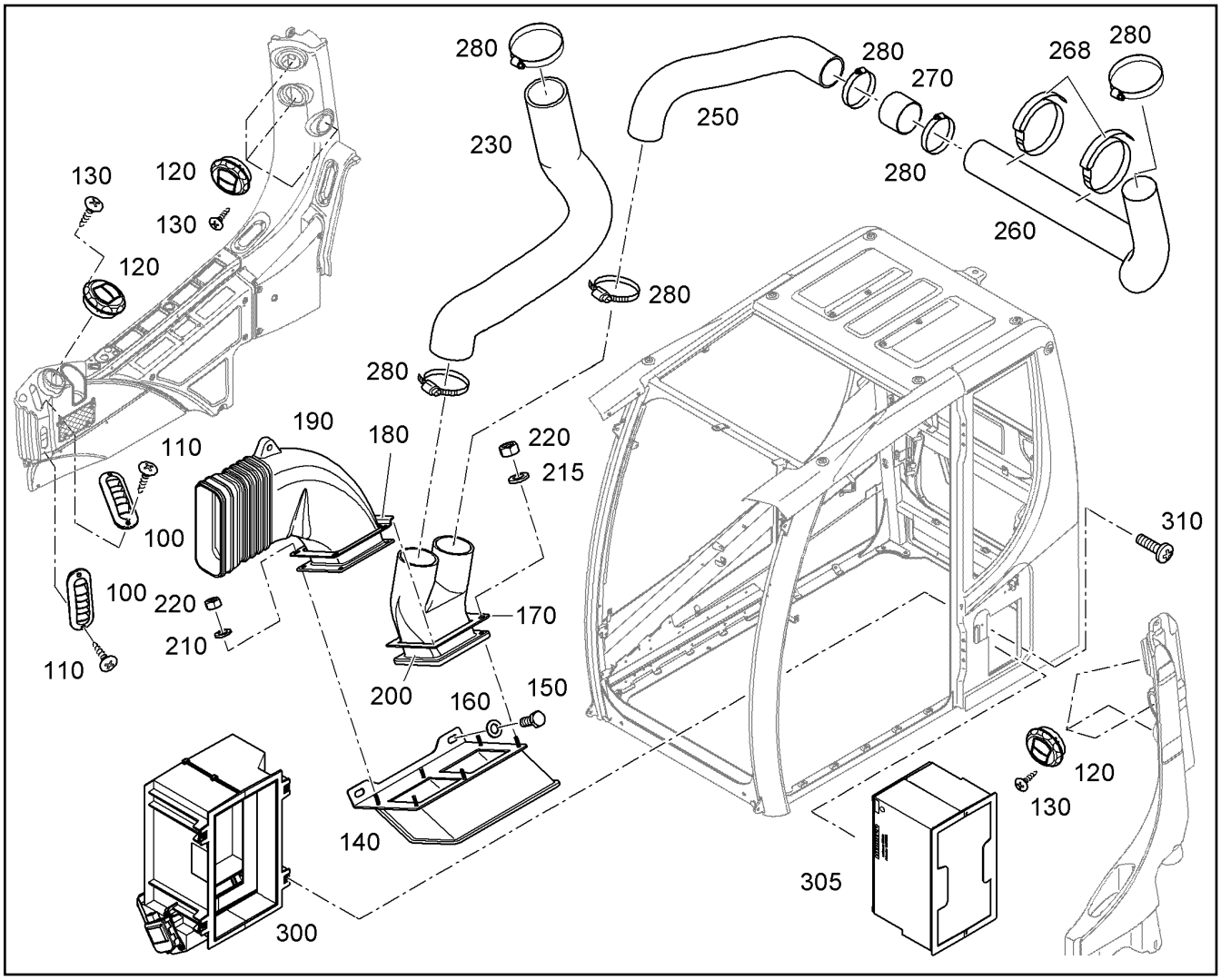

Pos.	Item	Quantity	Description	Designação	Serie	K
100	10472286	2	AIR NOZZLE	DIFUSOR DE AR		
110	10342627	4	SHEET-METAL SCREW ISO 7050 ST3,5X13	PARAFUSO		
120	10298649	7	TURNING AIR NOZZLE	DIFUSOR DE AR GIRATÓRIO		
130	10342627	21	SHEET-METAL SCREW ISO 7050 ST3,5X13	PARAFUSO		
140	11493475	1	CONSOLE	CONSOLE		
150	11651767	2	HEX SCREW ISO 4017 M8X20 8.8 480H	PARAFUSO SEXTAVADO		
160	10289803	2	WASHER 8 300HV	ARRUELA		
170	10664766	1	SEAL	VEDAÇÃO		
180	10664765	1	HOLDER	SUPORTE		
190	10425426	1	AIR DUCT	GUIA DE AR		
200	10425427	1	AIR DUCT	GUIA DE AR		
210	11140400	4	WASHER 6 300HV	ARRUELA		
215	11140400	2	WASHER 6 300HV	ARRUELA		
220	10299668	6	HEX NUT M6	PORCA SEXTAVADA		
230	10664769	1	HOSE	MANGUEIRA		1
250	11493473	1	HOSE	MANGUEIRA		1
260	11836218	1	HOSE	MANGUEIRA		1
268	12214329	2	VELCRO TAPE 25X450	FITA DE VELCRO		
270	11836219	1	SLEEVE	LUVA		
280	7002008	6	HOSE CLAMP DIN 3017-1 A 80 70-90X13 W2-	ABRAÇADEIRA DE MANGUEIRA		
300		1	FILTER CASE ⇨ ❑ 414	CAIXA DE FILTRO		
305	10816500	1	FILTER CASSETTE	FILTRO		
310	12219819	4	COUNTERSUNK SCREW ISO 7047 M5X20 4	PARAFUSO ESCAREADO		

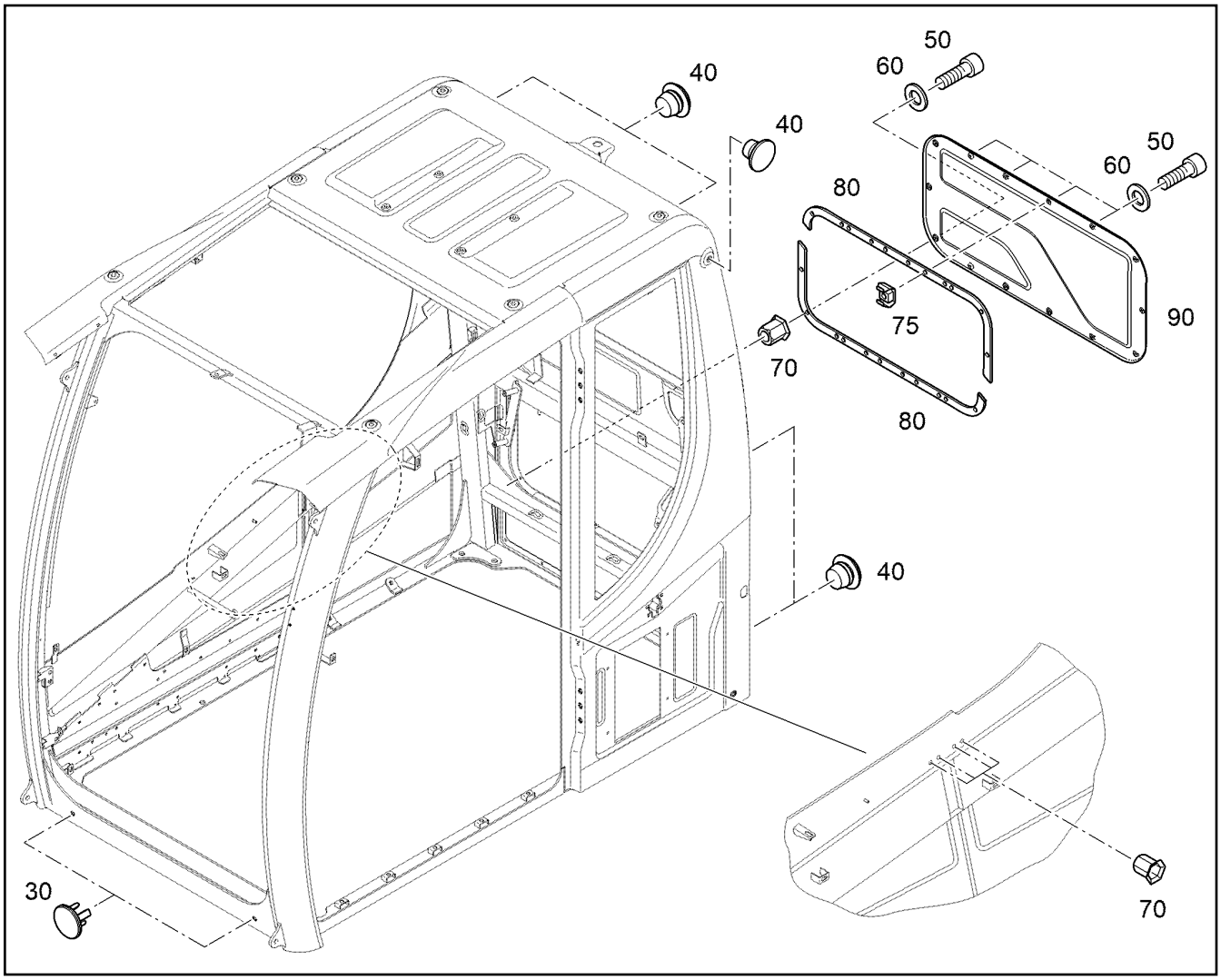

Pos.	Item	Quantity	Description	Designação	Serie	K
30	10000286	2	STOP PLUG	PLUG DE FECHAMENTO		
40	7020616	5	STOP PLUG	PLUG DE FECHAMENTO		
50	11834762	14	SOCKET HEAD SCREW DIN 6912 M5X16 08	PARAFUSO CILÍNDRICO		
60	11140403	14	WASHER 5 200HV	ARRUELA		
70	11160207	14	BLIND RIVET NUT	PORCA DE REBITE CEGO		
75	11697445	4	CAGE NUT M5	PORCA DE SEGURANÇA		
80	11493812	2	SEAL	VEDAÇÃO		
90	11493775	1	COVER	TAMPA		

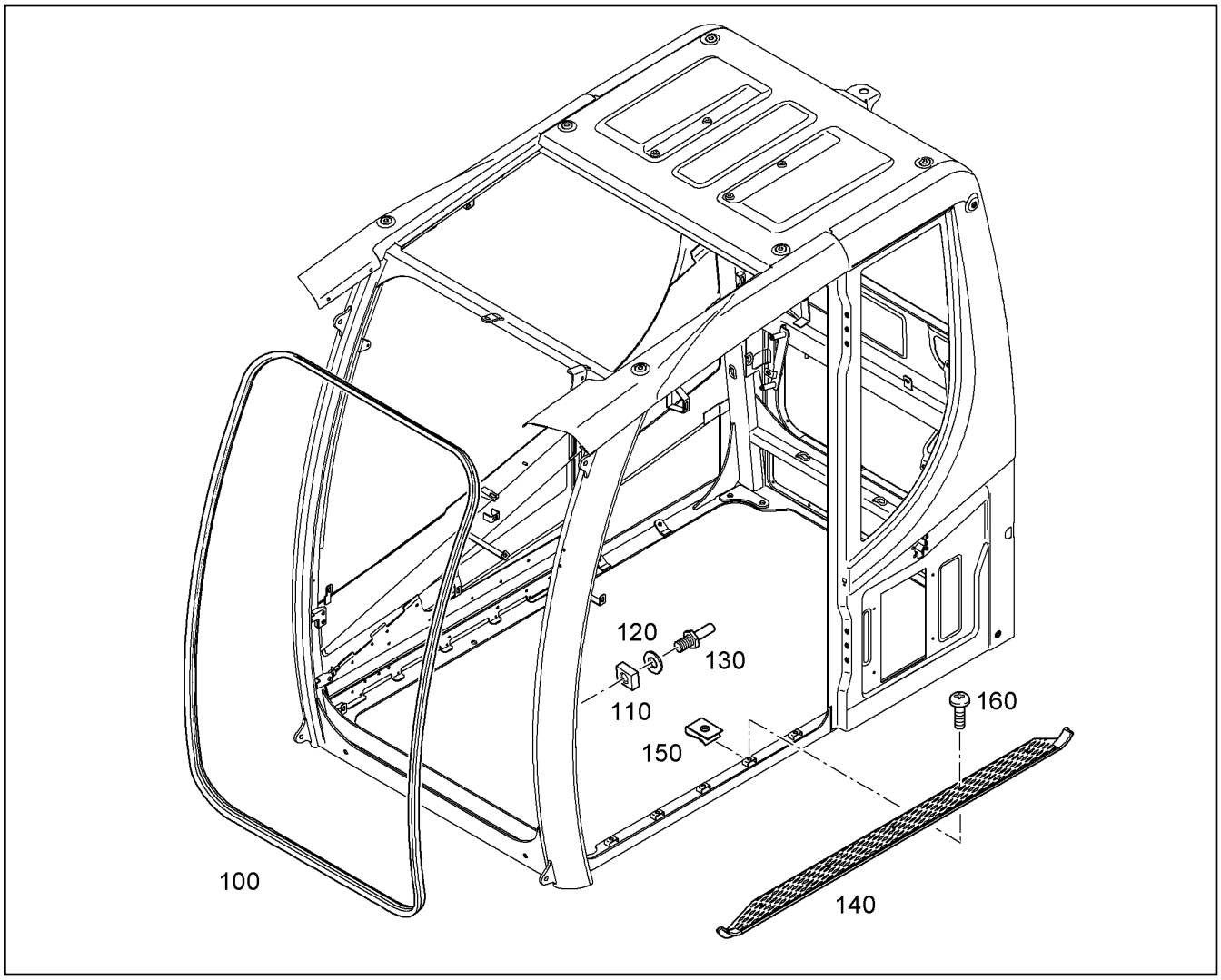

Pos.	Item	Quantity	Description	Designação	Serie	K
100	11493772	1	SEAL	VEDAÇÃO		
110	12491902	1	SHEET	PLACA DE APOIO		
120	10289804	1	WASHER 12 300HV	ARRUELA		
130	12491901	1	CLOSING PIN	PINO DE FECHAMENTO		
140	10425430	1	THRESHOLD	UMBRAL DE PORTA		
150	10009189	5	SHEET METAL NUT M6	PORCA DE CHAPA		
160	10035547	5	COUNTERSUNK SCREW ISO 7047 M6X16 4	PARAFUSO ESCAREADO		

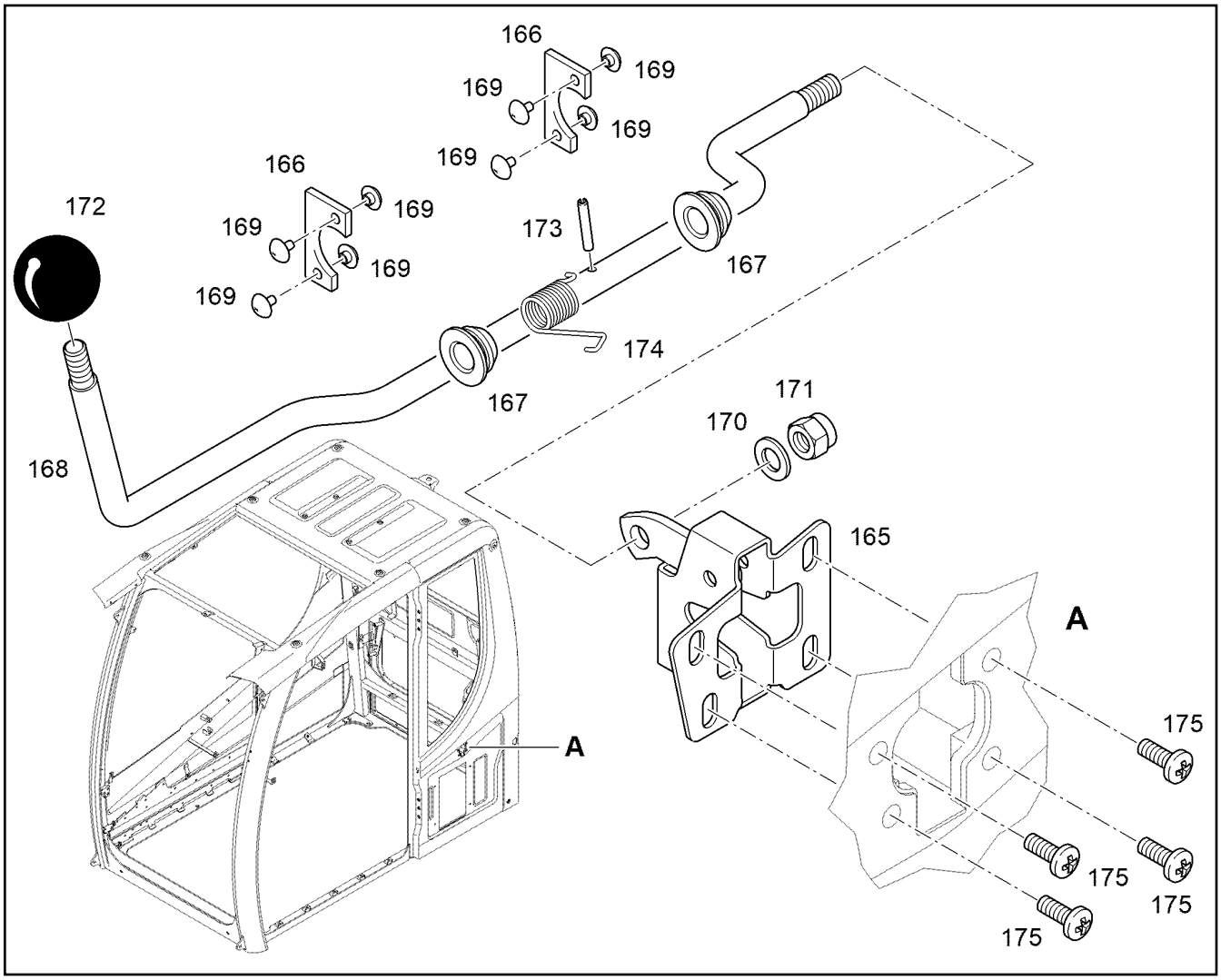

Pos.	Item	Quantity	Description	Designação	Serie	K
165	10664789	1	LOCKING	TRAVA		
166	7020611	2	SHEET 3X20X37	PLACA DE APOIO		
167	7019122	2	BUSHING	BUCHA		1
168	10664790	1	LEVER	ALAVANCA		
169	7020612	4	RIVET	REBITE		
170	10289803	1	WASHER 8 300HV	ARRUELA		
171	10814800	1	HEX NUT M8	PORCA SEXTAVADA		
172	7019167	1	SPHERICAL KNOB	BOTÃO ESFÉRICO		
173	4900372	1	DOWEL PIN 3	PINO ELÁSTICO		
174	7028901	1	SPRING	MOLA		
175	11183018	4	PAN-HEAD SCREW ISO 7045 M6X20 4.8 H 4	PARAFUSO DE CABEÇA PLANA		

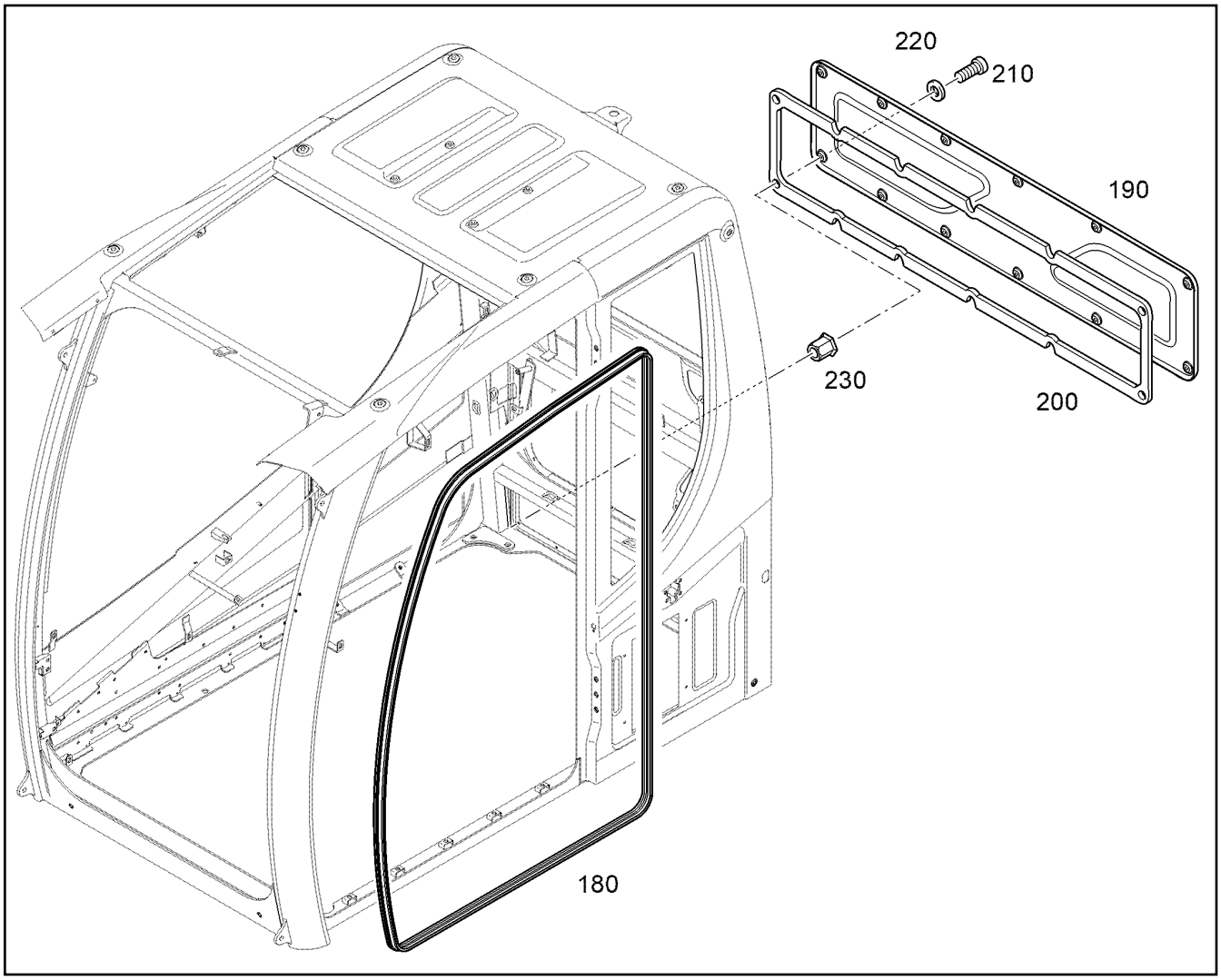

Pos.	Item	Quantity	Description	Designação	Serie	K
180	12491880	1	SEALING PROFILE	PERFIL DE VEDAÇÃO		
190	11493774	1	COVER	TAMPA		
200	11493773	1	SEAL	VEDAÇÃO		
210	11834762	12	SOCKET HEAD SCREW DIN 6912 M5X16 08	PARAFUSO CILÍNDRICO		
220	11140403	12	WASHER 5 200HV	ARRUELA		
230	11160207	12	BLIND RIVET NUT	PORCA DE REBITE CEGO		

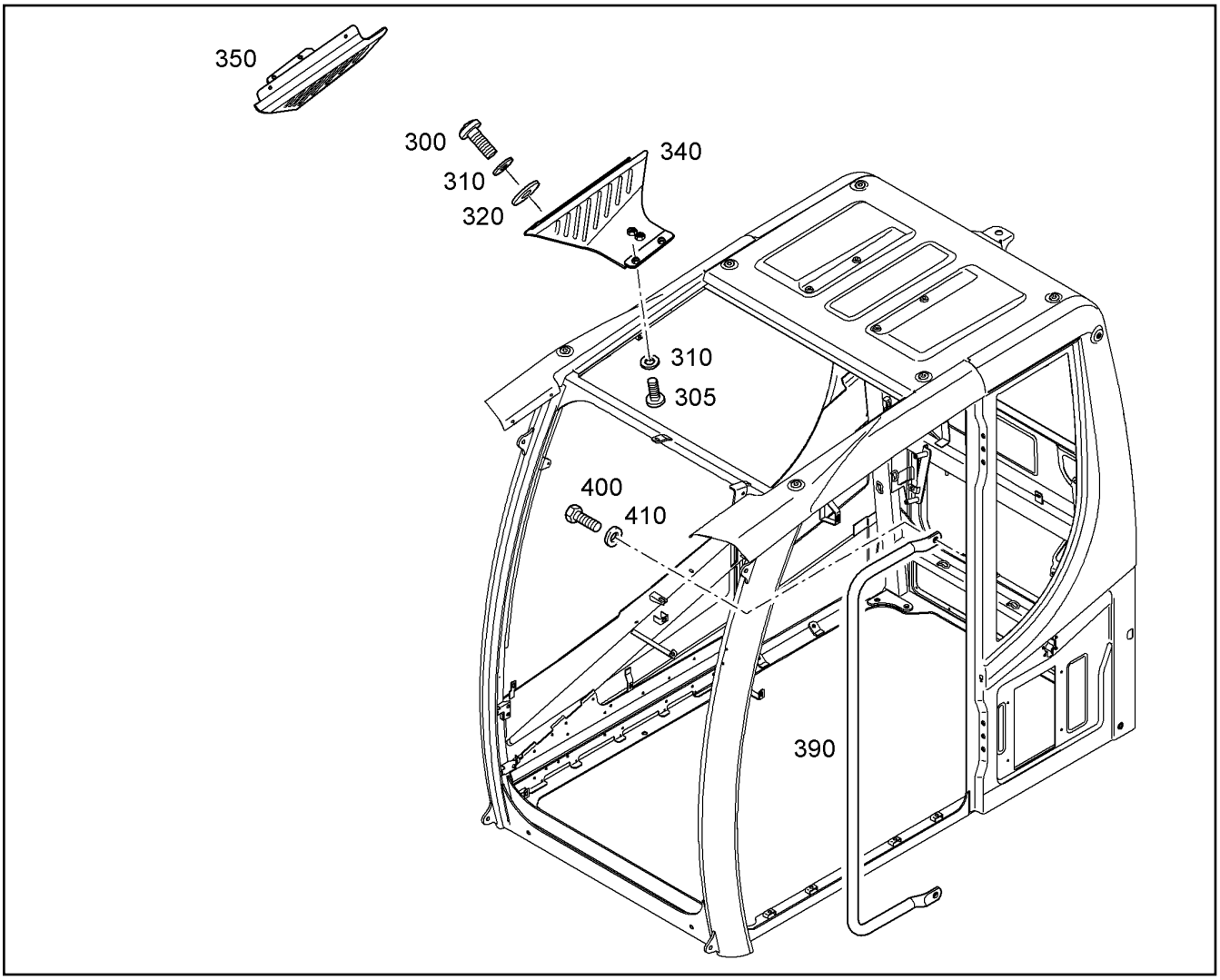

Pos.	Item	Quantity	Description	Designação	Serie	K
300	11006735	4	PAN-HEAD SCREW ISO 7045 M5X14 480H-B	PARAFUSO DE CABEÇA PLANA		
305	11171261	4	PAN-HEAD SCREW ISO 7045 M5X10 4.8 H 4	PARAFUSO DE CABEÇA PLANA		
310	11140403	8	WASHER 5 200HV	ARRUELA		
320	10326939	4	RUBBER DISC 8X24X4	ARRUELA DE BORRACHA		
340	10425433	1	COVER	TAMPA		
350	10425432	1	COVER	TAMPA		
390	11006738	1	HANDLE 888mm	PUXADOR		
400	10299578	2	HEX SCREW ISO 4017 M10X25 10.9 FLZN	PARAFUSO SEXTAVADO		
410	10289795	2	WASHER 10 300HV	ARRUELA		

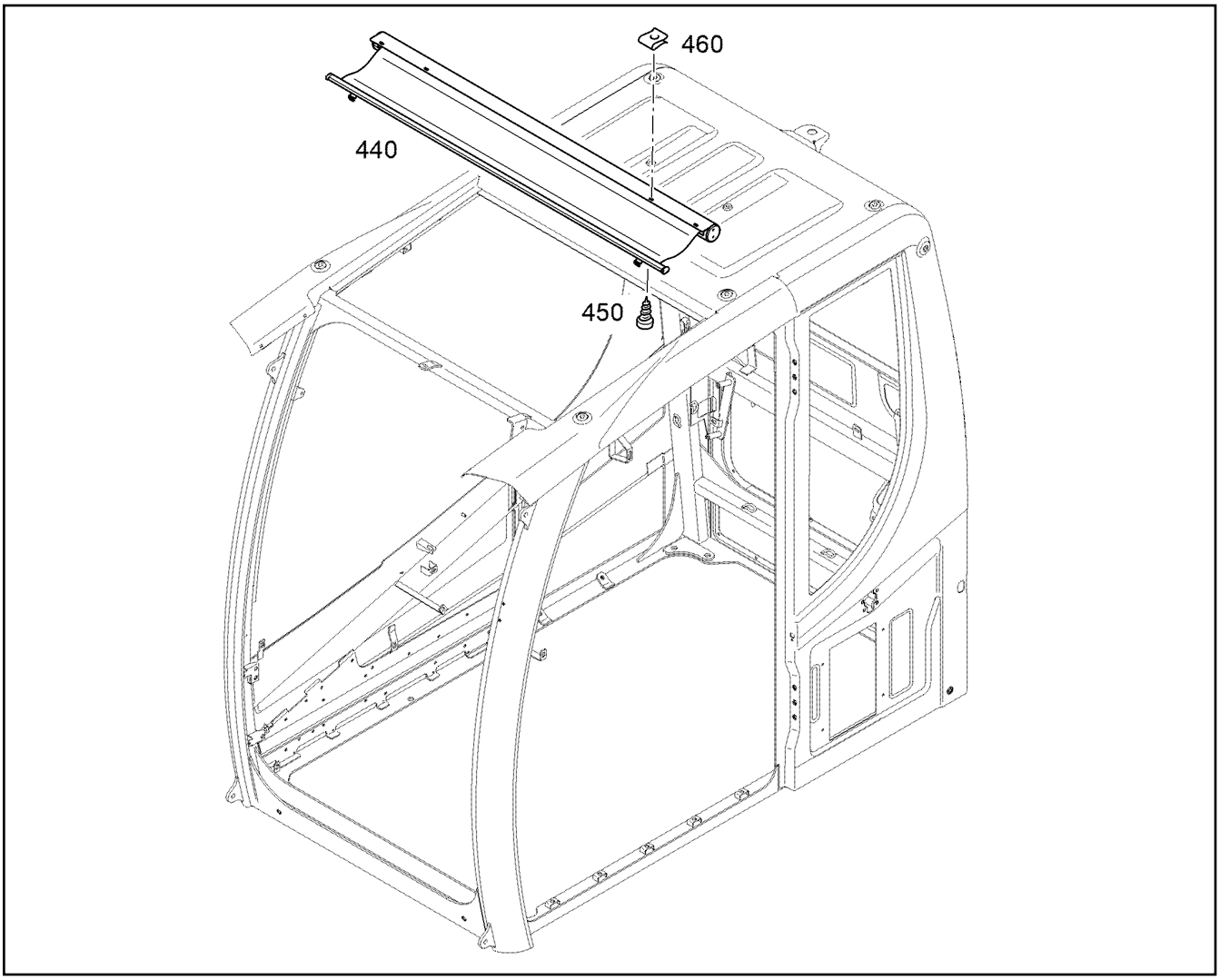

Pos.	Item	Quantity	Description	Designação	Serie	K
440	11493469	1	VENETIAN BLIND	VENEZIANA		
450	11839327	4	SHEET-METAL SCREW ISO 7049 ST3,5X13	PARAFUSO		
460	10009079	4	SHEET METAL NUT ST3,5	PORCA DE CHAPA		

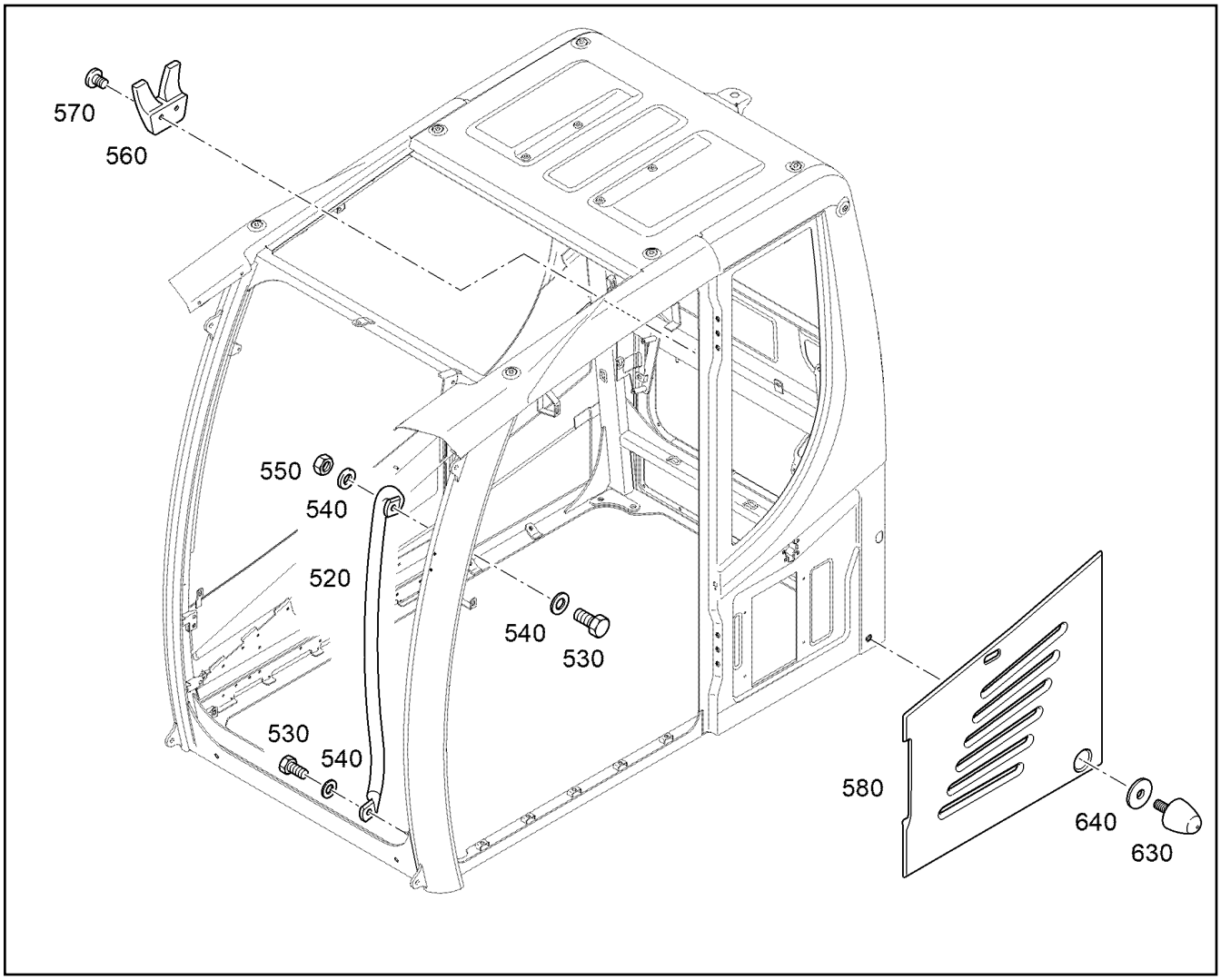

Pos.	Item	Quantity	Description	Designação	Serie	K
520	10664787	1	HANDLE 731mm	PUXADOR		
530	10299578	2	HEX SCREW ISO 4017 M10X25 10.9 FLZN	PARAFUSO SEXTAVADO		
540	10289795	3	WASHER 10 300HV	ARRUELA		
550	11656735	1	HEX NUT M10	PORCA SEXTAVADA		
560	10303261	1	COAT HOOK	CABIDE		
570	10664815	2	PAN-HEAD SCREW ISO 7045 M5X6 4.8 H 480	PARAFUSO DE CABEÇA PLANA		
580	11408667	1	FILTER COVER ⇨ ❑ 656	TAMPA DE FILTRO		
630	7019129	1	METALASTIC BUFFER	COXIM		
640	10013965	1	WASHER	ARRUELA		

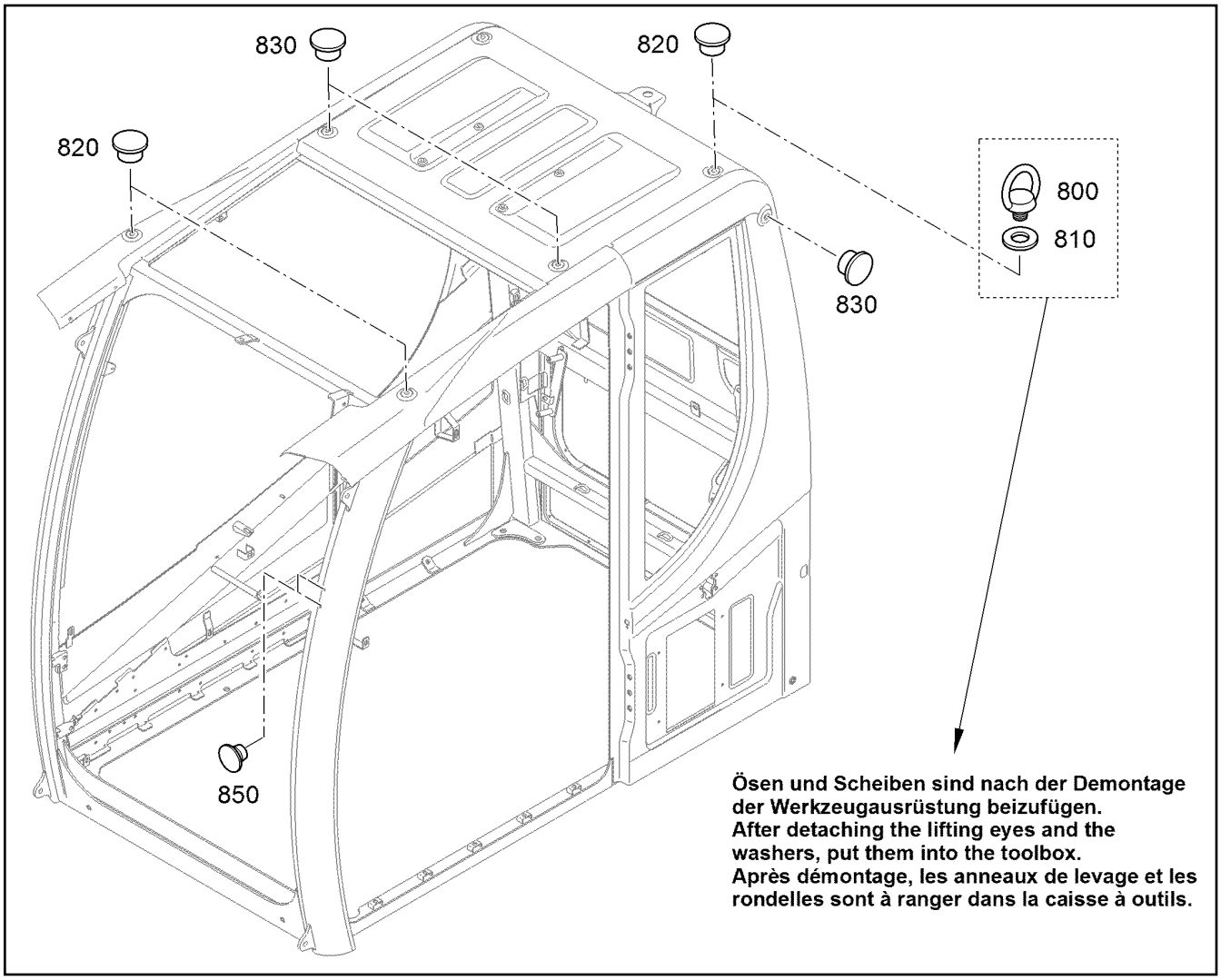

Pos.	Item	Quantity	Description	Designação	Serie	K
800	10179932	4	RING BOLT DIN 580 M12 C15E FLZN	PARAFUSO COM OLHAL		
810	11182717	4	WASHER 12 300HV	ARRUELA		
820	10220397	4	STOP PLUG GPN 350	PLUG DE FECHAMENTO		
830	10220397	3	STOP PLUG GPN 350	PLUG DE FECHAMENTO		
850	10000287	2	STOP PLUG	PLUG DE FECHAMENTO		

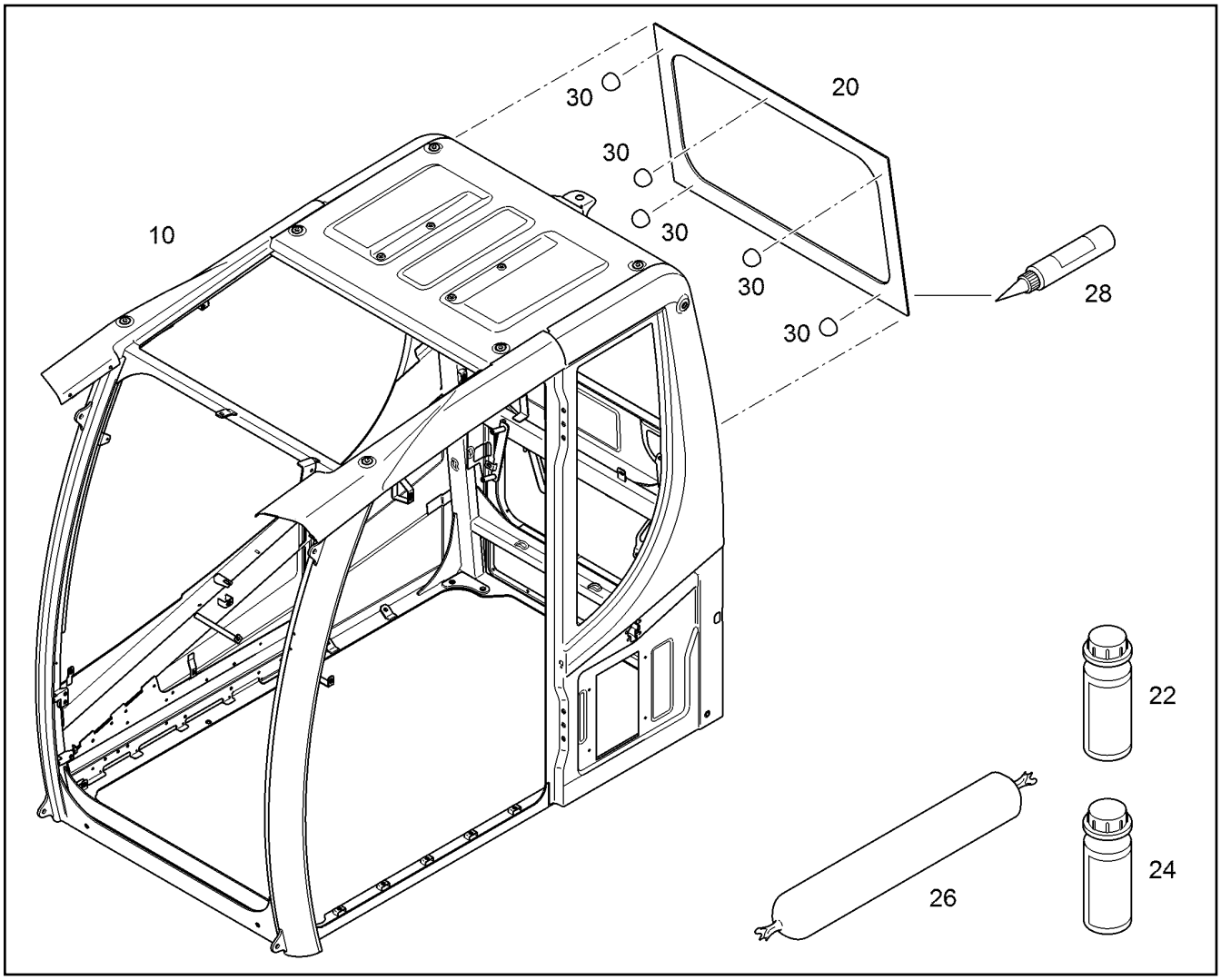

Pos.	Item	Quantity	Description	Designação	Serie	K
10	12446042	1	DRIVER CAB FRAME CONSTRUCTION	CAB.MOT. CONSTRUÇÃO DE AÇ		
20	11493435	1	FRAME	MOLDURA		
22	10012527	1	ACTIVATOR DOSE 250 ml FARBLOS	ATIVADOR		
24	10012525	1	WASH PRIMER 206 G+P SCHWARZ 250ML	PRIMER PROTETOR		
26	10017725	1	ADHESIVE	COLA		
28	10099656	1	SEALING COMPOUND KARTUSCHE 300ML	MASSA DE VEDAÇÃO		
30	10298887	5	SPACER PIECE	ESPAÇADOR		

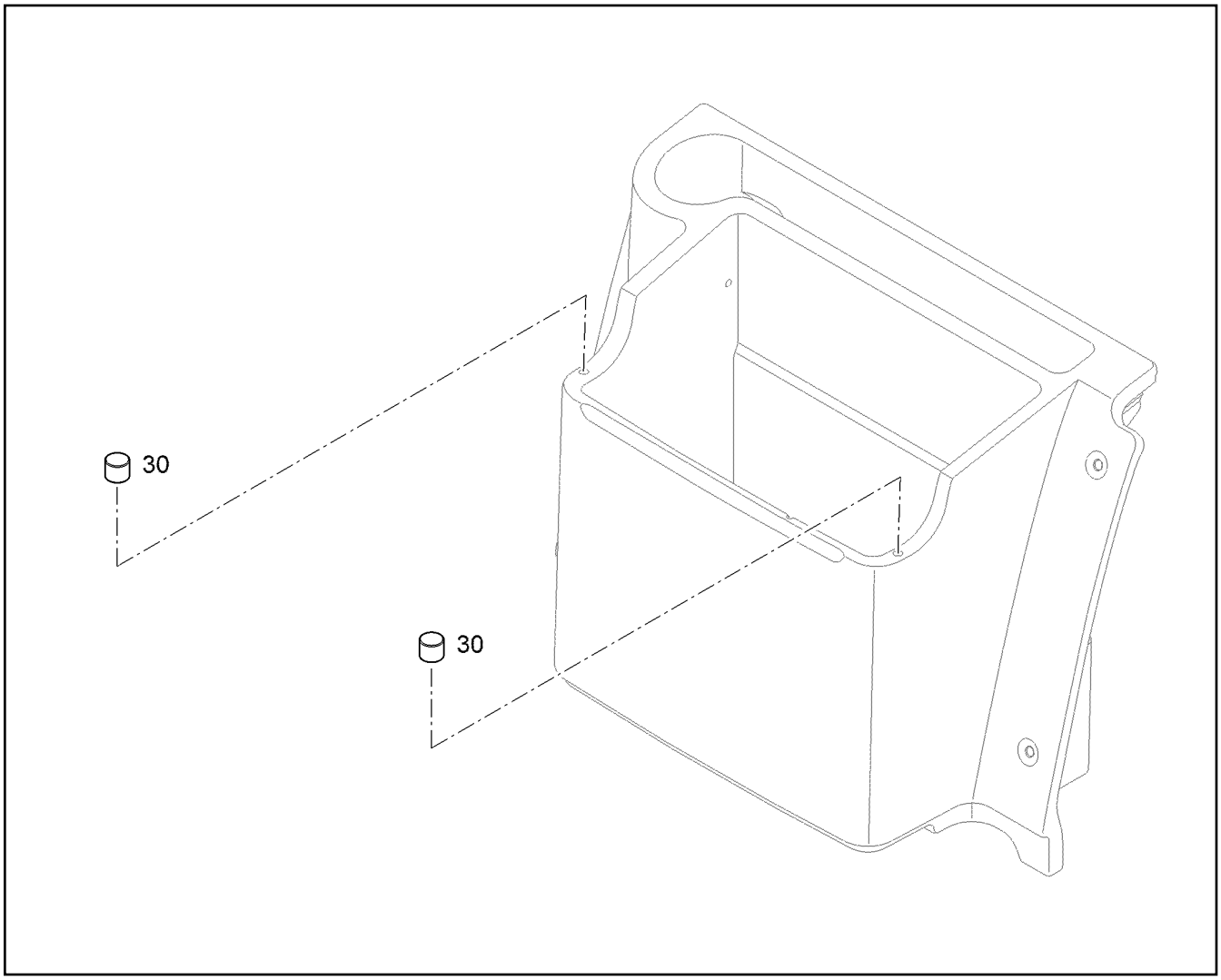

Pos.	Item	Quantity	Description	Designação	Serie	K
30	10303390	2	MAGNET	BOBINA MAGNÉTICA		

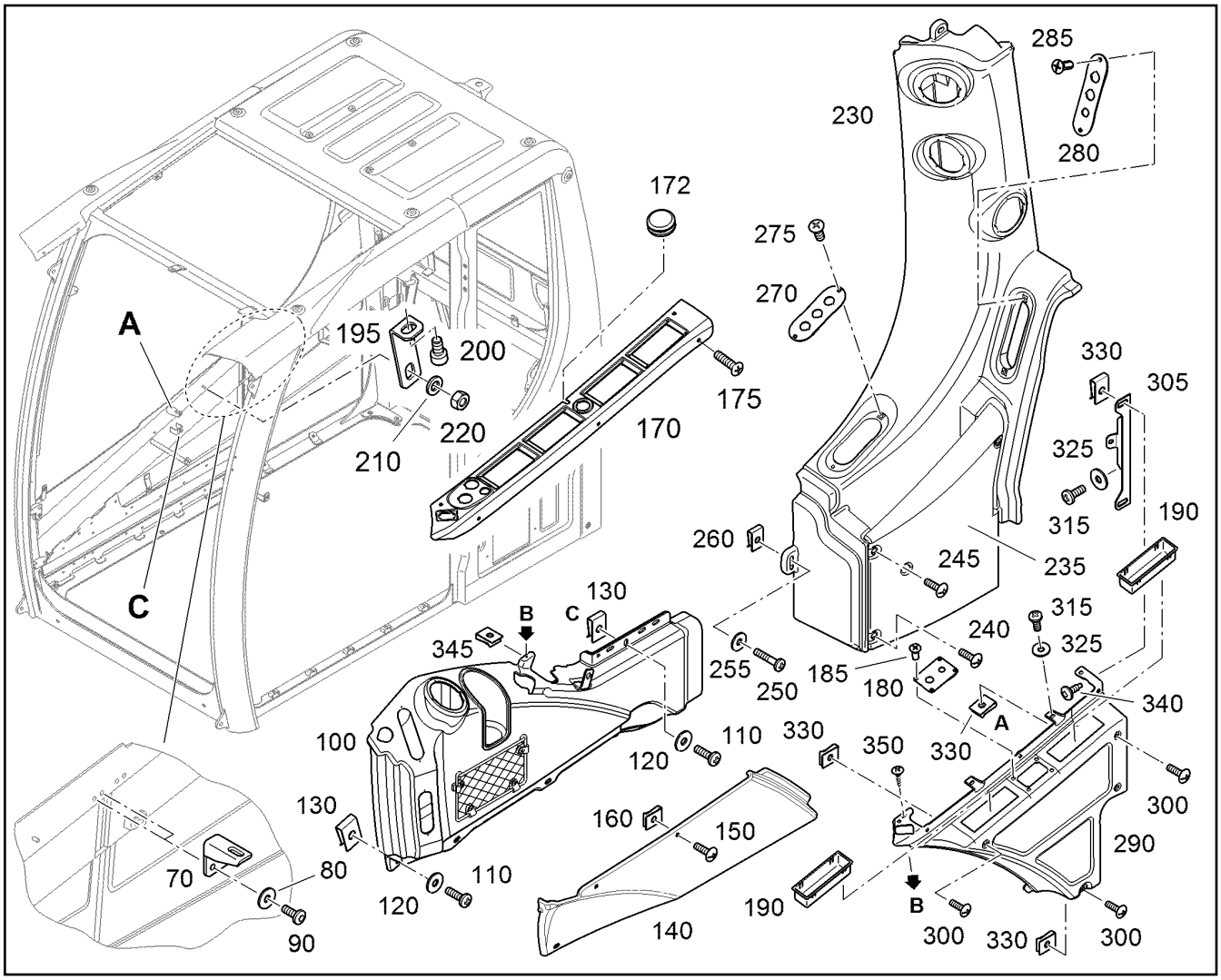

Pos.	Item	Quantity	Description	Designação	Serie	K
70	11696973	1	HOLDER	SUPORTE		
80	11140403	2	WASHER 5 200HV	ARRUELA		
90	11656729	2	BUTTON HEAD SCREW ISO 7380-1 M5X16	PARAF.DE CABEÇA SEMI-REDO		
100		1	COVERS ⇨ ❑ 637	REVESTIMENTO		
110	11183016	4	PAN-HEAD SCREW ISO 7045 M6X16 4.8 H 4	PARAFUSO DE CABEÇA PLANA		
120	11140400	4	WASHER 6 300HV	ARRUELA		
130	10009189	4	SHEET METAL NUT M6	PORCA DE CHAPA		
140	10425414	1	COVER	TAMPA		
150	10664656	3	TALLOW-DROP SCREW M6X20 480H-B	PARAFUSO COM CABEÇA SALIE		
160	10009189	3	SHEET METAL NUT M6	PORCA DE CHAPA		
170	11110708	1	ORIFICE	ANTEPARO		
172	12216243	1	BLANKING PLUG	TAMPÃO		
175	12219819	5	COUNTERSUNK SCREW ISO 7047 M5X20 4	PARAFUSO ESCAREADO		
180	11493529	1	SHEET	PLACA DE APOIO		
185	11140468	4	COUNTERSUNK SCREW ISO 7047 M5X12 4	PARAFUSO ESCAREADO		
190	11100667	2	REST	SUPORTE		
195	10664658	1	CONSOLE	CONSOLE		
200	11183017	1	PAN-HEAD SCREW ISO 7045 M6X12 4.8 H 4	PARAFUSO DE CABEÇA PLANA		
210	10289802	1	WASHER 6 300HV	ARRUELA		
220	10299668	1	HEX NUT M6	PORCA SEXTAVADA		
230	11493530	1	PANELLING RIGHT	REVESTIMENTO COLUNA C DI		
235	11493531	1	COVER	TAMPA		
240	10802628	3	PAN-HEAD SCREW ISO 7045 M6X35 4.8 H	PARAFUSO DE CABEÇA PLANA		
245	11656605	1	PAN-HEAD SCREW ISO 7045 M5X20 4.8 H 4	PARAFUSO DE CABEÇA PLANA		
250	11182716	4	PAN-HEAD SCREW ISO 7045 M6X25 4.8 H 4	PARAFUSO DE CABEÇA PLANA		

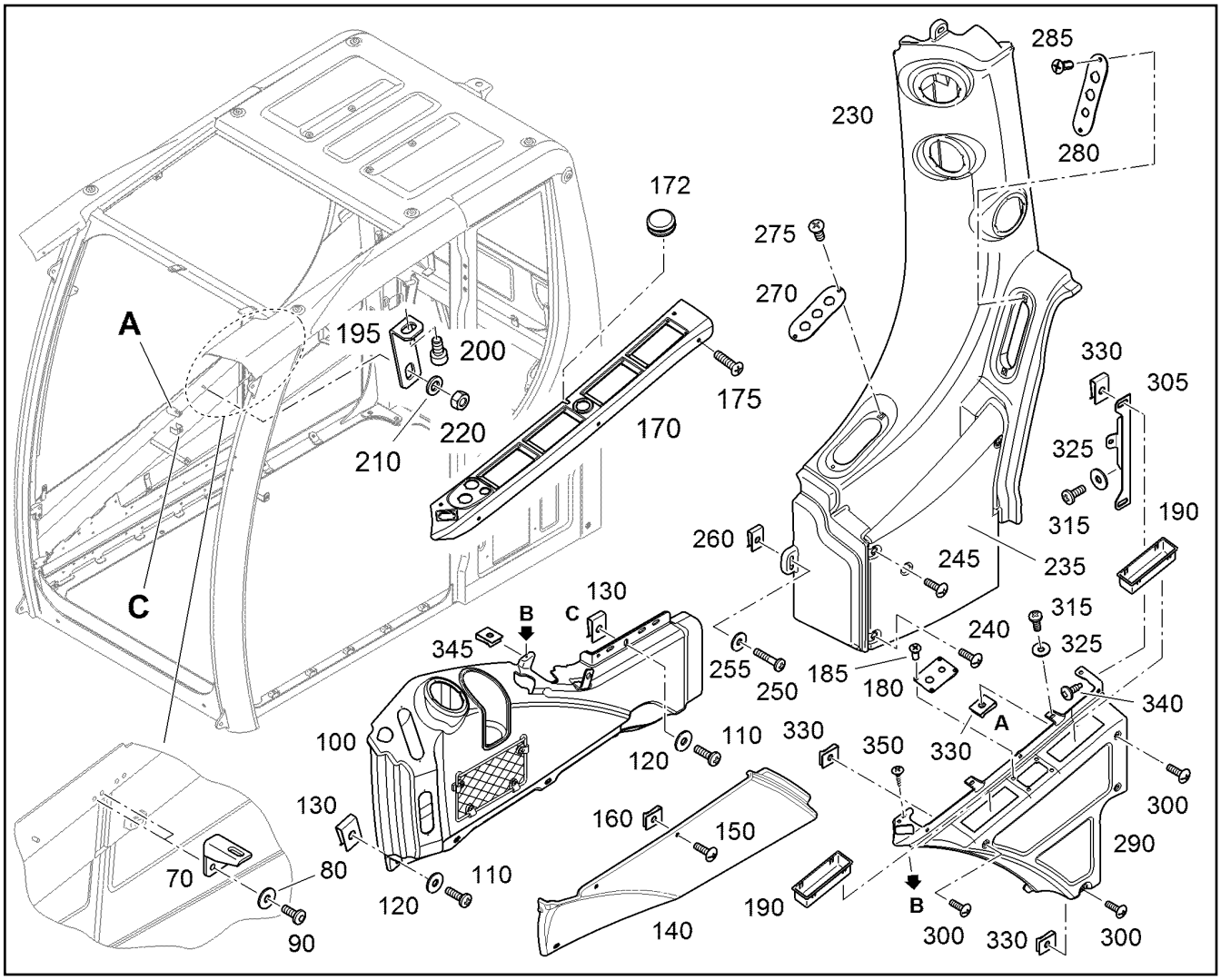

Pos.	Item	Quantity	Description	Designação	Serie	K
255	11140400	4	WASHER 6 300HV	ARRUELA		
260	10009189	4	SHEET METAL NUT M6	PORCA DE CHAPA		
270	11493532	1	SHEET	PLACA DE APOIO		
275	11140468	2	COUNTERSUNK SCREW ISO 7047 M5X12 4	PARAFUSO ESCAREADO		
280	11493533	1	SHEET	PLACA DE APOIO		
285	11140468	2	COUNTERSUNK SCREW ISO 7047 M5X12 4	PARAFUSO ESCAREADO		
290	11493521	1	COVERS	REVESTIMENTO		
300	10664656	4	TALLOW-DROP SCREW M6X20 480H-B	PARAFUSO COM CABEÇA SALIE		
305	11493527	1	HOLDER	SUPORTE		
315	11183017	4	PAN-HEAD SCREW ISO 7045 M6X12 4.8 H 4	PARAFUSO DE CABEÇA PLANA		
325	11140400	4	WASHER 6 300HV	ARRUELA		
330	10009189	6	SHEET METAL NUT M6	PORCA DE CHAPA		
340	11656576	1	SHEET-METAL SCREW 4,8X16 480H-B	PARAFUSO		
345	7028216	1	SHEET METAL NUT ST4,2	PORCA DE CHAPA		
350	11839327	1	SHEET-METAL SCREW ISO 7049 ST3,5X13	PARAFUSO		

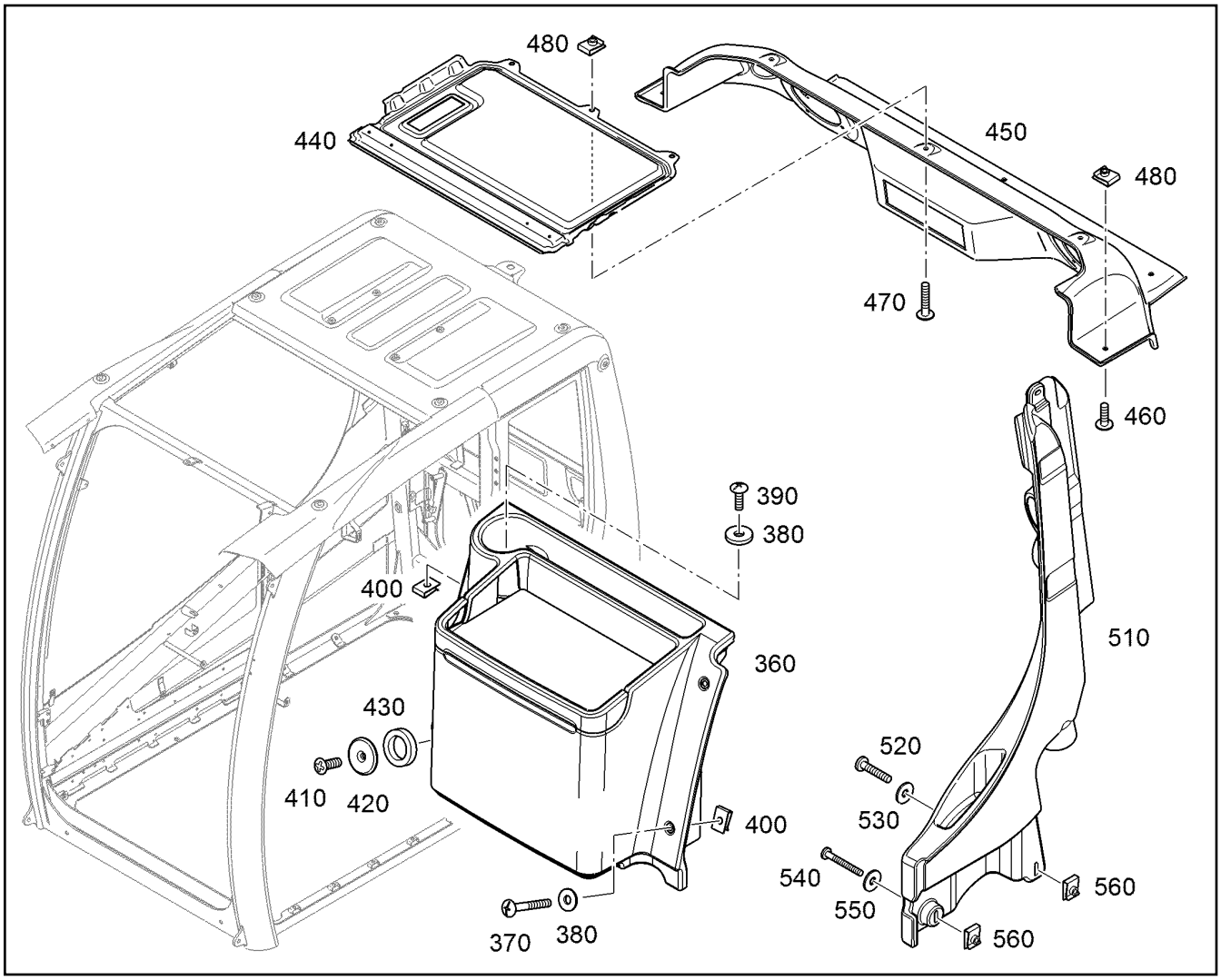

Pos.	Item	Quantity	Description	Designação	Serie	K
360	94039257	1	LUNCHBOX ⇨ ❑ 655	GABINETE VERTICAL		
370	11656573	3	TALLOW-DROP SCREW M6X50 480H-B	PARAFUSO COM CABEÇA SALIE		
380	10303400	4	WASHER 6 200HV	ARRUELA		
390	10664695	1	SPECIAL SCREW M6X16 GEOBLACK	PARAFUSO ESPECIAL		
400	10009189	4	SHEET METAL NUT M6	PORCA DE CHAPA		
410	10035547	2	COUNTERSUNK SCREW ISO 7047 M6X16 4	PARAFUSO ESCAREADO		
420	10664661	2	STOP PLUG	PLUG DE FECHAMENTO		
430	10664660	2	RING	ANEL		1
440	11493519	1	ROOF PANELLING	REVESTIMENTO DO TETO		
450	11493520	1	RADIO DECK	CONSOLE DO RADIO		
460	10664695	5	SPECIAL SCREW M6X16 GEOBLACK	PARAFUSO ESPECIAL		
470	10664656	3	TALLOW-DROP SCREW M6X20 480H-B	PARAFUSO COM CABEÇA SALIE		
480	10009189	8	SHEET METAL NUT M6	PORCA DE CHAPA		
510	11408636	1	LEFT C-PILLAR TRIM	REVESTIMENTO COLUNA C ES		
520	11656575	3	PAN-HEAD SCREW ISO 7045 M6X30 4.8 H 4	PARAFUSO DE CABEÇA PLANA		
530	10303400	4	WASHER 6 200HV	ARRUELA		
540	11656573	1	TALLOW-DROP SCREW M6X50 480H-B	PARAFUSO COM CABEÇA SALIE		
550	10303400	1	WASHER 6 200HV	ARRUELA		
560	10009189	4	SHEET METAL NUT M6	PORCA DE CHAPA		

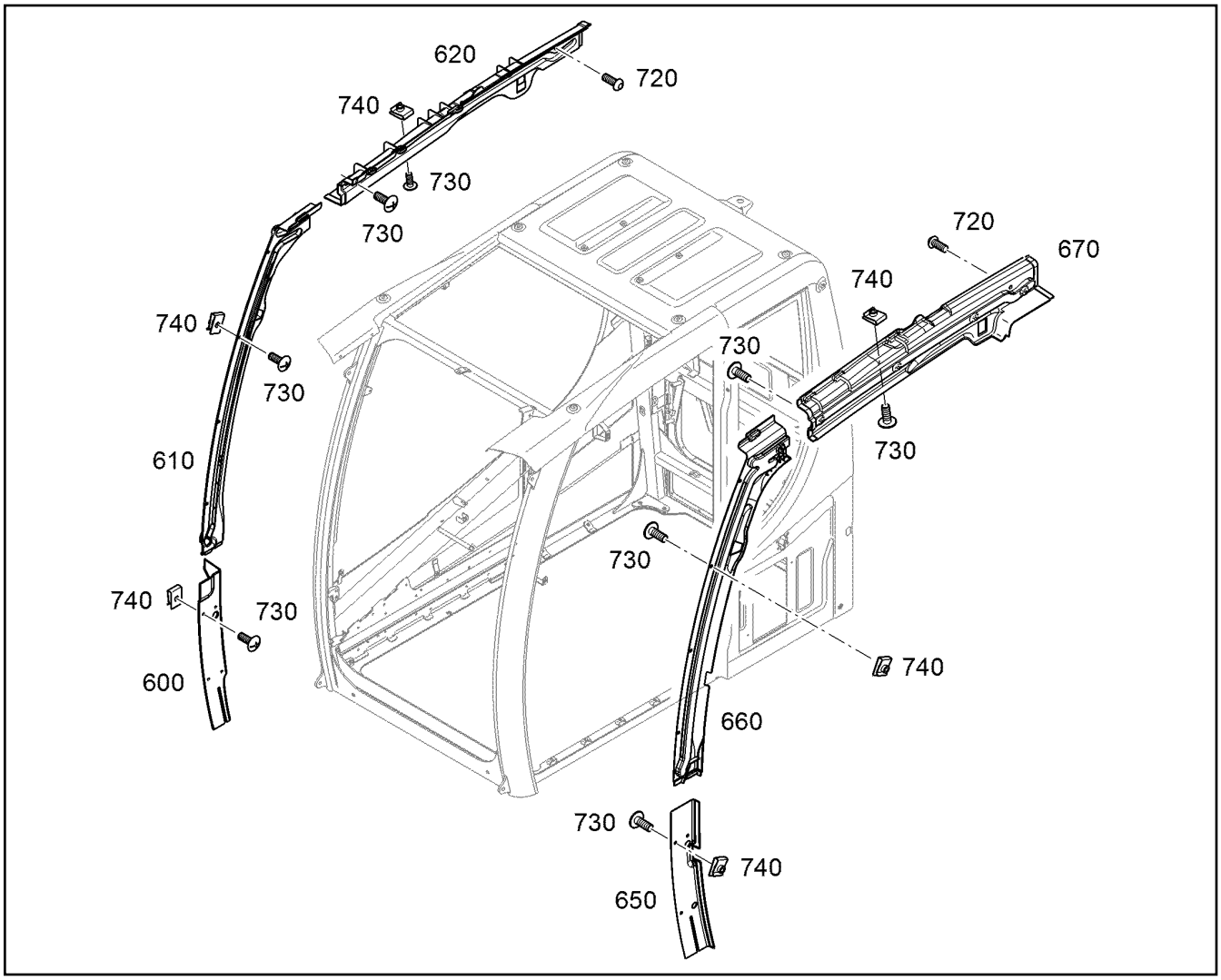

Pos.	Item	Quantity	Description	Designação	Serie	K
600	10425441	1	RAIL	TRILHO		
610	10425439	1	RAIL	TRILHO		
620	11408657	1	TRACK ASM RIGHT ⇨ ❑ 638	CALHA COMPLETA DIREITA		
650	10425442	1	RAIL	TRILHO		
660	10425440	1	RAIL	TRILHO		
670	11408686	1	RAIL	TRILHO		
720	12224203	2	BUTTON HEAD SCREW ISO 7380-2 M6X16	PARAF.DE CABEÇA SEMI-REDO		
730	10664695	30	SPECIAL SCREW M6X16 GEOBLACK	PARAFUSO ESPECIAL		
740	10009189	20	SHEET METAL NUT M6	PORCA DE CHAPA		

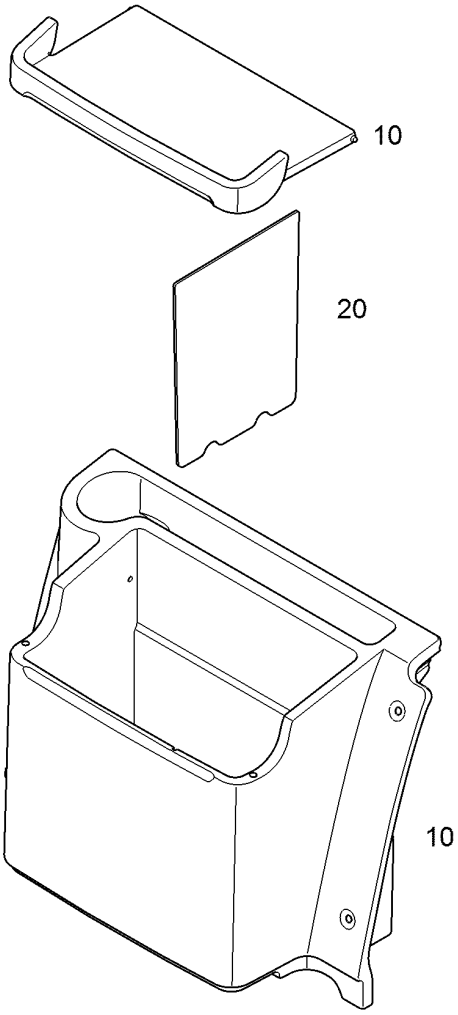

Pos.	Item	Quantity	Description	Designação	Serie	K
10	10664763	1	LUNCHBOX ⇨ ❑ 650	GABINETE VERTICAL		
20	10425424	1	PARTITION	PAREDE DIVISÓRIA		

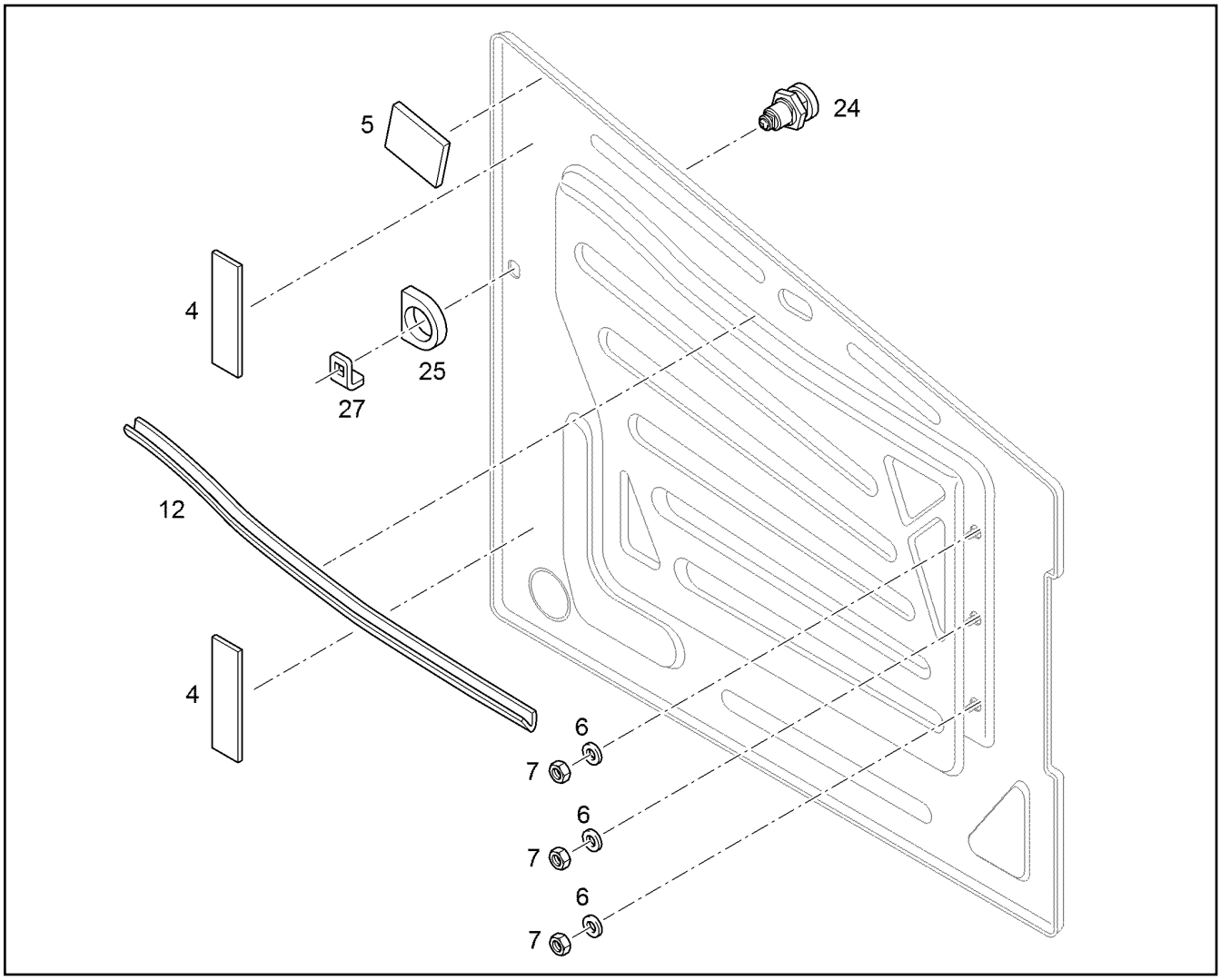

Pos.	Item	Quantity	Description	Designação	Serie	K
4	11182646	2	SEAL	VEDAÇÃO		
5	11182647	1	SEAL	VEDAÇÃO		
6	11006732	3	WASHER 6 100HV	ARRUELA		
7	11006733	3	HEX NUT M6	PORCA SEXTAVADA		
12	11182644	1	SEAL	VEDAÇÃO		
24	11831314	1	LOCK	FECHADURA		
25	11408660	1	SEAL	VEDAÇÃO		
27	11408668	1	LEVER	ALAVANCA		

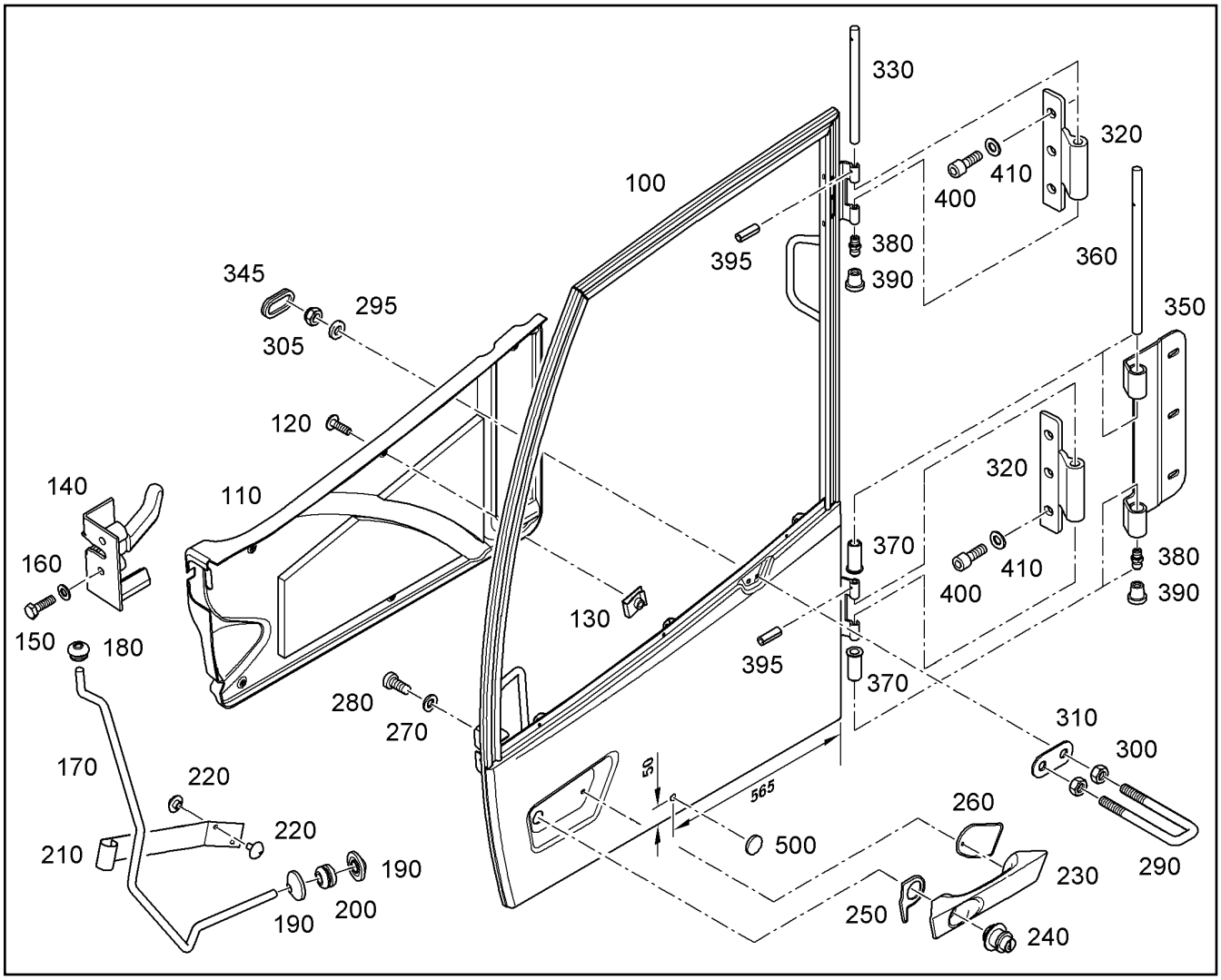

Pos.	Item	Quantity	Description	Designação	Serie	K
100	10664608	1	DOOR FRAME	MARCO DA PORTA		
110	11408634	1	DOOR COVERING ⇨ ❑ 659	REVESTIMENTO DA PORTA		
120	10664656	6	TALLOW-DROP SCREW M6X20 480H-B	PARAFUSO COM CABEÇA SALIE		
130	10009189	6	SHEET METAL NUT M6	PORCA DE CHAPA		
140	11828436	1	DOOR LOCK	FECHADURA DA PORTA		
150	11642261	2	HEX SCREW ISO 4017 M8X25 8.8 480H	PARAFUSO SEXTAVADO		
160	10289803	2	WASHER 8 300HV	ARRUELA		
170	11696025	1	LEVER	ALAVANCA		
180	7020613	1	SPOUT	LUVA		
190	7019794	2	LOCKING RING	ANEL DE RETENÇÃO		
200	7019160	1	SPOUT 6/10/13	LUVA		
210	7028835	1	SPRING	MOLA		
220	7020612	2	RIVET	REBITE		
230	10425436	1	DOOR HANDLE	MAÇANETA DA PORTA		
240	10665068	1	PUSHER	BOTÃO		
250	10664612	1	SEAL	VEDAÇÃO		
260	10664611	1	SEAL	VEDAÇÃO		
270	10289802	1	WASHER 6 300HV	ARRUELA		
280	11183016	1	PAN-HEAD SCREW ISO 7045 M6X16 4.8 H 4	PARAFUSO DE CABEÇA PLANA		
290	10664616	1	BRACKET	ESTRIBO		
295	10289803	2	WASHER 8 300HV	ARRUELA		
300	10299669	2	HEX NUT M8	PORCA SEXTAVADA		
305	10814800	2	HEX NUT M8	PORCA SEXTAVADA		
310	7028839	1	SHEET	PLACA DE APOIO		
320	10664609	2	HALF HINGE	DOBRADIÇA		

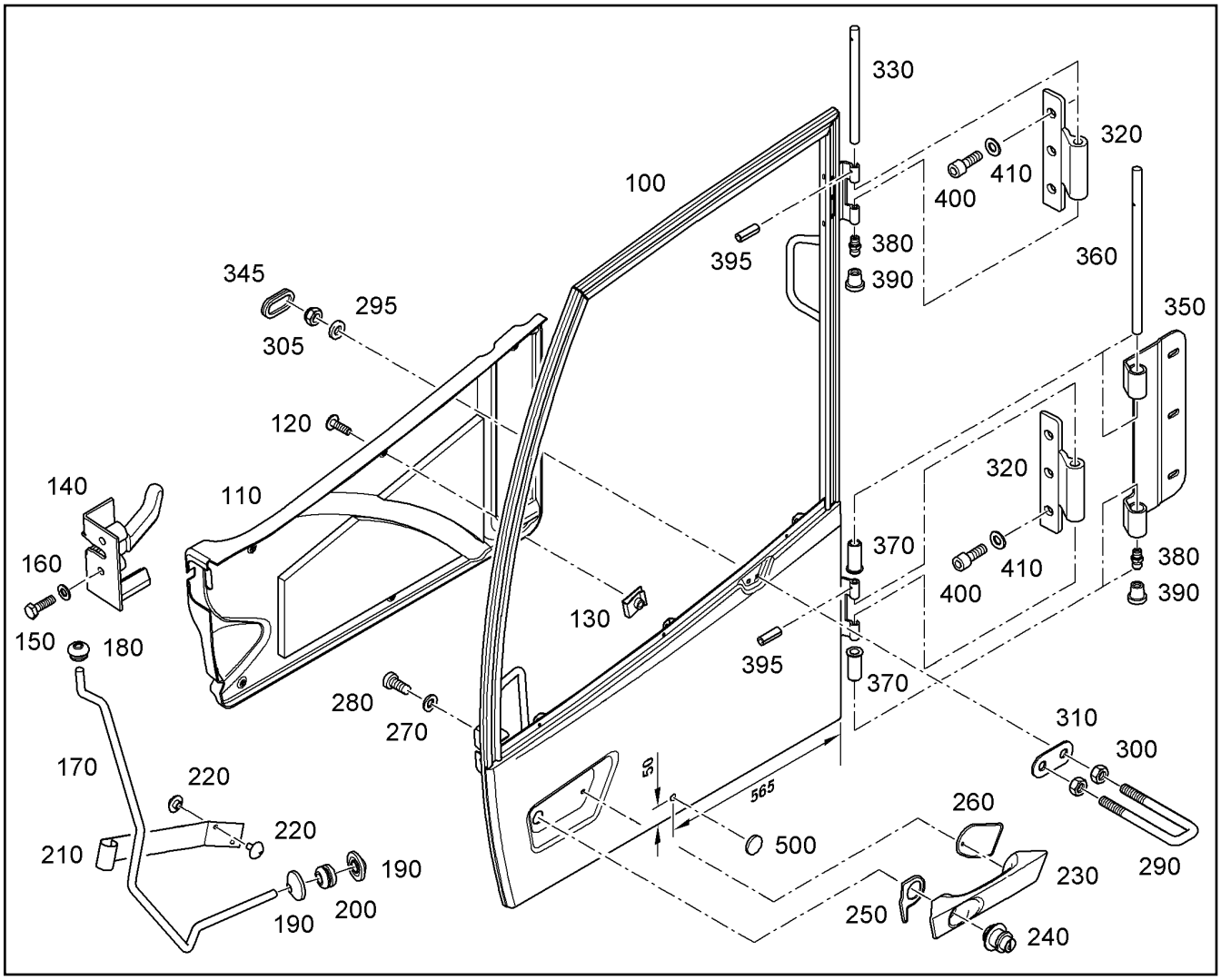

Pos.	Item	Quantity	Description	Designação	Serie	K
330	7028840	1	PIN	PINO		1
345	11123099	1	COVER	TAMPA		
350	10664617	1	HINGE	DOBRADIÇA		
360	10664685	1	PIN 10X216X171	PINO		1
370	10664686	2	FLANGED BUSHING	BUCHA COM FLANGE		1
380	10300193	2	GREASE NIPPLE M6	NIPLE DE LUBRIFICAÇÃO		
390	11492265	2	CAP	CAPA		
395	4900372	2	DOWEL PIN 3	PINO ELÁSTICO		
400	11002741	6	SOCKET HEAD SCREW ISO 4762 M10X20 10	PARAFUSO CILÍNDRICO		
410	10289795	6	WASHER 10 300HV	ARRUELA		
500	7019801	1	WASHER	ARRUELA		

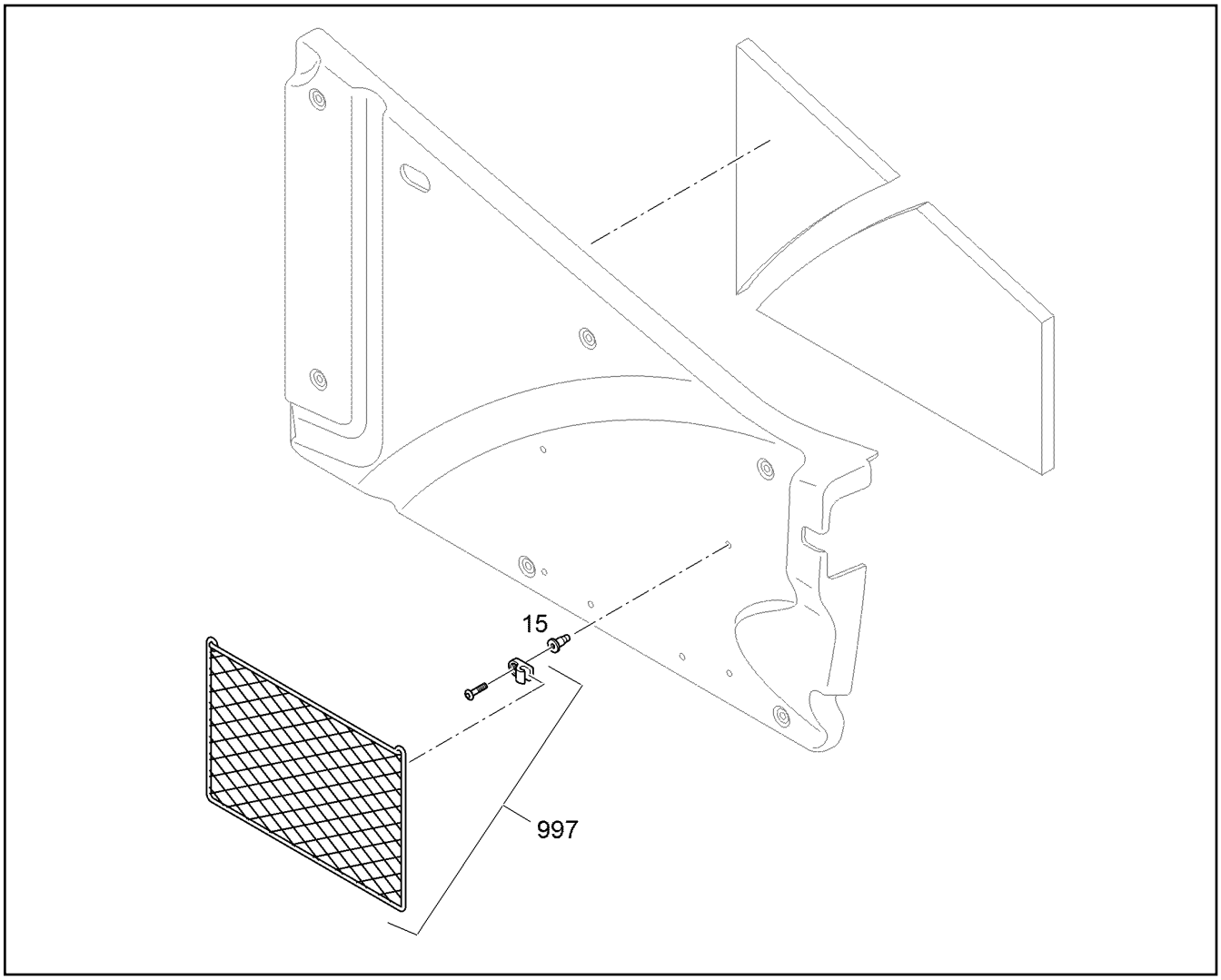

Pos.	Item	Quantity	Description	Designação	Serie	K
15	11006737	6	BLIND RIVET NUT	PORCA DE REBITE CEGO		
997		1	STOWAGE NET INSTALLATION ⇨ ❑ 660	EXECUÇÃO		

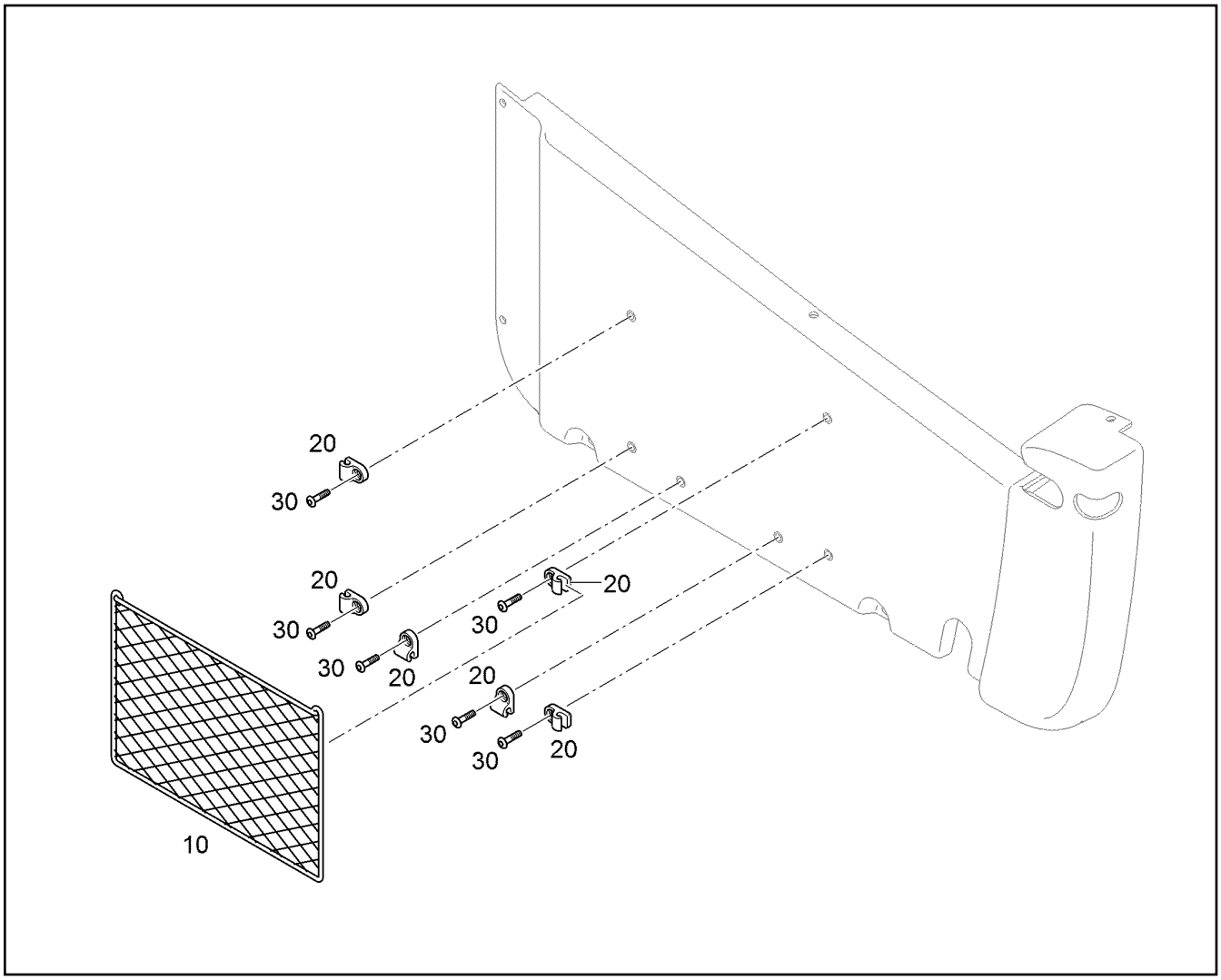

Pos.	Item	Quantity	Description	Designação	Serie	K
10	11408665	1	STORAGE NET	REDE PORTA-OBJETOS		
20	11408689	6	FASTENING CLAMP d=5	BRAÇADEIRA DE FIXAÇÃO		
30	11833167	6	PAN-HEAD SCREW ISO 7045 M4X16 4.8 480	PARAFUSO DE CABEÇA PLANA		

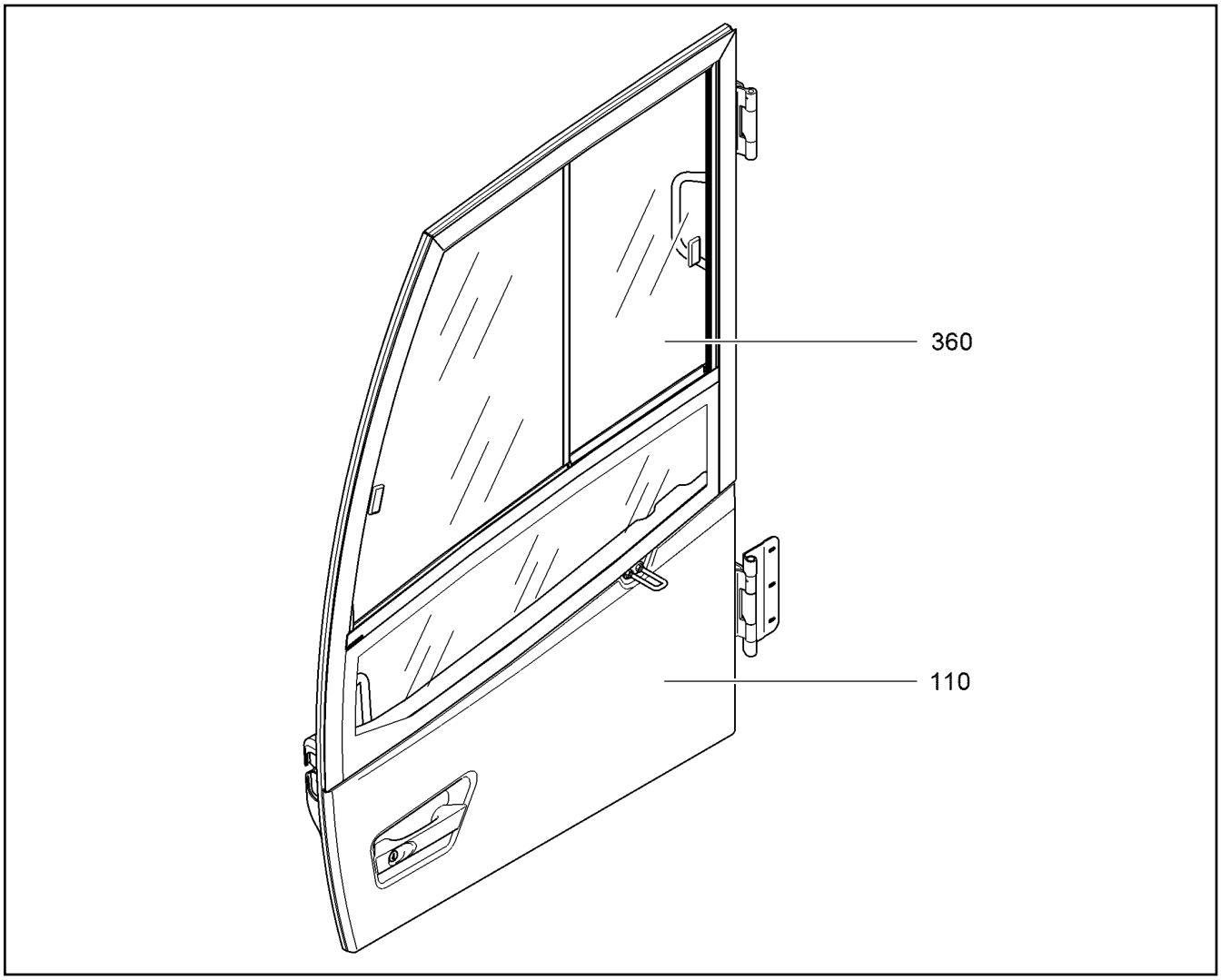

Pos.	Item	Quantity	Description	Designação	Serie	K
110		1	DRIVER'S CAB DOOR ⇨ ❑ 657	PORTA DA CABINE DO OPERA		
360	12491874	1	SLIDING WINDOW F.DOOR ⇨ ❑ 671	JANELA DE CORRER P/PORTA		

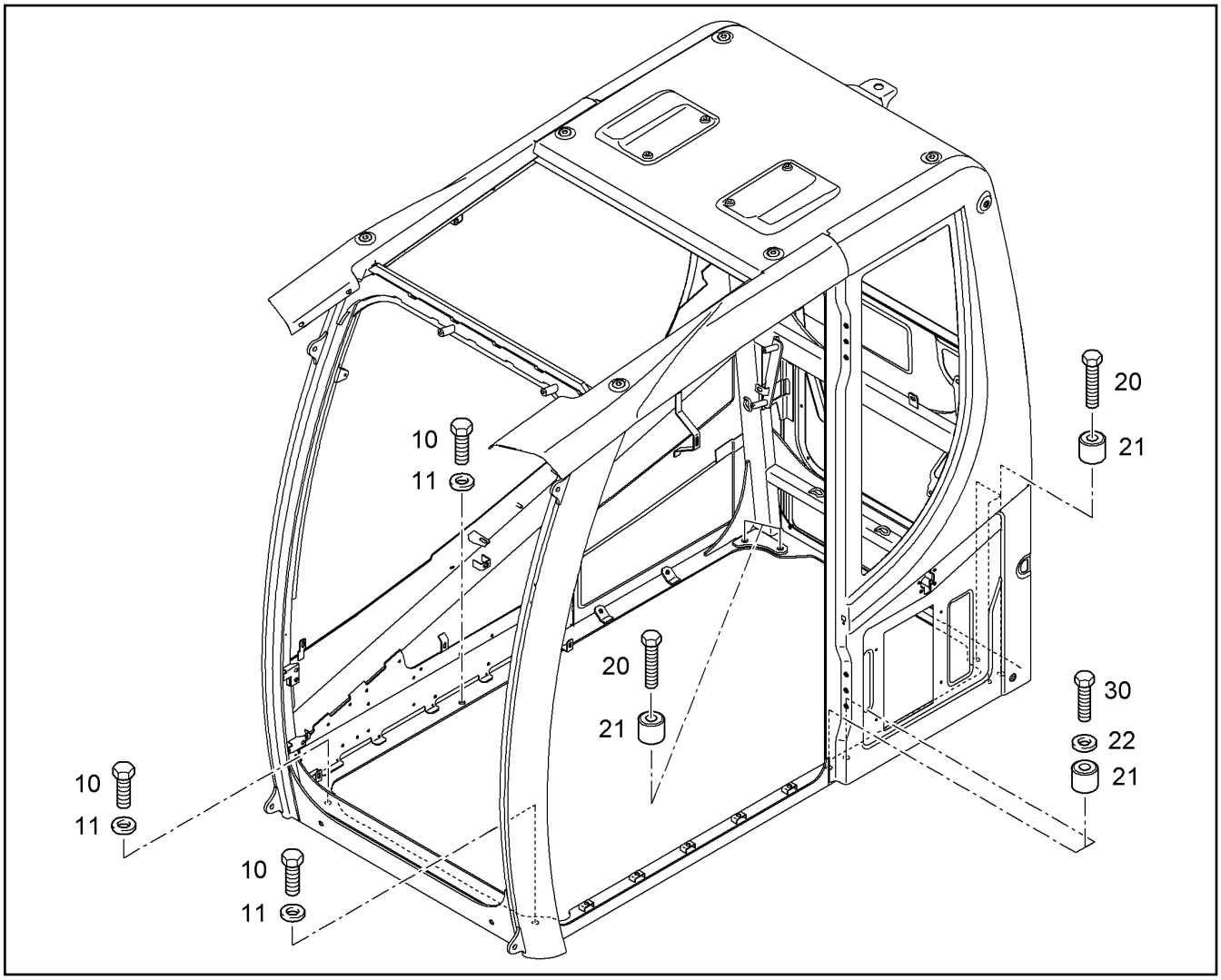

Pos.	Item	Quantity	Description	Designação	Serie	K
10	11340032	3	HEX SCREW ISO 4017 M14X35 10.9 FLZN	PARAFUSO SEXTAVADO		
11	10536596	3	WEDGE LOCK WASHER 15,2/30,7X3,4 NORD	ARRUELA DE FECHAMENTO		
20	12219812	5	HEX SCREW ISO 4017 M14X65 10.9 FLZN	PARAFUSO SEXTAVADO		
21	9633039	7	RESILIENT SLEEVE 15X35X30	LUVA DE DILATAÇÃO		1
22	10289805	2	WASHER 14 300HV	ARRUELA		
30	12223655	2	HEX SCREW ISO 4017 M14X55 10.9 FLZN	PARAFUSO SEXTAVADO		

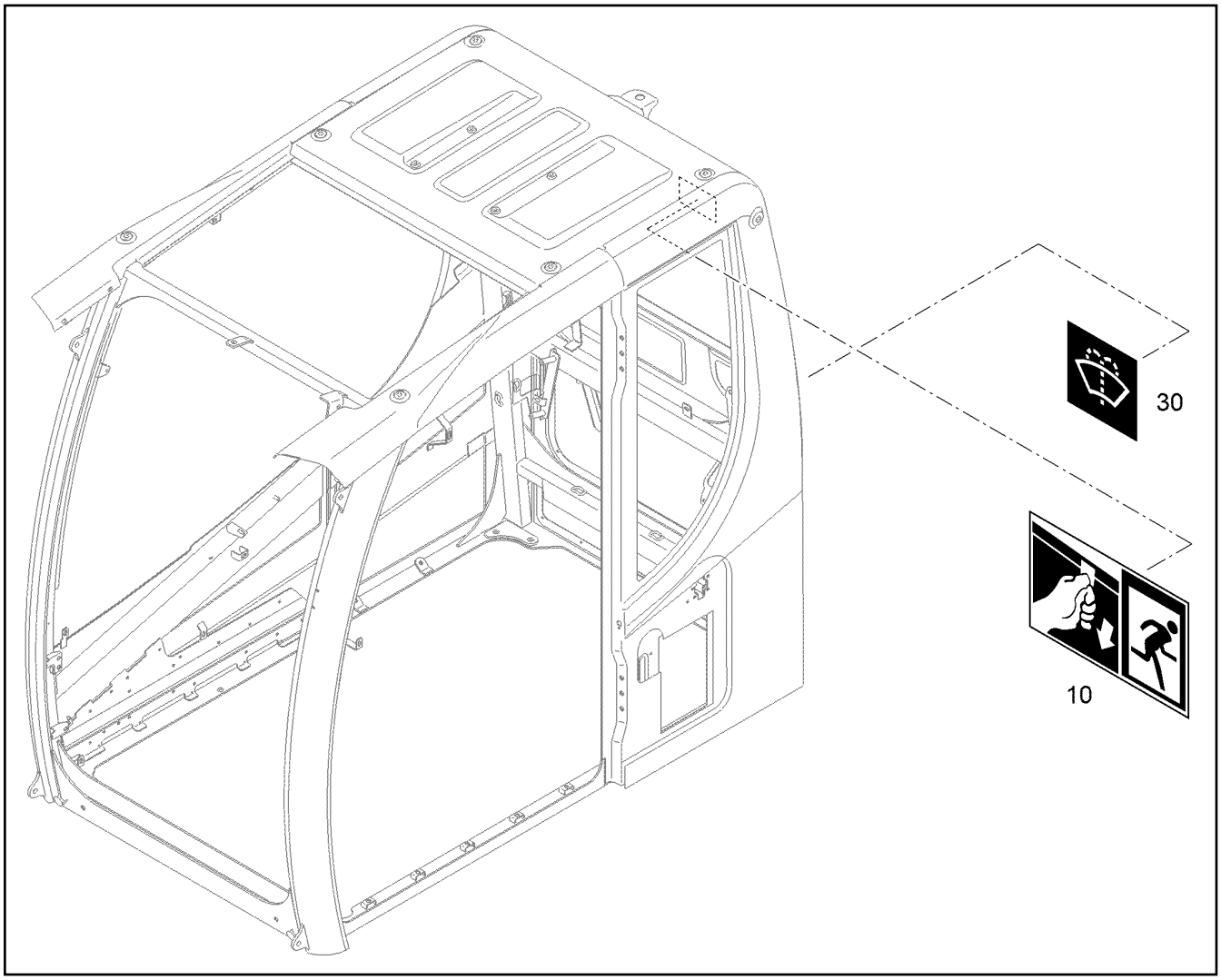

Pos.	Item	Quantity	Description	Designação	Serie	K
10	10039562	1	LABEL EMERGENCY EXIT	PLAQUETA SAIDA DE EMERGEN		
30	9797461	1	LABEL 35mmX35mm	PLACA AVISO PROD. LIMP.DE P-		

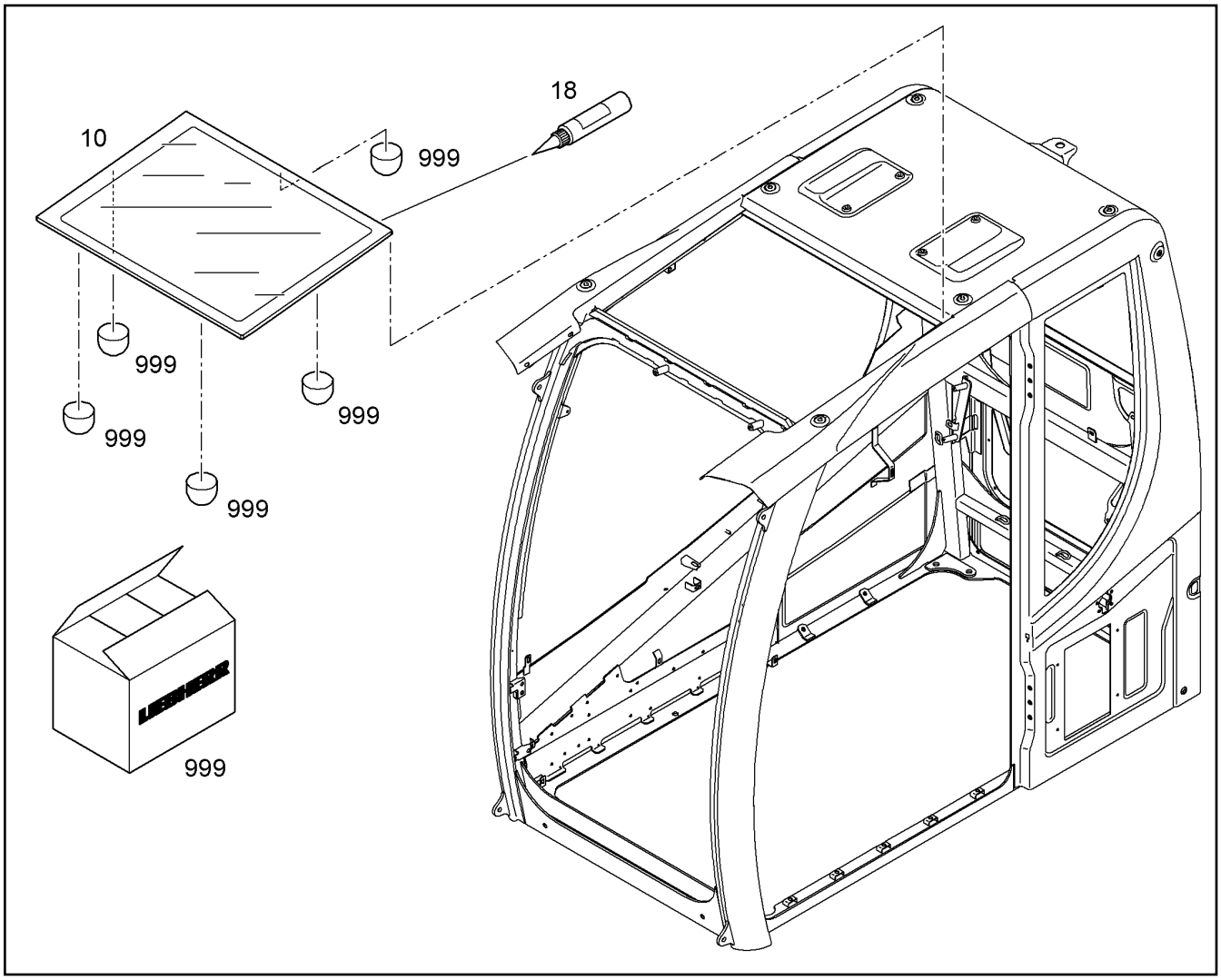

Pos.	Item	Quantity	Description	Designação	Serie	K
10	11493388	1	WINDOW GLASS	VIDRO		
18	10099656	4	SEALING COMPOUND KARTUSCHE 300ML	MASSA DE VEDAÇÃO		
999	12204860	1	REPAIR KIT	KIT DE REPARO		

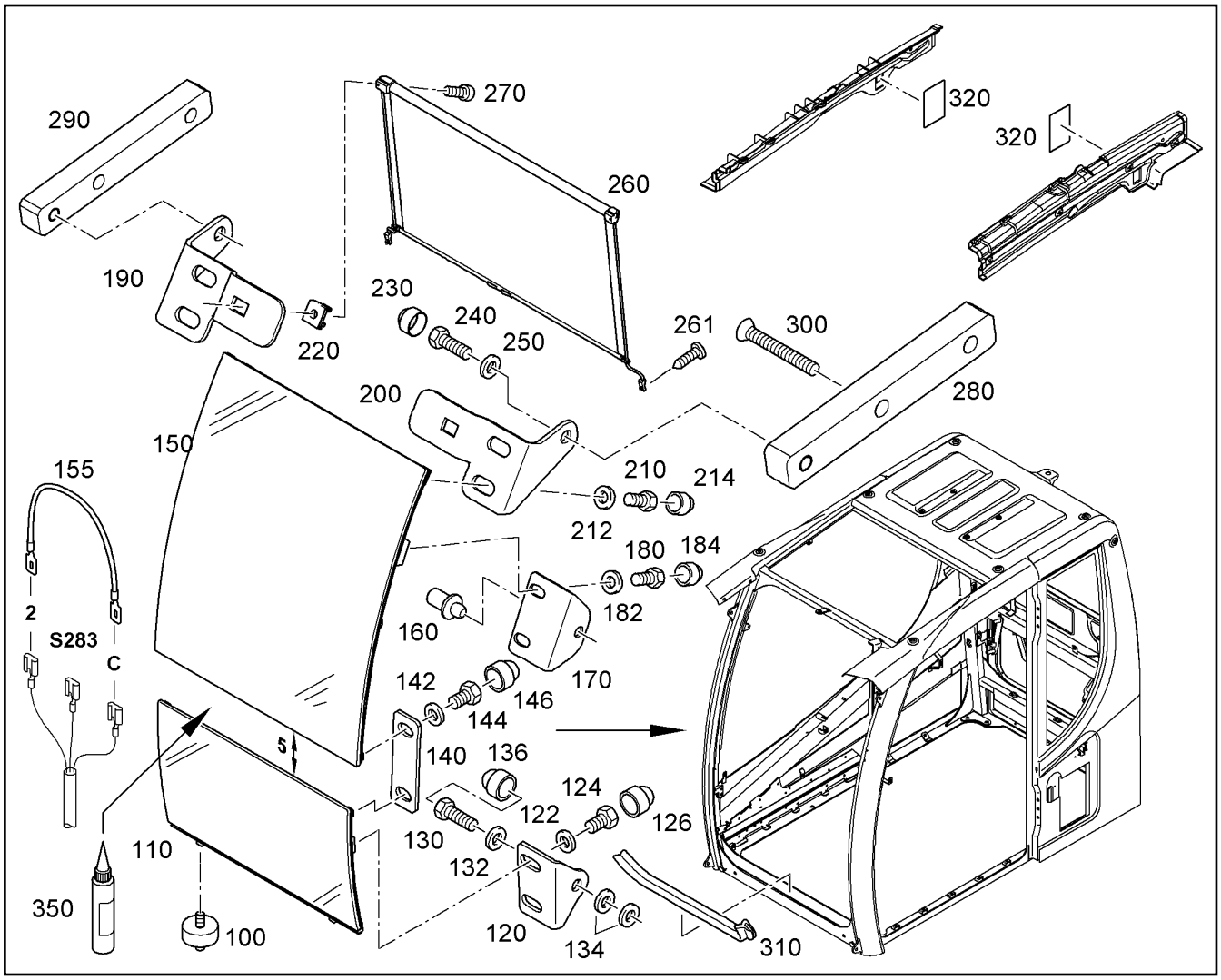

Pos.	Item	Quantity	Description	Designação	Serie	K
100	11140440	2	BUFFER	AMORTECEDOR		1
110	11123194	1	FRONT WINDOW	VIDRO PARA-BRISA		
120	11140438	2	HOLDER	SUPORTE		
122	10289803	4	WASHER 8 300HV	ARRUELA		
124	11651612	4	HEX SCREW ISO 4017 M8X16 8.8 480H	PARAFUSO SEXTAVADO		
126	7616949	4	PROTECTING CAP	CAPA DE PROTEÇÃO		
130	11651767	2	HEX SCREW ISO 4017 M8X20 8.8 480H	PARAFUSO SEXTAVADO		
132	10289803	2	WASHER 8 300HV	ARRUELA		
134	10289803	4	WASHER 8 300HV	ARRUELA		
136	7616949	2	PROTECTING CAP	CAPA DE PROTEÇÃO		
140	11140443	2	HOLDER	SUPORTE		
142	10289803	4	WASHER 8 300HV	ARRUELA		
144	11690048	4	HEX SCREW ISO 4017 M8X12 8.8 480H	PARAFUSO SEXTAVADO		
146	7616949	4	PROTECTING CAP	CAPA DE PROTEÇÃO		
150	11123195	1	FRONT WINDOW	VIDRO PARA-BRISA		
155	10009031	1	WIRE HARNESS	CHIC ELÉT- VIDRO BLINDADO		
160	10664688	2	PIN	PINO		1
170	11140435	2	HOLDER	SUPORTE		
180	11826527	4	HEX SCREW ISO 4017 M8X30 8.8 480H	PARAFUSO SEXTAVADO		
182	10289803	4	WASHER 8 300HV	ARRUELA		
184	7616949	4	PROTECTING CAP	CAPA DE PROTEÇÃO		
190	11140434	1	HOLDER	SUPORTE		
200	11140433	1	HOLDER	SUPORTE		
210	11690048	4	HEX SCREW ISO 4017 M8X12 8.8 480H	PARAFUSO SEXTAVADO		
212	10289803	4	WASHER 8 300HV	ARRUELA		
214	7616949	4	PROTECTING CAP	CAPA DE PROTEÇÃO		

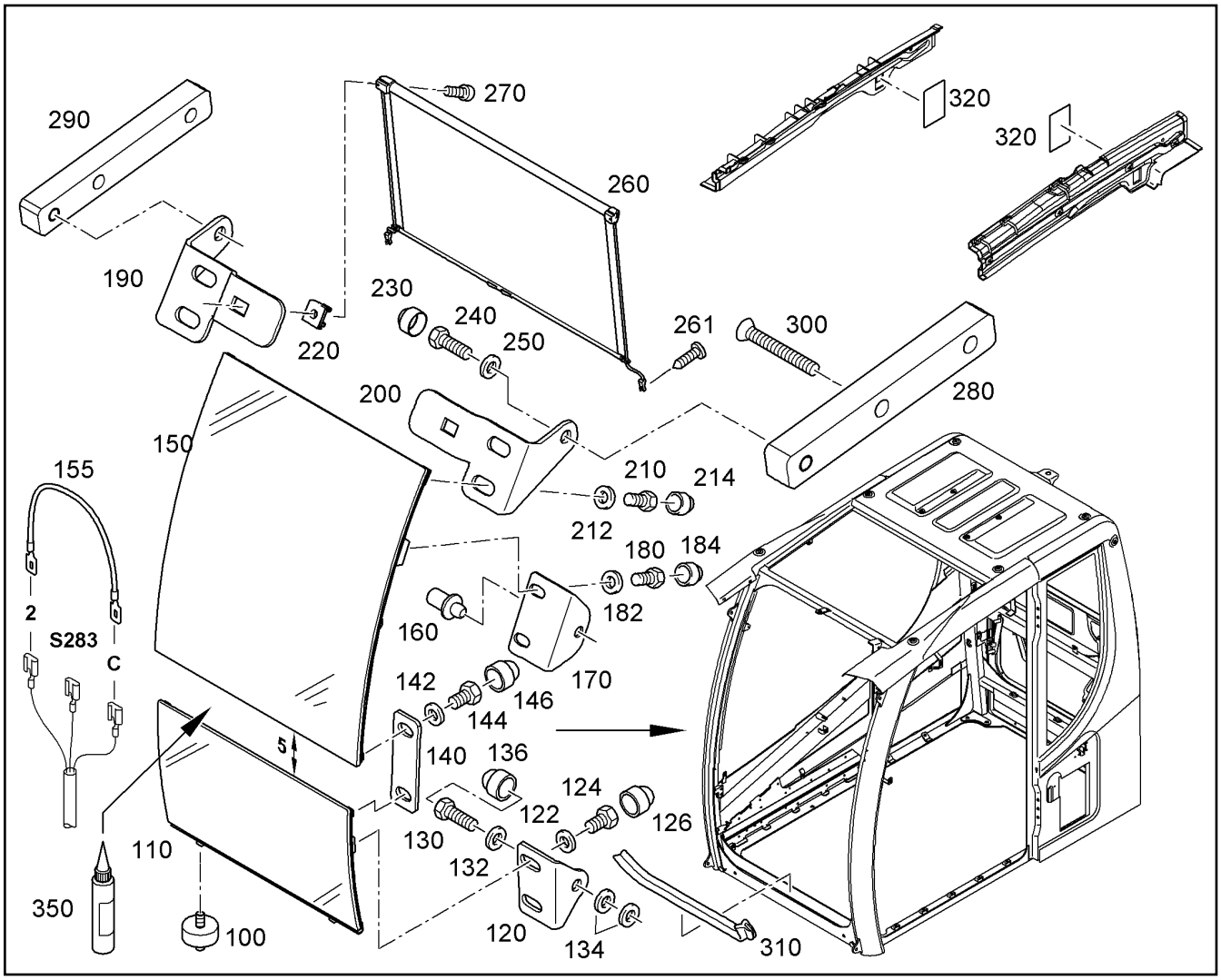

Pos.	Item	Quantity	Description	Designação	Serie	K
220	11140445	2	PLUG-IN NUT M4	PORCA DE ENCAIXE		
230	7616949	2	PROTECTING CAP	CAPA DE PROTEÇÃO		
240	11651612	2	HEX SCREW ISO 4017 M8X16 8.8 480H	PARAFUSO SEXTAVADO		
250	10289803	2	WASHER 8 300HV	ARRUELA		
260	11493811	1	VENETIAN BLIND	VENEZIANA		
261	12219799	4	SHEET-METAL SCREW ISO 7049 ST2,9X16 C	PARAFUSO		
270	11140470	2	SOCKET HEAD SCREW ISO 4762 M4X12 8.8	PARAFUSO CILÍNDRICO		
280	11140442	1	LIMIT STOP	LIMITADOR		
290	11140441	1	LIMIT STOP	LIMITADOR		
300	10664622	4	SPECIAL SCREW M6X35 480H-B	PARAFUSO ESPECIAL		
310	11493467	1	SEAL	VEDAÇÃO		
320	12485705	2	STICKER 50,5mmX65mm	ETIQUETA ADESIVA		
350	10099656	1	SEALING COMPOUND KARTUSCHE 300ML	MASSA DE VEDAÇÃO		

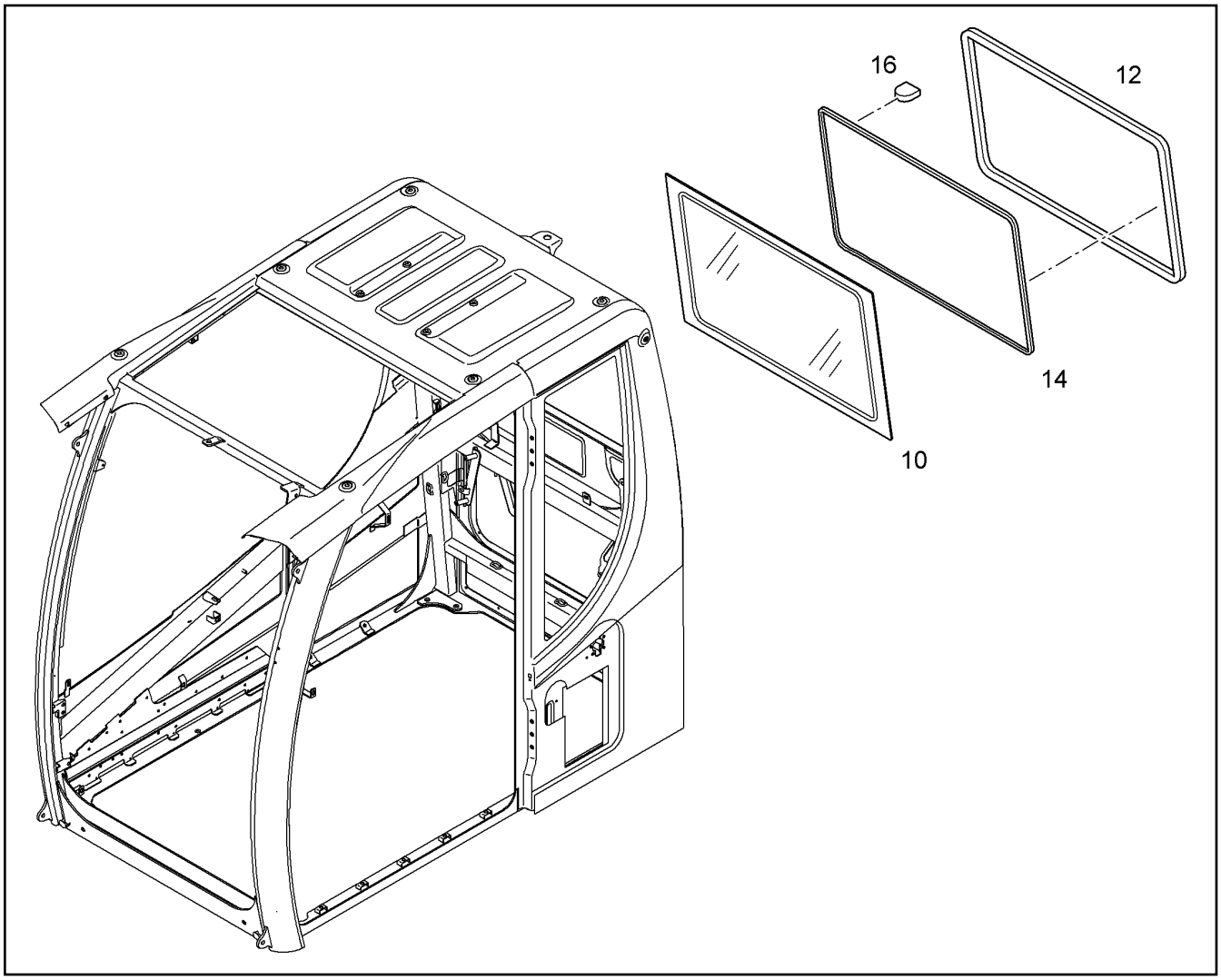

Pos.	Item	Quantity	Description	Designação	Serie	K
10	11493385	1	WINDOW GLASS	VIDRO		
12	11493386	1	SEAL	VEDAÇÃO		
14	11493387	1	RUBBER BEADING	PERFIL DE ENCHIMENTO		
16	10429055	1	BUTT STRAP	TALA		

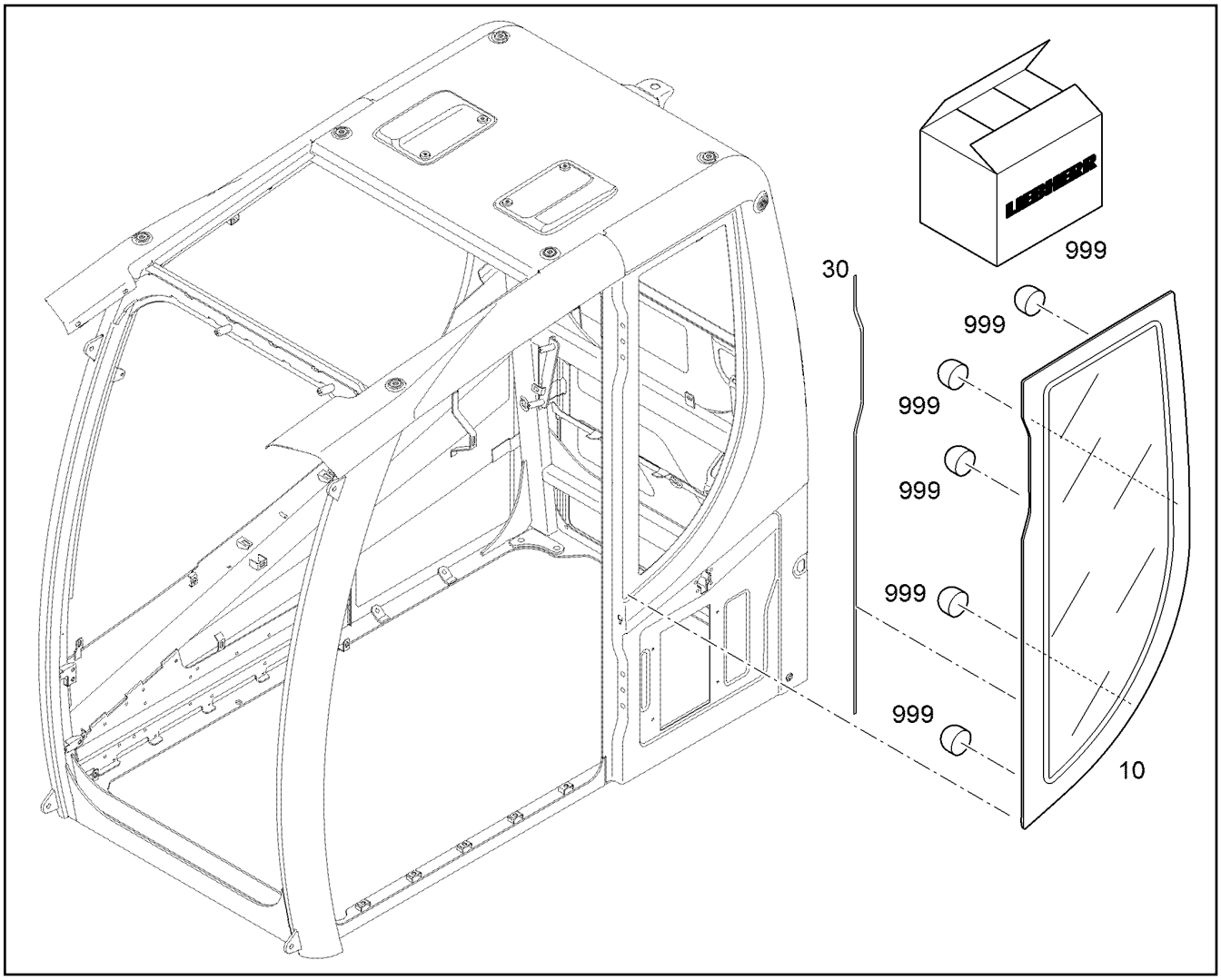

Pos.	Item	Quantity	Description	Designação	Serie	K
10	10664605	1	WINDOW GLASS	VIDRO		
30	10009047	1.02m	SEALING PROFILE	PERFIL DE VEDAÇÃO		
999	12204860	1	REPAIR KIT	KIT DE REPARO		

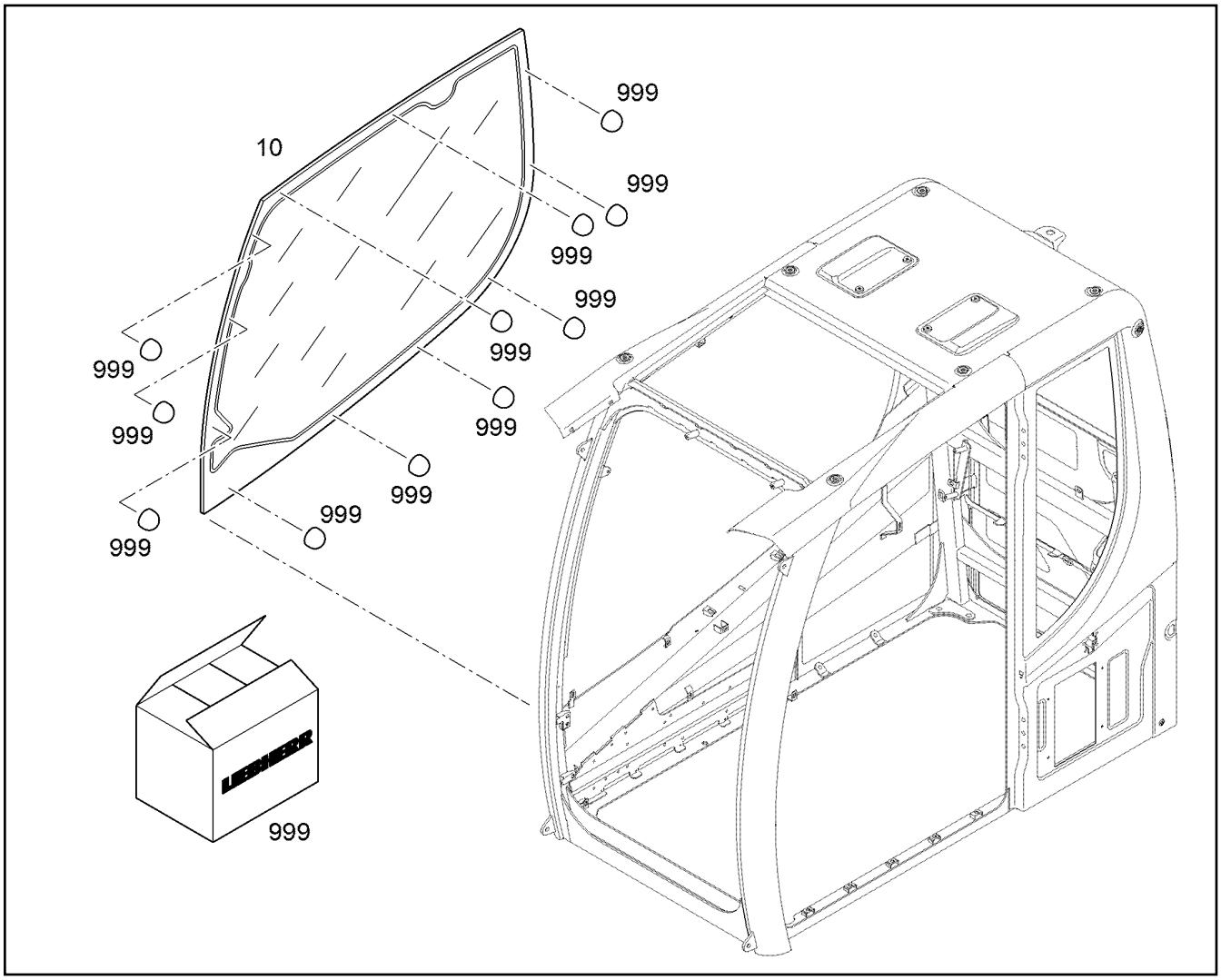

Pos.	Item	Quantity	Description	Designação	Serie	K
10	10664606	1	WINDOW GLASS	VIDRO		
999	12204860	1	REPAIR KIT	KIT DE REPARO		

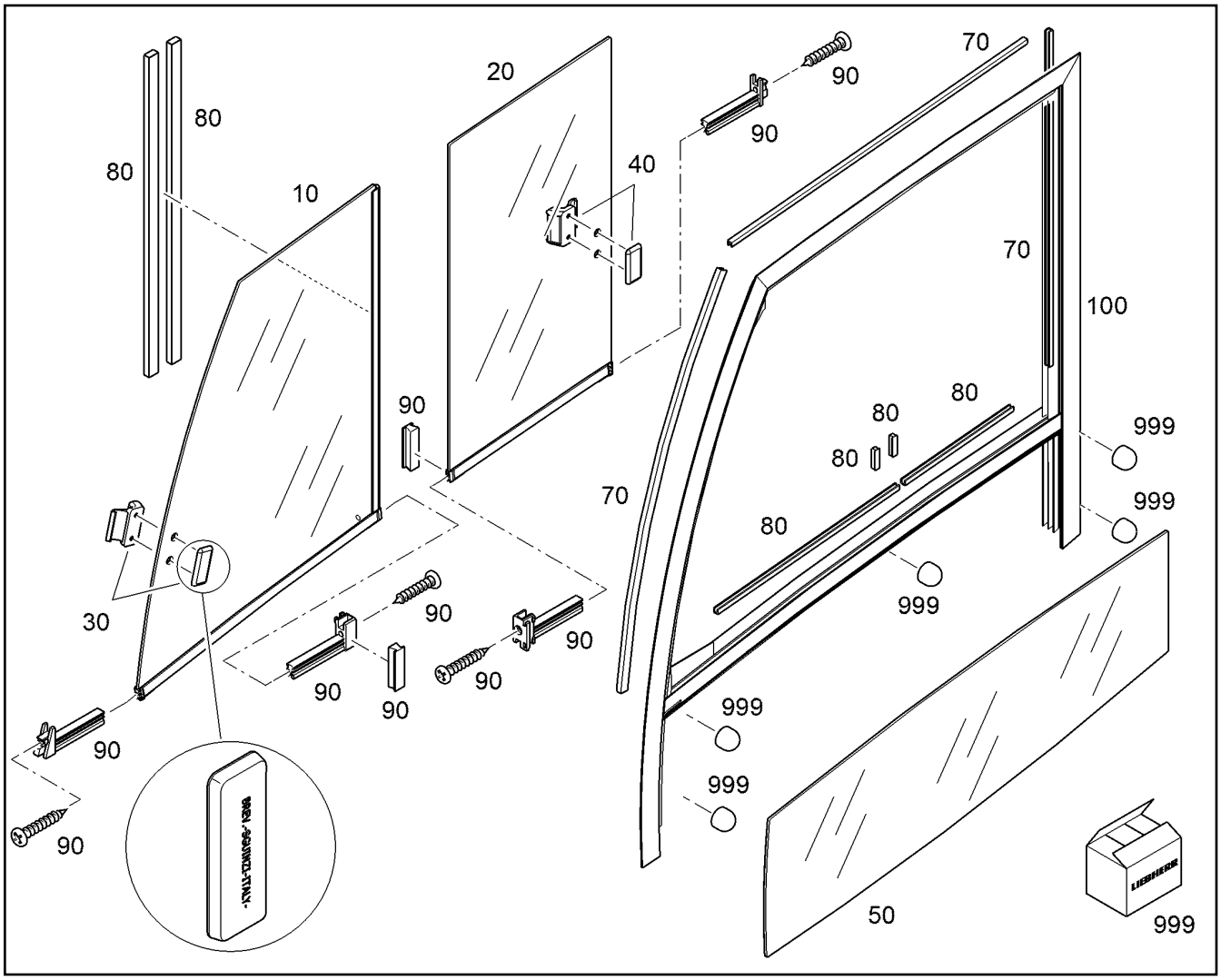

Pos.	Item	Quantity	Description	Designação	Serie	K
10	12234204	1	WINDOW GLASS	VIDRO		
20	12234208	1	WINDOW GLASS	VIDRO		
30	12234210	1	GRIP	PUXADOR		
40	12234211	1	GRIP	PUXADOR		
50	12234213	1	WINDOW GLASS	VIDRO		
70	12234226	1	SET OF GUIDE RAILS	KIT DE GUIA DE TRILHOS		
80	12234223	1	REPAIR KIT	KIT DE REPARO		
90	12234217	1	REPAIR KIT	KIT DE REPARO		
100	12234200	1	FRAME	MOLDURA		
999	12204860	1	REPAIR KIT	KIT DE REPARO		

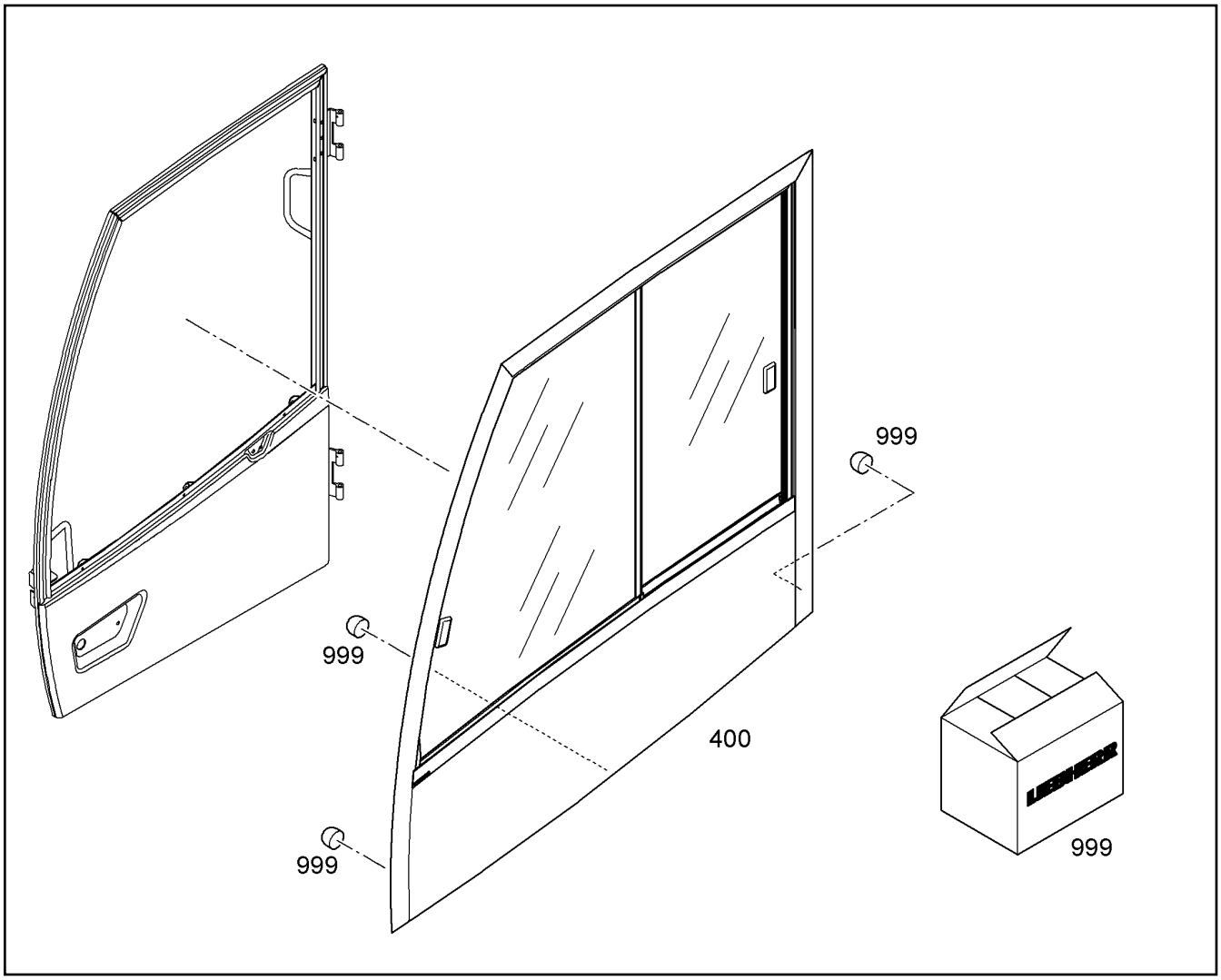

Pos.	Item	Quantity	Description	Designação	Serie	K
400	12225035	1	SLIDING WINDOW F.DOOR ⇨ ❑ 670	JANELA DE CORRER P/PORTA		
999	12204860	1	REPAIR KIT	KIT DE REPARO		

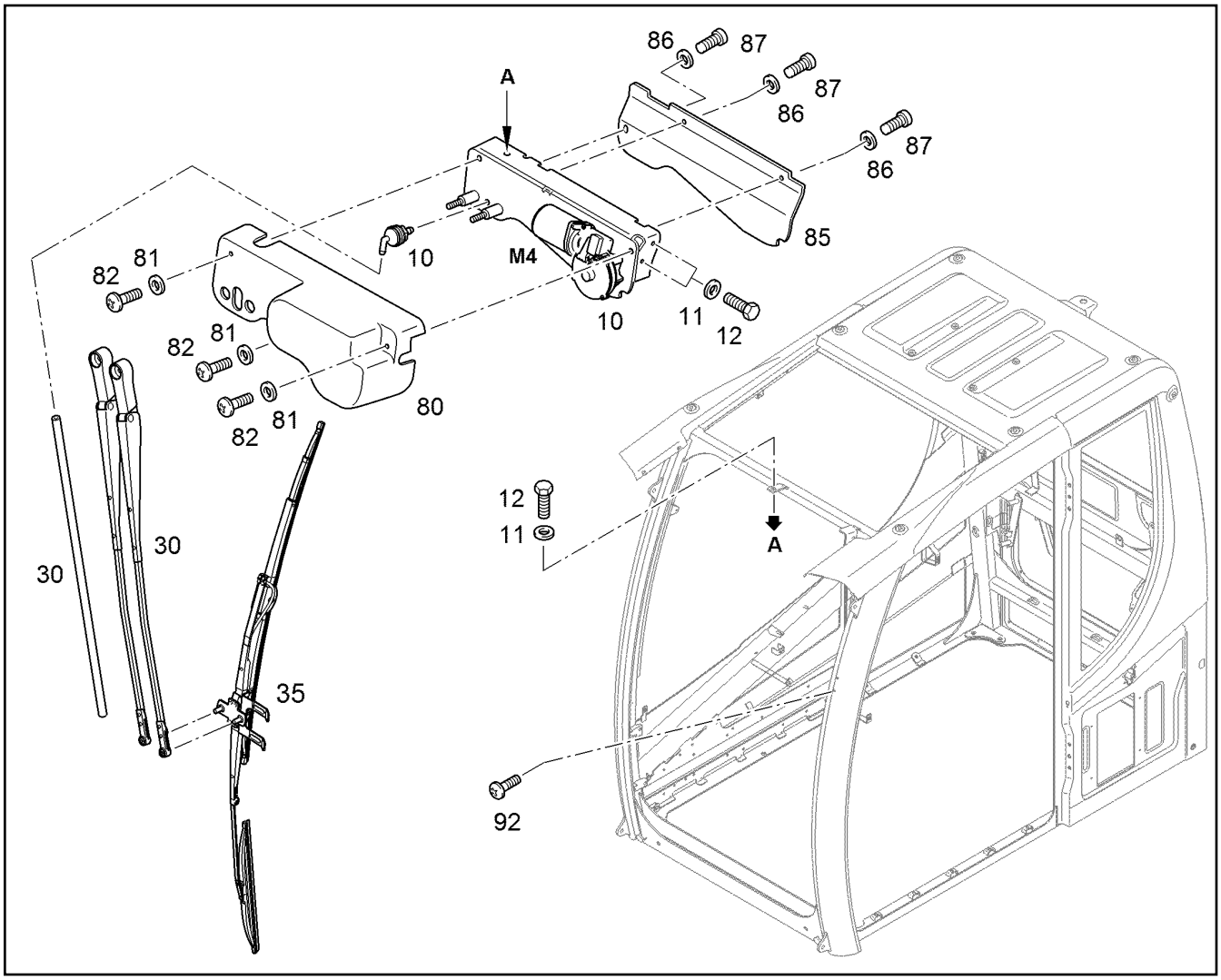

Pos.	Item	Quantity	Description	Designação	Serie	K
10	11834005	1	WINDSHIELD WIPER MOTOR ⇨ ❑ 674	MOTOR DO LIMPADOR		
11	10289803	3	WASHER 8 300HV	ARRUELA		
12	11651767	3	HEX SCREW ISO 4017 M8X20 8.8 480H	PARAFUSO SEXTAVADO		
30	11823337	1	WIPER ARM ⇨ ❑ 673	BRACO DO LIMPADOR		
35	12221123	1	WIPER BLADE 800mm ⇨ ❑ 675	PALHETA DO LIMPADOR		1
80	11385383	1	COVER	TAMPA		
81	11140400	3	WASHER 6 300HV	ARRUELA		
82	11656733	3	PAN-HEAD SCREW ISO 7045 M6X16 4.8 H 4	PARAFUSO DE CABEÇA PLANA		
85	11385385	1	COVER	TAMPA		
86	11140400	3	WASHER 6 300HV	ARRUELA		
87	11656733	3	PAN-HEAD SCREW ISO 7045 M6X16 4.8 H 4	PARAFUSO DE CABEÇA PLANA		
92	10000287	2	STOP PLUG	PLUG DE FECHAMENTO		

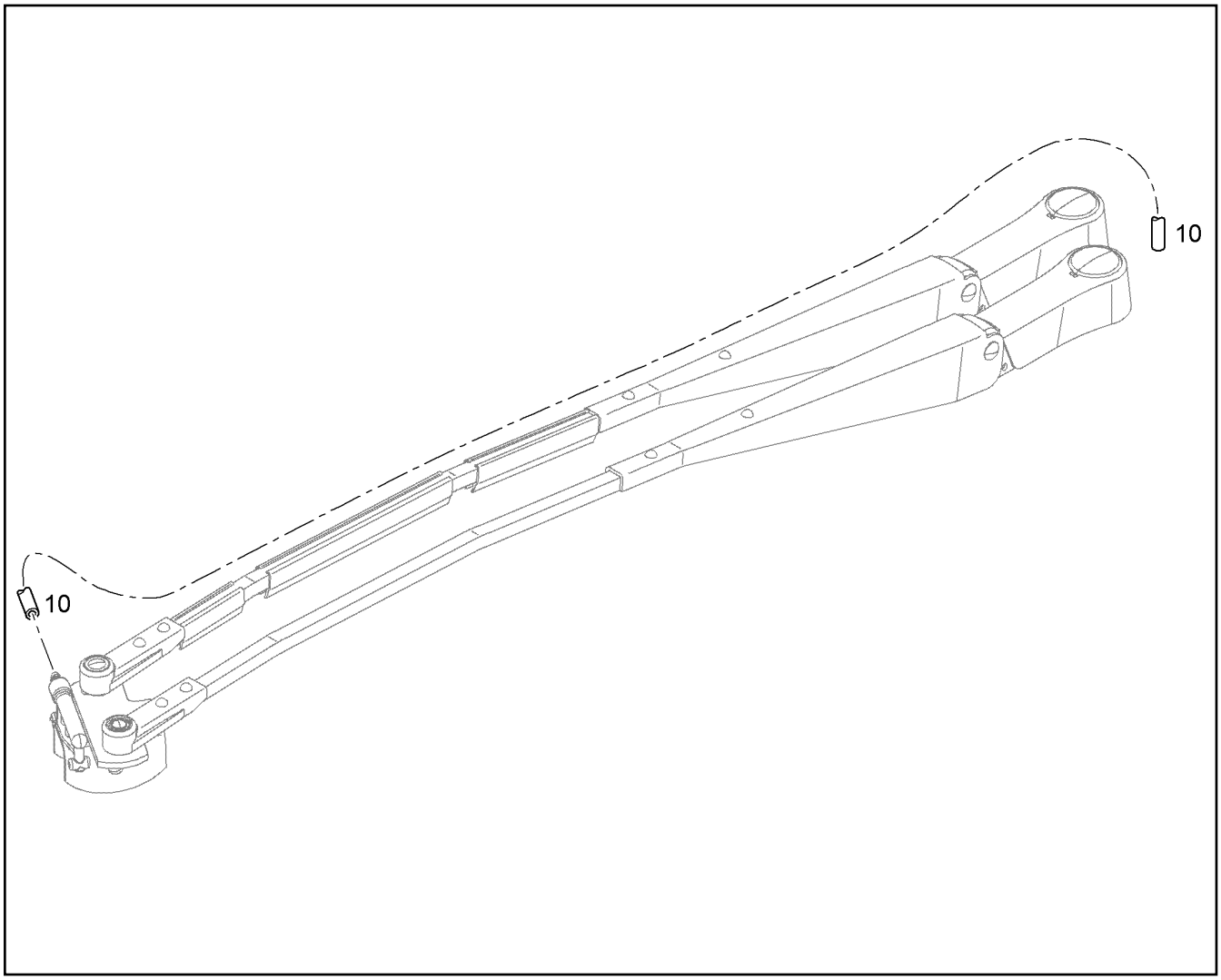

Pos.	Item	Quantity	Description	Designação	Serie	K
10	12262634	1	HOSE	MANGUEIRA		1

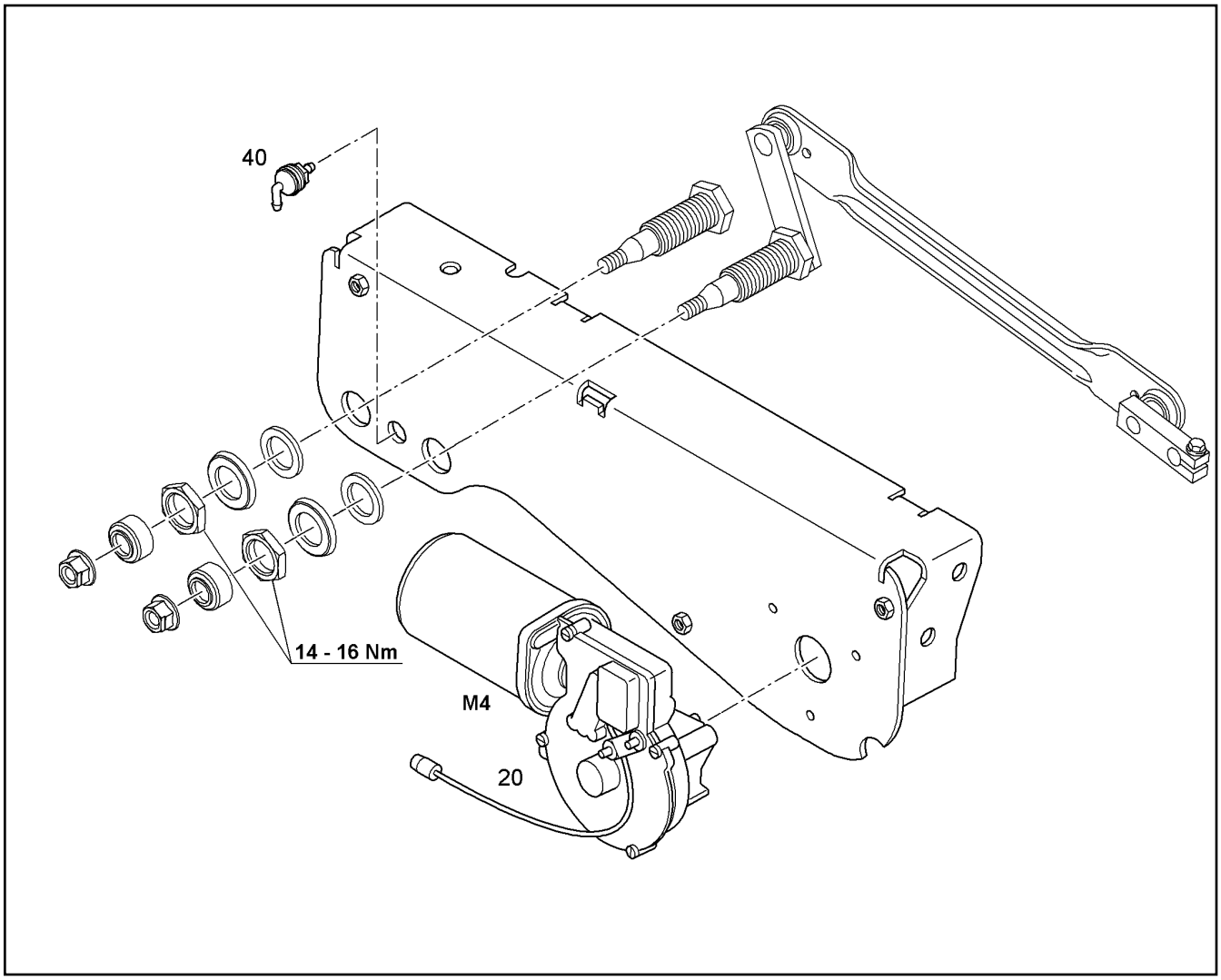

Pos.	Item	Quantity	Description	Designação	Serie	K
20	11823336	1	WIPER MOTOR	MOTOR DO LIMPADOR		
40	7020046	1	CONNECTION PIECE	PEÇA DE CONEXÃO		

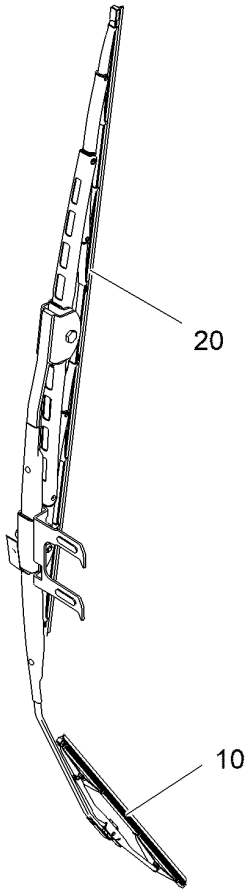

Pos.	Item	Quantity	Description	Designação	Serie	K
10	10180523	1	WIPER BLADE 350mm	PALHETA DO LIMPADOR		1
20	12229144	1	WIPER BLADE 800mm	PALHETA DO LIMPADOR		1

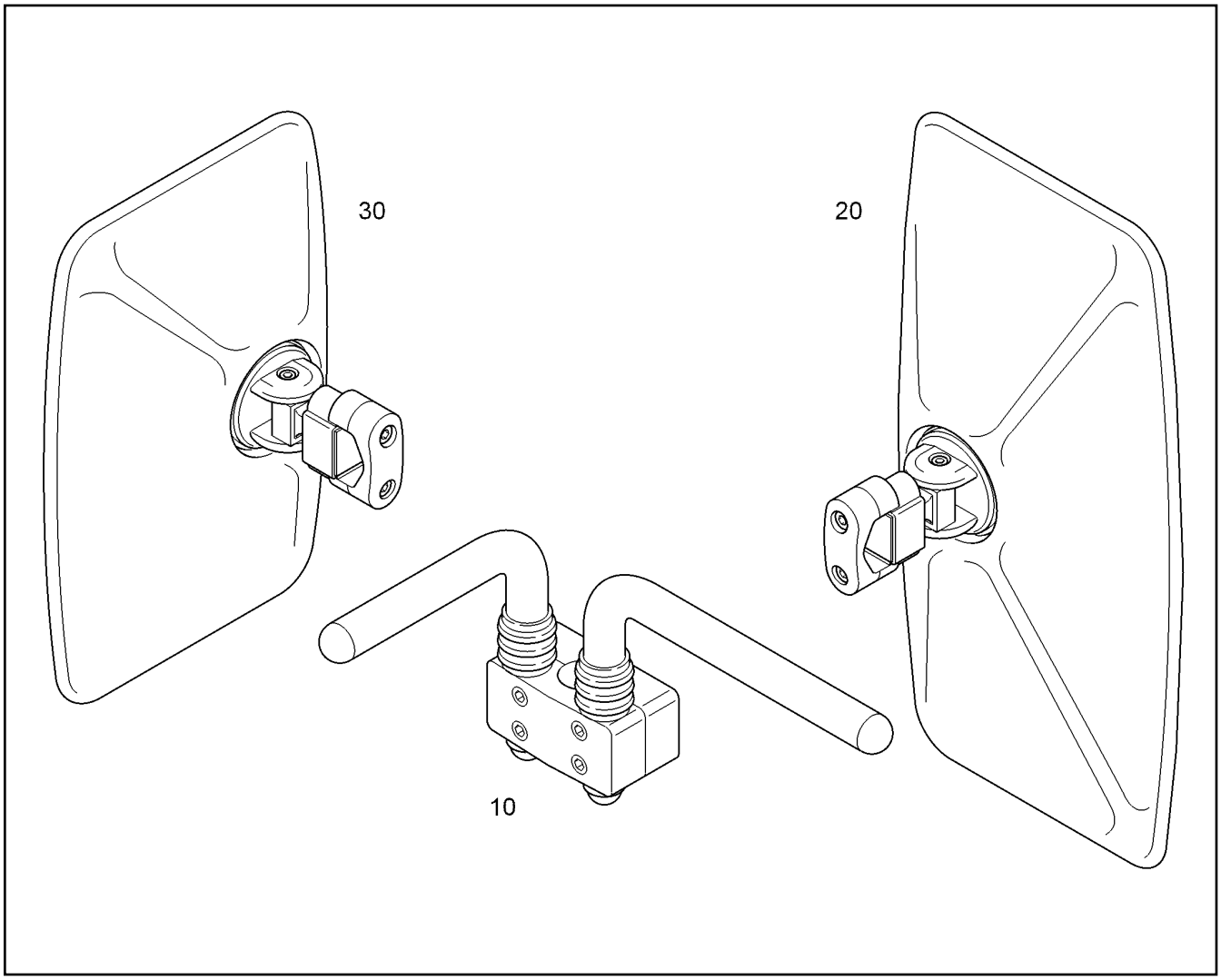

Pos.	Item	Quantity	Description	Designação	Serie	K
10	12201534	1	MIRROR SUPPORT	SUPORTE DO ESPELHO		
20	10663563	1	OUTSIDE MIRROR 371X196	ESPELHO EXTERNO		
30	11213400	1	OUTSIDE MIRROR 247x155	ESPELHO EXTERNO		

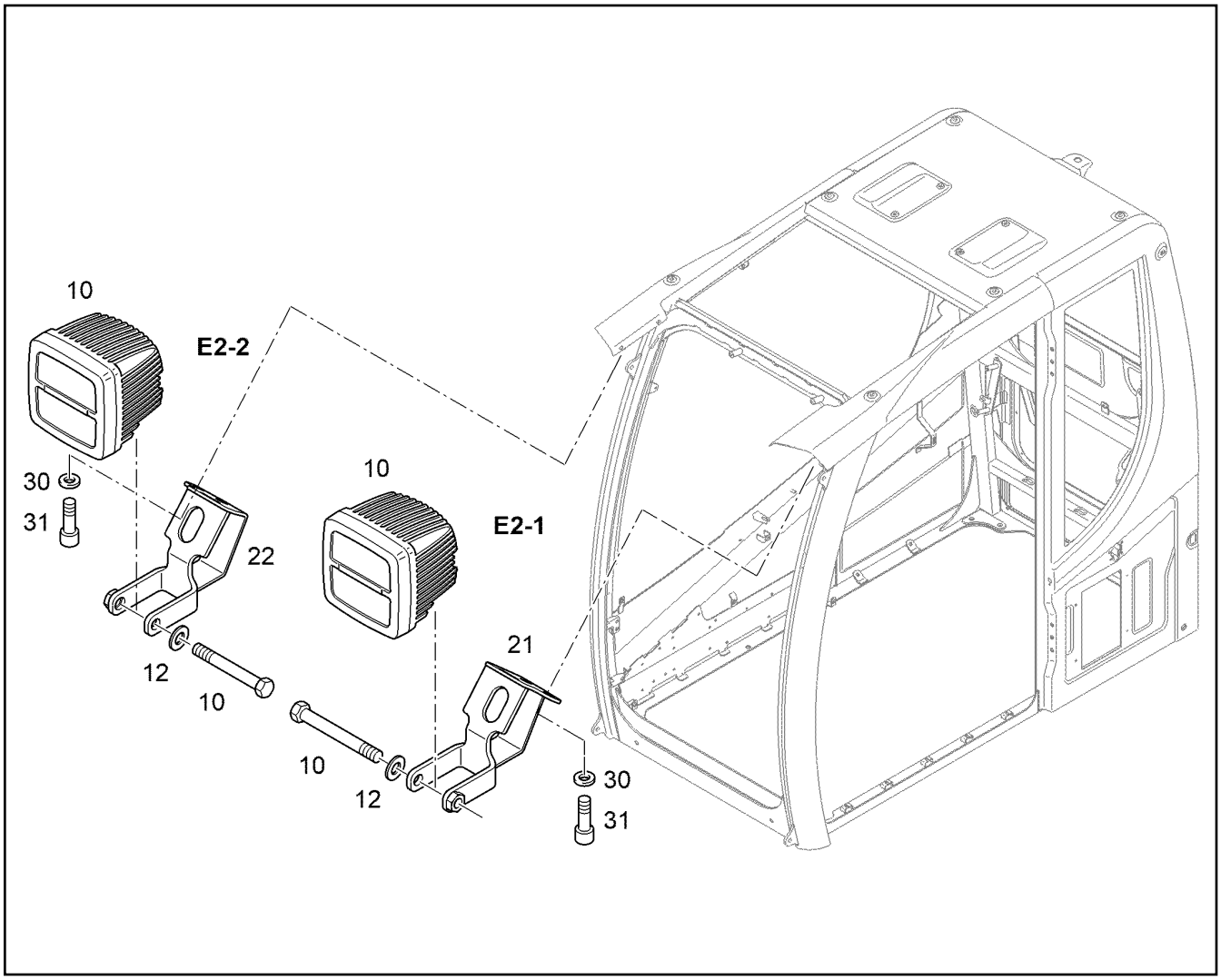

Pos.	Item	Quantity	Description	Designação	Serie	K
10	11699626	2	WORK LIGHT ⇨ ❑ 630	FAROL DE TRABALHO		
12	10043188	2	WEDGE LOCK WASHER 10,7/16,6X2,5 NORD	ARRUELA DE FECHAMENTO		
21	94060738	1	CONSOLE	CONSOLE		
22	94060742	1	CONSOLE	CONSOLE		
30	7025946	4	WEDGE LOCK WASHER 8,7/16,6X2 NORD-L	ARRUELA DE FECHAMENTO		
31	10875598	4	SOCKET HEAD SCREW ISO 4762 M8X20 8.8	PARAFUSO CILÍNDRICO		

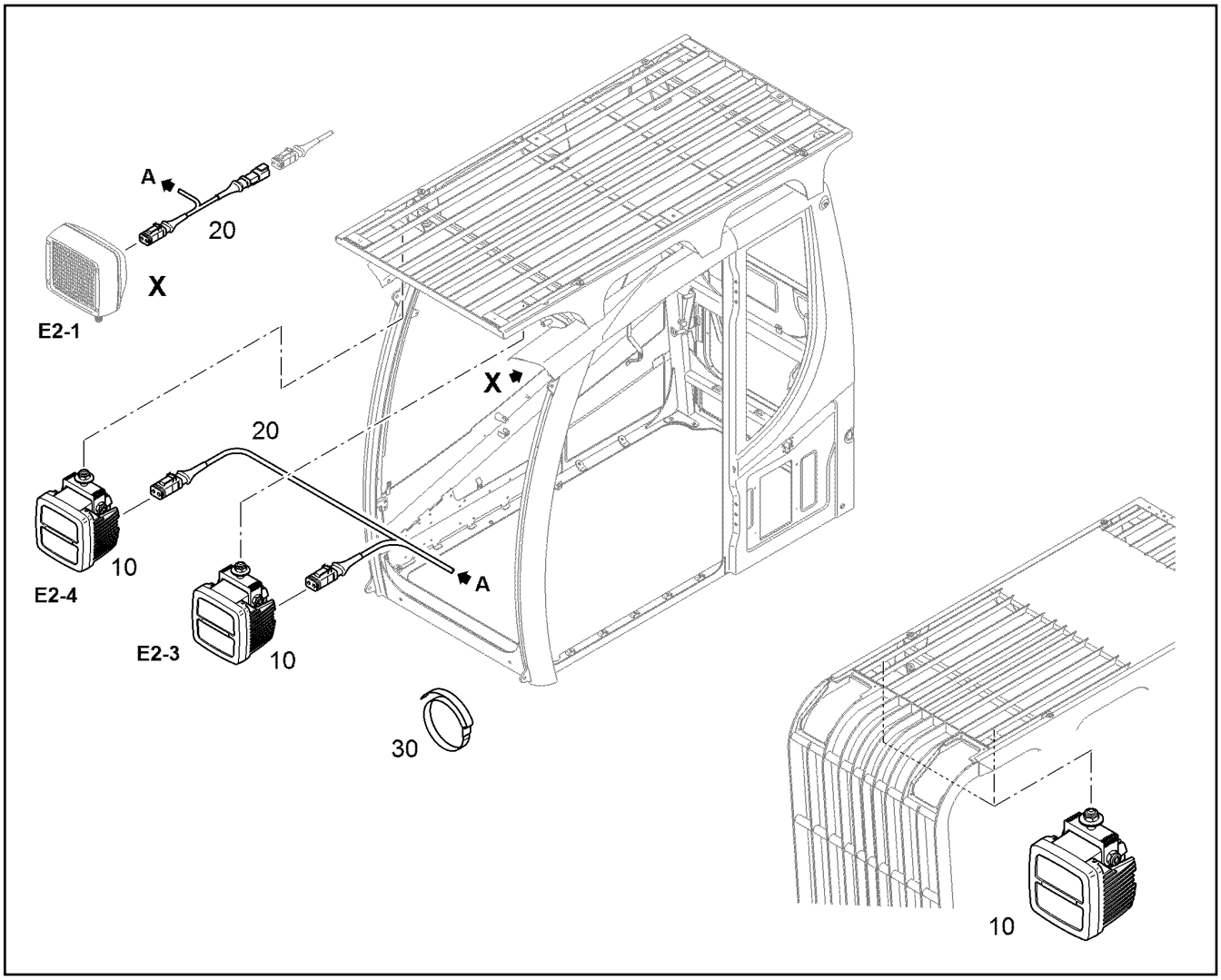

Pos.	Item	Quantity	Description	Designação	Serie	K
10	11839740	2	WORK LIGHT ⇨ ❑ 631	FAROL DE TRABALHO		
20	10803123	1	CABLE LOOM	CHICOTE ELÉTRICO		
30	10491557	4	VELCRO TAPE	FITA DE VELCRO		

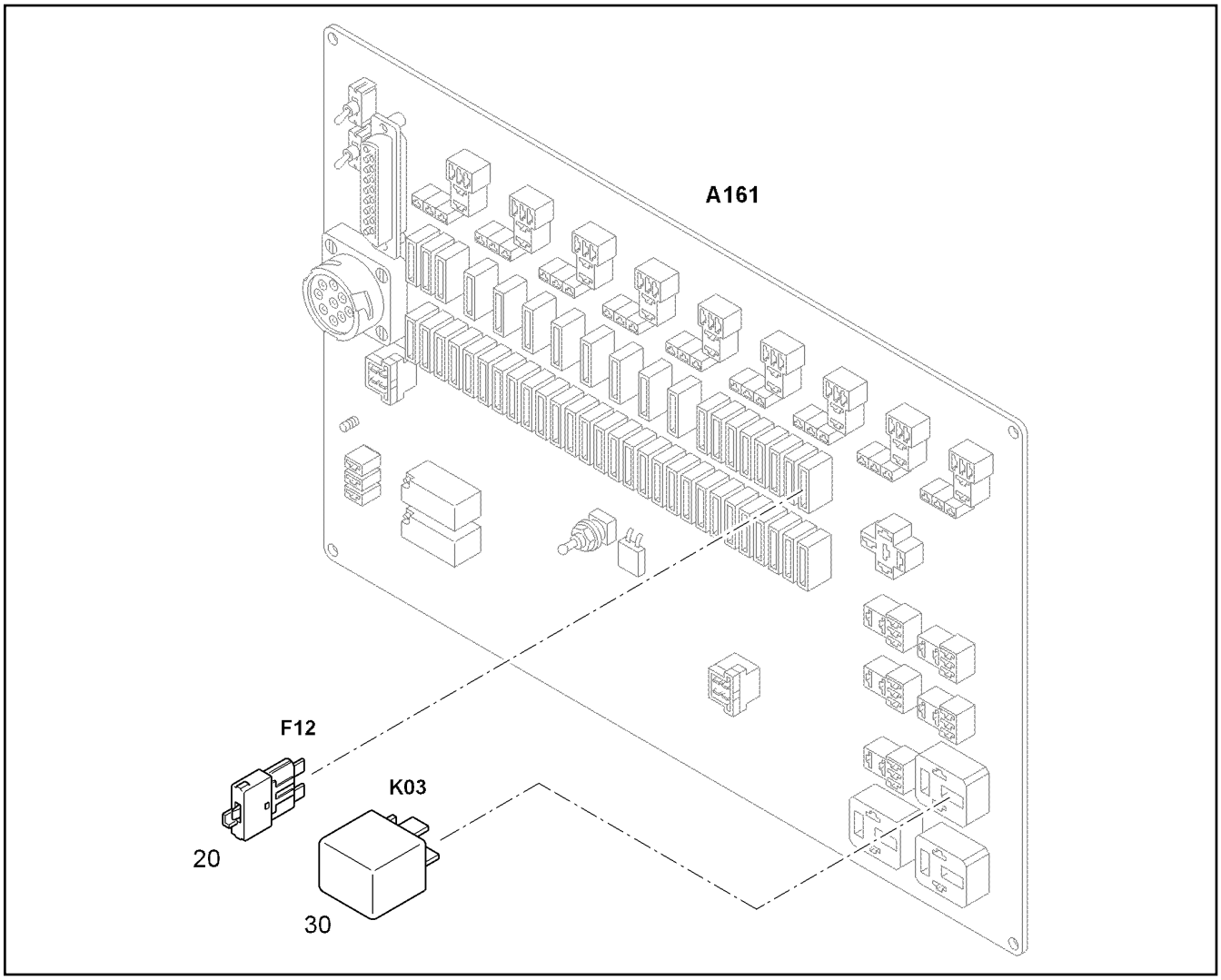

Pos.	Item	Quantity	Description	Designação	Serie	K
20	10441428	1	AUTOMATIC CIRCUIT BREAKER 15A 24VDC	DISJUNTOR AUTOMÁTICO		
30	6905886	1	RELAY	RELE		

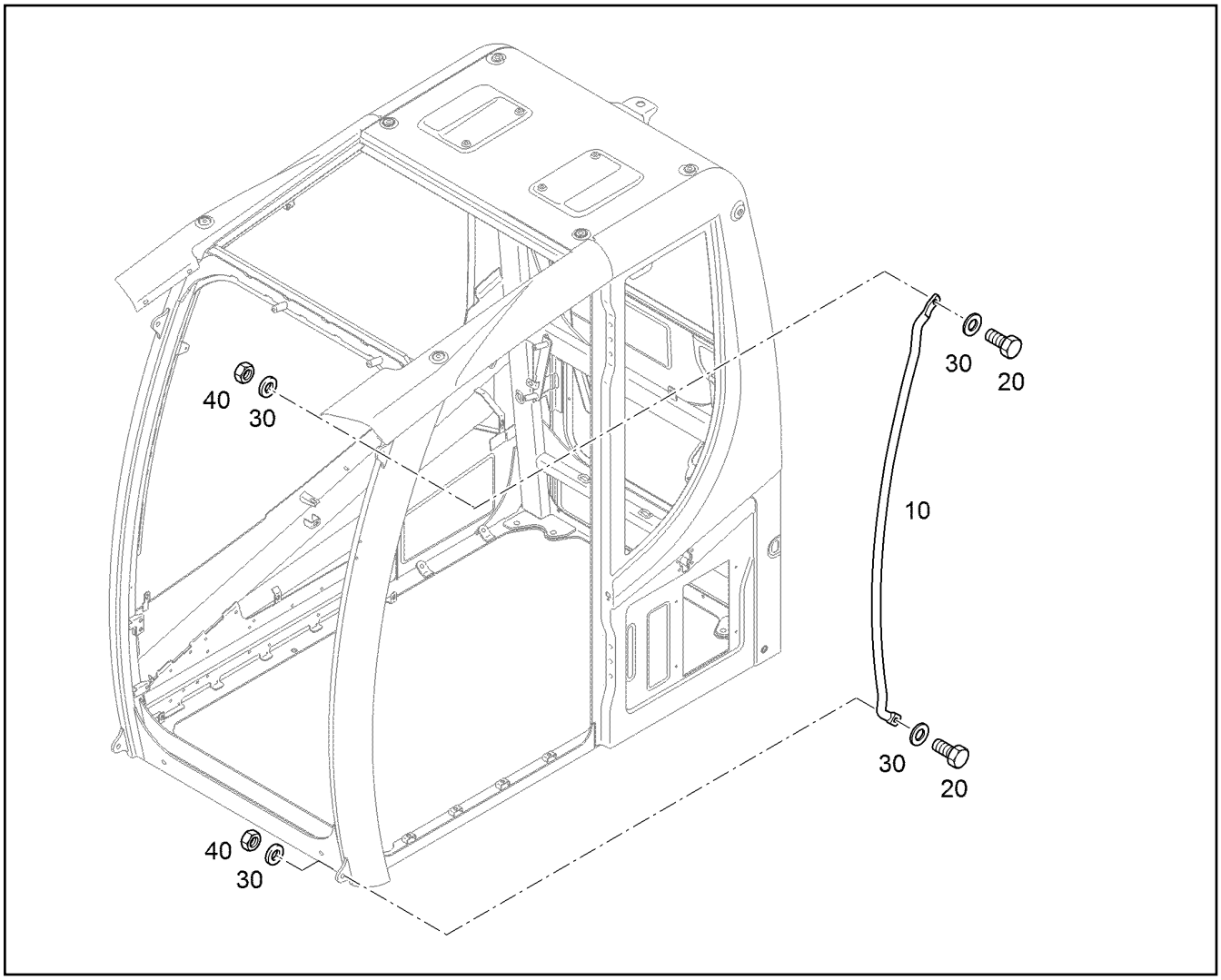

Pos.	Item	Quantity	Description	Designação	Serie	K
10	10664786	1	HANDLE 1416mm	PUXADOR		
20	10299574	2	HEX SCREW ISO 4017 M12X35 10.9 FLZN	PARAFUSO SEXTAVADO		
30	10289804	4	WASHER 12 300HV	ARRUELA		
40	11002808	2	HEX NUT M12	PORCA SEXTAVADA		

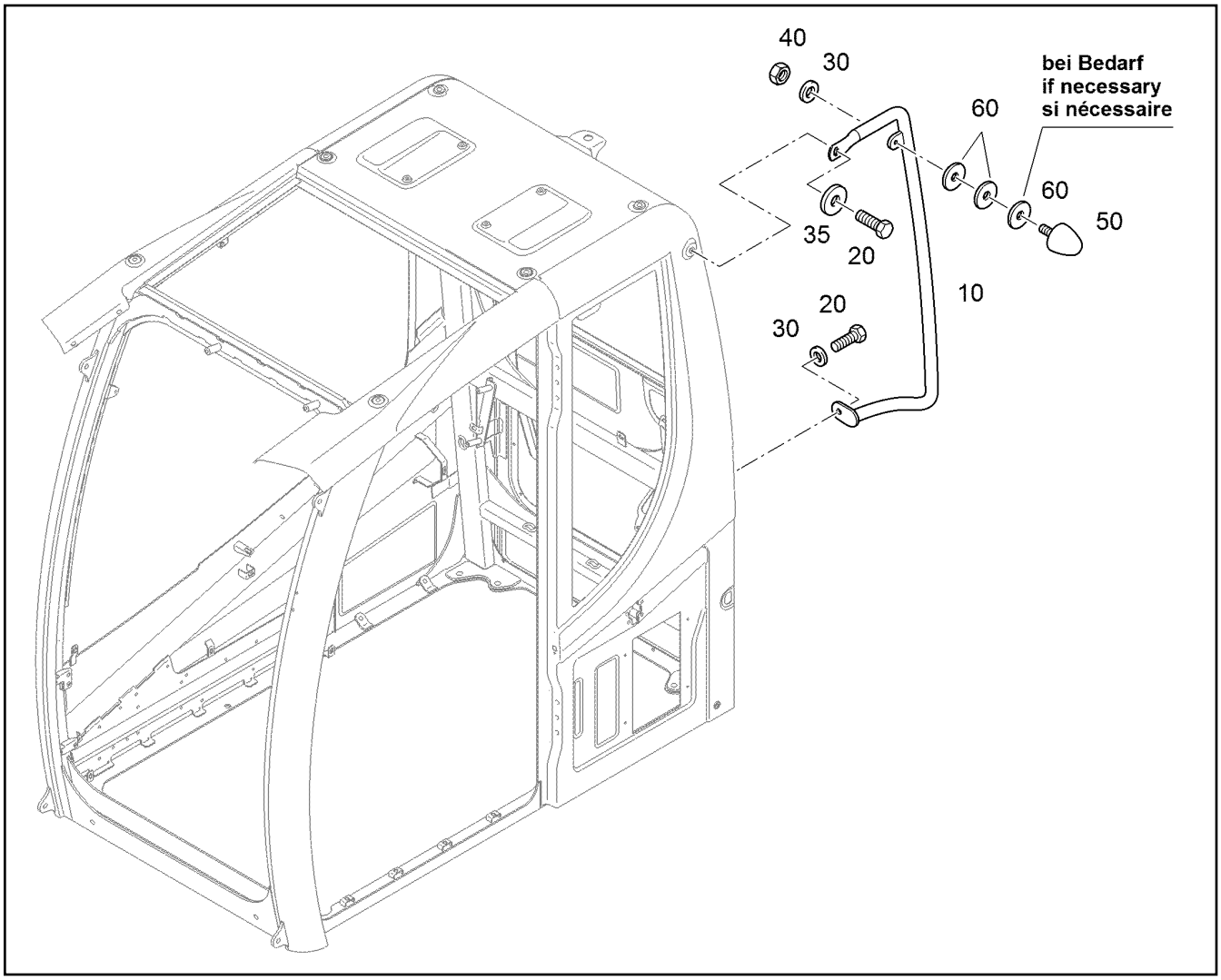

Pos.	Item	Quantity	Description	Designação	Serie	K
10	10664785	1	HANDLE	PUXADOR		
20	11002753	2	HEX SCREW ISO 4017 M10X20 10.9 FLZN	PARAFUSO SEXTAVADO		
30	10289795	2	WASHER 10 300HV	ARRUELA		
35	11491889	1	WASHER 10 300HV	ARRUELA		
40	11002807	1	HEX NUT M10	PORCA SEXTAVADA		
50	7019129	1	METALASTIC BUFFER	COXIM		
60	10013965	3	WASHER	ARRUELA		

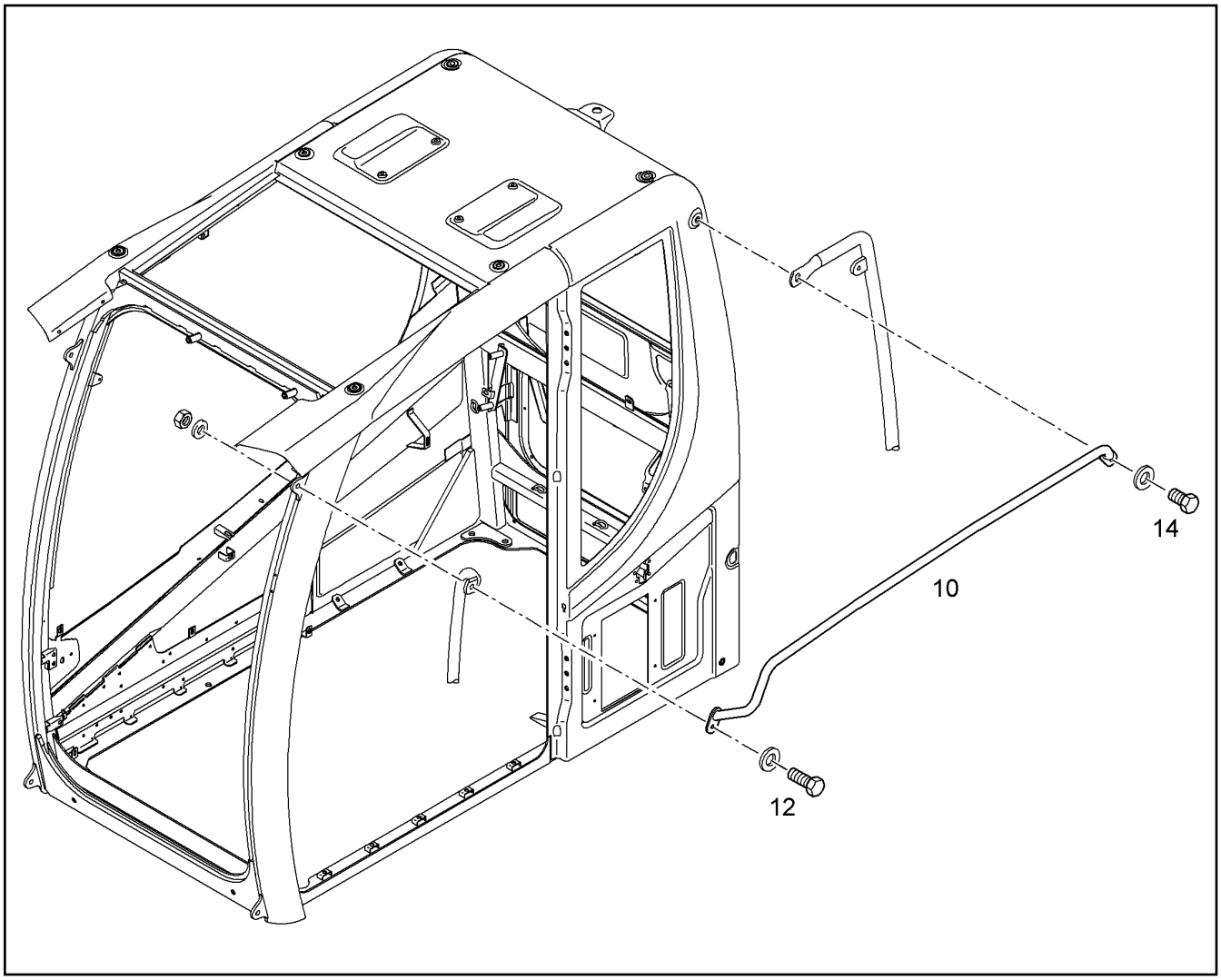

Pos.	Item	Quantity	Description	Designação	Serie	K
10	10410691	1	HANDLE TOP	PUNHO SUPERIOR		
12	10287617	1	HEX SCREW ISO 4017 M12X45 10.9 FLZN	PARAFUSO SEXTAVADO		
14	10299578	1	HEX SCREW ISO 4017 M10X25 10.9 FLZN	PARAFUSO SEXTAVADO		

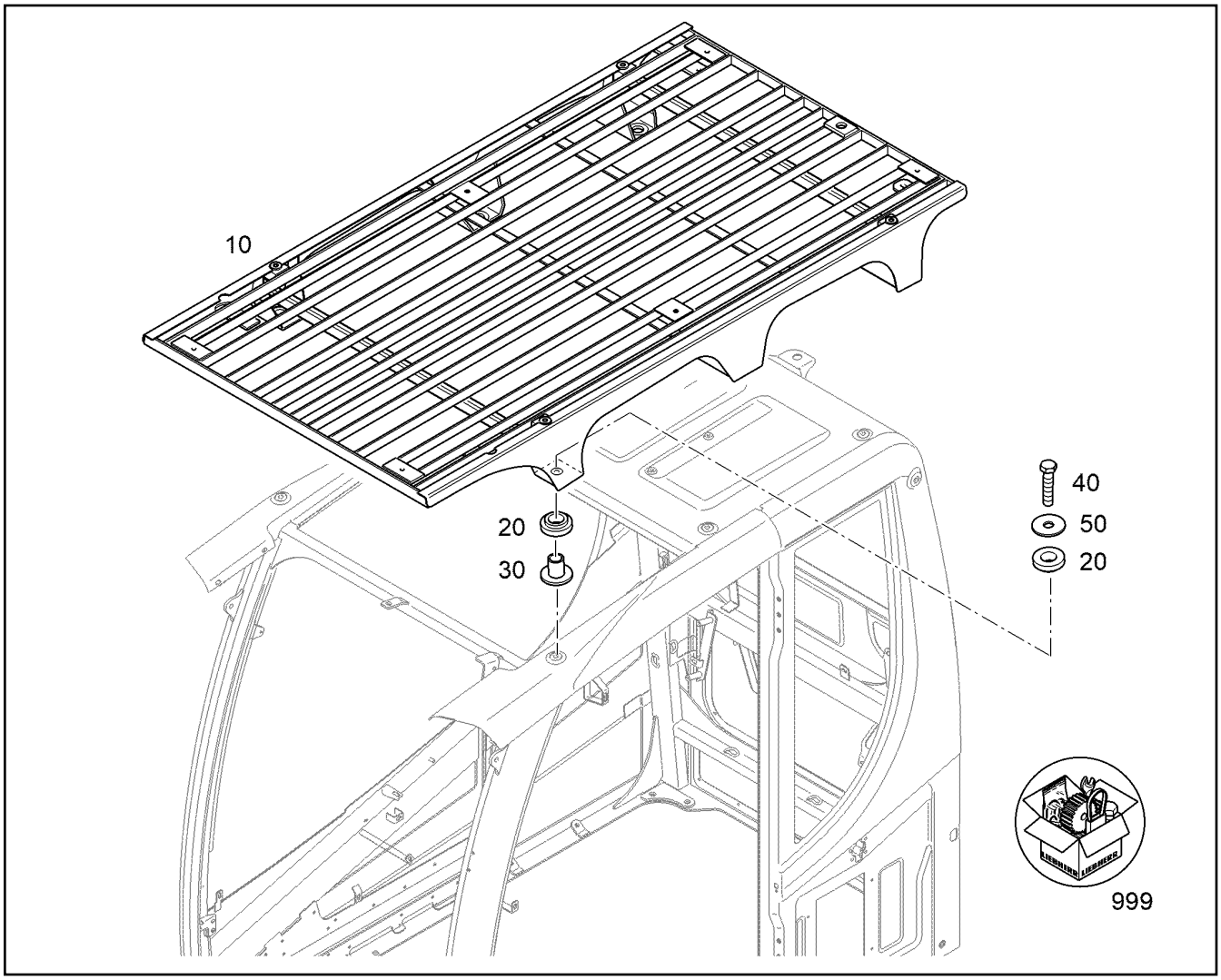

Pos.	Item	Quantity	Description	Designação	Serie	K
10	11367047	1	PROTECTIVE GRID UP	GRADE DE PROTECAO SUPERIO		
20		12	RUBBER DISC	ARRUELA DE BORRACHA		
30		6	BUSHING	BUCHA		1
40		6	HEX SCREW ISO 4017 M12X55 10.9 FLZN	PARAFUSO SEXTAVADO		
50		6	WASHER	ARRUELA		
999	12587546	1	FASTENING PIECE GUARD ⇨ ❑ 70			

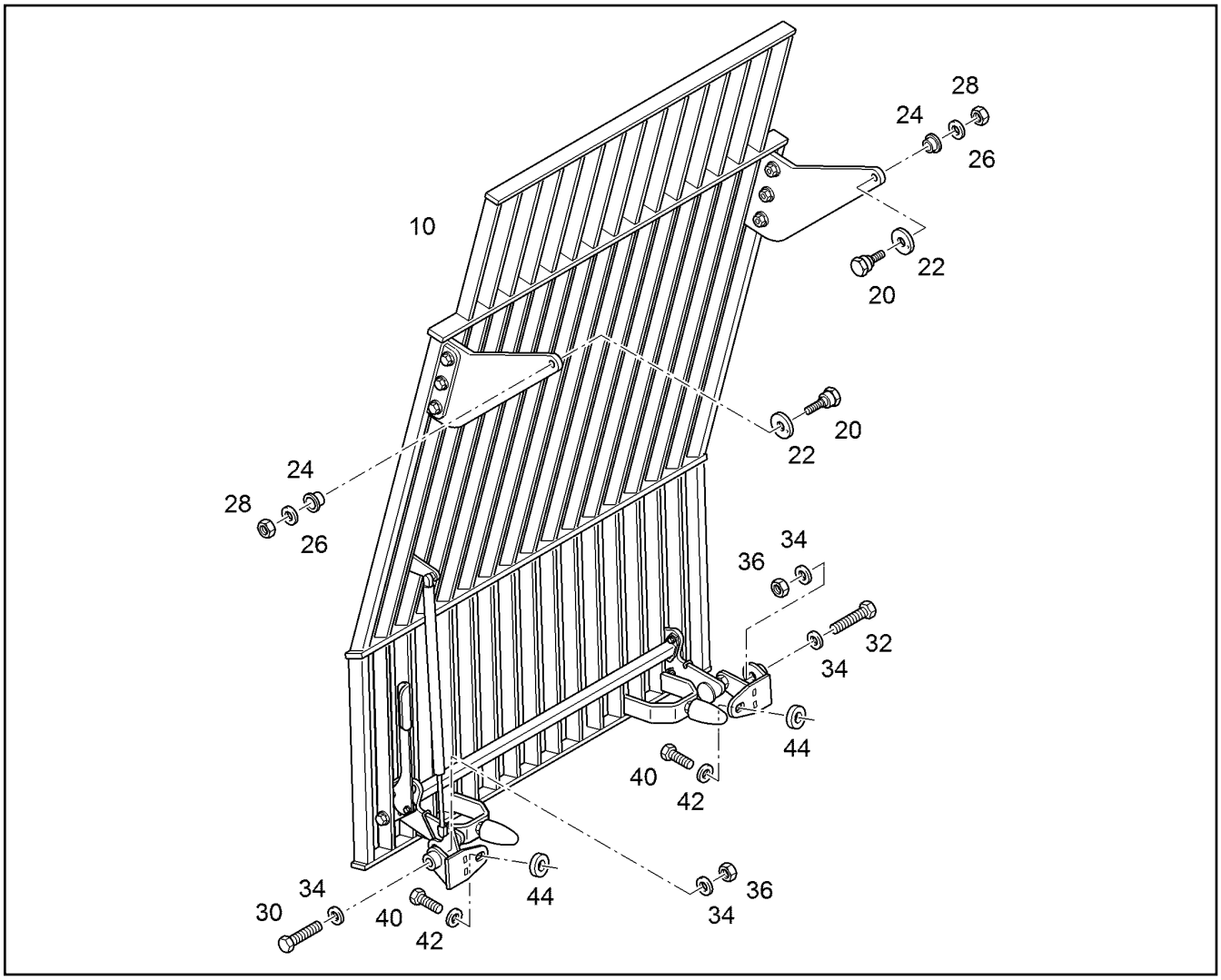

Pos.	Item	Quantity	Description	Designação	Serie	K
10		1	PANE PROTECTION FRONT FOLDING FK3 ⇨ ❑ 685	GRADE PROT. DIANTEIRA DOBR		
20	94091429	2	THREADED PIN C15	PINO ROSCADO		
22	11697963	2	SLIDING DISC 20X36X1,5	ARRUELA DESLIZANTE		
24	11697962	2	SLIDE RING 20X23X11	ANEL DESLIZANTE		
26	10289804	2	WASHER 12 300HV	ARRUELA		
28	11002808	2	HEX NUT M12	PORCA SEXTAVADA		
30	11600327	1	HEX SCREW ISO 4014 M12X65 10.9 FLZN	PARAFUSO SEXTAVADO		
32	10228170	1	HEX SCREW ISO 4014 M12X55 10.9 FLZN	PARAFUSO SEXTAVADO		
34	10289804	4	WASHER 12 300HV	ARRUELA		
36	11002808	2	HEX NUT M12	PORCA SEXTAVADA		
40	10299574	2	HEX SCREW ISO 4017 M12X35 10.9 FLZN	PARAFUSO SEXTAVADO		
42	11182717	2	WASHER 12 300HV	ARRUELA		
44	12220084	2	WASHER 16 295-350HV10HV	ARRUELA		

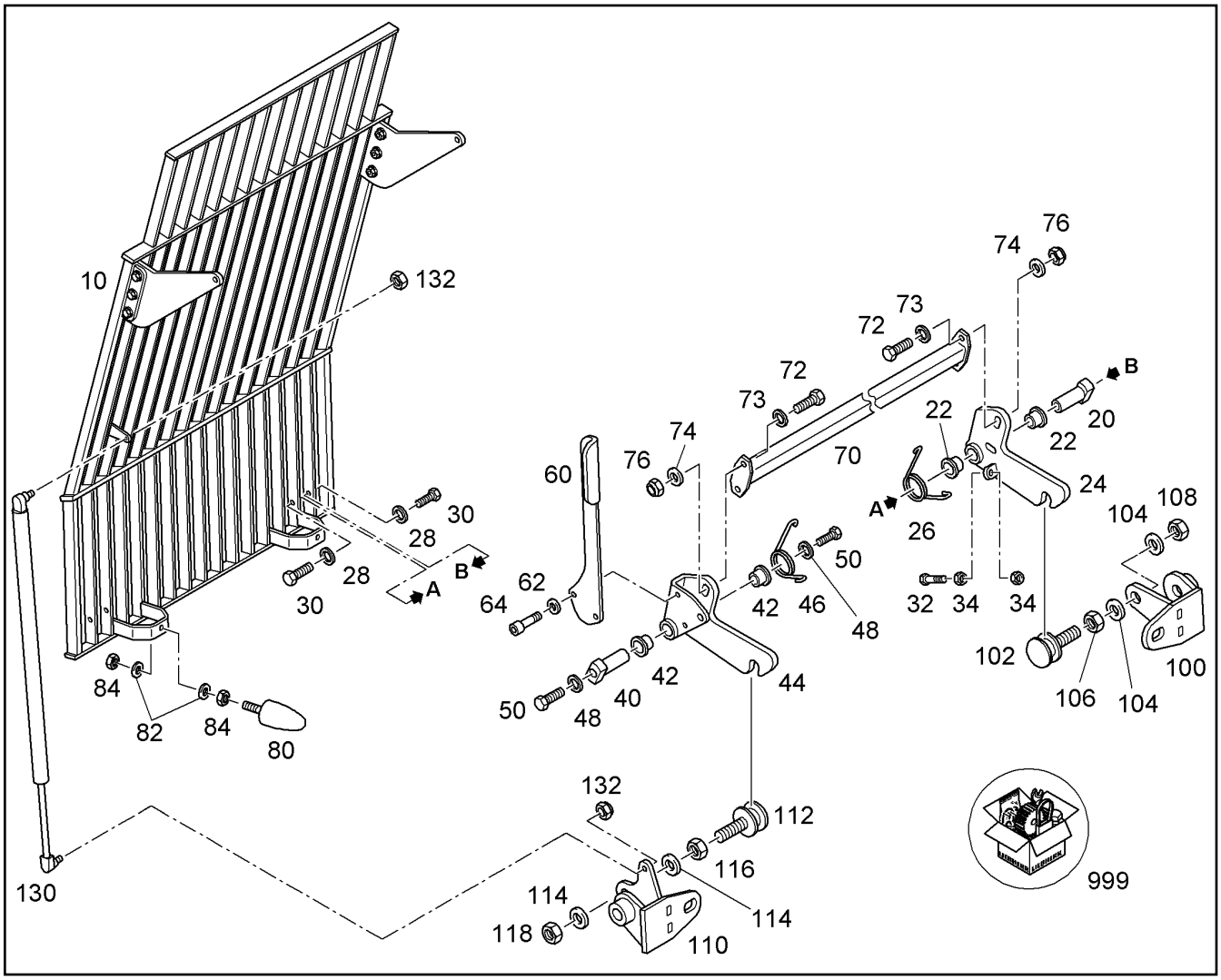

Pos.	Item	Quantity	Description	Designação	Serie	K
10		1	PANE PROTECTION FRONT FOLDING ⇨ ❑ 687	GRADE PROT. DIANTEIRA DOBR		
20	94090959	1	PIVOT BOLT 18X71,5X57	PINO DE ARTICULAÇÃO		1
22	11697724	2	SLIDE RING 18X20X17	ANEL DESLIZANTE		
24	94090960	1				
26	94090964	1	SPIRAL SPRING	MOLA ESPIRAL		
28	10289804	2	WASHER 12 300HV	ARRUELA		
30	10800024	2	HEX SCREW ISO 4017 M12X25 10.9 FLZN	PARAFUSO SEXTAVADO		
32	11826527	1	HEX SCREW ISO 4017 M8X30 8.8 480H	PARAFUSO SEXTAVADO		
34	10299669	2	HEX NUT M8	PORCA SEXTAVADA		
40	11600014	1	PIVOT BOLT	PINO DE ARTICULAÇÃO		
42	11600015	2	SLIDE RING	ANEL DESLIZANTE		
44	94090965	1	LOCKING	TRAVA		
46	94091597	1	SPIRAL SPRING	MOLA ESPIRAL		
48	10289804	2	WASHER 12 300HV	ARRUELA		
50	10800024	2	HEX SCREW ISO 4017 M12X25 10.9 FLZN	PARAFUSO SEXTAVADO		
60	94090968	1	LEVER	ALAVANCA		
62	10289802	2	WASHER 6 300HV	ARRUELA		
64	11140465	2	SOCKET HEAD SCREW ISO 4762 M6X20 8.8	PARAFUSO CILÍNDRICO		
70	11438826	1	TRAVERSE	TRAVESSA		
72	11826527	4	HEX SCREW ISO 4017 M8X30 8.8 480H	PARAFUSO SEXTAVADO		
73	10289803	4	WASHER 8 300HV	ARRUELA		
74	11693876	4	WASHER 8 300HV	ARRUELA		
76	10814800	4	HEX NUT M8	PORCA SEXTAVADA		
80	11697725	2	RUBBER BUFFER	AMORTECEDOR DE BORRACHA		1
82	10289795	4	WASHER 10 300HV	ARRUELA		

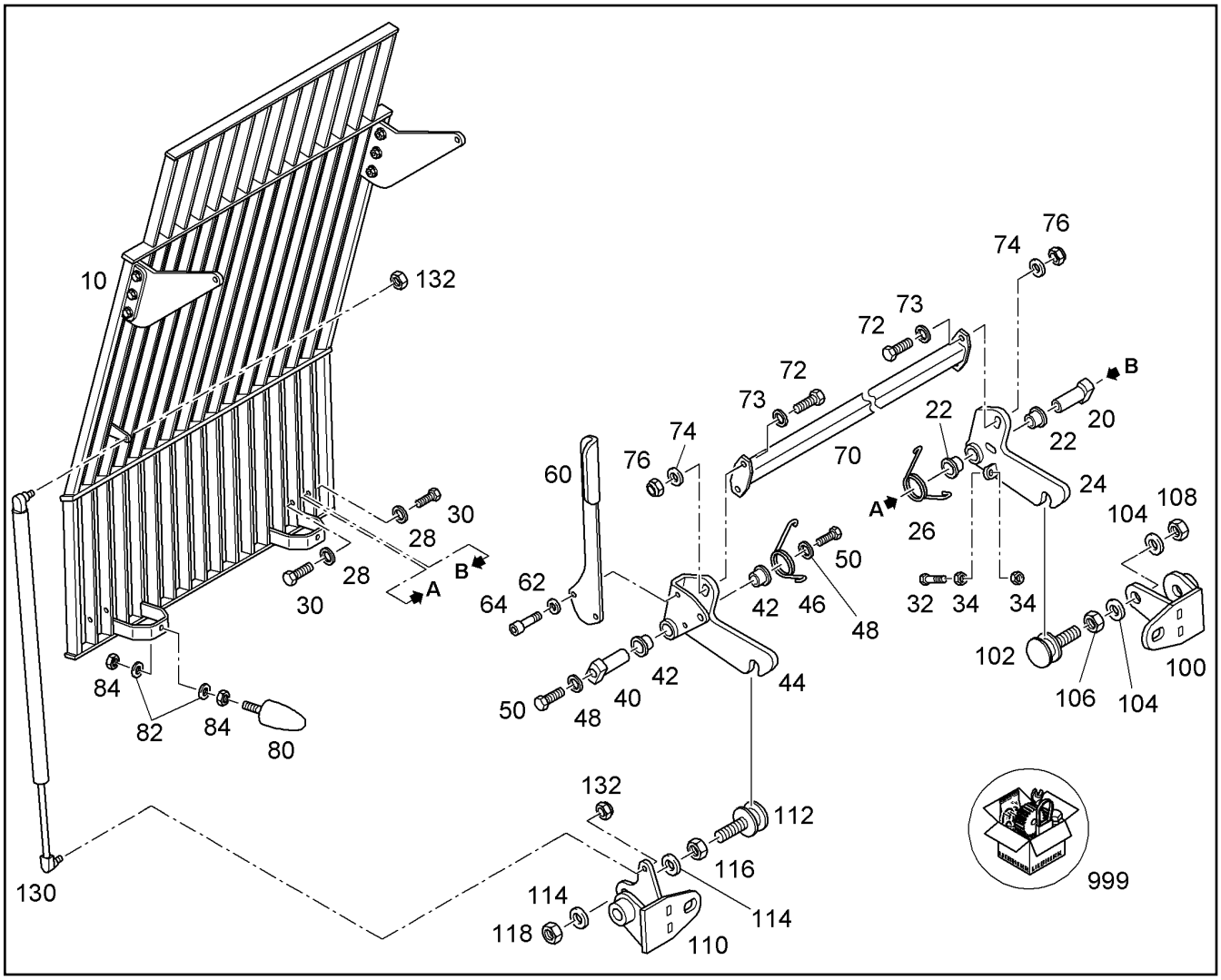

Pos.	Item	Quantity	Description	Designação	Serie	K
84	11002807	4	HEX NUT M10	PORCA SEXTAVADA		
100	94090972	1	CONSOLE	CONSOLE		
102	94090978	1	LOCKING PIN	PINO DE TRAVA		
104	10289805	2	WASHER 14 300HV	ARRUELA		
106	4000420	1	HEX NUT M16	PORCA SEXTAVADA		
108	4000420	1	HEX NUT M16	PORCA SEXTAVADA		
110	94090979	1	CONSOLE	CONSOLE		
112	94090978	1	LOCKING PIN	PINO DE TRAVA		
114	10289805	2	WASHER 14 300HV	ARRUELA		
116	4000420	1	HEX NUT M16	PORCA SEXTAVADA		
118	4000420	1	HEX NUT M16	PORCA SEXTAVADA		
130	11697723	1	GAS SPRING	MOLA A GÁS		
132	10814800	2	HEX NUT M8	PORCA SEXTAVADA		
999	12497510	1	RUBBER BUFFER KIT			
			⇨ ❑ 69			

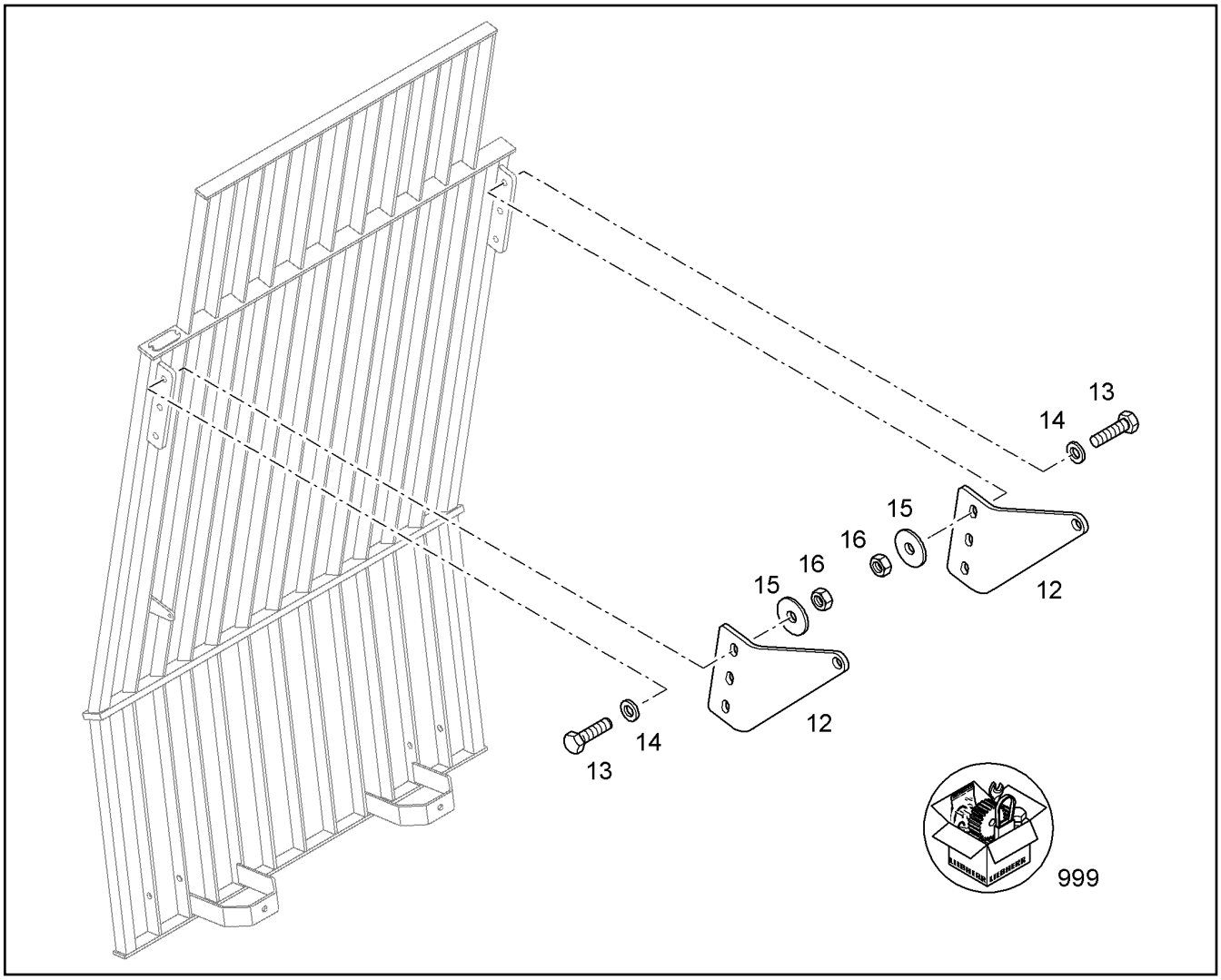

Pos.	Item	Quantity	Description	Designação	Serie	K
12		2	HOLDER	SUPORTE		
13		6	HEX SCREW ISO 4017 M12X45 10.9 FLZN	PARAFUSO SEXTAVADO		
14		6	WASHER 12 300HV	ARRUELA		
15		6	WASHER 12 300HV	ARRUELA		
16		6	HEX NUT M12	PORCA SEXTAVADA		
999	12823571	2	RETAINER CPL.	SUPORTE CPL		
			⇨ ❑ 71			

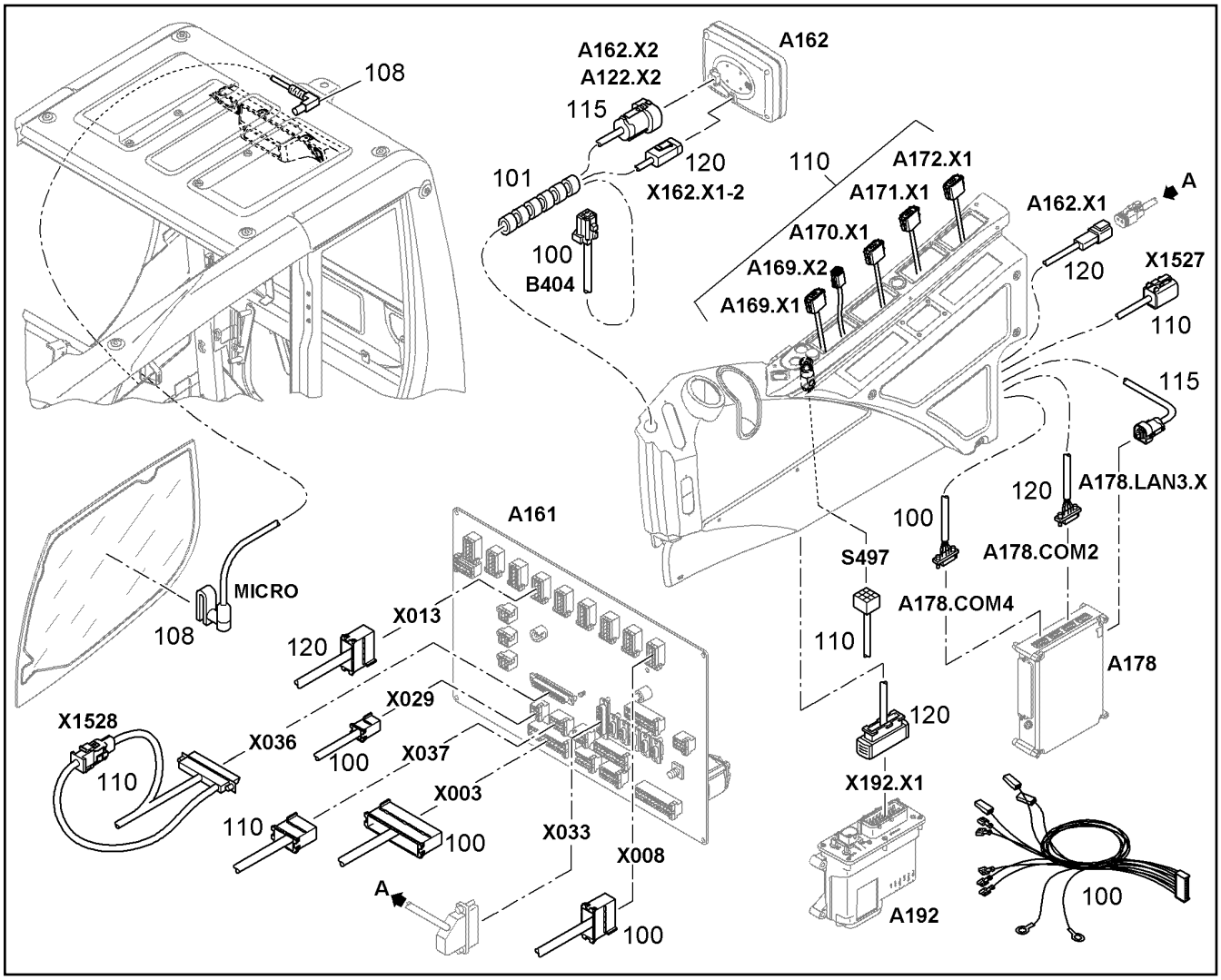

Pos.	Item	Quantity	Description	Designação	Serie	K
100	94029294	1	HARNESS CAB W50	CHICOTE ELETRICO DA CABINE		
101	94054164	1	CABLE ATTACHMENT ⇨ ❑ 695	FIXAÇÃO DA MANGUEIRA		
108	11826513	1	MICROPHONE	MICROFONE		
110	10850054	1	HARNESS CAB W4	CHICOTE ELETRICO DA CABINE		
115	94002825	1	CAB SET DRIVER'S CAB UPPER	CC CABINE DO MOTORISTA SUP		
120	94026361	1	POWER SUPPLY WH	ALIMETAÇÃO DE TENSÃO KS		

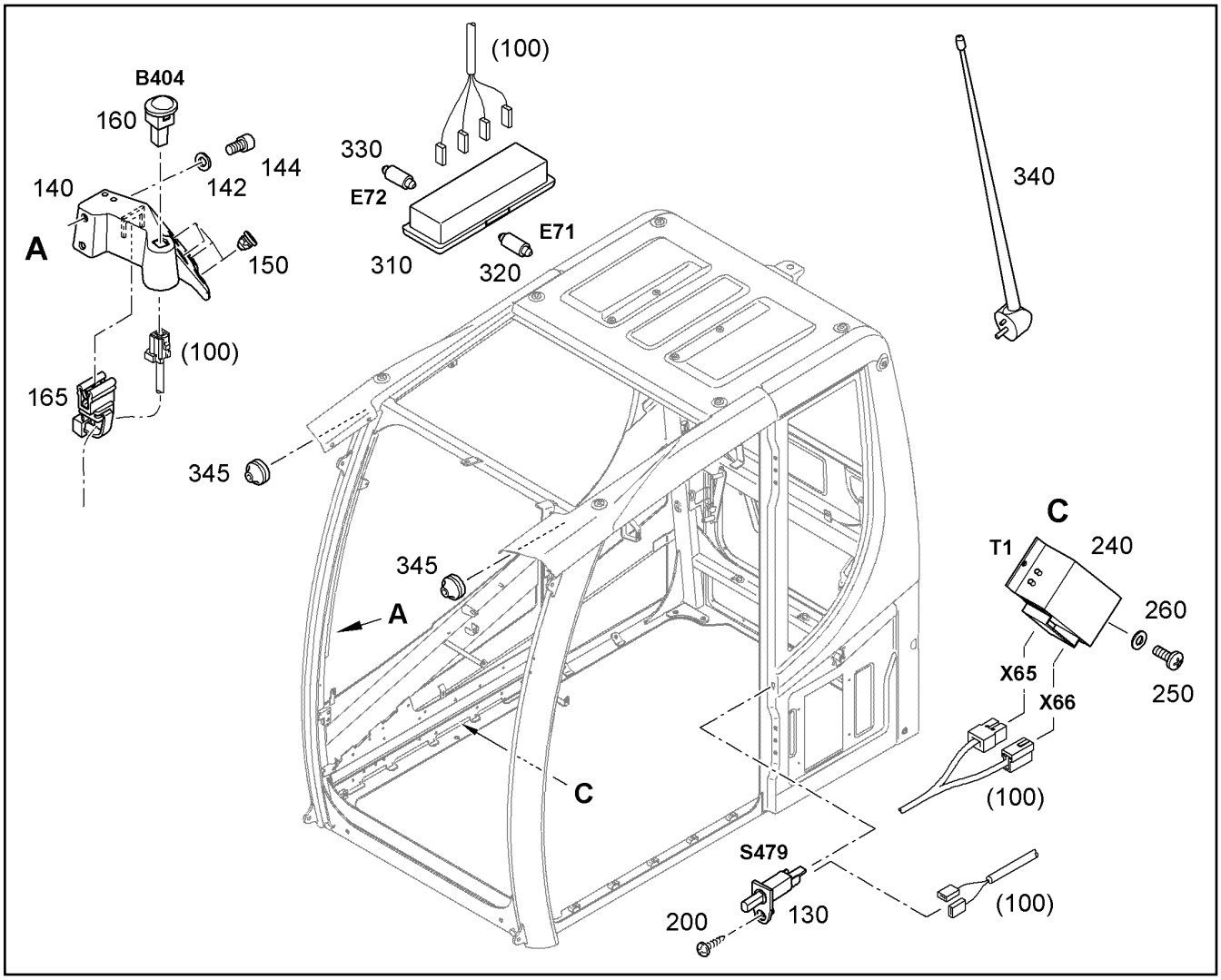

Pos.	Item	Quantity	Description	Designação	Serie	K
130	10664628	1	SWITCH	INTERRUPTOR		
140	12583670	1	HOLDER F.DISPLAY	SUPORTE PARA DISPLAY		
142	10289803	2	WASHER 8 300HV	ARRUELA		
144	10875598	2	SOCKET HEAD SCREW ISO 4762 M8X20 8.8	PARAFUSO CILÍNDRICO		
150	12235901	4	COUPLING	ACOPLAMENTO		
160	10428760	1	SUN SENSOR	SENSOR SOL		
165	12233964	1	CABLE TIE 4,6X200	ABRAÇADEIRA DE CABO		
200	12219800	1	SHEET-METAL SCREW ISO 7049 ST3,5X16 C	PARAFUSO		
240	7026493	1	VOLTAGE TRANSFORMER	TRANSFORMADOR		
250	11171261	2	PAN-HEAD SCREW ISO 7045 M5X10 4.8 H 4	PARAFUSO DE CABEÇA PLANA		
260	11140403	2	WASHER 5 200HV	ARRUELA		
310	10664633	1	LIGHT	LUMINÁRIA		
320	6200915	1	LIGHT BULB P21W 24V 21W	LÂMPADA INCANDESCENTE		
330	6000308	1	LIGHT BULB R10W 24V 10W/BA15s	LÂMPADA INCANDESCENTE		
340	6001556	1	ANTENNA	ANTENA		
345	11007492	2	SPOUT 10/14/20,5	LUVA		

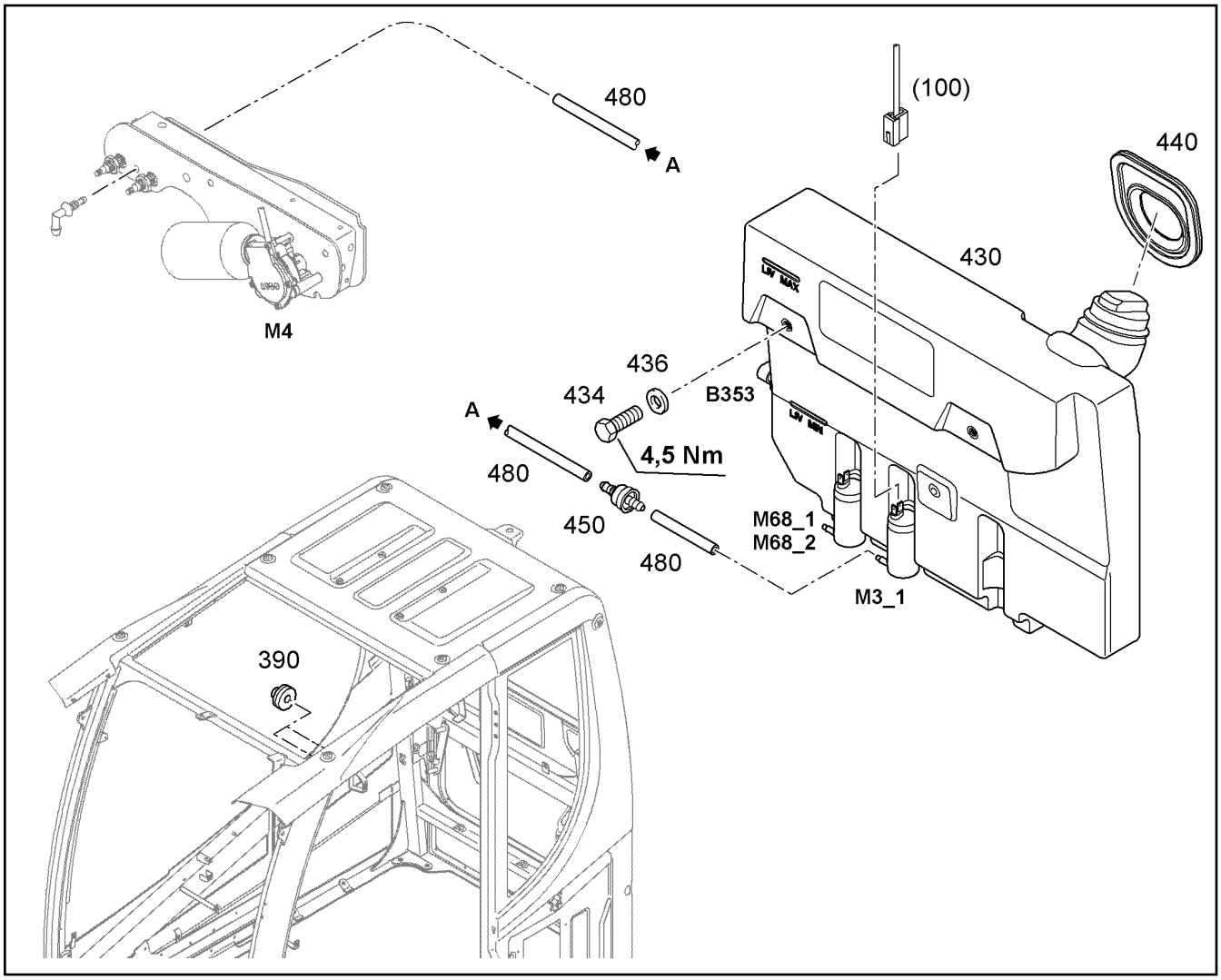

Pos.	Item	Quantity	Description	Designação	Serie	K
390	7019171	2	SPOUT 5/16/20	LUVA		
430	11408670	1	WATER BASIN ⇨ ❑ 694	RESERVATÓRIO DE ÁGUA		
434	11651612	3	HEX SCREW ISO 4017 M8X16 8.8 480H	PARAFUSO SEXTAVADO		
436	10289803	3	WASHER 8 300HV	ARRUELA		
440	10425429	1	COVER	TAMPA		
450	5800090	1	VALVE	VÁLVULA		
480	10013970	6m	HOSE	MANGUEIRA		1

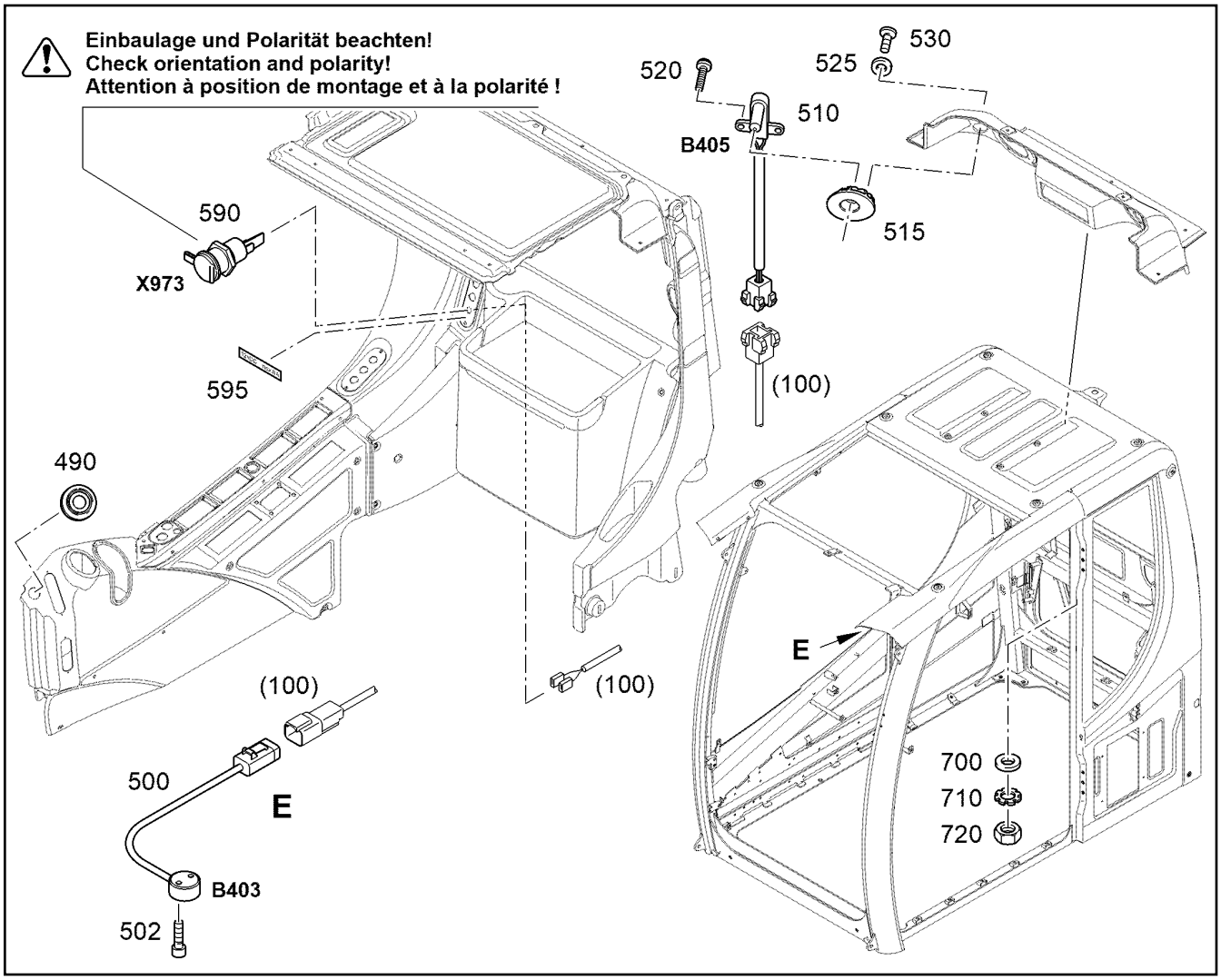

Pos.	Item	Quantity	Description	Designação	Serie	K
490	10664637	1	SPOUT	LUVA		
500	11838575	1	EXTERIOR SENSOR	SENSOR EXTERNO		
502	11699096	2	SOCKET HEAD SCREW ISO 4762 M4X25 8.8	PARAFUSO CILÍNDRICO		
510	10651928	1	TEMPERATURE SENSOR	SENSOR DE TEMPERATURA		
515	11082389	1	COVER	TAMPA		
520	12213211	2	SHEET-METAL SCREW ISO 7049 ST2,2X13 F	PARAFUSO		
525	12218328	2	WASHER 4 200HV	ARRUELA		
530	12219804	2	PAN-HEAD SCREW ISO 7045 M4X10 4.8 H 4	PARAFUSO DE CABEÇA PLANA		
590	6001963	1	SOCKET	PLUGUE ELÉTRICO		
595	94062288	1	SIGN 12VDC/MAX.8A 38mmX9mm	IDENTIFICAÇÃO		
700	10289803	1	WASHER 8 300HV	ARRUELA		
710	10299698	1	TOOTH LOCK WASHER A 8,4	ARRUELA DENTADA		
720	10299669	1	HEX NUT M8	PORCA SEXTAVADA		

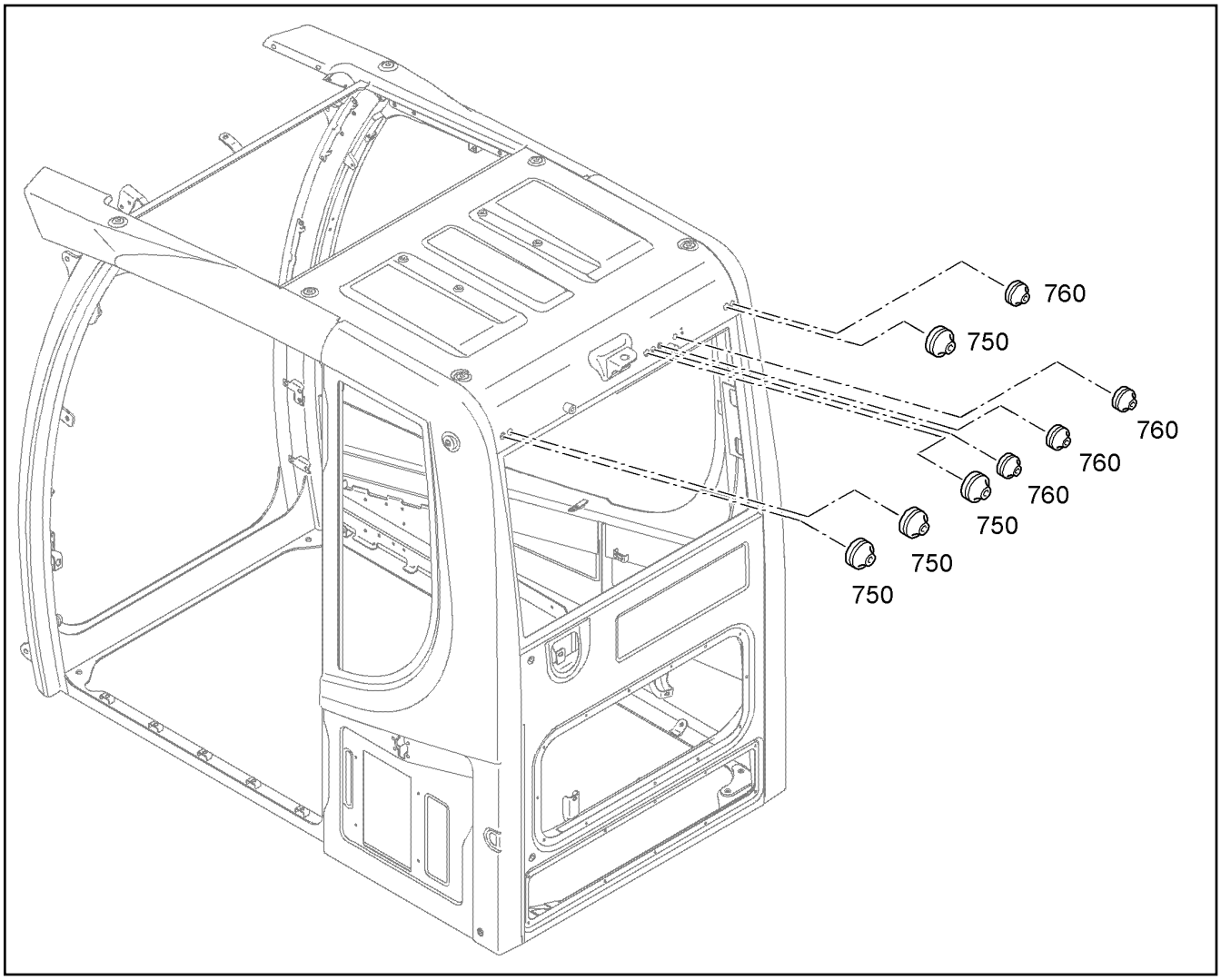

Pos.	Item	Quantity	Description	Designação	Serie	K
750	7414187	4	CABLE BUSHING 7-10/19/24	PASSAGEM DE CABO		
760	7019171	4	SPOUT 5/16/20	LUVA		

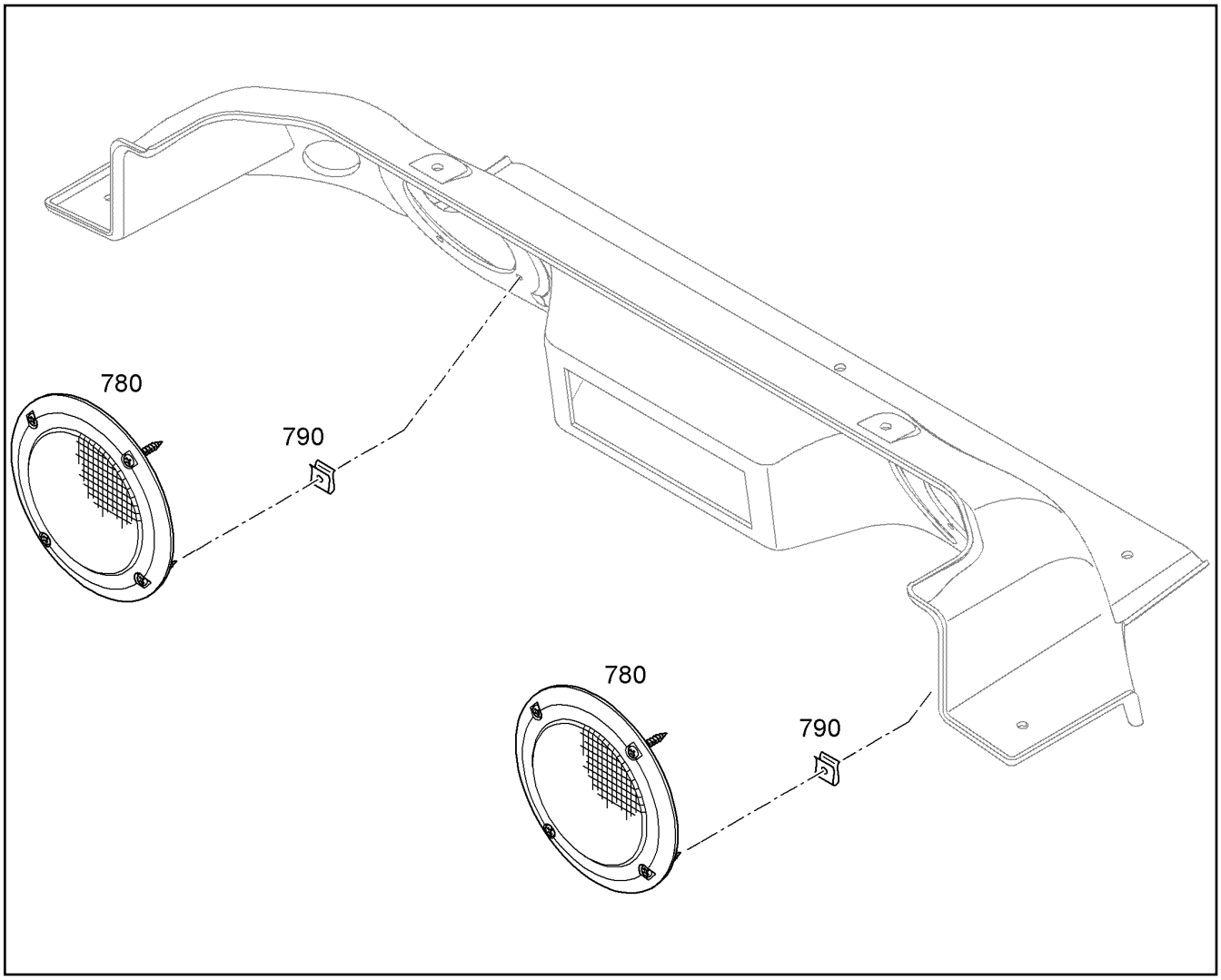

Pos.	Item	Quantity	Description	Designação	Serie	K
780	10303423	2	BLANK LID	TAMPA DE PROTEÇÃO		
790	11408688	8	NUT 4,2	PORCA		

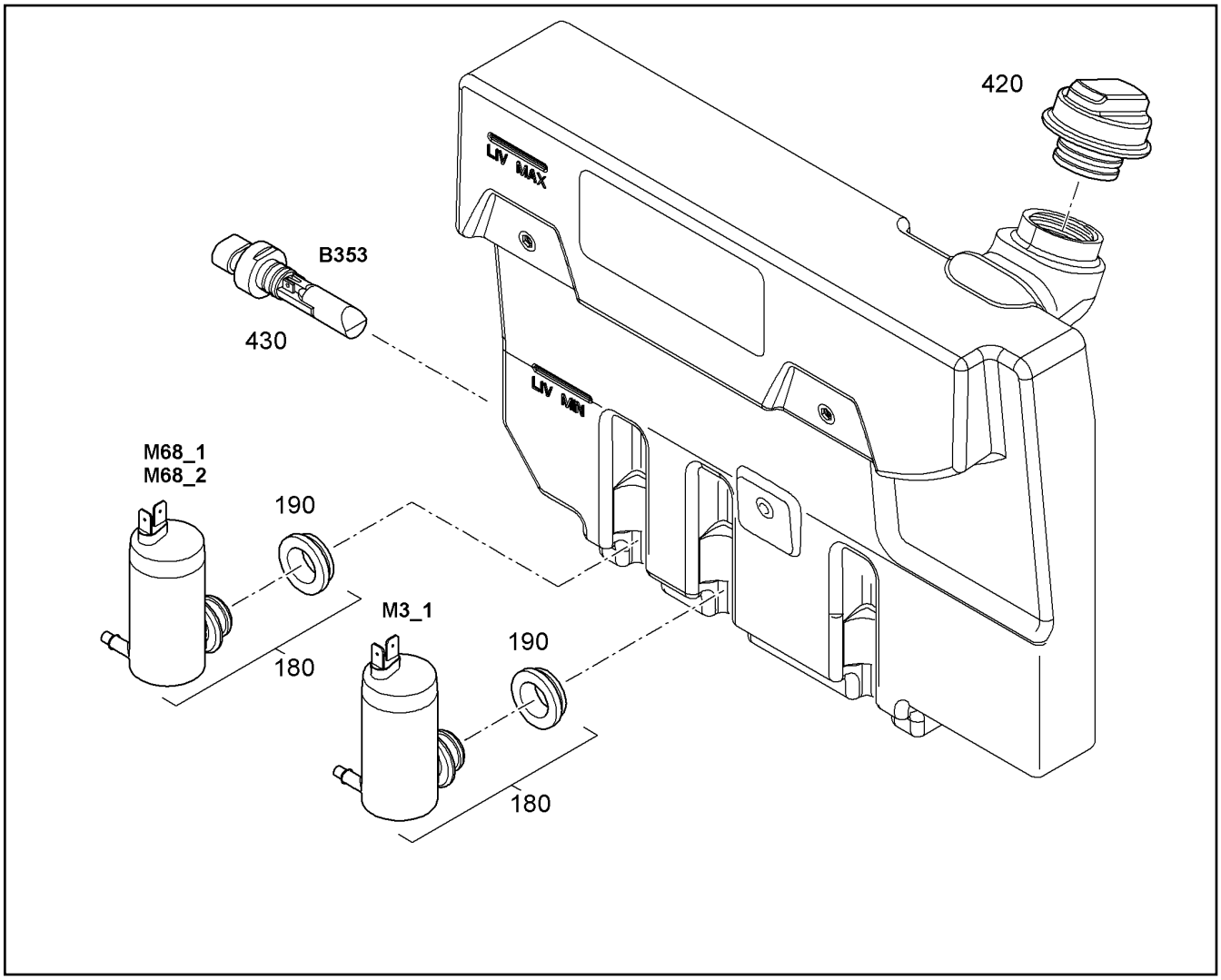

Pos.	Item	Quantity	Description	Designação	Serie	K
180		2	MOTOR PUMP	BOMBA		
190		2	SEAL	VEDAÇÃO		
420	12230143	1	LOCKABLE TANK CAP	FECHO DO TANQUE		
430	10664650	1	SENSOR	SENSOR		

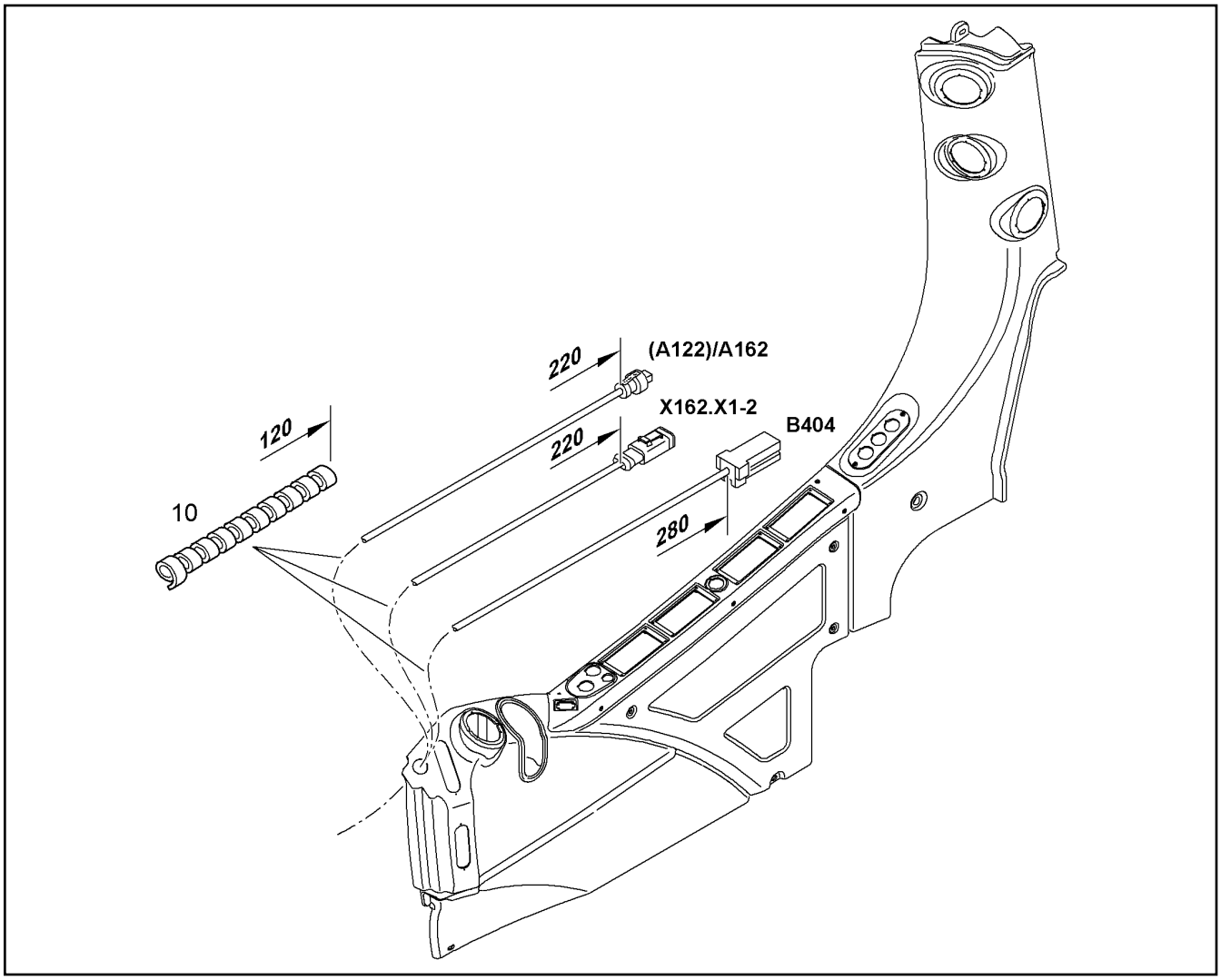

Pos.	Item	Quantity	Description	Designação	Serie	K
10	5715233	0.12m	PLASTIC HELIX GR.12 SCHW.	ESPIRAL DE PLÁSTICO		

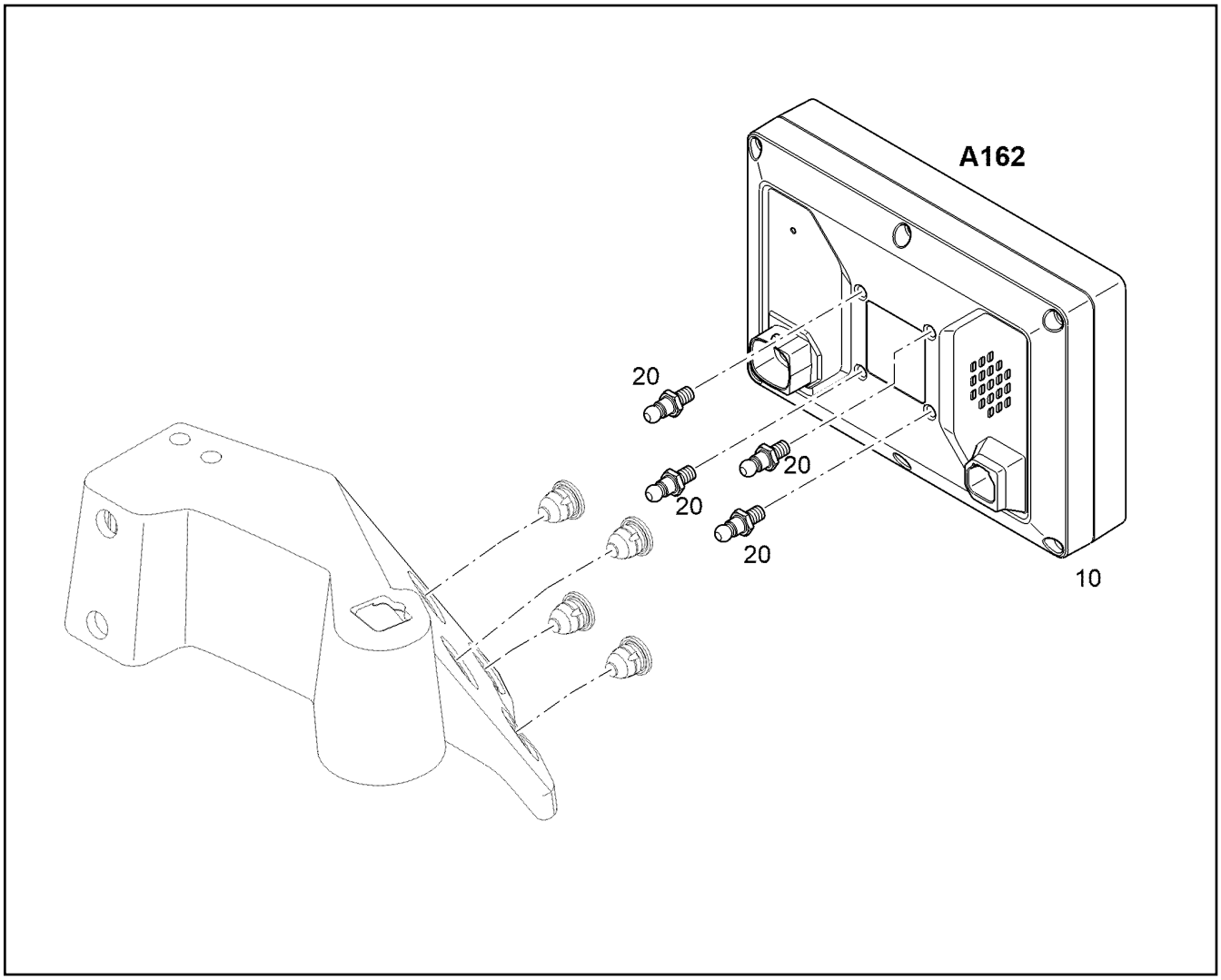

Pos.	Item	Quantity	Description	Designação	Serie	K
10	10887817	1	DISPLAY [3776919]	DISPLAY		
20	10194558	4	BALL STUD 7X11,9X9	PINO ESFERICO		

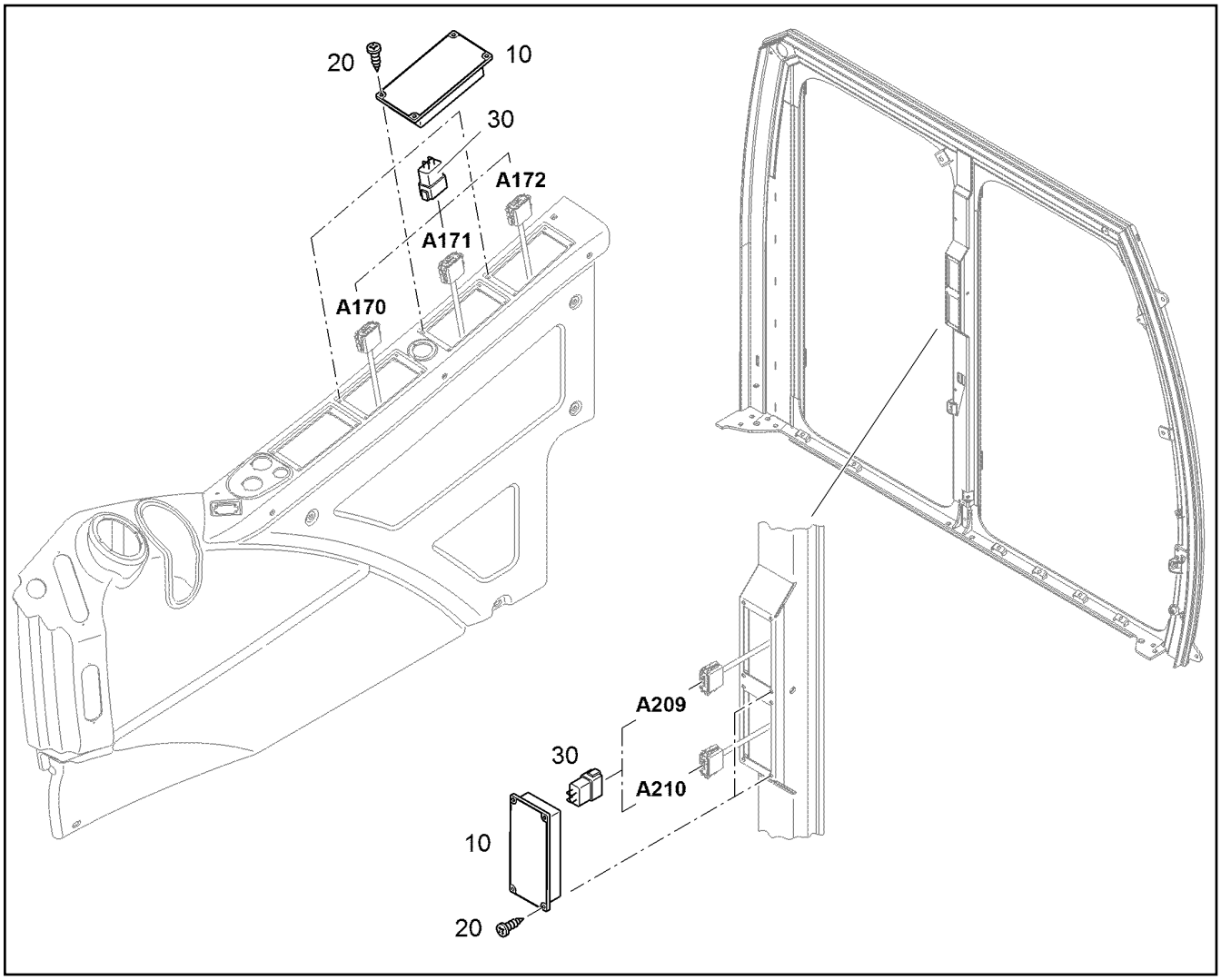

Pos.	Item	Quantity	Description	Designação	Serie	K
10	10886871	1	COVER	TAMPA		
20	12219815	4	COUNTERSUNK SCREW ISO 7046 M4X16 4	PARAFUSO ESCAREADO		
30	9643175	1	JUMPER WH	CONECTOR ELETRICO JUMPER		

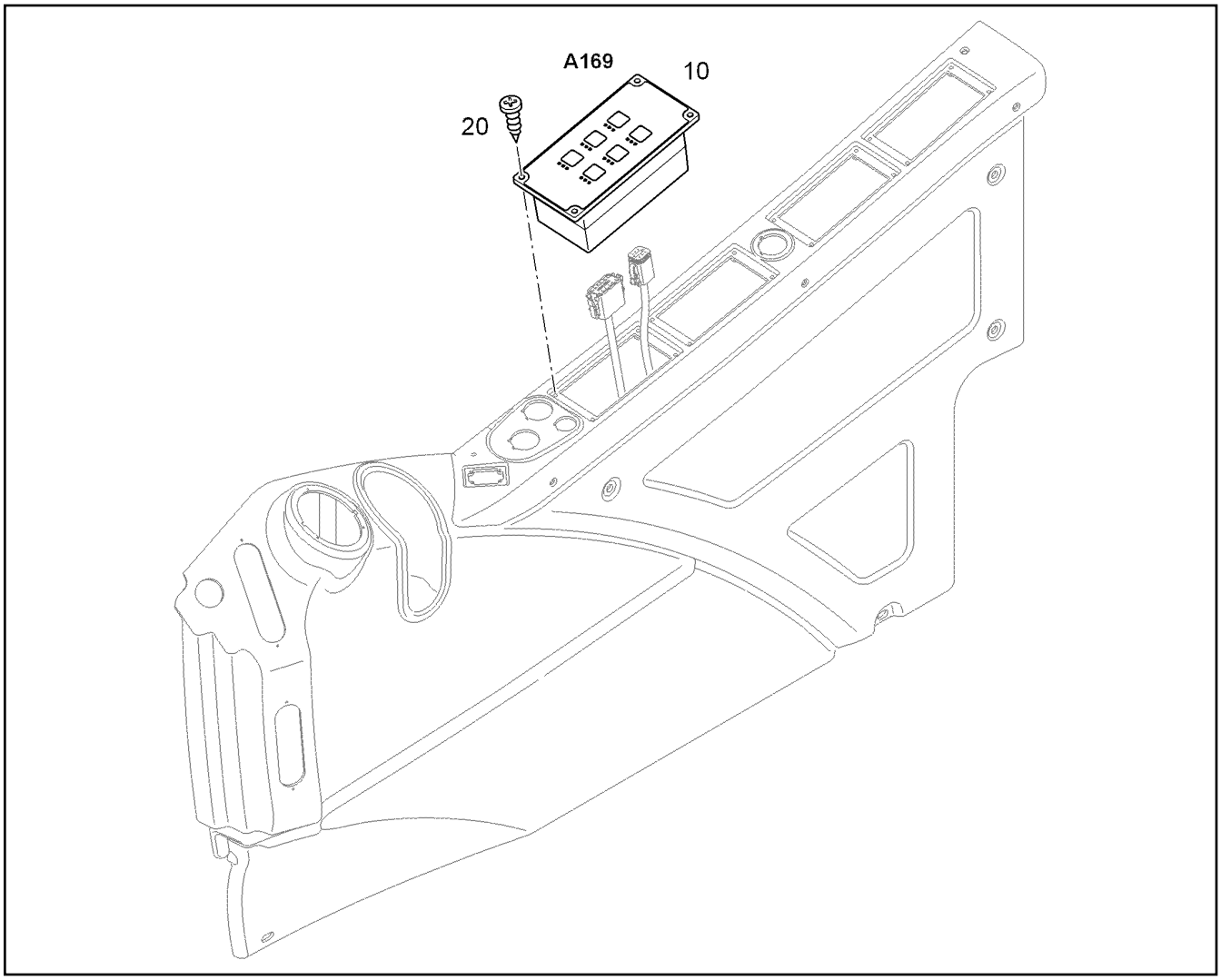

Pos.	Item	Quantity	Description	Designação	Serie	K
10	10886867	1	KEYBOARD [3847957]	TECLADO	-999998	
20	12219815	4	COUNTERSUNK SCREW ISO 7046 M4X16 4	PARAFUSO ESCAREADO		

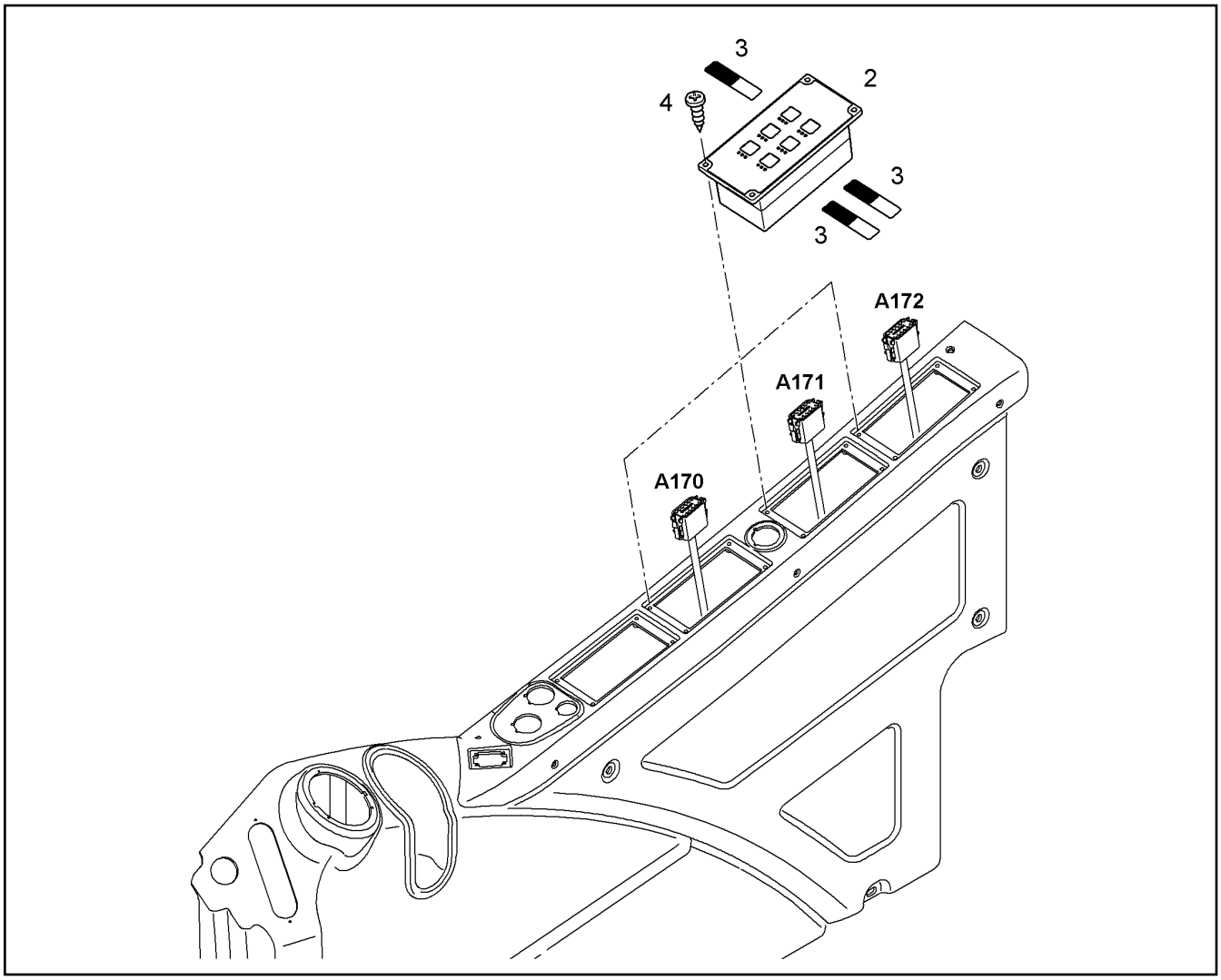

Pos.	Item	Quantity	Description	Designação	Serie	K
2	10886868	1	KEYBOARD [3685935]	TECLADO	-999998	
3		3	LABEL 80mmX12,4mm	ETIQUETA		
4	11691897	4	COUNTERSUNK SCREW ISO 10642 M4X16	PARAFUSO ESCAREADO		

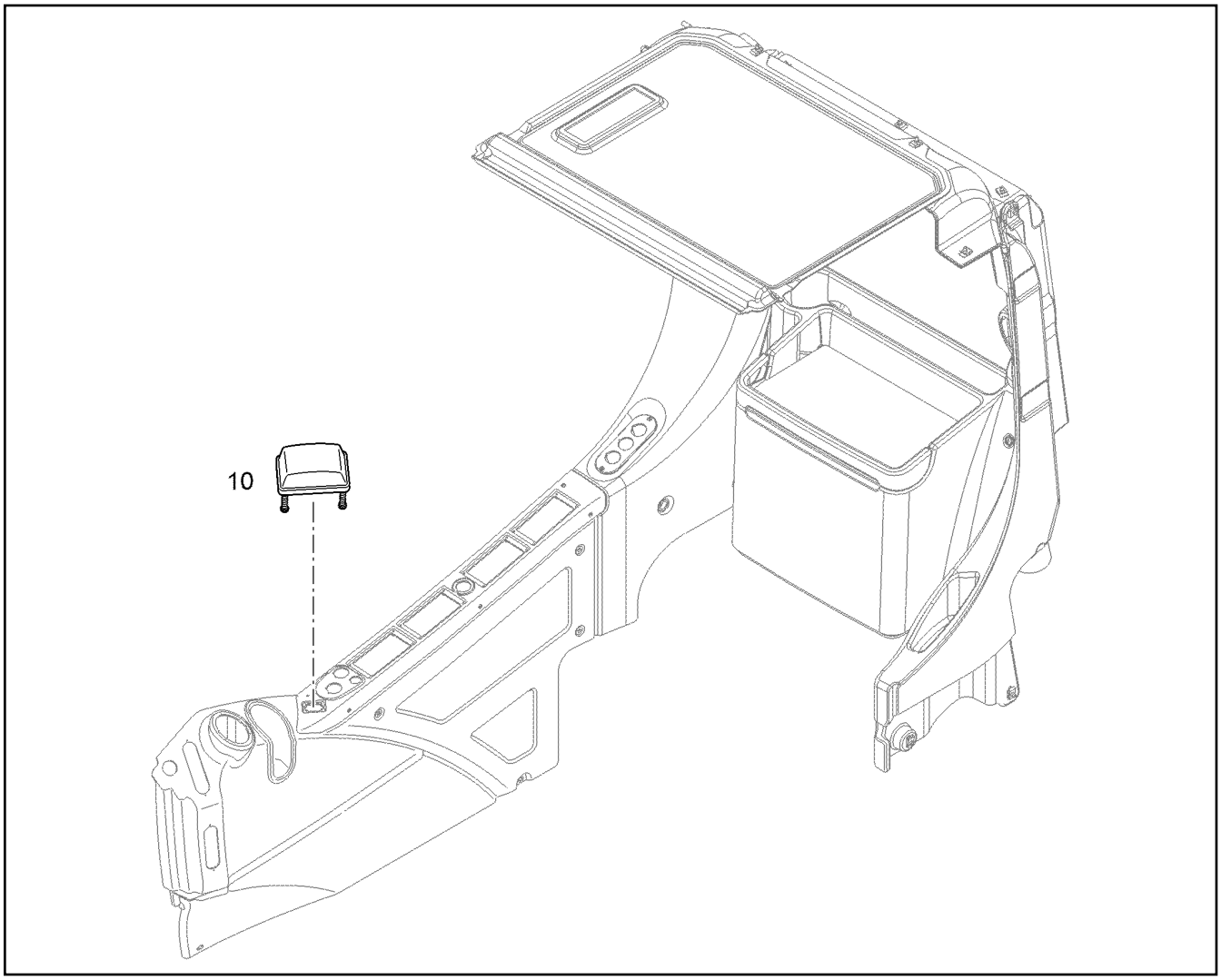

Pos.	Item	Quantity	Description	Designação	Serie	K
10	10450506	1	BLANK CAP AR5/27,0X41,0 SCHWARZ ⇨ ❑ 707	CAPA CEGA		

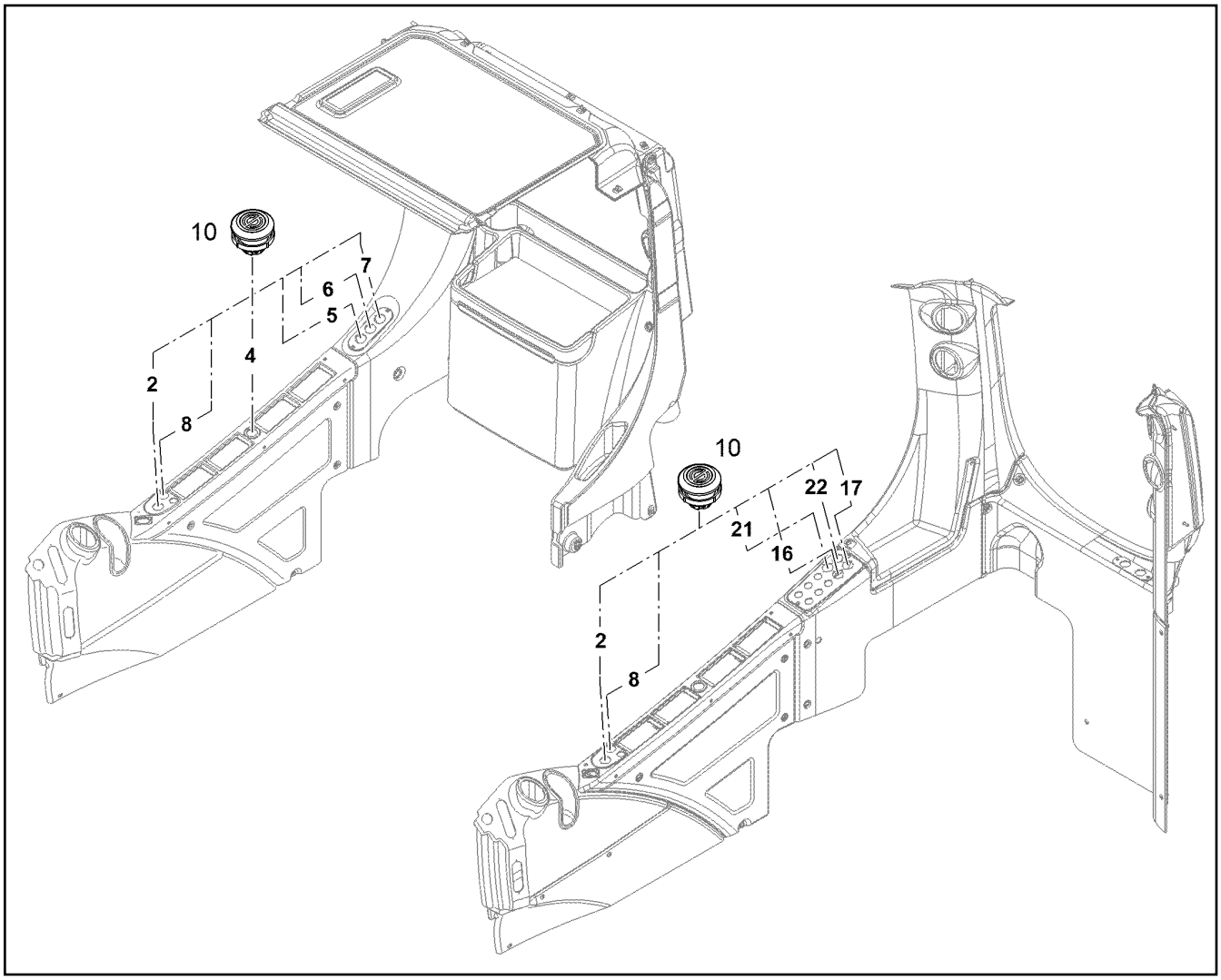

Pos.	Item	Quantity	Description	Designação	Serie	K
10	10328067	1	BLIND PLUG	PLUGUE DE FECHAMENTO		

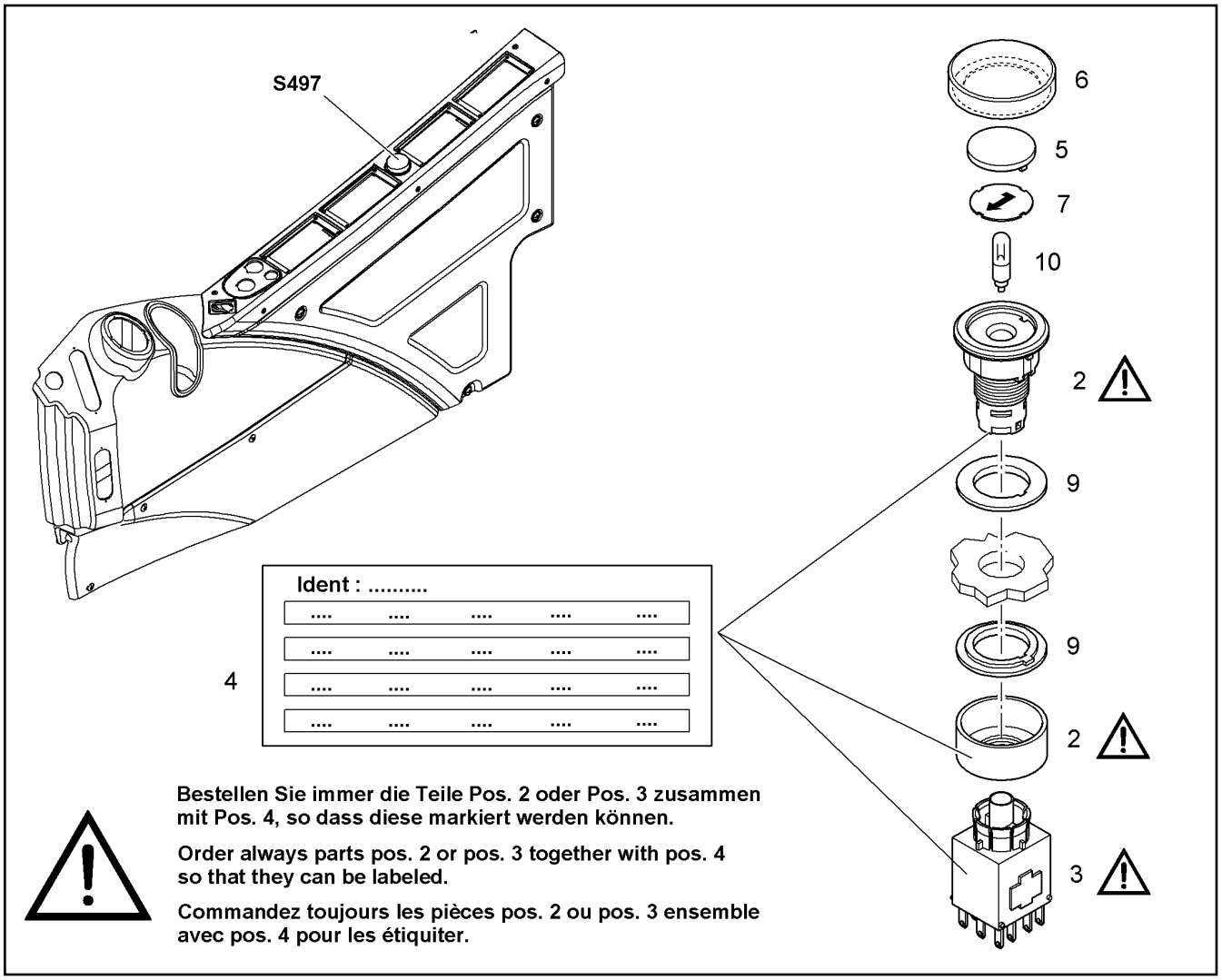

Pos.	Item	Quantity	Description	Designação	Serie	K
2	11834609	1	ACTUATOR	ATUADOR		
3	6204372	1	LUMINOUS PUSH BUTTON CONTACTOR	BOTAO DE CONTATO LUMINOS		
4	94028126	1	LABEL 100mmX39mm	ETIQUETA		
5	10007193	1	SPHERICAL CAP	CALOTA		
6	7027739	1	SEALING CAP	CAPA DE VEDACAO		
7	94008529	1	SYMBOL	SIMBOLO		
9	10472859	2	REDUCER RING	ANEL REDUTOR		
10	6001256	1	LIGHT BULB T5,5K 36V	LÂMPADA INCANDESCENTE		

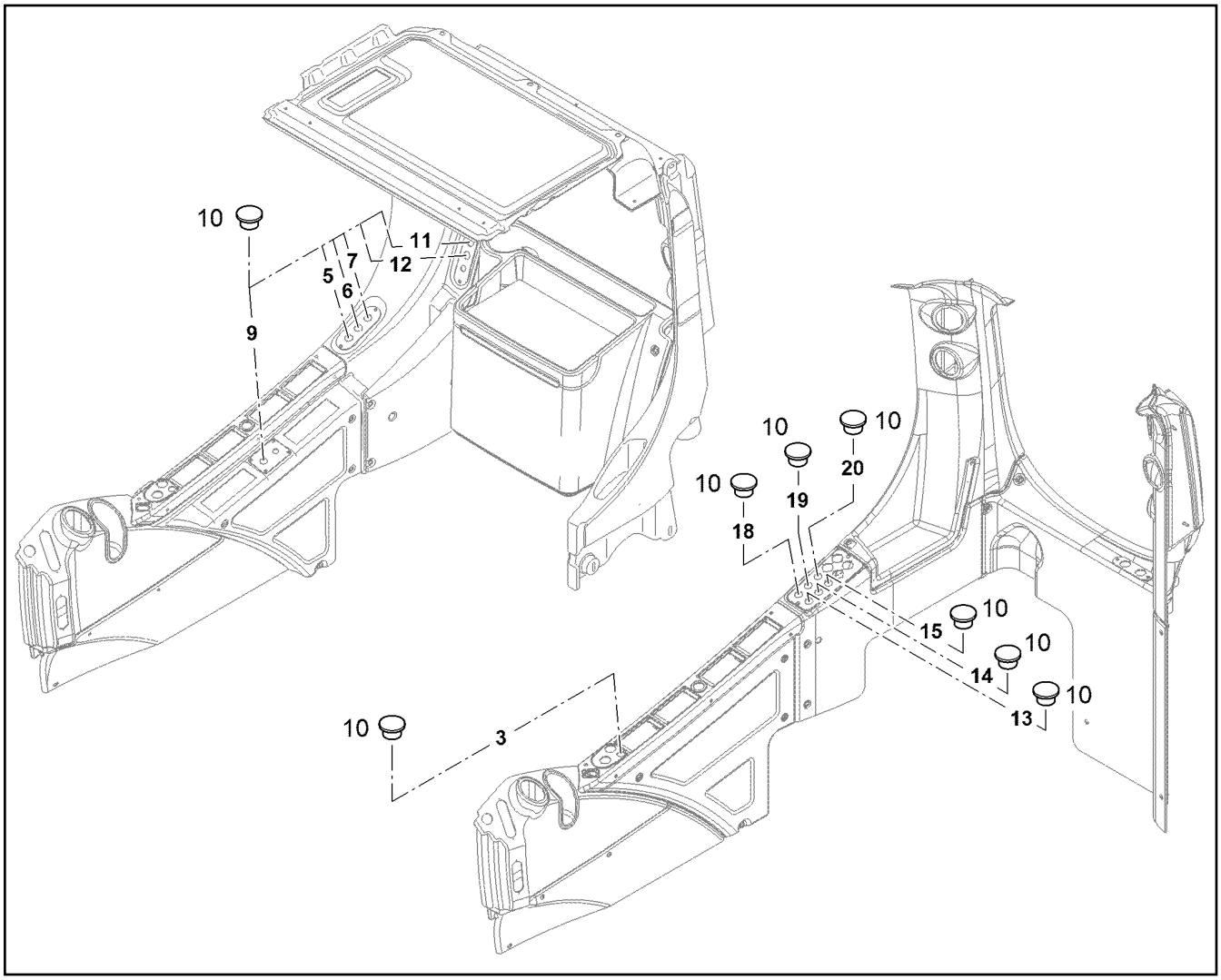

Pos.	Item	Quantity	Description	Designação	Serie	K
10	7371142	1	STOPPER PLUG F.SCHALTERMODUL	PARAFUSO DE FECHAMENTO		

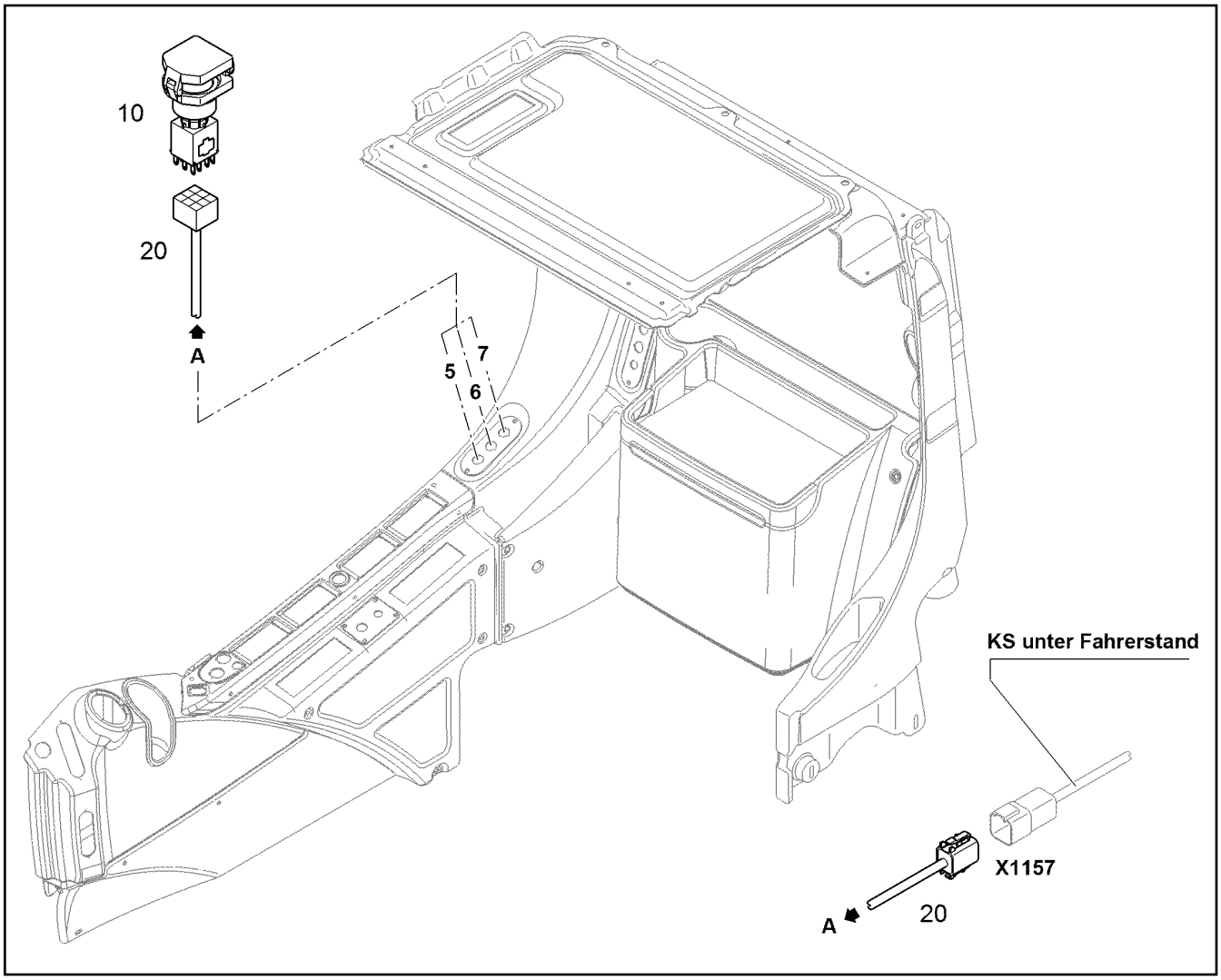

Pos.	Item	Quantity	Description	Designação	Serie	K
10		1	SWITCH INSTALLATION S42 ⇨ ❑ 265	INTERRUPTOR - INSTALAÇÃO		
20	10408641	1	CABLE LOOM W9	CHICOTE ELÉTRICO		

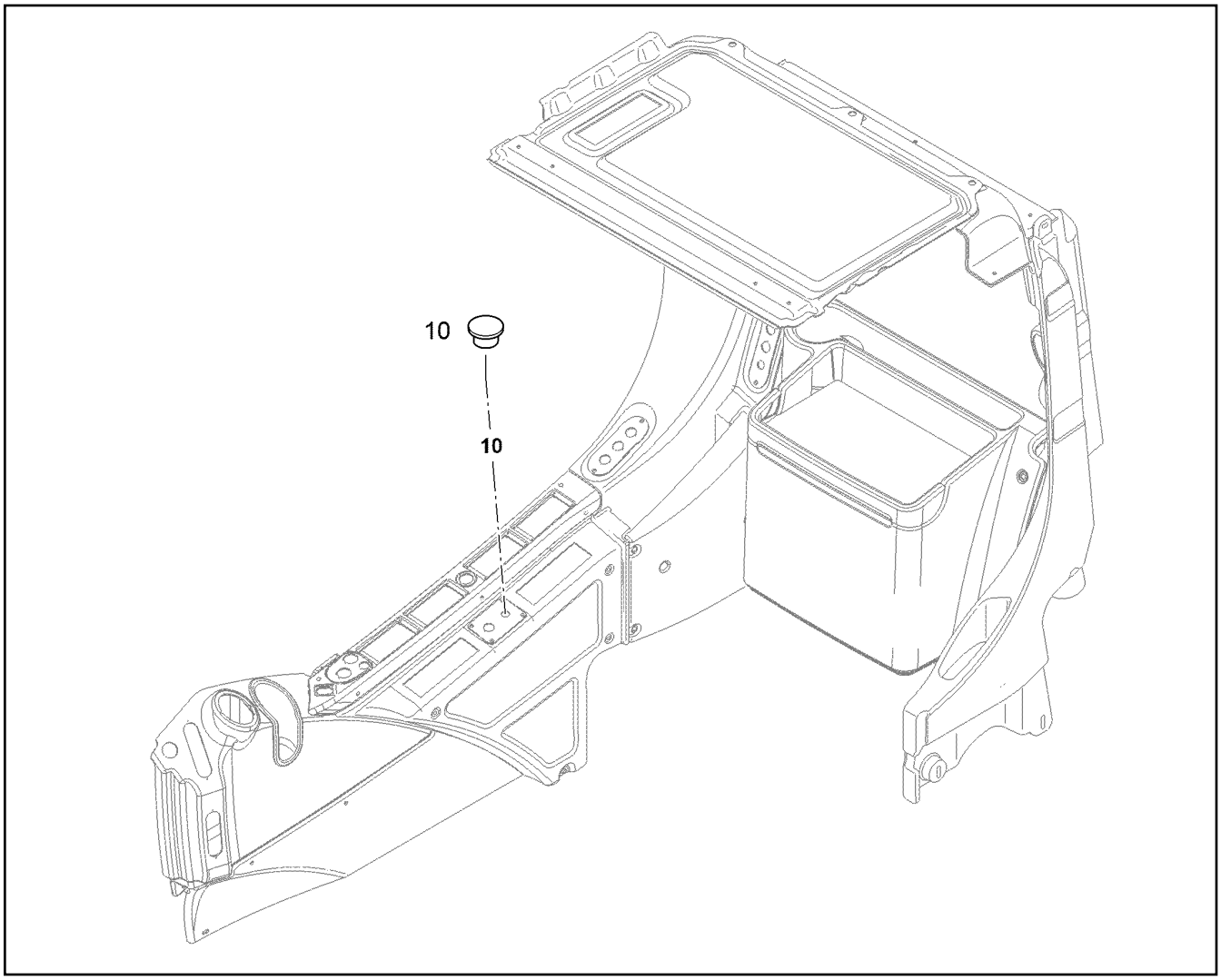

Pos.	Item	Quantity	Description	Designação	Serie	K
10	10292443	1	STOP PLUG Ø18,4-Ø22/Ø25 SCHWARZ	PLUG DE FECHAMENTO		

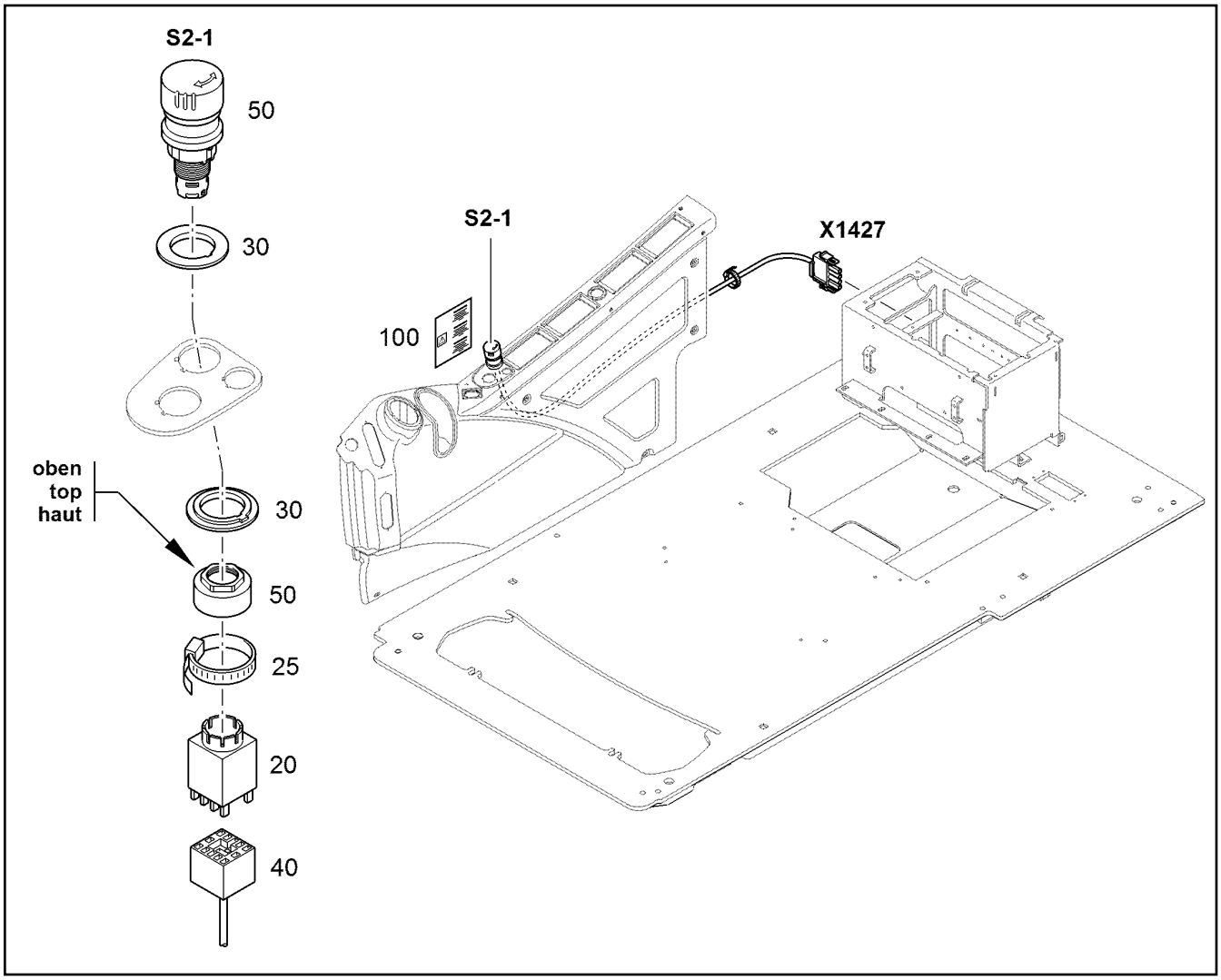

Pos.	Item	Quantity	Description	Designação	Serie	K
20	6204371	1	TOUCH CONTACT TRANSMITTER	CONTATOR ELÉTRICO		
25	7009088	1	TIE WRAP 2,5X102	AMARRA PARA CABOS		
30	10472859	2	REDUCER RING	ANEL REDUTOR		
40	11464770	1	CABLE LOOM W1	CHICOTE ELÉTRICO		
50	10815515	1	EMERGENCY CONTROL	BOTÃO-EMERGÊNCIA-DESLIGA		
100	9937451	1	LABEL 130mmX140mm	ETIQUETA		

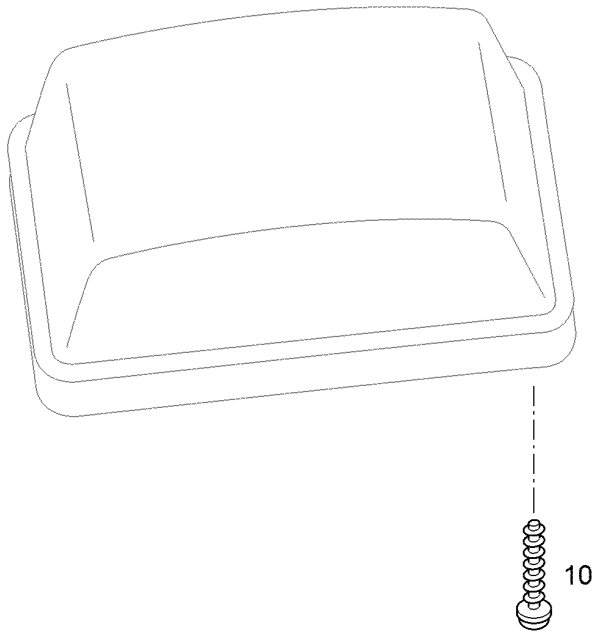

Pos.	Item	Quantity	Description	Designação	Serie	K
10	11211877	4	SCREW 2,5X1,12X10 10.9 P3R	PARAFUSO		

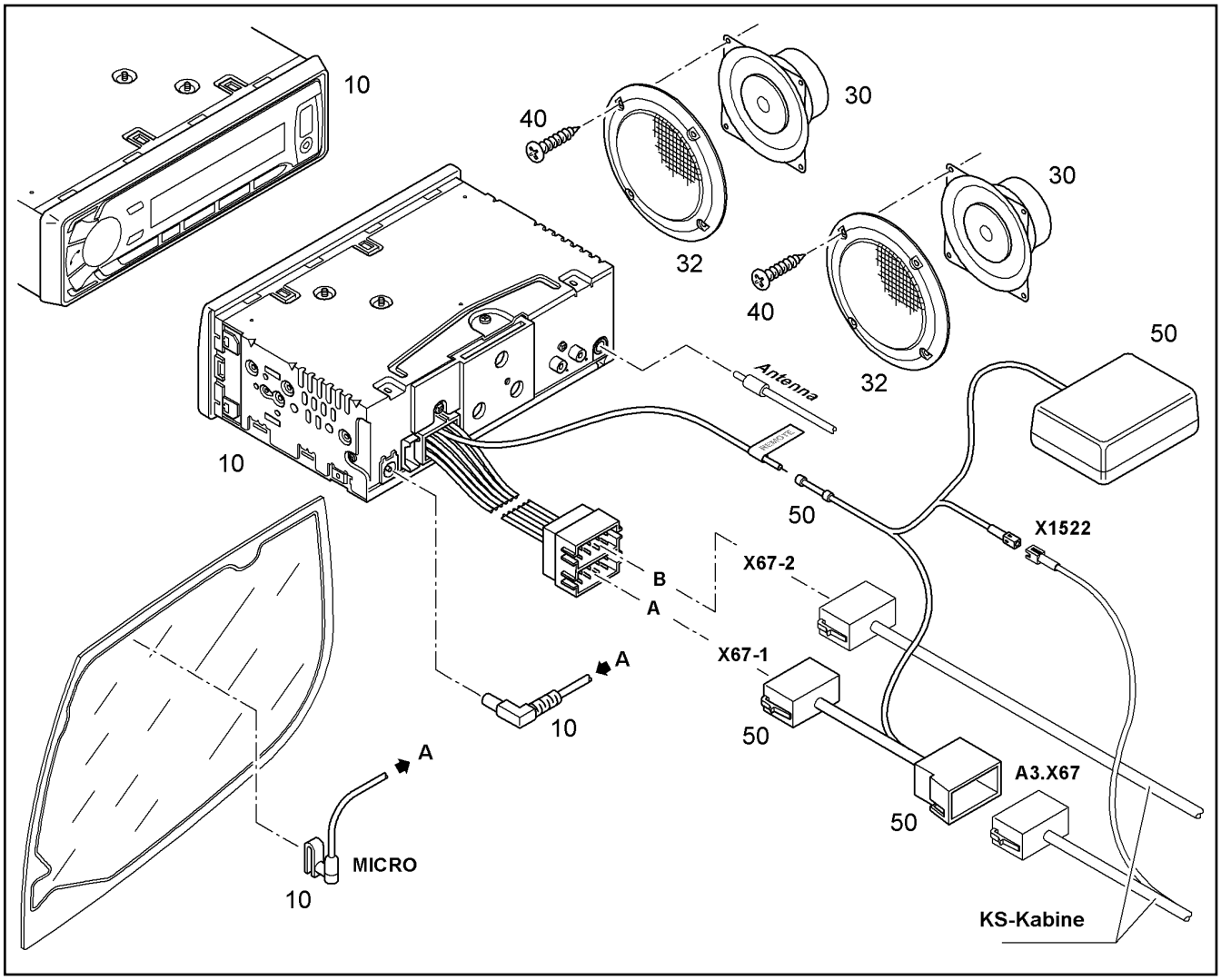

Pos.	Item	Quantity	Description	Designação	Serie	K
10	12257818	1	CAR RADIO	RÁDIO		
30	10467560	2	LOUDSPEAKER	ALTO-FALANTE		
32	10303423	2	BLANK LID	TAMPA DE PROTEÇÃO		
40	10181497	8	SHEET-METAL SCREW ISO 7049 ST4,2X13 C	PARAFUSO		
50		1	REMOTE CONTROL ⇨ ❑ 709	CONTROLE REMOTO		

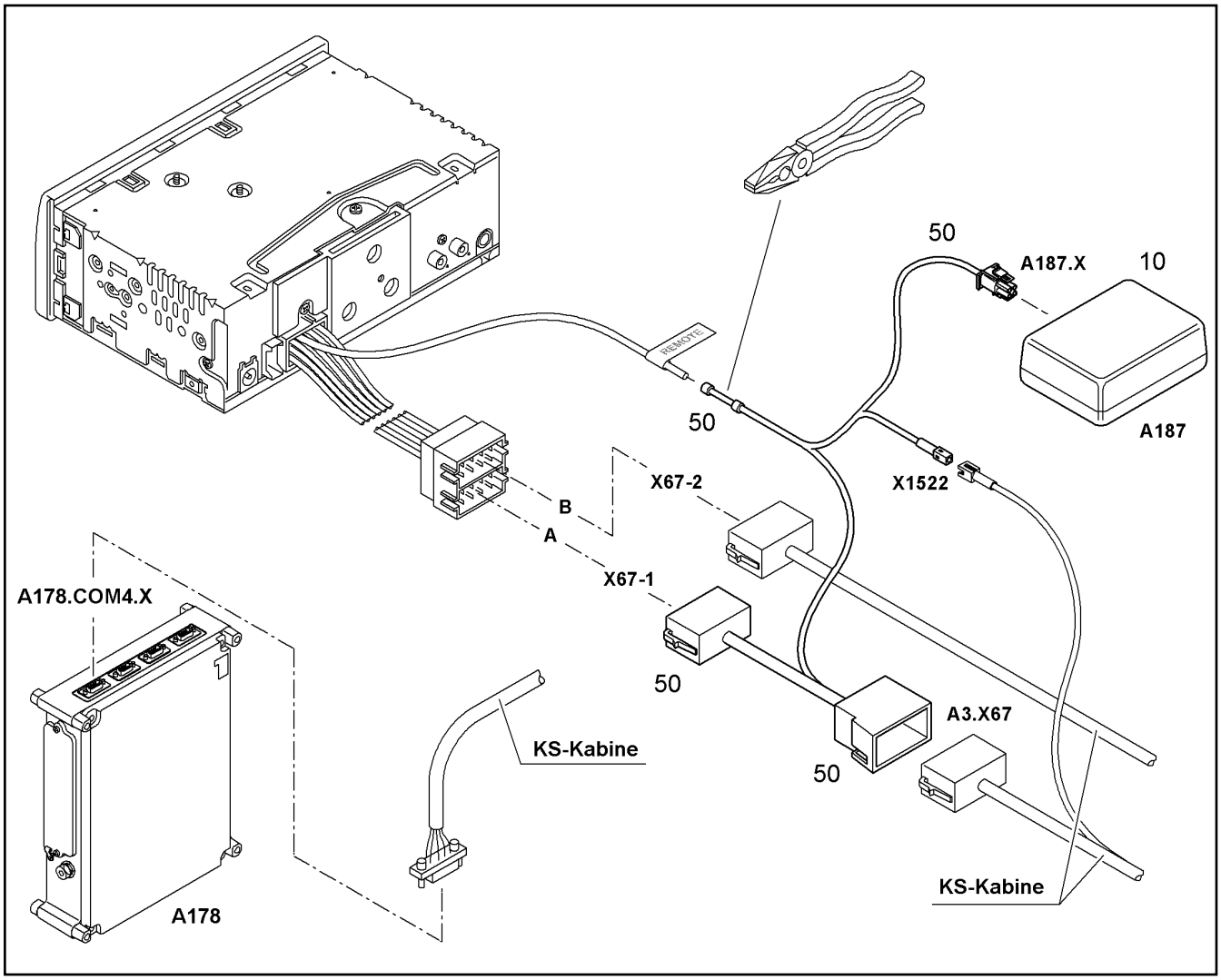

Pos.	Item	Quantity	Description	Designação	Serie	K
10	11825161	1	ADDITIONAL ELECTRICS	SISTEMA ELETRONICO ADICIO		
50	94096019	1	KS ADAPTER	CHICOTE ELÉTRICO - ADAPTA		

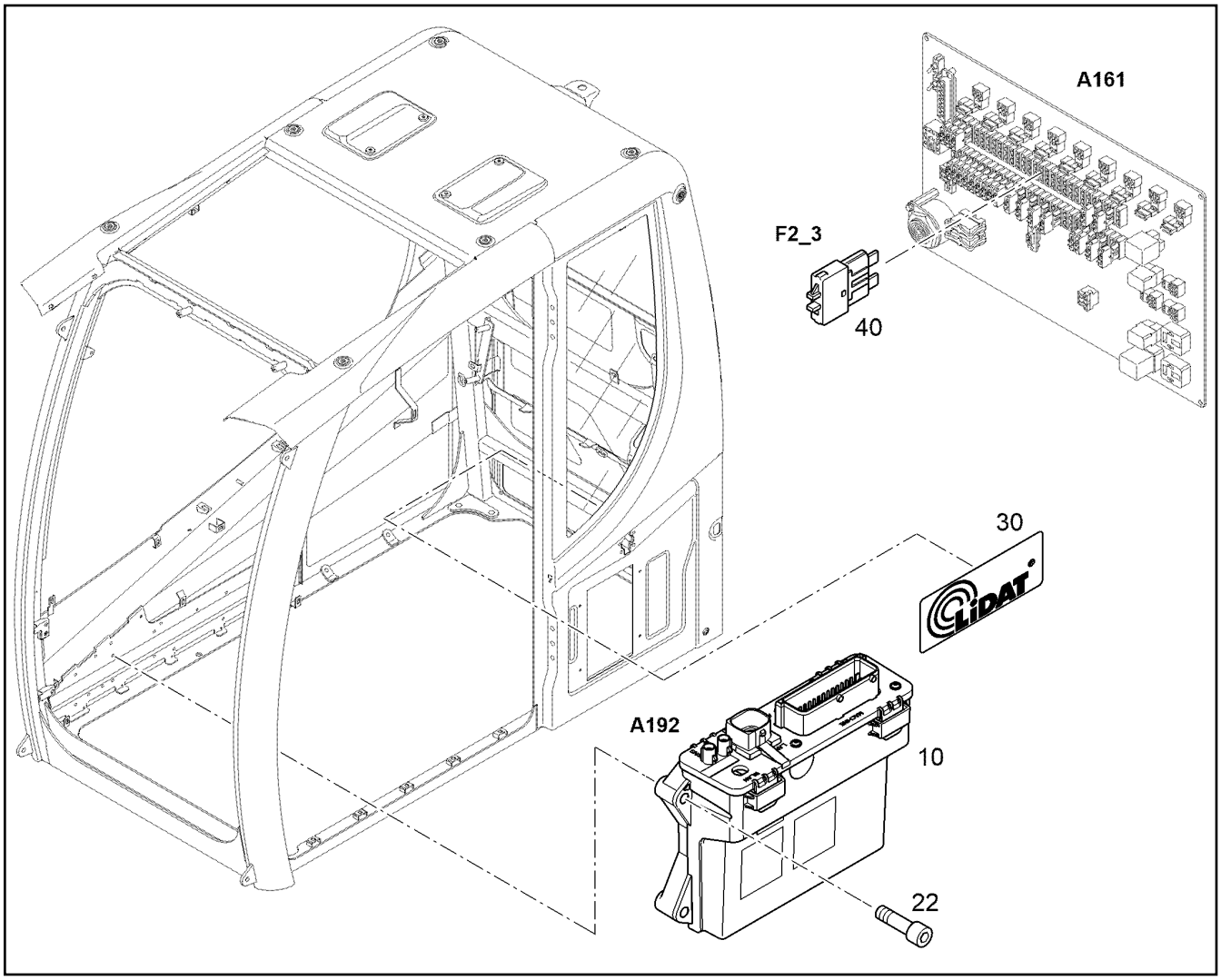

Pos.	Item	Quantity	Description	Designação	Serie	K
10	10889017	1	TELEMATIC-UNIT [3831241]	MODULO ELETRÔNICO LIDAT/	-49942	
22	10875584	4	SOCKET HEAD SCREW ISO 4762 M5X25 8.8	PARAFUSO CILÍNDRICO		
30	10541838	1	STICKER LIDAT 100mmX50mm	ETIQUETA ADESIVA		
40	10441424	1	AUTOMATIC CIRCUIT BREAKER 5A 24VDC	DISJUNTOR AUTOMÁTICO		

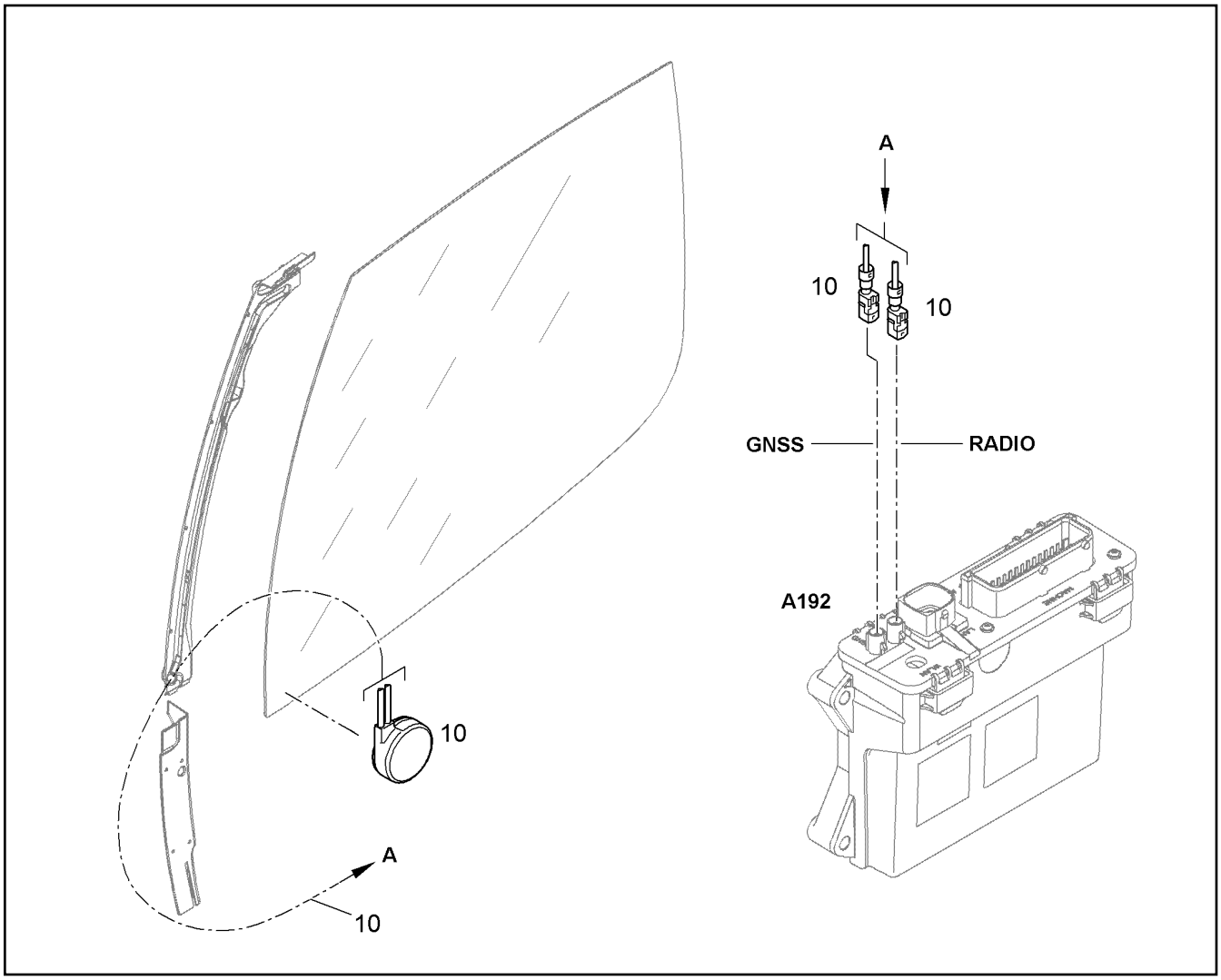

Pos.	Item	Quantity	Description	Designação	Serie	K
10	12235850	1	ANTENNA	ANTENA		

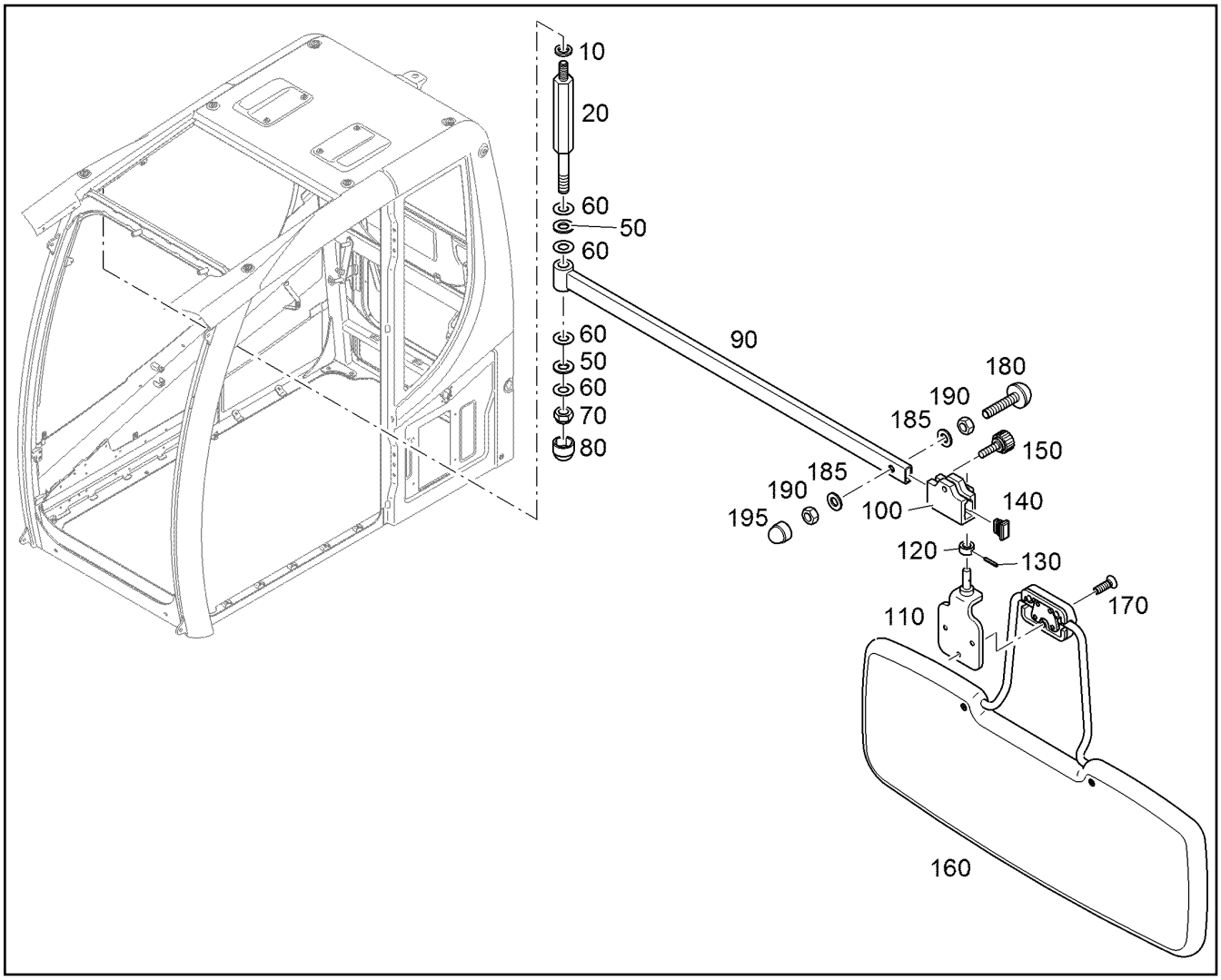

Pos.	Item	Quantity	Description	Designação	Serie	K
10	7025946	1	WEDGE LOCK WASHER 8,7/16,6X2 NORD-L	ARRUELA DE FECHAMENTO		
20	11390918	1	INTERMEDIATE PART	PEÇA INTEMEDIÁRIA		
50	10289795	2	WASHER 10 300HV	ARRUELA		
60	4002191	4	DISC SPRING DIN 2093 B 20 GR1	MOLA DE DISCO		
70	10814801	1	HEX NUT M10	PORCA SEXTAVADA		
80	7021455	1	HEX PROTECTING CAP GPN 1000	CAPA SEXT. DE PROTEÇÃO		
90	11390922	1	ROD	HASTE		
100	11432835	1	HOLDER	SUPORTE		
110	11418451	1	BEAM	TRELIÇA		
120	11390920	1	RING 8,2X15X8	ANEL		
130	11160307	1	DOWEL PIN 2	PINO ELÁSTICO		
140	11834260	1	BLANKING PLUG GPN270/20X10 SCHWARZ	TAMPÃO		
150	11834261	1	KNURLED SCREW M6X20 A2K	PARAFUSO SERRILHADO		
160	7363034	1	SUN VISOR	PARA-SOL		
170	12216233	3	COUNTERSUNK SCREW ISO 7047 M5X16 4	PARAFUSO ESCAREADO		
180	10803112	1	BUFFER	AMORTECEDOR		
185	10289803	2	WASHER 8 300HV	ARRUELA		
190	10299669	2	HEX NUT M8	PORCA SEXTAVADA		
195	7412811	1	PROTECTING CAP GPN1000	CAPA DE PROTEÇÃO		

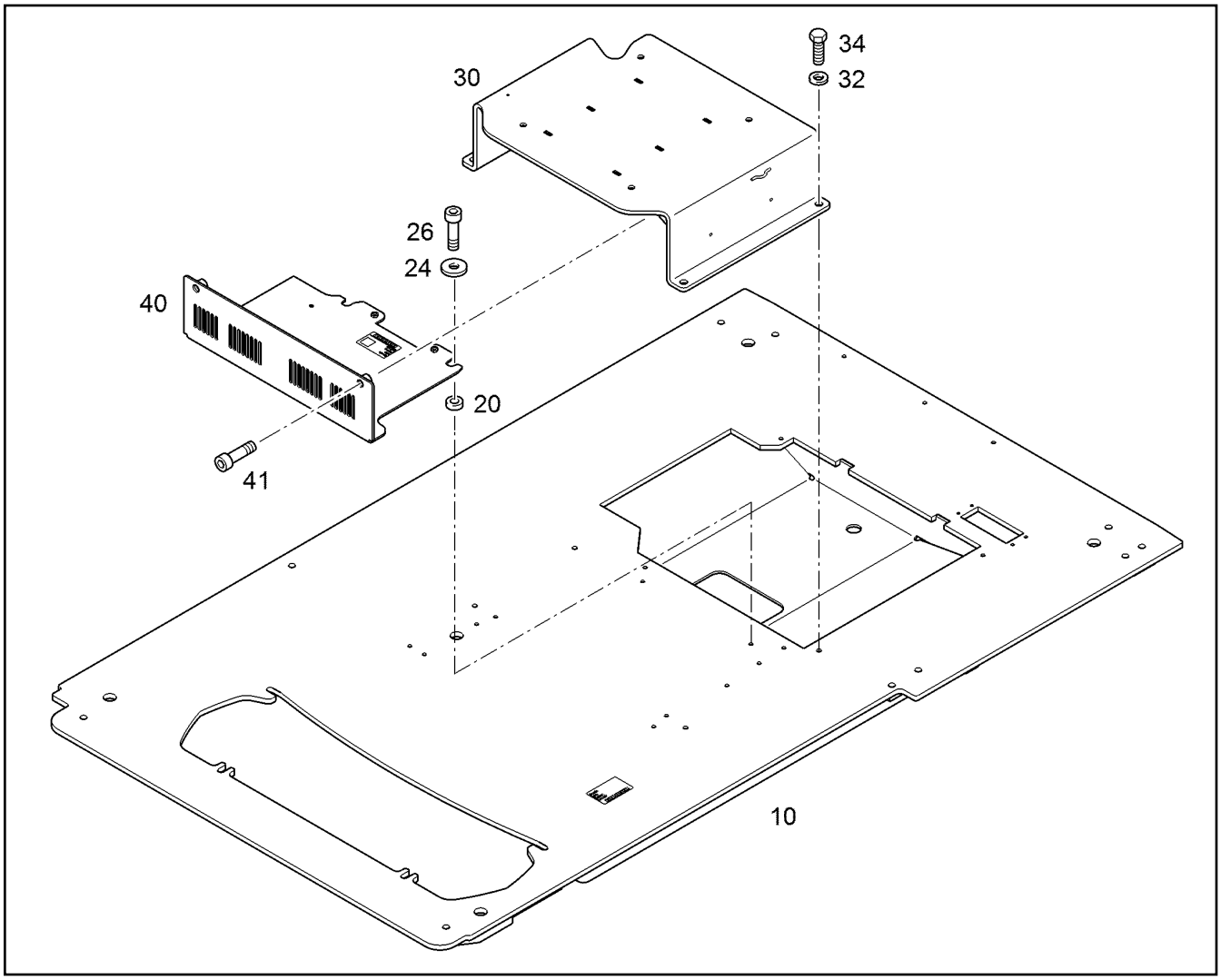

Pos.	Item	Quantity	Description	Designação	Serie	K
10	12558532	1	CAB BOTTOM PLATE	CHÃO EM PLACAS PLATAF.OP		
20	11820458	2	DISTANCE SLEEVE ZYLINDRISCH 8,4X12X4,	LUVA DISTANCIADORA		1
24	11693876	2	WASHER 8 300HV	ARRUELA		
26	10875598	2	SOCKET HEAD SCREW ISO 4762 M8X20 8.8	PARAFUSO CILÍNDRICO		
30	12483054	1	SEAT BRACKET	CONSOLE DE ASSENTO		
32	10289795	4	WASHER 10 300HV	ARRUELA		
34	11002753	4	HEX SCREW ISO 4017 M10X20 10.9 FLZN	PARAFUSO SEXTAVADO		
40	12483236	1	CONSOLE 3X300X400	CONSOLE		
41	10468332	2	SOCKET HEAD SCREW ISO 4762 M8X25 10	PARAFUSO CILÍNDRICO		

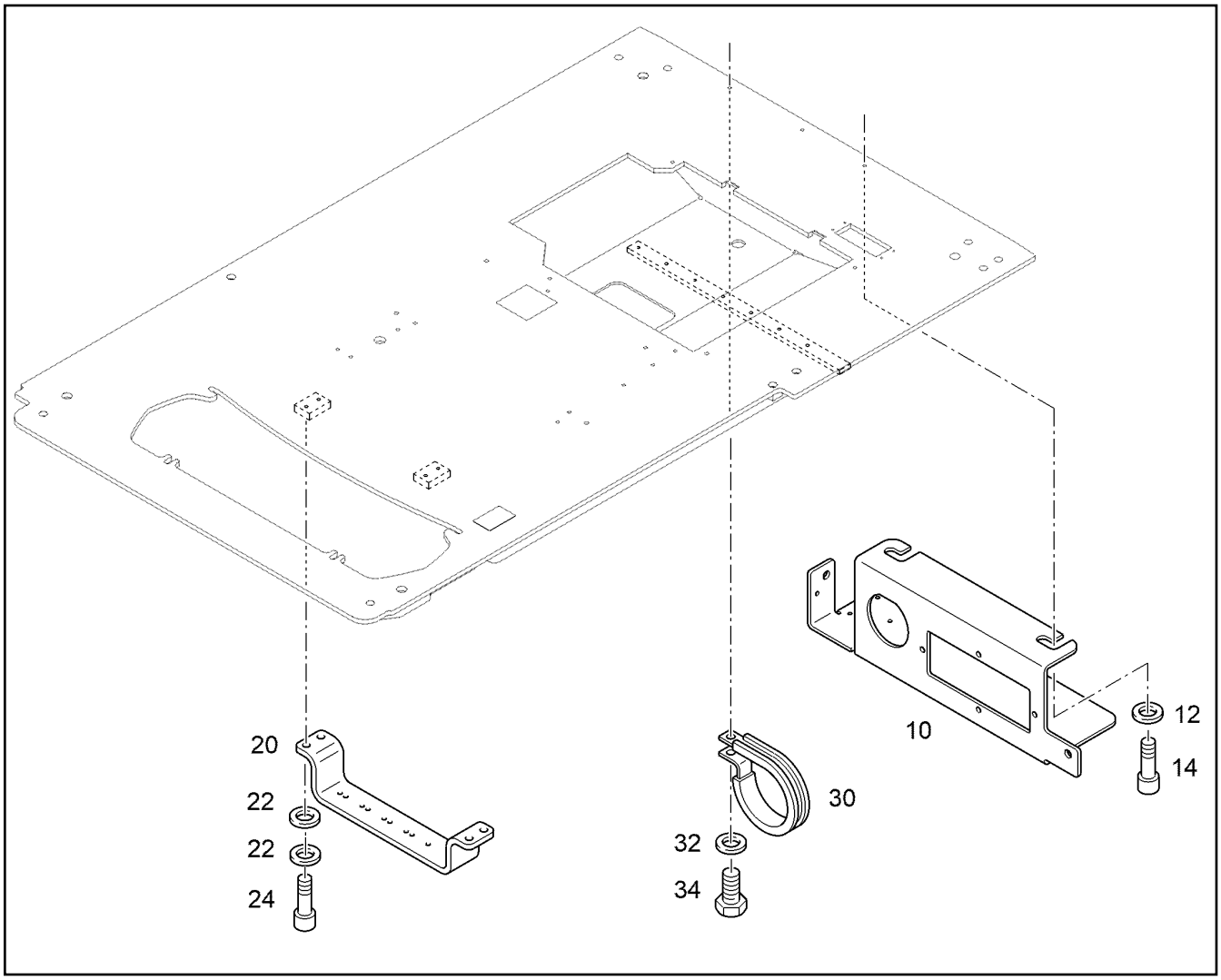

Pos.	Item	Quantity	Description	Designação	Serie	K
10	10402885	1	FASTENER	SUPORTE		
12	10289803	2	WASHER 8 300HV	ARRUELA		
14	10875597	2	SOCKET HEAD SCREW ISO 4762 M8X16 8.8	PARAFUSO CILÍNDRICO		
20	10079251	1	HOLDER	SUPORTE		
22	10289803	8	WASHER 8 300HV	ARRUELA		
24	10875598	4	SOCKET HEAD SCREW ISO 4762 M8X20 8.8	PARAFUSO CILÍNDRICO		
30	7367083	1	CLAMP DIN 3016-1 D1 65X25 W1-2-CR	BRAÇADEIRA		
32	10289803	1	WASHER 8 300HV	ARRUELA		
34	10875597	1	SOCKET HEAD SCREW ISO 4762 M8X16 8.8	PARAFUSO CILÍNDRICO		

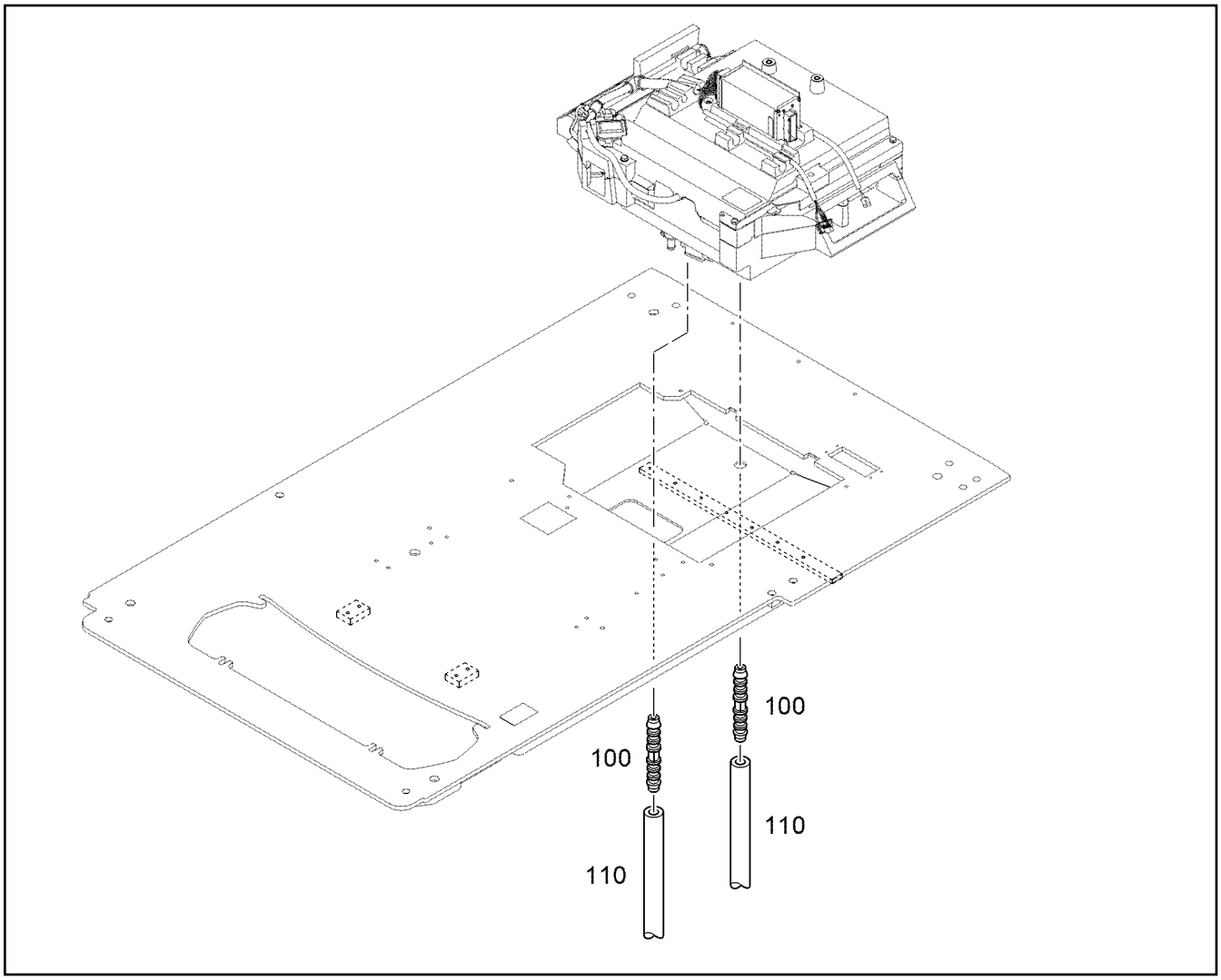

Pos.	Item	Quantity	Description	Designação	Serie	K
100	11694161	2	THREDED UNION	UNIAO RETA		
110	7363060	0.4m	HOSE ⇨ ❑ 6	MANGUEIRA		1

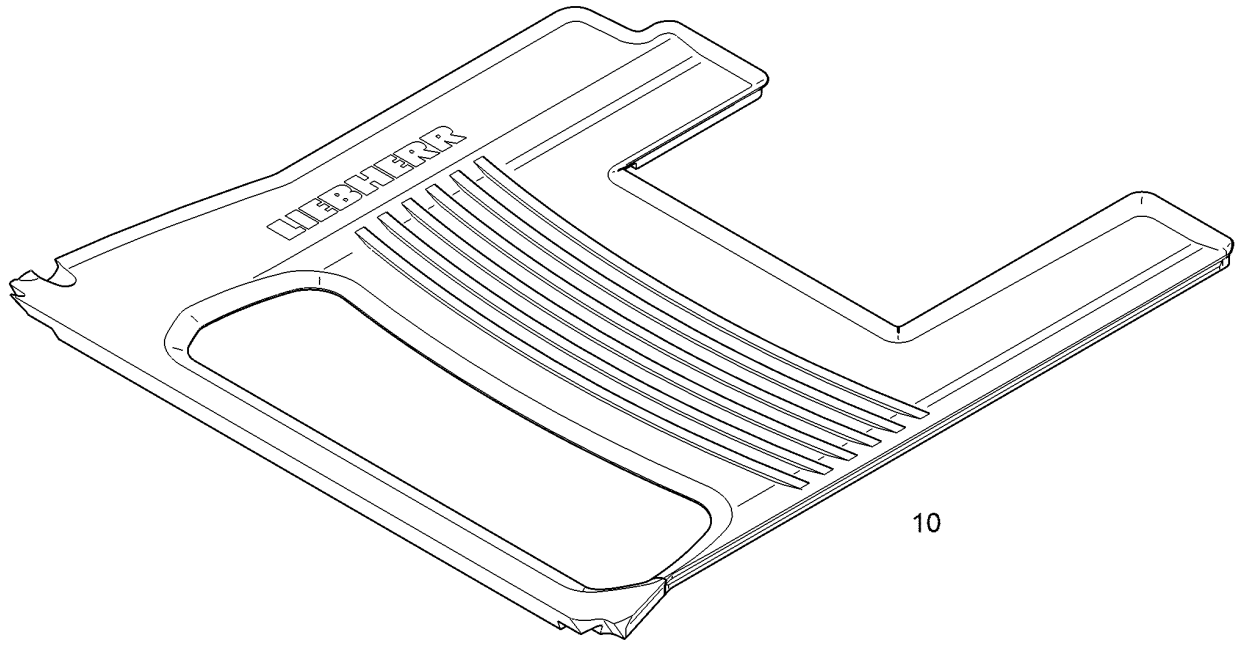

Pos.	Item	Quantity	Description	Designação	Serie	K
10	10845223	1	FLOOR COVERING	REVESTIMENTO DO PISO (CARP		1

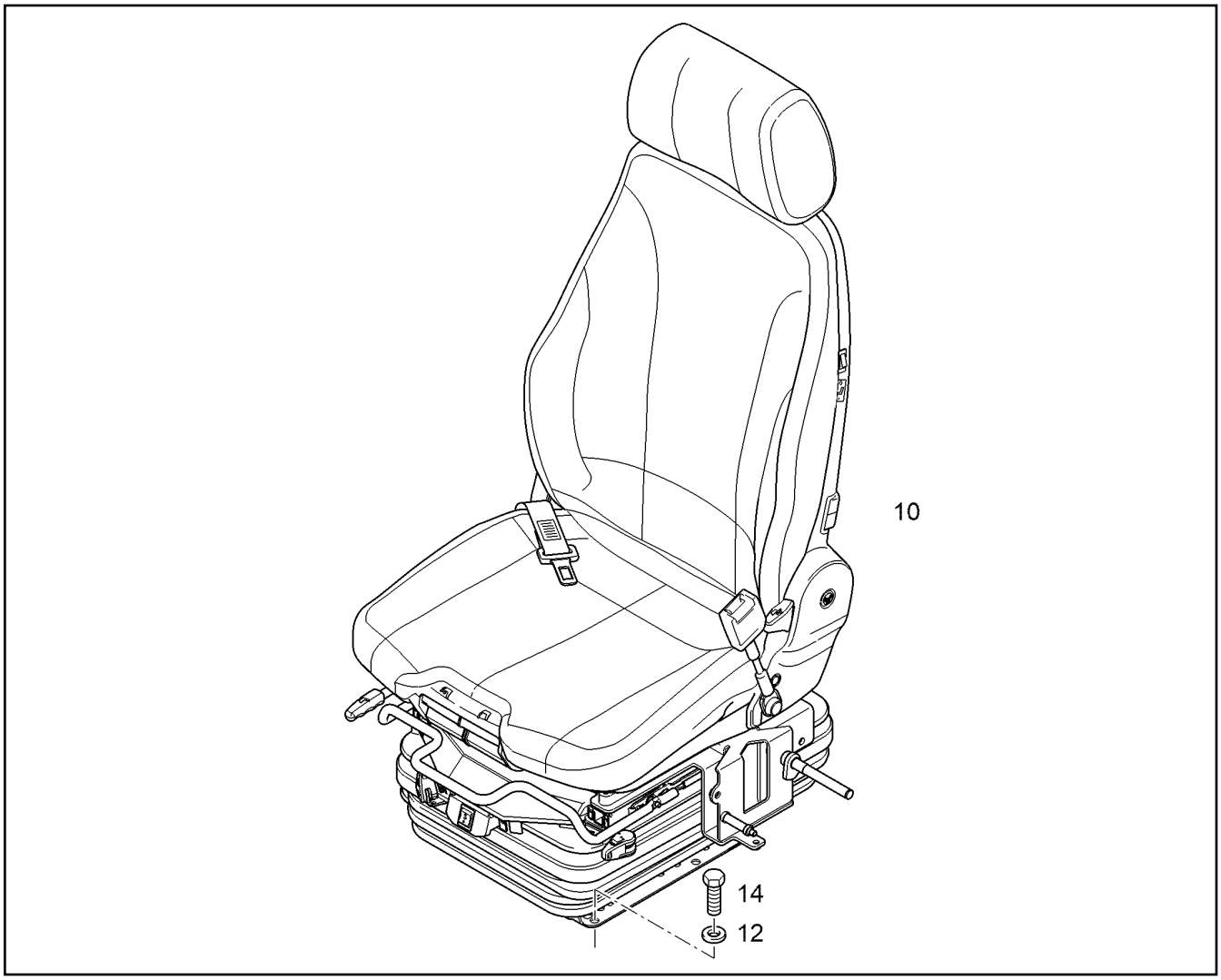

Pos.	Item	Quantity	Description	Designação	Serie	K
10	12236470	1	OPERATOR SEAT [1426399] ⇨ ❑ 719	ASSENTO DO OPERADOR	-999998	
12	10289803	4	WASHER 8 300HV	ARRUELA		
14	11651767	4	HEX SCREW ISO 4017 M8X20 8.8 480H	PARAFUSO SEXTAVADO		

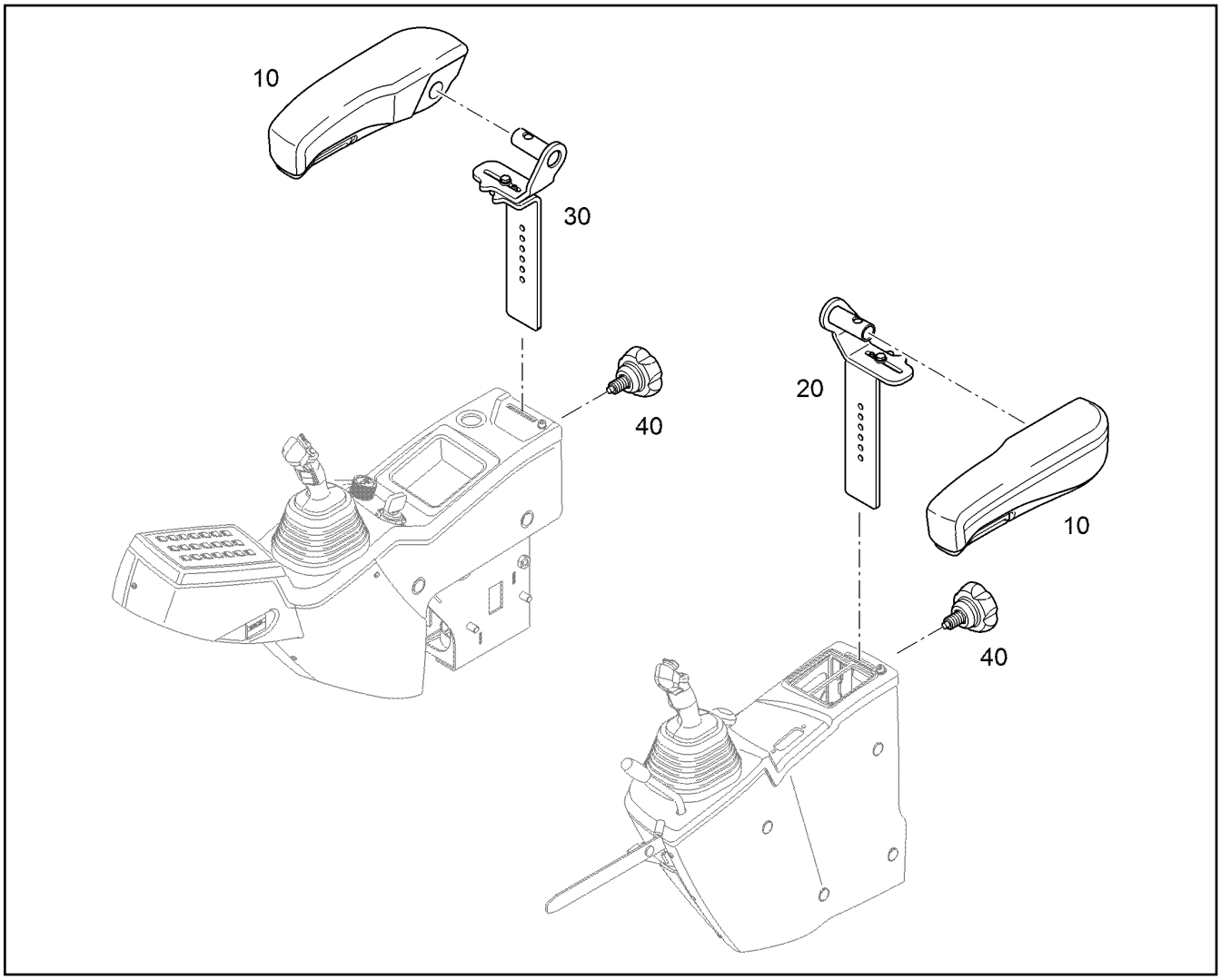

Pos.	Item	Quantity	Description	Designação	Serie	K
10	10678123	1Pair	ARM REST ⇨ ❑ 263	APOIO DE BRAÇO		
20	11404164	1	HOLDER LEFT ⇨ ❑ 724	SUPORTE ESQUERDO		
30	12544031	1	HOLDER RIGHT ⇨ ❑ 733	SUPORTE DIREITO		
40	10427999	2	ADJUSTING GRIP	PUNHO DE FIXAÇÃO		

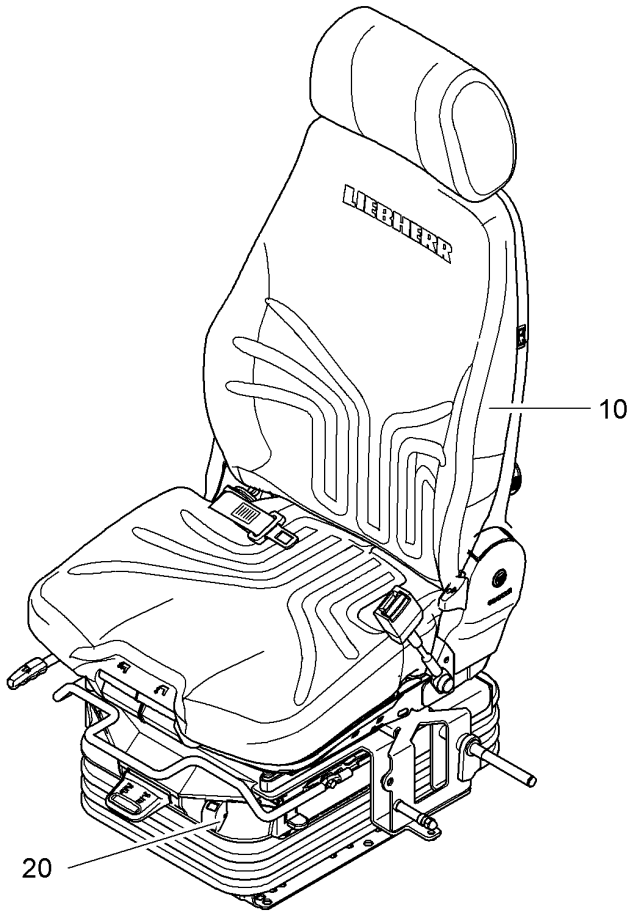

Pos.	Item	Quantity	Description	Designação	Serie	K
10		1	SEAT TOP ⇨ ❑ 722	PARTE SUPERIOR DE ASSENTO		
20		1	SUSPENSION ⇨ ❑ 720	SUSPENSAO		

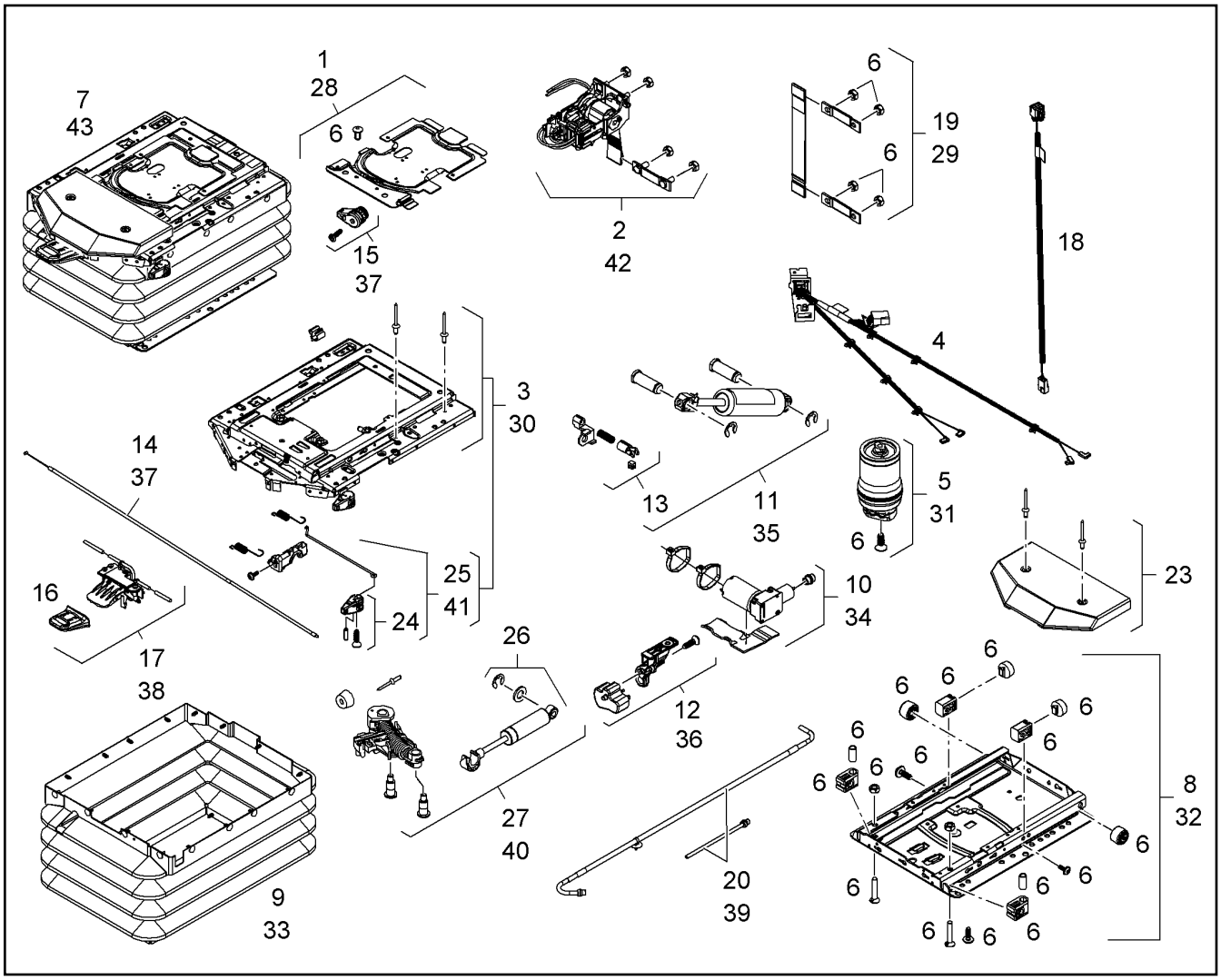

Pos.	Item	Quantity	Description	Designação	Serie	K
1	10492977	1	COVER CPL	TAMPA COMPLETA		
2	10492978	1	LEVEL CONTROL	COMANDO DE NÍVEL		
3	10492979	1	RESILIENT UPPER PART	PARTE SUPERIOR DA SUSPEN		
4	10492980	1	CABLE HARNESS	CHICOTE ELÉTRICO		
5	10492981	1	PNEUMATIC SPRING	MOLA PNEUMÁTICA		
6	11831024	1	WEARING PART	PECA DE DESGASTE		
7	11100089	1	SUSPENSION	SUSPENSAO		
8	11831030	1	RESILIENT BASE	PEÇA INFERIOR DE MOLA		
9	10492984	1	RUBBER BELLOWS	BORRACHA SANFONADA		
10	10492985	1	COMPRESSOR CPL.	COMPRESSOR COMPL.		
11	10492987	1	SHOCK ABSORBER CPL.	AMORTECEDOR COMPL.		
12	12215381	1	AIR DISTRIBUTOR	DISTRIBUIDOR DE AR		
13	10493012	1	PRESSURE ADJUSTER	COMUTADOR DE PRESSÃO		
14	10492989	1	BOWDEN PULL SYSTEM	CABO TIPO BOWDEN		
15	10493993	1	GRIP	PUXADOR		
16	7027807	1	GRIP F.HV	PUXADOR		
17	11659142	1	OPERATION	ACIONAMENTO		
18	11123814	1	ADAPTER CABLE	CABO ELÉTRICO ADAPTADOR		
19	10493994	1	BELT STRIP	CINTA		
20	10493003	1	AIR HOSE CPL.	MANGUEIRA DE AR COMPL.		
23	7027816	1	COVER	TAMPA		
24	7027802	1	GRIP F.LHF	PUXADOR		
25	10217553	1	LOCK	TRAVA		
26	10493007	2	SHOCK ABSORBER CPL.	AMORTECEDOR COMPL.		
27	10493013	1	LONG.HORIZONTAL ABSORPTION KPL. MS	AMORT.LONGITUDINAL HORIZ		
28	10493008	1	RK COVER	KIT DE REPARO COBERTURA		

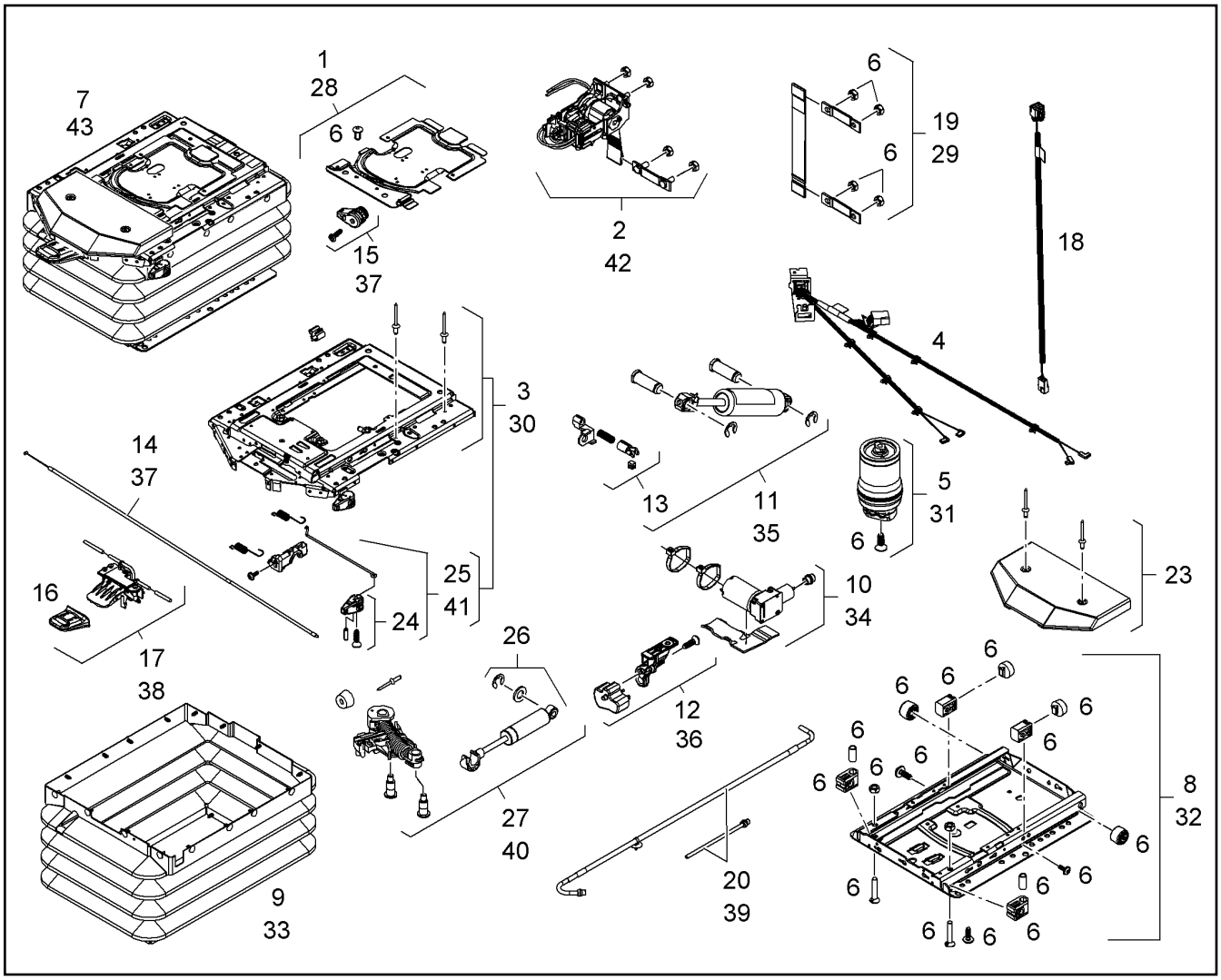

Pos.	Item	Quantity	Description	Designação	Serie	K
29	10493009	1	REPAIR KIT, BELT	KIT DE REPARO CORREIA		
30	10493022	1	REPAIR KIT, SUSPENSION	KIT DE REPARO SUSPENSÃO		
31	10493023	1	REPAIR KIT, PNEUMATIC SPRING	KIT DE REPARO SUSPENSÃO PN		
32	12202674	1	REPAIR KIT, SUSPENSION	KIT DE REPARO SUSPENSÃO		
33	10493025	1	FIXING PARTS	PECAS DE FIXACAO		
34	10493026	1	REPAIR KIT F.COMPRESSOR	CR COMPRESSOR		
35	10493027	1	REPAIR KIT, SHOCK ABSORBER	KIT DE REPARO AMORTECEDO		
36	11831023	1	REPAIR KIT, AIR DISTRIBUTOR	KIT DE REPARO DISTRIBUID DE		
37	10493029	1	REPAIR KIT, PRESSURE ADJUSTER	KIT REPARO AJUSTADOR DE PR		
38	10493031	1	REPAIR KIT, HEIGHT ADJ MODULE	KIT REPAR MÓDUL AJUS DE AL		
39	10493032	1	REPAIR KIT, AIR HOSE	KIT DE REPARO MANGUEIRA DE		
40	10493033	1	REPAIR KIT, LONG-HORIZL SUSP	KIT REPARO SUSPEN HORIZ TR		
41	10493034	1	REPAIR SET ARRESTER	KIT REPARO DO SISTEMA TRAV		
42	10493035	1	REPAIR KIT, LEVEL CONTROL	KIT DE REPARO CONTR DO NÍVE		
43	10652064	1	FIXING PARTS	PECAS DE FIXACAO		

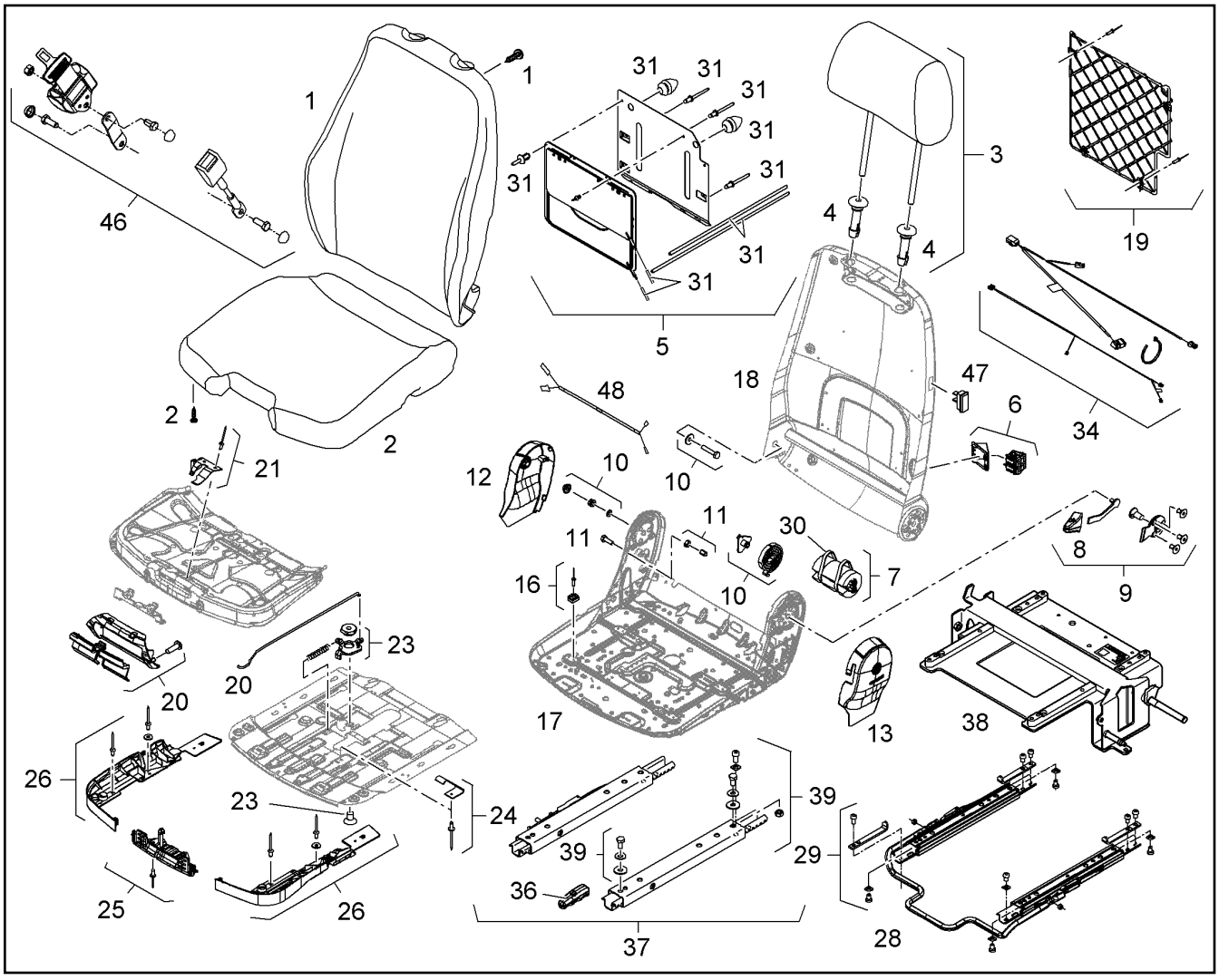

Pos.	Item	Quantity	Description	Designação	Serie	K
1	10652061	1	PAD	ASSENTO		
2	11100086	1	SEAT UPHOLSTERY	ENCOSTO DO ASSENTO		
3	10018730	1	HEAD REST	APOIO DA CABEÇA		
4	10493047	1	GUIDE	GUIA		
5	10493981	1	BLOWER P.M.L. FUER LENDENWIRBELUN	MEMBRANA		
6	10493982	1	DOUBLE VALVE	VÁLVULA DUPLA		
7	10493989	1	COMPRESSOR	COMPRESSOR		
8	10491783	1	OPERATION	ACIONAMENTO		
9	10491783	1	OPERATION	ACIONAMENTO		
10	10493351	1	SET OF FASTENINGS/FASTENER RECHTS K	KIT DE FIXAÇÃO		
11	10493050	1	LIMIT STOP	LIMITADOR		
12	12221551	1	COVERING RIGHT	COBERTURA DIREITA		
13	10493986	1	COVERING LEFT	COBERTURA ESQUERDA		
16	10493369	1	GUIDE FUER SITZTIEFENVERSTELLUNG KP	DESLIZADOR		
17	12238158	1	SPARE PARTS KIT	KIT DE PEÇAS DE REPOSIÇÃO		
18	11001645	1	BACK PART KPL.	ENCONSTO TRASEIRO		
19	10492435	1	NETWORK	REDE		
20	10493341	1	OPERATION	ACIONAMENTO		
21	7027784	1	SPRING PLATE	CHAPA DE MOLA		
23	7027794	1	LEVER	ALAVANCA		
24	10493054	1	SPRING PLATE	CHAPA DE MOLA		
25	7027776	1	RASTER	ENGATE		
26	11100087	1	COVER	TAMPA		
28	10652067	1	ADJUSTABLE RAIL	TRILHOS DE AJUSTE		
29	10652068	1	FIXING PARTS	PECAS DE FIXACAO		
30	10493992	1	SMALL PARTS FUER LWU	PEÇAS PEQUENAS		

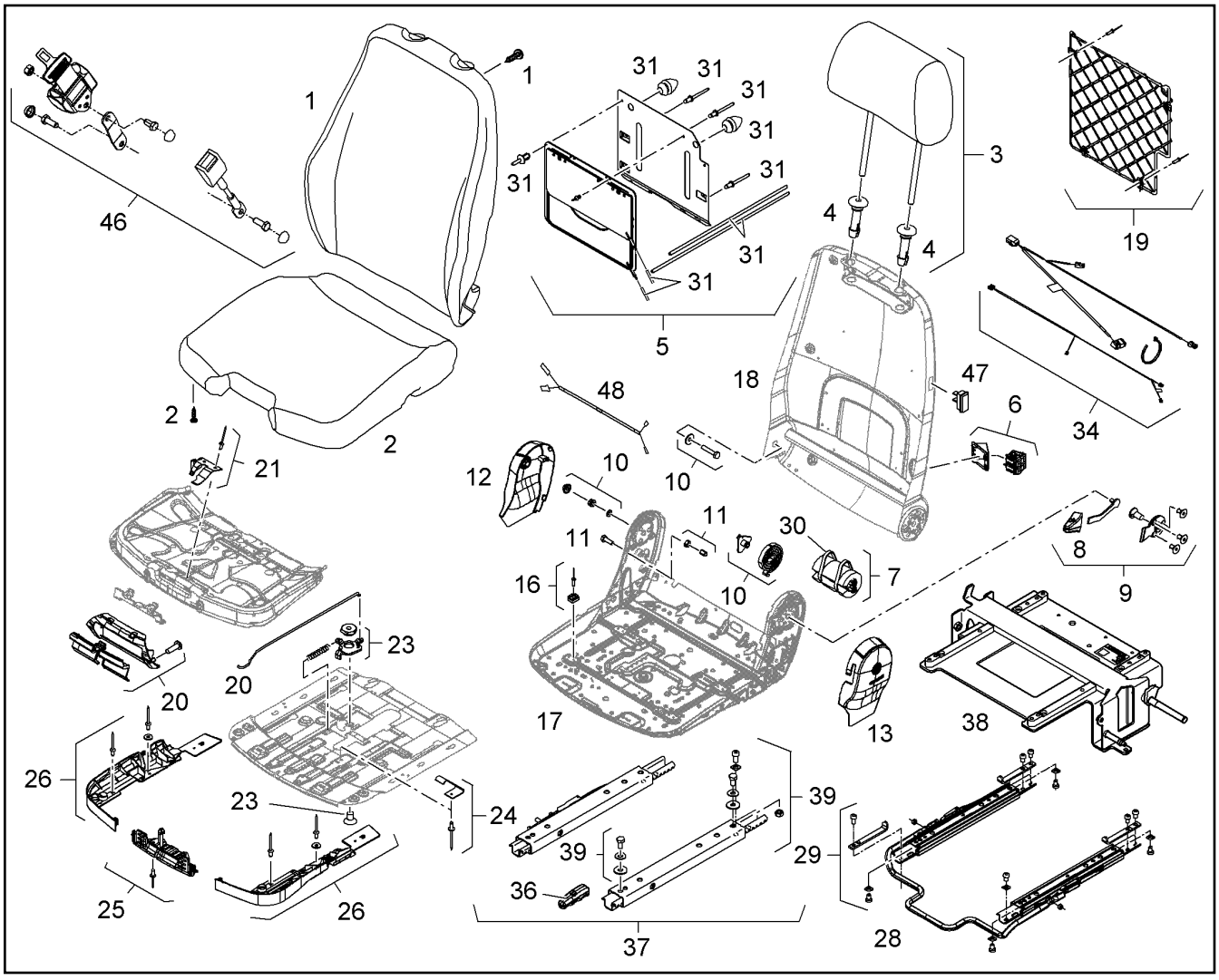

Pos.	Item	Quantity	Description	Designação	Serie	K
31	10493987	1	SMALL PARTS FUER BLASE LWU	PEÇAS PEQUENAS		
34	10652065	1	WIRING HARNESS DRIVER'S SEAT	CC ASSENTO DO MOTORISTA		
36	12224629	1	GRIP	PUXADOR		
37	10652063	1	ADJUSTABLE RAIL	TRILHOS DE AJUSTE		
38	12244984	1	CONSOLE	CONSOLE		
39	11066536	1	FIXING PARTS	PECAS DE FIXACAO		
46	10493984	1	HIP BELT	CINTO DE SEGURANCA ABDOMI		
47	10493348	1	SWITCH	INTERRUPTOR		
48	10286228	1	CABLE LOOM	CHICOTE ELÉTRICO		

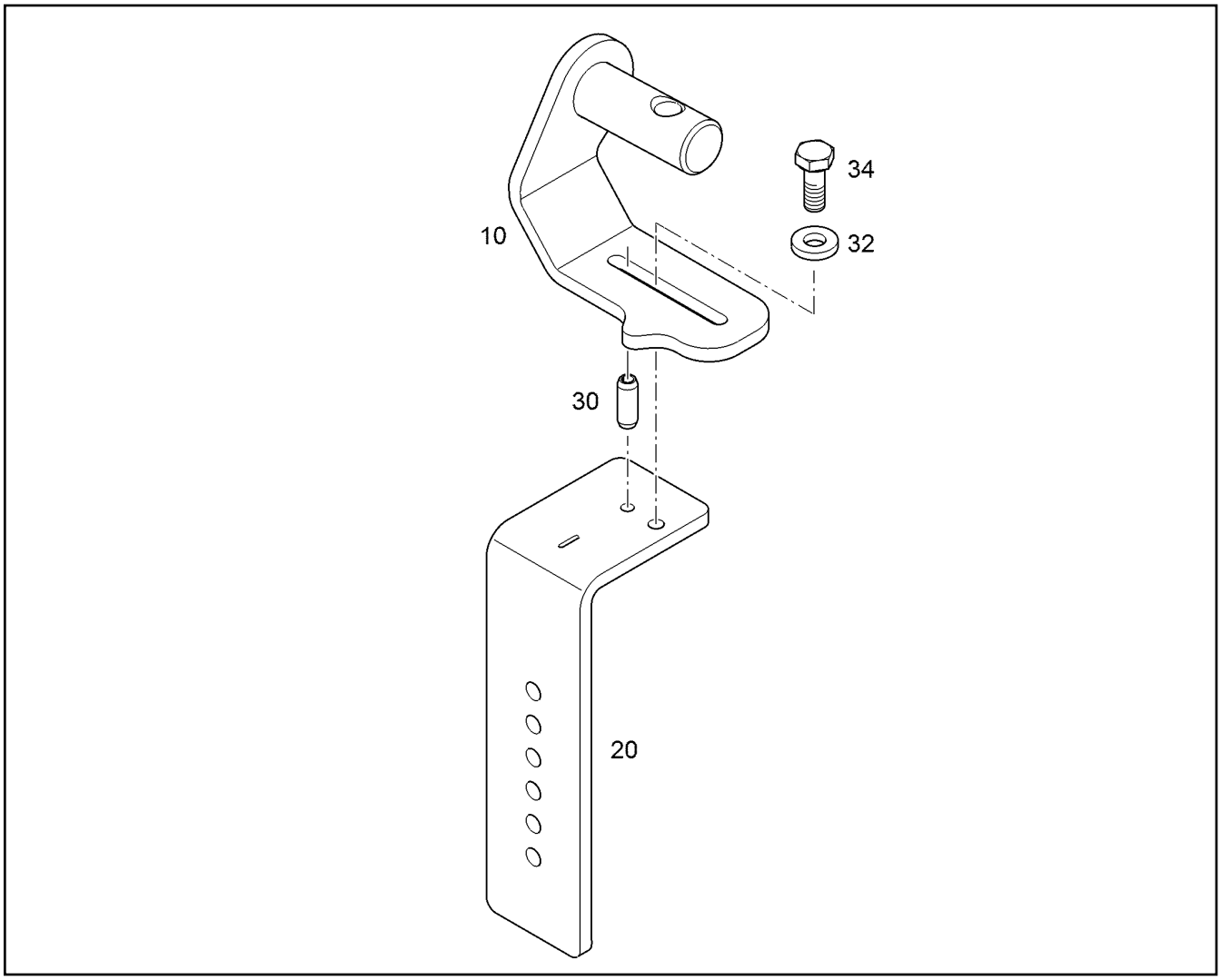

Pos.	Item	Quantity	Description	Designação	Serie	K
10	94078014	1	HOLDER LEFT	SUPORTE ESQUERDO		
20	11404169	1	PLATE 6X49X228,73	PLACA		
30	4320014	1	DOWEL PIN 6	PINO ELÁSTICO		
32	10170559	1	WEDGE LOCK WASHER 6,5/13,5X2,5 NORD	ARRUELA DE FECHAMENTO		
34	11657360	1	HEX SCREW ISO 4017 M6X16 8.8 480H	PARAFUSO SEXTAVADO		

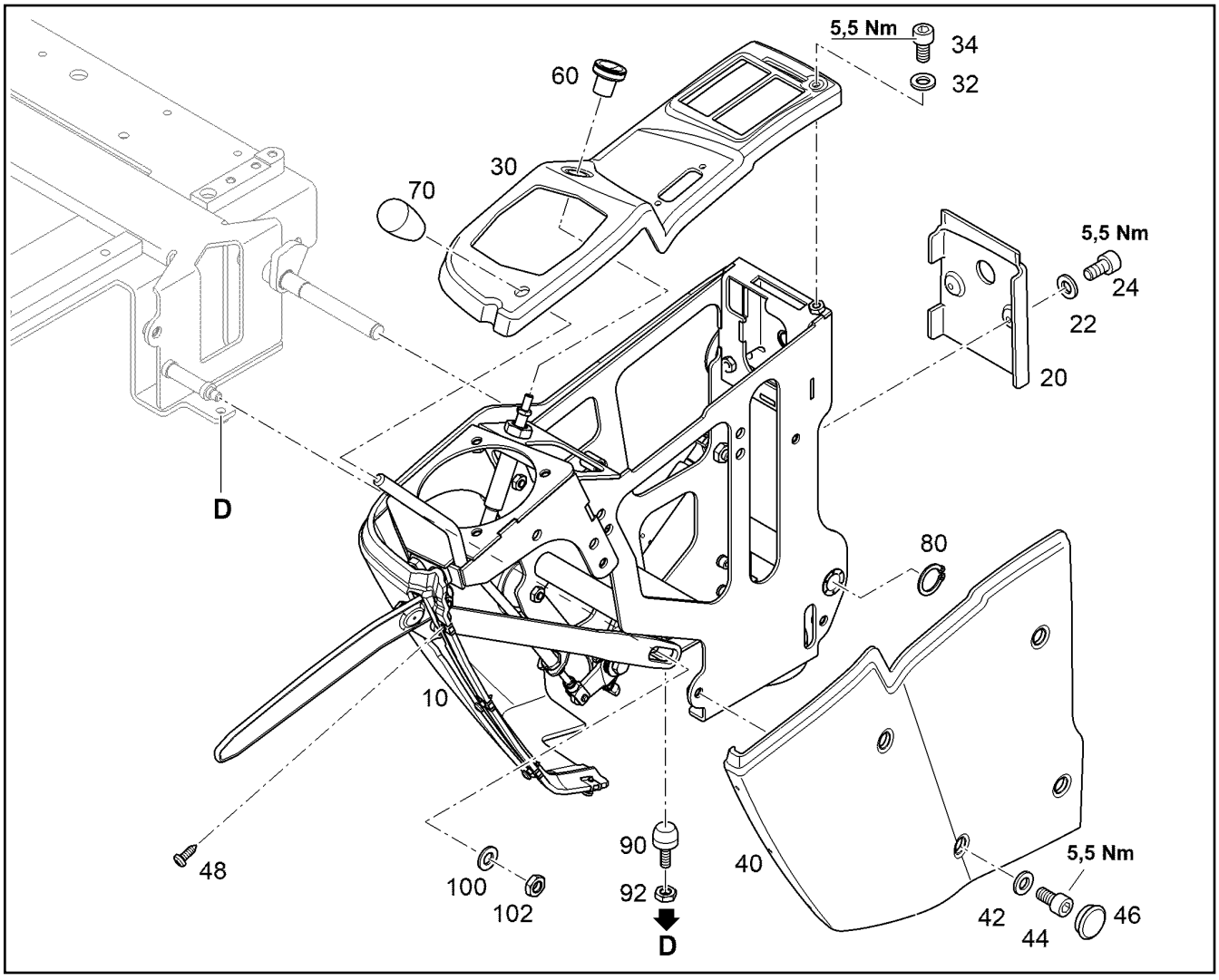

Pos.	Item	Quantity	Description	Designação	Serie	K
10		1	PRE-ASSEMBLY CONT.CONSOLE LEFT ⇨ ❑ 726			
20	11391374	1	REAR COVERING	COBERTURA TRASEIRA		
22	12220089	2	WASHER 6 300HV	ARRUELA		
24	11833111	2	SOCKET HEAD SCREW ISO 4762 M6X35 8.8	PARAFUSO CILÍNDRICO		
30	11382401	1	CASING	REVESTIMENTO SUPERIOR ES		
32	12220089	1	WASHER 6 300HV	ARRUELA		
34	12219824	1	SOCKET HEAD SCREW ISO 4762 M6X12 8.8	PARAFUSO CILÍNDRICO		
40	11382408	1	VISIT COVER	TAMPA DE MANUTENCAO		
42	10289802	4	WASHER 6 300HV	ARRUELA		
44	10875563	4	SOCKET HEAD SCREW DIN 7984 M6X12 08	PARAFUSO CILÍNDRICO		
46	11644982	4	BLANKING PLUG WP300-F	TAMPÃO		
48	10651645	4	SHEET-METAL SCREW DIN 968 ST4,2X13 C	PARAFUSO		
60	12203301	1	KNURLED BUTTON			
70	12203302	1	BALL GRIP 24	PUXADOR FORMATO ESFERA		
80	4280010	1	LOCKING RING DIN 471 14	ANEL DE RETENÇÃO		
90	7028810	1	METALASTIC BUFFER	COXIM		
92	11820318	1	HEX NUT M6	PORCA SEXTAVADA		
100	10289803	1	WASHER 8 300HV	ARRUELA		
102	12203779	1	HEX NUT M8	PORCA SEXTAVADA		

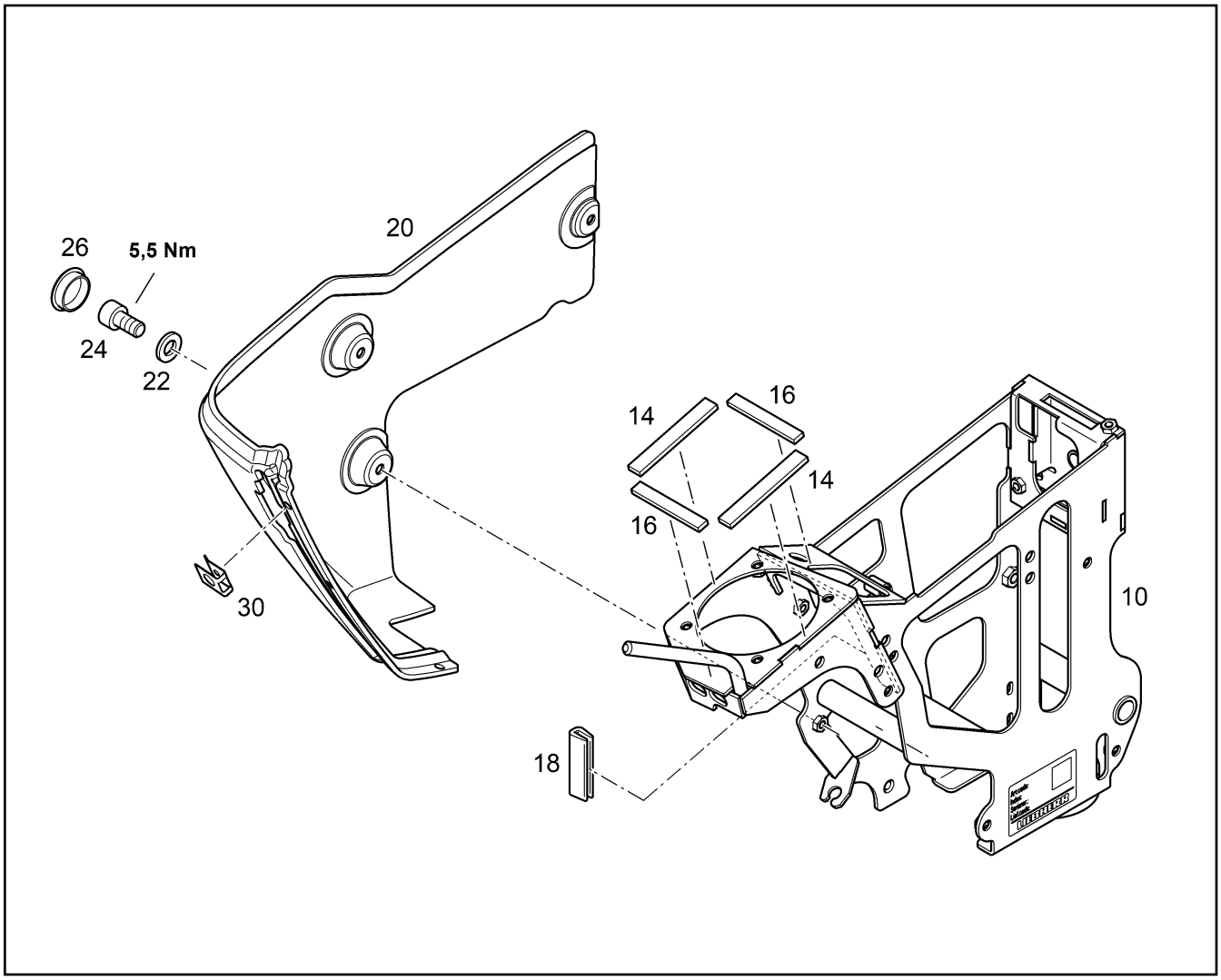

Pos.	Item	Quantity	Description	Designação	Serie	K
10	12481004	1	GIRDER FRAME LEFT	SUPORTE ESQUERDO		
14	11110677	0.24m	RIBBON	PROTECAO DE BORRACHA AD		
16	11110677	0.16m	RIBBON	PROTECAO DE BORRACHA AD		
18	226016702	0.07m	SECTION 1-4/14,5X10 SCHWARZ	PERFIL DE PROTECAO DE CANT		
20	11427473	1	COVERING RIGHT	REVESTIMENTO DIREITO		
22	10289802	3	WASHER 6 300HV	ARRUELA		
24	10875563	3	SOCKET HEAD SCREW DIN 7984 M6X12 08	PARAFUSO CILÍNDRICO		
26	11644982	3	BLANKING PLUG WP300-F	TAMPÃO		
30	7028216	4	SHEET METAL NUT ST4,2	PORCA DE CHAPA		

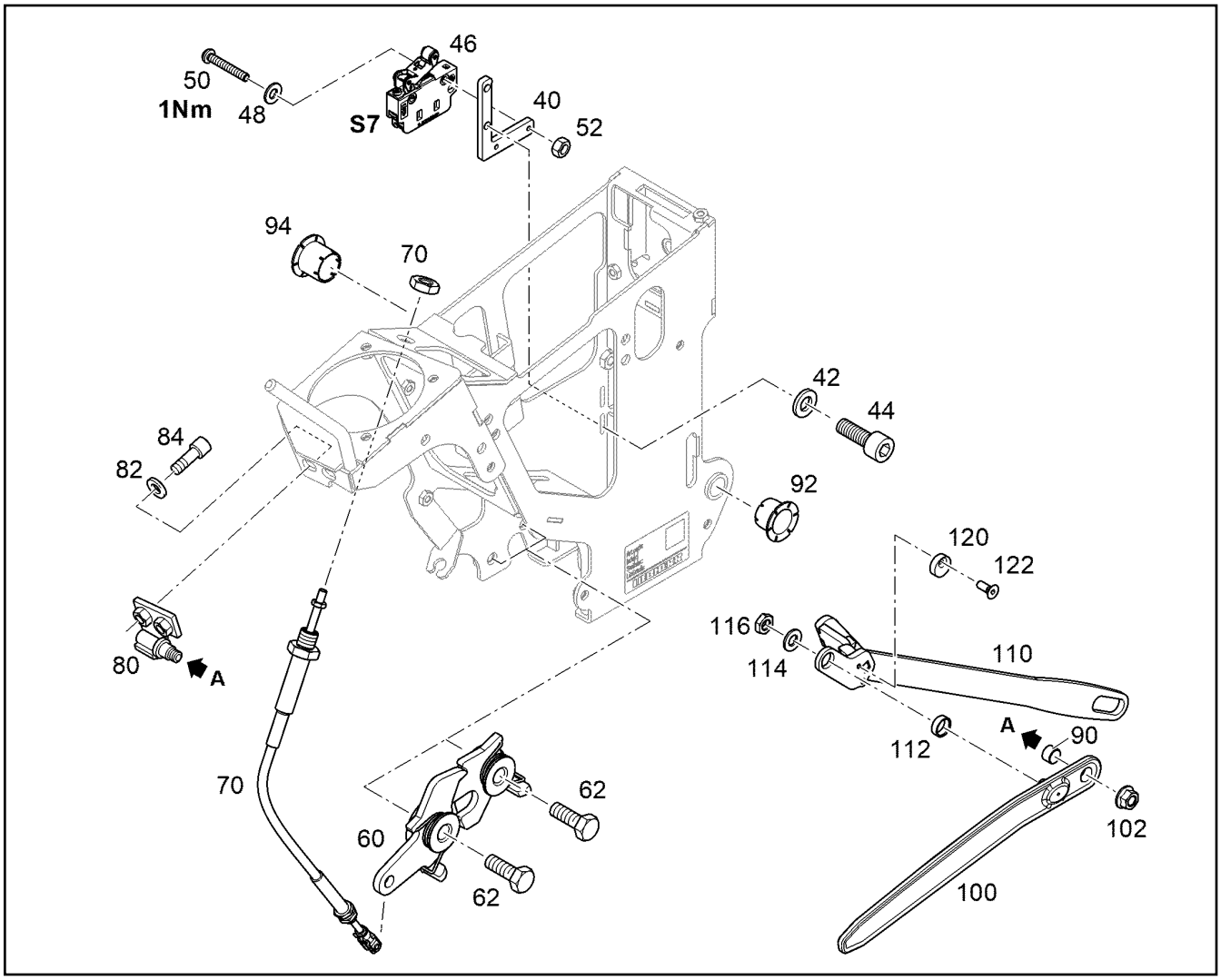

Pos.	Item	Quantity	Description	Designação	Serie	K
40	12483755	1	HOLDER	SUPORTE		
42	10028792	2	WEDGE LOCK WASHER 5,4/9X1,8 NORD-L	ARRUELA DE FECHAMENTO		
44	11690040	2	SOCKET HEAD SCREW ISO 4762 M5X10 8.8	PARAFUSO CILÍNDRICO		
46	12220051	1	SNAP SWITCH	INTERRUPTOR INSTANTÂNEO		
48	12220088	2	WASHER 3 200HV	ARRUELA		
50	10541539	2	PAN-HEAD SCREW ISO 7045 M3X20 A2-70	PARAFUSO DE CABEÇA PLANA		
52	411500108	2	HEX NUT M3	PORCA SEXTAVADA		
60	11840661	1	LOCKING LINKS	TRAVA		
62	11642261	2	HEX SCREW ISO 4017 M8X25 8.8 480H	PARAFUSO SEXTAVADO		
70	11840665	1	REMOTE ACTIVATION	ACIONAMENTO REMOTO		
80	12499963	1	BEARING BRACKET	CONSOLE MANCAL		
82	10289803	2	WASHER 8 300HV	ARRUELA		
84	12216053	2	SOCKET HEAD SCREW DIN 7984 M8X16 08	PARAFUSO CILÍNDRICO		
90	12203419	1	FRICTION BEARING 10/11X7	ROLAMENTO		1
92	11834661	1	FRICTION BEARING 14X16X12	ROLAMENTO		
94	11834662	1	FRICTION BEARING 15X17X15	ROLAMENTO		
100	12405439	1	LEVER	ALAVANCA DE SEGURANÇA C		
102	11820285	1	HEX NUT M8	PORCA SEXTAVADA		
110	12479582	1	LINKAGE	HASTE		
112	11834660	1	FRICTION BEARING 10X12X04	ROLAMENTO		
114	11651374	1	WASHER 8 200HV	ARRUELA		
116	12203779	1	HEX NUT M8	PORCA SEXTAVADA		
120	12424849	1	ECCENTRIC DISK 13	DISCO EXCÊNTRICO		
122	101225550	1	COUNTERSUNK SCREW ISO 10642 M3X8 08	PARAFUSO ESCAREADO		

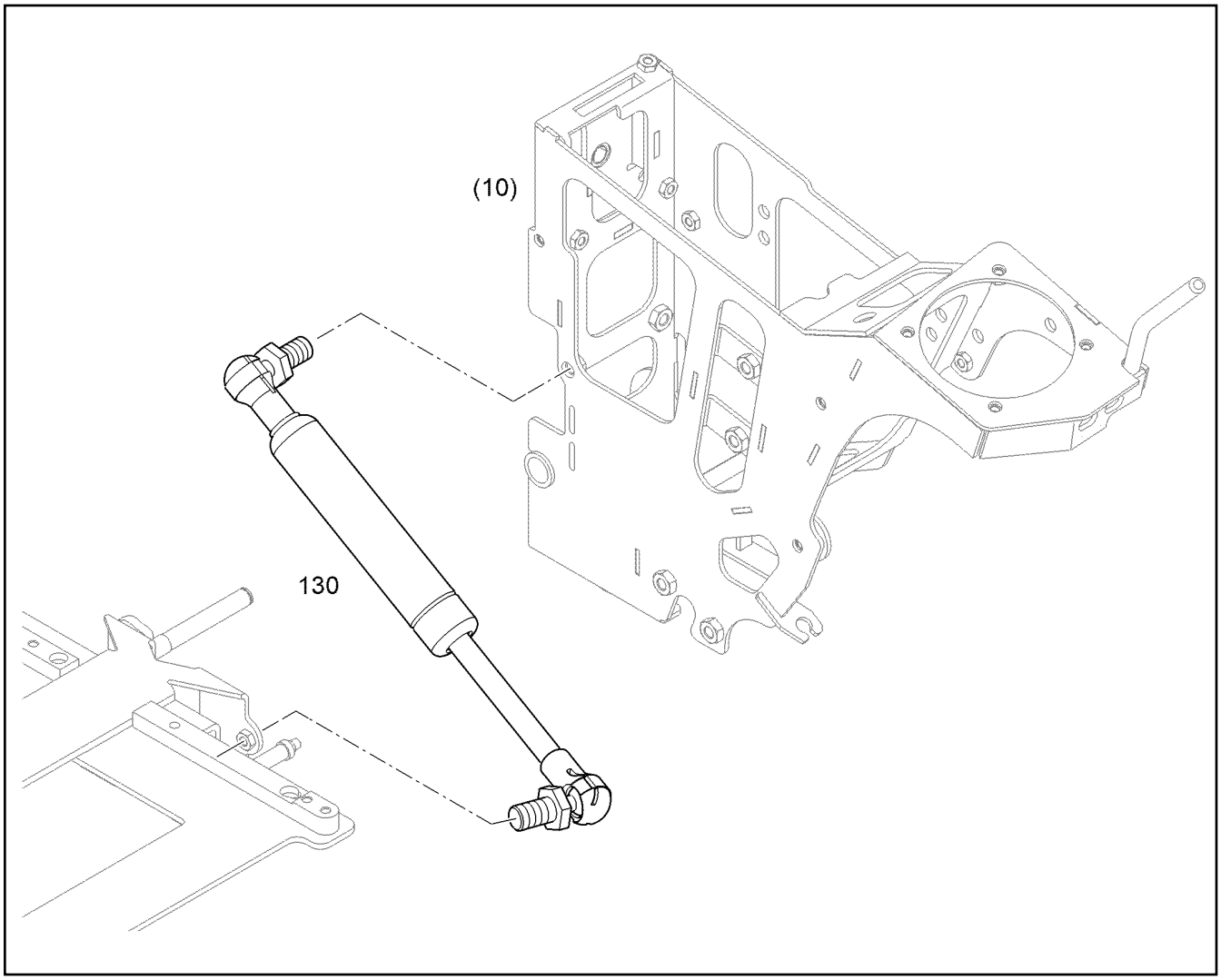

Pos.	Item	Quantity	Description	Designação	Serie	K
130	12244551	1	GAS SPRING	MOLA A GÁS		

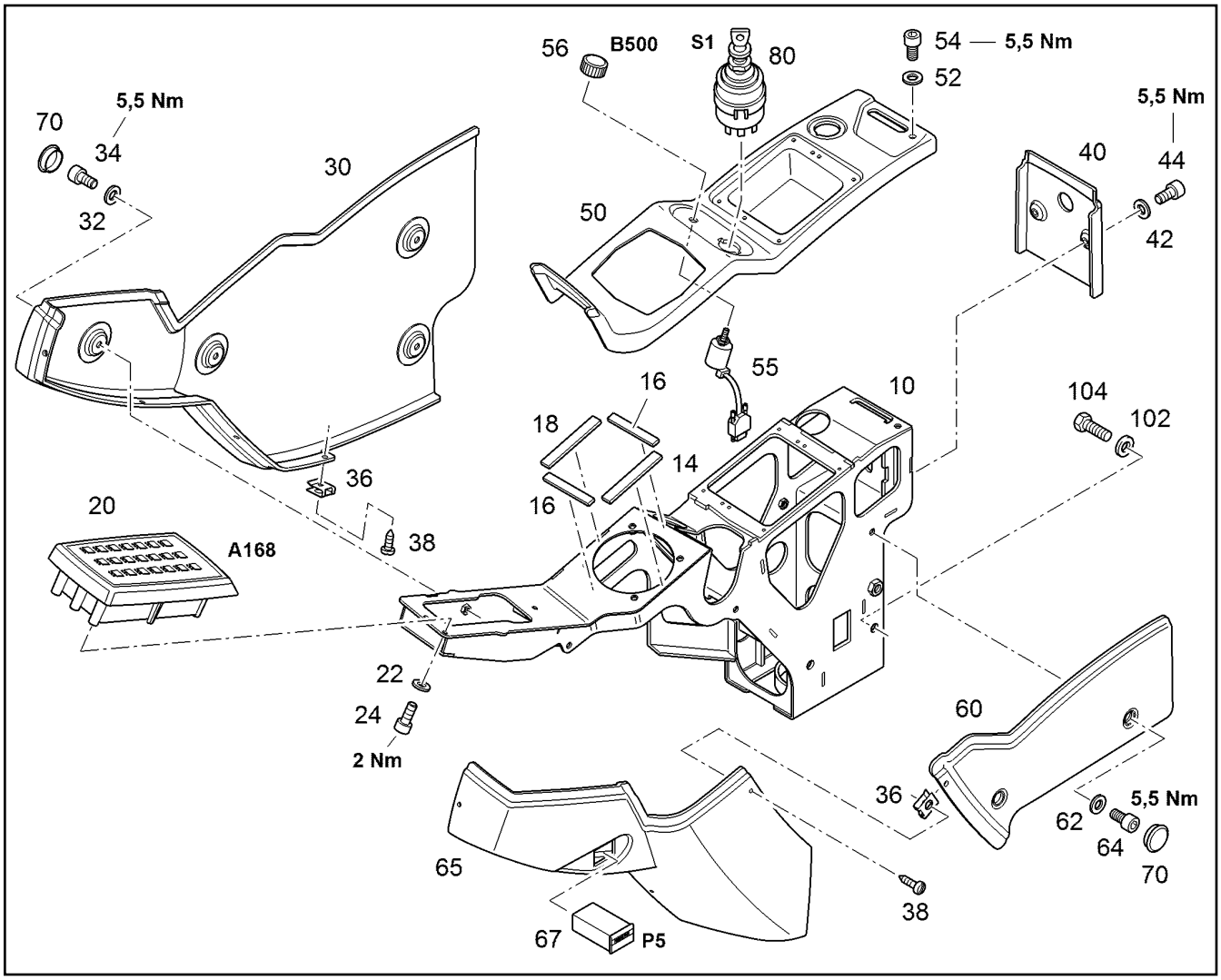

Pos.	Item	Quantity	Description	Designação	Serie	K
10	11390943	1	GIRDER RIGHT	SUPORTE DIREITO		
14	11110677	0.12m	RIBBON	PROTECAO DE BORRACHA AD		
16	11110677	0.16m	RIBBON	PROTECAO DE BORRACHA AD		
18	11110677	0.16m	RIBBON	PROTECAO DE BORRACHA AD		
20	10885350	1	KEYBOARD [3775764]	TECLADO	-77776	
22	11140403	3	WASHER 5 200HV	ARRUELA		
24	11690042	3	SOCKET HEAD SCREW ISO 4762 M5X12 8.8	PARAFUSO CILÍNDRICO		
30	9634478	1	COVERING RIGHT	REVESTIMENTO DIREITO		
32	10289802	4	WASHER 6 300HV	ARRUELA		
34	10875563	4	SOCKET HEAD SCREW DIN 7984 M6X12 08	PARAFUSO CILÍNDRICO		
36	7028216	5	SHEET METAL NUT ST4,2	PORCA DE CHAPA		
38	10651645	5	SHEET-METAL SCREW DIN 968 ST4,2X13 C	PARAFUSO		
40	9633649	1	REAR COVERING	COBERTURA TRASEIRA		
42	12220089	2	WASHER 6 300HV	ARRUELA		
44	12219824	2	SOCKET HEAD SCREW ISO 4762 M6X12 8.8	PARAFUSO CILÍNDRICO		
50	11403804	1	PANELLING ABOVE RIGHT ⇨ ❑ 732	REVESTIMENTO SUP. DIR.		
52	12220089	1	WASHER 6 300HV	ARRUELA		
54	12219824	1	SOCKET HEAD SCREW ISO 4762 M6X12 8.8	PARAFUSO CILÍNDRICO		
55	10347163	1	SLEWING ANGLE TRANSMITTER	SENSOR DE ÂNGULO		
56	11110249	1	TURNING KNOB	BOTÃO GIRATÓRIO INDICAÇÃO		
60	94064595	1	COVERING LEFT	REVESTIMENTO ESQUERDO		
62	10289802	2	WASHER 6 300HV	ARRUELA		
64	10875563	2	SOCKET HEAD SCREW DIN 7984 M6X12 08	PARAFUSO CILÍNDRICO		
65	9633627	1	VISIT COVER	TAMPA DE MANUTENCAO		

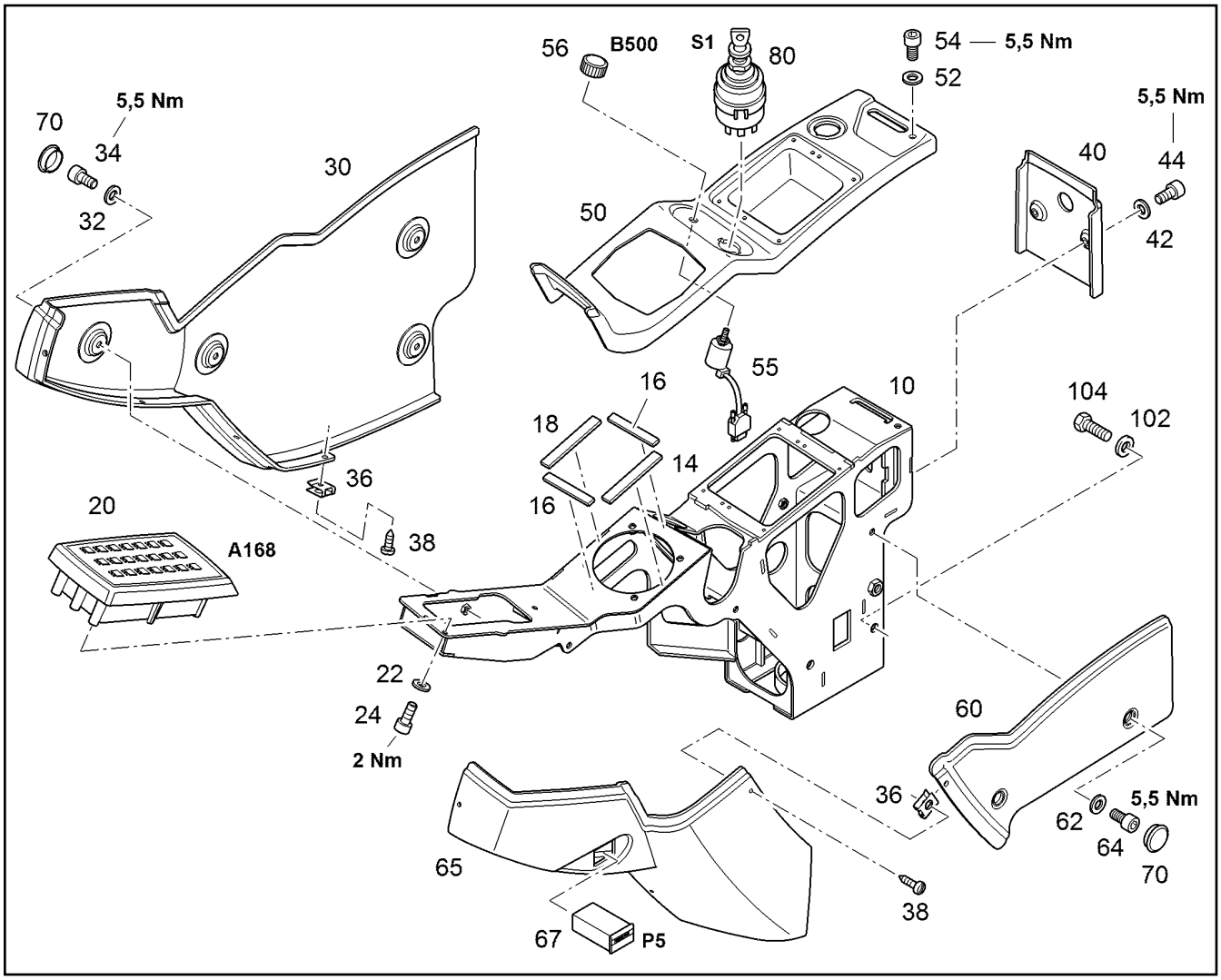

Pos.	Item	Quantity	Description	Designação	Serie	K
67	12234612	1	OPERATING HOURS COUNTER	HORÍMETRO		
70	11644982	6	BLANKING PLUG WP300-F	TAMPÃO		
80	10293902	1	IGNITION STARTER SWITCH ⇨ ❑ 267	COMUTADOR DE IGNICAO E P		
102	7015814	2	WEDGE LOCK WASHER 10,7/21X2,5 NORD-L	ARRUELA DE FECHAMENTO		
104	11002753	2	HEX SCREW ISO 4017 M10X20 10.9 FLZN	PARAFUSO SEXTAVADO		

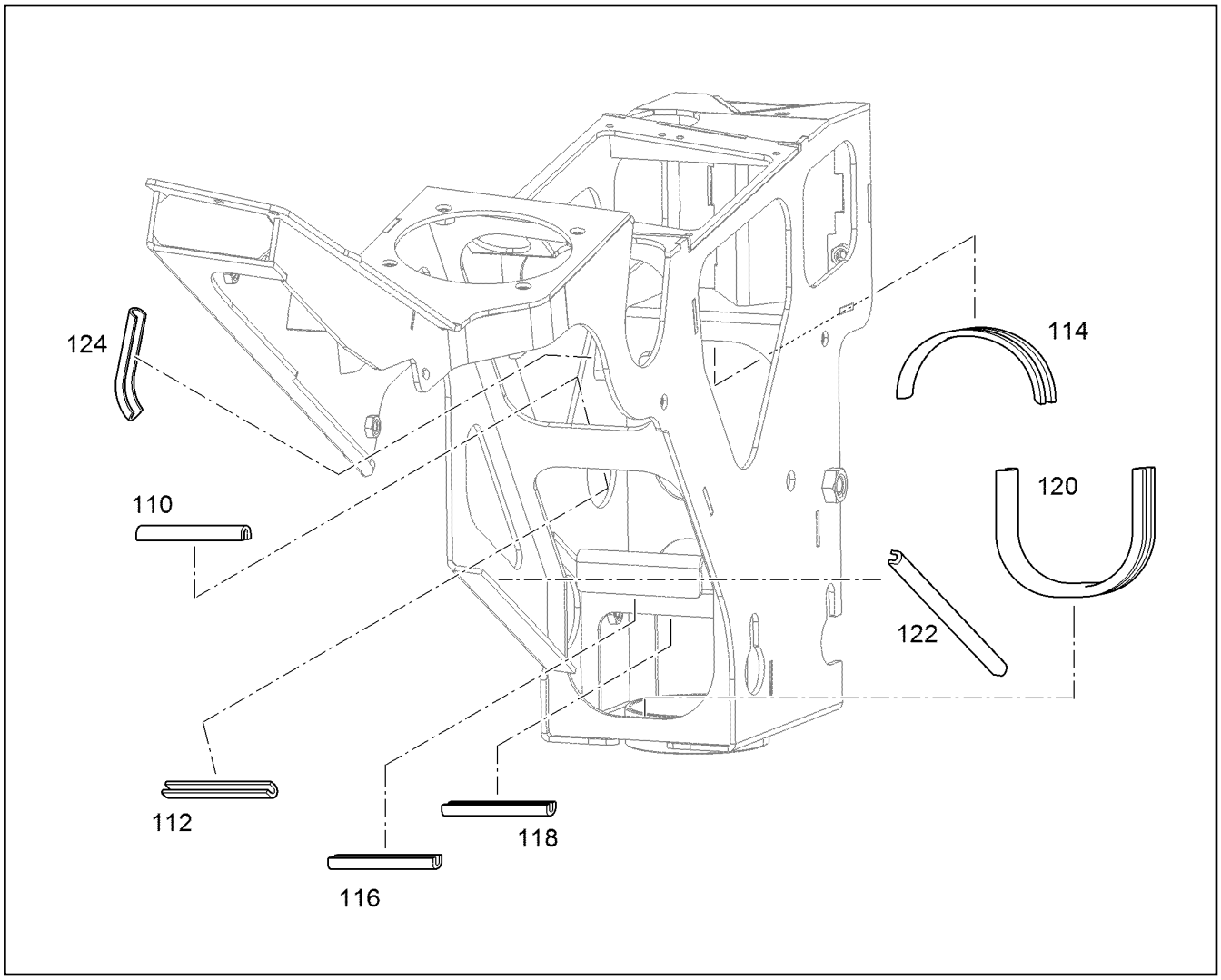

Pos.	Item	Quantity	Description	Designação	Serie	K
110	226016702	0.18m	SECTION 1-4/14,5X10 SCHWARZ	PERFIL DE PROTECAO DE CANT		
112	226016702	0.18m	SECTION 1-4/14,5X10 SCHWARZ	PERFIL DE PROTECAO DE CANT		
114	226016702	0.15m	SECTION 1-4/14,5X10 SCHWARZ	PERFIL DE PROTECAO DE CANT		
116	226016702	0.075m	SECTION 1-4/14,5X10 SCHWARZ	PERFIL DE PROTECAO DE CANT		
118	226016702	0.08m	SECTION 1-4/14,5X10 SCHWARZ	PERFIL DE PROTECAO DE CANT		
120	226016702	0.198m	SECTION 1-4/14,5X10 SCHWARZ	PERFIL DE PROTECAO DE CANT		
122	226016702	0.142m	SECTION 1-4/14,5X10 SCHWARZ	PERFIL DE PROTECAO DE CANT		
124	226016702	0.12m	SECTION 1-4/14,5X10 SCHWARZ	PERFIL DE PROTECAO DE CANT		

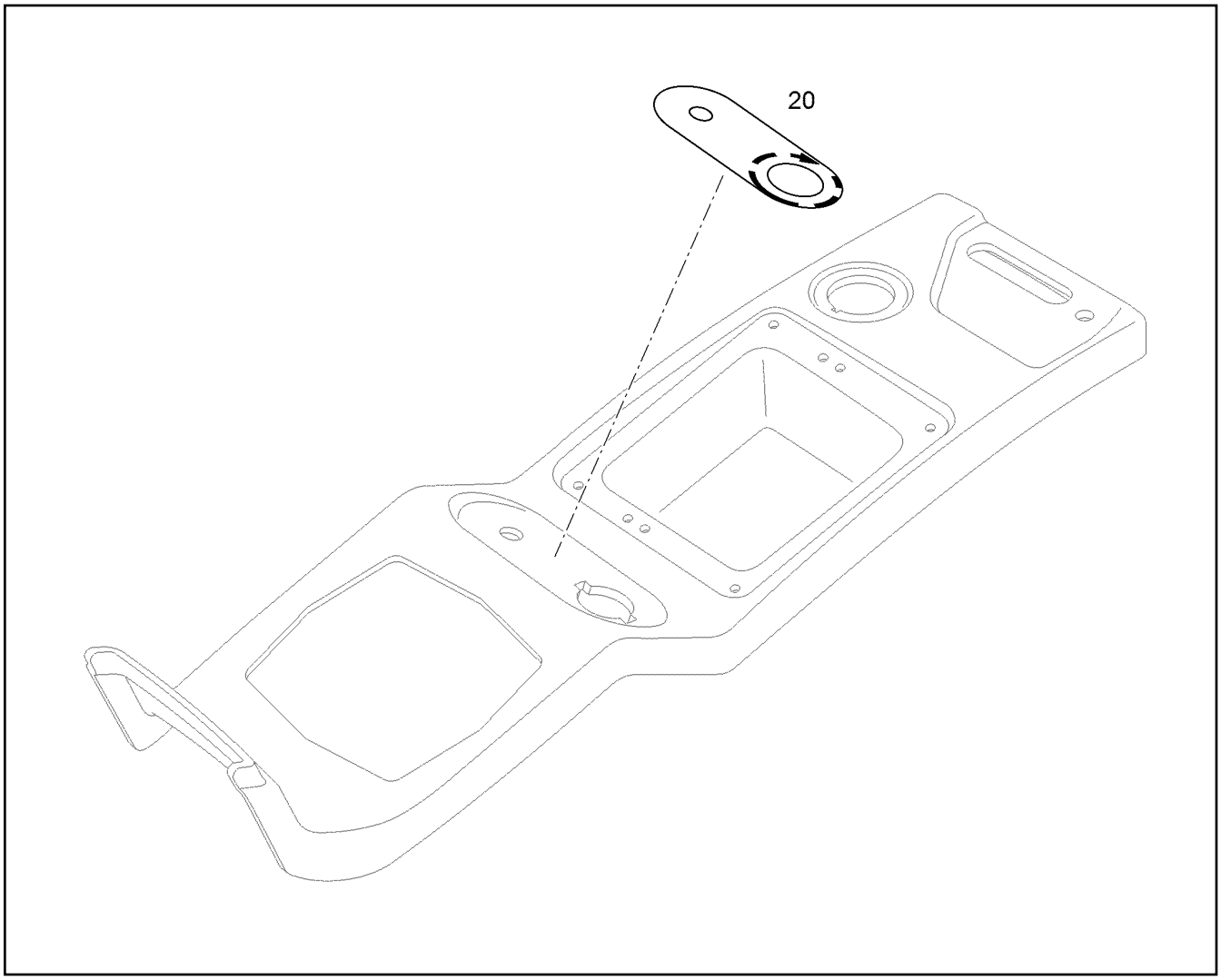

Pos.	Item	Quantity	Description	Designação	Serie	K
20	94064593	1	PLATE STARTING SWITCH 43,6mmX103,6m	PLACA BOTÃO DE ARRANQUE		

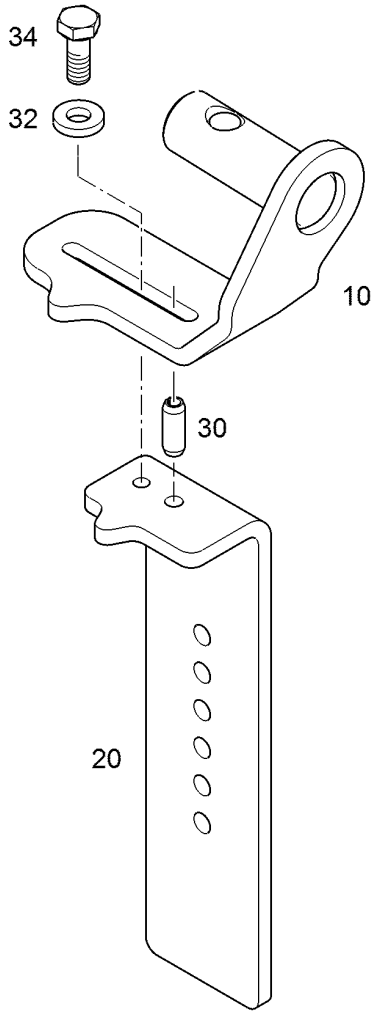

Pos.	Item	Quantity	Description	Designação	Serie	K
10	12543645	1	HOLDER RIGHT	SUPORTE DIREITO		
20	12543643	1	PLATE 6X52X234	PLACA		
30	4320014	1	DOWEL PIN 6	PINO ELÁSTICO		
32	10170559	1	WEDGE LOCK WASHER 6,5/13,5X2,5 NORD	ARRUELA DE FECHAMENTO		
34	11657360	1	HEX SCREW ISO 4017 M6X16 8.8 480H	PARAFUSO SEXTAVADO		

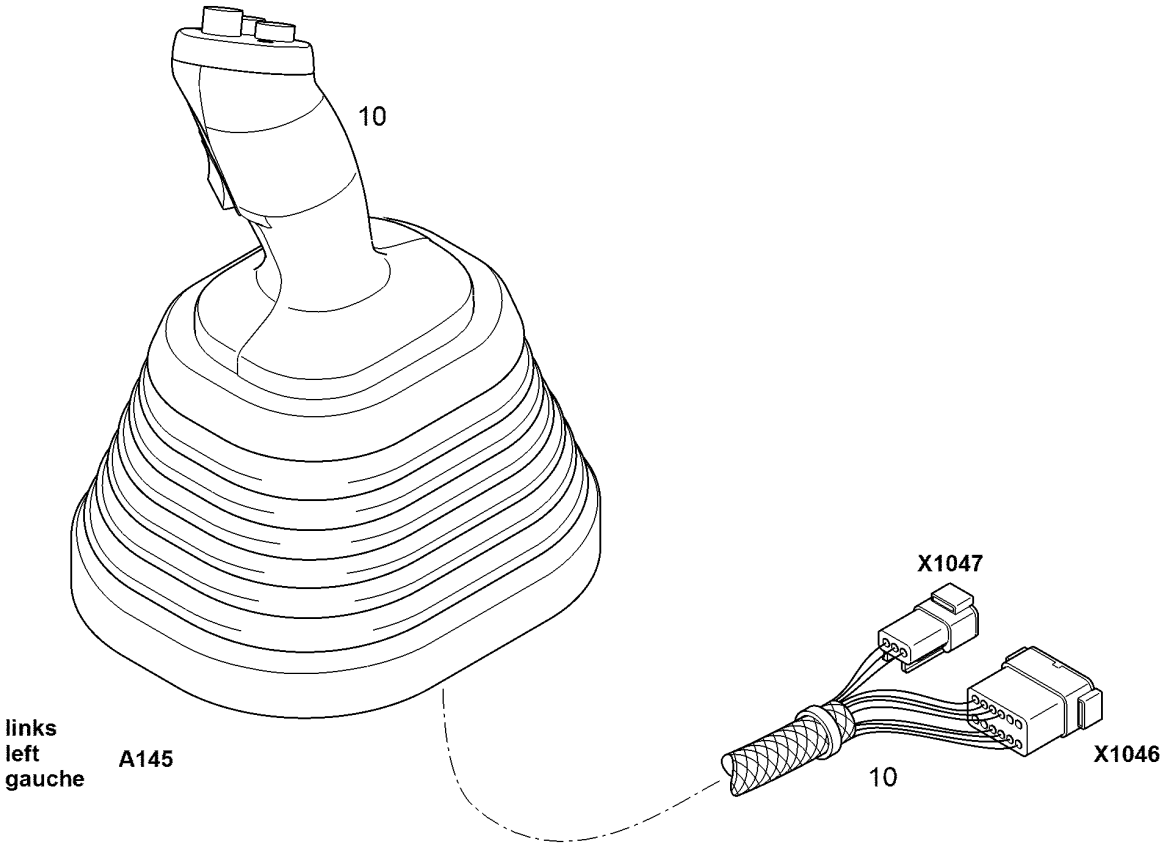

Pos.	Item	Quantity	Description	Designação	Serie	K
10	12547704	1	LH-JOYSTICK LEFT ⇨ ❑ 735	MANETE - LH ESQUERDA		

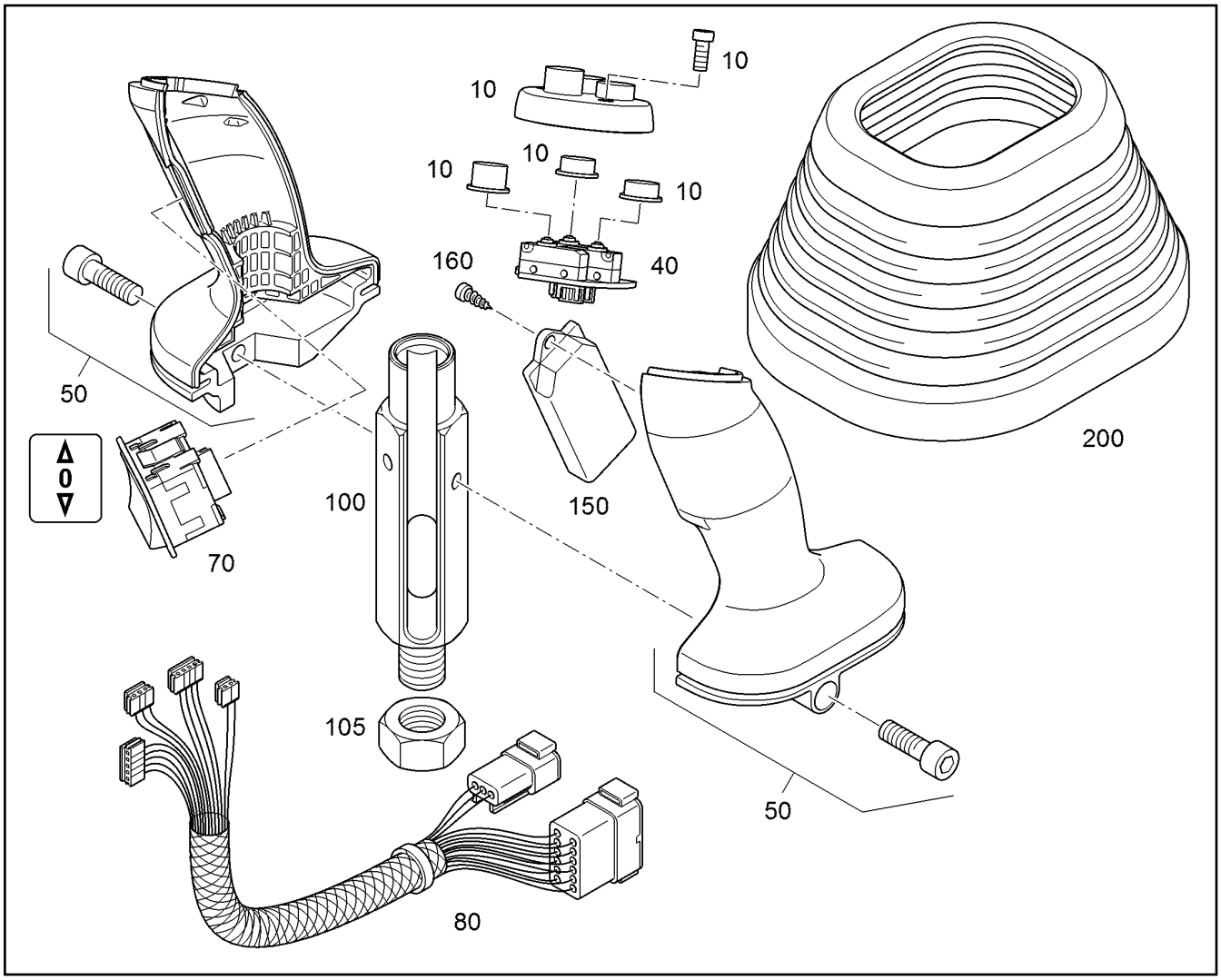

Pos.	Item	Quantity	Description	Designação	Serie	K
10	10469917	1	PUSH-BUTTON COVER LEFT	BOTOES DA MANETE ESQUERD		
40	9968578	1	PUSH BUTTON	BOTÃO DE PRESSÃO		
50	10469933	1	HANDLES LEFT	CARCAÇA DA MANETE ESQUE		
70	9968548	1	SWITCH T-0-T	INTERRUPTOR ELÉTRICO		2
80	94045230	1	WIRE HARNESS HANDLE	CHICOTE ELETRICO DA MANET		
100	10856220	1	CONNECTING SLEEVE	LUVA DE CONEXÃO		
105	10179956	1	HEX NUT M14X1,5	PORCA SEXTAVADA		
150	10017824	1	SENSORIC	SENSOR DE APROXIMACAO		
160	10017926	2	SCREW 22X6	PARAFUSO		
200	10014790	1	RUBBER BELLOWS	BORRACHA SANFONADA		

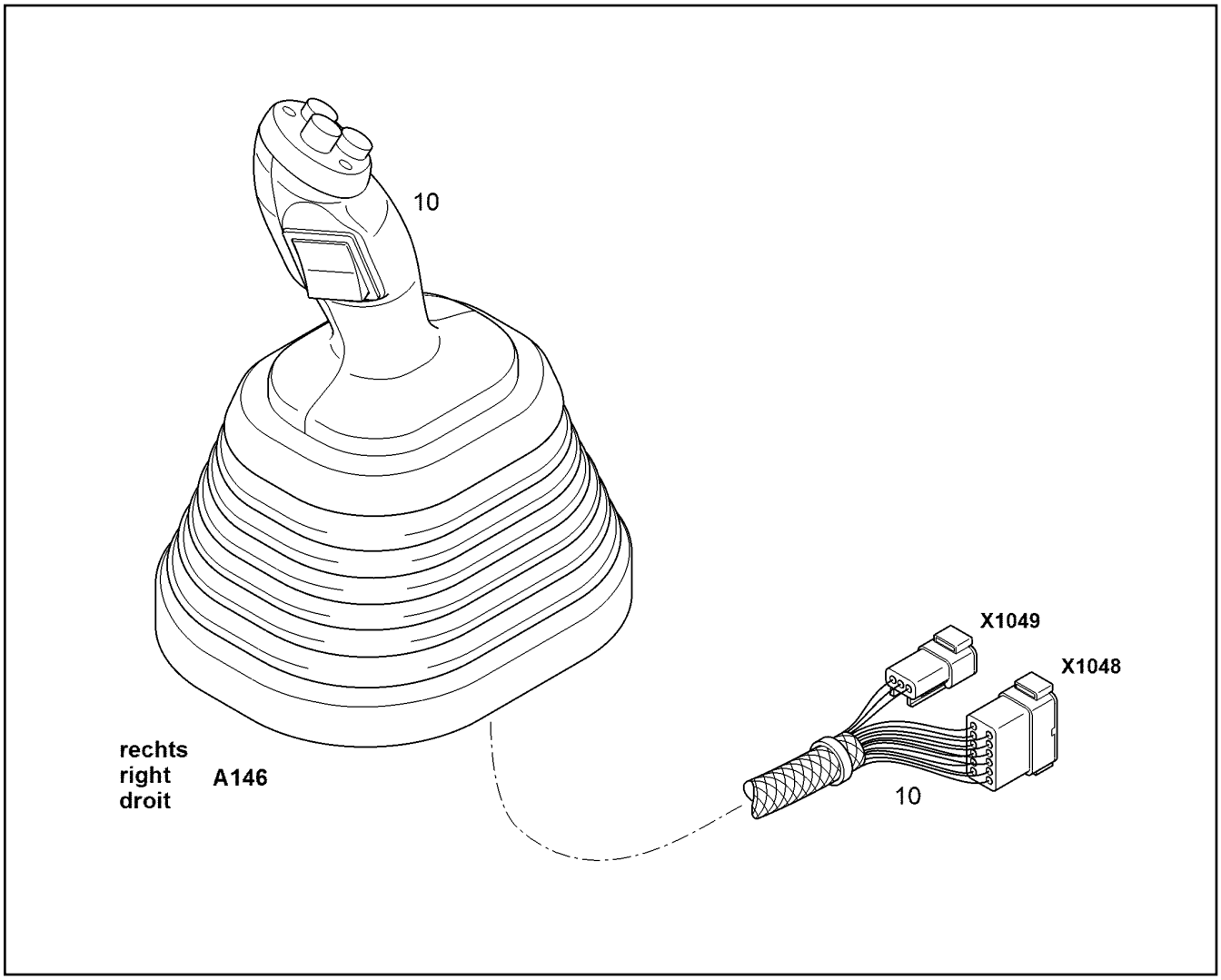

Pos.	Item	Quantity	Description	Designação	Serie	K
10	12547894	1	LH-JOYSTICK RIGHT ⇨ ❑ 737	MANETE DIREITA		

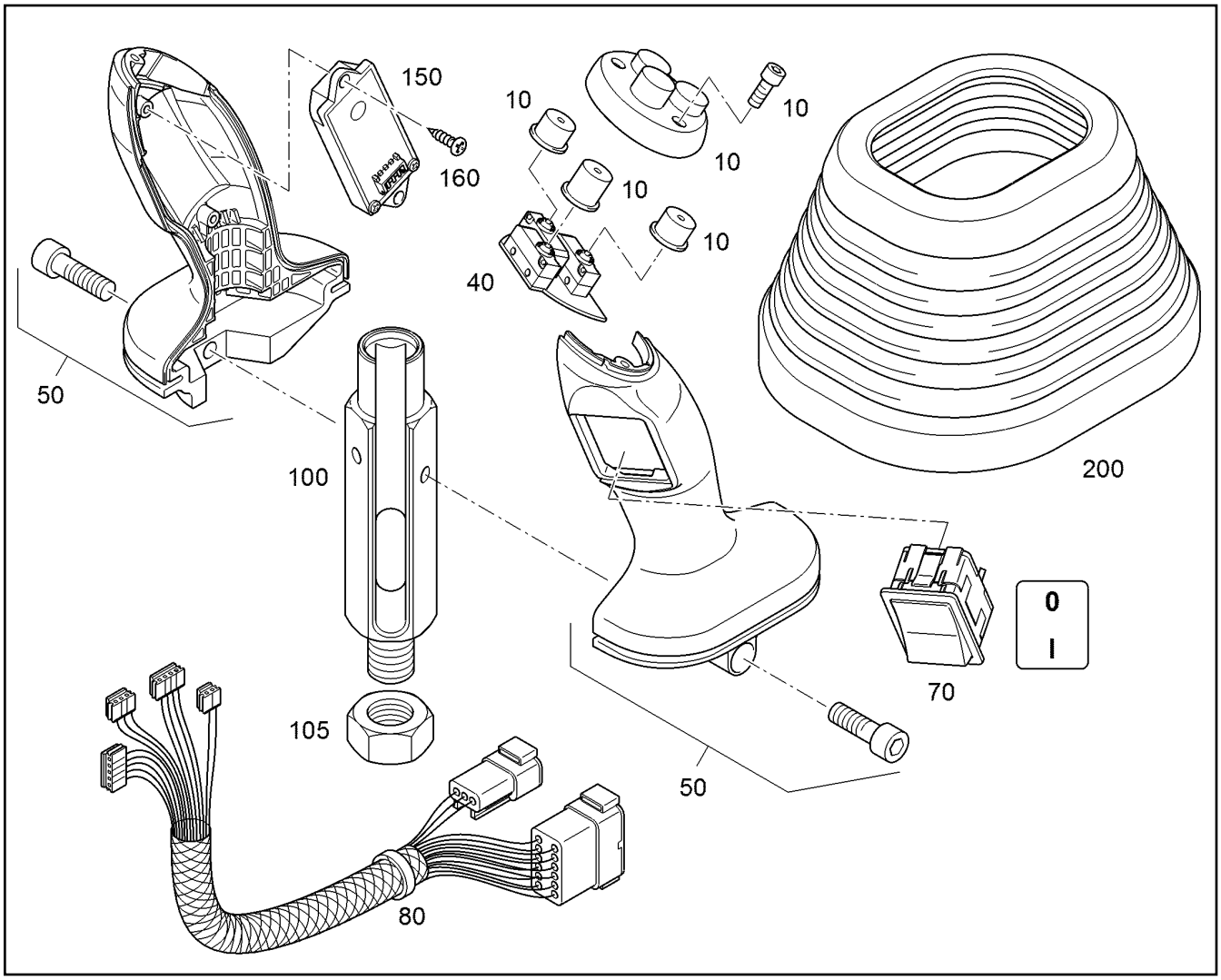

Pos.	Item	Quantity	Description	Designação	Serie	K
10	10469918	1	PUSH-BUTTON COVER RIGHT	BOTOES MANETE DIREITA		
40	9968581	1	PUSH BUTTON	BOTÃO DE PRESSÃO		
50	10469932	1	HANDLES RIGHT	CARCAÇA DA MANETE DIREITA		
70	9968570	1	SWITCH R-R	INTERRUPTOR ELÉTRICO		2
80	94045230	1	WIRE HARNESS HANDLE	CHICOTE ELETRICO DA MANET		
100	10856220	1	CONNECTING SLEEVE	LUVA DE CONEXÃO		
105	10179956	1	HEX NUT M14X1,5	PORCA SEXTAVADA		
150	10017824	1	SENSORIC	SENSOR DE APROXIMACAO		
160	10017926	2	SCREW 22X6	PARAFUSO		
200	10014790	1	RUBBER BELLOWS	BORRACHA SANFONADA		

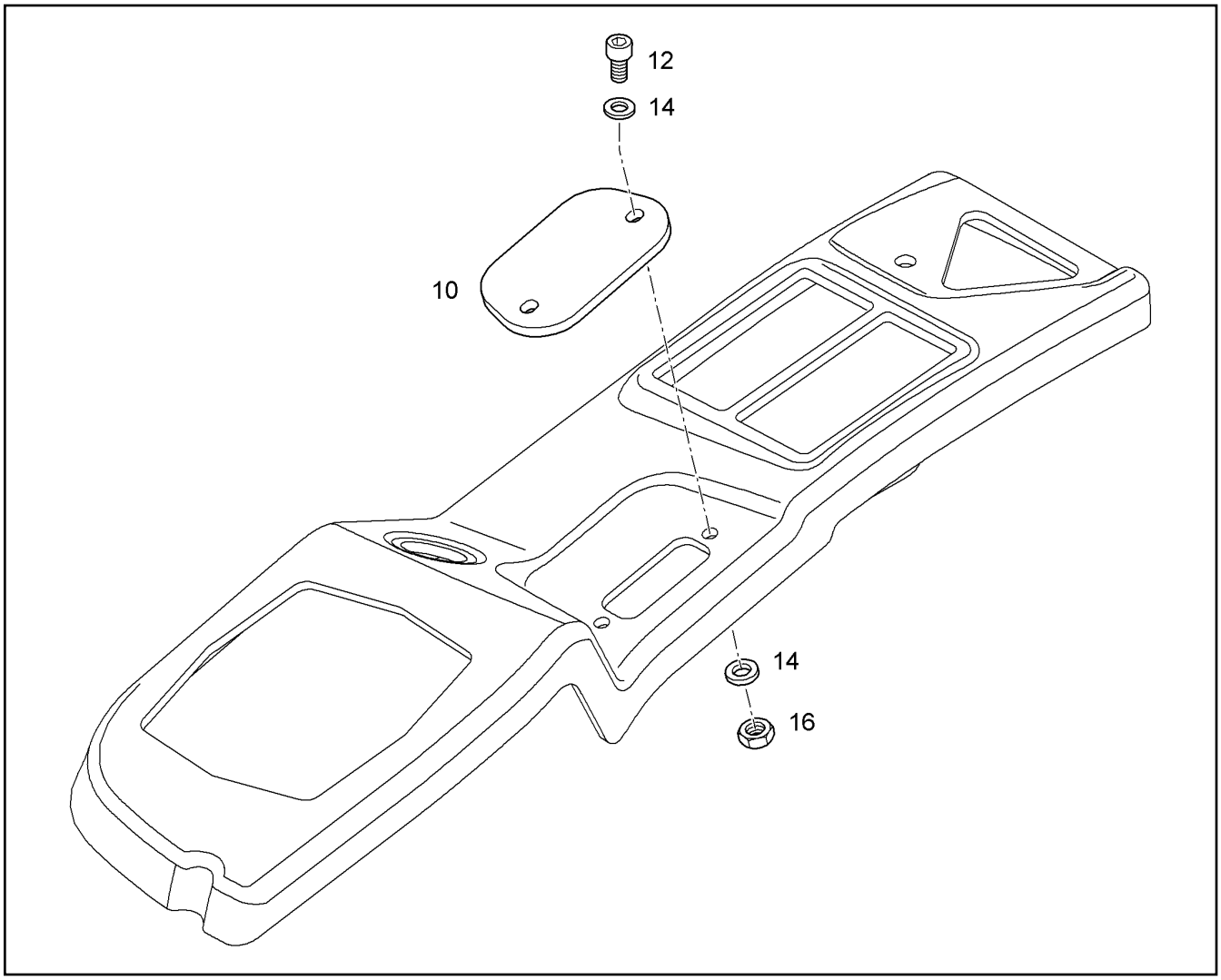

Pos.	Item	Quantity	Description	Designação	Serie	K
10	94064628	1	COVER PLATE 2X45X80	CHAPA DE COBERTURA		
12	12219829	2	SOCKET HEAD SCREW ISO 4762 M5X12 8.8	PARAFUSO CILÍNDRICO		
14	10331878	4	WASHER 5 200HV	ARRUELA		
16	10875620	2	HEX NUT M5	PORCA SEXTAVADA		

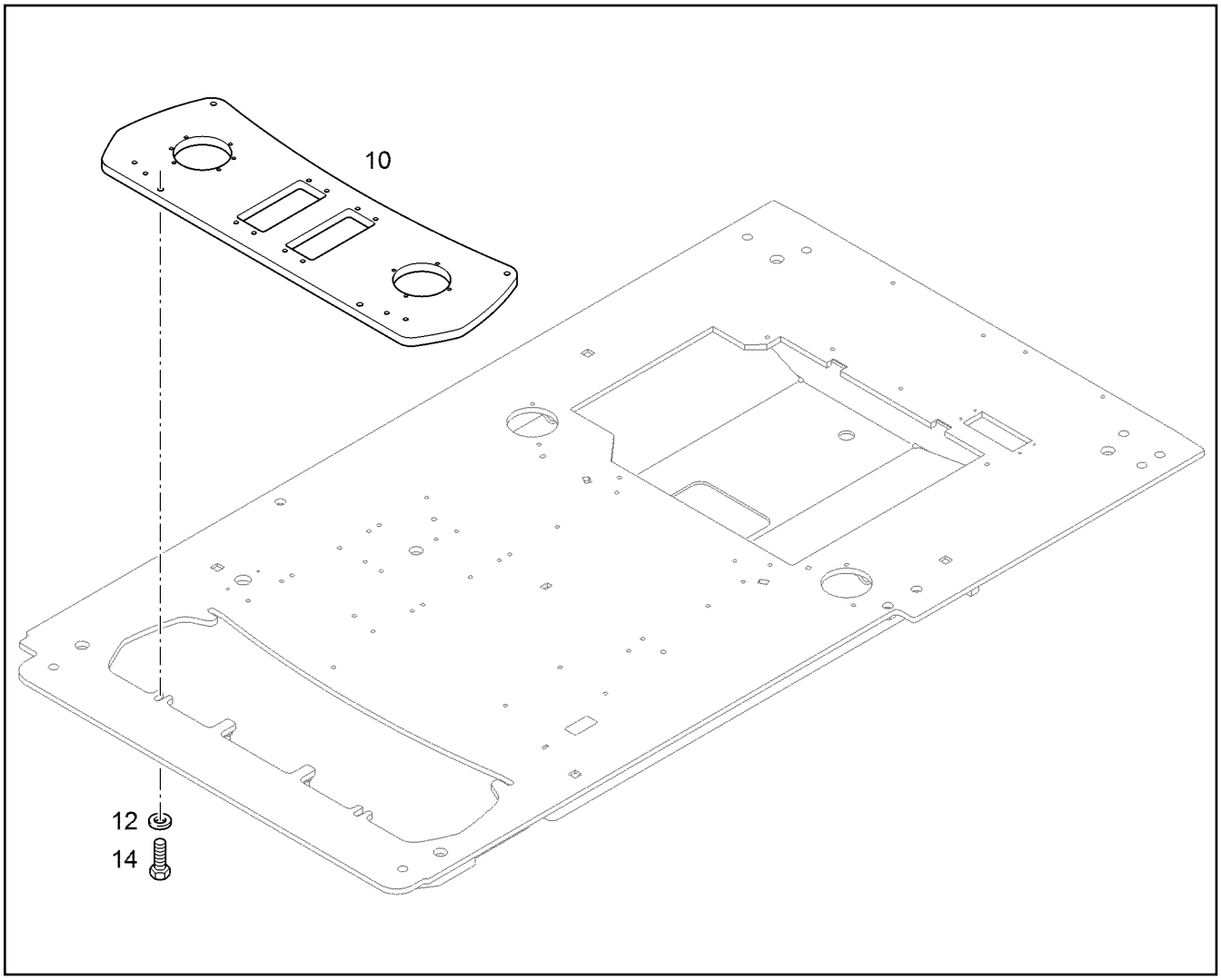

Pos.	Item	Quantity	Description	Designação	Serie	K
10	11425382	1	SHEET	PLACA DE APOIO		
12	10289795	4	WASHER 10 300HV	ARRUELA		
14	10299578	4	HEX SCREW ISO 4017 M10X25 10.9 FLZN	PARAFUSO SEXTAVADO		

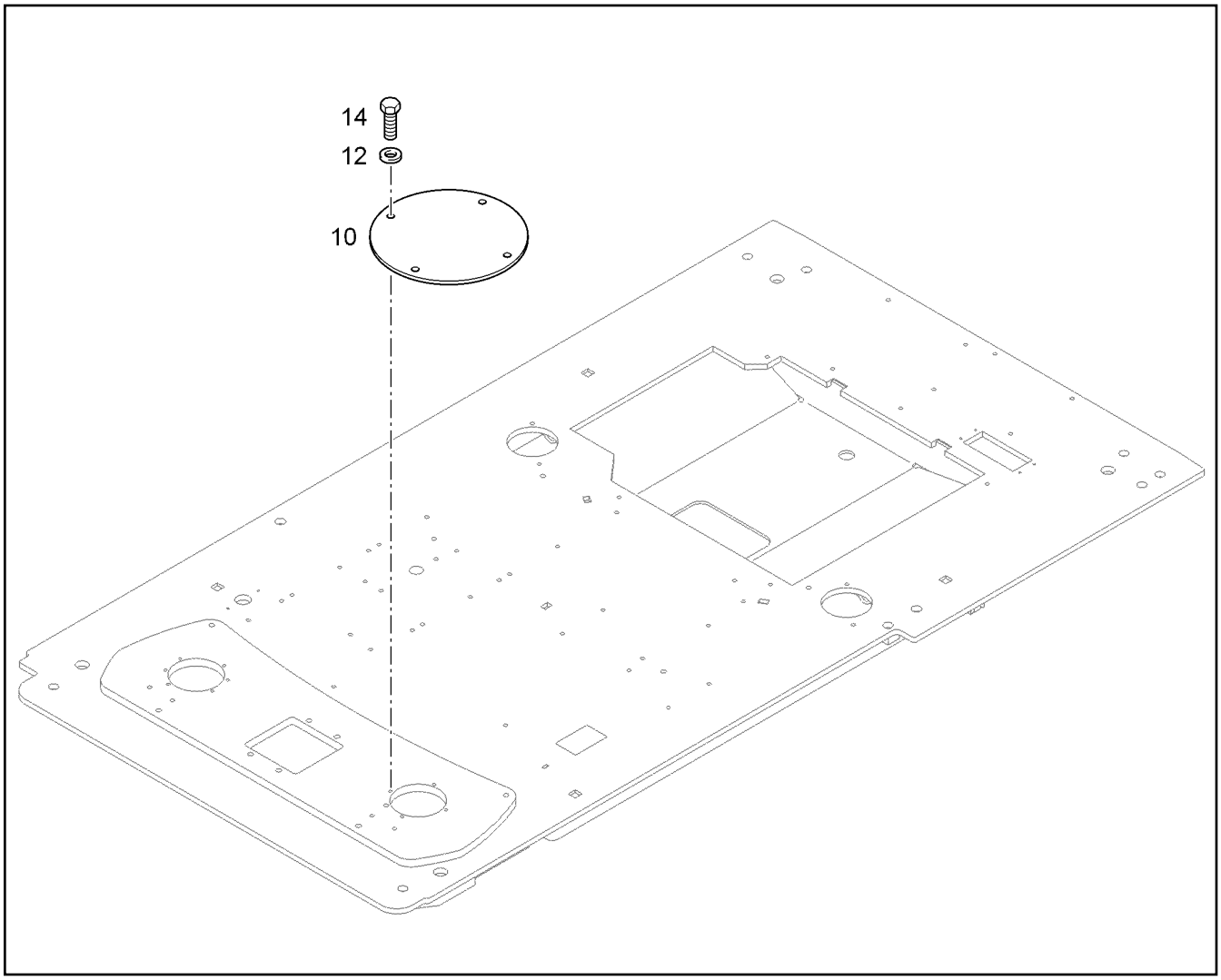

Pos.	Item	Quantity	Description	Designação	Serie	K
10	9642129	1	COVER	TAMPA		
12	10289802	4	WASHER 6 300HV	ARRUELA		
14	11692824	4	HEX SCREW ISO 4017 M6X12 8.8 480H	PARAFUSO SEXTAVADO		

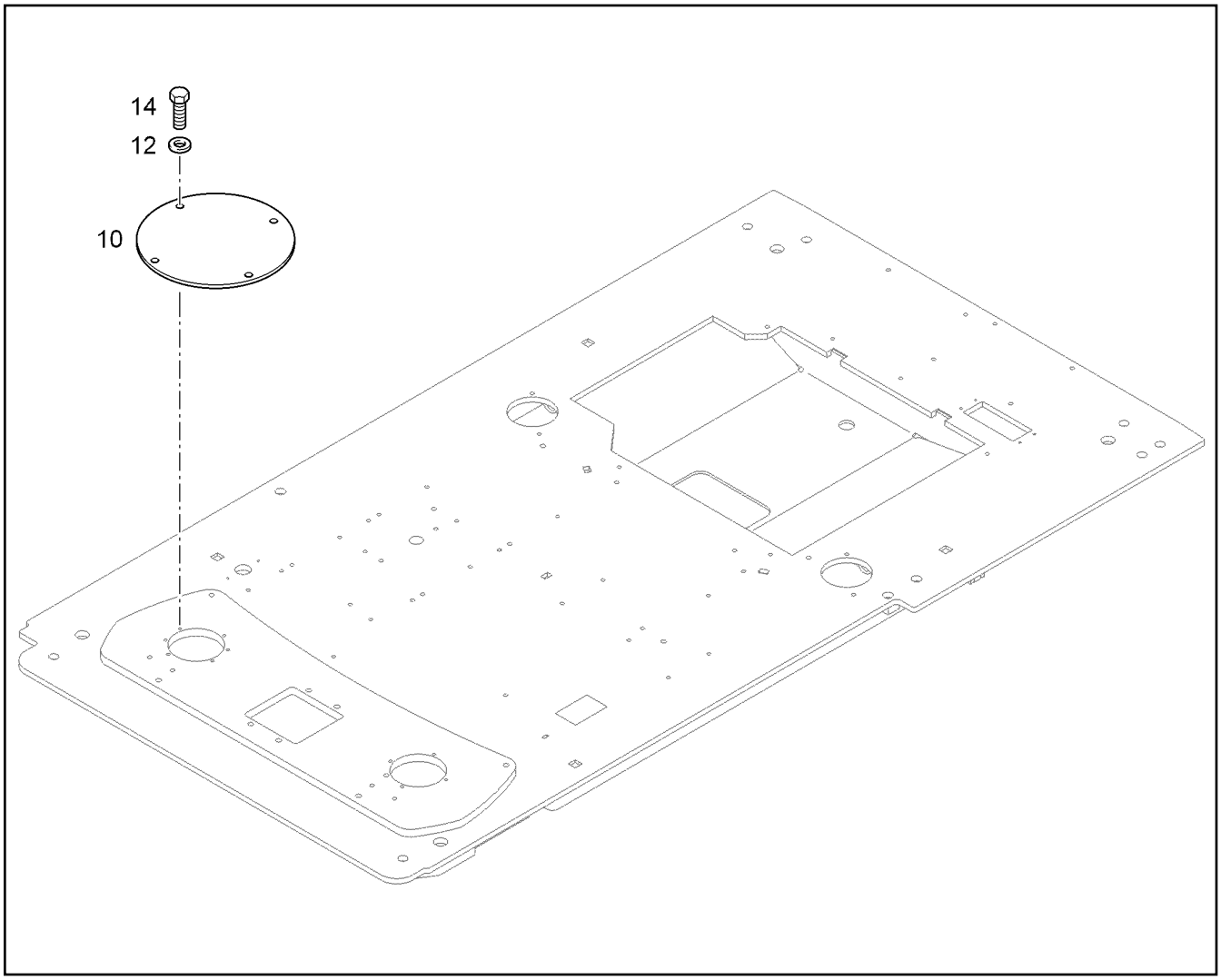

Pos.	Item	Quantity	Description	Designação	Serie	K
10	9642129	1	COVER	TAMPA		
12	10289802	4	WASHER 6 300HV	ARRUELA		
14	11692824	4	HEX SCREW ISO 4017 M6X12 8.8 480H	PARAFUSO SEXTAVADO		

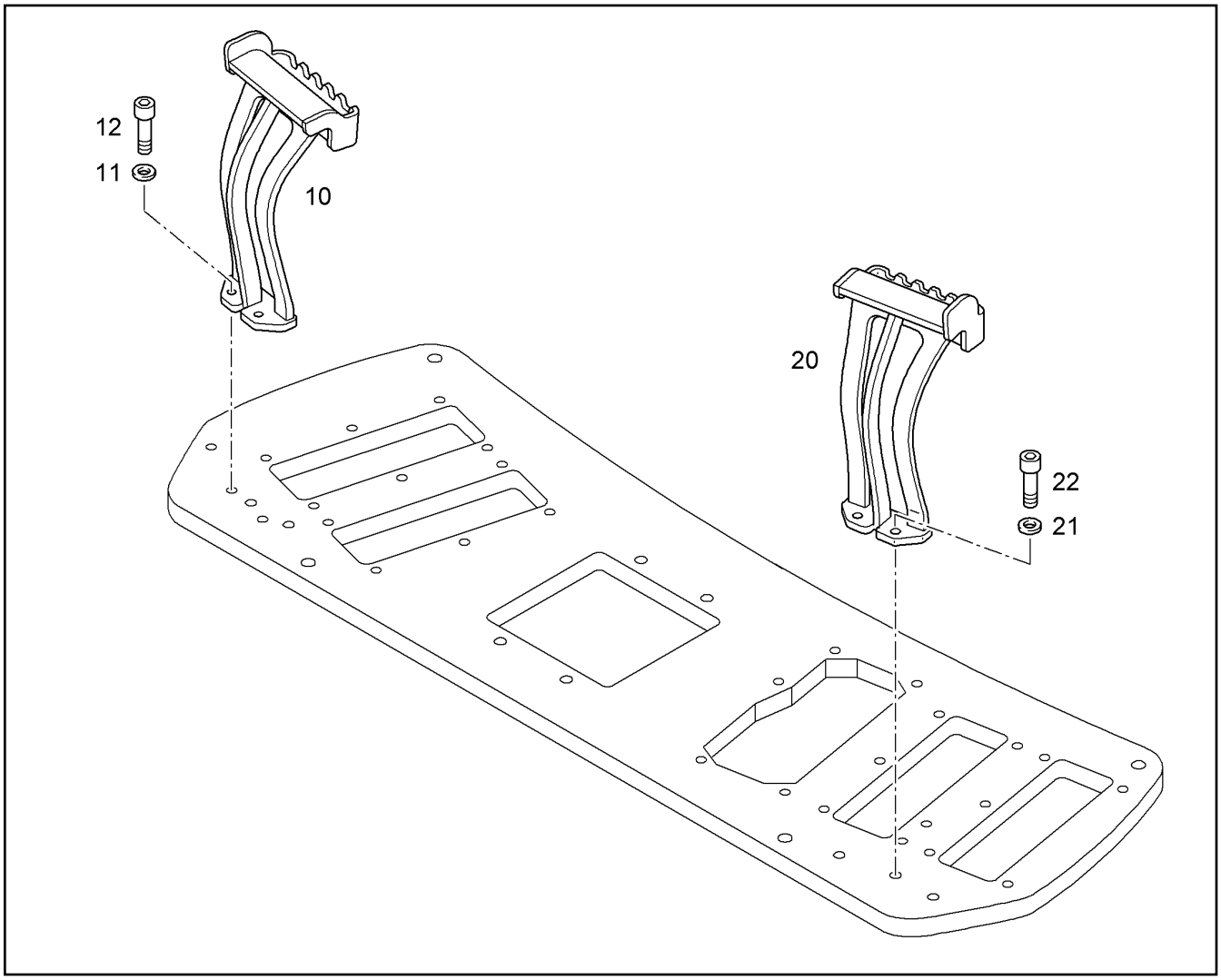

Pos.	Item	Quantity	Description	Designação	Serie	K
10	11364312	1	FOOT SUPPORT RIGHT	APOIO DO PE DIREITO		
11	10289803	2	WASHER 8 300HV	ARRUELA		
12	10875598	2	SOCKET HEAD SCREW ISO 4762 M8X20 8.8	PARAFUSO CILÍNDRICO		
20	11364309	1	FOOT SUPPORT LEFT	APOIO DO PE ESQUERDO		
21	10289803	2	WASHER 8 300HV	ARRUELA		
22	10875598	2	SOCKET HEAD SCREW ISO 4762 M8X20 8.8	PARAFUSO CILÍNDRICO		

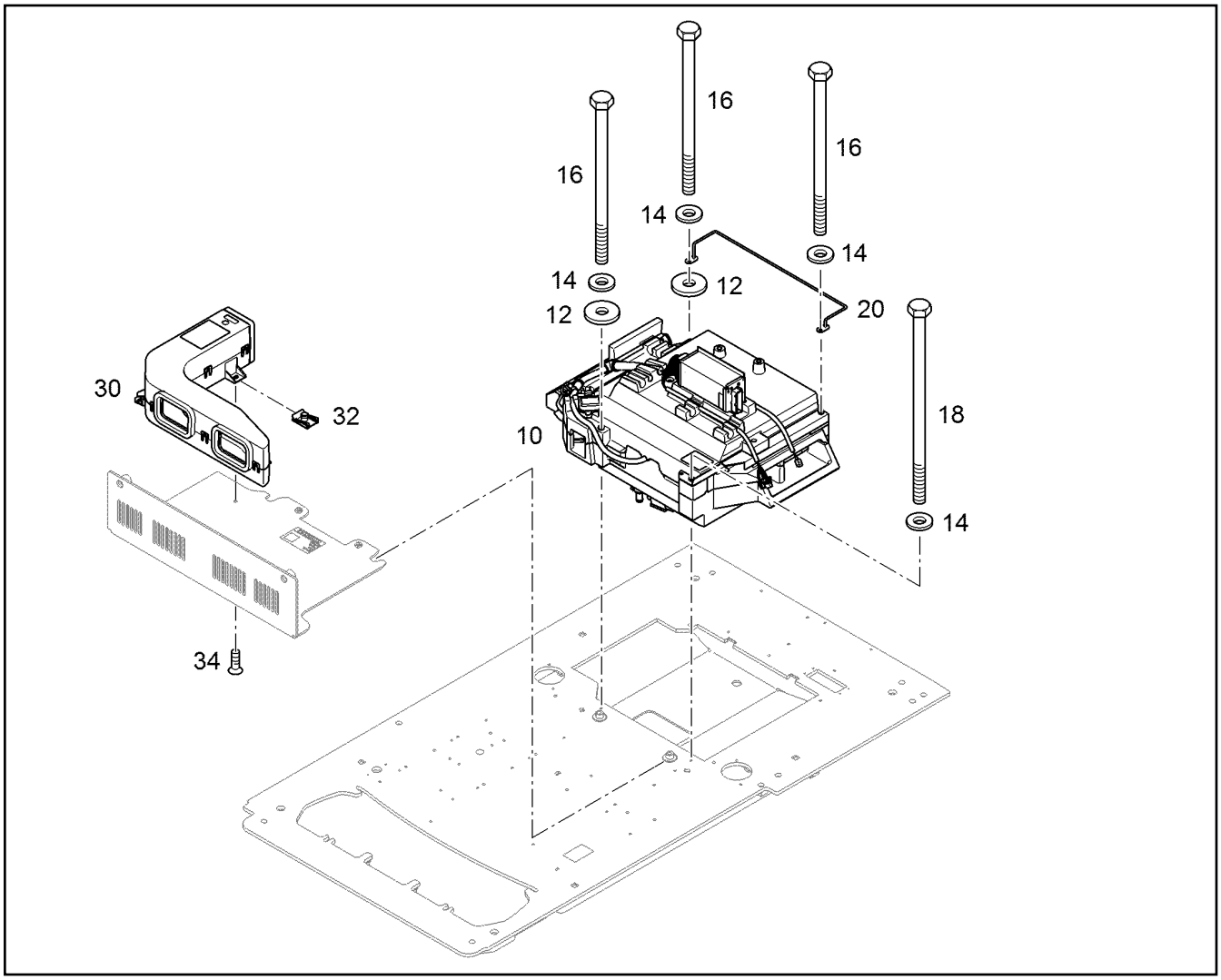

Pos.	Item	Quantity	Description	Designação	Serie	K
10	12210828	1	AIR CONDITIONING UNIT [04214] ⇨ ❑ 745	AR-CONDICIONADO		
12	12203968	2	WASHER 8,4	ARRUELA		
14	10289803	4	WASHER 8 300HV	ARRUELA		
16	12216904	3	HEX SCREW ISO 4014 M8X130 8.8 480H	PARAFUSO SEXTAVADO		
18	12203658	1	HEX SCREW ISO 4014 M8X150 8.8 480H	PARAFUSO SEXTAVADO		
20	94002349	1	HOLDING BRACKET	ARCO DE SUPORTE		
30	10816498	1	AIR DUCT	DUTO DE AR		
32	10181577	3	SHEET METAL NUT M6	PORCA DE CHAPA		
34	11820388	3	COUNTERSUNK SCREW ISO 10642 M6X20	PARAFUSO ESCAREADO		

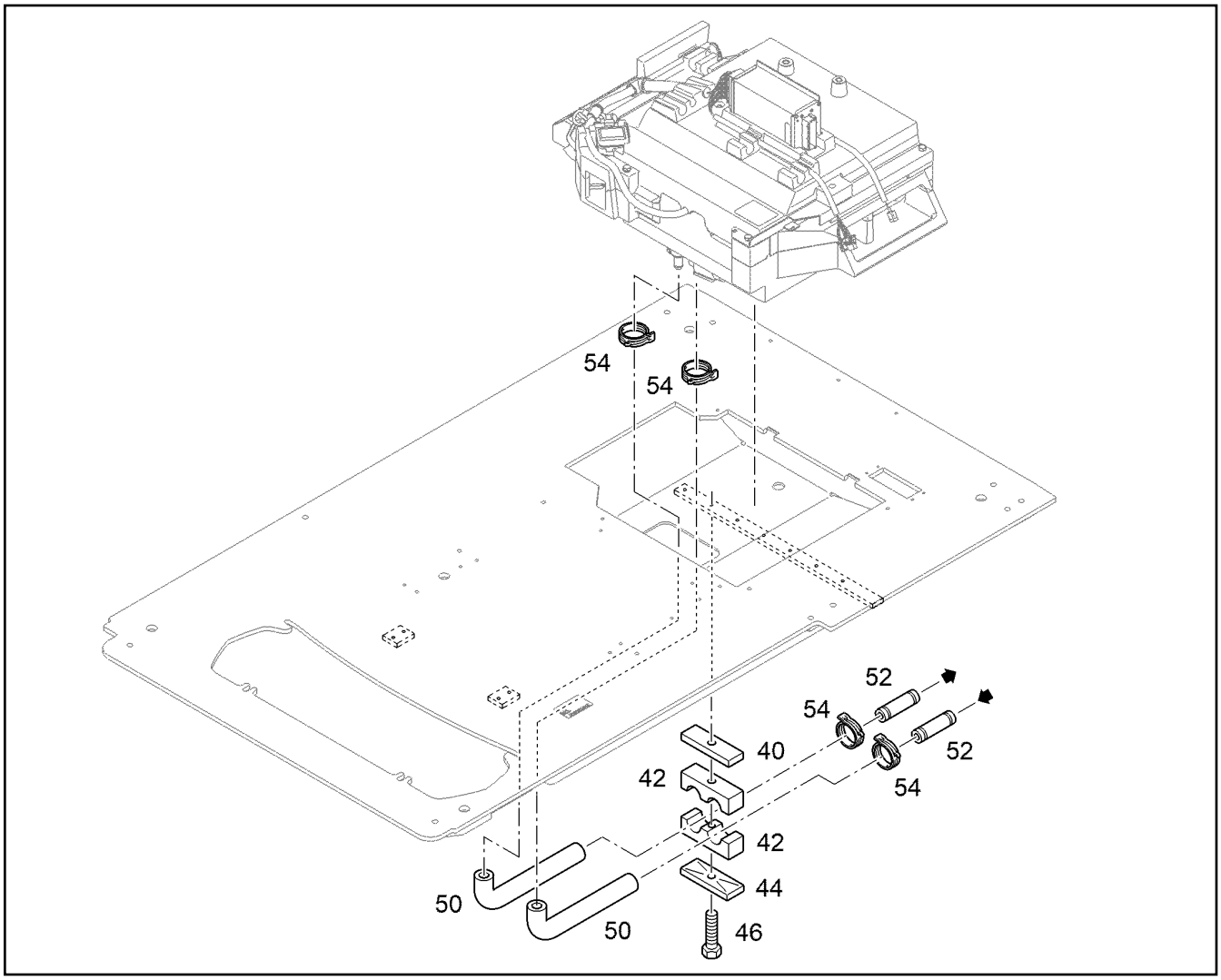

Pos.	Item	Quantity	Description	Designação	Serie	K
40	9938039	1	SHEET	PLACA DE APOIO		
42	10015885	2	CLAMP-HALF DIN 3015-3 Z 3 G 22 22 PP SW	MEIA ABRAÇADEIRA		
44	7401349	1	LID PLATE DIN 3015-3 Z-DP 3 W1-ZN	PLACA		
46	11646557	1	HEX SCREW ISO 4017 M8X55 8.8 480H	PARAFUSO SEXTAVADO		
50	9697359	2	WATER HOSE	MANGUEIRA DE ÁGUA		1
52	7365704	2	INTERMEDIATE PART DN15	PEÇA INTEMEDIÁRIA		
54	11690993	4	CLAMP DIN 3021 A 22 20,5-24,2X12	BRAÇADEIRA		

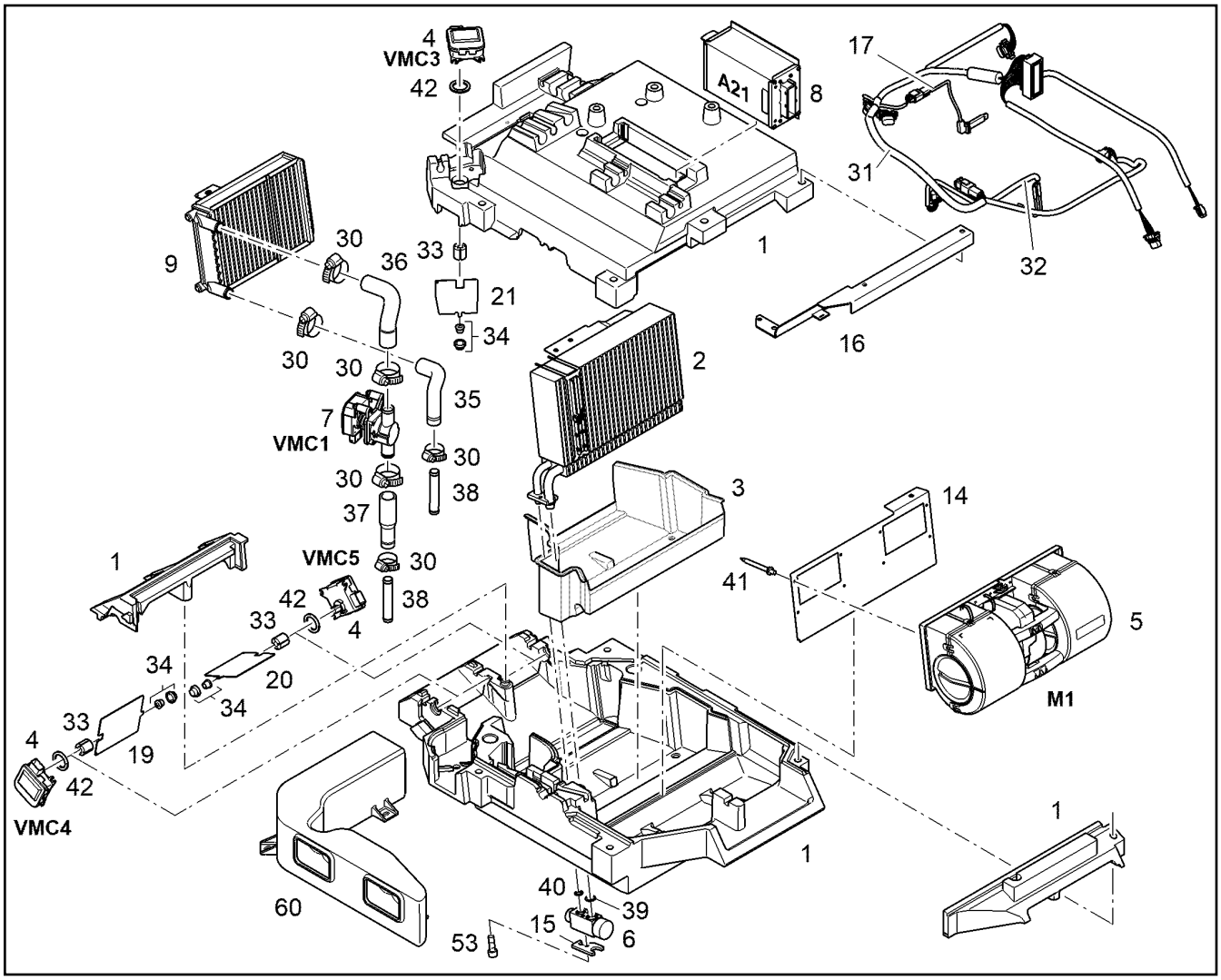

Pos.	Item	Quantity	Description	Designação	Serie	K
1	12228872	1	HOUSING	CARCAÇA		
2	10491007	1	EVAPORATOR	EVAPORADOR		
3	11834901	1	WATER BODY	TINA DE ÁGUA		
4	10330585	3	SERVOMOTOR	SERVOMOTOR		
5	12228873	1	BLOWER	VENTILADOR		
6	7622478	1	VALVE	VÁLVULA		
7	12228874	1	WATER VALVE	VÁLVULA DE ÁGUA		
8	12219763	1	AIR CONDITIONING BOX [05358]	CAIXA COMANDO AR-CONDICI	-99998	
9	10467297	1	HEAT EXCHANGER	TROCADOR DE CALOR		
14	11696067	1	BLOWER BRACKET	SUPORTE DO VENTILADOR		
15	10009700	1	CONTROL PANEL SUPPORT	SUPORTE DE INSTRUMENTOS		
16	11834905	1	HOLDER	SUPORTE		
17	10491012	1	TEMPERATURE SENSOR	SENSOR DE TEMPERATURA		
19	12260077	1	FLAP	TAMPA		
20	12266903	1	FLAP	TAMPA		
21	11834908	1	FLAP	TAMPA		
30	4901138	6	HOSE CLAMP DIN 3017-1 A 21 16-27X9 W2-	ABRAÇADEIRA DE MANGUEIRA		
31	12228875	1	KS HEATING AND AIR CONDITIONIN	CC SIST. AQUECIMENTO AR-CO		
32	10290652	1	THERMO FEELER	SENSOR DE TEMPERATURA		
33	10491017	3	COUPLING	ACOPLAMENTO		
34	7022901	3	BUSHING	BUCHA		1
35	10491019	1	FORM HOSE	MANGUEIRA		1
36	12228876	1	FORM HOSE 16	MANGUEIRA		1
37	12228877	1	FORM HOSE 16-20	MANGUEIRA		1
38	11181621	2	INTERMEDIATE PART ST35	PEÇA INTEMEDIÁRIA		

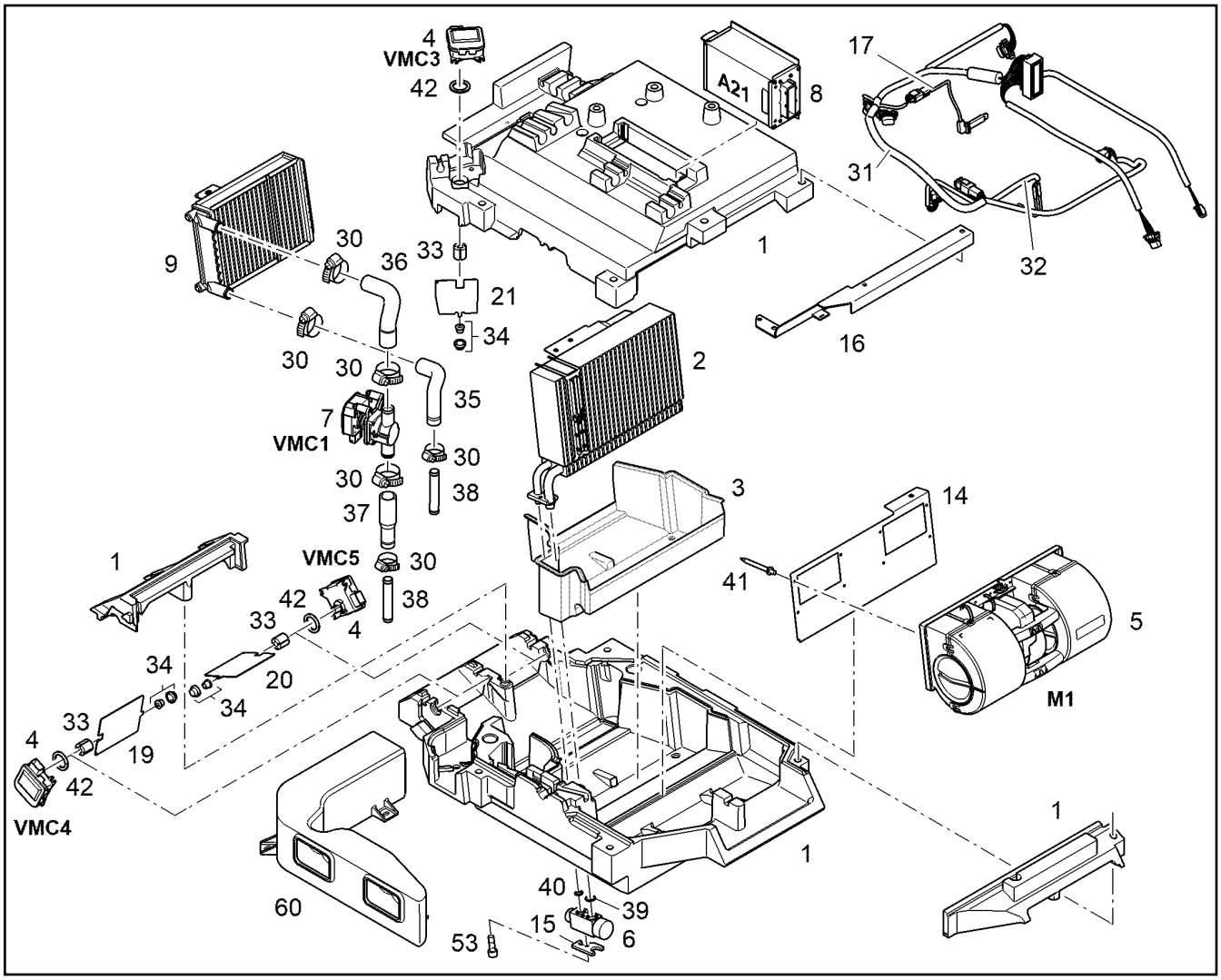

Pos.	Item	Quantity	Description	Designação	Serie	K
39	7413615	1	O-RING 14X1,78	ANEL-O		
40	7413591	1	O-RING 10,82X1,78	ANEL-O		
41	7019554	8	RIVET 4,1X20,3	REBITE		
42	10491024	3	SEAL	VEDAÇÃO		
53	10875586	1	SOCKET HEAD SCREW ISO 4762 M6X16 8.8	PARAFUSO CILÍNDRICO		
60	10816498	1	AIR DUCT	DUTO DE AR		

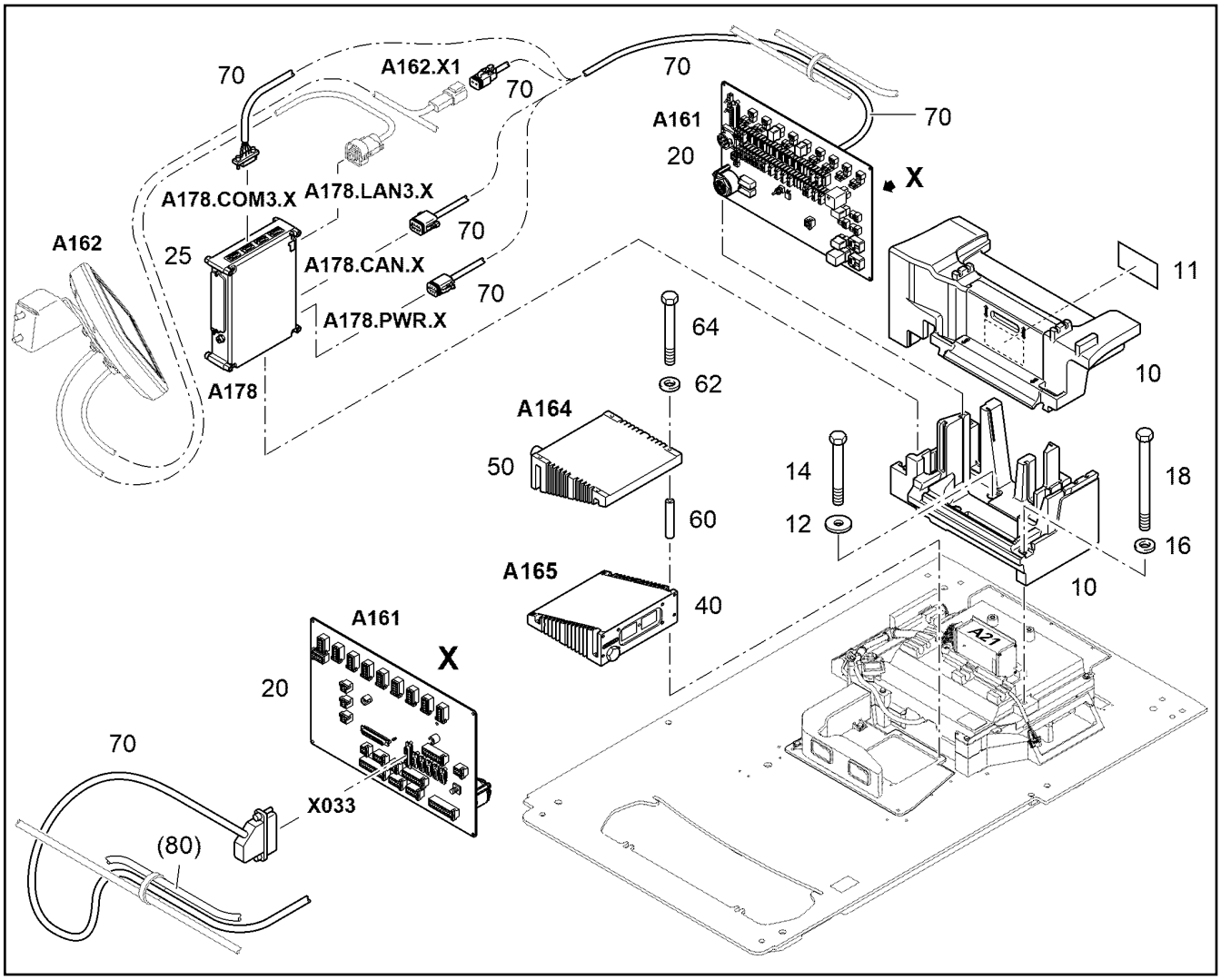

Pos.	Item	Quantity	Description	Designação	Serie	K
10	13424925	1	HOUSING ⇨ ❑ 752	CARCAÇA		
11	94005712	1	RELAY/FUSE ARRANGEMENT 100mmX280m	PLACA IDENTIFICAÇÃO RELÉ/F		
12	94008663	3	WASHER 6,5/36X3	ARRUELA		
14	12219810	3	HEX SCREW ISO 4014 M6X80 8.8 480H	PARAFUSO SEXTAVADO		
16	11140400	1	WASHER 6 300HV	ARRUELA		
18	12216181	1	HEX SCREW ISO 4014 M6X140 8.8 480H	PARAFUSO SEXTAVADO		
20		1	PLATINES INSTALLATION ⇨ ❑ 273	PLACAS - INSTALAÇÃO		
25	10223180	1	CONTROL SYSTEM [300524164]	COMPUTADOR DE COMANDO		
40	10377001	1	ELECTRIC BOX CPL. ⇨ ❑ 446	CAIXA ELÉTRICA COMPLETA		
50	10377001	1	ELECTRIC BOX CPL. ⇨ ❑ 447	CAIXA ELÉTRICA COMPLETA		
60	9643400	4	DISTANCE SLEEVE	LUVA DISTANCIADORA		1
62	11140400	4	WASHER 6 300HV	ARRUELA		
64	12216178	4	HEX SCREW ISO 4014 M6X110 8.8 480H	PARAFUSO SEXTAVADO		
70	9643396	1	POWER SUPPLY WH	ALIMETAÇÃO DE TENSÃO KS		

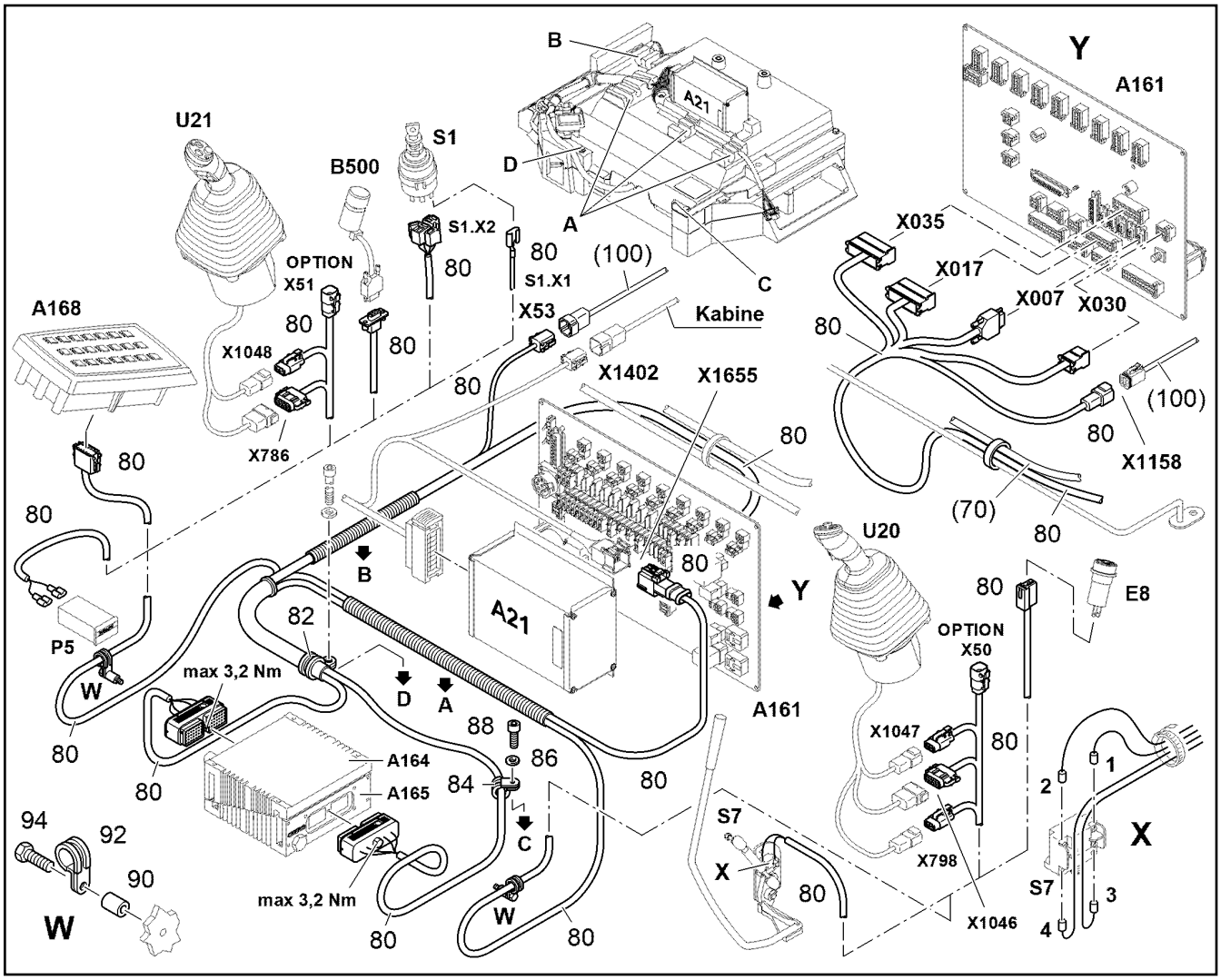

Pos.	Item	Quantity	Description	Designação	Serie	K
80	12493036	1	WIRE HARNESS LOWER CAB W1	CHIC.CBS POSTO DO MOTORIST		
82	7364299	1	CLAMP DIN 3016-1 D1 30X20 W1-2-CR	BRAÇADEIRA		
84	7412825	1	CLAMP DIN 3016-1 D1 18X15 W1-2-CR	BRAÇADEIRA		
86	11140400	1	WASHER 6 300HV	ARRUELA		
88	10875586	1	SOCKET HEAD SCREW ISO 4762 M6X16 8.8	PARAFUSO CILÍNDRICO		
90	94008312	2	SLEEVE 11X20X15	LUVA		1
92	7367137	2	CLAMP DIN 3016-1 D1 20X25 W1-2-CR	BRAÇADEIRA		
94	10299659	2	SOCKET HEAD SCREW ISO 4762 M10X40 10	PARAFUSO CILÍNDRICO		

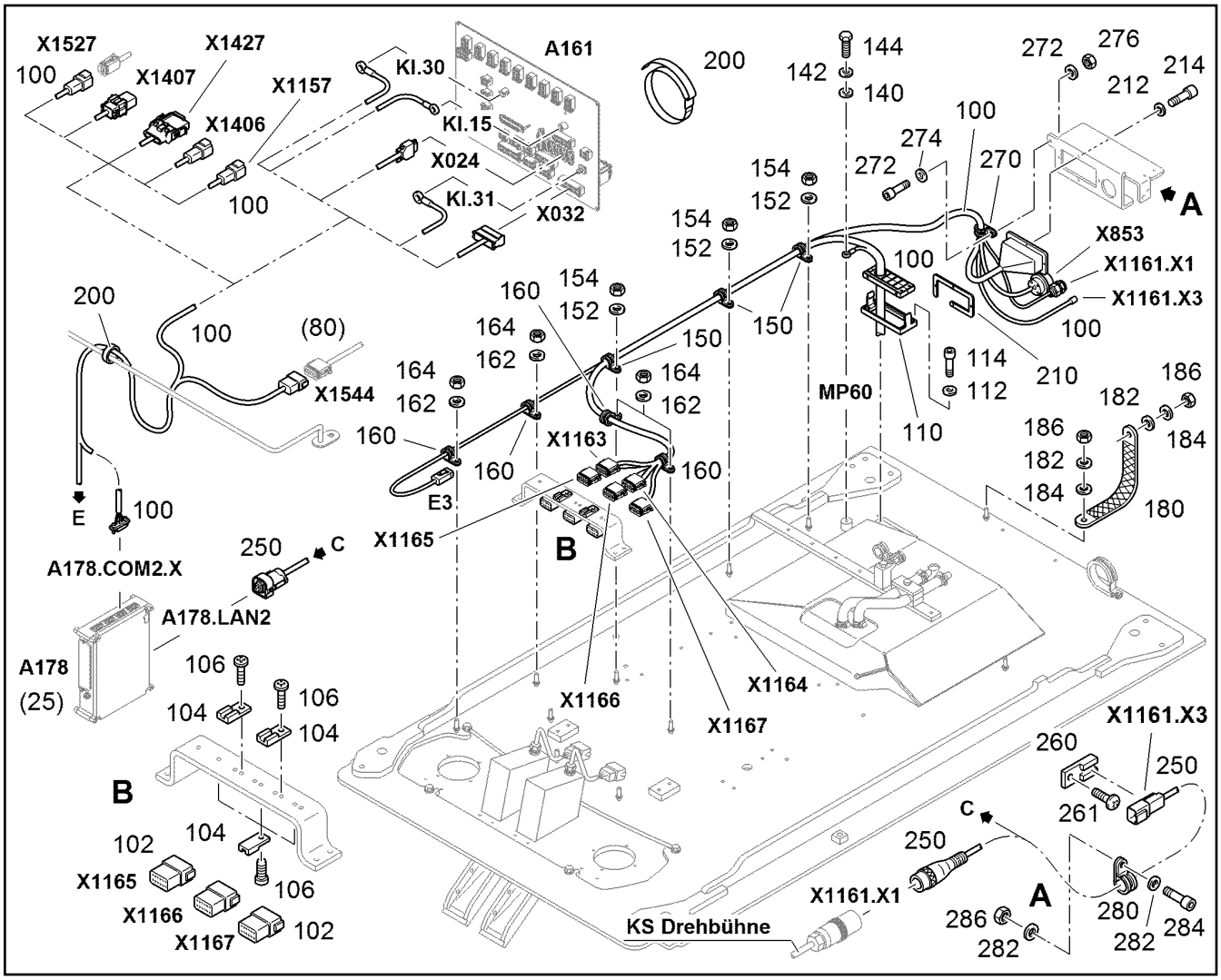

Pos.	Item	Quantity	Description	Designação	Serie	K
100	12501420	1	WIR.HARNESS UNDER CONTROL CAB	CHIC ELÉTR DO POSTO DE COM		
102	12501431	3	MATING CONNECTOR W10	CONTRA-PLUGUE		
104	6203497	5	FASTENER F.DT STECKER	ELEMENTO DE FIXACAO		
106	12224207	5	BUTTON HEAD SCREW ISO 7380-1 M5X10	PARAF.DE CABEÇA SEMI-REDO		
110	10428714	1	FASTENING FRAME FUER KEL24-RAHMEN	ESTRUTURA DE FIXAÇÃO		
112	11140403	4	WASHER 5 200HV	ARRUELA		
114	11690042	4	SOCKET HEAD SCREW ISO 4762 M5X12 8.8	PARAFUSO CILÍNDRICO		
140	10289803	1	WASHER 8 300HV	ARRUELA		
142	423910801	1	LOCK WASHER VS 8	ARRUELA DE PRESSÃO		
144	11651767	1	HEX SCREW ISO 4017 M8X20 8.8 480H	PARAFUSO SEXTAVADO		
150	7362603	3	CLAMP DIN 3016-1 D1 15X20 W1-2-CR	BRAÇADEIRA		
152	10289803	3	WASHER 8 300HV	ARRUELA		
154	10299669	3	HEX NUT M8	PORCA SEXTAVADA		
160	7362602	4	CLAMP DIN 3016-1 D1 18X20 W1-2-CR	BRAÇADEIRA		
162	10289803	4	WASHER 8 300HV	ARRUELA		
164	10299669	4	HEX NUT M8	PORCA SEXTAVADA		
180	6204632	1	EARTH STRAP	CABO MASSA TRANÇADO		
182	10871784	2	WASHER	ARRUELA		
184	10871784	2	WASHER	ARRUELA		
186	10299669	2	HEX NUT M8	PORCA SEXTAVADA		
200	7621780	3	LASHING STRAP 18X0,35m 380daN TEXTILG	CINTA DE AMARRACAO		
210	10368399	1	CONSOLE	CONSOLE		
212	10875645	4	WASHER 4 200HV	ARRUELA		
214	12219830	4	SOCKET HEAD SCREW ISO 4762 M4X20 8.8	PARAFUSO CILÍNDRICO		
250	11692456	1	WIRE HARNESS CAMERA	KIT DE CABOS CÂMERA		
260	6203497	1	FASTENER F.DT STECKER	ELEMENTO DE FIXACAO		

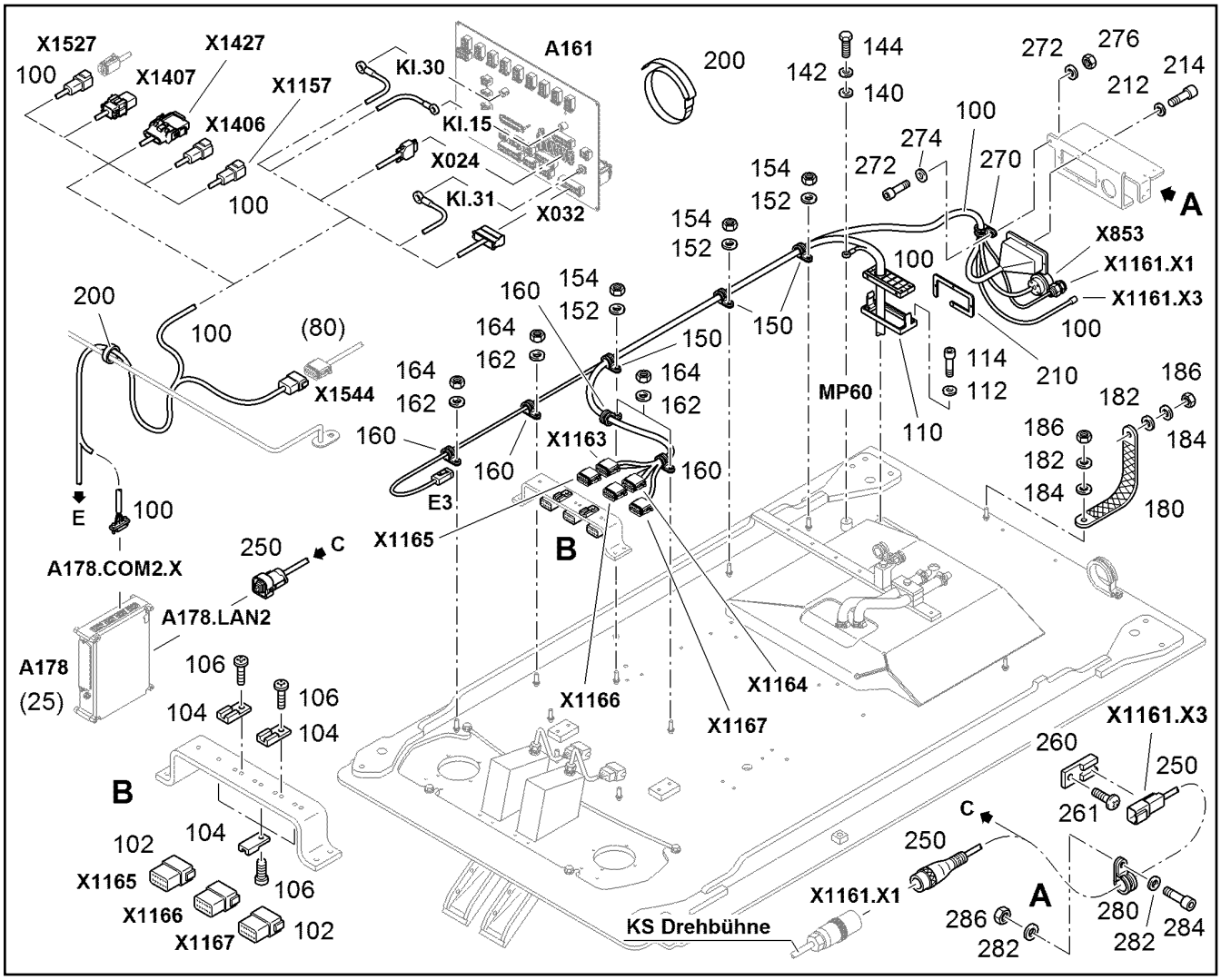

Pos.	Item	Quantity	Description	Designação	Serie	K
261	12224207	1	BUTTON HEAD SCREW ISO 7380-1 M5X10	PARAF.DE CABEÇA SEMI-REDO		
270	7362545	1	CLAMP DIN 3016-1 D1 22X20 W1-2-CR	BRAÇADEIRA		
272	10289803	2	WASHER 8 300HV	ARRUELA		
274	10875598	1	SOCKET HEAD SCREW ISO 4762 M8X20 8.8	PARAFUSO CILÍNDRICO		
276	10299669	1	HEX NUT M8	PORCA SEXTAVADA		
280	7362602	1	CLAMP DIN 3016-1 D1 18X20 W1-2-CR	BRAÇADEIRA		
282	10289803	2	WASHER 8 300HV	ARRUELA		
284	10875598	1	SOCKET HEAD SCREW ISO 4762 M8X20 8.8	PARAFUSO CILÍNDRICO		
286	10299669	1	HEX NUT M8	PORCA SEXTAVADA		

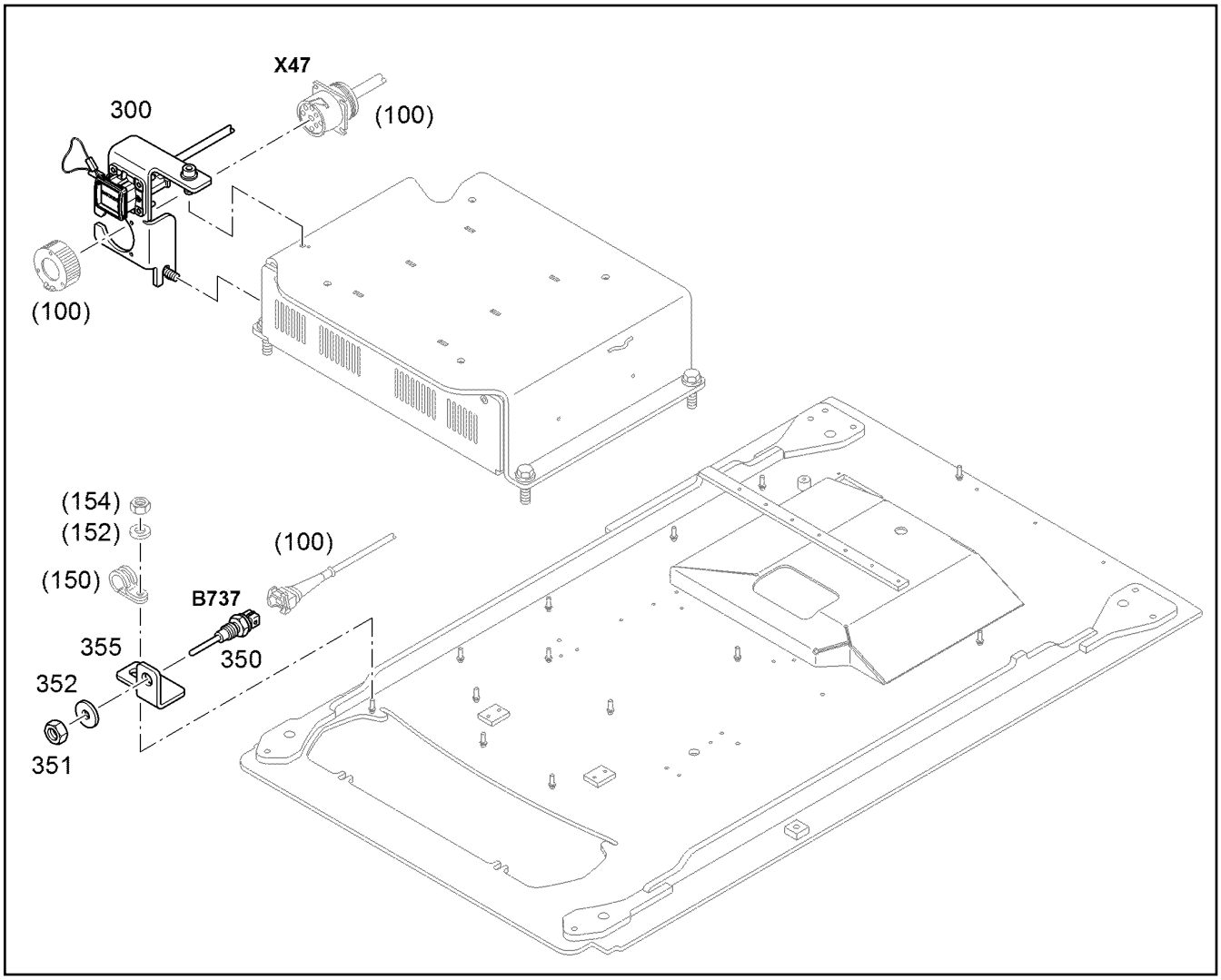

Pos.	Item	Quantity	Description	Designação	Serie	K
300		1	DIAGNOSE PLUG INSTALLATION ⇨ ❑ 634			
350	10424276	1	TEMPERATURE SENSOR	SENSOR DE TEMPERATURA		
351	4600627	1	NUT M12X1,5	PORCA		
352	10289804	1	WASHER 12 300HV	ARRUELA		
355	11817623	1	ANGLE	CANTONEIRA		

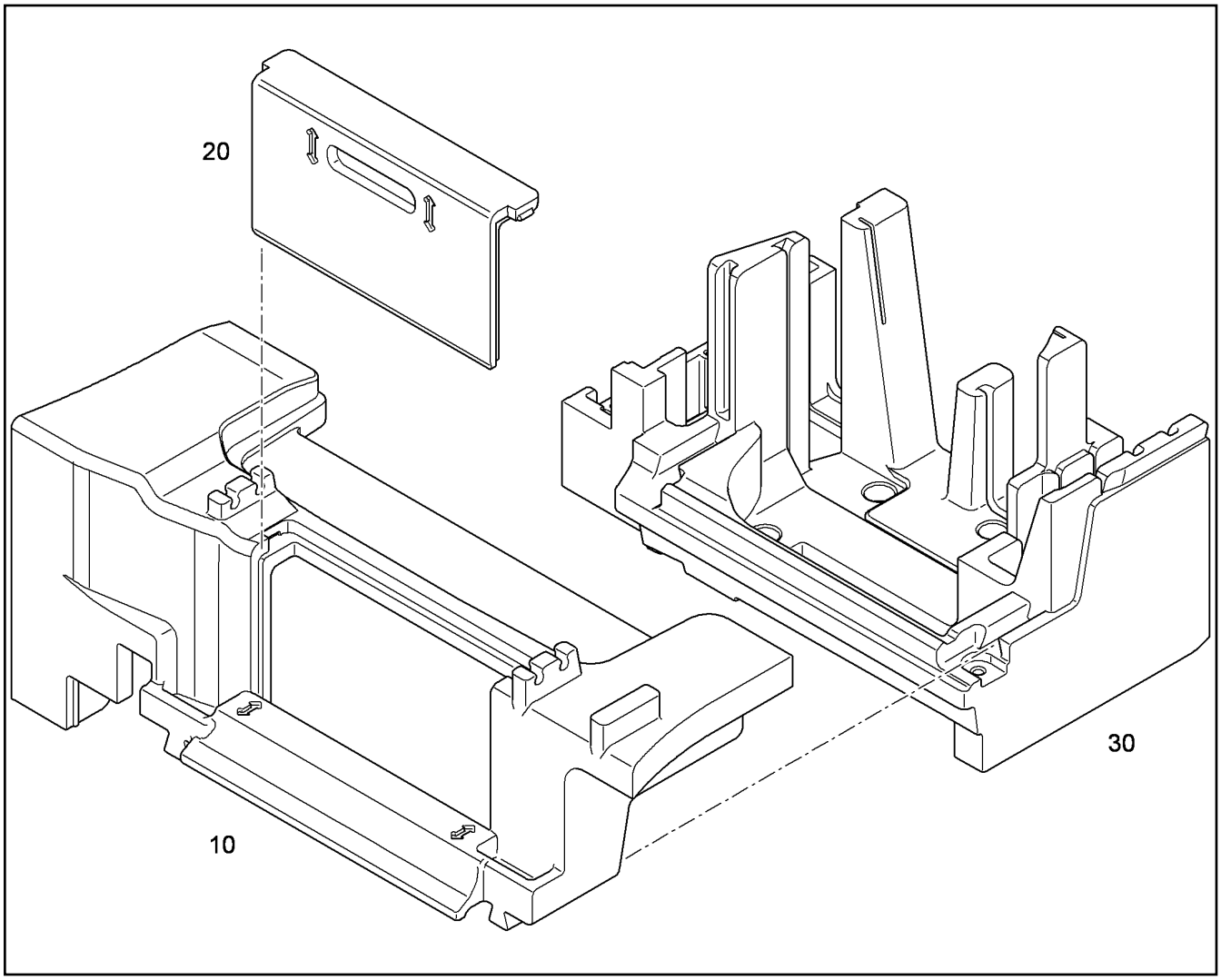

Pos.	Item	Quantity	Description	Designação	Serie	K
10	13431310	1	UPPER PART	PEÇA SUPERIOR		
20	9631653	1	COVER	TAMPA		
30	94080378	1	BASE PART	PARTE INFERIOR		

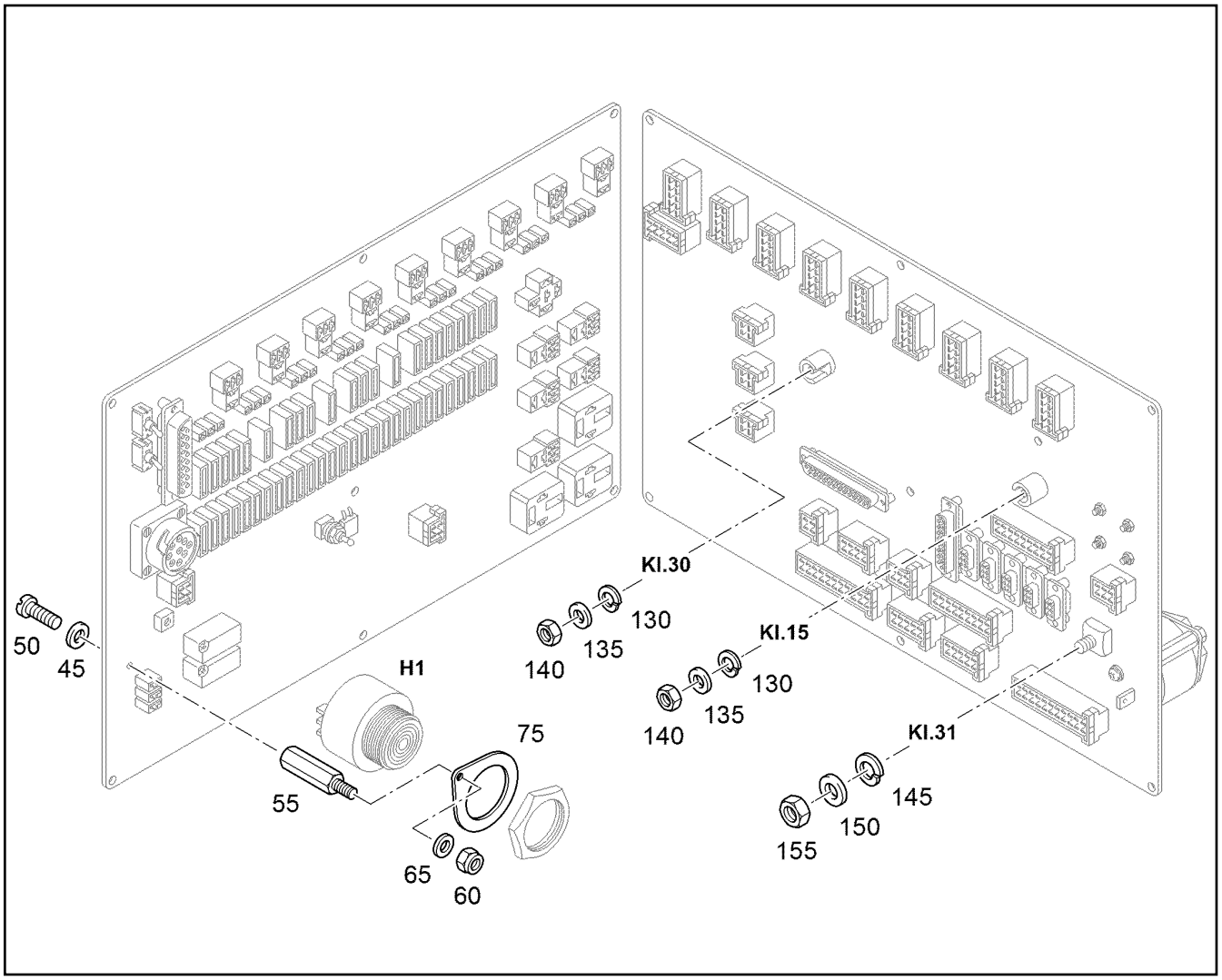

Pos.	Item	Quantity	Description	Designação	Serie	K
45	420052114	1	WASHER 4	ARRUELA		
50	4635266	1	PAN-HEAD SCREW ISO 7045 M4X10 4.8 H	PARAFUSO DE CABEÇA PLANA		
55	11211291	1	DISTANCE STUD M4X38/MX4	PINO DISTANCIADOR		
60	4901576	1	HEX NUT M4	PORCA SEXTAVADA		
65	4001645	1	WASHER 4 200HV	ARRUELA		
75	11211292	1	HOLDER	SUPORTE		
130	4901768	2	WASHER 8 200HV	ARRUELA		
135	11113941	2	WASHER SPRING B 8	ARRUELA DE PRESSÃO		
140	4901732	2	HEX NUT M8	PORCA SEXTAVADA		
145	4901879	1	WASHER 10 200HV	ARRUELA		
150	11211293	1	WASHER SPRING B 10	ARRUELA DE PRESSÃO		
155	4901716	1	HEX NUT M10	PORCA SEXTAVADA		

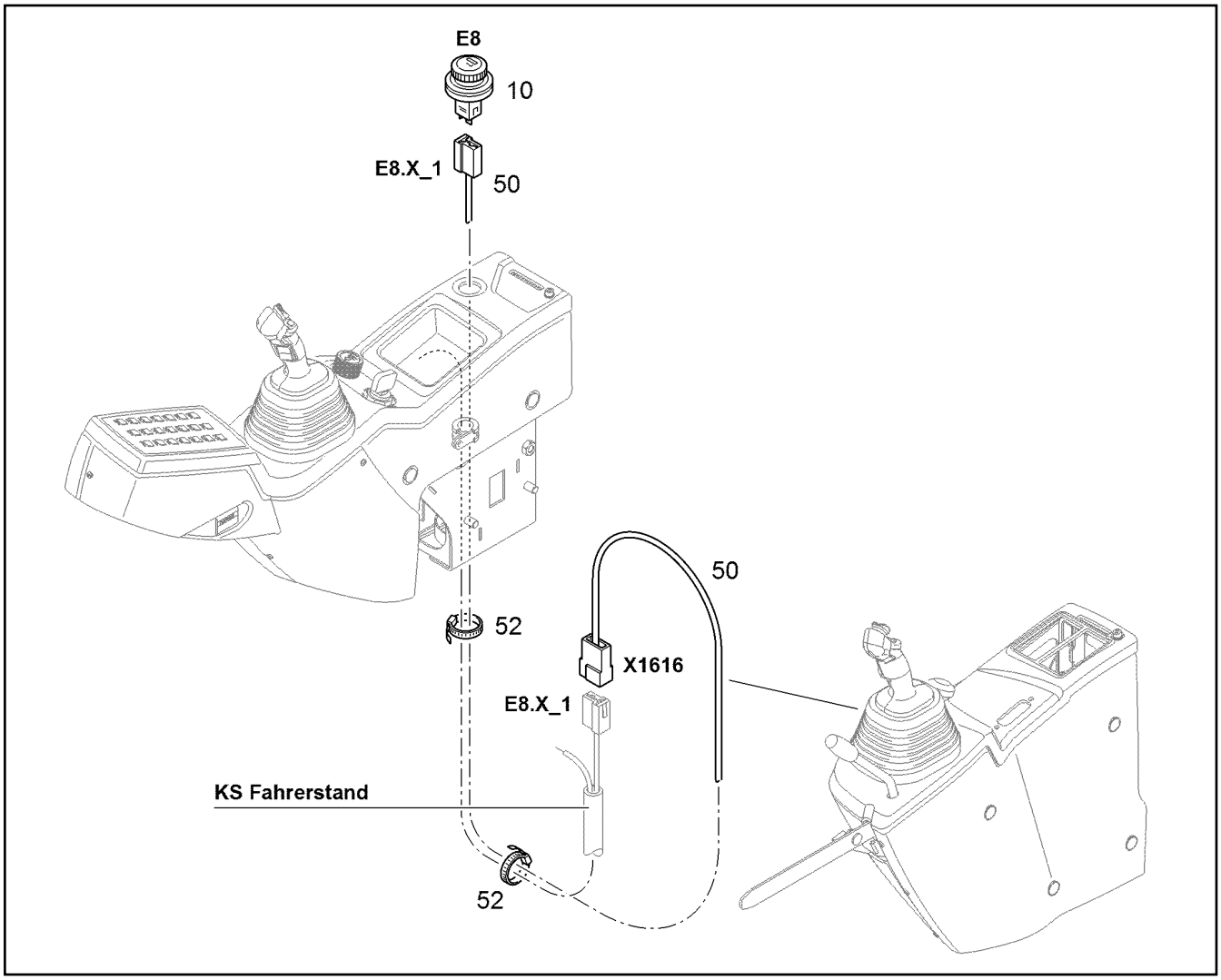

Pos.	Item	Quantity	Description	Designação	Serie	K
10	11836911	1	CIGARETTE LIGHTER	ACENDEDOR DE CIGARROS		
50	11415531	1	WIRE HARNESS	CHICOTE ELÉTRICO		
52	7001877	5	TIE WRAP 4,8X200	AMARRA PARA CABOS		

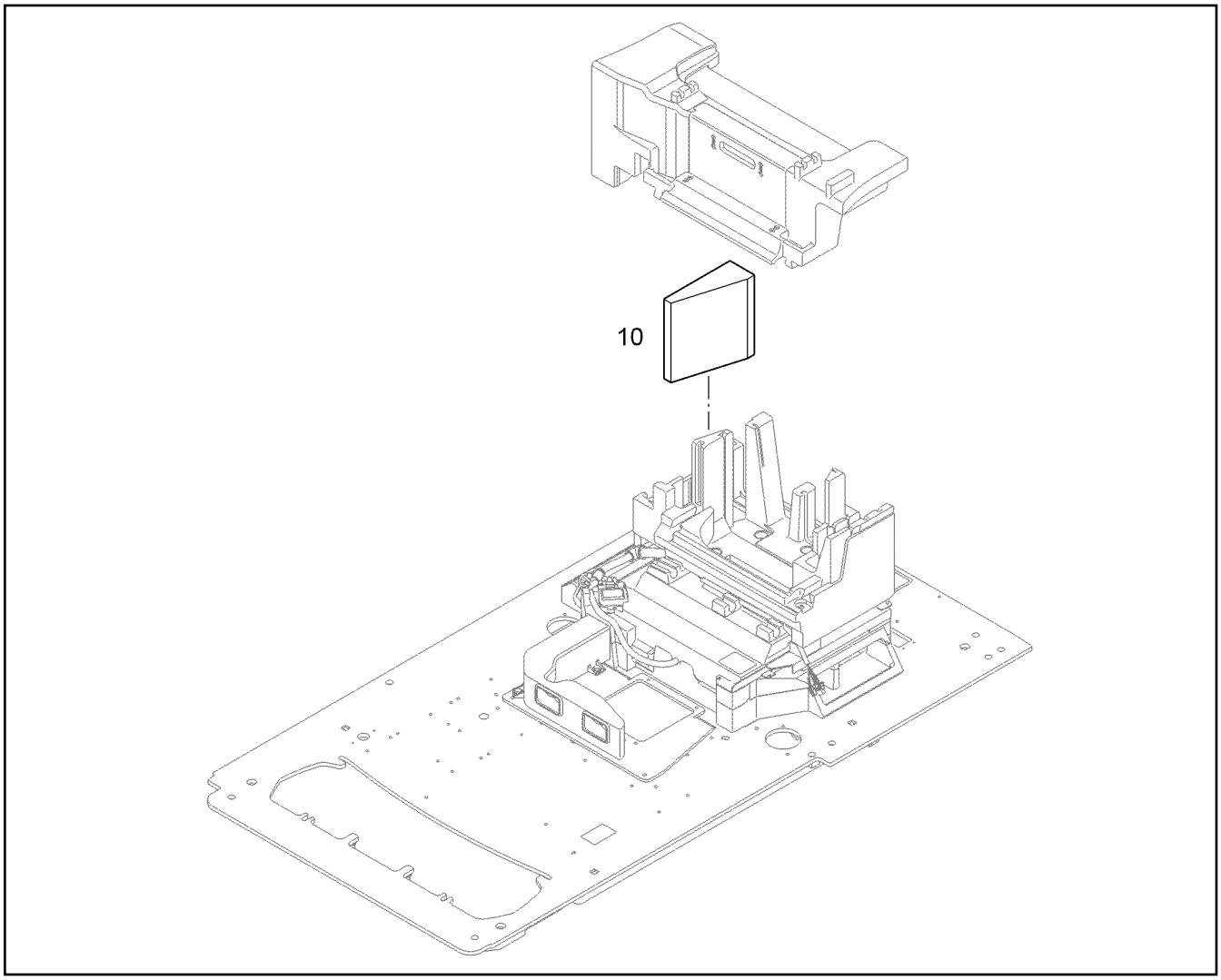

Pos.	Item	Quantity	Description	Designação	Serie	K
10	9643702	1	DUMMY	DUMMY		

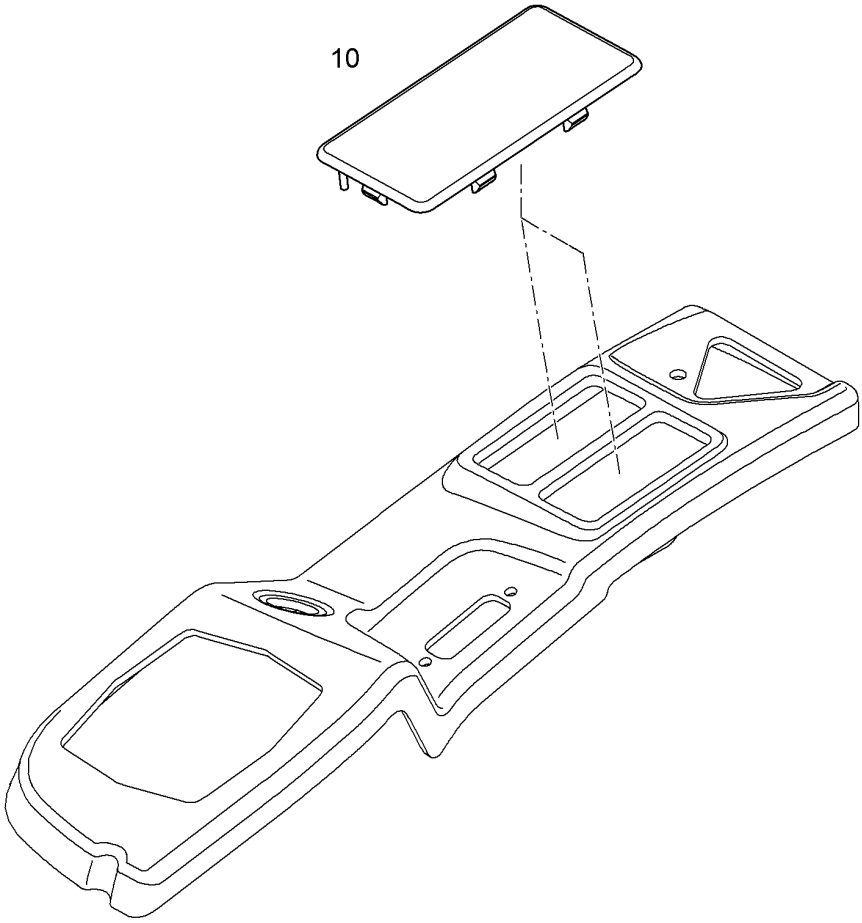

Pos.	Item	Quantity	Description	Designação	Serie	K
10	12857706	1	BLIND PLUG	PLUGUE DE FECHAMENTO		

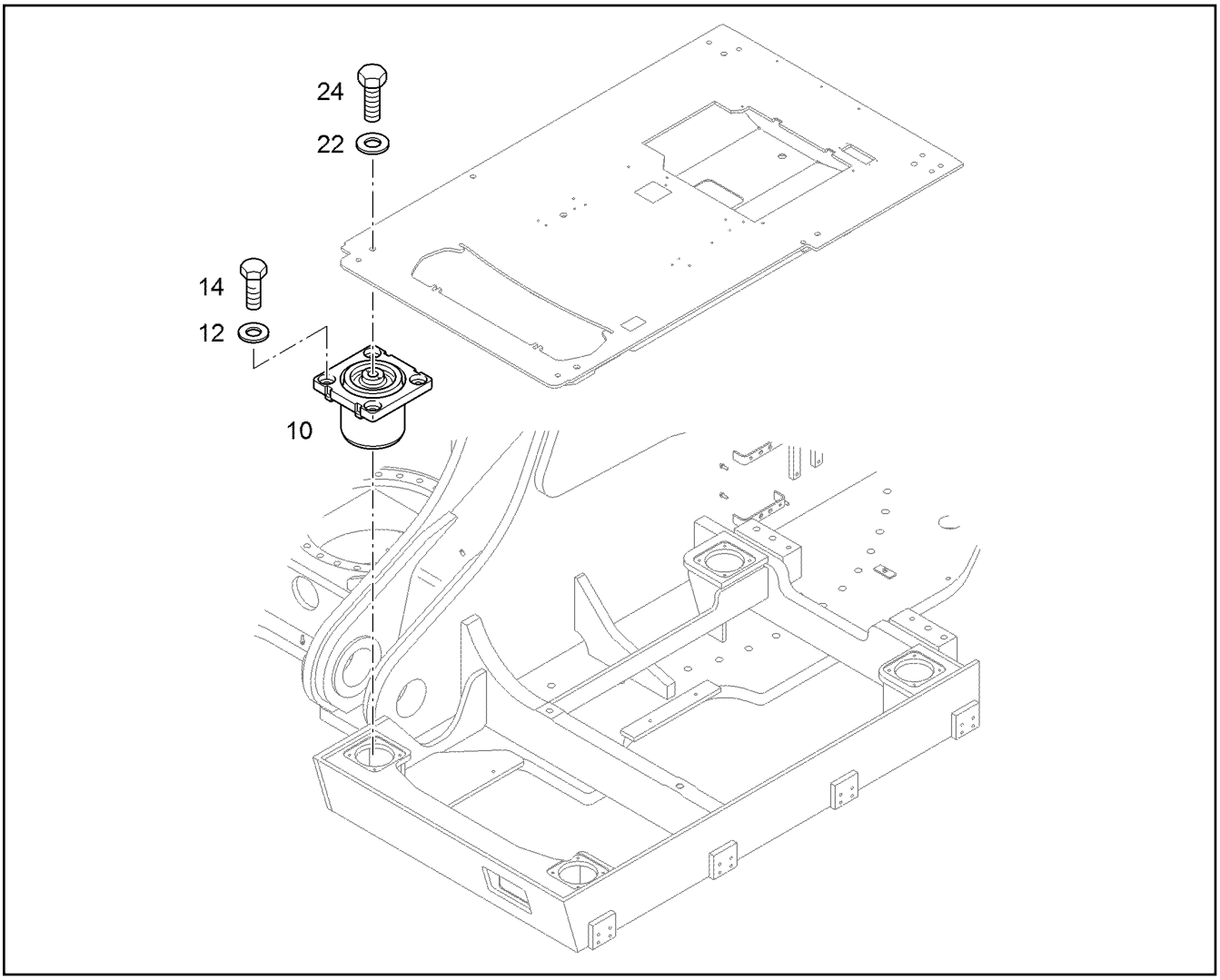

Pos.	Item	Quantity	Description	Designação	Serie	K
10	10013573	4	FLUID BEARING	COXIM		1
12	10289795	16	WASHER 10 300HV	ARRUELA		
14	10299578	16	HEX SCREW ISO 4017 M10X25 10.9 FLZN	PARAFUSO SEXTAVADO		
22	9918228	4	WASHER 16,5X28X4	ARRUELA		
24	4066202	4	HEX SCREW ISO 4017 M16X60 10.9 FLZN	PARAFUSO SEXTAVADO		

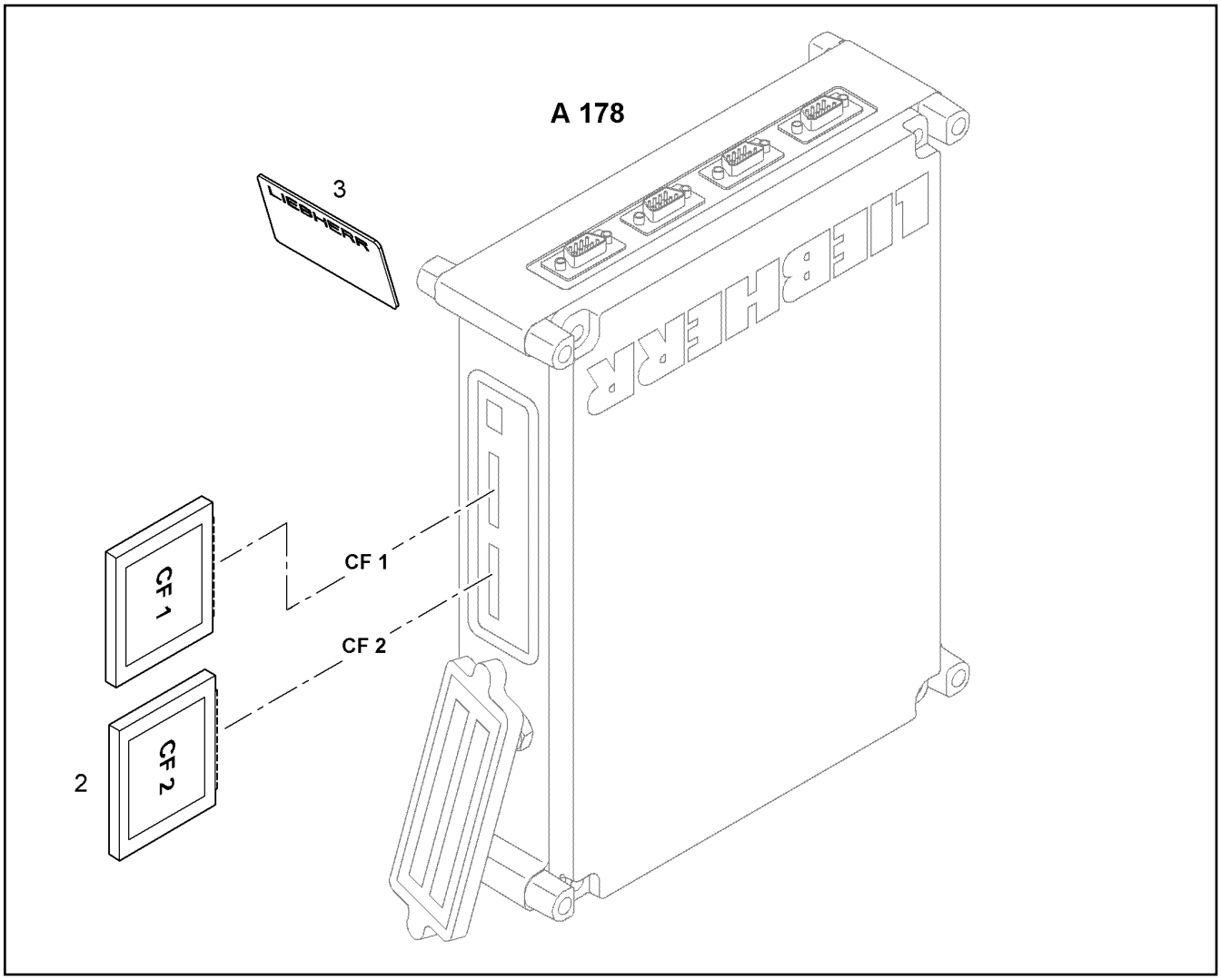

Pos.	Item	Quantity	Description	Designação	Serie	K
2	10557994	1	MEMORY CARD	CARTÃO DE MEMÓRIA		
3		1	SCOTCH LABEL 24mmX42mm	ETIQUETA ADESIVO		

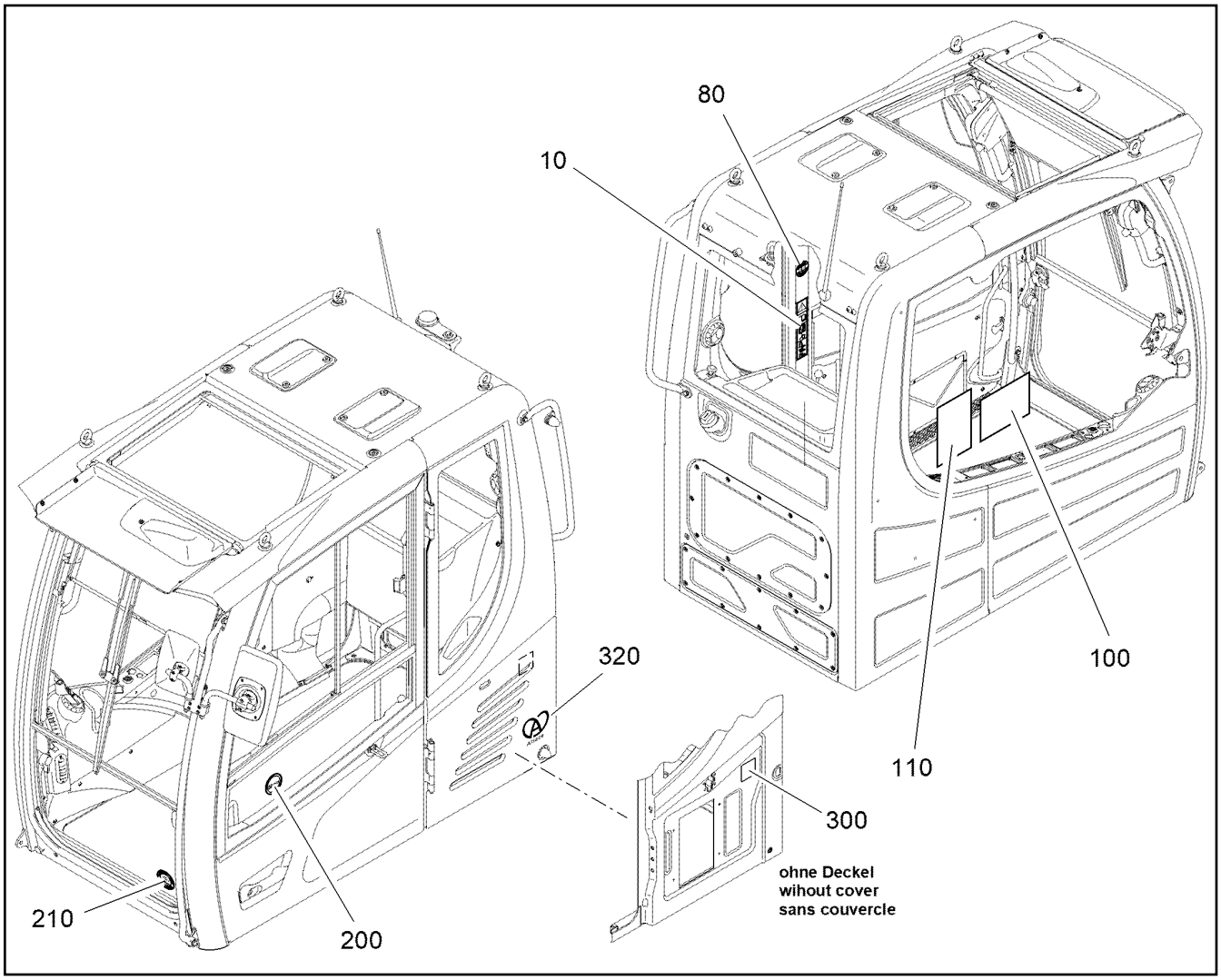

Pos.	Item	Quantity	Description	Designação	Serie	K
10	12420376	1	WARNING SIGN 65mmX280mm	PLACA DE ADVERTÊNCIA/ AVIS		
80	10066101	1	LABEL SAFETY BELT Ø65mm	PLAQUETA - CINTO DE SEGURA		
100		1	LABEL	PLACA INDICADORA DE OPERA		
110		2	LOAD DIAGRAM CONF.TO ISO 1056710567	TABELA DE CAPACIDADE DE CA		
200	10015928	1	SIGN WAXOYL	IDENTIFICAÇÃO		
210	10412377	1	STICKER "SUPER FINISHING" Ø80mm	ETIQUETA ADESIVA		
300	12494972	1	TYPE PLATE	PLACA DE IDENTIFICAÇÃO		
320	13452864	1	STICKER 100mmX100mm	ETIQUETA ADESIVA		

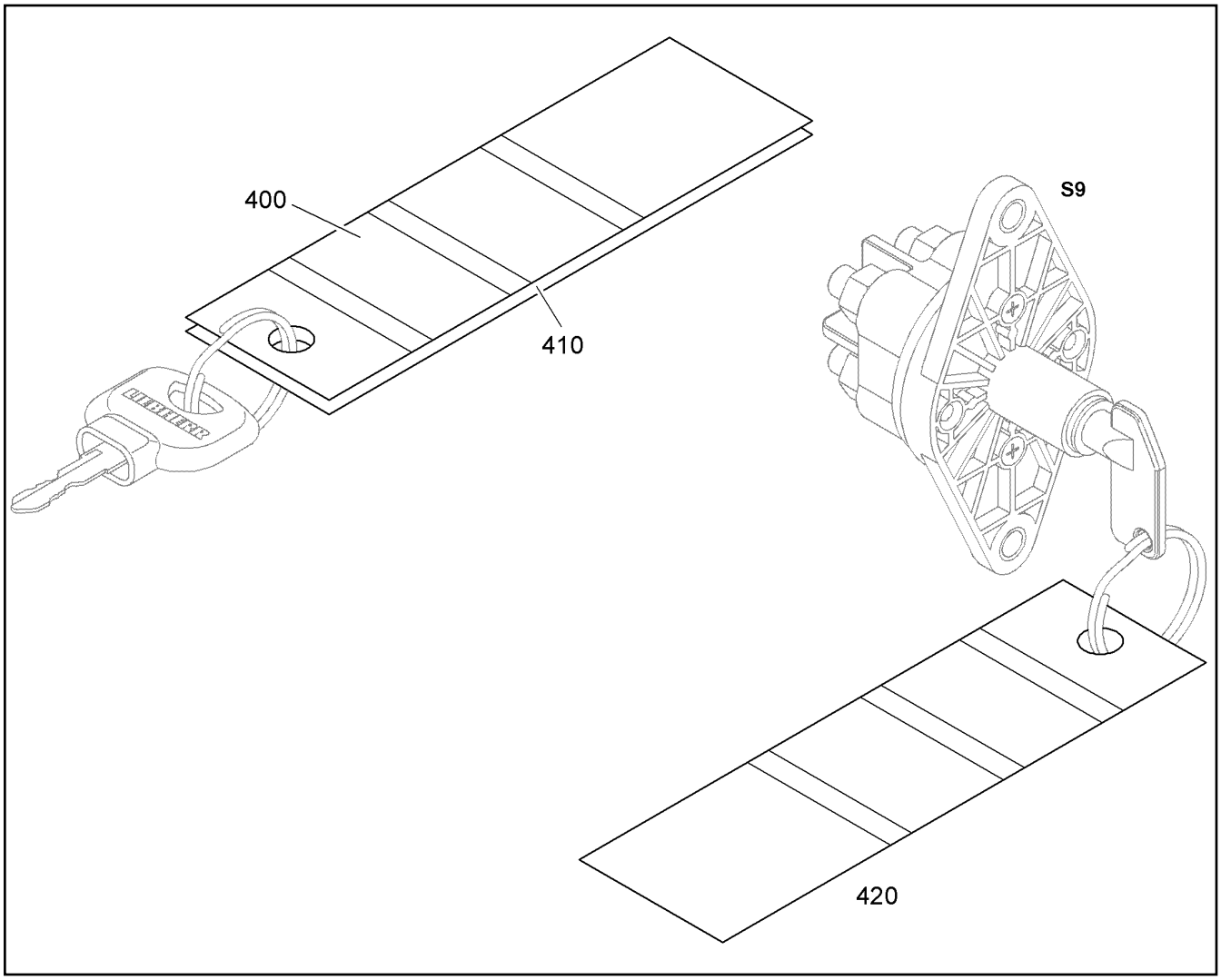

Pos.	Item	Quantity	Description	Designação	Serie	K
400	12957193	1	LABEL	ETIQUETA		
410	12456158	1	INFORMATION SIGN BATTERIEHAUPTSCH	PLACA DE INDICACAO		
420	12456158	1	INFORMATION SIGN BATTERIEHAUPTSCH	PLACA DE INDICACAO		

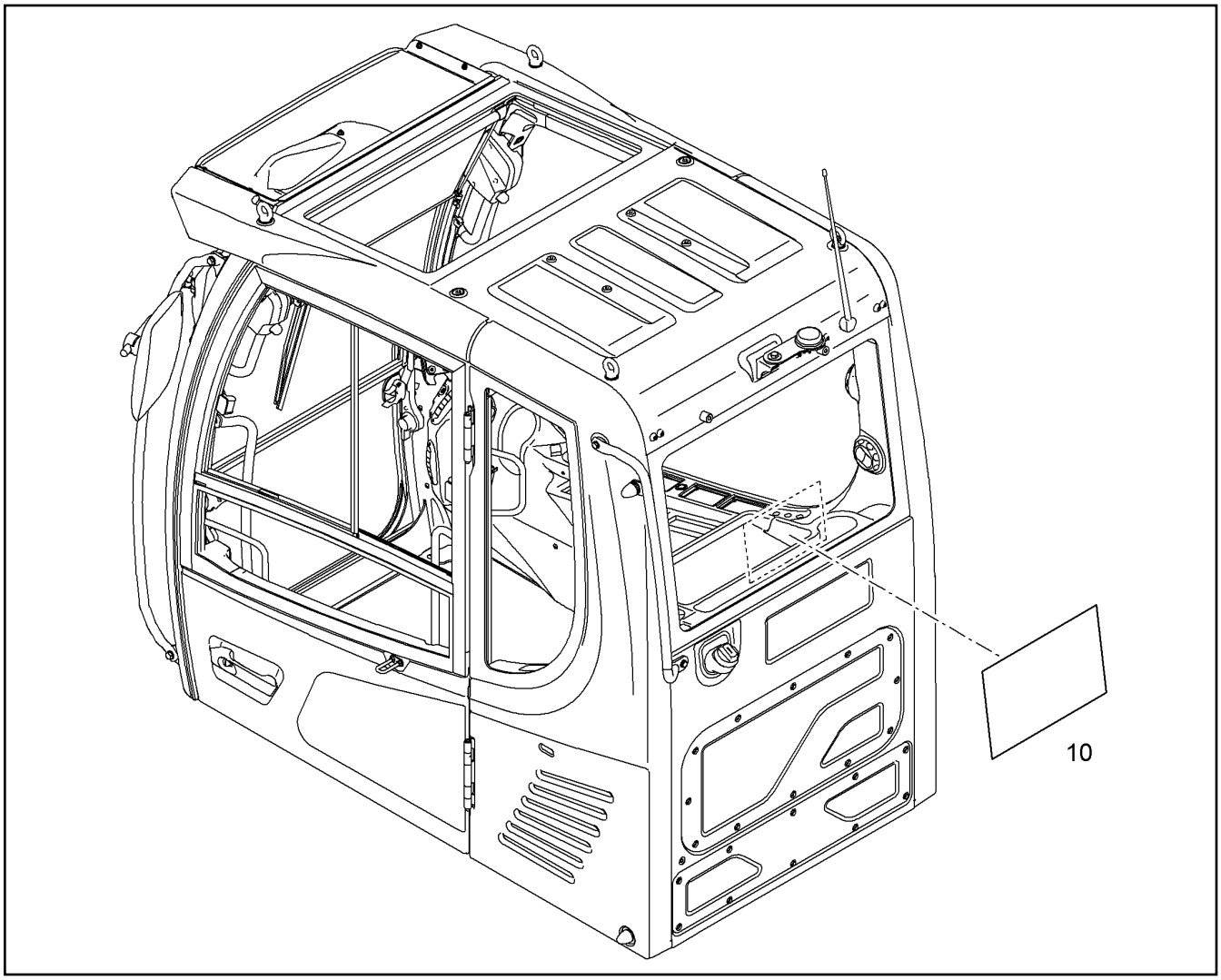

Pos.	Item	Quantity	Description	Designação	Serie	K
10	10844907	1	LOADING SHEME UPPERCARRIAGE	ESQUEMA DE TRANSPORTE		

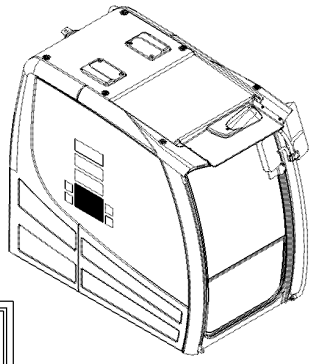

10

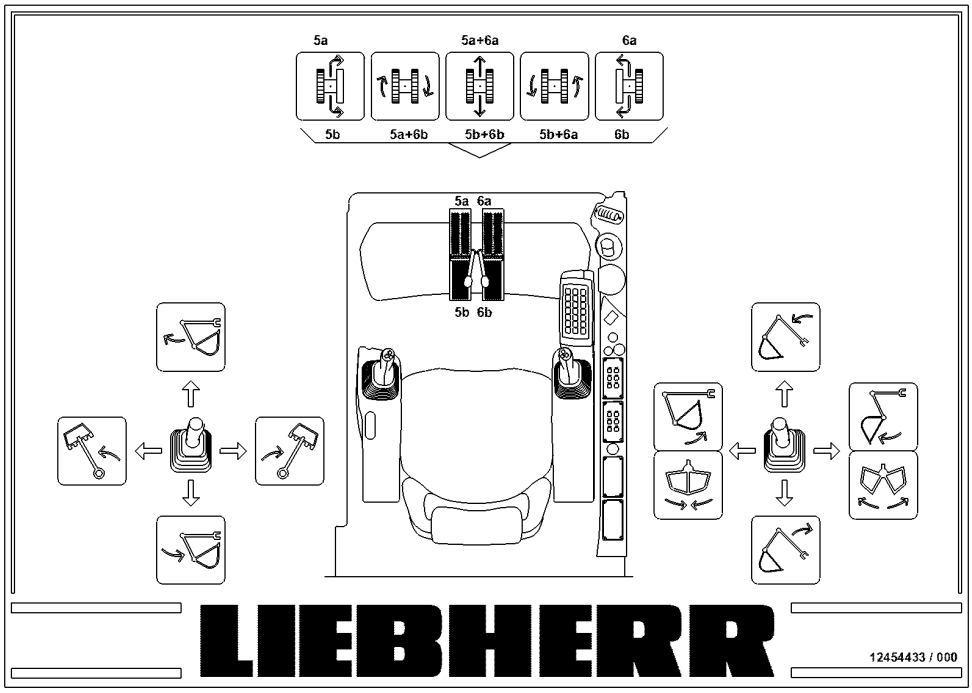

Pos.	Item	Quantity	Description	Designação	Serie	K
10	12454433	1	CONTROL PLATE 297mmX210mm	PLACA ADESIVA		

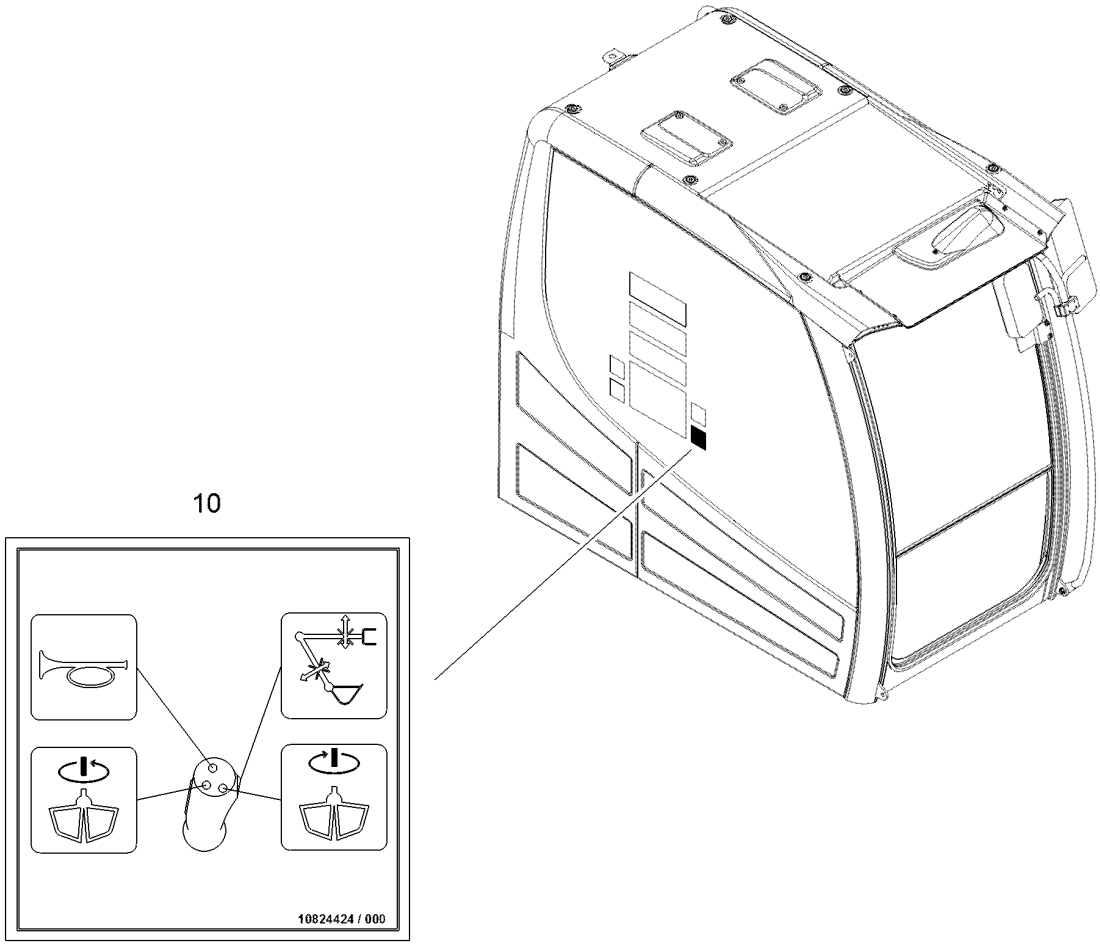

Pos.	Item	Quantity	Description	Designação	Serie	K
10	10824424	1	CONTROL PLATE 80mmX80mm	PLACA ADESIVA		

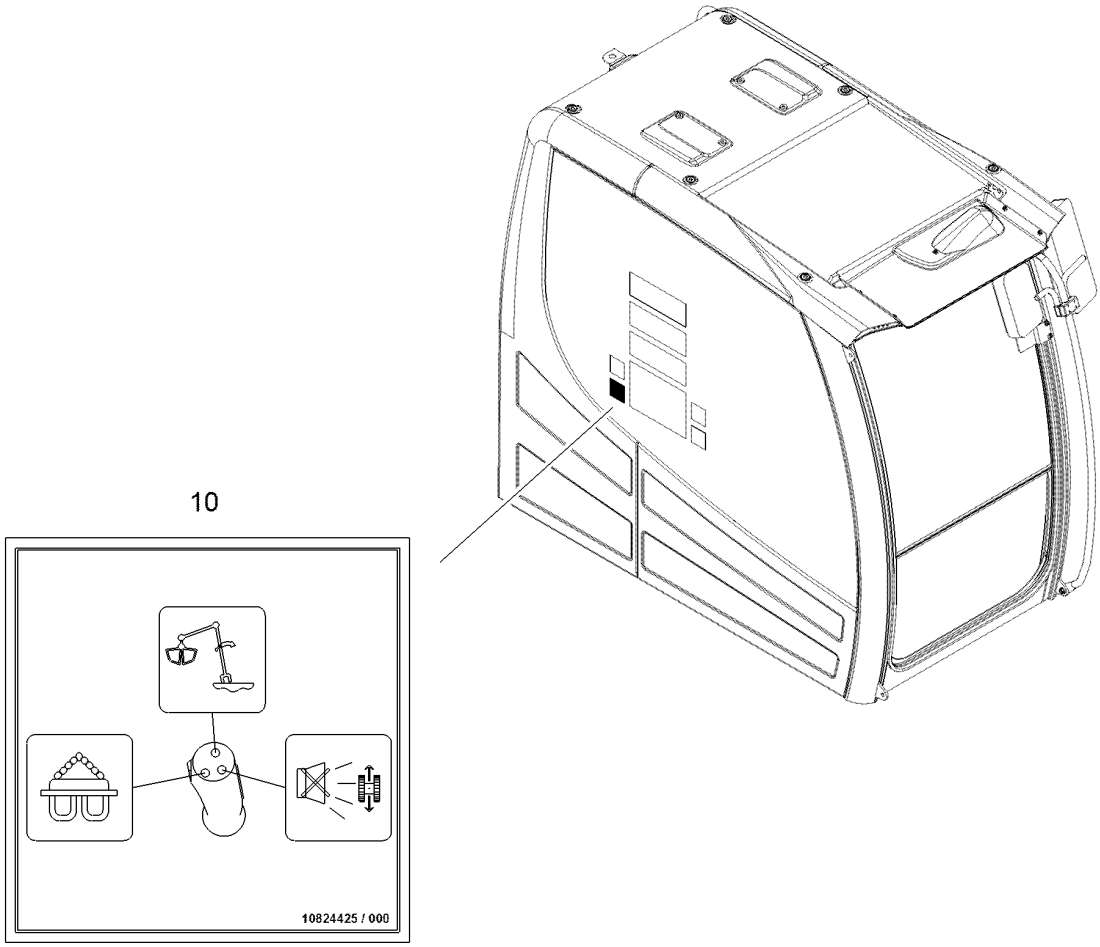

Pos.	Item	Quantity	Description	Designação	Serie	K
10	10824425	1	CONTROL PLATE 80mmX80mm	PLACA ADESIVA		

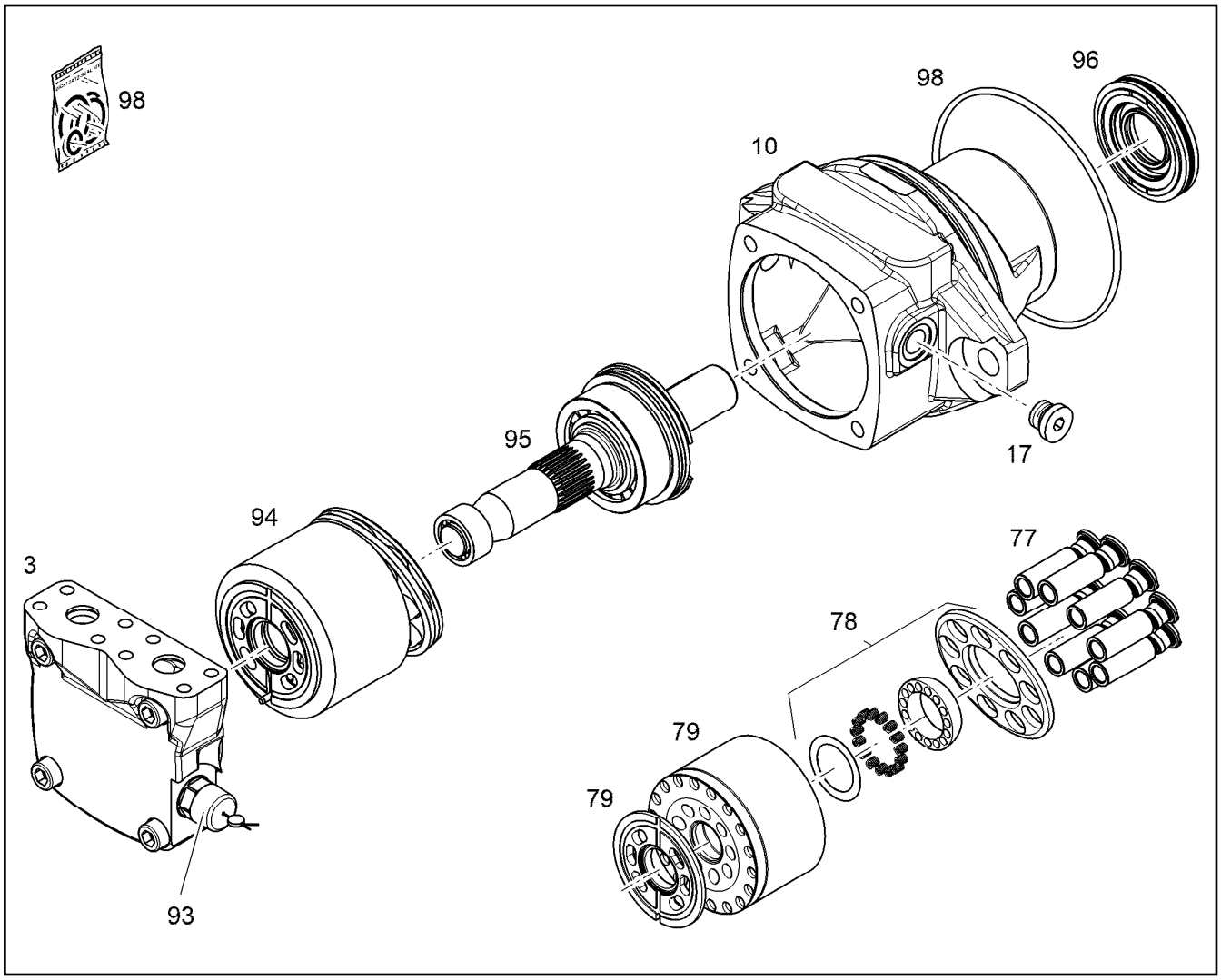

Pos.	Item	Quantity	Description	Designação	Serie	K
3	9077032	1	CONNECTING PLATE NG 045 ⇨ ❑ 776	PLACA DE LIGAÇÃO		
10		1	HOUSING NG 045	CARCAÇA		
17	10137313	1	SCREW PLUG M18X1,5 ED-NBR	PARAFUSO DE FECHAMENTO		
77	9880601	1	RK PISTON WITH GUIDE SHOE NG 045 ⇨ ❑ 793	KIT DE REPARO PISTÕES AXIAI		
78	9880619	1	RK PULL-BACK BALL+PULL-B.PLATENG 045 ⇨ ❑ 226	KIT REPARO ESF.+PLACA RETO		
79	9880519	1	RK CYLINDER+CONTROL PLATE ⇨ ❑ 792	KIT DE REPARO GRUPO ROTÓR		
93	12822674	1	REPAIR SET PRESSURE CONTROL VA ⇨ ❑ 789	KIT DE REPARO		
94	9271427	1	REPAIR KIT DRIVING MECHANISM NG 045 ⇨ ❑ 791	KIT DE REPARO		
95	10137135	1	REPAIR KIT SHAFT NG 045 ⇨ ❑ 784	KIT DE REPARO DO EIXO		
96	9268013	1	REPAIR KIT LOCK RING NG 064 ⇨ ❑ 795	KIT DE REPARO		
98	10137204	1	SEAL KIT NG 045 ⇨ ❑ 796	KIT DE VEDAÇÃO		

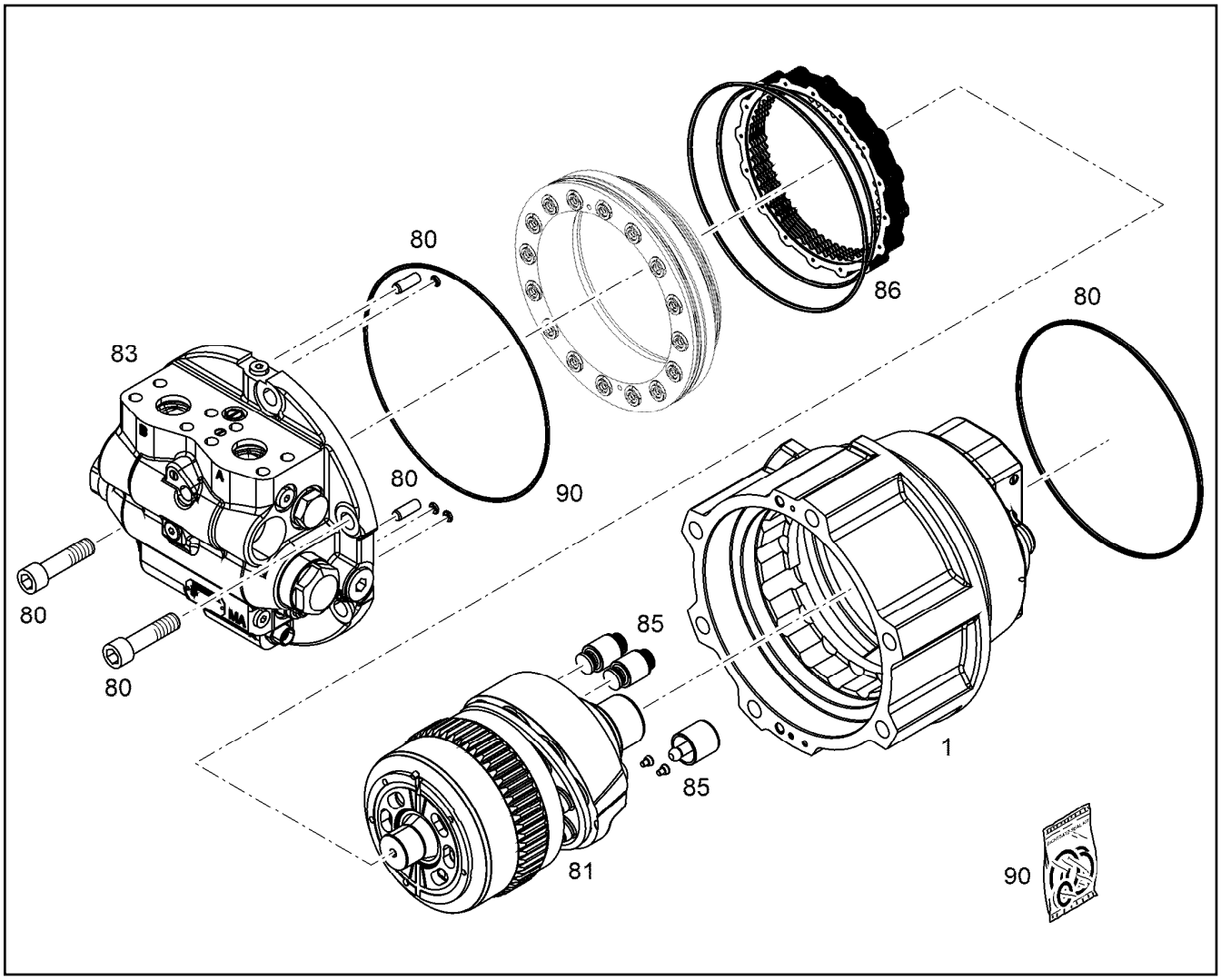

Pos.	Item	Quantity	Description	Designação	Serie	K
1		1	HYDRAULIC BASIC ENGINE CMVE O 165cm ⇨ ❑ 769			
80	10126157	1	RK ADDITIONAL PARTS NG 165 (C) ⇨ ❑ 128	KIT PARA CONSERTO ACESSÓR		
81	12403520	1	REPAIR KIT DRIVING MECHANISM NG 165 ⇨ ❑ 787	KIT DE REPARO		
83	11415444	1	REPAIR KIT CONNECTING PLATE NG 165 (C ⇨ ❑ 779	KIT DE REPARO DE PLACA CON		
85	11415480	1	REGULATION REPAIR KIT NG 165 (C) ⇨ ❑ 786	KIT DE REPARO DO REGULADO		
86	10126171	1	RK BRAKE NG 165 (C) ⇨ ❑ 130	KIT DE REPARO DO FREIO		
90	10138584	1	SEAL KIT CPL. NG 165 (C) ⇨ ❑ 798	KIT DE VEDAÇÃO COMPLETO		

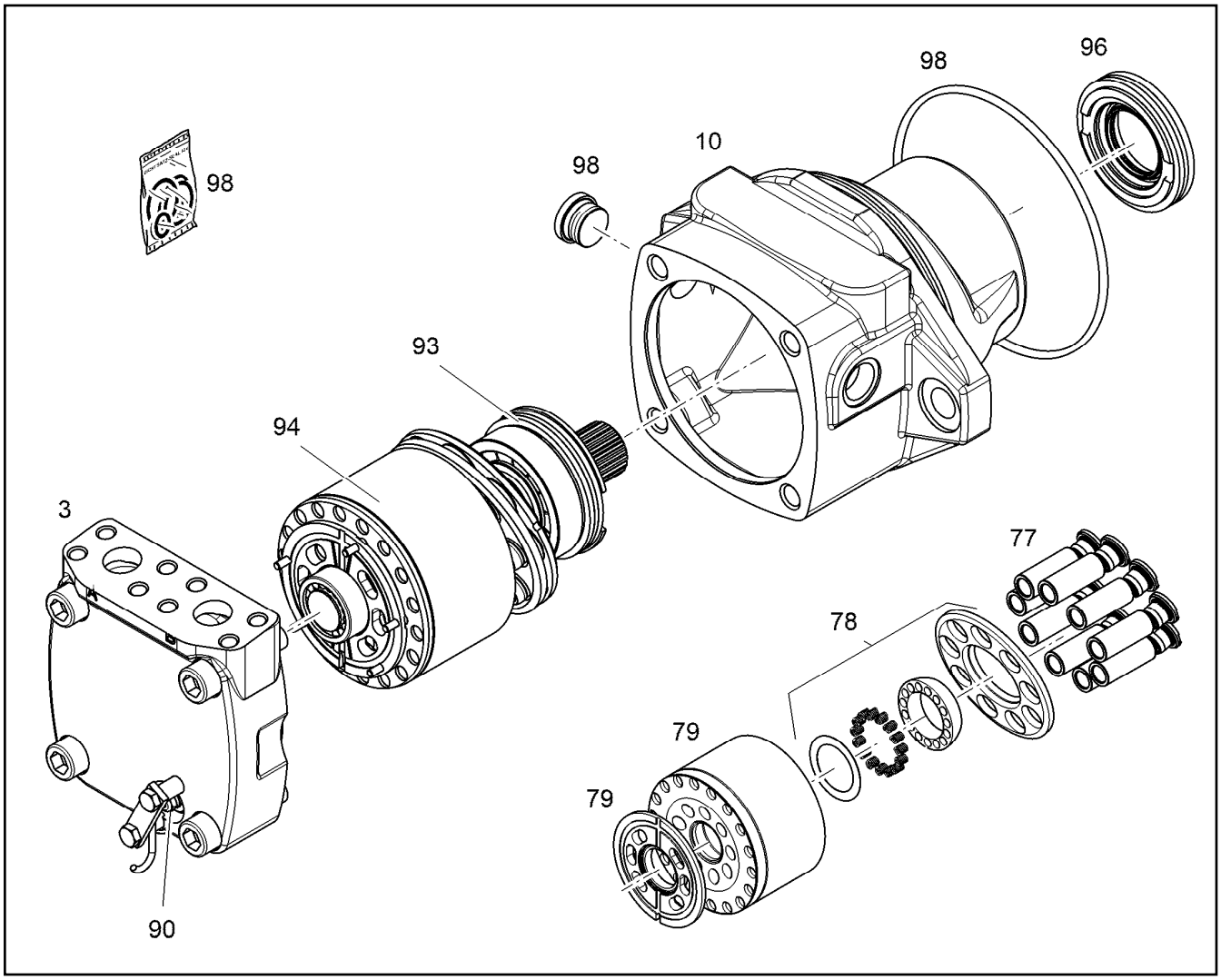

Pos.	Item	Quantity	Description	Designação	Serie	K
3	9886676	1	CONNECTING PLATE NG 165 ⇨ ❑ 777	PLACA DE LIGAÇÃO		
10		1	HOUSING NG 165	CARCAÇA		
77	9880604	1	RK PISTON WITH GUIDE SHOE NG 165 ⇨ ❑ 193	KIT DE REPARO PISTÕES AXIAI		
78	12926466	1	RK PULL-BACK BALL+PULL-B.PLATENG 165 ⇨ ❑ 790	KIT REPARO ESF.+PLACA RETO		
79	9886678	1	RK CYLINDER+CONTROL PLATE ⇨ ❑ 222	KIT DE REPARO GRUPO ROTÓR		
90	9278623	1	RK SPEED SENSOR ⇨ ❑ 225	KIT REPARO SENSOR N° ROTAÇ		
93	10136376	1	REPAIR KIT SHAFT NG 165 ⇨ ❑ 783	KIT DE REPARO DO EIXO		
94	9886680	1	REPAIR KIT DRIVING MECHANISM NG 165 ⇨ ❑ 794	KIT DE REPARO		
96	9268751	1	REPAIR KIT LOCK RING NG 165 ⇨ ❑ 123	KIT DE REPARO		
98	9274199	1	SEAL KIT NG 165 ⇨ ❑ 192	KIT DE VEDAÇÃO		

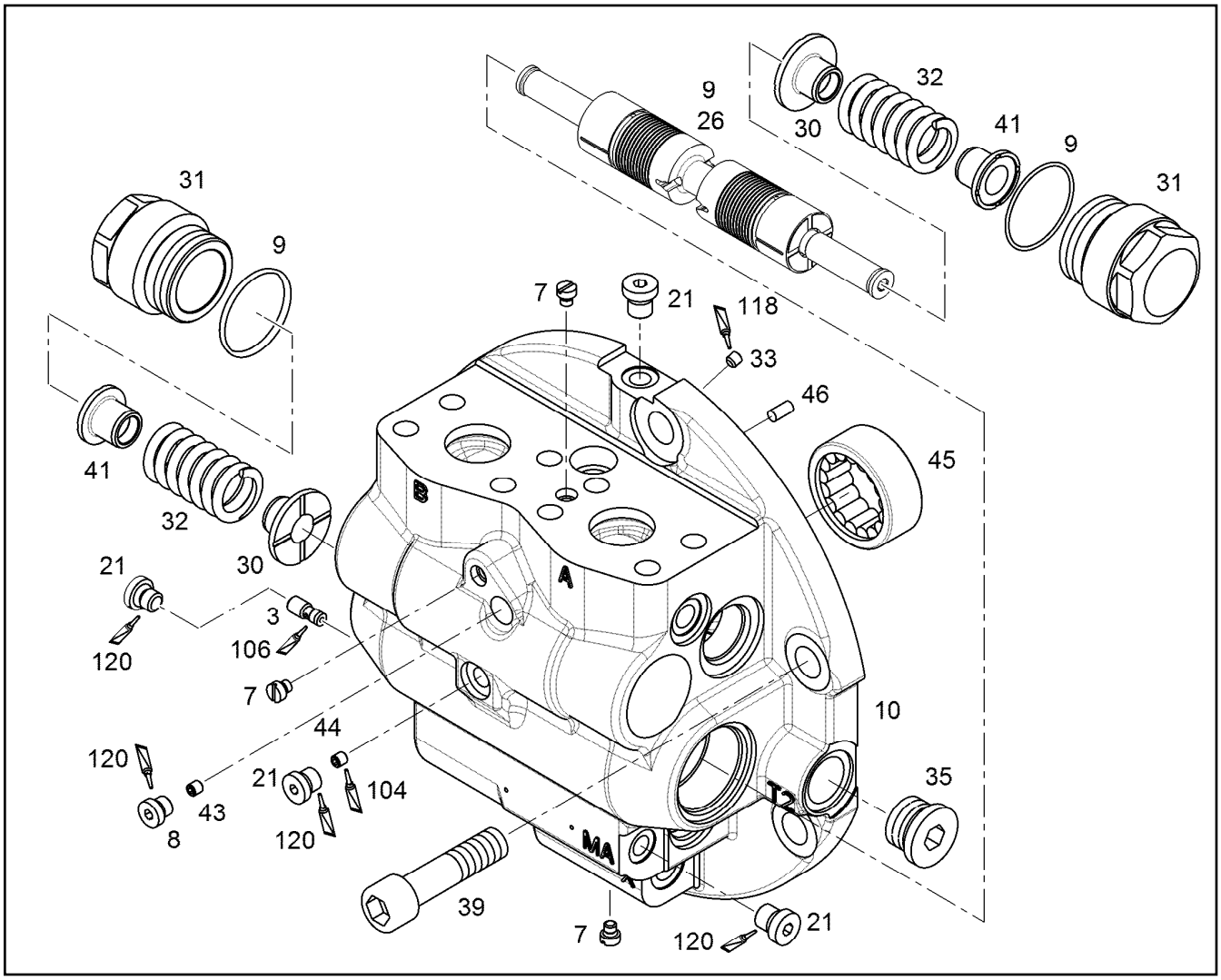

Pos.	Item	Quantity	Description	Designação	Serie	K
3	10124239	1	SHUTTLE VALVE	VALVULA DIRECIONAL		
7	9268441	3	SCREW PLUG M6	PARAFUSO DE FECHAMENTO		
8	10137116	1	SCREW PLUG VSTI M10X1	PARAFUSO DE FECHAMENTO		
9	11415476	1	RK RESTRICTOR PIN NG 165 (C) ⇨ ❑ 785			
10		1	CONNECTING PLATE NG 165 (C)	PLACA DE LIGAÇÃO		
21	10137115	4	SCREW PLUG M12X1,5 ED-FKM	PARAFUSO DE FECHAMENTO		
26	11381948	1	KIT PISTON NG 165 (C)			
30	9075939	2	SPRING SUPPORT	PRATO DA MOLA		
31	9075937	2	COVER NG 165 (D)	TAMPA		
32	10009900	2	PRESSURE SPRING 5X25,30X62	MOLA DE PRESSÃO		
33	4901114	1	GRUB SCREW DIN 913 M6X6 45H	PARAFUSO		
35	10137108	1	SCREW PLUG VSTI M26X1,5	PARAFUSO DE FECHAMENTO		
39	4002733	2	SOCKET HEAD SCREW ISO 4762 M16X65 1	PARAFUSO CILÍNDRICO		
41	9075938	2	SPRING SUPPORT	PRATO DA MOLA		
43	7380906	1	NOZZLE	BOCAL		
44	7382020	1	NOZZLE	BOCAL		
45	12593103	1	CYLINDRICAL ROLLER BEARING	ROLAMENTO DE ROLOS CILÍN		
46	4980000	1	PARALLEL PIN 6m6	PINO CILÍNDRICO		
104	811205708	1	SCREW LOCKING	COLA PARA ELEMENTOS FIXA		
106	8700039	1	ADHESIVE 50ML TUBE ROT	COLA		
118	811208201	1	GLUE	COLA		
120	11140338	1	SCREW LOCKING	COLA PARA ELEMENTOS FIXA		

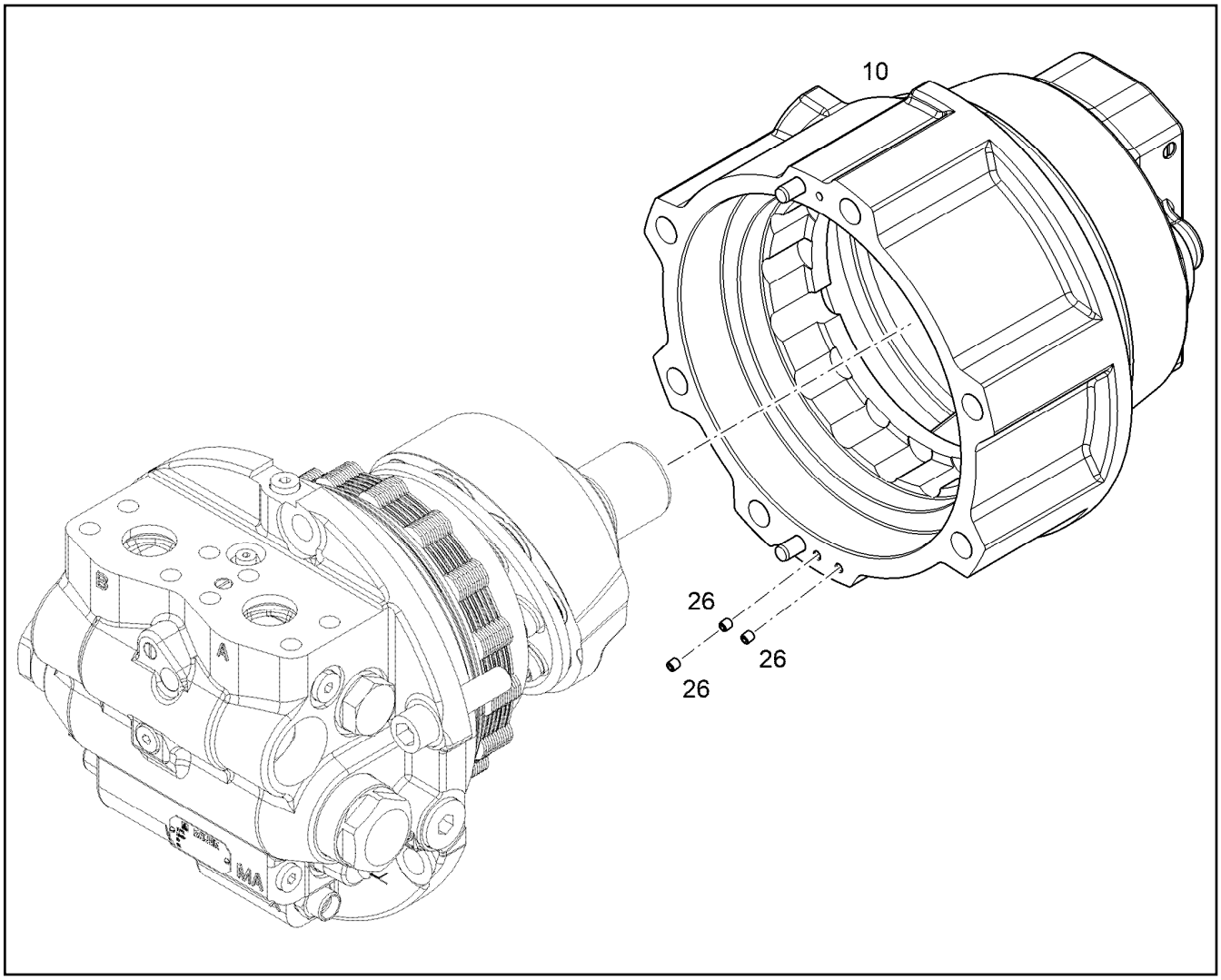

Pos.	Item	Quantity	Description	Designação	Serie	K
10		1	HOUSING NG 165 (C)	CARCAÇA		
26	7380571	3	NOZZLE	BOCAL		

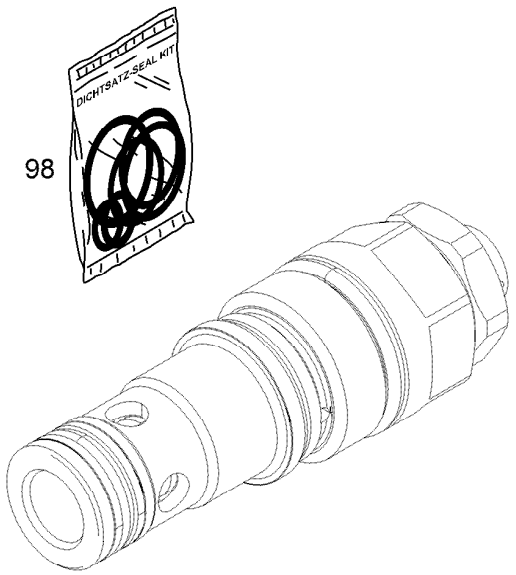

Pos.	Item	Quantity	Description	Designação	Serie	K
98	9266089	1	SEALING SET VALVE DBV 22 ⇨ ❑ 799	KIT DE VEDACAO DA VALVULA		
602		1	TENSIONING INSTRUCTION	PRESCRICAO DE APERTO		

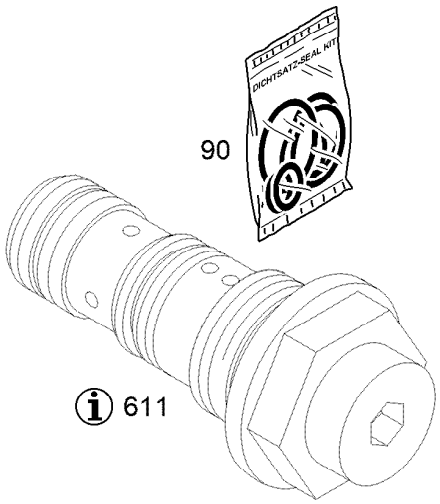

Pos.	Item	Quantity	Description	Designação	Serie	K
90	10122239	1	SEAL KIT PRESSUR.CONTROL VALVE ⇨ ❑ 131	JG V VÁLV. REDUTORA DE PRE		
611		1	TENSIONING INSTRUCTION	PRESCRICAO DE APERTO		

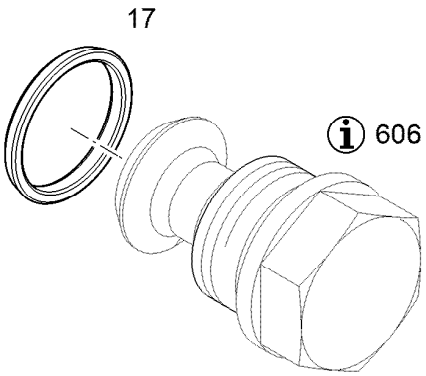

Pos.	Item	Quantity	Description	Designação	Serie	K
17	7380608	1	O-RING ISO 3601-1 26,64X2,62	ANEL-O		
606		1	TENSIONING INSTRUCTION	PRESCRICAO DE APERTO		

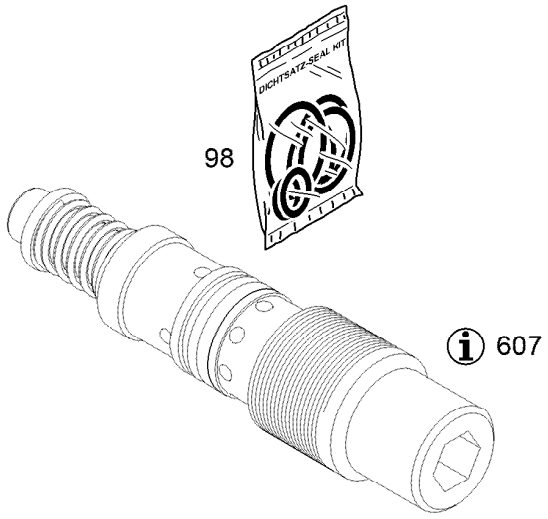

Pos.	Item	Quantity	Description	Designação	Serie	K
98	10126187	1	SEAL KIT SHUTTLE VALVE ⇨ ❑ 133	KIT DE VED VÁLVULA DE SUBST		
607		1	TENSIONING INSTRUCTION	PRESCRICAO DE APERTO		

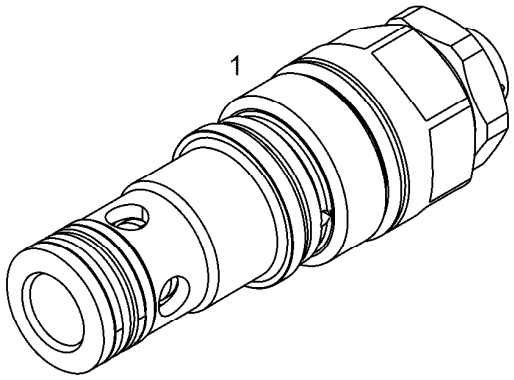

602

Pos.	Item	Quantity	Description	Designação	Serie	K
1		1	PRESSURE LIMITING VALVE ⇨ ❑ 775	VÁLVULA LIMITADORA DE PRES		
602		1	TENSIONING INSTRUCTION	PRESCRICAO DE APERTO		

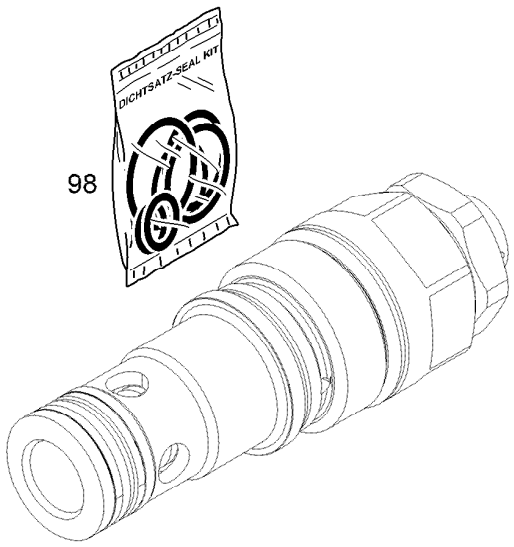

602

Pos.	Item	Quantity	Description	Designação	Serie	K
98	9266089	1	SEALING SET VALVE DBV 22 ⇨ ❑ 799	KIT DE VEDACAO DA VALVULA		
602		1	TENSIONING INSTRUCTION	PRESCRICAO DE APERTO		

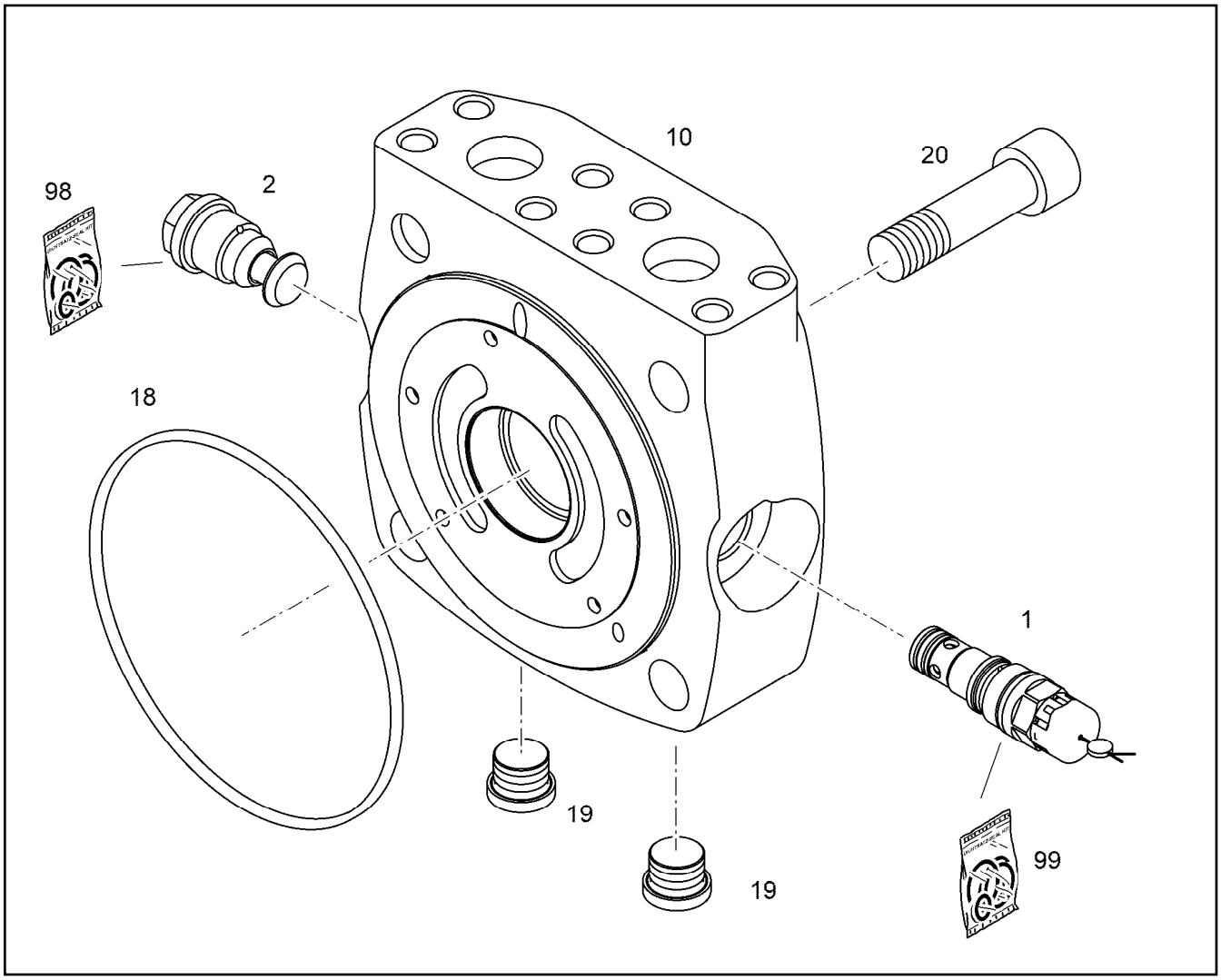

Pos.	Item	Quantity	Description	Designação	Serie	K
1		1	PRESSURE LIMITING VALVE ⇨ ❑ 770	VÁLVULA LIMITADORA DE PRES		
2	12457539	1	NON-RETURN VALVE	VÁLVULA DE RETORNO		
10		1	CONNECTING PLATE NG 045	PLACA DE LIGAÇÃO		
18	7380605	1	O-RING ISO 3601-1 101,27X2,62	ANEL-O		
19	10137310	1	SCREW PLUG M14X1,5 ED-NBR	PARAFUSO DE FECHAMENTO		
20	10012659	4	SOCKET HEAD SCREW ISO 4762 M12X50 10	PARAFUSO CILÍNDRICO		
98	9268642	1	SEAL KIT F.NON-RETURN VALVE RV ⇨ ❑ 801	KIT DE VEDACAO		
99	9266089	1	SEALING SET VALVE DBV 22 ⇨ ❑ 799	KIT DE VEDACAO DA VALVULA		

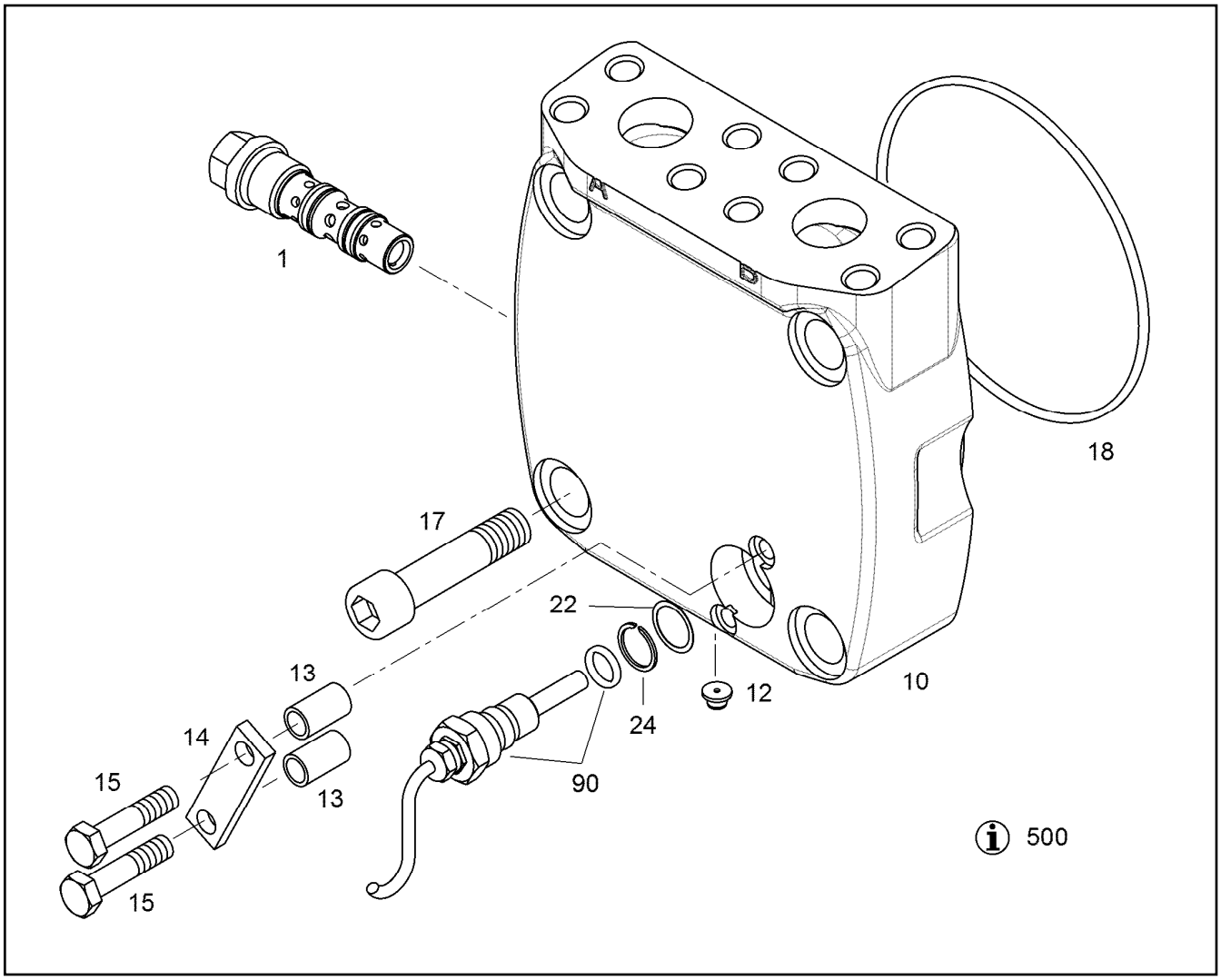

Pos.	Item	Quantity	Description	Designação	Serie	K
1	10119503	1	SHUTTLE VALVE ⇨ ❑ 223	VALVULA DIRECIONAL		
10		1	CONNECTING PLATE NG 165	PLACA DE LIGAÇÃO		
12	9266836	1	ORIFICE	ANTEPARO		
13	9276170	2	DISTANCE TUBE	TUBO DISTANCIADOR		
14	9275738	1	PROTECTION GUARD	CHAPA DE PROTEÇÃO		
15	4061056	2	HEX SCREW ISO 4014 M10X40 8.8 A3C	PARAFUSO SEXTAVADO		
17	10001078	4	SOCKET HEAD SCREW ISO 4762 M20X75 10	PARAFUSO CILÍNDRICO		
18	7380592	1	O-RING ISO 3601-1 164,69X3,53	ANEL-O		
22	7381354	1	SHIM RING 18,5X23X0,2	ARRUELA DE AJUSTE		
24	7381534	1	SNAP RING SB 23	ANEL DE RETENÇÃO		
90	10120388	1	RK SPEED SENSOR ⇨ ❑ 780	KIT REPARO SENSOR N° ROTAÇ		
500	9278153	1	TABLE ANWEISUNGEN	TABELA		

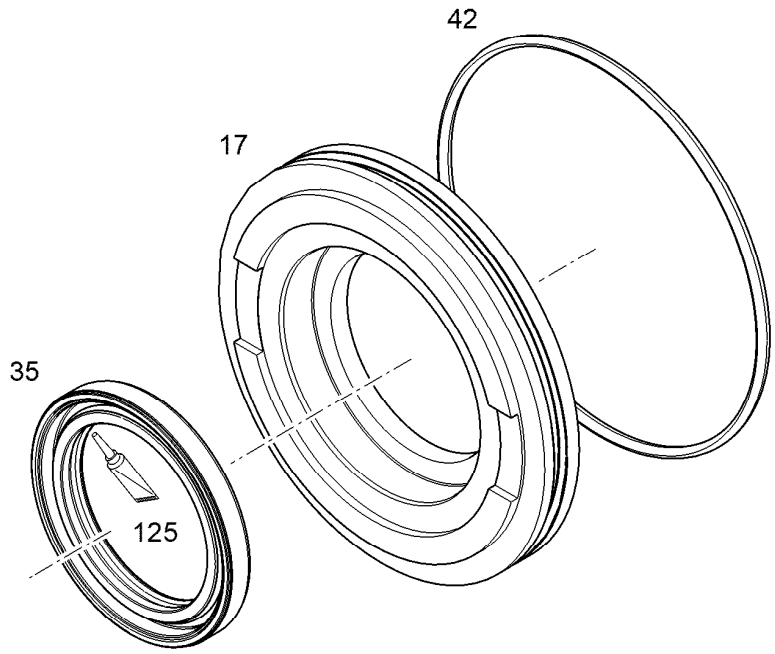

Pos.	Item	Quantity	Description	Designação	Serie	K
17		1	CLOSING RING NG 064-075	ANEL DE FECHAMENTO		
35		1	ROTARY SHAFT LIP SEAL PPSX40X55X6	ANEL DE VEDAÇÃO DO EIXO RA		
42	7380598	1	O-RING ISO 3601-1 82,22X2,62	ANEL-O		
125	12213966	1	SPECIAL GREASE POLYLUB GLY 151/1kg	GRAXA ESPECIAL		

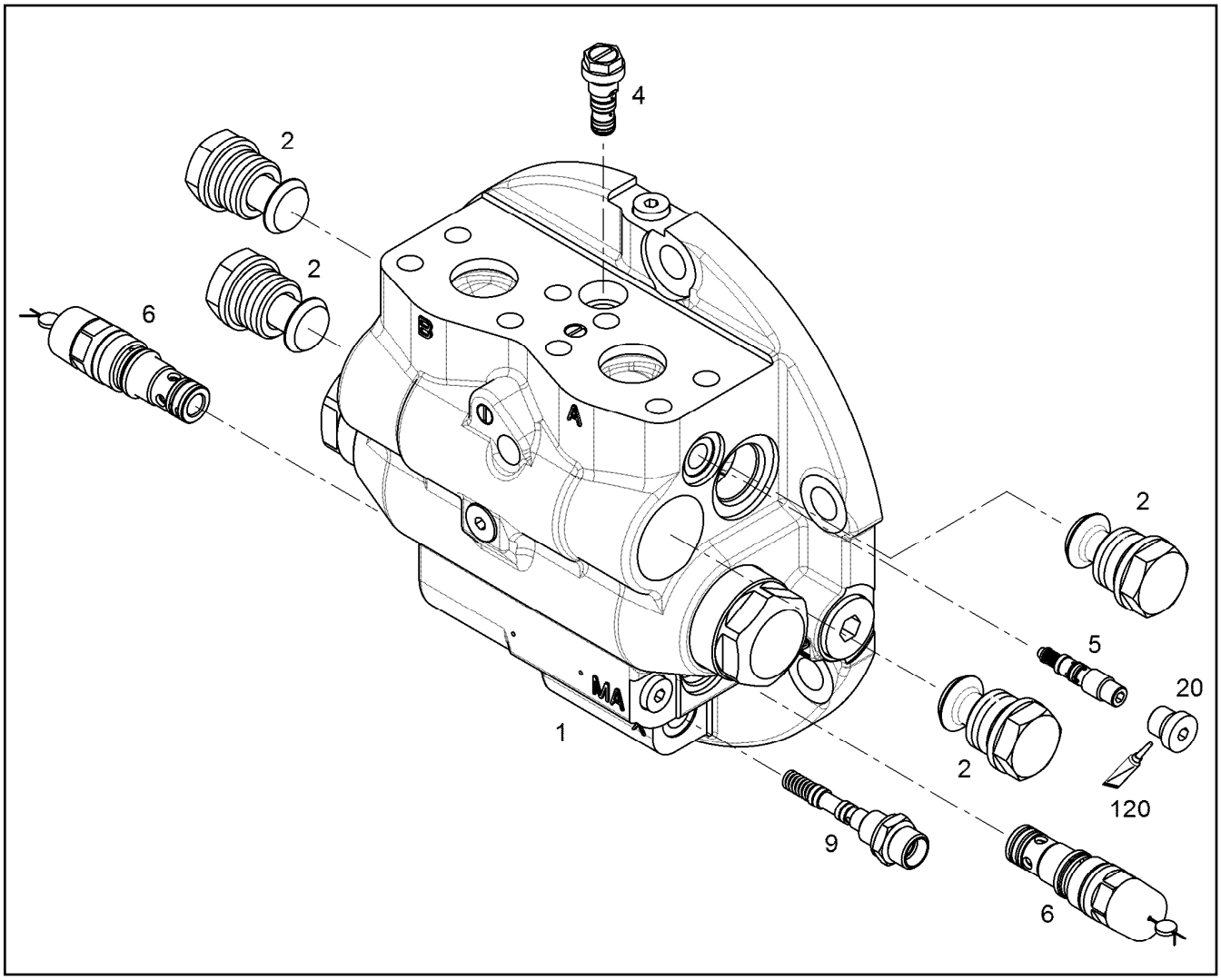

Pos.	Item	Quantity	Description	Designação	Serie	K
1	11415445	1	RK TERMINAL BOARD PRE-ASSEMBLYNG ⇨ ❑ 768			
2	12455575	4	NON-RETURN VALVE ⇨ ❑ 772	VÁLVULA DE RETORNO		
4	12410169	1	PRESSURE REDUCTION VALVE ⇨ ❑ 771	VÁLVULA REDUTORA DE PRES		
5	12475273	1	SHUTTLE VALVE ⇨ ❑ 773	VALVULA DIRECIONAL		
6	12822567	2	REPAIR SET PRESSURE CONTROL VA ⇨ ❑ 774	KIT DE REPARO		
9	10133558	1	PILOT VALVE	VÁLVULA DE COMANDO		
20	10137113	1	SCREW PLUG M14X1,5 ED-FKM	PARAFUSO DE FECHAMENTO		
120	11140338	1	SCREW LOCKING	COLA PARA ELEMENTOS FIXA		

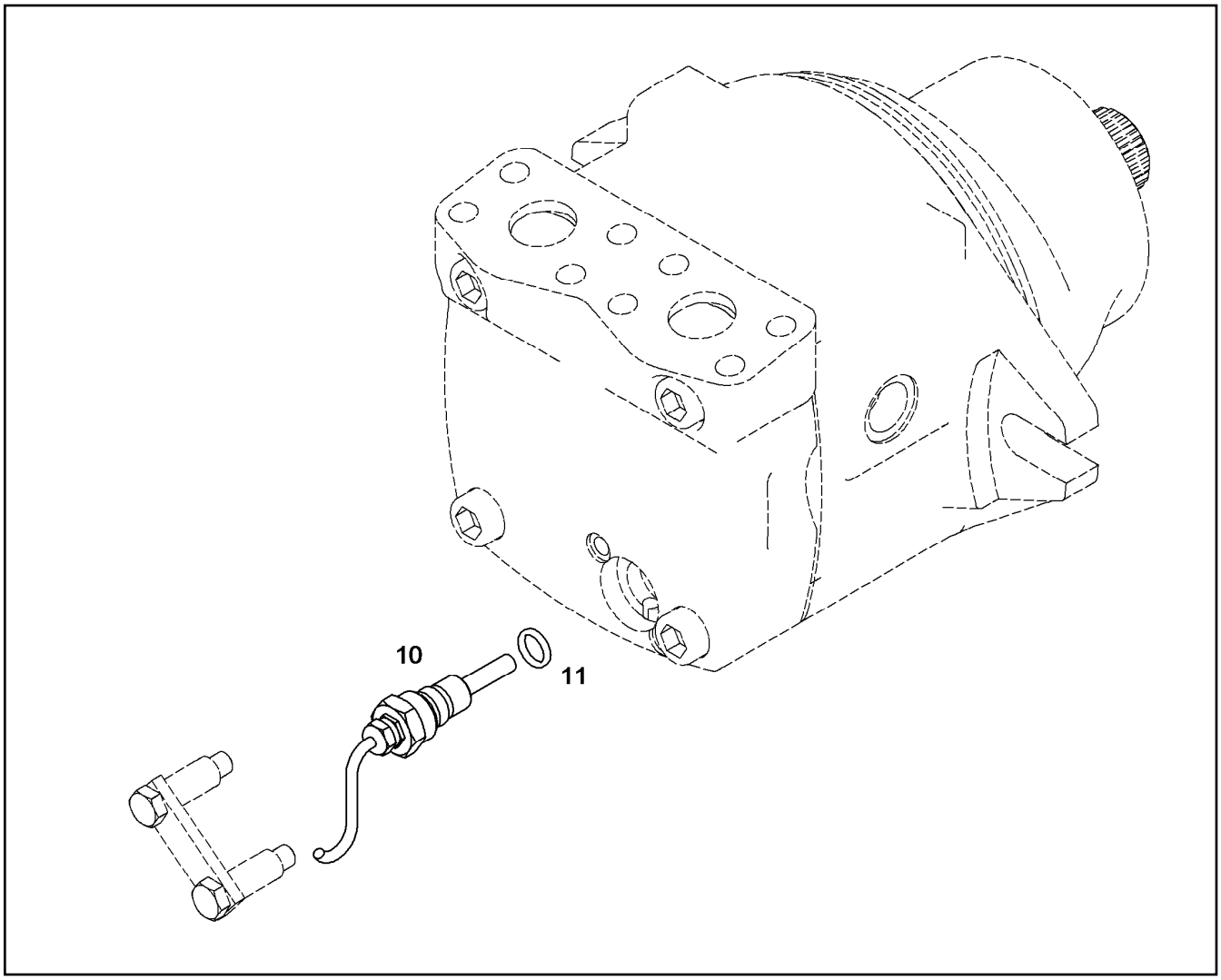

Pos.	Item	Quantity	Description	Designação	Serie	K
10	6290073	1	ROTATIONAL SPEED SENSOR ⇨ ❑ 227	SENSOR DE VELOCIDADE		
11		1	O-RING 13,10X2,62	ANEL-O		

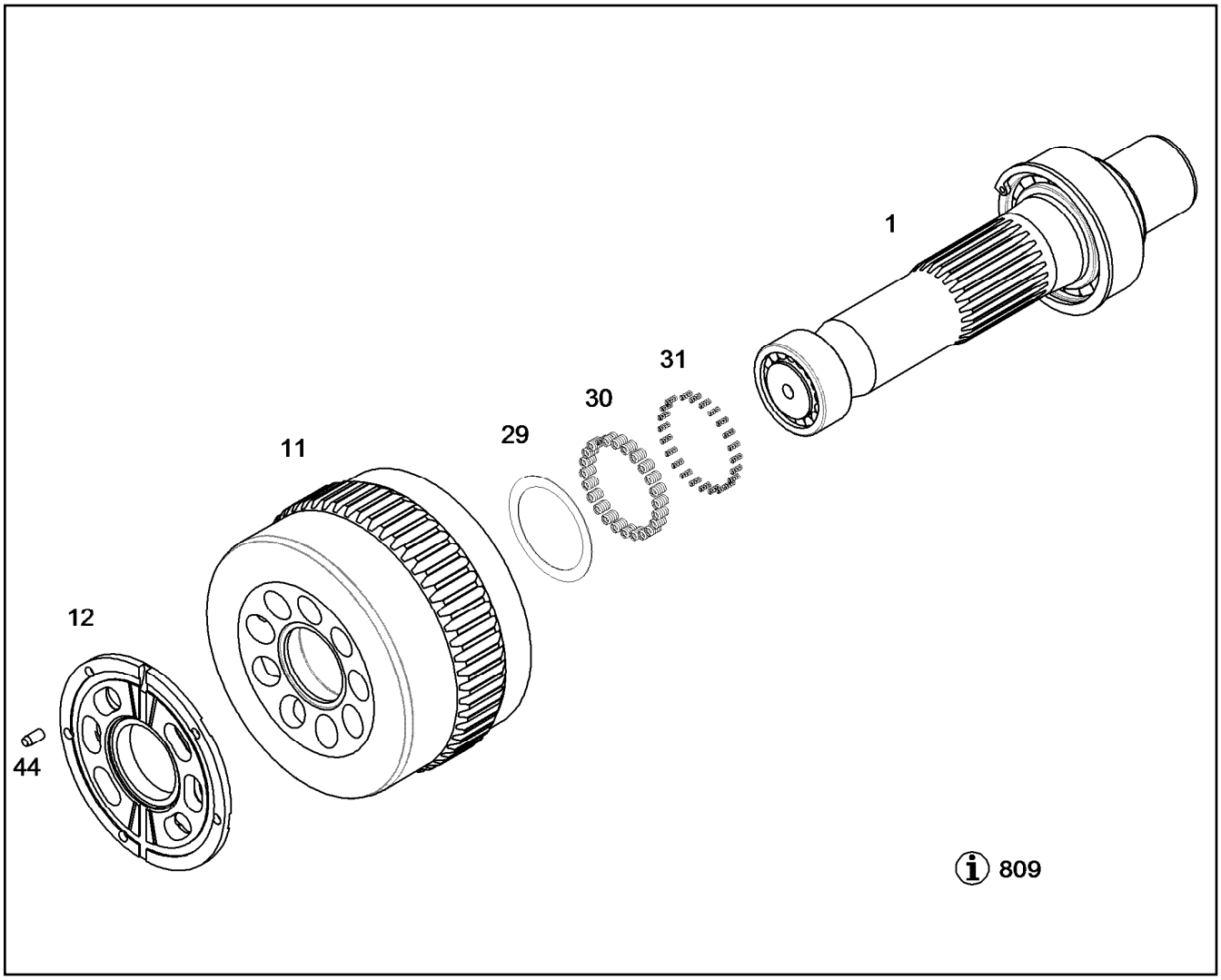

Pos.	Item	Quantity	Description	Designação	Serie	K
1	10126159	1	REPAIR KIT SHAFT NG 165 (C) ⇨ ❑ 129	KIT DE REPARO DO EIXO		
11		1	CYLINDER WITH BUSHING NG 165 (C)	CILINDRO COM BUCHA		
12		1	GUIDE PLATE NG 165	PLACA GUIA		
29		1	WASHER SET	KIT DE ARRUELAS		
30		24	PRESSURE SPRING 1,40X4,60X8,50	MOLA DE PRESSÃO		
31		24	PRESSURE SPRING 0,85X2,15X8,2	MOLA DE PRESSÃO		
44		1	PARALLEL PIN 6m6	PINO CILÍNDRICO		
809	10123248	1	MOUNTING REQUIREMENT NG 075-355	NORMA DE MONTAGEM		

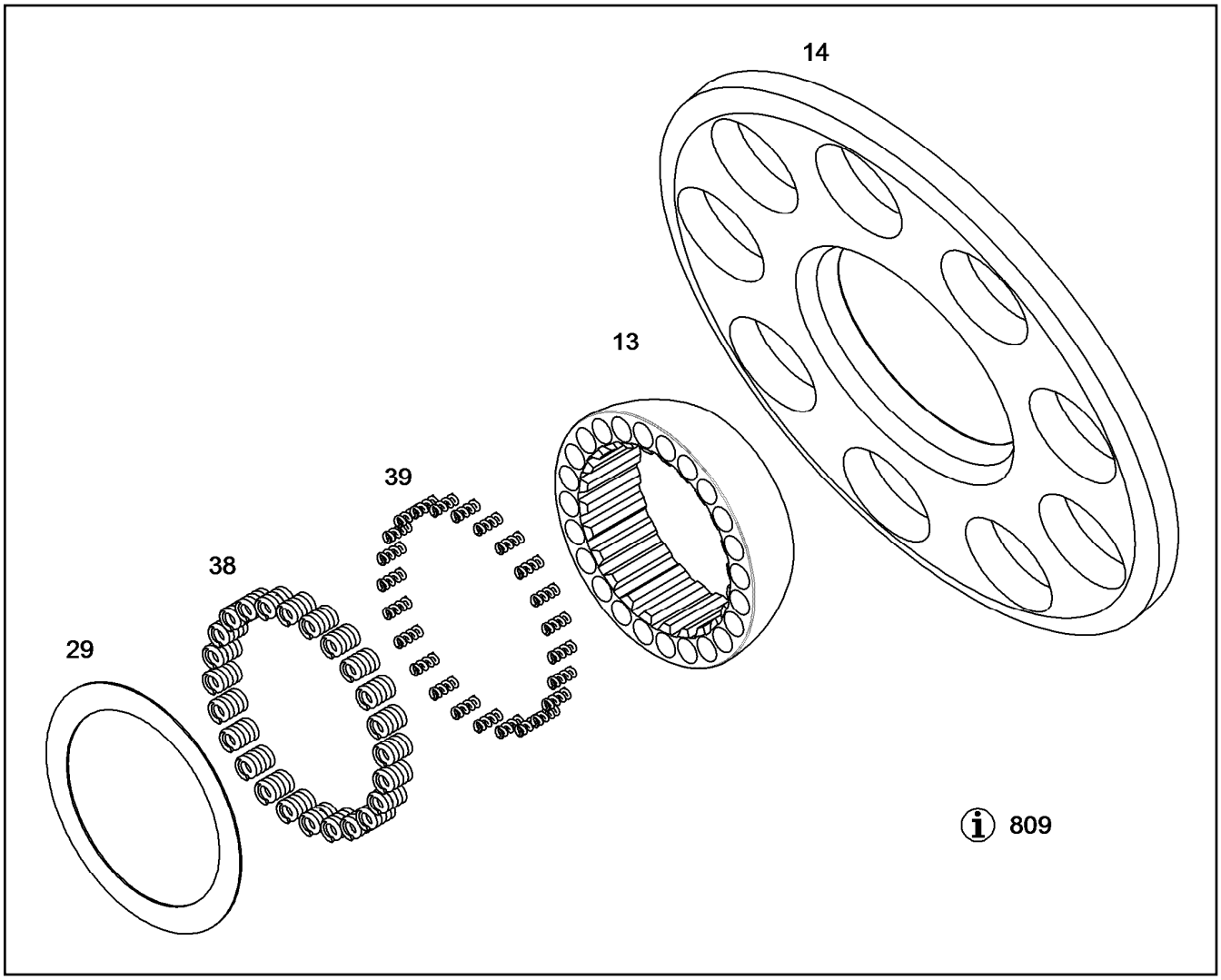

Pos.	Item	Quantity	Description	Designação	Serie	K
13		1	PULL-BACK BALL NG 165 (D)	ESFERA DE RETORNO		
14		1	PULL-BACK PLATE NG 165 (C)	PLACA DE RETORNO		
29		1	WASHER SET	KIT DE ARRUELAS		
38		24	PRESSURE SPRING 1,40X4,60X8,50	MOLA DE PRESSÃO		
39		24	PRESSURE SPRING 0,85X2,15X8,2	MOLA DE PRESSÃO		
809	10123248	1	MOUNTING REQUIREMENT NG 075-355	NORMA DE MONTAGEM		

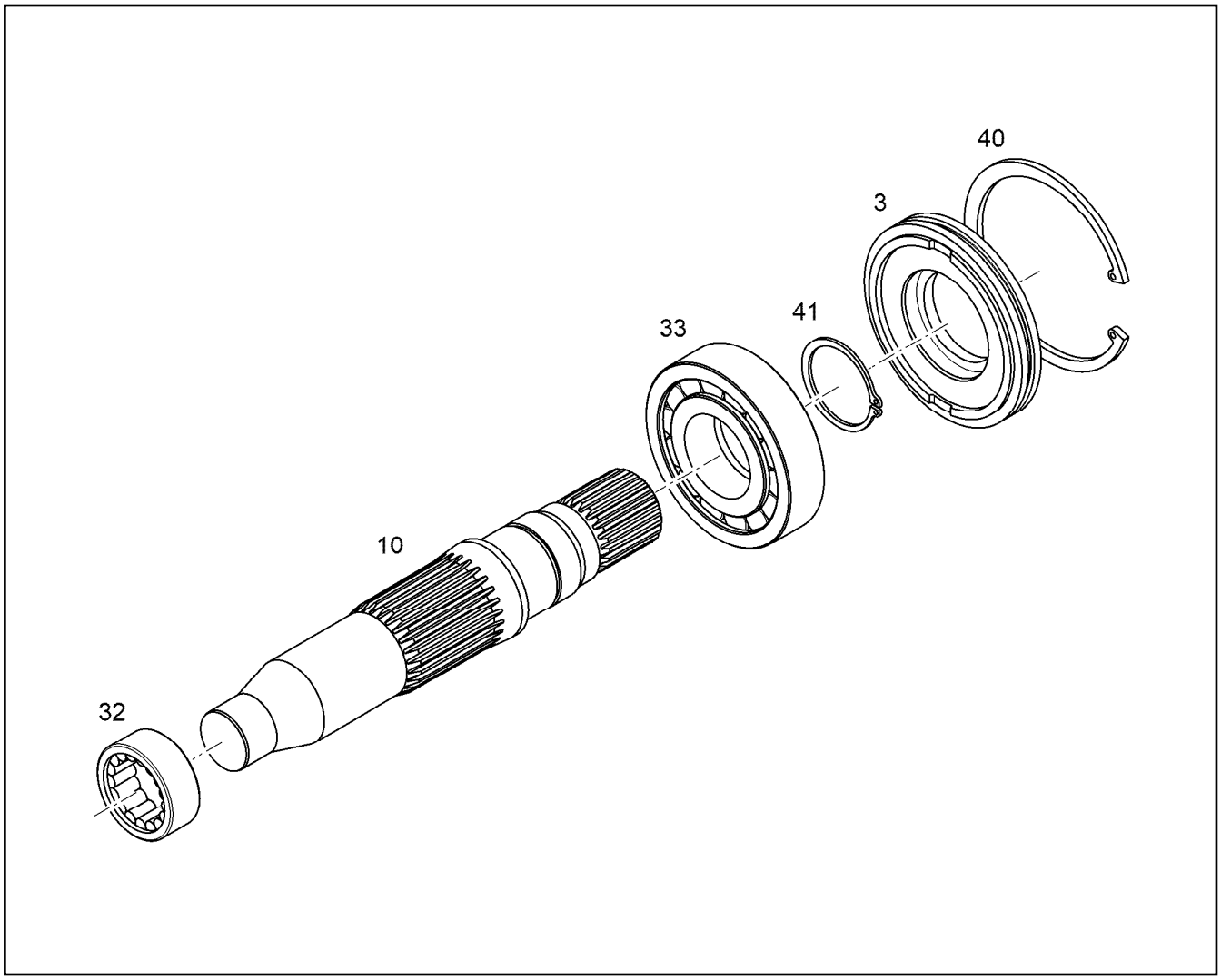

Pos.	Item	Quantity	Description	Designação	Serie	K
3		1	CLOSING RING PRE-ASS. NG 165	ANEL DE FECHAMENTO		
10		1	DRIVING SHAFT NG 165	EIXO DO MOTOR		
32	12593103	1	CYLINDRICAL ROLLER BEARING	ROLAMENTO DE ROLOS CILÍN		
33	7363121	1	CYLINDRICAL ROLLER BEARING	ROLAMENTO DE ROLOS CILÍN		
40	4281023	1	LOCKING RING DIN 472 120	ANEL DE RETENÇÃO		
41	4280034	1	LOCKING RING DIN 471 50	ANEL DE RETENÇÃO		

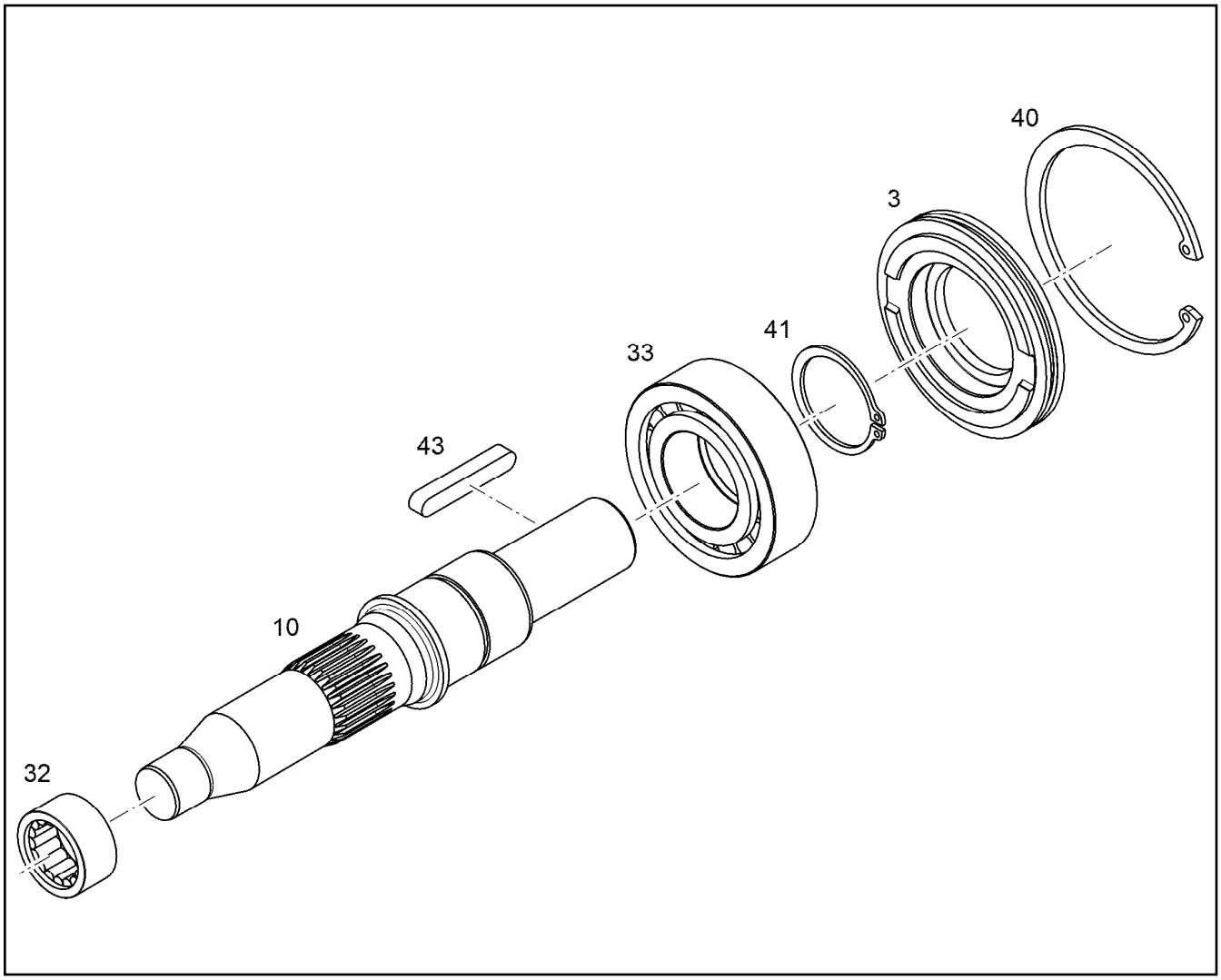

Pos.	Item	Quantity	Description	Designação	Serie	K
3		1	CLOSING RING PRE-ASS. NG 064-075 ⇨ ❑ 778	ANEL DE FECHAMENTO		
10	10134309	1	DRIVING SHAFT NG 045	EIXO DO MOTOR		6
32	7380090	1	CYLINDRICAL ROLLER BEARING	ROLAMENTO DE ROLOS CILÍN		
33	7380151	1	CYLINDRICAL ROLLER BEARING NUP-2208	ROLAMENTO DE ROLOS CILÍN		
40	4281016	1	LOCKING RING DIN 472 90	ANEL DE RETENÇÃO		
41	4280030	1	LOCKING RING DIN 471 40	ANEL DE RETENÇÃO		
43	10134360	1	FITTING KEY 8X7X32 16MnCr5	CHAVETA		

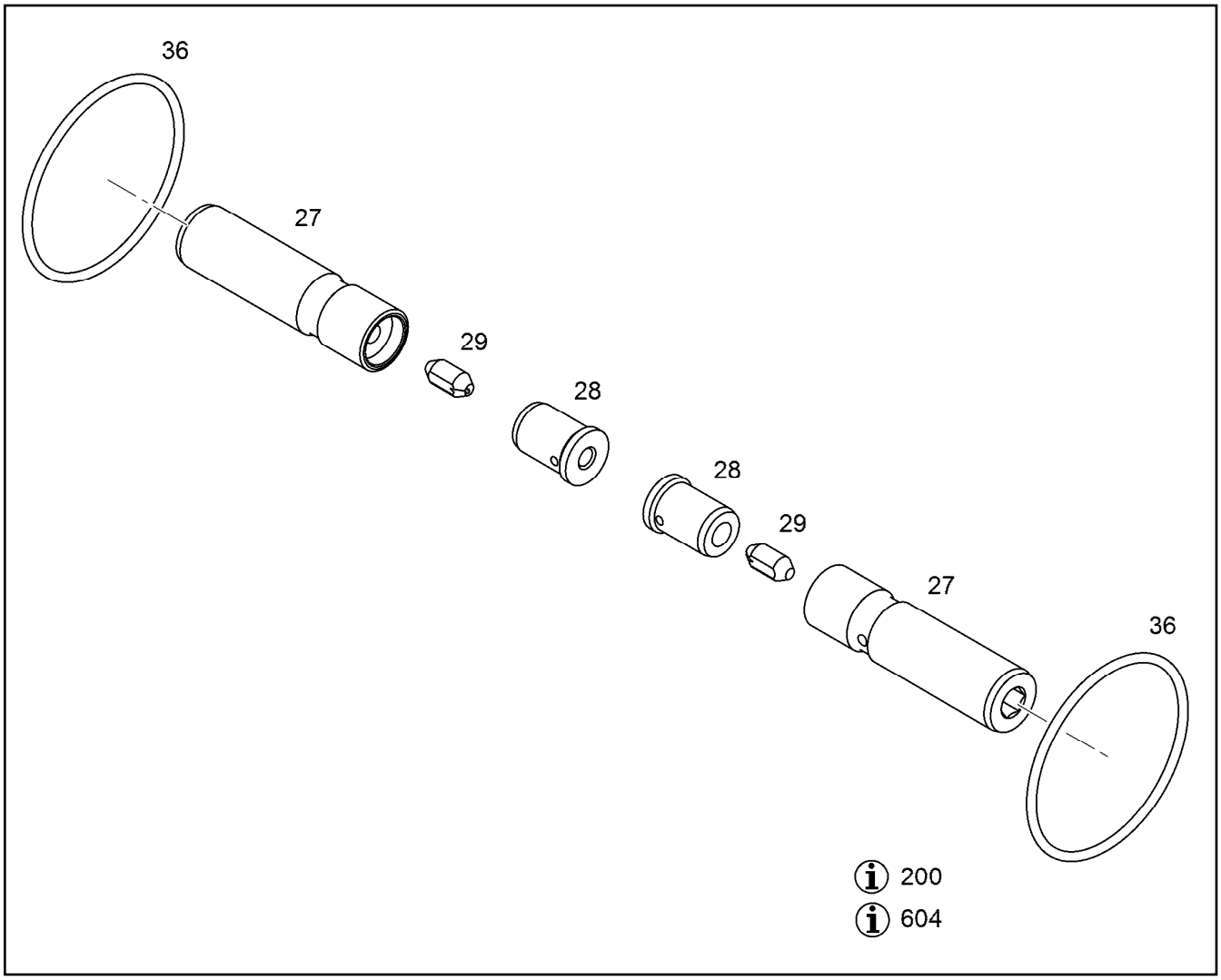

Pos.	Item	Quantity	Description	Designação	Serie	K
27	9075940	2	PIN 14X65	PINO		
28	9076793	2	VALVE SEAT NG 108 (D)	ASSENTO DA VÁLVULA		
29	10142555	2	RESTRICTOR PIN 5,4X11,5X6,9	PINO DE RESTRICAO		
36	7382071	2	O-RING ISO 3601-1 40,94X2,62	ANEL-O		
200		1	TECHNICAL INFORMATION	INFORMAÇÕES TÉCNICAS		
604		1	TENSIONING INSTRUCTION	PRESCRICAO DE APERTO		

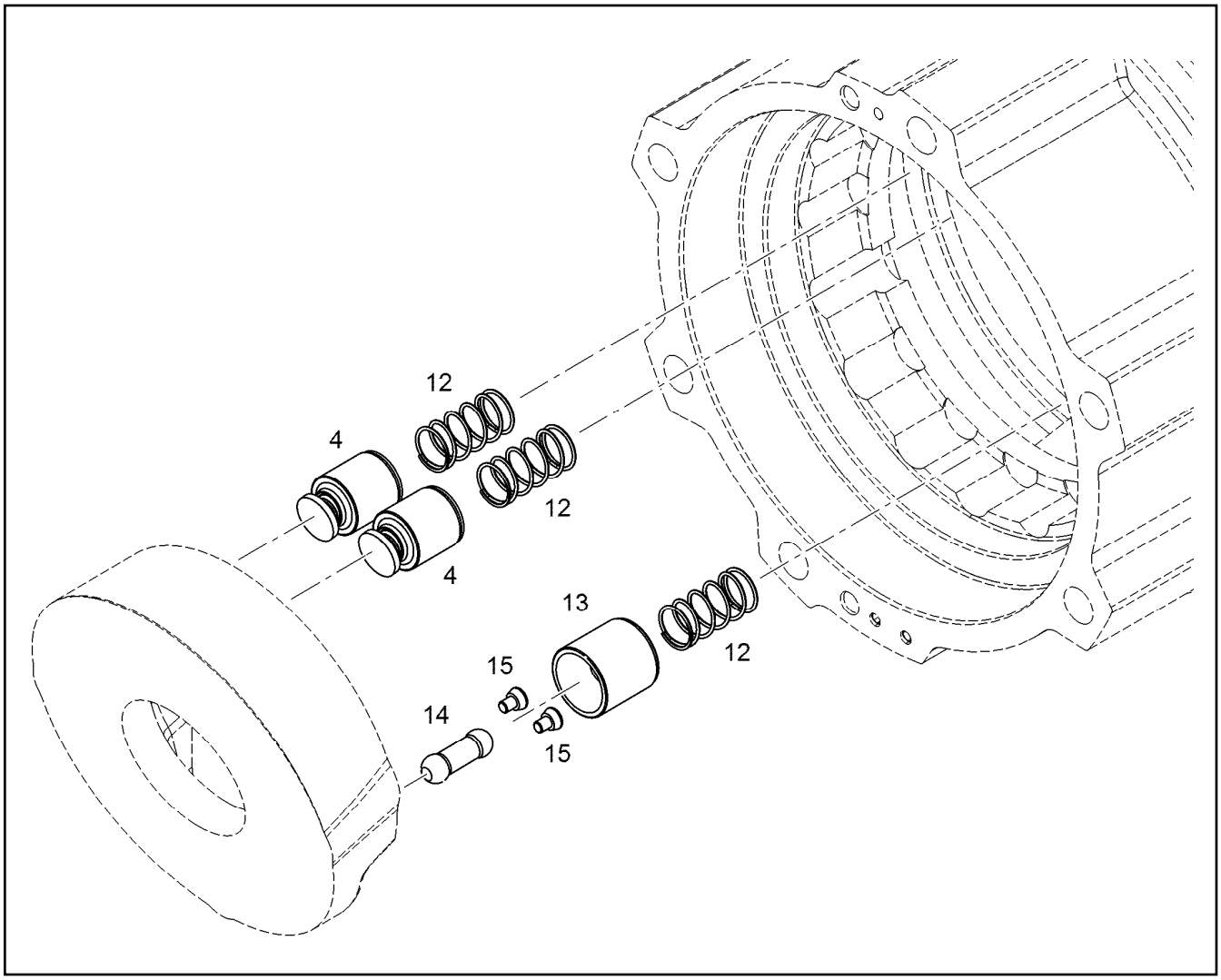

Pos.	Item	Quantity	Description	Designação	Serie	K
4		2	ADJUSTING PISTON NG 108 (C)	PISTÃO DE AJUSTAMENTO		
12	10042603	3	PRESSURE SPRING 1,40X18,50X39,50	MOLA DE PRESSÃO		
13		1	PISTON NG 165 (C)	PISTÃO		
14		1	ADJUSTING LEVER NG 165 (C)	ALAVANCA DE REGULAGEM		
15		2	LOCKING SCREW M5X6X4,2 ETG 100	PARAFUSO TRAVA		

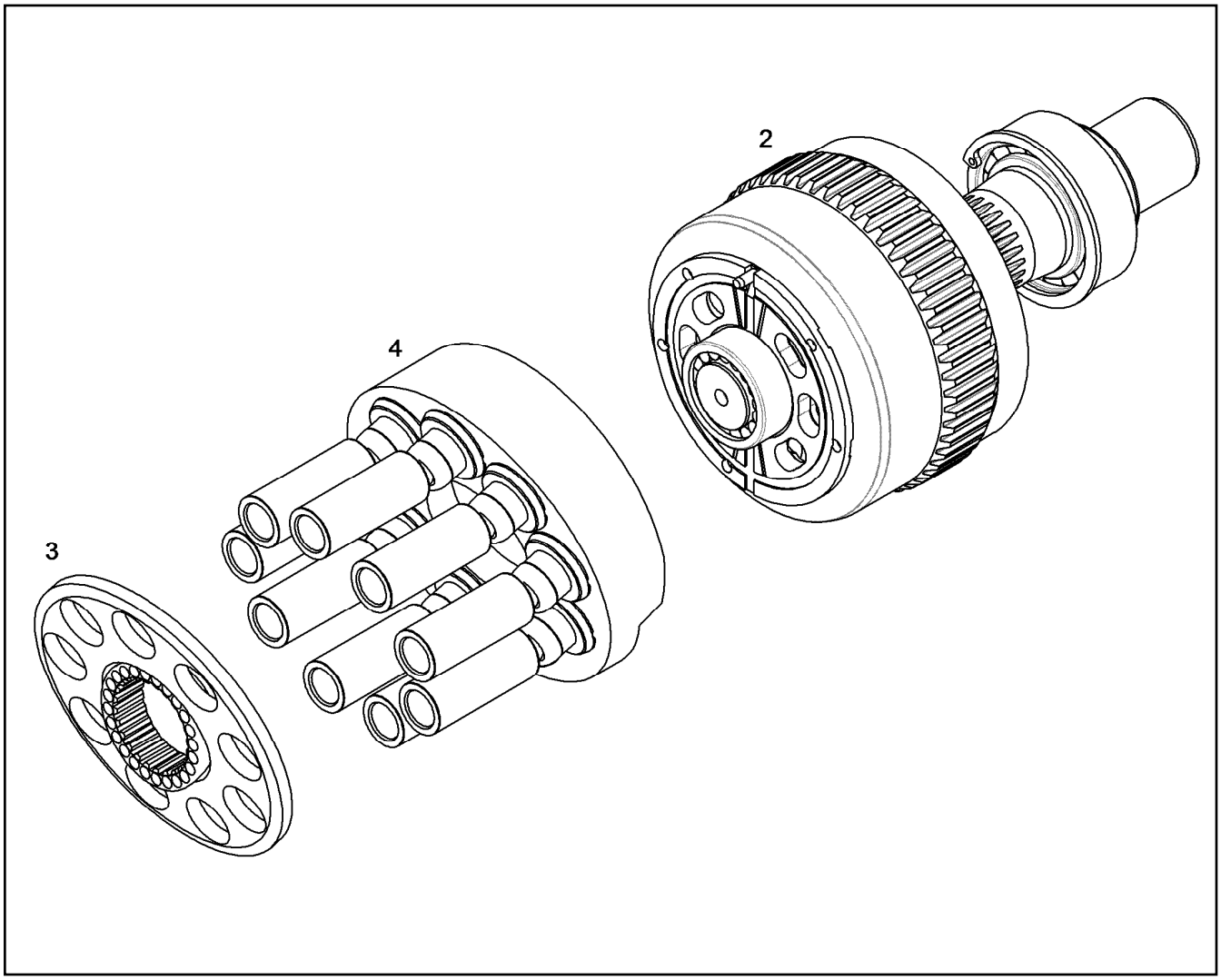

Pos.	Item	Quantity	Description	Designação	Serie	K
2	10126161	1	RK CYL.+CONTROL PLATE+SHAFT NG 165 ⇨ ❑ 781	KIT DE REPARO GRUPO ROTÓR		
3	10126162	1	RK PULL-BACK BALL+PULL-B.PLATENG 165 ⇨ ❑ 782	KIT REPARO ESF.+PLACA RETO		
4	12403522	1	RK PIST.W.GUIDE SHOE+ECCE.DISKNG 16 ⇨ ❑ 788	KIT REP.PIST.C/PAT.+DISCO EL		

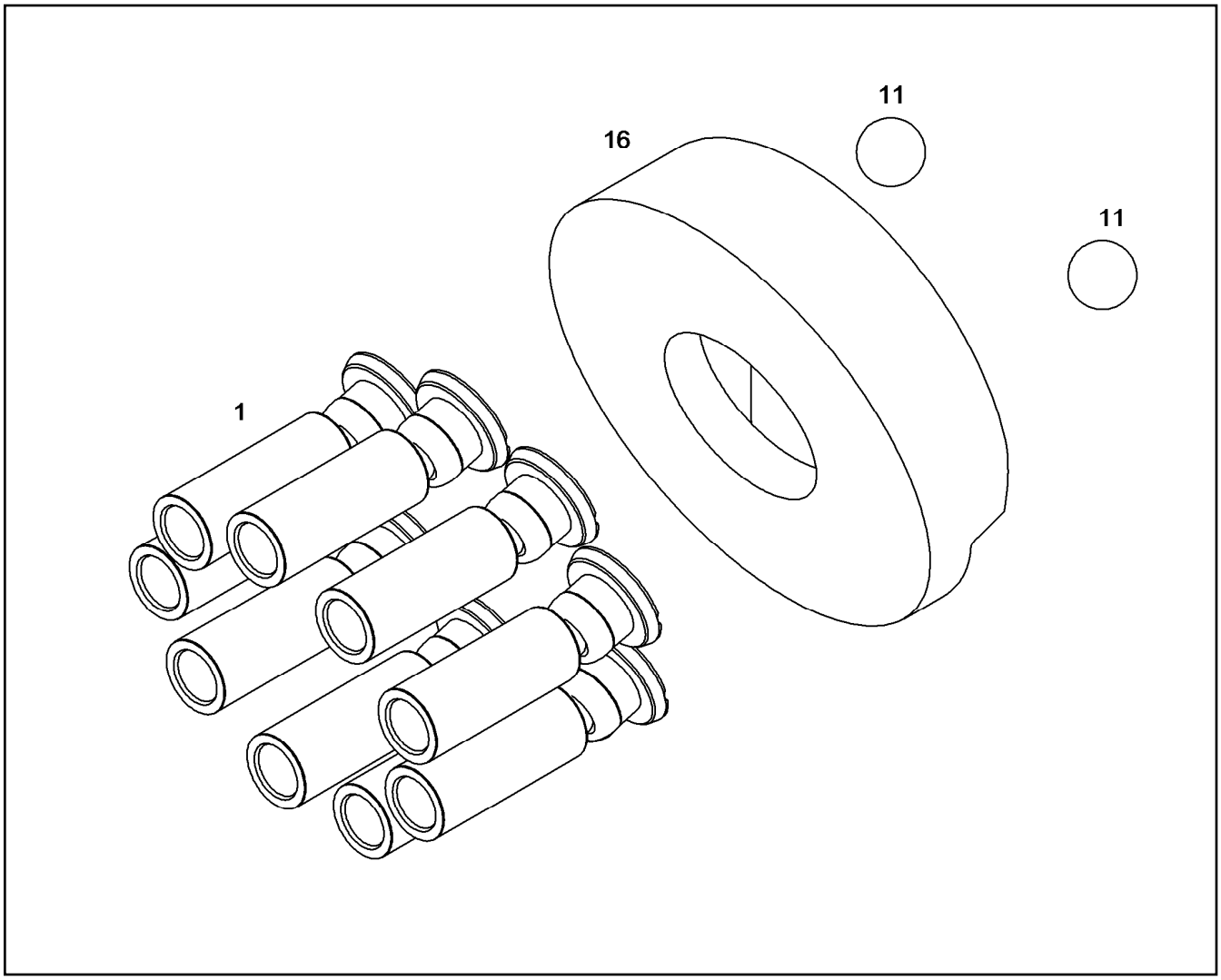

Pos.	Item	Quantity	Description	Designação	Serie	K
1		9	PISTON WITH GUIDE SHOE NG 165	PISTÃO PATIM		
11		2	BALL d=30 - G20 N	ESFERA		
16		1	HOISTING DISK NG 165 (C)	DISCO DE ELEVAÇÃO		

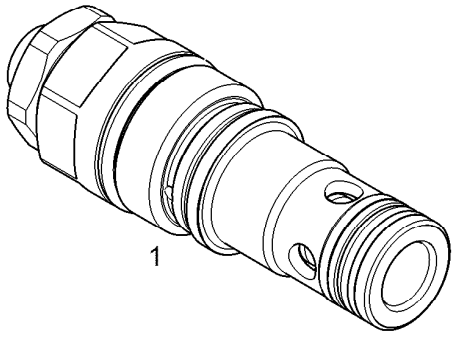

602

Pos.	Item	Quantity	Description	Designação	Serie	K
1	12410054	1	PRESSURE LIMITING VALVE ⇨ ❑ 770	VÁLVULA LIMITADORA DE PRES		
602		1	TENSIONING INSTRUCTION	PRESCRICAO DE APERTO		

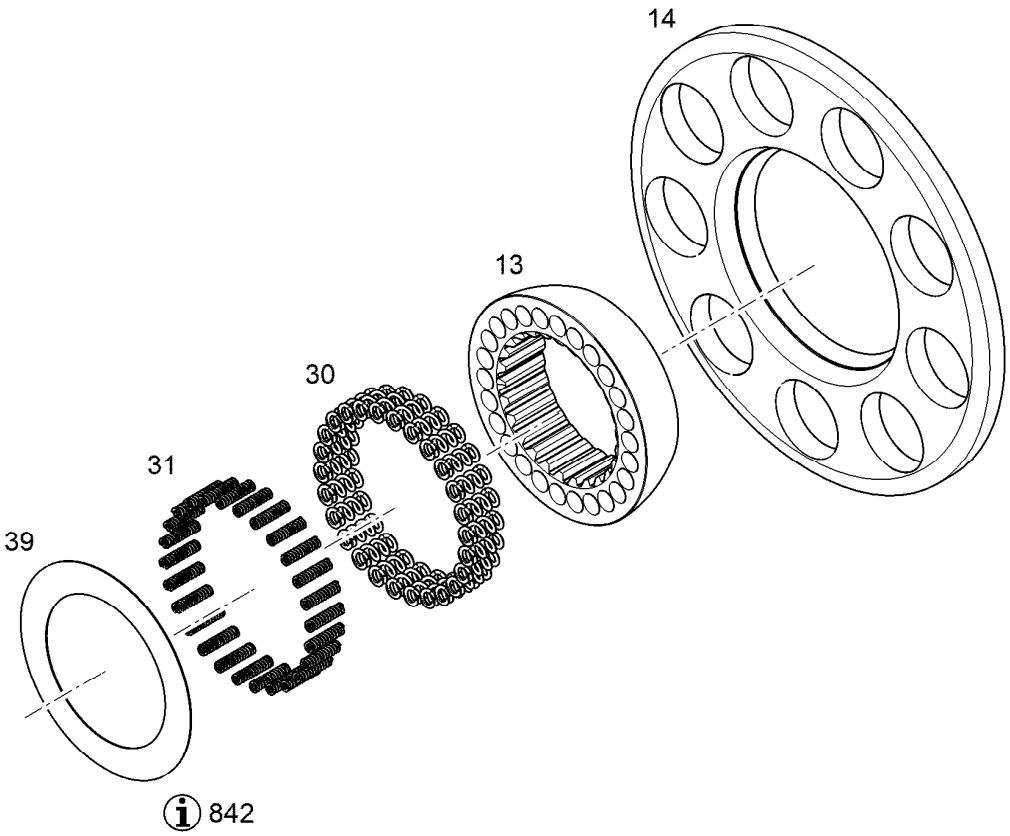

Pos.	Item	Quantity	Description	Designação	Serie	K
13		1	PULL-BACK BALL NG 165	ESFERA DE RETORNO		
14		1	PULL-BACK PLATE NG 165	PLACA DE RETORNO		
30	9268776	26	PRESSURE SPRING 1,40X5,60X18,80	MOLA DE PRESSÃO		
31	10011098	26	PRESSURE SPRING 0,80X3,06X20,33	MOLA DE PRESSÃO		
39		1	WASHER SET	KIT DE ARRUELAS		
842		1	MOUNTING REQUIREMENT	NORMA DE MONTAGEM		

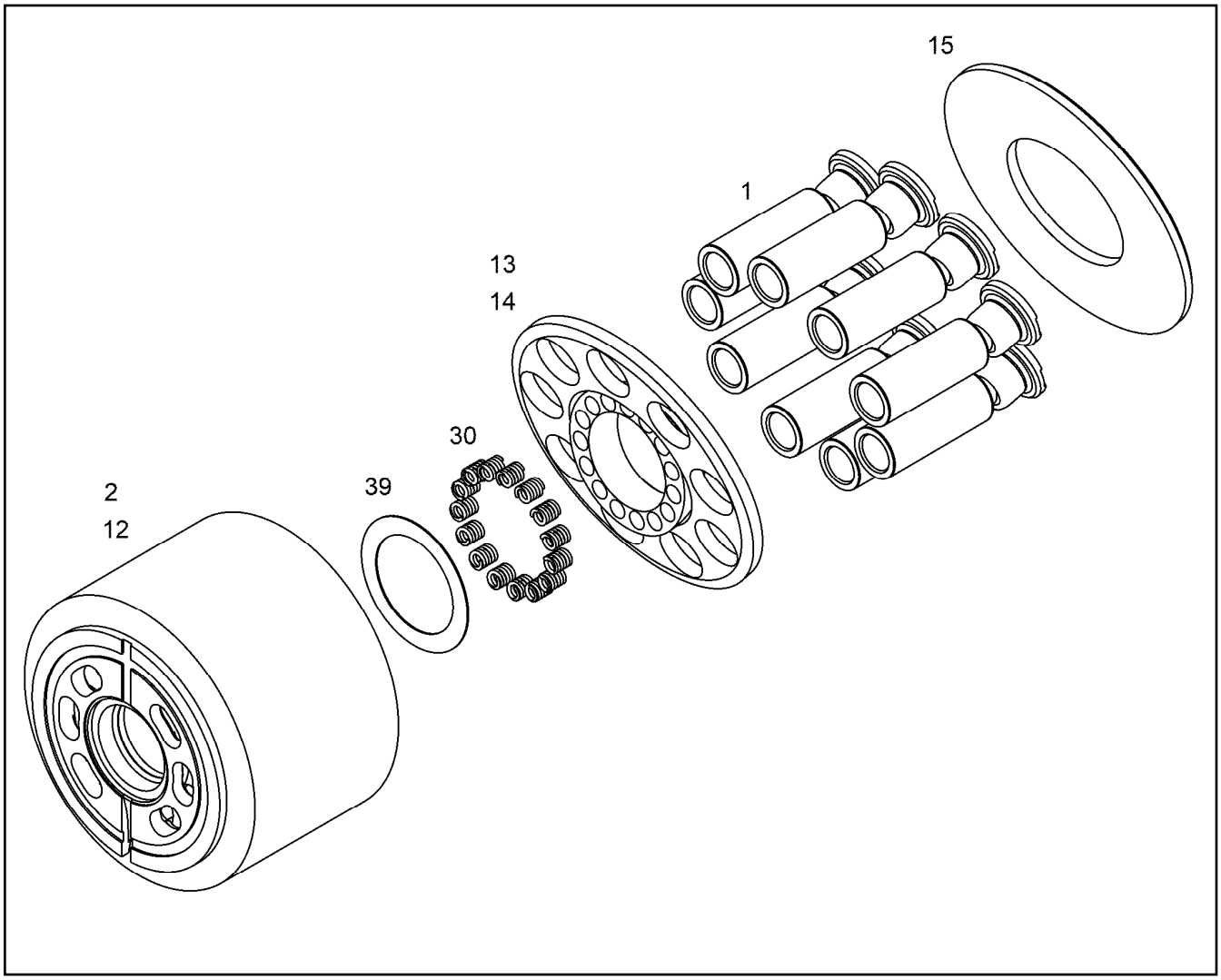

Pos.	Item	Quantity	Description	Designação	Serie	K
1		9	PISTON WITH GUIDE SHOE NG 045 (A)	PISTÃO PATIM		
2		1	CYLINDER WITH BUSHING NG 045	CILINDRO COM BUCHA		
12		1	GUIDE PLATE NG 045	PLACA GUIA		6
13		1	PULL-BACK BALL NG 045	ESFERA DE RETORNO		
14		1	PULL-BACK PLATE NG 045	PLACA DE RETORNO		
15	9265104	1	SLIDING DISC 51X106X4	ARRUELA DESLIZANTE		
30	9265050	15	PRESSURE SPRING 1,25X5,10X10,50	MOLA DE PRESSÃO		
39	9885919	1	WASHER SET	KIT DE ARRUELAS		

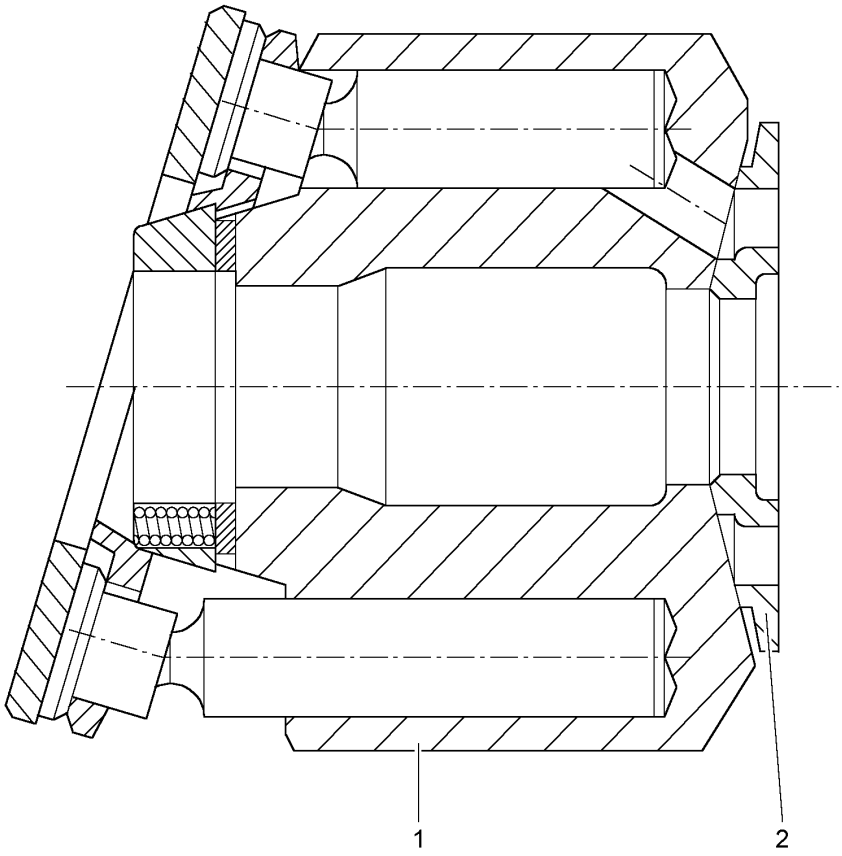

Pos.	Item	Quantity	Description	Designação	Serie	K
1		1	CYLINDER WITH BUSHING NG 045	CILINDRO COM BUCHA		
2		1	GUIDE PLATE NG 045	PLACA GUIA		

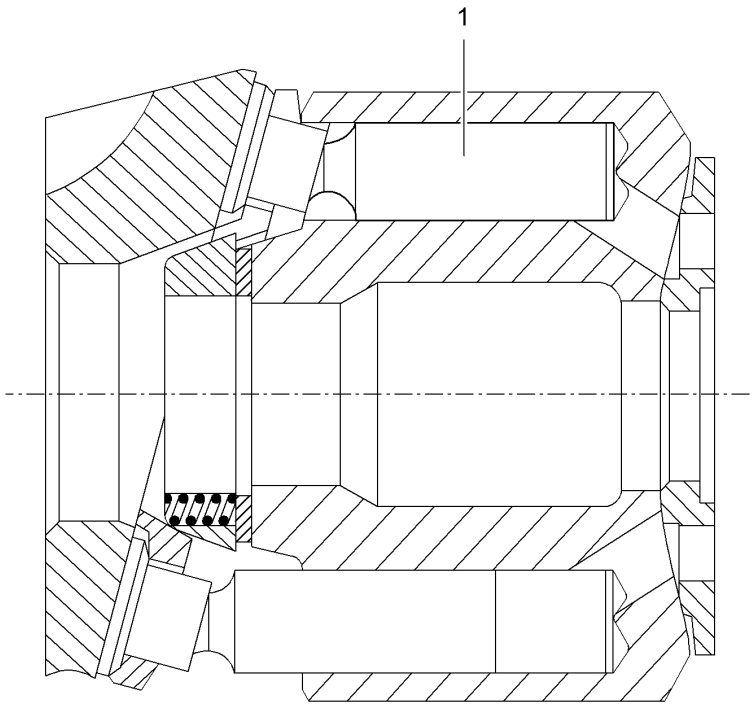

Pos.	Item	Quantity	Description	Designação	Serie	K
1		9	PISTON WITH GUIDE SHOE NG 045 (A)	PISTÃO PATIM		

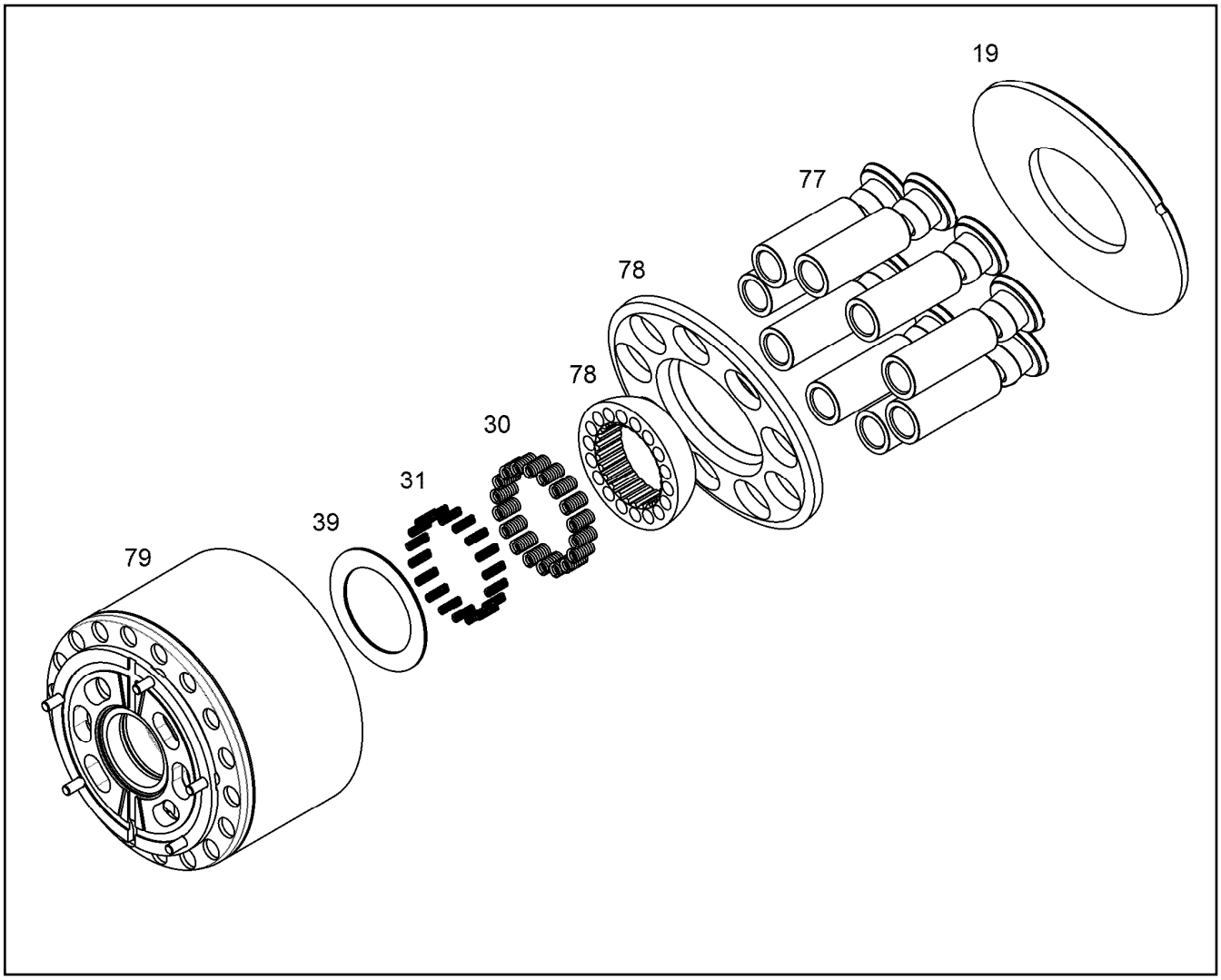

Pos.	Item	Quantity	Description	Designação	Serie	K
19	9888536	1	SLIDING DISC 77X167X7,2	ARRUELA DESLIZANTE		
30	9268776	26	PRESSURE SPRING 1,40X5,60X18,80	MOLA DE PRESSÃO		
31	10011098	26	PRESSURE SPRING 0,80X3,06X20,33	MOLA DE PRESSÃO		
39	9885920	1	WASHER SET	KIT DE ARRUELAS		
77	9880604	1	RK PISTON WITH GUIDE SHOE NG 165 ⇨ ❑ 193	KIT DE REPARO PISTÕES AXIAI		
78	9888119	1	RK PULL-BACK BALL+PULL-B.PLATENG 165 ⇨ ❑ 194	KIT REPARO ESF.+PLACA RETO		
79	9886678	1	RK CYLINDER+CONTROL PLATE ⇨ ❑ 222	KIT DE REPARO GRUPO ROTÓR		

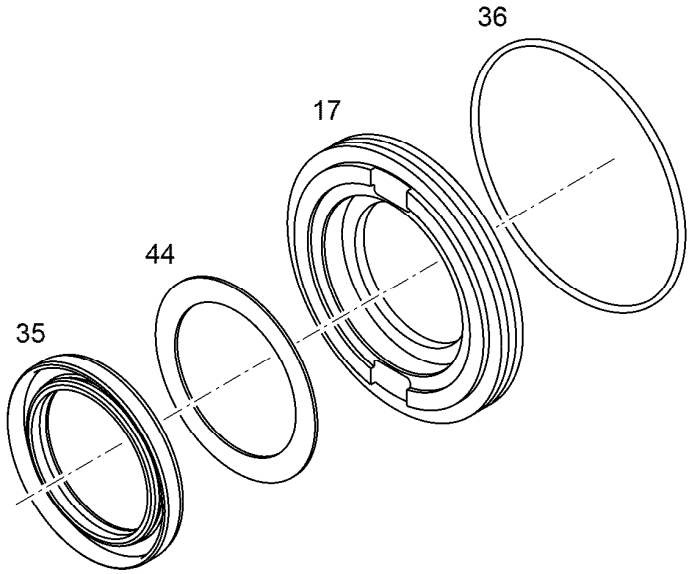

Pos.	Item	Quantity	Description	Designação	Serie	K
17		1	CLOSING RING NG 064-075	ANEL DE FECHAMENTO		
35		1	ROTARY SHAFT LIP SEAL PPSX40X55X6	ANEL DE VEDAÇÃO DO EIXO RA		
36		1	O-RING ISO 3601-1 82,22X2,62	ANEL-O		
44		1	SHIM RING 45X55X1,5	ARRUELA DE AJUSTE		

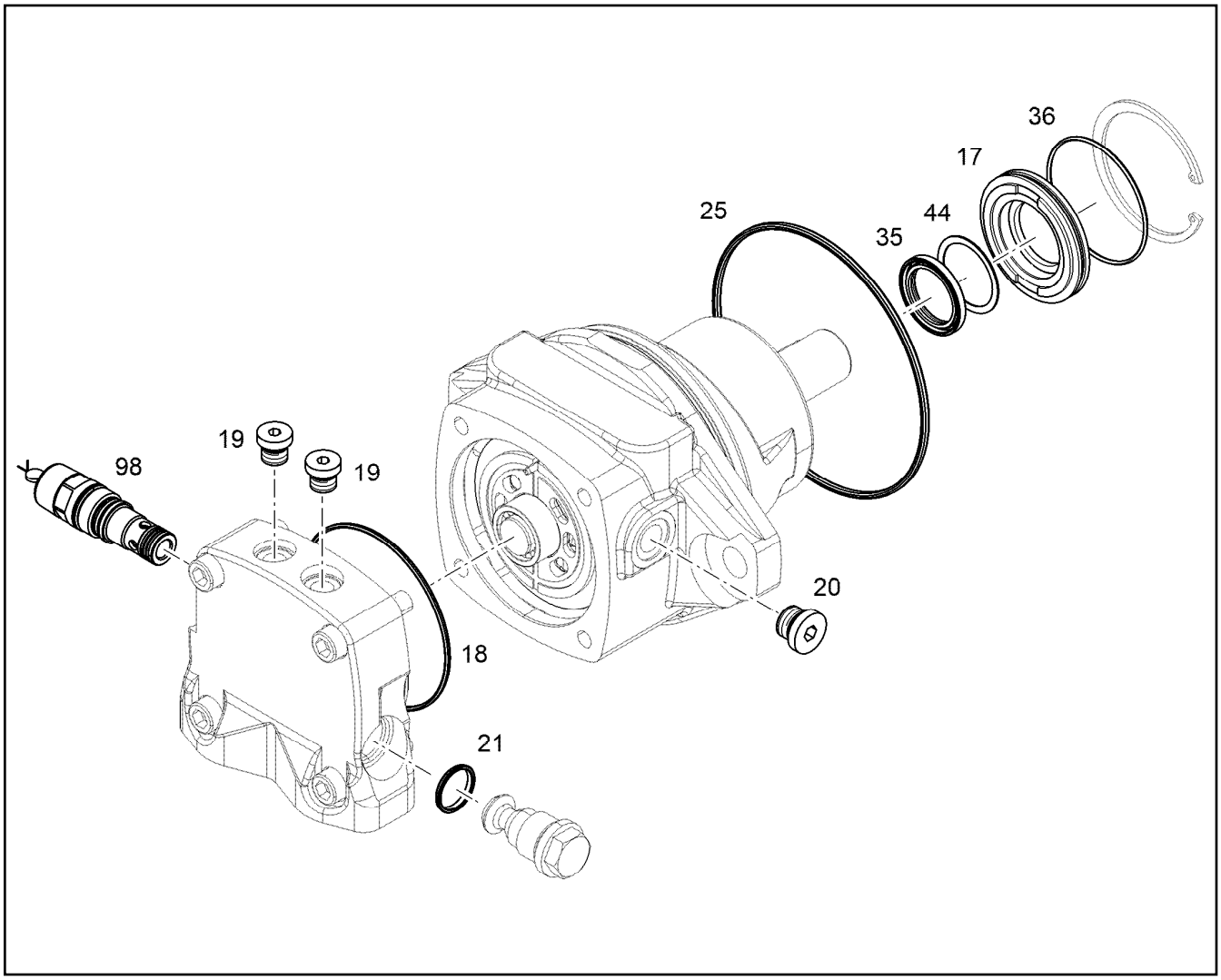

Pos.	Item	Quantity	Description	Designação	Serie	K
17		1	CLOSING RING NG 064-075	ANEL DE FECHAMENTO		
18	7380605	1	O-RING ISO 3601-1 101,27X2,62	ANEL-O		
19	10137310	2	SCREW PLUG M14X1,5 ED-NBR	PARAFUSO DE FECHAMENTO		
20	10137313	1	SCREW PLUG M18X1,5 ED-NBR	PARAFUSO DE FECHAMENTO		
21	7380615	1	O-RING AEHNL.ISO 3601-1 23,3X2,4	ANEL-O		
25	7380601	1	O-RING ISO 3601-1 151,99X3,53	ANEL-O		
35		1	ROTARY SHAFT LIP SEAL PPSX40X55X6	ANEL DE VEDAÇÃO DO EIXO RA		
36		1	O-RING ISO 3601-1 82,22X2,62	ANEL-O		
44		1	SHIM RING 45X55X1,5	ARRUELA DE AJUSTE		
98	9266089	1	SEALING SET VALVE DBV 22 ⇨ ❑ 799	KIT DE VEDACAO DA VALVULA		

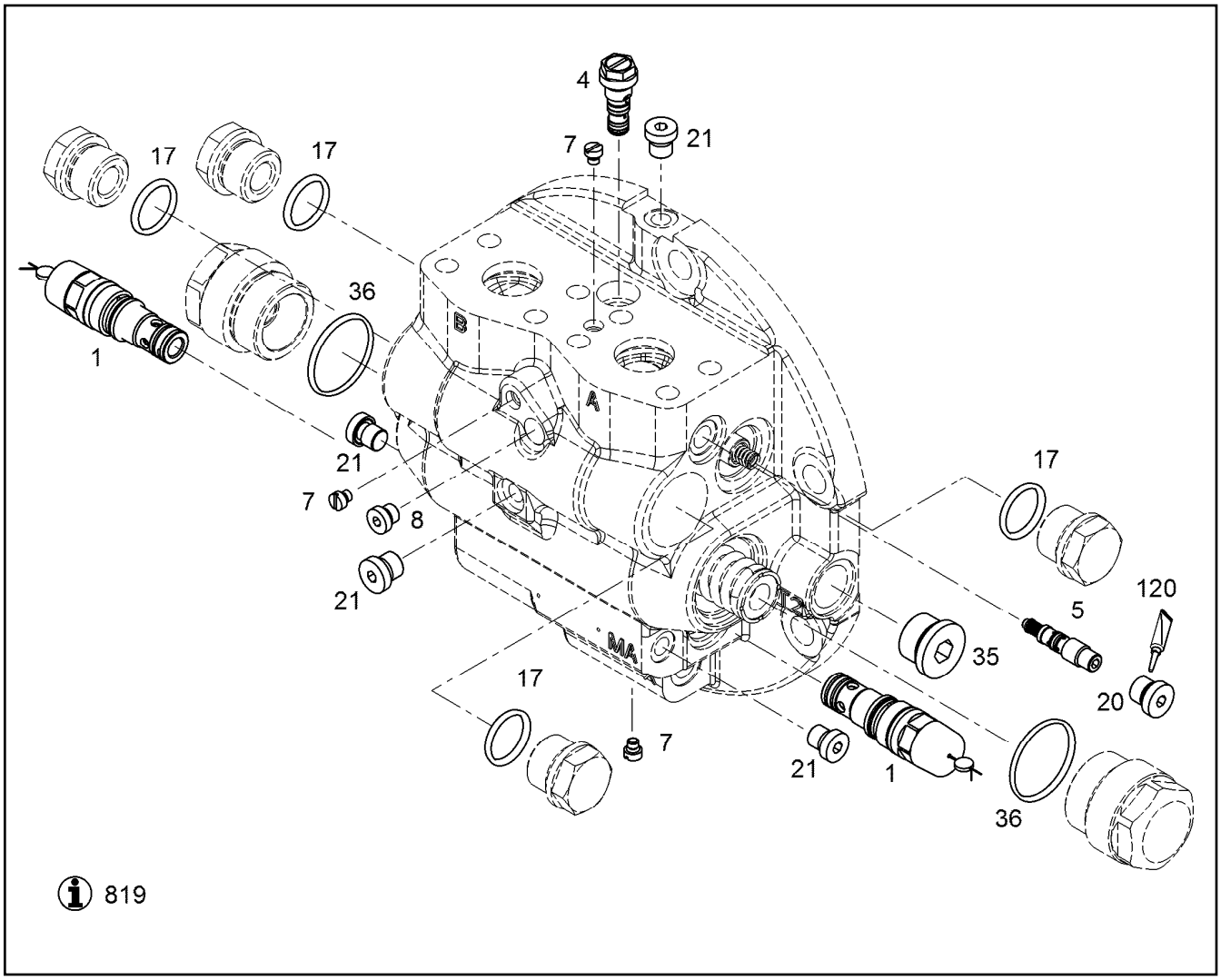

Pos.	Item	Quantity	Description	Designação	Serie	K
1	9266089	2	SEALING SET VALVE DBV 22 ⇨ ❑ 799	KIT DE VEDACAO DA VALVULA		
4	10122239	1	SEAL KIT PRESSUR.CONTROL VALVE ⇨ ❑ 131	JG V VÁLV. REDUTORA DE PRE		
5	10126187	1	SEAL KIT SHUTTLE VALVE ⇨ ❑ 133	KIT DE VED VÁLVULA DE SUBST		
7	9268441	3	SCREW PLUG M6	PARAFUSO DE FECHAMENTO		
8	10137116	1	SCREW PLUG VSTI M10X1	PARAFUSO DE FECHAMENTO		
17	7380608	4	O-RING ISO 3601-1 26,64X2,62	ANEL-O		
20	12485417	1	SCREW PLUG M14X1,5 C45E	PARAFUSO DE FECHAMENTO		
21	10150457	4	SCREW PLUG M12X1,5 C45E	PARAFUSO DE FECHAMENTO		
35	10137108	1	SCREW PLUG VSTI M26X1,5	PARAFUSO DE FECHAMENTO		
36	7382071	2	O-RING ISO 3601-1 40,94X2,62	ANEL-O		
120	11140338	1	SCREW LOCKING	COLA PARA ELEMENTOS FIXA		
819		1	MOUNTING REQUIREMENT KLEBEN SCHR	NORMA DE MONTAGEM		

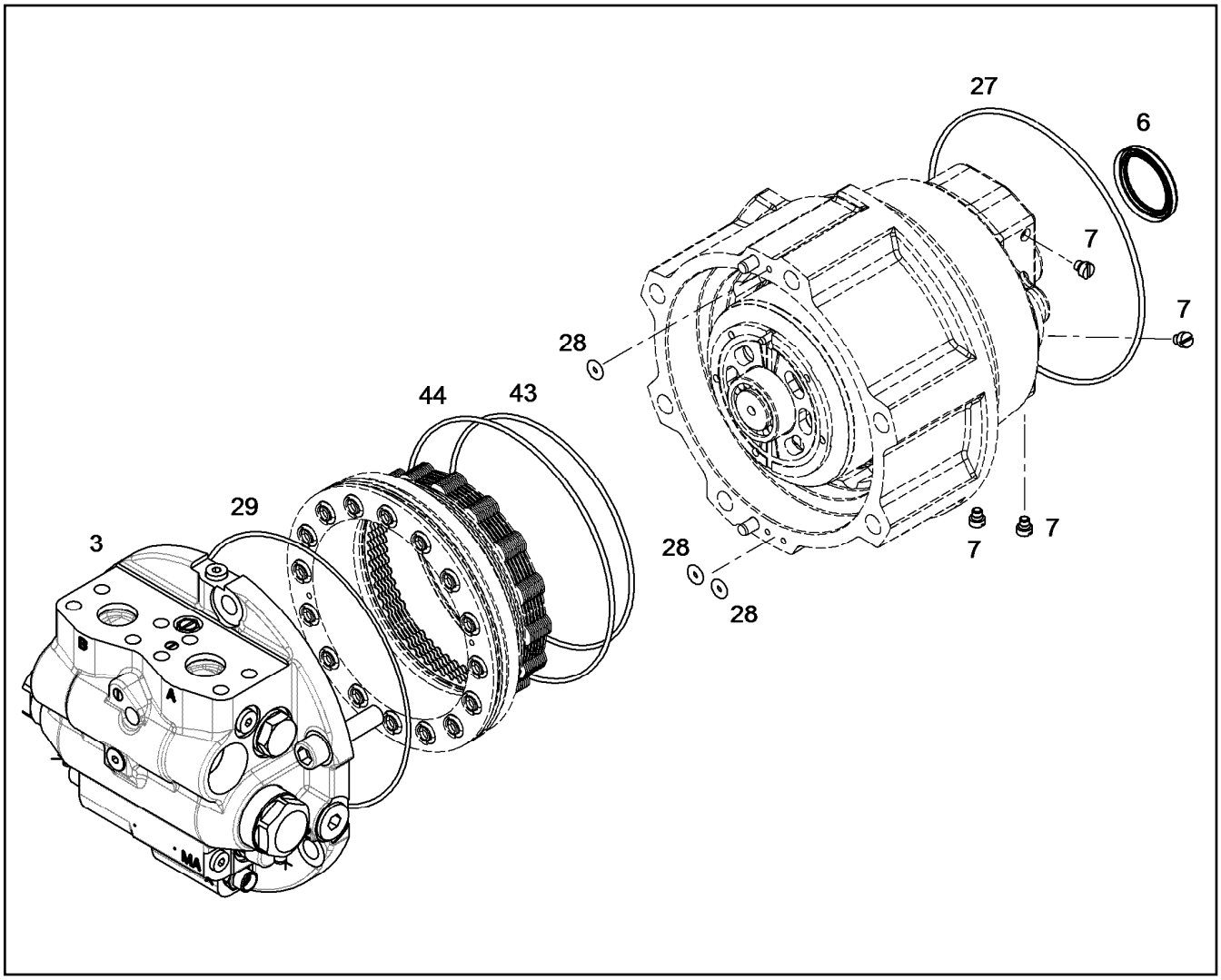

Pos.	Item	Quantity	Description	Designação	Serie	K
3	10138506	1	GASKET KIT INT.FLANGE NG 165 (C) ⇨ ❑ 797	KIT DE VEDAÇÃO PLACA DE CO		
6	10126172	1	RK ROTARY SHAFT LIP SEAL NG 165 (D) ⇨ ❑ 132	ANEL DE VED DO EIXO AXIAL R		
7	9268441	4	SCREW PLUG M6	PARAFUSO DE FECHAMENTO		
27	7381967	1	O-RING ISO 3601-1 202,79X3,53	ANEL-O		
28	7380648	3	O-RING ISO 3601-1 6,02X2,62	ANEL-O		
29	570939708	1	O-RING ARP 568 234,62X2,62	ANEL-O		
43	7380302	1	O-RING ISO 3601-1 196,44X3,53	ANEL-O		
44	10412096	1	O-RING ISO 3601-1 221,84X3,53	ANEL-O		

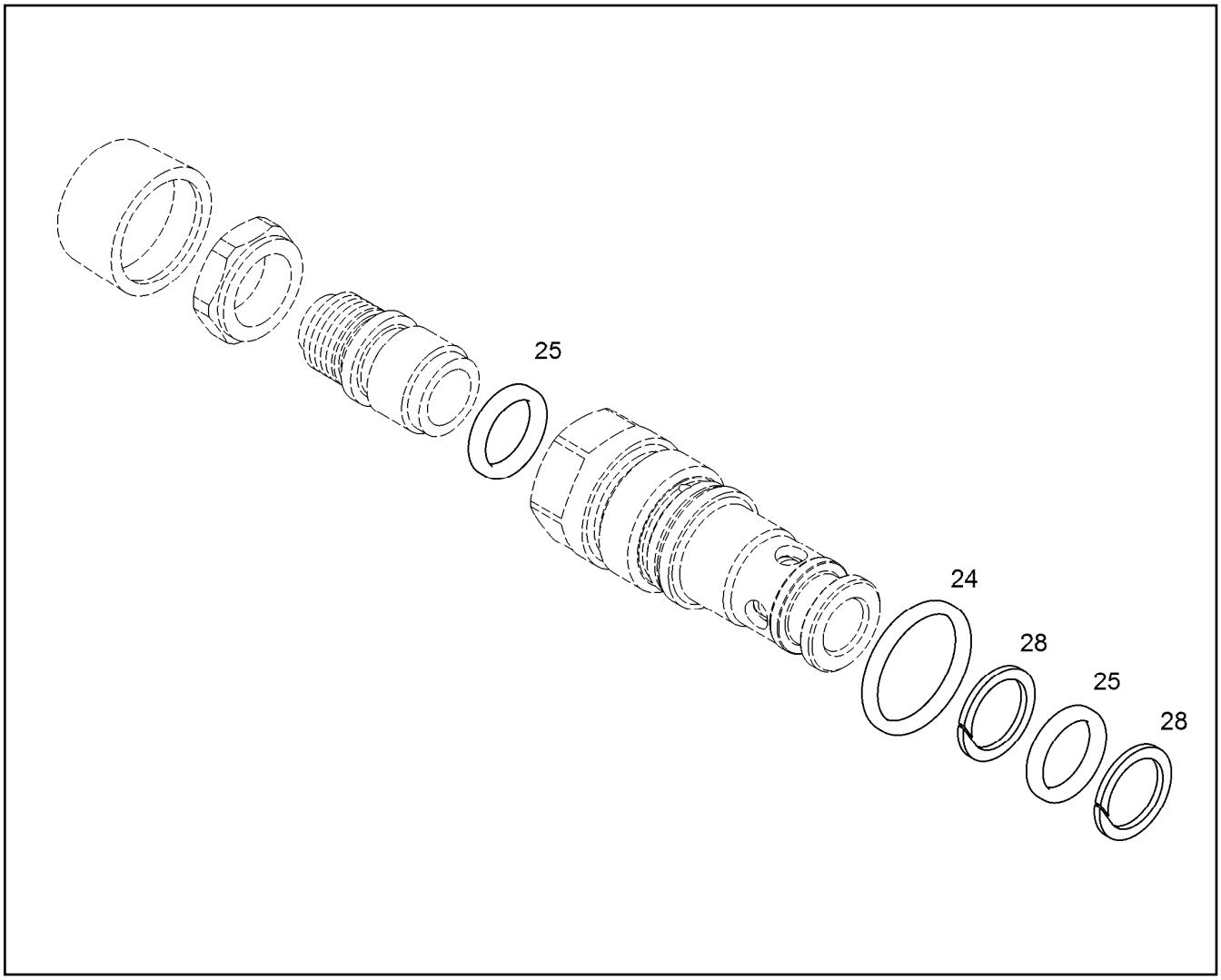

Pos.	Item	Quantity	Description	Designação	Serie	K
24		1	O-RING ISO 3601-1 21,89X2,62	ANEL-O		
25		2	O-RING ISO 3601-1 13,94X2,62	ANEL-O		
28		2	BACK-UP RING CUT 14,5/19X1,4	ANEL DE ENCOSTO		

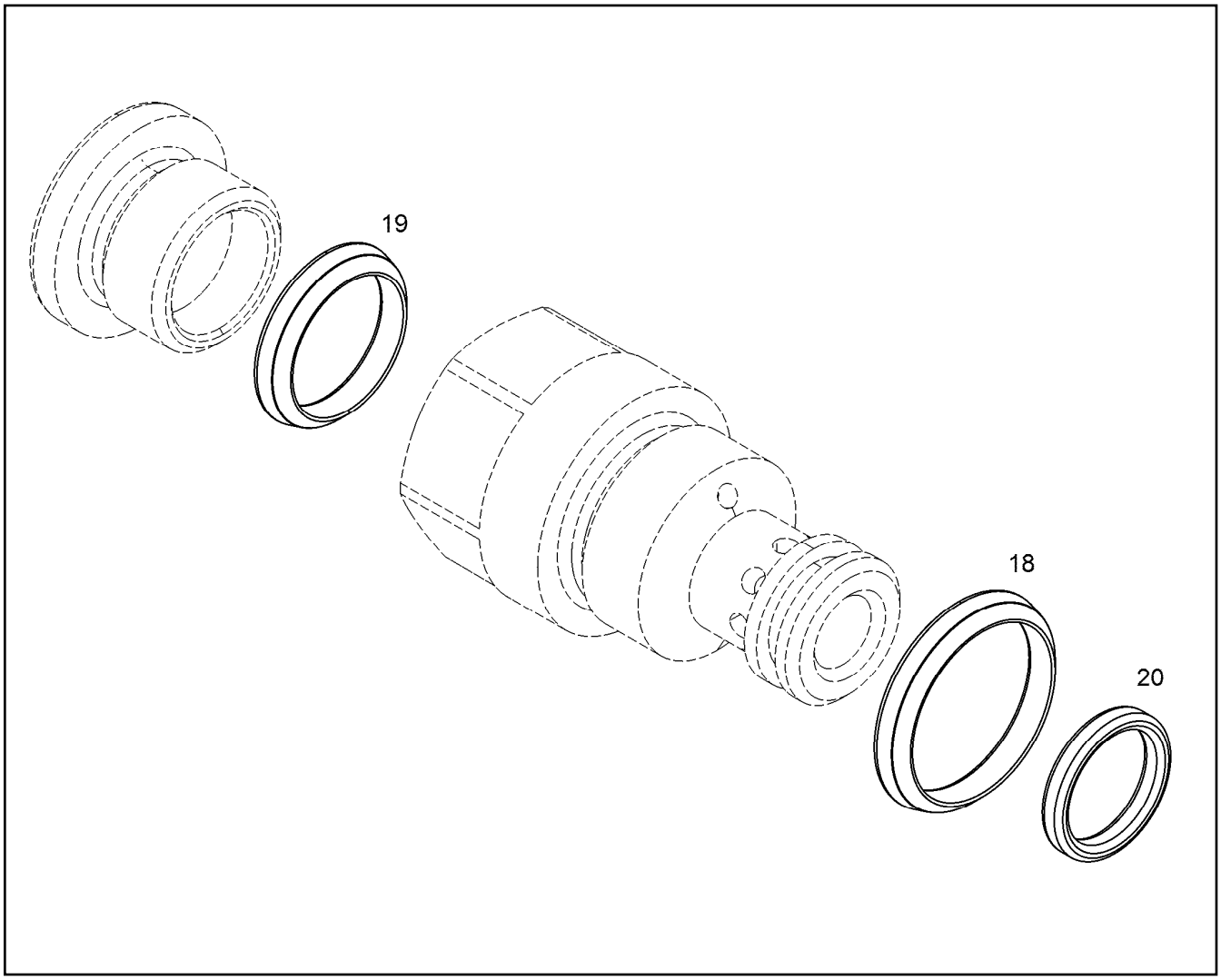

Pos.	Item	Quantity	Description	Designação	Serie	K
18		1	O-RING AEHNL.ISO 3601-1 19,3X2,4	ANEL-O		
19		1	O-RING AEHNL.ISO 3601-1 15,3X2,4	ANEL-O		
20		1	O-RING AEHNL.ISO 3601-1 12X2	ANEL-O		

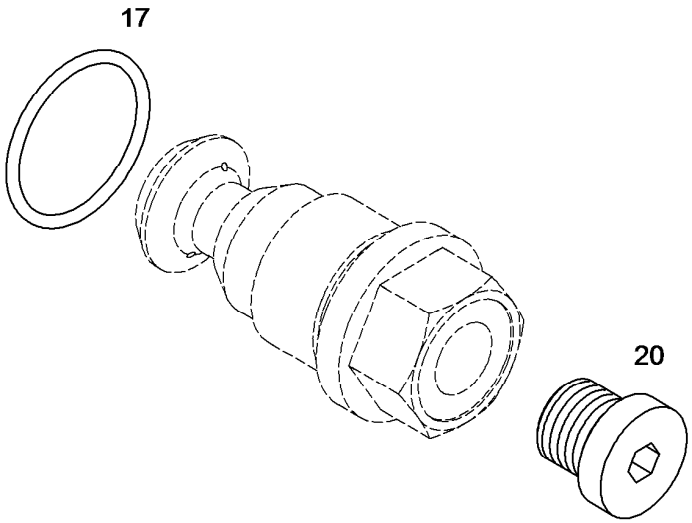

Pos.	Item	Quantity	Description	Designação	Serie	K
17		1	O-RING AEHNL.ISO 3601-1 23,3X2,4	ANEL-O		
20	10137310	1	SCREW PLUG M14X1,5 ED-NBR	PARAFUSO DE FECHAMENTO		

Item	Page	Assembly	Pos.	Quantity	Item	Page	Assembly	Pos.	Quantity
001000000	49	17 71 -00 0	100	1	10001077	536	11 73 792 9	97	16
001020000	9	00 10 000 00	600	1	10001077	540	11 81 388 0	61	8
001040000	9	00 10 000 00	6980	1	10001077	623	11 73 814 3	77	4
001050000	9	00 10 000 00	7800	1	10001078	777	98 86 676	17	4
001070000	9	00 10 000 00	8000	1	10001079	541	10 07 162 8	15	4
001090000	9	00 10 000 00	60	1	10001080	540	11 81 388 0	34	3
001100000	9	00 10 000 00	1000	1	10001282	315	11 45 687 5	16	2
001120000	9	00 10 000 00	410	1	10001285	315	11 45 687 5	15	2
001140000	9	00 10 000 00	9900	1	10001464	334	12 48 595 1	92	2
002000000	49	17 71 -00 0	200	1	10001466	160	10 21 593 5	25	4
002010000	18	00 20 000 00	8500	1	10001466	277	11 45 685 6	33	8
002010100	19	00 20 100 00	250	1	10001473	113	11 81 756 3	20	3
002020000	18	00 20 000 00	500	1	10001473	114	11 81 756 5	25	2
002030000	18	00 20 000 00	60	1	10001747	529	12 81 765 5	4	2
002040000	18	00 20 000 00	9000	1	10001748	527	10 84 847 9	5	2
002050000	18	00 20 000 00	9200	1	10001748	529	12 81 765 5	5	2
002060000	18	00 20 000 00	7000	1	10002297	621	11 73 814 3	36	1
002070000	18	00 20 000 00	9900	1	10002803	306	11 45 687 1	61	1
002080000	18	00 20 000 00	1400	1	10003614	308	11 45 687 2	15	1
002090000	20	00 20 100 00	2750	1	10005440	510	12 80 641 8	11	2
002090000	26	00 20 600 00	5	1	10005440	542	11 40 809 9	40	4
002100000	20	00 20 100 00	2800	1	10005440	544	11 81 221 4	33	4
002100000	22	00 20 200 00	5	1	10005440	545	11 81 221 4	33	4
005000000	49	17 71 -00 0	500	1	10005440	554	11 81 230 9	31	5
005100000	49	17 71 -00 0	510	1	10006105	527	10 84 847 9	6	2
006000000	49	17 71 -00 0	600	1	10006370	140	11 45 683 2	22	7
006010000	33	00 60 000 00	8700	1	10006394	295	11 45 686 3	55	1
006010200	34	00 60 100 00	20	1	10006888	397	11 40 470 3	26	1
006010201	35	00 60 102 00	120	1	10007193	702	94 09 499 0	5	1
006010202	35	00 60 102 00	230	1	10007848	467	10 38 447 0	2	1
006020000	33	00 60 000 00	6000	1	10007848	468	99 41 040	2	1
006020100	38	00 60 200 00	15	1	10007866	168	10 33 307 0	2	9
006020200	38	00 60 200 00	20	1	10007867	168	10 33 307 0	12	1
006020300	38	00 60 200 00	30	1	10007874	168	10 33 307 0	14	1
006020500	38	00 60 200 00	50	1	10007876	168	10 33 307 0	16	1
006020600	38	00 60 200 00	60	1	10007878	168	10 33 307 0	20	1
006050000	33	00 60 000 00	9900	1	10007879	168	10 33 307 0	20	1
008000000	49	17 71 -00 0	700	1	10007879	168	10 33 307 0	21	1
10000197	538	11 73 814 4	75	1	10007880	168	10 33 307 0	11	1
10000277	238	11 45 685 5	31	1	10007939	168	10 33 307 0	20	1
10000286	641	11 40 871 8	30	2	10007942	168	10 33 307 0	20	1
10000287	648	11 40 871 8	850	2	10007945	168	10 33 307 0	30	2
10000287	672	11 38 419 5	92	2	10007956	160	10 21 593 5	5	1
10000362	195	10 85 685 8	22	4	10007990	168	10 33 307 0	32	1
10000560	296	11 45 686 3	65	1	10007991	168	10 33 307 0	38	1
10000797	169	10 33 307 1	13	2	10008049	262	10 33 323 7	11	1
10000811	175	10 33 323 8	2	1	10008109	169	10 33 307 1	10	1
10000815	175	10 33 323 8	3	1	10008118	175	10 33 323 8	5	1
10000845	306	11 45 687 1	51	1	10008154	185	10 00 795 6	2	1
10000872	300	10 85 686 3	26	1	10008155	185	10 00 795 6	1	1
10000896	300	10 85 686 3	25	1	10008156	185	10 00 795 6	2	1
10001053	527	10 84 847 9	26	2	10008157	185	10 00 795 6	2	1
10001073	102	10 39 971 4	3	4	10008158	185	10 00 795 6	2	1
10001073	103	10 39 568 5	3	3	10008160	185	10 00 795 6	2	1
10001073	495	11 81 363 8	4	2	10008165	185	10 00 795 6	3	1
10001073	508	12 80 641 6	14	8	10008496	578	10 00 849 7	3	1
10001073	508	12 80 641 6	24	6	10008497	579	10 44 288 5	999	1
10001075	234	11 45 685 4	32	2	10008646	133	10 12 618 7	22	1
10001075	331	12 48 595 1	64	8	10008789	524	10 30 331 7	1	1
10001076	540	11 81 388 0	26	3	10009031	665	94 06 526 9	155	1

Item	Page	Assembly	Pos.	Quantity	Item	Page	Assembly	Pos.	Quantity
10009047	668	94 03 696 1	30	1.02m	10013835	555	12 23 849 6	1	1
10009053	236	10 29 302 0	20	1	10013837	555	12 23 849 6	2	4
10009053	525	10 00 878 9	20	1	10013839	555	12 23 849 6	3	1
10009053	526	10 48 928 1	20	1	10013840	555	12 23 849 6	101	1
10009054	244	10 29 301 8	21	1	10013840	555	12 23 849 6	104	1
10009060	70	12 58 754 6	20	12	10013840	555	12 23 849 6	105	1
10009060	683	11 36 829 4	20	12	10013841	555	12 23 849 6	102	1
10009062	70	12 58 754 6	30	6	10013842	555	12 23 849 6	103	1
10009062	683	11 36 829 4	30	6	10013853	555	12 23 849 6	106	1
10009079	646	11 40 871 8	460	4	10013859	555	12 23 849 6	6	2
10009189	642	11 40 871 8	150	5	10013883	555	12 23 849 6	20	1
10009189	651	11 40 871 7	130	4	10013965	647	11 40 871 8	640	1
10009189	651	11 40 871 7	160	3	10013965	681	94 06 550 9	60	3
10009189	652	11 40 871 7	260	4	10013970	690	11 41 774 1	480	6m
10009189	652	11 40 871 7	330	6	10014509	778	12 87 943 0	35	1
10009189	653	11 40 871 7	400	4	10014509	795	92 68 013	35	1
10009189	653	11 40 871 7	480	8	10014509	796	10 13 720 4	35	1
10009189	653	11 40 871 7	560	4	10014510	123	92 68 751	35	1
10009189	654	11 40 871 7	740	20	10014510	129	10 12 615 9	35	1
10009189	657	11 40 706 0	130	6	10014510	132	10 12 617 2	35	1
10009239	503	11 45 693 2	41	1	10014575	246	10 47 308 8	240	5
10009602	555	12 23 849 6	10	1	10014575	253	90 64 786	240	1
10009606	555	12 23 849 6	14	3	10014575	256	10 01 461 1	140	3
10009630	105	93 45 153	8	1	10014589	555	12 23 849 6	21	1
10009676	107	10 00 963 0	999	1	10014611	239	10 29 301 6	999	1
10009700	745	12 21 082 8	15	1	10014611	240	10 81 692 8	999	1
10009784	555	12 23 849 6	17	1	10014611	524	10 30 331 7	999	1
10009900	768	11 41 544 5	32	2	10014611	550	10 48 927 8	999	1
10011098	194	98 88 119	31	26	10014691	241	10 81 696 4	6	1
10011098	790	12 92 646 6	31	26	10014692	241	10 81 696 4	7	1
10011098	794	98 86 680	31	26	10014693	241	10 81 696 4	8	1
10011395	107	10 00 963 0	1	1	10014697	241	10 81 696 4	13	2
10011396	107	10 00 963 0	2	1	10014701	241	10 81 696 4	18	1
10011397	107	10 00 963 0	4	1	10014729	241	10 81 696 4	11	1
10011398	107	10 00 963 0	11	2	10014730	241	10 81 696 4	12	1
10011398	109	10 00 967 6	11	2	10014790	735	12 54 770 4	200	1
10011667	77	11 82 454 5	101	1	10014790	737	12 54 789 4	200	1
10011668	77	11 82 454 5	102	1	10015159	402	11 45 690 5	21	2
10011749	594	10 29 135 3	30	1	10015358	296	11 45 686 3	70	1
10011995	246	10 47 308 8	210	6	10015885	744	12 48 995 8	42	2
10011995	253	90 64 786	210	1	10015928	759	12 43 337 5	200	1
10011995	256	10 01 461 1	110	6	10016495	200	12 41 349 0	39	1
10011996	251	90 64 786	166	1m	10016655	242	10 81 696 4	34	1
10012024	246	10 47 308 8	200	6	10016656	242	10 81 696 4	36	4
10012024	253	90 64 786	200	1	10016657	242	10 81 696 4	35	1
10012024	256	10 01 461 1	100	6	10016658	242	10 81 696 4	39	1
10012525	649	12 44 604 1	24	1	10016659	242	10 81 696 4	40	1
10012527	649	12 44 604 1	22	1	10016660	242	10 81 696 4	40	1
10012659	416	11 45 691 1	3	64	10016661	242	10 81 696 4	38	4
10012659	541	10 07 162 8	9	2	10016662	242	10 81 696 4	41	1
10012659	622	11 73 814 3	53	2	10016664	242	10 81 696 4	43	1
10012659	776	90 77 032	20	4	10016665	242	10 81 696 4	45	4
10012889	329	10 22 239 3	20	1	10016746	621	11 73 814 3	22	4
10013545	246	10 47 308 8	261	5	10017725	649	12 44 604 1	26	1
10013545	253	90 64 786	261	1	10017824	735	12 54 770 4	150	1
10013545	256	10 01 461 1	161	10	10017824	737	12 54 789 4	150	1
10013550	246	10 47 308 8	251	5	10017926	735	12 54 770 4	160	2
10013550	253	90 64 786	251	1	10017926	737	12 54 789 4	160	2
10013550	256	10 01 461 1	151	10	10018095	603	94 06 219 4	20	9
10013573	757	94 06 497 9	10	4	10018373	555	12 23 849 6	998	1

Item	Page	Assembly	Pos.	Quantity	Item	Page	Assembly	Pos.	Quantity
10018375	555	12 23 849 6	999	1	10038394	361	12 25 558 4	160	2
10018730	722	12 24 498 8	3	1	10039562	663	94 06 524 3	10	1
10019101	215	10 39 858 5	5	2	10040134	163	10 44 145 6	26	1
10020735	165	10 10 206 4	3	1	10040776	246	10 47 308 8	220	2
10020738	190	10 44 299 8	2	1	10040776	253	90 64 786	220	1
10020738	629	10 02 073 5	2	1	10040776	256	10 01 461 1	120	2
10020739	171	10 33 307 8	1	1	10040777	246	10 47 308 8	225	2
10021308	236	10 29 302 0	999	1	10040777	253	90 64 786	225	1
10021308	244	10 29 301 8	999	1	10040777	256	10 01 461 1	125	2
10021308	525	10 00 878 9	999	1	10040778	246	10 47 308 8	226	2
10021308	526	10 48 928 1	999	1	10040778	253	90 64 786	226	1
10021310	236	10 29 302 0	998	1	10040778	256	10 01 461 1	126	2
10021310	244	10 29 301 8	998	1	10040779	246	10 47 308 8	227	2
10021310	525	10 00 878 9	998	1	10040779	253	90 64 786	227	1
10021310	526	10 48 928 1	998	1	10040779	256	10 01 461 1	127	2
10021311	236	10 29 302 0	997	1	10041876	422	11 38 978 7	45	1
10021311	244	10 29 301 8	997	1	10041876	532	12 59 260 7	80	1
10021311	525	10 00 878 9	997	1	10042603	786	11 41 548 0	12	3
10021311	526	10 48 928 1	997	1	10043188	543	12 46 288 9	4	2
10021707	520	11 69 024 1	10	1	10043188	677	94 09 398 2	12	2
10022009	477	12 42 214 3	86	1	10043525	246	10 47 308 8	270	3m
10024583	358	11 49 216 3	61	1	10043525	253	90 64 786	270	1m
10024583	360	12 25 558 4	61	1	10043525	256	10 01 461 1	170	10m
10026108	400	10 40 190 2	8	2	10044373	75	94 03 193 4	10	2
10026970	208	11 73 947 1	15	1	10049073	431	12 42 209 1	72	1
10027260	245	10 47 308 8	126	5	10049073	438	12 42 209 2	13	1
10027260	251	90 64 786	126	1	10049073	456	11 45 691 9	32	1
10027260	255	10 01 461 1	26	4	10049073	472	12 42 229 9	40	1
10028695	553	11 81 230 9	8	1	10051238	114	11 81 756 5	20	1
10028792	727	12 81 279 9	42	2	10051492	114	11 81 756 5	10	1
10029026	208	11 73 947 1	30	1	10054419	200	12 41 349 0	40	2
10030591	216	90 21 496 6	12	1	10054772	416	11 45 691 1	2	16
10030592	216	90 21 496 6	3	1	10054797	145	10 39 212 0	2	1
10030593	216	90 21 496 6	4	1	10054800	145	10 39 212 0	3	1
10032001	520	11 69 024 1	15	1	10054808	145	10 39 212 0	4	1
10032370	414	10 81 649 9	6	1	10054811	145	10 39 212 0	5	1
10035541	183	10 41 064 0	20	1	10055394	392	11 38 733 4	7	1
10035542	183	10 41 064 0	20	1	10055437	390	11 38 741 4	7	1
10035543	183	10 41 064 0	20	1	10056468	544	11 81 221 4	40	1
10035544	183	10 41 064 0	20	1	10056468	545	11 81 221 4	40	1
10035547	642	11 40 871 8	160	5	10056470	544	11 81 221 4	30	1
10035547	653	11 40 871 7	410	2	10056470	545	11 81 221 4	30	1
10037583	168	10 33 307 0	26	1	10056472	582	10 05 647 0	3	1
10037594	173	10 33 322 7	3	2	10056474	581	10 05 646 8	2	1
10037722	527	10 84 847 9	31	15	10056475	582	10 05 647 0	2	1
10037722	553	11 81 230 9	10	14	10057335	537	11 73 814 4	43	4
10037722	554	11 81 230 9	25	3	10057336	537	11 73 814 4	44	2
10037723	238	11 45 685 5	11	2	10058949	264	10 85 068 9	22	1
10037723	527	10 84 847 9	19	22	10058949	266	10 85 069 0	22	1
10037723	553	11 81 230 9	13	4	10059008	586	11 81 270 4	10	2
10037723	553	11 81 230 9	16	2	10059445	159	12 42 111 7	70	1
10037724	527	10 84 847 9	35	11	10059814	541	10 07 162 8	5	1
10037724	554	11 81 230 9	24	3	10059839	491	11 81 279 6	24	1
10037726	527	10 84 847 9	30	4	10063827	397	11 40 470 3	14	1
10037726	553	11 81 230 9	9	14	10064100	291	11 45 685 9	41	1
10037727	553	11 81 230 9	12	4	10064775	540	11 81 388 0	10	1
10037728	238	11 45 685 5	10	2	10064899	540	11 81 388 0	25	1
10037728	527	10 84 847 9	18	21	10064900	540	11 81 388 0	30	6
10037728	553	11 81 230 9	15	2	10065571	277	11 45 685 6	15	1
10038386	694	11 40 867 0	190	2	10065571	279	11 45 685 6	66	1

Item	Page	Assembly	Pos.	Quantity
10065850	535	11 73 792 9	47	1
10065863	535	11 73 792 9	46	1
10065942	536	11 73 792 9	70	2
10065951	535	11 73 792 9	44	1
10065955	535	11 73 792 9	45	1
10066004	442	12 42 209 2	80	1
10066036	540	11 81 388 0	15	1
10066101	759	12 43 337 5	80	1
10066456	537	11 73 814 4	22	1
10066751	455	11 45 691 9	11	2
10066832	145	10 39 212 0	28	1
10066833	448	11 45 691 7	63	1
10067588	481	12 41 713 1	8	2
10067598	481	12 41 713 1	10	1
10067961	402	11 45 690 5	12	1
10068163	351	10 38 965 5	20	2
10068164	351	10 38 965 5	21	2
10068165	351	10 38 965 5	25	1
10068167	351	10 38 965 5	26	1
10068169	351	10 38 965 5	30	1
10068170	351	10 38 965 5	31	1
10068187	351	10 38 965 5	35	1
10068188	351	10 38 965 5	36	1
10070621	589	10 82 784 4	3	1
10071592	507	11 45 693 4	10	1
10071592	508	12 80 641 6	50	1
10071628 4	624	11 81 203 2	10	1
10072562	483	12 41 749 0	20	1
10072688	238	11 45 685 5	35	1
10072990	623	11 73 814 3	70	1
10073593	483	12 41 749 0	30	1
10073622	304	11 45 687 1	20	1
10076271	549	11 46 535 6	20	1
10076826	277	11 45 685 6	11	1
10077268	311	11 45 687 2	25	1
10077411	533	11 73 810 3	25	4
10077524	623	11 73 814 3	100	1
10079251	714	94 06 571 8	20	1
10080466	704	94 06 560 8	10	1
10080490	265	10 08 046 6	8	1
10080491	265	10 08 046 6	9	1
10081451	141	10 39 148 2	3	3
10081454	372	10 40 596 4	55	2
10081454	380	11 73 402 0	25	1
10082605	575	10 08 685 2	15	2
10082606	575	10 08 685 2	16	2
10084481	456	11 45 691 9	35	2
10085518	540	11 81 388 0	35	3
10086374	575	10 08 685 2	12	1
10086852 4	574	11 81 271 8	10	1
10087451	439	12 42 209 2	29	1
10088112	503	11 45 693 2	20	1
10089586	575	10 08 685 2	10	1
10092096	289	11 45 685 9	18	2
10093284	291	11 45 685 9	40	1
10094178	554	11 81 230 9	38	1
10099656	649	12 44 604 1	28	1
10099656	664	94 06 526 5	18	4
10099656	666	94 06 526 9	350	1
10099876	80	10 47 076 9	2	1
10099877	80	10 47 076 9	3	2
10099878	80	10 47 076 9	5	4
10099879	80	10 47 076 9	7	2
10099879	81	10 80 027 8	9	2
10099881	80	10 47 076 9	9	2
10100429	362	12 25 558 4	213	8
10100620	159	12 42 111 7	56	5
10100680	169	10 33 307 1	19	2
10100834	83	11 73 833 4	10	1
10100834	84	11 73 833 4	10	1
10100839	79	10 10 083 4	2	52
10100946	300	10 85 686 3	20	1
10101473	293	11 45 686 1	22	1
10101654	160	10 21 593 5	27	2
10102011	234	11 45 685 4	8	1
10102064	160	10 21 593 5	3	1
10102066	169	10 33 307 1	1	1
10102067	165	10 10 206 4	2	1
10102068	165	10 10 206 4	10	1
10113413	374	11 45 688 5	15	2
10115005	262	10 33 323 7	3	1
10115007	262	10 33 323 7	4	1
10115009	262	10 33 323 7	6	1
10115013	262	10 33 323 7	7	1
10115014	161	10 42 845 9	22	3
10115018	186	10 34 668 4	14	3
10115021	186	10 34 668 4	13	1
10115022	262	10 33 323 7	8	1
10115023	176	10 33 324 2	15	1
10115072	172	10 33 322 6	26	2
10115072	186	10 34 668 4	16	2
10115072	188	10 40 975 1	19	1
10115237	160	10 21 593 5	24	4
10115237	161	10 42 845 9	35	4
10117568	159	12 42 111 7	82	2
10119331	786	11 41 548 0	4	2
10119503	777	98 86 676	1	1
10120388	777	98 86 676	90	1
10122239	771	12 41 016 9	90	1
10122239	797	10 13 850 6	4	1
101225550	727	12 81 279 9	122	1
10123248	781	10 12 616 1	809	1
10123248	782	10 12 616 2	809	1
10123559	770	12 41 005 4	602	1
10123559	774	12 82 256 7	602	1
10123559	775	12 97 594 4	602	1
10123559	789	12 82 267 4	602	1
10123751	74	94 03 193 3	20	2
10123834	785	11 41 547 6	604	1
10123994	772	12 45 557 5	606	1
10124239	768	11 41 544 5	3	1
10124549	130	10 12 617 1	20	7
10124550	130	10 12 617 1	30	6
10124596	773	12 47 527 3	607	1
10124656	781	10 12 616 1	11	1
10124678	782	10 12 616 2	14	1
10124820	769	12 40 211 6	10	1
10125286	788	12 40 352 2	11	2
10126157	766	11 38 212 2	80	1
10126159	781	10 12 616 1	1	1

Item	Page	Assembly	Pos.	Quantity
10126161	787	12 40 352 0	2	1
10126162	787	12 40 352 0	3	1
10126171	766	11 38 212 2	86	1
10126172	798	10 13 858 4	6	1
10126187	773	12 47 527 3	98	1
10126187	797	10 13 850 6	5	1
10128681	771	12 41 016 9	611	1
10132663	791	92 71 427	12	1
10133558	779	11 41 544 4	9	1
10134262	195	10 85 685 8	20	1
10134262	195	10 85 685 8	20	1
10134264	765	10 13 426 2	10	1
10134309	784	10 13 713 5	10	1
10134360	784	10 13 713 5	43	1
10135322	797	10 13 850 6	819	1
10135766	783	10 13 637 6	10	1
10136376	767	98 88 041	93	1
10137075	322	11 81 278 9	4	1
10137075	323	11 81 279 0	2	1
10137075	336	12 48 595 1	105	1
10137108	768	11 41 544 5	35	1
10137108	797	10 13 850 6	35	1
10137113	165	10 10 206 4	55	2
10137113	779	11 41 544 4	20	1
10137115	768	11 41 544 5	21	4
10137116	768	11 41 544 5	8	1
10137116	797	10 13 850 6	8	1
10137135	765	10 13 426 2	95	1
10137204	765	10 13 426 2	98	1
10137310	776	90 77 032	19	1
10137310	796	10 13 720 4	19	2
10137310	801	92 68 642	20	1
10137313	765	10 13 426 2	17	1
10137313	796	10 13 720 4	20	1
10138506	798	10 13 858 4	3	1
10138584	766	11 38 212 2	90	1
10142059	767	98 88 041	10	1
10142555	785	11 41 547 6	29	2
10150457	797	10 13 850 6	21	4
10151868	785	11 41 547 6	200	1
10153996	786	11 41 548 0	13	1
10153997	786	11 41 548 0	14	1
10165978	77	11 82 454 5	200	1
10170559	724	11 40 416 4	32	1
10170559	733	12 54 403 1	32	1
10170850	324	11 81 279 0	21	16
10171583	121	90 20 746 9	39	3
10179335	403	11 45 690 5	51	2
10179356	89	12 47 603 1	4	5
10179356	90	12 47 603 3	4	5
10179356	138	11 45 683 0	21	4
10179356	149	12 41 050 6	3	4
10179356	154	12 41 038 2	42	2
10179356	197	12 42 104 4	17	8
10179356	198	12 41 348 1	32	2
10179356	375	11 45 688 5	36	2
10179356	380	11 73 402 0	28	4
10179356	384	11 45 689 1	2	3
10179356	386	11 73 840 2	51	3
10179356	387	11 39 454 0	16	4
10179356	388	11 45 689 3	2	4
10179356	389	11 39 453 3	16	6
10179356	390	11 38 741 4	2	6
10179356	391	11 39 453 4	16	6
10179356	392	11 38 733 4	2	6
10179356	394	11 39 453 8	7	6
10179356	396	11 45 690 1	5	5
10179356	399	11 45 690 3	11	4
10179356	402	11 45 690 5	13	4
10179356	402	11 45 690 5	23	2
10179356	403	11 45 690 5	61	4
10179356	403	11 45 690 5	71	4
10179356	410	11 45 690 9	4	12
10179356	416	11 45 691 1	4	4
10179356	418	10 39 966 1	4	8
10179356	419	10 39 966 7	4	10
10179356	431	12 42 209 1	66	2
10179356	535	11 73 792 9	21	12
10179356	554	11 81 230 9	29	4
10179356	626	11 73 812 2	61	2
10179356	628	11 73 812 3	61	2
10179357	159	12 42 111 7	71	4
10179357	201	12 41 349 2	10	13
10179357	203	11 49 337 7	24	28
10179357	203	11 49 337 7	25	8
10179357	205	11 49 337 7	24	28
10179357	205	11 49 337 7	25	8
10179357	207	11 49 338 1	25	60
10179357	207	11 49 338 1	26	8
10179357	214	11 45 685 1	15	4
10179357	311	11 45 687 2	26	2
10179357	372	10 40 596 4	56	4
10179357	380	11 73 402 0	26	2
10179357	381	10 40 806 1	8	2
10179357	385	11 45 689 1	7	4
10179357	402	11 45 690 5	15	4
10179357	402	11 45 690 5	25	2
10179357	509	11 45 693 5	2	6
10179555	407	10 35 387 9	22	2
10179932	648	11 40 871 8	800	4
10179956	735	12 54 770 4	105	1
10179956	737	12 54 789 4	105	1
10179985	375	11 45 688 5	34	2
10180523	675	12 22 112 3	10	1
10181497	708	94 09 577 4	40	8
10181577	743	12 48 995 8	32	3
10191884	220	94 41 511 03	5	1
10194558	696	94 08 899 5	20	4
10215888	68	12 20 592 6	10	1
10215935	330	12 48 595 1	20	1
10216146	313	11 45 687 5	2	1
10216340	241	10 81 696 4	14	1
10216667	161	10 42 845 9	13	2
10216694	163	10 44 145 6	13	1
10216718	163	10 44 145 6	36	1
10216719	163	10 44 145 6	37	2
10216810	260	10 29 792 9	5	1
10217168	76	94 03 193 5	30	2
10217168	156	10 21 717 3	2	1
10217169	75	94 03 193 4	40	2

Item	Page	Assembly	Pos.	Quantity	Item	Page	Assembly	Pos.	Quantity
10217169	156	10 21 717 3	1	1	10289138	137	10 35 983 0	10	8
10217172	153	12 41 038 2	14	4	10289158	306	11 45 687 1	52	1
10217173	153	12 41 038 2	10	2	10289183	595	10 44 069 6	80	1
10217553	720	12 24 498 7	25	1	10289183	596	10 80 129 8	80	1
10218215	342	12 50 342 5	51	1	10289183	597	10 80 129 9	80	1
10218772	492	11 81 299 5	50	2	10289185	595	10 44 069 6	102	1
10218953	73	94 03 193 2	11	2	10289185	596	10 80 129 8	102	1
10218953	74	94 03 193 3	11	2	10289185	597	10 80 129 9	102	1
10218953	321	11 82 447 9	20	1	10289306	257	10 02 131 0	10	2
10219504	149	12 41 050 6	8	2	10289307	333	12 48 595 1	80	2
10219619	594	10 29 135 3	60	1	10289308	257	10 02 131 0	20	7
10219764	293	11 45 686 1	30	1	10289308	258	10 02 131 1	30	1
10219863	342	12 50 342 5	50	1	10289310	258	10 02 131 1	10	2
10220397	648	11 40 871 8	820	4	10289311	258	10 02 131 1	20	2
10220397	648	11 40 871 8	830	3	10289313	299	10 85 686 3	2	1
10220639	169	10 33 307 1	20	2	10289376	214	11 45 685 1	17	2
10220646	260	10 29 792 9	1	1	10289630	358	11 49 216 3	998	1
10220647	260	10 29 792 9	2	1	10289630	362	12 25 558 4	999	1
10220664	176	10 33 324 2	8	2	10289795	69	12 49 751 0	82	4
10220693	177	10 33 325 9	7	1	10289795	141	10 39 148 2	6	6
10220702	180	10 33 327 0	2	1	10289795	153	12 41 038 2	16	16
10220705	75	94 03 193 4	20	1	10289795	159	12 42 111 7	52	12
10220705	180	10 33 327 0	3	1	10289795	207	11 49 338 1	27	2
10220706	180	10 33 327 0	7	1	10289795	238	11 45 685 5	36	2
10220707	75	94 03 193 4	21	1	10289795	275	11 81 258 8	15	4
10220707	180	10 33 327 0	10	1	10289795	277	11 45 685 6	13	2
10220817	182	10 33 327 3	2	1	10289795	278	11 45 685 6	62	4
10220818	182	10 33 327 3	3	1	10289795	279	11 45 685 6	72	2
10220821	182	10 33 327 3	5	1	10289795	280	11 45 685 7	9	2
10220950	251	90 64 786	145	1	10289795	299	10 85 686 3	6	2
10220950	554	11 81 230 9	45	2	10289795	300	10 85 686 3	47	2
10220951	253	90 64 786	245	1	10289795	351	10 38 965 5	22	15
10221073	267	10 29 390 2	10	1	10289795	388	11 45 689 3	8	1
10222393	76	94 03 193 5	10	1	10289795	390	11 38 741 4	8	1
10222393	323	11 81 279 0	5	1	10289795	392	11 38 733 4	8	1
10223180	747	12 49 304 1	25	1	10289795	400	10 40 190 2	7	2
10228170	684	11 43 820 0	32	1	10289795	410	11 45 690 9	8	4
10228539	89	12 47 603 1	5	1	10289795	417	11 81 316 8	5	6
10228539	90	12 47 603 3	5	1	10289795	418	10 39 966 1	8	8
10278595	596	10 80 129 8	999	1	10289795	419	10 39 966 7	8	10
10278595	597	10 80 129 9	999	1	10289795	420	10 39 966 5	5	10
10280390	457	11 45 691 9	50	1	10289795	422	11 38 978 7	42	2
10280390	626	11 73 812 2	100	1	10289795	434	12 42 209 1	171	5
10285194	297	12 48 595 0	20	1	10289795	435	12 42 209 1	201	1
10285702	62	10 35 682 9	210	1	10289795	438	12 42 209 2	16	2
10286228	723	12 24 498 8	48	1	10289795	443	12 42 209 2	141	1
10286279	60	10 35 679 3	1000	1	10289795	471	12 40 318 4	12	2
10286280	62	10 35 682 9	1000	1	10289795	471	12 40 318 4	91	8
10286294	357	11 49 216 3	57	1	10289795	476	12 42 214 3	67	2
10287498	291	11 45 685 9	45	4Pair	10289795	476	12 42 214 3	72	8
10287499	291	11 45 685 9	44	4Pair	10289795	508	12 80 641 6	52	6
10287617	71	12 82 357 1	13	3	10289795	645	11 40 871 8	410	2
10287617	393	10 39 647 6	37	1	10289795	647	11 40 871 8	540	3
10287617	682	94 02 584 0	12	1	10289795	658	11 40 706 0	410	6
10287617	687	11 43 820 3	13	6	10289795	681	94 06 550 9	30	2
10287682	555	12 23 849 6	9	1	10289795	685	11 43 820 2	82	4
10288438	422	11 38 978 7	20	1	10289795	712	11 39 074 0	50	2
10289040	298	12 48 595 0	30	1	10289795	713	12 55 853 1	32	4
10289045	288	11 45 685 9	2	2	10289795	739	11 42 538 0	12	4
10289138	75	94 03 193 4	11	2	10289795	757	94 06 497 9	12	16

Item	Page	Assembly	Pos.	Quantity	Item	Page	Assembly	Pos.	Quantity
10289799	376	11 45 688 5	50	4	10289803	397	11 40 470 3	27	2
10289802	108	91 41 597	70	3	10289803	410	11 45 690 9	6	2
10289802	151	10 83 252 9	23	4	10289803	422	11 38 978 7	22	4
10289802	155	12 41 038 2	67	12	10289803	433	12 42 209 1	121	16
10289802	264	10 85 068 9	24	4	10289803	433	12 42 209 1	136	9
10289802	266	10 85 069 0	24	4	10289803	433	12 42 209 1	141	12
10289802	326	56 17 689	18	2	10289803	434	12 42 209 1	150	12
10289802	393	10 39 647 6	16	2	10289803	437	12 47 031 8	21	2
10289802	397	11 40 470 3	32	2	10289803	437	12 47 031 8	31	4
10289802	408	10 67 804 4	10	4	10289803	438	12 42 209 2	21	4
10289802	450	11 45 691 8	12	16	10289803	439	12 42 209 2	27	1
10289802	459	11 45 691 9	82	12	10289803	440	12 42 209 2	36	1
10289802	471	12 40 318 4	21	8	10289803	441	12 42 209 2	55	7
10289802	473	12 42 229 9	92	2	10289803	442	12 42 209 2	87	3
10289802	476	12 42 214 3	60	10	10289803	442	12 42 209 2	111	1
10289802	496	11 81 363 9	12	2	10289803	443	12 42 209 2	131	1
10289802	529	12 81 765 5	51	4	10289803	448	11 45 691 7	41	2
10289802	532	12 59 260 7	41	12	10289803	448	11 45 691 7	51	4
10289802	532	12 59 260 7	46	16	10289803	449	11 45 691 7	81	2
10289802	538	11 73 814 4	55	2	10289803	449	11 45 691 7	101	23
10289802	592	10 84 585 5	42	1	10289803	451	11 45 691 8	21	4
10289802	634	11 81 722 8	12	2	10289803	451	11 45 691 8	31	2
10289802	651	11 40 871 7	210	1	10289803	451	11 45 691 8	41	6
10289802	657	11 40 706 0	270	1	10289803	452	11 45 691 8	61	2
10289802	685	11 43 820 2	62	2	10289803	458	11 45 691 9	72	15
10289802	725	12 47 954 4	42	4	10289803	460	11 45 691 9	96	2
10289802	726	12 81 279 9	22	3	10289803	461	11 45 691 9	101	1
10289802	729	11 39 145 7	32	4	10289803	464	11 45 692 1	31	6
10289802	729	11 39 145 7	62	2	10289803	464	11 45 692 1	46	1
10289802	740	94 03 458 2	12	4	10289803	464	11 45 692 1	81	1
10289802	741	94 03 458 6	12	4	10289803	465	12 47 031 9	21	2
10289803	140	11 45 683 2	31	4	10289803	465	12 47 031 9	31	4
10289803	150	12 41 050 6	29	2	10289803	471	12 40 318 4	45	7
10289803	151	10 83 252 9	21	4	10289803	471	12 40 318 4	51	4
10289803	155	12 41 038 2	63	1	10289803	472	12 42 229 9	72	1
10289803	195	10 85 685 8	13	16	10289803	476	12 42 214 3	57	4
10289803	212	10 81 351 5	51	6	10289803	478	12 42 214 3	97	4
10289803	213	10 81 351 5	51	6	10289803	478	12 42 214 3	121	12
10289803	231	11 81 338 4	32	2	10289803	482	12 41 713 1	26	1
10289803	234	11 45 685 4	5	6	10289803	483	12 41 749 0	14	2
10289803	268	10 85 069 2	11	4	10289803	485	11 73 343 8	27	6
10289803	268	10 85 069 2	21	4	10289803	491	11 81 279 6	22	18
10289803	277	11 45 685 6	17	2	10289803	492	11 81 299 5	61	8
10289803	306	11 45 687 1	47	1	10289803	493	11 81 301 5	3	2
10289803	322	11 81 278 9	22	6	10289803	494	11 81 301 6	3	2
10289803	325	11 81 279 0	42	6	10289803	496	11 81 363 9	10	2
10289803	344	12 50 342 5	102	2	10289803	498	11 46 473 9	6	3
10289803	372	10 40 596 4	21	8	10289803	510	12 80 641 8	16	2
10289803	376	11 45 688 5	52	16	10289803	510	12 80 641 8	22	4
10289803	377	10 85 244 0	32	4	10289803	511	11 45 693 6	6	2
10289803	380	11 73 402 0	20	1	10289803	520	11 69 024 1	9	1
10289803	382	10 84 480 7	4	4	10289803	532	12 59 260 7	51	3
10289803	385	11 45 689 1	11	2	10289803	532	12 59 260 7	72	1
10289803	388	11 45 689 3	12	2	10289803	538	11 73 814 4	52	11
10289803	390	11 38 741 4	12	2	10289803	555	12 23 849 6	7	4
10289803	392	11 38 733 4	12	2	10289803	575	10 08 685 2	21	24
10289803	393	10 39 647 6	12	4	10289803	592	10 84 585 5	37	1
10289803	393	10 39 647 6	23	4	10289803	637	11 40 862 9	60	1
10289803	397	11 40 470 3	11	6	10289803	640	94 06 533 8	160	2
10289803	397	11 40 470 3	16	3	10289803	643	11 40 871 8	170	1

Item	Page	Assembly	Pos.	Quantity	Item	Page	Assembly	Pos.	Quantity
10289803	657	11 40 706 0	160	2	10289804	684	11 43 820 0	34	4
10289803	657	11 40 706 0	295	2	10289804	685	11 43 820 2	28	2
10289803	665	94 06 526 9	122	4	10289804	685	11 43 820 2	48	2
10289803	665	94 06 526 9	132	2	10289804	687	11 43 820 3	14	6
10289803	665	94 06 526 9	134	4	10289804	751	12 49 304 1	352	1
10289803	665	94 06 526 9	142	4	10289805	541	10 07 162 8	20	8
10289803	665	94 06 526 9	182	4	10289805	554	11 81 230 9	39	2
10289803	665	94 06 526 9	212	4	10289805	575	10 08 685 2	24	6
10289803	666	94 06 526 9	250	2	10289805	662	12 55 108 1	22	2
10289803	672	11 38 419 5	11	3	10289805	686	11 43 820 2	104	2
10289803	685	11 43 820 2	73	4	10289805	686	11 43 820 2	114	2
10289803	689	11 41 774 1	142	2	10289806	300	10 85 686 3	22	2
10289803	690	11 41 774 1	436	3	10289806	334	12 48 595 1	91	2
10289803	691	11 41 774 1	700	1	10289806	381	10 40 806 1	5	1
10289803	712	11 39 074 0	185	2	10289806	399	11 45 690 3	13	2
10289803	714	94 06 571 8	12	2	10289806	495	11 81 363 8	3	2
10289803	714	94 06 571 8	22	8	10289806	540	11 81 388 0	32	3
10289803	714	94 06 571 8	32	1	10289808	345	11 45 688 2	3	4
10289803	717	12 80 868 8	12	4	10289808	375	11 45 688 5	33	2
10289803	725	12 47 954 4	100	1	10289808	539	11 73 814 4	105	4
10289803	727	12 81 279 9	82	2	10289809	539	11 73 814 4	106	8
10289803	742	11 36 431 0	11	2	10290147	306	11 45 687 1	60	1
10289803	742	11 36 431 0	21	2	10290506	60	10 35 679 3	5	1
10289803	743	12 48 995 8	14	4	10290652	745	12 21 082 8	32	1
10289803	749	12 49 304 1	140	1	10291353	538	11 73 814 4	73	1
10289803	749	12 49 304 1	152	3	10291353	621	11 73 814 3	30	1
10289803	749	12 49 304 1	162	4	10292071	169	10 33 307 1	1	1
10289803	750	12 49 304 1	272	2	10292073	259	10 10 206 7	2	1
10289803	750	12 49 304 1	282	2	10292443	705	94 06 560 9	10	1
10289804	71	12 82 357 1	14	3	10292662	393	10 39 647 6	14	1.312m
10289804	140	11 45 683 2	14	2	10293016	238	11 45 685 5	2	1
10289804	142	11 45 683 5	7	4	10293018	239	10 29 301 6	1	1
10289804	157	11 45 689 9	55	4	10293020	240	10 81 692 8	1	1
10289804	198	12 41 348 1	16	4	10293162	239	10 29 301 6	6	1
10289804	291	11 45 685 9	47	8	10293163	239	10 29 301 6	7	1
10289804	295	11 45 686 3	52	2	10293164	239	10 29 301 6	8	1
10289804	302	11 45 687 1	3	2	10293165	239	10 29 301 6	9	1
10289804	325	11 81 279 0	33	4	10293166	239	10 29 301 6	10	1
10289804	328	11 45 687 9	4	8	10293169	239	10 29 301 6	11	1
10289804	374	11 45 688 5	11	11	10293902	730	11 39 145 7	80	1
10289804	374	11 45 688 5	21	5	10294170	520	11 69 024 1	5	1
10289804	375	11 45 688 5	38	4	10294171	75	94 03 193 4	15	1
10289804	393	10 39 647 6	36	2	10294171	137	10 35 983 0	30	4
10289804	403	11 45 690 5	53	1	10294171	520	11 69 024 1	4	1
10289804	423	12 87 934 0	31	4	10294172	520	11 69 024 1	20	1
10289804	508	12 80 641 6	42	16	10294466	138	11 45 683 0	15	4
10289804	527	10 84 847 9	56	2	10294787	163	10 44 145 6	14	1
10289804	531	11 81 535 6	23	2	10294867	318	11 45 687 8	3	2
10289804	531	11 81 535 6	33	2	10294867	487	11 45 692 8	3	1
10289804	533	11 73 810 3	16	8	10294984	596	10 80 129 8	101	1
10289804	535	11 73 792 9	16	32	10294984	597	10 80 129 9	101	1
10289804	576	11 81 579 6	23	24	10296042	594	10 29 135 3	20	1
10289804	585	11 81 231 2	40	2	10296502	358	11 49 216 3	123	1
10289804	587	12 44 515 1	40	2	10296810	63	10 35 894 9	180	1
10289804	588	12 80 290 1	142	6	10296811	63	10 35 894 9	50	1
10289804	622	11 73 814 3	52	2	10296812	63	10 35 894 9	25	1
10289804	623	11 73 814 3	81	2	10296813	63	10 35 894 9	10	1
10289804	642	11 40 871 8	120	1	10296815	63	10 35 894 9	2	1
10289804	680	94 09 705 7	30	4	10296816	63	10 35 894 9	1	1
10289804	684	11 43 820 0	26	2	10296854	353	10 21 821 5	13	1

Item	Page	Assembly	Pos.	Quantity	Item	Page	Assembly	Pos.	Quantity
10296854	354	10 21 986 3	13	1	10299669	150	12 41 050 6	30	2
10296919	491	11 81 279 6	10	1	10299669	151	10 83 252 9	25	2
10297579	536	11 73 792 9	55	2	10299669	155	12 41 038 2	64	1
10297581	536	11 73 792 9	60	2	10299669	155	12 41 038 2	116	2
10297929	172	10 33 322 6	2	1	10299669	234	11 45 685 4	11	10
10297934	188	10 40 975 1	5	2	10299669	238	11 45 685 5	23	2
10297942	187	10 40 974 7	16	1	10299669	295	11 45 686 3	57	3
10298629	184	10 44 145 8	1	1	10299669	372	10 40 596 4	24	2
10298630	184	10 44 145 8	2	1	10299669	385	11 45 689 1	12	2
10298633	184	10 44 145 8	10	1	10299669	393	10 39 647 6	24	4
10298634	184	10 44 145 8	14	1	10299669	397	11 40 470 3	17	1
10298634	262	10 33 323 7	18	1	10299669	422	11 38 978 7	23	4
10298635	184	10 44 145 8	17	2	10299669	433	12 42 209 1	122	15
10298636	167	10 29 866 3	3	1	10299669	433	12 42 209 1	137	9
10298637	167	10 29 866 3	2	1	10299669	433	12 42 209 1	142	13
10298649	640	94 06 533 8	120	7	10299669	434	12 42 209 1	151	12
10298663	179	10 33 326 8	5	1	10299669	435	12 42 209 1	180	2
10298680	186	10 34 668 4	9	2	10299669	436	12 42 209 1	211	3
10298807	527	10 84 847 9	40	2	10299669	439	12 42 209 2	28	3
10298887	649	12 44 604 1	30	5	10299669	441	12 42 209 2	41	2
10299570	299	10 85 686 3	10	2	10299669	448	11 45 691 7	52	4
10299574	159	12 42 111 7	84	6	10299669	449	11 45 691 7	102	23
10299574	197	12 42 104 4	13	8	10299669	451	11 45 691 8	52	1
10299574	330	12 48 595 1	22	2	10299669	455	11 45 691 9	13	1
10299574	374	11 45 688 5	12	11	10299669	457	11 45 691 9	42	2
10299574	374	11 45 688 5	22	5	10299669	458	11 45 691 9	71	15
10299574	396	11 45 690 1	6	5	10299669	464	11 45 692 1	32	5
10299574	535	11 73 792 9	23	12	10299669	471	12 40 318 4	46	7
10299574	535	11 73 792 9	25	8	10299669	471	12 40 318 4	52	1
10299574	680	94 09 705 7	20	2	10299669	471	12 40 318 4	92	8
10299574	684	11 43 820 0	40	2	10299669	472	12 42 229 9	30	23
10299577	381	10 40 806 1	9	1	10299669	478	12 42 214 3	123	3
10299578	159	12 42 111 7	53	4	10299669	479	12 42 214 3	131	4
10299578	159	12 42 111 7	72	2	10299669	492	11 81 299 5	63	4
10299578	279	11 45 685 6	71	2	10299669	497	11 81 363 9	17	4
10299578	351	10 38 965 5	28	3	10299669	510	12 80 641 8	24	2
10299578	410	11 45 690 9	7	4	10299669	532	12 59 260 7	52	2
10299578	496	11 81 363 9	3	3	10299669	532	12 59 260 7	73	1
10299578	508	12 80 641 6	54	6	10299669	532	12 59 260 7	74	1
10299578	509	11 45 693 5	3	6	10299669	657	11 40 706 0	300	2
10299578	645	11 40 871 8	400	2	10299669	685	11 43 820 2	34	2
10299578	647	11 40 871 8	530	2	10299669	691	11 41 774 1	720	1
10299578	682	94 02 584 0	14	1	10299669	712	11 39 074 0	190	2
10299578	739	11 42 538 0	14	4	10299669	749	12 49 304 1	154	3
10299578	757	94 06 497 9	14	16	10299669	749	12 49 304 1	164	4
10299624	476	12 42 214 3	66	2	10299669	749	12 49 304 1	186	2
10299659	122	90 20 746 9	52	24	10299669	750	12 49 304 1	276	1
10299659	543	12 46 288 9	3	2	10299669	750	12 49 304 1	286	1
10299659	748	12 49 304 1	94	2	10299698	691	11 41 774 1	710	1
10299668	151	10 83 252 9	24	2	10300193	658	11 40 706 0	380	2
10299668	264	10 85 068 9	26	4	10300878	546	11 81 229 3	20	1
10299668	266	10 85 069 0	26	4	10300879	546	11 81 229 3	10	1
10299668	393	10 39 647 6	17	2	10300920	177	10 33 325 9	20	1
10299668	397	11 40 470 3	33	2	10300923	262	10 33 323 7	5	1
10299668	407	10 35 387 9	12	4	10300926	156	10 21 717 3	3	1
10299668	471	12 40 318 4	23	8	10301028	368	11 42 699 6	10	2
10299668	475	12 42 214 3	13	2	10301774	504	10 08 811 2	2	1
10299668	496	11 81 363 9	13	2	10301776	323	11 81 279 0	4	2
10299668	640	94 06 533 8	220	6	10301856	621	11 73 814 3	39	2
10299668	651	11 40 871 7	220	1	10303056	304	11 45 687 1	30	1

Item	Page	Assembly	Pos.	Quantity	Item	Page	Assembly	Pos.	Quantity
10303261	647	11 40 871 8	560	1	10333237	172	10 33 322 6	1	2
10303317	527	10 84 847 9	10	1	10333238	160	10 21 593 5	4	1
10303382	547	11 81 231 0	10	1	10333239	161	10 42 845 9	46	1
10303383	554	11 81 230 9	30	1	10333242	172	10 33 322 6	3	1
10303390	650	10 66 476 3	30	2	10333245	172	10 33 322 6	9	1
10303400	653	11 40 871 7	380	4	10333246	163	10 44 145 6	12	1
10303400	653	11 40 871 7	530	4	10333248	262	10 33 323 7	1	1
10303400	653	11 40 871 7	550	1	10333250	262	10 33 323 7	9	1
10303423	693	11 41 774 1	780	2	10333252	262	10 33 323 7	2	1
10303423	708	94 09 577 4	32	2	10333253	262	10 33 323 7	13	1
10326658	497	11 81 363 9	14	2	10333254	176	10 33 324 2	1	1
10326939	645	11 40 871 8	320	4	10333256	176	10 33 324 2	2	1
10328067	701	94 02 797 3	10	1	10333258	176	10 33 324 2	3	1
10330239	60	10 35 679 3	20	1	10333259	173	10 33 322 7	1	1
10330246	60	10 35 679 3	210	1	10333262	173	10 33 322 7	2	1
10330255	61	10 35 680 0	5	1	10333263	177	10 33 325 9	1	1
10330258	61	10 35 680 0	20	1	10333264	177	10 33 325 9	5	1
10330259	61	10 35 680 0	210	1	10333265	177	10 33 325 9	12	1
10330260	61	10 35 680 0	1000	1	10333265	178	10 33 326 2	3	1
10330295	62	10 35 682 9	5	1	10333267	178	10 33 326 2	1	1
10330296	62	10 35 682 9	20	1	10333268	174	10 33 322 8	2	1
10330585	414	10 81 649 9	4	1	10333269	174	10 33 322 8	13	3
10330585	745	12 21 082 8	4	3	10333270	179	10 33 326 8	1	1
10330614	253	90 64 786	245	1	10333271	180	10 33 327 0	1	1
10331335	520	11 69 024 1	19	1	10333272	181	10 33 327 1	1	1
10331395	520	11 69 024 1	16	1	10333273	181	10 33 327 1	2	1
10331621	77	11 82 454 5	50	1	10335966	156	10 21 717 3	3	1
10331873	236	10 29 302 0	33	1	10337473	131	10 12 223 9	18	1
10331878	738	94 06 460 1	14	4	10337545	186	10 34 668 4	6	1
10331960	520	11 69 024 1	6	1	10337550	186	10 34 668 4	7	1
10332087	598	10 28 918 3	999	1	10341848	504	10 08 811 2	3	1
10332092	367	56 16 232	999	1	10341869	184	10 44 145 8	20	1
10332092	580	10 03 839 4	999	1	10341929	186	10 34 668 4	3	2
10332540	144	11 46 077 3	3	8	10342221	251	90 64 786	145	1
10332738	300	10 85 686 3	23	2	10342561	357	11 49 216 3	12	1
10332836	594	10 29 135 3	50	1	10342561	359	12 25 558 4	12	1
10333070	160	10 21 593 5	1	1	10342562	357	11 49 216 3	13	1
10333071	160	10 21 593 5	2	1	10342562	359	12 25 558 4	13	1
10333073	160	10 21 593 5	7	1	10342563	357	11 49 216 3	14	1
10333074	160	10 21 593 5	10	1	10342563	357	11 49 216 3	18	1
10333075	160	10 21 593 5	26	1	10342563	359	12 25 558 4	14	1
10333078	160	10 21 593 5	40	1	10342563	360	12 25 558 4	18	1
10333079	168	10 33 307 0	1	1	10342569	357	11 49 216 3	16	1
10333081	168	10 33 307 0	25	1	10342569	360	12 25 558 4	16	1
10333083	169	10 33 307 1	2	1	10342627	640	94 06 533 8	110	4
10333086	175	10 33 323 8	1	1	10342627	640	94 06 533 8	130	21
10333087	170	10 33 307 3	1	1	10342798	503	11 45 693 2	31	1
10333093	595	10 44 069 6	101	1	10346684	161	10 42 845 9	5	1
10333101	595	10 44 069 6	999	1	10347163	729	11 39 145 7	55	1
10333224	187	10 40 974 7	3	1	10353605	289	11 45 685 9	16	2
10333225	187	10 40 974 7	4	1	10353879	391	11 39 453 4	21	1
10333226	161	10 42 845 9	3	1	10353879	397	11 40 470 3	23	1
10333227	161	10 42 845 9	4	1	10353879	497	11 81 363 9	18	1
10333228	161	10 42 845 9	6	1	10354586	206	11 49 338 1	13	0.485m
10333229	187	10 40 974 7	31	2	10354822	319	10 30 177 6	1	1
10333230	161	10 42 845 9	10	1	10354823	319	10 30 177 6	2	1
10333231	188	10 40 975 1	2	1	10354824	319	10 30 177 6	3	1
10333232	161	10 42 845 9	25	1	10355921	154	12 41 038 2	21	2
10333232	262	10 33 323 7	17	1	10356275	169	10 33 307 1	17	3
10333235	188	10 40 975 1	23	2	10356667	357	11 49 216 3	17	1

Item		Page	Assembly	Pos.	Quantity
10356667		360	12 25 558 4	17	1
10356668		358	11 49 216 3	200	1
10356670		358	11 49 216 3	201	1
10356671		358	11 49 216 3	202	1
10356672		358	11 49 216 3	203	1
10356673		358	11 49 216 3	206	1
10356674		358	11 49 216 3	207	7
10356675		358	11 49 216 3	999	1
10356675		362	12 25 558 4	997	1
10356676		358	11 49 216 3	220	14
10356676		362	12 25 558 4	220	14
10356793		53	11 73 040 9	2	1l
10356800		48	12 90 936 5	10	950l
10356829		55	11 73 041 3	2	1l
10356829		58	11 73 041 7	2	1l
10356829		59	11 73 043 0	10	1l
10358949		51	11 73 042 9	2	1kg
10358949		56	11 73 041 4	2	1kg
10358949		57	11 73 041 5	2	1kg
10359147		502	10 84 856 2	200	1
10359830		50	12 44 523 3	110	1
10366902		523	11 81 431 8	20	1
10368095		544	11 81 221 4	20	2
10368095		545	11 81 221 4	20	1
10368095		545	11 81 221 4	20	1
10368399		431	12 42 209 1	71	1
10368399		749	12 49 304 1	210	1
10374017		531	11 81 535 6	20	1
10377001	3	476	12 42 214 3	58	1
10377001	3	476	12 42 214 3	58	1
10377001	3	747	12 49 304 1	40	1
10377001	3	747	12 49 304 1	50	1
10378260		442	12 42 209 2	110	1
10384470		431	12 42 209 1	30	1
10386999		278	11 45 685 6	52	1
10387001		278	11 45 685 6	56	2
10389654		340	12 50 342 5	5	1
10389655		341	12 50 342 5	35	1
10390281		347	10 38 965 5	2	1
10390290		347	10 38 965 5	3	1
10390291		347	10 38 965 5	4	1
10390293		348	10 38 965 5	5	1
10390296		348	10 38 965 5	6	1
10390297		348	10 38 965 5	7	1
10390298		349	10 38 965 5	8	1
10390299		349	10 38 965 5	9	1
10390300		349	10 38 965 5	10	1
10391482		140	11 45 683 2	20	1
10391483		141	10 39 148 2	2	1
10391488		141	10 39 148 2	4	3
10391560		154	12 41 038 2	30	1
10392120		146	11 45 684 0	10	1
10392381		154	12 41 038 2	40	1
10395685	4	15	00 11 000 00	10	1
10396476		401	11 45 690 4	50	1
10396584		393	10 39 647 6	20	1
10396586		393	10 39 647 6	21	1
10398585	1	214	11 45 685 1	2	1
10399298		397	11 40 470 3	3	1
10399327		397	11 40 470 3	22	1
10399327		497	11 81 363 9	19	1
10399661		421	11 81 437 9	40	1
10399662		418	10 39 966 1	2	1
10399663		418	10 39 966 1	3	4
10399665		421	11 81 437 9	10	1
10399667		421	11 81 437 9	20	1
10399668		419	10 39 966 7	2	1
10399669		419	10 39 966 7	3	5
10399705		10	00 10 200 00	1200	1
10399705		10	00 10 200 00	1200	1
10399714		115	11 73 959 9	10	2
10399732		548	10 83 071 9	15	2
10399957		140	11 45 683 2	2	1
10399961		197	12 42 104 4	16	4
10399978		197	12 42 104 4	15	4
10399993		111	12 48 251 6	20	1
10399993		112	12 48 251 7	20	1
10399994		88	10 39 999 3	2	1
10400016		400	10 40 190 2	3	1
10400159		417	11 81 316 8	10	1
10400160		418	10 39 966 1	10	1
10400161		420	10 39 966 5	10	1
10400162		419	10 39 966 7	10	1
10400267		420	10 39 966 5	2	1
10400519		341	12 50 342 5	39	1
10400924		195	10 85 685 8	30	1
10400926		195	10 85 685 8	31	1
10401105		421	11 81 437 9	50	1
10401671		157	11 45 689 9	20	1
10401902		496	11 81 363 9	2	1
10401903		400	10 40 190 2	2	1
10402351		583	12 90 135 1	3	1
10402601		102	10 39 971 4	2	1
10402785		401	11 45 690 4	10	1
10402853		402	11 45 690 5	11	1
10402861		234	11 45 685 4	30	1
10402883		451	11 45 691 8	40	1
10402885		714	94 06 571 8	10	1
10402894		423	12 87 934 0	90	1
10402895		600	10 40 289 4	20	1
10402899		600	10 40 289 4	15	1
10403001		350	10 38 965 5	11	1
10403003		350	10 38 965 5	12	1
10403005		350	10 38 965 5	13	1
10403007		350	10 38 965 5	14	1
10403234		471	12 40 318 4	50	1
10403239		140	11 45 683 2	28	1
10403323		401	11 45 690 4	20	1
10403362		401	11 45 690 4	30	1
10403363		401	11 45 690 4	40	1
10403511		393	10 39 647 6	11	1
10403934		198	12 41 348 1	14	2
10403935		198	12 41 348 1	15	2
10404001		532	12 59 260 7	10	1
10404765		387	11 39 454 0	20	1
10405886		513	11 37 878 4	10	1
10405887		513	11 37 878 4	30	1
10405904		214	11 45 685 1	30	1
10405964		373	11 45 688 4	10	1
10405965		372	10 40 596 4	10	1

Item	Page	Assembly	Pos.	Quantity	Item	Page	Assembly	Pos.	Quantity
10405966	372	10 40 596 4	20	1	10411704	491	11 81 279 6	11	1
10406303	377	10 85 244 0	5	1	10412096	130	10 12 617 1	44	1
10406305	377	10 85 244 0	10	1	10412096	798	10 13 858 4	44	1
10406306	377	10 85 244 0	15	1	10412377	759	12 43 337 5	210	1
10406307	377	10 85 244 0	20	1	10412536	377	10 85 244 0	45	113
10406308	377	10 85 244 0	25	1	10412536	380	11 73 402 0	16	57
10407154	458	11 45 691 9	60	1	10412536	386	11 73 840 2	40	28
10407296	372	10 40 596 4	30	3	10412536	393	10 39 647 6	30	15
10407298	372	10 40 596 4	31	1	10412536	394	11 39 453 8	20	24
10407299	372	10 40 596 4	32	1	10412844	246	10 47 308 8	215	2
10407300	372	10 40 596 4	33	1	10412844	253	90 64 786	215	1
10407302	372	10 40 596 4	34	1	10412844	256	10 01 461 1	115	2
10407303	372	10 40 596 4	35	1	10424276	751	12 49 304 1	350	1
10407312	372	10 40 596 4	40	1	10424588	241	10 81 696 4	16	1
10407318	372	10 40 596 4	41	1	10424590	241	10 81 696 4	20	1
10407323	372	10 40 596 4	42	1	10424595	241	10 81 696 4	1	1
10407324	372	10 40 596 4	43	1	10424875	287	11 45 685 8	8	2
10407326	372	10 40 596 4	44	1	10425414	651	11 40 871 7	140	1
10407327	372	10 40 596 4	45	1	10425424	655	94 03 925 7	20	1
10407709	460	11 45 691 9	95	1	10425426	640	94 06 533 8	190	1
10408061	374	11 45 688 5	30	2	10425427	640	94 06 533 8	200	1
10408063	381	10 40 806 1	2	1	10425429	690	11 41 774 1	440	1
10408064	381	10 40 806 1	3	1	10425430	642	11 40 871 8	140	1
10408100	381	10 40 806 1	4	1	10425432	645	11 40 871 8	350	1
10408316	380	11 73 402 0	11	1	10425433	645	11 40 871 8	340	1
10408317	380	11 73 402 0	12	1	10425436	657	11 40 706 0	230	1
10408318	380	11 73 402 0	13	2	10425439	654	11 40 871 7	610	1
10408319	380	11 73 402 0	14	1	10425440	654	11 40 871 7	660	1
10408320	380	11 73 402 0	15	1	10425441	654	11 40 871 7	600	1
10408323	380	11 73 402 0	17	1	10425442	654	11 40 871 7	650	1
10408394	151	10 83 252 9	3	1	10425593	96	10 39 970 5	3	4
10408485	548	10 83 071 9	18	2	10425597	318	11 45 687 8	4	1
10408514	573	10 83 102 3	4	2	10425597	345	11 45 688 2	2	4
10408641	704	94 06 560 8	20	1	10425599	487	11 45 692 8	4	2
10408872	374	11 45 688 5	10	1	10425606	98	10 83 150 3	3	4
10408875	374	11 45 688 5	20	1	10425613	145	10 39 212 0	24	2
10408916	500	11 45 693 1	7	4	10425614	145	10 39 212 0	23	1
10408969	439	12 42 209 2	30	1	10425617	145	10 39 212 0	25	1
10409127	451	11 45 691 8	30	1	10425623	229	11 45 685 3	2	60
10409574	626	11 73 812 2	55	1	10425650	140	11 45 683 2	13	2
10409574	628	11 73 812 3	55	1	10425650	330	12 48 595 1	27	2
10409747	161	10 42 845 9	2	1	10425656	152	12 41 038 2	7	1
10409751	187	10 40 974 7	1	1	10425681	215	10 39 858 5	4	2
10409752	186	10 34 668 4	1	1	10425682	214	11 45 685 1	3	16
10409753	189	10 40 975 2	1	1	10425688	145	10 39 212 0	26	8
10409754	189	10 40 975 2	15	20	10425699	340	12 50 342 5	23	3
10409845	186	10 34 668 4	4	2	10425700	116	11 42 657 0	4	24
10410639	161	10 42 845 9	24	1	10425700	117	11 42 657 0	4	24
10410640	163	10 44 145 6	1	1	10425724	581	10 05 646 8	4	3
10410641	183	10 41 064 0	2	9	10425734	230	11 81 338 5	10	60
10410642	183	10 41 064 0	24	1	10427999	718	11 40 330 0	40	2
10410643	183	10 41 064 0	25	1	10428086	191	11 00 577 6	3	1
10410644	183	10 41 064 0	29	1	10428459	330	12 48 595 1	25	1
10410653	163	10 44 145 6	2	1	10428572	190	10 44 299 8	5	1
10410654	183	10 41 064 0	1	1	10428673	330	12 48 595 1	52	1
10410655	183	10 41 064 0	27	2	10428714	749	12 49 304 1	110	1
10410656	183	10 41 064 0	41	1	10428760	689	11 41 774 1	160	1
10410673	183	10 41 064 0	11	1	10429055	667	94 06 527 3	16	1
10410691	682	94 02 584 0	10	1	10429735	358	11 49 216 3	161	1
10410984	613	12 47 008 6	6	1	10429735	361	12 25 558 4	161	1

Item	Page	Assembly	Pos.	Quantity	Item	Page	Assembly	Pos.	Quantity
10429952	243	10 81 696 4	64	1	10468234	537	11 73 814 4	45	4
10440696	621	11 73 814 3	20	1	10468312	376	11 45 688 5	53	8
10440724	161	10 42 845 9	37	1	10468312	471	12 40 318 4	90	4
10441154	374	11 45 688 5	25	1	10468332	174	10 33 322 8	12	4
10441424	271	94 02 798 1	1037	1	10468332	199	12 41 348 1	81	2
10441424	271	94 02 798 1	1050	1	10468332	478	12 42 214 3	122	10
10441424	271	94 02 798 1	1060	1	10468332	485	11 73 343 8	25	6
10441424	271	94 02 798 1	1200	1	10468332	511	11 45 693 6	5	2
10441424	271	94 02 798 1	1210	1	10468332	532	12 59 260 7	71	1
10441424	274	10 84 277 1	1050	1	10468332	713	12 55 853 1	41	2
10441424	710	94 07 798 9	40	1	10468820	200	12 41 349 0	45	6
10441427	270	94 02 798 1	1014	1	10468820	304	11 45 687 1	33	4
10441427	271	94 02 798 1	1040	1	10468820	306	11 45 687 1	57	16
10441427	271	94 02 798 1	1140	1	10469917	735	12 54 770 4	10	1
10441427	271	94 02 798 1	1170	1	10469918	737	12 54 789 4	10	1
10441427	271	94 02 798 1	1220	1	10469932	737	12 54 789 4	50	1
10441427	271	94 02 798 1	1231	1	10469933	735	12 54 770 4	50	1
10441427	271	94 02 798 1	1241	1	10470769	96	10 39 970 5	2	1
10441427	272	94 02 798 1	1251	1	10471473	355	10 47 266 6	10	2
10441427	272	94 02 798 1	1261	1	10471614	209	10 80 095 8	1	1
10441427	272	94 02 798 1	1270	1	10471616	209	10 80 095 8	3	1
10441427	272	94 02 798 1	1330	1	10472286	640	94 06 533 8	100	2
10441428	271	94 02 798 1	1070	1	10472425	116	11 42 657 0	12	2
10441428	271	94 02 798 1	1110	1	10472425	117	11 42 657 0	12	2
10441428	271	94 02 798 1	1150	1	10472425	276	11 81 258 8	22	2
10441428	271	94 02 798 1	1160	1	10472425	277	11 45 685 6	21	2
10441428	271	94 02 798 1	1180	1	10472425	277	11 45 685 6	32	2
10441428	271	94 02 798 1	1190	1	10472425	287	11 45 685 8	13	8
10441428	272	94 02 798 1	1300	1	10472425	288	11 45 685 9	13	2
10441428	272	94 02 798 1	1350	1	10472425	333	12 48 595 1	83	2
10441428	274	10 84 277 1	1110	1	10472425	341	12 50 342 5	28	6
10441428	466	96 37 730	20	1	10472425	350	10 38 965 5	17	13
10441428	600	10 40 289 4	34	3	10472425	368	11 42 699 6	6	8
10441428	679	94 06 478 1	20	1	10472425	536	11 73 792 9	83	8
10441430	272	94 02 798 1	1310	1	10472425	540	11 81 388 0	38	14
10441431	271	94 02 798 1	1090	1	10472425	541	10 07 162 8	12	2
10441456	161	10 42 845 9	1	1	10472425	546	11 81 229 3	30	2
10441458	162	10 42 845 9	83	1	10472425	626	11 73 812 2	48	4
10442885	538	11 73 814 4	49	1	10472425	628	11 73 812 3	48	4
10442998	165	10 10 206 4	3	1	10472489	281	11 65 270 7	11	1
10443841	486	11 73 343 8	45	1	10472508	281	11 65 270 7	8	1
10443841	491	11 81 279 6	14	1	10472535	426	10 84 495 8	3	1
10450067	486	11 73 343 8	40	1	10472535	427	10 84 495 8	3	1
10450506	700	94 03 338 8	10	1	10472535	428	10 84 495 8	3	1
10451150	559	10 82 430 5	3	1	10472535	429	10 84 495 8	3	1
10451151	558	11 44 362 4	20	4	10472535	758	11 36 130 2	3	1
10451152	560	10 82 432 2	2	1	10472666	344	12 50 342 5	100	1
10451154	559	10 82 430 5	2	1	10472859	702	94 09 499 0	9	2
10451188	559	10 82 430 5	4	1	10472859	706	94 08 350 4	30	2
10451201	559	10 82 430 5	5	1	10473088	551	12 23 792 3	999	1
10451201	569	11 41 517 7	14	1	10475119	80	10 47 076 9	8	2
10451201	570	11 41 517 8	14	1	10475942	358	11 49 216 3	119	14
10451201	571	11 41 517 9	14	1	10475942	360	12 25 558 4	119	14
10451202	503	11 45 693 2	60	1	10475942	594	10 29 135 3	40	1
10455143	364	10 34 192 9	10	1	10488911	361	12 25 558 4	200	4
10467297	745	12 21 082 8	9	1	10488911	362	12 25 558 4	201	4
10467505	77	11 82 454 5	12	1	10488911	362	12 25 558 4	202	4
10467519	355	10 47 266 6	20	2	10488911	362	12 25 558 4	203	4
10467560	708	94 09 577 4	30	2	10489278	553	11 81 230 9	4	1
10468234	533	11 73 810 3	28	4	10489281	550	10 48 927 8	1	1

Item	Page	Assembly	Pos.	Quantity	Item	Page	Assembly	Pos.	Quantity
10489538	356	10 47 594 2	999	1	10493033	721	12 24 498 7	40	1
10489539	356	10 47 594 2	998	1	10493034	721	12 24 498 7	41	1
10490695	182	10 33 327 3	4	1	10493035	721	12 24 498 7	42	1
10490781	289	11 45 685 9	22	6	10493047	722	12 24 498 8	4	1
10490781	332	12 48 595 1	78	2	10493050	722	12 24 498 8	11	1
10490781	621	11 73 814 3	25	1	10493054	722	12 24 498 8	24	1
10490781	623	11 73 814 3	74	1	10493341	722	12 24 498 8	20	1
10490781	626	11 73 812 2	51	2	10493348	723	12 24 498 8	47	1
10490781	628	11 73 812 3	51	2	10493351	722	12 24 498 8	10	1
10490784	304	11 45 687 1	21	1	10493369	722	12 24 498 8	16	1
10490784	304	11 45 687 1	31	1	10493981	722	12 24 498 8	5	1
10490784	305	11 45 687 1	41	1	10493982	722	12 24 498 8	6	1
10490784	306	11 45 687 1	55	4	10493984	723	12 24 498 8	46	1
10490786	198	12 41 348 1	11	1	10493986	722	12 24 498 8	13	1
10490786	298	12 48 595 0	31	2	10493987	723	12 24 498 8	31	1
10490786	299	10 85 686 3	16	4	10493989	722	12 24 498 8	7	1
10490787	322	11 81 278 9	10	4	10493992	722	12 24 498 8	30	1
10490787	536	11 73 792 9	98	4	10493993	720	12 24 498 7	15	1
10490787	540	11 81 388 0	62	2	10493994	720	12 24 498 7	19	1
10490787	621	11 73 814 3	21	1	10498223	513	11 37 878 4	60	1
10490787	623	11 73 814 3	71	1	10536596	662	12 55 108 1	11	3
10490787	623	11 73 814 3	78	1	10541539	727	12 81 279 9	50	2
10491007	745	12 21 082 8	2	1	10541838	710	94 07 798 9	30	1
10491012	745	12 21 082 8	17	1	10543953	92	12 96 029 6	3	4
10491017	414	10 81 649 9	7	1	10545850	145	10 39 212 0	11	16
10491017	745	12 21 082 8	33	3	10557994	758	11 36 130 2	2	1
10491019	745	12 21 082 8	35	1	10650720	464	11 45 692 1	51	4
10491024	414	10 81 649 9	10	1	10650958	281	11 65 270 7	9	6
10491024	746	12 21 082 8	42	3	10651363	485	11 73 343 8	15	1
10491557	678	11 42 543 3	30	4	10651645	725	12 47 954 4	48	4
10491783	722	12 24 498 8	8	1	10651645	729	11 39 145 7	38	5
10491783	722	12 24 498 8	9	1	10651928	691	11 41 774 1	510	1
10492230	376	11 45 688 5	60	3	10651997	243	10 81 696 4	52	1
10492230	380	11 73 402 0	19	1	10652061	722	12 24 498 8	1	1
10492230	385	11 45 689 1	10	2	10652063	723	12 24 498 8	37	1
10492230	393	10 39 647 6	15	2	10652064	721	12 24 498 7	43	1
10492435	722	12 24 498 8	19	1	10652065	723	12 24 498 8	34	1
10492977	720	12 24 498 7	1	1	10652067	722	12 24 498 8	28	1
10492978	720	12 24 498 7	2	1	10652068	722	12 24 498 8	29	1
10492979	720	12 24 498 7	3	1	10652561	253	90 64 786	245	1
10492980	720	12 24 498 7	4	1	10652677	270	94 02 798 1	11	1
10492981	720	12 24 498 7	5	1	10652677	270	94 02 798 1	21	1
10492984	720	12 24 498 7	9	1	10652677	270	94 02 798 1	32	1
10492985	720	12 24 498 7	10	1	10652677	270	94 02 798 1	42	1
10492987	720	12 24 498 7	11	1	10652677	270	94 02 798 1	52	1
10492989	720	12 24 498 7	14	1	10652677	270	94 02 798 1	62	1
10493003	720	12 24 498 7	20	1	10652677	270	94 02 798 1	72	1
10493007	720	12 24 498 7	26	2	10652677	270	94 02 798 1	82	1
10493008	720	12 24 498 7	28	1	10652677	270	94 02 798 1	92	1
10493009	721	12 24 498 7	29	1	10652677	274	10 84 277 1	32	1
10493012	720	12 24 498 7	13	1	10652679	270	94 02 798 1	104	1
10493013	720	12 24 498 7	27	1	10652679	270	94 02 798 1	109	1
10493022	721	12 24 498 7	30	1	10652679	270	94 02 798 1	111	1
10493023	721	12 24 498 7	31	1	10652679	270	94 02 798 1	112	1
10493025	721	12 24 498 7	33	1	10652679	270	94 02 798 1	113	1
10493026	721	12 24 498 7	34	1	10652679	274	10 84 277 1	112	3
10493027	721	12 24 498 7	35	1	10652680	270	94 02 798 1	102	1
10493029	721	12 24 498 7	37	1	10652681	270	94 02 798 1	108	1
10493031	721	12 24 498 7	38	1	10652684	270	94 02 798 1	1012	1
10493032	721	12 24 498 7	39	1	10652684	270	94 02 798 1	1013	1

Item	Page	Assembly	Pos.	Quantity	Item	Page	Assembly	Pos.	Quantity
10652684	270	94 02 798 1	1021	1	10664617	658	11 40 706 0	350	1
10652684	270	94 02 798 1	1022	1	10664622	666	94 06 526 9	300	4
10652684	270	94 02 798 1	1024	1	10664628	689	11 41 774 1	130	1
10652684	270	94 02 798 1	1026	1	10664633	689	11 41 774 1	310	1
10652684	270	94 02 798 1	1032	1	10664637	691	11 41 774 1	490	1
10652684	270	94 02 798 1	1034	1	10664650	694	11 40 867 0	430	1
10652684	271	94 02 798 1	1036	1	10664656	651	11 40 871 7	150	3
10652684	271	94 02 798 1	1071	1	10664656	652	11 40 871 7	300	4
10652684	271	94 02 798 1	1072	1	10664656	653	11 40 871 7	470	3
10652684	271	94 02 798 1	1080	1	10664656	657	11 40 706 0	120	6
10652684	271	94 02 798 1	1100	1	10664658	651	11 40 871 7	195	1
10652684	271	94 02 798 1	1120	1	10664660	653	11 40 871 7	430	2
10652684	271	94 02 798 1	1232	1	10664661	653	11 40 871 7	420	2
10652684	271	94 02 798 1	1242	1	10664685	658	11 40 706 0	360	1
10652684	272	94 02 798 1	1252	1	10664686	658	11 40 706 0	370	2
10652684	272	94 02 798 1	1262	1	10664688	665	94 06 526 9	160	2
10652684	272	94 02 798 1	1281	1	10664695	653	11 40 871 7	390	1
10652684	272	94 02 798 1	1282	1	10664695	653	11 40 871 7	460	5
10652684	272	94 02 798 1	1291	1	10664695	654	11 40 871 7	730	30
10652684	272	94 02 798 1	1292	1	10664763	655	94 03 925 7	10	1
10652684	272	94 02 798 1	1320	1	10664765	640	94 06 533 8	180	1
10652684	272	94 02 798 1	1340	1	10664766	640	94 06 533 8	170	1
10663393	579	10 44 288 5	3	1	10664769	640	94 06 533 8	230	1
10663394	579	10 44 288 5	2	1	10664785	681	94 06 550 9	10	1
10663450	397	11 40 470 3	28	2	10664786	680	94 09 705 7	10	1
10663450	410	11 45 690 9	5	2	10664787	647	11 40 871 8	520	1
10663450	425	12 87 934 1	17	1	10664789	643	11 40 871 8	165	1
10663450	425	12 87 934 1	19	1	10664790	643	11 40 871 8	168	1
10663450	441	12 42 209 2	56	6	10664815	647	11 40 871 8	570	2
10663450	449	11 45 691 7	82	2	10665068	657	11 40 706 0	240	1
10663450	451	11 45 691 8	22	4	10665120	414	10 81 649 9	9	8
10663450	451	11 45 691 8	32	2	10665121	414	10 81 649 9	15	1
10663450	451	11 45 691 8	42	6	10665198	296	11 45 686 3	60	1
10663450	452	11 45 691 8	62	2	10665223	212	10 81 351 5	2	1
10663450	460	11 45 691 9	97	2	10665223	213	10 81 351 5	2	1
10663450	476	12 42 214 3	56	4	10665226	212	10 81 351 5	12	1
10663450	478	12 42 214 3	96	4	10665226	213	10 81 351 5	12	1
10663450	493	11 81 301 5	4	2	10665227	212	10 81 351 5	20	2
10663523	198	12 41 348 1	54	1	10665227	213	10 81 351 5	20	2
10663523	199	12 41 348 1	86	2	10665228	212	10 81 351 5	23	1
10663523	199	12 41 348 1	92	1	10665228	213	10 81 351 5	23	1
10663523	293	11 45 686 1	24	3	10675196	269	94 02 798 0	10	1
10663523	376	11 45 688 5	54	8	10675463	243	10 81 696 4	67	1
10663523	399	11 45 690 3	22	6	10678044	387	11 39 454 0	11	1
10663523	529	12 81 765 5	31	1	10678044	389	11 39 453 3	11	1
10663563	676	94 03 692 1	20	1	10678044	391	11 39 453 4	11	1
10663735	77	11 82 454 5	150	1	10678044	394	11 39 453 8	5	1
10663736	77	11 82 454 5	151	1	10678123	718	11 40 330 0	10	1Pair
10663737	77	11 82 454 5	152	1	10678373	457	11 45 691 9	55	1
10663738	77	11 82 454 5	153	1	10678376	460	11 45 691 9	90	1
10663739	77	11 82 454 5	154	1	10678854	155	12 41 038 2	70	1
10663931	241	10 81 696 4	9	1	10678855	155	12 41 038 2	60	1
10664554	281	11 65 270 7	6	1	10685053	444	10 37 700 1	2	1
10664605	668	94 03 696 1	10	1	10685053	445	10 37 700 1	2	1
10664606	669	94 03 696 3	10	1	10685053	446	10 37 700 1	2	1
10664608	657	11 40 706 0	100	1	10685053	447	10 37 700 1	2	1
10664609	657	11 40 706 0	320	2	10685054	426	10 84 495 8	2	1
10664611	657	11 40 706 0	260	1	10685054	427	10 84 495 8	2	1
10664612	657	11 40 706 0	250	1	10685054	428	10 84 495 8	2	1
10664616	657	11 40 706 0	290	1	10685054	429	10 84 495 8	2	1

Item	Page	Assembly	Pos.	Quantity
10687298	464	11 45 692 1	10	1
10800011	490	11 81 279 6	6	1
10800024	295	11 45 686 3	51	2
10800024	399	11 45 690 3	12	4
10800024	402	11 45 690 5	26	2
10800024	423	12 87 934 0	32	4
10800024	554	11 81 230 9	28	4
10800024	685	11 43 820 2	30	2
10800024	685	11 43 820 2	50	2
10800157	342	12 50 342 5	62	1
10800159	157	11 45 689 9	30	1
10800274	127	11 42 664 8	2	1
10800276	94	12 96 188 1	2	1
10800278	92	12 96 029 6	2	1
10800279	96	10 39 970 5	10	1
10800280	96	10 39 970 5	5	1
10800934	530	11 73 793 1	20	2
10800939	530	11 73 793 1	30	2
10800940	530	11 73 793 1	10	5
10800958	208	11 73 947 1	10	1
10801246	325	11 81 279 0	30	1
10801285	73	94 03 193 2	15	1
10801285	74	94 03 193 3	15	1
10801285	320	10 80 124 6	50	1
10801298	625	11 73 812 2	8	1
10801299	627	11 73 812 3	9	1
10802628	651	11 40 871 7	240	3
10802630	245	10 47 308 8	120	3
10802630	251	90 64 786	120	1
10803112	712	11 39 074 0	180	1
10803120	70	12 58 754 6	50	6
10803120	683	11 36 829 4	50	6
10803123	678	11 42 543 3	20	1
10803202	277	11 45 685 6	3	1
10803203	276	11 81 258 8	20	1
10813515 3	202	11 49 337 7	7	1
10813515 4	204	11 49 337 7	7	1
10814019	81	10 80 027 8	2	1
10814051	81	10 80 027 8	3	2
10814052	81	10 80 027 8	4	1
10814053	81	10 80 027 8	6	2
10814054	81	10 80 027 8	8	2
10814056	81	10 80 027 8	10	2
10814142	82	10 80 028 0	5	1
10814143	82	10 80 028 0	4	1
10814144	82	10 80 028 0	3	2
10814145	82	10 80 028 0	2	1
10814146	82	10 80 028 0	1	1
10814147	95	10 80 027 6	2	1
10814148	95	10 80 027 6	3	2
10814149	95	10 80 027 6	999	1
10814150	95	10 80 027 6	10	2
10814164	81	10 80 027 8	1	1
10814290	292	11 45 686 1	10	1
10814799	155	12 41 038 2	68	6
10814799	387	11 39 454 0	22	7
10814799	389	11 39 453 3	22	15
10814799	538	11 73 814 4	58	2
10814800	538	11 73 814 4	53	9
10814800	643	11 40 871 8	171	1
10814800	657	11 40 706 0	305	2
10814800	685	11 43 820 2	76	4
10814800	686	11 43 820 2	132	2
10814801	214	11 45 685 1	16	4
10814801	385	11 45 689 1	9	2
10814801	712	11 39 074 0	70	1
10814802	198	12 41 348 1	18	2
10814802	208	11 73 947 1	14	2
10814802	290	11 45 685 9	37	4
10814802	375	11 45 688 5	37	2
10814802	387	11 39 454 0	4	1
10814802	389	11 39 453 3	4	1
10814802	391	11 39 453 4	4	2
10814802	394	11 39 453 8	4	1
10814802	403	11 45 690 5	55	1
10814802	533	11 73 810 3	17	6
10814802	535	11 73 792 9	17	8
10814802	541	10 07 162 8	8	2
10814802	576	11 81 579 6	24	12
10814802	622	11 73 814 3	54	2
10814851	469	11 45 814 2	80	2
10815368	212	10 81 351 5	10	1
10815368	213	10 81 351 5	10	1
10815515	706	94 08 350 4	50	1
10816328	324	11 81 279 0	11	1
10816498	743	12 48 995 8	30	1
10816498	746	12 21 082 8	60	1
10816499	640	94 06 533 8	300	1
10816500	74	94 03 193 3	40	1
10816500	640	94 06 533 8	305	1
10816646	243	10 81 696 4	65	0.26m
10816899	292	11 45 686 1	14	1
10816928	234	11 45 685 4	20	1
10816964	234	11 45 685 4	2	1
10816964	234	11 45 685 4	2	1
10820659	522	10 83 156 7	30	2
10821350	432	12 42 209 1	81	1
10821672	292	11 45 686 1	11	1
10821765	538	11 73 814 4	50	1
10821766	539	11 73 814 4	120	1
10821779	539	11 73 814 4	98	1
10821782	539	11 73 814 4	88	1
10821968	397	11 40 470 3	5	1
10822046	566	11 44 496 9	15	4
10822164	494	11 81 301 6	2	1
10822681	449	11 45 691 7	80	1
10822731	396	11 45 690 1	7	1
10822827	157	11 45 689 9	60	1
10823486	290	11 45 685 9	30	1
10824195	352	10 38 965 5	45	2
10824197	352	10 38 965 5	46	2
10824305	557	TL08-1 453	70	1
10824305	557	TL08-1 453	70	1
10824305	557	TL08-1 453	70	1
10824305	557	TL08-1 453	70	1
10824322	557	TL08-1 453	120	1
10824322	557	TL08-1 453	120	1
10824322	557	TL08-1 453	120	1
10824322	557	TL08-1 453	120	1
10824424	763	12 45 227 4	10	1

Item	Page	Assembly	Pos.	Quantity
10824425	764	12 45 229 7	10	1
10826208	476	12 42 214 3	70	2
10826415	625	11 73 812 2	5	1
10826416	627	11 73 812 3	6	1
10826606	413	11 81 363 5	3	1
10826608	412	11 81 364 5	3	1
10827346	419	10 39 966 7	6	5
10827670	473	12 42 229 9	100	1
10827716	537	11 73 814 4	35	1
10827844	626	11 73 812 2	60	1
10827844	628	11 73 812 3	60	1
10827850	368	11 42 699 6	40	2
10827853	589	10 82 784 4	2	1
10827909	493	11 81 301 5	2	1
10827913	448	11 45 691 7	40	1
10830076	441	12 42 209 2	40	1
10830301	475	12 42 214 3	17	1
10830719	549	11 46 535 6	10	1
10830930	512	12 89 664 3	10	1
10830931	512	12 89 664 3	11	1
10830932	512	12 89 664 3	12	1
10830933	512	12 89 664 3	13	1
10830934	512	12 89 664 3	14	1
10830935	512	12 89 664 3	15	1
10830936	512	12 89 664 3	16	1
10830937	512	12 89 664 3	17	1
10830970	548	10 83 071 9	17	2
10830970	573	10 83 102 3	3	2
10831023	544	11 81 221 4	10	1
10831023	545	11 81 221 4	10	1
10831165	471	12 40 318 4	100	1
10831165	476	12 42 214 3	61	1
10831503	99	11 73 833 1	10	3
10831504	98	10 83 150 3	2	1
10831504	101	12 91 053 0	2	1
10831567	523	11 81 431 8	10	1
10831569	535	11 73 792 9	43	1
10831571	535	11 73 792 9	42	1
10831573	535	11 73 792 9	41	1
10831575	535	11 73 792 9	40	1
10832529	149	12 41 050 6	2	1
10832586	344	12 50 342 5	116	1
10832772	275	11 81 258 8	5	1
10832868	453	11 45 691 8	110	1
10835803	197	12 42 104 4	18	4
10835924	197	12 42 104 4	19	4
10838514	498	11 46 473 9	5	1
10838921	544	11 81 221 4	31	2
10838921	545	11 81 221 4	31	2
10839614	453	11 45 691 8	100	1
10839614	478	12 42 214 3	102	1
10839615	478	12 42 214 3	103	1
10839616	478	12 42 214 3	100	1
10839639	478	12 42 214 3	101	1
10840162	592	10 84 585 5	15	1
10840290	515	12 41 323 9	28	1
10840711	438	12 42 209 2	15	1
10840787	437	12 47 031 8	30	1
10840787	465	12 47 031 9	30	1
10841511	544	11 81 221 4	41	2
10841511	545	11 81 221 4	41	2
10841515	195	10 85 685 8	12	2
10841516	195	10 85 685 8	15	2
10841946	195	10 85 685 8	16	2
10842338	477	12 42 214 3	84	1
10842584 3	747	12 49 304 1	20	1
10842771	273	10 84 258 4	20	1
10844807	398	11 45 690 2	20	1
10844818	535	11 73 792 9	11	1
10844820	535	11 73 792 9	10	1
10844855	535	11 73 792 9	30	1
10844861	464	11 45 692 1	50	1
10844907	761	94 08 891 2	10	1
10844958 1	450	11 45 691 8	10	1
10844958 1	450	11 45 691 8	10	1
10844958 1	450	11 45 691 8	10	1
10844958 1	450	11 45 691 8	10	1
10845223	716	94 03 091 7	10	1
10845855 4	599	11 73 810 2	10	1
10846629	448	11 45 691 7	10	1
10846943	621	11 73 814 3	38	1
10847771 3	36	00 60 102 01	20	1
10847774	699	10 84 777 1	3	3
10847890	24	00 20 400 00	1900	1
10848479	528	11 73 793 2	10	1
10848562	503	11 45 693 2	10	1
10849926	513	11 37 878 4	70	1
10850034	154	12 41 038 2	20	1
10850041	154	12 41 038 2	50	1
10850054	688	11 41 774 1	110	1
10850518	140	11 45 683 2	25	1
10850519	140	11 45 683 2	26	1
10850520	140	11 45 683 2	27	1
10850623	143	12 43 966 6	10	1
10850664	370	11 81 323 0	2	1
10850665	369	10 85 066 4	2	1
10850689 3	40	00 60 202 00	30	1
10850690 3	40	00 60 202 00	40	1
10850692 3	41	00 60 203 00	60	1
10851601	32	00 51 000 00	5350	1
10852355	138	11 45 683 0	20	1
10852440	378	11 45 688 6	15	1
10852595	401	11 45 690 4	70	1
10852624	198	12 41 348 1	30	1
10853260	201	12 41 349 2	2	1
10853261	201	12 41 349 2	5	1
10856091	300	10 85 686 3	21	1
10856115	198	12 41 348 1	10	1
10856214	279	11 45 685 6	65	1
10856220	735	12 54 770 4	100	1
10856220	737	12 54 789 4	100	1
10856858 3	210	12 42 110 6	10	1
10856863	301	12 41 113 6	10	1
10856901	476	12 42 214 3	55	1
10857135	98	10 83 150 3	10	4
10857961	201	12 41 349 2	3	1
10857962	201	12 41 349 2	4	1
10858035	302	11 45 687 1	2	1
10858118	300	10 85 686 3	45	1
10858472	401	11 45 690 4	60	1

Item	Page	Assembly	Pos.	Quantity	Item	Page	Assembly	Pos.	Quantity
10859616	476	12 42 214 3	65	1	10875598	742	11 36 431 0	22	2
10860366	200	12 41 349 0	42	1	10875598	750	12 49 304 1	274	1
10860367	200	12 41 349 0	43	1	10875598	750	12 49 304 1	284	1
10860635	540	11 81 388 0	20	2	10875620	738	94 06 460 1	16	2
10860709	211	12 42 100 3	10	1	10875645	431	12 42 209 1	76	8
10861258	405	12 40 995 2	10	1	10875645	438	12 42 209 2	12	4
10862046	200	12 41 349 0	30	1	10875645	456	11 45 691 9	31	4
10862047	200	12 41 349 0	31	1	10875645	472	12 42 229 9	41	1
10862069	200	12 41 349 0	34	1	10875645	491	11 81 279 6	13	1
10862417	195	10 85 685 8	32	1	10875645	749	12 49 304 1	212	4
10862420	195	10 85 685 8	33	1	10875648	464	11 45 692 1	11	4
10862983	159	12 42 111 7	55	1	10876359	538	11 73 814 4	56	2
10863067	201	12 41 349 2	7	1	10876386	538	11 73 814 4	72	3
10863294	279	11 45 685 6	80	1	10876395	184	10 44 145 8	15	2
10864554	372	10 40 596 4	15	1	10876581	195	10 85 685 8	37	15
10864616	372	10 40 596 4	36	1	10876581	198	12 41 348 1	52	4
10864617	372	10 40 596 4	46	1	10876581	199	12 41 348 1	84	3
10864663	201	12 41 349 2	6	1	10876581	199	12 41 348 1	93	1
10871784	435	12 42 209 1	181	4	10876581	200	12 41 349 0	95	3
10871784	436	12 42 209 1	210	6	10876581	234	11 45 685 4	6	2
10871784	451	11 45 691 8	51	2	10876581	293	11 45 686 1	41	1
10871784	455	11 45 691 9	12	2	10876581	380	11 73 402 0	21	1
10871784	457	11 45 691 9	41	4	10876581	388	11 45 689 3	13	2
10871784	473	12 42 229 9	115	6	10876581	390	11 38 741 4	13	2
10871784	479	12 42 214 3	130	6	10876581	392	11 38 733 4	13	2
10871784	749	12 49 304 1	182	2	10876581	397	11 40 470 3	19	1
10871784	749	12 49 304 1	184	2	10876581	529	12 81 765 5	32	1
10872063	281	11 65 270 7	12	1	10876581	575	10 08 685 2	28	12
10875537	231	11 81 338 4	31	2	10876581	621	11 73 814 3	37	3
10875537	231	11 81 338 4	43	1	10885350	729	11 39 145 7	20	1
10875537	497	11 81 363 9	15	4	10886867	698	94 03 691 1	10	1
10875537	538	11 73 814 4	54	4	10886868	699	10 84 777 1	2	1
10875538	149	12 41 050 6	9	4	10886871	697	94 03 690 7	10	1
10875538	311	11 45 687 2	22	1	10887817	696	94 08 899 5	10	1
10875538	311	11 45 687 2	32	1	10889017	710	94 07 798 9	10	1
10875538	316	11 45 687 5	32	1	11000233	299	10 85 686 3	3	1
10875563	725	12 47 954 4	44	4	11000420	150	12 41 050 6	23	1
10875563	726	12 81 279 9	24	3	11000421	148	11 45 684 1	10	1
10875563	729	11 39 145 7	34	4	11000506	469	11 45 814 2	90	2
10875563	729	11 39 145 7	64	2	11000507	469	11 45 814 2	95	1
10875584	710	94 07 798 9	22	4	11000514	481	12 41 713 1	2	1
10875586	208	11 73 947 1	38	1	11000900	592	10 84 585 5	51	1
10875586	471	12 40 318 4	22	8	11001645	722	12 24 498 8	18	1
10875586	473	12 42 229 9	93	2	11001802	281	11 65 270 7	4	1
10875586	532	12 59 260 7	42	12	11001924	281	11 65 270 7	10	1
10875586	532	12 59 260 7	47	16	11001924	283	11 00 180 2	999	1
10875586	592	10 84 585 5	16	4	11002171	443	12 42 209 2	130	1
10875586	746	12 21 082 8	53	1	11002624	264	10 85 068 9	10	1
10875586	748	12 49 304 1	88	1	11002625	266	10 85 069 0	10	1
10875588	241	10 81 696 4	10	3	11002626	268	10 85 069 2	10	1
10875588	475	12 42 214 3	11	2	11002627	268	10 85 069 2	20	1
10875591	529	12 81 765 5	52	4	11002631	293	11 45 686 1	17	1
10875597	714	94 06 571 8	14	2	11002715	153	12 41 038 2	15	8
10875597	714	94 06 571 8	34	1	11002715	299	10 85 686 3	7	2
10875598	483	12 41 749 0	11	4	11002716	417	11 81 316 8	4	6
10875598	677	94 09 398 2	31	4	11002716	418	10 39 966 1	7	8
10875598	689	11 41 774 1	144	2	11002716	419	10 39 966 7	7	10
10875598	713	12 55 853 1	26	2	11002716	420	10 39 966 5	4	10
10875598	714	94 06 571 8	24	4	11002718	385	11 45 689 1	8	2
10875598	742	11 36 431 0	12	2	11002721	351	10 38 965 5	23	6

Item	Page	Assembly	Pos.	Quantity	Item	Page	Assembly	Pos.	Quantity
11002722	352	10 38 965 5	47	3	11002748	545	11 81 221 4	32	20
11002724	386	11 73 840 2	52	3	11002749	289	11 45 685 9	23	16
11002724	527	10 84 847 9	57	2	11002749	294	11 45 686 3	42	4
11002726	138	11 45 683 0	22	4	11002749	332	12 48 595 1	77	8
11002726	140	11 45 683 2	24	7	11002749	621	11 73 814 3	26	4
11002726	149	12 41 050 6	4	4	11002749	623	11 73 814 3	75	4
11002726	154	12 41 038 2	41	2	11002749	626	11 73 812 2	50	8
11002726	198	12 41 348 1	31	2	11002749	628	11 73 812 3	50	8
11002726	291	11 45 685 9	46	8	11002750	533	11 73 810 3	33	2
11002726	325	11 81 279 0	34	4	11002753	201	12 41 349 2	11	14
11002726	402	11 45 690 5	14	4	11002753	277	11 45 685 6	12	2
11002726	403	11 45 690 5	62	4	11002753	300	10 85 686 3	46	2
11002726	403	11 45 690 5	72	4	11002753	439	12 42 209 2	33	1
11002726	416	11 45 691 1	5	4	11002753	443	12 42 209 2	142	1
11002726	418	10 39 966 1	5	8	11002753	681	94 06 550 9	20	2
11002726	419	10 39 966 7	5	10	11002753	713	12 55 853 1	34	4
11002726	585	11 81 231 2	30	2	11002753	730	11 39 145 7	104	2
11002726	588	12 80 290 1	143	6	11002807	69	12 49 751 0	84	4
11002727	380	11 73 402 0	29	4	11002807	141	10 39 148 2	8	6
11002727	508	12 80 641 6	44	8	11002807	432	12 42 209 1	83	2
11002727	535	11 73 792 9	22	4	11002807	434	12 42 209 1	172	5
11002727	587	12 44 515 1	30	2	11002807	435	12 42 209 1	202	1
11002727	623	11 73 814 3	82	2	11002807	439	12 42 209 2	31	1
11002728	140	11 45 683 2	23	2	11002807	441	12 42 209 2	57	2
11002729	70	12 58 754 6	40	6	11002807	473	12 42 229 9	121	3
11002729	375	11 45 688 5	31	2	11002807	476	12 42 214 3	73	4
11002729	683	11 36 829 4	40	6	11002807	481	12 41 713 1	12	3
11002730	410	11 45 690 9	3	12	11002807	681	94 06 550 9	40	1
11002740	278	11 45 685 6	64	3	11002807	686	11 43 820 2	84	4
11002740	438	12 42 209 2	17	2	11002808	71	12 82 357 1	16	3
11002741	238	11 45 685 5	37	2	11002808	375	11 45 688 5	40	4
11002741	275	11 81 258 8	10	4	11002808	393	10 39 647 6	38	1
11002741	278	11 45 685 6	63	7	11002808	479	12 42 214 3	133	1
11002741	311	11 45 687 2	27	2	11002808	508	12 80 641 6	46	8
11002741	330	12 48 595 1	51	2	11002808	680	94 09 705 7	40	2
11002741	402	11 45 690 5	16	4	11002808	684	11 43 820 0	28	2
11002741	422	11 38 978 7	41	2	11002808	684	11 43 820 0	36	2
11002741	471	12 40 318 4	11	2	11002808	687	11 43 820 3	16	6
11002741	481	12 41 713 1	13	5	11002944	263	10 67 812 3	30	2
11002741	658	11 40 706 0	400	6	11002945	263	10 67 812 3	10	1
11002743	372	10 40 596 4	57	4	11002946	263	10 67 812 3	20	1
11002743	380	11 73 402 0	27	2	11003123	469	11 45 814 2	60	6
11002747	384	11 45 689 1	3	3	11003144	469	11 45 814 2	50	2
11002747	387	11 39 454 0	17	4	11003560	164	98 81 609	11	1
11002747	388	11 45 689 3	3	4	11005029	385	11 45 689 1	5	1
11002747	389	11 39 453 3	17	6	11005513	625	11 73 812 2	35	1
11002747	390	11 38 741 4	3	6	11005513	627	11 73 812 3	35	1
11002747	391	11 39 453 4	17	6	11005554	520	11 69 024 1	21	1
11002747	392	11 38 733 4	3	6	11005776	330	12 48 595 1	50	1
11002747	394	11 39 453 8	8	6	11006102	202	11 49 337 7	8	6
11002748	198	12 41 348 1	13	4	11006102	204	11 49 337 7	8	6
11002748	208	11 73 947 1	13	2	11006102	206	11 49 338 1	9	6
11002748	298	12 48 595 0	33	8	11006648	396	11 45 690 1	3	3
11002748	299	10 85 686 3	17	16	11006732	656	11 40 866 7	6	3
11002748	340	12 50 342 5	14	4	11006733	656	11 40 866 7	7	3
11002748	535	11 73 792 9	24	4	11006735	645	11 40 871 8	300	4
11002748	537	11 73 814 4	23	4	11006737	637	11 40 862 9	75	4
11002748	540	11 81 388 0	16	8	11006737	659	11 40 863 4	15	6
11002748	542	11 40 809 9	30	24	11006738	645	11 40 871 8	390	1
11002748	544	11 81 221 4	32	20	11007492	689	11 41 774 1	345	2

Item	Page	Assembly	Pos.	Quantity
11007750	608	92 70 390	4	1
11007768	326	56 17 689	16	2
11007770	326	56 17 689	7	1
11008731	195	10 85 685 8	10	2
11008846	324	11 81 279 0	6	1
11060522	155	12 41 038 2	110	2
11065676	73	94 03 193 2	10	2
11065676	74	94 03 193 3	10	2
11065676	321	11 82 447 9	50	1
11066287	592	10 84 585 5	20	1
11066536	723	12 24 498 8	39	1
11067175	243	10 81 696 4	63	1
11079058	603	94 06 219 4	1	2
11079194	602	94 02 073 9	1001	2
11080807	565	12 91 355 2	2	3
11080808	569	11 41 517 7	12	1
11080808	570	11 41 517 8	12	1
11080808	571	11 41 517 9	12	1
11080809	569	11 41 517 7	13	1
11080809	570	11 41 517 8	13	1
11080809	571	11 41 517 9	13	1
11080848	569	11 41 517 7	11	1
11080848	570	11 41 517 8	11	1
11080848	571	11 41 517 9	11	1
11081053	243	10 81 696 4	66	1
11081107	634	11 81 722 8	31	1
11081278	570	11 41 517 8	10	1
11081280	571	11 41 517 9	10	1
11081281	569	11 41 517 7	10	1
11082079	475	12 42 214 3	20	2
11082080	474	11 08 207 9	1	1
11082264	357	11 49 216 3	55	1
11082264	360	12 25 558 4	55	1
11082367	206	11 49 338 1	12	3
11082389	691	11 41 774 1	515	1
11088302	209	10 80 095 8	2	1
11100081	443	12 42 209 2	140	1
11100086	722	12 24 498 8	2	1
11100087	722	12 24 498 8	26	1
11100089	720	12 24 498 7	7	1
11100667	651	11 40 871 7	190	2
11110249	729	11 39 145 7	56	1
11110677	726	12 81 279 9	14	0.24m
11110677	726	12 81 279 9	16	0.16m
11110677	729	11 39 145 7	14	0.12m
11110677	729	11 39 145 7	16	0.16m
11110677	729	11 39 145 7	18	0.16m
11110708	651	11 40 871 7	170	1
11113941	753	10 67 519 6	135	2
11114605	96	10 39 970 5	11	1
11118005	284	12 21 761 7	999	1
11118005	285	12 21 762 3	999	1
11118107	158	10 80 015 9	10	1
11123099	658	11 40 706 0	345	1
11123194	665	94 06 526 9	110	1
11123195	665	94 06 526 9	150	1
11123814	720	12 24 498 7	18	1
11140338	626	11 73 812 2	200	1
11140338	628	11 73 812 3	200	1
11140338	768	11 41 544 5	120	1
11140338	779	11 41 544 4	120	1
11140338	797	10 13 850 6	120	1
11140400	640	94 06 533 8	210	4
11140400	640	94 06 533 8	215	2
11140400	651	11 40 871 7	120	4
11140400	652	11 40 871 7	255	4
11140400	652	11 40 871 7	325	4
11140400	672	11 38 419 5	81	3
11140400	672	11 38 419 5	86	3
11140400	747	12 49 304 1	16	1
11140400	747	12 49 304 1	62	4
11140400	748	12 49 304 1	86	1
11140403	105	93 45 153	13	4
11140403	208	11 73 947 1	31	4
11140403	448	11 45 691 7	62	4
11140403	455	11 45 691 9	17	4
11140403	641	11 40 871 8	60	14
11140403	644	11 40 871 8	220	12
11140403	645	11 40 871 8	310	8
11140403	651	11 40 871 7	80	2
11140403	689	11 41 774 1	260	2
11140403	729	11 39 145 7	22	3
11140403	749	12 49 304 1	112	4
11140433	665	94 06 526 9	200	1
11140434	665	94 06 526 9	190	1
11140435	665	94 06 526 9	170	2
11140438	665	94 06 526 9	120	2
11140440	665	94 06 526 9	100	2
11140441	666	94 06 526 9	290	1
11140442	666	94 06 526 9	280	1
11140443	665	94 06 526 9	140	2
11140445	666	94 06 526 9	220	2
11140465	685	11 43 820 2	64	2
11140466	153	12 41 038 2	17	8
11140466	292	11 45 686 1	9	2
11140466	352	10 38 965 5	48	3
11140466	381	10 40 806 1	10	1
11140466	402	11 45 690 5	24	2
11140466	583	12 90 135 1	6	1
11140468	651	11 40 871 7	185	4
11140468	652	11 40 871 7	275	2
11140468	652	11 40 871 7	285	2
11140470	666	94 06 526 9	270	2
11160207	641	11 40 871 8	70	14
11160207	644	11 40 871 8	230	12
11160307	712	11 39 074 0	130	1
11160889	243	10 81 696 4	73	1
11162097	501	10 84 856 2	60	1
11162099	501	10 84 856 2	64	1
11162100	501	10 84 856 2	70	1
11162101	501	10 84 856 2	80	1
11162111	501	10 84 856 2	82	1
11162119	501	10 84 856 2	84	1
11162120	501	10 84 856 2	86	1
11162121	501	10 84 856 2	90	1
11162122	501	10 84 856 2	92	1
11162123	501	10 84 856 2	94	1
11162124	501	10 84 856 2	96	1
11162125	501	10 84 856 2	98	1
11162126	502	10 84 856 2	110	1

Item	Page	Assembly	Pos.	Quantity	Item	Page	Assembly	Pos.	Quantity
11162132	502	10 84 856 2	112	1	11320618	197	12 42 104 4	11	8
11162133	502	10 84 856 2	114	1	11320848	431	12 42 209 1	65	2
11162134	502	10 84 856 2	120	1	11320850	626	11 73 812 2	62	2
11162135	502	10 84 856 2	130	1	11320850	628	11 73 812 3	62	2
11162163	501	10 84 856 2	22	1	11321126	208	11 73 947 1	12	4
11162164	501	10 84 856 2	24	1	11321126	302	11 45 687 1	4	2
11162165	501	10 84 856 2	26	1	11321126	322	11 81 278 9	13	16
11162167	501	10 84 856 2	28	1	11321128	533	11 73 810 3	24	6
11162169	501	10 84 856 2	30	1	11321139	535	11 73 792 9	34	2
11162170	501	10 84 856 2	32	1	11321141	375	11 45 688 5	39	2
11162171	501	10 84 856 2	34	1	11321146	536	11 73 792 9	73	4
11162173	501	10 84 856 2	38	1	11321147	289	11 45 685 9	24	8
11162174	501	10 84 856 2	48	1	11321152	340	12 50 342 5	13	4
11162175	501	10 84 856 2	50	1	11340032	662	12 55 108 1	10	3
11162177	501	10 84 856 2	51	1	11340398	202	11 49 337 7	1	1
11162178	501	10 84 856 2	52	1	11340398	204	11 49 337 7	1	1
11162179	501	10 84 856 2	54	1	11340399	202	11 49 337 7	5	1
11170102	243	10 81 696 4	72	1	11340399	204	11 49 337 7	5	1
11170114	341	12 50 342 5	32	4	11340614	206	11 49 338 1	11	3
11170823	297	12 48 595 0	10	1	11341016	214	11 45 685 1	14	4
11171261	645	11 40 871 8	305	4	11341140	212	10 81 351 5	11	1
11171261	689	11 41 774 1	250	2	11341140	213	10 81 351 5	11	1
11181621	745	12 21 082 8	38	2	11341848	306	11 45 687 1	50	1
11182644	656	11 40 866 7	12	1	11341939	352	10 38 965 5	51	52
11182646	656	11 40 866 7	4	2	11342073	481	12 41 713 1	3	1
11182647	656	11 40 866 7	5	1	11342113	630	11 69 962 6	1	1
11182716	651	11 40 871 7	250	4	11342113	631	11 83 974 0	1	1
11182717	71	12 82 357 1	15	3	11342114	630	11 69 962 6	2	1
11182717	648	11 40 871 8	810	4	11342114	631	11 83 974 0	2	1
11182717	684	11 43 820 0	42	2	11342118	75	94 03 193 4	30	1
11182717	687	11 43 820 3	15	6	11342118	281	11 65 270 7	5	1
11183016	637	11 40 862 9	50	1	11347332	505	93 58 137	3	1
11183016	651	11 40 871 7	110	4	11361302	24	00 20 400 00	2550	1
11183016	657	11 40 706 0	280	1	11361302	43	00 60 206 00	600	1
11183017	651	11 40 871 7	200	1	11361399	24	00 20 400 00	2550	1
11183017	652	11 40 871 7	315	4	11361399	43	00 60 206 00	600	1
11183018	643	11 40 871 8	175	4	11364309	742	11 36 431 0	20	1
11211291	753	10 67 519 6	55	1	11364310	41	00 60 203 00	140	1
11211292	753	10 67 519 6	75	1	11364312	742	11 36 431 0	10	1
11211293	753	10 67 519 6	150	1	11367047	683	11 36 829 4	10	1
11211877	707	10 45 050 6	10	4	11368294	34	00 60 100 00	480	1
11213400	676	94 03 692 1	30	1	11372405	542	11 40 809 9	10	4
11213890	338	10 67 837 3	999	1	11375239	140	11 45 683 2	10	1
11213890	339	10 67 837 6	999	1	11378784	514	12 41 323 9	4	1
11213893	253	90 64 786	266	1	11381948	768	11 41 544 5	26	1
11276309	262	10 33 323 7	10	1	11382122	118	90 20 746 8	5	1
11314571	236	10 29 302 0	3	1	11382122	119	90 20 746 8	5	1
11314670	206	11 49 338 1	10	4	11382401	725	12 47 954 4	30	1
11314880	469	11 45 814 2	101	4	11382408	725	12 47 954 4	40	1
11314881	469	11 45 814 2	100	2	11382890	423	12 87 934 0	20	1
11320179	402	11 45 690 5	22	2	11384195	34	00 60 100 00	320	1
11320179	537	11 73 814 4	30	2	11385383	672	11 38 419 5	80	1
11320182	583	12 90 135 1	5	1	11385385	672	11 38 419 5	85	1
11320345	305	11 45 687 1	43	4	11385764	389	11 39 453 3	15	1
11320349	280	11 45 685 7	10	2	11385764	391	11 39 453 4	15	1
11320350	141	10 39 148 2	7	6	11385764	394	11 39 453 8	3	1
11320609	531	11 81 535 6	22	2	11386309	387	11 39 454 0	15	2
11320609	531	11 81 535 6	32	2	11387279	388	11 45 689 3	10	2
11320611	535	11 73 792 9	18	4	11387279	390	11 38 741 4	10	2
11320617	197	12 42 104 4	20	4	11387279	392	11 38 733 4	10	2

Item	Page	Assembly	Pos.	Quantity
11387334	19	00 20 100 00	1450	1
11387334	19	00 20 100 00	1450	1
11387414	19	00 20 100 00	1350	1
11389787	24	00 20 400 00	800	1
11390740	34	00 60 100 00	720	1
11390918	712	11 39 074 0	20	1
11390920	712	11 39 074 0	120	1
11390922	712	11 39 074 0	90	1
11390943	729	11 39 145 7	10	1
11391374	725	12 47 954 4	20	1
11391457 3	40	00 60 202 00	20	1
11393236	197	12 42 104 4	10	2
11394390	28	00 20 800 00	20	1
11394533	19	00 20 100 00	1300	1
11394534	19	00 20 100 00	1360	1
11394538	19	00 20 100 00	1400	1
11394540	19	00 20 100 00	1200	1
11401992	394	11 39 453 8	2	1
11402119	394	11 39 453 8	10	2
11402120	394	11 39 453 8	11	1
11402230	388	11 45 689 3	7	1
11403082 3	29	00 20 900 00	20	1
11403085	317	11 40 308 2	10	1
11403300	39	00 60 201 00	50	1
11403315	317	11 40 308 2	90	1
11403804	729	11 39 145 7	50	1
11404164	718	11 40 330 0	20	1
11404169	724	11 40 416 4	20	1
11404703	395	11 45 690 0	10	1
11406882	788	12 40 352 2	16	1
11407060	34	00 60 100 00	60	1
11407060	636	12 57 434 9	110	1
11407060	661	12 85 517 0	110	1
11408099	567	11 44 574 1	30	1
11408629	651	11 40 871 7	100	1
11408632	637	11 40 862 9	30	1
11408633	639	12 23 126 7	10	1
11408634	657	11 40 706 0	110	1
11408636	653	11 40 871 7	510	1
11408657	654	11 40 871 7	620	1
11408660	656	11 40 866 7	25	1
11408661	637	11 40 862 9	70	1
11408665	660	12 46 386 5	10	1
11408667	647	11 40 871 8	580	1
11408668	656	11 40 866 7	27	1
11408670	690	11 41 774 1	430	1
11408686	654	11 40 871 7	670	1
11408688	693	11 41 774 1	790	8
11408689	639	12 23 126 7	20	4
11408689	660	12 46 386 5	20	6
11408717	635	11 41 773 7	30	1
11408718	635	11 41 773 7	50	1
11415177	564	12 91 355 1	40	1
11415178	564	12 91 355 1	20	1
11415179	564	12 91 355 1	30	1
11415433	43	00 60 206 00	60	1
11415444	766	11 38 212 2	83	1
11415445	779	11 41 544 4	1	1
11415476	768	11 41 544 5	9	1
11415480	766	11 38 212 2	85	1
11415531	754	11 41 543 3	50	1
11417737	34	00 60 100 00	40	1
11417737	34	00 60 100 00	40	1
11417737	46	11 43 786 8	10	1
11417737	636	12 57 434 9	100	1
11417741	35	00 60 102 00	100	1
11417741	46	11 43 786 8	100	1
11417741	636	12 57 434 9	1500	1
11418451	712	11 39 074 0	110	1
11419165	613	12 47 008 6	800	1
11419165	614	99 07 890	800	1
11419175	613	12 47 008 6	801	1
11419175	614	99 07 890	801	1
11420300	587	12 44 515 1	10	1
11422302	587	12 44 515 1	20	1
11422647	197	12 42 104 4	9	2
11425380	41	00 60 203 00	10	1
11425382	739	11 42 538 0	10	1
11425433	35	00 60 102 00	20	1
11426570 3	10	00 10 200 00	500	1
11426570 3	10	00 10 200 00	500	1
11426648	10	00 10 200 00	750	1
11426648	10	00 10 200 00	750	1
11426651	116	11 42 657 0	10	1
11426651	117	11 42 657 0	10	1
11426996	12	00 10 500 00	140	1
11427473	726	12 81 279 9	20	1
11432835	712	11 39 074 0	100	1
11437868 3	34	00 60 100 00	41	1
11438200	34	00 60 100 00	520	1
11438202	684	11 43 820 0	10	1
11438203	685	11 43 820 2	10	1
11438826	685	11 43 820 2	70	1
11440240	437	12 47 031 8	20	1
11440240	465	12 47 031 9	20	1
11443329	561	11 44 574 9	30	1
11443330	561	11 44 574 9	40	11
11443624	556	12 42 891 4	30	1
11443884	558	11 44 362 4	10	1
11444969	567	11 44 574 1	20	1
11444977	561	11 44 574 9	50	2
11444978	561	11 44 574 9	10	1
11444979	561	11 44 574 9	20	1
11444981	562	11 44 575 1	10	3
11445741	556	12 42 891 4	10	1
11445749	556	12 42 891 4	50	1
11445751	556	12 42 891 4	51	1
11446496	562	11 44 575 1	20	2
11450376	309	11 45 687 2	17	1
11450377	307	11 45 687 2	14	1
11451010	537	11 73 814 4	40	1
11451135	513	11 37 878 4	80	1
11456830 3	19	00 20 100 00	50	1
11456832	19	00 20 100 00	100	1
11456835	19	00 20 100 00	150	1
11456835	31	00 50 000 00	5020	1
11456840	22	00 20 200 00	250	1
11456841	22	00 20 200 00	351	1
11456851 1	26	00 20 600 00	10	1
11456852 1	19	00 20 100 00	300	1

Item		Page	Assembly	Pos.	Quantity
11456853		19	00 20 100 00	350	1
11456854	3	28	00 20 800 00	10	1
11456855		237	11 39 439 0	10	1
11456856		26	00 20 600 00	50	1
11456857	3	26	00 20 600 00	100	1
11456858		26	00 20 600 00	250	1
11456859		26	00 20 600 00	300	1
11456861		26	00 20 600 00	400	1
11456863		26	00 20 600 00	500	1
11456871		26	00 20 600 00	850	1
11456872		26	00 20 600 00	950	1
11456875		26	00 20 600 00	1050	1
11456878		29	00 20 900 00	25	1
11456879		29	00 20 900 00	60	1
11456882		26	00 20 600 00	1400	1
11456883	1	19	00 20 100 00	450	1
11456884		19	00 20 100 00	700	1
11456885		19	00 20 100 00	750	1
11456886		19	00 20 100 00	800	1
11456887		19	00 20 100 00	850	1
11456890		19	00 20 100 00	1050	1
11456891		19	00 20 100 00	1100	1
11456893		19	00 20 100 00	1450	1
11456899		22	00 20 200 00	450	1
11456900		19	00 20 100 00	1550	1
11456901		19	00 20 100 00	1600	1
11456902		19	00 20 100 00	1650	1
11456903		19	00 20 100 00	1700	1
11456904		19	00 20 100 00	1850	1
11456905		19	00 20 100 00	1900	1
11456907		20	00 20 100 00	2000	1
11456908		20	00 20 100 00	2050	1
11456909		20	00 20 100 00	2100	1
11456911		415	11 81 414 5	11	1
11456917		24	00 20 400 00	150	1
11456918	1	24	00 20 400 00	200	1
11456919	3	24	00 20 400 00	250	1
11456921	1	24	00 20 400 00	350	1
11456927	3	30	00 21 000 00	10	1
11456928		30	00 21 000 00	15	1
11456930	1	20	00 20 100 00	2350	1
11456931		20	00 20 100 00	2355	1
11456932		20	00 20 100 00	2900	1
11456934		20	00 20 100 00	2500	1
11456935		20	00 20 100 00	2550	1
11456936		20	00 20 100 00	2700	1
11458139		478	12 42 214 3	95	1
11458139	4	451	11 45 691 8	20	1
11458142		462	11 45 813 9	40	1
11458142		463	11 45 813 9	40	1
11460732		138	11 45 683 0	10	1
11460773		21	00 20 101 00	110	1
11462425		593	11 46 249 1	10	1
11462427		593	11 46 249 1	11	1
11462428		593	11 46 249 1	12	1
11462429		593	11 46 249 1	13	1
11462491		592	10 84 585 5	30	1
11462842		376	11 45 688 5	51	4
11464739		492	11 81 299 5	30	1
11464770		706	94 08 350 4	40	1
11464775		568	12 41 293 6	30	1
11465356	4	572	11 81 203 0	10	1
11465563		31	00 50 000 00	5490	1
11485374		77	11 82 454 5	250	1
11485440		357	11 49 216 3	15	1
11485440		359	12 25 558 4	15	1
11485441		357	11 49 216 3	19	1
11485441		360	12 25 558 4	19	1
11485637		304	11 45 687 1	32	2
11485637		305	11 45 687 1	42	2
11485637		306	11 45 687 1	56	8
11485638		289	11 45 685 9	21	8
11485638		332	12 48 595 1	76	4
11485638		621	11 73 814 3	27	2
11485638		623	11 73 814 3	73	2
11485638		626	11 73 812 2	49	4
11485638		628	11 73 812 3	49	4
11485639		277	11 45 685 6	20	4
11485639		287	11 45 685 8	11	16
11485639		288	11 45 685 9	11	4
11485639		333	12 48 595 1	81	4
11485639		341	12 50 342 5	31	8
11485639		350	10 38 965 5	15	26
11485639		352	10 38 965 5	50	26
11485639		368	11 42 699 6	5	16
11485639		536	11 73 792 9	80	16
11485639		540	11 81 388 0	40	28
11485639		541	10 07 162 8	10	2
11485639		546	11 81 229 3	31	4
11485639		626	11 73 812 2	46	4
11485639		628	11 73 812 3	46	4
11485640		536	11 73 792 9	96	8
11485640		540	11 81 388 0	60	4
11485640		623	11 73 814 3	76	2
11485645		298	12 48 595 0	32	4
11485645		299	10 85 686 3	15	8
11485646		294	11 45 686 3	41	2
11485646		340	12 50 342 5	15	4
11485647		331	12 48 595 1	63	4
11490402		322	11 81 278 9	12	8
11490905		159	12 42 111 7	50	1
11490955		159	12 42 111 7	81	1
11490956		159	12 42 111 7	80	1
11491889		681	94 06 550 9	35	1
11492163		340	12 50 342 5	20	1
11492265		658	11 40 706 0	390	2
11492737		623	11 73 814 3	110	1
11493377	3	198	12 41 348 1	3	1
11493377	4	196	12 41 409 6	20	1
11493381		198	12 41 348 1	2	1
11493385		667	94 06 527 3	10	1
11493386		667	94 06 527 3	12	1
11493387		667	94 06 527 3	14	1
11493388		664	94 06 526 5	10	1
11493435		649	12 44 604 1	20	1
11493467		666	94 06 526 9	310	1
11493469		646	11 40 871 8	440	1
11493473		640	94 06 533 8	250	1
11493475		640	94 06 533 8	140	1
11493519		653	11 40 871 7	440	1

Item	Page	Assembly	Pos.	Quantity	Item	Page	Assembly	Pos.	Quantity
11493520	653	11 40 871 7	450	1	11644982	726	12 81 279 9	26	3
11493521	652	11 40 871 7	290	1	11644982	730	11 39 145 7	70	6
11493527	652	11 40 871 7	305	1	11645193	150	12 41 050 6	21	1
11493529	651	11 40 871 7	180	1	11645271	462	11 45 813 9	10	1
11493530	651	11 40 871 7	230	1	11645271	463	11 45 813 9	10	2
11493531	651	11 40 871 7	235	1	11646557	744	12 48 995 8	46	1
11493532	652	11 40 871 7	270	1	11647553	208	11 73 947 1	32	4
11493533	652	11 40 871 7	280	1	11647553	455	11 45 691 9	16	4
11493697	150	12 41 050 6	22	1	11651374	727	12 81 279 9	114	1
11493772	642	11 40 871 8	100	1	11651612	140	11 45 683 2	32	4
11493773	644	11 40 871 8	200	1	11651612	195	10 85 685 8	38	19
11493774	644	11 40 871 8	190	1	11651612	372	10 40 596 4	22	6
11493775	641	11 40 871 8	90	1	11651612	443	12 42 209 2	132	1
11493811	666	94 06 526 9	260	1	11651612	465	12 47 031 9	32	4
11493812	641	11 40 871 8	80	2	11651612	473	12 42 229 9	141	3
11494363	202	11 49 337 7	2	1	11651612	491	11 81 279 6	23	18
11494363	204	11 49 337 7	2	1	11651612	510	12 80 641 8	17	2
11600014	685	11 43 820 2	40	1	11651612	532	12 59 260 7	53	1
11600015	685	11 43 820 2	42	2	11651612	665	94 06 526 9	124	4
11600327	684	11 43 820 0	30	1	11651612	666	94 06 526 9	240	2
11626361	202	11 49 337 7	4	1	11651612	690	11 41 774 1	434	3
11626361	204	11 49 337 7	4	1	11651767	150	12 41 050 6	31	2
11626437	320	10 80 124 6	10	1	11651767	200	12 41 349 0	36	4
11626438	321	11 82 447 9	30	1	11651767	212	10 81 351 5	41	2
11642261	203	11 49 337 7	30	8	11651767	213	10 81 351 5	41	2
11642261	205	11 49 337 7	30	8	11651767	322	11 81 278 9	23	6
11642261	234	11 45 685 4	4	2	11651767	325	11 81 279 0	43	6
11642261	268	10 85 069 2	12	4	11651767	377	10 85 244 0	31	4
11642261	268	10 85 069 2	22	4	11651767	397	11 40 470 3	12	6
11642261	388	11 45 689 3	14	4	11651767	402	11 45 690 5	32	4
11642261	390	11 38 741 4	15	4	11651767	402	11 45 690 5	42	4
11642261	392	11 38 733 4	15	4	11651767	406	11 45 690 7	3	6
11642261	393	10 39 647 6	13	4	11651767	422	11 38 978 7	21	4
11642261	397	11 40 470 3	15	1	11651767	442	12 42 209 2	86	3
11642261	400	10 40 190 2	5	2	11651767	442	12 42 209 2	112	1
11642261	437	12 47 031 8	22	2	11651767	482	12 41 713 1	21	1
11642261	437	12 47 031 8	32	4	11651767	492	11 81 299 5	62	4
11642261	465	12 47 031 9	22	2	11651767	496	11 81 363 9	9	2
11642261	481	12 41 713 1	18	2	11651767	498	11 46 473 9	7	3
11642261	539	11 73 814 4	117	2	11651767	640	94 06 533 8	150	2
11642261	657	11 40 706 0	150	2	11651767	665	94 06 526 9	130	2
11642261	727	12 81 279 9	62	2	11651767	672	11 38 419 5	12	3
11642998	202	11 49 337 7	3	1	11651767	717	12 80 868 8	14	4
11642998	204	11 49 337 7	3	1	11651767	749	12 49 304 1	144	1
11642999	202	11 49 337 7	6	1	11652707	280	11 45 685 7	2	1
11642999	204	11 49 337 7	6	1	11652709	280	11 45 685 7	3	1
11643461	206	11 49 338 1	2	1	11656081	499	11 45 693 0	10	1
11643462	206	11 49 338 1	1	1	11656137	206	11 49 338 1	14	4
11643465	206	11 49 338 1	3	1	11656573	653	11 40 871 7	370	3
11643466	206	11 49 338 1	7	1	11656573	653	11 40 871 7	540	1
11643467	206	11 49 338 1	8	1	11656575	653	11 40 871 7	520	3
11643468	206	11 49 338 1	4	2	11656576	652	11 40 871 7	340	1
11643469	206	11 49 338 1	5	1	11656585	238	11 45 685 5	12	2
11643471	206	11 49 338 1	6	1	11656585	381	10 40 806 1	15	1
11643776	320	10 80 124 6	40	1	11656585	459	11 45 691 9	81	12
11643777	320	10 80 124 6	30	1	11656585	464	11 45 692 1	12	4
11643778	320	10 80 124 6	60	1	11656585	527	10 84 847 9	20	37
11644500	172	10 33 322 6	5	1	11656585	553	11 81 230 9	11	18
11644899	386	11 73 840 2	26	1	11656585	553	11 81 230 9	17	2
11644982	725	12 47 954 4	46	4	11656585	554	11 81 230 9	26	3

Item	Page	Assembly	Pos.	Quantity
11656585	592	10 84 585 5	41	1
11656605	651	11 40 871 7	245	1
11656729	651	11 40 871 7	90	2
11656733	672	11 38 419 5	82	3
11656733	672	11 38 419 5	87	3
11656735	647	11 40 871 8	550	1
11657360	724	11 40 416 4	34	1
11657360	733	12 54 403 1	34	1
11657384	64	94 07 955 7	5	1
11657385	64	94 07 955 7	20	1
11657386	64	94 07 955 7	210	1
11657387	64	94 07 955 7	1000	1
11657389	65	94 07 956 0	5	1
11657390	65	94 07 956 0	20	1
11657391	65	94 07 956 0	210	1
11657392	65	94 07 956 0	1000	1
11659114	576	11 81 579 6	22	12
11659142	720	12 24 498 7	17	1
11659530	168	10 33 307 0	24	1
11690040	600	10 40 289 4	32	6
11690040	727	12 81 279 9	44	2
11690042	448	11 45 691 7	61	4
11690042	729	11 39 145 7	24	3
11690042	749	12 49 304 1	114	4
11690044	208	11 73 947 1	34	1
11690044	389	11 39 453 3	24	4
11690044	453	11 45 691 8	82	7
11690044	592	10 84 585 5	21	4
11690044	634	11 81 722 8	11	2
11690046	149	12 41 050 6	10	1
11690046	214	11 45 685 1	21	3
11690046	300	10 85 686 3	42	6
11690046	311	11 45 687 2	29	2
11690046	316	11 45 687 5	30	2
11690048	382	10 84 480 7	5	4
11690048	472	12 42 229 9	71	1
11690048	494	11 81 301 6	4	2
11690048	665	94 06 526 9	144	4
11690048	665	94 06 526 9	210	4
11690241	151	10 83 252 9	2	1
11690993	483	12 41 749 0	4	4
11690993	744	12 48 995 8	54	4
11691424	592	10 84 585 5	36	1
11691897	699	10 84 777 1	4	4
11692406	313	11 45 687 5	3	1
11692456	749	12 49 304 1	250	1
11692824	740	94 03 458 2	14	4
11692824	741	94 03 458 6	14	4
11692827	510	12 80 641 8	26	2
11693876	685	11 43 820 2	74	4
11693876	713	12 55 853 1	24	2
11693878	389	11 39 453 3	23	4
11693878	538	11 73 814 4	57	2
11694161	715	94 06 571 8	100	2
11694715	139	11 81 503 7	3	5
11694715	152	12 41 038 2	6	2
11696025	657	11 40 706 0	170	1
11696067	745	12 21 082 8	14	1
11696074	520	11 69 024 1	22	1
11696080	520	11 69 024 1	18	1
11696082	520	11 69 024 1	17	1
11696973	651	11 40 871 7	70	1
11697445	641	11 40 871 8	75	4
11697599	77	11 82 454 5	11	1
11697723	686	11 43 820 2	130	1
11697724	685	11 43 820 2	22	2
11697725	69	12 49 751 0	80	2
11697725	685	11 43 820 2	80	2
11697962	684	11 43 820 0	24	2
11697963	684	11 43 820 0	22	2
11699096	691	11 41 774 1	502	2
11699557	202	11 49 337 7	10	1.9m
11699557	204	11 49 337 7	10	1.9m
11699557	206	11 49 338 1	15	3.26m
11699595	77	11 82 454 5	51	1
11699626	423	12 87 934 0	40	2
11699626	437	12 47 031 8	10	1
11699626	465	12 47 031 9	10	1
11699626	532	12 59 260 7	20	2
11699626	677	94 09 398 2	10	2
11699996	324	11 81 279 0	13	4
11699996	490	11 81 279 6	8	1
11730409	47	12 90 936 3	501	68l
11730412	47	12 90 936 3	560	88l
11730413	47	12 90 936 3	700	19.6l
11730414	47	12 90 936 3	1400	18kg
11730415	47	12 90 936 3	1450	1kg
11730417	47	12 90 936 3	7300	10l
11730429	52	11 73 832 2	2020	2kg
11730430	52	11 73 832 2	4500	24l
11730687	17	00 11 400 00	10	1
11730687	17	00 11 400 00	10	1
11733438	30	00 21 000 00	30	1
11734020	373	11 45 688 4	20	1
11734155	380	11 73 402 0	30	1
11737167	431	12 42 209 1	70	1
11737265	423	12 87 934 0	50	1
11737571	341	12 50 342 5	40	1
11737687	452	11 45 691 8	60	1
11737777	295	11 45 686 3	50	1
11737929	31	00 50 000 00	5350	1
11737931	31	00 50 000 00	5560	1
11737932	31	00 50 000 00	5340	1
11738102 4	31	00 50 000 00	5470	1
11738103	536	11 73 792 9	110	1
11738121 4	31	00 50 000 00	5030	1
11738122 4	620	11 73 812 1	10	1
11738123 4	620	11 73 812 1	20	1
11738143 4	31	00 50 000 00	5320	1
11738144	536	11 73 792 9	120	1
11738322	14	00 10 900 00	10	1
11738322	45	00 80 000 00	100	1
11738328	10	00 10 200 00	900	1
11738328	10	00 10 200 00	900	1
11738329	10	00 10 200 00	1050	1
11738329	10	00 10 200 00	1050	1
11738331 4	10	00 10 200 00	1350	1
11738331 4	10	00 10 200 00	1350	1
11738334	16	00 11 200 00	10	1
11738334	16	00 11 200 00	10	1

Item		Page	Assembly	Pos.	Quantity
11738396		386	11 73 840 2	2	1
11738402		383	11 45 689 0	10	1
11738405		386	11 73 840 2	50	1
11738408		386	11 73 840 2	10	1
11738480		464	11 45 692 1	45	1
11738480		464	11 45 692 1	80	1
11738480		482	12 41 713 1	32	1
11738493		382	10 84 480 7	2	1
11738505		382	10 84 480 7	3	1
11738544		334	12 48 595 1	90	1
11738701		396	11 45 690 1	4	1
11738815		299	10 85 686 3	5	1
11738863		454	11 45 691 9	10	1
11739113		477	12 42 214 3	82	1
11739123		477	12 42 214 3	83	1
11739125		451	11 45 691 8	50	1
11739125		478	12 42 214 3	105	1
11739471	3	22	00 20 200 00	650	1
11739599		11	00 10 400 00	30	1
11739599		11	00 10 400 00	30	1
11739618		397	11 40 470 3	2	1
11739741		398	11 45 690 2	10	1
11739758		513	11 37 878 4	40	1
11739759		513	11 37 878 4	50	1
11812030	4	32	00 51 000 00	5010	1
11812032	4	32	00 51 000 00	5120	1
11812214		32	00 51 000 00	5140	1
11812214	4	32	00 51 000 00	5140	1
11812293		32	00 51 000 00	5400	1
11812309		32	00 51 000 00	5170	1
11812310		32	00 51 000 00	5380	1
11812312		32	00 51 000 00	5110	1
11812539		453	11 45 691 8	90	1
11812588		26	00 20 600 00	3050	1
11812704	4	32	00 51 000 00	5090	1
11812718	4	32	00 51 000 00	5130	1
11812789		317	11 40 308 2	20	1
11812790		317	11 40 308 2	30	1
11812794		488	11 81 542 3	10	1
11812795		488	11 81 542 3	20	1
11812796		488	11 81 542 3	30	1
11812797		488	11 81 542 3	90	1
11812995		488	11 81 542 3	60	1
11813015		492	11 81 299 5	10	1
11813016		449	11 45 691 7	150	1
11813168		421	11 81 437 9	30	1
11813169		417	11 81 316 8	2	1
11813188		495	11 81 363 8	2	1
11813230	1	371	11 45 688 3	10	1
11813234		409	11 45 690 8	10	1
11813384	1	104	11 45 685 2	2	1
11813385		104	11 45 685 2	3	1
11813590		411	11 81 323 4	2	1
11813608		411	11 81 323 4	3	1
11813618		411	11 81 323 4	10	1
11813624		411	11 81 323 4	4	1
11813635		411	11 81 323 4	40	1
11813636		413	11 81 363 5	2	1
11813638		492	11 81 299 5	40	1
11813639		484	11 45 692 7	70	1
11813645		411	11 81 323 4	30	1
11813646		412	11 81 364 5	2	1
11813651		411	11 81 323 4	35	1
11813660		411	11 81 323 4	55	1
11813673		411	11 81 323 4	50	1
11813682		411	11 81 323 4	45	2
11813710		391	11 39 453 4	10	1
11813725		389	11 39 453 3	10	1
11813762		389	11 39 453 3	20	1
11813801		387	11 39 454 0	10	1
11813831		411	11 81 323 4	15	2
11813880		536	11 73 792 9	50	1
11814041		411	11 81 323 4	20	1
11814076		411	11 81 323 4	25	1
11814145		20	00 20 100 00	2300	1
11814317	4	31	00 50 000 00	5260	1
11814318	4	521	11 81 431 7	10	1
11814379		415	11 81 414 5	10	1
11814429		152	12 41 038 2	2	1
11814538		388	11 45 689 3	4	1
11814653		390	11 38 741 4	4	1
11814653		392	11 38 733 4	4	1
11815037		19	00 20 100 00	51	1
11815069		440	12 42 209 2	35	1
11815356		24	00 20 400 00	400	1
11815356		31	00 50 000 00	5000	1
11815423	3	484	11 45 692 7	10	1
11815796		575	10 08 685 2	20	1
11815797		576	11 81 579 6	10	1
11815798		576	11 81 579 6	15	2
11815799		576	11 81 579 6	20	1
11815800		576	11 81 579 6	30	2
11815801		576	11 81 579 6	25	1
11816160		461	11 45 691 9	100	1
11816160		472	12 42 229 9	80	1
11816237	4	13	00 10 700 00	1710	1
11816238		632	11 81 623 7	5	1
11817228		751	12 49 304 1	300	1
11817229		634	11 81 722 8	10	1
11817563		13	00 10 700 00	950	1
11817565		113	11 81 756 3	10	1
11817623		751	12 49 304 1	355	1
11820196		85	56 18 869	10	1
11820284		450	11 45 691 8	11	16
11820284		476	12 42 214 3	59	8
11820284		592	10 84 585 5	17	7
11820285		727	12 81 279 9	102	1
11820318		725	12 47 954 4	92	1
11820388		743	12 48 995 8	34	3
11820458		713	12 55 853 1	20	2
11823188		630	11 69 962 6	3	1
11823201		77	11 82 454 5	100	1Pair
11823336		674	11 83 400 5	20	1
11823337		672	11 38 419 5	30	1
11824477		321	11 82 447 9	10	1
11824479		328	11 45 687 9	2	2
11824545		50	12 44 523 3	9999	1
11825161		709	94 09 579 2	10	1
11826274		199	12 41 348 1	65	10
11826513		688	11 41 774 1	108	1

Item	Page	Assembly	Pos.	Quantity	Item	Page	Assembly	Pos.	Quantity
11826527	195	10 85 685 8	14	16	11841450	67	11 41 917 5	10	1
11826527	234	11 45 685 4	7	4	11929269	362	12 25 558 4	217	2
11826527	388	11 45 689 3	6	2	11936784	513	11 37 878 4	100	1
11826527	390	11 38 741 4	6	2	12201438	430	11 64 527 1	10	1
11826527	392	11 38 733 4	6	2	12201534	676	94 03 692 1	10	1
11826527	397	11 40 470 3	18	1	12202200	332	12 48 595 1	75	2
11826527	665	94 06 526 9	180	4	12202674	721	12 24 498 7	32	1
11826527	685	11 43 820 2	32	1	12202901	621	11 73 814 3	31	3
11826527	685	11 43 820 2	72	4	12203070	527	10 84 847 9	12	1
11827880	150	12 41 050 6	25	2m	12203070	554	11 81 230 9	37	1
11828436	657	11 40 706 0	140	1	12203265	485	11 73 343 8	20	1
11828868	482	12 41 713 1	30	1	12203301	725	12 47 954 4	60	1
11829314	293	11 45 686 1	36	1	12203302	725	12 47 954 4	70	1
11829315	337	12 48 595 1	113	1	12203419	727	12 81 279 9	90	1
11830492	158	10 80 015 9	20	1	12203634	151	10 83 252 9	22	2
11830493	158	10 80 015 9	30	1	12203634	510	12 80 641 8	40	1
11830494	158	10 80 015 9	40	1	12203634	537	11 73 814 4	26	2
11830495	158	10 80 015 9	50	1	12203658	743	12 48 995 8	18	1
11830496	158	10 80 015 9	60	1	12203779	725	12 47 954 4	102	1
11830497	158	10 80 015 9	70	1	12203779	727	12 81 279 9	116	1
11830498	158	10 80 015 9	80	4	12203968	195	10 85 685 8	35	43
11830499	158	10 80 015 9	90	4	12203968	200	12 41 349 0	35	4
11830500	158	10 80 015 9	100	1	12203968	279	11 45 685 6	70	2
11830501	158	10 80 015 9	110	4	12203968	279	11 45 685 6	82	2
11830502	158	10 80 015 9	120	1	12203968	388	11 45 689 3	5	2
11831023	721	12 24 498 7	36	1	12203968	388	11 45 689 3	15	4
11831024	720	12 24 498 7	6	1	12203968	390	11 38 741 4	5	2
11831030	720	12 24 498 7	8	1	12203968	390	11 38 741 4	14	4
11831314	656	11 40 866 7	24	1	12203968	392	11 38 733 4	5	2
11833111	725	12 47 954 4	24	2	12203968	392	11 38 733 4	14	4
11833167	639	12 23 126 7	30	4	12203968	399	11 45 690 3	21	6
11833167	660	12 46 386 5	30	6	12203968	400	10 40 190 2	4	2
11834005	672	11 38 419 5	10	1	12203968	402	11 45 690 5	31	4
11834260	712	11 39 074 0	140	1	12203968	402	11 45 690 5	41	4
11834261	712	11 39 074 0	150	1	12203968	406	11 45 690 7	2	6
11834609	702	94 09 499 0	2	1	12203968	422	11 38 978 7	24	4
11834660	727	12 81 279 9	112	1	12203968	441	12 42 209 2	42	2
11834661	727	12 81 279 9	92	1	12203968	464	11 45 692 1	52	4
11834662	727	12 81 279 9	94	1	12203968	497	11 81 363 9	16	8
11834762	641	11 40 871 8	50	14	12203968	538	11 73 814 4	71	3
11834762	644	11 40 871 8	210	12	12203968	592	10 84 585 5	38	2
11834901	745	12 21 082 8	3	1	12203968	743	12 48 995 8	12	2
11834905	745	12 21 082 8	16	1	12204614	234	11 45 685 4	21	2
11834908	745	12 21 082 8	21	1	12204614	238	11 45 685 5	3	2
11836011	631	11 83 974 0	3	1	12204614	554	11 81 230 9	35	2
11836218	640	94 06 533 8	260	1	12204614	555	12 23 849 6	13	12
11836219	640	94 06 533 8	270	1	12204860	664	94 06 526 5	999	1
11836586	471	12 40 318 4	41	1	12204860	668	94 03 696 1	999	1
11836586	471	12 40 318 4	85	1	12204860	669	94 03 696 3	999	1
11836588	471	12 40 318 4	40	2	12204860	670	12 22 503 5	999	1
11836588	471	12 40 318 4	80	1	12204860	671	12 49 187 4	999	1
11836590	471	12 40 318 4	20	4	12204957	613	12 47 008 6	10	1
11836911	754	11 41 543 3	10	1	12205867	481	12 41 713 1	4	1
11838049	344	12 50 342 5	101	2	12205870	481	12 41 713 1	9	1
11838575	691	11 41 774 1	500	1	12205924	201	12 41 349 2	20	1.33m
11839327	646	11 40 871 8	450	4	12205924	201	12 41 349 2	21	0.33m
11839327	652	11 40 871 7	350	1	12205924	201	12 41 349 2	22	1.45m
11839740	678	11 42 543 3	10	2	12205924	201	12 41 349 2	23	0.65m
11840661	727	12 81 279 9	60	1	12205924	201	12 41 349 2	24	1.55m
11840665	727	12 81 279 9	70	1	12205924	201	12 41 349 2	25	0.6m

Item	Page	Assembly	Pos.	Quantity
12205924	377	10 85 244 0	26	1m
12205926	214	11 45 685 1	25	9m
12205993	152	12 41 038 2	8	2.32m
12205993	201	12 41 349 2	9	5.6m
12205993	377	10 85 244 0	46	2.535m
12207210	527	10 84 847 9	11	2
12207808	362	12 25 558 4	998	1
12208099	324	11 81 279 0	22	8
12208099	575	10 08 685 2	27	12
12210828 3	743	12 48 995 8	10	1
12211444	105	93 45 153	19	4
12211557	199	12 41 348 1	82	2
12211820	372	10 40 596 4	23	2
12211860	368	11 42 699 6	3	2
12211861	368	11 42 699 6	2	2
12212077	464	11 45 692 1	33	1
12212107	296	11 45 686 3	73	1
12213211	691	11 41 774 1	520	2
12213966	132	10 12 617 2	125	1
12213966	778	12 87 943 0	125	1
12214329	640	94 06 533 8	268	2
12215381	720	12 24 498 7	12	1
12216053	481	12 41 713 1	15	1
12216053	727	12 81 279 9	84	2
12216138	292	11 45 686 1	8	2
12216144	290	11 45 685 9	36	4
12216156	403	11 45 690 5	54	1
12216178	747	12 49 304 1	64	4
12216181	747	12 49 304 1	18	1
12216215	324	11 81 279 0	25	8
12216216	431	12 42 209 1	75	1
12216216	438	12 42 209 2	11	4
12216216	472	12 42 229 9	42	1
12216233	712	11 39 074 0	170	3
12216243	651	11 40 871 7	172	1
12216904	743	12 48 995 8	16	3
12216906	195	10 85 685 8	36	9
12217223	155	12 41 038 2	66	6
12217617	281	11 65 270 7	2	3
12217617	282	11 65 270 9	2	1
12217623	281	11 65 270 7	3	3
12217702	467	10 38 447 0	6	2
12218328	691	11 41 774 1	525	2
12218627	634	11 81 722 8	32	4
12219763	745	12 21 082 8	8	1
12219799	666	94 06 526 9	261	4
12219800	689	11 41 774 1	200	1
12219804	691	11 41 774 1	530	2
12219810	747	12 49 304 1	14	3
12219812	662	12 55 108 1	20	5
12219813	491	11 81 279 6	12	1
12219815	697	94 03 690 7	20	4
12219815	698	94 03 691 1	20	4
12219819	640	94 06 533 8	310	4
12219819	651	11 40 871 7	175	5
12219824	725	12 47 954 4	34	1
12219824	729	11 39 145 7	44	2
12219824	729	11 39 145 7	54	1
12219829	738	94 06 460 1	12	2
12219830	184	10 44 145 8	11	4
12219830	242	10 81 696 4	37	4
12219830	456	11 45 691 9	30	4
12219830	749	12 49 304 1	214	4
12220051	727	12 81 279 9	46	1
12220084	684	11 43 820 0	44	2
12220088	634	11 81 722 8	34	8
12220088	727	12 81 279 9	48	2
12220089	725	12 47 954 4	22	2
12220089	725	12 47 954 4	32	1
12220089	729	11 39 145 7	42	2
12220089	729	11 39 145 7	52	1
12220650	592	10 84 585 5	11	1
12220759	235	11 45 685 4	42	1
12221123	672	11 38 419 5	35	1
12221551	722	12 24 498 8	12	1
12222582	251	90 64 786	129	1
12223036	482	12 41 713 1	25	2
12223655	662	12 55 108 1	30	2
12224012	600	10 40 289 4	33	8
12224203	654	11 40 871 7	720	2
12224207	208	11 73 947 1	37	1
12224207	431	12 42 209 1	61	3
12224207	433	12 42 209 1	116	6
12224207	442	12 42 209 2	121	1
12224207	448	11 45 691 7	21	5
12224207	449	11 45 691 7	91	14
12224207	452	11 45 691 8	71	13
12224207	456	11 45 691 9	21	9
12224207	472	12 42 229 9	51	11
12224207	479	12 42 214 3	142	7
12224207	532	12 59 260 7	16	4
12224207	749	12 49 304 1	106	5
12224207	750	12 49 304 1	261	1
12224487	475	12 42 214 3	10	1
12224565	461	11 45 691 9	102	1
12224629	723	12 24 498 8	36	1
12225035	671	12 49 187 4	400	1
12225187	284	12 21 761 7	998	1
12225187	285	12 21 762 3	998	1
12225946	88	10 39 999 3	3	2
12226068	634	11 81 722 8	36	4
12226085	292	11 45 686 1	5	2
12226086	468	99 41 040	6	2
12228565	694	11 40 867 0	180	2
12228872	745	12 21 082 8	1	1
12228873	745	12 21 082 8	5	1
12228874	745	12 21 082 8	7	1
12228875	745	12 21 082 8	31	1
12228876	745	12 21 082 8	36	1
12228877	745	12 21 082 8	37	1
12228921	195	10 85 685 8	17	2
12228921	198	12 41 348 1	17	2
12228925	94	12 96 188 1	3	4
12229084	386	11 73 840 2	21	4
12229144	675	12 22 112 3	20	1
12230143	694	11 40 867 0	420	1
12230847	151	10 83 252 9	20	2
12230847	473	12 42 229 9	111	1
12231267	637	11 40 862 9	997	1
12233289	157	11 45 689 9	50	4

Item	Page	Assembly	Pos.	Quantity
12233290	238	11 45 685 5	21	3
12233290	300	10 85 686 3	38	3
12233290	433	12 42 209 1	127	1
12233290	438	12 42 209 2	22	2
12233290	440	12 42 209 2	37	1
12233290	448	11 45 691 7	42	2
12233290	464	11 45 692 1	47	1
12233290	464	11 45 692 1	82	1
12233290	473	12 42 229 9	91	2
12233964	689	11 41 774 1	165	1
12234200	670	12 22 503 5	100	1
12234204	670	12 22 503 5	10	1
12234208	670	12 22 503 5	20	1
12234210	670	12 22 503 5	30	1
12234211	670	12 22 503 5	40	1
12234213	670	12 22 503 5	50	1
12234217	670	12 22 503 5	90	1
12234223	670	12 22 503 5	80	1
12234226	670	12 22 503 5	70	1
12234612	730	11 39 145 7	67	1
12235850	711	94 04 890 7	10	1
12235901	689	11 41 774 1	150	4
12236470	717	12 80 868 8	10	1
12237923	529	12 81 765 5	50	1
12238158	722	12 24 498 8	17	1
12238496	551	12 23 792 3	1	1
12238547	471	12 40 318 4	30	1
12240207	548	10 83 071 9	16	2
12240209	522	10 83 156 7	31	4
12240209	573	10 83 102 3	5	4
12240210	548	10 83 071 9	19	2
12243175	538	11 73 814 4	49	1
12244551	728	12 81 279 9	130	1
12244944	360	12 25 558 4	48	5
12244984	723	12 24 498 8	38	1
12244987	719	12 23 647 0	20	1
12244988	719	12 23 647 0	10	1
12245883	577	12 24 317 5	20	1
12248544	577	12 24 317 5	30	1
12248545	577	12 24 317 5	10	1
12248546	577	12 24 317 5	999	1
12249377	101	12 91 053 0	3	4
12251013	387	11 39 454 0	21	7
12251013	389	11 39 453 3	21	15
12252608	127	11 42 664 8	3	24
12253954	245	10 47 308 8	141	3
12253954	251	90 64 786	141	1
12253955	245	10 47 308 8	112	3
12253955	251	90 64 786	112	1
12254178	479	12 42 214 3	132	2
12254179	432	12 42 209 1	82	4
12254179	439	12 42 209 2	32	4
12255584	340	12 50 342 5	20	1
12257818	708	94 09 577 4	10	1
12258132	360	12 25 558 4	49	5
12258672	360	12 25 558 4	57	1
12258674	362	12 25 558 4	206	1
12258675	362	12 25 558 4	201	1
12258676	362	12 25 558 4	207	7
12260077	745	12 21 082 8	19	1
12262634	673	11 82 333 7	10	1
12266903	745	12 21 082 8	20	1
12268458	249	77 43 835 08	10	1m
12268459	248	77 43 761 08	10	1m
12402116	766	11 38 212 2	1	1
12403184	475	12 42 214 3	30	1
12403187	471	12 40 318 4	10	1
12403520	766	11 38 212 2	81	1
12403522	787	12 40 352 0	4	1
12405439	727	12 81 279 9	100	1
12409809	376	11 45 688 5	70	3
12409809	380	11 73 402 0	40	1
12409813	376	11 45 688 5	71	3
12409813	380	11 73 402 0	41	1
12409814	376	11 45 688 5	72	3
12409814	380	11 73 402 0	42	1
12409952	19	00 20 100 00	1950	1
12410054	776	90 77 032	1	1
12410054	789	12 82 267 4	1	1
12410169	779	11 41 544 4	4	1
12410382 3	22	00 20 200 00	400	1
12410506	22	00 20 200 00	350	1
12411136	26	00 20 600 00	800	1
12412936	557	TL08-1 453	100	1
12412965	515	12 41 323 9	51	1
12412966	515	12 41 323 9	50	1
12413239	27	00 20 700 00	20	1
12413481 3	196	12 41 409 6	10	1
12413490	196	12 41 409 6	30	1
12413492	196	12 41 409 6	40	1
12414096 3	22	00 20 200 00	550	1
12417131	25	00 20 500 00	10	1
12417131	42	00 60 205 00	10	1
12417490	25	00 20 500 00	30	1
12417490	42	00 60 205 00	30	1
12420376	759	12 43 337 5	10	1
12420560	477	12 42 214 3	80	1
12420561	477	12 42 214 3	81	1
12421003	22	00 20 200 00	750	1
12421044	22	00 20 200 00	600	1
12421106 3	22	00 20 200 00	700	1
12421117	22	00 20 200 00	490	1
12421451	200	12 41 349 0	100	1
12421871	592	10 84 585 5	10	1
12422091 1	24	00 20 400 00	50	1
12422092	24	00 20 400 00	100	1
12422095 3	24	00 20 400 00	600	1
12422143 3	470	12 42 209 5	50	1
12422299	470	12 42 209 5	30	1
12424849	727	12 81 279 9	120	1
12428914	557	TL08-1 453	20	1
12429210	431	12 42 209 1	34	1
12429215	472	12 42 229 9	10	1
12433375	44	00 60 500 00	50	1
12438526	387	11 39 454 0	12	1
12438526	389	11 39 453 3	12	1
12438526	391	11 39 453 4	12	2
12438526	394	11 39 453 8	6	1
12439666	21	00 20 101 00	100	1
12440800	634	11 81 722 8	60	1

Item		Page	Assembly	Pos.	Quantity
12444307		342	12 50 342 5	56	1
12445151		32	00 51 000 00	5100	1
12445233		45	00 80 000 00	50	1
12446041		635	11 41 773 7	10	1
12446042		649	12 44 604 1	10	1
12452253		44	00 60 500 00	825	1
12452274		44	00 60 500 00	826	1
12452297		44	00 60 500 00	827	1
12454433		762	12 45 225 3	10	1
12455575		779	11 41 544 4	2	4
12456158		760	12 43 337 5	410	1
12456158		760	12 43 337 5	420	1
12457539		776	90 77 032	2	1
12457957		24	00 20 400 00	2850	1
12459013		376	11 45 688 5	55	8
12462744		543	12 46 288 9	5	2
12462889		586	11 81 270 4	12	4
12463865		659	11 40 863 4	997	1
12470086		603	94 06 219 4	13	1
12470087		613	12 47 008 6	999	1
12470318		424	12 45 795 7	10	1
12470319		424	12 45 795 7	20	1
12475273		779	11 41 544 4	5	1
12476031		112	12 48 251 7	10	1
12476032		89	12 47 603 1	2	1
12476033		111	12 48 251 6	10	1
12476035		90	12 47 603 3	2	1
12479544		40	00 60 202 00	10	1
12479582		727	12 81 279 9	110	1
12481004		726	12 81 279 9	10	1
12482516		13	00 10 700 00	750	1
12482517		13	00 10 700 00	800	1
12483054		713	12 55 853 1	30	1
12483236		713	12 55 853 1	40	1
12483755		727	12 81 279 9	40	1
12485417		797	10 13 850 6	20	1
12485705		666	94 06 526 9	320	2
12485950		26	00 20 600 00	750	1
12485951	2	26	00 20 600 00	1300	1
12489958	3	25	00 20 500 00	60	1
12489958	3	42	00 60 205 00	60	1
12491874		34	00 60 100 00	260	1
12491874		636	12 57 434 9	360	1
12491874		661	12 85 517 0	360	1
12491880		644	11 40 871 8	180	1
12491901		642	11 40 871 8	130	1
12491902		642	11 40 871 8	110	1
12493036		748	12 49 304 1	80	1
12493041	3	43	00 60 206 00	10	1
12494878		342	12 50 342 5	55	1
12494972		759	12 43 337 5	300	1
12497510		686	11 43 820 2	999	1
12499963		727	12 81 279 9	80	1
12501420		749	12 49 304 1	100	1
12501431		749	12 49 304 1	102	3
12502201		471	12 40 318 4	55	1
12503425	3	26	00 20 600 00	1350	1
12510733		513	11 37 878 4	90	1
12543643		733	12 54 403 1	20	1
12543645		733	12 54 403 1	10	1
12544031		718	11 40 330 0	30	1
12547703		40	00 60 202 00	50	1
12547704		734	12 54 770 3	10	1
12547892		40	00 60 202 00	60	1
12547894		736	12 54 789 2	10	1
12551081		34	00 60 100 00	80	1
12558531		38	00 60 200 00	12	1
12558532		713	12 55 853 1	10	1
12564906		438	12 42 209 2	10	1
12574349	3	34	00 60 100 00	40	1
12583670		689	11 41 774 1	140	1
12587546		683	11 36 829 4	999	1
12592607		531	11 81 535 6	50	1
12593103		129	10 12 615 9	32	1
12593103		768	11 41 544 5	45	1
12593103		783	10 13 637 6	32	1
12595448	4	13	00 10 700 00	1700	1
12595449	4	136	12 59 544 8	10	1
12595450		135	12 59 544 9	10	1
12697687		214	11 45 685 1	11	1
12802735		123	92 68 751	17	1
12802736		778	12 87 943 0	17	1
12802736		796	10 13 720 4	17	1
12802901		31	00 50 000 00	5310	1
12806416		20	00 20 100 00	2500	1
12806418		508	12 80 641 6	10	1
12806420		508	12 80 641 6	20	1
12806422		508	12 80 641 6	30	1
12808688	3	39	00 60 201 00	30	1
12812799		725	12 47 954 4	10	1
12812844		510	12 80 641 8	10	1
12817655		31	00 50 000 00	5530	1
12822567		779	11 41 544 4	6	2
12822674		765	10 13 426 2	93	1
12823571		687	11 43 820 3	999	2
12826376		331	12 48 595 1	61	1
12828935		531	11 81 535 6	30	1
12832048		512	12 89 664 3	21	2
12832049		512	12 89 664 3	20	1
12855170		34	00 60 100 00	61	1
12856309		791	92 71 427	1	9
12856309		793	98 80 601	1	9
12857706		756	94 08 220 4	10	1
12875248		515	12 41 323 9	29	1
12875250		515	12 41 323 9	26	1
12879340	1	24	00 20 400 00	2500	1
12879341		423	12 87 934 0	5	1
12879430		784	10 13 713 5	3	1
12879519		783	10 13 637 6	3	1
12879965		423	12 87 934 0	30	2
12881942		510	12 80 641 8	20	1
12894120		768	11 41 544 5	10	1
12894858		510	12 80 641 8	15	1
12896643		27	00 20 700 00	10	1
12899419		132	10 12 617 2	840	1
12901351		588	12 80 290 1	150	1
12901352		583	12 90 135 1	2	1
12909363		23	00 20 300 00	10	1
12909363		45	00 80 000 00	150	1
12909365		23	00 20 300 00	20	1

Item	Page	Assembly	Pos.	Quantity	Item	Page	Assembly	Pos.	Quantity
12909365	45	00 80 000 00	200	1	4000420	589	10 82 784 4	5	2
12910530	100	11 73 833 1	10	3	4000420	686	11 43 820 2	106	1
12912466	492	11 81 299 5	60	1	4000420	686	11 43 820 2	108	1
12913544	557	TL08-1 453	999	1	4000420	686	11 43 820 2	116	1
12913551	563	12 91 354 4	20	1	4000420	686	11 43 820 2	118	1
12913552	564	12 91 355 1	10	1	4000529	161	10 42 845 9	26	1
12924708	194	98 88 119	841	1	4000553	325	11 81 279 0	32	1
12925891	226	98 80 619	842	1	4000563	604	99 06 383	20	11
12925891	790	12 92 646 6	842	1	4000563	605	99 06 576	20	11
12926466	767	98 88 041	78	1	4000657	623	11 73 814 3	72	4
12957193	760	12 43 337 5	400	1	4000746	404	11 00 502 9	10	2
12960296	91	11 73 832 8	10	9	4000777	603	94 06 219 4	25	1
12961881	93	11 73 832 9	10	2	4000777	610	95 88 147	25	1
12962265	101	12 91 053 0	10	4	4000784	216	90 21 496 6	28	6
12975944	774	12 82 256 7	1	1	4000900	326	56 17 689	17	2
12993735	129	10 12 615 9	10	1	4001246	203	11 49 337 7	22	8
13126428	77	11 82 454 5	103	1Pair	4001246	205	11 49 337 7	22	8
13126429	77	11 82 454 5	104	1Pair	4001246	207	11 49 338 1	22	14
13126430	77	11 82 454 5	105	1Pair	4001447	217	90 21 496 6	38	4
13402382	477	12 42 214 3	85	1	4001645	753	10 67 519 6	65	1
13407205	496	11 81 363 9	4	1	4001648	483	12 41 749 0	27	3
13424925	747	12 49 304 1	10	1	4001869	601	94 02 073 9	25	1
13431310	752	13 42 492 5	10	1	4001869	611	95 89 256	25	1
13452864	759	12 43 337 5	320	1	4002053	510	12 80 641 8	34	0.252m
1771-000	7	.	1	1	4002104	375	11 45 688 5	35	6
226016702	479	12 42 214 3	150	0.32m	4002163	303	11 45 687 1	19	2
226016702	726	12 81 279 9	18	0.07m	4002163	591	93 63 937	3	2
226016702	731	11 39 145 7	110	0.18m	4002185	341	12 50 342 5	29	8
226016702	731	11 39 145 7	112	0.18m	4002191	712	11 39 074 0	60	4
226016702	731	11 39 145 7	114	0.15m	4002259	236	10 29 302 0	9	2
226016702	731	11 39 145 7	116	0.075m	4002259	244	10 29 301 8	9	2
226016702	731	11 39 145 7	118	0.08m	4002259	525	10 00 878 9	9	2
226016702	731	11 39 145 7	120	0.198m	4002259	526	10 48 928 1	9	2
226016702	731	11 39 145 7	122	0.142m	4002334	510	12 80 641 8	30	1
226016702	731	11 39 145 7	124	0.12m	4002418	186	10 34 668 4	11	4
226017802	138	11 45 683 0	30	0.88m	4002418	244	10 29 301 8	10	2
226017802	492	11 81 299 5	2	1m	4002418	525	10 00 878 9	10	2
242005302	203	11 49 337 7	34	10	4002729	160	10 21 593 5	28	2
242005302	205	11 49 337 7	34	10	4002733	768	11 41 544 5	39	2
247021702	238	11 45 685 5	30	1	4002828	161	10 42 845 9	31	2
247021802	527	10 84 847 9	46	3	4002831	262	10 33 323 7	11	1
247108302	148	11 45 684 1	12	1	4002839	601	94 02 073 9	20	11
247108302	293	11 45 686 1	31	1	4002875	363	10 28 629 4	46	1
247108402	303	11 45 687 1	13	1	4002918	128	10 12 615 7	39	2
247117702	313	11 45 687 5	5	1	4041102	241	10 81 696 4	19	2
247126202	344	12 50 342 5	127	1	404204405	165	10 10 206 4	50	5
248002602	537	11 73 814 4	24	2	404205408	526	10 48 928 1	10	2
248016802	300	10 85 686 3	40	12	404212008	177	10 33 325 9	10	4
248016802	311	11 45 687 2	20	2	4043052	147	73 67 136	2	2
248016802	311	11 45 687 2	30	6	4043082	187	10 40 974 7	17	8
262180001	233	98 27 200 01	314	5.42m	4043089	363	10 28 629 4	50	4
262181001	233	98 27 200 01	315	5.47m	4043164	122	90 20 746 9	82	8
4000379	408	10 67 804 4	12	4	4043168	217	90 21 496 6	77	6
4000381	203	11 49 337 7	33	2	404316901	216	90 21 496 6	21	2
4000381	205	11 49 337 7	33	2	4061056	777	98 86 676	15	2
4000381	306	11 45 687 1	48	1	4062002	279	11 45 685 6	81	2
4000383	203	11 49 337 7	23	12	4062068	589	10 82 784 4	4	1
4000383	205	11 49 337 7	23	12	406214001	118	90 20 746 8	6	4
4000383	207	11 49 338 1	28	11	406214001	119	90 20 746 8	6	4
4000420	357	11 49 216 3	49	5	4065099	108	91 41 597	60	3

Item	Page	Assembly	Pos.	Quantity	Item	Page	Assembly	Pos.	Quantity
4065099	186	10 34 668 4	8	2	4600184	142	11 45 683 5	8	8
4065136	212	10 81 351 5	40	4	4600184	328	11 45 687 9	5	8
4065136	213	10 81 351 5	40	4	4600218	147	73 67 136	4	4
4066093	203	11 49 337 7	20	16	4600236	358	11 49 216 3	217	2
4066093	205	11 49 337 7	20	16	4600340	590	93 39 388	3	1
4066093	207	11 49 338 1	24	42	4600341	245	10 47 308 8	161	3
4066098	203	11 49 337 7	21	12	4600341	251	90 64 786	161	1
4066098	205	11 49 337 7	21	12	4600341	255	10 01 461 1	61	10
4066098	207	11 49 338 1	23	11	4600342	245	10 47 308 8	151	3
4066202	757	94 06 497 9	24	4	4600342	251	90 64 786	151	1
4078024	207	11 49 338 1	20	1	4600342	255	10 01 461 1	51	10
409710601	122	90 20 746 9	54	3	4600518	280	11 45 685 7	34	1
411500108	727	12 81 279 9	52	2	4600518	625	11 73 812 2	43	2
413412301	242	10 81 696 4	44	4	4600518	627	11 73 812 3	43	2
420050301	324	11 81 279 0	12	4	4600538	280	11 45 685 7	31	2
420050301	490	11 81 279 6	7	6	4600544	555	12 23 849 6	11	1
420052114	753	10 67 519 6	45	1	4600627	751	12 49 304 1	351	1
4229913	105	93 45 153	12	2	4600649	625	11 73 812 2	40	1
4229913	591	93 63 937	4	2	4600649	627	11 73 812 3	40	1
423910601	407	10 35 387 9	10	4	4600701	584	97 67 212	3	1
423910801	749	12 49 304 1	142	1	4600712	541	10 07 162 8	4	4
423911601	122	90 20 746 9	53	12	4600741	540	11 81 388 0	56	4
423911601	216	90 21 496 6	22	2	4600741	625	11 73 812 2	7	4
4242028	604	99 06 383	25	1	4600741	627	11 73 812 3	7	4
4242028	605	99 06 576	25	1	4600973	200	12 41 349 0	90	0.48m
4242028	609	94 05 233 6	25	1	4600973	200	12 41 349 0	91	0.11m
4280008	184	10 44 145 8	13	1	4601010	341	12 50 342 5	38	4
4280010	725	12 47 954 4	80	1	4601243	116	11 42 657 0	11	8
4280027	168	10 33 307 0	36	1	4601243	117	11 42 657 0	11	8
4280030	784	10 13 713 5	41	1	4601243	575	10 08 685 2	23	6
4280034	129	10 12 615 9	41	1	4630003	121	90 20 746 9	18	5
4280034	783	10 13 637 6	41	1	4635044	155	12 41 038 2	114	4
428011401	219	93 36 053 01	9	1	4635142	168	10 33 307 0	47	4
428012101	217	90 21 496 6	56	3	4635179	399	11 45 690 3	14	2
428012201	121	90 20 746 9	28	3	4635197	268	10 85 069 2	13	2
4281007	188	10 40 975 1	15	2	4635197	268	10 85 069 2	23	2
4281013	168	10 33 307 0	37	1	4635246	177	10 33 325 9	9	1
4281016	129	10 12 615 9	40	1	4635266	753	10 67 519 6	50	1
4281016	784	10 13 713 5	40	1	4635455	149	12 41 050 6	6	1
4281023	123	92 68 751	40	1	4635455	214	11 45 685 1	22	1
4281023	783	10 13 637 6	40	1	472300414	342	12 50 342 5	60	1
429612001	121	90 20 746 9	32	1	472300414	539	11 73 814 4	82	3
4320014	724	11 40 416 4	30	1	472300414	621	11 73 814 3	33	1
4320014	733	12 54 403 1	30	1	472330208	343	12 50 342 5	72	1
4330011	388	11 45 689 3	9	1	472430408	344	12 50 342 5	117	1
4330011	390	11 38 741 4	9	1	472430408	539	11 73 814 4	83	1
4330011	392	11 38 733 4	9	1	472531508	335	12 48 595 1	95	1
4600021	106	95 66 869	11	4	4771000	245	10 47 308 8	160	10
4600068	147	73 67 136	3	2	4771000	251	90 64 786	160	1
4600079	306	11 45 687 1	46	1	4771000	255	10 01 461 1	60	10
4600091	236	10 29 302 0	10	2	4771001	199	12 41 348 1	73	2
4600147	121	90 20 746 9	51	12	4771003	149	12 41 050 6	14	1
4600149	106	95 66 869	10	4	4771013	149	12 41 050 6	12	1
4600149	582	10 05 647 0	4	3	4771020	246	10 47 308 8	260	3
4600175	203	11 49 337 7	32	2	4771020	253	90 64 786	260	1
4600175	205	11 49 337 7	32	2	4771020	256	10 01 461 1	160	10
4600180	234	11 45 685 4	31	2	4774001	199	12 41 348 1	71	3
4600180	379	11 45 688 7	2	5	4774001	337	12 48 595 1	110	2
4600180	508	12 80 641 6	12	8	4774003	149	12 41 050 6	15	1
4600180	508	12 80 641 6	22	6	4774003	351	10 38 965 5	37	7

Item	Page	Assembly	Pos.	Quantity	Item	Page	Assembly	Pos.	Quantity
4774007	489	11 81 279 5	5	1	4901513	469	11 45 814 2	10	26
4774011	293	11 45 686 1	35	1	4901573	483	12 41 749 0	12	3
4774012	337	12 48 595 1	112	1	4901573	555	12 23 849 6	8	4
4774024	245	10 47 308 8	150	10	4901576	753	10 67 519 6	60	1
4774024	251	90 64 786	150	1	4901606	105	93 45 153	18	2
4774024	255	10 01 461 1	50	10	4901620	148	11 45 684 1	13	1
4774026	343	12 50 342 5	73	1	4901690	357	11 49 216 3	48	5
4774027	149	12 41 050 6	13	1	4901716	753	10 67 519 6	155	1
477700408	199	12 41 348 1	72	1	4901732	753	10 67 519 6	140	2
477700408	337	12 48 595 1	111	2	4901743	520	11 69 024 1	12	4
477700508	342	12 50 342 5	63	1	4901768	753	10 67 519 6	130	2
477700608	351	10 38 965 5	38	7	4901879	753	10 67 519 6	145	1
477700908	489	11 81 279 5	4	1	4902030	172	10 33 322 6	7	4
477704414	281	11 65 270 7	13	5	4902068	625	11 73 812 2	10	4
4782008	155	12 41 038 2	112	2	4902068	627	11 73 812 3	10	4
4820018	331	12 48 595 1	72	4	4902214	584	97 67 212	4	1
482430314	336	12 48 595 1	104	2	4902252	170	10 33 307 3	3	2
4900053	514	12 41 323 9	3	4	4902327	277	11 45 685 6	22	8
4900093	407	10 35 387 9	20	2	4902327	287	11 45 685 8	12	32
4900093	408	10 67 804 4	20	2	4902327	288	11 45 685 9	12	8
4900125	408	10 67 804 4	22	2	4902327	333	12 48 595 1	82	8
4900152	120	90 20 747 0	11	1	4902327	350	10 38 965 5	16	52
4900169	155	12 41 038 2	113	2	4902327	368	11 42 699 6	7	32
4900262	231	11 81 338 4	38	4	4902327	536	11 73 792 9	81	32
4900262	441	12 42 209 2	66	1	4902327	540	11 81 388 0	39	56
4900305	527	10 84 847 9	48	3	4902327	541	10 07 162 8	11	4
4900305	554	11 81 230 9	33	2	4902327	546	11 81 229 3	32	8
4900313	357	11 49 216 3	37	2	4902327	576	11 81 579 6	21	6
4900323	358	11 49 216 3	218	4	4902327	626	11 73 812 2	47	4
4900323	362	12 25 558 4	218	12	4902327	628	11 73 812 3	47	4
4900372	643	11 40 871 8	173	1	4902331	379	11 45 688 7	3	5
4900372	658	11 40 706 0	395	2	491035414	245	10 47 308 8	185	2
4900486	292	11 45 686 1	13	1	491035414	252	90 64 786	185	1
4900486	330	12 48 595 1	31	1	4980000	768	11 41 544 5	46	1
4900486	337	12 48 595 1	117	1	4980036	262	10 33 323 7	11	1
4900507	246	10 47 308 8	250	3	4980154	520	11 69 024 1	13	8
4900507	253	90 64 786	250	1	4980399	795	92 68 013	44	1
4900507	256	10 01 461 1	150	10	4980399	796	10 13 720 4	44	1
4900507	527	10 84 847 9	47	3	4980746	277	11 45 685 6	16	2
4900507	554	11 81 230 9	34	2	4980746	279	11 45 685 6	69	2
4900539	520	11 69 024 1	11	4	4980783	280	11 45 685 7	22	2
4900609	625	11 73 812 2	25	1	4980925	781	10 12 616 1	44	1
4900609	627	11 73 812 3	25	1	4981019	346	93 70 592	6	1
4900641	89	12 47 603 1	3	5	4981077	128	10 12 615 7	30	2
4900641	90	12 47 603 3	3	5	4981124	76	94 03 193 5	20	1
4900654	79	10 10 083 4	3	208	4981218	222	98 86 678	43	5
4900770	337	12 48 595 1	115	1	5004586	537	11 73 814 4	29	1
4901114	768	11 41 544 5	33	1	5004624	214	11 45 685 1	5	1
4901123	538	11 73 814 4	68	1	5004624	491	11 81 279 6	25	1
4901130	537	11 73 814 4	10	4	5004748	397	11 40 470 3	31	2
4901138	214	11 45 685 1	18	2	5004748	496	11 81 363 9	11	2
4901138	745	12 21 082 8	30	6	5004927	200	12 41 349 0	89	2
4901150	539	11 73 814 4	104	2	5004927	200	12 41 349 0	92	2
4901166	335	12 48 595 1	94	1	5008169	353	10 21 821 5	12	1
4901241	540	11 81 388 0	22	8	5008169	354	10 21 986 3	12	1
4901329	500	11 45 693 1	5	4	501238308	578	10 00 849 7	2	1
4901471	540	11 81 388 0	11	4	510738308	282	11 65 270 9	3	3
4901471	626	11 73 812 2	57	4	511701914	251	90 64 786	127	1
4901471	628	11 73 812 3	57	4	511701914	255	10 01 461 1	27	4
4901512	469	11 45 814 2	20	15	514507808	169	10 33 307 1	16	1

Item	Page	Assembly	Pos.	Quantity	Item	Page	Assembly	Pos.	Quantity
514586508	163	10 44 145 6	17	1	571578608	241	10 81 696 4	17	1
514588908	169	10 33 307 1	14	1	5800090	690	11 41 774 1	450	1
5209132	87	73 71 456	30	1	6000308	689	11 41 774 1	330	1
5209400	96	10 39 970 5	12	1	6000578	270	94 02 798 1	201	1
553183708	75	94 03 193 4	16	1	6001256	702	94 09 499 0	10	1
553183708	137	10 35 983 0	20	4	6001471	469	11 45 814 2	35	1
553183708	520	11 69 024 1	14	1	6001472	469	11 45 814 2	30	3
5602583	480	10 28 039 0	10	1	6001556	689	11 41 774 1	340	1
5602583	607	73 63 125	1	1	6001682	469	11 45 814 2	70	8
5602583	619	96 13 452	2	1	6001713	265	10 08 046 6	2	1
5603895	308	11 45 687 2	16	1	6001963	691	11 41 774 1	590	1
5605175	287	11 45 685 8	7	2	6002816	600	10 40 289 4	30	3
5605721	536	11 73 792 9	95	1	602019701	314	11 45 687 5	10	2
5605909	305	11 45 687 1	40	1	602019701	316	11 45 687 5	20	6
5607014	533	11 73 810 3	105	1	604501708	600	10 40 289 4	31	3
5607381	485	11 73 343 8	5	1	6200685	467	10 38 447 0	3	2
5607616	335	12 48 595 1	96	1	6200685	468	99 41 040	3	2
5607671	351	10 38 965 5	39	1	6200906	600	10 40 289 4	35	3
5608314	496	11 81 363 9	6	2	6200915	689	11 41 774 1	320	1
5609594	86	11 82 019 6	20	2	6203497	208	11 73 947 1	36	1
5610046	294	11 45 686 3	40	1	6203497	212	10 81 351 5	24	1
5610135	357	11 49 216 3	54	6	6203497	213	10 81 351 5	24	1
5610135	360	12 25 558 4	54	6	6203497	431	12 42 209 1	60	3
5610135	595	10 44 069 6	100	1	6203497	433	12 42 209 1	115	6
5610135	596	10 80 129 8	100	1	6203497	442	12 42 209 2	120	1
5610135	597	10 80 129 9	100	1	6203497	448	11 45 691 7	20	6
5610519	530	11 73 793 1	50	1	6203497	449	11 45 691 7	90	14
5612241	344	12 50 342 5	125	1	6203497	452	11 45 691 8	70	13
5612542	539	11 73 814 4	110	2	6203497	456	11 45 691 9	20	9
5612659	336	12 48 595 1	100	4	6203497	472	12 42 229 9	50	10
5612835	300	10 85 686 3	28	1	6203497	479	12 42 214 3	140	6
5613500	307	11 45 687 2	11	1	6203497	532	12 59 260 7	15	4
5614772	300	10 85 686 3	27	1	6203497	592	10 84 585 5	50	1
5614772	533	11 73 810 3	100	1	6203497	749	12 49 304 1	104	5
5615763	307	11 45 687 2	13	1	6203497	749	12 49 304 1	260	1
5616231	358	11 49 216 3	60	8	6203665	617	10 83 961 6	10	1
5616231	360	12 25 558 4	60	8	6203666	615	10 83 961 4	10	1
5616232	358	11 49 216 3	62	4	6203668	618	10 83 963 9	10	1
5616232	360	12 25 558 4	62	4	6203669	616	10 83 961 5	10	1
5616558	536	11 73 792 9	90	1	6203735	265	10 08 046 6	6	1
5616901	97	56 16 231	999	1	6204186	441	12 42 209 2	65	1
5617689	324	11 81 279 0	20	2	6204367	265	10 08 046 6	5	1
5617780	280	11 45 685 7	5	1	6204370	265	10 08 046 6	4	1
5618024	87	73 71 456	20	1	6204371	706	94 08 350 4	20	1
5618025	87	73 71 456	10	1	6204372	265	10 08 046 6	3	1
5618412	344	12 50 342 5	115	1	6204372	702	94 09 499 0	3	1
5618427	530	11 73 793 1	40	1	6204593	449	11 45 691 7	130	1
5618453	342	12 50 342 5	66	2	6204632	448	11 45 691 7	50	1
5618477	538	11 73 814 4	76	1	6204632	457	11 45 691 9	40	1
5618677	342	12 50 342 5	64	2	6204632	749	12 49 304 1	180	1
5618700	293	11 45 686 1	15	1	6205045	532	12 59 260 7	21	1
5618725	307	11 45 687 2	12	1	6290073	215	10 39 858 5	6	1
5618869	79	10 10 083 4	1	1	6290073	225	92 78 623	10	1
5618925	539	11 73 814 4	95	1	6290073	780	10 12 038 8	10	1
5619289	344	12 50 342 5	105	2	635867001	438	12 42 209 2	25	0
570036608	262	10 33 323 7	12	1	6426450	486	11 73 343 8	30	1
570118208	168	10 33 307 0	31	1	6718632	368	11 42 699 6	15	2
570939708	128	10 12 615 7	29	1	6905303	633	10 83 286 8	10	1
570939708	798	10 13 858 4	29	1	6905671	452	11 45 691 8	72	1
5715233	695	94 05 416 4	10	0.12m	6905671	472	12 42 229 9	52	1

Item	Page	Assembly	Pos.	Quantity	Item	Page	Assembly	Pos.	Quantity
6905671	479	12 42 214 3	141	1	7007476	365	11 08 226 4	15	1
6905886	466	96 37 730	30	1	7007476	366	56 10 135	2	1
6905886	679	94 06 478 1	30	1	7008082	539	11 73 814 4	90	1
7000536	382	10 84 480 7	10	2	7008157	157	11 45 689 9	70	0.515m
7000563	610	95 88 147	8	1	7008622	434	12 42 209 1	161	2
7000583	613	12 47 008 6	7	1	7008755	346	93 70 592	5	1
7000762	510	12 80 641 8	36	1	7009088	634	11 81 722 8	38	3
7001338	555	12 23 849 6	15	7	7009088	706	94 08 350 4	25	1
7001454	80	10 47 076 9	11	1	7009357	161	10 42 845 9	21	1
7001609	614	99 07 890	11	1	7009358	161	10 42 845 9	32	3
7001877	754	11 41 543 3	52	5	7009358	172	10 33 322 6	35	3
7002008	640	94 06 533 8	280	6	7009366	184	10 44 145 8	12	1
7002056	610	95 88 147	3	1	7009366	186	10 34 668 4	15	1
7002063	610	95 88 147	4	1	7009369	161	10 42 845 9	47	1
7002216	86	11 82 019 6	40	4	7010255	510	12 80 641 8	32	1
7002221	86	11 82 019 6	30	8	7010659	614	99 07 890	9	1
7002239	613	12 47 008 6	8	1	7011131	519	50 04 624	2	1
7002727	95	10 80 027 6	9	2	7011356	613	12 47 008 6	13	4
7002939	610	95 88 147	6	5	7012971	172	10 33 322 6	48	1
7002957	441	12 42 209 2	52	1	7012972	169	10 33 307 1	12	1
7003455	609	94 05 233 6	6	4	7013115	224	70 04 971	1	1
7003455	611	95 89 256	6	4	7013115	344	12 50 342 5	118	1
7003455	612	99 07 680	6	4	7013456	519	50 04 624	3	1
7003469	337	12 48 595 1	114	1	7014435	198	12 41 348 1	41	1
7003559	609	94 05 233 6	7	2	7014467	613	12 47 008 6	9	1
7003559	612	99 07 680	7	2	7014529	260	10 29 792 9	9	1
7003570	150	12 41 050 6	26	2	7015407	329	10 22 239 3	10	1
7003570	151	10 83 252 9	13	1	7015427	481	12 41 713 1	17	0.4m
7003570	300	10 85 686 3	36	2	7015616	123	92 68 751	36	1
7003570	303	11 45 687 1	11	1	7015814	730	11 39 145 7	102	2
7003570	342	12 50 342 5	67	6	7016002	501	10 84 856 2	10	1
7003570	351	10 38 965 5	40	2	7016180	110	92 65 064	4	1
7003570	539	11 73 814 4	80	3	7016208	222	98 86 678	106	1
7003570	621	11 73 814 3	32	3	7017199	603	94 06 219 4	15	4
7003578	280	11 45 685 7	30	2	7017443	511	11 45 693 6	3	1
7003654	322	11 81 278 9	8	1	7017682	107	10 00 963 0	12	2
7003800	215	10 39 858 5	8	1	7017682	109	10 00 967 6	12	2
7003800	296	11 45 686 3	61	3	7017685	107	10 00 963 0	3	2
7003800	335	12 48 595 1	93	2	7017685	109	10 00 967 6	3	2
7003800	368	11 42 699 6	11	3	7017712	614	99 07 890	10	1
7003814	105	93 45 153	9	1	7017748	95	10 80 027 6	6	2
7003814	231	11 81 338 4	36	4	7017766	168	10 33 307 0	39	1
7003814	312	11 45 687 2	35	2	7017766	187	10 40 974 7	20	2
7003814	331	12 48 595 1	67	2	7018253	506	10 30 177 4	2	1
7003814	337	12 48 595 1	118	1	7018370	342	12 50 342 5	52	4
7004043	610	95 88 147	7	2	7018489	153	12 41 038 2	9	0.582m
7004296	108	91 41 597	80	8	7018613	578	10 00 849 7	4	1
7004966	539	11 73 814 4	112	1	7019122	643	11 40 871 8	167	2
7004971	96	10 39 970 5	13	1	7019124	638	11 40 865 7	20	1
7004971	280	11 45 685 7	37	6	7019129	647	11 40 871 8	630	1
7004971	340	12 50 342 5	21	2	7019129	681	94 06 550 9	50	1
7005028	511	11 45 693 6	2	1	7019160	657	11 40 706 0	200	1
7005097	296	11 45 686 3	72	1	7019167	643	11 40 871 8	172	1
7005103	296	11 45 686 3	71	2	7019171	690	11 41 774 1	390	2
7005250	614	99 07 890	13	4	7019171	692	11 41 774 1	760	4
7005314	343	12 50 342 5	70	1	7019554	746	12 21 082 8	41	8
7005587	238	11 45 685 5	40	11	7019794	657	11 40 706 0	190	2
7005971	363	10 28 629 4	20	3	7019801	658	11 40 706 0	500	1
7006451	397	11 40 470 3	30	2m	7019891	330	12 48 595 1	30	1
7006870	611	95 89 256	7	2	7020046	674	11 83 400 5	40	1

Item	Page	Assembly	Pos.	Quantity	Item	Page	Assembly	Pos.	Quantity
7020611	643	11 40 871 8	166	2	7027938	244	10 29 301 8	4	1
7020612	643	11 40 871 8	169	4	7027938	525	10 00 878 9	4	1
7020612	657	11 40 706 0	220	2	7027938	526	10 48 928 1	3	1
7020613	657	11 40 706 0	180	1	7027939	526	10 48 928 1	4	1
7020616	641	11 40 871 8	40	5	7027940	526	10 48 928 1	2	1
7021455	712	11 39 074 0	80	1	7027941	236	10 29 302 0	2	1
7021504	539	11 73 814 4	103	4	7027941	525	10 00 878 9	2	1
7021504	621	11 73 814 3	34	1	7027941	525	10 00 878 9	3	1
7021521	280	11 45 685 7	33	1	7027941	526	10 48 928 1	5	1
7021521	368	11 42 699 6	16	2	7027943	525	10 00 878 9	8	1
7022120	353	10 21 821 5	16	1	7027945	236	10 29 302 0	8	1
7022120	354	10 21 986 3	16	1	7027945	244	10 29 301 8	8	1
7022127	165	10 10 206 4	52	9	7027945	526	10 48 928 1	8	1
7022127	169	10 33 307 1	11	4	7027946	245	10 47 308 8	21	5
7022901	745	12 21 082 8	34	3	7027946	250	90 64 786	21	1
7023589	614	99 07 890	7	1	7028089	168	10 33 307 0	17	2
7023590	614	99 07 890	6	1	7028148	260	10 29 792 9	3	1
7023646	160	10 21 593 5	11	2	7028149	260	10 29 792 9	4	1
7023698	609	94 05 233 6	3	1	7028151	260	10 29 792 9	8	1
7023698	611	95 89 256	3	1	7028151	262	10 33 323 7	16	1
7023698	612	99 07 680	3	1	7028155	176	10 33 324 2	6	1
7023699	609	94 05 233 6	4	1	7028158	176	10 33 324 2	10	1
7023699	611	95 89 256	4	1	7028166	177	10 33 325 9	8	1
7023699	612	99 07 680	4	1	7028192	167	10 29 866 3	1	1
7023702	169	10 33 307 1	22	1	7028216	652	11 40 871 7	345	1
7023708	259	10 10 206 7	6	1	7028216	726	12 81 279 9	30	4
7023765	259	10 10 206 7	12	1	7028216	729	11 39 145 7	36	5
7024811	578	10 00 849 7	1	2	7028342	326	56 17 689	4	1
7024958	363	10 28 629 4	49	1	7028343	326	56 17 689	9	1
7025503	539	11 73 814 4	101	2	7028346	326	56 17 689	8	1
7025515	261	10 29 207 1	3	1	7028347	326	56 17 689	13	1
7025946	677	94 09 398 2	30	4	7028348	326	56 17 689	14	1
7025946	712	11 39 074 0	10	1	7028349	326	56 17 689	12	1
7026097	202	11 49 337 7	9	2	7028351	326	56 17 689	15	1
7026097	204	11 49 337 7	9	2	7028810	725	12 47 954 4	90	1
7026493	689	11 41 774 1	240	1	7028835	657	11 40 706 0	210	1
7026654	250	90 64 786	80	1	7028839	657	11 40 706 0	310	1
7027287	388	11 45 689 3	11	2	7028840	658	11 40 706 0	330	1
7027287	390	11 38 741 4	11	2	7028901	643	11 40 871 8	174	1
7027287	392	11 38 733 4	11	2	7029459	363	10 28 629 4	48	1
7027480	151	10 83 252 9	4	1	7029651	151	10 83 252 9	10	2
7027675	245	10 47 308 8	20	5	7029979	149	12 41 050 6	11	8
7027675	250	90 64 786	20	1	7029979	214	11 45 685 1	19	6
7027714	245	10 47 308 8	190	2	7030237	568	12 41 293 6	20	1
7027714	250	90 64 786	90	1	7101003	555	12 23 849 6	16	7
7027714	252	90 64 786	190	1	7101019	198	12 41 348 1	4	2
7027739	702	94 09 499 0	6	1	7101019	293	11 45 686 1	25	1
7027755	520	11 69 024 1	2	1	7101021	214	11 45 685 1	6	1
7027776	722	12 24 498 8	25	1	7101021	519	50 04 624	10	1
7027784	722	12 24 498 8	21	1	7101032	207	11 49 338 1	21	1
7027794	722	12 24 498 8	23	1	7264028	75	94 03 193 4	31	1
7027802	720	12 24 498 7	24	1	7264085	490	11 81 279 6	5	1
7027807	720	12 24 498 7	16	1	7264087	611	95 89 256	8	1
7027816	720	12 24 498 7	23	1	7264091	609	94 05 233 6	8	1
7027937	236	10 29 302 0	1	1	7264091	612	99 07 680	8	1
7027937	244	10 29 301 8	1	1	726428201	122	90 20 746 9	81	1
7027937	525	10 00 878 9	1	1	7264360	80	10 47 076 9	10	1
7027937	526	10 48 928 1	1	1	7264422	614	99 07 890	12	1
7027938	244	10 29 301 8	2	1	7264438	613	12 47 008 6	11	2
7027938	244	10 29 301 8	3	1	726457301	216	90 21 496 6	26	1

Item	Page	Assembly	Pos.	Quantity	Item	Page	Assembly	Pos.	Quantity
726457301	228	90 00 386 4	26	1	7362546	208	11 73 947 1	35	1
7264625	519	50 04 624	1	1	7362546	449	11 45 691 7	105	3
7264687	608	92 70 390	3	1	7362546	459	11 45 691 9	87	2
7360075	155	12 41 038 2	111	0.69m	7362547	425	12 87 934 1	11	1
7360075	155	12 41 038 2	117	0.2m	7362547	425	12 87 934 1	12	1
7360133	152	12 41 038 2	3	2m	7362547	425	12 87 934 1	13	1
7360171	403	11 45 690 5	80	1m	7362547	425	12 87 934 1	14	1
7360563	344	12 50 342 5	128	1	7362547	425	12 87 934 1	15	1
7360563	353	10 21 821 5	14	1	7362547	458	11 45 691 9	76	1
7360563	354	10 21 986 3	14	1	7362547	459	11 45 691 9	80	2
7360842	322	11 81 278 9	25	1	7362551	434	12 42 209 1	160	1
7361156	625	11 73 812 2	36	1	7362551	532	12 59 260 7	70	1
7361156	627	11 73 812 3	36	1	7362551	539	11 73 814 4	116	2
7361276	502	10 84 856 2	175	1	7362563	208	11 73 947 1	33	2
7361277	503	11 45 693 2	50	1	7362563	453	11 45 691 8	80	7
7361329	192	92 74 199	26	1	7362563	459	11 45 691 9	88	1
7361329	540	11 81 388 0	55	4	7362563	532	12 59 260 7	45	16
7361329	625	11 73 812 2	26	3	7362602	198	12 41 348 1	51	3
7361329	627	11 73 812 3	26	3	7362602	199	12 41 348 1	83	2
7361391	595	10 44 069 6	360	1	7362602	199	12 41 348 1	90	1
7361391	596	10 80 129 8	360	1	7362602	433	12 42 209 1	135	9
7361391	597	10 80 129 9	360	1	7362602	438	12 42 209 2	18	1
7361498	458	11 45 691 9	73	2	7362602	441	12 42 209 2	50	2
7361498	459	11 45 691 9	86	2	7362602	449	11 45 691 7	106	4
7361549	147	73 67 136	1	1	7362602	472	12 42 229 9	70	3
7361553	280	11 45 685 7	38	1	7362602	481	12 41 713 1	6	4
7361553	333	12 48 595 1	84	4	7362602	749	12 49 304 1	160	4
7361678	199	12 41 348 1	61	1.75m	7362602	750	12 49 304 1	280	1
7361678	199	12 41 348 1	62	1.95m	7362603	234	11 45 685 4	13	2
7361678	199	12 41 348 1	63	1.85m	7362603	238	11 45 685 5	22	1
7361678	199	12 41 348 1	64	1.1m	7362603	293	11 45 686 1	23	1
7361678	199	12 41 348 1	100	0.75m	7362603	293	11 45 686 1	28	1
7361679	483	12 41 749 0	2	4.3m	7362603	438	12 42 209 2	19	3
7361679	483	12 41 749 0	3	5.5m	7362603	459	11 45 691 9	85	3
7361960	322	11 81 278 9	3	1	7362603	481	12 41 713 1	7	3
7361960	343	12 50 342 5	88	5	7362603	749	12 49 304 1	150	3
7361960	351	10 38 965 5	41	1	7362606	231	11 81 338 4	42	1
7361961	108	91 41 597	90	1	7362606	533	11 73 810 3	27	4
7361961	192	92 74 199	24	2	7362665	234	11 45 685 4	10	7
7361961	490	11 81 279 6	2	1	7362665	238	11 45 685 5	20	4
7362091	280	11 45 685 7	32	5	7362665	293	11 45 686 1	40	2
7362098	336	12 48 595 1	103	1	7362665	300	10 85 686 3	37	3
7362101	368	11 42 699 6	17	1	7362665	425	12 87 934 1	10	1
7362103	105	93 45 153	16	1	7362665	442	12 42 209 2	85	3
7362107	530	11 73 793 1	51	1	7362665	459	11 45 691 9	84	2
7362108	538	11 73 814 4	63	1	7362665	464	11 45 692 1	30	6
7362109	149	12 41 050 6	18	1	7362665	478	12 42 214 3	120	7
7362184	601	94 02 073 9	15	4	7362665	478	12 42 214 3	124	8
7362184	604	99 06 383	15	4	7362665	482	12 41 713 1	22	1
7362184	605	99 06 576	15	4	7362665	483	12 41 749 0	10	4
7362515	295	11 45 686 3	58	1	7362665	529	12 81 765 5	30	1
7362515	330	12 48 595 1	29	2	7362674	542	11 40 809 9	50	12
7362515	337	12 48 595 1	116	1	7362674	603	94 06 219 4	24	1
7362515	344	12 50 342 5	126	2	7362674	604	99 06 383	24	2
7362545	150	12 41 050 6	28	2	7362674	605	99 06 576	24	2
7362545	306	11 45 687 1	45	1	7362698	322	11 81 278 9	5	1
7362545	449	11 45 691 7	100	3	7362734	433	12 42 209 1	128	6
7362545	458	11 45 691 9	75	2	7362734	441	12 42 209 2	51	1
7362545	539	11 73 814 4	115	2	7362734	449	11 45 691 7	107	11
7362545	750	12 49 304 1	270	1	7362734	472	12 42 229 9	60	1

Item	Page	Assembly	Pos.	Quantity	Item	Page	Assembly	Pos.	Quantity
7362816	473	12 42 229 9	120	1	7366851	140	11 45 683 2	29	15
7362949	537	11 73 814 4	25	1	7367083	434	12 42 209 1	176	1
7363002	200	12 41 349 0	94	3	7367083	714	94 06 571 8	30	1
7363002	459	11 45 691 9	83	1	7367136	330	12 48 595 1	53	1
7363004	433	12 42 209 1	120	7	7367137	748	12 49 304 1	92	2
7363004	438	12 42 209 2	23	1	7367211	290	11 45 685 9	35	4
7363004	464	11 45 692 1	34	12	7367212	591	93 63 937	7	2
7363004	473	12 42 229 9	90	11	7367214	303	11 45 687 1	18	2
7363004	592	10 84 585 5	35	1	7367214	591	93 63 937	1	2
7363034	712	11 39 074 0	160	1	7367233	537	11 73 814 4	28	2
7363060	198	12 41 348 1	40	2.15m	7367235	537	11 73 814 4	31	2
7363060	715	94 06 571 8	110	0.4m	7367236	290	11 45 685 9	34	4
7363072	155	12 41 038 2	115	2	7367541	435	12 42 209 1	200	1
7363073	322	11 81 278 9	6	2	7367729	346	93 70 592	4	1
7363121	783	10 13 637 6	33	1	7367730	346	93 70 592	2	1
7363125	166	10 10 206 6	14	1	7367745	293	11 45 686 1	27	1
7363125	261	10 29 207 1	14	1	7367745	539	11 73 814 4	125	1
7363125	322	11 81 278 9	2	2	7367746	303	11 45 687 1	14	1
7363125	626	11 73 812 2	110	1	7368105	554	11 81 230 9	36	1
7363125	628	11 73 812 3	58	1	7368106	527	10 84 847 9	45	5
7363177	322	11 81 278 9	7	1	7368106	554	11 81 230 9	23	2
7363177	323	11 81 279 0	3	1	7368115	553	11 81 230 9	18	1
7363177	490	11 81 279 6	3	1	7368117	295	11 45 686 3	54	1
7363276	533	11 73 810 3	26	8	7368123	303	11 45 687 1	15	1
7363283	290	11 45 685 9	33	2	7368171	343	12 50 342 5	77	1
7363408	489	11 81 279 5	2	1	7368217	780	10 12 038 8	11	1
7363409	157	11 45 689 9	40	1	7368253	633	10 83 286 8	11	12
7363717	489	11 81 279 5	3	1	7368426	527	10 84 847 9	25	3
7363744	496	11 81 363 9	7	2	7368426	553	11 81 230 9	19	8
7363759	331	12 48 595 1	62	2	7368426	625	11 73 812 2	30	1
7363932	372	10 40 596 4	48	149	7368426	627	11 73 812 3	30	1
7363932	380	11 73 402 0	18	28	7368478	621	11 73 814 3	23	2
7364298	473	12 42 229 9	130	2	7368534	191	11 00 577 6	5	1
7364298	481	12 41 713 1	5	6	7368545	231	11 81 338 4	37	4
7364299	199	12 41 348 1	80	4	7368545	234	11 45 685 4	22	1
7364299	234	11 45 685 4	14	1	7368691	79	10 10 083 4	4	208
7364299	295	11 45 686 3	56	3	7368705	483	12 41 749 0	25	6
7364299	532	12 59 260 7	50	2	7368721	145	10 39 212 0	20	4
7364299	748	12 49 304 1	82	1	7369128	357	11 49 216 3	24	1
7364303	121	90 20 746 9	49	1	7369134	357	11 49 216 3	50	5
7364350	310	11 45 687 2	19	1	7369134	360	12 25 558 4	50	5
7364901	590	93 39 388	1	2	7369135	357	11 49 216 3	46	1
7364904	590	93 39 388	2	1	7369266	73	94 03 193 2	16	1
7365026	346	93 70 592	3	1	7369266	74	94 03 193 3	16	1
7365034	198	12 41 348 1	5	2	7369266	320	10 80 124 6	20	1
7365034	293	11 45 686 1	26	1	7369271	159	12 42 111 7	58	1
7365069	231	11 81 338 4	41	2	7369456	327	11 00 884 6	10	4
7365080	155	12 41 038 2	62	1	7369886	176	10 33 324 2	9	1
7365080	434	12 42 209 1	162	3	7369934	160	10 21 593 5	22	2
7365080	472	12 42 229 9	20	13	7369938	172	10 33 322 6	13	4
7365430	410	11 45 690 9	2	63	7369939	161	10 42 845 9	20	2
7365626	407	10 35 387 9	30	1	7369951	259	10 10 206 7	1	1
7365626	408	10 67 804 4	30	1	7369959	259	10 10 206 7	8	1
7365704	744	12 48 995 8	52	2	7369967	160	10 21 593 5	20	1
7366260	198	12 41 348 1	50	1	7370076	617	10 83 961 6	11	1
7366260	234	11 45 685 4	12	1	7370076	618	10 83 963 9	11	1
7366260	433	12 42 209 1	140	8	7370077	615	10 83 961 4	11	1
7366260	482	12 41 713 1	20	2	7370077	616	10 83 961 5	11	1
7366427	324	11 81 279 0	10	1	7370689	268	10 85 069 2	31	2
7366794	514	12 41 323 9	20	3	7370801	539	11 73 814 4	97	1

Item	Page	Assembly	Pos.	Quantity	Item	Page	Assembly	Pos.	Quantity
7370802	539	11 73 814 4	99	1	7380593	192	92 74 199	25	1
7370947	172	10 33 322 6	11	1	7380598	778	12 87 943 0	42	1
7371009	386	11 73 840 2	20	1	7380598	795	92 68 013	36	1
7371115	386	11 73 840 2	27	1	7380598	796	10 13 720 4	36	1
7371142	703	94 06 560 7	10	1	7380601	796	10 13 720 4	25	1
7371358	366	56 10 135	3	1	7380605	776	90 77 032	18	1
7371359	366	56 10 135	4	1	7380605	796	10 13 720 4	18	1
7371360	366	56 10 135	1	1	7380608	772	12 45 557 5	17	1
7371456	86	11 82 019 6	10	1	7380608	797	10 13 850 6	17	4
7371651	286	93 99 179	4	1	7380615	796	10 13 720 4	21	1
7371654	286	93 99 179	3	1	7380615	801	92 68 642	17	1
7371759	176	10 33 324 2	7	1	7380617	134	92 66 232	19	1
7371926	299	10 85 686 3	8	2	7380618	134	92 66 232	20	1
7372252	176	10 33 324 2	14	1	7380619	134	92 66 232	22	1
7372252	259	10 10 206 7	11	1	7380620	800	92 66 231	19	1
7372254	259	10 10 206 7	5	1	7380621	800	92 66 231	20	1
7372258	259	10 10 206 7	3	2	7380648	128	10 12 615 7	28	3
7372371	343	12 50 342 5	78	1	7380648	798	10 13 858 4	28	3
7372622	358	11 49 216 3	213	8	7380684	131	10 12 223 9	19	1
7372747	358	11 49 216 3	82	6	7380830	170	10 33 307 3	5	1
7373052	629	10 02 073 5	5	1	7380859	131	10 12 223 9	21	1
7373241	190	10 44 299 8	4	1	7380883	134	92 66 232	21	1
7373241	629	10 02 073 5	4	1	7380884	134	92 66 232	23	1
7373411	188	10 40 975 1	5	2	7380905	799	92 66 089	28	2
7373412	188	10 40 975 1	5	2	7380906	768	11 41 544 5	43	1
7373413	188	10 40 975 1	5	2	7380991	799	92 66 089	25	2
7373414	188	10 40 975 1	5	2	7380992	799	92 66 089	24	1
7373415	188	10 40 975 1	5	2	7381018	225	92 78 623	11	1
7373416	188	10 40 975 1	5	2	7381018	227	62 90 073	10	1
7373417	188	10 40 975 1	5	2	7381056	133	10 12 618 7	21	1
7373418	188	10 40 975 1	5	2	7381354	777	98 86 676	22	1
7373420	188	10 40 975 1	6	2	7381442	131	10 12 223 9	22	2
7373434	190	10 44 299 8	1	1	7381534	777	98 86 676	24	1
7373434	629	10 02 073 5	1	1	7381565	425	12 87 934 1	16	1
7373437	190	10 44 299 8	3	1	7381565	425	12 87 934 1	18	1
7373437	629	10 02 073 5	3	1	7381565	433	12 42 209 1	124	1
7373875	533	11 73 810 3	20	6	7381770	458	11 45 691 9	70	7
7373875	535	11 73 792 9	20	16	7381770	532	12 59 260 7	40	13
7373875	541	10 07 162 8	6	2	7381770	592	10 84 585 5	40	1
7380002	110	92 65 064	1	1	7381881	781	10 12 616 1	31	24
7380004	110	92 65 064	3	1	7381881	782	10 12 616 2	39	24
7380038	110	92 65 064	2	5	7381882	781	10 12 616 1	30	24
7380073	322	11 81 278 9	20	1	7381882	782	10 12 616 2	38	24
7380073	325	11 81 279 0	40	1	7381967	798	10 13 858 4	27	1
7380073	491	11 81 279 6	20	3	7382020	768	11 41 544 5	44	1
7380075	608	92 70 390	2	1	7382071	785	11 41 547 6	36	2
7380077	608	92 70 390	1	1	7382071	797	10 13 850 6	36	2
7380090	784	10 13 713 5	32	1	7401288	212	10 81 351 5	25	1
7380106	129	10 12 615 9	33	1	7401288	213	10 81 351 5	25	1
7380151	784	10 13 713 5	33	1	7401349	149	12 41 050 6	7	5
7380302	130	10 12 617 1	43	1	7401349	214	11 45 685 1	20	3
7380302	798	10 13 858 4	43	1	7401349	300	10 85 686 3	41	6
7380420	128	10 12 615 7	27	1	7401349	311	11 45 687 2	21	1
7380445	542	11 40 809 9	20	4	7401349	311	11 45 687 2	31	3
7380531	123	92 68 751	44	1	7401349	483	12 41 749 0	26	3
7380531	132	10 12 617 2	44	1	7401349	744	12 48 995 8	44	1
7380571	769	12 40 211 6	26	3	7401443	591	93 63 937	2	1
7380577	800	92 66 231	18	1	7402484	342	12 50 342 5	61	1
7380592	192	92 74 199	18	1	7402657	505	93 58 137	1	1
7380592	777	98 86 676	18	1	7402658	505	93 58 137	2	1m

Item	Page	Assembly	Pos.	Quantity	Item	Page	Assembly	Pos.	Quantity
7402742	157	11 45 689 9	71	1.25m	761028903	216	90 21 496 6	11	2
7402742	157	11 45 689 9	72	0.515m	761028903	228	90 00 386 4	11	2
7402768	437	12 47 031 8	25	1	7610341	217	90 21 496 6	74	1
7402768	465	12 47 031 9	25	1	7610341	228	90 00 386 4	74	1
7403083	150	12 41 050 6	32	2	7610378	122	90 20 746 9	57	1
7403083	300	10 85 686 3	29	1	761052103	219	93 36 053 01	2	1
7403569	105	93 45 153	10	1	761052103	228	90 00 386 4	2	1
7403569	312	11 45 687 2	33	2	761052303	219	93 36 053 01	8	1
7403925	368	11 42 699 6	13	2	761052303	228	90 00 386 4	8	1
7403972	199	12 41 348 1	70	1	7610551	219	93 36 053 01	11	1
7404639	464	11 45 692 1	35	1.4m	7610551	228	90 00 386 4	13	1
7404639	464	11 45 692 1	36	1m	7610552	219	93 36 053 01	12	1
7404639	464	11 45 692 1	37	1m	7610552	228	90 00 386 4	12	1
7405370	423	12 87 934 0	51	4m	7615379	150	12 41 050 6	33	4
7405399	215	10 39 858 5	7	1	7615379	151	10 83 252 9	12	1
7406864	343	12 50 342 5	75	1	7615379	300	10 85 686 3	34	2
7407071	330	12 48 595 1	28	1	7615379	310	11 45 687 2	18	1
7407120	296	11 45 686 3	62	1	7615379	342	12 50 342 5	68	4
7407122	368	11 42 699 6	12	1	7615379	539	11 73 814 4	85	2
7409720	280	11 45 685 7	35	4	7615379	621	11 73 814 3	35	1
7409720	304	11 45 687 1	34	1	7615379	625	11 73 812 2	44	1
7409720	341	12 50 342 5	45	2	7615379	627	11 73 812 3	44	1
7409720	628	11 73 812 3	70	1	7615603	166	10 10 206 6	2	1
7409971	414	10 81 649 9	16	4	7615603	261	10 29 207 1	2	1
7410213	151	10 83 252 9	11	1	7615604	166	10 10 206 6	1	1
7410394	344	12 50 342 5	111	3	7615604	261	10 29 207 1	1	1
7410480	294	11 45 686 3	43	1	7615767	155	12 41 038 2	65	4
7410480	340	12 50 342 5	19	3	7615768	381	10 40 806 1	12	1
7410504	151	10 83 252 9	17	1	7616910	293	11 45 686 1	18	1
7410504	303	11 45 687 1	12	1	7616913	533	11 73 810 3	35	1
7410504	351	10 38 965 5	42	1	7616913	538	11 73 814 4	66	1
7410555	343	12 50 342 5	79	1	7616949	665	94 06 526 9	126	4
7410663	530	11 73 793 1	41	1	7616949	665	94 06 526 9	136	2
7410825	293	11 45 686 1	32	1	7616949	665	94 06 526 9	146	4
7411760	342	12 50 342 5	59	1	7616949	665	94 06 526 9	184	4
7412267	475	12 42 214 3	15	1.7m	7616949	665	94 06 526 9	214	4
7412267	475	12 42 214 3	16	0.8m	7616949	666	94 06 526 9	230	2
7412686	307	11 45 687 2	10	1	7617247	336	12 48 595 1	102	1
7412811	712	11 39 074 0	195	1	7617351	215	10 39 858 5	9	2
7412825	748	12 49 304 1	84	1	7617460	342	12 50 342 5	53	2
7413022	293	11 45 686 1	16	1	7617461	539	11 73 814 4	100	1
7413028	344	12 50 342 5	120	1	7617478	154	12 41 038 2	22	4
7413591	746	12 21 082 8	40	1	7617494	296	11 45 686 3	63	2
7413615	746	12 21 082 8	39	1	7617714	231	11 81 338 4	35	4
7414187	692	11 41 774 1	750	4	7617714	336	12 48 595 1	101	4
7414232	433	12 42 209 1	145	1	7617714	343	12 50 342 5	71	2
7414257	342	12 50 342 5	65	1	7618568	181	10 33 327 1	7	2
7414500	171	10 33 307 8	2	1	7618601	162	10 42 845 9	49	1
747002701	121	90 20 746 9	3	26	7618605	163	10 44 145 6	31	1
747191901	126	94 44 453 03	3	1	7620752	163	10 44 145 6	38	1
761003403	125	94 44 418 03	5	1	7621780	306	11 45 687 1	65	1
761003703	218	93 33 329 01	5	1	7621780	368	11 42 699 6	35	4
7610039	124	94 44 414	5	1	7621780	623	11 73 814 3	200	2
761009103	126	94 44 453 03	2	1	7621780	749	12 49 304 1	200	3
7610107	219	93 36 053 01	6	26	7621794	433	12 42 209 1	125	1
7610108	219	93 36 053 01	7	26	7621794	441	12 42 209 2	53	4
7610132	219	93 36 053 01	13	26	7621794	449	11 45 691 7	104	3
7610202	219	93 36 053 01	3	1	7621794	473	12 42 229 9	140	2
7610202	228	90 00 386 4	3	1	7621888	281	11 65 270 7	7	1
7610244	122	90 20 746 9	58	1	7621949	166	10 10 206 6	3	1

Item	Page	Assembly	Pos.	Quantity
7621957	188	10 40 975 1	7	2
7621958	188	10 40 975 1	10	2
7621959	188	10 40 975 1	11	2
7622254	191	11 00 577 6	999	2
7622478	745	12 21 082 8	6	1
7622803	236	10 29 302 0	30	1
7622803	244	10 29 301 8	30	7
7622803	525	10 00 878 9	30	5
7622803	526	10 48 928 1	30	8
7622886	188	10 40 975 1	1	1
7623106	251	90 64 786	180	1
7623427	160	10 21 593 5	21	1
7623606	165	10 10 206 4	56	1
7623704	245	10 47 308 8	125	3
7623704	251	90 64 786	125	1
7623704	255	10 01 461 1	25	4
7623705	245	10 47 308 8	121	3
7623705	251	90 64 786	121	1
7623705	255	10 01 461 1	20	6
7623707	245	10 47 308 8	128	5
7623707	251	90 64 786	128	1
7623707	255	10 01 461 1	28	2
7623775	172	10 33 322 6	5	1
7623776	172	10 33 322 6	43	1
7623777	172	10 33 322 6	44	1
7623779	172	10 33 322 6	6	1
7623779	177	10 33 325 9	3	1
7623835	163	10 44 145 6	32	1
7623863	187	10 40 974 7	30	2
7624176	251	90 64 786	180	1
7624177	251	90 64 786	111	1
7624177	255	10 01 461 1	11	5
7624222	176	10 33 324 2	4	1
7624223	176	10 33 324 2	5	1
7624277	594	10 29 135 3	70	1
7738704	404	11 00 502 9	20	2
774208008	209	10 80 095 8	4	2
774217008	200	12 41 349 0	41	8
774218808	200	12 41 349 0	32	4
774371808	245	10 47 308 8	110	15
774371808	251	90 64 786	110	1
774371808	255	10 01 461 1	10	10
774373408	245	10 47 308 8	190	5
774373408	250	90 64 786	90	1
774373408	252	90 64 786	190	1
774373408	253	90 64 786	290	1
774373608	250	90 64 786	30	1
774373708	245	10 47 308 8	70	15m
774373708	250	90 64 786	70	1m
774373808	245	10 47 308 8	180	10
774374208	245	10 47 308 8	140	10
774374208	250	90 64 786	40	1
774374208	251	90 64 786	140	1
774374208	255	10 01 461 1	40	6
774376008	245	10 47 308 8	100	20
774376008	251	90 64 786	100	1
774376008	255	10 01 461 1	1	31
774376108	245	10 47 308 8	170	15m
774376108	251	90 64 786	170	1m
774376108	255	10 01 461 1	70	15m
774376508	245	10 47 308 8	185	10
774376508	252	90 64 786	185	1
774378008	236	10 29 302 0	32	2
774378208	236	10 29 302 0	31	1
774378208	244	10 29 301 8	31	1
774378208	525	10 00 878 9	31	3
774378208	526	10 48 928 1	31	2
774383508	251	90 64 786	165	1m
774383508	253	90 64 786	265	1m
789000601	214	11 45 685 1	4	2
7900280	502	10 84 856 2	140	1
7900836	502	10 84 856 2	150	1
8007367	612	99 07 680	989	1
811205708	212	10 81 351 5	52	1
811205708	213	10 81 351 5	52	1
811205708	768	11 41 544 5	104	1
811208201	768	11 41 544 5	118	1
8500251	554	11 81 230 9	32	5
8501565	503	11 45 693 2	40	1
8502345	474	11 08 207 9	2	10
8503279	503	11 45 693 2	30	1
8610025	66	11 41 916 5	10	1
8628192	195	10 85 685 8	25	1
8628192	626	11 73 812 2	120	0
8628192	628	11 73 812 3	120	0
8700014	486	11 73 343 8	100	1
8700014	489	11 81 279 5	10	1
8700039	768	11 41 544 5	106	1
872320001	77	11 82 454 5	10	1
90003864	217	90 21 496 6	910	1
90008585	216	90 21 496 6	1	1
90008586	216	90 21 496 6	25	1
90022691	122	90 20 746 9	75	1
90023197	230	11 81 338 5	5	1
90026215	120	90 20 747 0	7	1
90026216	120	90 20 747 0	10	1
9006346	476	12 42 214 3	71	4
9008760	622	11 73 814 3	50	2
9008760	623	11 73 814 3	80	2
9018027	331	12 48 595 1	60	1
90201991	121	90 20 746 9	30	1
90207468 3	116	11 42 657 0	2	1
90207468 3	117	11 42 657 0	2	1
90207469	120	90 20 747 0	1	1
90207470	118	90 20 746 8	1	1
90207470	119	90 20 746 8	1	1
90207471	121	90 20 746 9	40	1
90208340	121	90 20 746 9	1	1
90208341	121	90 20 746 9	2	13
90208342	121	90 20 746 9	10	1
90208343	122	90 20 746 9	60	1
90214088	217	90 21 496 6	45	1
90214966	215	10 39 858 5	2	1
90215619	216	90 21 496 6	10	1
9051252	330	12 48 595 1	21	2
9064090	609	94 05 233 6	999	1
9064090	611	95 89 256	999	1
9064090	612	99 07 680	999	1
9064091	614	99 07 890	999	1
9064092	604	99 06 383	8	1

Item	Page	Assembly	Pos.	Quantity	Item	Page	Assembly	Pos.	Quantity
9064092	605	99 06 576	8	1	9268441	797	10 13 850 6	7	3
9064093	604	99 06 383	10	1	9268441	798	10 13 858 4	7	4
9064093	605	99 06 576	10	1	9268642	776	90 77 032	98	1
9064786	240	10 81 692 8	998	1	9268751	192	92 74 199	96	1
9064786	524	10 30 331 7	998	1	9268751	767	98 88 041	96	1
9064786	550	10 48 927 8	998	1	9268776	194	98 88 119	30	26
9064786	551	12 23 792 3	998	1	9268776	790	12 92 646 6	30	26
9070532	247	10 47 308 8	300	1	9268776	794	98 86 680	30	26
9070532	254	90 64 786	300	1	9270387	541	10 07 162 8	13	1
9072808	194	98 88 119	13	1	9270390	606	92 70 387	999	1
9072808	790	12 92 646 6	13	1	9271427	765	10 13 426 2	94	1
9074219	782	10 12 616 2	13	1	9272239	791	92 71 427	2	1
9074242	781	10 12 616 1	29	1	9272239	792	98 80 519	1	1
9074242	782	10 12 616 2	29	1	9274199	767	98 88 041	98	1
9075937	768	11 41 544 5	31	2	9275738	777	98 86 676	14	1
9075938	768	11 41 544 5	41	2	9276170	777	98 86 676	13	2
9075939	768	11 41 544 5	30	2	927700701	121	90 20 746 9	26	1
9075940	785	11 41 547 6	27	2	9278153	777	98 86 676	500	1
9076793	785	11 41 547 6	28	2	9278623	767	98 88 041	90	1
9077028	776	90 77 032	10	1	9281614	610	95 88 147	985	1
9077032	765	10 13 426 2	3	1	93018947	634	11 81 722 8	30	1
9079885	74	94 03 193 3	21	8	93029704	464	11 45 692 1	40	1
9101411	604	99 06 383	4	1	93029704	464	11 45 692 1	90	1
9101411	605	99 06 576	4	1	9325867	142	11 45 683 5	2	2
9103255	502	10 84 856 2	170	1	932719401	216	90 21 496 6	5	1
9113008	610	95 88 147	990	1	932719601	216	90 21 496 6	13	1
9113009	610	95 88 147	991	1	932720701	217	90 21 496 6	55	1
9114437	610	95 88 147	999	1	9327516	106	95 66 869	3	4
9141597	105	93 45 153	7	1	932856101	217	90 21 496 6	61	2
9141600	108	91 41 597	40	1	933330801	216	90 21 496 6	35	1
9144762	74	94 03 193 3	22	1	933332901	217	90 21 496 6	37	4
9177720	610	95 88 147	2	2	933333001	218	93 33 329 01	1	1
9177723	609	94 05 233 6	2	2	933333101	217	90 21 496 6	40	1
9177723	611	95 89 256	2	2	933605101	216	90 21 496 6	20	1
9177723	612	99 07 680	2	2	933605201	217	90 21 496 6	60	1
9233882	604	99 06 383	1	2	933605301	217	90 21 496 6	70	1
9233882	605	99 06 576	1	2	933605401	219	93 36 053 01	1	1
9240322	583	12 90 135 1	4	1	9338781	485	11 73 343 8	6	1
9265050	226	98 80 619	30	9	9339388	231	11 81 338 4	45	3
9265050	791	92 71 427	30	15	9345153 4	103	10 39 568 5	2	1
9265064	108	91 41 597	11	1	9350400	514	12 41 323 9	24	1
9265104	791	92 71 427	15	1	9354303	513	11 37 878 4	20	1
9265128	226	98 80 619	14	1	9354942	106	95 66 869	1	1
9265128	791	92 71 427	14	1	9358137	502	10 84 856 2	180	1
9265265	608	92 70 390	13	1	9358887	368	11 42 699 6	25	2
9266089	770	12 41 005 4	98	1	9361032	340	12 50 342 5	24	3
9266089	775	12 97 594 4	98	1	9361518	155	12 41 038 2	61	2
9266089	776	90 77 032	99	1	9363937	304	11 45 687 1	35	1
9266089	796	10 13 720 4	98	1	9368563	144	11 46 077 3	2	8
9266089	797	10 13 850 6	1	2	9370414	346	93 70 592	1	1
9266231	192	92 74 199	98	1	9370592	340	12 50 342 5	10	1
9266232	192	92 74 199	99	1	9374747	588	12 80 290 1	140	2
9266232	223	10 11 950 3	98	1	9375036	588	12 80 290 1	145	1
9266567	194	98 88 119	14	1	9375103	231	11 81 338 4	30	1
9266567	790	12 92 646 6	14	1	9375104	232	93 75 103	21	1
9266836	777	98 86 676	12	1	9375105	232	93 75 103	22	1
9267943	226	98 80 619	13	1	9375106	232	93 75 103	23	1
9267943	791	92 71 427	13	1	9375107	232	93 75 103	24	1
9268013	765	10 13 426 2	96	1	9375276	231	11 81 338 4	20	1
9268441	768	11 41 544 5	7	3	9375560	142	11 45 683 5	9	2

Item	Page	Assembly	Pos.	Quantity
9376917	400	10 40 190 2	6	1
9376918	496	11 81 363 9	8	1
9384072	234	11 45 685 4	3	1
9384072	503	11 45 693 2	32	1
9385349	145	10 39 212 0	27	3
9385631	197	12 42 104 4	12	12
9386212	277	11 45 685 6	31	1
9392835	759	12 43 337 5	110	2
9392953	626	11 73 812 2	56	1
9392953	628	11 73 812 3	56	1
9399179	280	11 45 685 7	6	1
94002349	743	12 48 995 8	20	1
94002825	688	11 41 774 1	115	1
94005712	747	12 49 304 1	11	1
94008312	748	12 49 304 1	90	2
94008529	702	94 09 499 0	7	1
94008663	747	12 49 304 1	12	3
94020571	603	94 06 219 4	960	1
94020739	541	10 07 162 8	2	1
94020766	601	94 02 073 9	8	1
94022280	473	12 42 229 9	110	2
94023719	759	12 43 337 5	100	1
9402376	517	11 73 068 7	2	2
9402377	514	12 41 323 9	23	2
9402377	534	11 46 556 3	30	2
94025840	34	00 60 100 00	440	1
94026361	688	11 41 774 1	120	1
94027973	37	00 60 102 02	10	1
94027980	273	10 84 258 4	10	1
94027981	269	94 02 798 0	20	1
94028126	702	94 09 499 0	4	1
94029294	688	11 41 774 1	100	1
94030917	38	00 60 200 00	70	1
94031931	50	12 44 523 3	100	1
94031932	72	94 03 193 1	1	1
94031933	72	94 03 193 1	2	1
94031933	76	94 03 193 5	1	1
94031934	72	94 03 193 1	3	1
94031934	73	94 03 193 2	1	1
94031934	74	94 03 193 3	1	1
94031935	72	94 03 193 1	4	1
94033388	37	00 60 102 02	20	1
94034582	41	00 60 203 00	90	1
94034586	41	00 60 203 00	100	1
94036407	43	00 60 206 00	100	1
94036505	610	95 88 147	994	1
94036907	36	00 60 102 01	20	1
94036907	36	00 60 102 01	20	1
94036911 3	36	00 60 102 01	10	1
94036921	34	00 60 100 00	400	1
94036961	34	00 60 100 00	220	1
94036961	46	11 43 786 8	50	1
94036961	636	12 57 434 9	340	1
94036963	34	00 60 100 00	240	1
94036963	46	11 43 786 8	60	1
94036963	636	12 57 434 9	350	1
94039257	653	11 40 871 7	360	1
94040547	264	10 85 068 9	20	4
94040547	266	10 85 069 0	20	4
94045230	735	12 54 770 4	80	1
94045230	737	12 54 789 4	80	1
94048907	35	00 60 102 00	490	1
94048907	636	12 57 434 9	2810	1
94052336	604	99 06 383	12	1
94052337	609	94 05 233 6	1	1
94054164	688	11 41 774 1	101	1
94059384	27	00 20 700 00	30	1
94060738	677	94 09 398 2	21	1
94060742	677	94 09 398 2	22	1
94062194	621	11 73 814 3	10	1
94062288	691	11 41 774 1	595	1
94064593	732	11 40 380 4	20	1
94064595	729	11 39 145 7	60	1
94064601	40	00 60 202 00	80	1
94064628	738	94 06 460 1	10	1
94064781	35	00 60 102 00	30	1
94064944	603	94 06 219 4	8	1
94064979	33	00 60 000 00	6001	1
94065078	603	94 06 219 4	10	1
94065243	34	00 60 100 00	100	1
94065243	44	00 60 500 00	100	1
94065265	34	00 60 100 00	140	1
94065265	46	11 43 786 8	20	1
94065265	636	12 57 434 9	300	1
94065269	34	00 60 100 00	180	1
94065269	46	11 43 786 8	30	1
94065269	636	12 57 434 9	320	1
94065273	34	00 60 100 00	200	1
94065273	46	11 43 786 8	40	1
94065273	636	12 57 434 9	330	1
94065338	635	11 41 773 7	40	1
94065509	34	00 60 100 00	420	1
94065607	37	00 60 102 02	60	1
94065607	37	00 60 102 02	60	1
94065607	37	00 60 102 02	60	1
94065607	37	00 60 102 02	60	1
94065607	37	00 60 102 02	60	1
94065607	37	00 60 102 02	60	1
94065608	37	00 60 102 02	60	1
94065609	37	00 60 102 02	110	1
94065718	38	00 60 200 00	80	1
94077989 3	35	00 60 102 00	480	1
94078014	724	11 40 416 4	10	1
94079557	54	11 73 041 2	3	1l
94079560	54	11 73 041 2	2	1l
94080378	752	13 42 492 5	30	1
94081378	515	12 41 323 9	36	1
94082204	43	00 60 206 00	180	1
94082204	43	00 60 206 00	180	1
94083504	37	00 60 102 02	50	1
94088912	44	00 60 500 00	250	1
94088995 3	35	00 60 102 00	110	1
94090959	685	11 43 820 2	20	1
94090960	685	11 43 820 2	24	1
94090964	685	11 43 820 2	26	1
94090965	685	11 43 820 2	44	1
94090968	685	11 43 820 2	60	1
94090972	686	11 43 820 2	100	1
94090978	686	11 43 820 2	102	1
94090978	686	11 43 820 2	112	1

Item	Page	Assembly	Pos.	Quantity	Item	Page	Assembly	Pos.	Quantity
94090979	686	11 43 820 2	110	1	9573697	199	12 41 348 1	74	2
94091317	71	12 82 357 1	12	1	9577407	340	12 50 342 5	18	1
94091317	687	11 43 820 3	12	2	9577845	585	11 81 231 2	10	1
94091429	684	11 43 820 0	20	2	9586492	94	12 96 188 1	4	4
94091597	685	11 43 820 2	46	1	9586495	230	11 81 338 5	11	60
94093982	35	00 60 102 00	10	1	9588147	603	94 06 219 4	12	1
94094990	37	00 60 102 02	40	1	9588148	610	95 88 147	1	1
94095774 3	35	00 60 102 00	410	1	9589092	601	94 02 073 9	1	2
94095792 3	708	94 09 577 4	50	1	9589256	601	94 02 073 9	12	1
94096019	709	94 09 579 2	50	1	9589257	611	95 89 256	1	1
94097057	34	00 60 100 00	415	1	9593856	601	94 02 073 9	10	1
9429965	341	12 50 342 5	30	2	9600769	611	95 89 256	985	1
9429965	536	11 73 792 9	82	2	9613451	619	96 13 452	1	1
9429965	540	11 81 388 0	50	2	9613452	604	99 06 383	28	2
944137703	217	90 21 496 6	62	7	9613452	605	99 06 576	28	2
944137703	221	96 85 802 01	37	7	9613673	512	12 89 664 3	50	1
9441436	219	93 36 053 01	5	1	9620078	613	12 47 008 6	1	1
944151103	217	90 21 496 6	47	3	9630630	516	94 05 938 4	10	1
944151203	220	94 41 511 03	1	1	9631653	752	13 42 492 5	20	1
944155703	217	90 21 496 6	46	1	9633039	662	12 55 108 1	21	7
9442198	216	90 21 496 6	36	1	9633627	729	11 39 145 7	65	1
944250703	217	90 21 496 6	63	6	9633649	729	11 39 145 7	40	1
944250703	221	96 85 802 01	36	6	9634478	729	11 39 145 7	30	1
944303303	121	90 20 746 9	36	1	9637730	423	12 87 934 0	80	1
9443229	219	93 36 053 01	10	1	9640062	316	11 45 687 5	23	1
9443344	121	90 20 746 9	38	1	9641928	568	12 41 293 6	10	1
9444414	121	90 20 746 9	17	5	9642129	740	94 03 458 2	10	1
9444415	124	94 44 414	1	1	9642129	741	94 03 458 6	10	1
944441603	121	90 20 746 9	20	1	9643175	697	94 03 690 7	30	1
944441703	121	90 20 746 9	25	1	9643396	747	12 49 304 1	70	1
944441803	121	90 20 746 9	27	3	9643400	747	12 49 304 1	60	4
9444419	125	94 44 418 03	1	1	9643702	755	94 03 640 7	10	1
944442903	121	90 20 746 9	50	1	9647399	46	11 43 786 8	9999	1
944445203	121	90 20 746 9	35	1	9681272	277	11 45 685 6	30	1
944445303	121	90 20 746 9	37	3	968580201	217	90 21 496 6	960	1
9444454	126	94 44 453 03	1	1	968868001	214	11 45 685 1	10	1
944445603	121	90 20 746 9	45	1	9691297	386	11 73 840 2	25	1
9467128	586	11 81 270 4	11	4	9692782	531	11 81 535 6	21	2
9476811	290	11 45 685 9	31	1	9692782	531	11 81 535 6	31	2
9476811	299	10 85 686 3	9	1	9695467	485	11 73 343 8	10	1
9477421	795	92 68 013	17	1	9697208	411	11 81 323 4	70	1
9480295	268	10 85 069 2	15	1	9697359	744	12 48 995 8	50	2
9480295	268	10 85 069 2	25	1	9698698	500	11 45 693 1	4	2
9480332	403	11 45 690 5	52	2	9699421	420	10 39 966 5	6	1
9480525	268	10 85 069 2	30	2	975827701	448	11 45 691 7	60	1
9483466	292	11 45 686 1	7	2	9758750	422	11 38 978 7	40	1
9485739	105	93 45 153	2	1	9767212	575	10 08 685 2	30	1
9490631	105	93 45 153	1	1	9767214	584	97 67 212	2	1
9492506	292	11 45 686 1	6	4	9767890	322	11 81 278 9	21	1
9494115	540	11 81 388 0	45	1	9767890	325	11 81 279 0	41	1
9496454	496	11 81 363 9	5	1	9767890	491	11 81 279 6	21	2
9563951	229	11 45 685 3	3	60	9768279	200	12 41 349 0	44	6
9566165	322	11 81 278 9	11	4	9797461	663	94 06 524 3	30	1
9566869	19	00 20 100 00	200	1	9805113	324	11 81 279 0	24	1
9569943	331	12 48 595 1	70	1	9805114	324	11 81 279 0	23	1
9570013	331	12 48 595 1	71	1	9826507	417	11 81 316 8	3	3
9573442	198	12 41 348 1	53	1	9826507	418	10 39 966 1	6	4
9573442	199	12 41 348 1	85	1	9826507	420	10 39 966 5	3	4
9573442	199	12 41 348 1	91	1	982720001	231	11 81 338 4	2	1
9573442	483	12 41 749 0	15	1	9827870	393	10 39 647 6	35	1

Item	Page	Assembly	Pos.	Quantity
9830148	142	11 45 683 5	4	4
9830148	585	11 81 231 2	20	1
9830148	588	12 80 290 1	141	3
9836528	375	11 45 688 5	32	2
9864708	234	11 45 685 4	41	1
9867368	386	11 73 840 2	30	1
9869072	385	11 45 689 1	6	1
9872047	535	11 73 792 9	19	2
9874049	534	11 46 556 3	10	2
9880132	786	11 41 548 0	15	2
9880519	765	10 13 426 2	79	1
9880601	765	10 13 426 2	77	1
9880604	767	98 88 041	77	1
9880604	794	98 86 680	77	1
9880619	765	10 13 426 2	78	1
9881609	131	10 12 223 9	17	1
9882563	193	98 80 604	1	9
9882563	788	12 40 352 2	1	9
9883857	792	98 80 519	2	1
9885919	226	98 80 619	39	1
9885919	791	92 71 427	39	1
9885920	194	98 88 119	39	1
9885920	790	12 92 646 6	39	1
9885920	794	98 86 680	39	1
9886676	767	98 88 041	3	1
9886678	767	98 88 041	79	1
9886678	794	98 86 680	79	1
9886680	767	98 88 041	94	1
9886682	222	98 86 678	1	1
9886690	777	98 86 676	10	1
9888041	215	10 39 858 5	3	1
9888119	794	98 86 680	78	1
9888536	794	98 86 680	19	1
9888546	222	98 86 678	2	1
9888546	781	10 12 616 1	12	1
9890958	286	93 99 179	2	1
989185601	455	11 45 691 9	15	1
9896491	303	11 45 687 1	16	1
9897904	396	11 45 690 1	2	3
9906383	625	11 73 812 2	2	1
9906576	627	11 73 812 3	3	1
9907679	612	99 07 680	1	1
9907680	605	99 06 576	12	1
9907684	609	94 05 233 6	990	1
9907684	611	95 89 256	990	1
9907684	612	99 07 680	990	1
9907701	609	94 05 233 6	991	1
9907701	611	95 89 256	991	1
9907701	612	99 07 680	991	1
9907784	614	99 07 890	1	1
9907856	604	99 06 383	9	1
9907856	605	99 06 576	9	1
9907890	601	94 02 073 9	13	1
9907890	604	99 06 383	13	1
9907890	605	99 06 576	13	1
9909254	515	12 41 323 9	27	1
9910464	514	12 41 323 9	21	2
9910464	534	11 46 556 3	20	2
9910464	552	10 85 160 1	10	2
9918226	159	12 42 111 7	83	6
9918226	198	12 41 348 1	12	4
9918226	208	11 73 947 1	11	8
9918228	102	10 39 971 4	4	4
9918228	103	10 39 568 5	4	3
9918228	145	10 39 212 0	15	16
9918228	195	10 85 685 8	21	4
9918228	757	94 06 497 9	22	4
9918229	96	10 39 970 5	4	4
9918229	139	11 81 503 7	2	5
9918229	140	11 45 683 2	12	2
9918229	152	12 41 038 2	5	3
9918229	318	11 45 687 8	2	3
9918229	330	12 48 595 1	26	2
9918229	487	11 45 692 8	2	3
9918230	92	12 96 029 6	4	4
9918230	116	11 42 657 0	6	24
9918230	117	11 42 657 0	6	24
9918230	127	11 42 664 8	4	24
9918230	601	94 02 073 9	33	11
9918230	604	99 06 383	33	11
9918230	605	99 06 576	33	11
9918231	603	94 06 219 4	33	9
9921126	612	99 07 680	985	1
9927398	508	12 80 641 6	40	8
9927398	536	11 73 792 9	72	4
9927399	535	11 73 792 9	32	4
9928151	527	10 84 847 9	55	1
9928771	554	11 81 230 9	27	1
9929365	581	10 05 646 8	3	1
9935392	536	11 73 792 9	71	2
9937451	706	94 08 350 4	100	1
9938039	744	12 48 995 8	40	1
9941040	449	11 45 691 7	70	1
9944561	622	11 73 814 3	51	2
9944945	533	11 73 810 3	31	1
9944945	535	11 73 792 9	31	2
9948792	535	11 73 792 9	15	2
9951123	609	94 05 233 6	985	1
9967045	568	12 41 293 6	9985	1
9968548	735	12 54 770 4	70	1
9968570	737	12 54 789 4	70	1
9968578	735	12 54 770 4	40	1
9968581	737	12 54 789 4	40	1
9985547	377	10 85 244 0	30	1
9986983	234	11 45 685 4	40	2
9988206	385	11 45 689 1	4	1
TL08-1 453	7	.	10	1

Description	Item	Pos.	Quantity	Page	Assembly	Description
	12855170	61	1	34	00 60 100 00	OPERATOR'S CAB
	94090960	24	1	685	11 43 820 2	PANE PROTECTION FRONT FO
2-LUG LOSE CLIP 25 23-27	11347332	3	1	505	93 58 137	OIL DRAIN HOSE
2/2 WAY VALVE	12243175	49	1	538	11 73 814 4	HYDRAULIC INSTALLATION
ACCELERATOR PEDAL	10850692 3	60	1	41	00 60 203 00	STEP PLATE
ACCESS LADDER	10401105	50	1	421	11 81 437 9	GANGWAY
ACTIVATOR DOSE 250 ml FA	10012527	22	1	649	12 44 604 1	DRIVER CAB FRAME CONST
ACTUATOR	11834609	2	1	702	94 09 499 0	SWITCH INSTALLATION S497
ACTUATOR	6204367	5	1	265	10 08 046 6	SWITCH INSTALLATION S42
ADAPTER CABLE	11123814	18	1	720	12 24 498 7	SUSPENSION
ADAPTOR	10451151	20	4	558	11 44 362 4	BUCKET BIT
ADD-ON PARTS	11812995	60	1	488	11 81 542 3	FUEL TANK ASSY.
ADDIT.HEAD LIGHTS F.COUN	12879340 1	2500	1	24	00 20 400 00	ELECTRIC UPPERCARRIAGE
ADDIT.HEAD LIGHTS LED	11425433	20	1	35	00 60 102 00	ELEKTRIC DRIVER'S CAB
ADDITIONAL ELECTRICS	11825161	10	1	709	94 09 579 2	REMOTE CONTROL
ADHESIVE	10017725	26	1	649	12 44 604 1	DRIVER CAB FRAME CONST
ADHESIVE 310ML	7030237	20	1	568	12 41 293 6	INSTRUCTION SIGN
ADHESIVE 50ML TUBE ROT	8700039	106	1	768	11 41 544 5	RK TERMINAL BOARD PRE-A
ADHESIVE SIGN Ø60mm	9384072	3	1	234	11 45 685 4	GREASE PUMP INSTALLATIO
ADHESIVE SIGN Ø60mm	9384072	32	1	503	11 45 693 2	TOOL EQUIPMENT
ADJUSTABLE RAIL	10652063	37	1	723	12 24 498 8	SEAT TOP
ADJUSTABLE RAIL	10652067	28	1	722	12 24 498 8	SEAT TOP
ADJUSTING GRIP	10427999	40	2	718	11 40 330 0	ARM REST
ADJUSTING LEVER NG 165 (C)	10153997	14	1	786	11 41 548 0	REGULATION REPAIR KIT NG
ADJUSTING PISTON	10333086	1	1	175	10 33 323 8	HYDRAULIC ADJUSTMENT
ADJUSTING PISTON	10409751	1	1	187	10 40 974 7	REGULATION
ADJUSTING PISTON	7622886	1	1	188	10 40 975 1	ADJUSTING PISTON
ADJUSTING PISTON NG 108 (C	10119331	4	2	786	11 41 548 0	REGULATION REPAIR KIT NG
ADJUSTING SCREW	10220647	2	1	260	10 29 792 9	PRESSURE LIMITING VALVE
ADJUSTING SCREW	7369886	9	1	176	10 33 324 2	SHUTDOWN VALVE
ADJUSTMENT	10007956	5	1	160	10 21 593 5	PUMP
AERATION FILTER 2µm	10222393	10	1	76	94 03 193 5	SERVICE KIT 2000h
AERATION FILTER 2µm	10222393	5	1	323	11 81 279 0	INST.HYDRAULIC TANK
AGITATOR PADDLE	10016658	39	1	242	10 81 696 4	LUBRICATION PUMP LINKSm
AIR CONDITION HOSES INSTA	12417131	10	1	25	00 20 500 00	HEATER/AIR CONDITIONING
AIR CONDITION HOSES INSTA	12417131	10	1	42	00 60 205 00	HEATER/AIR CONDITIONING
AIR CONDITIONING BOX	12219763	8	1	745	12 21 082 8	AIR CONDITIONING UNIT
AIR CONDITIONING UNIT	12210828 3	10	1	743	12 48 995 8	HEATING AND AIR-CONDIT.S
AIR DEFLECTING SHEET	10844807	20	1	398	11 45 690 2	PARTITION
AIR DISTRIBUTION	94065338	40	1	635	11 41 773 7	OPERATOR'S CAB
AIR DISTRIBUTOR	12215381	12	1	720	12 24 498 7	SUSPENSION
AIR DUCT	10425426	190	1	640	94 06 533 8	AIR DISTRIBUTION
AIR DUCT	10425427	200	1	640	94 06 533 8	AIR DISTRIBUTION
AIR DUCT	10816498	30	1	743	12 48 995 8	HEATING AND AIR-CONDIT.S
AIR DUCT	10816498	60	1	746	12 21 082 8	AIR CONDITIONING UNIT
AIR FILTER	10217173	10	2	153	12 41 038 2	AIR FILTER INSTALLATION
AIR FILTER BOX	11814429	2	1	152	12 41 038 2	AIR FILTER INSTALLATION
AIR FILTER CARTRIDGE	10217169	40	2	75	94 03 193 4	SERVICE KITS 1500/2500h
AIR FILTER CARTRIDGE	10217169	1	1	156	10 21 717 3	AIR FILTER
AIR FILTER INSTALLATION	12410382 3	400	1	22	00 20 200 00	ENGINE ARRANGEMENT
AIR HOSE	10391560	30	1	154	12 41 038 2	AIR FILTER INSTALLATION
AIR HOSE	10850034	20	1	154	12 41 038 2	AIR FILTER INSTALLATION
AIR HOSE	10850041	50	1	154	12 41 038 2	AIR FILTER INSTALLATION
AIR HOSE 100X400	10054419	40	2	200	12 41 349 0	RADIATOR CONNECTION
AIR HOSE CPL.	10493003	20	1	720	12 24 498 7	SUSPENSION
AIR NOZZLE	10472286	100	2	640	94 06 533 8	AIR DISTRIBUTION
AIR PIPE	10392381	40	1	154	12 41 038 2	AIR FILTER INSTALLATION
AIR PIPE	10401671	20	1	157	11 45 689 9	ENGINE AIR INTAKE
ANCHORAGE POINTS	94088912	250	1	44	00 60 500 00	SIGNS OPERATOR WORK PL
ANGLE	11387279	10	2	388	11 45 689 3	FIXING PARTS

Description	Item	Pos.	Quantity	Page	Assembly	Description
ANGLE	11387279	10	2	390	11 38 741 4	FIXING PARTS
ANGLE	11387279	10	2	392	11 38 733 4	FIXING PARTS
ANGLE	11738815	5	1	299	10 85 686 3	HYDR.AND GEAR OIL COOLIN
ANGLE	11817623	355	1	751	12 49 304 1	ELECTRICS INSTALLATION
ANGLE	9573442	53	1	198	12 41 348 1	COOLER INSTALLATION
ANGLE	9573442	85	1	199	12 41 348 1	COOLER INSTALLATION
ANGLE	9573442	91	1	199	12 41 348 1	COOLER INSTALLATION
ANGLE	9573442	15	1	483	12 41 749 0	HEATING HOSES INSTALLATIO
ANGLE BULKHEAD FITTING	7368117	54	1	295	11 45 686 3	RETURN OIL VALVE
ANGLE SCREW DRIVER 10X23	11162122	92	1	501	10 84 856 2	TOOL EQUIPMENT
ANGLE SCREW DRIVER 12X1	11162123	94	1	501	10 84 856 2	TOOL EQUIPMENT
ANGLE SCREW DRIVER 14X1	11162124	96	1	501	10 84 856 2	TOOL EQUIPMENT
ANGLE SCREW DRIVER 17X1	11162125	98	1	501	10 84 856 2	TOOL EQUIPMENT
ANGLE SCREW DRIVER 3X66 I	11162101	80	1	501	10 84 856 2	TOOL EQUIPMENT
ANGLE SCREW DRIVER 4X74 I	11162111	82	1	501	10 84 856 2	TOOL EQUIPMENT
ANGLE SCREW DRIVER 5X85 I	11162119	84	1	501	10 84 856 2	TOOL EQUIPMENT
ANGLE SCREW DRIVER 6X186	11162120	86	1	501	10 84 856 2	TOOL EQUIPMENT
ANGLE SCREW DRIVER 8X208	11162121	90	1	501	10 84 856 2	TOOL EQUIPMENT
ANGLE SENSOR / TRANSMIT	10845855 4	10	1	599	11 73 810 2	ANGLE SENSOR / TRANSMIT
ANGLE SENSOR / TRANSMIT	11738102 4	5470	1	31	00 50 000 00	BOOM,JIB
ANGLE SENSOR HOUSING	11066287	20	1	592	10 84 585 5	ANGLE SENSOR / TRANSMIT
ANNULAR PISTON	9441436	5	1	219	93 36 053 01	BRAKE
ANTENNA	12235850	10	1	711	94 04 890 7	ANTENNA
ANTENNA	6001556	340	1	689	11 41 774 1	ELECTRIC
ANTENNA	94048907	490	1	35	00 60 102 00	ELEKTRIC DRIVER'S CAB
ANTENNA	94048907	2810	1	636	12 57 434 9	OPERATOR'S CAB
ANTI-KINK DEVICE SPIRAL	10011996	166	1m	251	90 64 786	CONNECTING ELEMENT
ANTI-KINK DEVICE SPIRAL DN	11213893	266	1	253	90 64 786	CONNECTING ELEMENT
ANTICORROSION ANTIFREEZE	11657384	5	1	64	94 07 955 7	ANTICORROSION ANTIFREEZ
ANTICORROSION ANTIFREEZE	11657386	210	1	64	94 07 955 7	ANTICORROSION ANTIFREEZ
ANTICORROSION ANTIFREEZE	11657389	5	1	65	94 07 956 0	ANTICORROSION ANTIFREEZ
ANTICORROSION ANTIFREEZE	11657390	20	1	65	94 07 956 0	ANTICORROSION ANTIFREEZ
ANTICORROSION ANTIFREEZE	11657392	1000	1	65	94 07 956 0	ANTICORROSION ANTIFREEZ
ANTICORROSION ANTIFREEZE	11657387	1000	1	64	94 07 955 7	ANTICORROSION ANTIFREEZ
ANTICORROSION ANTIFREEZ	11657385	20	1	64	94 07 955 7	ANTICORROSION ANTIFREEZ
ANTICORROSION ANTIFREEZE	11657391	210	1	65	94 07 956 0	ANTICORROSION ANTIFREEZ
ANTICORROSION ANTIFREEZ	94079557	3	1l	54	11 73 041 2	WATER COOLER
ANTICORROSION ANTIFREEZ	94079560	2	1l	54	11 73 041 2	WATER COOLER
ARM REST	10678123	10	1Pair	718	11 40 330 0	ARM REST
ARM REST	11403300	50	1	39	00 60 201 00	OPERATOR SEAT
ARM REST LEFT	11002946	20	1	263	10 67 812 3	ARM REST
ARM REST RIGHT	11002945	10	1	263	10 67 812 3	ARM REST
ARMAMENT CENTRAL ELECT	94027981	20	1	269	94 02 798 0	CENTRAL ELECTRIC PCB
ARRANGEMENT STOP	12913552	10	1	564	12 91 355 1	CUTTING EDGE PROTECTION
ASCENT UNDERCARRIAGE	11739599	30	1	11	00 10 400 00	STEPS / TOOL BOX
ASCENT UNDERCARRIAGE	11739599	30	1	11	00 10 400 00	STEPS / TOOL BOX
ASSEMBLY BUSHING	9113008	990	1	610	95 88 147	PISTON
ASSEMBLY BUSHING	94020571	960	1	603	94 06 219 4	HYDRAULIC CYLINDER
ASSEMBLY BUSHING 155X191,	9907684	990	1	609	94 05 233 6	PISTON
ASSEMBLY BUSHING 155X191,	9907684	990	1	611	95 89 256	PISTON
ASSEMBLY BUSHING 155X191,	9907684	990	1	612	99 07 680	PISTON
ATTACHABLE SLEEVE HOUSIN	604501708	31	3	600	10 40 289 4	MODIF.CONNECTION BOX
ATTACHMENT PLATE	10082605	15	2	575	10 08 685 2	PISTON ROD COVER BUCKET
ATTACHMENTS MOUNTING PA	11456835	150	1	19	00 20 100 00	BODY/COVERS
ATTACHMENTS MOUNTING PA	11456835	5020	1	31	00 50 000 00	BOOM,JIB
AUTOMATIC CIRCUIT BREAKE	10441427	1014	1	270	94 02 798 1	ARMAMENT CENTRAL ELECT
AUTOMATIC CIRCUIT BREAKE	10441427	1040	1	271	94 02 798 1	ARMAMENT CENTRAL ELECT
AUTOMATIC CIRCUIT BREAKE	10441427	1140	1	271	94 02 798 1	ARMAMENT CENTRAL ELECT
AUTOMATIC CIRCUIT BREAKE	10441427	1170	1	271	94 02 798 1	ARMAMENT CENTRAL ELECT
AUTOMATIC CIRCUIT BREAKE	10441427	1220	1	271	94 02 798 1	ARMAMENT CENTRAL ELECT

Description	Item	Pos.	Quantity	Page	Assembly	Description
AUTOMATIC CIRCUIT BREAKE	10441427	1231	1	271	94 02 798 1	ARMAMENT CENTRAL ELECT
AUTOMATIC CIRCUIT BREAKE	10441427	1241	1	271	94 02 798 1	ARMAMENT CENTRAL ELECT
AUTOMATIC CIRCUIT BREAKE	10441427	1251	1	272	94 02 798 1	ARMAMENT CENTRAL ELECT
AUTOMATIC CIRCUIT BREAKE	10441427	1261	1	272	94 02 798 1	ARMAMENT CENTRAL ELECT
AUTOMATIC CIRCUIT BREAKE	10441427	1270	1	272	94 02 798 1	ARMAMENT CENTRAL ELECT
AUTOMATIC CIRCUIT BREAKE	10441427	1330	1	272	94 02 798 1	ARMAMENT CENTRAL ELECT
AUTOMATIC CIRCUIT BREAKE	10441428	1070	1	271	94 02 798 1	ARMAMENT CENTRAL ELECT
AUTOMATIC CIRCUIT BREAKE	10441428	1110	1	271	94 02 798 1	ARMAMENT CENTRAL ELECT
AUTOMATIC CIRCUIT BREAKE	10441428	1150	1	271	94 02 798 1	ARMAMENT CENTRAL ELECT
AUTOMATIC CIRCUIT BREAKE	10441428	1160	1	271	94 02 798 1	ARMAMENT CENTRAL ELECT
AUTOMATIC CIRCUIT BREAKE	10441428	1180	1	271	94 02 798 1	ARMAMENT CENTRAL ELECT
AUTOMATIC CIRCUIT BREAKE	10441428	1190	1	271	94 02 798 1	ARMAMENT CENTRAL ELECT
AUTOMATIC CIRCUIT BREAKE	10441428	1300	1	272	94 02 798 1	ARMAMENT CENTRAL ELECT
AUTOMATIC CIRCUIT BREAKE	10441428	1350	1	272	94 02 798 1	ARMAMENT CENTRAL ELECT
AUTOMATIC CIRCUIT BREAKE	10441428	1110	1	274	10 84 277 1	PLATINE MODIFICATION
AUTOMATIC CIRCUIT BREAKE	10441428	20	1	466	96 37 730	ELECTRIC INSTALLATION
AUTOMATIC CIRCUIT BREAKE	10441428	34	3	600	10 40 289 4	MODIF.CONNECTION BOX
AUTOMATIC CIRCUIT BREAKE	10441428	20	1	679	94 06 478 1	ELECTRIC INSTALLATION
AUTOMATIC CIRCUIT BREAKE	10441430	1310	1	272	94 02 798 1	ARMAMENT CENTRAL ELECT
AUTOMATIC CIRCUIT BREAKE	10441431	1090	1	271	94 02 798 1	ARMAMENT CENTRAL ELECT
AUTOMATIC CIRCUIT BREAK	10441424	1037	1	271	94 02 798 1	ARMAMENT CENTRAL ELECT
AUTOMATIC CIRCUIT BREAK	10441424	1050	1	271	94 02 798 1	ARMAMENT CENTRAL ELECT
AUTOMATIC CIRCUIT BREAK	10441424	1060	1	271	94 02 798 1	ARMAMENT CENTRAL ELECT
AUTOMATIC CIRCUIT BREAK	10441424	1200	1	271	94 02 798 1	ARMAMENT CENTRAL ELECT
AUTOMATIC CIRCUIT BREAK	10441424	1210	1	271	94 02 798 1	ARMAMENT CENTRAL ELECT
AUTOMATIC CIRCUIT BREAK	10441424	1050	1	274	10 84 277 1	PLATINE MODIFICATION
AUTOMATIC CIRCUIT BREAK	10441424	40	1	710	94 07 798 9	OPT.DATA CAPTURE-DATA T
AUXILIARY BOX	10014611	999	1	239	10 29 301 6	DISTRIBUTION BLOCK MX-F 4/
AUXILIARY BOX	10014611	999	1	240	10 81 692 8	DISTRIBUTION BLOCK MX-F 3/
AUXILIARY BOX	10014611	999	1	524	10 30 331 7	DISTRIBUTION BLOCK MX-F 4/
AUXILIARY BOX	10014611	999	1	550	10 48 927 8	DISTRIBUTION BLOCK MX-F 5/
AUXILIARY BOX	10473088	999	1	551	12 23 792 3	DISTRIBUTION BLOCK 6/3 SX
AXIAL FACE SEAL	10099878	5	4	80	10 47 076 9	GUIDE WHEEL D8K
AXIAL FACE SEAL	10814052	4	1	81	10 80 027 8	TRACK ROLLER D8K
AXIAL FACE SEAL	10814149	999	1	95	10 80 027 6	CARRYING ROLLER D8K
AXIAL FACE SEAL	7610244	58	1	122	90 20 746 9	TRACTION DRIVE FAT 500P12
AXLE	10099876	2	1	80	10 47 076 9	GUIDE WHEEL D8K
AXLE	10814019	2	1	81	10 80 027 8	TRACK ROLLER D8K
AXLE	10814147	2	1	95	10 80 027 6	CARRYING ROLLER D8K
AXLE	11830493	30	1	158	10 80 015 9	PRE-SEPARATOR
AXLE AND GEAR-OIL LIEBHE	10285702	210	1	62	10 35 682 9	AXLE AND GEAR-OIL LIEBHE
AXLE AND GEAR-OIL LIEBHE	10286280	1000	1	62	10 35 682 9	AXLE AND GEAR-OIL LIEBHE
AXLE AND GEAR-OIL LIEBHE	10330295	5	1	62	10 35 682 9	AXLE AND GEAR-OIL LIEBHE
AXLE AND GEAR-OIL LIEBHE	10330296	20	1	62	10 35 682 9	AXLE AND GEAR-OIL LIEBHE
AXLE AND GEAR-OIL LIEBHE	10356829	2	1l	55	11 73 041 3	SWING GEAR
AXLE AND GEAR-OIL LIEBHE	10356829	2	1l	58	11 73 041 7	PUMP DISTRIBUTION GEAR
AXLE AND GEAR-OIL LIEBHE	10356829	10	1l	59	11 73 043 0	TRAVEL GEARBOX
BACK FLOW HOSE HYDR.OIL	9570013	71	1	331	12 48 595 1	PUMP FIXTURE
BACK PART KPL.	11001645	18	1	722	12 24 498 8	SEAT TOP
BACK-UP RING CUT 14,5/19X1,	7380905	28	2	799	92 66 089	SEALING SET VALVE DBV 22
BACK-UP RING CUT 15,7/20X1	7380884	23	1	134	92 66 232	SEAL KIT SHUTTLE VALVE WV
BACK-UP RING CUT 16,7/21X1	7380883	21	1	134	92 66 232	SEAL KIT SHUTTLE VALVE WV
BACK-UP RING CUT 7,4/10X1,4	10008646	22	1	133	10 12 618 7	SEAL KIT SHUTTLE VALVE
BACK-UP RING CUT 8,1/11X1,4	7380859	21	1	131	10 12 223 9	SEAL KIT PRESSUR.CONTROL
BACK-UP RING CUT 9,4/14X1,1	11007750	4	1	608	92 70 390	SEAL KIT DRV DRV 1 1/4"
BACK-UP RING UNCUT 8,7/11,7	7380684	19	1	131	10 12 223 9	SEAL KIT PRESSUR.CONTROL
BACKHOE BUCKET 964C/966	TL08-1 453	10	1	7	.	R966
BACKHOE BUCKET HD 2000m	12428914	20	1	557	TL08-1 453	BACKHOE BUCKET 964C/966
BACKHOE BUCKET KINEMATI	11812214	5140	1	32	00 51 000 00	STICK
BACKHOE BUCKET KINEMATI	11812214 4	5140	1	32	00 51 000 00	STICK

Description	Item	Pos.	Quantity	Page	Assembly	Description
BALL CAGE	90208341	2	13	121	90 20 746 9	TRACTION DRIVE FAT 500P12
BALL GRIP 24	12203302	70	1	725	12 47 954 4	CONTROL CONSOLE LEFT
BALL SLEWING RING	982720001	2	1	231	11 81 338 4	SLEWING RING INSTALLATIO
BALL STUD 7X11,9X9	10194558	20	4	696	94 08 899 5	DISPLAY
BALL d=30 - G20 N	10125286	11	2	788	12 40 352 2	RK PIST.W.GUIDE SHOE+EC
BANJO COUPLING SWVE 6LL	7624176	180	1	251	90 64 786	CONNECTING ELEMENT
BANJO COUPLING WS 8L 1/4	10287682	9	1	555	12 23 849 6	DISTRIBUTION BLOCK 6/3 SX
BASE PART	94080378	30	1	752	13 42 492 5	HOUSING
BASE PLATE	10081451	3	3	141	10 39 148 2	LOOCK BRACKET
BATTERY	11082079	20	2	475	12 42 214 3	BATTERY INSTALLATION
BATTERY	11082080	1	1	474	11 08 207 9	BATTERY
BATTERY ACID	8502345	2	10	474	11 08 207 9	BATTERY
BATTERY CONNECTION CABL	10842338	84	1	477	12 42 214 3	BATTERY INSTALLATION
BATTERY INSTALLATION	12422095 3	600	1	24	00 20 400 00	ELECTRIC UPPERCARRIAGE
BATTERY INSTALLATION	12422143 3	50	1	470	12 42 209 5	BATTERY INSTALLATION
BATTERY MAIN SWITCH	12224487	10	1	475	12 42 214 3	BATTERY INSTALLATION
BEAM	10399663	3	4	418	10 39 966 1	CATWALK RIGHT REAR
BEAM	10399669	3	5	419	10 39 966 7	CATWALK LEFT REAR
BEAM	11418451	110	1	712	11 39 074 0	SUN VISOR
BEARING BLOCK	11444969	20	1	567	11 44 574 1	PILLOW BLOCK CPL
BEARING BOXES-PAIR	10037583	26	1	168	10 33 307 0	DRIVING GEAR
BEARING BOXES-PAIR	10040134	26	1	163	10 44 145 6	DRIVING GEAR
BEARING BRACKET	12499963	80	1	727	12 81 279 9	PRE-ASSEMBLY CONT.CONSO
BEARING BUSH	10814051	3	2	81	10 80 027 8	TRACK ROLLER D8K
BEARING BUSH	10814148	3	2	95	10 80 027 6	CARRYING ROLLER D8K
BEARING BUSH	7623777	44	1	172	10 33 322 6	CONNECTING PLATE
BEARING BUSH	7623779	6	1	172	10 33 322 6	CONNECTING PLATE
BEARING BUSH	7623779	3	1	177	10 33 325 9	GEAR PUMP
BEARING COVER RING	10030593	4	1	216	90 21 496 6	SLEWING DRIVE SAT 375/280
BEARING HEAD	9620078	1	1	613	12 47 008 6	PISTON ROD BEARING
BEARING HEAD	9907784	1	1	614	99 07 890	PISTON ROD BEARING
BELT STRIP	10493994	19	1	720	12 24 498 7	SUSPENSION
BLADE-TYPE ELECTRIC FUSE	11000507	95	1	469	11 45 814 2	SPARE PART ELECTRIC BOX
BLADE-TYPE ELECTRIC FUSE	11000506	90	2	469	11 45 814 2	SPARE PART ELECTRIC BOX
BLANK CAP AR5/27,0X41,0 SC	10450506	10	1	700	94 03 338 8	BLIND PLUG
BLANK LID	10303423	780	2	693	11 41 774 1	ELECTRIC
BLANK LID	10303423	32	2	708	94 09 577 4	RADIO SET
BLANKING PLUG	10409754	15	20	189	10 40 975 2	VALVE HOUSING
BLANKING PLUG	12216243	172	1	651	11 40 871 7	INTERNAL CASING OPER.COM
BLANKING PLUG	789000601	4	2	214	11 45 685 1	SWING GEAR INSTALLATION
BLANKING PLUG GPN 300 F	7000536	10	2	382	10 84 480 7	AIR DEFLECTING SHEET
BLANKING PLUG GPN270/20X1	11834260	140	1	712	11 39 074 0	SUN VISOR
BLANKING PLUG PL 10L/S	477700408	72	1	199	12 41 348 1	COOLER INSTALLATION
BLANKING PLUG PL 10L/S	477700408	111	2	337	12 48 595 1	PUMP FIXTURE
BLANKING PLUG PL 12L/S	477700508	63	1	342	12 50 342 5	CONTROL VALVE INSTALLAT
BLANKING PLUG PL 15L	477700608	38	7	351	10 38 965 5	HYDR.TUBES INSTALLATION
BLANKING PLUG PL 22L	11829314	36	1	293	11 45 686 1	RETURN OIL
BLANKING PLUG PL 35L	11829315	113	1	337	12 48 595 1	PUMP FIXTURE
BLANKING PLUG PL 42L	477700908	4	1	489	11 81 279 5	FUEL TANK (FITTING)
BLANKING PLUG WP300-F	11644982	46	4	725	12 47 954 4	CONTROL CONSOLE LEFT
BLANKING PLUG WP300-F	11644982	26	3	726	12 81 279 9	PRE-ASSEMBLY CONT.CONSO
BLANKING PLUG WP300-F	11644982	70	6	730	11 39 145 7	CONTROL CONSOLE RIGHT
BLIND PLUG	10328067	10	1	701	94 02 797 3	BLIND PLUG
BLIND PLUG	12857706	10	1	756	94 08 220 4	BLIND PLUG
BLIND PLUG	94027973	10	1	37	00 60 102 02	SWITCH
BLIND PLUG	94033388	20	1	37	00 60 102 02	SWITCH
BLIND PLUG	94065607	60	1	37	00 60 102 02	SWITCH
BLIND PLUG	94065607	60	1	37	00 60 102 02	SWITCH
BLIND PLUG	94065607	60	1	37	00 60 102 02	SWITCH
BLIND PLUG	94065607	60	1	37	00 60 102 02	SWITCH

Description	Item	Pos.	Quantity	Page	Assembly	Description
BLIND PLUG	94065607	60	1	37	00 60 102 02	SWITCH
BLIND PLUG	94065607	60	1	37	00 60 102 02	SWITCH
BLIND PLUG	94065609	110	1	37	00 60 102 02	SWITCH
BLIND PLUG	94082204	180	1	43	00 60 206 00	ELECTRIC CONTROL CAB
BLIND PLUG	94082204	180	1	43	00 60 206 00	ELECTRIC CONTROL CAB
BLIND RIVET 4,0X15	4900053	3	4	514	12 41 323 9	SECURITY LABELS
BLIND RIVET A 4X8	7401288	25	1	212	10 81 351 5	CAPACITOR UNIT
BLIND RIVET A 4X8	7401288	25	1	213	10 81 351 5	CAPACITOR UNIT
BLIND RIVET NUT	11006737	75	4	637	11 40 862 9	COVERS
BLIND RIVET NUT	11006737	15	6	659	11 40 863 4	DOOR COVERING
BLIND RIVET NUT	11160207	70	14	641	11 40 871 8	MOUNTING PARTS DRIVER CA
BLIND RIVET NUT	11160207	230	12	644	11 40 871 8	MOUNTING PARTS DRIVER CA
BLOCK	10072990	70	1	623	11 73 814 3	STICK CYL.W.HOSE BURST SA
BLOCK	10073622	20	1	304	11 45 687 1	HYDR.INSTALLATION FAN DR
BLOCK	10092096	18	2	289	11 45 685 9	HYDR.INS.CONTR.VALVES-S
BLOCK	9370414	1	1	346	93 70 592	NON-RETURN VALVE
BLOCK PART	10451188	4	1	559	10 82 430 5	TOOTH
BLOCK PART	11080808	12	1	569	11 41 517 7	SHIELD
BLOCK PART	11080808	12	1	570	11 41 517 8	SHIELD
BLOCK PART	11080808	12	1	571	11 41 517 9	SHIELD
BLOCK SET	11462491	30	1	592	10 84 585 5	ANGLE SENSOR / TRANSMIT
BLOWER	12228873	5	1	745	12 21 082 8	AIR CONDITIONING UNIT
BLOWER BRACKET	11696067	14	1	745	12 21 082 8	AIR CONDITIONING UNIT
BLOWER P.M.L. FUER LENDEN	10493981	5	1	722	12 24 498 8	SEAT TOP
BODY/COVERS	002010000	8500	1	18	00 20 000 00	UPPERCARRIAGE
BONNET LEFT	11456890	1050	1	19	00 20 100 00	BODY/COVERS
BONNET LEFT	11738396	2	1	386	11 73 840 2	BONNET LEFT
BONNET LEFT	11738402	10	1	383	11 45 689 0	BONNET LEFT
BOOM,JIB	005000000	500	1	49	17 71 -00 0	LIEBHERR-MACHINE
BOOM-STICK LINK	11812293	5400	1	32	00 51 000 00	STICK
BOOM-STICK LINK	11812310	5380	1	32	00 51 000 00	STICK
BOTTLE HOLDER	11408632	30	1	637	11 40 862 9	COVERS
BOW-TYPE CLAMP	7369271	58	1	159	12 42 111 7	EXHAUST SYSTEM
BOW-TYPE CLAMP 105 S235JR	10100620	56	5	159	12 42 111 7	EXHAUST SYSTEM
BOW-TYPE HANDLE	10006888	26	1	397	11 40 470 3	TOOL BOX
BOWDEN PULL SYSTEM	10492989	14	1	720	12 24 498 7	SUSPENSION
BOWL	10331395	16	1	520	11 69 024 1	FUEL PREFILTER
BOWLEN SEALING	10294170	5	1	520	11 69 024 1	FUEL PREFILTER
BOX FRONT LEFT	11456900	1550	1	19	00 20 100 00	BODY/COVERS
BOX NUT MLL8	10013550	251	5	246	10 47 308 8	AUXILIARY BOX
BOX NUT MLL8	10013550	251	1	253	90 64 786	CONNECTING ELEMENT
BOX NUT MLL8	10013550	151	10	256	10 01 461 1	AUXILIARY BOX
BRACKET	10037722	31	15	527	10 84 847 9	CENTRAL LUBRICATING SYS
BRACKET	10037722	10	14	553	11 81 230 9	CENTRAL LUBRICATING SYS
BRACKET	10037722	25	3	554	11 81 230 9	CENTRAL LUBRICATING SYS
BRACKET	10037723	11	2	238	11 45 685 5	CENTRALIZED LUBRICATION
BRACKET	10037723	19	22	527	10 84 847 9	CENTRAL LUBRICATING SYS
BRACKET	10037723	13	4	553	11 81 230 9	CENTRAL LUBRICATING SYS
BRACKET	10037723	16	2	553	11 81 230 9	CENTRAL LUBRICATING SYS
BRACKET	10664616	290	1	657	11 40 706 0	DRIVER'S CAB DOOR
BRACKET FRONT LEFT	10054797	2	1	145	10 39 212 0	MOTOR SUPPORT
BRACKET FRONT RIGHT	10054800	3	1	145	10 39 212 0	MOTOR SUPPORT
BRACKET INSTALLATION	10856901	55	1	476	12 42 214 3	BATTERY INSTALLATION
BRACKET INSTALLATION	12403187	10	1	471	12 40 318 4	FUSES INSTALLATION
BRACKET REAR LEFT	10054808	4	1	145	10 39 212 0	MOTOR SUPPORT
BRACKET REAR RIGHT	10054811	5	1	145	10 39 212 0	MOTOR SUPPORT
BRAKE	933605301	70	1	217	90 21 496 6	SLEWING DRIVE SAT 375/280
BRAKE HOUSING	933605401	1	1	219	93 36 053 01	BRAKE
BRAKE MULTI-DISC SET	968580201	960	1	217	90 21 496 6	SLEWING DRIVE SAT 375/280
BRICK	9988206	4	1	385	11 45 689 1	FIXING PARTS

Description	Item	Pos.	Quantity	Page	Assembly	Description
BUCKET BIT	11443624	30	1	556	12 42 891 4	BACKHOE BUCKET HD 2000m
BUFFER	10803112	180	1	712	11 39 074 0	SUN VISOR
BUFFER	11140440	100	2	665	94 06 526 9	FRONT WINDOW
BUFFER	5004748	31	2	397	11 40 470 3	TOOL BOX
BUFFER	5004748	11	2	496	11 81 363 9	HOOD INSTALLATION
BULKHEAD CONNECTOR 2 X 5	11828868	30	1	482	12 41 713 1	AIR CONDITION HOSES INSTA
BULKHEAD FITTING SV 12S	4901150	104	2	539	11 73 814 4	HYDRAULIC INSTALLATION
BULKHEAD PLATE	10094178	38	1	554	11 81 230 9	CENTRAL LUBRICATING SYS
BULKHEAD PLATE	10821765	50	1	538	11 73 814 4	HYDRAULIC INSTALLATION
BULKHEAD PLATE	10821766	120	1	539	11 73 814 4	HYDRAULIC INSTALLATION
BUSHING	10008118	5	1	175	10 33 323 8	HYDRAULIC ADJUSTMENT
BUSHING	10009062	30	6	70	12 58 754 6	FASTENING PIECE GUARD
BUSHING	10009062	30	6	683	11 36 829 4	PROTECTIVE GRID UP
BUSHING	7019122	167	2	643	11 40 871 8	MOUNTING PARTS DRIVER CA
BUSHING	7022901	34	3	745	12 21 082 8	AIR CONDITIONING UNIT
BUSHING	7369135	46	1	357	11 49 216 3	CONTROL BLOCK
BUSHING	7623776	43	1	172	10 33 322 6	CONNECTING PLATE
BUSHING 100mm	10099877	3	2	80	10 47 076 9	GUIDE WHEEL D8K
BUSHING 120/150X150	10408514	4	2	573	10 83 102 3	CONNECTING LINK
BUSHING A 2 120/150X124	10822046	15	4	566	11 44 496 9	BEARING BLOCK
BUSHING A1 130/160X124	11079058	1	2	603	94 06 219 4	HYDRAULIC CYLINDER
BUSHING A1 130/160X130	10408485	18	2	548	10 83 071 9	STICK 2,60M
BUSHING B1 100/120X120	10399732	15	2	548	10 83 071 9	STICK 2,60M
BUSHING B1 120/150X157	10830970	17	2	548	10 83 071 9	STICK 2,60M
BUSHING B1 120/150X157	10830970	3	2	573	10 83 102 3	CONNECTING LINK
BUSHING HOUSING DTHD 1-P	6203668	10	1	618	10 83 963 9	COUNTER-PLUG INSTALLATIO
BUSHING HOUSING DTHD 1-	6203669	10	1	616	10 83 961 5	COUNTER-PLUG INSTALLATIO
BUSHING RAUTE 120/150X105	9589092	1	2	601	94 02 073 9	HYDRAULIC CYLINDER
BUSHING SPIRAL 120/150X105	9233882	1	2	604	99 06 383	HYDRAULIC CYLINDER
BUSHING SPIRAL 120/150X105	9233882	1	2	605	99 06 576	HYDRAULIC CYLINDER
BUSHING ZWEITEILIG	10032370	6	1	414	10 81 649 9	FILTER CASE
BUTT STRAP	10429055	16	1	667	94 06 527 3	REAR WINDOW
BUZZER	6000578	201	1	270	94 02 798 1	ARMAMENT CENTRAL ELECT
CAB BOTTOM PLATE	12558532	10	1	713	12 55 853 1	OPERATOR'S PLATFORM
CAB SET DRIVER'S CAB UPPE	94002825	115	1	688	11 41 774 1	ELECTRIC
CABLE	93018947	30	1	634	11 81 722 8	DIAGNOSE PLUG INSTALLATIO
CABLE ATTACHMENT	12879341	5	1	423	12 87 934 0	ADDIT.HEAD LIGHTS F.COUN
CABLE ATTACHMENT	94054164	101	1	688	11 41 774 1	ELECTRIC
CABLE BUSHING 7-10/19/24	7414187	750	4	692	11 41 774 1	ELECTRIC
CABLE FITTINGS	10331960	6	1	520	11 69 024 1	FUEL PREFILTER
CABLE HARNESS	10492980	4	1	720	12 24 498 7	SUSPENSION
CABLE LOOM	10286228	48	1	723	12 24 498 8	SEAT TOP
CABLE LOOM	10803123	20	1	678	11 42 543 3	ADDIT.HEAD LIGHTS LED
CABLE LOOM	13402382	85	1	477	12 42 214 3	BATTERY INSTALLATION
CABLE LOOM W1	11464770	40	1	706	94 08 350 4	ELECTRIC INSTALLATION
CABLE LOOM W9	10408641	20	1	704	94 06 560 8	SWITCH INSTALLATION S42
CABLE LOOM WL720	11100081	140	1	443	12 42 209 2	ELECTRICAL SYSTEM ENGINE
CABLE LOOM WL725	11002171	130	1	443	12 42 209 2	ELECTRICAL SYSTEM ENGINE
CABLE SET INSTALLATION	12422299	30	1	470	12 42 209 5	BATTERY INSTALLATION
CABLE SHEATHING	5608314	6	2	496	11 81 363 9	HOOD INSTALLATION
CABLE TIE 4,6X200	12233964	165	1	689	11 41 774 1	ELECTRIC
CABLING W6-E50	10402899	15	1	600	10 40 289 4	MODIF.CONNECTION BOX
CAGE NUT M5	11697445	75	4	641	11 40 871 8	MOUNTING PARTS DRIVER CA
CAGE PAIR	10007990	32	1	168	10 33 307 0	DRIVING GEAR
CAGE PAIR	7623835	32	1	163	10 44 145 6	DRIVING GEAR
CALIBRATION SLEEVE 220X34	94036505	994	1	610	95 88 147	PISTON
CAMERA	10687298	10	1	464	11 45 692 1	ELECTRICAL SYST.COUNTE
CAN MODULE	10685053	2	1	444	10 37 700 1	ELECTRIC BOX CPL.
CAN MODULE	10685053	2	1	445	10 37 700 1	ELECTRIC BOX CPL.
CAN MODULE	10685053	2	1	446	10 37 700 1	ELECTRIC BOX CPL.

Description	Item	Pos.	Quantity	Page	Assembly	Description
CAN MODULE	10685053	2	1	447	10 37 700 1	ELECTRIC BOX CPL.
CAN MODULE	10685054	2	1	426	10 84 495 8	ELECTRIC BOX CPL.
CAN MODULE	10685054	2	1	427	10 84 495 8	ELECTRIC BOX CPL.
CAN MODULE	10685054	2	1	428	10 84 495 8	ELECTRIC BOX CPL.
CAN MODULE	10685054	2	1	429	10 84 495 8	ELECTRIC BOX CPL.
CAP	11492265	390	2	658	11 40 706 0	DRIVER'S CAB DOOR
CAP NUT	12248545	10	1	577	12 24 317 5	2/2 WAY VALVE
CAPACITOR	10815368	10	1	212	10 81 351 5	CAPACITOR UNIT
CAPACITOR	10815368	10	1	213	10 81 351 5	CAPACITOR UNIT
CAPACITOR UNIT	10813515 3	7	1	202	11 49 337 7	OIL COOLER
CAPACITOR UNIT	10813515 4	7	1	204	11 49 337 7	OIL COOLER
CAR RADIO	12257818	10	1	708	94 09 577 4	RADIO SET
CARRIER ROLLER INSTALLAT	11738329	1050	1	10	00 10 200 00	POWER TRAIN
CARRIER ROLLER INSTALLAT	11738329	1050	1	10	00 10 200 00	POWER TRAIN
CARRIER ROLLER INSTALLAT	12961881	10	2	93	11 73 832 9	CARRIER ROLLER INSTALLAT
CARRYING ROLLER D8K	10800276	2	1	94	12 96 188 1	CARRIER ROLLER INSTALLAT
CASE	11739618	2	1	397	11 40 470 3	TOOL BOX
CASING	11382401	30	1	725	12 47 954 4	CONTROL CONSOLE LEFT
CATWALK LEFT IN FRONT	10399665	10	1	421	11 81 437 9	GANGWAY
CATWALK LEFT IN FRONT	10400267	2	1	420	10 39 966 5	CATWALK LEFT IN FRONT
CATWALK LEFT REAR	10399667	20	1	421	11 81 437 9	GANGWAY
CATWALK RIGHT IN FRONT	11813168	30	1	421	11 81 437 9	GANGWAY
CATWALK RIGHT IN FRONT	11813169	2	1	417	11 81 316 8	CATWALK RIGHT IN FRONT
CATWALK RIGHT REAR	10399661	40	1	421	11 81 437 9	GANGWAY
CENTERING PIN	90023197	5	1	230	11 81 338 5	FIX.PARTS SWING RING UPPE
CENTERING PIN 35X60X40	9698698	4	2	500	11 45 693 1	FIXING PARTS COUNTERWEI
CENTRAL ELECTRIC PCB	10675196	10	1	269	94 02 798 0	CENTRAL ELECTRIC PCB
CENTRAL ELECTRIC PCB	94027980	10	1	273	10 84 258 4	PLATINES INSTALLATION
CENTRAL ELEMENT	11314571	3	1	236	10 29 302 0	DISTRIBUTION BLOCK MX-F 3/
CENTRAL ELEMENT MX-F 105	7027941	2	1	236	10 29 302 0	DISTRIBUTION BLOCK MX-F 3/
CENTRAL ELEMENT MX-F 105	7027941	2	1	525	10 00 878 9	DISTRIBUTION BLOCK MX-F 3/
CENTRAL ELEMENT MX-F 105	7027941	3	1	525	10 00 878 9	DISTRIBUTION BLOCK MX-F 3/
CENTRAL ELEMENT MX-F 105	7027941	5	1	526	10 48 928 1	DISTRIBUTION BLOCK MX-F 5/
CENTRAL ELEMENT MX-F 25	7027938	2	1	244	10 29 301 8	DISTRIBUTION BLOCK MX-F 4/
CENTRAL ELEMENT MX-F 25	7027938	3	1	244	10 29 301 8	DISTRIBUTION BLOCK MX-F 4/
CENTRAL ELEMENT MX-F 25	7027938	4	1	244	10 29 301 8	DISTRIBUTION BLOCK MX-F 4/
CENTRAL ELEMENT MX-F 25	7027938	4	1	525	10 00 878 9	DISTRIBUTION BLOCK MX-F 3/
CENTRAL ELEMENT MX-F 25	7027938	3	1	526	10 48 928 1	DISTRIBUTION BLOCK MX-F 5/
CENTRAL ELEMENT MX-F 45	7027939	4	1	526	10 48 928 1	DISTRIBUTION BLOCK MX-F 5/
CENTRAL ELEMENT MX-F 75	7027940	2	1	526	10 48 928 1	DISTRIBUTION BLOCK MX-F 5/
CENTRAL ELEMENT SXE-2	10013837	2	4	555	12 23 849 6	DISTRIBUTION BLOCK 6/3 SX
CENTRAL LUBRICATING SYS	10848479	10	1	528	11 73 793 2	CENTRAL LUBRICATING SYS
CENTRAL LUBRICATING SYS	11730414	1400	18kg	47	12 90 936 3	FUELS A.LUBRICANT.F.UPPER
CENTRAL LUBRICATING SYS	11737932	5340	1	31	00 50 000 00	BOOM,JIB
CENTRAL LUBRICATING SYS	11812309	5170	1	32	00 51 000 00	STICK
CENTRAL LUBRICATING SYS	12817655	5530	1	31	00 50 000 00	BOOM,JIB
CENTRAL LUBRICATING UPPE	002080000	1400	1	18	00 20 000 00	UPPERCARRIAGE
CENTRALIZED LUBRICATION	11394390	20	1	28	00 20 800 00	CENTRAL LUBRICATING UPPE
CENTRALIZED LUBRICATION	11456855	10	1	237	11 39 439 0	CENTRALIZED LUBRICATION
CHAIN END LINK	11820196	10	1	85	56 18 869	NAKED CRAWLER CHAIN
CHAIN GUIDE	10831504	2	1	98	10 83 150 3	TRACK GUIDE INSTALLATION
CHAIN GUIDE	10831504	2	1	101	12 91 053 0	TRACK GUIDE INSTALLATION
CHAIN LOCK	7000762	36	1	510	12 80 641 8	RAILING LEFT CPL.
CHARGE AIR COOLER	11643465	3	1	206	11 49 338 1	COMBINATED RADIATOR
CHARGE AIR LINE	10860366	42	1	200	12 41 349 0	RADIATOR CONNECTION
CHARGE AIR LINE	10860367	43	1	200	12 41 349 0	RADIATOR CONNECTION
CIGARETTE LIGHTER	11836911	10	1	754	11 41 543 3	ELECTRIC INSTALLATION
CLAMP	10217172	14	4	153	12 41 038 2	AIR FILTER INSTALLATION
CLAMP	10665120	9	8	414	10 81 649 9	FILTER CASE
CLAMP	10827844	60	1	626	11 73 812 2	HOIST CYLINDER LEFT

Description	Item	Pos.	Quantity	Page	Assembly	Description
CLAMP	10827844	60	1	628	11 73 812 3	HOIST CYLINDER RIGHT
CLAMP	11830502	120	1	158	10 80 015 9	PRE-SEPARATOR
CLAMP	7367541	200	1	435	12 42 209 1	ELECTR.SYSTEM ROTATING D
CLAMP 95-100/100X25 W2	10016495	39	1	200	12 41 349 0	RADIATOR CONNECTION
CLAMP HRBGS 0A G 11 TPE73	10037727	12	4	553	11 81 230 9	CENTRAL LUBRICATING SYS
CLAMP HRBGS 0A G 8 TPE73	10037728	10	2	238	11 45 685 5	CENTRALIZED LUBRICATION
CLAMP HRBGS 0A G 8 TPE73	10037728	18	21	527	10 84 847 9	CENTRAL LUBRICATING SYS
CLAMP HRBGS 0A G 8 TPE73	10037728	15	2	553	11 81 230 9	CENTRAL LUBRICATING SYS
CLAMP HRBGS 1 G 8 8	10037726	30	4	527	10 84 847 9	CENTRAL LUBRICATING SYS
CLAMP HRBGS 1 G 8 8	10037726	9	14	553	11 81 230 9	CENTRAL LUBRICATING SYS
CLAMP HRGBS 1 G 11 11 TPE7	10037724	35	11	527	10 84 847 9	CENTRAL LUBRICATING SYS
CLAMP HRGBS 1 G 11 11 TPE7	10037724	24	3	554	11 81 230 9	CENTRAL LUBRICATING SYS
CLAMP-HALF AEHNL.DIN 3015	7365069	41	2	231	11 81 338 4	SLEWING RING INSTALLATIO
CLAMP-HALF AEHNL.DIN 3015	7367233	28	2	537	11 73 814 4	HYDRAULIC INSTALLATION
CLAMP-HALF AEHNL.DIN 3015	7367214	18	2	303	11 45 687 1	HYDR.INSTALLATION FAN DR
CLAMP-HALF AEHNL.DIN 3015	7367214	1	2	591	93 63 937	PIPE CLAMP
CLAMP-HALF AEHNL.DIN 3015	7367236	34	4	290	11 45 685 9	HYDR.INS.CONTR.VALVES-S
CLAMP-HALF AEHNL.DIN 3015	7029979	11	8	149	12 41 050 6	ENGINE FUEL SYSTEM
CLAMP-HALF AEHNL.DIN 3015	7029979	19	6	214	11 45 685 1	SWING GEAR INSTALLATION
CLAMP-HALF AEHNL.DIN 3015	10219504	8	2	149	12 41 050 6	ENGINE FUEL SYSTEM
CLAMPING PROFILE	7018489	9	0.582m	153	12 41 038 2	AIR FILTER INSTALLATION
CLAMPING PROFILE 40	12205924	20	1.33m	201	12 41 349 2	COOLER SEALING
CLAMPING PROFILE 40	12205924	21	0.33m	201	12 41 349 2	COOLER SEALING
CLAMPING PROFILE 40	12205924	22	1.45m	201	12 41 349 2	COOLER SEALING
CLAMPING PROFILE 40	12205924	23	0.65m	201	12 41 349 2	COOLER SEALING
CLAMPING PROFILE 40	12205924	24	1.55m	201	12 41 349 2	COOLER SEALING
CLAMPING PROFILE 40	12205924	25	0.6m	201	12 41 349 2	COOLER SEALING
CLAMPING PROFILE 40	12205924	26	1m	377	10 85 244 0	RADIATOR HOOD
CLAMPING SLEEVE	10099881	9	2	80	10 47 076 9	GUIDE WHEEL D8K
CLAMPING SLEEVE	10814056	10	2	81	10 80 027 8	TRACK ROLLER D8K
CLAMPING SLEEVE	10814150	10	2	95	10 80 027 6	CARRYING ROLLER D8K
CLIP	10412536	45	113	377	10 85 244 0	RADIATOR HOOD
CLIP	10412536	16	57	380	11 73 402 0	HOOD
CLIP	10412536	40	28	386	11 73 840 2	BONNET LEFT
CLIP	10412536	30	15	393	10 39 647 6	COVER MIDDLE
CLIP	10412536	20	24	394	11 39 453 8	SIDE DOOR LEFT
CLOSING PIN	12491901	130	1	642	11 40 871 8	MOUNTING PARTS DRIVER CA
CLOSING RING	10007876	16	1	168	10 33 307 0	DRIVING GEAR
CLOSING RING	9443229	10	1	219	93 36 053 01	BRAKE
CLOSING RING NG 064-075	12802736	17	1	778	12 87 943 0	CLOSING RING PRE-ASS. NG
CLOSING RING NG 064-075	12802736	17	1	796	10 13 720 4	SEAL KIT NG 045
CLOSING RING NG 064-075	9477421	17	1	795	92 68 013	REPAIR KIT LOCK RING NG 06
CLOSING RING NG 165	12802735	17	1	123	92 68 751	REPAIR KIT LOCK RING NG 16
CLOSING RING PRE-ASS. NG	12879430	3	1	784	10 13 713 5	REPAIR KIT SHAFT NG 045
CLOSING RING PRE-ASS. NG	12879519	3	1	783	10 13 637 6	REPAIR KIT SHAFT NG 165
COAT HOOK	10303261	560	1	647	11 40 871 8	MOUNTING PARTS DRIVER CA
COLD STAR VALVE	10333273	2	1	181	10 33 327 1	FILTER HEAD
COLLAR JOINT	7028342	4	1	326	56 17 689	SHUT OFF DEVICE
COLLAR NUT	7369934	22	2	160	10 21 593 5	PUMP
COLLECTING PIPE	10068187	35	1	351	10 38 965 5	HYDR.TUBES INSTALLATION
COLLECTING PIPE	10068188	36	1	351	10 38 965 5	HYDR.TUBES INSTALLATION
COMBI PLIERS	11162134	120	1	502	10 84 856 2	TOOL EQUIPMENT
COMBINATED RADIATOR	11493381	2	1	198	12 41 348 1	COOLER INSTALLATION
COMPRESSION RING 10X343/	932856101	61	2	217	90 21 496 6	SLEWING DRIVE SAT 375/280
COMPRESSOR	10493989	7	1	722	12 24 498 8	SEAT TOP
COMPRESSOR CPL.	10492985	10	1	720	12 24 498 7	SUSPENSION
CONNECTING ELEMENT	9064786	998	1	240	10 81 692 8	DISTRIBUTION BLOCK MX-F 3/
CONNECTING ELEMENT	9064786	998	1	524	10 30 331 7	DISTRIBUTION BLOCK MX-F 4/
CONNECTING ELEMENT	9064786	998	1	550	10 48 927 8	DISTRIBUTION BLOCK MX-F 5/
CONNECTING ELEMENT	9064786	998	1	551	12 23 792 3	DISTRIBUTION BLOCK 6/3 SX

Description	Item	Pos.	Quantity	Page	Assembly	Description
CONNECTING LINE	11160889	73	1	243	10 81 696 4	LUBRICATION PUMP LINKSm
CONNECTING LINE 3X2,5 0,80	10014589	21	1	555	12 23 849 6	DISTRIBUTION BLOCK 6/3 SX
CONNECTING LINK	10831023	10	1	544	11 81 221 4	BACKHOE BUCKET KINEMATI
CONNECTING LINK	10831023	10	1	545	11 81 221 4	BACKHOE BUCKET KINEMATI
CONNECTING PLATE	10333071	2	1	160	10 21 593 5	PUMP
CONNECTING PLATE	10333083	2	1	169	10 33 307 1	CONNECTING PLATE
CONNECTING PLATE	10333226	3	1	161	10 42 845 9	SWING PUMP
CONNECTING PLATE	11644500	5	1	172	10 33 322 6	CONNECTING PLATE
CONNECTING PLATE	7623775	5	1	172	10 33 322 6	CONNECTING PLATE
CONNECTING PLATE NG 045	9077028	10	1	776	90 77 032	CONNECTING PLATE NG 045
CONNECTING PLATE NG 045	9077032	3	1	765	10 13 426 2	HYDRAULIC INSTALLATION M
CONNECTING PLATE NG 165	9886676	3	1	767	98 88 041	HYDRAULIC INSTALLATION M
CONNECTING PLATE NG 165	9886690	10	1	777	98 86 676	CONNECTING PLATE NG 165
CONNECTING PLATE NG 165	12894120	10	1	768	11 41 544 5	RK TERMINAL BOARD PRE-A
CONNECTING RAIL F.SICHERU	12238547	30	1	471	12 40 318 4	FUSES INSTALLATION
CONNECTING SLEEVE	10856220	100	1	735	12 54 770 4	LH-JOYSTICK LEFT
CONNECTING SLEEVE	10856220	100	1	737	12 54 789 4	LH-JOYSTICK RIGHT
CONNECTION CARRIER	90208340	1	1	121	90 20 746 9	TRACTION DRIVE FAT 500P12
CONNECTION PIECE	7020046	40	1	674	11 83 400 5	WINDSHIELD WIPER MOTOR
CONNECTION PIECE	7373434	1	1	190	10 44 299 8	SHUTTLE VALVE
CONNECTION PIECE	7373434	1	1	629	10 02 073 5	SHUTTLE VALVE
CONNECTOR	10301774	2	1	504	10 08 811 2	OIL DRAIN HOSE
CONSOLE	10049073	72	1	431	12 42 209 1	ELECTR.SYSTEM ROTATING D
CONSOLE	10049073	13	1	438	12 42 209 2	ELECTRICAL SYSTEM ENGINE
CONSOLE	10049073	32	1	456	11 45 691 9	ELECTR.SYSTEM CONTROL V
CONSOLE	10049073	40	1	472	12 42 229 9	CABLE SET INSTALLATION
CONSOLE	10066036	15	1	540	11 81 388 0	INSTALLATION DISTRIBUTOR
CONSOLE	10066456	22	1	537	11 73 814 4	HYDRAULIC INSTALLATION
CONSOLE	10072688	35	1	238	11 45 685 5	CENTRALIZED LUBRICATION
CONSOLE	10076826	11	1	277	11 45 685 6	HYDR.PUMPS TO SPOOL VALV
CONSOLE	10077268	25	1	311	11 45 687 2	HYDR.INSTAL.CONTROL TUBE
CONSOLE	10084481	35	2	456	11 45 691 9	ELECTR.SYSTEM CONTROL V
CONSOLE	10368399	71	1	431	12 42 209 1	ELECTR.SYSTEM ROTATING D
CONSOLE	10368399	210	1	749	12 49 304 1	ELECTRICS INSTALLATION
CONSOLE	10399961	16	4	197	12 42 104 4	FIXING PARTS RADIATOR BO
CONSOLE	10399978	15	4	197	12 42 104 4	FIXING PARTS RADIATOR BO
CONSOLE	10402861	30	1	234	11 45 685 4	GREASE PUMP INSTALLATIO
CONSOLE	10402883	40	1	451	11 45 691 8	ELECTRICAL EQUIP.HYDRAUL
CONSOLE	10402895	20	1	600	10 40 289 4	MODIF.CONNECTION BOX
CONSOLE	10405904	30	1	214	11 45 685 1	SWING GEAR INSTALLATION
CONSOLE	10407154	60	1	458	11 45 691 9	ELECTR.SYSTEM CONTROL V
CONSOLE	10407709	95	1	460	11 45 691 9	ELECTR.SYSTEM CONTROL V
CONSOLE	10408394	3	1	151	10 83 252 9	FUEL FILTER INSTALLATION
CONSOLE	10409127	30	1	451	11 45 691 8	ELECTRICAL EQUIP.HYDRAUL
CONSOLE	10664658	195	1	651	11 40 871 7	INTERNAL CASING OPER.COM
CONSOLE	10821672	11	1	292	11 45 686 1	RETURN OIL
CONSOLE	10826208	70	2	476	12 42 214 3	BATTERY INSTALLATION
CONSOLE	10827670	100	1	473	12 42 229 9	CABLE SET INSTALLATION
CONSOLE	10827913	40	1	448	11 45 691 7	ELECTR.SYSTEM FUEL TANK
CONSOLE	10830076	40	1	441	12 42 209 2	ELECTRICAL SYSTEM ENGINE
CONSOLE	10840711	15	1	438	12 42 209 2	ELECTRICAL SYSTEM ENGINE
CONSOLE	10846943	38	1	621	11 73 814 3	STICK CYL.W.HOSE BURST SA
CONSOLE	10850623	10	1	143	12 43 966 6	SUPPORT FRAME
CONSOLE	10856091	21	1	300	10 85 686 3	HYDR.AND GEAR OIL COOLIN
CONSOLE	10856214	65	1	279	11 45 685 6	HYDR.PUMPS TO SPOOL VALV
CONSOLE	10858118	45	1	300	10 85 686 3	HYDR.AND GEAR OIL COOLIN
CONSOLE	10859616	65	1	476	12 42 214 3	BATTERY INSTALLATION
CONSOLE	10860709	10	1	211	12 42 100 3	ENGINE ADD-ON PARTS
CONSOLE	10862069	34	1	200	12 41 349 0	RADIATOR CONNECTION
CONSOLE	11375239	10	1	140	11 45 683 2	PUMPS BOX PARTS

Description	Item	Pos.	Quantity	Page	Assembly	Description
CONSOLE	11493475	140	1	640	94 06 533 8	AIR DISTRIBUTION
CONSOLE	11737167	70	1	431	12 42 209 1	ELECTR.SYSTEM ROTATING D
CONSOLE	11737777	50	1	295	11 45 686 3	RETURN OIL VALVE
CONSOLE	11738544	90	1	334	12 48 595 1	PUMP FIXTURE
CONSOLE	11814538	4	1	388	11 45 689 3	FIXING PARTS
CONSOLE	11814653	4	1	390	11 38 741 4	FIXING PARTS
CONSOLE	11814653	4	1	392	11 38 733 4	FIXING PARTS
CONSOLE	11817229	10	1	634	11 81 722 8	DIAGNOSE PLUG INSTALLATIO
CONSOLE	12244984	38	1	723	12 24 498 8	SEAT TOP
CONSOLE	12879965	30	2	423	12 87 934 0	ADDIT.HEAD LIGHTS F.COUN
CONSOLE	94060738	21	1	677	94 09 398 2	HEAD LIGHT INSTALLATION LE
CONSOLE	94060742	22	1	677	94 09 398 2	HEAD LIGHT INSTALLATION LE
CONSOLE	94090972	100	1	686	11 43 820 2	PANE PROTECTION FRONT FO
CONSOLE	94090979	110	1	686	11 43 820 2	PANE PROTECTION FRONT FO
CONSOLE	9758750	40	1	422	11 38 978 7	TRAVEL ALARM
CONSOLE	9928151	55	1	527	10 84 847 9	CENTRAL LUBRICATING SYS
CONSOLE	9928771	27	1	554	11 81 230 9	CENTRAL LUBRICATING SYS
CONSOLE	9948792	15	2	535	11 73 792 9	HYDRAULIC PIPE F.MONO 7.00
CONSOLE 3X300X400	12483236	40	1	713	12 55 853 1	OPERATOR'S PLATFORM
CONSOLE 6X146X92	11422647	9	2	197	12 42 104 4	FIXING PARTS RADIATOR BO
CONSOLE 6X295,6X329,2	11393236	10	2	197	12 42 104 4	FIXING PARTS RADIATOR BO
CONTACT DISK 10,2/20X1,6	12254179	82	4	432	12 42 209 1	ELECTR.SYSTEM ROTATING D
CONTACT DISK 10,2/20X1,6	12254179	32	4	439	12 42 209 2	ELECTRICAL SYSTEM ENGINE
CONTACT DISK 12 420-510HV	12254178	132	2	479	12 42 214 3	BATTERY INSTALLATION
CONTAINER COVER	11170102	72	1	243	10 81 696 4	LUBRICATION PUMP LINKSm
CONTROL BLOCK	11492163	20	1	340	12 50 342 5	CONTROL VALVE INSTALLAT
CONTROL BLOCK PROPORTI	12255584	20	1	340	12 50 342 5	CONTROL VALVE INSTALLAT
CONTROL CONSOLE LEFT	12479544	10	1	40	00 60 202 00	CONTROL CONSOLES
CONTROL CONSOLE RIGHT	11391457 3	20	1	40	00 60 202 00	CONTROL CONSOLES
CONTROL CONSOLES	006020200	20	1	38	00 60 200 00	OPERATOR'S PLATFORM
CONTROL HOSE 8X3100	6718632	15	2	368	11 42 699 6	HYDRAULIC INSTALLATION
CONTROL HOSE 8X700	7005314	70	1	343	12 50 342 5	CONTROL VALVE INSTALLAT
CONTROL MODULE	10291353	73	1	538	11 73 814 4	HYDRAULIC INSTALLATION
CONTROL MODULE	10291353	30	1	621	11 73 814 3	STICK CYL.W.HOSE BURST SA
CONTROL OPTION W/ PME-K	10847771 3	20	1	36	00 60 102 01	KEYBOARD
CONTROL PANEL SUPPORT	10009700	15	1	745	12 21 082 8	AIR CONDITIONING UNIT
CONTROL PLATE 297mmX21	12454433	10	1	762	12 45 225 3	MOUNT.CONTROLS ADHESIV
CONTROL PLATE 80mmX80m	10824424	10	1	763	12 45 227 4	MOUNT.CONTROLS ADHESIV
CONTROL PLATE 80mmX80m	10824425	10	1	764	12 45 229 7	MOUNT.CONTROLS ADHESIV
CONTROL SYSTEM	10223180	25	1	747	12 49 304 1	ELECTRICS INSTALLATION
CONTROL UNIT	10346684	5	1	161	10 42 845 9	SWING PUMP
CONTROL VALVE INSTALLAT	12503425 3	1350	1	26	00 20 600 00	HYDRAULICS UPPERCARRIAG
CONTROL VALVES BRACKET	10389654	5	1	340	12 50 342 5	CONTROL VALVE INSTALLAT
COOLANT COOLER	11643462	1	1	206	11 49 338 1	COMBINATED RADIATOR
COOLER INSTALLATION	12413481 3	10	1	196	12 41 409 6	COOLER INSTALLATION
COOLER INSTALLATION	12414096 3	550	1	22	00 20 200 00	ENGINE ARRANGEMENT
COOLER SEALING	12413492	40	1	196	12 41 409 6	COOLER INSTALLATION
COOLING WATER HOSE	10471616	3	1	209	10 80 095 8	EQUALIZING RESERVOIR
CORNER PROTECT.PROFILE	7006451	30	2m	397	11 40 470 3	TOOL BOX
CORNER PROTECT.PROFILE	7008157	70	0.515m	157	11 45 689 9	ENGINE AIR INTAKE
CORNER PROTECT.PROFILE	7360171	80	1m	403	11 45 690 5	FIXING PARTS
CORNER PROTECT.PROFILE	7402742	71	1.25m	157	11 45 689 9	ENGINE AIR INTAKE
CORNER PROTECT.PROFILE	7402742	72	0.515m	157	11 45 689 9	ENGINE AIR INTAKE
COUNTER-PLUG INSTALLATIO	10839614	100	1	453	11 45 691 8	ELECTRICAL EQUIP.HYDRAUL
COUNTER-PLUG INSTALLATIO	10839614	102	1	478	12 42 214 3	BATTERY INSTALLATION
COUNTER-PLUG INSTALLATIO	10839615	103	1	478	12 42 214 3	BATTERY INSTALLATION
COUNTER-PLUG INSTALLATIO	10839616	100	1	478	12 42 214 3	BATTERY INSTALLATION
COUNTER-PLUG INSTALLATIO	10839639	101	1	478	12 42 214 3	BATTERY INSTALLATION
COUNTER-PLUG INSTALLATIO	10832868	110	1	453	11 45 691 8	ELECTRICAL EQUIP.HYDRAUL
COUNTERWEIGHT	11656081	10	1	499	11 45 693 0	COUNTERWEIGHT INSTALLAT

Description	Item	Pos.	Quantity	Page	Assembly	Description
COUNTERWEIGHT INSTALLAT	11456930 1	2350	1	20	00 20 100 00	BODY/COVERS
COUPLING	10491017	7	1	414	10 81 649 9	FILTER CASE
COUPLING	10491017	33	3	745	12 21 082 8	AIR CONDITIONING UNIT
COUPLING	12235901	150	4	689	11 41 774 1	ELECTRIC
COVER	10016665	45	4	242	10 81 696 4	LUBRICATION PUMP LINKSm
COVER	10051238	20	1	114	11 81 756 5	COVER
COVER	10051492	10	1	114	11 81 756 5	COVER
COVER	10059839	24	1	491	11 81 279 6	FUEL TANK+CIRCUIT
COVER	10300926	3	1	156	10 21 717 3	AIR FILTER
COVER	10333224	3	1	187	10 40 974 7	REGULATION
COVER	10333225	4	1	187	10 40 974 7	REGULATION
COVER	10356671	202	1	358	11 49 216 3	CONTROL BLOCK
COVER	10356672	203	1	358	11 49 216 3	CONTROL BLOCK
COVER	10356673	206	1	358	11 49 216 3	CONTROL BLOCK
COVER	10356674	207	7	358	11 49 216 3	CONTROL BLOCK
COVER	10399298	3	1	397	11 40 470 3	TOOL BOX
COVER	10399994	2	1	88	10 39 999 3	COVER GREASE TENSIONER
COVER	10401902	2	1	496	11 81 363 9	HOOD INSTALLATION
COVER	10401903	2	1	400	10 40 190 2	COVER
COVER	10425414	140	1	651	11 40 871 7	INTERNAL CASING OPER.COM
COVER	10425429	440	1	690	11 41 774 1	ELECTRIC
COVER	10425432	350	1	645	11 40 871 8	MOUNTING PARTS DRIVER CA
COVER	10425433	340	1	645	11 40 871 8	MOUNTING PARTS DRIVER CA
COVER	10827909	2	1	493	11 81 301 5	COVER
COVER	10838514	5	1	498	11 46 473 9	COVER
COVER	10838921	31	2	544	11 81 221 4	BACKHOE BUCKET KINEMATI
COVER	10838921	31	2	545	11 81 221 4	BACKHOE BUCKET KINEMATI
COVER	10841511	41	2	544	11 81 221 4	BACKHOE BUCKET KINEMATI
COVER	10841511	41	2	545	11 81 221 4	BACKHOE BUCKET KINEMATI
COVER	10852595	70	1	401	11 45 690 4	PANELLING MIDDLE
COVER	10858472	60	1	401	11 45 690 4	PANELLING MIDDLE
COVER	10861258	10	1	405	12 40 995 2	PANELLING COUNTERWEIGH
COVER	10886871	10	1	697	94 03 690 7	COVER
COVER	11082389	515	1	691	11 41 774 1	ELECTRIC
COVER	11100087	26	1	722	12 24 498 8	SEAT TOP
COVER	11123099	345	1	658	11 40 706 0	DRIVER'S CAB DOOR
COVER	11372405	10	4	542	11 40 809 9	COVER COMPL. COVERS
COVER	11385383	80	1	672	11 38 419 5	WINDSHIELD WIPER INSTALL
COVER	11385385	85	1	672	11 38 419 5	WINDSHIELD WIPER INSTALL
COVER	11464739	30	1	492	11 81 299 5	ADD-ON PARTS
COVER	11493531	235	1	651	11 40 871 7	INTERNAL CASING OPER.COM
COVER	11493774	190	1	644	11 40 871 8	MOUNTING PARTS DRIVER CA
COVER	11493775	90	1	641	11 40 871 8	MOUNTING PARTS DRIVER CA
COVER	11626437	10	1	320	10 80 124 6	RETURN FILTER 25µm
COVER	11813015	10	1	492	11 81 299 5	ADD-ON PARTS
COVER	11813590	2	1	411	11 81 323 4	LOWER COVERING
COVER	11813608	3	1	411	11 81 323 4	LOWER COVERING
COVER	11813624	4	1	411	11 81 323 4	LOWER COVERING
COVER	11813651	35	1	411	11 81 323 4	LOWER COVERING
COVER	11813831	15	2	411	11 81 323 4	LOWER COVERING
COVER	11814041	20	1	411	11 81 323 4	LOWER COVERING
COVER	11817565	10	1	113	11 81 756 3	COVER CENTER PART
COVER	11830492	20	1	158	10 80 015 9	PRE-SEPARATOR
COVER	12258674	206	1	362	12 25 558 4	CONTROL BLOCK PROPORTI
COVER	12258676	207	7	362	12 25 558 4	CONTROL BLOCK PROPORTI
COVER	12476032	2	1	89	12 47 603 1	COVER RIGHT
COVER	12476035	2	1	90	12 47 603 3	COVER LEFT
COVER	12894858	15	1	510	12 80 641 8	RAILING LEFT CPL.
COVER	12912466	60	1	492	11 81 299 5	ADD-ON PARTS
COVER	7027755	2	1	520	11 69 024 1	FUEL PREFILTER

Description	Item	Pos.	Quantity	Page	Assembly	Description
COVER	7027816	23	1	720	12 24 498 7	SUSPENSION
COVER	7028349	12	1	326	56 17 689	SHUT OFF DEVICE
COVER	90026215	7	1	120	90 20 747 0	TRACTION DRIVE ET-FAT 500P
COVER	9141600	40	1	108	91 41 597	ROTARY FEED THROUGH
COVER	94036907	20	1	36	00 60 102 01	KEYBOARD
COVER	94036907	20	1	36	00 60 102 01	KEYBOARD
COVER	94064601	80	1	40	00 60 202 00	CONTROL CONSOLES
COVER	9494115	45	1	540	11 81 388 0	INSTALLATION DISTRIBUTOR
COVER	9631653	20	1	752	13 42 492 5	HOUSING
COVER	9642129	10	1	740	94 03 458 2	PEDAL LEFT
COVER	9642129	10	1	741	94 03 458 6	PEDAL RIGHT
COVER	9767890	21	1	322	11 81 278 9	HYDRAULIC TANK (FITTING)
COVER	9767890	41	1	325	11 81 279 0	INST.HYDRAULIC TANK
COVER	9767890	21	2	491	11 81 279 6	FUEL TANK+CIRCUIT
COVER CENTER PART	11817563	950	1	13	00 10 700 00	STEEL CONSTR.W.EXTENSION
COVER COMPL. COVERS	11408099	30	1	567	11 44 574 1	PILLOW BLOCK CPL
COVER CPL	10492977	1	1	720	12 24 498 7	SUSPENSION
COVER GREASE TENSIONER	10399993	20	1	111	12 48 251 6	COVER LEFT
COVER GREASE TENSIONER	10399993	20	1	112	12 48 251 7	COVER RIGHT
COVER LEFT	10374017	20	1	531	11 81 535 6	ELECTRIC INSTAL.EQUIPMEN
COVER LEFT	12476033	10	1	111	12 48 251 6	COVER LEFT
COVER LEFT	12482516	750	1	13	00 10 700 00	STEEL CONSTR.W.EXTENSION
COVER LID d=67	12697687	11	1	214	11 45 685 1	SWING GEAR INSTALLATION
COVER MIDDLE	10396476	50	1	401	11 45 690 4	PANELLING MIDDLE
COVER NG 165 (D)	9075937	31	2	768	11 41 544 5	RK TERMINAL BOARD PRE-A
COVER PLATE	10403234	50	1	471	12 40 318 4	FUSES INSTALLATION
COVER PLATE	9697208	70	1	411	11 81 323 4	LOWER COVERING
COVER PLATE 2X45X80	94064628	10	1	738	94 06 460 1	COVER
COVER RIGHT	12476031	10	1	112	12 48 251 7	COVER RIGHT
COVER RIGHT	12482517	800	1	13	00 10 700 00	STEEL CONSTR.W.EXTENSION
COVER RIGHT	12828935	30	1	531	11 81 535 6	ELECTRIC INSTAL.EQUIPMEN
COVER SEAL	10294171	15	1	75	94 03 193 4	SERVICE KITS 1500/2500h
COVER SEAL	10294171	30	4	137	10 35 983 0	SERVICE KIT FUEL FILTER
COVER SEAL	10294171	4	1	520	11 69 024 1	FUEL PREFILTER
COVER WITH ACCESSORIES	10333073	7	1	160	10 21 593 5	PUMP
COVERING LEFT	10493986	13	1	722	12 24 498 8	SEAT TOP
COVERING LEFT	94064595	60	1	729	11 39 145 7	CONTROL CONSOLE RIGHT
COVERING RIGHT	11427473	20	1	726	12 81 279 9	PRE-ASSEMBLY CONT.CONSO
COVERING RIGHT	12221551	12	1	722	12 24 498 8	SEAT TOP
COVERING RIGHT	9634478	30	1	729	11 39 145 7	CONTROL CONSOLE RIGHT
COVERS	11408629	100	1	651	11 40 871 7	INTERNAL CASING OPER.COM
COVERS	11493521	290	1	652	11 40 871 7	INTERNAL CASING OPER.COM
CRADLE	10007867	12	1	168	10 33 307 0	DRIVING GEAR
CRADLE	10333246	12	1	163	10 44 145 6	DRIVING GEAR
CRAWLER CHAIN 600mm	10100834	10	1	83	11 73 833 4	TRACKS 600MM D8K
CRAWLER CHAIN 600mm	10100834	10	1	84	11 73 833 4	TRACKS 600MM D8K
CUP SPRING PILLAR	10007880	11	1	168	10 33 307 0	DRIVING GEAR
CUP SPRING PILLAR	10410673	11	1	183	10 41 064 0	DRIVING GEAR
CUTTER 90X589X1980	11443884	10	1	558	11 44 362 4	BUCKET BIT
CUTTING EDGE PROTECTION	12913551	20	1	563	12 91 354 4	WEARING PARTS SET
CUTTING RING D LL 8	10013545	261	5	246	10 47 308 8	AUXILIARY BOX
CUTTING RING D LL 8	10013545	261	1	253	90 64 786	CONNECTING ELEMENT
CUTTING RING D LL 8	10013545	161	10	256	10 01 461 1	AUXILIARY BOX
CYLINDER	10410654	1	1	183	10 41 064 0	DRIVING GEAR
CYLINDER	10814146	1	1	82	10 80 028 0	GREASE TENSIONER
CYLINDER	9064093	10	1	604	99 06 383	HYDRAULIC CYLINDER
CYLINDER	9064093	10	1	605	99 06 576	HYDRAULIC CYLINDER
CYLINDER	94065078	10	1	603	94 06 219 4	HYDRAULIC CYLINDER
CYLINDER	9593856	10	1	601	94 02 073 9	HYDRAULIC CYLINDER
CYLINDER W.CONTROL PLAT	10333079	1	1	168	10 33 307 0	DRIVING GEAR

Description	Item	Pos.	Quantity	Page	Assembly	Description
CYLINDER WITH BUSHING NG	9272239	2	1	791	92 71 427	REPAIR KIT DRIVING MECHANI
CYLINDER WITH BUSHING NG	9272239	1	1	792	98 80 519	RK CYLINDER+CONTROL PLAT
CYLINDER WITH BUSHING NG	9886682	1	1	222	98 86 678	RK CYLINDER+CONTROL PLAT
CYLINDER WITH BUSHING NG	10124656	11	1	781	10 12 616 1	RK CYL.+CONTROL PLATE+S
CYLINDRICAL ROLLER BEARIN	10008109	10	1	169	10 33 307 1	CONNECTING PLATE
CYLINDRICAL ROLLER BEARIN	10191884	5	1	220	94 41 511 03	PLANET WHEEL M=3,75 Z=35
CYLINDRICAL ROLLER BEARIN	12593103	32	1	129	10 12 615 9	REPAIR KIT SHAFT NG 165 (C)
CYLINDRICAL ROLLER BEARIN	12593103	45	1	768	11 41 544 5	RK TERMINAL BOARD PRE-A
CYLINDRICAL ROLLER BEARIN	12593103	32	1	783	10 13 637 6	REPAIR KIT SHAFT NG 165
CYLINDRICAL ROLLER BEARIN	570118208	31	1	168	10 33 307 0	DRIVING GEAR
CYLINDRICAL ROLLER BEARIN	7363121	33	1	783	10 13 637 6	REPAIR KIT SHAFT NG 165
CYLINDRICAL ROLLER BEARIN	7380090	32	1	784	10 13 713 5	REPAIR KIT SHAFT NG 045
CYLINDRICAL ROLLER BEARIN	7380106	33	1	129	10 12 615 9	REPAIR KIT SHAFT NG 165 (C)
CYLINDRICAL ROLLER BEARIN	7618605	31	1	163	10 44 145 6	DRIVING GEAR
CYLINDRICAL ROLLER BEARI	761009103	2	1	126	94 44 453 03	PLANET WHEEL M=3,75 Z=34
CYLINDRICAL ROLLER BEARIN	7380151	33	1	784	10 13 713 5	REPAIR KIT SHAFT NG 045
CYLINDRICAL ROLLER BEARIN	761003403	5	1	125	94 44 418 03	PLANET WHEEL M=5 Z=33
CYLINDRICAL ROLLER BEARIN	761003703	5	1	218	93 33 329 01	PLANET WHEEL M=4 Z=35
CYLINDRICAL ROLLER BEARI	7610039	5	1	124	94 44 414	PLANET WHEEL
DAMPING SLEEVE	9907856	9	1	604	99 06 383	HYDRAULIC CYLINDER
DAMPING SLEEVE	9907856	9	1	605	99 06 576	HYDRAULIC CYLINDER
DANGER SIGN DANGER SPOT	9910464	21	2	514	12 41 323 9	SECURITY LABELS
DANGER SIGN DANGER SPOT	9910464	20	2	534	11 46 556 3	STICKER
DANGER SIGN DANGER SPOT	9910464	10	2	552	10 85 160 1	STICKER
DIAGNOSE PLUG INSTALLATIO	11817228	300	1	751	12 49 304 1	ELECTRICS INSTALLATION
DIAPHRAGM ACCUMULATOR	5617780	5	1	280	11 45 685 7	OIL PILOT VALVE INSTALLATIO
DIESEL ENGINE	11730409	501	68l	47	12 90 936 3	FUELS A.LUBRICANT.F.UPPER
DIRECT-CURRENT MOTOR	10014691	6	1	241	10 81 696 4	LUBRICATION PUMP LINKSm
DIRECTIONAL CONTROL VALV	10409845	4	2	186	10 34 668 4	CONTROL UNIT
DIRECTIONAL CONTROL VALV	10442885	49	1	538	11 73 814 4	HYDRAULIC INSTALLATION
DIRECTIONAL CONTROL VALV	12217617	2	3	281	11 65 270 7	OIL PILOT VALVE SANDWICH
DIRECTIONAL CONTROL VALV	12217617	2	1	282	11 65 270 9	VALVE SECTION SANDWICH
DIRECTIONAL CONTROL VALV	12248544	30	1	577	12 24 317 5	2/2 WAY VALVE
DIRECTIONAL SEAT VALVE	10296042	20	1	594	10 29 135 3	CONTROL MODULE
DIRT SCRAPER 274X285X3,5	7610552	12	1	219	93 36 053 01	BRAKE
DIRT SCRAPER 274X285X3,5	7610552	12	1	228	90 00 386 4	SEAL KIT
DIRT SCRAPER 299X305X3,5	7610551	11	1	219	93 36 053 01	BRAKE
DIRT SCRAPER 299X305X3,5	7610551	13	1	228	90 00 386 4	SEAL KIT
DISC INSIDE TOOTHED	944250703	63	6	217	90 21 496 6	SLEWING DRIVE SAT 375/280
DISC INSIDE TOOTHED	944250703	36	6	221	96 85 802 01	BRAKE MULTI-DISC SET
DISC SPRING	4002104	35	6	375	11 45 688 5	FIXING PARTS
DISPLAY	10887817	10	1	696	94 08 899 5	DISPLAY
DISPLAY	94088995 3	110	1	35	00 60 102 00	ELEKTRIC DRIVER'S CAB
DISTANCE RING	7002216	40	4	86	11 82 019 6	CHAIN END LINK
DISTANCE SLEEVE	11314670	10	4	206	11 49 338 1	COMBINATED RADIATOR
DISTANCE SLEEVE	11340614	11	3	206	11 49 338 1	COMBINATED RADIATOR
DISTANCE SLEEVE	9643400	60	4	747	12 49 304 1	ELECTRICS INSTALLATION
DISTANCE SLEEVE 13X25X38	9692782	21	2	531	11 81 535 6	ELECTRIC INSTAL.EQUIPMEN
DISTANCE SLEEVE 13X25X38	9692782	31	2	531	11 81 535 6	ELECTRIC INSTAL.EQUIPMEN
DISTANCE SLEEVE 43X90X10	10408916	7	4	500	11 45 693 1	FIXING PARTS COUNTERWEI
DISTANCE SLEEVE ZYLINDRIS	11820458	20	2	713	12 55 853 1	OPERATOR'S PLATFORM
DISTANCE STUD M4X38/MX4	11211291	55	1	753	10 67 519 6	CENTRAL ELECTRIC PCB
DISTANCE TUBE	9276170	13	2	777	98 86 676	CONNECTING PLATE NG 165
DISTANCE WASHER	10841516	15	2	195	10 85 685 8	FAN INSTALLATION
DISTRIBUTION BLOCK 6/3 SX	12237923	50	1	529	12 81 765 5	CENTRAL LUBRICATING SYS
DISTRIBUTION BLOCK 6/3 SX	12238496	1	1	551	12 23 792 3	DISTRIBUTION BLOCK 6/3 SX
DISTRIBUTION BLOCK MX-F 3/	10293020	1	1	240	10 81 692 8	DISTRIBUTION BLOCK MX-F 3/
DISTRIBUTION BLOCK MX-F 3/	10816928	20	1	234	11 45 685 4	GREASE PUMP INSTALLATIO
DISTRIBUTION BLOCK MX-F 3/	10008789	1	1	524	10 30 331 7	DISTRIBUTION BLOCK MX-F 4/
DISTRIBUTION BLOCK MX-F 4/	10303317	10	1	527	10 84 847 9	CENTRAL LUBRICATING SYS

Description	Item	Pos.	Quantity	Page	Assembly	Description
DISTRIBUTION BLOCK MX-F 4/	10293016	2	1	238	11 45 685 5	CENTRALIZED LUBRICATION
DISTRIBUTION BLOCK MX-F 4/	10293018	1	1	239	10 29 301 6	DISTRIBUTION BLOCK MX-F 4/
DISTRIBUTION BLOCK MX-F 5/	10489278	4	1	553	11 81 230 9	CENTRAL LUBRICATING SYS
DISTRIBUTION BLOCK MX-F 5/	10489281	1	1	550	10 48 927 8	DISTRIBUTION BLOCK MX-F 5/
DISTRIBUTOR	10009784	17	1	555	12 23 849 6	DISTRIBUTION BLOCK 6/3 SX
DISTRIBUTOR	10064775	10	1	540	11 81 388 0	INSTALLATION DISTRIBUTOR
DISTRIBUTOR	10100946	20	1	300	10 85 686 3	HYDR.AND GEAR OIL COOLIN
DISTRIBUTOR	10814290	10	1	292	11 45 686 1	RETURN OIL
DISTRIBUTOR BLOCK	10860635	20	2	540	11 81 388 0	INSTALLATION DISTRIBUTOR
DISTRIBUTOR BLOCK	9386212	31	1	277	11 45 685 6	HYDR.PUMPS TO SPOOL VALV
DISTRIBUTOR BLOCK 1"1/4	9681272	30	1	277	11 45 685 6	HYDR.PUMPS TO SPOOL VALV
DOOR AIR FILTER LEFT	11394540	1200	1	19	00 20 100 00	BODY/COVERS
DOOR AIR FILTER LEFT	11813801	10	1	387	11 39 454 0	DOOR AIR FILTER LEFT
DOOR COVERING	11408634	110	1	657	11 40 706 0	DRIVER'S CAB DOOR
DOOR FRAME	10664608	100	1	657	11 40 706 0	DRIVER'S CAB DOOR
DOOR HANDLE	10425436	230	1	657	11 40 706 0	DRIVER'S CAB DOOR
DOOR LOCK	10353879	21	1	391	11 39 453 4	SIDE DOOR FRONT RIGHT
DOOR LOCK	10353879	23	1	397	11 40 470 3	TOOL BOX
DOOR LOCK	10353879	18	1	497	11 81 363 9	HOOD INSTALLATION
DOOR LOCK	10678044	11	1	387	11 39 454 0	DOOR AIR FILTER LEFT
DOOR LOCK	10678044	11	1	389	11 39 453 3	SIDE DOOR BACK RIGHT
DOOR LOCK	10678044	11	1	391	11 39 453 4	SIDE DOOR FRONT RIGHT
DOOR LOCK	10678044	5	1	394	11 39 453 8	SIDE DOOR LEFT
DOOR LOCK	11828436	140	1	657	11 40 706 0	DRIVER'S CAB DOOR
DOUBLE CHECK VALVE	10472666	100	1	344	12 50 342 5	CONTROL VALVE INSTALLAT
DOUBLE PLUG	7012971	48	1	172	10 33 322 6	CONNECTING PLATE
DOUBLE PLUG	7012972	12	1	169	10 33 307 1	CONNECTING PLATE
DOUBLE PLUG	7022127	52	9	165	10 10 206 4	REGULATOR
DOUBLE PLUG	7022127	11	4	169	10 33 307 1	CONNECTING PLATE
DOUBLE PLUG	7370947	11	1	172	10 33 322 6	CONNECTING PLATE
DOUBLE PLUG	7618568	7	2	181	10 33 327 1	FILTER HEAD
DOUBLE RING SPANNER SW	11162097	60	1	501	10 84 856 2	TOOL EQUIPMENT
DOUBLE RING SPANNER SW	11162099	64	1	501	10 84 856 2	TOOL EQUIPMENT
DOUBLE RING SPANNER SW	11162100	70	1	501	10 84 856 2	TOOL EQUIPMENT
DOUBLE TAPER RING DKR 6	7027946	21	5	245	10 47 308 8	AUXILIARY BOX
DOUBLE TAPER RING DKR 6	7027946	21	1	250	90 64 786	CONNECTING ELEMENT
DOUBLE VALVE	10493982	6	1	722	12 24 498 8	SEAT TOP
DOUBLE-ENDED STUD	12244944	48	5	360	12 25 558 4	CONTROL BLOCK PROPORTI
DOUBLE-HEADED SPANNER S	11162164	24	1	501	10 84 856 2	TOOL EQUIPMENT
DOUBLE-HEADED SPANNER S	11162165	26	1	501	10 84 856 2	TOOL EQUIPMENT
DOUBLE-HEADED SPANNER S	11162167	28	1	501	10 84 856 2	TOOL EQUIPMENT
DOUBLE-HEADED SPANNER S	11162169	30	1	501	10 84 856 2	TOOL EQUIPMENT
DOUBLE-HEADED SPANNER S	11162170	32	1	501	10 84 856 2	TOOL EQUIPMENT
DOUBLE-HEADED SPANNER S	11162171	34	1	501	10 84 856 2	TOOL EQUIPMENT
DOUBLE-HEADED SPANNER S	11162173	38	1	501	10 84 856 2	TOOL EQUIPMENT
DOUBLE-HEADED SPANNER S	11162163	22	1	501	10 84 856 2	TOOL EQUIPMENT
DOWEL PIN	10298633	10	1	184	10 44 145 8	SWIVELLING ANGLE SENSOR
DOWEL PIN 2	11160307	130	1	712	11 39 074 0	SUN VISOR
DOWEL PIN 3	4002729	28	2	160	10 21 593 5	PUMP
DOWEL PIN 3	4900372	173	1	643	11 40 871 8	MOUNTING PARTS DRIVER CA
DOWEL PIN 3	4900372	395	2	658	11 40 706 0	DRIVER'S CAB DOOR
DOWEL PIN 6	4320014	30	1	724	11 40 416 4	HOLDER LEFT
DOWEL PIN 6	4320014	30	1	733	12 54 403 1	HOLDER RIGHT
DRAIN COUPLING	7402657	1	1	505	93 58 137	OIL DRAIN HOSE
DRAIN TAP	11696074	22	1	520	11 69 024 1	FUEL PREFILTER
DRAIN VALVE	10301776	4	2	323	11 81 279 0	INST.HYDRAULIC TANK
DRAIN VALVE	10335966	3	1	156	10 21 717 3	AIR FILTER
DRILLING SCREW AEHNL.DIN	7363932	48	149	372	10 40 596 4	ENGINE BONNET
DRILLING SCREW AEHNL.DIN	7363932	18	28	380	11 73 402 0	HOOD
DRIVE SHAFT M=3,75 Z=21	90207471	40	1	121	90 20 746 9	TRACTION DRIVE FAT 500P12

Description	Item	Pos.	Quantity	Page	Assembly	Description
DRIVE-THROUGH SHAFT	10333264	5	1	177	10 33 325 9	GEAR PUMP
DRIVER	10014729	11	1	241	10 81 696 4	LUBRICATION PUMP LINKSm
DRIVER	9354942	1	1	106	95 66 869	DRIVER
DRIVER	9566869	200	1	19	00 20 100 00	BODY/COVERS
DRIVER CAB FIXING PARTS	12551081	80	1	34	00 60 100 00	OPERATOR'S CAB
DRIVER CAB FRAME CONST	12446041	10	1	635	11 41 773 7	OPERATOR'S CAB
DRIVER CAB FRAME CONST	12446042	10	1	649	12 44 604 1	DRIVER CAB FRAME CONST
DRIVER'S CAB DOOR	11407060	60	1	34	00 60 100 00	OPERATOR'S CAB
DRIVER'S CAB DOOR	11407060	110	1	636	12 57 434 9	OPERATOR'S CAB
DRIVER'S CAB DOOR	11407060	110	1	661	12 85 517 0	
DRIVING GEAR	10333070	1	1	160	10 21 593 5	PUMP
DRIVING GEAR	10410640	1	1	163	10 44 145 6	DRIVING GEAR
DRIVING GEAR	10441456	1	1	161	10 42 845 9	SWING PUMP
DRIVING SHAFT	10007874	14	1	168	10 33 307 0	DRIVING GEAR
DRIVING SHAFT	10294787	14	1	163	10 44 145 6	DRIVING GEAR
DRIVING SHAFT NG 045	10134309	10	1	784	10 13 713 5	REPAIR KIT SHAFT NG 045
DRIVING SHAFT NG 165	10135766	10	1	783	10 13 637 6	REPAIR KIT SHAFT NG 165
DRIVING SHAFT NG 165 (C)	12993735	10	1	129	10 12 615 9	REPAIR KIT SHAFT NG 165 (C)
DRYER	11341140	11	1	212	10 81 351 5	CAPACITOR UNIT
DRYER	11341140	11	1	213	10 81 351 5	CAPACITOR UNIT
DUALSEAL 190X178,4X12,3	7023589	7	1	614	99 07 890	PISTON ROD BEARING
DUMMY	9643702	10	1	755	94 03 640 7	ELECTRONIC MODULE
DUMMY FUSE	10652684	1012	1	270	94 02 798 1	ARMAMENT CENTRAL ELECT
DUMMY FUSE	10652684	1013	1	270	94 02 798 1	ARMAMENT CENTRAL ELECT
DUMMY FUSE	10652684	1021	1	270	94 02 798 1	ARMAMENT CENTRAL ELECT
DUMMY FUSE	10652684	1022	1	270	94 02 798 1	ARMAMENT CENTRAL ELECT
DUMMY FUSE	10652684	1024	1	270	94 02 798 1	ARMAMENT CENTRAL ELECT
DUMMY FUSE	10652684	1026	1	270	94 02 798 1	ARMAMENT CENTRAL ELECT
DUMMY FUSE	10652684	1032	1	270	94 02 798 1	ARMAMENT CENTRAL ELECT
DUMMY FUSE	10652684	1034	1	270	94 02 798 1	ARMAMENT CENTRAL ELECT
DUMMY FUSE	10652684	1036	1	271	94 02 798 1	ARMAMENT CENTRAL ELECT
DUMMY FUSE	10652684	1071	1	271	94 02 798 1	ARMAMENT CENTRAL ELECT
DUMMY FUSE	10652684	1072	1	271	94 02 798 1	ARMAMENT CENTRAL ELECT
DUMMY FUSE	10652684	1080	1	271	94 02 798 1	ARMAMENT CENTRAL ELECT
DUMMY FUSE	10652684	1100	1	271	94 02 798 1	ARMAMENT CENTRAL ELECT
DUMMY FUSE	10652684	1120	1	271	94 02 798 1	ARMAMENT CENTRAL ELECT
DUMMY FUSE	10652684	1232	1	271	94 02 798 1	ARMAMENT CENTRAL ELECT
DUMMY FUSE	10652684	1242	1	271	94 02 798 1	ARMAMENT CENTRAL ELECT
DUMMY FUSE	10652684	1252	1	272	94 02 798 1	ARMAMENT CENTRAL ELECT
DUMMY FUSE	10652684	1262	1	272	94 02 798 1	ARMAMENT CENTRAL ELECT
DUMMY FUSE	10652684	1281	1	272	94 02 798 1	ARMAMENT CENTRAL ELECT
DUMMY FUSE	10652684	1282	1	272	94 02 798 1	ARMAMENT CENTRAL ELECT
DUMMY FUSE	10652684	1291	1	272	94 02 798 1	ARMAMENT CENTRAL ELECT
DUMMY FUSE	10652684	1292	1	272	94 02 798 1	ARMAMENT CENTRAL ELECT
DUMMY FUSE	10652684	1320	1	272	94 02 798 1	ARMAMENT CENTRAL ELECT
DUMMY FUSE	10652684	1340	1	272	94 02 798 1	ARMAMENT CENTRAL ELECT
E-BOARD	975827701	60	1	448	11 45 691 7	ELECTR.SYSTEM FUEL TANK
E-BOARD	989185601	15	1	455	11 45 691 9	ELECTR.SYSTEM CONTROL V
EAR PROTECTION	11485374	250	1	77	11 82 454 5	PERSONNEL PROTECTION GU
EARTH CABLE	10066751	11	2	455	11 45 691 9	ELECTR.SYSTEM CONTROL V
EARTH CABLE	10066833	63	1	448	11 45 691 7	ELECTR.SYSTEM FUEL TANK
EARTH CABLE W11	10821350	81	1	432	12 42 209 1	ELECTR.SYSTEM ROTATING D
EARTH CABLE W50	11739125	50	1	451	11 45 691 8	ELECTRICAL EQUIP.HYDRAUL
EARTH CABLE W50	11739125	105	1	478	12 42 214 3	BATTERY INSTALLATION
EARTH STRAP	10022009	86	1	477	12 42 214 3	BATTERY INSTALLATION
EARTH STRAP	6204632	50	1	448	11 45 691 7	ELECTR.SYSTEM FUEL TANK
EARTH STRAP	6204632	40	1	457	11 45 691 9	ELECTR.SYSTEM CONTROL V
EARTH STRAP	6204632	180	1	749	12 49 304 1	ELECTRICS INSTALLATION
ECCENTRIC DISK 13	12424849	120	1	727	12 81 279 9	PRE-ASSEMBLY CONT.CONSO
ECCENTRIC SCREW	10333239	46	1	161	10 42 845 9	SWING PUMP

Description	Item	Pos.	Quantity	Page	Assembly	Description
EDGE PROTECTION	10292662	14	1.312m	393	10 39 647 6	COVER MIDDLE
EDGE PROTECTION	11699557	10	1.9m	202	11 49 337 7	OIL COOLER
EDGE PROTECTION	11699557	10	1.9m	204	11 49 337 7	OIL COOLER
EDGE PROTECTION	11699557	15	3.26m	206	11 49 338 1	COMBINATED RADIATOR
EDGE PROTECTION	7360133	3	2m	152	12 41 038 2	AIR FILTER INSTALLATION
ELASTOMER INSERT S EL 4 3	7363283	33	2	290	11 45 685 9	HYDR.INS.CONTR.VALVES-S
ELECTR.SYSTEM CONTROL V	11456919 3	250	1	24	00 20 400 00	ELECTRIC UPPERCARRIAGE
ELECTR.SYSTEM FUEL TANK	11456917	150	1	24	00 20 400 00	ELECTRIC UPPERCARRIAGE
ELECTR.SYSTEM ROTATING D	12422091 1	50	1	24	00 20 400 00	ELECTRIC UPPERCARRIAGE
ELECTRIC	11417741	100	1	35	00 60 102 00	ELEKTRIC DRIVER'S CAB
ELECTRIC	11417741	100	1	46	11 43 786 8	ET-CABIN
ELECTRIC	11417741	1500	1	636	12 57 434 9	OPERATOR'S CAB
ELECTRIC BOX CPL.	10377001 3	58	1	476	12 42 214 3	BATTERY INSTALLATION
ELECTRIC BOX CPL.	10377001 3	58	1	476	12 42 214 3	BATTERY INSTALLATION
ELECTRIC BOX CPL.	10377001 3	40	1	747	12 49 304 1	ELECTRICS INSTALLATION
ELECTRIC BOX CPL.	10377001 3	50	1	747	12 49 304 1	ELECTRICS INSTALLATION
ELECTRIC BOX CPL.	10844958 1	10	1	450	11 45 691 8	ELECTRICAL EQUIP.HYDRAUL
ELECTRIC BOX CPL.	10844958 1	10	1	450	11 45 691 8	ELECTRICAL EQUIP.HYDRAUL
ELECTRIC BOX CPL.	10844958 1	10	1	450	11 45 691 8	ELECTRICAL EQUIP.HYDRAUL
ELECTRIC BOX CPL.	10844958 1	10	1	450	11 45 691 8	ELECTRICAL EQUIP.HYDRAUL
ELECTRIC BOX CPL. E50	11458139	95	1	478	12 42 214 3	BATTERY INSTALLATION
ELECTRIC BOX CPL. E50	11458139 4	20	1	451	11 45 691 8	ELECTRICAL EQUIP.HYDRAUL
ELECTRIC BOX CPL. E50	11645271	10	1	462	11 45 813 9	ELECTRIC BOX CPL. E50
ELECTRIC BOX CPL. E50	11645271	10	2	463	11 45 813 9	ELECTRIC BOX CPL. E50
ELECTRIC CONTROL CAB	006020600	60	1	38	00 60 200 00	OPERATOR'S PLATFORM
ELECTRIC INSTAL.EQUIPMEN	11815356	400	1	24	00 20 400 00	ELECTRIC UPPERCARRIAGE
ELECTRIC INSTAL.EQUIPMEN	11815356	5000	1	31	00 50 000 00	BOOM,JIB
ELECTRIC INSTALLATION	11415433	60	1	43	00 60 206 00	ELECTRIC CONTROL CAB
ELECTRIC INSTALLATION	12592607	50	1	531	11 81 535 6	ELECTRIC INSTAL.EQUIPMEN
ELECTRIC INSTALLATION	94064781	30	1	35	00 60 102 00	ELEKTRIC DRIVER'S CAB
ELECTRIC INSTALLATION	94083504	50	1	37	00 60 102 02	SWITCH
ELECTRIC INSTALLATION	9637730	80	1	423	12 87 934 0	ADDIT.HEAD LIGHTS F.COUN
ELECTRIC UPPERCARRIAGE	002040000	9000	1	18	00 20 000 00	UPPERCARRIAGE
ELECTRICAL EQUIP.HYDRAUL	11456918 1	200	1	24	00 20 400 00	ELECTRIC UPPERCARRIAGE
ELECTRICAL SYST.COUNTE	11456921 1	350	1	24	00 20 400 00	ELECTRIC UPPERCARRIAGE
ELECTRICAL SYSTEM ENGINE	12422092	100	1	24	00 20 400 00	ELECTRIC UPPERCARRIAGE
ELECTRICS INSTALLATION	12493041 3	10	1	43	00 60 206 00	ELECTRIC CONTROL CAB
ELECTRONIC MODULE	94036407	100	1	43	00 60 206 00	ELECTRIC CONTROL CAB
ELEKTRIC DRIVER'S CAB	006010200	20	1	34	00 60 100 00	OPERATOR'S CAB
EMERGENCY CONTROL	10815515	50	1	706	94 08 350 4	ELECTRIC INSTALLATION
END BUSHING	5209132	30	1	87	73 71 456	MASTER LINK ASSY
END COVER	10333087	1	1	170	10 33 307 3	COVER WITH ACCESSORIES
END COVER	10471614	1	1	209	10 80 095 8	EQUALIZING RESERVOIR
END COVER	11088302	2	1	209	10 80 095 8	EQUALIZING RESERVOIR
END COVER	944445603	45	1	121	90 20 746 9	TRACTION DRIVE FAT 500P12
END ELEMENT MX-F 105	7027945	8	1	236	10 29 302 0	DISTRIBUTION BLOCK MX-F 3/
END ELEMENT MX-F 105	7027945	8	1	244	10 29 301 8	DISTRIBUTION BLOCK MX-F 4/
END ELEMENT MX-F 105	7027945	8	1	526	10 48 928 1	DISTRIBUTION BLOCK MX-F 5/
END ELEMENT MX-F 45	7027943	8	1	525	10 00 878 9	DISTRIBUTION BLOCK MX-F 3/
END ELEMENT SXE-2	10013839	3	1	555	12 23 849 6	DISTRIBUTION BLOCK 6/3 SX
END PIECE	10814054	8	2	81	10 80 027 8	TRACK ROLLER D8K
END PIN	5609594	20	2	86	11 82 019 6	CHAIN END LINK
END PIPE	10862983	55	1	159	12 42 111 7	EXHAUST SYSTEM
ENGINE ADD-ON PARTS	12421003	750	1	22	00 20 200 00	ENGINE ARRANGEMENT
ENGINE AIR INTAKE	11456899	450	1	22	00 20 200 00	ENGINE ARRANGEMENT
ENGINE ARRANGEMENT	002020000	500	1	18	00 20 000 00	UPPERCARRIAGE
ENGINE BONNET	10405964	10	1	373	11 45 688 4	ENGINE BONNET
ENGINE BONNET	10405965	10	1	372	10 40 596 4	ENGINE BONNET
ENGINE BONNET	11456884	700	1	19	00 20 100 00	BODY/COVERS
ENGINE FUEL SYSTEM	12410506	350	1	22	00 20 200 00	ENGINE ARRANGEMENT

Description	Item	Pos.	Quantity	Page	Assembly	Description
ENGINE OIL LIEBHERR/10W-4	10286279	1000	1	60	10 35 679 3	ENGINE OIL LIEBHERR/10W-4
ENGINE OIL LIEBHERR/10W-4	10330239	20	1	60	10 35 679 3	ENGINE OIL LIEBHERR/10W-4
ENGINE OIL LIEBHERR/10W-40	10330246	210	1	60	10 35 679 3	ENGINE OIL LIEBHERR/10W-4
ENGINE OIL LIEBHERR/10W-40	10290506	5	1	60	10 35 679 3	ENGINE OIL LIEBHERR/10W-4
ENGINE OIL LIEBHERR/10W-4	10356793	2	1l	53	11 73 040 9	DIESEL ENGINE
ENGINEER'S HAMMER 1500	11162135	130	1	502	10 84 856 2	TOOL EQUIPMENT
EQUALIZING RESERVOIR	10800958	10	1	208	11 73 947 1	EQUALIZING RESERVOIR
EQUALIZING RESERVOIR	11739471 3	650	1	22	00 20 200 00	ENGINE ARRANGEMENT
ET-CABIN	11437868 3	41	1	34	00 60 100 00	OPERATOR'S CAB
EVAPORATOR	10491007	2	1	745	12 21 082 8	AIR CONDITIONING UNIT
EXHAUST PIPE LINE	11490955	81	1	159	12 42 111 7	EXHAUST SYSTEM
EXHAUST PIPE LINE	11490956	80	1	159	12 42 111 7	EXHAUST SYSTEM
EXHAUST SILENCER	11490905	50	1	159	12 42 111 7	EXHAUST SYSTEM
EXHAUST SYSTEM	12421117	490	1	22	00 20 200 00	ENGINE ARRANGEMENT
EXPANDED FOAM PLUG /18 R1	10451201	5	1	559	10 82 430 5	TOOTH
EXPANDED FOAM PLUG /18 R1	10451201	14	1	569	11 41 517 7	SHIELD
EXPANDED FOAM PLUG /18 R1	10451201	14	1	570	11 41 517 8	SHIELD
EXPANDED FOAM PLUG /18 R1	10451201	14	1	571	11 41 517 9	SHIELD
EXPANDING BUSHING	9113009	991	1	610	95 88 147	PISTON
EXPANDING BUSHING	9907701	991	1	609	94 05 233 6	PISTON
EXPANDING BUSHING	9907701	991	1	611	95 89 256	PISTON
EXPANDING BUSHING	9907701	991	1	612	99 07 680	PISTON
EXTENSION	10009602	10	1	555	12 23 849 6	DISTRIBUTION BLOCK 6/3 SX
EXTENSION M10X1K/M10X1	774373408	190	5	245	10 47 308 8	AUXILIARY BOX
EXTENSION M10X1K/M10X1	774373408	90	1	250	90 64 786	CONNECTING ELEMENT
EXTENSION M10X1K/M10X1	774373408	190	1	252	90 64 786	CONNECTING ELEMENT
EXTENSION M10X1K/M10X1	774373408	290	1	253	90 64 786	CONNECTING ELEMENT
EXTENSION M6X1K-M10X1-2	7027714	190	2	245	10 47 308 8	AUXILIARY BOX
EXTENSION M6X1K-M10X1-2	7027714	90	1	250	90 64 786	CONNECTING ELEMENT
EXTENSION M6X1K-M10X1-2	7027714	190	1	252	90 64 786	CONNECTING ELEMENT
EXTERIOR MIRROR CAB	94036921	400	1	34	00 60 100 00	OPERATOR'S CAB
EXTERIOR SENSOR	11838575	500	1	691	11 41 774 1	ELECTRIC
EXTRACTOR	10451202	60	1	503	11 45 693 2	TOOL EQUIPMENT
FAN	11008731	10	2	195	10 85 685 8	FAN INSTALLATION
FAN COWL	11340399	5	1	202	11 49 337 7	OIL COOLER
FAN COWL	11340399	5	1	204	11 49 337 7	OIL COOLER
FAN COWL	11643466	7	1	206	11 49 338 1	COMBINATED RADIATOR
FAN INSTALLATION	10856858 3	10	1	210	12 42 110 6	FAN INSTALLATION
FAN INSTALLATION	12421106 3	700	1	22	00 20 200 00	ENGINE ARRANGEMENT
FASTENER	10402885	10	1	714	94 06 571 8	MOUNTING PARTS CONTROL
FASTENER F.DT STECKER	6203497	36	1	208	11 73 947 1	EQUALIZING RESERVOIR
FASTENER F.DT STECKER	6203497	24	1	212	10 81 351 5	CAPACITOR UNIT
FASTENER F.DT STECKER	6203497	24	1	213	10 81 351 5	CAPACITOR UNIT
FASTENER F.DT STECKER	6203497	60	3	431	12 42 209 1	ELECTR.SYSTEM ROTATING D
FASTENER F.DT STECKER	6203497	115	6	433	12 42 209 1	ELECTR.SYSTEM ROTATING D
FASTENER F.DT STECKER	6203497	120	1	442	12 42 209 2	ELECTRICAL SYSTEM ENGINE
FASTENER F.DT STECKER	6203497	20	6	448	11 45 691 7	ELECTR.SYSTEM FUEL TANK
FASTENER F.DT STECKER	6203497	90	14	449	11 45 691 7	ELECTR.SYSTEM FUEL TANK
FASTENER F.DT STECKER	6203497	70	13	452	11 45 691 8	ELECTRICAL EQUIP.HYDRAUL
FASTENER F.DT STECKER	6203497	20	9	456	11 45 691 9	ELECTR.SYSTEM CONTROL V
FASTENER F.DT STECKER	6203497	50	10	472	12 42 229 9	CABLE SET INSTALLATION
FASTENER F.DT STECKER	6203497	140	6	479	12 42 214 3	BATTERY INSTALLATION
FASTENER F.DT STECKER	6203497	15	4	532	12 59 260 7	ELECTRIC INSTALLATION
FASTENER F.DT STECKER	6203497	50	1	592	10 84 585 5	ANGLE SENSOR / TRANSMIT
FASTENER F.DT STECKER	6203497	104	5	749	12 49 304 1	ELECTRICS INSTALLATION
FASTENER F.DT STECKER	6203497	260	1	749	12 49 304 1	ELECTRICS INSTALLATION
FASTENERS SET	12225187	998	1	284	12 21 761 7	DIRECTIONAL CONTROL VALV
FASTENERS SET	12225187	998	1	285	12 21 762 3	PROPORTIONAL VALVE
FASTENING CLAMP d=5	11408689	20	4	639	12 23 126 7	STORAGE NET
FASTENING CLAMP d=5	11408689	20	6	660	12 46 386 5	STOWAGE NET INSTALLATIO

Description	Item	Pos.	Quantity	Page	Assembly	Description
FASTENING FRAME FUER KEL	10428714	110	1	749	12 49 304 1	ELECTRICS INSTALLATION
FASTENING PIECE GUARD	12587546	999	1	683	11 36 829 4	PROTECTIVE GRID UP
FAULT INDICATOR	10429952	64	1	243	10 81 696 4	LUBRICATION PUMP LINKSm
FEET SUPPORT	11364310	140	1	41	00 60 203 00	STEP PLATE
FELT RING 139/159X12	7016180	4	1	110	92 65 064	SEALINGSET ROTARY TRAN
FIBRE GLASS FILTER INSERT	11065676	10	2	73	94 03 193 2	SERVICE KIT 500h
FIBRE GLASS FILTER INSERT	11065676	10	2	74	94 03 193 3	SERVICE KIT 1000h
FIBRE GLASS FILTER INSERT	11065676	50	1	321	11 82 447 9	RETURN FILTER 15/5µm
FIBRE GLASS FILTER INSERT	10801285	15	1	73	94 03 193 2	SERVICE KIT 500h
FIBRE GLASS FILTER INSERT	10801285	15	1	74	94 03 193 3	SERVICE KIT 1000h
FIBRE GLASS FILTER INSERT	10801285	50	1	320	10 80 124 6	RETURN FILTER 25µm
FILLER SIEVE	10296919	10	1	491	11 81 279 6	FUEL TANK+CIRCUIT
FILLING CONNECTION	10651997	52	1	243	10 81 696 4	LUBRICATION PUMP LINKSm
FILLING CONNECTION	10675463	67	1	243	10 81 696 4	LUBRICATION PUMP LINKSm
FILLING PUMP	10009239	41	1	503	11 45 693 2	TOOL EQUIPMENT
FILLING PUMP	10342798	31	1	503	11 45 693 2	TOOL EQUIPMENT
FILLING W/ OIL	12909365	20	1	23	00 20 300 00	FUELS A.LUBRICANT.
FILLING W/ OIL	12909365	200	1	45	00 80 000 00	SERVICE MATERIAL
FILTER	10333228	6	1	161	10 42 845 9	SWING PUMP
FILTER	10333268	2	1	174	10 33 322 8	FILTER
FILTER BOWL	10664554	6	1	281	11 65 270 7	OIL PILOT VALVE SANDWICH
FILTER CASE	10816499	300	1	640	94 06 533 8	AIR DISTRIBUTION
FILTER CASSETTE	10816500	40	1	74	94 03 193 3	SERVICE KIT 1000h
FILTER CASSETTE	10816500	305	1	640	94 06 533 8	AIR DISTRIBUTION
FILTER COVER	11408667	580	1	647	11 40 871 8	MOUNTING PARTS DRIVER CA
FILTER DISK	10337550	7	1	186	10 34 668 4	CONTROL UNIT
FILTER ELEMENT	10220705	20	1	75	94 03 193 4	SERVICE KITS 1500/2500h
FILTER ELEMENT	10220705	3	1	180	10 33 327 0	FILTER HEAD
FILTER ELEMENT 16µm	11342118	30	1	75	94 03 193 4	SERVICE KITS 1500/2500h
FILTER ELEMENT 16µm	11342118	5	1	281	11 65 270 7	OIL PILOT VALVE SANDWICH
FILTER HEAD	10333270	1	1	179	10 33 326 8	FILTER
FILTER HEAD	10333271	1	1	180	10 33 327 0	FILTER HEAD
FILTER HEAD	10333272	1	1	181	10 33 327 1	FILTER HEAD
FILTER HOUSING	10220702	2	1	180	10 33 327 0	FILTER HEAD
FILTER INSERT 30µm	553183708	16	1	75	94 03 193 4	SERVICE KITS 1500/2500h
FILTER INSERT 30µm	553183708	20	4	137	10 35 983 0	SERVICE KIT FUEL FILTER
FILTER INSERT 30µm	553183708	14	1	520	11 69 024 1	FUEL PREFILTER
FILTER INSERT 4µm	10123751	20	2	74	94 03 193 3	SERVICE KIT 1000h
FILTER INSTALLATION	11456879	60	1	29	00 20 900 00	HYDRAULIC TANK
FINGER GUARD	10400924	30	1	195	10 85 685 8	FAN INSTALLATION
FINGER GUARD	10400926	31	1	195	10 85 685 8	FAN INSTALLATION
FINGER GUARD	10862417	32	1	195	10 85 685 8	FAN INSTALLATION
FINGER GUARD	10862420	33	1	195	10 85 685 8	FAN INSTALLATION
FIRE HOSE	7405370	51	4m	423	12 87 934 0	ADDIT.HEAD LIGHTS F.COUN
FIRE PROTECTION SHEET	10850518	25	1	140	11 45 683 2	PUMPS BOX PARTS
FIRE PROTECTION SHEET	10850519	26	1	140	11 45 683 2	PUMPS BOX PARTS
FIRE PROTECTION SHEET	10850520	27	1	140	11 45 683 2	PUMPS BOX PARTS
FITTED SCREW	12220650	11	1	592	10 84 585 5	ANGLE SENSOR / TRANSMIT
FITTING	10220950	145	1	251	90 64 786	CONNECTING ELEMENT
FITTING	10220950	45	2	554	11 81 230 9	CENTRAL LUBRICATING SYS
FITTING	10220951	245	1	253	90 64 786	CONNECTING ELEMENT
FITTING	10330614	245	1	253	90 64 786	CONNECTING ELEMENT
FITTING	10342221	145	1	251	90 64 786	CONNECTING ELEMENT
FITTING	10652561	245	1	253	90 64 786	CONNECTING ELEMENT
FITTING	11081053	66	1	243	10 81 696 4	LUBRICATION PUMP LINKSm
FITTING	477704414	13	5	281	11 65 270 7	OIL PILOT VALVE SANDWICH
FITTING AS 35L	4900770	115	1	337	12 48 595 1	PUMP FIXTURE
FITTING BFW 35L	7367136	53	1	330	12 48 595 1	PUMP FIXTURE
FITTING EGE 10L M14X1,5	7617247	102	1	336	12 48 595 1	PUMP FIXTURE
FITTING EL 10L	472330208	72	1	343	12 50 342 5	CONTROL VALVE INSTALLAT

Description	Item	Pos.	Quantity	Page	Assembly	Description
FITTING EL 12S	7617461	100	1	539	11 73 814 4	HYDRAULIC INSTALLATION
FITTING EL 15L	472300414	60	1	342	12 50 342 5	CONTROL VALVE INSTALLAT
FITTING EL 15L	472300414	82	3	539	11 73 814 4	HYDRAULIC INSTALLATION
FITTING EL 15L	472300414	33	1	621	11 73 814 3	STICK CYL.W.HOSE BURST SA
FITTING EL 28L	7407120	62	1	296	11 45 686 3	RETURN OIL VALVE
FITTING ET 10L M16X1,5	482430314	104	2	336	12 48 595 1	PUMP FIXTURE
FITTING ET 15L M22X1,5	472430408	117	1	344	12 50 342 5	CONTROL VALVE INSTALLAT
FITTING ET 15L M22X1,5	472430408	83	1	539	11 73 814 4	HYDRAULIC INSTALLATION
FITTING ET 28L M36X2	7407122	12	1	368	11 42 699 6	HYDRAULIC INSTALLATION
FITTING EV 42L M52X2	10651363	15	1	485	11 73 343 8	FUEL COUPLING WIGGINS
FITTING EW 10L M16X1,5	7403569	10	1	105	93 45 153	ROTARY CONNECTION INSTA
FITTING EW 10L M16X1,5	7403569	33	2	312	11 45 687 2	HYDR.INSTAL.CONTROL TUBE
FITTING EW 15L	7615379	33	4	150	12 41 050 6	ENGINE FUEL SYSTEM
FITTING EW 15L	7615379	12	1	151	10 83 252 9	FUEL FILTER INSTALLATION
FITTING EW 15L	7615379	34	2	300	10 85 686 3	HYDR.AND GEAR OIL COOLIN
FITTING EW 15L	7615379	18	1	310	11 45 687 2	HYDR.INSTAL.CONTROL TUBE
FITTING EW 15L	7615379	68	4	342	12 50 342 5	CONTROL VALVE INSTALLAT
FITTING EW 15L	7615379	85	2	539	11 73 814 4	HYDRAULIC INSTALLATION
FITTING EW 15L	7615379	35	1	621	11 73 814 3	STICK CYL.W.HOSE BURST SA
FITTING EW 15L	7615379	44	1	625	11 73 812 2	HOIST CYLINDER LEFT
FITTING EW 15L	7615379	44	1	627	11 73 812 3	HOIST CYLINDER RIGHT
FITTING EW 16S	7617460	53	2	342	12 50 342 5	CONTROL VALVE INSTALLAT
FITTING EW 28L	7617494	63	2	296	11 45 686 3	RETURN OIL VALVE
FITTING EW 6S M14X1,5	472531508	95	1	335	12 48 595 1	PUMP FIXTURE
FITTING G 10L	7003469	114	1	337	12 48 595 1	PUMP FIXTURE
FITTING G 15L	7362107	51	1	530	11 73 793 1	HOSES UPPER-GOOSENECK B
FITTING G 6LL	774374208	140	10	245	10 47 308 8	AUXILIARY BOX
FITTING G 6LL	774374208	40	1	250	90 64 786	CONNECTING ELEMENT
FITTING G 6LL	774374208	140	1	251	90 64 786	CONNECTING ELEMENT
FITTING G 6LL	774374208	40	6	255	10 01 461 1	AUXILIARY BOX
FITTING G 8L M14X1,5	10014575	240	5	246	10 47 308 8	AUXILIARY BOX
FITTING G 8L M14X1,5	10014575	240	1	253	90 64 786	CONNECTING ELEMENT
FITTING G 8L M14X1,5	10014575	140	3	256	10 01 461 1	AUXILIARY BOX
FITTING G1/4 ED	7361553	38	1	280	11 45 685 7	OIL PILOT VALVE INSTALLATIO
FITTING G1/4 ED	7361553	84	4	333	12 48 595 1	PUMP FIXTURE
FITTING GAI 8S G1/4	7410555	79	1	343	12 50 342 5	CONTROL VALVE INSTALLAT
FITTING GE 10L	7021521	33	1	280	11 45 685 7	OIL PILOT VALVE INSTALLATIO
FITTING GE 10L	7021521	16	2	368	11 42 699 6	HYDRAULIC INSTALLATION
FITTING GE 10L G1/4A	7362091	32	5	280	11 45 685 7	OIL PILOT VALVE INSTALLATIO
FITTING GE 10L M14X1,5	7003814	9	1	105	93 45 153	ROTARY CONNECTION INSTA
FITTING GE 10L M14X1,5	7003814	36	4	231	11 81 338 4	SLEWING RING INSTALLATIO
FITTING GE 10L M14X1,5	7003814	35	2	312	11 45 687 2	HYDR.INSTAL.CONTROL TUBE
FITTING GE 10L M14X1,5	7003814	67	2	331	12 48 595 1	PUMP FIXTURE
FITTING GE 10L M14X1,5	7003814	118	1	337	12 48 595 1	PUMP FIXTURE
FITTING GE 10S M16X1,5 ED	7362103	16	1	105	93 45 153	ROTARY CONNECTION INSTA
FITTING GE 12L M14X1,5	7405399	7	1	215	10 39 858 5	SLEWING GEAR
FITTING GE 12L M16X1,5 ED	4600538	31	2	280	11 45 685 7	OIL PILOT VALVE INSTALLATIO
FITTING GE 12L M18X1,5 ED	7402484	61	1	342	12 50 342 5	CONTROL VALVE INSTALLAT
FITTING GE 15L G1/2A	4600518	34	1	280	11 45 685 7	OIL PILOT VALVE INSTALLATIO
FITTING GE 15L G1/2A	4600518	43	2	625	11 73 812 2	HOIST CYLINDER LEFT
FITTING GE 15L G1/2A	4600518	43	2	627	11 73 812 3	HOIST CYLINDER RIGHT
FITTING GE 15L M14X1,5	7411760	59	1	342	12 50 342 5	CONTROL VALVE INSTALLAT
FITTING GE 15L M18X1,5 ED	7003570	26	2	150	12 41 050 6	ENGINE FUEL SYSTEM
FITTING GE 15L M18X1,5 ED	7003570	13	1	151	10 83 252 9	FUEL FILTER INSTALLATION
FITTING GE 15L M18X1,5 ED	7003570	36	2	300	10 85 686 3	HYDR.AND GEAR OIL COOLIN
FITTING GE 15L M18X1,5 ED	7003570	11	1	303	11 45 687 1	HYDR.INSTALLATION FAN DR
FITTING GE 15L M18X1,5 ED	7003570	67	6	342	12 50 342 5	CONTROL VALVE INSTALLAT
FITTING GE 15L M18X1,5 ED	7003570	40	2	351	10 38 965 5	HYDR.TUBES INSTALLATION
FITTING GE 15L M18X1,5 ED	7003570	80	3	539	11 73 814 4	HYDRAULIC INSTALLATION
FITTING GE 15L M18X1,5 ED	7003570	32	3	621	11 73 814 3	STICK CYL.W.HOSE BURST SA

Description	Item	Pos.	Quantity	Page	Assembly	Description
FITTING GE 15L M22X1,5 ED	7403083	32	2	150	12 41 050 6	ENGINE FUEL SYSTEM
FITTING GE 15L M22X1,5 ED	7403083	29	1	300	10 85 686 3	HYDR.AND GEAR OIL COOLIN
FITTING GE 16S M27X2	7018370	52	4	342	12 50 342 5	CONTROL VALVE INSTALLAT
FITTING GE 18L M18X1,5	7410504	17	1	151	10 83 252 9	FUEL FILTER INSTALLATION
FITTING GE 18L M18X1,5	7410504	12	1	303	11 45 687 1	HYDR.INSTALLATION FAN DR
FITTING GE 18L M18X1,5	7410504	42	1	351	10 38 965 5	HYDR.TUBES INSTALLATION
FITTING GE 18L M26X1,5	7410825	32	1	293	11 45 686 1	RETURN OIL
FITTING GE 22L M26X1,5	7362515	58	1	295	11 45 686 3	RETURN OIL VALVE
FITTING GE 22L M26X1,5	7362515	29	2	330	12 48 595 1	PUMP FIXTURE
FITTING GE 22L M26X1,5	7362515	116	1	337	12 48 595 1	PUMP FIXTURE
FITTING GE 22L M26X1,5	7362515	126	2	344	12 50 342 5	CONTROL VALVE INSTALLAT
FITTING GE 28L M26X1,5	7403925	13	2	368	11 42 699 6	HYDRAULIC INSTALLATION
FITTING GE 28L M33X2	7003800	8	1	215	10 39 858 5	SLEWING GEAR
FITTING GE 28L M33X2	7003800	61	3	296	11 45 686 3	RETURN OIL VALVE
FITTING GE 28L M33X2	7003800	93	2	335	12 48 595 1	PUMP FIXTURE
FITTING GE 28L M33X2	7003800	11	3	368	11 42 699 6	HYDRAULIC INSTALLATION
FITTING GE 35L M42X2	4900486	13	1	292	11 45 686 1	RETURN OIL
FITTING GE 35L M42X2	4900486	31	1	330	12 48 595 1	PUMP FIXTURE
FITTING GE 35L M42X2	4900486	117	1	337	12 48 595 1	PUMP FIXTURE
FITTING GE 6L M12X1,5	10000277	31	1	238	11 45 685 5	CENTRALIZED LUBRICATION
FITTING GE 6LL M10X1	774376508	185	10	245	10 47 308 8	AUXILIARY BOX
FITTING GE 6LL M10X1	774376508	185	1	252	90 64 786	CONNECTING ELEMENT
FITTING GE 6LL M6	491035414	185	2	245	10 47 308 8	AUXILIARY BOX
FITTING GE 6LL M6	491035414	185	1	252	90 64 786	CONNECTING ELEMENT
FITTING GE 8LL M10X1	10009053	20	1	236	10 29 302 0	DISTRIBUTION BLOCK MX-F 3/
FITTING GE 8LL M10X1	10009053	20	1	525	10 00 878 9	DISTRIBUTION BLOCK MX-F 3/
FITTING GE 8LL M10X1	10009053	20	1	526	10 48 928 1	DISTRIBUTION BLOCK MX-F 5/
FITTING GE SA301 6L M14X1,5	7368545	37	4	231	11 81 338 4	SLEWING RING INSTALLATIO
FITTING GE SA301 6L M14X1,5	7368545	22	1	234	11 45 685 4	GREASE PUMP INSTALLATIO
FITTING GEO 15L M22X1,5	7029651	10	2	151	10 83 252 9	FUEL FILTER INSTALLATION
FITTING GZ 15L	7410213	11	1	151	10 83 252 9	FUEL FILTER INSTALLATION
FITTING GZ 8S	7372371	78	1	343	12 50 342 5	CONTROL VALVE INSTALLAT
FITTING K 10L	7362098	103	1	336	12 48 595 1	PUMP FIXTURE
FITTING KEY	7028166	8	1	177	10 33 325 9	GEAR PUMP
FITTING KEY 8X7X32 16MnCr5	10134360	43	1	784	10 13 713 5	REPAIR KIT SHAFT NG 045
FITTING M27X2	7360563	128	1	344	12 50 342 5	CONTROL VALVE INSTALLAT
FITTING M27X2	7360563	14	1	353	10 21 821 5	NON-RETURN VALVE
FITTING M27X2	7360563	14	1	354	10 21 986 3	NON-RETURN VALVE
FITTING RED 15/12L	7367745	27	1	293	11 45 686 1	RETURN OIL
FITTING RED 15/12L	7367745	125	1	539	11 73 814 4	HYDRAULIC INSTALLATION
FITTING RED 18/15L M26X1,5/	7367746	14	1	303	11 45 687 1	HYDR.INSTALLATION FAN DR
FITTING RED 22/15L M30X2/M2	7616913	35	1	533	11 73 810 3	PIPES LOAD HOLDING VALVE
FITTING RED 22/15L M30X2/M2	7616913	66	1	538	11 73 814 4	HYDRAULIC INSTALLATION
FITTING RED 28/22L M36X2/M3	7616910	18	1	293	11 45 686 1	RETURN OIL
FITTING SV 15L M22X1,5	4901130	10	4	537	11 73 814 4	HYDRAULIC INSTALLATION
FITTING SV 6L M12X1,5	7368105	36	1	554	11 81 230 9	CENTRAL LUBRICATING SYS
FITTING SV 8L M14X1,5	7368106	45	5	527	10 84 847 9	CENTRAL LUBRICATING SYS
FITTING SV 8L M14X1,5	7368106	23	2	554	11 81 230 9	CENTRAL LUBRICATING SYS
FITTING T 10L	7362101	17	1	368	11 42 699 6	HYDRAULIC INSTALLATION
FITTING T 15L	7362108	63	1	538	11 73 814 4	HYDRAULIC INSTALLATION
FITTING T 22L	4901123	68	1	538	11 73 814 4	HYDRAULIC INSTALLATION
FITTING W 15L	7362109	18	1	149	12 41 050 6	ENGINE FUEL SYSTEM
FITTING W 18L	4901620	13	1	148	11 45 684 1	INTAKE HOSE
FITTING WE 6LL M10X1K	774373608	30	1	250	90 64 786	CONNECTING ELEMENT
FITTING WE 6LL M10x1	774373808	180	10	245	10 47 308 8	AUXILIARY BOX
FITTING WE 6LL M8X1	7623106	180	1	251	90 64 786	CONNECTING ELEMENT
FITTING WEE 6L M10X1	10001053	26	2	527	10 84 847 9	CENTRAL LUBRICATING SYS
FITTING WH 12L G3/8A	7370801	97	1	539	11 73 814 4	HYDRAULIC INSTALLATION
FITTING WH 12S G3/8A	7370802	99	1	539	11 73 814 4	HYDRAULIC INSTALLATION
FITTING WH 15L G1/2A	7368478	23	2	621	11 73 814 3	STICK CYL.W.HOSE BURST SA

Description	Item	Pos.	Quantity	Page	Assembly	Description
FITTING WH 18L M22X1,5 KDS	7617351	9	2	215	10 39 858 5	SLEWING GEAR
FITTING WH 6L M10X1 KDS	7368426	25	3	527	10 84 847 9	CENTRAL LUBRICATING SYS
FITTING WH 6L M10X1 KDS	7368426	19	8	553	11 81 230 9	CENTRAL LUBRICATING SYS
FITTING WH 6L M10X1 KDS	7368426	30	1	625	11 73 812 2	HOIST CYLINDER LEFT
FITTING WH 6L M10X1 KDS	7368426	30	1	627	11 73 812 3	HOIST CYLINDER RIGHT
FITTING WH 8LL M10X1	10009054	21	1	244	10 29 301 8	DISTRIBUTION BLOCK MX-F 4/
FITTING WH 8S G1/4A	7368171	77	1	343	12 50 342 5	CONTROL VALVE INSTALLAT
FITTING WSV 15L M22X1,5	7364350	19	1	310	11 45 687 2	HYDR.INSTAL.CONTROL TUBE
FITTING WSV 25S M36X2	7368123	15	1	303	11 45 687 1	HYDR.INSTALLATION FAN DR
FITTING WSV 8L M14X1,5	7368115	18	1	553	11 81 230 9	CENTRAL LUBRICATING SYS
FITTINGS GE 12S M18X1,5	4600649	40	1	625	11 73 812 2	HOIST CYLINDER LEFT
FITTINGS GE 12S M18X1,5	4600649	40	1	627	11 73 812 3	HOIST CYLINDER RIGHT
FITTINGS GE 18L G1/2A	7003578	30	2	280	11 45 685 7	OIL PILOT VALVE INSTALLATIO
FITTINGS GE 6S M12X1,5	4901166	94	1	335	12 48 595 1	PUMP FIXTURE
FITTINGS T 12L M18X1,5	10800157	62	1	342	12 50 342 5	CONTROL VALVE INSTALLAT
FIX.PARTS SWING RING UNDE	11456853	350	1	19	00 20 100 00	BODY/COVERS
FIX.PARTS SWING RING UPPE	11813385	3	1	104	11 45 685 2	ROTARY CONNECTION INSTA
FIXING PARTS	10493025	33	1	721	12 24 498 7	SUSPENSION
FIXING PARTS	10652064	43	1	721	12 24 498 7	SUSPENSION
FIXING PARTS	10652068	29	1	722	12 24 498 8	SEAT TOP
FIXING PARTS	11066536	39	1	723	12 24 498 8	SEAT TOP
FIXING PARTS	11387334	1450	1	19	00 20 100 00	BODY/COVERS
FIXING PARTS	11387334	1450	1	19	00 20 100 00	BODY/COVERS
FIXING PARTS	11387414	1350	1	19	00 20 100 00	BODY/COVERS
FIXING PARTS	11456878	25	1	29	00 20 900 00	HYDRAULIC TANK
FIXING PARTS	11456882	1400	1	26	00 20 600 00	HYDRAULICS UPPERCARRIAG
FIXING PARTS	11456885	750	1	19	00 20 100 00	BODY/COVERS
FIXING PARTS	11456887	850	1	19	00 20 100 00	BODY/COVERS
FIXING PARTS	11456891	1100	1	19	00 20 100 00	BODY/COVERS
FIXING PARTS	11456893	1450	1	19	00 20 100 00	BODY/COVERS
FIXING PARTS	11456901	1600	1	19	00 20 100 00	BODY/COVERS
FIXING PARTS	11456903	1700	1	19	00 20 100 00	BODY/COVERS
FIXING PARTS	11456905	1900	1	19	00 20 100 00	BODY/COVERS
FIXING PARTS	11456907	2000	1	20	00 20 100 00	BODY/COVERS
FIXING PARTS	11456909	2100	1	20	00 20 100 00	BODY/COVERS
FIXING PARTS	11456911	11	1	415	11 81 414 5	GANGWAY
FIXING PARTS	11456928	15	1	30	00 21 000 00	FUEL TANK
FIXING PARTS	11456935	2550	1	20	00 20 100 00	BODY/COVERS
FIXING PARTS	11460773	110	1	21	00 20 101 00	FRAME
FIXING PARTS	11815037	51	1	19	00 20 100 00	BODY/COVERS
FIXING PARTS	12881942	20	1	510	12 80 641 8	RAILING LEFT CPL.
FIXING PARTS COUNTERWEI	11456931	2355	1	20	00 20 100 00	BODY/COVERS
FIXING PARTS RADIATOR BO	12421044	600	1	22	00 20 200 00	ENGINE ARRANGEMENT
FLANGE	10400519	39	1	341	12 50 342 5	CONTROL VALVE INSTALLAT
FLANGE	11737571	40	1	341	12 50 342 5	CONTROL VALVE INSTALLAT
FLANGE	12459013	55	8	376	11 45 688 5	FIXING PARTS
FLANGE CONNECTION BFW 1	10428673	52	1	330	12 48 595 1	PUMP FIXTURE
FLANGE HALF WITH BOSSING	11490402	12	8	322	11 81 278 9	HYDRAULIC TANK (FITTING)
FLANGE HALF WITH BOSSING	11485638	21	8	289	11 45 685 9	HYDR.INS.CONTR.VALVES-S
FLANGE HALF WITH BOSSING	11485638	76	4	332	12 48 595 1	PUMP FIXTURE
FLANGE HALF WITH BOSSING	11485638	27	2	621	11 73 814 3	STICK CYL.W.HOSE BURST SA
FLANGE HALF WITH BOSSING	11485638	73	2	623	11 73 814 3	STICK CYL.W.HOSE BURST SA
FLANGE HALF WITH BOSSING	11485638	49	4	626	11 73 812 2	HOIST CYLINDER LEFT
FLANGE HALF WITH BOSSING	11485638	49	4	628	11 73 812 3	HOIST CYLINDER RIGHT
FLANGE HALF WITH BOSSING	11485640	96	8	536	11 73 792 9	HYDRAULIC PIPE F.MONO 7.00
FLANGE HALF WITH BOSSING	11485640	60	4	540	11 81 388 0	INSTALLATION DISTRIBUTOR
FLANGE HALF WITH BOSSING	11485640	76	2	623	11 73 814 3	STICK CYL.W.HOSE BURST SA
FLANGE HALF WITH BOSSING	11485639	20	4	277	11 45 685 6	HYDR.PUMPS TO SPOOL VALV
FLANGE HALF WITH BOSSING	11485639	11	16	287	11 45 685 8	HYDR.VALVES/ROTARY CONN
FLANGE HALF WITH BOSSING	11485639	11	4	288	11 45 685 9	HYDR.INS.CONTR.VALVES-S

Description	Item	Pos.	Quantity	Page	Assembly	Description
FLANGE HALF WITH BOSSING	11485639	81	4	333	12 48 595 1	PUMP FIXTURE
FLANGE HALF WITH BOSSING	11485639	31	8	341	12 50 342 5	CONTROL VALVE INSTALLAT
FLANGE HALF WITH BOSSING	11485639	15	26	350	10 38 965 5	HYDR.TUBES INSTALLATION
FLANGE HALF WITH BOSSING	11485639	50	26	352	10 38 965 5	HYDR.TUBES INSTALLATION
FLANGE HALF WITH BOSSING	11485639	5	16	368	11 42 699 6	HYDRAULIC INSTALLATION
FLANGE HALF WITH BOSSING	11485639	80	16	536	11 73 792 9	HYDRAULIC PIPE F.MONO 7.00
FLANGE HALF WITH BOSSING	11485639	40	28	540	11 81 388 0	INSTALLATION DISTRIBUTOR
FLANGE HALF WITH BOSSING	11485639	10	2	541	10 07 162 8	HYDR.CYLINDER W/ADDITION.
FLANGE HALF WITH BOSSING	11485639	31	4	546	11 81 229 3	BOOM-STICK LINK
FLANGE HALF WITH BOSSING	11485639	46	4	626	11 73 812 2	HOIST CYLINDER LEFT
FLANGE HALF WITH BOSSING	11485639	46	4	628	11 73 812 3	HOIST CYLINDER RIGHT
FLANGE HALF WITH BOSSING	11485645	32	4	298	12 48 595 0	PUMPS ASPIRATION
FLANGE HALF WITH BOSSING	11485645	15	8	299	10 85 686 3	HYDR.AND GEAR OIL COOLIN
FLANGE HALF WITH BOSSING	11485646	41	2	294	11 45 686 3	RETURN OIL VALVE
FLANGE HALF WITH BOSSING	11485646	15	4	340	12 50 342 5	CONTROL VALVE INSTALLAT
FLANGE HALF WITH BOSSING	11485647	63	4	331	12 48 595 1	PUMP FIXTURE
FLANGE HALF WITH BOSSING	11485637	32	2	304	11 45 687 1	HYDR.INSTALLATION FAN DR
FLANGE HALF WITH BOSSING	11485637	42	2	305	11 45 687 1	HYDR.INSTALLATION FAN DR
FLANGE HALF WITH BOSSING	11485637	56	8	306	11 45 687 1	HYDR.INSTALLATION FAN DR
FLANGED BUSHING	10664686	370	2	658	11 40 706 0	DRIVER'S CAB DOOR
FLAP	11834908	21	1	745	12 21 082 8	AIR CONDITIONING UNIT
FLAP	12260077	19	1	745	12 21 082 8	AIR CONDITIONING UNIT
FLAP	12266903	20	1	745	12 21 082 8	AIR CONDITIONING UNIT
FLAT SEALING RING 6,7X10X1	11696082	17	1	520	11 69 024 1	FUEL PREFILTER
FLAT STEEL	10408872	10	1	374	11 45 688 5	FIXING PARTS
FLAT STEEL	10408875	20	1	374	11 45 688 5	FIXING PARTS
FLAT STEEL	10824197	46	2	352	10 38 965 5	HYDR.TUBES INSTALLATION
FLOAT SWITCH	10029026	30	1	208	11 73 947 1	EQUALIZING RESERVOIR
FLOAT SWITCH	10816328	11	1	324	11 81 279 0	INST.HYDRAULIC TANK
FLOODLIGHT INSTALLATION	10384470	30	1	431	12 42 209 1	ELECTR.SYSTEM ROTATING D
FLOODLIGHT INSTALLATION	9941040	70	1	449	11 45 691 7	ELECTR.SYSTEM FUEL TANK
FLOOR	11830500	100	1	158	10 80 015 9	PRE-SEPARATOR
FLOOR COVERING	10845223	10	1	716	94 03 091 7	FLOOR MAT
FLOOR MAT	94030917	70	1	38	00 60 200 00	OPERATOR'S PLATFORM
FLOOR PLATE 600mm	10100839	2	52	79	10 10 083 4	CRAWLER CHAIN 600mm
FLOW CONTROL VALVE	11005513	35	1	625	11 73 812 2	HOIST CYLINDER LEFT
FLOW CONTROL VALVE	11005513	35	1	627	11 73 812 3	HOIST CYLINDER RIGHT
FLOW REGULATING CHECK	9270387	13	1	541	10 07 162 8	HYDR.CYLINDER W/ADDITION.
FLUID BEARING	10013573	10	4	757	94 06 497 9	WORK PLACE MOUNTING
FOOT BOARD COVERING	9480295	15	1	268	10 85 069 2	ACCELERATOR PEDAL
FOOT BOARD COVERING	9480295	25	1	268	10 85 069 2	ACCELERATOR PEDAL
FOOT CONTROL	11002626	10	1	268	10 85 069 2	ACCELERATOR PEDAL
FOOT CONTROL	11002627	20	1	268	10 85 069 2	ACCELERATOR PEDAL
FOOT SUPPORT LEFT	11364309	20	1	742	11 36 431 0	FEET SUPPORT
FOOT SUPPORT RIGHT	11364312	10	1	742	11 36 431 0	FEET SUPPORT
FOOTBOARD	10402785	10	1	401	11 45 690 4	PANELLING MIDDLE
FOOTBOARD INSTALLATION	11813638	40	1	492	11 81 299 5	ADD-ON PARTS
FORM HOSE	10491019	35	1	745	12 21 082 8	AIR CONDITIONING UNIT
FORM HOSE 16	12228876	36	1	745	12 21 082 8	AIR CONDITIONING UNIT
FORM HOSE 16-20	12228877	37	1	745	12 21 082 8	AIR CONDITIONING UNIT
FRAME	002010100	250	1	19	00 20 100 00	BODY/COVERS
FRAME	11493435	20	1	649	12 44 604 1	DRIVER CAB FRAME CONST
FRAME	12234200	100	1	670	12 22 503 5	SLIDING WINDOW F.DOOR
FRAME PART LEFT	11643469	5	1	206	11 49 338 1	COMBINATED RADIATOR
FRAME PART RIGHT	11643471	6	1	206	11 49 338 1	COMBINATED RADIATOR
FRICTION BEARING 10/11X7	12203419	90	1	727	12 81 279 9	PRE-ASSEMBLY CONT.CONSO
FRICTION BEARING 10X12X04	11834660	112	1	727	12 81 279 9	PRE-ASSEMBLY CONT.CONSO
FRICTION BEARING 14X16X12	11834661	92	1	727	12 81 279 9	PRE-ASSEMBLY CONT.CONSO
FRICTION BEARING 15X17X15	11834662	94	1	727	12 81 279 9	PRE-ASSEMBLY CONT.CONSO
FRONT WINDOW	11123194	110	1	665	94 06 526 9	FRONT WINDOW

Description	Item	Pos.	Quantity	Page	Assembly	Description
FRONT WINDOW	11123195	150	1	665	94 06 526 9	FRONT WINDOW
FRONT WINDOW	94065269	180	1	34	00 60 100 00	OPERATOR'S CAB
FRONT WINDOW	94065269	30	1	46	11 43 786 8	ET-CABIN
FRONT WINDOW	94065269	320	1	636	12 57 434 9	OPERATOR'S CAB
FUEL COOLER	11494363	2	1	202	11 49 337 7	OIL COOLER
FUEL COOLER	11494363	2	1	204	11 49 337 7	OIL COOLER
FUEL COUPLING WIGGINS	11733438	30	1	30	00 21 000 00	FUEL TANK
FUEL FILTER INSERT PRE-ASS	10289138	11	2	75	94 03 193 4	SERVICE KITS 1500/2500h
FUEL FILTER INSERT PRE-ASS	10289138	10	8	137	10 35 983 0	SERVICE KIT FUEL FILTER
FUEL FILTER INSTALLATION	10832529	2	1	149	12 41 050 6	ENGINE FUEL SYSTEM
FUEL HAND PUMP	7027480	4	1	151	10 83 252 9	FUEL FILTER INSTALLATION
FUEL HOSE	11000421	10	1	148	11 45 684 1	INTAKE HOSE
FUEL HOSE 12X2100	11493697	22	1	150	12 41 050 6	ENGINE FUEL SYSTEM
FUEL HOSE 12X2650	11000420	23	1	150	12 41 050 6	ENGINE FUEL SYSTEM
FUEL HOSE 12X750	11645193	21	1	150	12 41 050 6	ENGINE FUEL SYSTEM
FUEL PREFILTER	11690241	2	1	151	10 83 252 9	FUEL FILTER INSTALLATION
FUEL TANK	002100000	2800	1	20	00 20 100 00	BODY/COVERS
FUEL TANK	002100000	5	1	22	00 20 200 00	ENGINE ARRANGEMENT
FUEL TANK	11812794	10	1	488	11 81 542 3	FUEL TANK ASSY.
FUEL TANK (FITTING)	11812795	20	1	488	11 81 542 3	FUEL TANK ASSY.
FUEL TANK ASSY.	11456927 3	10	1	30	00 21 000 00	FUEL TANK
FUEL TANK ASSY.	11815423 3	10	1	484	11 45 692 7	FUEL TANK ASSY.
FUEL TANK FOR EXCHANGE	11812797	90	1	488	11 81 542 3	FUEL TANK ASSY.
FUEL TANK+CIRCUIT	11812796	30	1	488	11 81 542 3	FUEL TANK ASSY.
FUELS A.LUBRICANT.	002030000	60	1	18	00 20 000 00	UPPERCARRIAGE
FUELS A.LUBRICANT.F.UPPER	12909363	10	1	23	00 20 300 00	FUELS A.LUBRICANT.
FUELS A.LUBRICANT.F.UPPER	12909363	150	1	45	00 80 000 00	SERVICE MATERIAL
FUSE	10021707	10	1	520	11 69 024 1	FUEL PREFILTER
FUSE 50A 32 THERMISCH	11003144	50	2	469	11 45 814 2	SPARE PART ELECTRIC BOX
FUSE CARTRIDGE 100A 32 TH	11836588	40	2	471	12 40 318 4	FUSES INSTALLATION
FUSE CARTRIDGE 100A 32 TH	11836588	80	1	471	12 40 318 4	FUSES INSTALLATION
FUSE CARTRIDGE 1A 32V F	10652677	11	1	270	94 02 798 1	ARMAMENT CENTRAL ELECT
FUSE CARTRIDGE 1A 32V F	10652677	21	1	270	94 02 798 1	ARMAMENT CENTRAL ELECT
FUSE CARTRIDGE 1A 32V F	10652677	32	1	270	94 02 798 1	ARMAMENT CENTRAL ELECT
FUSE CARTRIDGE 1A 32V F	10652677	42	1	270	94 02 798 1	ARMAMENT CENTRAL ELECT
FUSE CARTRIDGE 1A 32V F	10652677	52	1	270	94 02 798 1	ARMAMENT CENTRAL ELECT
FUSE CARTRIDGE 1A 32V F	10652677	62	1	270	94 02 798 1	ARMAMENT CENTRAL ELECT
FUSE CARTRIDGE 1A 32V F	10652677	72	1	270	94 02 798 1	ARMAMENT CENTRAL ELECT
FUSE CARTRIDGE 1A 32V F	10652677	82	1	270	94 02 798 1	ARMAMENT CENTRAL ELECT
FUSE CARTRIDGE 1A 32V F	10652677	92	1	270	94 02 798 1	ARMAMENT CENTRAL ELECT
FUSE CARTRIDGE 1A 32V F	10652677	32	1	274	10 84 277 1	PLATINE MODIFICATION
FUSE CARTRIDGE 20A 32V C	6001472	30	3	469	11 45 814 2	SPARE PART ELECTRIC BOX
FUSE CARTRIDGE 25A 32V C	6001471	35	1	469	11 45 814 2	SPARE PART ELECTRIC BOX
FUSE CARTRIDGE 400A 32 TH	11836586	41	1	471	12 40 318 4	FUSES INSTALLATION
FUSE CARTRIDGE 400A 32 TH	11836586	85	1	471	12 40 318 4	FUSES INSTALLATION
FUSE CARTRIDGE C 15A 32 FK	4901512	20	15	469	11 45 814 2	SPARE PART ELECTRIC BOX
FUSE CARTRIDGE C 7,5A 32/5	4901513	10	26	469	11 45 814 2	SPARE PART ELECTRIC BOX
FUSE HOLDER	11836590	20	4	471	12 40 318 4	FUSES INSTALLATION
FUSES INSTALLATION	12403184	30	1	475	12 42 214 3	BATTERY INSTALLATION
GANGWAY	10399662	2	1	418	10 39 966 1	CATWALK RIGHT REAR
GANGWAY	10399668	2	1	419	10 39 966 7	CATWALK LEFT REAR
GANGWAY	11814145	2300	1	20	00 20 100 00	BODY/COVERS
GANGWAY	11814379	10	1	415	11 81 414 5	GANGWAY
GAS SPRING	10113413	15	2	374	11 45 688 5	FIXING PARTS
GAS SPRING	10441154	25	1	374	11 45 688 5	FIXING PARTS
GAS SPRING	11005029	5	1	385	11 45 689 1	FIXING PARTS
GAS SPRING	11697723	130	1	686	11 43 820 2	PANE PROTECTION FRONT FO
GAS SPRING	12244551	130	1	728	12 81 279 9	PRE-ASSEMBLY CONT.CONSO
GASKET KIT INT.FLANGE NG	10138506	3	1	798	10 13 858 4	SEAL KIT CPL. NG 165 (C)
GAUGE CONNECTION	5607616	96	1	335	12 48 595 1	PUMP FIXTURE

Description	Item	Pos.	Quantity	Page	Assembly	Description
GAUGE CONNECTION 15L	5607671	39	1	351	10 38 965 5	HYDR.TUBES INSTALLATION
GAUGE CONNECTION VKA3 10	7406864	75	1	343	12 50 342 5	CONTROL VALVE INSTALLAT
GAUGE CONNECTION VKA3 22	7019891	30	1	330	12 48 595 1	PUMP FIXTURE
GEAR BEARING MODIF.	11816238	5	1	632	11 81 623 7	REINFORCEMENT GEAR BEAR
GEAR PUMP	10333227	4	1	161	10 42 845 9	SWING PUMP
GEAR PUMP	10333259	1	1	173	10 33 322 7	GEAR PUMP
GEAR PUMP	11005776	50	1	330	12 48 595 1	PUMP FIXTURE
GEARBOX OIL COOLER	11643461	2	1	206	11 49 338 1	COMBINATED RADIATOR
GENERAL POINT OF LUBRIC	11730415	1450	1kg	47	12 90 936 3	FUELS A.LUBRICANT.F.UPPER
GIRDER	10391483	2	1	141	10 39 148 2	LOOCK BRACKET
GIRDER FRAME LEFT	12481004	10	1	726	12 81 279 9	PRE-ASSEMBLY CONT.CONSO
GIRDER RIGHT	11390943	10	1	729	11 39 145 7	CONTROL CONSOLE RIGHT
GLASS PANE RIGHT	94036963	240	1	34	00 60 100 00	OPERATOR'S CAB
GLASS PANE RIGHT	94036963	60	1	46	11 43 786 8	ET-CABIN
GLASS PANE RIGHT	94036963	350	1	636	12 57 434 9	OPERATOR'S CAB
GLOVE Gr. 10	13126429	104	1Pair	77	11 82 454 5	PERSONNEL PROTECTION GU
GLOVE Gr. 11	13126430	105	1Pair	77	11 82 454 5	PERSONNEL PROTECTION GU
GLOVE Gr. 9	13126428	103	1Pair	77	11 82 454 5	PERSONNEL PROTECTION GU
GLOVE Gr.10 GRAU GRAU	10011668	102	1	77	11 82 454 5	PERSONNEL PROTECTION GU
GLOVE Gr.9 GRAU GRAU	10011667	101	1	77	11 82 454 5	PERSONNEL PROTECTION GU
GLOVES	11823201	100	1Pair	77	11 82 454 5	PERSONNEL PROTECTION GU
GLUE	811208201	118	1	768	11 41 544 5	RK TERMINAL BOARD PRE-A
GOOSENECK BOOM 7,00M	10831567	10	1	523	11 81 431 8	GOOSENECK BOOM 7,00M
GOOSENECK BOOM 7,00M	11814317 4	5260	1	31	00 50 000 00	BOOM,JIB
GOOSENECK BOOM 7,00M	11814318 4	10	1	521	11 81 431 7	GOOSENECK BOOM 7,00M
GOVERNOR HOUSING	10102068	10	1	165	10 10 206 4	REGULATOR
GRATING	10400159	10	1	417	11 81 316 8	CATWALK RIGHT IN FRONT
GRATING	10400160	10	1	418	10 39 966 1	CATWALK RIGHT REAR
GRATING	10400161	10	1	420	10 39 966 5	CATWALK LEFT IN FRONT
GRATING	10400162	10	1	419	10 39 966 7	CATWALK LEFT REAR
GREASE HOUSING	933605101	20	1	216	90 21 496 6	SLEWING DRIVE SAT 375/280
GREASE NIPPLE AEHNL.DIN	10005440	11	2	510	12 80 641 8	RAILING LEFT CPL.
GREASE NIPPLE AEHNL.DIN	10005440	40	4	542	11 40 809 9	COVER COMPL. COVERS
GREASE NIPPLE AEHNL.DIN	10005440	33	4	544	11 81 221 4	BACKHOE BUCKET KINEMATI
GREASE NIPPLE AEHNL.DIN	10005440	33	4	545	11 81 221 4	BACKHOE BUCKET KINEMATI
GREASE NIPPLE AEHNL.DIN	10005440	31	5	554	11 81 230 9	CENTRAL LUBRICATING SYS
GREASE NIPPLE CAP	10014701	18	1	241	10 81 696 4	LUBRICATION PUMP LINKSm
GREASE NIPPLE CAP GPN 985	8500251	32	5	554	11 81 230 9	CENTRAL LUBRICATING SYS
GREASE NIPPLE M6	10300193	380	2	658	11 40 706 0	DRIVER'S CAB DOOR
GREASE NIPPLE TR/A M16x1,5	11114605	11	1	96	10 39 970 5	INSTALLATION GUIDING WHEE
GREASE PUMP INSTALLATIO	11456854 3	10	1	28	00 20 800 00	CENTRAL LUBRICATING UPPE
GREASE TENSIONER	10800280	5	1	96	10 39 970 5	INSTALLATION GUIDING WHEE
GREASE TENSIONER	11730429	2020	2kg	52	11 73 832 2	LUBRICATION UNDERCARRI
GREASE TUBE CPL.	9375104	21	1	232	93 75 103	GREASE TUBES INSTALLATIO
GREASE TUBE CPL.	9375105	22	1	232	93 75 103	GREASE TUBES INSTALLATIO
GREASE TUBE CPL.	9375106	23	1	232	93 75 103	GREASE TUBES INSTALLATIO
GREASE TUBE CPL.	9375107	24	1	232	93 75 103	GREASE TUBES INSTALLATIO
GREASE TUBES INSTALLATIO	9375103	30	1	231	11 81 338 4	SLEWING RING INSTALLATIO
GRID	10404765	20	1	387	11 39 454 0	DOOR AIR FILTER LEFT
GRID	11813762	20	1	389	11 39 453 3	SIDE DOOR BACK RIGHT
GRIP	10493993	15	1	720	12 24 498 7	SUSPENSION
GRIP	12224629	36	1	723	12 24 498 8	SEAT TOP
GRIP	12234210	30	1	670	12 22 503 5	SLIDING WINDOW F.DOOR
GRIP	12234211	40	1	670	12 22 503 5	SLIDING WINDOW F.DOOR
GRIP	9691297	25	1	386	11 73 840 2	BONNET LEFT
GRIP	9699421	6	1	420	10 39 966 5	CATWALK LEFT IN FRONT
GRIP F.HV	7027807	16	1	720	12 24 498 7	SUSPENSION
GRIP F.LHF	7027802	24	1	720	12 24 498 7	SUSPENSION
GRIP SW9,12,14,17 GEKROEPF	10359147	200	1	502	10 84 856 2	TOOL EQUIPMENT
GROMMET 13/17/23	7014435	41	1	198	12 41 348 1	COOLER INSTALLATION

Description	Item	Pos.	Quantity	Page	Assembly	Description
GROMMET NUT M8	7372252	14	1	176	10 33 324 2	SHUTDOWN VALVE
GROMMET NUT M8	7372252	11	1	259	10 10 206 7	REGULATOR ELEMENT
GRUB SCREW	7369967	20	1	160	10 21 593 5	PUMP
GRUB SCREW M8	7369959	8	1	259	10 10 206 7	REGULATOR ELEMENT
GUARD RAILING	10071592	10	1	507	11 45 693 4	GUARD RAILING
GUARD RAILING	10071592	50	1	508	12 80 641 6	RAILING CPL
GUARD RAILING	11456934	2500	1	20	00 20 100 00	BODY/COVERS
GUARD RING	12462889	12	4	586	11 81 270 4	PIN ASSEMBLY
GUARD RING d=200	12462744	5	2	543	12 46 288 9	GUARD RING
GUIDE	10493047	4	1	722	12 24 498 8	SEAT TOP
GUIDE BUSHING	10115007	4	1	262	10 33 323 7	PRESSURE LIMITING VALVE
GUIDE FUER SITZTIEFENVERS	10493369	16	1	722	12 24 498 8	SEAT TOP
GUIDE PLATE	10410653	2	1	163	10 44 145 6	DRIVING GEAR
GUIDE PLATE NG 045	10132663	12	1	791	92 71 427	REPAIR KIT DRIVING MECHANI
GUIDE PLATE NG 045	9883857	2	1	792	98 80 519	RK CYLINDER+CONTROL PLAT
GUIDE PLATE NG 165	9888546	2	1	222	98 86 678	RK CYLINDER+CONTROL PLAT
GUIDE PLATE NG 165	9888546	12	1	781	10 12 616 1	RK CYL.+CONTROL PLATE+S
GUIDE RING	7623863	30	2	187	10 40 974 7	REGULATION
GUIDE RING 125X130X15,00	7005250	13	4	614	99 07 890	PISTON ROD BEARING
GUIDE RING 150X155X15	7011356	13	4	613	12 47 008 6	PISTON ROD BEARING
GUIDE WHEEL D8K	10470769	2	1	96	10 39 970 5	INSTALLATION GUIDING WHEE
GUIDING RAIL	10408061	30	2	374	11 45 688 5	FIXING PARTS
HALF CLAMP COLLAR	10070621	3	1	589	10 82 784 4	CLAMP
HALF CLAMP COLLAR	10827853	2	1	589	10 82 784 4	CLAMP
HALF CLAMP COLLAR	9927398	40	8	508	12 80 641 6	RAILING CPL
HALF CLAMP COLLAR	9927398	72	4	536	11 73 792 9	HYDRAULIC PIPE F.MONO 7.00
HALF CLAMP COLLAR	9927399	32	4	535	11 73 792 9	HYDRAULIC PIPE F.MONO 7.00
HALF CLAMP COLLAR	9944561	51	2	622	11 73 814 3	STICK CYL.W.HOSE BURST SA
HALF CLAMP COLLAR	9986983	40	2	234	11 45 685 4	GREASE PUMP INSTALLATIO
HALF CLAMP COLLAR 44	9492506	6	4	292	11 45 686 1	RETURN OIL
HALF CLAMP COLLAR LH 380-	11815798	15	2	576	11 81 579 6	SLIDING RAIL
HALF CLAMP COLLAR LH 380-	11815799	20	1	576	11 81 579 6	SLIDING RAIL
HALF CLAMP COLLAR LH 380-	11815800	30	2	576	11 81 579 6	SLIDING RAIL
HALF CLAMP COLLAR LH 380-	11815801	25	1	576	11 81 579 6	SLIDING RAIL
HALF CLAMP COLLAR PE HD5	10067588	8	2	481	12 41 713 1	AIR CONDITION HOSES INSTA
HALF CLAMP COLLAR PE-HD	10068163	20	2	351	10 38 965 5	HYDR.TUBES INSTALLATION
HALF CLAMP COLLAR PE-HD	10068164	21	2	351	10 38 965 5	HYDR.TUBES INSTALLATION
HALF CLAMP COLLAR PE-HD	10403934	14	2	198	12 41 348 1	COOLER INSTALLATION
HALF CLAMP COLLAR PE-HD	10824195	45	2	352	10 38 965 5	HYDR.TUBES INSTALLATION
HALF CLAMP COLLAR d=15-22	10057335	43	4	537	11 73 814 4	HYDRAULIC INSTALLATION
HALF CLAMP COLLAR d=50--	9008760	50	2	622	11 73 814 3	STICK CYL.W.HOSE BURST SA
HALF CLAMP COLLAR d=50--	9008760	80	2	623	11 73 814 3	STICK CYL.W.HOSE BURST SA
HALF FLANGE d=38--	7373875	20	6	533	11 73 810 3	PIPES LOAD HOLDING VALVE
HALF FLANGE d=38--	7373875	20	16	535	11 73 792 9	HYDRAULIC PIPE F.MONO 7.00
HALF FLANGE d=38--	7373875	6	2	541	10 07 162 8	HYDR.CYLINDER W/ADDITION.
HALF HINGE	10664609	320	2	657	11 40 706 0	DRIVER'S CAB DOOR
HAND LEVER	7028347	13	1	326	56 17 689	SHUT OFF DEVICE
HANDLE	10664785	10	1	681	94 06 550 9	HANDLE BEHIND
HANDLE	94097057	415	1	34	00 60 100 00	OPERATOR'S CAB
HANDLE	9496454	5	1	496	11 81 363 9	HOOD INSTALLATION
HANDLE 1416mm	10664786	10	1	680	94 09 705 7	HANDLE
HANDLE 731mm	10664787	520	1	647	11 40 871 8	MOUNTING PARTS DRIVER CA
HANDLE 888mm	11006738	390	1	645	11 40 871 8	MOUNTING PARTS DRIVER CA
HANDLE BEHIND	94065509	420	1	34	00 60 100 00	OPERATOR'S CAB
HANDLE LEFT	12547703	50	1	40	00 60 202 00	CONTROL CONSOLES
HANDLE RIGHT	12547892	60	1	40	00 60 202 00	CONTROL CONSOLES
HANDLE TOP	10410691	10	1	682	94 02 584 0	TOP LONGITUDINAL HANDRAI
HANDLES LEFT	10469933	50	1	735	12 54 770 4	LH-JOYSTICK LEFT
HANDLES RIGHT	10469932	50	1	737	12 54 789 4	LH-JOYSTICK RIGHT
HARNESS CAB W4	10850054	110	1	688	11 41 774 1	ELECTRIC

Description	Item	Pos.	Quantity	Page	Assembly	Description
HARNESS CAB W50	94029294	100	1	688	11 41 774 1	ELECTRIC
HAT ANTI-CHOC	10467505	12	1	77	11 82 454 5	PERSONNEL PROTECTION GU
HD RELAY	11314881	100	2	469	11 45 814 2	SPARE PART ELECTRIC BOX
HEAD LIGHT	12470318	10	1	424	12 45 795 7	WORKING HAED LIGHT
HEAD LIGHT INSTALLATION LE	94093982	10	1	35	00 60 102 00	ELEKTRIC DRIVER'S CAB
HEAD LIGHT TANK	12470319	20	1	424	12 45 795 7	WORKING HAED LIGHT
HEAD REST	10018730	3	1	722	12 24 498 8	SEAT TOP
HEAT EXCHANGER	10467297	9	1	745	12 21 082 8	AIR CONDITIONING UNIT
HEAT PROTECTION	10059445	70	1	159	12 42 111 7	EXHAUST SYSTEM
HEATER/AIR CONDITIONING	002050000	9200	1	18	00 20 000 00	UPPERCARRIAGE
HEATER/AIR CONDITIONING	006020500	50	1	38	00 60 200 00	OPERATOR'S PLATFORM
HEATING AND AIR-CONDIT.S	12489958 3	60	1	25	00 20 500 00	HEATER/AIR CONDITIONING
HEATING AND AIR-CONDIT.S	12489958 3	60	1	42	00 60 205 00	HEATER/AIR CONDITIONING
HEATING HOSES INSTALLATIO	12417490	30	1	25	00 20 500 00	HEATER/AIR CONDITIONING
HEATING HOSES INSTALLATIO	12417490	30	1	42	00 60 205 00	HEATER/AIR CONDITIONING
HEX NUT	10297942	16	1	187	10 40 974 7	REGULATION
HEX NUT 16	12258132	49	5	360	12 25 558 4	CONTROL BLOCK PROPORTI
HEX NUT M10	10814801	16	4	214	11 45 685 1	SWING GEAR INSTALLATION
HEX NUT M10	10814801	9	2	385	11 45 689 1	FIXING PARTS
HEX NUT M10	10814801	70	1	712	11 39 074 0	SUN VISOR
HEX NUT M10	11002807	84	4	69	12 49 751 0	RUBBER BUFFER KIT
HEX NUT M10	11002807	8	6	141	10 39 148 2	LOOCK BRACKET
HEX NUT M10	11002807	83	2	432	12 42 209 1	ELECTR.SYSTEM ROTATING D
HEX NUT M10	11002807	172	5	434	12 42 209 1	ELECTR.SYSTEM ROTATING D
HEX NUT M10	11002807	202	1	435	12 42 209 1	ELECTR.SYSTEM ROTATING D
HEX NUT M10	11002807	31	1	439	12 42 209 2	ELECTRICAL SYSTEM ENGINE
HEX NUT M10	11002807	57	2	441	12 42 209 2	ELECTRICAL SYSTEM ENGINE
HEX NUT M10	11002807	121	3	473	12 42 229 9	CABLE SET INSTALLATION
HEX NUT M10	11002807	73	4	476	12 42 214 3	BATTERY INSTALLATION
HEX NUT M10	11002807	12	3	481	12 41 713 1	AIR CONDITION HOSES INSTA
HEX NUT M10	11002807	40	1	681	94 06 550 9	HANDLE BEHIND
HEX NUT M10	11002807	84	4	686	11 43 820 2	PANE PROTECTION FRONT FO
HEX NUT M10	11140466	17	8	153	12 41 038 2	AIR FILTER INSTALLATION
HEX NUT M10	11140466	9	2	292	11 45 686 1	RETURN OIL
HEX NUT M10	11140466	48	3	352	10 38 965 5	HYDR.TUBES INSTALLATION
HEX NUT M10	11140466	10	1	381	10 40 806 1	GUIDING RAIL
HEX NUT M10	11140466	24	2	402	11 45 690 5	FIXING PARTS
HEX NUT M10	11140466	6	1	583	12 90 135 1	PIN CPL 130X858X717
HEX NUT M10	11656735	550	1	647	11 40 871 8	MOUNTING PARTS DRIVER CA
HEX NUT M10	4000383	23	12	203	11 49 337 7	OIL COOLER
HEX NUT M10	4000383	23	12	205	11 49 337 7	OIL COOLER
HEX NUT M10	4000383	28	11	207	11 49 338 1	COMBINATED RADIATOR
HEX NUT M10	4901716	155	1	753	10 67 519 6	CENTRAL ELECTRIC PCB
HEX NUT M12	10179555	22	2	407	10 35 387 9	DOOR LOCK
HEX NUT M12	10814802	18	2	198	12 41 348 1	COOLER INSTALLATION
HEX NUT M12	10814802	14	2	208	11 73 947 1	EQUALIZING RESERVOIR
HEX NUT M12	10814802	37	4	290	11 45 685 9	HYDR.INS.CONTR.VALVES-S
HEX NUT M12	10814802	37	2	375	11 45 688 5	FIXING PARTS
HEX NUT M12	10814802	4	1	387	11 39 454 0	DOOR AIR FILTER LEFT
HEX NUT M12	10814802	4	1	389	11 39 453 3	SIDE DOOR BACK RIGHT
HEX NUT M12	10814802	4	2	391	11 39 453 4	SIDE DOOR FRONT RIGHT
HEX NUT M12	10814802	4	1	394	11 39 453 8	SIDE DOOR LEFT
HEX NUT M12	10814802	55	1	403	11 45 690 5	FIXING PARTS
HEX NUT M12	10814802	17	6	533	11 73 810 3	PIPES LOAD HOLDING VALVE
HEX NUT M12	10814802	17	8	535	11 73 792 9	HYDRAULIC PIPE F.MONO 7.00
HEX NUT M12	10814802	8	2	541	10 07 162 8	HYDR.CYLINDER W/ADDITION.
HEX NUT M12	10814802	24	12	576	11 81 579 6	SLIDING RAIL
HEX NUT M12	10814802	54	2	622	11 73 814 3	STICK CYL.W.HOSE BURST SA
HEX NUT M12	11002808	16	3	71	12 82 357 1	RETAINER CPL.
HEX NUT M12	11002808	40	4	375	11 45 688 5	FIXING PARTS

Description	Item	Pos.	Quantity	Page	Assembly	Description
HEX NUT M12	11002808	38	1	393	10 39 647 6	COVER MIDDLE
HEX NUT M12	11002808	133	1	479	12 42 214 3	BATTERY INSTALLATION
HEX NUT M12	11002808	46	8	508	12 80 641 6	RAILING CPL
HEX NUT M12	11002808	40	2	680	94 09 705 7	HANDLE
HEX NUT M12	11002808	28	2	684	11 43 820 0	PANE PROTECTION FRONT FO
HEX NUT M12	11002808	36	2	684	11 43 820 0	PANE PROTECTION FRONT FO
HEX NUT M12	11002808	16	6	687	11 43 820 3	PANE PROTECTION FRONT FO
HEX NUT M12	4900125	22	2	408	10 67 804 4	DOOR LOCK
HEX NUT M14X1,5	10179956	105	1	735	12 54 770 4	LH-JOYSTICK LEFT
HEX NUT M14X1,5	10179956	105	1	737	12 54 789 4	LH-JOYSTICK RIGHT
HEX NUT M16	4000420	49	5	357	11 49 216 3	CONTROL BLOCK
HEX NUT M16	4000420	5	2	589	10 82 784 4	CLAMP
HEX NUT M16	4000420	106	1	686	11 43 820 2	PANE PROTECTION FRONT FO
HEX NUT M16	4000420	108	1	686	11 43 820 2	PANE PROTECTION FRONT FO
HEX NUT M16	4000420	116	1	686	11 43 820 2	PANE PROTECTION FRONT FO
HEX NUT M16	4000420	118	1	686	11 43 820 2	PANE PROTECTION FRONT FO
HEX NUT M24	10425688	26	8	145	10 39 212 0	MOTOR SUPPORT
HEX NUT M24	4902214	4	1	584	97 67 212	PIN
HEX NUT M3	12226068	36	4	634	11 81 722 8	DIAGNOSE PLUG INSTALLATIO
HEX NUT M3	411500108	52	2	727	12 81 279 9	PRE-ASSEMBLY CONT.CONSO
HEX NUT M4	413412301	44	4	242	10 81 696 4	LUBRICATION PUMP LINKSm
HEX NUT M4	4901576	60	1	753	10 67 519 6	CENTRAL ELECTRIC PCB
HEX NUT M5	10875620	16	2	738	94 06 460 1	COVER
HEX NUT M5	12224012	33	8	600	10 40 289 4	MODIF.CONNECTION BOX
HEX NUT M6	10299668	24	2	151	10 83 252 9	FUEL FILTER INSTALLATION
HEX NUT M6	10299668	26	4	264	10 85 068 9	MANIPULATOR LEFT
HEX NUT M6	10299668	26	4	266	10 85 069 0	MANIPULATOR RIGHT
HEX NUT M6	10299668	17	2	393	10 39 647 6	COVER MIDDLE
HEX NUT M6	10299668	33	2	397	11 40 470 3	TOOL BOX
HEX NUT M6	10299668	12	4	407	10 35 387 9	DOOR LOCK
HEX NUT M6	10299668	23	8	471	12 40 318 4	FUSES INSTALLATION
HEX NUT M6	10299668	13	2	475	12 42 214 3	BATTERY INSTALLATION
HEX NUT M6	10299668	13	2	496	11 81 363 9	HOOD INSTALLATION
HEX NUT M6	10299668	220	6	640	94 06 533 8	AIR DISTRIBUTION
HEX NUT M6	10299668	220	1	651	11 40 871 7	INTERNAL CASING OPER.COM
HEX NUT M6	10814799	68	6	155	12 41 038 2	AIR FILTER INSTALLATION
HEX NUT M6	10814799	22	7	387	11 39 454 0	DOOR AIR FILTER LEFT
HEX NUT M6	10814799	22	15	389	11 39 453 3	SIDE DOOR BACK RIGHT
HEX NUT M6	10814799	58	2	538	11 73 814 4	HYDRAULIC INSTALLATION
HEX NUT M6	11006733	7	3	656	11 40 866 7	FILTER COVER
HEX NUT M6	11820318	92	1	725	12 47 954 4	CONTROL CONSOLE LEFT
HEX NUT M6	4000379	12	4	408	10 67 804 4	DOOR LOCK
HEX NUT M6	4000900	17	2	326	56 17 689	SHUT OFF DEVICE
HEX NUT M8	10299669	30	2	150	12 41 050 6	ENGINE FUEL SYSTEM
HEX NUT M8	10299669	25	2	151	10 83 252 9	FUEL FILTER INSTALLATION
HEX NUT M8	10299669	64	1	155	12 41 038 2	AIR FILTER INSTALLATION
HEX NUT M8	10299669	116	2	155	12 41 038 2	AIR FILTER INSTALLATION
HEX NUT M8	10299669	11	10	234	11 45 685 4	GREASE PUMP INSTALLATIO
HEX NUT M8	10299669	23	2	238	11 45 685 5	CENTRALIZED LUBRICATION
HEX NUT M8	10299669	57	3	295	11 45 686 3	RETURN OIL VALVE
HEX NUT M8	10299669	24	2	372	10 40 596 4	ENGINE BONNET
HEX NUT M8	10299669	12	2	385	11 45 689 1	FIXING PARTS
HEX NUT M8	10299669	24	4	393	10 39 647 6	COVER MIDDLE
HEX NUT M8	10299669	17	1	397	11 40 470 3	TOOL BOX
HEX NUT M8	10299669	23	4	422	11 38 978 7	TRAVEL ALARM
HEX NUT M8	10299669	122	15	433	12 42 209 1	ELECTR.SYSTEM ROTATING D
HEX NUT M8	10299669	137	9	433	12 42 209 1	ELECTR.SYSTEM ROTATING D
HEX NUT M8	10299669	142	13	433	12 42 209 1	ELECTR.SYSTEM ROTATING D
HEX NUT M8	10299669	151	12	434	12 42 209 1	ELECTR.SYSTEM ROTATING D
HEX NUT M8	10299669	180	2	435	12 42 209 1	ELECTR.SYSTEM ROTATING D

Description	Item	Pos.	Quantity	Page	Assembly	Description
HEX NUT M8	10299669	211	3	436	12 42 209 1	ELECTR.SYSTEM ROTATING D
HEX NUT M8	10299669	28	3	439	12 42 209 2	ELECTRICAL SYSTEM ENGINE
HEX NUT M8	10299669	41	2	441	12 42 209 2	ELECTRICAL SYSTEM ENGINE
HEX NUT M8	10299669	52	4	448	11 45 691 7	ELECTR.SYSTEM FUEL TANK
HEX NUT M8	10299669	102	23	449	11 45 691 7	ELECTR.SYSTEM FUEL TANK
HEX NUT M8	10299669	52	1	451	11 45 691 8	ELECTRICAL EQUIP.HYDRAUL
HEX NUT M8	10299669	13	1	455	11 45 691 9	ELECTR.SYSTEM CONTROL V
HEX NUT M8	10299669	42	2	457	11 45 691 9	ELECTR.SYSTEM CONTROL V
HEX NUT M8	10299669	71	15	458	11 45 691 9	ELECTR.SYSTEM CONTROL V
HEX NUT M8	10299669	32	5	464	11 45 692 1	ELECTRICAL SYST.COUNTE
HEX NUT M8	10299669	46	7	471	12 40 318 4	FUSES INSTALLATION
HEX NUT M8	10299669	52	1	471	12 40 318 4	FUSES INSTALLATION
HEX NUT M8	10299669	92	8	471	12 40 318 4	FUSES INSTALLATION
HEX NUT M8	10299669	30	23	472	12 42 229 9	CABLE SET INSTALLATION
HEX NUT M8	10299669	123	3	478	12 42 214 3	BATTERY INSTALLATION
HEX NUT M8	10299669	131	4	479	12 42 214 3	BATTERY INSTALLATION
HEX NUT M8	10299669	63	4	492	11 81 299 5	ADD-ON PARTS
HEX NUT M8	10299669	17	4	497	11 81 363 9	HOOD INSTALLATION
HEX NUT M8	10299669	24	2	510	12 80 641 8	RAILING LEFT CPL.
HEX NUT M8	10299669	52	2	532	12 59 260 7	ELECTRIC INSTALLATION
HEX NUT M8	10299669	73	1	532	12 59 260 7	ELECTRIC INSTALLATION
HEX NUT M8	10299669	74	1	532	12 59 260 7	ELECTRIC INSTALLATION
HEX NUT M8	10299669	300	2	657	11 40 706 0	DRIVER'S CAB DOOR
HEX NUT M8	10299669	34	2	685	11 43 820 2	PANE PROTECTION FRONT FO
HEX NUT M8	10299669	720	1	691	11 41 774 1	ELECTRIC
HEX NUT M8	10299669	190	2	712	11 39 074 0	SUN VISOR
HEX NUT M8	10299669	154	3	749	12 49 304 1	ELECTRICS INSTALLATION
HEX NUT M8	10299669	164	4	749	12 49 304 1	ELECTRICS INSTALLATION
HEX NUT M8	10299669	186	2	749	12 49 304 1	ELECTRICS INSTALLATION
HEX NUT M8	10299669	276	1	750	12 49 304 1	ELECTRICS INSTALLATION
HEX NUT M8	10299669	286	1	750	12 49 304 1	ELECTRICS INSTALLATION
HEX NUT M8	10814800	53	9	538	11 73 814 4	HYDRAULIC INSTALLATION
HEX NUT M8	10814800	171	1	643	11 40 871 8	MOUNTING PARTS DRIVER CA
HEX NUT M8	10814800	305	2	657	11 40 706 0	DRIVER'S CAB DOOR
HEX NUT M8	10814800	76	4	685	11 43 820 2	PANE PROTECTION FRONT FO
HEX NUT M8	10814800	132	2	686	11 43 820 2	PANE PROTECTION FRONT FO
HEX NUT M8	10876581	37	15	195	10 85 685 8	FAN INSTALLATION
HEX NUT M8	10876581	52	4	198	12 41 348 1	COOLER INSTALLATION
HEX NUT M8	10876581	84	3	199	12 41 348 1	COOLER INSTALLATION
HEX NUT M8	10876581	93	1	199	12 41 348 1	COOLER INSTALLATION
HEX NUT M8	10876581	95	3	200	12 41 349 0	RADIATOR CONNECTION
HEX NUT M8	10876581	6	2	234	11 45 685 4	GREASE PUMP INSTALLATIO
HEX NUT M8	10876581	41	1	293	11 45 686 1	RETURN OIL
HEX NUT M8	10876581	21	1	380	11 73 402 0	HOOD
HEX NUT M8	10876581	13	2	388	11 45 689 3	FIXING PARTS
HEX NUT M8	10876581	13	2	390	11 38 741 4	FIXING PARTS
HEX NUT M8	10876581	13	2	392	11 38 733 4	FIXING PARTS
HEX NUT M8	10876581	19	1	397	11 40 470 3	TOOL BOX
HEX NUT M8	10876581	32	1	529	12 81 765 5	CENTRAL LUBRICATING SYS
HEX NUT M8	10876581	28	12	575	10 08 685 2	PISTON ROD COVER BUCKET
HEX NUT M8	10876581	37	3	621	11 73 814 3	STICK CYL.W.HOSE BURST SA
HEX NUT M8	11820285	102	1	727	12 81 279 9	PRE-ASSEMBLY CONT.CONSO
HEX NUT M8	12203779	102	1	725	12 47 954 4	CONTROL CONSOLE LEFT
HEX NUT M8	12203779	116	1	727	12 81 279 9	PRE-ASSEMBLY CONT.CONSO
HEX NUT M8	12211557	82	2	199	12 41 348 1	COOLER INSTALLATION
HEX NUT M8	4000381	33	2	203	11 49 337 7	OIL COOLER
HEX NUT M8	4000381	33	2	205	11 49 337 7	OIL COOLER
HEX NUT M8	4000381	48	1	306	11 45 687 1	HYDR.INSTALLATION FAN DR
HEX NUT M8	4901573	12	3	483	12 41 749 0	HEATING HOSES INSTALLATIO
HEX NUT M8	4901573	8	4	555	12 23 849 6	DISTRIBUTION BLOCK 6/3 SX

Description	Item	Pos.	Quantity	Page	Assembly	Description
HEX NUT M8	4901732	140	2	753	10 67 519 6	CENTRAL ELECTRIC PCB
HEX PROTECTING CAP GPN 1	7021455	80	1	712	11 39 074 0	SUN VISOR
HIGH PRESSURE HOSE	12268459	10	1m	248	77 43 761 08	HIGH PRESSURE HOSE
HIGH PRESSURE HOSE	774376108	170	15m	245	10 47 308 8	AUXILIARY BOX
HIGH PRESSURE HOSE	774376108	170	1m	251	90 64 786	CONNECTING ELEMENT
HIGH PRESSURE HOSE	774376108	70	15m	255	10 01 461 1	AUXILIARY BOX
HINGE	10664617	350	1	658	11 40 706 0	DRIVER'S CAB DOOR
HINGE	11734155	30	1	380	11 73 402 0	HOOD
HINGE 65X56X280X3	11738405	50	1	386	11 73 840 2	BONNET LEFT
HINGE 82X65X1000X4	11385764	15	1	389	11 39 453 3	SIDE DOOR BACK RIGHT
HINGE 82X65X1000X4	11385764	15	1	391	11 39 453 4	SIDE DOOR FRONT RIGHT
HINGE 82X65X1000X4	11385764	3	1	394	11 39 453 8	SIDE DOOR LEFT
HINGE 82X65X200X4	11386309	15	2	387	11 39 454 0	DOOR AIR FILTER LEFT
HINGED THREADED UNION W	7617714	35	4	231	11 81 338 4	SLEWING RING INSTALLATIO
HINGED THREADED UNION W	7617714	101	4	336	12 48 595 1	PUMP FIXTURE
HINGED THREADED UNION W	7617714	71	2	343	12 50 342 5	CONTROL VALVE INSTALLAT
HIP BELT	10493984	46	1	723	12 24 498 8	SEAT TOP
HOIST CYL.W.HOSE BURST SA	11738121 4	5030	1	31	00 50 000 00	BOOM,JIB
HOIST CYLINDER LEFT	11738122 4	10	1	620	11 73 812 1	HOIST CYL.W.HOSE BURST SA
HOIST CYLINDER RIGHT	11738123 4	20	1	620	11 73 812 1	HOIST CYL.W.HOSE BURST SA
HOISTING DISK NG 165 (C)	11406882	16	1	788	12 40 352 2	RK PIST.W.GUIDE SHOE+EC
HOLDER	10041876	45	1	422	11 38 978 7	TRAVEL ALARM
HOLDER	10041876	80	1	532	12 59 260 7	ELECTRIC INSTALLATION
HOLDER	10067961	12	1	402	11 45 690 5	FIXING PARTS
HOLDER	10068165	25	1	351	10 38 965 5	HYDR.TUBES INSTALLATION
HOLDER	10068167	26	1	351	10 38 965 5	HYDR.TUBES INSTALLATION
HOLDER	10079251	20	1	714	94 06 571 8	MOUNTING PARTS CONTROL
HOLDER	10087451	29	1	439	12 42 209 2	ELECTRICAL SYSTEM ENGINE
HOLDER	10378260	110	1	442	12 42 209 2	ELECTRICAL SYSTEM ENGINE
HOLDER	10386999	52	1	278	11 45 685 6	HYDR.PUMPS TO SPOOL VALV
HOLDER	10387001	56	2	278	11 45 685 6	HYDR.PUMPS TO SPOOL VALV
HOLDER	10402853	11	1	402	11 45 690 5	FIXING PARTS
HOLDER	10403323	20	1	401	11 45 690 4	PANELLING MIDDLE
HOLDER	10664765	180	1	640	94 06 533 8	AIR DISTRIBUTION
HOLDER	10665223	2	1	212	10 81 351 5	CAPACITOR UNIT
HOLDER	10665223	2	1	213	10 81 351 5	CAPACITOR UNIT
HOLDER	10858035	2	1	302	11 45 687 1	HYDR.INSTALLATION FAN DR
HOLDER	11140433	200	1	665	94 06 526 9	FRONT WINDOW
HOLDER	11140434	190	1	665	94 06 526 9	FRONT WINDOW
HOLDER	11140435	170	2	665	94 06 526 9	FRONT WINDOW
HOLDER	11140438	120	2	665	94 06 526 9	FRONT WINDOW
HOLDER	11140443	140	2	665	94 06 526 9	FRONT WINDOW
HOLDER	11211292	75	1	753	10 67 519 6	CENTRAL ELECTRIC PCB
HOLDER	11432835	100	1	712	11 39 074 0	SUN VISOR
HOLDER	11493527	305	1	652	11 40 871 7	INTERNAL CASING OPER.COM
HOLDER	11626361	4	1	202	11 49 337 7	OIL COOLER
HOLDER	11626361	4	1	204	11 49 337 7	OIL COOLER
HOLDER	11642998	3	1	202	11 49 337 7	OIL COOLER
HOLDER	11642998	3	1	204	11 49 337 7	OIL COOLER
HOLDER	11643468	4	2	206	11 49 338 1	COMBINATED RADIATOR
HOLDER	11696973	70	1	651	11 40 871 7	INTERNAL CASING OPER.COM
HOLDER	11738480	45	1	464	11 45 692 1	ELECTRICAL SYST.COUNTE
HOLDER	11738480	80	1	464	11 45 692 1	ELECTRICAL SYST.COUNTE
HOLDER	11738480	32	1	482	12 41 713 1	AIR CONDITION HOSES INSTA
HOLDER	11815069	35	1	440	12 42 209 2	ELECTRICAL SYSTEM ENGINE
HOLDER	11816160	100	1	461	11 45 691 9	ELECTR.SYSTEM CONTROL V
HOLDER	11816160	80	1	472	12 42 229 9	CABLE SET INSTALLATION
HOLDER	11834905	16	1	745	12 21 082 8	AIR CONDITIONING UNIT
HOLDER	12483755	40	1	727	12 81 279 9	PRE-ASSEMBLY CONT.CONSO
HOLDER	6905671	72	1	452	11 45 691 8	ELECTRICAL EQUIP.HYDRAUL

Description	Item	Pos.	Quantity	Page	Assembly	Description
HOLDER	6905671	52	1	472	12 42 229 9	CABLE SET INSTALLATION
HOLDER	6905671	141	1	479	12 42 214 3	BATTERY INSTALLATION
HOLDER	94091317	12	1	71	12 82 357 1	RETAINER CPL.
HOLDER	94091317	12	2	687	11 43 820 3	PANE PROTECTION FRONT FO
HOLDER F.DISPLAY	12583670	140	1	689	11 41 774 1	ELECTRIC
HOLDER LEFT	11404164	20	1	718	11 40 330 0	ARM REST
HOLDER LEFT	94078014	10	1	724	11 40 416 4	HOLDER LEFT
HOLDER RIGHT	12543645	10	1	733	12 54 403 1	HOLDER RIGHT
HOLDER RIGHT	12544031	30	1	718	11 40 330 0	ARM REST
HOLDING BRACKET	94002349	20	1	743	12 48 995 8	HEATING AND AIR-CONDIT.S
HOLDING PIN	10115022	8	1	262	10 33 323 7	PRESSURE LIMITING VALVE
HOLDING RING	90208343	60	1	122	90 20 746 9	TRACTION DRIVE FAT 500P12
HOOD	11734020	20	1	373	11 45 688 4	ENGINE BONNET
HOOD INSTALLATION	11813639	70	1	484	11 45 692 7	FUEL TANK ASSY.
HOSE	10013970	480	6m	690	11 41 774 1	ELECTRIC
HOSE	10043525	270	3m	246	10 47 308 8	AUXILIARY BOX
HOSE	10043525	270	1m	253	90 64 786	CONNECTING ELEMENT
HOSE	10043525	170	10m	256	10 01 461 1	AUXILIARY BOX
HOSE	10664769	230	1	640	94 06 533 8	AIR DISTRIBUTION
HOSE	10665226	12	1	212	10 81 351 5	CAPACITOR UNIT
HOSE	10665226	12	1	213	10 81 351 5	CAPACITOR UNIT
HOSE	11493473	250	1	640	94 06 533 8	AIR DISTRIBUTION
HOSE	11836218	260	1	640	94 06 533 8	AIR DISTRIBUTION
HOSE	12262634	10	1	673	11 82 333 7	WIPER ARM
HOSE	4600973	90	0.48m	200	12 41 349 0	RADIATOR CONNECTION
HOSE	4600973	91	0.11m	200	12 41 349 0	RADIATOR CONNECTION
HOSE	7360075	111	0.69m	155	12 41 038 2	AIR FILTER INSTALLATION
HOSE	7360075	117	0.2m	155	12 41 038 2	AIR FILTER INSTALLATION
HOSE	7361678	61	1.75m	199	12 41 348 1	COOLER INSTALLATION
HOSE	7361678	62	1.95m	199	12 41 348 1	COOLER INSTALLATION
HOSE	7361678	63	1.85m	199	12 41 348 1	COOLER INSTALLATION
HOSE	7361678	64	1.1m	199	12 41 348 1	COOLER INSTALLATION
HOSE	7361678	100	0.75m	199	12 41 348 1	COOLER INSTALLATION
HOSE	7361679	2	4.3m	483	12 41 749 0	HEATING HOSES INSTALLATIO
HOSE	7361679	3	5.5m	483	12 41 749 0	HEATING HOSES INSTALLATIO
HOSE	7363060	40	2.15m	198	12 41 348 1	COOLER INSTALLATION
HOSE	7363060	110	0.4m	715	94 06 571 8	MOUNTING PARTS CONTROL
HOSE	7404639	35	1.4m	464	11 45 692 1	ELECTRICAL SYST.COUNTE
HOSE	7404639	36	1m	464	11 45 692 1	ELECTRICAL SYST.COUNTE
HOSE	7404639	37	1m	464	11 45 692 1	ELECTRICAL SYST.COUNTE
HOSE	7412267	15	1.7m	475	12 42 214 3	BATTERY INSTALLATION
HOSE	7412267	16	0.8m	475	12 42 214 3	BATTERY INSTALLATION
HOSE 10X1350	10101473	22	1	293	11 45 686 1	RETURN OIL
HOSE 10X1500	7025503	101	2	539	11 73 814 4	HYDRAULIC INSTALLATION
HOSE 10X3000	11342073	3	1	481	12 41 713 1	AIR CONDITION HOSES INSTA
HOSE 10X4000	10216146	2	1	313	11 45 687 5	HYDR.INST.CONTR.ROTARY
HOSE 10X600	7004966	112	1	539	11 73 814 4	HYDRAULIC INSTALLATION
HOSE 12X1150	10002297	36	1	621	11 73 814 3	STICK CYL.W.HOSE BURST SA
HOSE 12X1200	7021504	103	4	539	11 73 814 4	HYDRAULIC INSTALLATION
HOSE 12X1200	7021504	34	1	621	11 73 814 3	STICK CYL.W.HOSE BURST SA
HOSE 12X1300	5610519	50	1	530	11 73 793 1	HOSES UPPER-GOOSENECK B
HOSE 12X1350	10290147	60	1	306	11 45 687 1	HYDR.INSTALLATION FAN DR
HOSE 12X2750	10000872	26	1	300	10 85 686 3	HYDR.AND GEAR OIL COOLIN
HOSE 12X3200	10003614	15	1	308	11 45 687 2	HYDR.INSTAL.CONTROL TUBE
HOSE 12X3600	5607014	105	1	533	11 73 810 3	PIPES LOAD HOLDING VALVE
HOSE 12X3700	5614772	27	1	300	10 85 686 3	HYDR.AND GEAR OIL COOLIN
HOSE 12X3700	5614772	100	1	533	11 73 810 3	PIPES LOAD HOLDING VALVE
HOSE 12X400	5619289	105	2	344	12 50 342 5	CONTROL VALVE INSTALLAT
HOSE 12X420	5618925	95	1	539	11 73 814 4	HYDRAULIC INSTALLATION
HOSE 12X450	7008082	90	1	539	11 73 814 4	HYDRAULIC INSTALLATION

Description	Item	Pos.	Quantity	Page	Assembly	Description
HOSE 12X470	10000197	75	1	538	11 73 814 4	HYDRAULIC INSTALLATION
HOSE 12X4700	11000514	2	1	481	12 41 713 1	AIR CONDITION HOSES INSTA
HOSE 12X500	5612835	28	1	300	10 85 686 3	HYDR.AND GEAR OIL COOLIN
HOSE 12X500	5618677	64	2	342	12 50 342 5	CONTROL VALVE INSTALLAT
HOSE 12X600	10000896	25	1	300	10 85 686 3	HYDR.AND GEAR OIL COOLIN
HOSE 12X600	5603895	16	1	308	11 45 687 2	HYDR.INSTAL.CONTROL TUBE
HOSE 12X600	5612542	110	2	539	11 73 814 4	HYDRAULIC INSTALLATION
HOSE 12X600	5618477	76	1	538	11 73 814 4	HYDRAULIC INSTALLATION
HOSE 12X650	7413028	120	1	344	12 50 342 5	CONTROL VALVE INSTALLAT
HOSE 12X700	5618412	115	1	344	12 50 342 5	CONTROL VALVE INSTALLAT
HOSE 12X750	7414257	65	1	342	12 50 342 5	CONTROL VALVE INSTALLAT
HOSE 12X800	5618453	66	2	342	12 50 342 5	CONTROL VALVE INSTALLAT
HOSE 16X1250	10002803	61	1	306	11 45 687 1	HYDR.INSTALLATION FAN DR
HOSE 16X1650	10219764	30	1	293	11 45 686 1	RETURN OIL
HOSE 16X2000	10289376	17	2	214	11 45 685 1	SWING GEAR INSTALLATION
HOSE 16X550	7412686	10	1	307	11 45 687 2	HYDR.INSTAL.CONTROL TUBE
HOSE 20X1100	11002631	17	1	293	11 45 686 1	RETURN OIL
HOSE 20X1300	11341848	50	1	306	11 45 687 1	HYDR.INSTALLATION FAN DR
HOSE 20X1300	5618427	40	1	530	11 73 793 1	HOSES UPPER-GOOSENECK B
HOSE 20X1650	10006394	55	1	295	11 45 686 3	RETURN OIL VALVE
HOSE 20X2000	5605909	40	1	305	11 45 687 1	HYDR.INSTALLATION FAN DR
HOSE 20X650	5612241	125	1	344	12 50 342 5	CONTROL VALVE INSTALLAT
HOSE 20X760	10303056	30	1	304	11 45 687 1	HYDR.INSTALLATION FAN DR
HOSE 20X900	10000845	51	1	306	11 45 687 1	HYDR.INSTALLATION FAN DR
HOSE 25X1050	10665198	60	1	296	11 45 686 3	RETURN OIL VALVE
HOSE 25X1150	10353605	16	2	289	11 45 685 9	HYDR.INS.CONTR.VALVES-S
HOSE 25X1660	10409574	55	1	626	11 73 812 2	HOIST CYLINDER LEFT
HOSE 25X1660	10409574	55	1	628	11 73 812 3	HOIST CYLINDER RIGHT
HOSE 25X1850	10015358	70	1	296	11 45 686 3	RETURN OIL VALVE
HOSE 25X1970	11492737	110	1	623	11 73 814 3	STICK CYL.W.HOSE BURST SA
HOSE 25X2150	10289045	2	2	288	11 45 685 9	HYDR.INS.CONTR.VALVES-S
HOSE 25X3100	10301028	10	2	368	11 42 699 6	HYDRAULIC INSTALLATION
HOSE 25X450	5618700	15	1	293	11 45 686 1	RETURN OIL
HOSE 25X545	12202200	75	2	332	12 48 595 1	PUMP FIXTURE
HOSE 25X800	10000560	65	1	296	11 45 686 3	RETURN OIL VALVE
HOSE 25X900	10289158	52	1	306	11 45 687 1	HYDR.INSTALLATION FAN DR
HOSE 25X900	7413022	16	1	293	11 45 686 1	RETURN OIL
HOSE 32X1050	10424875	8	2	287	11 45 685 8	HYDR.VALVES/ROTARY CONN
HOSE 32X1120	10285194	20	1	297	12 48 595 0	PUMPS ASPIRATION
HOSE 32X1250	10297579	55	2	536	11 73 792 9	HYDRAULIC PIPE F.MONO 7.00
HOSE 32X1300/840	10803202	3	1	277	11 45 685 6	HYDR.PUMPS TO SPOOL VALV
HOSE 32X1400	10297581	60	2	536	11 73 792 9	HYDRAULIC PIPE F.MONO 7.00
HOSE 32X1465/HUELSE/685	10803203	20	1	276	11 81 258 8	HYDR.CONTROL
HOSE 32X1920	10300878	20	1	546	11 81 229 3	BOOM-STICK LINK
HOSE 32X1920	10300879	10	1	546	11 81 229 3	BOOM-STICK LINK
HOSE 32X1920	10800934	20	2	530	11 73 793 1	HOSES UPPER-GOOSENECK B
HOSE 32X1920	10800939	30	2	530	11 73 793 1	HOSES UPPER-GOOSENECK B
HOSE 32X2030	10800940	10	5	530	11 73 793 1	HOSES UPPER-GOOSENECK B
HOSE 32X2450	10816899	14	1	292	11 45 686 1	RETURN OIL
HOSE 32X2570	12211860	3	2	368	11 42 699 6	HYDRAULIC INSTALLATION
HOSE 32X2700	12211861	2	2	368	11 42 699 6	HYDRAULIC INSTALLATION
HOSE 32X650	10289307	80	2	333	12 48 595 1	PUMP FIXTURE
HOSE 32X880	11170823	10	1	297	12 48 595 0	PUMPS ASPIRATION
HOSE 32X900	5605175	7	2	287	11 45 685 8	HYDR.VALVES/ROTARY CONN
HOSE 40X1400	5616558	90	1	536	11 73 792 9	HYDRAULIC PIPE F.MONO 7.00
HOSE 40X1500	5605721	95	1	536	11 73 792 9	HYDRAULIC PIPE F.MONO 7.00
HOSE 40X450	12203265	20	1	485	11 73 343 8	FUEL COUPLING WIGGINS
HOSE 4X1430	10293162	6	1	239	10 29 301 6	DISTRIBUTION BLOCK MX-F 4/
HOSE 4X1482	10293163	7	1	239	10 29 301 6	DISTRIBUTION BLOCK MX-F 4/
HOSE 4X2332	10293164	8	1	239	10 29 301 6	DISTRIBUTION BLOCK MX-F 4/

Description	Item	Pos.	Quantity	Page	Assembly	Description
HOSE 4X2472	10293165	9	1	239	10 29 301 6	DISTRIBUTION BLOCK MX-F 4/
HOSE 4X922	10293166	10	1	239	10 29 301 6	DISTRIBUTION BLOCK MX-F 4/
HOSE 4X956	10293169	11	1	239	10 29 301 6	DISTRIBUTION BLOCK MX-F 4/
HOSE 4X957	10303383	30	1	554	11 81 230 9	CENTRAL LUBRICATING SYS
HOSE 50X1760	11000233	3	1	299	10 85 686 3	HYDR.AND GEAR OIL COOLIN
HOSE 50X790	10289313	2	1	299	10 85 686 3	HYDR.AND GEAR OIL COOLIN
HOSE 50X890	10289040	30	1	298	12 48 595 0	PUMPS ASPIRATION
HOSE 6,3X1055	10303382	10	1	547	11 81 231 0	BOOM-STICK LINK
HOSE 6,3X1845	10102011	8	1	234	11 45 685 4	GREASE PUMP INSTALLATIO
HOSE 6,3X4475	10028695	8	1	553	11 81 230 9	CENTRAL LUBRICATING SYS
HOSE 6,3X6745	10298807	40	2	527	10 84 847 9	CENTRAL LUBRICATING SYS
HOSE 60X780	5610046	40	1	294	11 45 686 3	RETURN OIL VALVE
HOSE 8X1800	10000811	2	1	175	10 33 323 8	HYDRAULIC ADJUSTMENT
HOSE 8X2100	12205867	4	1	481	12 41 713 1	AIR CONDITION HOSES INSTA
HOSE 8X3500	11692406	3	1	313	11 45 687 5	HYDR.INST.CONTR.ROTARY
HOSE 8X4000	12205870	9	1	481	12 41 713 1	AIR CONDITION HOSES INSTA
HOSE ASSY 8X320	11450376	17	1	309	11 45 687 2	HYDR.INSTAL.CONTROL TUBE
HOSE ASSY 8X350	5612659	100	4	336	12 48 595 1	PUMP FIXTURE
HOSE ASSY 8X400	5618725	12	1	307	11 45 687 2	HYDR.INSTAL.CONTROL TUBE
HOSE ASSY 8X420	11450377	14	1	307	11 45 687 2	HYDR.INSTAL.CONTROL TUBE
HOSE ASSY 8X450	5613500	11	1	307	11 45 687 2	HYDR.INSTAL.CONTROL TUBE
HOSE ASSY 8X800	5615763	13	1	307	11 45 687 2	HYDR.INSTAL.CONTROL TUBE
HOSE CLAMP C8/TXWF 100 90-	774217008	41	8	200	12 41 349 0	RADIATOR CONNECTION
HOSE CLAMP C8/TXWF 60 50-7	774208008	4	2	209	10 80 095 8	EQUALIZING RESERVOIR
HOSE CLAMP C8/TXWF 90 80-	774218808	32	4	200	12 41 349 0	RADIATOR CONNECTION
HOSE CLAMP HKF 183 172-19	10355921	21	2	154	12 41 038 2	AIR FILTER INSTALLATION
HOSE CONNECTION	9573697	74	2	199	12 41 348 1	COOLER INSTALLATION
HOSE GUARD	7015427	17	0.4m	481	12 41 713 1	AIR CONDITION HOSES INSTA
HOSE GUIDE	10073593	30	1	483	12 41 749 0	HEATING HOSES INSTALLATIO
HOSE GUIDE	9358887	25	2	368	11 42 699 6	HYDRAULIC INSTALLATION
HOSE HOLDER	10065571	15	1	277	11 45 685 6	HYDR.PUMPS TO SPOOL VALV
HOSE HOLDER	10065571	66	1	279	11 45 685 6	HYDR.PUMPS TO SPOOL VALV
HOSE HOLDER	10863294	80	1	279	11 45 685 6	HYDR.PUMPS TO SPOOL VALV
HOSE HOLDER	9361518	61	2	155	12 41 038 2	AIR FILTER INSTALLATION
HOSE UNION DN4 STAHL	774371808	110	15	245	10 47 308 8	AUXILIARY BOX
HOSE UNION DN4 STAHL	774371808	110	1	251	90 64 786	CONNECTING ELEMENT
HOSE UNION DN4 STAHL	774371808	10	10	255	10 01 461 1	AUXILIARY BOX
HOSES UPPER-GOOSENECK B	11737931	5560	1	31	00 50 000 00	BOOM,JIB
HOUSING	10298629	1	1	184	10 44 145 8	SWIVELLING ANGLE SENSOR
HOUSING	10333074	10	1	160	10 21 593 5	PUMP
HOUSING	10333230	10	1	161	10 42 845 9	SWING PUMP
HOUSING	10409753	1	1	189	10 40 975 2	VALVE HOUSING
HOUSING	12228872	1	1	745	12 21 082 8	AIR CONDITIONING UNIT
HOUSING	13424925	10	1	747	12 49 304 1	ELECTRICS INSTALLATION
HOUSING NG 045	10134264	10	1	765	10 13 426 2	HYDRAULIC INSTALLATION M
HOUSING NG 165	10142059	10	1	767	98 88 041	HYDRAULIC INSTALLATION M
HOUSING NG 165 (C)	10124820	10	1	769	12 40 211 6	HYDRAULIC BASIC ENGINE
HOUSING TUBE	11643778	60	1	320	10 80 124 6	RETURN FILTER 25µm
HUB	10841515	12	2	195	10 85 685 8	FAN INSTALLATION
HYDR.AND GEAR OIL COOLIN	10856863	10	1	301	12 41 113 6	HYDR.AND GEAR OIL COOLIN
HYDR.AND GEAR OIL COOLIN	12411136	800	1	26	00 20 600 00	HYDRAULICS UPPERCARRIAG
HYDR.CONTROL	11812588	3050	1	26	00 20 600 00	HYDRAULICS UPPERCARRIAG
HYDR.CYLINDER W/ADDITION.	10071628 4	10	1	624	11 81 203 2	TILT CYLINDER
HYDR.INS.CONTR.VALVES-S	11456859	300	1	26	00 20 600 00	HYDRAULICS UPPERCARRIAG
HYDR.INST.CONTR.ROTARY	11456875	1050	1	26	00 20 600 00	HYDRAULICS UPPERCARRIAG
HYDR.INSTAL.CONTROL TUBE	11456872	950	1	26	00 20 600 00	HYDRAULICS UPPERCARRIAG
HYDR.INSTALLATION FAN DR	11456871	850	1	26	00 20 600 00	HYDRAULICS UPPERCARRIAG
HYDR.PUMPS TO SPOOL VALV	11456856	50	1	26	00 20 600 00	HYDRAULICS UPPERCARRIAG
HYDR.TUBES INSTALLATION	10389655	35	1	341	12 50 342 5	CONTROL VALVE INSTALLAT
HYDR.VALVES/ROTARY CONN	11456858	250	1	26	00 20 600 00	HYDRAULICS UPPERCARRIAG

Description	Item	Pos.	Quantity	Page	Assembly	Description
HYDRAULIC ADJUSTMENT	10333238	4	1	160	10 21 593 5	PUMP
HYDRAULIC BASIC ENGINE	12402116	1	1	766	11 38 212 2	HYDRAULIC INSTALLATION
HYDRAULIC CYLINDER	94020739	2	1	541	10 07 162 8	HYDR.CYLINDER W/ADDITION.
HYDRAULIC CYLINDER	94062194	10	1	621	11 73 814 3	STICK CYL.W.HOSE BURST SA
HYDRAULIC CYLINDER	9906383	2	1	625	11 73 812 2	HOIST CYLINDER LEFT
HYDRAULIC CYLINDER	9906576	3	1	627	11 73 812 3	HOIST CYLINDER RIGHT
HYDRAULIC INSTALLATION	11426996	140	1	12	00 10 500 00	HYDRAULICS UNDERCARRIAG
HYDRAULIC INSTALLATION	11738144	120	1	536	11 73 792 9	HYDRAULIC PIPE F.MONO 7.00
HYDRAULIC INSTALLATION	11382122	5	1	118	90 20 746 8	TRACTION DRIVE FAT 500P12
HYDRAULIC INSTALLATION	11382122	5	1	119	90 20 746 8	TRACTION DRIVE FAT 500P12
HYDRAULIC INSTALLATION M	10134262	20	1	195	10 85 685 8	FAN INSTALLATION
HYDRAULIC INSTALLATION M	10134262	20	1	195	10 85 685 8	FAN INSTALLATION
HYDRAULIC INSTALLATION M	9888041	3	1	215	10 39 858 5	SLEWING GEAR
HYDRAULIC OIL LIEBHERR H	10356800	10	950l	48	12 90 936 5	FILLING W/ OIL
HYDRAULIC OIL LIEBHERR/IS	10330260	1000	1	61	10 35 680 0	HYDRAULIC OIL LIEBHERR H
HYDRAULIC OIL LIEBHERR/IS	10330258	20	1	61	10 35 680 0	HYDRAULIC OIL LIEBHERR H
HYDRAULIC OIL LIEBHERR/ISO	10330259	210	1	61	10 35 680 0	HYDRAULIC OIL LIEBHERR H
HYDRAULIC OIL LIEBHERR/ISO	10330255	5	1	61	10 35 680 0	HYDRAULIC OIL LIEBHERR H
HYDRAULIC PIPE F.MONO 7.00	11737929	5350	1	31	00 50 000 00	BOOM,JIB
HYDRAULIC TANK	002090000	2750	1	20	00 20 100 00	BODY/COVERS
HYDRAULIC TANK	002090000	5	1	26	00 20 600 00	HYDRAULICS UPPERCARRIAG
HYDRAULIC TANK	11403085	10	1	317	11 40 308 2	HYDRAULIC TANK INSTALLAT
HYDRAULIC TANK (FITTING)	11812789	20	1	317	11 40 308 2	HYDRAULIC TANK INSTALLAT
HYDRAULIC TANK FOR EXCHA	11403315	90	1	317	11 40 308 2	HYDRAULIC TANK INSTALLAT
HYDRAULIC TANK INSTALLAT	11403082 3	20	1	29	00 20 900 00	HYDRAULIC TANK
HYDRAULICS UNDERCARRIAG	001050000	7800	1	9	00 10 000 00	UNDERCARRIAGE
HYDRAULICS UPPERCARRIAG	002060000	7000	1	18	00 20 000 00	UPPERCARRIAGE
IGNITION KEY	10221073	10	1	267	10 29 390 2	IGNITION STARTER SWITCH
IGNITION STARTER SWITCH	10293902	80	1	730	11 39 145 7	CONTROL CONSOLE RIGHT
IMPACT SCREW M36X40X28	9103255	170	1	502	10 84 856 2	TOOL EQUIPMENT
INFORMATION SIGN BATTERIE	12456158	410	1	760	12 43 337 5	SIGNS OPERATOR WORK PL
INFORMATION SIGN BATTERIE	12456158	420	1	760	12 43 337 5	SIGNS OPERATOR WORK PL
INNER WHEEL M=3,75 Z=-90	944442903	50	1	121	90 20 746 9	TRACTION DRIVE FAT 500P12
INNER WHEEL M=4 Z=-90 / M=3	90008586	25	1	216	90 21 496 6	SLEWING DRIVE SAT 375/280
INNER WHEEL M=5 Z=-86	90208342	10	1	121	90 20 746 9	TRACTION DRIVE FAT 500P12
INSCRIPTION TAPE 4 5mmX	10001747	4	2	529	12 81 765 5	CENTRAL LUBRICATING SYS
INSCRIPTION TAPE 5 5mmX	10001748	5	2	527	10 84 847 9	CENTRAL LUBRICATING SYS
INSCRIPTION TAPE 5 5mmX	10001748	5	2	529	12 81 765 5	CENTRAL LUBRICATING SYS
INSCRIPTION TAPE 6	10006105	6	2	527	10 84 847 9	CENTRAL LUBRICATING SYS
INSCRIPTION TAPE A2 5mmX	10001282	16	2	315	11 45 687 5	HYDR.INST.CONTR.ROTARY
INSCRIPTION TAPE A3 5mmX	10001285	15	2	315	11 45 687 5	HYDR.INST.CONTR.ROTARY
INST.HYDRAULIC TANK	11812790	30	1	317	11 40 308 2	HYDRAULIC TANK INSTALLAT
INSTALLATION DISTRIBUTOR	11813880	50	1	536	11 73 792 9	HYDRAULIC PIPE F.MONO 7.00
INSTALLATION GUIDING WHEE	10399705	1200	1	10	00 10 200 00	POWER TRAIN
INSTALLATION GUIDING WHEE	10399705	1200	1	10	00 10 200 00	POWER TRAIN
INSTRUCTION SIGN	12412936	100	1	557	TL08-1 453	BACKHOE BUCKET 964C/966
INSULATING MAT	10396584	20	1	393	10 39 647 6	COVER MIDDLE
INSULATING MAT	10396586	21	1	393	10 39 647 6	COVER MIDDLE
INSULATING MAT	10406303	5	1	377	10 85 244 0	RADIATOR HOOD
INSULATING MAT	10406305	10	1	377	10 85 244 0	RADIATOR HOOD
INSULATING MAT	10406306	15	1	377	10 85 244 0	RADIATOR HOOD
INSULATING MAT	10406307	20	1	377	10 85 244 0	RADIATOR HOOD
INSULATING MAT	10406308	25	1	377	10 85 244 0	RADIATOR HOOD
INSULATING MAT	10407296	30	3	372	10 40 596 4	ENGINE BONNET
INSULATING MAT	10407298	31	1	372	10 40 596 4	ENGINE BONNET
INSULATING MAT	10407299	32	1	372	10 40 596 4	ENGINE BONNET
INSULATING MAT	10407300	33	1	372	10 40 596 4	ENGINE BONNET
INSULATING MAT	10407302	34	1	372	10 40 596 4	ENGINE BONNET
INSULATING MAT	10407303	35	1	372	10 40 596 4	ENGINE BONNET
INSULATING MAT	10408316	11	1	380	11 73 402 0	HOOD

Description	Item	Pos.	Quantity	Page	Assembly	Description
INSULATING MAT	10408317	12	1	380	11 73 402 0	HOOD
INSULATING MAT	10408318	13	2	380	11 73 402 0	HOOD
INSULATING MAT	10408319	14	1	380	11 73 402 0	HOOD
INSULATING MAT	10408320	15	1	380	11 73 402 0	HOOD
INSULATING MAT	10826606	3	1	413	11 81 363 5	LID CPL
INSULATING MAT	10826608	3	1	412	11 81 364 5	LID CPL
INSULATING MAT	10864616	36	1	372	10 40 596 4	ENGINE BONNET
INSULATING MAT	11402119	10	2	394	11 39 453 8	SIDE DOOR LEFT
INSULATING MAT	11402120	11	1	394	11 39 453 8	SIDE DOOR LEFT
INSULATING MAT	11738408	10	1	386	11 73 840 2	BONNET LEFT
INTAKE FILTER	11830494	40	1	158	10 80 015 9	PRE-SEPARATOR
INTAKE HOSE	11456841	351	1	22	00 20 200 00	ENGINE ARRANGEMENT
INTAKE STACK	12826376	61	1	331	12 48 595 1	PUMP FIXTURE
INTAKE STACK	9018027	60	1	331	12 48 595 1	PUMP FIXTURE
INTAKE STACK	9805113	24	1	324	11 81 279 0	INST.HYDRAULIC TANK
INTAKE STACK	9805114	23	1	324	11 81 279 0	INST.HYDRAULIC TANK
INTERMEDIATE BLOCK	10826415	5	1	625	11 73 812 2	HOIST CYLINDER LEFT
INTERMEDIATE BLOCK	10826416	6	1	627	11 73 812 3	HOIST CYLINDER RIGHT
INTERMEDIATE BLOCK	9392953	56	1	626	11 73 812 2	HOIST CYLINDER LEFT
INTERMEDIATE BLOCK	9392953	56	1	628	11 73 812 3	HOIST CYLINDER RIGHT
INTERMEDIATE COUPLING	9399179	6	1	280	11 45 685 7	OIL PILOT VALVE INSTALLATIO
INTERMEDIATE FITTING	9890958	2	1	286	93 99 179	INTERMEDIATE COUPLING
INTERMEDIATE FITTING M22x	10832586	116	1	344	12 50 342 5	CONTROL VALVE INSTALLAT
INTERMEDIATE FLANGE	10016655	34	1	242	10 81 696 4	LUBRICATION PUMP LINKSm
INTERMEDIATE FLANGE	10333263	1	1	177	10 33 325 9	GEAR PUMP
INTERMEDIATE FLANGE 1 1/4"	11426651	10	1	116	11 42 657 0	TRACTION DRIVE
INTERMEDIATE FLANGE 1 1/4"	11426651	10	1	117	11 42 657 0	TRACTION DRIVE
INTERMEDIATE PART	10064899	25	1	540	11 81 388 0	INSTALLATION DISTRIBUTOR
INTERMEDIATE PART	10065942	70	2	536	11 73 792 9	HYDRAULIC PIPE F.MONO 7.00
INTERMEDIATE PART	11390918	20	1	712	11 39 074 0	SUN VISOR
INTERMEDIATE PART	9836528	32	2	375	11 45 688 5	FIXING PARTS
INTERMEDIATE PART DN15	7365704	52	2	744	12 48 995 8	HEATING AND AIR-CONDIT.S
INTERMEDIATE PART H=25	9872047	19	2	535	11 73 792 9	HYDRAULIC PIPE F.MONO 7.00
INTERMEDIATE PART H=60	9935392	71	2	536	11 73 792 9	HYDRAULIC PIPE F.MONO 7.00
INTERMEDIATE PART ST35	11181621	38	2	745	12 21 082 8	AIR CONDITIONING UNIT
INTERMEDIATE PLATE	10356668	200	1	358	11 49 216 3	CONTROL BLOCK
INTERMEDIATE PLATE	10356670	201	1	358	11 49 216 3	CONTROL BLOCK
INTERMEDIATE RING	10014730	12	1	241	10 81 696 4	LUBRICATION PUMP LINKSm
INTERMEDIATE SHEET	10840162	15	1	592	10 84 585 5	ANGLE SENSOR / TRANSMIT
INTERMEDIATE SHEET	9944945	31	1	533	11 73 810 3	PIPES LOAD HOLDING VALVE
INTERMEDIATE SHEET	9944945	31	2	535	11 73 792 9	HYDRAULIC PIPE F.MONO 7.00
INTERNAL CASING OPER.COM	11408717	30	1	635	11 41 773 7	OPERATOR'S CAB
INTERNAL MULTI-DISC NG 165	10124550	30	6	130	10 12 617 1	RK BRAKE NG 165 (C)
JUMPER WH	9643175	30	1	697	94 03 690 7	COVER
KEY	7365626	30	1	407	10 35 387 9	DOOR LOCK
KEY	7365626	30	1	408	10 67 804 4	DOOR LOCK
KEY HOLDER	11080848	11	1	569	11 41 517 7	SHIELD
KEY HOLDER	11080848	11	1	570	11 41 517 8	SHIELD
KEY HOLDER	11080848	11	1	571	11 41 517 9	SHIELD
KEYBOARD	006010201	120	1	35	00 60 102 00	ELEKTRIC DRIVER'S CAB
KEYBOARD	10885350	20	1	729	11 39 145 7	CONTROL CONSOLE RIGHT
KEYBOARD	10886867	10	1	698	94 03 691 1	PME-KEYBOARD
KEYBOARD	10886868	2	1	699	10 84 777 1	CONTROL OPTION W/ PME-K
KIT PISTON NG 165 (C)	11381948	26	1	768	11 41 544 5	RK TERMINAL BOARD PRE-A
KNURLED BUTTON	12203301	60	1	725	12 47 954 4	CONTROL CONSOLE LEFT
KNURLED SCREW M6X20 A2K	11834261	150	1	712	11 39 074 0	SUN VISOR
KS ADAPTER	94096019	50	1	709	94 09 579 2	REMOTE CONTROL
KS HEATING AND AIR CONDIT	12228875	31	1	745	12 21 082 8	AIR CONDITIONING UNIT
L RING JL 50	429612001	32	1	121	90 20 746 9	TRACTION DRIVE FAT 500P12
LABEL	12201438	10	1	430	11 64 527 1	ELECTRIC BOX CPL. E50

Description	Item	Pos.	Quantity	Page	Assembly	Description
LABEL	12440800	60	1	634	11 81 722 8	DIAGNOSE PLUG INSTALLATIO
LABEL	12957193	400	1	760	12 43 337 5	SIGNS OPERATOR WORK PL
LABEL	94023719	100	1	759	12 43 337 5	SIGNS OPERATOR WORK PL
LABEL	94065243	100	1	34	00 60 100 00	OPERATOR'S CAB
LABEL	94065243	100	1	44	00 60 500 00	SIGNS OPERATOR WORK PL
LABEL 100mmX39mm	94028126	4	1	702	94 09 499 0	SWITCH INSTALLATION S497
LABEL 130mmX140mm	9937451	100	1	706	94 08 350 4	ELECTRIC INSTALLATION
LABEL 35mmX35mm	9797461	30	1	663	94 06 524 3	LABEL
LABEL 40mmX20mm	10830301	17	1	475	12 42 214 3	BATTERY INSTALLATION
LABEL 80mmX12,4mm	10847774	3	3	699	10 84 777 1	CONTROL OPTION W/ PME-K
LABEL 90mmX15mm	12502201	55	1	471	12 40 318 4	FUSES INSTALLATION
LABEL E50-1 50mmX20mm	11812539	90	1	453	11 45 691 8	ELECTRICAL EQUIP.HYDRAUL
LABEL EMERGENCY EXIT	10039562	10	1	663	94 06 524 3	LABEL
LABEL RESERVES 80mmX15m	10831165	100	1	471	12 40 318 4	FUSES INSTALLATION
LABEL RESERVES 80mmX15m	10831165	61	1	476	12 42 214 3	BATTERY INSTALLATION
LABEL S42 100mmX39mm	10080490	8	1	265	10 08 046 6	SWITCH INSTALLATION S42
LABEL SAFETY BELT Ø65mm	10066101	80	1	759	12 43 337 5	SIGNS OPERATOR WORK PL
LABEL Ø19mm	10080491	9	1	265	10 08 046 6	SWITCH INSTALLATION S42
LABELS HYDRAULIC OIL	94059384	30	1	27	00 20 700 00	SIGNS UPPERCARRIAGE
LABELS INSTALLATION	10847890	1900	1	24	00 20 400 00	ELECTRIC UPPERCARRIAGE
LABELS UNDERCARRIAGE	11730687	10	1	17	00 11 400 00	SIGNS UNDERCARRIAGE
LABELS UNDERCARRIAGE	11730687	10	1	17	00 11 400 00	SIGNS UNDERCARRIAGE
LADDER	10402601	2	1	102	10 39 971 4	LADDER CPL
LADDER CPL	10399714	10	2	115	11 73 959 9	ASCENT UNDERCARRIAGE
LASHING STRAP 18X0,35m 38	7621780	65	1	306	11 45 687 1	HYDR.INSTALLATION FAN DR
LASHING STRAP 18X0,35m 38	7621780	35	4	368	11 42 699 6	HYDRAULIC INSTALLATION
LASHING STRAP 18X0,35m 38	7621780	200	2	623	11 73 814 3	STICK CYL.W.HOSE BURST SA
LASHING STRAP 18X0,35m 38	7621780	200	3	749	12 49 304 1	ELECTRICS INSTALLATION
LEFT C-PILLAR TRIM	11408636	510	1	653	11 40 871 7	INTERNAL CASING OPER.COM
LENS	11342114	2	1	630	11 69 962 6	WORK LIGHT
LENS	11342114	2	1	631	11 83 974 0	WORK LIGHT
LEVEL CONTROL	10492978	2	1	720	12 24 498 7	SUSPENSION
LEVEL SENSOR	10800011	6	1	490	11 81 279 6	FUEL TANK+CIRCUIT
LEVER	10664790	168	1	643	11 40 871 8	MOUNTING PARTS DRIVER CA
LEVER	11408668	27	1	656	11 40 866 7	FILTER COVER
LEVER	11696025	170	1	657	11 40 706 0	DRIVER'S CAB DOOR
LEVER	12405439	100	1	727	12 81 279 9	PRE-ASSEMBLY CONT.CONSO
LEVER	12421871	10	1	592	10 84 585 5	ANGLE SENSOR / TRANSMIT
LEVER	7027794	23	1	722	12 24 498 8	SEAT TOP
LEVER	7028348	14	1	326	56 17 689	SHUT OFF DEVICE
LEVER	94090968	60	1	685	11 43 820 2	PANE PROTECTION FRONT FO
LEVER HANDLE	7370689	31	2	268	10 85 069 2	ACCELERATOR PEDAL
LEVER TYPE HAND GREASE	7900280	140	1	502	10 84 856 2	TOOL EQUIPMENT
LH-JOYSTICK LEFT	12547704	10	1	734	12 54 770 3	HANDLE LEFT
LH-JOYSTICK RIGHT	12547894	10	1	736	12 54 789 2	HANDLE RIGHT
LH-OVERALL HERREN GRAU	10663735	150	1	77	11 82 454 5	PERSONNEL PROTECTION GU
LH-OVERALL HERREN GRAU	10663736	151	1	77	11 82 454 5	PERSONNEL PROTECTION GU
LH-OVERALL HERREN GRAU	10663737	152	1	77	11 82 454 5	PERSONNEL PROTECTION GU
LH-OVERALL HERREN GRAU	10663738	153	1	77	11 82 454 5	PERSONNEL PROTECTION GU
LH-OVERALL HERREN GRAU	10663739	154	1	77	11 82 454 5	PERSONNEL PROTECTION GU
LID CPL	11813635	40	1	411	11 81 323 4	LOWER COVERING
LID CPL	11813645	30	1	411	11 81 323 4	LOWER COVERING
LID CPL	11824477	10	1	321	11 82 447 9	RETURN FILTER 15/5µm
LID PLATE DP	9864708	41	1	234	11 45 685 4	GREASE PUMP INSTALLATIO
LIEBHERR ETHERNET CAME	93029704	40	1	464	11 45 692 1	ELECTRICAL SYST.COUNTE
LIEBHERR ETHERNET CAME	93029704	90	1	464	11 45 692 1	ELECTRICAL SYST.COUNTE
LIEBHERR-MACHINE R966	1771-000	1	1	7	.	R966
LIFETIME SEAL	10333229	31	2	187	10 40 974 7	REGULATION
LIFETIME SEAL 190X169X8,1	7023699	4	1	609	94 05 233 6	PISTON
LIFETIME SEAL 190X169X8,1	7023699	4	1	611	95 89 256	PISTON

Description	Item	Pos.	Quantity	Page	Assembly	Description
LIFETIME SEAL 190X169X8,1	7023699	4	1	612	99 07 680	PISTON
LIGHT	10664633	310	1	689	11 41 774 1	ELECTRIC
LIGHT BULB H3 24V 70W/PK22	6200685	3	2	467	10 38 447 0	FLOODLIGHT INSTALLATION
LIGHT BULB H3 24V 70W/PK22	6200685	3	2	468	99 41 040	FLOODLIGHT INSTALLATION
LIGHT BULB P21W 24V 21W	6200915	320	1	689	11 41 774 1	ELECTRIC
LIGHT BULB R10W 24V 10W/BA	6000308	330	1	689	11 41 774 1	ELECTRIC
LIGHT BULB T5 30V 1,2W	6001713	2	1	265	10 08 046 6	SWITCH INSTALLATION S42
LIGHT BULB T5,5K 36V	6001256	10	1	702	94 09 499 0	SWITCH INSTALLATION S497
LIMIT STOP	10493050	11	1	722	12 24 498 8	SEAT TOP
LIMIT STOP	11080807	2	3	565	12 91 355 2	ARRANGEMENT STOP
LIMIT STOP	11140441	290	1	666	94 06 526 9	FRONT WINDOW
LIMIT STOP	11140442	280	1	666	94 06 526 9	FRONT WINDOW
LIMIT STOP	9485739	2	1	105	93 45 153	ROTARY CONNECTION INSTA
LIMIT STOP BUFFER	10492230	60	3	376	11 45 688 5	FIXING PARTS
LIMIT STOP BUFFER	10492230	19	1	380	11 73 402 0	HOOD
LIMIT STOP BUFFER	10492230	10	2	385	11 45 689 1	FIXING PARTS
LIMIT STOP BUFFER	10492230	15	2	393	10 39 647 6	COVER MIDDLE
LIMIT STOP BUFFER	7026097	9	2	202	11 49 337 7	OIL COOLER
LIMIT STOP BUFFER	7026097	9	2	204	11 49 337 7	OIL COOLER
LINKAGE	12479582	110	1	727	12 81 279 9	PRE-ASSEMBLY CONT.CONSO
LOAD DIAGRAM CONF.TO ISO	9392835	110	2	759	12 43 337 5	SIGNS OPERATOR WORK PL
LOADING SHEME UPPERCAR	10844907	10	1	761	94 08 891 2	ANCHORAGE POINTS
LOCK	10217553	25	1	720	12 24 498 7	SUSPENSION
LOCK	10289799	50	4	376	11 45 688 5	FIXING PARTS
LOCK	11831314	24	1	656	11 40 866 7	FILTER COVER
LOCK	7371009	20	1	386	11 73 840 2	BONNET LEFT
LOCK NUT M64	9240322	4	1	583	12 90 135 1	PIN CPL 130X858X717
LOCK WASHER VS 10	4229913	12	2	105	93 45 153	ROTARY CONNECTION INSTA
LOCK WASHER VS 10	4229913	4	2	591	93 63 937	PIPE CLAMP
LOCK WASHER VS 12	4900093	20	2	407	10 35 387 9	DOOR LOCK
LOCK WASHER VS 12	4900093	20	2	408	10 67 804 4	DOOR LOCK
LOCK WASHER VS 16	423911601	53	12	122	90 20 746 9	TRACTION DRIVE FAT 500P12
LOCK WASHER VS 16	423911601	22	2	216	90 21 496 6	SLEWING DRIVE SAT 375/280
LOCK WASHER VS 6	423910601	10	4	407	10 35 387 9	DOOR LOCK
LOCK WASHER VS 8	423910801	142	1	749	12 49 304 1	ELECTRICS INSTALLATION
LOCKABLE TANK CAP	12230143	420	1	694	11 40 867 0	WATER BASIN
LOCKABLE TANK CAP d=80	10411704	11	1	491	11 81 279 6	FUEL TANK+CIRCUIT
LOCKABLE TANK CAP d=80	10450067	40	1	486	11 73 343 8	FUEL COUPLING WIGGINS
LOCKING	10664789	165	1	643	11 40 871 8	MOUNTING PARTS DRIVER CA
LOCKING	9376917	6	1	400	10 40 190 2	COVER
LOCKING	9376918	8	1	496	11 81 363 9	HOOD INSTALLATION
LOCKING	94090965	44	1	685	11 43 820 2	PANE PROTECTION FRONT FO
LOCKING BAR	10399327	22	1	397	11 40 470 3	TOOL BOX
LOCKING BAR	10399327	19	1	497	11 81 363 9	HOOD INSTALLATION
LOCKING BAR	10400016	3	1	400	10 40 190 2	COVER
LOCKING BAR	10821968	5	1	397	11 40 470 3	TOOL BOX
LOCKING BAR	12438526	12	1	387	11 39 454 0	DOOR AIR FILTER LEFT
LOCKING BAR	12438526	12	1	389	11 39 453 3	SIDE DOOR BACK RIGHT
LOCKING BAR	12438526	12	2	391	11 39 453 4	SIDE DOOR FRONT RIGHT
LOCKING BAR	12438526	6	1	394	11 39 453 8	SIDE DOOR LEFT
LOCKING BOLT	10451150	3	1	559	10 82 430 5	TOOTH
LOCKING BOLT	11080809	13	1	569	11 41 517 7	SHIELD
LOCKING BOLT	11080809	13	1	570	11 41 517 8	SHIELD
LOCKING BOLT	11080809	13	1	571	11 41 517 9	SHIELD
LOCKING LINKS	11840661	60	1	727	12 81 279 9	PRE-ASSEMBLY CONT.CONSO
LOCKING PIN	94090978	102	1	686	11 43 820 2	PANE PROTECTION FRONT FO
LOCKING PIN	94090978	112	1	686	11 43 820 2	PANE PROTECTION FRONT FO
LOCKING RING	10216718	36	1	163	10 44 145 6	DRIVING GEAR
LOCKING RING	10216719	37	2	163	10 44 145 6	DRIVING GEAR
LOCKING RING	10814144	3	2	82	10 80 028 0	GREASE TENSIONER

Description	Item	Pos.	Quantity	Page	Assembly	Description
LOCKING RING	7019794	190	2	657	11 40 706 0	DRIVER'S CAB DOOR
LOCKING RING	7368534	5	1	191	11 00 577 6	GEAR PUMP
LOCKING SCREW M10X20 FLZ	7366851	29	15	140	11 45 683 2	PUMPS BOX PARTS
LOCKING SCREW M12X20 100	7365430	2	63	410	11 45 690 9	FIXING PARTS
LOCKING SCREW M12X25 FLZ	12225946	3	2	88	10 39 999 3	COVER GREASE TENSIONER
LOCKING SCREW M12X30 FLZ	4900641	3	5	89	12 47 603 1	COVER RIGHT
LOCKING SCREW M12X30 FLZ	4900641	3	5	90	12 47 603 3	COVER LEFT
LOCKING SCREW M12X45 100	10001473	20	3	113	11 81 756 3	COVER CENTER PART
LOCKING SCREW M12X45 100	10001473	25	2	114	11 81 756 5	COVER
LOCKING SCREW M5X6X4,2	9880132	15	2	786	11 41 548 0	REGULATION REPAIR KIT NG
LOCKING SET	10333078	40	1	160	10 21 593 5	PUMP
LONG.HORIZONTAL ABSORPTI	10493013	27	1	720	12 24 498 7	SUSPENSION
LOOCK BRACKET	10391482	20	1	140	11 45 683 2	PUMPS BOX PARTS
LOUDSPEAKER	10467560	30	2	708	94 09 577 4	RADIO SET
LOWER COVERING	11456908	2050	1	20	00 20 100 00	BODY/COVERS
LOWER COVERING	11813234	10	1	409	11 45 690 8	LOWER COVERING
LOWER COVERING	11813618	10	1	411	11 81 323 4	LOWER COVERING
LUBRICANT	8610025	10	1	66	11 41 916 5	LUBRICATING PASTE
LUBRICANTS	001090000	60	1	9	00 10 000 00	UNDERCARRIAGE
LUBRICATING PAD	9375276	20	1	231	11 81 338 4	SLEWING RING INSTALLATIO
LUBRICATING PASTE	11419165	800	1	613	12 47 008 6	PISTON ROD BEARING
LUBRICATING PASTE	11419165	800	1	614	99 07 890	PISTON ROD BEARING
LUBRICATION PUMP LINKSm	10816964	2	1	234	11 45 685 4	GREASE PUMP INSTALLATIO
LUBRICATION PUMP LINKSm	10816964	2	1	234	11 45 685 4	GREASE PUMP INSTALLATIO
LUBRICATION UNDERCARRI	11738322	10	1	14	00 10 900 00	LUBRICANTS
LUBRICATION UNDERCARRI	11738322	100	1	45	00 80 000 00	SERVICE MATERIAL
LUMINOUS PUSH BUTTON CO	6204372	3	1	265	10 08 046 6	SWITCH INSTALLATION S42
LUMINOUS PUSH BUTTON CO	6204372	3	1	702	94 09 499 0	SWITCH INSTALLATION S497
LUNCHBOX	10664763	10	1	655	94 03 925 7	LUNCHBOX
LUNCHBOX	94039257	360	1	653	11 40 871 7	INTERNAL CASING OPER.COM
MAGNET	10303390	30	2	650	10 66 476 3	LUNCHBOX
MAGNET COIL	10011749	30	1	594	10 29 135 3	CONTROL MODULE
MAGNET COIL	10455143	10	1	364	10 34 192 9	PRESSURE REDUCTION VALV
MAGNET COIL	10467519	20	2	355	10 47 266 6	DOUBLE CHECK VALVE
MAGNET COIL	10663393	3	1	579	10 44 288 5	DIRECTIONAL CONTROL VALV
MAGNET COIL	12245883	20	1	577	12 24 317 5	2/2 WAY VALVE
MAGNET PLUG	11643776	40	1	320	10 80 124 6	RETURN FILTER 25µm
MAINTENANCE SWITCH UNT	11060522	110	2	155	12 41 038 2	AIR FILTER INSTALLATION
MALE FITTING FOR PIPES M1	7027675	20	5	245	10 47 308 8	AUXILIARY BOX
MALE FITTING FOR PIPES M1	7027675	20	1	250	90 64 786	CONNECTING ELEMENT
MANIPULATOR LEFT	10850689 3	30	1	40	00 60 202 00	CONTROL CONSOLES
MANIPULATOR RIGHT	10850690 3	40	1	40	00 60 202 00	CONTROL CONSOLES
MASTER LINK	5618024	20	1	87	73 71 456	MASTER LINK ASSY
MASTER LINK	5618025	10	1	87	73 71 456	MASTER LINK ASSY
MASTER LINK ASSY	7371456	10	1	86	11 82 019 6	CHAIN END LINK
MATING CONNECTOR W10	12501431	102	3	749	12 49 304 1	ELECTRICS INSTALLATION
MEMORY CARD	10557994	2	1	758	11 36 130 2	MEMORY CARD CPL
MEMORY CARD CPL	11361302	2550	1	24	00 20 400 00	ELECTRIC UPPERCARRIAGE
MEMORY CARD CPL	11361302	600	1	43	00 60 206 00	ELECTRIC CONTROL CAB
METALASTIC BUFFER	7019129	630	1	647	11 40 871 8	MOUNTING PARTS DRIVER CA
METALASTIC BUFFER	7019129	50	1	681	94 06 550 9	HANDLE BEHIND
METALASTIC BUFFER	7028810	90	1	725	12 47 954 4	CONTROL CONSOLE LEFT
MICROPHONE	11826513	108	1	688	11 41 774 1	ELECTRIC
MIRROR SUPPORT	12201534	10	1	676	94 03 692 1	EXTERIOR MIRROR CAB
MIRROR SUPPORT	7017443	3	1	511	11 45 693 6	OUTSIDE MIRROR ASSEMBLY
MIRROR TOP PART	7005028	2	1	511	11 45 693 6	OUTSIDE MIRROR ASSEMBLY
MODIF.CONNECTION BOX	10402894	90	1	423	12 87 934 0	ADDIT.HEAD LIGHTS F.COUN
MODIF.COVER	11382890	20	1	423	12 87 934 0	ADDIT.HEAD LIGHTS F.COUN
MODIF.CYLINDER	10086374	12	1	575	10 08 685 2	PISTON ROD COVER BUCKET
MOTOR HOUSING	10014692	7	1	241	10 81 696 4	LUBRICATION PUMP LINKSm

Description	Item	Pos.	Quantity	Page	Assembly	Description
MOTOR HOUSING	10424595	1	1	241	10 81 696 4	LUBRICATION PUMP LINKSm
MOTOR MOUNTING	11642999	6	1	202	11 49 337 7	OIL COOLER
MOTOR MOUNTING	11642999	6	1	204	11 49 337 7	OIL COOLER
MOTOR MOUNTING	11643467	8	1	206	11 49 338 1	COMBINATED RADIATOR
MOTOR PUMP	12228565	180	2	694	11 40 867 0	WATER BASIN
MOTOR SUPPORT	10392120	10	1	146	11 45 684 0	MOTOR SUPPORT
MOTOR SUPPORT	11456840	250	1	22	00 20 200 00	ENGINE ARRANGEMENT
MOUNT.CONTROLS ADHESIV	12452253	825	1	44	00 60 500 00	SIGNS OPERATOR WORK PL
MOUNT.CONTROLS ADHESIV	12452274	826	1	44	00 60 500 00	SIGNS OPERATOR WORK PL
MOUNT.CONTROLS ADHESIV	12452297	827	1	44	00 60 500 00	SIGNS OPERATOR WORK PL
MOUNTING KEY PISTON NUT	9921126	985	1	612	99 07 680	PISTON
MOUNTING KEY PISTON NUT	9951123	985	1	609	94 05 233 6	PISTON
MOUNTING PARTS CONTROL	94065718	80	1	38	00 60 200 00	OPERATOR'S PLATFORM
MOUNTING PARTS DRIVER CA	11408718	50	1	635	11 41 773 7	OPERATOR'S CAB
MOUNTING PIN	7361276	175	1	502	10 84 856 2	TOOL EQUIPMENT
MOUNTING PIN	7361277	50	1	503	11 45 693 2	TOOL EQUIPMENT
MOUNTING REQUIREMENT	12924708	841	1	194	98 88 119	RK PULL-BACK BALL+PULL-B.
MOUNTING REQUIREMENT	12925891	842	1	226	98 80 619	RK PULL-BACK BALL+PULL-B.
MOUNTING REQUIREMENT	12925891	842	1	790	12 92 646 6	RK PULL-BACK BALL+PULL-B.
MOUNTING REQUIREMENT K	10135322	819	1	797	10 13 850 6	GASKET KIT INT.FLANGE NG
MOUNTING REQUIREMENT N	10123248	809	1	781	10 12 616 1	RK CYL.+CONTROL PLATE+S
MOUNTING REQUIREMENT N	10123248	809	1	782	10 12 616 2	RK PULL-BACK BALL+PULL-B.
MOUNTING REQUIREMENT R	12899419	840	1	132	10 12 617 2	RK ROTARY SHAFT LIP SEAL
MULTI-DISC CARRIER M=3,75	932720701	55	1	217	90 21 496 6	SLEWING DRIVE SAT 375/280
NAKED CRAWLER CHAIN	5618869	1	1	79	10 10 083 4	CRAWLER CHAIN 600mm
NAMEPLATE 83mmX152mm	9354303	20	1	513	11 37 878 4	TYPE PLATE
NAMEPLATE REMOTE START	9909254	27	1	515	12 41 323 9	SECURITY LABELS
NETWORK	10492435	19	1	722	12 24 498 8	SEAT TOP
NIPPLE	4782008	112	2	155	12 41 038 2	AIR FILTER INSTALLATION
NIPPLE	4900169	113	2	155	12 41 038 2	AIR FILTER INSTALLATION
NON-RETURN VALVE	10218215	51	1	342	12 50 342 5	CONTROL VALVE INSTALLAT
NON-RETURN VALVE	10219863	50	1	342	12 50 342 5	CONTROL VALVE INSTALLAT
NON-RETURN VALVE	10289185	102	1	595	10 44 069 6	PIPE FRACTION SAFETY VALV
NON-RETURN VALVE	10289185	102	1	596	10 80 129 8	PIPE FRACTION SAFETY VALV
NON-RETURN VALVE	10289185	102	1	597	10 80 129 9	PIPE FRACTION SAFETY VALV
NON-RETURN VALVE	10294984	101	1	596	10 80 129 8	PIPE FRACTION SAFETY VALV
NON-RETURN VALVE	10294984	101	1	597	10 80 129 9	PIPE FRACTION SAFETY VALV
NON-RETURN VALVE	10333093	101	1	595	10 44 069 6	PIPE FRACTION SAFETY VALV
NON-RETURN VALVE	10472508	8	1	281	11 65 270 7	OIL PILOT VALVE SANDWICH
NON-RETURN VALVE	10488911	200	4	361	12 25 558 4	CONTROL BLOCK PROPORTI
NON-RETURN VALVE	10488911	201	4	362	12 25 558 4	CONTROL BLOCK PROPORTI
NON-RETURN VALVE	10488911	202	4	362	12 25 558 4	CONTROL BLOCK PROPORTI
NON-RETURN VALVE	10488911	203	4	362	12 25 558 4	CONTROL BLOCK PROPORTI
NON-RETURN VALVE	11082264	55	1	357	11 49 216 3	CONTROL BLOCK
NON-RETURN VALVE	11082264	55	1	360	12 25 558 4	CONTROL BLOCK PROPORTI
NON-RETURN VALVE	12455575	2	4	779	11 41 544 4	REPAIR KIT CONNECTING PLA
NON-RETURN VALVE	12457539	2	1	776	90 77 032	CONNECTING PLATE NG 045
NON-RETURN VALVE	5008169	12	1	353	10 21 821 5	NON-RETURN VALVE
NON-RETURN VALVE	5008169	12	1	354	10 21 986 3	NON-RETURN VALVE
NON-RETURN VALVE	5616232	62	4	358	11 49 216 3	CONTROL BLOCK
NON-RETURN VALVE	5616232	62	4	360	12 25 558 4	CONTROL BLOCK PROPORTI
NON-RETURN VALVE	7410663	41	1	530	11 73 793 1	HOSES UPPER-GOOSENECK B
NON-RETURN VALVE	7622803	30	1	236	10 29 302 0	DISTRIBUTION BLOCK MX-F 3/
NON-RETURN VALVE	7622803	30	7	244	10 29 301 8	DISTRIBUTION BLOCK MX-F 4/
NON-RETURN VALVE	7622803	30	5	525	10 00 878 9	DISTRIBUTION BLOCK MX-F 3/
NON-RETURN VALVE	7622803	30	8	526	10 48 928 1	DISTRIBUTION BLOCK MX-F 5/
NON-RETURN VALVE	9370592	10	1	340	12 50 342 5	CONTROL VALVE INSTALLAT
NOT INCLUDED	9647399	9999	1	46	11 43 786 8	ET-CABIN
NOZZLE	7380571	26	3	769	12 40 211 6	HYDRAULIC BASIC ENGINE
NOZZLE	7380906	43	1	768	11 41 544 5	RK TERMINAL BOARD PRE-A

Description	Item	Pos.	Quantity	Page	Assembly	Description
NOZZLE	7382020	44	1	768	11 41 544 5	RK TERMINAL BOARD PRE-A
NOZZLE	7618601	49	1	162	10 42 845 9	SWING PUMP
NOZZLE	7624277	70	1	594	10 29 135 3	CONTROL MODULE
NOZZLE NG 1,0MM / M6	7023702	22	1	169	10 33 307 1	CONNECTING PLATE
NOZZLE PIPE	7900836	150	1	502	10 84 856 2	TOOL EQUIPMENT
NUT	10011397	4	1	107	10 00 963 0	ROTARY FEED THROUGH
NUT	10332836	50	1	594	10 29 135 3	CONTROL MODULE
NUT	10489539	998	1	356	10 47 594 2	PRESSURE REDUCTION VALV
NUT	11830499	90	4	158	10 80 015 9	PRE-SEPARATOR
NUT 4,2	11408688	790	8	693	11 41 774 1	ELECTRIC
NUT M12X1,5	4600627	351	1	751	12 49 304 1	ELECTRICS INSTALLATION
O-RING	10021308	999	1	236	10 29 302 0	DISTRIBUTION BLOCK MX-F 3/
O-RING	10021308	999	1	244	10 29 301 8	DISTRIBUTION BLOCK MX-F 4/
O-RING	10021308	999	1	525	10 00 878 9	DISTRIBUTION BLOCK MX-F 3/
O-RING	10021308	999	1	526	10 48 928 1	DISTRIBUTION BLOCK MX-F 5/
O-RING	10115072	26	2	172	10 33 322 6	CONNECTING PLATE
O-RING	10115072	16	2	186	10 34 668 4	CONTROL UNIT
O-RING	10115072	19	1	188	10 40 975 1	ADJUSTING PISTON
O-RING	10298634	14	1	184	10 44 145 8	SWIVELLING ANGLE SENSOR
O-RING	10298634	18	1	262	10 33 323 7	PRESSURE LIMITING VALVE
O-RING	10298636	3	1	167	10 29 866 3	SCREW PLUG
O-RING	10300920	20	1	177	10 33 325 9	GEAR PUMP
O-RING	10333075	26	1	160	10 21 593 5	PUMP
O-RING	10333245	9	1	172	10 33 322 6	CONNECTING PLATE
O-RING	10333265	12	1	177	10 33 325 9	GEAR PUMP
O-RING	10333265	3	1	178	10 33 326 2	WEARING PLATE
O-RING	10354824	3	1	319	10 30 177 6	DRAIN VALVE
O-RING	7002727	9	2	95	10 80 027 6	CARRYING ROLLER D8K
O-RING	7017766	39	1	168	10 33 307 0	DRIVING GEAR
O-RING	7017766	20	2	187	10 40 974 7	REGULATION
O-RING	7028346	8	1	326	56 17 689	SHUT OFF DEVICE
O-RING	7264028	31	1	75	94 03 193 4	SERVICE KITS 1500/2500h
O-RING	7369456	10	4	327	11 00 884 6	SIGHT GLASS M12
O-RING	7410480	43	1	294	11 45 686 3	RETURN OIL VALVE
O-RING	7410480	19	3	340	12 50 342 5	CONTROL VALVE INSTALLAT
O-RING	9467128	11	4	586	11 81 270 4	PIN ASSEMBLY
O-RING 10,82X1,78	10115018	14	3	186	10 34 668 4	CONTROL UNIT
O-RING 10,82X1,78	7413591	40	1	746	12 21 082 8	AIR CONDITIONING UNIT
O-RING 11,5X1,5	10289306	10	2	257	10 02 131 0	SEAL KIT
O-RING 12,37X2,62	7028158	10	1	176	10 33 324 2	SHUTDOWN VALVE
O-RING 13,10X2,62	7368217	11	1	780	10 12 038 8	RK SPEED SENSOR
O-RING 13X2,5	10294172	20	1	520	11 69 024 1	FUEL PREFILTER
O-RING 13X2,5	7005971	20	3	363	10 28 629 4	SHUTTLE VALVE BLOCK
O-RING 14,0X2,0	10490695	4	1	182	10 33 327 3	COLD STAR VALVE
O-RING 142X7	7369266	16	1	73	94 03 193 2	SERVICE KIT 500h
O-RING 142X7	7369266	16	1	74	94 03 193 3	SERVICE KIT 1000h
O-RING 142X7	7369266	20	1	320	10 80 124 6	RETURN FILTER 25µm
O-RING 14X1,78	7024811	1	2	578	10 00 849 7	SEAL KIT
O-RING 14X1,78	7413615	39	1	746	12 21 082 8	AIR CONDITIONING UNIT
O-RING 158,12X7	7264438	11	2	613	12 47 008 6	PISTON ROD BEARING
O-RING 15X2	7264625	1	1	519	50 04 624	OIL DRAIN PLUG M 30 1,5
O-RING 170,82X7	7023698	3	1	609	94 05 233 6	PISTON
O-RING 170,82X7	7023698	3	1	611	95 89 256	PISTON
O-RING 170,82X7	7023698	3	1	612	99 07 680	PISTON
O-RING 18,72X2,62	7023765	12	1	259	10 10 206 7	REGULATOR ELEMENT
O-RING 183,52X5,33	10218953	11	2	73	94 03 193 2	SERVICE KIT 500h
O-RING 183,52X5,33	10218953	11	2	74	94 03 193 3	SERVICE KIT 1000h
O-RING 183,52X5,33	10218953	20	1	321	11 82 447 9	RETURN FILTER 15/5µm
O-RING 196,22X7	7002056	3	1	610	95 88 147	PISTON
O-RING 19X2,5	10219619	60	1	594	10 29 135 3	CONTROL MODULE

Description	Item	Pos.	Quantity	Page	Assembly	Description
O-RING 208X6	7000583	7	1	613	12 47 008 6	PISTON ROD BEARING
O-RING 209,14X3,53	10016657	35	1	242	10 81 696 4	LUBRICATION PUMP LINKSm
O-RING 21,89X2,62	10333269	13	3	174	10 33 322 8	FILTER
O-RING 215,57X2,62	10016662	41	1	242	10 81 696 4	LUBRICATION PUMP LINKSm
O-RING 23,47X2,62	7028151	8	1	260	10 29 792 9	PRESSURE LIMITING VALVE
O-RING 23,47X2,62	7028151	16	1	262	10 33 323 7	PRESSURE LIMITING VALVE
O-RING 24X2,5	7361549	1	1	147	73 67 136	FITTING BFW 35L
O-RING 25X3,53	7015407	10	1	329	10 22 239 3	AERATION FILTER 2µm
O-RING 260X3	7610202	3	1	219	93 36 053 01	BRAKE
O-RING 260X3	7610202	3	1	228	90 00 386 4	SEAL KIT
O-RING 265X4	726428201	81	1	122	90 20 746 9	TRACTION DRIVE FAT 500P12
O-RING 29,82X2,62	10333232	25	1	161	10 42 845 9	SWING PUMP
O-RING 29,82X2,62	10333232	17	1	262	10 33 323 7	PRESSURE LIMITING VALVE
O-RING 29,87X1,78	10115021	13	1	186	10 34 668 4	CONTROL UNIT
O-RING 2X1,5	10289308	20	7	257	10 02 131 0	SEAL KIT
O-RING 2X1,5	10289308	30	1	258	10 02 131 1	SEAL KIT
O-RING 34,59X2,62	7007476	15	1	365	11 08 226 4	NON-RETURN VALVE
O-RING 34,59X2,62	7007476	2	1	366	56 10 135	SUPPLY VALVE
O-RING 340X4	7610341	74	1	217	90 21 496 6	SLEWING DRIVE SAT 375/280
O-RING 340X4	7610341	74	1	228	90 00 386 4	SEAL KIT
O-RING 35X2	7018253	2	1	506	10 30 177 4	CONNECTOR
O-RING 37,69X3,53	7022120	16	1	353	10 21 821 5	NON-RETURN VALVE
O-RING 37,69X3,53	7022120	16	1	354	10 21 986 3	NON-RETURN VALVE
O-RING 400X5	7610378	57	1	122	90 20 746 9	TRACTION DRIVE FAT 500P12
O-RING 440X4	7364303	49	1	121	90 20 746 9	TRACTION DRIVE FAT 500P12
O-RING 47,35X1,78	7366427	10	1	324	11 81 279 0	INST.HYDRAULIC TANK
O-RING 50X2	7621888	7	1	281	11 65 270 7	OIL PILOT VALVE SANDWICH
O-RING 6,07X1,78	10115023	15	1	176	10 33 324 2	SHUTDOWN VALVE
O-RING 63X3	7264085	5	1	490	11 81 279 6	FUEL TANK+CIRCUIT
O-RING 66,00X3,00	7008755	5	1	346	93 70 592	NON-RETURN VALVE
O-RING 6X1,5	10289311	20	2	258	10 02 131 1	SEAL KIT
O-RING 7,5X1,5	10289310	10	2	258	10 02 131 1	SEAL KIT
O-RING 7,65X1,78	7264360	10	1	80	10 47 076 9	GUIDE WHEEL D8K
O-RING 78,97X3,53	10220707	21	1	75	94 03 193 4	SERVICE KITS 1500/2500h
O-RING 78,97X3,53	10220707	10	1	180	10 33 327 0	FILTER HEAD
O-RING 85,32X3,5	7363759	62	2	331	12 48 595 1	PUMP FIXTURE
O-RING 88X3	7264087	8	1	611	95 89 256	PISTON
O-RING 9,25X1,78	7009366	12	1	184	10 44 145 8	SWIVELLING ANGLE SENSOR
O-RING 9,25X1,78	7009366	15	1	186	10 34 668 4	CONTROL UNIT
O-RING 9,25X1,78	7018613	4	1	578	10 00 849 7	SEAL KIT
O-RING AEHNL.DIN 3771 380X	726457301	26	1	216	90 21 496 6	SLEWING DRIVE SAT 375/280
O-RING AEHNL.DIN 3771 380X	726457301	26	1	228	90 00 386 4	SEAL KIT
O-RING AEHNL.ISO 3601-1 11,	10337473	18	1	131	10 12 223 9	SEAL KIT PRESSUR.CONTROL
O-RING AEHNL.ISO 3601-1 12X	7380621	20	1	800	92 66 231	SEALING SET VALVE DBE 10
O-RING AEHNL.ISO 3601-1 13,1	7381018	11	1	225	92 78 623	RK SPEED SENSOR
O-RING AEHNL.ISO 3601-1 13,1	7381018	10	1	227	62 90 073	ROTATIONAL SPEED SENSOR
O-RING AEHNL.ISO 3601-1 15,	7380620	19	1	800	92 66 231	SEALING SET VALVE DBE 10
O-RING AEHNL.ISO 3601-1 15X	7380619	22	1	134	92 66 232	SEAL KIT SHUTTLE VALVE WV
O-RING AEHNL.ISO 3601-1 16X	7380618	20	1	134	92 66 232	SEAL KIT SHUTTLE VALVE WV
O-RING AEHNL.ISO 3601-1 19,	7380577	18	1	800	92 66 231	SEALING SET VALVE DBE 10
O-RING AEHNL.ISO 3601-1 21,	7380617	19	1	134	92 66 232	SEAL KIT SHUTTLE VALVE WV
O-RING AEHNL.ISO 3601-1 23,	7380615	21	1	796	10 13 720 4	SEAL KIT NG 045
O-RING AEHNL.ISO 3601-1 23,	7380615	17	1	801	92 68 642	SEAL KIT F.NON-RETURN VAL
O-RING AEHNL.ISO 3601-1 32X	7380077	1	1	608	92 70 390	SEAL KIT DRV DRV 1 1/4"
O-RING AEHNL.ISO 3601-1 6,2X	11003560	11	1	164	98 81 609	SCREW PLUG M8X1
O-RING ARP 568 16,36X2,21	501238308	2	1	578	10 00 849 7	SEAL KIT
O-RING ARP 568 18,72X2,62	510738308	3	3	282	11 65 270 9	VALVE SECTION SANDWICH
O-RING ARP 568 234,62X2,62	570939708	29	1	128	10 12 615 7	RK ADDITIONAL PARTS NG 16
O-RING ARP 568 234,62X2,62	570939708	29	1	798	10 13 858 4	SEAL KIT CPL. NG 165 (C)
O-RING ARP 568 45,69X2,62	514507808	16	1	169	10 33 307 1	CONNECTING PLATE

Description	Item	Pos.	Quantity	Page	Assembly	Description
O-RING KIT	10018373	998	1	555	12 23 849 6	DISTRIBUTION BLOCK 6/3 SX
O-RING KIT	10018375	999	1	555	12 23 849 6	DISTRIBUTION BLOCK 6/3 SX
OIL COOLER	11493377 3	3	1	198	12 41 348 1	COOLER INSTALLATION
OIL COOLER	11493377 4	20	1	196	12 41 409 6	COOLER INSTALLATION
OIL COOLING SYSTEM	11340398	1	1	202	11 49 337 7	OIL COOLER
OIL COOLING SYSTEM	11340398	1	1	204	11 49 337 7	OIL COOLER
OIL DRAIN HOSE	10088112	20	1	503	11 45 693 2	TOOL EQUIPMENT
OIL DRAIN HOSE	9358137	180	1	502	10 84 856 2	TOOL EQUIPMENT
OIL DRAIN HOSE DN18X3	7402658	2	1m	505	93 58 137	OIL DRAIN HOSE
OIL DRAIN PLUG M 30 1,5	5004624	5	1	214	11 45 685 1	SWING GEAR INSTALLATION
OIL DRAIN PLUG M 30 1,5	5004624	25	1	491	11 81 279 6	FUEL TANK+CIRCUIT
OIL DRAIN PLUG M26X1,5	7365034	5	2	198	12 41 348 1	COOLER INSTALLATION
OIL DRAIN PLUG M26X1,5	7365034	26	1	293	11 45 686 1	RETURN OIL
OIL FILTER INSERT 17µm	10044373	10	2	75	94 03 193 4	SERVICE KITS 1500/2500h
OIL PILOT VALVE INSTALLATIO	11456857 3	100	1	26	00 20 600 00	HYDRAULICS UPPERCARRIAG
OIL PILOT VALVE SANDWICH	11652707	2	1	280	11 45 685 7	OIL PILOT VALVE INSTALLATIO
OIL SIGHT GLASS	10026970	15	1	208	11 73 947 1	EQUALIZING RESERVOIR
OIL TANK	968868001	10	1	214	11 45 685 1	SWING GEAR INSTALLATION
OMNIFIT	7016208	106	1	222	98 86 678	RK CYLINDER+CONTROL PLAT
OPERATING HOURS COUNTE	12234612	67	1	730	11 39 145 7	CONTROL CONSOLE RIGHT
OPERATION	10491783	8	1	722	12 24 498 8	SEAT TOP
OPERATION	10491783	9	1	722	12 24 498 8	SEAT TOP
OPERATION	10493341	20	1	722	12 24 498 8	SEAT TOP
OPERATION	11659142	17	1	720	12 24 498 7	SUSPENSION
OPERATOR SEAT	006020100	15	1	38	00 60 200 00	OPERATOR'S PLATFORM
OPERATOR SEAT	12236470	10	1	717	12 80 868 8	OPERATOR SEAT
OPERATOR SEAT	12808688 3	30	1	39	00 60 201 00	OPERATOR SEAT
OPERATOR WORK PLACE	006000000	600	1	49	17 71 -00 0	LIEBHERR-MACHINE
OPERATOR'S CAB	006010000	8700	1	33	00 60 000 00	OPERATOR WORK PLACE
OPERATOR'S CAB	11417737	40	1	34	00 60 100 00	OPERATOR'S CAB
OPERATOR'S CAB	11417737	40	1	34	00 60 100 00	OPERATOR'S CAB
OPERATOR'S CAB	11417737	10	1	46	11 43 786 8	ET-CABIN
OPERATOR'S CAB	11417737	100	1	636	12 57 434 9	OPERATOR'S CAB
OPERATOR'S CAB	12574349 3	40	1	34	00 60 100 00	OPERATOR'S CAB
OPERATOR'S PLATFORM	006020000	6000	1	33	00 60 000 00	OPERATOR WORK PLACE
OPERATOR'S PLATFORM	12558531	12	1	38	00 60 200 00	OPERATOR'S PLATFORM
OPT.DATA CAPTURE-DATA T	94077989 3	480	1	35	00 60 102 00	ELEKTRIC DRIVER'S CAB
ORIFICE	11110708	170	1	651	11 40 871 7	INTERNAL CASING OPER.COM
ORIFICE	11823188	3	1	630	11 69 962 6	WORK LIGHT
ORIFICE	11836011	3	1	631	11 83 974 0	WORK LIGHT
ORIFICE	9266836	12	1	777	98 86 676	CONNECTING PLATE NG 165
OUTER MULTI-DISC	944137703	62	7	217	90 21 496 6	SLEWING DRIVE SAT 375/280
OUTER MULTI-DISC	944137703	37	7	221	96 85 802 01	BRAKE MULTI-DISC SET
OUTER MULTI-DISC NG 165 (C	10124549	20	7	130	10 12 617 1	RK BRAKE NG 165 (C)
OUTPUT SHAFT HOUSING	90008585	1	1	216	90 21 496 6	SLEWING DRIVE SAT 375/280
OUTPUT SHAFT M=16 Z=13	90215619	10	1	216	90 21 496 6	SLEWING DRIVE SAT 375/280
OUTSIDE MIRROR 247x155	11213400	30	1	676	94 03 692 1	EXTERIOR MIRROR CAB
OUTSIDE MIRROR 371X196	10663563	20	1	676	94 03 692 1	EXTERIOR MIRROR CAB
OUTSIDE MIRROR ASSEMBLY	11456936	2700	1	20	00 20 100 00	BODY/COVERS
PACKING CORD	10215888	10	1	68	12 20 592 6	PACKING CORD
PACKING CORD	12205926	25	9m	214	11 45 685 1	SWING GEAR INSTALLATION
PAD	10652061	1	1	722	12 24 498 8	SEAT TOP
PADLOCK 49mm	10443841	45	1	486	11 73 343 8	FUEL COUPLING WIGGINS
PADLOCK 49mm	10443841	14	1	491	11 81 279 6	FUEL TANK+CIRCUIT
PANE PROTECTION FRONT FO	11438203	10	1	685	11 43 820 2	PANE PROTECTION FRONT FO
PANE PROTECTION FRONT FO	11438200	520	1	34	00 60 100 00	OPERATOR'S CAB
PANE PROTECTION FRONT FO	11438202	10	1	684	11 43 820 0	PANE PROTECTION FRONT FO
PANELLING ABOVE RIGHT	11403804	50	1	729	11 39 145 7	CONTROL CONSOLE RIGHT
PANELLING COUNTERWEIGH	12409952	1950	1	19	00 20 100 00	BODY/COVERS
PANELLING MIDDLE	11456904	1850	1	19	00 20 100 00	BODY/COVERS

Description	Item	Pos.	Quantity	Page	Assembly	Description
PANELLING RIGHT	11493530	230	1	651	11 40 871 7	INTERNAL CASING OPER.COM
PARALLEL PIN 10m6	4981077	30	2	128	10 12 615 7	RK ADDITIONAL PARTS NG 16
PARALLEL PIN 5M6X12-B	514588908	14	1	169	10 33 307 1	CONNECTING PLATE
PARALLEL PIN 6m6	4980000	46	1	768	11 41 544 5	RK TERMINAL BOARD PRE-A
PARALLEL PIN 6m6	4980925	44	1	781	10 12 616 1	RK CYL.+CONTROL PLATE+S
PARALLEL PIN 8M6	10000797	13	2	169	10 33 307 1	CONNECTING PLATE
PARTITION	10425424	20	1	655	94 03 925 7	LUNCHBOX
PARTITION	11456902	1650	1	19	00 20 100 00	BODY/COVERS
PASTE 400G	8501565	40	1	503	11 45 693 2	TOOL EQUIPMENT
PEDAL LEFT	94034582	90	1	41	00 60 203 00	STEP PLATE
PEDAL RIGHT	94034586	100	1	41	00 60 203 00	STEP PLATE
PERFORATED PLATE	10407312	40	1	372	10 40 596 4	ENGINE BONNET
PERFORATED PLATE	10407318	41	1	372	10 40 596 4	ENGINE BONNET
PERFORATED PLATE	10407323	42	1	372	10 40 596 4	ENGINE BONNET
PERFORATED PLATE	10407324	43	1	372	10 40 596 4	ENGINE BONNET
PERFORATED PLATE	10407326	44	1	372	10 40 596 4	ENGINE BONNET
PERFORATED PLATE	10407327	45	1	372	10 40 596 4	ENGINE BONNET
PERFORATED PLATE	10408323	17	1	380	11 73 402 0	HOOD
PERFORATED PLATE	10864617	46	1	372	10 40 596 4	ENGINE BONNET
PERSONNEL PROTECTION GU	11824545	9999	1	50	12 44 523 3	SERVICE MATERIAL
PILLOW BLOCK CPL	11445741	10	1	556	12 42 891 4	BACKHOE BUCKET HD 2000m
PILOT CONTROL UNIT	11002624	10	1	264	10 85 068 9	MANIPULATOR LEFT
PILOT CONTROL UNIT	11002625	10	1	266	10 85 069 0	MANIPULATOR RIGHT
PILOT VALVE	10133558	9	1	779	11 41 544 4	REPAIR KIT CONNECTING PLA
PIN	10020739	1	1	171	10 33 307 8	LOCKING SET
PIN	10056468	40	1	544	11 81 221 4	BACKHOE BUCKET KINEMATI
PIN	10056468	40	1	545	11 81 221 4	BACKHOE BUCKET KINEMATI
PIN	10056470	30	1	544	11 81 221 4	BACKHOE BUCKET KINEMATI
PIN	10056470	30	1	545	11 81 221 4	BACKHOE BUCKET KINEMATI
PIN	10059008	10	2	586	11 81 270 4	PIN ASSEMBLY
PIN	10664688	160	2	665	94 06 526 9	FRONT WINDOW
PIN	7025515	3	1	261	10 29 207 1	REGULATOR ELEMENT
PIN	7028351	15	1	326	56 17 689	SHUT OFF DEVICE
PIN	7028840	330	1	658	11 40 706 0	DRIVER'S CAB DOOR
PIN	7621949	3	1	166	10 10 206 6	REGULATOR ELEMENT
PIN	9767212	30	1	575	10 08 685 2	PISTON ROD COVER BUCKET
PIN	9869072	6	1	385	11 45 689 1	FIXING PARTS
PIN 100X767X726	10056475	2	1	582	10 05 647 0	PIN
PIN 10X216X171	10664685	360	1	658	11 40 706 0	DRIVER'S CAB DOOR
PIN 120X300X260	9374747	140	2	588	12 80 290 1	PIN ASSEMBLY
PIN 120X414X364	9325867	2	2	142	11 45 683 5	ATTACHMENTS MOUNTING PA
PIN 120X772X726	10056474	2	1	581	10 05 646 8	PIN
PIN 130X490X440	9375036	145	1	588	12 80 290 1	PIN ASSEMBLY
PIN 130X858X727	12901352	2	1	583	12 90 135 1	PIN CPL 130X858X717
PIN 14X65	9075940	27	2	785	11 41 547 6	RK RESTRICTOR PIN NG 165
PIN 35X154X94	9767214	2	1	584	97 67 212	PIN
PIN 8X16	7738704	20	2	404	11 00 502 9	GAS SPRING
PIN ASSEMBLY	11812312	5110	1	32	00 51 000 00	STICK
PIN ASSEMBLY	11812704 4	5090	1	32	00 51 000 00	STICK
PIN ASSEMBLY	12445151	5100	1	32	00 51 000 00	STICK
PIN ASSEMBLY	12802901	5310	1	31	00 50 000 00	BOOM,JIB
PIN COMPL. 120X342X292	9375560	9	2	142	11 45 683 5	ATTACHMENTS MOUNTING PA
PIN CONTACT 16A	11314880	101	4	469	11 45 814 2	SPARE PART ELECTRIC BOX
PIN CPL 120X445X395	9577845	10	1	585	11 81 231 2	PIN ASSEMBLY
PIN CPL 130X445X395	11420300	10	1	587	12 44 515 1	PIN ASSEMBLY
PIN CPL 130X858X717	12901351	150	1	588	12 80 290 1	PIN ASSEMBLY
PIN HOUSING DT 12-POL 13A	6905303	10	1	633	10 83 286 8	COUNTER-PLUG INSTALLATIO
PIN HOUSING DTHD 1-POL 100	6203665	10	1	617	10 83 961 6	COUNTER-PLUG INSTALLATIO
PIN HOUSING DTHD 1-POL 60	6203666	10	1	615	10 83 961 4	COUNTER-PLUG INSTALLATIO
PIPE CLAMP	10064900	30	6	540	11 81 388 0	INSTALLATION DISTRIBUTOR

Description	Item	Pos.	Quantity	Page	Assembly	Description
PIPE CLAMP	9363937	35	1	304	11 45 687 1	HYDR.INSTALLATION FAN DR
PIPE CLAMP 10	9339388	45	3	231	11 81 338 4	SLEWING RING INSTALLATIO
PIPE CLAMP HSRS 42X80 W1-Z	10287499	44	4Pair	291	11 45 685 9	HYDR.INS.CONTR.VALVES-S
PIPE FRACTION SAFETY VALV	10440696	20	1	621	11 73 814 3	STICK CYL.W.HOSE BURST SA
PIPE FRACTION SAFETY VALV	10801298	8	1	625	11 73 812 2	HOIST CYLINDER LEFT
PIPE FRACTION SAFETY VALV	10801299	9	1	627	11 73 812 3	HOIST CYLINDER RIGHT
PIPE SOCKET	10011995	210	6	246	10 47 308 8	AUXILIARY BOX
PIPE SOCKET	10011995	210	1	253	90 64 786	CONNECTING ELEMENT
PIPE SOCKET	10011995	110	6	256	10 01 461 1	AUXILIARY BOX
PIPE SOCKET	10802630	120	3	245	10 47 308 8	AUXILIARY BOX
PIPE SOCKET	10802630	120	1	251	90 64 786	CONNECTING ELEMENT
PIPE SOCKET	12222582	129	1	251	90 64 786	CONNECTING ELEMENT
PIPE SOCKET 15° D8	10412844	215	2	246	10 47 308 8	AUXILIARY BOX
PIPE SOCKET 15° D8	10412844	215	1	253	90 64 786	CONNECTING ELEMENT
PIPE SOCKET 15° D8	10412844	115	2	256	10 01 461 1	AUXILIARY BOX
PIPE SOCKET 90°,H=33MM 6S	10027260	126	5	245	10 47 308 8	AUXILIARY BOX
PIPE SOCKET 90°,H=33MM 6S	10027260	126	1	251	90 64 786	CONNECTING ELEMENT
PIPE SOCKET 90°,H=33MM 6S	10027260	26	4	255	10 01 461 1	AUXILIARY BOX
PIPE SOCKET DN4	511701914	127	1	251	90 64 786	CONNECTING ELEMENT
PIPE SOCKET DN4	511701914	27	4	255	10 01 461 1	AUXILIARY BOX
PIPE SOCKET DN6	7623704	125	3	245	10 47 308 8	AUXILIARY BOX
PIPE SOCKET DN6	7623704	125	1	251	90 64 786	CONNECTING ELEMENT
PIPE SOCKET DN6	7623704	25	4	255	10 01 461 1	AUXILIARY BOX
PIPE SOCKET DN6	7623705	121	3	245	10 47 308 8	AUXILIARY BOX
PIPE SOCKET DN6	7623705	121	1	251	90 64 786	CONNECTING ELEMENT
PIPE SOCKET DN6	7623705	20	6	255	10 01 461 1	AUXILIARY BOX
PIPE SOCKET DN6	7623707	128	5	245	10 47 308 8	AUXILIARY BOX
PIPE SOCKET DN6	7623707	128	1	251	90 64 786	CONNECTING ELEMENT
PIPE SOCKET DN6	7623707	28	2	255	10 01 461 1	AUXILIARY BOX
PIPE SOCKET DN6	7624177	111	1	251	90 64 786	CONNECTING ELEMENT
PIPE SOCKET DN6	7624177	11	5	255	10 01 461 1	AUXILIARY BOX
PIPE SOCKET DN8	10040776	220	2	246	10 47 308 8	AUXILIARY BOX
PIPE SOCKET DN8	10040776	220	1	253	90 64 786	CONNECTING ELEMENT
PIPE SOCKET DN8	10040776	120	2	256	10 01 461 1	AUXILIARY BOX
PIPE SOCKET DN8	10040777	225	2	246	10 47 308 8	AUXILIARY BOX
PIPE SOCKET DN8	10040777	225	1	253	90 64 786	CONNECTING ELEMENT
PIPE SOCKET DN8	10040777	125	2	256	10 01 461 1	AUXILIARY BOX
PIPE SOCKET DN8	10040778	226	2	246	10 47 308 8	AUXILIARY BOX
PIPE SOCKET DN8	10040778	226	1	253	90 64 786	CONNECTING ELEMENT
PIPE SOCKET DN8	10040778	126	2	256	10 01 461 1	AUXILIARY BOX
PIPE SOCKET DN8	10040779	227	2	246	10 47 308 8	AUXILIARY BOX
PIPE SOCKET DN8	10040779	227	1	253	90 64 786	CONNECTING ELEMENT
PIPE SOCKET DN8	10040779	127	2	256	10 01 461 1	AUXILIARY BOX
PIPE SOCKET M10X1-M7X0,75	12253955	112	3	245	10 47 308 8	AUXILIARY BOX
PIPE SOCKET M10X1-M7X0,75	12253955	112	1	251	90 64 786	CONNECTING ELEMENT
PIPE SOCKET M7X0,75-M7X0,7	12253954	141	3	245	10 47 308 8	AUXILIARY BOX
PIPE SOCKET M7X0,75-M7X0,7	12253954	141	1	251	90 64 786	CONNECTING ELEMENT
PIPELINE	774378008	32	2	236	10 29 302 0	DISTRIBUTION BLOCK MX-F 3/
PIPES LOAD HOLDING VALVE	11738103	110	1	536	11 73 792 9	HYDRAULIC PIPE F.MONO 7.00
PISTON	10007866	2	9	168	10 33 307 0	DRIVING GEAR
PISTON	10333252	2	1	262	10 33 323 7	PRESSURE LIMITING VALVE
PISTON	10356667	17	1	357	11 49 216 3	CONTROL BLOCK
PISTON	10356667	17	1	360	12 25 558 4	CONTROL BLOCK PROPORTI
PISTON	10814145	2	1	82	10 80 028 0	GREASE TENSIONER
PISTON	7624222	4	1	176	10 33 324 2	SHUTDOWN VALVE
PISTON	94052336	12	1	604	99 06 383	HYDRAULIC CYLINDER
PISTON	94052337	1	1	609	94 05 233 6	PISTON
PISTON	9588147	12	1	603	94 06 219 4	HYDRAULIC CYLINDER
PISTON	9588148	1	1	610	95 88 147	PISTON
PISTON	9589256	12	1	601	94 02 073 9	HYDRAULIC CYLINDER

Description	Item	Pos.	Quantity	Page	Assembly	Description
PISTON	9589257	1	1	611	95 89 256	PISTON
PISTON	9907679	1	1	612	99 07 680	PISTON
PISTON	9907680	12	1	605	99 06 576	HYDRAULIC CYLINDER
PISTON CPL.	10342561	12	1	357	11 49 216 3	CONTROL BLOCK
PISTON CPL.	10342561	12	1	359	12 25 558 4	CONTROL BLOCK PROPORTI
PISTON CPL.	10342562	13	1	357	11 49 216 3	CONTROL BLOCK
PISTON CPL.	10342562	13	1	359	12 25 558 4	CONTROL BLOCK PROPORTI
PISTON CPL.	10342563	14	1	357	11 49 216 3	CONTROL BLOCK
PISTON CPL.	10342563	18	1	357	11 49 216 3	CONTROL BLOCK
PISTON CPL.	10342563	14	1	359	12 25 558 4	CONTROL BLOCK PROPORTI
PISTON CPL.	10342563	18	1	360	12 25 558 4	CONTROL BLOCK PROPORTI
PISTON CPL.	10342569	16	1	357	11 49 216 3	CONTROL BLOCK
PISTON CPL.	10342569	16	1	360	12 25 558 4	CONTROL BLOCK PROPORTI
PISTON CPL. STIEL	11485440	15	1	357	11 49 216 3	CONTROL BLOCK
PISTON CPL. STIEL	11485440	15	1	359	12 25 558 4	CONTROL BLOCK PROPORTI
PISTON CPL. STIEL	11485441	19	1	357	11 49 216 3	CONTROL BLOCK
PISTON CPL. STIEL	11485441	19	1	360	12 25 558 4	CONTROL BLOCK PROPORTI
PISTON GUIDE RING 190X182X	9177723	2	2	609	94 05 233 6	PISTON
PISTON GUIDE RING 190X182X	9177723	2	2	611	95 89 256	PISTON
PISTON GUIDE RING 190X182X	9177723	2	2	612	99 07 680	PISTON
PISTON GUIDE RING 190X185X	7003455	6	4	609	94 05 233 6	PISTON
PISTON GUIDE RING 190X185X	7003455	6	4	611	95 89 256	PISTON
PISTON GUIDE RING 190X185X	7003455	6	4	612	99 07 680	PISTON
PISTON GUIDE RING 220X212X	9177720	2	2	610	95 88 147	PISTON
PISTON GUIDE RING 220X215X	7002939	6	5	610	95 88 147	PISTON
PISTON NG 165 (C)	10153996	13	1	786	11 41 548 0	REGULATION REPAIR KIT NG
PISTON NUT M95X3	9101411	4	1	604	99 06 383	HYDRAULIC CYLINDER
PISTON NUT M95X3	9101411	4	1	605	99 06 576	HYDRAULIC CYLINDER
PISTON ROD	9064092	8	1	604	99 06 383	HYDRAULIC CYLINDER
PISTON ROD	9064092	8	1	605	99 06 576	HYDRAULIC CYLINDER
PISTON ROD	94020766	8	1	601	94 02 073 9	HYDRAULIC CYLINDER
PISTON ROD	94064944	8	1	603	94 06 219 4	HYDRAULIC CYLINDER
PISTON ROD BEARING	12470086	13	1	603	94 06 219 4	HYDRAULIC CYLINDER
PISTON ROD BEARING	9907890	13	1	601	94 02 073 9	HYDRAULIC CYLINDER
PISTON ROD BEARING	9907890	13	1	604	99 06 383	HYDRAULIC CYLINDER
PISTON ROD BEARING	9907890	13	1	605	99 06 576	HYDRAULIC CYLINDER
PISTON ROD COVER BUCKET	10086852 4	10	1	574	11 81 271 8	PISTON ROD COVER BUCKET
PISTON ROD COVER BUCKET	11812718 4	5130	1	32	00 51 000 00	STICK
PISTON W.SLIDING	10410641	2	9	183	10 41 064 0	DRIVING GEAR
PISTON WITH GUIDE SHOE N	12856309	1	9	791	92 71 427	REPAIR KIT DRIVING MECHANI
PISTON WITH GUIDE SHOE N	12856309	1	9	793	98 80 601	RK PISTON WITH GUIDE SHOE
PISTON WITH GUIDE SHOE N	9882563	1	9	193	98 80 604	RK PISTON WITH GUIDE SHOE
PISTON WITH GUIDE SHOE N	9882563	1	9	788	12 40 352 2	RK PIST.W.GUIDE SHOE+EC
PISTON WRENCH SW120	9600769	985	1	611	95 89 256	PISTON
PISTON WRENCH SWSW 145/	8007367	989	1	612	99 07 680	PISTON
PISTON WRENCH SWSW 150	9281614	985	1	610	95 88 147	PISTON
PIVOT BOLT	11600014	40	1	685	11 43 820 2	PANE PROTECTION FRONT FO
PIVOT BOLT 18X71,5X57	94090959	20	1	685	11 43 820 2	PANE PROTECTION FRONT FO
PIVOT PIN	10216667	13	2	161	10 42 845 9	SWING PUMP
PIVOT PIN	7023646	11	2	160	10 21 593 5	PUMP
PLANET WHEEL	9444414	17	5	121	90 20 746 9	TRACTION DRIVE FAT 500P12
PLANET WHEEL	9444415	1	1	124	94 44 414	PLANET WHEEL
PLANET WHEEL	9444419	1	1	125	94 44 418 03	PLANET WHEEL M=5 Z=33
PLANET WHEEL	9444454	1	1	126	94 44 453 03	PLANET WHEEL M=3,75 Z=34
PLANET WHEEL M=3,75 Z=34	944445303	37	3	121	90 20 746 9	TRACTION DRIVE FAT 500P12
PLANET WHEEL M=3,75 Z=35	944151103	47	3	217	90 21 496 6	SLEWING DRIVE SAT 375/280
PLANET WHEEL M=3,75 Z=35	944151203	1	1	220	94 41 511 03	PLANET WHEEL M=3,75 Z=35
PLANET WHEEL M=4 Z=35	933332901	37	4	217	90 21 496 6	SLEWING DRIVE SAT 375/280
PLANET WHEEL M=4 Z=35	933333001	1	1	218	93 33 329 01	PLANET WHEEL M=4 Z=35
PLANET WHEEL M=5 Z=33	944441803	27	3	121	90 20 746 9	TRACTION DRIVE FAT 500P12

Description	Item	Pos.	Quantity	Page	Assembly	Description
PLANETARY CARRIER	90214088	45	1	217	90 21 496 6	SLEWING DRIVE SAT 375/280
PLANETARY CARRIER	933330801	35	1	216	90 21 496 6	SLEWING DRIVE SAT 375/280
PLANETARY CARRIER	944441703	25	1	121	90 20 746 9	TRACTION DRIVE FAT 500P12
PLANETARY CARRIER	944445203	35	1	121	90 20 746 9	TRACTION DRIVE FAT 500P12
PLASTIC HELIX GR.12 SCHW.	5715233	10	0.12m	695	94 05 416 4	CABLE ATTACHMENT
PLASTIC TUBE	10816646	65	0.26m	243	10 81 696 4	LUBRICATION PUMP LINKSm
PLATE	10054772	2	16	416	11 45 691 1	FIXING PARTS
PLATE	10068170	31	1	351	10 38 965 5	HYDR.TUBES INSTALLATION
PLATE	10391488	4	3	141	10 39 148 2	LOOCK BRACKET
PLATE	10403239	28	1	140	11 45 683 2	PUMPS BOX PARTS
PLATE	10403362	30	1	401	11 45 690 4	PANELLING MIDDLE
PLATE	10403363	40	1	401	11 45 690 4	PANELLING MIDDLE
PLATE	10403511	11	1	393	10 39 647 6	COVER MIDDLE
PLATE	10822164	2	1	494	11 81 301 6	PROTECTION
PLATE	10822827	60	1	157	11 45 689 9	ENGINE AIR INTAKE
PLATE	10823486	30	1	290	11 45 685 9	HYDR.INS.CONTR.VALVES-S
PLATE	10832772	5	1	275	11 81 258 8	HYDR.CONTROL
PLATE	10840787	30	1	437	12 47 031 8	HEAD LIGHT
PLATE	10840787	30	1	465	12 47 031 9	HEAD LIGHT TANK
PLATE	10841946	16	2	195	10 85 685 8	FAN INSTALLATION
PLATE	10844861	50	1	464	11 45 692 1	ELECTRICAL SYST.COUNTE
PLATE	10852624	30	1	198	12 41 348 1	COOLER INSTALLATION
PLATE	10853260	2	1	201	12 41 349 2	COOLER SEALING
PLATE	10853261	5	1	201	12 41 349 2	COOLER SEALING
PLATE	10857961	3	1	201	12 41 349 2	COOLER SEALING
PLATE	10857962	4	1	201	12 41 349 2	COOLER SEALING
PLATE	10863067	7	1	201	12 41 349 2	COOLER SEALING
PLATE	10864663	6	1	201	12 41 349 2	COOLER SEALING
PLATE	11462842	51	4	376	11 45 688 5	FIXING PARTS
PLATE	11738493	2	1	382	10 84 480 7	AIR DEFLECTING SHEET
PLATE	11738505	3	1	382	10 84 480 7	AIR DEFLECTING SHEET
PLATE	11739741	10	1	398	11 45 690 2	PARTITION
PLATE	11813636	2	1	413	11 81 363 5	LID CPL
PLATE	11813646	2	1	412	11 81 364 5	LID CPL
PLATE	11813660	55	1	411	11 81 323 4	LOWER COVERING
PLATE	11813673	50	1	411	11 81 323 4	LOWER COVERING
PLATE	11813682	45	2	411	11 81 323 4	LOWER COVERING
PLATE	11814076	25	1	411	11 81 323 4	LOWER COVERING
PLATE	13407205	4	1	496	11 81 363 9	HOOD INSTALLATION
PLATE	9985547	30	1	377	10 85 244 0	RADIATOR HOOD
PLATE 10X210,7X298,4	10066832	28	1	145	10 39 212 0	MOTOR SUPPORT
PLATE 12X270X955	10068169	30	1	351	10 38 965 5	HYDR.TUBES INSTALLATION
PLATE 6X49X228,73	11404169	20	1	724	11 40 416 4	HOLDER LEFT
PLATE 6X52X234	12543643	20	1	733	12 54 403 1	HOLDER RIGHT
PLATE STARTING SWITCH 43,	94064593	20	1	732	11 40 380 4	PANELLING ABOVE RIGHT
PLATINE MODIFICATION	10842771	20	1	273	10 84 258 4	PLATINES INSTALLATION
PLATINES INSTALLATION	10842584 3	20	1	747	12 49 304 1	ELECTRICS INSTALLATION
PLUG	10012889	20	1	329	10 22 239 3	AERATION FILTER 2µm
PLUG SHELL	11081107	31	1	634	11 81 722 8	DIAGNOSE PLUG INSTALLATIO
PLUG-IN NUT M4	11140445	220	2	666	94 06 526 9	FRONT WINDOW
PME-KEYBOARD	94036911 3	10	1	36	00 60 102 01	KEYBOARD
PNEUMATIC SPRING	10492981	5	1	720	12 24 498 7	SUSPENSION
POWER SUPPLY WH	94026361	120	1	688	11 41 774 1	ELECTRIC
POWER SUPPLY WH	9643396	70	1	747	12 49 304 1	ELECTRICS INSTALLATION
POWER TRAIN	001020000	600	1	9	00 10 000 00	UNDERCARRIAGE
PRE-ASSEMBLY CONT.CONSO	12812799	10	1	725	12 47 954 4	CONTROL CONSOLE LEFT
PRE-SEPARATOR	10800159	30	1	157	11 45 689 9	ENGINE AIR INTAKE
PRESSURE ADJUSTER	10493012	13	1	720	12 24 498 7	SUSPENSION
PRESSURE FEEDER VALVE	10289183	80	1	595	10 44 069 6	PIPE FRACTION SAFETY VALV
PRESSURE FEEDER VALVE	10289183	80	1	596	10 80 129 8	PIPE FRACTION SAFETY VALV

Description	Item	Pos.	Quantity	Page	Assembly	Description
PRESSURE FEEDER VALVE	10289183	80	1	597	10 80 129 9	PIPE FRACTION SAFETY VALV
PRESSURE FEEDER VALVE	5616231	60	8	358	11 49 216 3	CONTROL BLOCK
PRESSURE FEEDER VALVE	5616231	60	8	360	12 25 558 4	CONTROL BLOCK PROPORTI
PRESSURE LIMITING VALVE	10297929	2	1	172	10 33 322 6	CONNECTING PLATE
PRESSURE LIMITING VALVE	10333237	1	2	172	10 33 322 6	CONNECTING PLATE
PRESSURE LIMITING VALVE	12258675	201	1	362	12 25 558 4	CONTROL BLOCK PROPORTI
PRESSURE LIMITING VALVE	12410054	1	1	776	90 77 032	CONNECTING PLATE NG 045
PRESSURE LIMITING VALVE	12410054	1	1	789	12 82 267 4	REPAIR SET PRESSURE CON
PRESSURE LIMITING VALVE	12975944	1	1	774	12 82 256 7	REPAIR SET PRESSURE CON
PRESSURE LINE	10064100	41	1	291	11 45 685 9	HYDR.INS.CONTR.VALVES-S
PRESSURE LINE	10093284	40	1	291	11 45 685 9	HYDR.INS.CONTR.VALVES-S
PRESSURE LINE CPL	10059814	5	1	541	10 07 162 8	HYDR.CYLINDER W/ADDITION.
PRESSURE LINE CPL	10065850	47	1	535	11 73 792 9	HYDRAULIC PIPE F.MONO 7.00
PRESSURE LINE CPL	10065863	46	1	535	11 73 792 9	HYDRAULIC PIPE F.MONO 7.00
PRESSURE LINE CPL	10065951	44	1	535	11 73 792 9	HYDRAULIC PIPE F.MONO 7.00
PRESSURE LINE CPL	10065955	45	1	535	11 73 792 9	HYDRAULIC PIPE F.MONO 7.00
PRESSURE LINE CPL	10077524	100	1	623	11 73 814 3	STICK CYL.W.HOSE BURST SA
PRESSURE LINE CPL	10390281	2	1	347	10 38 965 5	HYDR.TUBES INSTALLATION
PRESSURE LINE CPL	10390290	3	1	347	10 38 965 5	HYDR.TUBES INSTALLATION
PRESSURE LINE CPL	10390291	4	1	347	10 38 965 5	HYDR.TUBES INSTALLATION
PRESSURE LINE CPL	10390293	5	1	348	10 38 965 5	HYDR.TUBES INSTALLATION
PRESSURE LINE CPL	10390296	6	1	348	10 38 965 5	HYDR.TUBES INSTALLATION
PRESSURE LINE CPL	10390297	7	1	348	10 38 965 5	HYDR.TUBES INSTALLATION
PRESSURE LINE CPL	10390298	8	1	349	10 38 965 5	HYDR.TUBES INSTALLATION
PRESSURE LINE CPL	10390299	9	1	349	10 38 965 5	HYDR.TUBES INSTALLATION
PRESSURE LINE CPL	10390300	10	1	349	10 38 965 5	HYDR.TUBES INSTALLATION
PRESSURE LINE CPL	10403001	11	1	350	10 38 965 5	HYDR.TUBES INSTALLATION
PRESSURE LINE CPL	10403003	12	1	350	10 38 965 5	HYDR.TUBES INSTALLATION
PRESSURE LINE CPL	10403005	13	1	350	10 38 965 5	HYDR.TUBES INSTALLATION
PRESSURE LINE CPL	10403007	14	1	350	10 38 965 5	HYDR.TUBES INSTALLATION
PRESSURE LINE CPL	10821779	98	1	539	11 73 814 4	HYDRAULIC INSTALLATION
PRESSURE LINE CPL	10821782	88	1	539	11 73 814 4	HYDRAULIC INSTALLATION
PRESSURE LINE CPL	10827716	35	1	537	11 73 814 4	HYDRAULIC INSTALLATION
PRESSURE LINE CPL	10831569	43	1	535	11 73 792 9	HYDRAULIC PIPE F.MONO 7.00
PRESSURE LINE CPL	10831571	42	1	535	11 73 792 9	HYDRAULIC PIPE F.MONO 7.00
PRESSURE LINE CPL	10831573	41	1	535	11 73 792 9	HYDRAULIC PIPE F.MONO 7.00
PRESSURE LINE CPL	10831575	40	1	535	11 73 792 9	HYDRAULIC PIPE F.MONO 7.00
PRESSURE LINE CPL	10844818	11	1	535	11 73 792 9	HYDRAULIC PIPE F.MONO 7.00
PRESSURE LINE CPL	10844820	10	1	535	11 73 792 9	HYDRAULIC PIPE F.MONO 7.00
PRESSURE LINE CPL	11451010	40	1	537	11 73 814 4	HYDRAULIC INSTALLATION
PRESSURE LINE CPL	12444307	56	1	342	12 50 342 5	CONTROL VALVE INSTALLAT
PRESSURE LINE CPL	12494878	55	1	342	12 50 342 5	CONTROL VALVE INSTALLAT
PRESSURE LINE CPL	9490631	1	1	105	93 45 153	ROTARY CONNECTION INSTA
PRESSURE REDUCTION VALV	10341929	3	2	186	10 34 668 4	CONTROL UNIT
PRESSURE REDUCTION VALV	10475942	119	14	358	11 49 216 3	CONTROL BLOCK
PRESSURE REDUCTION VALV	10475942	119	14	360	12 25 558 4	CONTROL BLOCK PROPORTI
PRESSURE REDUCTION VALV	10475942	40	1	594	10 29 135 3	CONTROL MODULE
PRESSURE REDUCTION VALV	12410169	4	1	779	11 41 544 4	REPAIR KIT CONNECTING PLA
PRESSURE RELIEF VALVE	10424590	20	1	241	10 81 696 4	LUBRICATION PUMP LINKSm
PRESSURE RELIEF VALVE	11001802	4	1	281	11 65 270 7	OIL PILOT VALVE SANDWICH
PRESSURE SPRING	10008165	3	1	185	10 00 795 6	ADJUSTMENT
PRESSURE SPRING	10216810	5	1	260	10 29 792 9	PRESSURE LIMITING VALVE
PRESSURE SPRING	10220821	5	1	182	10 33 327 3	COLD STAR VALVE
PRESSURE SPRING	10333253	13	1	262	10 33 323 7	PRESSURE LIMITING VALVE
PRESSURE SPRING	10410644	29	1	183	10 41 064 0	DRIVING GEAR
PRESSURE SPRING	11643777	30	1	320	10 80 124 6	RETURN FILTER 25µm
PRESSURE SPRING	570036608	12	1	262	10 33 323 7	PRESSURE LIMITING VALVE
PRESSURE SPRING	7023708	6	1	259	10 10 206 7	REGULATOR ELEMENT
PRESSURE SPRING	7369128	24	1	357	11 49 216 3	CONTROL BLOCK
PRESSURE SPRING	7371759	7	1	176	10 33 324 2	SHUTDOWN VALVE

Description	Item	Pos.	Quantity	Page	Assembly	Description
PRESSURE SPRING	7372254	5	1	259	10 10 206 7	REGULATOR ELEMENT
PRESSURE SPRING	7372747	82	6	358	11 49 216 3	CONTROL BLOCK
PRESSURE SPRING	7610107	6	26	219	93 36 053 01	BRAKE
PRESSURE SPRING	7610108	7	26	219	93 36 053 01	BRAKE
PRESSURE SPRING	7621958	10	2	188	10 40 975 1	ADJUSTING PISTON
PRESSURE SPRING	7621959	11	2	188	10 40 975 1	ADJUSTING PISTON
PRESSURE SPRING 0,80X3,0	10011098	31	26	194	98 88 119	RK PULL-BACK BALL+PULL-B.
PRESSURE SPRING 0,80X3,0	10011098	31	26	790	12 92 646 6	RK PULL-BACK BALL+PULL-B.
PRESSURE SPRING 0,80X3,0	10011098	31	26	794	98 86 680	REPAIR KIT DRIVING MECHANI
PRESSURE SPRING 0,85X2,1	7381881	31	24	781	10 12 616 1	RK CYL.+CONTROL PLATE+S
PRESSURE SPRING 0,85X2,1	7381881	39	24	782	10 12 616 2	RK PULL-BACK BALL+PULL-B.
PRESSURE SPRING 1,25X5,1	9265050	30	9	226	98 80 619	RK PULL-BACK BALL+PULL-B.
PRESSURE SPRING 1,25X5,1	9265050	30	15	791	92 71 427	REPAIR KIT DRIVING MECHANI
PRESSURE SPRING 1,2X12X3	7371358	3	1	366	56 10 135	SUPPLY VALVE
PRESSURE SPRING 1,40X18,5	10042603	12	3	786	11 41 548 0	REGULATION REPAIR KIT NG
PRESSURE SPRING 1,40X4,60	7381882	30	24	781	10 12 616 1	RK CYL.+CONTROL PLATE+S
PRESSURE SPRING 1,40X4,60	7381882	38	24	782	10 12 616 2	RK PULL-BACK BALL+PULL-B.
PRESSURE SPRING 1,40X5,6	9268776	30	26	194	98 88 119	RK PULL-BACK BALL+PULL-B.
PRESSURE SPRING 1,40X5,6	9268776	30	26	790	12 92 646 6	RK PULL-BACK BALL+PULL-B.
PRESSURE SPRING 1,40X5,6	9268776	30	26	794	98 86 680	REPAIR KIT DRIVING MECHANI
PRESSURE SPRING 2,2X6,3X4	7610132	13	26	219	93 36 053 01	BRAKE
PRESSURE SPRING 5,3X51,7	7365026	3	1	346	93 70 592	NON-RETURN VALVE
PRESSURE SPRING 5X25,30X6	10009900	32	2	768	11 41 544 5	RK TERMINAL BOARD PRE-A
PRESSURE SWITCH	10665228	23	1	212	10 81 351 5	CAPACITOR UNIT
PRESSURE SWITCH	10665228	23	1	213	10 81 351 5	CAPACITOR UNIT
PRESSURE TRANSMITTER 400	10280390	50	1	457	11 45 691 9	ELECTR.SYSTEM CONTROL V
PRESSURE TRANSMITTER 400	10280390	100	1	626	11 73 812 2	HOIST CYLINDER LEFT
PRESSURE TRANSMITTER 400	10678373	55	1	457	11 45 691 9	ELECTR.SYSTEM CONTROL V
PRESSURE TRANSMITTER 60	10678376	90	1	460	11 45 691 9	ELECTR.SYSTEM CONTROL V
PROFILE	10294466	15	4	138	11 45 683 0	RADIATOR BOX
PROFILE	12205993	8	2.32m	152	12 41 038 2	AIR FILTER INSTALLATION
PROFILE	12205993	9	5.6m	201	12 41 349 2	COOLER SEALING
PROFILE	12205993	46	2.535m	377	10 85 244 0	RADIATOR HOOD
PROFILE SEALING	7373052	5	1	629	10 02 073 5	SHUTTLE VALVE
PROHIBITION SIGN	7366794	20	3	514	12 41 323 9	SECURITY LABELS
PROPORTIONAL PRESSURE	7623606	56	1	165	10 10 206 4	REGULATOR
PROPORTIONAL VALVE	12217623	3	3	281	11 65 270 7	OIL PILOT VALVE SANDWICH
PROPORTIONING ELEMENT	10013840	101	1	555	12 23 849 6	DISTRIBUTION BLOCK 6/3 SX
PROPORTIONING ELEMENT	10013840	104	1	555	12 23 849 6	DISTRIBUTION BLOCK 6/3 SX
PROPORTIONING ELEMENT	10013840	105	1	555	12 23 849 6	DISTRIBUTION BLOCK 6/3 SX
PROPORTIONING ELEMENT	10013841	102	1	555	12 23 849 6	DISTRIBUTION BLOCK 6/3 SX
PROPORTIONING ELEMENT	10013842	103	1	555	12 23 849 6	DISTRIBUTION BLOCK 6/3 SX
PROPORTIONING ELEMENT	10013853	106	1	555	12 23 849 6	DISTRIBUTION BLOCK 6/3 SX
PROTECTING CAP	10354822	1	1	319	10 30 177 6	DRAIN VALVE
PROTECTING CAP	7013456	3	1	519	50 04 624	OIL DRAIN PLUG M 30 1,5
PROTECTING CAP	7616949	126	4	665	94 06 526 9	FRONT WINDOW
PROTECTING CAP	7616949	136	2	665	94 06 526 9	FRONT WINDOW
PROTECTING CAP	7616949	146	4	665	94 06 526 9	FRONT WINDOW
PROTECTING CAP	7616949	184	4	665	94 06 526 9	FRONT WINDOW
PROTECTING CAP	7616949	214	4	665	94 06 526 9	FRONT WINDOW
PROTECTING CAP	7616949	230	2	666	94 06 526 9	FRONT WINDOW
PROTECTING CAP GPN1000	7412811	195	1	712	11 39 074 0	SUN VISOR
PROTECTING CYLINDER	11626438	30	1	321	11 82 447 9	RETURN FILTER 15/5µm
PROTECTION	10089586	10	1	575	10 08 685 2	PISTON ROD COVER BUCKET
PROTECTION	11813016	150	1	449	11 45 691 7	ELECTR.SYSTEM FUEL TANK
PROTECTION AGAINST CORR	11419175	801	1	613	12 47 008 6	PISTON ROD BEARING
PROTECTION AGAINST CORR	11419175	801	1	614	99 07 890	PISTON ROD BEARING
PROTECTION F.GOOSEN.BOO	10366902	20	1	523	11 81 431 8	GOOSENECK BOOM 7,00M
PROTECTION F.STICK 2,60M	10076271	20	1	549	11 46 535 6	STICK R 966 2,60M
PROTECTION GUARD	9275738	14	1	777	98 86 676	CONNECTING PLATE NG 165

Description	Item	Pos.	Quantity	Page	Assembly	Description
PROTECTION GUARD	9641928	10	1	568	12 41 293 6	INSTRUCTION SIGN
PROTECTIVE COVER	6203735	6	1	265	10 08 046 6	SWITCH INSTALLATION S42
PROTECTIVE GRID UP	11367047	10	1	683	11 36 829 4	PROTECTIVE GRID UP
PROTECTIVE GRID UP	11368294	480	1	34	00 60 100 00	OPERATOR'S CAB
PROTECTIVE HOSE	10827850	40	2	368	11 42 699 6	HYDRAULIC INSTALLATION
PROTECTIVE INSERT	10218772	50	2	492	11 81 299 5	ADD-ON PARTS
PROXIMITY SWITCH	10013883	20	1	555	12 23 849 6	DISTRIBUTION BLOCK 6/3 SX
PROXIMITY SWITCH	10331873	33	1	236	10 29 302 0	DISTRIBUTION BLOCK MX-F 3/
PULL ROD	10016661	38	4	242	10 81 696 4	LUBRICATION PUMP LINKSm
PULL ROD M8X187	10013859	6	2	555	12 23 849 6	DISTRIBUTION BLOCK 6/3 SX
PULL-BACK BALL	10333081	25	1	168	10 33 307 0	DRIVING GEAR
PULL-BACK BALL	10410643	25	1	183	10 41 064 0	DRIVING GEAR
PULL-BACK BALL NG 045	9267943	13	1	226	98 80 619	RK PULL-BACK BALL+PULL-B.
PULL-BACK BALL NG 045	9267943	13	1	791	92 71 427	REPAIR KIT DRIVING MECHANI
PULL-BACK BALL NG 165	9072808	13	1	194	98 88 119	RK PULL-BACK BALL+PULL-B.
PULL-BACK BALL NG 165	9072808	13	1	790	12 92 646 6	RK PULL-BACK BALL+PULL-B.
PULL-BACK BALL NG 165 (D)	9074219	13	1	782	10 12 616 2	RK PULL-BACK BALL+PULL-B.
PULL-BACK PLATE	10410642	24	1	183	10 41 064 0	DRIVING GEAR
PULL-BACK PLATE	11659530	24	1	168	10 33 307 0	DRIVING GEAR
PULL-BACK PLATE NG 045	9265128	14	1	226	98 80 619	RK PULL-BACK BALL+PULL-B.
PULL-BACK PLATE NG 045	9265128	14	1	791	92 71 427	REPAIR KIT DRIVING MECHANI
PULL-BACK PLATE NG 165	9266567	14	1	194	98 88 119	RK PULL-BACK BALL+PULL-B.
PULL-BACK PLATE NG 165	9266567	14	1	790	12 92 646 6	RK PULL-BACK BALL+PULL-B.
PULL-BACK PLATE NG 165 (C)	10124678	14	1	782	10 12 616 2	RK PULL-BACK BALL+PULL-B.
PUMP	10215935	20	1	330	12 48 595 1	PUMP FIXTURE
PUMP DISTRIBUTION GEAR	11730417	7300	10l	47	12 90 936 3	FUELS A.LUBRICANT.F.UPPER
PUMP ELEMENT	10216340	14	1	241	10 81 696 4	LUBRICATION PUMP LINKSm
PUMP FIXTURE	12485951 2	1300	1	26	00 20 600 00	HYDRAULICS UPPERCARRIAG
PUMP HOUSING	10014693	8	1	241	10 81 696 4	LUBRICATION PUMP LINKSm
PUMPS ASPIRATION	12485950	750	1	26	00 20 600 00	HYDRAULICS UPPERCARRIAG
PUMPS BOX PARTS	11456832	100	1	19	00 20 100 00	BODY/COVERS
PUSH BUTTON	9968578	40	1	735	12 54 770 4	LH-JOYSTICK LEFT
PUSH BUTTON	9968581	40	1	737	12 54 789 4	LH-JOYSTICK RIGHT
PUSH-BUTTON COVER LEFT	10469917	10	1	735	12 54 770 4	LH-JOYSTICK LEFT
PUSH-BUTTON COVER RIGHT	10469918	10	1	737	12 54 789 4	LH-JOYSTICK RIGHT
PUSHER	10665068	240	1	657	11 40 706 0	DRIVER'S CAB DOOR
PVC HOSE	10341848	3	1	504	10 08 811 2	OIL DRAIN HOSE
QUICK-FILLING COUPLING	5607381	5	1	485	11 73 343 8	FUEL COUPLING WIGGINS
RADIAL SEAL X100X120X8	12240207	16	2	548	10 83 071 9	STICK 2,60M
RADIAL SEAL X120X150X12	12240209	31	4	522	10 83 156 7	GOOSENECK BOOM 7,00M
RADIAL SEAL X120X150X12	12240209	5	4	573	10 83 102 3	CONNECTING LINK
RADIAL SEAL X120X150X12	7362184	15	4	601	94 02 073 9	HYDRAULIC CYLINDER
RADIAL SEAL X120X150X12	7362184	15	4	604	99 06 383	HYDRAULIC CYLINDER
RADIAL SEAL X120X150X12	7362184	15	4	605	99 06 576	HYDRAULIC CYLINDER
RADIAL SEAL X130X160X12	12240210	19	2	548	10 83 071 9	STICK 2,60M
RADIAL SEAL X130X160X12	7017199	15	4	603	94 06 219 4	HYDRAULIC CYLINDER
RADIATOR BOX	11456830 3	50	1	19	00 20 100 00	BODY/COVERS
RADIATOR BOX	11460732	10	1	138	11 45 683 0	RADIATOR BOX
RADIATOR CONNECTION	12413490	30	1	196	12 41 409 6	COOLER INSTALLATION
RADIATOR HOOD	10852440	15	1	378	11 45 688 6	RADIATOR HOOD
RADIATOR HOOD	11456886	800	1	19	00 20 100 00	BODY/COVERS
RADIO DECK	11493520	450	1	653	11 40 871 7	INTERNAL CASING OPER.COM
RADIO SET	94095774 3	410	1	35	00 60 102 00	ELEKTRIC DRIVER'S CAB
RAIL	10063827	14	1	397	11 40 470 3	TOOL BOX
RAIL	10408063	2	1	381	10 40 806 1	GUIDING RAIL
RAIL	10425439	610	1	654	11 40 871 7	INTERNAL CASING OPER.COM
RAIL	10425440	660	1	654	11 40 871 7	INTERNAL CASING OPER.COM
RAIL	10425441	600	1	654	11 40 871 7	INTERNAL CASING OPER.COM
RAIL	10425442	650	1	654	11 40 871 7	INTERNAL CASING OPER.COM
RAIL	11408686	670	1	654	11 40 871 7	INTERNAL CASING OPER.COM

Description	Item	Pos.	Quantity	Page	Assembly	Description
RAIL	9827870	35	1	393	10 39 647 6	COVER MIDDLE
RAILING CPL	12806416	2500	1	20	00 20 100 00	BODY/COVERS
RAILING LEFT	12812844	10	1	510	12 80 641 8	RAILING LEFT CPL.
RAILING LEFT CPL.	12806418	10	1	508	12 80 641 6	RAILING CPL
RAILING RIGHT	12806420	20	1	508	12 80 641 6	RAILING CPL
RASTER	7027776	25	1	722	12 24 498 8	SEAT TOP
REAR COVERING	11391374	20	1	725	12 47 954 4	CONTROL CONSOLE LEFT
REAR COVERING	9633649	40	1	729	11 39 145 7	CONTROL CONSOLE RIGHT
REAR RAILING	12806422	30	1	508	12 80 641 6	RAILING CPL
REAR REFLECTOR rot	12412965	51	1	515	12 41 323 9	SECURITY LABELS
REAR REFLECTOR rot	12412966	50	1	515	12 41 323 9	SECURITY LABELS
REAR WINDOW	94065273	200	1	34	00 60 100 00	OPERATOR'S CAB
REAR WINDOW	94065273	40	1	46	11 43 786 8	ET-CABIN
REAR WINDOW	94065273	330	1	636	12 57 434 9	OPERATOR'S CAB
RECTANGULAR SECTION RIN	10490784	21	1	304	11 45 687 1	HYDR.INSTALLATION FAN DR
RECTANGULAR SECTION RIN	10490784	31	1	304	11 45 687 1	HYDR.INSTALLATION FAN DR
RECTANGULAR SECTION RIN	10490784	41	1	305	11 45 687 1	HYDR.INSTALLATION FAN DR
RECTANGULAR SECTION RIN	10490784	55	4	306	11 45 687 1	HYDR.INSTALLATION FAN DR
RECTANGULAR SECTION RIN	10490781	22	6	289	11 45 685 9	HYDR.INS.CONTR.VALVES-S
RECTANGULAR SECTION RIN	10490781	78	2	332	12 48 595 1	PUMP FIXTURE
RECTANGULAR SECTION RIN	10490781	25	1	621	11 73 814 3	STICK CYL.W.HOSE BURST SA
RECTANGULAR SECTION RIN	10490781	74	1	623	11 73 814 3	STICK CYL.W.HOSE BURST SA
RECTANGULAR SECTION RIN	10490781	51	2	626	11 73 812 2	HOIST CYLINDER LEFT
RECTANGULAR SECTION RIN	10490781	51	2	628	11 73 812 3	HOIST CYLINDER RIGHT
RECTANGULAR SECTION RIN	10472425	12	2	116	11 42 657 0	TRACTION DRIVE
RECTANGULAR SECTION RIN	10472425	12	2	117	11 42 657 0	TRACTION DRIVE
RECTANGULAR SECTION RIN	10472425	22	2	276	11 81 258 8	HYDR.CONTROL
RECTANGULAR SECTION RIN	10472425	21	2	277	11 45 685 6	HYDR.PUMPS TO SPOOL VALV
RECTANGULAR SECTION RIN	10472425	32	2	277	11 45 685 6	HYDR.PUMPS TO SPOOL VALV
RECTANGULAR SECTION RIN	10472425	13	8	287	11 45 685 8	HYDR.VALVES/ROTARY CONN
RECTANGULAR SECTION RIN	10472425	13	2	288	11 45 685 9	HYDR.INS.CONTR.VALVES-S
RECTANGULAR SECTION RIN	10472425	83	2	333	12 48 595 1	PUMP FIXTURE
RECTANGULAR SECTION RIN	10472425	28	6	341	12 50 342 5	CONTROL VALVE INSTALLAT
RECTANGULAR SECTION RIN	10472425	17	13	350	10 38 965 5	HYDR.TUBES INSTALLATION
RECTANGULAR SECTION RIN	10472425	6	8	368	11 42 699 6	HYDRAULIC INSTALLATION
RECTANGULAR SECTION RIN	10472425	83	8	536	11 73 792 9	HYDRAULIC PIPE F.MONO 7.00
RECTANGULAR SECTION RIN	10472425	38	14	540	11 81 388 0	INSTALLATION DISTRIBUTOR
RECTANGULAR SECTION RIN	10472425	12	2	541	10 07 162 8	HYDR.CYLINDER W/ADDITION.
RECTANGULAR SECTION RIN	10472425	30	2	546	11 81 229 3	BOOM-STICK LINK
RECTANGULAR SECTION RIN	10472425	48	4	626	11 73 812 2	HOIST CYLINDER LEFT
RECTANGULAR SECTION RIN	10472425	48	4	628	11 73 812 3	HOIST CYLINDER RIGHT
RECTANGULAR SECTION RIN	10490787	10	4	322	11 81 278 9	HYDRAULIC TANK (FITTING)
RECTANGULAR SECTION RIN	10490787	98	4	536	11 73 792 9	HYDRAULIC PIPE F.MONO 7.00
RECTANGULAR SECTION RIN	10490787	62	2	540	11 81 388 0	INSTALLATION DISTRIBUTOR
RECTANGULAR SECTION RIN	10490787	21	1	621	11 73 814 3	STICK CYL.W.HOSE BURST SA
RECTANGULAR SECTION RIN	10490787	71	1	623	11 73 814 3	STICK CYL.W.HOSE BURST SA
RECTANGULAR SECTION RIN	10490787	78	1	623	11 73 814 3	STICK CYL.W.HOSE BURST SA
RECTANGULAR SECTION RIN	10490786	11	1	198	12 41 348 1	COOLER INSTALLATION
RECTANGULAR SECTION RIN	10490786	31	2	298	12 48 595 0	PUMPS ASPIRATION
RECTANGULAR SECTION RIN	10490786	16	4	299	10 85 686 3	HYDR.AND GEAR OIL COOLIN
REDUCER RING	10472859	9	2	702	94 09 499 0	SWITCH INSTALLATION S497
REDUCER RING	10472859	30	2	706	94 08 350 4	ELECTRIC INSTALLATION
REDUCING PIECE M33X1,0-G1/	10429735	161	1	358	11 49 216 3	CONTROL BLOCK
REDUCING PIECE M33X1,0-G1/	10429735	161	1	361	12 25 558 4	CONTROL BLOCK PROPORTI
REDUCING SCREW	10424588	16	1	241	10 81 696 4	LUBRICATION PUMP LINKSm
REFERENCE PLATE	9402376	2	2	517	11 73 068 7	LABELS UNDERCARRIAGE
REFERENCE PLATE	9402377	23	2	514	12 41 323 9	SECURITY LABELS
REFERENCE PLATE	9402377	30	2	534	11 46 556 3	STICKER
REGULATING VALVE	11067175	63	1	243	10 81 696 4	LUBRICATION PUMP LINKSm
REGULATION	10409747	2	1	161	10 42 845 9	SWING PUMP

Description	Item	Pos.	Quantity	Page	Assembly	Description
REGULATION REPAIR KIT NG	11415480	85	1	766	11 38 212 2	HYDRAULIC INSTALLATION
REGULATOR	10102064	3	1	160	10 21 593 5	PUMP
REGULATOR ELEMENT	10102066	1	1	169	10 33 307 1	CONNECTING PLATE
REGULATOR ELEMENT	10102067	2	1	165	10 10 206 4	REGULATOR
REGULATOR ELEMENT	10292071	1	1	169	10 33 307 1	CONNECTING PLATE
REINFORCEMENT GEAR BEAR	11816237 4	1710	1	13	00 10 700 00	STEEL CONSTR.W.EXTENSION
RELAY	10652679	104	1	270	94 02 798 1	ARMAMENT CENTRAL ELECT
RELAY	10652679	109	1	270	94 02 798 1	ARMAMENT CENTRAL ELECT
RELAY	10652679	111	1	270	94 02 798 1	ARMAMENT CENTRAL ELECT
RELAY	10652679	112	1	270	94 02 798 1	ARMAMENT CENTRAL ELECT
RELAY	10652679	113	1	270	94 02 798 1	ARMAMENT CENTRAL ELECT
RELAY	10652679	112	3	274	10 84 277 1	PLATINE MODIFICATION
RELAY	10652680	102	1	270	94 02 798 1	ARMAMENT CENTRAL ELECT
RELAY	10814851	80	2	469	11 45 814 2	SPARE PART ELECTRIC BOX
RELAY	6001682	70	8	469	11 45 814 2	SPARE PART ELECTRIC BOX
RELAY	6200906	35	3	600	10 40 289 4	MODIF.CONNECTION BOX
RELAY	6905886	30	1	466	96 37 730	ELECTRIC INSTALLATION
RELAY	6905886	30	1	679	94 06 478 1	ELECTRIC INSTALLATION
RELAY HEADER	6002816	30	3	600	10 40 289 4	MODIF.CONNECTION BOX
RELAY/FUSE ARRANGEMENT	94005712	11	1	747	12 49 304 1	ELECTRICS INSTALLATION
REMOTE ACTIVATION	11840665	70	1	727	12 81 279 9	PRE-ASSEMBLY CONT.CONSO
REMOTE CONTROL	94095792 3	50	1	708	94 09 577 4	RADIO SET
REPAIR KIT	12204860	999	1	664	94 06 526 5	ROOF WINDOW
REPAIR KIT	12204860	999	1	668	94 03 696 1	SIDE PANE LEFT BEHIND
REPAIR KIT	12204860	999	1	669	94 03 696 3	GLASS PANE RIGHT
REPAIR KIT	12204860	999	1	670	12 22 503 5	SLIDING WINDOW F.DOOR
REPAIR KIT	12204860	999	1	671	12 49 187 4	SLIDING WINDOW F.DOOR
REPAIR KIT	12234217	90	1	670	12 22 503 5	SLIDING WINDOW F.DOOR
REPAIR KIT	12234223	80	1	670	12 22 503 5	SLIDING WINDOW F.DOOR
REPAIR KIT CONNECTING PLA	11415444	83	1	766	11 38 212 2	HYDRAULIC INSTALLATION
REPAIR KIT DRIVING MECHANI	9271427	94	1	765	10 13 426 2	HYDRAULIC INSTALLATION M
REPAIR KIT DRIVING MECHANI	9886680	94	1	767	98 88 041	HYDRAULIC INSTALLATION M
REPAIR KIT DRIVING MECHANI	12403520	81	1	766	11 38 212 2	HYDRAULIC INSTALLATION
REPAIR KIT F.COMPRESSOR	10493026	34	1	721	12 24 498 7	SUSPENSION
REPAIR KIT LOCK RING NG 06	9268013	96	1	765	10 13 426 2	HYDRAULIC INSTALLATION M
REPAIR KIT LOCK RING NG 16	9268751	96	1	192	92 74 199	SEAL KIT NG 165
REPAIR KIT LOCK RING NG 16	9268751	96	1	767	98 88 041	HYDRAULIC INSTALLATION M
REPAIR KIT SHAFT NG 045	10137135	95	1	765	10 13 426 2	HYDRAULIC INSTALLATION M
REPAIR KIT SHAFT NG 165	10136376	93	1	767	98 88 041	HYDRAULIC INSTALLATION M
REPAIR KIT SHAFT NG 165 (C)	10126159	1	1	781	10 12 616 1	RK CYL.+CONTROL PLATE+S
REPAIR KIT, AIR DISTRIBUTO	11831023	36	1	721	12 24 498 7	SUSPENSION
REPAIR KIT, AIR HOSE	10493032	39	1	721	12 24 498 7	SUSPENSION
REPAIR KIT, BELT	10493009	29	1	721	12 24 498 7	SUSPENSION
REPAIR KIT, HEIGHT ADJ MOD	10493031	38	1	721	12 24 498 7	SUSPENSION
REPAIR KIT, LEVEL CONTROL	10493035	42	1	721	12 24 498 7	SUSPENSION
REPAIR KIT, LONG-HORIZL S	10493033	40	1	721	12 24 498 7	SUSPENSION
REPAIR KIT, PNEUMATIC SPR	10493023	31	1	721	12 24 498 7	SUSPENSION
REPAIR KIT, PRESSURE ADJ	10493029	37	1	721	12 24 498 7	SUSPENSION
REPAIR KIT, SHOCK ABSORBE	10493027	35	1	721	12 24 498 7	SUSPENSION
REPAIR KIT, SUSPENSION	10493022	30	1	721	12 24 498 7	SUSPENSION
REPAIR KIT, SUSPENSION	12202674	32	1	721	12 24 498 7	SUSPENSION
REPAIR SET ARRESTER	10493034	41	1	721	12 24 498 7	SUSPENSION
REPAIR SET PRESSURE CON	12822567	6	2	779	11 41 544 4	REPAIR KIT CONNECTING PLA
REPAIR SET PRESSURE CON	12822674	93	1	765	10 13 426 2	HYDRAULIC INSTALLATION M
RESET PISTON	10008155	1	1	185	10 00 795 6	ADJUSTMENT
RESET ROD	10008154	2	1	185	10 00 795 6	ADJUSTMENT
RESET ROD	10008156	2	1	185	10 00 795 6	ADJUSTMENT
RESET ROD	10008157	2	1	185	10 00 795 6	ADJUSTMENT
RESET ROD	10008158	2	1	185	10 00 795 6	ADJUSTMENT
RESET ROD	10008160	2	1	185	10 00 795 6	ADJUSTMENT

Description	Item	Pos.	Quantity	Page	Assembly	Description
RESILIENT BASE	11831030	8	1	720	12 24 498 7	SUSPENSION
RESILIENT SLEEVE 15X35X30	9633039	21	7	662	12 55 108 1	DRIVER CAB FIXING PARTS
RESILIENT SLEEVE NG24 24,	12962265	10	4	101	12 91 053 0	TRACK GUIDE INSTALLATION
RESILIENT UPPER PART	10492979	3	1	720	12 24 498 7	SUSPENSION
REST	11100667	190	2	651	11 40 871 7	INTERNAL CASING OPER.COM
RESTRICTOR PIN 5,4X11,5X6,	10142555	29	2	785	11 41 547 6	RK RESTRICTOR PIN NG 165
RETAINER CPL.	12823571	999	2	687	11 43 820 3	PANE PROTECTION FRONT FO
RETAINING DISK	9442198	36	1	216	90 21 496 6	SLEWING DRIVE SAT 375/280
RETAINING DISK	9443344	38	1	121	90 20 746 9	TRACTION DRIVE FAT 500P12
RETAINING DISK 140X60X6	927700701	26	1	121	90 20 746 9	TRACTION DRIVE FAT 500P12
RETAINING DISK 15X173/75RD	90022691	75	1	122	90 20 746 9	TRACTION DRIVE FAT 500P12
RETAINING DISK 50X4	944303303	36	1	121	90 20 746 9	TRACTION DRIVE FAT 500P12
RETAINING DISK 85X6.5X4	944155703	46	1	217	90 21 496 6	SLEWING DRIVE SAT 375/280
RETAINING PLUG	10037594	3	2	173	10 33 322 7	GEAR PUMP
RETAINING RING	7373420	6	2	188	10 40 975 1	ADJUSTING PISTON
RETAINING SEGMENT	10007945	30	2	168	10 33 307 0	DRIVING GEAR
RETURN FILTER 15/5µm	11824479	2	2	328	11 45 687 9	FILTER INSTALLATION
RETURN FILTER 25µm	10801246	30	1	325	11 81 279 0	INST.HYDRAULIC TANK
RETURN OIL	11456861	400	1	26	00 20 600 00	HYDRAULICS UPPERCARRIAG
RETURN OIL VALVE	11456863	500	1	26	00 20 600 00	HYDRAULICS UPPERCARRIAG
REVERSING WARNER	10288438	20	1	422	11 38 978 7	TRAVEL ALARM
RIBBON	11110677	14	0.24m	726	12 81 279 9	PRE-ASSEMBLY CONT.CONSO
RIBBON	11110677	16	0.16m	726	12 81 279 9	PRE-ASSEMBLY CONT.CONSO
RIBBON	11110677	14	0.12m	729	11 39 145 7	CONTROL CONSOLE RIGHT
RIBBON	11110677	16	0.16m	729	11 39 145 7	CONTROL CONSOLE RIGHT
RIBBON	11110677	18	0.16m	729	11 39 145 7	CONTROL CONSOLE RIGHT
RIMSEAL 125,0X140,1X6,3	7010659	9	1	614	99 07 890	PISTON ROD BEARING
RIMSEAL 150,0X170,5X8,1	7014467	9	1	613	12 47 008 6	PISTON ROD BEARING
RING	10297934	5	2	188	10 40 975 1	ADJUSTING PISTON
RING	10337545	6	1	186	10 34 668 4	CONTROL UNIT
RING	10356275	17	3	169	10 33 307 1	CONNECTING PLATE
RING	10664660	430	2	653	11 40 871 7	INTERNAL CASING OPER.COM
RING	7373411	5	2	188	10 40 975 1	ADJUSTING PISTON
RING	7373412	5	2	188	10 40 975 1	ADJUSTING PISTON
RING	7373413	5	2	188	10 40 975 1	ADJUSTING PISTON
RING	7373414	5	2	188	10 40 975 1	ADJUSTING PISTON
RING	7373415	5	2	188	10 40 975 1	ADJUSTING PISTON
RING	7373416	5	2	188	10 40 975 1	ADJUSTING PISTON
RING	7373417	5	2	188	10 40 975 1	ADJUSTING PISTON
RING	7373418	5	2	188	10 40 975 1	ADJUSTING PISTON
RING 17X25X5	7369134	50	5	357	11 49 216 3	CONTROL BLOCK
RING 17X25X5	7369134	50	5	360	12 25 558 4	CONTROL BLOCK PROPORTI
RING 8,2X15X8	11390920	120	1	712	11 39 074 0	SUN VISOR
RIVET	7020612	169	4	643	11 40 871 8	MOUNTING PARTS DRIVER CA
RIVET	7020612	220	2	657	11 40 706 0	DRIVER'S CAB DOOR
RIVET 4,1X20,3	7019554	41	8	746	12 21 082 8	AIR CONDITIONING UNIT
RK ADDITIONAL PARTS NG 16	10126157	80	1	766	11 38 212 2	HYDRAULIC INSTALLATION
RK BRAKE NG 165 (C)	10126171	86	1	766	11 38 212 2	HYDRAULIC INSTALLATION
RK COVER	10493008	28	1	720	12 24 498 7	SUSPENSION
RK CYL.+CONTROL PLATE+S	10126161	2	1	787	12 40 352 0	REPAIR KIT DRIVING MECHANI
RK CYLINDER+CONTROL PLAT	9880519	79	1	765	10 13 426 2	HYDRAULIC INSTALLATION M
RK CYLINDER+CONTROL PLAT	9886678	79	1	767	98 88 041	HYDRAULIC INSTALLATION M
RK CYLINDER+CONTROL PLAT	9886678	79	1	794	98 86 680	REPAIR KIT DRIVING MECHANI
RK PIST.W.GUIDE SHOE+EC	12403522	4	1	787	12 40 352 0	REPAIR KIT DRIVING MECHANI
RK PISTON WITH GUIDE SHOE	9880601	77	1	765	10 13 426 2	HYDRAULIC INSTALLATION M
RK PISTON WITH GUIDE SHOE	9880604	77	1	767	98 88 041	HYDRAULIC INSTALLATION M
RK PISTON WITH GUIDE SHOE	9880604	77	1	794	98 86 680	REPAIR KIT DRIVING MECHANI
RK PULL-BACK BALL+PULL-B.	9880619	78	1	765	10 13 426 2	HYDRAULIC INSTALLATION M
RK PULL-BACK BALL+PULL-B.	12926466	78	1	767	98 88 041	HYDRAULIC INSTALLATION M
RK PULL-BACK BALL+PULL-B.	9888119	78	1	794	98 86 680	REPAIR KIT DRIVING MECHANI

Description	Item	Pos.	Quantity	Page	Assembly	Description
RK PULL-BACK BALL+PULL-B.	10126162	3	1	787	12 40 352 0	REPAIR KIT DRIVING MECHANI
RK RESTRICTOR PIN NG 165	11415476	9	1	768	11 41 544 5	RK TERMINAL BOARD PRE-A
RK ROTARY SHAFT LIP SEAL	10126172	6	1	798	10 13 858 4	SEAL KIT CPL. NG 165 (C)
RK SPEED SENSOR	10120388	90	1	777	98 86 676	CONNECTING PLATE NG 165
RK SPEED SENSOR	9278623	90	1	767	98 88 041	HYDRAULIC INSTALLATION M
RK TERMINAL BOARD PRE-A	11415445	1	1	779	11 41 544 4	REPAIR KIT CONNECTING PLA
ROD	10055394	7	1	392	11 38 733 4	FIXING PARTS
ROD	10055437	7	1	390	11 38 741 4	FIXING PARTS
ROD	10333231	2	1	188	10 40 975 1	ADJUSTING PISTON
ROD	11390922	90	1	712	11 39 074 0	SUN VISOR
ROD	11402230	7	1	388	11 45 689 3	FIXING PARTS
ROD M10X500X10	9480525	30	2	268	10 85 069 2	ACCELERATOR PEDAL
ROD SEAL	10814143	4	1	82	10 80 028 0	GREASE TENSIONER
ROD SEAL 291X281,4X5,5	761052103	2	1	219	93 36 053 01	BRAKE
ROD SEAL 291X281,4X5,5	761052103	2	1	228	90 00 386 4	SEAL KIT
ROD SEAL 325X315,4X5,5	761052303	8	1	219	93 36 053 01	BRAKE
ROD SEAL 325X315,4X5,5	761052303	8	1	228	90 00 386 4	SEAL KIT
ROOF PANELLING	11493519	440	1	653	11 40 871 7	INTERNAL CASING OPER.COM
ROOF WINDOW	94065265	140	1	34	00 60 100 00	OPERATOR'S CAB
ROOF WINDOW	94065265	20	1	46	11 43 786 8	ET-CABIN
ROOF WINDOW	94065265	300	1	636	12 57 434 9	OPERATOR'S CAB
ROTARY CONNECTION INSTA	001100000	1000	1	9	00 10 000 00	UNDERCARRIAGE
ROTARY CONNECTION INSTA	10395685 4	10	1	15	00 11 000 00	ROTARY CONNECTION INSTA
ROTARY CONNECTION INSTA	11456852 1	300	1	19	00 20 100 00	BODY/COVERS
ROTARY CONNECTION INSTA	9345153 4	2	1	103	10 39 568 5	ROTARY CONNECTION INSTA
ROTARY FEED THROUGH	10009630	8	1	105	93 45 153	ROTARY CONNECTION INSTA
ROTARY FEED THROUGH	9141597	7	1	105	93 45 153	ROTARY CONNECTION INSTA
ROTARY SHAFT LIP SEAL AX1	761028903	11	2	216	90 21 496 6	SLEWING DRIVE SAT 375/280
ROTARY SHAFT LIP SEAL AX1	761028903	11	2	228	90 00 386 4	SEAL KIT
ROTARY SHAFT LIP SEAL PP	10014509	35	1	778	12 87 943 0	CLOSING RING PRE-ASS. NG
ROTARY SHAFT LIP SEAL PP	10014509	35	1	795	92 68 013	REPAIR KIT LOCK RING NG 06
ROTARY SHAFT LIP SEAL PP	10014509	35	1	796	10 13 720 4	SEAL KIT NG 045
ROTARY SHAFT LIP SEAL PP	10014510	35	1	123	92 68 751	REPAIR KIT LOCK RING NG 16
ROTARY SHAFT LIP SEAL PP	10014510	35	1	129	10 12 615 9	REPAIR KIT SHAFT NG 165 (C)
ROTARY SHAFT LIP SEAL PP	10014510	35	1	132	10 12 617 2	RK ROTARY SHAFT LIP SEAL
ROTATING DECK(THREADED	10850665	2	1	369	10 85 066 4	SLEWING PLATFORM
ROTATIONAL SPEED SENSOR	6290073	6	1	215	10 39 858 5	SLEWING GEAR
ROTATIONAL SPEED SENSOR	6290073	10	1	225	92 78 623	RK SPEED SENSOR
ROTATIONAL SPEED SENSOR	6290073	10	1	780	10 12 038 8	RK SPEED SENSOR
ROTOR	10011395	1	1	107	10 00 963 0	ROTARY FEED THROUGH
ROTOR	11830497	70	1	158	10 80 015 9	PRE-SEPARATOR
ROTOR GASKET	10011398	11	2	107	10 00 963 0	ROTARY FEED THROUGH
ROTOR GASKET	10011398	11	2	109	10 00 967 6	SEALINGSET ROTARY TRANS
ROTOR GASKET	7380002	1	1	110	92 65 064	SEALINGSET ROTARY TRAN
ROTOR GASKET	7380004	3	1	110	92 65 064	SEALINGSET ROTARY TRAN
ROTOR GASKET	7380038	2	5	110	92 65 064	SEALINGSET ROTARY TRAN
RUBBER BEADING	11493387	14	1	667	94 06 527 3	REAR WINDOW
RUBBER BEARING	10015159	21	2	402	11 45 690 5	FIXING PARTS
RUBBER BEARING	11006102	8	6	202	11 49 337 7	OIL COOLER
RUBBER BEARING	11006102	8	6	204	11 49 337 7	OIL COOLER
RUBBER BEARING	11006102	9	6	206	11 49 338 1	COMBINATED RADIATOR
RUBBER BELLOWS	10014790	200	1	735	12 54 770 4	LH-JOYSTICK LEFT
RUBBER BELLOWS	10014790	200	1	737	12 54 789 4	LH-JOYSTICK RIGHT
RUBBER BELLOWS	10492984	9	1	720	12 24 498 7	SUSPENSION
RUBBER BUFFER	11697725	80	2	69	12 49 751 0	RUBBER BUFFER KIT
RUBBER BUFFER	11697725	80	2	685	11 43 820 2	PANE PROTECTION FRONT FO
RUBBER BUFFER	7027287	11	2	388	11 45 689 3	FIXING PARTS
RUBBER BUFFER	7027287	11	2	390	11 38 741 4	FIXING PARTS
RUBBER BUFFER	7027287	11	2	392	11 38 733 4	FIXING PARTS
RUBBER BUFFER	7368721	20	4	145	10 39 212 0	MOTOR SUPPORT

Description	Item	Pos.	Quantity	Page	Assembly	Description
RUBBER BUFFER KIT	12497510	999	1	686	11 43 820 2	PANE PROTECTION FRONT FO
RUBBER DISC	10009060	20	12	70	12 58 754 6	FASTENING PIECE GUARD
RUBBER DISC	10009060	20	12	683	11 36 829 4	PROTECTIVE GRID UP
RUBBER DISC 8X24X4	10326939	320	4	645	11 40 871 8	MOUNTING PARTS DRIVER CA
RUBBER INSERT 30/42X88	10287498	45	4Pair	291	11 45 685 9	HYDR.INS.CONTR.VALVES-S
RUBBER PLATE	90026216	10	1	120	90 20 747 0	TRACTION DRIVE ET-FAT 500P
RUBBER SOCKET 20/28/36	7402768	25	1	437	12 47 031 8	HEAD LIGHT
RUBBER SOCKET 20/28/36	7402768	25	1	465	12 47 031 9	HEAD LIGHT TANK
RUNNER	10082606	16	2	575	10 08 685 2	PISTON ROD COVER BUCKET
S HOOK	7010255	32	1	510	12 80 641 8	RAILING LEFT CPL.
SAE BLIND FLANGE	9577407	18	1	340	12 50 342 5	CONTROL VALVE INSTALLAT
SAE BLIND FLANGE SAE 1 1/2"	9566165	11	4	322	11 81 278 9	HYDRAULIC TANK (FITTING)
SAFETY CARTRIDGE	10217168	30	2	76	94 03 193 5	SERVICE KIT 2000h
SAFETY CARTRIDGE	10217168	2	1	156	10 21 717 3	AIR FILTER
SAFETY CATCH	10408064	3	1	381	10 40 806 1	GUIDING RAIL
SAFETY GOGGLES	11699595	51	1	77	11 82 454 5	PERSONNEL PROTECTION GU
SAFETY HELMET	11697599	11	1	77	11 82 454 5	PERSONNEL PROTECTION GU
SAFETY HELMET GELB GELB	872320001	10	1	77	11 82 454 5	PERSONNEL PROTECTION GU
SAFETY JACKET GELB Gr.XL	10165978	200	1	77	11 82 454 5	PERSONNEL PROTECTION GU
SCOOP	10405966	20	1	372	10 40 596 4	ENGINE BONNET
SCOOP	10864554	15	1	372	10 40 596 4	ENGINE BONNET
SCOTCH LABEL 24mmX42mm	10472535	3	1	426	10 84 495 8	ELECTRIC BOX CPL.
SCOTCH LABEL 24mmX42mm	10472535	3	1	427	10 84 495 8	ELECTRIC BOX CPL.
SCOTCH LABEL 24mmX42mm	10472535	3	1	428	10 84 495 8	ELECTRIC BOX CPL.
SCOTCH LABEL 24mmX42mm	10472535	3	1	429	10 84 495 8	ELECTRIC BOX CPL.
SCOTCH LABEL 24mmX42mm	10472535	3	1	758	11 36 130 2	MEMORY CARD CPL
SCRAPER	10814142	5	1	82	10 80 028 0	GREASE TENSIONER
SCRAPER RING 125X137,2X8,	7023590	6	1	614	99 07 890	PISTON ROD BEARING
SCRAPER RING 150X166X9,5	10410984	6	1	613	12 47 008 6	PISTON ROD BEARING
SCREW	11118107	10	1	158	10 80 015 9	PRE-SEPARATOR
SCREW	11830498	80	4	158	10 80 015 9	PRE-SEPARATOR
SCREW 16X95X25	9480332	52	2	403	11 45 690 5	FIXING PARTS
SCREW 2,5X1,12X10 10.9 P3R	11211877	10	4	707	10 45 050 6	BLANK CAP AR5/27,0X41,0 SC
SCREW 22X6	10017926	160	2	735	12 54 770 4	LH-JOYSTICK LEFT
SCREW 22X6	10017926	160	2	737	12 54 789 4	LH-JOYSTICK RIGHT
SCREW COUPLING	7026654	80	1	250	90 64 786	CONNECTING ELEMENT
SCREW COUPLING G1/4	7409720	35	4	280	11 45 685 7	OIL PILOT VALVE INSTALLATIO
SCREW COUPLING G1/4	7409720	34	1	304	11 45 687 1	HYDR.INSTALLATION FAN DR
SCREW COUPLING G1/4	7409720	45	2	341	12 50 342 5	CONTROL VALVE INSTALLAT
SCREW COUPLING G1/4	7409720	70	1	628	11 73 812 3	HOIST CYLINDER RIGHT
SCREW COUPLING M12X1,5	7407071	28	1	330	12 48 595 1	PUMP FIXTURE
SCREW FITTING SIZE	9070532	300	1	247	10 47 308 8	AUXILIARY BOX
SCREW FITTING SIZE	9070532	300	1	254	90 64 786	CONNECTING ELEMENT
SCREW LOCKING	11140338	200	1	626	11 73 812 2	HOIST CYLINDER LEFT
SCREW LOCKING	11140338	200	1	628	11 73 812 3	HOIST CYLINDER RIGHT
SCREW LOCKING	11140338	120	1	768	11 41 544 5	RK TERMINAL BOARD PRE-A
SCREW LOCKING	11140338	120	1	779	11 41 544 4	REPAIR KIT CONNECTING PLA
SCREW LOCKING	11140338	120	1	797	10 13 850 6	GASKET KIT INT.FLANGE NG
SCREW LOCKING	811205708	52	1	212	10 81 351 5	CAPACITOR UNIT
SCREW LOCKING	811205708	52	1	213	10 81 351 5	CAPACITOR UNIT
SCREW LOCKING	811205708	104	1	768	11 41 544 5	RK TERMINAL BOARD PRE-A
SCREW LOCKING	8628192	25	1	195	10 85 685 8	FAN INSTALLATION
SCREW LOCKING	8628192	120	0	626	11 73 812 2	HOIST CYLINDER LEFT
SCREW LOCKING	8628192	120	0	628	11 73 812 3	HOIST CYLINDER RIGHT
SCREW PLUG	10024583	61	1	358	11 49 216 3	CONTROL BLOCK
SCREW PLUG	10024583	61	1	360	12 25 558 4	CONTROL BLOCK PROPORTI
SCREW PLUG	10101654	27	2	160	10 21 593 5	PUMP
SCREW PLUG	10220646	1	1	260	10 29 792 9	PRESSURE LIMITING VALVE
SCREW PLUG	10298663	5	1	179	10 33 326 8	FILTER
SCREW PLUG	10333250	9	1	262	10 33 323 7	PRESSURE LIMITING VALVE

Description	Item	Pos.	Quantity	Page	Assembly	Description
SCREW PLUG	10333254	1	1	176	10 33 324 2	SHUTDOWN VALVE
SCREW PLUG	10410639	24	1	161	10 42 845 9	SWING PUMP
SCREW PLUG	10440724	37	1	161	10 42 845 9	SWING PUMP
SCREW PLUG	10472489	11	1	281	11 65 270 7	OIL PILOT VALVE SANDWICH
SCREW PLUG	10814053	6	2	81	10 80 027 8	TRACK ROLLER D8K
SCREW PLUG	7001454	11	1	80	10 47 076 9	GUIDE WHEEL D8K
SCREW PLUG	7017748	6	2	95	10 80 027 6	CARRYING ROLLER D8K
SCREW PLUG	7028192	1	1	167	10 29 866 3	SCREW PLUG
SCREW PLUG	7369951	1	1	259	10 10 206 7	REGULATOR ELEMENT
SCREW PLUG	7371360	1	1	366	56 10 135	SUPPLY VALVE
SCREW PLUG	774378208	31	1	236	10 29 302 0	DISTRIBUTION BLOCK MX-F 3/
SCREW PLUG	774378208	31	1	244	10 29 301 8	DISTRIBUTION BLOCK MX-F 4/
SCREW PLUG	774378208	31	3	525	10 00 878 9	DISTRIBUTION BLOCK MX-F 3/
SCREW PLUG	774378208	31	2	526	10 48 928 1	DISTRIBUTION BLOCK MX-F 5/
SCREW PLUG AEHNL.DIN 908	409710601	54	3	122	90 20 746 9	TRACTION DRIVE FAT 500P12
SCREW PLUG G 1/4-19	7024958	49	1	363	10 28 629 4	SHUTTLE VALVE BLOCK
SCREW PLUG G1A	7363717	3	1	489	11 81 279 5	FUEL TANK (FITTING)
SCREW PLUG M10X1	10115237	24	4	160	10 21 593 5	PUMP
SCREW PLUG M10X1	10115237	35	4	161	10 42 845 9	SWING PUMP
SCREW PLUG M10X1 ED	7362674	50	12	542	11 40 809 9	COVER COMPL. COVERS
SCREW PLUG M10X1 ED	7362674	24	1	603	94 06 219 4	HYDRAULIC CYLINDER
SCREW PLUG M10X1 ED	7362674	24	2	604	99 06 383	HYDRAULIC CYLINDER
SCREW PLUG M10X1 ED	7362674	24	2	605	99 06 576	HYDRAULIC CYLINDER
SCREW PLUG M12X1,5	10100680	19	2	169	10 33 307 1	CONNECTING PLATE
SCREW PLUG M12X1,5 C45E	10150457	21	4	797	10 13 850 6	GASKET KIT INT.FLANGE NG
SCREW PLUG M12X1,5 ED-FK	10137115	21	4	768	11 41 544 5	RK TERMINAL BOARD PRE-A
SCREW PLUG M14X1,5	10100429	213	8	362	12 25 558 4	CONTROL BLOCK PROPORTI
SCREW PLUG M14X1,5	7414500	2	1	171	10 33 307 8	LOCKING SET
SCREW PLUG M14X1,5 C45E	12485417	20	1	797	10 13 850 6	GASKET KIT INT.FLANGE NG
SCREW PLUG M14X1,5 CR6-F	7372622	213	8	358	11 49 216 3	CONTROL BLOCK
SCREW PLUG M14X1,5 ED	7363125	14	1	166	10 10 206 6	REGULATOR ELEMENT
SCREW PLUG M14X1,5 ED	7363125	14	1	261	10 29 207 1	REGULATOR ELEMENT
SCREW PLUG M14X1,5 ED	7363125	2	2	322	11 81 278 9	HYDRAULIC TANK (FITTING)
SCREW PLUG M14X1,5 ED	7363125	110	1	626	11 73 812 2	HOIST CYLINDER LEFT
SCREW PLUG M14X1,5 ED	7363125	58	1	628	11 73 812 3	HOIST CYLINDER RIGHT
SCREW PLUG M14X1,5 ED-FK	10137113	55	2	165	10 10 206 4	REGULATOR
SCREW PLUG M14X1,5 ED-FK	10137113	20	1	779	11 41 544 4	REPAIR KIT CONNECTING PLA
SCREW PLUG M14X1,5 ED-NB	10137310	19	1	776	90 77 032	CONNECTING PLATE NG 045
SCREW PLUG M14X1,5 ED-NB	10137310	19	2	796	10 13 720 4	SEAL KIT NG 045
SCREW PLUG M14X1,5 ED-NB	10137310	20	1	801	92 68 642	SEAL KIT F.NON-RETURN VAL
SCREW PLUG M16X1,5	10115014	22	3	161	10 42 845 9	SWING PUMP
SCREW PLUG M16X1,5	7004971	13	1	96	10 39 970 5	INSTALLATION GUIDING WHEE
SCREW PLUG M16X1,5	7004971	37	6	280	11 45 685 7	OIL PILOT VALVE INSTALLATIO
SCREW PLUG M16X1,5	7004971	21	2	340	12 50 342 5	CONTROL VALVE INSTALLAT
SCREW PLUG M18X1,5 ED	7361960	3	1	322	11 81 278 9	HYDRAULIC TANK (FITTING)
SCREW PLUG M18X1,5 ED	7361960	88	5	343	12 50 342 5	CONTROL VALVE INSTALLAT
SCREW PLUG M18X1,5 ED	7361960	41	1	351	10 38 965 5	HYDR.TUBES INSTALLATION
SCREW PLUG M18X1,5 ED-NB	10137313	17	1	765	10 13 426 2	HYDRAULIC INSTALLATION M
SCREW PLUG M18X1,5 ED-NB	10137313	20	1	796	10 13 720 4	SEAL KIT NG 045
SCREW PLUG M20X1,5X19	10296854	13	1	353	10 21 821 5	NON-RETURN VALVE
SCREW PLUG M20X1,5X19	10296854	13	1	354	10 21 986 3	NON-RETURN VALVE
SCREW PLUG M22X1,5 ED	7361961	90	1	108	91 41 597	ROTARY FEED THROUGH
SCREW PLUG M22X1,5 ED	7361961	24	2	192	92 74 199	SEAL KIT NG 165
SCREW PLUG M22X1,5 ED	7361961	2	1	490	11 81 279 6	FUEL TANK+CIRCUIT
SCREW PLUG M26X1,5	7369939	20	2	161	10 42 845 9	SWING PUMP
SCREW PLUG M26X1,5 ED	7362698	5	1	322	11 81 278 9	HYDRAULIC TANK (FITTING)
SCREW PLUG M27X2	7004296	80	8	108	91 41 597	ROTARY FEED THROUGH
SCREW PLUG M33X2 ED	7361329	26	1	192	92 74 199	SEAL KIT NG 165
SCREW PLUG M33X2 ED	7361329	55	4	540	11 81 388 0	INSTALLATION DISTRIBUTOR
SCREW PLUG M33X2 ED	7361329	26	3	625	11 73 812 2	HOIST CYLINDER LEFT

Description	Item	Pos.	Quantity	Page	Assembly	Description
SCREW PLUG M33X2 ED	7361329	26	3	627	11 73 812 3	HOIST CYLINDER RIGHT
SCREW PLUG M42X2 ED	7363073	6	2	322	11 81 278 9	HYDRAULIC TANK (FITTING)
SCREW PLUG M48X2 ED	7363177	7	1	322	11 81 278 9	HYDRAULIC TANK (FITTING)
SCREW PLUG M48X2 ED	7363177	3	1	323	11 81 279 0	INST.HYDRAULIC TANK
SCREW PLUG M48X2 ED	7363177	3	1	490	11 81 279 6	FUEL TANK+CIRCUIT
SCREW PLUG M6	9268441	7	3	768	11 41 544 5	RK TERMINAL BOARD PRE-A
SCREW PLUG M6	9268441	7	3	797	10 13 850 6	GASKET KIT INT.FLANGE NG
SCREW PLUG M6	9268441	7	4	798	10 13 858 4	SEAL KIT CPL. NG 165 (C)
SCREW PLUG M8X1	10220639	20	2	169	10 33 307 1	CONNECTING PLATE
SCREW PLUG M8X1	7369938	13	4	172	10 33 322 6	CONNECTING PLATE
SCREW PLUG M8X1	9881609	17	1	131	10 12 223 9	SEAL KIT PRESSUR.CONTROL
SCREW PLUG VSTI G1/2	7361156	36	1	625	11 73 812 2	HOIST CYLINDER LEFT
SCREW PLUG VSTI G1/2	7361156	36	1	627	11 73 812 3	HOIST CYLINDER RIGHT
SCREW PLUG VSTI G1/8A	7001338	15	7	555	12 23 849 6	DISTRIBUTION BLOCK 6/3 SX
SCREW PLUG VSTI G3/8	4900609	25	1	625	11 73 812 2	HOIST CYLINDER LEFT
SCREW PLUG VSTI G3/8	4900609	25	1	627	11 73 812 3	HOIST CYLINDER RIGHT
SCREW PLUG VSTI M10X1	10137116	8	1	768	11 41 544 5	RK TERMINAL BOARD PRE-A
SCREW PLUG VSTI M10X1	10137116	8	1	797	10 13 850 6	GASKET KIT INT.FLANGE NG
SCREW PLUG VSTI M12X1,5	7009358	32	3	161	10 42 845 9	SWING PUMP
SCREW PLUG VSTI M12X1,5	7009358	35	3	172	10 33 322 6	CONNECTING PLATE
SCREW PLUG VSTI M18X1,5	7009357	21	1	161	10 42 845 9	SWING PUMP
SCREW PLUG VSTI M22X1,5	10137075	4	1	322	11 81 278 9	HYDRAULIC TANK (FITTING)
SCREW PLUG VSTI M22X1,5	10137075	2	1	323	11 81 279 0	INST.HYDRAULIC TANK
SCREW PLUG VSTI M22X1,5	10137075	105	1	336	12 48 595 1	PUMP FIXTURE
SCREW PLUG VSTI M26X1,5	10137108	35	1	768	11 41 544 5	RK TERMINAL BOARD PRE-A
SCREW PLUG VSTI M26X1,5	10137108	35	1	797	10 13 850 6	GASKET KIT INT.FLANGE NG
SCREW SLEEVE DN6	774376008	100	20	245	10 47 308 8	AUXILIARY BOX
SCREW SLEEVE DN6	774376008	100	1	251	90 64 786	CONNECTING ELEMENT
SCREW SLEEVE DN6	774376008	1	31	255	10 01 461 1	AUXILIARY BOX
SCREW SLEEVE DN6,5 ST	10012024	200	6	246	10 47 308 8	AUXILIARY BOX
SCREW SLEEVE DN6,5 ST	10012024	200	1	253	90 64 786	CONNECTING ELEMENT
SCREW SLEEVE DN6,5 ST	10012024	100	6	256	10 01 461 1	AUXILIARY BOX
SCREW STOPPER GPN 700 M	7360842	25	1	322	11 81 278 9	HYDRAULIC TANK (FITTING)
SCREW STOPPER GPN 700 M	7003654	8	1	322	11 81 278 9	HYDRAULIC TANK (FITTING)
SCREW-ON CONNECTION GE	7410394	111	3	344	12 50 342 5	CONTROL VALVE INSTALLAT
SCREW-ON CONNECTION M5	9695467	10	1	485	11 73 343 8	FUEL COUPLING WIGGINS
SCREWDR.F.RECESSED-HEA	11162132	112	1	502	10 84 856 2	TOOL EQUIPMENT
SCREWED-IN CARTRIDGE	10663394	2	1	579	10 44 288 5	DIRECTIONAL CONTROL VALV
SEAL	10038386	190	2	694	11 40 867 0	WATER BASIN
SEAL	10099879	7	2	80	10 47 076 9	GUIDE WHEEL D8K
SEAL	10099879	9	2	81	10 80 027 8	TRACK ROLLER D8K
SEAL	10117568	82	2	159	12 42 111 7	EXHAUST SYSTEM
SEAL	10491024	10	1	414	10 81 649 9	FILTER CASE
SEAL	10491024	42	3	746	12 21 082 8	AIR CONDITIONING UNIT
SEAL	10664611	260	1	657	11 40 706 0	DRIVER'S CAB DOOR
SEAL	10664612	250	1	657	11 40 706 0	DRIVER'S CAB DOOR
SEAL	10664766	170	1	640	94 06 533 8	AIR DISTRIBUTION
SEAL	10665121	15	1	414	10 81 649 9	FILTER CASE
SEAL	11182644	12	1	656	11 40 866 7	FILTER COVER
SEAL	11182646	4	2	656	11 40 866 7	FILTER COVER
SEAL	11182647	5	1	656	11 40 866 7	FILTER COVER
SEAL	11408660	25	1	656	11 40 866 7	FILTER COVER
SEAL	11493386	12	1	667	94 06 527 3	REAR WINDOW
SEAL	11493467	310	1	666	94 06 526 9	FRONT WINDOW
SEAL	11493772	100	1	642	11 40 871 8	MOUNTING PARTS DRIVER CA
SEAL	11493773	200	1	644	11 40 871 8	MOUNTING PARTS DRIVER CA
SEAL	11493812	80	2	641	11 40 871 8	MOUNTING PARTS DRIVER CA
SEAL	7011131	2	1	519	50 04 624	OIL DRAIN PLUG M 30 1,5
SEAL	7028343	9	1	326	56 17 689	SHUT OFF DEVICE
SEAL	9144762	22	1	74	94 03 193 3	SERVICE KIT 1000h

Description	Item	Pos.	Quantity	Page	Assembly	Description
SEAL	9338781	6	1	485	11 73 343 8	FUEL COUPLING WIGGINS
SEAL 1,5 -40°C BIS +150°C	9079885	21	8	74	94 03 193 3	SERVICE KIT 1000h
SEAL KIT	10008497	999	1	579	10 44 288 5	DIRECTIONAL CONTROL VALV
SEAL KIT	10021310	998	1	236	10 29 302 0	DISTRIBUTION BLOCK MX-F 3/
SEAL KIT	10021310	998	1	244	10 29 301 8	DISTRIBUTION BLOCK MX-F 4/
SEAL KIT	10021310	998	1	525	10 00 878 9	DISTRIBUTION BLOCK MX-F 3/
SEAL KIT	10021310	998	1	526	10 48 928 1	DISTRIBUTION BLOCK MX-F 5/
SEAL KIT	10021311	997	1	236	10 29 302 0	DISTRIBUTION BLOCK MX-F 3/
SEAL KIT	10021311	997	1	244	10 29 301 8	DISTRIBUTION BLOCK MX-F 4/
SEAL KIT	10021311	997	1	525	10 00 878 9	DISTRIBUTION BLOCK MX-F 3/
SEAL KIT	10021311	997	1	526	10 48 928 1	DISTRIBUTION BLOCK MX-F 5/
SEAL KIT	10278595	999	1	596	10 80 129 8	PIPE FRACTION SAFETY VALV
SEAL KIT	10278595	999	1	597	10 80 129 9	PIPE FRACTION SAFETY VALV
SEAL KIT	10289630	998	1	358	11 49 216 3	CONTROL BLOCK
SEAL KIT	10289630	999	1	362	12 25 558 4	CONTROL BLOCK PROPORTI
SEAL KIT	10333101	999	1	595	10 44 069 6	PIPE FRACTION SAFETY VALV
SEAL KIT	10356675	999	1	358	11 49 216 3	CONTROL BLOCK
SEAL KIT	10356675	997	1	362	12 25 558 4	CONTROL BLOCK PROPORTI
SEAL KIT	10489538	999	1	356	10 47 594 2	PRESSURE REDUCTION VALV
SEAL KIT	10650958	9	6	281	11 65 270 7	OIL PILOT VALVE SANDWICH
SEAL KIT	11001924	10	1	281	11 65 270 7	OIL PILOT VALVE SANDWICH
SEAL KIT	11001924	999	1	283	11 00 180 2	PRESSURE RELIEF VALVE
SEAL KIT	11118005	999	1	284	12 21 761 7	DIRECTIONAL CONTROL VALV
SEAL KIT	11118005	999	1	285	12 21 762 3	PROPORTIONAL VALVE
SEAL KIT	12207808	998	1	362	12 25 558 4	CONTROL BLOCK PROPORTI
SEAL KIT	12248546	999	1	577	12 24 317 5	2/2 WAY VALVE
SEAL KIT	7622254	999	2	191	11 00 577 6	GEAR PUMP
SEAL KIT	90003864	910	1	217	90 21 496 6	SLEWING DRIVE SAT 375/280
SEAL KIT CPL. NG 165 (C)	10138584	90	1	766	11 38 212 2	HYDRAULIC INSTALLATION
SEAL KIT DRV DRV 1 1/4"	9270390	999	1	606	92 70 387	FLOW REGULATING CHECK
SEAL KIT F.NON-RETURN VAL	9268642	98	1	776	90 77 032	CONNECTING PLATE NG 045
SEAL KIT F.PISTON ROD BEAR	9064091	999	1	614	99 07 890	PISTON ROD BEARING
SEAL KIT F.PISTON ROD BEAR	12470087	999	1	613	12 47 008 6	PISTON ROD BEARING
SEAL KIT NG 045	10137204	98	1	765	10 13 426 2	HYDRAULIC INSTALLATION M
SEAL KIT NG 165	9274199	98	1	767	98 88 041	HYDRAULIC INSTALLATION M
SEAL KIT PRESSUR.CONTROL	10122239	90	1	771	12 41 016 9	PRESSURE REDUCTION VALV
SEAL KIT PRESSUR.CONTROL	10122239	4	1	797	10 13 850 6	GASKET KIT INT.FLANGE NG
SEAL KIT PRESSURE VALVE	10332087	999	1	598	10 28 918 3	PRESSURE FEEDER VALVE
SEAL KIT PRESSURE VALVE	10332092	999	1	367	56 16 232	NON-RETURN VALVE
SEAL KIT PRESSURE VALVE	10332092	999	1	580	10 03 839 4	SECONDARY VALVE
SEAL KIT PRESSURE VALVE	5616901	999	1	97	56 16 231	PRESSURE FEEDER VALVE
SEAL KIT SHUTTLE VALVE	10126187	98	1	773	12 47 527 3	SHUTTLE VALVE
SEAL KIT SHUTTLE VALVE	10126187	5	1	797	10 13 850 6	GASKET KIT INT.FLANGE NG
SEAL KIT SHUTTLE VALVE WV	9266232	99	1	192	92 74 199	SEAL KIT NG 165
SEAL KIT SHUTTLE VALVE WV	9266232	98	1	223	10 11 950 3	SHUTTLE VALVE
SEAL-LOCK-SHOULDER NUT	7009369	47	1	161	10 42 845 9	SWING PUMP
SEAL-LOCK-SHOULDER NUT	7014529	9	1	260	10 29 792 9	PRESSURE LIMITING VALVE
SEALING CAP	7027739	6	1	702	94 09 499 0	SWITCH INSTALLATION S497
SEALING COMPOUND KARTUS	10099656	28	1	649	12 44 604 1	DRIVER CAB FRAME CONST
SEALING COMPOUND KARTUS	10099656	18	4	664	94 06 526 5	ROOF WINDOW
SEALING COMPOUND KARTUS	10099656	350	1	666	94 06 526 9	FRONT WINDOW
SEALING PROFILE	10009047	30	1.02m	668	94 03 696 1	SIDE PANE LEFT BEHIND
SEALING PROFILE	10354586	13	0.485m	206	11 49 338 1	COMBINATED RADIATOR
SEALING PROFILE	11656137	14	4	206	11 49 338 1	COMBINATED RADIATOR
SEALING PROFILE	12491880	180	1	644	11 40 871 8	MOUNTING PARTS DRIVER CA
SEALING PROFILE	262180001	314	5.42m	233	98 27 200 01	BALL SLEWING RING
SEALING PROFILE	262181001	315	5.47m	233	98 27 200 01	BALL SLEWING RING
SEALING RING	10014697	13	2	241	10 81 696 4	LUBRICATION PUMP LINKSm
SEALING RING 125,0X145,5X8,	7017712	10	1	614	99 07 890	PISTON ROD BEARING
SEALING RING 14	10428572	5	1	190	10 44 299 8	SHUTTLE VALVE

Description	Item	Pos.	Quantity	Page	Assembly	Description
SEALING RING 14	5602583	10	1	480	10 28 039 0	PRESSURE TRANSMITTER 400
SEALING RING 14	5602583	1	1	607	73 63 125	SCREW PLUG M14X1,5 ED
SEALING RING 14	5602583	2	1	619	96 13 452	VENTILATION SCREW G1/4"X1
SEALING RING 150X170,5X8,1	12204957	10	1	613	12 47 008 6	PISTON ROD BEARING
SEALING RING 16	7013115	1	1	224	70 04 971	SCREW PLUG M16X1,5
SEALING RING 16	7013115	118	1	344	12 50 342 5	CONTROL VALVE INSTALLAT
SEALING RING 17	7371654	3	1	286	93 99 179	INTERMEDIATE COUPLING
SEALING RING 21	10298637	2	1	167	10 29 866 3	SCREW PLUG
SEALING RING 21	7371651	4	1	286	93 99 179	INTERMEDIATE COUPLING
SEALING RING 29,2	10872063	12	1	281	11 65 270 7	OIL PILOT VALVE SANDWICH
SEALING RING 4X8X1	10016656	36	4	242	10 81 696 4	LUBRICATION PUMP LINKSm
SEALING SET FOR PISTON d=	9064090	999	1	609	94 05 233 6	PISTON
SEALING SET FOR PISTON d=	9064090	999	1	611	95 89 256	PISTON
SEALING SET FOR PISTON d=	9064090	999	1	612	99 07 680	PISTON
SEALING SET FOR PISTON d=	9114437	999	1	610	95 88 147	PISTON
SEALING SET VALVE DBE 10	9266231	98	1	192	92 74 199	SEAL KIT NG 165
SEALING SET VALVE DBV 22	9266089	98	1	770	12 41 005 4	PRESSURE LIMITING VALVE
SEALING SET VALVE DBV 22	9266089	98	1	775	12 97 594 4	PRESSURE LIMITING VALVE
SEALING SET VALVE DBV 22	9266089	99	1	776	90 77 032	CONNECTING PLATE NG 045
SEALING SET VALVE DBV 22	9266089	98	1	796	10 13 720 4	SEAL KIT NG 045
SEALING SET VALVE DBV 22	9266089	1	2	797	10 13 850 6	GASKET KIT INT.FLANGE NG
SEALINGSET ROTARY TRANS	10009676	999	1	107	10 00 963 0	ROTARY FEED THROUGH
SEALINGSET ROTARY TRAN	9265064	11	1	108	91 41 597	ROTARY FEED THROUGH
SEARCHLIGHT SUPPORT	11342113	1	1	630	11 69 962 6	WORK LIGHT
SEARCHLIGHT SUPPORT	11342113	1	1	631	11 83 974 0	WORK LIGHT
SEAT BRACKET	12483054	30	1	713	12 55 853 1	OPERATOR'S PLATFORM
SEAT TOP	12244988	10	1	719	12 23 647 0	OPERATOR SEAT
SEAT UPHOLSTERY	11100086	2	1	722	12 24 498 8	SEAT TOP
SECONDARY VALVE	10038394	160	2	361	12 25 558 4	CONTROL BLOCK PROPORTI
SECTION	226017802	30	0.88m	138	11 45 683 0	RADIATOR BOX
SECTION	226017802	2	1m	492	11 81 299 5	ADD-ON PARTS
SECTION 1-4/14,5X10 SCHWAR	226016702	150	0.32m	479	12 42 214 3	BATTERY INSTALLATION
SECTION 1-4/14,5X10 SCHWAR	226016702	18	0.07m	726	12 81 279 9	PRE-ASSEMBLY CONT.CONSO
SECTION 1-4/14,5X10 SCHWAR	226016702	110	0.18m	731	11 39 145 7	CONTROL CONSOLE RIGHT
SECTION 1-4/14,5X10 SCHWAR	226016702	112	0.18m	731	11 39 145 7	CONTROL CONSOLE RIGHT
SECTION 1-4/14,5X10 SCHWAR	226016702	114	0.15m	731	11 39 145 7	CONTROL CONSOLE RIGHT
SECTION 1-4/14,5X10 SCHWAR	226016702	116	0.075m	731	11 39 145 7	CONTROL CONSOLE RIGHT
SECTION 1-4/14,5X10 SCHWAR	226016702	118	0.08m	731	11 39 145 7	CONTROL CONSOLE RIGHT
SECTION 1-4/14,5X10 SCHWAR	226016702	120	0.198m	731	11 39 145 7	CONTROL CONSOLE RIGHT
SECTION 1-4/14,5X10 SCHWAR	226016702	122	0.142m	731	11 39 145 7	CONTROL CONSOLE RIGHT
SECTION 1-4/14,5X10 SCHWAR	226016702	124	0.12m	731	11 39 145 7	CONTROL CONSOLE RIGHT
SECURITY LABELS	12413239	20	1	27	00 20 700 00	SIGNS UPPERCARRIAGE
SELF-TAPPING SCREW AEHN	12217702	6	2	467	10 38 447 0	FLOODLIGHT INSTALLATION
SELF-TAPPING SCREW AEHN	12226086	6	2	468	99 41 040	FLOODLIGHT INSTALLATION
SENSOR	10664650	430	1	694	11 40 867 0	WATER BASIN
SENSOR	635867001	25	0	438	12 42 209 2	ELECTRICAL SYSTEM ENGINE
SENSORIC	10017824	150	1	735	12 54 770 4	LH-JOYSTICK LEFT
SENSORIC	10017824	150	1	737	12 54 789 4	LH-JOYSTICK RIGHT
SERVICE KIT 1000h	94031933	2	1	72	94 03 193 1	SERVICE KITS 0-2000h
SERVICE KIT 1000h	94031933	1	1	76	94 03 193 5	SERVICE KIT 2000h
SERVICE KIT 2000h	94031935	4	1	72	94 03 193 1	SERVICE KITS 0-2000h
SERVICE KIT 500h	94031932	1	1	72	94 03 193 1	SERVICE KITS 0-2000h
SERVICE KIT FUEL FILTER	10359830	110	1	50	12 44 523 3	SERVICE MATERIAL
SERVICE KITS 0-2000h	94031931	100	1	50	12 44 523 3	SERVICE MATERIAL
SERVICE KITS 1500/2500h	94031934	3	1	72	94 03 193 1	SERVICE KITS 0-2000h
SERVICE KITS 1500/2500h	94031934	1	1	73	94 03 193 2	SERVICE KIT 500h
SERVICE KITS 1500/2500h	94031934	1	1	74	94 03 193 3	SERVICE KIT 1000h
SERVICE MATERIAL	008000000	700	1	49	17 71 -00 0	LIEBHERR-MACHINE
SERVICE MATERIAL	12445233	50	1	45	00 80 000 00	SERVICE MATERIAL
SERVOMOTOR	10330585	4	1	414	10 81 649 9	FILTER CASE

Description	Item	Pos.	Quantity	Page	Assembly	Description
SERVOMOTOR	10330585	4	3	745	12 21 082 8	AIR CONDITIONING UNIT
SET OF FASTENINGS/FASTE	10493351	10	1	722	12 24 498 8	SEAT TOP
SET OF GUIDE RAILS	12234226	70	1	670	12 22 503 5	SLIDING WINDOW F.DOOR
SHAFT	10298630	2	1	184	10 44 145 8	SWIVELLING ANGLE SENSOR
SHAFT SEAL	10428086	3	1	191	11 00 577 6	GEAR PUMP
SHAFT SEAL X40X55X7	10007991	38	1	168	10 33 307 0	DRIVING GEAR
SHAFT SEAL X50X80X7	7620752	38	1	163	10 44 145 6	DRIVING GEAR
SHEET	10057336	44	2	537	11 73 814 4	HYDRAULIC INSTALLATION
SHEET	10058949	22	1	264	10 85 068 9	MANIPULATOR LEFT
SHEET	10058949	22	1	266	10 85 069 0	MANIPULATOR RIGHT
SHEET	10067598	10	1	481	12 41 713 1	AIR CONDITION HOSES INSTA
SHEET	10072562	20	1	483	12 41 749 0	HEATING HOSES INSTALLATIO
SHEET	10077411	25	4	533	11 73 810 3	PIPES LOAD HOLDING VALVE
SHEET	10403935	15	2	198	12 41 348 1	COOLER INSTALLATION
SHEET	10835803	18	4	197	12 42 104 4	FIXING PARTS RADIATOR BO
SHEET	11422302	20	1	587	12 44 515 1	PIN ASSEMBLY
SHEET	11425382	10	1	739	11 42 538 0	STEP PLATE
SHEET	11493529	180	1	651	11 40 871 7	INTERNAL CASING OPER.COM
SHEET	11493532	270	1	652	11 40 871 7	INTERNAL CASING OPER.COM
SHEET	11493533	280	1	652	11 40 871 7	INTERNAL CASING OPER.COM
SHEET	12491902	110	1	642	11 40 871 8	MOUNTING PARTS DRIVER CA
SHEET	7028839	310	1	657	11 40 706 0	DRIVER'S CAB DOOR
SHEET	9476811	31	1	290	11 45 685 9	HYDR.INS.CONTR.VALVES-S
SHEET	9476811	9	1	299	10 85 686 3	HYDR.AND GEAR OIL COOLIN
SHEET	9483466	7	2	292	11 45 686 1	RETURN OIL
SHEET	9640062	23	1	316	11 45 687 5	HYDR.INST.CONTR.ROTARY
SHEET	9830148	4	4	142	11 45 683 5	ATTACHMENTS MOUNTING PA
SHEET	9830148	20	1	585	11 81 231 2	PIN ASSEMBLY
SHEET	9830148	141	3	588	12 80 290 1	PIN ASSEMBLY
SHEET	9938039	40	1	744	12 48 995 8	HEATING AND AIR-CONDIT.S
SHEET 3X20X37	7020611	166	2	643	11 40 871 8	MOUNTING PARTS DRIVER CA
SHEET GASKET	10354823	2	1	319	10 30 177 6	DRAIN VALVE
SHEET GASKET	11007770	7	1	326	56 17 689	SHUT OFF DEVICE
SHEET GASKET	7002221	30	8	86	11 82 019 6	CHAIN END LINK
SHEET KPL	10827346	6	5	419	10 39 966 7	CATWALK LEFT REAR
SHEET KPL	10844855	30	1	535	11 73 792 9	HYDRAULIC PIPE F.MONO 7.00
SHEET KPL	9826507	3	3	417	11 81 316 8	CATWALK RIGHT IN FRONT
SHEET KPL	9826507	6	4	418	10 39 966 1	CATWALK RIGHT REAR
SHEET KPL	9826507	3	4	420	10 39 966 5	CATWALK LEFT IN FRONT
SHEET METAL NUT M5	7409971	16	4	414	10 81 649 9	FILTER CASE
SHEET METAL NUT M6	10009189	150	5	642	11 40 871 8	MOUNTING PARTS DRIVER CA
SHEET METAL NUT M6	10009189	130	4	651	11 40 871 7	INTERNAL CASING OPER.COM
SHEET METAL NUT M6	10009189	160	3	651	11 40 871 7	INTERNAL CASING OPER.COM
SHEET METAL NUT M6	10009189	260	4	652	11 40 871 7	INTERNAL CASING OPER.COM
SHEET METAL NUT M6	10009189	330	6	652	11 40 871 7	INTERNAL CASING OPER.COM
SHEET METAL NUT M6	10009189	400	4	653	11 40 871 7	INTERNAL CASING OPER.COM
SHEET METAL NUT M6	10009189	480	8	653	11 40 871 7	INTERNAL CASING OPER.COM
SHEET METAL NUT M6	10009189	560	4	653	11 40 871 7	INTERNAL CASING OPER.COM
SHEET METAL NUT M6	10009189	740	20	654	11 40 871 7	INTERNAL CASING OPER.COM
SHEET METAL NUT M6	10009189	130	6	657	11 40 706 0	DRIVER'S CAB DOOR
SHEET METAL NUT M6	10181577	32	3	743	12 48 995 8	HEATING AND AIR-CONDIT.S
SHEET METAL NUT ST3,5	10009079	460	4	646	11 40 871 8	MOUNTING PARTS DRIVER CA
SHEET METAL NUT ST4,2	7028216	345	1	652	11 40 871 7	INTERNAL CASING OPER.COM
SHEET METAL NUT ST4,2	7028216	30	4	726	12 81 279 9	PRE-ASSEMBLY CONT.CONSO
SHEET METAL NUT ST4,2	7028216	36	5	729	11 39 145 7	CONTROL CONSOLE RIGHT
SHEET-METAL SCREW 4,8X16	11656576	340	1	652	11 40 871 7	INTERNAL CASING OPER.COM
SHIELD	11081278	10	1	570	11 41 517 8	SHIELD
SHIELD	11081280	10	1	571	11 41 517 9	SHIELD
SHIELD	11081281	10	1	569	11 41 517 7	SHIELD
SHIELD	11415177	40	1	564	12 91 355 1	CUTTING EDGE PROTECTION

Description	Item	Pos.	Quantity	Page	Assembly	Description
SHIELD	11415178	20	1	564	12 91 355 1	CUTTING EDGE PROTECTION
SHIELD	11415179	30	1	564	12 91 355 1	CUTTING EDGE PROTECTION
SHIFT LEVER	10368095	20	2	544	11 81 221 4	BACKHOE BUCKET KINEMATI
SHIFT LEVER	10368095	20	1	545	11 81 221 4	BACKHOE BUCKET KINEMATI
SHIFT LEVER	10368095	20	1	545	11 81 221 4	BACKHOE BUCKET KINEMATI
SHIM RING	10007878	20	1	168	10 33 307 0	DRIVING GEAR
SHIM RING	10007879	20	1	168	10 33 307 0	DRIVING GEAR
SHIM RING	10007879	21	1	168	10 33 307 0	DRIVING GEAR
SHIM RING	10007939	20	1	168	10 33 307 0	DRIVING GEAR
SHIM RING	10007942	20	1	168	10 33 307 0	DRIVING GEAR
SHIM RING 10,1X16X0,3	4002831	11	1	262	10 33 323 7	PRESSURE LIMITING VALVE
SHIM RING 10,1X16X0,5	4980036	11	1	262	10 33 323 7	PRESSURE LIMITING VALVE
SHIM RING 10X16X1	10008049	11	1	262	10 33 323 7	PRESSURE LIMITING VALVE
SHIM RING 18,5X23X0,2	7381354	22	1	777	98 86 676	CONNECTING PLATE NG 165
SHIM RING 45X55X1,5	4980399	44	1	795	92 68 013	REPAIR KIT LOCK RING NG 06
SHIM RING 45X55X1,5	4980399	44	1	796	10 13 720 4	SEAL KIT NG 045
SHIM RING 55X65X1,5	7380531	44	1	123	92 68 751	REPAIR KIT LOCK RING NG 16
SHIM RING 55X65X1,5	7380531	44	1	132	10 12 617 2	RK ROTARY SHAFT LIP SEAL
SHIM RING 8	4635197	13	2	268	10 85 069 2	ACCELERATOR PEDAL
SHIM RING 8	4635197	23	2	268	10 85 069 2	ACCELERATOR PEDAL
SHIM RING S=0,60	10035544	20	1	183	10 41 064 0	DRIVING GEAR
SHIM RING S=0,80	10035543	20	1	183	10 41 064 0	DRIVING GEAR
SHIM RING S=1,00	10035542	20	1	183	10 41 064 0	DRIVING GEAR
SHIM RING S=1,20	10035541	20	1	183	10 41 064 0	DRIVING GEAR
SHIM WASHER	10410655	27	2	183	10 41 064 0	DRIVING GEAR
SHOCK ABSORBER CPL.	10492987	11	1	720	12 24 498 7	SUSPENSION
SHOCK ABSORBER CPL.	10493007	26	2	720	12 24 498 7	SUSPENSION
SHORT CIRCUIT BRIDGE	11003123	60	6	469	11 45 814 2	SPARE PART ELECTRIC BOX
SHOULDER SCREW	11002944	30	2	263	10 67 812 3	ARM REST
SHUT OFF DEVICE	5617689	20	2	324	11 81 279 0	INST.HYDRAULIC TANK
SHUTDOWN VALVE	10333242	3	1	172	10 33 322 6	CONNECTING PLATE
SHUTTER DISK	9429965	30	2	341	12 50 342 5	CONTROL VALVE INSTALLAT
SHUTTER DISK	9429965	82	2	536	11 73 792 9	HYDRAULIC PIPE F.MONO 7.00
SHUTTER DISK	9429965	50	2	540	11 81 388 0	INSTALLATION DISTRIBUTOR
SHUTTLE VALVE	10020735	3	1	165	10 10 206 4	REGULATOR
SHUTTLE VALVE	10119503	1	1	777	98 86 676	CONNECTING PLATE NG 165
SHUTTLE VALVE	10124239	3	1	768	11 41 544 5	RK TERMINAL BOARD PRE-A
SHUTTLE VALVE	10442998	3	1	165	10 10 206 4	REGULATOR
SHUTTLE VALVE	12475273	5	1	779	11 41 544 4	REPAIR KIT CONNECTING PLA
SHUTTLE VALVE	7403972	70	1	199	12 41 348 1	COOLER INSTALLATION
SHUTTLE VALVE BLOCK	10286294	57	1	357	11 49 216 3	CONTROL BLOCK
SIDE DOOR BACK RIGHT	11394533	1300	1	19	00 20 100 00	BODY/COVERS
SIDE DOOR BACK RIGHT	11813725	10	1	389	11 39 453 3	SIDE DOOR BACK RIGHT
SIDE DOOR FRONT RIGHT	11394534	1360	1	19	00 20 100 00	BODY/COVERS
SIDE DOOR FRONT RIGHT	11813710	10	1	391	11 39 453 4	SIDE DOOR FRONT RIGHT
SIDE DOOR LEFT	11394538	1400	1	19	00 20 100 00	BODY/COVERS
SIDE DOOR LEFT	11401992	2	1	394	11 39 453 8	SIDE DOOR LEFT
SIDE PANE LEFT BEHIND	94036961	220	1	34	00 60 100 00	OPERATOR'S CAB
SIDE PANE LEFT BEHIND	94036961	50	1	46	11 43 786 8	ET-CABIN
SIDE PANE LEFT BEHIND	94036961	340	1	636	12 57 434 9	OPERATOR'S CAB
SIDE WEARING PART	11444977	50	2	561	11 44 574 9	WEARING PART SET EXTERN
SIGHT GLASS M12	11008846	6	1	324	11 81 279 0	INST.HYDRAULIC TANK
SIGN	11936784	100	1	513	11 37 878 4	TYPE PLATE
SIGN 105mmX60mm	9630630	10	1	516	94 05 938 4	LABELS HYDRAULIC OIL
SIGN 12VDC/MAX.8A 38mmX	94062288	595	1	691	11 41 774 1	ELECTRIC
SIGN LH-ANTIFREEZE OS 120	94081378	36	1	515	12 41 323 9	SECURITY LABELS
SIGN WAXOYL	10015928	200	1	759	12 43 337 5	SIGNS OPERATOR WORK PL
SIGNS LBR	12896643	10	1	27	00 20 700 00	SIGNS UPPERCARRIAGE
SIGNS OPERATOR WORK PL	006050000	9900	1	33	00 60 000 00	OPERATOR WORK PLACE
SIGNS OPERATOR WORK PL	12433375	50	1	44	00 60 500 00	SIGNS OPERATOR WORK PL

Description	Item	Pos.	Quantity	Page	Assembly	Description
SIGNS UNDERCARRIAGE	001140000	9900	1	9	00 10 000 00	UNDERCARRIAGE
SIGNS UPPERCARRIAGE	002070000	9900	1	18	00 20 000 00	UPPERCARRIAGE
SINGLE-END SPANNER SW32	11162174	48	1	501	10 84 856 2	TOOL EQUIPMENT
SINGLE-END SPANNER SW36	11162175	50	1	501	10 84 856 2	TOOL EQUIPMENT
SINGLE-END SPANNER SW41	11162177	51	1	501	10 84 856 2	TOOL EQUIPMENT
SINGLE-END SPANNER SW46	11162178	52	1	501	10 84 856 2	TOOL EQUIPMENT
SINGLE-END SPANNER SW50	11162179	54	1	501	10 84 856 2	TOOL EQUIPMENT
SIPHON PIPE	9569943	70	1	331	12 48 595 1	PUMP FIXTURE
SLEEVE	10085518	35	3	540	11 81 388 0	INSTALLATION DISTRIBUTOR
SLEEVE	11836219	270	1	640	94 06 533 8	AIR DISTRIBUTION
SLEEVE	9361032	24	3	340	12 50 342 5	CONTROL VALVE INSTALLAT
SLEEVE 11X20X15	94008312	90	2	748	12 49 304 1	ELECTRICS INSTALLATION
SLEEVE 17X30X45	9368563	2	8	144	11 46 077 3	FIXING PARTS
SLEEVE 17X40X40	9327516	3	4	106	95 66 869	DRIVER
SLEEVE 24,5X40X55	10857135	10	4	98	10 83 150 3	TRACK GUIDE INSTALLATION
SLEEVE DEHNSCHAFT 28X50	9563951	3	60	229	11 45 685 3	FIX.PARTS SWING RING UNDE
SLEEVE HRS 2 HUE 11X14X46,	7367235	31	2	537	11 73 814 4	HYDRAULIC INSTALLATION
SLEEVE HRS 3 HUE 11X14X58	7367212	7	2	591	93 63 937	PIPE CLAMP
SLEEVE HRS 4 HUE 12,4X16X8	7367211	35	4	290	11 45 685 9	HYDR.INS.CONTR.VALVES-S
SLEWING ANGLE SENSOR	10341869	20	1	184	10 44 145 8	SWIVELLING ANGLE SENSOR
SLEWING ANGLE TRANSMITTE	10347163	55	1	729	11 39 145 7	CONTROL CONSOLE RIGHT
SLEWING DRIVE SAT 375/280	90214966	2	1	215	10 39 858 5	SLEWING GEAR
SLEWING GEAR	10398585 1	2	1	214	11 45 685 1	SWING GEAR INSTALLATION
SLEWING PLATFORM	10850664	2	1	370	11 81 323 0	SLEWING PLATFORM
SLEWING PLATFORM	11456883 1	450	1	19	00 20 100 00	BODY/COVERS
SLEWING PLATFORM	11813230 1	10	1	371	11 45 688 3	SLEWING PLATFORM
SLEWING RING INSTALLATIO	11813384 1	2	1	104	11 45 685 2	ROTARY CONNECTION INSTA
SLIDE RING	11600015	42	2	685	11 43 820 2	PANE PROTECTION FRONT FO
SLIDE RING 18X20X17	11697724	22	2	685	11 43 820 2	PANE PROTECTION FRONT FO
SLIDE RING 20X23X11	11697962	24	2	684	11 43 820 0	PANE PROTECTION FRONT FO
SLIDER	10475119	8	2	80	10 47 076 9	GUIDE WHEEL D8K
SLIDING DISC 20X36X1,5	11697963	22	2	684	11 43 820 0	PANE PROTECTION FRONT FO
SLIDING DISC 51X106X4	9265104	15	1	791	92 71 427	REPAIR KIT DRIVING MECHANI
SLIDING DISC 77X167X7,2	9888536	19	1	794	98 86 680	REPAIR KIT DRIVING MECHANI
SLIDING PAD	10216694	13	1	163	10 44 145 6	DRIVING GEAR
SLIDING RAIL	11815796	20	1	575	10 08 685 2	PISTON ROD COVER BUCKET
SLIDING RAIL	11815797	10	1	576	11 81 579 6	SLIDING RAIL
SLIDING WINDOW F.DOOR	12225035	400	1	671	12 49 187 4	SLIDING WINDOW F.DOOR
SLIDING WINDOW F.DOOR	12491874	260	1	34	00 60 100 00	OPERATOR'S CAB
SLIDING WINDOW F.DOOR	12491874	360	1	636	12 57 434 9	OPERATOR'S CAB
SLIDING WINDOW F.DOOR	12491874	360	1	661	12 85 517 0	
SLOTTE SCREW DRIVER 10X	11162133	114	1	502	10 84 856 2	TOOL EQUIPMENT
SLOTTE SCREW DRIVER 5.5X	11162126	110	1	502	10 84 856 2	TOOL EQUIPMENT
SLOTTED NUT	932719601	13	1	216	90 21 496 6	SLEWING DRIVE SAT 375/280
SMALL PARTS FUER BLASE	10493987	31	1	723	12 24 498 8	SEAT TOP
SMALL PARTS FUER LWU	10493992	30	1	722	12 24 498 8	SEAT TOP
SNAP RING SB 23	7381534	24	1	777	98 86 676	CONNECTING PLATE NG 165
SNAP SWITCH	12220051	46	1	727	12 81 279 9	PRE-ASSEMBLY CONT.CONSO
SOCKET	6001963	590	1	691	11 41 774 1	ELECTRIC
SOFTWARE MASTER PME1 CP	11361399	2550	1	24	00 20 400 00	ELECTRIC UPPERCARRIAGE
SOFTWARE MASTER PME1 CP	11361399	600	1	43	00 60 206 00	ELECTRIC CONTROL CAB
SPACER	11830501	110	4	158	10 80 015 9	PRE-SEPARATOR
SPACER BUSHING	10056472	3	1	582	10 05 647 0	PIN
SPACER BUSHING	10408100	4	1	381	10 40 806 1	GUIDING RAIL
SPACER PIECE	10298887	30	5	649	12 44 604 1	DRIVER CAB FRAME CONST
SPACER SLEEVE ZINCING 9X	94022280	110	2	473	12 42 229 9	CABLE SET INSTALLATION
SPARE PART	7367729	4	1	346	93 70 592	NON-RETURN VALVE
SPARE PART ELECTRIC BOX	11458142	40	1	462	11 45 813 9	ELECTRIC BOX CPL. E50
SPARE PART ELECTRIC BOX	11458142	40	1	463	11 45 813 9	ELECTRIC BOX CPL. E50
SPARE PARTS KIT	12238158	17	1	722	12 24 498 8	SEAT TOP

Description	Item	Pos.	Quantity	Page	Assembly	Description
SPECIAL COMPOUND CRL/5x0,	8503279	30	1	503	11 45 693 2	TOOL EQUIPMENT
SPECIAL GREASE POLYLUB	12213966	125	1	132	10 12 617 2	RK ROTARY SHAFT LIP SEAL
SPECIAL GREASE POLYLUB	12213966	125	1	778	12 87 943 0	CLOSING RING PRE-ASS. NG
SPECIAL SCREW M6X16 GEO	10664695	390	1	653	11 40 871 7	INTERNAL CASING OPER.COM
SPECIAL SCREW M6X16 GEO	10664695	460	5	653	11 40 871 7	INTERNAL CASING OPER.COM
SPECIAL SCREW M6X16 GEO	10664695	730	30	654	11 40 871 7	INTERNAL CASING OPER.COM
SPECIAL SCREW M6X35 480H-	10664622	300	4	666	94 06 526 9	FRONT WINDOW
SPHERICAL CAP	10007193	5	1	702	94 09 499 0	SWITCH INSTALLATION S497
SPHERICAL CAP	6204370	4	1	265	10 08 046 6	SWITCH INSTALLATION S42
SPHERICAL KNOB	7019167	172	1	643	11 40 871 8	MOUNTING PARTS DRIVER CA
SPIGOT	10081454	55	2	372	10 40 596 4	ENGINE BONNET
SPIGOT	10081454	25	1	380	11 73 402 0	HOOD
SPINDLE M12	9265265	13	1	608	92 70 390	SEAL KIT DRV DRV 1 1/4"
SPIRAL HOSE DN40X1000	10678855	60	1	155	12 41 038 2	AIR FILTER INSTALLATION
SPIRAL HOSE DN40X350	10678854	70	1	155	12 41 038 2	AIR FILTER INSTALLATION
SPIRAL SPRING	94090964	26	1	685	11 43 820 2	PANE PROTECTION FRONT FO
SPIRAL SPRING	94091597	46	1	685	11 43 820 2	PANE PROTECTION FRONT FO
SPLIT PIN 3,2X25	4330011	9	1	388	11 45 689 3	FIXING PARTS
SPLIT PIN 3,2X25	4330011	9	1	390	11 38 741 4	FIXING PARTS
SPLIT PIN 3,2X25	4330011	9	1	392	11 38 733 4	FIXING PARTS
SPOOL	10292073	2	1	259	10 10 206 7	REGULATOR ELEMENT
SPOOL	10333258	3	1	176	10 33 324 2	SHUTDOWN VALVE
SPOUT	10664637	490	1	691	11 41 774 1	ELECTRIC
SPOUT	7020613	180	1	657	11 40 706 0	DRIVER'S CAB DOOR
SPOUT 10/14/20,5	11007492	345	2	689	11 41 774 1	ELECTRIC
SPOUT 5/16/20	7019171	390	2	690	11 41 774 1	ELECTRIC
SPOUT 5/16/20	7019171	760	4	692	11 41 774 1	ELECTRIC
SPOUT 6/10/13	7019160	200	1	657	11 40 706 0	DRIVER'S CAB DOOR
SPRING	10220706	7	1	180	10 33 327 0	FILTER HEAD
SPRING	10296502	123	1	358	11 49 216 3	CONTROL BLOCK
SPRING	7028835	210	1	657	11 40 706 0	DRIVER'S CAB DOOR
SPRING	7028901	174	1	643	11 40 871 8	MOUNTING PARTS DRIVER CA
SPRING ASSY	10800279	10	1	96	10 39 970 5	INSTALLATION GUIDING WHEE
SPRING CASSETTE	10032001	15	1	520	11 69 024 1	FUEL PREFILTER
SPRING PLATE	10493054	24	1	722	12 24 498 8	SEAT TOP
SPRING PLATE	7027784	21	1	722	12 24 498 8	SEAT TOP
SPRING PLUG	4002334	30	1	510	12 80 641 8	RAILING LEFT CPL.
SPRING SUPPORT	10115009	6	1	262	10 33 323 7	PRESSURE LIMITING VALVE
SPRING SUPPORT	10115013	7	1	262	10 33 323 7	PRESSURE LIMITING VALVE
SPRING SUPPORT	10220664	8	2	176	10 33 324 2	SHUTDOWN VALVE
SPRING SUPPORT	10333235	23	2	188	10 40 975 1	ADJUSTING PISTON
SPRING SUPPORT	7028149	4	1	260	10 29 792 9	PRESSURE LIMITING VALVE
SPRING SUPPORT	7372258	3	2	259	10 10 206 7	REGULATOR ELEMENT
SPRING SUPPORT	7621957	7	2	188	10 40 975 1	ADJUSTING PISTON
SPRING SUPPORT	9075938	41	2	768	11 41 544 5	RK TERMINAL BOARD PRE-A
SPRING SUPPORT	9075939	30	2	768	11 41 544 5	RK TERMINAL BOARD PRE-A
SPROCKET WHEEL INSTALLAT	11426648	750	1	10	00 10 200 00	POWER TRAIN
SPROCKET WHEEL INSTALLAT	11426648	750	1	10	00 10 200 00	POWER TRAIN
STARTING ELEMENT MX-F	7027937	1	1	236	10 29 302 0	DISTRIBUTION BLOCK MX-F 3/
STARTING ELEMENT MX-F	7027937	1	1	244	10 29 301 8	DISTRIBUTION BLOCK MX-F 4/
STARTING ELEMENT MX-F	7027937	1	1	525	10 00 878 9	DISTRIBUTION BLOCK MX-F 3/
STARTING ELEMENT MX-F	7027937	1	1	526	10 48 928 1	DISTRIBUTION BLOCK MX-F 5/
STARTING ELEMENT SXE-2	10013835	1	1	555	12 23 849 6	DISTRIBUTION BLOCK 6/3 SX
STATOR	10011396	2	1	107	10 00 963 0	ROTARY FEED THROUGH
STEEL BALL d=45 - G40	747002701	3	26	121	90 20 746 9	TRACTION DRIVE FAT 500P12
STEEL BUSHING B1 120/150X	10820659	30	2	522	10 83 156 7	GOOSENECK BOOM 7,00M
STEEL BUSHING B1 120/153X	11079194	1001	2	602	94 02 073 9	HYDRAULIC CYLINDER
STEEL CONSTR.W.EXTENSION	001070000	8000	1	9	00 10 000 00	UNDERCARRIAGE
STEERING BOX	11830495	50	1	158	10 80 015 9	PRE-SEPARATOR
STEP PLATE	006020300	30	1	38	00 60 200 00	OPERATOR'S PLATFORM

Description	Item	Pos.	Quantity	Page	Assembly	Description
STEP PLATE	11425380	10	1	41	00 60 203 00	STEP PLATE
STEPS / TOOL BOX	001040000	6980	1	9	00 10 000 00	UNDERCARRIAGE
STICK	005100000	510	1	49	17 71 -00 0	LIEBHERR-MACHINE
STICK 2,60M	10830719	10	1	549	11 46 535 6	STICK R 966 2,60M
STICK CYL.W.HOSE BURST SA	11738143 4	5320	1	31	00 50 000 00	BOOM,JIB
STICK R 966 2,60M	11465356 4	10	1	572	11 81 203 0	STICK R 966 2,60M
STICK R 966 2,60M	11812030 4	5010	1	32	00 51 000 00	STICK
STICKER	10016660	40	1	242	10 81 696 4	LUBRICATION PUMP LINKSm
STICKER	10851601	5350	1	32	00 51 000 00	STICK
STICKER	11465563	5490	1	31	00 50 000 00	BOOM,JIB
STICKER "SUPER FINISHING"	10412377	210	1	759	12 43 337 5	SIGNS OPERATOR WORK PL
STICKER 100mmX100mm	13452864	320	1	759	12 43 337 5	SIGNS OPERATOR WORK PL
STICKER 112mmX42mm	9350400	24	1	514	12 41 323 9	SECURITY LABELS
STICKER 1354mmX350mm	12832049	20	1	512	12 89 664 3	SIGNS LBR
STICKER 1387,9mmX120mm	10830932	12	1	512	12 89 664 3	SIGNS LBR
STICKER 1387,9mmX154,7mm	10830936	16	1	512	12 89 664 3	SIGNS LBR
STICKER 312,7mmX712,4mm	10830934	14	1	512	12 89 664 3	SIGNS LBR
STICKER 392mmX120mm	10830930	10	1	512	12 89 664 3	SIGNS LBR
STICKER 50,5mmX65mm	12485705	320	2	666	94 06 526 9	FRONT WINDOW
STICKER 547,9mmX261,2mm	10830933	13	1	512	12 89 664 3	SIGNS LBR
STICKER 547,9mmX664,5mm	10830935	15	1	512	12 89 664 3	SIGNS LBR
STICKER 850,5mmX220mm	12832048	21	2	512	12 89 664 3	SIGNS LBR
STICKER 927,8mmX120mm	10830937	17	1	512	12 89 664 3	SIGNS LBR
STICKER 956mmX120mm	10830931	11	1	512	12 89 664 3	SIGNS LBR
STICKER LIDAT 100mmX50mm	10541838	30	1	710	94 07 798 9	OPT.DATA CAPTURE-DATA T
STICKER LIEBHERR 1602mmX	9874049	10	2	534	11 46 556 3	STICKER
STICKER LIEBHERR 1872mmX	9613673	50	1	512	12 89 664 3	SIGNS LBR
STOP PLUG	10000286	30	2	641	11 40 871 8	MOUNTING PARTS DRIVER CA
STOP PLUG	10000287	850	2	648	11 40 871 8	MOUNTING PARTS DRIVER CA
STOP PLUG	10000287	92	2	672	11 38 419 5	WINDSHIELD WIPER INSTALL
STOP PLUG	10228539	5	1	89	12 47 603 1	COVER RIGHT
STOP PLUG	10228539	5	1	90	12 47 603 3	COVER LEFT
STOP PLUG	10300923	5	1	262	10 33 323 7	PRESSURE LIMITING VALVE
STOP PLUG	10664661	420	2	653	11 40 871 7	INTERNAL CASING OPER.COM
STOP PLUG	7019124	20	1	638	11 40 865 7	TRACK ASM RIGHT
STOP PLUG	7020616	40	5	641	11 40 871 8	MOUNTING PARTS DRIVER CA
STOP PLUG	7363408	2	1	489	11 81 279 5	FUEL TANK (FITTING)
STOP PLUG 12/18/22	11408661	70	1	637	11 40 862 9	COVERS
STOP PLUG GPN 350	10220397	820	4	648	11 40 871 8	MOUNTING PARTS DRIVER CA
STOP PLUG GPN 350	10220397	830	3	648	11 40 871 8	MOUNTING PARTS DRIVER CA
STOP PLUG Ø18,4-Ø22/Ø25 SC	10292443	10	1	705	94 06 560 9	BLIND PLUG
STOPPER PLUG	7368253	11	12	633	10 83 286 8	COUNTER-PLUG INSTALLATIO
STOPPER PLUG	7370076	11	1	617	10 83 961 6	COUNTER-PLUG INSTALLATIO
STOPPER PLUG	7370076	11	1	618	10 83 963 9	COUNTER-PLUG INSTALLATIO
STOPPER PLUG	7370077	11	1	615	10 83 961 4	COUNTER-PLUG INSTALLATIO
STOPPER PLUG	7370077	11	1	616	10 83 961 5	COUNTER-PLUG INSTALLATIO
STOPPER PLUG F.SCHALTER	7371142	10	1	703	94 06 560 7	BLIND PLUG
STORAGE NET	11408633	10	1	639	12 23 126 7	STORAGE NET
STORAGE NET	11408665	10	1	660	12 46 386 5	STOWAGE NET INSTALLATIO
STORAGE NET	12231267	997	1	637	11 40 862 9	COVERS
STOWAGE NET INSTALLATIO	12463865	997	1	659	11 40 863 4	DOOR COVERING
SUCTION BASKET	10000815	3	1	175	10 33 323 8	HYDRAULIC ADJUSTMENT
SUN SENSOR	10428760	160	1	689	11 41 774 1	ELECTRIC
SUN VISOR	11390740	720	1	34	00 60 100 00	OPERATOR'S CAB
SUN VISOR	7363034	160	1	712	11 39 074 0	SUN VISOR
SUN WHEEL M=3,75 Z=18	933605201	60	1	217	90 21 496 6	SLEWING DRIVE SAT 375/280
SUN WHEEL M=4 Z=18	933333101	40	1	217	90 21 496 6	SLEWING DRIVE SAT 375/280
SUN WHEEL M=5 Z=19	90201991	30	1	121	90 20 746 9	TRACTION DRIVE FAT 500P12
SUN WHEEL M=5 Z=24	944441603	20	1	121	90 20 746 9	TRACTION DRIVE FAT 500P12
SUNGLASSES	10331621	50	1	77	11 82 454 5	PERSONNEL PROTECTION GU

Description	Item	Pos.	Quantity	Page	Assembly	Description
SUPERTONE HORN	6204593	130	1	449	11 45 691 7	ELECTR.SYSTEM FUEL TANK
SUPERTONE HORN	6205045	21	1	532	12 59 260 7	ELECTRIC INSTALLATION
SUPPLY VALVE	12258672	57	1	360	12 25 558 4	CONTROL BLOCK PROPORTI
SUPPLY VALVE	5610135	54	6	357	11 49 216 3	CONTROL BLOCK
SUPPLY VALVE	5610135	54	6	360	12 25 558 4	CONTROL BLOCK PROPORTI
SUPPLY VALVE	5610135	100	1	595	10 44 069 6	PIPE FRACTION SAFETY VALV
SUPPLY VALVE	5610135	100	1	596	10 80 129 8	PIPE FRACTION SAFETY VALV
SUPPLY VALVE	5610135	100	1	597	10 80 129 9	PIPE FRACTION SAFETY VALV
SUPPORT	11440240	20	1	437	12 47 031 8	HEAD LIGHT
SUPPORT	11440240	20	1	465	12 47 031 9	HEAD LIGHT TANK
SUPPORT FRAME	12439666	100	1	21	00 20 101 00	FRAME
SUPPORT TOOL BOX	10822731	7	1	396	11 45 690 1	FIXING PARTS
SUPPORT TOOL BOX	11738701	4	1	396	11 45 690 1	FIXING PARTS
SUPPORTING RING 100,00/105,	7003559	7	2	609	94 05 233 6	PISTON
SUPPORTING RING 100,00/105,	7003559	7	2	612	99 07 680	PISTON
SUPPORTING RING 115/120X1,	7004043	7	2	610	95 88 147	PISTON
SUPPORTING RING 210,00/220	7002239	8	1	613	12 47 008 6	PISTON ROD BEARING
SUPPORTING RING 88/93X1,5	7006870	7	2	611	95 89 256	PISTON
SUPPORTING RING 9,70/12,70	10008496	3	1	578	10 00 849 7	SEAL KIT
SUPPORTING WASHER	11830496	60	1	158	10 80 015 9	PRE-SEPARATOR
SUSPENSION	11100089	7	1	720	12 24 498 7	SUSPENSION
SUSPENSION	12244987	20	1	719	12 23 647 0	OPERATOR SEAT
SWING GEAR	11730413	700	19.6l	47	12 90 936 3	FUELS A.LUBRICANT.F.UPPER
SWING GEAR INSTALLATION	11456851 1	10	1	26	00 20 600 00	HYDRAULICS UPPERCARRIAG
SWING PUMP	10428459	25	1	330	12 48 595 1	PUMP FIXTURE
SWITCH	006010202	230	1	35	00 60 102 00	ELEKTRIC DRIVER'S CAB
SWITCH	10493348	47	1	723	12 24 498 8	SEAT TOP
SWITCH	10664628	130	1	689	11 41 774 1	ELECTRIC
SWITCH INSTALLATION S42	10080466	10	1	704	94 06 560 8	SWITCH INSTALLATION S42
SWITCH INSTALLATION S42	94065608	60	1	37	00 60 102 02	SWITCH
SWITCH INSTALLATION S497	94094990	40	1	37	00 60 102 02	SWITCH
SWITCH R-R	9968570	70	1	737	12 54 789 4	LH-JOYSTICK RIGHT
SWITCH T-0-T	9968548	70	1	735	12 54 770 4	LH-JOYSTICK LEFT
SWIVEL ELBOW EW 12L M18X	247117702	5	1	313	11 45 687 5	HYDR.INST.CONTR.ROTARY
SWIVEL ELBOW EW 18L M26X	247108302	12	1	148	11 45 684 1	INTAKE HOSE
SWIVEL ELBOW EW 18L M26X	247108302	31	1	293	11 45 686 1	RETURN OIL
SWIVEL ELBOW EW 22L	247126202	127	1	344	12 50 342 5	CONTROL VALVE INSTALLAT
SWIVEL ELBOW EW 6L	247021702	30	1	238	11 45 685 5	CENTRALIZED LUBRICATION
SWIVEL ELBOW EW 8L	247021802	46	3	527	10 84 847 9	CENTRAL LUBRICATING SYS
SWIVELLING ANGLE SENSOR	10441458	83	1	162	10 42 845 9	SWING PUMP
SYMBOL	94008529	7	1	702	94 09 499 0	SWITCH INSTALLATION S497
SYNTHETIC HOSE	11827880	25	2m	150	12 41 050 6	ENGINE FUEL SYSTEM
T CONNECTION PIECE ET 18L	247108402	13	1	303	11 45 687 1	HYDR.INSTALLATION FAN DR
TABLE ANWEISUNGEN	9278153	500	1	777	98 86 676	CONNECTING PLATE NG 165
TALLOW-DROP SCREW M6X20	10664656	150	3	651	11 40 871 7	INTERNAL CASING OPER.COM
TALLOW-DROP SCREW M6X20	10664656	300	4	652	11 40 871 7	INTERNAL CASING OPER.COM
TALLOW-DROP SCREW M6X20	10664656	470	3	653	11 40 871 7	INTERNAL CASING OPER.COM
TALLOW-DROP SCREW M6X20	10664656	120	6	657	11 40 706 0	DRIVER'S CAB DOOR
TALLOW-DROP SCREW M6X50	11656573	370	3	653	11 40 871 7	INTERNAL CASING OPER.COM
TALLOW-DROP SCREW M6X50	11656573	540	1	653	11 40 871 7	INTERNAL CASING OPER.COM
TANK VENTILATION	6426450	30	1	486	11 73 343 8	FUEL COUPLING WIGGINS
TAPER	7367730	2	1	346	93 70 592	NON-RETURN VALVE
TAPER	7371359	4	1	366	56 10 135	SUPPLY VALVE
TAPER COLLET VKA 8	4900305	48	3	527	10 84 847 9	CENTRAL LUBRICATING SYS
TAPER COLLET VKA 8	4900305	33	2	554	11 81 230 9	CENTRAL LUBRICATING SYS
TAPERED ROLLER BEARING	10030591	12	1	216	90 21 496 6	SLEWING DRIVE SAT 375/280
TAPERED ROLLER BEARING	10030592	3	1	216	90 21 496 6	SLEWING DRIVE SAT 375/280
TECHNICAL INFORMATION	10151868	200	1	785	11 41 547 6	RK RESTRICTOR PIN NG 165
TELEMATIC-UNIT	10889017	10	1	710	94 07 798 9	OPT.DATA CAPTURE-DATA T
TEMPERATURE SENSOR	10424276	350	1	751	12 49 304 1	ELECTRICS INSTALLATION

Description	Item	Pos.	Quantity	Page	Assembly	Description
TEMPERATURE SENSOR	10491012	17	1	745	12 21 082 8	AIR CONDITIONING UNIT
TEMPERATURE SENSOR	10651928	510	1	691	11 41 774 1	ELECTRIC
TEMPERATURE SWITCH	6204186	65	1	441	12 42 209 2	ELECTRICAL SYSTEM ENGINE
TENSION SPRING 1,40X15,0X3	7615768	12	1	381	10 40 806 1	GUIDING RAIL
TENSION SPRING 1,6X9,6X75,	7371115	27	1	386	11 73 840 2	BONNET LEFT
TENSIONING INSTRUCTION	10123559	602	1	770	12 41 005 4	PRESSURE LIMITING VALVE
TENSIONING INSTRUCTION	10123559	602	1	774	12 82 256 7	REPAIR SET PRESSURE CON
TENSIONING INSTRUCTION	10123559	602	1	775	12 97 594 4	PRESSURE LIMITING VALVE
TENSIONING INSTRUCTION	10123559	602	1	789	12 82 267 4	REPAIR SET PRESSURE CON
TENSIONING INSTRUCTION	10123834	604	1	785	11 41 547 6	RK RESTRICTOR PIN NG 165
TENSIONING INSTRUCTION	10123994	606	1	772	12 45 557 5	NON-RETURN VALVE
TENSIONING INSTRUCTION	10124596	607	1	773	12 47 527 3	SHUTTLE VALVE
TENSIONING INSTRUCTION	10128681	611	1	771	12 41 016 9	PRESSURE REDUCTION VALV
THERMO FEELER	10290652	32	1	745	12 21 082 8	AIR CONDITIONING UNIT
THREAD SEAL	8700014	100	1	486	11 73 343 8	FUEL COUPLING WIGGINS
THREAD SEAL	8700014	10	1	489	11 81 279 5	FUEL TANK (FITTING)
THREADED PIN C15	94091429	20	2	684	11 43 820 0	PANE PROTECTION FRONT FO
THREADED PIN M6X31 11SM	94040547	20	4	264	10 85 068 9	MANIPULATOR LEFT
THREADED PIN M6X31 11SM	94040547	20	4	266	10 85 069 0	MANIPULATOR RIGHT
THREADED PLATE	10822681	80	1	449	11 45 691 7	ELECTR.SYSTEM FUEL TANK
THREADED PLATE	11737687	60	1	452	11 45 691 8	ELECTRICAL EQUIP.HYDRAUL
THREADED PLATE	9867368	30	1	386	11 73 840 2	BONNET LEFT
THREADED PLATE	9896491	16	1	303	11 45 687 1	HYDR.INSTALLATION FAN DR
THREADED ROD M10X245	9006346	71	4	476	12 42 214 3	BATTERY INSTALLATION
THREDED UNION	11694161	100	2	715	94 06 571 8	MOUNTING PARTS CONTROL
THRESHOLD	10425430	140	1	642	11 40 871 8	MOUNTING PARTS DRIVER CA
THROTTLE SCREW	7615603	2	1	166	10 10 206 6	REGULATOR ELEMENT
THROTTLE SCREW	7615603	2	1	261	10 29 207 1	REGULATOR ELEMENT
THROTTLE SCREW	7615604	1	1	166	10 10 206 6	REGULATOR ELEMENT
THROTTLE SCREW	7615604	1	1	261	10 29 207 1	REGULATOR ELEMENT
THRUST WASHER	7017685	3	2	107	10 00 963 0	ROTARY FEED THROUGH
THRUST WASHER	7017685	3	2	109	10 00 967 6	SEALINGSET ROTARY TRANS
TIE WRAP 2,5X102	7009088	38	3	634	11 81 722 8	DIAGNOSE PLUG INSTALLATIO
TIE WRAP 2,5X102	7009088	25	1	706	94 08 350 4	ELECTRIC INSTALLATION
TIE WRAP 4,8X200	7001877	52	5	754	11 41 543 3	ELECTRIC INSTALLATION
TIE WRAP 7,8X365	7005587	40	11	238	11 45 685 5	CENTRALIZED LUBRICATION
TILT CYLINDER	11812032 4	5120	1	32	00 51 000 00	STICK
TIME RELAY	10652681	108	1	270	94 02 798 1	ARMAMENT CENTRAL ELECT
TOOL BOX	11404703	10	1	395	11 45 690 0	BOX FRONT LEFT
TOOL BOX	7016002	10	1	501	10 84 856 2	TOOL EQUIPMENT
TOOL EQUIPMENT	10848562	10	1	503	11 45 693 2	TOOL EQUIPMENT
TOOL EQUIPMENT	11456932	2900	1	20	00 20 100 00	BODY/COVERS
TOOTH	10451154	2	1	559	10 82 430 5	TOOTH
TOOTH	10824305	70	1	557	TL08-1 453	BACKHOE BUCKET 964C/966
TOOTH	10824305	70	1	557	TL08-1 453	BACKHOE BUCKET 964C/966
TOOTH	10824305	70	1	557	TL08-1 453	BACKHOE BUCKET 964C/966
TOOTH	10824305	70	1	557	TL08-1 453	BACKHOE BUCKET 964C/966
TOOTH LOCK WASHER	7363744	7	2	496	11 81 363 9	HOOD INSTALLATION
TOOTH LOCK WASHER A 6,4	4002259	9	2	236	10 29 302 0	DISTRIBUTION BLOCK MX-F 3/
TOOTH LOCK WASHER A 6,4	4002259	9	2	244	10 29 301 8	DISTRIBUTION BLOCK MX-F 4/
TOOTH LOCK WASHER A 6,4	4002259	9	2	525	10 00 878 9	DISTRIBUTION BLOCK MX-F 3/
TOOTH LOCK WASHER A 6,4	4002259	9	2	526	10 48 928 1	DISTRIBUTION BLOCK MX-F 5/
TOOTH LOCK WASHER A 8,4	10299698	710	1	691	11 41 774 1	ELECTRIC
TOP LONGITUDINAL HANDRAI	94025840	440	1	34	00 60 100 00	OPERATOR'S CAB
TOUCH CONTACT TRANSMIT	6204371	20	1	706	94 08 350 4	ELECTRIC INSTALLATION
TRACK ASM RIGHT	11408657	620	1	654	11 40 871 7	INTERNAL CASING OPER.COM
TRACK GUIDE INSTALLATION	10831503	10	3	99	11 73 833 1	TRACK GUIDES IN THREE PA
TRACK GUIDE INSTALLATION	12910530	10	3	100	11 73 833 1	TRACK GUIDES IN THREE PA
TRACK GUIDES IN THREE PA	11738331 4	1350	1	10	00 10 200 00	POWER TRAIN
TRACK GUIDES IN THREE PA	11738331 4	1350	1	10	00 10 200 00	POWER TRAIN

Description	Item	Pos.	Quantity	Page	Assembly	Description
TRACK OPTIONS	001120000	410	1	9	00 10 000 00	UNDERCARRIAGE
TRACK PAD NUT 1"-14UNS	7368691	4	208	79	10 10 083 4	CRAWLER CHAIN 600mm
TRACK PAD SCREW	4900654	3	208	79	10 10 083 4	CRAWLER CHAIN 600mm
TRACK ROLLER D8K	10800278	2	1	92	12 96 029 6	TRACK ROLLER INSTALLATIO
TRACK ROLLER HOUSING	10814164	1	1	81	10 80 027 8	TRACK ROLLER D8K
TRACK ROLLER INSTALLATIO	11738328	900	1	10	00 10 200 00	POWER TRAIN
TRACK ROLLER INSTALLATIO	11738328	900	1	10	00 10 200 00	POWER TRAIN
TRACK ROLLER INSTALLATIO	12960296	10	9	91	11 73 832 8	TRACK ROLLER INSTALLATIO
TRACKS 600MM D8K	11738334	10	1	16	00 11 200 00	TRACK OPTIONS
TRACKS 600MM D8K	11738334	10	1	16	00 11 200 00	TRACK OPTIONS
TRACTION DRIVE	11426570 3	500	1	10	00 10 200 00	POWER TRAIN
TRACTION DRIVE	11426570 3	500	1	10	00 10 200 00	POWER TRAIN
TRACTION DRIVE ET-FAT 500P	90207470	1	1	118	90 20 746 8	TRACTION DRIVE FAT 500P12
TRACTION DRIVE ET-FAT 500P	90207470	1	1	119	90 20 746 8	TRACTION DRIVE FAT 500P12
TRACTION DRIVE FAT 500P12	90207468 3	2	1	116	11 42 657 0	TRACTION DRIVE
TRACTION DRIVE FAT 500P12	90207468 3	2	1	117	11 42 657 0	TRACTION DRIVE
TRACTION DRIVE FAT 500P12	90207469	1	1	120	90 20 747 0	TRACTION DRIVE ET-FAT 500P
TRANSPARENT CONTAINER	10016659	40	1	242	10 81 696 4	LUBRICATION PUMP LINKSm
TRAVEL ALARM	11389787	800	1	24	00 20 400 00	ELECTRIC UPPERCARRIAGE
TRAVEL GEARBOX	11730430	4500	24l	52	11 73 832 2	LUBRICATION UNDERCARRI
TRAVERSE	11438826	70	1	685	11 43 820 2	PANE PROTECTION FRONT FO
TREAD	11813188	2	1	495	11 81 363 8	FOOTBOARD INSTALLATION
TUBE	10856115	10	1	198	12 41 348 1	COOLER INSTALLATION
TUBE	774373708	70	15m	245	10 47 308 8	AUXILIARY BOX
TUBE	774373708	70	1m	250	90 64 786	CONNECTING ELEMENT
TUBE	9897904	2	3	396	11 45 690 1	FIXING PARTS
TUBING COIL DN9	12268458	10	1m	249	77 43 835 08	TUBING COIL DN9
TUBING COIL DN9	774383508	165	1m	251	90 64 786	CONNECTING ELEMENT
TUBING COIL DN9	774383508	265	1m	253	90 64 786	CONNECTING ELEMENT
TUMBLER WHEEL D8K	10800274	2	1	127	11 42 664 8	SPROCKET WHEEL INSTALLAT
TURCON GLYD RING 220X19	7002063	4	1	610	95 88 147	PISTON
TURNING AIR NOZZLE	10298649	120	7	640	94 06 533 8	AIR DISTRIBUTION
TURNING KNOB	11110249	56	1	729	11 39 145 7	CONTROL CONSOLE RIGHT
TWO-HOLE NUT	11005554	21	1	520	11 69 024 1	FUEL PREFILTER
TYPE PLATE	10849926	70	1	513	11 37 878 4	TYPE PLATE
TYPE PLATE	11378784	4	1	514	12 41 323 9	SECURITY LABELS
TYPE PLATE	11451135	80	1	513	11 37 878 4	TYPE PLATE
TYPE PLATE	12494972	300	1	759	12 43 337 5	SIGNS OPERATOR WORK PL
TYPE PLATE 120mmX51mm	9967045	9985	1	568	12 41 293 6	INSTRUCTION SIGN
TYPE PLATE 150mmX100mm	10498223	60	1	513	11 37 878 4	TYPE PLATE
TYPE PLATE 150mmX100mm	12510733	90	1	513	11 37 878 4	TYPE PLATE
TYPE PLATE F. ANBAUGERA	11464775	30	1	568	12 41 293 6	INSTRUCTION SIGN
TYPEPLATE LFR	10405886	10	1	513	11 37 878 4	TYPE PLATE
TYPEPLATE LFR 150mmX100m	10405887	30	1	513	11 37 878 4	TYPE PLATE
TYPEPLATE LFR 150mmX100m	11739758	40	1	513	11 37 878 4	TYPE PLATE
TYPEPLATE LFR 150mmX100m	11739759	50	1	513	11 37 878 4	TYPE PLATE
U-PLATE	10399957	2	1	140	11 45 683 2	PUMPS BOX PARTS
U-PLATE	10852355	20	1	138	11 45 683 0	RADIATOR BOX
UNDERCARRIAGE	001000000	100	1	49	17 71 -00 0	LIEBHERR-MACHINE
UNDERCARRIAGE	12595448 4	1700	1	13	00 10 700 00	STEEL CONSTR.W.EXTENSION
UNDERCARRIAGE	12595449 4	10	1	136	12 59 544 8	UNDERCARRIAGE
UNDERCARRIAGE	12595450	10	1	135	12 59 544 9	UNDERCARRIAGE
UNIVERSAL GREASE FUCHS	11841450	10	1	67	11 41 917 5	PROTECTION AGAINST CORR
UNIVERSAL GREASE LIEBHER	10358949	2	1kg	51	11 73 042 9	GREASE TENSIONER
UNIVERSAL GREASE LIEBHER	10358949	2	1kg	56	11 73 041 4	CENTRAL LUBRICATING SYS
UNIVERSAL GREASE LIEBHER	10358949	2	1kg	57	11 73 041 5	GENERAL POINT OF LUBRIC
UNIVERSAL GREASE LIEBHER	10296816	1	1	63	10 35 894 9	UNIVERSAL GREASE LIEBHER
UNIVERSAL GREASE LIEBHE	10296813	10	1	63	10 35 894 9	UNIVERSAL GREASE LIEBHER
UNIVERSAL GREASE LIEBHER	10296810	180	1	63	10 35 894 9	UNIVERSAL GREASE LIEBHER
UNIVERSAL GREASE LIEBHE	10296815	2	1	63	10 35 894 9	UNIVERSAL GREASE LIEBHER

Description	Item	Pos.	Quantity	Page	Assembly	Description
UNIVERSAL GREASE LIEBHE	10296812	25	1	63	10 35 894 9	UNIVERSAL GREASE LIEBHER
UNIVERSAL GREASE LIEBHE	10296811	50	1	63	10 35 894 9	UNIVERSAL GREASE LIEBHER
UPPER PART	13431310	10	1	752	13 42 492 5	HOUSING
UPPERCARRIAGE	002000000	200	1	49	17 71 -00 0	LIEBHERR-MACHINE
USIT RING	5209400	12	1	96	10 39 970 5	INSTALLATION GUIDING WHEE
V-RING	11276309	10	1	262	10 33 323 7	PRESSURE LIMITING VALVE
V-SEALING	7017682	12	2	107	10 00 963 0	ROTARY FEED THROUGH
V-SEALING	7017682	12	2	109	10 00 967 6	SEALINGSET ROTARY TRANS
VALVE	5800090	450	1	690	11 41 774 1	ELECTRIC
VALVE	7622478	6	1	745	12 21 082 8	AIR CONDITIONING UNIT
VALVE BODY	10471473	10	2	355	10 47 266 6	DOUBLE CHECK VALVE
VALVE BUSHING	10020738	2	1	190	10 44 299 8	SHUTTLE VALVE
VALVE BUSHING	10020738	2	1	629	10 02 073 5	SHUTTLE VALVE
VALVE BUSHING	10333248	1	1	262	10 33 323 7	PRESSURE LIMITING VALVE
VALVE BUSHING	10333256	2	1	176	10 33 324 2	SHUTDOWN VALVE
VALVE BUSHING	7373241	4	1	190	10 44 299 8	SHUTTLE VALVE
VALVE BUSHING	7373241	4	1	629	10 02 073 5	SHUTTLE VALVE
VALVE CONE	7373437	3	1	190	10 44 299 8	SHUTTLE VALVE
VALVE CONE	7373437	3	1	629	10 02 073 5	SHUTTLE VALVE
VALVE GUIDE	10009606	14	3	555	12 23 849 6	DISTRIBUTION BLOCK 6/3 SX
VALVE HOUSING	10409752	1	1	186	10 34 668 4	CONTROL UNIT
VALVE PISTON	10115005	3	1	262	10 33 323 7	PRESSURE LIMITING VALVE
VALVE PISTON	10220817	2	1	182	10 33 327 3	COLD STAR VALVE
VALVE PISTON	7028148	3	1	260	10 29 792 9	PRESSURE LIMITING VALVE
VALVE PISTON	7624223	5	1	176	10 33 324 2	SHUTDOWN VALVE
VALVE SEAT	10220818	3	1	182	10 33 327 3	COLD STAR VALVE
VALVE SEAT	7028155	6	1	176	10 33 324 2	SHUTDOWN VALVE
VALVE SEAT	7029459	48	1	363	10 28 629 4	SHUTTLE VALVE BLOCK
VALVE SEAT NG 108 (D)	9076793	28	2	785	11 41 547 6	RK RESTRICTOR PIN NG 165
VALVE SECTION SANDWICH	11652709	3	1	280	11 45 685 7	OIL PILOT VALVE INSTALLATIO
VELCRO TAPE	10491557	30	4	678	11 42 543 3	ADDIT.HEAD LIGHTS LED
VELCRO TAPE 25X450	12214329	268	2	640	94 06 533 8	AIR DISTRIBUTION
VENETIAN BLIND	11493469	440	1	646	11 40 871 8	MOUNTING PARTS DRIVER CA
VENETIAN BLIND	11493811	260	1	666	94 06 526 9	FRONT WINDOW
VENTILATION SCREW	11696080	18	1	520	11 69 024 1	FUEL PREFILTER
VENTILATION SCREW G1/4"X1	9613451	1	1	619	96 13 452	VENTILATION SCREW G1/4"X1
VENTILATION SCREW G1/4"X1	9613452	28	2	604	99 06 383	HYDRAULIC CYLINDER
VENTILATION SCREW G1/4"X1	9613452	28	2	605	99 06 576	HYDRAULIC CYLINDER
VENTILATION SCREW M6X8 8.	7361391	360	1	595	10 44 069 6	PIPE FRACTION SAFETY VALV
VENTILATION SCREW M6X8 8.	7361391	360	1	596	10 80 129 8	PIPE FRACTION SAFETY VALV
VENTILATION SCREW M6X8 8.	7361391	360	1	597	10 80 129 9	PIPE FRACTION SAFETY VALV
VENTILATION TUBE	10016664	43	1	242	10 81 696 4	LUBRICATION PUMP LINKSm
VISIT COVER	11382408	40	1	725	12 47 954 4	CONTROL CONSOLE LEFT
VISIT COVER	9633627	65	1	729	11 39 145 7	CONTROL CONSOLE RIGHT
VOLTAGE TRANSFORMER	7026493	240	1	689	11 41 774 1	ELECTRIC
WARNING SIGN	10840290	28	1	515	12 41 323 9	SECURITY LABELS
WARNING SIGN 120mmX60mm	12875250	26	1	515	12 41 323 9	SECURITY LABELS
WARNING SIGN 139mmX74mm	12875248	29	1	515	12 41 323 9	SECURITY LABELS
WARNING SIGN 65mmX280mm	12420376	10	1	759	12 43 337 5	SIGNS OPERATOR WORK PL
WASH PRIMER 206 G+P SCHW	10012525	24	1	649	12 44 604 1	DRIVER CAB FRAME CONST
WASHER	10013965	640	1	647	11 40 871 8	MOUNTING PARTS DRIVER CA
WASHER	10013965	60	3	681	94 06 550 9	HANDLE BEHIND
WASHER	10298635	17	2	184	10 44 145 8	SWIVELLING ANGLE SENSOR
WASHER	10298680	9	2	186	10 34 668 4	CONTROL UNIT
WASHER	10402351	3	1	583	12 90 135 1	PIN CPL 130X858X717
WASHER	10803120	50	6	70	12 58 754 6	FASTENING PIECE GUARD
WASHER	10803120	50	6	683	11 36 829 4	PROTECTIVE GRID UP
WASHER	10835924	19	4	197	12 42 104 4	FIXING PARTS RADIATOR BO
WASHER	10871784	181	4	435	12 42 209 1	ELECTR.SYSTEM ROTATING D
WASHER	10871784	210	6	436	12 42 209 1	ELECTR.SYSTEM ROTATING D

Description	Item	Pos.	Quantity	Page	Assembly	Description
WASHER	10871784	51	2	451	11 45 691 8	ELECTRICAL EQUIP.HYDRAUL
WASHER	10871784	12	2	455	11 45 691 9	ELECTR.SYSTEM CONTROL V
WASHER	10871784	41	4	457	11 45 691 9	ELECTR.SYSTEM CONTROL V
WASHER	10871784	115	6	473	12 42 229 9	CABLE SET INSTALLATION
WASHER	10871784	130	6	479	12 42 214 3	BATTERY INSTALLATION
WASHER	10871784	182	2	749	12 49 304 1	ELECTRICS INSTALLATION
WASHER	10871784	184	2	749	12 49 304 1	ELECTRICS INSTALLATION
WASHER	11082367	12	3	206	11 49 338 1	COMBINATED RADIATOR
WASHER	12409809	70	3	376	11 45 688 5	FIXING PARTS
WASHER	12409809	40	1	380	11 73 402 0	HOOD
WASHER	12409813	71	3	376	11 45 688 5	FIXING PARTS
WASHER	12409813	41	1	380	11 73 402 0	HOOD
WASHER	12409814	72	3	376	11 45 688 5	FIXING PARTS
WASHER	12409814	42	1	380	11 73 402 0	HOOD
WASHER	7019801	500	1	658	11 40 706 0	DRIVER'S CAB DOOR
WASHER	932719401	5	1	216	90 21 496 6	SLEWING DRIVE SAT 375/280
WASHER	9385349	27	3	145	10 39 212 0	MOTOR SUPPORT
WASHER	9385631	12	12	197	12 42 104 4	FIXING PARTS RADIATOR BO
WASHER	9929365	3	1	581	10 05 646 8	PIN
WASHER 10 200HV	4901879	145	1	753	10 67 519 6	CENTRAL ELECTRIC PCB
WASHER 10 300HV	10289795	82	4	69	12 49 751 0	RUBBER BUFFER KIT
WASHER 10 300HV	10289795	6	6	141	10 39 148 2	LOOCK BRACKET
WASHER 10 300HV	10289795	16	16	153	12 41 038 2	AIR FILTER INSTALLATION
WASHER 10 300HV	10289795	52	12	159	12 42 111 7	EXHAUST SYSTEM
WASHER 10 300HV	10289795	27	2	207	11 49 338 1	COMBINATED RADIATOR
WASHER 10 300HV	10289795	36	2	238	11 45 685 5	CENTRALIZED LUBRICATION
WASHER 10 300HV	10289795	15	4	275	11 81 258 8	HYDR.CONTROL
WASHER 10 300HV	10289795	13	2	277	11 45 685 6	HYDR.PUMPS TO SPOOL VALV
WASHER 10 300HV	10289795	62	4	278	11 45 685 6	HYDR.PUMPS TO SPOOL VALV
WASHER 10 300HV	10289795	72	2	279	11 45 685 6	HYDR.PUMPS TO SPOOL VALV
WASHER 10 300HV	10289795	9	2	280	11 45 685 7	OIL PILOT VALVE INSTALLATIO
WASHER 10 300HV	10289795	6	2	299	10 85 686 3	HYDR.AND GEAR OIL COOLIN
WASHER 10 300HV	10289795	47	2	300	10 85 686 3	HYDR.AND GEAR OIL COOLIN
WASHER 10 300HV	10289795	22	15	351	10 38 965 5	HYDR.TUBES INSTALLATION
WASHER 10 300HV	10289795	8	1	388	11 45 689 3	FIXING PARTS
WASHER 10 300HV	10289795	8	1	390	11 38 741 4	FIXING PARTS
WASHER 10 300HV	10289795	8	1	392	11 38 733 4	FIXING PARTS
WASHER 10 300HV	10289795	7	2	400	10 40 190 2	COVER
WASHER 10 300HV	10289795	8	4	410	11 45 690 9	FIXING PARTS
WASHER 10 300HV	10289795	5	6	417	11 81 316 8	CATWALK RIGHT IN FRONT
WASHER 10 300HV	10289795	8	8	418	10 39 966 1	CATWALK RIGHT REAR
WASHER 10 300HV	10289795	8	10	419	10 39 966 7	CATWALK LEFT REAR
WASHER 10 300HV	10289795	5	10	420	10 39 966 5	CATWALK LEFT IN FRONT
WASHER 10 300HV	10289795	42	2	422	11 38 978 7	TRAVEL ALARM
WASHER 10 300HV	10289795	171	5	434	12 42 209 1	ELECTR.SYSTEM ROTATING D
WASHER 10 300HV	10289795	201	1	435	12 42 209 1	ELECTR.SYSTEM ROTATING D
WASHER 10 300HV	10289795	16	2	438	12 42 209 2	ELECTRICAL SYSTEM ENGINE
WASHER 10 300HV	10289795	141	1	443	12 42 209 2	ELECTRICAL SYSTEM ENGINE
WASHER 10 300HV	10289795	12	2	471	12 40 318 4	FUSES INSTALLATION
WASHER 10 300HV	10289795	91	8	471	12 40 318 4	FUSES INSTALLATION
WASHER 10 300HV	10289795	67	2	476	12 42 214 3	BATTERY INSTALLATION
WASHER 10 300HV	10289795	72	8	476	12 42 214 3	BATTERY INSTALLATION
WASHER 10 300HV	10289795	52	6	508	12 80 641 6	RAILING CPL
WASHER 10 300HV	10289795	410	2	645	11 40 871 8	MOUNTING PARTS DRIVER CA
WASHER 10 300HV	10289795	540	3	647	11 40 871 8	MOUNTING PARTS DRIVER CA
WASHER 10 300HV	10289795	410	6	658	11 40 706 0	DRIVER'S CAB DOOR
WASHER 10 300HV	10289795	30	2	681	94 06 550 9	HANDLE BEHIND
WASHER 10 300HV	10289795	82	4	685	11 43 820 2	PANE PROTECTION FRONT FO
WASHER 10 300HV	10289795	50	2	712	11 39 074 0	SUN VISOR
WASHER 10 300HV	10289795	32	4	713	12 55 853 1	OPERATOR'S PLATFORM

Description	Item	Pos.	Quantity	Page	Assembly	Description
WASHER 10 300HV	10289795	12	4	739	11 42 538 0	STEP PLATE
WASHER 10 300HV	10289795	12	16	757	94 06 497 9	WORK PLACE MOUNTING
WASHER 10 300HV	11491889	35	1	681	94 06 550 9	HANDLE BEHIND
WASHER 10,5	10179357	71	4	159	12 42 111 7	EXHAUST SYSTEM
WASHER 10,5	10179357	10	13	201	12 41 349 2	COOLER SEALING
WASHER 10,5	10179357	24	28	203	11 49 337 7	OIL COOLER
WASHER 10,5	10179357	25	8	203	11 49 337 7	OIL COOLER
WASHER 10,5	10179357	24	28	205	11 49 337 7	OIL COOLER
WASHER 10,5	10179357	25	8	205	11 49 337 7	OIL COOLER
WASHER 10,5	10179357	25	60	207	11 49 338 1	COMBINATED RADIATOR
WASHER 10,5	10179357	26	8	207	11 49 338 1	COMBINATED RADIATOR
WASHER 10,5	10179357	15	4	214	11 45 685 1	SWING GEAR INSTALLATION
WASHER 10,5	10179357	26	2	311	11 45 687 2	HYDR.INSTAL.CONTROL TUBE
WASHER 10,5	10179357	56	4	372	10 40 596 4	ENGINE BONNET
WASHER 10,5	10179357	26	2	380	11 73 402 0	HOOD
WASHER 10,5	10179357	8	2	381	10 40 806 1	GUIDING RAIL
WASHER 10,5	10179357	7	4	385	11 45 689 1	FIXING PARTS
WASHER 10,5	10179357	15	4	402	11 45 690 5	FIXING PARTS
WASHER 10,5	10179357	25	2	402	11 45 690 5	FIXING PARTS
WASHER 10,5	10179357	2	6	509	11 45 693 5	FIXING PARTS
WASHER 10,5X4	9768279	44	6	200	12 41 349 0	RADIATOR CONNECTION
WASHER 12	9918226	83	6	159	12 42 111 7	EXHAUST SYSTEM
WASHER 12	9918226	12	4	198	12 41 348 1	COOLER INSTALLATION
WASHER 12	9918226	11	8	208	11 73 947 1	EQUALIZING RESERVOIR
WASHER 12 300HV	10289804	14	3	71	12 82 357 1	RETAINER CPL.
WASHER 12 300HV	10289804	14	2	140	11 45 683 2	PUMPS BOX PARTS
WASHER 12 300HV	10289804	7	4	142	11 45 683 5	ATTACHMENTS MOUNTING PA
WASHER 12 300HV	10289804	55	4	157	11 45 689 9	ENGINE AIR INTAKE
WASHER 12 300HV	10289804	16	4	198	12 41 348 1	COOLER INSTALLATION
WASHER 12 300HV	10289804	47	8	291	11 45 685 9	HYDR.INS.CONTR.VALVES-S
WASHER 12 300HV	10289804	52	2	295	11 45 686 3	RETURN OIL VALVE
WASHER 12 300HV	10289804	3	2	302	11 45 687 1	HYDR.INSTALLATION FAN DR
WASHER 12 300HV	10289804	33	4	325	11 81 279 0	INST.HYDRAULIC TANK
WASHER 12 300HV	10289804	4	8	328	11 45 687 9	FILTER INSTALLATION
WASHER 12 300HV	10289804	11	11	374	11 45 688 5	FIXING PARTS
WASHER 12 300HV	10289804	21	5	374	11 45 688 5	FIXING PARTS
WASHER 12 300HV	10289804	38	4	375	11 45 688 5	FIXING PARTS
WASHER 12 300HV	10289804	36	2	393	10 39 647 6	COVER MIDDLE
WASHER 12 300HV	10289804	53	1	403	11 45 690 5	FIXING PARTS
WASHER 12 300HV	10289804	31	4	423	12 87 934 0	ADDIT.HEAD LIGHTS F.COUN
WASHER 12 300HV	10289804	42	16	508	12 80 641 6	RAILING CPL
WASHER 12 300HV	10289804	56	2	527	10 84 847 9	CENTRAL LUBRICATING SYS
WASHER 12 300HV	10289804	23	2	531	11 81 535 6	ELECTRIC INSTAL.EQUIPMEN
WASHER 12 300HV	10289804	33	2	531	11 81 535 6	ELECTRIC INSTAL.EQUIPMEN
WASHER 12 300HV	10289804	16	8	533	11 73 810 3	PIPES LOAD HOLDING VALVE
WASHER 12 300HV	10289804	16	32	535	11 73 792 9	HYDRAULIC PIPE F.MONO 7.00
WASHER 12 300HV	10289804	23	24	576	11 81 579 6	SLIDING RAIL
WASHER 12 300HV	10289804	40	2	585	11 81 231 2	PIN ASSEMBLY
WASHER 12 300HV	10289804	40	2	587	12 44 515 1	PIN ASSEMBLY
WASHER 12 300HV	10289804	142	6	588	12 80 290 1	PIN ASSEMBLY
WASHER 12 300HV	10289804	52	2	622	11 73 814 3	STICK CYL.W.HOSE BURST SA
WASHER 12 300HV	10289804	81	2	623	11 73 814 3	STICK CYL.W.HOSE BURST SA
WASHER 12 300HV	10289804	120	1	642	11 40 871 8	MOUNTING PARTS DRIVER CA
WASHER 12 300HV	10289804	30	4	680	94 09 705 7	HANDLE
WASHER 12 300HV	10289804	26	2	684	11 43 820 0	PANE PROTECTION FRONT FO
WASHER 12 300HV	10289804	34	4	684	11 43 820 0	PANE PROTECTION FRONT FO
WASHER 12 300HV	10289804	28	2	685	11 43 820 2	PANE PROTECTION FRONT FO
WASHER 12 300HV	10289804	48	2	685	11 43 820 2	PANE PROTECTION FRONT FO
WASHER 12 300HV	10289804	14	6	687	11 43 820 3	PANE PROTECTION FRONT FO
WASHER 12 300HV	10289804	352	1	751	12 49 304 1	ELECTRICS INSTALLATION

Description	Item	Pos.	Quantity	Page	Assembly	Description
WASHER 12 300HV	11182717	15	3	71	12 82 357 1	RETAINER CPL.
WASHER 12 300HV	11182717	810	4	648	11 40 871 8	MOUNTING PARTS DRIVER CA
WASHER 12 300HV	11182717	42	2	684	11 43 820 0	PANE PROTECTION FRONT FO
WASHER 12 300HV	11182717	15	6	687	11 43 820 3	PANE PROTECTION FRONT FO
WASHER 13	10179356	4	5	89	12 47 603 1	COVER RIGHT
WASHER 13	10179356	4	5	90	12 47 603 3	COVER LEFT
WASHER 13	10179356	21	4	138	11 45 683 0	RADIATOR BOX
WASHER 13	10179356	3	4	149	12 41 050 6	ENGINE FUEL SYSTEM
WASHER 13	10179356	42	2	154	12 41 038 2	AIR FILTER INSTALLATION
WASHER 13	10179356	17	8	197	12 42 104 4	FIXING PARTS RADIATOR BO
WASHER 13	10179356	32	2	198	12 41 348 1	COOLER INSTALLATION
WASHER 13	10179356	36	2	375	11 45 688 5	FIXING PARTS
WASHER 13	10179356	28	4	380	11 73 402 0	HOOD
WASHER 13	10179356	2	3	384	11 45 689 1	FIXING PARTS
WASHER 13	10179356	51	3	386	11 73 840 2	BONNET LEFT
WASHER 13	10179356	16	4	387	11 39 454 0	DOOR AIR FILTER LEFT
WASHER 13	10179356	2	4	388	11 45 689 3	FIXING PARTS
WASHER 13	10179356	16	6	389	11 39 453 3	SIDE DOOR BACK RIGHT
WASHER 13	10179356	2	6	390	11 38 741 4	FIXING PARTS
WASHER 13	10179356	16	6	391	11 39 453 4	SIDE DOOR FRONT RIGHT
WASHER 13	10179356	2	6	392	11 38 733 4	FIXING PARTS
WASHER 13	10179356	7	6	394	11 39 453 8	SIDE DOOR LEFT
WASHER 13	10179356	5	5	396	11 45 690 1	FIXING PARTS
WASHER 13	10179356	11	4	399	11 45 690 3	FIXING PARTS
WASHER 13	10179356	13	4	402	11 45 690 5	FIXING PARTS
WASHER 13	10179356	23	2	402	11 45 690 5	FIXING PARTS
WASHER 13	10179356	61	4	403	11 45 690 5	FIXING PARTS
WASHER 13	10179356	71	4	403	11 45 690 5	FIXING PARTS
WASHER 13	10179356	4	12	410	11 45 690 9	FIXING PARTS
WASHER 13	10179356	4	4	416	11 45 691 1	FIXING PARTS
WASHER 13	10179356	4	8	418	10 39 966 1	CATWALK RIGHT REAR
WASHER 13	10179356	4	10	419	10 39 966 7	CATWALK LEFT REAR
WASHER 13	10179356	66	2	431	12 42 209 1	ELECTR.SYSTEM ROTATING D
WASHER 13	10179356	21	12	535	11 73 792 9	HYDRAULIC PIPE F.MONO 7.00
WASHER 13	10179356	29	4	554	11 81 230 9	CENTRAL LUBRICATING SYS
WASHER 13	10179356	61	2	626	11 73 812 2	HOIST CYLINDER LEFT
WASHER 13	10179356	61	2	628	11 73 812 3	HOIST CYLINDER RIGHT
WASHER 13 200HV	10006370	22	7	140	11 45 683 2	PUMPS BOX PARTS
WASHER 13X27X6	9051252	21	2	330	12 48 595 1	PUMP FIXTURE
WASHER 14 300HV	10289805	20	8	541	10 07 162 8	HYDR.CYLINDER W/ADDITION.
WASHER 14 300HV	10289805	39	2	554	11 81 230 9	CENTRAL LUBRICATING SYS
WASHER 14 300HV	10289805	24	6	575	10 08 685 2	PISTON ROD COVER BUCKET
WASHER 14 300HV	10289805	22	2	662	12 55 108 1	DRIVER CAB FIXING PARTS
WASHER 14 300HV	10289805	104	2	686	11 43 820 2	PANE PROTECTION FRONT FO
WASHER 14 300HV	10289805	114	2	686	11 43 820 2	PANE PROTECTION FRONT FO
WASHER 16 295-350HV10HV	12220084	44	2	684	11 43 820 0	PANE PROTECTION FRONT FO
WASHER 16 300HV	10289806	22	2	300	10 85 686 3	HYDR.AND GEAR OIL COOLIN
WASHER 16 300HV	10289806	91	2	334	12 48 595 1	PUMP FIXTURE
WASHER 16 300HV	10289806	5	1	381	10 40 806 1	GUIDING RAIL
WASHER 16 300HV	10289806	13	2	399	11 45 690 3	FIXING PARTS
WASHER 16 300HV	10289806	3	2	495	11 81 363 8	FOOTBOARD INSTALLATION
WASHER 16 300HV	10289806	32	3	540	11 81 388 0	INSTALLATION DISTRIBUTOR
WASHER 16,5X28X4	9918228	4	4	102	10 39 971 4	LADDER CPL
WASHER 16,5X28X4	9918228	4	3	103	10 39 568 5	ROTARY CONNECTION INSTA
WASHER 16,5X28X4	9918228	15	16	145	10 39 212 0	MOTOR SUPPORT
WASHER 16,5X28X4	9918228	21	4	195	10 85 685 8	FAN INSTALLATION
WASHER 16,5X28X4	9918228	22	4	757	94 06 497 9	WORK PLACE MOUNTING
WASHER 17	4600180	31	2	234	11 45 685 4	GREASE PUMP INSTALLATIO
WASHER 17	4600180	2	5	379	11 45 688 7	FIXING PARTS
WASHER 17	4600180	12	8	508	12 80 641 6	RAILING CPL

Description	Item	Pos.	Quantity	Page	Assembly	Description
WASHER 17	4600180	22	6	508	12 80 641 6	RAILING CPL
WASHER 17 200HV	4600021	11	4	106	95 66 869	DRIVER
WASHER 18,5X31X5	9586492	4	4	94	12 96 188 1	CARRIER ROLLER INSTALLAT
WASHER 20 300HV	10289808	3	4	345	11 45 688 2	FIXING PARTS
WASHER 20 300HV	10289808	33	2	375	11 45 688 5	FIXING PARTS
WASHER 20 300HV	10289808	105	4	539	11 73 814 4	HYDRAULIC INSTALLATION
WASHER 20,5X34X5	9918229	4	4	96	10 39 970 5	INSTALLATION GUIDING WHEE
WASHER 20,5X34X5	9918229	2	5	139	11 81 503 7	FIXING PARTS
WASHER 20,5X34X5	9918229	12	2	140	11 45 683 2	PUMPS BOX PARTS
WASHER 20,5X34X5	9918229	5	3	152	12 41 038 2	AIR FILTER INSTALLATION
WASHER 20,5X34X5	9918229	2	3	318	11 45 687 8	FIXING PARTS
WASHER 20,5X34X5	9918229	26	2	330	12 48 595 1	PUMP FIXTURE
WASHER 20,5X34X5	9918229	2	3	487	11 45 692 8	FIXING PARTS
WASHER 21	10179985	34	2	375	11 45 688 5	FIXING PARTS
WASHER 22 300HV	10289809	106	8	539	11 73 814 4	HYDRAULIC INSTALLATION
WASHER 24,5X40X5	9918230	4	4	92	12 96 029 6	TRACK ROLLER INSTALLATIO
WASHER 24,5X40X5	9918230	6	24	116	11 42 657 0	TRACTION DRIVE
WASHER 24,5X40X5	9918230	6	24	117	11 42 657 0	TRACTION DRIVE
WASHER 24,5X40X5	9918230	4	24	127	11 42 664 8	SPROCKET WHEEL INSTALLAT
WASHER 24,5X40X5	9918230	33	11	601	94 02 073 9	HYDRAULIC CYLINDER
WASHER 24,5X40X5	9918230	33	11	604	99 06 383	HYDRAULIC CYLINDER
WASHER 24,5X40X5	9918230	33	11	605	99 06 576	HYDRAULIC CYLINDER
WASHER 25	10179335	51	2	403	11 45 690 5	FIXING PARTS
WASHER 25	4600701	3	1	584	97 67 212	PIN
WASHER 27,5X45X6	9586495	11	60	230	11 81 338 5	FIX.PARTS SWING RING UPPE
WASHER 3 200HV	12220088	34	8	634	11 81 722 8	DIAGNOSE PLUG INSTALLATIO
WASHER 3 200HV	12220088	48	2	727	12 81 279 9	PRE-ASSEMBLY CONT.CONSO
WASHER 31X52X6	9918231	33	9	603	94 06 219 4	HYDRAULIC CYLINDER
WASHER 4	420052114	45	1	753	10 67 519 6	CENTRAL ELECTRIC PCB
WASHER 4 200HV	10875645	76	8	431	12 42 209 1	ELECTR.SYSTEM ROTATING D
WASHER 4 200HV	10875645	12	4	438	12 42 209 2	ELECTRICAL SYSTEM ENGINE
WASHER 4 200HV	10875645	31	4	456	11 45 691 9	ELECTR.SYSTEM CONTROL V
WASHER 4 200HV	10875645	41	1	472	12 42 229 9	CABLE SET INSTALLATION
WASHER 4 200HV	10875645	13	1	491	11 81 279 6	FUEL TANK+CIRCUIT
WASHER 4 200HV	10875645	212	4	749	12 49 304 1	ELECTRICS INSTALLATION
WASHER 4 200HV	12218328	525	2	691	11 41 774 1	ELECTRIC
WASHER 4 200HV	4001645	65	1	753	10 67 519 6	CENTRAL ELECTRIC PCB
WASHER 5	420050301	12	4	324	11 81 279 0	INST.HYDRAULIC TANK
WASHER 5	420050301	7	6	490	11 81 279 6	FUEL TANK+CIRCUIT
WASHER 5 200HV	10331878	14	4	738	94 06 460 1	COVER
WASHER 5 200HV	11140403	13	4	105	93 45 153	ROTARY CONNECTION INSTA
WASHER 5 200HV	11140403	31	4	208	11 73 947 1	EQUALIZING RESERVOIR
WASHER 5 200HV	11140403	62	4	448	11 45 691 7	ELECTR.SYSTEM FUEL TANK
WASHER 5 200HV	11140403	17	4	455	11 45 691 9	ELECTR.SYSTEM CONTROL V
WASHER 5 200HV	11140403	60	14	641	11 40 871 8	MOUNTING PARTS DRIVER CA
WASHER 5 200HV	11140403	220	12	644	11 40 871 8	MOUNTING PARTS DRIVER CA
WASHER 5 200HV	11140403	310	8	645	11 40 871 8	MOUNTING PARTS DRIVER CA
WASHER 5 200HV	11140403	80	2	651	11 40 871 7	INTERNAL CASING OPER.COM
WASHER 5 200HV	11140403	260	2	689	11 41 774 1	ELECTRIC
WASHER 5 200HV	11140403	22	3	729	11 39 145 7	CONTROL CONSOLE RIGHT
WASHER 5 200HV	11140403	112	4	749	12 49 304 1	ELECTRICS INSTALLATION
WASHER 6 100HV	11006732	6	3	656	11 40 866 7	FILTER COVER
WASHER 6 200HV	10303400	380	4	653	11 40 871 7	INTERNAL CASING OPER.COM
WASHER 6 200HV	10303400	530	4	653	11 40 871 7	INTERNAL CASING OPER.COM
WASHER 6 200HV	10303400	550	1	653	11 40 871 7	INTERNAL CASING OPER.COM
WASHER 6 200HV	10875648	11	4	464	11 45 692 1	ELECTRICAL SYST.COUNTE
WASHER 6 300HV	10289802	70	3	108	91 41 597	ROTARY FEED THROUGH
WASHER 6 300HV	10289802	23	4	151	10 83 252 9	FUEL FILTER INSTALLATION
WASHER 6 300HV	10289802	67	12	155	12 41 038 2	AIR FILTER INSTALLATION
WASHER 6 300HV	10289802	24	4	264	10 85 068 9	MANIPULATOR LEFT

Description	Item	Pos.	Quantity	Page	Assembly	Description
WASHER 6 300HV	10289802	24	4	266	10 85 069 0	MANIPULATOR RIGHT
WASHER 6 300HV	10289802	18	2	326	56 17 689	SHUT OFF DEVICE
WASHER 6 300HV	10289802	16	2	393	10 39 647 6	COVER MIDDLE
WASHER 6 300HV	10289802	32	2	397	11 40 470 3	TOOL BOX
WASHER 6 300HV	10289802	10	4	408	10 67 804 4	DOOR LOCK
WASHER 6 300HV	10289802	12	16	450	11 45 691 8	ELECTRICAL EQUIP.HYDRAUL
WASHER 6 300HV	10289802	82	12	459	11 45 691 9	ELECTR.SYSTEM CONTROL V
WASHER 6 300HV	10289802	21	8	471	12 40 318 4	FUSES INSTALLATION
WASHER 6 300HV	10289802	92	2	473	12 42 229 9	CABLE SET INSTALLATION
WASHER 6 300HV	10289802	60	10	476	12 42 214 3	BATTERY INSTALLATION
WASHER 6 300HV	10289802	12	2	496	11 81 363 9	HOOD INSTALLATION
WASHER 6 300HV	10289802	51	4	529	12 81 765 5	CENTRAL LUBRICATING SYS
WASHER 6 300HV	10289802	41	12	532	12 59 260 7	ELECTRIC INSTALLATION
WASHER 6 300HV	10289802	46	16	532	12 59 260 7	ELECTRIC INSTALLATION
WASHER 6 300HV	10289802	55	2	538	11 73 814 4	HYDRAULIC INSTALLATION
WASHER 6 300HV	10289802	42	1	592	10 84 585 5	ANGLE SENSOR / TRANSMIT
WASHER 6 300HV	10289802	12	2	634	11 81 722 8	DIAGNOSE PLUG INSTALLATIO
WASHER 6 300HV	10289802	210	1	651	11 40 871 7	INTERNAL CASING OPER.COM
WASHER 6 300HV	10289802	270	1	657	11 40 706 0	DRIVER'S CAB DOOR
WASHER 6 300HV	10289802	62	2	685	11 43 820 2	PANE PROTECTION FRONT FO
WASHER 6 300HV	10289802	42	4	725	12 47 954 4	CONTROL CONSOLE LEFT
WASHER 6 300HV	10289802	22	3	726	12 81 279 9	PRE-ASSEMBLY CONT.CONSO
WASHER 6 300HV	10289802	32	4	729	11 39 145 7	CONTROL CONSOLE RIGHT
WASHER 6 300HV	10289802	62	2	729	11 39 145 7	CONTROL CONSOLE RIGHT
WASHER 6 300HV	10289802	12	4	740	94 03 458 2	PEDAL LEFT
WASHER 6 300HV	10289802	12	4	741	94 03 458 6	PEDAL RIGHT
WASHER 6 300HV	11140400	210	4	640	94 06 533 8	AIR DISTRIBUTION
WASHER 6 300HV	11140400	215	2	640	94 06 533 8	AIR DISTRIBUTION
WASHER 6 300HV	11140400	120	4	651	11 40 871 7	INTERNAL CASING OPER.COM
WASHER 6 300HV	11140400	255	4	652	11 40 871 7	INTERNAL CASING OPER.COM
WASHER 6 300HV	11140400	325	4	652	11 40 871 7	INTERNAL CASING OPER.COM
WASHER 6 300HV	11140400	81	3	672	11 38 419 5	WINDSHIELD WIPER INSTALL
WASHER 6 300HV	11140400	86	3	672	11 38 419 5	WINDSHIELD WIPER INSTALL
WASHER 6 300HV	11140400	16	1	747	12 49 304 1	ELECTRICS INSTALLATION
WASHER 6 300HV	11140400	62	4	747	12 49 304 1	ELECTRICS INSTALLATION
WASHER 6 300HV	11140400	86	1	748	12 49 304 1	ELECTRICS INSTALLATION
WASHER 6 300HV	12220089	22	2	725	12 47 954 4	CONTROL CONSOLE LEFT
WASHER 6 300HV	12220089	32	1	725	12 47 954 4	CONTROL CONSOLE LEFT
WASHER 6 300HV	12220089	42	2	729	11 39 145 7	CONTROL CONSOLE RIGHT
WASHER 6 300HV	12220089	52	1	729	11 39 145 7	CONTROL CONSOLE RIGHT
WASHER 6,4	12251013	21	7	387	11 39 454 0	DOOR AIR FILTER LEFT
WASHER 6,4	12251013	21	15	389	11 39 453 3	SIDE DOOR BACK RIGHT
WASHER 6,4 200HV	11693878	23	4	389	11 39 453 3	SIDE DOOR BACK RIGHT
WASHER 6,4 200HV	11693878	57	2	538	11 73 814 4	HYDRAULIC INSTALLATION
WASHER 6,5/36X3	94008663	12	3	747	12 49 304 1	ELECTRICS INSTALLATION
WASHER 8 200HV	11651374	114	1	727	12 81 279 9	PRE-ASSEMBLY CONT.CONSO
WASHER 8 200HV	4901768	130	2	753	10 67 519 6	CENTRAL ELECTRIC PCB
WASHER 8 300HV	10289803	31	4	140	11 45 683 2	PUMPS BOX PARTS
WASHER 8 300HV	10289803	29	2	150	12 41 050 6	ENGINE FUEL SYSTEM
WASHER 8 300HV	10289803	21	4	151	10 83 252 9	FUEL FILTER INSTALLATION
WASHER 8 300HV	10289803	63	1	155	12 41 038 2	AIR FILTER INSTALLATION
WASHER 8 300HV	10289803	13	16	195	10 85 685 8	FAN INSTALLATION
WASHER 8 300HV	10289803	51	6	212	10 81 351 5	CAPACITOR UNIT
WASHER 8 300HV	10289803	51	6	213	10 81 351 5	CAPACITOR UNIT
WASHER 8 300HV	10289803	32	2	231	11 81 338 4	SLEWING RING INSTALLATIO
WASHER 8 300HV	10289803	5	6	234	11 45 685 4	GREASE PUMP INSTALLATIO
WASHER 8 300HV	10289803	11	4	268	10 85 069 2	ACCELERATOR PEDAL
WASHER 8 300HV	10289803	21	4	268	10 85 069 2	ACCELERATOR PEDAL
WASHER 8 300HV	10289803	17	2	277	11 45 685 6	HYDR.PUMPS TO SPOOL VALV
WASHER 8 300HV	10289803	47	1	306	11 45 687 1	HYDR.INSTALLATION FAN DR

Description	Item	Pos.	Quantity	Page	Assembly	Description
WASHER 8 300HV	10289803	22	6	322	11 81 278 9	HYDRAULIC TANK (FITTING)
WASHER 8 300HV	10289803	42	6	325	11 81 279 0	INST.HYDRAULIC TANK
WASHER 8 300HV	10289803	102	2	344	12 50 342 5	CONTROL VALVE INSTALLAT
WASHER 8 300HV	10289803	21	8	372	10 40 596 4	ENGINE BONNET
WASHER 8 300HV	10289803	52	16	376	11 45 688 5	FIXING PARTS
WASHER 8 300HV	10289803	32	4	377	10 85 244 0	RADIATOR HOOD
WASHER 8 300HV	10289803	20	1	380	11 73 402 0	HOOD
WASHER 8 300HV	10289803	4	4	382	10 84 480 7	AIR DEFLECTING SHEET
WASHER 8 300HV	10289803	11	2	385	11 45 689 1	FIXING PARTS
WASHER 8 300HV	10289803	12	2	388	11 45 689 3	FIXING PARTS
WASHER 8 300HV	10289803	12	2	390	11 38 741 4	FIXING PARTS
WASHER 8 300HV	10289803	12	2	392	11 38 733 4	FIXING PARTS
WASHER 8 300HV	10289803	12	4	393	10 39 647 6	COVER MIDDLE
WASHER 8 300HV	10289803	23	4	393	10 39 647 6	COVER MIDDLE
WASHER 8 300HV	10289803	11	6	397	11 40 470 3	TOOL BOX
WASHER 8 300HV	10289803	16	3	397	11 40 470 3	TOOL BOX
WASHER 8 300HV	10289803	27	2	397	11 40 470 3	TOOL BOX
WASHER 8 300HV	10289803	6	2	410	11 45 690 9	FIXING PARTS
WASHER 8 300HV	10289803	22	4	422	11 38 978 7	TRAVEL ALARM
WASHER 8 300HV	10289803	121	16	433	12 42 209 1	ELECTR.SYSTEM ROTATING D
WASHER 8 300HV	10289803	136	9	433	12 42 209 1	ELECTR.SYSTEM ROTATING D
WASHER 8 300HV	10289803	141	12	433	12 42 209 1	ELECTR.SYSTEM ROTATING D
WASHER 8 300HV	10289803	150	12	434	12 42 209 1	ELECTR.SYSTEM ROTATING D
WASHER 8 300HV	10289803	21	2	437	12 47 031 8	HEAD LIGHT
WASHER 8 300HV	10289803	31	4	437	12 47 031 8	HEAD LIGHT
WASHER 8 300HV	10289803	21	4	438	12 42 209 2	ELECTRICAL SYSTEM ENGINE
WASHER 8 300HV	10289803	27	1	439	12 42 209 2	ELECTRICAL SYSTEM ENGINE
WASHER 8 300HV	10289803	36	1	440	12 42 209 2	ELECTRICAL SYSTEM ENGINE
WASHER 8 300HV	10289803	55	7	441	12 42 209 2	ELECTRICAL SYSTEM ENGINE
WASHER 8 300HV	10289803	87	3	442	12 42 209 2	ELECTRICAL SYSTEM ENGINE
WASHER 8 300HV	10289803	111	1	442	12 42 209 2	ELECTRICAL SYSTEM ENGINE
WASHER 8 300HV	10289803	131	1	443	12 42 209 2	ELECTRICAL SYSTEM ENGINE
WASHER 8 300HV	10289803	41	2	448	11 45 691 7	ELECTR.SYSTEM FUEL TANK
WASHER 8 300HV	10289803	51	4	448	11 45 691 7	ELECTR.SYSTEM FUEL TANK
WASHER 8 300HV	10289803	81	2	449	11 45 691 7	ELECTR.SYSTEM FUEL TANK
WASHER 8 300HV	10289803	101	23	449	11 45 691 7	ELECTR.SYSTEM FUEL TANK
WASHER 8 300HV	10289803	21	4	451	11 45 691 8	ELECTRICAL EQUIP.HYDRAUL
WASHER 8 300HV	10289803	31	2	451	11 45 691 8	ELECTRICAL EQUIP.HYDRAUL
WASHER 8 300HV	10289803	41	6	451	11 45 691 8	ELECTRICAL EQUIP.HYDRAUL
WASHER 8 300HV	10289803	61	2	452	11 45 691 8	ELECTRICAL EQUIP.HYDRAUL
WASHER 8 300HV	10289803	72	15	458	11 45 691 9	ELECTR.SYSTEM CONTROL V
WASHER 8 300HV	10289803	96	2	460	11 45 691 9	ELECTR.SYSTEM CONTROL V
WASHER 8 300HV	10289803	101	1	461	11 45 691 9	ELECTR.SYSTEM CONTROL V
WASHER 8 300HV	10289803	31	6	464	11 45 692 1	ELECTRICAL SYST.COUNTE
WASHER 8 300HV	10289803	46	1	464	11 45 692 1	ELECTRICAL SYST.COUNTE
WASHER 8 300HV	10289803	81	1	464	11 45 692 1	ELECTRICAL SYST.COUNTE
WASHER 8 300HV	10289803	21	2	465	12 47 031 9	HEAD LIGHT TANK
WASHER 8 300HV	10289803	31	4	465	12 47 031 9	HEAD LIGHT TANK
WASHER 8 300HV	10289803	45	7	471	12 40 318 4	FUSES INSTALLATION
WASHER 8 300HV	10289803	51	4	471	12 40 318 4	FUSES INSTALLATION
WASHER 8 300HV	10289803	72	1	472	12 42 229 9	CABLE SET INSTALLATION
WASHER 8 300HV	10289803	57	4	476	12 42 214 3	BATTERY INSTALLATION
WASHER 8 300HV	10289803	97	4	478	12 42 214 3	BATTERY INSTALLATION
WASHER 8 300HV	10289803	121	12	478	12 42 214 3	BATTERY INSTALLATION
WASHER 8 300HV	10289803	26	1	482	12 41 713 1	AIR CONDITION HOSES INSTA
WASHER 8 300HV	10289803	14	2	483	12 41 749 0	HEATING HOSES INSTALLATIO
WASHER 8 300HV	10289803	27	6	485	11 73 343 8	FUEL COUPLING WIGGINS
WASHER 8 300HV	10289803	22	18	491	11 81 279 6	FUEL TANK+CIRCUIT
WASHER 8 300HV	10289803	61	8	492	11 81 299 5	ADD-ON PARTS
WASHER 8 300HV	10289803	3	2	493	11 81 301 5	COVER

Description	Item	Pos.	Quantity	Page	Assembly	Description
WASHER 8 300HV	10289803	3	2	494	11 81 301 6	PROTECTION
WASHER 8 300HV	10289803	10	2	496	11 81 363 9	HOOD INSTALLATION
WASHER 8 300HV	10289803	6	3	498	11 46 473 9	COVER
WASHER 8 300HV	10289803	16	2	510	12 80 641 8	RAILING LEFT CPL.
WASHER 8 300HV	10289803	22	4	510	12 80 641 8	RAILING LEFT CPL.
WASHER 8 300HV	10289803	6	2	511	11 45 693 6	OUTSIDE MIRROR ASSEMBLY
WASHER 8 300HV	10289803	9	1	520	11 69 024 1	FUEL PREFILTER
WASHER 8 300HV	10289803	51	3	532	12 59 260 7	ELECTRIC INSTALLATION
WASHER 8 300HV	10289803	72	1	532	12 59 260 7	ELECTRIC INSTALLATION
WASHER 8 300HV	10289803	52	11	538	11 73 814 4	HYDRAULIC INSTALLATION
WASHER 8 300HV	10289803	7	4	555	12 23 849 6	DISTRIBUTION BLOCK 6/3 SX
WASHER 8 300HV	10289803	21	24	575	10 08 685 2	PISTON ROD COVER BUCKET
WASHER 8 300HV	10289803	37	1	592	10 84 585 5	ANGLE SENSOR / TRANSMIT
WASHER 8 300HV	10289803	60	1	637	11 40 862 9	COVERS
WASHER 8 300HV	10289803	160	2	640	94 06 533 8	AIR DISTRIBUTION
WASHER 8 300HV	10289803	170	1	643	11 40 871 8	MOUNTING PARTS DRIVER CA
WASHER 8 300HV	10289803	160	2	657	11 40 706 0	DRIVER'S CAB DOOR
WASHER 8 300HV	10289803	295	2	657	11 40 706 0	DRIVER'S CAB DOOR
WASHER 8 300HV	10289803	122	4	665	94 06 526 9	FRONT WINDOW
WASHER 8 300HV	10289803	132	2	665	94 06 526 9	FRONT WINDOW
WASHER 8 300HV	10289803	134	4	665	94 06 526 9	FRONT WINDOW
WASHER 8 300HV	10289803	142	4	665	94 06 526 9	FRONT WINDOW
WASHER 8 300HV	10289803	182	4	665	94 06 526 9	FRONT WINDOW
WASHER 8 300HV	10289803	212	4	665	94 06 526 9	FRONT WINDOW
WASHER 8 300HV	10289803	250	2	666	94 06 526 9	FRONT WINDOW
WASHER 8 300HV	10289803	11	3	672	11 38 419 5	WINDSHIELD WIPER INSTALL
WASHER 8 300HV	10289803	73	4	685	11 43 820 2	PANE PROTECTION FRONT FO
WASHER 8 300HV	10289803	142	2	689	11 41 774 1	ELECTRIC
WASHER 8 300HV	10289803	436	3	690	11 41 774 1	ELECTRIC
WASHER 8 300HV	10289803	700	1	691	11 41 774 1	ELECTRIC
WASHER 8 300HV	10289803	185	2	712	11 39 074 0	SUN VISOR
WASHER 8 300HV	10289803	12	2	714	94 06 571 8	MOUNTING PARTS CONTROL
WASHER 8 300HV	10289803	22	8	714	94 06 571 8	MOUNTING PARTS CONTROL
WASHER 8 300HV	10289803	32	1	714	94 06 571 8	MOUNTING PARTS CONTROL
WASHER 8 300HV	10289803	12	4	717	12 80 868 8	OPERATOR SEAT
WASHER 8 300HV	10289803	100	1	725	12 47 954 4	CONTROL CONSOLE LEFT
WASHER 8 300HV	10289803	82	2	727	12 81 279 9	PRE-ASSEMBLY CONT.CONSO
WASHER 8 300HV	10289803	11	2	742	11 36 431 0	FEET SUPPORT
WASHER 8 300HV	10289803	21	2	742	11 36 431 0	FEET SUPPORT
WASHER 8 300HV	10289803	14	4	743	12 48 995 8	HEATING AND AIR-CONDIT.S
WASHER 8 300HV	10289803	140	1	749	12 49 304 1	ELECTRICS INSTALLATION
WASHER 8 300HV	10289803	152	3	749	12 49 304 1	ELECTRICS INSTALLATION
WASHER 8 300HV	10289803	162	4	749	12 49 304 1	ELECTRICS INSTALLATION
WASHER 8 300HV	10289803	272	2	750	12 49 304 1	ELECTRICS INSTALLATION
WASHER 8 300HV	10289803	282	2	750	12 49 304 1	ELECTRICS INSTALLATION
WASHER 8 300HV	11693876	74	4	685	11 43 820 2	PANE PROTECTION FRONT FO
WASHER 8 300HV	11693876	24	2	713	12 55 853 1	OPERATOR'S PLATFORM
WASHER 8,4	12203968	35	43	195	10 85 685 8	FAN INSTALLATION
WASHER 8,4	12203968	35	4	200	12 41 349 0	RADIATOR CONNECTION
WASHER 8,4	12203968	70	2	279	11 45 685 6	HYDR.PUMPS TO SPOOL VALV
WASHER 8,4	12203968	82	2	279	11 45 685 6	HYDR.PUMPS TO SPOOL VALV
WASHER 8,4	12203968	5	2	388	11 45 689 3	FIXING PARTS
WASHER 8,4	12203968	15	4	388	11 45 689 3	FIXING PARTS
WASHER 8,4	12203968	5	2	390	11 38 741 4	FIXING PARTS
WASHER 8,4	12203968	14	4	390	11 38 741 4	FIXING PARTS
WASHER 8,4	12203968	5	2	392	11 38 733 4	FIXING PARTS
WASHER 8,4	12203968	14	4	392	11 38 733 4	FIXING PARTS
WASHER 8,4	12203968	21	6	399	11 45 690 3	FIXING PARTS
WASHER 8,4	12203968	4	2	400	10 40 190 2	COVER
WASHER 8,4	12203968	31	4	402	11 45 690 5	FIXING PARTS

Description	Item	Pos.	Quantity	Page	Assembly	Description
WASHER 8,4	12203968	41	4	402	11 45 690 5	FIXING PARTS
WASHER 8,4	12203968	2	6	406	11 45 690 7	FIXING PARTS
WASHER 8,4	12203968	24	4	422	11 38 978 7	TRAVEL ALARM
WASHER 8,4	12203968	42	2	441	12 42 209 2	ELECTRICAL SYSTEM ENGINE
WASHER 8,4	12203968	52	4	464	11 45 692 1	ELECTRICAL SYST.COUNTE
WASHER 8,4	12203968	16	8	497	11 81 363 9	HOOD INSTALLATION
WASHER 8,4	12203968	71	3	538	11 73 814 4	HYDRAULIC INSTALLATION
WASHER 8,4	12203968	38	2	592	10 84 585 5	ANGLE SENSOR / TRANSMIT
WASHER 8,4	12203968	12	2	743	12 48 995 8	HEATING AND AIR-CONDIT.S
WASHER 8,4X23X4 30HV	242005302	34	10	203	11 49 337 7	OIL COOLER
WASHER 8,4X23X4 30HV	242005302	34	10	205	11 49 337 7	OIL COOLER
WASHER A 24 295-350HV	10019101	5	2	215	10 39 858 5	SLEWING GEAR
WASHER A 6,4 200HV	4980154	13	8	520	11 69 024 1	FUEL PREFILTER
WASHER SET	9074242	29	1	781	10 12 616 1	RK CYL.+CONTROL PLATE+S
WASHER SET	9074242	29	1	782	10 12 616 2	RK PULL-BACK BALL+PULL-B.
WASHER SET	9885919	39	1	226	98 80 619	RK PULL-BACK BALL+PULL-B.
WASHER SET	9885919	39	1	791	92 71 427	REPAIR KIT DRIVING MECHANI
WASHER SET	9885920	39	1	194	98 88 119	RK PULL-BACK BALL+PULL-B.
WASHER SET	9885920	39	1	790	12 92 646 6	RK PULL-BACK BALL+PULL-B.
WASHER SET	9885920	39	1	794	98 86 680	REPAIR KIT DRIVING MECHANI
WASHER SPRING B 10	11211293	150	1	753	10 67 519 6	CENTRAL ELECTRIC PCB
WASHER SPRING B 6	4600218	4	4	147	73 67 136	FITTING BFW 35L
WASHER SPRING B 8	11113941	135	2	753	10 67 519 6	CENTRAL ELECTRIC PCB
WATER BASIN	11408670	430	1	690	11 41 774 1	ELECTRIC
WATER BODY	11834901	3	1	745	12 21 082 8	AIR CONDITIONING UNIT
WATER COOLER	11730412	560	88l	47	12 90 936 3	FUELS A.LUBRICANT.F.UPPER
WATER HOSE	10862046	30	1	200	12 41 349 0	RADIATOR CONNECTION
WATER HOSE	10862047	31	1	200	12 41 349 0	RADIATOR CONNECTION
WATER HOSE	9697359	50	2	744	12 48 995 8	HEATING AND AIR-CONDIT.S
WATER PIPE	12421451	100	1	200	12 41 349 0	RADIATOR CONNECTION
WATER SENSOR	10331335	19	1	520	11 69 024 1	FUEL PREFILTER
WATER VALVE	12228874	7	1	745	12 21 082 8	AIR CONDITIONING UNIT
WEARING CAP	10451152	2	1	560	10 82 432 2	WEARING CAP WZ90
WEARING CAP WZ90	10824322	120	1	557	TL08-1 453	BACKHOE BUCKET 964C/966
WEARING CAP WZ90	10824322	120	1	557	TL08-1 453	BACKHOE BUCKET 964C/966
WEARING CAP WZ90	10824322	120	1	557	TL08-1 453	BACKHOE BUCKET 964C/966
WEARING CAP WZ90	10824322	120	1	557	TL08-1 453	BACKHOE BUCKET 964C/966
WEARING PART	11831024	6	1	720	12 24 498 7	SUSPENSION
WEARING PART SET EXTERN	11445749	50	1	556	12 42 891 4	BACKHOE BUCKET HD 2000m
WEARING PART SET INTERNA	11445751	51	1	556	12 42 891 4	BACKHOE BUCKET HD 2000m
WEARING PARTS SET	12913544	999	1	557	TL08-1 453	BACKHOE BUCKET 964C/966
WEARING PLATE	10333262	2	1	173	10 33 322 7	GEAR PUMP
WEARING PLATE	10333267	1	1	178	10 33 326 2	WEARING PLATE
WEARING PLATE	11444981	10	3	562	11 44 575 1	WEARING PART SET INTERNA
WEARING PLATE	11446496	20	2	562	11 44 575 1	WEARING PART SET INTERNA
WEARING PLATE 30X100X130	11443330	40	11	561	11 44 574 9	WEARING PART SET EXTERN
WEARING PLATE 30X160X130	11443329	30	1	561	11 44 574 9	WEARING PART SET EXTERN
WEARING PLATE LEFT	11444979	20	1	561	11 44 574 9	WEARING PART SET EXTERN
WEARING PLATE RIGHT	11444978	10	1	561	11 44 574 9	WEARING PART SET EXTERN
WEDGE LOCK WASHER 10,7/1	10043188	4	2	543	12 46 288 9	GUARD RING
WEDGE LOCK WASHER 10,7/1	10043188	12	2	677	94 09 398 2	HEAD LIGHT INSTALLATION LE
WEDGE LOCK WASHER 10,7/2	7015814	102	2	730	11 39 145 7	CONTROL CONSOLE RIGHT
WEDGE LOCK WASHER 15,2/3	10536596	11	3	662	12 55 108 1	DRIVER CAB FIXING PARTS
WEDGE LOCK WASHER 5,4/9X	10028792	42	2	727	12 81 279 9	PRE-ASSEMBLY CONT.CONSO
WEDGE LOCK WASHER 6,5/13,	10170559	32	1	724	11 40 416 4	HOLDER LEFT
WEDGE LOCK WASHER 6,5/13,	10170559	32	1	733	12 54 403 1	HOLDER RIGHT
WEDGE LOCK WASHER 8,7/13,	10170850	21	16	324	11 81 279 0	INST.HYDRAULIC TANK
WEDGE LOCK WASHER 8,7/16,	7025946	30	4	677	94 09 398 2	HEAD LIGHT INSTALLATION LE
WEDGE LOCK WASHER 8,7/16,	7025946	10	1	712	11 39 074 0	SUN VISOR
WHEEL CHOCK	11462425	10	1	593	11 46 249 1	BLOCK SET

Description	Item	Pos.	Quantity	Page	Assembly	Description
WHEEL CHOCK	11462427	11	1	593	11 46 249 1	BLOCK SET
WHEEL CHOCK	11462428	12	1	593	11 46 249 1	BLOCK SET
WHEEL CHOCK	11462429	13	1	593	11 46 249 1	BLOCK SET
WHEEL SET	10220693	7	1	177	10 33 325 9	GEAR PUMP
WINDOW GLASS	10664605	10	1	668	94 03 696 1	SIDE PANE LEFT BEHIND
WINDOW GLASS	10664606	10	1	669	94 03 696 3	GLASS PANE RIGHT
WINDOW GLASS	11493385	10	1	667	94 06 527 3	REAR WINDOW
WINDOW GLASS	11493388	10	1	664	94 06 526 5	ROOF WINDOW
WINDOW GLASS	12234204	10	1	670	12 22 503 5	SLIDING WINDOW F.DOOR
WINDOW GLASS	12234208	20	1	670	12 22 503 5	SLIDING WINDOW F.DOOR
WINDOW GLASS	12234213	50	1	670	12 22 503 5	SLIDING WINDOW F.DOOR
WINDSHIELD WIPER INSTALL	11384195	320	1	34	00 60 100 00	OPERATOR'S CAB
WINDSHIELD WIPER MOTOR	11834005	10	1	672	11 38 419 5	WINDSHIELD WIPER INSTALL
WIPER ARM	11823337	30	1	672	11 38 419 5	WINDSHIELD WIPER INSTALL
WIPER BLADE 350mm	10180523	10	1	675	12 22 112 3	WIPER BLADE 800mm
WIPER BLADE 800mm	12221123	35	1	672	11 38 419 5	WINDSHIELD WIPER INSTALL
WIPER BLADE 800mm	12229144	20	1	675	12 22 112 3	WIPER BLADE 800mm
WIPER MOTOR	11823336	20	1	674	11 83 400 5	WINDSHIELD WIPER MOTOR
WIR.HARNESS ROTAT.DECK-E	12429215	10	1	472	12 42 229 9	CABLE SET INSTALLATION
WIR.HARNESS UNDER CONT	12501420	100	1	749	12 49 304 1	ELECTRICS INSTALLATION
WIRE	514586508	17	1	163	10 44 145 6	DRIVING GEAR
WIRE	7028089	17	2	168	10 33 307 0	DRIVING GEAR
WIRE HARNESS	10009031	155	1	665	94 06 526 9	FRONT WINDOW
WIRE HARNESS	11415531	50	1	754	11 41 543 3	ELECTRIC INSTALLATION
WIRE HARNESS CAMERA	11692456	250	1	749	12 49 304 1	ELECTRICS INSTALLATION
WIRE HARNESS HANDLE	94045230	80	1	735	12 54 770 4	LH-JOYSTICK LEFT
WIRE HARNESS HANDLE	94045230	80	1	737	12 54 789 4	LH-JOYSTICK RIGHT
WIRE HARNESS LOWER CAB	12493036	80	1	748	12 49 304 1	ELECTRICS INSTALLATION
WIRE ROPE	10326658	14	2	497	11 81 363 9	HOOD INSTALLATION
WIRING HARN.BATTERY SHUT	11739113	82	1	477	12 42 214 3	BATTERY INSTALLATION
WIRING HARNESS BATTERY-	12420561	81	1	477	12 42 214 3	BATTERY INSTALLATION
WIRING HARNESS CONTROL V	11738863	10	1	454	11 45 691 9	ELECTR.SYSTEM CONTROL V
WIRING HARNESS DRIVER'S S	10652065	34	1	723	12 24 498 8	SEAT TOP
WIRING HARNESS FUEL TANK	10846629	10	1	448	11 45 691 7	ELECTR.SYSTEM FUEL TANK
WIRING HARNESS FUSE-STA	12420560	80	1	477	12 42 214 3	BATTERY INSTALLATION
WIRING HARNESS HEAD LIG	11737265	50	1	423	12 87 934 0	ADDIT.HEAD LIGHTS F.COUN
WIRING HARNESS MOTOR M	10408969	30	1	439	12 42 209 2	ELECTRICAL SYSTEM ENGINE
WIRING HARNESS ON GOOSE	10404001	10	1	532	12 59 260 7	ELECTRIC INSTALLATION
WIRING HARNESS PUMP W9	12564906	10	1	438	12 42 209 2	ELECTRICAL SYSTEM ENGINE
WIRING HARNESS ROTATING	12429210	34	1	431	12 42 209 1	ELECTR.SYSTEM ROTATING D
WIRING HARNESS SHUT-OFF/	11739123	83	1	477	12 42 214 3	BATTERY INSTALLATION
WIRING HARNESS STARTER D	10066004	80	1	442	12 42 209 2	ELECTRICAL SYSTEM ENGINE
WORK LIGHT	10007848	2	1	467	10 38 447 0	FLOODLIGHT INSTALLATION
WORK LIGHT	10007848	2	1	468	99 41 040	FLOODLIGHT INSTALLATION
WORK LIGHT	11699626	40	2	423	12 87 934 0	ADDIT.HEAD LIGHTS F.COUN
WORK LIGHT	11699626	10	1	437	12 47 031 8	HEAD LIGHT
WORK LIGHT	11699626	10	1	465	12 47 031 9	HEAD LIGHT TANK
WORK LIGHT	11699626	20	2	532	12 59 260 7	ELECTRIC INSTALLATION
WORK LIGHT	11699626	10	2	677	94 09 398 2	HEAD LIGHT INSTALLATION LE
WORK LIGHT	11839740	10	2	678	11 42 543 3	ADDIT.HEAD LIGHTS LED
WORK PLACE MOUNTING	94064979	6001	1	33	00 60 000 00	OPERATOR WORK PLACE
WORKING HAED LIGHT	12457957	2850	1	24	00 20 400 00	ELECTRIC UPPERCARRIAGE
YOKE G 8X16	4000746	10	2	404	11 00 502 9	GAS SPRING

Designação	Artigo	Item	Quanti	Página	Módulo	Designação
	001020000	600	1	9	00 10 000 00	CARRO INFERIOR
	001040000	6980	1	9	00 10 000 00	CARRO INFERIOR
	001050000	7800	1	9	00 10 000 00	CARRO INFERIOR
	001070000	8000	1	9	00 10 000 00	CARRO INFERIOR
	001140000	9900	1	9	00 10 000 00	CARRO INFERIOR
	002010000	8500	1	18	00 20 000 00	CARRO SUPERIOR
	002030000	60	1	18	00 20 000 00	CARRO SUPERIOR
	002040000	9000	1	18	00 20 000 00	CARRO SUPERIOR
	002050000	9200	1	18	00 20 000 00	CARRO SUPERIOR
	002060000	7000	1	18	00 20 000 00	CARRO SUPERIOR
	002070000	9900	1	18	00 20 000 00	CARRO SUPERIOR
	006010200	20	1	34	00 60 100 00	CABINE DE OPERADOR
	006020200	20	1	38	00 60 200 00	POSTO DE COMANDO
	006020500	50	1	38	00 60 200 00	POSTO DE COMANDO
	10845855 4	10	1	599	11 73 810 2	
	11456899	450	1	22	00 20 200 00	CONJUNTO DO MOTOR
	11456900	1550	1	19	00 20 100 00	
	11738102 4	5470	1	31	00 50 000 00	LANÇA
	11812795	20	1	488	11 81 542 3	TANQUE COMBUSTIVEL INSTA
	11813639	70	1	484	11 45 692 7	TANQUE COMBUSTIVEL INSTA
	11816238	5	1	632	11 81 623 7	KIT REFORÇO MANCAL ENG
	11817228	300	1	751	12 49 304 1	ELÉTRICA MONTAGEM
	11824545	9999	1	50	12 44 523 3	MATERIAL DE SERVIÇO
	12203301	60	1	725	12 47 954 4	CONSOLE DE COMANDO ESQ
	12497510	999	1	686	11 43 820 2	GRADE PROT. DIANTEIRA DO
	12587546	999	1	683	11 36 829 4	GRADE DE PROTECAO SUPER
	12812799	10	1	725	12 47 954 4	CONSOLE DE COMANDO ESQ
	12909363	10	1	23	00 20 300 00	
	12909363	150	1	45	00 80 000 00	MATERIAL DE SERVIÇO
	93029704	40	1	464	11 45 692 1	EQUIP.ELÉTRICO PESO LASTR
	93029704	90	1	464	11 45 692 1	EQUIP.ELÉTRICO PESO LASTR
	94090960	24	1	685	11 43 820 2	GRADE PROT. DIANTEIRA DO
CMVE O 165cm³/U	12402116	1	1	766	11 38 212 2	MOTOR HIDRÁULICO CMVE O
INFORMAÇÕES TÉCNICAS	10151868	200	1	785	11 41 547 6	NG 165 (C)
NG 165 (C)	11381948	26	1	768	11 41 544 5	NG 165 (C)
NG 165 (C)	11415445	1	1	779	11 41 544 4	KIT DE REPARO DE PLACA CO
NG 165 (C)	11415476	9	1	768	11 41 544 5	NG 165 (C)
R966	1771-000	1	1	7	.	R966
ABASTECIMENTO COM ÓLEO	12909365	20	1	23	00 20 300 00	
ABASTECIMENTO COM ÓLEO	12909365	200	1	45	00 80 000 00	MATERIAL DE SERVIÇO
ABRAÇADEIRA DE CABO 4,6X	12233964	165	1	689	11 41 774 1	INSTALAÇÃO ELÉTRICA
ABRAÇADEIRA DE MANGUEI	774217008	41	8	200	12 41 349 0	TUBULAÇÃO DO RADIADOR
ABRAÇADEIRA DE MANGUEI	774208008	4	2	209	10 80 095 8	TANQUE DE COMPENSAÇÃO
ABRAÇADEIRA DE MANGUEIR	774218808	32	4	200	12 41 349 0	TUBULAÇÃO DO RADIADOR
ABRAÇADEIRA DE MANGUEIR	10355921	21	2	154	12 41 038 2	FILTRO DE AR - INSTALAÇÃO
ACENDEDOR DE CIGARROS	11836911	10	1	754	11 41 543 3	INSTALACAO ELETRICA
ACIDO DE BATERIA	8502345	2	10	474	11 08 207 9	BATERIA
ACIONAMENTO	10491783	8	1	722	12 24 498 8	PARTE SUPERIOR DE ASSENT
ACIONAMENTO	10491783	9	1	722	12 24 498 8	PARTE SUPERIOR DE ASSENT
ACIONAMENTO	10493341	20	1	722	12 24 498 8	PARTE SUPERIOR DE ASSENT
ACIONAMENTO	11659142	17	1	720	12 24 498 7	SUSPENSAO
ACIONAMENTO REMOTO	11840665	70	1	727	12 81 279 9	
ACOPL.ENCHIMENTO RÁP. T	5607381	5	1	485	11 73 343 8	ACOPLAMENTO DE COMBUSTI
ACOPLAMENTO	10491017	7	1	414	10 81 649 9	CAIXA DE FILTRO
ACOPLAMENTO	10491017	33	3	745	12 21 082 8	AR-CONDICIONADO
ACOPLAMENTO	12235901	150	4	689	11 41 774 1	INSTALAÇÃO ELÉTRICA
ACOPLAMENTO DE COMBUSTI	11733438	30	1	30	00 21 000 00	TANQUE DE COMBUSTÍVEL
ACOPLAMENTO ROSCADO G1/	7409720	35	4	280	11 45 685 7	UNIDADE DE COMANDO DE O
ACOPLAMENTO ROSCADO G1/	7409720	34	1	304	11 45 687 1	INSTALACAO HIDRAULICA
ACOPLAMENTO ROSCADO G1/	7409720	45	2	341	12 50 342 5	INSTALAÇÃO BLOCO DE VÁL

Designação	Artigo	Item	Quanti	Página	Módulo	Designação
ACOPLAMENTO ROSCADO G1/	7409720	70	1	628	11 73 812 3	CILINDRO DE ELEVACAO DIRE
ACOPLAMENTO ROSCADO M1	7407071	28	1	330	12 48 595 1	INSTALAÇÃO DA BOMBA
ACUMULADOR DE PRESSÃO	5617780	5	1	280	11 45 685 7	UNIDADE DE COMANDO DE O
ADAPTADOR	10451151	20	4	558	11 44 362 4	LÂMINA RETRO
ADESIVO DE SINALIZAÇÃO LB	12896643	10	1	27	00 20 700 00	
ADESIVO ÓLEO HIDRÁULICO	94059384	30	1	27	00 20 700 00	
ADESIVO Ø60mm	9384072	3	1	234	11 45 685 4	BOMBA DE GRAXA INSTALACA
ADESIVO Ø60mm	9384072	32	1	503	11 45 693 2	KIT DE FERRAMENTAS
AJUSTE HIDR.	10409747	2	1	161	10 42 845 9	BOMBA DO MECANISMO GIRA
ALARME DE TRANSLACAO	11389787	800	1	24	00 20 400 00	
ALAVANCA	10664790	168	1	643	11 40 871 8	PEÇAS MONT. P/CABINE MO
ALAVANCA	11408668	27	1	656	11 40 866 7	TAMPA DE FILTRO
ALAVANCA	11696025	170	1	657	11 40 706 0	PORTA DA CABINE DO OPERA
ALAVANCA	12421871	10	1	592	10 84 585 5	
ALAVANCA	7027794	23	1	722	12 24 498 8	PARTE SUPERIOR DE ASSENT
ALAVANCA	7028348	14	1	326	56 17 689	VÁLVULA DE FECHAMENTO
ALAVANCA	7370689	31	2	268	10 85 069 2	PEDAL DE MOVIMENTAÇÃO
ALAVANCA	94090968	60	1	685	11 43 820 2	GRADE PROT. DIANTEIRA DO
ALAVANCA DE REGULAGEM N	10153997	14	1	786	11 41 548 0	KIT DE REPARO DO REGULAD
ALAVANCA DE REVERSÃO	10368095	20	2	544	11 81 221 4	CINEMÁTICA CAÇAMBA RETR
ALAVANCA DE REVERSÃO	10368095	20	1	545	11 81 221 4	CINEMÁTICA CAÇAMBA RETR
ALAVANCA DE REVERSÃO	10368095	20	1	545	11 81 221 4	CINEMÁTICA CAÇAMBA RETR
ALAVANCA DE SEGURANÇA C	12405439	100	1	727	12 81 279 9	
ALAVANCA MANUAL	7028347	13	1	326	56 17 689	VÁLVULA DE FECHAMENTO
ALERTA DE MARCHA À RÉ	10288438	20	1	422	11 38 978 7	ALARME DE TRANSLACAO
ALICATE UNIVERSAL	11162134	120	1	502	10 84 856 2	KIT DE FERRAMENTAS
ALIMETAÇÃO DE TENSÃO KS	94026361	120	1	688	11 41 774 1	INSTALAÇÃO ELÉTRICA
ALIMETAÇÃO DE TENSÃO KS	9643396	70	1	747	12 49 304 1	ELÉTRICA MONTAGEM
ALTO-FALANTE	10467560	30	2	708	94 09 577 4	INSTALACAO DE RADIO
ALÇA DE ESTRIBO	10006888	26	1	397	11 40 470 3	CAIXA DE FERRAMENTAS
ALÇA EM CIMA LONGITUDINA	94025840	440	1	34	00 60 100 00	CABINE DE OPERADOR
AMARRA PARA CABOS 2,5X10	7009088	38	3	634	11 81 722 8	
AMARRA PARA CABOS 2,5X10	7009088	25	1	706	94 08 350 4	INSTALACAO ELETRICA
AMARRA PARA CABOS 4,8X20	7001877	52	5	754	11 41 543 3	INSTALACAO ELETRICA
AMARRA PARA CABOS 7,8X36	7005587	40	11	238	11 45 685 5	LUBRIFICACAO CENTRALIZAD
AMORT.LONGITUDINAL HORI	10493013	27	1	720	12 24 498 7	SUSPENSAO
AMORTECEDOR	10803112	180	1	712	11 39 074 0	PARA-SOL
AMORTECEDOR	11140440	100	2	665	94 06 526 9	VIDRO PARA-BRISA
AMORTECEDOR COMPL.	10492987	11	1	720	12 24 498 7	SUSPENSAO
AMORTECEDOR COMPL.	10493007	26	2	720	12 24 498 7	SUSPENSAO
AMORTECEDOR DE BORRACH	11697725	80	2	69	12 49 751 0	
AMORTECEDOR DE BORRACH	11697725	80	2	685	11 43 820 2	GRADE PROT. DIANTEIRA DO
AMORTECEDOR DE BORRACH	7368721	20	4	145	10 39 212 0	SUSPENSAO DO MOTOR
ANEL	10297934	5	2	188	10 40 975 1	PISTÃO DE AJUSTAMENTO
ANEL	10337545	6	1	186	10 34 668 4	UNIDADE DE CONTROLE
ANEL	10664660	430	2	653	11 40 871 7	REVESTIM INT.CABINE MOTO
ANEL	7373411	5	2	188	10 40 975 1	PISTÃO DE AJUSTAMENTO
ANEL	7373412	5	2	188	10 40 975 1	PISTÃO DE AJUSTAMENTO
ANEL	7373413	5	2	188	10 40 975 1	PISTÃO DE AJUSTAMENTO
ANEL	7373414	5	2	188	10 40 975 1	PISTÃO DE AJUSTAMENTO
ANEL	7373415	5	2	188	10 40 975 1	PISTÃO DE AJUSTAMENTO
ANEL	7373416	5	2	188	10 40 975 1	PISTÃO DE AJUSTAMENTO
ANEL	7373417	5	2	188	10 40 975 1	PISTÃO DE AJUSTAMENTO
ANEL	7373418	5	2	188	10 40 975 1	PISTÃO DE AJUSTAMENTO
ANEL 17X25X5	7369134	50	5	357	11 49 216 3	BLOCO DE COMANDO
ANEL 17X25X5	7369134	50	5	360	12 25 558 4	BLOCO DE COMANDO PROP
ANEL 8,2X15X8	11390920	120	1	712	11 39 074 0	PARA-SOL
ANEL DE ALOJAMENTO	7373420	6	2	188	10 40 975 1	PISTÃO DE AJUSTAMENTO
ANEL DE APOIO 100,00/105,00	7003559	7	2	609	94 05 233 6	PISTÃO
ANEL DE APOIO 100,00/105,00	7003559	7	2	612	99 07 680	PISTÃO

Designação	Artigo	Item	Quanti	Página	Módulo	Designação
ANEL DE APOIO 115/120X1,5	7004043	7	2	610	95 88 147	PISTÃO
ANEL DE APOIO 210,00/220,0	7002239	8	1	613	12 47 008 6	MANCAL DA HASTE DO PISTÃ
ANEL DE APOIO 8,7/11,75X1	7380684	19	1	131	10 12 223 9	JG V VÁLV. REDUTORA DE PR
ANEL DE APOIO 88/93X1,5	7006870	7	2	611	95 89 256	PISTÃO
ANEL DE APOIO 9,70/12,70X1,4	10008496	3	1	578	10 00 849 7	KIT DE VEDAÇÃO
ANEL DE CORTE D LL 8	10013545	261	5	246	10 47 308 8	CAIXA AUXILIAR
ANEL DE CORTE D LL 8	10013545	261	1	253	90 64 786	ELEMENTO DE CONEXÃO
ANEL DE CORTE D LL 8	10013545	161	10	256	10 01 461 1	CAIXA AUXILIAR
ANEL DE ENCOSTO 14,5/19X1,	7380905	28	2	799	92 66 089	KIT DE VEDACAO DA VALVULA
ANEL DE ENCOSTO 15,7/20X1	7380884	23	1	134	92 66 232	KIT DE VED VÁLVULA DE SUB
ANEL DE ENCOSTO 16,7/21X1	7380883	21	1	134	92 66 232	KIT DE VED VÁLVULA DE SUB
ANEL DE ENCOSTO 7,4/10X1,4	10008646	22	1	133	10 12 618 7	KIT DE VED VÁLVULA DE SU
ANEL DE ENCOSTO 8,1/11X1,4	7380859	21	1	131	10 12 223 9	JG V VÁLV. REDUTORA DE PR
ANEL DE ENCOSTO 9,4/14X1,1	11007750	4	1	608	92 70 390	JG V VÁLVULA RET. DE ESTR
ANEL DE FECHAMENTO	10007876	16	1	168	10 33 307 0	MECANISMO DE ACIONAMENT
ANEL DE FECHAMENTO	9443229	10	1	219	93 36 053 01	FREIO
ANEL DE FECHAMENTO NG 06	12802736	17	1	778	12 87 943 0	ANEL DE FECHAMENTO NG 06
ANEL DE FECHAMENTO NG 06	12802736	17	1	796	10 13 720 4	KIT DE VEDAÇÃO NG 045
ANEL DE FECHAMENTO NG 06	12879430	3	1	784	10 13 713 5	KIT DE REPARO DO EIXO NG
ANEL DE FECHAMENTO NG 06	9477421	17	1	795	92 68 013	KIT DE REPARO NG 064
ANEL DE FECHAMENTO NG 16	12802735	17	1	123	92 68 751	KIT DE REPARO NG 165
ANEL DE FECHAMENTO NG 16	12879519	3	1	783	10 13 637 6	KIT DE REPARO DO EIXO NG
ANEL DE FELTRO 139/159X12	7016180	4	1	110	92 65 064	KIT VEDAÇÃO COLETOR GIRA
ANEL DE PISTÃO	9441436	5	1	219	93 36 053 01	FREIO
ANEL DE PRESSÃO 10X343/29	932856101	61	2	217	90 21 496 6	REDUTOR DE GIRO SAT 375/
ANEL DE PROTEÇÃO	12462889	12	4	586	11 81 270 4	PINO MONTAGEM
ANEL DE PROTEÇÃO d=200	12462744	5	2	543	12 46 288 9	ANEL DE PROTEÇÃO
ANEL DE RETENCAO	90208343	60	1	122	90 20 746 9	MECANISMO DE TRANSLAÇÃ
ANEL DE RETENÇÃO	10216718	36	1	163	10 44 145 6	MECANISMO DE ACIONAMENT
ANEL DE RETENÇÃO	10216719	37	2	163	10 44 145 6	MECANISMO DE ACIONAMENT
ANEL DE RETENÇÃO	10814144	3	2	82	10 80 028 0	TENSIONADOR DE GRAXA
ANEL DE RETENÇÃO	7019794	190	2	657	11 40 706 0	PORTA DA CABINE DO OPERA
ANEL DE RETENÇÃO	7368534	5	1	191	11 00 577 6	BOMBA DE ENGRENAGENS
ANEL DE RETENÇÃO SB 23	7381534	24	1	777	98 86 676	PLACA DE LIGAÇÃO NG 165
ANEL DE SECÇÃO QUADRAD	10356275	17	3	169	10 33 307 1	PLACA DE LIGAÇÃO
ANEL DE SEÇÃO RETANGULA	10490784	21	1	304	11 45 687 1	INSTALACAO HIDRAULICA
ANEL DE SEÇÃO RETANGULA	10490784	31	1	304	11 45 687 1	INSTALACAO HIDRAULICA
ANEL DE SEÇÃO RETANGULA	10490784	41	1	305	11 45 687 1	INSTALACAO HIDRAULICA
ANEL DE SEÇÃO RETANGULA	10490784	55	4	306	11 45 687 1	INSTALACAO HIDRAULICA
ANEL DE SEÇÃO RETANGULA	10490781	22	6	289	11 45 685 9	SIST.HIDR.MANG.COM.-MECA
ANEL DE SEÇÃO RETANGULA	10490781	78	2	332	12 48 595 1	INSTALAÇÃO DA BOMBA
ANEL DE SEÇÃO RETANGULA	10490781	25	1	621	11 73 814 3	CILIND.HAS.C/SEG.CON.ROMP
ANEL DE SEÇÃO RETANGULA	10490781	74	1	623	11 73 814 3	CILIND.HAS.C/SEG.CON.ROMP
ANEL DE SEÇÃO RETANGULA	10490781	51	2	626	11 73 812 2	CILINDRO DE ELEVACAO ESQ
ANEL DE SEÇÃO RETANGULA	10490781	51	2	628	11 73 812 3	CILINDRO DE ELEVACAO DIRE
ANEL DE SEÇÃO RETANGULA	10472425	12	2	116	11 42 657 0	MECANISMO DE TRANSLAÇÃ
ANEL DE SEÇÃO RETANGULA	10472425	12	2	117	11 42 657 0	MECANISMO DE TRANSLAÇÃ
ANEL DE SEÇÃO RETANGULA	10472425	22	2	276	11 81 258 8	EQUIPAMENTO HIDRÁULICO
ANEL DE SEÇÃO RETANGULA	10472425	21	2	277	11 45 685 6	INSTALACAO HDRAULICA
ANEL DE SEÇÃO RETANGULA	10472425	32	2	277	11 45 685 6	INSTALACAO HDRAULICA
ANEL DE SEÇÃO RETANGULA	10472425	13	8	287	11 45 685 8	SIST.HIDR.MANG.COM.-PASSA
ANEL DE SEÇÃO RETANGULA	10472425	13	2	288	11 45 685 9	SIST.HIDR.MANG.COM.-MECA
ANEL DE SEÇÃO RETANGULA	10472425	83	2	333	12 48 595 1	INSTALAÇÃO DA BOMBA
ANEL DE SEÇÃO RETANGULA	10472425	28	6	341	12 50 342 5	INSTALAÇÃO BLOCO DE VÁL
ANEL DE SEÇÃO RETANGULA	10472425	17	13	350	10 38 965 5	TUBULACOES PRESSAO INS
ANEL DE SEÇÃO RETANGULA	10472425	6	8	368	11 42 699 6	INSTALAÇÃO HIDRÁULICA
ANEL DE SEÇÃO RETANGULA	10472425	83	8	536	11 73 792 9	TUBULACAO HIDRAULICA F.M
ANEL DE SEÇÃO RETANGULA	10472425	38	14	540	11 81 388 0	DISTRIBUIDOR MONTAGEM
ANEL DE SEÇÃO RETANGULA	10472425	12	2	541	10 07 162 8	CILINDRO HIDR. COM ACESS
ANEL DE SEÇÃO RETANGULA	10472425	30	2	546	11 81 229 3	CONEXÃO COM HASTE MONO

Designação	Artigo	Item	Quanti	Página	Módulo	Designação
ANEL DE SEÇÃO RETANGULA	10472425	48	4	626	11 73 812 2	CILINDRO DE ELEVACAO ESQ
ANEL DE SEÇÃO RETANGULA	10472425	48	4	628	11 73 812 3	CILINDRO DE ELEVACAO DIRE
ANEL DE SEÇÃO RETANGULA	10490787	10	4	322	11 81 278 9	TANQUE HIDR.(PEÇA DE EXTE
ANEL DE SEÇÃO RETANGULA	10490787	98	4	536	11 73 792 9	TUBULACAO HIDRAULICA F.M
ANEL DE SEÇÃO RETANGULA	10490787	62	2	540	11 81 388 0	DISTRIBUIDOR MONTAGEM
ANEL DE SEÇÃO RETANGULA	10490787	21	1	621	11 73 814 3	CILIND.HAS.C/SEG.CON.ROMP
ANEL DE SEÇÃO RETANGULA	10490787	71	1	623	11 73 814 3	CILIND.HAS.C/SEG.CON.ROMP
ANEL DE SEÇÃO RETANGULA	10490787	78	1	623	11 73 814 3	CILIND.HAS.C/SEG.CON.ROMP
ANEL DE SEÇÃO RETANGULA	10490786	11	1	198	12 41 348 1	INSTALAÇÃO DO RADIADOR
ANEL DE SEÇÃO RETANGULA	10490786	31	2	298	12 48 595 0	SUCÇÃO DAS BOMBAS
ANEL DE SEÇÃO RETANGULA	10490786	16	4	299	10 85 686 3	ARREFECIMENTO DE OLEO
ANEL DE VED DO EIXO AXIAL	10126172	6	1	798	10 13 858 4	KIT DE VEDAÇÃO COMPLETO
ANEL DE VEDAÇÃO	10014697	13	2	241	10 81 696 4	BOMBA DE LUBRIFICACAO LIN
ANEL DE VEDAÇÃO 125,0X140,	7010659	9	1	614	99 07 890	MANCAL DA HASTE DO PISTÃ
ANEL DE VEDAÇÃO 125,0X145,	7017712	10	1	614	99 07 890	MANCAL DA HASTE DO PISTÃ
ANEL DE VEDAÇÃO 14	10428572	5	1	190	10 44 299 8	VALVULA DIRECIONAL
ANEL DE VEDAÇÃO 14	5602583	10	1	480	10 28 039 0	TRANSDUTOR DE PRESSÃO 4
ANEL DE VEDAÇÃO 14	5602583	1	1	607	73 63 125	PARAFUSO DE FECHAMENTO
ANEL DE VEDAÇÃO 14	5602583	2	1	619	96 13 452	PARAFUSO DE RESPIRO G1/4"
ANEL DE VEDAÇÃO 150,0X170,	7014467	9	1	613	12 47 008 6	MANCAL DA HASTE DO PISTÃ
ANEL DE VEDAÇÃO 150X170,	12204957	10	1	613	12 47 008 6	MANCAL DA HASTE DO PISTÃ
ANEL DE VEDAÇÃO 16	7013115	1	1	224	70 04 971	PARAFUSO DE FECHAMENTO
ANEL DE VEDAÇÃO 16	7013115	118	1	344	12 50 342 5	INSTALAÇÃO BLOCO DE VÁL
ANEL DE VEDAÇÃO 17	7371654	3	1	286	93 99 179	CONEXAO P/ ACUMULADOR
ANEL DE VEDAÇÃO 21	10298637	2	1	167	10 29 866 3	PARAFUSO DE FECHAMENTO
ANEL DE VEDAÇÃO 21	7371651	4	1	286	93 99 179	CONEXAO P/ ACUMULADOR
ANEL DE VEDAÇÃO 29,2	10872063	12	1	281	11 65 270 7	BLOCO DE VÁLVULAS DE COM
ANEL DE VEDAÇÃO 4X8X1	10016656	36	4	242	10 81 696 4	BOMBA DE LUBRIFICACAO LIN
ANEL DE VEDAÇÃO DE DESLIZ	10333229	31	2	187	10 40 974 7	AJUSTE HIDR.
ANEL DE VEDAÇÃO DE DESLIZ	7023699	4	1	609	94 05 233 6	PISTÃO
ANEL DE VEDAÇÃO DE DESLIZ	7023699	4	1	611	95 89 256	PISTÃO
ANEL DE VEDAÇÃO DE DESLIZ	7023699	4	1	612	99 07 680	PISTÃO
ANEL DE VEDAÇÃO DESLIZA	10099878	5	4	80	10 47 076 9	RODA GUIA D8K
ANEL DE VEDAÇÃO DESLIZA	10814052	4	1	81	10 80 027 8	ROLAMENTO DE ESFERA D8K
ANEL DE VEDAÇÃO DESLIZA	10814149	999	1	95	10 80 027 6	ROLETE SUPERIOR D8K
ANEL DE VEDAÇÃO DESLIZA	7610244	58	1	122	90 20 746 9	MECANISMO DE TRANSLAÇÃ
ANEL DE VEDAÇÃO DO EIXO R	761028903	11	2	216	90 21 496 6	REDUTOR DE GIRO SAT 375/
ANEL DE VEDAÇÃO DO EIXO R	761028903	11	2	228	90 00 386 4	KIT DE VEDAÇÃO
ANEL DE VEDAÇÃO DO EIXO	10014509	35	1	778	12 87 943 0	ANEL DE FECHAMENTO NG 06
ANEL DE VEDAÇÃO DO EIXO	10014509	35	1	795	92 68 013	KIT DE REPARO NG 064
ANEL DE VEDAÇÃO DO EIXO	10014509	35	1	796	10 13 720 4	KIT DE VEDAÇÃO NG 045
ANEL DE VEDAÇÃO DO EIXO	10014510	35	1	123	92 68 751	KIT DE REPARO NG 165
ANEL DE VEDAÇÃO DO EIXO	10014510	35	1	129	10 12 615 9	KIT DE REPARO DO EIXO NG
ANEL DE VEDAÇÃO DO EIXO	10014510	35	1	132	10 12 617 2	ANEL DE VED DO EIXO AXIAL
ANEL DE VEDAÇÃO PLANO 6,7	11696082	17	1	520	11 69 024 1	PRE-FILTRO DE COMBUSTÍVE
ANEL DE VEDAÇÃO RADIAL X	12240207	16	2	548	10 83 071 9	BRAÇO DA CAÇAMBA 2,60M
ANEL DE VEDAÇÃO RADIAL X1	12240209	31	4	522	10 83 156 7	LANÇA MONOBLOCO 7,00M
ANEL DE VEDAÇÃO RADIAL X1	12240209	5	4	573	10 83 102 3	PEÇA DE LIGAÇÃO
ANEL DE VEDAÇÃO RADIAL X1	7362184	15	4	601	94 02 073 9	CILINDRO HIDRÁULICO
ANEL DE VEDAÇÃO RADIAL X1	7362184	15	4	604	99 06 383	CILINDRO HIDRÁULICO
ANEL DE VEDAÇÃO RADIAL X1	7362184	15	4	605	99 06 576	CILINDRO HIDRÁULICO
ANEL DE VEDAÇÃO RADIAL X1	12240210	19	2	548	10 83 071 9	BRAÇO DA CAÇAMBA 2,60M
ANEL DE VEDAÇÃO RADIAL X1	7017199	15	4	603	94 06 219 4	CILINDRO HIDRÁULICO
ANEL DE VEDAÇÃO USIT	5209400	12	1	96	10 39 970 5	RODA GUIA - INSTALAÇÃO
ANEL DESLIZANTE	11600015	42	2	685	11 43 820 2	GRADE PROT. DIANTEIRA DO
ANEL DESLIZANTE 18X20X17	11697724	22	2	685	11 43 820 2	GRADE PROT. DIANTEIRA DO
ANEL DESLIZANTE 20X23X11	11697962	24	2	684	11 43 820 0	GRADE PROT. DIANTEIRA DO
ANEL EM V	11276309	10	1	262	10 33 323 7	VÁLVULA LIMITADORA DE PR
ANEL ESPAÇADOR	7002216	40	4	86	11 82 019 6	ELO FINAL DA CORRENTE
ANEL GUIA	7623863	30	2	187	10 40 974 7	AJUSTE HIDR.

Designação	Artigo	Item	Quanti	Página	Módulo	Designação
ANEL GUIA 125X130X15,00	7005250	13	4	614	99 07 890	MANCAL DA HASTE DO PISTÃ
ANEL GUIA 150X155X15	7011356	13	4	613	12 47 008 6	MANCAL DA HASTE DO PISTÃ
ANEL GUIA DO PISTÃO 190X18	9177723	2	2	609	94 05 233 6	PISTÃO
ANEL GUIA DO PISTÃO 190X18	9177723	2	2	611	95 89 256	PISTÃO
ANEL GUIA DO PISTÃO 190X18	9177723	2	2	612	99 07 680	PISTÃO
ANEL GUIA DO PISTÃO 190X18	7003455	6	4	609	94 05 233 6	PISTÃO
ANEL GUIA DO PISTÃO 190X18	7003455	6	4	611	95 89 256	PISTÃO
ANEL GUIA DO PISTÃO 190X18	7003455	6	4	612	99 07 680	PISTÃO
ANEL GUIA DO PISTÃO 220X21	9177720	2	2	610	95 88 147	PISTÃO
ANEL GUIA DO PISTÃO 220X21	7002939	6	5	610	95 88 147	PISTÃO
ANEL INTERMEDIÁRIO	10014730	12	1	241	10 81 696 4	BOMBA DE LUBRIFICACAO LIN
ANEL L JL 50	429612001	32	1	121	90 20 746 9	MECANISMO DE TRANSLAÇÃ
ANEL RANHURADO	10814143	4	1	82	10 80 028 0	TENSIONADOR DE GRAXA
ANEL RANHURADO 291X281,	761052103	2	1	219	93 36 053 01	FREIO
ANEL RANHURADO 291X281,	761052103	2	1	228	90 00 386 4	KIT DE VEDAÇÃO
ANEL RANHURADO 325X315,	761052303	8	1	219	93 36 053 01	FREIO
ANEL RANHURADO 325X315,	761052303	8	1	228	90 00 386 4	KIT DE VEDAÇÃO
ANEL RASPADOR 125X137,2X	7023590	6	1	614	99 07 890	MANCAL DA HASTE DO PISTÃ
ANEL RASPADOR 150X166X9,	10410984	6	1	613	12 47 008 6	MANCAL DA HASTE DO PISTÃ
ANEL RASPADOR 274X285X3,	7610552	12	1	219	93 36 053 01	FREIO
ANEL RASPADOR 274X285X3,	7610552	12	1	228	90 00 386 4	KIT DE VEDAÇÃO
ANEL RASPADOR 299X305X3,	7610551	11	1	219	93 36 053 01	FREIO
ANEL RASPADOR 299X305X3,	7610551	13	1	228	90 00 386 4	KIT DE VEDAÇÃO
ANEL REDUTOR	10472859	9	2	702	94 09 499 0	INTERRUPTOR - INSTALAÇÃO
ANEL REDUTOR	10472859	30	2	706	94 08 350 4	INSTALACAO ELETRICA
ANEL RETENTOR	10428086	3	1	191	11 00 577 6	BOMBA DE ENGRENAGENS
ANEL RETENTOR X40X55X7	10007991	38	1	168	10 33 307 0	MECANISMO DE ACIONAMENT
ANEL RETENTOR X50X80X7	7620752	38	1	163	10 44 145 6	MECANISMO DE ACIONAMENT
ANEL TURCON GLYD 220X19	7002063	4	1	610	95 88 147	PISTÃO
ANEL-O	10021308	999	1	236	10 29 302 0	BLOCO DE DISTRIBUIÇÃO MX-
ANEL-O	10021308	999	1	244	10 29 301 8	BLOCO DE DISTRIBUIÇÃO MX-
ANEL-O	10021308	999	1	525	10 00 878 9	BLOCO DE DISTRIBUIÇÃO MX-
ANEL-O	10021308	999	1	526	10 48 928 1	BLOCO DE DISTRIBUIÇÃO MX-
ANEL-O	10115072	26	2	172	10 33 322 6	PLACA DE LIGAÇÃO
ANEL-O	10115072	16	2	186	10 34 668 4	UNIDADE DE CONTROLE
ANEL-O	10115072	19	1	188	10 40 975 1	PISTÃO DE AJUSTAMENTO
ANEL-O	10298634	14	1	184	10 44 145 8	SENSOR DE ÂNGULO DE RO
ANEL-O	10298634	18	1	262	10 33 323 7	VÁLVULA LIMITADORA DE PR
ANEL-O	10298636	3	1	167	10 29 866 3	PARAFUSO DE FECHAMENTO
ANEL-O	10300920	20	1	177	10 33 325 9	BOMBA DE ENGRENAGENS
ANEL-O	10333075	26	1	160	10 21 593 5	BOMBA
ANEL-O	10333245	9	1	172	10 33 322 6	PLACA DE LIGAÇÃO
ANEL-O	10333265	12	1	177	10 33 325 9	BOMBA DE ENGRENAGENS
ANEL-O	10333265	3	1	178	10 33 326 2	PLACA DE DESGASTE
ANEL-O	10354824	3	1	319	10 30 177 6	VÁLVULA DE DRENAGEM
ANEL-O	7002727	9	2	95	10 80 027 6	ROLETE SUPERIOR D8K
ANEL-O	7017766	39	1	168	10 33 307 0	MECANISMO DE ACIONAMENT
ANEL-O	7017766	20	2	187	10 40 974 7	AJUSTE HIDR.
ANEL-O	7028346	8	1	326	56 17 689	VÁLVULA DE FECHAMENTO
ANEL-O	7264028	31	1	75	94 03 193 4	KIT DE MANUTENÇÃO 1500/25
ANEL-O	7369456	10	4	327	11 00 884 6	VIDRO DE INSPECAO M12
ANEL-O	7410480	43	1	294	11 45 686 3	RETORNOS CUNHA DE DIRE
ANEL-O	7410480	19	3	340	12 50 342 5	INSTALAÇÃO BLOCO DE VÁL
ANEL-O	9467128	11	4	586	11 81 270 4	PINO MONTAGEM
ANEL-O 10,82X1,78	10115018	14	3	186	10 34 668 4	UNIDADE DE CONTROLE
ANEL-O 10,82X1,78	7413591	40	1	746	12 21 082 8	AR-CONDICIONADO
ANEL-O 11,5X1,5	10289306	10	2	257	10 02 131 0	KIT DE VEDAÇÃO
ANEL-O 12,37X2,62	7028158	10	1	176	10 33 324 2	VALVULA INTERRUPTORA
ANEL-O 13,10X2,62	7368217	11	1	780	10 12 038 8	KIT REPARO SENSOR N° ROT
ANEL-O 13X2,5	10294172	20	1	520	11 69 024 1	PRE-FILTRO DE COMBUSTÍVE

Designação	Artigo	Item	Quanti	Página	Módulo	Designação
ANEL-O 13X2,5	7005971	20	3	363	10 28 629 4	BLOCO DE VÁLVULA DE COMU
ANEL-O 14,0X2,0	10490695	4	1	182	10 33 327 3	VÁLVULA DE PARTIDA FRIA
ANEL-O 142X7	7369266	16	1	73	94 03 193 2	KIT DE MANUTENÇÃO 500h
ANEL-O 142X7	7369266	16	1	74	94 03 193 3	KIT DE MANUTENÇÃO 1000h
ANEL-O 142X7	7369266	20	1	320	10 80 124 6	FILTRO DE RETORNO 25µm
ANEL-O 14X1,78	7024811	1	2	578	10 00 849 7	KIT DE VEDAÇÃO
ANEL-O 14X1,78	7413615	39	1	746	12 21 082 8	AR-CONDICIONADO
ANEL-O 158,12X7	7264438	11	2	613	12 47 008 6	MANCAL DA HASTE DO PISTÃ
ANEL-O 15X2	7264625	1	1	519	50 04 624	PARAFUSO DE DRENAGEM D
ANEL-O 170,82X7	7023698	3	1	609	94 05 233 6	PISTÃO
ANEL-O 170,82X7	7023698	3	1	611	95 89 256	PISTÃO
ANEL-O 170,82X7	7023698	3	1	612	99 07 680	PISTÃO
ANEL-O 18,72X2,62	7023765	12	1	259	10 10 206 7	ELEMENTO REGULADOR
ANEL-O 183,52X5,33	10218953	11	2	73	94 03 193 2	KIT DE MANUTENÇÃO 500h
ANEL-O 183,52X5,33	10218953	11	2	74	94 03 193 3	KIT DE MANUTENÇÃO 1000h
ANEL-O 183,52X5,33	10218953	20	1	321	11 82 447 9	FILTRO DE RETORNO 15/5µm
ANEL-O 196,22X7	7002056	3	1	610	95 88 147	PISTÃO
ANEL-O 19X2,5	10219619	60	1	594	10 29 135 3	MODULO DE COMANDO
ANEL-O 208X6	7000583	7	1	613	12 47 008 6	MANCAL DA HASTE DO PISTÃ
ANEL-O 209,14X3,53	10016657	35	1	242	10 81 696 4	BOMBA DE LUBRIFICACAO LIN
ANEL-O 21,89X2,62	10333269	13	3	174	10 33 322 8	FILTRO
ANEL-O 215,57X2,62	10016662	41	1	242	10 81 696 4	BOMBA DE LUBRIFICACAO LIN
ANEL-O 23,47X2,62	7028151	8	1	260	10 29 792 9	VÁLVULA LIMITADORA DE PR
ANEL-O 23,47X2,62	7028151	16	1	262	10 33 323 7	VÁLVULA LIMITADORA DE PR
ANEL-O 24X2,5	7361549	1	1	147	73 67 136	UNIÃO ROSCADA BFW 35L
ANEL-O 25X3,53	7015407	10	1	329	10 22 239 3	FILTRO DE RESPIRO 2µm
ANEL-O 260X3	7610202	3	1	219	93 36 053 01	FREIO
ANEL-O 260X3	7610202	3	1	228	90 00 386 4	KIT DE VEDAÇÃO
ANEL-O 265X4	726428201	81	1	122	90 20 746 9	MECANISMO DE TRANSLAÇÃ
ANEL-O 29,82X2,62	10333232	25	1	161	10 42 845 9	BOMBA DO MECANISMO GIRA
ANEL-O 29,82X2,62	10333232	17	1	262	10 33 323 7	VÁLVULA LIMITADORA DE PR
ANEL-O 29,87X1,78	10115021	13	1	186	10 34 668 4	UNIDADE DE CONTROLE
ANEL-O 2X1,5	10289308	20	7	257	10 02 131 0	KIT DE VEDAÇÃO
ANEL-O 2X1,5	10289308	30	1	258	10 02 131 1	KIT DE VEDAÇÃO
ANEL-O 34,59X2,62	7007476	15	1	365	11 08 226 4	VÁLVULA DE RETORNO
ANEL-O 34,59X2,62	7007476	2	1	366	56 10 135	VÁLVULA DE ALIMENTAÇÃO
ANEL-O 340X4	7610341	74	1	217	90 21 496 6	REDUTOR DE GIRO SAT 375/
ANEL-O 340X4	7610341	74	1	228	90 00 386 4	KIT DE VEDAÇÃO
ANEL-O 35X2	7018253	2	1	506	10 30 177 4	CONEXÃO
ANEL-O 37,69X3,53	7022120	16	1	353	10 21 821 5	VÁLVULA DE RETORNO
ANEL-O 37,69X3,53	7022120	16	1	354	10 21 986 3	VÁLVULA DE RETORNO
ANEL-O 400X5	7610378	57	1	122	90 20 746 9	MECANISMO DE TRANSLAÇÃ
ANEL-O 440X4	7364303	49	1	121	90 20 746 9	MECANISMO DE TRANSLAÇÃ
ANEL-O 47,35X1,78	7366427	10	1	324	11 81 279 0	EQUIPAMENTO TANQUE HID
ANEL-O 50X2	7621888	7	1	281	11 65 270 7	BLOCO DE VÁLVULAS DE COM
ANEL-O 6,07X1,78	10115023	15	1	176	10 33 324 2	VALVULA INTERRUPTORA
ANEL-O 63X3	7264085	5	1	490	11 81 279 6	SISTEMA DE TANQUE DE COM
ANEL-O 66,00X3,00	7008755	5	1	346	93 70 592	VÁLVULA DE RETORNO
ANEL-O 6X1,5	10289311	20	2	258	10 02 131 1	KIT DE VEDAÇÃO
ANEL-O 7,5X1,5	10289310	10	2	258	10 02 131 1	KIT DE VEDAÇÃO
ANEL-O 7,65X1,78	7264360	10	1	80	10 47 076 9	RODA GUIA D8K
ANEL-O 78,97X3,53	10220707	21	1	75	94 03 193 4	KIT DE MANUTENÇÃO 1500/25
ANEL-O 78,97X3,53	10220707	10	1	180	10 33 327 0	CABEÇOTE DO FILTRO
ANEL-O 85,32X3,5	7363759	62	2	331	12 48 595 1	INSTALAÇÃO DA BOMBA
ANEL-O 88X3	7264087	8	1	611	95 89 256	PISTÃO
ANEL-O 9,25X1,78	7009366	12	1	184	10 44 145 8	SENSOR DE ÂNGULO DE RO
ANEL-O 9,25X1,78	7009366	15	1	186	10 34 668 4	UNIDADE DE CONTROLE
ANEL-O 9,25X1,78	7018613	4	1	578	10 00 849 7	KIT DE VEDAÇÃO
ANEL-O AEHNL.DIN 3771 380X	726457301	26	1	216	90 21 496 6	REDUTOR DE GIRO SAT 375/
ANEL-O AEHNL.DIN 3771 380X	726457301	26	1	228	90 00 386 4	KIT DE VEDAÇÃO

Designação	Artigo	Item	Quanti	Página	Módulo	Designação
ANEL-O AEHNL.ISO 3601-1 11,	10337473	18	1	131	10 12 223 9	JG V VÁLV. REDUTORA DE PR
ANEL-O AEHNL.ISO 3601-1 12X	7380621	20	1	800	92 66 231	KIT DE VEDACAO DA VALVULA
ANEL-O AEHNL.ISO 3601-1 13,1	7381018	11	1	225	92 78 623	KIT REPARO SENSOR N° ROT
ANEL-O AEHNL.ISO 3601-1 13,1	7381018	10	1	227	62 90 073	SENSOR DE VELOCIDADE
ANEL-O AEHNL.ISO 3601-1 15,	7380620	19	1	800	92 66 231	KIT DE VEDACAO DA VALVULA
ANEL-O AEHNL.ISO 3601-1 15X	7380619	22	1	134	92 66 232	KIT DE VED VÁLVULA DE SUB
ANEL-O AEHNL.ISO 3601-1 16X	7380618	20	1	134	92 66 232	KIT DE VED VÁLVULA DE SUB
ANEL-O AEHNL.ISO 3601-1 19,	7380577	18	1	800	92 66 231	KIT DE VEDACAO DA VALVULA
ANEL-O AEHNL.ISO 3601-1 21,	7380617	19	1	134	92 66 232	KIT DE VED VÁLVULA DE SUB
ANEL-O AEHNL.ISO 3601-1 23,	7380615	21	1	796	10 13 720 4	KIT DE VEDAÇÃO NG 045
ANEL-O AEHNL.ISO 3601-1 23,	7380615	17	1	801	92 68 642	KIT DE VEDACAO RV
ANEL-O AEHNL.ISO 3601-1 32X	7380077	1	1	608	92 70 390	JG V VÁLVULA RET. DE ESTR
ANEL-O AEHNL.ISO 3601-1 6,	11003560	11	1	164	98 81 609	PARAFUSO DE FECHAMENTO
ANEL-O ARP 568 16,36X2,21	501238308	2	1	578	10 00 849 7	KIT DE VEDAÇÃO
ANEL-O ARP 568 18,72X2,62	510738308	3	3	282	11 65 270 9	DISCO DE VÁLVULA SANDWIC
ANEL-O ARP 568 234,62X2,62	570939708	29	1	128	10 12 615 7	KIT PARA CONSERTO ACESSÓ
ANEL-O ARP 568 234,62X2,62	570939708	29	1	798	10 13 858 4	KIT DE VEDAÇÃO COMPLETO
ANEL-O ARP 568 45,69X2,62	514507808	16	1	169	10 33 307 1	PLACA DE LIGAÇÃO
ANILHA CÔNICA DKR 6	7027946	21	5	245	10 47 308 8	CAIXA AUXILIAR
ANILHA CÔNICA DKR 6	7027946	21	1	250	90 64 786	ELEMENTO DE CONEXÃO
ANTENA	12235850	10	1	711	94 04 890 7	ANTENA
ANTENA	6001556	340	1	689	11 41 774 1	INSTALAÇÃO ELÉTRICA
ANTENA	94048907	490	1	35	00 60 102 00	
ANTENA	94048907	2810	1	636	12 57 434 9	CABINE DE OPERADOR
ANTEPARO	11110708	170	1	651	11 40 871 7	REVESTIM INT.CABINE MOTO
ANTEPARO	11823188	3	1	630	11 69 962 6	FAROL DE TRABALHO
ANTEPARO	11836011	3	1	631	11 83 974 0	FAROL DE TRABALHO
ANTEPARO	9266836	12	1	777	98 86 676	PLACA DE LIGAÇÃO NG 165
APARELHO DE DIREÇÃO A MÃ	10850690 3	40	1	40	00 60 202 00	
APARELHO DE DIREÇÃO A MÃ	10850689 3	30	1	40	00 60 202 00	
APOIO DA CABEÇA	10018730	3	1	722	12 24 498 8	PARTE SUPERIOR DE ASSENT
APOIO DE BRAÇO	10678123	10	1	718	11 40 330 0	APOIO DE BRAÇO
APOIO DE BRAÇO	11403300	50	1	39	00 60 201 00	ASSENTO DO OPERADOR
APOIO DE BRAÇO LADO DIRE	11002945	10	1	263	10 67 812 3	APOIO DE BRAÇO
APOIO DE BRAÇO LADO ESQ	11002946	20	1	263	10 67 812 3	APOIO DE BRAÇO
APOIO DE PÉ	11364310	140	1	41	00 60 203 00	PLACA DE ESTRIBO
APOIO DO PE DIREITO	11364312	10	1	742	11 36 431 0	APOIO DE PÉ
APOIO DO PE ESQUERDO	11364309	20	1	742	11 36 431 0	APOIO DE PÉ
AR-CONDICIONADO	12210828 3	10	1	743	12 48 995 8	SIST.CALEFAÇÃO E AR COND
ARAME	514586508	17	1	163	10 44 145 6	MECANISMO DE ACIONAMENT
ARAME	7028089	17	2	168	10 33 307 0	MECANISMO DE ACIONAMENT
ARCO DE SUPORTE	94002349	20	1	743	12 48 995 8	SIST.CALEFAÇÃO E AR COND
ARREFECIMENTO DE OLEO	10856863	10	1	301	12 41 113 6	ARREFECIMENTO DE OLEO
ARREFECIMENTO DE OLEO	12411136	800	1	26	00 20 600 00	
ARRUELA	10013965	640	1	647	11 40 871 8	PEÇAS MONT. P/CABINE MO
ARRUELA	10013965	60	3	681	94 06 550 9	CORRIMÃO TRASEIRO
ARRUELA	10298635	17	2	184	10 44 145 8	SENSOR DE ÂNGULO DE RO
ARRUELA	10298680	9	2	186	10 34 668 4	UNIDADE DE CONTROLE
ARRUELA	10402351	3	1	583	12 90 135 1	PINO COMPLETO 130X858X71
ARRUELA	10803120	50	6	70	12 58 754 6	
ARRUELA	10803120	50	6	683	11 36 829 4	GRADE DE PROTECAO SUPER
ARRUELA	10835924	19	4	197	12 42 104 4	PEÇAS DE FIX.CAIXA DE RAD
ARRUELA	10871784	181	4	435	12 42 209 1	SIST.ELÉ.PLATAFORMA GIRA
ARRUELA	10871784	210	6	436	12 42 209 1	SIST.ELÉ.PLATAFORMA GIRA
ARRUELA	10871784	51	2	451	11 45 691 8	EQUIP.ELÉTRICO TANQUE HI
ARRUELA	10871784	12	2	455	11 45 691 9	SIST.ELET.BLOCO DE VALVU
ARRUELA	10871784	41	4	457	11 45 691 9	SIST.ELET.BLOCO DE VALVU
ARRUELA	10871784	115	6	473	12 42 229 9	CHICOTE DE CABOS MONTA
ARRUELA	10871784	130	6	479	12 42 214 3	BATERIA - INSTALACAO
ARRUELA	10871784	182	2	749	12 49 304 1	ELÉTRICA MONTAGEM

Designação	Artigo	Item	Quanti	Página	Módulo	Designação
ARRUELA	10871784	184	2	749	12 49 304 1	ELÉTRICA MONTAGEM
ARRUELA	11082367	12	3	206	11 49 338 1	RADIADOR COMBINADO
ARRUELA	12409809	70	3	376	11 45 688 5	PECAS DE FIXACAO
ARRUELA	12409809	40	1	380	11 73 402 0	CAPOTA
ARRUELA	12409813	71	3	376	11 45 688 5	PECAS DE FIXACAO
ARRUELA	12409813	41	1	380	11 73 402 0	CAPOTA
ARRUELA	12409814	72	3	376	11 45 688 5	PECAS DE FIXACAO
ARRUELA	12409814	42	1	380	11 73 402 0	CAPOTA
ARRUELA	7019801	500	1	658	11 40 706 0	PORTA DA CABINE DO OPERA
ARRUELA	932719401	5	1	216	90 21 496 6	REDUTOR DE GIRO SAT 375/
ARRUELA	9385349	27	3	145	10 39 212 0	SUSPENSAO DO MOTOR
ARRUELA	9385631	12	12	197	12 42 104 4	PEÇAS DE FIX.CAIXA DE RAD
ARRUELA	9929365	3	1	581	10 05 646 8	PINO
ARRUELA 10 200HV	4901879	145	1	753	10 67 519 6	ELETRÔNICA CENTRAL PLACA
ARRUELA 10 300HV	10289795	82	4	69	12 49 751 0	
ARRUELA 10 300HV	10289795	6	6	141	10 39 148 2	CONSOLE DE FECHADURA
ARRUELA 10 300HV	10289795	16	16	153	12 41 038 2	FILTRO DE AR - INSTALAÇÃO
ARRUELA 10 300HV	10289795	52	12	159	12 42 111 7	SISTEMA DE ESCAPAMENTO
ARRUELA 10 300HV	10289795	27	2	207	11 49 338 1	RADIADOR COMBINADO
ARRUELA 10 300HV	10289795	36	2	238	11 45 685 5	LUBRIFICACAO CENTRALIZAD
ARRUELA 10 300HV	10289795	15	4	275	11 81 258 8	EQUIPAMENTO HIDRÁULICO
ARRUELA 10 300HV	10289795	13	2	277	11 45 685 6	INSTALACAO HDRAULICA
ARRUELA 10 300HV	10289795	62	4	278	11 45 685 6	INSTALACAO HDRAULICA
ARRUELA 10 300HV	10289795	72	2	279	11 45 685 6	INSTALACAO HDRAULICA
ARRUELA 10 300HV	10289795	9	2	280	11 45 685 7	UNIDADE DE COMANDO DE O
ARRUELA 10 300HV	10289795	6	2	299	10 85 686 3	ARREFECIMENTO DE OLEO
ARRUELA 10 300HV	10289795	47	2	300	10 85 686 3	ARREFECIMENTO DE OLEO
ARRUELA 10 300HV	10289795	22	15	351	10 38 965 5	TUBULACOES PRESSAO INS
ARRUELA 10 300HV	10289795	8	1	388	11 45 689 3	PECAS DE FIXACAO
ARRUELA 10 300HV	10289795	8	1	390	11 38 741 4	PECAS DE FIXACAO
ARRUELA 10 300HV	10289795	8	1	392	11 38 733 4	PECAS DE FIXACAO
ARRUELA 10 300HV	10289795	7	2	400	10 40 190 2	TAMPA
ARRUELA 10 300HV	10289795	8	4	410	11 45 690 9	PECAS DE FIXACAO
ARRUELA 10 300HV	10289795	5	6	417	11 81 316 8	PASSARELA DIREITA DIANTE
ARRUELA 10 300HV	10289795	8	8	418	10 39 966 1	PASSARELA DIREITA TRASEIR
ARRUELA 10 300HV	10289795	8	10	419	10 39 966 7	PASSARELA ESQUERDA TRA
ARRUELA 10 300HV	10289795	5	10	420	10 39 966 5	PASSARELA ESQUERDA DIAN
ARRUELA 10 300HV	10289795	42	2	422	11 38 978 7	ALARME DE TRANSLACAO
ARRUELA 10 300HV	10289795	171	5	434	12 42 209 1	SIST.ELÉ.PLATAFORMA GIRA
ARRUELA 10 300HV	10289795	201	1	435	12 42 209 1	SIST.ELÉ.PLATAFORMA GIRA
ARRUELA 10 300HV	10289795	16	2	438	12 42 209 2	SISTEMA ELÉTRICO MOTOR
ARRUELA 10 300HV	10289795	141	1	443	12 42 209 2	SISTEMA ELÉTRICO MOTOR
ARRUELA 10 300HV	10289795	12	2	471	12 40 318 4	INSTALAÇÃO DOS FUSÍVEIS
ARRUELA 10 300HV	10289795	91	8	471	12 40 318 4	INSTALAÇÃO DOS FUSÍVEIS
ARRUELA 10 300HV	10289795	67	2	476	12 42 214 3	BATERIA - INSTALACAO
ARRUELA 10 300HV	10289795	72	8	476	12 42 214 3	BATERIA - INSTALACAO
ARRUELA 10 300HV	10289795	52	6	508	12 80 641 6	CORRIMÃO COMPL.
ARRUELA 10 300HV	10289795	410	2	645	11 40 871 8	PEÇAS MONT. P/CABINE MO
ARRUELA 10 300HV	10289795	540	3	647	11 40 871 8	PEÇAS MONT. P/CABINE MO
ARRUELA 10 300HV	10289795	410	6	658	11 40 706 0	PORTA DA CABINE DO OPERA
ARRUELA 10 300HV	10289795	30	2	681	94 06 550 9	CORRIMÃO TRASEIRO
ARRUELA 10 300HV	10289795	82	4	685	11 43 820 2	GRADE PROT. DIANTEIRA DO
ARRUELA 10 300HV	10289795	50	2	712	11 39 074 0	PARA-SOL
ARRUELA 10 300HV	10289795	32	4	713	12 55 853 1	POSTO DE COMANDO
ARRUELA 10 300HV	10289795	12	4	739	11 42 538 0	PLACA DE ESTRIBO
ARRUELA 10 300HV	10289795	12	16	757	94 06 497 9	FIXAÇÃO LOCAL DE TRABALH
ARRUELA 10 300HV	11491889	35	1	681	94 06 550 9	CORRIMÃO TRASEIRO
ARRUELA 10,5	10179357	71	4	159	12 42 111 7	SISTEMA DE ESCAPAMENTO
ARRUELA 10,5	10179357	10	13	201	12 41 349 2	VEDACAO DO RADIADOR
ARRUELA 10,5	10179357	24	28	203	11 49 337 7	RADIADOR DE ÓLEO

Designação	Artigo	Item	Quanti	Página	Módulo	Designação
ARRUELA 10,5	10179357	25	8	203	11 49 337 7	RADIADOR DE ÓLEO
ARRUELA 10,5	10179357	24	28	205	11 49 337 7	RADIADOR DE ÓLEO
ARRUELA 10,5	10179357	25	8	205	11 49 337 7	RADIADOR DE ÓLEO
ARRUELA 10,5	10179357	25	60	207	11 49 338 1	RADIADOR COMBINADO
ARRUELA 10,5	10179357	26	8	207	11 49 338 1	RADIADOR COMBINADO
ARRUELA 10,5	10179357	15	4	214	11 45 685 1	INSTALACAO MECANISMO GI
ARRUELA 10,5	10179357	26	2	311	11 45 687 2	INSTALACAO HIDRAULICA
ARRUELA 10,5	10179357	56	4	372	10 40 596 4	CAPOTA DO MOTOR
ARRUELA 10,5	10179357	26	2	380	11 73 402 0	CAPOTA
ARRUELA 10,5	10179357	8	2	381	10 40 806 1	TRILHO GUIA
ARRUELA 10,5	10179357	7	4	385	11 45 689 1	PECAS DE FIXACAO
ARRUELA 10,5	10179357	15	4	402	11 45 690 5	PECAS DE FIXACAO
ARRUELA 10,5	10179357	25	2	402	11 45 690 5	PECAS DE FIXACAO
ARRUELA 10,5	10179357	2	6	509	11 45 693 5	PECAS DE FIXACAO
ARRUELA 10,5X4	9768279	44	6	200	12 41 349 0	TUBULAÇÃO DO RADIADOR
ARRUELA 12	9918226	83	6	159	12 42 111 7	SISTEMA DE ESCAPAMENTO
ARRUELA 12	9918226	12	4	198	12 41 348 1	INSTALAÇÃO DO RADIADOR
ARRUELA 12	9918226	11	8	208	11 73 947 1	TANQUE DE EXPANSÃO
ARRUELA 12 300HV	10289804	14	3	71	12 82 357 1	SUPORTE CPL
ARRUELA 12 300HV	10289804	14	2	140	11 45 683 2	COMPARTIMENTO DA BOMBA
ARRUELA 12 300HV	10289804	7	4	142	11 45 683 5	PEÇAS MONT. DE EQUIP
ARRUELA 12 300HV	10289804	55	4	157	11 45 689 9	
ARRUELA 12 300HV	10289804	16	4	198	12 41 348 1	INSTALAÇÃO DO RADIADOR
ARRUELA 12 300HV	10289804	47	8	291	11 45 685 9	SIST.HIDR.MANG.COM.-MECA
ARRUELA 12 300HV	10289804	52	2	295	11 45 686 3	RETORNOS CUNHA DE DIRE
ARRUELA 12 300HV	10289804	3	2	302	11 45 687 1	INSTALACAO HIDRAULICA
ARRUELA 12 300HV	10289804	33	4	325	11 81 279 0	EQUIPAMENTO TANQUE HID
ARRUELA 12 300HV	10289804	4	8	328	11 45 687 9	MONTAGEM FILTRO
ARRUELA 12 300HV	10289804	11	11	374	11 45 688 5	PECAS DE FIXACAO
ARRUELA 12 300HV	10289804	21	5	374	11 45 688 5	PECAS DE FIXACAO
ARRUELA 12 300HV	10289804	38	4	375	11 45 688 5	PECAS DE FIXACAO
ARRUELA 12 300HV	10289804	36	2	393	10 39 647 6	TAMPA CENTRAL
ARRUELA 12 300HV	10289804	53	1	403	11 45 690 5	PECAS DE FIXACAO
ARRUELA 12 300HV	10289804	31	4	423	12 87 934 0	FAROL ADICIONAL NO LASTR
ARRUELA 12 300HV	10289804	42	16	508	12 80 641 6	CORRIMÃO COMPL.
ARRUELA 12 300HV	10289804	56	2	527	10 84 847 9	LUBRIFICAÇÃO CENTRALIZAD
ARRUELA 12 300HV	10289804	23	2	531	11 81 535 6	SIST.ELÉ. EQUIPAMENTO LED
ARRUELA 12 300HV	10289804	33	2	531	11 81 535 6	SIST.ELÉ. EQUIPAMENTO LED
ARRUELA 12 300HV	10289804	16	8	533	11 73 810 3	TUB.P/SEGURANÇA CANO RO
ARRUELA 12 300HV	10289804	16	32	535	11 73 792 9	TUBULACAO HIDRAULICA F.M
ARRUELA 12 300HV	10289804	23	24	576	11 81 579 6	TRILHO DESLIZANTE
ARRUELA 12 300HV	10289804	40	2	585	11 81 231 2	PINO MONTAGEM
ARRUELA 12 300HV	10289804	40	2	587	12 44 515 1	PINO MONTAGEM
ARRUELA 12 300HV	10289804	142	6	588	12 80 290 1	PINO MONTAGEM
ARRUELA 12 300HV	10289804	52	2	622	11 73 814 3	CILIND.HAS.C/SEG.CON.ROMP
ARRUELA 12 300HV	10289804	81	2	623	11 73 814 3	CILIND.HAS.C/SEG.CON.ROMP
ARRUELA 12 300HV	10289804	120	1	642	11 40 871 8	PEÇAS MONT. P/CABINE MO
ARRUELA 12 300HV	10289804	30	4	680	94 09 705 7	CORRIMAO DIANTEIRO
ARRUELA 12 300HV	10289804	26	2	684	11 43 820 0	GRADE PROT. DIANTEIRA DO
ARRUELA 12 300HV	10289804	34	4	684	11 43 820 0	GRADE PROT. DIANTEIRA DO
ARRUELA 12 300HV	10289804	28	2	685	11 43 820 2	GRADE PROT. DIANTEIRA DO
ARRUELA 12 300HV	10289804	48	2	685	11 43 820 2	GRADE PROT. DIANTEIRA DO
ARRUELA 12 300HV	10289804	14	6	687	11 43 820 3	GRADE PROT. DIANTEIRA DO
ARRUELA 12 300HV	10289804	352	1	751	12 49 304 1	ELÉTRICA MONTAGEM
ARRUELA 12 300HV	11182717	15	3	71	12 82 357 1	SUPORTE CPL
ARRUELA 12 300HV	11182717	810	4	648	11 40 871 8	PEÇAS MONT. P/CABINE MO
ARRUELA 12 300HV	11182717	42	2	684	11 43 820 0	GRADE PROT. DIANTEIRA DO
ARRUELA 12 300HV	11182717	15	6	687	11 43 820 3	GRADE PROT. DIANTEIRA DO
ARRUELA 13	10179356	4	5	89	12 47 603 1	TAMPA DIREITA
ARRUELA 13	10179356	4	5	90	12 47 603 3	TAMPA ESQUERDA

Designação	Artigo	Item	Quanti	Página	Módulo	Designação
ARRUELA 13	10179356	21	4	138	11 45 683 0	CAIXA DO RADIADOR
ARRUELA 13	10179356	3	4	149	12 41 050 6	INSTALACAO COMBUSTIVEL
ARRUELA 13	10179356	42	2	154	12 41 038 2	FILTRO DE AR - INSTALAÇÃO
ARRUELA 13	10179356	17	8	197	12 42 104 4	PEÇAS DE FIX.CAIXA DE RAD
ARRUELA 13	10179356	32	2	198	12 41 348 1	INSTALAÇÃO DO RADIADOR
ARRUELA 13	10179356	36	2	375	11 45 688 5	PECAS DE FIXACAO
ARRUELA 13	10179356	28	4	380	11 73 402 0	CAPOTA
ARRUELA 13	10179356	2	3	384	11 45 689 1	PECAS DE FIXACAO
ARRUELA 13	10179356	51	3	386	11 73 840 2	CAPO ESQUERDO
ARRUELA 13	10179356	16	4	387	11 39 454 0	PORTA DO FILTRO DE AR ESQ
ARRUELA 13	10179356	2	4	388	11 45 689 3	PECAS DE FIXACAO
ARRUELA 13	10179356	16	6	389	11 39 453 3	PORTA LATERAL TRASEIRA DI
ARRUELA 13	10179356	2	6	390	11 38 741 4	PECAS DE FIXACAO
ARRUELA 13	10179356	16	6	391	11 39 453 4	PORTA LATERAL DIANTERIA
ARRUELA 13	10179356	2	6	392	11 38 733 4	PECAS DE FIXACAO
ARRUELA 13	10179356	7	6	394	11 39 453 8	PORTA LATERAL ESQUERDA
ARRUELA 13	10179356	5	5	396	11 45 690 1	PECAS DE FIXACAO
ARRUELA 13	10179356	11	4	399	11 45 690 3	PECAS DE FIXACAO
ARRUELA 13	10179356	13	4	402	11 45 690 5	PECAS DE FIXACAO
ARRUELA 13	10179356	23	2	402	11 45 690 5	PECAS DE FIXACAO
ARRUELA 13	10179356	61	4	403	11 45 690 5	PECAS DE FIXACAO
ARRUELA 13	10179356	71	4	403	11 45 690 5	PECAS DE FIXACAO
ARRUELA 13	10179356	4	12	410	11 45 690 9	PECAS DE FIXACAO
ARRUELA 13	10179356	4	4	416	11 45 691 1	PECAS DE FIXACAO
ARRUELA 13	10179356	4	8	418	10 39 966 1	PASSARELA DIREITA TRASEIR
ARRUELA 13	10179356	4	10	419	10 39 966 7	PASSARELA ESQUERDA TRA
ARRUELA 13	10179356	66	2	431	12 42 209 1	SIST.ELÉ.PLATAFORMA GIRA
ARRUELA 13	10179356	21	12	535	11 73 792 9	TUBULACAO HIDRAULICA F.M
ARRUELA 13	10179356	29	4	554	11 81 230 9	LUBRIFICAÇÃO CENTRALIZAD
ARRUELA 13	10179356	61	2	626	11 73 812 2	CILINDRO DE ELEVACAO ESQ
ARRUELA 13	10179356	61	2	628	11 73 812 3	CILINDRO DE ELEVACAO DIRE
ARRUELA 13 200HV	10006370	22	7	140	11 45 683 2	COMPARTIMENTO DA BOMBA
ARRUELA 13X27X6	9051252	21	2	330	12 48 595 1	INSTALAÇÃO DA BOMBA
ARRUELA 14 300HV	10289805	20	8	541	10 07 162 8	CILINDRO HIDR. COM ACESS
ARRUELA 14 300HV	10289805	39	2	554	11 81 230 9	LUBRIFICAÇÃO CENTRALIZAD
ARRUELA 14 300HV	10289805	24	6	575	10 08 685 2	PROTEÇÃO DA HASTE DO CIL
ARRUELA 14 300HV	10289805	22	2	662	12 55 108 1	FIXAÇÃO CABINA DO MOTORI
ARRUELA 14 300HV	10289805	104	2	686	11 43 820 2	GRADE PROT. DIANTEIRA DO
ARRUELA 14 300HV	10289805	114	2	686	11 43 820 2	GRADE PROT. DIANTEIRA DO
ARRUELA 16 295-350HV10HV	12220084	44	2	684	11 43 820 0	GRADE PROT. DIANTEIRA DO
ARRUELA 16 300HV	10289806	22	2	300	10 85 686 3	ARREFECIMENTO DE OLEO
ARRUELA 16 300HV	10289806	91	2	334	12 48 595 1	INSTALAÇÃO DA BOMBA
ARRUELA 16 300HV	10289806	5	1	381	10 40 806 1	TRILHO GUIA
ARRUELA 16 300HV	10289806	13	2	399	11 45 690 3	PECAS DE FIXACAO
ARRUELA 16 300HV	10289806	3	2	495	11 81 363 8	CHAPA DE DEGRAU MONTA
ARRUELA 16 300HV	10289806	32	3	540	11 81 388 0	DISTRIBUIDOR MONTAGEM
ARRUELA 16,5X28X4	9918228	4	4	102	10 39 971 4	ESCADA COMPLETA
ARRUELA 16,5X28X4	9918228	4	3	103	10 39 568 5	COLETOR GIRATÓRIO - INSTA
ARRUELA 16,5X28X4	9918228	15	16	145	10 39 212 0	SUSPENSAO DO MOTOR
ARRUELA 16,5X28X4	9918228	21	4	195	10 85 685 8	VENTILADOR - INSTALACAO
ARRUELA 16,5X28X4	9918228	22	4	757	94 06 497 9	FIXAÇÃO LOCAL DE TRABALH
ARRUELA 17	4600180	31	2	234	11 45 685 4	BOMBA DE GRAXA INSTALACA
ARRUELA 17	4600180	2	5	379	11 45 688 7	PECAS DE FIXACAO
ARRUELA 17	4600180	12	8	508	12 80 641 6	CORRIMÃO COMPL.
ARRUELA 17	4600180	22	6	508	12 80 641 6	CORRIMÃO COMPL.
ARRUELA 17 200HV	4600021	11	4	106	95 66 869	GUIA
ARRUELA 18,5X31X5	9586492	4	4	94	12 96 188 1	ROLETE SUPERIOR - INSTALA
ARRUELA 20 300HV	10289808	3	4	345	11 45 688 2	PECAS DE FIXACAO
ARRUELA 20 300HV	10289808	33	2	375	11 45 688 5	PECAS DE FIXACAO
ARRUELA 20 300HV	10289808	105	4	539	11 73 814 4	INSTALAÇÃO HIDRÁULICA

Designação	Artigo	Item	Quanti	Página	Módulo	Designação
ARRUELA 20,5X34X5	9918229	4	4	96	10 39 970 5	RODA GUIA - INSTALAÇÃO
ARRUELA 20,5X34X5	9918229	2	5	139	11 81 503 7	PECAS DE FIXACAO
ARRUELA 20,5X34X5	9918229	12	2	140	11 45 683 2	COMPARTIMENTO DA BOMBA
ARRUELA 20,5X34X5	9918229	5	3	152	12 41 038 2	FILTRO DE AR - INSTALAÇÃO
ARRUELA 20,5X34X5	9918229	2	3	318	11 45 687 8	PECAS DE FIXACAO
ARRUELA 20,5X34X5	9918229	26	2	330	12 48 595 1	INSTALAÇÃO DA BOMBA
ARRUELA 20,5X34X5	9918229	2	3	487	11 45 692 8	PECAS DE FIXACAO
ARRUELA 21	10179985	34	2	375	11 45 688 5	PECAS DE FIXACAO
ARRUELA 22 300HV	10289809	106	8	539	11 73 814 4	INSTALAÇÃO HIDRÁULICA
ARRUELA 24,5X40X5	9918230	4	4	92	12 96 029 6	ROLDANA MONTAGEM
ARRUELA 24,5X40X5	9918230	6	24	116	11 42 657 0	MECANISMO DE TRANSLAÇÃ
ARRUELA 24,5X40X5	9918230	6	24	117	11 42 657 0	MECANISMO DE TRANSLAÇÃ
ARRUELA 24,5X40X5	9918230	4	24	127	11 42 664 8	RODA TURAS MONTAGEM D8
ARRUELA 24,5X40X5	9918230	33	11	601	94 02 073 9	CILINDRO HIDRÁULICO
ARRUELA 24,5X40X5	9918230	33	11	604	99 06 383	CILINDRO HIDRÁULICO
ARRUELA 24,5X40X5	9918230	33	11	605	99 06 576	CILINDRO HIDRÁULICO
ARRUELA 25	10179335	51	2	403	11 45 690 5	PECAS DE FIXACAO
ARRUELA 25	4600701	3	1	584	97 67 212	PINO
ARRUELA 27,5X45X6	9586495	11	60	230	11 81 338 5	PEÇAS FIX.COROA GIG.CHA
ARRUELA 3 200HV	12220088	34	8	634	11 81 722 8	
ARRUELA 3 200HV	12220088	48	2	727	12 81 279 9	
ARRUELA 31X52X6	9918231	33	9	603	94 06 219 4	CILINDRO HIDRÁULICO
ARRUELA 4	420052114	45	1	753	10 67 519 6	ELETRÔNICA CENTRAL PLACA
ARRUELA 4 200HV	10875645	76	8	431	12 42 209 1	SIST.ELÉ.PLATAFORMA GIRA
ARRUELA 4 200HV	10875645	12	4	438	12 42 209 2	SISTEMA ELÉTRICO MOTOR
ARRUELA 4 200HV	10875645	31	4	456	11 45 691 9	SIST.ELET.BLOCO DE VALVU
ARRUELA 4 200HV	10875645	41	1	472	12 42 229 9	CHICOTE DE CABOS MONTA
ARRUELA 4 200HV	10875645	13	1	491	11 81 279 6	SISTEMA DE TANQUE DE COM
ARRUELA 4 200HV	10875645	212	4	749	12 49 304 1	ELÉTRICA MONTAGEM
ARRUELA 4 200HV	12218328	525	2	691	11 41 774 1	INSTALAÇÃO ELÉTRICA
ARRUELA 4 200HV	4001645	65	1	753	10 67 519 6	ELETRÔNICA CENTRAL PLACA
ARRUELA 5	420050301	12	4	324	11 81 279 0	EQUIPAMENTO TANQUE HID
ARRUELA 5	420050301	7	6	490	11 81 279 6	SISTEMA DE TANQUE DE COM
ARRUELA 5 200HV	10331878	14	4	738	94 06 460 1	TAMPA
ARRUELA 5 200HV	11140403	13	4	105	93 45 153	COLETOR GIRATÓRIO - INSTA
ARRUELA 5 200HV	11140403	31	4	208	11 73 947 1	TANQUE DE EXPANSÃO
ARRUELA 5 200HV	11140403	62	4	448	11 45 691 7	SIST.ELÉTR.TANQUE COMBUS
ARRUELA 5 200HV	11140403	17	4	455	11 45 691 9	SIST.ELET.BLOCO DE VALVU
ARRUELA 5 200HV	11140403	60	14	641	11 40 871 8	PEÇAS MONT. P/CABINE MO
ARRUELA 5 200HV	11140403	220	12	644	11 40 871 8	PEÇAS MONT. P/CABINE MO
ARRUELA 5 200HV	11140403	310	8	645	11 40 871 8	PEÇAS MONT. P/CABINE MO
ARRUELA 5 200HV	11140403	80	2	651	11 40 871 7	REVESTIM INT.CABINE MOTO
ARRUELA 5 200HV	11140403	260	2	689	11 41 774 1	INSTALAÇÃO ELÉTRICA
ARRUELA 5 200HV	11140403	22	3	729	11 39 145 7	CONSOLE DE COMANDO DIRE
ARRUELA 5 200HV	11140403	112	4	749	12 49 304 1	ELÉTRICA MONTAGEM
ARRUELA 6 100HV	11006732	6	3	656	11 40 866 7	TAMPA DE FILTRO
ARRUELA 6 200HV	10303400	380	4	653	11 40 871 7	REVESTIM INT.CABINE MOTO
ARRUELA 6 200HV	10303400	530	4	653	11 40 871 7	REVESTIM INT.CABINE MOTO
ARRUELA 6 200HV	10303400	550	1	653	11 40 871 7	REVESTIM INT.CABINE MOTO
ARRUELA 6 200HV	10875648	11	4	464	11 45 692 1	EQUIP.ELÉTRICO PESO LASTR
ARRUELA 6 300HV	10289802	70	3	108	91 41 597	COLETOR GIRATÓRIO
ARRUELA 6 300HV	10289802	23	4	151	10 83 252 9	FILTRO COMBUSTIVEL INSTA
ARRUELA 6 300HV	10289802	67	12	155	12 41 038 2	FILTRO DE AR - INSTALAÇÃO
ARRUELA 6 300HV	10289802	24	4	264	10 85 068 9	APARELHO DE DIREÇÃO A MÃ
ARRUELA 6 300HV	10289802	24	4	266	10 85 069 0	APARELHO DE DIREÇÃO A MÃ
ARRUELA 6 300HV	10289802	18	2	326	56 17 689	VÁLVULA DE FECHAMENTO
ARRUELA 6 300HV	10289802	16	2	393	10 39 647 6	TAMPA CENTRAL
ARRUELA 6 300HV	10289802	32	2	397	11 40 470 3	CAIXA DE FERRAMENTAS
ARRUELA 6 300HV	10289802	10	4	408	10 67 804 4	FECHO DA PORTA
ARRUELA 6 300HV	10289802	12	16	450	11 45 691 8	EQUIP.ELÉTRICO TANQUE HI

Designação	Artigo	Item	Quanti	Página	Módulo	Designação
ARRUELA 6 300HV	10289802	82	12	459	11 45 691 9	SIST.ELET.BLOCO DE VALVU
ARRUELA 6 300HV	10289802	21	8	471	12 40 318 4	INSTALAÇÃO DOS FUSÍVEIS
ARRUELA 6 300HV	10289802	92	2	473	12 42 229 9	CHICOTE DE CABOS MONTA
ARRUELA 6 300HV	10289802	60	10	476	12 42 214 3	BATERIA - INSTALACAO
ARRUELA 6 300HV	10289802	12	2	496	11 81 363 9	
ARRUELA 6 300HV	10289802	51	4	529	12 81 765 5	LUBRIFICAÇÃO CENTRALIZAD
ARRUELA 6 300HV	10289802	41	12	532	12 59 260 7	INSTALACAO ELETRICA
ARRUELA 6 300HV	10289802	46	16	532	12 59 260 7	INSTALACAO ELETRICA
ARRUELA 6 300HV	10289802	55	2	538	11 73 814 4	INSTALAÇÃO HIDRÁULICA
ARRUELA 6 300HV	10289802	42	1	592	10 84 585 5	
ARRUELA 6 300HV	10289802	12	2	634	11 81 722 8	
ARRUELA 6 300HV	10289802	210	1	651	11 40 871 7	REVESTIM INT.CABINE MOTO
ARRUELA 6 300HV	10289802	270	1	657	11 40 706 0	PORTA DA CABINE DO OPERA
ARRUELA 6 300HV	10289802	62	2	685	11 43 820 2	GRADE PROT. DIANTEIRA DO
ARRUELA 6 300HV	10289802	42	4	725	12 47 954 4	CONSOLE DE COMANDO ESQ
ARRUELA 6 300HV	10289802	22	3	726	12 81 279 9	
ARRUELA 6 300HV	10289802	32	4	729	11 39 145 7	CONSOLE DE COMANDO DIRE
ARRUELA 6 300HV	10289802	62	2	729	11 39 145 7	CONSOLE DE COMANDO DIRE
ARRUELA 6 300HV	10289802	12	4	740	94 03 458 2	PEDAL ESQUERDO
ARRUELA 6 300HV	10289802	12	4	741	94 03 458 6	PEDAL DIREITO
ARRUELA 6 300HV	11140400	210	4	640	94 06 533 8	DISTRIBUIÇÃO DO AR
ARRUELA 6 300HV	11140400	215	2	640	94 06 533 8	DISTRIBUIÇÃO DO AR
ARRUELA 6 300HV	11140400	120	4	651	11 40 871 7	REVESTIM INT.CABINE MOTO
ARRUELA 6 300HV	11140400	255	4	652	11 40 871 7	REVESTIM INT.CABINE MOTO
ARRUELA 6 300HV	11140400	325	4	652	11 40 871 7	REVESTIM INT.CABINE MOTO
ARRUELA 6 300HV	11140400	81	3	672	11 38 419 5	LIMPADOR DE VIDROS MONTA
ARRUELA 6 300HV	11140400	86	3	672	11 38 419 5	LIMPADOR DE VIDROS MONTA
ARRUELA 6 300HV	11140400	16	1	747	12 49 304 1	ELÉTRICA MONTAGEM
ARRUELA 6 300HV	11140400	62	4	747	12 49 304 1	ELÉTRICA MONTAGEM
ARRUELA 6 300HV	11140400	86	1	748	12 49 304 1	ELÉTRICA MONTAGEM
ARRUELA 6 300HV	12220089	22	2	725	12 47 954 4	CONSOLE DE COMANDO ESQ
ARRUELA 6 300HV	12220089	32	1	725	12 47 954 4	CONSOLE DE COMANDO ESQ
ARRUELA 6 300HV	12220089	42	2	729	11 39 145 7	CONSOLE DE COMANDO DIRE
ARRUELA 6 300HV	12220089	52	1	729	11 39 145 7	CONSOLE DE COMANDO DIRE
ARRUELA 6,4	12251013	21	7	387	11 39 454 0	PORTA DO FILTRO DE AR ESQ
ARRUELA 6,4	12251013	21	15	389	11 39 453 3	PORTA LATERAL TRASEIRA DI
ARRUELA 6,4 200HV	11693878	23	4	389	11 39 453 3	PORTA LATERAL TRASEIRA DI
ARRUELA 6,4 200HV	11693878	57	2	538	11 73 814 4	INSTALAÇÃO HIDRÁULICA
ARRUELA 6,5/36X3	94008663	12	3	747	12 49 304 1	ELÉTRICA MONTAGEM
ARRUELA 8 200HV	11651374	114	1	727	12 81 279 9	
ARRUELA 8 200HV	4901768	130	2	753	10 67 519 6	ELETRÔNICA CENTRAL PLACA
ARRUELA 8 300HV	10289803	31	4	140	11 45 683 2	COMPARTIMENTO DA BOMBA
ARRUELA 8 300HV	10289803	29	2	150	12 41 050 6	INSTALACAO COMBUSTIVEL
ARRUELA 8 300HV	10289803	21	4	151	10 83 252 9	FILTRO COMBUSTIVEL INSTA
ARRUELA 8 300HV	10289803	63	1	155	12 41 038 2	FILTRO DE AR - INSTALAÇÃO
ARRUELA 8 300HV	10289803	13	16	195	10 85 685 8	VENTILADOR - INSTALACAO
ARRUELA 8 300HV	10289803	51	6	212	10 81 351 5	CONDENSADOR DO AR-CONDI
ARRUELA 8 300HV	10289803	51	6	213	10 81 351 5	CONDENSADOR DO AR-CONDI
ARRUELA 8 300HV	10289803	32	2	231	11 81 338 4	COROA GIRATÓRIA - INSTALA
ARRUELA 8 300HV	10289803	5	6	234	11 45 685 4	BOMBA DE GRAXA INSTALACA
ARRUELA 8 300HV	10289803	11	4	268	10 85 069 2	PEDAL DE MOVIMENTAÇÃO
ARRUELA 8 300HV	10289803	21	4	268	10 85 069 2	PEDAL DE MOVIMENTAÇÃO
ARRUELA 8 300HV	10289803	17	2	277	11 45 685 6	INSTALACAO HDRAULICA
ARRUELA 8 300HV	10289803	47	1	306	11 45 687 1	INSTALACAO HIDRAULICA
ARRUELA 8 300HV	10289803	22	6	322	11 81 278 9	TANQUE HIDR.(PEÇA DE EXTE
ARRUELA 8 300HV	10289803	42	6	325	11 81 279 0	EQUIPAMENTO TANQUE HID
ARRUELA 8 300HV	10289803	102	2	344	12 50 342 5	INSTALAÇÃO BLOCO DE VÁL
ARRUELA 8 300HV	10289803	21	8	372	10 40 596 4	CAPOTA DO MOTOR
ARRUELA 8 300HV	10289803	52	16	376	11 45 688 5	PECAS DE FIXACAO
ARRUELA 8 300HV	10289803	32	4	377	10 85 244 0	CAPO DO RADIADOR

Designação	Artigo	Item	Quanti	Página	Módulo	Designação
ARRUELA 8 300HV	10289803	20	1	380	11 73 402 0	CAPOTA
ARRUELA 8 300HV	10289803	4	4	382	10 84 480 7	CHAPA DE GUIA DE AR
ARRUELA 8 300HV	10289803	11	2	385	11 45 689 1	PECAS DE FIXACAO
ARRUELA 8 300HV	10289803	12	2	388	11 45 689 3	PECAS DE FIXACAO
ARRUELA 8 300HV	10289803	12	2	390	11 38 741 4	PECAS DE FIXACAO
ARRUELA 8 300HV	10289803	12	2	392	11 38 733 4	PECAS DE FIXACAO
ARRUELA 8 300HV	10289803	12	4	393	10 39 647 6	TAMPA CENTRAL
ARRUELA 8 300HV	10289803	23	4	393	10 39 647 6	TAMPA CENTRAL
ARRUELA 8 300HV	10289803	11	6	397	11 40 470 3	CAIXA DE FERRAMENTAS
ARRUELA 8 300HV	10289803	16	3	397	11 40 470 3	CAIXA DE FERRAMENTAS
ARRUELA 8 300HV	10289803	27	2	397	11 40 470 3	CAIXA DE FERRAMENTAS
ARRUELA 8 300HV	10289803	6	2	410	11 45 690 9	PECAS DE FIXACAO
ARRUELA 8 300HV	10289803	22	4	422	11 38 978 7	ALARME DE TRANSLACAO
ARRUELA 8 300HV	10289803	121	16	433	12 42 209 1	SIST.ELÉ.PLATAFORMA GIRA
ARRUELA 8 300HV	10289803	136	9	433	12 42 209 1	SIST.ELÉ.PLATAFORMA GIRA
ARRUELA 8 300HV	10289803	141	12	433	12 42 209 1	SIST.ELÉ.PLATAFORMA GIRA
ARRUELA 8 300HV	10289803	150	12	434	12 42 209 1	SIST.ELÉ.PLATAFORMA GIRA
ARRUELA 8 300HV	10289803	21	2	437	12 47 031 8	FAROL DA CABINA
ARRUELA 8 300HV	10289803	31	4	437	12 47 031 8	FAROL DA CABINA
ARRUELA 8 300HV	10289803	21	4	438	12 42 209 2	SISTEMA ELÉTRICO MOTOR
ARRUELA 8 300HV	10289803	27	1	439	12 42 209 2	SISTEMA ELÉTRICO MOTOR
ARRUELA 8 300HV	10289803	36	1	440	12 42 209 2	SISTEMA ELÉTRICO MOTOR
ARRUELA 8 300HV	10289803	55	7	441	12 42 209 2	SISTEMA ELÉTRICO MOTOR
ARRUELA 8 300HV	10289803	87	3	442	12 42 209 2	SISTEMA ELÉTRICO MOTOR
ARRUELA 8 300HV	10289803	111	1	442	12 42 209 2	SISTEMA ELÉTRICO MOTOR
ARRUELA 8 300HV	10289803	131	1	443	12 42 209 2	SISTEMA ELÉTRICO MOTOR
ARRUELA 8 300HV	10289803	41	2	448	11 45 691 7	SIST.ELÉTR.TANQUE COMBUS
ARRUELA 8 300HV	10289803	51	4	448	11 45 691 7	SIST.ELÉTR.TANQUE COMBUS
ARRUELA 8 300HV	10289803	81	2	449	11 45 691 7	SIST.ELÉTR.TANQUE COMBUS
ARRUELA 8 300HV	10289803	101	23	449	11 45 691 7	SIST.ELÉTR.TANQUE COMBUS
ARRUELA 8 300HV	10289803	21	4	451	11 45 691 8	EQUIP.ELÉTRICO TANQUE HI
ARRUELA 8 300HV	10289803	31	2	451	11 45 691 8	EQUIP.ELÉTRICO TANQUE HI
ARRUELA 8 300HV	10289803	41	6	451	11 45 691 8	EQUIP.ELÉTRICO TANQUE HI
ARRUELA 8 300HV	10289803	61	2	452	11 45 691 8	EQUIP.ELÉTRICO TANQUE HI
ARRUELA 8 300HV	10289803	72	15	458	11 45 691 9	SIST.ELET.BLOCO DE VALVU
ARRUELA 8 300HV	10289803	96	2	460	11 45 691 9	SIST.ELET.BLOCO DE VALVU
ARRUELA 8 300HV	10289803	101	1	461	11 45 691 9	SIST.ELET.BLOCO DE VALVU
ARRUELA 8 300HV	10289803	31	6	464	11 45 692 1	EQUIP.ELÉTRICO PESO LASTR
ARRUELA 8 300HV	10289803	46	1	464	11 45 692 1	EQUIP.ELÉTRICO PESO LASTR
ARRUELA 8 300HV	10289803	81	1	464	11 45 692 1	EQUIP.ELÉTRICO PESO LASTR
ARRUELA 8 300HV	10289803	21	2	465	12 47 031 9	FAROL DE TANQUE
ARRUELA 8 300HV	10289803	31	4	465	12 47 031 9	FAROL DE TANQUE
ARRUELA 8 300HV	10289803	45	7	471	12 40 318 4	INSTALAÇÃO DOS FUSÍVEIS
ARRUELA 8 300HV	10289803	51	4	471	12 40 318 4	INSTALAÇÃO DOS FUSÍVEIS
ARRUELA 8 300HV	10289803	72	1	472	12 42 229 9	CHICOTE DE CABOS MONTA
ARRUELA 8 300HV	10289803	57	4	476	12 42 214 3	BATERIA - INSTALACAO
ARRUELA 8 300HV	10289803	97	4	478	12 42 214 3	BATERIA - INSTALACAO
ARRUELA 8 300HV	10289803	121	12	478	12 42 214 3	BATERIA - INSTALACAO
ARRUELA 8 300HV	10289803	26	1	482	12 41 713 1	MAGUEIRAS DO AR-CONDICI
ARRUELA 8 300HV	10289803	14	2	483	12 41 749 0	MANGUEIRAS DE AQUECIME
ARRUELA 8 300HV	10289803	27	6	485	11 73 343 8	ACOPLAMENTO DE COMBUSTI
ARRUELA 8 300HV	10289803	22	18	491	11 81 279 6	SISTEMA DE TANQUE DE COM
ARRUELA 8 300HV	10289803	61	8	492	11 81 299 5	KIT DE PEÇAS PARA MONTA
ARRUELA 8 300HV	10289803	3	2	493	11 81 301 5	TAMPA
ARRUELA 8 300HV	10289803	3	2	494	11 81 301 6	PROTEÇÃO
ARRUELA 8 300HV	10289803	10	2	496	11 81 363 9	
ARRUELA 8 300HV	10289803	6	3	498	11 46 473 9	TAMPA
ARRUELA 8 300HV	10289803	16	2	510	12 80 641 8	CORRIMÃO GIRÁVEL ESQ.CO
ARRUELA 8 300HV	10289803	22	4	510	12 80 641 8	CORRIMÃO GIRÁVEL ESQ.CO
ARRUELA 8 300HV	10289803	6	2	511	11 45 693 6	ESPELHO EXTERNO - INSTALA

Designação	Artigo	Item	Quanti	Página	Módulo	Designação
ARRUELA 8 300HV	10289803	9	1	520	11 69 024 1	PRE-FILTRO DE COMBUSTÍVE
ARRUELA 8 300HV	10289803	51	3	532	12 59 260 7	INSTALACAO ELETRICA
ARRUELA 8 300HV	10289803	72	1	532	12 59 260 7	INSTALACAO ELETRICA
ARRUELA 8 300HV	10289803	52	11	538	11 73 814 4	INSTALAÇÃO HIDRÁULICA
ARRUELA 8 300HV	10289803	7	4	555	12 23 849 6	BLOCO DE DISTRIBUIÇÃO 6/3
ARRUELA 8 300HV	10289803	21	24	575	10 08 685 2	PROTEÇÃO DA HASTE DO CIL
ARRUELA 8 300HV	10289803	37	1	592	10 84 585 5	
ARRUELA 8 300HV	10289803	60	1	637	11 40 862 9	REVESTIMENTO
ARRUELA 8 300HV	10289803	160	2	640	94 06 533 8	DISTRIBUIÇÃO DO AR
ARRUELA 8 300HV	10289803	170	1	643	11 40 871 8	PEÇAS MONT. P/CABINE MO
ARRUELA 8 300HV	10289803	160	2	657	11 40 706 0	PORTA DA CABINE DO OPERA
ARRUELA 8 300HV	10289803	295	2	657	11 40 706 0	PORTA DA CABINE DO OPERA
ARRUELA 8 300HV	10289803	122	4	665	94 06 526 9	VIDRO PARA-BRISA
ARRUELA 8 300HV	10289803	132	2	665	94 06 526 9	VIDRO PARA-BRISA
ARRUELA 8 300HV	10289803	134	4	665	94 06 526 9	VIDRO PARA-BRISA
ARRUELA 8 300HV	10289803	142	4	665	94 06 526 9	VIDRO PARA-BRISA
ARRUELA 8 300HV	10289803	182	4	665	94 06 526 9	VIDRO PARA-BRISA
ARRUELA 8 300HV	10289803	212	4	665	94 06 526 9	VIDRO PARA-BRISA
ARRUELA 8 300HV	10289803	250	2	666	94 06 526 9	VIDRO PARA-BRISA
ARRUELA 8 300HV	10289803	11	3	672	11 38 419 5	LIMPADOR DE VIDROS MONTA
ARRUELA 8 300HV	10289803	73	4	685	11 43 820 2	GRADE PROT. DIANTEIRA DO
ARRUELA 8 300HV	10289803	142	2	689	11 41 774 1	INSTALAÇÃO ELÉTRICA
ARRUELA 8 300HV	10289803	436	3	690	11 41 774 1	INSTALAÇÃO ELÉTRICA
ARRUELA 8 300HV	10289803	700	1	691	11 41 774 1	INSTALAÇÃO ELÉTRICA
ARRUELA 8 300HV	10289803	185	2	712	11 39 074 0	PARA-SOL
ARRUELA 8 300HV	10289803	12	2	714	94 06 571 8	PEÇAS MONT.- POSTO MOTO
ARRUELA 8 300HV	10289803	22	8	714	94 06 571 8	PEÇAS MONT.- POSTO MOTO
ARRUELA 8 300HV	10289803	32	1	714	94 06 571 8	PEÇAS MONT.- POSTO MOTO
ARRUELA 8 300HV	10289803	12	4	717	12 80 868 8	ASSENTO DO OPERADOR
ARRUELA 8 300HV	10289803	100	1	725	12 47 954 4	CONSOLE DE COMANDO ESQ
ARRUELA 8 300HV	10289803	82	2	727	12 81 279 9	
ARRUELA 8 300HV	10289803	11	2	742	11 36 431 0	APOIO DE PÉ
ARRUELA 8 300HV	10289803	21	2	742	11 36 431 0	APOIO DE PÉ
ARRUELA 8 300HV	10289803	14	4	743	12 48 995 8	SIST.CALEFAÇÃO E AR COND
ARRUELA 8 300HV	10289803	140	1	749	12 49 304 1	ELÉTRICA MONTAGEM
ARRUELA 8 300HV	10289803	152	3	749	12 49 304 1	ELÉTRICA MONTAGEM
ARRUELA 8 300HV	10289803	162	4	749	12 49 304 1	ELÉTRICA MONTAGEM
ARRUELA 8 300HV	10289803	272	2	750	12 49 304 1	ELÉTRICA MONTAGEM
ARRUELA 8 300HV	10289803	282	2	750	12 49 304 1	ELÉTRICA MONTAGEM
ARRUELA 8 300HV	11693876	74	4	685	11 43 820 2	GRADE PROT. DIANTEIRA DO
ARRUELA 8 300HV	11693876	24	2	713	12 55 853 1	POSTO DE COMANDO
ARRUELA 8,4	12203968	35	43	195	10 85 685 8	VENTILADOR - INSTALACAO
ARRUELA 8,4	12203968	35	4	200	12 41 349 0	TUBULAÇÃO DO RADIADOR
ARRUELA 8,4	12203968	70	2	279	11 45 685 6	INSTALACAO HDRAULICA
ARRUELA 8,4	12203968	82	2	279	11 45 685 6	INSTALACAO HDRAULICA
ARRUELA 8,4	12203968	5	2	388	11 45 689 3	PECAS DE FIXACAO
ARRUELA 8,4	12203968	15	4	388	11 45 689 3	PECAS DE FIXACAO
ARRUELA 8,4	12203968	5	2	390	11 38 741 4	PECAS DE FIXACAO
ARRUELA 8,4	12203968	14	4	390	11 38 741 4	PECAS DE FIXACAO
ARRUELA 8,4	12203968	5	2	392	11 38 733 4	PECAS DE FIXACAO
ARRUELA 8,4	12203968	14	4	392	11 38 733 4	PECAS DE FIXACAO
ARRUELA 8,4	12203968	21	6	399	11 45 690 3	PECAS DE FIXACAO
ARRUELA 8,4	12203968	4	2	400	10 40 190 2	TAMPA
ARRUELA 8,4	12203968	31	4	402	11 45 690 5	PECAS DE FIXACAO
ARRUELA 8,4	12203968	41	4	402	11 45 690 5	PECAS DE FIXACAO
ARRUELA 8,4	12203968	2	6	406	11 45 690 7	PECAS DE FIXACAO
ARRUELA 8,4	12203968	24	4	422	11 38 978 7	ALARME DE TRANSLACAO
ARRUELA 8,4	12203968	42	2	441	12 42 209 2	SISTEMA ELÉTRICO MOTOR
ARRUELA 8,4	12203968	52	4	464	11 45 692 1	EQUIP.ELÉTRICO PESO LASTR
ARRUELA 8,4	12203968	16	8	497	11 81 363 9	

Designação	Artigo	Item	Quanti	Página	Módulo	Designação
ARRUELA 8,4	12203968	71	3	538	11 73 814 4	INSTALAÇÃO HIDRÁULICA
ARRUELA 8,4	12203968	38	2	592	10 84 585 5	
ARRUELA 8,4	12203968	12	2	743	12 48 995 8	SIST.CALEFAÇÃO E AR COND
ARRUELA 8,4X23X4 30HV	242005302	34	10	203	11 49 337 7	RADIADOR DE ÓLEO
ARRUELA 8,4X23X4 30HV	242005302	34	10	205	11 49 337 7	RADIADOR DE ÓLEO
ARRUELA A 24 295-350HV	10019101	5	2	215	10 39 858 5	MECANISMO DE GIRO
ARRUELA A 6,4 200HV	4980154	13	8	520	11 69 024 1	PRE-FILTRO DE COMBUSTÍVE
ARRUELA DE AJUSTE	10007878	20	1	168	10 33 307 0	MECANISMO DE ACIONAMENT
ARRUELA DE AJUSTE	10007879	20	1	168	10 33 307 0	MECANISMO DE ACIONAMENT
ARRUELA DE AJUSTE	10007879	21	1	168	10 33 307 0	MECANISMO DE ACIONAMENT
ARRUELA DE AJUSTE	10007939	20	1	168	10 33 307 0	MECANISMO DE ACIONAMENT
ARRUELA DE AJUSTE	10007942	20	1	168	10 33 307 0	MECANISMO DE ACIONAMENT
ARRUELA DE AJUSTE 10,1X1	4002831	11	1	262	10 33 323 7	VÁLVULA LIMITADORA DE PR
ARRUELA DE AJUSTE 10,1X1	4980036	11	1	262	10 33 323 7	VÁLVULA LIMITADORA DE PR
ARRUELA DE AJUSTE 10X16X	10008049	11	1	262	10 33 323 7	VÁLVULA LIMITADORA DE PR
ARRUELA DE AJUSTE 18,5X2	7381354	22	1	777	98 86 676	PLACA DE LIGAÇÃO NG 165
ARRUELA DE AJUSTE 45X55X	4980399	44	1	795	92 68 013	KIT DE REPARO NG 064
ARRUELA DE AJUSTE 45X55X	4980399	44	1	796	10 13 720 4	KIT DE VEDAÇÃO NG 045
ARRUELA DE AJUSTE 55X65X	7380531	44	1	123	92 68 751	KIT DE REPARO NG 165
ARRUELA DE AJUSTE 55X65X	7380531	44	1	132	10 12 617 2	ANEL DE VED DO EIXO AXIAL
ARRUELA DE AJUSTE 8	4635197	13	2	268	10 85 069 2	PEDAL DE MOVIMENTAÇÃO
ARRUELA DE AJUSTE 8	4635197	23	2	268	10 85 069 2	PEDAL DE MOVIMENTAÇÃO
ARRUELA DE AJUSTE S=0,60	10035544	20	1	183	10 41 064 0	MECANISMO DE ACIONAMENT
ARRUELA DE AJUSTE S=0,80	10035543	20	1	183	10 41 064 0	MECANISMO DE ACIONAMENT
ARRUELA DE AJUSTE S=1,00	10035542	20	1	183	10 41 064 0	MECANISMO DE ACIONAMENT
ARRUELA DE AJUSTE S=1,20	10035541	20	1	183	10 41 064 0	MECANISMO DE ACIONAMENT
ARRUELA DE APOIO	11830496	60	1	158	10 80 015 9	PRE-FILTRO
ARRUELA DE BORRACHA	10009060	20	12	70	12 58 754 6	
ARRUELA DE BORRACHA	10009060	20	12	683	11 36 829 4	GRADE DE PROTECAO SUPER
ARRUELA DE BORRACHA 8X2	10326939	320	4	645	11 40 871 8	PEÇAS MONT. P/CABINE MO
ARRUELA DE ENCOSTO	7017685	3	2	107	10 00 963 0	COLETOR GIRATÓRIO
ARRUELA DE ENCOSTO	7017685	3	2	109	10 00 967 6	KIT VEDAÇÃO COLETOR GIRA
ARRUELA DE FECHAMENTO	10043188	4	2	543	12 46 288 9	ANEL DE PROTEÇÃO
ARRUELA DE FECHAMENTO	10043188	12	2	677	94 09 398 2	FAROL MONTAGEM LED
ARRUELA DE FECHAMENTO	7015814	102	2	730	11 39 145 7	CONSOLE DE COMANDO DIRE
ARRUELA DE FECHAMENTO	10536596	11	3	662	12 55 108 1	FIXAÇÃO CABINA DO MOTORI
ARRUELA DE FECHAMENTO 5,	10028792	42	2	727	12 81 279 9	
ARRUELA DE FECHAMENTO 6	10170559	32	1	724	11 40 416 4	SUPORTE ESQUERDO
ARRUELA DE FECHAMENTO 6	10170559	32	1	733	12 54 403 1	SUPORTE DIREITO
ARRUELA DE FECHAMENTO 8	10170850	21	16	324	11 81 279 0	EQUIPAMENTO TANQUE HID
ARRUELA DE FECHAMENTO 8	7025946	30	4	677	94 09 398 2	FAROL MONTAGEM LED
ARRUELA DE FECHAMENTO 8	7025946	10	1	712	11 39 074 0	PARA-SOL
ARRUELA DE PRESSÃO B 10	11211293	150	1	753	10 67 519 6	ELETRÔNICA CENTRAL PLACA
ARRUELA DE PRESSÃO B 6	4600218	4	4	147	73 67 136	UNIÃO ROSCADA BFW 35L
ARRUELA DE PRESSÃO B 8	11113941	135	2	753	10 67 519 6	ELETRÔNICA CENTRAL PLACA
ARRUELA DE PRESSÃO VS 10	4229913	12	2	105	93 45 153	COLETOR GIRATÓRIO - INSTA
ARRUELA DE PRESSÃO VS 10	4229913	4	2	591	93 63 937	BRAÇADEIRA DE TUBO
ARRUELA DE PRESSÃO VS 12	4900093	20	2	407	10 35 387 9	FECHADURA DA PORTA
ARRUELA DE PRESSÃO VS 12	4900093	20	2	408	10 67 804 4	FECHO DA PORTA
ARRUELA DE PRESSÃO VS 16	423911601	53	12	122	90 20 746 9	MECANISMO DE TRANSLAÇÃ
ARRUELA DE PRESSÃO VS 16	423911601	22	2	216	90 21 496 6	REDUTOR DE GIRO SAT 375/
ARRUELA DE PRESSÃO VS 6	423910601	10	4	407	10 35 387 9	FECHADURA DA PORTA
ARRUELA DE PRESSÃO VS 8	423910801	142	1	749	12 49 304 1	ELÉTRICA MONTAGEM
ARRUELA DENTADA	7363744	7	2	496	11 81 363 9	
ARRUELA DENTADA A 6,4	4002259	9	2	236	10 29 302 0	BLOCO DE DISTRIBUIÇÃO MX-
ARRUELA DENTADA A 6,4	4002259	9	2	244	10 29 301 8	BLOCO DE DISTRIBUIÇÃO MX-
ARRUELA DENTADA A 6,4	4002259	9	2	525	10 00 878 9	BLOCO DE DISTRIBUIÇÃO MX-
ARRUELA DENTADA A 6,4	4002259	9	2	526	10 48 928 1	BLOCO DE DISTRIBUIÇÃO MX-
ARRUELA DENTADA A 8,4	10299698	710	1	691	11 41 774 1	INSTALAÇÃO ELÉTRICA
ARRUELA DESLIZANTE 20X3	11697963	22	2	684	11 43 820 0	GRADE PROT. DIANTEIRA DO

Designação	Artigo	Item	Quanti	Página	Módulo	Designação
ARRUELA DESLIZANTE 51X10	9265104	15	1	791	92 71 427	KIT DE REPARO NG 045
ARRUELA DESLIZANTE 77X16	9888536	19	1	794	98 86 680	KIT DE REPARO NG 165
ARRUELA DISTANCIADORA	10841516	15	2	195	10 85 685 8	VENTILADOR - INSTALACAO
ARRUELA PLANA	10410655	27	2	183	10 41 064 0	MECANISMO DE ACIONAMENT
ASSENTO	10652061	1	1	722	12 24 498 8	PARTE SUPERIOR DE ASSENT
ASSENTO DA VÁLVULA	10220818	3	1	182	10 33 327 3	VÁLVULA DE PARTIDA FRIA
ASSENTO DA VÁLVULA	7028155	6	1	176	10 33 324 2	VALVULA INTERRUPTORA
ASSENTO DA VÁLVULA	7029459	48	1	363	10 28 629 4	BLOCO DE VÁLVULA DE COMU
ASSENTO DA VÁLVULA NG 10	9076793	28	2	785	11 41 547 6	NG 165 (C)
ASSENTO DO OPERADOR	006020100	15	1	38	00 60 200 00	POSTO DE COMANDO
ASSENTO DO OPERADOR	12236470	10	1	717	12 80 868 8	ASSENTO DO OPERADOR
ASSENTO DO OPERADOR	12808688 3	30	1	39	00 60 201 00	ASSENTO DO OPERADOR
ATIVADOR DOSE 250 ml FARB	10012527	22	1	649	12 44 604 1	CAB.MOT. CONSTRUÇÃO DE
ATUADOR	11834609	2	1	702	94 09 499 0	INTERRUPTOR - INSTALAÇÃO
ATUADOR	6204367	5	1	265	10 08 046 6	INTERRUPTOR - INSTALAÇÃO
BARRA CHATA	10408872	10	1	374	11 45 688 5	PECAS DE FIXACAO
BARRA CHATA	10408875	20	1	374	11 45 688 5	PECAS DE FIXACAO
BARRA CHATA	10824197	46	2	352	10 38 965 5	TUBULACOES PRESSAO INS
BASE DE RELE	6002816	30	3	600	10 40 289 4	MODIFICACAO CAIXA ELETRIC
BATENTE	10492230	60	3	376	11 45 688 5	PECAS DE FIXACAO
BATENTE	10492230	19	1	380	11 73 402 0	CAPOTA
BATENTE	10492230	10	2	385	11 45 689 1	PECAS DE FIXACAO
BATENTE	10492230	15	2	393	10 39 647 6	TAMPA CENTRAL
BATENTE	7026097	9	2	202	11 49 337 7	RADIADOR DE ÓLEO
BATENTE	7026097	9	2	204	11 49 337 7	RADIADOR DE ÓLEO
BATENTE DE BORRACHA	7027287	11	2	388	11 45 689 3	PECAS DE FIXACAO
BATENTE DE BORRACHA	7027287	11	2	390	11 38 741 4	PECAS DE FIXACAO
BATENTE DE BORRACHA	7027287	11	2	392	11 38 733 4	PECAS DE FIXACAO
BATERIA	11082079	20	2	475	12 42 214 3	BATERIA - INSTALACAO
BATERIA	11082080	1	1	474	11 08 207 9	BATERIA
BATERIA - INSTALACAO	12422143 3	50	1	470	12 42 209 5	BATERIAS INSTALACAO
BATERIAS INSTALACAO	12422095 3	600	1	24	00 20 400 00	
BLOCO	10072990	70	1	623	11 73 814 3	CILIND.HAS.C/SEG.CON.ROMP
BLOCO	10073622	20	1	304	11 45 687 1	INSTALACAO HIDRAULICA
BLOCO	10092096	18	2	289	11 45 685 9	SIST.HIDR.MANG.COM.-MECA
BLOCO	9370414	1	1	346	93 70 592	VÁLVULA DE RETORNO
BLOCO	9988206	4	1	385	11 45 689 1	PECAS DE FIXACAO
BLOCO DE COMANDO	11492163	20	1	340	12 50 342 5	INSTALAÇÃO BLOCO DE VÁL
BLOCO DE COMANDO PROP	12255584	20	1	340	12 50 342 5	INSTALAÇÃO BLOCO DE VÁL
BLOCO DE DISTRIBUICAO	10009784	17	1	555	12 23 849 6	BLOCO DE DISTRIBUIÇÃO 6/3
BLOCO DE DISTRIBUIÇÃO	10860635	20	2	540	11 81 388 0	DISTRIBUIDOR MONTAGEM
BLOCO DE DISTRIBUIÇÃO	9386212	31	1	277	11 45 685 6	INSTALACAO HDRAULICA
BLOCO DE DISTRIBUIÇÃO 1"1/	9681272	30	1	277	11 45 685 6	INSTALACAO HDRAULICA
BLOCO DE DISTRIBUIÇÃO 6/3	12237923	50	1	529	12 81 765 5	LUBRIFICAÇÃO CENTRALIZAD
BLOCO DE DISTRIBUIÇÃO 6/3	12238496	1	1	551	12 23 792 3	BLOCO DE DISTRIBUIÇÃO 6/3
BLOCO DE DISTRIBUIÇÃO MX-	10293020	1	1	240	10 81 692 8	BLOCO DE DISTRIBUIÇÃO MX-
BLOCO DE DISTRIBUIÇÃO MX-	10816928	20	1	234	11 45 685 4	BOMBA DE GRAXA INSTALACA
BLOCO DE DISTRIBUIÇÃO MX-	10008789	1	1	524	10 30 331 7	BLOCO DE DISTRIBUIÇÃO MX-
BLOCO DE DISTRIBUIÇÃO MX-	10303317	10	1	527	10 84 847 9	LUBRIFICAÇÃO CENTRALIZAD
BLOCO DE DISTRIBUIÇÃO MX-	10293016	2	1	238	11 45 685 5	LUBRIFICACAO CENTRALIZAD
BLOCO DE DISTRIBUIÇÃO MX-	10293018	1	1	239	10 29 301 6	BLOCO DE DISTRIBUIÇÃO MX-
BLOCO DE DISTRIBUIÇÃO MX-	10489278	4	1	553	11 81 230 9	LUBRIFICAÇÃO CENTRALIZAD
BLOCO DE DISTRIBUIÇÃO MX-	10489281	1	1	550	10 48 927 8	BLOCO DE DISTRIBUIÇÃO MX-
BLOCO DE VÁLVULA DE COMU	10286294	57	1	357	11 49 216 3	BLOCO DE COMANDO
BLOCO DE VÁLVULAS DE COM	11652707	2	1	280	11 45 685 7	UNIDADE DE COMANDO DE O
BLOCO DO MANCAL	11444969	20	1	567	11 44 574 1	CAVALETE DE MANCAL COM
BLOCO INTERMEDIÁRIO	10826415	5	1	625	11 73 812 2	CILINDRO DE ELEVACAO ESQ
BLOCO INTERMEDIÁRIO	10826416	6	1	627	11 73 812 3	CILINDRO DE ELEVACAO DIRE
BLOCO INTERMEDIÁRIO	9392953	56	1	626	11 73 812 2	CILINDRO DE ELEVACAO ESQ
BLOCO INTERMEDIÁRIO	9392953	56	1	628	11 73 812 3	CILINDRO DE ELEVACAO DIRE

Designação	Artigo	Item	Quanti	Página	Módulo	Designação
BOBINA MAGNÉTICA	10011749	30	1	594	10 29 135 3	MODULO DE COMANDO
BOBINA MAGNÉTICA	10303390	30	2	650	10 66 476 3	GABINETE VERTICAL
BOBINA MAGNÉTICA	10455143	10	1	364	10 34 192 9	VÁLVULA REDUTORA DE PR
BOBINA MAGNÉTICA	10467519	20	2	355	10 47 266 6	VALVULA DE BLOQUEIO DUPL
BOBINA MAGNÉTICA	10663393	3	1	579	10 44 288 5	VÁLVULA DIRECIONAL
BOBINA MAGNÉTICA	12245883	20	1	577	12 24 317 5	VALVULA DIRECIONAL 2/2
BOCAL	7380571	26	3	769	12 40 211 6	CMVE O 165cm³/U
BOCAL	7380906	43	1	768	11 41 544 5	NG 165 (C)
BOCAL	7382020	44	1	768	11 41 544 5	NG 165 (C)
BOCAL	7618601	49	1	162	10 42 845 9	BOMBA DO MECANISMO GIRA
BOCAL	7624277	70	1	594	10 29 135 3	MODULO DE COMANDO
BOCAL DE MEDIÇÃO	5607616	96	1	335	12 48 595 1	INSTALAÇÃO DA BOMBA
BOCAL DE MEDIÇÃO 15L	5607671	39	1	351	10 38 965 5	TUBULACOES PRESSAO INS
BOCAL DE MEDIÇÃO VKA3 10	7406864	75	1	343	12 50 342 5	INSTALAÇÃO BLOCO DE VÁL
BOCAL DE MEDIÇÃO VKA3 22	7019891	30	1	330	12 48 595 1	INSTALAÇÃO DA BOMBA
BOCAL DE SUCÇÃO	12826376	61	1	331	12 48 595 1	INSTALAÇÃO DA BOMBA
BOCAL DE SUCÇÃO	9018027	60	1	331	12 48 595 1	INSTALAÇÃO DA BOMBA
BOCAL DE SUCÇÃO	9805113	24	1	324	11 81 279 0	EQUIPAMENTO TANQUE HID
BOCAL DE SUCÇÃO	9805114	23	1	324	11 81 279 0	EQUIPAMENTO TANQUE HID
BOCAL EM T ET 18L	247108402	13	1	303	11 45 687 1	INSTALACAO HIDRAULICA
BOCAL INTERMEDIARIO	9890958	2	1	286	93 99 179	CONEXAO P/ ACUMULADOR
BOCAL INTERMEDIARIO M22x	10832586	116	1	344	12 50 342 5	INSTALAÇÃO BLOCO DE VÁL
BOCAL NG 1,0MM / M6	7023702	22	1	169	10 33 307 1	PLACA DE LIGAÇÃO
BOMBA	10215935	20	1	330	12 48 595 1	INSTALAÇÃO DA BOMBA
BOMBA	12228565	180	2	694	11 40 867 0	RESERVATÓRIO DE ÁGUA
BOMBA DE ENCHIMENTO	10009239	41	1	503	11 45 693 2	KIT DE FERRAMENTAS
BOMBA DE ENCHIMENTO	10342798	31	1	503	11 45 693 2	KIT DE FERRAMENTAS
BOMBA DE ENGRENAGENS	10333227	4	1	161	10 42 845 9	BOMBA DO MECANISMO GIRA
BOMBA DE ENGRENAGENS	10333259	1	1	173	10 33 322 7	BOMBA DE ENGRENAGENS
BOMBA DE ENGRENAGENS	11005776	50	1	330	12 48 595 1	INSTALAÇÃO DA BOMBA
BOMBA DE GRAXA INSTALACA	11456854 3	10	1	28	00 20 800 00	LUBRIFICACAO CENTRALIZAD
BOMBA DE LUBRIFICACAO LIN	10816964	2	1	234	11 45 685 4	BOMBA DE GRAXA INSTALACA
BOMBA DE LUBRIFICACAO LIN	10816964	2	1	234	11 45 685 4	BOMBA DE GRAXA INSTALACA
BOMBA DO MECANISMO GIRA	10428459	25	1	330	12 48 595 1	INSTALAÇÃO DA BOMBA
BOMBA MANUAL DE COMBUS	7027480	4	1	151	10 83 252 9	FILTRO COMBUSTIVEL INSTA
BONÉ ANTI-CHOC	10467505	12	1	77	11 82 454 5	
BORRACHA SANFONADA	10014790	200	1	735	12 54 770 4	MANETE - LH ESQUERDA
BORRACHA SANFONADA	10014790	200	1	737	12 54 789 4	MANETE DIREITA
BORRACHA SANFONADA	10492984	9	1	720	12 24 498 7	SUSPENSAO
BOTAO DE CONTATO LUMIN	6204372	3	1	265	10 08 046 6	INTERRUPTOR - INSTALAÇÃO
BOTAO DE CONTATO LUMIN	6204372	3	1	702	94 09 499 0	INTERRUPTOR - INSTALAÇÃO
BOTOES DA MANETE ESQUE	10469917	10	1	735	12 54 770 4	MANETE - LH ESQUERDA
BOTOES MANETE DIREITA	10469918	10	1	737	12 54 789 4	MANETE DIREITA
BOTÃO	10665068	240	1	657	11 40 706 0	PORTA DA CABINE DO OPERA
BOTÃO DE PRESSÃO	9968578	40	1	735	12 54 770 4	MANETE - LH ESQUERDA
BOTÃO DE PRESSÃO	9968581	40	1	737	12 54 789 4	MANETE DIREITA
BOTÃO ESFÉRICO	7019167	172	1	643	11 40 871 8	PEÇAS MONT. P/CABINE MO
BOTÃO GIRATÓRIO INDICAÇÃ	11110249	56	1	729	11 39 145 7	CONSOLE DE COMANDO DIRE
BOTÃO-EMERGÊNCIA-DESLIG	10815515	50	1	706	94 08 350 4	INSTALACAO ELETRICA
BRACADEIRA DE ARCO	7369271	58	1	159	12 42 111 7	SISTEMA DE ESCAPAMENTO
BRACADEIRA DE ARCO 105 S2	10100620	56	5	159	12 42 111 7	SISTEMA DE ESCAPAMENTO
BRACO DO LIMPADOR	11823337	30	1	672	11 38 419 5	LIMPADOR DE VIDROS MONTA
BRAÇADEIRA	10217172	14	4	153	12 41 038 2	FILTRO DE AR - INSTALAÇÃO
BRAÇADEIRA	10827844	60	1	626	11 73 812 2	CILINDRO DE ELEVACAO ESQ
BRAÇADEIRA	10827844	60	1	628	11 73 812 3	CILINDRO DE ELEVACAO DIRE
BRAÇADEIRA	11830502	120	1	158	10 80 015 9	PRE-FILTRO
BRAÇADEIRA	7367541	200	1	435	12 42 209 1	SIST.ELÉ.PLATAFORMA GIRA
BRAÇADEIRA 95-100/100X25 W	10016495	39	1	200	12 41 349 0	TUBULAÇÃO DO RADIADOR
BRAÇADEIRA DE FIXAÇÃO d=	11408689	20	4	639	12 23 126 7	REDE PORTA-OBJETOS
BRAÇADEIRA DE FIXAÇÃO d=	11408689	20	6	660	12 46 386 5	EXECUÇÃO

Designação	Artigo	Item	Quanti	Página	Módulo	Designação
BRAÇADEIRA DE TUBO	10064900	30	6	540	11 81 388 0	DISTRIBUIDOR MONTAGEM
BRAÇADEIRA DE TUBO	9363937	35	1	304	11 45 687 1	INSTALACAO HIDRAULICA
BRAÇADEIRA DE TUBO 10	9339388	45	3	231	11 81 338 4	COROA GIRATÓRIA - INSTALA
BRAÇADEIRA DE TUBO HSRS	10287499	44	4	291	11 45 685 9	SIST.HIDR.MANG.COM.-MECA
BRAÇADEIRA HRBGS 0A G 11	10037727	12	4	553	11 81 230 9	LUBRIFICAÇÃO CENTRALIZAD
BRAÇADEIRA HRBGS 0A G 8	10037728	10	2	238	11 45 685 5	LUBRIFICACAO CENTRALIZAD
BRAÇADEIRA HRBGS 0A G 8	10037728	18	21	527	10 84 847 9	LUBRIFICAÇÃO CENTRALIZAD
BRAÇADEIRA HRBGS 0A G 8	10037728	15	2	553	11 81 230 9	LUBRIFICAÇÃO CENTRALIZAD
BRAÇADEIRA HRBGS 1 G 8 8	10037726	30	4	527	10 84 847 9	LUBRIFICAÇÃO CENTRALIZAD
BRAÇADEIRA HRBGS 1 G 8 8	10037726	9	14	553	11 81 230 9	LUBRIFICAÇÃO CENTRALIZAD
BRAÇADEIRA HRGBS 1 G 11 1	10037724	35	11	527	10 84 847 9	LUBRIFICAÇÃO CENTRALIZAD
BRAÇADEIRA HRGBS 1 G 11 1	10037724	24	3	554	11 81 230 9	LUBRIFICAÇÃO CENTRALIZAD
BRAÇO	005100000	510	1	49	17 71 -00 0	
BRAÇO DA CAÇAMBA 2,60M	10830719	10	1	549	11 46 535 6	BRAÇO DA CAÇAMBA R 966 2,
BRAÇO DA CAÇAMBA R 966 2,	11465356 4	10	1	572	11 81 203 0	BRAÇO DA CAÇAMBA R 966 2,
BRAÇO DA CAÇAMBA R 966 2,	11812030 4	5010	1	32	00 51 000 00	BRAÇO
BUCHA	10008118	5	1	175	10 33 323 8	REGULAGEM HIDRAULICA
BUCHA	10009062	30	6	70	12 58 754 6	
BUCHA	10009062	30	6	683	11 36 829 4	GRADE DE PROTECAO SUPER
BUCHA	7019122	167	2	643	11 40 871 8	PEÇAS MONT. P/CABINE MO
BUCHA	7022901	34	3	745	12 21 082 8	AR-CONDICIONADO
BUCHA	7369135	46	1	357	11 49 216 3	BLOCO DE COMANDO
BUCHA	7623776	43	1	172	10 33 322 6	PLACA DE LIGAÇÃO
BUCHA 100mm	10099877	3	2	80	10 47 076 9	RODA GUIA D8K
BUCHA 120/150X150	10408514	4	2	573	10 83 102 3	PEÇA DE LIGAÇÃO
BUCHA A 2 120/150X124	10822046	15	4	566	11 44 496 9	BLOCO DO MANCAL
BUCHA A1 130/160X124	11079058	1	2	603	94 06 219 4	CILINDRO HIDRÁULICO
BUCHA A1 130/160X130	10408485	18	2	548	10 83 071 9	BRAÇO DA CAÇAMBA 2,60M
BUCHA B1 100/120X120	10399732	15	2	548	10 83 071 9	BRAÇO DA CAÇAMBA 2,60M
BUCHA B1 120/150X157	10830970	17	2	548	10 83 071 9	BRAÇO DA CAÇAMBA 2,60M
BUCHA B1 120/150X157	10830970	3	2	573	10 83 102 3	PEÇA DE LIGAÇÃO
BUCHA COM FLANGE	10664686	370	2	658	11 40 706 0	PORTA DA CABINE DO OPERA
BUCHA DE AÇO B1 120/150X17	10820659	30	2	522	10 83 156 7	LANÇA MONOBLOCO 7,00M
BUCHA DE AÇO B1 120/153X13	11079194	1001	2	602	94 02 073 9	CILINDRO HIDRÁULICO
BUCHA DE CALIBRAR 220X34	94036505	994	1	610	95 88 147	PISTÃO
BUCHA DE PLÁSTICO ZWEITEI	10032370	6	1	414	10 81 649 9	CAIXA DE FILTRO
BUCHA DE VÁLVULA	10020738	2	1	190	10 44 299 8	VALVULA DIRECIONAL
BUCHA DE VÁLVULA	10020738	2	1	629	10 02 073 5	VALVULA DIRECIONAL
BUCHA DE VÁLVULA	10333248	1	1	262	10 33 323 7	VÁLVULA LIMITADORA DE PR
BUCHA DE VÁLVULA	10333256	2	1	176	10 33 324 2	VALVULA INTERRUPTORA
BUCHA DE VÁLVULA	7373241	4	1	190	10 44 299 8	VALVULA DIRECIONAL
BUCHA DE VÁLVULA	7373241	4	1	629	10 02 073 5	VALVULA DIRECIONAL
BUCHA DISTANCIADORA	10056472	3	1	582	10 05 647 0	PINO
BUCHA DISTANCIADORA	10408100	4	1	381	10 40 806 1	TRILHO GUIA
BUCHA EXPANSIVA	9113009	991	1	610	95 88 147	PISTÃO
BUCHA EXPANSIVA	9907701	991	1	609	94 05 233 6	PISTÃO
BUCHA EXPANSIVA	9907701	991	1	611	95 89 256	PISTÃO
BUCHA EXPANSIVA	9907701	991	1	612	99 07 680	PISTÃO
BUCHA GUIA	10115007	4	1	262	10 33 323 7	VÁLVULA LIMITADORA DE PR
BUCHA MANCAL	10814051	3	2	81	10 80 027 8	ROLAMENTO DE ESFERA D8K
BUCHA MANCAL	10814148	3	2	95	10 80 027 6	ROLETE SUPERIOR D8K
BUCHA MANCAL	7623777	44	1	172	10 33 322 6	PLACA DE LIGAÇÃO
BUCHA MANCAL	7623779	6	1	172	10 33 322 6	PLACA DE LIGAÇÃO
BUCHA MANCAL	7623779	3	1	177	10 33 325 9	BOMBA DE ENGRENAGENS
BUCHA RAUTE 120/150X105	9589092	1	2	601	94 02 073 9	CILINDRO HIDRÁULICO
BUCHA SPIRAL 120/150X105	9233882	1	2	604	99 06 383	CILINDRO HIDRÁULICO
BUCHA SPIRAL 120/150X105	9233882	1	2	605	99 06 576	CILINDRO HIDRÁULICO
BUCHA TERMINAL	5209132	30	1	87	73 71 456	ELO MESTRE DA CORRENTE
BUZINA	6204593	130	1	449	11 45 691 7	SIST.ELÉTR.TANQUE COMBUS
BUZINA	6205045	21	1	532	12 59 260 7	INSTALACAO ELETRICA

Designação	Artigo	Item	Quanti	Página	Módulo	Designação
CAB.MOT. CONSTRUÇÃO DE	12446041	10	1	635	11 41 773 7	CABINE DE OPERADOR
CAB.MOT. CONSTRUÇÃO DE	12446042	10	1	649	12 44 604 1	CAB.MOT. CONSTRUÇÃO DE
CABEÇOTE DO FILTRO	10333270	1	1	179	10 33 326 8	FILTRO
CABEÇOTE DO FILTRO	10333271	1	1	180	10 33 327 0	CABEÇOTE DO FILTRO
CABEÇOTE DO FILTRO	10333272	1	1	181	10 33 327 1	CABEÇOTE DO FILTRO
CABEÇOTE DO MANCAL	9620078	1	1	613	12 47 008 6	MANCAL DA HASTE DO PISTÃ
CABEÇOTE DO MANCAL	9907784	1	1	614	99 07 890	MANCAL DA HASTE DO PISTÃ
CABIDE	10303261	560	1	647	11 40 871 8	PEÇAS MONT. P/CABINE MO
CABINE DE OPERADOR	006010000	8700	1	33	00 60 000 00	LOCAL DE TRABALHO DE OPE
CABINE DE OPERADOR	11417737	40	1	34	00 60 100 00	CABINE DE OPERADOR
CABINE DE OPERADOR	11417737	40	1	34	00 60 100 00	CABINE DE OPERADOR
CABINE DE OPERADOR	11417737	10	1	46	11 43 786 8	PEÇA REP.CABINE
CABINE DE OPERADOR	11417737	100	1	636	12 57 434 9	CABINE DE OPERADOR
CABINE DE OPERADOR	12574349 3	40	1	34	00 60 100 00	CABINE DE OPERADOR
CABO DE ACO	10326658	14	2	497	11 81 363 9	
CABO DE CONEXAO	11160889	73	1	243	10 81 696 4	BOMBA DE LUBRIFICACAO LIN
CABO DE CONEXAO 3X2,5 0,80	10014589	21	1	555	12 23 849 6	BLOCO DE DISTRIBUIÇÃO 6/3
CABO DE LIGACAO DA BATERI	10842338	84	1	477	12 42 214 3	BATERIA - INSTALACAO
CABO ELETRICO DA BATERIA	11739113	82	1	477	12 42 214 3	BATERIA - INSTALACAO
CABO ELÉTRICO	93018947	30	1	634	11 81 722 8	
CABO ELÉTRICO ADAPTADOR	11123814	18	1	720	12 24 498 7	SUSPENSAO
CABO MASSA	10066751	11	2	455	11 45 691 9	SIST.ELET.BLOCO DE VALVU
CABO MASSA	10066833	63	1	448	11 45 691 7	SIST.ELÉTR.TANQUE COMBUS
CABO MASSA TRANÇADO	10022009	86	1	477	12 42 214 3	BATERIA - INSTALACAO
CABO MASSA TRANÇADO	6204632	50	1	448	11 45 691 7	SIST.ELÉTR.TANQUE COMBUS
CABO MASSA TRANÇADO	6204632	40	1	457	11 45 691 9	SIST.ELET.BLOCO DE VALVU
CABO MASSA TRANÇADO	6204632	180	1	749	12 49 304 1	ELÉTRICA MONTAGEM
CABO MASSA W11	10821350	81	1	432	12 42 209 1	SIST.ELÉ.PLATAFORMA GIRA
CABO MASSA W50	11739125	50	1	451	11 45 691 8	EQUIP.ELÉTRICO TANQUE HI
CABO MASSA W50	11739125	105	1	478	12 42 214 3	BATERIA - INSTALACAO
CABO TIPO BOWDEN	10492989	14	1	720	12 24 498 7	SUSPENSAO
CADEADO 49mm	10443841	45	1	486	11 73 343 8	ACOPLAMENTO DE COMBUSTI
CADEADO 49mm	10443841	14	1	491	11 81 279 6	SISTEMA DE TANQUE DE COM
CAIXA	11739618	2	1	397	11 40 470 3	CAIXA DE FERRAMENTAS
CAIXA AUXILIAR	10014611	999	1	239	10 29 301 6	BLOCO DE DISTRIBUIÇÃO MX-
CAIXA AUXILIAR	10014611	999	1	240	10 81 692 8	BLOCO DE DISTRIBUIÇÃO MX-
CAIXA AUXILIAR	10014611	999	1	524	10 30 331 7	BLOCO DE DISTRIBUIÇÃO MX-
CAIXA AUXILIAR	10014611	999	1	550	10 48 927 8	BLOCO DE DISTRIBUIÇÃO MX-
CAIXA AUXILIAR	10473088	999	1	551	12 23 792 3	BLOCO DE DISTRIBUIÇÃO 6/3
CAIXA COMANDO AR-CONDICI	12219763	8	1	745	12 21 082 8	AR-CONDICIONADO
CAIXA DE FERRAMENTAS	11404703	10	1	395	11 45 690 0	
CAIXA DE FERRAMENTAS	7016002	10	1	501	10 84 856 2	KIT DE FERRAMENTAS
CAIXA DE FILTRO	10816499	300	1	640	94 06 533 8	DISTRIBUIÇÃO DO AR
CAIXA DE SENSOR DE ÂNGUL	11066287	20	1	592	10 84 585 5	
CAIXA DO FILTRO DE AR	11814429	2	1	152	12 41 038 2	FILTRO DE AR - INSTALAÇÃO
CAIXA DO RADIADOR	11456830 3	50	1	19	00 20 100 00	
CAIXA DO RADIADOR	11460732	10	1	138	11 45 683 0	CAIXA DO RADIADOR
CAIXA ELÉTRICA COMPLETA	10377001 3	58	1	476	12 42 214 3	BATERIA - INSTALACAO
CAIXA ELÉTRICA COMPLETA	10377001 3	58	1	476	12 42 214 3	BATERIA - INSTALACAO
CAIXA ELÉTRICA COMPLETA	10377001 3	40	1	747	12 49 304 1	ELÉTRICA MONTAGEM
CAIXA ELÉTRICA COMPLETA	10377001 3	50	1	747	12 49 304 1	ELÉTRICA MONTAGEM
CAIXA ELÉTRICA COMPLETA	10844958 1	10	1	450	11 45 691 8	EQUIP.ELÉTRICO TANQUE HI
CAIXA ELÉTRICA COMPLETA	10844958 1	10	1	450	11 45 691 8	EQUIP.ELÉTRICO TANQUE HI
CAIXA ELÉTRICA COMPLETA	10844958 1	10	1	450	11 45 691 8	EQUIP.ELÉTRICO TANQUE HI
CAIXA ELÉTRICA COMPLETA	10844958 1	10	1	450	11 45 691 8	EQUIP.ELÉTRICO TANQUE HI
CAIXA ELÉTRICA COMPLETA	11458139	95	1	478	12 42 214 3	BATERIA - INSTALACAO
CAIXA ELÉTRICA COMPLETA	11458139 4	20	1	451	11 45 691 8	EQUIP.ELÉTRICO TANQUE HI
CAIXA ELÉTRICA COMPLETA	11645271	10	1	462	11 45 813 9	CAIXA ELÉTRICA COMPLETA
CAIXA ELÉTRICA COMPLETA	11645271	10	2	463	11 45 813 9	CAIXA ELÉTRICA COMPLETA
CALHA COMPLETA DIREITA	11408657	620	1	654	11 40 871 7	REVESTIM INT.CABINE MOTO

Designação	Artigo	Item	Quanti	Página	Módulo	Designação
CALOTA	10007193	5	1	702	94 09 499 0	INTERRUPTOR - INSTALAÇÃO
CALOTA	6204370	4	1	265	10 08 046 6	INTERRUPTOR - INSTALAÇÃO
CALÇO DA RODA	11462425	10	1	593	11 46 249 1	KIT DE SUPORTE DE CÔNES
CALÇO DA RODA	11462427	11	1	593	11 46 249 1	KIT DE SUPORTE DE CÔNES
CALÇO DA RODA	11462428	12	1	593	11 46 249 1	KIT DE SUPORTE DE CÔNES
CALÇO DA RODA	11462429	13	1	593	11 46 249 1	KIT DE SUPORTE DE CÔNES
CANTONEIRA	11387279	10	2	388	11 45 689 3	PECAS DE FIXACAO
CANTONEIRA	11387279	10	2	390	11 38 741 4	PECAS DE FIXACAO
CANTONEIRA	11387279	10	2	392	11 38 733 4	PECAS DE FIXACAO
CANTONEIRA	11738815	5	1	299	10 85 686 3	ARREFECIMENTO DE OLEO
CANTONEIRA	11817623	355	1	751	12 49 304 1	ELÉTRICA MONTAGEM
CANTONEIRA	9573442	53	1	198	12 41 348 1	INSTALAÇÃO DO RADIADOR
CANTONEIRA	9573442	85	1	199	12 41 348 1	INSTALAÇÃO DO RADIADOR
CANTONEIRA	9573442	91	1	199	12 41 348 1	INSTALAÇÃO DO RADIADOR
CANTONEIRA	9573442	15	1	483	12 41 749 0	MANGUEIRAS DE AQUECIME
CAPA	11492265	390	2	658	11 40 706 0	PORTA DA CABINE DO OPERA
CAPA CEGA AR5/27,0X41,0 SC	10450506	10	1	700	94 03 338 8	PLUGUE DE FECHAMENTO
CAPA COBERTURA DO RECIP	11170102	72	1	243	10 81 696 4	BOMBA DE LUBRIFICACAO LIN
CAPA DE DESGASTE	10451152	2	1	560	10 82 432 2	CAPA DE DESGASTE WZ90
CAPA DE DESGASTE WZ90	10824322	120	1	557	TL08-1 453	CAÇAMBA RETRO 964C/966
CAPA DE DESGASTE WZ90	10824322	120	1	557	TL08-1 453	CAÇAMBA RETRO 964C/966
CAPA DE DESGASTE WZ90	10824322	120	1	557	TL08-1 453	CAÇAMBA RETRO 964C/966
CAPA DE DESGASTE WZ90	10824322	120	1	557	TL08-1 453	CAÇAMBA RETRO 964C/966
CAPA DE LUBRIFICAÇÃO	933605101	20	1	216	90 21 496 6	REDUTOR DE GIRO SAT 375/
CAPA DE PROTEÇÃO	10354822	1	1	319	10 30 177 6	VÁLVULA DE DRENAGEM
CAPA DE PROTEÇÃO	7013456	3	1	519	50 04 624	PARAFUSO DE DRENAGEM D
CAPA DE PROTEÇÃO	7616949	126	4	665	94 06 526 9	VIDRO PARA-BRISA
CAPA DE PROTEÇÃO	7616949	136	2	665	94 06 526 9	VIDRO PARA-BRISA
CAPA DE PROTEÇÃO	7616949	146	4	665	94 06 526 9	VIDRO PARA-BRISA
CAPA DE PROTEÇÃO	7616949	184	4	665	94 06 526 9	VIDRO PARA-BRISA
CAPA DE PROTEÇÃO	7616949	214	4	665	94 06 526 9	VIDRO PARA-BRISA
CAPA DE PROTEÇÃO	7616949	230	2	666	94 06 526 9	VIDRO PARA-BRISA
CAPA DE PROTEÇÃO GPN100	7412811	195	1	712	11 39 074 0	PARA-SOL
CAPA DE VEDACAO	7027739	6	1	702	94 09 499 0	INTERRUPTOR - INSTALAÇÃO
CAPA DO NIPLE DE LUBRIFICA	10014701	18	1	241	10 81 696 4	BOMBA DE LUBRIFICACAO LIN
CAPA DO NIPLE DE LUBRIFIC	8500251	32	5	554	11 81 230 9	LUBRIFICAÇÃO CENTRALIZAD
CAPA SEXT. DE PROTEÇÃO G	7021455	80	1	712	11 39 074 0	PARA-SOL
CAPACETE DE PROTEÇÃO	11697599	11	1	77	11 82 454 5	
CAPACETE DE PROTEÇÃO GE	872320001	10	1	77	11 82 454 5	
CAPO DO RADIADOR	10852440	15	1	378	11 45 688 6	CAPO DO RADIADOR
CAPO DO RADIADOR	11456886	800	1	19	00 20 100 00	
CAPO ESQUERDO	11456890	1050	1	19	00 20 100 00	
CAPO ESQUERDO	11738396	2	1	386	11 73 840 2	CAPO ESQUERDO
CAPO ESQUERDO	11738402	10	1	383	11 45 689 0	CAPO ESQUERDO
CAPOTA	11734020	20	1	373	11 45 688 4	CAPOTA DO MOTOR
CAPOTA DO MOTOR	10405964	10	1	373	11 45 688 4	CAPOTA DO MOTOR
CAPOTA DO MOTOR	10405965	10	1	372	10 40 596 4	CAPOTA DO MOTOR
CAPOTA DO MOTOR	11456884	700	1	19	00 20 100 00	
CARCACA DO FILTRO	10220702	2	1	180	10 33 327 0	CABEÇOTE DO FILTRO
CARCACA DO FILTRO	10664554	6	1	281	11 65 270 7	BLOCO DE VÁLVULAS DE COM
CARCAÇA	10298629	1	1	184	10 44 145 8	SENSOR DE ÂNGULO DE RO
CARCAÇA	10333074	10	1	160	10 21 593 5	BOMBA
CARCAÇA	10333230	10	1	161	10 42 845 9	BOMBA DO MECANISMO GIRA
CARCAÇA	10409753	1	1	189	10 40 975 2	CARCAÇA DA VÁLVULA
CARCAÇA	12228872	1	1	745	12 21 082 8	AR-CONDICIONADO
CARCAÇA	13424925	10	1	747	12 49 304 1	ELÉTRICA MONTAGEM
CARCAÇA DA BOMBA	10014693	8	1	241	10 81 696 4	BOMBA DE LUBRIFICACAO LIN
CARCAÇA DA LUVA DE ENCA	604501708	31	3	600	10 40 289 4	MODIFICACAO CAIXA ELETRIC
CARCAÇA DA MANETE DIREIT	10469932	50	1	737	12 54 789 4	MANETE DIREITA
CARCAÇA DA MANETE ESQUE	10469933	50	1	735	12 54 770 4	MANETE - LH ESQUERDA

Designação	Artigo	Item	Quanti	Página	Módulo	Designação
CARCAÇA DA VÁLVULA	10409752	1	1	186	10 34 668 4	UNIDADE DE CONTROLE
CARCAÇA DE CONECTOR ELÉ	6905303	10	1	633	10 83 286 8	CONTRA-PLUGUE MONTAGE
CARCAÇA DE CONECTOR ELÉ	6203665	10	1	617	10 83 961 6	CONTRA-PLUGUE MONTAGE
CARCAÇA DE CONECTOR ELÉ	6203668	10	1	618	10 83 963 9	CONTRA-PLUGUE MONTAGE
CARCAÇA DE CONECTOR EL	6203666	10	1	615	10 83 961 4	CONTRA-PLUGUE MONTAGE
CARCAÇA DE CONECTOR EL	6203669	10	1	616	10 83 961 5	CONTRA-PLUGUE MONTAGE
CARCAÇA DO CONECTOR	11081107	31	1	634	11 81 722 8	
CARCAÇA DO EIXO DE SAÍDA	90008585	1	1	216	90 21 496 6	REDUTOR DE GIRO SAT 375/
CARCAÇA DO FILTRO	10331395	16	1	520	11 69 024 1	PRE-FILTRO DE COMBUSTÍVE
CARCAÇA DO FREIO	933605401	1	1	219	93 36 053 01	FREIO
CARCAÇA DO MOTOR	10014692	7	1	241	10 81 696 4	BOMBA DE LUBRIFICACAO LIN
CARCAÇA DO MOTOR	10424595	1	1	241	10 81 696 4	BOMBA DE LUBRIFICACAO LIN
CARCAÇA DO REGULADOR	10102068	10	1	165	10 10 206 4	REGULADOR
CARCAÇA NG 045	10134264	10	1	765	10 13 426 2	MOTOR HIDRÁULICO FMF 045
CARCAÇA NG 165	10142059	10	1	767	98 88 041	MOTOR HIDRÁULICO FMF 165
CARCAÇA NG 165 (C)	10124820	10	1	769	12 40 211 6	CMVE O 165cm³/U
CARRO INFERIOR	001000000	100	1	49	17 71 -00 0	
CARRO INFERIOR	12595448 4	1700	1	13	00 10 700 00	
CARRO INFERIOR	12595449 4	10	1	136	12 59 544 8	CARRO INFERIOR
CARRO INFERIOR	12595450	10	1	135	12 59 544 9	CARRO INFERIOR
CARRO SUPERIOR	002000000	200	1	49	17 71 -00 0	
CARTUCHO DE FILTRO DE AR	10217169	40	2	75	94 03 193 4	KIT DE MANUTENÇÃO 1500/25
CARTUCHO DE FILTRO DE AR	10217169	1	1	156	10 21 717 3	FILTRO DE AR
CARTUCHO DE FILTRO DE OL	10044373	10	2	75	94 03 193 4	KIT DE MANUTENÇÃO 1500/25
CARTUCHO DE ROSCA	10663394	2	1	579	10 44 288 5	VÁLVULA DIRECIONAL
CARTÃO DE MEMÓRIA	10557994	2	1	758	11 36 130 2	CARTÃO PARA SALVAR EMBR
CARTÃO PARA SALVAR EMBR	11361302	2550	1	24	00 20 400 00	
CARTÃO PARA SALVAR EMBR	11361302	600	1	43	00 60 206 00	ELÉTRICO DO POSTO DO MO
CASSETE DA MOLA	10032001	15	1	520	11 69 024 1	PRE-FILTRO DE COMBUSTÍVE
CAVALETE DE MANCAL COM	11445741	10	1	556	12 42 891 4	CAÇAMBA RETRO HD 2000mm
CAÇAMBA RETRO 964C/966	TL08-1 453	10	1	7	.	R966
CAÇAMBA RETRO HD 2000mm	12428914	20	1	557	TL08-1 453	CAÇAMBA RETRO 964C/966
CC ASSENTO DO MOTORISTA	10652065	34	1	723	12 24 498 8	PARTE SUPERIOR DE ASSENT
CC CABINE DO MOTORISTA S	94002825	115	1	688	11 41 774 1	INSTALAÇÃO ELÉTRICA
CC SIST. AQUECIMENTO AR-	12228875	31	1	745	12 21 082 8	AR-CONDICIONADO
CESTA DE ASPIRAÇÃO	10000815	3	1	175	10 33 323 8	REGULAGEM HIDRAULICA
CHAPA CORREDIÇA	10082606	16	2	575	10 08 685 2	PROTEÇÃO DA HASTE DO CIL
CHAPA DE COBERTURA	10403234	50	1	471	12 40 318 4	INSTALAÇÃO DOS FUSÍVEIS
CHAPA DE COBERTURA	9697208	70	1	411	11 81 323 4	TAMPAS INFERIORES
CHAPA DE COBERTURA 2X45	94064628	10	1	738	94 06 460 1	TAMPA
CHAPA DE DEGRAU MONTA	11813638	40	1	492	11 81 299 5	KIT DE PEÇAS PARA MONTA
CHAPA DE GUIA DE AR	10844807	20	1	398	11 45 690 2	PAREDE DIVISÓRIA
CHAPA DE MOLA	10493054	24	1	722	12 24 498 8	PARTE SUPERIOR DE ASSENT
CHAPA DE MOLA	7027784	21	1	722	12 24 498 8	PARTE SUPERIOR DE ASSENT
CHAPA DE PROT.CONT.INCÊN	10850518	25	1	140	11 45 683 2	COMPARTIMENTO DA BOMBA
CHAPA DE PROT.CONT.INCÊN	10850519	26	1	140	11 45 683 2	COMPARTIMENTO DA BOMBA
CHAPA DE PROT.CONT.INCÊN	10850520	27	1	140	11 45 683 2	COMPARTIMENTO DA BOMBA
CHAPA DE PROTEÇÃO	9275738	14	1	777	98 86 676	PLACA DE LIGAÇÃO NG 165
CHAPA DE PROTEÇÃO	9641928	10	1	568	12 41 293 6	PLACA DE IDENTIFICACAO
CHAPA EM U	10399957	2	1	140	11 45 683 2	COMPARTIMENTO DA BOMBA
CHAPA EM U	10852355	20	1	138	11 45 683 0	CAIXA DO RADIADOR
CHAPA INTERMEDIARIA	10840162	15	1	592	10 84 585 5	
CHAPA INTERMEDIARIA	9944945	31	1	533	11 73 810 3	TUB.P/SEGURANÇA CANO RO
CHAPA INTERMEDIARIA	9944945	31	2	535	11 73 792 9	TUBULACAO HIDRAULICA F.M
CHAPA ROSCADA - PLAT.GIRA	10850665	2	1	369	10 85 066 4	PLATAFORMA GIRATÓRIA
CHAVE	7365626	30	1	407	10 35 387 9	FECHADURA DA PORTA
CHAVE	7365626	30	1	408	10 67 804 4	FECHO DA PORTA
CHAVE ALLEN 10X234	11162122	92	1	501	10 84 856 2	KIT DE FERRAMENTAS
CHAVE ALLEN 12X137 ISO 293	11162123	94	1	501	10 84 856 2	KIT DE FERRAMENTAS
CHAVE ALLEN 14X154 ISO 293	11162124	96	1	501	10 84 856 2	KIT DE FERRAMENTAS

Designação	Artigo	Item	Quanti	Página	Módulo	Designação
CHAVE ALLEN 17X168 ISO 293	11162125	98	1	501	10 84 856 2	KIT DE FERRAMENTAS
CHAVE ALLEN 3X66 ISO 2936	11162101	80	1	501	10 84 856 2	KIT DE FERRAMENTAS
CHAVE ALLEN 4X74 ISO 2936	11162111	82	1	501	10 84 856 2	KIT DE FERRAMENTAS
CHAVE ALLEN 5X85 ISO 2936	11162119	84	1	501	10 84 856 2	KIT DE FERRAMENTAS
CHAVE ALLEN 6X186	11162120	86	1	501	10 84 856 2	KIT DE FERRAMENTAS
CHAVE ALLEN 8X208	11162121	90	1	501	10 84 856 2	KIT DE FERRAMENTAS
CHAVE DE BOCA SIMPLES S	11162174	48	1	501	10 84 856 2	KIT DE FERRAMENTAS
CHAVE DE BOCA SIMPLES S	11162175	50	1	501	10 84 856 2	KIT DE FERRAMENTAS
CHAVE DE BOCA SIMPLES S	11162177	51	1	501	10 84 856 2	KIT DE FERRAMENTAS
CHAVE DE BOCA SIMPLES S	11162178	52	1	501	10 84 856 2	KIT DE FERRAMENTAS
CHAVE DE BOCA SIMPLES S	11162179	54	1	501	10 84 856 2	KIT DE FERRAMENTAS
CHAVE DE FENDA 10X300	11162133	114	1	502	10 84 856 2	KIT DE FERRAMENTAS
CHAVE DE FENDA 5.5X200	11162126	110	1	502	10 84 856 2	KIT DE FERRAMENTAS
CHAVE DE FENDA PHILLIPS 2X	11162132	112	1	502	10 84 856 2	KIT DE FERRAMENTAS
CHAVE DE IGNICAO	10221073	10	1	267	10 29 390 2	COMUTADOR DE IGNICAO E
CHAVE DE MANUTENÇÃO UNT	11060522	110	2	155	12 41 038 2	FILTRO DE AR - INSTALAÇÃO
CHAVE DE MONTAG PORCA PI	9921126	985	1	612	99 07 680	PISTÃO
CHAVE DE MONTAG PORCA PI	9951123	985	1	609	94 05 233 6	PISTÃO
CHAVE ESTRELA DUPLA SW10	11162097	60	1	501	10 84 856 2	KIT DE FERRAMENTAS
CHAVE ESTRELA DUPLA SW16	11162099	64	1	501	10 84 856 2	KIT DE FERRAMENTAS
CHAVE ESTRELA DUPLA SW24	11162100	70	1	501	10 84 856 2	KIT DE FERRAMENTAS
CHAVE FIXA DUPLA SW10 X 11	11162164	24	1	501	10 84 856 2	KIT DE FERRAMENTAS
CHAVE FIXA DUPLA SW12 X 13	11162165	26	1	501	10 84 856 2	KIT DE FERRAMENTAS
CHAVE FIXA DUPLA SW14 X 15	11162167	28	1	501	10 84 856 2	KIT DE FERRAMENTAS
CHAVE FIXA DUPLA SW16 X 17	11162169	30	1	501	10 84 856 2	KIT DE FERRAMENTAS
CHAVE FIXA DUPLA SW18 X 19	11162170	32	1	501	10 84 856 2	KIT DE FERRAMENTAS
CHAVE FIXA DUPLA SW22 X 24	11162171	34	1	501	10 84 856 2	KIT DE FERRAMENTAS
CHAVE FIXA DUPLA SW27 X 30	11162173	38	1	501	10 84 856 2	KIT DE FERRAMENTAS
CHAVE FIXA DUPLA SW8 X 9 D	11162163	22	1	501	10 84 856 2	KIT DE FERRAMENTAS
CHAVE PARA MONTAGEM DO	9600769	985	1	611	95 89 256	PISTÃO
CHAVE PARA MONTAGEM DO	8007367	989	1	612	99 07 680	PISTÃO
CHAVE PARA MONTAGEM DO	9281614	985	1	610	95 88 147	PISTÃO
CHAVETA	7028166	8	1	177	10 33 325 9	BOMBA DE ENGRENAGENS
CHAVETA 8X7X32 16MnCr5	10134360	43	1	784	10 13 713 5	KIT DE REPARO DO EIXO NG
CHIC ELÉT- VIDRO BLINDADO	10009031	155	1	665	94 06 526 9	VIDRO PARA-BRISA
CHIC ELÉTR DO POSTO DE CO	12501420	100	1	749	12 49 304 1	ELÉTRICA MONTAGEM
CHIC.CBS POSTO DO MOTOR	12493036	80	1	748	12 49 304 1	ELÉTRICA MONTAGEM
CHICOTE DE CABOS MONTA	12422299	30	1	470	12 42 209 5	BATERIAS INSTALACAO
CHICOTE ELETRICO	10066004	80	1	442	12 42 209 2	SISTEMA ELÉTRICO MOTOR
CHICOTE ELETRICO CHAVE-T	11739123	83	1	477	12 42 214 3	BATERIA - INSTALACAO
CHICOTE ELETRICO DA BOM	12564906	10	1	438	12 42 209 2	SISTEMA ELÉTRICO MOTOR
CHICOTE ELETRICO DA CABI	10850054	110	1	688	11 41 774 1	INSTALAÇÃO ELÉTRICA
CHICOTE ELETRICO DA CABIN	94029294	100	1	688	11 41 774 1	INSTALAÇÃO ELÉTRICA
CHICOTE ELETRICO DA MAN	94045230	80	1	735	12 54 770 4	MANETE - LH ESQUERDA
CHICOTE ELETRICO DA MAN	94045230	80	1	737	12 54 789 4	MANETE DIREITA
CHICOTE ELETRICO DO TAN	10846629	10	1	448	11 45 691 7	SIST.ELÉTR.TANQUE COMBUS
CHICOTE ELETRICO FAROL W	11737265	50	1	423	12 87 934 0	FAROL ADICIONAL NO LASTR
CHICOTE ELETRICO W35	12429215	10	1	472	12 42 229 9	CHICOTE DE CABOS MONTA
CHICOTE ELETRICO W5	12429210	34	1	431	12 42 209 1	SIST.ELÉ.PLATAFORMA GIRA
CHICOTE ELÉTRICO	10286228	48	1	723	12 24 498 8	PARTE SUPERIOR DE ASSENT
CHICOTE ELÉTRICO	10331960	6	1	520	11 69 024 1	PRE-FILTRO DE COMBUSTÍVE
CHICOTE ELÉTRICO	10492980	4	1	720	12 24 498 7	SUSPENSAO
CHICOTE ELÉTRICO	10803123	20	1	678	11 42 543 3	FAROL ADICIONAL DA CABINE
CHICOTE ELÉTRICO	11415531	50	1	754	11 41 543 3	INSTALACAO ELETRICA
CHICOTE ELÉTRICO	13402382	85	1	477	12 42 214 3	BATERIA - INSTALACAO
CHICOTE ELÉTRICO - ADAPTA	94096019	50	1	709	94 09 579 2	CONTROLE REMOTO
CHICOTE ELÉTRICO DA VÁL	11738863	10	1	454	11 45 691 9	SIST.ELET.BLOCO DE VALVU
CHICOTE ELÉTRICO DO MON	10404001	10	1	532	12 59 260 7	INSTALACAO ELETRICA
CHICOTE ELÉTRICO W1	11464770	40	1	706	94 08 350 4	INSTALACAO ELETRICA
CHICOTE ELÉTRICO W9	10408641	20	1	704	94 06 560 8	INTERRUPTOR - INSTALAÇÃO

Designação	Artigo	Item	Quanti	Página	Módulo	Designação
CHICOTE ELÉTRICO WL720	11100081	140	1	443	12 42 209 2	SISTEMA ELÉTRICO MOTOR
CHICOTE ELÉTRICO WL725	11002171	130	1	443	12 42 209 2	SISTEMA ELÉTRICO MOTOR
CHÃO EM PLACAS PLATAF.O	12558532	10	1	713	12 55 853 1	POSTO DE COMANDO
CILIND.HAS.C/SEG.CON.ROMP	11738143 4	5320	1	31	00 50 000 00	LANÇA
CILINDRO	10410654	1	1	183	10 41 064 0	MECANISMO DE ACIONAMENT
CILINDRO	10814146	1	1	82	10 80 028 0	TENSIONADOR DE GRAXA
CILINDRO	9064093	10	1	604	99 06 383	CILINDRO HIDRÁULICO
CILINDRO	9064093	10	1	605	99 06 576	CILINDRO HIDRÁULICO
CILINDRO	94065078	10	1	603	94 06 219 4	CILINDRO HIDRÁULICO
CILINDRO	9593856	10	1	601	94 02 073 9	CILINDRO HIDRÁULICO
CILINDRO BASCULANTE	11812032 4	5120	1	32	00 51 000 00	BRAÇO
CILINDRO C/PLACA COMAND	10333079	1	1	168	10 33 307 0	MECANISMO DE ACIONAMENT
CILINDRO COM BUCHA NG 04	9272239	2	1	791	92 71 427	KIT DE REPARO NG 045
CILINDRO COM BUCHA NG 04	9272239	1	1	792	98 80 519	KIT DE REPARO GRUPO ROT
CILINDRO COM BUCHA NG 16	9886682	1	1	222	98 86 678	KIT DE REPARO GRUPO ROT
CILINDRO COM BUCHA NG 16	10124656	11	1	781	10 12 616 1	KIT DE REPARO GRUPO ROTÓ
CILINDRO DE ELEVACAO	11738121 4	5030	1	31	00 50 000 00	LANÇA
CILINDRO DE ELEVACAO DIRE	11738123 4	20	1	620	11 73 812 1	CILINDRO DE ELEVACAO
CILINDRO DE ELEVACAO ESQ	11738122 4	10	1	620	11 73 812 1	CILINDRO DE ELEVACAO
CILINDRO DE PROTECAO	11626438	30	1	321	11 82 447 9	FILTRO DE RETORNO 15/5µm
CILINDRO HIDR. COM ACESS	10071628 4	10	1	624	11 81 203 2	CILINDRO BASCULANTE
CILINDRO HIDRÁULICO	94020739	2	1	541	10 07 162 8	CILINDRO HIDR. COM ACESS
CILINDRO HIDRÁULICO	94062194	10	1	621	11 73 814 3	CILIND.HAS.C/SEG.CON.ROMP
CILINDRO HIDRÁULICO	9906383	2	1	625	11 73 812 2	CILINDRO DE ELEVACAO ESQ
CILINDRO HIDRÁULICO	9906576	3	1	627	11 73 812 3	CILINDRO DE ELEVACAO DIRE
CINEMÁTICA CAÇAMBA RETR	11812214	5140	1	32	00 51 000 00	BRAÇO
CINEMÁTICA CAÇAMBA RETR	11812214 4	5140	1	32	00 51 000 00	BRAÇO
CINTA	10493994	19	1	720	12 24 498 7	SUSPENSAO
CINTA DE AMARRACAO 18X0,	7621780	65	1	306	11 45 687 1	INSTALACAO HIDRAULICA
CINTA DE AMARRACAO 18X0,	7621780	35	4	368	11 42 699 6	INSTALAÇÃO HIDRÁULICA
CINTA DE AMARRACAO 18X0,	7621780	200	2	623	11 73 814 3	CILIND.HAS.C/SEG.CON.ROMP
CINTA DE AMARRACAO 18X0,	7621780	200	3	749	12 49 304 1	ELÉTRICA MONTAGEM
CINTO DE SEGURANCA ABDO	10493984	46	1	723	12 24 498 8	PARTE SUPERIOR DE ASSENT
CLIPE	10412536	45	113	377	10 85 244 0	CAPO DO RADIADOR
CLIPE	10412536	16	57	380	11 73 402 0	CAPOTA
CLIPE	10412536	40	28	386	11 73 840 2	CAPO ESQUERDO
CLIPE	10412536	30	15	393	10 39 647 6	TAMPA CENTRAL
CLIPE	10412536	20	24	394	11 39 453 8	PORTA LATERAL ESQUERDA
COBERTURA CENTRAL	11456904	1850	1	19	00 20 100 00	
COBERTURA DIREITA	12221551	12	1	722	12 24 498 8	PARTE SUPERIOR DE ASSENT
COBERTURA DO ROLAMENTO	10030593	4	1	216	90 21 496 6	REDUTOR DE GIRO SAT 375/
COBERTURA ESQUERDA	10493986	13	1	722	12 24 498 8	PARTE SUPERIOR DE ASSENT
COBERTURA TRASEIRA	11391374	20	1	725	12 47 954 4	CONSOLE DE COMANDO ESQ
COBERTURA TRASEIRA	9633649	40	1	729	11 39 145 7	CONSOLE DE COMANDO DIRE
COLA	10017725	26	1	649	12 44 604 1	CAB.MOT. CONSTRUÇÃO DE
COLA	811208201	118	1	768	11 41 544 5	NG 165 (C)
COLA 310ML	7030237	20	1	568	12 41 293 6	PLACA DE IDENTIFICACAO
COLA 50ML TUBE ROT	8700039	106	1	768	11 41 544 5	NG 165 (C)
COLA LOCTITE	7016208	106	1	222	98 86 678	KIT DE REPARO GRUPO ROT
COLA PARA ELEMENTOS FIXA	11140338	200	1	626	11 73 812 2	CILINDRO DE ELEVACAO ESQ
COLA PARA ELEMENTOS FIXA	11140338	200	1	628	11 73 812 3	CILINDRO DE ELEVACAO DIRE
COLA PARA ELEMENTOS FIXA	11140338	120	1	768	11 41 544 5	NG 165 (C)
COLA PARA ELEMENTOS FIXA	11140338	120	1	779	11 41 544 4	KIT DE REPARO DE PLACA CO
COLA PARA ELEMENTOS FIXA	11140338	120	1	797	10 13 850 6	KIT DE VEDAÇÃO PLACA DE C
COLA PARA ELEMENTOS FIXA	811205708	52	1	212	10 81 351 5	CONDENSADOR DO AR-CONDI
COLA PARA ELEMENTOS FIXA	811205708	52	1	213	10 81 351 5	CONDENSADOR DO AR-CONDI
COLA PARA ELEMENTOS FIXA	811205708	104	1	768	11 41 544 5	NG 165 (C)
COLA PARA ELEMENTOS FIXA	8628192	25	1	195	10 85 685 8	VENTILADOR - INSTALACAO
COLA PARA ELEMENTOS FIXA	8628192	120	0	626	11 73 812 2	CILINDRO DE ELEVACAO ESQ
COLA PARA ELEMENTOS FIXA	8628192	120	0	628	11 73 812 3	CILINDRO DE ELEVACAO DIRE

Designação	Artigo	Item	Quanti	Página	Módulo	Designação
COLETE DE ADVERTÊNCIA G	10165978	200	1	77	11 82 454 5	
COLETOR GIRATÓRIO	10009630	8	1	105	93 45 153	COLETOR GIRATÓRIO - INSTA
COLETOR GIRATÓRIO	9141597	7	1	105	93 45 153	COLETOR GIRATÓRIO - INSTA
COLETOR GIRATÓRIO - INSTA	10395685 4	10	1	15	00 11 000 00	PASSAGEM GIRATÓRIA MON
COLETOR GIRATÓRIO - INSTA	11456852 1	300	1	19	00 20 100 00	
COLETOR GIRATÓRIO - INSTA	9345153 4	2	1	103	10 39 568 5	COLETOR GIRATÓRIO - INSTA
COLMÉIA DO RADIADOR	11643462	1	1	206	11 49 338 1	RADIADOR COMBINADO
COLUNA DE MOLAS-PRATO	10007880	11	1	168	10 33 307 0	MECANISMO DE ACIONAMENT
COLUNA DE MOLAS-PRATO	10410673	11	1	183	10 41 064 0	MECANISMO DE ACIONAMENT
COMANDO DE NÍVEL	10492978	2	1	720	12 24 498 7	SUSPENSAO
COMPARTIMENTO DA BOMBA	11456832	100	1	19	00 20 100 00	
COMPRESSOR	10493989	7	1	722	12 24 498 8	PARTE SUPERIOR DE ASSENT
COMPRESSOR COMPL.	10492985	10	1	720	12 24 498 7	SUSPENSAO
COMPUTADOR DE COMANDO	10223180	25	1	747	12 49 304 1	ELÉTRICA MONTAGEM
COMUTADOR DE IGNICAO E	10293902	80	1	730	11 39 145 7	CONSOLE DE COMANDO DIRE
COMUTADOR DE PRESSÃO	10493012	13	1	720	12 24 498 7	SUSPENSAO
CONDENSADOR	10815368	10	1	212	10 81 351 5	CONDENSADOR DO AR-CONDI
CONDENSADOR	10815368	10	1	213	10 81 351 5	CONDENSADOR DO AR-CONDI
CONDENSADOR DO AR-CONDI	10813515 3	7	1	202	11 49 337 7	RADIADOR DE ÓLEO
CONDENSADOR DO AR-CONDI	10813515 4	7	1	204	11 49 337 7	RADIADOR DE ÓLEO
CONE	7367730	2	1	346	93 70 592	VÁLVULA DE RETORNO
CONE	7371359	4	1	366	56 10 135	VÁLVULA DE ALIMENTAÇÃO
CONE DA VALVULA	7373437	3	1	190	10 44 299 8	VALVULA DIRECIONAL
CONE DA VALVULA	7373437	3	1	629	10 02 073 5	VALVULA DIRECIONAL
CONE DE FECHAMENTO VKA	4900305	48	3	527	10 84 847 9	LUBRIFICAÇÃO CENTRALIZAD
CONE DE FECHAMENTO VKA	4900305	33	2	554	11 81 230 9	LUBRIFICAÇÃO CENTRALIZAD
CONECTOR ELETRICO JUMPE	9643175	30	1	697	94 03 690 7	TAMPA
CONEX. ROSCA DE ENCAIXE	7026654	80	1	250	90 64 786	ELEMENTO DE CONEXÃO
CONEXAO DE SAIDA	10009606	14	3	555	12 23 849 6	BLOCO DE DISTRIBUIÇÃO 6/3
CONEXAO EM ANGULO EW 12	247117702	5	1	313	11 45 687 5	LINHA DIREÇÃO HIDR.EXEC.G
CONEXAO EM ANGULO EW 18	247108302	12	1	148	11 45 684 1	MANGUEIRA DE ASPIRAÇÃO
CONEXAO EM ANGULO EW 18	247108302	31	1	293	11 45 686 1	RETORNOS DISTRIBUIDOR
CONEXAO EM ANGULO EW 22	247126202	127	1	344	12 50 342 5	INSTALAÇÃO BLOCO DE VÁL
CONEXAO EM ANGULO EW 6L	247021702	30	1	238	11 45 685 5	LUBRIFICACAO CENTRALIZAD
CONEXAO EM ANGULO EW 8L	247021802	46	3	527	10 84 847 9	LUBRIFICAÇÃO CENTRALIZAD
CONEXAO P/ ACUMULADOR	9399179	6	1	280	11 45 685 7	UNIDADE DE COMANDO DE O
CONEXÃO	10301774	2	1	504	10 08 811 2	MANGUEIRA HID. ESCOAMEN
CONEXÃO COM HASTE MONO	11812293	5400	1	32	00 51 000 00	BRAÇO
CONEXÃO COM HASTE MONO	11812310	5380	1	32	00 51 000 00	BRAÇO
CONEXÃO DE ABASTECIMENT	10651997	52	1	243	10 81 696 4	BOMBA DE LUBRIFICACAO LIN
CONEXÃO DE ABASTECIMENT	10675463	67	1	243	10 81 696 4	BOMBA DE LUBRIFICACAO LIN
CONEXÃO DE ENCAIXE ANGU	7368117	54	1	295	11 45 686 3	RETORNOS CUNHA DE DIRE
CONEXÃO DE MANGUEIRA	10011995	210	6	246	10 47 308 8	CAIXA AUXILIAR
CONEXÃO DE MANGUEIRA	10011995	210	1	253	90 64 786	ELEMENTO DE CONEXÃO
CONEXÃO DE MANGUEIRA	10011995	110	6	256	10 01 461 1	CAIXA AUXILIAR
CONEXÃO DE MANGUEIRA	10802630	120	3	245	10 47 308 8	CAIXA AUXILIAR
CONEXÃO DE MANGUEIRA	10802630	120	1	251	90 64 786	ELEMENTO DE CONEXÃO
CONEXÃO DE MANGUEIRA	12222582	129	1	251	90 64 786	ELEMENTO DE CONEXÃO
CONEXÃO DE MANGUEIRA	9573697	74	2	199	12 41 348 1	INSTALAÇÃO DO RADIADOR
CONEXÃO DE MANGUEIRA 15°	10412844	215	2	246	10 47 308 8	CAIXA AUXILIAR
CONEXÃO DE MANGUEIRA 15°	10412844	215	1	253	90 64 786	ELEMENTO DE CONEXÃO
CONEXÃO DE MANGUEIRA 15°	10412844	115	2	256	10 01 461 1	CAIXA AUXILIAR
CONEXÃO DE MANGUEIRA 90	10027260	126	5	245	10 47 308 8	CAIXA AUXILIAR
CONEXÃO DE MANGUEIRA 90	10027260	126	1	251	90 64 786	ELEMENTO DE CONEXÃO
CONEXÃO DE MANGUEIRA 90	10027260	26	4	255	10 01 461 1	CAIXA AUXILIAR
CONEXÃO DE MANGUEIRA DN	511701914	127	1	251	90 64 786	ELEMENTO DE CONEXÃO
CONEXÃO DE MANGUEIRA DN	511701914	27	4	255	10 01 461 1	CAIXA AUXILIAR
CONEXÃO DE MANGUEIRA DN	774371808	110	15	245	10 47 308 8	CAIXA AUXILIAR
CONEXÃO DE MANGUEIRA DN	774371808	110	1	251	90 64 786	ELEMENTO DE CONEXÃO
CONEXÃO DE MANGUEIRA DN	774371808	10	10	255	10 01 461 1	CAIXA AUXILIAR

Designação	Artigo	Item	Quanti	Página	Módulo	Designação
CONEXÃO DE MANGUEIRA DN	7623704	125	3	245	10 47 308 8	CAIXA AUXILIAR
CONEXÃO DE MANGUEIRA DN	7623704	125	1	251	90 64 786	ELEMENTO DE CONEXÃO
CONEXÃO DE MANGUEIRA DN	7623704	25	4	255	10 01 461 1	CAIXA AUXILIAR
CONEXÃO DE MANGUEIRA DN	7623705	121	3	245	10 47 308 8	CAIXA AUXILIAR
CONEXÃO DE MANGUEIRA DN	7623705	121	1	251	90 64 786	ELEMENTO DE CONEXÃO
CONEXÃO DE MANGUEIRA DN	7623705	20	6	255	10 01 461 1	CAIXA AUXILIAR
CONEXÃO DE MANGUEIRA DN	7623707	128	5	245	10 47 308 8	CAIXA AUXILIAR
CONEXÃO DE MANGUEIRA DN	7623707	128	1	251	90 64 786	ELEMENTO DE CONEXÃO
CONEXÃO DE MANGUEIRA DN	7623707	28	2	255	10 01 461 1	CAIXA AUXILIAR
CONEXÃO DE MANGUEIRA DN	7624177	111	1	251	90 64 786	ELEMENTO DE CONEXÃO
CONEXÃO DE MANGUEIRA DN	7624177	11	5	255	10 01 461 1	CAIXA AUXILIAR
CONEXÃO DE MANGUEIRA DN	10040776	220	2	246	10 47 308 8	CAIXA AUXILIAR
CONEXÃO DE MANGUEIRA DN	10040776	220	1	253	90 64 786	ELEMENTO DE CONEXÃO
CONEXÃO DE MANGUEIRA DN	10040776	120	2	256	10 01 461 1	CAIXA AUXILIAR
CONEXÃO DE MANGUEIRA DN	10040777	225	2	246	10 47 308 8	CAIXA AUXILIAR
CONEXÃO DE MANGUEIRA DN	10040777	225	1	253	90 64 786	ELEMENTO DE CONEXÃO
CONEXÃO DE MANGUEIRA DN	10040777	125	2	256	10 01 461 1	CAIXA AUXILIAR
CONEXÃO DE MANGUEIRA DN	10040778	226	2	246	10 47 308 8	CAIXA AUXILIAR
CONEXÃO DE MANGUEIRA DN	10040778	226	1	253	90 64 786	ELEMENTO DE CONEXÃO
CONEXÃO DE MANGUEIRA DN	10040778	126	2	256	10 01 461 1	CAIXA AUXILIAR
CONEXÃO DE MANGUEIRA DN	10040779	227	2	246	10 47 308 8	CAIXA AUXILIAR
CONEXÃO DE MANGUEIRA DN	10040779	227	1	253	90 64 786	ELEMENTO DE CONEXÃO
CONEXÃO DE MANGUEIRA DN	10040779	127	2	256	10 01 461 1	CAIXA AUXILIAR
CONEXÃO DE MANGUEIRA M1	12253955	112	3	245	10 47 308 8	CAIXA AUXILIAR
CONEXÃO DE MANGUEIRA M1	12253955	112	1	251	90 64 786	ELEMENTO DE CONEXÃO
CONEXÃO DE MANGUEIRA M7	12253954	141	3	245	10 47 308 8	CAIXA AUXILIAR
CONEXÃO DE MANGUEIRA M7	12253954	141	1	251	90 64 786	ELEMENTO DE CONEXÃO
CONEXÃO FLAGEADA BFW 1	10428673	52	1	330	12 48 595 1	INSTALAÇÃO DA BOMBA
CONEXÃO GE 12S M18X1,5	4600649	40	1	625	11 73 812 2	CILINDRO DE ELEVACAO ESQ
CONEXÃO GE 12S M18X1,5	4600649	40	1	627	11 73 812 3	CILINDRO DE ELEVACAO DIRE
CONEXÃO GE 18L G1/2A	7003578	30	2	280	11 45 685 7	UNIDADE DE COMANDO DE O
CONEXÃO GE 6S M12X1,5	4901166	94	1	335	12 48 595 1	INSTALAÇÃO DA BOMBA
CONEXÃO GIRATORIA SWVE	7624176	180	1	251	90 64 786	ELEMENTO DE CONEXÃO
CONEXÃO GIRATORIA WS 8L	10287682	9	1	555	12 23 849 6	BLOCO DE DISTRIBUIÇÃO 6/3
CONEXÃO ROSCADA GE 15L	7410394	111	3	344	12 50 342 5	INSTALAÇÃO BLOCO DE VÁL
CONEXÃO ROSCADA M52x2	9695467	10	1	485	11 73 343 8	ACOPLAMENTO DE COMBUSTI
CONEXÃO ROSCADA WH 10L	7617714	35	4	231	11 81 338 4	COROA GIRATÓRIA - INSTALA
CONEXÃO ROSCADA WH 10L	7617714	101	4	336	12 48 595 1	INSTALAÇÃO DA BOMBA
CONEXÃO ROSCADA WH 10L	7617714	71	2	343	12 50 342 5	INSTALAÇÃO BLOCO DE VÁL
CONEXÃO SV 12S	4901150	104	2	539	11 73 814 4	INSTALAÇÃO HIDRÁULICA
CONEXÃO T 12L M18X1,5	10800157	62	1	342	12 50 342 5	INSTALAÇÃO BLOCO DE VÁL
CONJ. PLACAS DESGASTE E	11445749	50	1	556	12 42 891 4	CAÇAMBA RETRO HD 2000mm
CONJ. PLACAS DESGASTE IN	11445751	51	1	556	12 42 891 4	CAÇAMBA RETRO HD 2000mm
CONJUNTO DO MOTOR	002020000	500	1	18	00 20 000 00	CARRO SUPERIOR
CONSOLE	10049073	72	1	431	12 42 209 1	SIST.ELÉ.PLATAFORMA GIRA
CONSOLE	10049073	13	1	438	12 42 209 2	SISTEMA ELÉTRICO MOTOR
CONSOLE	10049073	32	1	456	11 45 691 9	SIST.ELET.BLOCO DE VALVU
CONSOLE	10049073	40	1	472	12 42 229 9	CHICOTE DE CABOS MONTA
CONSOLE	10066036	15	1	540	11 81 388 0	DISTRIBUIDOR MONTAGEM
CONSOLE	10066456	22	1	537	11 73 814 4	INSTALAÇÃO HIDRÁULICA
CONSOLE	10072688	35	1	238	11 45 685 5	LUBRIFICACAO CENTRALIZAD
CONSOLE	10076826	11	1	277	11 45 685 6	INSTALACAO HDRAULICA
CONSOLE	10077268	25	1	311	11 45 687 2	INSTALACAO HIDRAULICA
CONSOLE	10084481	35	2	456	11 45 691 9	SIST.ELET.BLOCO DE VALVU
CONSOLE	10368399	71	1	431	12 42 209 1	SIST.ELÉ.PLATAFORMA GIRA
CONSOLE	10368399	210	1	749	12 49 304 1	ELÉTRICA MONTAGEM
CONSOLE	10399961	16	4	197	12 42 104 4	PEÇAS DE FIX.CAIXA DE RAD
CONSOLE	10399978	15	4	197	12 42 104 4	PEÇAS DE FIX.CAIXA DE RAD
CONSOLE	10402861	30	1	234	11 45 685 4	BOMBA DE GRAXA INSTALACA
CONSOLE	10402883	40	1	451	11 45 691 8	EQUIP.ELÉTRICO TANQUE HI

Designação	Artigo	Item	Quanti	Página	Módulo	Designação
CONSOLE	10402895	20	1	600	10 40 289 4	MODIFICACAO CAIXA ELETRIC
CONSOLE	10405904	30	1	214	11 45 685 1	INSTALACAO MECANISMO GI
CONSOLE	10407154	60	1	458	11 45 691 9	SIST.ELET.BLOCO DE VALVU
CONSOLE	10407709	95	1	460	11 45 691 9	SIST.ELET.BLOCO DE VALVU
CONSOLE	10408394	3	1	151	10 83 252 9	FILTRO COMBUSTIVEL INSTA
CONSOLE	10409127	30	1	451	11 45 691 8	EQUIP.ELÉTRICO TANQUE HI
CONSOLE	10664658	195	1	651	11 40 871 7	REVESTIM INT.CABINE MOTO
CONSOLE	10821672	11	1	292	11 45 686 1	RETORNOS DISTRIBUIDOR
CONSOLE	10826208	70	2	476	12 42 214 3	BATERIA - INSTALACAO
CONSOLE	10827670	100	1	473	12 42 229 9	CHICOTE DE CABOS MONTA
CONSOLE	10827913	40	1	448	11 45 691 7	SIST.ELÉTR.TANQUE COMBUS
CONSOLE	10830076	40	1	441	12 42 209 2	SISTEMA ELÉTRICO MOTOR
CONSOLE	10840711	15	1	438	12 42 209 2	SISTEMA ELÉTRICO MOTOR
CONSOLE	10846943	38	1	621	11 73 814 3	CILIND.HAS.C/SEG.CON.ROMP
CONSOLE	10850623	10	1	143	12 43 966 6	QUADRO SUPORTE
CONSOLE	10856091	21	1	300	10 85 686 3	ARREFECIMENTO DE OLEO
CONSOLE	10856214	65	1	279	11 45 685 6	INSTALACAO HDRAULICA
CONSOLE	10858118	45	1	300	10 85 686 3	ARREFECIMENTO DE OLEO
CONSOLE	10859616	65	1	476	12 42 214 3	BATERIA - INSTALACAO
CONSOLE	10860709	10	1	211	12 42 100 3	MOTOR - PECAS ANEXAS
CONSOLE	10862069	34	1	200	12 41 349 0	TUBULAÇÃO DO RADIADOR
CONSOLE	11375239	10	1	140	11 45 683 2	COMPARTIMENTO DA BOMBA
CONSOLE	11493475	140	1	640	94 06 533 8	DISTRIBUIÇÃO DO AR
CONSOLE	11737167	70	1	431	12 42 209 1	SIST.ELÉ.PLATAFORMA GIRA
CONSOLE	11737777	50	1	295	11 45 686 3	RETORNOS CUNHA DE DIRE
CONSOLE	11738544	90	1	334	12 48 595 1	INSTALAÇÃO DA BOMBA
CONSOLE	11814538	4	1	388	11 45 689 3	PECAS DE FIXACAO
CONSOLE	11814653	4	1	390	11 38 741 4	PECAS DE FIXACAO
CONSOLE	11814653	4	1	392	11 38 733 4	PECAS DE FIXACAO
CONSOLE	11817229	10	1	634	11 81 722 8	
CONSOLE	12244984	38	1	723	12 24 498 8	PARTE SUPERIOR DE ASSENT
CONSOLE	12879965	30	2	423	12 87 934 0	FAROL ADICIONAL NO LASTR
CONSOLE	94060738	21	1	677	94 09 398 2	FAROL MONTAGEM LED
CONSOLE	94060742	22	1	677	94 09 398 2	FAROL MONTAGEM LED
CONSOLE	94090972	100	1	686	11 43 820 2	GRADE PROT. DIANTEIRA DO
CONSOLE	94090979	110	1	686	11 43 820 2	GRADE PROT. DIANTEIRA DO
CONSOLE	9758750	40	1	422	11 38 978 7	ALARME DE TRANSLACAO
CONSOLE	9928151	55	1	527	10 84 847 9	LUBRIFICAÇÃO CENTRALIZAD
CONSOLE	9928771	27	1	554	11 81 230 9	LUBRIFICAÇÃO CENTRALIZAD
CONSOLE	9948792	15	2	535	11 73 792 9	TUBULACAO HIDRAULICA F.M
CONSOLE 3X300X400	12483236	40	1	713	12 55 853 1	POSTO DE COMANDO
CONSOLE 6X146X92	11422647	9	2	197	12 42 104 4	PEÇAS DE FIX.CAIXA DE RAD
CONSOLE 6X295,6X329,2	11393236	10	2	197	12 42 104 4	PEÇAS DE FIX.CAIXA DE RAD
CONSOLE DE ASSENTO	12483054	30	1	713	12 55 853 1	POSTO DE COMANDO
CONSOLE DE COMANDO DIRE	11391457 3	20	1	40	00 60 202 00	
CONSOLE DE COMANDO ESQ	12479544	10	1	40	00 60 202 00	
CONSOLE DE FECHADURA	10391482	20	1	140	11 45 683 2	COMPARTIMENTO DA BOMBA
CONSOLE DE VÁLVULA DE CO	10389654	5	1	340	12 50 342 5	INSTALAÇÃO BLOCO DE VÁL
CONSOLE DIANTEIRO DIREIT	10054800	3	1	145	10 39 212 0	SUSPENSAO DO MOTOR
CONSOLE DO RADIO	11493520	450	1	653	11 40 871 7	REVESTIM INT.CABINE MOTO
CONSOLE INSTALACAO	10856901	55	1	476	12 42 214 3	BATERIA - INSTALACAO
CONSOLE INSTALACAO	12403187	10	1	471	12 40 318 4	INSTALAÇÃO DOS FUSÍVEIS
CONSOLE MANCAL	12499963	80	1	727	12 81 279 9	
CONSOLE TRASEIRA ESQUE	10054808	4	1	145	10 39 212 0	SUSPENSAO DO MOTOR
CONTATO ELÉTRICO DE PINO	11314880	101	4	469	11 45 814 2	PEÇA REPOSIÇÃO P/CAIXA E
CONTATOR ELÉTRICO	6204371	20	1	706	94 08 350 4	INSTALACAO ELETRICA
CONTRA-PLUGUE MONTAGE	10839614	100	1	453	11 45 691 8	EQUIP.ELÉTRICO TANQUE HI
CONTRA-PLUGUE MONTAGE	10839614	102	1	478	12 42 214 3	BATERIA - INSTALACAO
CONTRA-PLUGUE MONTAGE	10839615	103	1	478	12 42 214 3	BATERIA - INSTALACAO
CONTRA-PLUGUE MONTAGE	10839616	100	1	478	12 42 214 3	BATERIA - INSTALACAO

Designação	Artigo	Item	Quanti	Página	Módulo	Designação
CONTRA-PLUGUE MONTAGE	10839639	101	1	478	12 42 214 3	BATERIA - INSTALACAO
CONTRA-PLUGUE MONTAGE	10832868	110	1	453	11 45 691 8	EQUIP.ELÉTRICO TANQUE HI
CONTRA-PLUGUE W10	12501431	102	3	749	12 49 304 1	ELÉTRICA MONTAGEM
CONTRAPESO	11656081	10	1	499	11 45 693 0	INSTALAÇÃO DO CONTRAPES
CONTRAPINO 3,2X25	4330011	9	1	388	11 45 689 3	PECAS DE FIXACAO
CONTRAPINO 3,2X25	4330011	9	1	390	11 38 741 4	PECAS DE FIXACAO
CONTRAPINO 3,2X25	4330011	9	1	392	11 38 733 4	PECAS DE FIXACAO
CONTROLE REMOTO	94095792 3	50	1	708	94 09 577 4	INSTALACAO DE RADIO
CORDÃO DE VEDAÇÃO	10215888	10	1	68	12 20 592 6	CORDÃO DE VEDAÇÃO
CORDÃO DE VEDAÇÃO	12205926	25	9	214	11 45 685 1	INSTALACAO MECANISMO GI
COROA GIRATÓRIA - INSTALA	11813384 1	2	1	104	11 45 685 2	COLETOR GIRATÓRIO - INSTA
CORPO DE VÁLVULA	10471473	10	2	355	10 47 266 6	VALVULA DE BLOQUEIO DUPL
CORRENTE COMPLETA 600m	10100834	10	1	83	11 73 833 4	CORRENTES 600MM D8K
CORRENTE COMPLETA 600m	10100834	10	1	84	11 73 833 4	CORRENTES 600MM D8K
CORRENTE DA ESTEIRA	5618869	1	1	79	10 10 083 4	CORRENTE COMPLETA 600m
CORRENTES 600MM D8K	11738334	10	1	16	00 11 200 00	VARIAÇÕES DE CORRENTES
CORRENTES 600MM D8K	11738334	10	1	16	00 11 200 00	VARIAÇÕES DE CORRENTES
CORRIMAO DIANTEIRO	94097057	415	1	34	00 60 100 00	CABINE DE OPERADOR
CORRIMÃO	10071592	10	1	507	11 45 693 4	CORRIMÃO
CORRIMÃO	10071592	50	1	508	12 80 641 6	CORRIMÃO COMPL.
CORRIMÃO	11456934	2500	1	20	00 20 100 00	
CORRIMÃO COMPL.	12806416	2500	1	20	00 20 100 00	
CORRIMÃO DIREITO	12806420	20	1	508	12 80 641 6	CORRIMÃO COMPL.
CORRIMÃO ESQUERDO	12812844	10	1	510	12 80 641 8	CORRIMÃO GIRÁVEL ESQ.CO
CORRIMÃO GIRÁVEL ESQ.CO	12806418	10	1	508	12 80 641 6	CORRIMÃO COMPL.
CORRIMÃO TRASEIRO	12806422	30	1	508	12 80 641 6	CORRIMÃO COMPL.
CORRIMÃO TRASEIRO	94065509	420	1	34	00 60 100 00	CABINE DE OPERADOR
COXIM	10013573	10	4	757	94 06 497 9	FIXAÇÃO LOCAL DE TRABALH
COXIM	7019129	630	1	647	11 40 871 8	PEÇAS MONT. P/CABINE MO
COXIM	7019129	50	1	681	94 06 550 9	CORRIMÃO TRASEIRO
COXIM	7028810	90	1	725	12 47 954 4	CONSOLE DE COMANDO ESQ
COXIM GMT	5004748	31	2	397	11 40 470 3	CAIXA DE FERRAMENTAS
COXIM GMT	5004748	11	2	496	11 81 363 9	
CR COMPRESSOR	10493026	34	1	721	12 24 498 7	SUSPENSAO
CUBO	10841515	12	2	195	10 85 685 8	VENTILADOR - INSTALACAO
CÁRTER DA DIREÇÃO	11830495	50	1	158	10 80 015 9	PRE-FILTRO
CÂMERA	10687298	10	1	464	11 45 692 1	EQUIP.ELÉTRICO PESO LASTR
DEFLETOR	10405966	20	1	372	10 40 596 4	CAPOTA DO MOTOR
DEFLETOR	10864554	15	1	372	10 40 596 4	CAPOTA DO MOTOR
DEGRAU	11813188	2	1	495	11 81 363 8	CHAPA DE DEGRAU MONTA
DENTE	10451154	2	1	559	10 82 430 5	DENTE
DENTE	10824305	70	1	557	TL08-1 453	CAÇAMBA RETRO 964C/966
DENTE	10824305	70	1	557	TL08-1 453	CAÇAMBA RETRO 964C/966
DENTE	10824305	70	1	557	TL08-1 453	CAÇAMBA RETRO 964C/966
DENTE	10824305	70	1	557	TL08-1 453	CAÇAMBA RETRO 964C/966
DESLIZADOR FUER SITZTIEF	10493369	16	1	722	12 24 498 8	PARTE SUPERIOR DE ASSENT
DIFUSOR DE AR	10472286	100	2	640	94 06 533 8	DISTRIBUIÇÃO DO AR
DIFUSOR DE AR GIRATÓRIO	10298649	120	7	640	94 06 533 8	DISTRIBUIÇÃO DO AR
DISCO DE CONTATO 10,2/20X	12254179	82	4	432	12 42 209 1	SIST.ELÉ.PLATAFORMA GIRA
DISCO DE CONTATO 10,2/20X	12254179	32	4	439	12 42 209 2	SISTEMA ELÉTRICO MOTOR
DISCO DE CONTATO 12 420-51	12254178	132	2	479	12 42 214 3	BATERIA - INSTALACAO
DISCO DE ELEVAÇÃO NG 165	11406882	16	1	788	12 40 352 2	KIT REP.PIST.C/PAT.+DISCO E
DISCO DE FECHAMENTO	9429965	30	2	341	12 50 342 5	INSTALAÇÃO BLOCO DE VÁL
DISCO DE FECHAMENTO	9429965	82	2	536	11 73 792 9	TUBULACAO HIDRAULICA F.M
DISCO DE FECHAMENTO	9429965	50	2	540	11 81 388 0	DISTRIBUIDOR MONTAGEM
DISCO DE RETENÇÃO	9442198	36	1	216	90 21 496 6	REDUTOR DE GIRO SAT 375/
DISCO DE RETENÇÃO	9443344	38	1	121	90 20 746 9	MECANISMO DE TRANSLAÇÃ
DISCO DE RETENÇÃO 140X6	927700701	26	1	121	90 20 746 9	MECANISMO DE TRANSLAÇÃ
DISCO DE RETENÇÃO 15X173	90022691	75	1	122	90 20 746 9	MECANISMO DE TRANSLAÇÃ
DISCO DE RETENÇÃO 50X4	944303303	36	1	121	90 20 746 9	MECANISMO DE TRANSLAÇÃ

Designação	Artigo	Item	Quanti	Página	Módulo	Designação
DISCO DE RETENÇÃO 85X6.5X	944155703	46	1	217	90 21 496 6	REDUTOR DE GIRO SAT 375/
DISCO DE VEDAÇÃO	10354823	2	1	319	10 30 177 6	VÁLVULA DE DRENAGEM
DISCO DE VEDAÇÃO	11007770	7	1	326	56 17 689	VÁLVULA DE FECHAMENTO
DISCO DE VEDAÇÃO	7002221	30	8	86	11 82 019 6	ELO FINAL DA CORRENTE
DISCO DE VÁLVULA SANDWIC	11652709	3	1	280	11 45 685 7	UNIDADE DE COMANDO DE O
DISCO EXCÊNTRICO 13	12424849	120	1	727	12 81 279 9	
DISCO FILTRANTE	10337550	7	1	186	10 34 668 4	UNIDADE DE CONTROLE
DISCO SCHNORR	10021707	10	1	520	11 69 024 1	PRE-FILTRO DE COMBUSTÍVE
DISJUNTOR AUTOMÁTICO 10	10441427	1014	1	270	94 02 798 1	EQUIPAMENTOS ELÉTRICA CE
DISJUNTOR AUTOMÁTICO 10	10441427	1040	1	271	94 02 798 1	EQUIPAMENTOS ELÉTRICA CE
DISJUNTOR AUTOMÁTICO 10	10441427	1140	1	271	94 02 798 1	EQUIPAMENTOS ELÉTRICA CE
DISJUNTOR AUTOMÁTICO 10	10441427	1170	1	271	94 02 798 1	EQUIPAMENTOS ELÉTRICA CE
DISJUNTOR AUTOMÁTICO 10	10441427	1220	1	271	94 02 798 1	EQUIPAMENTOS ELÉTRICA CE
DISJUNTOR AUTOMÁTICO 10	10441427	1231	1	271	94 02 798 1	EQUIPAMENTOS ELÉTRICA CE
DISJUNTOR AUTOMÁTICO 10	10441427	1241	1	271	94 02 798 1	EQUIPAMENTOS ELÉTRICA CE
DISJUNTOR AUTOMÁTICO 10	10441427	1251	1	272	94 02 798 1	EQUIPAMENTOS ELÉTRICA CE
DISJUNTOR AUTOMÁTICO 10	10441427	1261	1	272	94 02 798 1	EQUIPAMENTOS ELÉTRICA CE
DISJUNTOR AUTOMÁTICO 10	10441427	1270	1	272	94 02 798 1	EQUIPAMENTOS ELÉTRICA CE
DISJUNTOR AUTOMÁTICO 10	10441427	1330	1	272	94 02 798 1	EQUIPAMENTOS ELÉTRICA CE
DISJUNTOR AUTOMÁTICO 15	10441428	1070	1	271	94 02 798 1	EQUIPAMENTOS ELÉTRICA CE
DISJUNTOR AUTOMÁTICO 15	10441428	1110	1	271	94 02 798 1	EQUIPAMENTOS ELÉTRICA CE
DISJUNTOR AUTOMÁTICO 15	10441428	1150	1	271	94 02 798 1	EQUIPAMENTOS ELÉTRICA CE
DISJUNTOR AUTOMÁTICO 15	10441428	1160	1	271	94 02 798 1	EQUIPAMENTOS ELÉTRICA CE
DISJUNTOR AUTOMÁTICO 15	10441428	1180	1	271	94 02 798 1	EQUIPAMENTOS ELÉTRICA CE
DISJUNTOR AUTOMÁTICO 15	10441428	1190	1	271	94 02 798 1	EQUIPAMENTOS ELÉTRICA CE
DISJUNTOR AUTOMÁTICO 15	10441428	1300	1	272	94 02 798 1	EQUIPAMENTOS ELÉTRICA CE
DISJUNTOR AUTOMÁTICO 15	10441428	1350	1	272	94 02 798 1	EQUIPAMENTOS ELÉTRICA CE
DISJUNTOR AUTOMÁTICO 15	10441428	1110	1	274	10 84 277 1	REEQUIPAMENTO PLATINA
DISJUNTOR AUTOMÁTICO 15	10441428	20	1	466	96 37 730	INSTALACAO ELETRICA
DISJUNTOR AUTOMÁTICO 15	10441428	34	3	600	10 40 289 4	MODIFICACAO CAIXA ELETRIC
DISJUNTOR AUTOMÁTICO 15	10441428	20	1	679	94 06 478 1	INSTALACAO ELETRICA
DISJUNTOR AUTOMÁTICO 20	10441430	1310	1	272	94 02 798 1	EQUIPAMENTOS ELÉTRICA CE
DISJUNTOR AUTOMÁTICO 30	10441431	1090	1	271	94 02 798 1	EQUIPAMENTOS ELÉTRICA CE
DISJUNTOR AUTOMÁTICO 5A	10441424	1037	1	271	94 02 798 1	EQUIPAMENTOS ELÉTRICA CE
DISJUNTOR AUTOMÁTICO 5A	10441424	1050	1	271	94 02 798 1	EQUIPAMENTOS ELÉTRICA CE
DISJUNTOR AUTOMÁTICO 5A	10441424	1060	1	271	94 02 798 1	EQUIPAMENTOS ELÉTRICA CE
DISJUNTOR AUTOMÁTICO 5A	10441424	1200	1	271	94 02 798 1	EQUIPAMENTOS ELÉTRICA CE
DISJUNTOR AUTOMÁTICO 5A	10441424	1210	1	271	94 02 798 1	EQUIPAMENTOS ELÉTRICA CE
DISJUNTOR AUTOMÁTICO 5A	10441424	1050	1	274	10 84 277 1	REEQUIPAMENTO PLATINA
DISJUNTOR AUTOMÁTICO 5A	10441424	40	1	710	94 07 798 9	JC LEVANTAMENTO DADOS-T
DISPLAY	10887817	10	1	696	94 08 899 5	DISPLAY
DISPLAY	94088995 3	110	1	35	00 60 102 00	
DISTRIBUIDOR	10064775	10	1	540	11 81 388 0	DISTRIBUIDOR MONTAGEM
DISTRIBUIDOR	10100946	20	1	300	10 85 686 3	ARREFECIMENTO DE OLEO
DISTRIBUIDOR	10814290	10	1	292	11 45 686 1	RETORNOS DISTRIBUIDOR
DISTRIBUIDOR DE AR	12215381	12	1	720	12 24 498 7	SUSPENSAO
DISTRIBUIDOR MONTAGEM	11813880	50	1	536	11 73 792 9	TUBULACAO HIDRAULICA F.M
DISTRIBUIÇÃO DO AR	94065338	40	1	635	11 41 773 7	CABINE DE OPERADOR
DOBRADIÇA	10664609	320	2	657	11 40 706 0	PORTA DA CABINE DO OPERA
DOBRADIÇA	10664617	350	1	658	11 40 706 0	PORTA DA CABINE DO OPERA
DOBRADIÇA	11734155	30	1	380	11 73 402 0	CAPOTA
DOBRADIÇA 65X56X280X3	11738405	50	1	386	11 73 840 2	CAPO ESQUERDO
DOBRADIÇA 82X65X1000X4	11385764	15	1	389	11 39 453 3	PORTA LATERAL TRASEIRA DI
DOBRADIÇA 82X65X1000X4	11385764	15	1	391	11 39 453 4	PORTA LATERAL DIANTERIA
DOBRADIÇA 82X65X1000X4	11385764	3	1	394	11 39 453 8	PORTA LATERAL ESQUERDA
DOBRADIÇA 82X65X200X4	11386309	15	2	387	11 39 454 0	PORTA DO FILTRO DE AR ESQ
DUMMY	9643702	10	1	755	94 03 640 7	MÓDULO ELETRÔNICO
DUTO DE AR	10816498	30	1	743	12 48 995 8	SIST.CALEFAÇÃO E AR COND
DUTO DE AR	10816498	60	1	746	12 21 082 8	AR-CONDICIONADO
EIXO	10099876	2	1	80	10 47 076 9	RODA GUIA D8K

Designação	Artigo	Item	Quanti	Página	Módulo	Designação
EIXO	10298630	2	1	184	10 44 145 8	SENSOR DE ÂNGULO DE RO
EIXO	10814019	2	1	81	10 80 027 8	ROLAMENTO DE ESFERA D8K
EIXO	10814147	2	1	95	10 80 027 6	ROLETE SUPERIOR D8K
EIXO	11830493	30	1	158	10 80 015 9	PRE-FILTRO
EIXO DE ACIONAMENTO M=3,	90207471	40	1	121	90 20 746 9	MECANISMO DE TRANSLAÇÃ
EIXO DE SAIDA M=16 Z=13	90215619	10	1	216	90 21 496 6	REDUTOR DE GIRO SAT 375/
EIXO DO DIFERENCIAL	10333264	5	1	177	10 33 325 9	BOMBA DE ENGRENAGENS
EIXO DO MOTOR	10007874	14	1	168	10 33 307 0	MECANISMO DE ACIONAMENT
EIXO DO MOTOR	10294787	14	1	163	10 44 145 6	MECANISMO DE ACIONAMENT
EIXO DO MOTOR NG 045	10134309	10	1	784	10 13 713 5	KIT DE REPARO DO EIXO NG
EIXO DO MOTOR NG 165	10135766	10	1	783	10 13 637 6	KIT DE REPARO DO EIXO NG
EIXO DO MOTOR NG 165 (C)	12993735	10	1	129	10 12 615 9	KIT DE REPARO DO EIXO NG
ELEMENTO CENTRAL	11314571	3	1	236	10 29 302 0	BLOCO DE DISTRIBUIÇÃO MX-
ELEMENTO CENTRAL MX-F 10	7027941	2	1	236	10 29 302 0	BLOCO DE DISTRIBUIÇÃO MX-
ELEMENTO CENTRAL MX-F 10	7027941	2	1	525	10 00 878 9	BLOCO DE DISTRIBUIÇÃO MX-
ELEMENTO CENTRAL MX-F 10	7027941	3	1	525	10 00 878 9	BLOCO DE DISTRIBUIÇÃO MX-
ELEMENTO CENTRAL MX-F 10	7027941	5	1	526	10 48 928 1	BLOCO DE DISTRIBUIÇÃO MX-
ELEMENTO CENTRAL MX-F 25	7027938	2	1	244	10 29 301 8	BLOCO DE DISTRIBUIÇÃO MX-
ELEMENTO CENTRAL MX-F 25	7027938	3	1	244	10 29 301 8	BLOCO DE DISTRIBUIÇÃO MX-
ELEMENTO CENTRAL MX-F 25	7027938	4	1	244	10 29 301 8	BLOCO DE DISTRIBUIÇÃO MX-
ELEMENTO CENTRAL MX-F 25	7027938	4	1	525	10 00 878 9	BLOCO DE DISTRIBUIÇÃO MX-
ELEMENTO CENTRAL MX-F 25	7027938	3	1	526	10 48 928 1	BLOCO DE DISTRIBUIÇÃO MX-
ELEMENTO CENTRAL MX-F 45	7027939	4	1	526	10 48 928 1	BLOCO DE DISTRIBUIÇÃO MX-
ELEMENTO CENTRAL MX-F 75	7027940	2	1	526	10 48 928 1	BLOCO DE DISTRIBUIÇÃO MX-
ELEMENTO CENTRAL SXE-2	10013837	2	4	555	12 23 849 6	BLOCO DE DISTRIBUIÇÃO 6/3
ELEMENTO DA BOMBA	10216340	14	1	241	10 81 696 4	BOMBA DE LUBRIFICACAO LIN
ELEMENTO DE CONEXÃO	9064786	998	1	240	10 81 692 8	BLOCO DE DISTRIBUIÇÃO MX-
ELEMENTO DE CONEXÃO	9064786	998	1	524	10 30 331 7	BLOCO DE DISTRIBUIÇÃO MX-
ELEMENTO DE CONEXÃO	9064786	998	1	550	10 48 927 8	BLOCO DE DISTRIBUIÇÃO MX-
ELEMENTO DE CONEXÃO	9064786	998	1	551	12 23 792 3	BLOCO DE DISTRIBUIÇÃO 6/3
ELEMENTO DE DOSAGEM SX	10013840	101	1	555	12 23 849 6	BLOCO DE DISTRIBUIÇÃO 6/3
ELEMENTO DE DOSAGEM SX	10013840	104	1	555	12 23 849 6	BLOCO DE DISTRIBUIÇÃO 6/3
ELEMENTO DE DOSAGEM SX	10013840	105	1	555	12 23 849 6	BLOCO DE DISTRIBUIÇÃO 6/3
ELEMENTO DE DOSAGEM SX	10013841	102	1	555	12 23 849 6	BLOCO DE DISTRIBUIÇÃO 6/3
ELEMENTO DE DOSAGEM SX	10013842	103	1	555	12 23 849 6	BLOCO DE DISTRIBUIÇÃO 6/3
ELEMENTO DE DOSAGEM SX	10013853	106	1	555	12 23 849 6	BLOCO DE DISTRIBUIÇÃO 6/3
ELEMENTO DE FIXACAO F.DT	6203497	36	1	208	11 73 947 1	TANQUE DE EXPANSÃO
ELEMENTO DE FIXACAO F.DT	6203497	24	1	212	10 81 351 5	CONDENSADOR DO AR-CONDI
ELEMENTO DE FIXACAO F.DT	6203497	24	1	213	10 81 351 5	CONDENSADOR DO AR-CONDI
ELEMENTO DE FIXACAO F.DT	6203497	60	3	431	12 42 209 1	SIST.ELÉ.PLATAFORMA GIRA
ELEMENTO DE FIXACAO F.DT	6203497	115	6	433	12 42 209 1	SIST.ELÉ.PLATAFORMA GIRA
ELEMENTO DE FIXACAO F.DT	6203497	120	1	442	12 42 209 2	SISTEMA ELÉTRICO MOTOR
ELEMENTO DE FIXACAO F.DT	6203497	20	6	448	11 45 691 7	SIST.ELÉTR.TANQUE COMBUS
ELEMENTO DE FIXACAO F.DT	6203497	90	14	449	11 45 691 7	SIST.ELÉTR.TANQUE COMBUS
ELEMENTO DE FIXACAO F.DT	6203497	70	13	452	11 45 691 8	EQUIP.ELÉTRICO TANQUE HI
ELEMENTO DE FIXACAO F.DT	6203497	20	9	456	11 45 691 9	SIST.ELET.BLOCO DE VALVU
ELEMENTO DE FIXACAO F.DT	6203497	50	10	472	12 42 229 9	CHICOTE DE CABOS MONTA
ELEMENTO DE FIXACAO F.DT	6203497	140	6	479	12 42 214 3	BATERIA - INSTALACAO
ELEMENTO DE FIXACAO F.DT	6203497	15	4	532	12 59 260 7	INSTALACAO ELETRICA
ELEMENTO DE FIXACAO F.DT	6203497	50	1	592	10 84 585 5	
ELEMENTO DE FIXACAO F.DT	6203497	104	5	749	12 49 304 1	ELÉTRICA MONTAGEM
ELEMENTO DE FIXACAO F.DT	6203497	260	1	749	12 49 304 1	ELÉTRICA MONTAGEM
ELEMENTO FILTRANTE	10217168	30	2	76	94 03 193 5	KIT DE MANUTENÇÃO 2000h
ELEMENTO FILTRANTE	10217168	2	1	156	10 21 717 3	FILTRO DE AR
ELEMENTO FILTRANTE	10220705	20	1	75	94 03 193 4	KIT DE MANUTENÇÃO 1500/25
ELEMENTO FILTRANTE	10220705	3	1	180	10 33 327 0	CABEÇOTE DO FILTRO
ELEMENTO FILTRANTE 16µm	11342118	30	1	75	94 03 193 4	KIT DE MANUTENÇÃO 1500/25
ELEMENTO FILTRANTE 16µm	11342118	5	1	281	11 65 270 7	BLOCO DE VÁLVULAS DE COM
ELEMENTO FILTRANTE 30µm	553183708	16	1	75	94 03 193 4	KIT DE MANUTENÇÃO 1500/25
ELEMENTO FILTRANTE 30µm	553183708	20	4	137	10 35 983 0	KIT DE FILTRO DE COMBUSTÍ

Designação	Artigo	Item	Quanti	Página	Módulo	Designação
ELEMENTO FILTRANTE 30µm	553183708	14	1	520	11 69 024 1	PRE-FILTRO DE COMBUSTÍVE
ELEMENTO FILTRANTE 4µm	10123751	20	2	74	94 03 193 3	KIT DE MANUTENÇÃO 1000h
ELEMENTO FINAL MX-F 105	7027945	8	1	236	10 29 302 0	BLOCO DE DISTRIBUIÇÃO MX-
ELEMENTO FINAL MX-F 105	7027945	8	1	244	10 29 301 8	BLOCO DE DISTRIBUIÇÃO MX-
ELEMENTO FINAL MX-F 105	7027945	8	1	526	10 48 928 1	BLOCO DE DISTRIBUIÇÃO MX-
ELEMENTO FINAL MX-F 45	7027943	8	1	525	10 00 878 9	BLOCO DE DISTRIBUIÇÃO MX-
ELEMENTO FINAL SXE-2	10013839	3	1	555	12 23 849 6	BLOCO DE DISTRIBUIÇÃO 6/3
ELEMENTO INICIAL MX-F	7027937	1	1	236	10 29 302 0	BLOCO DE DISTRIBUIÇÃO MX-
ELEMENTO INICIAL MX-F	7027937	1	1	244	10 29 301 8	BLOCO DE DISTRIBUIÇÃO MX-
ELEMENTO INICIAL MX-F	7027937	1	1	525	10 00 878 9	BLOCO DE DISTRIBUIÇÃO MX-
ELEMENTO INICIAL MX-F	7027937	1	1	526	10 48 928 1	BLOCO DE DISTRIBUIÇÃO MX-
ELEMENTO INICIAL SXE-2	10013835	1	1	555	12 23 849 6	BLOCO DE DISTRIBUIÇÃO 6/3
ELEMENTO REGULADOR	10102066	1	1	169	10 33 307 1	PLACA DE LIGAÇÃO
ELEMENTO REGULADOR	10102067	2	1	165	10 10 206 4	REGULADOR
ELEMENTO REGULADOR	10292071	1	1	169	10 33 307 1	PLACA DE LIGAÇÃO
ELETRÔNICA CENTRAL PLACA	10675196	10	1	269	94 02 798 0	ELETRÔNICA CENTRAL PLACA
ELETRÔNICA CENTRAL PLACA	94027980	10	1	273	10 84 258 4	PLACAS - INSTALAÇÃO
ELO FINAL DA CORRENTE	11820196	10	1	85	56 18 869	CORRENTE DA ESTEIRA
ELO MESTRE DA CORRENTE	7371456	10	1	86	11 82 019 6	ELO FINAL DA CORRENTE
ELÉTRICA MONTAGEM	12493041 3	10	1	43	00 60 206 00	ELÉTRICO DO POSTO DO MO
ELÉTRICO DO POSTO DO MO	006020600	60	1	38	00 60 200 00	POSTO DE COMANDO
ENCONSTO TRASEIRO KPL.	11001645	18	1	722	12 24 498 8	PARTE SUPERIOR DE ASSENT
ENCOSTO DO ASSENTO	11100086	2	1	722	12 24 498 8	PARTE SUPERIOR DE ASSENT
ENGATE	7027776	25	1	722	12 24 498 8	PARTE SUPERIOR DE ASSENT
ENGRENAGEM PLANETÁRIA	9444414	17	5	121	90 20 746 9	MECANISMO DE TRANSLAÇÃ
ENGRENAGEM PLANETÁRIA	9444415	1	1	124	94 44 414	ENGRENAGEM PLANETÁRIA
ENGRENAGEM PLANETÁRIA	9444419	1	1	125	94 44 418 03	ENGRENAGEM PLANETÁRIA M
ENGRENAGEM PLANETÁRIA	9444454	1	1	126	94 44 453 03	ENGRENAGEM PLANETÁRIA
ENGRENAGEM PLANETÁRIA	944445303	37	3	121	90 20 746 9	MECANISMO DE TRANSLAÇÃ
ENGRENAGEM PLANETÁRIA	944151103	47	3	217	90 21 496 6	REDUTOR DE GIRO SAT 375/
ENGRENAGEM PLANETÁRIA	944151203	1	1	220	94 41 511 03	ENGRENAGEM PLANETÁRIA
ENGRENAGEM PLANETÁRIA M	933332901	37	4	217	90 21 496 6	REDUTOR DE GIRO SAT 375/
ENGRENAGEM PLANETÁRIA M	933333001	1	1	218	93 33 329 01	ENGRENAGEM PLANETÁRIA M
ENGRENAGEM PLANETÁRIA M	944441803	27	3	121	90 20 746 9	MECANISMO DE TRANSLAÇÃ
ENGRENAGEM SOLAR M=3,75	933605201	60	1	217	90 21 496 6	REDUTOR DE GIRO SAT 375/
ENGRENAGEM SOLAR M=4 Z	933333101	40	1	217	90 21 496 6	REDUTOR DE GIRO SAT 375/
ENGRENAGEM SOLAR M=5 Z	90201991	30	1	121	90 20 746 9	MECANISMO DE TRANSLAÇÃ
ENGRENAGEM SOLAR M=5 Z	944441603	20	1	121	90 20 746 9	MECANISMO DE TRANSLAÇÃ
EQUIP.ELÉTRICO PESO LASTR	11456921 1	350	1	24	00 20 400 00	
EQUIP.ELÉTRICO TANQUE HI	11456918 1	200	1	24	00 20 400 00	
EQUIPAMENTO DE COMANDO	11002626	10	1	268	10 85 069 2	PEDAL DE MOVIMENTAÇÃO
EQUIPAMENTO DE COMANDO	11002627	20	1	268	10 85 069 2	PEDAL DE MOVIMENTAÇÃO
EQUIPAMENTO HIDRÁULICO	11812588	3050	1	26	00 20 600 00	
EQUIPAMENTO TANQUE HID	11812790	30	1	317	11 40 308 2	TANQUE HIDRAULICO INSTA
EQUIPAMENTOS ELÉTRICA CE	94027981	20	1	269	94 02 798 0	ELETRÔNICA CENTRAL PLACA
ESCADA	10402601	2	1	102	10 39 971 4	ESCADA COMPLETA
ESCADA COMPLETA	10399714	10	2	115	11 73 959 9	ESCADA DO CARRO INFERIO
ESCADA DE ACESSO	10401105	50	1	421	11 81 437 9	PASSADIÇO
ESCADA DO CARRO INFERIO	11739599	30	1	11	00 10 400 00	
ESCADA DO CARRO INFERIO	11739599	30	1	11	00 10 400 00	
ESCUDO DE PROTEÇÃO	11081278	10	1	570	11 41 517 8	ESCUDO DE PROTEÇÃO
ESCUDO DE PROTEÇÃO	11081280	10	1	571	11 41 517 9	ESCUDO DE PROTEÇÃO
ESCUDO DE PROTEÇÃO	11081281	10	1	569	11 41 517 7	ESCUDO DE PROTEÇÃO
ESCUDO DE PROTEÇÃO	11415177	40	1	564	12 91 355 1	PROTEÇÃO DA LÂMINA
ESCUDO DE PROTEÇÃO	11415178	20	1	564	12 91 355 1	PROTEÇÃO DA LÂMINA
ESCUDO DE PROTEÇÃO	11415179	30	1	564	12 91 355 1	PROTEÇÃO DA LÂMINA
ESFERA DE AÇO d=45 - G40	747002701	3	26	121	90 20 746 9	MECANISMO DE TRANSLAÇÃ
ESFERA DE RETORNO	10333081	25	1	168	10 33 307 0	MECANISMO DE ACIONAMENT
ESFERA DE RETORNO	10410643	25	1	183	10 41 064 0	MECANISMO DE ACIONAMENT
ESFERA DE RETORNO NG 045	9267943	13	1	226	98 80 619	KIT REPARO ESF.+PLACA RET

Designação	Artigo	Item	Quanti	Página	Módulo	Designação
ESFERA DE RETORNO NG 045	9267943	13	1	791	92 71 427	KIT DE REPARO NG 045
ESFERA DE RETORNO NG 165	9072808	13	1	194	98 88 119	KIT REPARO ESF.+PLACA RET
ESFERA DE RETORNO NG 165	9072808	13	1	790	12 92 646 6	KIT REPARO ESF.+PLACA RET
ESFERA DE RETORNO NG 165	9074219	13	1	782	10 12 616 2	KIT REPARO ESF.+PLACA RET
ESFERA d=30 - G20 N	10125286	11	2	788	12 40 352 2	KIT REP.PIST.C/PAT.+DISCO E
ESPAÇADOR	10298887	30	5	649	12 44 604 1	CAB.MOT. CONSTRUÇÃO DE
ESPAÇADOR	11830501	110	4	158	10 80 015 9	PRE-FILTRO
ESPELHO EXTERNO - INSTALA	11456936	2700	1	20	00 20 100 00	
ESPELHO EXTERNO 247x155	11213400	30	1	676	94 03 692 1	ESPELHO EXTERNO DA CABIN
ESPELHO EXTERNO 371X196	10663563	20	1	676	94 03 692 1	ESPELHO EXTERNO DA CABIN
ESPELHO EXTERNO DA CABIN	94036921	400	1	34	00 60 100 00	CABINE DE OPERADOR
ESPIRAL DE PLÁSTICO GR.12	5715233	10	0.12	695	94 05 416 4	FIXAÇÃO DA MANGUEIRA
ESPIRAL DE PROT.CONTRA D	10011996	166	1	251	90 64 786	ELEMENTO DE CONEXÃO
ESPIRAL DE PROT.CONTRA D	11213893	266	1	253	90 64 786	ELEMENTO DE CONEXÃO
ESQUEMA DE TRANSPORTE	10844907	10	1	761	94 08 891 2	PONTOS DE ANCORAMENTO
ESTATOR	10011396	2	1	107	10 00 963 0	COLETOR GIRATÓRIO
ESTRIBO	10037722	31	15	527	10 84 847 9	LUBRIFICAÇÃO CENTRALIZAD
ESTRIBO	10037722	10	14	553	11 81 230 9	LUBRIFICAÇÃO CENTRALIZAD
ESTRIBO	10037722	25	3	554	11 81 230 9	LUBRIFICAÇÃO CENTRALIZAD
ESTRIBO	10037723	11	2	238	11 45 685 5	LUBRIFICACAO CENTRALIZAD
ESTRIBO	10037723	19	22	527	10 84 847 9	LUBRIFICAÇÃO CENTRALIZAD
ESTRIBO	10037723	13	4	553	11 81 230 9	LUBRIFICAÇÃO CENTRALIZAD
ESTRIBO	10037723	16	2	553	11 81 230 9	LUBRIFICAÇÃO CENTRALIZAD
ESTRIBO	10664616	290	1	657	11 40 706 0	PORTA DA CABINE DO OPERA
ESTRUTURA DE FIXAÇÃO FU	10428714	110	1	749	12 49 304 1	ELÉTRICA MONTAGEM
ETIQUETA	12201438	10	1	430	11 64 527 1	CAIXA ELÉTRICA COMPLETA
ETIQUETA	12440800	60	1	634	11 81 722 8	
ETIQUETA	12957193	400	1	760	12 43 337 5	PLACAS LOCAL DE TRAB.OPE
ETIQUETA 100mmX39mm	94028126	4	1	702	94 09 499 0	INTERRUPTOR - INSTALAÇÃO
ETIQUETA 130mmX140mm	9937451	100	1	706	94 08 350 4	INSTALACAO ELETRICA
ETIQUETA 40mmX20mm	10830301	17	1	475	12 42 214 3	BATERIA - INSTALACAO
ETIQUETA 80mmX12,4mm	10847774	3	3	699	10 84 777 1	OPÇÃO OPERAÇÃO C/TECLAD
ETIQUETA 90mmX15mm	12502201	55	1	471	12 40 318 4	INSTALAÇÃO DOS FUSÍVEIS
ETIQUETA ADESIVA	10016660	40	1	242	10 81 696 4	BOMBA DE LUBRIFICACAO LIN
ETIQUETA ADESIVA	10851601	5350	1	32	00 51 000 00	BRAÇO
ETIQUETA ADESIVA	11465563	5490	1	31	00 50 000 00	LANÇA
ETIQUETA ADESIVA "SUPER F	10412377	210	1	759	12 43 337 5	PLACAS LOCAL DE TRAB.OPE
ETIQUETA ADESIVA 100mmX	13452864	320	1	759	12 43 337 5	PLACAS LOCAL DE TRAB.OPE
ETIQUETA ADESIVA 112mmX4	9350400	24	1	514	12 41 323 9	PLACAS SEGURANÇA
ETIQUETA ADESIVA 1354mmX	12832049	20	1	512	12 89 664 3	ADESIVO DE SINALIZAÇÃO LB
ETIQUETA ADESIVA 1387,9m	10830932	12	1	512	12 89 664 3	ADESIVO DE SINALIZAÇÃO LB
ETIQUETA ADESIVA 1387,9m	10830936	16	1	512	12 89 664 3	ADESIVO DE SINALIZAÇÃO LB
ETIQUETA ADESIVA 312,7mmX	10830934	14	1	512	12 89 664 3	ADESIVO DE SINALIZAÇÃO LB
ETIQUETA ADESIVA 392mmX	10830930	10	1	512	12 89 664 3	ADESIVO DE SINALIZAÇÃO LB
ETIQUETA ADESIVA 50,5mmX6	12485705	320	2	666	94 06 526 9	VIDRO PARA-BRISA
ETIQUETA ADESIVA 547,9mmX	10830933	13	1	512	12 89 664 3	ADESIVO DE SINALIZAÇÃO LB
ETIQUETA ADESIVA 547,9mmX	10830935	15	1	512	12 89 664 3	ADESIVO DE SINALIZAÇÃO LB
ETIQUETA ADESIVA 850,5mmX	12832048	21	2	512	12 89 664 3	ADESIVO DE SINALIZAÇÃO LB
ETIQUETA ADESIVA 927,8mmX	10830937	17	1	512	12 89 664 3	ADESIVO DE SINALIZAÇÃO LB
ETIQUETA ADESIVA 956mmX	10830931	11	1	512	12 89 664 3	ADESIVO DE SINALIZAÇÃO LB
ETIQUETA ADESIVA LIDAT 100	10541838	30	1	710	94 07 798 9	JC LEVANTAMENTO DADOS-T
ETIQUETA ADESIVA LIEBHERR	9874049	10	2	534	11 46 556 3	ETIQUETA ADESIVA
ETIQUETA ADESIVA LIEBHERR	9613673	50	1	512	12 89 664 3	ADESIVO DE SINALIZAÇÃO LB
ETIQUETA ADESIVO 24mmX4	10472535	3	1	426	10 84 495 8	CAIXA ELÉTRICA COMPLETA
ETIQUETA ADESIVO 24mmX4	10472535	3	1	427	10 84 495 8	CAIXA ELÉTRICA COMPLETA
ETIQUETA ADESIVO 24mmX4	10472535	3	1	428	10 84 495 8	CAIXA ELÉTRICA COMPLETA
ETIQUETA ADESIVO 24mmX4	10472535	3	1	429	10 84 495 8	CAIXA ELÉTRICA COMPLETA
ETIQUETA ADESIVO 24mmX4	10472535	3	1	758	11 36 130 2	CARTÃO PARA SALVAR EMBR
ETIQUETA E50-1 50mmX20mm	11812539	90	1	453	11 45 691 8	EQUIP.ELÉTRICO TANQUE HI
ETIQUETA RESERVES 80mm	10831165	100	1	471	12 40 318 4	INSTALAÇÃO DOS FUSÍVEIS

Designação	Artigo	Item	Quanti	Página	Módulo	Designação
ETIQUETA RESERVES 80mm	10831165	61	1	476	12 42 214 3	BATERIA - INSTALACAO
ETIQUETA S42 100mmX39mm	10080490	8	1	265	10 08 046 6	INTERRUPTOR - INSTALAÇÃO
ETIQUETA Ø19mm	10080491	9	1	265	10 08 046 6	INTERRUPTOR - INSTALAÇÃO
ETIQUETAS - INSTALAÇÃO	10847890	1900	1	24	00 20 400 00	
EVAPORADOR	10491007	2	1	745	12 21 082 8	AR-CONDICIONADO
EXECUÇÃO	12463865	997	1	659	11 40 863 4	REVESTIMENTO DA PORTA
EXTENSÃO	10009602	10	1	555	12 23 849 6	BLOCO DE DISTRIBUIÇÃO 6/3
EXTENSÃO M10X1K/M10X1	774373408	190	5	245	10 47 308 8	CAIXA AUXILIAR
EXTENSÃO M10X1K/M10X1	774373408	90	1	250	90 64 786	ELEMENTO DE CONEXÃO
EXTENSÃO M10X1K/M10X1	774373408	190	1	252	90 64 786	ELEMENTO DE CONEXÃO
EXTENSÃO M10X1K/M10X1	774373408	290	1	253	90 64 786	ELEMENTO DE CONEXÃO
EXTENSÃO M6X1K-M10X1-24M	7027714	190	2	245	10 47 308 8	CAIXA AUXILIAR
EXTENSÃO M6X1K-M10X1-24M	7027714	90	1	250	90 64 786	ELEMENTO DE CONEXÃO
EXTENSÃO M6X1K-M10X1-24M	7027714	190	1	252	90 64 786	ELEMENTO DE CONEXÃO
FAROL ADICIONAL DA CABINE	11425433	20	1	35	00 60 102 00	
FAROL ADICIONAL NO LASTR	12879340 1	2500	1	24	00 20 400 00	
FAROL CPL - INSTALAÇÃO	10384470	30	1	431	12 42 209 1	SIST.ELÉ.PLATAFORMA GIRA
FAROL CPL - INSTALAÇÃO	9941040	70	1	449	11 45 691 7	SIST.ELÉTR.TANQUE COMBUS
FAROL DA CABINA	12470318	10	1	424	12 45 795 7	FAROL DE TRABALHO
FAROL DE TANQUE	12470319	20	1	424	12 45 795 7	FAROL DE TRABALHO
FAROL DE TRABALHO	10007848	2	1	467	10 38 447 0	FAROL CPL - INSTALAÇÃO
FAROL DE TRABALHO	10007848	2	1	468	99 41 040	FAROL CPL - INSTALAÇÃO
FAROL DE TRABALHO	11699626	40	2	423	12 87 934 0	FAROL ADICIONAL NO LASTR
FAROL DE TRABALHO	11699626	10	1	437	12 47 031 8	FAROL DA CABINA
FAROL DE TRABALHO	11699626	10	1	465	12 47 031 9	FAROL DE TANQUE
FAROL DE TRABALHO	11699626	20	2	532	12 59 260 7	INSTALACAO ELETRICA
FAROL DE TRABALHO	11699626	10	2	677	94 09 398 2	FAROL MONTAGEM LED
FAROL DE TRABALHO	11839740	10	2	678	11 42 543 3	FAROL ADICIONAL DA CABINE
FAROL DE TRABALHO	12457957	2850	1	24	00 20 400 00	
FAROL MONTAGEM LED	94093982	10	1	35	00 60 102 00	
FECHADURA	10289799	50	4	376	11 45 688 5	PECAS DE FIXACAO
FECHADURA	11831314	24	1	656	11 40 866 7	TAMPA DE FILTRO
FECHADURA	7371009	20	1	386	11 73 840 2	CAPO ESQUERDO
FECHADURA DA PORTA	10353879	21	1	391	11 39 453 4	PORTA LATERAL DIANTERIA
FECHADURA DA PORTA	10353879	23	1	397	11 40 470 3	CAIXA DE FERRAMENTAS
FECHADURA DA PORTA	10353879	18	1	497	11 81 363 9	
FECHADURA DA PORTA	11828436	140	1	657	11 40 706 0	PORTA DA CABINE DO OPERA
FECHO DA CORRENTE	7000762	36	1	510	12 80 641 8	CORRIMÃO GIRÁVEL ESQ.CO
FECHO DA PORTA	10678044	11	1	387	11 39 454 0	PORTA DO FILTRO DE AR ESQ
FECHO DA PORTA	10678044	11	1	389	11 39 453 3	PORTA LATERAL TRASEIRA DI
FECHO DA PORTA	10678044	11	1	391	11 39 453 4	PORTA LATERAL DIANTERIA
FECHO DA PORTA	10678044	5	1	394	11 39 453 8	PORTA LATERAL ESQUERDA
FECHO DO TANQUE	12230143	420	1	694	11 40 867 0	RESERVATÓRIO DE ÁGUA
FECHO DO TANQUE COM VEN	12697687	11	1	214	11 45 685 1	INSTALACAO MECANISMO GI
FECHO DO TANQUE d=80	10411704	11	1	491	11 81 279 6	SISTEMA DE TANQUE DE COM
FECHO DO TANQUE d=80	10450067	40	1	486	11 73 343 8	ACOPLAMENTO DE COMBUSTI
FERRAMENTA DE EXTRAÇÃO	10451202	60	1	503	11 45 693 2	KIT DE FERRAMENTAS
FIAÇÃO ELÉTRICA W6-E50	10402899	15	1	600	10 40 289 4	MODIFICACAO CAIXA ELETRIC
FILTRO	10333228	6	1	161	10 42 845 9	BOMBA DO MECANISMO GIRA
FILTRO	10333268	2	1	174	10 33 322 8	FILTRO
FILTRO	10816500	40	1	74	94 03 193 3	KIT DE MANUTENÇÃO 1000h
FILTRO	10816500	305	1	640	94 06 533 8	DISTRIBUIÇÃO DO AR
FILTRO COMBUSTIVEL INSTA	10832529	2	1	149	12 41 050 6	INSTALACAO COMBUSTIVEL
FILTRO DE AR	10217173	10	2	153	12 41 038 2	FILTRO DE AR - INSTALAÇÃO
FILTRO DE AR - INSTALAÇÃO	12410382 3	400	1	22	00 20 200 00	CONJUNTO DO MOTOR
FILTRO DE COMBUSTÍVEL 3-5µ	10289138	11	2	75	94 03 193 4	KIT DE MANUTENÇÃO 1500/25
FILTRO DE COMBUSTÍVEL 3-5µ	10289138	10	8	137	10 35 983 0	KIT DE FILTRO DE COMBUSTÍ
FILTRO DE FIBRA DE VIDRO 1	11065676	10	2	73	94 03 193 2	KIT DE MANUTENÇÃO 500h
FILTRO DE FIBRA DE VIDRO 1	11065676	10	2	74	94 03 193 3	KIT DE MANUTENÇÃO 1000h
FILTRO DE FIBRA DE VIDRO 1	11065676	50	1	321	11 82 447 9	FILTRO DE RETORNO 15/5µm

Designação	Artigo	Item	Quanti	Página	Módulo	Designação
FILTRO DE FIBRA DE VIDRO 2	10801285	15	1	73	94 03 193 2	KIT DE MANUTENÇÃO 500h
FILTRO DE FIBRA DE VIDRO 2	10801285	15	1	74	94 03 193 3	KIT DE MANUTENÇÃO 1000h
FILTRO DE FIBRA DE VIDRO 2	10801285	50	1	320	10 80 124 6	FILTRO DE RETORNO 25µm
FILTRO DE RESPIRO 2µm	10222393	10	1	76	94 03 193 5	KIT DE MANUTENÇÃO 2000h
FILTRO DE RESPIRO 2µm	10222393	5	1	323	11 81 279 0	EQUIPAMENTO TANQUE HID
FILTRO DE RETORNO 15/5µm	11824479	2	2	328	11 45 687 9	MONTAGEM FILTRO
FILTRO DE RETORNO 25µm	10801246	30	1	325	11 81 279 0	EQUIPAMENTO TANQUE HID
FILTRO DE SUCÇÃO	11830494	40	1	158	10 80 015 9	PRE-FILTRO
FITA DE IDENTIFICAÇÃO 4 5	10001747	4	2	529	12 81 765 5	LUBRIFICAÇÃO CENTRALIZAD
FITA DE IDENTIFICAÇÃO 5 5	10001748	5	2	527	10 84 847 9	LUBRIFICAÇÃO CENTRALIZAD
FITA DE IDENTIFICAÇÃO 5 5	10001748	5	2	529	12 81 765 5	LUBRIFICAÇÃO CENTRALIZAD
FITA DE IDENTIFICAÇÃO 6	10006105	6	2	527	10 84 847 9	LUBRIFICAÇÃO CENTRALIZAD
FITA DE IDENTIFICAÇÃO A2 5	10001282	16	2	315	11 45 687 5	LINHA DIREÇÃO HIDR.EXEC.G
FITA DE IDENTIFICAÇÃO A3 5	10001285	15	2	315	11 45 687 5	LINHA DIREÇÃO HIDR.EXEC.G
FITA DE VELCRO	10491557	30	4	678	11 42 543 3	FAROL ADICIONAL DA CABINE
FITA DE VELCRO 25X450	12214329	268	2	640	94 06 533 8	DISTRIBUIÇÃO DO AR
FIXACAO DO MOTOR	11642999	6	1	202	11 49 337 7	RADIADOR DE ÓLEO
FIXACAO DO MOTOR	11642999	6	1	204	11 49 337 7	RADIADOR DE ÓLEO
FIXACAO DO MOTOR	11643467	8	1	206	11 49 338 1	RADIADOR COMBINADO
FIXAÇÃO CABINA DO MOTORI	12551081	80	1	34	00 60 100 00	CABINE DE OPERADOR
FIXAÇÃO DA MANGUEIRA	12879341	5	1	423	12 87 934 0	FAROL ADICIONAL NO LASTR
FIXAÇÃO DA MANGUEIRA	94054164	101	1	688	11 41 774 1	INSTALAÇÃO ELÉTRICA
FIXAÇÃO LOCAL DE TRABALH	94064979	6001	1	33	00 60 000 00	LOCAL DE TRABALHO DE OPE
FLANGE	10400519	39	1	341	12 50 342 5	INSTALAÇÃO BLOCO DE VÁL
FLANGE	11737571	40	1	341	12 50 342 5	INSTALAÇÃO BLOCO DE VÁL
FLANGE	12459013	55	8	376	11 45 688 5	PECAS DE FIXACAO
FLANGE CEGO	9577407	18	1	340	12 50 342 5	INSTALAÇÃO BLOCO DE VÁL
FLANGE CEGO SAE 1 1/2" CO	9566165	11	4	322	11 81 278 9	TANQUE HIDR.(PEÇA DE EXTE
FLANGE INTERMEDIÁRIO	10016655	34	1	242	10 81 696 4	BOMBA DE LUBRIFICACAO LIN
FLANGE INTERMEDIÁRIO	10333263	1	1	177	10 33 325 9	BOMBA DE ENGRENAGENS
FLANGE INTERMEDIÁRIO 1 1/	11426651	10	1	116	11 42 657 0	MECANISMO DE TRANSLAÇÃ
FLANGE INTERMEDIÁRIO 1 1/	11426651	10	1	117	11 42 657 0	MECANISMO DE TRANSLAÇÃ
FREIO	933605301	70	1	217	90 21 496 6	REDUTOR DE GIRO SAT 375/
FUSO M12	9265265	13	1	608	92 70 390	JG V VÁLVULA RET. DE ESTR
FUSÍVEL 40A 32 THERMISCH	11000507	95	1	469	11 45 814 2	PEÇA REPOSIÇÃO P/CAIXA E
FUSÍVEL 50A 32 THERMISCH	11003144	50	2	469	11 45 814 2	PEÇA REPOSIÇÃO P/CAIXA E
FUSÍVEL 80A 32 THERMISCH	11000506	90	2	469	11 45 814 2	PEÇA REPOSIÇÃO P/CAIXA E
FUSÍVEL FALSO	10652684	1012	1	270	94 02 798 1	EQUIPAMENTOS ELÉTRICA CE
FUSÍVEL FALSO	10652684	1013	1	270	94 02 798 1	EQUIPAMENTOS ELÉTRICA CE
FUSÍVEL FALSO	10652684	1021	1	270	94 02 798 1	EQUIPAMENTOS ELÉTRICA CE
FUSÍVEL FALSO	10652684	1022	1	270	94 02 798 1	EQUIPAMENTOS ELÉTRICA CE
FUSÍVEL FALSO	10652684	1024	1	270	94 02 798 1	EQUIPAMENTOS ELÉTRICA CE
FUSÍVEL FALSO	10652684	1026	1	270	94 02 798 1	EQUIPAMENTOS ELÉTRICA CE
FUSÍVEL FALSO	10652684	1032	1	270	94 02 798 1	EQUIPAMENTOS ELÉTRICA CE
FUSÍVEL FALSO	10652684	1034	1	270	94 02 798 1	EQUIPAMENTOS ELÉTRICA CE
FUSÍVEL FALSO	10652684	1036	1	271	94 02 798 1	EQUIPAMENTOS ELÉTRICA CE
FUSÍVEL FALSO	10652684	1071	1	271	94 02 798 1	EQUIPAMENTOS ELÉTRICA CE
FUSÍVEL FALSO	10652684	1072	1	271	94 02 798 1	EQUIPAMENTOS ELÉTRICA CE
FUSÍVEL FALSO	10652684	1080	1	271	94 02 798 1	EQUIPAMENTOS ELÉTRICA CE
FUSÍVEL FALSO	10652684	1100	1	271	94 02 798 1	EQUIPAMENTOS ELÉTRICA CE
FUSÍVEL FALSO	10652684	1120	1	271	94 02 798 1	EQUIPAMENTOS ELÉTRICA CE
FUSÍVEL FALSO	10652684	1232	1	271	94 02 798 1	EQUIPAMENTOS ELÉTRICA CE
FUSÍVEL FALSO	10652684	1242	1	271	94 02 798 1	EQUIPAMENTOS ELÉTRICA CE
FUSÍVEL FALSO	10652684	1252	1	272	94 02 798 1	EQUIPAMENTOS ELÉTRICA CE
FUSÍVEL FALSO	10652684	1262	1	272	94 02 798 1	EQUIPAMENTOS ELÉTRICA CE
FUSÍVEL FALSO	10652684	1281	1	272	94 02 798 1	EQUIPAMENTOS ELÉTRICA CE
FUSÍVEL FALSO	10652684	1282	1	272	94 02 798 1	EQUIPAMENTOS ELÉTRICA CE
FUSÍVEL FALSO	10652684	1291	1	272	94 02 798 1	EQUIPAMENTOS ELÉTRICA CE
FUSÍVEL FALSO	10652684	1292	1	272	94 02 798 1	EQUIPAMENTOS ELÉTRICA CE
FUSÍVEL FALSO	10652684	1320	1	272	94 02 798 1	EQUIPAMENTOS ELÉTRICA CE

Designação	Artigo	Item	Quanti	Página	Módulo	Designação
FUSÍVEL FALSO	10652684	1340	1	272	94 02 798 1	EQUIPAMENTOS ELÉTRICA CE
FUSÍVEL TIPO CARTUCHO 10	11836588	40	2	471	12 40 318 4	INSTALAÇÃO DOS FUSÍVEIS
FUSÍVEL TIPO CARTUCHO 10	11836588	80	1	471	12 40 318 4	INSTALAÇÃO DOS FUSÍVEIS
FUSÍVEL TIPO CARTUCHO 1A	10652677	11	1	270	94 02 798 1	EQUIPAMENTOS ELÉTRICA CE
FUSÍVEL TIPO CARTUCHO 1A	10652677	21	1	270	94 02 798 1	EQUIPAMENTOS ELÉTRICA CE
FUSÍVEL TIPO CARTUCHO 1A	10652677	32	1	270	94 02 798 1	EQUIPAMENTOS ELÉTRICA CE
FUSÍVEL TIPO CARTUCHO 1A	10652677	42	1	270	94 02 798 1	EQUIPAMENTOS ELÉTRICA CE
FUSÍVEL TIPO CARTUCHO 1A	10652677	52	1	270	94 02 798 1	EQUIPAMENTOS ELÉTRICA CE
FUSÍVEL TIPO CARTUCHO 1A	10652677	62	1	270	94 02 798 1	EQUIPAMENTOS ELÉTRICA CE
FUSÍVEL TIPO CARTUCHO 1A	10652677	72	1	270	94 02 798 1	EQUIPAMENTOS ELÉTRICA CE
FUSÍVEL TIPO CARTUCHO 1A	10652677	82	1	270	94 02 798 1	EQUIPAMENTOS ELÉTRICA CE
FUSÍVEL TIPO CARTUCHO 1A	10652677	92	1	270	94 02 798 1	EQUIPAMENTOS ELÉTRICA CE
FUSÍVEL TIPO CARTUCHO 1A	10652677	32	1	274	10 84 277 1	REEQUIPAMENTO PLATINA
FUSÍVEL TIPO CARTUCHO 20	6001472	30	3	469	11 45 814 2	PEÇA REPOSIÇÃO P/CAIXA E
FUSÍVEL TIPO CARTUCHO 25	6001471	35	1	469	11 45 814 2	PEÇA REPOSIÇÃO P/CAIXA E
FUSÍVEL TIPO CARTUCHO 40	11836586	41	1	471	12 40 318 4	INSTALAÇÃO DOS FUSÍVEIS
FUSÍVEL TIPO CARTUCHO 40	11836586	85	1	471	12 40 318 4	INSTALAÇÃO DOS FUSÍVEIS
FUSÍVEL TIPO CARTUCHO C 1	4901512	20	15	469	11 45 814 2	PEÇA REPOSIÇÃO P/CAIXA E
FUSÍVEL TIPO CARTUCHO C 7	4901513	10	26	469	11 45 814 2	PEÇA REPOSIÇÃO P/CAIXA E
GABINETE VERTICAL	10664763	10	1	655	94 03 925 7	GABINETE VERTICAL
GABINETE VERTICAL	94039257	360	1	653	11 40 871 7	REVESTIM INT.CABINE MOTO
GAIOLA DA ESFERA	90208341	2	13	121	90 20 746 9	MECANISMO DE TRANSLAÇÃ
GAIOLA DE ROLAMENTO	10007990	32	1	168	10 33 307 0	MECANISMO DE ACIONAMENT
GAIOLA DE ROLAMENTO	7623835	32	1	163	10 44 145 6	MECANISMO DE ACIONAMENT
GANCHO EM S	7010255	32	1	510	12 80 641 8	CORRIMÃO GIRÁVEL ESQ.CO
GRADE	10400159	10	1	417	11 81 316 8	PASSARELA DIREITA DIANTE
GRADE	10400160	10	1	418	10 39 966 1	PASSARELA DIREITA TRASEIR
GRADE	10400161	10	1	420	10 39 966 5	PASSARELA ESQUERDA DIAN
GRADE	10400162	10	1	419	10 39 966 7	PASSARELA ESQUERDA TRA
GRADE	10404765	20	1	387	11 39 454 0	PORTA DO FILTRO DE AR ESQ
GRADE	11813762	20	1	389	11 39 453 3	PORTA LATERAL TRASEIRA DI
GRADE DE PROTECAO SUPER	11367047	10	1	683	11 36 829 4	GRADE DE PROTECAO SUPER
GRADE DE PROTECAO SUPER	11368294	480	1	34	00 60 100 00	CABINE DE OPERADOR
GRADE PROT. DIANTEIRA DO	11438203	10	1	685	11 43 820 2	GRADE PROT. DIANTEIRA DO
GRADE PROT. DIANTEIRA DO	11438200	520	1	34	00 60 100 00	CABINE DE OPERADOR
GRADE PROT. DIANTEIRA DO	11438202	10	1	684	11 43 820 0	GRADE PROT. DIANTEIRA DO
GRAMPO	10665120	9	8	414	10 81 649 9	CAIXA DE FILTRO
GRAMPO MANGUEIRA DE 2 O	11347332	3	1	505	93 58 137	MANGUEIRA HID. ESCOAMEN
GRAXA ESPECIAL POLYLUB	12213966	125	1	132	10 12 617 2	ANEL DE VED DO EIXO AXIAL
GRAXA ESPECIAL POLYLUB	12213966	125	1	778	12 87 943 0	ANEL DE FECHAMENTO NG 06
GRAXA UNIVERSAL FUCHS LU	11841450	10	1	67	11 41 917 5	PROTEÇÃO CONTRA CORRO
GRAXA UNIVERSAL LIEBHER	10358949	2	1	51	11 73 042 9	TENSIONADOR DE GRAXA
GRAXA UNIVERSAL LIEBHER	10358949	2	1	56	11 73 041 4	LUBRIFICAÇÃO CENTRALIZAD
GRAXA UNIVERSAL LIEBHER	10358949	2	1	57	11 73 041 5	PONTOS GERAIS DE LUBRIFI
GRAXA UNIVERSAL LIEBHER	10296816	1	1	63	10 35 894 9	GRAXA UNIVERSAL LIEBHER
GRAXA UNIVERSAL LIEBHERR	10296813	10	1	63	10 35 894 9	GRAXA UNIVERSAL LIEBHER
GRAXA UNIVERSAL LIEBHER	10296810	180	1	63	10 35 894 9	GRAXA UNIVERSAL LIEBHER
GRAXA UNIVERSAL LIEBHERR	10296815	2	1	63	10 35 894 9	GRAXA UNIVERSAL LIEBHER
GRAXA UNIVERSAL LIEBHERR	10296812	25	1	63	10 35 894 9	GRAXA UNIVERSAL LIEBHER
GRAXA UNIVERSAL LIEBHERR	10296811	50	1	63	10 35 894 9	GRAXA UNIVERSAL LIEBHER
GUIA	10014729	11	1	241	10 81 696 4	BOMBA DE LUBRIFICACAO LIN
GUIA	10493047	4	1	722	12 24 498 8	PARTE SUPERIOR DE ASSENT
GUIA	9354942	1	1	106	95 66 869	GUIA
GUIA	9566869	200	1	19	00 20 100 00	
GUIA DE AR	10425426	190	1	640	94 06 533 8	DISTRIBUIÇÃO DO AR
GUIA DE AR	10425427	200	1	640	94 06 533 8	DISTRIBUIÇÃO DO AR
GUIA DE CORRENTE	10831504	2	1	98	10 83 150 3	GUIA DE CORRENTE - INSTA
GUIA DE CORRENTE	10831504	2	1	101	12 91 053 0	GUIA DE CORRENTE - INSTA
GUIA DE CORRENTE - INSTA	10831503	10	3	99	11 73 833 1	GUIA DE CORRENTE ADIC.3X
GUIA DE CORRENTE - INSTA	12910530	10	3	100	11 73 833 1	GUIA DE CORRENTE ADIC.3X

Designação	Artigo	Item	Quanti	Página	Módulo	Designação
GUIA DE CORRENTE ADIC.3X	11738331 4	1350	1	10	00 10 200 00	
GUIA DE CORRENTE ADIC.3X	11738331 4	1350	1	10	00 10 200 00	
GUIA DE MANGUEIRA	10073593	30	1	483	12 41 749 0	MANGUEIRAS DE AQUECIME
GUIA DE MANGUEIRA	9358887	25	2	368	11 42 699 6	INSTALAÇÃO HIDRÁULICA
HASTE	10055394	7	1	392	11 38 733 4	PECAS DE FIXACAO
HASTE	10055437	7	1	390	11 38 741 4	PECAS DE FIXACAO
HASTE	10333231	2	1	188	10 40 975 1	PISTÃO DE AJUSTAMENTO
HASTE	11390922	90	1	712	11 39 074 0	PARA-SOL
HASTE	11402230	7	1	388	11 45 689 3	PECAS DE FIXACAO
HASTE	12479582	110	1	727	12 81 279 9	
HASTE DE REPOSIÇÃO	10008154	2	1	185	10 00 795 6	REGULADOR
HASTE DE REPOSIÇÃO	10008156	2	1	185	10 00 795 6	REGULADOR
HASTE DE REPOSIÇÃO	10008157	2	1	185	10 00 795 6	REGULADOR
HASTE DE REPOSIÇÃO	10008158	2	1	185	10 00 795 6	REGULADOR
HASTE DE REPOSIÇÃO	10008160	2	1	185	10 00 795 6	REGULADOR
HASTE DO CILINDRO	9064092	8	1	604	99 06 383	CILINDRO HIDRÁULICO
HASTE DO CILINDRO	9064092	8	1	605	99 06 576	CILINDRO HIDRÁULICO
HASTE DO CILINDRO	94020766	8	1	601	94 02 073 9	CILINDRO HIDRÁULICO
HASTE DO CILINDRO	94064944	8	1	603	94 06 219 4	CILINDRO HIDRÁULICO
HASTE M10X500X10	9480525	30	2	268	10 85 069 2	PEDAL DE MOVIMENTAÇÃO
HASTE ROSCADA M10X245	9006346	71	4	476	12 42 214 3	BATERIA - INSTALACAO
HORÍMETRO	12234612	67	1	730	11 39 145 7	CONSOLE DE COMANDO DIRE
IDENTIFICAÇÃO	11936784	100	1	513	11 37 878 4	PLACA DE IDENTIFICAÇÃO
IDENTIFICAÇÃO 105mmX60m	9630630	10	1	516	94 05 938 4	ADESIVO ÓLEO HIDRÁULICO
IDENTIFICAÇÃO 12VDC/MAX.	94062288	595	1	691	11 41 774 1	INSTALAÇÃO ELÉTRICA
IDENTIFICAÇÃO LH-ANTIFRE	94081378	36	1	515	12 41 323 9	PLACAS SEGURANÇA
IDENTIFICAÇÃO WAXOYL	10015928	200	1	759	12 43 337 5	PLACAS LOCAL DE TRAB.OPE
INDICAÇÃO DE AVARIA	10429952	64	1	243	10 81 696 4	BOMBA DE LUBRIFICACAO LIN
INSERTO DE BORRACHA 30/42	10287498	45	4	291	11 45 685 9	SIST.HIDR.MANG.COM.-MECA
INSERTO DE ELASTOMERO S	7363283	33	2	290	11 45 685 9	SIST.HIDR.MANG.COM.-MECA
INSTALACAO COMBUSTIVEL	12410506	350	1	22	00 20 200 00	CONJUNTO DO MOTOR
INSTALACAO DE RADIO	94095774 3	410	1	35	00 60 102 00	
INSTALACAO ELETRICA	11415433	60	1	43	00 60 206 00	ELÉTRICO DO POSTO DO MO
INSTALACAO ELETRICA	12592607	50	1	531	11 81 535 6	SIST.ELÉ. EQUIPAMENTO LED
INSTALACAO ELETRICA	94064781	30	1	35	00 60 102 00	
INSTALACAO ELETRICA	94083504	50	1	37	00 60 102 02	INTERRUPTOR
INSTALACAO ELETRICA	9637730	80	1	423	12 87 934 0	FAROL ADICIONAL NO LASTR
INSTALACAO HDRAULICA	11456856	50	1	26	00 20 600 00	
INSTALACAO HIDRAULICA	11456871	850	1	26	00 20 600 00	
INSTALACAO HIDRAULICA	11456872	950	1	26	00 20 600 00	
INSTALACAO MECANISMO GI	11456851 1	10	1	26	00 20 600 00	
INSTALAÇÃO BLOCO DE VÁL	12503425 3	1350	1	26	00 20 600 00	
INSTALAÇÃO DA BOMBA	12485951 2	1300	1	26	00 20 600 00	
INSTALAÇÃO DO CONTRAPES	11456930 1	2350	1	20	00 20 100 00	
INSTALAÇÃO DO RADIADOR	12413481 3	10	1	196	12 41 409 6	INSTALAÇÃO DO RADIADOR
INSTALAÇÃO DO RADIADOR	12414096 3	550	1	22	00 20 200 00	CONJUNTO DO MOTOR
INSTALAÇÃO DOS FUSÍVEIS	12403184	30	1	475	12 42 214 3	BATERIA - INSTALACAO
INSTALAÇÃO ELÉTRICA	11417741	100	1	35	00 60 102 00	
INSTALAÇÃO ELÉTRICA	11417741	100	1	46	11 43 786 8	PEÇA REP.CABINE
INSTALAÇÃO ELÉTRICA	11417741	1500	1	636	12 57 434 9	CABINE DE OPERADOR
INSTALAÇÃO HIDRÁULICA	11426996	140	1	12	00 10 500 00	
INSTALAÇÃO HIDRÁULICA	11738144	120	1	536	11 73 792 9	TUBULACAO HIDRAULICA F.M
INTERRUPTOR	006010202	230	1	35	00 60 102 00	
INTERRUPTOR	10493348	47	1	723	12 24 498 8	PARTE SUPERIOR DE ASSENT
INTERRUPTOR	10664628	130	1	689	11 41 774 1	INSTALAÇÃO ELÉTRICA
INTERRUPTOR - INSTALAÇÃO	10080466	10	1	704	94 06 560 8	INTERRUPTOR - INSTALAÇÃO
INTERRUPTOR - INSTALAÇÃO	94065608	60	1	37	00 60 102 02	INTERRUPTOR
INTERRUPTOR - INSTALAÇÃO	94094990	40	1	37	00 60 102 02	INTERRUPTOR
INTERRUPTOR ELÉTRICO R-R	9968570	70	1	737	12 54 789 4	MANETE DIREITA
INTERRUPTOR ELÉTRICO T-0-	9968548	70	1	735	12 54 770 4	MANETE - LH ESQUERDA

Designação	Artigo	Item	Quanti	Página	Módulo	Designação
INTERRUPTOR INSTANTÂNEO	12220051	46	1	727	12 81 279 9	
INTERRUPTOR PRINCIPAL BA	12224487	10	1	475	12 42 214 3	BATERIA - INSTALACAO
JANELA DE CORRER P/PORT	12225035	400	1	671	12 49 187 4	JANELA DE CORRER P/PORT
JANELA DE CORRER P/PORT	12491874	260	1	34	00 60 100 00	CABINE DE OPERADOR
JANELA DE CORRER P/PORT	12491874	360	1	636	12 57 434 9	CABINE DE OPERADOR
JANELA DE CORRER P/PORT	12491874	360	1	661	12 85 517 0	PORTA - PEÇA DE REPOSIÇÃ
JC LEVANTAMENTO DADOS-T	94077989 3	480	1	35	00 60 102 00	
JG V VÁLV. REDUTORA DE PR	10122239	90	1	771	12 41 016 9	VÁLVULA REDUTORA DE PR
JG V VÁLV. REDUTORA DE PR	10122239	4	1	797	10 13 850 6	KIT DE VEDAÇÃO PLACA DE C
JG V VÁLVULA RET. DE ESTR	9270390	999	1	606	92 70 387	VÁLVULA REGULADORA DE FL
JOGO DE ANEL O	10018373	998	1	555	12 23 849 6	BLOCO DE DISTRIBUIÇÃO 6/3
JOGO DE ANEL O	10018375	999	1	555	12 23 849 6	BLOCO DE DISTRIBUIÇÃO 6/3
JOGO DE LAMELAS DO FREIO	968580201	960	1	217	90 21 496 6	REDUTOR DE GIRO SAT 375/
JOGO DE VEDAÇÕES	12207808	998	1	362	12 25 558 4	BLOCO DE COMANDO PROP
JUNTA DE VEDAÇÃO DA TAMP	10294171	15	1	75	94 03 193 4	KIT DE MANUTENÇÃO 1500/25
JUNTA DE VEDAÇÃO DA TAMP	10294171	30	4	137	10 35 983 0	KIT DE FILTRO DE COMBUSTÍ
JUNTA DE VEDAÇÃO DA TAMP	10294171	4	1	520	11 69 024 1	PRE-FILTRO DE COMBUSTÍVE
KC FUSíVEL DE BATERIA W2	12420561	81	1	477	12 42 214 3	BATERIA - INSTALACAO
KC MOTOR ARRANQUE DE SE	12420560	80	1	477	12 42 214 3	BATERIA - INSTALACAO
KIT CABOS MOTOR ATERRA	10408969	30	1	439	12 42 209 2	SISTEMA ELÉTRICO MOTOR
KIT DE ARRUELAS	9074242	29	1	781	10 12 616 1	KIT DE REPARO GRUPO ROTÓ
KIT DE ARRUELAS	9074242	29	1	782	10 12 616 2	KIT REPARO ESF.+PLACA RET
KIT DE ARRUELAS	9885919	39	1	226	98 80 619	KIT REPARO ESF.+PLACA RET
KIT DE ARRUELAS	9885919	39	1	791	92 71 427	KIT DE REPARO NG 045
KIT DE ARRUELAS	9885920	39	1	194	98 88 119	KIT REPARO ESF.+PLACA RET
KIT DE ARRUELAS	9885920	39	1	790	12 92 646 6	KIT REPARO ESF.+PLACA RET
KIT DE ARRUELAS	9885920	39	1	794	98 86 680	KIT DE REPARO NG 165
KIT DE CABOS CÂMERA	11692456	250	1	749	12 49 304 1	ELÉTRICA MONTAGEM
KIT DE ENGRENAGENS	10220693	7	1	177	10 33 325 9	BOMBA DE ENGRENAGENS
KIT DE FECHAMENTO	10333078	40	1	160	10 21 593 5	BOMBA
KIT DE FERRAMENTAS	10848562	10	1	503	11 45 693 2	KIT DE FERRAMENTAS
KIT DE FERRAMENTAS	11456932	2900	1	20	00 20 100 00	
KIT DE FILTRO DE COMBUSTÍ	10359830	110	1	50	12 44 523 3	MATERIAL DE SERVIÇO
KIT DE FIXAÇÃO	12225187	998	1	284	12 21 761 7	VÁLVULA DIRECIONAL
KIT DE FIXAÇÃO	12225187	998	1	285	12 21 762 3	VÁLVULA PROPORCIONAL
KIT DE FIXAÇÃO RECHTS KPL	10493351	10	1	722	12 24 498 8	PARTE SUPERIOR DE ASSENT
KIT DE GUIA DE TRILHOS	12234226	70	1	670	12 22 503 5	JANELA DE CORRER P/PORT
KIT DE MANUTENÇÃO 0-2000h	94031931	100	1	50	12 44 523 3	MATERIAL DE SERVIÇO
KIT DE MANUTENÇÃO 1000h	94031933	2	1	72	94 03 193 1	KIT DE MANUTENÇÃO 0-2000h
KIT DE MANUTENÇÃO 1000h	94031933	1	1	76	94 03 193 5	KIT DE MANUTENÇÃO 2000h
KIT DE MANUTENÇÃO 1500/25	94031934	3	1	72	94 03 193 1	KIT DE MANUTENÇÃO 0-2000h
KIT DE MANUTENÇÃO 1500/25	94031934	1	1	73	94 03 193 2	KIT DE MANUTENÇÃO 500h
KIT DE MANUTENÇÃO 1500/25	94031934	1	1	74	94 03 193 3	KIT DE MANUTENÇÃO 1000h
KIT DE MANUTENÇÃO 2000h	94031935	4	1	72	94 03 193 1	KIT DE MANUTENÇÃO 0-2000h
KIT DE MANUTENÇÃO 500h	94031932	1	1	72	94 03 193 1	KIT DE MANUTENÇÃO 0-2000h
KIT DE PEÇAS DE DESGASTE	12913544	999	1	557	TL08-1 453	CAÇAMBA RETRO 964C/966
KIT DE PEÇAS DE REPOSIÇÃ	12238158	17	1	722	12 24 498 8	PARTE SUPERIOR DE ASSENT
KIT DE PEÇAS PARA MONTA	11812995	60	1	488	11 81 542 3	TANQUE COMBUSTIVEL INSTA
KIT DE REPARO	12204860	999	1	664	94 06 526 5	VIDRO DO TETO
KIT DE REPARO	12204860	999	1	668	94 03 696 1	VIDRO LATERAL ATRÁS ESQ
KIT DE REPARO	12204860	999	1	669	94 03 696 3	VIDRO LATERAL DIREITO
KIT DE REPARO	12204860	999	1	670	12 22 503 5	JANELA DE CORRER P/PORT
KIT DE REPARO	12204860	999	1	671	12 49 187 4	JANELA DE CORRER P/PORT
KIT DE REPARO	12234217	90	1	670	12 22 503 5	JANELA DE CORRER P/PORT
KIT DE REPARO	12234223	80	1	670	12 22 503 5	JANELA DE CORRER P/PORT
KIT DE REPARO	12822567	6	2	779	11 41 544 4	KIT DE REPARO DE PLACA CO
KIT DE REPARO	12822674	93	1	765	10 13 426 2	MOTOR HIDRÁULICO FMF 045
KIT DE REPARO AMORTECE	10493027	35	1	721	12 24 498 7	SUSPENSAO
KIT DE REPARO COBERTURA	10493008	28	1	720	12 24 498 7	SUSPENSAO
KIT DE REPARO CONTR DO NÍ	10493035	42	1	721	12 24 498 7	SUSPENSAO

Designação	Artigo	Item	Quanti	Página	Módulo	Designação
KIT DE REPARO CORREIA	10493009	29	1	721	12 24 498 7	SUSPENSAO
KIT DE REPARO DE PLACA CO	11415444	83	1	766	11 38 212 2	MOTOR HIDRÁULICO CMVE O
KIT DE REPARO DISTRIBUID	11831023	36	1	721	12 24 498 7	SUSPENSAO
KIT DE REPARO DO EIXO NG	10137135	95	1	765	10 13 426 2	MOTOR HIDRÁULICO FMF 045
KIT DE REPARO DO EIXO NG	10136376	93	1	767	98 88 041	MOTOR HIDRÁULICO FMF 165
KIT DE REPARO DO EIXO NG	10126159	1	1	781	10 12 616 1	KIT DE REPARO GRUPO ROTÓ
KIT DE REPARO DO FREIO NG	10126171	86	1	766	11 38 212 2	MOTOR HIDRÁULICO CMVE O
KIT DE REPARO DO REGULAD	11415480	85	1	766	11 38 212 2	MOTOR HIDRÁULICO CMVE O
KIT DE REPARO GRUPO ROT	9880519	79	1	765	10 13 426 2	MOTOR HIDRÁULICO FMF 045
KIT DE REPARO GRUPO ROT	9886678	79	1	767	98 88 041	MOTOR HIDRÁULICO FMF 165
KIT DE REPARO GRUPO ROT	9886678	79	1	794	98 86 680	KIT DE REPARO NG 165
KIT DE REPARO GRUPO ROTÓ	10126161	2	1	787	12 40 352 0	KIT DE REPARO NG 165 (C)
KIT DE REPARO MANGUEIRA	10493032	39	1	721	12 24 498 7	SUSPENSAO
KIT DE REPARO NG 045	9271427	94	1	765	10 13 426 2	MOTOR HIDRÁULICO FMF 045
KIT DE REPARO NG 064	9268013	96	1	765	10 13 426 2	MOTOR HIDRÁULICO FMF 045
KIT DE REPARO NG 165	9268751	96	1	192	92 74 199	KIT DE VEDAÇÃO NG 165
KIT DE REPARO NG 165	9268751	96	1	767	98 88 041	MOTOR HIDRÁULICO FMF 165
KIT DE REPARO NG 165	9886680	94	1	767	98 88 041	MOTOR HIDRÁULICO FMF 165
KIT DE REPARO NG 165 (C)	12403520	81	1	766	11 38 212 2	MOTOR HIDRÁULICO CMVE O
KIT DE REPARO PISTÕES AXIA	9880601	77	1	765	10 13 426 2	MOTOR HIDRÁULICO FMF 045
KIT DE REPARO PISTÕES AXIA	9880604	77	1	767	98 88 041	MOTOR HIDRÁULICO FMF 165
KIT DE REPARO PISTÕES AXIA	9880604	77	1	794	98 86 680	KIT DE REPARO NG 165
KIT DE REPARO SUSPENSÃO	10493022	30	1	721	12 24 498 7	SUSPENSAO
KIT DE REPARO SUSPENSÃO	12202674	32	1	721	12 24 498 7	SUSPENSAO
KIT DE REPARO SUSPENSÃO	10493023	31	1	721	12 24 498 7	SUSPENSAO
KIT DE SUPORTE DE CÔNES	11462491	30	1	592	10 84 585 5	
KIT DE VED DA VÁLV. DE PR	10332087	999	1	598	10 28 918 3	VALVULA LIMITADORA PRES
KIT DE VED DA VÁLV. DE PR	10332092	999	1	367	56 16 232	VÁLVULA DE RETORNO
KIT DE VED DA VÁLV. DE PR	10332092	999	1	580	10 03 839 4	VÁLVULA SECUNDÁRIA
KIT DE VED DA VÁLV. DE PR	5616901	999	1	97	56 16 231	VALVULA LIMITADORA PRES
KIT DE VED MANCAL HASTE	9064091	999	1	614	99 07 890	MANCAL DA HASTE DO PISTÃ
KIT DE VED MANCAL HASTE	12470087	999	1	613	12 47 008 6	MANCAL DA HASTE DO PISTÃ
KIT DE VED VÁLVULA DE SU	10126187	98	1	773	12 47 527 3	VALVULA DIRECIONAL
KIT DE VED VÁLVULA DE SU	10126187	5	1	797	10 13 850 6	KIT DE VEDAÇÃO PLACA DE C
KIT DE VED VÁLVULA DE SUB	9266232	99	1	192	92 74 199	KIT DE VEDAÇÃO NG 165
KIT DE VED VÁLVULA DE SUB	9266232	98	1	223	10 11 950 3	VALVULA DIRECIONAL
KIT DE VEDACAO DA VALVULA	9266231	98	1	192	92 74 199	KIT DE VEDAÇÃO NG 165
KIT DE VEDACAO DA VALVULA	9266089	98	1	770	12 41 005 4	VÁLVULA LIMITADORA DE PR
KIT DE VEDACAO DA VALVULA	9266089	98	1	775	12 97 594 4	VÁLVULA LIMITADORA DE PR
KIT DE VEDACAO DA VALVULA	9266089	99	1	776	90 77 032	PLACA DE LIGAÇÃO NG 045
KIT DE VEDACAO DA VALVULA	9266089	98	1	796	10 13 720 4	KIT DE VEDAÇÃO NG 045
KIT DE VEDACAO DA VALVULA	9266089	1	2	797	10 13 850 6	KIT DE VEDAÇÃO PLACA DE C
KIT DE VEDACAO RV	9268642	98	1	776	90 77 032	PLACA DE LIGAÇÃO NG 045
KIT DE VEDAÇÃO	10008497	999	1	579	10 44 288 5	VÁLVULA DIRECIONAL
KIT DE VEDAÇÃO	10021310	998	1	236	10 29 302 0	BLOCO DE DISTRIBUIÇÃO MX-
KIT DE VEDAÇÃO	10021310	998	1	244	10 29 301 8	BLOCO DE DISTRIBUIÇÃO MX-
KIT DE VEDAÇÃO	10021310	998	1	525	10 00 878 9	BLOCO DE DISTRIBUIÇÃO MX-
KIT DE VEDAÇÃO	10021310	998	1	526	10 48 928 1	BLOCO DE DISTRIBUIÇÃO MX-
KIT DE VEDAÇÃO	10021311	997	1	236	10 29 302 0	BLOCO DE DISTRIBUIÇÃO MX-
KIT DE VEDAÇÃO	10021311	997	1	244	10 29 301 8	BLOCO DE DISTRIBUIÇÃO MX-
KIT DE VEDAÇÃO	10021311	997	1	525	10 00 878 9	BLOCO DE DISTRIBUIÇÃO MX-
KIT DE VEDAÇÃO	10021311	997	1	526	10 48 928 1	BLOCO DE DISTRIBUIÇÃO MX-
KIT DE VEDAÇÃO	10278595	999	1	596	10 80 129 8	VÁLVULA DE SEGURANÇA RU
KIT DE VEDAÇÃO	10278595	999	1	597	10 80 129 9	VÁLVULA DE SEGURANÇA RU
KIT DE VEDAÇÃO	10289630	998	1	358	11 49 216 3	BLOCO DE COMANDO
KIT DE VEDAÇÃO	10289630	999	1	362	12 25 558 4	BLOCO DE COMANDO PROP
KIT DE VEDAÇÃO	10333101	999	1	595	10 44 069 6	VÁLVULA DE SEGURANÇA RU
KIT DE VEDAÇÃO	10356675	999	1	358	11 49 216 3	BLOCO DE COMANDO
KIT DE VEDAÇÃO	10356675	997	1	362	12 25 558 4	BLOCO DE COMANDO PROP
KIT DE VEDAÇÃO	10489538	999	1	356	10 47 594 2	VÁLVULA REDUTORA DE PR

Designação	Artigo	Item	Quanti	Página	Módulo	Designação
KIT DE VEDAÇÃO	10650958	9	6	281	11 65 270 7	BLOCO DE VÁLVULAS DE COM
KIT DE VEDAÇÃO	11001924	10	1	281	11 65 270 7	BLOCO DE VÁLVULAS DE COM
KIT DE VEDAÇÃO	11001924	999	1	283	11 00 180 2	VÁLVULA REDUTORA DE PR
KIT DE VEDAÇÃO	11118005	999	1	284	12 21 761 7	VÁLVULA DIRECIONAL
KIT DE VEDAÇÃO	11118005	999	1	285	12 21 762 3	VÁLVULA PROPORCIONAL
KIT DE VEDAÇÃO	12248546	999	1	577	12 24 317 5	VALVULA DIRECIONAL 2/2
KIT DE VEDAÇÃO	7622254	999	2	191	11 00 577 6	BOMBA DE ENGRENAGENS
KIT DE VEDAÇÃO	90003864	910	1	217	90 21 496 6	REDUTOR DE GIRO SAT 375/
KIT DE VEDAÇÃO COMPLETO	10138584	90	1	766	11 38 212 2	MOTOR HIDRÁULICO CMVE O
KIT DE VEDAÇÃO DO CILINDR	9064090	999	1	609	94 05 233 6	PISTÃO
KIT DE VEDAÇÃO DO CILINDR	9064090	999	1	611	95 89 256	PISTÃO
KIT DE VEDAÇÃO DO CILINDR	9064090	999	1	612	99 07 680	PISTÃO
KIT DE VEDAÇÃO DO CILINDR	9114437	999	1	610	95 88 147	PISTÃO
KIT DE VEDAÇÃO NG 045	10137204	98	1	765	10 13 426 2	MOTOR HIDRÁULICO FMF 045
KIT DE VEDAÇÃO NG 165	9274199	98	1	767	98 88 041	MOTOR HIDRÁULICO FMF 165
KIT DE VEDAÇÃO PLACA DE C	10138506	3	1	798	10 13 858 4	KIT DE VEDAÇÃO COMPLETO
KIT PARA CONSERTO ACESSÓ	10126157	80	1	766	11 38 212 2	MOTOR HIDRÁULICO CMVE O
KIT REFORÇO MANCAL ENG	11816237 4	1710	1	13	00 10 700 00	
KIT REP.PIST.C/PAT.+DISCO E	12403522	4	1	787	12 40 352 0	KIT DE REPARO NG 165 (C)
KIT REPAR MÓDUL AJUS DE A	10493031	38	1	721	12 24 498 7	SUSPENSAO
KIT REPARO AJUSTADOR DE	10493029	37	1	721	12 24 498 7	SUSPENSAO
KIT REPARO DO SISTEMA TR	10493034	41	1	721	12 24 498 7	SUSPENSAO
KIT REPARO ESF.+PLACA RET	9880619	78	1	765	10 13 426 2	MOTOR HIDRÁULICO FMF 045
KIT REPARO ESF.+PLACA RET	12926466	78	1	767	98 88 041	MOTOR HIDRÁULICO FMF 165
KIT REPARO ESF.+PLACA RET	9888119	78	1	794	98 86 680	KIT DE REPARO NG 165
KIT REPARO ESF.+PLACA RET	10126162	3	1	787	12 40 352 0	KIT DE REPARO NG 165 (C)
KIT REPARO SENSOR N° ROT	10120388	90	1	777	98 86 676	PLACA DE LIGAÇÃO NG 165
KIT REPARO SENSOR N° ROT	9278623	90	1	767	98 88 041	MOTOR HIDRÁULICO FMF 165
KIT REPARO SUSPEN HORIZ T	10493033	40	1	721	12 24 498 7	SUSPENSAO
KIT TUBULACOES LUBRIFICA	9375103	30	1	231	11 81 338 4	COROA GIRATÓRIA - INSTALA
KIT VEDAÇÃO COLETOR GIRA	10009676	999	1	107	10 00 963 0	COLETOR GIRATÓRIO
KIT VEDAÇÃO COLETOR GIRA	9265064	11	1	108	91 41 597	COLETOR GIRATÓRIO
LAMELA EXTERNA	944137703	62	7	217	90 21 496 6	REDUTOR DE GIRO SAT 375/
LAMELA EXTERNA	944137703	37	7	221	96 85 802 01	JOGO DE LAMELAS DO FREIO
LAMELA EXTERNA NG 165 (C)	10124549	20	7	130	10 12 617 1	KIT DE REPARO DO FREIO NG
LAMELA INTERNA NG 165 (C)	10124550	30	6	130	10 12 617 1	KIT DE REPARO DO FREIO NG
LAMELAS INTERNAS	944250703	63	6	217	90 21 496 6	REDUTOR DE GIRO SAT 375/
LAMELAS INTERNAS	944250703	36	6	221	96 85 802 01	JOGO DE LAMELAS DO FREIO
LANÇA	005000000	500	1	49	17 71 -00 0	
LANÇA MONOBLOCO 7,00M	10831567	10	1	523	11 81 431 8	LANÇA MONOBLOCO 7,00M
LANÇA MONOBLOCO 7,00M	11814317 4	5260	1	31	00 50 000 00	LANÇA
LANÇA MONOBLOCO 7,00M	11814318 4	10	1	521	11 81 431 7	LANÇA MONOBLOCO 7,00M
LENTE	11342114	2	1	630	11 69 962 6	FAROL DE TRABALHO
LENTE	11342114	2	1	631	11 83 974 0	FAROL DE TRABALHO
LIMITADOR	10493050	11	1	722	12 24 498 8	PARTE SUPERIOR DE ASSENT
LIMITADOR	11080807	2	3	565	12 91 355 2	POSIÇÃO BATENTE
LIMITADOR	11140441	290	1	666	94 06 526 9	VIDRO PARA-BRISA
LIMITADOR	11140442	280	1	666	94 06 526 9	VIDRO PARA-BRISA
LIMITADOR	9485739	2	1	105	93 45 153	COLETOR GIRATÓRIO - INSTA
LIMPADOR DE VIDROS MONTA	11384195	320	1	34	00 60 100 00	CABINE DE OPERADOR
LINHA DIREÇÃO HIDR.EXEC.G	11456875	1050	1	26	00 20 600 00	
LIQUIDO DE ARREFECIMENT	11657384	5	1	64	94 07 955 7	LIQUIDO DE ARREFECIMENTO
LIQUIDO DE ARREFECIMENT	11657386	210	1	64	94 07 955 7	LIQUIDO DE ARREFECIMENTO
LIQUIDO DE ARREFECIMENT	11657389	5	1	65	94 07 956 0	LIQUIDO DE ARREFECIMENTO
LIQUIDO DE ARREFECIMENT	11657390	20	1	65	94 07 956 0	LIQUIDO DE ARREFECIMENTO
LIQUIDO DE ARREFECIMENT	11657392	1000	1	65	94 07 956 0	LIQUIDO DE ARREFECIMENTO
LIQUIDO DE ARREFECIMENT	11657387	1000	1	64	94 07 955 7	LIQUIDO DE ARREFECIMENTO
LIQUIDO DE ARREFECIMENTO	11657385	20	1	64	94 07 955 7	LIQUIDO DE ARREFECIMENTO
LIQUIDO DE ARREFECIMENT	11657391	210	1	65	94 07 956 0	LIQUIDO DE ARREFECIMENTO
LIQUIDO DE ARREFECIMENTO	94079557	3	1	54	11 73 041 2	RADIADOR DE ÁGUA

Designação	Artigo	Item	Quanti	Página	Módulo	Designação
LIQUIDO DE ARREFECIMENTO	94079560	2	1	54	11 73 041 2	RADIADOR DE ÁGUA
LOCAL DE TRABALHO DE OPE	006000000	600	1	49	17 71 -00 0	
LUBRIFICACAO CENTRALIZAD	002080000	1400	1	18	00 20 000 00	CARRO SUPERIOR
LUBRIFICACAO CENTRALIZAD	11394390	20	1	28	00 20 800 00	LUBRIFICACAO CENTRALIZAD
LUBRIFICACAO CENTRALIZAD	11456855	10	1	237	11 39 439 0	LUBRIFICACAO CENTRALIZAD
LUBRIFICANTE	8610025	10	1	66	11 41 916 5	PASTA DE LUBRIFICAÇÃO
LUBRIFICANTES	001090000	60	1	9	00 10 000 00	CARRO INFERIOR
LUBRIFICANTES CARRO INF	11738322	10	1	14	00 10 900 00	LUBRIFICANTES
LUBRIFICANTES CARRO INF	11738322	100	1	45	00 80 000 00	MATERIAL DE SERVIÇO
LUBRIFICAÇÃO CENTRALIZAD	10848479	10	1	528	11 73 793 2	LUBRIFICAÇÃO CENTRALIZAD
LUBRIFICAÇÃO CENTRALIZAD	11730414	1400	18	47	12 90 936 3	
LUBRIFICAÇÃO CENTRALIZAD	11737932	5340	1	31	00 50 000 00	LANÇA
LUBRIFICAÇÃO CENTRALIZAD	11812309	5170	1	32	00 51 000 00	BRAÇO
LUBRIFICAÇÃO CENTRALIZAD	12817655	5530	1	31	00 50 000 00	LANÇA
LUMINÁRIA	10664633	310	1	689	11 41 774 1	INSTALAÇÃO ELÉTRICA
LUVA	10085518	35	3	540	11 81 388 0	DISTRIBUIDOR MONTAGEM
LUVA	10099881	9	2	80	10 47 076 9	RODA GUIA D8K
LUVA	10664637	490	1	691	11 41 774 1	INSTALAÇÃO ELÉTRICA
LUVA	10814056	10	2	81	10 80 027 8	ROLAMENTO DE ESFERA D8K
LUVA	10814150	10	2	95	10 80 027 6	ROLETE SUPERIOR D8K
LUVA	11836219	270	1	640	94 06 533 8	DISTRIBUIÇÃO DO AR
LUVA	7020613	180	1	657	11 40 706 0	PORTA DA CABINE DO OPERA
LUVA	9361032	24	3	340	12 50 342 5	INSTALAÇÃO BLOCO DE VÁL
LUVA 10/14/20,5	11007492	345	2	689	11 41 774 1	INSTALAÇÃO ELÉTRICA
LUVA 11X20X15	94008312	90	2	748	12 49 304 1	ELÉTRICA MONTAGEM
LUVA 17X30X45	9368563	2	8	144	11 46 077 3	PECAS DE FIXACAO
LUVA 17X40X40	9327516	3	4	106	95 66 869	GUIA
LUVA 24,5X40X55	10857135	10	4	98	10 83 150 3	GUIA DE CORRENTE - INSTA
LUVA 5/16/20	7019171	390	2	690	11 41 774 1	INSTALAÇÃO ELÉTRICA
LUVA 5/16/20	7019171	760	4	692	11 41 774 1	INSTALAÇÃO ELÉTRICA
LUVA 6/10/13	7019160	200	1	657	11 40 706 0	PORTA DA CABINE DO OPERA
LUVA DE AMORTECIMENTO	9907856	9	1	604	99 06 383	CILINDRO HIDRÁULICO
LUVA DE AMORTECIMENTO	9907856	9	1	605	99 06 576	CILINDRO HIDRÁULICO
LUVA DE BORRACHA 20/28/36	7402768	25	1	437	12 47 031 8	FAROL DA CABINA
LUVA DE BORRACHA 20/28/36	7402768	25	1	465	12 47 031 9	FAROL DE TANQUE
LUVA DE CONEXÃO	10856220	100	1	735	12 54 770 4	MANETE - LH ESQUERDA
LUVA DE CONEXÃO	10856220	100	1	737	12 54 789 4	MANETE DIREITA
LUVA DE CONEXÃO M10X1	7027675	20	5	245	10 47 308 8	CAIXA AUXILIAR
LUVA DE CONEXÃO M10X1	7027675	20	1	250	90 64 786	ELEMENTO DE CONEXÃO
LUVA DE DILATAÇÃO 15X35X3	9633039	21	7	662	12 55 108 1	FIXAÇÃO CABINA DO MOTORI
LUVA DE DILATAÇÃO NG24 24,	12962265	10	4	101	12 91 053 0	GUIA DE CORRENTE - INSTA
LUVA DE MONTAGEM	9113008	990	1	610	95 88 147	PISTÃO
LUVA DE MONTAGEM	94020571	960	1	603	94 06 219 4	CILINDRO HIDRÁULICO
LUVA DE MONTAGEM 155X19	9907684	990	1	609	94 05 233 6	PISTÃO
LUVA DE MONTAGEM 155X19	9907684	990	1	611	95 89 256	PISTÃO
LUVA DE MONTAGEM 155X19	9907684	990	1	612	99 07 680	PISTÃO
LUVA DE PASSAGEM 13/17/23	7014435	41	1	198	12 41 348 1	INSTALAÇÃO DO RADIADOR
LUVA DEHNSCHAFT 28X50X25	9563951	3	60	229	11 45 685 3	PEÇAS FIX.COROA GIG.CHA
LUVA DISTANCIADORA	11314670	10	4	206	11 49 338 1	RADIADOR COMBINADO
LUVA DISTANCIADORA	11340614	11	3	206	11 49 338 1	RADIADOR COMBINADO
LUVA DISTANCIADORA	9643400	60	4	747	12 49 304 1	ELÉTRICA MONTAGEM
LUVA DISTANCIADORA 13X25	9692782	21	2	531	11 81 535 6	SIST.ELÉ. EQUIPAMENTO LED
LUVA DISTANCIADORA 13X25	9692782	31	2	531	11 81 535 6	SIST.ELÉ. EQUIPAMENTO LED
LUVA DISTANCIADORA 43X90X	10408916	7	4	500	11 45 693 1	PECAS FIXACAO PARA CONTR
LUVA DISTANCIADORA GALVA	94022280	110	2	473	12 42 229 9	CHICOTE DE CABOS MONTA
LUVA DISTANCIADORA ZYLIN	11820458	20	2	713	12 55 853 1	POSTO DE COMANDO
LUVA Gr. 10	13126429	104	1	77	11 82 454 5	
LUVA Gr. 11	13126430	105	1	77	11 82 454 5	
LUVA Gr. 9	13126428	103	1	77	11 82 454 5	
LUVA Gr.10 GRAU GRAU	10011668	102	1	77	11 82 454 5	

Designação	Artigo	Item	Quanti	Página	Módulo	Designação
LUVA Gr.9 GRAU GRAU	10011667	101	1	77	11 82 454 5	
LUVA HRS 2 HUE 11X14X46,5	7367235	31	2	537	11 73 814 4	INSTALAÇÃO HIDRÁULICA
LUVA HRS 3 HUE 11X14X58	7367212	7	2	591	93 63 937	BRAÇADEIRA DE TUBO
LUVA HRS 4 HUE 12,4X16X87	7367211	35	4	290	11 45 685 9	SIST.HIDR.MANG.COM.-MECA
LUVA ROSQUEADA DN6	774376008	100	20	245	10 47 308 8	CAIXA AUXILIAR
LUVA ROSQUEADA DN6	774376008	100	1	251	90 64 786	ELEMENTO DE CONEXÃO
LUVA ROSQUEADA DN6	774376008	1	31	255	10 01 461 1	CAIXA AUXILIAR
LUVA ROSQUEADA DN6,5 ST	10012024	200	6	246	10 47 308 8	CAIXA AUXILIAR
LUVA ROSQUEADA DN6,5 ST	10012024	200	1	253	90 64 786	ELEMENTO DE CONEXÃO
LUVA ROSQUEADA DN6,5 ST	10012024	100	6	256	10 01 461 1	CAIXA AUXILIAR
LUVAS	11823201	100	1	77	11 82 454 5	
LÂMINA 90X589X1980	11443884	10	1	558	11 44 362 4	LÂMINA RETRO
LÂMINA RETRO	11443624	30	1	556	12 42 891 4	CAÇAMBA RETRO HD 2000mm
LÂMPADA INCANDESCENTE H	6200685	3	2	467	10 38 447 0	FAROL CPL - INSTALAÇÃO
LÂMPADA INCANDESCENTE H	6200685	3	2	468	99 41 040	FAROL CPL - INSTALAÇÃO
LÂMPADA INCANDESCENTE P	6200915	320	1	689	11 41 774 1	INSTALAÇÃO ELÉTRICA
LÂMPADA INCANDESCENTE R	6000308	330	1	689	11 41 774 1	INSTALAÇÃO ELÉTRICA
LÂMPADA INCANDESCENTE	6001713	2	1	265	10 08 046 6	INTERRUPTOR - INSTALAÇÃO
LÂMPADA INCANDESCENTE	6001256	10	1	702	94 09 499 0	INTERRUPTOR - INSTALAÇÃO
MACACÃO DO MONTADOR-LH	10663735	150	1	77	11 82 454 5	
MACACÃO DO MONTADOR-LH	10663736	151	1	77	11 82 454 5	
MACACÃO DO MONTADOR-LH	10663737	152	1	77	11 82 454 5	
MACACÃO DO MONTADOR-LH	10663738	153	1	77	11 82 454 5	
MACACÃO DO MONTADOR-LH	10663739	154	1	77	11 82 454 5	
MAGUEIRAS DO AR-CONDICI	12417131	10	1	25	00 20 500 00	
MAGUEIRAS DO AR-CONDICI	12417131	10	1	42	00 60 205 00	
MANCAL DA HASTE DO PISTÃ	12470086	13	1	603	94 06 219 4	CILINDRO HIDRÁULICO
MANCAL DA HASTE DO PISTÃ	9907890	13	1	601	94 02 073 9	CILINDRO HIDRÁULICO
MANCAL DA HASTE DO PISTÃ	9907890	13	1	604	99 06 383	CILINDRO HIDRÁULICO
MANCAL DA HASTE DO PISTÃ	9907890	13	1	605	99 06 576	CILINDRO HIDRÁULICO
MANCAL DE BORRACHA	10015159	21	2	402	11 45 690 5	PECAS DE FIXACAO
MANCAL DE BORRACHA	11006102	8	6	202	11 49 337 7	RADIADOR DE ÓLEO
MANCAL DE BORRACHA	11006102	8	6	204	11 49 337 7	RADIADOR DE ÓLEO
MANCAL DE BORRACHA	11006102	9	6	206	11 49 338 1	RADIADOR COMBINADO
MANETE - LH ESQUERDA	12547704	10	1	734	12 54 770 3	PUNHO ESQUERDO
MANETE DE COMANDO	11002624	10	1	264	10 85 068 9	APARELHO DE DIREÇÃO A MÃ
MANETE DE COMANDO	11002625	10	1	266	10 85 069 0	APARELHO DE DIREÇÃO A MÃ
MANETE DIREITA	12547894	10	1	736	12 54 789 2	PUNHO DIREITO
MANGUEIRA	10013970	480	6	690	11 41 774 1	INSTALAÇÃO ELÉTRICA
MANGUEIRA	10043525	270	3	246	10 47 308 8	CAIXA AUXILIAR
MANGUEIRA	10043525	270	1	253	90 64 786	ELEMENTO DE CONEXÃO
MANGUEIRA	10043525	170	10	256	10 01 461 1	CAIXA AUXILIAR
MANGUEIRA	10491019	35	1	745	12 21 082 8	AR-CONDICIONADO
MANGUEIRA	10664769	230	1	640	94 06 533 8	DISTRIBUIÇÃO DO AR
MANGUEIRA	10665226	12	1	212	10 81 351 5	CONDENSADOR DO AR-CONDI
MANGUEIRA	10665226	12	1	213	10 81 351 5	CONDENSADOR DO AR-CONDI
MANGUEIRA	11493473	250	1	640	94 06 533 8	DISTRIBUIÇÃO DO AR
MANGUEIRA	11836218	260	1	640	94 06 533 8	DISTRIBUIÇÃO DO AR
MANGUEIRA	12262634	10	1	673	11 82 333 7	BRACO DO LIMPADOR
MANGUEIRA	4600973	90	0.48	200	12 41 349 0	TUBULAÇÃO DO RADIADOR
MANGUEIRA	4600973	91	0.11	200	12 41 349 0	TUBULAÇÃO DO RADIADOR
MANGUEIRA	7360075	111	0.69	155	12 41 038 2	FILTRO DE AR - INSTALAÇÃO
MANGUEIRA	7360075	117	0.2	155	12 41 038 2	FILTRO DE AR - INSTALAÇÃO
MANGUEIRA	7361678	61	1.75	199	12 41 348 1	INSTALAÇÃO DO RADIADOR
MANGUEIRA	7361678	62	1.95	199	12 41 348 1	INSTALAÇÃO DO RADIADOR
MANGUEIRA	7361678	63	1.85	199	12 41 348 1	INSTALAÇÃO DO RADIADOR
MANGUEIRA	7361678	64	1.1	199	12 41 348 1	INSTALAÇÃO DO RADIADOR
MANGUEIRA	7361678	100	0.75	199	12 41 348 1	INSTALAÇÃO DO RADIADOR
MANGUEIRA	7361679	2	4.3	483	12 41 749 0	MANGUEIRAS DE AQUECIME
MANGUEIRA	7361679	3	5.5	483	12 41 749 0	MANGUEIRAS DE AQUECIME

Designação	Artigo	Item	Quanti	Página	Módulo	Designação
MANGUEIRA	7363060	40	2.15	198	12 41 348 1	INSTALAÇÃO DO RADIADOR
MANGUEIRA	7363060	110	0.4	715	94 06 571 8	PEÇAS MONT.- POSTO MOTO
MANGUEIRA	7404639	35	1.4	464	11 45 692 1	EQUIP.ELÉTRICO PESO LASTR
MANGUEIRA	7404639	36	1	464	11 45 692 1	EQUIP.ELÉTRICO PESO LASTR
MANGUEIRA	7404639	37	1	464	11 45 692 1	EQUIP.ELÉTRICO PESO LASTR
MANGUEIRA	7412267	15	1.7	475	12 42 214 3	BATERIA - INSTALACAO
MANGUEIRA	7412267	16	0.8	475	12 42 214 3	BATERIA - INSTALACAO
MANGUEIRA 10X1350	10101473	22	1	293	11 45 686 1	RETORNOS DISTRIBUIDOR
MANGUEIRA 10X1500	7025503	101	2	539	11 73 814 4	INSTALAÇÃO HIDRÁULICA
MANGUEIRA 10X3000	11342073	3	1	481	12 41 713 1	MAGUEIRAS DO AR-CONDICI
MANGUEIRA 10X4000	10216146	2	1	313	11 45 687 5	LINHA DIREÇÃO HIDR.EXEC.G
MANGUEIRA 10X600	7004966	112	1	539	11 73 814 4	INSTALAÇÃO HIDRÁULICA
MANGUEIRA 12X1150	10002297	36	1	621	11 73 814 3	CILIND.HAS.C/SEG.CON.ROMP
MANGUEIRA 12X1200	7021504	103	4	539	11 73 814 4	INSTALAÇÃO HIDRÁULICA
MANGUEIRA 12X1200	7021504	34	1	621	11 73 814 3	CILIND.HAS.C/SEG.CON.ROMP
MANGUEIRA 12X1300	5610519	50	1	530	11 73 793 1	MANGUEIRAS MONOBLOCO
MANGUEIRA 12X1350	10290147	60	1	306	11 45 687 1	INSTALACAO HIDRAULICA
MANGUEIRA 12X2750	10000872	26	1	300	10 85 686 3	ARREFECIMENTO DE OLEO
MANGUEIRA 12X3200	10003614	15	1	308	11 45 687 2	INSTALACAO HIDRAULICA
MANGUEIRA 12X3600	5607014	105	1	533	11 73 810 3	TUB.P/SEGURANÇA CANO RO
MANGUEIRA 12X3700	5614772	27	1	300	10 85 686 3	ARREFECIMENTO DE OLEO
MANGUEIRA 12X3700	5614772	100	1	533	11 73 810 3	TUB.P/SEGURANÇA CANO RO
MANGUEIRA 12X400	5619289	105	2	344	12 50 342 5	INSTALAÇÃO BLOCO DE VÁL
MANGUEIRA 12X420	5618925	95	1	539	11 73 814 4	INSTALAÇÃO HIDRÁULICA
MANGUEIRA 12X450	7008082	90	1	539	11 73 814 4	INSTALAÇÃO HIDRÁULICA
MANGUEIRA 12X470	10000197	75	1	538	11 73 814 4	INSTALAÇÃO HIDRÁULICA
MANGUEIRA 12X4700	11000514	2	1	481	12 41 713 1	MAGUEIRAS DO AR-CONDICI
MANGUEIRA 12X500	5612835	28	1	300	10 85 686 3	ARREFECIMENTO DE OLEO
MANGUEIRA 12X500	5618677	64	2	342	12 50 342 5	INSTALAÇÃO BLOCO DE VÁL
MANGUEIRA 12X600	10000896	25	1	300	10 85 686 3	ARREFECIMENTO DE OLEO
MANGUEIRA 12X600	5603895	16	1	308	11 45 687 2	INSTALACAO HIDRAULICA
MANGUEIRA 12X600	5612542	110	2	539	11 73 814 4	INSTALAÇÃO HIDRÁULICA
MANGUEIRA 12X600	5618477	76	1	538	11 73 814 4	INSTALAÇÃO HIDRÁULICA
MANGUEIRA 12X650	7413028	120	1	344	12 50 342 5	INSTALAÇÃO BLOCO DE VÁL
MANGUEIRA 12X700	5618412	115	1	344	12 50 342 5	INSTALAÇÃO BLOCO DE VÁL
MANGUEIRA 12X750	7414257	65	1	342	12 50 342 5	INSTALAÇÃO BLOCO DE VÁL
MANGUEIRA 12X800	5618453	66	2	342	12 50 342 5	INSTALAÇÃO BLOCO DE VÁL
MANGUEIRA 16	12228876	36	1	745	12 21 082 8	AR-CONDICIONADO
MANGUEIRA 16-20	12228877	37	1	745	12 21 082 8	AR-CONDICIONADO
MANGUEIRA 16X1250	10002803	61	1	306	11 45 687 1	INSTALACAO HIDRAULICA
MANGUEIRA 16X1650	10219764	30	1	293	11 45 686 1	RETORNOS DISTRIBUIDOR
MANGUEIRA 16X2000	10289376	17	2	214	11 45 685 1	INSTALACAO MECANISMO GI
MANGUEIRA 16X550	7412686	10	1	307	11 45 687 2	INSTALACAO HIDRAULICA
MANGUEIRA 20X1100	11002631	17	1	293	11 45 686 1	RETORNOS DISTRIBUIDOR
MANGUEIRA 20X1300	11341848	50	1	306	11 45 687 1	INSTALACAO HIDRAULICA
MANGUEIRA 20X1300	5618427	40	1	530	11 73 793 1	MANGUEIRAS MONOBLOCO
MANGUEIRA 20X1650	10006394	55	1	295	11 45 686 3	RETORNOS CUNHA DE DIRE
MANGUEIRA 20X2000	5605909	40	1	305	11 45 687 1	INSTALACAO HIDRAULICA
MANGUEIRA 20X650	5612241	125	1	344	12 50 342 5	INSTALAÇÃO BLOCO DE VÁL
MANGUEIRA 20X760	10303056	30	1	304	11 45 687 1	INSTALACAO HIDRAULICA
MANGUEIRA 20X900	10000845	51	1	306	11 45 687 1	INSTALACAO HIDRAULICA
MANGUEIRA 25X1050	10665198	60	1	296	11 45 686 3	RETORNOS CUNHA DE DIRE
MANGUEIRA 25X1150	10353605	16	2	289	11 45 685 9	SIST.HIDR.MANG.COM.-MECA
MANGUEIRA 25X1660	10409574	55	1	626	11 73 812 2	CILINDRO DE ELEVACAO ESQ
MANGUEIRA 25X1660	10409574	55	1	628	11 73 812 3	CILINDRO DE ELEVACAO DIRE
MANGUEIRA 25X1850	10015358	70	1	296	11 45 686 3	RETORNOS CUNHA DE DIRE
MANGUEIRA 25X1970	11492737	110	1	623	11 73 814 3	CILIND.HAS.C/SEG.CON.ROMP
MANGUEIRA 25X2150	10289045	2	2	288	11 45 685 9	SIST.HIDR.MANG.COM.-MECA
MANGUEIRA 25X3100	10301028	10	2	368	11 42 699 6	INSTALAÇÃO HIDRÁULICA
MANGUEIRA 25X450	5618700	15	1	293	11 45 686 1	RETORNOS DISTRIBUIDOR

Designação	Artigo	Item	Quanti	Página	Módulo	Designação
MANGUEIRA 25X545	12202200	75	2	332	12 48 595 1	INSTALAÇÃO DA BOMBA
MANGUEIRA 25X800	10000560	65	1	296	11 45 686 3	RETORNOS CUNHA DE DIRE
MANGUEIRA 25X900	10289158	52	1	306	11 45 687 1	INSTALACAO HIDRAULICA
MANGUEIRA 25X900	7413022	16	1	293	11 45 686 1	RETORNOS DISTRIBUIDOR
MANGUEIRA 32X1050	10424875	8	2	287	11 45 685 8	SIST.HIDR.MANG.COM.-PASSA
MANGUEIRA 32X1120	10285194	20	1	297	12 48 595 0	SUCÇÃO DAS BOMBAS
MANGUEIRA 32X1250	10297579	55	2	536	11 73 792 9	TUBULACAO HIDRAULICA F.M
MANGUEIRA 32X1300/840	10803202	3	1	277	11 45 685 6	INSTALACAO HDRAULICA
MANGUEIRA 32X1400	10297581	60	2	536	11 73 792 9	TUBULACAO HIDRAULICA F.M
MANGUEIRA 32X1465/HUELSE/	10803203	20	1	276	11 81 258 8	EQUIPAMENTO HIDRÁULICO
MANGUEIRA 32X1920	10300878	20	1	546	11 81 229 3	CONEXÃO COM HASTE MONO
MANGUEIRA 32X1920	10300879	10	1	546	11 81 229 3	CONEXÃO COM HASTE MONO
MANGUEIRA 32X1920	10800934	20	2	530	11 73 793 1	MANGUEIRAS MONOBLOCO
MANGUEIRA 32X1920	10800939	30	2	530	11 73 793 1	MANGUEIRAS MONOBLOCO
MANGUEIRA 32X2030	10800940	10	5	530	11 73 793 1	MANGUEIRAS MONOBLOCO
MANGUEIRA 32X2450	10816899	14	1	292	11 45 686 1	RETORNOS DISTRIBUIDOR
MANGUEIRA 32X2570	12211860	3	2	368	11 42 699 6	INSTALAÇÃO HIDRÁULICA
MANGUEIRA 32X2700	12211861	2	2	368	11 42 699 6	INSTALAÇÃO HIDRÁULICA
MANGUEIRA 32X650	10289307	80	2	333	12 48 595 1	INSTALAÇÃO DA BOMBA
MANGUEIRA 32X880	11170823	10	1	297	12 48 595 0	SUCÇÃO DAS BOMBAS
MANGUEIRA 32X900	5605175	7	2	287	11 45 685 8	SIST.HIDR.MANG.COM.-PASSA
MANGUEIRA 40X1400	5616558	90	1	536	11 73 792 9	TUBULACAO HIDRAULICA F.M
MANGUEIRA 40X1500	5605721	95	1	536	11 73 792 9	TUBULACAO HIDRAULICA F.M
MANGUEIRA 40X450	12203265	20	1	485	11 73 343 8	ACOPLAMENTO DE COMBUSTI
MANGUEIRA 4X1430	10293162	6	1	239	10 29 301 6	BLOCO DE DISTRIBUIÇÃO MX-
MANGUEIRA 4X1482	10293163	7	1	239	10 29 301 6	BLOCO DE DISTRIBUIÇÃO MX-
MANGUEIRA 4X2332	10293164	8	1	239	10 29 301 6	BLOCO DE DISTRIBUIÇÃO MX-
MANGUEIRA 4X2472	10293165	9	1	239	10 29 301 6	BLOCO DE DISTRIBUIÇÃO MX-
MANGUEIRA 4X922	10293166	10	1	239	10 29 301 6	BLOCO DE DISTRIBUIÇÃO MX-
MANGUEIRA 4X956	10293169	11	1	239	10 29 301 6	BLOCO DE DISTRIBUIÇÃO MX-
MANGUEIRA 4X957	10303383	30	1	554	11 81 230 9	LUBRIFICAÇÃO CENTRALIZAD
MANGUEIRA 50X1760	11000233	3	1	299	10 85 686 3	ARREFECIMENTO DE OLEO
MANGUEIRA 50X790	10289313	2	1	299	10 85 686 3	ARREFECIMENTO DE OLEO
MANGUEIRA 50X890	10289040	30	1	298	12 48 595 0	SUCÇÃO DAS BOMBAS
MANGUEIRA 6,3X1055	10303382	10	1	547	11 81 231 0	CONEXÃO COM HASTE MONO
MANGUEIRA 6,3X1845	10102011	8	1	234	11 45 685 4	BOMBA DE GRAXA INSTALACA
MANGUEIRA 6,3X4475	10028695	8	1	553	11 81 230 9	LUBRIFICAÇÃO CENTRALIZAD
MANGUEIRA 6,3X6745	10298807	40	2	527	10 84 847 9	LUBRIFICAÇÃO CENTRALIZAD
MANGUEIRA 60X780	5610046	40	1	294	11 45 686 3	RETORNOS CUNHA DE DIRE
MANGUEIRA 8X1800	10000811	2	1	175	10 33 323 8	REGULAGEM HIDRAULICA
MANGUEIRA 8X2100	12205867	4	1	481	12 41 713 1	MAGUEIRAS DO AR-CONDICI
MANGUEIRA 8X3500	11692406	3	1	313	11 45 687 5	LINHA DIREÇÃO HIDR.EXEC.G
MANGUEIRA 8X4000	12205870	9	1	481	12 41 713 1	MAGUEIRAS DO AR-CONDICI
MANGUEIRA DE ALTA PRESSÃ	12268459	10	1	248	77 43 761 08	MANGUEIRA DE ALTA PRESSÃ
MANGUEIRA DE ALTA PRESSÃ	774376108	170	15	245	10 47 308 8	CAIXA AUXILIAR
MANGUEIRA DE ALTA PRESSÃ	774376108	170	1	251	90 64 786	ELEMENTO DE CONEXÃO
MANGUEIRA DE ALTA PRESSÃ	774376108	70	15	255	10 01 461 1	CAIXA AUXILIAR
MANGUEIRA DE AR	10391560	30	1	154	12 41 038 2	FILTRO DE AR - INSTALAÇÃO
MANGUEIRA DE AR	10850034	20	1	154	12 41 038 2	FILTRO DE AR - INSTALAÇÃO
MANGUEIRA DE AR	10850041	50	1	154	12 41 038 2	FILTRO DE AR - INSTALAÇÃO
MANGUEIRA DE AR 100X400	10054419	40	2	200	12 41 349 0	TUBULAÇÃO DO RADIADOR
MANGUEIRA DE AR COMPL.	10493003	20	1	720	12 24 498 7	SUSPENSAO
MANGUEIRA DE ASPIRAÇÃO	11456841	351	1	22	00 20 200 00	CONJUNTO DO MOTOR
MANGUEIRA DE COMANDO 8	6718632	15	2	368	11 42 699 6	INSTALAÇÃO HIDRÁULICA
MANGUEIRA DE COMANDO 8X	7005314	70	1	343	12 50 342 5	INSTALAÇÃO BLOCO DE VÁL
MANGUEIRA DE COMBUSTÍVE	11000421	10	1	148	11 45 684 1	MANGUEIRA DE ASPIRAÇÃO
MANGUEIRA DE COMBUSTÍVE	11493697	22	1	150	12 41 050 6	INSTALACAO COMBUSTIVEL
MANGUEIRA DE COMBUSTÍVE	11000420	23	1	150	12 41 050 6	INSTALACAO COMBUSTIVEL
MANGUEIRA DE COMBUSTÍV	11645193	21	1	150	12 41 050 6	INSTALACAO COMBUSTIVEL
MANGUEIRA DE PROTECAO	10827850	40	2	368	11 42 699 6	INSTALAÇÃO HIDRÁULICA

Designação	Artigo	Item	Quanti	Página	Módulo	Designação
MANGUEIRA DE PVC	10341848	3	1	504	10 08 811 2	MANGUEIRA HID. ESCOAMEN
MANGUEIRA DE RETORNO DE	9570013	71	1	331	12 48 595 1	INSTALAÇÃO DA BOMBA
MANGUEIRA DE SUCÇÃO	9569943	70	1	331	12 48 595 1	INSTALAÇÃO DA BOMBA
MANGUEIRA DE ÁGUA	10471616	3	1	209	10 80 095 8	TANQUE DE COMPENSAÇÃO
MANGUEIRA DE ÁGUA	10862046	30	1	200	12 41 349 0	TUBULAÇÃO DO RADIADOR
MANGUEIRA DE ÁGUA	10862047	31	1	200	12 41 349 0	TUBULAÇÃO DO RADIADOR
MANGUEIRA DE ÁGUA	9697359	50	2	744	12 48 995 8	SIST.CALEFAÇÃO E AR COND
MANGUEIRA DE ÓLEO 8X320	11450376	17	1	309	11 45 687 2	INSTALACAO HIDRAULICA
MANGUEIRA DE ÓLEO 8X350	5612659	100	4	336	12 48 595 1	INSTALAÇÃO DA BOMBA
MANGUEIRA DE ÓLEO 8X400	5618725	12	1	307	11 45 687 2	INSTALACAO HIDRAULICA
MANGUEIRA DE ÓLEO 8X420	11450377	14	1	307	11 45 687 2	INSTALACAO HIDRAULICA
MANGUEIRA DE ÓLEO 8X450	5613500	11	1	307	11 45 687 2	INSTALACAO HIDRAULICA
MANGUEIRA DE ÓLEO 8X800	5615763	13	1	307	11 45 687 2	INSTALACAO HIDRAULICA
MANGUEIRA ESPIRAL DN40X1	10678855	60	1	155	12 41 038 2	FILTRO DE AR - INSTALAÇÃO
MANGUEIRA ESPIRAL DN40X	10678854	70	1	155	12 41 038 2	FILTRO DE AR - INSTALAÇÃO
MANGUEIRA HID. ESCOAMEN	10088112	20	1	503	11 45 693 2	KIT DE FERRAMENTAS
MANGUEIRA HID. ESCOAMEN	9358137	180	1	502	10 84 856 2	KIT DE FERRAMENTAS
MANGUEIRA HID. ESCOAMEN	7402658	2	1	505	93 58 137	MANGUEIRA HID. ESCOAMEN
MANGUEIRA PROT.CONT.INCÊ	7405370	51	4	423	12 87 934 0	FAROL ADICIONAL NO LASTR
MANGUEIRA SINTÉTICA	11827880	25	2	150	12 41 050 6	INSTALACAO COMBUSTIVEL
MANGUEIRAS DE AQUECIME	12417490	30	1	25	00 20 500 00	
MANGUEIRAS DE AQUECIME	12417490	30	1	42	00 60 205 00	
MANGUEIRAS MONOBLOCO	11737931	5560	1	31	00 50 000 00	LANÇA
MANTA DE ISOLAMENTO ACÚ	10396584	20	1	393	10 39 647 6	TAMPA CENTRAL
MANTA DE ISOLAMENTO ACÚ	10396586	21	1	393	10 39 647 6	TAMPA CENTRAL
MANTA DE ISOLAMENTO ACÚ	10406303	5	1	377	10 85 244 0	CAPO DO RADIADOR
MANTA DE ISOLAMENTO ACÚ	10406305	10	1	377	10 85 244 0	CAPO DO RADIADOR
MANTA DE ISOLAMENTO ACÚ	10406306	15	1	377	10 85 244 0	CAPO DO RADIADOR
MANTA DE ISOLAMENTO ACÚ	10406307	20	1	377	10 85 244 0	CAPO DO RADIADOR
MANTA DE ISOLAMENTO ACÚ	10406308	25	1	377	10 85 244 0	CAPO DO RADIADOR
MANTA DE ISOLAMENTO ACÚ	10407296	30	3	372	10 40 596 4	CAPOTA DO MOTOR
MANTA DE ISOLAMENTO ACÚ	10407298	31	1	372	10 40 596 4	CAPOTA DO MOTOR
MANTA DE ISOLAMENTO ACÚ	10407299	32	1	372	10 40 596 4	CAPOTA DO MOTOR
MANTA DE ISOLAMENTO ACÚ	10407300	33	1	372	10 40 596 4	CAPOTA DO MOTOR
MANTA DE ISOLAMENTO ACÚ	10407302	34	1	372	10 40 596 4	CAPOTA DO MOTOR
MANTA DE ISOLAMENTO ACÚ	10407303	35	1	372	10 40 596 4	CAPOTA DO MOTOR
MANTA DE ISOLAMENTO ACÚ	10408316	11	1	380	11 73 402 0	CAPOTA
MANTA DE ISOLAMENTO ACÚ	10408317	12	1	380	11 73 402 0	CAPOTA
MANTA DE ISOLAMENTO ACÚ	10408318	13	2	380	11 73 402 0	CAPOTA
MANTA DE ISOLAMENTO ACÚ	10408319	14	1	380	11 73 402 0	CAPOTA
MANTA DE ISOLAMENTO ACÚ	10408320	15	1	380	11 73 402 0	CAPOTA
MANTA DE ISOLAMENTO ACÚ	10826606	3	1	413	11 81 363 5	TAMPA COMPLETA
MANTA DE ISOLAMENTO ACÚ	10826608	3	1	412	11 81 364 5	TAMPA COMPLETA
MANTA DE ISOLAMENTO ACÚ	10864616	36	1	372	10 40 596 4	CAPOTA DO MOTOR
MANTA DE ISOLAMENTO ACÚ	11402119	10	2	394	11 39 453 8	PORTA LATERAL ESQUERDA
MANTA DE ISOLAMENTO ACÚ	11402120	11	1	394	11 39 453 8	PORTA LATERAL ESQUERDA
MANTA DE ISOLAMENTO ACÚ	11738408	10	1	386	11 73 840 2	CAPO ESQUERDO
MARCO DA PORTA	10664608	100	1	657	11 40 706 0	PORTA DA CABINE DO OPERA
MARTELO DE PENA 1500	11162135	130	1	502	10 84 856 2	KIT DE FERRAMENTAS
MASSA DE VEDAÇÃO KARTUS	10099656	28	1	649	12 44 604 1	CAB.MOT. CONSTRUÇÃO DE
MASSA DE VEDAÇÃO KARTUS	10099656	18	4	664	94 06 526 5	VIDRO DO TETO
MASSA DE VEDAÇÃO KARTUS	10099656	350	1	666	94 06 526 9	VIDRO PARA-BRISA
MATERIAL DE SERVIÇO	008000000	700	1	49	17 71 -00 0	
MATERIAL DE SERVIÇO	12445233	50	1	45	00 80 000 00	MATERIAL DE SERVIÇO
MAÇANETA DA PORTA	10425436	230	1	657	11 40 706 0	PORTA DA CABINE DO OPERA
MECANISMO DE ACIONAMENT	10333070	1	1	160	10 21 593 5	BOMBA
MECANISMO DE ACIONAMENT	10410640	1	1	163	10 44 145 6	MECANISMO DE ACIONAMENT
MECANISMO DE ACIONAMENT	10441456	1	1	161	10 42 845 9	BOMBA DO MECANISMO GIRA
MECANISMO DE GIRO	10398585 1	2	1	214	11 45 685 1	INSTALACAO MECANISMO GI
MECANISMO DE TRANSLAÇÃ	11426570 3	500	1	10	00 10 200 00	

Designação	Artigo	Item	Quanti	Página	Módulo	Designação
MECANISMO DE TRANSLAÇÃ	11426570 3	500	1	10	00 10 200 00	
MECANISMO DE TRANSLAÇÃO	90207470	1	1	118	90 20 746 8	MECANISMO DE TRANSLAÇÃ
MECANISMO DE TRANSLAÇÃO	90207470	1	1	119	90 20 746 8	MECANISMO DE TRANSLAÇÃ
MECANISMO DE TRANSLAÇÃ	90207468 3	2	1	116	11 42 657 0	MECANISMO DE TRANSLAÇÃ
MECANISMO DE TRANSLAÇÃ	90207468 3	2	1	117	11 42 657 0	MECANISMO DE TRANSLAÇÃ
MECANISMO DE TRANSLAÇÃ	90207469	1	1	120	90 20 747 0	MECANISMO DE TRANSLAÇÃO
MEIA ABRAÇADEIRA	10070621	3	1	589	10 82 784 4	BRAÇADEIRA
MEIA ABRAÇADEIRA	10827853	2	1	589	10 82 784 4	BRAÇADEIRA
MEIA ABRAÇADEIRA	9927398	40	8	508	12 80 641 6	CORRIMÃO COMPL.
MEIA ABRAÇADEIRA	9927398	72	4	536	11 73 792 9	TUBULACAO HIDRAULICA F.M
MEIA ABRAÇADEIRA	9927399	32	4	535	11 73 792 9	TUBULACAO HIDRAULICA F.M
MEIA ABRAÇADEIRA	9944561	51	2	622	11 73 814 3	CILIND.HAS.C/SEG.CON.ROMP
MEIA ABRAÇADEIRA	9986983	40	2	234	11 45 685 4	BOMBA DE GRAXA INSTALACA
MEIA ABRAÇADEIRA 44	9492506	6	4	292	11 45 686 1	RETORNOS DISTRIBUIDOR
MEIA ABRAÇADEIRA AEHNL.DI	7365069	41	2	231	11 81 338 4	COROA GIRATÓRIA - INSTALA
MEIA ABRAÇADEIRA AEHNL.DI	7367233	28	2	537	11 73 814 4	INSTALAÇÃO HIDRÁULICA
MEIA ABRAÇADEIRA AEHNL.DI	7367214	18	2	303	11 45 687 1	INSTALACAO HIDRAULICA
MEIA ABRAÇADEIRA AEHNL.DI	7367214	1	2	591	93 63 937	BRAÇADEIRA DE TUBO
MEIA ABRAÇADEIRA AEHNL.DI	7367236	34	4	290	11 45 685 9	SIST.HIDR.MANG.COM.-MECA
MEIA ABRAÇADEIRA AEHNL.DI	7029979	11	8	149	12 41 050 6	INSTALACAO COMBUSTIVEL
MEIA ABRAÇADEIRA AEHNL.DI	7029979	19	6	214	11 45 685 1	INSTALACAO MECANISMO GI
MEIA ABRAÇADEIRA AEHNL.DI	10219504	8	2	149	12 41 050 6	INSTALACAO COMBUSTIVEL
MEIA ABRAÇADEIRA LH 380-	11815798	15	2	576	11 81 579 6	TRILHO DESLIZANTE
MEIA ABRAÇADEIRA LH 380-	11815799	20	1	576	11 81 579 6	TRILHO DESLIZANTE
MEIA ABRAÇADEIRA LH 380-	11815800	30	2	576	11 81 579 6	TRILHO DESLIZANTE
MEIA ABRAÇADEIRA LH 380-	11815801	25	1	576	11 81 579 6	TRILHO DESLIZANTE
MEIA ABRAÇADEIRA PE HD500	10067588	8	2	481	12 41 713 1	MAGUEIRAS DO AR-CONDICI
MEIA ABRAÇADEIRA PE-HD 50	10068163	20	2	351	10 38 965 5	TUBULACOES PRESSAO INS
MEIA ABRAÇADEIRA PE-HD 50	10068164	21	2	351	10 38 965 5	TUBULACOES PRESSAO INS
MEIA ABRAÇADEIRA PE-HD 50	10403934	14	2	198	12 41 348 1	INSTALAÇÃO DO RADIADOR
MEIA ABRAÇADEIRA PE-HD 50	10824195	45	2	352	10 38 965 5	TUBULACOES PRESSAO INS
MEIA ABRAÇADEIRA d=15-22	10057335	43	4	537	11 73 814 4	INSTALAÇÃO HIDRÁULICA
MEIA ABRAÇADEIRA d=50--	9008760	50	2	622	11 73 814 3	CILIND.HAS.C/SEG.CON.ROMP
MEIA ABRAÇADEIRA d=50--	9008760	80	2	623	11 73 814 3	CILIND.HAS.C/SEG.CON.ROMP
MEIO FLANGE COM RELEVO	11490402	12	8	322	11 81 278 9	TANQUE HIDR.(PEÇA DE EXTE
MEIO FLANGE COM RELEVO	11485638	21	8	289	11 45 685 9	SIST.HIDR.MANG.COM.-MECA
MEIO FLANGE COM RELEVO	11485638	76	4	332	12 48 595 1	INSTALAÇÃO DA BOMBA
MEIO FLANGE COM RELEVO	11485638	27	2	621	11 73 814 3	CILIND.HAS.C/SEG.CON.ROMP
MEIO FLANGE COM RELEVO	11485638	73	2	623	11 73 814 3	CILIND.HAS.C/SEG.CON.ROMP
MEIO FLANGE COM RELEVO	11485638	49	4	626	11 73 812 2	CILINDRO DE ELEVACAO ESQ
MEIO FLANGE COM RELEVO	11485638	49	4	628	11 73 812 3	CILINDRO DE ELEVACAO DIRE
MEIO FLANGE COM RELEVO S	11485640	96	8	536	11 73 792 9	TUBULACAO HIDRAULICA F.M
MEIO FLANGE COM RELEVO S	11485640	60	4	540	11 81 388 0	DISTRIBUIDOR MONTAGEM
MEIO FLANGE COM RELEVO S	11485640	76	2	623	11 73 814 3	CILIND.HAS.C/SEG.CON.ROMP
MEIO FLANGE COM RELEVO S	11485639	20	4	277	11 45 685 6	INSTALACAO HDRAULICA
MEIO FLANGE COM RELEVO S	11485639	11	16	287	11 45 685 8	SIST.HIDR.MANG.COM.-PASSA
MEIO FLANGE COM RELEVO S	11485639	11	4	288	11 45 685 9	SIST.HIDR.MANG.COM.-MECA
MEIO FLANGE COM RELEVO S	11485639	81	4	333	12 48 595 1	INSTALAÇÃO DA BOMBA
MEIO FLANGE COM RELEVO S	11485639	31	8	341	12 50 342 5	INSTALAÇÃO BLOCO DE VÁL
MEIO FLANGE COM RELEVO S	11485639	15	26	350	10 38 965 5	TUBULACOES PRESSAO INS
MEIO FLANGE COM RELEVO S	11485639	50	26	352	10 38 965 5	TUBULACOES PRESSAO INS
MEIO FLANGE COM RELEVO S	11485639	5	16	368	11 42 699 6	INSTALAÇÃO HIDRÁULICA
MEIO FLANGE COM RELEVO S	11485639	80	16	536	11 73 792 9	TUBULACAO HIDRAULICA F.M
MEIO FLANGE COM RELEVO S	11485639	40	28	540	11 81 388 0	DISTRIBUIDOR MONTAGEM
MEIO FLANGE COM RELEVO S	11485639	10	2	541	10 07 162 8	CILINDRO HIDR. COM ACESS
MEIO FLANGE COM RELEVO S	11485639	31	4	546	11 81 229 3	CONEXÃO COM HASTE MONO
MEIO FLANGE COM RELEVO S	11485639	46	4	626	11 73 812 2	CILINDRO DE ELEVACAO ESQ
MEIO FLANGE COM RELEVO S	11485639	46	4	628	11 73 812 3	CILINDRO DE ELEVACAO DIRE
MEIO FLANGE COM RELEVO	11485645	32	4	298	12 48 595 0	SUCÇÃO DAS BOMBAS
MEIO FLANGE COM RELEVO	11485645	15	8	299	10 85 686 3	ARREFECIMENTO DE OLEO

Designação	Artigo	Item	Quanti	Página	Módulo	Designação
MEIO FLANGE COM RELEVO S	11485646	41	2	294	11 45 686 3	RETORNOS CUNHA DE DIRE
MEIO FLANGE COM RELEVO S	11485646	15	4	340	12 50 342 5	INSTALAÇÃO BLOCO DE VÁL
MEIO FLANGE COM RELEVO	11485647	63	4	331	12 48 595 1	INSTALAÇÃO DA BOMBA
MEIO FLANGE COM RELEVO	11485637	32	2	304	11 45 687 1	INSTALACAO HIDRAULICA
MEIO FLANGE COM RELEVO	11485637	42	2	305	11 45 687 1	INSTALACAO HIDRAULICA
MEIO FLANGE COM RELEVO	11485637	56	8	306	11 45 687 1	INSTALACAO HIDRAULICA
MEIO FLANGE d=38--	7373875	20	6	533	11 73 810 3	TUB.P/SEGURANÇA CANO RO
MEIO FLANGE d=38--	7373875	20	16	535	11 73 792 9	TUBULACAO HIDRAULICA F.M
MEIO FLANGE d=38--	7373875	6	2	541	10 07 162 8	CILINDRO HIDR. COM ACESS
MEMBRANA FUER LENDENWI	10493981	5	1	722	12 24 498 8	PARTE SUPERIOR DE ASSENT
MICROFONE	11826513	108	1	688	11 41 774 1	INSTALAÇÃO ELÉTRICA
MODIFICACAO CAIXA ELETRIC	10402894	90	1	423	12 87 934 0	FAROL ADICIONAL NO LASTR
MODIFICACAO DO CILINDRO	10086374	12	1	575	10 08 685 2	PROTEÇÃO DA HASTE DO CIL
MODIFICAÇÃO TAMPA	11382890	20	1	423	12 87 934 0	FAROL ADICIONAL NO LASTR
MODULO CAN-BUS	10685053	2	1	444	10 37 700 1	CAIXA ELÉTRICA COMPLETA
MODULO CAN-BUS	10685053	2	1	445	10 37 700 1	CAIXA ELÉTRICA COMPLETA
MODULO CAN-BUS	10685053	2	1	446	10 37 700 1	CAIXA ELÉTRICA COMPLETA
MODULO CAN-BUS	10685053	2	1	447	10 37 700 1	CAIXA ELÉTRICA COMPLETA
MODULO CAN-BUS	10685054	2	1	426	10 84 495 8	CAIXA ELÉTRICA COMPLETA
MODULO CAN-BUS	10685054	2	1	427	10 84 495 8	CAIXA ELÉTRICA COMPLETA
MODULO CAN-BUS	10685054	2	1	428	10 84 495 8	CAIXA ELÉTRICA COMPLETA
MODULO CAN-BUS	10685054	2	1	429	10 84 495 8	CAIXA ELÉTRICA COMPLETA
MODULO DE COMANDO	10291353	73	1	538	11 73 814 4	INSTALAÇÃO HIDRÁULICA
MODULO DE COMANDO	10291353	30	1	621	11 73 814 3	CILIND.HAS.C/SEG.CON.ROMP
MODULO ELETRÔNICO LIDAT/	10889017	10	1	710	94 07 798 9	JC LEVANTAMENTO DADOS-T
MOLA	10220706	7	1	180	10 33 327 0	CABEÇOTE DO FILTRO
MOLA	10296502	123	1	358	11 49 216 3	BLOCO DE COMANDO
MOLA	7028835	210	1	657	11 40 706 0	PORTA DA CABINE DO OPERA
MOLA	7028901	174	1	643	11 40 871 8	PEÇAS MONT. P/CABINE MO
MOLA A GÁS	10113413	15	2	374	11 45 688 5	PECAS DE FIXACAO
MOLA A GÁS	10441154	25	1	374	11 45 688 5	PECAS DE FIXACAO
MOLA A GÁS	11005029	5	1	385	11 45 689 1	PECAS DE FIXACAO
MOLA A GÁS	11697723	130	1	686	11 43 820 2	GRADE PROT. DIANTEIRA DO
MOLA A GÁS	12244551	130	1	728	12 81 279 9	
MOLA DE DISCO	4002104	35	6	375	11 45 688 5	PECAS DE FIXACAO
MOLA DE PRESSÃO	10008165	3	1	185	10 00 795 6	REGULADOR
MOLA DE PRESSÃO	10216810	5	1	260	10 29 792 9	VÁLVULA LIMITADORA DE PR
MOLA DE PRESSÃO	10220821	5	1	182	10 33 327 3	VÁLVULA DE PARTIDA FRIA
MOLA DE PRESSÃO	10333253	13	1	262	10 33 323 7	VÁLVULA LIMITADORA DE PR
MOLA DE PRESSÃO	10410644	29	1	183	10 41 064 0	MECANISMO DE ACIONAMENT
MOLA DE PRESSÃO	11643777	30	1	320	10 80 124 6	FILTRO DE RETORNO 25µm
MOLA DE PRESSÃO	570036608	12	1	262	10 33 323 7	VÁLVULA LIMITADORA DE PR
MOLA DE PRESSÃO	7023708	6	1	259	10 10 206 7	ELEMENTO REGULADOR
MOLA DE PRESSÃO	7369128	24	1	357	11 49 216 3	BLOCO DE COMANDO
MOLA DE PRESSÃO	7371759	7	1	176	10 33 324 2	VALVULA INTERRUPTORA
MOLA DE PRESSÃO	7372254	5	1	259	10 10 206 7	ELEMENTO REGULADOR
MOLA DE PRESSÃO	7372747	82	6	358	11 49 216 3	BLOCO DE COMANDO
MOLA DE PRESSÃO	7610107	6	26	219	93 36 053 01	FREIO
MOLA DE PRESSÃO	7610108	7	26	219	93 36 053 01	FREIO
MOLA DE PRESSÃO	7621958	10	2	188	10 40 975 1	PISTÃO DE AJUSTAMENTO
MOLA DE PRESSÃO	7621959	11	2	188	10 40 975 1	PISTÃO DE AJUSTAMENTO
MOLA DE PRESSÃO 0,80X3,0	10011098	31	26	194	98 88 119	KIT REPARO ESF.+PLACA RET
MOLA DE PRESSÃO 0,80X3,0	10011098	31	26	790	12 92 646 6	KIT REPARO ESF.+PLACA RET
MOLA DE PRESSÃO 0,80X3,0	10011098	31	26	794	98 86 680	KIT DE REPARO NG 165
MOLA DE PRESSÃO 0,85X2,1	7381881	31	24	781	10 12 616 1	KIT DE REPARO GRUPO ROTÓ
MOLA DE PRESSÃO 0,85X2,1	7381881	39	24	782	10 12 616 2	KIT REPARO ESF.+PLACA RET
MOLA DE PRESSÃO 1,25X5,1	9265050	30	9	226	98 80 619	KIT REPARO ESF.+PLACA RET
MOLA DE PRESSÃO 1,25X5,1	9265050	30	15	791	92 71 427	KIT DE REPARO NG 045
MOLA DE PRESSÃO 1,2X12X3	7371358	3	1	366	56 10 135	VÁLVULA DE ALIMENTAÇÃO
MOLA DE PRESSÃO 1,40X18,5	10042603	12	3	786	11 41 548 0	KIT DE REPARO DO REGULAD

Designação	Artigo	Item	Quanti	Página	Módulo	Designação
MOLA DE PRESSÃO 1,40X4,60	7381882	30	24	781	10 12 616 1	KIT DE REPARO GRUPO ROTÓ
MOLA DE PRESSÃO 1,40X4,60	7381882	38	24	782	10 12 616 2	KIT REPARO ESF.+PLACA RET
MOLA DE PRESSÃO 1,40X5,6	9268776	30	26	194	98 88 119	KIT REPARO ESF.+PLACA RET
MOLA DE PRESSÃO 1,40X5,6	9268776	30	26	790	12 92 646 6	KIT REPARO ESF.+PLACA RET
MOLA DE PRESSÃO 1,40X5,6	9268776	30	26	794	98 86 680	KIT DE REPARO NG 165
MOLA DE PRESSÃO 2,2X6,3X4	7610132	13	26	219	93 36 053 01	FREIO
MOLA DE PRESSÃO 5,3X51,7	7365026	3	1	346	93 70 592	VÁLVULA DE RETORNO
MOLA DE PRESSÃO 5X25,30X6	10009900	32	2	768	11 41 544 5	NG 165 (C)
MOLA DE TRAÇÃO 1,40X15,0	7615768	12	1	381	10 40 806 1	TRILHO GUIA
MOLA DE TRAÇÃO 1,6X9,6X75,	7371115	27	1	386	11 73 840 2	CAPO ESQUERDO
MOLA ESPIRAL	94090964	26	1	685	11 43 820 2	GRADE PROT. DIANTEIRA DO
MOLA ESPIRAL	94091597	46	1	685	11 43 820 2	GRADE PROT. DIANTEIRA DO
MOLA MONTADA	10800279	10	1	96	10 39 970 5	RODA GUIA - INSTALAÇÃO
MOLA PNEUMÁTICA	10492981	5	1	720	12 24 498 7	SUSPENSAO
MOLDURA	002010100	250	1	19	00 20 100 00	
MOLDURA	11493435	20	1	649	12 44 604 1	CAB.MOT. CONSTRUÇÃO DE
MOLDURA	12234200	100	1	670	12 22 503 5	JANELA DE CORRER P/PORT
MONTAGEM FILTRO	11456879	60	1	29	00 20 900 00	TANQUE HIDRÁULICO
MOTOR - PECAS ANEXAS	12421003	750	1	22	00 20 200 00	CONJUNTO DO MOTOR
MOTOR DE CORRENTE CONTI	10014691	6	1	241	10 81 696 4	BOMBA DE LUBRIFICACAO LIN
MOTOR DIESEL	11730409	501	68	47	12 90 936 3	
MOTOR DO LIMPADOR	11823336	20	1	674	11 83 400 5	MOTOR DO LIMPADOR
MOTOR DO LIMPADOR	11834005	10	1	672	11 38 419 5	LIMPADOR DE VIDROS MONTA
MOTOR HIDRÁULICO CMVE O	11382122	5	1	118	90 20 746 8	MECANISMO DE TRANSLAÇÃ
MOTOR HIDRÁULICO CMVE O	11382122	5	1	119	90 20 746 8	MECANISMO DE TRANSLAÇÃ
MOTOR HIDRÁULICO FMF 045	10134262	20	1	195	10 85 685 8	VENTILADOR - INSTALACAO
MOTOR HIDRÁULICO FMF 045	10134262	20	1	195	10 85 685 8	VENTILADOR - INSTALACAO
MOTOR HIDRÁULICO FMF 165	9888041	3	1	215	10 39 858 5	MECANISMO DE GIRO
MÓDULO ELETRÔNICO	94036407	100	1	43	00 60 206 00	ELÉTRICO DO POSTO DO MO
NIPLE	4782008	112	2	155	12 41 038 2	FILTRO DE AR - INSTALAÇÃO
NIPLE	4900169	113	2	155	12 41 038 2	FILTRO DE AR - INSTALAÇÃO
NIPLE DE LUBRIFICAÇÃO AE	10005440	11	2	510	12 80 641 8	CORRIMÃO GIRÁVEL ESQ.CO
NIPLE DE LUBRIFICAÇÃO AE	10005440	40	4	542	11 40 809 9	TAMPA COMPLETA COVERS
NIPLE DE LUBRIFICAÇÃO AE	10005440	33	4	544	11 81 221 4	CINEMÁTICA CAÇAMBA RETR
NIPLE DE LUBRIFICAÇÃO AE	10005440	33	4	545	11 81 221 4	CINEMÁTICA CAÇAMBA RETR
NIPLE DE LUBRIFICAÇÃO AE	10005440	31	5	554	11 81 230 9	LUBRIFICAÇÃO CENTRALIZAD
NIPLE DE LUBRIFICAÇÃO M6	10300193	380	2	658	11 40 706 0	PORTA DA CABINE DO OPERA
NIPLE DE LUBRIFICAÇÃO TR/	11114605	11	1	96	10 39 970 5	RODA GUIA - INSTALAÇÃO
NORMA DE MONTAGEM	12924708	841	1	194	98 88 119	KIT REPARO ESF.+PLACA RET
NORMA DE MONTAGEM	12925891	842	1	226	98 80 619	KIT REPARO ESF.+PLACA RET
NORMA DE MONTAGEM	12925891	842	1	790	12 92 646 6	KIT REPARO ESF.+PLACA RET
NORMA DE MONTAGEM KLE	10135322	819	1	797	10 13 850 6	KIT DE VEDAÇÃO PLACA DE C
NORMA DE MONTAGEM NG 07	10123248	809	1	781	10 12 616 1	KIT DE REPARO GRUPO ROTÓ
NORMA DE MONTAGEM NG 07	10123248	809	1	782	10 12 616 2	KIT REPARO ESF.+PLACA RET
NORMA DE MONTAGEM RWD	12899419	840	1	132	10 12 617 2	ANEL DE VED DO EIXO AXIAL
NÃO CONTIDO	9647399	9999	1	46	11 43 786 8	PEÇA REP.CABINE
OCULOS DE SOL	10331621	50	1	77	11 82 454 5	
OLEO DE MOTOR LIEBHERR/1	10286279	1000	1	60	10 35 679 3	OLEO DE MOTOR LIEBHERR/1
OLEO DE MOTOR LIEBHERR/1	10330239	20	1	60	10 35 679 3	OLEO DE MOTOR LIEBHERR/1
OLEO DE MOTOR LIEBHERR/	10330246	210	1	60	10 35 679 3	OLEO DE MOTOR LIEBHERR/1
OLEO DE MOTOR LIEBHERR/	10290506	5	1	60	10 35 679 3	OLEO DE MOTOR LIEBHERR/1
OLEO DE MOTOR LIEBHERR/1	10356793	2	1	53	11 73 040 9	MOTOR DIESEL
OLEO PARA CAMBIO E EIXOS	10285702	210	1	62	10 35 682 9	OLEO PARA CAMBIO E EIXOS
OLEO PARA CAMBIO E EIXOS	10286280	1000	1	62	10 35 682 9	OLEO PARA CAMBIO E EIXOS
OLEO PARA CAMBIO E EIXOS	10330295	5	1	62	10 35 682 9	OLEO PARA CAMBIO E EIXOS
OLEO PARA CAMBIO E EIXOS	10330296	20	1	62	10 35 682 9	OLEO PARA CAMBIO E EIXOS
OLEO PARA CAMBIO E EIXOS	10356829	2	1	55	11 73 041 3	REDUTOR DE GIRO
OLEO PARA CAMBIO E EIXOS	10356829	2	1	58	11 73 041 7	REDUTOR DISTRIBUICAO BO
OLEO PARA CAMBIO E EIXOS	10356829	10	1	59	11 73 043 0	REDUTOR DE TRANSLAÇÃO
OPÇÃO OPERAÇÃO C/TECLAD	10847771 3	20	1	36	00 60 102 01	TECLADO

Designação	Artigo	Item	Quanti	Página	Módulo	Designação
PALHETA DO LIMPADOR 350m	10180523	10	1	675	12 22 112 3	PALHETA DO LIMPADOR 800m
PALHETA DO LIMPADOR 800m	12221123	35	1	672	11 38 419 5	LIMPADOR DE VIDROS MONTA
PALHETA DO LIMPADOR 800m	12229144	20	1	675	12 22 112 3	PALHETA DO LIMPADOR 800m
PAR DE MANCAL	10037583	26	1	168	10 33 307 0	MECANISMO DE ACIONAMENT
PAR DE MANCAL	10040134	26	1	163	10 44 145 6	MECANISMO DE ACIONAMENT
PARA-SOL	11390740	720	1	34	00 60 100 00	CABINE DE OPERADOR
PARA-SOL	7363034	160	1	712	11 39 074 0	PARA-SOL
PARAFUSO	11118107	10	1	158	10 80 015 9	PRE-FILTRO
PARAFUSO	11830498	80	4	158	10 80 015 9	PRE-FILTRO
PARAFUSO	7369967	20	1	160	10 21 593 5	BOMBA
PARAFUSO 16X95X25	9480332	52	2	403	11 45 690 5	PECAS DE FIXACAO
PARAFUSO 2,5X1,12X10 10.9	11211877	10	4	707	10 45 050 6	CAPA CEGA AR5/27,0X41,0 SC
PARAFUSO 22X6	10017926	160	2	735	12 54 770 4	MANETE - LH ESQUERDA
PARAFUSO 22X6	10017926	160	2	737	12 54 789 4	MANETE DIREITA
PARAFUSO 4,8X16 480H-B	11656576	340	1	652	11 40 871 7	REVESTIM INT.CABINE MOTO
PARAFUSO AEHNL.DIN 7504 S	7363932	48	149	372	10 40 596 4	CAPOTA DO MOTOR
PARAFUSO AEHNL.DIN 7504 S	7363932	18	28	380	11 73 402 0	CAPOTA
PARAFUSO AUTO-ATARRAXA	12217702	6	2	467	10 38 447 0	FAROL CPL - INSTALAÇÃO
PARAFUSO AUTO-ATARRAXA	12226086	6	2	468	99 41 040	FAROL CPL - INSTALAÇÃO
PARAFUSO COM CABEÇA SALI	10664656	150	3	651	11 40 871 7	REVESTIM INT.CABINE MOTO
PARAFUSO COM CABEÇA SALI	10664656	300	4	652	11 40 871 7	REVESTIM INT.CABINE MOTO
PARAFUSO COM CABEÇA SALI	10664656	470	3	653	11 40 871 7	REVESTIM INT.CABINE MOTO
PARAFUSO COM CABEÇA SALI	10664656	120	6	657	11 40 706 0	PORTA DA CABINE DO OPERA
PARAFUSO COM CABEÇA SALI	11656573	370	3	653	11 40 871 7	REVESTIM INT.CABINE MOTO
PARAFUSO COM CABEÇA SALI	11656573	540	1	653	11 40 871 7	REVESTIM INT.CABINE MOTO
PARAFUSO DE AJUSTE	10220647	2	1	260	10 29 792 9	VÁLVULA LIMITADORA DE PR
PARAFUSO DE AJUSTE	12220650	11	1	592	10 84 585 5	
PARAFUSO DE AJUSTE	7369886	9	1	176	10 33 324 2	VALVULA INTERRUPTORA
PARAFUSO DE DRENAGEM D	5004624	5	1	214	11 45 685 1	INSTALACAO MECANISMO GI
PARAFUSO DE DRENAGEM D	5004624	25	1	491	11 81 279 6	SISTEMA DE TANQUE DE COM
PARAFUSO DE DRENAGEM DE	7365034	5	2	198	12 41 348 1	INSTALAÇÃO DO RADIADOR
PARAFUSO DE DRENAGEM DE	7365034	26	1	293	11 45 686 1	RETORNOS DISTRIBUIDOR
PARAFUSO DE ESTRANGULA	7615603	2	1	166	10 10 206 6	ELEMENTO REGULADOR
PARAFUSO DE ESTRANGULA	7615603	2	1	261	10 29 207 1	ELEMENTO REGULADOR
PARAFUSO DE ESTRANGULA	7615604	1	1	166	10 10 206 6	ELEMENTO REGULADOR
PARAFUSO DE ESTRANGULA	7615604	1	1	261	10 29 207 1	ELEMENTO REGULADOR
PARAFUSO DE FECHAMENTO	10024583	61	1	358	11 49 216 3	BLOCO DE COMANDO
PARAFUSO DE FECHAMENTO	10024583	61	1	360	12 25 558 4	BLOCO DE COMANDO PROP
PARAFUSO DE FECHAMENTO	10101654	27	2	160	10 21 593 5	BOMBA
PARAFUSO DE FECHAMENTO	10220646	1	1	260	10 29 792 9	VÁLVULA LIMITADORA DE PR
PARAFUSO DE FECHAMENTO	10298663	5	1	179	10 33 326 8	FILTRO
PARAFUSO DE FECHAMENTO	10333250	9	1	262	10 33 323 7	VÁLVULA LIMITADORA DE PR
PARAFUSO DE FECHAMENTO	10333254	1	1	176	10 33 324 2	VALVULA INTERRUPTORA
PARAFUSO DE FECHAMENTO	10410639	24	1	161	10 42 845 9	BOMBA DO MECANISMO GIRA
PARAFUSO DE FECHAMENTO	10440724	37	1	161	10 42 845 9	BOMBA DO MECANISMO GIRA
PARAFUSO DE FECHAMENTO	10472489	11	1	281	11 65 270 7	BLOCO DE VÁLVULAS DE COM
PARAFUSO DE FECHAMENTO	10814053	6	2	81	10 80 027 8	ROLAMENTO DE ESFERA D8K
PARAFUSO DE FECHAMENTO	7001454	11	1	80	10 47 076 9	RODA GUIA D8K
PARAFUSO DE FECHAMENTO	7017748	6	2	95	10 80 027 6	ROLETE SUPERIOR D8K
PARAFUSO DE FECHAMENTO	7028192	1	1	167	10 29 866 3	PARAFUSO DE FECHAMENTO
PARAFUSO DE FECHAMENTO	7368253	11	12	633	10 83 286 8	CONTRA-PLUGUE MONTAGE
PARAFUSO DE FECHAMENTO	7369951	1	1	259	10 10 206 7	ELEMENTO REGULADOR
PARAFUSO DE FECHAMENTO	7370076	11	1	617	10 83 961 6	CONTRA-PLUGUE MONTAGE
PARAFUSO DE FECHAMENTO	7370076	11	1	618	10 83 963 9	CONTRA-PLUGUE MONTAGE
PARAFUSO DE FECHAMENTO	7370077	11	1	615	10 83 961 4	CONTRA-PLUGUE MONTAGE
PARAFUSO DE FECHAMENTO	7370077	11	1	616	10 83 961 5	CONTRA-PLUGUE MONTAGE
PARAFUSO DE FECHAMENTO	7371360	1	1	366	56 10 135	VÁLVULA DE ALIMENTAÇÃO
PARAFUSO DE FECHAMENTO	774378208	31	1	236	10 29 302 0	BLOCO DE DISTRIBUIÇÃO MX-
PARAFUSO DE FECHAMENTO	774378208	31	1	244	10 29 301 8	BLOCO DE DISTRIBUIÇÃO MX-
PARAFUSO DE FECHAMENTO	774378208	31	3	525	10 00 878 9	BLOCO DE DISTRIBUIÇÃO MX-

Designação	Artigo	Item	Quanti	Página	Módulo	Designação
PARAFUSO DE FECHAMENTO	774378208	31	2	526	10 48 928 1	BLOCO DE DISTRIBUIÇÃO MX-
PARAFUSO DE FECHAMENTO	409710601	54	3	122	90 20 746 9	MECANISMO DE TRANSLAÇÃ
PARAFUSO DE FECHAMENTO	7371142	10	1	703	94 06 560 7	PLUGUE DE FECHAMENTO
PARAFUSO DE FECHAMENTO	7024958	49	1	363	10 28 629 4	BLOCO DE VÁLVULA DE COMU
PARAFUSO DE FECHAMENTO	7363717	3	1	489	11 81 279 5	
PARAFUSO DE FECHAMENTO	7360842	25	1	322	11 81 278 9	TANQUE HIDR.(PEÇA DE EXTE
PARAFUSO DE FECHAMENTO	7003654	8	1	322	11 81 278 9	TANQUE HIDR.(PEÇA DE EXTE
PARAFUSO DE FECHAMENTO	10115237	24	4	160	10 21 593 5	BOMBA
PARAFUSO DE FECHAMENTO	10115237	35	4	161	10 42 845 9	BOMBA DO MECANISMO GIRA
PARAFUSO DE FECHAMENTO	7362674	50	12	542	11 40 809 9	TAMPA COMPLETA COVERS
PARAFUSO DE FECHAMENTO	7362674	24	1	603	94 06 219 4	CILINDRO HIDRÁULICO
PARAFUSO DE FECHAMENTO	7362674	24	2	604	99 06 383	CILINDRO HIDRÁULICO
PARAFUSO DE FECHAMENTO	7362674	24	2	605	99 06 576	CILINDRO HIDRÁULICO
PARAFUSO DE FECHAMENTO	10100680	19	2	169	10 33 307 1	PLACA DE LIGAÇÃO
PARAFUSO DE FECHAMENTO	10150457	21	4	797	10 13 850 6	KIT DE VEDAÇÃO PLACA DE C
PARAFUSO DE FECHAMENTO	10137115	21	4	768	11 41 544 5	NG 165 (C)
PARAFUSO DE FECHAMENTO	10100429	213	8	362	12 25 558 4	BLOCO DE COMANDO PROP
PARAFUSO DE FECHAMENTO	7414500	2	1	171	10 33 307 8	KIT DE FECHAMENTO
PARAFUSO DE FECHAMENTO	12485417	20	1	797	10 13 850 6	KIT DE VEDAÇÃO PLACA DE C
PARAFUSO DE FECHAMENTO	7372622	213	8	358	11 49 216 3	BLOCO DE COMANDO
PARAFUSO DE FECHAMENTO	7363125	14	1	166	10 10 206 6	ELEMENTO REGULADOR
PARAFUSO DE FECHAMENTO	7363125	14	1	261	10 29 207 1	ELEMENTO REGULADOR
PARAFUSO DE FECHAMENTO	7363125	2	2	322	11 81 278 9	TANQUE HIDR.(PEÇA DE EXTE
PARAFUSO DE FECHAMENTO	7363125	110	1	626	11 73 812 2	CILINDRO DE ELEVACAO ESQ
PARAFUSO DE FECHAMENTO	7363125	58	1	628	11 73 812 3	CILINDRO DE ELEVACAO DIRE
PARAFUSO DE FECHAMENTO	10137113	55	2	165	10 10 206 4	REGULADOR
PARAFUSO DE FECHAMENTO	10137113	20	1	779	11 41 544 4	KIT DE REPARO DE PLACA CO
PARAFUSO DE FECHAMENTO	10137310	19	1	776	90 77 032	PLACA DE LIGAÇÃO NG 045
PARAFUSO DE FECHAMENTO	10137310	19	2	796	10 13 720 4	KIT DE VEDAÇÃO NG 045
PARAFUSO DE FECHAMENTO	10137310	20	1	801	92 68 642	KIT DE VEDACAO RV
PARAFUSO DE FECHAMENTO	10115014	22	3	161	10 42 845 9	BOMBA DO MECANISMO GIRA
PARAFUSO DE FECHAMENTO	7004971	13	1	96	10 39 970 5	RODA GUIA - INSTALAÇÃO
PARAFUSO DE FECHAMENTO	7004971	37	6	280	11 45 685 7	UNIDADE DE COMANDO DE O
PARAFUSO DE FECHAMENTO	7004971	21	2	340	12 50 342 5	INSTALAÇÃO BLOCO DE VÁL
PARAFUSO DE FECHAMENTO	7361960	3	1	322	11 81 278 9	TANQUE HIDR.(PEÇA DE EXTE
PARAFUSO DE FECHAMENTO	7361960	88	5	343	12 50 342 5	INSTALAÇÃO BLOCO DE VÁL
PARAFUSO DE FECHAMENTO	7361960	41	1	351	10 38 965 5	TUBULACOES PRESSAO INS
PARAFUSO DE FECHAMENTO	10137313	17	1	765	10 13 426 2	MOTOR HIDRÁULICO FMF 045
PARAFUSO DE FECHAMENTO	10137313	20	1	796	10 13 720 4	KIT DE VEDAÇÃO NG 045
PARAFUSO DE FECHAMENTO	10296854	13	1	353	10 21 821 5	VÁLVULA DE RETORNO
PARAFUSO DE FECHAMENTO	10296854	13	1	354	10 21 986 3	VÁLVULA DE RETORNO
PARAFUSO DE FECHAMENTO	7361961	90	1	108	91 41 597	COLETOR GIRATÓRIO
PARAFUSO DE FECHAMENTO	7361961	24	2	192	92 74 199	KIT DE VEDAÇÃO NG 165
PARAFUSO DE FECHAMENTO	7361961	2	1	490	11 81 279 6	SISTEMA DE TANQUE DE COM
PARAFUSO DE FECHAMENTO	7369939	20	2	161	10 42 845 9	BOMBA DO MECANISMO GIRA
PARAFUSO DE FECHAMENTO	7362698	5	1	322	11 81 278 9	TANQUE HIDR.(PEÇA DE EXTE
PARAFUSO DE FECHAMENTO	7004296	80	8	108	91 41 597	COLETOR GIRATÓRIO
PARAFUSO DE FECHAMENTO	7361329	26	1	192	92 74 199	KIT DE VEDAÇÃO NG 165
PARAFUSO DE FECHAMENTO	7361329	55	4	540	11 81 388 0	DISTRIBUIDOR MONTAGEM
PARAFUSO DE FECHAMENTO	7361329	26	3	625	11 73 812 2	CILINDRO DE ELEVACAO ESQ
PARAFUSO DE FECHAMENTO	7361329	26	3	627	11 73 812 3	CILINDRO DE ELEVACAO DIRE
PARAFUSO DE FECHAMENTO	7363073	6	2	322	11 81 278 9	TANQUE HIDR.(PEÇA DE EXTE
PARAFUSO DE FECHAMENTO	7363177	7	1	322	11 81 278 9	TANQUE HIDR.(PEÇA DE EXTE
PARAFUSO DE FECHAMENTO	7363177	3	1	323	11 81 279 0	EQUIPAMENTO TANQUE HID
PARAFUSO DE FECHAMENTO	7363177	3	1	490	11 81 279 6	SISTEMA DE TANQUE DE COM
PARAFUSO DE FECHAMENTO	9268441	7	3	768	11 41 544 5	NG 165 (C)
PARAFUSO DE FECHAMENTO	9268441	7	3	797	10 13 850 6	KIT DE VEDAÇÃO PLACA DE C
PARAFUSO DE FECHAMENTO	9268441	7	4	798	10 13 858 4	KIT DE VEDAÇÃO COMPLETO
PARAFUSO DE FECHAMENTO	10220639	20	2	169	10 33 307 1	PLACA DE LIGAÇÃO
PARAFUSO DE FECHAMENTO	7369938	13	4	172	10 33 322 6	PLACA DE LIGAÇÃO

Designação	Artigo	Item	Quanti	Página	Módulo	Designação
PARAFUSO DE FECHAMENTO	9881609	17	1	131	10 12 223 9	JG V VÁLV. REDUTORA DE PR
PARAFUSO DE FECHAMENTO	7361156	36	1	625	11 73 812 2	CILINDRO DE ELEVACAO ESQ
PARAFUSO DE FECHAMENTO	7361156	36	1	627	11 73 812 3	CILINDRO DE ELEVACAO DIRE
PARAFUSO DE FECHAMENTO	7001338	15	7	555	12 23 849 6	BLOCO DE DISTRIBUIÇÃO 6/3
PARAFUSO DE FECHAMENTO	4900609	25	1	625	11 73 812 2	CILINDRO DE ELEVACAO ESQ
PARAFUSO DE FECHAMENTO	4900609	25	1	627	11 73 812 3	CILINDRO DE ELEVACAO DIRE
PARAFUSO DE FECHAMENTO	10137116	8	1	768	11 41 544 5	NG 165 (C)
PARAFUSO DE FECHAMENTO	10137116	8	1	797	10 13 850 6	KIT DE VEDAÇÃO PLACA DE C
PARAFUSO DE FECHAMENTO	7009358	32	3	161	10 42 845 9	BOMBA DO MECANISMO GIRA
PARAFUSO DE FECHAMENTO	7009358	35	3	172	10 33 322 6	PLACA DE LIGAÇÃO
PARAFUSO DE FECHAMENTO	7009357	21	1	161	10 42 845 9	BOMBA DO MECANISMO GIRA
PARAFUSO DE FECHAMENTO	10137075	4	1	322	11 81 278 9	TANQUE HIDR.(PEÇA DE EXTE
PARAFUSO DE FECHAMENTO	10137075	2	1	323	11 81 279 0	EQUIPAMENTO TANQUE HID
PARAFUSO DE FECHAMENTO	10137075	105	1	336	12 48 595 1	INSTALAÇÃO DA BOMBA
PARAFUSO DE FECHAMENTO	10137108	35	1	768	11 41 544 5	NG 165 (C)
PARAFUSO DE FECHAMENTO	10137108	35	1	797	10 13 850 6	KIT DE VEDAÇÃO PLACA DE C
PARAFUSO DE FUSTE	11002944	30	2	263	10 67 812 3	APOIO DE BRAÇO
PARAFUSO DE IMPACTO M36X	9103255	170	1	502	10 84 856 2	KIT DE FERRAMENTAS
PARAFUSO DE RESPIRO	11696080	18	1	520	11 69 024 1	PRE-FILTRO DE COMBUSTÍVE
PARAFUSO DE RESPIRO G1/4"	9613451	1	1	619	96 13 452	PARAFUSO DE RESPIRO G1/4"
PARAFUSO DE RESPIRO G1/4"	9613452	28	2	604	99 06 383	CILINDRO HIDRÁULICO
PARAFUSO DE RESPIRO G1/4"	9613452	28	2	605	99 06 576	CILINDRO HIDRÁULICO
PARAFUSO DE RESPIRO M6X	7361391	360	1	595	10 44 069 6	VÁLVULA DE SEGURANÇA RU
PARAFUSO DE RESPIRO M6X	7361391	360	1	596	10 80 129 8	VÁLVULA DE SEGURANÇA RU
PARAFUSO DE RESPIRO M6X	7361391	360	1	597	10 80 129 9	VÁLVULA DE SEGURANÇA RU
PARAFUSO ESPECIAL M6X16	10664695	390	1	653	11 40 871 7	REVESTIM INT.CABINE MOTO
PARAFUSO ESPECIAL M6X16	10664695	460	5	653	11 40 871 7	REVESTIM INT.CABINE MOTO
PARAFUSO ESPECIAL M6X16	10664695	730	30	654	11 40 871 7	REVESTIM INT.CABINE MOTO
PARAFUSO ESPECIAL M6X35 4	10664622	300	4	666	94 06 526 9	VIDRO PARA-BRISA
PARAFUSO EXCÊNTRICO	10333239	46	1	161	10 42 845 9	BOMBA DO MECANISMO GIRA
PARAFUSO FECH. DE FILETE	7012971	48	1	172	10 33 322 6	PLACA DE LIGAÇÃO
PARAFUSO FECH. DE FILETE	7012972	12	1	169	10 33 307 1	PLACA DE LIGAÇÃO
PARAFUSO FECH. DE FILETE	7022127	52	9	165	10 10 206 4	REGULADOR
PARAFUSO FECH. DE FILETE	7022127	11	4	169	10 33 307 1	PLACA DE LIGAÇÃO
PARAFUSO FECH. DE FILETE	7370947	11	1	172	10 33 322 6	PLACA DE LIGAÇÃO
PARAFUSO FECH. DE FILETE	7618568	7	2	181	10 33 327 1	CABEÇOTE DO FILTRO
PARAFUSO M8	7369959	8	1	259	10 10 206 7	ELEMENTO REGULADOR
PARAFUSO PARA SAPATA	4900654	3	208	79	10 10 083 4	CORRENTE COMPLETA 600m
PARAFUSO PRISIONEIRO	12244944	48	5	360	12 25 558 4	BLOCO DE COMANDO PROP
PARAFUSO SERRILHADO M6	11834261	150	1	712	11 39 074 0	PARA-SOL
PARAFUSO TRAVA M10X20 F	7366851	29	15	140	11 45 683 2	COMPARTIMENTO DA BOMBA
PARAFUSO TRAVA M12X20 1	7365430	2	63	410	11 45 690 9	PECAS DE FIXACAO
PARAFUSO TRAVA M12X25 F	12225946	3	2	88	10 39 999 3	TAMPA PARA FIXADOR HIDRA
PARAFUSO TRAVA M12X30 F	4900641	3	5	89	12 47 603 1	TAMPA DIREITA
PARAFUSO TRAVA M12X30 F	4900641	3	5	90	12 47 603 3	TAMPA ESQUERDA
PARAFUSO TRAVA M12X45 10	10001473	20	3	113	11 81 756 3	TAMPA DE FECHAM. POS. CE
PARAFUSO TRAVA M12X45 10	10001473	25	2	114	11 81 756 5	TAMPA
PARAFUSO TRAVA M5X6X4,2	9880132	15	2	786	11 41 548 0	KIT DE REPARO DO REGULAD
PAREDE DIVISÓRIA	10425424	20	1	655	94 03 925 7	GABINETE VERTICAL
PAREDE DIVISÓRIA	11456902	1650	1	19	00 20 100 00	
PARTE INFERIOR	94080378	30	1	752	13 42 492 5	CARCAÇA
PARTE QUADRO DIR.	11643471	6	1	206	11 49 338 1	RADIADOR COMBINADO
PARTE QUADRO ESQ.	11643469	5	1	206	11 49 338 1	RADIADOR COMBINADO
PARTE SUPERIOR DA SUSPEN	10492979	3	1	720	12 24 498 7	SUSPENSAO
PARTE SUPERIOR DE ASSENT	12244988	10	1	719	12 23 647 0	ASSENTO DO OPERADOR
PARTE SUPERIOR DO ESPELH	7005028	2	1	511	11 45 693 6	ESPELHO EXTERNO - INSTALA
PASSADIÇO	10399662	2	1	418	10 39 966 1	PASSARELA DIREITA TRASEIR
PASSADIÇO	10399668	2	1	419	10 39 966 7	PASSARELA ESQUERDA TRA
PASSADIÇO	11814145	2300	1	20	00 20 100 00	
PASSADIÇO	11814379	10	1	415	11 81 414 5	PASSADIÇO

Designação	Artigo	Item	Quanti	Página	Módulo	Designação
PASSADOR DE CABO	5608314	6	2	496	11 81 363 9	
PASSAGEM DE CABO 7-10/19/2	7414187	750	4	692	11 41 774 1	INSTALAÇÃO ELÉTRICA
PASSAGEM GIRATÓRIA MON	001100000	1000	1	9	00 10 000 00	CARRO INFERIOR
PASSARELA DIREITA DIANTE	11813168	30	1	421	11 81 437 9	PASSADIÇO
PASSARELA DIREITA DIANTE	11813169	2	1	417	11 81 316 8	PASSARELA DIREITA DIANTE
PASSARELA DIREITA TRASEIR	10399661	40	1	421	11 81 437 9	PASSADIÇO
PASSARELA ESQUERDA DIAN	10399665	10	1	421	11 81 437 9	PASSADIÇO
PASSARELA ESQUERDA DIAN	10400267	2	1	420	10 39 966 5	PASSARELA ESQUERDA DIAN
PASSARELA ESQUERDA TRA	10399667	20	1	421	11 81 437 9	PASSADIÇO
PASTA 400G	8501565	40	1	503	11 45 693 2	KIT DE FERRAMENTAS
PASTA DE LUBRIFICAÇÃO	11419165	800	1	613	12 47 008 6	MANCAL DA HASTE DO PISTÃ
PASTA DE LUBRIFICAÇÃO	11419165	800	1	614	99 07 890	MANCAL DA HASTE DO PISTÃ
PASTA ESPECIAL CRL/5x0,4kg	8503279	30	1	503	11 45 693 2	KIT DE FERRAMENTAS
PECA DE DESGASTE	11831024	6	1	720	12 24 498 7	SUSPENSAO
PECAS DE FIXACAO	10493025	33	1	721	12 24 498 7	SUSPENSAO
PECAS DE FIXACAO	10652064	43	1	721	12 24 498 7	SUSPENSAO
PECAS DE FIXACAO	10652068	29	1	722	12 24 498 8	PARTE SUPERIOR DE ASSENT
PECAS DE FIXACAO	11066536	39	1	723	12 24 498 8	PARTE SUPERIOR DE ASSENT
PECAS DE FIXACAO	11387334	1450	1	19	00 20 100 00	
PECAS DE FIXACAO	11387334	1450	1	19	00 20 100 00	
PECAS DE FIXACAO	11387414	1350	1	19	00 20 100 00	
PECAS DE FIXACAO	11456878	25	1	29	00 20 900 00	TANQUE HIDRÁULICO
PECAS DE FIXACAO	11456882	1400	1	26	00 20 600 00	
PECAS DE FIXACAO	11456885	750	1	19	00 20 100 00	
PECAS DE FIXACAO	11456887	850	1	19	00 20 100 00	
PECAS DE FIXACAO	11456891	1100	1	19	00 20 100 00	
PECAS DE FIXACAO	11456893	1450	1	19	00 20 100 00	
PECAS DE FIXACAO	11456901	1600	1	19	00 20 100 00	
PECAS DE FIXACAO	11456903	1700	1	19	00 20 100 00	
PECAS DE FIXACAO	11456905	1900	1	19	00 20 100 00	
PECAS DE FIXACAO	11456907	2000	1	20	00 20 100 00	
PECAS DE FIXACAO	11456909	2100	1	20	00 20 100 00	
PECAS DE FIXACAO	11456911	11	1	415	11 81 414 5	PASSADIÇO
PECAS DE FIXACAO	11456928	15	1	30	00 21 000 00	TANQUE DE COMBUSTÍVEL
PECAS DE FIXACAO	11456935	2550	1	20	00 20 100 00	
PECAS DE FIXACAO	11460773	110	1	21	00 20 101 00	MOLDURA
PECAS DE FIXACAO	11815037	51	1	19	00 20 100 00	
PECAS DE FIXACAO	12881942	20	1	510	12 80 641 8	CORRIMÃO GIRÁVEL ESQ.CO
PECAS FIXACAO PARA CONTR	11456931	2355	1	20	00 20 100 00	
PEDAL DE MOVIMENTAÇÃO	10850692 3	60	1	41	00 60 203 00	PLACA DE ESTRIBO
PEDAL DIREITO	94034586	100	1	41	00 60 203 00	PLACA DE ESTRIBO
PEDAL ESQUERDO	94034582	90	1	41	00 60 203 00	PLACA DE ESTRIBO
PENEIRA	10296919	10	1	491	11 81 279 6	SISTEMA DE TANQUE DE COM
PERFIL	10294466	15	4	138	11 45 683 0	CAIXA DO RADIADOR
PERFIL	12205993	8	2.32	152	12 41 038 2	FILTRO DE AR - INSTALAÇÃO
PERFIL	12205993	9	5.6	201	12 41 349 2	VEDACAO DO RADIADOR
PERFIL	12205993	46	2.535	377	10 85 244 0	CAPO DO RADIADOR
PERFIL DE ENCHIMENTO	11493387	14	1	667	94 06 527 3	VIDRO TRASEIRO
PERFIL DE FIXAÇÃO	7018489	9	0.582	153	12 41 038 2	FILTRO DE AR - INSTALAÇÃO
PERFIL DE FIXAÇÃO 40	12205924	20	1.33	201	12 41 349 2	VEDACAO DO RADIADOR
PERFIL DE FIXAÇÃO 40	12205924	21	0.33	201	12 41 349 2	VEDACAO DO RADIADOR
PERFIL DE FIXAÇÃO 40	12205924	22	1.45	201	12 41 349 2	VEDACAO DO RADIADOR
PERFIL DE FIXAÇÃO 40	12205924	23	0.65	201	12 41 349 2	VEDACAO DO RADIADOR
PERFIL DE FIXAÇÃO 40	12205924	24	1.55	201	12 41 349 2	VEDACAO DO RADIADOR
PERFIL DE FIXAÇÃO 40	12205924	25	0.6	201	12 41 349 2	VEDACAO DO RADIADOR
PERFIL DE FIXAÇÃO 40	12205924	26	1	377	10 85 244 0	CAPO DO RADIADOR
PERFIL DE PROTECAO DE CA	226017802	30	0.88	138	11 45 683 0	CAIXA DO RADIADOR
PERFIL DE PROTECAO DE CA	226017802	2	1	492	11 81 299 5	KIT DE PEÇAS PARA MONTA
PERFIL DE PROTECAO DE CA	226016702	150	0.32	479	12 42 214 3	BATERIA - INSTALACAO
PERFIL DE PROTECAO DE CA	226016702	18	0.07	726	12 81 279 9	

Designação	Artigo	Item	Quanti	Página	Módulo	Designação
PERFIL DE PROTECAO DE CA	226016702	110	0.18	731	11 39 145 7	CONSOLE DE COMANDO DIRE
PERFIL DE PROTECAO DE CA	226016702	112	0.18	731	11 39 145 7	CONSOLE DE COMANDO DIRE
PERFIL DE PROTECAO DE CA	226016702	114	0.15	731	11 39 145 7	CONSOLE DE COMANDO DIRE
PERFIL DE PROTECAO DE CA	226016702	116	0.075	731	11 39 145 7	CONSOLE DE COMANDO DIRE
PERFIL DE PROTECAO DE CA	226016702	118	0.08	731	11 39 145 7	CONSOLE DE COMANDO DIRE
PERFIL DE PROTECAO DE CA	226016702	120	0.198	731	11 39 145 7	CONSOLE DE COMANDO DIRE
PERFIL DE PROTECAO DE CA	226016702	122	0.142	731	11 39 145 7	CONSOLE DE COMANDO DIRE
PERFIL DE PROTECAO DE CA	226016702	124	0.12	731	11 39 145 7	CONSOLE DE COMANDO DIRE
PERFIL DE VEDACAO	7006451	30	2	397	11 40 470 3	CAIXA DE FERRAMENTAS
PERFIL DE VEDACAO	7008157	70	0.515	157	11 45 689 9	
PERFIL DE VEDACAO	7360171	80	1	403	11 45 690 5	PECAS DE FIXACAO
PERFIL DE VEDACAO	7373052	5	1	629	10 02 073 5	VALVULA DIRECIONAL
PERFIL DE VEDACAO	7402742	71	1.25	157	11 45 689 9	
PERFIL DE VEDACAO	7402742	72	0.515	157	11 45 689 9	
PERFIL DE VEDAÇÃO	10009047	30	1.02	668	94 03 696 1	VIDRO LATERAL ATRÁS ESQ
PERFIL DE VEDAÇÃO	10354586	13	0.485	206	11 49 338 1	RADIADOR COMBINADO
PERFIL DE VEDAÇÃO	11656137	14	4	206	11 49 338 1	RADIADOR COMBINADO
PERFIL DE VEDAÇÃO	12491880	180	1	644	11 40 871 8	PEÇAS MONT. P/CABINE MO
PERFIL DE VEDAÇÃO	262180001	314	5.42	233	98 27 200 01	ROLAMENTO DE ESFERAS
PERFIL DE VEDAÇÃO	262181001	315	5.47	233	98 27 200 01	ROLAMENTO DE ESFERAS
PEÇA DE BLOQUEIO	10451188	4	1	559	10 82 430 5	DENTE
PEÇA DE BLOQUEIO	11080808	12	1	569	11 41 517 7	ESCUDO DE PROTEÇÃO
PEÇA DE BLOQUEIO	11080808	12	1	570	11 41 517 8	ESCUDO DE PROTEÇÃO
PEÇA DE BLOQUEIO	11080808	12	1	571	11 41 517 9	ESCUDO DE PROTEÇÃO
PEÇA DE CONEXÃO	7020046	40	1	674	11 83 400 5	MOTOR DO LIMPADOR
PEÇA DE CONEXÃO	7373434	1	1	190	10 44 299 8	VALVULA DIRECIONAL
PEÇA DE CONEXÃO	7373434	1	1	629	10 02 073 5	VALVULA DIRECIONAL
PEÇA DE DESGASTE LATERA	11444977	50	2	561	11 44 574 9	CONJ. PLACAS DESGASTE E
PEÇA DE LIGAÇÃO	10831023	10	1	544	11 81 221 4	CINEMÁTICA CAÇAMBA RETR
PEÇA DE LIGAÇÃO	10831023	10	1	545	11 81 221 4	CINEMÁTICA CAÇAMBA RETR
PEÇA DE REDUÇÃO M33X1,0	10429735	161	1	358	11 49 216 3	BLOCO DE COMANDO
PEÇA DE REDUÇÃO M33X1,0	10429735	161	1	361	12 25 558 4	BLOCO DE COMANDO PROP
PEÇA DE REPOSIÇÃO	7367729	4	1	346	93 70 592	VÁLVULA DE RETORNO
PEÇA DE UNIÃO (MACHO)	10081454	55	2	372	10 40 596 4	CAPOTA DO MOTOR
PEÇA DE UNIÃO (MACHO)	10081454	25	1	380	11 73 402 0	CAPOTA
PEÇA DESLIZANTE	10216694	13	1	163	10 44 145 6	MECANISMO DE ACIONAMENT
PEÇA DESLIZANTE	10475119	8	2	80	10 47 076 9	RODA GUIA D8K
PEÇA FINAL	10814054	8	2	81	10 80 027 8	ROLAMENTO DE ESFERA D8K
PEÇA INFERIOR DE MOLA	11831030	8	1	720	12 24 498 7	SUSPENSAO
PEÇA INTEMEDIÁRIA	10064899	25	1	540	11 81 388 0	DISTRIBUIDOR MONTAGEM
PEÇA INTEMEDIÁRIA	10065942	70	2	536	11 73 792 9	TUBULACAO HIDRAULICA F.M
PEÇA INTEMEDIÁRIA	11390918	20	1	712	11 39 074 0	PARA-SOL
PEÇA INTEMEDIÁRIA	9836528	32	2	375	11 45 688 5	PECAS DE FIXACAO
PEÇA INTEMEDIÁRIA DN15	7365704	52	2	744	12 48 995 8	SIST.CALEFAÇÃO E AR COND
PEÇA INTEMEDIÁRIA H=25	9872047	19	2	535	11 73 792 9	TUBULACAO HIDRAULICA F.M
PEÇA INTEMEDIÁRIA H=60	9935392	71	2	536	11 73 792 9	TUBULACAO HIDRAULICA F.M
PEÇA INTEMEDIÁRIA ST35	11181621	38	2	745	12 21 082 8	AR-CONDICIONADO
PEÇA REP.CABINE	11437868 3	41	1	34	00 60 100 00	CABINE DE OPERADOR
PEÇA REPOSIÇÃO P/CAIXA E	11458142	40	1	462	11 45 813 9	CAIXA ELÉTRICA COMPLETA
PEÇA REPOSIÇÃO P/CAIXA E	11458142	40	1	463	11 45 813 9	CAIXA ELÉTRICA COMPLETA
PEÇA SUPERIOR	13431310	10	1	752	13 42 492 5	CARCAÇA
PEÇAS DE FIX.CAIXA DE RAD	12421044	600	1	22	00 20 200 00	CONJUNTO DO MOTOR
PEÇAS FIX.COROA GIG.CHA	11456853	350	1	19	00 20 100 00	
PEÇAS FIX.COROA GIG.CHA	11813385	3	1	104	11 45 685 2	COLETOR GIRATÓRIO - INSTA
PEÇAS MONT. DE EQUIP	11456835	150	1	19	00 20 100 00	
PEÇAS MONT. DE EQUIP	11456835	5020	1	31	00 50 000 00	LANÇA
PEÇAS MONT. P/CABINE MO	11408718	50	1	635	11 41 773 7	CABINE DE OPERADOR
PEÇAS MONT.- POSTO MOTO	94065718	80	1	38	00 60 200 00	POSTO DE COMANDO
PEÇAS PEQUENAS FUER BL	10493987	31	1	723	12 24 498 8	PARTE SUPERIOR DE ASSENT
PEÇAS PEQUENAS FUER LW	10493992	30	1	722	12 24 498 8	PARTE SUPERIOR DE ASSENT

Designação	Artigo	Item	Quanti	Página	Módulo	Designação
PINO	10020739	1	1	171	10 33 307 8	KIT DE FECHAMENTO
PINO	10056468	40	1	544	11 81 221 4	CINEMÁTICA CAÇAMBA RETR
PINO	10056468	40	1	545	11 81 221 4	CINEMÁTICA CAÇAMBA RETR
PINO	10056470	30	1	544	11 81 221 4	CINEMÁTICA CAÇAMBA RETR
PINO	10056470	30	1	545	11 81 221 4	CINEMÁTICA CAÇAMBA RETR
PINO	10059008	10	2	586	11 81 270 4	PINO MONTAGEM
PINO	10115022	8	1	262	10 33 323 7	VÁLVULA LIMITADORA DE PR
PINO	10664688	160	2	665	94 06 526 9	VIDRO PARA-BRISA
PINO	7025515	3	1	261	10 29 207 1	ELEMENTO REGULADOR
PINO	7028351	15	1	326	56 17 689	VÁLVULA DE FECHAMENTO
PINO	7028840	330	1	658	11 40 706 0	PORTA DA CABINE DO OPERA
PINO	7621949	3	1	166	10 10 206 6	ELEMENTO REGULADOR
PINO	9767212	30	1	575	10 08 685 2	PROTEÇÃO DA HASTE DO CIL
PINO	9869072	6	1	385	11 45 689 1	PECAS DE FIXACAO
PINO 100X767X726	10056475	2	1	582	10 05 647 0	PINO
PINO 10X216X171	10664685	360	1	658	11 40 706 0	PORTA DA CABINE DO OPERA
PINO 120X300X260	9374747	140	2	588	12 80 290 1	PINO MONTAGEM
PINO 120X414X364	9325867	2	2	142	11 45 683 5	PEÇAS MONT. DE EQUIP
PINO 120X772X726	10056474	2	1	581	10 05 646 8	PINO
PINO 130X490X440	9375036	145	1	588	12 80 290 1	PINO MONTAGEM
PINO 130X858X727	12901352	2	1	583	12 90 135 1	PINO COMPLETO 130X858X71
PINO 14X65	9075940	27	2	785	11 41 547 6	NG 165 (C)
PINO 35X154X94	9767214	2	1	584	97 67 212	PINO
PINO 8X16	7738704	20	2	404	11 00 502 9	MOLA A GÁS
PINO ARTICULADO	10216667	13	2	161	10 42 845 9	BOMBA DO MECANISMO GIRA
PINO ARTICULADO	7023646	11	2	160	10 21 593 5	BOMBA
PINO CILÍNDRICO 10m6	4981077	30	2	128	10 12 615 7	KIT PARA CONSERTO ACESSÓ
PINO CILÍNDRICO 5M6X12-B	514588908	14	1	169	10 33 307 1	PLACA DE LIGAÇÃO
PINO CILÍNDRICO 6m6	4980000	46	1	768	11 41 544 5	NG 165 (C)
PINO CILÍNDRICO 6m6	4980925	44	1	781	10 12 616 1	KIT DE REPARO GRUPO ROTÓ
PINO CILÍNDRICO 8M6	10000797	13	2	169	10 33 307 1	PLACA DE LIGAÇÃO
PINO COMPLETO 120X342X29	9375560	9	2	142	11 45 683 5	PEÇAS MONT. DE EQUIP
PINO COMPLETO 120X445X39	9577845	10	1	585	11 81 231 2	PINO MONTAGEM
PINO COMPLETO 130X445X39	11420300	10	1	587	12 44 515 1	PINO MONTAGEM
PINO COMPLETO 130X858X71	12901351	150	1	588	12 80 290 1	PINO MONTAGEM
PINO DE ARTICULAÇÃO	11600014	40	1	685	11 43 820 2	GRADE PROT. DIANTEIRA DO
PINO DE ARTICULAÇÃO 18X71	94090959	20	1	685	11 43 820 2	GRADE PROT. DIANTEIRA DO
PINO DE CENTRAGEM	90023197	5	1	230	11 81 338 5	PEÇAS FIX.COROA GIG.CHA
PINO DE CENTRAGEM 35X60	9698698	4	2	500	11 45 693 1	PECAS FIXACAO PARA CONTR
PINO DE FECHAMENTO	12491901	130	1	642	11 40 871 8	PEÇAS MONT. P/CABINE MO
PINO DE RESTRICAO 5,4X11,	10142555	29	2	785	11 41 547 6	NG 165 (C)
PINO DE TRAVA	94090978	102	1	686	11 43 820 2	GRADE PROT. DIANTEIRA DO
PINO DE TRAVA	94090978	112	1	686	11 43 820 2	GRADE PROT. DIANTEIRA DO
PINO DE TRAVAMENTO	10451150	3	1	559	10 82 430 5	DENTE
PINO DE TRAVAMENTO	11080809	13	1	569	11 41 517 7	ESCUDO DE PROTEÇÃO
PINO DE TRAVAMENTO	11080809	13	1	570	11 41 517 8	ESCUDO DE PROTEÇÃO
PINO DE TRAVAMENTO	11080809	13	1	571	11 41 517 9	ESCUDO DE PROTEÇÃO
PINO DISTANCIADOR M4X38/	11211291	55	1	753	10 67 519 6	ELETRÔNICA CENTRAL PLACA
PINO ELÁSTICO	10298633	10	1	184	10 44 145 8	SENSOR DE ÂNGULO DE RO
PINO ELÁSTICO 2	11160307	130	1	712	11 39 074 0	PARA-SOL
PINO ELÁSTICO 3	4002729	28	2	160	10 21 593 5	BOMBA
PINO ELÁSTICO 3	4900372	173	1	643	11 40 871 8	PEÇAS MONT. P/CABINE MO
PINO ELÁSTICO 3	4900372	395	2	658	11 40 706 0	PORTA DA CABINE DO OPERA
PINO ELÁSTICO 6	4320014	30	1	724	11 40 416 4	SUPORTE ESQUERDO
PINO ELÁSTICO 6	4320014	30	1	733	12 54 403 1	SUPORTE DIREITO
PINO ESFERICO 7X11,9X9	10194558	20	4	696	94 08 899 5	DISPLAY
PINO FINAL	5609594	20	2	86	11 82 019 6	ELO FINAL DA CORRENTE
PINO MONTAGEM	11812312	5110	1	32	00 51 000 00	BRAÇO
PINO MONTAGEM	11812704 4	5090	1	32	00 51 000 00	BRAÇO
PINO MONTAGEM	12445151	5100	1	32	00 51 000 00	BRAÇO

Designação	Artigo	Item	Quanti	Página	Módulo	Designação
PINO MONTAGEM	12802901	5310	1	31	00 50 000 00	LANÇA
PINO ROSCADO C15	94091429	20	2	684	11 43 820 0	GRADE PROT. DIANTEIRA DO
PINO ROSCADO M6X31 11SM	94040547	20	4	264	10 85 068 9	APARELHO DE DIREÇÃO A MÃ
PINO ROSCADO M6X31 11SM	94040547	20	4	266	10 85 069 0	APARELHO DE DIREÇÃO A MÃ
PISO	10402785	10	1	401	11 45 690 4	COBERTURA CENTRAL
PISO	11830500	100	1	158	10 80 015 9	PRE-FILTRO
PISTAO DA VALVULA	10115005	3	1	262	10 33 323 7	VÁLVULA LIMITADORA DE PR
PISTAO DA VALVULA	10220817	2	1	182	10 33 327 3	VÁLVULA DE PARTIDA FRIA
PISTAO DA VALVULA	7028148	3	1	260	10 29 792 9	VÁLVULA LIMITADORA DE PR
PISTAO DA VALVULA	7624223	5	1	176	10 33 324 2	VALVULA INTERRUPTORA
PISTAO DE COMANDO	10292073	2	1	259	10 10 206 7	ELEMENTO REGULADOR
PISTAO DE COMANDO	10333258	3	1	176	10 33 324 2	VALVULA INTERRUPTORA
PISTOLA GRAXA MANUAL CO	7900280	140	1	502	10 84 856 2	KIT DE FERRAMENTAS
PISTÃO	10333252	2	1	262	10 33 323 7	VÁLVULA LIMITADORA DE PR
PISTÃO	10814145	2	1	82	10 80 028 0	TENSIONADOR DE GRAXA
PISTÃO	7624222	4	1	176	10 33 324 2	VALVULA INTERRUPTORA
PISTÃO	94052336	12	1	604	99 06 383	CILINDRO HIDRÁULICO
PISTÃO	94052337	1	1	609	94 05 233 6	PISTÃO
PISTÃO	9588147	12	1	603	94 06 219 4	CILINDRO HIDRÁULICO
PISTÃO	9588148	1	1	610	95 88 147	PISTÃO
PISTÃO	9589256	12	1	601	94 02 073 9	CILINDRO HIDRÁULICO
PISTÃO	9589257	1	1	611	95 89 256	PISTÃO
PISTÃO	9907679	1	1	612	99 07 680	PISTÃO
PISTÃO	9907680	12	1	605	99 06 576	CILINDRO HIDRÁULICO
PISTÃO COM PACOTE DE MO	10356667	17	1	357	11 49 216 3	BLOCO DE COMANDO
PISTÃO COM PACOTE DE MO	10356667	17	1	360	12 25 558 4	BLOCO DE COMANDO PROP
PISTÃO COM PATIM	10007866	2	9	168	10 33 307 0	MECANISMO DE ACIONAMENT
PISTÃO COMPLETO	10342561	12	1	357	11 49 216 3	BLOCO DE COMANDO
PISTÃO COMPLETO	10342561	12	1	359	12 25 558 4	BLOCO DE COMANDO PROP
PISTÃO COMPLETO	10342562	13	1	357	11 49 216 3	BLOCO DE COMANDO
PISTÃO COMPLETO	10342562	13	1	359	12 25 558 4	BLOCO DE COMANDO PROP
PISTÃO COMPLETO	10342563	14	1	357	11 49 216 3	BLOCO DE COMANDO
PISTÃO COMPLETO	10342563	18	1	357	11 49 216 3	BLOCO DE COMANDO
PISTÃO COMPLETO	10342563	14	1	359	12 25 558 4	BLOCO DE COMANDO PROP
PISTÃO COMPLETO	10342563	18	1	360	12 25 558 4	BLOCO DE COMANDO PROP
PISTÃO COMPLETO	10342569	16	1	357	11 49 216 3	BLOCO DE COMANDO
PISTÃO COMPLETO	10342569	16	1	360	12 25 558 4	BLOCO DE COMANDO PROP
PISTÃO COMPLETO STIEL	11485440	15	1	357	11 49 216 3	BLOCO DE COMANDO
PISTÃO COMPLETO STIEL	11485440	15	1	359	12 25 558 4	BLOCO DE COMANDO PROP
PISTÃO COMPLETO STIEL	11485441	19	1	357	11 49 216 3	BLOCO DE COMANDO
PISTÃO COMPLETO STIEL	11485441	19	1	360	12 25 558 4	BLOCO DE COMANDO PROP
PISTÃO DA SAPATA DESLIZA	10410641	2	9	183	10 41 064 0	MECANISMO DE ACIONAMENT
PISTÃO DE AJUSTAMENTO	10333086	1	1	175	10 33 323 8	REGULAGEM HIDRAULICA
PISTÃO DE AJUSTAMENTO	10409751	1	1	187	10 40 974 7	AJUSTE HIDR.
PISTÃO DE AJUSTAMENTO	7622886	1	1	188	10 40 975 1	PISTÃO DE AJUSTAMENTO
PISTÃO DE AJUSTAMENTO N	10119331	4	2	786	11 41 548 0	KIT DE REPARO DO REGULAD
PISTÃO NG 165 (C)	10153996	13	1	786	11 41 548 0	KIT DE REPARO DO REGULAD
PISTÃO PATIM NG 045 (A)	12856309	1	9	791	92 71 427	KIT DE REPARO NG 045
PISTÃO PATIM NG 045 (A)	12856309	1	9	793	98 80 601	KIT DE REPARO PISTÕES AXIA
PISTÃO PATIM NG 165	9882563	1	9	193	98 80 604	KIT DE REPARO PISTÕES AXIA
PISTÃO PATIM NG 165	9882563	1	9	788	12 40 352 2	KIT REP.PIST.C/PAT.+DISCO E
PLACA	10054772	2	16	416	11 45 691 1	PECAS DE FIXACAO
PLACA	10068170	31	1	351	10 38 965 5	TUBULACOES PRESSAO INS
PLACA	10391488	4	3	141	10 39 148 2	CONSOLE DE FECHADURA
PLACA	10403239	28	1	140	11 45 683 2	COMPARTIMENTO DA BOMBA
PLACA	10403362	30	1	401	11 45 690 4	COBERTURA CENTRAL
PLACA	10403363	40	1	401	11 45 690 4	COBERTURA CENTRAL
PLACA	10403511	11	1	393	10 39 647 6	TAMPA CENTRAL
PLACA	10822164	2	1	494	11 81 301 6	PROTEÇÃO
PLACA	10822827	60	1	157	11 45 689 9	

Designação	Artigo	Item	Quanti	Página	Módulo	Designação
PLACA	10823486	30	1	290	11 45 685 9	SIST.HIDR.MANG.COM.-MECA
PLACA	10832772	5	1	275	11 81 258 8	EQUIPAMENTO HIDRÁULICO
PLACA	10840787	30	1	437	12 47 031 8	FAROL DA CABINA
PLACA	10840787	30	1	465	12 47 031 9	FAROL DE TANQUE
PLACA	10841946	16	2	195	10 85 685 8	VENTILADOR - INSTALACAO
PLACA	10844861	50	1	464	11 45 692 1	EQUIP.ELÉTRICO PESO LASTR
PLACA	10852624	30	1	198	12 41 348 1	INSTALAÇÃO DO RADIADOR
PLACA	10853260	2	1	201	12 41 349 2	VEDACAO DO RADIADOR
PLACA	10853261	5	1	201	12 41 349 2	VEDACAO DO RADIADOR
PLACA	10857961	3	1	201	12 41 349 2	VEDACAO DO RADIADOR
PLACA	10857962	4	1	201	12 41 349 2	VEDACAO DO RADIADOR
PLACA	10863067	7	1	201	12 41 349 2	VEDACAO DO RADIADOR
PLACA	10864663	6	1	201	12 41 349 2	VEDACAO DO RADIADOR
PLACA	11462842	51	4	376	11 45 688 5	PECAS DE FIXACAO
PLACA	11738493	2	1	382	10 84 480 7	CHAPA DE GUIA DE AR
PLACA	11738505	3	1	382	10 84 480 7	CHAPA DE GUIA DE AR
PLACA	11739741	10	1	398	11 45 690 2	PAREDE DIVISÓRIA
PLACA	11813636	2	1	413	11 81 363 5	TAMPA COMPLETA
PLACA	11813646	2	1	412	11 81 364 5	TAMPA COMPLETA
PLACA	11813660	55	1	411	11 81 323 4	TAMPAS INFERIORES
PLACA	11813673	50	1	411	11 81 323 4	TAMPAS INFERIORES
PLACA	11813682	45	2	411	11 81 323 4	TAMPAS INFERIORES
PLACA	11814076	25	1	411	11 81 323 4	TAMPAS INFERIORES
PLACA	13407205	4	1	496	11 81 363 9	
PLACA	9985547	30	1	377	10 85 244 0	CAPO DO RADIADOR
PLACA 10X210,7X298,4	10066832	28	1	145	10 39 212 0	SUSPENSAO DO MOTOR
PLACA 12X270X955	10068169	30	1	351	10 38 965 5	TUBULACOES PRESSAO INS
PLACA 6X49X228,73	11404169	20	1	724	11 40 416 4	SUPORTE ESQUERDO
PLACA 6X52X234	12543643	20	1	733	12 54 403 1	SUPORTE DIREITO
PLACA ADESIVA 297mmX210m	12454433	10	1	762	12 45 225 3	PLACA DE OPERAÇÃO MONTA
PLACA ADESIVA 80mmX80mm	10824424	10	1	763	12 45 227 4	PLACA DE OPERAÇÃO MONTA
PLACA ADESIVA 80mmX80mm	10824425	10	1	764	12 45 229 7	PLACA DE OPERAÇÃO MONTA
PLACA AVISO PROD. LIMP.DE	9797461	30	1	663	94 06 524 3	PLACAS DE CABINA
PLACA BOTÃO DE ARRANQUE	94064593	20	1	732	11 40 380 4	REVESTIMENTO SUP. DIR.
PLACA COMPLETA	10827346	6	5	419	10 39 966 7	PASSARELA ESQUERDA TRA
PLACA COMPLETA	10844855	30	1	535	11 73 792 9	TUBULACAO HIDRAULICA F.M
PLACA COMPLETA	9826507	3	3	417	11 81 316 8	PASSARELA DIREITA DIANTE
PLACA COMPLETA	9826507	6	4	418	10 39 966 1	PASSARELA DIREITA TRASEIR
PLACA COMPLETA	9826507	3	4	420	10 39 966 5	PASSARELA ESQUERDA DIAN
PLACA DE ADVERTÊNCIA/ AV	10840290	28	1	515	12 41 323 9	PLACAS SEGURANÇA
PLACA DE ADVERTÊNCIA/ AVI	12875250	26	1	515	12 41 323 9	PLACAS SEGURANÇA
PLACA DE ADVERTÊNCIA/ AVI	12875248	29	1	515	12 41 323 9	PLACAS SEGURANÇA
PLACA DE ADVERTÊNCIA/ AVI	12420376	10	1	759	12 43 337 5	PLACAS LOCAL DE TRAB.OPE
PLACA DE ANGULAÇÃO	10007867	12	1	168	10 33 307 0	MECANISMO DE ACIONAMENT
PLACA DE ANGULAÇÃO	10333246	12	1	163	10 44 145 6	MECANISMO DE ACIONAMENT
PLACA DE ANTEPARO	10094178	38	1	554	11 81 230 9	LUBRIFICAÇÃO CENTRALIZAD
PLACA DE ANTEPARO	10821765	50	1	538	11 73 814 4	INSTALAÇÃO HIDRÁULICA
PLACA DE ANTEPARO	10821766	120	1	539	11 73 814 4	INSTALAÇÃO HIDRÁULICA
PLACA DE APOIO	10057336	44	2	537	11 73 814 4	INSTALAÇÃO HIDRÁULICA
PLACA DE APOIO	10058949	22	1	264	10 85 068 9	APARELHO DE DIREÇÃO A MÃ
PLACA DE APOIO	10058949	22	1	266	10 85 069 0	APARELHO DE DIREÇÃO A MÃ
PLACA DE APOIO	10067598	10	1	481	12 41 713 1	MAGUEIRAS DO AR-CONDICI
PLACA DE APOIO	10072562	20	1	483	12 41 749 0	MANGUEIRAS DE AQUECIME
PLACA DE APOIO	10077411	25	4	533	11 73 810 3	TUB.P/SEGURANÇA CANO RO
PLACA DE APOIO	10081451	3	3	141	10 39 148 2	CONSOLE DE FECHADURA
PLACA DE APOIO	10403935	15	2	198	12 41 348 1	INSTALAÇÃO DO RADIADOR
PLACA DE APOIO	10835803	18	4	197	12 42 104 4	PEÇAS DE FIX.CAIXA DE RAD
PLACA DE APOIO	11422302	20	1	587	12 44 515 1	PINO MONTAGEM
PLACA DE APOIO	11425382	10	1	739	11 42 538 0	PLACA DE ESTRIBO
PLACA DE APOIO	11493529	180	1	651	11 40 871 7	REVESTIM INT.CABINE MOTO

Designação	Artigo	Item	Quanti	Página	Módulo	Designação
PLACA DE APOIO	11493532	270	1	652	11 40 871 7	REVESTIM INT.CABINE MOTO
PLACA DE APOIO	11493533	280	1	652	11 40 871 7	REVESTIM INT.CABINE MOTO
PLACA DE APOIO	12491902	110	1	642	11 40 871 8	PEÇAS MONT. P/CABINE MO
PLACA DE APOIO	7028839	310	1	657	11 40 706 0	PORTA DA CABINE DO OPERA
PLACA DE APOIO	9476811	31	1	290	11 45 685 9	SIST.HIDR.MANG.COM.-MECA
PLACA DE APOIO	9476811	9	1	299	10 85 686 3	ARREFECIMENTO DE OLEO
PLACA DE APOIO	9483466	7	2	292	11 45 686 1	RETORNOS DISTRIBUIDOR
PLACA DE APOIO	9640062	23	1	316	11 45 687 5	LINHA DIREÇÃO HIDR.EXEC.G
PLACA DE APOIO	9830148	4	4	142	11 45 683 5	PEÇAS MONT. DE EQUIP
PLACA DE APOIO	9830148	20	1	585	11 81 231 2	PINO MONTAGEM
PLACA DE APOIO	9830148	141	3	588	12 80 290 1	PINO MONTAGEM
PLACA DE APOIO	9938039	40	1	744	12 48 995 8	SIST.CALEFAÇÃO E AR COND
PLACA DE APOIO 3X20X37	7020611	166	2	643	11 40 871 8	PEÇAS MONT. P/CABINE MO
PLACA DE BORRACHA	90026216	10	1	120	90 20 747 0	MECANISMO DE TRANSLAÇÃO
PLACA DE DESGASTE	10333262	2	1	173	10 33 322 7	BOMBA DE ENGRENAGENS
PLACA DE DESGASTE	10333267	1	1	178	10 33 326 2	PLACA DE DESGASTE
PLACA DE DESGASTE	11444981	10	3	562	11 44 575 1	CONJ. PLACAS DESGASTE IN
PLACA DE DESGASTE	11446496	20	2	562	11 44 575 1	CONJ. PLACAS DESGASTE IN
PLACA DE DESGASTE 30X100	11443330	40	11	561	11 44 574 9	CONJ. PLACAS DESGASTE E
PLACA DE DESGASTE 30X160	11443329	30	1	561	11 44 574 9	CONJ. PLACAS DESGASTE E
PLACA DE DESGASTE DIREIT	11444978	10	1	561	11 44 574 9	CONJ. PLACAS DESGASTE E
PLACA DE DESGASTE ESQUE	11444979	20	1	561	11 44 574 9	CONJ. PLACAS DESGASTE E
PLACA DE ESTRIBO	006020300	30	1	38	00 60 200 00	POSTO DE COMANDO
PLACA DE ESTRIBO	11425380	10	1	41	00 60 203 00	PLACA DE ESTRIBO
PLACA DE FIXACAO	10082605	15	2	575	10 08 685 2	PROTEÇÃO DA HASTE DO CIL
PLACA DE IDENTIFICACAO	12412936	100	1	557	TL08-1 453	CAÇAMBA RETRO 964C/966
PLACA DE IDENTIFICAÇÃO	10849926	70	1	513	11 37 878 4	PLACA DE IDENTIFICAÇÃO
PLACA DE IDENTIFICAÇÃO	11378784	4	1	514	12 41 323 9	PLACAS SEGURANÇA
PLACA DE IDENTIFICAÇÃO	11451135	80	1	513	11 37 878 4	PLACA DE IDENTIFICAÇÃO
PLACA DE IDENTIFICAÇÃO	12494972	300	1	759	12 43 337 5	PLACAS LOCAL DE TRAB.OPE
PLACA DE IDENTIFICAÇÃO 120	9967045	9985	1	568	12 41 293 6	PLACA DE IDENTIFICACAO
PLACA DE IDENTIFICAÇÃO 15	10498223	60	1	513	11 37 878 4	PLACA DE IDENTIFICAÇÃO
PLACA DE IDENTIFICAÇÃO 15	12510733	90	1	513	11 37 878 4	PLACA DE IDENTIFICAÇÃO
PLACA DE IDENTIFICAÇÃO F.	11464775	30	1	568	12 41 293 6	PLACA DE IDENTIFICACAO
PLACA DE INDICACAO BATT	12456158	410	1	760	12 43 337 5	PLACAS LOCAL DE TRAB.OPE
PLACA DE INDICACAO BATT	12456158	420	1	760	12 43 337 5	PLACAS LOCAL DE TRAB.OPE
PLACA DE LIGAÇÃO	10333071	2	1	160	10 21 593 5	BOMBA
PLACA DE LIGAÇÃO	10333083	2	1	169	10 33 307 1	PLACA DE LIGAÇÃO
PLACA DE LIGAÇÃO	10333226	3	1	161	10 42 845 9	BOMBA DO MECANISMO GIRA
PLACA DE LIGAÇÃO	11644500	5	1	172	10 33 322 6	PLACA DE LIGAÇÃO
PLACA DE LIGAÇÃO	7623775	5	1	172	10 33 322 6	PLACA DE LIGAÇÃO
PLACA DE LIGAÇÃO NG 045	9077028	10	1	776	90 77 032	PLACA DE LIGAÇÃO NG 045
PLACA DE LIGAÇÃO NG 045	9077032	3	1	765	10 13 426 2	MOTOR HIDRÁULICO FMF 045
PLACA DE LIGAÇÃO NG 165	9886676	3	1	767	98 88 041	MOTOR HIDRÁULICO FMF 165
PLACA DE LIGAÇÃO NG 165	9886690	10	1	777	98 86 676	PLACA DE LIGAÇÃO NG 165
PLACA DE LIGAÇÃO NG 165 (C	12894120	10	1	768	11 41 544 5	NG 165 (C)
PLACA DE LUBRIFICACAO	9375276	20	1	231	11 81 338 4	COROA GIRATÓRIA - INSTALA
PLACA DE OPERAÇÃO MONTA	12452253	825	1	44	00 60 500 00	PLACAS LOCAL DE TRAB.OPE
PLACA DE OPERAÇÃO MONTA	12452274	826	1	44	00 60 500 00	PLACAS LOCAL DE TRAB.OPE
PLACA DE OPERAÇÃO MONTA	12452297	827	1	44	00 60 500 00	PLACAS LOCAL DE TRAB.OPE
PLACA DE PROIBICAO	7366794	20	3	514	12 41 323 9	PLACAS SEGURANÇA
PLACA DE PROTEÇÃO	10400924	30	1	195	10 85 685 8	VENTILADOR - INSTALACAO
PLACA DE PROTEÇÃO	10400926	31	1	195	10 85 685 8	VENTILADOR - INSTALACAO
PLACA DE PROTEÇÃO	10862417	32	1	195	10 85 685 8	VENTILADOR - INSTALACAO
PLACA DE PROTEÇÃO	10862420	33	1	195	10 85 685 8	VENTILADOR - INSTALACAO
PLACA DE RETORNO	10410642	24	1	183	10 41 064 0	MECANISMO DE ACIONAMENT
PLACA DE RETORNO	11659530	24	1	168	10 33 307 0	MECANISMO DE ACIONAMENT
PLACA DE RETORNO NG 045	9265128	14	1	226	98 80 619	KIT REPARO ESF.+PLACA RET
PLACA DE RETORNO NG 045	9265128	14	1	791	92 71 427	KIT DE REPARO NG 045
PLACA DE RETORNO NG 165	9266567	14	1	194	98 88 119	KIT REPARO ESF.+PLACA RET

Designação	Artigo	Item	Quanti	Página	Módulo	Designação
PLACA DE RETORNO NG 165	9266567	14	1	790	12 92 646 6	KIT REPARO ESF.+PLACA RET
PLACA DE RETORNO NG 165	10124678	14	1	782	10 12 616 2	KIT REPARO ESF.+PLACA RET
PLACA DP	9864708	41	1	234	11 45 685 4	BOMBA DE GRAXA INSTALACA
PLACA ELETRÔNICA	975827701	60	1	448	11 45 691 7	SIST.ELÉTR.TANQUE COMBUS
PLACA ELETRÔNICA	989185601	15	1	455	11 45 691 9	SIST.ELET.BLOCO DE VALVU
PLACA GUIA	10410653	2	1	163	10 44 145 6	MECANISMO DE ACIONAMENT
PLACA GUIA NG 045	10132663	12	1	791	92 71 427	KIT DE REPARO NG 045
PLACA GUIA NG 045	9883857	2	1	792	98 80 519	KIT DE REPARO GRUPO ROT
PLACA GUIA NG 165	9888546	2	1	222	98 86 678	KIT DE REPARO GRUPO ROT
PLACA GUIA NG 165	9888546	12	1	781	10 12 616 1	KIT DE REPARO GRUPO ROTÓ
PLACA IDENTIFICAÇÃO RELÉ	94005712	11	1	747	12 49 304 1	ELÉTRICA MONTAGEM
PLACA INDICADORA DE OPE	94023719	100	1	759	12 43 337 5	PLACAS LOCAL DE TRAB.OPE
PLACA INDICAÇ PONTO DE AM	9402376	2	2	517	11 73 068 7	PLACAS CHASSI INFERIOR
PLACA INDICAÇÃO-PONTO IÇA	9402377	23	2	514	12 41 323 9	PLACAS SEGURANÇA
PLACA INDICAÇÃO-PONTO IÇA	9402377	30	2	534	11 46 556 3	ETIQUETA ADESIVA
PLACA INTERMEDIÁRIA	10356668	200	1	358	11 49 216 3	BLOCO DE COMANDO
PLACA INTERMEDIÁRIA	10356670	201	1	358	11 49 216 3	BLOCO DE COMANDO
PLACA PERFURADA	10407312	40	1	372	10 40 596 4	CAPOTA DO MOTOR
PLACA PERFURADA	10407318	41	1	372	10 40 596 4	CAPOTA DO MOTOR
PLACA PERFURADA	10407323	42	1	372	10 40 596 4	CAPOTA DO MOTOR
PLACA PERFURADA	10407324	43	1	372	10 40 596 4	CAPOTA DO MOTOR
PLACA PERFURADA	10407326	44	1	372	10 40 596 4	CAPOTA DO MOTOR
PLACA PERFURADA	10407327	45	1	372	10 40 596 4	CAPOTA DO MOTOR
PLACA PERFURADA	10408323	17	1	380	11 73 402 0	CAPOTA
PLACA PERFURADA	10864617	46	1	372	10 40 596 4	CAPOTA DO MOTOR
PLACA ROSCADA	10822681	80	1	449	11 45 691 7	SIST.ELÉTR.TANQUE COMBUS
PLACA ROSCADA	11737687	60	1	452	11 45 691 8	EQUIP.ELÉTRICO TANQUE HI
PLACA ROSCADA	9867368	30	1	386	11 73 840 2	CAPO ESQUERDO
PLACA ROSCADA	9896491	16	1	303	11 45 687 1	INSTALACAO HIDRAULICA
PLACAS - INSTALAÇÃO	10842584 3	20	1	747	12 49 304 1	ELÉTRICA MONTAGEM
PLACAS CHASSI INFERIOR	11730687	10	1	17	00 11 400 00	
PLACAS CHASSI INFERIOR	11730687	10	1	17	00 11 400 00	
PLACAS DE CABINA	94065243	100	1	34	00 60 100 00	CABINE DE OPERADOR
PLACAS DE CABINA	94065243	100	1	44	00 60 500 00	PLACAS LOCAL DE TRAB.OPE
PLACAS LOCAL DE TRAB.OPE	006050000	9900	1	33	00 60 000 00	LOCAL DE TRABALHO DE OPE
PLACAS LOCAL DE TRAB.OPE	12433375	50	1	44	00 60 500 00	PLACAS LOCAL DE TRAB.OPE
PLACAS SEGURANÇA	12413239	20	1	27	00 20 700 00	
PLAQUETA - CINTO DE SEGU	10066101	80	1	759	12 43 337 5	PLACAS LOCAL DE TRAB.OPE
PLAQUETA DE ADVERTENCIA	9910464	21	2	514	12 41 323 9	PLACAS SEGURANÇA
PLAQUETA DE ADVERTENCIA	9910464	20	2	534	11 46 556 3	ETIQUETA ADESIVA
PLAQUETA DE ADVERTENCIA	9910464	10	2	552	10 85 160 1	ETIQUETA ADESIVA
PLAQUETA DE TIPO LAM 83m	9354303	20	1	513	11 37 878 4	PLACA DE IDENTIFICAÇÃO
PLAQUETA DE TIPO LFR	10405886	10	1	513	11 37 878 4	PLACA DE IDENTIFICAÇÃO
PLAQUETA DE TIPO LFR 150m	10405887	30	1	513	11 37 878 4	PLACA DE IDENTIFICAÇÃO
PLAQUETA DE TIPO LFR 150m	11739758	40	1	513	11 37 878 4	PLACA DE IDENTIFICAÇÃO
PLAQUETA DE TIPO LFR 150m	11739759	50	1	513	11 37 878 4	PLACA DE IDENTIFICAÇÃO
PLAQUETA PARTIDA EXTERNA	9909254	27	1	515	12 41 323 9	PLACAS SEGURANÇA
PLAQUETA SAIDA DE EMERG	10039562	10	1	663	94 06 524 3	PLACAS DE CABINA
PLATAFORMA GIRATÓRIA	10850664	2	1	370	11 81 323 0	PLATAFORMA GIRATÓRIA
PLATAFORMA GIRATÓRIA	11456883 1	450	1	19	00 20 100 00	
PLATAFORMA GIRATÓRIA	11813230 1	10	1	371	11 45 688 3	PLATAFORMA GIRATÓRIA
PLUG DE FECHAMENTO	10000286	30	2	641	11 40 871 8	PEÇAS MONT. P/CABINE MO
PLUG DE FECHAMENTO	10000287	850	2	648	11 40 871 8	PEÇAS MONT. P/CABINE MO
PLUG DE FECHAMENTO	10000287	92	2	672	11 38 419 5	LIMPADOR DE VIDROS MONTA
PLUG DE FECHAMENTO	10228539	5	1	89	12 47 603 1	TAMPA DIREITA
PLUG DE FECHAMENTO	10228539	5	1	90	12 47 603 3	TAMPA ESQUERDA
PLUG DE FECHAMENTO	10300923	5	1	262	10 33 323 7	VÁLVULA LIMITADORA DE PR
PLUG DE FECHAMENTO	10664661	420	2	653	11 40 871 7	REVESTIM INT.CABINE MOTO
PLUG DE FECHAMENTO	7019124	20	1	638	11 40 865 7	CALHA COMPLETA DIREITA
PLUG DE FECHAMENTO	7020616	40	5	641	11 40 871 8	PEÇAS MONT. P/CABINE MO

Designação	Artigo	Item	Quanti	Página	Módulo	Designação
PLUG DE FECHAMENTO	7363408	2	1	489	11 81 279 5	
PLUG DE FECHAMENTO 12/18	11408661	70	1	637	11 40 862 9	REVESTIMENTO
PLUG DE FECHAMENTO GPN	10220397	820	4	648	11 40 871 8	PEÇAS MONT. P/CABINE MO
PLUG DE FECHAMENTO GPN	10220397	830	3	648	11 40 871 8	PEÇAS MONT. P/CABINE MO
PLUG DE FECHAMENTO Ø18,	10292443	10	1	705	94 06 560 9	PLUGUE DE FECHAMENTO
PLUG DE RETENÇÃO	10037594	3	2	173	10 33 322 7	BOMBA DE ENGRENAGENS
PLUGUE	10012889	20	1	329	10 22 239 3	FILTRO DE RESPIRO 2µm
PLUGUE DE FECHAMENTO	10328067	10	1	701	94 02 797 3	PLUGUE DE FECHAMENTO
PLUGUE DE FECHAMENTO	12857706	10	1	756	94 08 220 4	PLUGUE DE FECHAMENTO
PLUGUE DE FECHAMENTO	94027973	10	1	37	00 60 102 02	INTERRUPTOR
PLUGUE DE FECHAMENTO	94033388	20	1	37	00 60 102 02	INTERRUPTOR
PLUGUE DE FECHAMENTO	94065607	60	1	37	00 60 102 02	INTERRUPTOR
PLUGUE DE FECHAMENTO	94065607	60	1	37	00 60 102 02	INTERRUPTOR
PLUGUE DE FECHAMENTO	94065607	60	1	37	00 60 102 02	INTERRUPTOR
PLUGUE DE FECHAMENTO	94065607	60	1	37	00 60 102 02	INTERRUPTOR
PLUGUE DE FECHAMENTO	94065607	60	1	37	00 60 102 02	INTERRUPTOR
PLUGUE DE FECHAMENTO	94065607	60	1	37	00 60 102 02	INTERRUPTOR
PLUGUE DE FECHAMENTO	94065609	110	1	37	00 60 102 02	INTERRUPTOR
PLUGUE DE FECHAMENTO	94082204	180	1	43	00 60 206 00	ELÉTRICO DO POSTO DO MO
PLUGUE DE FECHAMENTO	94082204	180	1	43	00 60 206 00	ELÉTRICO DO POSTO DO MO
PLUGUE ELÉTRICO	6001963	590	1	691	11 41 774 1	INSTALAÇÃO ELÉTRICA
PONTE DE CURTO CIRCUITO	11003123	60	6	469	11 45 814 2	PEÇA REPOSIÇÃO P/CAIXA E
PONTOS DE ANCORAMENTO	94088912	250	1	44	00 60 500 00	PLACAS LOCAL DE TRAB.OPE
PONTOS GERAIS DE LUBRIFI	11730415	1450	1	47	12 90 936 3	
PORCA	10011397	4	1	107	10 00 963 0	COLETOR GIRATÓRIO
PORCA	10489539	998	1	356	10 47 594 2	VÁLVULA REDUTORA DE PR
PORCA	11830499	90	4	158	10 80 015 9	PRE-FILTRO
PORCA	12248545	10	1	577	12 24 317 5	VALVULA DIRECIONAL 2/2
PORCA	7009369	47	1	161	10 42 845 9	BOMBA DO MECANISMO GIRA
PORCA 1"-14UNS	7368691	4	208	79	10 10 083 4	CORRENTE COMPLETA 600m
PORCA 4,2	11408688	790	8	693	11 41 774 1	INSTALAÇÃO ELÉTRICA
PORCA COM FLANGE	7369934	22	2	160	10 21 593 5	BOMBA
PORCA COM FUROS FRONTAI	11005554	21	1	520	11 69 024 1	PRE-FILTRO DE COMBUSTÍVE
PORCA DE APERTO M64	9240322	4	1	583	12 90 135 1	PINO COMPLETO 130X858X71
PORCA DE CHAPA M5	7409971	16	4	414	10 81 649 9	CAIXA DE FILTRO
PORCA DE CHAPA M6	10009189	150	5	642	11 40 871 8	PEÇAS MONT. P/CABINE MO
PORCA DE CHAPA M6	10009189	130	4	651	11 40 871 7	REVESTIM INT.CABINE MOTO
PORCA DE CHAPA M6	10009189	160	3	651	11 40 871 7	REVESTIM INT.CABINE MOTO
PORCA DE CHAPA M6	10009189	260	4	652	11 40 871 7	REVESTIM INT.CABINE MOTO
PORCA DE CHAPA M6	10009189	330	6	652	11 40 871 7	REVESTIM INT.CABINE MOTO
PORCA DE CHAPA M6	10009189	400	4	653	11 40 871 7	REVESTIM INT.CABINE MOTO
PORCA DE CHAPA M6	10009189	480	8	653	11 40 871 7	REVESTIM INT.CABINE MOTO
PORCA DE CHAPA M6	10009189	560	4	653	11 40 871 7	REVESTIM INT.CABINE MOTO
PORCA DE CHAPA M6	10009189	740	20	654	11 40 871 7	REVESTIM INT.CABINE MOTO
PORCA DE CHAPA M6	10009189	130	6	657	11 40 706 0	PORTA DA CABINE DO OPERA
PORCA DE CHAPA M6	10181577	32	3	743	12 48 995 8	SIST.CALEFAÇÃO E AR COND
PORCA DE CHAPA ST3,5	10009079	460	4	646	11 40 871 8	PEÇAS MONT. P/CABINE MO
PORCA DE CHAPA ST4,2	7028216	345	1	652	11 40 871 7	REVESTIM INT.CABINE MOTO
PORCA DE CHAPA ST4,2	7028216	30	4	726	12 81 279 9	
PORCA DE CHAPA ST4,2	7028216	36	5	729	11 39 145 7	CONSOLE DE COMANDO DIRE
PORCA DE CONEXÃO MLL8	10013550	251	5	246	10 47 308 8	CAIXA AUXILIAR
PORCA DE CONEXÃO MLL8	10013550	251	1	253	90 64 786	ELEMENTO DE CONEXÃO
PORCA DE CONEXÃO MLL8	10013550	151	10	256	10 01 461 1	CAIXA AUXILIAR
PORCA DE ENCAIXE M4	11140445	220	2	666	94 06 526 9	VIDRO PARA-BRISA
PORCA DE REBITE CEGO	11006737	75	4	637	11 40 862 9	REVESTIMENTO
PORCA DE REBITE CEGO	11006737	15	6	659	11 40 863 4	REVESTIMENTO DA PORTA
PORCA DE REBITE CEGO	11160207	70	14	641	11 40 871 8	PEÇAS MONT. P/CABINE MO
PORCA DE REBITE CEGO	11160207	230	12	644	11 40 871 8	PEÇAS MONT. P/CABINE MO
PORCA DE SEGURANÇA M5	11697445	75	4	641	11 40 871 8	PEÇAS MONT. P/CABINE MO
PORCA DE VEDAÇÃO M8	7372252	14	1	176	10 33 324 2	VALVULA INTERRUPTORA

Designação	Artigo	Item	Quanti	Página	Módulo	Designação
PORCA DE VEDAÇÃO M8	7372252	11	1	259	10 10 206 7	ELEMENTO REGULADOR
PORCA DO PISTÃO M95X3	9101411	4	1	604	99 06 383	CILINDRO HIDRÁULICO
PORCA DO PISTÃO M95X3	9101411	4	1	605	99 06 576	CILINDRO HIDRÁULICO
PORCA M10X1	7014529	9	1	260	10 29 792 9	VÁLVULA LIMITADORA DE PR
PORCA M12X1,5	4600627	351	1	751	12 49 304 1	ELÉTRICA MONTAGEM
PORCA RANHURADA (CASTE	932719601	13	1	216	90 21 496 6	REDUTOR DE GIRO SAT 375/
PORCA SERRILHADA	10332836	50	1	594	10 29 135 3	MODULO DE COMANDO
PORCA SEXTAVADA	10297942	16	1	187	10 40 974 7	AJUSTE HIDR.
PORCA SEXTAVADA 16	12258132	49	5	360	12 25 558 4	BLOCO DE COMANDO PROP
PORCA SEXTAVADA M10	10814801	16	4	214	11 45 685 1	INSTALACAO MECANISMO GI
PORCA SEXTAVADA M10	10814801	9	2	385	11 45 689 1	PECAS DE FIXACAO
PORCA SEXTAVADA M10	10814801	70	1	712	11 39 074 0	PARA-SOL
PORCA SEXTAVADA M10	11002807	84	4	69	12 49 751 0	
PORCA SEXTAVADA M10	11002807	8	6	141	10 39 148 2	CONSOLE DE FECHADURA
PORCA SEXTAVADA M10	11002807	83	2	432	12 42 209 1	SIST.ELÉ.PLATAFORMA GIRA
PORCA SEXTAVADA M10	11002807	172	5	434	12 42 209 1	SIST.ELÉ.PLATAFORMA GIRA
PORCA SEXTAVADA M10	11002807	202	1	435	12 42 209 1	SIST.ELÉ.PLATAFORMA GIRA
PORCA SEXTAVADA M10	11002807	31	1	439	12 42 209 2	SISTEMA ELÉTRICO MOTOR
PORCA SEXTAVADA M10	11002807	57	2	441	12 42 209 2	SISTEMA ELÉTRICO MOTOR
PORCA SEXTAVADA M10	11002807	121	3	473	12 42 229 9	CHICOTE DE CABOS MONTA
PORCA SEXTAVADA M10	11002807	73	4	476	12 42 214 3	BATERIA - INSTALACAO
PORCA SEXTAVADA M10	11002807	12	3	481	12 41 713 1	MAGUEIRAS DO AR-CONDICI
PORCA SEXTAVADA M10	11002807	40	1	681	94 06 550 9	CORRIMÃO TRASEIRO
PORCA SEXTAVADA M10	11002807	84	4	686	11 43 820 2	GRADE PROT. DIANTEIRA DO
PORCA SEXTAVADA M10	11140466	17	8	153	12 41 038 2	FILTRO DE AR - INSTALAÇÃO
PORCA SEXTAVADA M10	11140466	9	2	292	11 45 686 1	RETORNOS DISTRIBUIDOR
PORCA SEXTAVADA M10	11140466	48	3	352	10 38 965 5	TUBULACOES PRESSAO INS
PORCA SEXTAVADA M10	11140466	10	1	381	10 40 806 1	TRILHO GUIA
PORCA SEXTAVADA M10	11140466	24	2	402	11 45 690 5	PECAS DE FIXACAO
PORCA SEXTAVADA M10	11140466	6	1	583	12 90 135 1	PINO COMPLETO 130X858X71
PORCA SEXTAVADA M10	11656735	550	1	647	11 40 871 8	PEÇAS MONT. P/CABINE MO
PORCA SEXTAVADA M10	4000383	23	12	203	11 49 337 7	RADIADOR DE ÓLEO
PORCA SEXTAVADA M10	4000383	23	12	205	11 49 337 7	RADIADOR DE ÓLEO
PORCA SEXTAVADA M10	4000383	28	11	207	11 49 338 1	RADIADOR COMBINADO
PORCA SEXTAVADA M10	4901716	155	1	753	10 67 519 6	ELETRÔNICA CENTRAL PLACA
PORCA SEXTAVADA M12	10179555	22	2	407	10 35 387 9	FECHADURA DA PORTA
PORCA SEXTAVADA M12	10814802	18	2	198	12 41 348 1	INSTALAÇÃO DO RADIADOR
PORCA SEXTAVADA M12	10814802	14	2	208	11 73 947 1	TANQUE DE EXPANSÃO
PORCA SEXTAVADA M12	10814802	37	4	290	11 45 685 9	SIST.HIDR.MANG.COM.-MECA
PORCA SEXTAVADA M12	10814802	37	2	375	11 45 688 5	PECAS DE FIXACAO
PORCA SEXTAVADA M12	10814802	4	1	387	11 39 454 0	PORTA DO FILTRO DE AR ESQ
PORCA SEXTAVADA M12	10814802	4	1	389	11 39 453 3	PORTA LATERAL TRASEIRA DI
PORCA SEXTAVADA M12	10814802	4	2	391	11 39 453 4	PORTA LATERAL DIANTERIA
PORCA SEXTAVADA M12	10814802	4	1	394	11 39 453 8	PORTA LATERAL ESQUERDA
PORCA SEXTAVADA M12	10814802	55	1	403	11 45 690 5	PECAS DE FIXACAO
PORCA SEXTAVADA M12	10814802	17	6	533	11 73 810 3	TUB.P/SEGURANÇA CANO RO
PORCA SEXTAVADA M12	10814802	17	8	535	11 73 792 9	TUBULACAO HIDRAULICA F.M
PORCA SEXTAVADA M12	10814802	8	2	541	10 07 162 8	CILINDRO HIDR. COM ACESS
PORCA SEXTAVADA M12	10814802	24	12	576	11 81 579 6	TRILHO DESLIZANTE
PORCA SEXTAVADA M12	10814802	54	2	622	11 73 814 3	CILIND.HAS.C/SEG.CON.ROMP
PORCA SEXTAVADA M12	11002808	16	3	71	12 82 357 1	SUPORTE CPL
PORCA SEXTAVADA M12	11002808	40	4	375	11 45 688 5	PECAS DE FIXACAO
PORCA SEXTAVADA M12	11002808	38	1	393	10 39 647 6	TAMPA CENTRAL
PORCA SEXTAVADA M12	11002808	133	1	479	12 42 214 3	BATERIA - INSTALACAO
PORCA SEXTAVADA M12	11002808	46	8	508	12 80 641 6	CORRIMÃO COMPL.
PORCA SEXTAVADA M12	11002808	40	2	680	94 09 705 7	CORRIMAO DIANTEIRO
PORCA SEXTAVADA M12	11002808	28	2	684	11 43 820 0	GRADE PROT. DIANTEIRA DO
PORCA SEXTAVADA M12	11002808	36	2	684	11 43 820 0	GRADE PROT. DIANTEIRA DO
PORCA SEXTAVADA M12	11002808	16	6	687	11 43 820 3	GRADE PROT. DIANTEIRA DO
PORCA SEXTAVADA M12	4900125	22	2	408	10 67 804 4	FECHO DA PORTA

Designação	Artigo	Item	Quanti	Página	Módulo	Designação
PORCA SEXTAVADA M14X1,5	10179956	105	1	735	12 54 770 4	MANETE - LH ESQUERDA
PORCA SEXTAVADA M14X1,5	10179956	105	1	737	12 54 789 4	MANETE DIREITA
PORCA SEXTAVADA M16	4000420	49	5	357	11 49 216 3	BLOCO DE COMANDO
PORCA SEXTAVADA M16	4000420	5	2	589	10 82 784 4	BRAÇADEIRA
PORCA SEXTAVADA M16	4000420	106	1	686	11 43 820 2	GRADE PROT. DIANTEIRA DO
PORCA SEXTAVADA M16	4000420	108	1	686	11 43 820 2	GRADE PROT. DIANTEIRA DO
PORCA SEXTAVADA M16	4000420	116	1	686	11 43 820 2	GRADE PROT. DIANTEIRA DO
PORCA SEXTAVADA M16	4000420	118	1	686	11 43 820 2	GRADE PROT. DIANTEIRA DO
PORCA SEXTAVADA M24	10425688	26	8	145	10 39 212 0	SUSPENSAO DO MOTOR
PORCA SEXTAVADA M24	4902214	4	1	584	97 67 212	PINO
PORCA SEXTAVADA M3	12226068	36	4	634	11 81 722 8	
PORCA SEXTAVADA M3	411500108	52	2	727	12 81 279 9	
PORCA SEXTAVADA M4	413412301	44	4	242	10 81 696 4	BOMBA DE LUBRIFICACAO LIN
PORCA SEXTAVADA M4	4901576	60	1	753	10 67 519 6	ELETRÔNICA CENTRAL PLACA
PORCA SEXTAVADA M5	10875620	16	2	738	94 06 460 1	TAMPA
PORCA SEXTAVADA M5	12224012	33	8	600	10 40 289 4	MODIFICACAO CAIXA ELETRIC
PORCA SEXTAVADA M6	10299668	24	2	151	10 83 252 9	FILTRO COMBUSTIVEL INSTA
PORCA SEXTAVADA M6	10299668	26	4	264	10 85 068 9	APARELHO DE DIREÇÃO A MÃ
PORCA SEXTAVADA M6	10299668	26	4	266	10 85 069 0	APARELHO DE DIREÇÃO A MÃ
PORCA SEXTAVADA M6	10299668	17	2	393	10 39 647 6	TAMPA CENTRAL
PORCA SEXTAVADA M6	10299668	33	2	397	11 40 470 3	CAIXA DE FERRAMENTAS
PORCA SEXTAVADA M6	10299668	12	4	407	10 35 387 9	FECHADURA DA PORTA
PORCA SEXTAVADA M6	10299668	23	8	471	12 40 318 4	INSTALAÇÃO DOS FUSÍVEIS
PORCA SEXTAVADA M6	10299668	13	2	475	12 42 214 3	BATERIA - INSTALACAO
PORCA SEXTAVADA M6	10299668	13	2	496	11 81 363 9	
PORCA SEXTAVADA M6	10299668	220	6	640	94 06 533 8	DISTRIBUIÇÃO DO AR
PORCA SEXTAVADA M6	10299668	220	1	651	11 40 871 7	REVESTIM INT.CABINE MOTO
PORCA SEXTAVADA M6	10814799	68	6	155	12 41 038 2	FILTRO DE AR - INSTALAÇÃO
PORCA SEXTAVADA M6	10814799	22	7	387	11 39 454 0	PORTA DO FILTRO DE AR ESQ
PORCA SEXTAVADA M6	10814799	22	15	389	11 39 453 3	PORTA LATERAL TRASEIRA DI
PORCA SEXTAVADA M6	10814799	58	2	538	11 73 814 4	INSTALAÇÃO HIDRÁULICA
PORCA SEXTAVADA M6	11006733	7	3	656	11 40 866 7	TAMPA DE FILTRO
PORCA SEXTAVADA M6	11820318	92	1	725	12 47 954 4	CONSOLE DE COMANDO ESQ
PORCA SEXTAVADA M6	4000379	12	4	408	10 67 804 4	FECHO DA PORTA
PORCA SEXTAVADA M6	4000900	17	2	326	56 17 689	VÁLVULA DE FECHAMENTO
PORCA SEXTAVADA M8	10299669	30	2	150	12 41 050 6	INSTALACAO COMBUSTIVEL
PORCA SEXTAVADA M8	10299669	25	2	151	10 83 252 9	FILTRO COMBUSTIVEL INSTA
PORCA SEXTAVADA M8	10299669	64	1	155	12 41 038 2	FILTRO DE AR - INSTALAÇÃO
PORCA SEXTAVADA M8	10299669	116	2	155	12 41 038 2	FILTRO DE AR - INSTALAÇÃO
PORCA SEXTAVADA M8	10299669	11	10	234	11 45 685 4	BOMBA DE GRAXA INSTALACA
PORCA SEXTAVADA M8	10299669	23	2	238	11 45 685 5	LUBRIFICACAO CENTRALIZAD
PORCA SEXTAVADA M8	10299669	57	3	295	11 45 686 3	RETORNOS CUNHA DE DIRE
PORCA SEXTAVADA M8	10299669	24	2	372	10 40 596 4	CAPOTA DO MOTOR
PORCA SEXTAVADA M8	10299669	12	2	385	11 45 689 1	PECAS DE FIXACAO
PORCA SEXTAVADA M8	10299669	24	4	393	10 39 647 6	TAMPA CENTRAL
PORCA SEXTAVADA M8	10299669	17	1	397	11 40 470 3	CAIXA DE FERRAMENTAS
PORCA SEXTAVADA M8	10299669	23	4	422	11 38 978 7	ALARME DE TRANSLACAO
PORCA SEXTAVADA M8	10299669	122	15	433	12 42 209 1	SIST.ELÉ.PLATAFORMA GIRA
PORCA SEXTAVADA M8	10299669	137	9	433	12 42 209 1	SIST.ELÉ.PLATAFORMA GIRA
PORCA SEXTAVADA M8	10299669	142	13	433	12 42 209 1	SIST.ELÉ.PLATAFORMA GIRA
PORCA SEXTAVADA M8	10299669	151	12	434	12 42 209 1	SIST.ELÉ.PLATAFORMA GIRA
PORCA SEXTAVADA M8	10299669	180	2	435	12 42 209 1	SIST.ELÉ.PLATAFORMA GIRA
PORCA SEXTAVADA M8	10299669	211	3	436	12 42 209 1	SIST.ELÉ.PLATAFORMA GIRA
PORCA SEXTAVADA M8	10299669	28	3	439	12 42 209 2	SISTEMA ELÉTRICO MOTOR
PORCA SEXTAVADA M8	10299669	41	2	441	12 42 209 2	SISTEMA ELÉTRICO MOTOR
PORCA SEXTAVADA M8	10299669	52	4	448	11 45 691 7	SIST.ELÉTR.TANQUE COMBUS
PORCA SEXTAVADA M8	10299669	102	23	449	11 45 691 7	SIST.ELÉTR.TANQUE COMBUS
PORCA SEXTAVADA M8	10299669	52	1	451	11 45 691 8	EQUIP.ELÉTRICO TANQUE HI
PORCA SEXTAVADA M8	10299669	13	1	455	11 45 691 9	SIST.ELET.BLOCO DE VALVU
PORCA SEXTAVADA M8	10299669	42	2	457	11 45 691 9	SIST.ELET.BLOCO DE VALVU

Designação	Artigo	Item	Quanti	Página	Módulo	Designação
PORCA SEXTAVADA M8	10299669	71	15	458	11 45 691 9	SIST.ELET.BLOCO DE VALVU
PORCA SEXTAVADA M8	10299669	32	5	464	11 45 692 1	EQUIP.ELÉTRICO PESO LASTR
PORCA SEXTAVADA M8	10299669	46	7	471	12 40 318 4	INSTALAÇÃO DOS FUSÍVEIS
PORCA SEXTAVADA M8	10299669	52	1	471	12 40 318 4	INSTALAÇÃO DOS FUSÍVEIS
PORCA SEXTAVADA M8	10299669	92	8	471	12 40 318 4	INSTALAÇÃO DOS FUSÍVEIS
PORCA SEXTAVADA M8	10299669	30	23	472	12 42 229 9	CHICOTE DE CABOS MONTA
PORCA SEXTAVADA M8	10299669	123	3	478	12 42 214 3	BATERIA - INSTALACAO
PORCA SEXTAVADA M8	10299669	131	4	479	12 42 214 3	BATERIA - INSTALACAO
PORCA SEXTAVADA M8	10299669	63	4	492	11 81 299 5	KIT DE PEÇAS PARA MONTA
PORCA SEXTAVADA M8	10299669	17	4	497	11 81 363 9	
PORCA SEXTAVADA M8	10299669	24	2	510	12 80 641 8	CORRIMÃO GIRÁVEL ESQ.CO
PORCA SEXTAVADA M8	10299669	52	2	532	12 59 260 7	INSTALACAO ELETRICA
PORCA SEXTAVADA M8	10299669	73	1	532	12 59 260 7	INSTALACAO ELETRICA
PORCA SEXTAVADA M8	10299669	74	1	532	12 59 260 7	INSTALACAO ELETRICA
PORCA SEXTAVADA M8	10299669	300	2	657	11 40 706 0	PORTA DA CABINE DO OPERA
PORCA SEXTAVADA M8	10299669	34	2	685	11 43 820 2	GRADE PROT. DIANTEIRA DO
PORCA SEXTAVADA M8	10299669	720	1	691	11 41 774 1	INSTALAÇÃO ELÉTRICA
PORCA SEXTAVADA M8	10299669	190	2	712	11 39 074 0	PARA-SOL
PORCA SEXTAVADA M8	10299669	154	3	749	12 49 304 1	ELÉTRICA MONTAGEM
PORCA SEXTAVADA M8	10299669	164	4	749	12 49 304 1	ELÉTRICA MONTAGEM
PORCA SEXTAVADA M8	10299669	186	2	749	12 49 304 1	ELÉTRICA MONTAGEM
PORCA SEXTAVADA M8	10299669	276	1	750	12 49 304 1	ELÉTRICA MONTAGEM
PORCA SEXTAVADA M8	10299669	286	1	750	12 49 304 1	ELÉTRICA MONTAGEM
PORCA SEXTAVADA M8	10814800	53	9	538	11 73 814 4	INSTALAÇÃO HIDRÁULICA
PORCA SEXTAVADA M8	10814800	171	1	643	11 40 871 8	PEÇAS MONT. P/CABINE MO
PORCA SEXTAVADA M8	10814800	305	2	657	11 40 706 0	PORTA DA CABINE DO OPERA
PORCA SEXTAVADA M8	10814800	76	4	685	11 43 820 2	GRADE PROT. DIANTEIRA DO
PORCA SEXTAVADA M8	10814800	132	2	686	11 43 820 2	GRADE PROT. DIANTEIRA DO
PORCA SEXTAVADA M8	10876581	37	15	195	10 85 685 8	VENTILADOR - INSTALACAO
PORCA SEXTAVADA M8	10876581	52	4	198	12 41 348 1	INSTALAÇÃO DO RADIADOR
PORCA SEXTAVADA M8	10876581	84	3	199	12 41 348 1	INSTALAÇÃO DO RADIADOR
PORCA SEXTAVADA M8	10876581	93	1	199	12 41 348 1	INSTALAÇÃO DO RADIADOR
PORCA SEXTAVADA M8	10876581	95	3	200	12 41 349 0	TUBULAÇÃO DO RADIADOR
PORCA SEXTAVADA M8	10876581	6	2	234	11 45 685 4	BOMBA DE GRAXA INSTALACA
PORCA SEXTAVADA M8	10876581	41	1	293	11 45 686 1	RETORNOS DISTRIBUIDOR
PORCA SEXTAVADA M8	10876581	21	1	380	11 73 402 0	CAPOTA
PORCA SEXTAVADA M8	10876581	13	2	388	11 45 689 3	PECAS DE FIXACAO
PORCA SEXTAVADA M8	10876581	13	2	390	11 38 741 4	PECAS DE FIXACAO
PORCA SEXTAVADA M8	10876581	13	2	392	11 38 733 4	PECAS DE FIXACAO
PORCA SEXTAVADA M8	10876581	19	1	397	11 40 470 3	CAIXA DE FERRAMENTAS
PORCA SEXTAVADA M8	10876581	32	1	529	12 81 765 5	LUBRIFICAÇÃO CENTRALIZAD
PORCA SEXTAVADA M8	10876581	28	12	575	10 08 685 2	PROTEÇÃO DA HASTE DO CIL
PORCA SEXTAVADA M8	10876581	37	3	621	11 73 814 3	CILIND.HAS.C/SEG.CON.ROMP
PORCA SEXTAVADA M8	11820285	102	1	727	12 81 279 9	
PORCA SEXTAVADA M8	12203779	102	1	725	12 47 954 4	CONSOLE DE COMANDO ESQ
PORCA SEXTAVADA M8	12203779	116	1	727	12 81 279 9	
PORCA SEXTAVADA M8	12211557	82	2	199	12 41 348 1	INSTALAÇÃO DO RADIADOR
PORCA SEXTAVADA M8	4000381	33	2	203	11 49 337 7	RADIADOR DE ÓLEO
PORCA SEXTAVADA M8	4000381	33	2	205	11 49 337 7	RADIADOR DE ÓLEO
PORCA SEXTAVADA M8	4000381	48	1	306	11 45 687 1	INSTALACAO HIDRAULICA
PORCA SEXTAVADA M8	4901573	12	3	483	12 41 749 0	MANGUEIRAS DE AQUECIME
PORCA SEXTAVADA M8	4901573	8	4	555	12 23 849 6	BLOCO DE DISTRIBUIÇÃO 6/3
PORCA SEXTAVADA M8	4901732	140	2	753	10 67 519 6	ELETRÔNICA CENTRAL PLACA
PORTA - PEÇA DE REPOSIÇÃ	12855170	61	1	34	00 60 100 00	CABINE DE OPERADOR
PORTA DA CABINE DO OPERA	11407060	60	1	34	00 60 100 00	CABINE DE OPERADOR
PORTA DA CABINE DO OPERA	11407060	110	1	636	12 57 434 9	CABINE DE OPERADOR
PORTA DA CABINE DO OPERA	11407060	110	1	661	12 85 517 0	PORTA - PEÇA DE REPOSIÇÃ
PORTA DO FILTRO DE AR ESQ	11394540	1200	1	19	00 20 100 00	
PORTA DO FILTRO DE AR ESQ	11813801	10	1	387	11 39 454 0	PORTA DO FILTRO DE AR ESQ
PORTA LATERAL DIANTERIA	11394534	1360	1	19	00 20 100 00	

Designação	Artigo	Item	Quanti	Página	Módulo	Designação
PORTA LATERAL DIANTERIA	11813710	10	1	391	11 39 453 4	PORTA LATERAL DIANTERIA
PORTA LATERAL ESQUERDA	11394538	1400	1	19	00 20 100 00	
PORTA LATERAL ESQUERDA	11401992	2	1	394	11 39 453 8	PORTA LATERAL ESQUERDA
PORTA LATERAL TRASEIRA DI	11394533	1300	1	19	00 20 100 00	
PORTA LATERAL TRASEIRA DI	11813725	10	1	389	11 39 453 3	PORTA LATERAL TRASEIRA DI
PORTA OBJETOS	11408632	30	1	637	11 40 862 9	REVESTIMENTO
POSIÇÃO BATENTE	12913552	10	1	564	12 91 355 1	PROTEÇÃO DA LÂMINA
POSTO DE COMANDO	006020000	6000	1	33	00 60 000 00	LOCAL DE TRABALHO DE OPE
POSTO DE COMANDO	12558531	12	1	38	00 60 200 00	POSTO DE COMANDO
PRATO DA MOLA	10115009	6	1	262	10 33 323 7	VÁLVULA LIMITADORA DE PR
PRATO DA MOLA	10115013	7	1	262	10 33 323 7	VÁLVULA LIMITADORA DE PR
PRATO DA MOLA	10220664	8	2	176	10 33 324 2	VALVULA INTERRUPTORA
PRATO DA MOLA	10333235	23	2	188	10 40 975 1	PISTÃO DE AJUSTAMENTO
PRATO DA MOLA	7028149	4	1	260	10 29 792 9	VÁLVULA LIMITADORA DE PR
PRATO DA MOLA	7372258	3	2	259	10 10 206 7	ELEMENTO REGULADOR
PRATO DA MOLA	7621957	7	2	188	10 40 975 1	PISTÃO DE AJUSTAMENTO
PRATO DA MOLA	9075938	41	2	768	11 41 544 5	NG 165 (C)
PRATO DA MOLA	9075939	30	2	768	11 41 544 5	NG 165 (C)
PRE-FILTRO	10800159	30	1	157	11 45 689 9	
PRE-FILTRO DE COMBUSTÍVE	11690241	2	1	151	10 83 252 9	FILTRO COMBUSTIVEL INSTA
PRESCRICAO DE APERTO	10123559	602	1	770	12 41 005 4	VÁLVULA LIMITADORA DE PR
PRESCRICAO DE APERTO	10123559	602	1	774	12 82 256 7	KIT DE REPARO
PRESCRICAO DE APERTO	10123559	602	1	775	12 97 594 4	VÁLVULA LIMITADORA DE PR
PRESCRICAO DE APERTO	10123559	602	1	789	12 82 267 4	KIT DE REPARO
PRESCRICAO DE APERTO	10123834	604	1	785	11 41 547 6	NG 165 (C)
PRESCRICAO DE APERTO	10123994	606	1	772	12 45 557 5	VÁLVULA DE RETORNO
PRESCRICAO DE APERTO	10124596	607	1	773	12 47 527 3	VALVULA DIRECIONAL
PRESCRICAO DE APERTO	10128681	611	1	771	12 41 016 9	VÁLVULA REDUTORA DE PR
PRESSOSTATO	10665228	23	1	212	10 81 351 5	CONDENSADOR DO AR-CONDI
PRESSOSTATO	10665228	23	1	213	10 81 351 5	CONDENSADOR DO AR-CONDI
PRIMER PROTETOR 206 G+P	10012525	24	1	649	12 44 604 1	CAB.MOT. CONSTRUÇÃO DE
PROTECAO CINTA INFERIOR	10076271	20	1	549	11 46 535 6	BRAÇO DA CAÇAMBA R 966 2,
PROTECAO DE BORRACHA AD	11110677	14	0.24	726	12 81 279 9	
PROTECAO DE BORRACHA AD	11110677	16	0.16	726	12 81 279 9	
PROTECAO DE BORRACHA AD	11110677	14	0.12	729	11 39 145 7	CONSOLE DE COMANDO DIRE
PROTECAO DE BORRACHA AD	11110677	16	0.16	729	11 39 145 7	CONSOLE DE COMANDO DIRE
PROTECAO DE BORRACHA AD	11110677	18	0.16	729	11 39 145 7	CONSOLE DE COMANDO DIRE
PROTECAO DE MANGUEIRA	7015427	17	0.4	481	12 41 713 1	MAGUEIRAS DO AR-CONDICI
PROTECAO DIREITA	12828935	30	1	531	11 81 535 6	SIST.ELÉ. EQUIPAMENTO LED
PROTECAO ESQUERDA	10374017	20	1	531	11 81 535 6	SIST.ELÉ. EQUIPAMENTO LED
PROTECAO TERMICA	10059445	70	1	159	12 42 111 7	SISTEMA DE ESCAPAMENTO
PROTETOR AURICULAR	11485374	250	1	77	11 82 454 5	
PROTEÇÃO	10089586	10	1	575	10 08 685 2	PROTEÇÃO DA HASTE DO CIL
PROTEÇÃO	11813016	150	1	449	11 45 691 7	SIST.ELÉTR.TANQUE COMBUS
PROTEÇÃO CINTO INFER. P/M	10366902	20	1	523	11 81 431 8	LANÇA MONOBLOCO 7,00M
PROTEÇÃO CONTRA CORRO	11419175	801	1	613	12 47 008 6	MANCAL DA HASTE DO PISTÃ
PROTEÇÃO CONTRA CORRO	11419175	801	1	614	99 07 890	MANCAL DA HASTE DO PISTÃ
PROTEÇÃO DA BORDA	10292662	14	1.312	393	10 39 647 6	TAMPA CENTRAL
PROTEÇÃO DA BORDA	11699557	10	1.9	202	11 49 337 7	RADIADOR DE ÓLEO
PROTEÇÃO DA BORDA	11699557	10	1.9	204	11 49 337 7	RADIADOR DE ÓLEO
PROTEÇÃO DA BORDA	11699557	15	3.26	206	11 49 338 1	RADIADOR COMBINADO
PROTEÇÃO DA BORDA	7360133	3	2	152	12 41 038 2	FILTRO DE AR - INSTALAÇÃO
PROTEÇÃO DA HASTE DO CIL	10086852 4	10	1	574	11 81 271 8	PROTEÇÃO DA HASTE DO CIL
PROTEÇÃO DA HASTE DO CIL	11812718 4	5130	1	32	00 51 000 00	BRAÇO
PROTEÇÃO DA LÂMINA	12913551	20	1	563	12 91 354 4	KIT DE PEÇAS DE DESGASTE
PUNHO DE FIXAÇÃO	10427999	40	2	718	11 40 330 0	APOIO DE BRAÇO
PUNHO DIREITO	12547892	60	1	40	00 60 202 00	
PUNHO ESQUERDO	12547703	50	1	40	00 60 202 00	
PUNHO SUPERIOR	10410691	10	1	682	94 02 584 0	ALÇA EM CIMA LONGITUDINA
PUXADOR	10493993	15	1	720	12 24 498 7	SUSPENSAO

Designação	Artigo	Item	Quanti	Página	Módulo	Designação
PUXADOR	10664785	10	1	681	94 06 550 9	CORRIMÃO TRASEIRO
PUXADOR	12224629	36	1	723	12 24 498 8	PARTE SUPERIOR DE ASSENT
PUXADOR	12234210	30	1	670	12 22 503 5	JANELA DE CORRER P/PORT
PUXADOR	12234211	40	1	670	12 22 503 5	JANELA DE CORRER P/PORT
PUXADOR	9496454	5	1	496	11 81 363 9	
PUXADOR	9691297	25	1	386	11 73 840 2	CAPO ESQUERDO
PUXADOR	9699421	6	1	420	10 39 966 5	PASSARELA ESQUERDA DIAN
PUXADOR 1416mm	10664786	10	1	680	94 09 705 7	CORRIMAO DIANTEIRO
PUXADOR 731mm	10664787	520	1	647	11 40 871 8	PEÇAS MONT. P/CABINE MO
PUXADOR 888mm	11006738	390	1	645	11 40 871 8	PEÇAS MONT. P/CABINE MO
PUXADOR F.HV	7027807	16	1	720	12 24 498 7	SUSPENSAO
PUXADOR F.LHF	7027802	24	1	720	12 24 498 7	SUSPENSAO
PUXADOR FORMATO ESFERA	12203302	70	1	725	12 47 954 4	CONSOLE DE COMANDO ESQ
PUXADOR SW9,12,14,17 GEKR	10359147	200	1	502	10 84 856 2	KIT DE FERRAMENTAS
PÁ AGITADORA	10016658	39	1	242	10 81 696 4	BOMBA DE LUBRIFICACAO LIN
QUADRO SUPORTE	12439666	100	1	21	00 20 101 00	MOLDURA
RADIADOR COMBINADO	11493381	2	1	198	12 41 348 1	INSTALAÇÃO DO RADIADOR
RADIADOR DE AR	11643465	3	1	206	11 49 338 1	RADIADOR COMBINADO
RADIADOR DE COMBUSTIVEL	11494363	2	1	202	11 49 337 7	RADIADOR DE ÓLEO
RADIADOR DE COMBUSTIVEL	11494363	2	1	204	11 49 337 7	RADIADOR DE ÓLEO
RADIADOR DE ÁGUA	11730412	560	88	47	12 90 936 3	
RADIADOR DE ÓLEO	11493377 3	3	1	198	12 41 348 1	INSTALAÇÃO DO RADIADOR
RADIADOR DE ÓLEO	11493377 4	20	1	196	12 41 409 6	INSTALAÇÃO DO RADIADOR
RADIADOR DE ÓLEO HIDRÁUL	11340398	1	1	202	11 49 337 7	RADIADOR DE ÓLEO
RADIADOR DE ÓLEO HIDRÁUL	11340398	1	1	204	11 49 337 7	RADIADOR DE ÓLEO
RADIADOR OLEO DA TRANSM	11643461	2	1	206	11 49 338 1	RADIADOR COMBINADO
RASPADOR	10814142	5	1	82	10 80 028 0	TENSIONADOR DE GRAXA
REBITE	7020612	169	4	643	11 40 871 8	PEÇAS MONT. P/CABINE MO
REBITE	7020612	220	2	657	11 40 706 0	PORTA DA CABINE DO OPERA
REBITE 4,1X20,3	7019554	41	8	746	12 21 082 8	AR-CONDICIONADO
REBITE CEGO 4,0X15	4900053	3	4	514	12 41 323 9	PLACAS SEGURANÇA
REBITE CEGO A 4X8	7401288	25	1	212	10 81 351 5	CONDENSADOR DO AR-CONDI
REBITE CEGO A 4X8	7401288	25	1	213	10 81 351 5	CONDENSADOR DO AR-CONDI
RECIPIENTE TRANSPARENTE	10016659	40	1	242	10 81 696 4	BOMBA DE LUBRIFICACAO LIN
REDE	10492435	19	1	722	12 24 498 8	PARTE SUPERIOR DE ASSENT
REDE PORTA-OBJETOS	11408633	10	1	639	12 23 126 7	REDE PORTA-OBJETOS
REDE PORTA-OBJETOS	11408665	10	1	660	12 46 386 5	EXECUÇÃO
REDE PORTA-OBJETOS	12231267	997	1	637	11 40 862 9	REVESTIMENTO
REDUTOR DE GIRO	11730413	700	19.6	47	12 90 936 3	
REDUTOR DE GIRO SAT 375/	90214966	2	1	215	10 39 858 5	MECANISMO DE GIRO
REDUTOR DE TRANSLAÇÃO	11730430	4500	24	52	11 73 832 2	LUBRIFICANTES CARRO INF
REDUTOR DISTRIBUICAO BO	11730417	7300	10	47	12 90 936 3	
REEQUIPAMENTO PLATINA	10842771	20	1	273	10 84 258 4	PLACAS - INSTALAÇÃO
REFLETOR LUMINOSO rot	12412965	51	1	515	12 41 323 9	PLACAS SEGURANÇA
REFLETOR LUMINOSO rot	12412966	50	1	515	12 41 323 9	PLACAS SEGURANÇA
REGULADOR	10007956	5	1	160	10 21 593 5	BOMBA
REGULADOR	10102064	3	1	160	10 21 593 5	BOMBA
REGULAGEM HIDRAULICA	10333238	4	1	160	10 21 593 5	BOMBA
RELE	10652679	104	1	270	94 02 798 1	EQUIPAMENTOS ELÉTRICA CE
RELE	10652679	109	1	270	94 02 798 1	EQUIPAMENTOS ELÉTRICA CE
RELE	10652679	111	1	270	94 02 798 1	EQUIPAMENTOS ELÉTRICA CE
RELE	10652679	112	1	270	94 02 798 1	EQUIPAMENTOS ELÉTRICA CE
RELE	10652679	113	1	270	94 02 798 1	EQUIPAMENTOS ELÉTRICA CE
RELE	10652679	112	3	274	10 84 277 1	REEQUIPAMENTO PLATINA
RELE	10652680	102	1	270	94 02 798 1	EQUIPAMENTOS ELÉTRICA CE
RELE	10814851	80	2	469	11 45 814 2	PEÇA REPOSIÇÃO P/CAIXA E
RELE	6001682	70	8	469	11 45 814 2	PEÇA REPOSIÇÃO P/CAIXA E
RELE	6200906	35	3	600	10 40 289 4	MODIFICACAO CAIXA ELETRIC
RELE	6905886	30	1	466	96 37 730	INSTALACAO ELETRICA
RELE	6905886	30	1	679	94 06 478 1	INSTALACAO ELETRICA

Designação	Artigo	Item	Quanti	Página	Módulo	Designação
RELE DE ALTA POTÊNCIA	11314881	100	2	469	11 45 814 2	PEÇA REPOSIÇÃO P/CAIXA E
RELE TEMPORIZADOR	10652681	108	1	270	94 02 798 1	EQUIPAMENTOS ELÉTRICA CE
RESERVATÓRIO DE ÁGUA	11408670	430	1	690	11 41 774 1	INSTALAÇÃO ELÉTRICA
RESERVATÓRIO DE ÓLEO	968868001	10	1	214	11 45 685 1	INSTALACAO MECANISMO GI
RETORNOS CUNHA DE DIRE	11456863	500	1	26	00 20 600 00	
RETORNOS DISTRIBUIDOR	11456861	400	1	26	00 20 600 00	
REVESTIM INT.CABINE MOTO	11408717	30	1	635	11 41 773 7	CABINE DE OPERADOR
REVESTIMENTO	11408629	100	1	651	11 40 871 7	REVESTIM INT.CABINE MOTO
REVESTIMENTO	11493521	290	1	652	11 40 871 7	REVESTIM INT.CABINE MOTO
REVESTIMENTO COLUNA C DI	11493530	230	1	651	11 40 871 7	REVESTIM INT.CABINE MOTO
REVESTIMENTO COLUNA C E	11408636	510	1	653	11 40 871 7	REVESTIM INT.CABINE MOTO
REVESTIMENTO DA PORTA	11408634	110	1	657	11 40 706 0	PORTA DA CABINE DO OPERA
REVESTIMENTO DIREITO	11427473	20	1	726	12 81 279 9	
REVESTIMENTO DIREITO	9634478	30	1	729	11 39 145 7	CONSOLE DE COMANDO DIRE
REVESTIMENTO DO PISO (C	10845223	10	1	716	94 03 091 7	TAPETE
REVESTIMENTO DO TETO	11493519	440	1	653	11 40 871 7	REVESTIM INT.CABINE MOTO
REVESTIMENTO ESQUERDO	94064595	60	1	729	11 39 145 7	CONSOLE DE COMANDO DIRE
REVESTIMENTO PESO DE LAS	12409952	1950	1	19	00 20 100 00	
REVESTIMENTO PLACA DE ES	9480295	15	1	268	10 85 069 2	PEDAL DE MOVIMENTAÇÃO
REVESTIMENTO PLACA DE ES	9480295	25	1	268	10 85 069 2	PEDAL DE MOVIMENTAÇÃO
REVESTIMENTO SUP. DIR.	11403804	50	1	729	11 39 145 7	CONSOLE DE COMANDO DIRE
REVESTIMENTO SUPERIOR E	11382401	30	1	725	12 47 954 4	CONSOLE DE COMANDO ESQ
RODA GUIA - INSTALAÇÃO	10399705	1200	1	10	00 10 200 00	
RODA GUIA - INSTALAÇÃO	10399705	1200	1	10	00 10 200 00	
RODA GUIA D8K	10470769	2	1	96	10 39 970 5	RODA GUIA - INSTALAÇÃO
RODA INTERNA M=3,75 Z=-90	944442903	50	1	121	90 20 746 9	MECANISMO DE TRANSLAÇÃ
RODA INTERNA M=4 Z=-90 / M	90008586	25	1	216	90 21 496 6	REDUTOR DE GIRO SAT 375/
RODA INTERNA M=5 Z=-86	90208342	10	1	121	90 20 746 9	MECANISMO DE TRANSLAÇÃ
RODA MOTRIZ D8K	10800274	2	1	127	11 42 664 8	RODA TURAS MONTAGEM D8
RODA TURAS MONTAGEM D8	11426648	750	1	10	00 10 200 00	
RODA TURAS MONTAGEM D8	11426648	750	1	10	00 10 200 00	
ROLAMENTO 10/11X7	12203419	90	1	727	12 81 279 9	
ROLAMENTO 10X12X04	11834660	112	1	727	12 81 279 9	
ROLAMENTO 14X16X12	11834661	92	1	727	12 81 279 9	
ROLAMENTO 15X17X15	11834662	94	1	727	12 81 279 9	
ROLAMENTO DE ESFERA D8K	10800278	2	1	92	12 96 029 6	ROLDANA MONTAGEM
ROLAMENTO DE ESFERAS	982720001	2	1	231	11 81 338 4	COROA GIRATÓRIA - INSTALA
ROLAMENTO DE ROLETES CÔ	10030591	12	1	216	90 21 496 6	REDUTOR DE GIRO SAT 375/
ROLAMENTO DE ROLETES CÔ	10030592	3	1	216	90 21 496 6	REDUTOR DE GIRO SAT 375/
ROLAMENTO DE ROLOS CILÍ	10008109	10	1	169	10 33 307 1	PLACA DE LIGAÇÃO
ROLAMENTO DE ROLOS CILÍ	10191884	5	1	220	94 41 511 03	ENGRENAGEM PLANETÁRIA
ROLAMENTO DE ROLOS CILÍ	12593103	32	1	129	10 12 615 9	KIT DE REPARO DO EIXO NG
ROLAMENTO DE ROLOS CILÍ	12593103	45	1	768	11 41 544 5	NG 165 (C)
ROLAMENTO DE ROLOS CILÍ	12593103	32	1	783	10 13 637 6	KIT DE REPARO DO EIXO NG
ROLAMENTO DE ROLOS CILÍ	570118208	31	1	168	10 33 307 0	MECANISMO DE ACIONAMENT
ROLAMENTO DE ROLOS CILÍ	7363121	33	1	783	10 13 637 6	KIT DE REPARO DO EIXO NG
ROLAMENTO DE ROLOS CILÍ	7380090	32	1	784	10 13 713 5	KIT DE REPARO DO EIXO NG
ROLAMENTO DE ROLOS CILÍ	7380106	33	1	129	10 12 615 9	KIT DE REPARO DO EIXO NG
ROLAMENTO DE ROLOS CILÍ	7618605	31	1	163	10 44 145 6	MECANISMO DE ACIONAMENT
ROLAMENTO DE ROLOS CILÍ	761009103	2	1	126	94 44 453 03	ENGRENAGEM PLANETÁRIA
ROLAMENTO DE ROLOS CILÍN	7380151	33	1	784	10 13 713 5	KIT DE REPARO DO EIXO NG
ROLAMENTO DE ROLOS CILÍN	761003403	5	1	125	94 44 418 03	ENGRENAGEM PLANETÁRIA M
ROLAMENTO DE ROLOS CILÍN	761003703	5	1	218	93 33 329 01	ENGRENAGEM PLANETÁRIA M
ROLAMENTO DE ROLOS CILÍ	7610039	5	1	124	94 44 414	ENGRENAGEM PLANETÁRIA
ROLDANA	10814164	1	1	81	10 80 027 8	ROLAMENTO DE ESFERA D8K
ROLDANA MONTAGEM	11738328	900	1	10	00 10 200 00	
ROLDANA MONTAGEM	11738328	900	1	10	00 10 200 00	
ROLDANA MONTAGEM	12960296	10	9	91	11 73 832 8	ROLDANA MONTAGEM
ROLETE SUPERIOR - INSTALA	11738329	1050	1	10	00 10 200 00	
ROLETE SUPERIOR - INSTALA	11738329	1050	1	10	00 10 200 00	

Designação	Artigo	Item	Quanti	Página	Módulo	Designação
ROLETE SUPERIOR - INSTALA	12961881	10	2	93	11 73 832 9	ROLETE SUPERIOR - INSTALA
ROLETE SUPERIOR D8K	10800276	2	1	94	12 96 188 1	ROLETE SUPERIOR - INSTALA
ROTOR	10011395	1	1	107	10 00 963 0	COLETOR GIRATÓRIO
ROTOR	11830497	70	1	158	10 80 015 9	PRE-FILTRO
RÁDIO	12257818	10	1	708	94 09 577 4	INSTALACAO DE RADIO
SACA PINO	7361276	175	1	502	10 84 856 2	KIT DE FERRAMENTAS
SACA PINO	7361277	50	1	503	11 45 693 2	KIT DE FERRAMENTAS
SAPATA 600mm	10100839	2	52	79	10 10 083 4	CORRENTE COMPLETA 600m
SECADOR	11341140	11	1	212	10 81 351 5	CONDENSADOR DO AR-CONDI
SECADOR	11341140	11	1	213	10 81 351 5	CONDENSADOR DO AR-CONDI
SEGMENTO DA CORRENTE	5618024	20	1	87	73 71 456	ELO MESTRE DA CORRENTE
SEGMENTO DA CORRENTE	5618025	10	1	87	73 71 456	ELO MESTRE DA CORRENTE
SEGMENTO DE FIXAÇÃO	10007945	30	2	168	10 33 307 0	MECANISMO DE ACIONAMENT
SEGURANÇA DUBRÁVEL	10408064	3	1	381	10 40 806 1	TRILHO GUIA
SENSOR	10664650	430	1	694	11 40 867 0	RESERVATÓRIO DE ÁGUA
SENSOR	635867001	25	0	438	12 42 209 2	SISTEMA ELÉTRICO MOTOR
SENSOR DE APROXIMACAO	10017824	150	1	735	12 54 770 4	MANETE - LH ESQUERDA
SENSOR DE APROXIMACAO	10017824	150	1	737	12 54 789 4	MANETE DIREITA
SENSOR DE APROXIMAÇÃO	10013883	20	1	555	12 23 849 6	BLOCO DE DISTRIBUIÇÃO 6/3
SENSOR DE APROXIMAÇÃO	10331873	33	1	236	10 29 302 0	BLOCO DE DISTRIBUIÇÃO MX-
SENSOR DE NÍVEL	10029026	30	1	208	11 73 947 1	TANQUE DE EXPANSÃO
SENSOR DE NÍVEL	10800011	6	1	490	11 81 279 6	SISTEMA DE TANQUE DE COM
SENSOR DE NÍVEL	10816328	11	1	324	11 81 279 0	EQUIPAMENTO TANQUE HID
SENSOR DE TEMPERATURA	10290652	32	1	745	12 21 082 8	AR-CONDICIONADO
SENSOR DE TEMPERATURA	10424276	350	1	751	12 49 304 1	ELÉTRICA MONTAGEM
SENSOR DE TEMPERATURA	10491012	17	1	745	12 21 082 8	AR-CONDICIONADO
SENSOR DE TEMPERATURA	10651928	510	1	691	11 41 774 1	INSTALAÇÃO ELÉTRICA
SENSOR DE VELOCIDADE	6290073	6	1	215	10 39 858 5	MECANISMO DE GIRO
SENSOR DE VELOCIDADE	6290073	10	1	225	92 78 623	KIT REPARO SENSOR N° ROT
SENSOR DE VELOCIDADE	6290073	10	1	780	10 12 038 8	KIT REPARO SENSOR N° ROT
SENSOR DE ÁGUA	10331335	19	1	520	11 69 024 1	PRE-FILTRO DE COMBUSTÍVE
SENSOR DE ÂNGULO	10347163	55	1	729	11 39 145 7	CONSOLE DE COMANDO DIRE
SENSOR DE ÂNGULO DE RO	10441458	83	1	162	10 42 845 9	BOMBA DO MECANISMO GIRA
SENSOR DO ÂNGULO DE GIR	10341869	20	1	184	10 44 145 8	SENSOR DE ÂNGULO DE RO
SENSOR EXTERNO	11838575	500	1	691	11 41 774 1	INSTALAÇÃO ELÉTRICA
SENSOR SOL	10428760	160	1	689	11 41 774 1	INSTALAÇÃO ELÉTRICA
SERPENTINA DE TUBO DN9	12268458	10	1	249	77 43 835 08	SERPENTINA DE TUBO DN9
SERPENTINA DE TUBO DN9	774383508	165	1	251	90 64 786	ELEMENTO DE CONEXÃO
SERPENTINA DE TUBO DN9	774383508	265	1	253	90 64 786	ELEMENTO DE CONEXÃO
SERVOMOTOR	10330585	4	1	414	10 81 649 9	CAIXA DE FILTRO
SERVOMOTOR	10330585	4	3	745	12 21 082 8	AR-CONDICIONADO
SILENCIADOR	11490905	50	1	159	12 42 111 7	SISTEMA DE ESCAPAMENTO
SIMBOLO	94008529	7	1	702	94 09 499 0	INTERRUPTOR - INSTALAÇÃO
SIRENE	6000578	201	1	270	94 02 798 1	EQUIPAMENTOS ELÉTRICA CE
SIST.CALEFAÇÃO E AR COND	12489958 3	60	1	25	00 20 500 00	
SIST.CALEFAÇÃO E AR COND	12489958 3	60	1	42	00 60 205 00	
SIST.ELET.BLOCO DE VALVU	11456919 3	250	1	24	00 20 400 00	
SIST.ELÉ. EQUIPAMENTO LED	11815356	400	1	24	00 20 400 00	
SIST.ELÉ. EQUIPAMENTO LED	11815356	5000	1	31	00 50 000 00	LANÇA
SIST.ELÉ.PLATAFORMA GIRA	12422091 1	50	1	24	00 20 400 00	
SIST.ELÉTR.TANQUE COMBUS	11456917	150	1	24	00 20 400 00	
SIST.HIDR.MANG.COM.-MECA	11456859	300	1	26	00 20 600 00	
SIST.HIDR.MANG.COM.-PASSA	11456858	250	1	26	00 20 600 00	
SISTEMA DE ESCAPAMENTO	12421117	490	1	22	00 20 200 00	CONJUNTO DO MOTOR
SISTEMA DE TANQUE DE COM	11812796	30	1	488	11 81 542 3	TANQUE COMBUSTIVEL INSTA
SISTEMA ELETRONICO ADICIO	11825161	10	1	709	94 09 579 2	CONTROLE REMOTO
SISTEMA ELÉTRICO MOTOR	12422092	100	1	24	00 20 400 00	
SOFT.MAS.-PROD.MANA.ELÉT	11361399	2550	1	24	00 20 400 00	
SOFT.MAS.-PROD.MANA.ELÉT	11361399	600	1	43	00 60 206 00	ELÉTRICO DO POSTO DO MO
SUCÇÃO DAS BOMBAS	12485950	750	1	26	00 20 600 00	

Designação	Artigo	Item	Quanti	Página	Módulo	Designação
SUPORTE	10041876	45	1	422	11 38 978 7	ALARME DE TRANSLACAO
SUPORTE	10041876	80	1	532	12 59 260 7	INSTALACAO ELETRICA
SUPORTE	10067961	12	1	402	11 45 690 5	PECAS DE FIXACAO
SUPORTE	10068165	25	1	351	10 38 965 5	TUBULACOES PRESSAO INS
SUPORTE	10068167	26	1	351	10 38 965 5	TUBULACOES PRESSAO INS
SUPORTE	10079251	20	1	714	94 06 571 8	PEÇAS MONT.- POSTO MOTO
SUPORTE	10087451	29	1	439	12 42 209 2	SISTEMA ELÉTRICO MOTOR
SUPORTE	10378260	110	1	442	12 42 209 2	SISTEMA ELÉTRICO MOTOR
SUPORTE	10386999	52	1	278	11 45 685 6	INSTALACAO HDRAULICA
SUPORTE	10387001	56	2	278	11 45 685 6	INSTALACAO HDRAULICA
SUPORTE	10402853	11	1	402	11 45 690 5	PECAS DE FIXACAO
SUPORTE	10402885	10	1	714	94 06 571 8	PEÇAS MONT.- POSTO MOTO
SUPORTE	10403323	20	1	401	11 45 690 4	COBERTURA CENTRAL
SUPORTE	10664765	180	1	640	94 06 533 8	DISTRIBUIÇÃO DO AR
SUPORTE	10665223	2	1	212	10 81 351 5	CONDENSADOR DO AR-CONDI
SUPORTE	10665223	2	1	213	10 81 351 5	CONDENSADOR DO AR-CONDI
SUPORTE	10858035	2	1	302	11 45 687 1	INSTALACAO HIDRAULICA
SUPORTE	11100667	190	2	651	11 40 871 7	REVESTIM INT.CABINE MOTO
SUPORTE	11140433	200	1	665	94 06 526 9	VIDRO PARA-BRISA
SUPORTE	11140434	190	1	665	94 06 526 9	VIDRO PARA-BRISA
SUPORTE	11140435	170	2	665	94 06 526 9	VIDRO PARA-BRISA
SUPORTE	11140438	120	2	665	94 06 526 9	VIDRO PARA-BRISA
SUPORTE	11140443	140	2	665	94 06 526 9	VIDRO PARA-BRISA
SUPORTE	11211292	75	1	753	10 67 519 6	ELETRÔNICA CENTRAL PLACA
SUPORTE	11432835	100	1	712	11 39 074 0	PARA-SOL
SUPORTE	11440240	20	1	437	12 47 031 8	FAROL DA CABINA
SUPORTE	11440240	20	1	465	12 47 031 9	FAROL DE TANQUE
SUPORTE	11493527	305	1	652	11 40 871 7	REVESTIM INT.CABINE MOTO
SUPORTE	11626361	4	1	202	11 49 337 7	RADIADOR DE ÓLEO
SUPORTE	11626361	4	1	204	11 49 337 7	RADIADOR DE ÓLEO
SUPORTE	11642998	3	1	202	11 49 337 7	RADIADOR DE ÓLEO
SUPORTE	11642998	3	1	204	11 49 337 7	RADIADOR DE ÓLEO
SUPORTE	11643468	4	2	206	11 49 338 1	RADIADOR COMBINADO
SUPORTE	11696973	70	1	651	11 40 871 7	REVESTIM INT.CABINE MOTO
SUPORTE	11738480	45	1	464	11 45 692 1	EQUIP.ELÉTRICO PESO LASTR
SUPORTE	11738480	80	1	464	11 45 692 1	EQUIP.ELÉTRICO PESO LASTR
SUPORTE	11738480	32	1	482	12 41 713 1	MAGUEIRAS DO AR-CONDICI
SUPORTE	11815069	35	1	440	12 42 209 2	SISTEMA ELÉTRICO MOTOR
SUPORTE	11816160	100	1	461	11 45 691 9	SIST.ELET.BLOCO DE VALVU
SUPORTE	11816160	80	1	472	12 42 229 9	CHICOTE DE CABOS MONTA
SUPORTE	11834905	16	1	745	12 21 082 8	AR-CONDICIONADO
SUPORTE	12483755	40	1	727	12 81 279 9	
SUPORTE	6905671	72	1	452	11 45 691 8	EQUIP.ELÉTRICO TANQUE HI
SUPORTE	6905671	52	1	472	12 42 229 9	CHICOTE DE CABOS MONTA
SUPORTE	6905671	141	1	479	12 42 214 3	BATERIA - INSTALACAO
SUPORTE	94091317	12	1	71	12 82 357 1	SUPORTE CPL
SUPORTE	94091317	12	2	687	11 43 820 3	GRADE PROT. DIANTEIRA DO
SUPORTE CAIXA FERRAMEN	10822731	7	1	396	11 45 690 1	PECAS DE FIXACAO
SUPORTE CAIXA FERRAMEN	11738701	4	1	396	11 45 690 1	PECAS DE FIXACAO
SUPORTE CPL	12823571	999	2	687	11 43 820 3	GRADE PROT. DIANTEIRA DO
SUPORTE DAS LAMELAS M=3,	932720701	55	1	217	90 21 496 6	REDUTOR DE GIRO SAT 375/
SUPORTE DE CONEXAO	90208340	1	1	121	90 20 746 9	MECANISMO DE TRANSLAÇÃ
SUPORTE DE FAROL	11342113	1	1	630	11 69 962 6	FAROL DE TRABALHO
SUPORTE DE FAROL	11342113	1	1	631	11 83 974 0	FAROL DE TRABALHO
SUPORTE DE INSTRUMENTO	10009700	15	1	745	12 21 082 8	AR-CONDICIONADO
SUPORTE DE MANGUEIRA	10065571	15	1	277	11 45 685 6	INSTALACAO HDRAULICA
SUPORTE DE MANGUEIRA	10065571	66	1	279	11 45 685 6	INSTALACAO HDRAULICA
SUPORTE DE MANGUEIRA	10863294	80	1	279	11 45 685 6	INSTALACAO HDRAULICA
SUPORTE DE MANGUEIRA	9361518	61	2	155	12 41 038 2	FILTRO DE AR - INSTALAÇÃO
SUPORTE DIANTEIRO ESQUE	10054797	2	1	145	10 39 212 0	SUSPENSAO DO MOTOR

Designação	Artigo	Item	Quanti	Página	Módulo	Designação
SUPORTE DIREITO	11390943	10	1	729	11 39 145 7	CONSOLE DE COMANDO DIRE
SUPORTE DIREITO	12543645	10	1	733	12 54 403 1	SUPORTE DIREITO
SUPORTE DIREITO	12544031	30	1	718	11 40 330 0	APOIO DE BRAÇO
SUPORTE DO ESPELHO	12201534	10	1	676	94 03 692 1	ESPELHO EXTERNO DA CABIN
SUPORTE DO ESPELHO	7017443	3	1	511	11 45 693 6	ESPELHO EXTERNO - INSTALA
SUPORTE DO VENTILADOR	11696067	14	1	745	12 21 082 8	AR-CONDICIONADO
SUPORTE ESQUERDO	11404164	20	1	718	11 40 330 0	APOIO DE BRAÇO
SUPORTE ESQUERDO	12481004	10	1	726	12 81 279 9	
SUPORTE ESQUERDO	94078014	10	1	724	11 40 416 4	SUPORTE ESQUERDO
SUPORTE PARA DISPLAY	12583670	140	1	689	11 41 774 1	INSTALAÇÃO ELÉTRICA
SUPORTE PARA FUSÍVEL	11836590	20	4	471	12 40 318 4	INSTALAÇÃO DOS FUSÍVEIS
SUPORTE PLANETÁRIO	90214088	45	1	217	90 21 496 6	REDUTOR DE GIRO SAT 375/
SUPORTE PLANETÁRIO	933330801	35	1	216	90 21 496 6	REDUTOR DE GIRO SAT 375/
SUPORTE PLANETÁRIO	944441703	25	1	121	90 20 746 9	MECANISMO DE TRANSLAÇÃ
SUPORTE PLANETÁRIO	944445203	35	1	121	90 20 746 9	MECANISMO DE TRANSLAÇÃ
SUPORTE TRASEIRO DIREITO	10054811	5	1	145	10 39 212 0	SUSPENSAO DO MOTOR
SUSPENSAO	11100089	7	1	720	12 24 498 7	SUSPENSAO
SUSPENSAO	12244987	20	1	719	12 23 647 0	ASSENTO DO OPERADOR
SUSPENSAO DO MOTOR	10392120	10	1	146	11 45 684 0	SUSPENSAO DO MOTOR
SUSPENSAO DO MOTOR	11456840	250	1	22	00 20 200 00	CONJUNTO DO MOTOR
TABELA ANWEISUNGEN	9278153	500	1	777	98 86 676	PLACA DE LIGAÇÃO NG 165
TABELA DE CAPACIDADE DE	9392835	110	2	759	12 43 337 5	PLACAS LOCAL DE TRAB.OPE
TALA	10429055	16	1	667	94 06 527 3	VIDRO TRASEIRO
TAMANHO DA UNIÃO ROSQUE	9070532	300	1	247	10 47 308 8	CAIXA AUXILIAR
TAMANHO DA UNIÃO ROSQUE	9070532	300	1	254	90 64 786	ELEMENTO DE CONEXÃO
TAMPA	10016665	45	4	242	10 81 696 4	BOMBA DE LUBRIFICACAO LIN
TAMPA	10051238	20	1	114	11 81 756 5	TAMPA
TAMPA	10051492	10	1	114	11 81 756 5	TAMPA
TAMPA	10059839	24	1	491	11 81 279 6	SISTEMA DE TANQUE DE COM
TAMPA	10300926	3	1	156	10 21 717 3	FILTRO DE AR
TAMPA	10333224	3	1	187	10 40 974 7	AJUSTE HIDR.
TAMPA	10333225	4	1	187	10 40 974 7	AJUSTE HIDR.
TAMPA	10356671	202	1	358	11 49 216 3	BLOCO DE COMANDO
TAMPA	10356672	203	1	358	11 49 216 3	BLOCO DE COMANDO
TAMPA	10356673	206	1	358	11 49 216 3	BLOCO DE COMANDO
TAMPA	10356674	207	7	358	11 49 216 3	BLOCO DE COMANDO
TAMPA	10399298	3	1	397	11 40 470 3	CAIXA DE FERRAMENTAS
TAMPA	10399994	2	1	88	10 39 999 3	TAMPA PARA FIXADOR HIDRA
TAMPA	10401902	2	1	496	11 81 363 9	
TAMPA	10401903	2	1	400	10 40 190 2	TAMPA
TAMPA	10425414	140	1	651	11 40 871 7	REVESTIM INT.CABINE MOTO
TAMPA	10425429	440	1	690	11 41 774 1	INSTALAÇÃO ELÉTRICA
TAMPA	10425432	350	1	645	11 40 871 8	PEÇAS MONT. P/CABINE MO
TAMPA	10425433	340	1	645	11 40 871 8	PEÇAS MONT. P/CABINE MO
TAMPA	10827909	2	1	493	11 81 301 5	TAMPA
TAMPA	10838514	5	1	498	11 46 473 9	TAMPA
TAMPA	10838921	31	2	544	11 81 221 4	CINEMÁTICA CAÇAMBA RETR
TAMPA	10838921	31	2	545	11 81 221 4	CINEMÁTICA CAÇAMBA RETR
TAMPA	10841511	41	2	544	11 81 221 4	CINEMÁTICA CAÇAMBA RETR
TAMPA	10841511	41	2	545	11 81 221 4	CINEMÁTICA CAÇAMBA RETR
TAMPA	10852595	70	1	401	11 45 690 4	COBERTURA CENTRAL
TAMPA	10858472	60	1	401	11 45 690 4	COBERTURA CENTRAL
TAMPA	10861258	10	1	405	12 40 995 2	REVESTIMENTO PESO DE LAS
TAMPA	10886871	10	1	697	94 03 690 7	TAMPA
TAMPA	11082389	515	1	691	11 41 774 1	INSTALAÇÃO ELÉTRICA
TAMPA	11100087	26	1	722	12 24 498 8	PARTE SUPERIOR DE ASSENT
TAMPA	11123099	345	1	658	11 40 706 0	PORTA DA CABINE DO OPERA
TAMPA	11372405	10	4	542	11 40 809 9	TAMPA COMPLETA COVERS
TAMPA	11385383	80	1	672	11 38 419 5	LIMPADOR DE VIDROS MONTA
TAMPA	11385385	85	1	672	11 38 419 5	LIMPADOR DE VIDROS MONTA

Designação	Artigo	Item	Quanti	Página	Módulo	Designação
TAMPA	11464739	30	1	492	11 81 299 5	KIT DE PEÇAS PARA MONTA
TAMPA	11493531	235	1	651	11 40 871 7	REVESTIM INT.CABINE MOTO
TAMPA	11493774	190	1	644	11 40 871 8	PEÇAS MONT. P/CABINE MO
TAMPA	11493775	90	1	641	11 40 871 8	PEÇAS MONT. P/CABINE MO
TAMPA	11626437	10	1	320	10 80 124 6	FILTRO DE RETORNO 25µm
TAMPA	11813015	10	1	492	11 81 299 5	KIT DE PEÇAS PARA MONTA
TAMPA	11813590	2	1	411	11 81 323 4	TAMPAS INFERIORES
TAMPA	11813608	3	1	411	11 81 323 4	TAMPAS INFERIORES
TAMPA	11813624	4	1	411	11 81 323 4	TAMPAS INFERIORES
TAMPA	11813651	35	1	411	11 81 323 4	TAMPAS INFERIORES
TAMPA	11813831	15	2	411	11 81 323 4	TAMPAS INFERIORES
TAMPA	11814041	20	1	411	11 81 323 4	TAMPAS INFERIORES
TAMPA	11817565	10	1	113	11 81 756 3	TAMPA DE FECHAM. POS. CE
TAMPA	11830492	20	1	158	10 80 015 9	PRE-FILTRO
TAMPA	11834908	21	1	745	12 21 082 8	AR-CONDICIONADO
TAMPA	12258674	206	1	362	12 25 558 4	BLOCO DE COMANDO PROP
TAMPA	12258676	207	7	362	12 25 558 4	BLOCO DE COMANDO PROP
TAMPA	12260077	19	1	745	12 21 082 8	AR-CONDICIONADO
TAMPA	12266903	20	1	745	12 21 082 8	AR-CONDICIONADO
TAMPA	12476032	2	1	89	12 47 603 1	TAMPA DIREITA
TAMPA	12476035	2	1	90	12 47 603 3	TAMPA ESQUERDA
TAMPA	12894858	15	1	510	12 80 641 8	CORRIMÃO GIRÁVEL ESQ.CO
TAMPA	12912466	60	1	492	11 81 299 5	KIT DE PEÇAS PARA MONTA
TAMPA	7027755	2	1	520	11 69 024 1	PRE-FILTRO DE COMBUSTÍVE
TAMPA	7027816	23	1	720	12 24 498 7	SUSPENSAO
TAMPA	7028349	12	1	326	56 17 689	VÁLVULA DE FECHAMENTO
TAMPA	90026215	7	1	120	90 20 747 0	MECANISMO DE TRANSLAÇÃO
TAMPA	9141600	40	1	108	91 41 597	COLETOR GIRATÓRIO
TAMPA	94036907	20	1	36	00 60 102 01	TECLADO
TAMPA	94036907	20	1	36	00 60 102 01	TECLADO
TAMPA	94064601	80	1	40	00 60 202 00	
TAMPA	9494115	45	1	540	11 81 388 0	DISTRIBUIDOR MONTAGEM
TAMPA	9631653	20	1	752	13 42 492 5	CARCAÇA
TAMPA	9642129	10	1	740	94 03 458 2	PEDAL ESQUERDO
TAMPA	9642129	10	1	741	94 03 458 6	PEDAL DIREITO
TAMPA	9767890	21	1	322	11 81 278 9	TANQUE HIDR.(PEÇA DE EXTE
TAMPA	9767890	41	1	325	11 81 279 0	EQUIPAMENTO TANQUE HID
TAMPA	9767890	21	2	491	11 81 279 6	SISTEMA DE TANQUE DE COM
TAMPA CENTRAL	10396476	50	1	401	11 45 690 4	COBERTURA CENTRAL
TAMPA COM ACESSÓRIO	10333073	7	1	160	10 21 593 5	BOMBA
TAMPA COMPLETA	10492977	1	1	720	12 24 498 7	SUSPENSAO
TAMPA COMPLETA	11813635	40	1	411	11 81 323 4	TAMPAS INFERIORES
TAMPA COMPLETA	11813645	30	1	411	11 81 323 4	TAMPAS INFERIORES
TAMPA COMPLETA	11824477	10	1	321	11 82 447 9	FILTRO DE RETORNO 15/5µm
TAMPA COMPLETA COVERS	11408099	30	1	567	11 44 574 1	CAVALETE DE MANCAL COM
TAMPA DE FECHAM. POS. CE	11817563	950	1	13	00 10 700 00	
TAMPA DE FECHAMENTO	10333087	1	1	170	10 33 307 3	TAMPA COM ACESSÓRIO
TAMPA DE FECHAMENTO	10471614	1	1	209	10 80 095 8	TANQUE DE COMPENSAÇÃO
TAMPA DE FECHAMENTO	11088302	2	1	209	10 80 095 8	TANQUE DE COMPENSAÇÃO
TAMPA DE FECHAMENTO	944445603	45	1	121	90 20 746 9	MECANISMO DE TRANSLAÇÃ
TAMPA DE FILTRO	11408667	580	1	647	11 40 871 8	PEÇAS MONT. P/CABINE MO
TAMPA DE MANUTENCAO	11382408	40	1	725	12 47 954 4	CONSOLE DE COMANDO ESQ
TAMPA DE MANUTENCAO	9633627	65	1	729	11 39 145 7	CONSOLE DE COMANDO DIRE
TAMPA DE PROTEÇÃO	10303423	780	2	693	11 41 774 1	INSTALAÇÃO ELÉTRICA
TAMPA DE PROTEÇÃO	10303423	32	2	708	94 09 577 4	INSTALACAO DE RADIO
TAMPA DE PROTEÇÃO	6203735	6	1	265	10 08 046 6	INTERRUPTOR - INSTALAÇÃO
TAMPA DIREITA	12476031	10	1	112	12 48 251 7	TAMPA DIREITA
TAMPA DIREITA	12482517	800	1	13	00 10 700 00	
TAMPA DO VENTILADOR	11340399	5	1	202	11 49 337 7	RADIADOR DE ÓLEO
TAMPA DO VENTILADOR	11340399	5	1	204	11 49 337 7	RADIADOR DE ÓLEO

Designação	Artigo	Item	Quanti	Página	Módulo	Designação
TAMPA DO VENTILADOR	11643466	7	1	206	11 49 338 1	RADIADOR COMBINADO
TAMPA ESQUERDA	12476033	10	1	111	12 48 251 6	TAMPA ESQUERDA
TAMPA ESQUERDA	12482516	750	1	13	00 10 700 00	
TAMPA NG 165 (D)	9075937	31	2	768	11 41 544 5	NG 165 (C)
TAMPA PARA FIXADOR HIDRA	10399993	20	1	111	12 48 251 6	TAMPA ESQUERDA
TAMPA PARA FIXADOR HIDRA	10399993	20	1	112	12 48 251 7	TAMPA DIREITA
TAMPAS INFERIORES	11456908	2050	1	20	00 20 100 00	
TAMPAS INFERIORES	11813234	10	1	409	11 45 690 8	TAMPAS INFERIORES
TAMPAS INFERIORES	11813618	10	1	411	11 81 323 4	TAMPAS INFERIORES
TAMPÃO	10409754	15	20	189	10 40 975 2	CARCAÇA DA VÁLVULA
TAMPÃO	12216243	172	1	651	11 40 871 7	REVESTIM INT.CABINE MOTO
TAMPÃO	789000601	4	2	214	11 45 685 1	INSTALACAO MECANISMO GI
TAMPÃO - MATERIAL ESPUMA	10451201	5	1	559	10 82 430 5	DENTE
TAMPÃO - MATERIAL ESPUMA	10451201	14	1	569	11 41 517 7	ESCUDO DE PROTEÇÃO
TAMPÃO - MATERIAL ESPUMA	10451201	14	1	570	11 41 517 8	ESCUDO DE PROTEÇÃO
TAMPÃO - MATERIAL ESPUMA	10451201	14	1	571	11 41 517 9	ESCUDO DE PROTEÇÃO
TAMPÃO DE PROTEÇÃO	10218772	50	2	492	11 81 299 5	KIT DE PEÇAS PARA MONTA
TAMPÃO GPN 300 F	7000536	10	2	382	10 84 480 7	CHAPA DE GUIA DE AR
TAMPÃO GPN270/20X10 SCHW	11834260	140	1	712	11 39 074 0	PARA-SOL
TAMPÃO PL 10L/S	477700408	72	1	199	12 41 348 1	INSTALAÇÃO DO RADIADOR
TAMPÃO PL 10L/S	477700408	111	2	337	12 48 595 1	INSTALAÇÃO DA BOMBA
TAMPÃO PL 12L/S	477700508	63	1	342	12 50 342 5	INSTALAÇÃO BLOCO DE VÁL
TAMPÃO PL 15L	477700608	38	7	351	10 38 965 5	TUBULACOES PRESSAO INS
TAMPÃO PL 22L	11829314	36	1	293	11 45 686 1	RETORNOS DISTRIBUIDOR
TAMPÃO PL 35L	11829315	113	1	337	12 48 595 1	INSTALAÇÃO DA BOMBA
TAMPÃO PL 42L	477700908	4	1	489	11 81 279 5	
TAMPÃO WP300-F	11644982	46	4	725	12 47 954 4	CONSOLE DE COMANDO ESQ
TAMPÃO WP300-F	11644982	26	3	726	12 81 279 9	
TAMPÃO WP300-F	11644982	70	6	730	11 39 145 7	CONSOLE DE COMANDO DIRE
TANQUE COMBUSTIVEL INSTA	11456927 3	10	1	30	00 21 000 00	TANQUE DE COMBUSTÍVEL
TANQUE COMBUSTIVEL INSTA	11815423 3	10	1	484	11 45 692 7	TANQUE COMBUSTIVEL INSTA
TANQUE COMBUSTIVEL REPO	11812797	90	1	488	11 81 542 3	TANQUE COMBUSTIVEL INSTA
TANQUE DE COMBUSTÍVEL	002100000	2800	1	20	00 20 100 00	
TANQUE DE COMBUSTÍVEL	002100000	5	1	22	00 20 200 00	CONJUNTO DO MOTOR
TANQUE DE COMBUSTÍVEL	11812794	10	1	488	11 81 542 3	TANQUE COMBUSTIVEL INSTA
TANQUE DE COMPENSAÇÃO	10800958	10	1	208	11 73 947 1	TANQUE DE EXPANSÃO
TANQUE DE EXAUSTÃO	6426450	30	1	486	11 73 343 8	ACOPLAMENTO DE COMBUSTI
TANQUE DE EXPANSÃO	11739471 3	650	1	22	00 20 200 00	CONJUNTO DO MOTOR
TANQUE HIDR.(PEÇA DE EXTE	11812789	20	1	317	11 40 308 2	TANQUE HIDRAULICO INSTA
TANQUE HIDRAULICO INSTA	11403082 3	20	1	29	00 20 900 00	TANQUE HIDRÁULICO
TANQUE HIDRÁULICO	002090000	2750	1	20	00 20 100 00	
TANQUE HIDRÁULICO	002090000	5	1	26	00 20 600 00	
TANQUE HIDRÁULICO	11403085	10	1	317	11 40 308 2	TANQUE HIDRAULICO INSTA
TANQUE HIDRÁULICO	11403315	90	1	317	11 40 308 2	TANQUE HIDRAULICO INSTA
TAPETE	94030917	70	1	38	00 60 200 00	POSTO DE COMANDO
TECLADO	006010201	120	1	35	00 60 102 00	
TECLADO	10885350	20	1	729	11 39 145 7	CONSOLE DE COMANDO DIRE
TECLADO	10886867	10	1	698	94 03 691 1	TECLADO PME
TECLADO	10886868	2	1	699	10 84 777 1	OPÇÃO OPERAÇÃO C/TECLAD
TECLADO PME	94036911 3	10	1	36	00 60 102 01	TECLADO
TENSIONADOR DE GRAXA	10800280	5	1	96	10 39 970 5	RODA GUIA - INSTALAÇÃO
TENSIONADOR DE GRAXA	11730429	2020	2	52	11 73 832 2	LUBRIFICANTES CARRO INF
TERMINAL DE DRENAGEM	7402657	1	1	505	93 58 137	MANGUEIRA HID. ESCOAMEN
TERMINAL GARFO G 8X16	4000746	10	2	404	11 00 502 9	MOLA A GÁS
TERMOSTATO	6204186	65	1	441	12 42 209 2	SISTEMA ELÉTRICO MOTOR
TINA DE ÁGUA	11834901	3	1	745	12 21 082 8	AR-CONDICIONADO
TIRANTE DE TRAÇÃO	10016661	38	4	242	10 81 696 4	BOMBA DE LUBRIFICACAO LIN
TIRANTE DE TRAÇÃO M8X187	10013859	6	2	555	12 23 849 6	BLOCO DE DISTRIBUIÇÃO 6/3
TRANSDUTOR DE PRESSÃO 4	10280390	50	1	457	11 45 691 9	SIST.ELET.BLOCO DE VALVU
TRANSDUTOR DE PRESSÃO 4	10280390	100	1	626	11 73 812 2	CILINDRO DE ELEVACAO ESQ

Designação	Artigo	Item	Quanti	Página	Módulo	Designação
TRANSDUTOR DE PRESSÃO 4	10678373	55	1	457	11 45 691 9	SIST.ELET.BLOCO DE VALVU
TRANSDUTOR DE PRESSÃO	10678376	90	1	460	11 45 691 9	SIST.ELET.BLOCO DE VALVU
TRANSFORMADOR	7026493	240	1	689	11 41 774 1	INSTALAÇÃO ELÉTRICA
TRAVA	10217553	25	1	720	12 24 498 7	SUSPENSAO
TRAVA	10399327	22	1	397	11 40 470 3	CAIXA DE FERRAMENTAS
TRAVA	10399327	19	1	497	11 81 363 9	
TRAVA	10400016	3	1	400	10 40 190 2	TAMPA
TRAVA	10664789	165	1	643	11 40 871 8	PEÇAS MONT. P/CABINE MO
TRAVA	10821968	5	1	397	11 40 470 3	CAIXA DE FERRAMENTAS
TRAVA	12438526	12	1	387	11 39 454 0	PORTA DO FILTRO DE AR ESQ
TRAVA	12438526	12	1	389	11 39 453 3	PORTA LATERAL TRASEIRA DI
TRAVA	12438526	12	2	391	11 39 453 4	PORTA LATERAL DIANTERIA
TRAVA	12438526	6	1	394	11 39 453 8	PORTA LATERAL ESQUERDA
TRAVA	9376917	6	1	400	10 40 190 2	TAMPA
TRAVA	9376918	8	1	496	11 81 363 9	
TRAVA	94090965	44	1	685	11 43 820 2	GRADE PROT. DIANTEIRA DO
TRAVA DE CUNHA	11080848	11	1	569	11 41 517 7	ESCUDO DE PROTEÇÃO
TRAVA DE CUNHA	11080848	11	1	570	11 41 517 8	ESCUDO DE PROTEÇÃO
TRAVA DE CUNHA	11080848	11	1	571	11 41 517 9	ESCUDO DE PROTEÇÃO
TRAVA DO PINO	4002334	30	1	510	12 80 641 8	CORRIMÃO GIRÁVEL ESQ.CO
TRAVA LINKS	11840661	60	1	727	12 81 279 9	
TRAVESSA	11438826	70	1	685	11 43 820 2	GRADE PROT. DIANTEIRA DO
TRELIÇA	10399663	3	4	418	10 39 966 1	PASSARELA DIREITA TRASEIR
TRELIÇA	10399669	3	5	419	10 39 966 7	PASSARELA ESQUERDA TRA
TRELIÇA	11418451	110	1	712	11 39 074 0	PARA-SOL
TRILHO	10063827	14	1	397	11 40 470 3	CAIXA DE FERRAMENTAS
TRILHO	10408063	2	1	381	10 40 806 1	TRILHO GUIA
TRILHO	10425439	610	1	654	11 40 871 7	REVESTIM INT.CABINE MOTO
TRILHO	10425440	660	1	654	11 40 871 7	REVESTIM INT.CABINE MOTO
TRILHO	10425441	600	1	654	11 40 871 7	REVESTIM INT.CABINE MOTO
TRILHO	10425442	650	1	654	11 40 871 7	REVESTIM INT.CABINE MOTO
TRILHO	11408686	670	1	654	11 40 871 7	REVESTIM INT.CABINE MOTO
TRILHO	9827870	35	1	393	10 39 647 6	TAMPA CENTRAL
TRILHO DE LIGAÇÃO F.SICHE	12238547	30	1	471	12 40 318 4	INSTALAÇÃO DOS FUSÍVEIS
TRILHO DESLIZANTE	11815796	20	1	575	10 08 685 2	PROTEÇÃO DA HASTE DO CIL
TRILHO DESLIZANTE	11815797	10	1	576	11 81 579 6	TRILHO DESLIZANTE
TRILHO GUIA	10408061	30	2	374	11 45 688 5	PECAS DE FIXACAO
TRILHOS DE AJUSTE	10652063	37	1	723	12 24 498 8	PARTE SUPERIOR DE ASSENT
TRILHOS DE AJUSTE	10652067	28	1	722	12 24 498 8	PARTE SUPERIOR DE ASSENT
TROCADOR DE CALOR	10467297	9	1	745	12 21 082 8	AR-CONDICIONADO
TUB.P/SEGURANÇA CANO RO	11738103	110	1	536	11 73 792 9	TUBULACAO HIDRAULICA F.M
TUBO	10856115	10	1	198	12 41 348 1	INSTALAÇÃO DO RADIADOR
TUBO	774373708	70	15	245	10 47 308 8	CAIXA AUXILIAR
TUBO	774373708	70	1	250	90 64 786	ELEMENTO DE CONEXÃO
TUBO	9897904	2	3	396	11 45 690 1	PECAS DE FIXACAO
TUBO COLETOR	10068187	35	1	351	10 38 965 5	TUBULACOES PRESSAO INS
TUBO COLETOR	10068188	36	1	351	10 38 965 5	TUBULACOES PRESSAO INS
TUBO DE AGUA	12421451	100	1	200	12 41 349 0	TUBULAÇÃO DO RADIADOR
TUBO DE AR	10392381	40	1	154	12 41 038 2	FILTRO DE AR - INSTALAÇÃO
TUBO DE AR	10401671	20	1	157	11 45 689 9	
TUBO DE CARCAÇA	11643778	60	1	320	10 80 124 6	FILTRO DE RETORNO 25µm
TUBO DE ESCAPE	11490955	81	1	159	12 42 111 7	SISTEMA DE ESCAPAMENTO
TUBO DE ESCAPE	11490956	80	1	159	12 42 111 7	SISTEMA DE ESCAPAMENTO
TUBO DE PLÁSTICO	10816646	65	0.26	243	10 81 696 4	BOMBA DE LUBRIFICACAO LIN
TUBO DE VENTILAÇÃO	10016664	43	1	242	10 81 696 4	BOMBA DE LUBRIFICACAO LIN
TUBO DISTANCIADOR	9276170	13	2	777	98 86 676	PLACA DE LIGAÇÃO NG 165
TUBO INJETOR	7900836	150	1	502	10 84 856 2	KIT DE FERRAMENTAS
TUBULACAO DO AR DE ADMIS	10860366	42	1	200	12 41 349 0	TUBULAÇÃO DO RADIADOR
TUBULACAO DO AR DE ADMIS	10860367	43	1	200	12 41 349 0	TUBULAÇÃO DO RADIADOR
TUBULACAO HIDRAULICA F.M	11737929	5350	1	31	00 50 000 00	LANÇA

Designação	Artigo	Item	Quanti	Página	Módulo	Designação
TUBULACAO LUBRIFICACAO	9375104	21	1	232	93 75 103	KIT TUBULACOES LUBRIFICA
TUBULACAO LUBRIFICACAO	9375105	22	1	232	93 75 103	KIT TUBULACOES LUBRIFICA
TUBULACAO LUBRIFICACAO	9375106	23	1	232	93 75 103	KIT TUBULACOES LUBRIFICA
TUBULACAO LUBRIFICACAO	9375107	24	1	232	93 75 103	KIT TUBULACOES LUBRIFICA
TUBULACOES PRESSAO INS	10389655	35	1	341	12 50 342 5	INSTALAÇÃO BLOCO DE VÁL
TUBULAÇÃO	774378008	32	2	236	10 29 302 0	BLOCO DE DISTRIBUIÇÃO MX-
TUBULAÇÃO DE PRESSÃO	10064100	41	1	291	11 45 685 9	SIST.HIDR.MANG.COM.-MECA
TUBULAÇÃO DE PRESSÃO	10093284	40	1	291	11 45 685 9	SIST.HIDR.MANG.COM.-MECA
TUBULAÇÃO DE PRESSÃO C	10059814	5	1	541	10 07 162 8	CILINDRO HIDR. COM ACESS
TUBULAÇÃO DE PRESSÃO C	10065850	47	1	535	11 73 792 9	TUBULACAO HIDRAULICA F.M
TUBULAÇÃO DE PRESSÃO C	10065863	46	1	535	11 73 792 9	TUBULACAO HIDRAULICA F.M
TUBULAÇÃO DE PRESSÃO C	10065951	44	1	535	11 73 792 9	TUBULACAO HIDRAULICA F.M
TUBULAÇÃO DE PRESSÃO C	10065955	45	1	535	11 73 792 9	TUBULACAO HIDRAULICA F.M
TUBULAÇÃO DE PRESSÃO C	10077524	100	1	623	11 73 814 3	CILIND.HAS.C/SEG.CON.ROMP
TUBULAÇÃO DE PRESSÃO C	10390281	2	1	347	10 38 965 5	TUBULACOES PRESSAO INS
TUBULAÇÃO DE PRESSÃO C	10390290	3	1	347	10 38 965 5	TUBULACOES PRESSAO INS
TUBULAÇÃO DE PRESSÃO C	10390291	4	1	347	10 38 965 5	TUBULACOES PRESSAO INS
TUBULAÇÃO DE PRESSÃO C	10390293	5	1	348	10 38 965 5	TUBULACOES PRESSAO INS
TUBULAÇÃO DE PRESSÃO C	10390296	6	1	348	10 38 965 5	TUBULACOES PRESSAO INS
TUBULAÇÃO DE PRESSÃO C	10390297	7	1	348	10 38 965 5	TUBULACOES PRESSAO INS
TUBULAÇÃO DE PRESSÃO C	10390298	8	1	349	10 38 965 5	TUBULACOES PRESSAO INS
TUBULAÇÃO DE PRESSÃO C	10390299	9	1	349	10 38 965 5	TUBULACOES PRESSAO INS
TUBULAÇÃO DE PRESSÃO C	10390300	10	1	349	10 38 965 5	TUBULACOES PRESSAO INS
TUBULAÇÃO DE PRESSÃO C	10403001	11	1	350	10 38 965 5	TUBULACOES PRESSAO INS
TUBULAÇÃO DE PRESSÃO C	10403003	12	1	350	10 38 965 5	TUBULACOES PRESSAO INS
TUBULAÇÃO DE PRESSÃO C	10403005	13	1	350	10 38 965 5	TUBULACOES PRESSAO INS
TUBULAÇÃO DE PRESSÃO C	10403007	14	1	350	10 38 965 5	TUBULACOES PRESSAO INS
TUBULAÇÃO DE PRESSÃO C	10821779	98	1	539	11 73 814 4	INSTALAÇÃO HIDRÁULICA
TUBULAÇÃO DE PRESSÃO C	10821782	88	1	539	11 73 814 4	INSTALAÇÃO HIDRÁULICA
TUBULAÇÃO DE PRESSÃO C	10827716	35	1	537	11 73 814 4	INSTALAÇÃO HIDRÁULICA
TUBULAÇÃO DE PRESSÃO C	10831569	43	1	535	11 73 792 9	TUBULACAO HIDRAULICA F.M
TUBULAÇÃO DE PRESSÃO C	10831571	42	1	535	11 73 792 9	TUBULACAO HIDRAULICA F.M
TUBULAÇÃO DE PRESSÃO C	10831573	41	1	535	11 73 792 9	TUBULACAO HIDRAULICA F.M
TUBULAÇÃO DE PRESSÃO C	10831575	40	1	535	11 73 792 9	TUBULACAO HIDRAULICA F.M
TUBULAÇÃO DE PRESSÃO C	10844818	11	1	535	11 73 792 9	TUBULACAO HIDRAULICA F.M
TUBULAÇÃO DE PRESSÃO C	10844820	10	1	535	11 73 792 9	TUBULACAO HIDRAULICA F.M
TUBULAÇÃO DE PRESSÃO C	11451010	40	1	537	11 73 814 4	INSTALAÇÃO HIDRÁULICA
TUBULAÇÃO DE PRESSÃO C	12444307	56	1	342	12 50 342 5	INSTALAÇÃO BLOCO DE VÁL
TUBULAÇÃO DE PRESSÃO C	12494878	55	1	342	12 50 342 5	INSTALAÇÃO BLOCO DE VÁL
TUBULAÇÃO DE PRESSÃO C	9490631	1	1	105	93 45 153	COLETOR GIRATÓRIO - INSTA
TUBULAÇÃO DO RADIADOR	12413490	30	1	196	12 41 409 6	INSTALAÇÃO DO RADIADOR
TUBULAÇÃO TERMINAL	10862983	55	1	159	12 42 111 7	SISTEMA DE ESCAPAMENTO
UMBRAL DE PORTA	10425430	140	1	642	11 40 871 8	PEÇAS MONT. P/CABINE MO
UNIAO RETA	11694161	100	2	715	94 06 571 8	PEÇAS MONT.- POSTO MOTO
UNIDADE DE COMANDO DE O	11456857 3	100	1	26	00 20 600 00	
UNIDADE DE CONTROLE	10346684	5	1	161	10 42 845 9	BOMBA DO MECANISMO GIRA
UNIÃO ROSCADA	10220950	145	1	251	90 64 786	ELEMENTO DE CONEXÃO
UNIÃO ROSCADA	10220950	45	2	554	11 81 230 9	LUBRIFICAÇÃO CENTRALIZAD
UNIÃO ROSCADA	10220951	245	1	253	90 64 786	ELEMENTO DE CONEXÃO
UNIÃO ROSCADA	10330614	245	1	253	90 64 786	ELEMENTO DE CONEXÃO
UNIÃO ROSCADA	10342221	145	1	251	90 64 786	ELEMENTO DE CONEXÃO
UNIÃO ROSCADA	10652561	245	1	253	90 64 786	ELEMENTO DE CONEXÃO
UNIÃO ROSCADA	11081053	66	1	243	10 81 696 4	BOMBA DE LUBRIFICACAO LIN
UNIÃO ROSCADA	477704414	13	5	281	11 65 270 7	BLOCO DE VÁLVULAS DE COM
UNIÃO ROSCADA AS 35L	4900770	115	1	337	12 48 595 1	INSTALAÇÃO DA BOMBA
UNIÃO ROSCADA BFW 35L	7367136	53	1	330	12 48 595 1	INSTALAÇÃO DA BOMBA
UNIÃO ROSCADA DE ANTEPA	11828868	30	1	482	12 41 713 1	MAGUEIRAS DO AR-CONDICI
UNIÃO ROSCADA DE REDUÇÃ	10424588	16	1	241	10 81 696 4	BOMBA DE LUBRIFICACAO LIN
UNIÃO ROSCADA EGE 10L M1	7617247	102	1	336	12 48 595 1	INSTALAÇÃO DA BOMBA
UNIÃO ROSCADA EL 10L	472330208	72	1	343	12 50 342 5	INSTALAÇÃO BLOCO DE VÁL

Designação	Artigo	Item	Quanti	Página	Módulo	Designação
UNIÃO ROSCADA EL 12S	7617461	100	1	539	11 73 814 4	INSTALAÇÃO HIDRÁULICA
UNIÃO ROSCADA EL 15L	472300414	60	1	342	12 50 342 5	INSTALAÇÃO BLOCO DE VÁL
UNIÃO ROSCADA EL 15L	472300414	82	3	539	11 73 814 4	INSTALAÇÃO HIDRÁULICA
UNIÃO ROSCADA EL 15L	472300414	33	1	621	11 73 814 3	CILIND.HAS.C/SEG.CON.ROMP
UNIÃO ROSCADA EL 28L	7407120	62	1	296	11 45 686 3	RETORNOS CUNHA DE DIRE
UNIÃO ROSCADA ET 10L M16X	482430314	104	2	336	12 48 595 1	INSTALAÇÃO DA BOMBA
UNIÃO ROSCADA ET 15L M22X	472430408	117	1	344	12 50 342 5	INSTALAÇÃO BLOCO DE VÁL
UNIÃO ROSCADA ET 15L M22X	472430408	83	1	539	11 73 814 4	INSTALAÇÃO HIDRÁULICA
UNIÃO ROSCADA ET 28L M36X	7407122	12	1	368	11 42 699 6	INSTALAÇÃO HIDRÁULICA
UNIÃO ROSCADA EV 42L M52X	10651363	15	1	485	11 73 343 8	ACOPLAMENTO DE COMBUSTI
UNIÃO ROSCADA EW 10L M1	7403569	10	1	105	93 45 153	COLETOR GIRATÓRIO - INSTA
UNIÃO ROSCADA EW 10L M1	7403569	33	2	312	11 45 687 2	INSTALACAO HIDRAULICA
UNIÃO ROSCADA EW 15L	7615379	33	4	150	12 41 050 6	INSTALACAO COMBUSTIVEL
UNIÃO ROSCADA EW 15L	7615379	12	1	151	10 83 252 9	FILTRO COMBUSTIVEL INSTA
UNIÃO ROSCADA EW 15L	7615379	34	2	300	10 85 686 3	ARREFECIMENTO DE OLEO
UNIÃO ROSCADA EW 15L	7615379	18	1	310	11 45 687 2	INSTALACAO HIDRAULICA
UNIÃO ROSCADA EW 15L	7615379	68	4	342	12 50 342 5	INSTALAÇÃO BLOCO DE VÁL
UNIÃO ROSCADA EW 15L	7615379	85	2	539	11 73 814 4	INSTALAÇÃO HIDRÁULICA
UNIÃO ROSCADA EW 15L	7615379	35	1	621	11 73 814 3	CILIND.HAS.C/SEG.CON.ROMP
UNIÃO ROSCADA EW 15L	7615379	44	1	625	11 73 812 2	CILINDRO DE ELEVACAO ESQ
UNIÃO ROSCADA EW 15L	7615379	44	1	627	11 73 812 3	CILINDRO DE ELEVACAO DIRE
UNIÃO ROSCADA EW 16S	7617460	53	2	342	12 50 342 5	INSTALAÇÃO BLOCO DE VÁL
UNIÃO ROSCADA EW 28L	7617494	63	2	296	11 45 686 3	RETORNOS CUNHA DE DIRE
UNIÃO ROSCADA EW 6S M14X	472531508	95	1	335	12 48 595 1	INSTALAÇÃO DA BOMBA
UNIÃO ROSCADA G 10L	7003469	114	1	337	12 48 595 1	INSTALAÇÃO DA BOMBA
UNIÃO ROSCADA G 15L	7362107	51	1	530	11 73 793 1	MANGUEIRAS MONOBLOCO
UNIÃO ROSCADA G 6LL	774374208	140	10	245	10 47 308 8	CAIXA AUXILIAR
UNIÃO ROSCADA G 6LL	774374208	40	1	250	90 64 786	ELEMENTO DE CONEXÃO
UNIÃO ROSCADA G 6LL	774374208	140	1	251	90 64 786	ELEMENTO DE CONEXÃO
UNIÃO ROSCADA G 6LL	774374208	40	6	255	10 01 461 1	CAIXA AUXILIAR
UNIÃO ROSCADA G 8L M14X1,	10014575	240	5	246	10 47 308 8	CAIXA AUXILIAR
UNIÃO ROSCADA G 8L M14X1,	10014575	240	1	253	90 64 786	ELEMENTO DE CONEXÃO
UNIÃO ROSCADA G 8L M14X1,	10014575	140	3	256	10 01 461 1	CAIXA AUXILIAR
UNIÃO ROSCADA G1/4 ED	7361553	38	1	280	11 45 685 7	UNIDADE DE COMANDO DE O
UNIÃO ROSCADA G1/4 ED	7361553	84	4	333	12 48 595 1	INSTALAÇÃO DA BOMBA
UNIÃO ROSCADA GAI 8S G1/4	7410555	79	1	343	12 50 342 5	INSTALAÇÃO BLOCO DE VÁL
UNIÃO ROSCADA GE 10L	7021521	33	1	280	11 45 685 7	UNIDADE DE COMANDO DE O
UNIÃO ROSCADA GE 10L	7021521	16	2	368	11 42 699 6	INSTALAÇÃO HIDRÁULICA
UNIÃO ROSCADA GE 10L G1/4	7362091	32	5	280	11 45 685 7	UNIDADE DE COMANDO DE O
UNIÃO ROSCADA GE 10L M14X	7003814	9	1	105	93 45 153	COLETOR GIRATÓRIO - INSTA
UNIÃO ROSCADA GE 10L M14X	7003814	36	4	231	11 81 338 4	COROA GIRATÓRIA - INSTALA
UNIÃO ROSCADA GE 10L M14X	7003814	35	2	312	11 45 687 2	INSTALACAO HIDRAULICA
UNIÃO ROSCADA GE 10L M14X	7003814	67	2	331	12 48 595 1	INSTALAÇÃO DA BOMBA
UNIÃO ROSCADA GE 10L M14X	7003814	118	1	337	12 48 595 1	INSTALAÇÃO DA BOMBA
UNIÃO ROSCADA GE 10S M16	7362103	16	1	105	93 45 153	COLETOR GIRATÓRIO - INSTA
UNIÃO ROSCADA GE 12L M14X	7405399	7	1	215	10 39 858 5	MECANISMO DE GIRO
UNIÃO ROSCADA GE 12L M16	4600538	31	2	280	11 45 685 7	UNIDADE DE COMANDO DE O
UNIÃO ROSCADA GE 12L M18	7402484	61	1	342	12 50 342 5	INSTALAÇÃO BLOCO DE VÁL
UNIÃO ROSCADA GE 15L G1/2	4600518	34	1	280	11 45 685 7	UNIDADE DE COMANDO DE O
UNIÃO ROSCADA GE 15L G1/2	4600518	43	2	625	11 73 812 2	CILINDRO DE ELEVACAO ESQ
UNIÃO ROSCADA GE 15L G1/2	4600518	43	2	627	11 73 812 3	CILINDRO DE ELEVACAO DIRE
UNIÃO ROSCADA GE 15L M14X	7411760	59	1	342	12 50 342 5	INSTALAÇÃO BLOCO DE VÁL
UNIÃO ROSCADA GE 15L M18	7003570	26	2	150	12 41 050 6	INSTALACAO COMBUSTIVEL
UNIÃO ROSCADA GE 15L M18	7003570	13	1	151	10 83 252 9	FILTRO COMBUSTIVEL INSTA
UNIÃO ROSCADA GE 15L M18	7003570	36	2	300	10 85 686 3	ARREFECIMENTO DE OLEO
UNIÃO ROSCADA GE 15L M18	7003570	11	1	303	11 45 687 1	INSTALACAO HIDRAULICA
UNIÃO ROSCADA GE 15L M18	7003570	67	6	342	12 50 342 5	INSTALAÇÃO BLOCO DE VÁL
UNIÃO ROSCADA GE 15L M18	7003570	40	2	351	10 38 965 5	TUBULACOES PRESSAO INS
UNIÃO ROSCADA GE 15L M18	7003570	80	3	539	11 73 814 4	INSTALAÇÃO HIDRÁULICA
UNIÃO ROSCADA GE 15L M18	7003570	32	3	621	11 73 814 3	CILIND.HAS.C/SEG.CON.ROMP

Designação	Artigo	Item	Quanti	Página	Módulo	Designação
UNIÃO ROSCADA GE 15L M22	7403083	32	2	150	12 41 050 6	INSTALACAO COMBUSTIVEL
UNIÃO ROSCADA GE 15L M22	7403083	29	1	300	10 85 686 3	ARREFECIMENTO DE OLEO
UNIÃO ROSCADA GE 16S M2	7018370	52	4	342	12 50 342 5	INSTALAÇÃO BLOCO DE VÁL
UNIÃO ROSCADA GE 18L M18X	7410504	17	1	151	10 83 252 9	FILTRO COMBUSTIVEL INSTA
UNIÃO ROSCADA GE 18L M18X	7410504	12	1	303	11 45 687 1	INSTALACAO HIDRAULICA
UNIÃO ROSCADA GE 18L M18X	7410504	42	1	351	10 38 965 5	TUBULACOES PRESSAO INS
UNIÃO ROSCADA GE 18L M26X	7410825	32	1	293	11 45 686 1	RETORNOS DISTRIBUIDOR
UNIÃO ROSCADA GE 22L M26X	7362515	58	1	295	11 45 686 3	RETORNOS CUNHA DE DIRE
UNIÃO ROSCADA GE 22L M26X	7362515	29	2	330	12 48 595 1	INSTALAÇÃO DA BOMBA
UNIÃO ROSCADA GE 22L M26X	7362515	116	1	337	12 48 595 1	INSTALAÇÃO DA BOMBA
UNIÃO ROSCADA GE 22L M26X	7362515	126	2	344	12 50 342 5	INSTALAÇÃO BLOCO DE VÁL
UNIÃO ROSCADA GE 28L M26X	7403925	13	2	368	11 42 699 6	INSTALAÇÃO HIDRÁULICA
UNIÃO ROSCADA GE 28L M33X	7003800	8	1	215	10 39 858 5	MECANISMO DE GIRO
UNIÃO ROSCADA GE 28L M33X	7003800	61	3	296	11 45 686 3	RETORNOS CUNHA DE DIRE
UNIÃO ROSCADA GE 28L M33X	7003800	93	2	335	12 48 595 1	INSTALAÇÃO DA BOMBA
UNIÃO ROSCADA GE 28L M33X	7003800	11	3	368	11 42 699 6	INSTALAÇÃO HIDRÁULICA
UNIÃO ROSCADA GE 35L M42X	4900486	13	1	292	11 45 686 1	RETORNOS DISTRIBUIDOR
UNIÃO ROSCADA GE 35L M42X	4900486	31	1	330	12 48 595 1	INSTALAÇÃO DA BOMBA
UNIÃO ROSCADA GE 35L M42X	4900486	117	1	337	12 48 595 1	INSTALAÇÃO DA BOMBA
UNIÃO ROSCADA GE 6L M12X	10000277	31	1	238	11 45 685 5	LUBRIFICACAO CENTRALIZAD
UNIÃO ROSCADA GE 6LL M10X	774376508	185	10	245	10 47 308 8	CAIXA AUXILIAR
UNIÃO ROSCADA GE 6LL M10X	774376508	185	1	252	90 64 786	ELEMENTO DE CONEXÃO
UNIÃO ROSCADA GE 6LL M6	491035414	185	2	245	10 47 308 8	CAIXA AUXILIAR
UNIÃO ROSCADA GE 6LL M6	491035414	185	1	252	90 64 786	ELEMENTO DE CONEXÃO
UNIÃO ROSCADA GE 8LL M10X	10009053	20	1	236	10 29 302 0	BLOCO DE DISTRIBUIÇÃO MX-
UNIÃO ROSCADA GE 8LL M10X	10009053	20	1	525	10 00 878 9	BLOCO DE DISTRIBUIÇÃO MX-
UNIÃO ROSCADA GE 8LL M10X	10009053	20	1	526	10 48 928 1	BLOCO DE DISTRIBUIÇÃO MX-
UNIÃO ROSCADA GE SA301 6	7368545	37	4	231	11 81 338 4	COROA GIRATÓRIA - INSTALA
UNIÃO ROSCADA GE SA301 6	7368545	22	1	234	11 45 685 4	BOMBA DE GRAXA INSTALACA
UNIÃO ROSCADA GEO 15L M2	7029651	10	2	151	10 83 252 9	FILTRO COMBUSTIVEL INSTA
UNIÃO ROSCADA GZ 15L	7410213	11	1	151	10 83 252 9	FILTRO COMBUSTIVEL INSTA
UNIÃO ROSCADA GZ 8S	7372371	78	1	343	12 50 342 5	INSTALAÇÃO BLOCO DE VÁL
UNIÃO ROSCADA K 10L	7362098	103	1	336	12 48 595 1	INSTALAÇÃO DA BOMBA
UNIÃO ROSCADA M27X2	7360563	128	1	344	12 50 342 5	INSTALAÇÃO BLOCO DE VÁL
UNIÃO ROSCADA M27X2	7360563	14	1	353	10 21 821 5	VÁLVULA DE RETORNO
UNIÃO ROSCADA M27X2	7360563	14	1	354	10 21 986 3	VÁLVULA DE RETORNO
UNIÃO ROSCADA RED 15/12L	7367745	27	1	293	11 45 686 1	RETORNOS DISTRIBUIDOR
UNIÃO ROSCADA RED 15/12L	7367745	125	1	539	11 73 814 4	INSTALAÇÃO HIDRÁULICA
UNIÃO ROSCADA RED 18/15L	7367746	14	1	303	11 45 687 1	INSTALACAO HIDRAULICA
UNIÃO ROSCADA RED 22/15L	7616913	35	1	533	11 73 810 3	TUB.P/SEGURANÇA CANO RO
UNIÃO ROSCADA RED 22/15L	7616913	66	1	538	11 73 814 4	INSTALAÇÃO HIDRÁULICA
UNIÃO ROSCADA RED 28/22L	7616910	18	1	293	11 45 686 1	RETORNOS DISTRIBUIDOR
UNIÃO ROSCADA SV 15L M22X	4901130	10	4	537	11 73 814 4	INSTALAÇÃO HIDRÁULICA
UNIÃO ROSCADA SV 6L M12X	7368105	36	1	554	11 81 230 9	LUBRIFICAÇÃO CENTRALIZAD
UNIÃO ROSCADA SV 8L M14X	7368106	45	5	527	10 84 847 9	LUBRIFICAÇÃO CENTRALIZAD
UNIÃO ROSCADA SV 8L M14X	7368106	23	2	554	11 81 230 9	LUBRIFICAÇÃO CENTRALIZAD
UNIÃO ROSCADA T 10L	7362101	17	1	368	11 42 699 6	INSTALAÇÃO HIDRÁULICA
UNIÃO ROSCADA T 15L	7362108	63	1	538	11 73 814 4	INSTALAÇÃO HIDRÁULICA
UNIÃO ROSCADA T 22L	4901123	68	1	538	11 73 814 4	INSTALAÇÃO HIDRÁULICA
UNIÃO ROSCADA W 15L	7362109	18	1	149	12 41 050 6	INSTALACAO COMBUSTIVEL
UNIÃO ROSCADA W 18L	4901620	13	1	148	11 45 684 1	MANGUEIRA DE ASPIRAÇÃO
UNIÃO ROSCADA WE 6LL M10	774373608	30	1	250	90 64 786	ELEMENTO DE CONEXÃO
UNIÃO ROSCADA WE 6LL M10x	774373808	180	10	245	10 47 308 8	CAIXA AUXILIAR
UNIÃO ROSCADA WE 6LL M8X	7623106	180	1	251	90 64 786	ELEMENTO DE CONEXÃO
UNIÃO ROSCADA WEE 6L M1	10001053	26	2	527	10 84 847 9	LUBRIFICAÇÃO CENTRALIZAD
UNIÃO ROSCADA WH 12L G3/8	7370801	97	1	539	11 73 814 4	INSTALAÇÃO HIDRÁULICA
UNIÃO ROSCADA WH 12S G3/8	7370802	99	1	539	11 73 814 4	INSTALAÇÃO HIDRÁULICA
UNIÃO ROSCADA WH 15L G1/2	7368478	23	2	621	11 73 814 3	CILIND.HAS.C/SEG.CON.ROMP
UNIÃO ROSCADA WH 18L M2	7617351	9	2	215	10 39 858 5	MECANISMO DE GIRO
UNIÃO ROSCADA WH 6L M10X	7368426	25	3	527	10 84 847 9	LUBRIFICAÇÃO CENTRALIZAD

Designação	Artigo	Item	Quanti	Página	Módulo	Designação
UNIÃO ROSCADA WH 6L M10X	7368426	19	8	553	11 81 230 9	LUBRIFICAÇÃO CENTRALIZAD
UNIÃO ROSCADA WH 6L M10X	7368426	30	1	625	11 73 812 2	CILINDRO DE ELEVACAO ESQ
UNIÃO ROSCADA WH 6L M10X	7368426	30	1	627	11 73 812 3	CILINDRO DE ELEVACAO DIRE
UNIÃO ROSCADA WH 8LL M1	10009054	21	1	244	10 29 301 8	BLOCO DE DISTRIBUIÇÃO MX-
UNIÃO ROSCADA WH 8S G1/4	7368171	77	1	343	12 50 342 5	INSTALAÇÃO BLOCO DE VÁL
UNIÃO ROSCADA WSV 15L M2	7364350	19	1	310	11 45 687 2	INSTALACAO HIDRAULICA
UNIÃO ROSCADA WSV 25S M3	7368123	15	1	303	11 45 687 1	INSTALACAO HIDRAULICA
UNIÃO ROSCADA WSV 8L M1	7368115	18	1	553	11 81 230 9	LUBRIFICAÇÃO CENTRALIZAD
VALVULA DE BLOQUEIO DUPL	10472666	100	1	344	12 50 342 5	INSTALAÇÃO BLOCO DE VÁL
VALVULA DE ESCOAMENTO	11696074	22	1	520	11 69 024 1	PRE-FILTRO DE COMBUSTÍVE
VALVULA DIRECIONAL	10020735	3	1	165	10 10 206 4	REGULADOR
VALVULA DIRECIONAL	10119503	1	1	777	98 86 676	PLACA DE LIGAÇÃO NG 165
VALVULA DIRECIONAL	10124239	3	1	768	11 41 544 5	NG 165 (C)
VALVULA DIRECIONAL	10442998	3	1	165	10 10 206 4	REGULADOR
VALVULA DIRECIONAL	12475273	5	1	779	11 41 544 4	KIT DE REPARO DE PLACA CO
VALVULA DIRECIONAL	7403972	70	1	199	12 41 348 1	INSTALAÇÃO DO RADIADOR
VALVULA DIRECIONAL 2/2	12243175	49	1	538	11 73 814 4	INSTALAÇÃO HIDRÁULICA
VALVULA DIRECIONAL DE AS	10296042	20	1	594	10 29 135 3	MODULO DE COMANDO
VALVULA INTERRUPTORA	10333242	3	1	172	10 33 322 6	PLACA DE LIGAÇÃO
VALVULA LIMITADORA PRES	10289183	80	1	595	10 44 069 6	VÁLVULA DE SEGURANÇA RU
VALVULA LIMITADORA PRES	10289183	80	1	596	10 80 129 8	VÁLVULA DE SEGURANÇA RU
VALVULA LIMITADORA PRES	10289183	80	1	597	10 80 129 9	VÁLVULA DE SEGURANÇA RU
VALVULA LIMITADORA PRES	5616231	60	8	358	11 49 216 3	BLOCO DE COMANDO
VALVULA LIMITADORA PRES	5616231	60	8	360	12 25 558 4	BLOCO DE COMANDO PROP
VALVULA REGULADORA	7623606	56	1	165	10 10 206 4	REGULADOR
VALVULA REGULADORA DE	11005513	35	1	625	11 73 812 2	CILINDRO DE ELEVACAO ESQ
VALVULA REGULADORA DE	11005513	35	1	627	11 73 812 3	CILINDRO DE ELEVACAO DIRE
VARIAÇÕES DE CORRENTES	001120000	410	1	9	00 10 000 00	CARRO INFERIOR
VEDACAO	7028342	4	1	326	56 17 689	VÁLVULA DE FECHAMENTO
VEDACAO DO RADIADOR	12413492	40	1	196	12 41 409 6	INSTALAÇÃO DO RADIADOR
VEDAÇÃO	10038386	190	2	694	11 40 867 0	RESERVATÓRIO DE ÁGUA
VEDAÇÃO	10099879	7	2	80	10 47 076 9	RODA GUIA D8K
VEDAÇÃO	10099879	9	2	81	10 80 027 8	ROLAMENTO DE ESFERA D8K
VEDAÇÃO	10117568	82	2	159	12 42 111 7	SISTEMA DE ESCAPAMENTO
VEDAÇÃO	10491024	10	1	414	10 81 649 9	CAIXA DE FILTRO
VEDAÇÃO	10491024	42	3	746	12 21 082 8	AR-CONDICIONADO
VEDAÇÃO	10664611	260	1	657	11 40 706 0	PORTA DA CABINE DO OPERA
VEDAÇÃO	10664612	250	1	657	11 40 706 0	PORTA DA CABINE DO OPERA
VEDAÇÃO	10664766	170	1	640	94 06 533 8	DISTRIBUIÇÃO DO AR
VEDAÇÃO	10665121	15	1	414	10 81 649 9	CAIXA DE FILTRO
VEDAÇÃO	11182644	12	1	656	11 40 866 7	TAMPA DE FILTRO
VEDAÇÃO	11182646	4	2	656	11 40 866 7	TAMPA DE FILTRO
VEDAÇÃO	11182647	5	1	656	11 40 866 7	TAMPA DE FILTRO
VEDAÇÃO	11408660	25	1	656	11 40 866 7	TAMPA DE FILTRO
VEDAÇÃO	11493386	12	1	667	94 06 527 3	VIDRO TRASEIRO
VEDAÇÃO	11493467	310	1	666	94 06 526 9	VIDRO PARA-BRISA
VEDAÇÃO	11493772	100	1	642	11 40 871 8	PEÇAS MONT. P/CABINE MO
VEDAÇÃO	11493773	200	1	644	11 40 871 8	PEÇAS MONT. P/CABINE MO
VEDAÇÃO	11493812	80	2	641	11 40 871 8	PEÇAS MONT. P/CABINE MO
VEDAÇÃO	7011131	2	1	519	50 04 624	PARAFUSO DE DRENAGEM D
VEDAÇÃO	7028343	9	1	326	56 17 689	VÁLVULA DE FECHAMENTO
VEDAÇÃO	9144762	22	1	74	94 03 193 3	KIT DE MANUTENÇÃO 1000h
VEDAÇÃO	9338781	6	1	485	11 73 343 8	ACOPLAMENTO DE COMBUSTI
VEDAÇÃO 1,5 -40°C BIS +150°	9079885	21	8	74	94 03 193 3	KIT DE MANUTENÇÃO 1000h
VEDAÇÃO CARCAÇA DO FILTR	10294170	5	1	520	11 69 024 1	PRE-FILTRO DE COMBUSTÍVE
VEDAÇÃO DO ROTOR	10011398	11	2	107	10 00 963 0	COLETOR GIRATÓRIO
VEDAÇÃO DO ROTOR	10011398	11	2	109	10 00 967 6	KIT VEDAÇÃO COLETOR GIRA
VEDAÇÃO DO ROTOR	7380002	1	1	110	92 65 064	KIT VEDAÇÃO COLETOR GIRA
VEDAÇÃO DO ROTOR	7380004	3	1	110	92 65 064	KIT VEDAÇÃO COLETOR GIRA
VEDAÇÃO DO ROTOR	7380038	2	5	110	92 65 064	KIT VEDAÇÃO COLETOR GIRA

Designação	Artigo	Item	Quanti	Página	Módulo	Designação
VEDAÇÃO DUPLA 190X178,4X1	7023589	7	1	614	99 07 890	MANCAL DA HASTE DO PISTÃ
VEDAÇÃO EM V	7017682	12	2	107	10 00 963 0	COLETOR GIRATÓRIO
VEDAÇÃO EM V	7017682	12	2	109	10 00 967 6	KIT VEDAÇÃO COLETOR GIRA
VEDAÇÃO PARA ROSCA	8700014	100	1	486	11 73 343 8	ACOPLAMENTO DE COMBUSTI
VEDAÇÃO PARA ROSCA	8700014	10	1	489	11 81 279 5	
VELA MAGNÉTICA	11643776	40	1	320	10 80 124 6	FILTRO DE RETORNO 25µm
VENEZIANA	11493469	440	1	646	11 40 871 8	PEÇAS MONT. P/CABINE MO
VENEZIANA	11493811	260	1	666	94 06 526 9	VIDRO PARA-BRISA
VENTILADOR	11008731	10	2	195	10 85 685 8	VENTILADOR - INSTALACAO
VENTILADOR	12228873	5	1	745	12 21 082 8	AR-CONDICIONADO
VENTILADOR - INSTALACAO	10856858 3	10	1	210	12 42 110 6	VENTILADOR - INSTALACAO
VENTILADOR - INSTALACAO	12421106 3	700	1	22	00 20 200 00	CONJUNTO DO MOTOR
VIDRO	10664605	10	1	668	94 03 696 1	VIDRO LATERAL ATRÁS ESQ
VIDRO	10664606	10	1	669	94 03 696 3	VIDRO LATERAL DIREITO
VIDRO	11493385	10	1	667	94 06 527 3	VIDRO TRASEIRO
VIDRO	11493388	10	1	664	94 06 526 5	VIDRO DO TETO
VIDRO	12234204	10	1	670	12 22 503 5	JANELA DE CORRER P/PORT
VIDRO	12234208	20	1	670	12 22 503 5	JANELA DE CORRER P/PORT
VIDRO	12234213	50	1	670	12 22 503 5	JANELA DE CORRER P/PORT
VIDRO DE INSPECAO M12	11008846	6	1	324	11 81 279 0	EQUIPAMENTO TANQUE HID
VIDRO DO TETO	94065265	140	1	34	00 60 100 00	CABINE DE OPERADOR
VIDRO DO TETO	94065265	20	1	46	11 43 786 8	PEÇA REP.CABINE
VIDRO DO TETO	94065265	300	1	636	12 57 434 9	CABINE DE OPERADOR
VIDRO LATERAL ATRÁS ESQ	94036961	220	1	34	00 60 100 00	CABINE DE OPERADOR
VIDRO LATERAL ATRÁS ESQ	94036961	50	1	46	11 43 786 8	PEÇA REP.CABINE
VIDRO LATERAL ATRÁS ESQ	94036961	340	1	636	12 57 434 9	CABINE DE OPERADOR
VIDRO LATERAL DIREITO	94036963	240	1	34	00 60 100 00	CABINE DE OPERADOR
VIDRO LATERAL DIREITO	94036963	60	1	46	11 43 786 8	PEÇA REP.CABINE
VIDRO LATERAL DIREITO	94036963	350	1	636	12 57 434 9	CABINE DE OPERADOR
VIDRO PARA-BRISA	11123194	110	1	665	94 06 526 9	VIDRO PARA-BRISA
VIDRO PARA-BRISA	11123195	150	1	665	94 06 526 9	VIDRO PARA-BRISA
VIDRO PARA-BRISA	94065269	180	1	34	00 60 100 00	CABINE DE OPERADOR
VIDRO PARA-BRISA	94065269	30	1	46	11 43 786 8	PEÇA REP.CABINE
VIDRO PARA-BRISA	94065269	320	1	636	12 57 434 9	CABINE DE OPERADOR
VIDRO TRASEIRO	94065273	200	1	34	00 60 100 00	CABINE DE OPERADOR
VIDRO TRASEIRO	94065273	40	1	46	11 43 786 8	PEÇA REP.CABINE
VIDRO TRASEIRO	94065273	330	1	636	12 57 434 9	CABINE DE OPERADOR
VIGA	10391483	2	1	141	10 39 148 2	CONSOLE DE FECHADURA
VISOR DO NÍVEL DE ÓLEO	10026970	15	1	208	11 73 947 1	TANQUE DE EXPANSÃO
VÀL.RETENÇÃO DE ROSCA	11067175	63	1	243	10 81 696 4	BOMBA DE LUBRIFICACAO LIN
VÁLVULA	5800090	450	1	690	11 41 774 1	INSTALAÇÃO ELÉTRICA
VÁLVULA	7622478	6	1	745	12 21 082 8	AR-CONDICIONADO
VÁLVULA DE ALIMENTAÇÃO	12258672	57	1	360	12 25 558 4	BLOCO DE COMANDO PROP
VÁLVULA DE ALIMENTAÇÃO	5610135	54	6	357	11 49 216 3	BLOCO DE COMANDO
VÁLVULA DE ALIMENTAÇÃO	5610135	54	6	360	12 25 558 4	BLOCO DE COMANDO PROP
VÁLVULA DE ALIMENTAÇÃO	5610135	100	1	595	10 44 069 6	VÁLVULA DE SEGURANÇA RU
VÁLVULA DE ALIMENTAÇÃO	5610135	100	1	596	10 80 129 8	VÁLVULA DE SEGURANÇA RU
VÁLVULA DE ALIMENTAÇÃO	5610135	100	1	597	10 80 129 9	VÁLVULA DE SEGURANÇA RU
VÁLVULA DE COMANDO	10133558	9	1	779	11 41 544 4	KIT DE REPARO DE PLACA CO
VÁLVULA DE DRENAGEM	10301776	4	2	323	11 81 279 0	EQUIPAMENTO TANQUE HID
VÁLVULA DE DRENAGEM	10335966	3	1	156	10 21 717 3	FILTRO DE AR
VÁLVULA DE FECHAMENTO	5617689	20	2	324	11 81 279 0	EQUIPAMENTO TANQUE HID
VÁLVULA DE PARTIDA FRIA	10333273	2	1	181	10 33 327 1	CABEÇOTE DO FILTRO
VÁLVULA DE RETORNO	10218215	51	1	342	12 50 342 5	INSTALAÇÃO BLOCO DE VÁL
VÁLVULA DE RETORNO	10219863	50	1	342	12 50 342 5	INSTALAÇÃO BLOCO DE VÁL
VÁLVULA DE RETORNO	10289185	102	1	595	10 44 069 6	VÁLVULA DE SEGURANÇA RU
VÁLVULA DE RETORNO	10289185	102	1	596	10 80 129 8	VÁLVULA DE SEGURANÇA RU
VÁLVULA DE RETORNO	10289185	102	1	597	10 80 129 9	VÁLVULA DE SEGURANÇA RU
VÁLVULA DE RETORNO	10294984	101	1	596	10 80 129 8	VÁLVULA DE SEGURANÇA RU
VÁLVULA DE RETORNO	10294984	101	1	597	10 80 129 9	VÁLVULA DE SEGURANÇA RU

Designação	Artigo	Item	Quanti	Página	Módulo	Designação
VÁLVULA DE RETORNO	10333093	101	1	595	10 44 069 6	VÁLVULA DE SEGURANÇA RU
VÁLVULA DE RETORNO	10472508	8	1	281	11 65 270 7	BLOCO DE VÁLVULAS DE COM
VÁLVULA DE RETORNO	10488911	200	4	361	12 25 558 4	BLOCO DE COMANDO PROP
VÁLVULA DE RETORNO	10488911	201	4	362	12 25 558 4	BLOCO DE COMANDO PROP
VÁLVULA DE RETORNO	10488911	202	4	362	12 25 558 4	BLOCO DE COMANDO PROP
VÁLVULA DE RETORNO	10488911	203	4	362	12 25 558 4	BLOCO DE COMANDO PROP
VÁLVULA DE RETORNO	11082264	55	1	357	11 49 216 3	BLOCO DE COMANDO
VÁLVULA DE RETORNO	11082264	55	1	360	12 25 558 4	BLOCO DE COMANDO PROP
VÁLVULA DE RETORNO	12455575	2	4	779	11 41 544 4	KIT DE REPARO DE PLACA CO
VÁLVULA DE RETORNO	12457539	2	1	776	90 77 032	PLACA DE LIGAÇÃO NG 045
VÁLVULA DE RETORNO	5008169	12	1	353	10 21 821 5	VÁLVULA DE RETORNO
VÁLVULA DE RETORNO	5008169	12	1	354	10 21 986 3	VÁLVULA DE RETORNO
VÁLVULA DE RETORNO	5616232	62	4	358	11 49 216 3	BLOCO DE COMANDO
VÁLVULA DE RETORNO	5616232	62	4	360	12 25 558 4	BLOCO DE COMANDO PROP
VÁLVULA DE RETORNO	7410663	41	1	530	11 73 793 1	MANGUEIRAS MONOBLOCO
VÁLVULA DE RETORNO	7622803	30	1	236	10 29 302 0	BLOCO DE DISTRIBUIÇÃO MX-
VÁLVULA DE RETORNO	7622803	30	7	244	10 29 301 8	BLOCO DE DISTRIBUIÇÃO MX-
VÁLVULA DE RETORNO	7622803	30	5	525	10 00 878 9	BLOCO DE DISTRIBUIÇÃO MX-
VÁLVULA DE RETORNO	7622803	30	8	526	10 48 928 1	BLOCO DE DISTRIBUIÇÃO MX-
VÁLVULA DE RETORNO	9370592	10	1	340	12 50 342 5	INSTALAÇÃO BLOCO DE VÁL
VÁLVULA DE SEGURANÇA RU	10440696	20	1	621	11 73 814 3	CILIND.HAS.C/SEG.CON.ROMP
VÁLVULA DE SEGURANÇA RU	10801298	8	1	625	11 73 812 2	CILINDRO DE ELEVACAO ESQ
VÁLVULA DE SEGURANÇA RU	10801299	9	1	627	11 73 812 3	CILINDRO DE ELEVACAO DIRE
VÁLVULA DE ÁGUA	12228874	7	1	745	12 21 082 8	AR-CONDICIONADO
VÁLVULA DIRECIONAL	10409845	4	2	186	10 34 668 4	UNIDADE DE CONTROLE
VÁLVULA DIRECIONAL	10442885	49	1	538	11 73 814 4	INSTALAÇÃO HIDRÁULICA
VÁLVULA DIRECIONAL	12217617	2	3	281	11 65 270 7	BLOCO DE VÁLVULAS DE COM
VÁLVULA DIRECIONAL	12217617	2	1	282	11 65 270 9	DISCO DE VÁLVULA SANDWIC
VÁLVULA DIRECIONAL	12248544	30	1	577	12 24 317 5	VALVULA DIRECIONAL 2/2
VÁLVULA DUPLA	10493982	6	1	722	12 24 498 8	PARTE SUPERIOR DE ASSENT
VÁLVULA LIMITADORA DE PR	10297929	2	1	172	10 33 322 6	PLACA DE LIGAÇÃO
VÁLVULA LIMITADORA DE PR	10333237	1	2	172	10 33 322 6	PLACA DE LIGAÇÃO
VÁLVULA LIMITADORA DE PR	12258675	201	1	362	12 25 558 4	BLOCO DE COMANDO PROP
VÁLVULA LIMITADORA DE PR	12410054	1	1	776	90 77 032	PLACA DE LIGAÇÃO NG 045
VÁLVULA LIMITADORA DE PR	12410054	1	1	789	12 82 267 4	KIT DE REPARO
VÁLVULA LIMITADORA DE PR	12975944	1	1	774	12 82 256 7	KIT DE REPARO
VÁLVULA PROPORCIONAL	12217623	3	3	281	11 65 270 7	BLOCO DE VÁLVULAS DE COM
VÁLVULA REDUTORA DE PR	10341929	3	2	186	10 34 668 4	UNIDADE DE CONTROLE
VÁLVULA REDUTORA DE PR	10475942	119	14	358	11 49 216 3	BLOCO DE COMANDO
VÁLVULA REDUTORA DE PR	10475942	119	14	360	12 25 558 4	BLOCO DE COMANDO PROP
VÁLVULA REDUTORA DE PR	10475942	40	1	594	10 29 135 3	MODULO DE COMANDO
VÁLVULA REDUTORA DE PR	11001802	4	1	281	11 65 270 7	BLOCO DE VÁLVULAS DE COM
VÁLVULA REDUTORA DE PR	12410169	4	1	779	11 41 544 4	KIT DE REPARO DE PLACA CO
VÁLVULA REGULADORA DE FL	9270387	13	1	541	10 07 162 8	CILINDRO HIDR. COM ACESS
VÁLVULA SECUNDÁRIA	10038394	160	2	361	12 25 558 4	BLOCO DE COMANDO PROP
VÁLVULA SOBRE PRESSÃO	10424590	20	1	241	10 81 696 4	BOMBA DE LUBRIFICACAO LIN
ÊMBOLO DE REPOSIÇÃO	10008155	1	1	185	10 00 795 6	REGULADOR
ÓCULOS DE SEGURANÇA	11699595	51	1	77	11 82 454 5	
ÓLEO HIDRÁULICO LIEBHERR	10356800	10	950	48	12 90 936 5	ABASTECIMENTO COM ÓLEO
ÓLEO HIDRÁULICO LIEBHERR/	10330260	1000	1	61	10 35 680 0	ÓLEO HIDRÁULICO LIEBHERR
ÓLEO HIDRÁULICO LIEBHERR/	10330258	20	1	61	10 35 680 0	ÓLEO HIDRÁULICO LIEBHERR
ÓLEO HIDRÁULICO LIEBHERR	10330259	210	1	61	10 35 680 0	ÓLEO HIDRÁULICO LIEBHERR
ÓLEO HIDRÁULICO LIEBHERR	10330255	5	1	61	10 35 680 0	ÓLEO HIDRÁULICO LIEBHERR