RUTHZIL TRATOR COMERCIAL DE PEÇAS LTDA 11 97083-6812 ROLANDO CITRANGULO

Katalog
Catalog

R 976 HD 1428 45502

Wichtig bei Ersatzteilbestellungen!

Den Lieferumfang Ihrer Maschine entnehmen Sie bitte dem Lieferschein.

Notwendige Angaben für eine Bestellung:
Ersatzteilbestellungen können nur dann schnell und richtig ausgeführt werden, wenn Ihre Bestellung folgende Angaben enthält.

- Type (siehe Typenschild)
- Fahrzeug - Ident Nr. (siehe Typenschild)
- Artikelnummer, Bezeichnung und Menge des gewünschten Teiles.
  - Ist in Ihrer Ersatzteilliste bei einem Ersatzteil eine Fabrikationsnummer eingetragen z.B. [2003 28 0481], so muss diese bei einer Bestellung angegeben werden.
  - Bei der Bestellung von Motorersatzteilen müssen Sie unbedingt die Dieselmotor Seriennummer angeben. Diese Seriennummer finden Sie auf dem Typenschild des Dieselmotors.
- Versandart und genaue Versandadresse
  - Fernmündliche Bestellungen bitten wir schriftlich zu bestätigen.

Hinweis
- Änderungen von technischen Details der Maschine gegenüber den Angaben und Abbildungen der vorliegenden Unterlagen sind Vorbehalten.
- Nicht positionierte Teile sind keine Ersatzteile!

Information zum Ersatzteilblatt

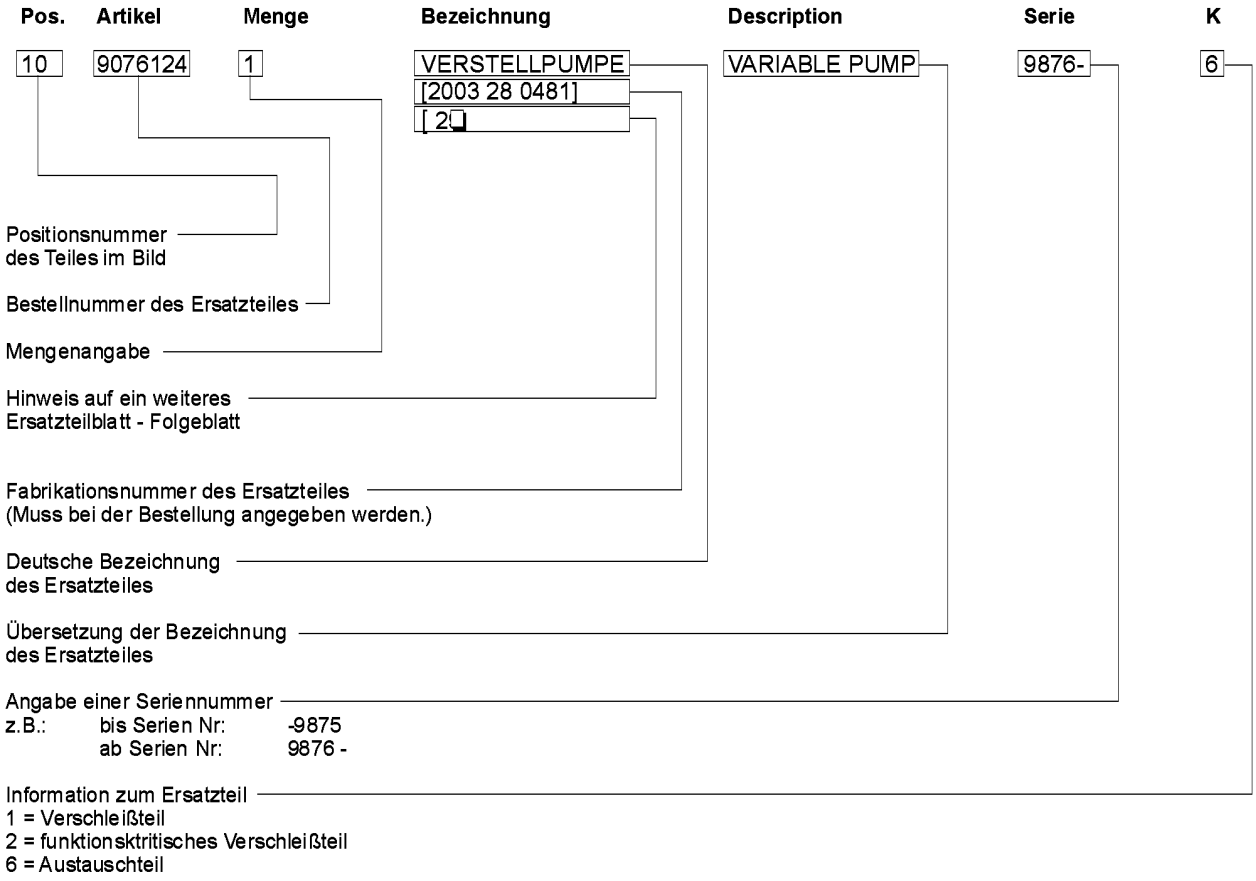

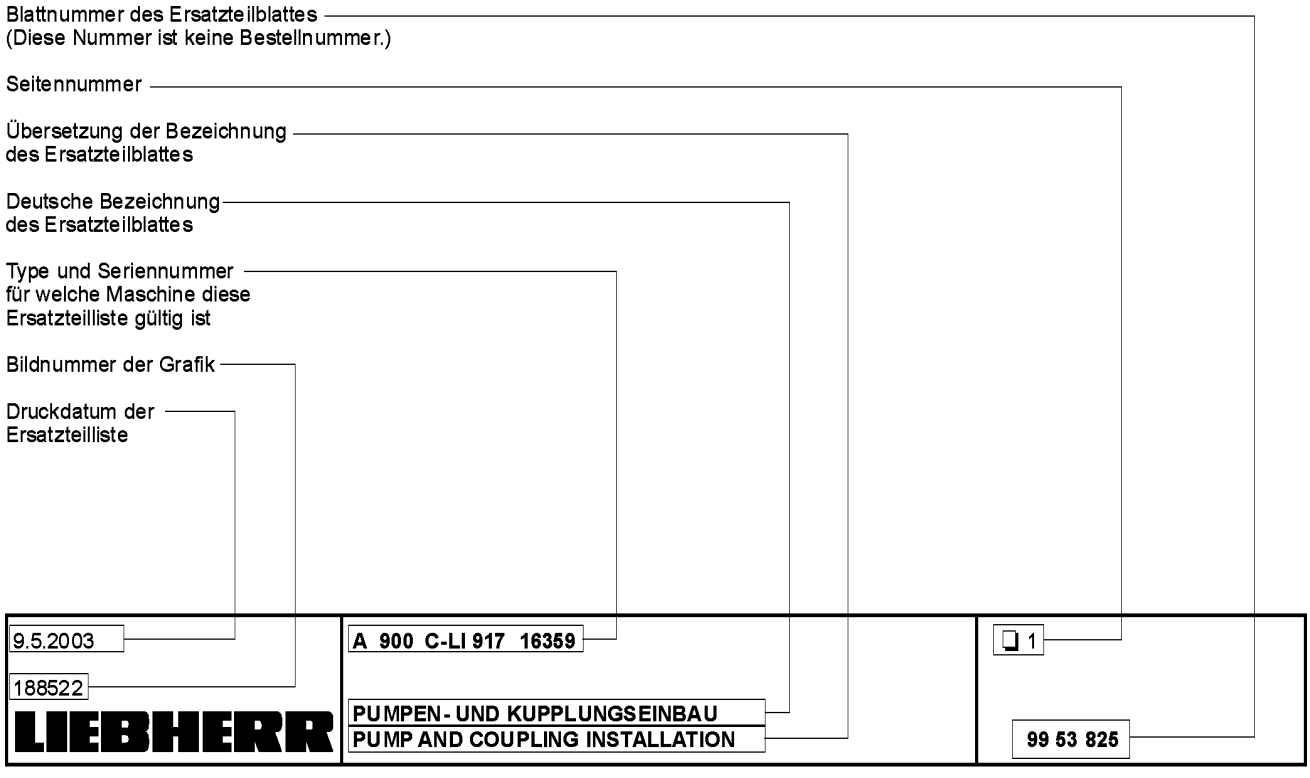

Important for spare parts orders!

Check delivery documentation for machine details.

Required information for spare parts orders:
Spare parts orders can only be completed quickly and correctly if the order contains the following data.

- Type (see data tag)
- Machine S/N (see data tag)
- Article number, description and quantity of the desired part.
  - If a manufacturer's number for the part is entered in your spare parts list, for example [2003 28 0481], then it must be noted on the order.
  - When ordering spare parts for engines, the Diesel engine serial number must be noted. This serial number can be found on the data tag of the Diesel engine.
- Type of delivery and exact delivery address.
  - Please confirm phone orders in writing.

Note
- Technical detail changes compared to the data and illustrations in available documentation are reserved.
- Parts not listed are not spare parts!

Information for spare parts page

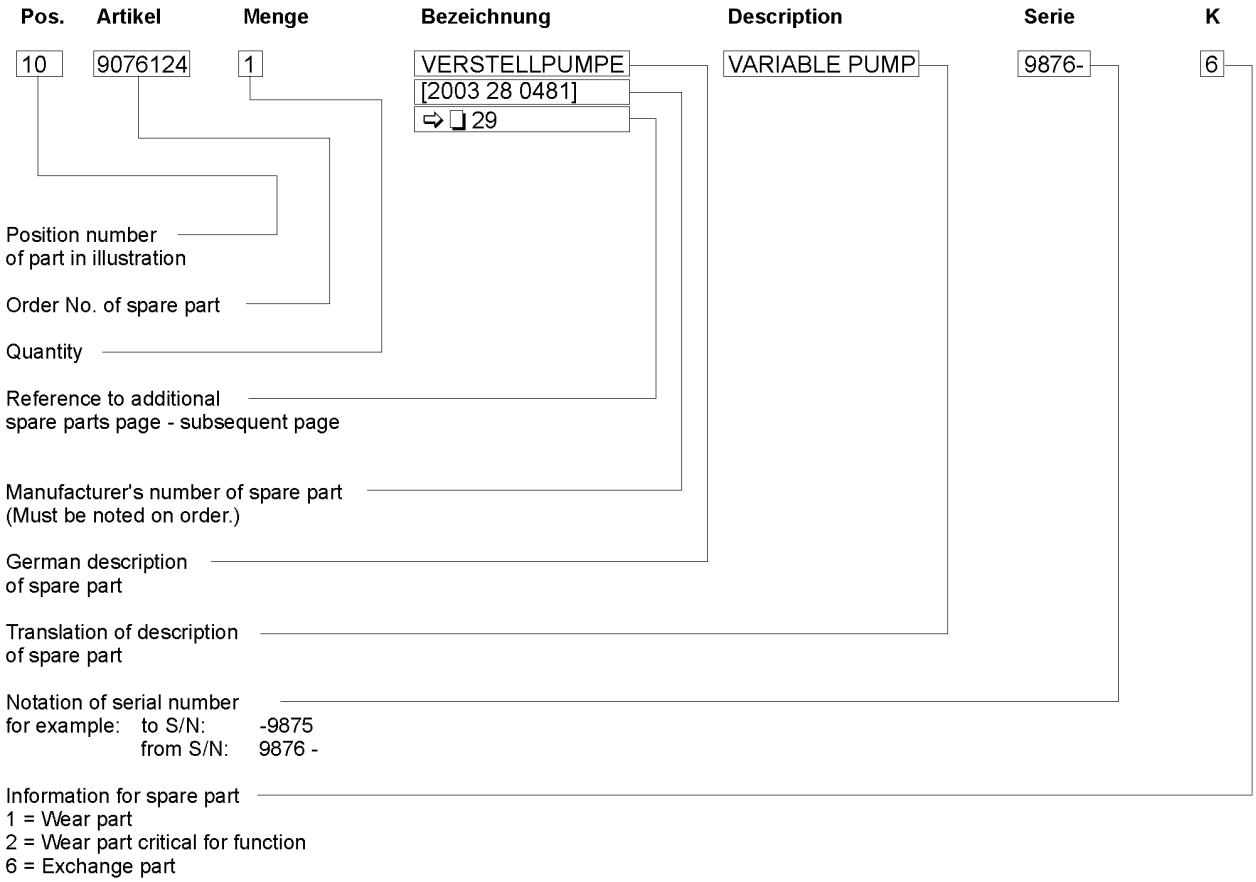

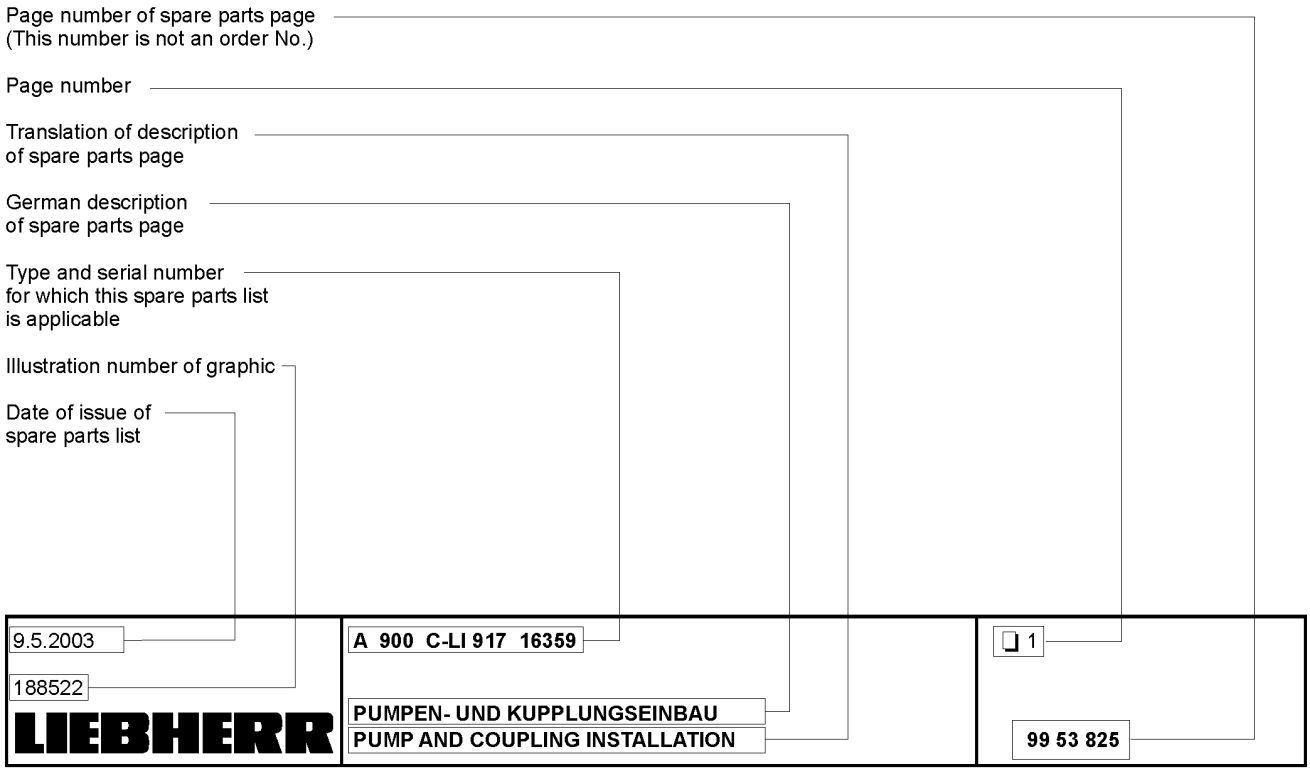

Pos.	Artikel	Menge	Bezeichnung	Description	Serie	K
1	1428-000	1	GRUNDGERAET R976 HD B LINIE ⇨ ❑ 10	BASIC MACHINE		
800	10360503	1	SKD	SKD		

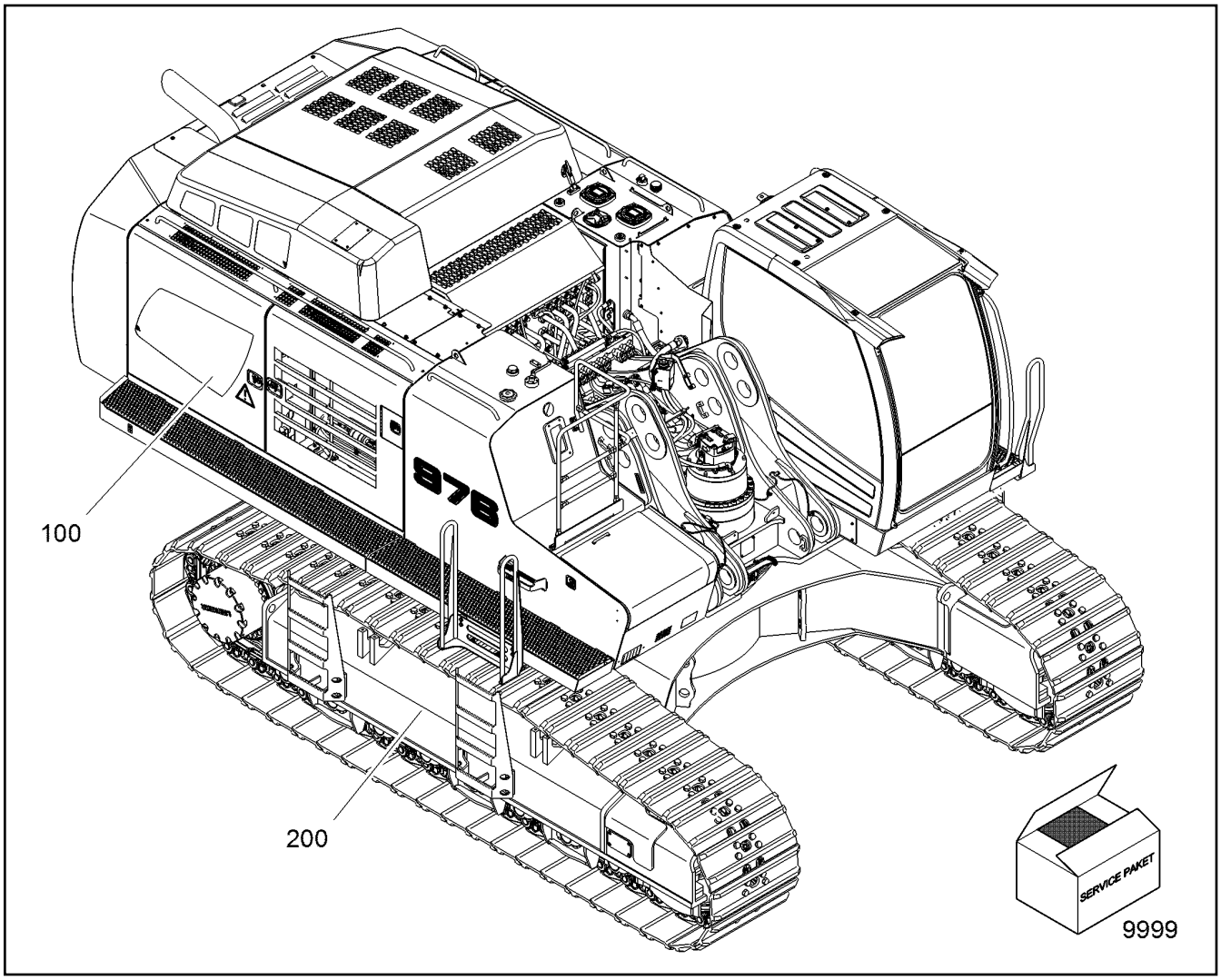

Pos.	Artikel	Menge	Bezeichnung	Description	Serie	K
100		1	OBERWAGEN ⇨ ❑ 113	UPPERCARRIAGE		
200		1	UNTERWAGEN KPL ⇨ ❑ 69	UNDERCARRIAGE CPL		
9999		1	SERVICE MATERIAL ⇨ ❑ 11	SERVICE MATERIAL		

Pos.	Artikel	Menge	Bezeichnung	Description	Serie	K
10	0001509	1	R976 HD-1428 LITRONIC B-LINIE ⇨ ❑ 9	R976 HD-1428 LITRONIC B-LINE		
131	10360701	1	KETTEN D9G 2-ST.B.PL. 600MM ⇨ ❑ 71	TRACKS D9G 2-GROUS.PADS		
554	10844445	1	FEUERLOESCHER ⇨ ❑ 713	FIRE EXTINGUISHER		
560	10399165	1	SCHUTZGITTER OBEN ⇨ ❑ 663	PROTECTIVE GRID UP		
561	11452901	1	SCHUTZGITTER VORN KLAPPBAR FK3 ⇨ ❑ 717	PANE PROTECTION FRONT FO		
609	10847385	1	SCHEINWERFER EINBAU ⇨ ❑ 715	FLOODLIGHT INSTALLATION		
681	10847775	1	BEDIEN.OPTION M.PME-TASTATUR ⇨ ❑ 716	CONTROL OPTION W/ PME-KEYB		
700	DOKU-1	1	DOKUMENTATION	DOCUMENTATION		
741	10847155	1	BEFUELLUNG MIT OEL ⇨ ❑ 732	FILLING W/ OIL		
918	11459326	1	AUSRUESTUNG KONFIG.KODE	CODE CONFIG.EQUIPMENT		
954	10844261	1	BS DATENERFAS.-UEBERTRAG. ⇨ ❑ 726	OPT.DATA CAPTURE-DATA TR		
993	10390737	1	LUFTVORFILTER ⇨ ❑ 730	AIR PREFILTER		
1116	10390618	1	FAHRWARNEINRICHTUNG ⇨ ❑ 662	TRAVEL ALARM		
1117	10844581	1	RUNDUMKENNLEUCHTE ⇨ ❑ 714	ROTATING BEACON		
1530	10399132	1	MONOBLOCKAUSLEGER 7,20M ⇨ ❑ 633	GOOSENECK BOOM		
1565	10831397	1	HUBZYLINDER DIA.220 ⇨ ❑ 701	HOIST CYLINDERS		
1811	10845410	1	LOEFFELSTIEL ABGEDICHT. 2,90M ⇨ ❑ 706	STICK SEALED		
1951	9753877	1	UNTERGURTSCHUTZ F.STIEL 2,90M ⇨ ❑ 648	PROTECTION F.STICK		
4051	9328035	1	SEEMAESSIGE VERPACKUNG	SEAWORTHY PACKAGE		
4065	10845921	1	TRANSPORTGESTELL	TRANSPORT FRAME		

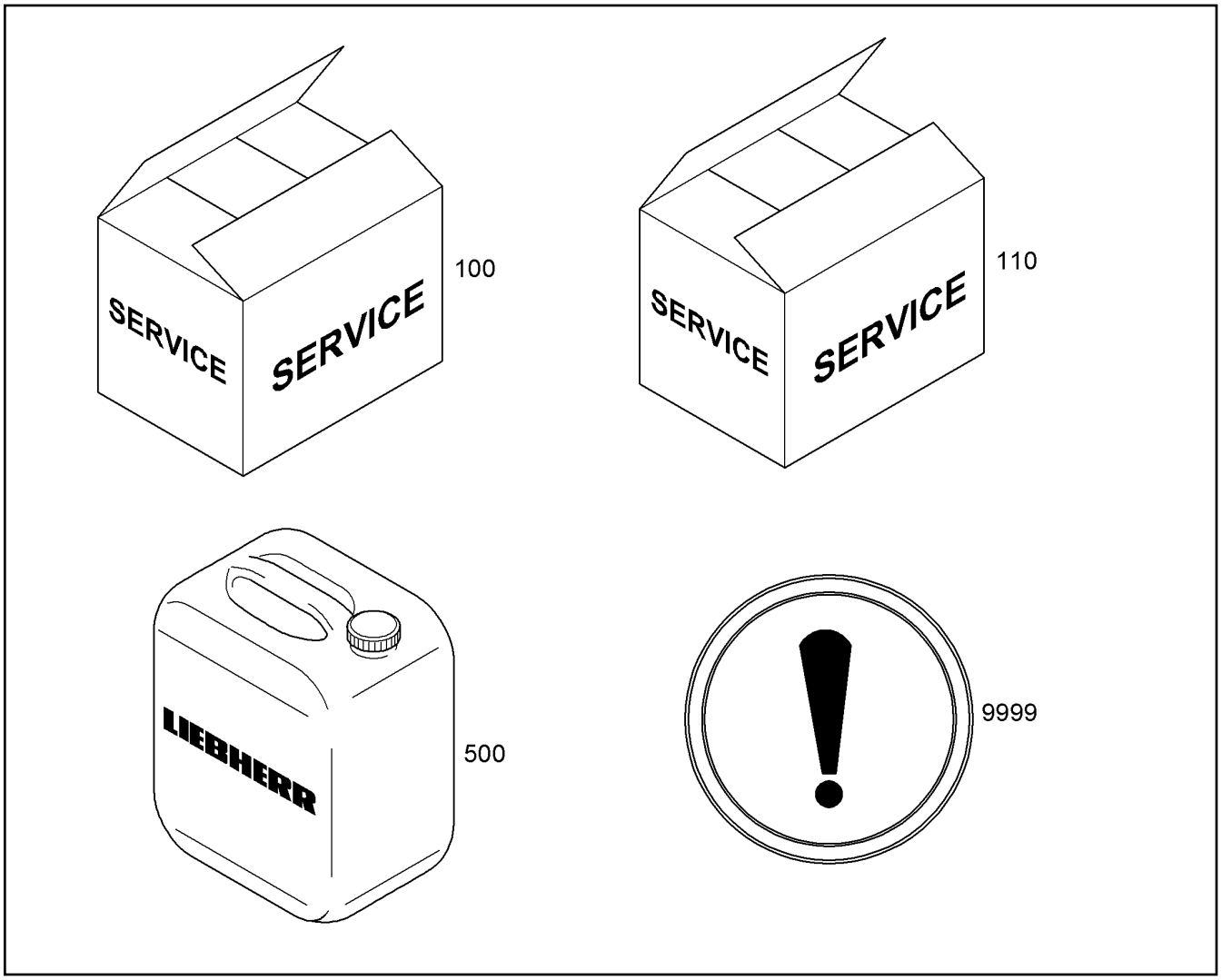

Pos.	Artikel	Menge	Bezeichnung	Description	Serie	K
100		1	SERVICE PAKETE 0-2000h ⇨ ❑ 62	SERVICE KITS		
110	10359830	1	SERVICE PAKET KRAFTSTOFFFILTER ⇨ ❑ 115	SERVICE KIT FUEL FILTER		
500		1	SCHMIERSTOFFE VARIANTEN ⇨ ❑ 12	TYPES OF LUBRICANTS		
9999		1	PERSONENSCHUTZAUSRUESTUNG ⇨ ❑ 68	PERSONNEL PROTECTION GU		

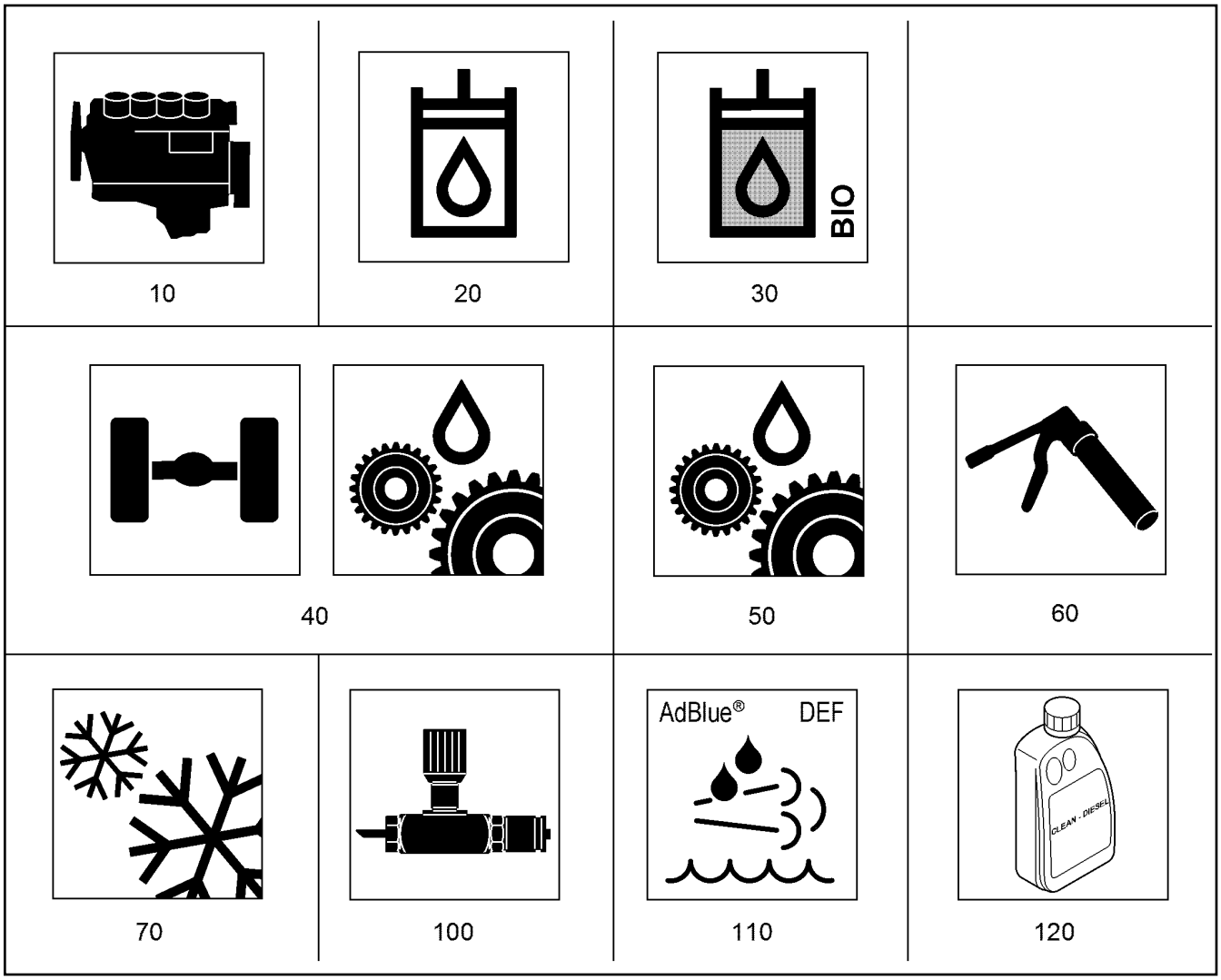

10 20 30 40 50 60 70 100 110 120

Pos.	Artikel	Menge	Bezeichnung	Description	Serie	K
10		1	MOTORENOEL ⇨ ❑ 15	MOTOR OIL		
20		1	HYDRAULIKOEL ⇨ ❑ 16	HYDRAULIC OIL		
30		1	UMWELTSCHONENDES HYDRAULIKOEL ⇨ ❑ 17	BIODEGRADABLE HYDRAULIC-		
40		1	ACHS- UND GETRIEBEOEL ⇨ ❑ 18	AXLE AND GEAR-OIL		
50		1	GETRIEBEOEL ⇨ ❑ 19	GEAR OIL		
60		1	FETTE ⇨ ❑ 20	GREASES		
70		1	KUEHLMITTEL ⇨ ❑ 14	COOLANT		
100		1	ZUBEHOER ⇨ ❑ 50	ACCESSORIES		
110		1l	HARNSTOFFLOESUNG ⇨ ❑ 53	UREA SOLUTION		
120		1	DIESELADDITIV ⇨ ❑ 59	SATACEN DIESEL ADDITIVE		

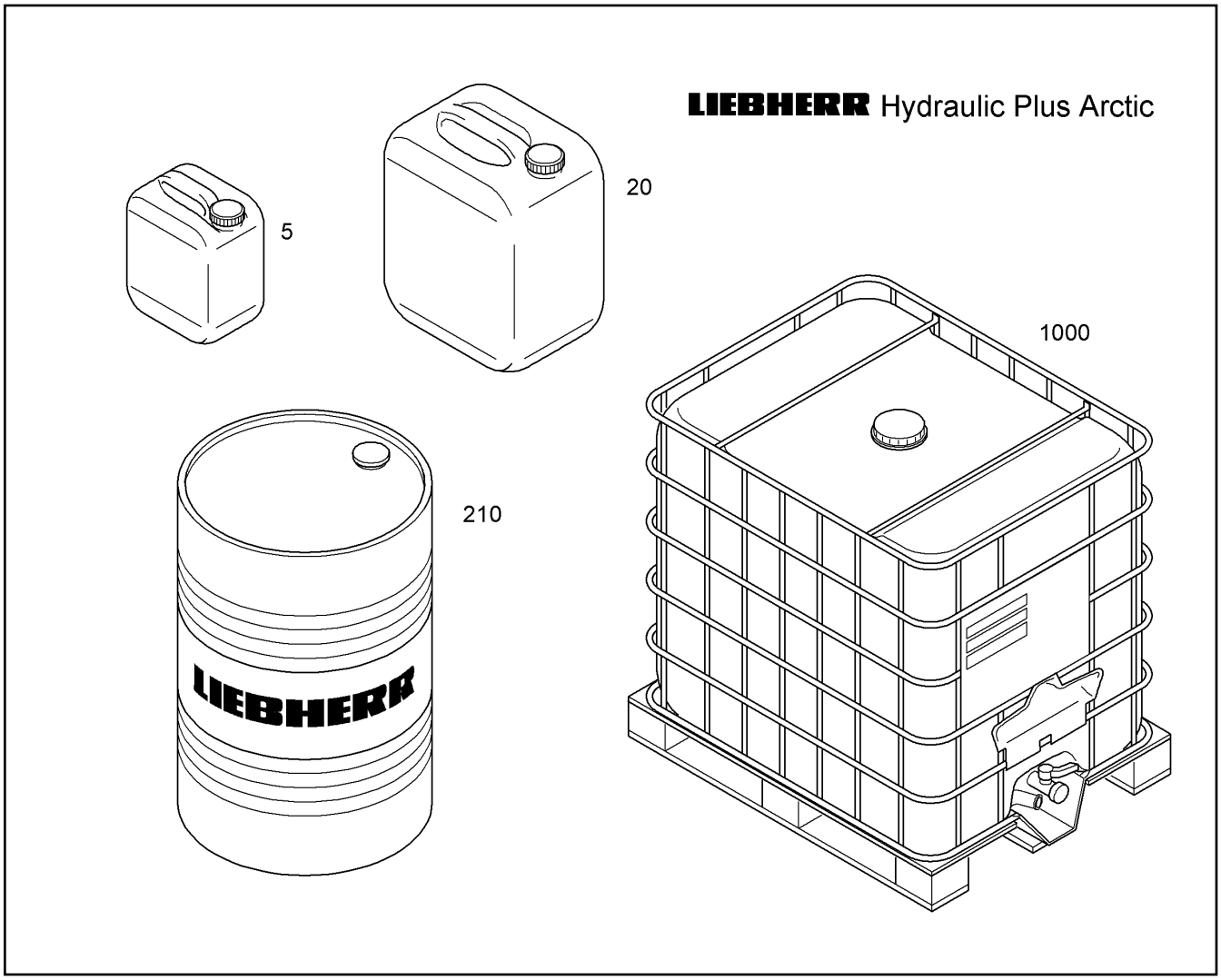

Pos.	Artikel	Menge	Bezeichnung	Description	Serie	K
5	10296479	1	HYDRAULIKOEL LIEBHERR/ISO VG 15-46/5L	HYDRAULIC OIL		
20	10330277	1	HYDRAULIKOEL LIEBHERR/ISO VG 15-46/20	HYDRAULIC OIL		
210	10330278	1	HYDRAULIKOEL LIEBHERR/ISO VG 15-46/2	HYDRAULIC OIL		
1000	10296478	1	HYDRAULIKOEL LIEBHERR/ISO VG 15-46/10	HYDRAULIC OIL		



10



100

Pos.	Artikel	Menge	Bezeichnung	Description	Serie	K
10		1l	KORROSIONSFROSTSCHUTZMITTEL ⇨ ❑ 57	ANTICORROSION ANTIFREEZER		
100		1l	KORROSIONSFROSTSCHUTZMITTEL ⇨ ❑ 56	ANTICORROSION ANTIFREEZER		

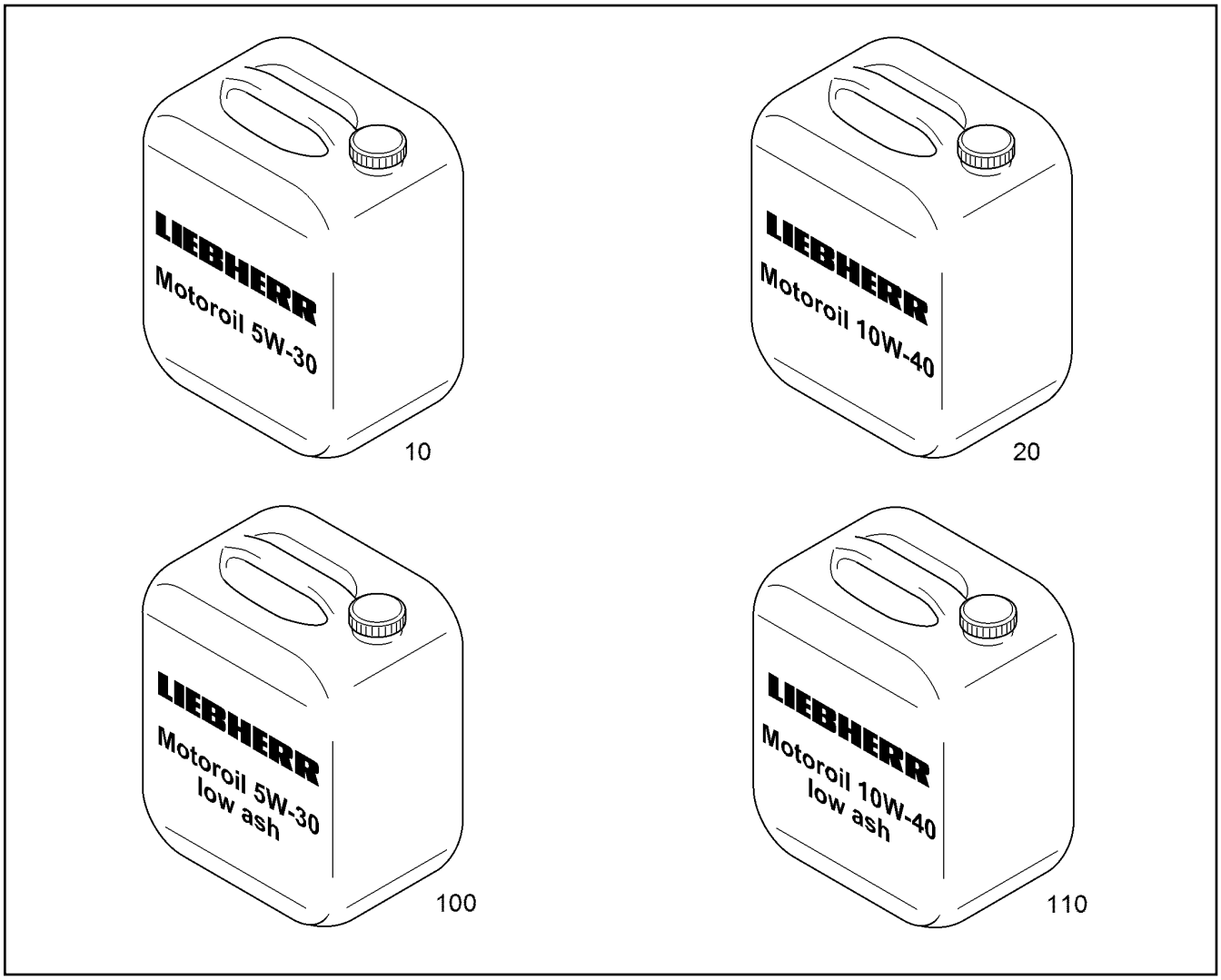

Pos.	Artikel	Menge	Bezeichnung	Description	Serie	K
10		1l	MOTOROEL LIEBHERR/5W-30 ⇨ ❑ 38	ENGINE OIL		
20		1l	MOTOROEL LIEBHERR/10W-40 ⇨ ❑ 23	ENGINE OIL		
100		1l	MOTOROEL LIEBHERR LOW ASH/5W-30 ⇨ ❑ 40	ENGINE OIL		
110		1l	MOTOROEL LIEBHERR LOW ASH/10W-40 ⇨ ❑ 24	ENGINE OIL		

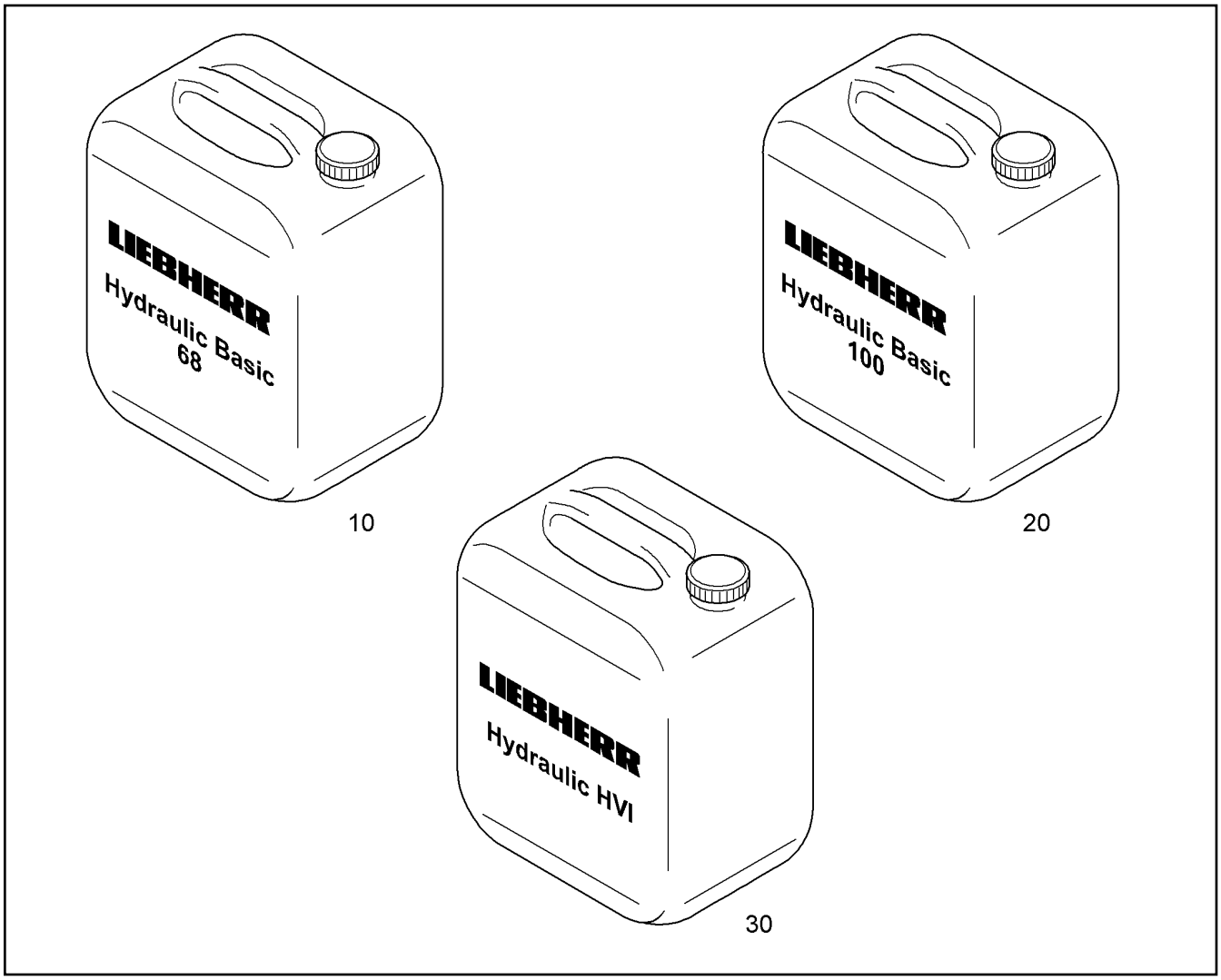

Pos.	Artikel	Menge	Bezeichnung	Description	Serie	K
10		1l	HYDRAULIKOEL LIEBHERR/ISO VG 68 ⇨ ❑ 25	HYDRAULIC OIL		
20		1l	HYDRAULIKOEL LIEBHERR/ISO-VG 100 ⇨ ❑ 21	HYDRAULIC OIL		
30		1l	HYDRAULIKOEL LIEBHERR/ISO VG 46 ⇨ ❑ 22	HYDRAULIC OIL		

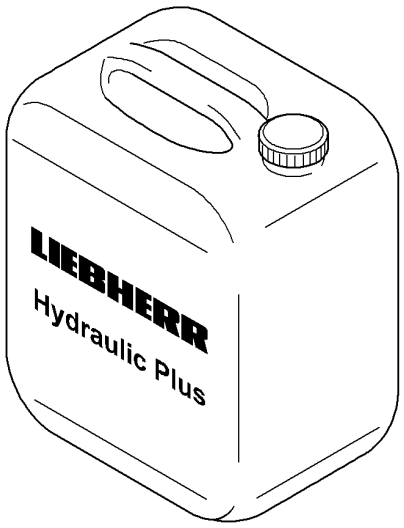

10

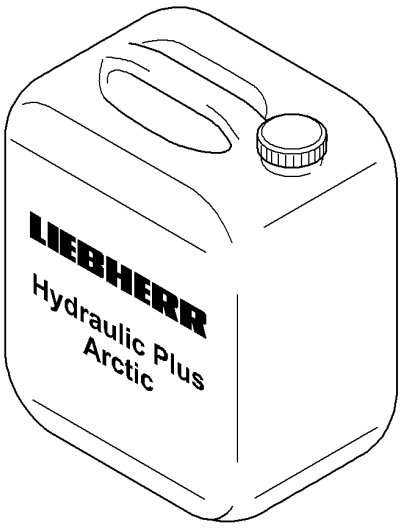

20

Pos.	Artikel	Menge	Bezeichnung	Description	Serie	K
10		1l	HYDRAULIKOEL LIEBHERR/ISO-VG 46 ⇨ ❑ 64	HYDRAULIC OIL		
20		1l	HYDRAULIKOEL LIEBHERR/ISO VG 15-46 ⇨ ❑ 13	HYDRAULIC OIL		



10

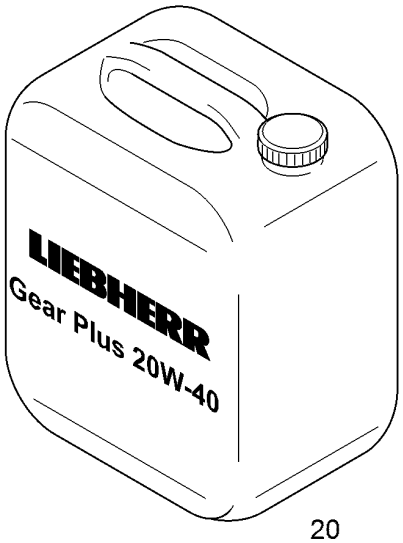

20

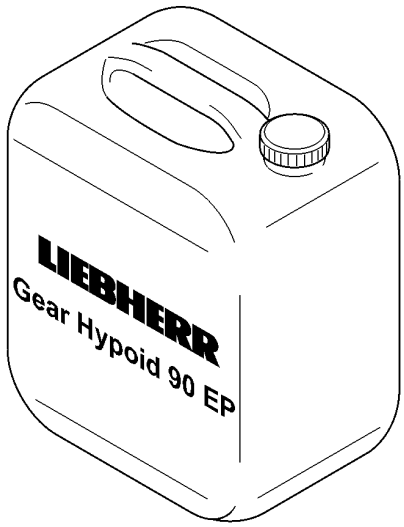

30

Pos.	Artikel	Menge	Bezeichnung	Description	Serie	K
10		1l	ACHS- UND GETRIEBEOEL LIEBHERR/85W ⇨ ❑ 29	AXLE AND GEAR-OIL		
20		1l	ACHSOEL LIEBHERR/20W-40 ⇨ ❑ 30	AXLE-OIL		
30		1l	GETRIEBEOEL LIEBHERR HYPOID90EP/SA ⇨ ❑ 39	LIEBHERR TRANSMISSION OIL		

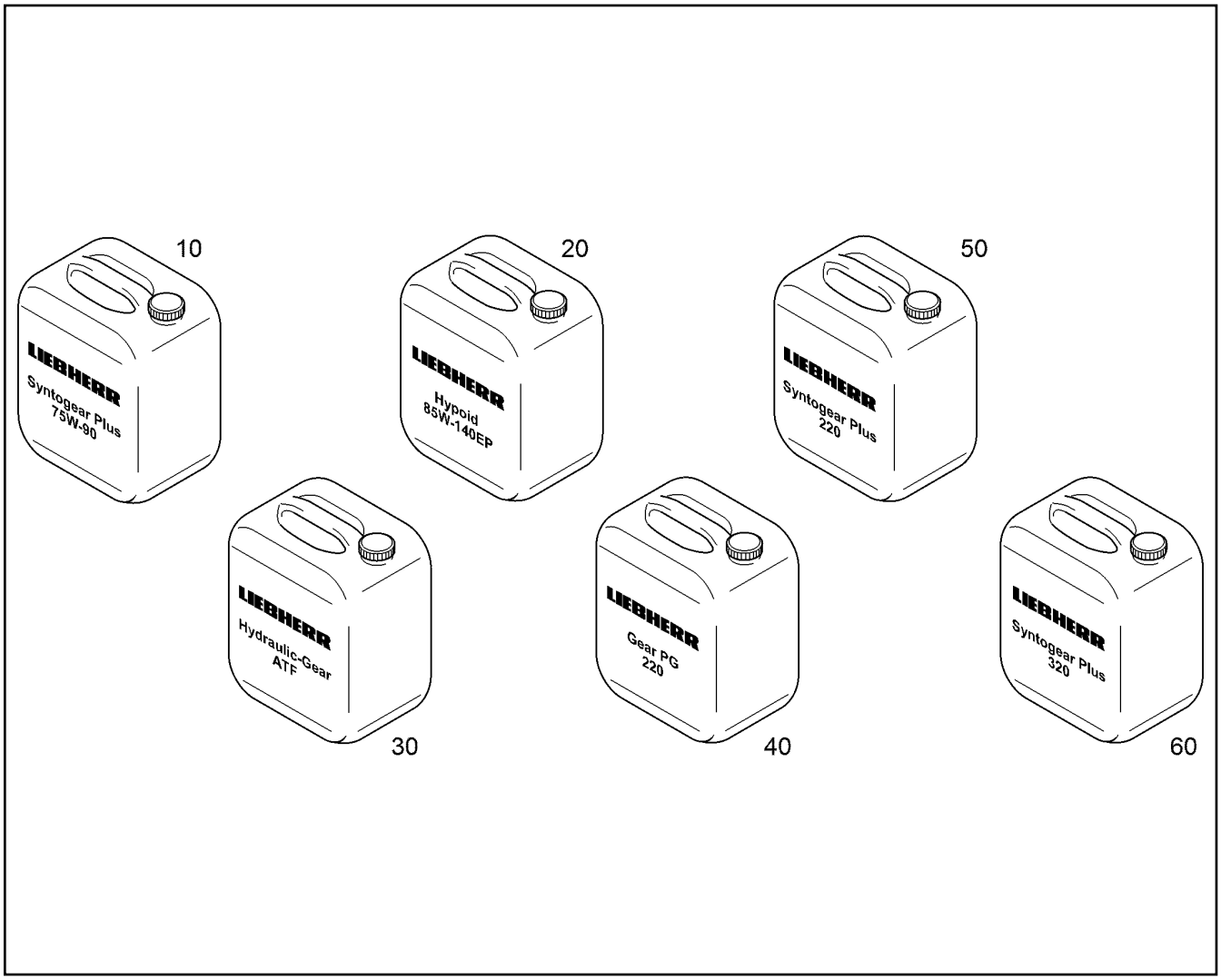

Pos.	Artikel	Menge	Bezeichnung	Description	Serie	K
10		1l	GETRIEBEOEL LIEBHERR/75W-90 ⇨ ❑ 26	GEAR OIL		
20		1l	GETRIEBEOEL LIEBHERR/85W-140 ⇨ ❑ 27	GEAR OIL		
30		1l	HYDRAULIK+GETRIEBEOEL LIEBHERR/5W ⇨ ❑ 28	HYDRAULIC+GEAR-OIL		
40		1l	GETRIEBEOEL LIEBHERR/ISO VG 220 ⇨ ❑ 43	GEAR OIL		
50		1l	GETRIEBEOEL LIEBHERR/ISO VG 220 ⇨ ❑ 44	GEAR OIL		
60		1l	GETRIEBEOEL LIEBHERR/ISO VG 320 ⇨ ❑ 45	GEAR OIL		

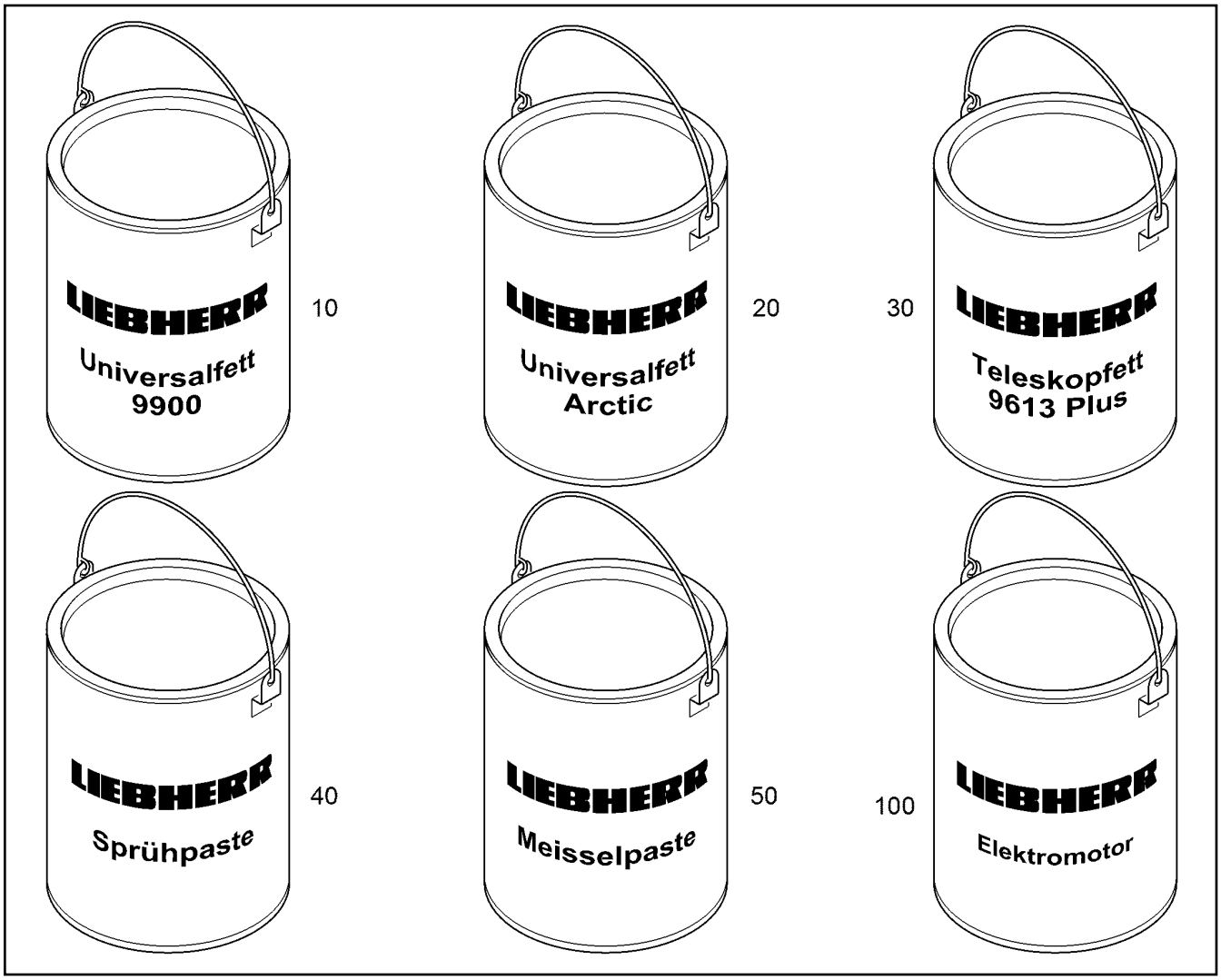

Pos.	Artikel	Menge	Bezeichnung	Description	Serie	K
10		1kg	UNIVERSALFETT LIEBHERR ⇨ ❑ 34	UNIVERSAL GREASE		
20		1kg	TIEFTEMPERATURFETT LIEBHERR ⇨ ❑ 33	LOW TEMPERATURE GREASE		
30		1kg	SPEZIALFETT LIEBHERR ⇨ ❑ 32	SPECIAL GREASE		
40		1kg	SPRUEHPASTE LIEBHERR ⇨ ❑ 35	SPRAY-PASTE		
50		1kg	MEISSELPASTE LIEBHERR ⇨ ❑ 36	BIT-PASTE		
100		1	SPEZIALFETT ELEKTROMOTOR ⇨ ❑ 58	SPECIAL GREASE ELECTRIC MO		

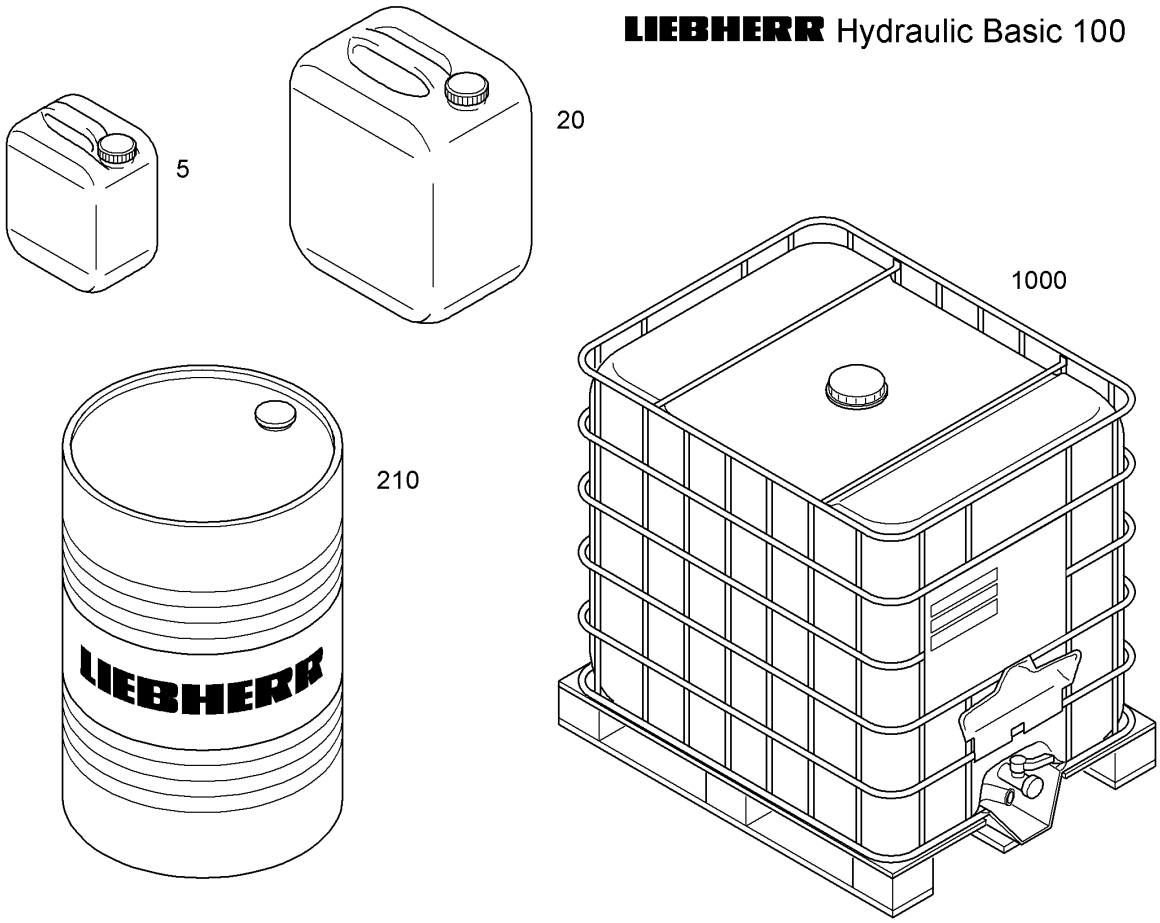

Pos.	Artikel	Menge	Bezeichnung	Description	Serie	K
5	10344024	1	HYDRAULIKOEL LIEBHERR/ISO-VG 100/5L	HYDRAULIC OIL		
20	10344025	1	HYDRAULIKOEL LIEBHERR/ISO-VG 100/20L	HYDRAULIC OIL		
210	10344026	1	HYDRAULIKOEL LIEBHERR/ISO-VG 100/210	HYDRAULIC OIL		
1000	10344027	1	HYDRAULIKOEL LIEBHERR/ISO-VG 100/1000	HYDRAULIC OIL		

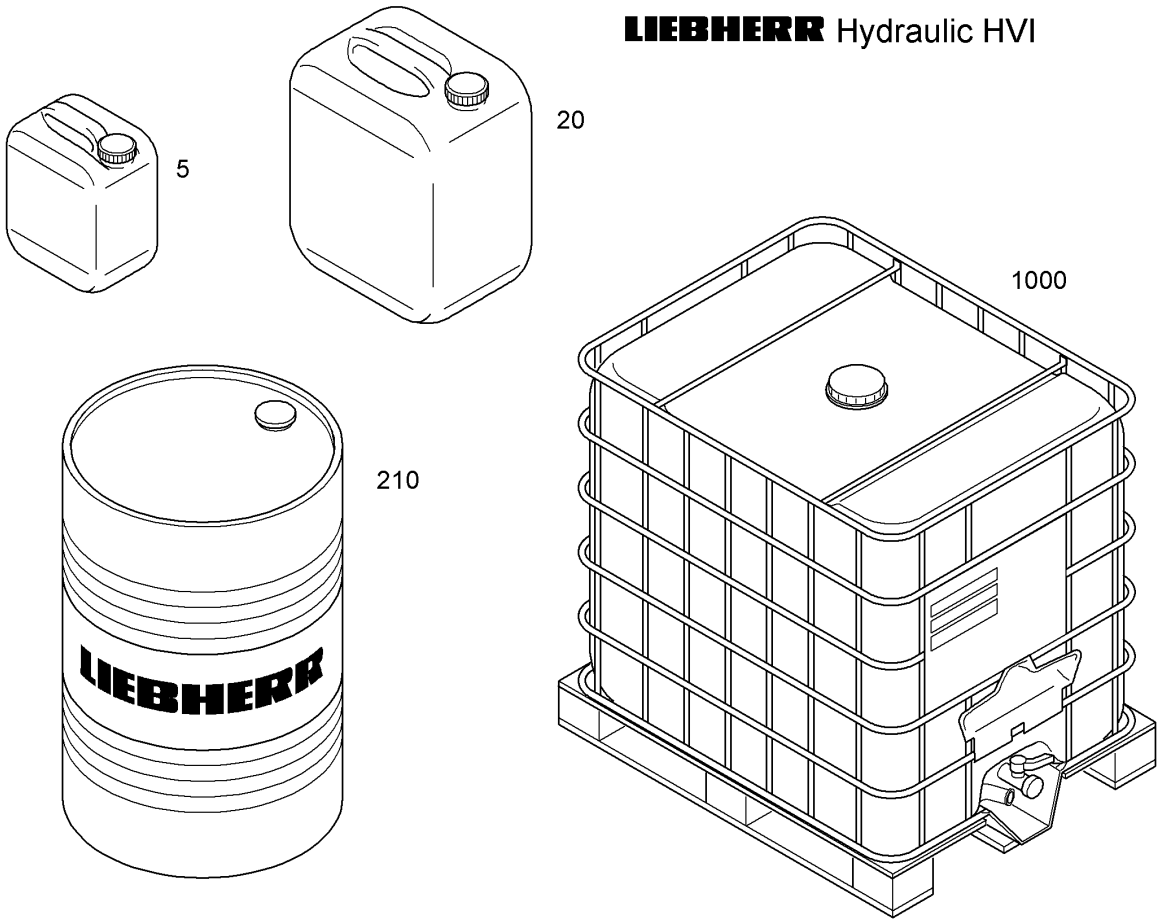

Pos.	Artikel	Menge	Bezeichnung	Description	Serie	K
5	10330266	1	HYDRAULIKOEL LIEBHERR/ISO VG 46/5L	HYDRAULIC OIL		
20	10330268	1	HYDRAULIKOEL LIEBHERR/ISO VG 46/20L	HYDRAULIC OIL		
210	10330270	1	HYDRAULIKOEL LIEBHERR/ISO VG 46/210L	HYDRAULIC OIL		
1000	10330271	1	HYDRAULIKOEL LIEBHERR/ISO VG 46/1000	HYDRAULIC OIL		

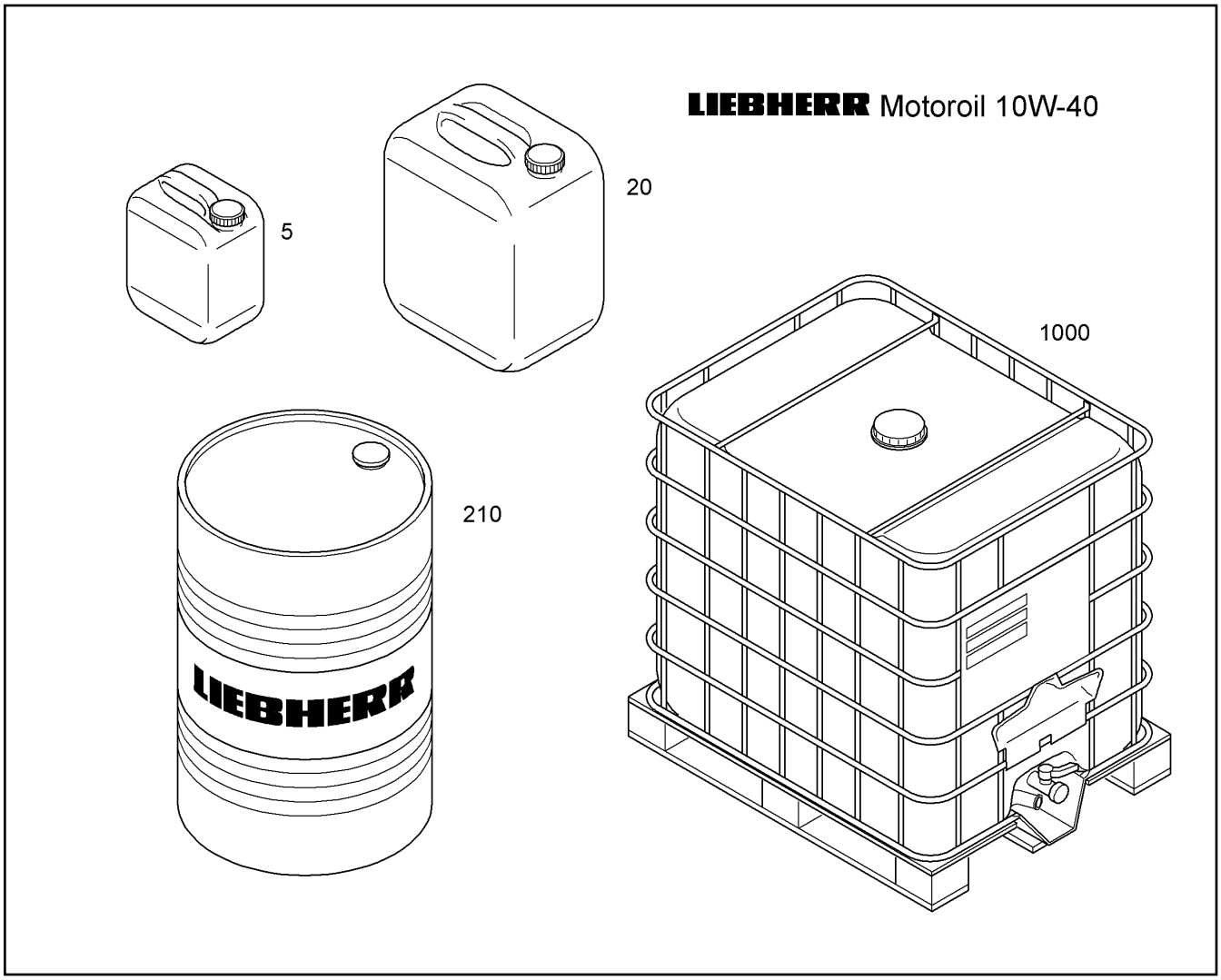

Pos.	Artikel	Menge	Bezeichnung	Description	Serie	K
5	10290506	1	MOTOROEL LIEBHERR/10W-40/5L	ENGINE OIL		
20	10330239	1	MOTOROEL LIEBHERR/10W-40/20L	ENGINE OIL		
210	10330246	1	MOTOROEL LIEBHERR/10W-40/210L	ENGINE OIL		
1000	10286279	1	MOTOROEL LIEBHERR/10W-40/1000L	ENGINE OIL		

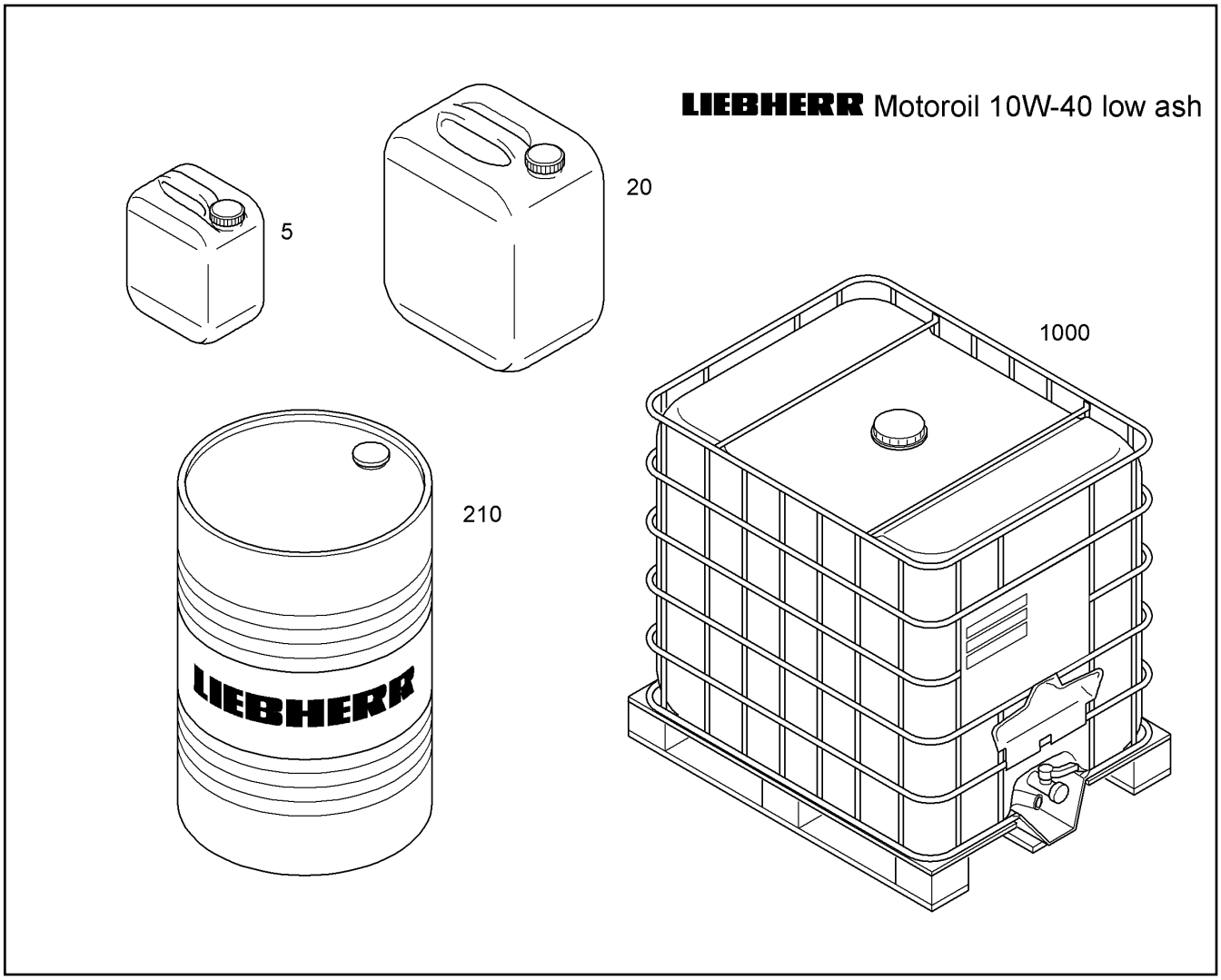

Pos.	Artikel	Menge	Bezeichnung	Description	Serie	K
5	10326113	1	MOTOROEL LIEBHERR LOW ASH/10W-40/5	ENGINE OIL		
20	10326112	1	MOTOROEL LIEBHERR LOW ASH/10W-40/20	ENGINE OIL		
210	10326111	1	MOTOROEL LIEBHERR LOW ASH/10W-40/2	ENGINE OIL		
1000	10326110	1	MOTOROEL LIEBHERR LOW ASH/10W-40/10	ENGINE OIL		

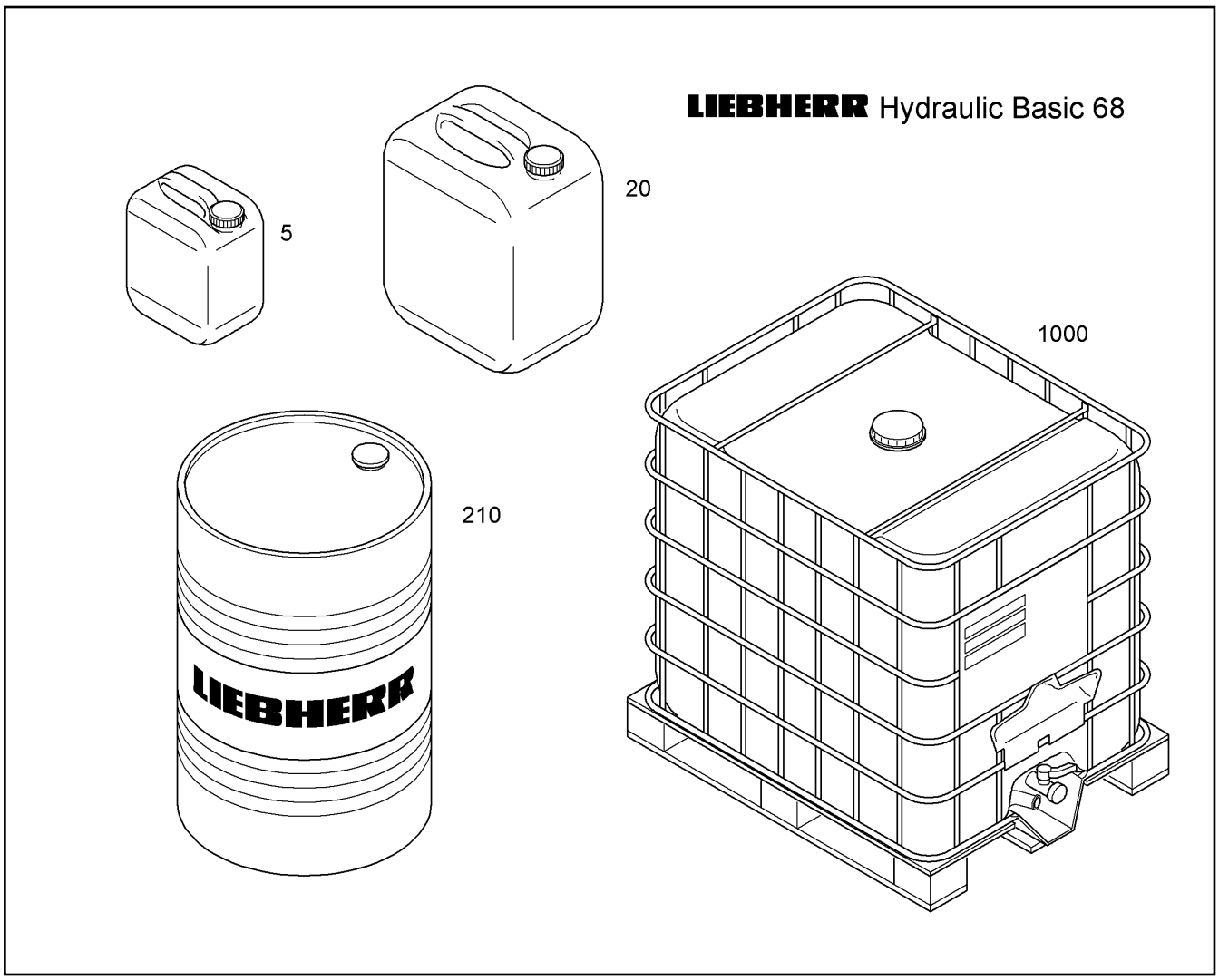

Pos.	Artikel	Menge	Bezeichnung	Description	Serie	K
5	10330255	1	HYDRAULIKOEL LIEBHERR/ISO VG 68/5L	HYDRAULIC OIL		
20	10330258	1	HYDRAULIKOEL LIEBHERR/ISO VG 68/20L	HYDRAULIC OIL		
210	10330259	1	HYDRAULIKOEL LIEBHERR/ISO VG 68/210L	HYDRAULIC OIL		
1000	10330260	1	HYDRAULIKOEL LIEBHERR/ISO VG 68/1000	HYDRAULIC OIL		

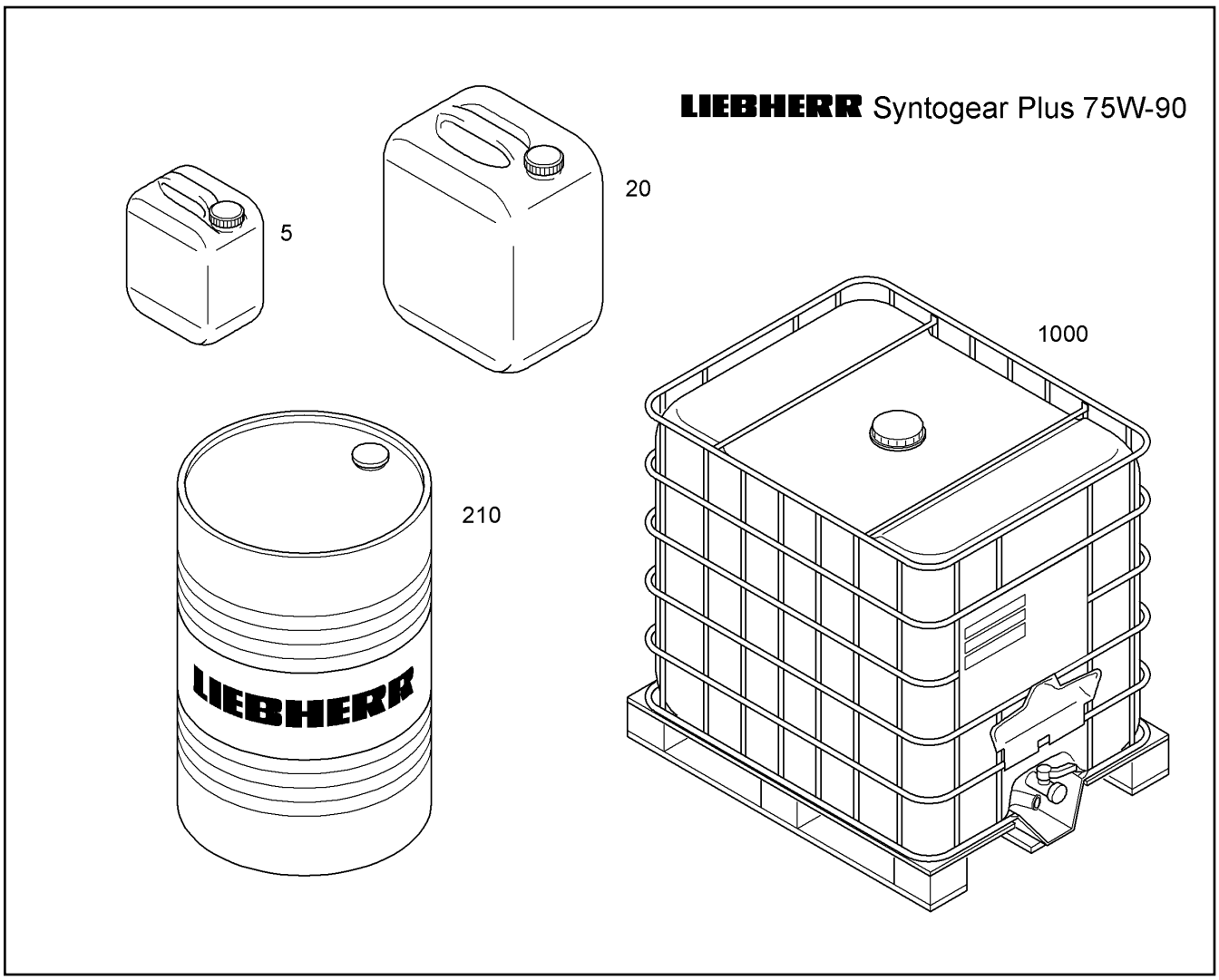

Pos.	Artikel	Menge	Bezeichnung	Description	Serie	K
5	10330285	1	GETRIEBEOEL LIEBHERR/75W-90/5L	GEAR OIL		
20	10330287	1	GETRIEBEOEL LIEBHERR/75W-90/20L	GEAR OIL		
210	10330288	1	GETRIEBEOEL LIEBHERR/75W-90/210L	GEAR OIL		
1000	10296477	1	GETRIEBEOEL LIEBHERR/75W-90/1000L	GEAR OIL		

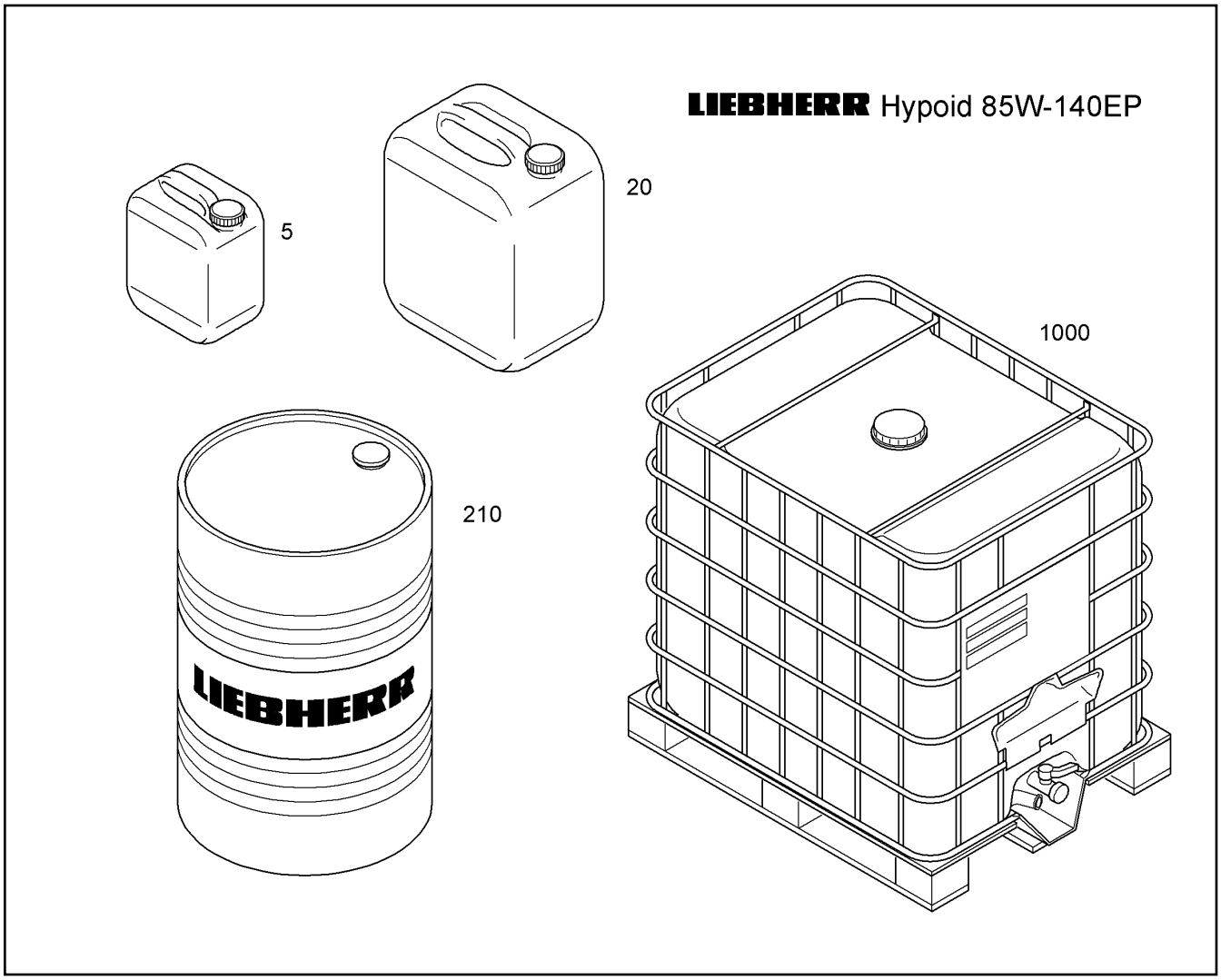

Pos.	Artikel	Menge	Bezeichnung	Description	Serie	K
5	10285639	1	GETRIEBEOEL LIEBHERR/85W-140/5L	GEAR OIL		
20	10330291	1	GETRIEBEOEL LIEBHERR/85W-140/20L	GEAR OIL		
210	10301680	1	GETRIEBEOEL LIEBHERR/85W-140/210L	GEAR OIL		
1000	10330292	1	GETRIEBEOEL LIEBHERR/85W-140/1000L	GEAR OIL		

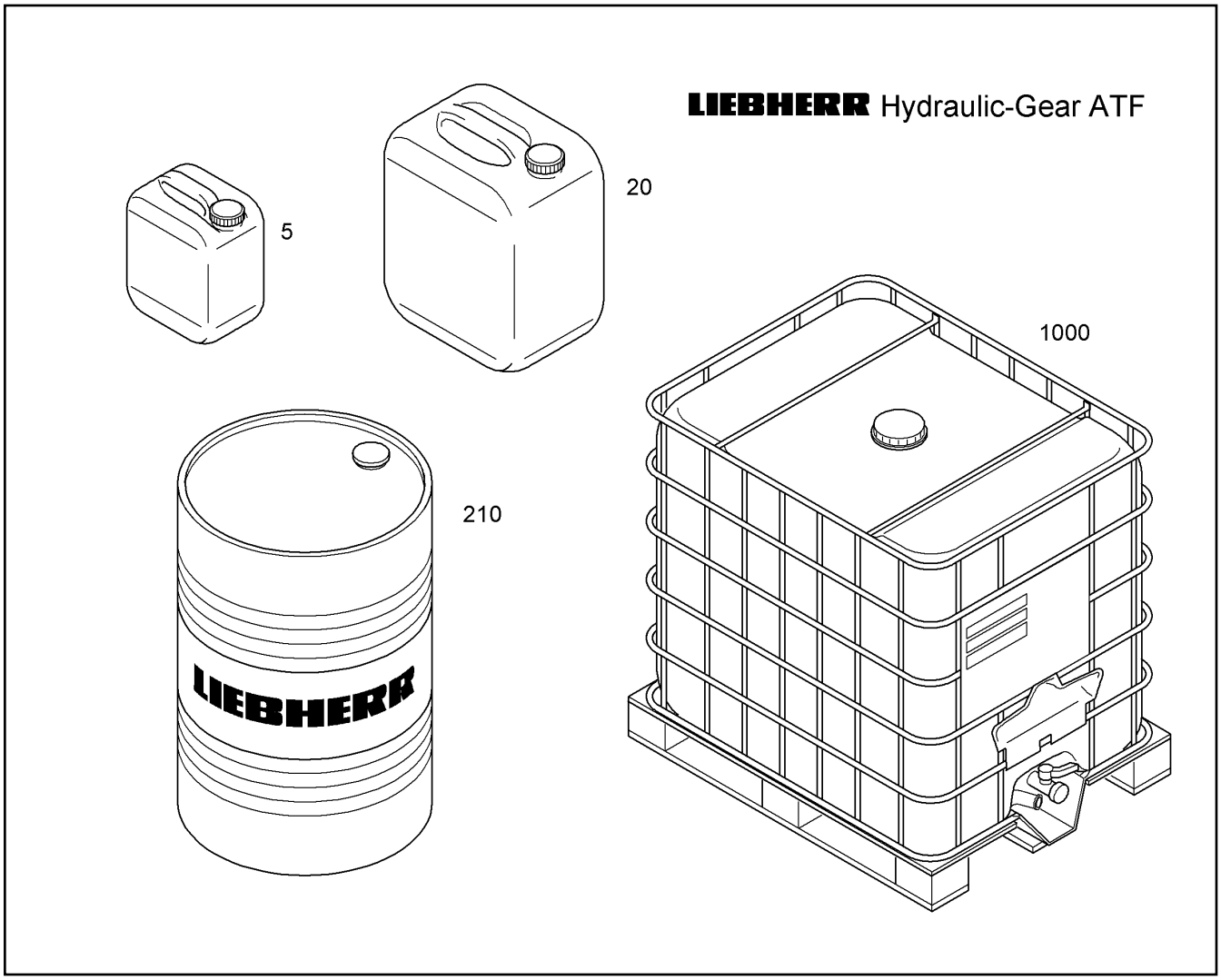

Pos.	Artikel	Menge	Bezeichnung	Description	Serie	K
5	10330280	1	HYDRAULIK+GETRIEBEOEL LIEBHERR/5W-	HYDRAULIC+GEAR-OIL		
20	10330282	1	HYDRAULIK+GETRIEBEOEL LIEBHERR/5W	HYDRAULIC+GEAR-OIL		
210	10330283	1	HYDRAULIK+GETRIEBEOEL LIEBHERR/5W-	HYDRAULIC+GEAR-OIL		
1000	10296482	1	HYDRAULIK+GETRIEBEOEL LIEBHERR/5W	HYDRAULIC+GEAR-OIL		

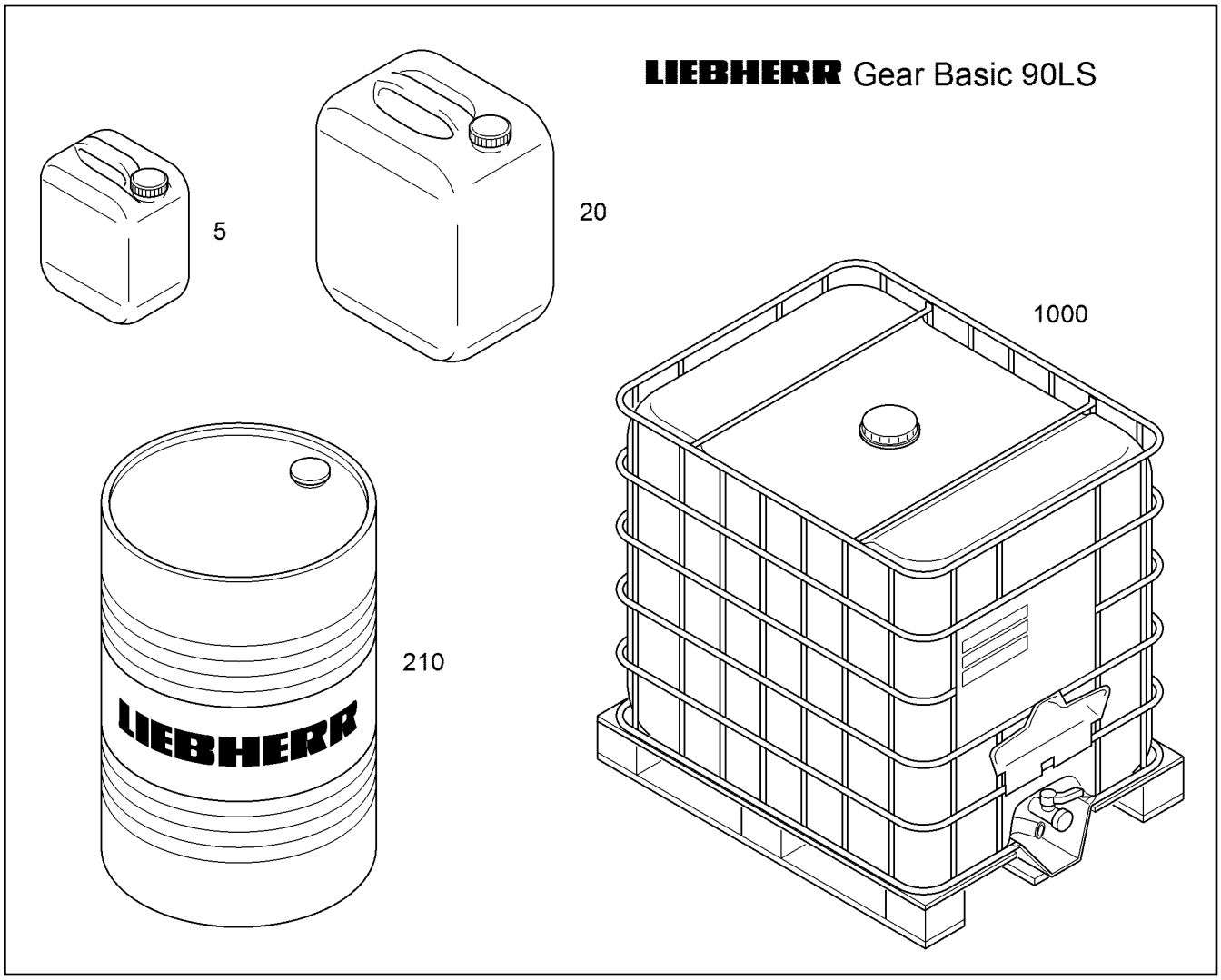

Pos.	Artikel	Menge	Bezeichnung	Description	Serie	K
5	10330295	1	ACHS- UND GETRIEBEOEL LIEBHERR/85W-	AXLE AND GEAR-OIL		
20	10330296	1	ACHS- UND GETRIEBEOEL LIEBHERR/85W	AXLE AND GEAR-OIL		
210	10285702	1	ACHS- UND GETRIEBEOEL LIEBHERR/85W-	AXLE AND GEAR-OIL		
1000	10286280	1	ACHS- UND GETRIEBEOEL LIEBHERR/85W	AXLE AND GEAR-OIL		

LIEBHERR Gear Plus 20W-40

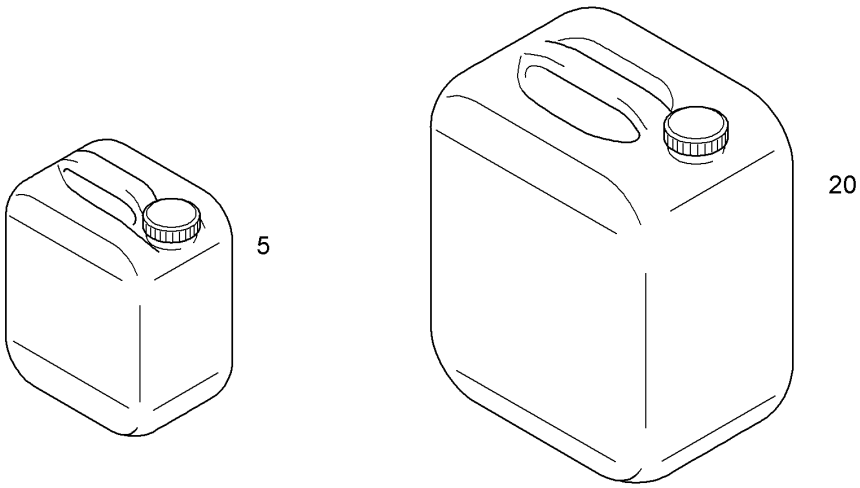

Pos.	Artikel	Menge	Bezeichnung	Description	Serie	K
5	10285640	1	ACHSOEL LIEBHERR/20W-40/5L	AXLE-OIL		
20	10330294	1	ACHSOEL LIEBHERR/20W-40/20L	AXLE-OIL		

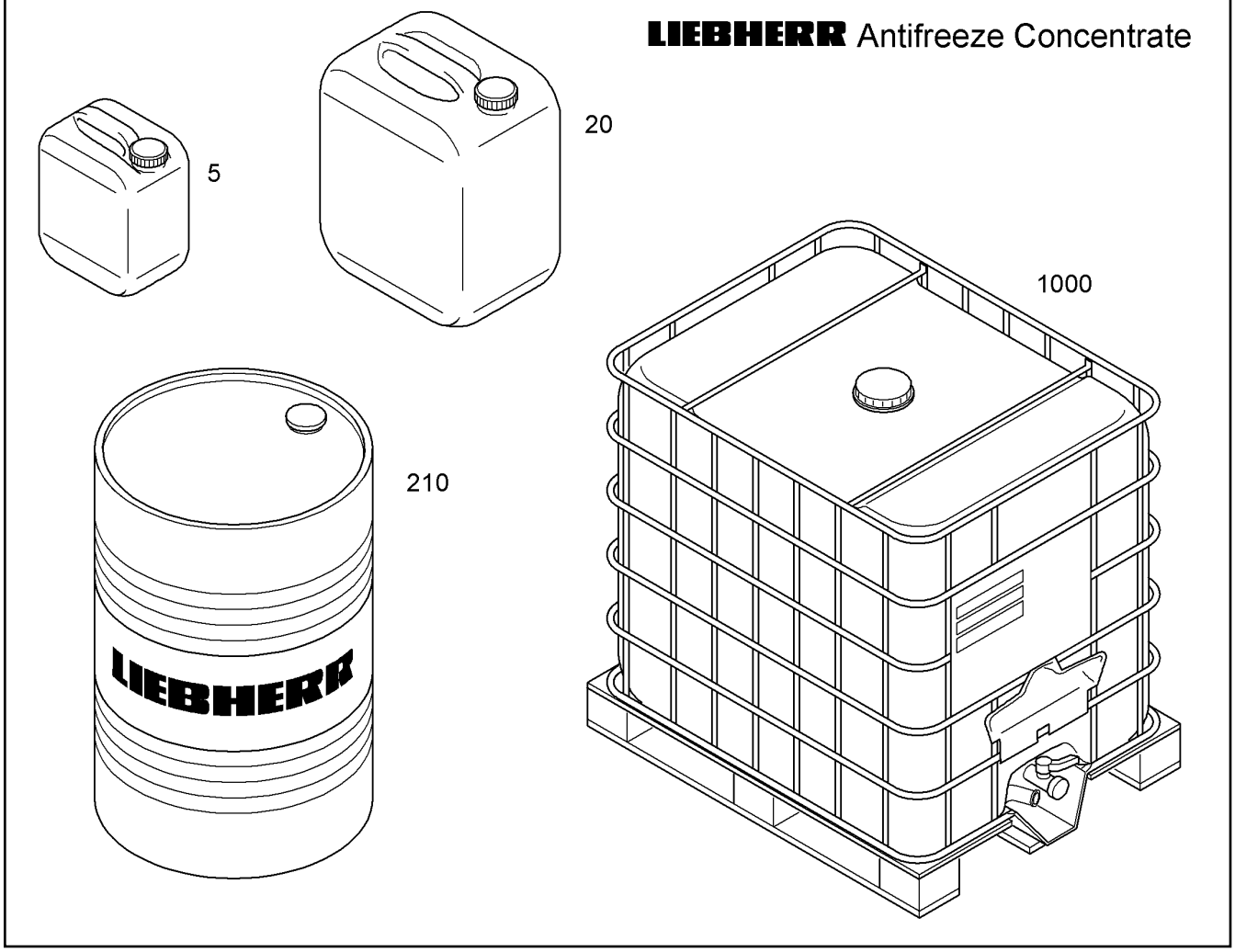

Pos.	Artikel	Menge	Bezeichnung	Description	Serie	K
5	10301215	1	KORROSIONSFROSTSCHUTZMITTEL	ANTICORROSION ANTIFREEZER		
20	10428410	1	KORROSIONSFROSTSCHUTZMITTEL	ANTICORROSION ANTIFREEZER		
210	10428411	1	KORROSIONSFROSTSCHUTZMITTEL	ANTICORROSION ANTIFREEZER		
1000	10356833	1	KORROSIONSFROSTSCHUTZMITTEL	ANTICORROSION ANTIFREEZER		

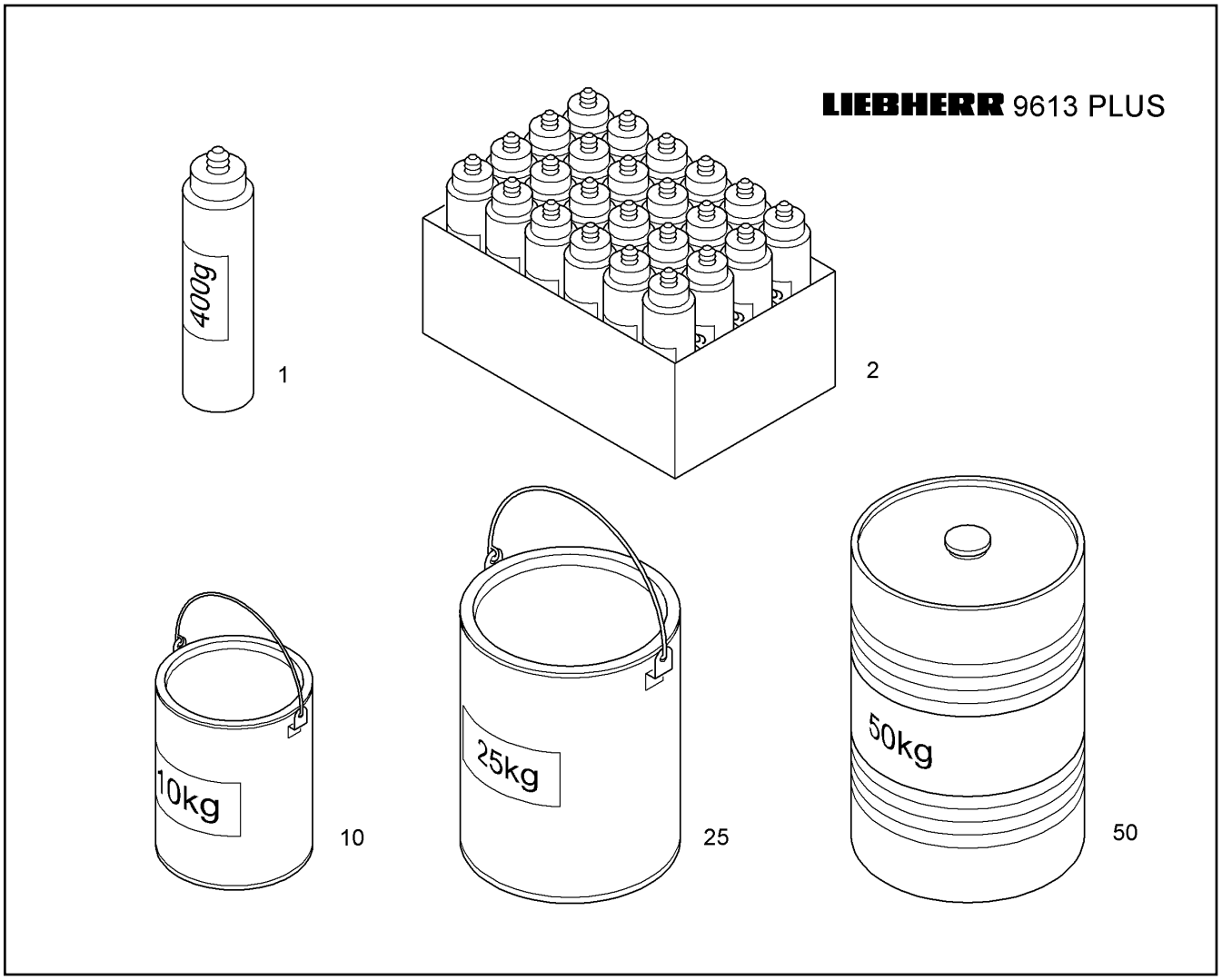

Pos.	Artikel	Menge	Bezeichnung	Description	Serie	K
1	861305508	1	SPEZIALFETT LIEBHERR/0,4kg	SPECIAL GREASE		
2	10296820	1	SPEZIALFETT LIEBHERR/24X0,4kg	SPECIAL GREASE		
10	861304208	1	SPEZIALFETT LIEBHERR/10kg	SPECIAL GREASE		
25	861303608	1	SPEZIALFETT LIEBHERR/25kg	SPECIAL GREASE		
50	861305608	1kg	SPEZIALFETT LIEBHERR/50kg	SPECIAL GREASE		

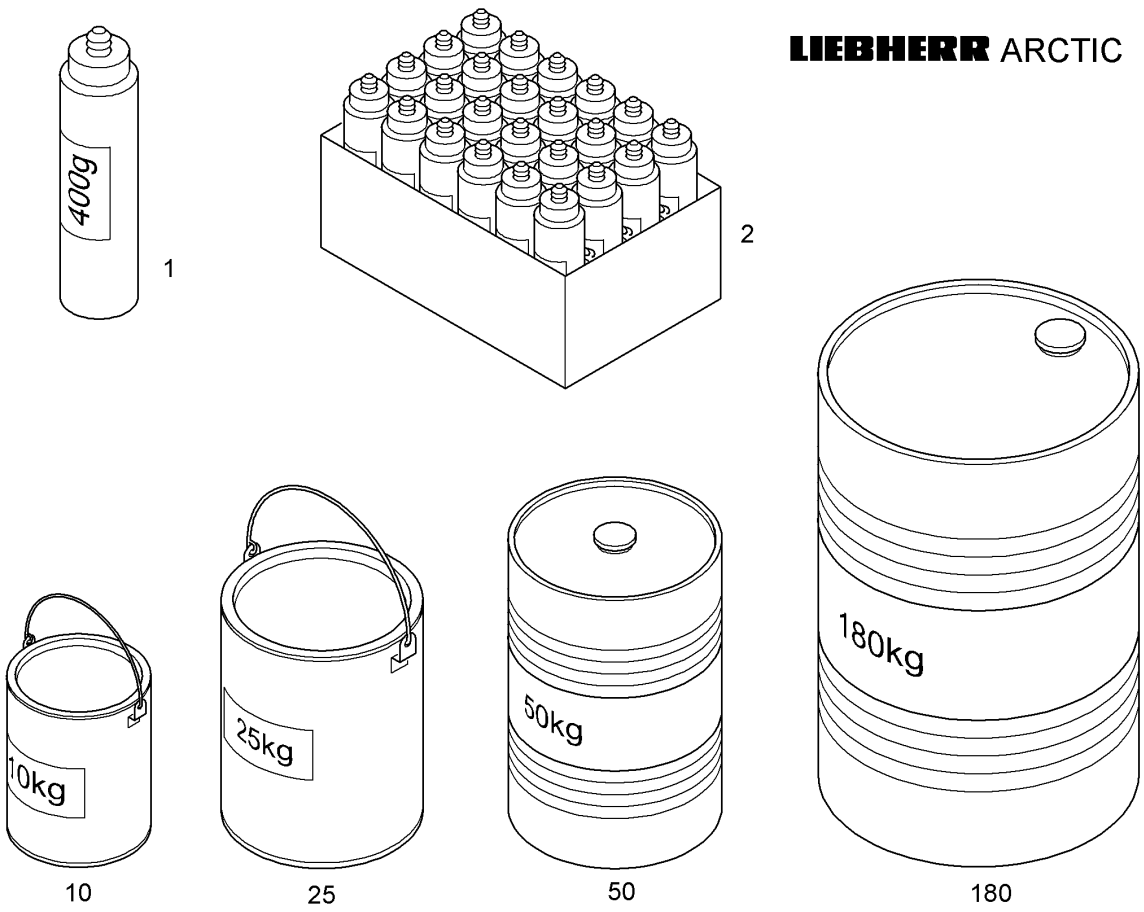

Pos.	Artikel	Menge	Bezeichnung	Description	Serie	K
1	10296828	1	TIEFTEMPERATURFETT LIEBHERR/0,4kg	LOW TEMPERATURE GREASE		
2	10296827	1	TIEFTEMPERATURFETT LIEBHERR/24X0,4k	LOW TEMPERATURE GREASE		
10	10296825	1	TIEFTEMPERATURFETT LIEBHERR/10kg	LOW TEMPERATURE GREASE		
25	10296824	1	TIEFTEMPERATURFETT LIEBHERR/25kg	LOW TEMPERATURE GREASE		
50	10296823	1	TIEFTEMPERATURFETT LIEBHERR/50kg	LOW TEMPERATURE GREASE		
180	10296822	1	TIEFTEMPERATURFETT LIEBHERR/180kg	LOW TEMPERATURE GREASE		

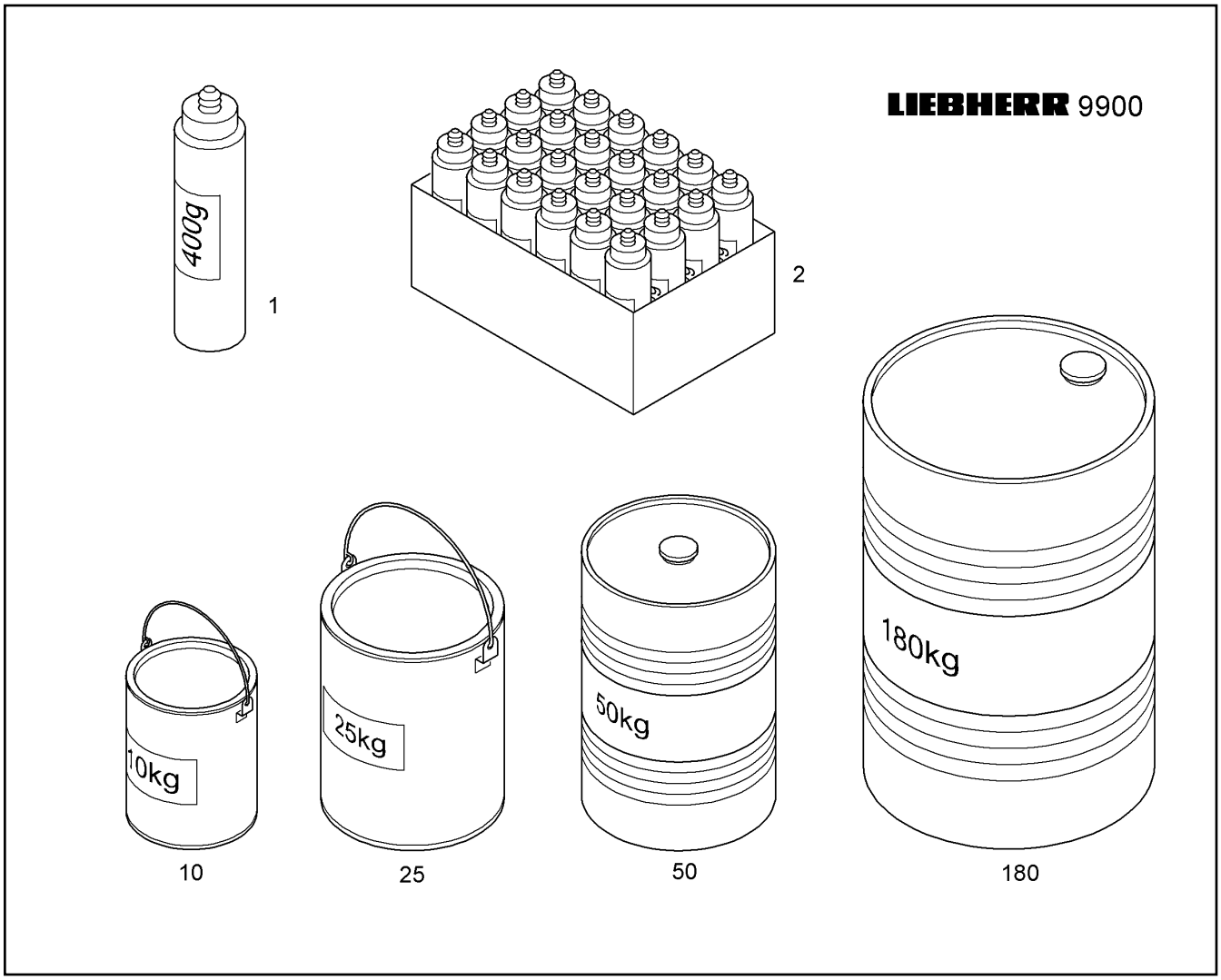

Pos.	Artikel	Menge	Bezeichnung	Description	Serie	K
1	10296816	1	UNIVERSALFETT LIEBHERR/0,4kg	UNIVERSAL GREASE		
2	10296815	1	UNIVERSALFETT LIEBHERR/24X0,4kg	UNIVERSAL GREASE		
10	10296813	1	UNIVERSALFETT LIEBHERR/10kg	UNIVERSAL GREASE		
25	10296812	1	UNIVERSALFETT LIEBHERR/25kg	UNIVERSAL GREASE		
50	10296811	1	UNIVERSALFETT LIEBHERR/50kg	UNIVERSAL GREASE		
180	10296810	1	UNIVERSALFETT LIEBHERR/180kg	UNIVERSAL GREASE		

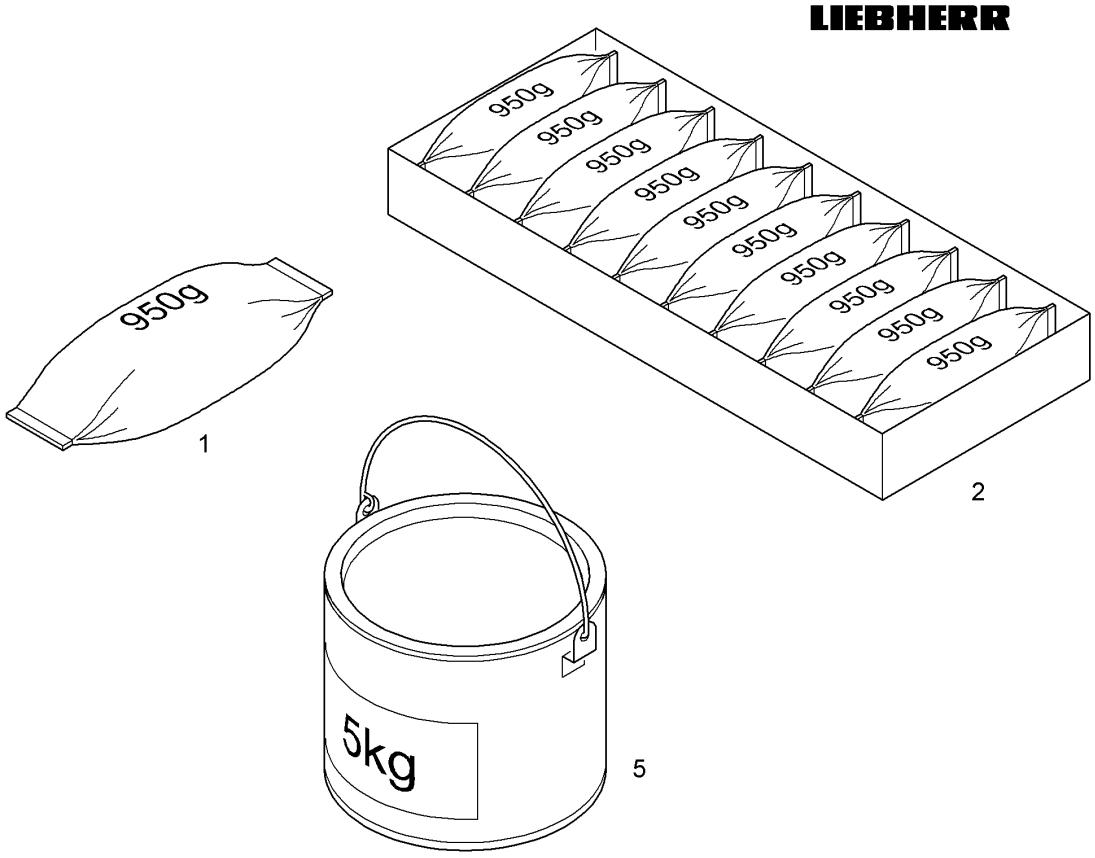

Pos.	Artikel	Menge	Bezeichnung	Description	Serie	K
1	10330308	1	SPRUEHPASTE LIEBHERR/0,950kg	SPRAY-PASTE		
2	10330310	1	SPRUEHPASTE LIEBHERR/10X0,950kg	SPRAY-PASTE		
5	10330311	1	SPRUEHPASTE LIEBHERR/5kg	SPRAY-PASTE		

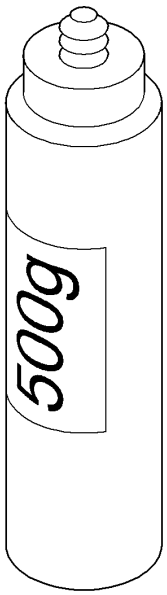

1

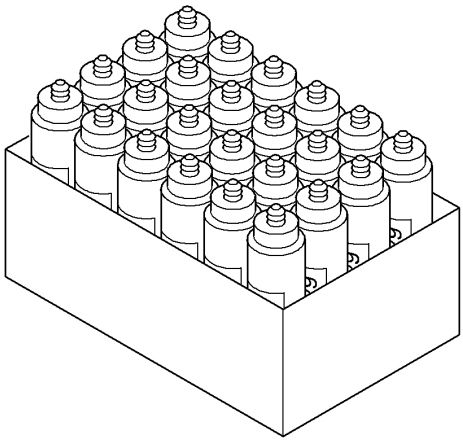

2

Pos.	Artikel	Menge	Bezeichnung	Description	Serie	K
1	8610230	1	MEISSELPASTE LIEBHERR/0,5kg	BIT-PASTE		
2	10330306	1	MEISSELPASTE LIEBHERR/20X0,5kg	BIT-PASTE		

LIEBHERR Antifreeze Mix

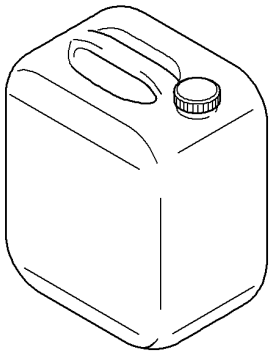

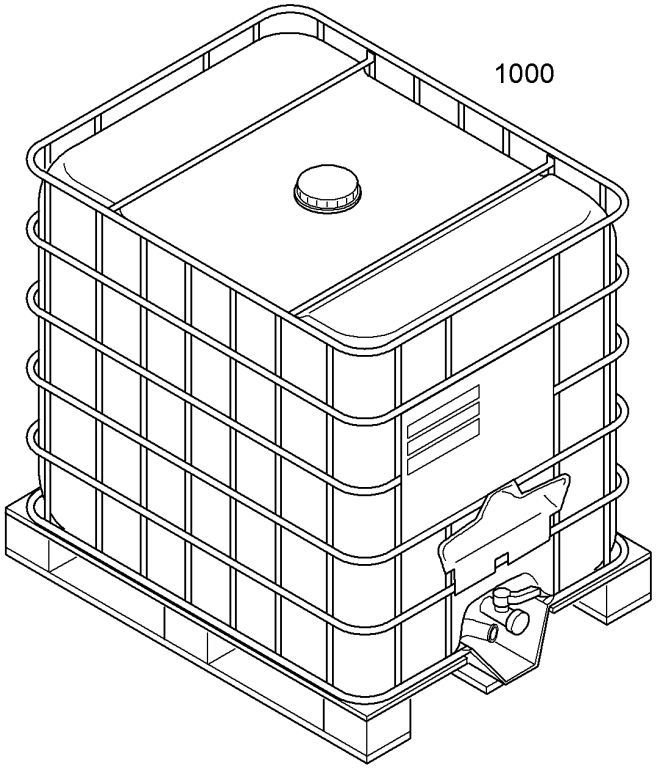

Pos.	Artikel	Menge	Bezeichnung	Description	Serie	K
20	10301213	1	KORROSIONSFROSTSCHUTZMITTEL	ANTICORROSION ANTIFREEZER		
1000		1	KORROSIONSFROSTSCHUTZMITTEL	ANTICORROSION ANTIFREEZER		

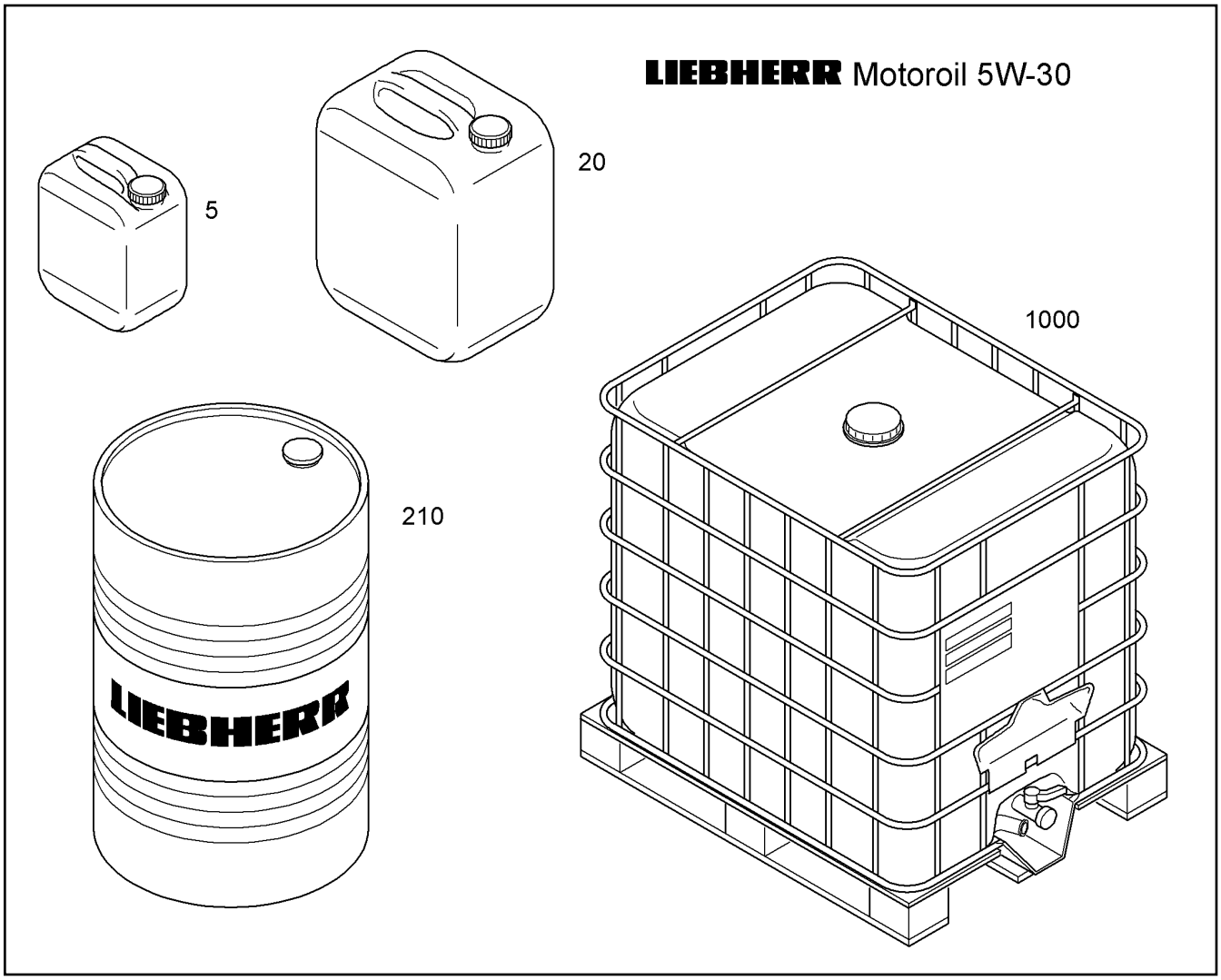

Pos.	Artikel	Menge	Bezeichnung	Description	Serie	K
5	10425712	1	MOTOROEL LIEBHERR/5W-30/5L	ENGINE OIL		
20	10425713	1	MOTOROEL LIEBHERR/5W-30/20L	ENGINE OIL		
210	10425715	1	MOTOROEL LIEBHERR/5W-30/210L	ENGINE OIL		
1000	10425719	1	MOTOROEL LIEBHERR/5W-30/1000L	ENGINE OIL		

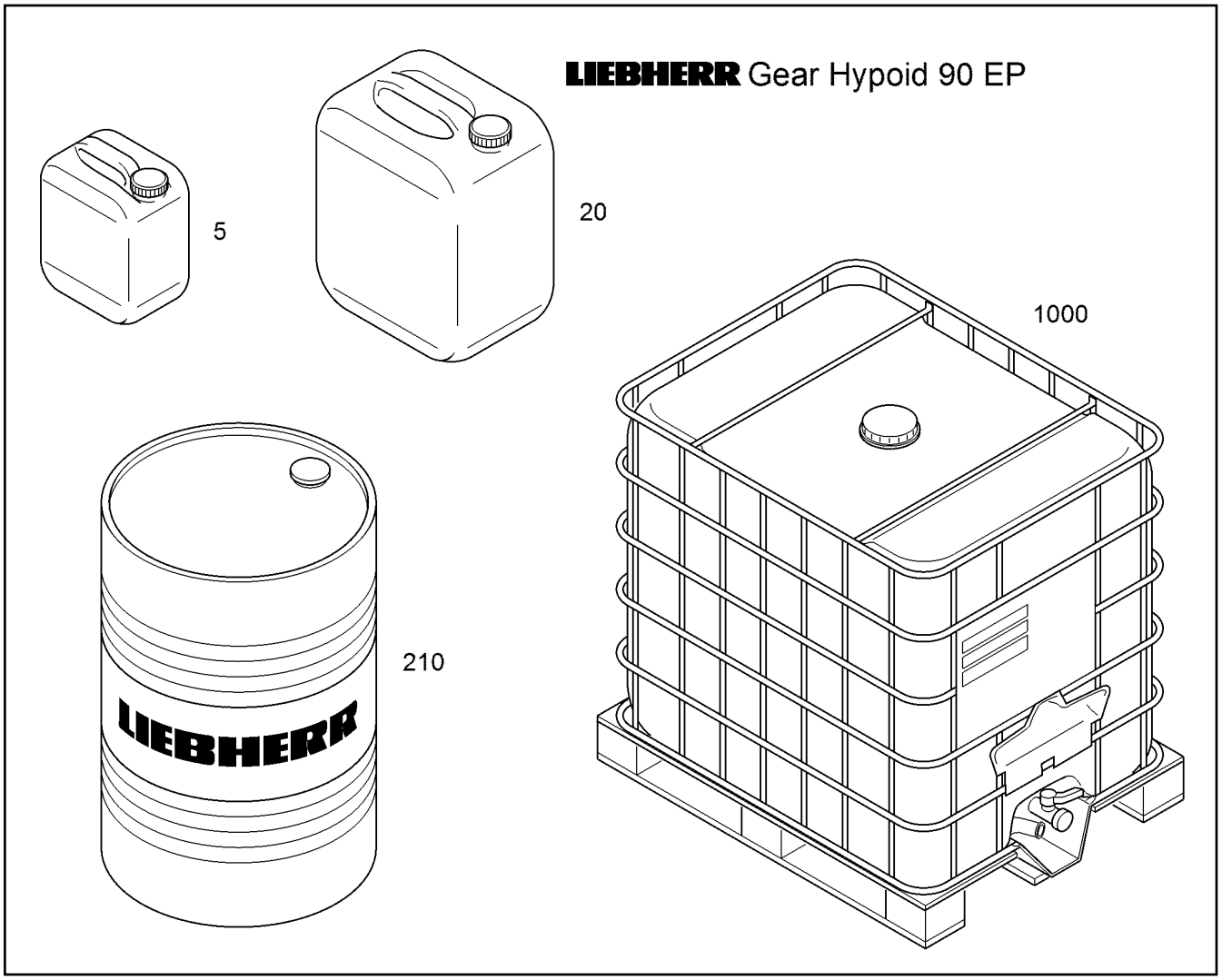

Pos.	Artikel	Menge	Bezeichnung	Description	Serie	K
5	10664874	1	LIEBHERR GETRIEBEOEL HYPOID90EP/SAE	LIEBHERR TRANSMISSION OIL		
20	10664875	1	LIEBHERR GETRIEBEOEL HYPOID90EP/SA	LIEBHERR TRANSMISSION OIL		
210	10664876	1	LIEBHERR GETRIEBEOEL HYPOID90EP/SAE	LIEBHERR TRANSMISSION OIL		
1000	10441636	1	LIEBHERR GETRIEBEOEL HYPOID90EP/SA	LIEBHERR TRANSMISSION OIL		

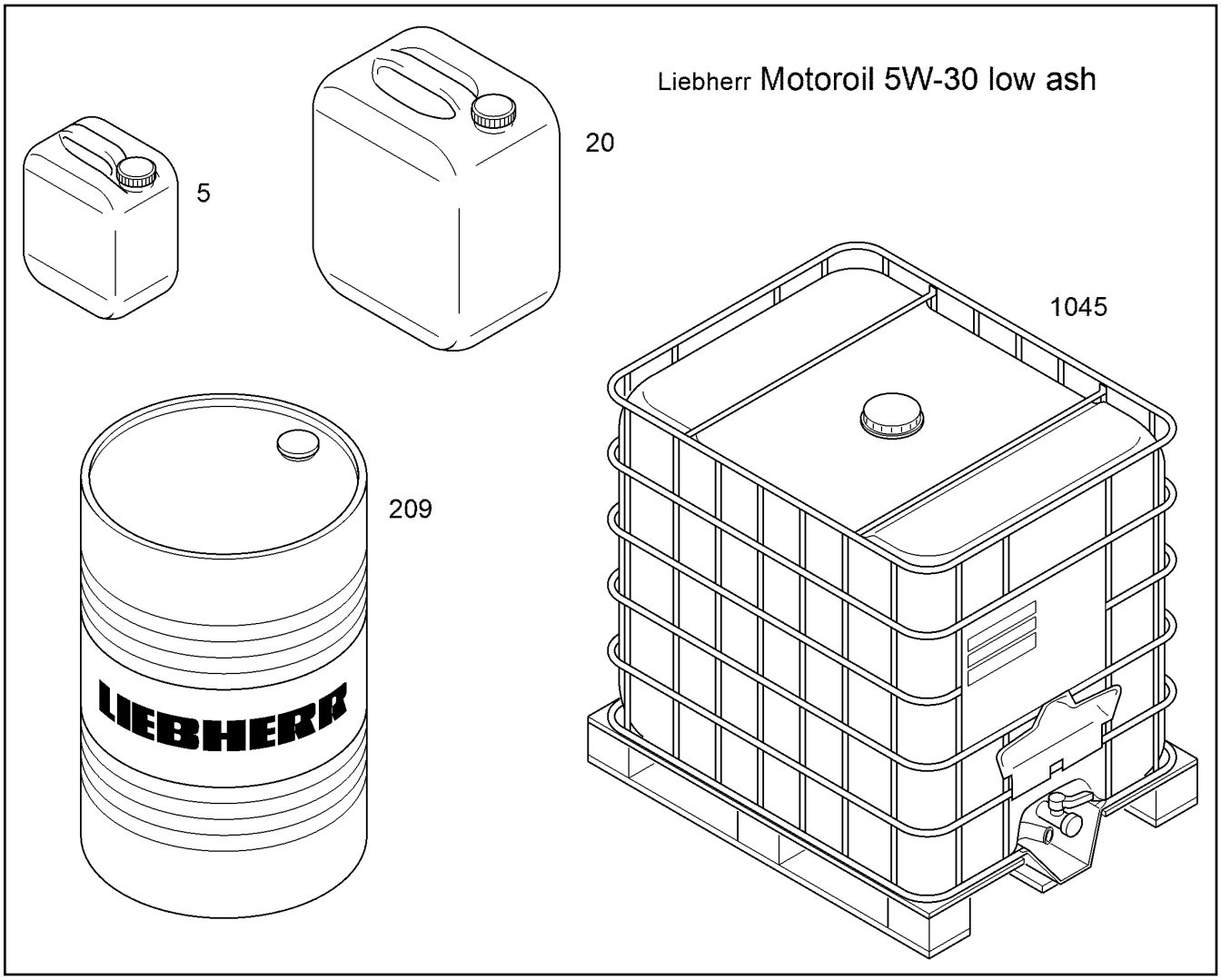

Pos.	Artikel	Menge	Bezeichnung	Description	Serie	K
5	11066029	1	MOTOROEL LIEBHERR LOW ASH/5W-30/5L	ENGINE OIL		
20	11066030	1	MOTOROEL LIEBHERR LOW ASH/5W-30/20	ENGINE OIL		
209	11066031	1	MOTOROEL LIEBHERR LOW ASH/5W-30/209	ENGINE OIL		
1045	11066032	1	MOTOROEL LIEBHERR LOW ASH/5W-30/10	ENGINE OIL		

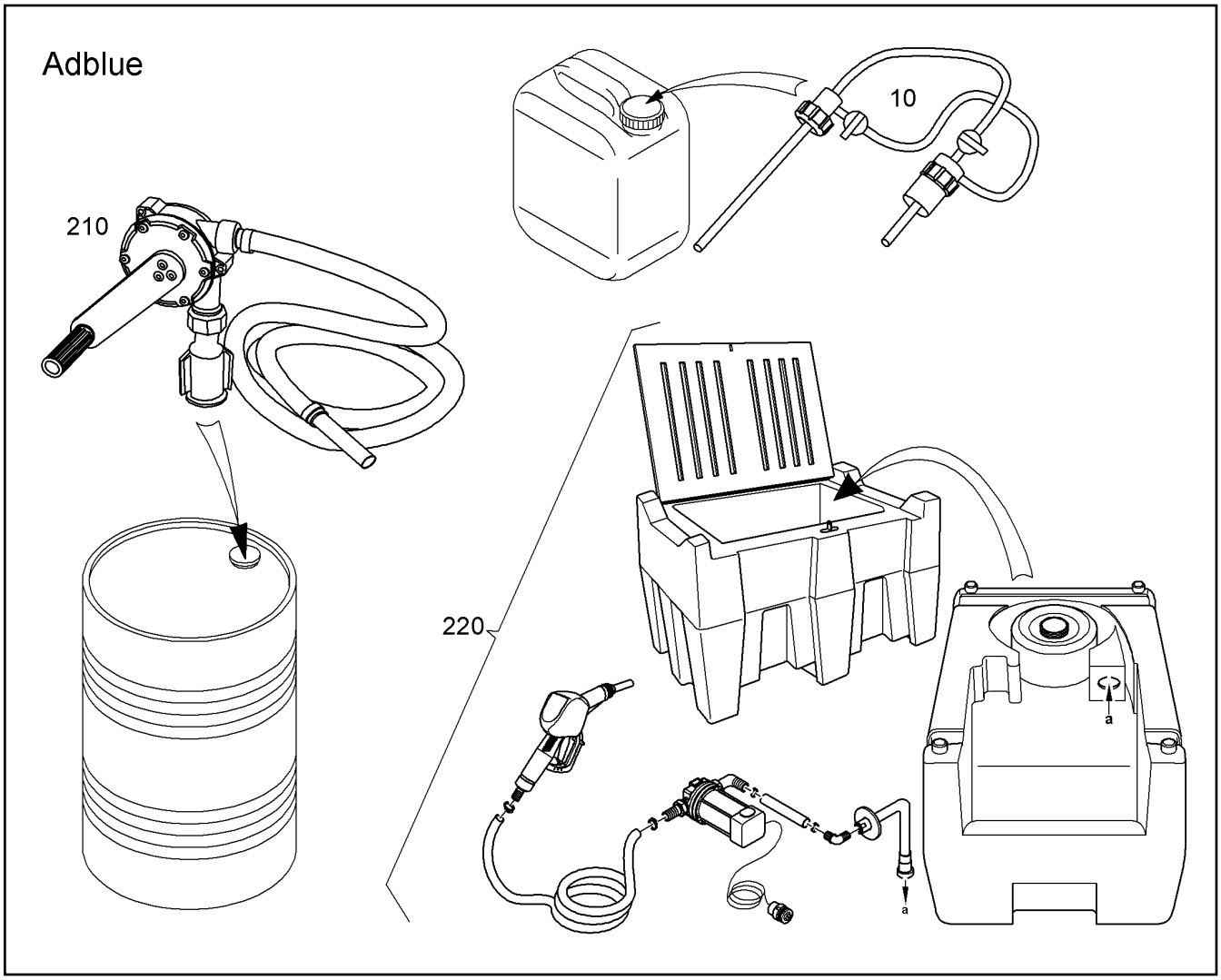

Pos.	Artikel	Menge	Bezeichnung	Description	Serie	K
10	12200137	1	VERTEILUNGSANLAGE HARNSTOFF	UREA DISPENSER SYSTEM		
210		1	ZUBEHOER 210L ⇨ ❑ 46	ACCESSORIES		
220	11695012	1	HARNSTOFFBETANKUNGSKIT ⇨ ❑ 734	UREA FILLING KIT		

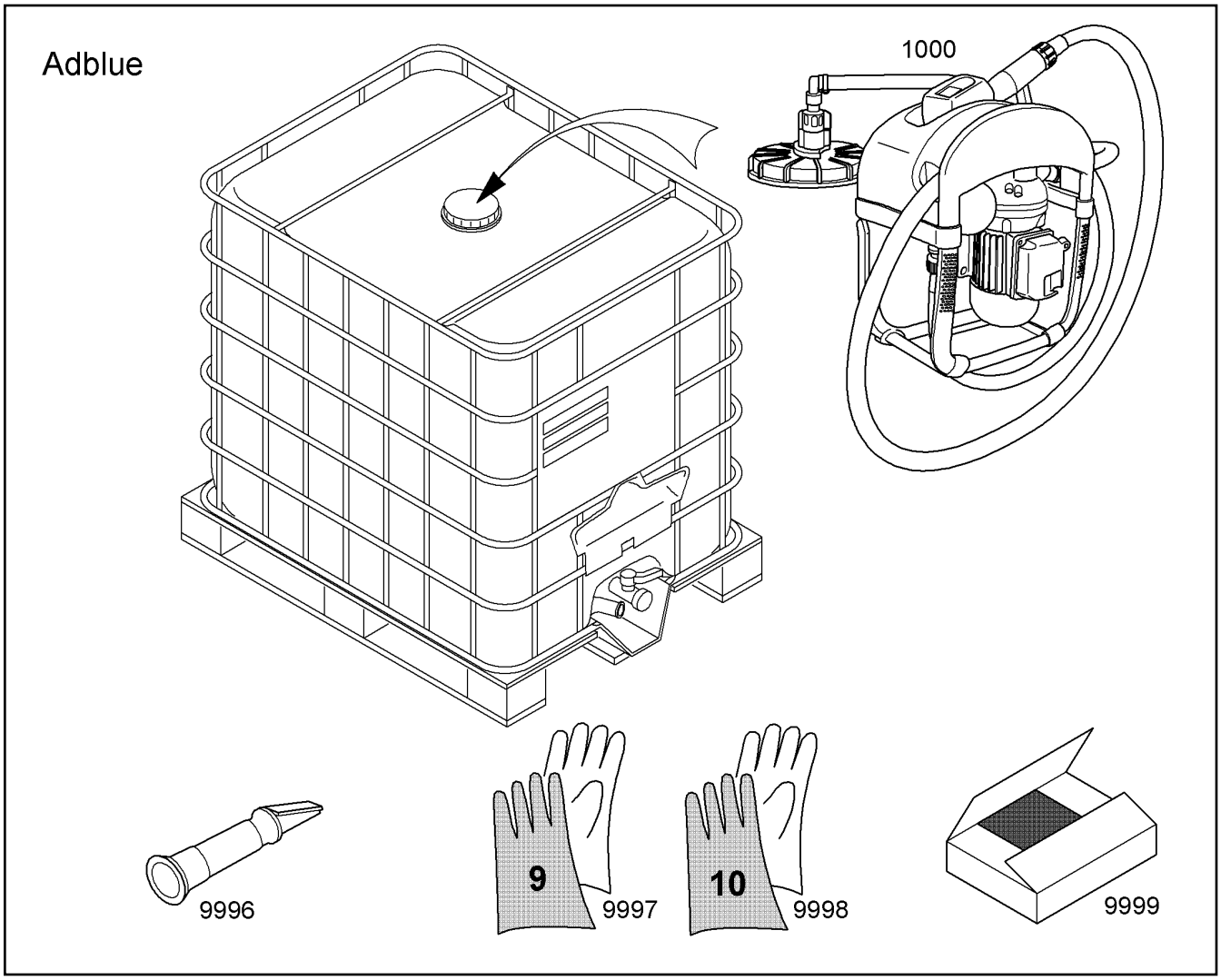

Pos.	Artikel	Menge	Bezeichnung	Description	Serie	K
1000		1	ZUBEHOER 1000L ⇨ ❑ 47	ACCESSORIES		
9996	11830573	1	REFRAKTOMETER	REFRACTOMETER		
9997	11644535	1Paar	HANDSCHUH	GLOVE		
9998	8593004	1Paar	HANDSCHUH	GLOVE		
9999	11698484	1	HARNSTOFF TEST PAKET	UREA TEST KIT		

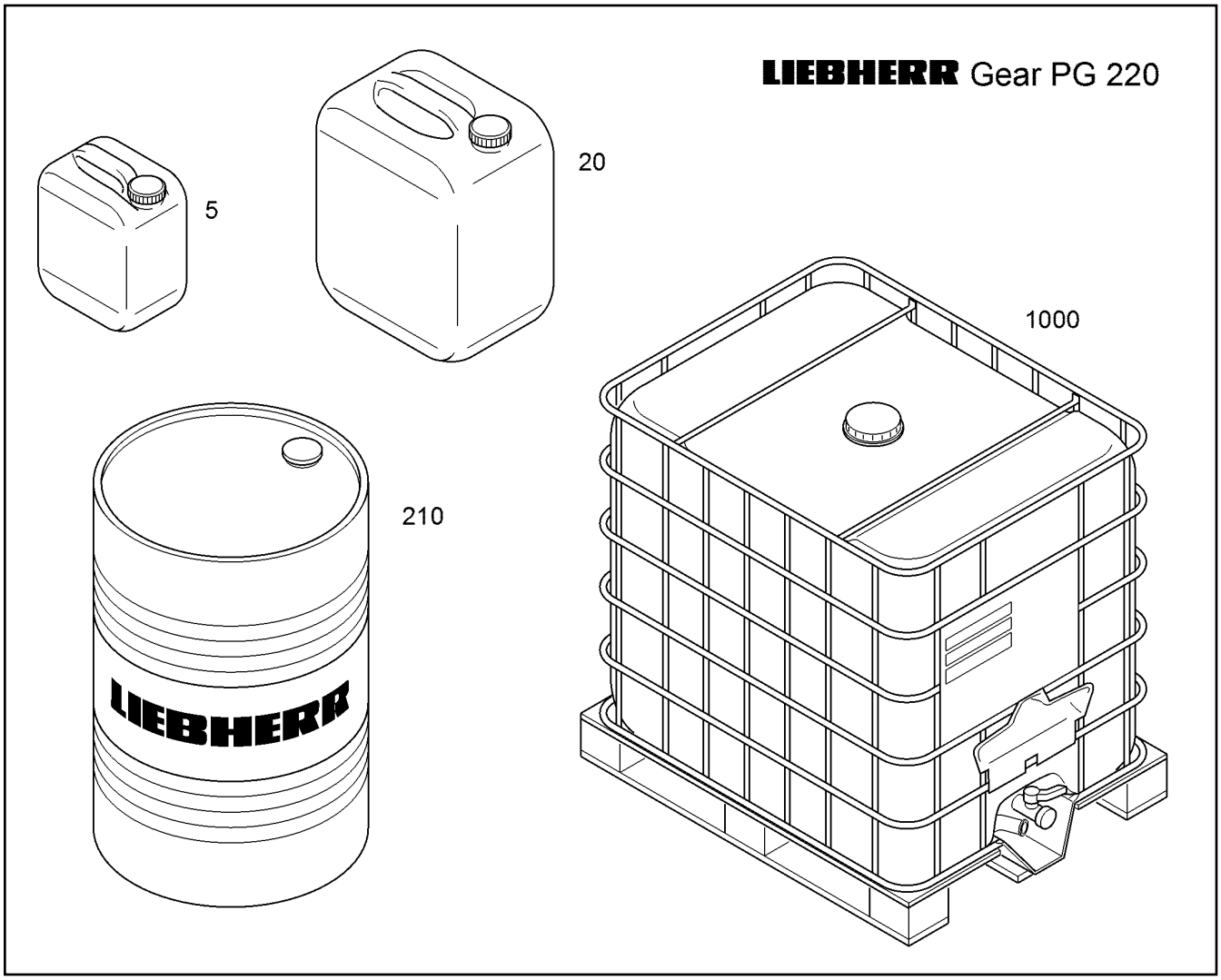

Pos.	Artikel	Menge	Bezeichnung	Description	Serie	K
5	11000867	1	LIEBHERR GETRIEBEOEL PG 220/ISO VG 2	LIEBHERR TRANSMISSION OIL		
20	11000869	1	LIEBHERR GETRIEBEOEL PG 220/ISO VG 22	LIEBHERR TRANSMISSION OIL		
210	11000870	1	LIEBHERR GETRIEBEOEL PG 220/ISO VG 2	LIEBHERR TRANSMISSION OIL		
1000	11000871	1	LIEBHERR GETRIEBEOEL PG 220/ISO VG 22	LIEBHERR TRANSMISSION OIL		

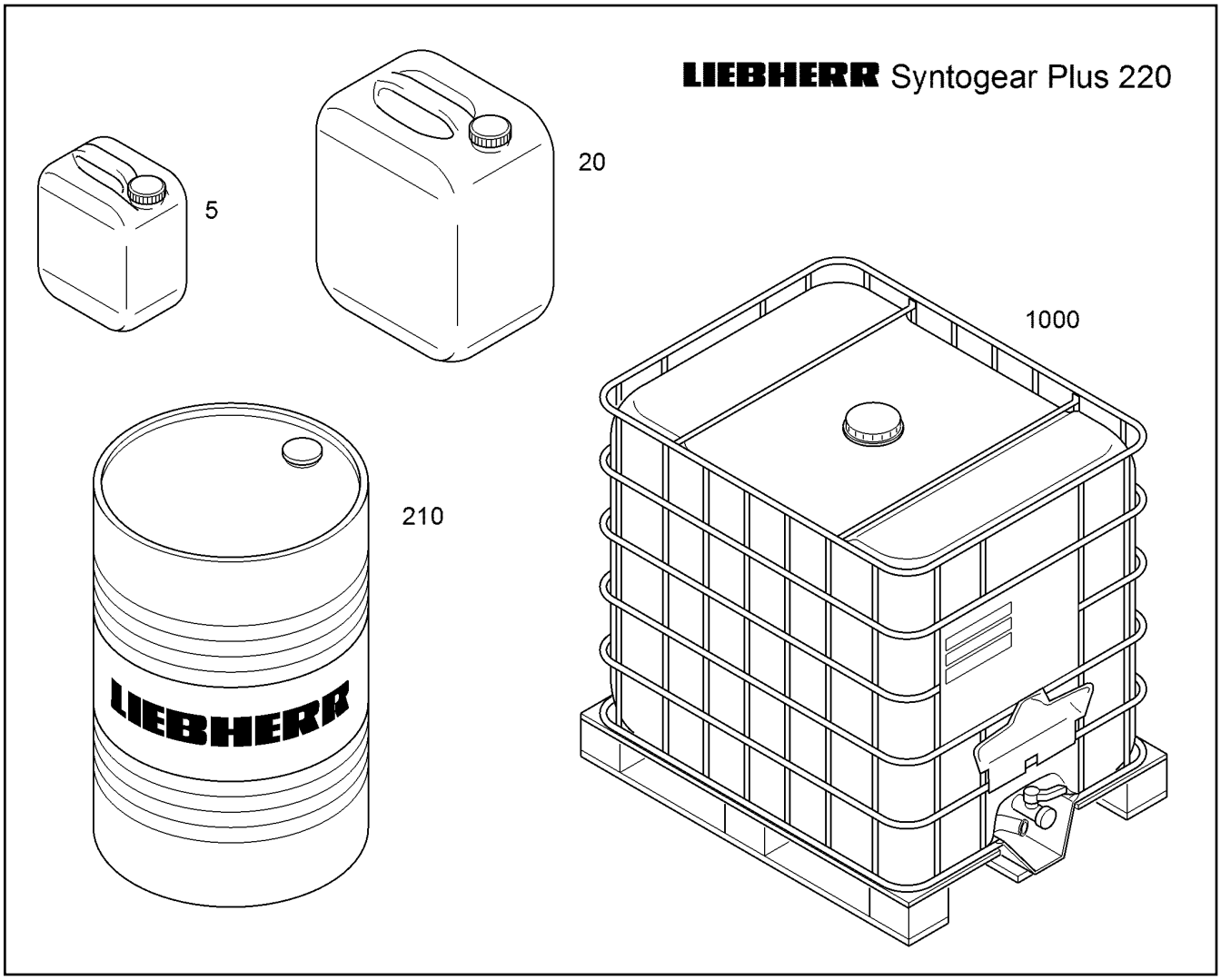

Pos.	Artikel	Menge	Bezeichnung	Description	Serie	K
5	10190387	1	GETRIEBEOEL SYNTOGEAR PLUS/220/5L	GEAR OIL		
20	10190388	1	GETRIEBEOEL SYNTOGEAR PLUS/220/20L	GEAR OIL		
210	10190389	1l	GETRIEBEOEL SYNTOGEAR PLUS/220/210L	GEAR OIL		
1000	10190390	1l	GETRIEBEOEL SYNTOGEAR PLUS/220/1000	GEAR OIL		

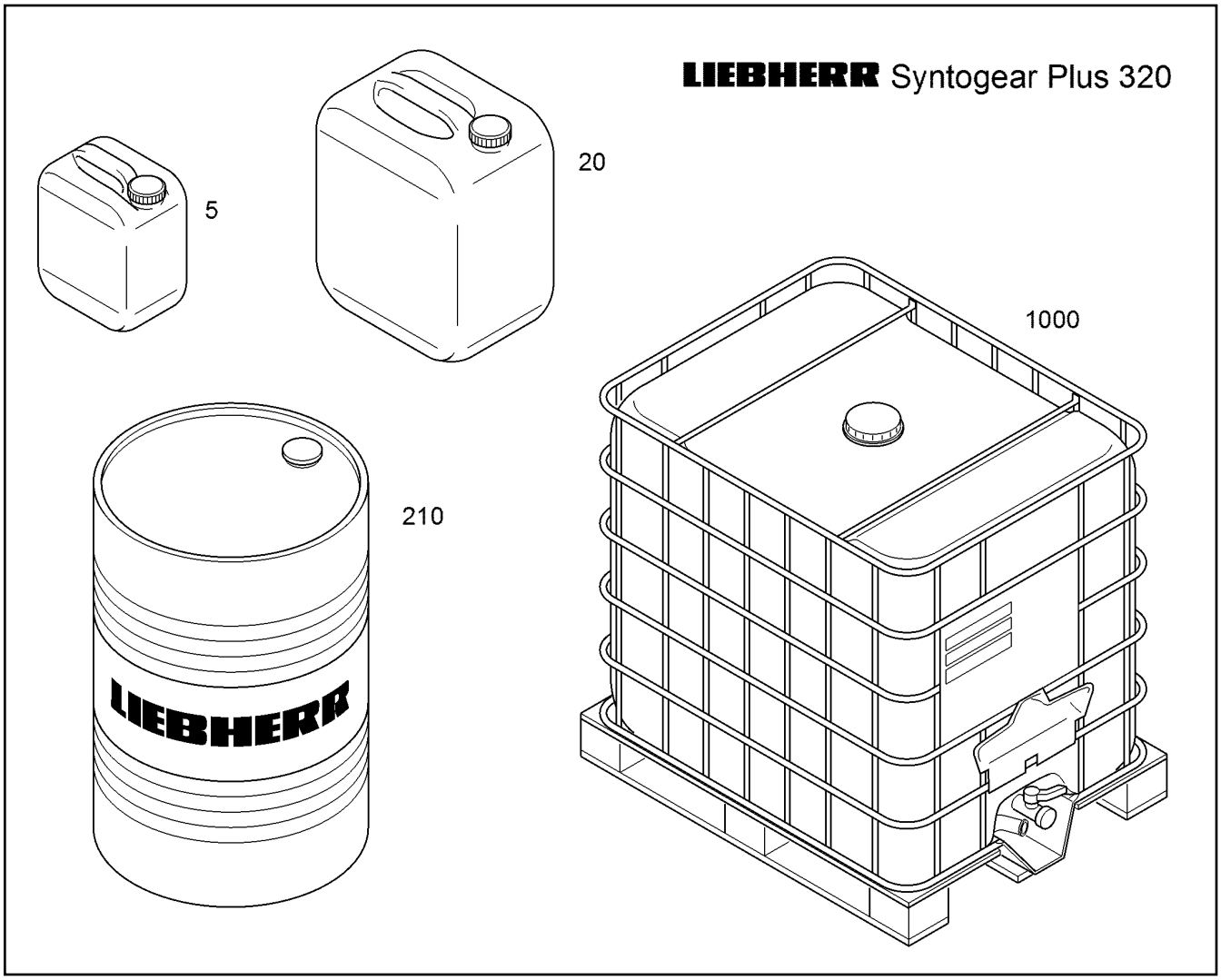

Pos.	Artikel	Menge	Bezeichnung	Description	Serie	K
5	10190391	1	GETRIEBEOEL SYNTOGEAR PLUS/320/5L	GEAR OIL		
20	10190392	1	GETRIEBEOEL SYNTOGEAR PLUS/320/20L	GEAR OIL		
210	10190393	1l	GETRIEBEOEL SYNTOGEAR PLUS/320/210L	GEAR OIL		
1000	10190394	1l	GETRIEBEOEL SYNTOGEAR PLUS/320/1000	GEAR OIL		

Adblue

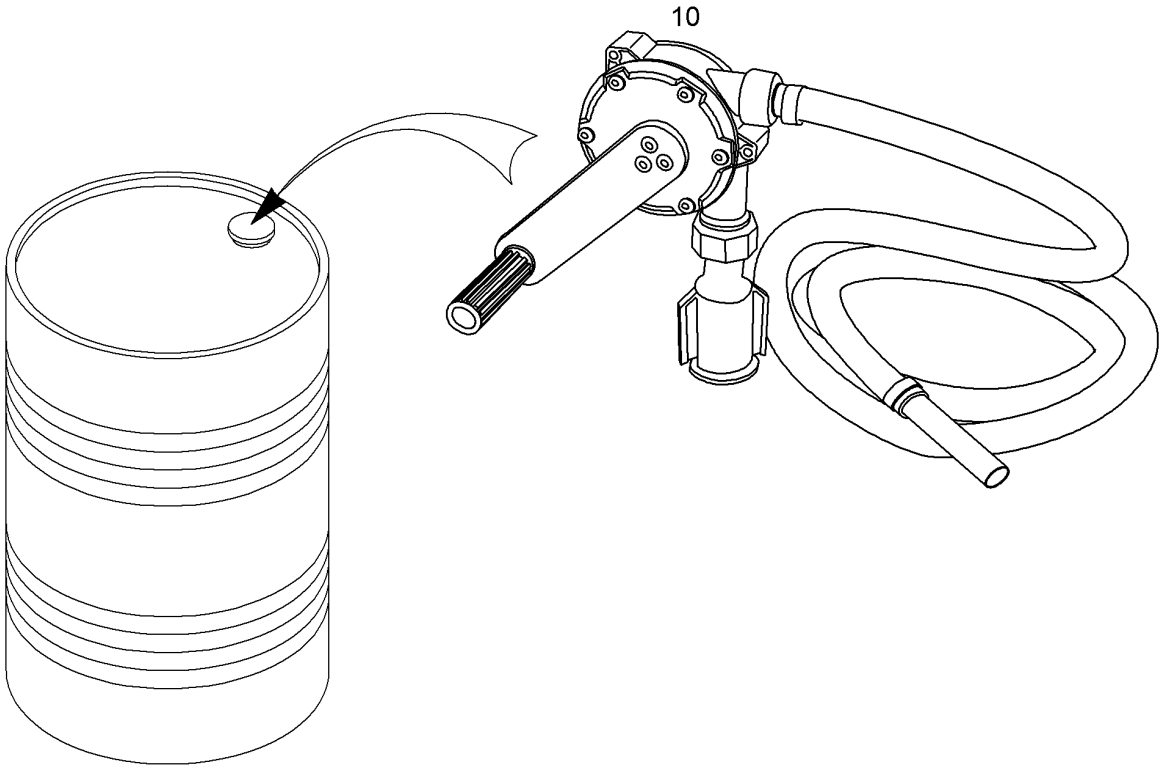

Pos.	Artikel	Menge	Bezeichnung	Description	Serie	K
10	11825956	1	HANDPUMPE ⇨ ❑ 49	HAND PUMP		

Adblue

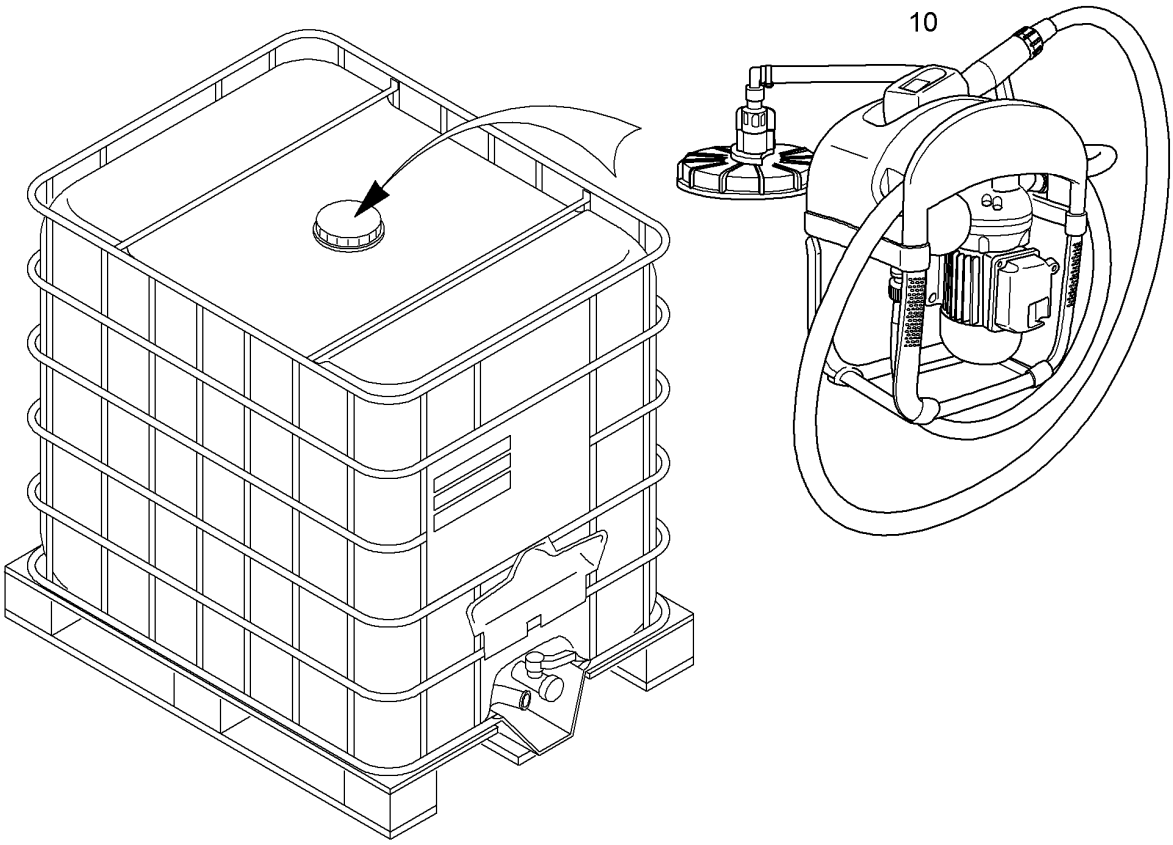

Pos.	Artikel	Menge	Bezeichnung	Description	Serie	K
10	11823200	1	VERTEILUNGSANLAGE HARNSTOFF ⇨ ❑ 48	UREA DISPENSER SYSTEM		

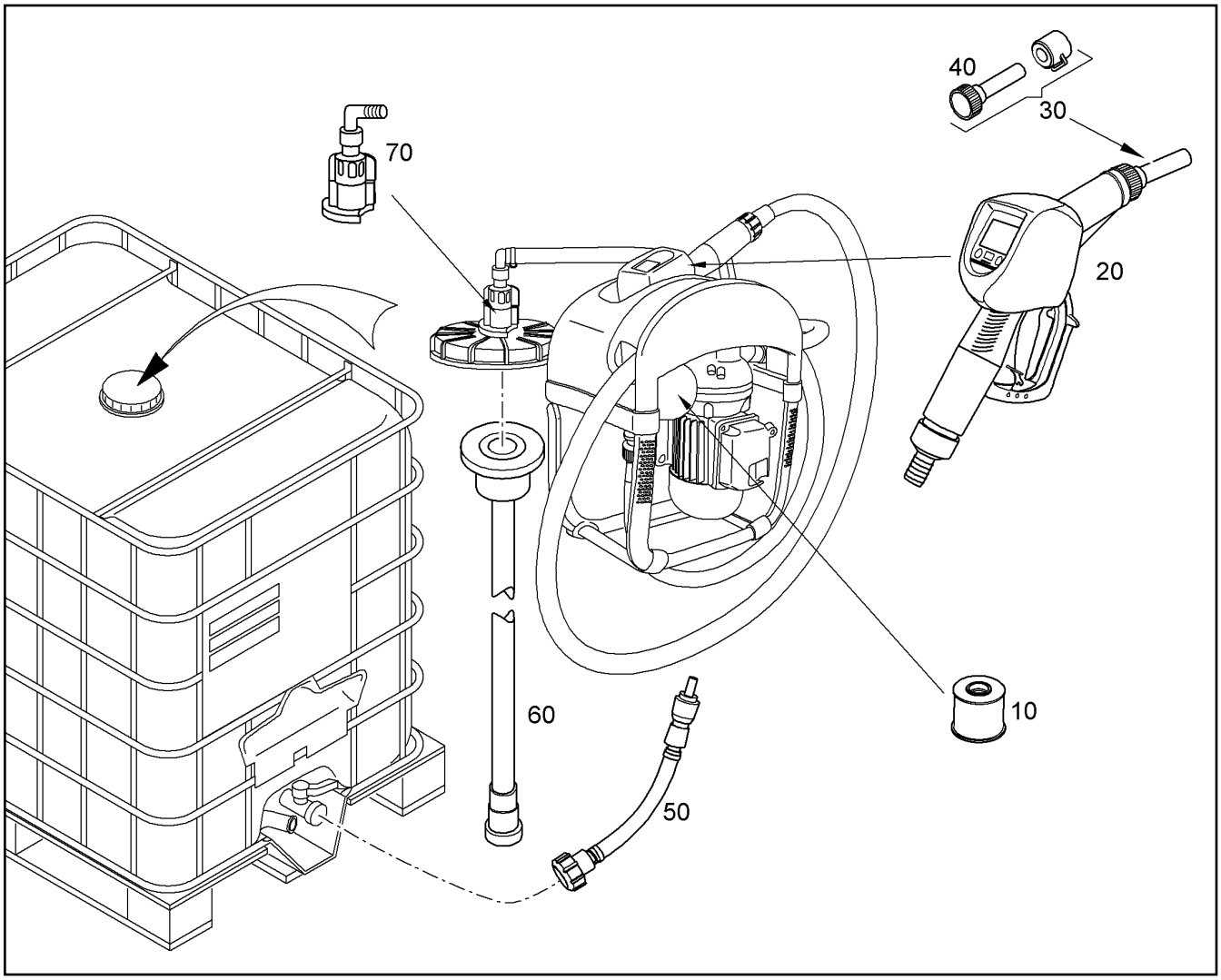

Pos.	Artikel	Menge	Bezeichnung	Description	Serie	K
10	11825923	1	FILTER	FILTER		
20	11825924	1	ZAPFPISTOLE	ANTIDRIP NOZZLE		
30	11825938	1	HARNSTOFFTANK	UREA TANK		
40	11825926	1	ENDSTUECK	END PIECE		
50	11825936	1	VERBINDUNGSSCHLAUCH	CONNECTING HOSE		1
60	11825935	1	SAUGSCHLAUCH	SIPHON PIPE		1
70	11825937	1	SAUGANSCHLUSS	SUCTION CONNECTION		

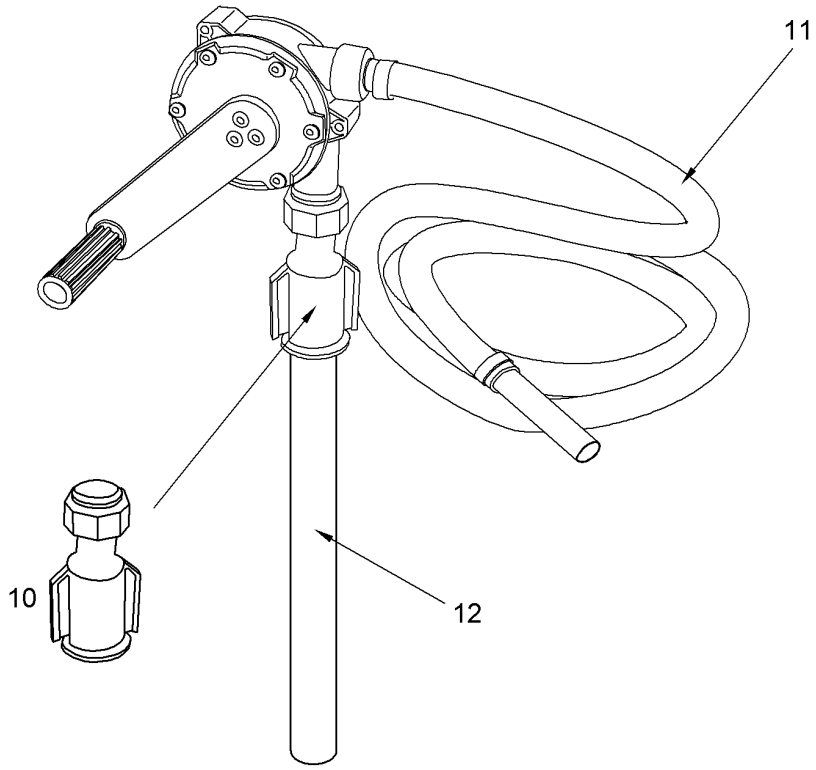

Pos.	Artikel	Menge	Bezeichnung	Description	Serie	K
10	11826483	1	VERBINDUNGSSTUECK	CONNECTING PIECE		
11	12200110	1	SCHLAUCH	HOSE		1
12	12200111	1	SAUGSCHLAUCH	SIPHON PIPE		1



10



12

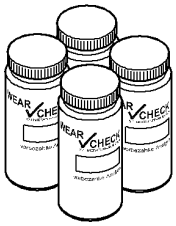

11

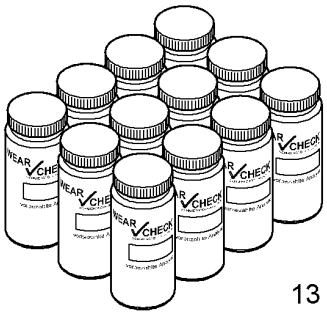

13



20



22

Pos.	Artikel	Menge	Bezeichnung	Description	Serie	K
10	8145660	1	OELANALYSESET	OIL ANALYSIS SET		
11	10029626	1	OELANALYSESET	OIL ANALYSIS SET		
12	7018368	1	OELANALYSESET	OIL ANALYSIS SET		
13	7018369	1	MINERALOEL-ANALYSESET	MINERAL-OIL-ANALYSIS SET		
20	7026817	1	BIOOEL-ANALYSESET	BIO-OIL-ANALYSIS SET		
22	7026088	1	BIOOEL-ANALYSESET	BIO-OIL-ANALYSIS SET		

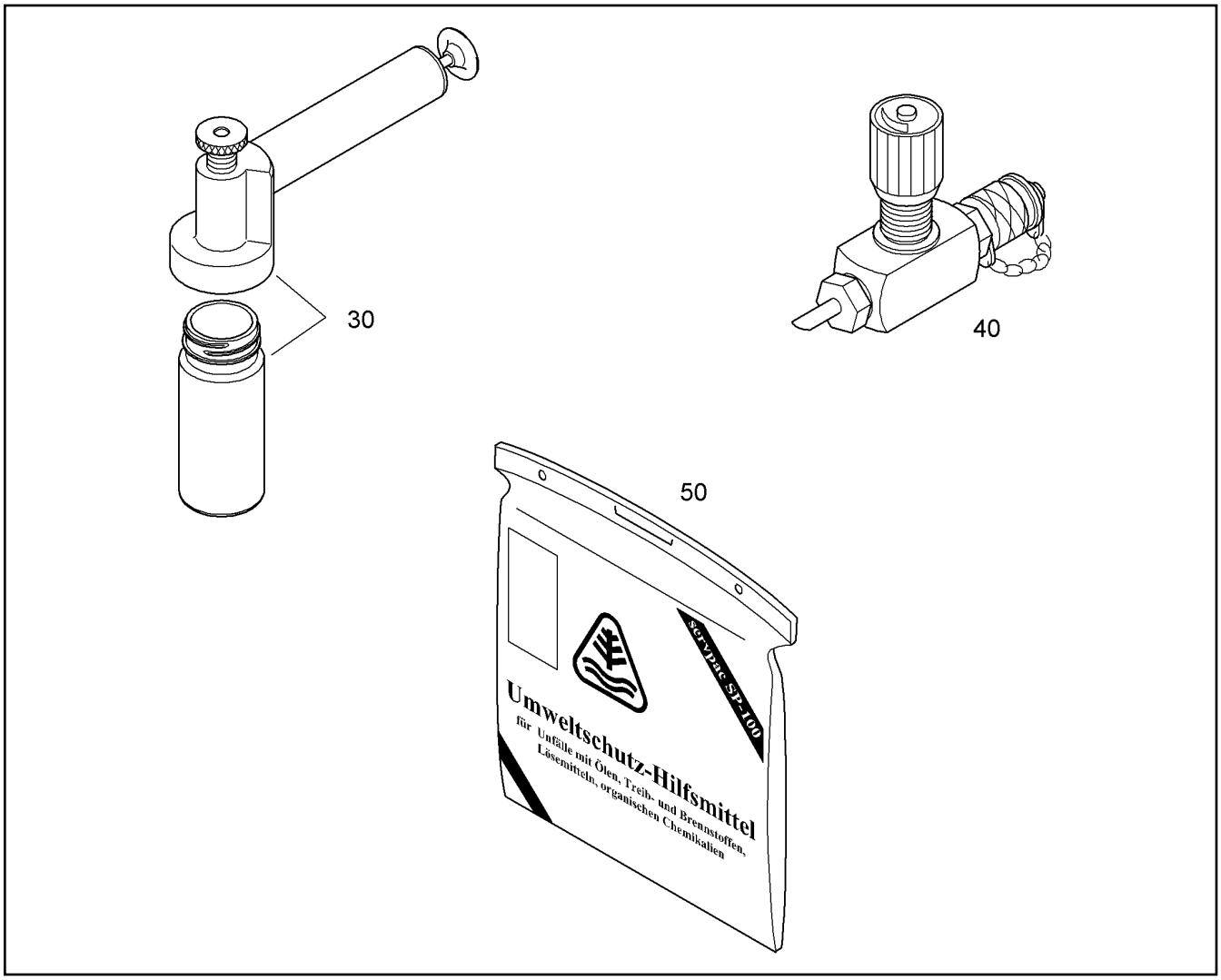

Pos.	Artikel	Menge	Bezeichnung	Description	Serie	K
30	8145666	1	HANDPUMPE	HAND PUMP		
40	7019068	1	ENTNAHMEVENTIL	EXTRACTION VALVE		
50	7023359	1	OELUNFALLTASCHE ZW	OIL ACCIDENT CASE ZW		

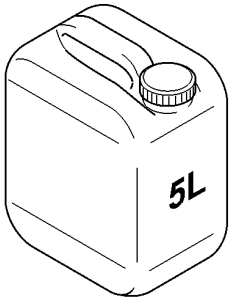

200
300

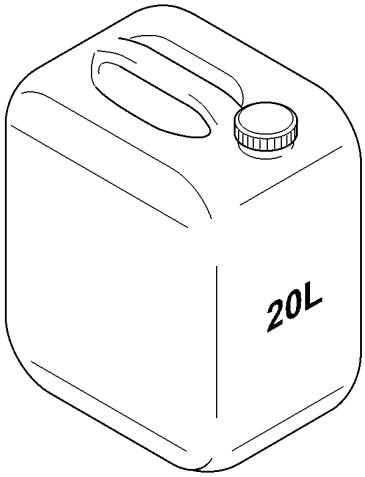

210
310

200 + 210	**blau** **blue** **bleu**
300 + 310	**weiss** **white** **blanc**

Pos.	Artikel	Menge	Bezeichnung	Description	Serie	K
200	11481247	1	KUNSTSTOFFKANISTER			
210	11481249	1	KUNSTSTOFFKANISTER			
300	11481250	1	KUNSTSTOFFKANISTER			
310	11481248	1	KUNSTSTOFFKANISTER			

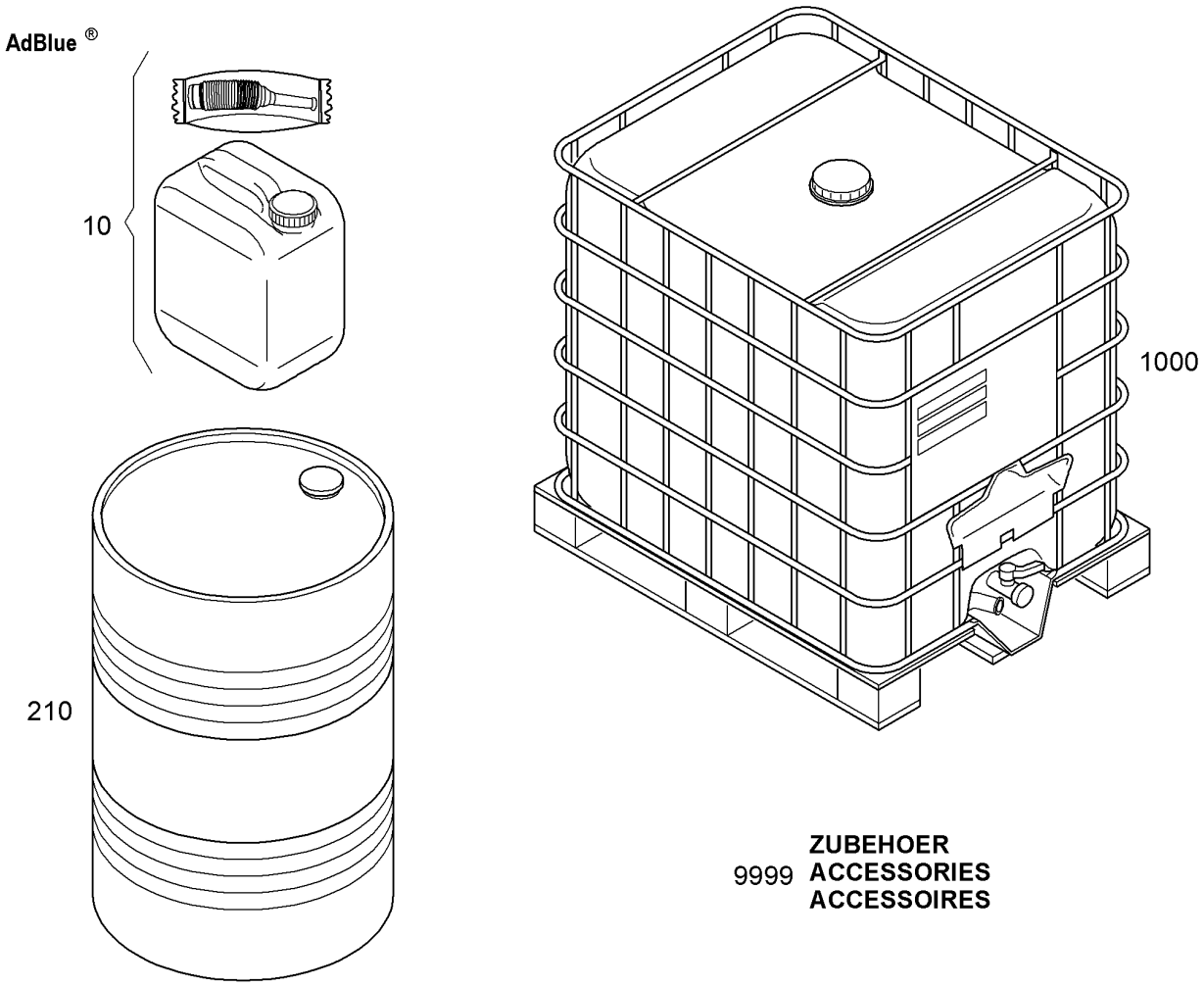

Pos.	Artikel	Menge	Bezeichnung	Description	Serie	K
10	11485620	1	HARNSTOFFLOESUNG 10L KANISTER	UREA SOLUTION		
210	11485621	1	HARNSTOFFLOESUNG	UREA SOLUTION		
1000	11485622	1	HARNSTOFFLOESUNG	UREA SOLUTION		
9999		1	ZUBEHOER ⇨ ❑ 41	ACCESSORIES		

LIEBHERR Antifreeze OS Concentrate

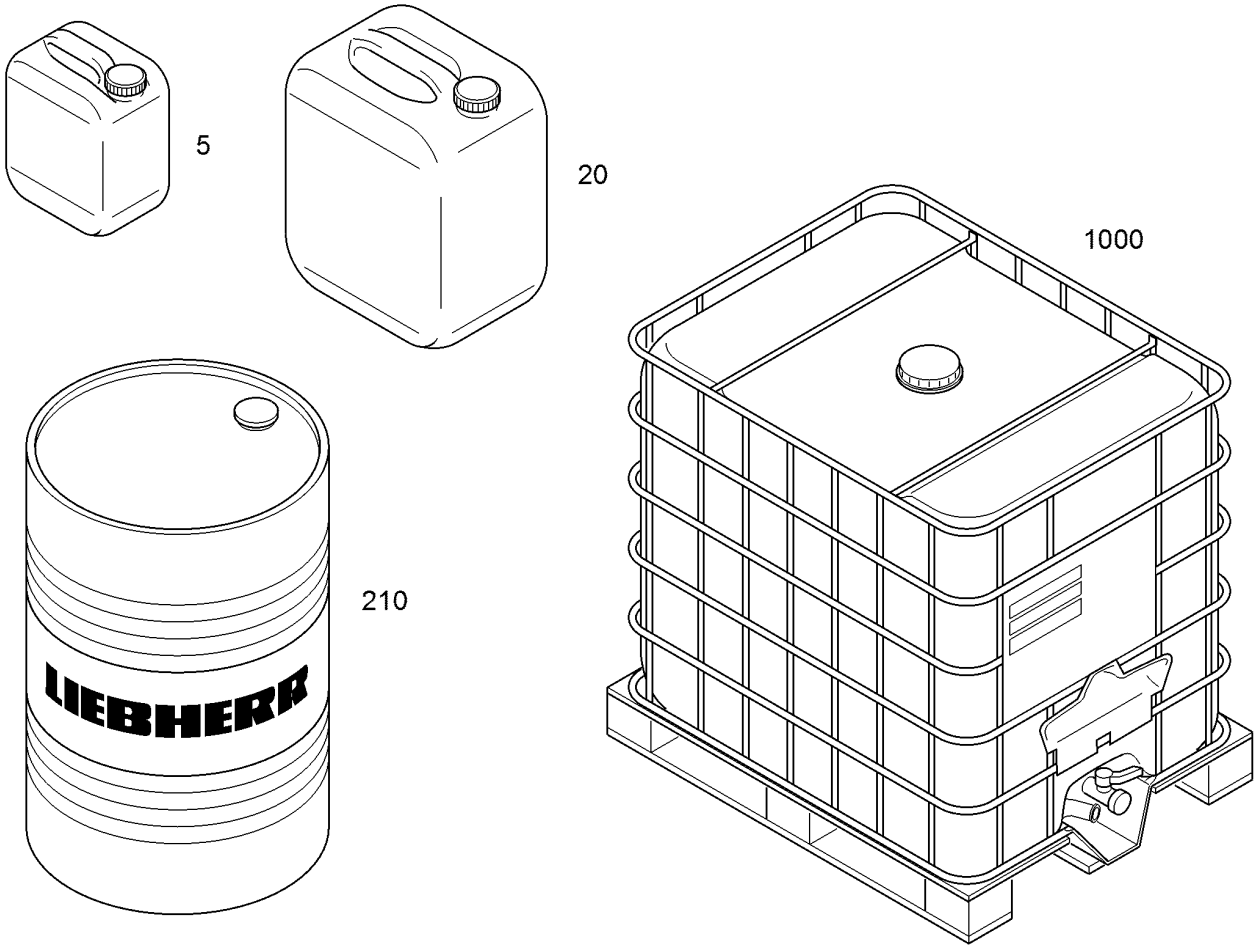

Pos.	Artikel	Menge	Bezeichnung	Description	Serie	K
5	11657384	1	KORROSIONSFROSTSCHUTZMITTEL	ANTICORROSION ANTIFREEZER		
20	11657385	1	KORROSIONSFROSTSCHUTZMITTEL	ANTICORROSION ANTIFREEZER		
210	11657386	1	KORROSIONSFROSTSCHUTZMITTEL	ANTICORROSION ANTIFREEZER		
1000	11657387	1	KORROSIONSFROSTSCHUTZMITTEL	ANTICORROSION ANTIFREEZER		

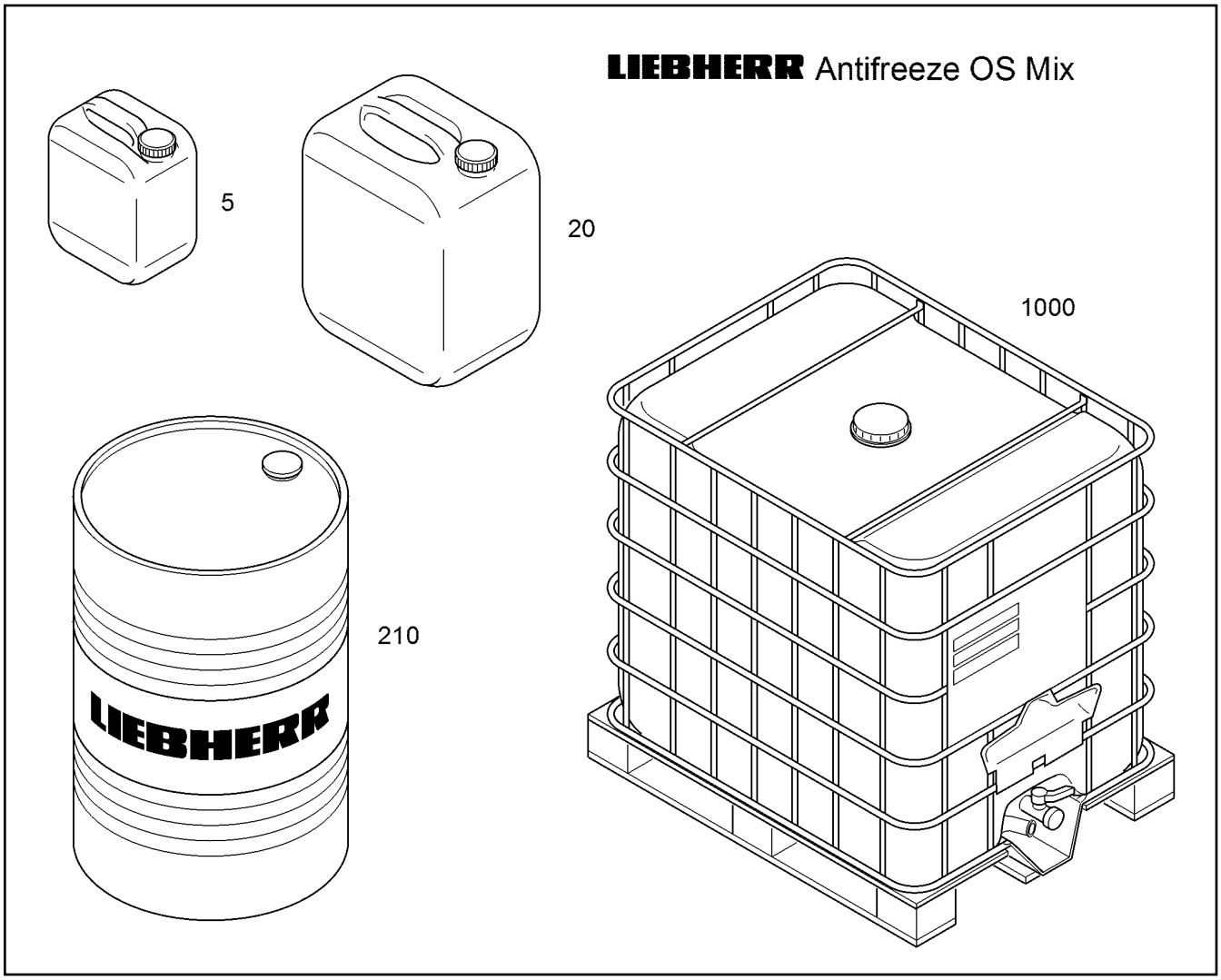

Pos.	Artikel	Menge	Bezeichnung	Description	Serie	K
5	11657389	1	KORROSIONSFROSTSCHUTZMITTEL	ANTICORROSION ANTIFREEZER		
20	11657390	1	KORROSIONSFROSTSCHUTZMITTEL	ANTICORROSION ANTIFREEZER		
210	11657391	1	KORROSIONSFROSTSCHUTZMITTEL	ANTICORROSION ANTIFREEZER		
1000	11657392	1	KORROSIONSFROSTSCHUTZMITTEL	ANTICORROSION ANTIFREEZER		



10



20

Pos.	Artikel	Menge	Bezeichnung	Description	Serie	K
10		1l	KORROSIONSFROSTSCHUTZMITTEL ⇨ ❑ 54	ANTICORROSION ANTIFREEZER		
20		1l	KORROSIONSFROSTSCHUTZMITTEL ⇨ ❑ 55	ANTICORROSION ANTIFREEZER		



10



20

Pos.	Artikel	Menge	Bezeichnung	Description	Serie	K
10		1l	KORROSIONSFROSTSCHUTZMITTEL ⇨ ❑ 31	ANTICORROSION ANTIFREEZER		
20		1l	KORROSIONSFROSTSCHUTZMITTEL ⇨ ❑ 37	ANTICORROSION ANTIFREEZER		

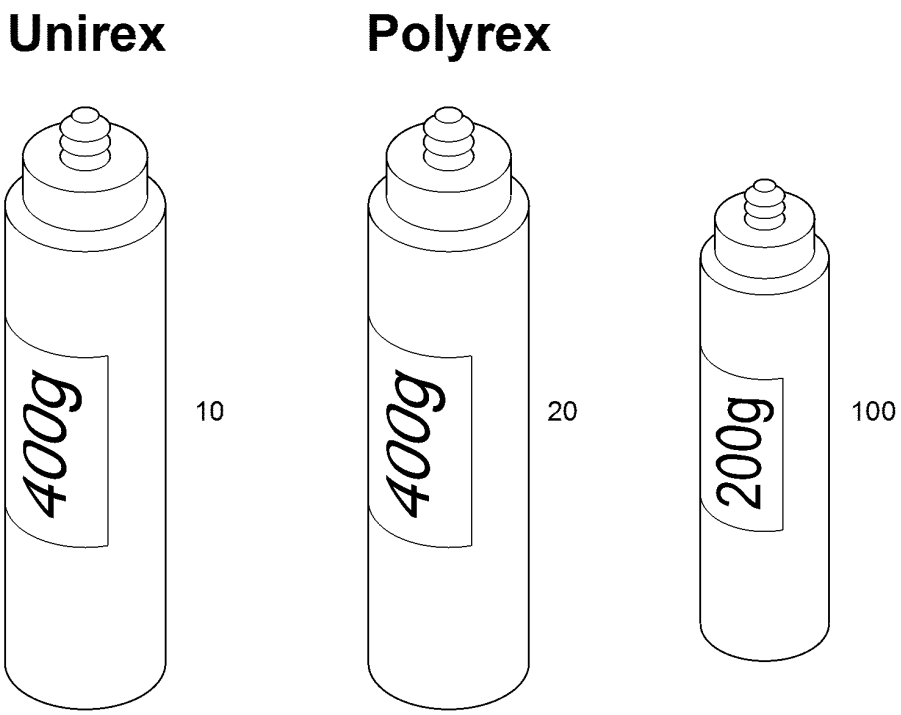

Pos.	Artikel	Menge	Bezeichnung	Description	Serie	K
10	11008141	1	FETT /0,4kg	GREASE		
20	11693757	1	FETT /0,4kg	GREASE		
100	10802651	1	TIEFTEMPERATURFETT LGLT2/0,2kg	LOW TEMPERATURE GREASE		

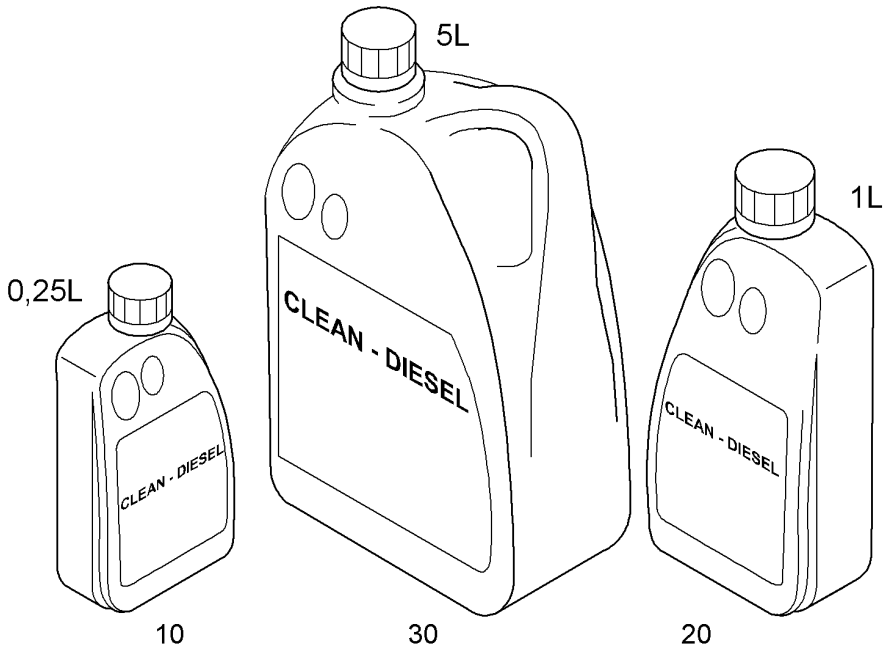

Pos.	Artikel	Menge	Bezeichnung	Description	Serie	K
10	11690885	1	DIESELADDITIV	SATACEN DIESEL ADDITIVE		
20	11485238	1	DIESELADDITIV	SATACEN DIESEL ADDITIVE		
30	11485237	1	DIESELADDITIV	SATACEN DIESEL ADDITIVE		

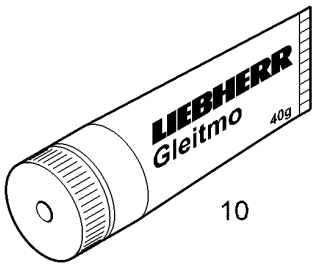

10

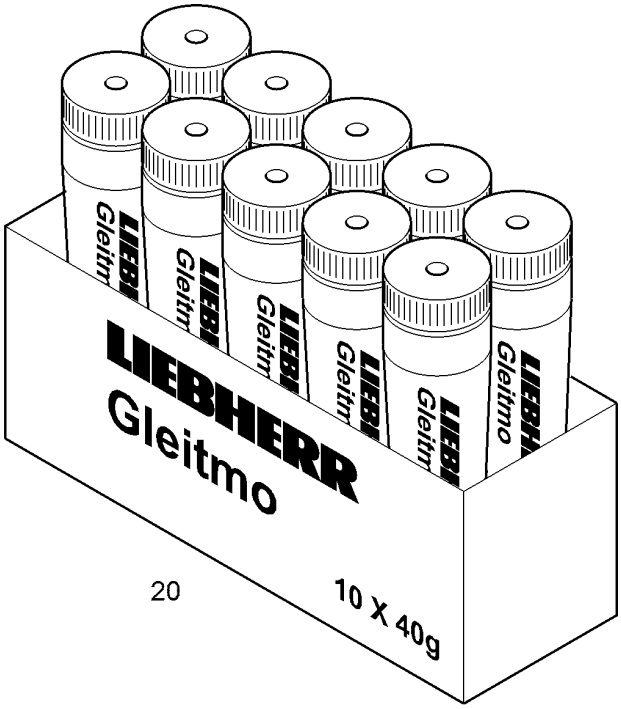

20

Pos.	Artikel	Menge	Bezeichnung	Description	Serie	K
10	8300004	1	LH-HOCHLEISTUNGSSCHMIERPASTE	LH-MOLYKOTE LONGTERM		
20	11683899	1	LH-HOCHLEISTUNGSSCHMIERPASTE	LH-MOLYKOTE LONGTERM		

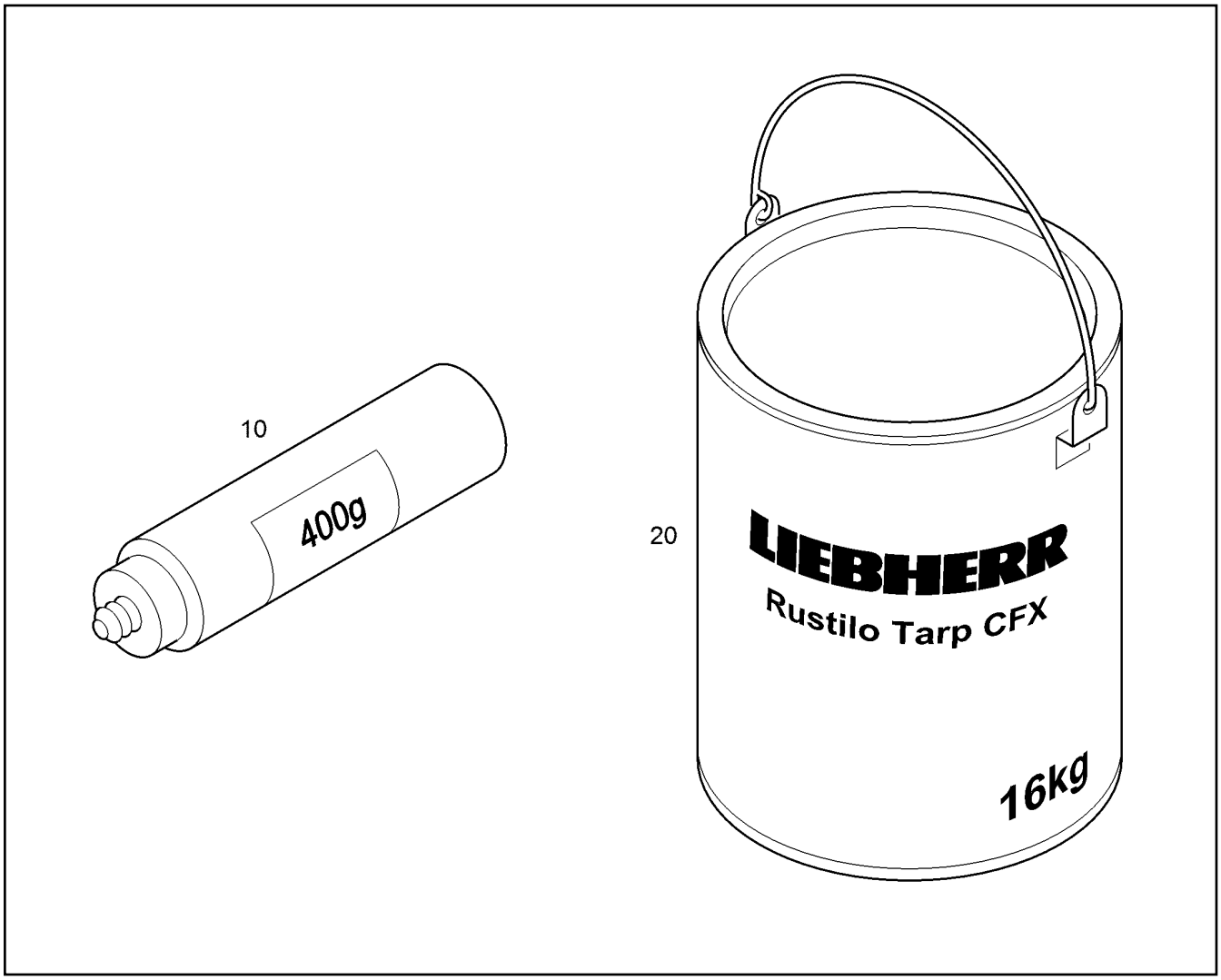

Pos.	Artikel	Menge	Bezeichnung	Description	Serie	K
10	11841450	1	UNIVERSALFETT FUCHS LUBRITECH/0,4kg	UNIVERSAL GREASE		
20	8611031	1kg	RUSTILO TARP 16KG	RUSTILO TARP		

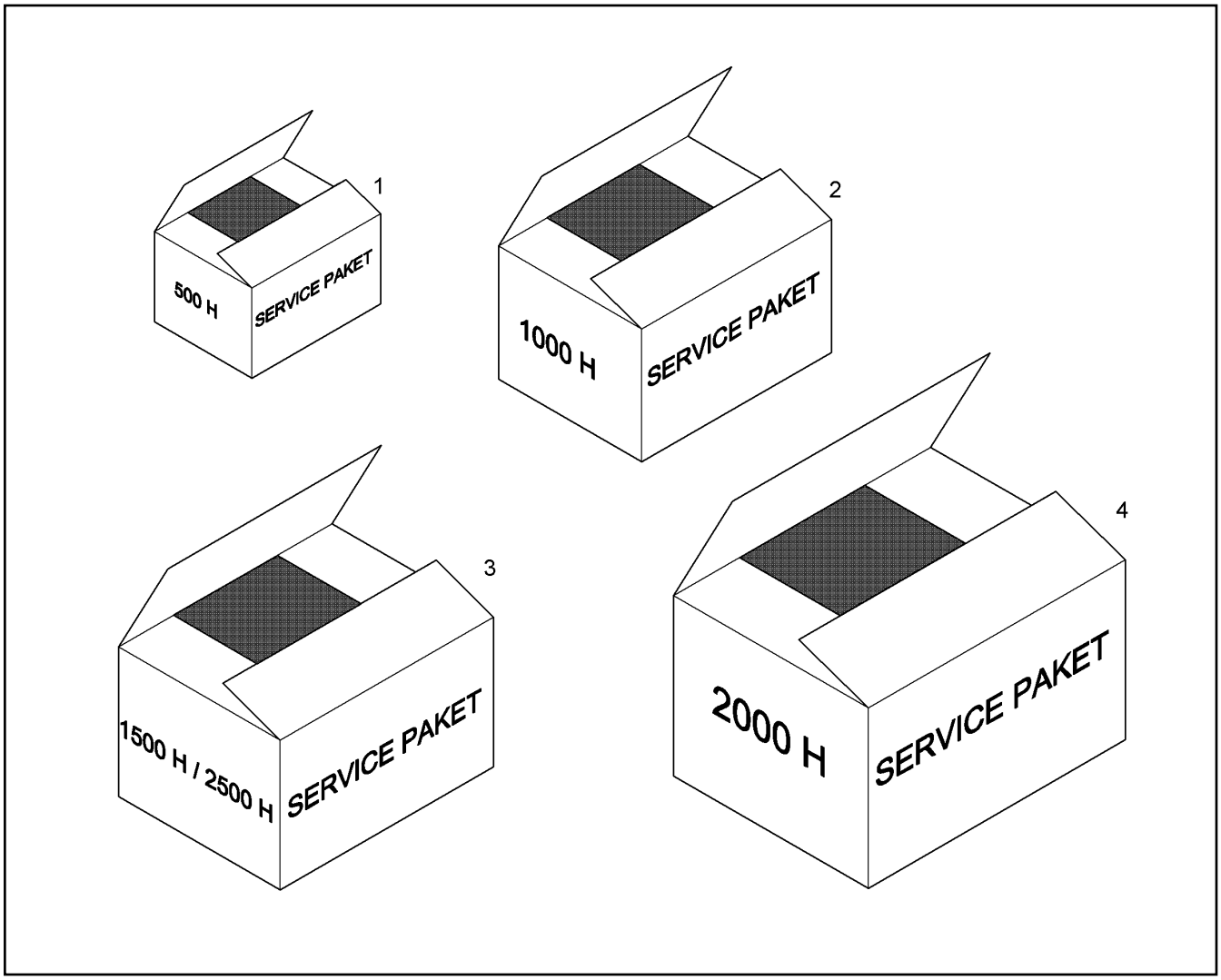

Pos.	Artikel	Menge	Bezeichnung	Description	Serie	K
1	94031932	1	SERVICE PAKET 500h ⇨ ❑ 63	SERVICE KIT		
2	94031933	1	SERVICE PAKET 1000h ⇨ ❑ 65	SERVICE KIT		
3	94031934	1	SERVICE PAKETE 1500/2500h ⇨ ❑ 66	SERVICE KITS		
4	94031935	1	SERVICE PAKET 2000h ⇨ ❑ 67	SERVICE KIT		

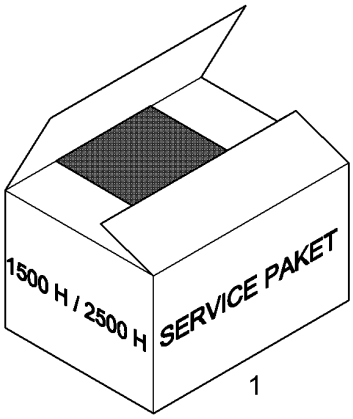

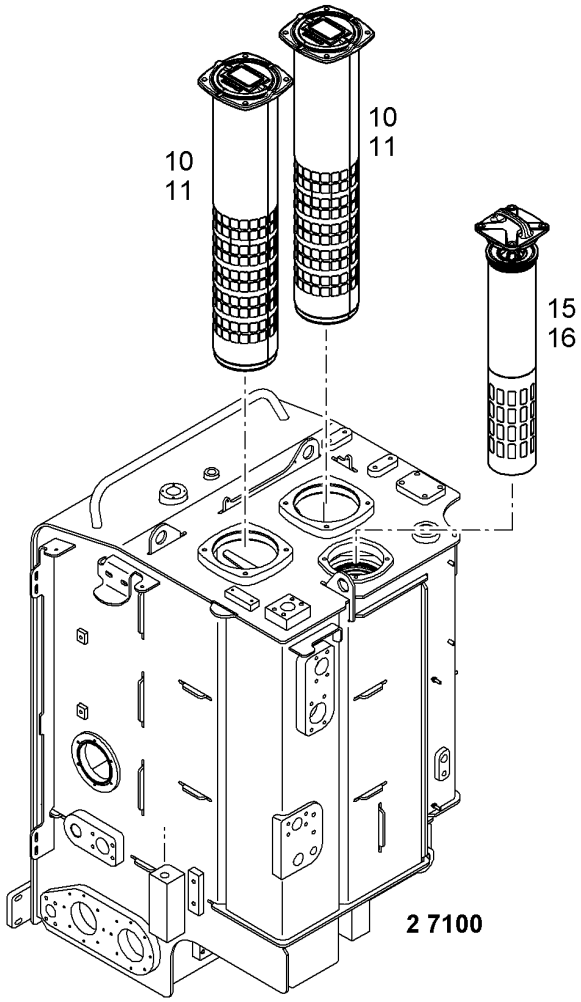

Pos.	Artikel	Menge	Bezeichnung	Description	Serie	K
1	94031934	1	SERVICE PAKETE 1500/2500h ⇨ ❑ 66	SERVICE KITS		
10	11065676	2	GLASFASERFILTEREINSATZ 15/5µm	FIBRE GLASS FILTER INSERT		
11	10218953	2	O-RING 183,52X5,33	O-RING		
15	10801285	1	GLASFASERFILTEREINSATZ 25µm	FIBRE GLASS FILTER INSERT		
16	7369266	1	O-RING 142X7	O-RING		

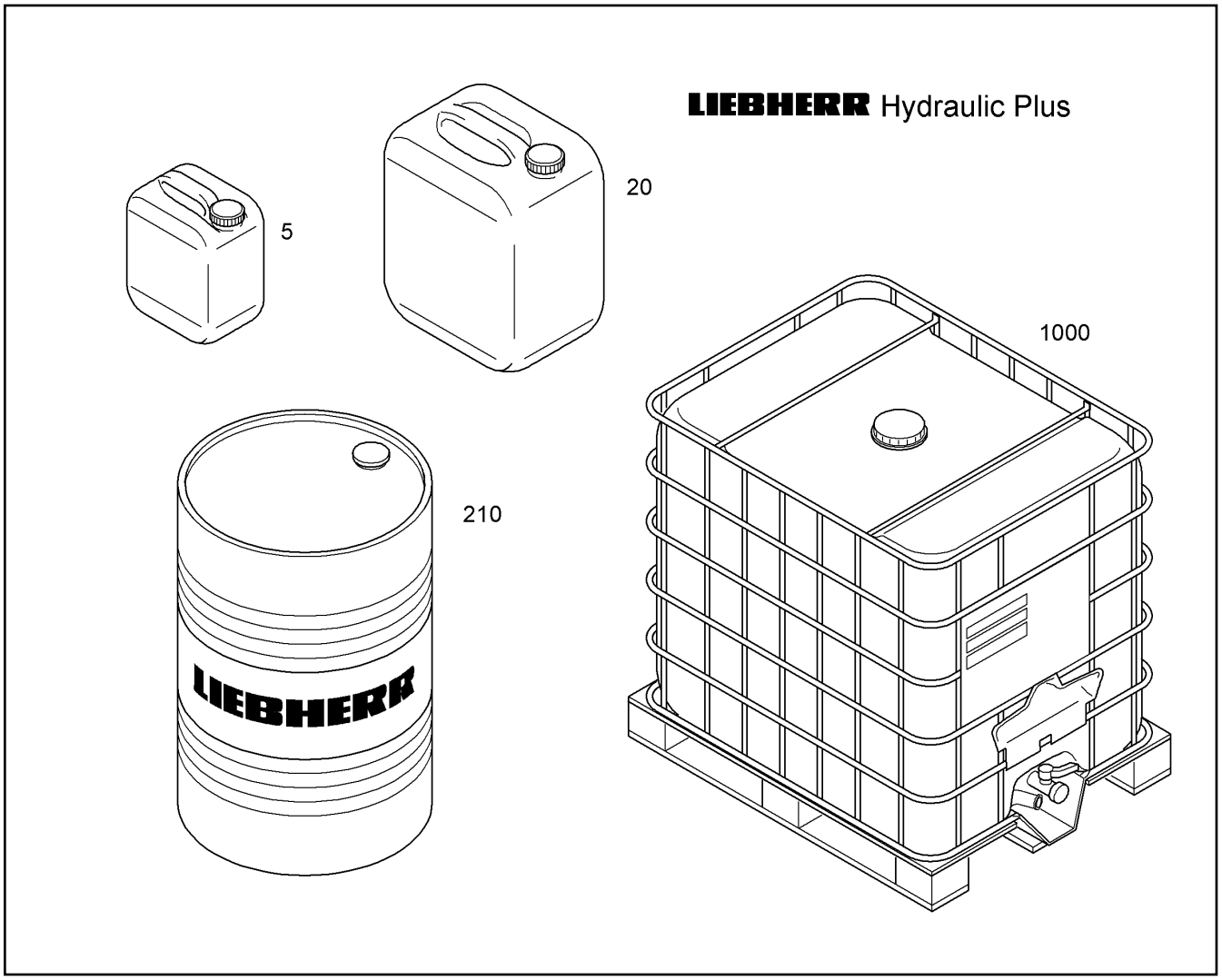

Pos.	Artikel	Menge	Bezeichnung	Description	Serie	K
5	10296480	1	HYDRAULIKOEL LIEBHERR/ISO-VG 46/5L	HYDRAULIC OIL		
20	10330272	1	HYDRAULIKOEL LIEBHERR/ISO-VG 46/20L	HYDRAULIC OIL		
210	10330276	1	HYDRAULIKOEL LIEBHERR/ISO-VG 46/210L	HYDRAULIC OIL		
1000	10296481	1	HYDRAULIKOEL LIEBHERR/ISO-VG 46/1000	HYDRAULIC OIL		

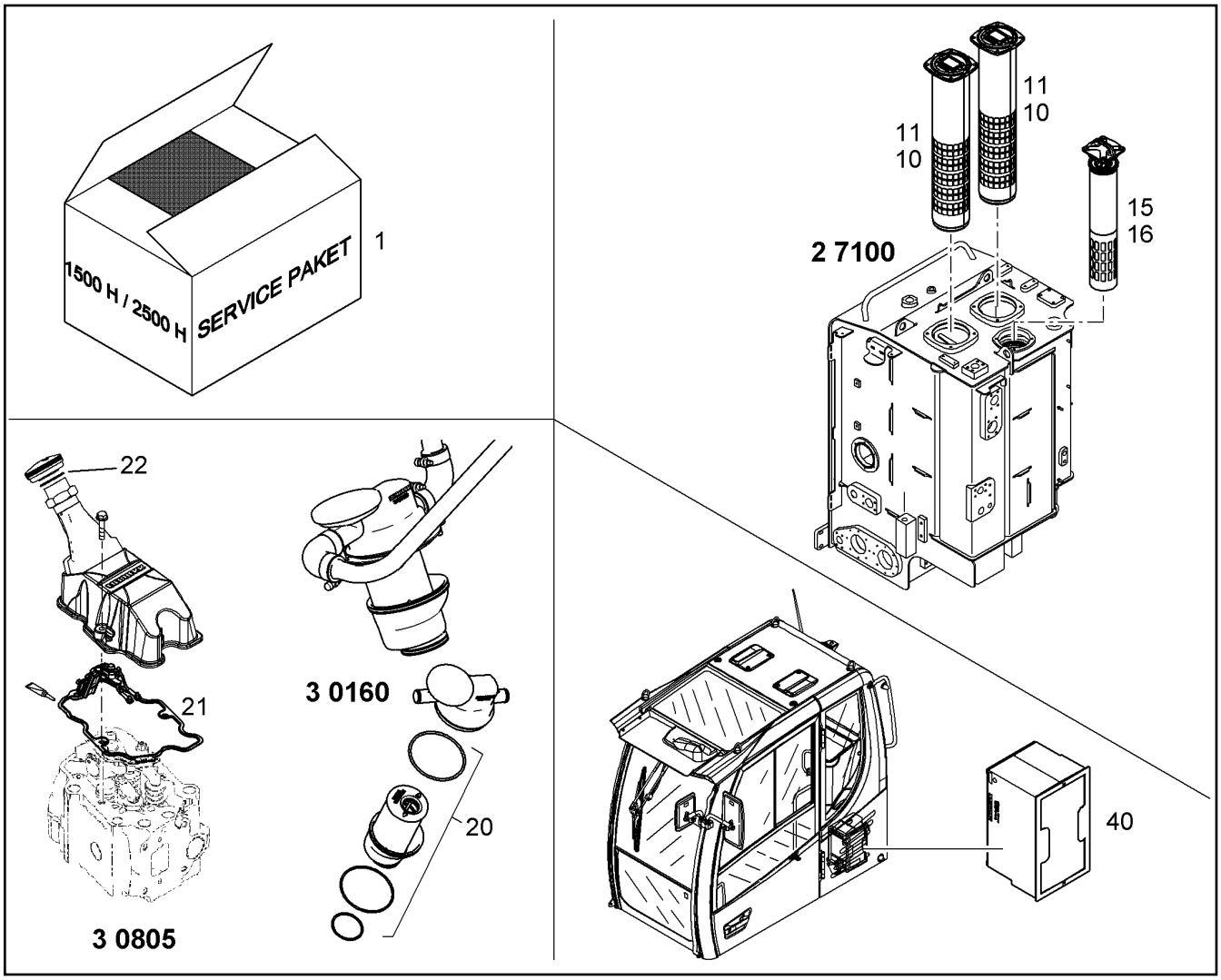

Pos.	Artikel	Menge	Bezeichnung	Description	Serie	K
1	94031934	1	SERVICE PAKETE 1500/2500h ⇨ ❑ 66	SERVICE KITS		
10	11065676	2	GLASFASERFILTEREINSATZ 15/5µm	FIBRE GLASS FILTER INSERT		
11	10218953	2	O-RING 183,52X5,33	O-RING		
15	10801285	1	GLASFASERFILTEREINSATZ 25µm	FIBRE GLASS FILTER INSERT		
16	7369266	1	O-RING 142X7	O-RING		
20	10123751	2	FILTEREINSATZ 4µm	FILTER INSERT		
21	9079885	8	DICHTUNG 1,5 -40°C BIS +150°C	SEAL		
22	9144762	1	DICHTUNG	SEAL		
40	10816500	1	FILTERKASSETTE	FILTER CASSETTE		

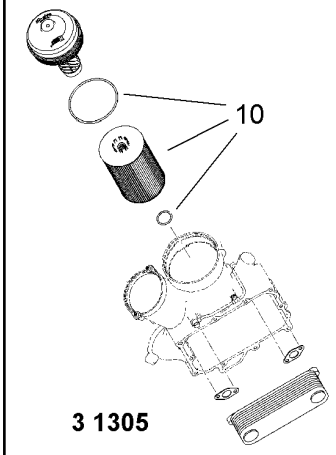

3 1305

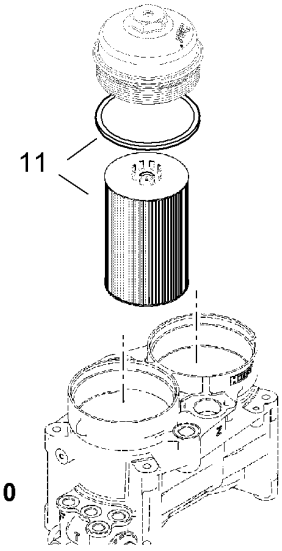

3 2010

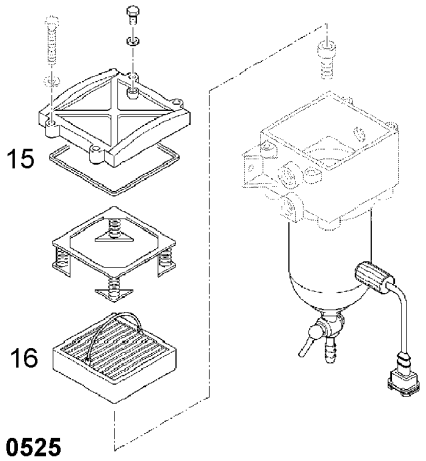

2 0525

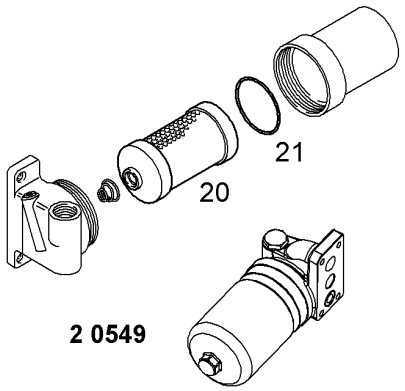

2 0549

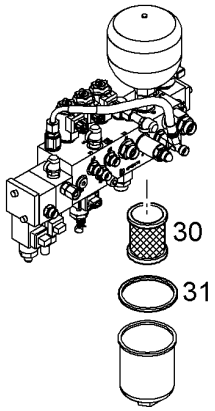

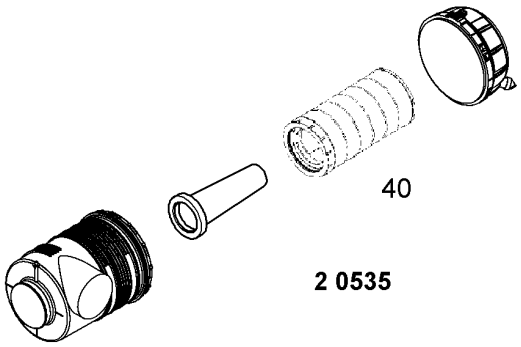

2 0535

Pos.	Artikel	Menge	Bezeichnung	Description	Serie	K
10	10044373	2	OELFILTEREINSATZ 17µm	OIL FILTER INSERT		
11	10289138	2	KRAFTSTOFFFILTEREINSATZ VORM. 3-5µm	FUEL FILTER INSERT PRE-ASS.		
15	10294171	1	DECKELDICHTUNG	COVER SEAL		
16	553183708	1	FILTERELEMENT	FILTER ELEMENT		
20	10220705	1	FILTERELEMENT	FILTER ELEMENT		
21	10220707	1	O-RING 78,97X3,53	O-RING		
30	11342118	1	FILTERELEMENT 16µm	FILTER ELEMENT		
31	7264028	1	O-RING	O-RING		
40	10217169	2	LUFTFILTERPATRONE	AIR FILTER CARTRIDGE		

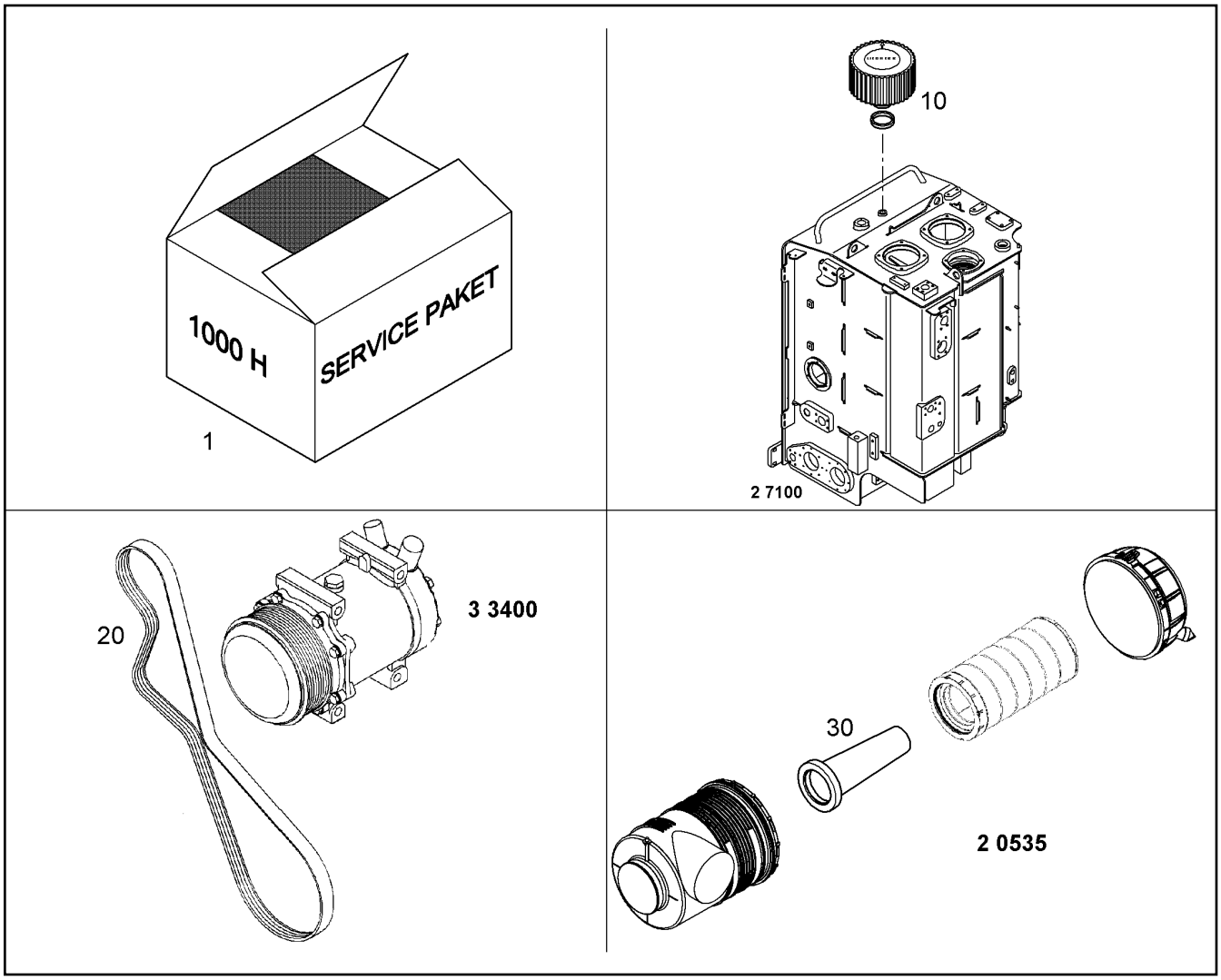

Pos.	Artikel	Menge	Bezeichnung	Description	Serie	K
1	94031933	1	SERVICE PAKET 1000h ⇨ ❑ 65	SERVICE KIT		
10	10222393	1	BELUEFTUNGSFILTER 2µm ⇨ ❑ 339	AERATION FILTER		
20	4981124	1	KEILRIPPENRIEMEN DIN 7867 8XPK 1890	V-RIPPED BELT		
30	10217168	2	SICHERHEITSPATRONE	SAFETY CARTRIDGE		

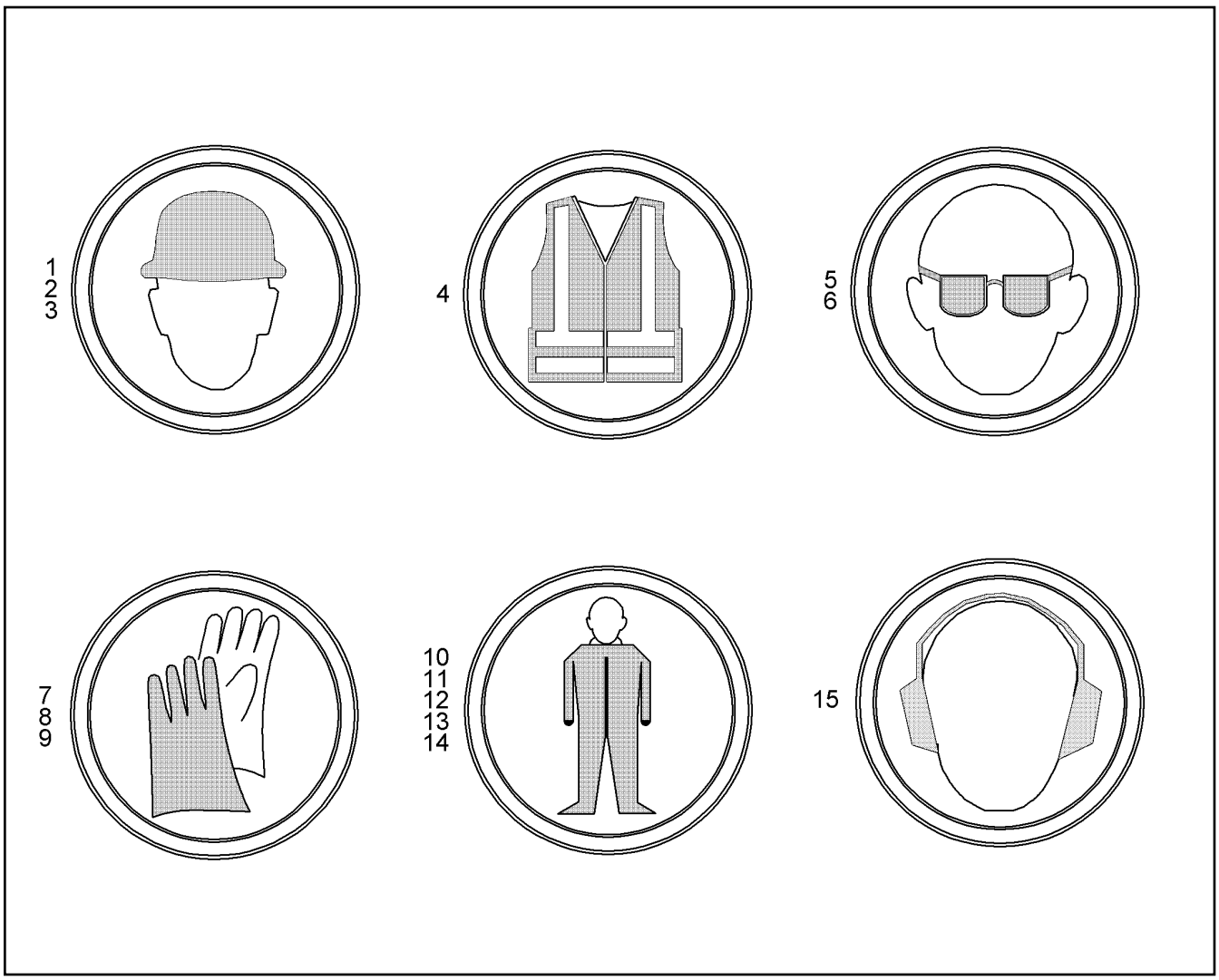

Pos.	Artikel	Menge	Bezeichnung	Description	Serie	K
1	872320001	1	SCHUTZHELM	SAFETY HELMET		
2	11697599	1	SCHUTZHELM	SAFETY HELMET		
3	10467505	1	MUETZE	HAT		
4	10165978	1	WARNWESTE GELB Gr.XL	SAFETY JACKET		
5	10331621	1	SONNENBRILLE	SUNGLASSES		
6	11699595	1	SCHUTZBRILLE	SAFETY GOGGLES		
7	11823201	1Paar	HANDSCHUHE	GLOVES		
8	10011667	1	HANDSCHUH	GLOVE		
9	10011668	1	HANDSCHUH	GLOVE		
10	10663735	1	LH-MONTEURANZUG	LH-OVERALL		
11	10663736	1	LH-MONTEURANZUG	LH-OVERALL		
12	10663737	1	LH-MONTEURANZUG	LH-OVERALL		
13	10663738	1	LH-MONTEURANZUG	LH-OVERALL		
14	10663739	1	LH-MONTEURANZUG	LH-OVERALL		
15	11485374	1	GEHOERSCHUTZ	EAR PROTECTION		

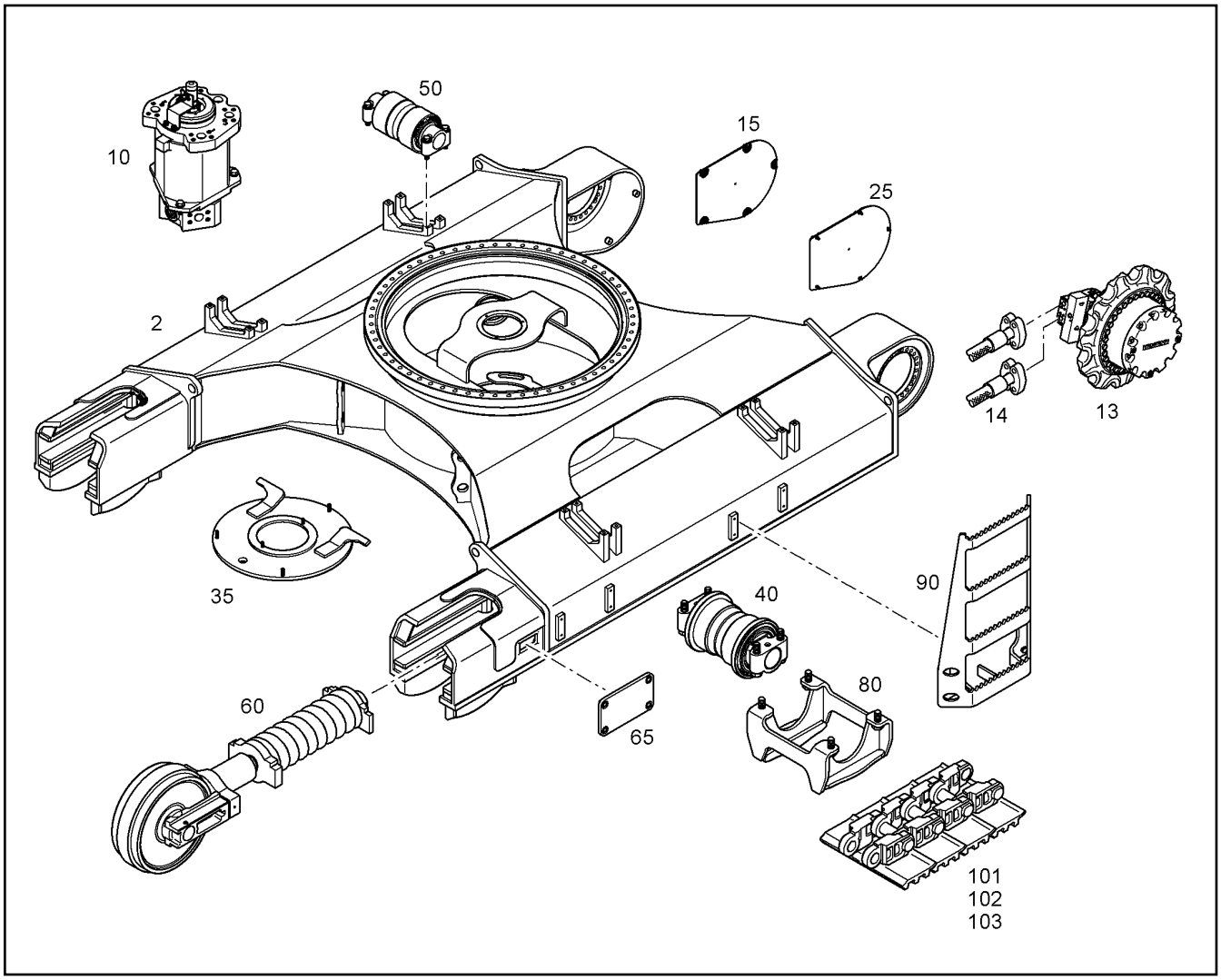

Pos.	Artikel	Menge	Bezeichnung	Description	Serie	K
2	11812765	1	UNTERWAGEN [(202)327669-LFR V11]	UNDERCARRIAGE	40955-	
10		1	DREHVERBINDUNG EINBAU ⇨ ❑ 90	ROTARY CONNECTION INSTAL		
13		1	FAHRANTRIEB ⇨ ❑ 97	TRACTION DRIVE		2
13		1	FAHRANTRIEB ⇨ ❑ 98	TRACTION DRIVE		2
14		1	HYDRAULIKANLAGE UNTERWAGEN ⇨ ❑ 112	HYDR.INSTALLATION UNDERCA		
15		1	DECKEL RECHTS ⇨ ❑ 80	COVER RIGHT		
25		1	DECKEL LINKS ⇨ ❑ 123	COVER LEFT		
35		1	DECKEL KPL ⇨ ❑ 82	LID CPL		
40		16	LAUFROLLE EINBAU ⇨ ❑ 83	TRACK ROLLER INSTALLATION		
50		4	TRAGROLLE EINBAU ⇨ ❑ 84	CARRIER ROLLER INSTALLATIO		
60		2	LEITRAD EINBAU ⇨ ❑ 85	INSTALLATION GUIDING WHEEL		
65		2	DECKEL HYDRAULIKSPANNER ⇨ ❑ 86	COVER GREASE TENSIONER		
80		6	KETTENFUEHRUNG EINBAU ⇨ ❑ 88	TRACK GUIDE INSTALLATION	28997-	1

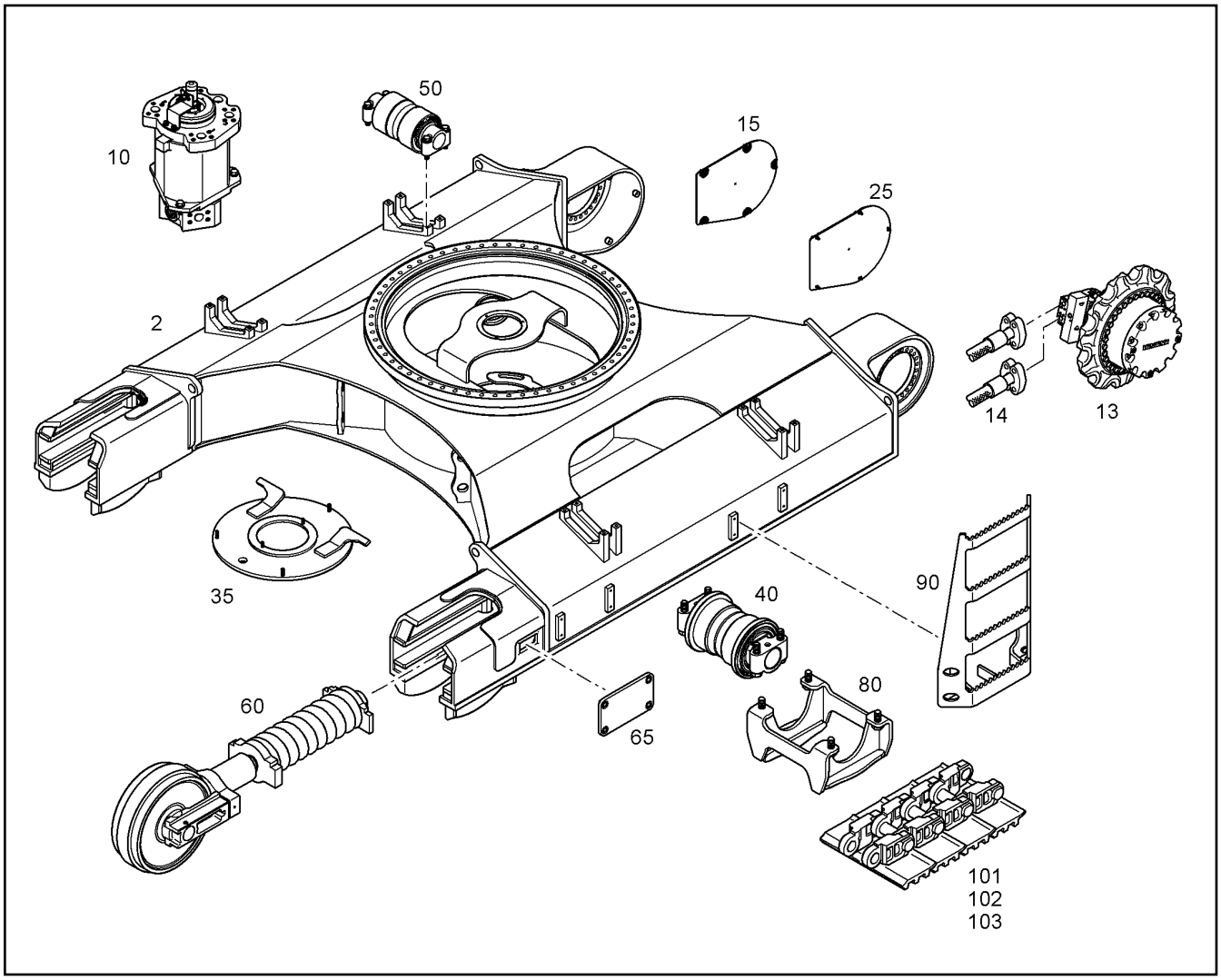

Pos.	Artikel	Menge	Bezeichnung	Description	Serie	K
90		4	LEITER ⇨ ❑ 89	LADDER		
102		1	RAUPENKETTE 600mm ⇨ ❑ 76	CRAWLER CHAIN		1
102		1	RAUPENKETTE 600mm ⇨ ❑ 76	CRAWLER CHAIN		1

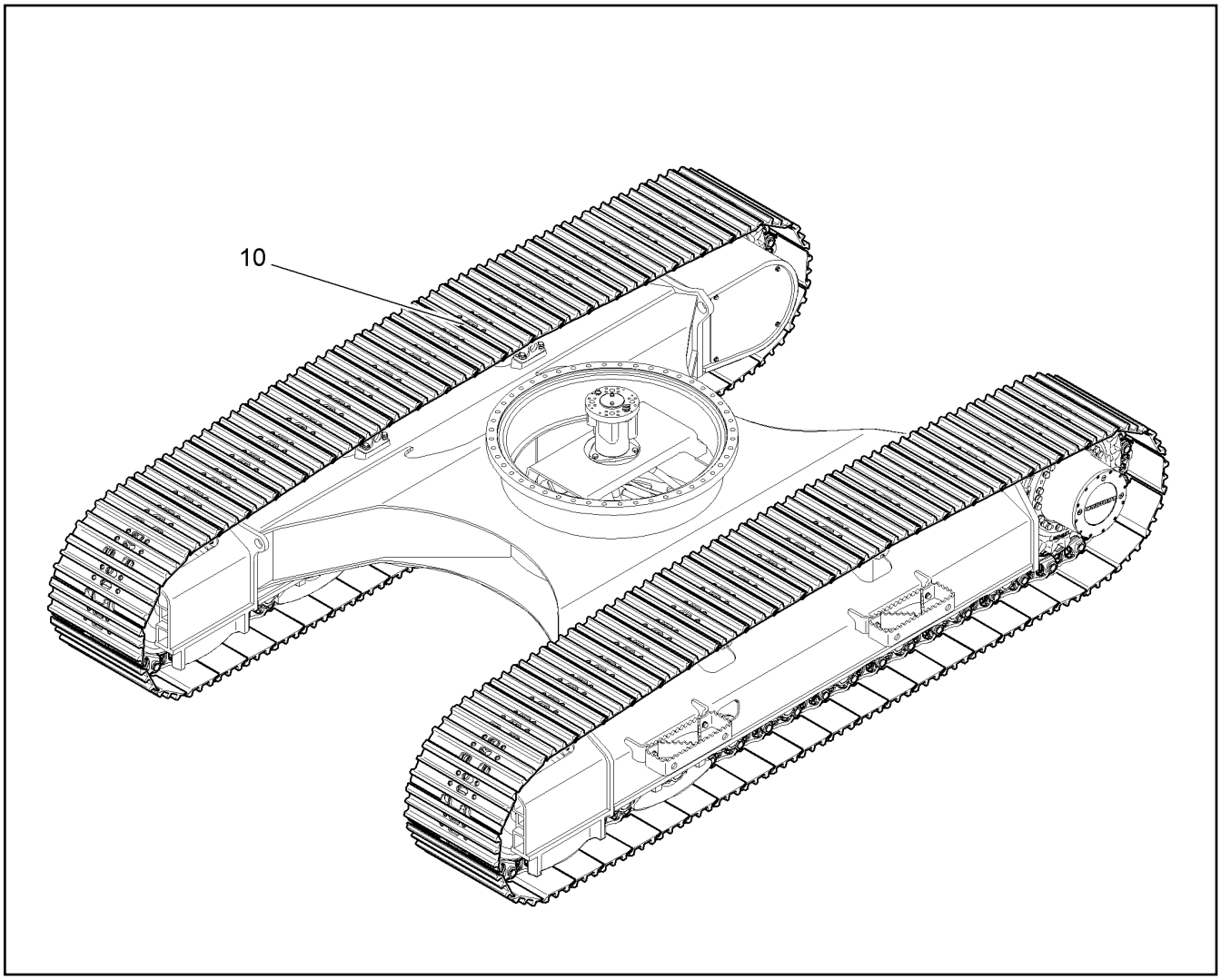

Pos.	Artikel	Menge	Bezeichnung	Description	Serie	K
10	10800299	1	RAUPENKETTE 600mm ⇨ ❑ 76	CRAWLER CHAIN		1
10	10800299	1	RAUPENKETTE 600mm ⇨ ❑ 76	CRAWLER CHAIN		1

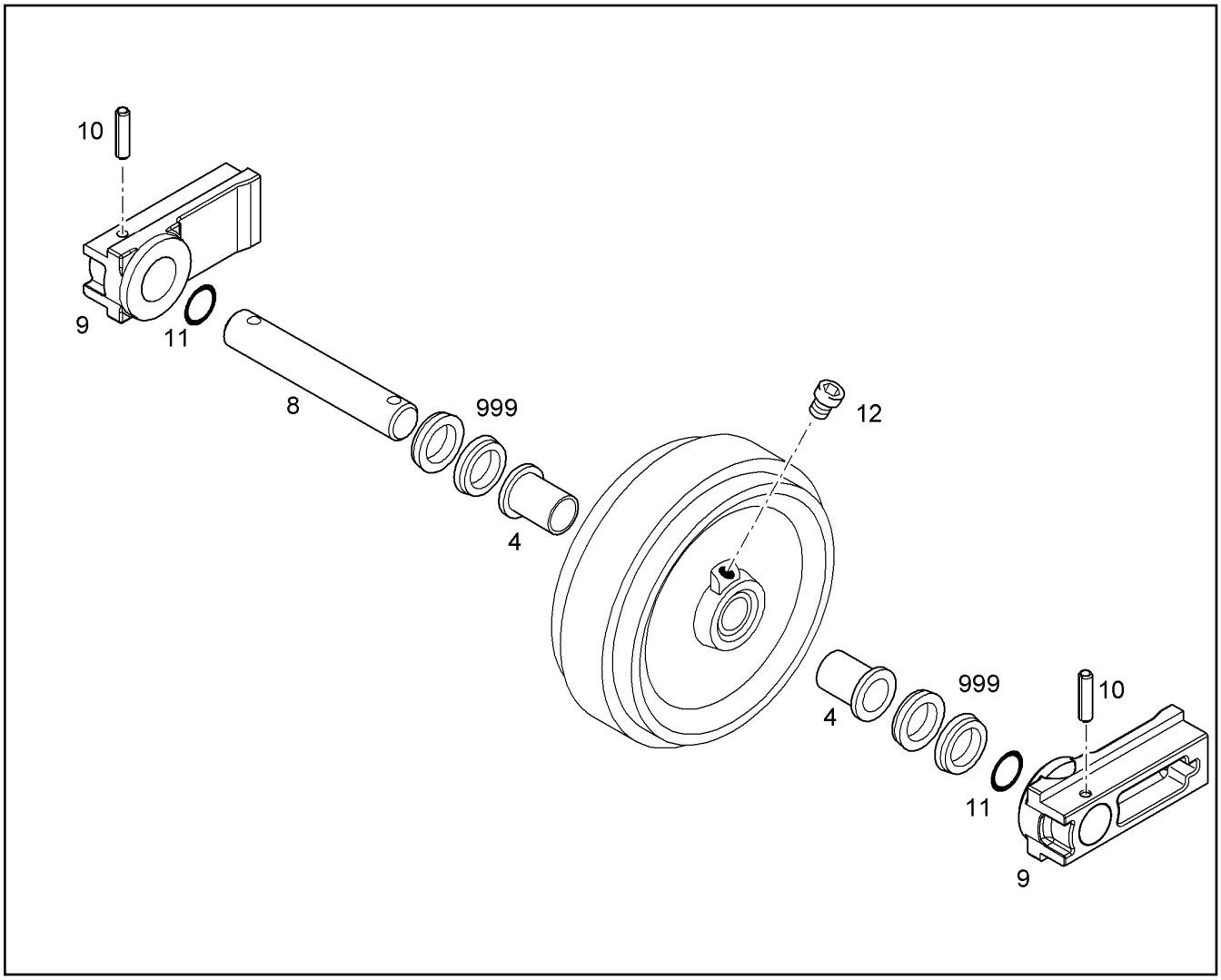

Pos.	Artikel	Menge	Bezeichnung	Description	Serie	K
4	10814161	2	LAGERBUCHSE	BEARING BUSH		1
8	10814159	1	ACHSE	AXLE		1
9	10814162	2	GLEITSTUECK	SLIDER		
10	10814163	2	SPANNHUELSE	CLAMPING SLEEVE		1
11	7000231	2	O-RING 107,54X3,53	O-RING		
12	10814017	1	VERSCHLUSSSCHRAUBE	SCREW PLUG		
999	10814160	1	GLEITRINGDICHTUNG	AXIAL FACE SEAL		

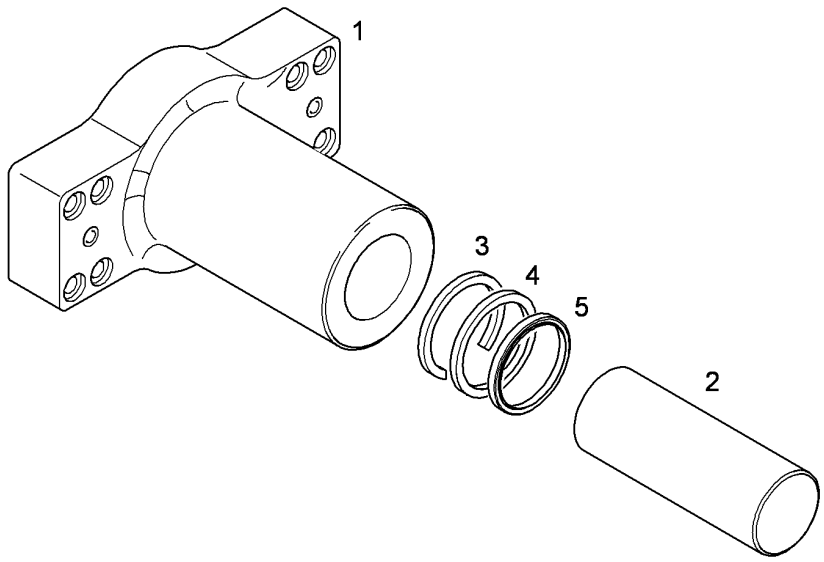

Pos.	Artikel	Menge	Bezeichnung	Description	Serie	K
1		1	ZYLINDER	CYLINDER		
2	10814145	1	KOLBEN	PISTON		
3	10814144	2	SICHERUNGSRING	LOCKING RING		
4	10814143	1	NUTRING	ROD SEAL		
5	10814142	1	ABSTREIFER	SCRAPER		

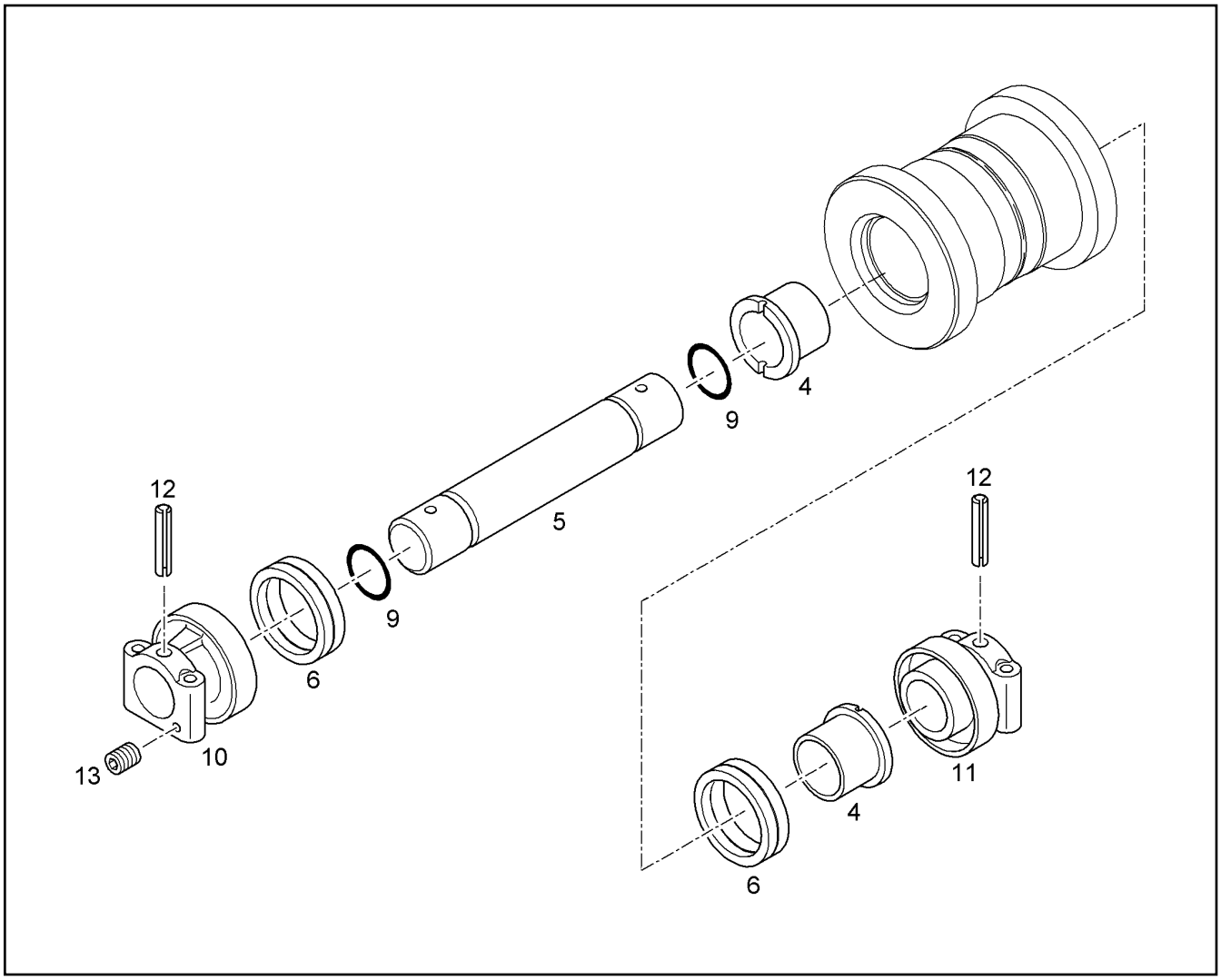

Pos.	Artikel	Menge	Bezeichnung	Description	Serie	K
4	10814154	2	LAGERBUCHSE	BEARING BUSH		1
5	10814153	1	ACHSE	AXLE		1
6	10814155	2	GLEITRINGDICHTUNG	AXIAL FACE SEAL		
9	10814237	2	O-RING	O-RING		
10	10814156	1	ENDSTUECK AUSSEN	OUTER END PIECE		1
11	10814157	1	ENDSTUECK INNEN	INNER END PIECE		1
12	10011826	2	SPANNHUELSE	CLAMPING SLEEVE		1
13	10814053	1	VERSCHLUSSSCHRAUBE	SCREW PLUG		

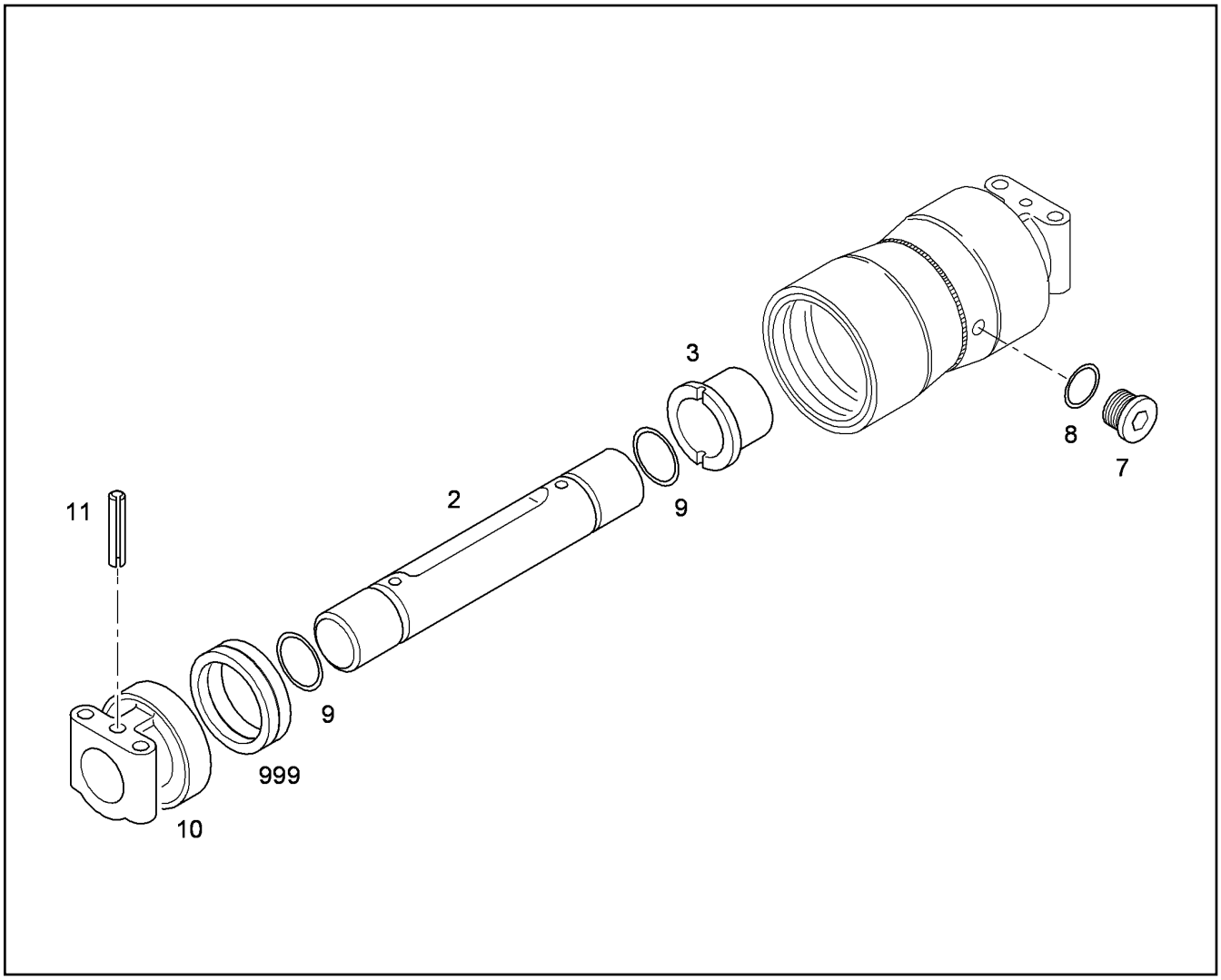

Pos.	Artikel	Menge	Bezeichnung	Description	Serie	K
2	10814151	1	ACHSE	AXLE		1
3	10031949	2	BUCHSE	BUSHING		1
7	7001454	1	VERSCHLUSSSCHRAUBE	SCREW PLUG		
8	7264360	1	O-RING 7,65X1,78	O-RING		
9	10450978	2	O-RING	O-RING		
10	5617721	2	ENDSTUECK	END PIECE		
11	10814152	2	SPANNHUELSE	CLAMPING SLEEVE		1
999	10428160	1	GLEITRINGDICHTUNGSSATZ	GASKET SET		

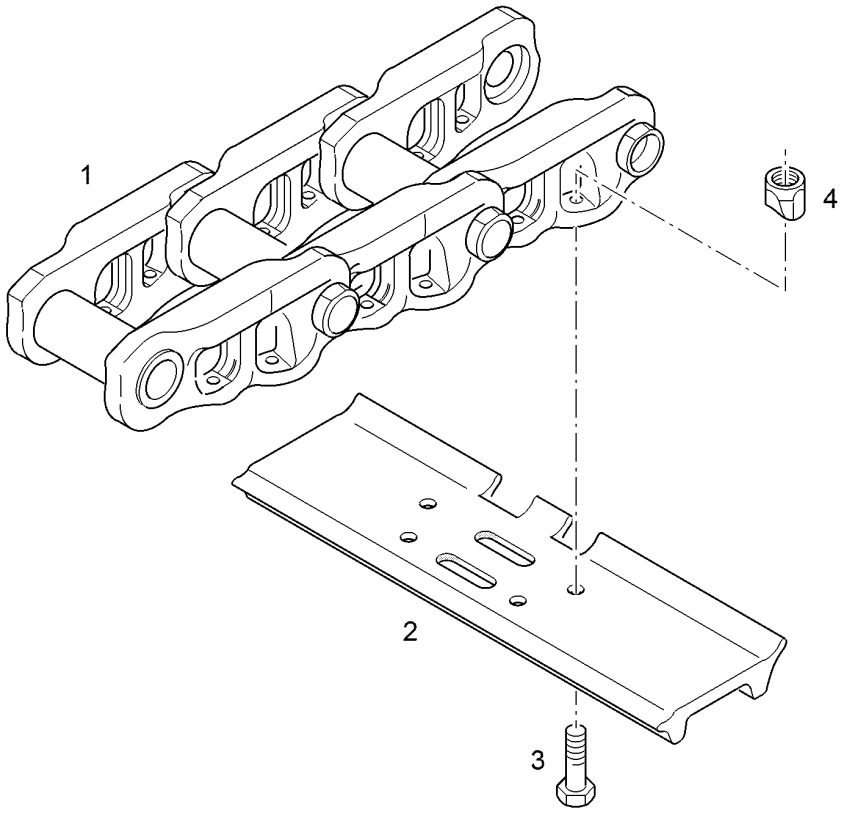

Pos.	Artikel	Menge	Bezeichnung	Description	Serie	K
1	10800288	1	RAUPENKETTE NACKT ⇨ ❑ 77	NAKED CRAWLER CHAIN		1
2	10286533	48	BODENPLATTE 600mm	FLOOR PLATE		1
3	7364882	192	BODENPLATTENSCHRAUBE	TRACK PAD SCREW		
4	7368528	192	BODENPLATTENMUTTER UNF1 1/8X12	TRACK PAD NUT		

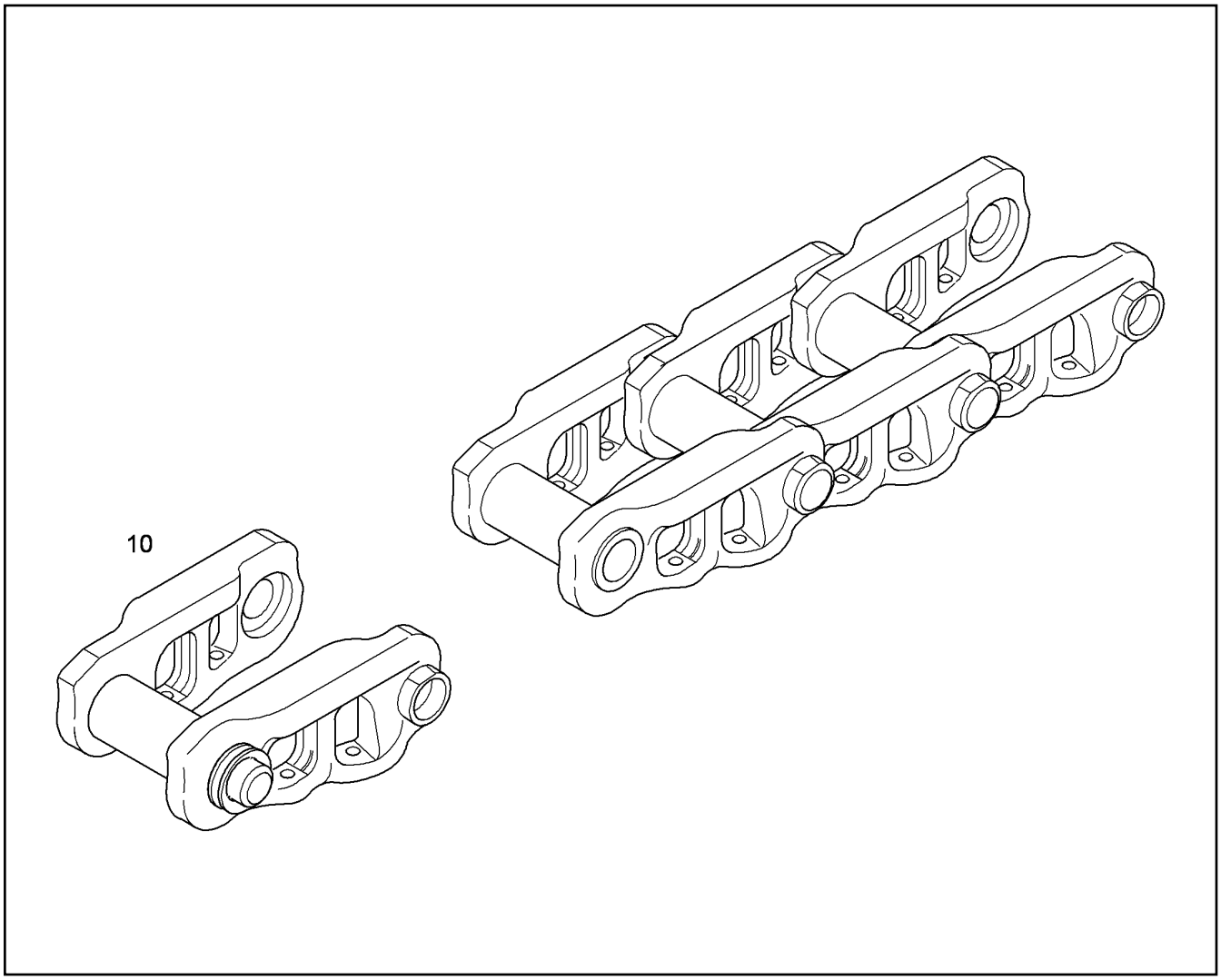

Pos.	Artikel	Menge	Bezeichnung	Description	Serie	K
10	5618004	1	KETTENENDGLIED ⇨ ❑ 78	CHAIN END LINK		

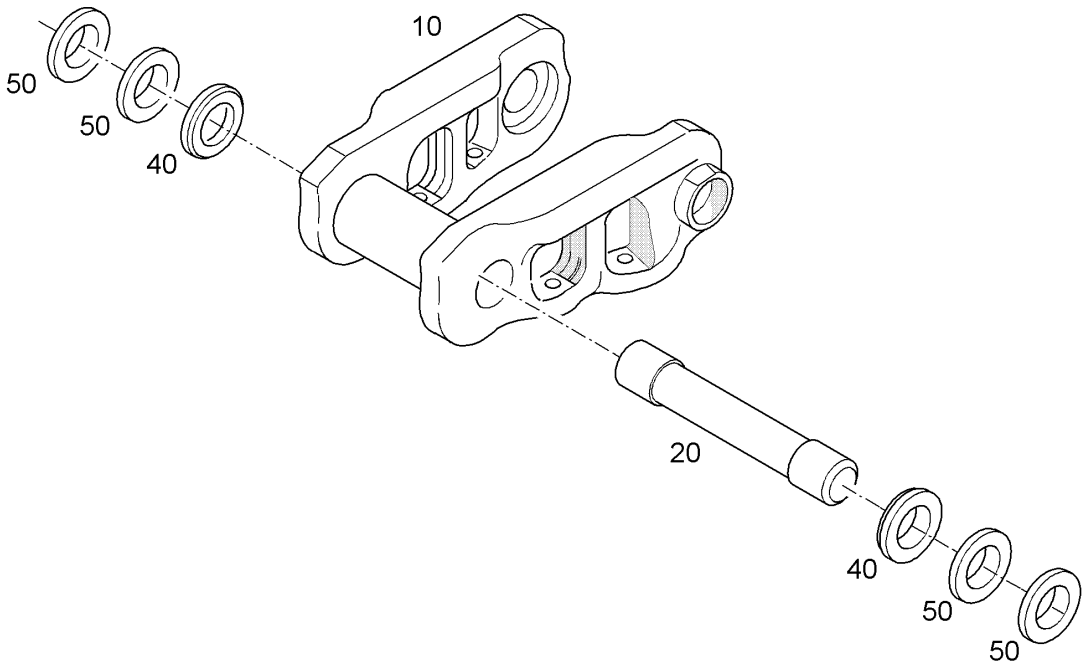

Pos.	Artikel	Menge	Bezeichnung	Description	Serie	K
10		1	KETTENENDSEGMENT ⇨ ❑ 79	MASTER LINK ASSY		
20	5602123	1	ENDBOLZEN	END PIN		
40	7361299	2	ENDRING 59,5/86X10,75	END RING		
50	7361302	4	DICHTSCHEIBE	SHEET GASKET		1

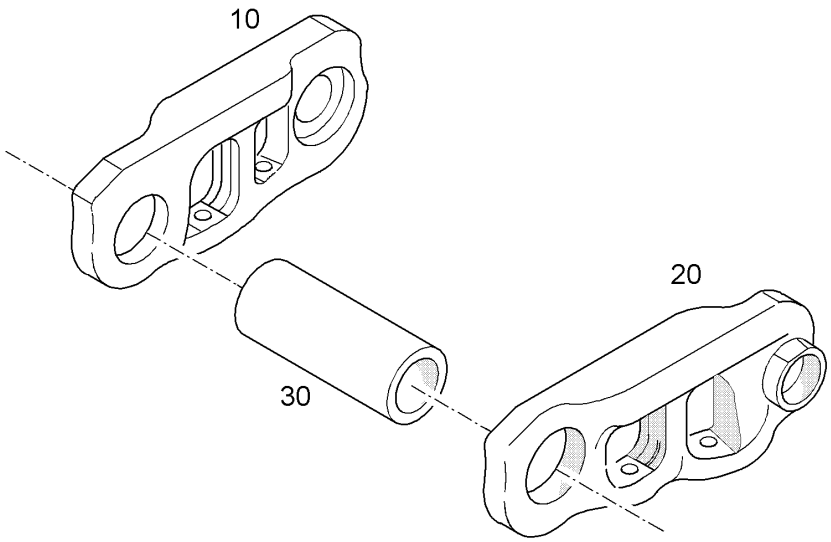

Pos.	Artikel	Menge	Bezeichnung	Description	Serie	K
10		1	KETTENSEGMENT	MASTER LINK		
20		1	KETTENSEGMENT	MASTER LINK		
30		1	ENDBUCHSE	END BUSHING		1

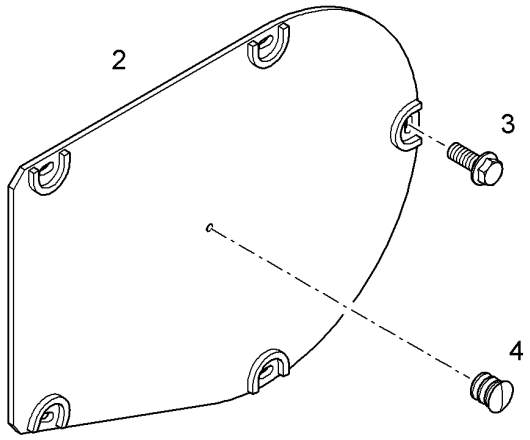

Pos.	Artikel	Menge	Bezeichnung	Description	Serie	K
2	10820850	1	DECKEL	COVER		
3	4900641	5	SICHERUNGSSCHRAUBE M12X30 FLZN	LOCKING SCREW		
4	10228539	1	STOPFEN	STOP PLUG		

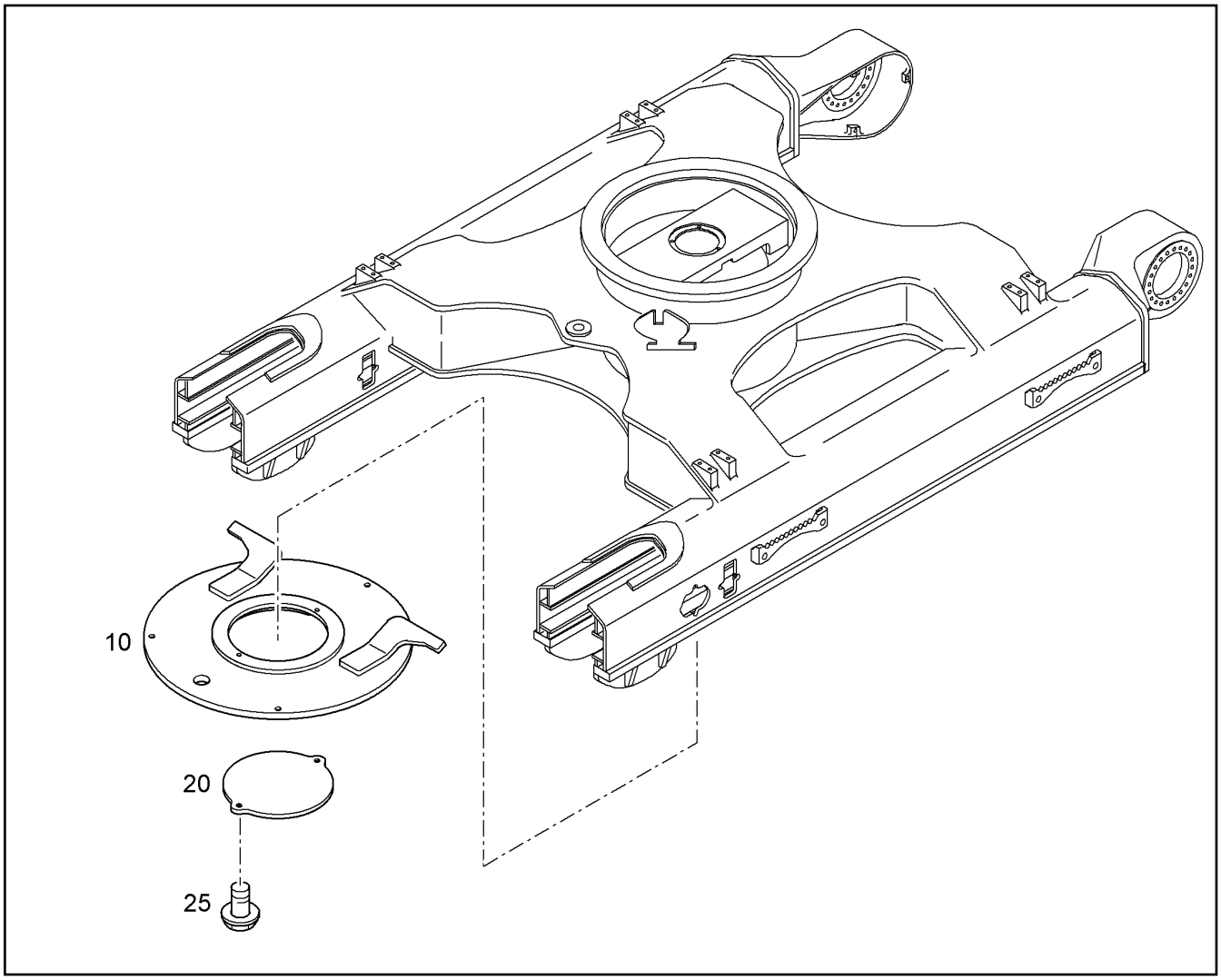

Pos.	Artikel	Menge	Bezeichnung	Description	Serie	K
10	10051492	1	DECKEL	COVER		
20	10051238	1	DECKEL	COVER		
25	10001473	2	SICHERUNGSSCHRAUBE M12X45 100 RIPP	LOCKING SCREW		

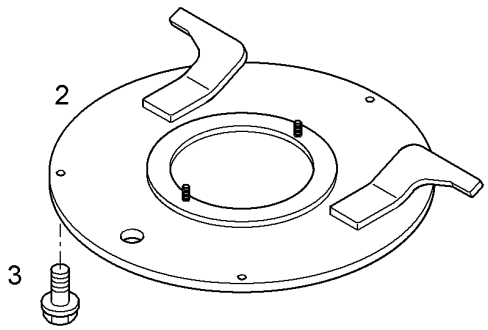

Pos.	Artikel	Menge	Bezeichnung	Description	Serie	K
2		1	DECKEL ⇨ ❑ 81	COVER		
3	10001473	3	SICHERUNGSSCHRAUBE M12X45 100 RIPP	LOCKING SCREW		

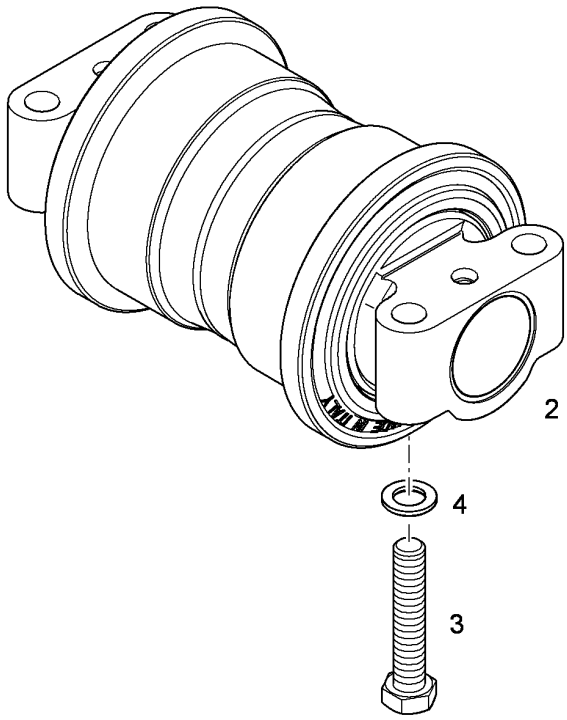

Pos.	Artikel	Menge	Bezeichnung	Description	Serie	K
2	10800268	1	LAUFROLLE D9G ⇨ ❑ 74	TRACK ROLLER		1
3	10425631	4	SECHSKANTSCHRAUBE ISO 4014 M30X160	HEX SCREW		
4	9918231	4	SCHEIBE 31/52X6	WASHER		

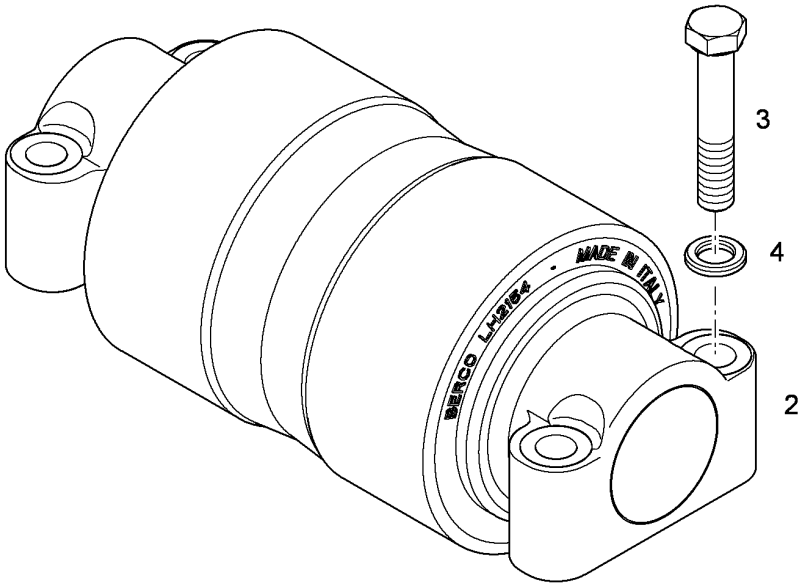

Pos.	Artikel	Menge	Bezeichnung	Description	Serie	K
2	10800269	1	TRAGROLLE D9G ⇨ ❑ 75	CARRYING ROLLER		1
3	10425592	4	SECHSKANTSCHRAUBE ISO 4014 M20X110	HEX SCREW		
4	9918229	4	SCHEIBE 20,5/34X5	WASHER		

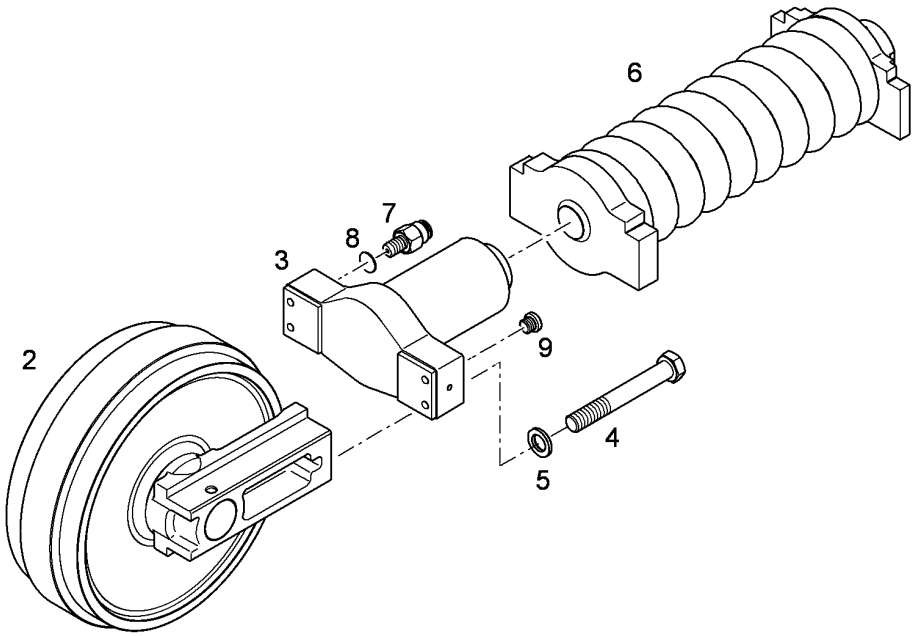

Pos.	Artikel	Menge	Bezeichnung	Description	Serie	K
2	10800262	1	LEITRAD KPL D9G ⇨ ❑ 72	GUIDE WHEEL CPL		1
3	10800263	1	FETTSPANNER ⇨ ❑ 73	GREASE TENSIONER		
4	10425595	4	SECHSKANTSCHRAUBE ISO 4014 M20X150	HEX SCREW		
5	9918229	4	SCHEIBE 20,5/34X5	WASHER		
6	10800267	1	FEDERPAKET	SPRING ASSY		
7	7401897	2	SCHMIERNIPPEL TR/A M 16X1,5	GREASE NIPPLE		
8	5209400	2	USIT-RING	USIT RING		
9	7004971	2	VERSCHLUSSSCHRAUBE M16X1,5 ⇨ ❑ 224	SCREW PLUG		

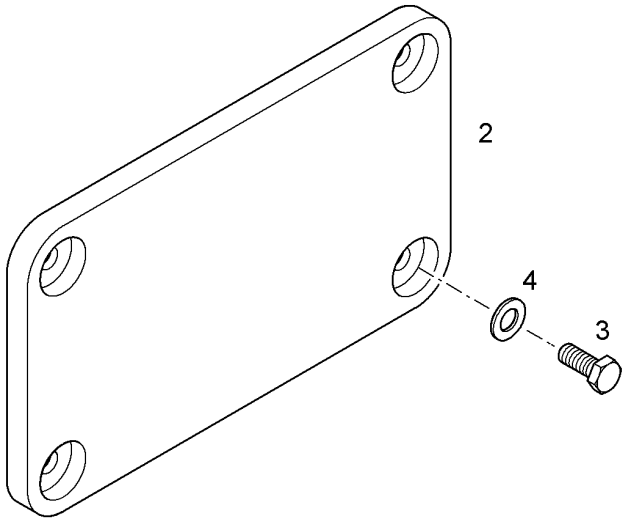

Pos.	Artikel	Menge	Bezeichnung	Description	Serie	K
2	9397081	1	DECKEL HYDRAULIKSPANNER	COVER GREASE TENSIONER		
3	11651767	4	SECHSKANTSCHRAUBE ISO 4017 M8X20 8	HEX SCREW		
4	423910801	4	SICHERUNGSSCHEIBE 8,4/13X1,7 VS 8	LOCK WASHER		

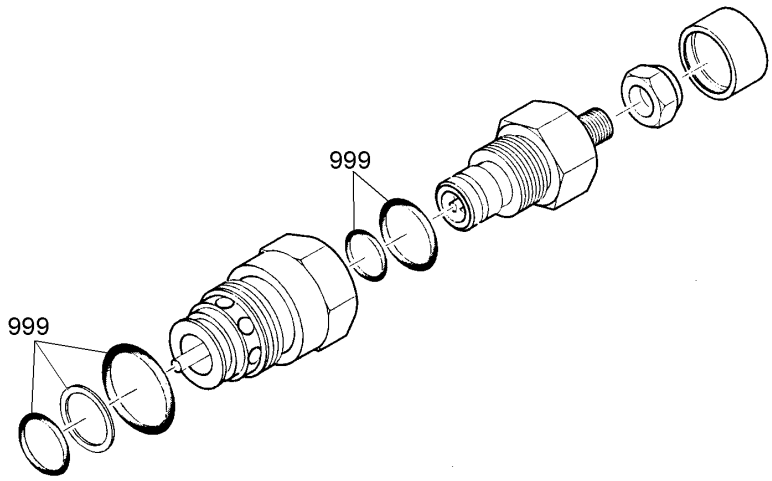

Pos.	Artikel	Menge	Bezeichnung	Description	Serie	K
999	5616901	1	DS DRUCKVENTIL	SEAL KIT PRESSURE VALVE		

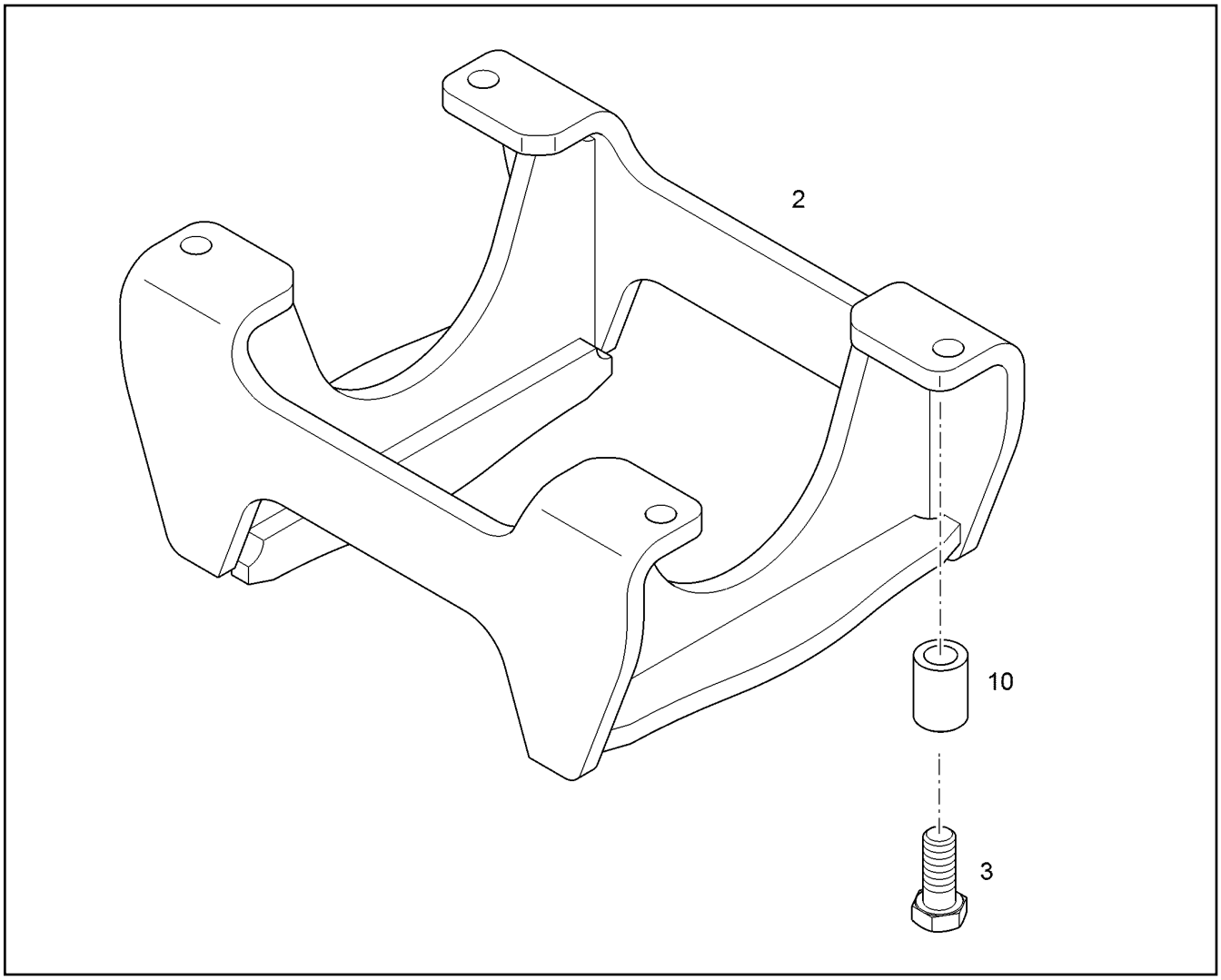

Pos.	Artikel	Menge	Bezeichnung	Description	Serie	K
2	10832207	1	KETTENFUEHRUNG	CHAIN GUIDE		1
3	10425700	4	SECHSKANTSCHRAUBE ISO 4014 M24X120	HEX SCREW		
10	10857135	4	HUELSE	SLEEVE		1

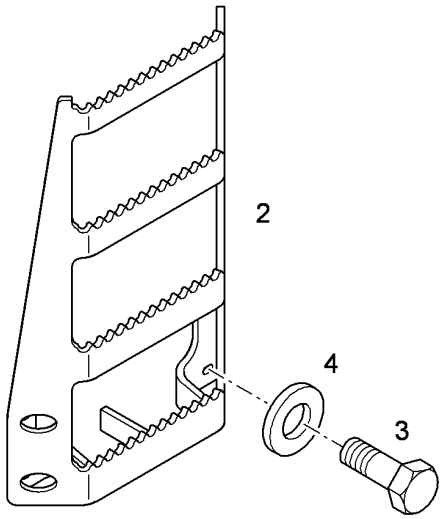

Pos.	Artikel	Menge	Bezeichnung	Description	Serie	K
2	10405440	1	LEITER	LADDER		
3	10001073	4	SECHSKANTSCHRAUBE ISO 4017 M16X40	HEX SCREW		
4	9918228	4	SCHEIBE 16,5/28X4	WASHER		

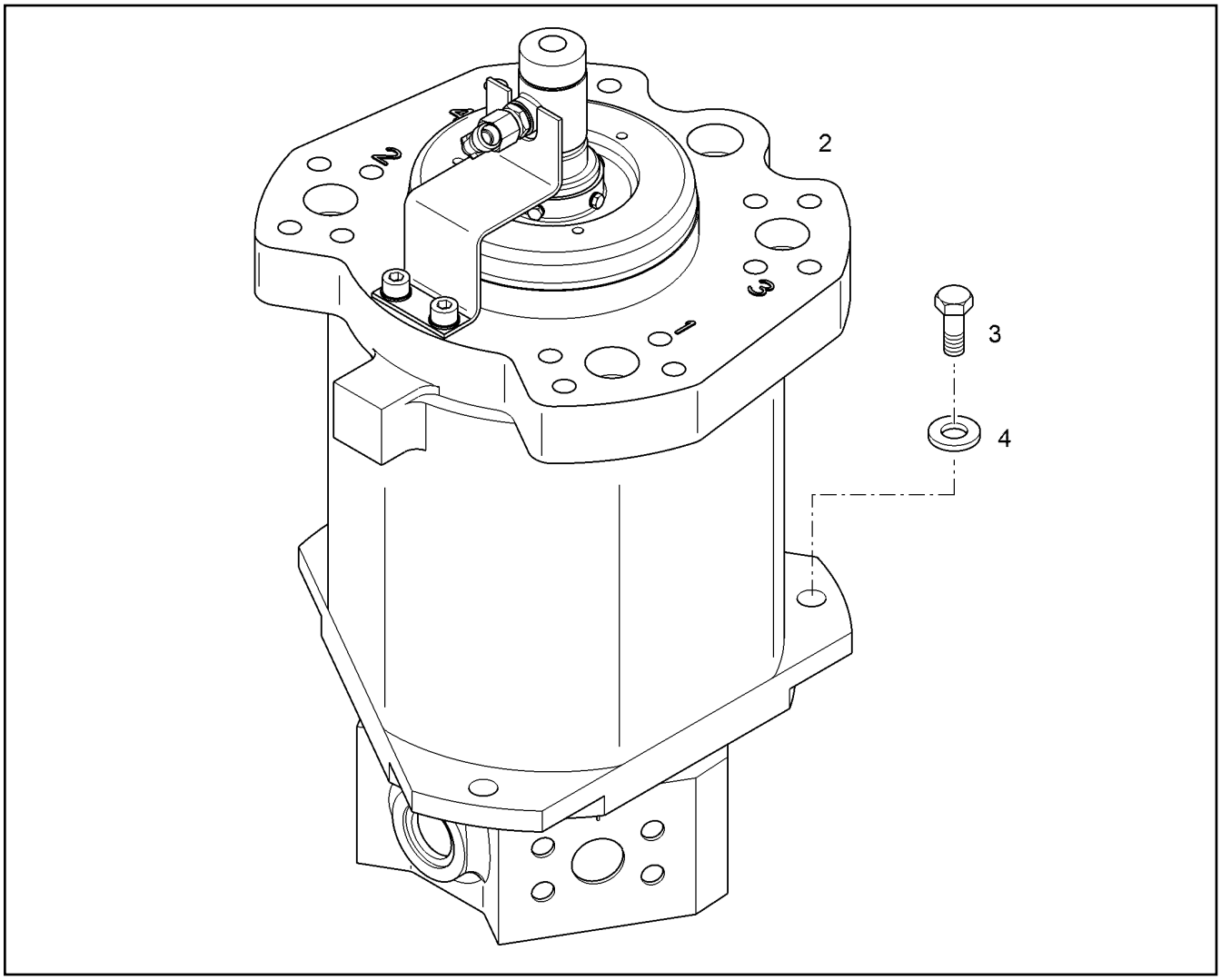

Pos.	Artikel	Menge	Bezeichnung	Description	Serie	K
2		1	DREHVERBINDUNG EINBAU ⇨ ❑ 91	ROTARY CONNECTION INSTAL		
3	10001073	3	SECHSKANTSCHRAUBE ISO 4017 M16X40	HEX SCREW		
4	9918228	3	SCHEIBE 16,5/28X4	WASHER		

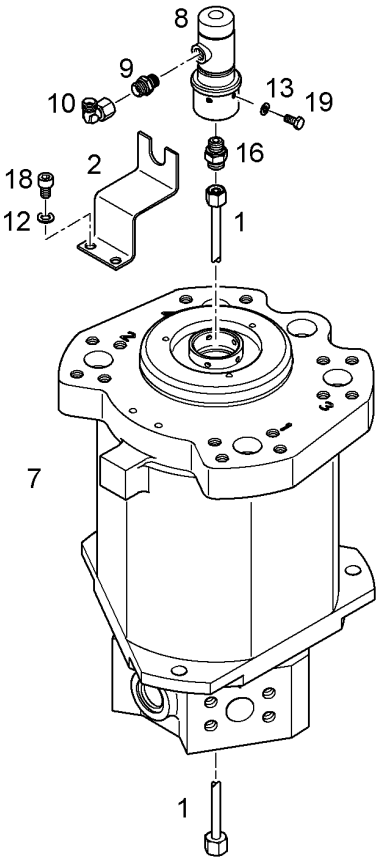

Pos.	Artikel	Menge	Bezeichnung	Description	Serie	K
1	9490631	1	DRUCKLEITUNG KPL	PRESSURE LINE CPL		
2	9485739	1	ANSCHLAG	LIMIT STOP		
7	9141597	1	DREHDURCHFUEHRUNG [1053-072202 24/10/17] ⇨ ❑ 94	ROTARY FEED THROUGH		2
8	10009630	1	DREHDURCHFUEHRUNG ⇨ ❑ 93	ROTARY FEED THROUGH	-24401	2
9	7003814	1	VERSCHRAUBUNG GE 10L M14X1,5	FITTING		
10	7403569	1	VERSCHRAUBUNG EW 10L M16X1,5	FITTING		
12	4229913	2	SICHERUNGSSCHEIBE 10,5/16X2 VS 10	LOCK WASHER		
13	7361965	4	SICHERUNGSSCHEIBE 5,3/9X1,3 VS 5	LOCK WASHER		
16	7362103	1	VERSCHRAUBUNG GE 10S M16X1,5	FITTING		
18	4901606	2	ZYLINDERSCHRAUBE ISO 4762 M10X16 10.	SOCKET HEAD SCREW		
19	4065060	4	SECHSKANTSCHRAUBE ISO 4017 M5X10 8.	HEX SCREW		

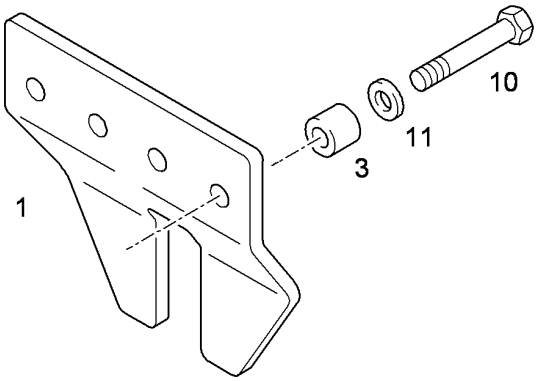

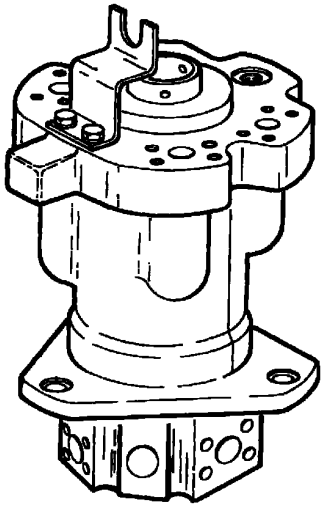

Pos.	Artikel	Menge	Bezeichnung	Description	Serie	K
1	9354942	1	MITNEHMER	DRIVER		
3	9327516	4	HUELSE 17X40X40	SLEEVE		1
10	4600149	4	SECHSKANTSCHRAUBE ISO 4014 M16X85	HEX SCREW		
11	4600021	4	SCHEIBE 17 200HV	WASHER		

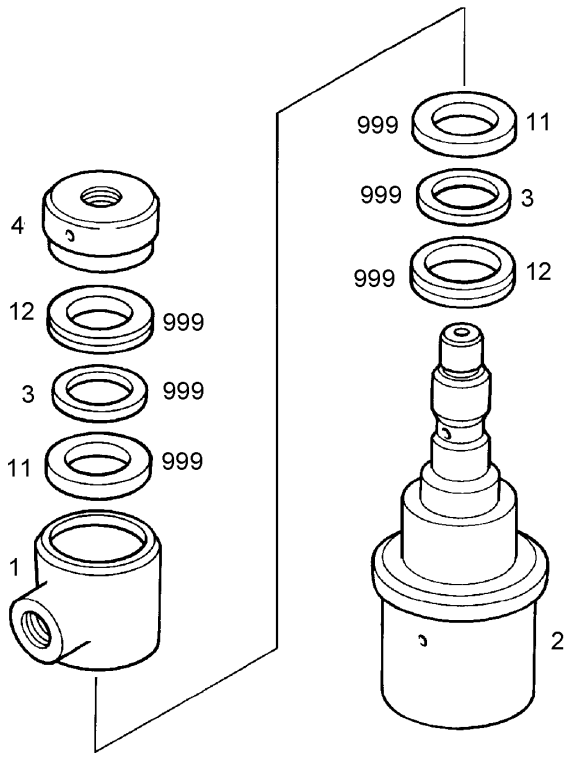

Pos.	Artikel	Menge	Bezeichnung	Description	Serie	K
1		1	ROTOR	ROTOR		1
2		1	STATOR	STATOR		1
3		2	ANLAUFSCHEIBE	THRUST WASHER		
4	10011397	1	MUTTER	NUT		
11		2	ROTORDICHTUNG	ROTOR GASKET		
12		2	V-SEAL	V-SEALING		
999	10009676	1	DS DREHDURCHFUEHRUNG ⇨ ❑ 95	SEALINGSET ROTARY TRANSM		

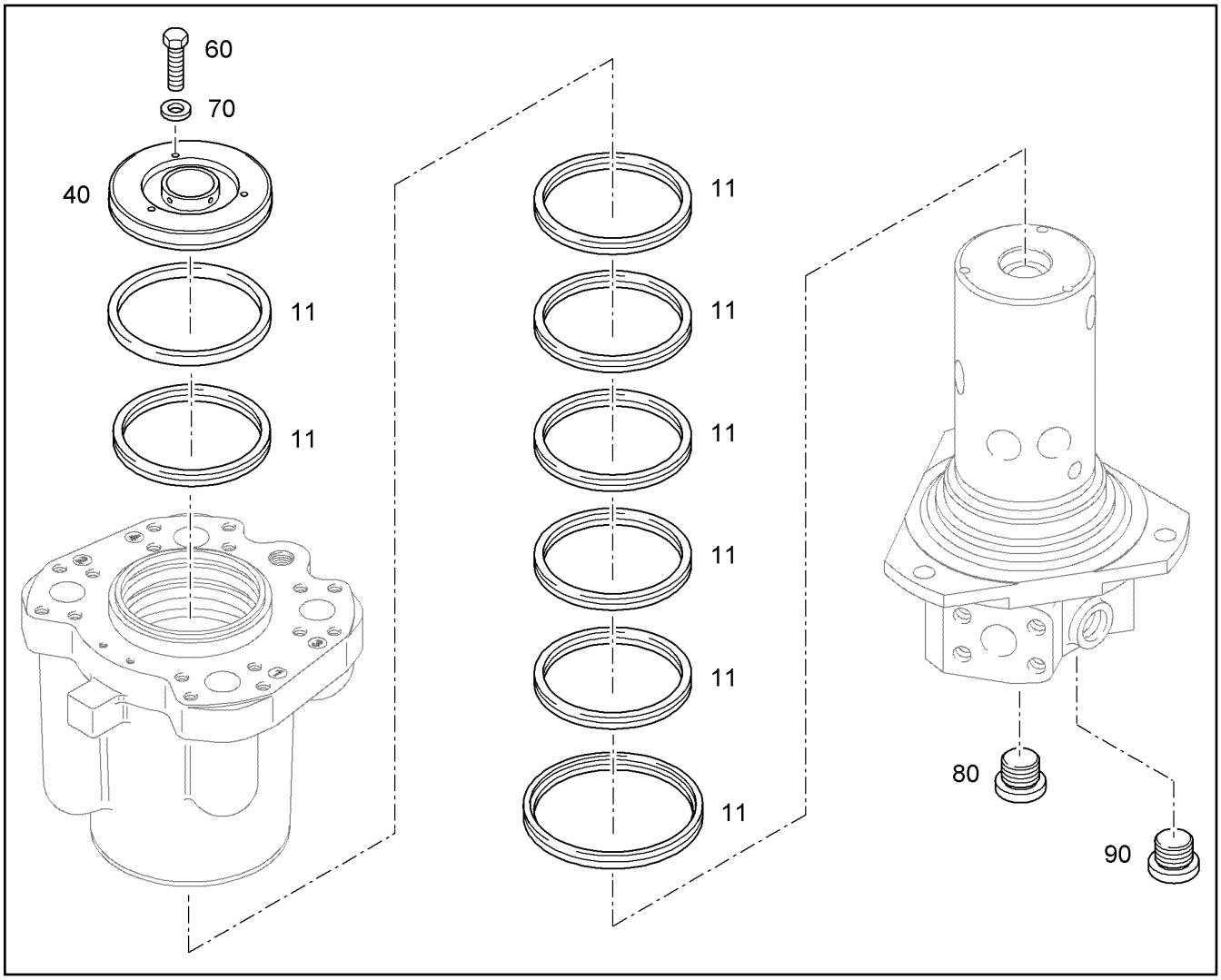

Pos.	Artikel	Menge	Bezeichnung	Description	Serie	K
11	9265064	1	-DS DREHDURCHFUEHRUNG DDF 540 ⇨ ❑ 96	-SEALINGSET ROTARY TRANSM		
40	9141600	1	DECKEL	COVER		
60	4065099	3	SECHSKANTSCHRAUBE ISO 4017 M6X16 8.	HEX SCREW		
70	4600031	3	FEDERRING 6	WASHER SPRING		
80	7004296	8	VERSCHLUSSSCHRAUBE M27X2	SCREW PLUG		
90	7361961	1	VERSCHLUSSSCHRAUBE M22X1,5	SCREW PLUG		

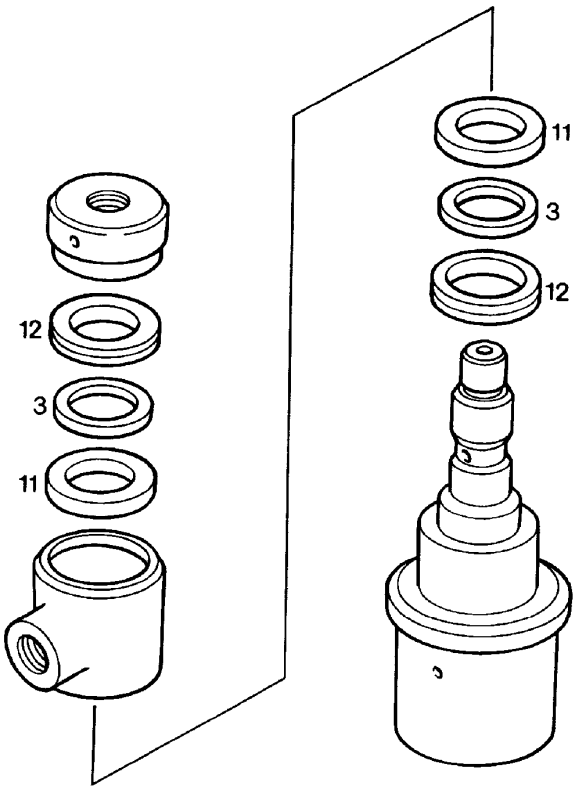

Pos.	Artikel	Menge	Bezeichnung	Description	Serie	K
3		2	ANLAUFSCHEIBE	THRUST WASHER		
11		2	ROTORDICHTUNG	ROTOR GASKET		
12		2	V-SEAL	V-SEALING		

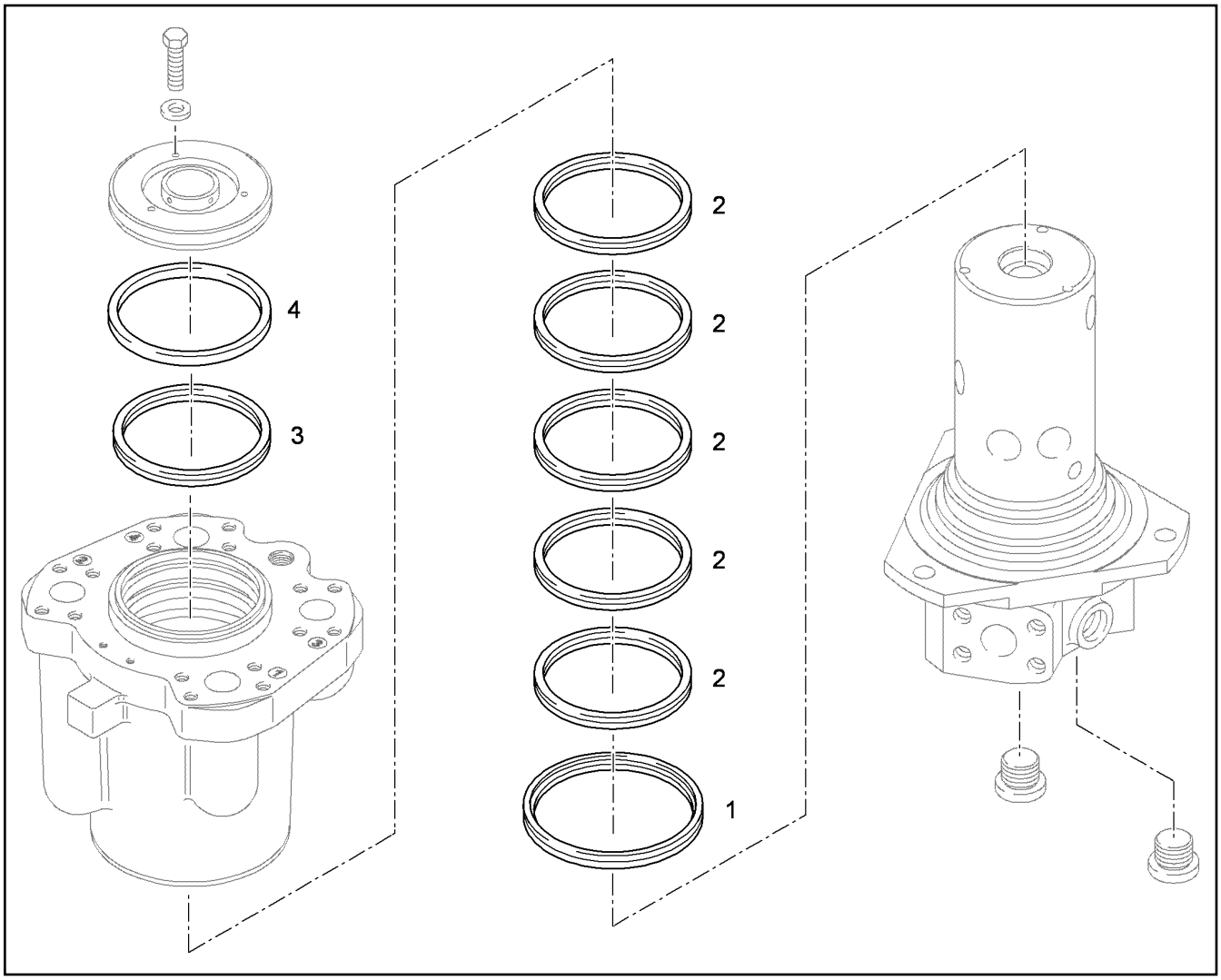

Pos.	Artikel	Menge	Bezeichnung	Description	Serie	K
1		1	ROTORDICHTUNG	ROTOR GASKET		
2		5	ROTORDICHTUNG	ROTOR GASKET		
3		1	ROTORDICHTUNG	ROTOR GASKET		
4		1	FILZRING 139/159X12	FELT RING		

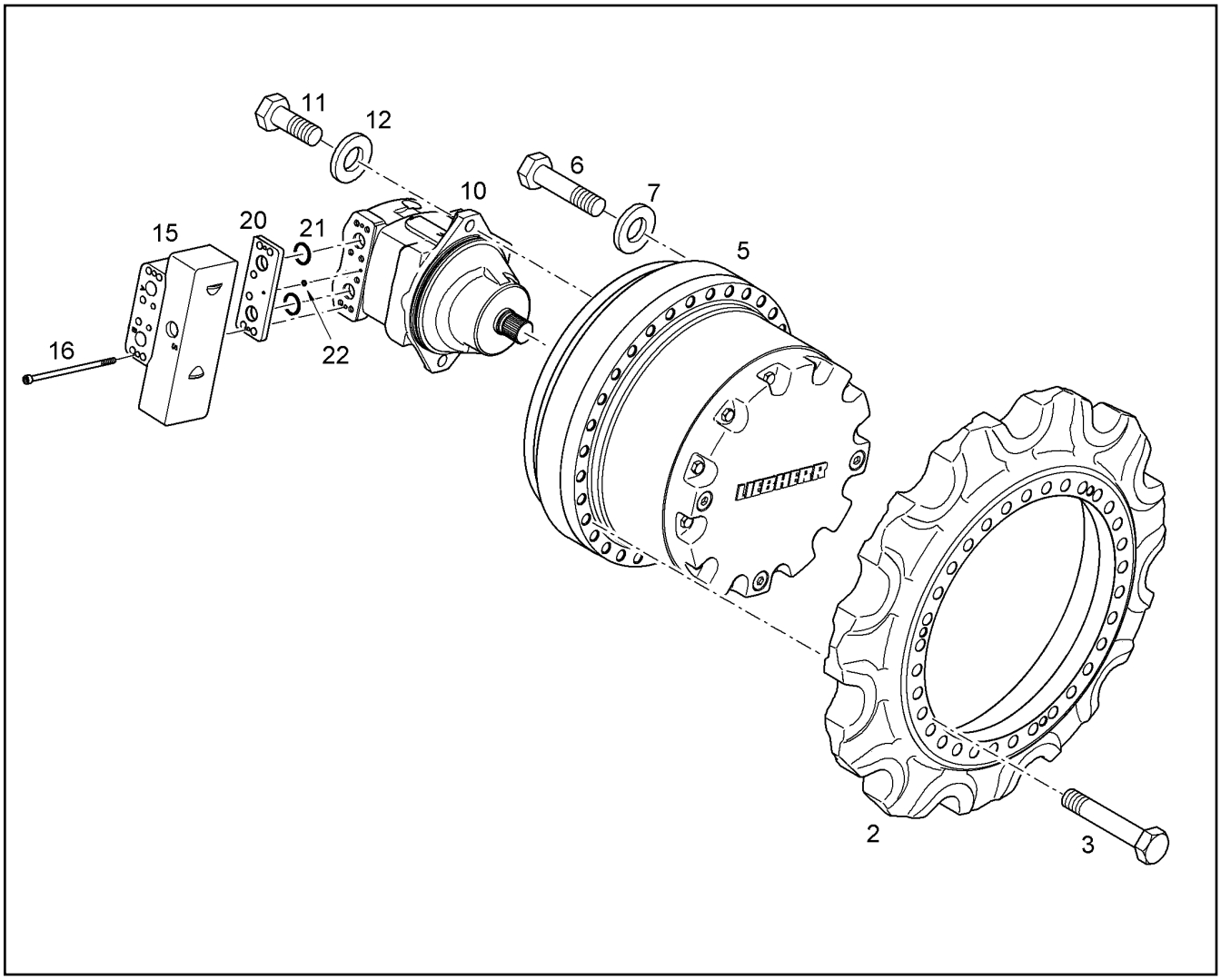

Pos.	Artikel	Menge	Bezeichnung	Description	Serie	K
2	10800270	1	TURASRAD D9G	TUMBLER WHEEL		1
3	10425732	32	SECHSKANTSCHRAUBE ISO 4014 M24X130	HEX SCREW		
5	944378003	1	FAHRANTRIEB FAT 550P046 [1974 27/10/17] ⇨ ❑ 99	TRACTION DRIVE		6
6	11004753	24	SECHSKANTSCHRAUBE ISO 4014 M24X90	HEX SCREW		
7	9918230	24	SCHEIBE 24,5/40X5	WASHER		
10	9077539	1	HYDRAULIKEINBAUMOTOR [172132128(103)] ⇨ ❑ 826	HYDRAULIC INSTALLATION MO	-27408	6
11	10425660	2	SECHSKANTSCHRAUBE ISO 4017 M24X65	HEX SCREW		
12	10019101	2	SCHEIBE A 24 295-350HV	WASHER		
15	10444190	1	BREMSVENTIL [968 2017W29] ⇨ ❑ 104	BRAKE VALVE		
16	10429392	2	ZYLINDERSCHRAUBE ISO 4762 M6X140 8.8	SOCKET HEAD SCREW		
20	9013481	1	ZWISCHENFLANSCH	INTERMEDIATE FLANGE		
21	10472425	2	RECHTECKRING 45,05X2,80X3,40	RECTANGULAR SECTION RING		
22	7003117	1	O-RING 9x2	O-RING		

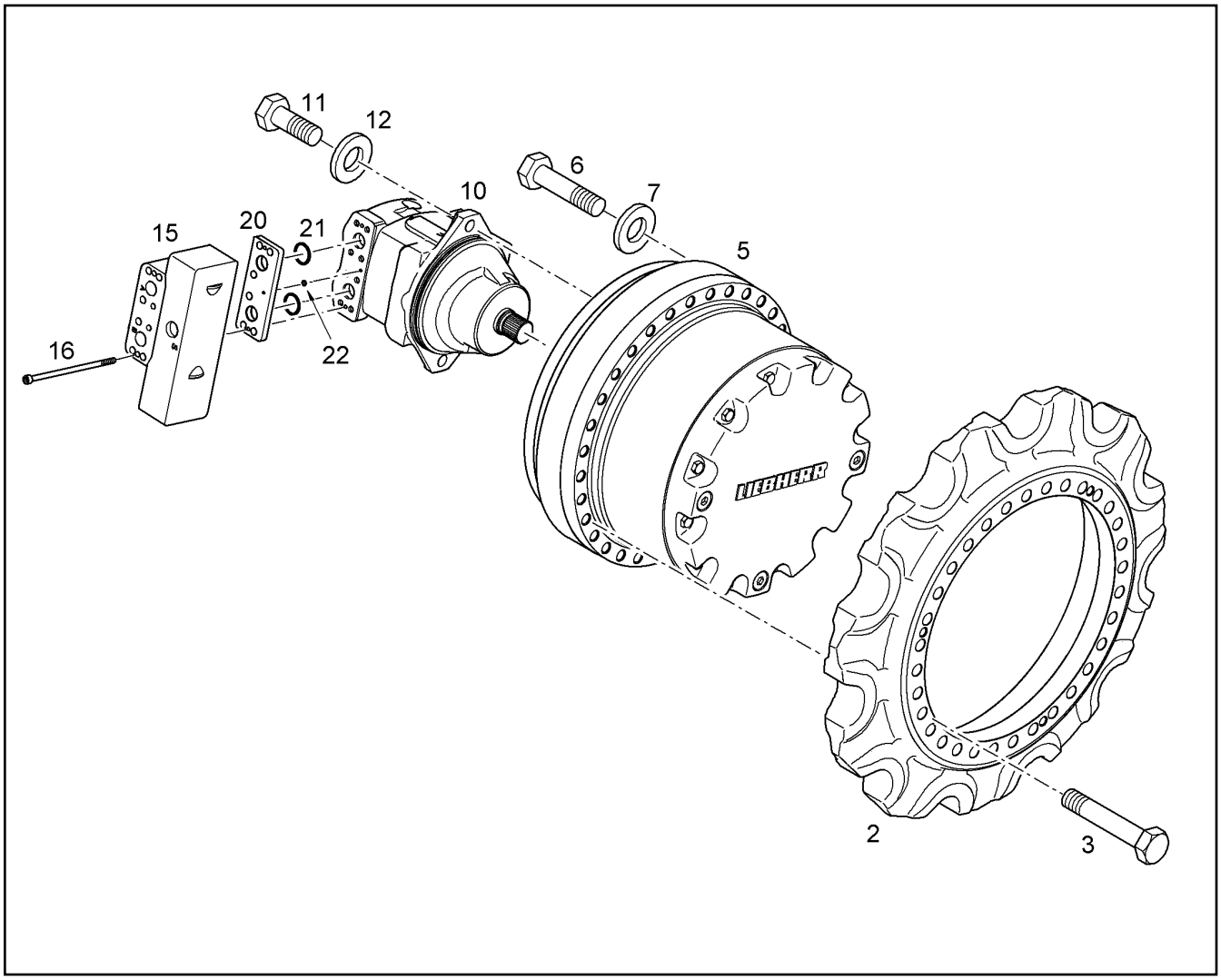

Pos.	Artikel	Menge	Bezeichnung	Description	Serie	K
2	10800270	1	TURASRAD D9G	TUMBLER WHEEL		1
3	10425732	32	SECHSKANTSCHRAUBE ISO 4014 M24X130	HEX SCREW		
5	944378003	1	FAHRANTRIEB FAT 550P046 [1973 27/10/17] ⇨ ❑ 99	TRACTION DRIVE		6
6	11004753	24	SECHSKANTSCHRAUBE ISO 4014 M24X90	HEX SCREW		
7	9918230	24	SCHEIBE 24,5/40X5	WASHER		
10	9077539	1	HYDRAULIKEINBAUMOTOR [172130440(103)] ⇨ ❑ 826	HYDRAULIC INSTALLATION MO	-27408	6
11	10425660	2	SECHSKANTSCHRAUBE ISO 4017 M24X65	HEX SCREW		
12	10019101	2	SCHEIBE A 24 295-350HV	WASHER		
15	10444190	1	BREMSVENTIL [971 2017W29] ⇨ ❑ 104	BRAKE VALVE		
16	10429392	2	ZYLINDERSCHRAUBE ISO 4762 M6X140 8.8	SOCKET HEAD SCREW		
20	9013481	1	ZWISCHENFLANSCH	INTERMEDIATE FLANGE		
21	10472425	2	RECHTECKRING 45,05X2,80X3,40	RECTANGULAR SECTION RING		
22	7003117	1	O-RING 9x2	O-RING		

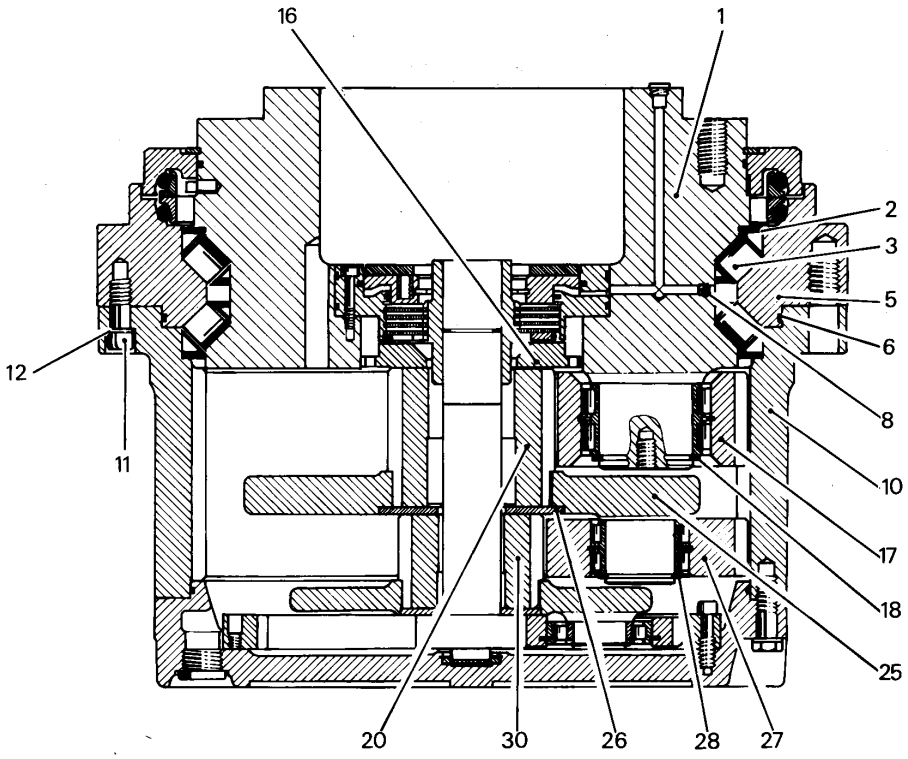

Pos.	Artikel	Menge	Bezeichnung	Description	Serie	K
1	9443782	1	ANSCHLUSSTRAEGER	CONNECTION CARRIER		
2	9443243	28	ROLLENKAEFIG	ROLLER CAGE		
3	747005801	84	ZYLINDERROLLE d=28X28	CYL.ROLLER		
5	9443244	1	LAGERRING	BEARING RING		
6	7610328	1	O-RING 510X4	O-RING		
8	7610819	2	DICHTSTOPFEN MB 700	SEALING PLUG		
10	9443783	1	INNENRAD M=5,5 Z=82	INNER WHEEL		
11	4630208	8	ZYLINDERSCHRAUBE ISO 4762 M16X45 10.	SOCKET HEAD SCREW		
12	10006372	8	SICHERUNGSSCHEIBE VS 16	LOCK WASHER		
16	9443705	1	HALTERING	HOLDING RING		
17		5	PLANETENRAD M=5,5 Z=29 ⇨ ❑ 109	PLANET WHEEL		
18	4630003	5	SICHERUNGSRING DIN 471 80	LOCKING RING		
20	9443248	1	SONNENRAD M=5,5 Z=23	SUN WHEEL		
25	9443249	1	PLANETENTRAEGER	PLANETARY CARRIER		
26	9443706	1	HALTESCHEIBE	RETAINING DISK		
27		3	PLANETENRAD M=5,5 Z=31 ⇨ ❑ 110	PLANET WHEEL		
28	428012201	1	SICHERUNGSRING DIN 471 60	LOCKING RING		
30	9443784	1	SONNENRAD M=5,5 Z=20	SUN WHEEL		

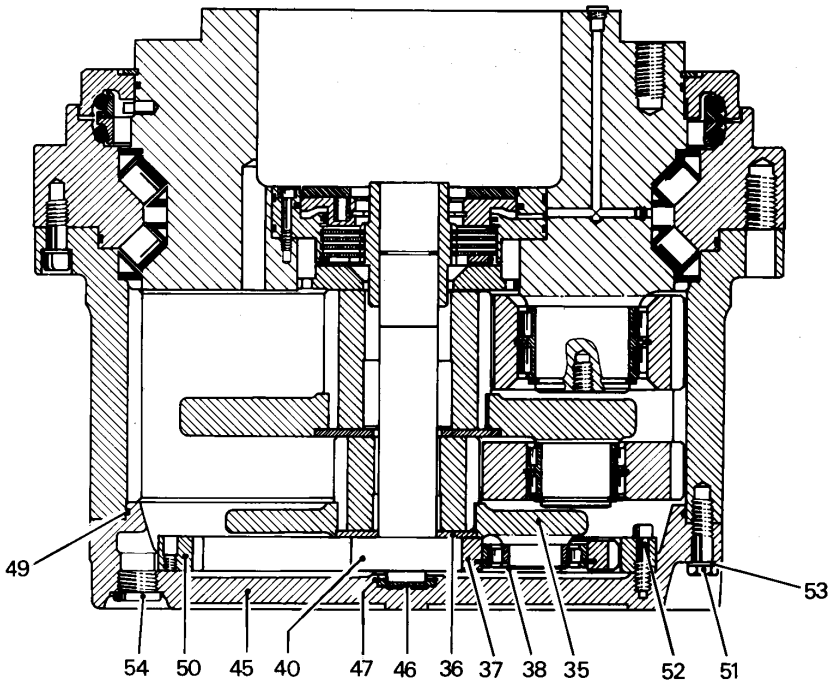

Pos.	Artikel	Menge	Bezeichnung	Description	Serie	K
35	9443785	1	PLANETENTRAEGER	PLANETARY CARRIER		
36	9443707	1	HALTESCHEIBE	RETAINING DISK		
37	9443778	3	PLANETENRAD M=4 Z=33	PLANET WHEEL		
38	4280039	3	SICHERUNGSRING DIN 471 60	LOCKING RING		
40	9443786	1	ANTRIEBSWELLE	DRIVE SHAFT		
45	944378703	1	VERSCHLUSSDECKEL	END COVER		
46	9443033	1	HALTESCHEIBE	RETAINING DISK		
47	429612001	1	L-RING JL 50	L RING		
49	726443401	1	O-RING 460X4	O-RING		
50	9443789	1	INNENRAD M=4,0 Z=87	INNER WHEEL		
51	406116601	12	SECHSKANTSCHRAUBE ISO 4014 M16X55 8	HEX SCREW		
52	404309401	24	ZYLINDERSCHRAUBE ISO 4762 M10X45 10.9	SOCKET HEAD SCREW		
53	10006372	12	SICHERUNGSSCHEIBE VS 16	LOCK WASHER		
54	409710601	3	VERSCHLUSSSCHRAUBE AEHNL.DIN 908	SCREW PLUG		

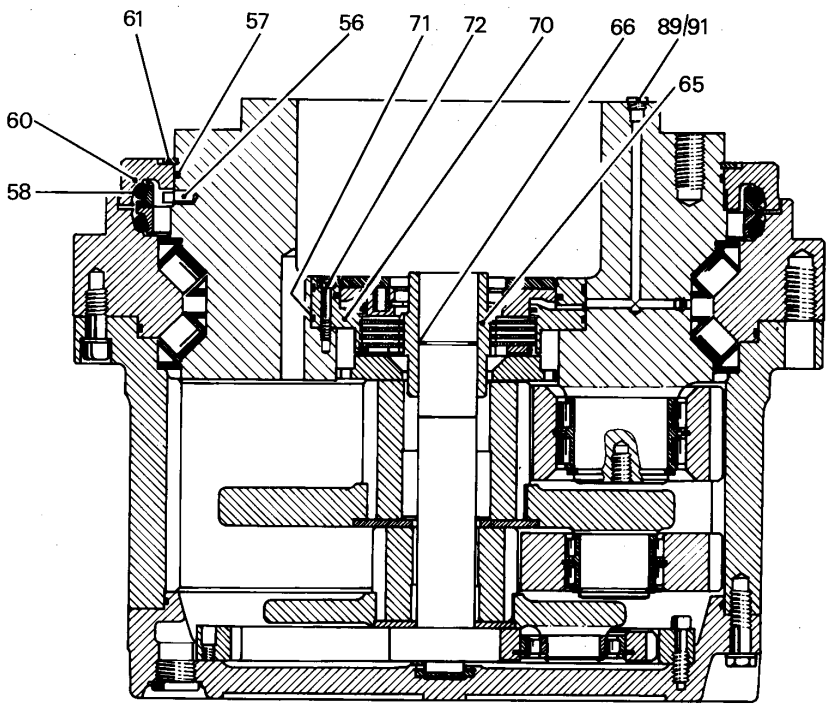

Pos.	Artikel	Menge	Bezeichnung	Description	Serie	K
56	9442284	1	STIFT	PIN		
57	7610366	1	O-RING 450X5	O-RING		
58	761024503	1	GLEITRINGDICHTUNG 505X533,4X43,6 SPF.	AXIAL FACE SEAL		
60	9443253	1	ABSCHLUSSRING	TERMINAL RING		
61	7610189	1	SPRENGRING DIN 5417 470	SNAP RING		
65	9443788	1	LAMELLENTRAEGER	MULTI-DISC CARRIER		
66	428107101	1	SICHERUNGSRING DIN 472 46	LOCKING RING		
70		1	FEDERDRUCKLAMELLENBREMSE ⇨ ❑ 102	SPRING LOADED MULTI-DISC B		1
71	726428001	2	O-RING 225X3	O-RING		
72	404339601	12	ZYLINDERSCHRAUBE ISO 4762 M8X45 10.9	SOCKET HEAD SCREW		
89	477510101	1	VERSCHLUSSSCHRAUBE VSTI M14X1,5	SCREW PLUG		
91	779018301	1	VERSCHLUSSSTOPFEN GPN 300 F091	BLANKING PLUG		

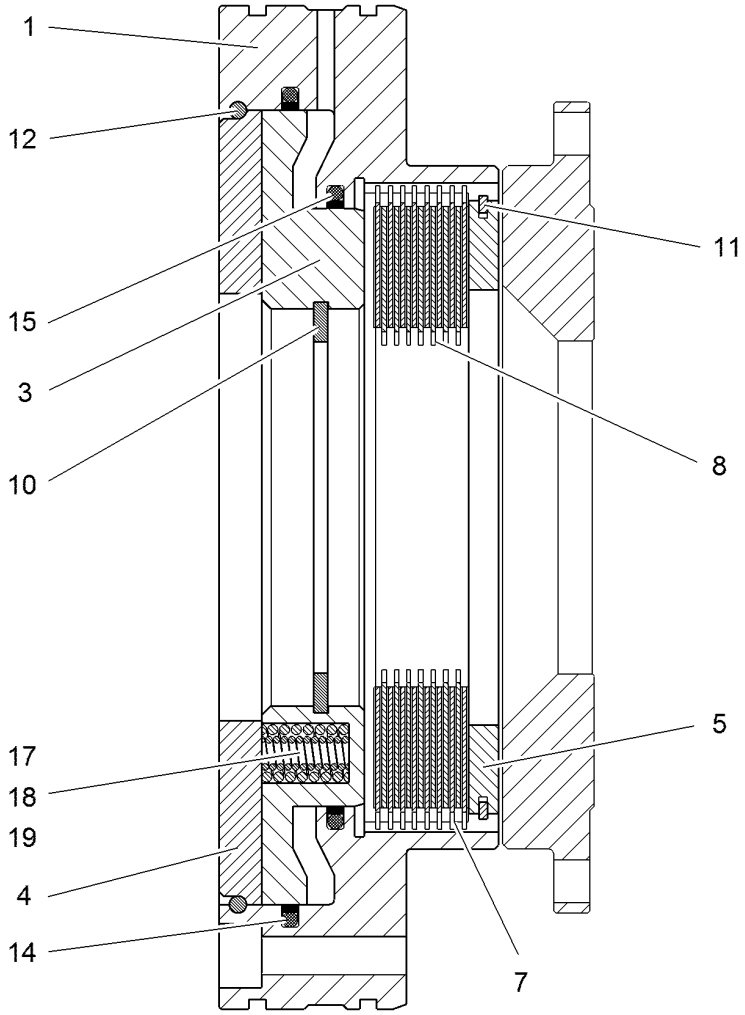

Pos.	Artikel	Menge	Bezeichnung	Description	Serie	K
1	5618131	1	AUSSENKOERPER	EXTERNAL BODY		
3	5618132	1	KOLBEN	PISTON		
4	7373503	1	ZYLINDERDECKEL	CYLINDER COVER		
5	7373504	1	DRUCKSCHEIBE	COMPRESSION WASHER		
7	7373506	9	AUSSENLAMELLE	OUTER MULTI-DISC		1
8	7373505	8	INNENLAMELLE	INTERNAL MULTI-DISC		1
10	4281016	1	SICHERUNGSRING DIN 472 90	LOCKING RING		
11	7003394	1	SPRENGRING SB143	SNAP RING		
12	7373509	1	SPRENGRING	SNAP RING		
14	7373507	1	STANGENDICHTUNG	ROD PACKING		
15	7373508	1	STANGENDICHTUNG	ROD PACKING		
17	7373500	24	DRUCKFEDER	PRESSURE SPRING		
18	7373501	24	DRUCKFEDER	PRESSURE SPRING		
19	7373502	24	DRUCKFEDER	PRESSURE SPRING		

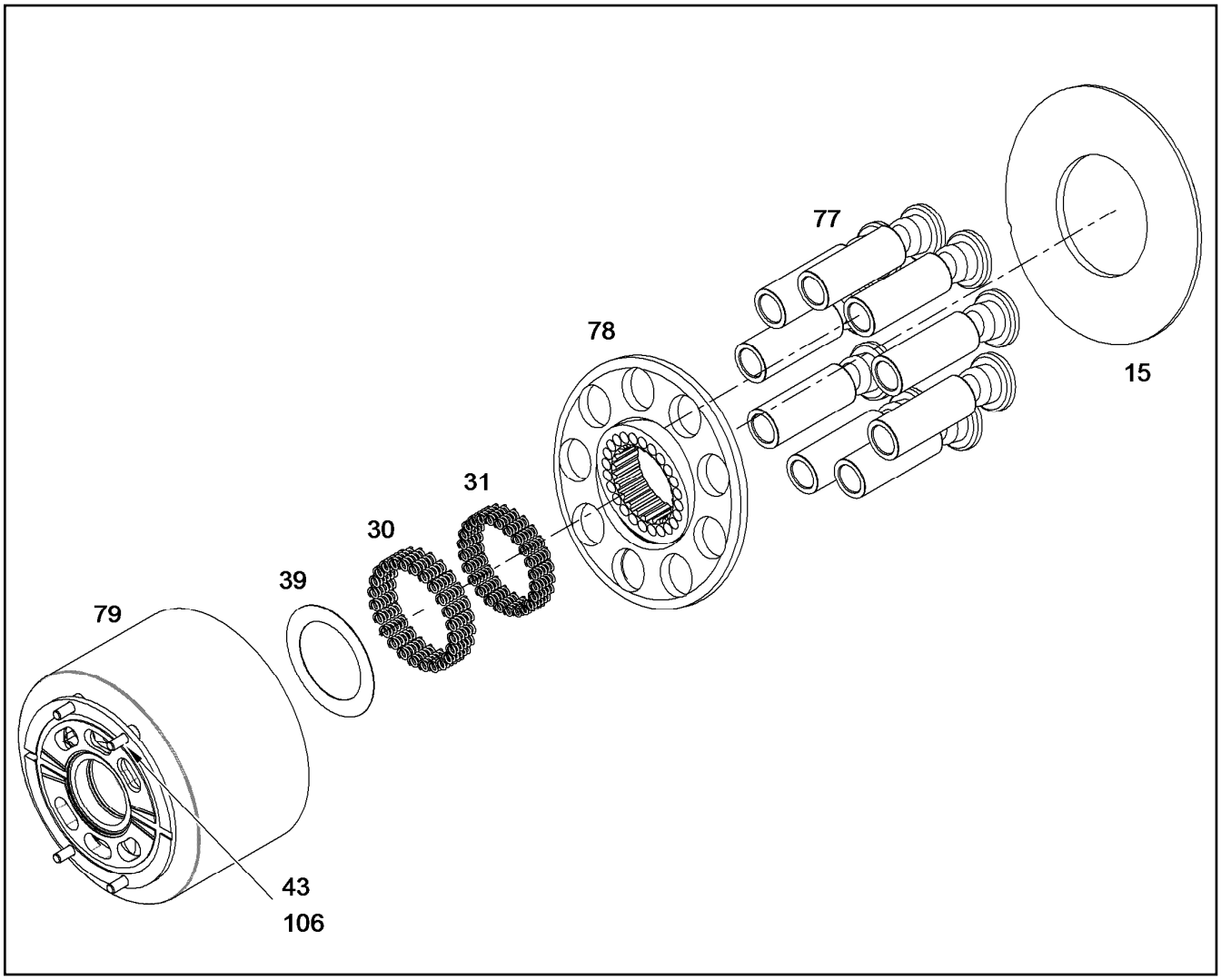

Pos.	Artikel	Menge	Bezeichnung	Description	Serie	K
15	9269065	1	GLEITSCHEIBE 86X185X7	SLIDING DISC		6
30	9270858	18	DRUCKFEDER 1,90X9,00X17,70	PRESSURE SPRING		
31	9270384	18	DRUCKFEDER 1,20X5,50X17,00	PRESSURE SPRING		
39	9885927	1	SCHEIBENSATZ	WASHER SET		
43	4981219	5	ZYLINDERSCHRAUBE ISO 14580 M8X16 10.	SOCKET HEAD SCREW		
77	9880610	1	RS KOLBEN MIT GLEITSCHUH ⇨ ❑ 845	RK PISTON WITH GUIDE SHOE		
78	9886701	1	RS RUECKZUGKUGEL+RUECKZ.PLATTENG ⇨ ❑ 705	RK PULL-BACK BALL+PULL-B.P		
79	9886732	1	RS ZYLINDER+STEUERPLATTE	RK CYLINDER+CONTROL PLATE		
106	8700012	1	SCHRAUBENSICHERUNG	SCREW LOCKING		

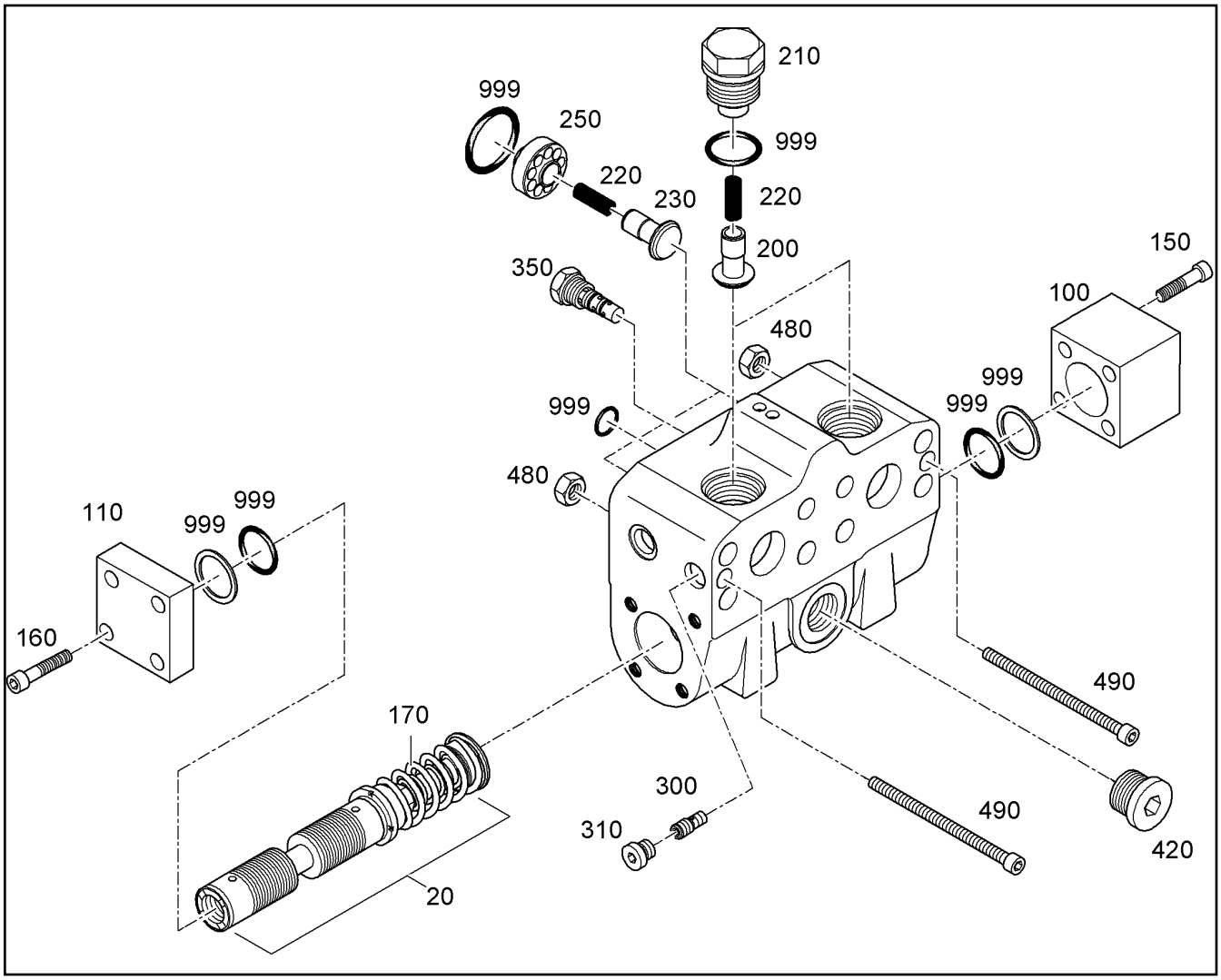

Pos.	Artikel	Menge	Bezeichnung	Description	Serie	K
20	10455541	1	KOLBEN MIT FEDERPAKET	PISTON		1
100	10097516	1	DECKEL	COVER		
110	10097518	1	DECKEL	COVER		
150	10001471	4	ZYLINDERSCHRAUBE ISO 4762 M16X110 10	SOCKET HEAD SCREW		
160	10001465	4	ZYLINDERSCHRAUBE ISO 4762 M16X55 10.9	SOCKET HEAD SCREW		
170	10097523	1	DRUCKFEDER	PRESSURE SPRING		
200	10097527	2	KEGEL	TAPER		
210	10097528	2	VERSCHLUSSSCHRAUBE M36X1,5X50	SCREW PLUG		
220	10097525	4	DRUCKFEDER	PRESSURE SPRING		
230	10097527	2	KEGEL	TAPER		
250	10097526	2	FUEHRUNG	GUIDE		
300	7021767	1	WECHSELVENTIL	SHUTTLE VALVE		
310	7370432	1	VERSCHLUSSSCHRAUBE M10X1 A3C	SCREW PLUG		
350	5611648	1	VENTIL	VALVE		
420	10097529	1	VERSCHLUSSSCHRAUBE M33X2	SCREW PLUG		
480	4000379	2	SECHSKANTMUTTER M6	HEX NUT		
490	4901505	2	ZYLINDERSCHRAUBE ISO 4762 M6X160 10.	SOCKET HEAD SCREW		
999	10097385	1	DICHTSATZ	SEAL KIT		

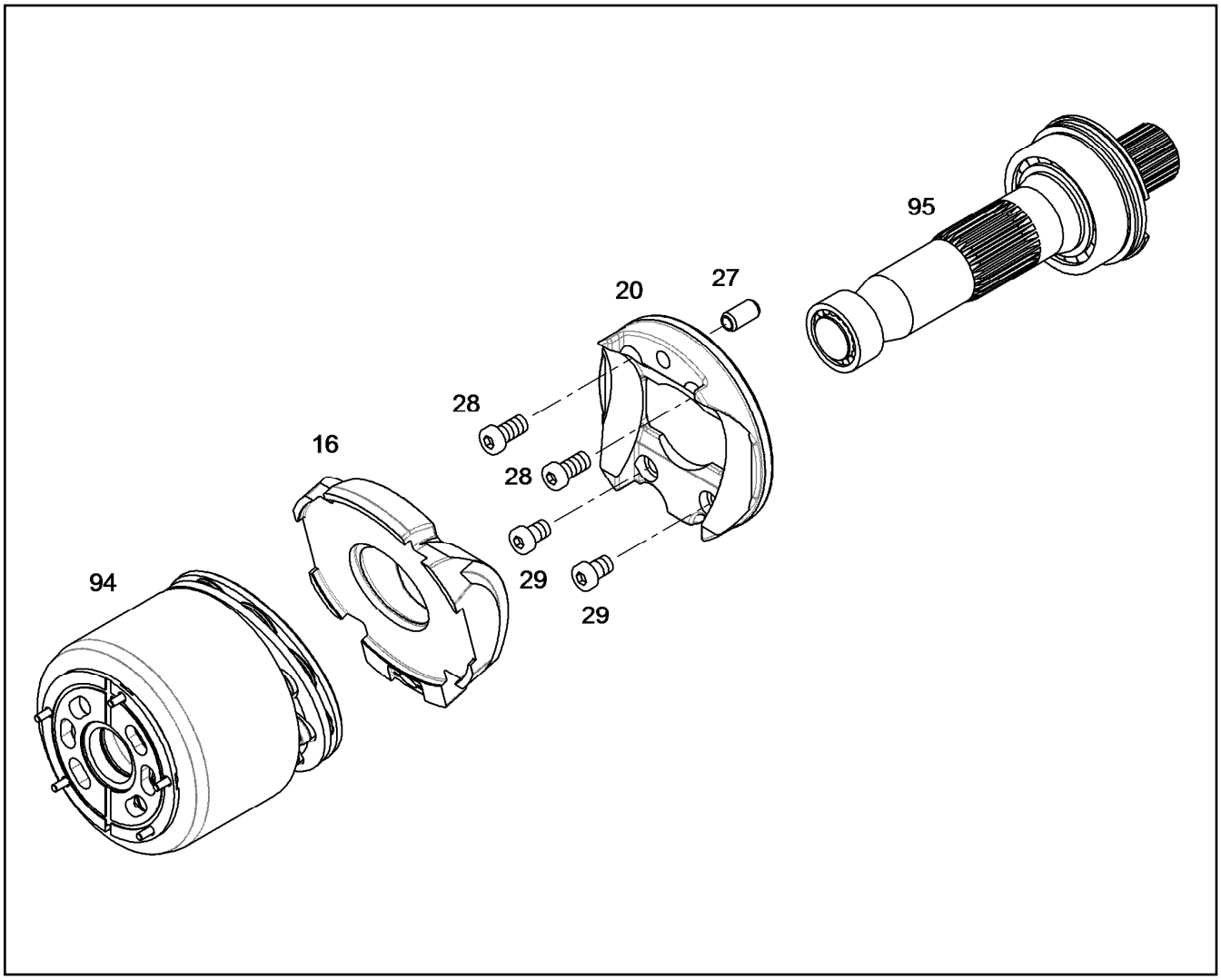

Pos.	Artikel	Menge	Bezeichnung	Description	Serie	K
16		1	SCHWENKWIEGE	SWING ROCKER		
20	9278774	1	LAGERFLANSCH NG 250	BEARING FLANGE		6
27	7381639	1	SPANNSTIFT 16	DOWEL PIN		
28	407216001	2	ZYLINDERSCHRAUBE DIN 7984 M14X30 08.	SOCKET HEAD SCREW		
29	4980998	2	ZYLINDERSCHRAUBE DIN 7984 M14X22 08.	SOCKET HEAD SCREW		
94	10121134	1	RS TRIEBWERK ⇨ ❑ 103	REPAIR KIT DRIVING MECHANIS		
95	9888074	1	RS WELLE ⇨ ❑ 106	REPAIR KIT SHAFT		

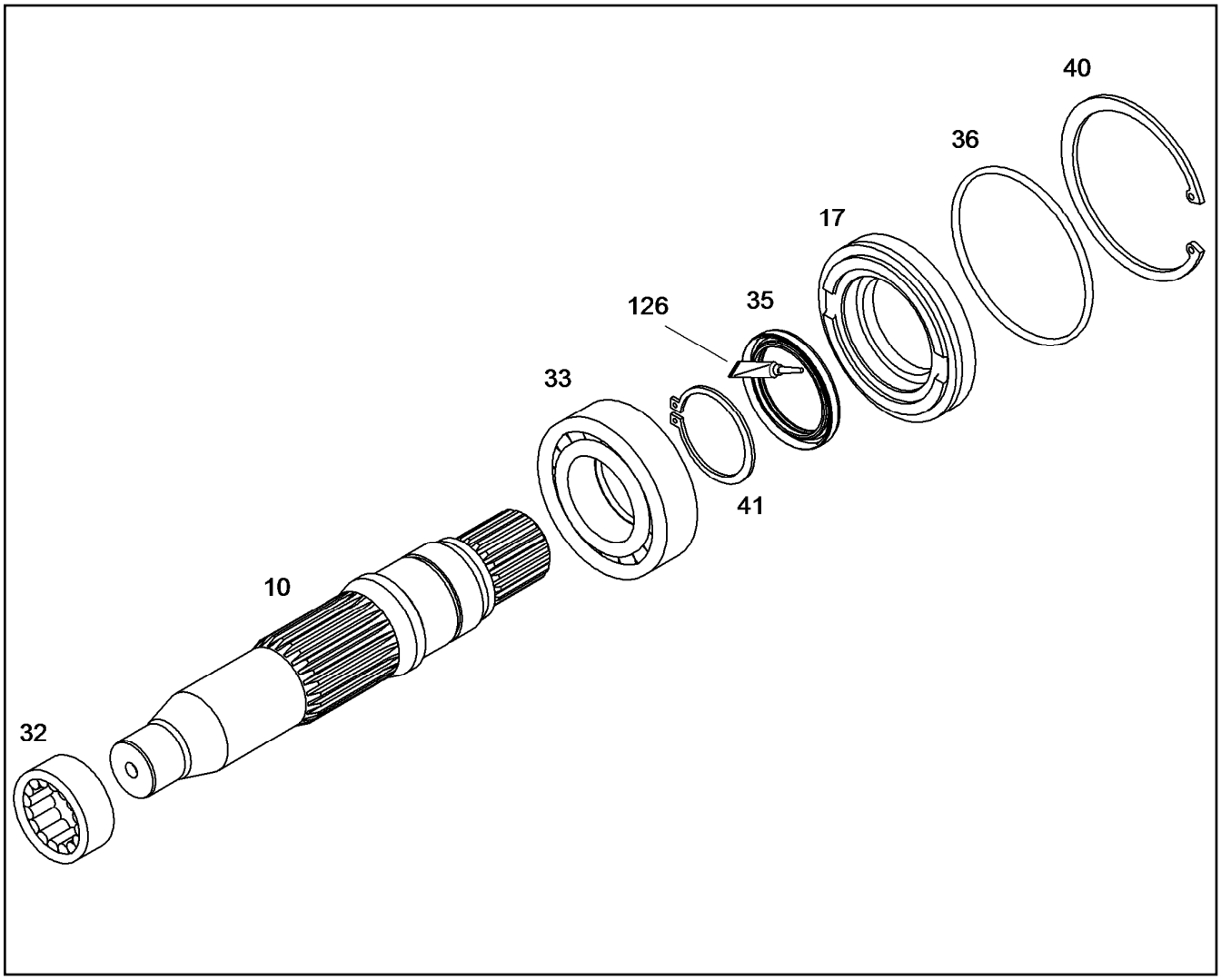

Pos.	Artikel	Menge	Bezeichnung	Description	Serie	K
10		1	TRIEBWELLE NG 250	DRIVING SHAFT		
17		1	VERSCHLUSSRING NG 225-250	CLOSING RING		
32	7380173	1	ZYLINDERROLLENLAGER	CYLINDRICAL ROLLER BEARING		
33	7380174	1	ZYLINDERROLLENLAGER	CYLINDRICAL ROLLER BEARING		
35	10663419	1	RADIALWELLENDICHTRING PPSX60X80X7	ROTARY SHAFT LIP SEAL		
36	7015616	1	O-RING DIN 3771 113,89X3,53	O-RING		
40	4281023	1	SICHERUNGSRING DIN 472 120	LOCKING RING		
41	4280039	1	SICHERUNGSRING DIN 471 60	LOCKING RING		
126	8655008	1	FETT L55/3/0,001kg	GREASE		

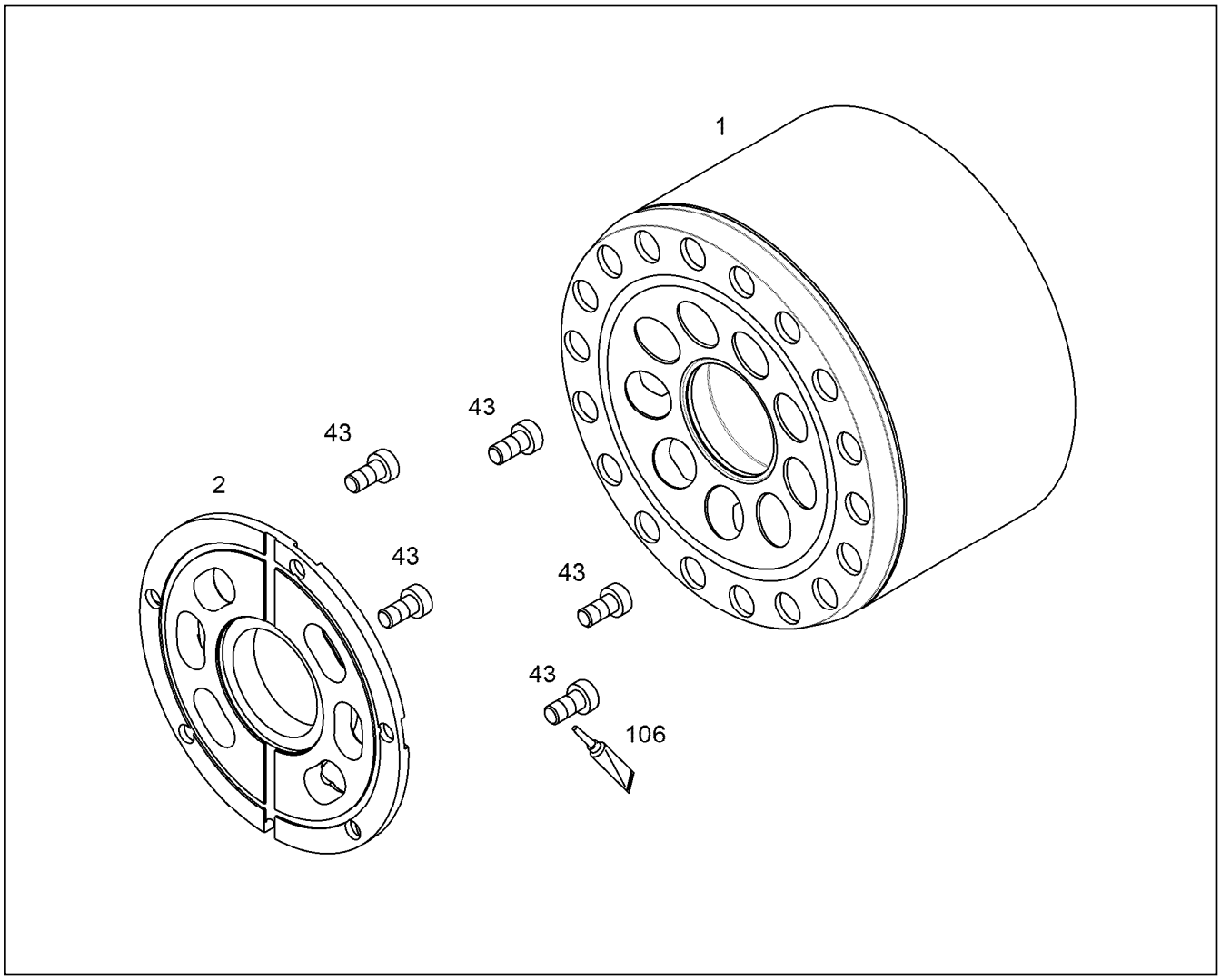

Pos.	Artikel	Menge	Bezeichnung	Description	Serie	K
1		1	ZYLINDER MIT BUCHSE NG 250	CYLINDER WITH BUSHING		
2		1	STEUERPLATTE	GUIDE PLATE		
43	4981219	5	ZYLINDERSCHRAUBE ISO 14580 M8X16 10.	SOCKET HEAD SCREW		
106	7016208	1	OMNIFIT	OMNIFIT		

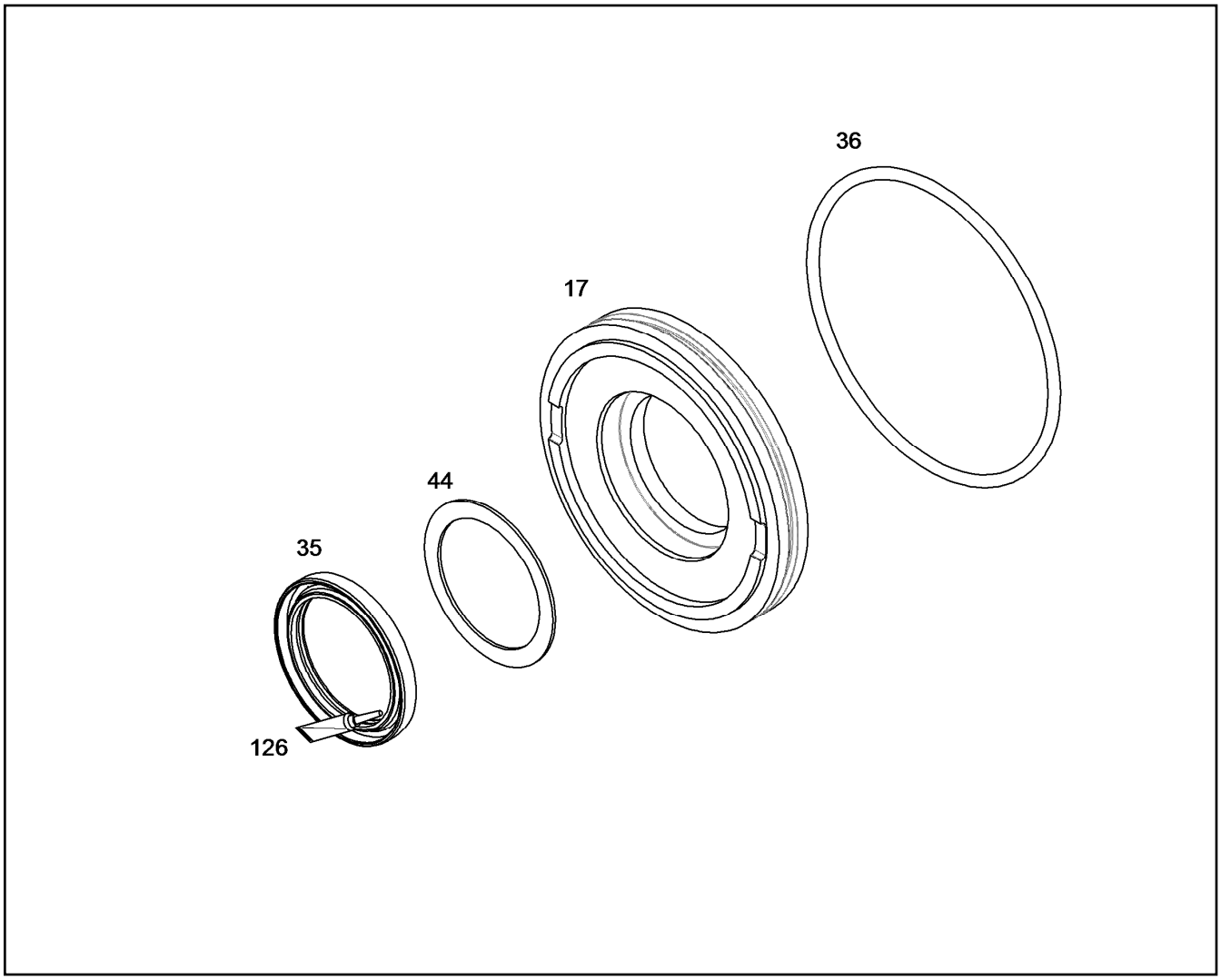

Pos.	Artikel	Menge	Bezeichnung	Description	Serie	K
17		1	VERSCHLUSSRING NG 225-250	CLOSING RING		
35		1	RADIALWELLENDICHTRING PPSX60X80X7	ROTARY SHAFT LIP SEAL		
36		1	O-RING ISO 3601-1 113,89X3,53	O-RING		
44		1	PASSSCHEIBE 65X80X1,5	SHIM RING		
126	8655008	1	FETT L55/3/0,001kg	GREASE		

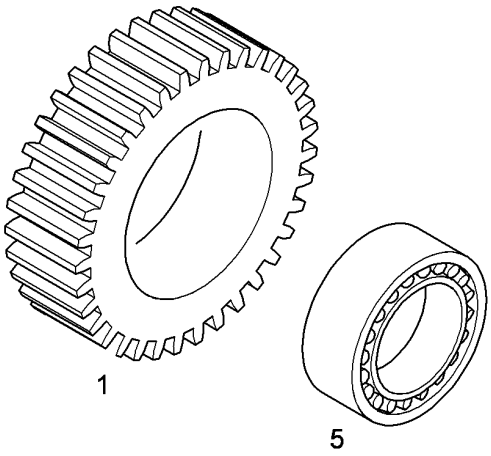

Pos.	Artikel	Menge	Bezeichnung	Description	Serie	K
1	9443258	1	PLANETENRAD M=5,5 Z=29	PLANET WHEEL		
5	7610039	1	ZYLINDERROLLENLAGER RNN 80X111,76X6	CYLINDRICAL ROLLER BEARING		

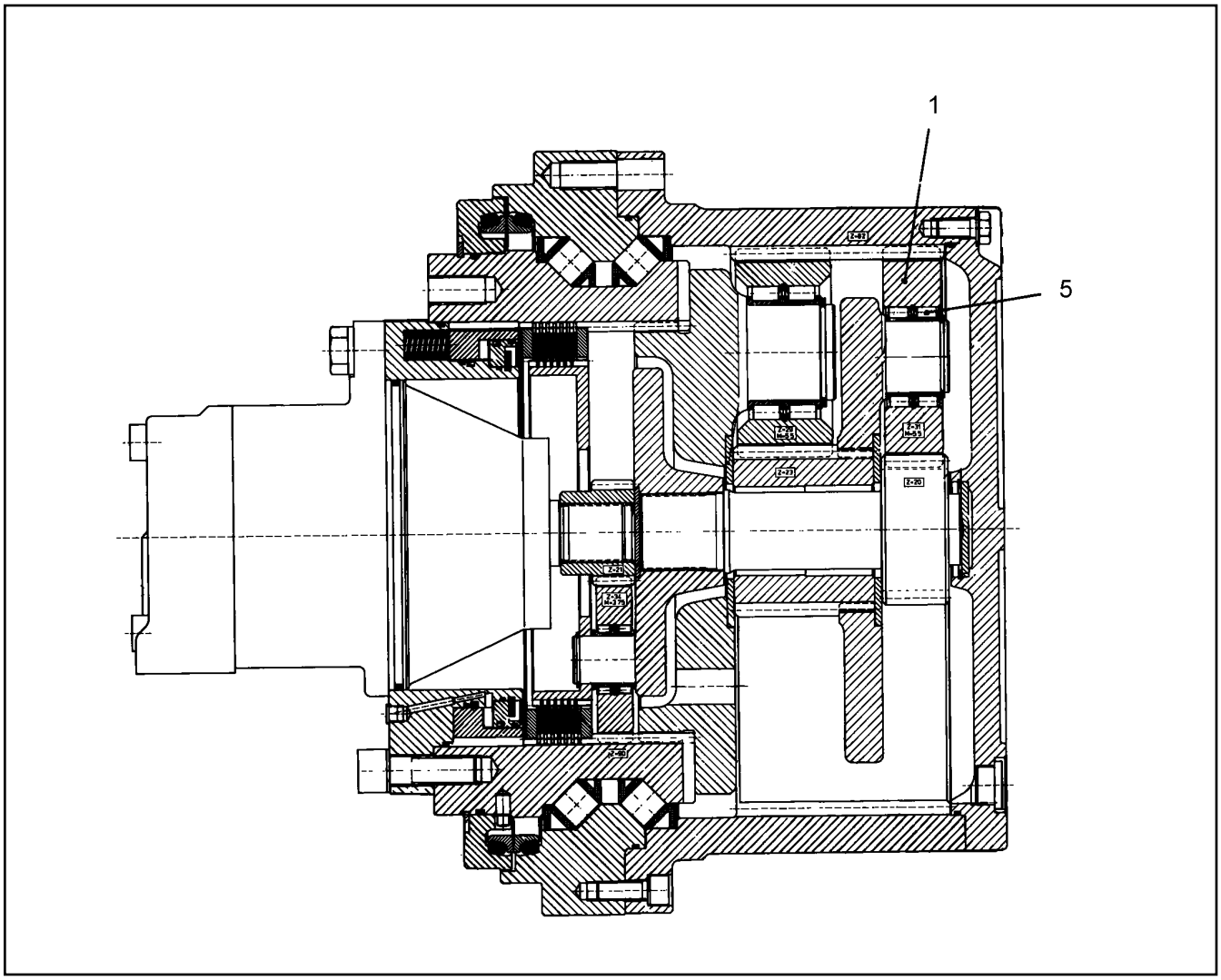

Pos.	Artikel	Menge	Bezeichnung	Description	Serie	K
1		1	PLANETENRAD M=5,5 Z=31	PLANET WHEEL		
5	761003403	1	ZYLINDERROLLENLAGER RNN 60X83,83X4	CYLINDRICAL ROLLER BEARING		

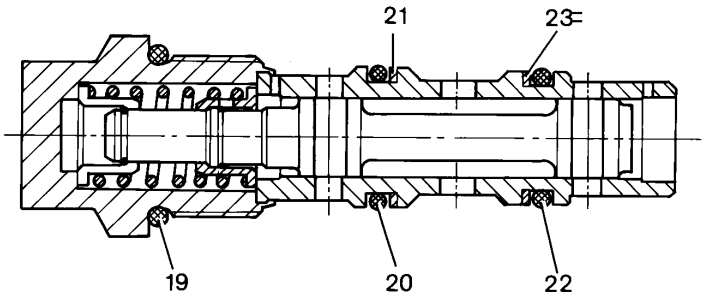

Pos.	Artikel	Menge	Bezeichnung	Description	Serie	K
19		1	O-RING DIN 3771 21,30X2,40	O-RING		
20		1	O-RING DIN 3771 16X2,50	O-RING		
21		1	STUETZRING GESCHL. 16,7/21X1	BACK-UP RING CUT		
22		1	O-RING DIN 3771 15,00X2,50	O-RING		
23		1	STUETZRING GESCHL. 15,7/20X1	BACK-UP RING CUT		

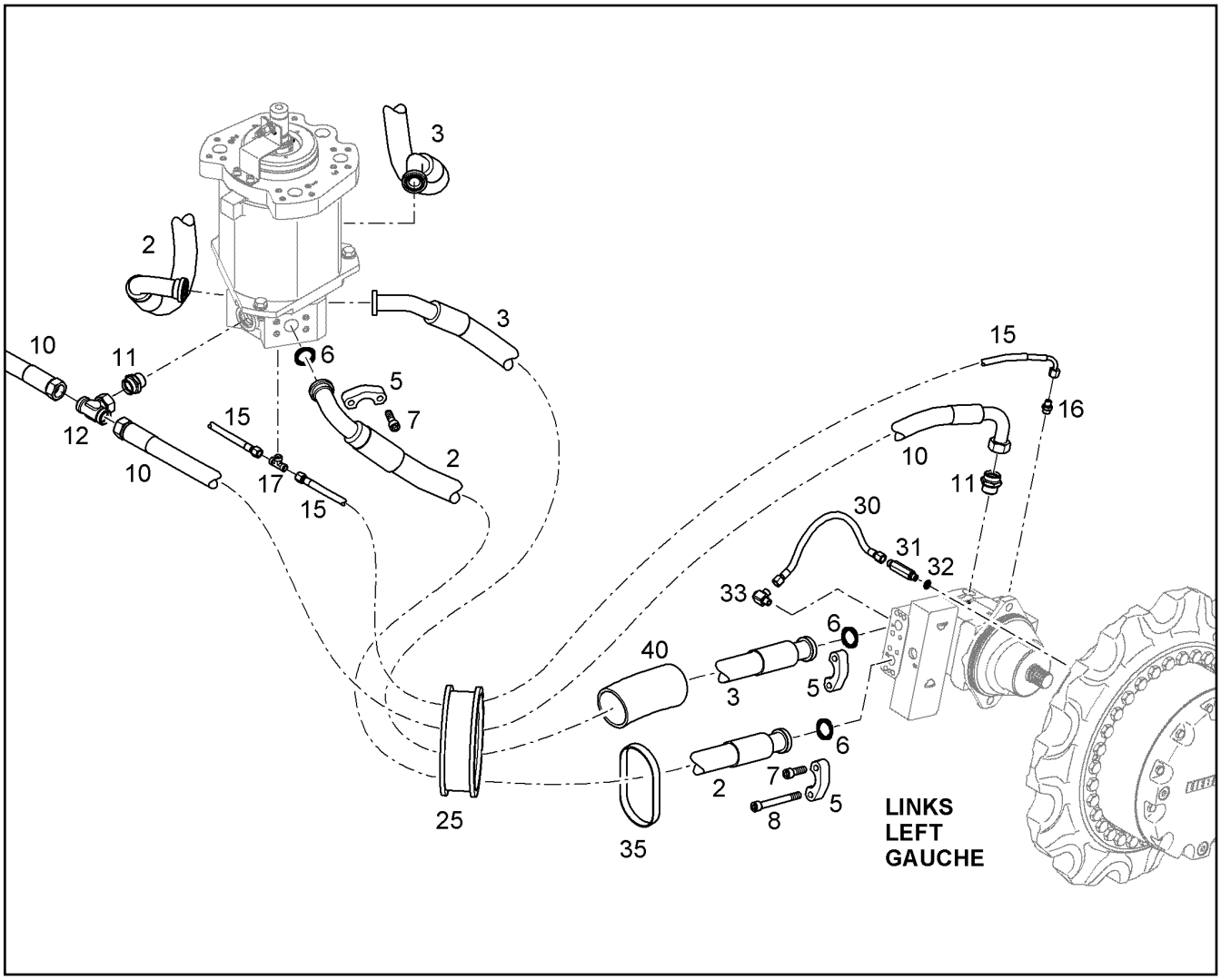

Pos.	Artikel	Menge	Bezeichnung	Description	Serie	K
2	5609616	2	SCHLAUCH 32X2800	HOSE		1
3	10428002	2	SCHLAUCH	HOSE		1
5	11485639	16	FLANSCHHAELFTE MIT BUCKEL SAE J518	FLANGE HALF WITH BOSSING		
6	10472425	8	RECHTECKRING 45,05X2,80X3,40	RECTANGULAR SECTION RING		
7	4902327	20	ZYLINDERSCHRAUBE ISO 4762 M14X45 10.9	SOCKET HEAD SCREW		
8	4902170	12	ZYLINDERSCHRAUBE ISO 4762 M14X185 10.	SOCKET HEAD SCREW		
10	10000382	2	SCHLAUCH	HOSE		1
11	7003800	3	VERSCHRAUBUNG GE 28L M33X2	FITTING		
12	7407122	1	VERSCHRAUBUNG ET 28L M36X2	FITTING		
15	7405523	2	STEUERSCHLAUCH	CONTROL HOSE		1
16	7003814	2	VERSCHRAUBUNG GE 10L M14X1,5	FITTING		
17	7362101	1	VERSCHRAUBUNG T 10L	FITTING		
25	9358887	2	SCHLAUCHFUEHRUNG	HOSE GUIDE		
30	10113110	2	SCHLAUCH 8X350	HOSE		1
31	9757423	2	STUTZEN	FITTINGS		
32	5602583	2	DICHTRING 14	SEALING RING		
33	7617714	2	SCHWENKVERSCHRAUBUNG WH 10L M14X	HINGED THREADED UNION		
35	7621780	4	ZURRGURT 18X0,35m 380daN TEXTILGURT	LASHING STRAP		
40	10827850	2	SCHUTZSCHLAUCH	PROTECTIVE HOSE		

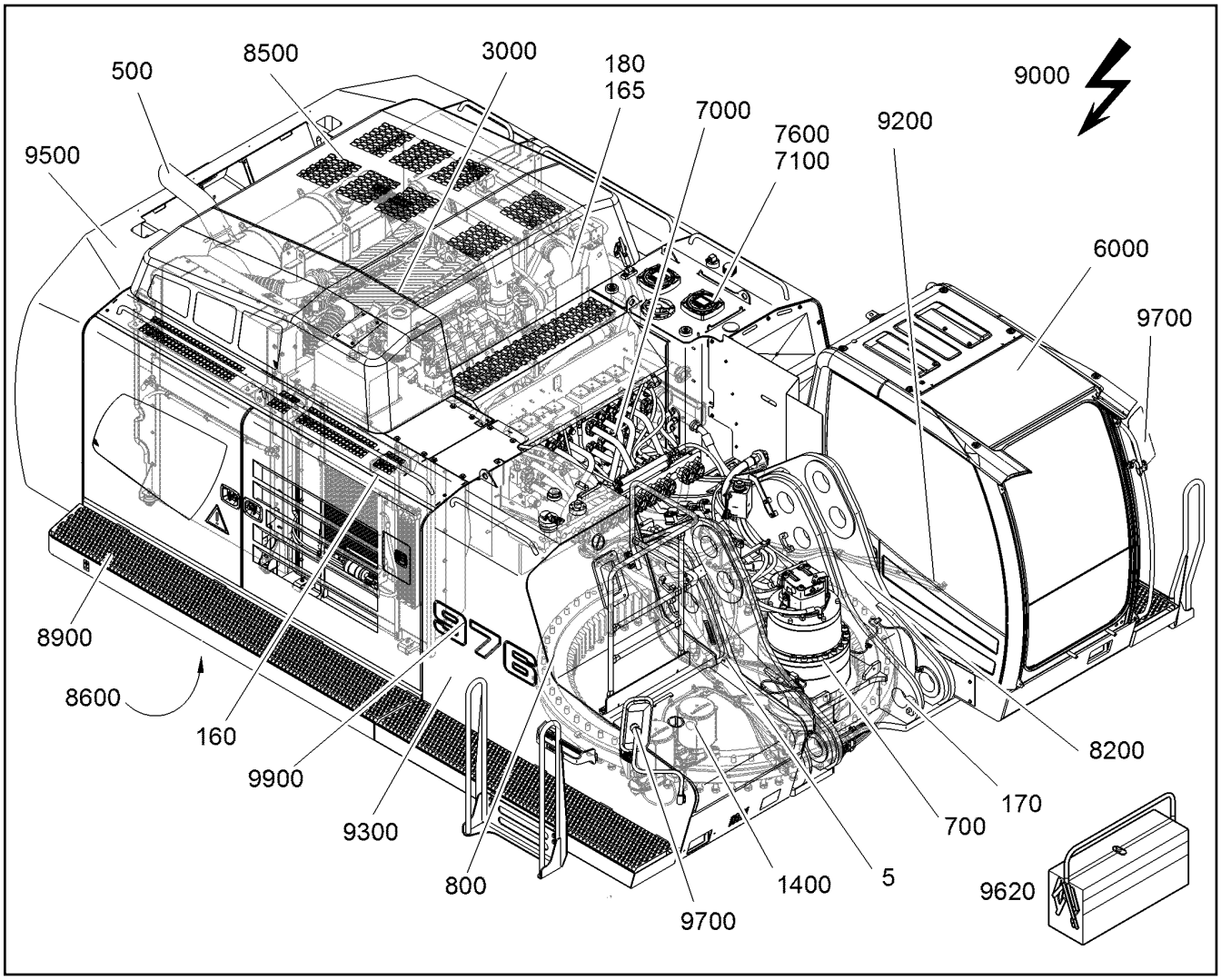

Pos.	Artikel	Menge	Bezeichnung	Description	Serie	K
5		1	MITNEHMER ⇨ ❑ 92	DRIVER		
160		1	KUEHLERKASTEN EINBAU ⇨ ❑ 116	RADIATOR BOX INSTALLATION		
165		1	PUMPENRAUM TEILE ⇨ ❑ 117	PUMPS BOX PARTS		
170		1	MONTAGETEILE AUSRUESTUNG ⇨ ❑ 120	ATTACHMENTS MOUNTING PA	41654-	
180		1	HEIZUNGSSCHLAEUCHE EINBAU ⇨ ❑ 121	HEATING HOSES INSTALLATION		
500		1	MOTOR EINBAU ⇨ ❑ 124	MOTOR INSTALLATION		
700		1	DREHWERKSEINBAU ⇨ ❑ 203	SWING GEAR INSTALLATION	41654-	
800		1	DREHKRANZ EINBAU ⇨ ❑ 237	SLEWING RING INSTALLATION		
1400		1	ZENTRALSCHMIERANLAGE OBERWAGEN ⇨ ❑ 239	CENTRALIZED LUBRICATION UP		
3000		1	DRUCKLUFTANLAGE MOTOR ⇨ ❑ 260	ENGINE AIR SYSTEM		
6000		1	ARBEITSPLATZ HYDRAULIKBAGGER ⇨ ❑ 269	HYDRAULIC EXCAVATOR WORK		
7000		1	HYDRAULIKANLAGE OBERWAGEN ⇨ ❑ 299	HYDRAULIC INSTALLATION UP		
7100		1	HYDRAULIKTANK EINBAU ⇨ ❑ 328	HYDRAULIC TANK INSTALLATIO		

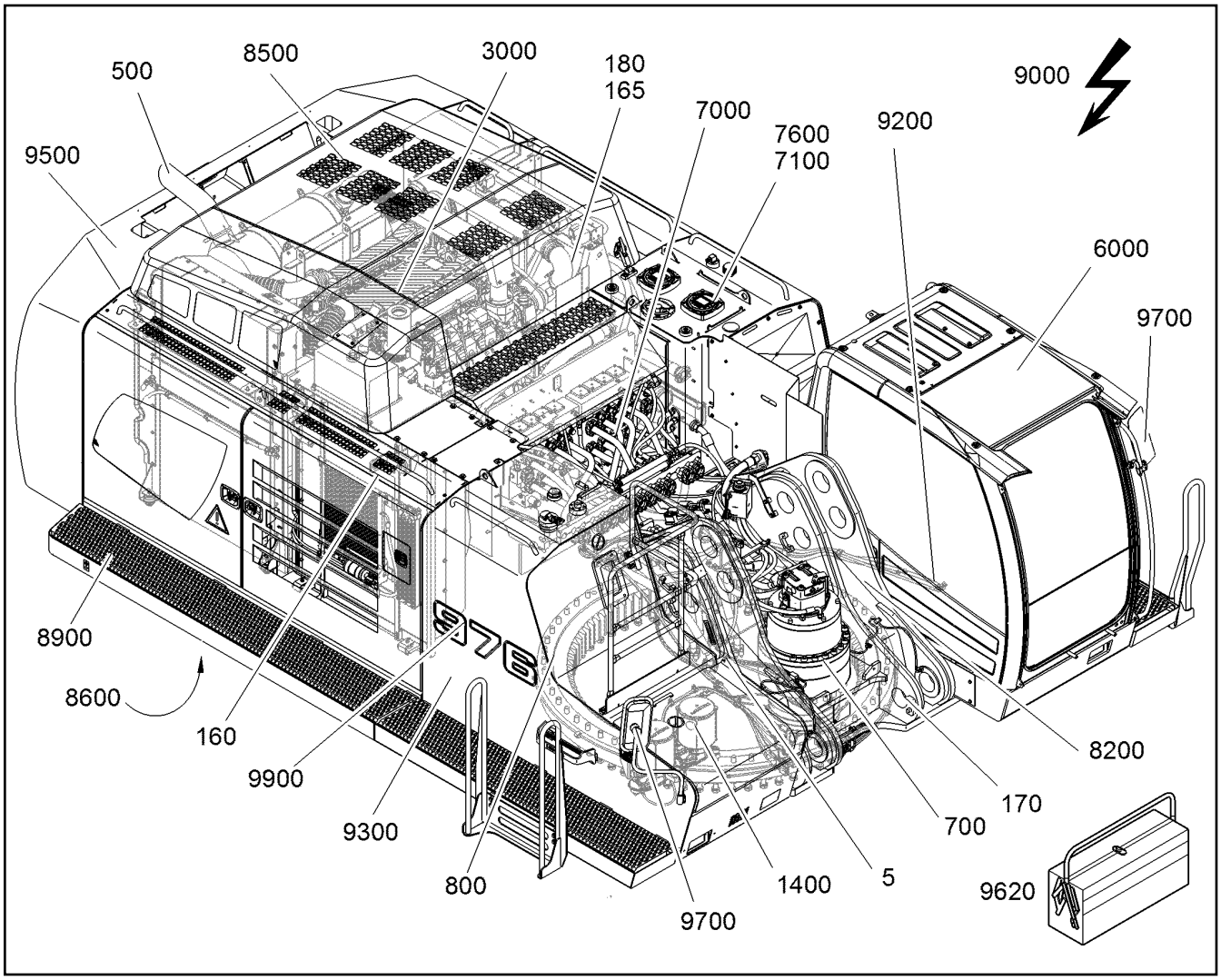

Pos.	Artikel	Menge	Bezeichnung	Description	Serie	K
7600		1	STEUERSCHIEBER EINBAU ⇨ ❑ 341	CONTROL VALVE INSTALLATIO	41654-	
8200	11738299	1	DREHBUEHNE [(003)326718-LFR V10] ⇨ ❑ 363	SLEWING PLATFORM	41654-	
8500		1	VERKLEIDUNG ⇨ ❑ 364	COVERS		
8600		1	UNTERE ABDECKUNG ⇨ ❑ 388	LOWER COVERING	41538-	
8900		1	LAUFSTEG ⇨ ❑ 401	GANGWAY		
9000		1	ELEKTR.ANLAGE OBERWAGEN ⇨ ❑ 406	ELECTR.SYST.UPPERCARRIAG		
9200		1	KLIMASCHLAEUCHE EINBAU ⇨ ❑ 450	AIR CONDITION HOSES INSTAL		
9300		1	KRAFTSTOFFANLAGE ⇨ ❑ 452	FUEL SYSTEM	41538-	
9500		1	BALLASTGEWICHT EINBAU ⇨ ❑ 463	COUNTERWEIGHT INSTALLATIO		
9620	10088113	1	WERKZEUGAUSRUESTUNG ⇨ ❑ 465	TOOL EQUIPMENT		
9700		1	AUSSENSPIEGEL ANORDNUNG ⇨ ❑ 471	OUTSIDE MIRROR ARRANGEM		
9900		1	SCHILDER ⇨ ❑ 472	SIGNS		

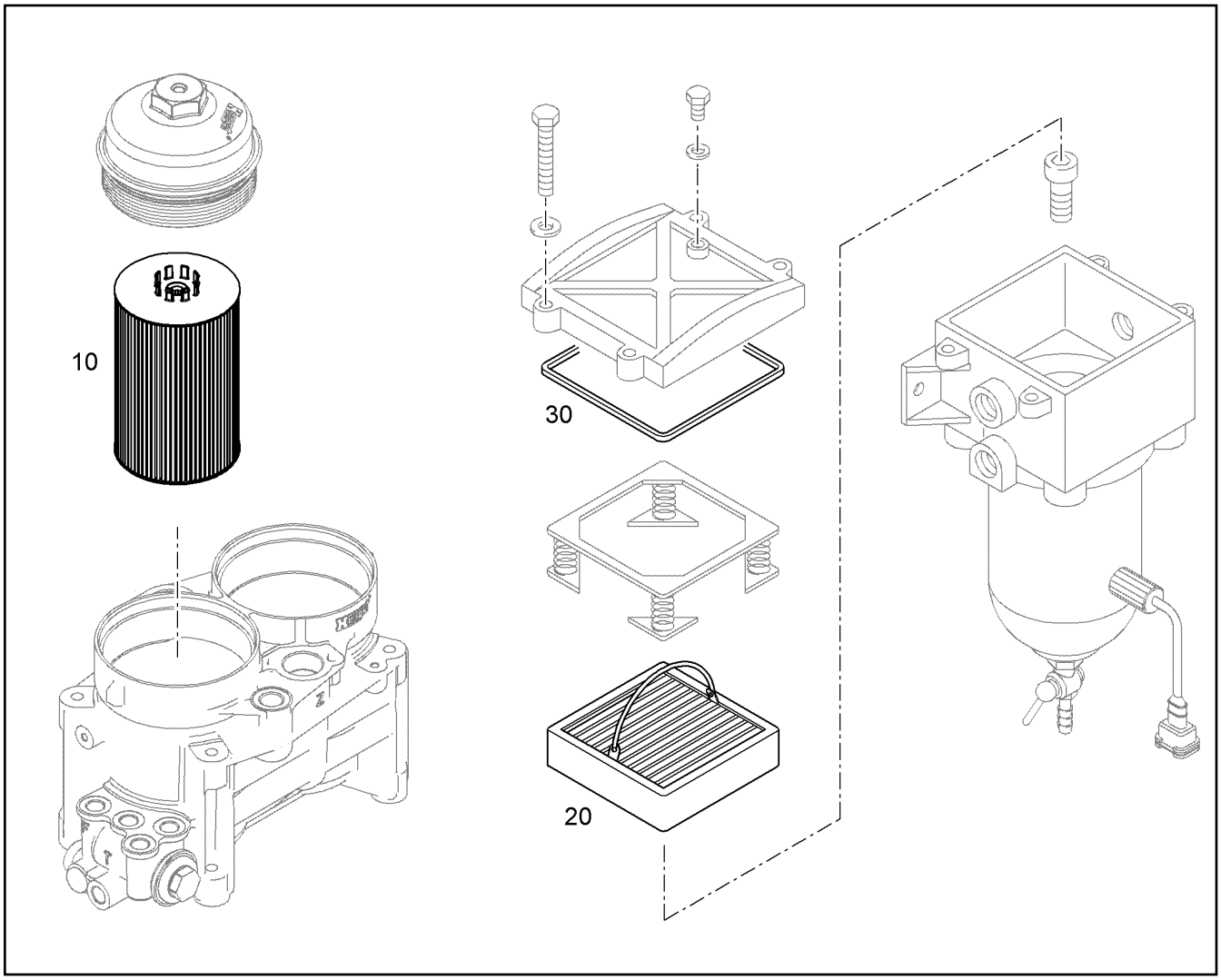

Pos.	Artikel	Menge	Bezeichnung	Description	Serie	K
10	10289138	8	KRAFTSTOFFFILTEREINSATZ VORM. 3-5µm	FUEL FILTER INSERT PRE-ASS.		
20	553183708	4	FILTERELEMENT	FILTER ELEMENT		
30	10294171	4	DECKELDICHTUNG	COVER SEAL		

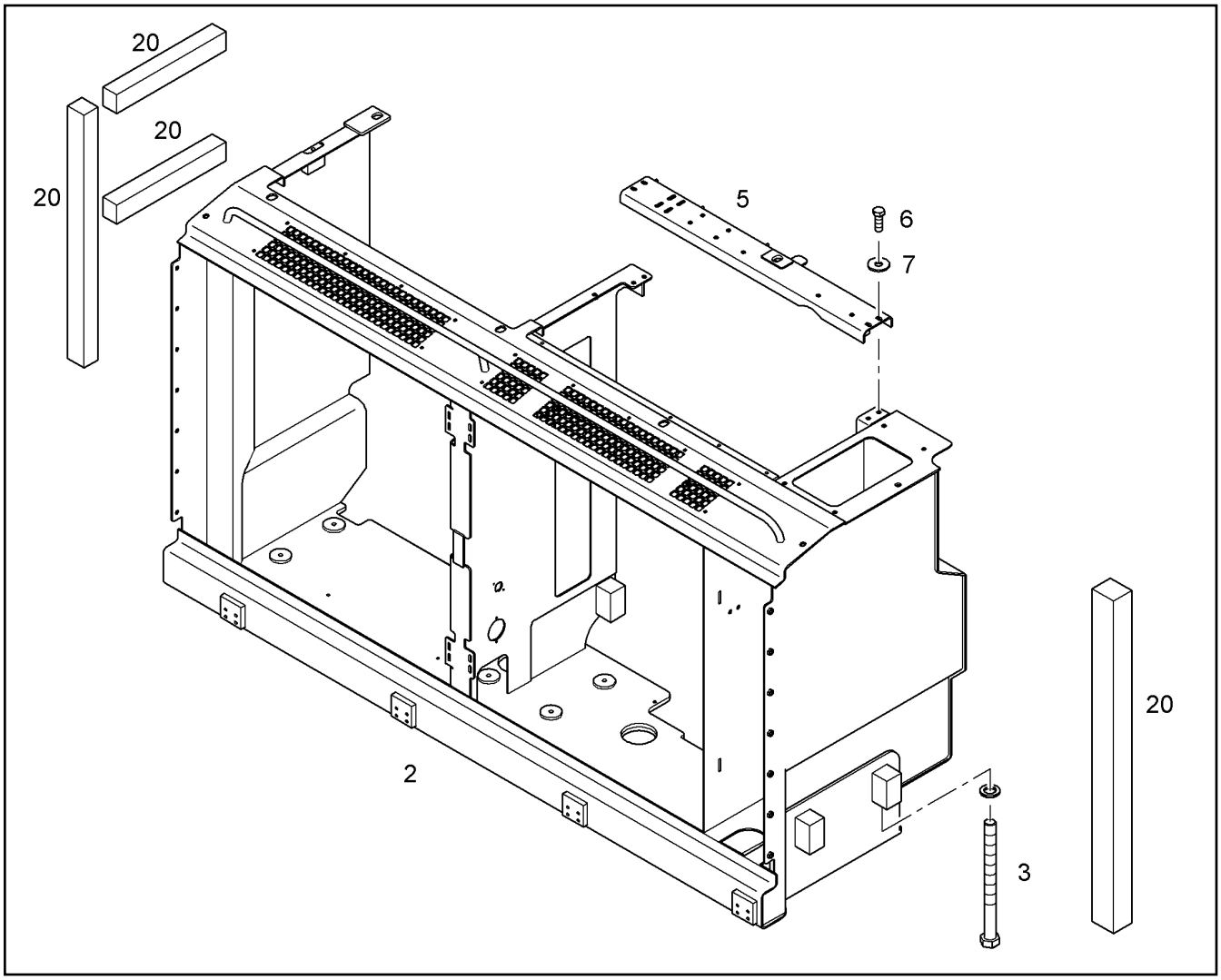

Pos.	Artikel	Menge	Bezeichnung	Description	Serie	K
2	10851116	1	KUEHLERKASTEN	RADIATOR BOX		
3	10399673	1	BEFEST.TEILE KUEHLERKASTEN ⇨ ❑ 654	FIXING PARTS RADIATOR BOX		
5	10851117	1	U-BLECH	U-PLATE		
6	10299574	4	SECHSKANTSCHRAUBE ISO 4017 M12X35	HEX SCREW		
7	10179356	4	SCHEIBE 13	WASHER		
20	10294466	4	PROFIL	PROFILE		

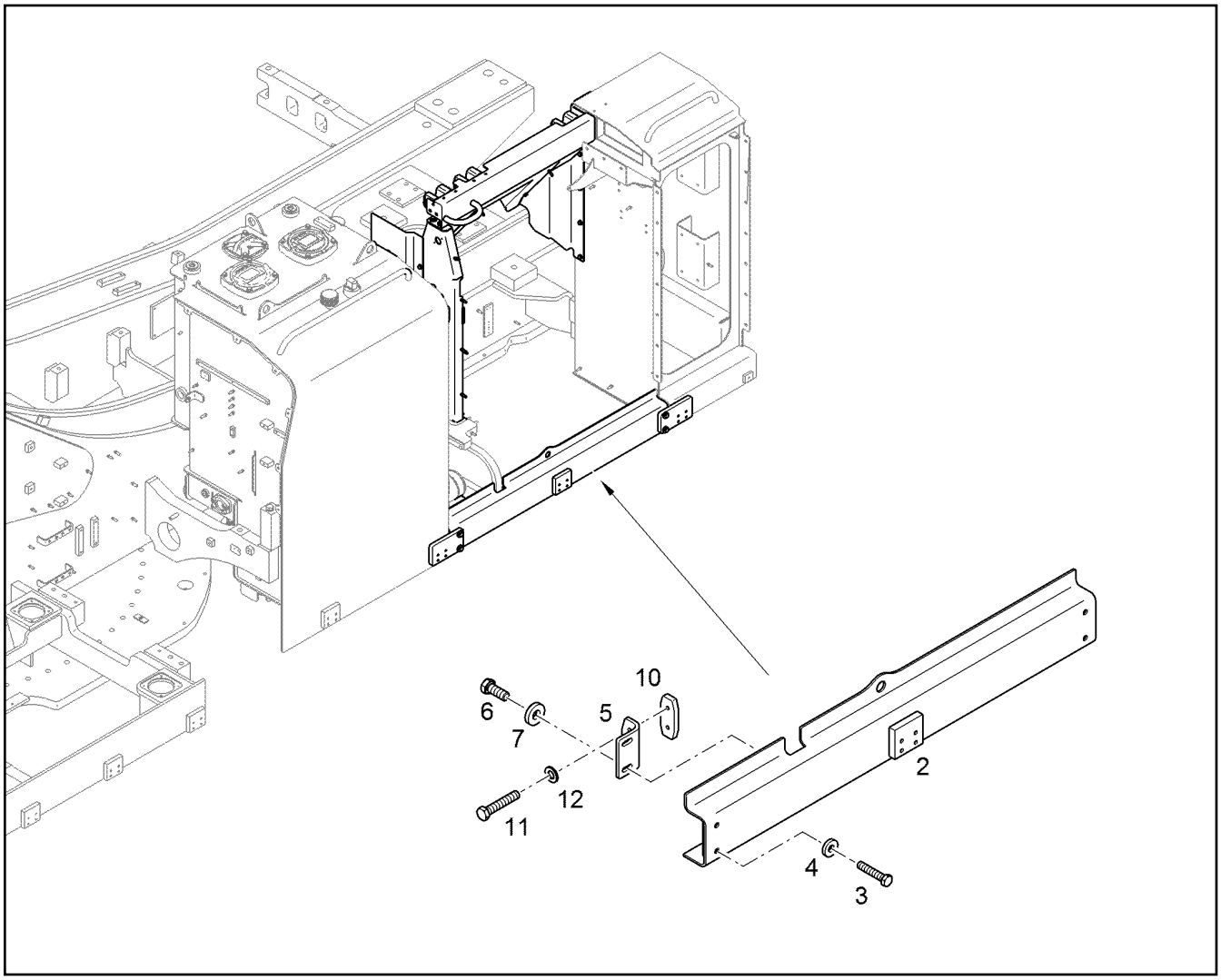

Pos.	Artikel	Menge	Bezeichnung	Description	Serie	K
2	10401421	1	U-BALKEN	U-BEAM		
3	4901216	4	SECHSKANTSCHRAUBE ISO 4017 M12X60 1	HEX SCREW		
4	10006370	4	SCHEIBE 13 200HV	WASHER		
5	9376779	1	WINKEL	ANGLE		
6	4066124	2	SECHSKANTSCHRAUBE ISO 4017 M12X30 1	HEX SCREW		
7	10006370	2	SCHEIBE 13 200HV	WASHER		
10	9376780	1	GEWINDEPLATTE	THREADED PLATE		
11	4900933	2	SECHSKANTSCHRAUBE ISO 4014 M12X65 1	HEX SCREW		
12	10289804	2	SCHEIBE 12 300HV	WASHER		

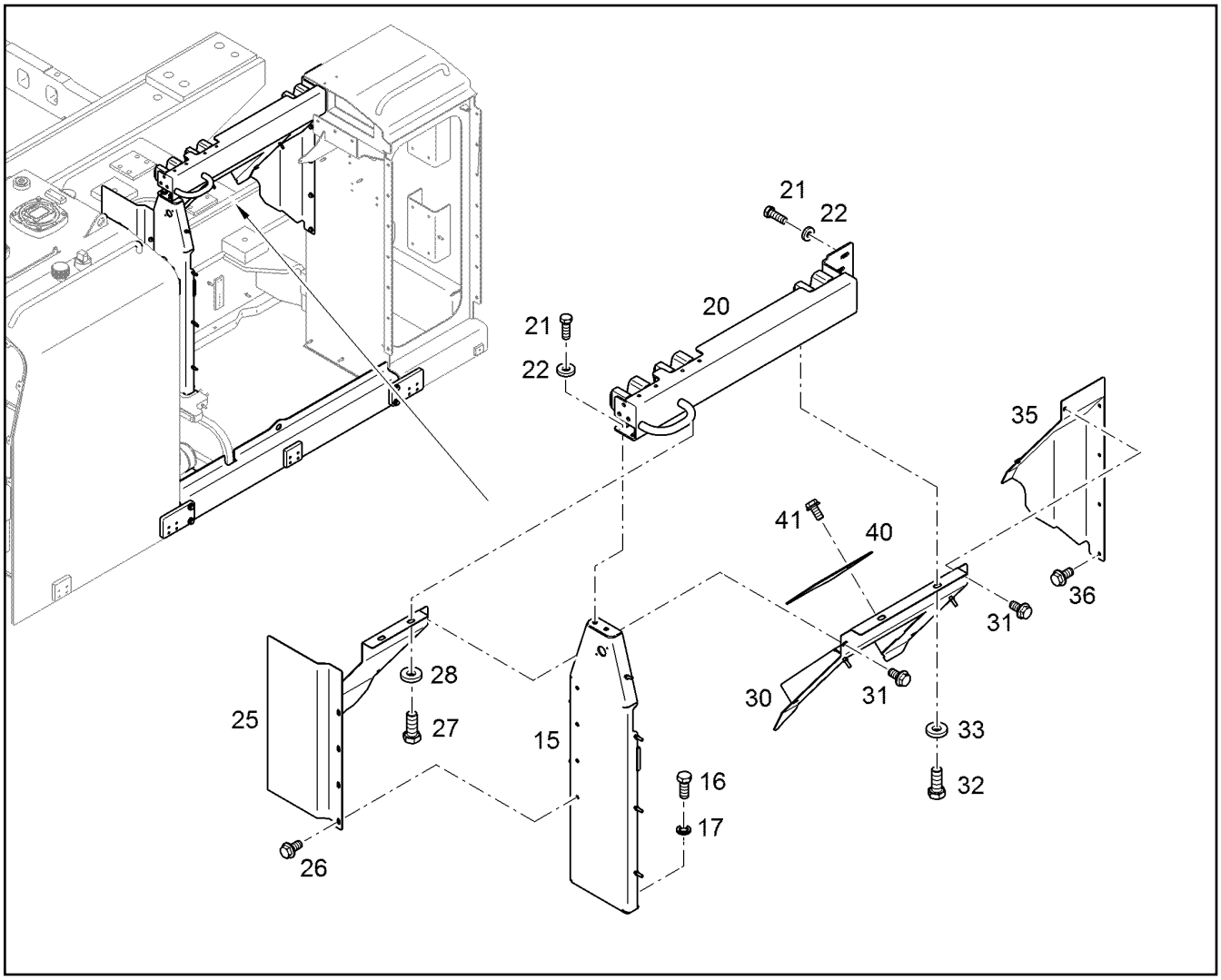

Pos.	Artikel	Menge	Bezeichnung	Description	Serie	K
15	10399050	1	KONSOLE	CONSOLE		
16	10425651	2	SECHSKANTSCHRAUBE ISO 4017 M20X50	HEX SCREW		
17	9918229	2	SCHEIBE 20,5/34X5	WASHER		
20	11738875	1	SCHLOSSKONSOLE ⇨ ❑ 119	LOOCK BRACKET	41538-	
21	4066122	4	SECHSKANTSCHRAUBE ISO 4017 M12X35 1	HEX SCREW		
22	10006370	4	SCHEIBE 13 200HV	WASHER		
25	11738890	1	FEUERSCHUTZBLECH	FIRE PROTECTION SHEET	41538-	
26	7366851	4	SICHERUNGSSCHRAUBE M10X20 FLZN	LOCKING SCREW		
27	4066093	2	SECHSKANTSCHRAUBE ISO 4017 M10X25 1	HEX SCREW		
28	10179357	2	SCHEIBE 10,5	WASHER		
30	11738882	1	FEUERSCHUTZBLECH	FIRE PROTECTION SHEET	41538-	
31	7366851	4	SICHERUNGSSCHRAUBE M10X20 FLZN	LOCKING SCREW		
32	4066093	2	SECHSKANTSCHRAUBE ISO 4017 M10X25 1	HEX SCREW		
33	10179357	2	SCHEIBE 10,5	WASHER		
35	10403019	1	FEUERSCHUTZBLECH	FIRE PROTECTION SHEET		
36	7366851	4	SICHERUNGSSCHRAUBE M10X20 FLZN	LOCKING SCREW		
40	10403189	1	BLECH	PLATE		
41	7366851	2	SICHERUNGSSCHRAUBE M10X20 FLZN	LOCKING SCREW		

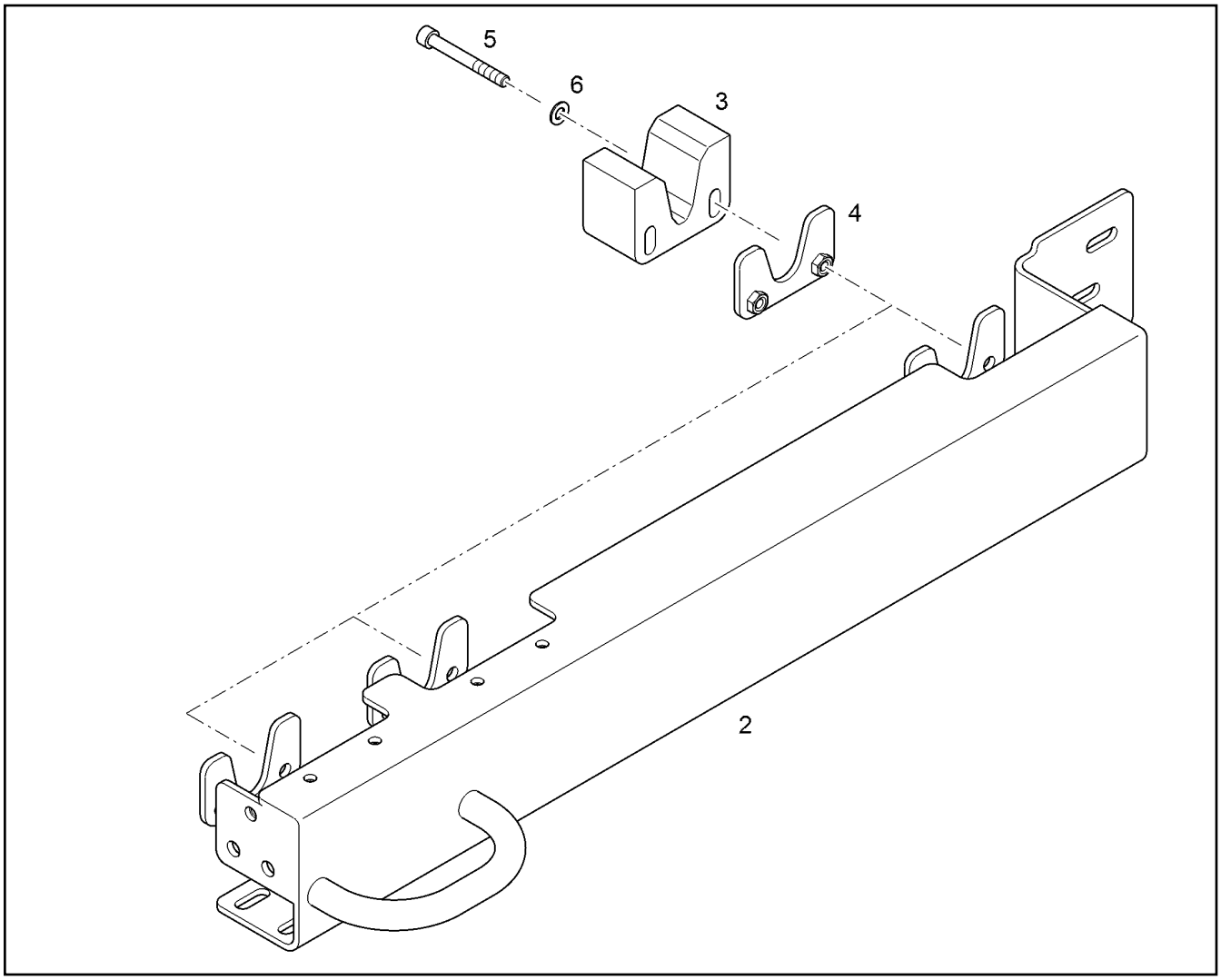

Pos.	Artikel	Menge	Bezeichnung	Description	Serie	K
2	11738879	1	BALKEN	GIRDER		
3	10081451	3	AUFLAGEPLATTE	BASE PLATE		
4	10391484	3	KONSOLE	CONSOLE		
5	4980670	6	ZYLINDERSCHRAUBE ISO 4762 M10X85 10.	SOCKET HEAD SCREW		
6	10289795	6	SCHEIBE 10 300HV	WASHER		

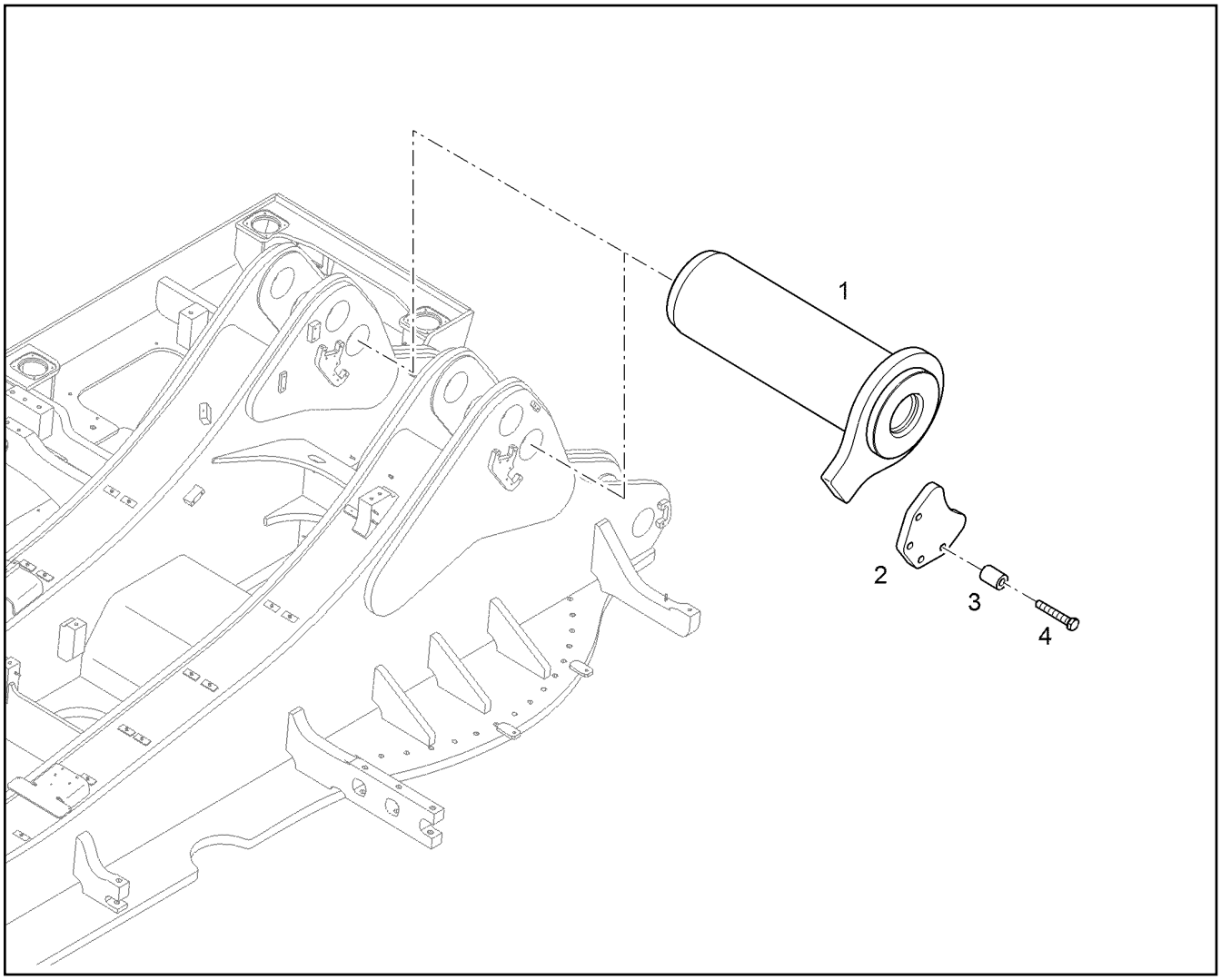

Pos.	Artikel	Menge	Bezeichnung	Description	Serie	K
1	11452907	2	BOLZEN	PIN		1
2	11452816	2	PLATTE	SHEET		
3	11452817	8	HUELSE 12,5X26X35	SLEEVE		
4	4600098	8	SECHSKANTSCHRAUBE ISO 4014 M12X70 1	HEX SCREW		

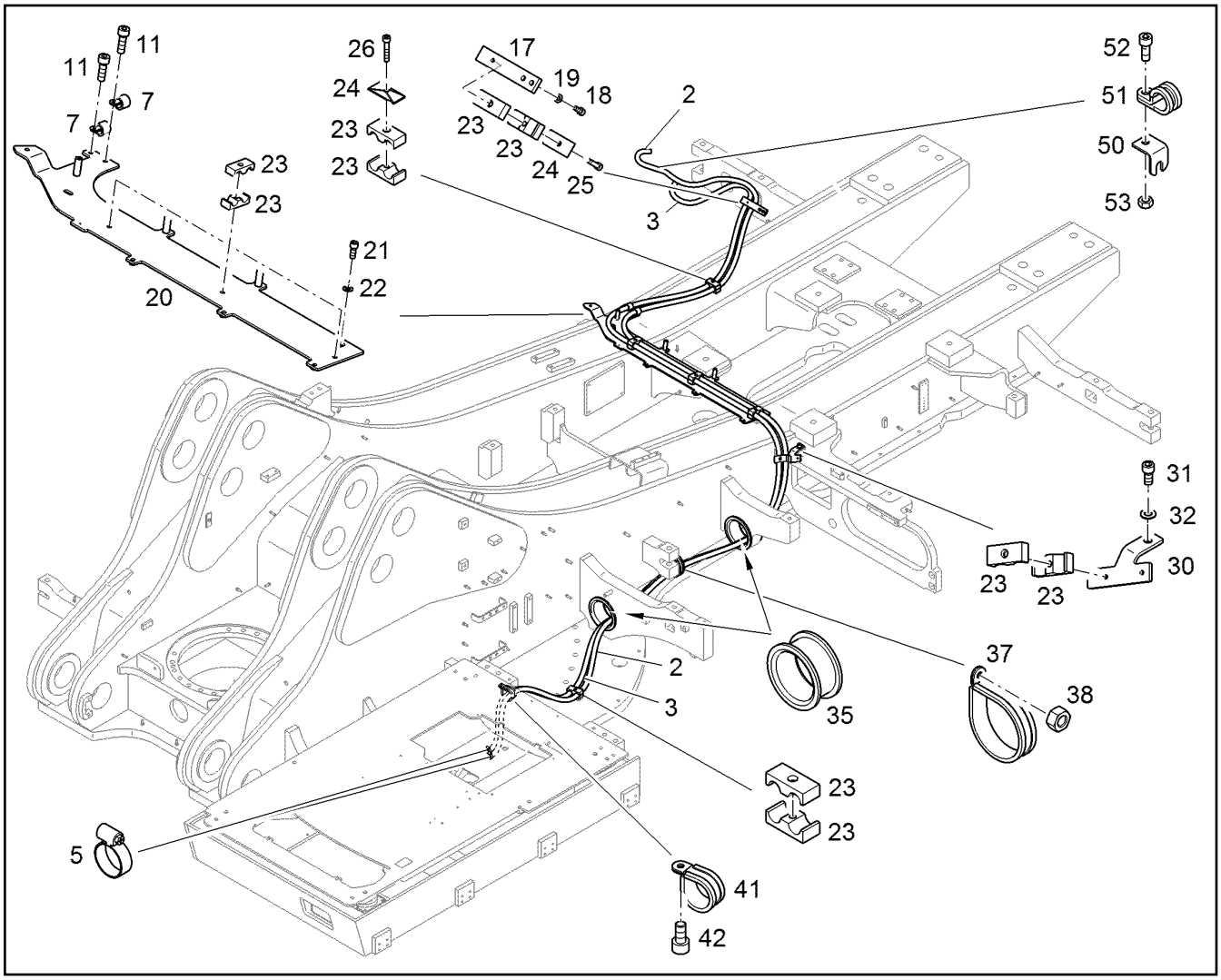

Pos.	Artikel	Menge	Bezeichnung	Description	Serie	K
2	7361679	6.8m	SCHLAUCH	HOSE		1
3	7361679	6m	SCHLAUCH	HOSE		1
5	4901138	4	SCHLAUCHSCHELLE DIN 3017-1 A 21 16-27	HOSE CLAMP		
7	7362545	2	SCHELLE DIN 3016-1 D1 22X20 W1-2-CR	CLAMP		
11	4043082	2	ZYLINDERSCHRAUBE ISO 4762 M8X20 10.9	SOCKET HEAD SCREW		
17	10072562	1	PLATTE	SHEET		
18	4043082	2	ZYLINDERSCHRAUBE ISO 4762 M8X20 10.9	SOCKET HEAD SCREW		
19	10289803	2	SCHEIBE 8 300HV	WASHER		
20	10833538	1	KONSOLE	CONSOLE		
21	4043163	2	ZYLINDERSCHRAUBE ISO 4762 M12X30 10.	SOCKET HEAD SCREW		
22	10289804	2	SCHEIBE 12 300HV	WASHER		
23	7368705	14	KLEMMHAELFTE DIN 3015-3 Z 3 G 21,3 21,3	CLAMP-HALF		
24	7401349	2	DECKPLATTE DIN 3015-3 Z-DP 3 W1-ZN	LID PLATE		
25	4980783	1	ZYLINDERSCHRAUBE ISO 4762 M8X55 10.9	SOCKET HEAD SCREW		
26	4600335	1	ZYLINDERSCHRAUBE ISO 4762 M8X45 10.9	SOCKET HEAD SCREW		
30	10821194	1	BLECH	PLATE		
31	4043002	1	ZYLINDERSCHRAUBE ISO 4762 M12X25 10.	SOCKET HEAD SCREW		
32	10289804	1	SCHEIBE 12 300HV	WASHER		
35	10073593	2	SCHLAUCHFUEHRUNG	HOSE GUIDE		
37	7367135	1	SCHELLE DIN 3016-1 D1 100X25 W1-2-CR	CLAMP		
38	4000383	1	SECHSKANTMUTTER M10	HEX NUT		
41	7364298	1	SCHELLE DIN 3016-1 D1 47X25 W1-2-CR	CLAMP		
42	4902231	1	ZYLINDERSCHRAUBE ISO 4762 M8X16 10.9	SOCKET HEAD SCREW		
50	9240701	1	WINKEL	ANGLE		
51	7362545	1	SCHELLE DIN 3016-1 D1 22X20 W1-2-CR	CLAMP		
52	4043082	1	ZYLINDERSCHRAUBE ISO 4762 M8X20 10.9	SOCKET HEAD SCREW		

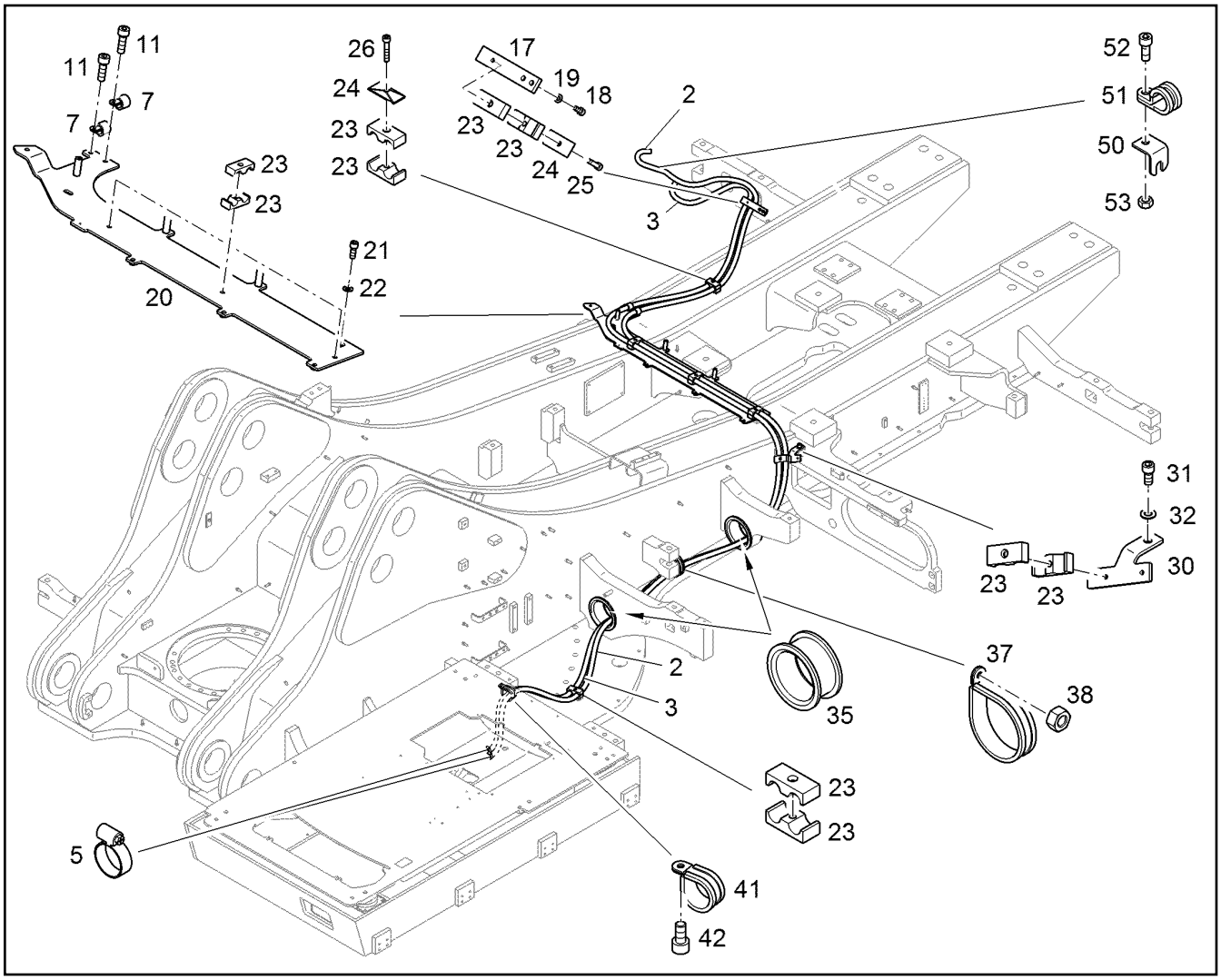

Pos.	Artikel	Menge	Bezeichnung	Description	Serie	K
53	4000381	1	SECHSKANTMUTTER M8	HEX NUT		

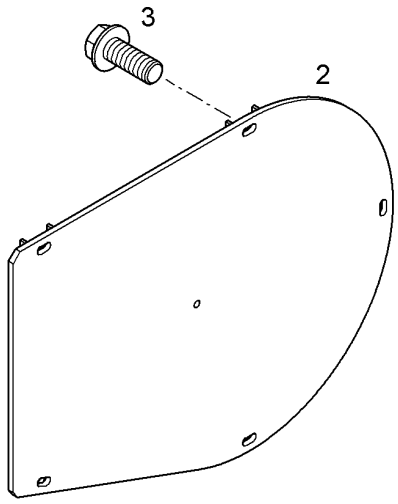

Pos.	Artikel	Menge	Bezeichnung	Description	Serie	K
2	10820864	1	DECKEL	COVER		
3	4900641	5	SICHERUNGSSCHRAUBE M12X30 FLZN	LOCKING SCREW		

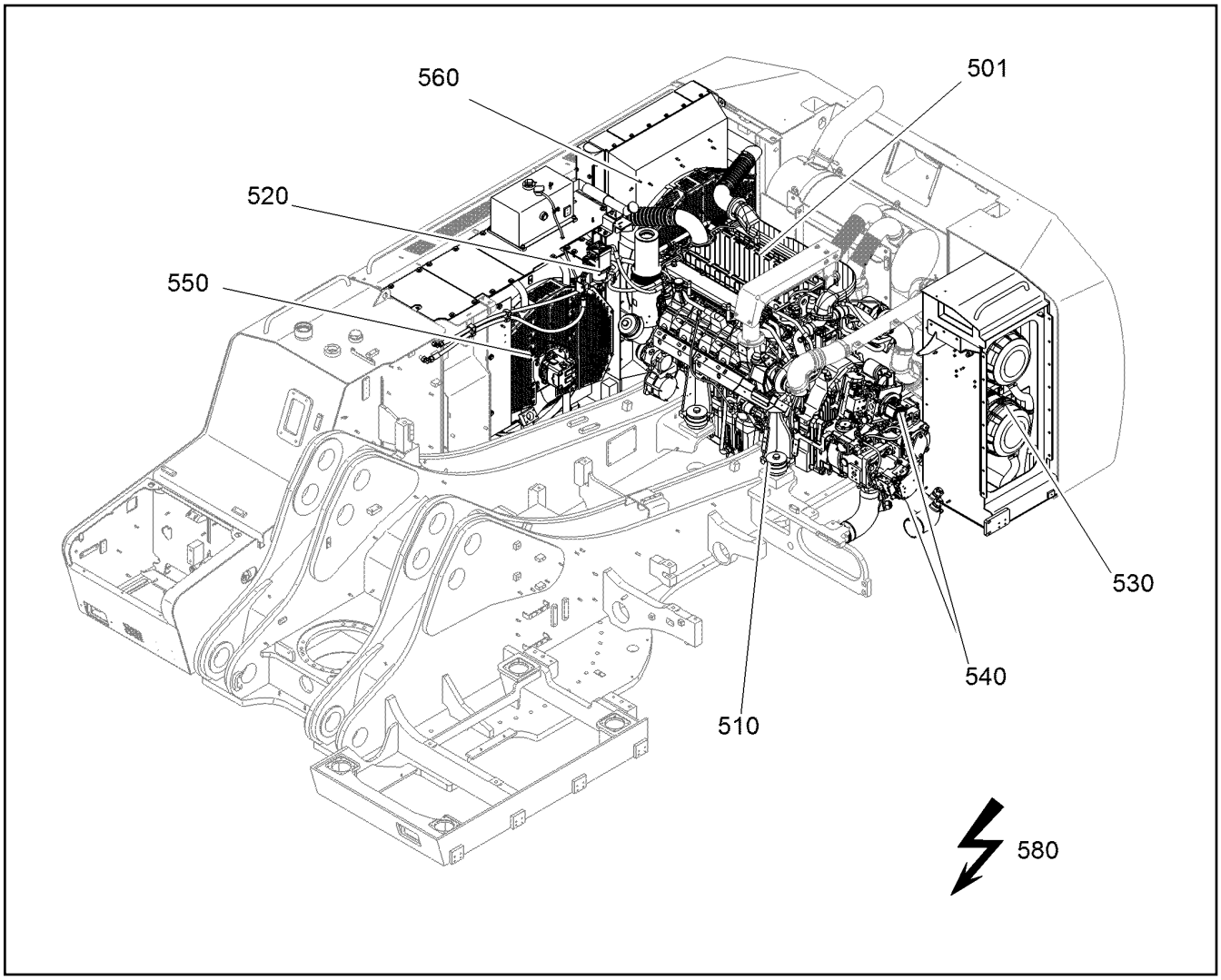

Pos.	Artikel	Menge	Bezeichnung	Description	Serie	K
501		1	ANTRIEBSGRUPPE AG 9508 M 261 ⇨ ❑ 125	DRIVE UNIT		
510		1	MOTORLAGERUNG ⇨ ❑ 126	MOTOR SUPPORT		
520		1	KRAFTSTOFFANLAGE MOTOR ⇨ ❑ 128	ENGINE FUEL SYSTEM		
530		1	LUFT UND ABGASANLAGE ⇨ ❑ 134	AIR AND EXHAUST INSTALLATIO		
540		1	PUMPEN EINBAU ⇨ ❑ 140	PUMP FIXTURE		
550		1	LUEFTER EINBAU ⇨ ❑ 185	FAN INSTALLATION		
560		1	KUEHLER EINBAU ⇨ ❑ 187	COOLER INSTALLATION		
580		1	MOTOR EINBAU ⇨ ❑ 199	MOTOR INSTALLATION	-99999	

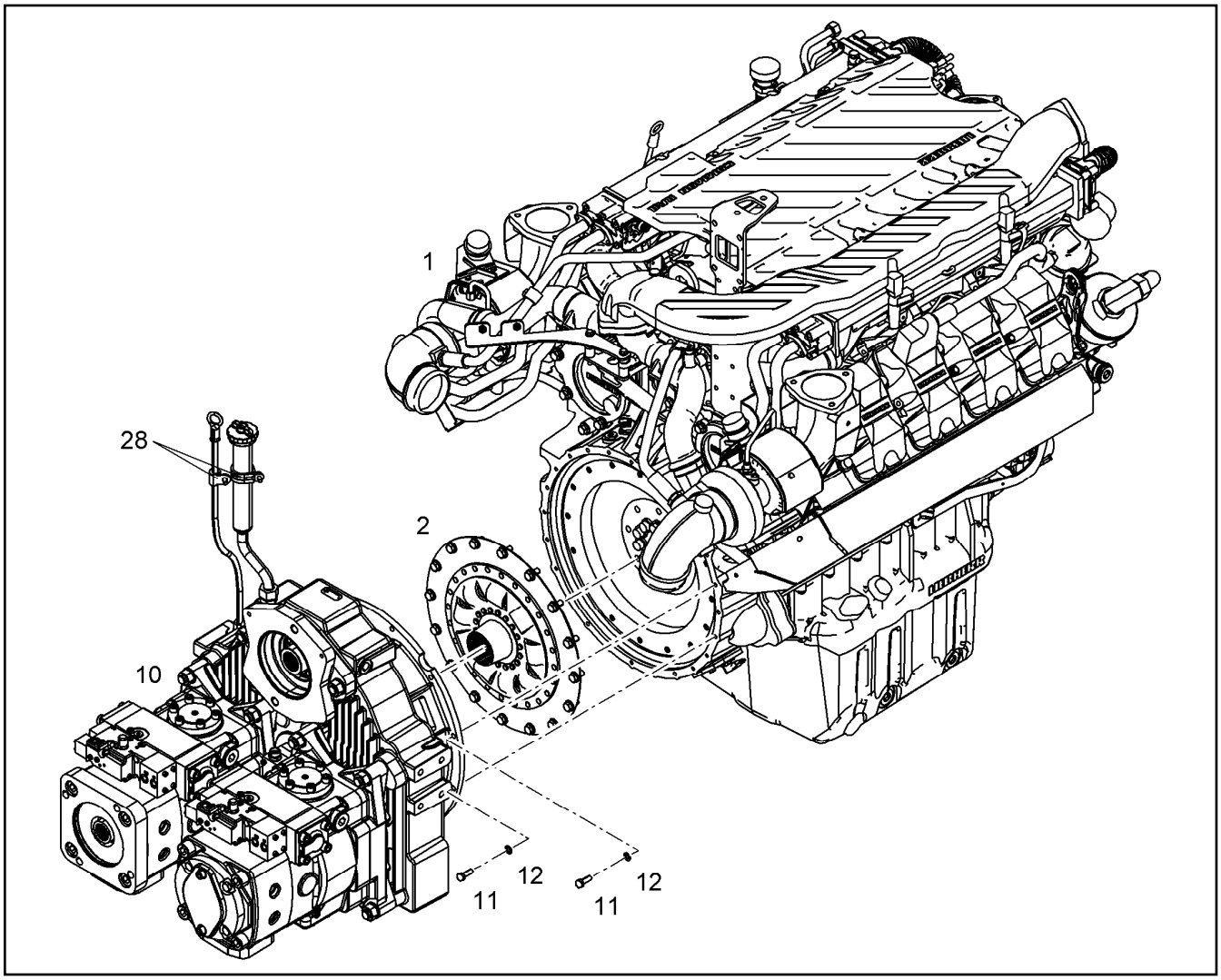

Pos.	Artikel	Menge	Bezeichnung	Description	Serie	K
1	10142782	1	DIESELMOTOR D9508 A7 400 kW [2017140991] ⇨ ❑ 479	DIESEL ENGINE		6
2		1	KUPPLUNGSANBAU ⇨ ❑ 598	CLUTCH ASSEMBLY		
10		1	MEHRKREISAGGREGAT [176433700] ⇨ ❑ 143	MULTIPLE CIRCUIT AGGREGAT		2
11	4001246	12	SECHSKANTSCHRAUBE ISO 4017 M10X35 1	HEX SCREW		
12	4229913	12	SICHERUNGSSCHEIBE 10,5/16X2 VS 10	LOCK WASHER		
28	10151714	1	HALTER ANBAU ⇨ ❑ 486	CLAMP - ADD-ON UNIT		

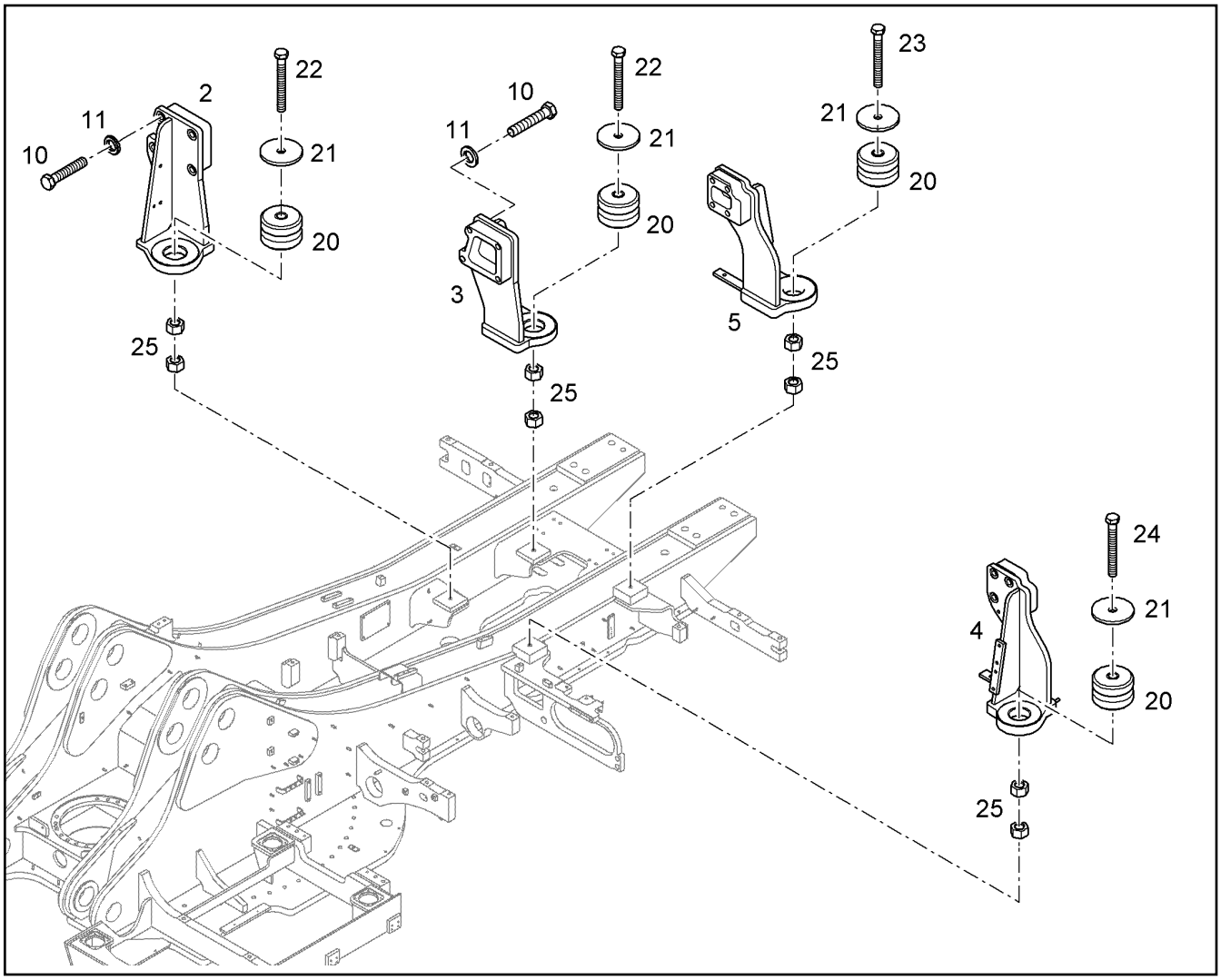

Pos.	Artikel	Menge	Bezeichnung	Description	Serie	K
2	10054797	1	KONSOLE VORNE LINKS	BRACKET FRONT LEFT		
3	10054800	1	KONSOLE VORNE RECHTS	BRACKET FRONT RIGHT		
4	10054808	1	KONSOLE HINTEN LINKS	BRACKET REAR LEFT		
5	10054811	1	KONSOLE HINTEN RECHTS	BRACKET REAR RIGHT		
10	4600149	16	SECHSKANTSCHRAUBE ISO 4014 M16X85	HEX SCREW		
11	9918228	16	SCHEIBE 16,5/28X4	WASHER		
20	7368721	4	GUMMIPUFFER	RUBBER BUFFER		
21	9385349	4	SCHEIBE	WASHER		
22	10425614	2	SECHSKANTSCHRAUBE ISO 4014 M24X200	HEX SCREW		
23	10425616	1	SECHSKANTSCHRAUBE ISO 4014 M24X240	HEX SCREW		
24	10425617	1	SECHSKANTSCHRAUBE ISO 4014 M24X260	HEX SCREW		
25	10425688	8	SECHSKANTMUTTER M24	HEX NUT		

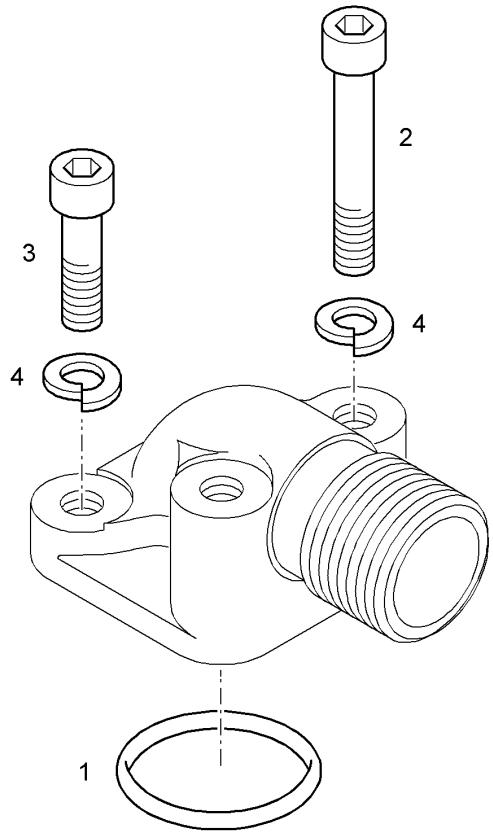

Pos.	Artikel	Menge	Bezeichnung	Description	Serie	K
1	7361549	1	O-RING 24X2,5	O-RING		
2	4043052	2	ZYLINDERSCHRAUBE ISO 4762 M6X60 10.9	SOCKET HEAD SCREW		
3	4600068	2	ZYLINDERSCHRAUBE ISO 4762 M6X22 10.9	SOCKET HEAD SCREW		
4	4600218	4	FEDERRING B 6	WASHER SPRING		

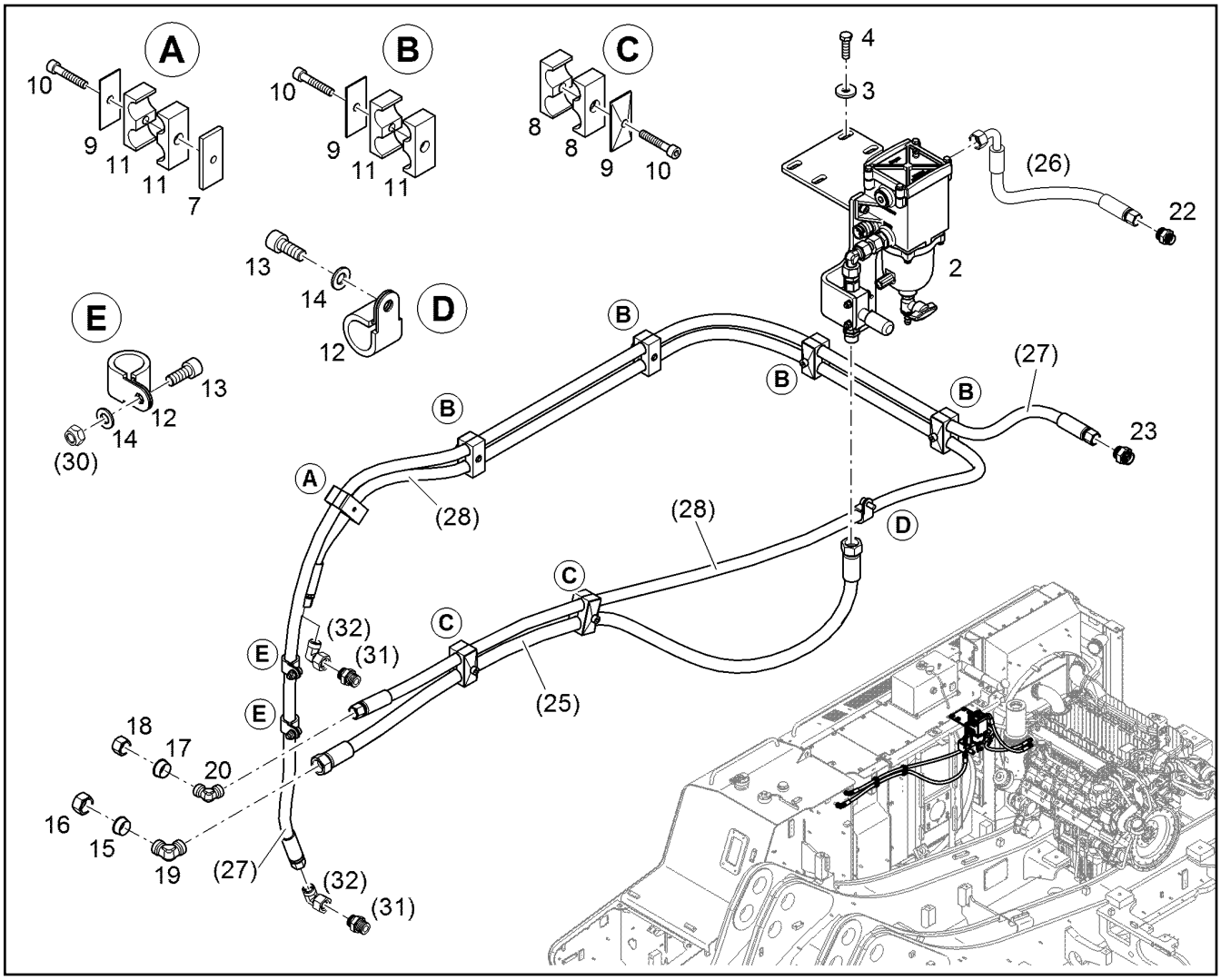

Pos.	Artikel	Menge	Bezeichnung	Description	Serie	K
2	10832529	1	KRAFTSTOFFILTER EINBAU ⇨ ❑ 133	FUEL FILTER INSTALLATION		
3	10179356	4	SCHEIBE 13	WASHER		
4	4600366	4	SECHSKANTSCHRAUBE ISO 4017 M12X40 1	HEX SCREW		
7	4635455	1	ANSCHWEISSPLATTE DIN 3015-3 Z-AP 3 W1	WELD PLATE		
8	10219504	4	KLEMMHAELFTE AEHNL.DIN 3015-3 Z 3 G 2	CLAMP-HALF		
9	7401349	7	DECKPLATTE DIN 3015-3 Z-DP 3 W1-ZN	LID PLATE		
10	4600335	7	ZYLINDERSCHRAUBE ISO 4762 M8X45 10.9	SOCKET HEAD SCREW		
11	7029979	10	KLEMMHAELFTE AEHNL.DIN 3015-3 Z 3 G 2	CLAMP-HALF		
12	7362545	3	SCHELLE DIN 3016-1 D1 22X20 W1-2-CR	CLAMP		
13	4043082	3	ZYLINDERSCHRAUBE ISO 4762 M8X20 10.9	SOCKET HEAD SCREW		
14	10289803	5	SCHEIBE 8 300HV	WASHER		
15	4771013	1	SCHNEIDRING DIN 3861 A L 18	CUTTING RING		
16	4774027	1	UEBERWURFMUTTER DIN 3870 AL18	BOX NUT		
17	4771003	1	SCHNEIDRING DIN 3861 A L 15	CUTTING RING		
18	4774003	1	UEBERWURFMUTTER DIN 3870 AL15	BOX NUT		
19	4901620	1	VERSCHRAUBUNG W 18L	FITTING		
20	7362109	1	VERSCHRAUBUNG W 15L	FITTING		
22	7371767	1	VERSCHRAUBUNG GR 15/12L	FITTING		
23	7362107	1	VERSCHRAUBUNG G 15L	FITTING		

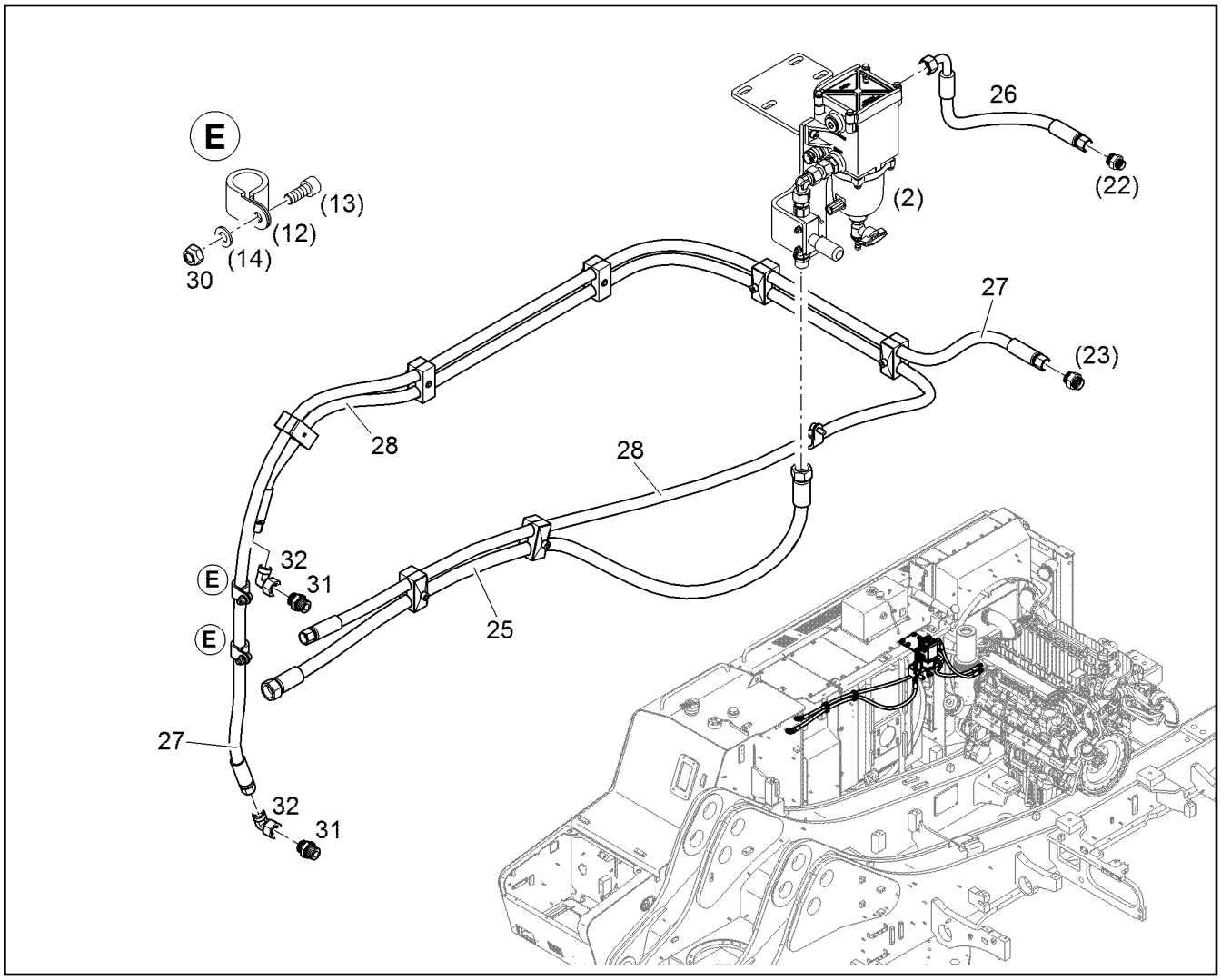

Pos.	Artikel	Menge	Bezeichnung	Description	Serie	K
25	11000422	1	KRAFTSTOFFSCHLAUCH 16X1460	FUEL HOSE		1
26	11341739	1	KRAFTSTOFFSCHLAUCH 12X550	FUEL HOSE		1
27	11645621	1	KRAFTSTOFFSCHLAUCH 12X2850	FUEL HOSE		1
28	11651993	1	KRAFTSTOFFSCHLAUCH 12X3500	FUEL HOSE		1
30	4635143	2	SECHSKANTMUTTER M8	HEX NUT		
31	7403083	2	VERSCHRAUBUNG GE 15L M22X1,5	FITTING		
32	7615379	2	VERSCHRAUBUNG EW 15L	FITTING		

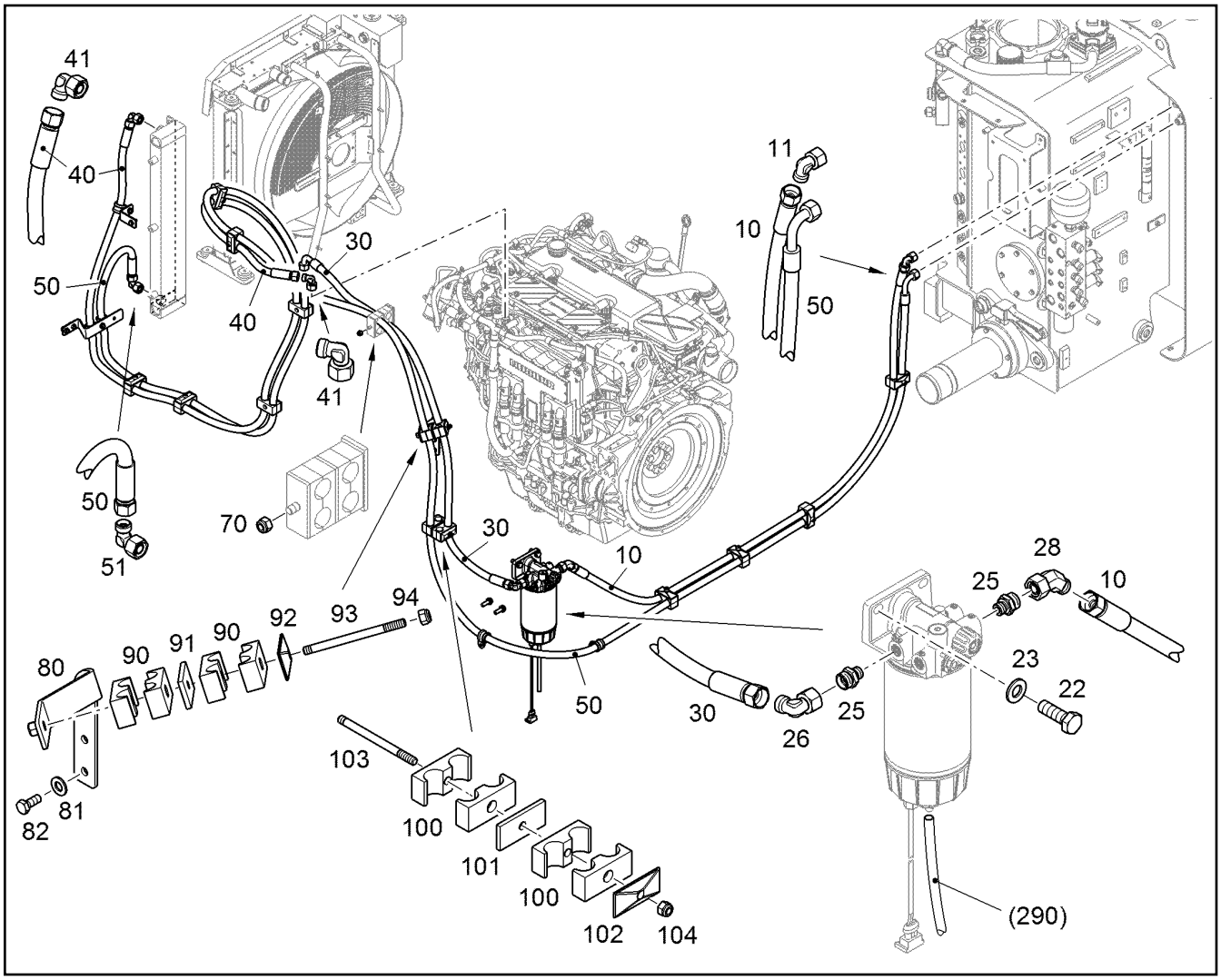

Pos.	Artikel	Menge	Bezeichnung	Description	Serie	K
10	11829616	1	KRAFTSTOFFSCHLAUCH 12X2150	FUEL HOSE		1
11	7615379	1	VERSCHRAUBUNG EW 15L	FITTING		
22	4066098	2	SECHSKANTSCHRAUBE ISO 4017 M10X30 1	HEX SCREW		
23	10289795	2	SCHEIBE 10 300HV	WASHER		
25	7410394	2	EINSCHRAUBSTUTZEN GE 15L M16X1,5	SCREW-ON CONNECTION		
26	7615379	1	VERSCHRAUBUNG EW 15L	FITTING		
28	10222436	1	VERSCHRAUBUNG EV 15L	FITTING		
30	11182413	1	KRAFTSTOFFSCHLAUCH 12X1410	FUEL HOSE		1
40	11182415	1	KRAFTSTOFFSCHLAUCH 12X3140	FUEL HOSE		1
41	7615379	2	VERSCHRAUBUNG EW 15L	FITTING		
50	11182416	1	KRAFTSTOFFSCHLAUCH 12X7040	FUEL HOSE		1
51	7615379	1	VERSCHRAUBUNG EW 15L	FITTING		
70	4901573	1	SECHSKANTMUTTER M8	HEX NUT		
80	10850524	1	KONSOLE	CONSOLE		
81	10289803	2	SCHEIBE 8 300HV	WASHER		
82	11651767	2	SECHSKANTSCHRAUBE ISO 4017 M8X20 8	HEX SCREW		
90	7029979	4	KLEMMHAELFTE AEHNL.DIN 3015-3 Z 3 G 2	CLAMP-HALF		
91	9938039	1	PLATTE	SHEET		
92	7401349	1	DECKPLATTE DIN 3015-3 Z-DP 3 W1-ZN	LID PLATE		
93	4002301	1	STIFTSCHRAUBE DIN 938 M8X100 8.8 A3C	DOUBLE-ENDED STUD		
94	4600783	1	SECHSKANTMUTTER M8	HEX NUT		
100	7029979	4	KLEMMHAELFTE AEHNL.DIN 3015-3 Z 3 G 2	CLAMP-HALF		
101	9938039	1	PLATTE	SHEET		
102	7401349	1	DECKPLATTE DIN 3015-3 Z-DP 3 W1-ZN	LID PLATE		
103	4002301	1	STIFTSCHRAUBE DIN 938 M8X100 8.8 A3C	DOUBLE-ENDED STUD		
104	4600783	1	SECHSKANTMUTTER M8	HEX NUT		

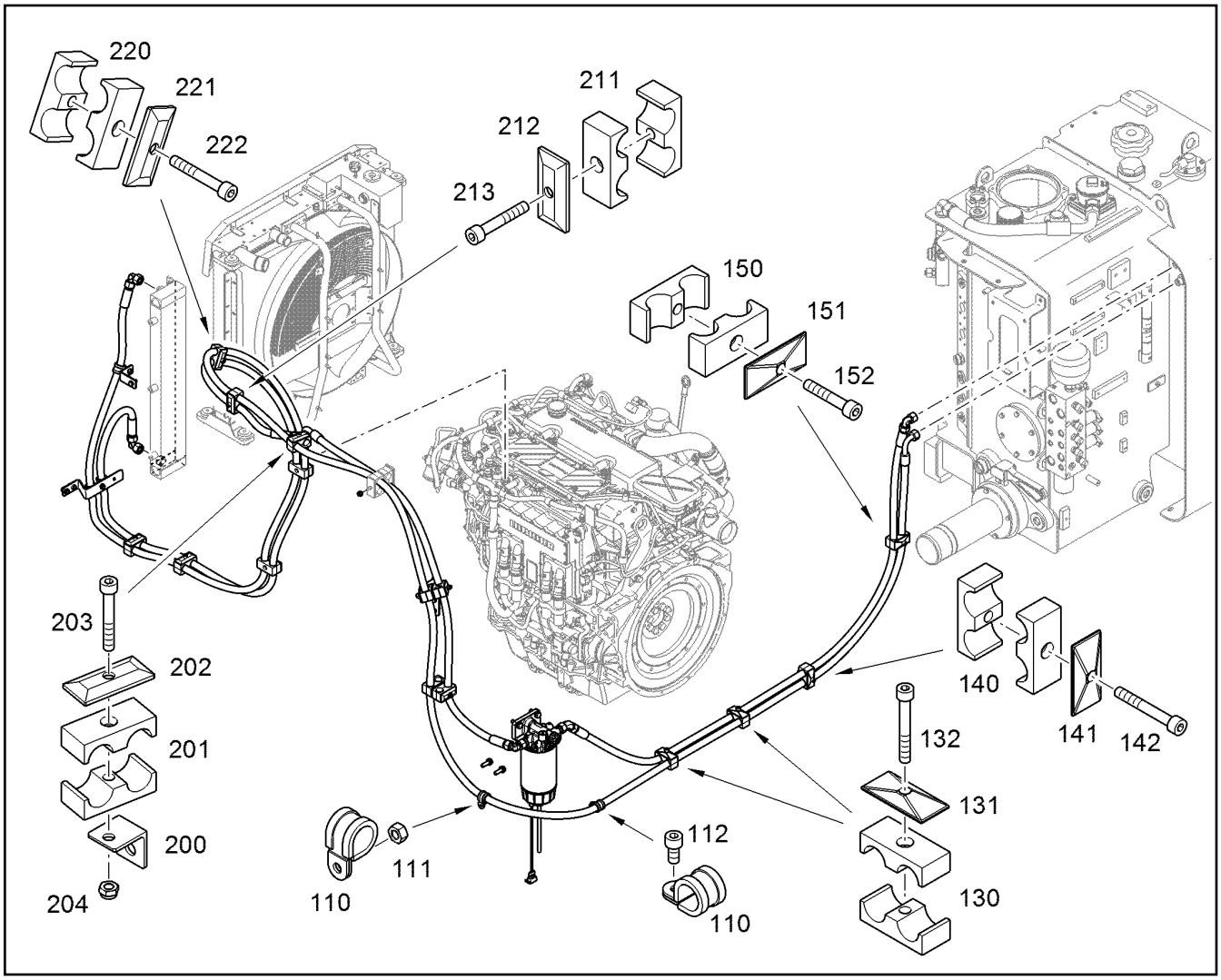

Pos.	Artikel	Menge	Bezeichnung	Description	Serie	K
110	7362545	2	SCHELLE DIN 3016-1 D1 22X20 W1-2-CR	CLAMP		
111	4000381	1	SECHSKANTMUTTER M8	HEX NUT		
112	4902231	1	ZYLINDERSCHRAUBE ISO 4762 M8X16 10.9	SOCKET HEAD SCREW		
130	7029979	4	KLEMMHAELFTE AEHNL.DIN 3015-3 Z 3 G 2	CLAMP-HALF		
131	7401349	2	DECKPLATTE DIN 3015-3 Z-DP 3 W1-ZN	LID PLATE		
132	4043090	2	ZYLINDERSCHRAUBE ISO 4762 M8X60 10.9	SOCKET HEAD SCREW		
140	7029979	2	KLEMMHAELFTE AEHNL.DIN 3015-3 Z 3 G 2	CLAMP-HALF		
141	7401349	1	DECKPLATTE DIN 3015-3 Z-DP 3 W1-ZN	LID PLATE		
142	4043090	1	ZYLINDERSCHRAUBE ISO 4762 M8X60 10.9	SOCKET HEAD SCREW		
150	7029979	2	KLEMMHAELFTE AEHNL.DIN 3015-3 Z 3 G 2	CLAMP-HALF		
151	7401349	1	DECKPLATTE DIN 3015-3 Z-DP 3 W1-ZN	LID PLATE		
152	4600335	1	ZYLINDERSCHRAUBE ISO 4762 M8X45 10.9	SOCKET HEAD SCREW		
200	9573442	1	WINKEL	ANGLE		
201	7029979	2	KLEMMHAELFTE AEHNL.DIN 3015-3 Z 3 G 2	CLAMP-HALF		
202	7401349	1	DECKPLATTE DIN 3015-3 Z-DP 3 W1-ZN	LID PLATE		
203	4980783	1	ZYLINDERSCHRAUBE ISO 4762 M8X55 10.9	SOCKET HEAD SCREW		
204	4600783	1	SECHSKANTMUTTER M8	HEX NUT		
211	7029979	2	KLEMMHAELFTE AEHNL.DIN 3015-3 Z 3 G 2	CLAMP-HALF		
212	7401349	1	DECKPLATTE DIN 3015-3 Z-DP 3 W1-ZN	LID PLATE		
213	4043089	1	ZYLINDERSCHRAUBE ISO 4762 M8X50 10.9	SOCKET HEAD SCREW		
220	7029979	2	KLEMMHAELFTE AEHNL.DIN 3015-3 Z 3 G 2	CLAMP-HALF		
221	7401349	1	DECKPLATTE DIN 3015-3 Z-DP 3 W1-ZN	LID PLATE		
222	4980783	1	ZYLINDERSCHRAUBE ISO 4762 M8X55 10.9	SOCKET HEAD SCREW		

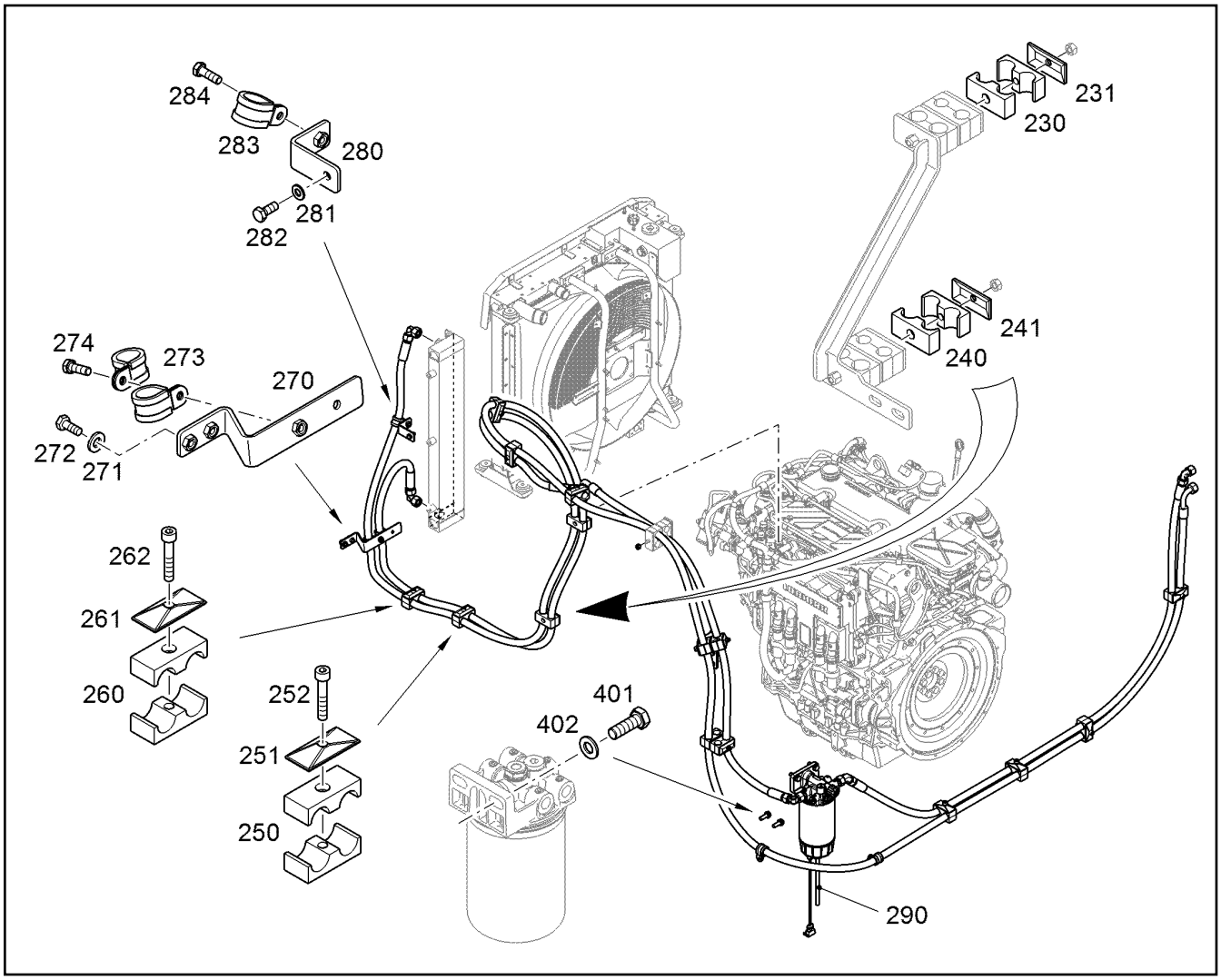

Pos.	Artikel	Menge	Bezeichnung	Description	Serie	K
230	7029979	2	KLEMMHAELFTE AEHNL.DIN 3015-3 Z 3 G 2	CLAMP-HALF		
231	7401349	1	DECKPLATTE DIN 3015-3 Z-DP 3 W1-ZN	LID PLATE		
240	7029979	2	KLEMMHAELFTE AEHNL.DIN 3015-3 Z 3 G 2	CLAMP-HALF		
241	7401349	1	DECKPLATTE DIN 3015-3 Z-DP 3 W1-ZN	LID PLATE		
250	7029979	2	KLEMMHAELFTE AEHNL.DIN 3015-3 Z 3 G 2	CLAMP-HALF		
251	7401349	1	DECKPLATTE DIN 3015-3 Z-DP 3 W1-ZN	LID PLATE		
252	4600335	1	ZYLINDERSCHRAUBE ISO 4762 M8X45 10.9	SOCKET HEAD SCREW		
260	7029979	2	KLEMMHAELFTE AEHNL.DIN 3015-3 Z 3 G 2	CLAMP-HALF		
261	7401349	1	DECKPLATTE DIN 3015-3 Z-DP 3 W1-ZN	LID PLATE		
262	4600335	1	ZYLINDERSCHRAUBE ISO 4762 M8X45 10.9	SOCKET HEAD SCREW		
270	10850820	1	KONSOLE	CONSOLE		
271	10289803	2	SCHEIBE 8 300HV	WASHER		
272	11651767	2	SECHSKANTSCHRAUBE ISO 4017 M8X20 8	HEX SCREW		
273	7362547	2	SCHELLE DIN 3016-1 D1 24X20 W1-2-CR	CLAMP		
274	4066042	1	SECHSKANTSCHRAUBE ISO 4017 M8X25 1	HEX SCREW		
280	10850867	1	KONSOLE	CONSOLE		
281	10289803	1	SCHEIBE 8 300HV	WASHER		
282	11651767	1	SECHSKANTSCHRAUBE ISO 4017 M8X20 8	HEX SCREW		
283	7362547	1	SCHELLE DIN 3016-1 D1 24X20 W1-2-CR	CLAMP		
284	4066042	1	SECHSKANTSCHRAUBE ISO 4017 M8X25 1	HEX SCREW		
290	7363060	0.18m	KUNSTSTOFFSCHLAUCH	SYNTHETIC HOSE		1
401	4066098	2	SECHSKANTSCHRAUBE ISO 4017 M10X30 1	HEX SCREW		
402	10289795	2	SCHEIBE 10 300HV	WASHER		

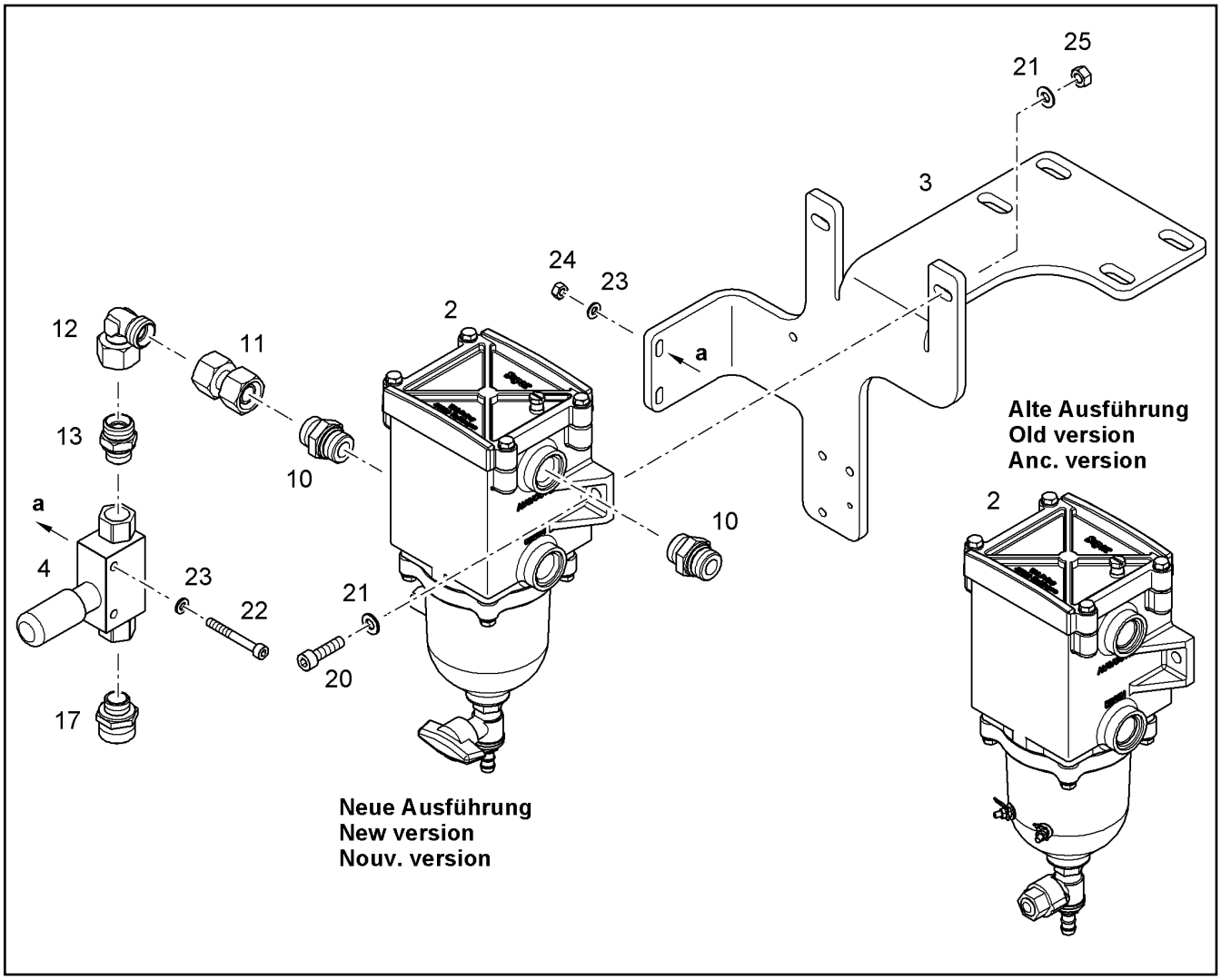

Pos.	Artikel	Menge	Bezeichnung	Description	Serie	K
2	11690241	1	KRAFTSTOFFVORFILTER ⇨ ❑ 542	FUEL PREFILTER	41538-	
3	10408394	1	KONSOLE	CONSOLE		
4	7027480	1	KRAFTSTOFFHANDPUMPE	FUEL HAND PUMP		
10	7029651	2	VERSCHRAUBUNG GEO 15L M22X1,5	FITTING		
11	7410213	1	VERSCHRAUBUNG GZ 15L	FITTING		
12	7615379	1	VERSCHRAUBUNG EW 15L	FITTING		
13	7003570	1	VERSCHRAUBUNG GE 15L M18X1,5	FITTING		
17	7410504	1	VERSCHRAUBUNG GE 18L M18X1,5	FITTING		
20	4901162	2	ZYLINDERSCHRAUBE ISO 4762 M8X30 8.8	SOCKET HEAD SCREW		
21	10289803	4	SCHEIBE 8 300HV	WASHER		
22	12203634	2	ZYLINDERSCHRAUBE ISO 4762 M6X50 8.8 4	SOCKET HEAD SCREW		
23	10289802	4	SCHEIBE 6 300HV	WASHER		
24	4000379	2	SECHSKANTMUTTER M6	HEX NUT		
25	4000381	2	SECHSKANTMUTTER M8	HEX NUT		

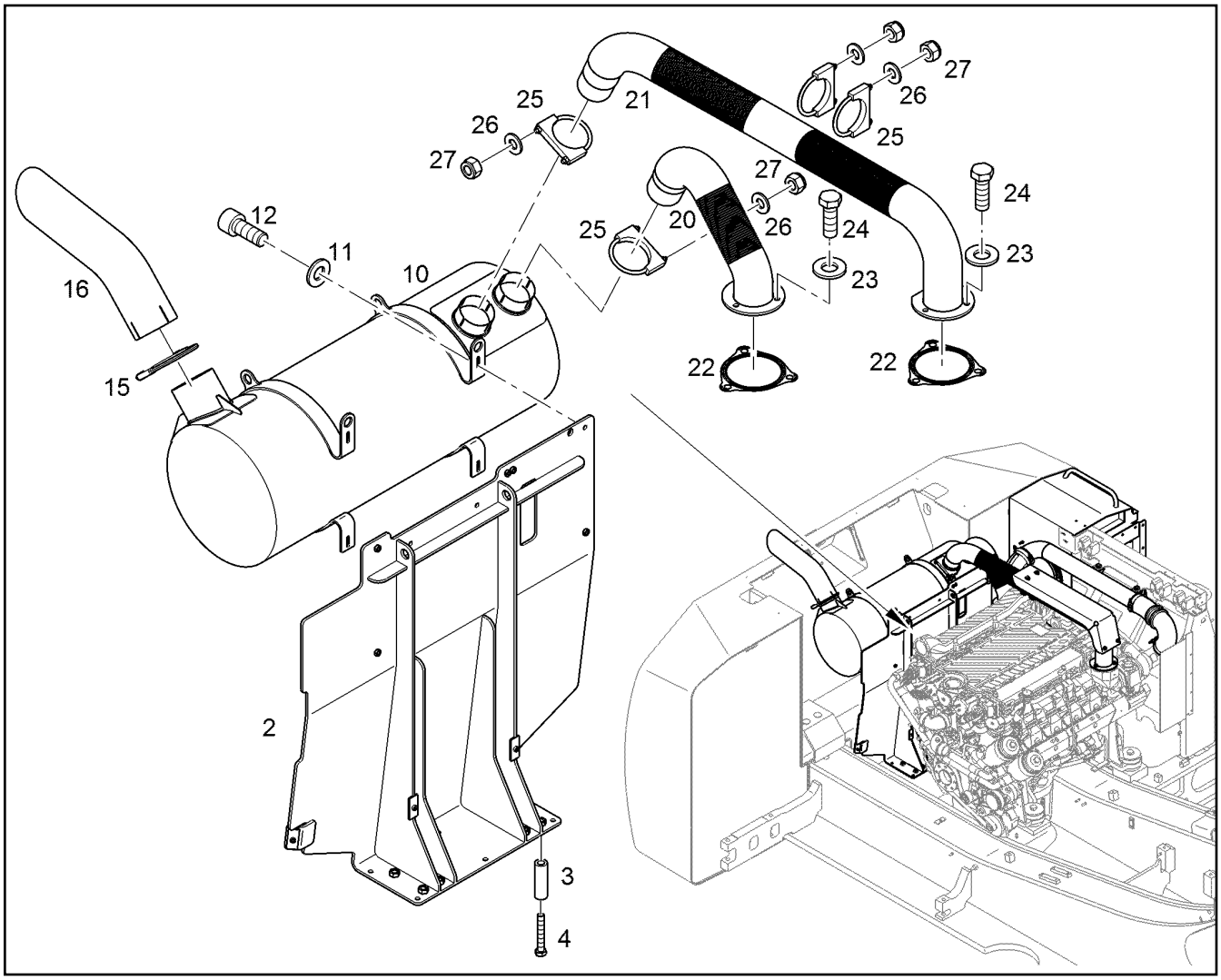

Pos.	Artikel	Menge	Bezeichnung	Description	Serie	K
2	10850623	1	KONSOLE	CONSOLE		
3	9368563	8	HUELSE 17X30X45	SLEEVE		
4	10332540	8	SECHSKANTSCHRAUBE ISO 4014 M16X105	HEX SCREW		
10	11490905	1	SCHALLDAEMPFER	EXHAUST SILENCER		
11	10289795	4	SCHEIBE 10 300HV	WASHER		
12	4043124	4	ZYLINDERSCHRAUBE ISO 4762 M10X25 10.	SOCKET HEAD SCREW		
15	7369271	1	BUEGELSCHELLE	BOW-TYPE CLAMP		
16	10862983	1	ENDROHR	END PIPE		
20	11490956	1	AUSPUFFLEITUNG	EXHAUST PIPE LINE		
21	11490955	1	AUSPUFFLEITUNG	EXHAUST PIPE LINE		
22	10117568	2	DICHTUNG	SEAL		
23	9918226	6	SCHEIBE 12,5/21X3,5	WASHER		
24	4066122	6	SECHSKANTSCHRAUBE ISO 4017 M12X35 1	HEX SCREW		
25	10100620	4	BUEGELSCHELLE 105 S235JR EN 10025-2	BOW-TYPE CLAMP		
26	10289795	8	SCHEIBE 10 300HV	WASHER		
27	4901429	8	SECHSKANTMUTTER M10	HEX NUT		

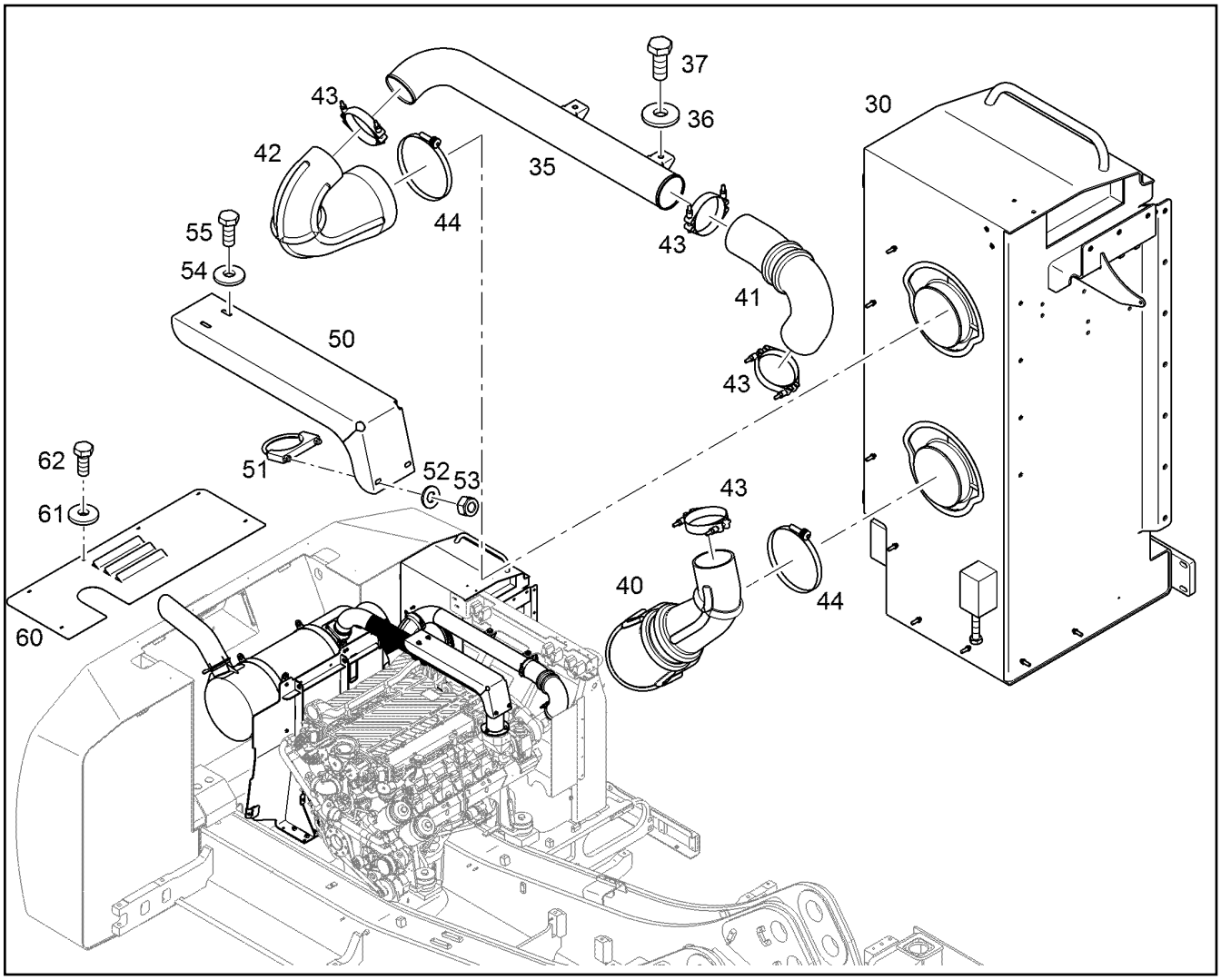

Pos.	Artikel	Menge	Bezeichnung	Description	Serie	K
30	10399110	1	LUFTFILTER EINBAU ⇨ ❑ 137	AIR FILTER INSTALLATION		
35	10392381	1	LUFTROHR	AIR PIPE		
36	10179356	2	SCHEIBE 13	WASHER		
37	4066124	2	SECHSKANTSCHRAUBE ISO 4017 M12X30 1	HEX SCREW		
40	10850034	1	LUFTSCHLAUCH	AIR HOSE		1
41	10850041	1	LUFTSCHLAUCH	AIR HOSE		1
42	10391560	1	LUFTSCHLAUCH	AIR HOSE		1
43	7617478	4	SCHLAUCHSCHELLE DIN 3017-3 C2 117 107-	HOSE CLAMP		
44	10355921	2	SCHLAUCHSCHELLE HKF 183 172-194X15,8	HOSE CLAMP		
50	10059445	1	HITZESCHUTZ	HEAT PROTECTION		
51	10100620	1	BUEGELSCHELLE 105 S235JR EN 10025-2	BOW-TYPE CLAMP		
52	10289795	2	SCHEIBE 10 300HV	WASHER		
53	4901429	2	SECHSKANTMUTTER M10	HEX NUT		
54	10179357	2	SCHEIBE 10,5	WASHER		
55	4066093	2	SECHSKANTSCHRAUBE ISO 4017 M10X25 1	HEX SCREW		
60	11460806	1	DECKEL	COVER		
61	421300514	6	SCHEIBE 8,4	WASHER		
62	11651767	6	SECHSKANTSCHRAUBE ISO 4017 M8X20 8	HEX SCREW		

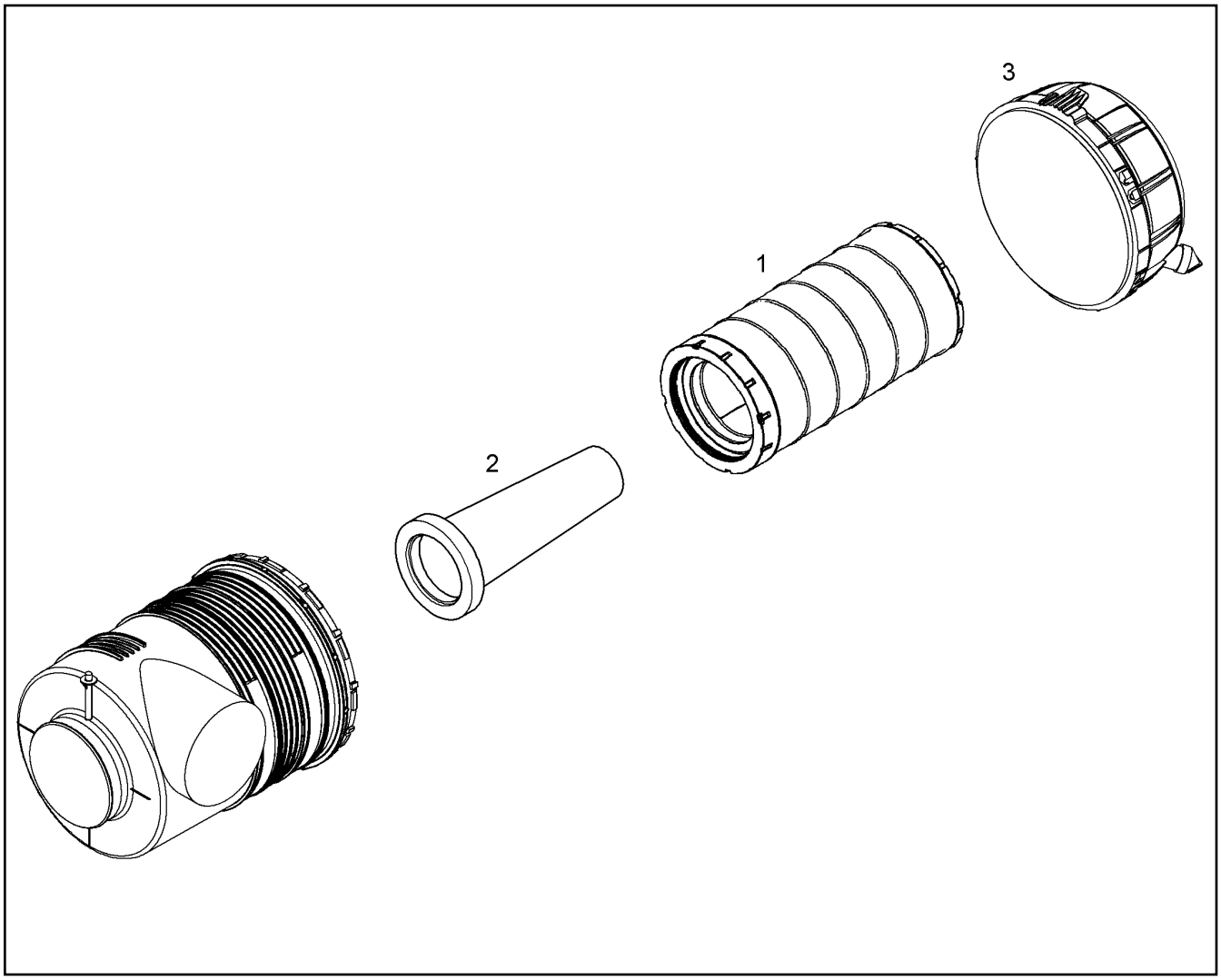

Pos.	Artikel	Menge	Bezeichnung	Description	Serie	K
1	10217169	1	LUFTFILTERPATRONE	AIR FILTER CARTRIDGE		
2	10217168	1	SICHERHEITSPATRONE	SAFETY CARTRIDGE		
3	10300926	1	DECKEL	COVER		
3	10335966	1	-ABLASSVENTIL	-DRAIN VALVE		

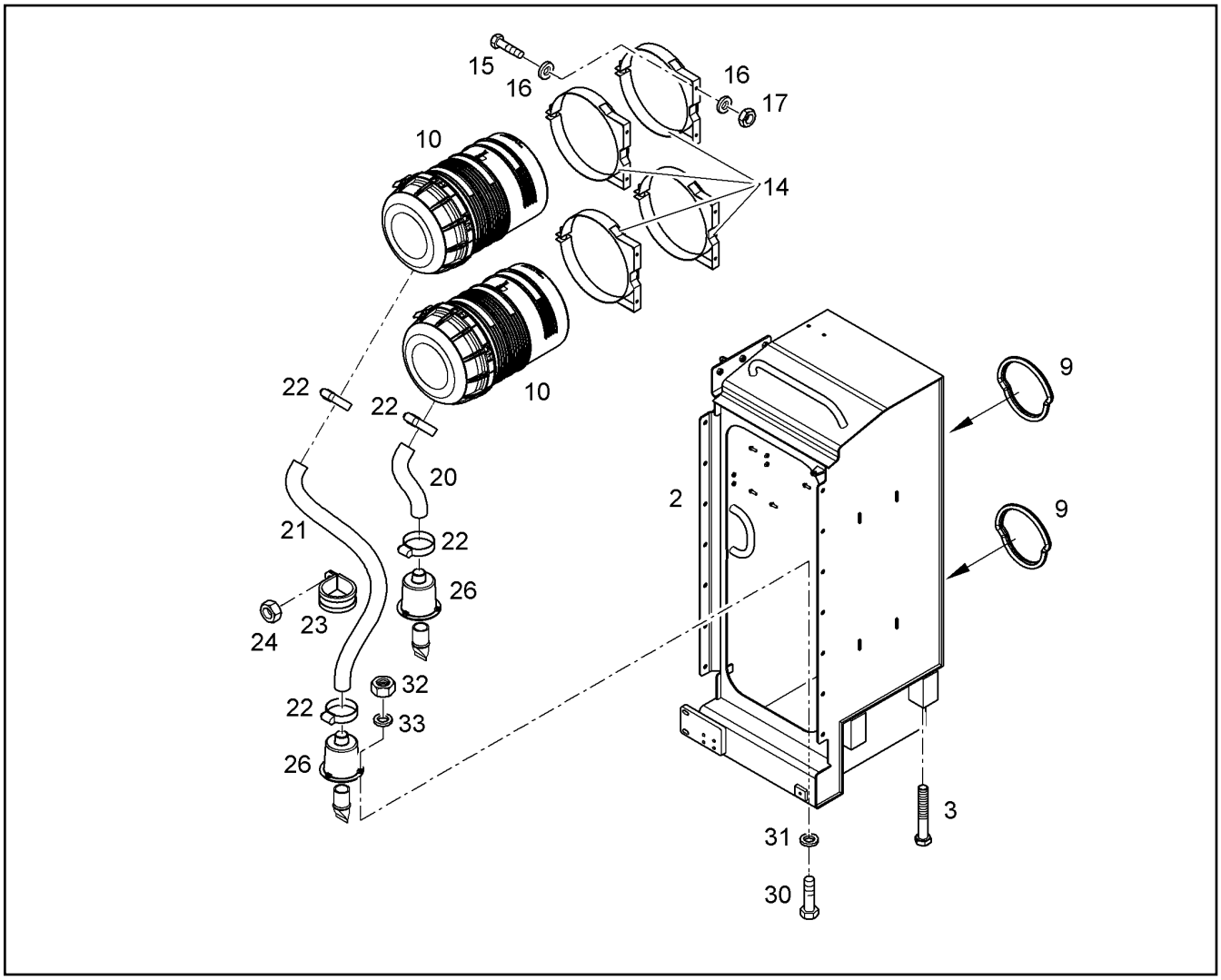

Pos.	Artikel	Menge	Bezeichnung	Description	Serie	K
2	10399122	1	LUFTFILTERKASTEN	AIR FILTER BOX		
3		1	BEFESTIGUNGSTEILE ⇨ ❑ 139	FIXING PARTS		
9	7360133	1.76m	KANTENSCHUTZ	EDGE PROTECTION		
10	10217173	2	LUFTFILTER ⇨ ❑ 136	AIR FILTER		
14	10217172	4	SCHELLE	CLAMP		
15	4066098	8	SECHSKANTSCHRAUBE ISO 4017 M10X30 1	HEX SCREW		
16	10289795	16	SCHEIBE 10 300HV	WASHER		
17	4600579	8	SECHSKANTMUTTER M10	HEX NUT		
20	10678854	1	SPIRALSCHLAUCH DN40X350	PLASTIC SPIRAL HOSE		1
21	10678855	1	SPIRALSCHLAUCH DN40X1000	PLASTIC SPIRAL HOSE		1
22	7615767	4	SCHLAUCHSCHELLE DIN 3017-1 A 41 32-5	HOSE CLAMP		
23	7365080	1	SCHELLE DIN 3016-1 D1 45X20 W1-2-CR	CLAMP		
24	4000381	1	SECHSKANTMUTTER M8	HEX NUT		
26	9361518	2	SCHLAUCHHALTER	HOSE HOLDER		
30	4600102	6	SECHSKANTSCHRAUBE ISO 4017 M6X30 8.	HEX SCREW		
31	4000648	6	SCHEIBE 6,4 200HV	WASHER		
32	4002477	6	SECHSKANTMUTTER M6	HEX NUT		
33	10289802	6	SCHEIBE 6 300HV	WASHER		

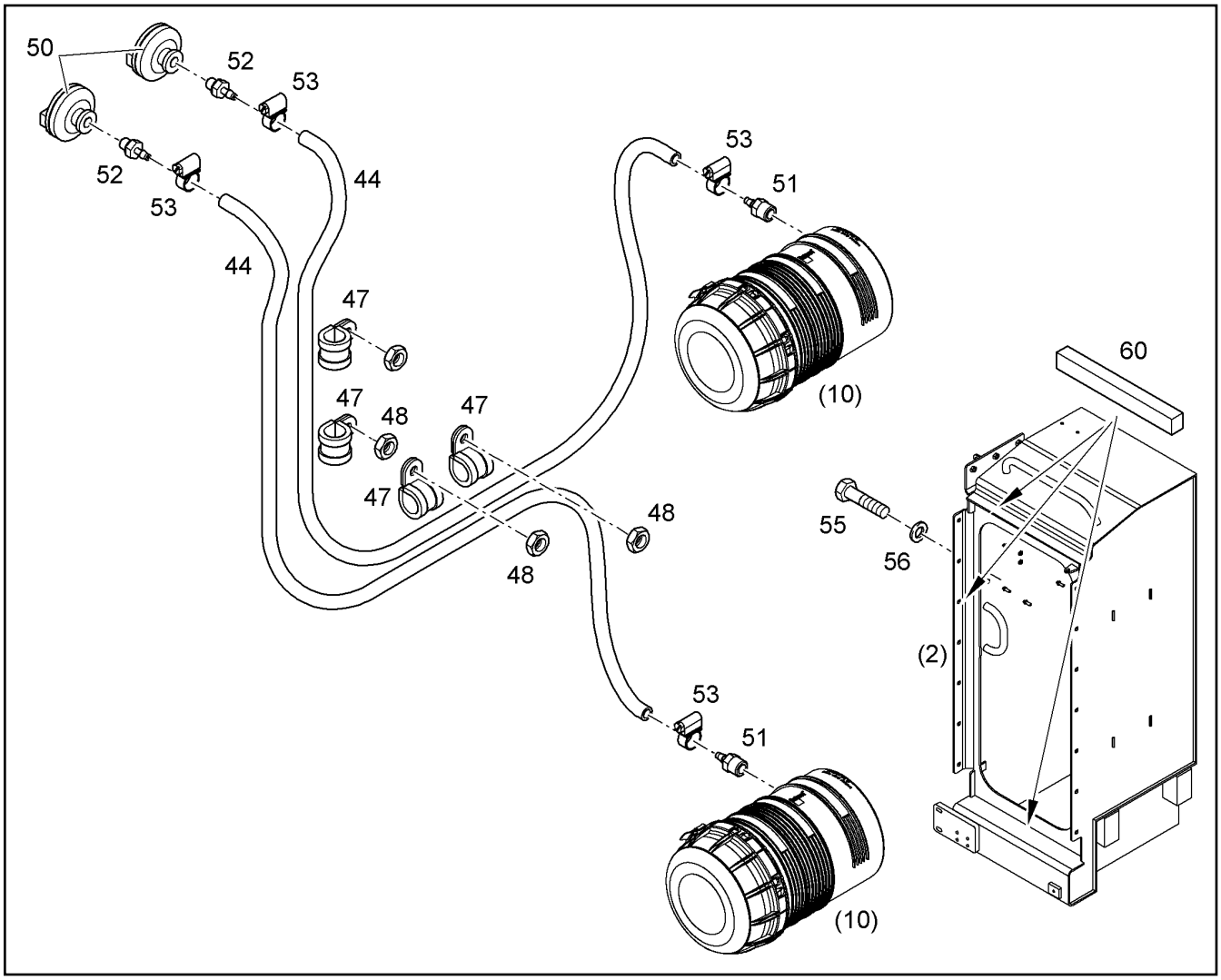

Pos.	Artikel	Menge	Bezeichnung	Description	Serie	K
44	7360075	2.3m	SCHLAUCH	HOSE		1
47	7362602	4	SCHELLE DIN 3016-1 D1 18X20 W1-2-CR	CLAMP		
48	4000381	4	SECHSKANTMUTTER M8	HEX NUT		
50	11060522	2	WARTUNGSSCHALTER UNTERDRUCK 0,05	MAINTENANCE SWITCH		
51	4900169	2	NIPPEL	NIPPLE		
52	4782008	2	NIPPEL	NIPPLE		
53	4635044	4	SCHLAUCHSCHELLE DIN 3017-1 A 12 8-16	HOSE CLAMP		
55	11651767	8	SECHSKANTSCHRAUBE ISO 4017 M8X20 8	HEX SCREW		
56	10289803	8	SCHEIBE 8 300HV	WASHER		
60	10294466	2	PROFIL	PROFILE		

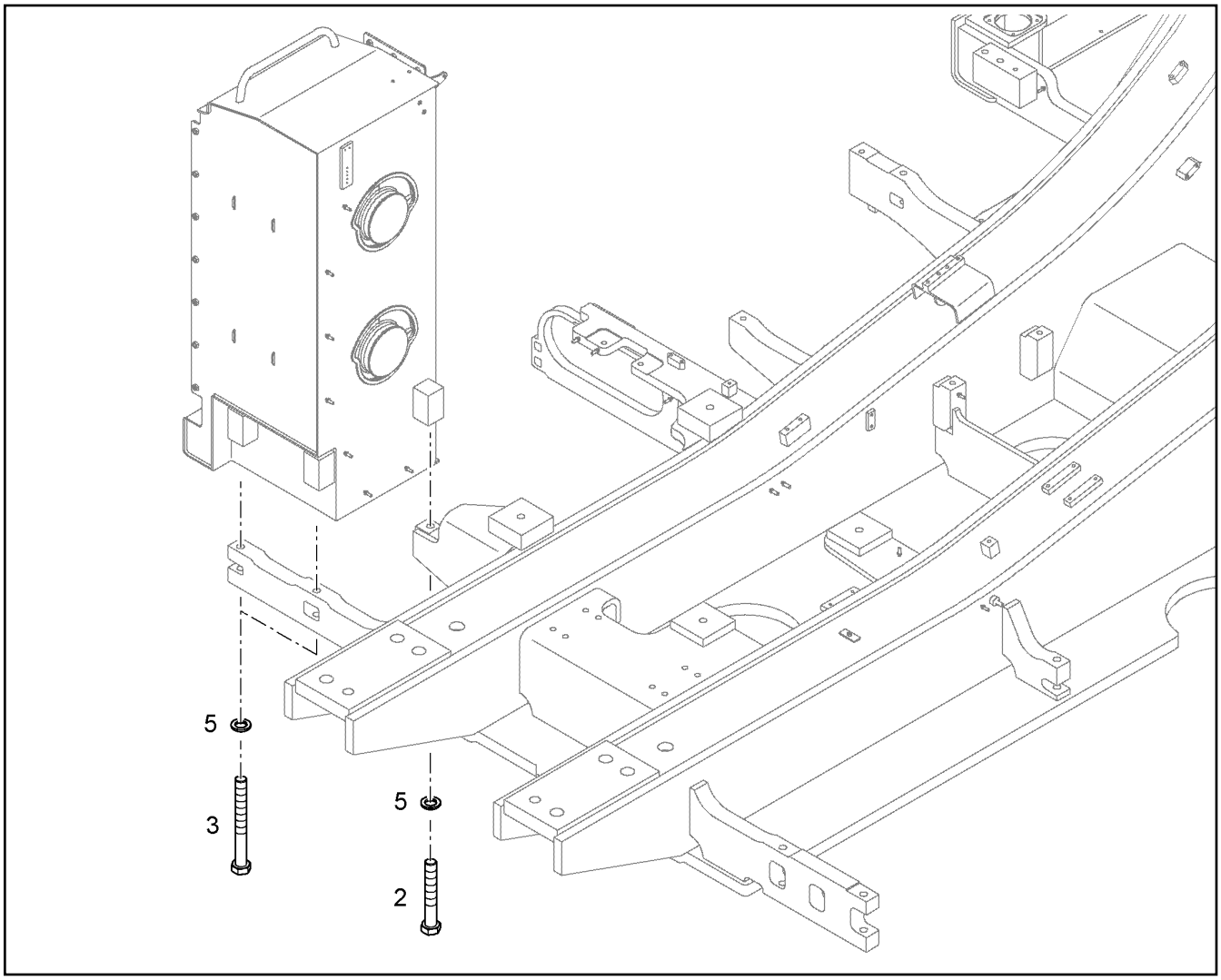

Pos.	Artikel	Menge	Bezeichnung	Description	Serie	K
2	10425594	1	SECHSKANTSCHRAUBE ISO 4014 M20X130	HEX SCREW		
3	10425597	2	SECHSKANTSCHRAUBE ISO 4014 M20X180	HEX SCREW		
5	9918229	3	SCHEIBE 20,5/34X5	WASHER		

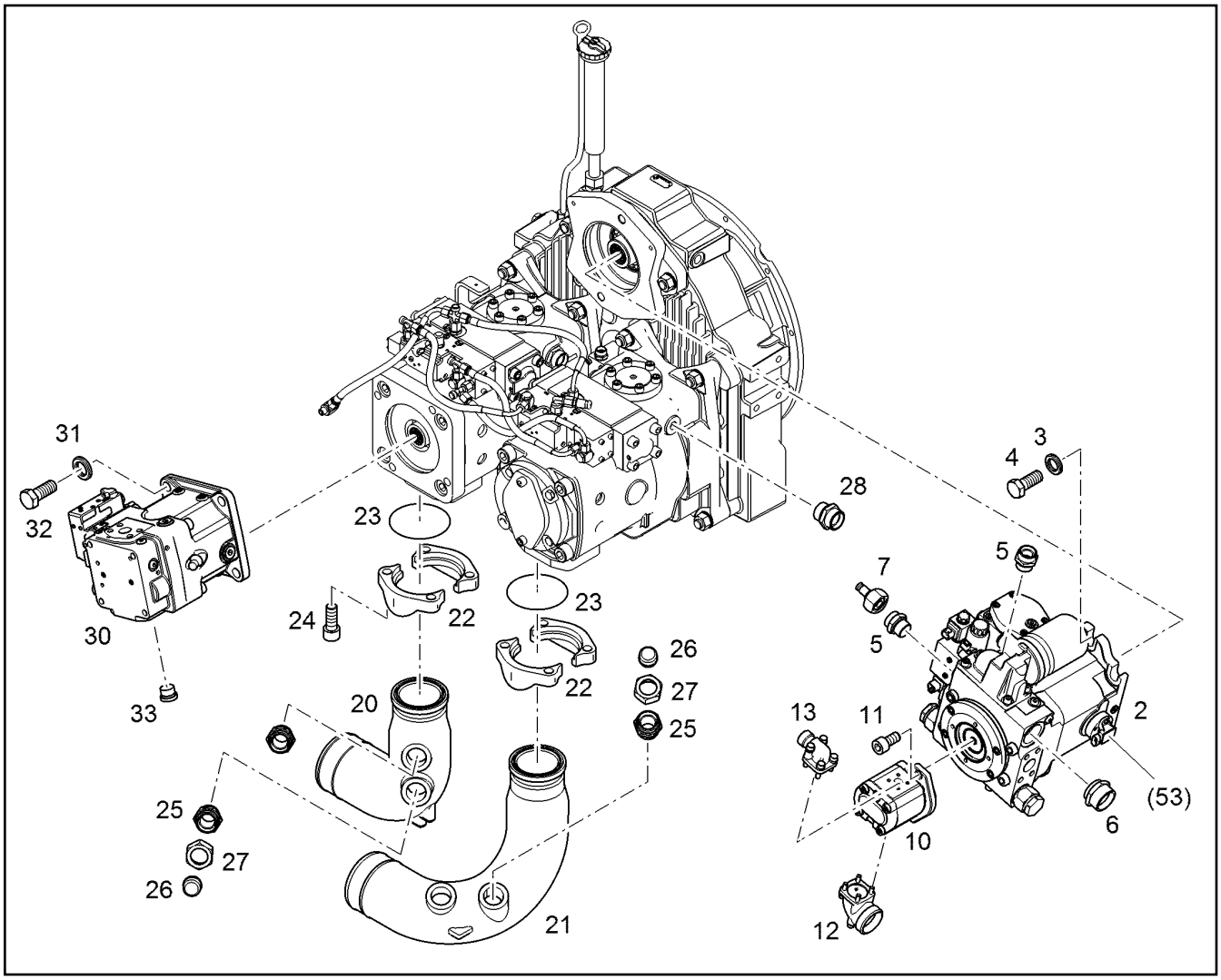

Pos.	Artikel	Menge	Bezeichnung	Description	Serie	K
2	10428466	1	DREHWERKSPUMPE [90528535 2017W43] ⇨ ❑ 158	SWING PUMP		6
3	9918229	2	SCHEIBE 20,5/34X5	WASHER		
4	10425651	2	SECHSKANTSCHRAUBE ISO 4017 M20X50	HEX SCREW		
5	7003800	2	VERSCHRAUBUNG GE 28L M33X2	FITTING		
6	7368096	1	VERSCHRAUBUNG GE 42L M48X2	FITTING		
7	7409920	1	MESSSTUTZEN	GAUGE CONNECTION		
10	11005776	1	ZAHNRADPUMPE [757203] ⇨ ❑ 177	GEAR PUMP		2
11	4043122	2	ZYLINDERSCHRAUBE ISO 4762 M10X20 10.	SOCKET HEAD SCREW		
12	7367136	1	VERSCHRAUBUNG BFW 35L ⇨ ❑ 127	FITTING		
13	5211460	1	WINKELFLANSCHVERSCHRAUBUNG BFW ⇨ ❑ 198	ANGLE FLANGE SCREWED UNIO		
20	10375116	1	ANSAUGSTUTZEN	INTAKE STACK		
21	10375117	1	ANSAUGSTUTZEN	INTAKE STACK		
22	11490403	4	FLANSCHHAELFTE MIT BUCKEL SAE J518 S	FLANGE HALF WITH BOSSING		
23	7363760	2	O-RING 98,2X3,53	O-RING		
24	10001075	8	ZYLINDERSCHRAUBE ISO 4762 M16X40 10.9	SOCKET HEAD SCREW		
25	4900486	4	VERSCHRAUBUNG GE 35L M42X2	FITTING		
26	11829315	3	VERSCHLUSSSTOPFEN PL 35L	BLANKING PLUG		
27	4774012	3	UEBERWURFMUTTER DIN 3870 AL35	BOX NUT		
28	7003800	2	VERSCHRAUBUNG GE 28L M33X2	FITTING		

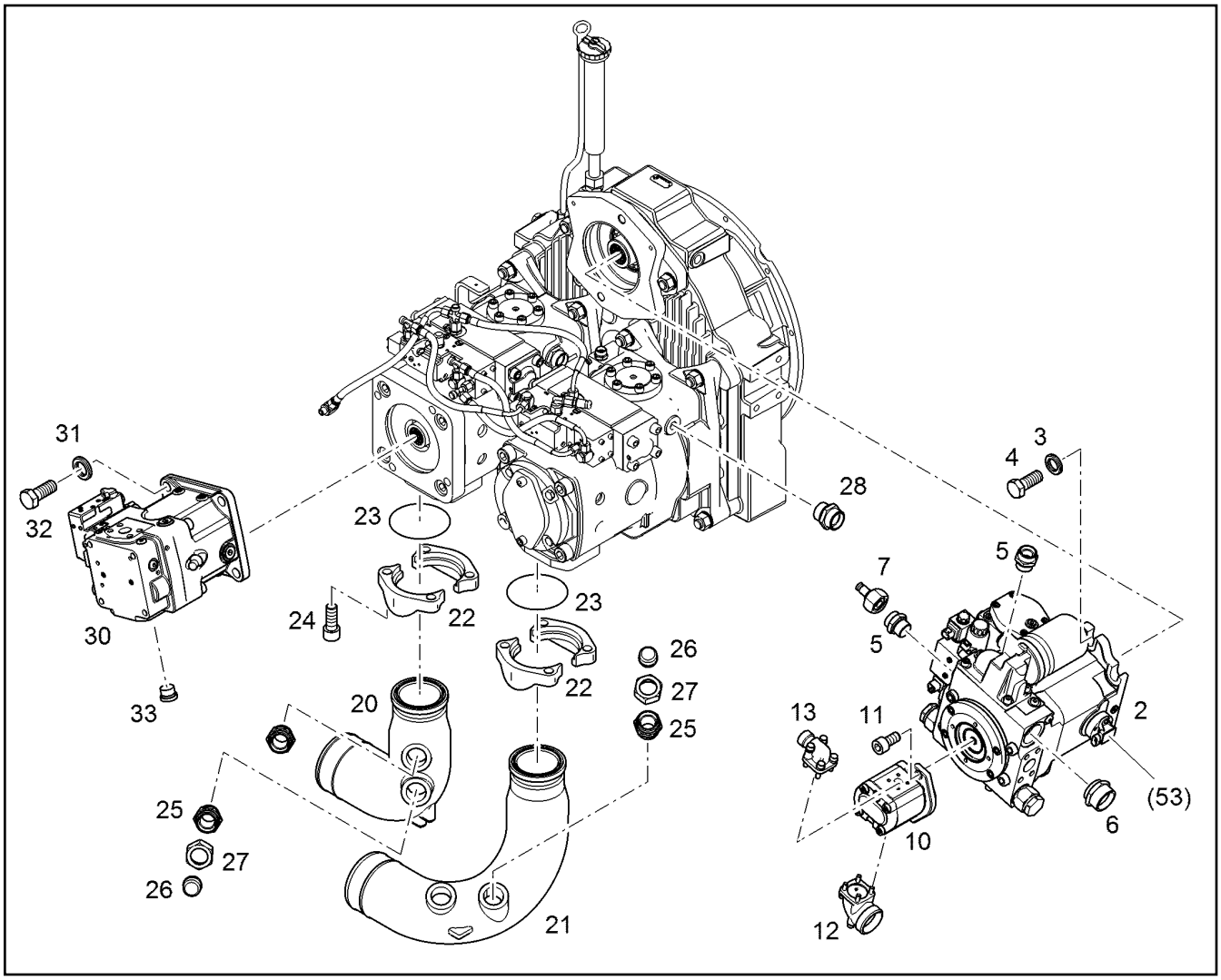

Pos.	Artikel	Menge	Bezeichnung	Description	Serie	K
30	10024131	1	PUMPE [90469143 2017W38] ⇨ ❑ 144	PUMP		6
31	9918229	4	SCHEIBE 20,5/34X5	WASHER		
32	10425651	4	SECHSKANTSCHRAUBE ISO 4017 M20X50	HEX SCREW		
33	10137075	1	VERSCHLUSSSCHRAUBE VSTI M22X1,5	SCREW PLUG		

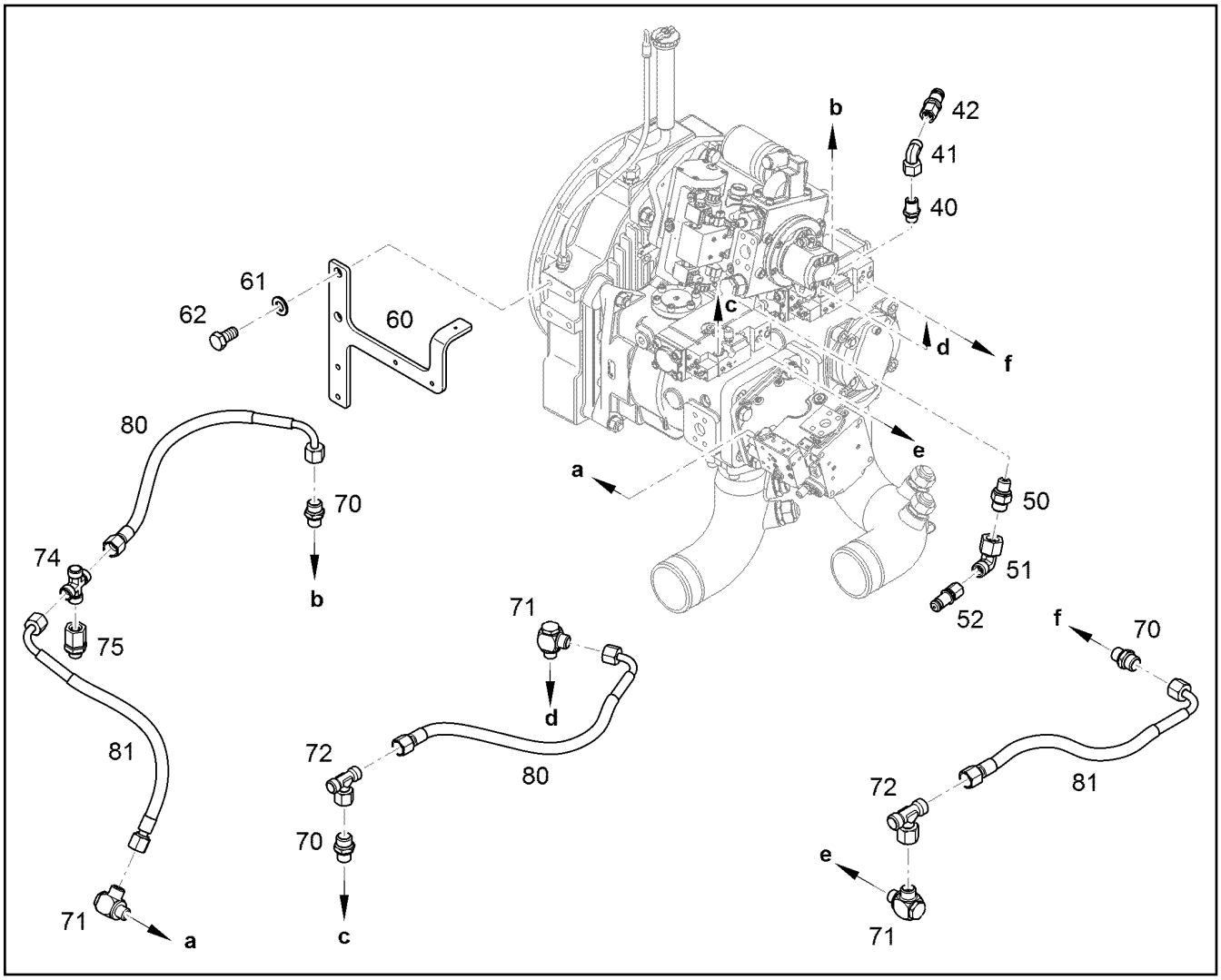

Pos.	Artikel	Menge	Bezeichnung	Description	Serie	K
40	7404619	1	STUTZEN GE 8S M14X1,5	FITTINGS		
41	7404186	1	VERSCHRAUBUNG EW 8S M16X1,5	FITTING		
42	5607605	1	MESSSTUTZEN M16X1,5	GAUGE CONNECTION		
50	4901166	2	STUTZEN GE 6S M12X1,5	FITTINGS		
51	472531508	2	VERSCHRAUBUNG EW 6S M14X1,5	FITTING		
52	5607616	2	MESSSTUTZEN	GAUGE CONNECTION		
60	10408587	1	KONSOLE	CONSOLE		
61	10289806	2	SCHEIBE 16 300HV	WASHER		
62	4600805	2	SECHSKANTSCHRAUBE ISO 4017 M16X30	HEX SCREW		
70	7003814	3	VERSCHRAUBUNG GE 10L M14X1,5	FITTING		
71	7617714	3	SCHWENKVERSCHRAUBUNG WH 10L M14X	HINGED THREADED UNION		
72	482430314	2	VERSCHRAUBUNG ET 10L M16X1,5	FITTING		
74	7617247	1	VERSCHRAUBUNG EGE 10L M14X1,5	FITTING		
75	7362098	1	VERSCHRAUBUNG K 10L	FITTING		
80	5611502	2	SCHLAUCH	HOSE		1
81	5612659	2	SCHLAUCH	HOSE		1

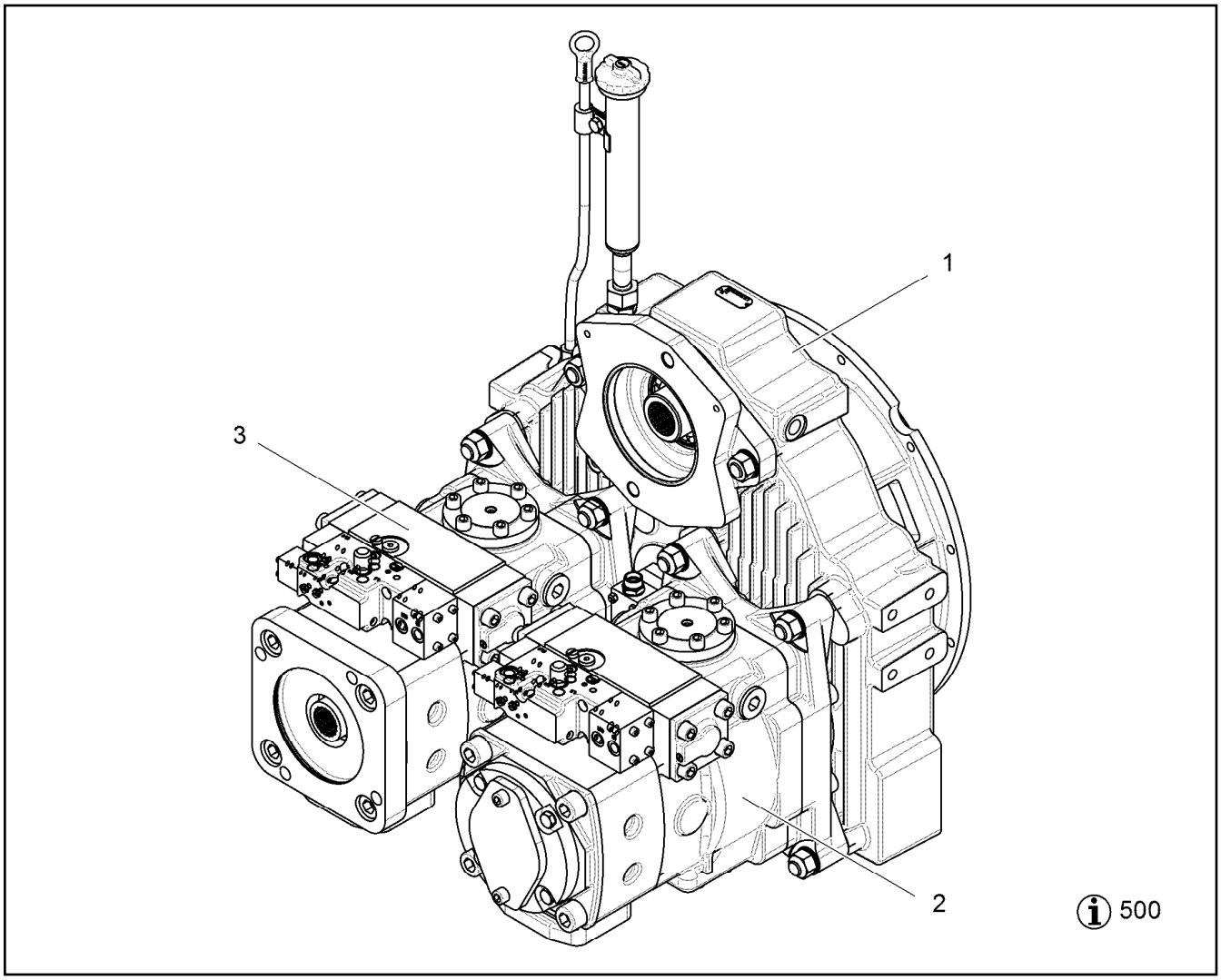

Pos.	Artikel	Menge	Bezeichnung	Description	Serie	K
1	10124711	1	PUMPENVERTEILERGETRIEBE [177530674] ⇨ ❑ 823	PUMP DISTRIBUTION GEAR		6
2	10132916	1	HYDRAULIKVERSTELLPUMPE [172130463] ⇨ ❑ 827	HYDR.VARIABLE DISPLACEMEN		6
3	10132917	1	HYDRAULIKVERSTELLPUMPE [172132892] ⇨ ❑ 829	HYDR.VARIABLE DISPLACEMEN		6
500		1	TABELLE ANWEISUNGEN	TABLE		

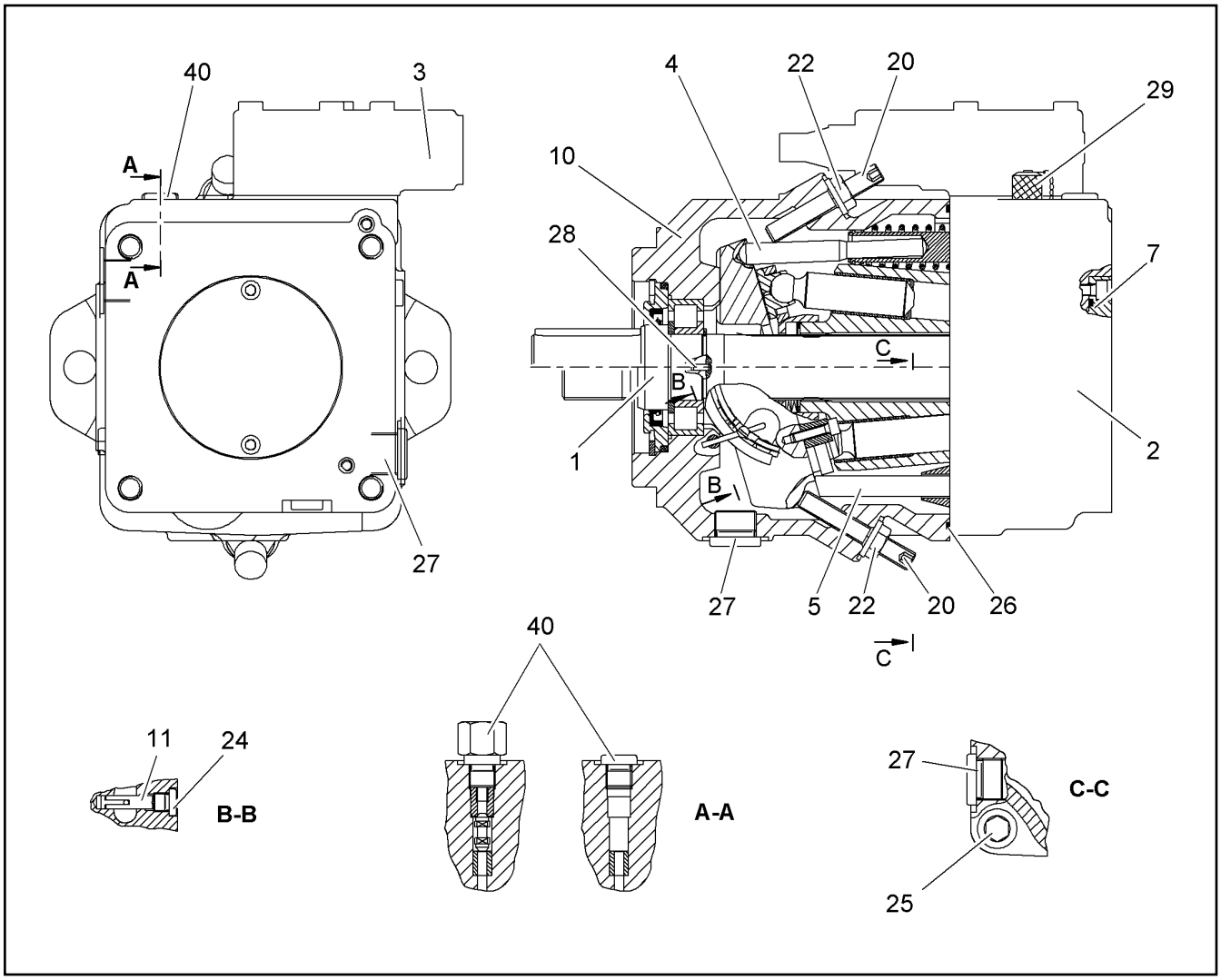

Pos.	Artikel	Menge	Bezeichnung	Description	Serie	K
1	10101702	1	TRIEBWERK ⇨ ❑ 151	DRIVING GEAR		
2	10102063	1	ANSCHLUSSPLATTE ⇨ ❑ 152	CONNECTING PLATE		
3	10102064	1	REGLER ⇨ ❑ 153	REGULATOR		
4	5615327	1	HYDRAULIKVERSTELLUNG ⇨ ❑ 161	HYDRAULIC ADJUSTMENT		
5	5615326	1	HYDRAULIKVERSTELLUNG ⇨ ❑ 160	HYDRAULIC ADJUSTMENT		
7	7372224	1	DECKEL ⇨ ❑ 162	COVER		
10		1	GEHAEUSE	HOUSING		
11	7369952	4	GELENKSTIFT	PIVOT PIN		
20	7623427	2	GEWINDESTIFT DIN 913 M10X68	GRUB SCREW		
22	7369934	2	BUNDMUTTER	COLLAR NUT		
24	7372221	4	VERSCHLUSSSTOPFEN	BLANKING PLUG		
25	4002918	4	ZYLINDERSCHRAUBE ISO 4762 M16X65 10.9	SOCKET HEAD SCREW		
26	7026843	1	RECHTECKRING 174,2X2,4	RECTANGULAR SECTION RING		
27	7372222	2	VERSCHLUSSSTOPFEN	BLANKING PLUG		
28	4002729	1	SPANNSTIFT 3	DOWEL PIN		
29	7028079	1	SCHRAUBKUPPLUNG	SCREW COUPLING		
40	10020732	1	VERSCHLUSSTEIL ⇨ ❑ 711	LOCKING PIECE		

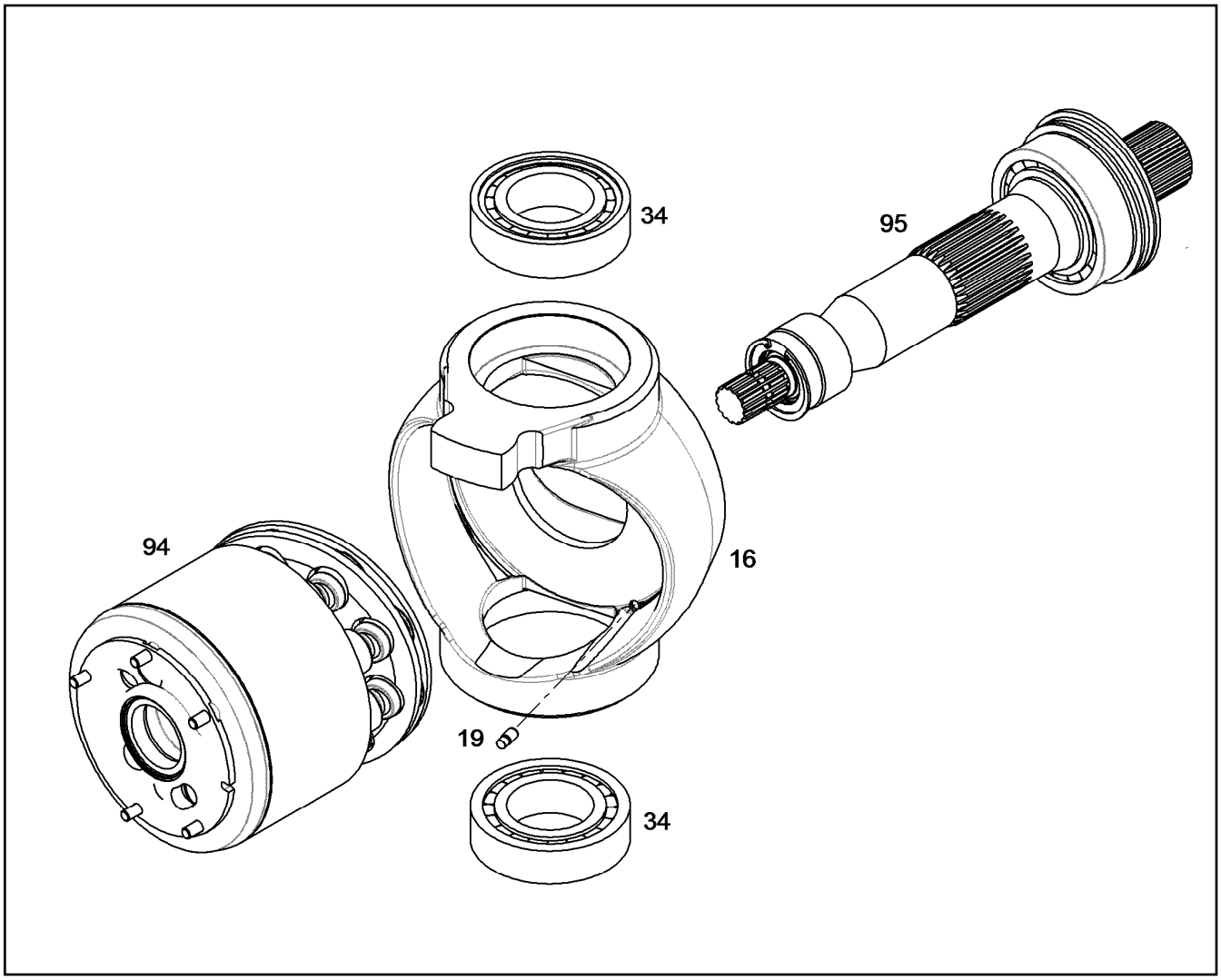

Pos.	Artikel	Menge	Bezeichnung	Description	Serie	K
16		1	SCHWENKJOCH NG 250	YOKE		
19	9888133	1	STIFT NG 140-280 (D)	PIN		
34	7382009	2	ZYLINDERROLLENLAGER	CYLINDRICAL ROLLER BEARING		
94	9077529	1	RS TRIEBWERK NG 250 ⇨ ❑ 178	REPAIR KIT DRIVING MECHANIS		
95	9886607	1	RS WELLE NG 250 ⇨ ❑ 150	REPAIR KIT SHAFT		

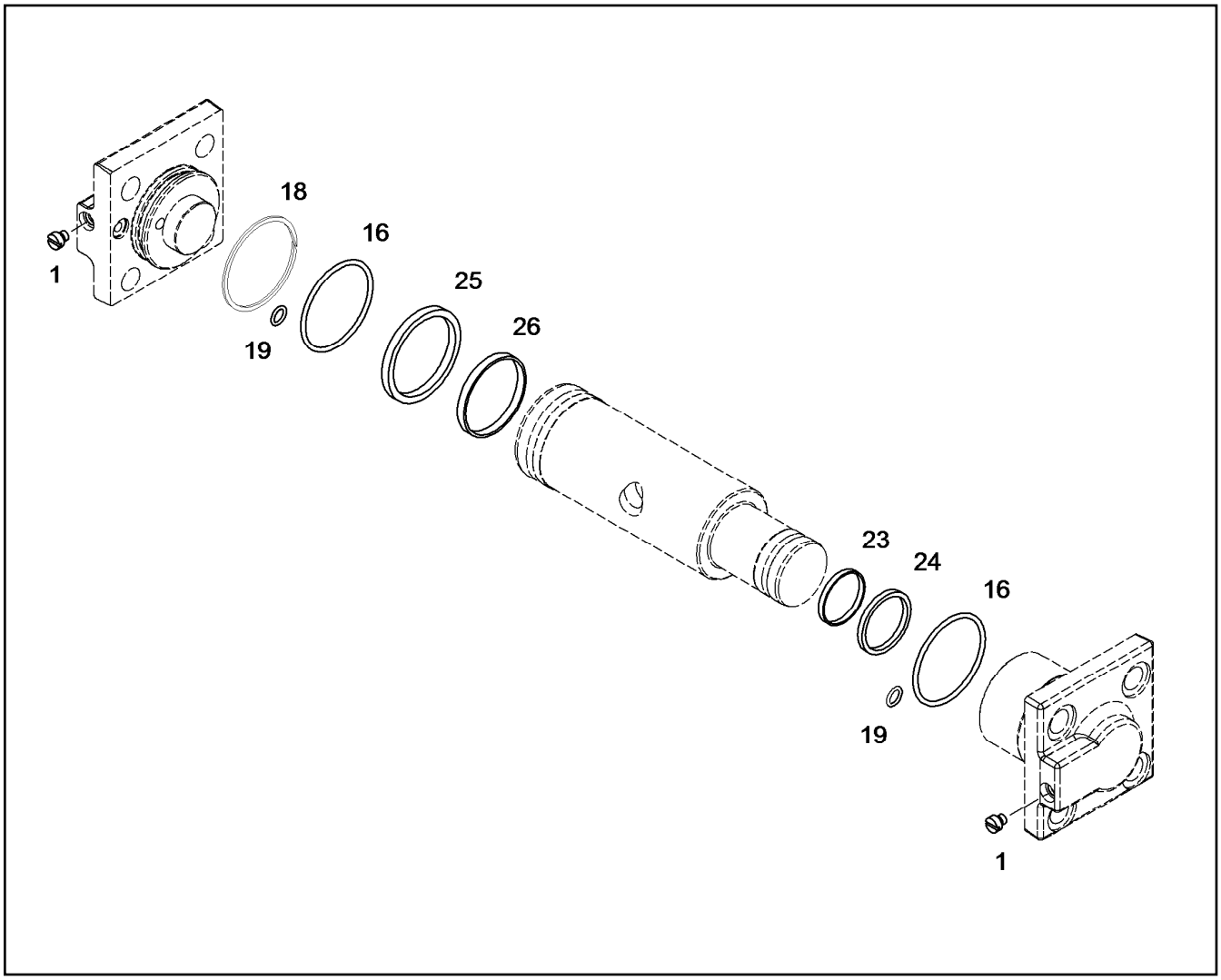

Pos.	Artikel	Menge	Bezeichnung	Description	Serie	K
1		2	VERSCHLUSSSCHRAUBE M6 ⇨ ❑ 179	SCREW PLUG		
16		2	O-RING ISO 3601-1 52,07X2,62	O-RING		
18		1	STUETZRING UNGESCHL. 53,5/58X1,4	BACK-UP RING UNCUT		
19		2	O-RING ISO 3601-1 6,02X2,62	O-RING		
23		1	O-RING ISO 3601-1 29,74X3,53	O-RING		
24		1	GLEITDICHTRING 41X30X4,2	LIFETIME SEAL		
25		1	GLEITDICHTRING 58X47X4,2	LIFETIME SEAL		
26		1	O-RING ISO 3601-1 47,22X3,53	O-RING		

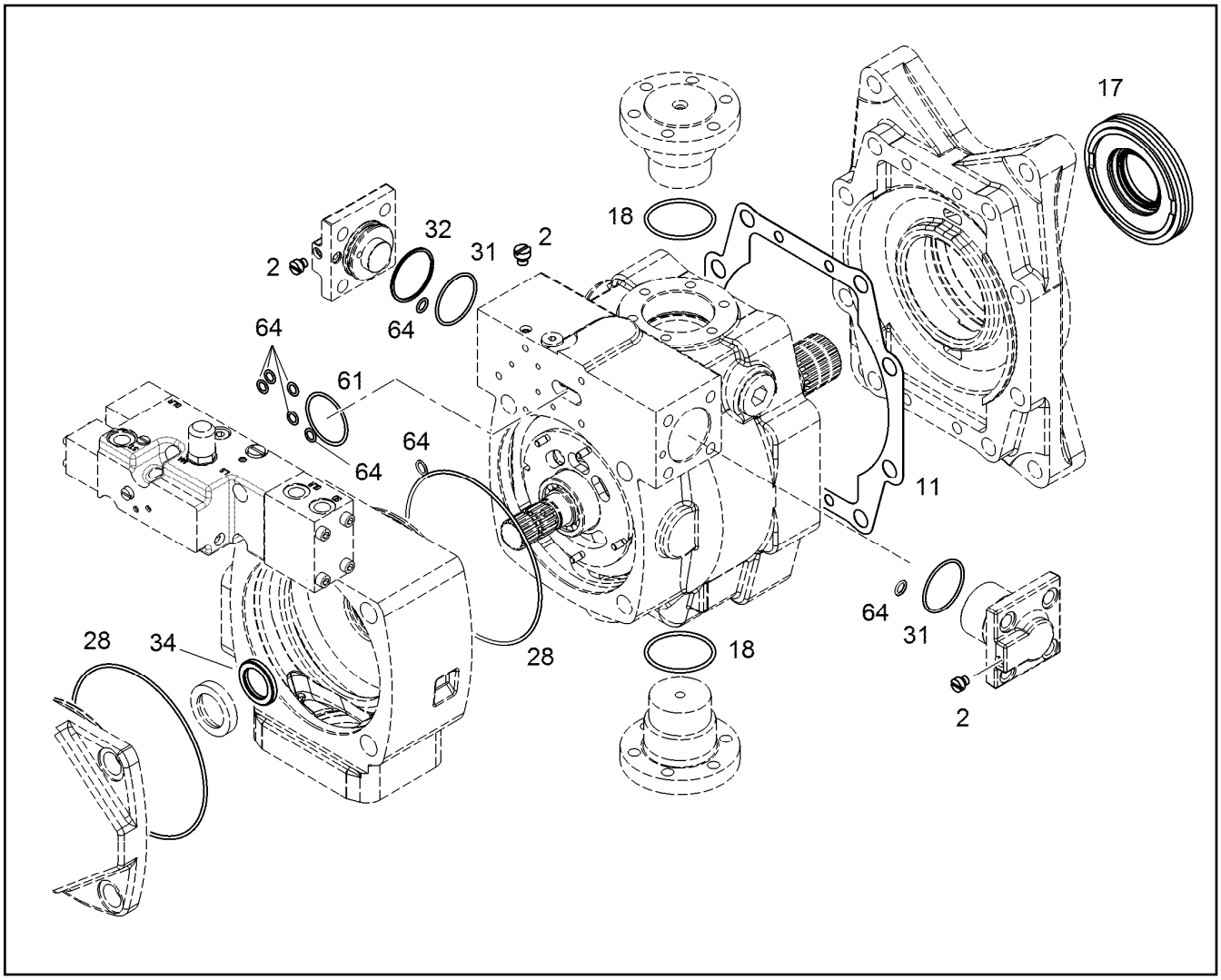

Pos.	Artikel	Menge	Bezeichnung	Description	Serie	K
2	9265783	5	VERSCHLUSSSCHRAUBE M6 ⇨ ❑ 179	SCREW PLUG		
11	9882203	1	DICHTUNG	SEAL		
17	9271537	1	RS VERSCHLUSSRING ⇨ ❑ 108	REPAIR KIT LOCK RING		
18	7380970	2	O-RING 63,17X2,62	O-RING		
28	7380512	2	O-RING ISO 3601-1 177,39X3,53	O-RING		
31	7380919	2	O-RING ISO 3601-1 52,07X2,62	O-RING		
32	7381256	1	STUETZRING UNGESCHL. 53,5/58X1,4	BACK-UP RING UNCUT		
34	10014508	1	RADIALWELLENDICHTRING PPSX35X52X6 ⇨ ❑ 6	ROTARY SHAFT LIP SEAL		
61	7380888	1	O-RING ISO 3601-1 41X1,78	O-RING		
64	7380648	8	O-RING ISO 3601-1 6,02X2,62	O-RING		

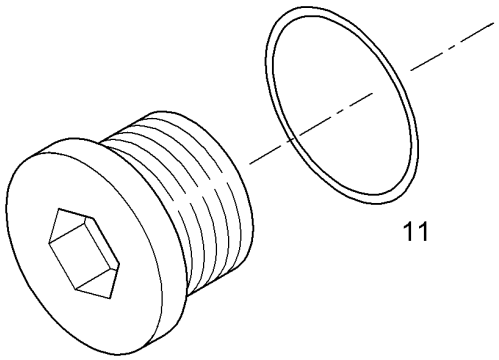

Pos.	Artikel	Menge	Bezeichnung	Description	Serie	K
11	11003560	1	O-RING 6,2X1,5	O-RING		

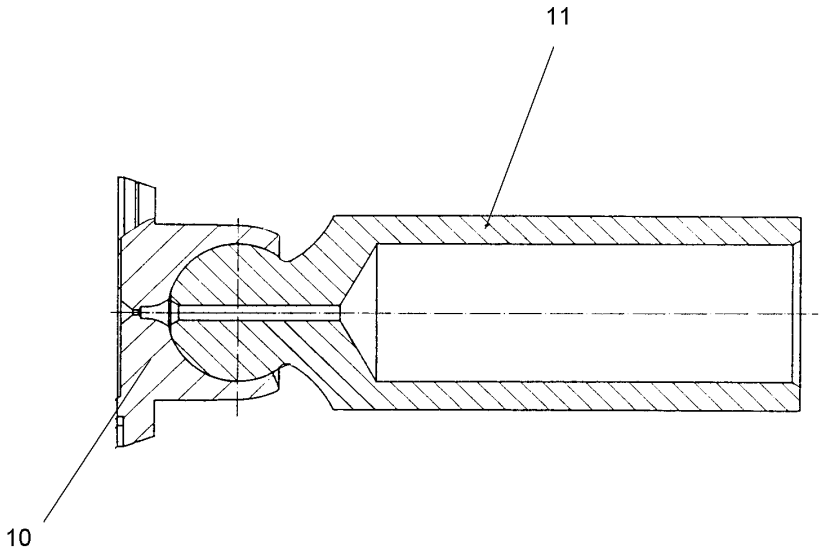

Pos.	Artikel	Menge	Bezeichnung	Description	Serie	K
10		1	GLEITSCHUH NG 250	SLIPPER		
11		1	KOLBEN NG 250	PISTON		

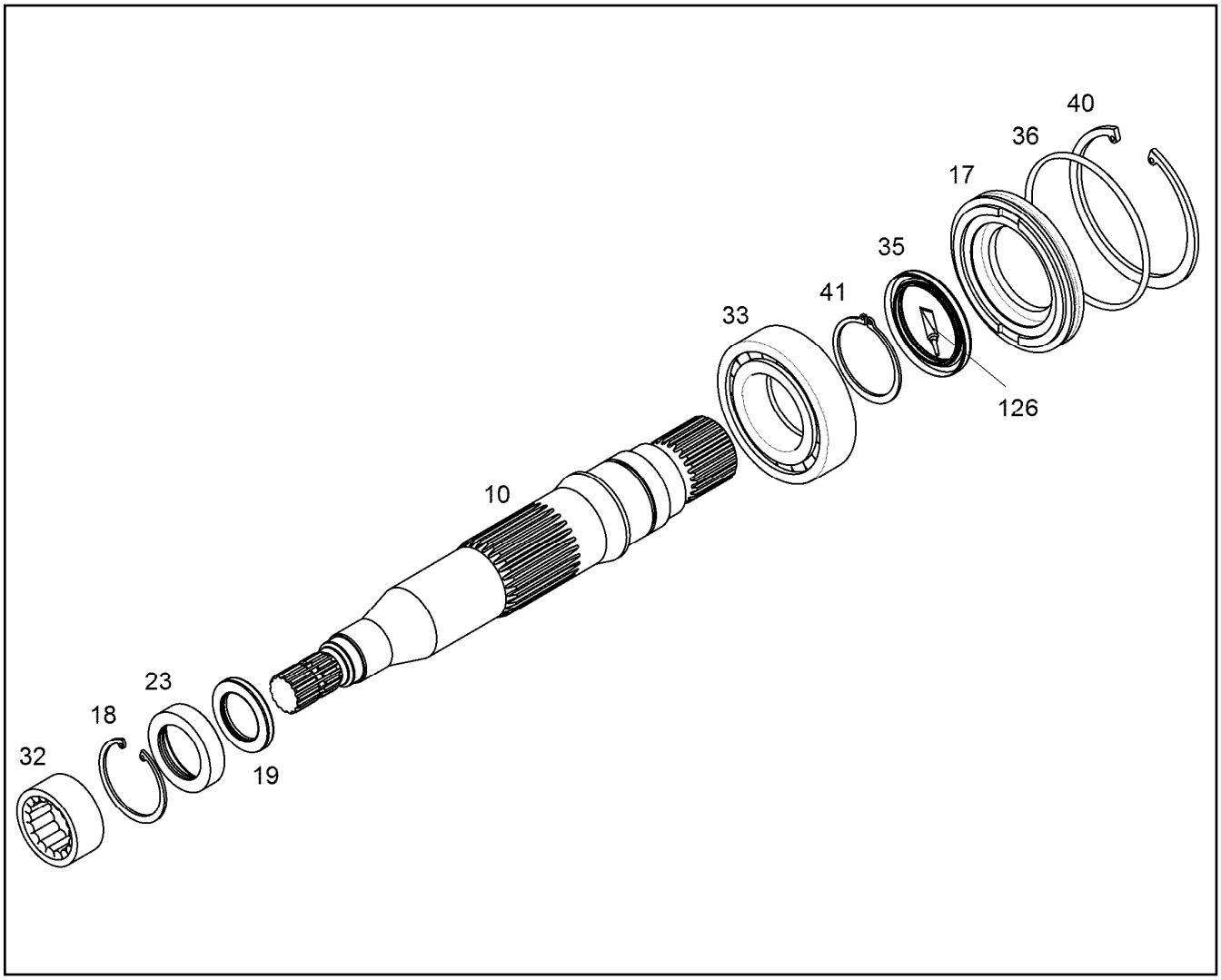

Pos.	Artikel	Menge	Bezeichnung	Description	Serie	K
10		1	TRIEBWELLE NG 250	DRIVING SHAFT		
17		1	VERSCHLUSSRING NG 225-250	CLOSING RING		
18		1	SICHERUNGSRING DIN 47258	LOCKING RING		
19		1	RADIALWELLENDICHTRING PPSX35X52X6 ⇨ ❑ 6	ROTARY SHAFT LIP SEAL		
23		1	VERSCHLUSSRING NG 250	CLOSING RING		
32		1	ZYLINDERROLLENLAGER	CYLINDRICAL ROLLER BEARING		
33		1	ZYLINDERROLLENLAGER	CYLINDRICAL ROLLER BEARING		
35		1	RADIALWELLENDICHTRING PPSX60X80X7	ROTARY SHAFT LIP SEAL		
36		1	O-RING ISO 3601-1 113,89X3,53	O-RING		
40		1	SICHERUNGSRING DIN 472 120	LOCKING RING		
41		1	SICHERUNGSRING DIN 471 60	LOCKING RING		
126		1	FETT L55/3/0,001kg	GREASE		

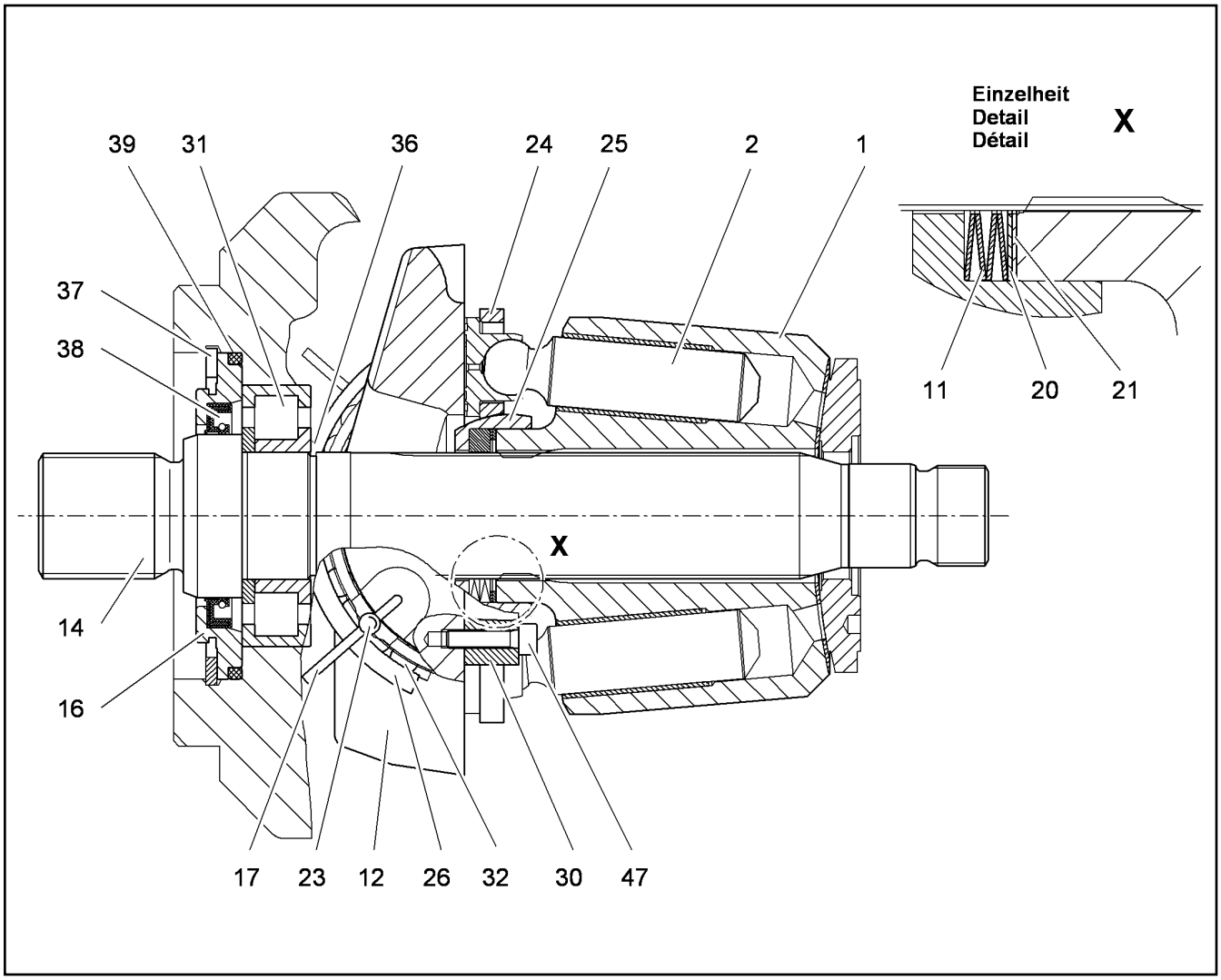

Pos.	Artikel	Menge	Bezeichnung	Description	Serie	K
1	10009379	1	ZYLINDER	CYLINDER		
2	7372225	9	KOLBENGLEITSCHUH	PISTON W.SLIDING		
11	7372246	1	TELLERFEDERSAEULE	CUP SPRING PILLAR		
12	7023894	1	WIEGE	CRADLE		
14	7023895	1	TRIEBWELLE	DRIVING SHAFT		
16	7023896	1	VERSCHLUSSRING	CLOSING RING		
17	7367367	4	DRAHT	WIRE		
20	7372226	1	PASSSCHEIBE S=0,6	SHIM RING		
20	7372227	1	PASSSCHEIBE S=0,8	SHIM RING		
20	7372228	1	PASSSCHEIBE S=1	SHIM RING		
20	7372229	1	PASSSCHEIBE S=1,2	SHIM RING		
21	7372227	1	PASSSCHEIBE S=0,8	SHIM RING		
23	5608985	4	ROLLE	ROLLER		
24	11659117	1	RUECKZUGPLATTE	PULL-BACK PLATE		
25	10000692	1	RUECKZUGKUGEL	PULL-BACK BALL		
26	7372249	1	LAGERSCHALEN-PAAR	BEARING BOXES-PAIR		
30	7372235	2	HALTESEGMENT	HOLDING SEGMENT		
31	7618605	1	ZYLINDERROLLENLAGER	CYLINDRICAL ROLLER BEARING		
32	10472057	1	KAEFIGPAAR	CAGE PAIR		
36	4280030	1	SICHERUNGSRING DIN 471 40	LOCKING RING		
37	4281017	1	SICHERUNGSRING DIN 472 95	LOCKING RING		
38	7021600	1	WELLENDICHTRING BAFSLX45X62X7/5	SHAFT SEAL		
39	7372232	1	O-RING 88,49X3,53	O-RING		
47	404202201	4	ZYLINDERSCHRAUBE ISO 4762 M5X25 8.8	SOCKET HEAD SCREW		

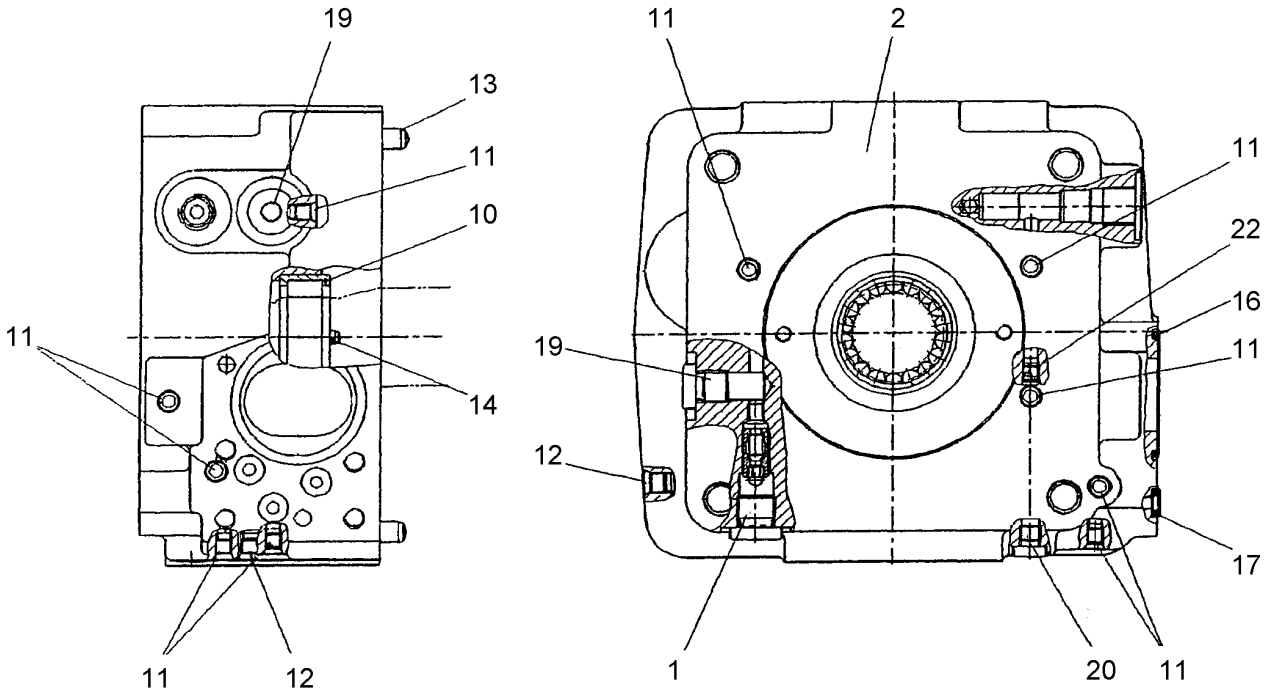

Pos.	Artikel	Menge	Bezeichnung	Description	Serie	K
1	10102066	1	REGLERELEMENT ⇨ ❑ 154	REGULATOR ELEMENT		
2	10102065	1	ANSCHLUSSPLATTE	CONNECTING PLATE		
10	7372217	1	ZYLINDERROLLENLAGER	CYLINDRICAL ROLLER BEARING		
11	7022127	5	DOPPELABREISSSTOPFEN	DOUBLE PLUG		
12	7369966	1	DOPPELABREISSSTOPFEN	DOUBLE PLUG		
13	10000797	2	ZYLINDERSTIFT 8M6	PARALLEL PIN		
14	4901850	1	ZYLINDERSTIFT 6	PARALLEL PIN		
16	7372218	1	O-RING 45,69X2,62	O-RING		
17	10356275	3	QUAD-RING	RING		
19	7009358	2	VERSCHLUSSSCHRAUBE VSTI M12X1,5	SCREW PLUG		
20	7369938	1	VERSCHLUSSSCHRAUBE M8X1	SCREW PLUG		
22	5612246	1	DUESE	NOZZLE		

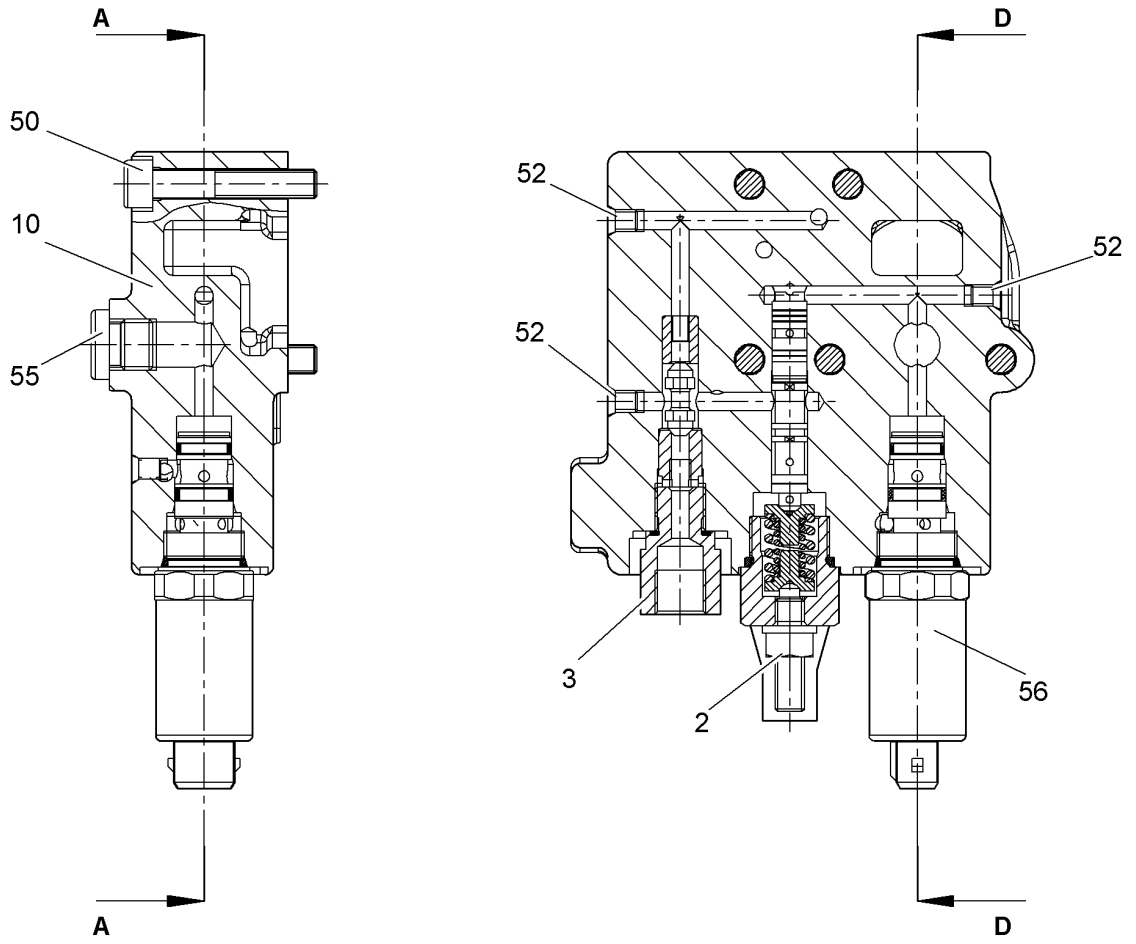

Pos.	Artikel	Menge	Bezeichnung	Description	Serie	K
2	10102067	1	REGLERELEMENT ⇨ ❑ 261	REGULATOR ELEMENT		
3	10020735	1	WECHSELVENTIL ⇨ ❑ 712	SHUTTLE VALVE		
3	10442998	1	WECHSELVENTIL ⇨ ❑ 176	SHUTTLE VALVE		
10	10102068	1	REGLERGEHAEUSE	GOVERNOR HOUSING		
50	404204405	5	ZYLINDERSCHRAUBE ISO 4762 M8X45 8.8	SOCKET HEAD SCREW		
52	7022127	9	DOPPELABREISSSTOPFEN	DOUBLE PLUG		
55	10137113	2	VERSCHLUSSSCHRAUBE VSTI M14X1,5	SCREW PLUG		
56	7623606	1	PROPORTIONALDRUCKREGELVENTIL	PROPORTIONAL PRESSURE CO		

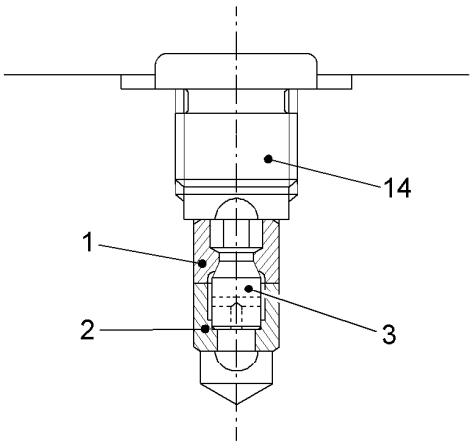

Pos.	Artikel	Menge	Bezeichnung	Description	Serie	K
1	7615604	1	DROSSELSCHRAUBE	THROTTLE SCREW		
2	7615603	1	DROSSELSCHRAUBE	THROTTLE SCREW		
3	7621949	1	DROSSELSTIFT	PIN		
14	7363125	1	VERSCHRAUBUNG VSTI M14X1,5 ⇨ ❑ 687	FITTING		

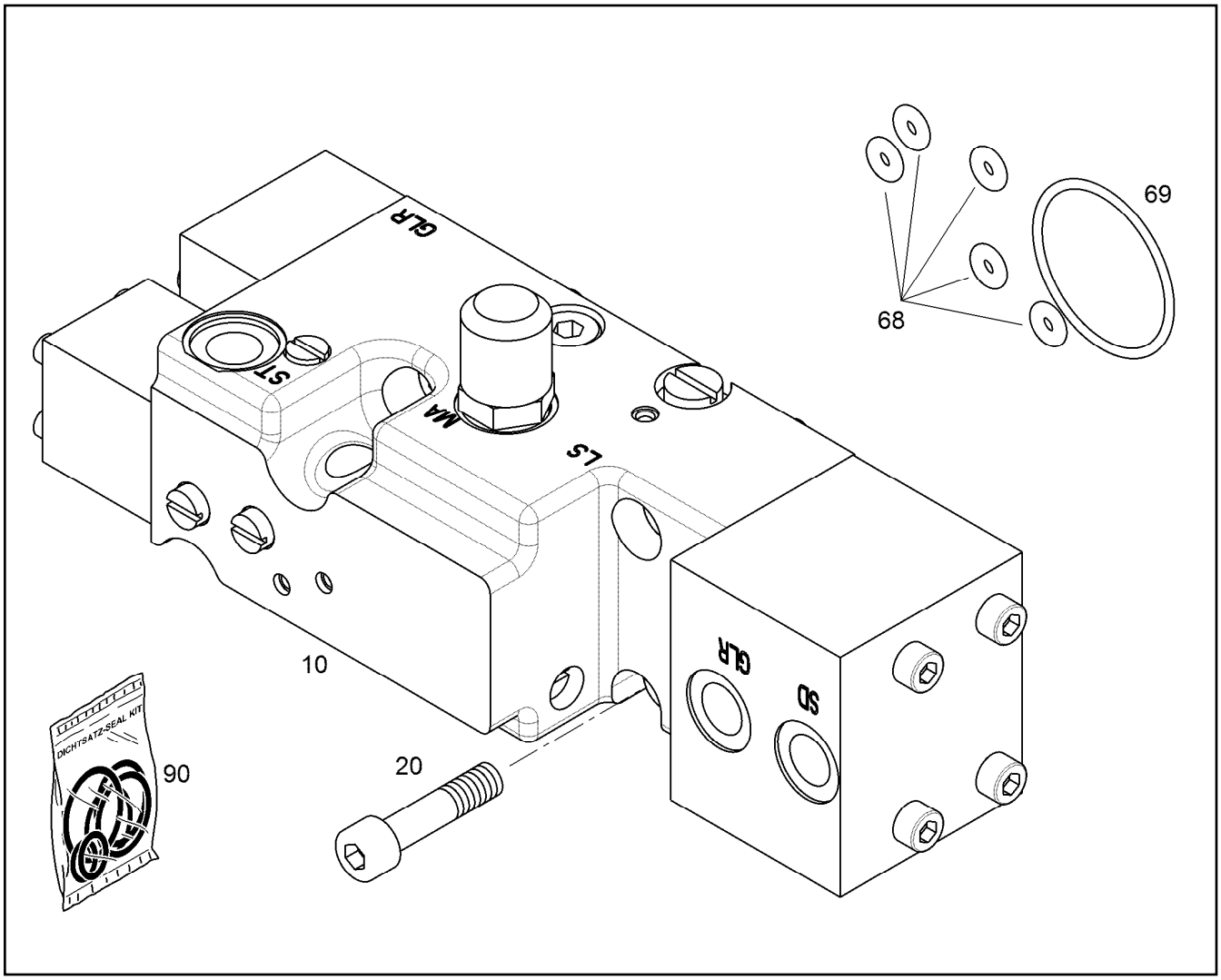

Pos.	Artikel	Menge	Bezeichnung	Description	Serie	K
10		1	REGLER EHR	REGULATOR		
20	4980388	4	ZYLINDERSCHRAUBE ISO 4762 M8X35 10.9	SOCKET HEAD SCREW		
68	7380648	5	O-RING ISO 3601-1 6,02X2,62	O-RING		
69	7380888	1	O-RING ISO 3601-1 41X1,78	O-RING		
90	9882875	1	DS REGELVENTIL EHR ⇨ ❑ 181	SEAL KIT REGULATING VALVE		

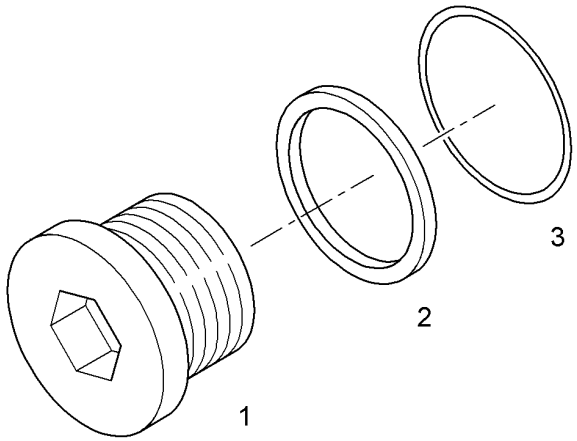

Pos.	Artikel	Menge	Bezeichnung	Description	Serie	K
1	7028192	1	VERSCHLUSSSCHRAUBE	SCREW PLUG		
2	10298637	1	DICHTRING	SEALING RING		
3	10298636	1	O-RING	O-RING		

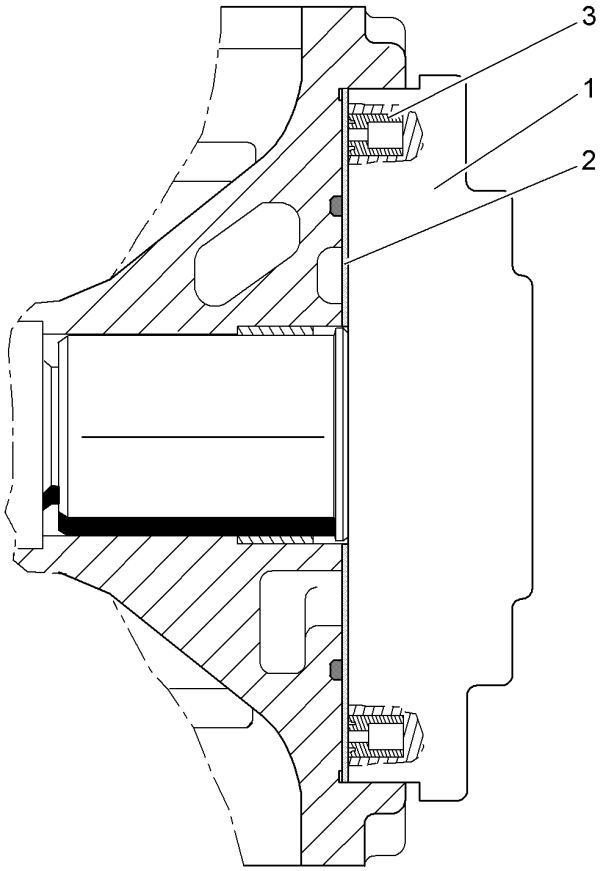

Pos.	Artikel	Menge	Bezeichnung	Description	Serie	K
1		1	ZAHNRADPUMPE ⇨ ❑ 171	GEAR PUMP		2
2	10298685	1	VERSCHLEISSPLATTE ⇨ ❑ 170	WEARING PLATE		
3	10220669	2	HALTESTOPFEN	RETAINING PLUG		

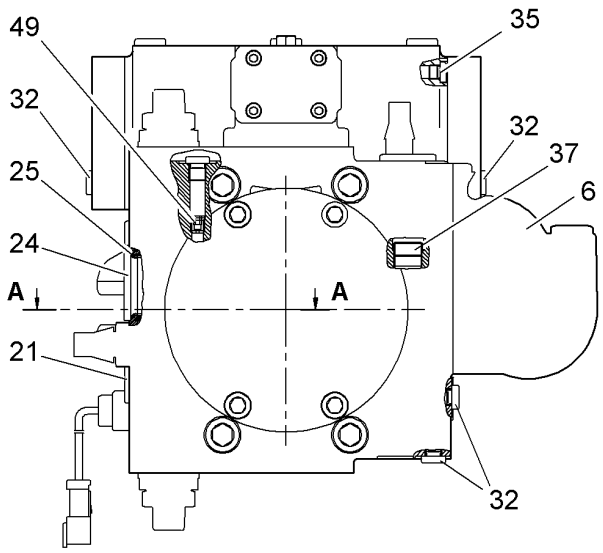

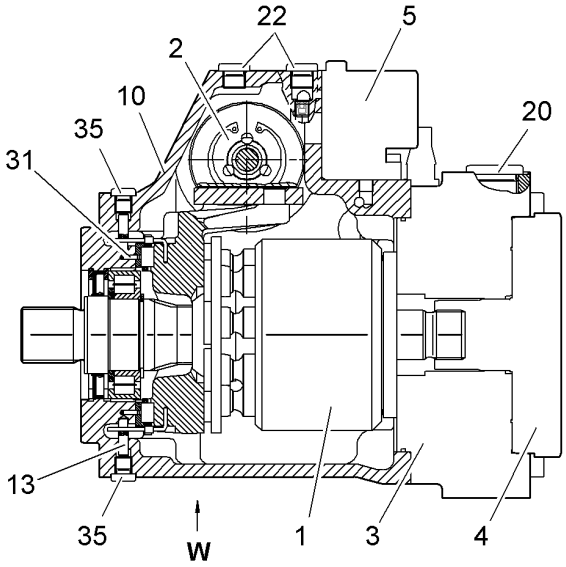

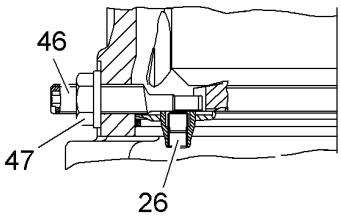

Schnitt
Section A-A
Coupe

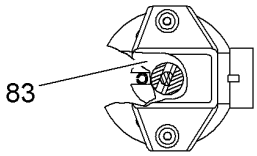

Ansicht
View W
Vue

Pos.	Artikel	Menge	Bezeichnung	Description	Serie	K
1	10441460	1	TRIEBWERK ⇨ ❑ 174	DRIVING GEAR		
2	10297705	1	HYDRAULIKVERSTELLUNG ⇨ ❑ 262	HYDRAULIC ADJUSTMENT		
3	10297709	1	ANSCHLUSSPLATTE ⇨ ❑ 263	CONNECTING PLATE		
4	10300922	1	ZAHNRADPUMPE ⇨ ❑ 157	GEAR PUMP		2
5	10346684	1	ANSTEUERGERAET ⇨ ❑ 172	CONTROL UNIT		
6	10297720	1	FILTER ⇨ ❑ 167	FILTER		
10	10297722	1	GEHAEUSE	HOUSING		
13	10297723	2	GELENKSTIFT	PIVOT PIN		
20	7373229	2	VERSCHLUSSSCHRAUBE	SCREW PLUG		
21	7009357	1	VERSCHLUSSSCHRAUBE VSTI M18X1,5	SCREW PLUG		
22	10115014	3	VERSCHLUSSSCHRAUBE M16X1,5	SCREW PLUG		
24	10297726	1	VERSCHLUSSSCHRAUBE DIN 908 M42X2 S	SCREW PLUG		
25	7022119	1	O-RING 39,34X2,62	O-RING		
26	7027660	1	VERSCHLUSSSCHRAUBE M8X1	SCREW PLUG		
31	10297735	2	SPANNSTIFT	DOWEL PIN		
32	7009358	6	VERSCHLUSSSCHRAUBE VSTI M12X1,5	SCREW PLUG		
35	10115237	2	VERSCHLUSSSCHRAUBE M10X1	SCREW PLUG		
37	10297738	1	VERSCHLUSSSCHRAUBE M20X1,5 5.8	SCREW PLUG		
46	10333239	1	EXZENTERSCHRAUBE	ECCENTRIC SCREW		
47	7009369	1	SEAL-LOCK-BUNDMUTTER	SEAL-LOCK-SHOULDER NUT		

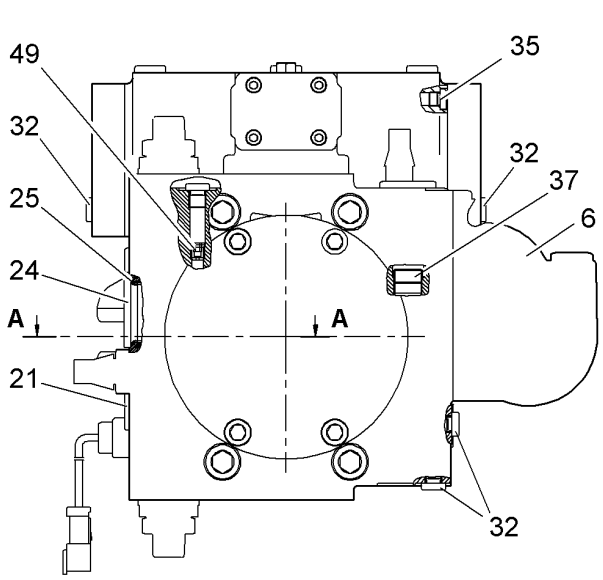

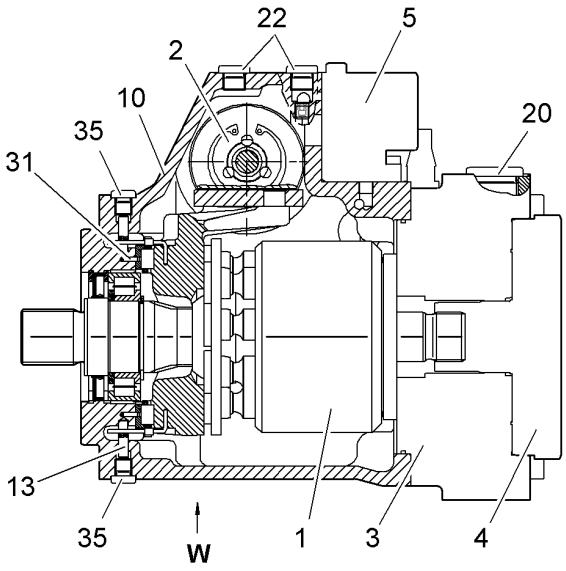

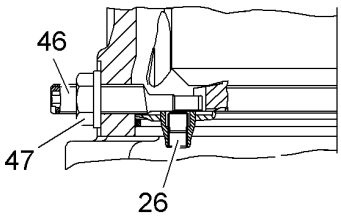

Schnitt
Section A-A
Coupe

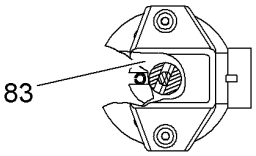

Ansicht
View W
Vue

Pos.	Artikel	Menge	Bezeichnung	Description	Serie	K
49	10297739	1	DUESE	NOZZLE		
83	10441462	1	SCHWENKWINKELSENSOR ⇨ ❑ 175	SWIVELLING ANGLE SENSOR		

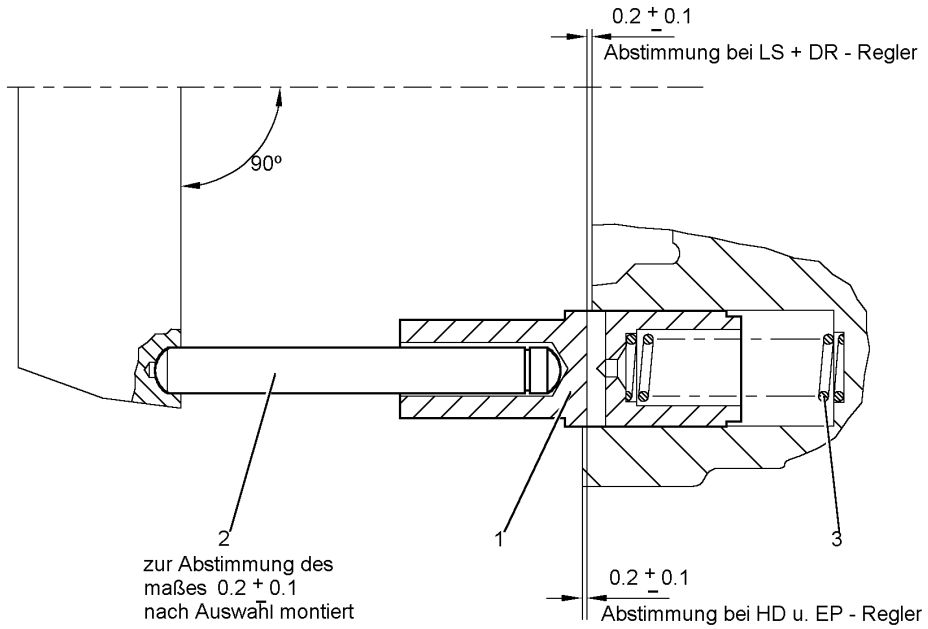

Pos.	Artikel	Menge	Bezeichnung	Description	Serie	K
1		1	RUECKSTELLKOLBEN	RESET PISTON		
2	10000810	1	RUECKSTELLSTANGE	RESET ROD		
2	5615372	1	RUECKSTELLSTANGE	RESET ROD		
2	7023920	1	RUECKSTELLSTANGE	RESET ROD		
2	7023921	1	RUECKSTELLSTANGE	RESET ROD		
3		1	DRUCKFEDER	PRESSURE SPRING		

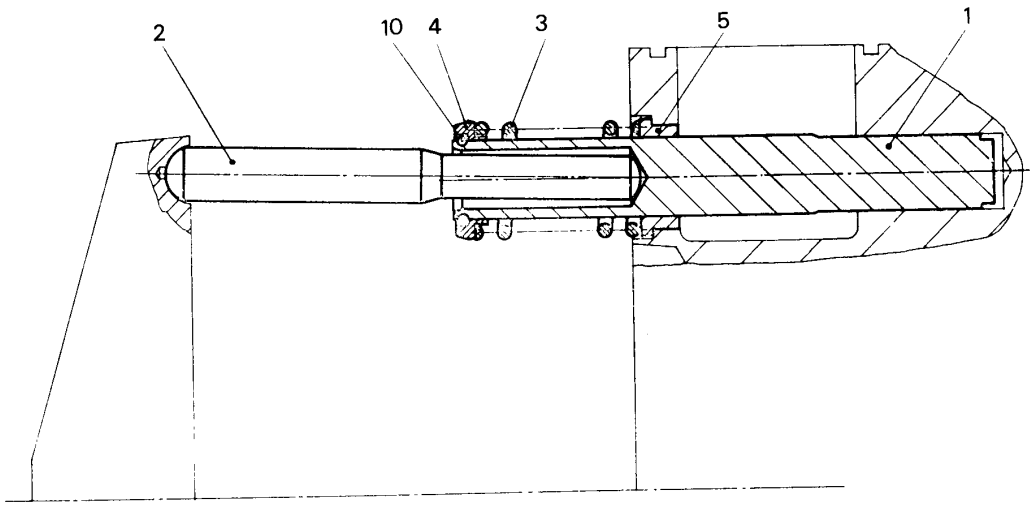

Pos.	Artikel	Menge	Bezeichnung	Description	Serie	K
1		1	STELLKOLBEN	ADJUSTING PISTON		
2		1	STELLSTANGE	SETTING ROD		
3		1	DRUCKFEDER	PRESSURE SPRING		
4		1	FEDERTELLER	SPRING SUPPORT		
5	10000793	1	BUCHSE	BUSHING		
10	4000908	1	SPRENGRING DIN 7993 A 18	SNAP RING		

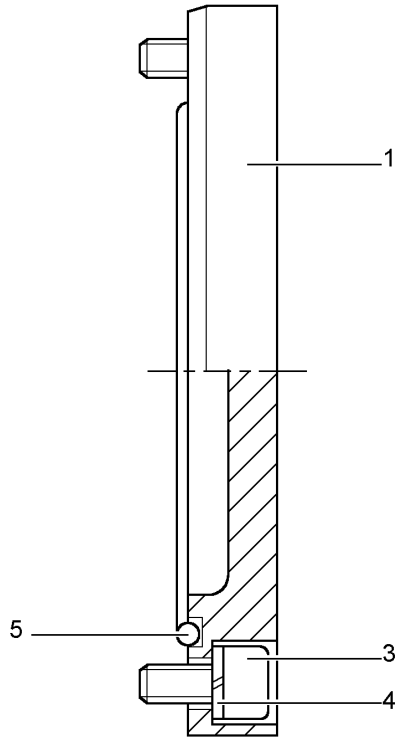

Pos.	Artikel	Menge	Bezeichnung	Description	Serie	K
1		1	VERSCHLUSSDECKEL	END COVER		
3	4600049	2	ZYLINDERSCHRAUBE ISO 4762 M6X12 8.8	SOCKET HEAD SCREW		
4	4600031	2	FEDERRING 6	WASHER SPRING		
5	7380830	1	O-RING ISO 3601-1 66,34X2,62	O-RING		

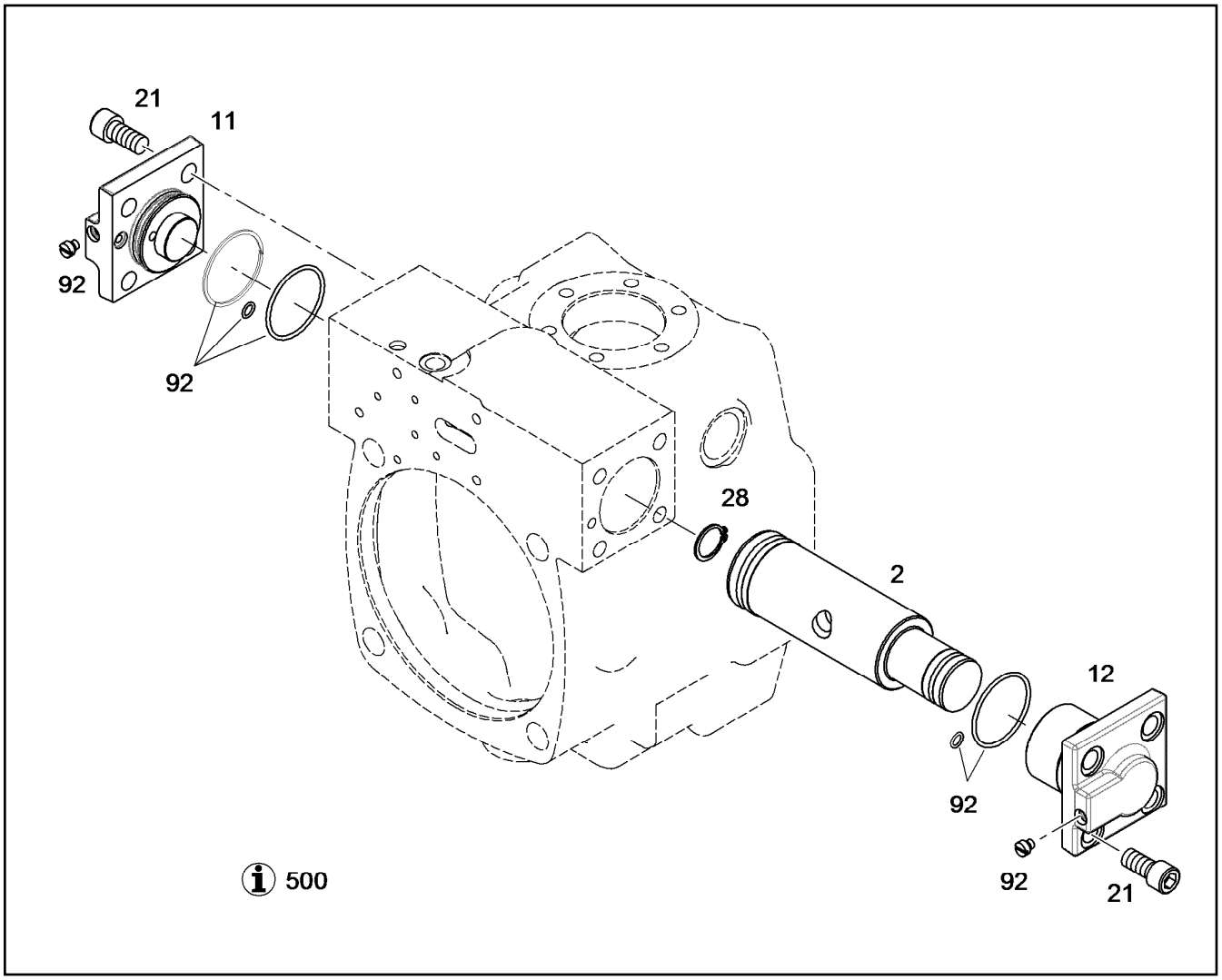

Pos.	Artikel	Menge	Bezeichnung	Description	Serie	K
2	9272222	1	STELLKOLBEN M.FUEHR.BUCHSE ⇨ ❑ 180	REGEL PISTON PRE-ASS.		
11	9271135	1	DECKEL NG 250	COVER		
12	9271136	1	DECKEL NG 250	COVER		
21	10001468	8	ZYLINDERSCHRAUBE ISO 4762 M14X30 10.9	SOCKET HEAD SCREW		
28	7380922	1	L-RING AL 22	L RING		
92	9271120	1	DS VERSTELLUNG NG 225 ⇨ ❑ 146	SEAL KIT ADJUSTMENT		
500	9278153	1	TABELLE ANWEISUNGEN	TABLE		

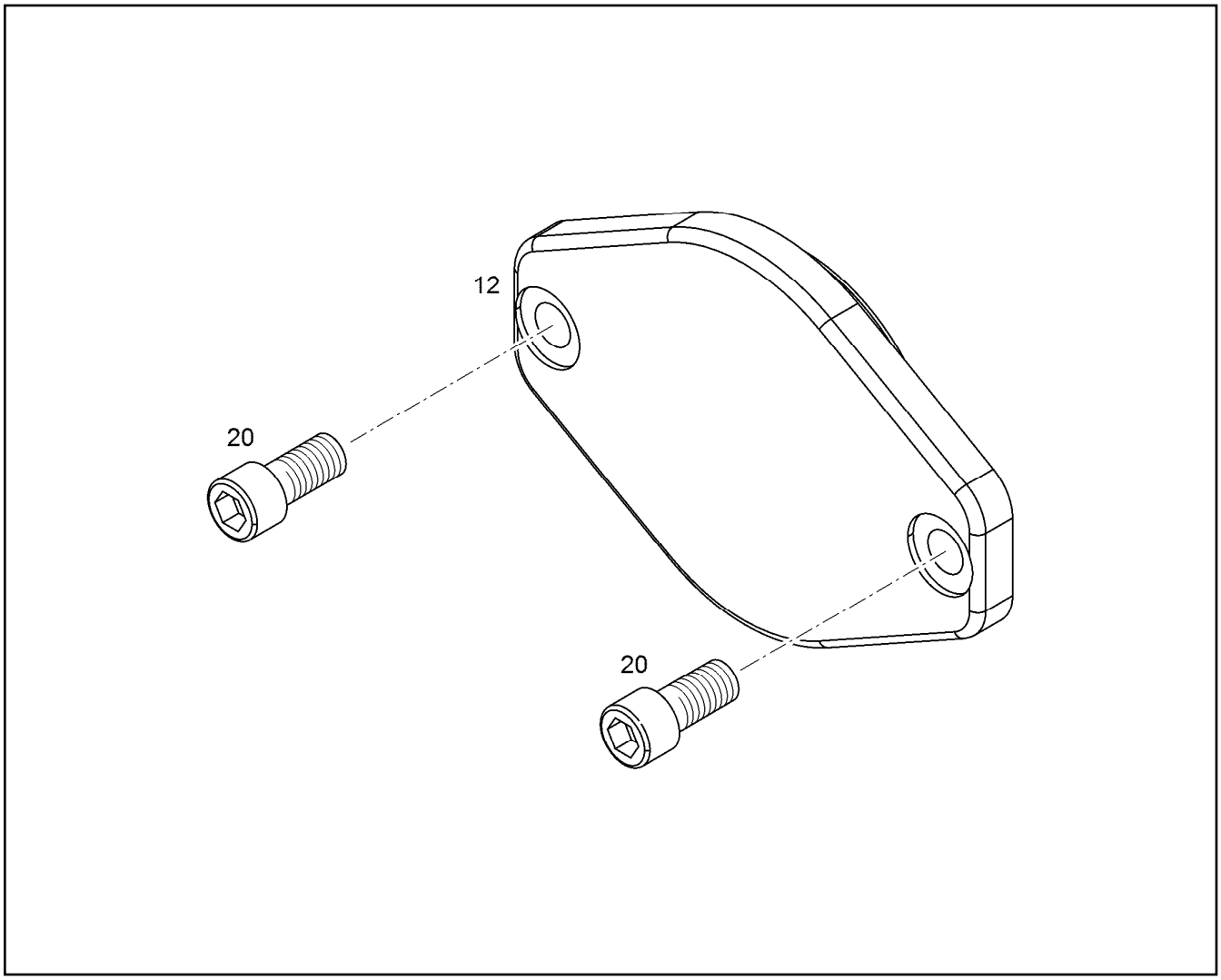

Pos.	Artikel	Menge	Bezeichnung	Description	Serie	K
12	10134561	1	DECKEL SAE B	COVER		6
20	4980938	2	ZYLINDERSCHRAUBE ISO 4762 M12X25 8.8	SOCKET HEAD SCREW		

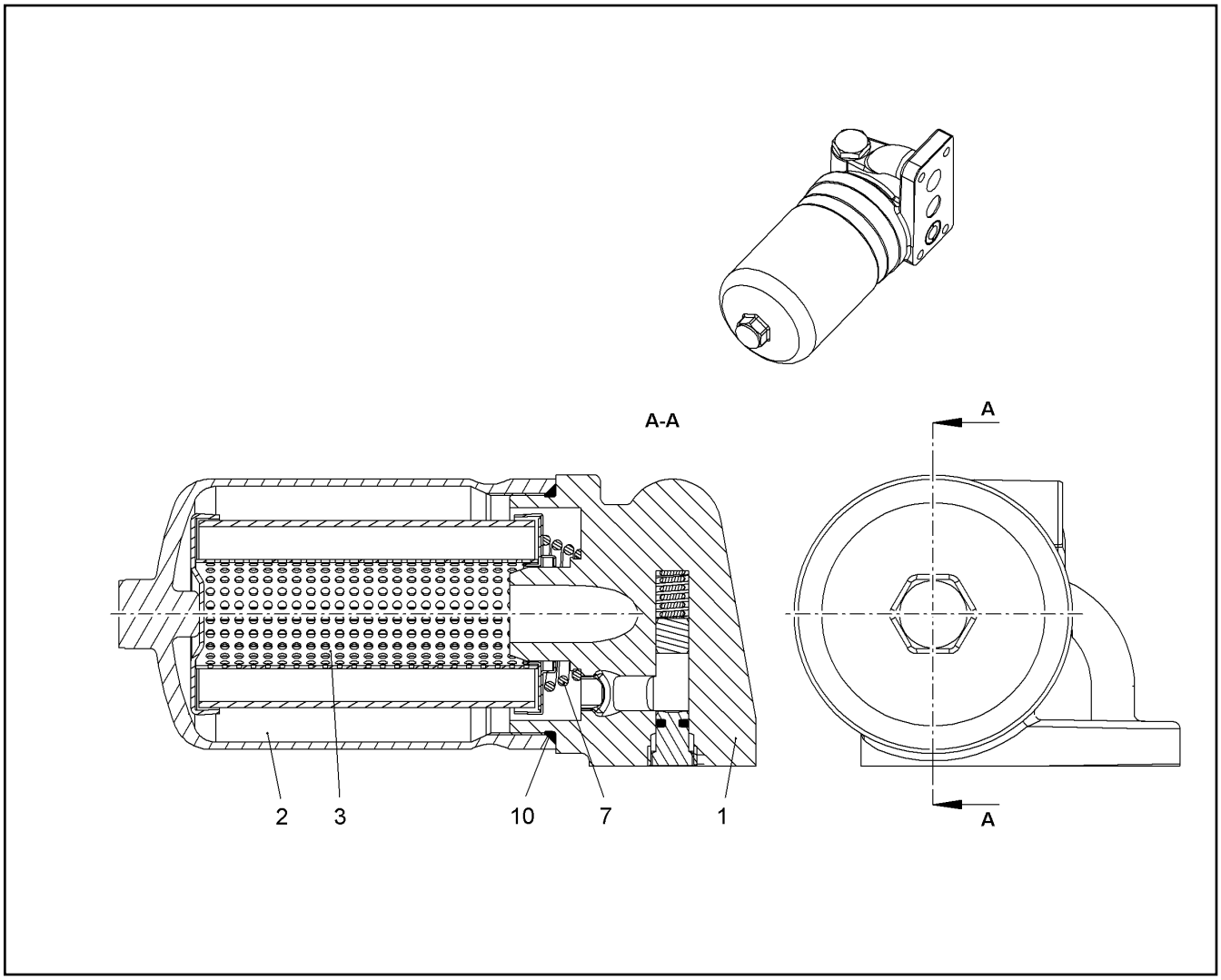

Pos.	Artikel	Menge	Bezeichnung	Description	Serie	K
1		1	FILTERKOPF ⇨ ❑ 166	FILTER HEAD		
2	10220702	1	FILTERGEHAEUSE	FILTER HOUSING		
3	10220705	1	FILTERELEMENT	FILTER ELEMENT		
7	10220706	1	FEDER	SPRING		
10	10220707	1	O-RING 78,97X3,53	O-RING		

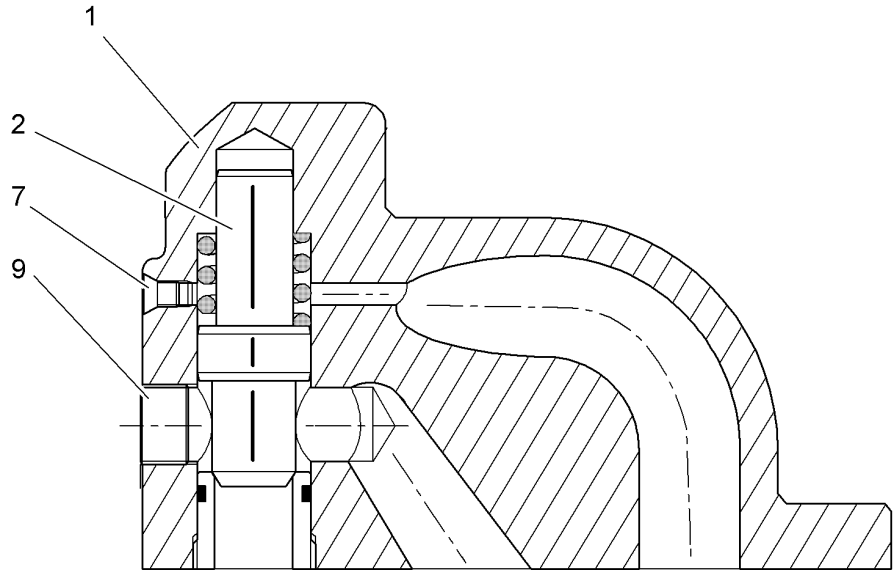

Pos.	Artikel	Menge	Bezeichnung	Description	Serie	K
1		1	FILTERKOPF	FILTER HEAD		
2	10298656	1	KALTSTARTVENTIL ⇨ ❑ 168	COLD STAR VALVE		
7	7012972	1	DOPPELABREISSSTOPFEN	DOUBLE PLUG		
9	10298662	1	VERSCHLUSSSCHRAUBE R3/8 5.8	SCREW PLUG		

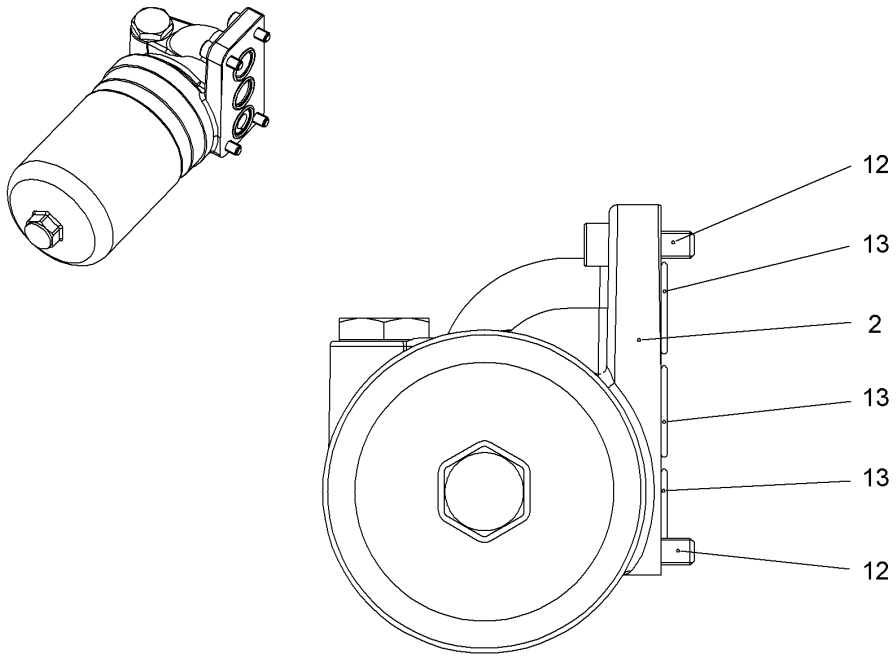

Pos.	Artikel	Menge	Bezeichnung	Description	Serie	K
2		1	FILTER ⇨ ❑ 169	FILTER		
12	4042014	4	ZYLINDERSCHRAUBE ISO 4762 M10X25 8.8	SOCKET HEAD SCREW		
13	10115295	3	O-RING 34,59X2,62	O-RING		

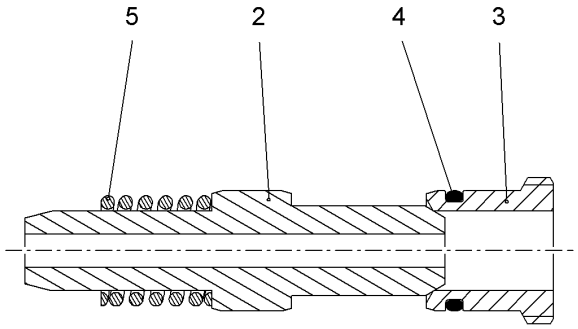

Pos.	Artikel	Menge	Bezeichnung	Description	Serie	K
2	10298646	1	VENTILKOLBEN	VALVE PISTON		
3	10298642	1	VENTILSITZ	VALVE SEAT		
4	7264641	1	O-RING 18X2	O-RING		
5	10298645	1	DRUCKFEDER	PRESSURE SPRING		

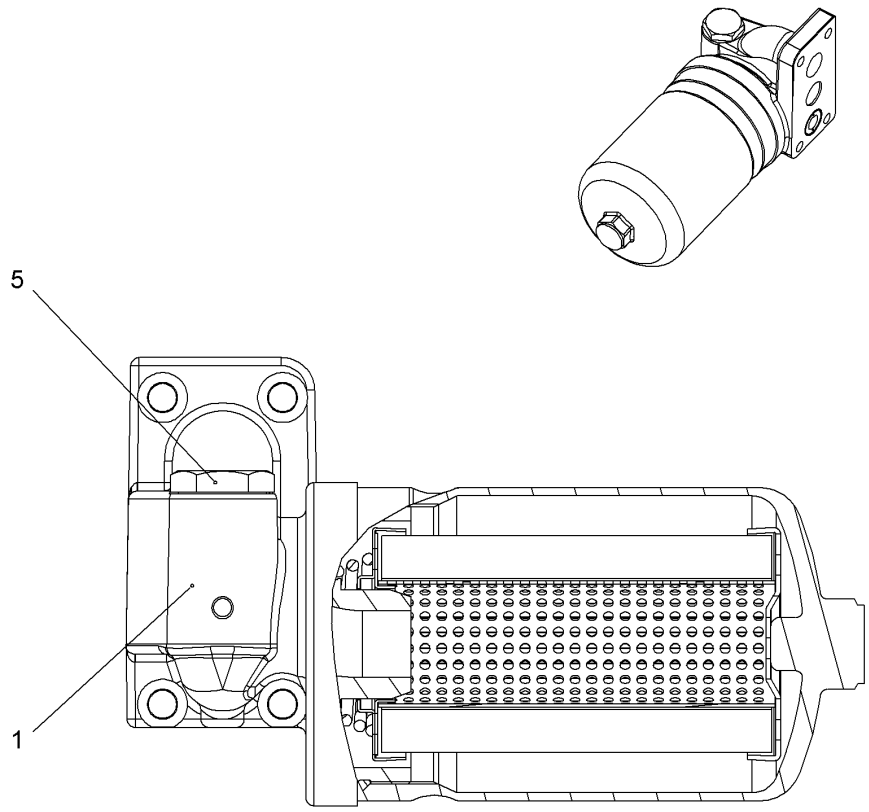

Pos.	Artikel	Menge	Bezeichnung	Description	Serie	K
1	10297160	1	FILTER ⇨ ❑ 165	FILTER		
5	10298663	1	VERSCHLUSSSCHRAUBE ⇨ ❑ 156	SCREW PLUG		

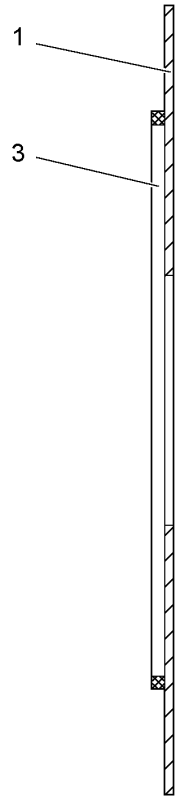

Pos.	Artikel	Menge	Bezeichnung	Description	Serie	K
1	10298678	1	VERSCHLEISSPLATTE	WEARING PLATE		
3	10115017	1	O-RING 120,37X1,78	O-RING		

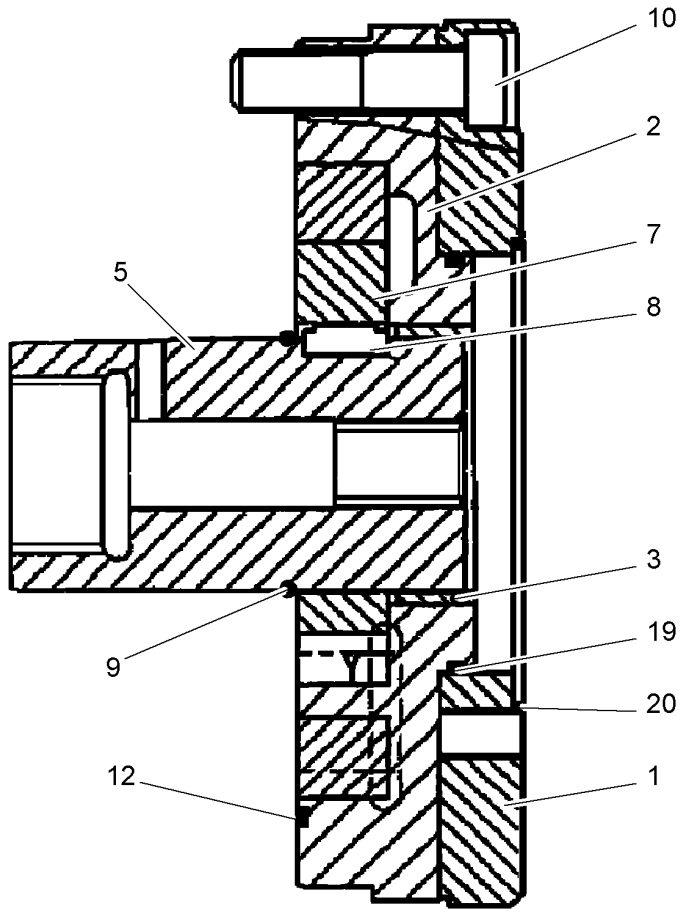

Pos.	Artikel	Menge	Bezeichnung	Description	Serie	K
1	10300916	1	ZWISCHENFLANSCH	INTERMEDIATE FLANGE		
2	10300917	1	PUMPENDECKEL	PUMP COVER		
3	7623244	1	LAGERBUCHSE	BEARING BUSH		1
5	10410331	1	DURCHTRIEBSWELLE	DRIVE-THROUGH SHAFT		
7	10298622	1	RADSATZ	WHEEL SET		
8	10410332	1	PASSFEDER	FITTING KEY		
9	4635426	1	SPRENGRING DIN 7993A 50	SNAP RING		
10	404212008	4	ZYLINDERSCHRAUBE ISO 4762 M12X40 8.8	SOCKET HEAD SCREW		
12	10115017	1	O-RING 120,37X1,78	O-RING		
19	10300919	1	O-RING	O-RING		
20	10300920	1	O-RING	O-RING		

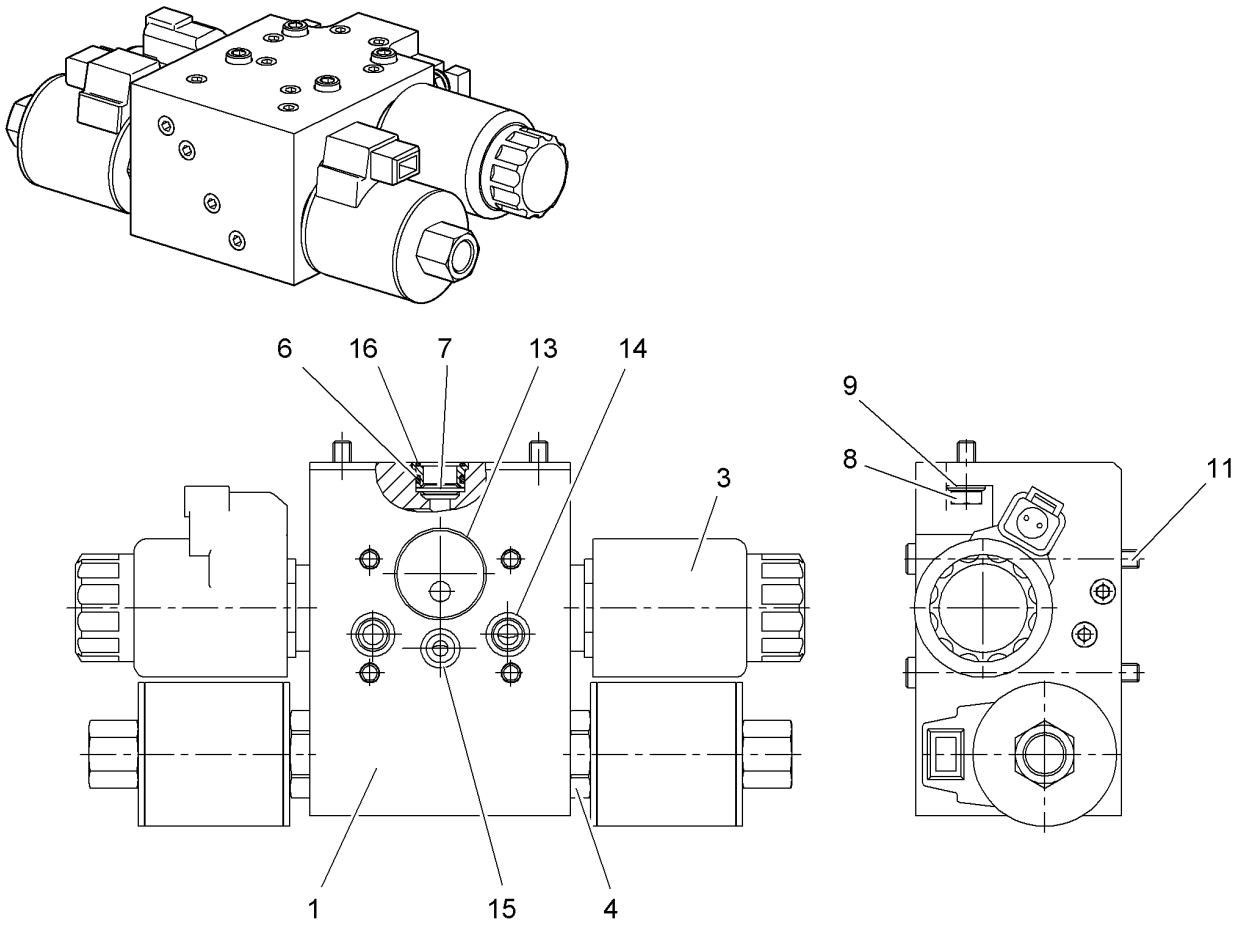

Pos.	Artikel	Menge	Bezeichnung	Description	Serie	K
1		1	VENTILGEHAEUSE ⇨ ❑ 173	VALVE HOUSING		
3	10341929	2	DRUCKREDUZIERVENTIL ⇨ ❑ 359	PRESSURE REDUCTION VALVE		
4	10409845	2	WEGEVENTIL	DIRECTIONAL CONTROL VALVE		
6	10337545	1	RING	RING		
7	10337550	1	FILTERSCHEIBE	FILTER DISK		
8	4065099	2	SECHSKANTSCHRAUBE ISO 4017 M6X16 8.	HEX SCREW		
9	10298680	2	SCHEIBE	WASHER		
11	4002418	4	ZYLINDERSCHRAUBE ISO 4762 M6X65 8.8	SOCKET HEAD SCREW		
13	10115021	1	O-RING 29,87X1,78	O-RING		
14	10115018	3	O-RING 10,82X1,78	O-RING		
15	7009366	1	O-RING 9,25X1,78	O-RING		
16	10115072	2	O-RING	O-RING		

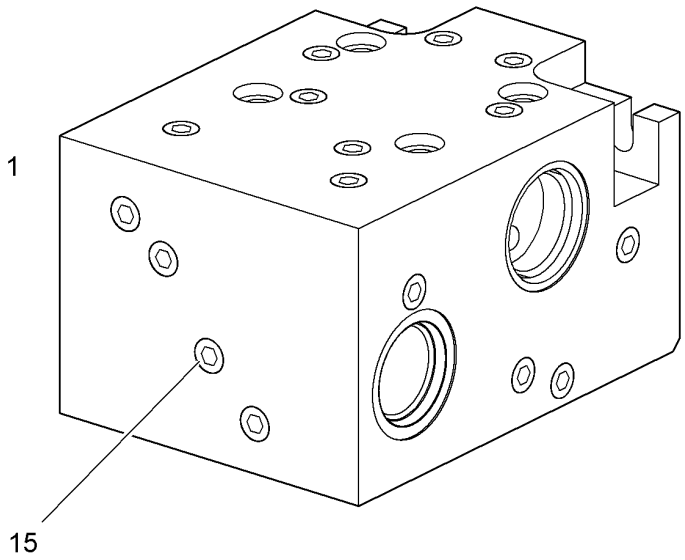

Pos.	Artikel	Menge	Bezeichnung	Description	Serie	K
1		1	GEHAEUSE	HOUSING		
15	10409754	20	VERSCHLUSSSTOPFEN	BLANKING PLUG		

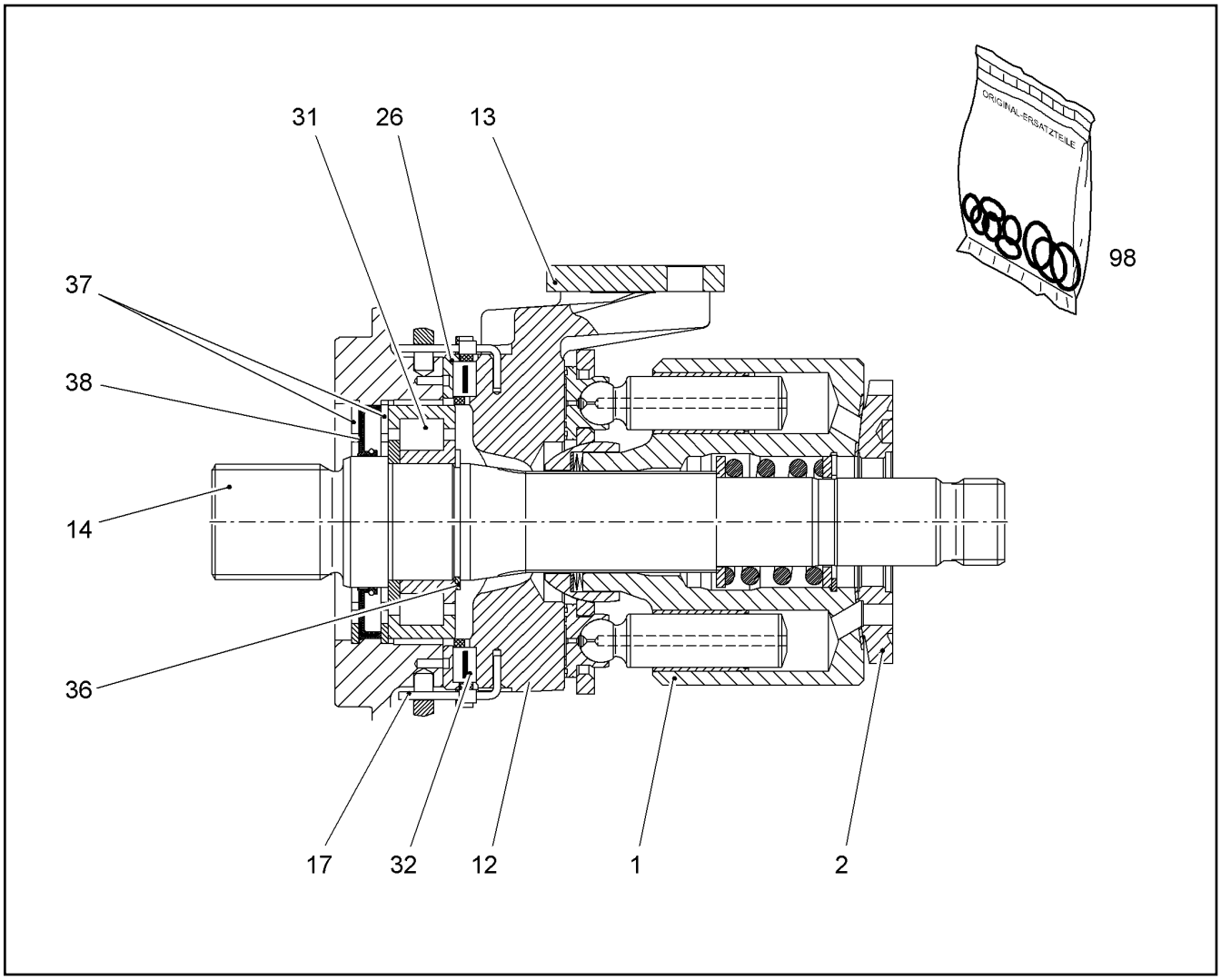

Pos.	Artikel	Menge	Bezeichnung	Description	Serie	K
1	10410328	1	TRIEBWERK ⇨ ❑ 264	DRIVING GEAR		
2	10424540	1	STEUERPLATTE	GUIDE PLATE		
12	10297743	1	WIEGE	CRADLE		
13	10424542	1	GLEITSTEIN	SLIDING PAD		
14	10297741	1	TRIEBWELLE	DRIVING SHAFT		
17	10297744	2	DRAHT	WIRE		
26	10424543	1	LAGERSCHALEN-PAAR	BEARING BOXES-PAIR		1
31	10424545	1	ZYLINDERROLLENLAGER	CYLINDRICAL ROLLER BEARING		
32	10297745	1	KAEFIGPAAR	CAGE PAIR		
36	10297747	1	SICHERUNGSRING	LOCKING RING		
37	10424548	2	SICHERUNGSRING DIN 472	LOCKING RING		
38	10297749	1	WELLENDICHTRING	SHAFT SEAL		
98	10297750	1	DICHTSATZ KPL	SEAL KIT ASSY		

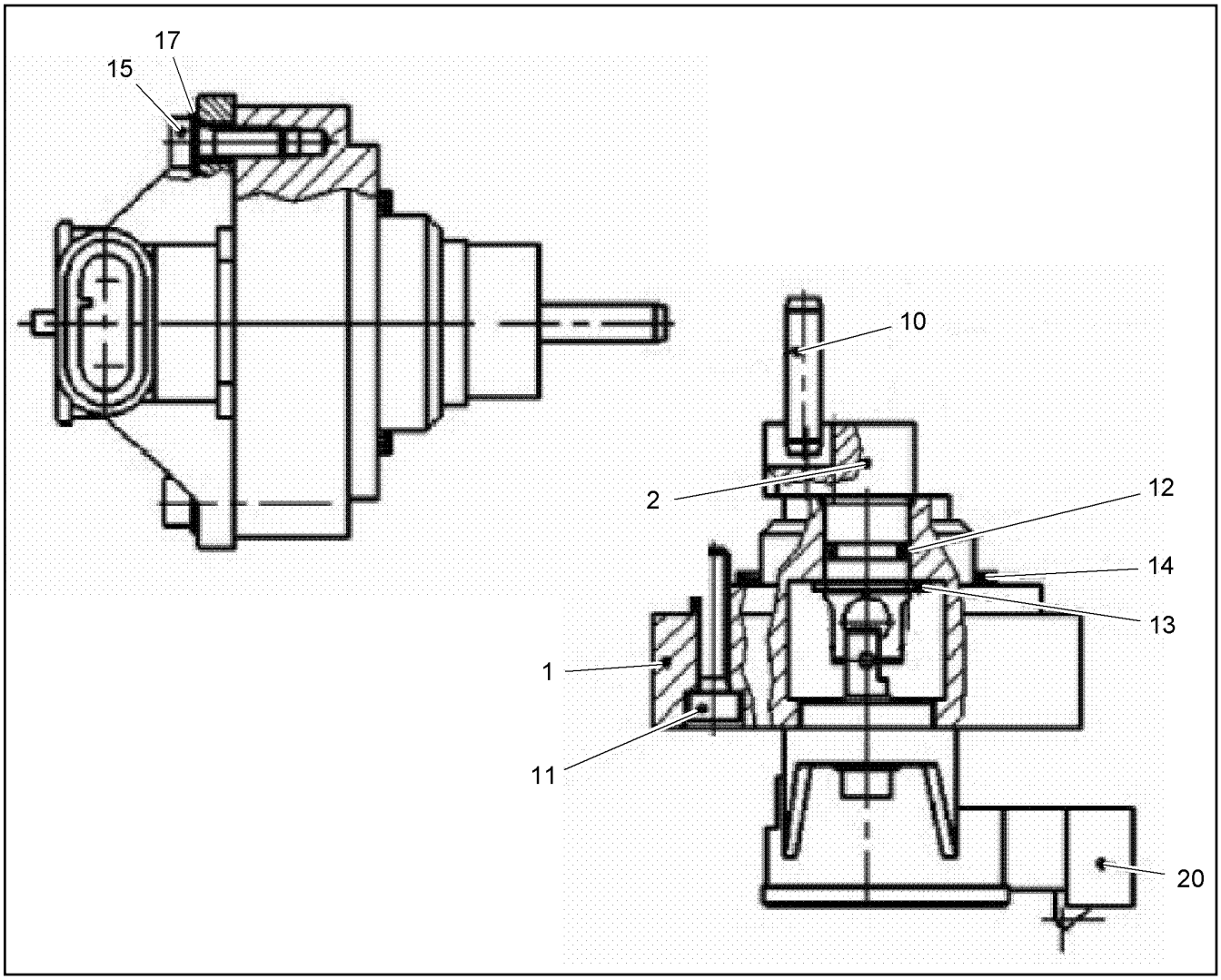

Pos.	Artikel	Menge	Bezeichnung	Description	Serie	K
1	10298629	1	GEHAEUSE	HOUSING		
2	10298630	1	WELLE	SHAFT		
10	10298633	1	SPANNSTIFT	DOWEL PIN		
11	404200701	4	ZYLINDERSCHRAUBE ISO 4762 M4X20 8.8	SOCKET HEAD SCREW		
12	7009366	1	O-RING 9,25X1,78	O-RING		
13	10228101	1	SICHERUNGSRING DIN 471 12	LOCKING RING		
14	10298634	1	O-RING	O-RING		
15	4600387	2	ZYLINDERSCHRAUBE ISO 4762 M4X12 8.8	SOCKET HEAD SCREW		
17	10298635	2	SCHEIBE	WASHER		
20	10341869	1	DREHWINKELSENSOR	SLEWING ANGLE SENSOR		

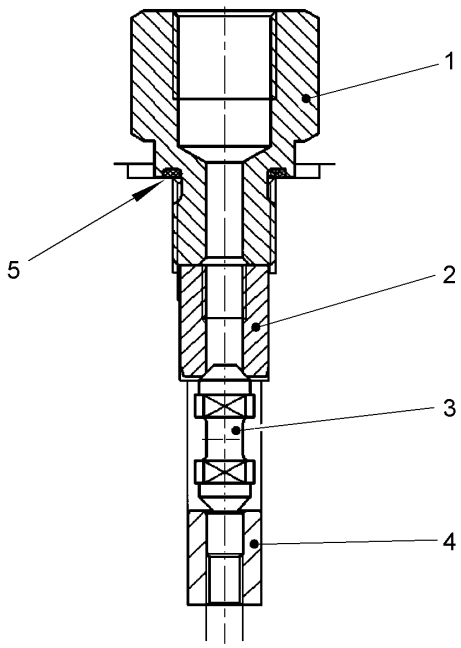

Pos.	Artikel	Menge	Bezeichnung	Description	Serie	K
1		1	ANSCHLUSSSTUECK	CONNECTION PIECE		
2		1	VENTILBUCHSE	VALVE BUSHING		
3		1	VENTILKEGEL	VALVE CONE		
4		1	VENTILBUCHSE	VALVE BUSHING		
5		1	DICHTRING 14	SEALING RING		

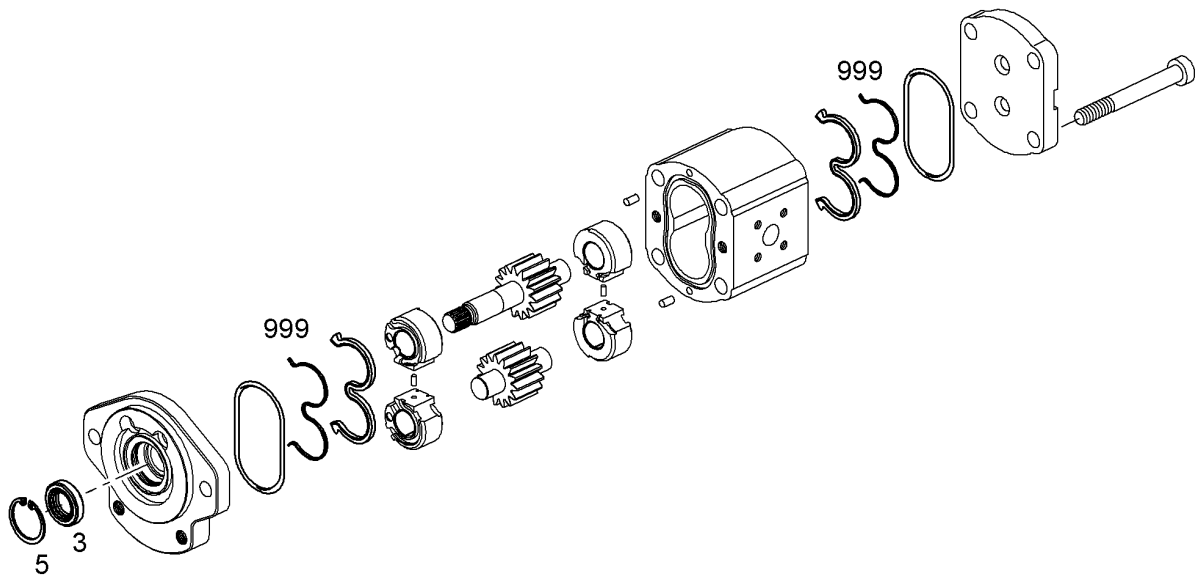

Pos.	Artikel	Menge	Bezeichnung	Description	Serie	K
3	10428086	1	WELLENDICHTRING	SHAFT SEAL		
5	7368534	1	SICHERUNGSRING	LOCKING RING		
999	7622254	2	DICHTSATZ	SEAL KIT		

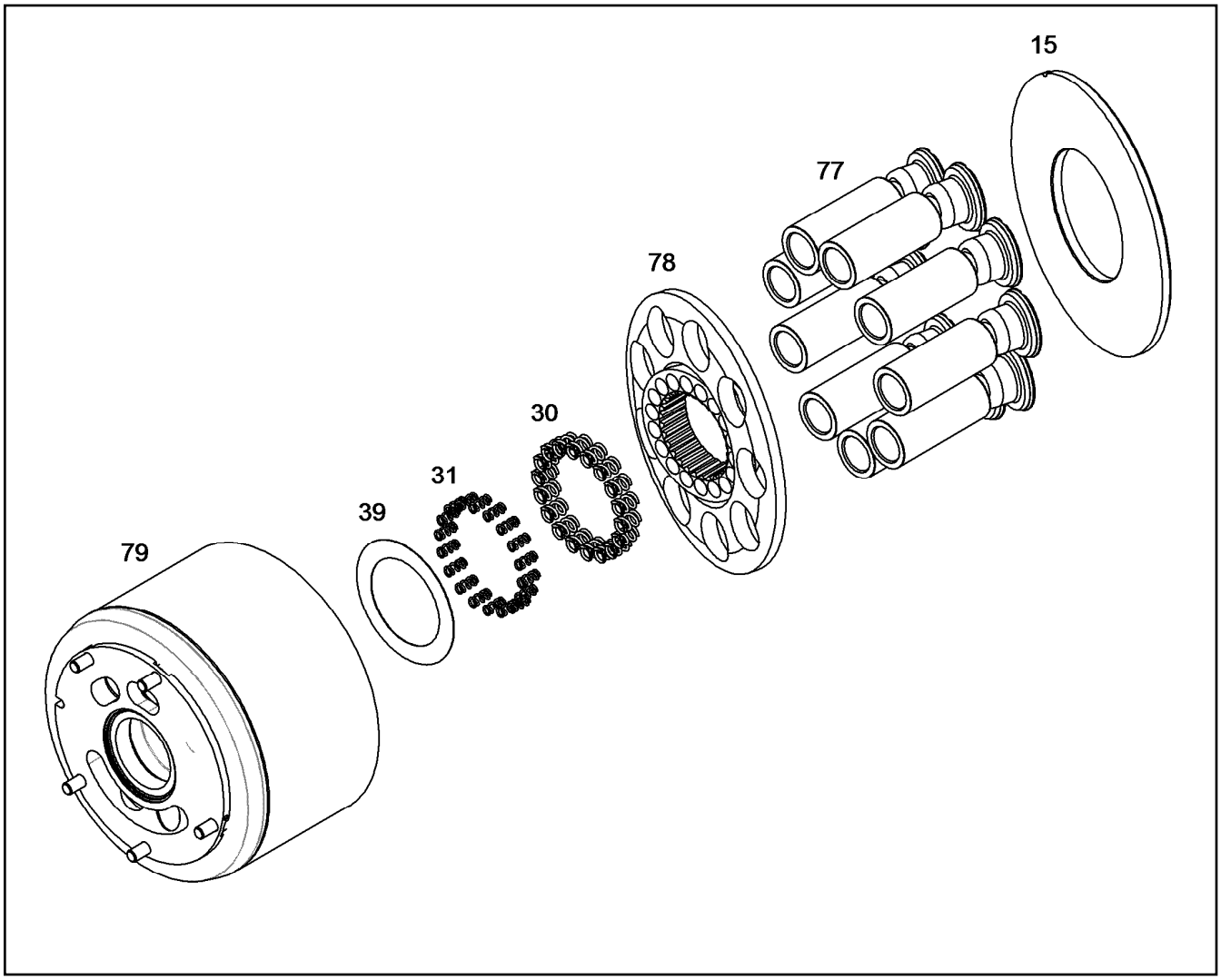

Pos.	Artikel	Menge	Bezeichnung	Description	Serie	K
15		1	GLEITSCHEIBE 86X185X7	SLIDING DISC		6
30		18	DRUCKFEDER 1,90X9,00X17,70	PRESSURE SPRING		
31		18	DRUCKFEDER 1,20X5,50X17,00	PRESSURE SPRING		
39		1	SCHEIBENSATZ	WASHER SET		
77	9880610	1	RS KOLBEN MIT GLEITSCHUH ⇨ ❑ 845	RK PISTON WITH GUIDE SHOE		
78	9886701	1	RS RUECKZUGKUGEL+RUECKZ.PLATTENG ⇨ ❑ 705	RK PULL-BACK BALL+PULL-B.P		
79	9074260	1	RS ZYLINDER+STEUERPLATTE NG 250 ⇨ ❑ 843	RK CYLINDER+CONTROL PLATE		

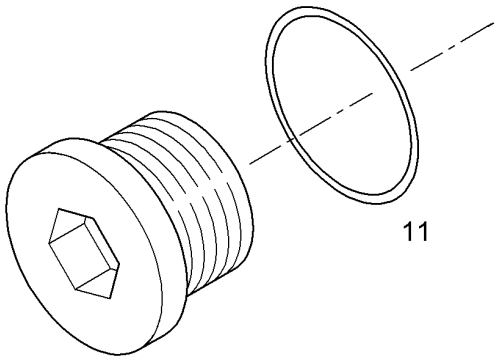

Pos.	Artikel	Menge	Bezeichnung	Description	Serie	K
11	7264906	1	DICHTUNG DIN 3771 4,10X1,60	SEAL		

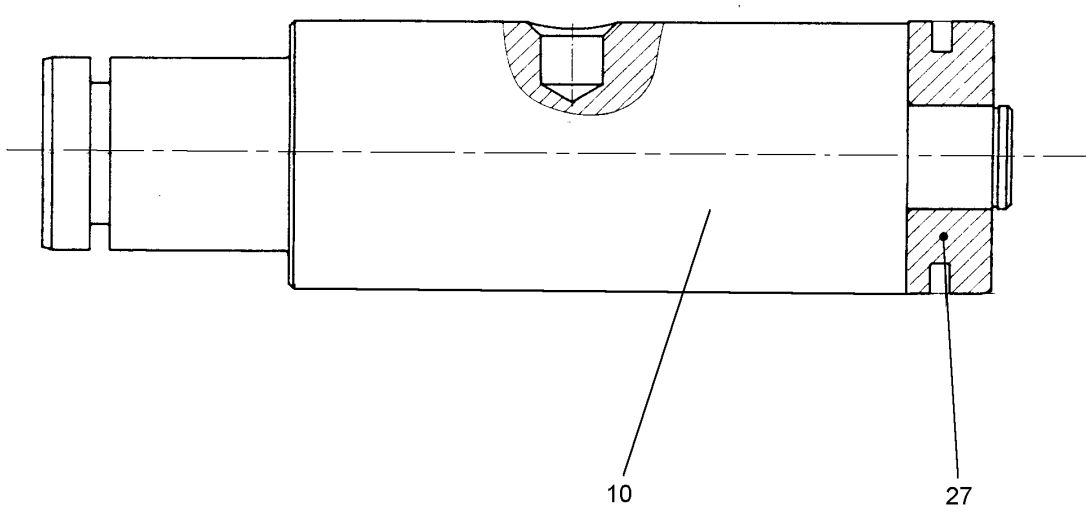

Pos.	Artikel	Menge	Bezeichnung	Description	Serie	K
10	9271134	1	STELLKOLBEN	ADJUSTING PISTON		
27	9271139	1	FUEHRUNGSBUCHSE	GUIDE BUSHING		

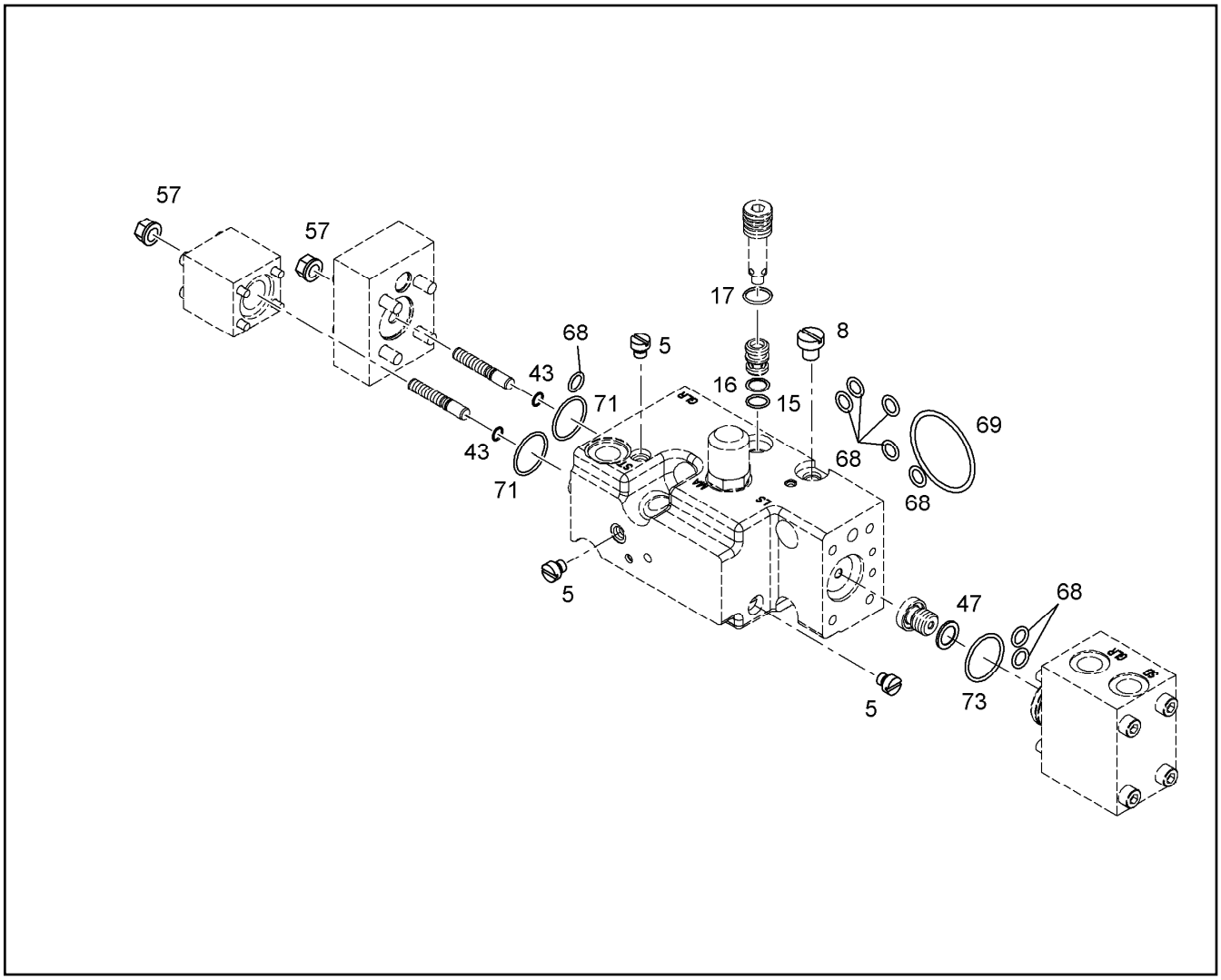

Pos.	Artikel	Menge	Bezeichnung	Description	Serie	K
5		4	VERSCHLUSSSCHRAUBE M6	SCREW PLUG		
8		1	VERSCHLUSSSCHRAUBE M8X1 ⇨ ❑ 148	SCREW PLUG		
15		1	O-RING ISO 3601-1 7,65X1,78	O-RING		
16		1	STUETZRING UNGESCHL. 8,7/11,75X1	BACK-UP RING UNCUT		
17		1	O-RING ISO 3601-1 10,82X1,78	O-RING		
43		2	O-RING 4X1	O-RING		
47		1	GLEITDICHTRING 12	LIFETIME SEAL		
57		2	DICHTUNGSMUTTER M6	GROMMET NUT		
68		8	O-RING ISO 3601-1 6,02X2,62	O-RING		
69		1	O-RING ISO 3601-1 41X1,78	O-RING		
71		2	O-RING ISO 3601-1 18,72X2,62	O-RING		
73		1	O-RING ISO 3601-1 21,95X1,78	O-RING		

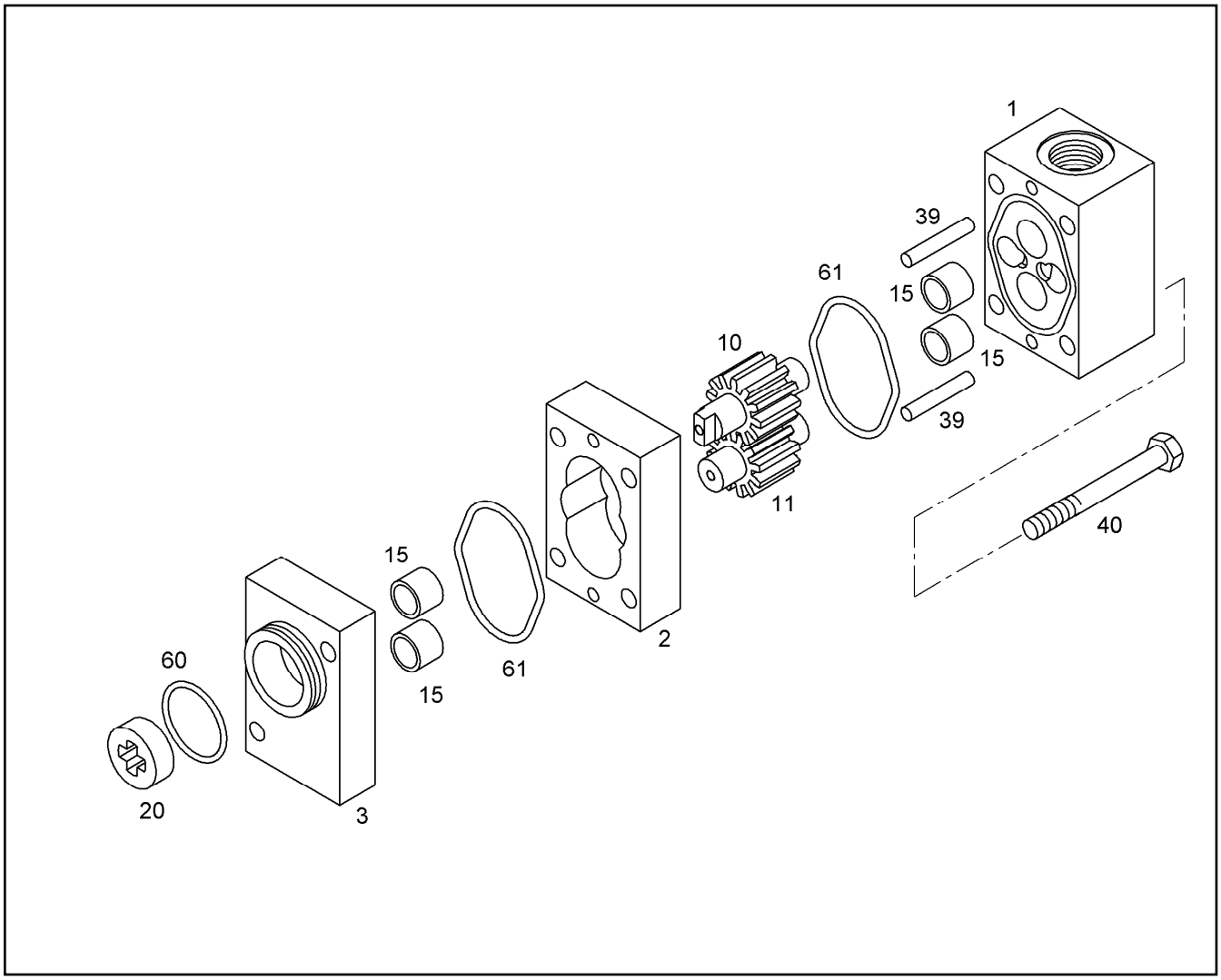

Pos.	Artikel	Menge	Bezeichnung	Description	Serie	K
1		1	ANSCHLUSSGEHAEUSE	CONNECTION HOUSING		
2		1	ZWISCHENPLATTE	INTERMEDIATE PLATE		
3		1	ANSCHLUSSGEHAEUSE	CONNECTION HOUSING		
10		1	ANTRIEBSWELLE Z=12 M=1,75	DRIVE SHAFT		
11		1	ZAHNRAD Z=12 M=1,75	GEAR WHEEL		
15		4	LAGERBUCHSE MB 12/14X10	BEARING BUSH		1
20	9073639	1	KUPPLUNGSRING	CLUTCH RING		
39		2	ZYLINDERSTIFT 5h6	PARALLEL PIN		
40		2	SECHSKANTSCHRAUBE ISO 4014 M6X65 8.	HEX SCREW		
60	7381903	1	O-RING ISO 3601-1 28,30X1,78	O-RING		
61	7381861	2	O-RING 44,10X1,78	O-RING		

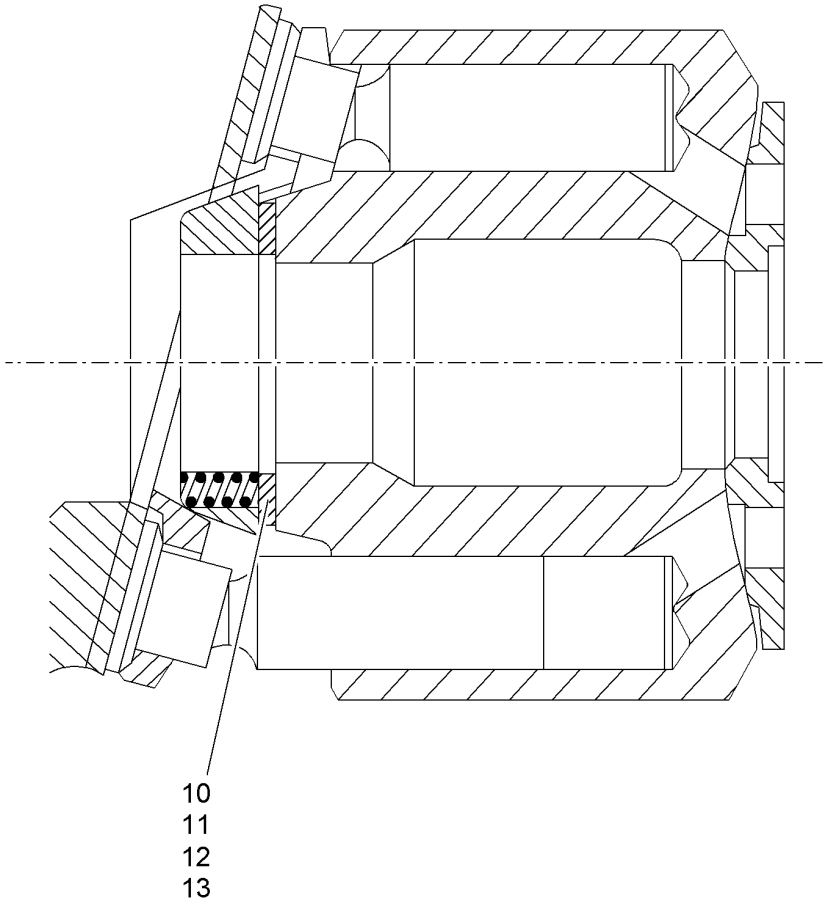

Pos.	Artikel	Menge	Bezeichnung	Description	Serie	K
10	7380267	1	STUETZSCHEIBE s 40X57,5X0,4	SUPPORTING WASHER		
11	7380164	1	STUETZSCHEIBE S 40X57,5X0,5	SUPPORTING WASHER		
12	7380266	1	STUETZSCHEIBE S 40X57,5X0,6	SUPPORTING WASHER		
13	7380265	1	STUETZSCHEIBE S 40X57,5X0,7	SUPPORTING WASHER		

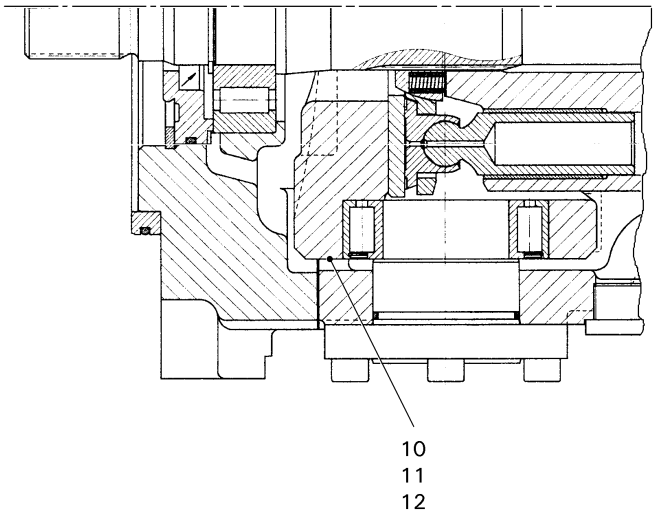

Pos.	Artikel	Menge	Bezeichnung	Description	Serie	K
10	7382010	1	STUETZSCHEIBE S 60,2X69,5X0,1	SUPPORTING WASHER		
11	7382011	1	STUETZSCHEIBE S 60,2X69,5X0,2	SUPPORTING WASHER		
12	7382012	1	STUETZSCHEIBE S 60,2X69,5X0,3	SUPPORTING WASHER		

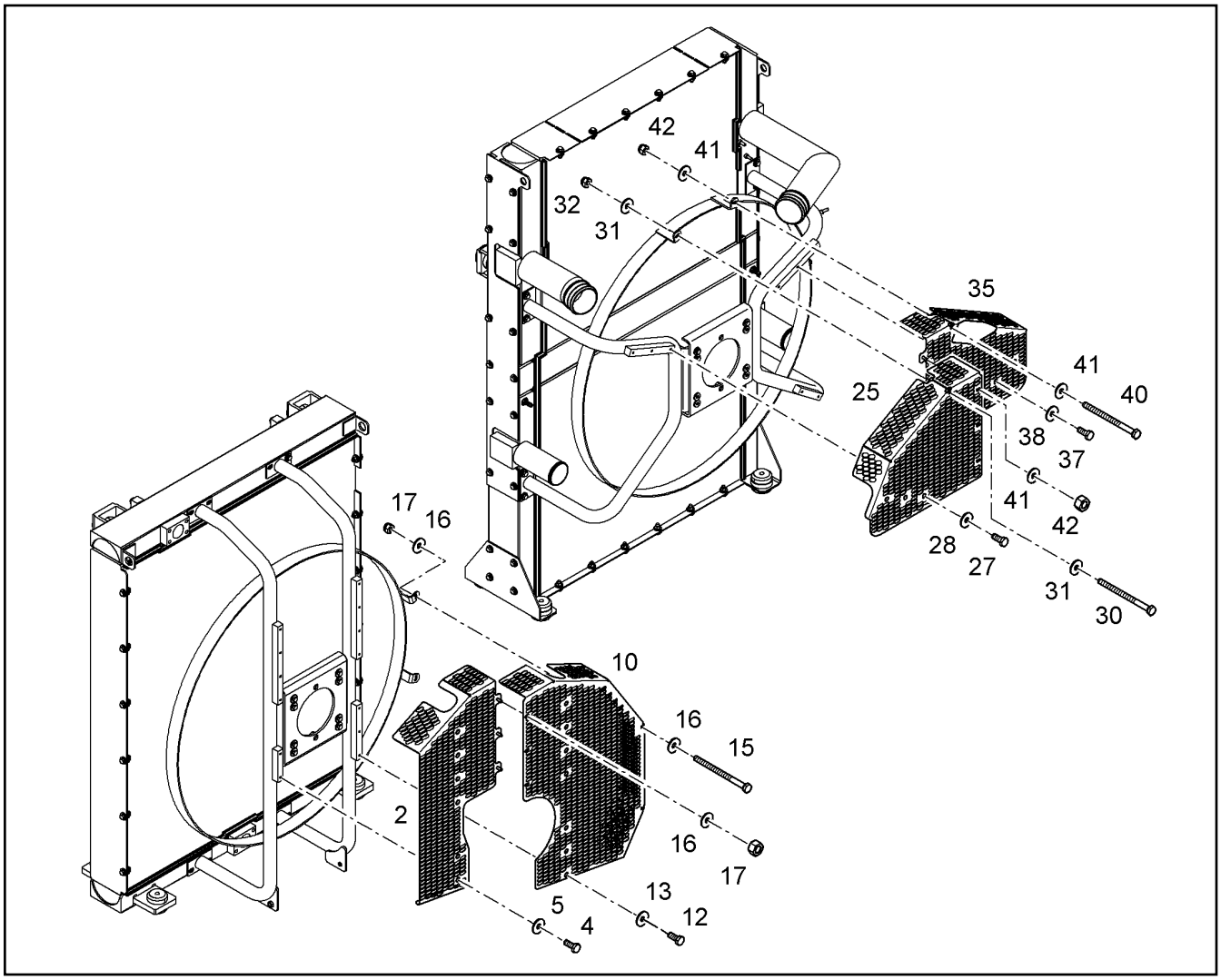

Pos.	Artikel	Menge	Bezeichnung	Description	Serie	K
2	10854392	1	FINGERSCHUTZ	FINGER GUARD		
4	11651767	6	SECHSKANTSCHRAUBE ISO 4017 M8X20 8	HEX SCREW		
5	4000779	6	SCHEIBE 8 200HV	WASHER		
10	10854394	1	FINGERSCHUTZ	FINGER GUARD		
12	11651767	7	SECHSKANTSCHRAUBE ISO 4017 M8X20 8	HEX SCREW		
13	4000779	7	SCHEIBE 8 200HV	WASHER		
15	4600183	2	SECHSKANTSCHRAUBE ISO 4014 M8X110	HEX SCREW		
16	4000779	7	SCHEIBE 8 200HV	WASHER		
17	4901573	5	SECHSKANTMUTTER M8	HEX NUT		
25	10854396	1	FINGERSCHUTZ	FINGER GUARD		
27	11651767	3	SECHSKANTSCHRAUBE ISO 4017 M8X20 8	HEX SCREW		
28	4000779	3	SCHEIBE 8 200HV	WASHER		
30	4600183	1	SECHSKANTSCHRAUBE ISO 4014 M8X110	HEX SCREW		
31	4000779	2	SCHEIBE 8 200HV	WASHER		
32	4901573	1	SECHSKANTMUTTER M8	HEX NUT		
35	10854398	1	FINGERSCHUTZ	FINGER GUARD		
37	11651767	3	SECHSKANTSCHRAUBE ISO 4017 M8X20 8	HEX SCREW		
38	4000779	3	SCHEIBE 8 200HV	WASHER		
40	4600183	1	SECHSKANTSCHRAUBE ISO 4014 M8X110	HEX SCREW		
41	4000779	5	SCHEIBE 8 200HV	WASHER		
42	4901573	4	SECHSKANTMUTTER M8	HEX NUT		

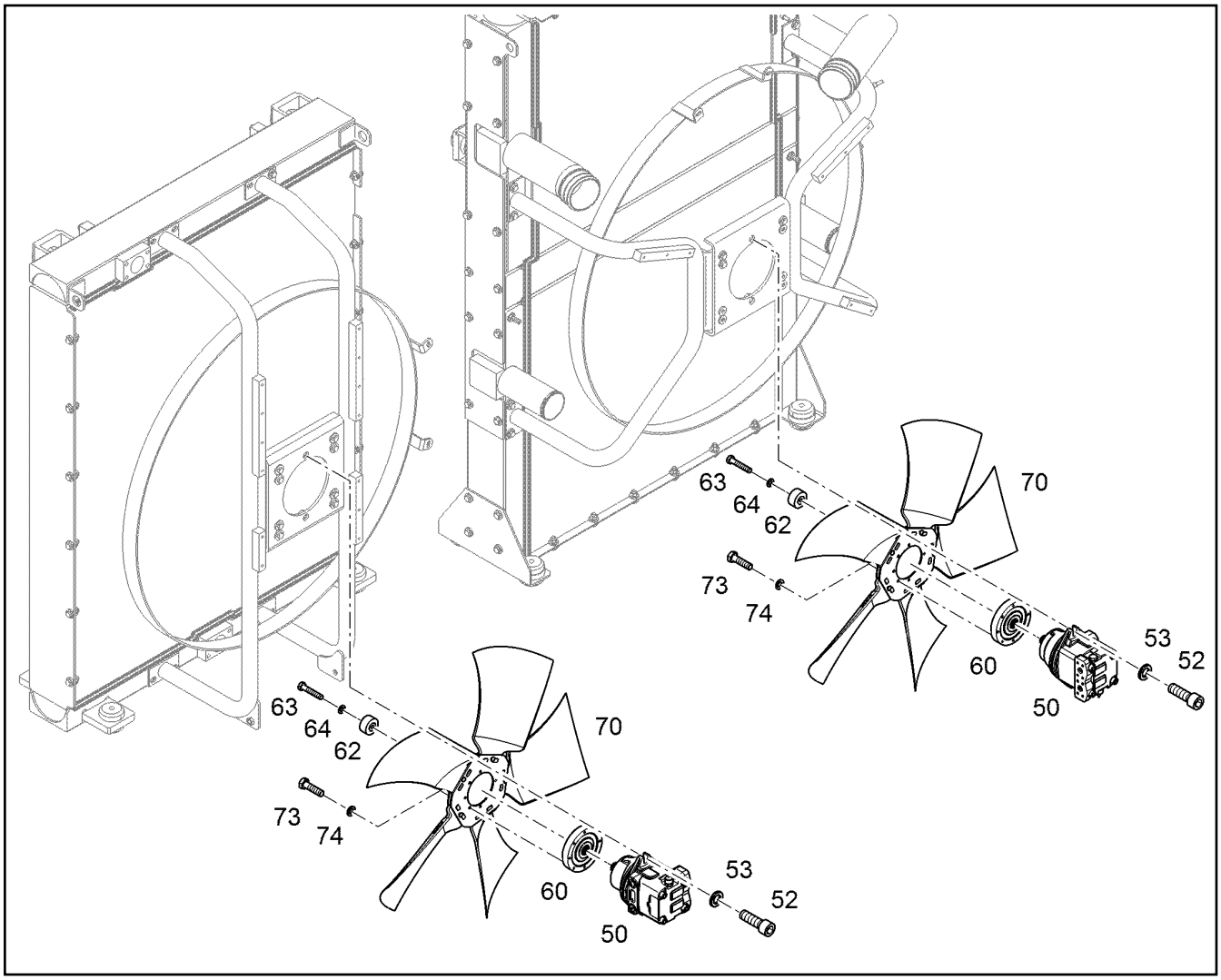

Pos.	Artikel	Menge	Bezeichnung	Description	Serie	K
50	10128650	1	HYDRAULIKEINBAUMOTOR [171331059] ⇨ ❑ 825	HYDRAULIC INSTALLATION MO		2
50	10128650	1	HYDRAULIKEINBAUMOTOR [171331074] ⇨ ❑ 825	HYDRAULIC INSTALLATION MO		2
52	10001077	4	ZYLINDERSCHRAUBE ISO 4762 M16X50 10.9	SOCKET HEAD SCREW		
53	9918228	4	SCHEIBE 16,5/28X4	WASHER		
60	10840226	2	NABE	HUB		
62	10061372	2	SCHEIBE	WASHER		
63	4002133	2	SECHSKANTSCHRAUBE ISO 4014 M10X55 1	HEX SCREW		
64	10289795	2	SCHEIBE 10 300HV	WASHER		
70	11066370	2	LUEFTER	FAN		
73	4062002	16	SECHSKANTSCHRAUBE ISO 4017 M8X30 1	HEX SCREW		
74	10289803	16	SCHEIBE 8 300HV	WASHER		

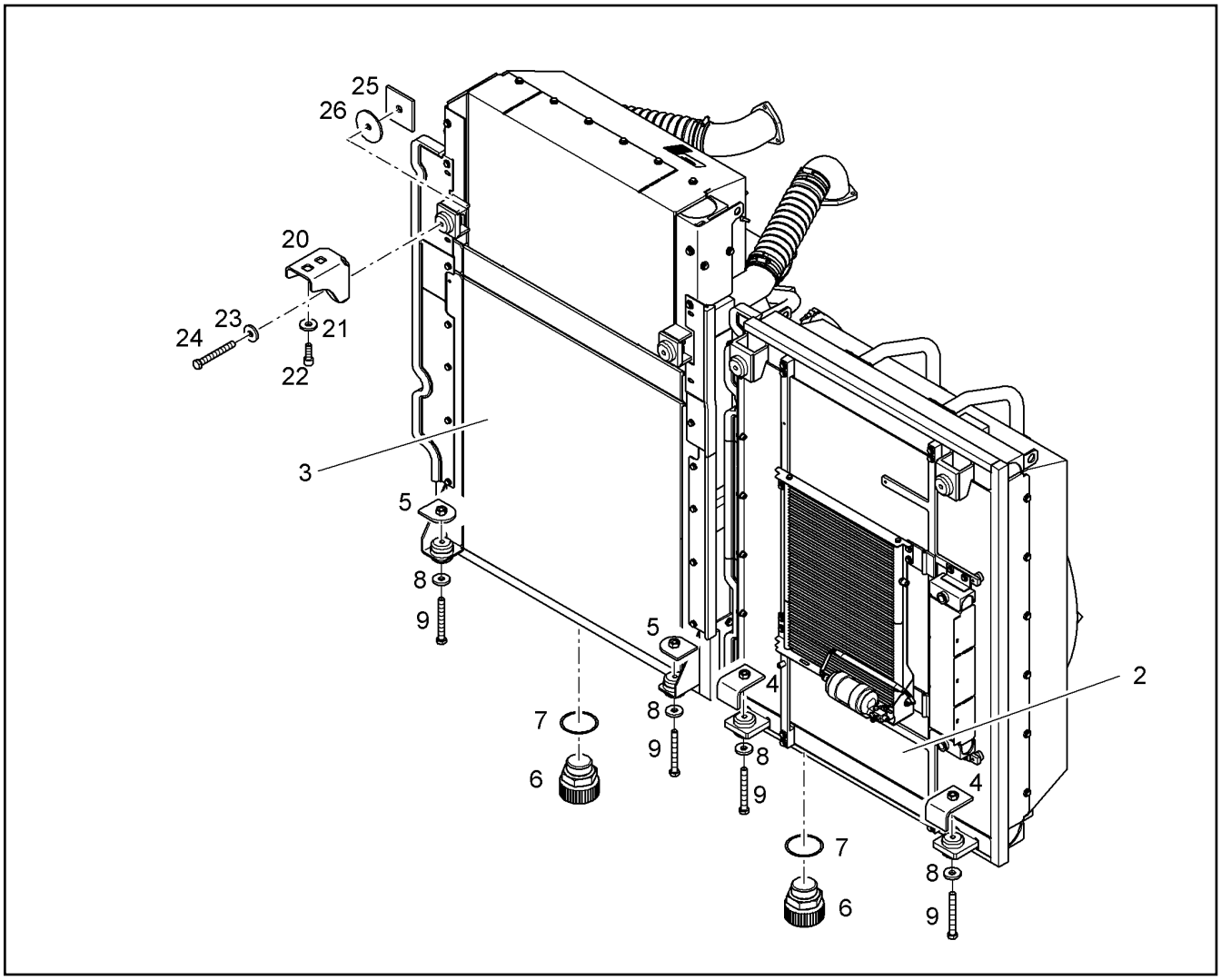

Pos.	Artikel	Menge	Bezeichnung	Description	Serie	K
2	11493375	1	OELKUEHLER [46-17-1242 083621] ⇨ ❑ 192	OIL COOLER	35643-	
3	11493380	1	KOMBIKUEHLER [46-17-1247 083621] ⇨ ❑ 194	COMBINATED RADIATOR		
4	10399961	4	KONSOLE	CONSOLE		
5	10399978	4	KONSOLE	CONSOLE		
6	7365034	2	OELABLASSSCHRAUBE M26X1,5	OIL DRAIN PLUG		
7	7101019	2	DICHTRING DIN 7603 A 26X31	SEALING RING		
8	10179356	8	SCHEIBE 13	WASHER		
9	4062010	8	SECHSKANTSCHRAUBE ISO 4014 M12X100	HEX SCREW		
20	11393236	4	KONSOLE 6X295,6X329,2	CONSOLE		
21	10179356	8	SCHEIBE 13	WASHER		
22	11002748	8	ZYLINDERSCHRAUBE ISO 4762 M12X35 10.9	SOCKET HEAD SCREW		
23	10179356	4	SCHEIBE 13	WASHER		
24	11320617	4	SECHSKANTSCHRAUBE ISO 4017 M12X95	HEX SCREW		
25	10835803	4	PLATTE	SHEET		
26	10835924	4	SCHEIBE	WASHER		

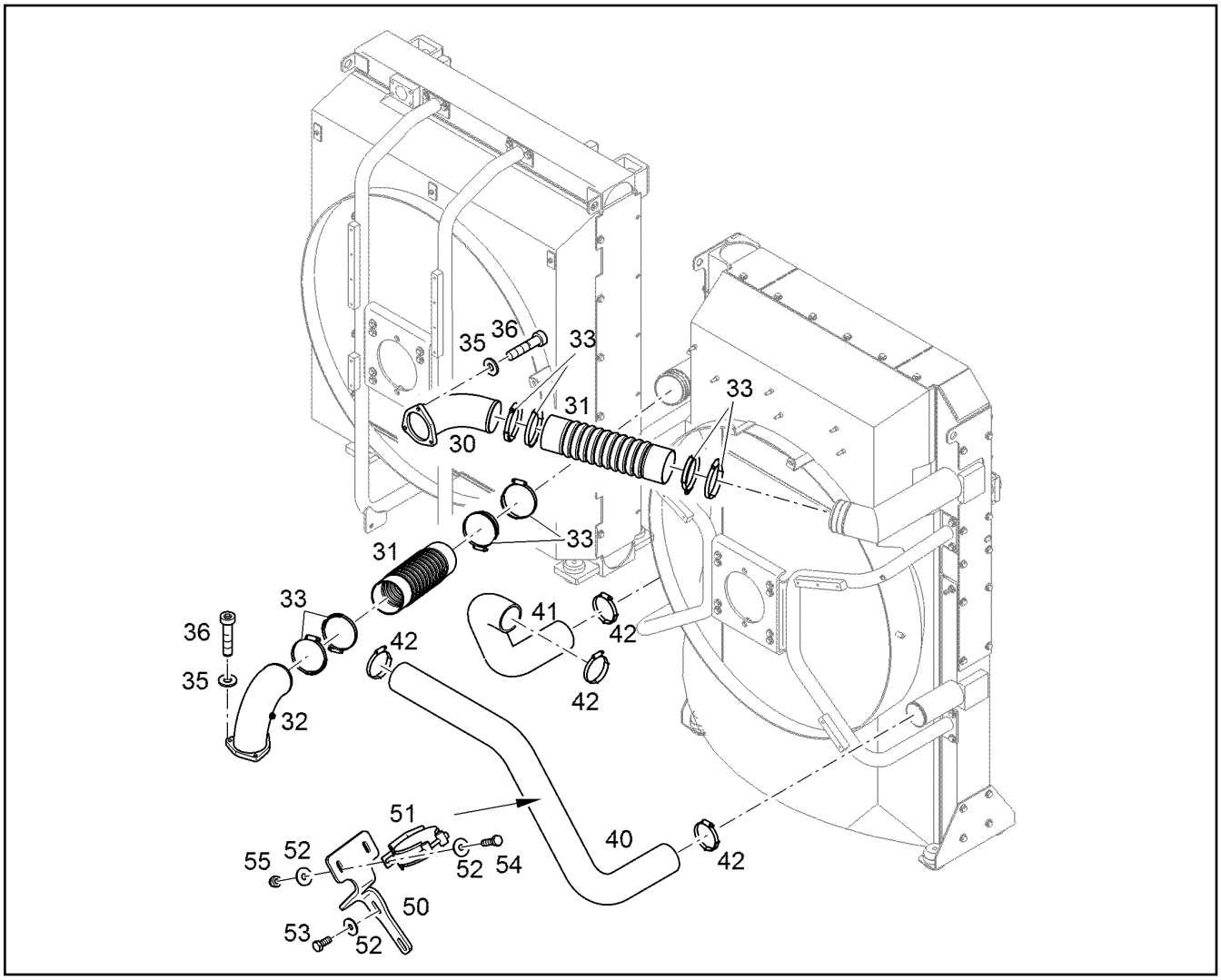

Pos.	Artikel	Menge	Bezeichnung	Description	Serie	K
30	11455082	1	LADELUFTLEITUNG	CHARGE AIR LINE		
31	10054419	2	LUFTSCHLAUCH 100X400	AIR HOSE		
32	11455083	1	LADELUFTLEITUNG	CHARGE AIR LINE		
33	774217008	8	SCHLAUCHSCHELLE C8/TXWF 100 90-110X	HOSE CLAMP		
35	9768279	6	SCHEIBE	WASHER		
36	10468820	6	ZYLINDERSCHRAUBE ISO 4762 M10X35 10.9	SOCKET HEAD SCREW		
40	10853321	1	WASSERSCHLAUCH	WATER HOSE		1
41	10853323	1	WASSERSCHLAUCH	WATER HOSE		1
42	774218808	4	SCHLAUCHSCHELLE C8/TXWF 90 80-100X	HOSE CLAMP		
50	10854292	1	KONSOLE	CONSOLE		
51	10016495	1	SCHELLE 95-100/100X25 W2	CLAMP		
52	4000779	6	SCHEIBE 8 200HV	WASHER		
53	11651767	2	SECHSKANTSCHRAUBE ISO 4017 M8X20 8	HEX SCREW		
54	4062002	2	SECHSKANTSCHRAUBE ISO 4017 M8X30 1	HEX SCREW		
55	4901573	3	SECHSKANTMUTTER M8	HEX NUT		

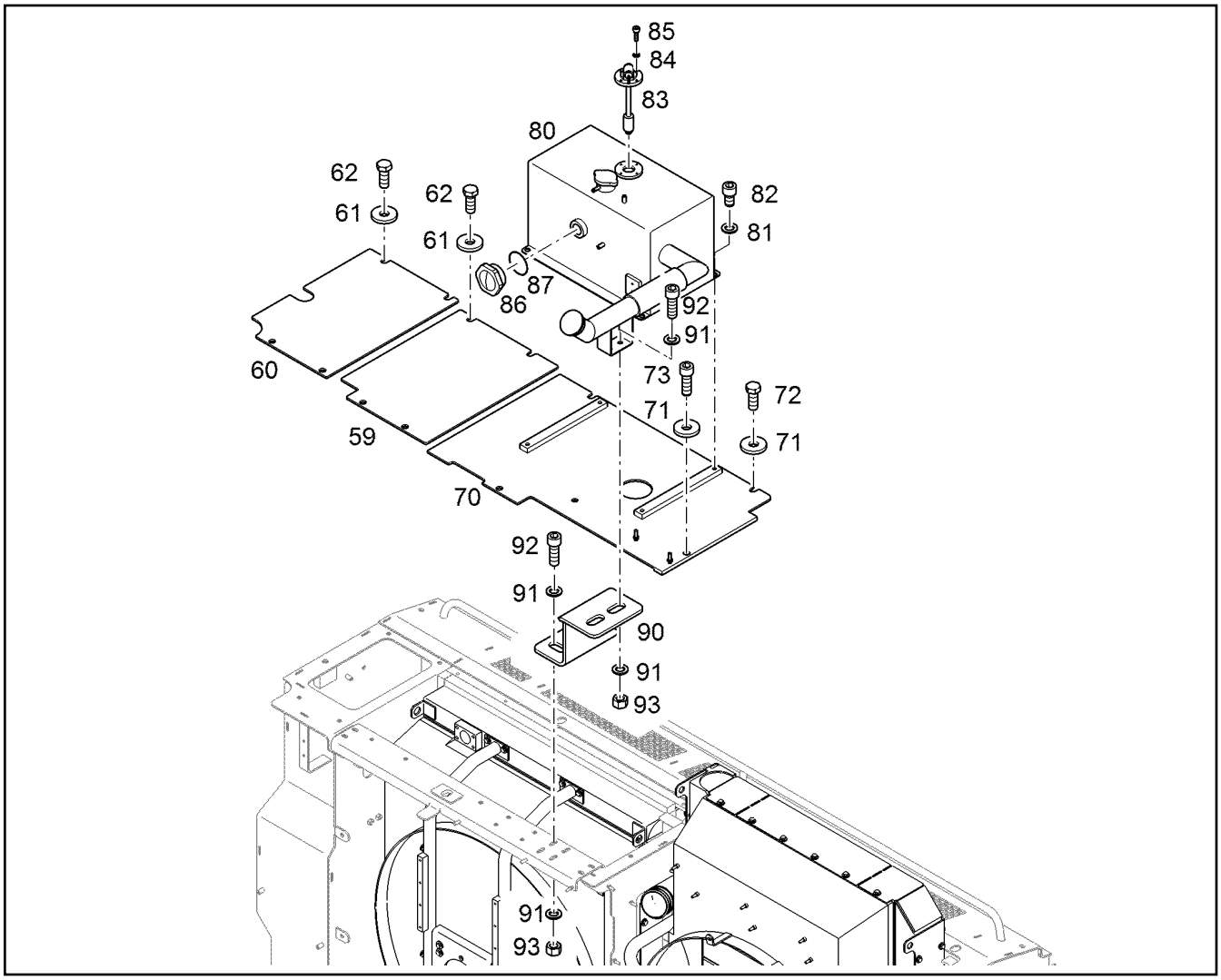

Pos.	Artikel	Menge	Bezeichnung	Description	Serie	K
59	10854402	1	PLATTE	SHEET		
60	10854403	1	PLATTE	SHEET		
61	10179356	8	SCHEIBE 13	WASHER		
62	4066124	8	SECHSKANTSCHRAUBE ISO 4017 M12X30 1	HEX SCREW		
70	10854447	1	KONSOLE	CONSOLE		
71	10179356	4	SCHEIBE 13	WASHER		
72	4066124	3	SECHSKANTSCHRAUBE ISO 4017 M12X30 1	HEX SCREW		
73	11002748	1	ZYLINDERSCHRAUBE ISO 4762 M12X35 10.9	SOCKET HEAD SCREW		
80	10800958	1	AUSGLEICHBEHAELTER ⇨ ❑ 196	EQUALIZING RESERVOIR		
81	9918226	4	SCHEIBE 12,5/21X3,5	WASHER		
82	11002746	4	ZYLINDERSCHRAUBE ISO 4762 M12X20 10.9	SOCKET HEAD SCREW		
83	10029026	1	SCHWIMMERSCHALTER	FLOAT SWITCH		
84	7361965	4	SICHERUNGSSCHEIBE 5,3/9X1,3 VS 5	LOCK WASHER		
85	4042062	4	ZYLINDERSCHRAUBE ISO 4762 M5X16 8.8	SOCKET HEAD SCREW		
86	10026970	1	OELSTANDSAUGE	OIL SIGHT GLASS		
87	7101022	1	DICHTRING DIN 7603 A 33X39X2	SEALING RING		
90	10826017	1	KONSOLE	CONSOLE		
91	9918226	8	SCHEIBE 12,5/21X3,5	WASHER		
92	11002748	4	ZYLINDERSCHRAUBE ISO 4762 M12X35 10.9	SOCKET HEAD SCREW		
93	4900546	4	SECHSKANTMUTTER M12	HEX NUT		

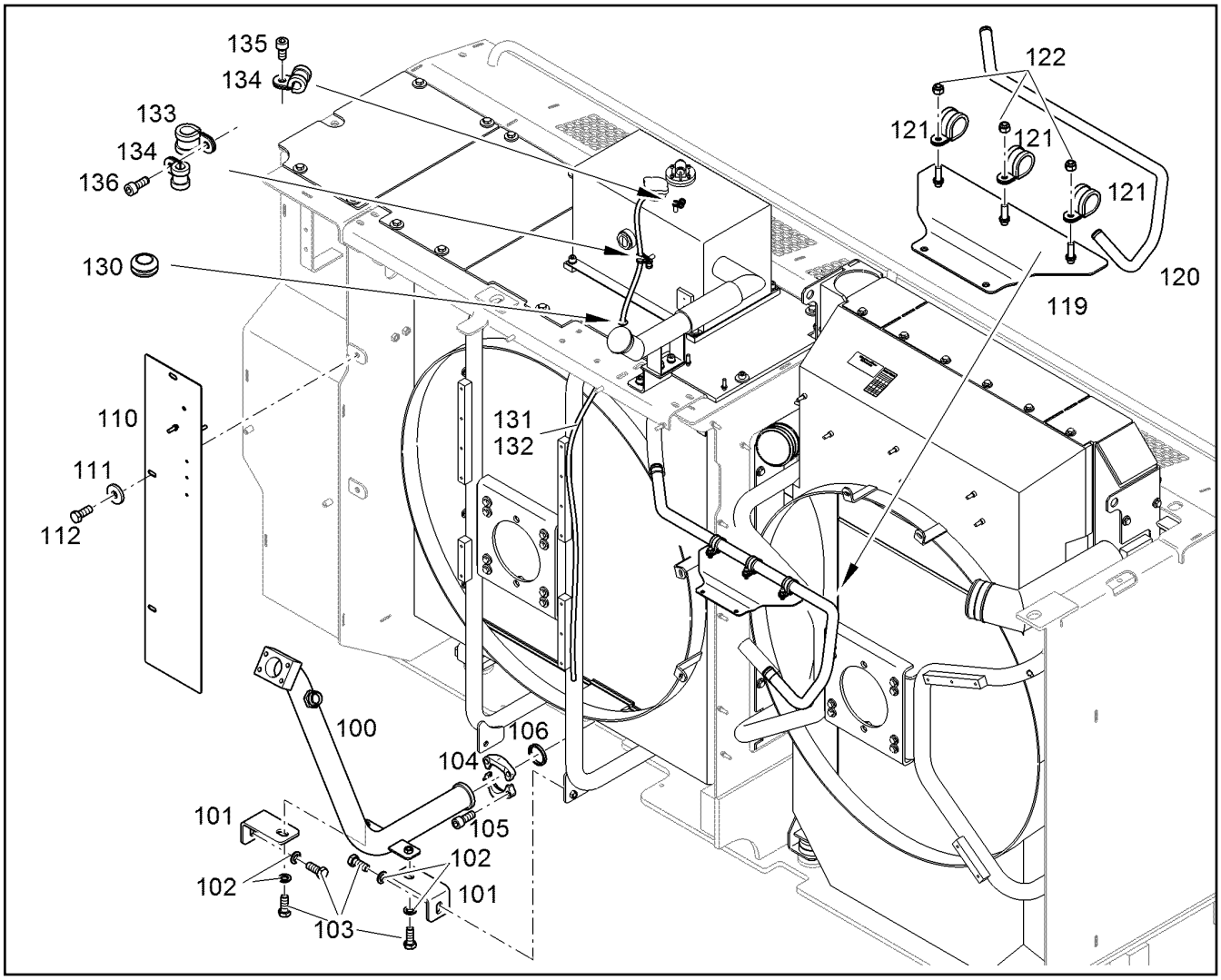

Pos.	Artikel	Menge	Bezeichnung	Description	Serie	K
100	10853795	1	ROHR	TUBE		
101	10408449	2	WINKEL	ANGLE		
102	9918226	4	SCHEIBE 12,5/21X3,5	WASHER		
103	4066124	4	SECHSKANTSCHRAUBE ISO 4017 M12X30 1	HEX SCREW		
104	11485645	2	FLANSCHHAELFTE MIT BUCKEL SAE J518 S	FLANGE HALF WITH BOSSING		
105	11321126	4	ZYLINDERSCHRAUBE ISO 4762 M12X30 10.9	SOCKET HEAD SCREW		
106	10490786	1	RECHTECKRING 63,90X2,80X3,40	RECTANGULAR SECTION RING		
110	10854564	1	LEITBLECH	DEFLECTOR		
111	10179356	3	SCHEIBE 13	WASHER		
112	4066124	3	SECHSKANTSCHRAUBE ISO 4017 M12X30 1	HEX SCREW		
119	10860709	1	KONSOLE	CONSOLE		
120	10837304	1	WASSERROHR	WATER PIPE		
121	7363002	3	SCHELLE DIN 3016-1 D1 27X20 W1-2-CR	CLAMP		
122	4901573	3	SECHSKANTMUTTER M8	HEX NUT		
130	7014435	1	DURCHFUEHRUNGSTUELLE	GROMMET		
131	7363060	3m	KUNSTSTOFFSCHLAUCH	SYNTHETIC HOSE		1
132	7005587	7	KABELBAND	TIE WRAP		
133	7362546	1	SCHELLE DIN 3016-1 D1 12X15 W1-2-CR	CLAMP		
134	7362563	2	SCHELLE DIN 3016-1 D1 8X15 W1-2-CR	CLAMP		
135	4600049	1	ZYLINDERSCHRAUBE ISO 4762 M6X12 8.8	SOCKET HEAD SCREW		
136	4600048	1	ZYLINDERSCHRAUBE ISO 4762 M6X16 8.8	SOCKET HEAD SCREW		

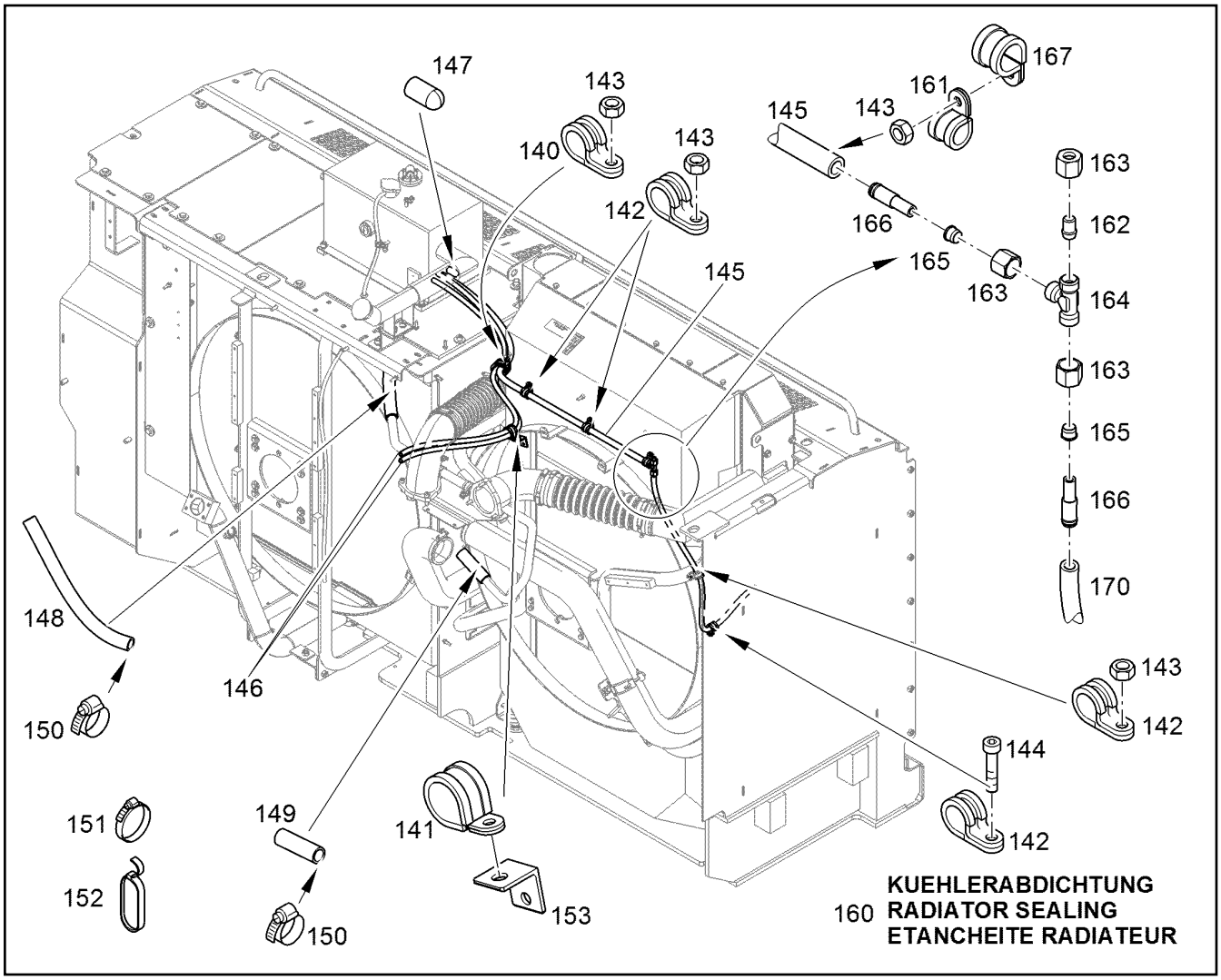

Pos.	Artikel	Menge	Bezeichnung	Description	Serie	K
140	7367691	1	SCHELLE DIN 3016-1 D1 40X25 W1-2-CR	CLAMP		
141	7364299	1	SCHELLE DIN 3016-1 D1 30X20 W1-2-CR	CLAMP		
142	7362665	4	SCHELLE DIN 3016-1 D1 20X20 W1-2-CR	CLAMP		
143	4901573	5	SECHSKANTMUTTER M8	HEX NUT		
144	4600079	1	ZYLINDERSCHRAUBE ISO 4762 M8X20 8.8	SOCKET HEAD SCREW		
145	7361678	1.2m	SCHLAUCH	HOSE		1
146	7361678	1.9m	SCHLAUCH	HOSE		1
147	9898335	1	STOPFEN	STOP PLUG		
148	4600973	0.5m	SCHLAUCH	HOSE		1
149	4600973	0.13m	SCHLAUCH	HOSE		1
150	5004927	4	SCHLAUCHSCHELLE DIN 3017-1 A 32 25-4	HOSE CLAMP		
151	4601105	9	SCHELLE DIN 3017-1 A 16 12-20X9 W2-2	CLAMP		
152	7621780	2	ZURRGURT 18X0,35m 380daN TEXTILGURT	LASHING STRAP		
153	9573442	1	WINKEL	ANGLE		
160	11461660	1	KUEHLERABDICHTUNG ⇨ ❑ 197	COOLER SEALING		
161	7362602	1	SCHELLE DIN 3016-1 D1 18X20 W1-2-CR	CLAMP		
162	477700408	1	VERSCHLUSSSTOPFEN PL 10L/S	BLANKING PLUG		
163	4774001	3	UEBERWURFMUTTER DIN 3870 AL10	BOX NUT		
164	7403972	1	WECHSELVENTIL	SHUTTLE VALVE		
165	4771001	2	SCHNEIDRING DIN 3861 A S 10	CUTTING RING		
166	9573697	2	SCHLAUCHVERBINDUNG	HOSE CONNECTION		
167	7362545	1	SCHELLE DIN 3016-1 D1 22X20 W1-2-CR	CLAMP		
170	7361678	0.9m	SCHLAUCH	HOSE		1

Hinweis: **Verschraubungen mit Loctite typ 243 versichern ausser Pos. 5 und 6**

Note: **Screws with Loctite type 243 insure expect Pos. 5 and 6**

Note: **Visseries sécurisées avec Loctite type 243 hormis Pos. 5 et 6**

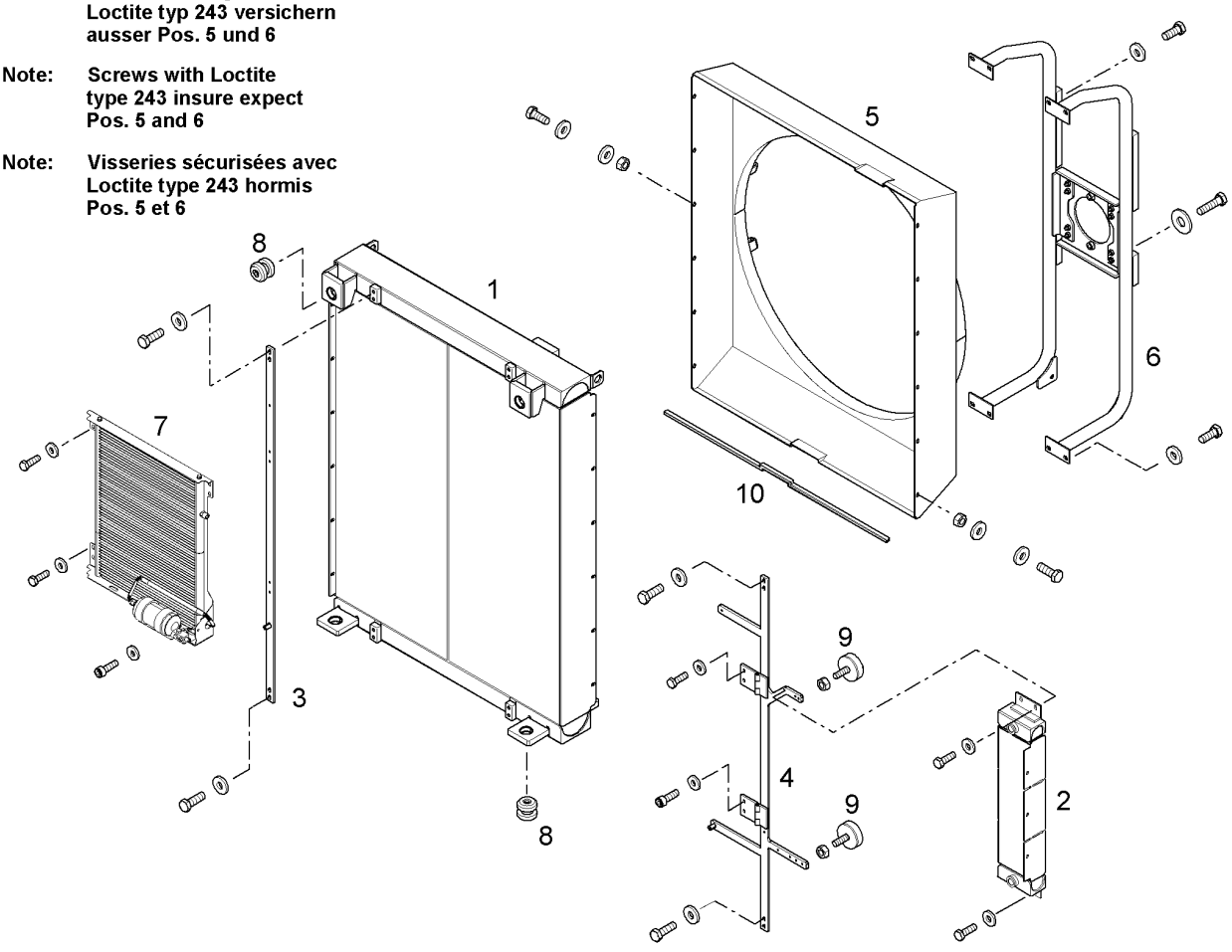

Pos.	Artikel	Menge	Bezeichnung	Description	Serie	K
1	11340631	1	HYDRAULIKOELKUEHLER	OIL COOLING SYSTEM		
2	11494363	1	KRAFTSTOFFKUEHLER	FUEL COOLER		
3	11642368	1	HALTER	HOLDER		
4	11626362	1	HALTER	HOLDER		
5	11340632	1	LUEFTERHAUBE	FAN COWL		
6	11113660	1	MOTORHALTERUNG	MOTOR MOUNTING		
7	10813515	1	KONDENSATOREINHEIT [10104-072411 22/09/1] ⇨ ❑ 202	CAPACITOR UNIT		
8	11006102	6	GUMMILAGER	RUBBER BEARING		
9	7026097	2	ANSCHLAGPUFFER	LIMIT STOP BUFFER		
10	11699557	1.9m	KANTENSCHUTZ	EDGE PROTECTION		

Hinweis: **Verschraubungen mit Loctite typ 243 versichern ausser Pos. 5 und 6**

Note: **Screws with Loctite type 243 insure expect Pos. 5 and 6**

Note: **Visseries sécurisées avec Loctite type 243 hormis Pos. 5 et 6**

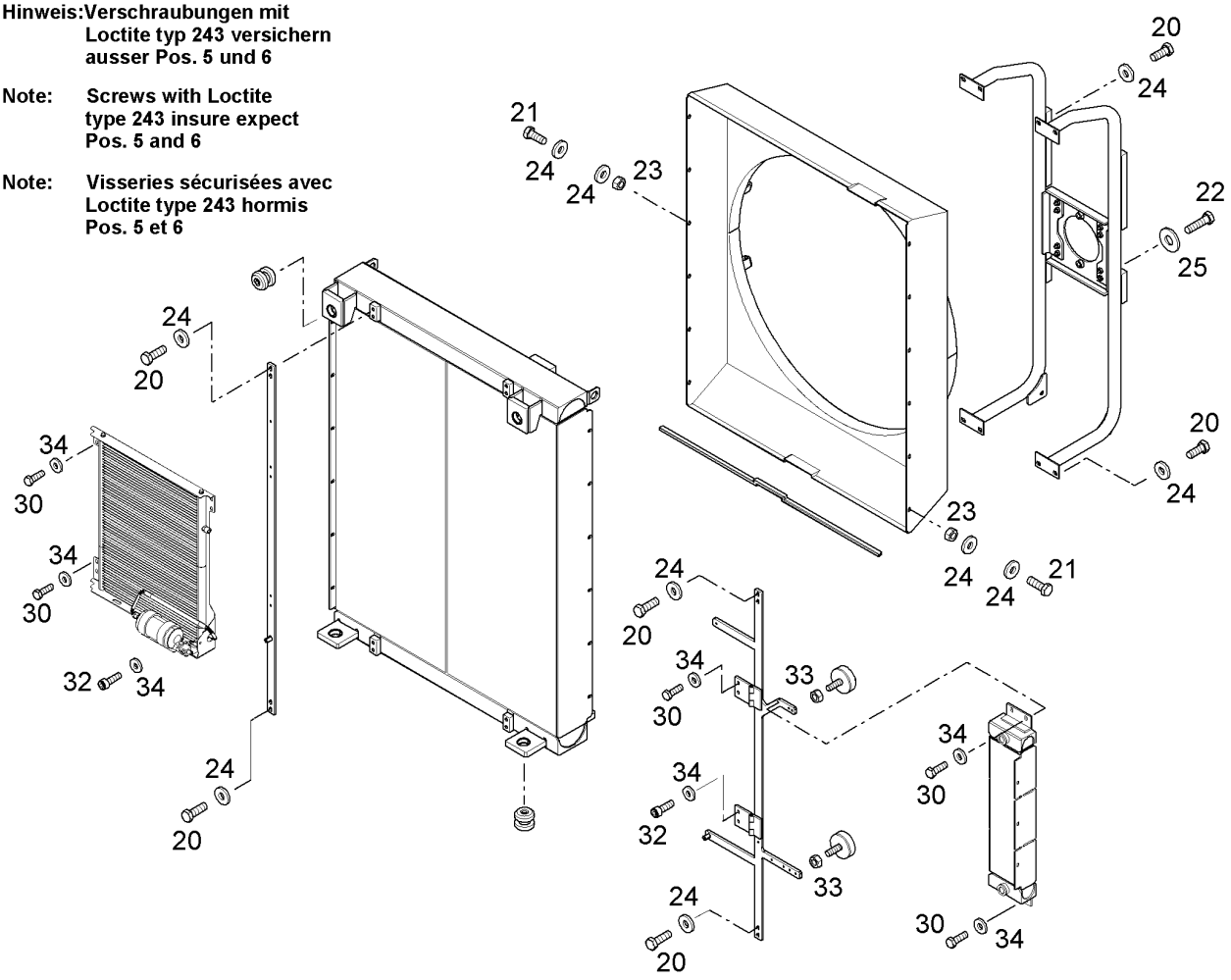

Pos.	Artikel	Menge	Bezeichnung	Description	Serie	K
20	4066093	16	SECHSKANTSCHRAUBE ISO 4017 M10X25 1	HEX SCREW		
21	4066098	12	SECHSKANTSCHRAUBE ISO 4017 M10X30 1	HEX SCREW		
22	4001246	8	SECHSKANTSCHRAUBE ISO 4017 M10X35 1	HEX SCREW		
23	4000383	12	SECHSKANTMUTTER M10	HEX NUT		
24	4000505	28	SCHEIBE 10,5 200HV	WASHER		
25	4601173	8	SCHEIBE 10,5	WASHER		
30	4066042	8	SECHSKANTSCHRAUBE ISO 4017 M8X25 1	HEX SCREW		
32	4600175	2	ZYLINDERSCHRAUBE ISO 4762 M8X25 8.8	SOCKET HEAD SCREW		
33	4000381	2	SECHSKANTMUTTER M8	HEX NUT		
34	242005302	10	SCHEIBE 8,4X23X4 30HV	WASHER		

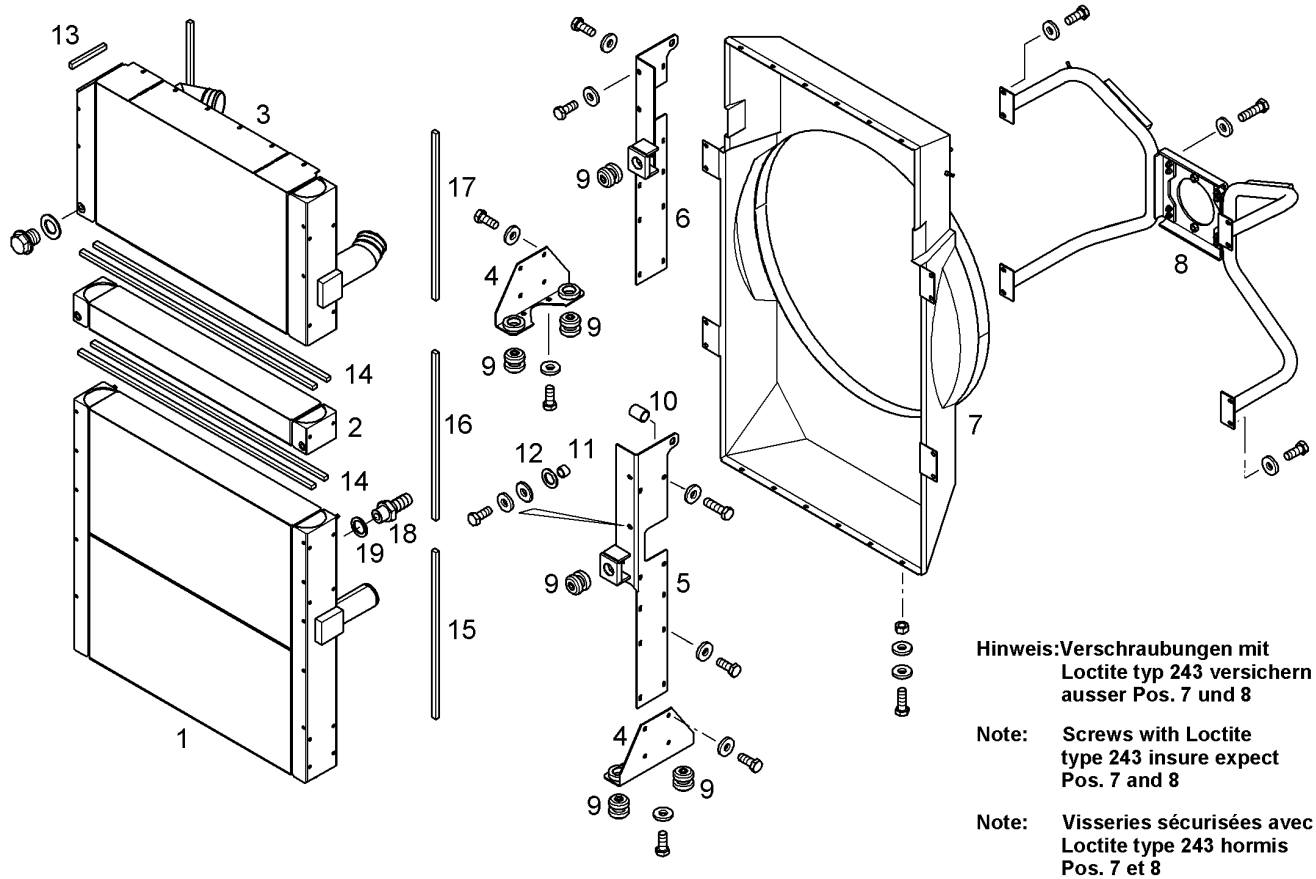

Pos.	Artikel	Menge	Bezeichnung	Description	Serie	K
1	11643337	1	KUEHLMITTELKUEHLER	COOLANT COOLER		
2	11643329	1	GETRIEBEOELKUEHLER	GEARBOX OIL COOLER		
3	11643338	1	LADELUFTKUEHLER	CHARGE AIR COOLER		
4	11340609	2	HALTER	HOLDER		
5	11643341	1	RAHMENTEIL LINKS	FRAME PART LEFT		
6	11643342	1	RAHMENTEIL RECHTS	FRAME PART RIGHT		
7	11643339	1	LUEFTERHAUBE	FAN COWL		
8	11643340	1	MOTORHALTERUNG	MOTOR MOUNTING		
9	11006102	6	GUMMILAGER	RUBBER BEARING		
10	11314670	4	DISTANZHUELSE	DISTANCE SLEEVE		1
11	11340614	2	DISTANZHUELSE	DISTANCE SLEEVE		1
12	11082367	2	SCHEIBE	WASHER		
13	10354586	0.54m	DICHTPROFIL	SEALING PROFILE		
14	11340759	4	DICHTPROFIL	SEALING PROFILE		
15	11699557	0.81m	KANTENSCHUTZ	EDGE PROTECTION		
16	11699557	1.19m	KANTENSCHUTZ	EDGE PROTECTION		
17	11699557	0.89m	KANTENSCHUTZ	EDGE PROTECTION		
18	11698292	2	SCHLAUCHTUELLE	HOSE SLEEVE		
19	7007031	2	DICHTRING DIN 7603 A 14X20	SEALING RING		

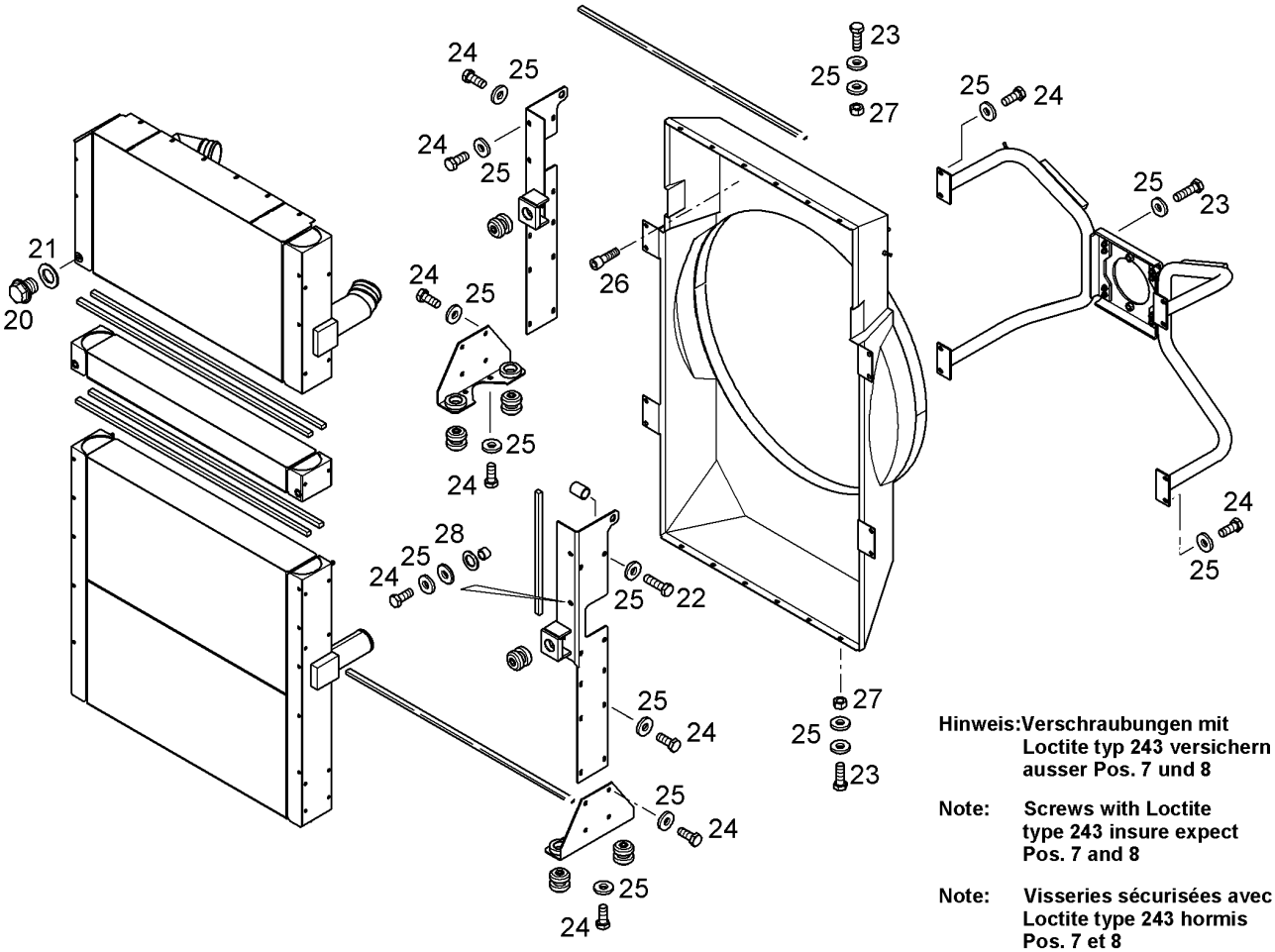

Pos.	Artikel	Menge	Bezeichnung	Description	Serie	K
20	4078024	2	VERSCHLUSSSCHRAUBE DIN 7604 A M26X1	SCREW PLUG		
21	7101032	2	DICHTRING DIN 7603 A 26X32	SEALING RING		
22	4001246	6	SECHSKANTSCHRAUBE ISO 4017 M10X35 1	HEX SCREW		
23	4066098	19	SECHSKANTSCHRAUBE ISO 4017 M10X30 1	HEX SCREW		
24	4066093	38	SECHSKANTSCHRAUBE ISO 4017 M10X25 1	HEX SCREW		
25	4000505	63	SCHEIBE 10,5 200HV	WASHER		
26	10663523	7	ZYLINDERSCHRAUBE ISO 4762 M8X20 10.9	SOCKET HEAD SCREW		
27	4000383	11	SECHSKANTMUTTER M10	HEX NUT		
28	10289795	38	SCHEIBE 10 300HV	WASHER		

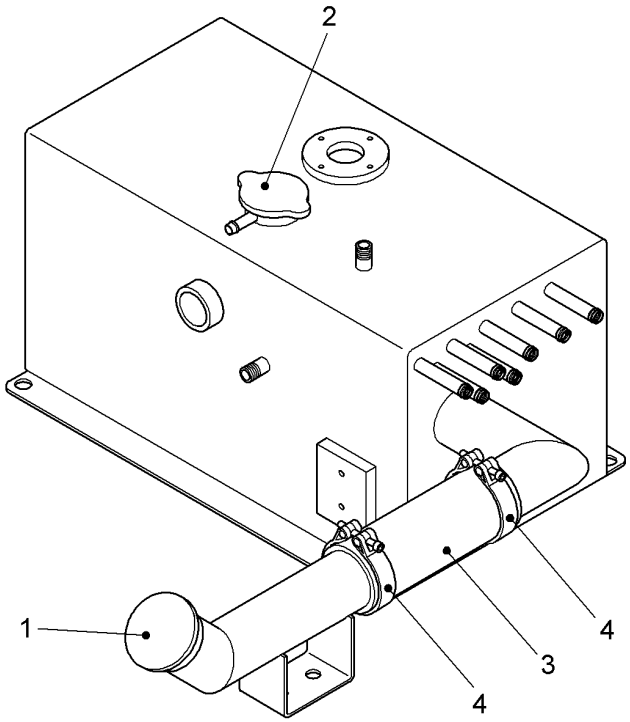

Pos.	Artikel	Menge	Bezeichnung	Description	Serie	K
1	10471614	1	VERSCHLUSSDECKEL	END COVER		
2	11088302	1	VERSCHLUSSDECKEL	END COVER		
3	10471616	1	KUEHLWASSERSCHLAUCH	COOLING WATER HOSE		1
4	774208008	2	SCHLAUCHSCHELLE C8/TXWF 60 50-70X12	HOSE CLAMP		

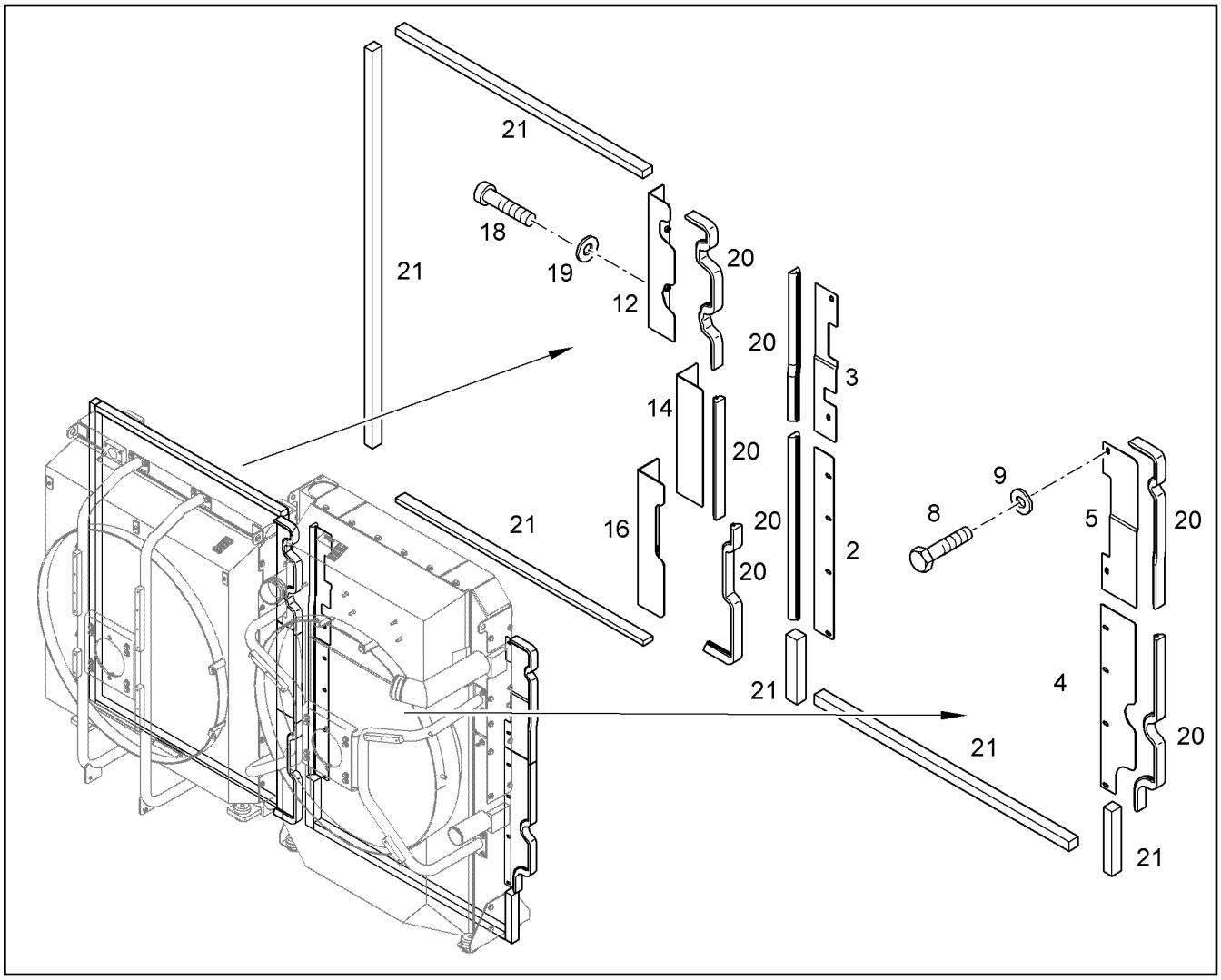

Pos.	Artikel	Menge	Bezeichnung	Description	Serie	K
2	11461676	1	BLECH	PLATE		
3	11461677	1	BLECH	PLATE		
4	11461678	1	BLECH	PLATE		
5	11461679	1	BLECH	PLATE		
8	4001696	10	SECHSKANTSCHRAUBE ISO 4017 M10X20 1	HEX SCREW		
9	10289795	10	SCHEIBE 10 300HV	WASHER		
12	10860620	1	BLECH	PLATE		
14	10860621	1	BLECH	PLATE		
16	10860622	1	BLECH	PLATE		
18	4043122	6	ZYLINDERSCHRAUBE ISO 4762 M10X20 10.	SOCKET HEAD SCREW		
19	10289795	6	SCHEIBE 10 300HV	WASHER		
20	12205924	5m	KLEMMPROFIL 40	CLAMPING PROFILE		
21	10294466	4	PROFIL	PROFILE		

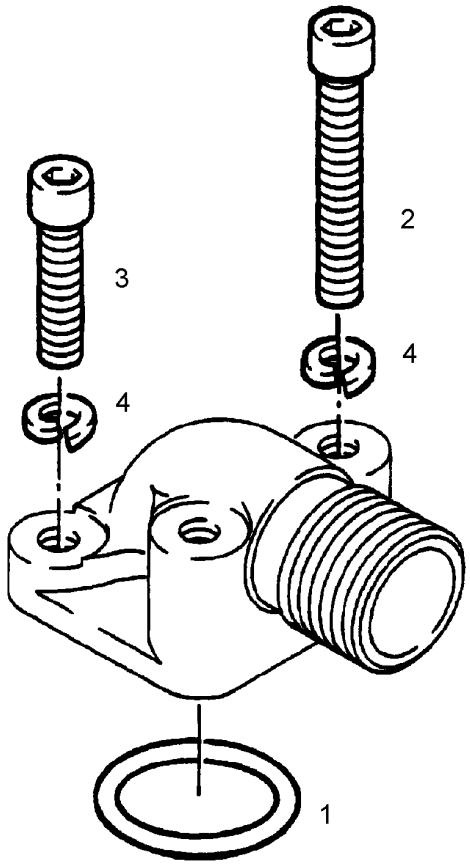

Pos.	Artikel	Menge	Bezeichnung	Description	Serie	K
1	7264642	1	O-RING 18X2,5	O-RING		
2	4600067	2	ZYLINDERSCHRAUBE ISO 4762 M6X35 10.9	SOCKET HEAD SCREW		
3	4600068	2	ZYLINDERSCHRAUBE ISO 4762 M6X22 10.9	SOCKET HEAD SCREW		
4	4600218	4	FEDERRING B 6	WASHER SPRING		

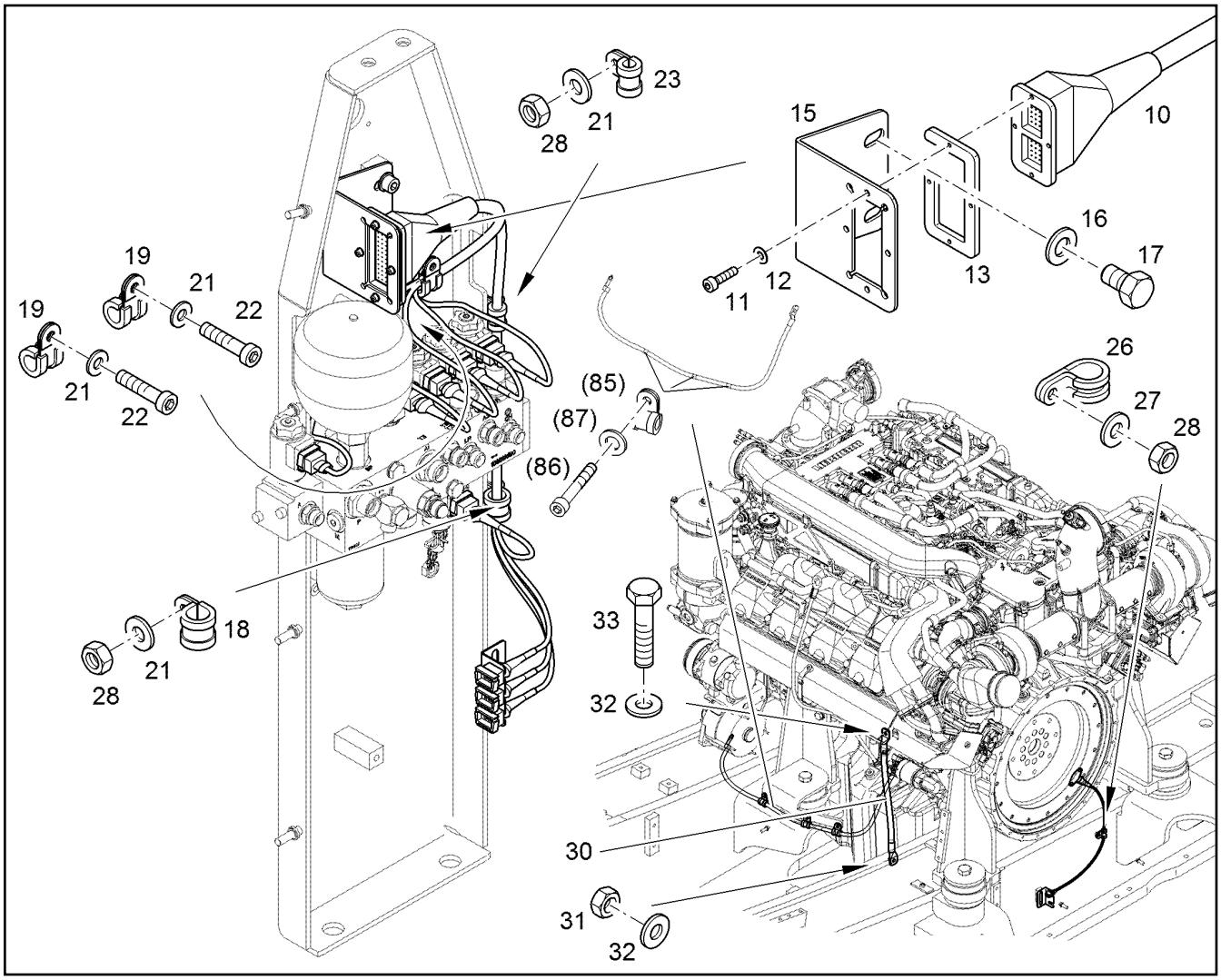

Pos.	Artikel	Menge	Bezeichnung	Description	Serie	K
10	10408116	1	KABELSATZ PUMPE W9	WIRING HARNESS PUMP		
11	4600337	4	ZYLINDERSCHRAUBE ISO 4762 M4X16 8.8	SOCKET HEAD SCREW		
12	4001645	4	SCHEIBE 4 200HV	WASHER		
13	10049073	1	KONSOLE	CONSOLE		
15	10840711	1	KONSOLE	CONSOLE		
16	10289795	2	SCHEIBE 10 300HV	WASHER		
17	10026108	2	SECHSKANTSCHRAUBE ISO 4017 M10X16	HEX SCREW		
18	7362602	1	SCHELLE DIN 3016-1 D1 18X20 W1-2-CR	CLAMP		
19	7362603	3	SCHELLE DIN 3016-1 D1 15X20 W1-2-CR	CLAMP		
21	10289803	4	SCHEIBE 8 300HV	WASHER		
22	4901176	2	ZYLINDERSCHRAUBE ISO 4762 M8X12 8.8	SOCKET HEAD SCREW		
23	7363004	1	SCHELLE DIN 3016-1 D1 10X20 W1-2-CR	CLAMP		
25	635867001	0	SENSOR	SENSOR		
26	7381565	1	SCHELLE DIN 3016-1 D1 6X20 W1-2-CR	CLAMP		
27	10289803	1	SCHEIBE 8 300HV	WASHER		
28	4000381	3	SECHSKANTMUTTER M8	HEX NUT		
30	10408969	1	KABELSATZ MOTOR MASSE W12	WIRING HARNESS MOTOR MAS		
31	4000383	1	SECHSKANTMUTTER M10	HEX NUT		
32	10289795	2	SCHEIBE 10 300HV	WASHER		
33	11002753	1	SECHSKANTSCHRAUBE ISO 4017 M10X20	HEX SCREW		

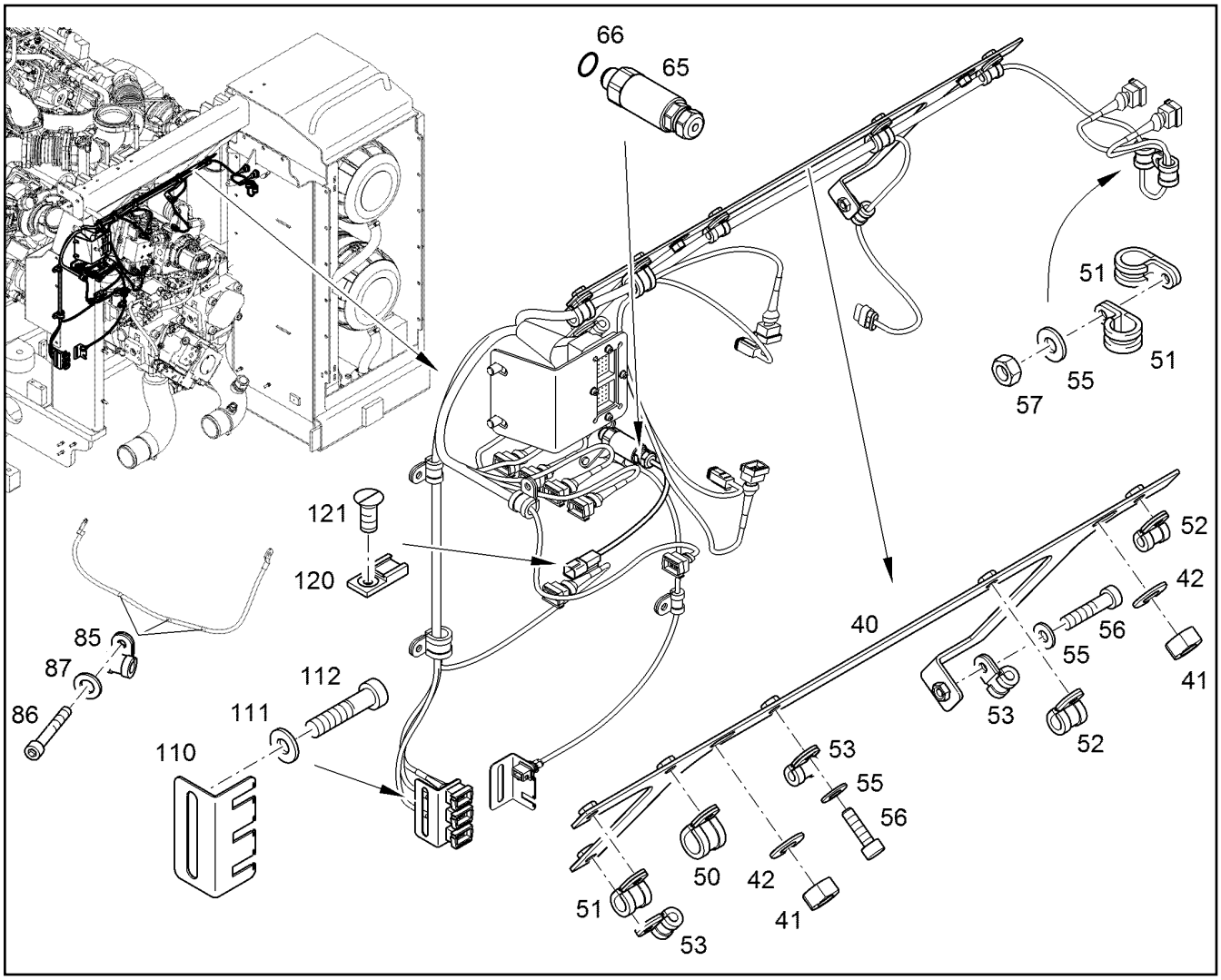

Pos.	Artikel	Menge	Bezeichnung	Description	Serie	K
40	10830076	1	KONSOLE	CONSOLE		
41	4000381	2	SECHSKANTMUTTER M8	HEX NUT		
42	4000779	2	SCHEIBE 8 200HV	WASHER		
50	7362602	2	SCHELLE DIN 3016-1 D1 18X20 W1-2-CR	CLAMP		
51	7362734	1	SCHELLE DIN 3016-1 D1 13X20 W1-2-CR	CLAMP		
52	7002957	1	SCHELLE DIN 3016-1 D1 12X20 W1-2-CR	CLAMP		
53	7621794	4	SCHELLE DIN 3016-1 D1 8X20 W1-2-CR	CLAMP		
55	10289803	7	SCHEIBE 8 300HV	WASHER		
56	10875597	6	ZYLINDERSCHRAUBE ISO 4762 M8X16 8.8 4	SOCKET HEAD SCREW		
57	4000381	2	SECHSKANTMUTTER M8	HEX NUT		
60	10341869	0	DREHWINKELSENSOR	SLEWING ANGLE SENSOR		
65	6204186	1	TEMPERATURSCHALTER	TEMPERATURE SWITCH		
66	4900262	1	DICHTRING DIN 7603 A 14X20	SEALING RING		
70	10860709	0	KONSOLE	CONSOLE		
85	7363004	3	SCHELLE DIN 3016-1 D1 10X20 W1-2-CR	CLAMP		
86	4600079	3	ZYLINDERSCHRAUBE ISO 4762 M8X20 8.8	SOCKET HEAD SCREW		
87	10289803	3	SCHEIBE 8 300HV	WASHER		
110	10378260	1	HALTER	HOLDER		
111	10289803	1	SCHEIBE 8 300HV	WASHER		
112	4600079	1	ZYLINDERSCHRAUBE ISO 4762 M8X20 8.8	SOCKET HEAD SCREW		
120	6203497	1	BEFESTIGUNGSELEMENT F.DT STECKER	FASTENER		
121	11000900	1	HALBRUNDKOPFSCHRAUBE ISO 7380-1 M5	BUTTON HEAD SCREW		
130	11002171	1	KABELSATZ WL725	CABLE LOOM		
131	10289803	1	SCHEIBE 8 300HV	WASHER		
132	4900188	1	SECHSKANTSCHRAUBE ISO 4017 M8X16 8.	HEX SCREW		
140	11100081	1	KABELSATZ WL720	CABLE LOOM		

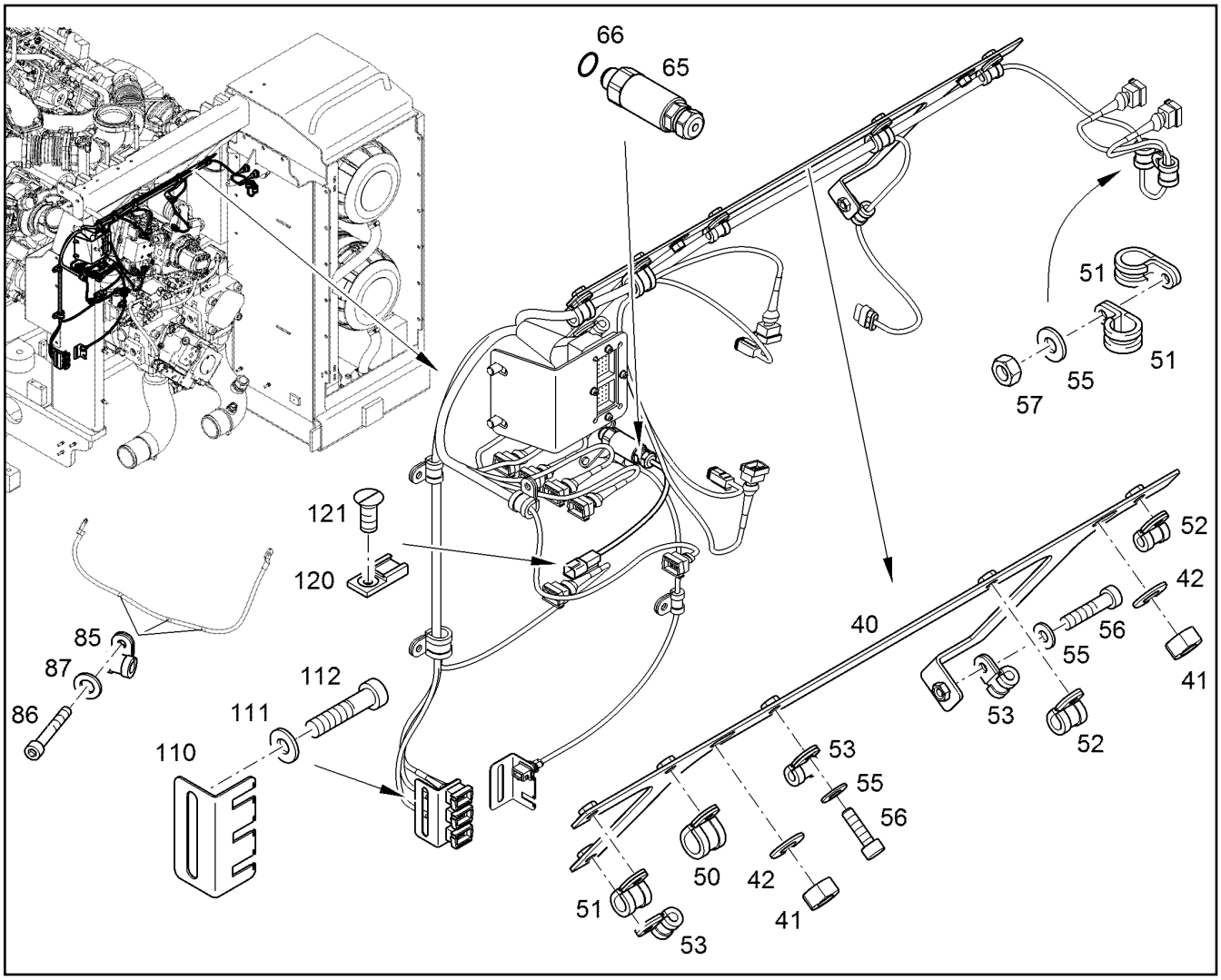

Pos.	Artikel	Menge	Bezeichnung	Description	Serie	K
141	10289795	1	SCHEIBE 10 300HV	WASHER		
142	4065166	1	SECHSKANTSCHRAUBE ISO 4017 M10X20	HEX SCREW		

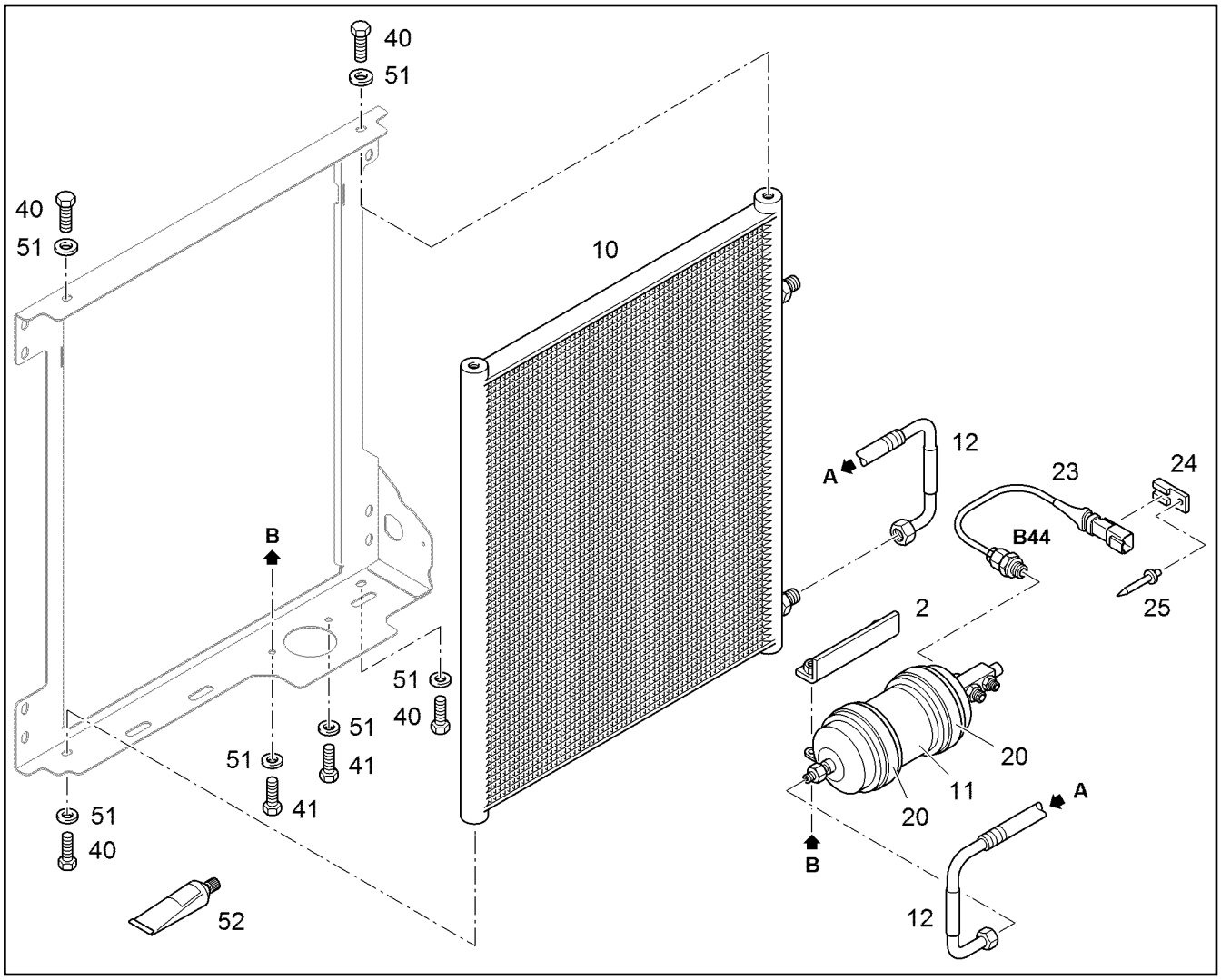

Pos.	Artikel	Menge	Bezeichnung	Description	Serie	K
2	10665223	1	HALTER	HOLDER		
10	10815368	1	KONDENSATOR	CAPACITOR		
11	11341140	1	TROCKNER	DRYER	35074-	
12	10665226	1	SCHLAUCH	HOSE		1
20	10665227	2	SCHELLE DIN 3016 75X25 W1	CLAMP		
23	10665228	1	DRUCKSCHALTER	PRESSURE SWITCH		
24	6203497	1	BEFESTIGUNGSELEMENT F.DT STECKER	FASTENER		
25	7401288	1	BLINDNIET A 4X8	BLIND RIVET		
40	4065136	4	SECHSKANTSCHRAUBE ISO 4017 M8X12 8.	HEX SCREW		
41	11651767	2	SECHSKANTSCHRAUBE ISO 4017 M8X20 8	HEX SCREW		
51	10289803	6	SCHEIBE 8 300HV	WASHER		
52	11458954	1	ETIKETTEN EINBAU	LABELS INSTALLATION		

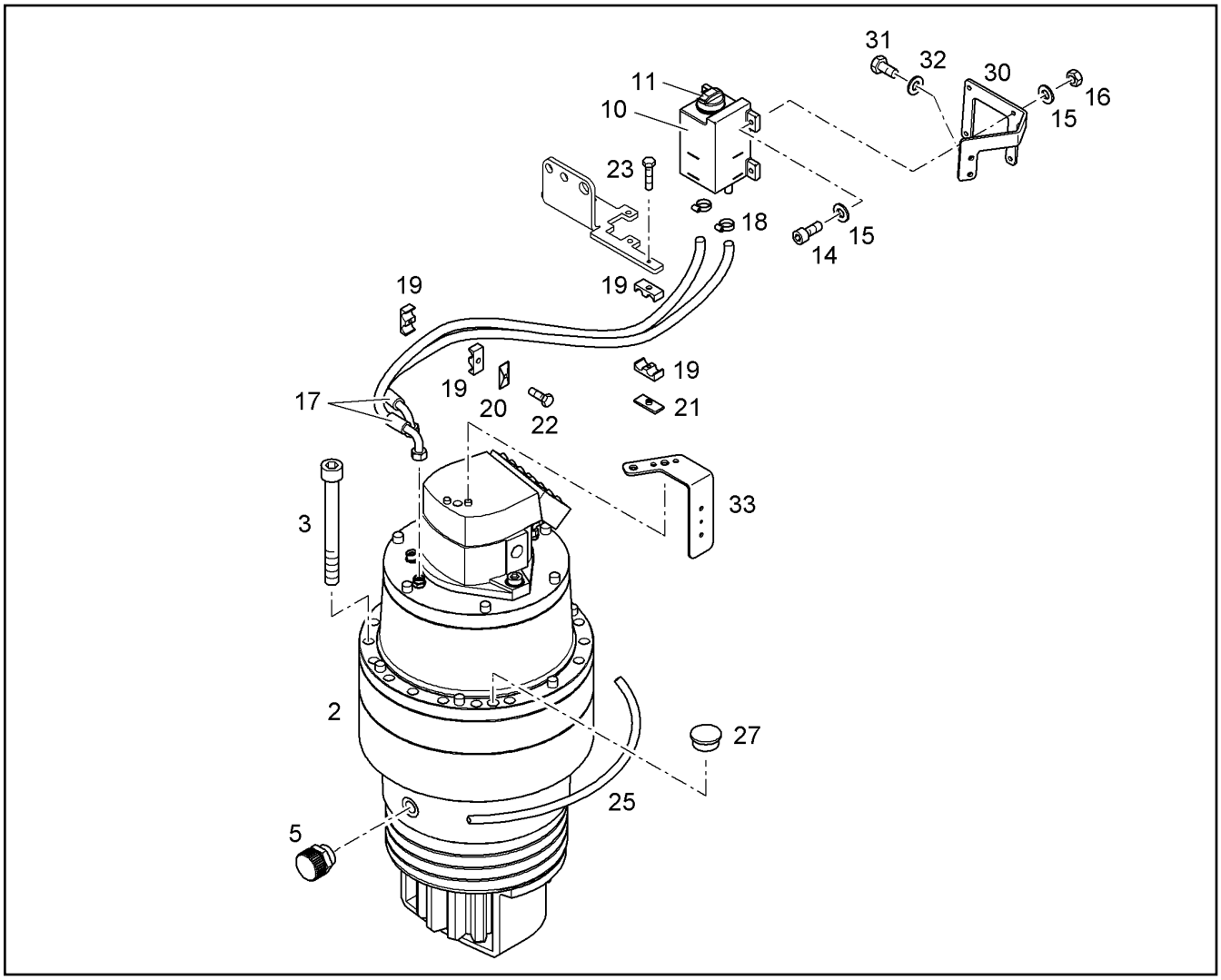

Pos.	Artikel	Menge	Bezeichnung	Description	Serie	K
2		1	DREHWERK ⇨ ❑ 213	SLEWING GEAR		
3		1	BEFESTIGUNGSTEILE ⇨ ❑ 204	FIXING PARTS		
5	5004624	1	OELABLASSSCHRAUBE M 30 1,5 ⇨ ❑ 501	OIL DRAIN PLUG		
10	968868001	1	OELBEHAELTER	OIL TANK		
11	10174391	1	TANKVERSCHLUSS MIT LUEFTUNG d=67	COVER LID		
14	10299659	4	ZYLINDERSCHRAUBE ISO 4762 M10X40 10.9	SOCKET HEAD SCREW		
15	10289795	8	SCHEIBE 10 300HV	WASHER		
16	4000913	4	SECHSKANTMUTTER M10	HEX NUT		
17	10298507	2	SCHLAUCH	HOSE		1
18	4901138	2	SCHLAUCHSCHELLE DIN 3017-1 A 21 16-27	HOSE CLAMP		
19	7029979	4	KLEMMHAELFTE AEHNL.DIN 3015-3 Z 3 G 2	CLAMP-HALF		
20	7401349	1	DECKPLATTE DIN 3015-3 Z-DP 3 W1-ZN	LID PLATE		
21	7005098	1	ANSCHWEISSPLATTE DIN 3015-3 Z-AP 3 W	WELD PLATE		
22	4001648	1	SECHSKANTSCHRAUBE ISO 4017 M8X45 1	HEX SCREW		
23	4001692	1	SECHSKANTSCHRAUBE ISO 4017 M8X55 8.	HEX SCREW		
25	10215888	0.1	DICHTSCHNUR	PACKING CORD		
27	7372760	2	STOPFEN GPN 320 GL28 1-2	STOP PLUG		
30	11452779	1	KONSOLE	CONSOLE		
31	10300838	2	SECHSKANTSCHRAUBE ISO 4017 M12X30 1	HEX SCREW		
32	10289804	2	SCHEIBE 12 300HV	WASHER		
33	10405904	1	KONSOLE	CONSOLE		

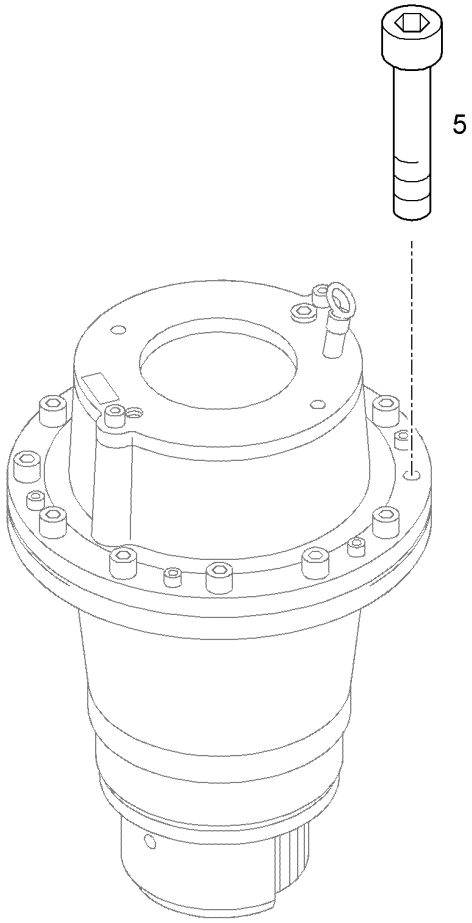

Pos.	Artikel	Menge	Bezeichnung	Description	Serie	K
5	4902014	16	ZYLINDERSCHRAUBE ISO 4762 M24X320 10	SOCKET HEAD SCREW		

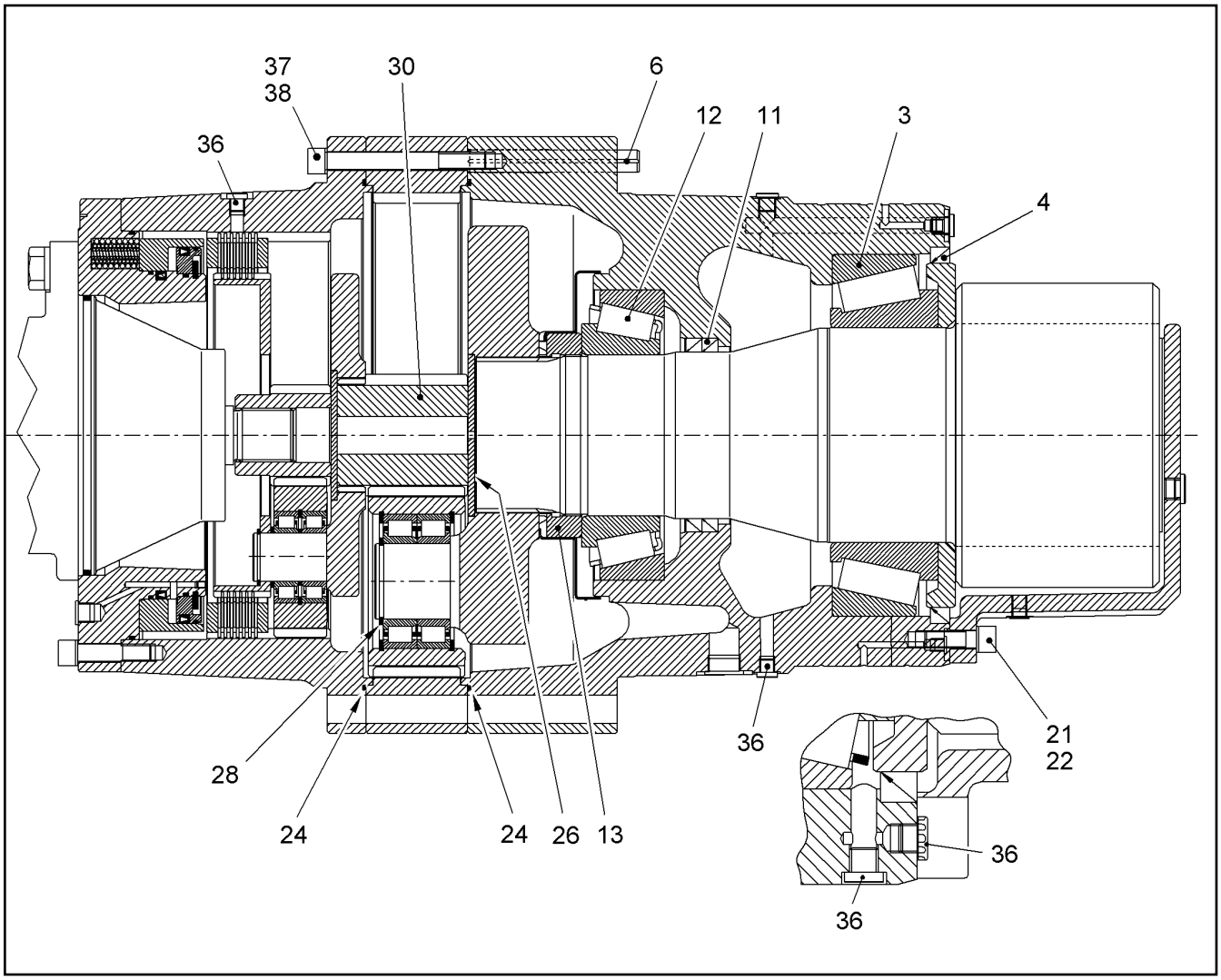

Pos.	Artikel	Menge	Bezeichnung	Description	Serie	K
3		1	KEGELROLLENLAGER	TAPERED ROLLER BEARING		
4		1	RADIALWELLENDICHTRING AX320X350X18	ROTARY SHAFT LIP SEAL		
6		2	SPANNSTIFT 21	DOWEL PIN		
11		2	RADIALWELLENDICHTRING AX155X180X15	ROTARY SHAFT LIP SEAL		
12		1	KEGELROLLENLAGER -322 30 150X270X77	TAPERED ROLLER BEARING		
13		1	NUTMUTTER	SLOTTED NUT		
21		2	ZYLINDERSCHRAUBE ISO 4762 M16X50 10.9	SOCKET HEAD SCREW		
22		2	SICHERUNGSSCHEIBE VS 16	LOCK WASHER		
24		2	O-RING 460X4	O-RING		
26		1	HALTESCHEIBE 150/4X	RETAINING DISK		
28		3	SICHERUNGSRING DIN 471 70	LOCKING RING		
30		1	SONNENRAD M=4,75 Z=21	SUN WHEEL		
36		1	VERSCHLUSSSCHRAUBE VSTI M14X1,5	SCREW PLUG		
37		1	ZYLINDERSCHRAUBE ISO 4762 M16X150 10.	SOCKET HEAD SCREW		
38		6	SICHERUNGSSCHEIBE VS 16	LOCK WASHER		

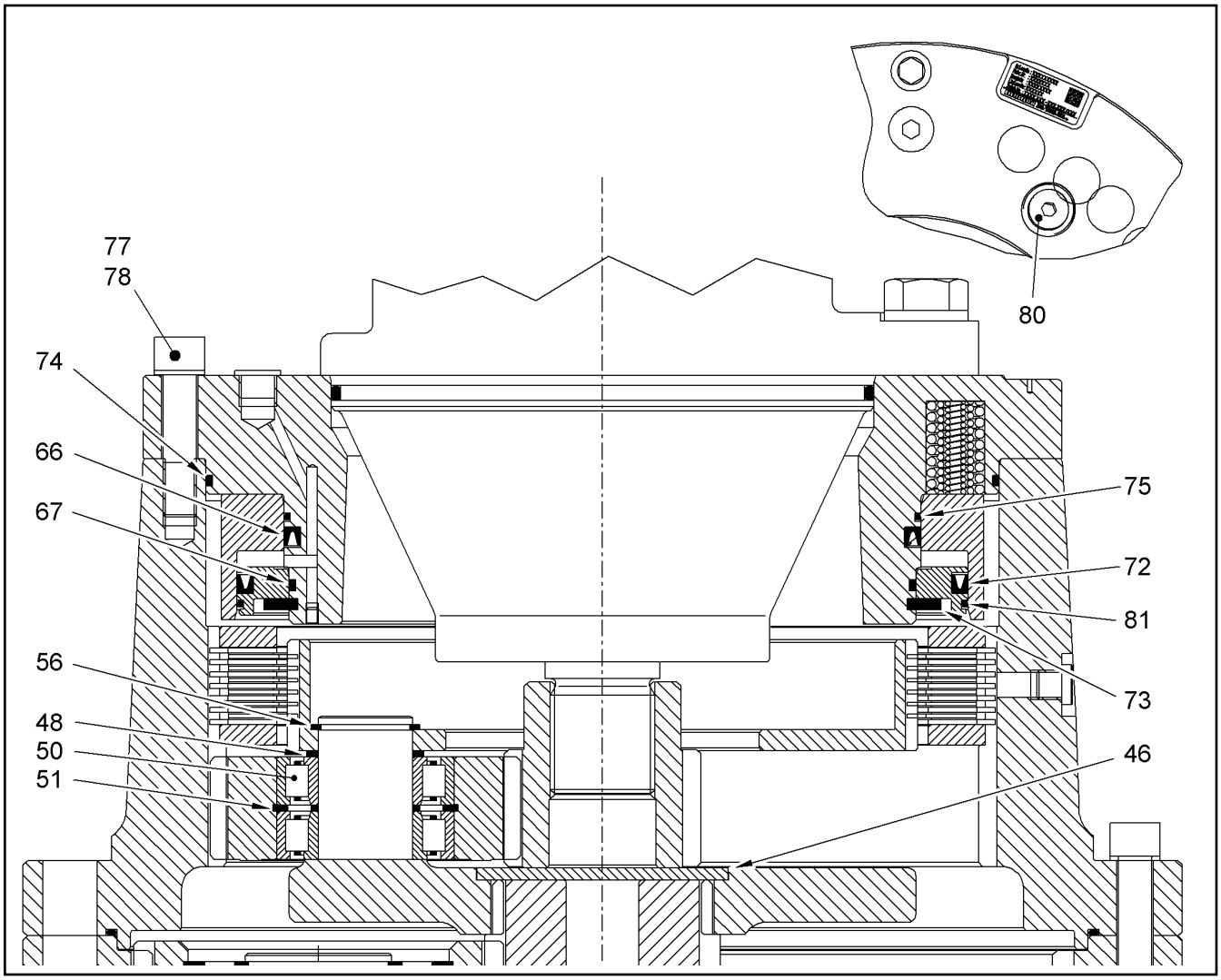

Pos.	Artikel	Menge	Bezeichnung	Description	Serie	K
46		1	HALTESCHEIBE	RETAINING DISK		
48		3	STUETZSCHEIBE DIN 988 45 X 56X 3	SUPPORTING WASHER		
50		6	ZYLINDERROLLENLAGER NJ-2209E.TVP2.	CYLINDRICAL ROLLER BEARING		
51		3	SICHERUNGSRING DIN 472 85	LOCKING RING		
56		3	SICHERUNGSRING DIN 471 45	LOCKING RING		
66		1	NUTRING 305X289X9	ROD SEAL		
67		1	O-RING 280X4	O-RING		
72		1	NUTRING 350X334X9	ROD SEAL		
73		1	SICHERUNGSRING DIN 471 300	LOCKING RING		
74		1	O-RING 360X4	O-RING		
75		1	SCHMUTZABSTREIFER 299X305X3,5	DIRT SCRAPER		
77		6	ZYLINDERSCHRAUBE ISO 4762 M16X70 8.8	SOCKET HEAD SCREW		
78		6	SICHERUNGSSCHEIBE VS 16	LOCK WASHER		
80		1	OELMESSSTAB ⇨ ❑ 220	OIL DIPSTICK		
81		1	SCHMUTZABSTREIFER 344X350X3,5	DIRT SCRAPER		

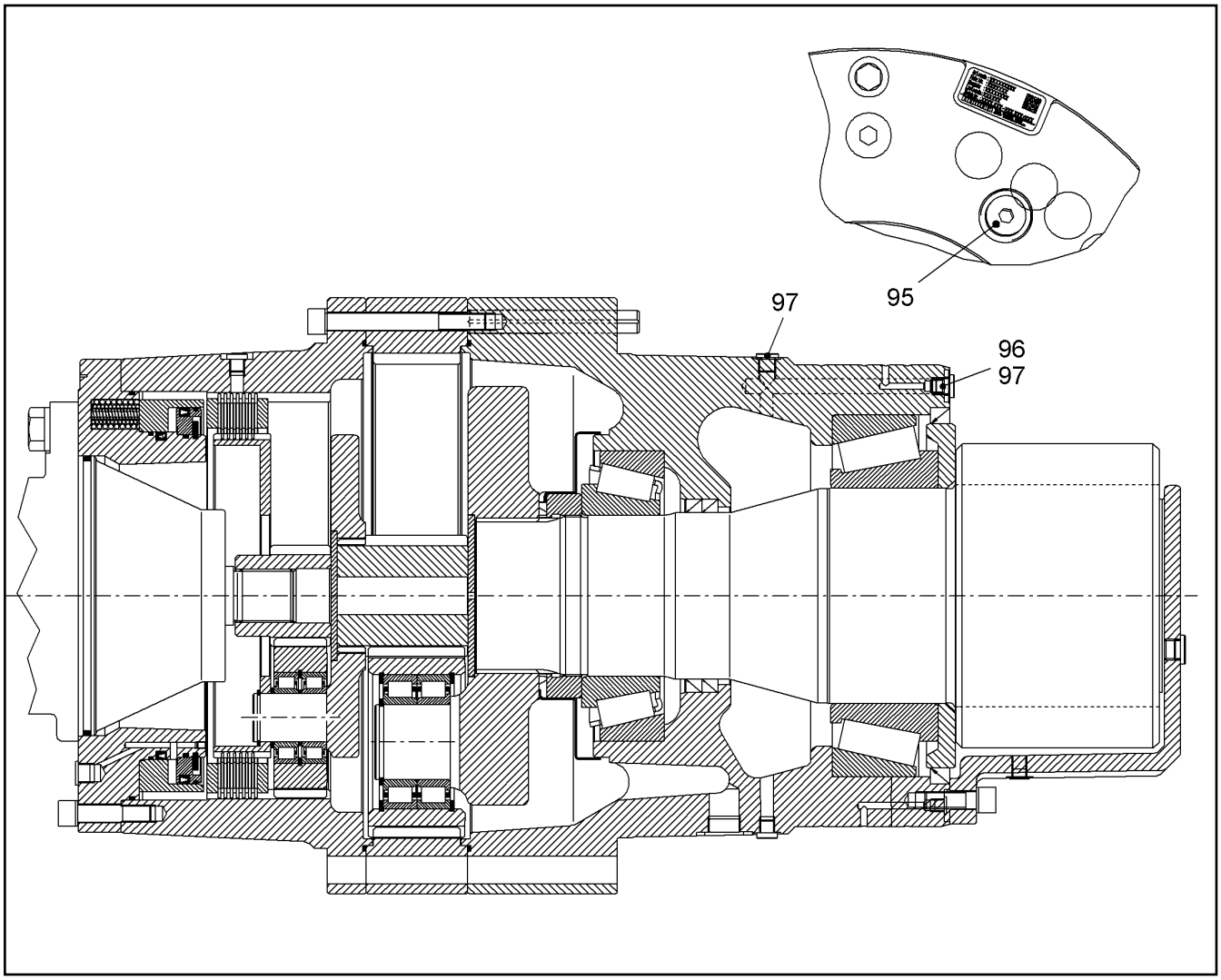

Pos.	Artikel	Menge	Bezeichnung	Description	Serie	K
95		1	OELEINFUELLSTUTZEN ⇨ ❑ 221	OIL FILLER NECK		
96		1	VERSCHLUSSSCHRAUBE VSTI	SCREW PLUG		
97		4	VERSCHLUSSSCHRAUBE VSTI	SCREW PLUG		

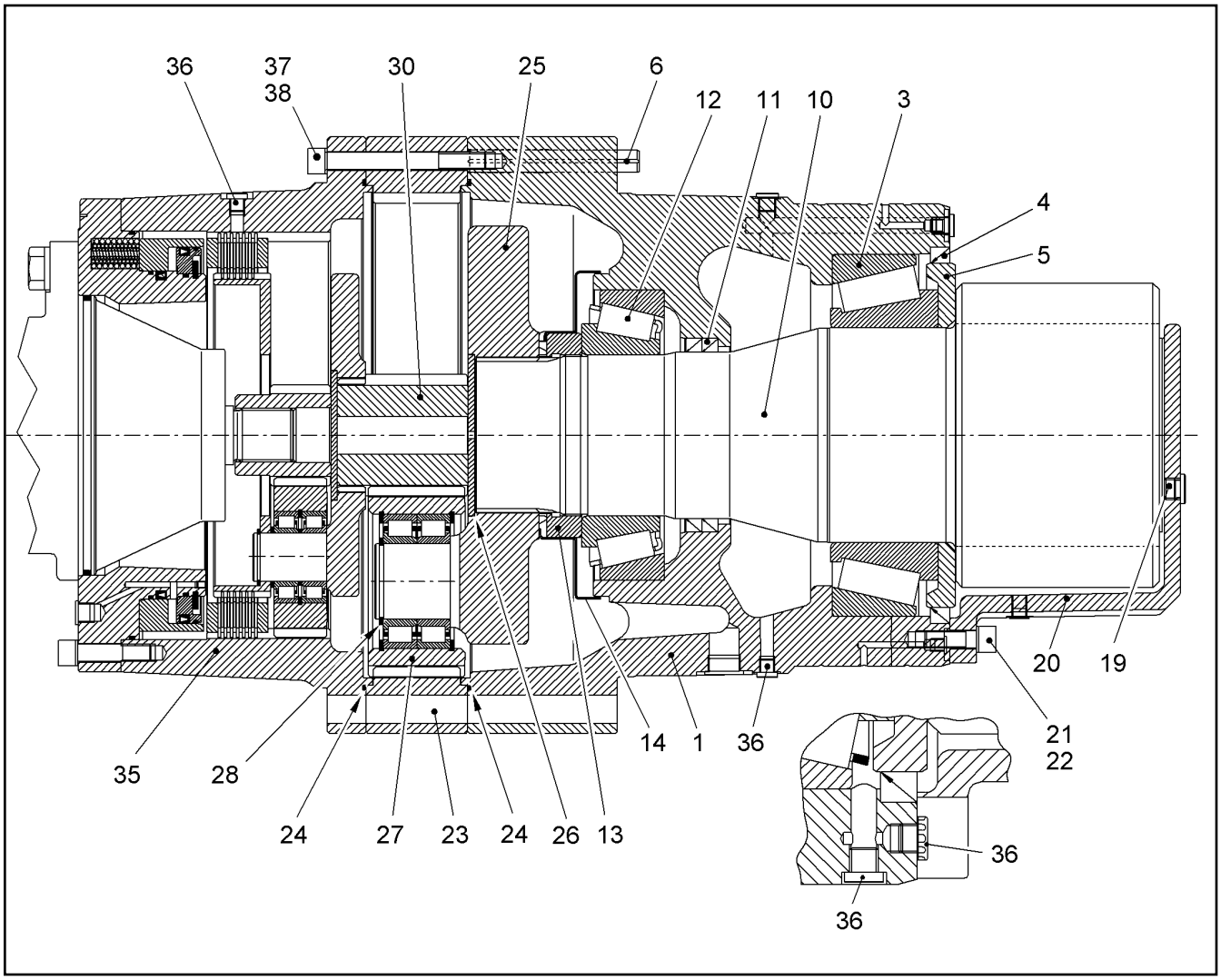

Pos.	Artikel	Menge	Bezeichnung	Description	Serie	K
1	90009823	1	ABTRIEBSWELLENGEHAEUSE	OUTPUT SHAFT HOUSING		
3	10013326	1	KEGELROLLENLAGER	TAPERED ROLLER BEARING		
4	710058501	1	RADIALWELLENDICHTRING AX320X350X18	ROTARY SHAFT LIP SEAL		
5	932145901	1	SCHEIBE	WASHER		
6	4320081	2	SPANNSTIFT 21	DOWEL PIN		
10	932146001	1	ABTRIEBSWELLE M=18 Z=13	OUTPUT SHAFT		
11	7610294	2	RADIALWELLENDICHTRING AX155X180X15	ROTARY SHAFT LIP SEAL		
12	746232001	1	KEGELROLLENLAGER -322 30 150X270X77	TAPERED ROLLER BEARING		
13	9443117	1	NUTMUTTER	SLOTTED NUT		
14	9443133	1	ABDECKBLECH	COVER PLATE		
19	932122001	2	SCHRAUBE	SCREW		
20	932146101	1	SCHMIERFETTKAPPE	GREASE HOUSING		
21	10001077	2	ZYLINDERSCHRAUBE ISO 4762 M16X50 10.9	SOCKET HEAD SCREW		
22	4229914	2	SICHERUNGSSCHEIBE VS 16	LOCK WASHER		
23	90009824	1	INNENRAD M=4,75 Z=90	INNER WHEEL		
24	726443401	2	O-RING 460X4	O-RING		
25	933324301	1	PLANETENTRAEGER	PLANETARY CARRIER		
26	9441960	1	HALTESCHEIBE 150/4X	RETAINING DISK		
27	933324501	3	PLANETENRAD M=4,75 Z=34 ⇨ ❑ 214	PLANET WHEEL		
28	4001447	3	SICHERUNGSRING DIN 471 70	LOCKING RING		
30	933324701	1	SONNENRAD M=4,75 Z=21	SUN WHEEL		
35	90009825	1	INNENRAD M=4 Z=90	INNER WHEEL		
36	7363125	5	VERSCHRAUBUNG VSTI M14X1,5 ⇨ ❑ 687	FITTING		
37	404318501	6	ZYLINDERSCHRAUBE ISO 4762 M16X150 10.	SOCKET HEAD SCREW		

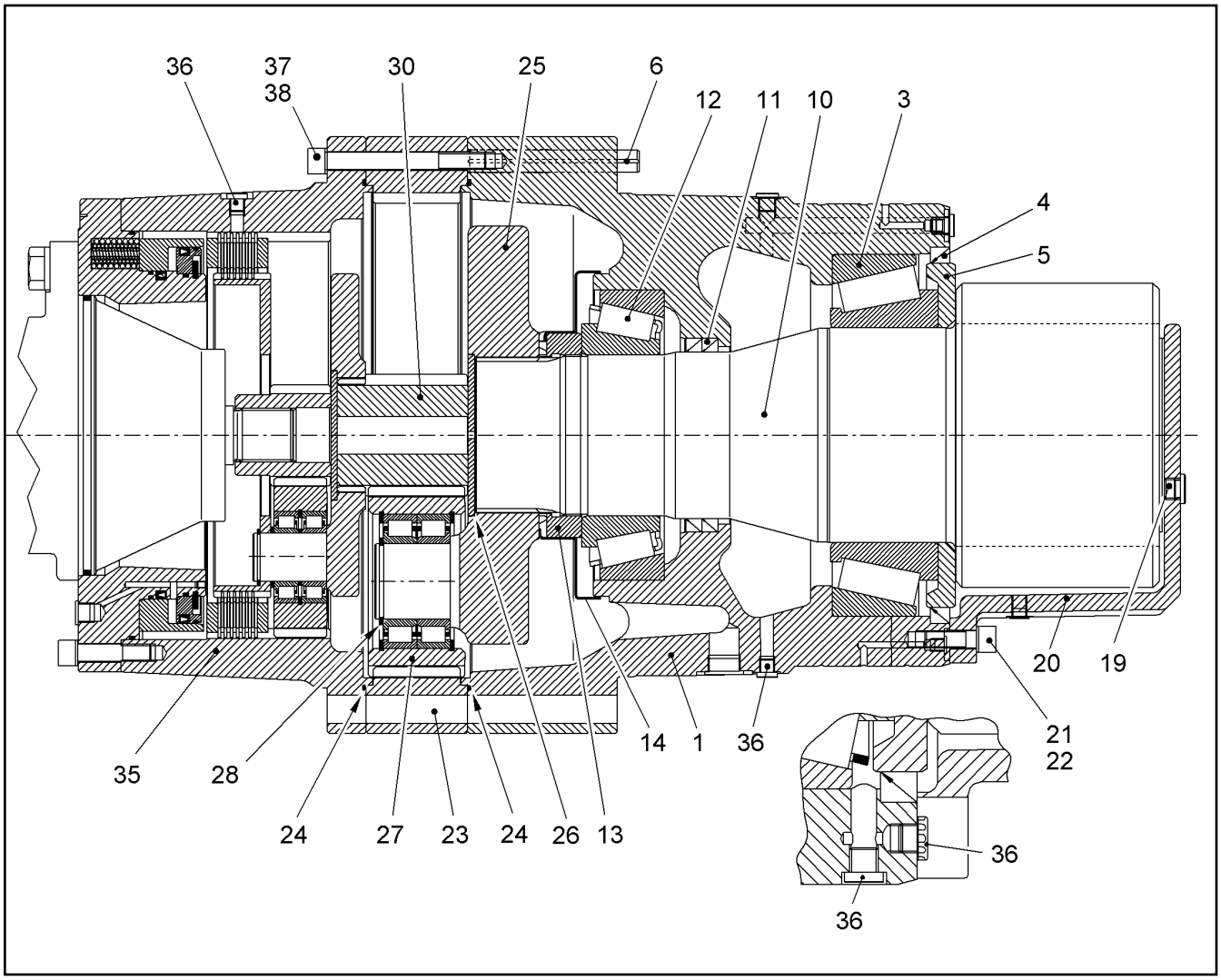

Pos.	Artikel	Menge	Bezeichnung	Description	Serie	K
38	4229914	6	SICHERUNGSSCHEIBE VS 16	LOCK WASHER		

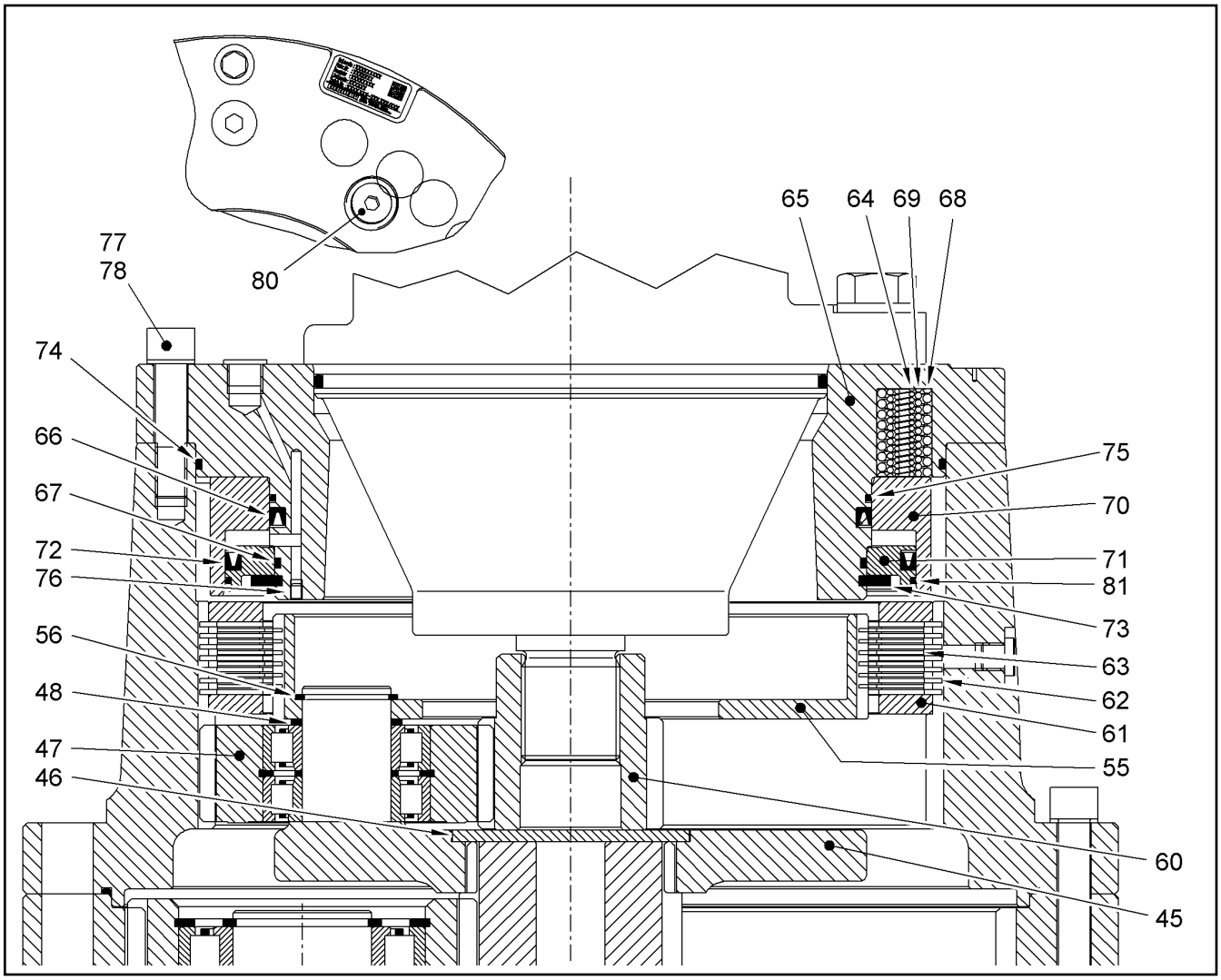

Pos.	Artikel	Menge	Bezeichnung	Description	Serie	K
45	933324401	1	PLANETENTRAEGER	PLANETARY CARRIER		
46	9442289	1	HALTESCHEIBE	RETAINING DISK		
47	933324901	3	PLANETENRAD M=4 Z=34 ⇨ ❑ 215	PLANET WHEEL		
48	422011901	3	STUETZSCHEIBE 45X56X3	SUPPORTING WASHER		
55	933325101	1	LAMELLENTRAEGER	MULTI-DISC CARRIER		
56	4000870	3	SICHERUNGSRING DIN 471 45	LOCKING RING		
60	90207293	1	SONNENRAD M=4 Z=21	SUN WHEEL		
61	9441970	2	DRUCKRING	COMPRESSION RING		
62	944197103	7	AUSSENLAMELLE	OUTER MULTI-DISC		1
63	944250803	6	INNENLAMELLE M.SINTERBELAG	DISC INSIDE TOOTHED		1
64	7610131	24	DRUCKFEDER	PRESSURE SPRING		
65	9443663	1	BREMSGEHAEUSE	BRAKE HOUSING		1
66	7610517	1	NUTRING 305X289X9	ROD SEAL		
67	726408001	1	O-RING 280X4	O-RING		
68	7610116	28	DRUCKFEDER	PRESSURE SPRING		
69	7610117	24	DRUCKFEDER	PRESSURE SPRING		
70	9441974	1	RINGKOLBEN	ANNULAR PISTON		
71	9443154	1	VERSCHLUSSRING	CLOSING RING		
72	7610518	1	NUTRING 350X334X9	ROD SEAL		
73	428010901	1	SICHERUNGSRING DIN 471 300	LOCKING RING		
74	7610354	1	O-RING 360X4	O-RING		
75	7610551	1	SCHMUTZABSTREIFER 299X305X3,5	DIRT SCRAPER		
76	404400201	1	GEWINDESTIFT ISO 4026 M6X8 45H A2C	GRUB SCREW		
77	404217501	6	ZYLINDERSCHRAUBE ISO 4762 M16X70 8.8	SOCKET HEAD SCREW		
78	4229914	6	SICHERUNGSSCHEIBE VS 16	LOCK WASHER		

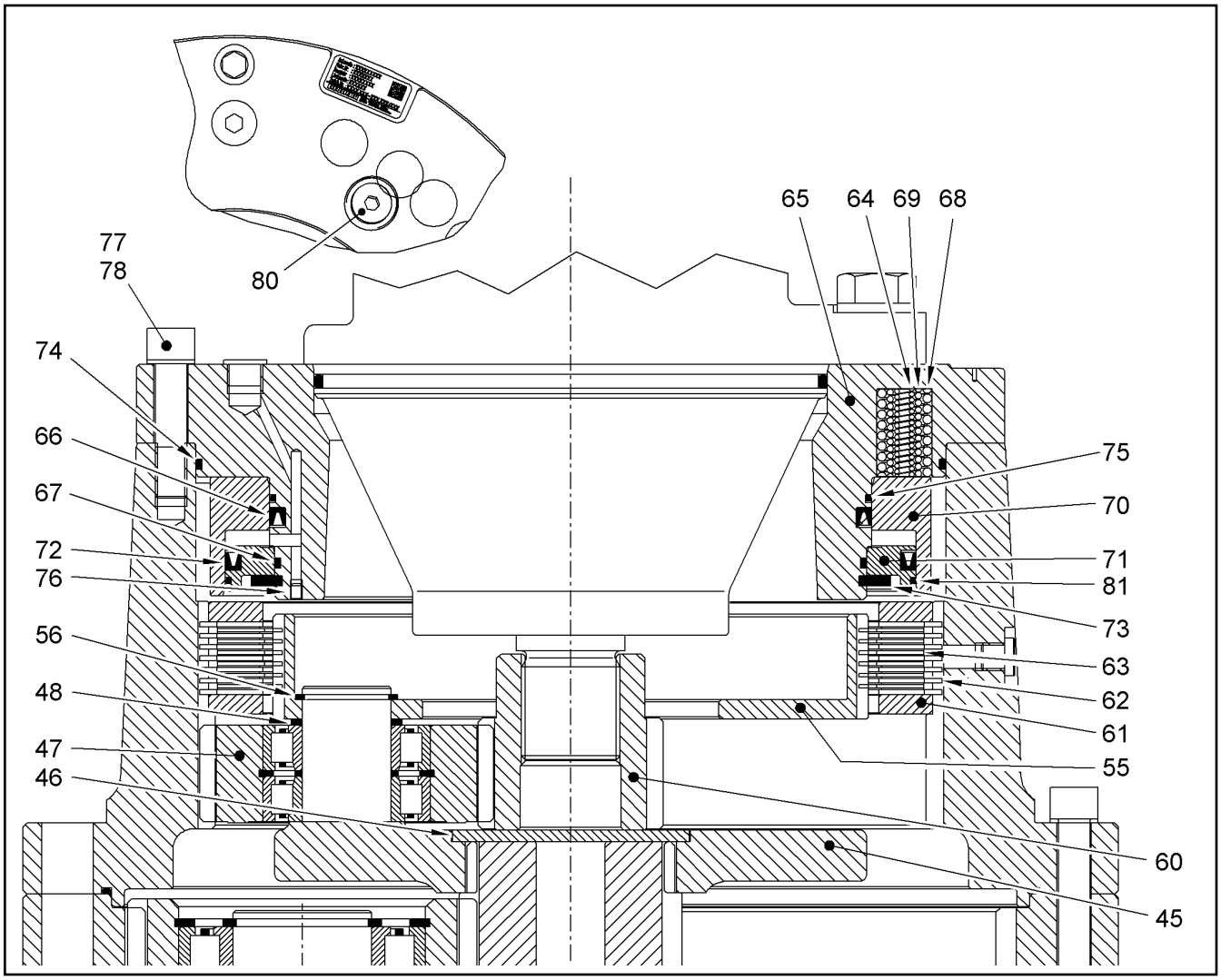

Pos.	Artikel	Menge	Bezeichnung	Description	Serie	K
80	477510201	1	VERSCHLUSSSCHRAUBE M18X1,5	SCREW PLUG		
81	7610556	1	SCHMUTZABSTREIFER 344X350X3,5	DIRT SCRAPER		

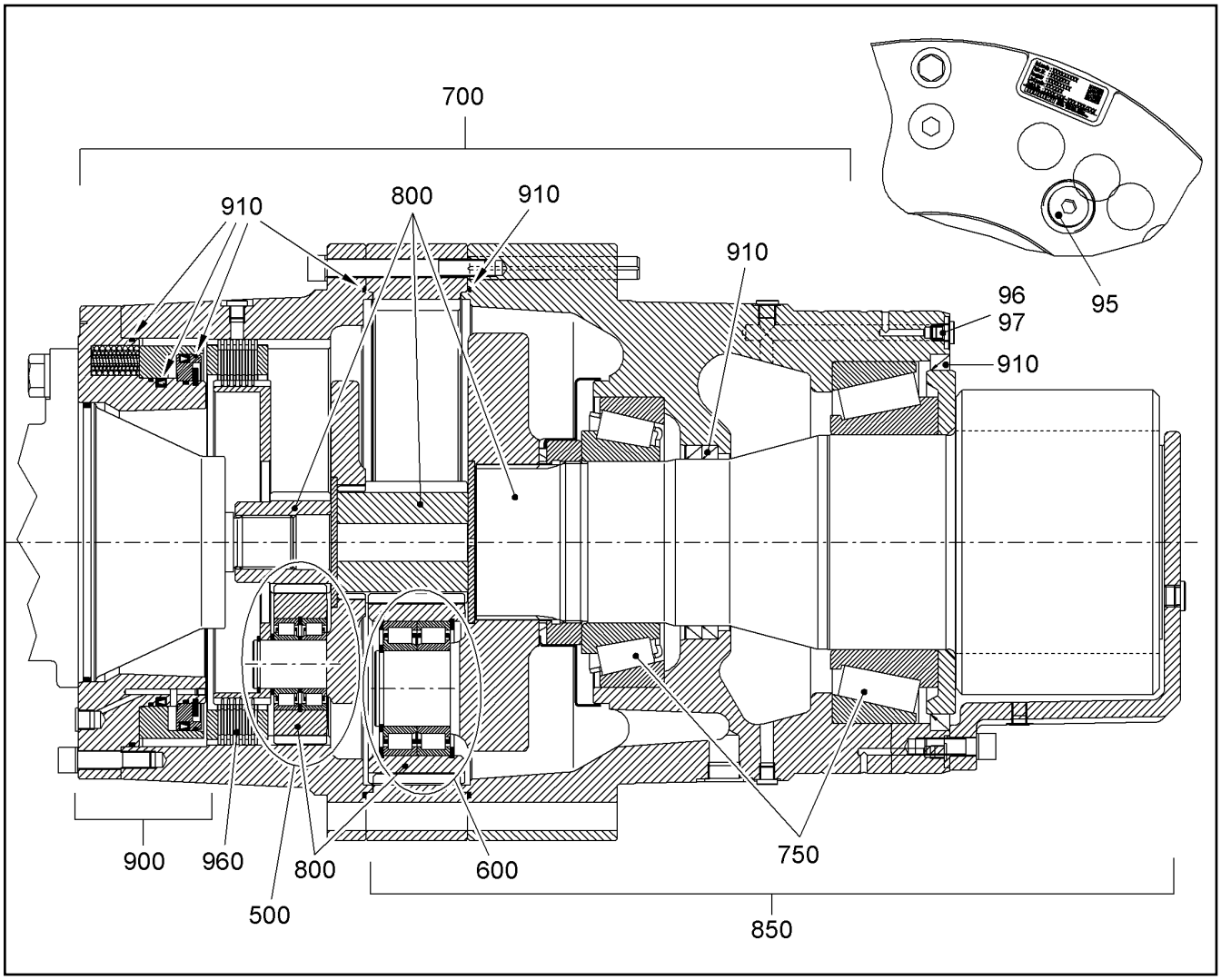

Pos.	Artikel	Menge	Bezeichnung	Description	Serie	K
95	477510401	1	VERSCHLUSSSCHRAUBE VSTI M22X1,5	SCREW PLUG		
96	477510601	1	VERSCHLUSSSCHRAUBE VSTI	SCREW PLUG		
97	477511301	4	VERSCHLUSSSCHRAUBE VSTI	SCREW PLUG		
500		1	PLANETENSTUFE 1 ⇨ ❑ 217	PLANETARY STAGE		
600		1	PLANETENSTUFE 2 ⇨ ❑ 216	PLANETARY STAGE		
700	90003812	1	REPARATURSATZ MINOR ⇨ ❑ 205	REPAIR KIT		
750	932300301	1	ABTRIEBSWELLENLAGERUNG ⇨ ❑ 230	OUTPUT SHAFT BEARING		
800	90003813	1	REPARATURSATZ MAJOR ⇨ ❑ 227	REPAIR KIT		6
850	932300401	1	ABTRIEB-REP.SATZ ⇨ ❑ 231	OUTPUT REPAIR SET		
900	944366403	1	BREMSE-REPARATURSATZ ⇨ ❑ 219	BRAKE REPAIR KIT		
910	90003914	1	DICHTUNGSSATZ ⇨ ❑ 235	SEAL KIT		
960	944315203	1	BREMSLAMELLENSATZ ⇨ ❑ 218	BRAKE MULTI-DISC SET		

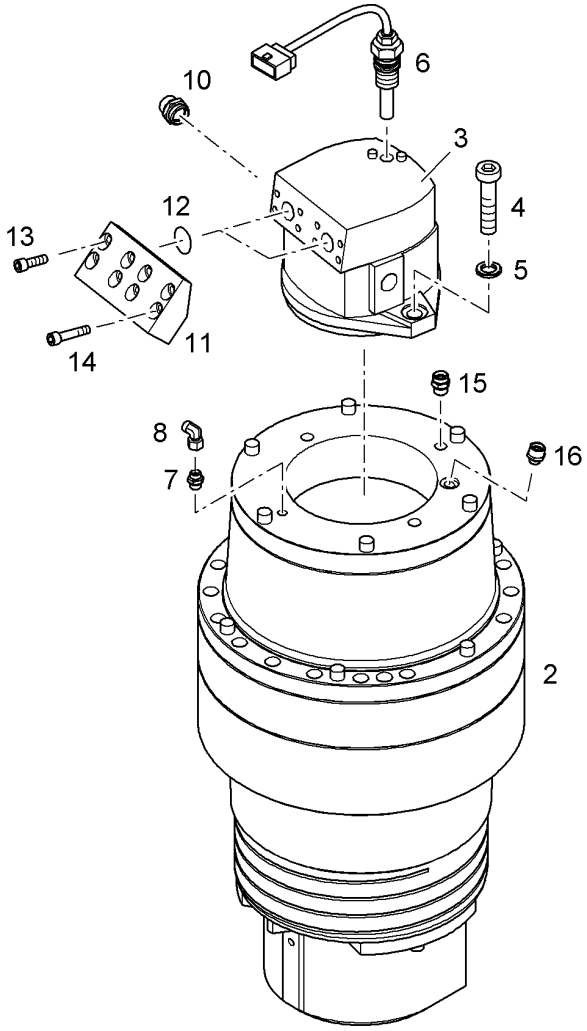

Pos.	Artikel	Menge	Bezeichnung	Description	Serie	K
2	90009822	1	SCHWENKANTRIEB SAT 400/281 [0000140 19/10/17] ⇨ ❑ 208	SLEWING DRIVE		
3	9888043	1	HYDRAULIKEINBAUMOTOR [172130242(01)] ⇨ ❑ 222	HYDRAULIC INSTALLATION MO		6
4	10425681	2	ZYLINDERSCHRAUBE ISO 4762 M24X60 10.9	SOCKET HEAD SCREW		
5	9918230	2	SCHEIBE 24,5/40X5	WASHER		
6	6290073	1	DREHZAHLSENSOR ⇨ ❑ 234	ROTATIONAL SPEED SENSOR		
7	7402484	1	VERSCHRAUBUNG GE 12L	FITTING		
8	247117702	1	VERSCHRAUBUNG EW 12L M18X1,5	FITTING		
10	7003800	1	VERSCHRAUBUNG GE 28L M33X2	FITTING		
11	10063653	1	BLOCK	BLOCK		
12	10472425	2	RECHTECKRING 45,05X2,80X3,40	RECTANGULAR SECTION RING		
13	4902327	4	ZYLINDERSCHRAUBE ISO 4762 M14X45 10.9	SOCKET HEAD SCREW		
14	4600741	4	ZYLINDERSCHRAUBE ISO 4762 M14X65 10.9	SOCKET HEAD SCREW		
15	7410504	1	VERSCHRAUBUNG GE 18L M18X1,5	FITTING		
16	7003572	1	VERSCHRAUBUNG GE 18L M22X1,5	FITTING		

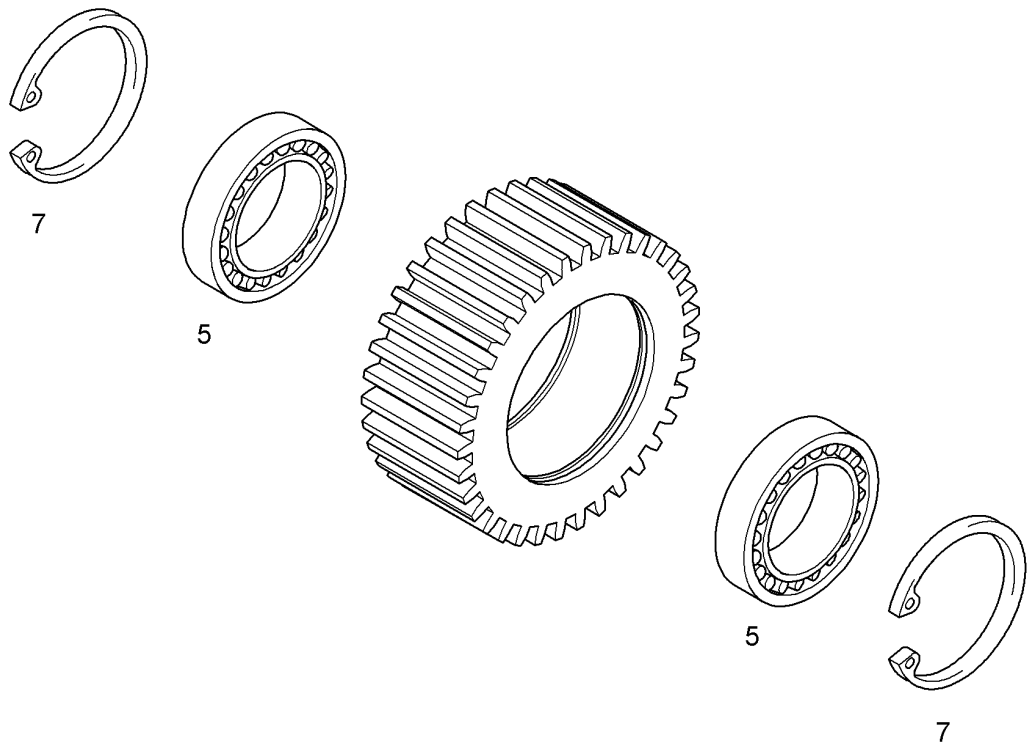

Pos.	Artikel	Menge	Bezeichnung	Description	Serie	K
		0	PLANETENRAD M=4,75 Z=34	PLANET WHEEL		
5	10043296	2	ZYLINDERROLLENLAGER NJ-2214E.TVP2.W	CYLINDRICAL ROLLER BEARING		
7	10171638	2	SICHERUNGSRING DIN 472 125	LOCKING RING		

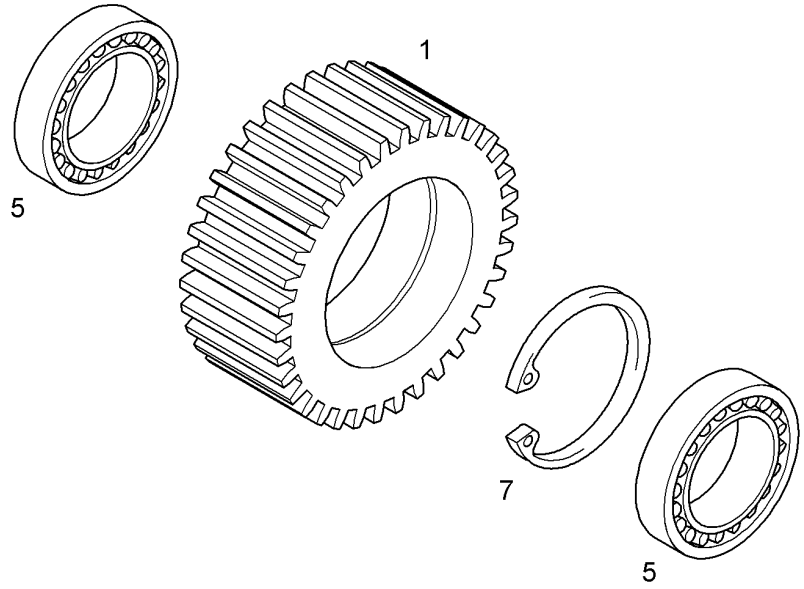

Pos.	Artikel	Menge	Bezeichnung	Description	Serie	K
1		1	PLANETENRAD M=4 Z=34	PLANET WHEEL		
5	10040251	2	ZYLINDERROLLENLAGER NJ-2209E.TVP2.	CYLINDRICAL ROLLER BEARING		
7	4281015	1	SICHERUNGSRING DIN 472 85	LOCKING RING		

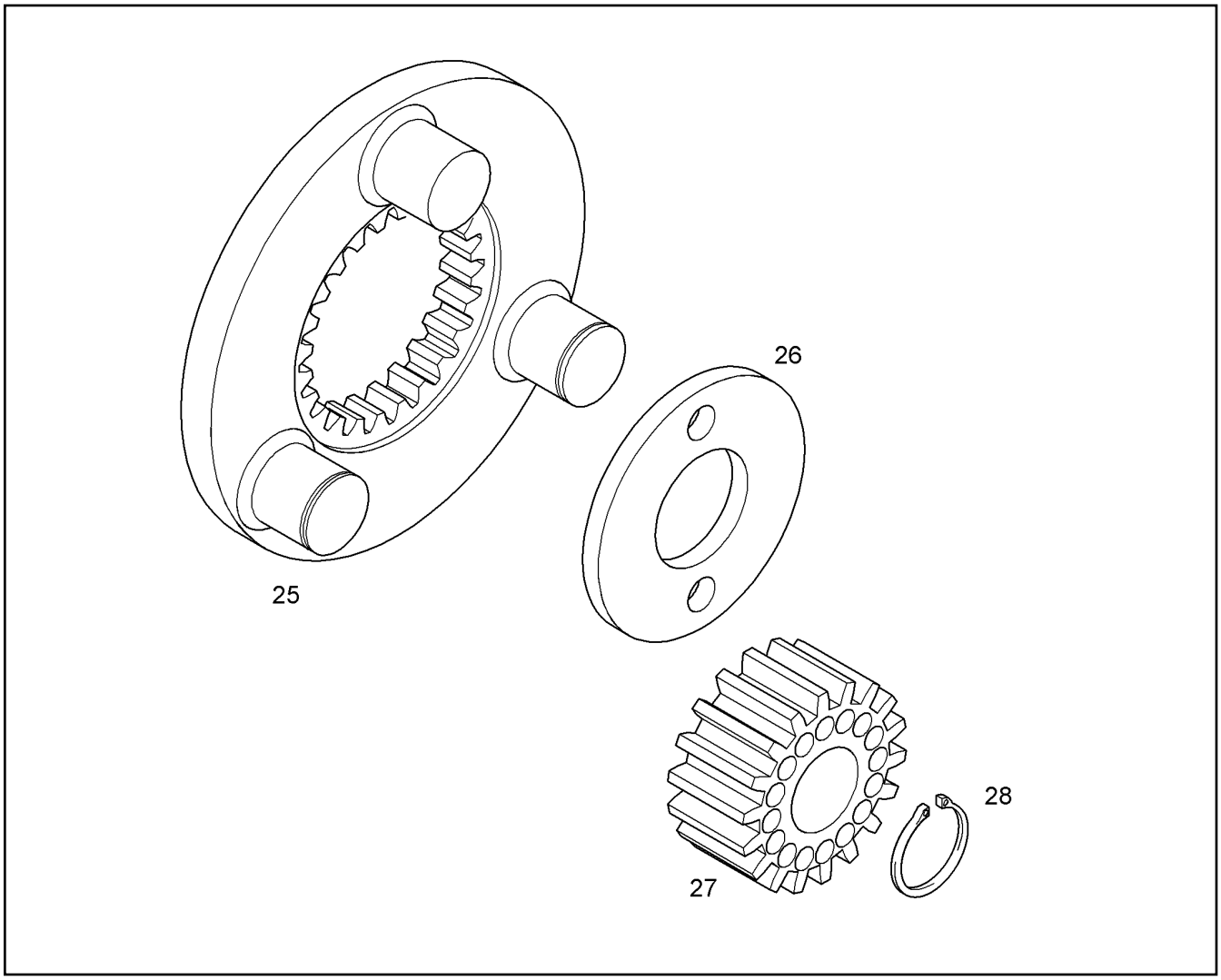

Pos.	Artikel	Menge	Bezeichnung	Description	Serie	K
25	933324301	1	PLANETENTRAEGER	PLANETARY CARRIER		
26	9441960	1	HALTESCHEIBE 150/4X	RETAINING DISK		
27	933324501	3	PLANETENRAD M=4,75 Z=34 ⇨ ❑ 214	PLANET WHEEL		
28	4001447	3	SICHERUNGSRING DIN 471 70	LOCKING RING		

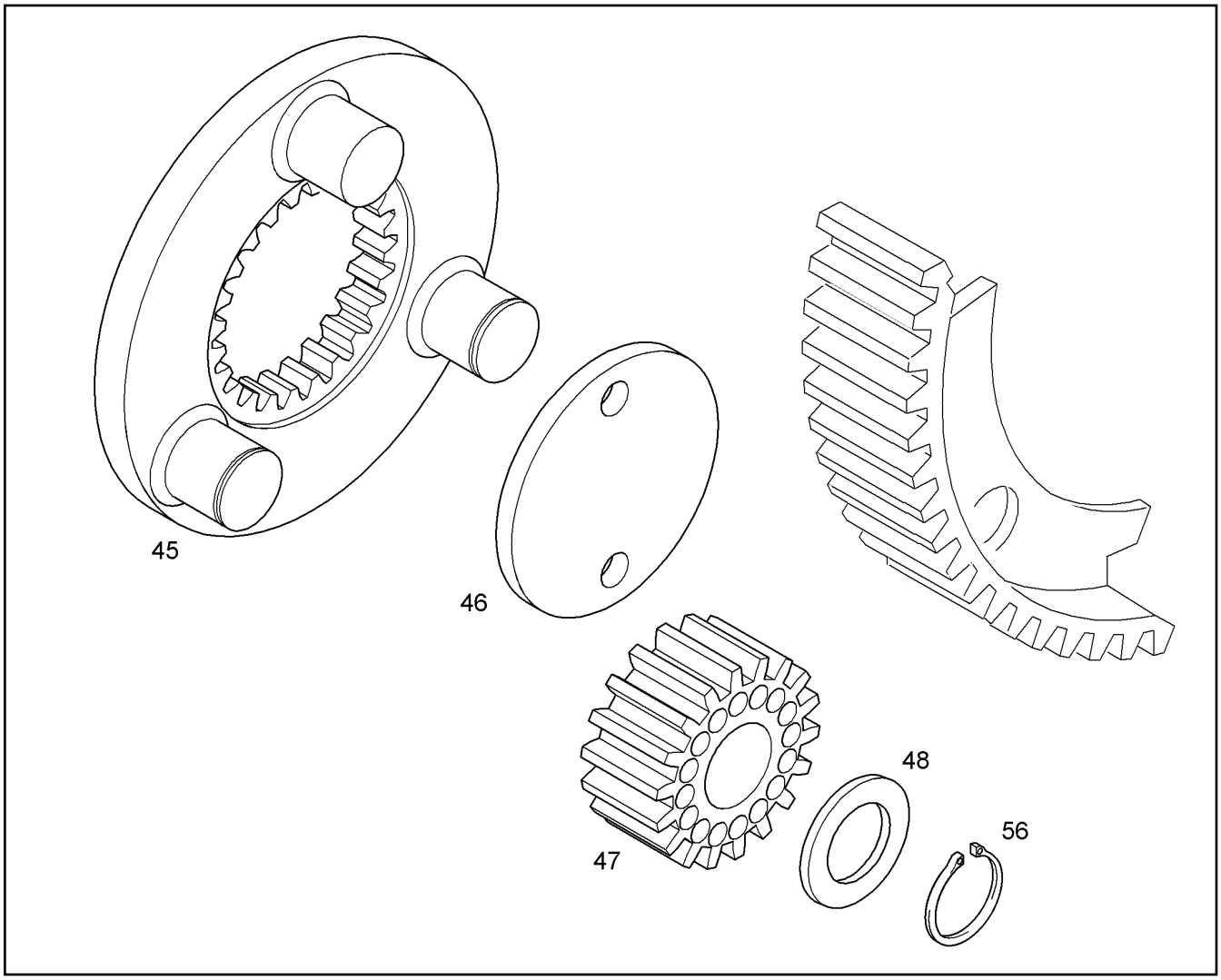

Pos.	Artikel	Menge	Bezeichnung	Description	Serie	K
45	933324401	1	PLANETENTRAEGER	PLANETARY CARRIER		
46	9442289	1	HALTESCHEIBE	RETAINING DISK		
47	933324901	3	PLANETENRAD M=4 Z=34 ⇨ ❑ 215	PLANET WHEEL		
48	4220119	3	STUETZSCHEIBE DIN 988 45 X 56X 3	SUPPORTING WASHER		
56	4000870	3	SICHERUNGSRING DIN 471 45	LOCKING RING		

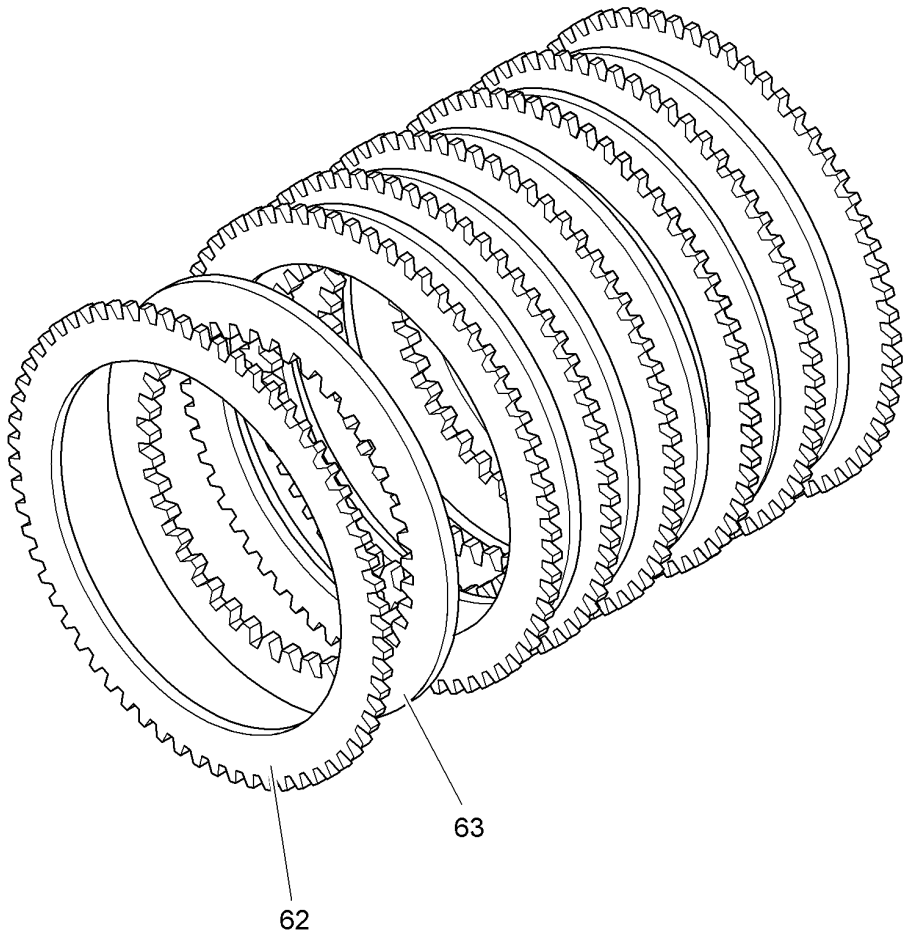

Pos.	Artikel	Menge	Bezeichnung	Description	Serie	K
62	944197103	7	AUSSENLAMELLE	OUTER MULTI-DISC		1
63	944250803	6	INNENLAMELLE M.SINTERBELAG	DISC INSIDE TOOTHED		1

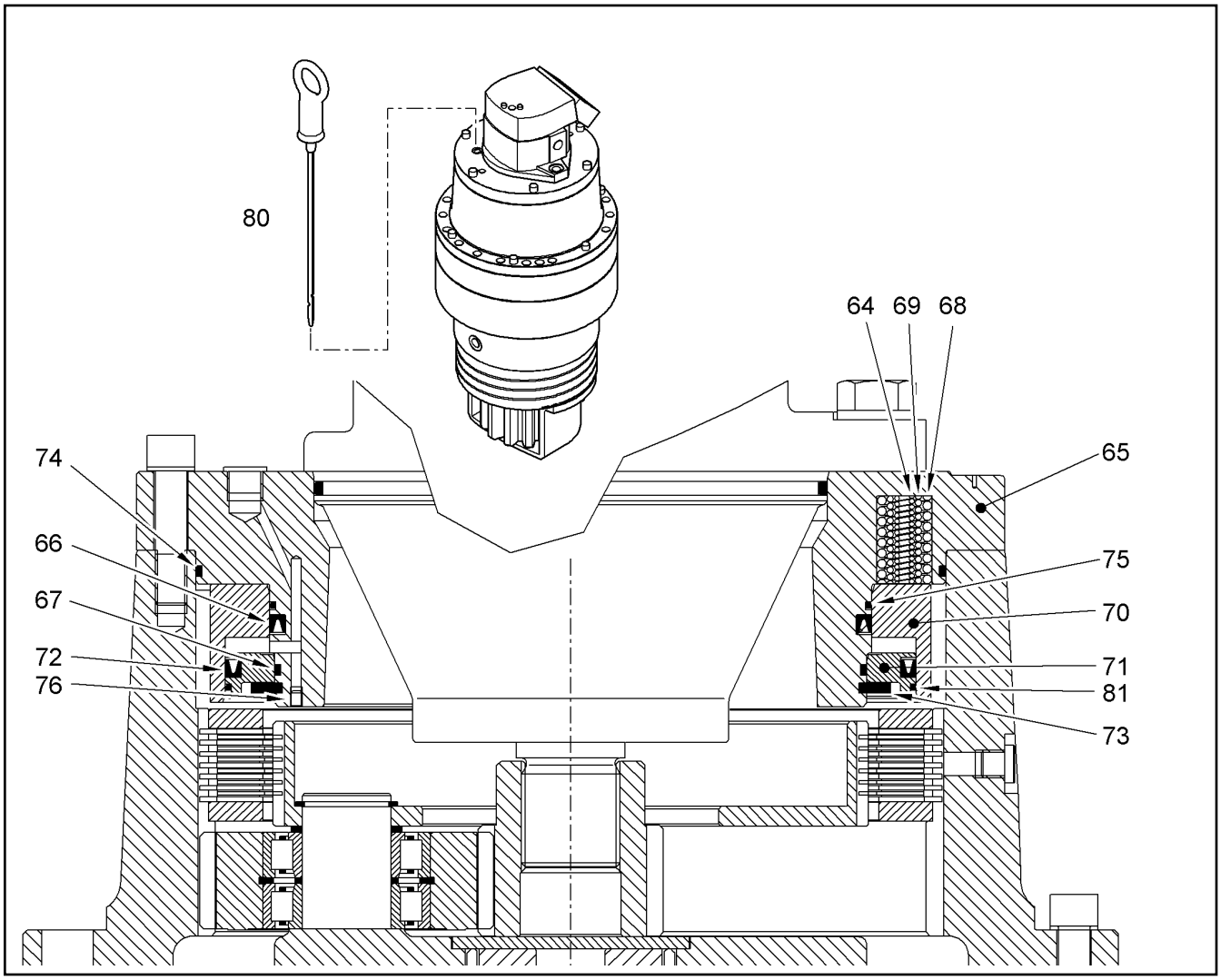

Pos.	Artikel	Menge	Bezeichnung	Description	Serie	K
64	7610131	8	DRUCKFEDER	PRESSURE SPRING		
65	9443663	1	BREMSGEHAEUSE	BRAKE HOUSING		1
66	7610517	1	NUTRING 305X289X9	ROD SEAL		
67	726408001	1	O-RING 280X4	O-RING		
68	7610116	28	DRUCKFEDER	PRESSURE SPRING		
69	7610117	28	DRUCKFEDER	PRESSURE SPRING		
70	9441974	1	RINGKOLBEN	ANNULAR PISTON		
71	9443154	1	VERSCHLUSSRING	CLOSING RING		
72	7610518	1	NUTRING 350X334X9	ROD SEAL		
73	428010901	1	SICHERUNGSRING DIN 471 300	LOCKING RING		
74	7610354	1	O-RING 360X4	O-RING		
75	7610551	1	SCHMUTZABSTREIFER 299X305X3,5	DIRT SCRAPER		
76	404400201	1	GEWINDESTIFT ISO 4026 M6X8 45H A2C	GRUB SCREW		
80	9443672	1	OELMESSSTAB	OIL DIPSTICK		
			⇨ ❑ 220			
81	7610556	1	SCHMUTZABSTREIFER 344X350X3,5	DIRT SCRAPER		

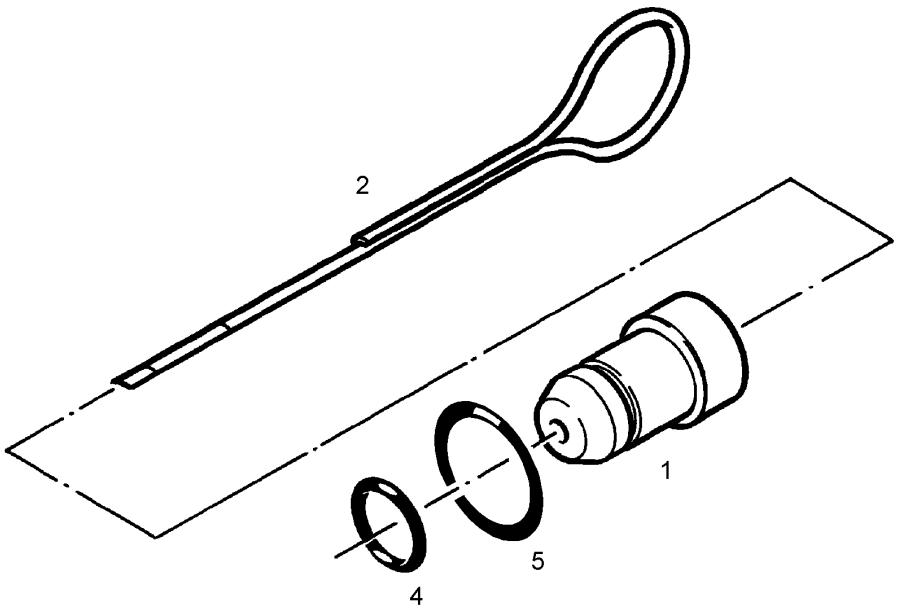

Pos.	Artikel	Menge	Bezeichnung	Description	Serie	K
1	9443673	1	NIPPEL	NIPPLE		
2	9442396	1	MESSSTAB	MEASURING STICK / DIPSTICK		
4	7610365	1	O-RING 10X3	O-RING		
5	7610239	1	DICHTUNG 18X1,5	SEAL		

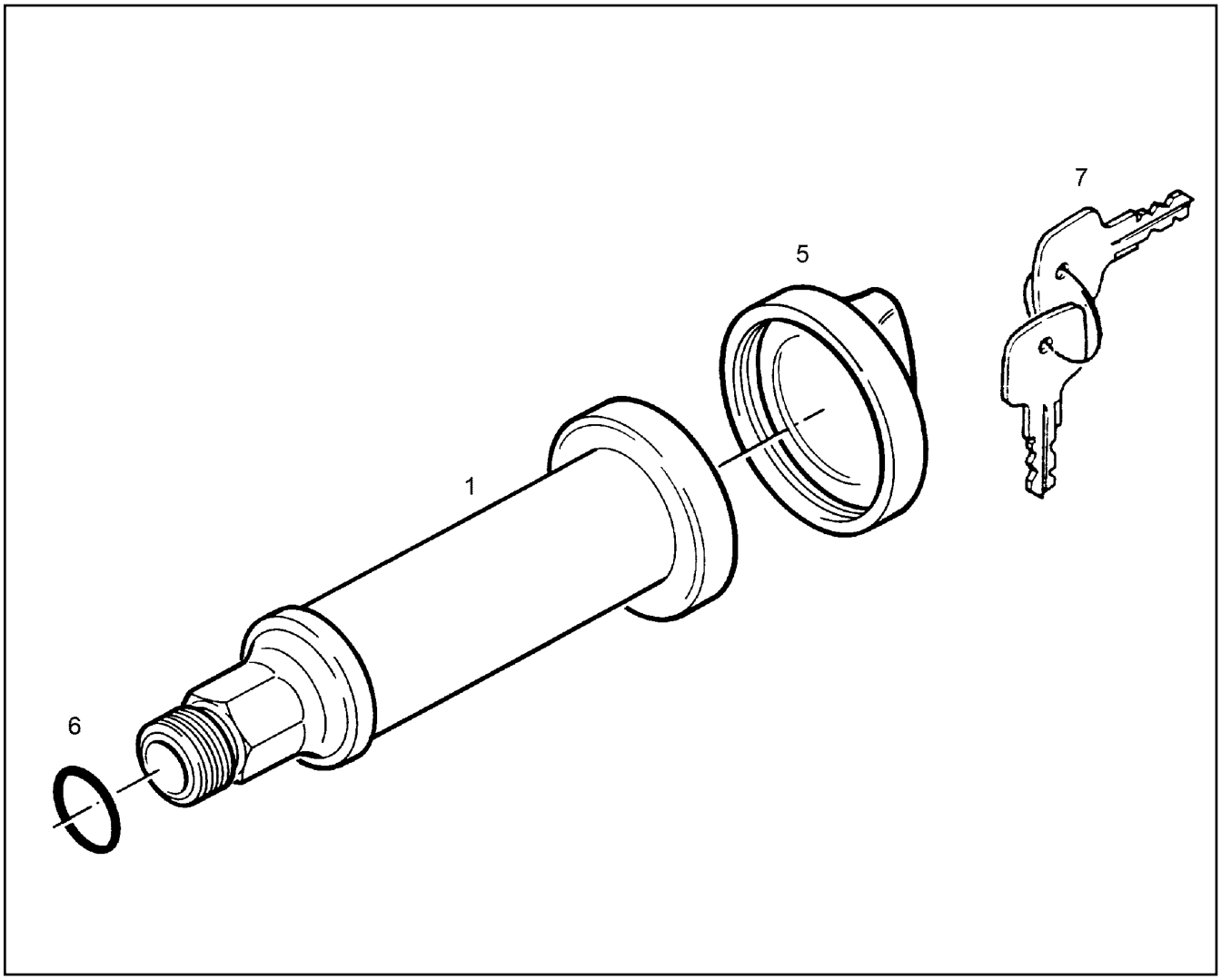

Pos.	Artikel	Menge	Bezeichnung	Description	Serie	K
1	9442359	1	EINFUELLSTUTZEN	FILLER NECK		
5	7365626	1	SCHLUESSEL	KEY		
5	7610825	1	TANKVERSCHLUSS d=40	LOCKABLE TANK CAP		
6	7610225	1	DICHTRING	SEALING RING		
7	7365626	1	SCHLUESSEL	KEY		

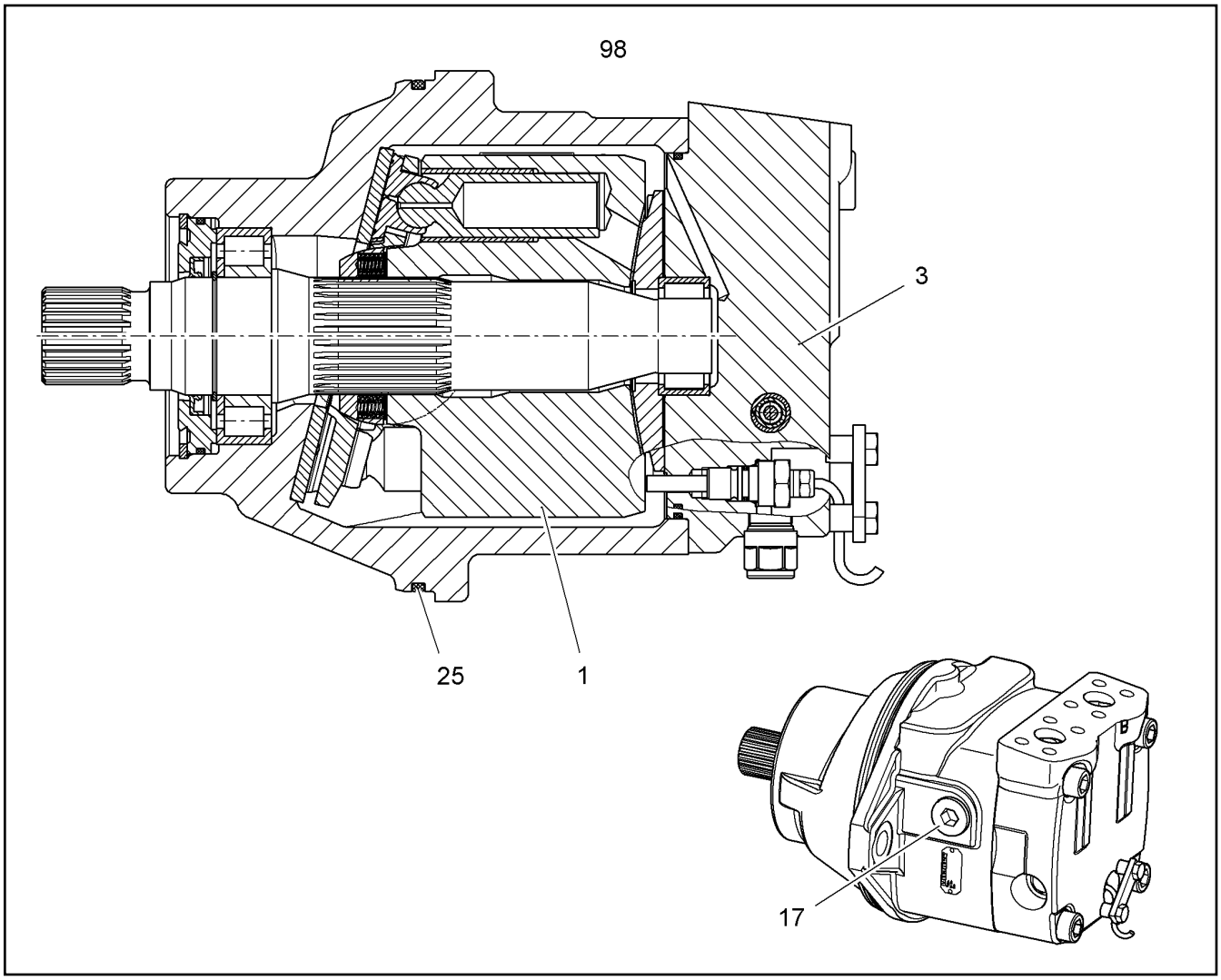

Pos.	Artikel	Menge	Bezeichnung	Description	Serie	K
1	9888974	1	RS TRIEBWERK NG 250 ⇨ ❑ 226	REPAIR KIT DRIVING MECHANIS		
3	9886719	1	ANSCHLUSSPLATTE NG 250 ⇨ ❑ 225	CONNECTING PLATE		6
17	7361329	1	VERSCHLUSSSCHRAUBE VSTI M33X2	SCREW PLUG		
25	7380622	1	O-RING ISO 3601-1 247,02X5,33	O-RING		
98	9274219	1	DICHTSATZ NG 225-250 ⇨ ❑ 853	SEAL KIT		

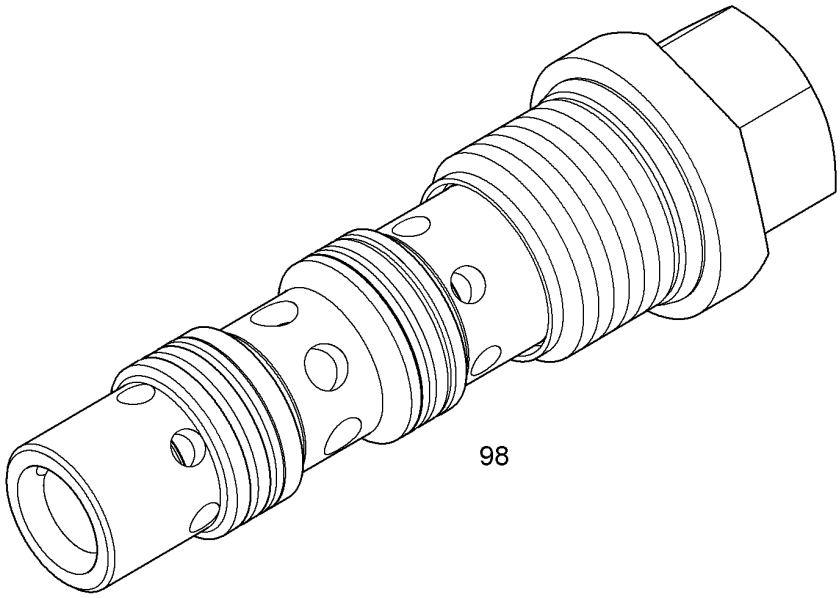

Pos.	Artikel	Menge	Bezeichnung	Description	Serie	K
98	9266232	1	DS WECHSELVENTIL WV 10 ⇨ ❑ 111	SEAL KIT SHUTTLE VALVE		

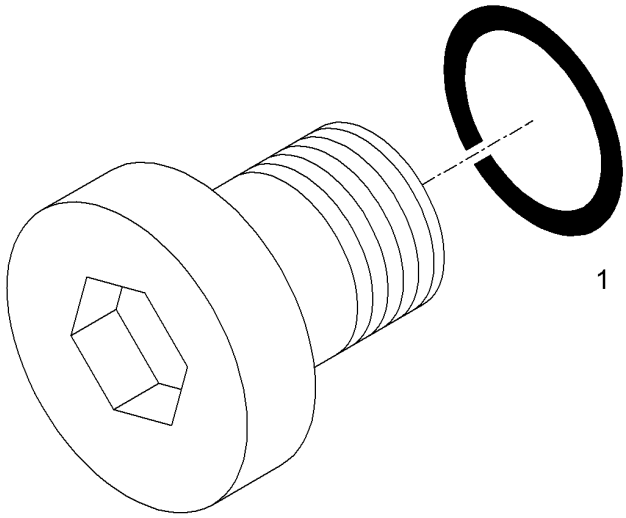

Pos.	Artikel	Menge	Bezeichnung	Description	Serie	K
1	7013115	1	DICHTRING 16	SEALING RING		

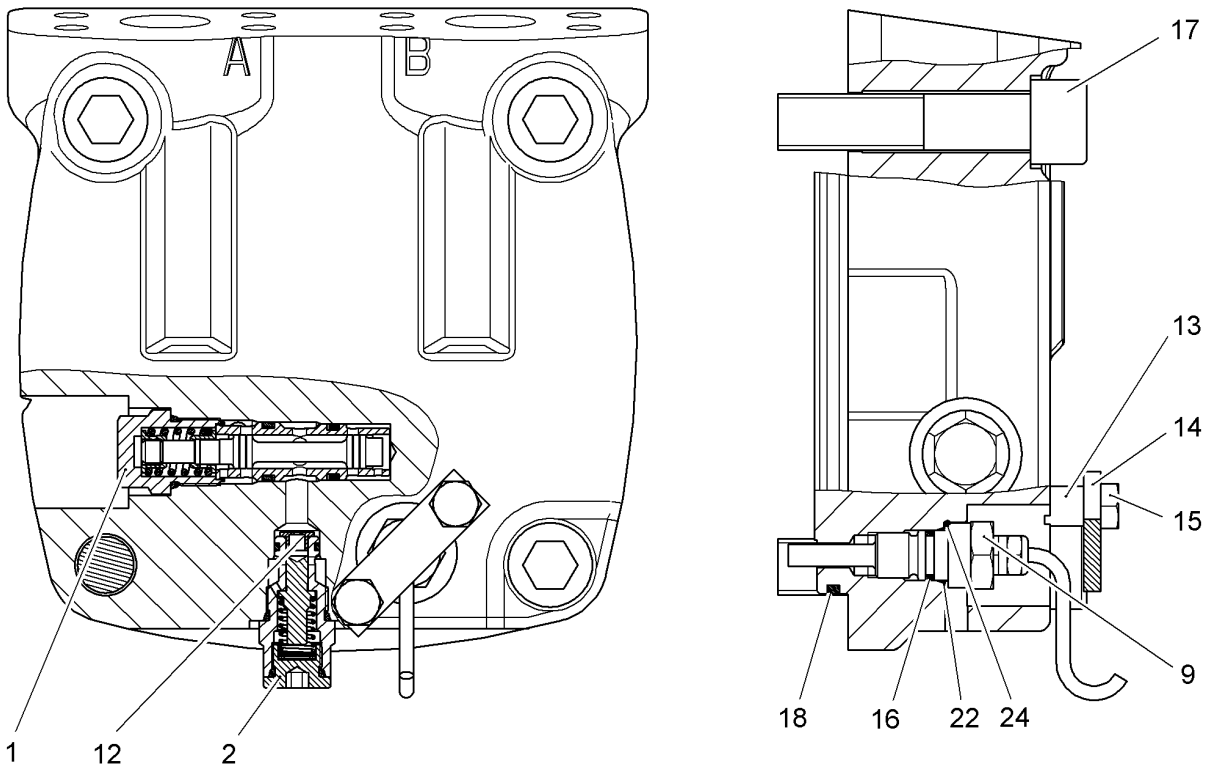

Pos.	Artikel	Menge	Bezeichnung	Description	Serie	K
1	10119503	1	WECHSELVENTIL ⇨ ❑ 223	SHUTTLE VALVE		
2	9266231	1	DS VENTIL DBE 10 ⇨ ❑ 855	SEALING SET VALVE		
2	9883996	1	RS DRUCKBEGRENZUNGSVENTIL ⇨ ❑ 233	REPAIR SET PRESSURE CONT		
9	9278623	1	RS DREHZAHLSENSOR ⇨ ❑ 229	RK SPEED SENSOR		
12	9266836	1	BLENDE	ORIFICE		
13	9276169	2	DISTANZROHR	DISTANCE TUBE		
14	9275738	1	SCHUTZBLECH	PROTECTION GUARD		
15	4000828	2	SECHSKANTSCHRAUBE ISO 4017 M10X30	HEX SCREW		
16	7381018	1	O-RING DIN 3771 13,10X2,62	O-RING		
17	10425671	4	ZYLINDERSCHRAUBE ISO 4762 M20X90 10.9	SOCKET HEAD SCREW		
18	7380512	1	O-RING ISO 3601-1 177,39X3,53	O-RING		
22	7381354	1	PASSSCHEIBE 18,5X23X0,2	SHIM RING		
24	7381534	1	SPRENGRING SB 23	SNAP RING		

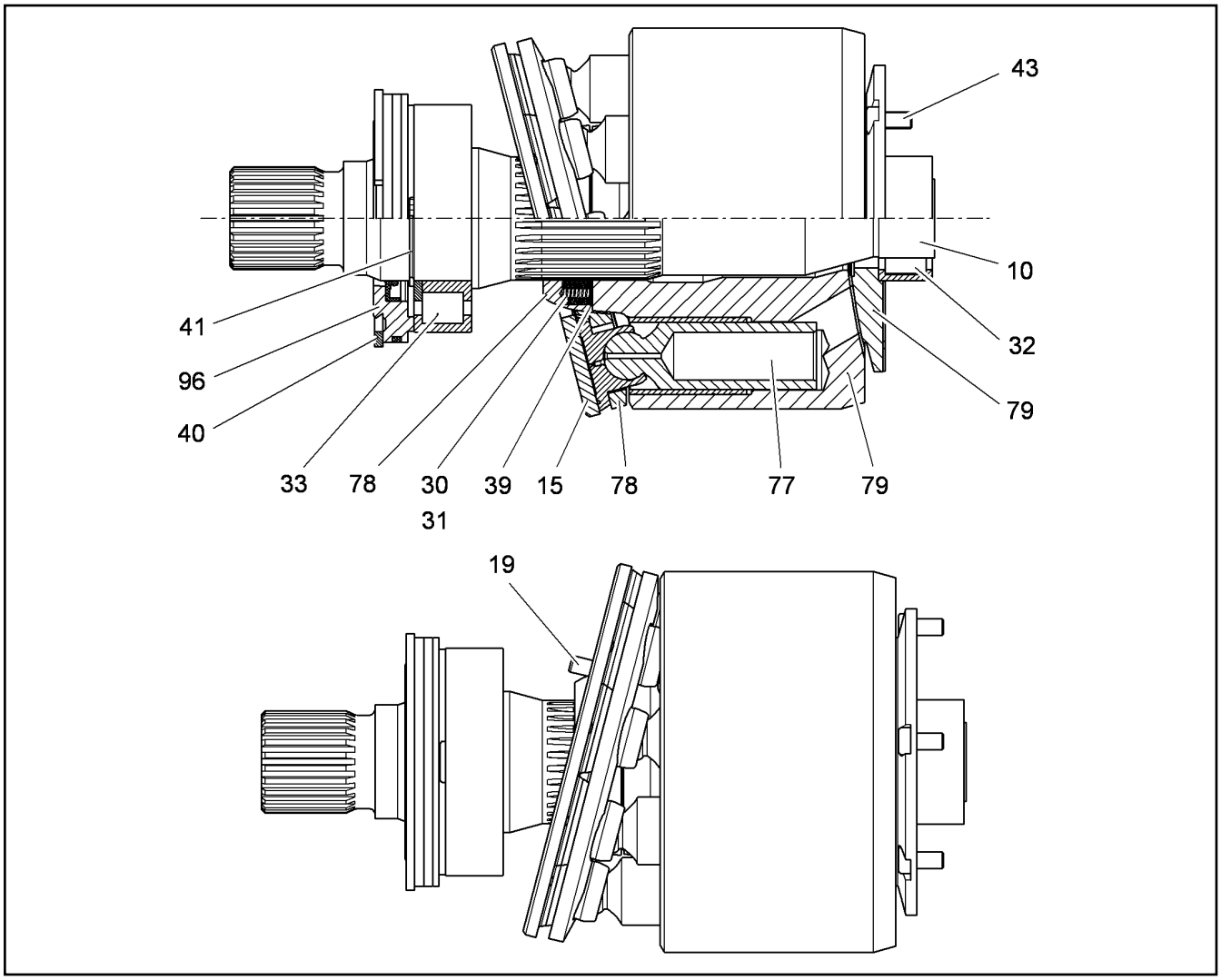

Pos.	Artikel	Menge	Bezeichnung	Description	Serie	K
10		1	TRIEBWELLE NG 250	DRIVING SHAFT		
15	9888327	1	GLEITSCHEIBE 86X185X7	SLIDING DISC		6
19	9888133	1	STIFT NG 140-280 (D)	PIN		
30	9270858	18	DRUCKFEDER 1,90X9,00X17,70	PRESSURE SPRING		
31	9270384	18	DRUCKFEDER 1,20X5,50X17,00	PRESSURE SPRING		
32	7380173	1	ZYLINDERROLLENLAGER	CYLINDRICAL ROLLER BEARING		
33	7380174	1	ZYLINDERROLLENLAGER	CYLINDRICAL ROLLER BEARING		
39	9885927	1	SCHEIBENSATZ	WASHER SET		
40	4281023	1	SICHERUNGSRING DIN 472 120	LOCKING RING		
41	4280039	1	SICHERUNGSRING DIN 471 60	LOCKING RING		
43	4981219	5	ZYLINDERSCHRAUBE ISO 14580 M8X16 10.	SOCKET HEAD SCREW		
77	9880610	1	RS KOLBEN MIT GLEITSCHUH ⇨ ❑ 845	RK PISTON WITH GUIDE SHOE		
78	9886701	1	RS RUECKZUGKUGEL+RUECKZ.PLATTENG ⇨ ❑ 705	RK PULL-BACK BALL+PULL-B.P		
79	9886721	1	RS ZYLINDER+STEUERPLATTE ⇨ ❑ 107	RK CYLINDER+CONTROL PLATE		
96	9271537	1	RS VERSCHLUSSRING ⇨ ❑ 108	REPAIR KIT LOCK RING		

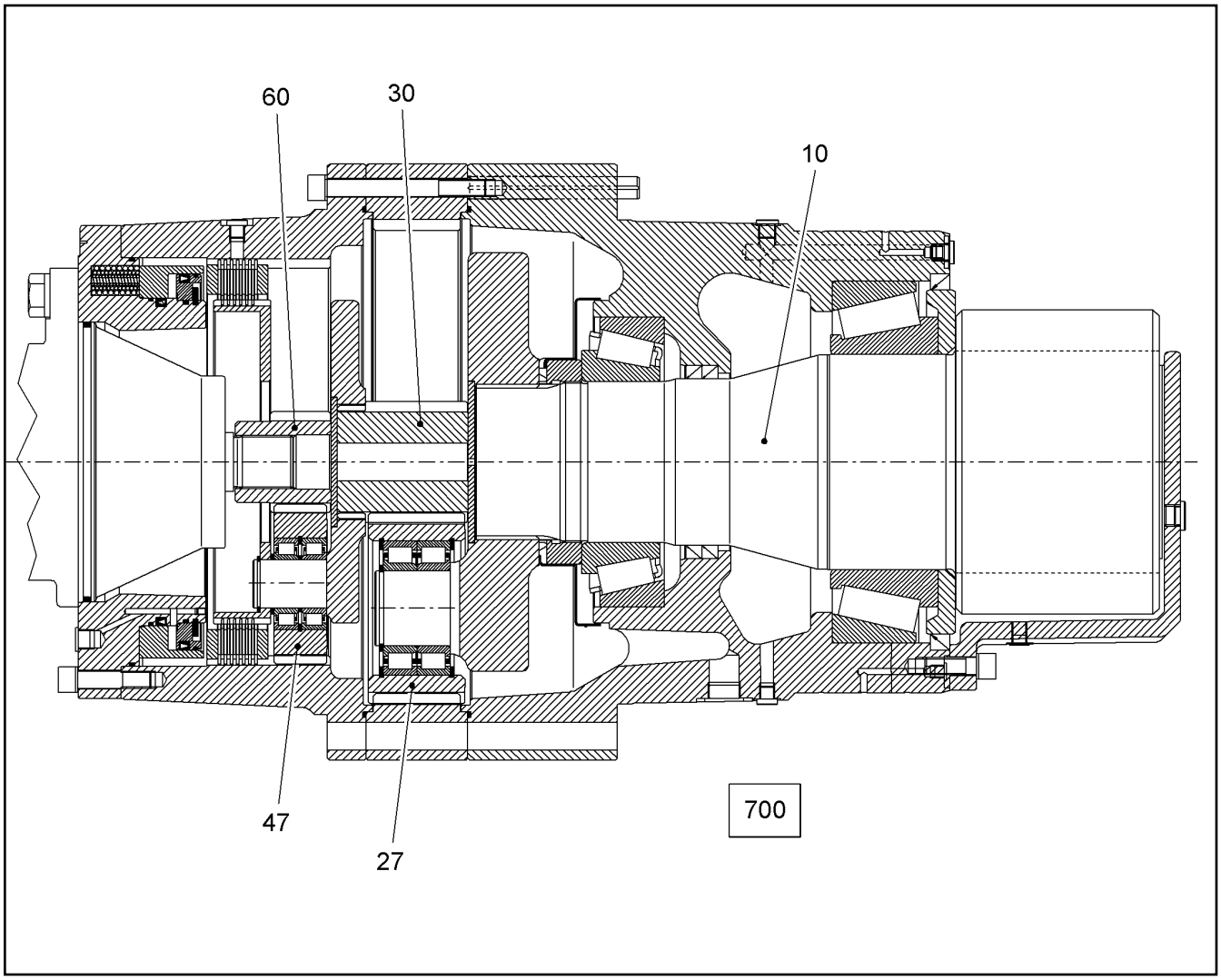

Pos.	Artikel	Menge	Bezeichnung	Description	Serie	K
10	932146001	1	ABTRIEBSWELLE M=18 Z=13	OUTPUT SHAFT		
27		3	PLANETENRAD M=4,75 Z=34 ⇨ ❑ 214	PLANET WHEEL		
30	933324701	1	SONNENRAD M=4,75 Z=21	SUN WHEEL		
47		3	PLANETENRAD M=4 Z=34 ⇨ ❑ 215	PLANET WHEEL		
60	90207293	1	SONNENRAD M=4 Z=21	SUN WHEEL		
700		1	REPARATURSATZ MINOR ⇨ ❑ 205	REPAIR KIT		

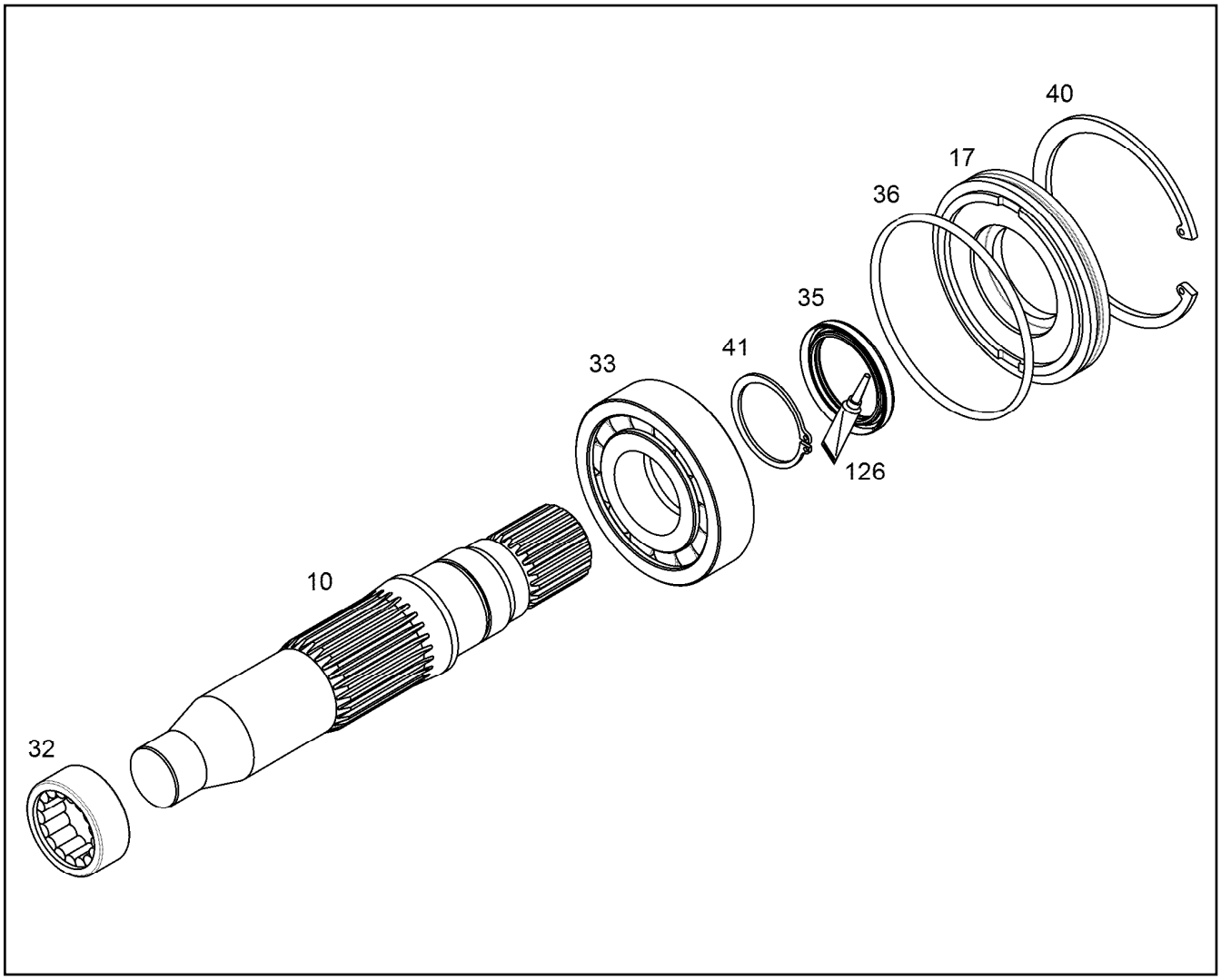

Pos.	Artikel	Menge	Bezeichnung	Description	Serie	K
10		1	TRIEBWELLE NG 064	DRIVING SHAFT		
17		1	VERSCHLUSSRING	CLOSING RING		
32	7380152	1	ZYLINDERROLLENLAGER	CYLINDRICAL ROLLER BEARING		
33	7380151	1	ZYLINDERROLLENLAGER NUP-2208ECP/C3	CYLINDRICAL ROLLER BEARING		
35		1	RADIALWELLENDICHTRING PPSX40X55X6	ROTARY SHAFT LIP SEAL		
36	7380598	1	O-RING ISO 3601-1 82,22X2,62	O-RING		
40	4281016	1	SICHERUNGSRING DIN 472 90	LOCKING RING		
41	4280030	1	SICHERUNGSRING DIN 471 40	LOCKING RING		
126	8655008	1	FETT L55/3/0,001kg	GREASE		

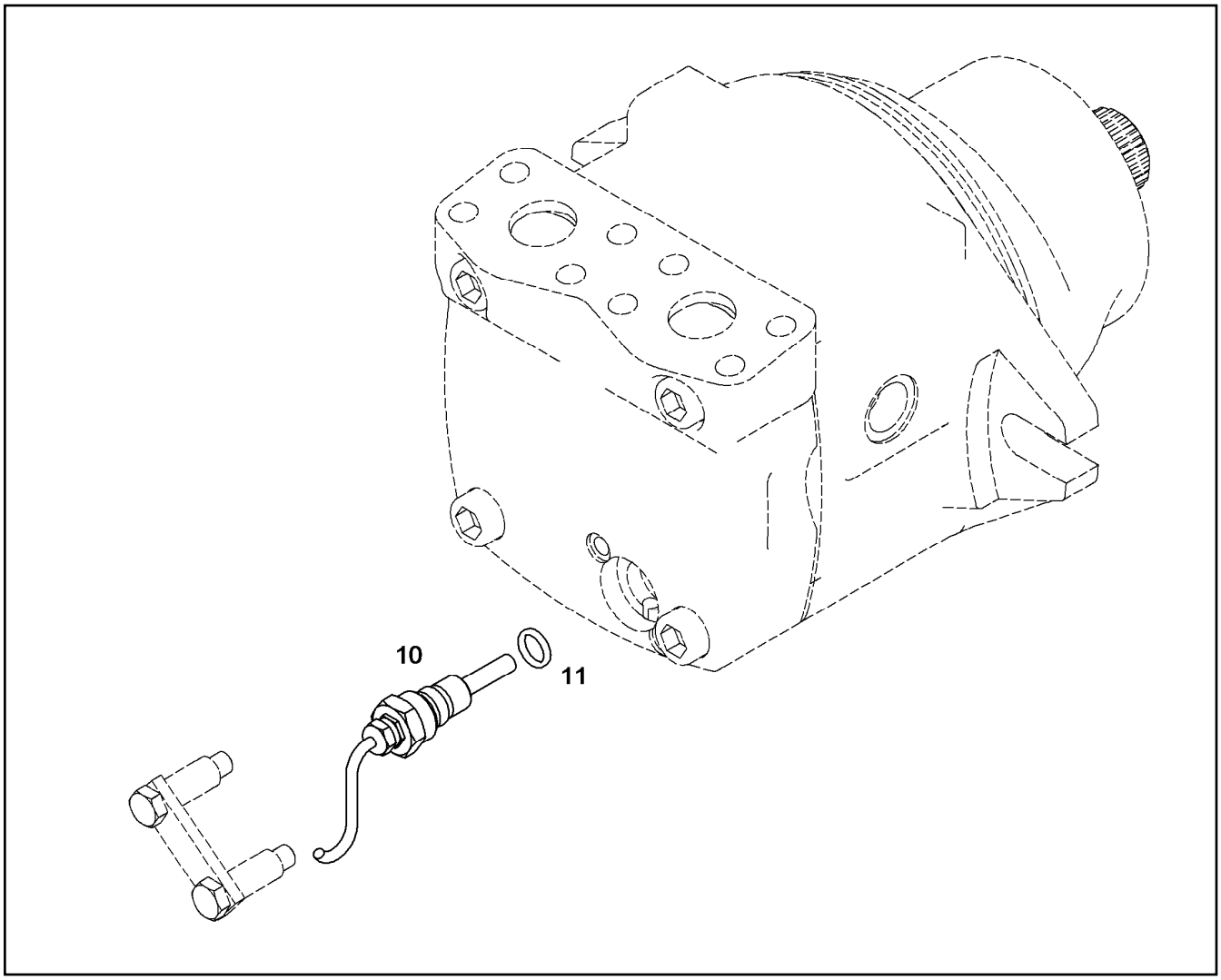

Pos.	Artikel	Menge	Bezeichnung	Description	Serie	K
10		1	DREHZAHLSENSOR ⇨ ❑ 234	ROTATIONAL SPEED SENSOR		
11		1	O-RING DIN 3771 13,10X2,62	O-RING		

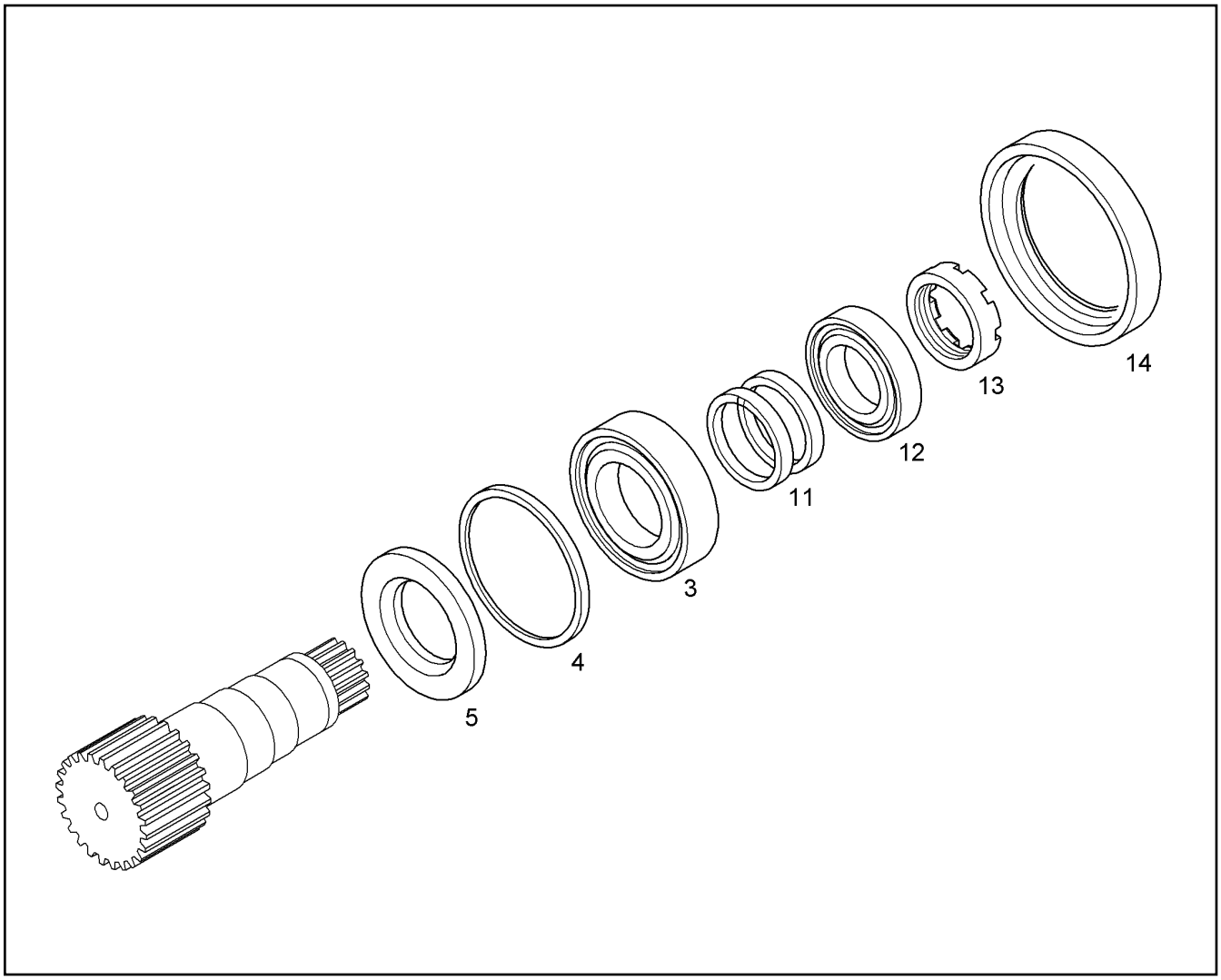

Pos.	Artikel	Menge	Bezeichnung	Description	Serie	K
3		1	KEGELROLLENLAGER	TAPERED ROLLER BEARING		
4		1	RADIALWELLENDICHTRING AX320X350X18	ROTARY SHAFT LIP SEAL		
5		1	SCHEIBE	WASHER		
11		2	RADIALWELLENDICHTRING AX155X180X15	ROTARY SHAFT LIP SEAL		
12		1	KEGELROLLENLAGER -322 30 150X270X77	TAPERED ROLLER BEARING		
13		1	NUTMUTTER	SLOTTED NUT		
14		1	ABDECKBLECH	COVER PLATE		

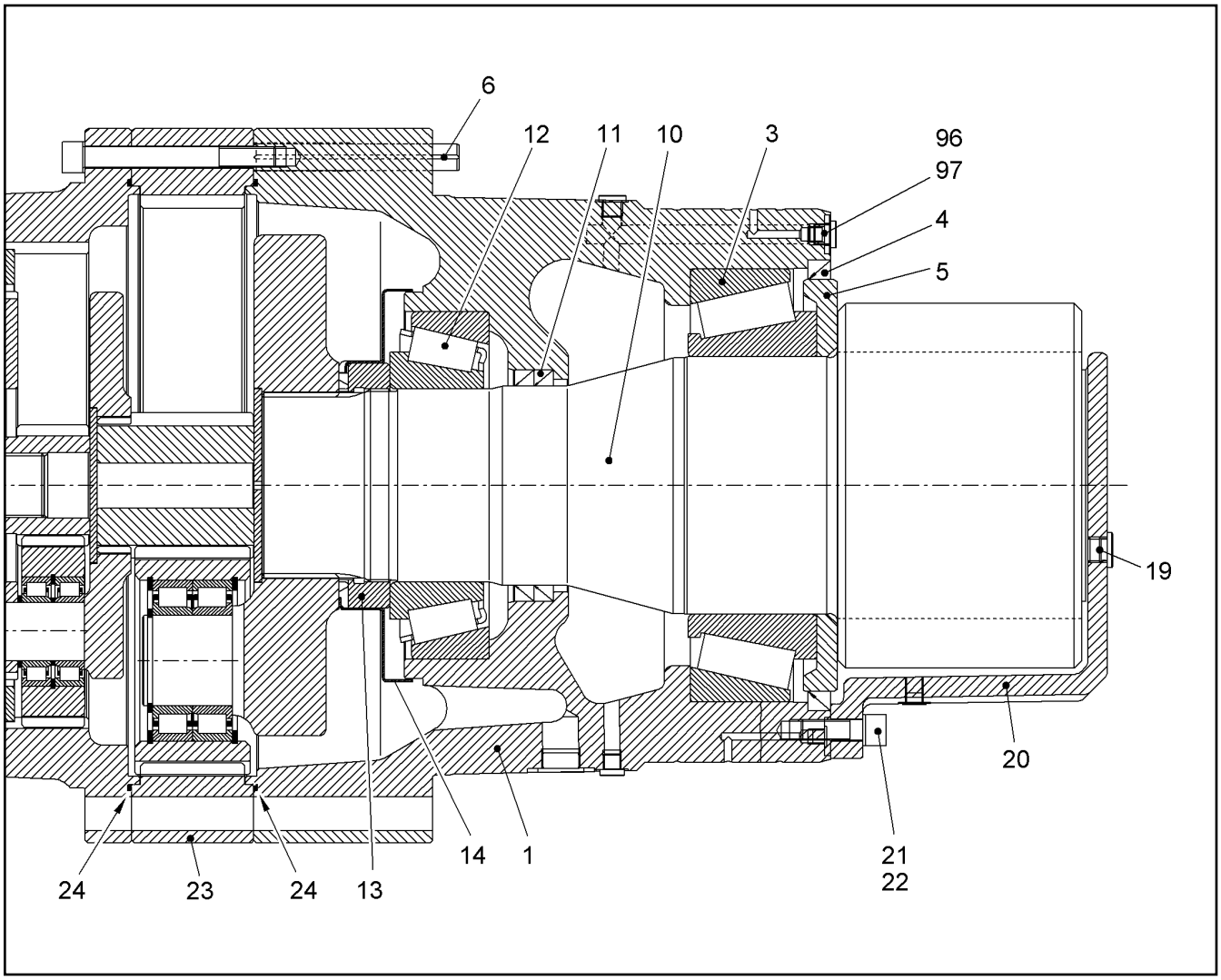

Pos.	Artikel	Menge	Bezeichnung	Description	Serie	K
1		1	ABTRIEBSWELLENGEHAEUSE	OUTPUT SHAFT HOUSING		
3		1	KEGELROLLENLAGER	TAPERED ROLLER BEARING		
4		1	RADIALWELLENDICHTRING AX320X350X18	ROTARY SHAFT LIP SEAL		
5		1	SCHEIBE	WASHER		
6		2	SPANNSTIFT 21	DOWEL PIN		
10		1	ABTRIEBSWELLE M=18 Z=13	OUTPUT SHAFT		
11		2	RADIALWELLENDICHTRING AX155X180X15	ROTARY SHAFT LIP SEAL		
12		1	KEGELROLLENLAGER -322 30 150X270X77	TAPERED ROLLER BEARING		
13		1	NUTMUTTER	SLOTTED NUT		
14		1	ABDECKBLECH	COVER PLATE		
19		2	SCHRAUBE	SCREW		
20		1	SCHMIERFETTKAPPE	GREASE HOUSING		
21		2	ZYLINDERSCHRAUBE ISO 4762 M16X50 10.9	SOCKET HEAD SCREW		
22		2	SICHERUNGSSCHEIBE VS 16	LOCK WASHER		
23		1	INNENRAD	INNER WHEEL		
24		2	O-RING 460X4	O-RING		
96		1	VERSCHLUSSSCHRAUBE VSTI	SCREW PLUG		
97		4	VERSCHLUSSSCHRAUBE VSTI	SCREW PLUG		

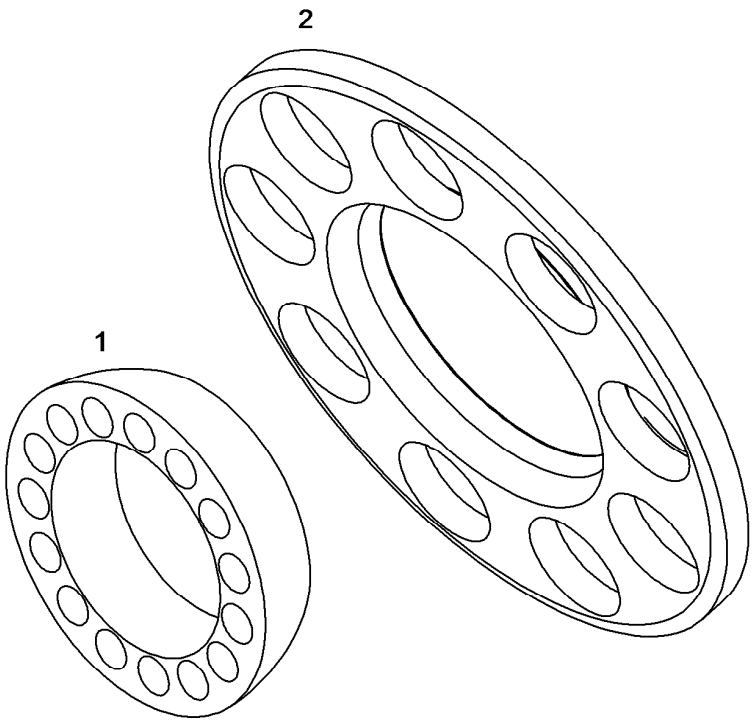

Pos.	Artikel	Menge	Bezeichnung	Description	Serie	K
1		1	RUECKZUGKUGEL NG 064	PULL-BACK BALL		
2		1	RUECKZUGPLATTE NG 064	PULL-BACK PLATE		6

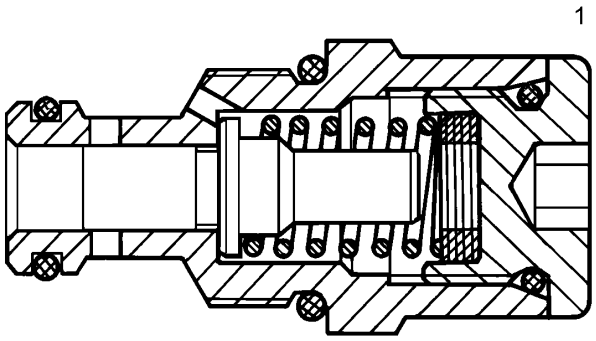

Pos.	Artikel	Menge	Bezeichnung	Description	Serie	K
1	9267037	1	DRUCKBEGRENZUNGSVENTIL ⇨ ❑ 830	PRESSURE LIMITING VALVE		

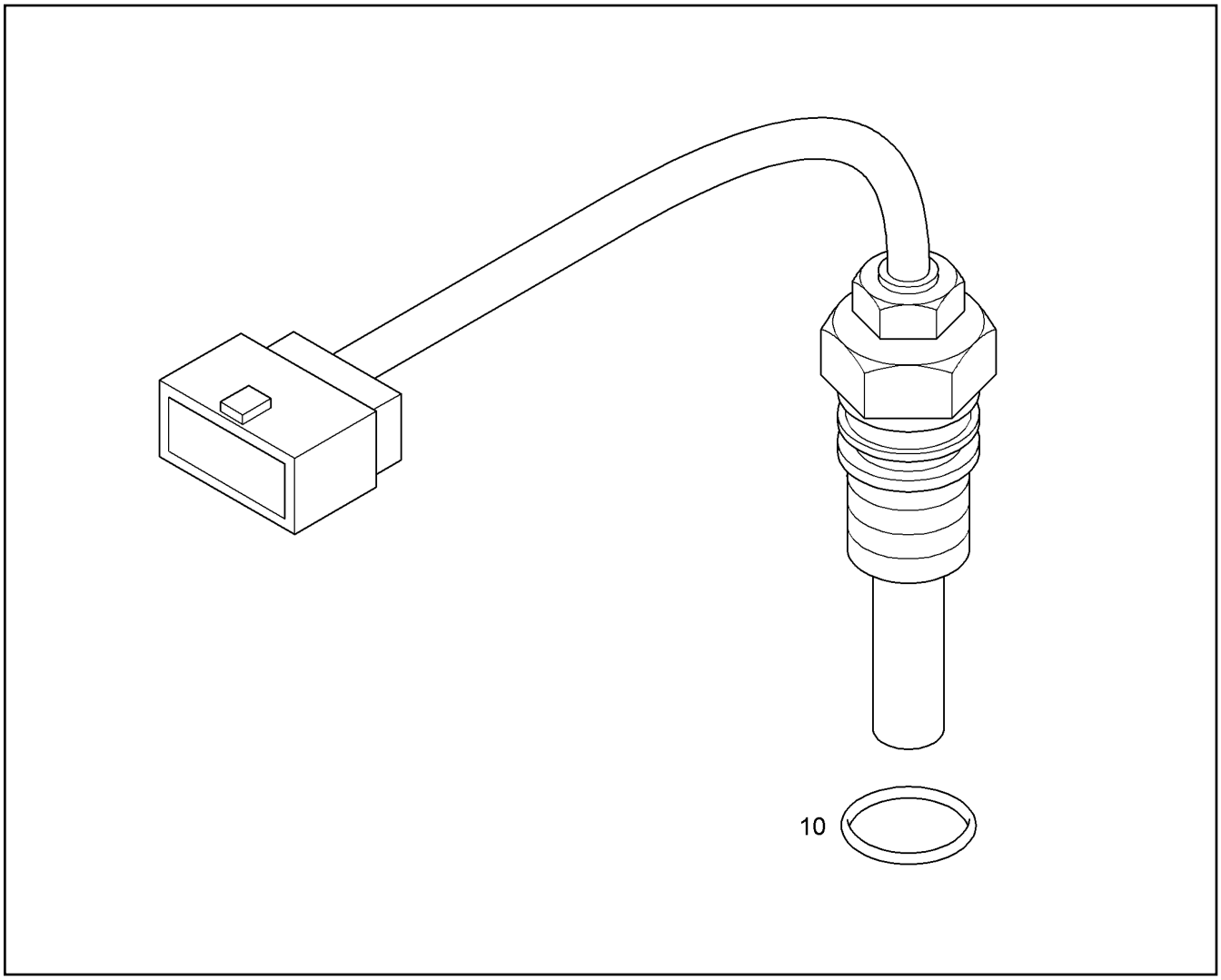

Pos.	Artikel	Menge	Bezeichnung	Description	Serie	K
10	7381018	1	O-RING DIN 3771 13,10X2,62	O-RING		

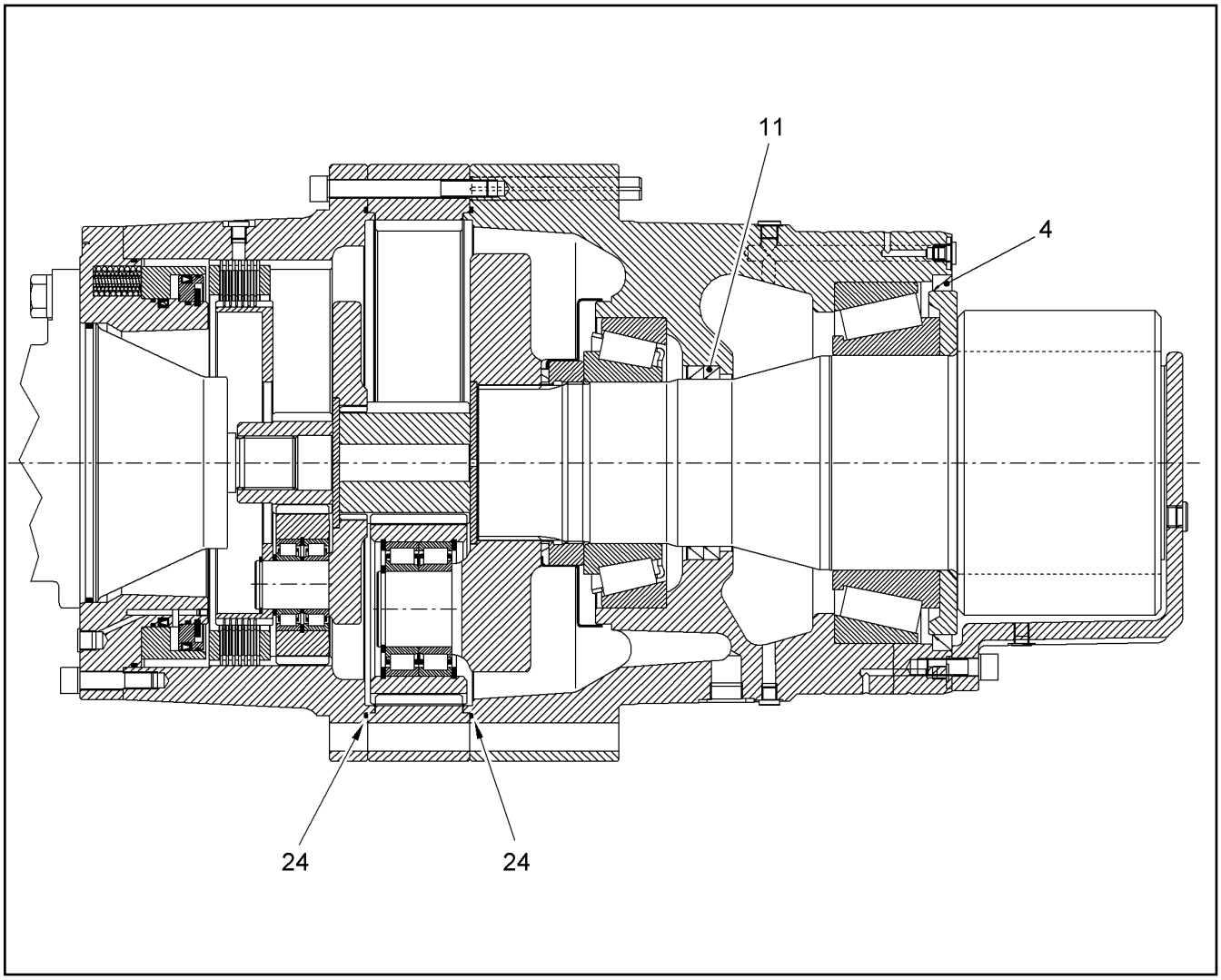

Pos.	Artikel	Menge	Bezeichnung	Description	Serie	K
4	710058501	1	RADIALWELLENDICHTRING AX320X350X18	ROTARY SHAFT LIP SEAL		
11	7610294	2	RADIALWELLENDICHTRING AX155X180X15	ROTARY SHAFT LIP SEAL		
24	726443401	2	O-RING 460X4	O-RING		

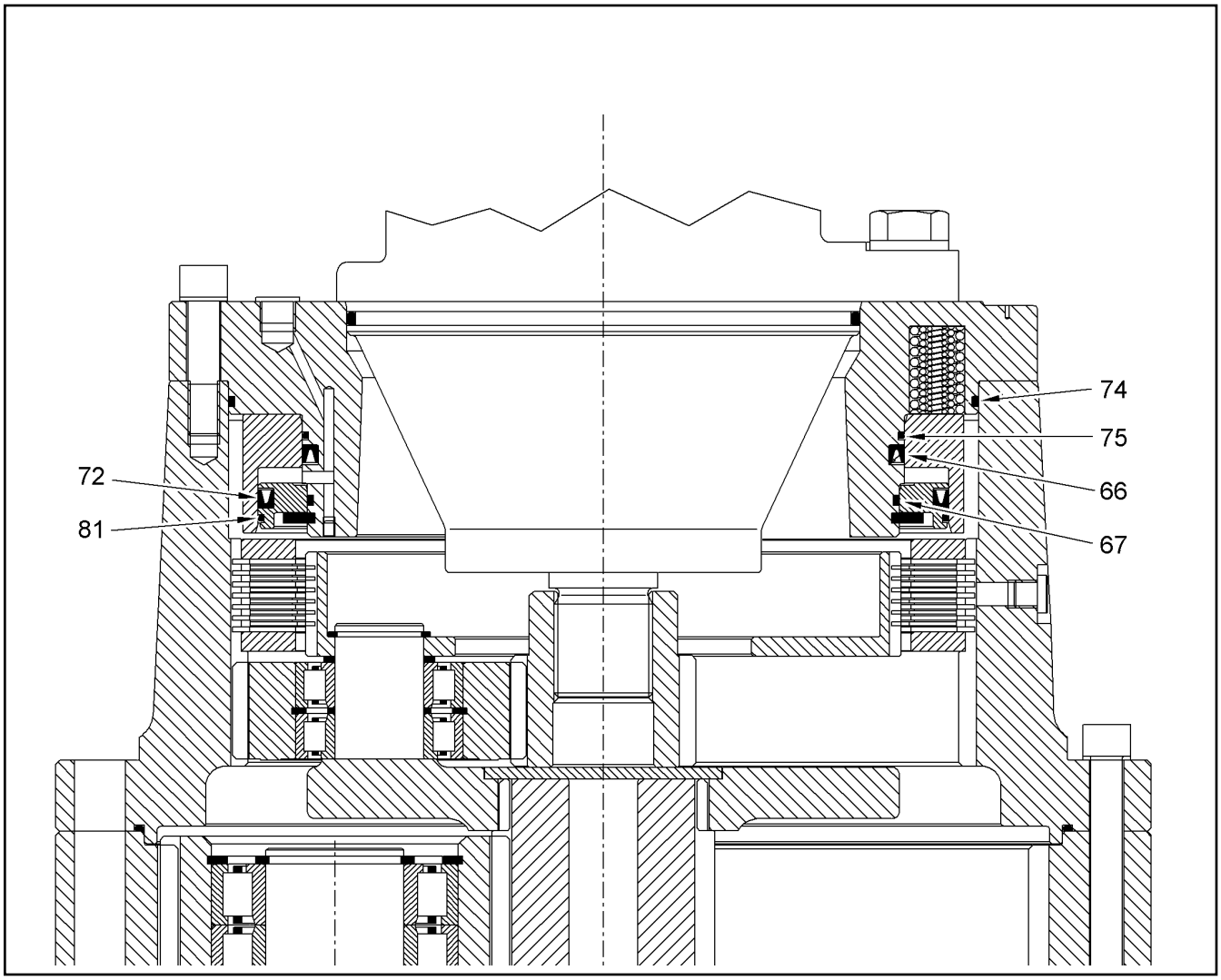

Pos.	Artikel	Menge	Bezeichnung	Description	Serie	K
66	7610517	1	NUTRING 305X289X9	ROD SEAL		
67	726408001	1	O-RING 280X4	O-RING		
72	761051803	1	NUTRING 350X334X9	ROD SEAL		
74	7610354	1	O-RING 360X4	O-RING		
75	7610551	1	SCHMUTZABSTREIFER 299X305X3,5	DIRT SCRAPER		
81	7610550	1	SCHMUTZABSTREIFER 324X330X3,5	DIRT SCRAPER		

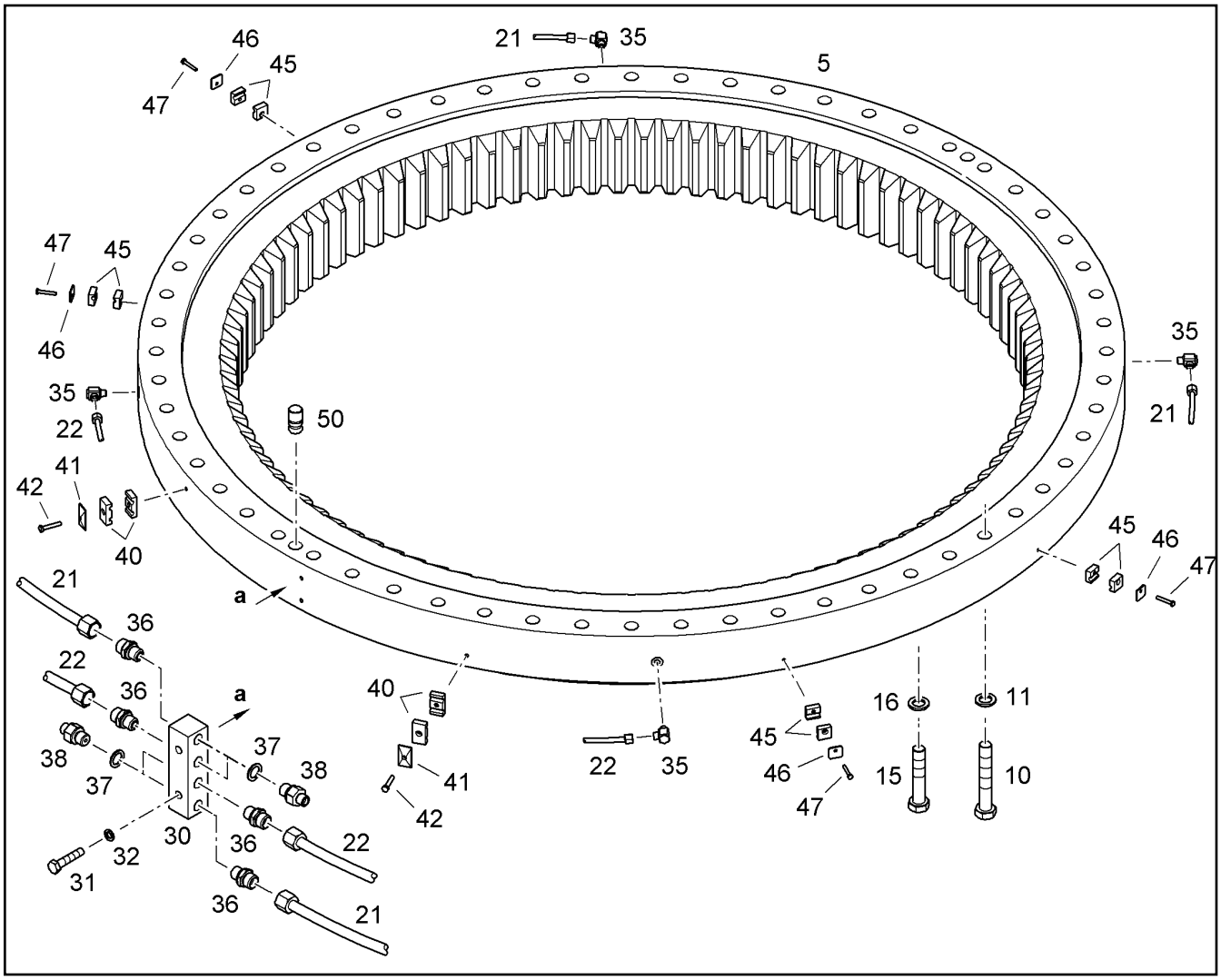

Pos.	Artikel	Menge	Bezeichnung	Description	Serie	K
5	939627701	1	KUGELDREHVERBINDUNG [0000792 09/10/17] ⇨ ❑ 238	BALL SLEWING RING		
10	10425627	60	SECHSKANTSCHRAUBE ISO 4014 M27X170	HEX SCREW		
11	9586495	60	SCHEIBE 27,5/45X6	WASHER		
15	10425625	60	SECHSKANTSCHRAUBE ISO 4014 M27X150	HEX SCREW		
16	9586495	60	SCHEIBE 27,5/45X6	WASHER		
21	9391361	2	SCHMIERLEITUNG KPL.	GREASE TUBE CPL.		
22	9391362	2	SCHMIERLEITUNG KPL.	GREASE TUBE CPL.		
30	9375276	1	SCHMIERPLATTE	LUBRICATING PAD		
31	4001648	2	SECHSKANTSCHRAUBE ISO 4017 M8X45 1	HEX SCREW		
32	423910801	2	SICHERUNGSSCHEIBE 8,4/13X1,7 VS 8	LOCK WASHER		
35	7617714	4	SCHWENKVERSCHRAUBUNG WH 10L M14X	HINGED THREADED UNION		
36	7003814	4	VERSCHRAUBUNG GE 10L M14X1,5	FITTING		
37	4900262	4	DICHTRING DIN 7603 A 14X20	SEALING RING		
38	7368545	4	VERSCHRAUBUNG GE SA301 6L M14X1,5	FITTING		
40	7365069	4	KLEMMHAELFTE AEHNL.DIN 3015 Z 2 R 10	CLAMP-HALF		
41	7362606	2	DECKPLATTE DIN 3015-3 Z-DP 2 W1-ZN	LID PLATE		
42	4001667	2	SECHSKANTSCHRAUBE ISO 4017 M8X45 8.	HEX SCREW		
45	7364901	8	KLEMMHAELFTE DIN 3015-1 L 0 R 10 PP S	CLAMP-HALF		
46	7364904	4	DECKPLATTE DIN 3015-1 L-DP 0 W1-ZN	LID PLATE		
47	4001928	4	SECHSKANTSCHRAUBE ISO 4014 M6X40 8.	HEX SCREW		
50	90023197	1	ZENTRIERBOLZEN	CENTERING PIN		

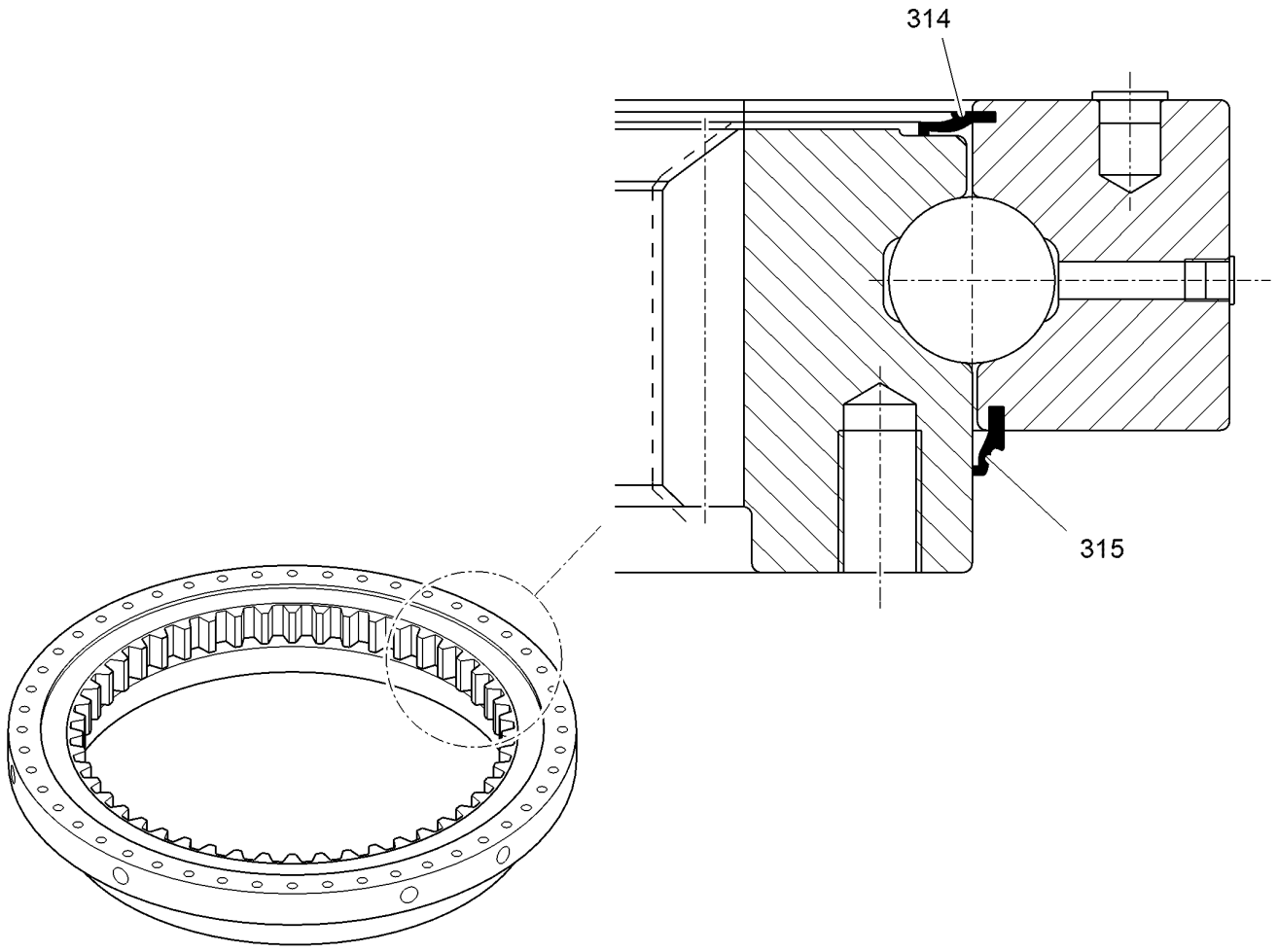

Pos.	Artikel	Menge	Bezeichnung	Description	Serie	K
314	262180001	6.19m	DICHTPROFIL	SEALING PROFILE		
315	262180001	6.19m	DICHTPROFIL	SEALING PROFILE		

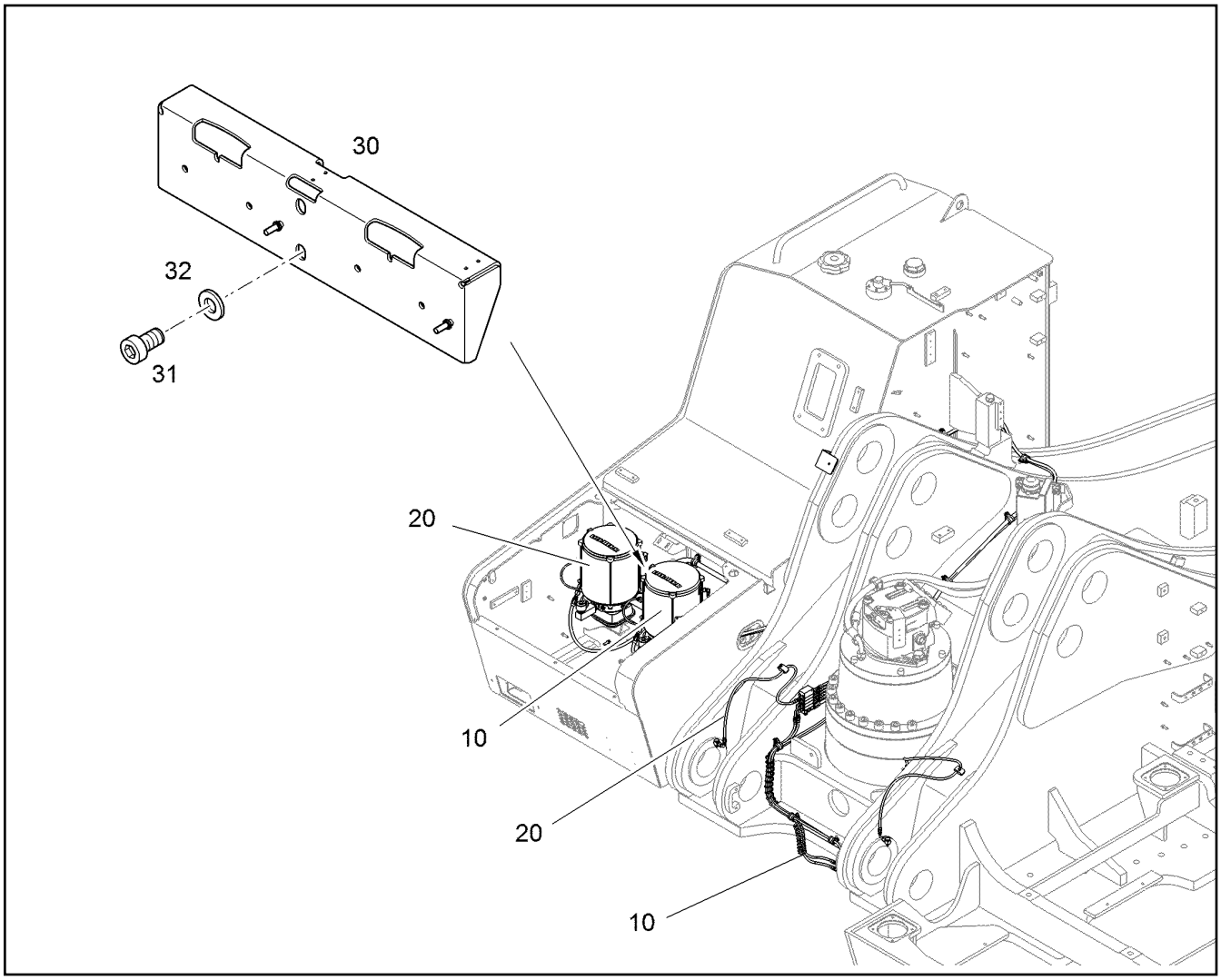

Pos.	Artikel	Menge	Bezeichnung	Description	Serie	K
10		1	DREHWERKRITZELSCHMIERUNG ⇨ ❑ 240	SWING GEAR PINION GREASIN		
20		1	ZENTRALSCHMIERANLAGE OBERWAGEN ⇨ ❑ 241	CENTRALIZED LUBRICATION UP		
30	10402861	1	KONSOLE	CONSOLE		
31	10001464	2	ZYLINDERSCHRAUBE ISO 4762 M16X35 10.9	SOCKET HEAD SCREW		
32	4600180	2	SCHEIBE 17	WASHER		

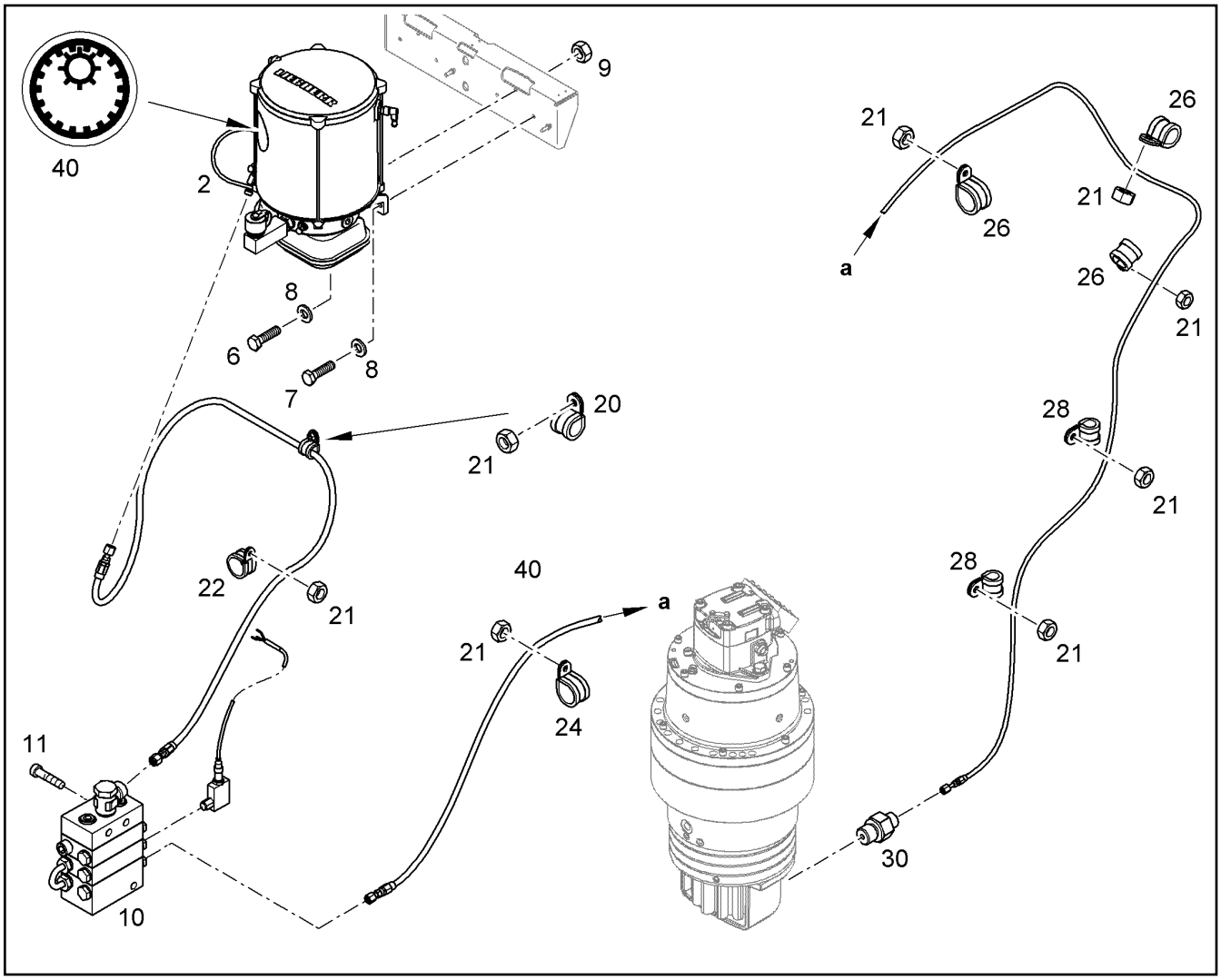

Pos.	Artikel	Menge	Bezeichnung	Description	Serie	K
2	10816964	1	SCHMIERPUMPE [C27047] ⇨ ❑ 246	LUBRICATION PUMP		
6	4066042	1	SECHSKANTSCHRAUBE ISO 4017 M8X25 1	HEX SCREW		
7	4062002	2	SECHSKANTSCHRAUBE ISO 4017 M8X30 1	HEX SCREW		
8	10289803	3	SCHEIBE 8 300HV	WASHER		
9	4600783	1	SECHSKANTMUTTER M8	HEX NUT		
10	11003504	1	VERTEILERKOMBINATION MX-F 3/1 ⇨ ❑ 243	DISTRIBUTION BLOCK		
11	4902262	2	ZYLINDERSCHRAUBE ISO 4762 M5X35 10.9	SOCKET HEAD SCREW		
20	7362665	3	SCHELLE DIN 3016-1 D1 20X20 W1-2-CR	CLAMP		
21	4000381	12	SECHSKANTMUTTER M8	HEX NUT		
22	7366260	1	SCHELLE DIN 3016-1 D1 34X20 W1-2-CR	CLAMP		
24	7364299	1	SCHELLE DIN 3016-1 D1 30X20 W1-2-CR	CLAMP		
26	7362665	4	SCHELLE DIN 3016-1 D1 20X20 W1-2-CR	CLAMP		
28	7362603	3	SCHELLE DIN 3016-1 D1 15X20 W1-2-CR	CLAMP		
30	7368545	1	VERSCHRAUBUNG GE SA301 6L M14X1,5	FITTING		
40	9384072	1	KLEBESCHILD Ø60mm	ADHESIVE SIGN		

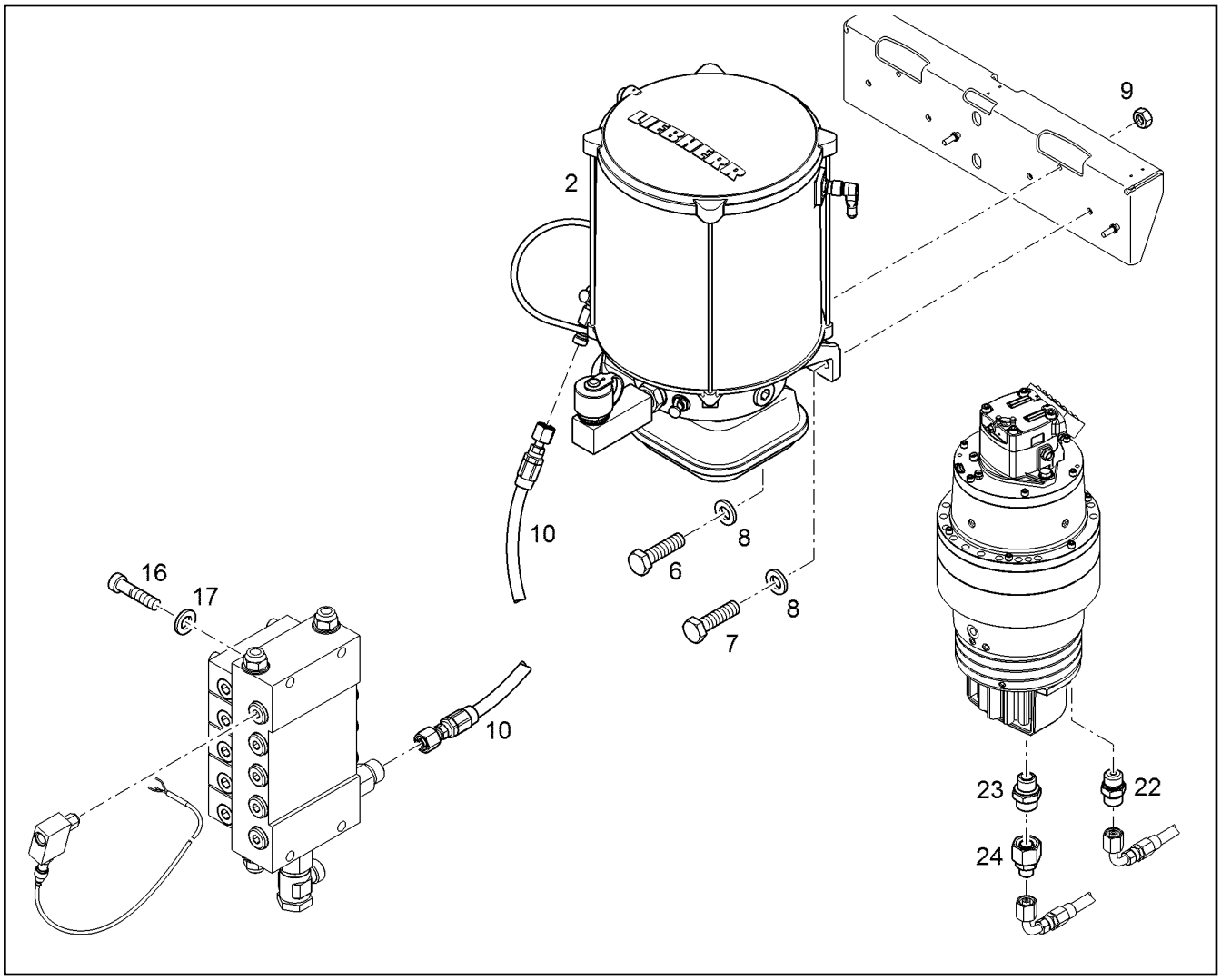

Pos.	Artikel	Menge	Bezeichnung	Description	Serie	K
2	10816964	1	SCHMIERPUMPE [C27031] ⇨ ❑ 246	LUBRICATION PUMP		
6	4066042	1	SECHSKANTSCHRAUBE ISO 4017 M8X25 1	HEX SCREW		
7	4062002	2	SECHSKANTSCHRAUBE ISO 4017 M8X30 1	HEX SCREW		
8	10289803	3	SCHEIBE 8 300HV	WASHER		
9	4600783	1	SECHSKANTMUTTER M8	HEX NUT		
10	10102012	1	SCHLAUCH 6,3X1975	HOSE		1
16	4002698	4	ZYLINDERSCHRAUBE ISO 4762 M6X45 10.9	SOCKET HEAD SCREW		
17	4601163	4	SCHEIBE 6 200HV	WASHER		
22	10000277	1	VERSCHRAUBUNG GE 6L M12X1,5	FITTING		
23	4600538	1	VERSCHRAUBUNG GE 12L M16X1,5	FITTING		
24	7368104	1	VERSCHRAUBUNG RED 12/6L	FITTING		

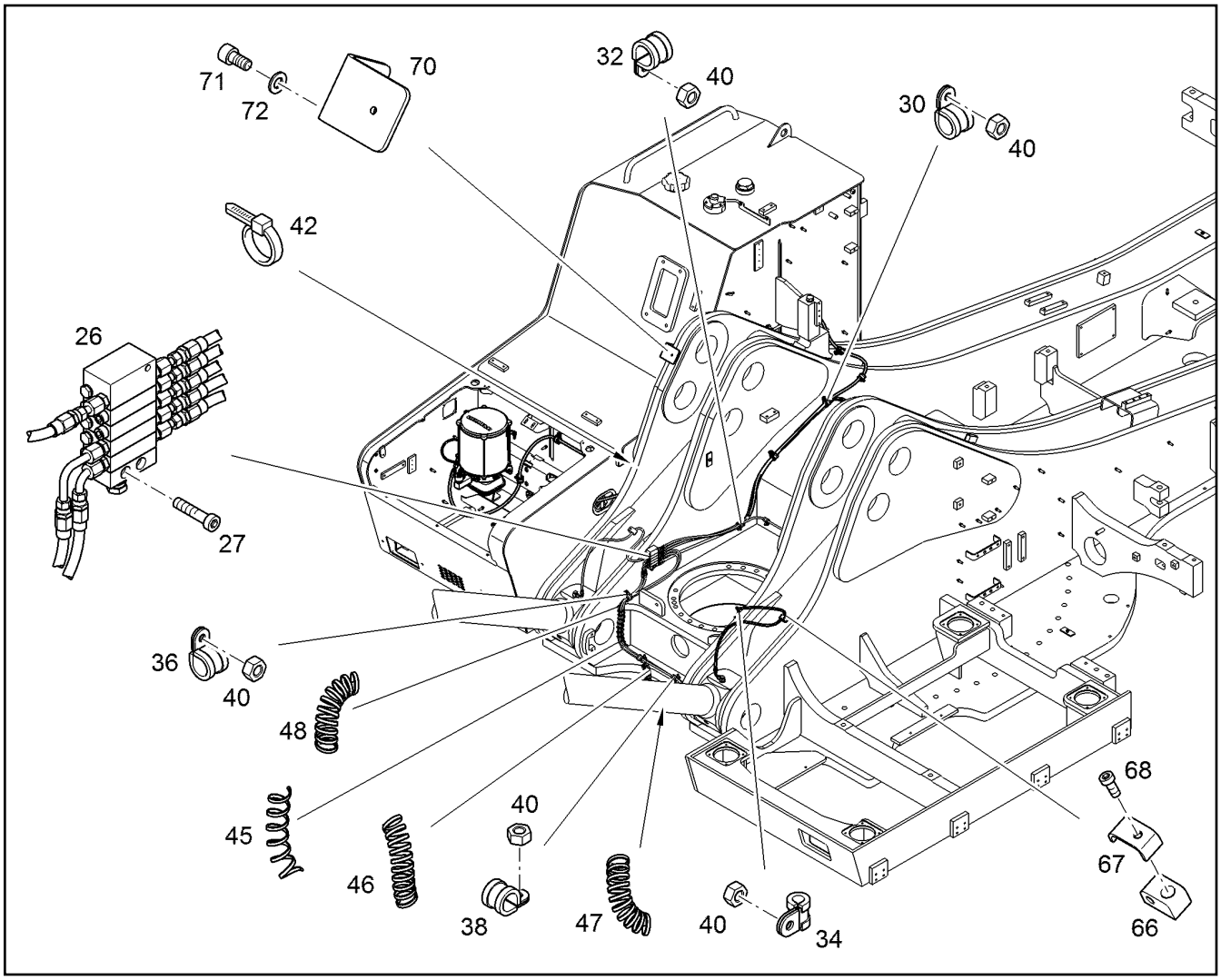

Pos.	Artikel	Menge	Bezeichnung	Description	Serie	K
26		1	VERTEILER MX-F 4/7 ⇨ ❑ 651	DISTRIBUTOR		
27	4902262	2	ZYLINDERSCHRAUBE ISO 4762 M5X35 10.9	SOCKET HEAD SCREW		
30	7362602	2	SCHELLE DIN 3016-1 D1 18X20 W1-2-CR	CLAMP		
32	7362545	1	SCHELLE DIN 3016-1 D1 22X20 W1-2-CR	CLAMP		
34	7363004	4	SCHELLE DIN 3016-1 D1 10X20 W1-2-CR	CLAMP		
36	7362665	3	SCHELLE DIN 3016-1 D1 20X20 W1-2-CR	CLAMP		
38	7362603	1	SCHELLE DIN 3016-1 D1 15X20 W1-2-CR	CLAMP		
40	4000381	11	SECHSKANTMUTTER M8	HEX NUT		
42	7005587	2	KABELBAND	TIE WRAP		
45	7015424	0.2m	SCHLAUCHSCHUTZ	HOSE GUARD		1
46	7015424	0.25m	SCHLAUCHSCHUTZ	HOSE GUARD		1
47	7015424	0.25m	SCHLAUCHSCHUTZ	HOSE GUARD		1
48	7015424	0.2m	SCHLAUCHSCHUTZ	HOSE GUARD		1
66	10037728	2	SCHELLE HRBGS 0A G 8 TPE73	CLAMP		
67	10037723	2	BUEGEL	BRACKET		
68	4902250	2	ZYLINDERSCHRAUBE ISO 4762 M6X10 10.9	SOCKET HEAD SCREW		
70	10072688	1	KONSOLE	CONSOLE		
71	4043122	2	ZYLINDERSCHRAUBE ISO 4762 M10X20 10.	SOCKET HEAD SCREW		
72	10289795	2	SCHEIBE 10 300HV	WASHER		

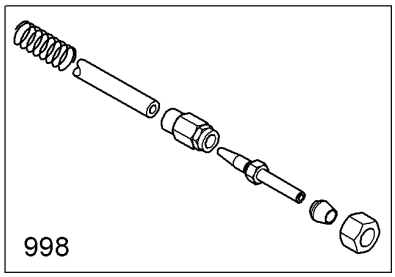

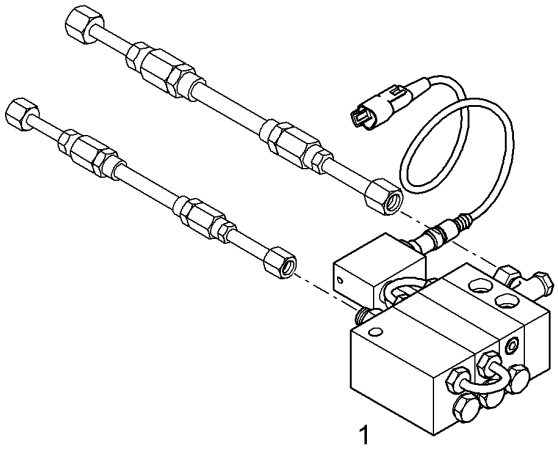

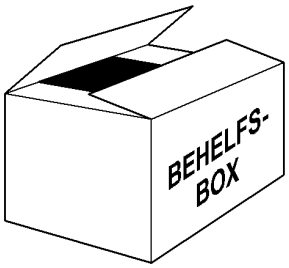

999

Pos.	Artikel	Menge	Bezeichnung	Description	Serie	K
1	11003505	1	VERTEILERKOMBINATION MX-F 3/1 ⇨ ❑ 244	DISTRIBUTION BLOCK		
998		1	ANSCHLUSSELEMENT ⇨ ❑ 254	CONNECTING ELEMENT		
999	10014611	1	BEHELFSBOX ⇨ ❑ 256	AUXILIARY BOX		

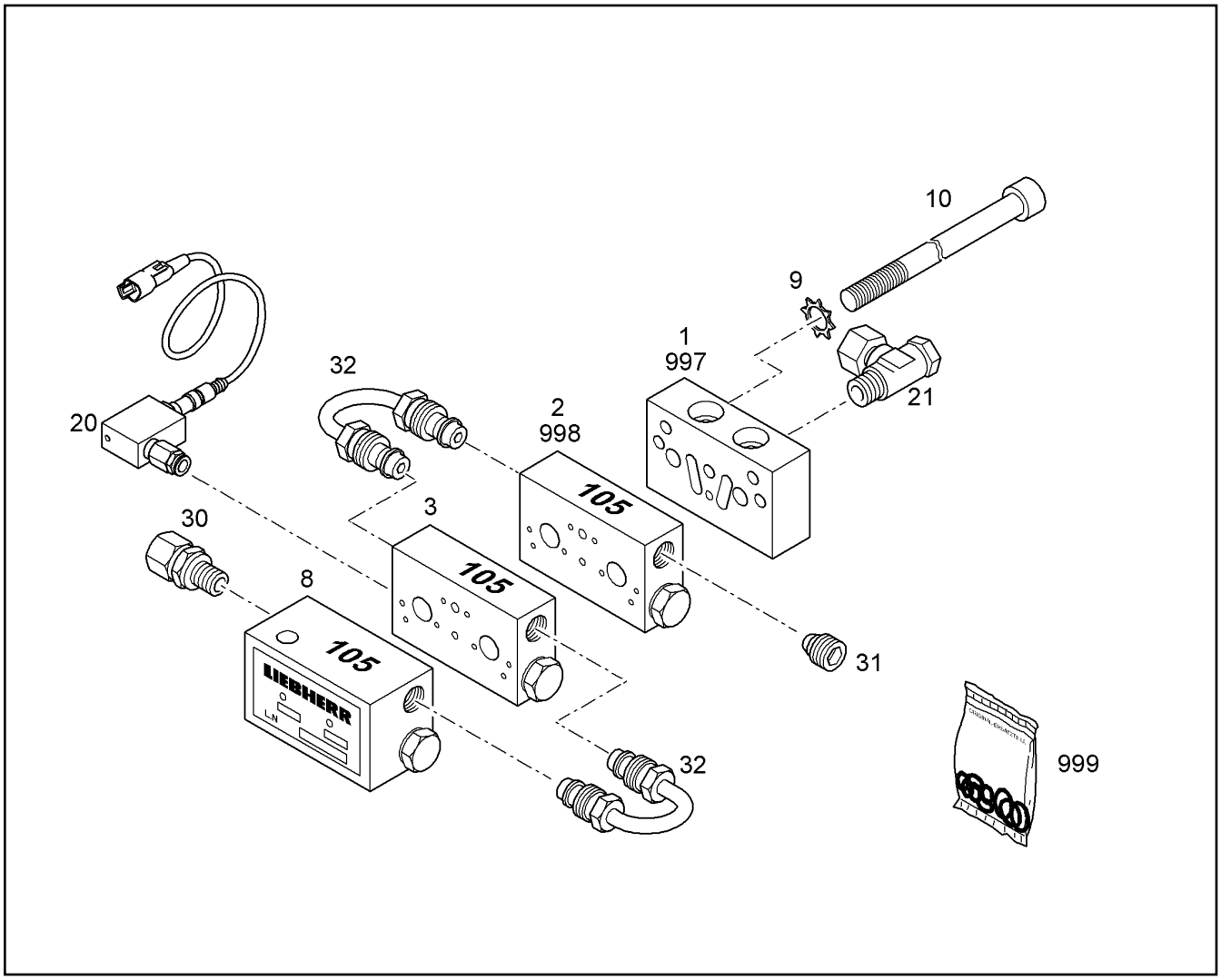

Pos.	Artikel	Menge	Bezeichnung	Description	Serie	K
1	7027937	1	ANFANGSELEMENT MX-F	STARTING ELEMENT		
2	7027941	1	MITTELELEMENT MX-F 105	CENTRAL ELEMENT		
3	11160488	1	MITTELELEMENT MX-F	CENTRAL ELEMENT		
8	7027945	1	ENDELEMENT MX-F 105	END ELEMENT		
9	4002259	2	ZAHNSCHEIBE A 6,4	TOOTH LOCK WASHER		
10	4600091	2	ZYLINDERSCHRAUBE ISO 4762 M6X50 8.8	SOCKET HEAD SCREW		
20	10288716	1	NAEHERUNGSSCHALTER	PROXIMITY SWITCH		
21	10009054	1	WINKELSCHWENKVERSCHRAUBUNG WSV	BANJO COUPLING		
30	7622803	1	RUECKSCHLAGVENTIL	NON-RETURN VALVE		
31	774378208	1	VERSCHLUSSSCHRAUBE	SCREW PLUG		
32	774378008	2	ROHRLEITUNG	PIPELINE		
997	10021311	1	DICHTSATZ ⇨ ❑ 259	SEAL KIT		
998	10021310	1	DICHTSATZ ⇨ ❑ 258	SEAL KIT		
999	10021308	1	O-RING	O-RING		

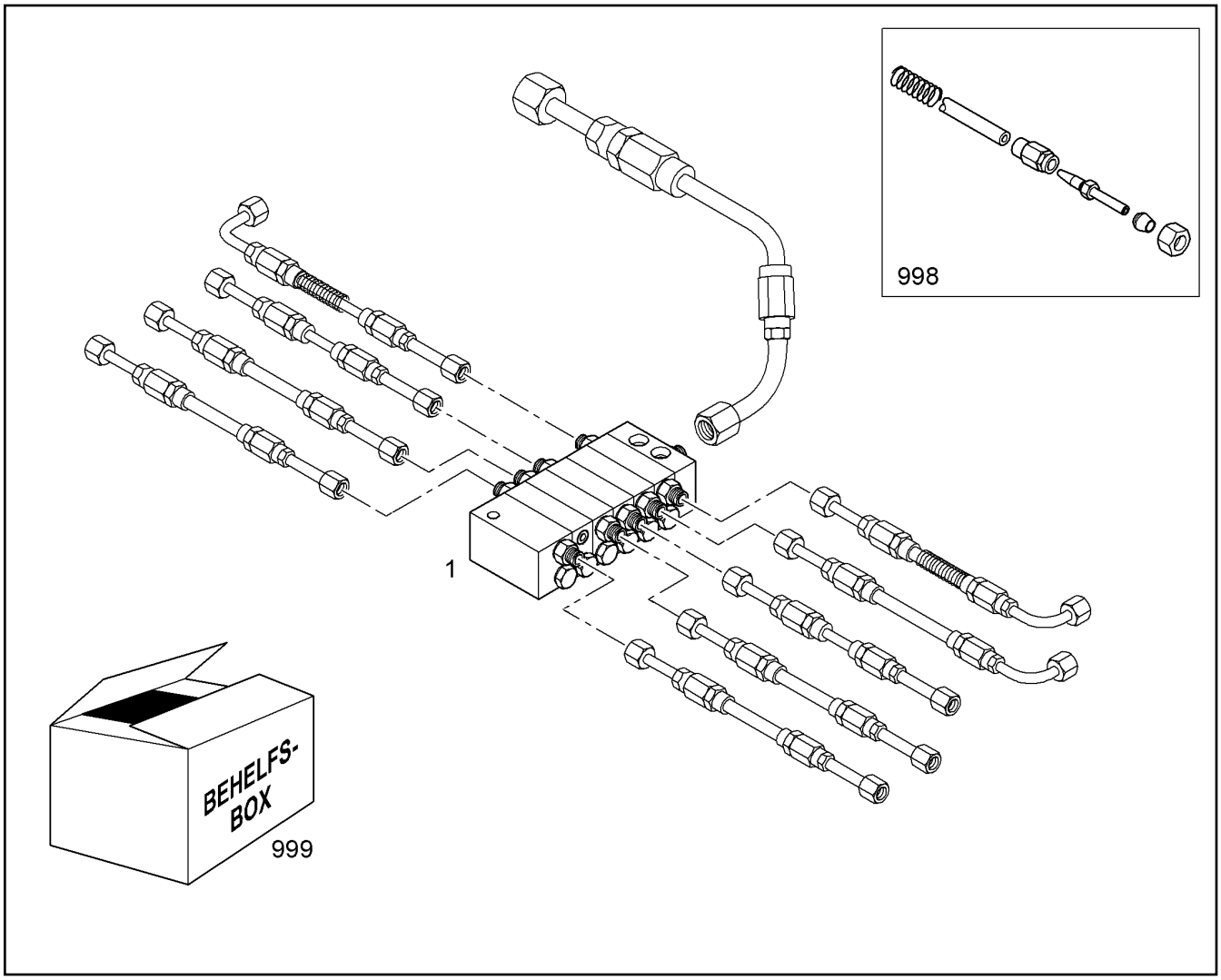

Pos.	Artikel	Menge	Bezeichnung	Description	Serie	K
1	10475593	1	VERTEILERKOMBINATION MX-F 9/6 ⇨ ❑ 251	DISTRIBUTION BLOCK		
998		1	ANSCHLUSSELEMENT ⇨ ❑ 254	CONNECTING ELEMENT		
999	10014611	1	BEHELFSBOX ⇨ ❑ 256	AUXILIARY BOX		

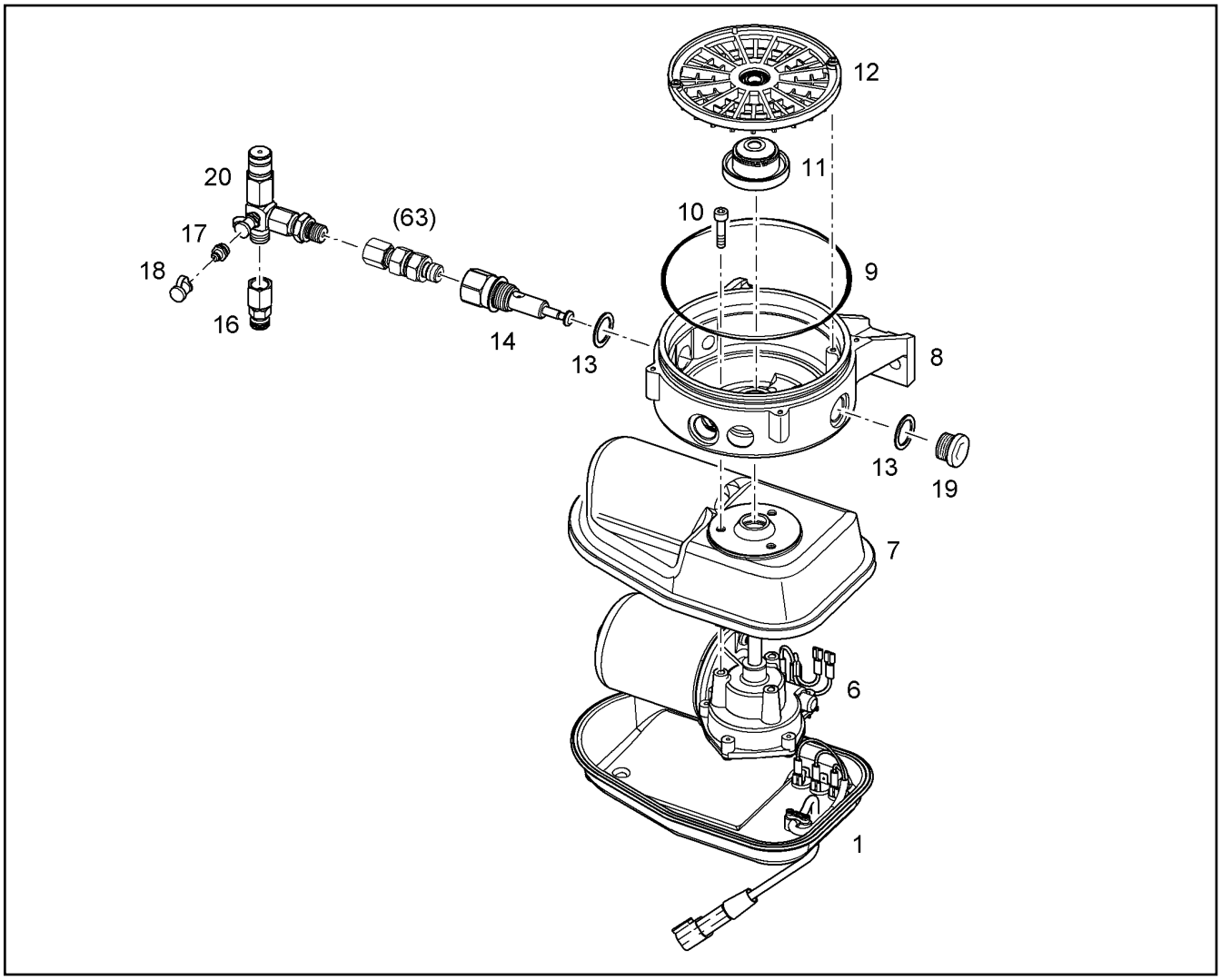

Pos.	Artikel	Menge	Bezeichnung	Description	Serie	K
1	10424595	1	MOTORGEHAEUSE	MOTOR HOUSING		
6	10014691	1	GLEICHSTROMMOTOR	DIRECT-CURRENT MOTOR		
7	10014692	1	MOTORGEHAEUSE	MOTOR HOUSING		
8	10014693	1	PUMPENGEHAEUSE	PUMP HOUSING		
9	10663931	1	O-RING DIN 3771 135X3	O-RING		
10	4042003	3	ZYLINDERSCHRAUBE ISO 4762 M6X25 8.8	SOCKET HEAD SCREW		
11	10014729	1	MITNEHMER	DRIVER		
12	10014730	1	ZWISCHENRING	INTERMEDIATE RING		
13	10014697	2	DICHTRING	SEALING RING		
14	10216340	1	PUMPENELEMENT PE-120	PUMP ELEMENT		
16	10424588	1	REDUZIERVERSCHRAUBUNG	REDUCING SCREW		
17	571578608	1	KEGELSCHMIERNIPPEL DIN 71412 A M10x1	HYDRAULIC-TYPE LUBRICAT.NI		
18	10014701	1	SCHMIERNIPPELKAPPE	GREASE NIPPLE CAP		
19	4041102	2	VERSCHLUSSSCHRAUBE DIN 910 M20X1,5	SCREW PLUG		
20	10424590	1	UEBERDRUCKVENTIL	OVERPRESSURE VALVE		

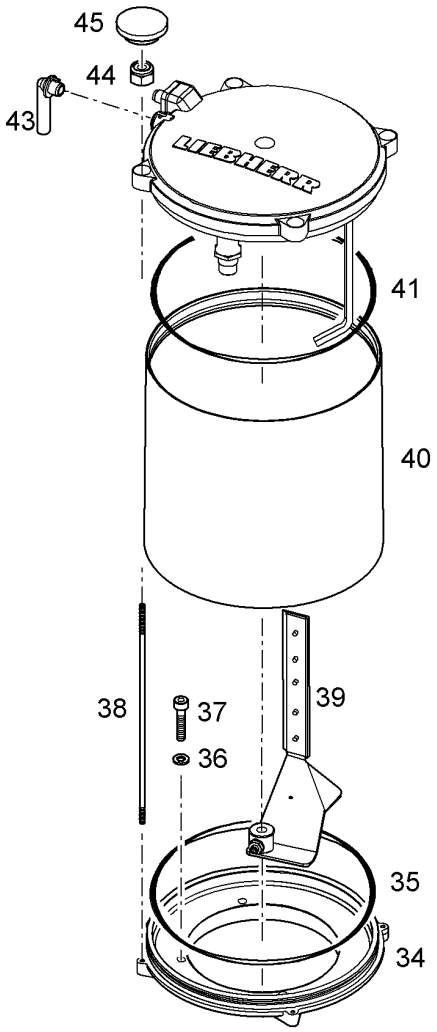

Pos.	Artikel	Menge	Bezeichnung	Description	Serie	K
34	10016655	1	ZWISCHENFLANSCH	INTERMEDIATE FLANGE		
35	10016657	1	O-RING 209,14X3,53	O-RING		
36	10016656	4	DICHTRING 4X8X1	SEALING RING		
37	404200701	4	ZYLINDERSCHRAUBE ISO 4762 M4X20 8.8	SOCKET HEAD SCREW		
38	10016661	4	ZUGSTANGE	PULL ROD		
39	10016658	1	RUEHRFLUEGEL	AGITATOR PADDLE		
40	10016659	1	KLARSICHTBEHAELTER	TRANSPARENT CONTAINER		
40	10016660	1	-AUFKLEBER	-STICKER		
41	10016662	1	O-RING 215,57X2,62	O-RING		
43	10016664	1	ENTLUEFTUNGSROHR	VENTILATION TUBE		
44	413412301	4	SECHSKANTMUTTER M4	HEX NUT		
45	10016665	4	ABDECKUNG	COVER		

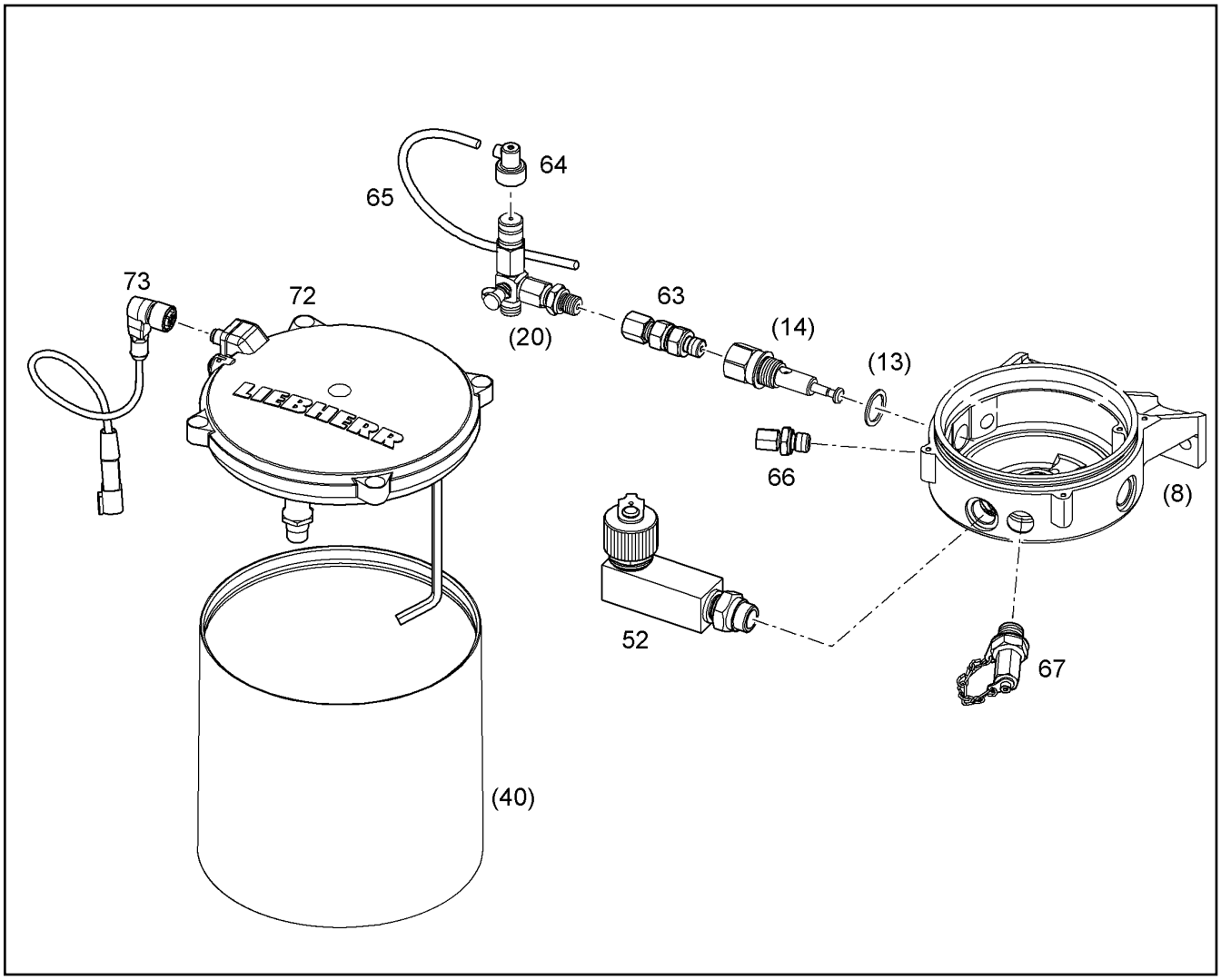

Pos.	Artikel	Menge	Bezeichnung	Description	Serie	K
52	10651997	1	BEFUELLANSCHLUSS	FILLING CONNECTION		
63	11067175	1	EINSCHRAUBRUECKSCHLAGVENTIL	REGULATING VALVE		
64	10429952	1	STOERANZEIGE	FAULT INDICATOR		
65	10816646	0.26m	KUNSTSTOFFROHR	PLASTIC TUBE		
66	11081053	1	VERSCHRAUBUNG	FITTING		
67	10675463	1	BEFUELLANSCHLUSS	FILLING CONNECTION		
72	11170102	1	BEHAELTERABDECKKAPPE	CONTAINER COVER		
73	11160889	1	ANSCHLUSSLEITUNG	CONNECTING LINE		

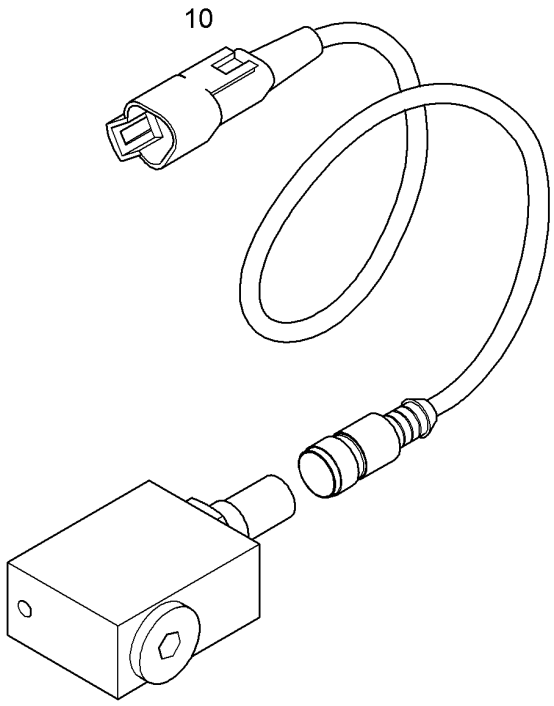

Pos.	Artikel	Menge	Bezeichnung	Description	Serie	K
10	10014589	1	ANSCHLUSSLEITUNG 3X2,5 0,80m DT04-3P	CONNECTING LINE		

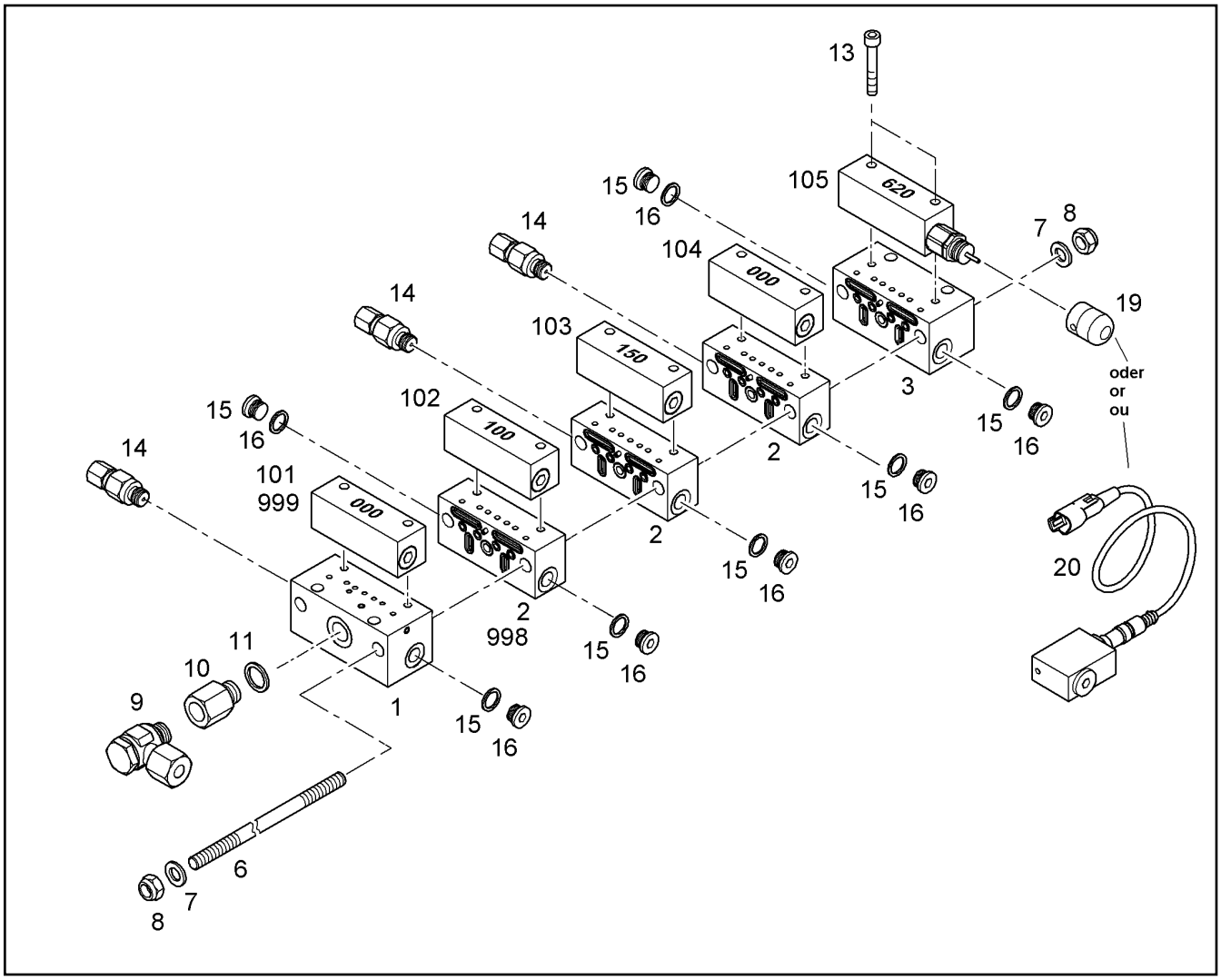

Pos.	Artikel	Menge	Bezeichnung	Description	Serie	K
1	10013835	1	ANFANGSELEMENT SXE-2	STARTING ELEMENT		
2	10013837	3	MITTELELEMENT SXE-2	CENTRAL ELEMENT		
3	10013839	1	ENDELEMENT SXE-2	END ELEMENT		
6	10013858	2	ZUGSTANGE M8X163	PULL ROD		
7	10289803	4	SCHEIBE 8 300HV	WASHER		
8	4901573	4	SECHSKANTMUTTER M8	HEX NUT		
9	7412734	1	SCHWENKVERSCHRAUBUNG WH 8L G1/4A	HINGED THREADED UNION		
10	10009602	1	VERLAENGERUNG	EXTENSION		
11	4600544	1	DICHTRING DIN 7603 A 13 X 17 CU	SEALING RING		
13	404202508	10	ZYLINDERSCHRAUBE ISO 4762 M5X35 8.8	SOCKET HEAD SCREW		
14	10009606	3	AUSLASS	VALVE GUIDE		
15	7001338	7	VERSCHLUSSSCHRAUBE VSTI G1/8A	SCREW PLUG		
16	7101003	7	DICHTRING DIN 7603 A 10X13,5	SEALING RING		
19	10009596	1	ABDECKUNG	COVER		
20	10009330	1	NAEHERUNGSSCHALTER ⇨ ❑ 249	PROXIMITY SWITCH		
101	10013840	1	DOSIERELEMENT SXE-2 000	PROPORTIONING ELEMENT		
102	10013841	1	DOSIERELEMENT SXE-2 100	PROPORTIONING ELEMENT		
103	10013842	1	DOSIERELEMENT SXE-2 150	PROPORTIONING ELEMENT		
104	10013840	1	DOSIERELEMENT SXE-2 000	PROPORTIONING ELEMENT		
105	10013852	1	DOSIERELEMENT SXE-2 620	PROPORTIONING ELEMENT		
998	10018373	1	O-RING SATZ	O-RING KIT		
999	10018375	1	O-RING SATZ	O-RING KIT		

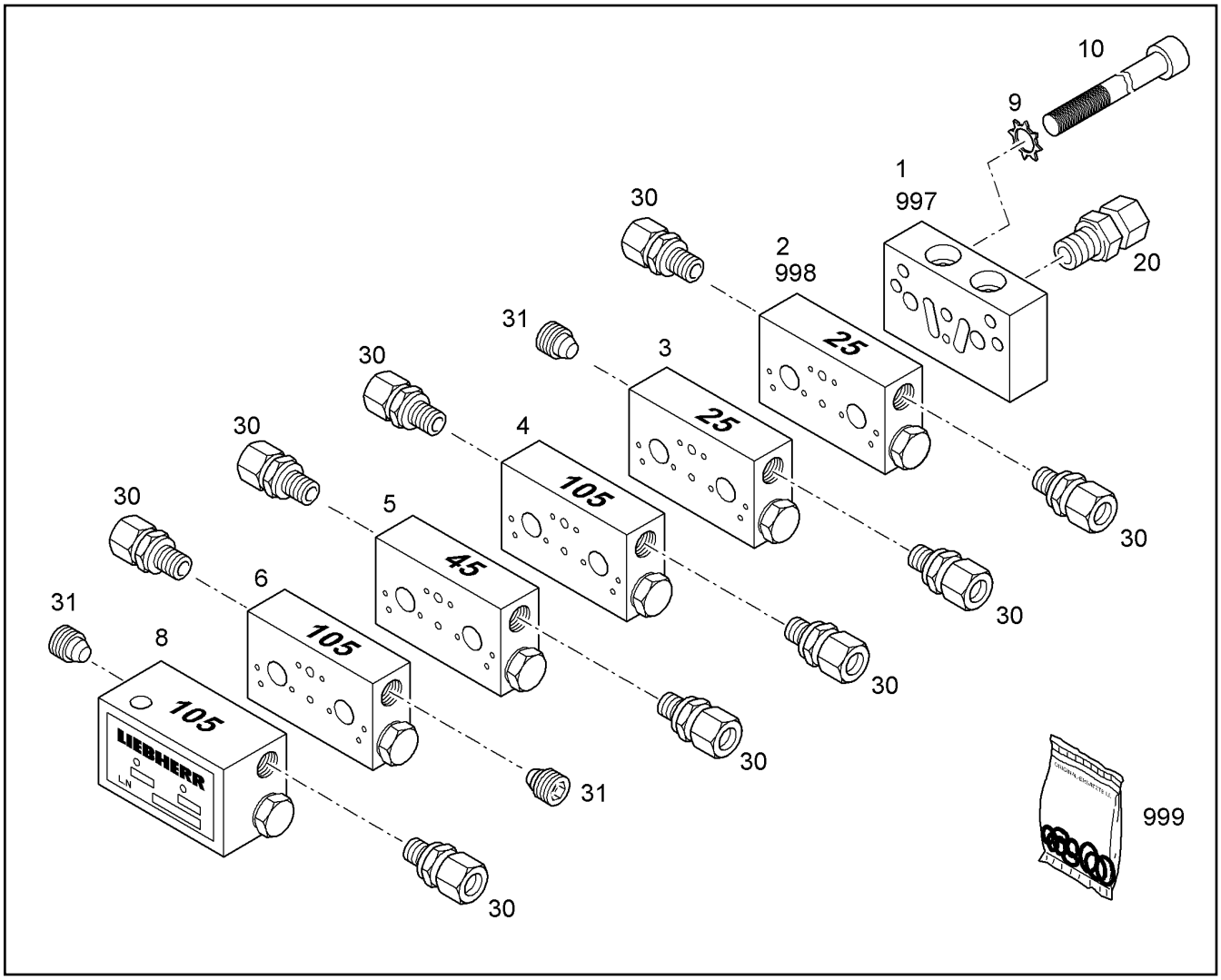

Pos.	Artikel	Menge	Bezeichnung	Description	Serie	K
1	7027937	1	ANFANGSELEMENT MX-F	STARTING ELEMENT		
2	7027938	1	MITTELELEMENT MX-F 25	CENTRAL ELEMENT		
3	7027938	1	MITTELELEMENT MX-F 25	CENTRAL ELEMENT		
4	7027941	1	MITTELELEMENT MX-F 105	CENTRAL ELEMENT		
5	7027939	1	MITTELELEMENT MX-F 45	CENTRAL ELEMENT		
6	7027941	1	MITTELELEMENT MX-F 105	CENTRAL ELEMENT		
8	7027945	1	ENDELEMENT MX-F 105	END ELEMENT		
9	4002259	2	ZAHNSCHEIBE A 6,4	TOOTH LOCK WASHER		
10	4902191	2	ZYLINDERSCHRAUBE ISO 4762 M6X95 10.9	SOCKET HEAD SCREW		
20	10009053	1	VERSCHRAUBUNG GE 8LL M10X1	FITTING		
30	7622803	9	RUECKSCHLAGVENTIL	NON-RETURN VALVE		
31	774378208	3	VERSCHLUSSSCHRAUBE	SCREW PLUG		
997	10021311	1	DICHTSATZ ⇨ ❑ 259	SEAL KIT		
998	10021310	1	DICHTSATZ ⇨ ❑ 258	SEAL KIT		
999	10021308	1	O-RING	O-RING		

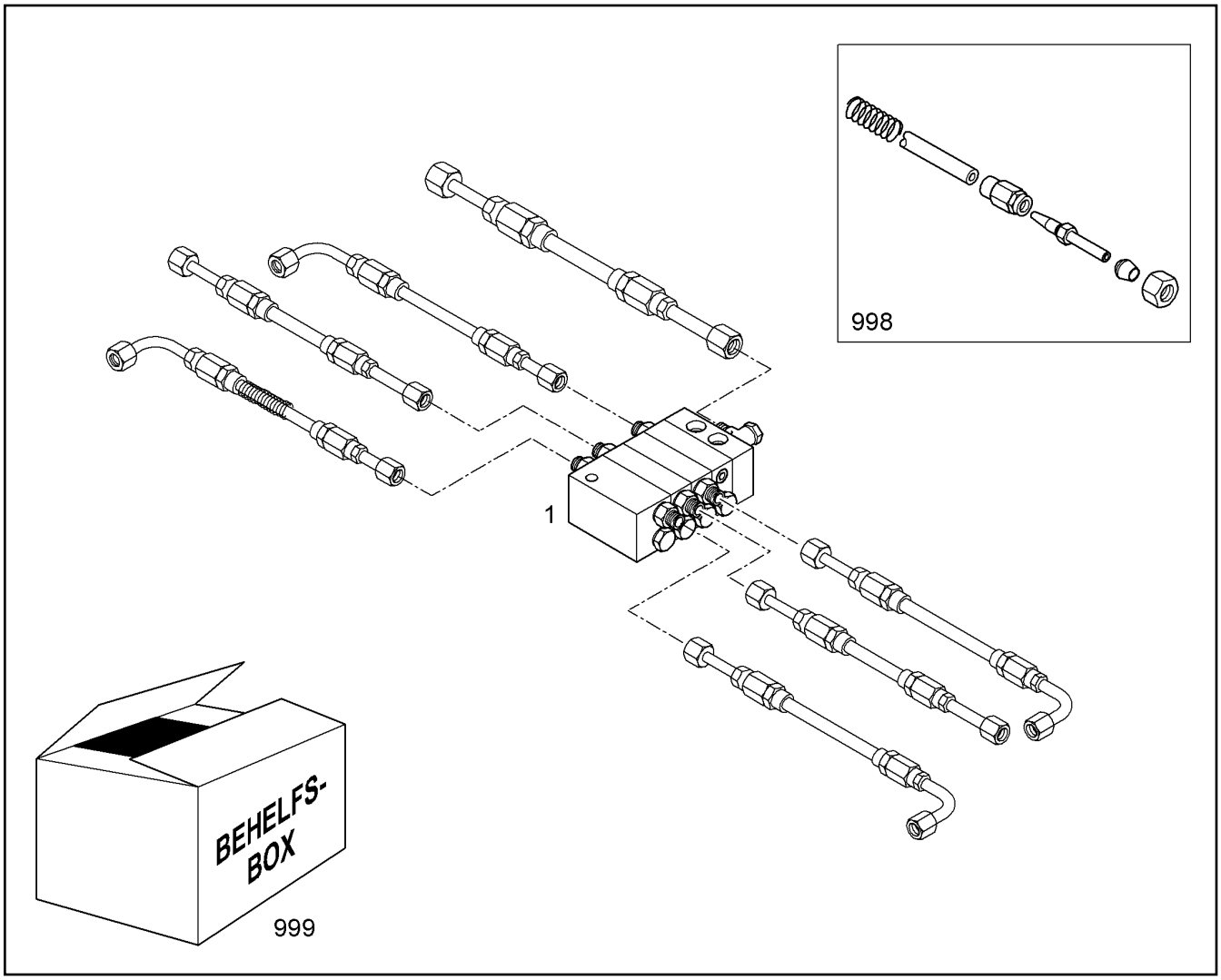

Pos.	Artikel	Menge	Bezeichnung	Description	Serie	K
1	10354231	1	VERTEILERKOMBINATION MX-F 4/6 ⇨ ❑ 253	DISTRIBUTION BLOCK		
998	9064786	1	ANSCHLUSSELEMENT ⇨ ❑ 254	CONNECTING ELEMENT		
999	10014611	1	BEHELFSBOX ⇨ ❑ 256	AUXILIARY BOX		

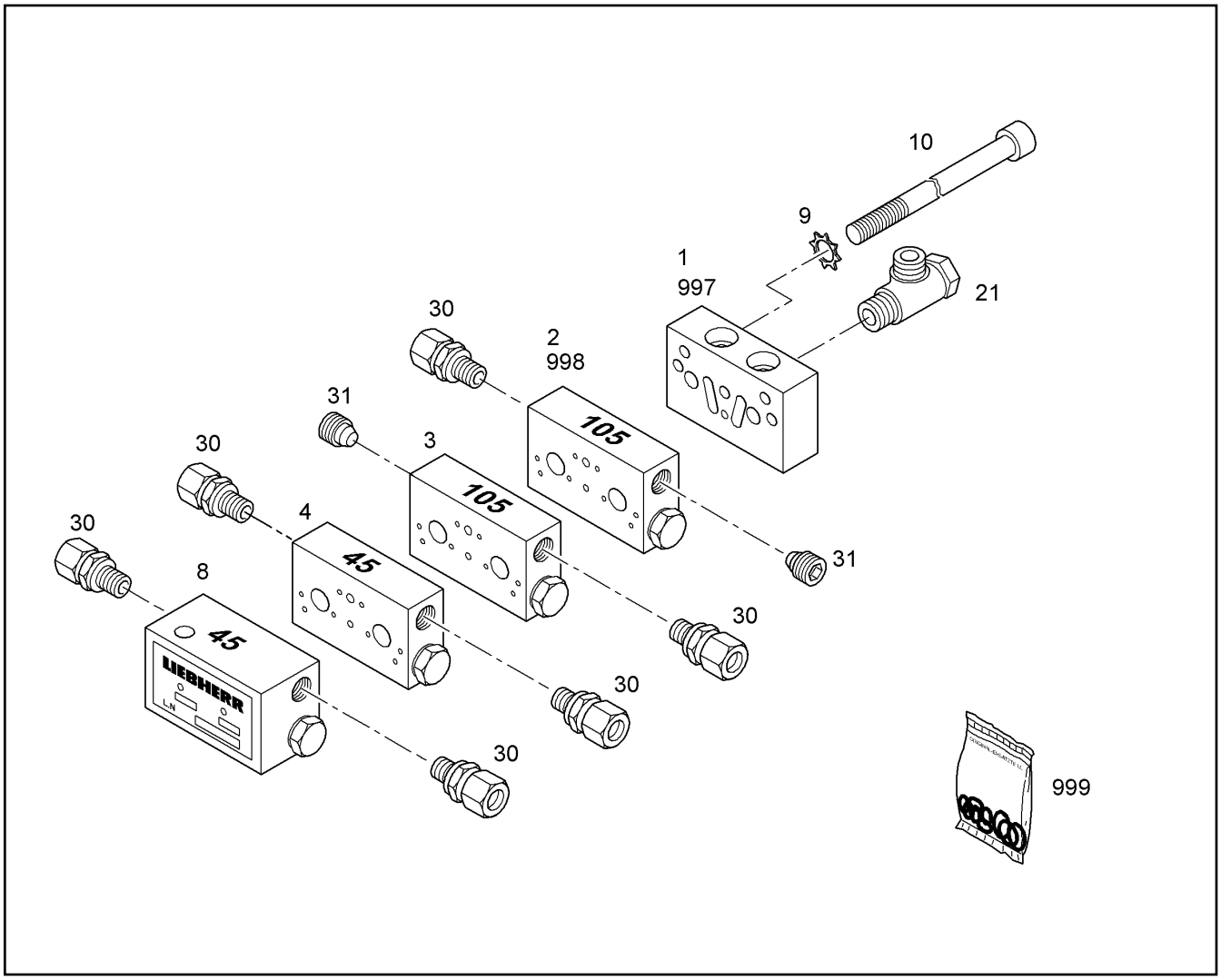

Pos.	Artikel	Menge	Bezeichnung	Description	Serie	K
1	7027937	1	ANFANGSELEMENT MX-F	STARTING ELEMENT		
2	7027941	1	MITTELELEMENT MX-F 105	CENTRAL ELEMENT		
3	7027941	1	MITTELELEMENT MX-F 105	CENTRAL ELEMENT		
4	7027939	1	MITTELELEMENT MX-F 45	CENTRAL ELEMENT		
8	7027943	1	ENDELEMENT MX-F 45	END ELEMENT		
9	4002259	2	ZAHNSCHEIBE A 6,4	TOOTH LOCK WASHER		
10	4002418	2	ZYLINDERSCHRAUBE ISO 4762 M6X65 8.8	SOCKET HEAD SCREW		
21	10009054	1	WINKELSCHWENKVERSCHRAUBUNG WSV	BANJO COUPLING		
30	7622803	6	RUECKSCHLAGVENTIL	NON-RETURN VALVE		
31	774378208	2	VERSCHLUSSSCHRAUBE	SCREW PLUG		
997	10021311	1	DICHTSATZ ⇨ ❑ 259	SEAL KIT		
998	10021310	1	DICHTSATZ ⇨ ❑ 258	SEAL KIT		
999	10021308	1	O-RING	O-RING		

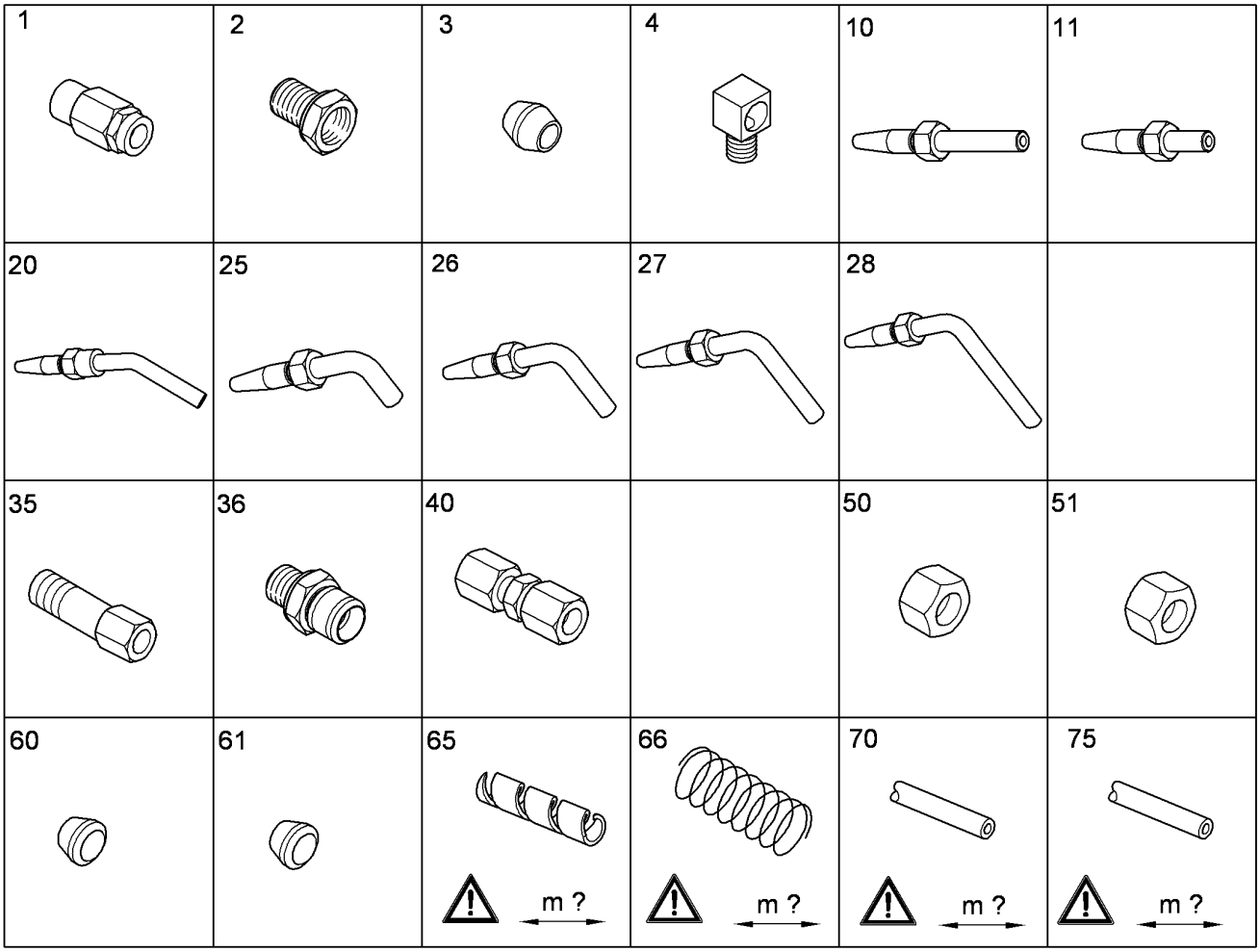

Pos.	Artikel	Menge	Bezeichnung	Description	Serie	K
1	774376008	1	SCHRAUBHUELSE DN6	SCREW SLEEVE		
2	7027675	1	UEBERWURFSCHRAUBE M10X1	MALE FITTING FOR PIPES		
3	7027946	1	DOPPELKEGELRING DKR 6	DOUBLE TAPER RING		
4	774373608	1	VERSCHRAUBUNG WE 6LL M10X1K	FITTING		
10	774371808	1	SCHLAUCHSTUTZEN DN4 STAHL	HOSE UNION		
11	7624177	1	ROHRSTUTZEN DN6	PIPE SOCKET		
20	7623705	1	ROHRSTUTZEN DN6	PIPE SOCKET		
25	7623704	1	ROHRSTUTZEN DN6	PIPE SOCKET		
26	10027260	1	ROHRSTUTZEN 90°,H=33MM 6S	PIPE SOCKET		
27	511701914	1	ROHRSTUTZEN DN4	PIPE SOCKET		
28	7623707	1	ROHRSTUTZEN DN4	PIPE SOCKET		
35	7027714	1	VERLAENGERUNG M6X1K-M10X1-24MM	EXTENSION		
35	774373408	1	VERLAENGERUNG M10X1X13X21	EXTENSION		
36	7026654	1	GERADE STECKVERSCHRAUBUNG	SCREW COUPLING		
40	774374208	1	VERSCHRAUBUNG G 6LL	FITTING		
50	4774024	1	UEBERWURFMUTTER DIN 3870 AL6	BOX NUT		
51	4600342	1	UEBERWURFMUTTER DIN 3870 ALL6	BOX NUT		
60	4771000	1	SCHNEIDRING DIN 3861 A S 6	CUTTING RING		
61	4600341	1	SCHNEIDRING DIN 3861 A LL 6	CUTTING RING		
65	774383508	1m	ROHRWENDEL	TUBING COIL		
66	10011996	1m	KNICKSCHUTZSPIRALE	ANTI-KINK DEVICE SPIRAL		1
70	774376108	1m	HOCHDRUCKSCHLAUCH	HIGH PRESSURE HOSE		1
75	774373708	1m	ROHR	TUBE		

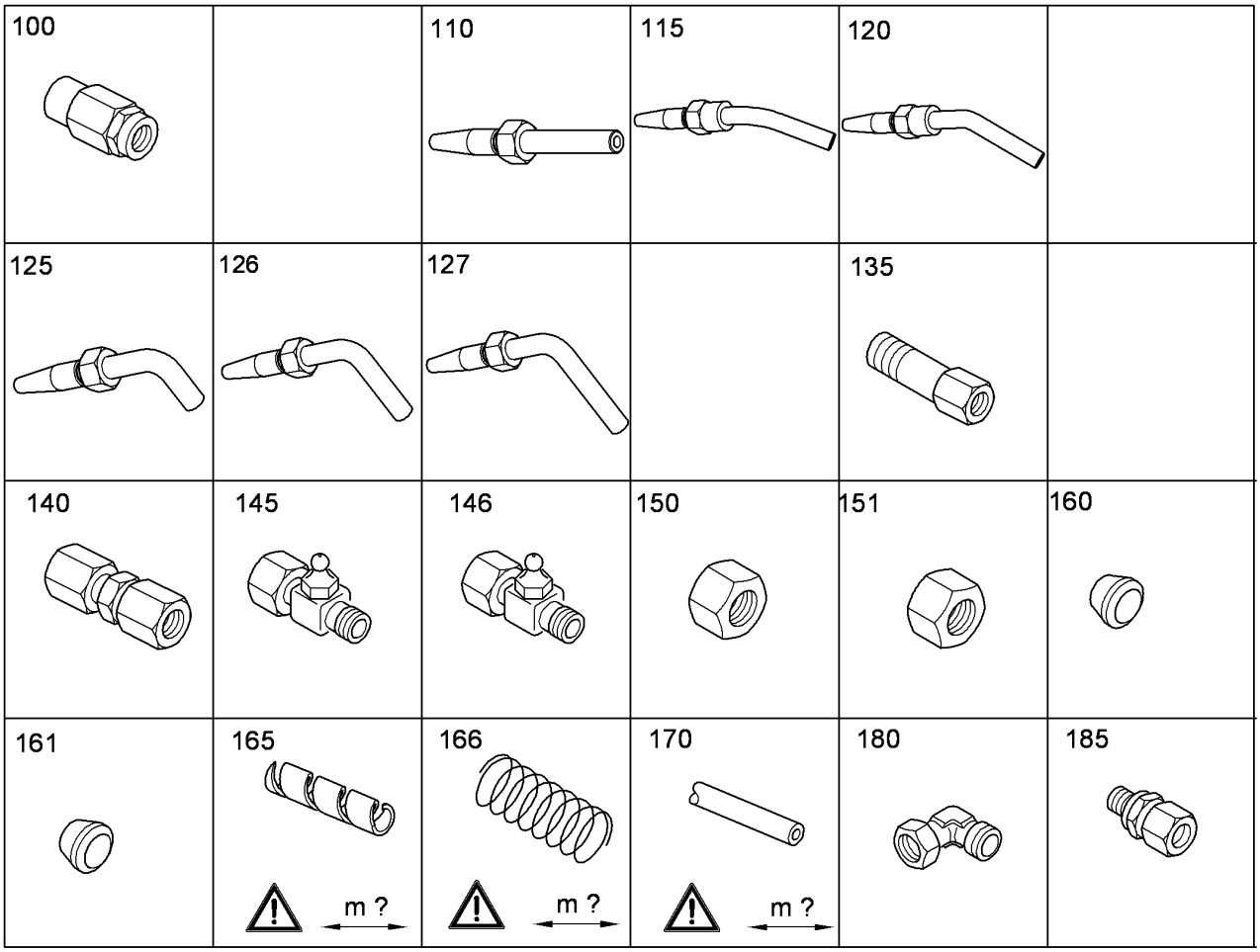

Pos.	Artikel	Menge	Bezeichnung	Description	Serie	K
100	10012024	1	SCHRAUBHUELSE DN6,5 ST	SCREW SLEEVE		
110	10011995	1	ROHRSTUTZEN	PIPE SOCKET		
115	10412844	1	ROHRSTUTZEN 15° D8	PIPE SOCKET		
120	10040776	1	ROHRSTUTZEN DN8	PIPE SOCKET		
125	10040777	1	ROHRSTUTZEN DN8	PIPE SOCKET		
126	10040778	1	ROHRSTUTZEN DN8	PIPE SOCKET		
127	10040779	1	ROHRSTUTZEN DN8	PIPE SOCKET		
135	774373408	1	VERLAENGERUNG M10X1X13X21	EXTENSION		
140	10014575	1	VERSCHRAUBUNG G 8L M14X1,5	FITTING		
145	10220950	1	VERSCHRAUBUNG 6L	FITTING		
145	10342221	1	VERSCHRAUBUNG 6LL	FITTING		
146	10220951	1	VERSCHRAUBUNG	FITTING		
146	10330614	1	VERSCHRAUBUNG 8LL	FITTING		
150	4900507	1	UEBERWURFMUTTER DIN 3870 A 8L	BOX NUT		
151	10013550	1	UEBERWURFMUTTER MLL8	BOX NUT		
160	4771020	1	SCHNEIDRING DIN 3861 A S 8	CUTTING RING		
161	10013545	1	SCHNEIDRING	CUTTING RING		
165	774383508	1m	ROHRWENDEL	TUBING COIL		
166	10011996	1m	KNICKSCHUTZSPIRALE	ANTI-KINK DEVICE SPIRAL		1
170	10043525	1m	SCHLAUCH	HOSE		1
180	774373808	1	VERSCHRAUBUNG WE 6LL M10x1	FITTING		
185	491035414	1	VERSCHRAUBUNG GE 6LL M6	FITTING		
185	774376508	1	VERSCHRAUBUNG GE 6LL M10X1	FITTING		

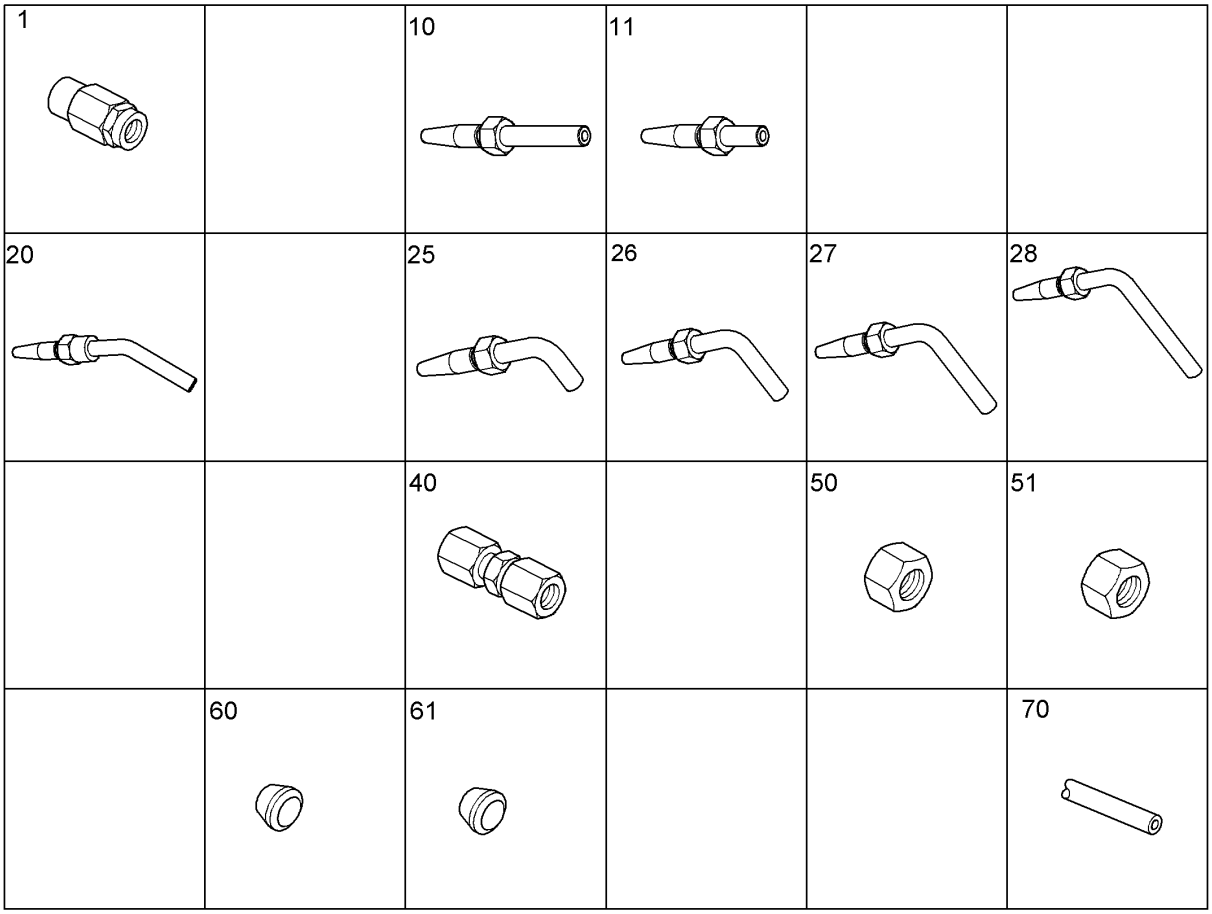

Pos.	Artikel	Menge	Bezeichnung	Description	Serie	K
1	774376008	31	SCHRAUBHUELSE DN6	SCREW SLEEVE		
10	774371808	10	SCHLAUCHSTUTZEN DN4 STAHL	HOSE UNION		
11	7624177	5	ROHRSTUTZEN DN6	PIPE SOCKET		
20	7623705	6	ROHRSTUTZEN DN6	PIPE SOCKET		
25	7623704	4	ROHRSTUTZEN DN6	PIPE SOCKET		
26	10027260	4	ROHRSTUTZEN 90°,H=33MM 6S	PIPE SOCKET		
27	511701914	4	ROHRSTUTZEN DN4	PIPE SOCKET		
28	7623707	2	ROHRSTUTZEN DN4	PIPE SOCKET		
40	774374208	6	VERSCHRAUBUNG G 6LL	FITTING		
50	4774024	10	UEBERWURFMUTTER DIN 3870 AL6	BOX NUT		
51	4600342	10	UEBERWURFMUTTER DIN 3870 ALL6	BOX NUT		
60	4771000	10	SCHNEIDRING DIN 3861 A S 6	CUTTING RING		
61	4600341	10	SCHNEIDRING DIN 3861 A LL 6	CUTTING RING		
70	774376108	15m	HOCHDRUCKSCHLAUCH	HIGH PRESSURE HOSE		1

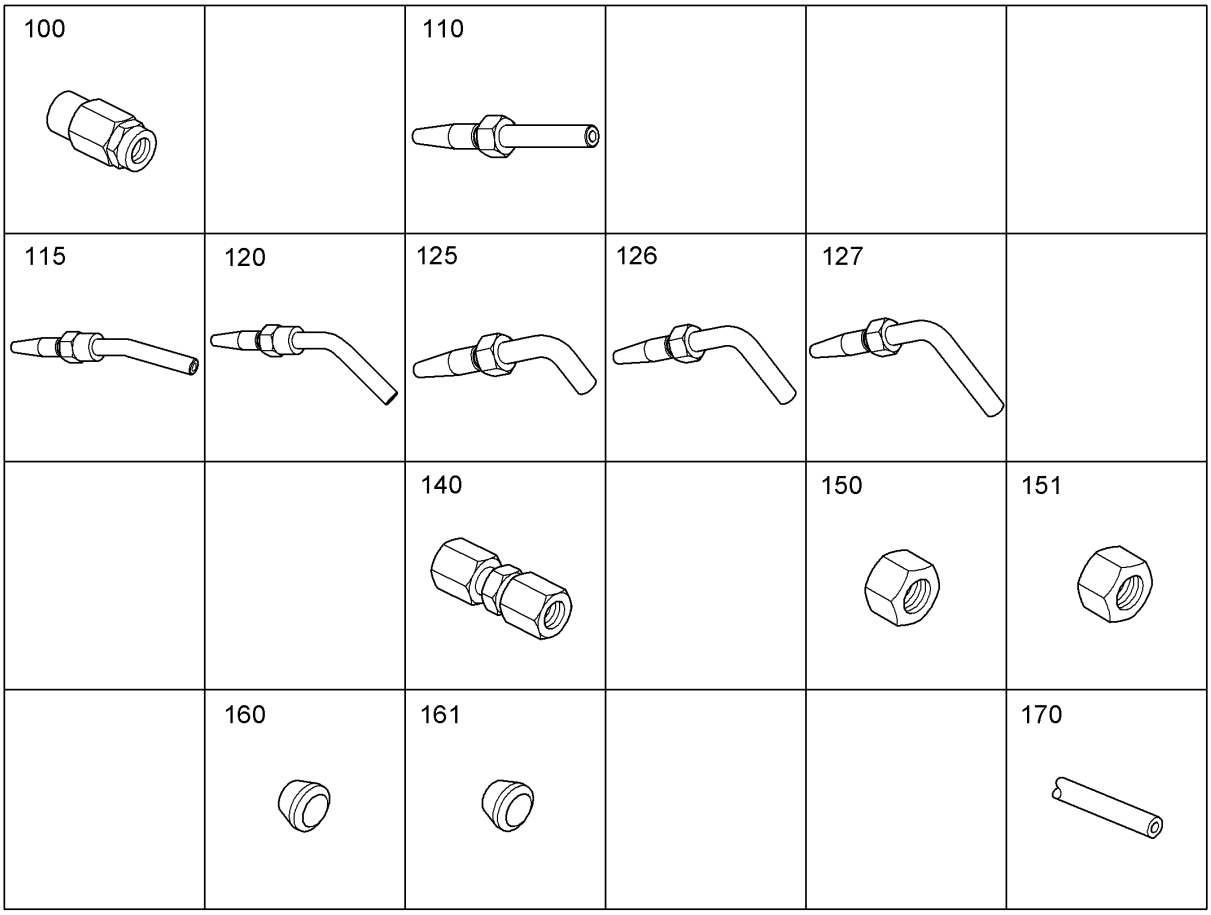

Pos.	Artikel	Menge	Bezeichnung	Description	Serie	K
100	10012024	6	SCHRAUBHUELSE DN6,5 ST	SCREW SLEEVE		
110	10011995	6	ROHRSTUTZEN	PIPE SOCKET		
115	10412844	2	ROHRSTUTZEN 15° D8	PIPE SOCKET		
120	10040776	2	ROHRSTUTZEN DN8	PIPE SOCKET		
125	10040777	2	ROHRSTUTZEN DN8	PIPE SOCKET		
126	10040778	2	ROHRSTUTZEN DN8	PIPE SOCKET		
127	10040779	2	ROHRSTUTZEN DN8	PIPE SOCKET		
140	10014575	3	VERSCHRAUBUNG G 8L M14X1,5	FITTING		
150	4900507	10	UEBERWURFMUTTER DIN 3870 A 8L	BOX NUT		
151	10013550	10	UEBERWURFMUTTER MLL8	BOX NUT		
160	4771020	10	SCHNEIDRING DIN 3861 A S 8	CUTTING RING		
161	10013545	10	SCHNEIDRING	CUTTING RING		
170	10043525	10m	SCHLAUCH	HOSE		1

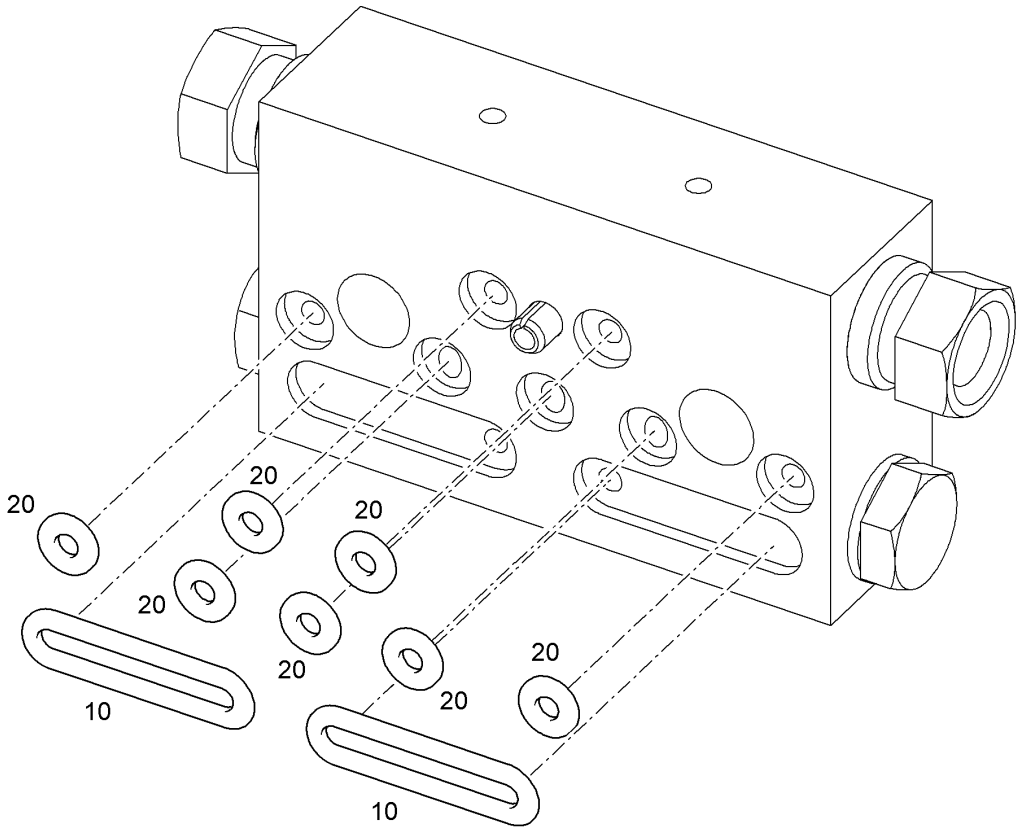

Pos.	Artikel	Menge	Bezeichnung	Description	Serie	K
10		2	O-RING 11,5X1,5	O-RING		
20		7	O-RING 2X1,5	O-RING		

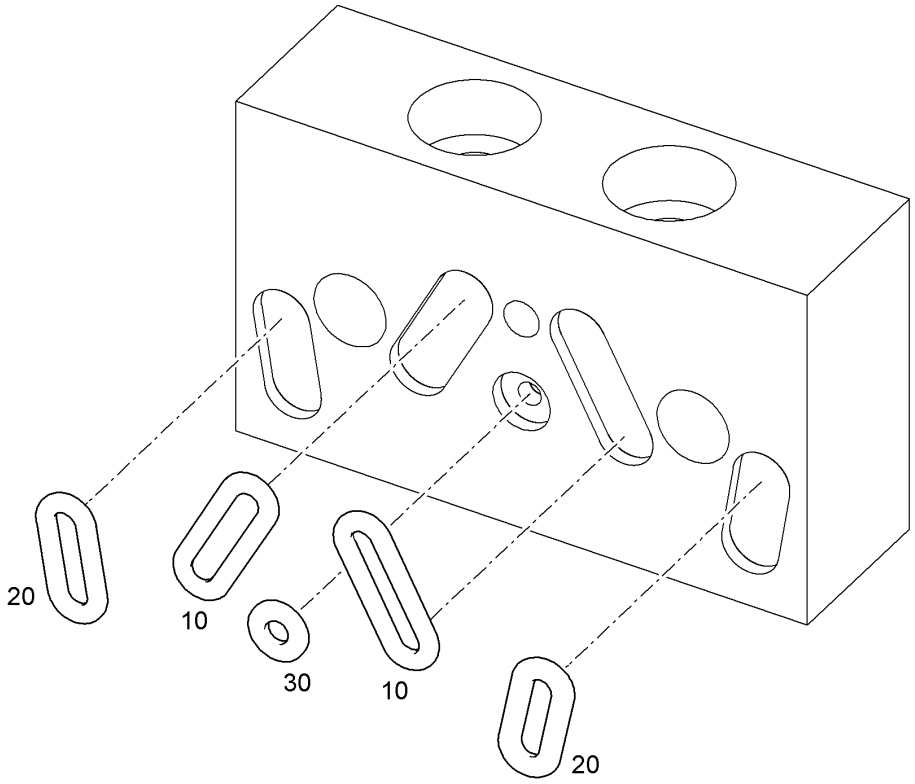

Pos.	Artikel	Menge	Bezeichnung	Description	Serie	K
10		2	O-RING 7,5X1,5	O-RING		
20		2	O-RING 6X1,5	O-RING		
30		1	O-RING 2X1,5	O-RING		

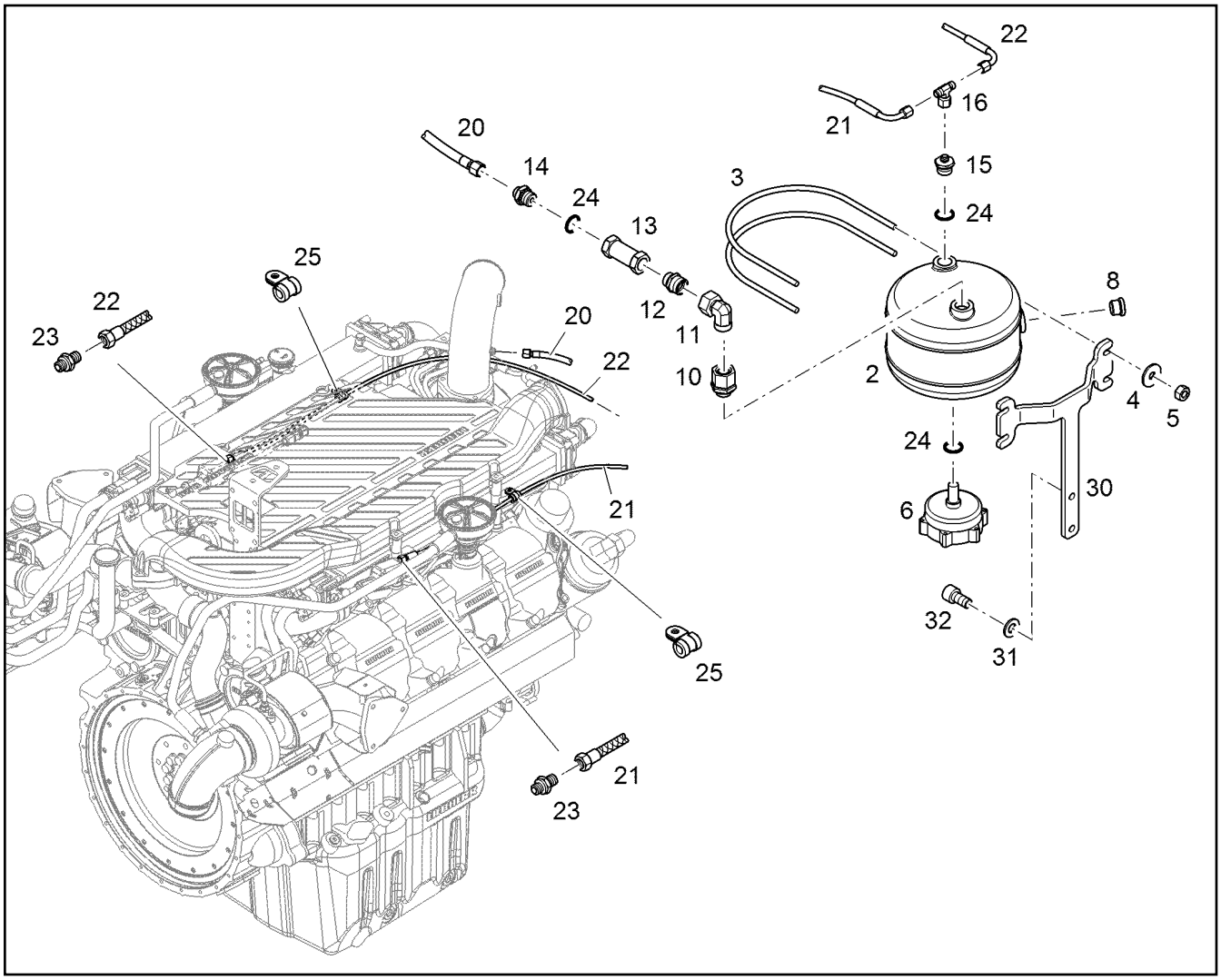

Pos.	Artikel	Menge	Bezeichnung	Description	Serie	K
2	502987108	1	LUFTBEHAELTER	AIR TANK		
3	10049603	2	BUEGEL	BRACKET		
4	4000779	4	SCHEIBE 8 200HV	WASHER		
5	4000381	4	SECHSKANTMUTTER M8	HEX NUT		
6	5603942	1	AUTOM.ENTWAESSER.VENTIL NG 934 ⇨ ❑ 729	VENT VALVE		
8	10137075	1	VERSCHLUSSSCHRAUBE VSTI M22X1,5	SCREW PLUG		
10	7617355	1	EINSCHRAUBSTUTZEN EGE 18L M22X1,5	SCREW-ON CONNECTION		
11	247108302	1	VERSCHRAUBUNG EW 18L M26X1,5	FITTING		
12	7003572	1	VERSCHRAUBUNG GE 18L M22X1,5	FITTING		
13	502939014	1	RUECKSCHLAGVENTIL	NON-RETURN VALVE		
14	7362343	1	VERSCHRAUBUNG GE 10L M22X1,5	FITTING		
15	4762112	1	VERSCHRAUBUNG GE 6L	FITTING		
16	482430114	1	VERSCHRAUBUNG ET 6L	FITTING		
20	5613965	1	SCHLAUCH	HOSE		1
21	5616592	1	SCHLAUCH 5X1200	HOSE		1
22	7008114	1	SCHLAUCH	HOSE		1
23	7362169	2	VERSCHRAUBUNG GE 6L M10X1	FITTING		
24	7109601	3	DRUCKRING MIT O-RING	THRUST RING		
25	7363004	6	SCHELLE DIN 3016-1 D1 10X20 W1-2-CR	CLAMP		
30	11462048	1	KONSOLE	CONSOLE		
31	10289795	2	SCHEIBE 10 300HV	WASHER		
32	4043122	2	ZYLINDERSCHRAUBE ISO 4762 M10X20 10.	SOCKET HEAD SCREW		

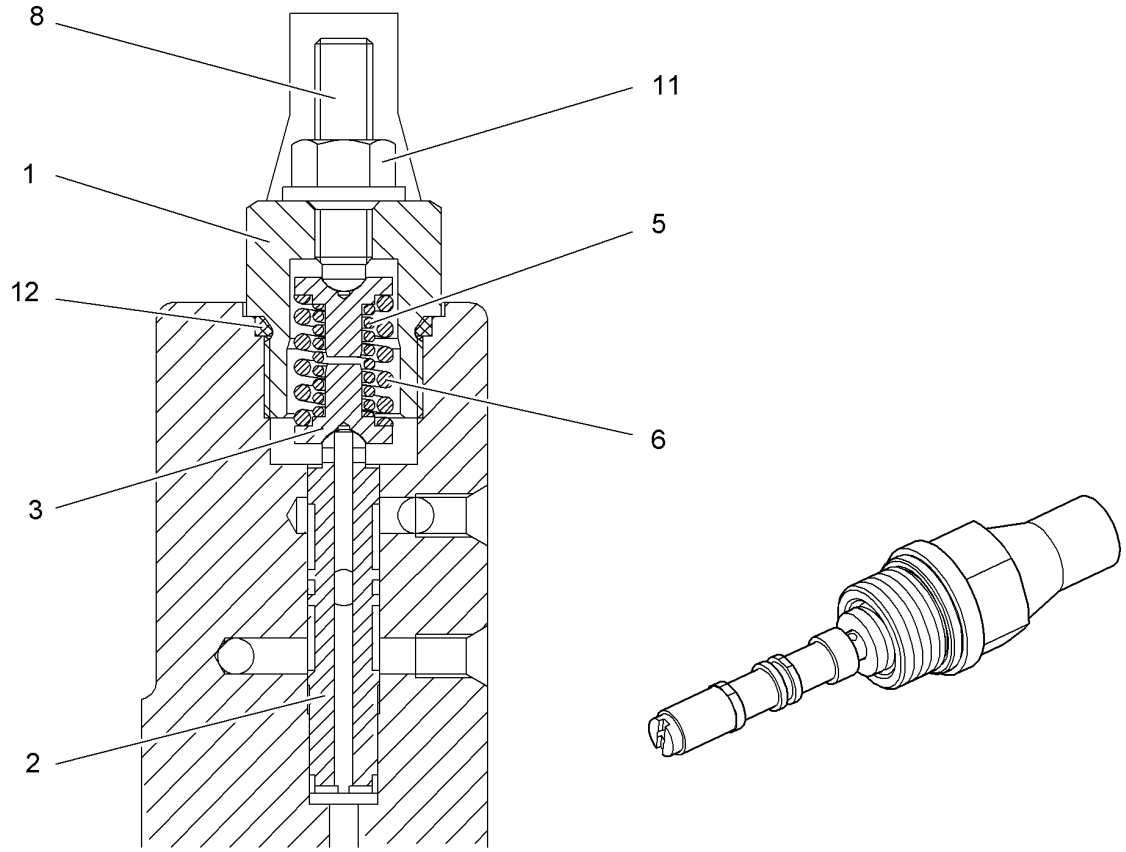

Pos.	Artikel	Menge	Bezeichnung	Description	Serie	K
1	7369951	1	VERSCHLUSSSCHRAUBE	SCREW PLUG		
2	10292073	1	STEUERKOLBEN	SPOOL		
3	7372258	2	FEDERTELLER	SPRING SUPPORT		
5	7372254	1	DRUCKFEDER	PRESSURE SPRING		
6	7023708	1	DRUCKFEDER	PRESSURE SPRING		
8	7369959	1	GEWINDESTIFT M8	GRUB SCREW		
11	7372252	1	DICHTUNGSMUTTER M8	GROMMET NUT		
12	7023765	1	O-RING 18,72X2,62	O-RING		

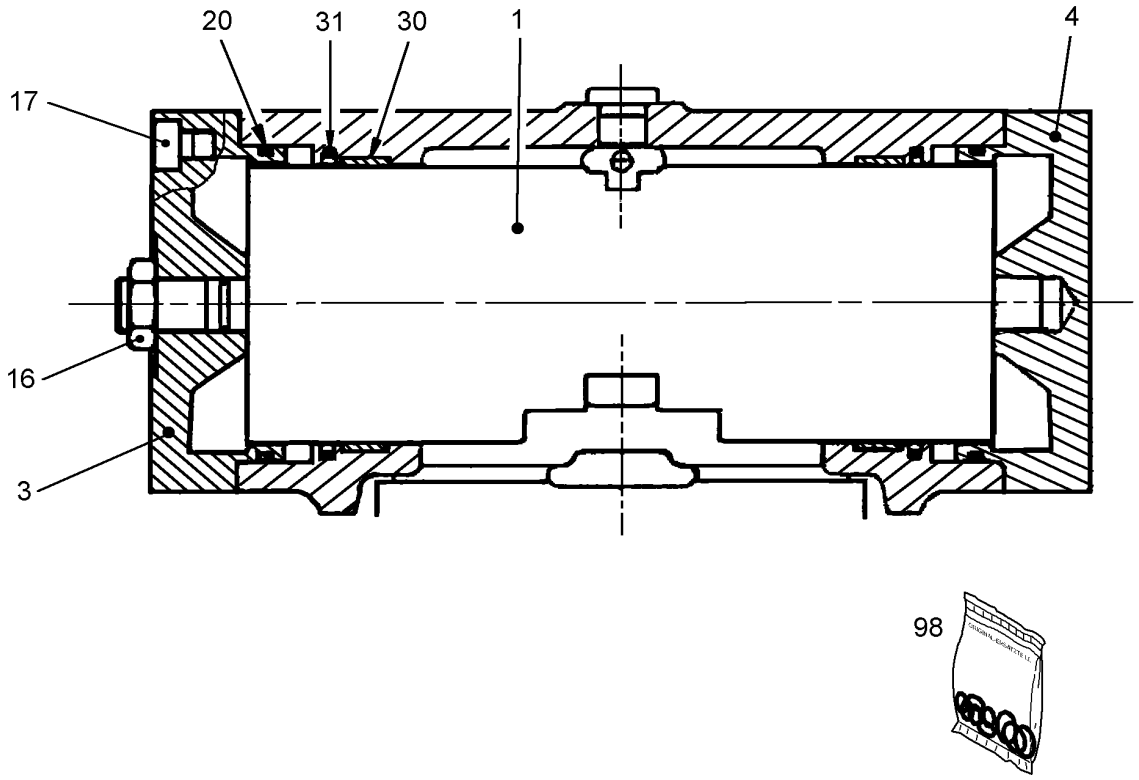

Pos.	Artikel	Menge	Bezeichnung	Description	Serie	K
1	10297945	1	STELLKOLBEN ⇨ ❑ 268	ADJUSTING PISTON		
3	10297943	1	DECKEL	COVER		
4	10297944	1	DECKEL	COVER		
16	10297942	1	SECHSKANTMUTTER	HEX NUT		
17	10297940	8	ZYLINDERSCHRAUBE M8X25 8.8	SOCKET HEAD SCREW		
20	10297941	2	O-RING	O-RING		
30	7624214	2	FUEHRUNGSRING	GUIDE RING		
31	7622881	2	GLEITDICHTRING	LIFETIME SEAL		
98	10300925	1	DICHTSATZ	SEAL KIT		

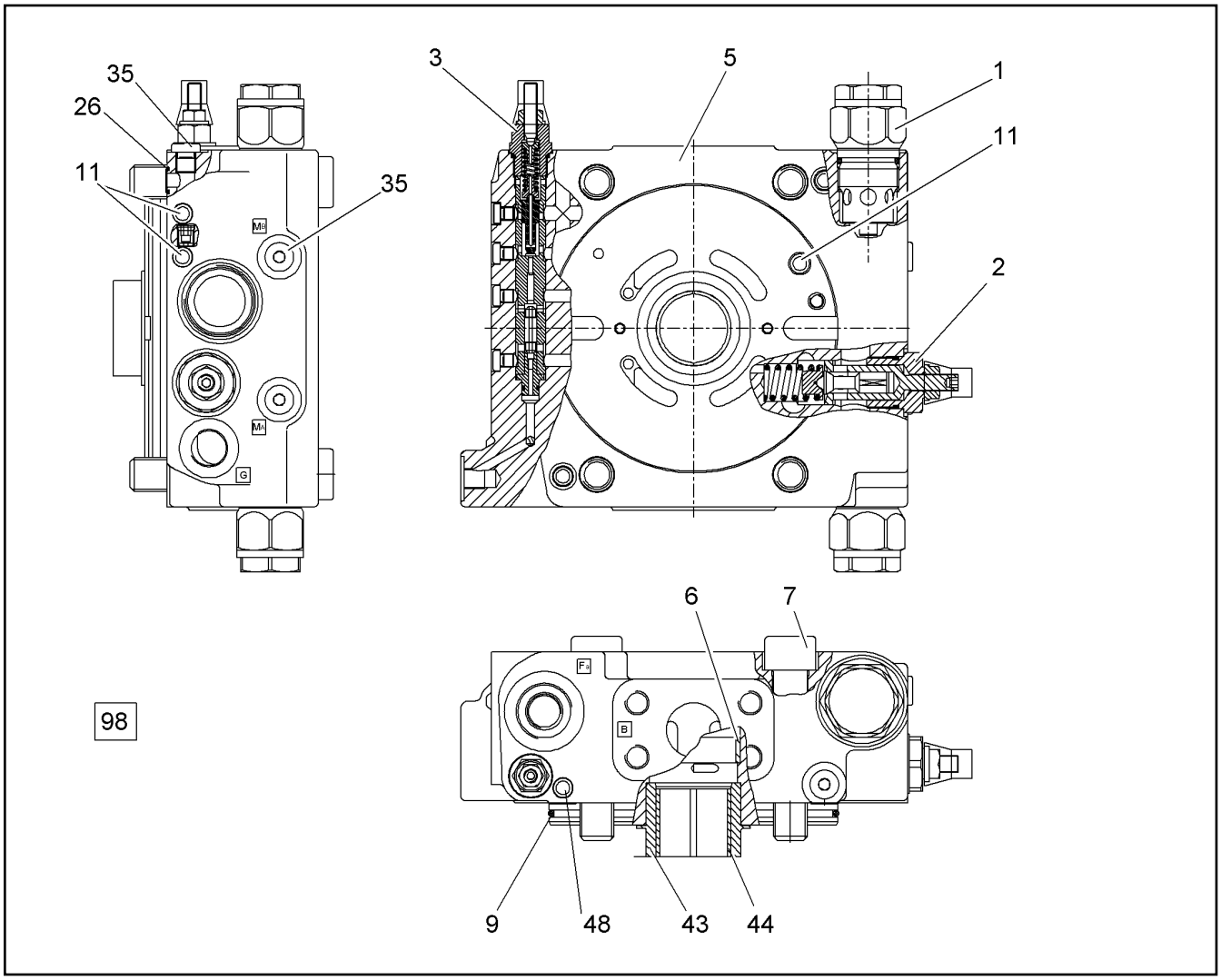

Pos.	Artikel	Menge	Bezeichnung	Description	Serie	K
1	10114971	2	DRUCKBEGRENZUNGSVENTIL ⇨ ❑ 265	PRESSURE LIMITING VALVE		
2	10297929	1	DRUCKBEGRENZUNGSVENTIL ⇨ ❑ 267	PRESSURE LIMITING VALVE		
3	10115003	1	ABSCHALTVENTIL ⇨ ❑ 266	SHUTDOWN VALVE		
5	11492220	1	ANSCHLUSSPLATTE	CONNECTING PLATE		
6	7623244	1	LAGERBUCHSE	BEARING BUSH		1
7	10297930	4	ZYLINDERSCHRAUBE ISO 4762 M16X100 10.	SOCKET HEAD SCREW		
9	10297931	1	O-RING	O-RING		
11	7370947	1	DOPPELABREISSSTOPFEN	DOUBLE PLUG		
26	10115072	2	O-RING	O-RING		
35	7009358	3	VERSCHLUSSSCHRAUBE VSTI M12X1,5	SCREW PLUG		
43	7624103	1	BUCHSE	BUSHING		1
44	7624102	1	LAGERBUCHSE	BEARING BUSH		1
48	7012971	1	DOPPELABREISSSTOPFEN	DOUBLE PLUG		
98	10300924	1	DICHTSATZ	SEAL KIT		

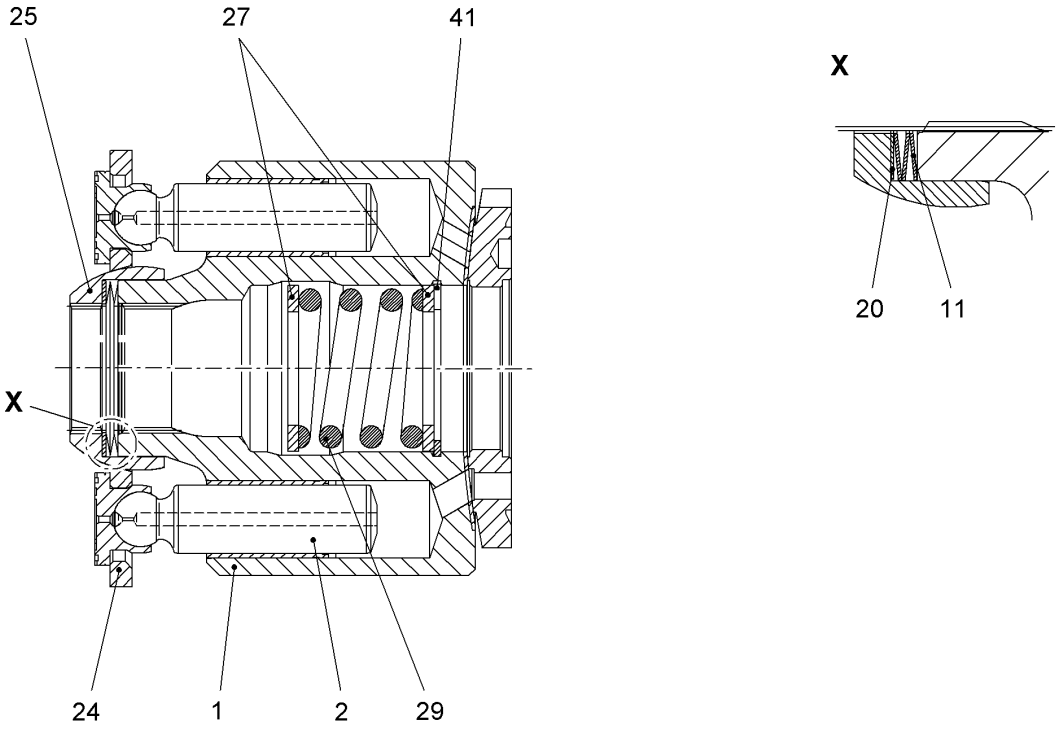

Pos.	Artikel	Menge	Bezeichnung	Description	Serie	K
1	10410329	1	ZYLINDER M.BUCHSE	CYLINDER W.BUSHING		
2	10297752	9	KOLBEN	PISTON		
11	11212786	1	TELLERFEDERSAEULE	CUP SPRING PILLAR		
20	10297754	1	PASSSCHEIBE	SHIM RING		
20	10297755	1	PASSSCHEIBE	SHIM RING		
20	10297756	1	PASSSCHEIBE	SHIM RING		
20	10297760	1	PASSSCHEIBE	SHIM RING		
24	11485814	1	RUECKZUGPLATTE	PULL-BACK PLATE	27125899-	
25	10297764	1	RUECKZUGKUGEL	PULL-BACK BALL		
27	10410330	2	UNTERLEGSCHEIBE	SHIM WASHER		
29	10297766	1	DRUCKFEDER	PRESSURE SPRING		
41	10297767	1	SICHERUNGSRING	LOCKING RING		

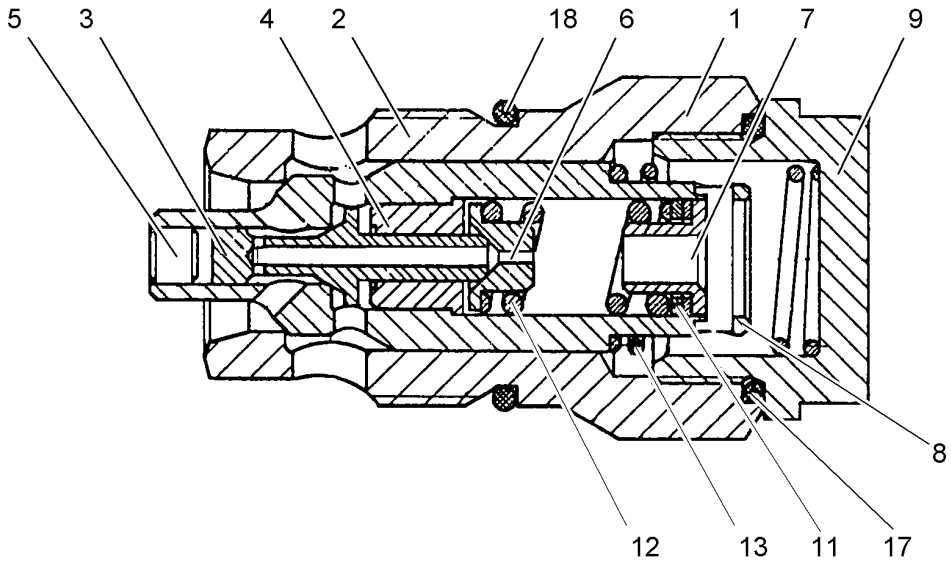

Pos.	Artikel	Menge	Bezeichnung	Description	Serie	K
1	10115004	1	VENTILBUCHSE	VALVE BUSHING		
2	10115006	1	KOLBEN	PISTON		
3	10115005	1	VENTILKOLBEN	VALVE PISTON		
4	10115007	1	FUEHRUNGSBUCHSE	GUIDE BUSHING		
5	10300923	1	STOPFEN	STOP PLUG		
6	10115009	1	FEDERTELLER	SPRING SUPPORT		
7	10115013	1	FEDERTELLER	SPRING SUPPORT		
8	10115022	1	HALTEBOLZEN	HOLDING PIN		1
9	10115024	1	VERSCHLUSSSCHRAUBE	SCREW PLUG		
	10008049	1	PASSSCHEIBE 10X16X1	SHIM RING		
11	4002831	1	PASSSCHEIBE 10,1X16X0,3	SHIM RING		
12	10115030	1	DRUCKFEDER	PRESSURE SPRING		
13	10115025	1	DRUCKFEDER	PRESSURE SPRING		
17	10490658	1	O-RING 36,09X3,53	O-RING		
18	10490658	1	O-RING 36,09X3,53	O-RING		

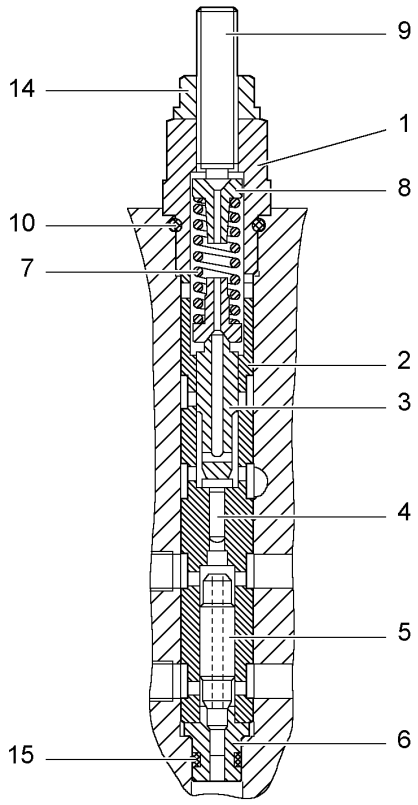

Pos.	Artikel	Menge	Bezeichnung	Description	Serie	K
1	7369887	1	VERSCHLUSSSCHRAUBE	SCREW PLUG		
2	7369872	1	VENTILBUCHSE	VALVE BUSHING		
3	5612182	1	STEUERKOLBEN	SPOOL		
4	5612180	1	KOLBEN	PISTON		
5	5612181	1	VENTILKOLBEN	VALVE PISTON		
6	7370934	1	VENTILSITZ	VALVE SEAT		
7	7371759	1	DRUCKFEDER	PRESSURE SPRING		
8	7028157	2	FEDERTELLER	SPRING SUPPORT		1
9	7369886	1	EINSTELLSCHRAUBE	ADJUSTING SCREW		
10	7621951	1	O-RING 17,12X2,62	O-RING		
14	7361601	1	DICHTUNGSMUTTER M8	GROMMET NUT		
15	7012554	1	O-RING 6,07X1,78	O-RING		

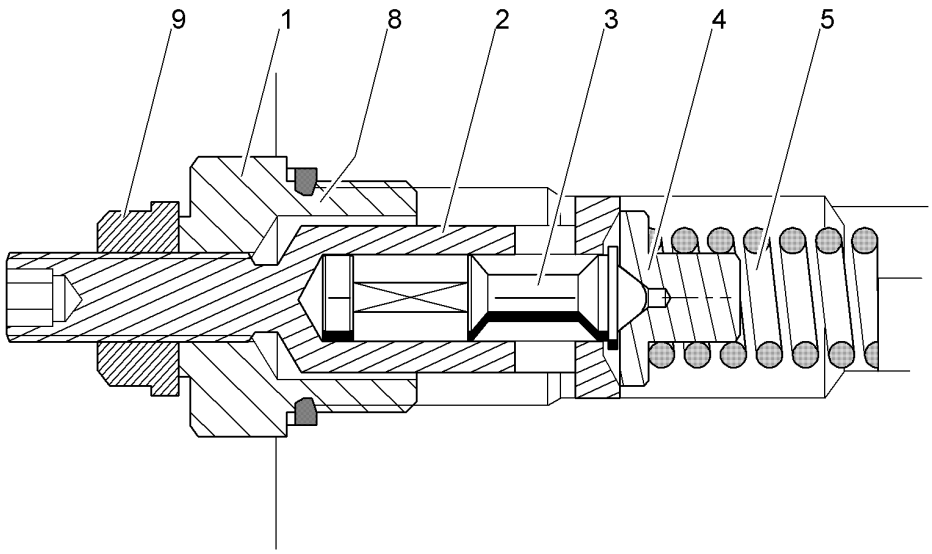

Pos.	Artikel	Menge	Bezeichnung	Description	Serie	K
1		1	VERSCHLUSSSCHRAUBE	SCREW PLUG		
2		1	EINSTELLSCHRAUBE	ADJUSTING SCREW		
3		1	VENTILKOLBEN	VALVE PISTON		
4		1	FEDERTELLER	SPRING SUPPORT		1
5	10216810	1	DRUCKFEDER	PRESSURE SPRING		
8	7028151	1	O-RING 23,47X2,62	O-RING		
9	7014529	1	SEAL-LOCK-BUNDMUTTER M10X1	SEAL-LOCK-SHOULDER NUT		

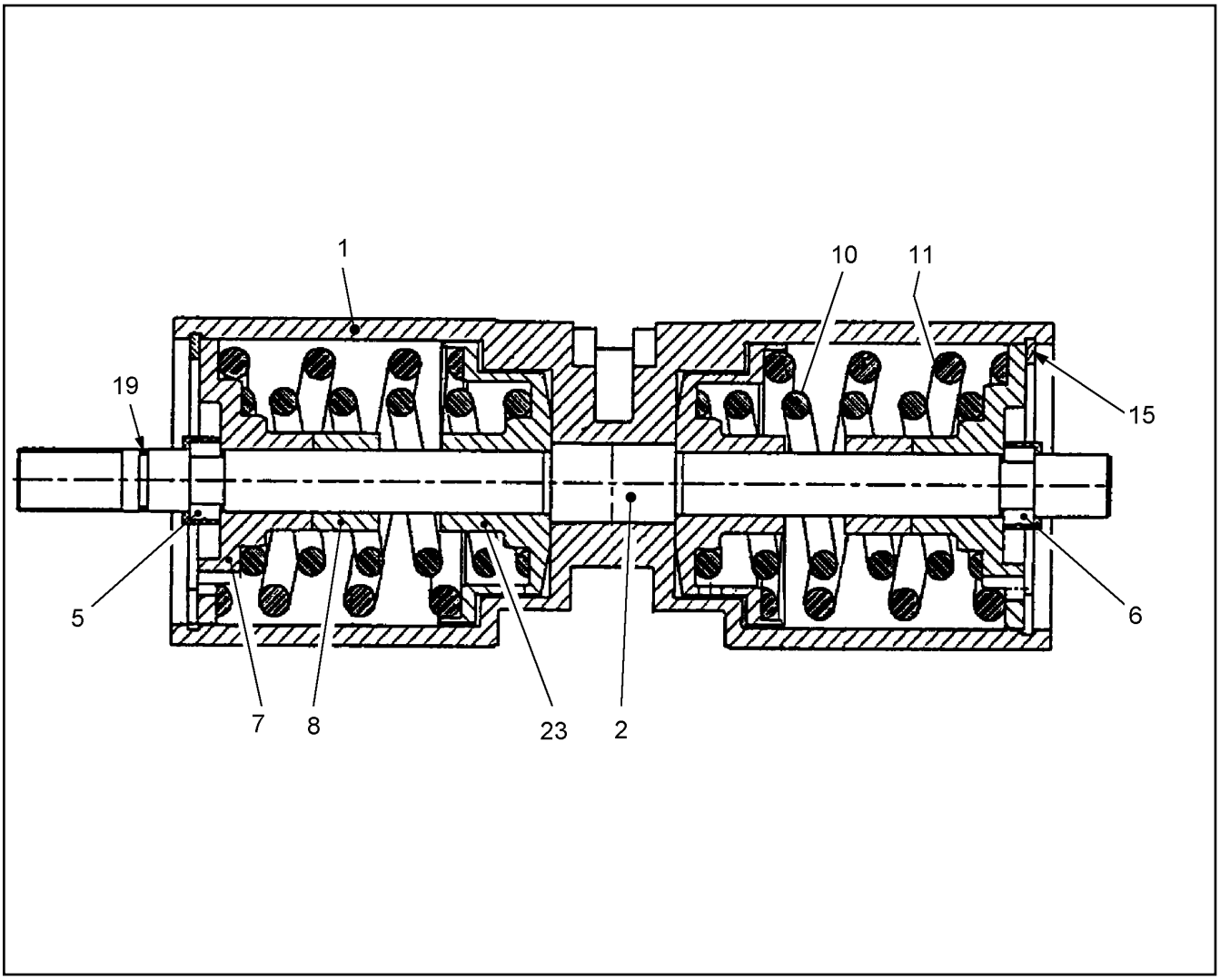

Pos.	Artikel	Menge	Bezeichnung	Description	Serie	K
1	10297933	1	STELLKOLBEN	ADJUSTING PISTON		
2	7624215	1	STANGE	ROD		
5	10297934	2	RING	RING		
5	7373411	2	RING	RING		
5	7373412	2	RING	RING		
5	7373413	2	RING	RING		
5	7373414	2	RING	RING		
5	7373415	2	RING	RING		
5	7373416	2	RING	RING		
5	7373417	2	RING	RING		
5	7373418	2	RING	RING		
6	7373420	2	AUFNAHMERING	RETAINING RING		
7	7622332	2	FEDERTELLER	SPRING SUPPORT		
8	10297935	2	DISTANZSCHEIBE	DISTANCE WASHER		
8	10297938	2	DISTANZSCHEIBE	DISTANCE WASHER		
8	10297939	2	DISTANZSCHEIBE	DISTANCE WASHER		
10	7623466	2	DRUCKFEDER	PRESSURE SPRING		
11	7622334	2	DRUCKFEDER	PRESSURE SPRING		
15	10297936	2	SICHERUNGSRING DIN 472 72	LOCKING RING		
19	10115072	1	O-RING	O-RING		
23	7624218	2	FEDERTELLER	SPRING SUPPORT		

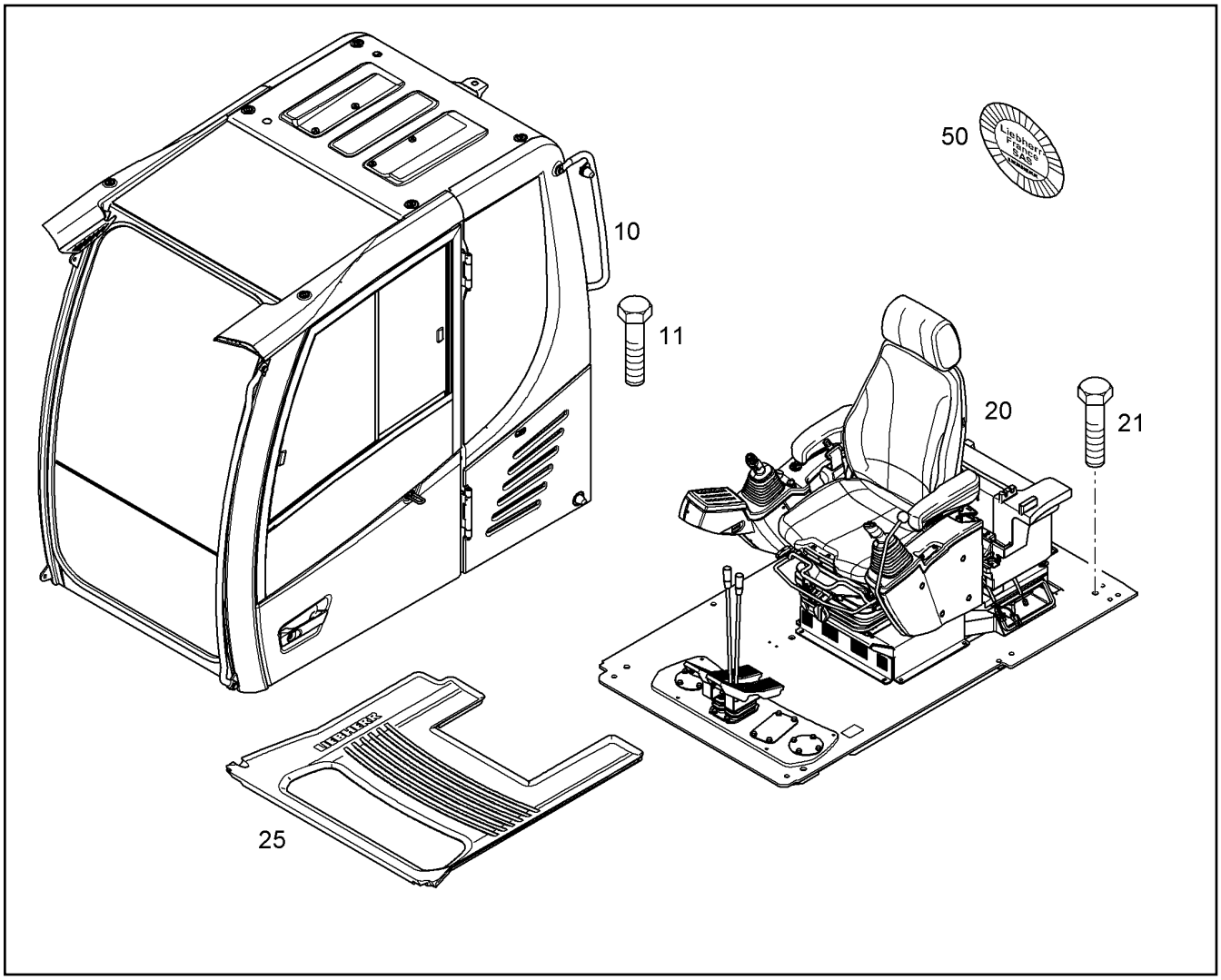

Pos.	Artikel	Menge	Bezeichnung	Description	Serie	K
10		1	FAHRERKABINE FK3 ⇨ ❑ 393	OPERATOR'S CAB		
11		1	BEFESTIGUNG FAHRERKABINE ⇨ ❑ 759	DRIVER CAB FIXING PARTS		
20		1	FAHRERSTAND FK3 ⇨ ❑ 270	OPERATOR'S PLATFORM		
21		1	BEFESTIGUNG ARBEITSPLATZ ⇨ ❑ 820	WORK PLACE MOUNTING		
25		1	BODENMATTE ⇨ ❑ 803	FLOOR MAT		
50		1	SCHILDER FAHRERARBEITSPLATZ ⇨ ❑ 821	SIGNS OPERATOR WORK PLAC		

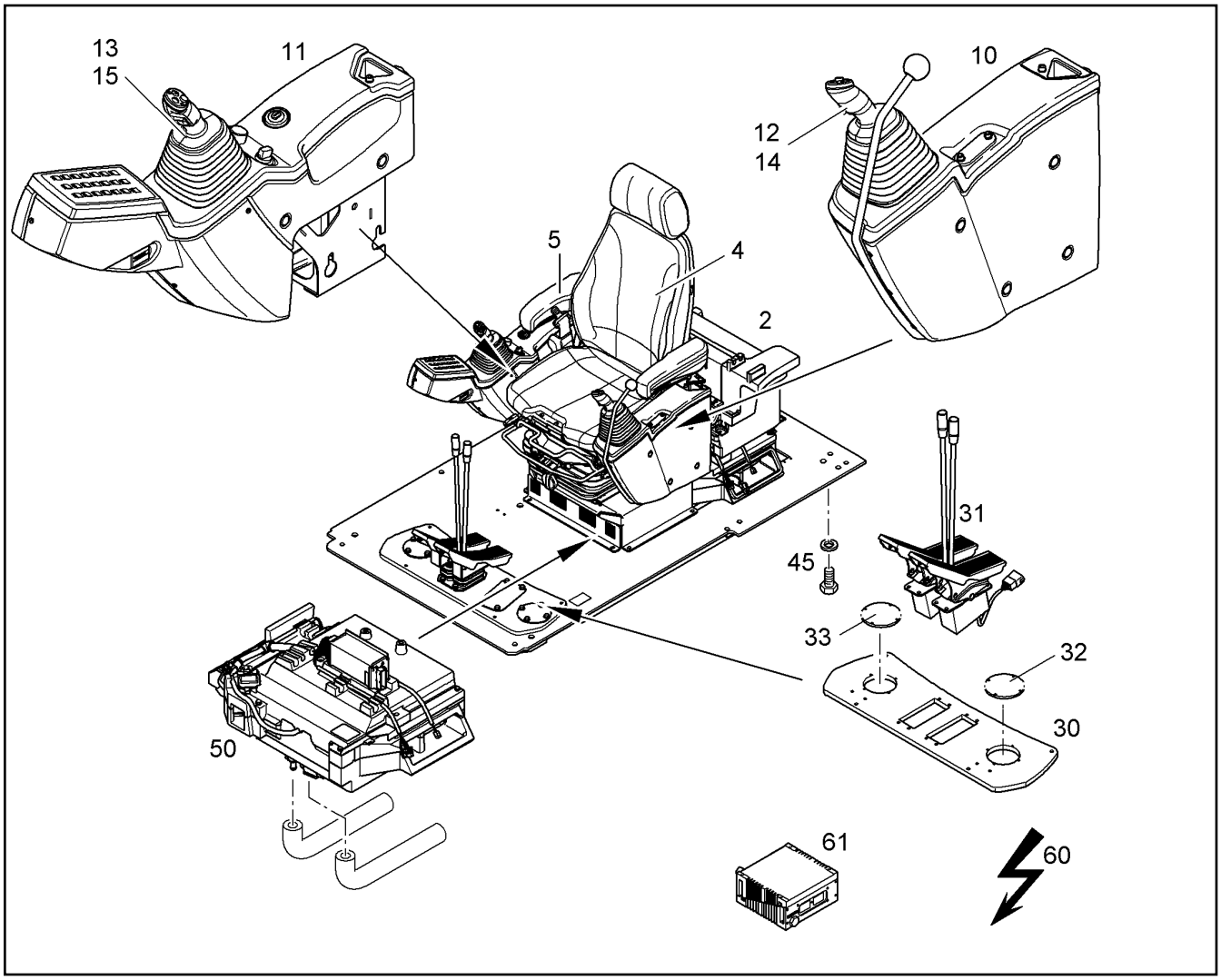

Pos.	Artikel	Menge	Bezeichnung	Description	Serie	K
2		1	FAHRERSTAND ⇨ ❑ 799	OPERATOR'S PLATFORM		
4		1	FAHRERSITZ ⇨ ❑ 804	OPERATOR SEAT		
5		1	ARMLEHNE ⇨ ❑ 805	ARM REST		
10		1	STEUERKONSOLE LINKS ⇨ ❑ 278	CONTROL CONSOLE LEFT		
11		1	STEUERKONSOLE RECHTS ⇨ ❑ 286	CONTROL CONSOLE RIGHT		
12		1	HANDSTEUERGERAET LINKS ⇨ ❑ 282	MANIPULATOR LEFT		
13		1	HANDSTEUERGERAET RECHTS ⇨ ❑ 288	MANIPULATOR RIGHT		
14		1	GRIFF LINKS ⇨ ❑ 806	HANDLE LEFT		
15		1	GRIFF RECHTS ⇨ ❑ 807	HANDLE RIGHT		
30		1	TRITTPLATTE ⇨ ❑ 291	STEP PLATE		
31		1	FAHRPEDAL ⇨ ❑ 292	ACCELERATOR PEDAL		
32		1	PEDAL LINKS ⇨ ❑ 808	PEDAL LEFT		
33		1	PEDAL RECHTS ⇨ ❑ 809	PEDAL RIGHT		

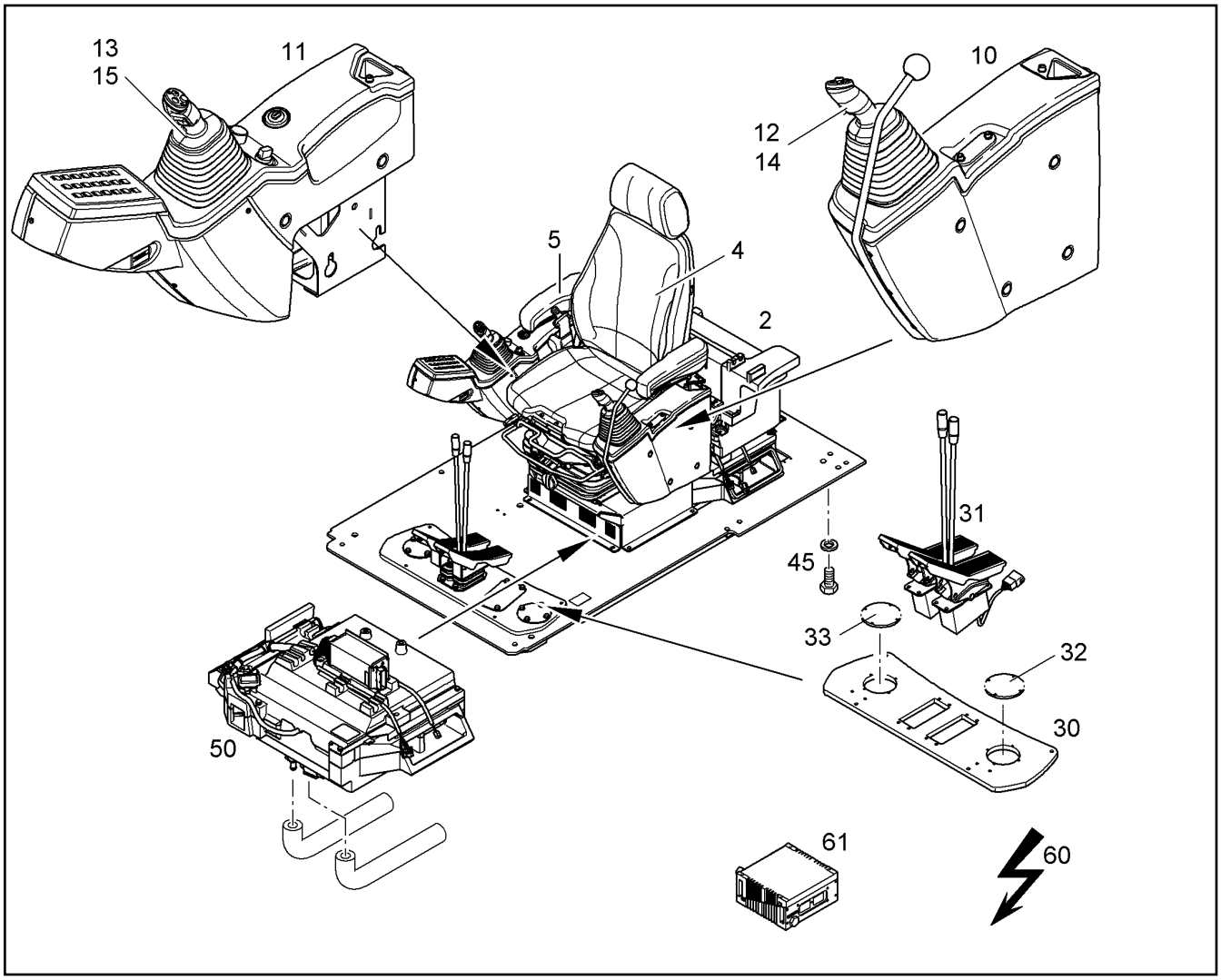

Pos.	Artikel	Menge	Bezeichnung	Description	Serie	K
45		1	MONTAGETEILE FAHRERSTAND ⇨ ❑ 801	MOUNTING PARTS CONTROL CA		
50		1	HEIZ- UND KLIMASYSTEM ⇨ ❑ 810	HEATING AND AIR-CONDIT.SYS		
60		1	ELEKTRIK EINBAU ⇨ ❑ 814	ELECTRICS INSTALLATION		
61		1	ELEKTRONIKMODUL ⇨ ❑ 819	ELECTRONIC MODULE		

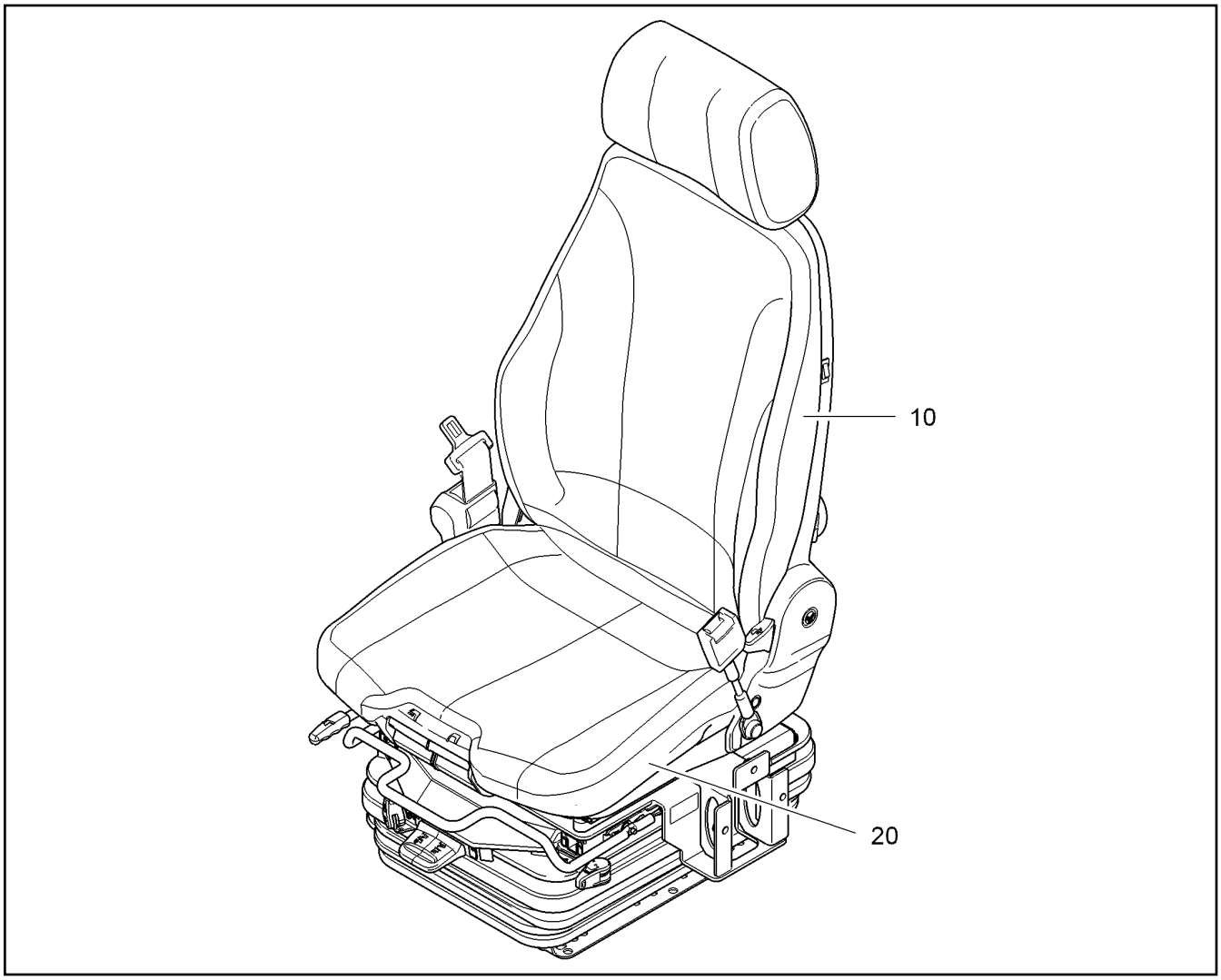

Pos.	Artikel	Menge	Bezeichnung	Description	Serie	K
10		1	SITZOBERTEIL ⇨ ❑ 276	SEAT TOP		
20		1	FEDERUNG ⇨ ❑ 274	SUSPENSION		

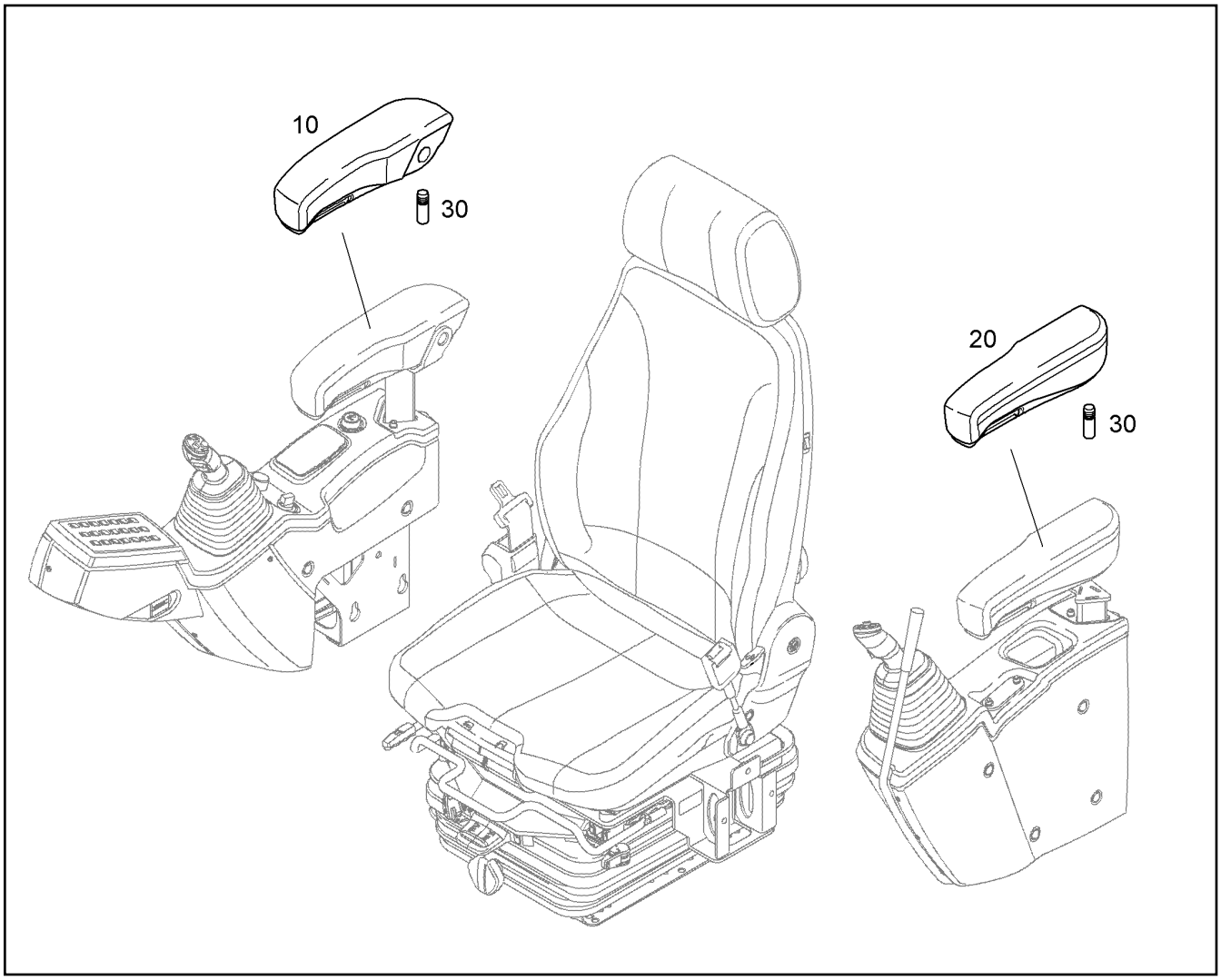

Pos.	Artikel	Menge	Bezeichnung	Description	Serie	K
10		1	ARMLEHNE RECHTS	ARM REST RIGHT		
20		1	ARMLEHNE LINKS	ARM REST LEFT		
30		2	SCHAFTSCHRAUBE	SHOULDER SCREW		

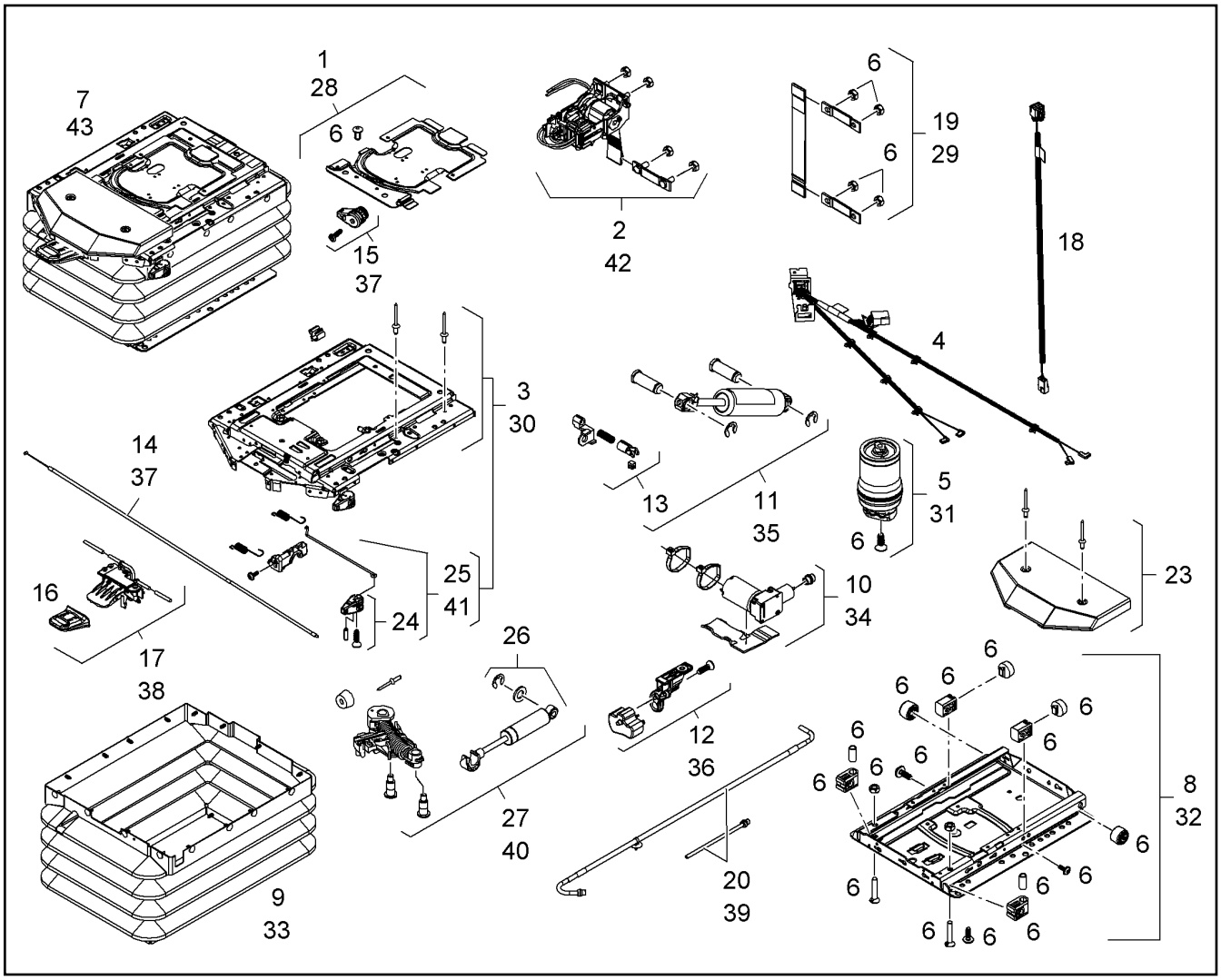

Pos.	Artikel	Menge	Bezeichnung	Description	Serie	K
1	10492977	1	ABDECKUNG KPL	COVER CPL		
2	10492978	1	NIVEAUSTEUERUNG	LEVEL CONTROL		
3	10492979	1	FEDERUNGSOBERTEIL	RESILIENT UPPER PART		
4	10492980	1	KABELBAUM	CABLE HARNESS		
5	10492981	1	LUFTFEDER	PNEUMATIC SPRING		
6	10493010	1	VERSCHLEISSTEIL	WEARING PART		
7	11100089	1	FEDERUNG	SUSPENSION		
8	10492983	1	FEDERUNGSUNTERTEIL	RESILIENT BASE		
9	10492984	1	FALTENBALG	RUBBER BELLOWS		
10	10492985	1	KOMPRESSOR KPL.	COMPRESSOR CPL.		
11	10492987	1	STOSSDAEMPFER KPL.	SHOCK ABSORBER CPL.		
12	10493468	1	LUFTVERTEILER	AIR DISTRIBUTOR		
13	10493012	1	DRUCKVERSTELLER	PRESSURE ADJUSTER		
14	10492989	1	BOWDENZUG	BOWDEN PULL SYSTEM		
15	10493993	1	GRIFF	GRIP		
16	7027807	1	GRIFF F.HV	GRIP		
17	11659141	1	BETAETIGUNG	OPERATION		
18	11123814	1	ADAPTERKABEL	ADAPTER CABLE		
19	10493994	1	GURTBAND	BELT STRIP		
20	10493003	1	LUFTSCHLAUCH KPL.	AIR HOSE CPL.		
23	7027816	1	ABDECKUNG	COVER		
24	7027802	1	GRIFF F.LHF	GRIP		
25	10493006	1	ARRETIERUNG	LOCKING DEVICE		
26	10493007	2	STOSSDAEMPFER KPL.	SHOCK ABSORBER CPL.		
27	10493013	1	LAENGSHORIZONTALFEDERUNG KPL. MS	LONG.HORIZONTAL ABSORPTIO		
28	10493008	1	RS ABDECKUNG	RK COVER		

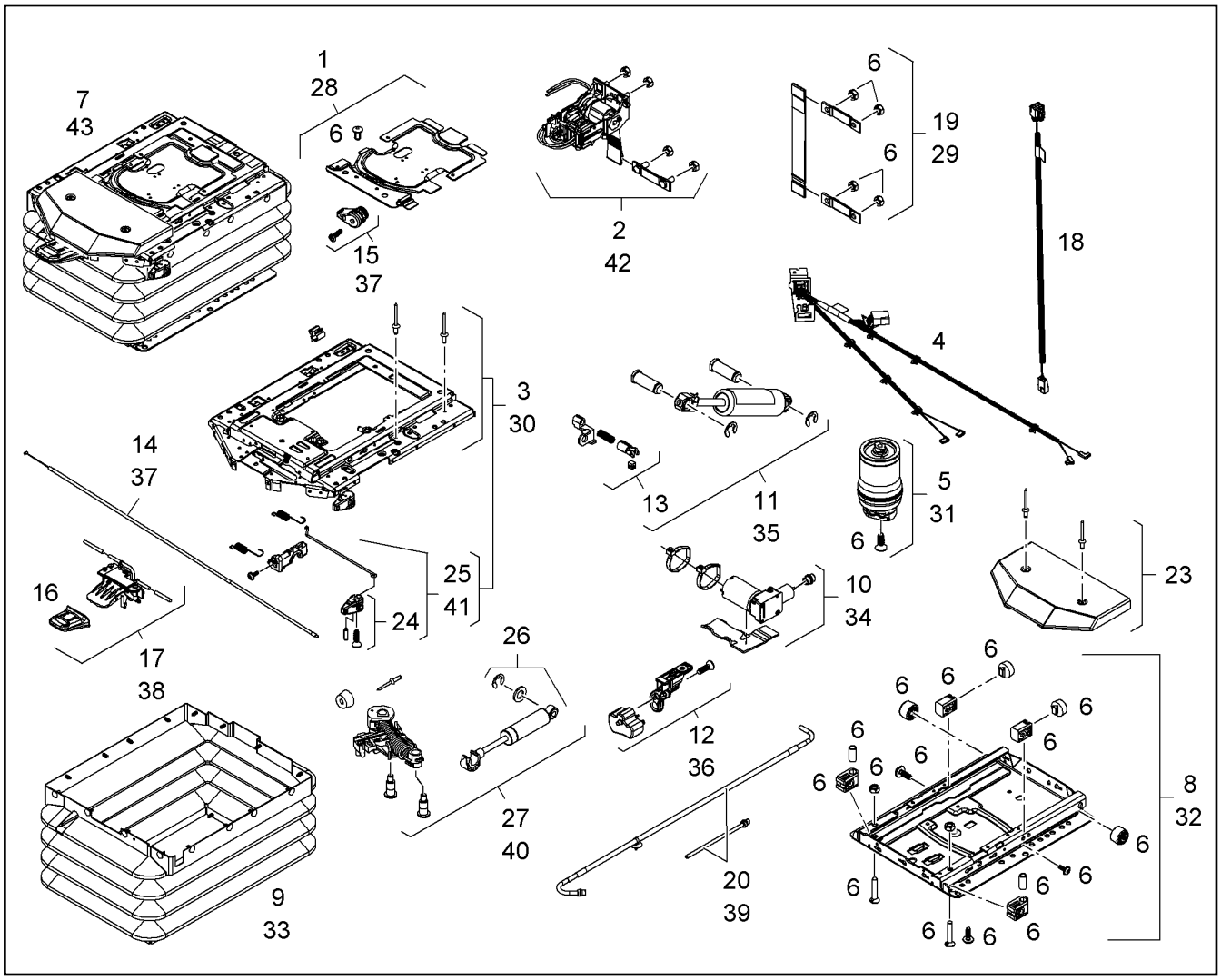

Pos.	Artikel	Menge	Bezeichnung	Description	Serie	K
29	10493009	1	RS GURT	REPAIR KIT, BELT		
30	10493022	1	RS FEDERUNG	REPAIR KIT, SUSPENSION		
31	10493023	1	RS LUFTFEDER	REPAIR KIT, PNEUMATIC SPRIN		
32	10493024	1	RS FEDERUNG	REPAIR KIT, SUSPENSION		
33	10493025	1	BEFESTIGUNGSTEILE	FIXING PARTS		
34	10493026	1	RS KOMPRESSOR	REPAIR KIT F.COMPRESSOR		
35	10493027	1	RS STOSSDAEMPFER	REPAIR KIT, SHOCK ABSORBER		
36	10493028	1	RS LUFTVERTEILER	REPAIR KIT, AIR DISTRIBUTOR		
37	10493029	1	RS DRUCKVERSTELLER	REPAIR KIT, PRESSURE ADJUS		
38	10493031	1	RS HOEHENVERSTELLUNGSMODUL	REPAIR KIT, HEIGHT ADJ MODUL		
39	10493032	1	RS LUFTSCHLAUCH	REPAIR KIT, AIR HOSE		
40	10493033	1	RS LAENGSHORIZONTALFEDERUNG	REPAIR KIT, LONG-HORIZL SUS		
41	10493034	1	RS ARRETIERUNG	REPAIR SET ARRESTER		
42	10493035	1	RS NIVEAUSTEUERUNG	REPAIR KIT, LEVEL CONTROL		
43	10652064	1	BEFESTIGUNGSTEILE	FIXING PARTS		

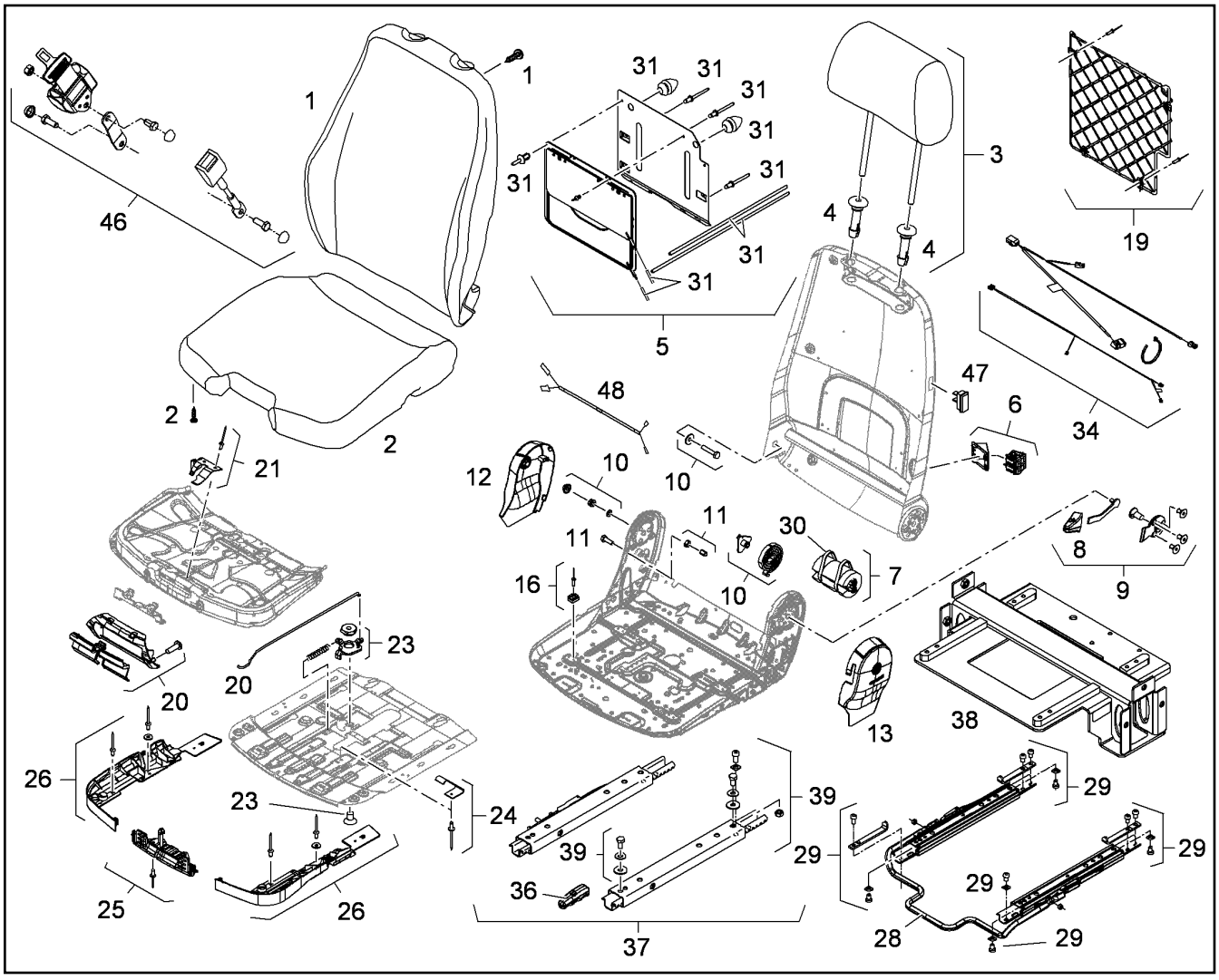

Pos.	Artikel	Menge	Bezeichnung	Description	Serie	K
1	10652061	1	POLSTER	PAD		
2	11100086	1	SITZPOLSTER	SEAT UPHOLSTERY		
3	10018730	1	KOPFSTUETZE	HEAD REST		
4	10493047	1	FUEHRUNG	GUIDE		
5	10493981	1	BLASE FUER LENDENWIRBELUNTERSTUET	BLOWER P.M.L.		
6	10493982	1	DOPPELVENTIL	DOUBLE VALVE		
7	10493989	1	KOMPRESSOR	COMPRESSOR		
8	10491783	1	BETAETIGUNG	OPERATION		
9	10491783	1	BETAETIGUNG	OPERATION		
10	10493351	1	RUECKENLAGER	BACK REST BEARING		
11	10493050	1	ANSCHLAG	LIMIT STOP		
12	7027783	1	ABDECKUNG RECHTS	COVERING RIGHT		
13	10493986	1	ABDECKUNG LINKS	COVERING LEFT		
16	10493369	1	GLEITER FUER SITZTIEFENVERSTELLUNG	GUIDE		
19	10492435	1	NETZ	NETWORK		
20	10493341	1	BETAETIGUNG	OPERATION		
21	7027784	1	FEDERBLECH	SPRING PLATE		
23	7027794	1	HEBEL	LEVER		
24	10493054	1	FEDERBLECH	SPRING PLATE		
25	7027776	1	RASTER	RASTER		
26	11100087	1	ABDECKUNG F.LNV	COVER		
28	10652067	1	VERSTELLSCHIENENSATZ	ADJUSTABLE RAIL		
29	10652068	1	BEFESTIGUNGSTEILE	FIXING PARTS		
30	10493992	1	KLEINTEILE FUER LWU	SMALL PARTS		
31	10493987	1	KLEINTEILE FUER BLASE LWU	SMALL PARTS		
34	10652065	1	KS FAHRERSITZ	WIRING HARNESS DRIVER'S S		

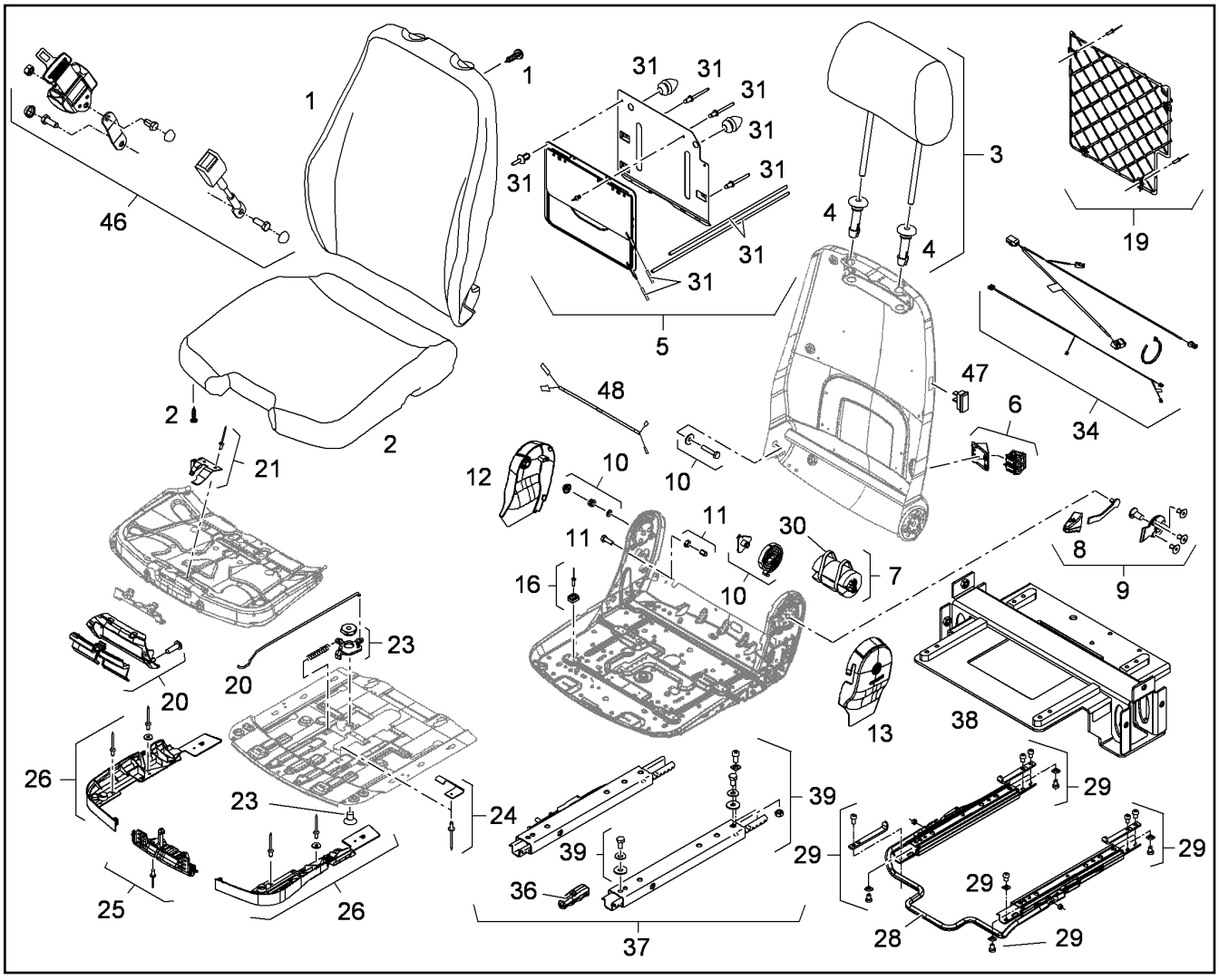

Pos.	Artikel	Menge	Bezeichnung	Description	Serie	K
36	10029676	1	GRIFF	GRIP		
37	10652063	1	VERSTELLSCHIENENSATZ	ADJUSTABLE RAIL		
38	11066535	1	KONSOLE	CONSOLE		
39	11066536	1	BEFESTIGUNGSTEILE	FIXING PARTS		
46	10493984	1	BECKENGURT	HIP BELT		
47	10018204	1	SCHALTER	SWITCH		
48	10286228	1	KABELSATZ	CABLE LOOM		

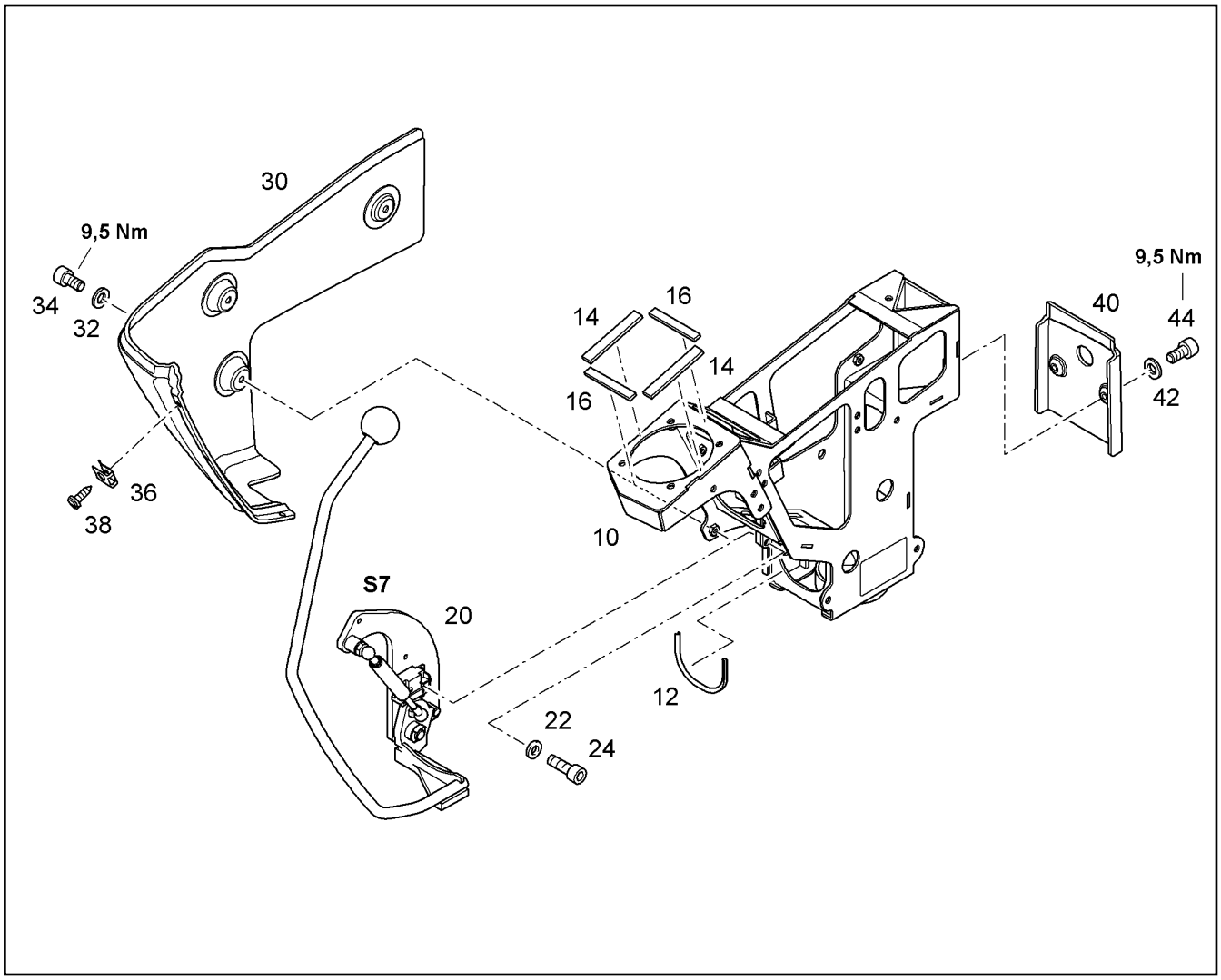

Pos.	Artikel	Menge	Bezeichnung	Description	Serie	K
10	10839749	1	TRAEGER LINKS	GIRDER FRAME LEFT		
12	226016702	0.318m	KANTENSCHUTZPROFIL	SECTION		
14	11110677	0.26m	VORLEGEBAND	RIBBON		
16	11110677	0.16m	VORLEGEBAND	RIBBON		
20	10651907	1	SICHERHEITSHEBEL ⇨ ❑ 281	SAFETY LEVER		
22	10289802	3	SCHEIBE 6 300HV	WASHER		
24	4002417	3	ZYLINDERSCHRAUBE ISO 4762 M6X18 8.8	SOCKET HEAD SCREW		
30	94007647	1	VERKLEIDUNG RECHTS	COVERING RIGHT		
32	10289802	3	SCHEIBE 6 300HV	WASHER		
34	409360908	3	ZYLINDERSCHRAUBE DIN 7984 M6X12 08.8	SOCKET HEAD SCREW		
36	7028216	4	BLECHMUTTER ST4,2	SHEET METAL NUT		
38	10651645	4	BLECHSCHRAUBE DIN 968 ST4,2X13 C-H 4	SHEET-METAL SCREW		
40	9634636	1	ABDECKUNG HINTEN	REAR COVERING		
42	10289802	2	SCHEIBE 6 300HV	WASHER		
44	4902252	2	ZYLINDERSCHRAUBE ISO 4762 M6X12 10.9	SOCKET HEAD SCREW		

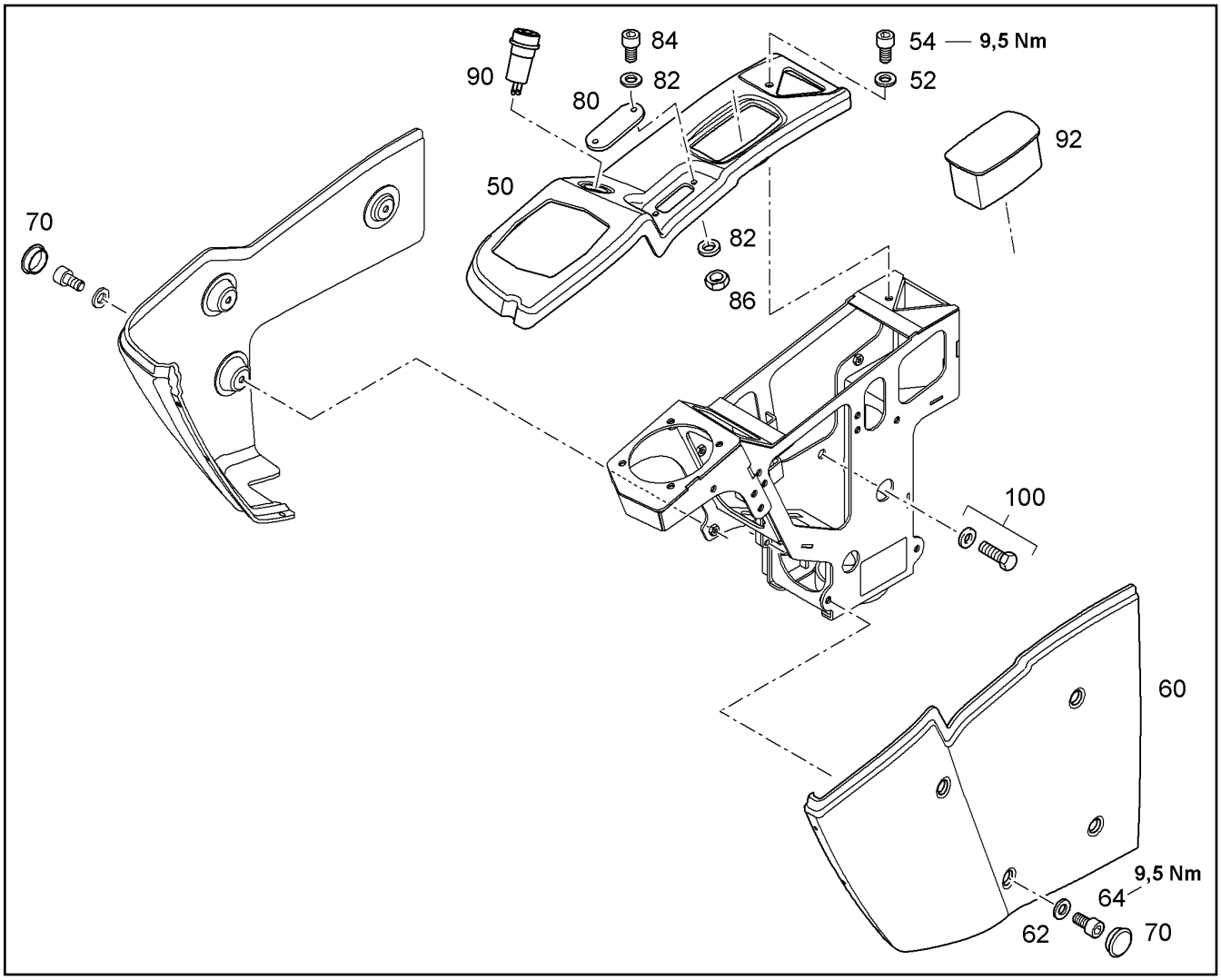

Pos.	Artikel	Menge	Bezeichnung	Description	Serie	K
50	9644473	1	VERKLEIDUNG OBEN LINKS	CASING		
52	10651649	1	SCHEIBE 6 300HV	WASHER		
54	10651646	1	ZYLINDERSCHRAUBE ISO 4762 M6X12 8.8	SOCKET HEAD SCREW		
60	9634634	1	WARTUNGSDECKEL	VISIT COVER		
62	10289802	4	SCHEIBE 6 300HV	WASHER		
64	409360908	4	ZYLINDERSCHRAUBE DIN 7984 M6X12 08.8	SOCKET HEAD SCREW		
70	11644982	7	VERSCHLUSSSTOPFEN WP300-F	BLANKING PLUG		
80	9641336	1	WP	WP		
82	4600305	4	SCHEIBE 5 200HV	WASHER		
84	4001308	2	ZYLINDERSCHRAUBE ISO 4762 M5X12 8.8	SOCKET HEAD SCREW		
86	4000466	2	SECHSKANTMUTTER M5	HEX NUT		
90	7369377	1	ZIGARETTENANZUENDER ⇨ ❑ 284	CIGARETTE LIGHTER		
92	10413057	1	ASCHENBECHER	ASH TRAY		
100	94049270	1	MONTAGETEILE ⇨ ❑ 280	MOUNTING PARTS		

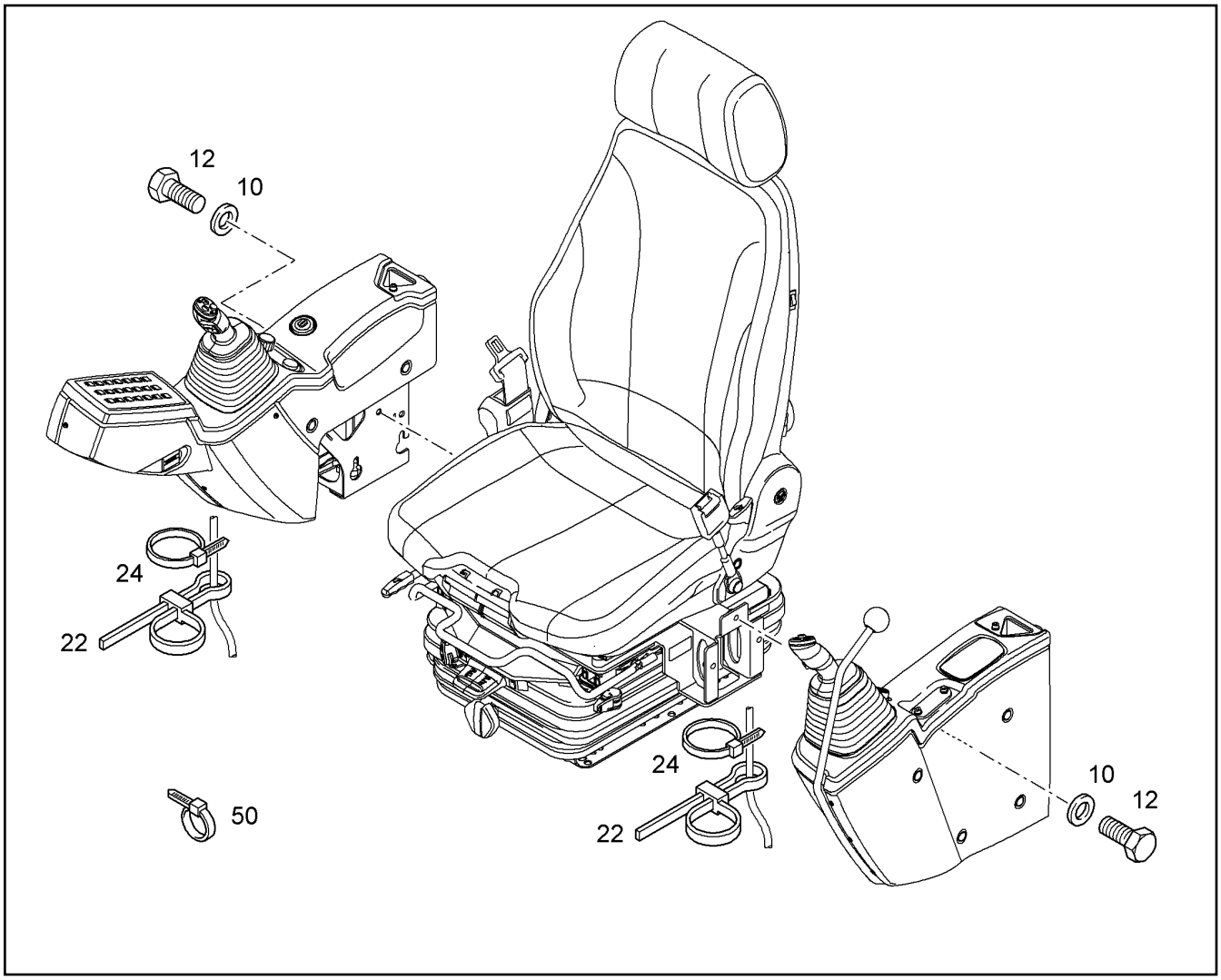

Pos.	Artikel	Menge	Bezeichnung	Description	Serie	K
10	7015814	3	KEILSICHERUNGSSCHEIBE 10,7/21X2,5 NO	WEDGE LOCK WASHER		
12	4001696	3	SECHSKANTSCHRAUBE ISO 4017 M10X20 1	HEX SCREW		
22	10042606	1	KABELBAND	TIE WRAP		
24	7001040	1	KABELBAND	TIE WRAP		
50	7001877	2	KABELBAND	TIE WRAP		

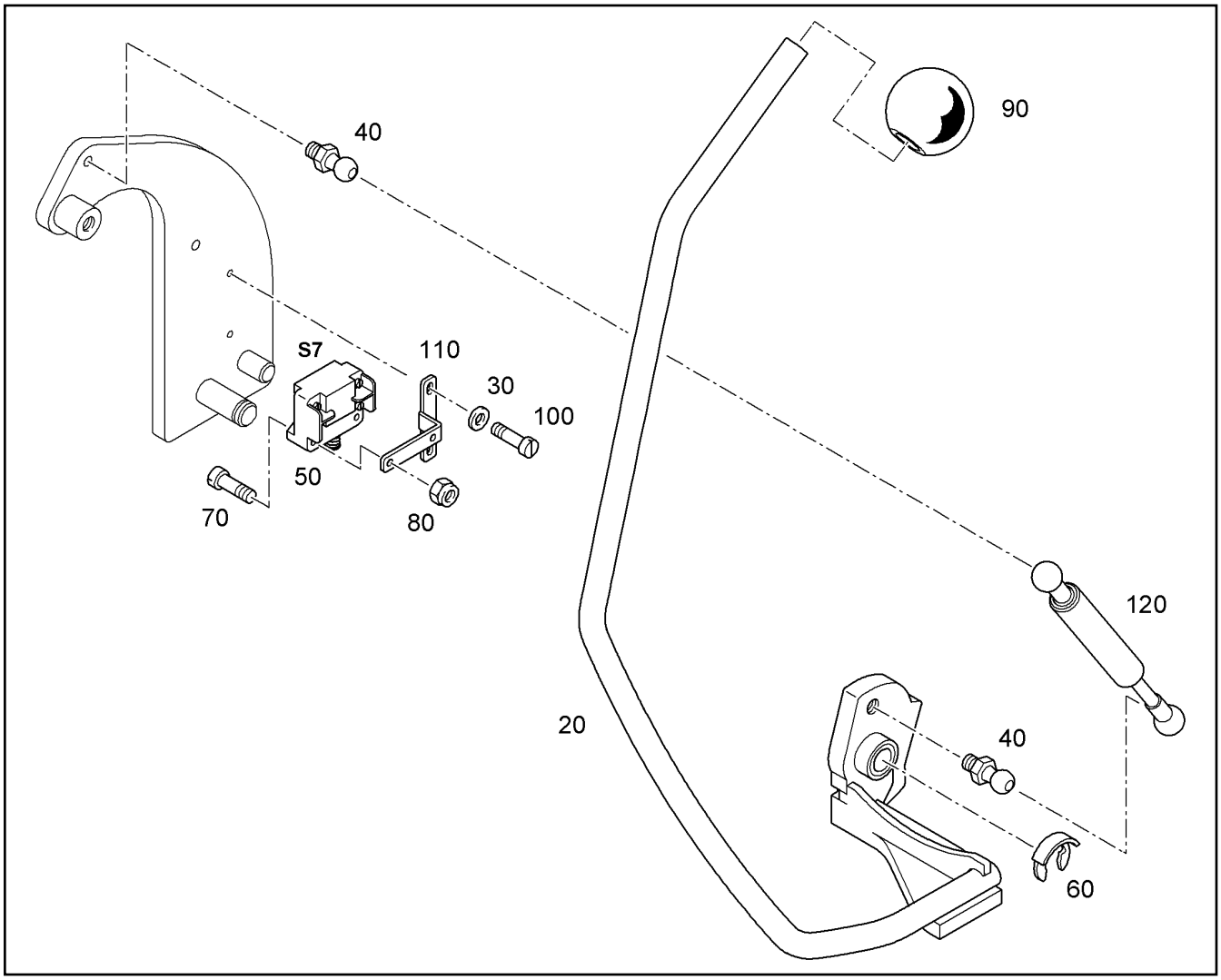

Pos.	Artikel	Menge	Bezeichnung	Description	Serie	K
20	10800101	1	HEBEL	LEVER		
30	4600814	2	SCHEIBE 3 200HV	WASHER		
40	4980765	2	KUGELZAPFEN M6	BALL PIVOT		
50	6001027	1	SCHNAPPSCHALTER	SNAP SWITCH		2
60	7027038	1	SICHERUNG	FUSE		
70	4600815	2	ZYLINDERSCHRAUBE ISO 1207 M3X20 4.8	SOCKET HEAD SCREW		
80	10003140	2	SECHSKANTMUTTER M3	HEX NUT		
90	4600986	1	KUGELKNOPF E 40	SPHERICAL KNOB		
100	400100401	2	ZYLINDERSCHRAUBE ISO 1207 M3X10 4.8	SOCKET HEAD SCREW		
110	7373825	1	HALTER	HOLDER		
120	10800103	1	GASFEDER	GAS SPRING		

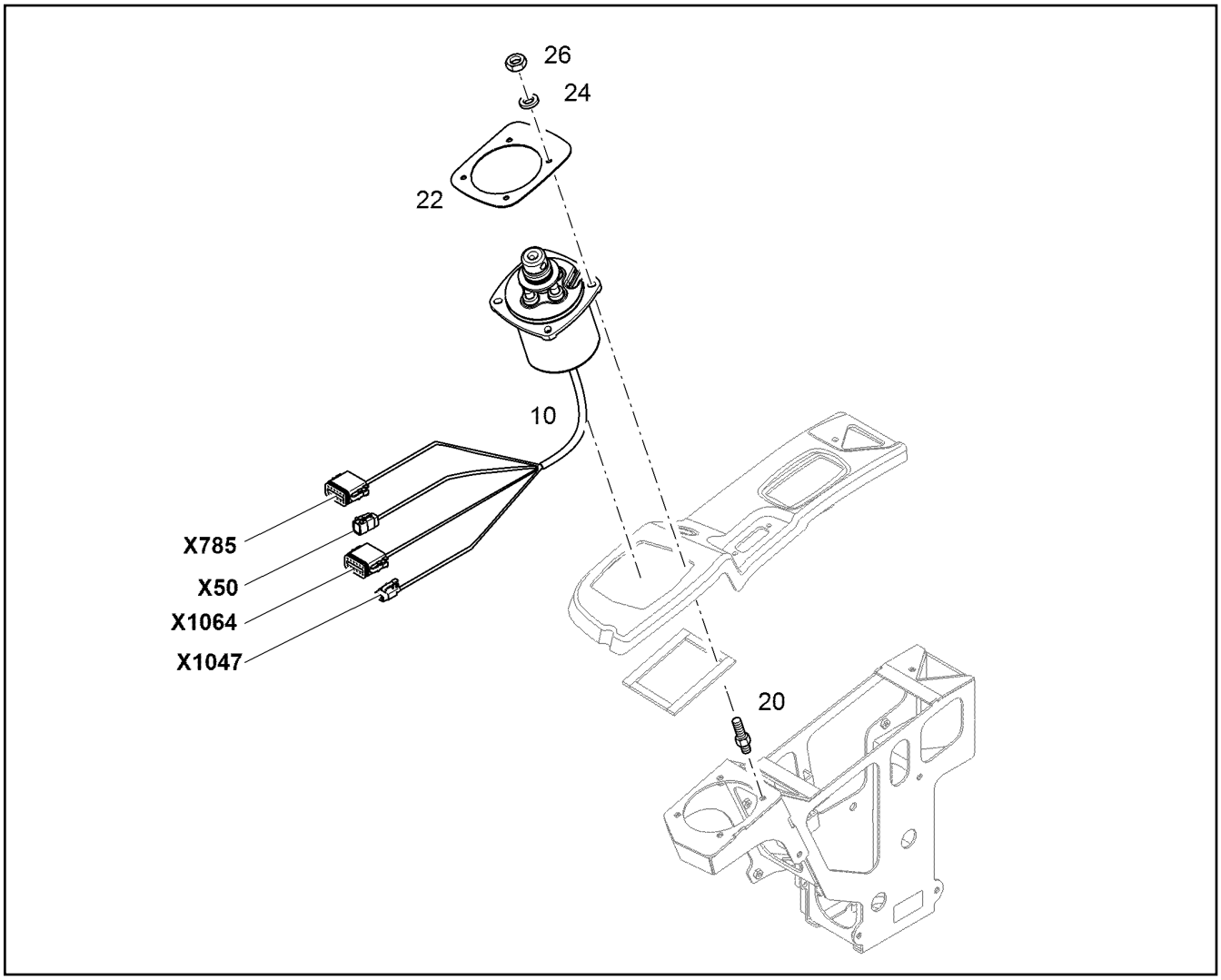

Pos.	Artikel	Menge	Bezeichnung	Description	Serie	K
10	11002624	1	VORSTEUERGERAET [1652501]	PILOT CONTROL UNIT		
20	94040547	4	GEWINDEBOLZEN M6X31 11SMnPb30	THREADED PIN		
22	10058949	1	PLATTE	SHEET		
24	10289802	4	SCHEIBE 6 300HV	WASHER		
26	4000379	4	SECHSKANTMUTTER M6	HEX NUT		

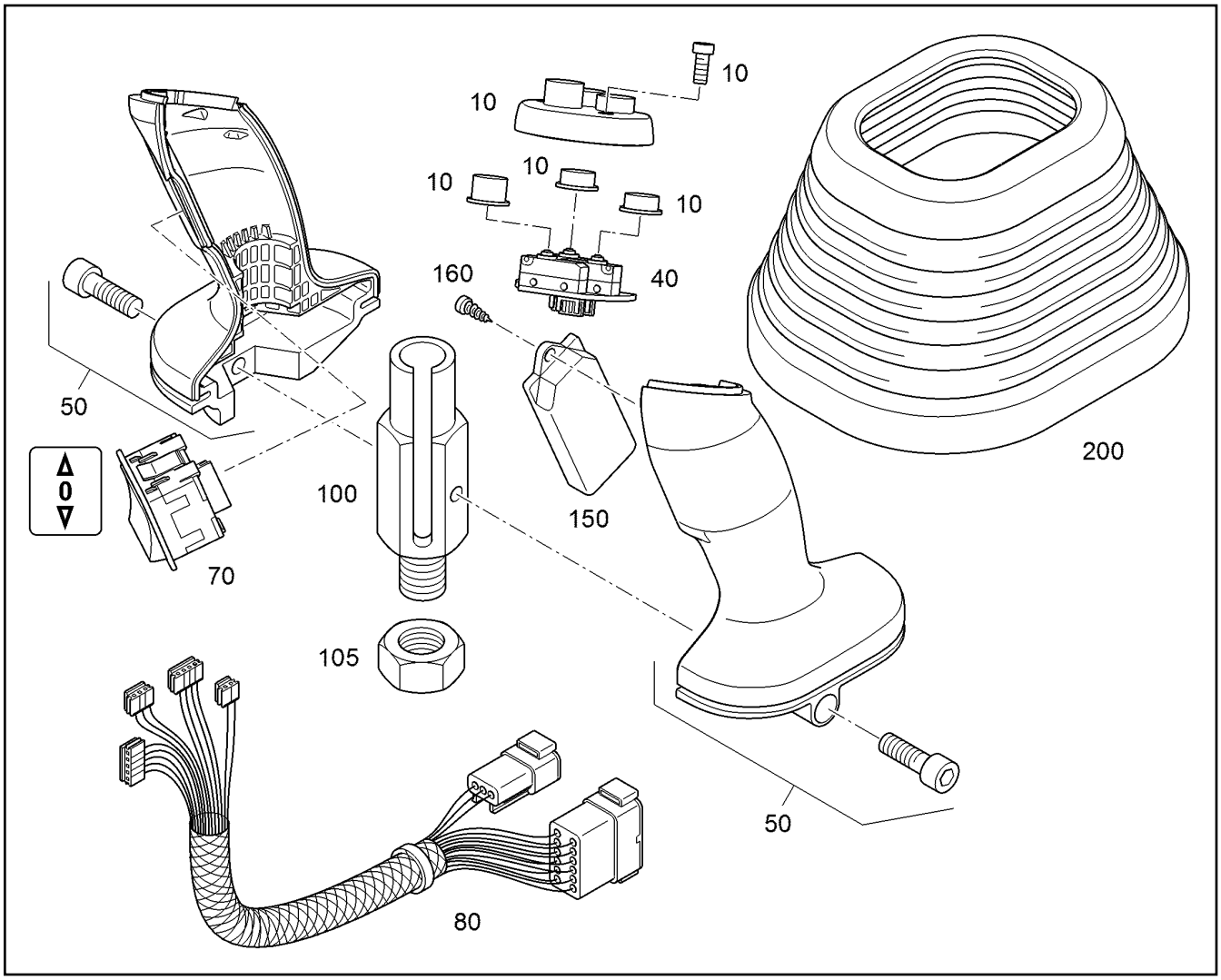

Pos.	Artikel	Menge	Bezeichnung	Description	Serie	K
10	10469917	1	DRUCKTASTERABDECKUNG LINKS	PUSH-BUTTON COVER LEFT		
40	9968578	1	DRUCKTASTER	PUSH BUTTON		
50	10469933	1	GRIFFSCHALEN LINKS	HANDLES LEFT		
70	9968548	1	GRIFFSCHALTER T-0-T	SWITCH		2
80	94045230	1	KS GRIFF	WIRE HARNESS HANDLE		
100	10015495	1	VERBINDUNGSHUELSE 3	CONNECTING SLEEVE		1
105	4001927	1	SECHSKANTMUTTER M14X1,5	HEX NUT		
150	10017824	1	KAPAZITIVE GRIFFSENSORIK	SENSORIC		
160	10017926	2	SCHRAUBE 22X6	SCREW		
200	10014790	1	FALTENBALG	RUBBER BELLOWS		

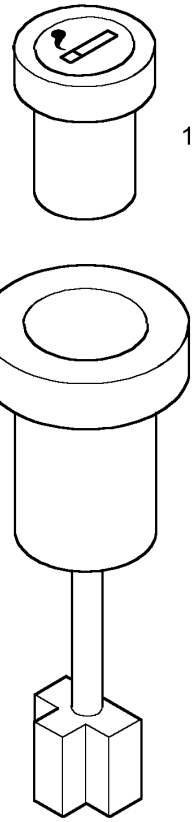

Pos.	Artikel	Menge	Bezeichnung	Description	Serie	K
1	7025644	1	STECKER	PLUG		

8

Ident :				
S ..	S ..	S ..	S ..	S ..
S ..	S ..	S ..	S ..	S ..
S ..	S ..	S ..	S ..	S ..
S ..	S ..	S ..	S ..	S ..

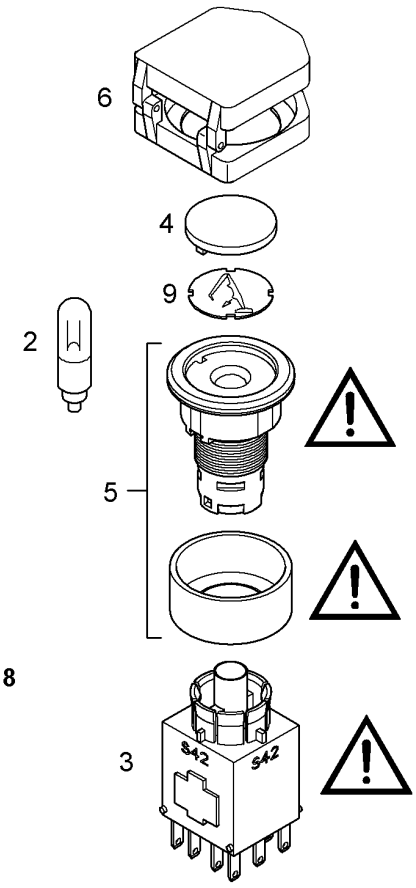

Diese Teile immer mit Pos. 8 bestellen damit diese markiert werden können.
Allways order this parts with pos. 8 to be able to label them.
Toujours commander ces pièces avec la pièce pos. 8 pour étiquetage,

Pos.	Artikel	Menge	Bezeichnung	Description	Serie	K
2	6001713	1	GLUEHLAMPE T5 30V 1,2W	LIGHT BULB		
3	6204372	1	LEUCHTTASTKONTAKTGEBER	LUMINOUS PUSH BUTTON CON		
4	6204370	1	KALOTTE	SPHERICAL CAP		
5	6204367	1	BETAETIGER	ACTUATOR		
6	6203735	1	SCHUTZDECKEL	PROTECTIVE COVER		
8	10080490	1	ETIKETT S42 100mmX39mm	LABEL		
9	10080491	1	ETIKETT Ø19mm	LABEL		

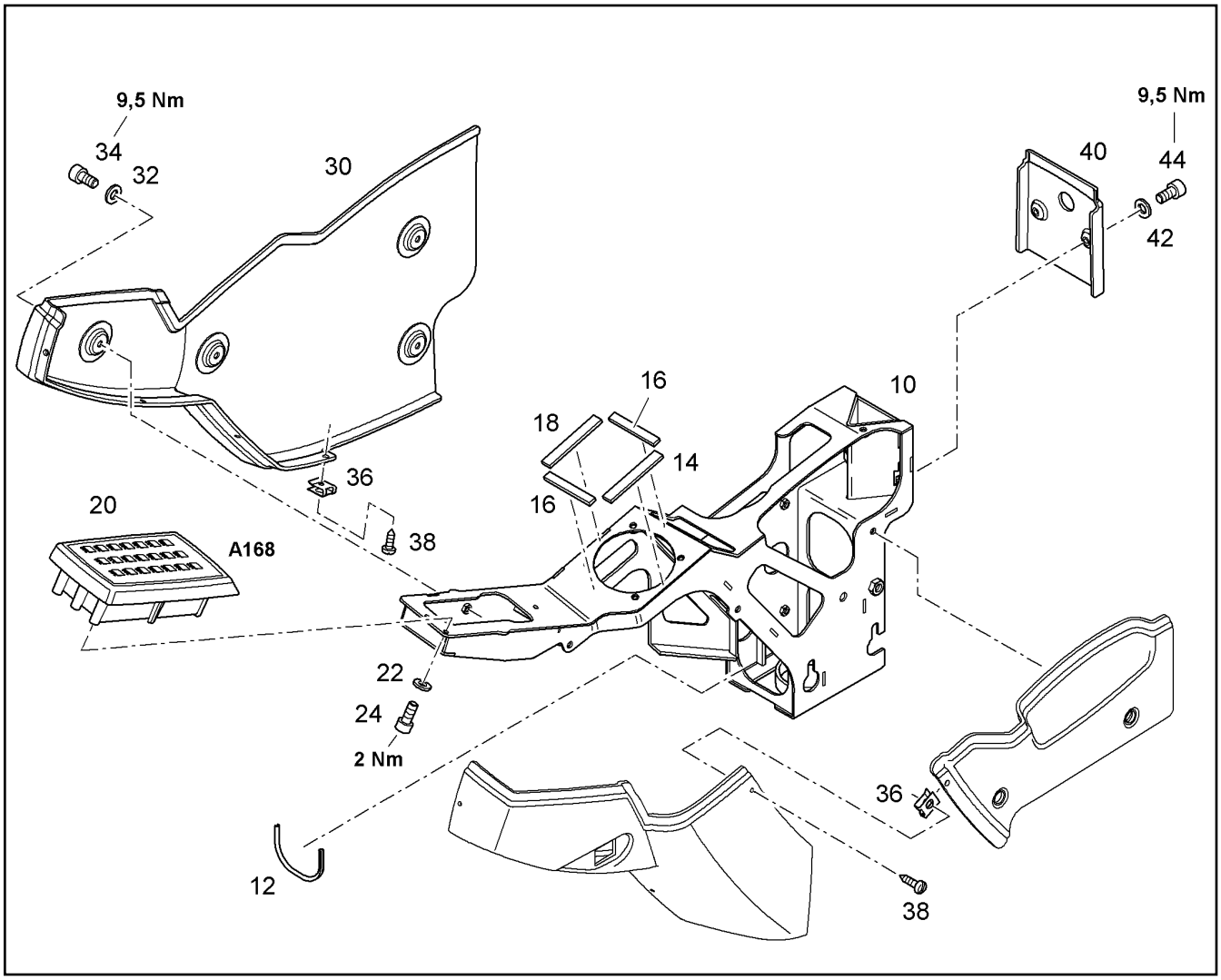

Pos.	Artikel	Menge	Bezeichnung	Description	Serie	K
10	10839751	1	TRAEGER RECHTS	GIRDER RIGHT		
12	226016702	0.318m	KANTENSCHUTZPROFIL	SECTION		
14	11110677	0.13m	VORLEGEBAND	RIBBON		
16	11110677	0.16m	VORLEGEBAND	RIBBON		
18	11110677	0.16m	VORLEGEBAND	RIBBON		
20	10885350	1	TASTATUR [3623430]	KEYBOARD	-99999	
22	4600305	3	SCHEIBE 5 200HV	WASHER		
24	4001308	3	ZYLINDERSCHRAUBE ISO 4762 M5X12 8.8	SOCKET HEAD SCREW		
30	9634478	1	VERKLEIDUNG RECHTS	COVERING RIGHT		
32	10289802	4	SCHEIBE 6 300HV	WASHER		
34	409360908	4	ZYLINDERSCHRAUBE DIN 7984 M6X12 08.8	SOCKET HEAD SCREW		
36	7028216	5	BLECHMUTTER ST4,2	SHEET METAL NUT		
38	10651645	5	BLECHSCHRAUBE DIN 968 ST4,2X13 C-H 4	SHEET-METAL SCREW		
40	9633649	1	ABDECKUNG HINTEN	REAR COVERING		
42	10651649	2	SCHEIBE 6 300HV	WASHER		
44	10651646	2	ZYLINDERSCHRAUBE ISO 4762 M6X12 8.8	SOCKET HEAD SCREW		

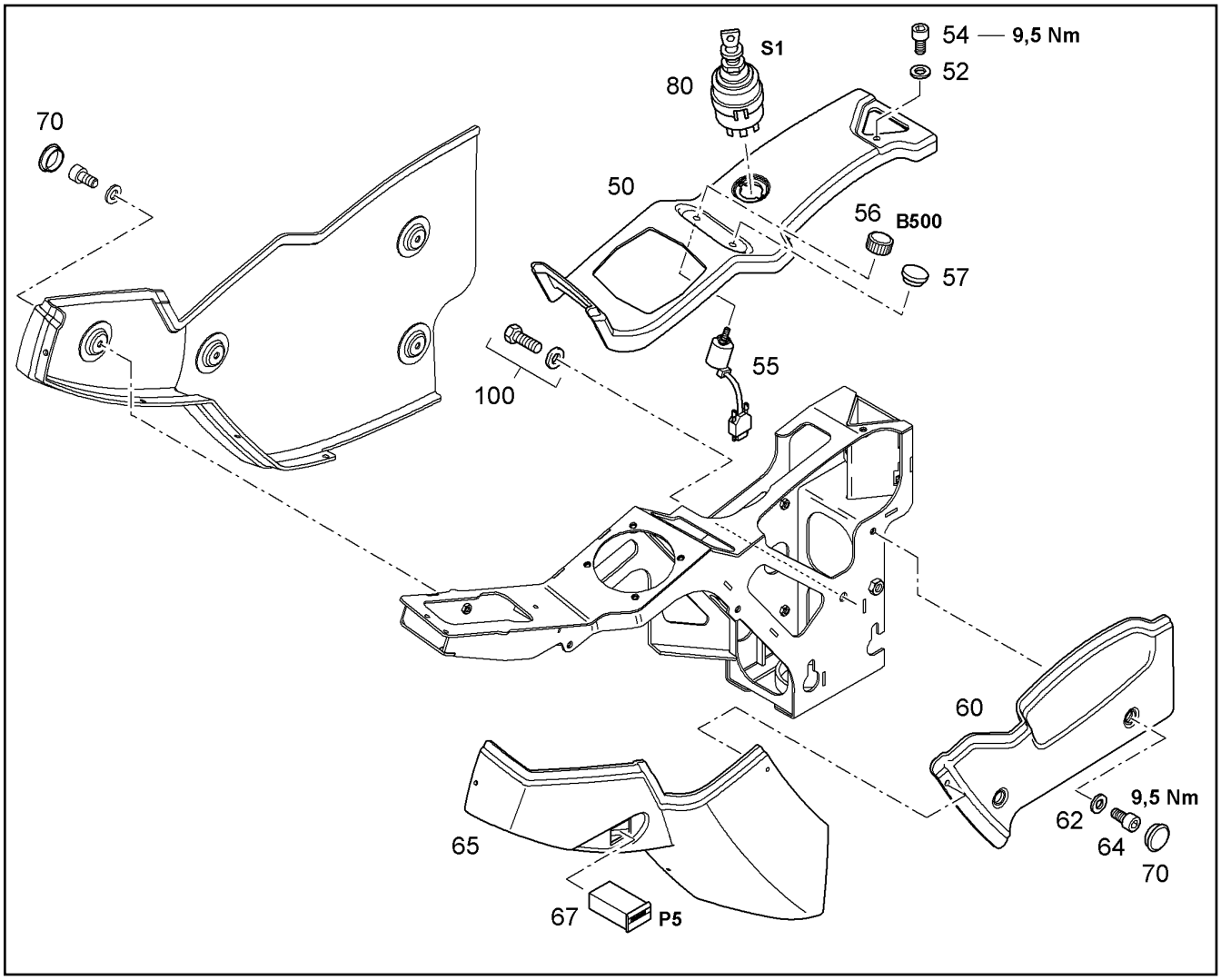

Pos.	Artikel	Menge	Bezeichnung	Description	Serie	K
50	9644470	1	VERKLEIDUNG OBEN RECHTS	PANELLING ABOVE RIGHT		
52	10651649	1	SCHEIBE 6 300HV	WASHER		
54	10651646	1	ZYLINDERSCHRAUBE ISO 4762 M6X12 8.8	SOCKET HEAD SCREW		
55	10347163	1	DREHWINKELGEBER	SLEWING ANGLE TRANSMITTER		
56	11110249	1	DREHKNOPF	TURNING KNOB		
57	7623813	1	VERSCHLUSSTOPFEN	LOCKING PLUG		
60	9634577	1	VERKLEIDUNG LINKS	COVERING LEFT		
62	10289802	2	SCHEIBE 6 300HV	WASHER		
64	409360908	2	ZYLINDERSCHRAUBE DIN 7984 M6X12 08.8	SOCKET HEAD SCREW		
65	9633627	1	WARTUNGSDECKEL	VISIT COVER		
67	11699681	1	BETRIEBSTUNDENZAEHL.	MECHANICAL HOURMETER		
70	11644982	6	VERSCHLUSSSTOPFEN WP300-F	BLANKING PLUG		
80	10293902	1	ZUENDSTARTSCHALTER ⇨ ❑ 290	IGNITION STARTER SWITCH		
100	94049270	1	MONTAGETEILE ⇨ ❑ 280	MOUNTING PARTS		

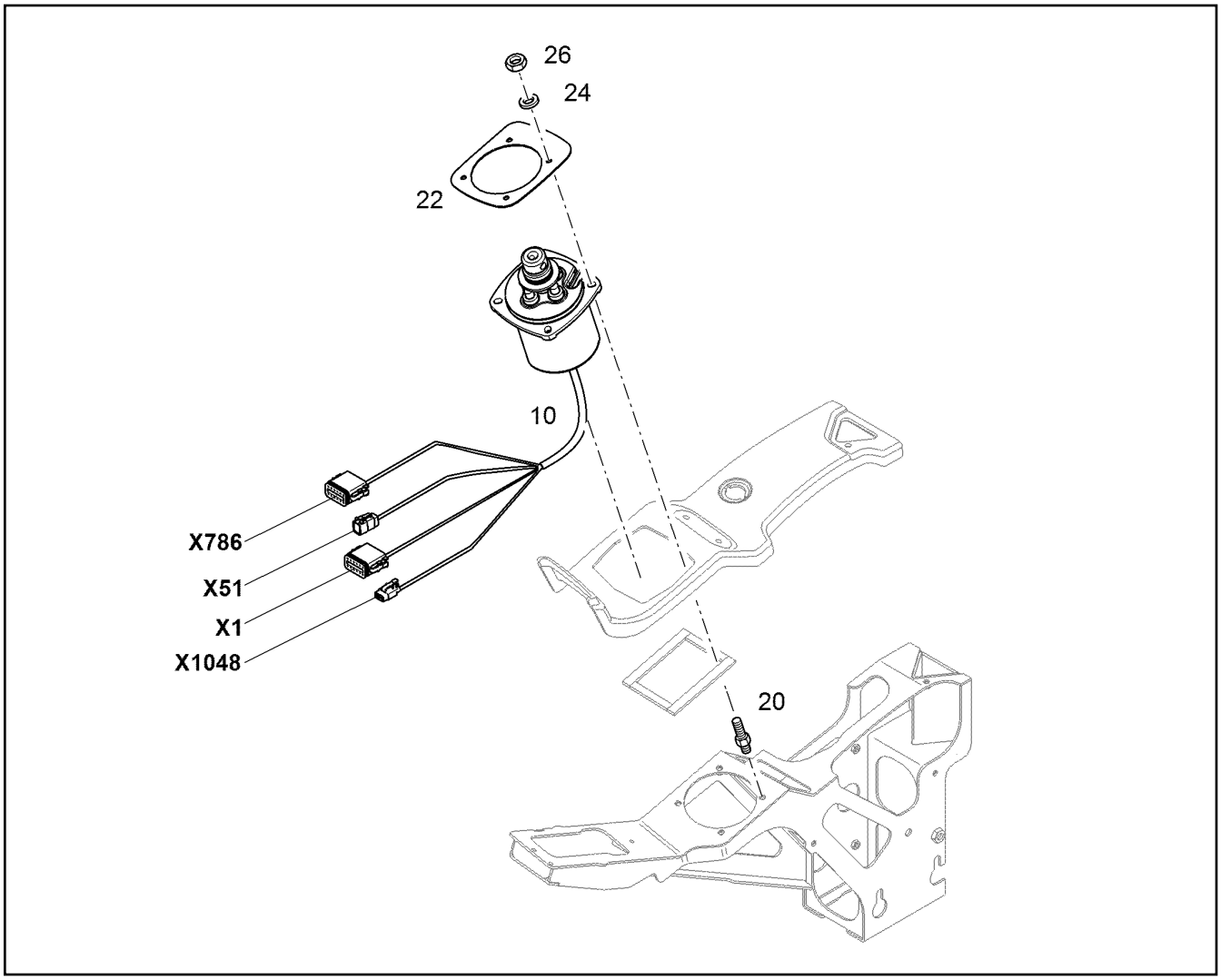

Pos.	Artikel	Menge	Bezeichnung	Description	Serie	K
10	11002625	1	VORSTEUERGERAET [1647360]	PILOT CONTROL UNIT		
20	94040547	4	GEWINDEBOLZEN M6X31 11SMnPb30	THREADED PIN		
22	10058949	1	PLATTE	SHEET		
24	10289802	4	SCHEIBE 6 300HV	WASHER		
26	4000379	4	SECHSKANTMUTTER M6	HEX NUT		

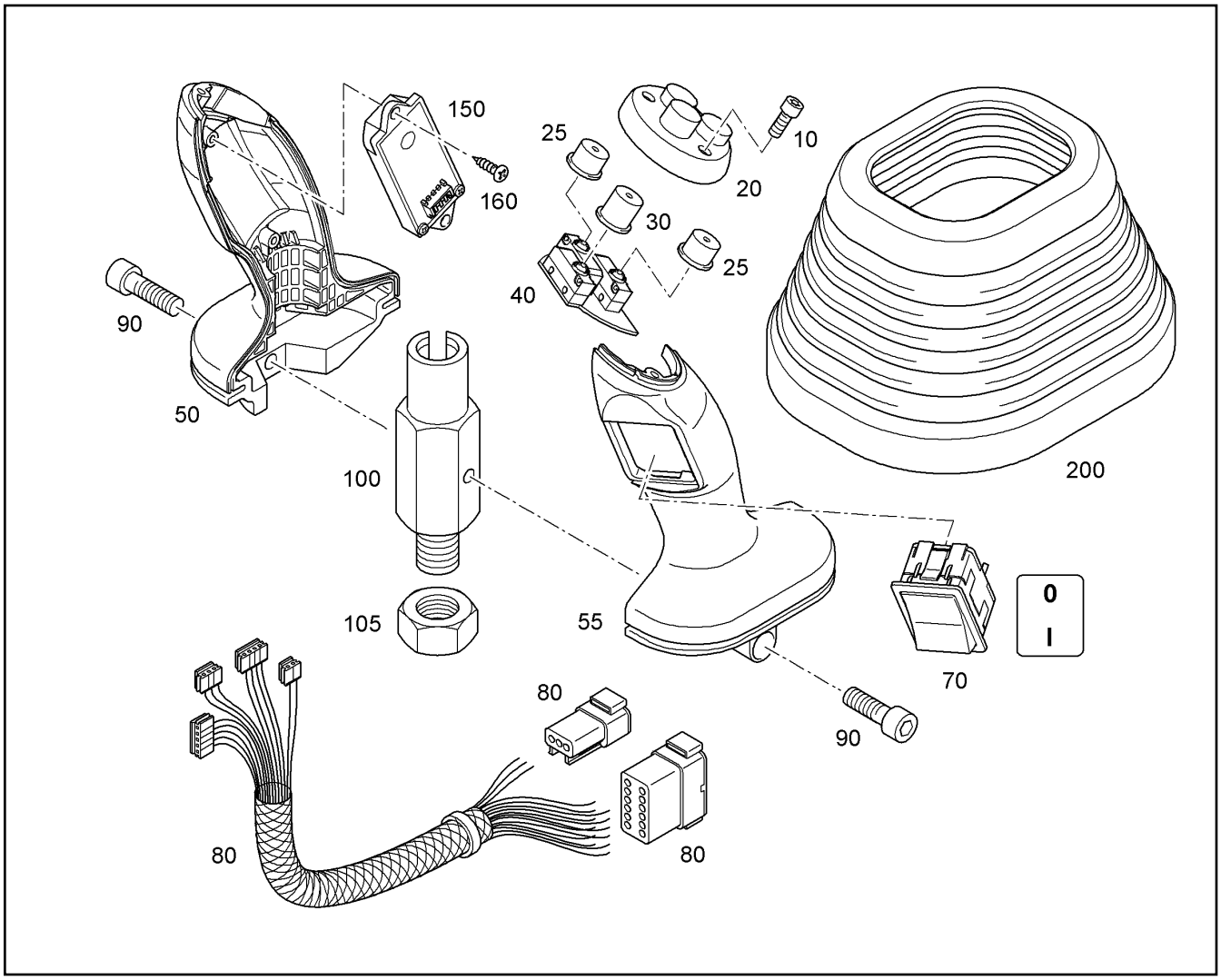

Pos.	Artikel	Menge	Bezeichnung	Description	Serie	K
10	10469918	1	DRUCKTASTERABDECKUNG RECHTS	PUSH-BUTTON COVER RIGHT		
20	10040326	1	KAPPE LH-SCHALTHEBEL	CAP		
25	10040322	2	KNOPF 1	BUTTON		
30	10040324	1	KNOPF 2	BUTTON		
40	9968581	1	DRUCKTASTER	PUSH BUTTON		
50	10469932	1	GRIFFSCHALEN RECHTS	HANDLES RIGHT		
55	10014779	1	GRIFFSCHALE	GRIP SHELL		
70	9968570	1	GRIFFSCHALTER R-R	SWITCH		2
80	94045230	1	KS GRIFF	WIRE HARNESS HANDLE		
90	4042062	2	ZYLINDERSCHRAUBE ISO 4762 M5X16 8.8	SOCKET HEAD SCREW		
100	10015495	1	VERBINDUNGSHUELSE 3	CONNECTING SLEEVE		1
105	4001927	1	SECHSKANTMUTTER M14X1,5	HEX NUT		
150	10017824	1	KAPAZITIVE GRIFFSENSORIK	SENSORIC		
160	10017926	2	SCHRAUBE 22X6	SCREW		
200	10014790	1	FALTENBALG	RUBBER BELLOWS		

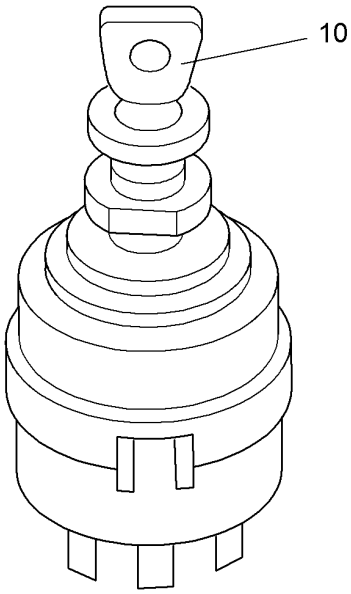

Pos.	Artikel	Menge	Bezeichnung	Description	Serie	K
10	10221073	1	ZUENDSCHLUESSEL	IGNITION KEY		

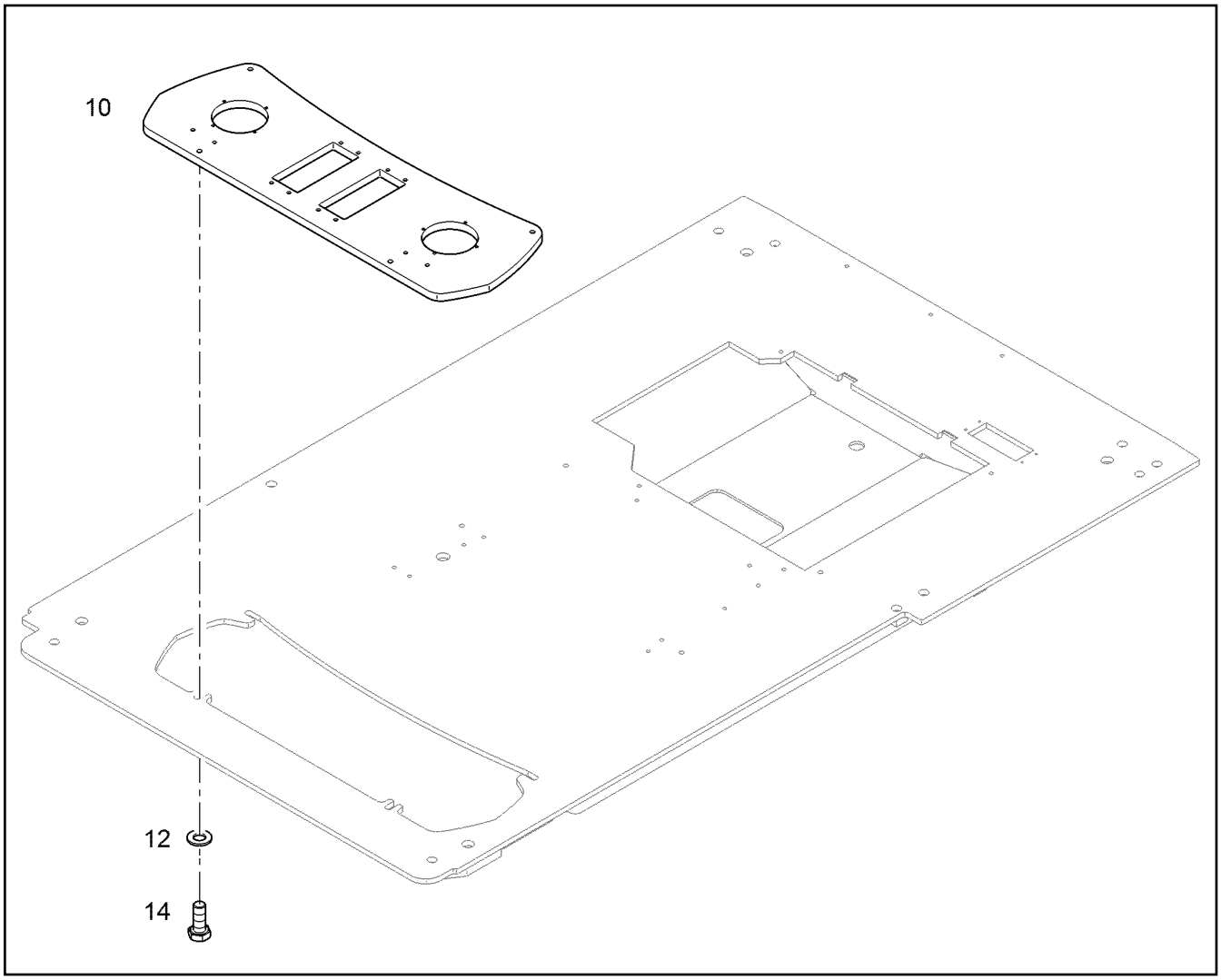

Pos.	Artikel	Menge	Bezeichnung	Description	Serie	K
10	10399943	1	PLATTE	SHEET		
12	10289795	4	SCHEIBE 10 300HV	WASHER		
14	4066093	4	SECHSKANTSCHRAUBE ISO 4017 M10X25 1	HEX SCREW		

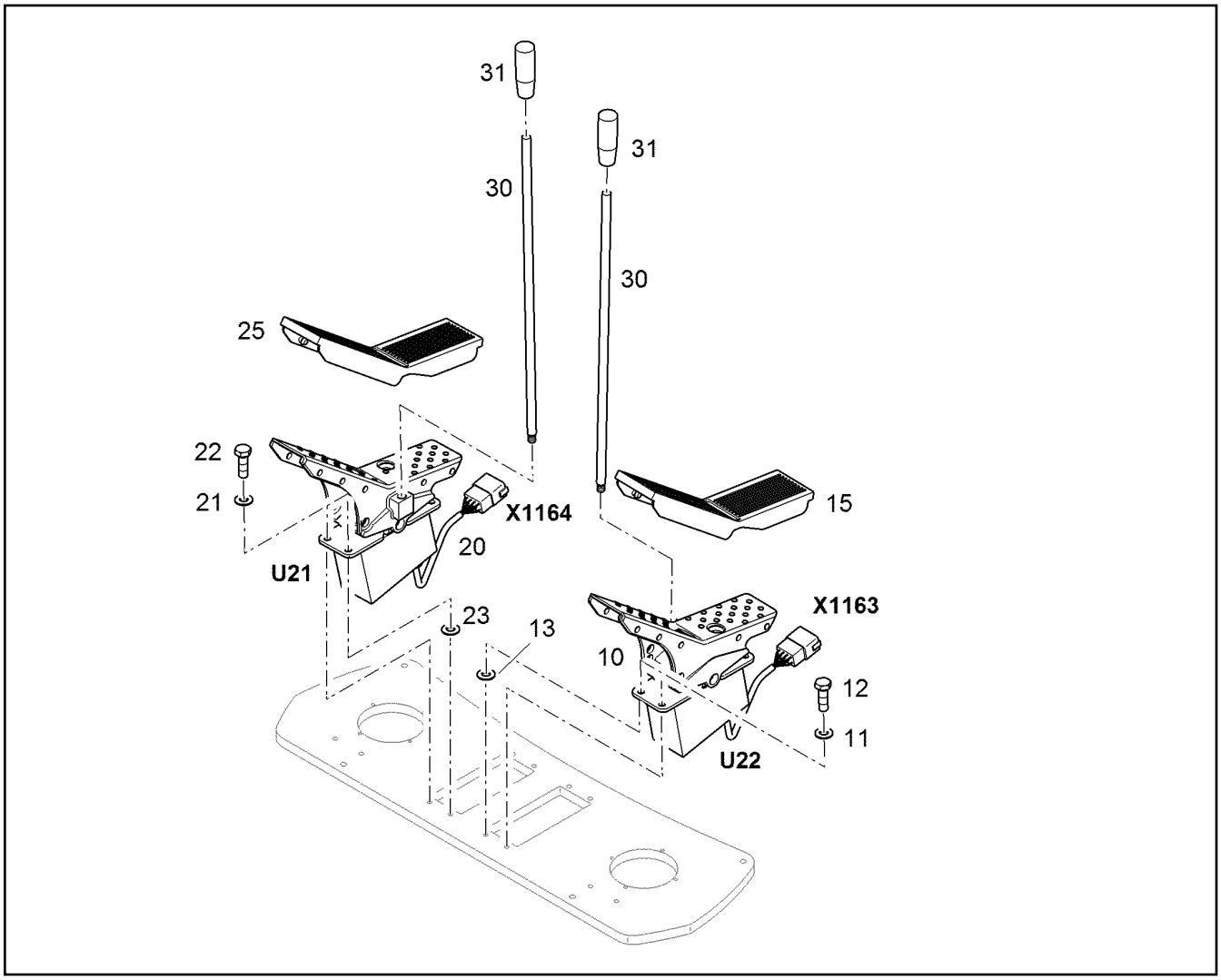

Pos.	Artikel	Menge	Bezeichnung	Description	Serie	K
10	11002626	1	FUSSSTEUERGERAET [1659504]	FOOT CONTROL		
11	10289803	4	SCHEIBE 8 300HV	WASHER		
12	4066042	4	SECHSKANTSCHRAUBE ISO 4017 M8X25 1	HEX SCREW		
13	4635197	2	PASSSCHEIBE 8	SHIM RING		
15	9480295	1	UEBERZUG F.TRITTPLATTE	FOOT BOARD COVERING		
20	11002627	1	FUSSSTEUERGERAET [1659399]	FOOT CONTROL		
21	10289803	4	SCHEIBE 8 300HV	WASHER		
22	4066042	4	SECHSKANTSCHRAUBE ISO 4017 M8X25 1	HEX SCREW		
23	4635197	2	PASSSCHEIBE 8	SHIM RING		
25	9480295	1	UEBERZUG F.TRITTPLATTE	FOOT BOARD COVERING		
30	9480525	2	STANGE M10X500X10 ⇨ ❑ 6	ROD		
31	7370689	2	HEBELGRIFF	LEVER HANDLE		

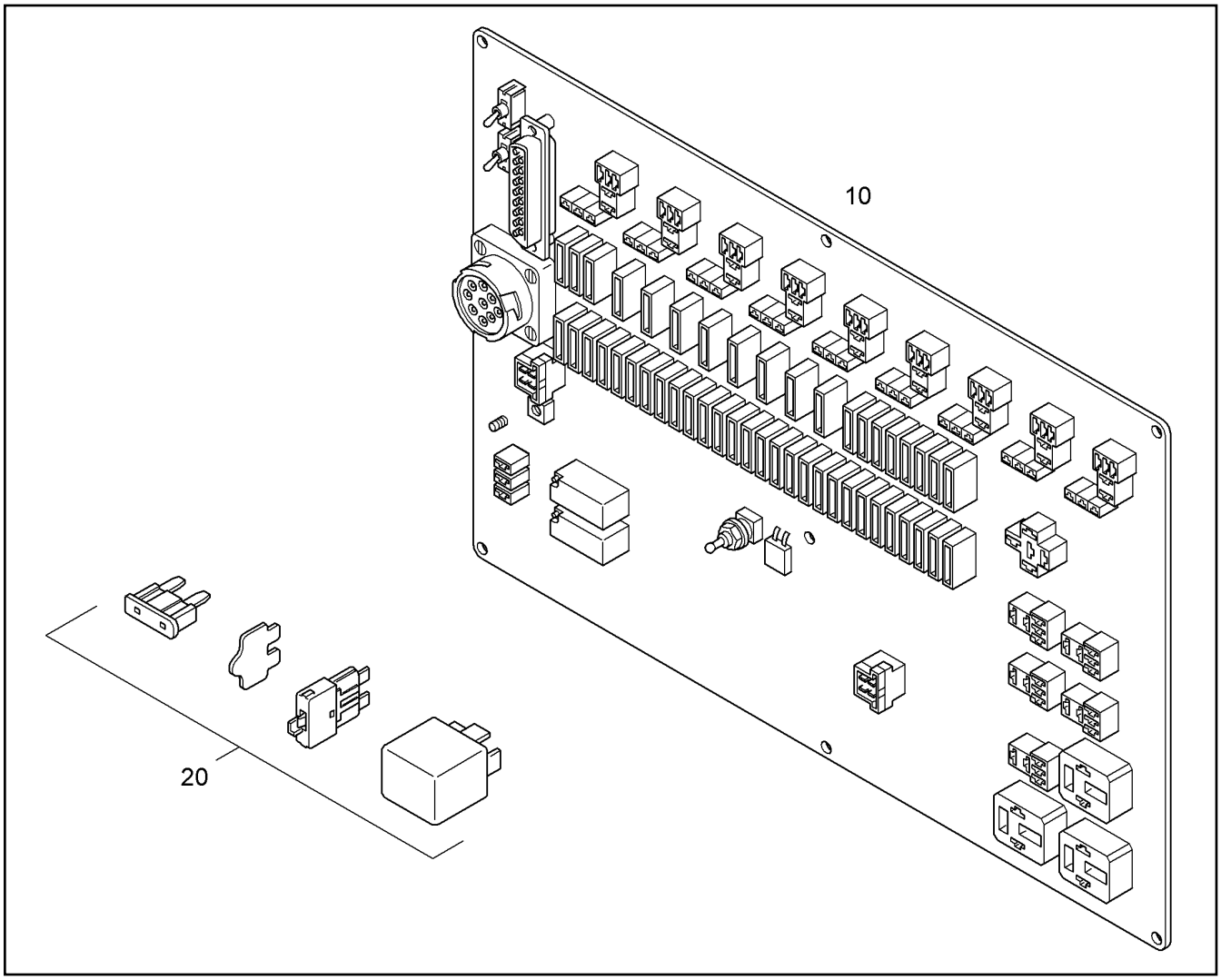

Pos.	Artikel	Menge	Bezeichnung	Description	Serie	K
10		1	ZENTRALELEKTRIK GRUNDPLATINE ⇨ ❑ 818	CENTRAL ELECTRIC PCB		
20		1	BESTUECKUNG ZENTRALELEKTRIK ⇨ ❑ 294	ARMAMENT CENTRAL ELECTRI		

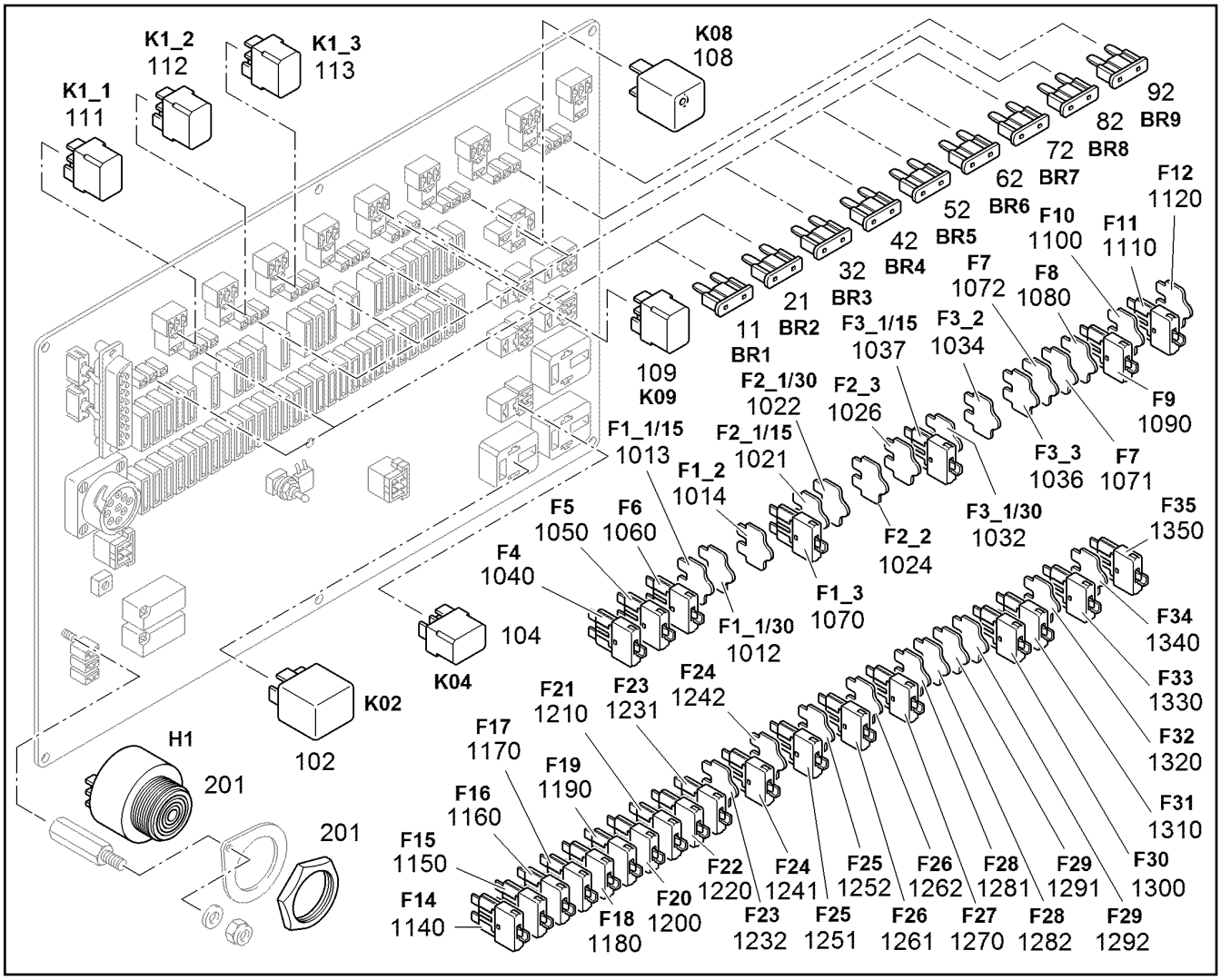

Pos.	Artikel	Menge	Bezeichnung	Description	Serie	K
11	10652677	1	SICHERUNGSEINSATZ 1A 32V F	FUSE CARTRIDGE		
21	10652677	1	SICHERUNGSEINSATZ 1A 32V F	FUSE CARTRIDGE		
32	10652677	1	SICHERUNGSEINSATZ 1A 32V F	FUSE CARTRIDGE		
42	10652677	1	SICHERUNGSEINSATZ 1A 32V F	FUSE CARTRIDGE		
52	10652677	1	SICHERUNGSEINSATZ 1A 32V F	FUSE CARTRIDGE		
62	10652677	1	SICHERUNGSEINSATZ 1A 32V F	FUSE CARTRIDGE		
72	10652677	1	SICHERUNGSEINSATZ 1A 32V F	FUSE CARTRIDGE		
82	10652677	1	SICHERUNGSEINSATZ 1A 32V F	FUSE CARTRIDGE		
92	10652677	1	SICHERUNGSEINSATZ 1A 32V F	FUSE CARTRIDGE		
102	10652680	1	RELAIS	RELAY		
104	10652679	1	RELAIS	RELAY		
108	10652681	1	ZEITRELAIS	TIME RELAY		
109	10652679	1	RELAIS	RELAY		
111	10652679	1	RELAIS	RELAY		
112	10652679	1	RELAIS	RELAY		
113	10652679	1	RELAIS	RELAY		
201	6000578	1	SUMMER	BUZZER		
1012	10652684	1	BLINDSICHERUNG	DUMMY FUSE		
1013	10652684	1	BLINDSICHERUNG	DUMMY FUSE		
1014	10441427	1	SICHERUNGSAUTOMAT 10A 24VDC 2-POL	AUTOMATIC CIRCUIT BREAKER		
1021	10652684	1	BLINDSICHERUNG	DUMMY FUSE		
1022	10652684	1	BLINDSICHERUNG	DUMMY FUSE		
1024	10652684	1	BLINDSICHERUNG	DUMMY FUSE		
1026	10652684	1	BLINDSICHERUNG	DUMMY FUSE		
1032	10652684	1	BLINDSICHERUNG	DUMMY FUSE		
1034	10652684	1	BLINDSICHERUNG	DUMMY FUSE		

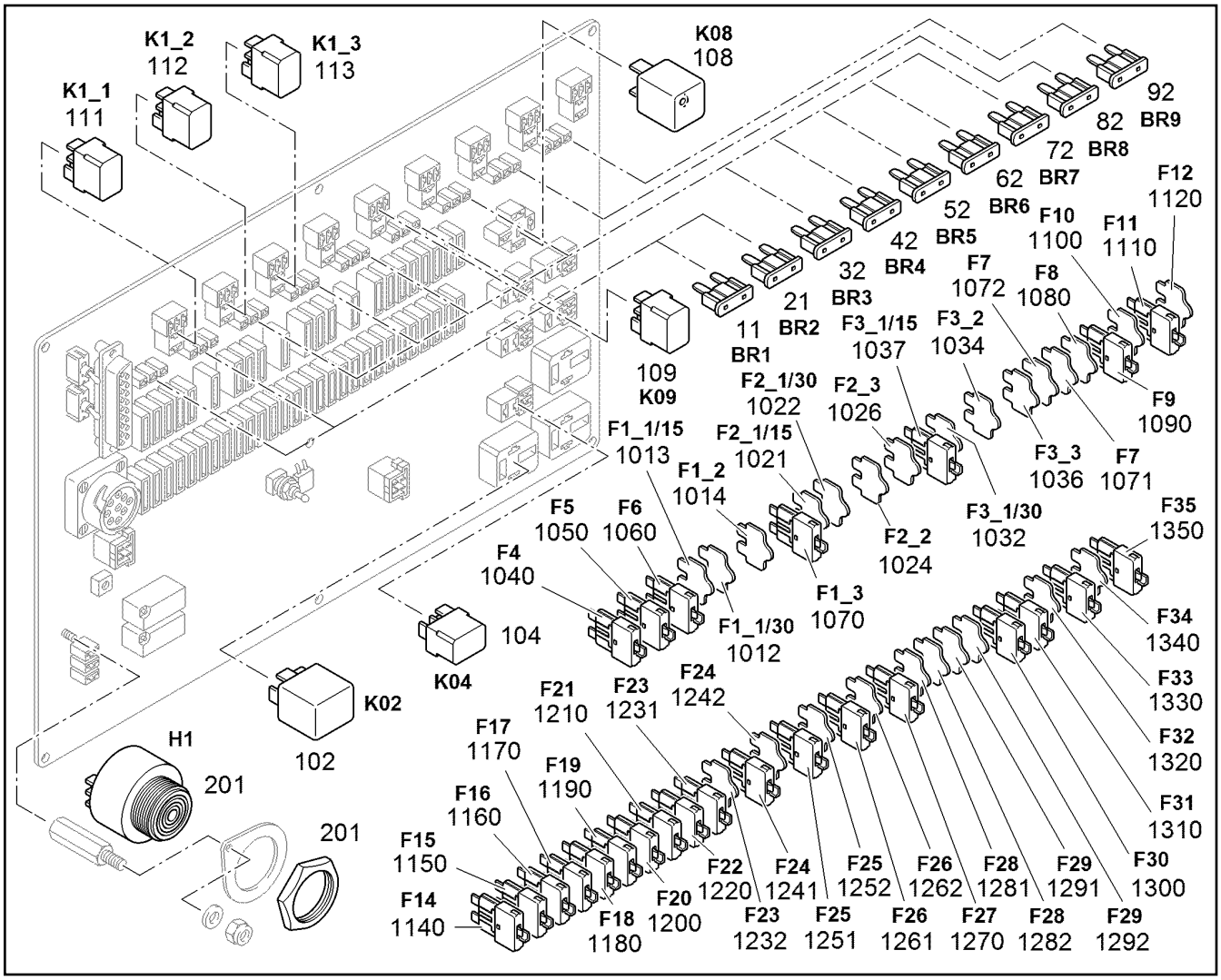

Pos.	Artikel	Menge	Bezeichnung	Description	Serie	K
1036	10652684	1	BLINDSICHERUNG	DUMMY FUSE		
1037	10441424	1	SICHERUNGSAUTOMAT 5A 24VDC 2-POL	AUTOMATIC CIRCUIT BREAKER		
1040	10441427	1	SICHERUNGSAUTOMAT 10A 24VDC 2-POL	AUTOMATIC CIRCUIT BREAKER		
1050	10441424	1	SICHERUNGSAUTOMAT 5A 24VDC 2-POL	AUTOMATIC CIRCUIT BREAKER		
1060	10441424	1	SICHERUNGSAUTOMAT 5A 24VDC 2-POL	AUTOMATIC CIRCUIT BREAKER		
1070	10441428	1	SICHERUNGSAUTOMAT 15A 24VDC 2-POL	AUTOMATIC CIRCUIT BREAKER		
1071	10652684	1	BLINDSICHERUNG	DUMMY FUSE		
1072	10652684	1	BLINDSICHERUNG	DUMMY FUSE		
1080	10652684	1	BLINDSICHERUNG	DUMMY FUSE		
1090	10441431	1	SICHERUNGSAUTOMAT 30A 24VDC 2-POL	AUTOMATIC CIRCUIT BREAKER		
1100	10652684	1	BLINDSICHERUNG	DUMMY FUSE		
1110	10441428	1	SICHERUNGSAUTOMAT 15A 24VDC 2-POL	AUTOMATIC CIRCUIT BREAKER		
1120	10652684	1	BLINDSICHERUNG	DUMMY FUSE		
1140	10441427	1	SICHERUNGSAUTOMAT 10A 24VDC 2-POL	AUTOMATIC CIRCUIT BREAKER		
1150	10441428	1	SICHERUNGSAUTOMAT 15A 24VDC 2-POL	AUTOMATIC CIRCUIT BREAKER		
1160	10441428	1	SICHERUNGSAUTOMAT 15A 24VDC 2-POL	AUTOMATIC CIRCUIT BREAKER		
1170	10441427	1	SICHERUNGSAUTOMAT 10A 24VDC 2-POL	AUTOMATIC CIRCUIT BREAKER		
1180	10441428	1	SICHERUNGSAUTOMAT 15A 24VDC 2-POL	AUTOMATIC CIRCUIT BREAKER		
1190	10441428	1	SICHERUNGSAUTOMAT 15A 24VDC 2-POL	AUTOMATIC CIRCUIT BREAKER		
1200	10441424	1	SICHERUNGSAUTOMAT 5A 24VDC 2-POL	AUTOMATIC CIRCUIT BREAKER		
1210	10441424	1	SICHERUNGSAUTOMAT 5A 24VDC 2-POL	AUTOMATIC CIRCUIT BREAKER		
1220	10441427	1	SICHERUNGSAUTOMAT 10A 24VDC 2-POL	AUTOMATIC CIRCUIT BREAKER		
1231	10441427	1	SICHERUNGSAUTOMAT 10A 24VDC 2-POL	AUTOMATIC CIRCUIT BREAKER		
1232	10652684	1	BLINDSICHERUNG	DUMMY FUSE		
1241	10441427	1	SICHERUNGSAUTOMAT 10A 24VDC 2-POL	AUTOMATIC CIRCUIT BREAKER		
1242	10652684	1	BLINDSICHERUNG	DUMMY FUSE		

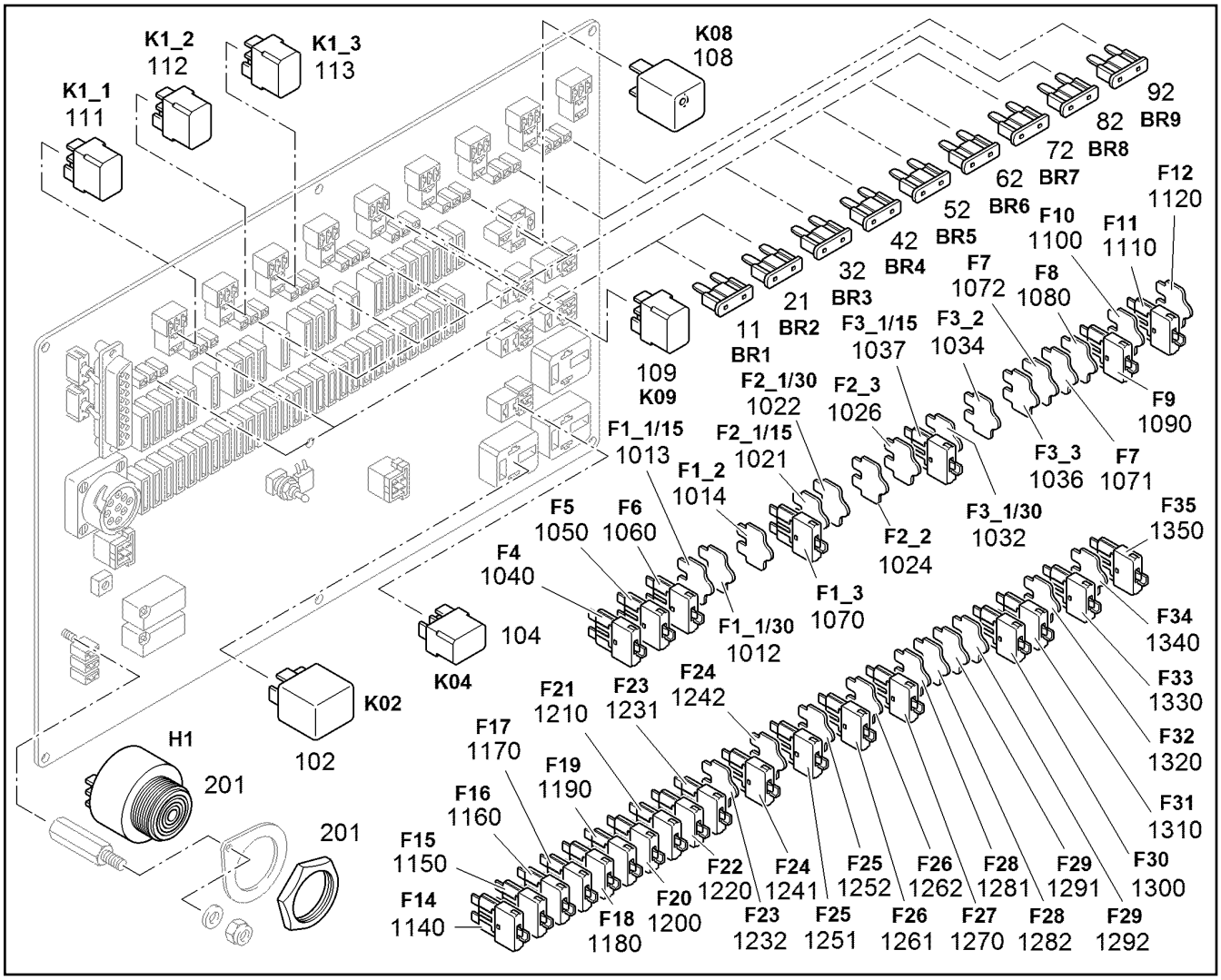

Pos.	Artikel	Menge	Bezeichnung	Description	Serie	K
1251	10441427	1	SICHERUNGSAUTOMAT 10A 24VDC 2-POL	AUTOMATIC CIRCUIT BREAKER		
1252	10652684	1	BLINDSICHERUNG	DUMMY FUSE		
1261	10441427	1	SICHERUNGSAUTOMAT 10A 24VDC 2-POL	AUTOMATIC CIRCUIT BREAKER		
1262	10652684	1	BLINDSICHERUNG	DUMMY FUSE		
1270	10441427	1	SICHERUNGSAUTOMAT 10A 24VDC 2-POL	AUTOMATIC CIRCUIT BREAKER		
1281	10652684	1	BLINDSICHERUNG	DUMMY FUSE		
1282	10652684	1	BLINDSICHERUNG	DUMMY FUSE		
1291	10652684	1	BLINDSICHERUNG	DUMMY FUSE		
1292	10652684	1	BLINDSICHERUNG	DUMMY FUSE		
1300	10441428	1	SICHERUNGSAUTOMAT 15A 24VDC 2-POL	AUTOMATIC CIRCUIT BREAKER		
1310	10441430	1	SICHERUNGSAUTOMAT 20A 24VDC 2-POL	AUTOMATIC CIRCUIT BREAKER		
1320	10652684	1	BLINDSICHERUNG	DUMMY FUSE		
1330	10441427	1	SICHERUNGSAUTOMAT 10A 24VDC 2-POL	AUTOMATIC CIRCUIT BREAKER		
1340	10652684	1	BLINDSICHERUNG	DUMMY FUSE		
1350	10441428	1	SICHERUNGSAUTOMAT 15A 24VDC 2-POL	AUTOMATIC CIRCUIT BREAKER		

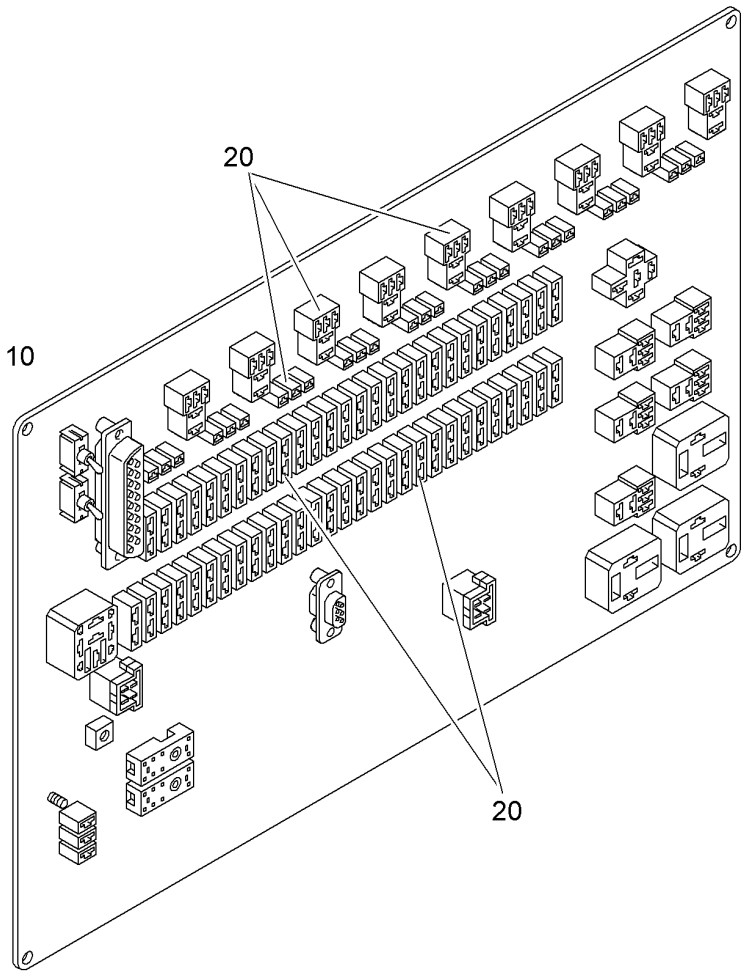

Pos.	Artikel	Menge	Bezeichnung	Description	Serie	K
10		1	ZENTRALELEKTRIK GRUNDPLATINE [02444305-087406 22/0] ⇨ ❑ 293	CENTRAL ELECTRIC PCB	34500-	
20		1	UMBAU PLATINE ⇨ ❑ 298	PLATINE MODIFICATION		

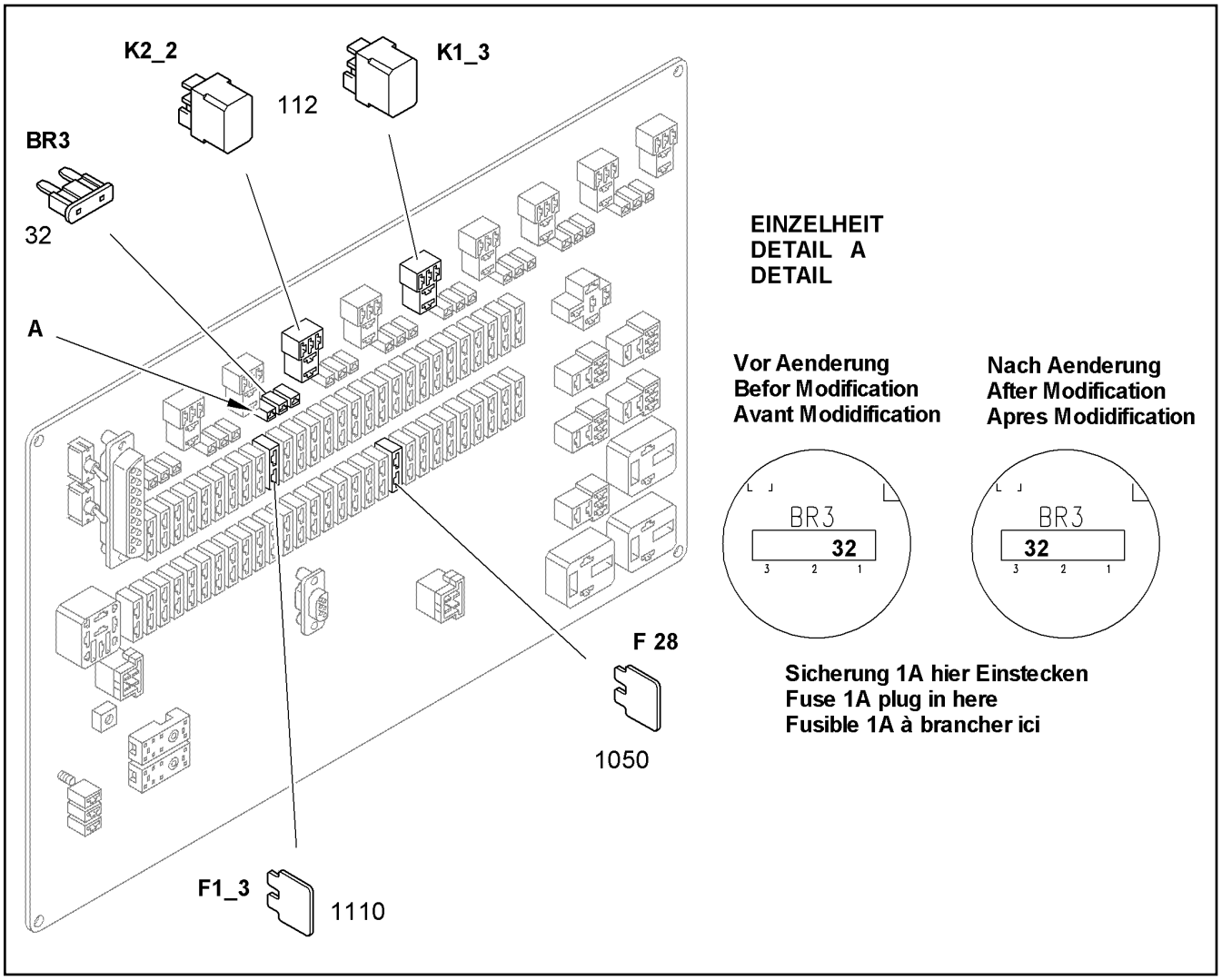

Pos.	Artikel	Menge	Bezeichnung	Description	Serie	K
32	10652677	1	SICHERUNGSEINSATZ 1A 32V F	FUSE CARTRIDGE		
112	10652679	2	RELAIS	RELAY		
1050	10441424	1	SICHERUNGSAUTOMAT 5A 24VDC 2-POL	AUTOMATIC CIRCUIT BREAKER		
1110	10441428	1	SICHERUNGSAUTOMAT 15A 24VDC 2-POL	AUTOMATIC CIRCUIT BREAKER		

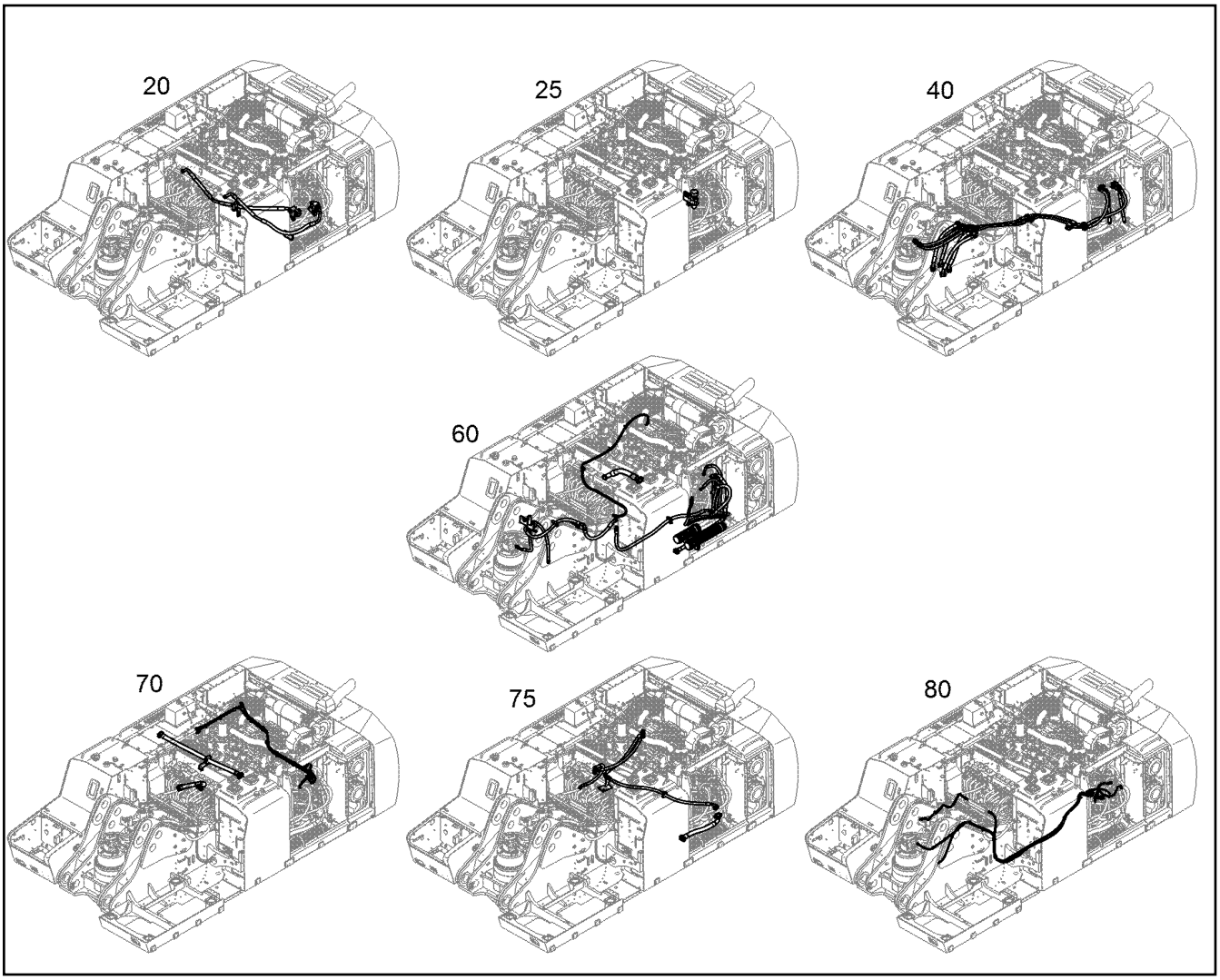

Pos.	Artikel	Menge	Bezeichnung	Description	Serie	K
20		1	HYDR.ANL.PUMPEN ZU STEUERSCH. ⇨ ❑ 300	HYDR.PUMPS TO SPOOL VALVE		
25		1	STEUEROELEINHEIT EINBAU ⇨ ❑ 302	OIL PILOT VALVE INSTALLATION		
40		1	HYDR.DREHDURCHFUEHR.+DREHWERK ⇨ ❑ 305	HYDR.ROTARY CONNEC.+SWIN		
60		1	HYDR./SAUG-+RUECKL.SCHLAEUCHE ⇨ ❑ 310	HYDR.SUCT.+RETURN OIL HOSE		
70		1	GETRIEBEOEL U.HYDR.OELKUEHLUNG ⇨ ❑ 314	HYDR.AND GEAR OIL COOLING		
75		1	HYDRAULIKANLAGE LUEFTERANTRIEB ⇨ ❑ 316	HYDR.INSTALLATION FAN DRIV		
80		1	STEUERLEITUNGEN EINBAU ⇨ ❑ 318	CONTROL TUBES INSTALLATIO		

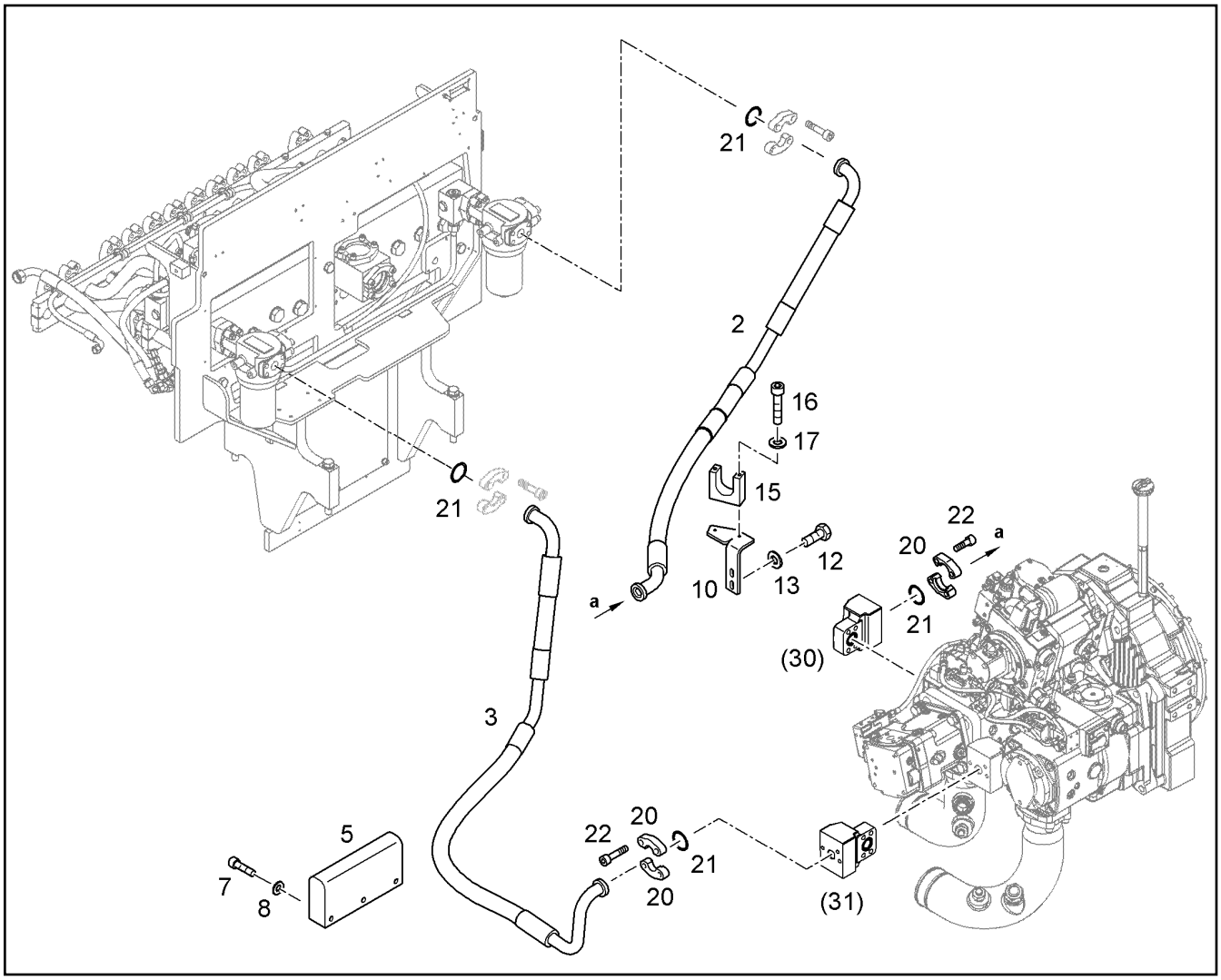

Pos.	Artikel	Menge	Bezeichnung	Description	Serie	K
2	10816760	1	SCHLAUCH 32	HOSE		1
3	10816758	1	SCHLAUCH	HOSE		1
5	10374010	1	SCHLAUCHHALTER	HOSE HOLDER		
7	4600516	3	ZYLINDERSCHRAUBE ISO 4762 M8X40 10.9	SOCKET HEAD SCREW		
8	10289803	3	SCHEIBE 8 300HV	WASHER		
10	10065434	1	KONSOLE	CONSOLE		
12	4001696	2	SECHSKANTSCHRAUBE ISO 4017 M10X20 1	HEX SCREW		
13	10289795	2	SCHEIBE 10 300HV	WASHER		
15	10065571	1	SCHLAUCHHALTER	HOSE HOLDER		
16	4902239	2	ZYLINDERSCHRAUBE ISO 4762 M8X120 10.	SOCKET HEAD SCREW		
17	10289803	2	SCHEIBE 8 300HV	WASHER		
20	11485639	4	FLANSCHHAELFTE MIT BUCKEL SAE J518	FLANGE HALF WITH BOSSING		
21	10472425	4	RECHTECKRING 45,05X2,80X3,40	RECTANGULAR SECTION RING		
22	4902327	8	ZYLINDERSCHRAUBE ISO 4762 M14X45 10.9	SOCKET HEAD SCREW		

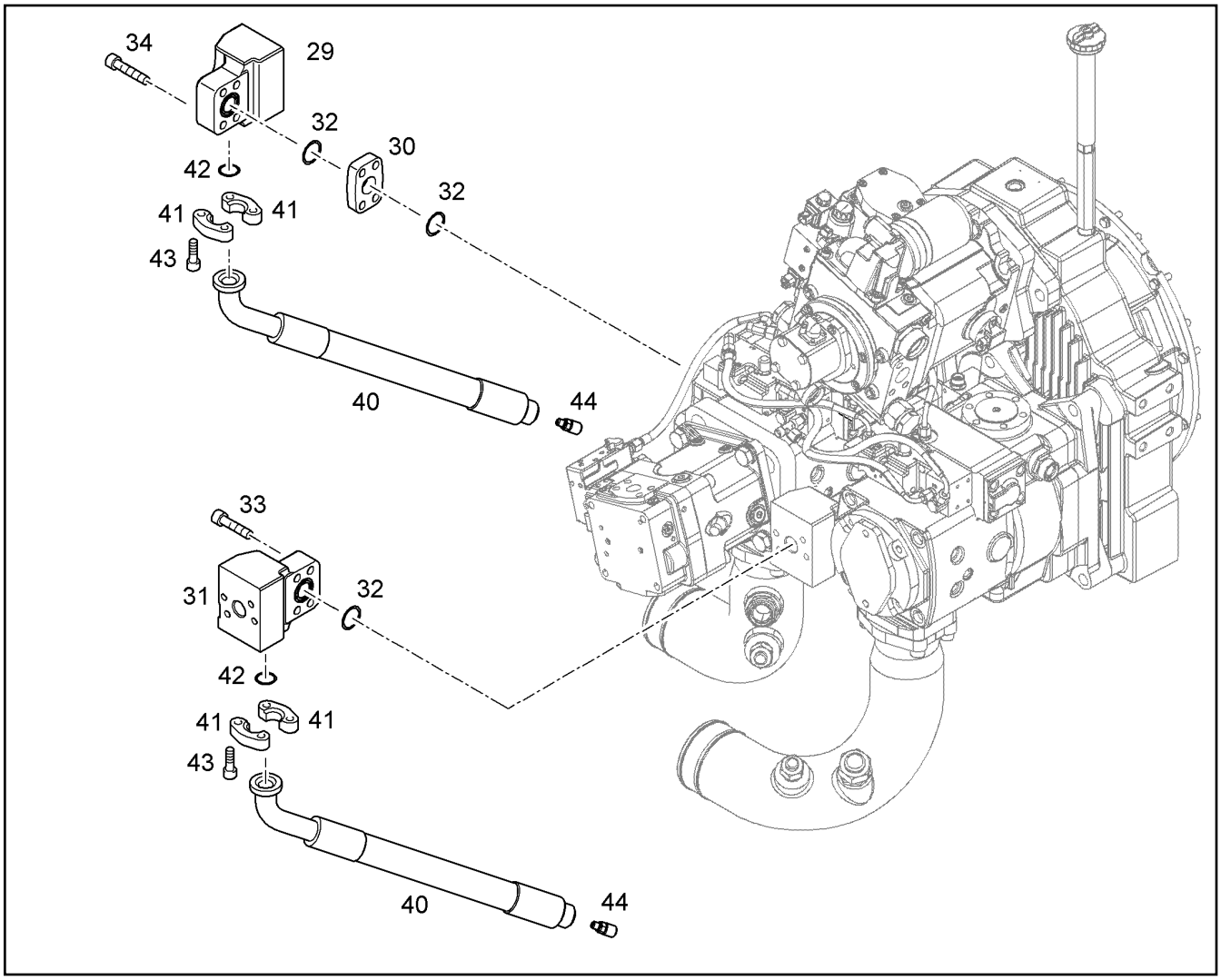

Pos.	Artikel	Menge	Bezeichnung	Description	Serie	K
29	9386212	1	VERTEILERBLOCK	DISTRIBUTOR BLOCK		
30	9562076	1	ZWISCHENFLANSCH 1 1/4"-1 1/4" C62 12220	INTERMEDIATE FLANGE		
31	9681272	1	VERTEILERBLOCK 1"1/4	DISTRIBUTOR BLOCK		
32	10472425	3	RECHTECKRING 45,05X2,80X3,40	RECTANGULAR SECTION RING		
33	10001466	4	ZYLINDERSCHRAUBE ISO 4762 M14X60 10.9	SOCKET HEAD SCREW		
34	4601010	4	ZYLINDERSCHRAUBE ISO 4762 M14X80 10.9	SOCKET HEAD SCREW		
40	10296575	2	SCHLAUCH 32X730	HOSE		1
41	11485639	4	FLANSCHHAELFTE MIT BUCKEL SAE J518	FLANGE HALF WITH BOSSING		
42	10472425	2	RECHTECKRING 45,05X2,80X3,40	RECTANGULAR SECTION RING		
43	4902327	8	ZYLINDERSCHRAUBE ISO 4762 M14X45 10.9	SOCKET HEAD SCREW		
44	7361553	2	VERSCHLUSSSCHRAUBE G1/4	SCREW PLUG		

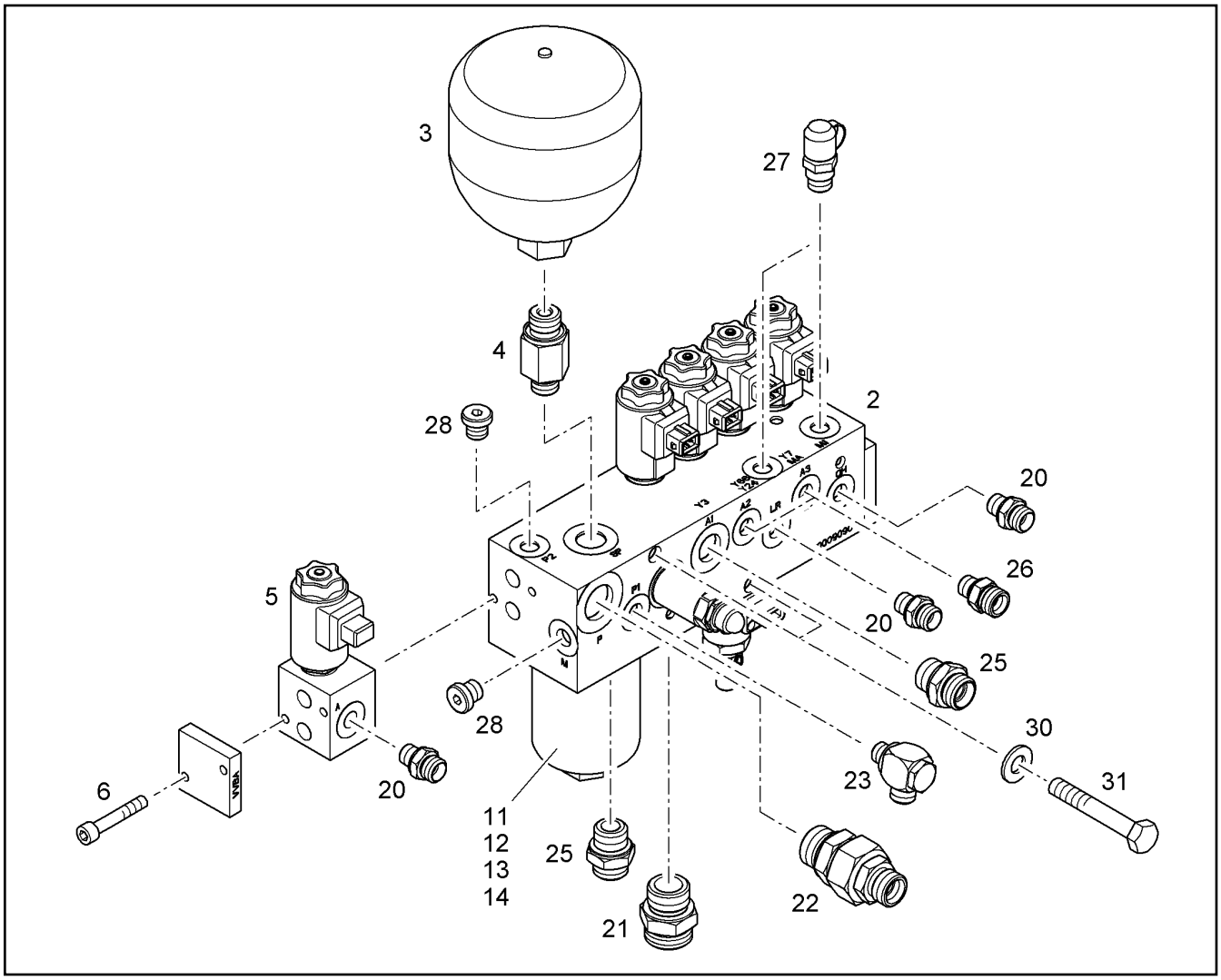

Pos.	Artikel	Menge	Bezeichnung	Description	Serie	K
2	11101744	1	STEUEROELEINHEIT [52454569 04/09/17] ⇨ ❑ 320	OIL PILOT VALVE		
3	5617780	1	MEMBRANSPEICHER [2340332-071013 24/08]	DIAPHRAGM ACCUMULATOR		
4	9399179	1	ZWISCHENSTUTZEN F.SPEICHER ⇨ ❑ 304	INTERMEDIATE COUPLING		
5	10280279	1	VENTIL ⇨ ❑ 319	VALVE		
6	4043052	2	ZYLINDERSCHRAUBE ISO 4762 M6X60 10.9	SOCKET HEAD SCREW		
11	5609948	1	OELFILTERSET ⇨ ❑ 303	OIL FILTER SET		
12	5605365	1	GEHAEUSE	HOUSING		
13	11342118	1	FILTERELEMENT 16µm	FILTER ELEMENT		
14	7264028	1	O-RING	O-RING		
20	7362091	3	VERSCHRAUBUNG GE 10L G1/4A	FITTING		
21	4001446	1	STUTZEN GE 22L G3/4A	FITTINGS		
22	7410437	1	VERSCHRAUBUNG GE 15L G3/4A	FITTING		
23	7617261	1	SCHWENKVERSCHRAUBUNG WH 10L G1/4	HINGED THREADED UNION		
25	4600518	2	VERSCHRAUBUNG GE 15L G1/2A	FITTING		
26	7362117	2	VERSCHRAUBUNG GE 12L G1/4A	FITTING		
27	7409720	2	SCHRAUBKUPPLUNG G1/4	SCREW COUPLING		
28	7361553	2	VERSCHLUSSSCHRAUBE G1/4	SCREW PLUG		
30	10289795	2	SCHEIBE 10 300HV	WASHER		
31	4002195	2	SECHSKANTSCHRAUBE ISO 4014 M10X100	HEX SCREW		

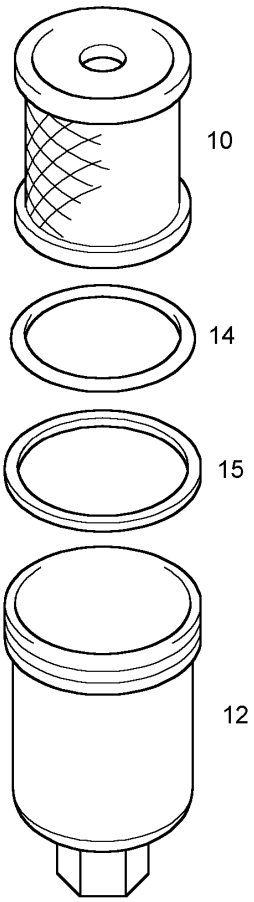

Pos.	Artikel	Menge	Bezeichnung	Description	Serie	K
10	11342118	1	FILTERELEMENT 16µm	FILTER ELEMENT		
12	5605365	1	GEHAEUSE	HOUSING		
14	7264028	1	O-RING	O-RING		
15	7410773	1	STUETZRING 58,5/63,5X1,4	SUPPORTING RING		

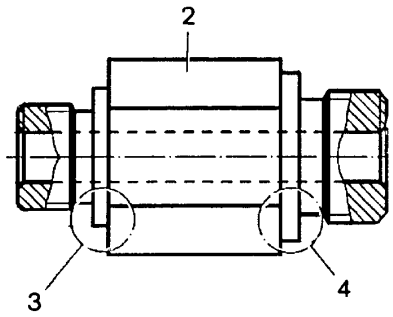

Pos.	Artikel	Menge	Bezeichnung	Description	Serie	K
2		1	ZWISCHENSTUTZEN	INTERMEDIATE FITTING		
3	7371654	1	DICHTRING 17	SEALING RING		
4	7371651	1	DICHTRING 21	SEALING RING		

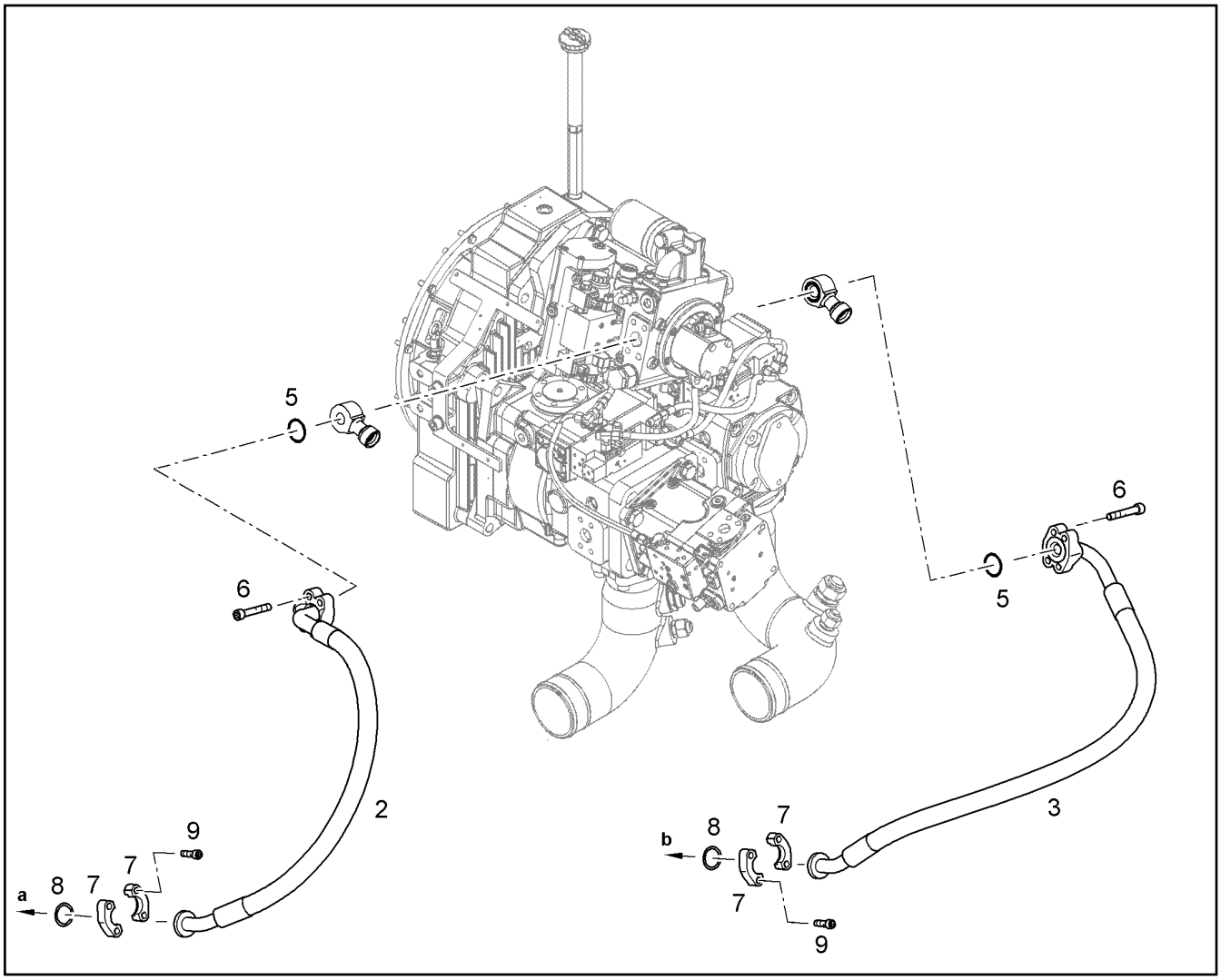

Pos.	Artikel	Menge	Bezeichnung	Description	Serie	K
2	10455022	1	SCHLAUCH	HOSE		1
3	10455021	1	SCHLAUCH	HOSE		1
5	10472425	2	RECHTECKRING 45,05X2,80X3,40	RECTANGULAR SECTION RING		
6	4901398	8	ZYLINDERSCHRAUBE ISO 4762 M14X85 10.9	SOCKET HEAD SCREW		
7	11485638	4	FLANSCHHAELFTE MIT BUCKEL SAE J518 S	FLANGE HALF WITH BOSSING		
8	10490781	4	RECHTECKRING 40,15X2,80X3,40	RECTANGULAR SECTION RING		
9	4043003	16	ZYLINDERSCHRAUBE ISO 4762 M12X40 10.	SOCKET HEAD SCREW		

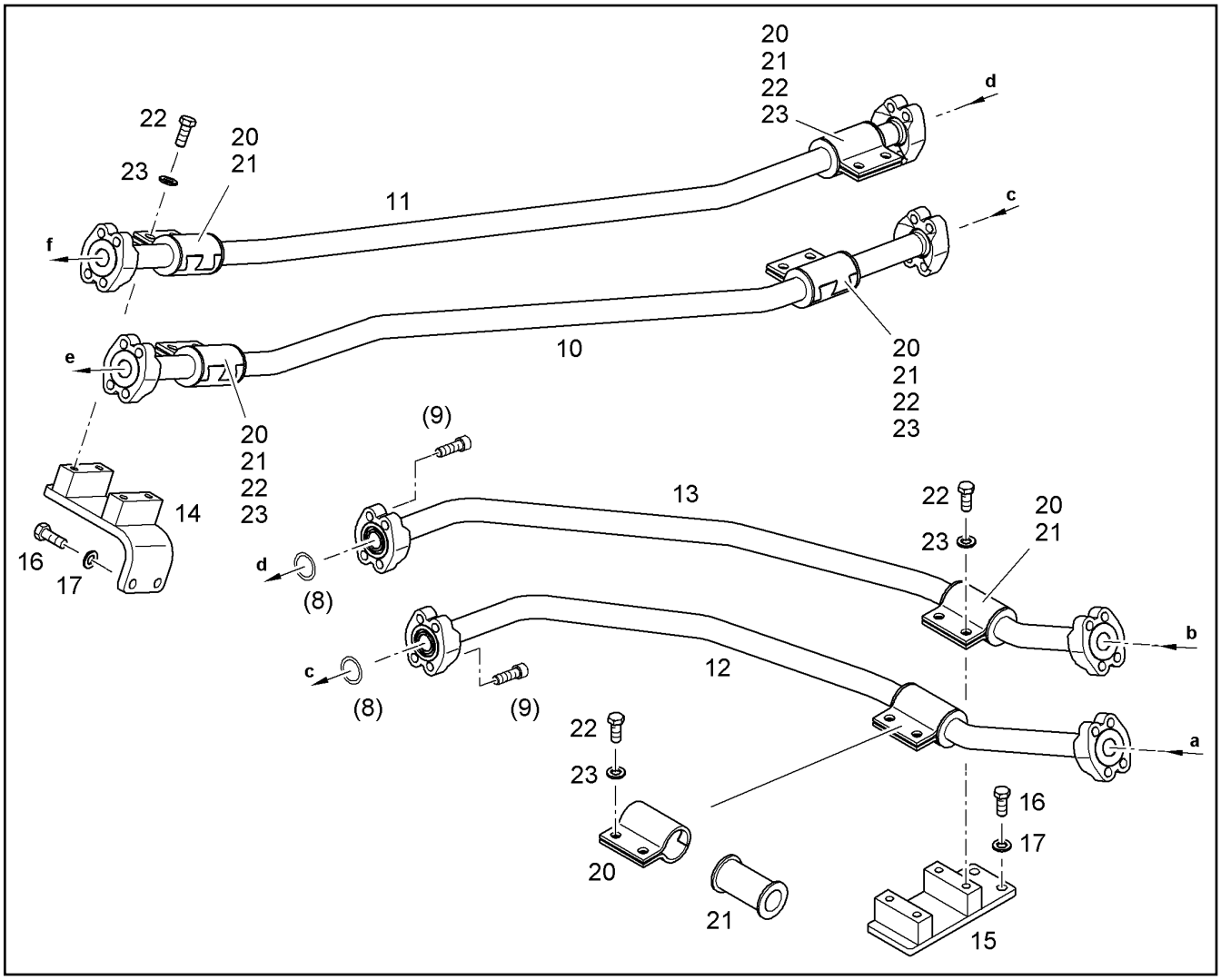

Pos.	Artikel	Menge	Bezeichnung	Description	Serie	K
10	10071752	1	DRUCKLEITUNG KPL	PRESSURE LINE CPL		
11	10071755	1	DRUCKLEITUNG KPL	PRESSURE LINE CPL		
12	10071757	1	DRUCKLEITUNG KPL	PRESSURE LINE CPL		
13	10071759	1	DRUCKLEITUNG KPL	PRESSURE LINE CPL		
14	10071915	1	HALTER	HOLDER		
15	10076803	1	HALTER	HOLDER		
16	4066124	4	SECHSKANTSCHRAUBE ISO 4017 M12X30 1	HEX SCREW		
17	10289804	4	SCHEIBE 12 300HV	WASHER		
20	10287499	6Paar	ROHRSCHELLE HSRS 42X80 W1-ZN	PIPE CLAMP		
21	10287498	12Paar	GUMMIEINSATZ 30/42X88	RUBBER INSERT		
22	4066124	12	SECHSKANTSCHRAUBE ISO 4017 M12X30 1	HEX SCREW		
23	10289804	12	SCHEIBE 12 300HV	WASHER		

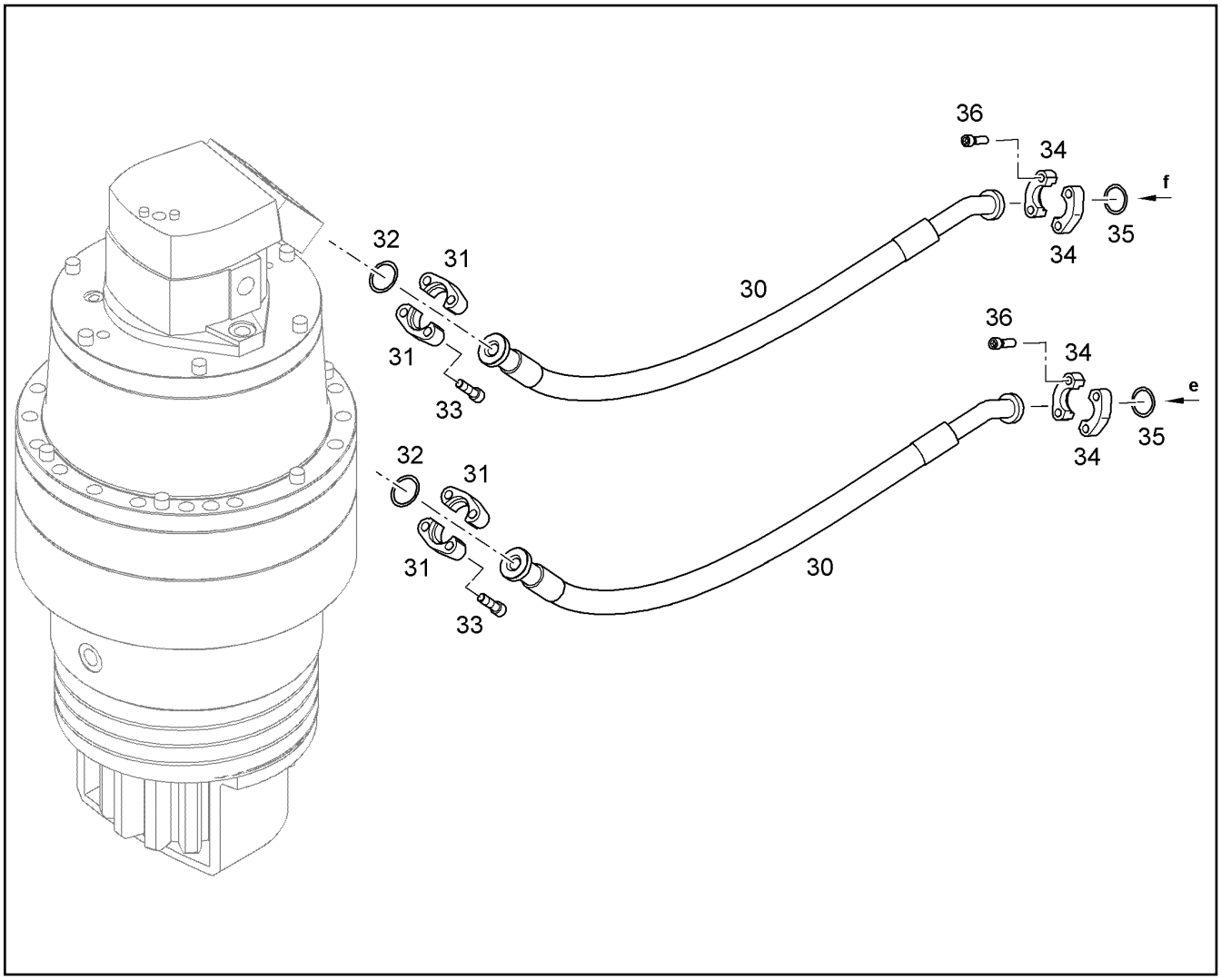

Pos.	Artikel	Menge	Bezeichnung	Description	Serie	K
30	10298492	2	SCHLAUCH	HOSE		1
31	11485639	4	FLANSCHHAELFTE MIT BUCKEL SAE J518	FLANGE HALF WITH BOSSING		
32	10472425	2	RECHTECKRING 45,05X2,80X3,40	RECTANGULAR SECTION RING		
33	4902327	8	ZYLINDERSCHRAUBE ISO 4762 M14X45 10.9	SOCKET HEAD SCREW		
34	11485638	4	FLANSCHHAELFTE MIT BUCKEL SAE J518 S	FLANGE HALF WITH BOSSING		
35	10490781	2	RECHTECKRING 40,15X2,80X3,40	RECTANGULAR SECTION RING		
36	4043003	8	ZYLINDERSCHRAUBE ISO 4762 M12X40 10.	SOCKET HEAD SCREW		

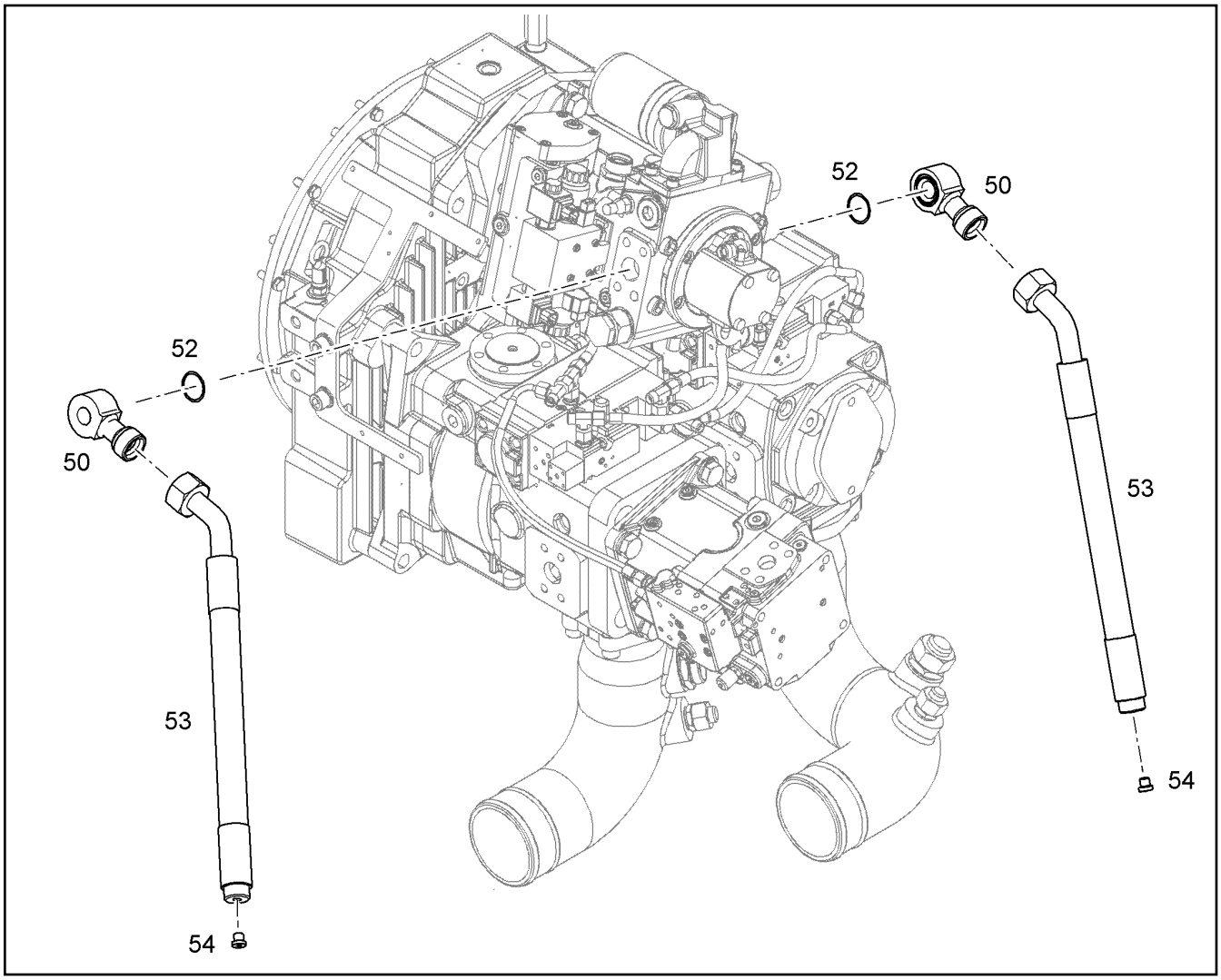

Pos.	Artikel	Menge	Bezeichnung	Description	Serie	K
50	10095016	2	DOPPELANSCHLUSS	DOUBLE CONNECTOR		
52	10472425	2	RECHTECKRING 45,05X2,80X3,40	RECTANGULAR SECTION RING		
53	10413041	2	SCHLAUCH	HOSE		1
54	7361553	2	VERSCHLUSSSCHRAUBE G1/4	SCREW PLUG		

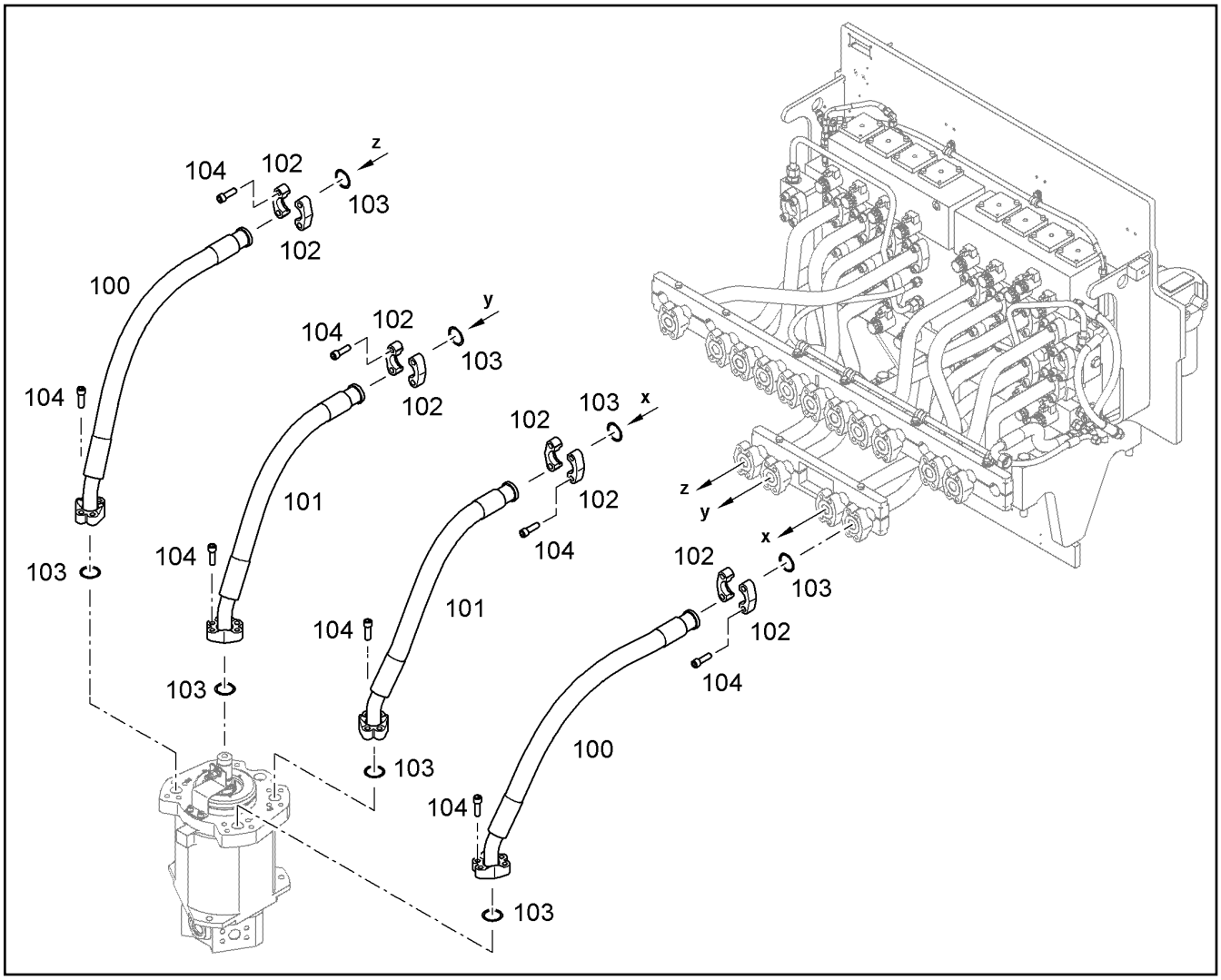

Pos.	Artikel	Menge	Bezeichnung	Description	Serie	K
100	10298509	2	SCHLAUCH	HOSE		1
101	10298511	2	SCHLAUCH	HOSE		1
102	11485639	8	FLANSCHHAELFTE MIT BUCKEL SAE J518	FLANGE HALF WITH BOSSING		
103	10472425	8	RECHTECKRING 45,05X2,80X3,40	RECTANGULAR SECTION RING		
104	4902327	32	ZYLINDERSCHRAUBE ISO 4762 M14X45 10.9	SOCKET HEAD SCREW		

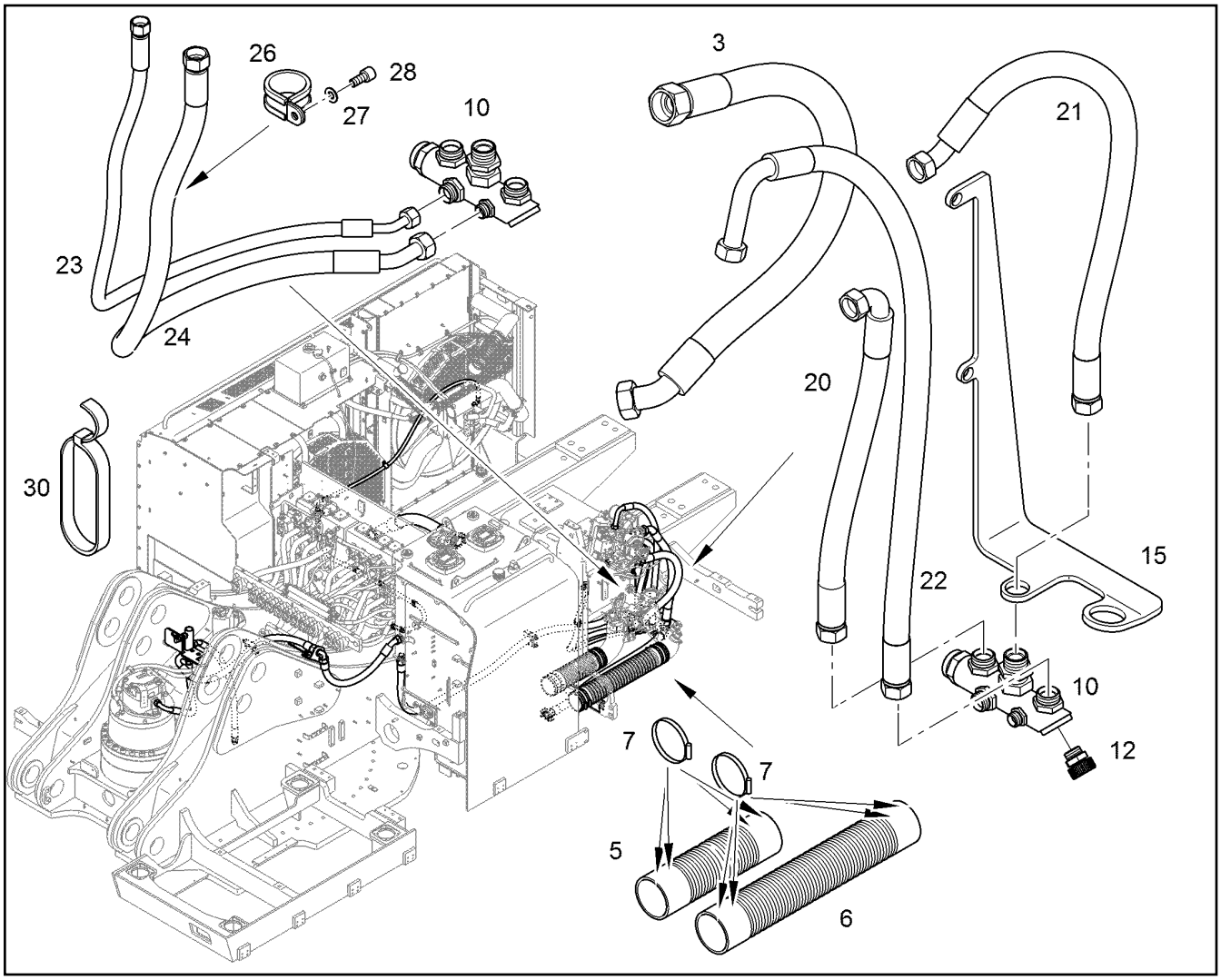

Pos.	Artikel	Menge	Bezeichnung	Description	Serie	K
3	5614204	1	SCHLAUCH 32X1000	HOSE		1
5	9386066	1	OEL ANSAUGSCHLAUCH 366 7300 31-103	OIL SUCTION HOSE		1
6	10060868	1	OEL ANSAUGSCHLAUCH 449 7060 02-000	OIL SUCTION HOSE		
7	7367106	8	SCHLAUCHSCHELLE DIN 3017-2 B2 140 136-	HOSE CLAMP		
10	10814290	1	VERTEILER	DISTRIBUTOR		
12	7365034	1	OELABLASSSCHRAUBE M26X1,5	OIL DRAIN PLUG		
15	10408781	1	KONSOLE	CONSOLE		
20	10343725	1	SCHLAUCH	HOSE		1
21	11001617	1	SCHLAUCH	HOSE		1
22	11001618	1	SCHLAUCH	HOSE		1
23	10002800	1	SCHLAUCH	HOSE		1
24	10022238	1	SCHLAUCH	HOSE		1
26	7362551	1	SCHELLE DIN 3016-1 D1 38X20 W1-2-CR	CLAMP		
27	10289803	1	SCHEIBE 8 300HV	WASHER		
28	4043082	1	ZYLINDERSCHRAUBE ISO 4762 M8X20 10.9	SOCKET HEAD SCREW		
30	10491557	1	KLETTBAND	VELCRO TAPE		

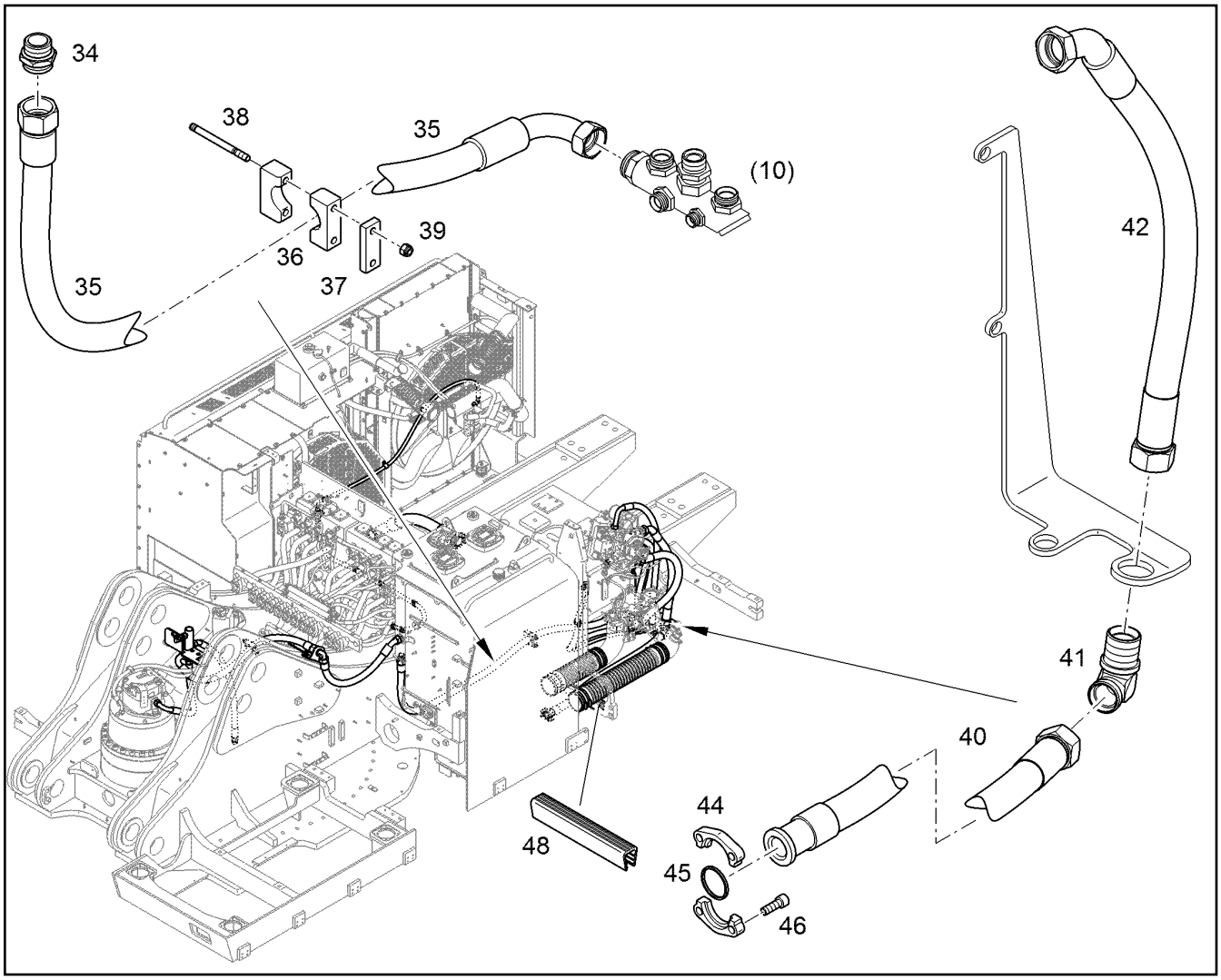

Pos.	Artikel	Menge	Bezeichnung	Description	Serie	K
34	4900486	1	VERSCHRAUBUNG GE 35L M42X2	FITTING		
35	5614747	1	SCHLAUCH	HOSE		1
36	9492506	2	HALBSCHELLE 44	HALF CLAMP COLLAR		
37	9483466	1	PLATTE	SHEET		
38	4000906	2	STIFTSCHRAUBE DIN 939 M10X110 8.8 A3C	DOUBLE-ENDED STUD		
39	4600579	2	SECHSKANTMUTTER M10	HEX NUT		
40	10298475	1	SCHLAUCH	HOSE		1
41	7368120	1	WINKELSCHOTTSTUTZEN WSV 42L M52x2	ANGLE BULKHEAD FITTING		
42	10298477	1	SCHLAUCH	HOSE		1
44	11490402	2	FLANSCHHAELFTE MIT BUCKEL SAE J518 S	FLANGE HALF WITH BOSSING		
45	10490787	1	RECHTECKRING 54,40X2,80X3,40	RECTANGULAR SECTION RING		
46	4043164	4	ZYLINDERSCHRAUBE ISO 4762 M12X35 10.	SOCKET HEAD SCREW		
48	9591327	1	KLEMMPROFIL	CLAMPING PROFILE		

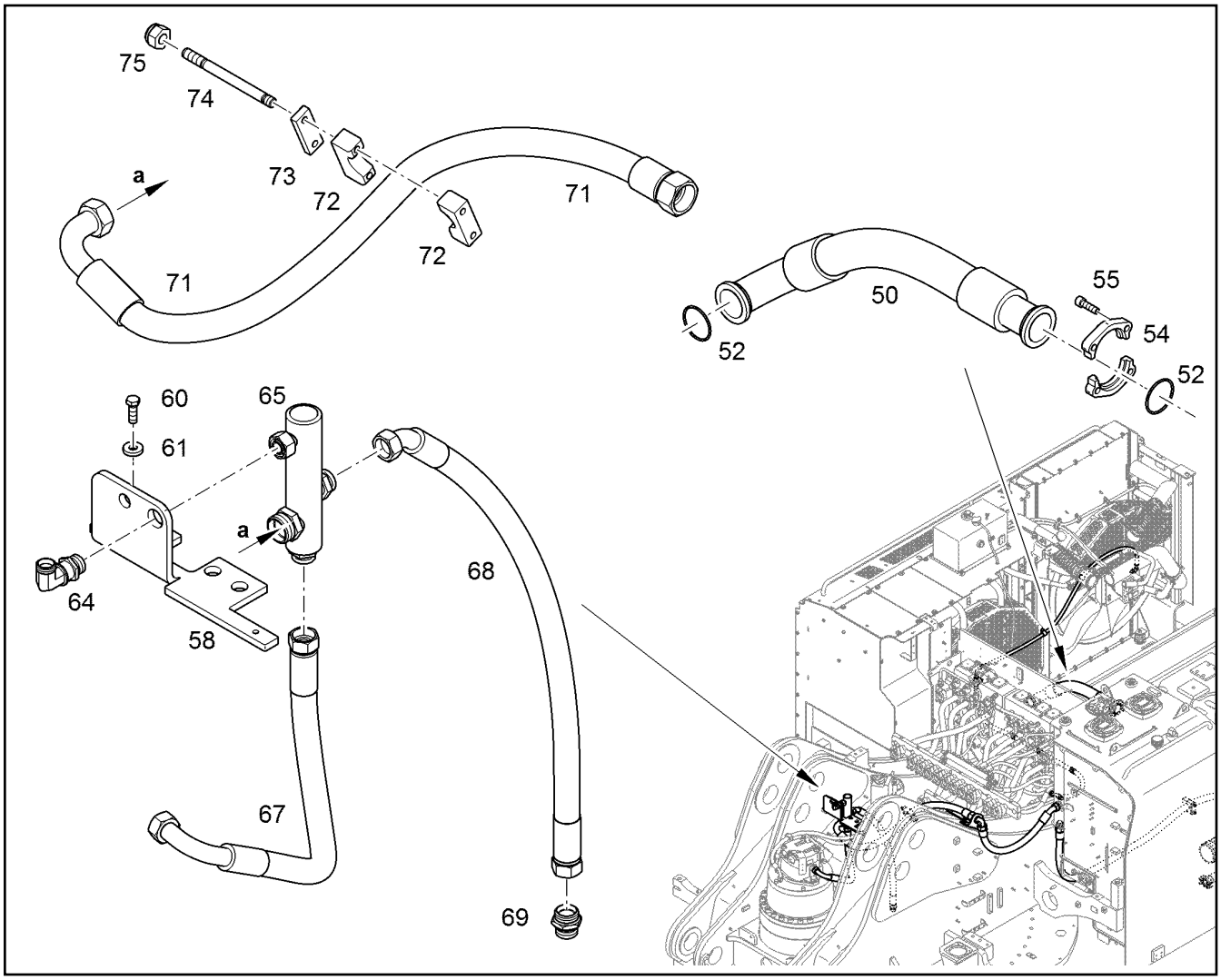

Pos.	Artikel	Menge	Bezeichnung	Description	Serie	K
50	10816199	1	SCHLAUCH	HOSE		1
52	7410480	2	O-RING	O-RING		
54	11485646	2	FLANSCHHAELFTE MIT BUCKEL SAE J518	FLANGE HALF WITH BOSSING		
55	4043003	4	ZYLINDERSCHRAUBE ISO 4762 M12X40 10.	SOCKET HEAD SCREW		
58	10407720	1	KONSOLE	CONSOLE		
60	4066122	2	SECHSKANTSCHRAUBE ISO 4017 M12X35 1	HEX SCREW		
61	10006370	2	SCHEIBE 13 200HV	WASHER		
64	7368117	1	WINKELSCHOTTSTUTZEN WSV 22L M30X2	ANGLE BULKHEAD FITTING		
65	11000481	1	VERTEILER	DISTRIBUTOR		
67	5618872	1	SCHLAUCH	HOSE		1
68	10663306	1	SCHLAUCH 25X1050	HOSE		1
69	7003800	1	VERSCHRAUBUNG GE 28L M33X2	FITTING		
71	11002619	1	SCHLAUCH	HOSE		1
72	9492506	2	HALBSCHELLE 44	HALF CLAMP COLLAR		
73	9483466	1	PLATTE	SHEET		
74	4000906	2	STIFTSCHRAUBE DIN 939 M10X110 8.8 A3C	DOUBLE-ENDED STUD		
75	4600579	2	SECHSKANTMUTTER M10	HEX NUT		

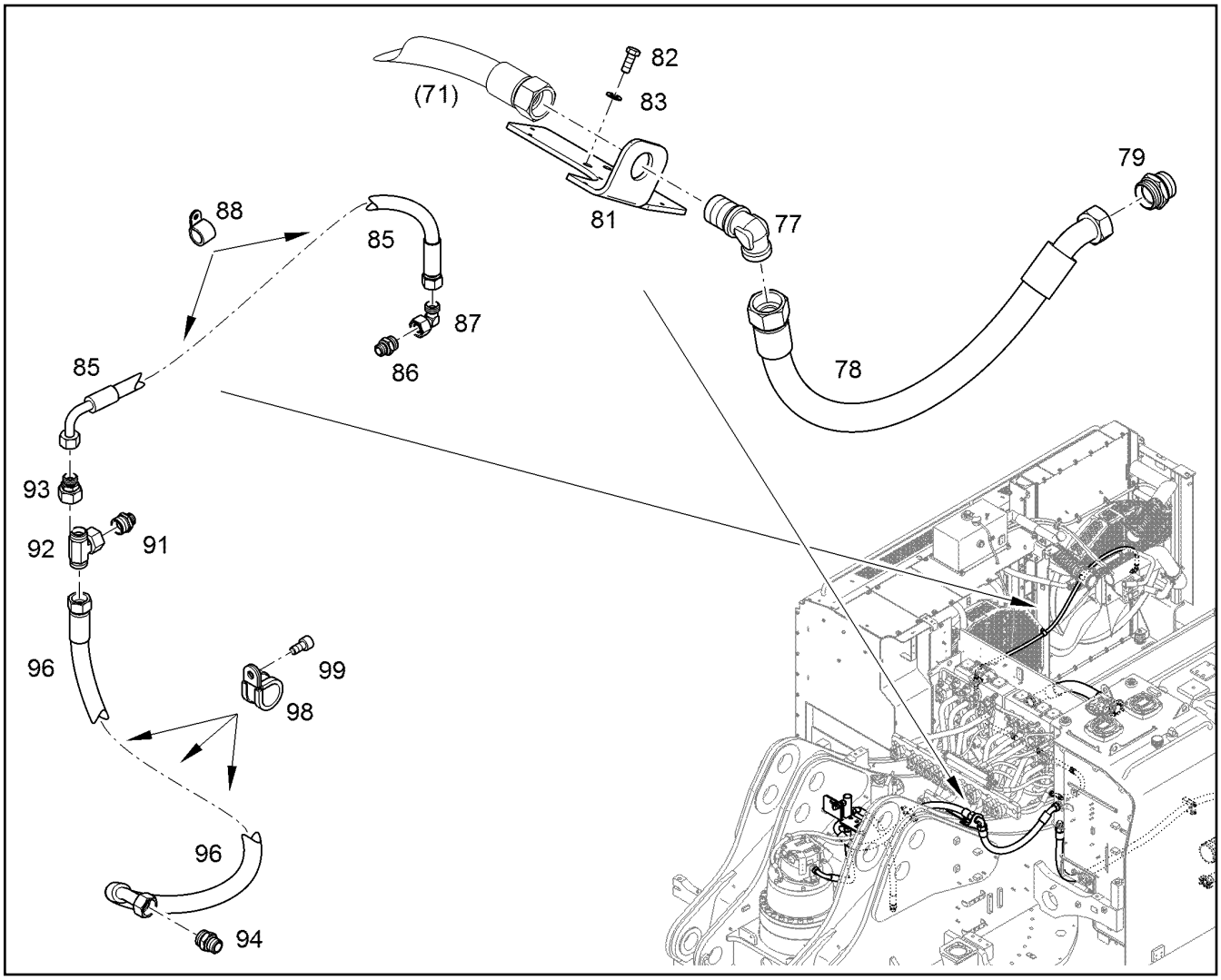

Pos.	Artikel	Menge	Bezeichnung	Description	Serie	K
77	7368119	1	VERSCHRAUBUNG WSV 35L	FITTING		
78	11002421	1	SCHLAUCH 32X890	HOSE		1
79	4900486	1	VERSCHRAUBUNG GE 35L M42X2	FITTING		
81	10823105	1	BLECH	PLATE		
82	4066124	2	SECHSKANTSCHRAUBE ISO 4017 M12X30 1	HEX SCREW		
83	10289804	2	SCHEIBE 12 300HV	WASHER		
85	5601050	1	SCHLAUCH	HOSE		1
86	7003570	1	VERSCHRAUBUNG GE 15L M18X1,5	FITTING		
87	7615379	1	VERSCHRAUBUNG EW 15L	FITTING		
88	7362545	2	SCHELLE DIN 3016-1 D1 22X20 W1-2-CR	CLAMP		
91	7410504	1	VERSCHRAUBUNG GE 18L M18X1,5	FITTING		
92	247108402	1	VERSCHRAUBUNG ET 18L	FITTING		
93	7367746	1	VERSCHRAUBUNG RED 18/15L M26X1,5/M2	FITTING		
94	7003572	1	VERSCHRAUBUNG GE 18L M22X1,5	FITTING		
96	11003009	1	SCHLAUCH	HOSE		1
98	7008622	3	SCHELLE DIN 3016-1 D1 25X20 W1-2-CR	CLAMP		
99	4902231	3	ZYLINDERSCHRAUBE ISO 4762 M8X16 10.9	SOCKET HEAD SCREW		

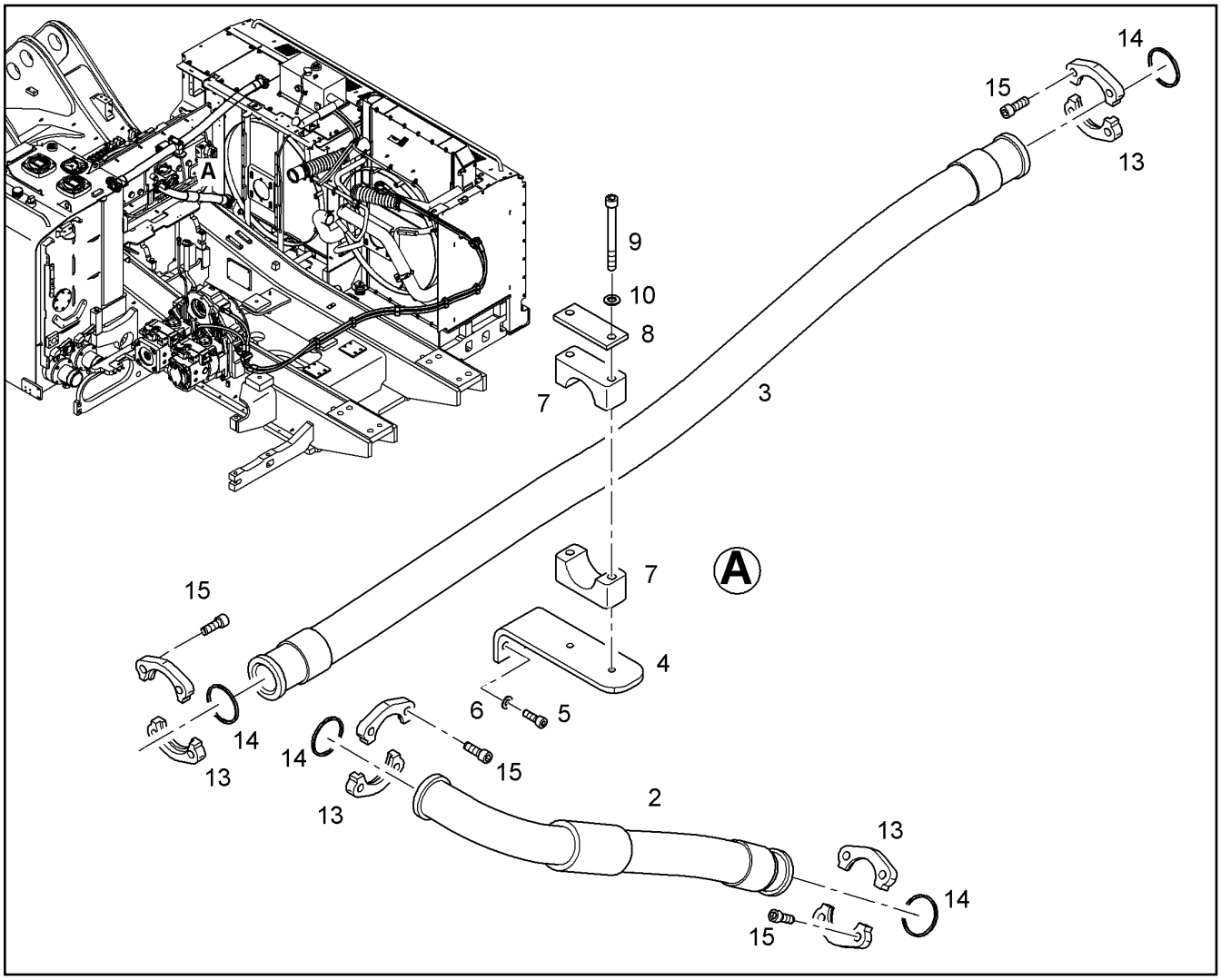

Pos.	Artikel	Menge	Bezeichnung	Description	Serie	K
2	11000569	1	SCHLAUCH	HOSE		1
3	10298503	1	SCHLAUCH	HOSE		1
4	10823723	1	KONSOLE	CONSOLE		
5	4043000	2	ZYLINDERSCHRAUBE ISO 4762 M10X30 10.	SOCKET HEAD SCREW		
6	10289795	2	SCHEIBE 10 300HV	WASHER		
7	7371926	2	KLEMMHAELFTE DIN 3015-2 S 4 G 63,5 PP S	CLAMP-HALF		
8	9476811	1	PLATTE	SHEET		
9	4600830	2	ZYLINDERSCHRAUBE ISO 4762 M12X120 10.	SOCKET HEAD SCREW		
10	10289804	2	SCHEIBE 12 300HV	WASHER		
13	11485645	8	FLANSCHHAELFTE MIT BUCKEL SAE J518 S	FLANGE HALF WITH BOSSING		
14	10490786	4	RECHTECKRING 63,90X2,80X3,40	RECTANGULAR SECTION RING		
15	4043164	16	ZYLINDERSCHRAUBE ISO 4762 M12X35 10.	SOCKET HEAD SCREW		

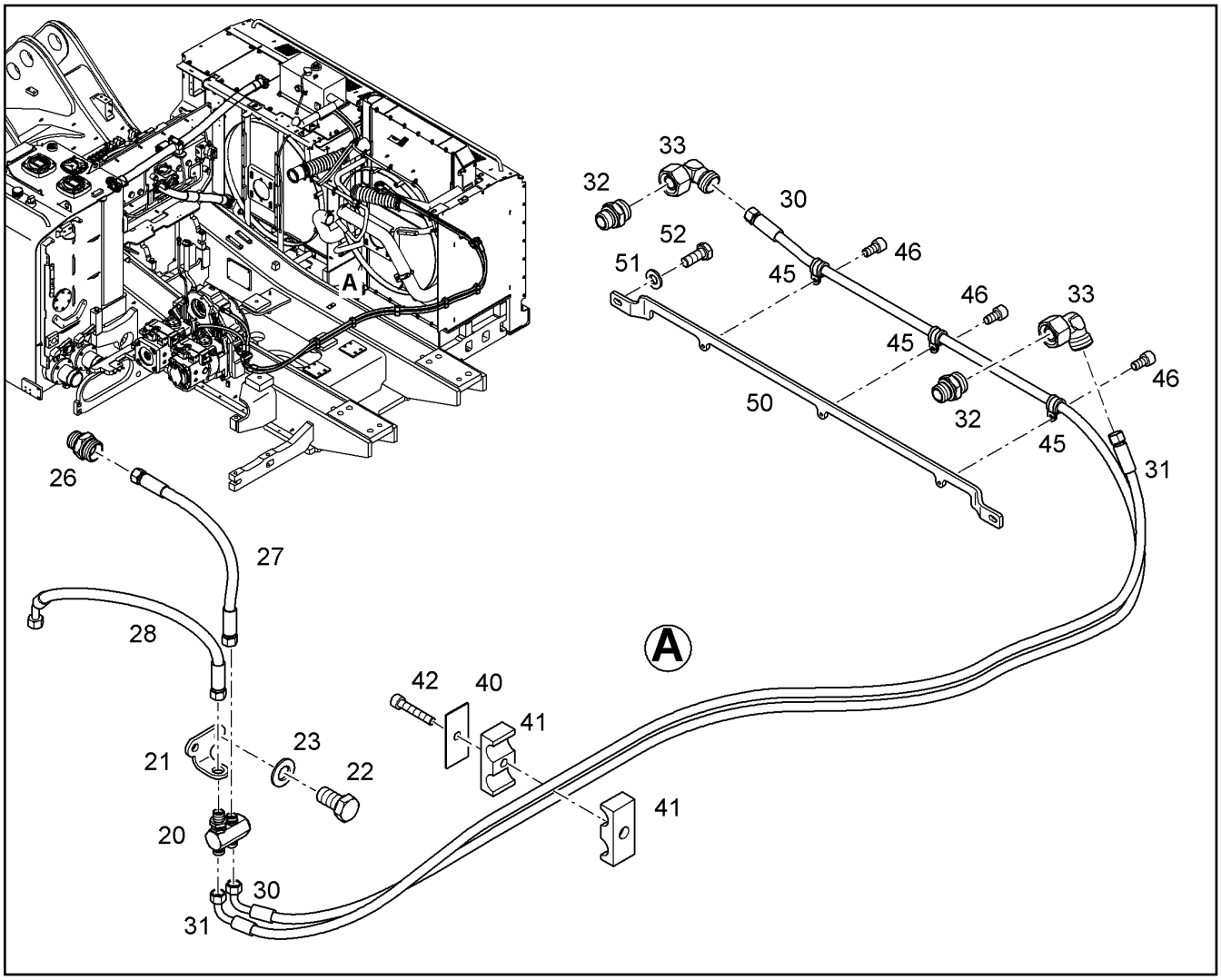

Pos.	Artikel	Menge	Bezeichnung	Description	Serie	K
20	10100946	1	VERTEILER	DISTRIBUTOR		
21	10856091	1	KONSOLE	CONSOLE		
22	4600805	2	SECHSKANTSCHRAUBE ISO 4017 M16X30	HEX SCREW		
23	10289806	2	SCHEIBE 16 300HV	WASHER		
26	7403083	1	VERSCHRAUBUNG GE 15L M22X1,5	FITTING		
27	5612835	1	SCHLAUCH	HOSE		1
28	7413028	1	SCHLAUCH	HOSE		1
30	5614772	1	SCHLAUCH	HOSE		1
31	10000872	1	SCHLAUCH	HOSE		1
32	7003570	2	VERSCHRAUBUNG GE 15L M18X1,5	FITTING		
33	7615379	2	VERSCHRAUBUNG EW 15L	FITTING		
40	7401349	5	DECKPLATTE DIN 3015-3 Z-DP 3 W1-ZN	LID PLATE		
41	248016802	10	KLEMMHAELFTE DIN 3015-3 Z 3 G 20 20 PP	CLAMP-HALF		
42	4600335	5	ZYLINDERSCHRAUBE ISO 4762 M8X45 10.9	SOCKET HEAD SCREW		
45	7362665	3	SCHELLE DIN 3016-1 D1 20X20 W1-2-CR	CLAMP		
46	4902231	3	ZYLINDERSCHRAUBE ISO 4762 M8X16 10.9	SOCKET HEAD SCREW		
50	10858652	1	KONSOLE	CONSOLE		
51	10289795	2	SCHEIBE 10 300HV	WASHER		
52	4066093	2	SECHSKANTSCHRAUBE ISO 4017 M10X25 1	HEX SCREW		

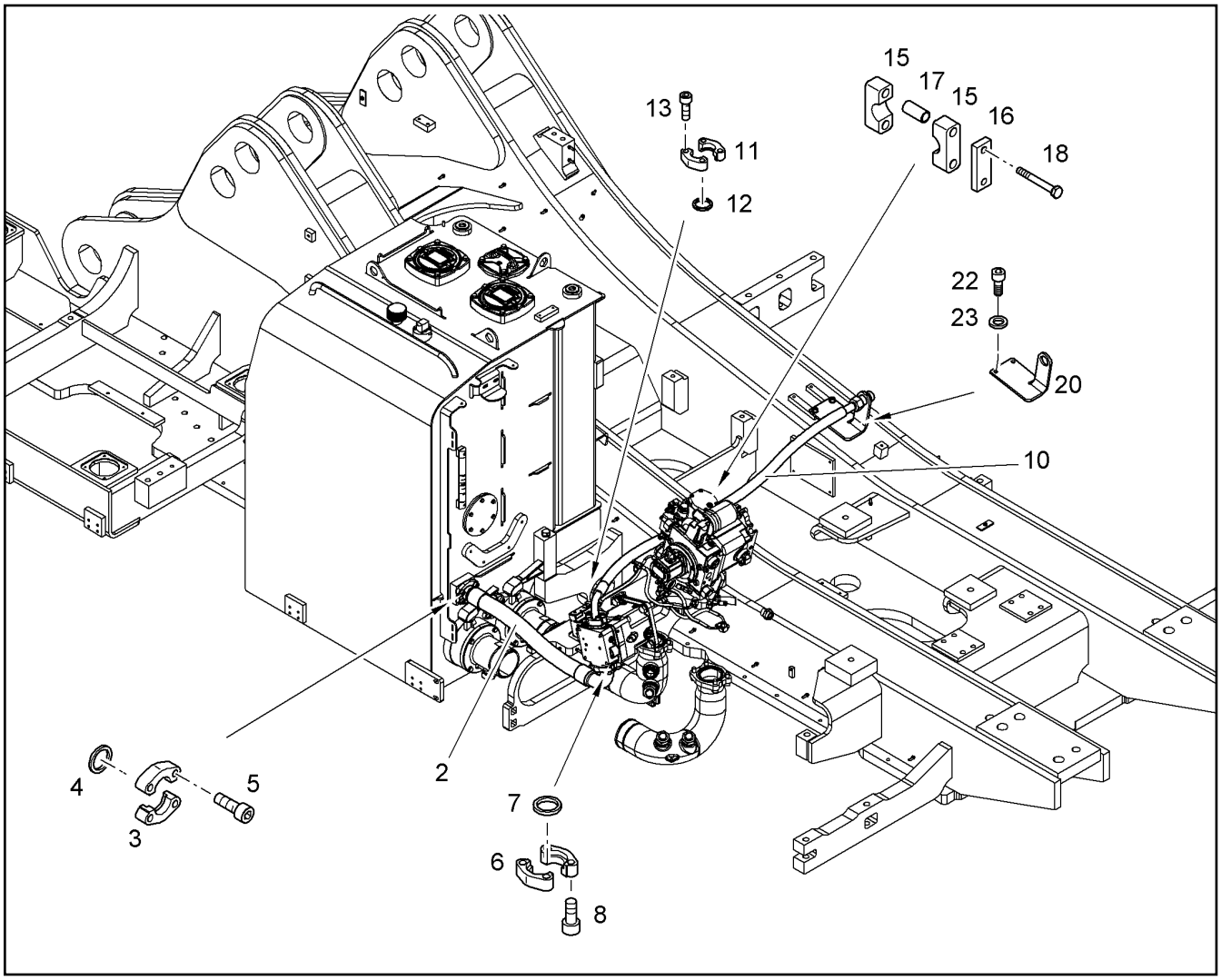

Pos.	Artikel	Menge	Bezeichnung	Description	Serie	K
2	10298504	1	SCHLAUCH	HOSE		1
3	11485645	2	FLANSCHHAELFTE MIT BUCKEL SAE J518 S	FLANGE HALF WITH BOSSING		
4	10490786	1	RECHTECKRING 63,90X2,80X3,40	RECTANGULAR SECTION RING		
5	4043164	4	ZYLINDERSCHRAUBE ISO 4762 M12X35 10.	SOCKET HEAD SCREW		
6	11485646	2	FLANSCHHAELFTE MIT BUCKEL SAE J518	FLANGE HALF WITH BOSSING		
7	7410480	1	O-RING	O-RING		
8	4043164	4	ZYLINDERSCHRAUBE ISO 4762 M12X35 10.	SOCKET HEAD SCREW		
10	11000923	1	SCHLAUCH	HOSE		1
11	11485638	2	FLANSCHHAELFTE MIT BUCKEL SAE J518 S	FLANGE HALF WITH BOSSING		
12	10490781	1	RECHTECKRING 40,15X2,80X3,40	RECTANGULAR SECTION RING		
13	4043003	4	ZYLINDERSCHRAUBE ISO 4762 M12X40 10.	SOCKET HEAD SCREW		
15	7367238	2	KLEMMHAELFTE AEHNL.DIN 3015 S 3 G 38	CLAMP-HALF		
16	9483466	1	PLATTE	SHEET		
17	7367212	2	HUELSE 11x14x58	SLEEVE		1
18	4002163	2	SECHSKANTSCHRAUBE ISO 4014 M10X80 1	HEX SCREW		
20	10820768	1	KONSOLE	CONSOLE		
22	4043163	2	ZYLINDERSCHRAUBE ISO 4762 M12X30 10.	SOCKET HEAD SCREW		
23	10289804	2	SCHEIBE 12 300HV	WASHER		

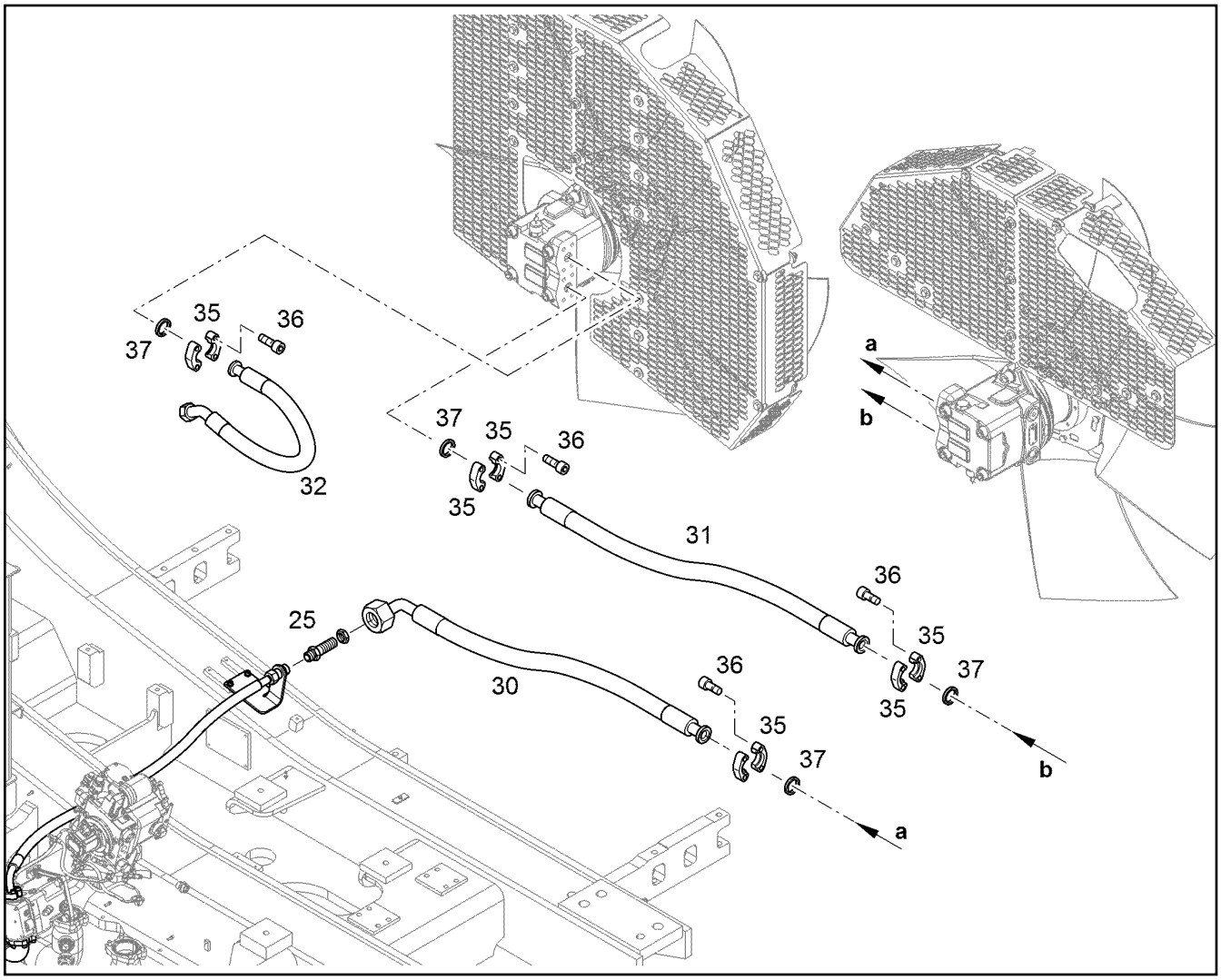

Pos.	Artikel	Menge	Bezeichnung	Description	Serie	K
25	4901148	1	VERSCHRAUBUNG SV 30S	FITTING		
30	11450835	1	SCHLAUCH 25X1060	HOSE		1
31	11450755	1	SCHLAUCH 25X1230	HOSE		1
32	10289158	1	SCHLAUCH	HOSE		1
35	11485637	8	FLANSCHHAELFTE MIT BUCKEL SAE J518 S	FLANGE HALF WITH BOSSING		
36	4900855	16	ZYLINDERSCHRAUBE ISO 4762 M10X35 10.	SOCKET HEAD SCREW		
37	10490784	4	RECHTECKRING 32,30X2,80X3,40	RECTANGULAR SECTION RING		

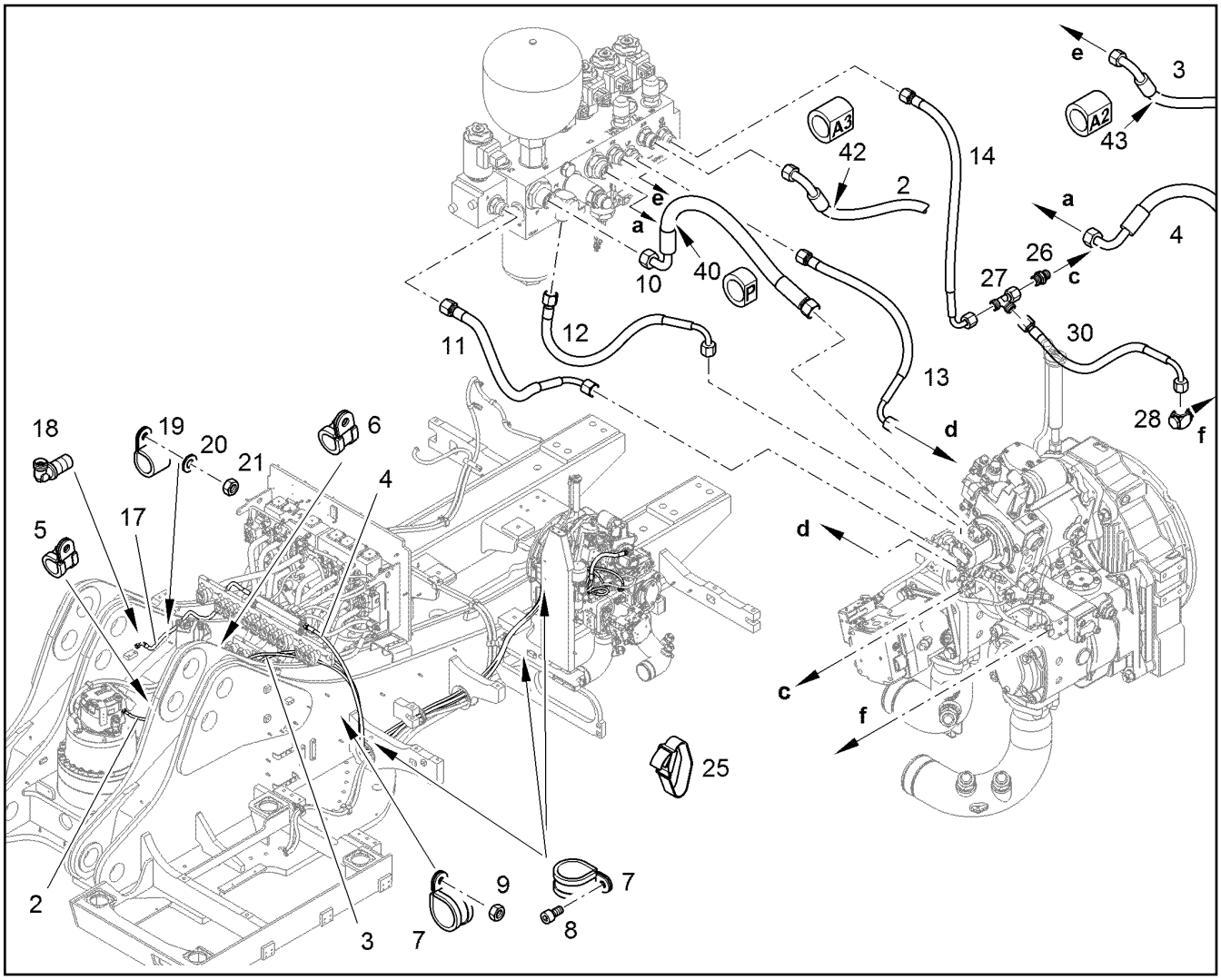

Pos.	Artikel	Menge	Bezeichnung	Description	Serie	K
2	10112939	1	SCHLAUCH	HOSE		1
3	11699820	1	SCHLAUCH 10X4700	HOSE		1
4	5607014	1	SCHLAUCH	HOSE		1
5	7362602	3	SCHELLE DIN 3016-1 D1 18X20 W1-2-CR	CLAMP		
6	7363002	2	SCHELLE DIN 3016-1 D1 27X20 W1-2-CR	CLAMP		
7	7366260	4	SCHELLE DIN 3016-1 D1 34X20 W1-2-CR	CLAMP		
8	4902231	3	ZYLINDERSCHRAUBE ISO 4762 M8X16 10.9	SOCKET HEAD SCREW		
9	4000381	2	SECHSKANTMUTTER M8	HEX NUT		
10	7012265	1	SCHLAUCH	HOSE		1
11	5612659	1	SCHLAUCH	HOSE		1
12	5611502	1	SCHLAUCH	HOSE		1
13	5613500	1	SCHLAUCH	HOSE		1
14	5612737	1	SCHLAUCH	HOSE		1
17	11003007	1	SCHLAUCH	HOSE		1
18	7364350	1	VERSCHRAUBUNG WSV 15L M22X1,5	FITTING		
19	7362665	3	SCHELLE DIN 3016-1 D1 20X20 W1-2-CR	CLAMP		
20	4902231	1	ZYLINDERSCHRAUBE ISO 4762 M8X16 10.9	SOCKET HEAD SCREW		
21	4000381	2	SECHSKANTMUTTER M8	HEX NUT		
25	7621780	3	ZURRGURT 18X0,35m 380daN TEXTILGURT	LASHING STRAP		
26	7003814	1	VERSCHRAUBUNG GE 10L M14X1,5	FITTING		
27	472330208	1	VERSCHRAUBUNG EL 10L	FITTING		
28	7617714	1	SCHWENKVERSCHRAUBUNG WH 10L M14X	HINGED THREADED UNION		
30	5611502	1	SCHLAUCH	HOSE		1
40	10001272	2	BESCHRIFTUNGSBAND P 5mmX	INSCRIPTION TAPE		
42	10001285	2	BESCHRIFTUNGSBAND A3 5mmX	INSCRIPTION TAPE		
43	10001282	2	BESCHRIFTUNGSBAND A2 5mmX	INSCRIPTION TAPE		

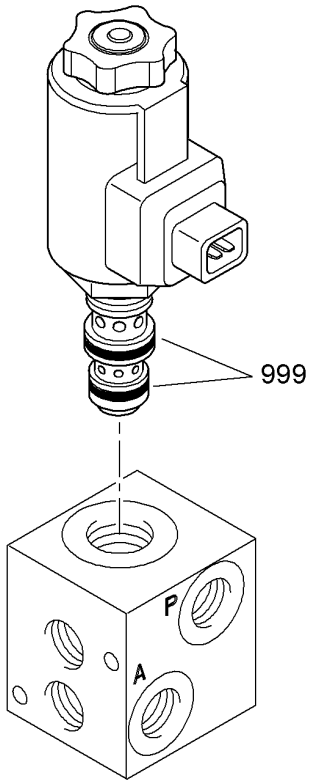

Pos.	Artikel	Menge	Bezeichnung	Description	Serie	K
999	5009562	1	DS WEGEVENTIL ⇨ ❑ 326	SEAL KIT DIRECTIONAL VALVE		

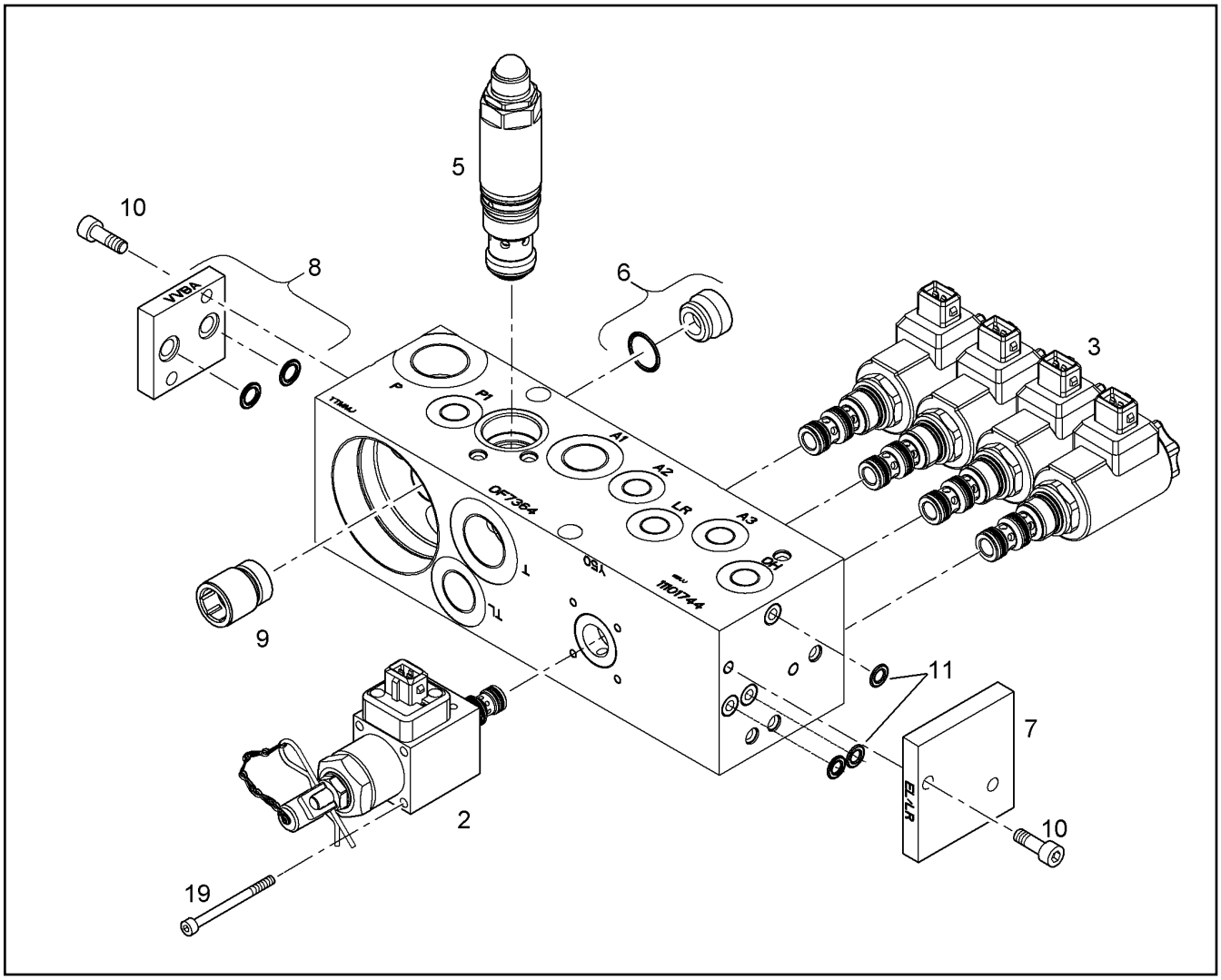

Pos.	Artikel	Menge	Bezeichnung	Description	Serie	K
2	11621735	1	DRUCKREDUZIERVENTIL ⇨ ❑ 331	PRESSURE REDUCTION VALVE		
3	5615344	4	MAGNETVENTIL ⇨ ❑ 322	SOLENOID VALVE		
5	5009565	1	DRUCKBEGRENZUNGSPATRONE ⇨ ❑ 321	PRESSURE LIMITING CARTRIDG		
6	5608327	1	RUECKSCHLAGVENTIL ⇨ ❑ 324	NON-RETURN VALVE		
6	7371590	1	-O-RING 16,0X1,5	-O-RING		
7	10331110	1	BLINDPLATTE	BLANKING PLATE		
8	10331109	1	PLATTE ⇨ ❑ 323	SHEET		
9	7373759	1	HUELSE 21,8X28	SLEEVE		1
10	4002417	4	ZYLINDERSCHRAUBE ISO 4762 M6X18 8.8	SOCKET HEAD SCREW		
11	10024675	3	O-RING 7,65X1,78	O-RING		
19	4901531	4	ZYLINDERSCHRAUBE ISO 4762 M4X50 8.8	SOCKET HEAD SCREW		

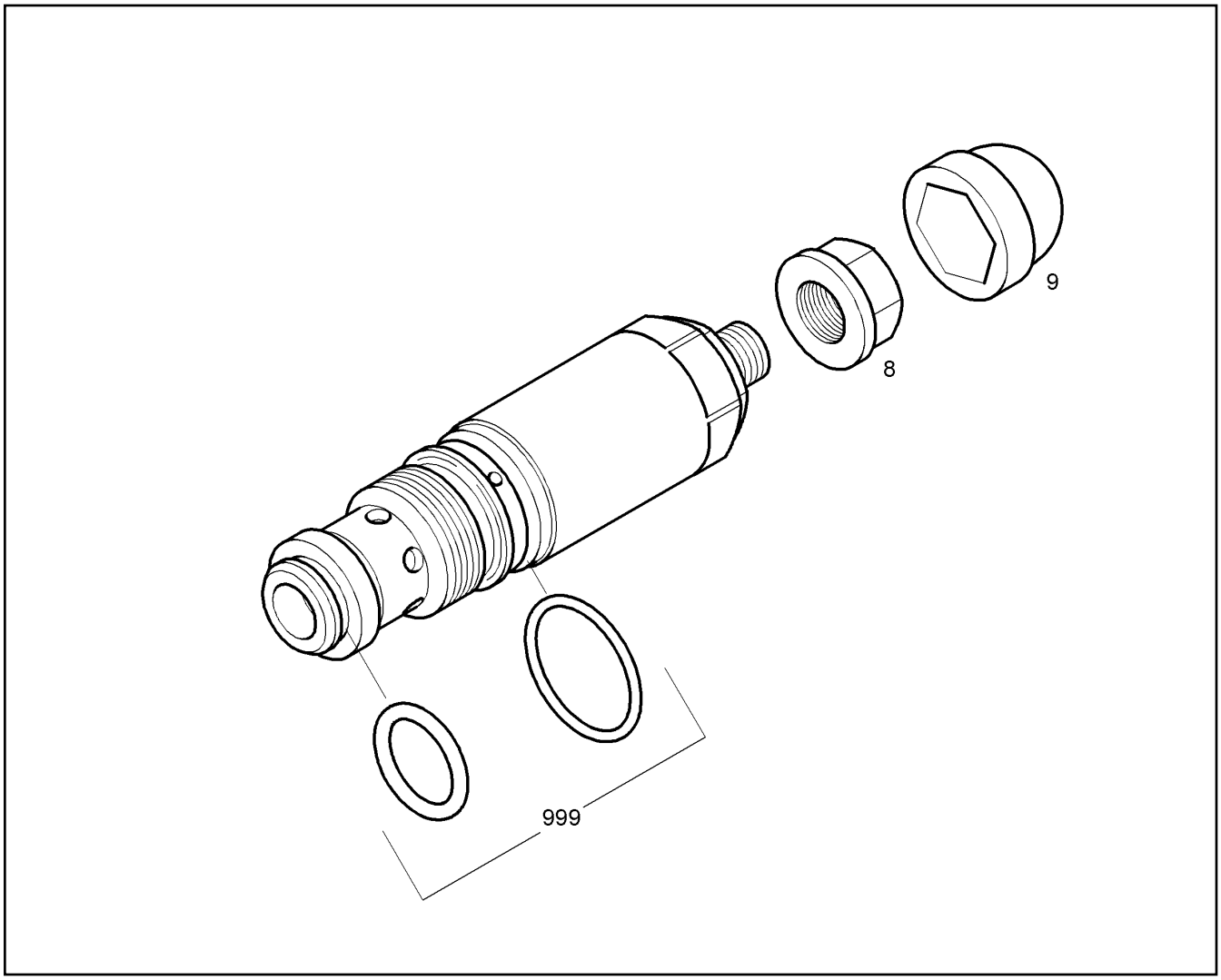

Pos.	Artikel	Menge	Bezeichnung	Description	Serie	K
8	7361601	1	DICHTUNGSMUTTER M8	GROMMET NUT		
9	7616949	1	SCHUTZKAPPE	PROTECTING CAP		
999	7025142	1	DICHTSATZ ⇨ ❑ 327	SEAL KIT		

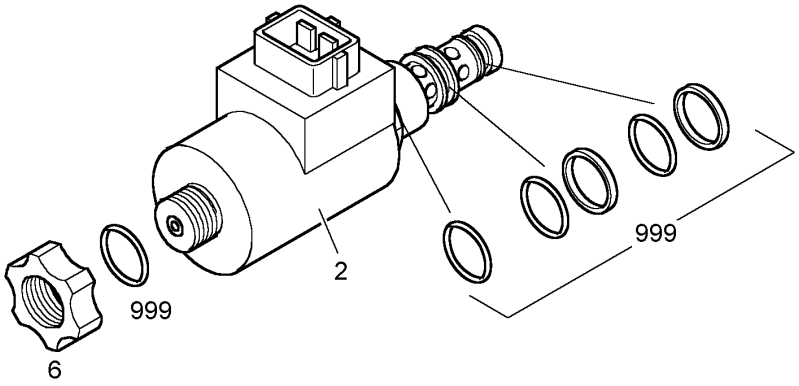

Pos.	Artikel	Menge	Bezeichnung	Description	Serie	K
2	10333044	1	MAGNETSPULE	MAGNET COIL		
6	7023934	1	RAENDELMUTTER	NUT		
999	5009562	1	DS WEGEVENTIL ⇨ ❑ 326	SEAL KIT DIRECTIONAL VALVE		

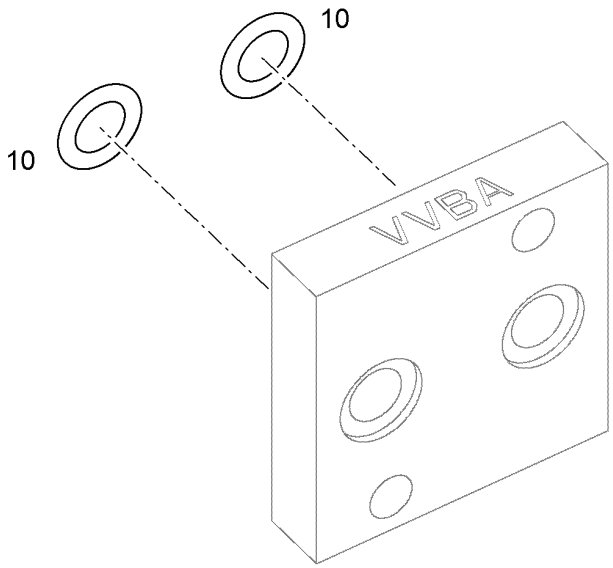

Pos.	Artikel	Menge	Bezeichnung	Description	Serie	K
10	10043241	2	O-RING 9,25X1,78	O-RING		

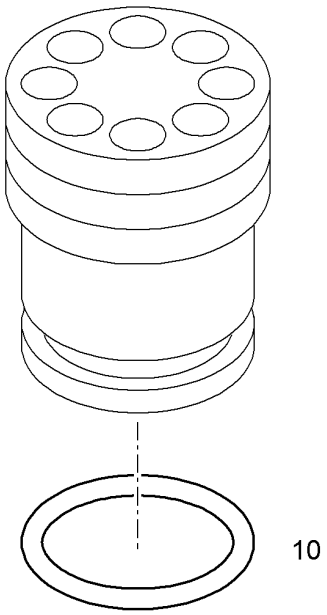

Pos.	Artikel	Menge	Bezeichnung	Description	Serie	K
10	7371590	1	O-RING 16,0X1,5	O-RING		

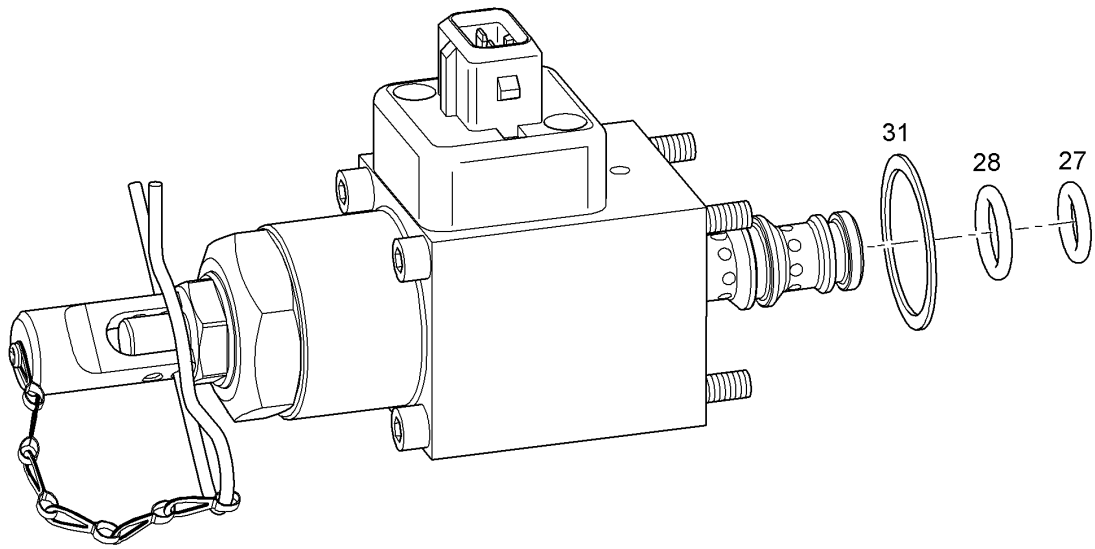

Pos.	Artikel	Menge	Bezeichnung	Description	Serie	K
27		1	O-RING 9,25X1,78	O-RING		
28		1	O-RING 10,82X1,78	O-RING		
31		1	O-RING 23,52X1,78	O-RING		

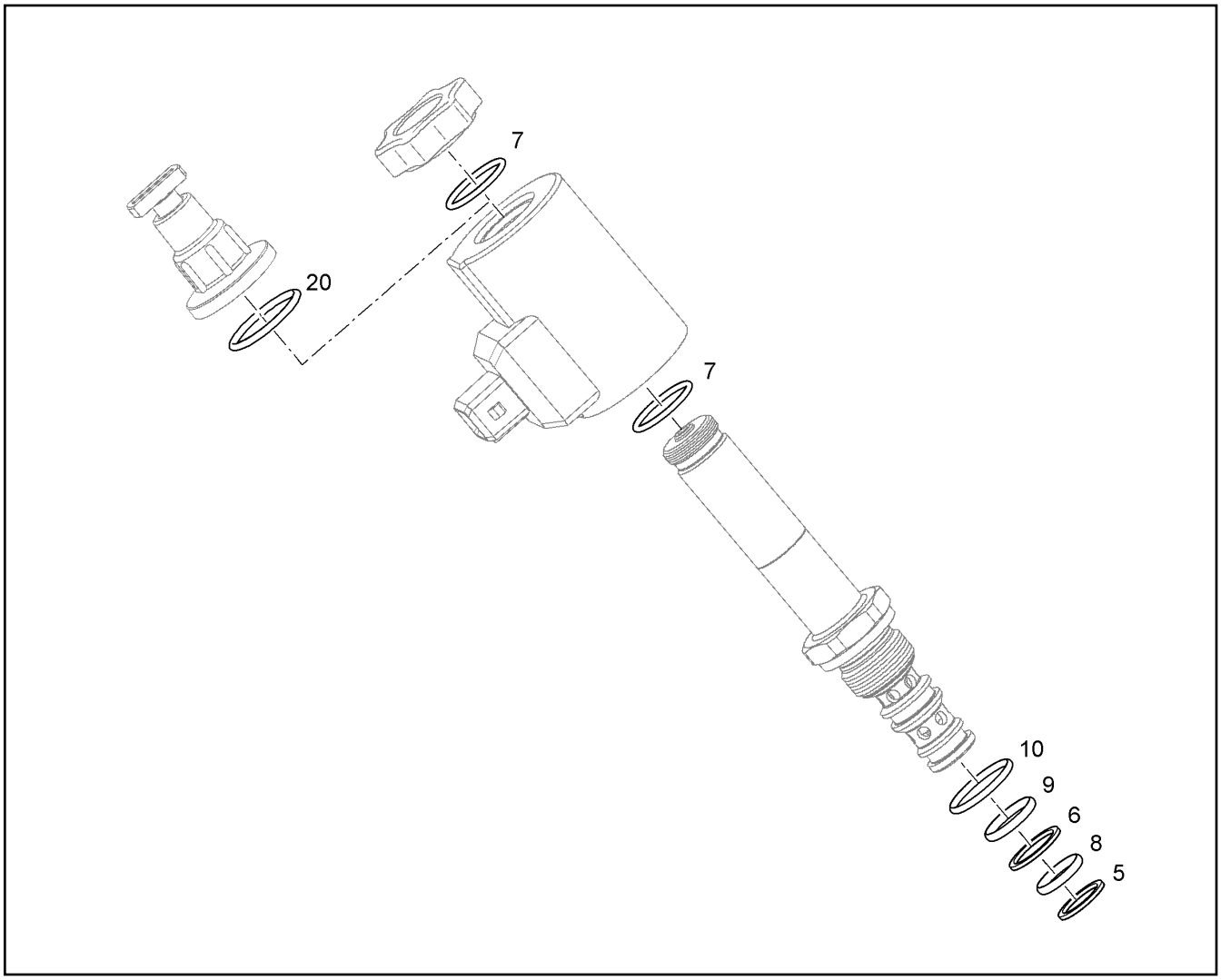

Pos.	Artikel	Menge	Bezeichnung	Description	Serie	K
5		1	STUETZRING 9,4/12,3X1	SUPPORTING RING		
6		1	STUETZRING 10,7/13,6X1	SUPPORTING RING		
7		2	O-RING 16X2	O-RING		
8		1	O-RING 10,82X1,78	O-RING		
9		1	O-RING 12,42X1,78	O-RING		
10		1	O-RING 17,17X1,78	O-RING		
20		1	O-RING 21,89X2,62	O-RING		

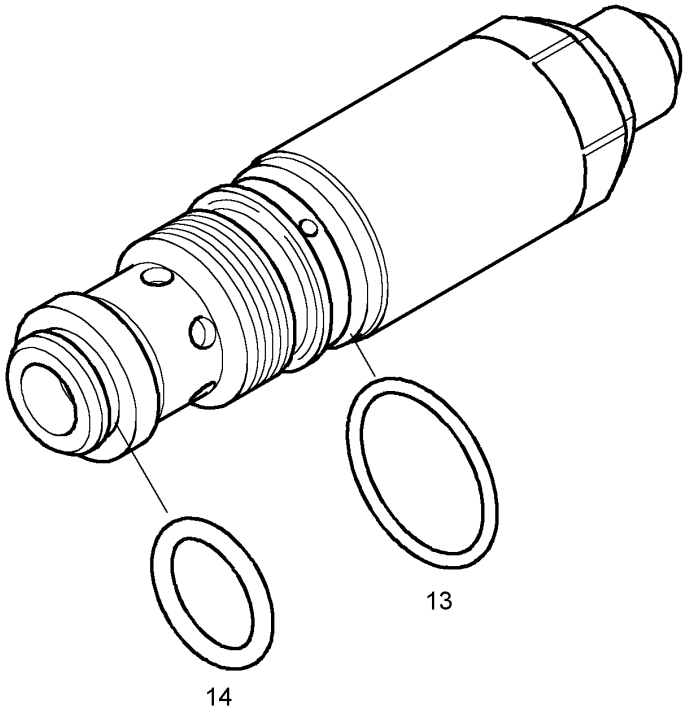

Pos.	Artikel	Menge	Bezeichnung	Description	Serie	K
13		1	O-RING 21,95X1,78	O-RING		
14		1	O-RING 15,54X2,62	O-RING		

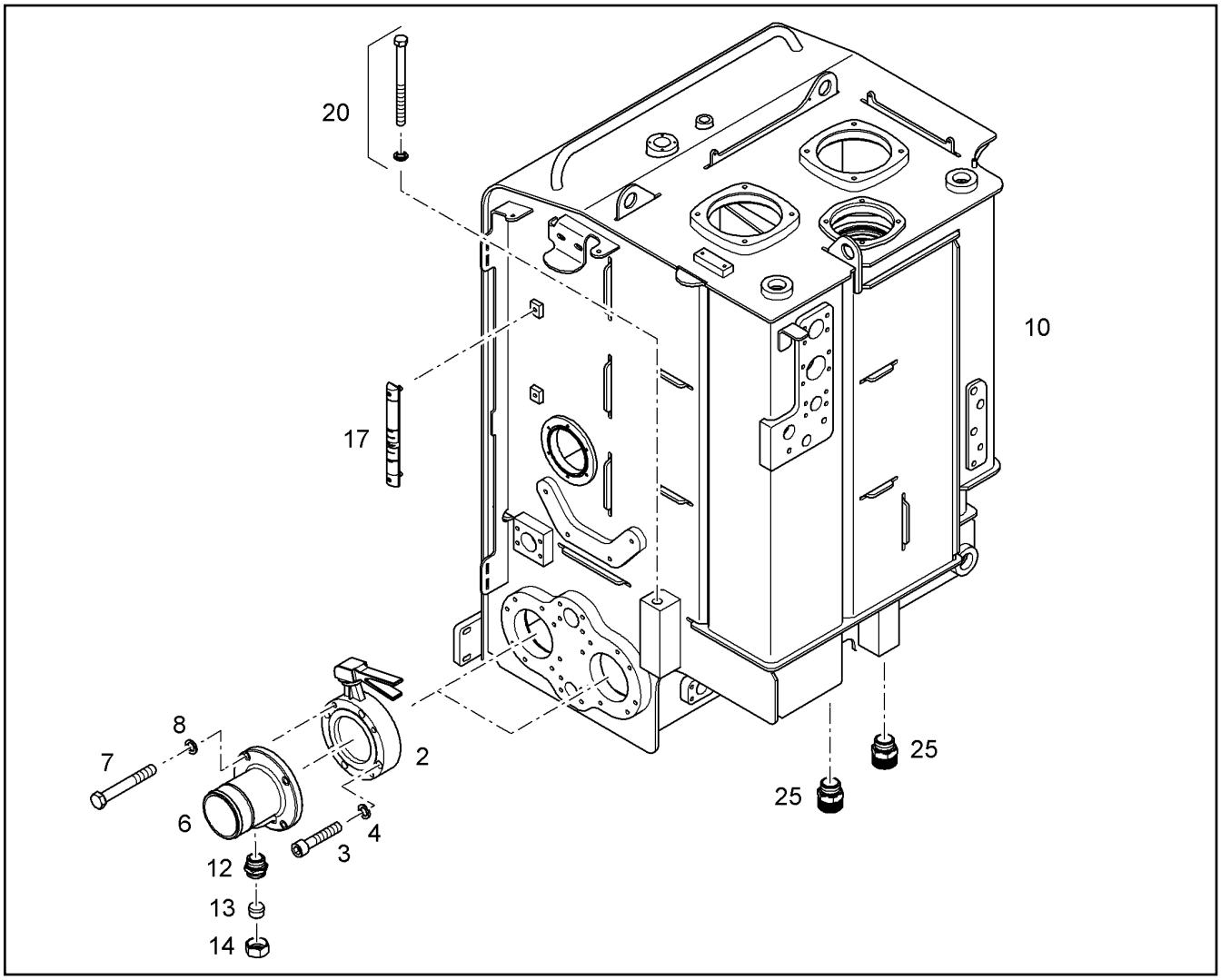

Pos.	Artikel	Menge	Bezeichnung	Description	Serie	K
2	5617688	2	ABSPERRORGAN ⇨ ❑ 334	SHUT OFF DEVICE		
3	4000613	8	ZYLINDERSCHRAUBE ISO 4762 M12X60 10.	SOCKET HEAD SCREW		
4	4900093	8	SICHERUNGSSCHEIBE VS 12	LOCK WASHER		
6	10072499	2	ANSAUGSTUTZEN	INTAKE STACK		
7	4001314	8	SECHSKANTSCHRAUBE ISO 4014 M12X90 1	HEX SCREW		
8	4900093	8	SICHERUNGSSCHEIBE VS 12	LOCK WASHER		
10		1	HYDRAULIKTANK [(102)123-075759 V11]	HYDRAULIC TANK		
12	4900486	2	VERSCHRAUBUNG GE 35L M42X2	FITTING		
13	11829315	2	VERSCHLUSSSTOPFEN PL 35L	BLANKING PLUG		
14	4774012	2	UEBERWURFMUTTER DIN 3870 AL35	BOX NUT		
17	11008846	1	SCHAUGLAS M12 ⇨ ❑ 337	SIGHT GLASS		
20		1	BEFEST.TEILE HYDRAULIKTANK ⇨ ❑ 332	FIXING PARTS HYDRAULIC TAN		
25	10301776	2	ABLASSVENTIL ⇨ ❑ 333	DRAIN VALVE		

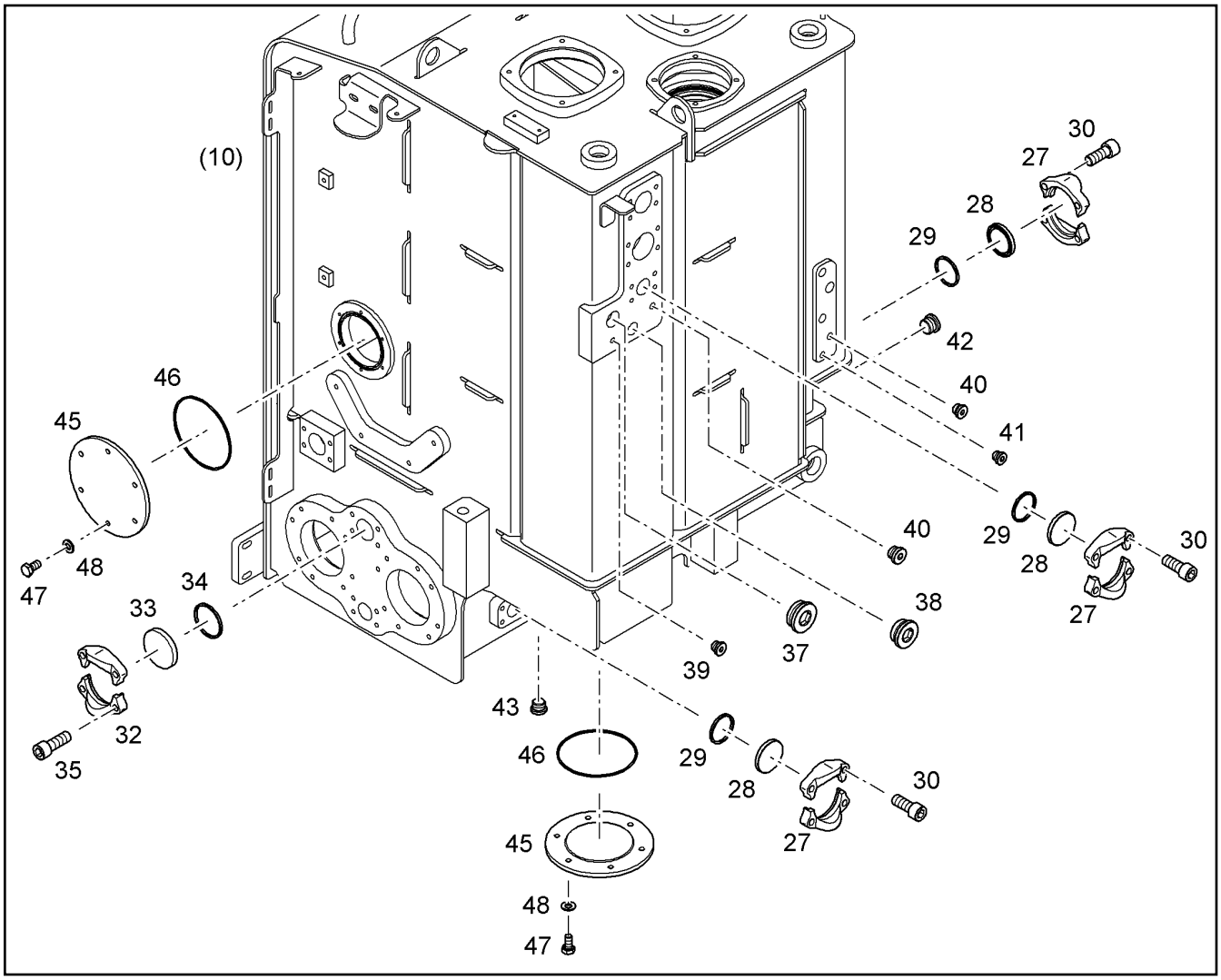

Pos.	Artikel	Menge	Bezeichnung	Description	Serie	K
27	11490402	6	FLANSCHHAELFTE MIT BUCKEL SAE J518 S	FLANGE HALF WITH BOSSING		
28	9566165	3	SAE-BLINDFLANSCH SAE 1 1/2" CODE 61	SAE BLIND FLANGE		
29	10490787	3	RECHTECKRING 54,40X2,80X3,40	RECTANGULAR SECTION RING		
30	4043163	12	ZYLINDERSCHRAUBE ISO 4762 M12X30 10.	SOCKET HEAD SCREW		
32	11485645	2	FLANSCHHAELFTE MIT BUCKEL SAE J518 S	FLANGE HALF WITH BOSSING		
33	9328128	1	SAE-BLINDFLANSCH SAE 2" CODE 61	SAE BLIND FLANGE		
34	10490786	1	RECHTECKRING 63,90X2,80X3,40	RECTANGULAR SECTION RING		
35	4043164	4	ZYLINDERSCHRAUBE ISO 4762 M12X35 10.	SOCKET HEAD SCREW		
37	7363073	1	VERSCHLUSSSCHRAUBE VSTI M42X2	SCREW PLUG		
38	7361329	1	VERSCHLUSSSCHRAUBE VSTI M33X2	SCREW PLUG		
39	7363125	1	VERSCHRAUBUNG VSTI M14X1,5 ⇨ ❑ 687	FITTING		
40	7361960	2	VERSCHLUSSSCHRAUBE VSTI M18X1,5	SCREW PLUG		
41	7004971	1	VERSCHLUSSSCHRAUBE M16X1,5 ⇨ ❑ 224	SCREW PLUG		
42	7362698	1	VERSCHLUSSSCHRAUBE VSTI M26X1,5	SCREW PLUG		
43	10137075	1	VERSCHLUSSSCHRAUBE VSTI M22X1,5	SCREW PLUG		
45	9767890	2	DECKEL	COVER		
46	7380073	2	O-RING ISO 3601-1 129,77X3,53	O-RING		
47	4001606	12	SECHSKANTSCHRAUBE ISO 4017 M8X16 1	HEX SCREW		
48	10289803	12	SCHEIBE 8 300HV	WASHER		

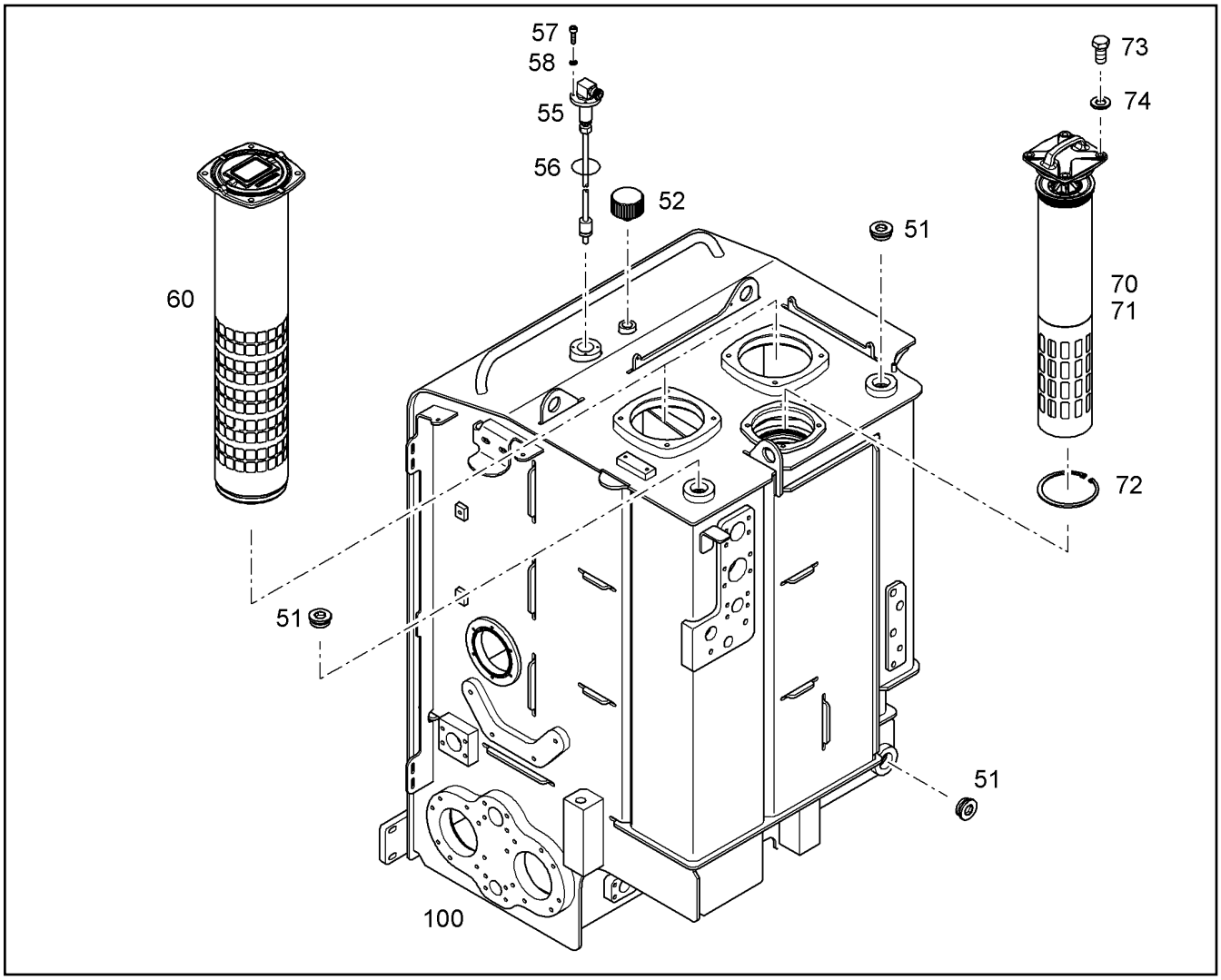

Pos.	Artikel	Menge	Bezeichnung	Description	Serie	K
51	7363177	3	VERSCHLUSSSCHRAUBE VSTI M48X2	SCREW PLUG		
52	10222393	1	BELUEFTUNGSFILTER 2µm ⇨ ❑ 339	AERATION FILTER		
55	10816328	1	SCHWIMMERSCHALTER	FLOAT SWITCH		
56	7366427	1	O-RING 47,35X1,78	O-RING		
57	4635142	4	ZYLINDERSCHRAUBE ISO 4762 M5X20 8.8	SOCKET HEAD SCREW		
58	7361965	4	SICHERUNGSSCHEIBE 5,3/9X1,3 VS 5	LOCK WASHER		
60		1	FILTER EINBAU ⇨ ❑ 338	FILTER INSTALLATION		
70	10801246	1	RUECKLAUFFILTER 25µm ⇨ ❑ 335	RETURN FILTER		
71	10801285	1	GLASFASERFILTEREINSATZ 25µm	FIBRE GLASS FILTER INSERT		
72	4000553	1	SICHERUNGSRING DIN 472 145	LOCKING RING		
73	4600184	4	SECHSKANTSCHRAUBE ISO 4017 M12X25 1	HEX SCREW		
74	10289804	4	SCHEIBE 12 300HV	WASHER		
100	10854036	1	ERSATZ HYDRAULIKTANK	HYDRAULIC TANK FOR EXCHA		

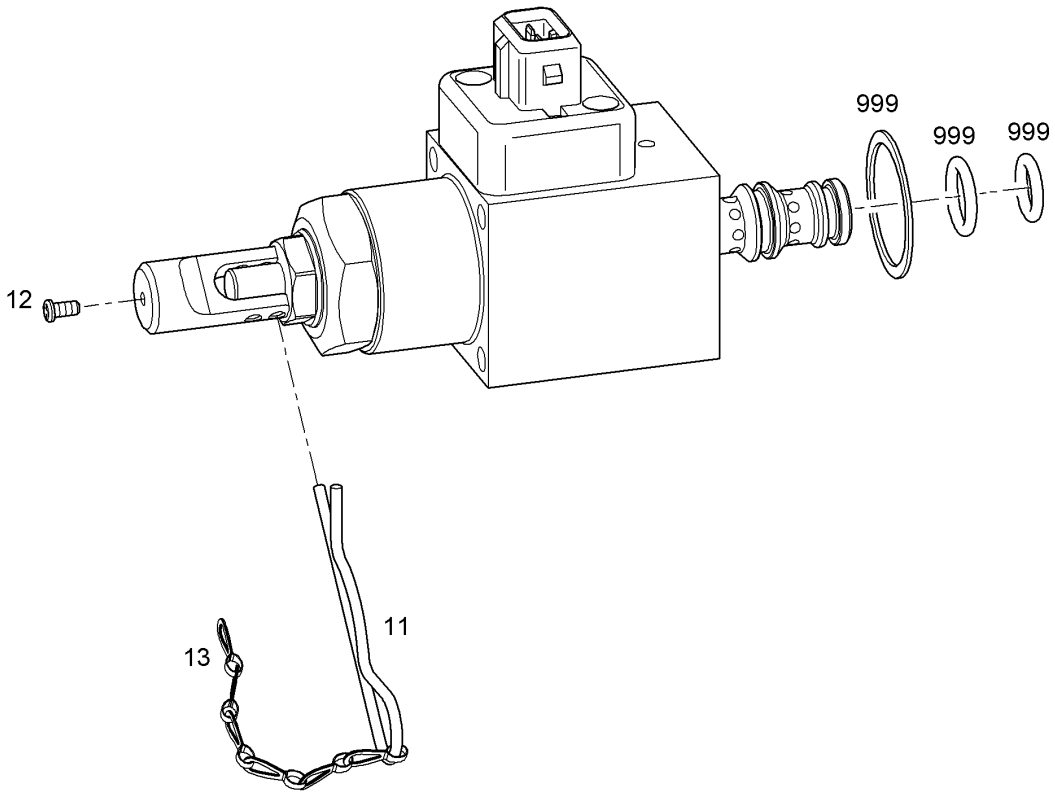

Pos.	Artikel	Menge	Bezeichnung	Description	Serie	K
11	7024629	1	VORSTECKFEDER	SPRING		
12	7024631	1	SCHRAUBE DIN 7500C M2,5X5,3	SCREW		
13	7024630	1	KETTE	CHAIN		
999	10220997	1	DICHTSATZ ⇨ ❑ 325	SEAL KIT		

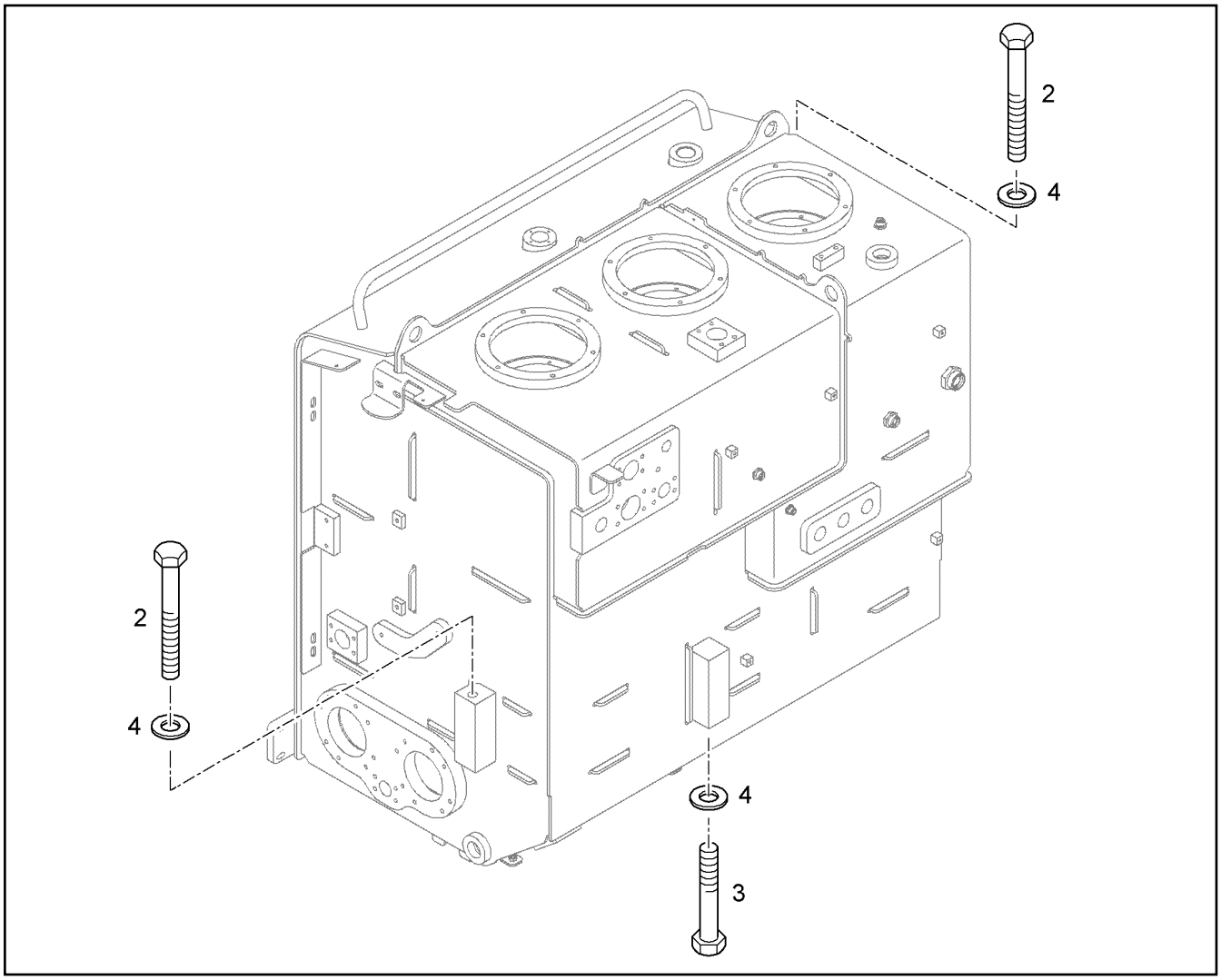

Pos.	Artikel	Menge	Bezeichnung	Description	Serie	K
2	10294867	2	SECHSKANTSCHRAUBE ISO 4014 M20X240	HEX SCREW		
3	10425597	1	SECHSKANTSCHRAUBE ISO 4014 M20X180	HEX SCREW		
4	9918229	3	SCHEIBE 20,5/34X5	WASHER		

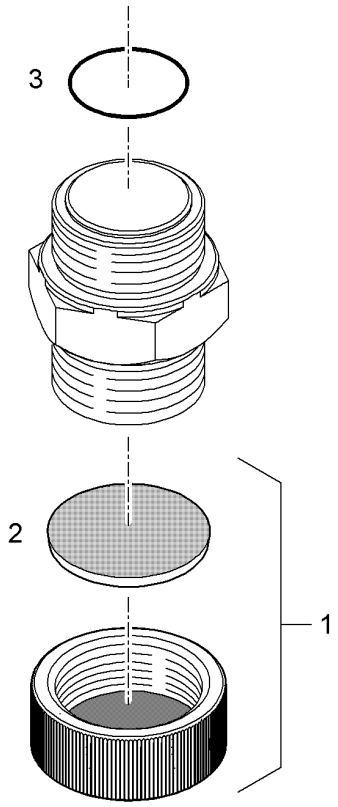

Pos.	Artikel	Menge	Bezeichnung	Description	Serie	K
1	10354822	1	SCHUTZKAPPE	PROTECTING CAP		
2	10354823	1	-DICHTSCHEIBE	-SHEET GASKET		
3	10354824	1	O-RING	O-RING		

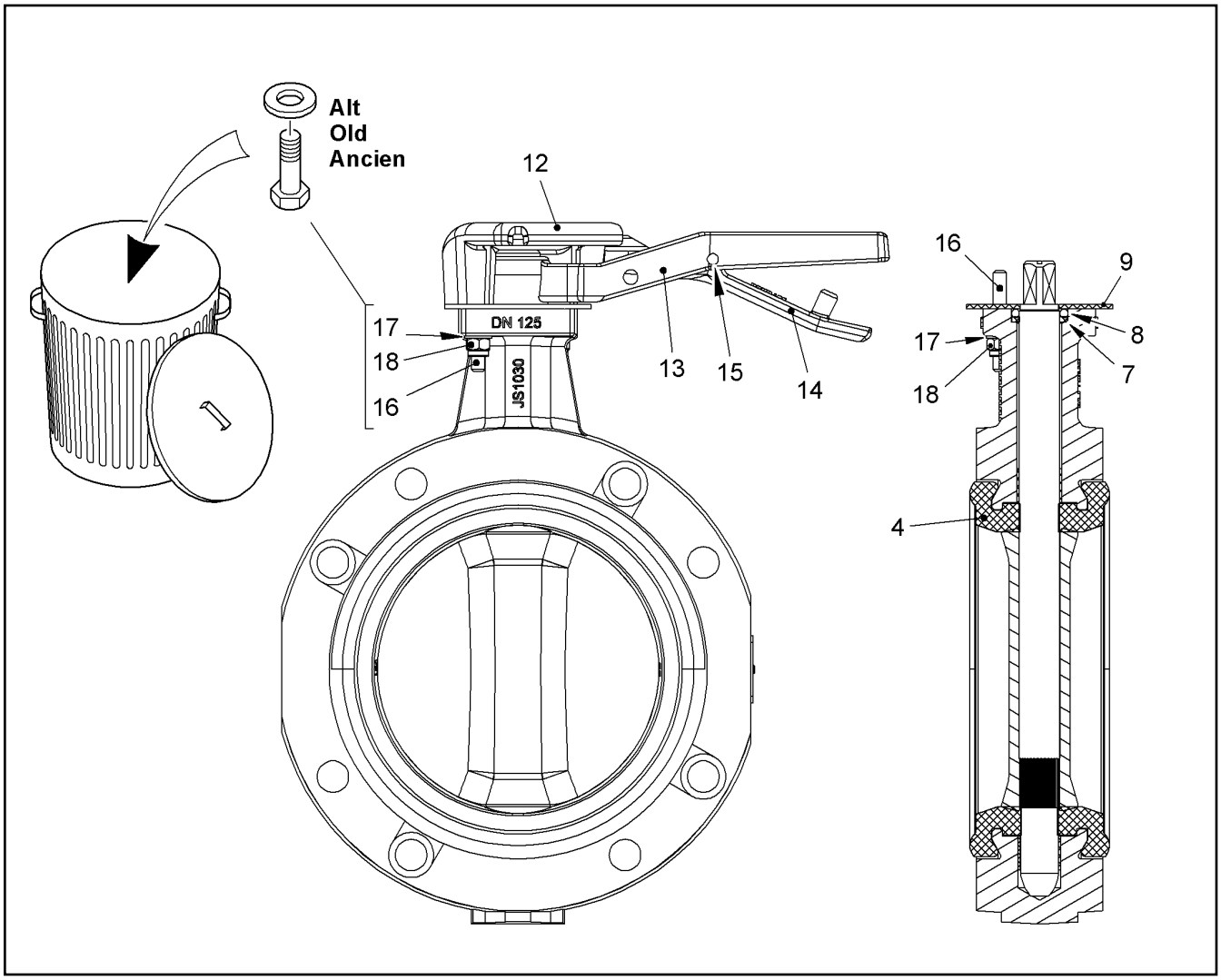

Pos.	Artikel	Menge	Bezeichnung	Description	Serie	K
4	7029248	1	KRAGENDICHTUNG	COLLAR JOINT		
7	11007770	1	DICHTSCHEIBE	SHEET GASKET		
8	7028346	1	O-RING	O-RING		
9	7028343	1	DICHTUNG	SEAL		
12	7028349	1	DECKEL	COVER		
13	7028347	1	HANDHEBEL	HAND LEVER		
14	7028348	1	HEBEL	LEVER		
15	7028351	1	STIFT	PIN		
16	11007768	2	GEWINDESTIFT DIN 913 M6X45 45H A2	GRUB SCREW		
17	10289802	2	SCHEIBE 6 300HV	WASHER		
18	4000900	2	SECHSKANTMUTTER M6	HEX NUT		

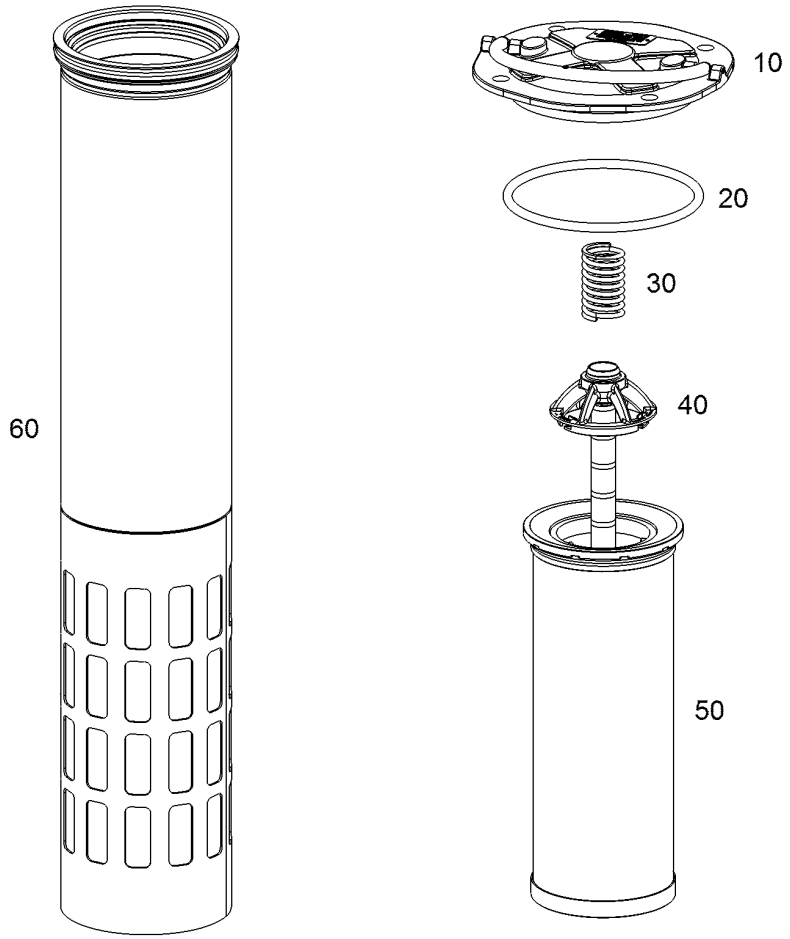

Pos.	Artikel	Menge	Bezeichnung	Description	Serie	K
10	11626437	1	DECKEL	COVER		
20	7369266	1	O-RING 142X7	O-RING		
30	11643777	1	DRUCKFEDER	PRESSURE SPRING		
40	11643776	1	MAGNETKERZE	MAGNET PLUG		
50	10801285	1	GLASFASERFILTEREINSATZ 25µm	FIBRE GLASS FILTER INSERT		
60		1	GEHAEUSEROHR	HOUSING TUBE		

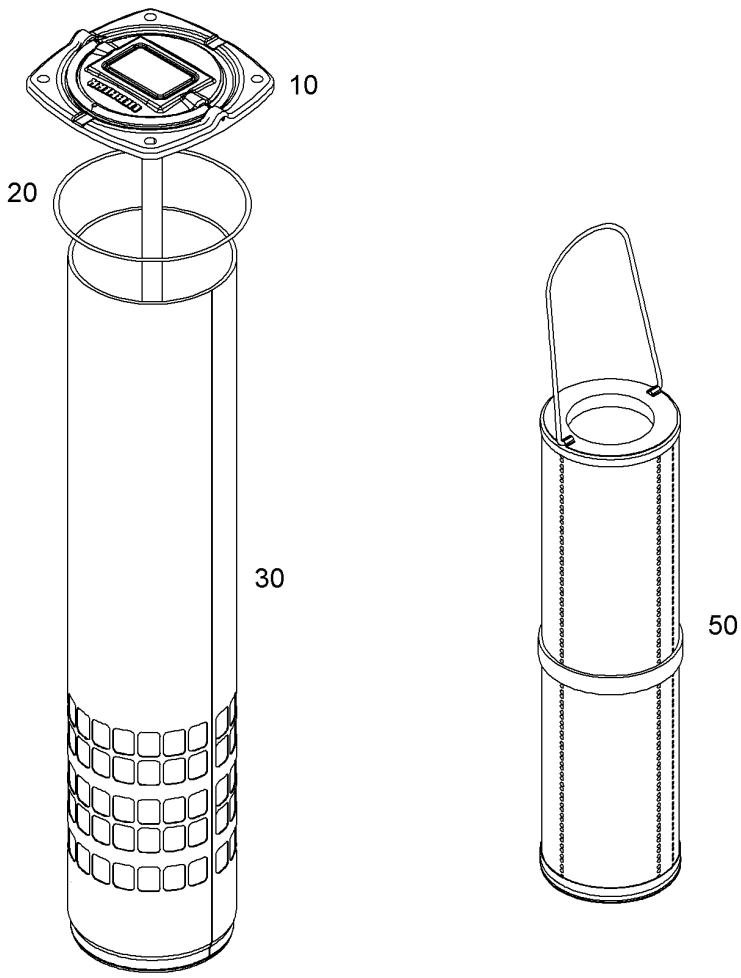

Pos.	Artikel	Menge	Bezeichnung	Description	Serie	K
10	11824477	1	DECKEL KPL	LID CPL		
20	10218953	1	O-RING 183,52X5,33	O-RING		
30		1	SCHUTZZYLINDER	PROTECTING CYLINDER		
50	11065676	1	GLASFASERFILTEREINSATZ 15/5µm	FIBRE GLASS FILTER INSERT		

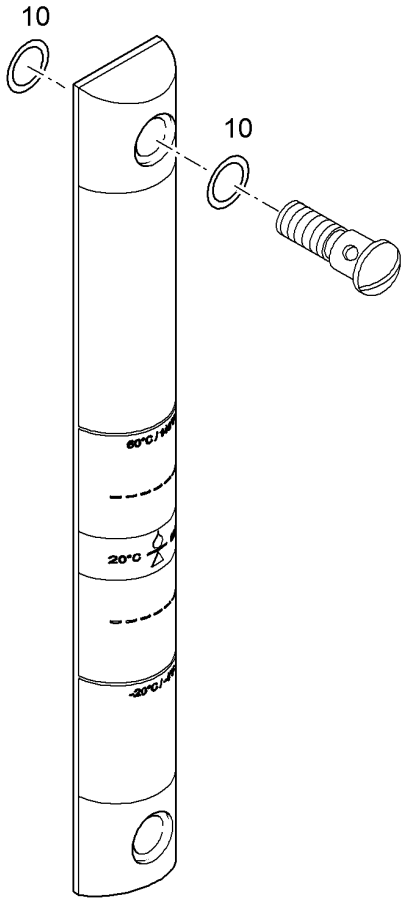

Pos.	Artikel	Menge	Bezeichnung	Description	Serie	K
10	7369456	4	O-RING	O-RING		

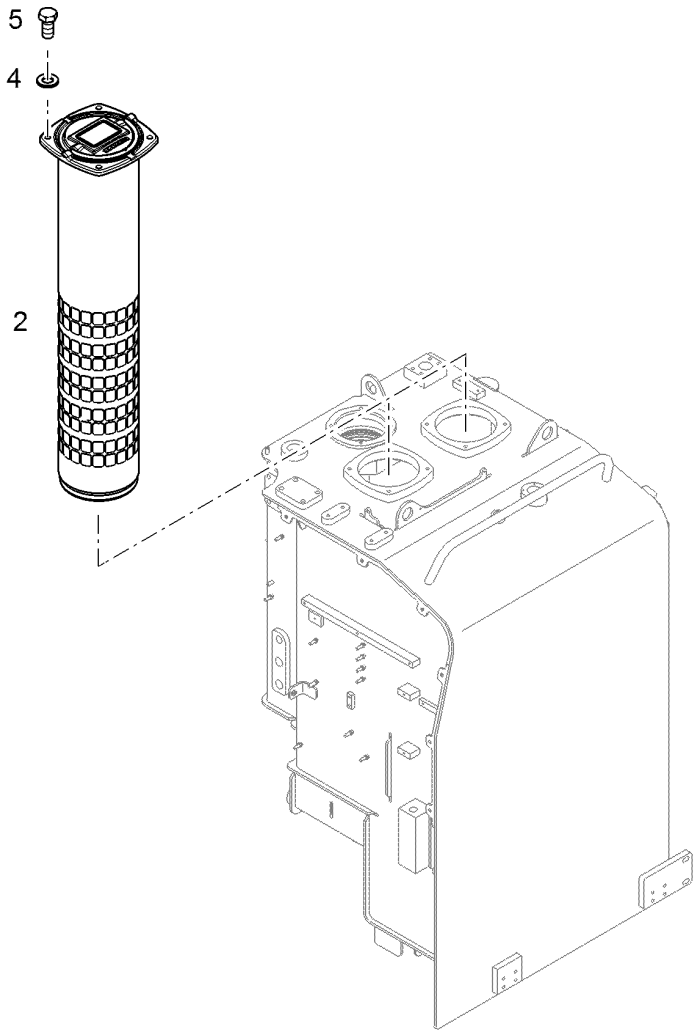

Pos.	Artikel	Menge	Bezeichnung	Description	Serie	K
2	11824479	2	RUECKLAUFFILTER 15/5µm ⇨ ❑ 336	RETURN FILTER		
4	10289804	8	SCHEIBE 12 300HV	WASHER		
5	4600184	8	SECHSKANTSCHRAUBE ISO 4017 M12X25 1	HEX SCREW		

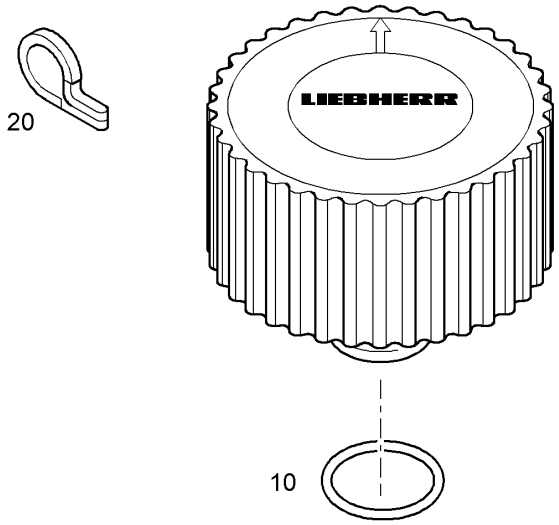

Pos.	Artikel	Menge	Bezeichnung	Description	Serie	K
10	7015407	1	O-RING 25X3,53	O-RING		
20	10012889	1	STECKER	PLUG		

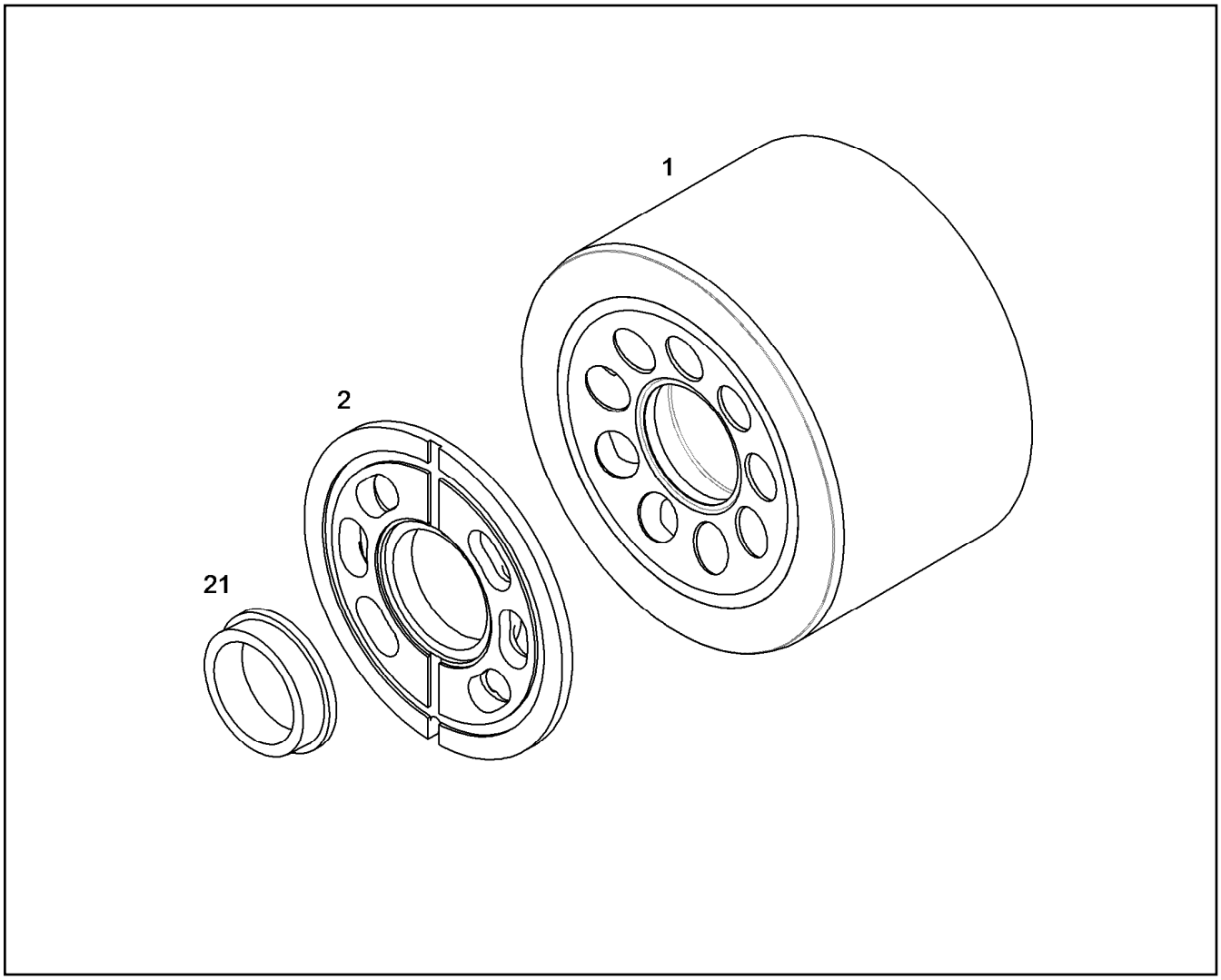

Pos.	Artikel	Menge	Bezeichnung	Description	Serie	K
1		1	ZYLINDER MIT BUCHSE NG 064	CYLINDER WITH BUSHING		
2		1	STEUERPLATTE NG 064	GUIDE PLATE		
21		1	WIRD B.ERST MONTAGE FESTGELEGT	DEFINED ON FIRST MONTAGE		

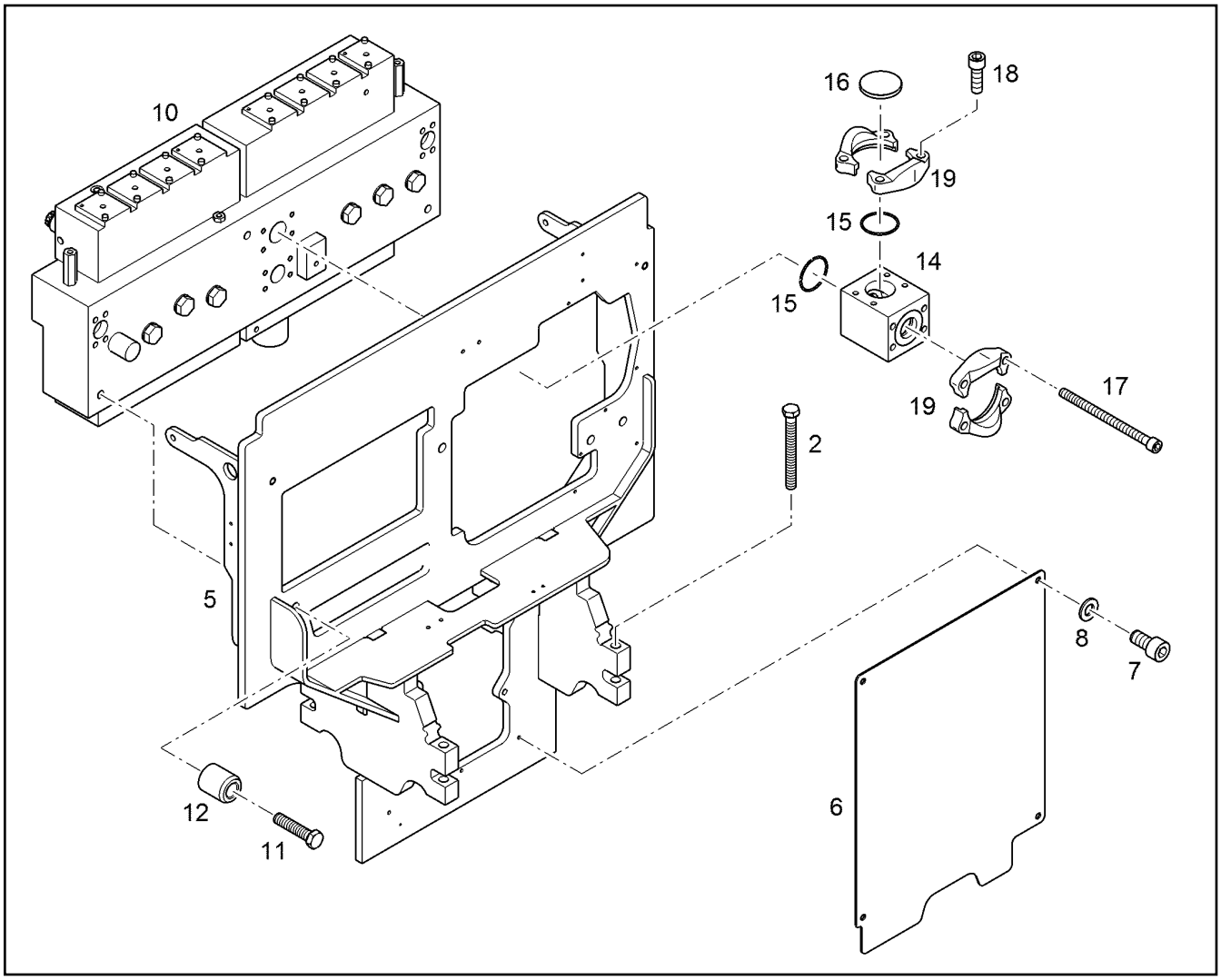

Pos.	Artikel	Menge	Bezeichnung	Description	Serie	K
2	9375164	1	BEFESTIGUNGST.STEUERSCHIEBER ⇨ ❑ 346	FIXING PARTS CONTROL VALVE		
5	10392707	1	STEUERSCHIEBER KONSOLE	CONTROL VALVES BRACKET		
6	10832772	1	BLECH	PLATE		
7	4043122	4	ZYLINDERSCHRAUBE ISO 4762 M10X20 10.	SOCKET HEAD SCREW		
8	10289795	4	SCHEIBE 10 300HV	WASHER		
10	11101748	1	STEUERBLOCK [123 2017W43] ⇨ ❑ 354	CONTROL BLOCK		
11	10425699	3	SECHSKANTSCHRAUBE ISO 4014 M20X90	HEX SCREW		
12	9361032	3	HUELSE	SLEEVE		
14	9370592	1	RUECKSCHLAGVENTIL ⇨ ❑ 347	NON-RETURN VALVE		
15	7410480	2	O-RING	O-RING		
16	9577407	1	SAE-BLINDFLANSCH	SAE BLIND FLANGE		
17	404313701	4	ZYLINDERSCHRAUBE ISO 4762 M12X170 10.	SOCKET HEAD SCREW		
18	4043164	4	ZYLINDERSCHRAUBE ISO 4762 M12X35 10.	SOCKET HEAD SCREW		
19	11485646	4	FLANSCHHAELFTE MIT BUCKEL SAE J518	FLANGE HALF WITH BOSSING		

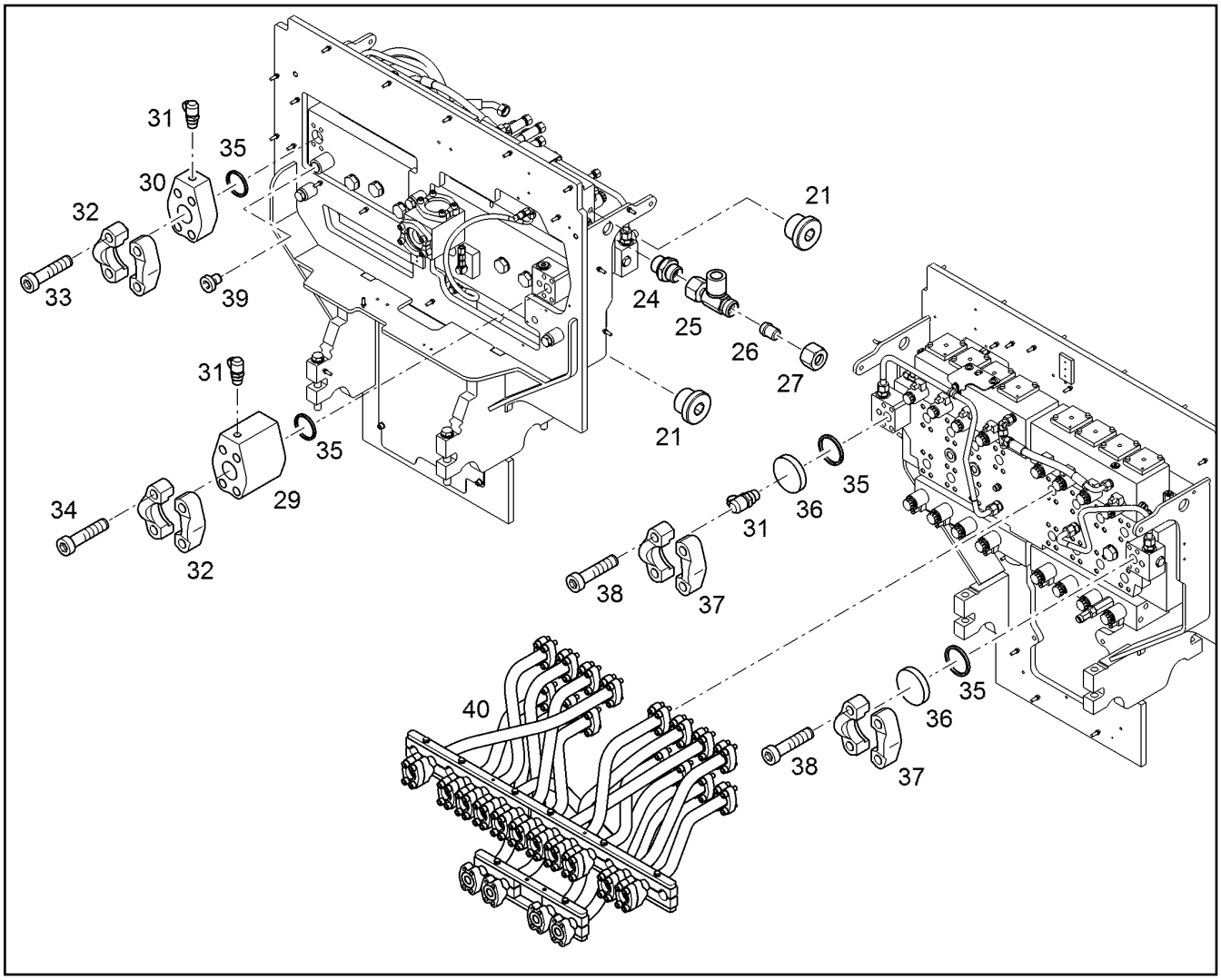

Pos.	Artikel	Menge	Bezeichnung	Description	Serie	K
21	7361960	3	VERSCHLUSSSCHRAUBE VSTI M18X1,5	SCREW PLUG		
24	7402484	1	VERSCHRAUBUNG GE 12L	FITTING		
25	10800157	1	STUTZEN T 12L M18X1,5	FITTINGS		
26	477700508	1	VERSCHLUSSSTOPFEN PL 12L/S	BLANKING PLUG		
27	4774026	1	UEBERWURFMUTTER DIN 3870 AL12	BOX NUT		
29	11737571	1	FLANSCH	FLANGE		
30	10400519	1	FLANSCH	FLANGE		
31	7409720	2	SCHRAUBKUPPLUNG G1/4	SCREW COUPLING		
32	11485639	4	FLANSCHHAELFTE MIT BUCKEL SAE J518	FLANGE HALF WITH BOSSING		
33	4601010	4	ZYLINDERSCHRAUBE ISO 4762 M14X80 10.9	SOCKET HEAD SCREW		
34	11170114	4	ZYLINDERSCHRAUBE ISO 4762 M14X145 10	SOCKET HEAD SCREW		
35	10472425	4	RECHTECKRING 45,05X2,80X3,40	RECTANGULAR SECTION RING		
36	9429965	2	VERSCHLUSSSCHEIBE	SHUTTER DISK		
37	11485639	4	FLANSCHHAELFTE MIT BUCKEL SAE J518	FLANGE HALF WITH BOSSING		
38	4002185	8	ZYLINDERSCHRAUBE ISO 4762 M14X110 10	SOCKET HEAD SCREW		
39	7360563	1	VERSCHRAUBUNG M27X2	FITTING		
40	10392710	1	DRUCKLEITUNGEN EINBAU ⇨ ❑ 348	HYDR.TUBES INSTALLATION		

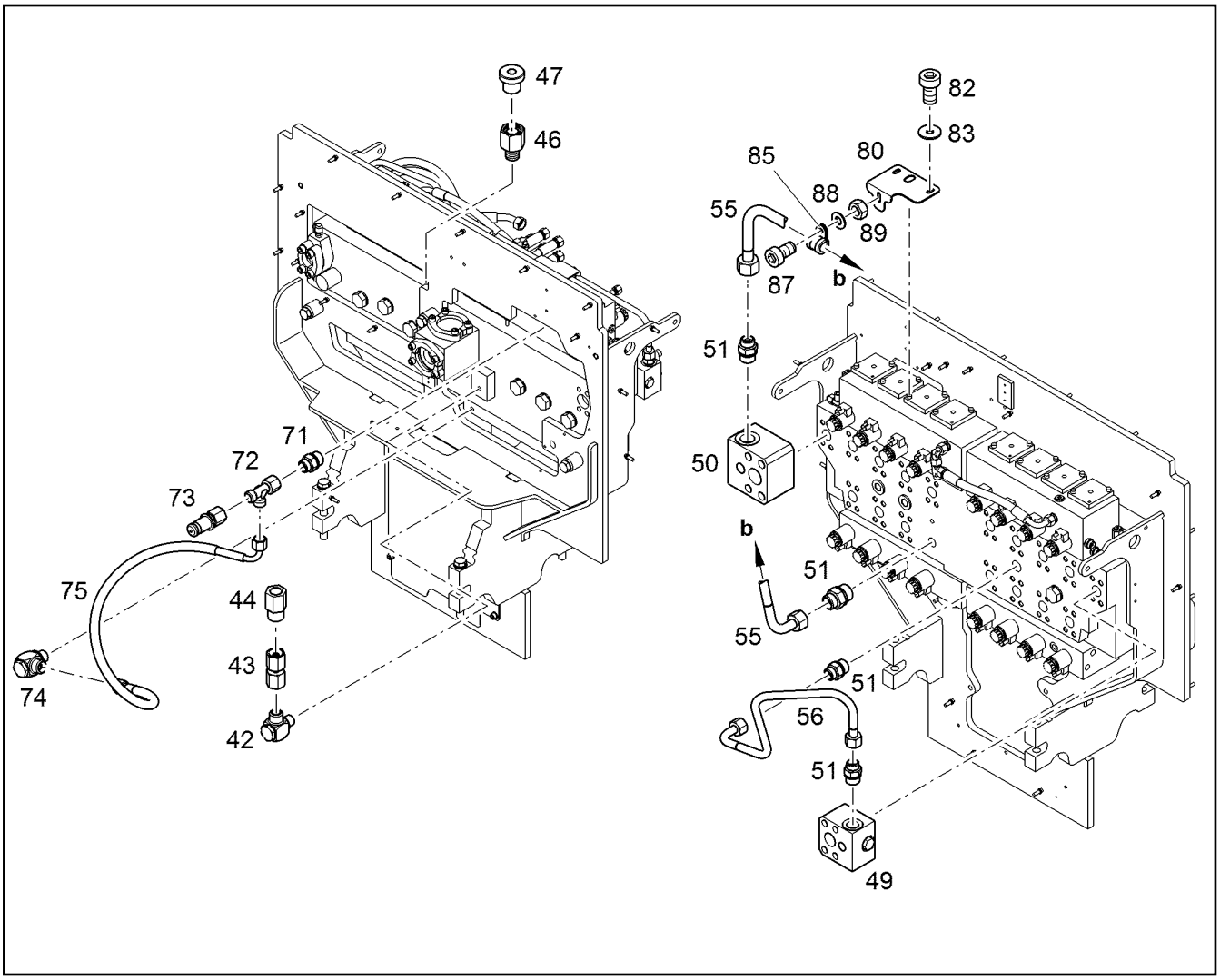

Pos.	Artikel	Menge	Bezeichnung	Description	Serie	K
42	7368171	1	VERSCHRAUBUNG WH 8S G1/4A	FITTING		
43	7372371	1	VERSCHRAUBUNG GZ 8S	FITTING		
44	7410555	1	VERSCHRAUBUNG GAI 8S G1/4	FITTING		
46	10429735	2	REDUZIERSTUECK M33X1,0-G1/4	REDUCING PIECE		
47	7361553	2	VERSCHLUSSSCHRAUBE G1/4	SCREW PLUG		
49	10219863	1	RUECKSCHLAGVENTIL ⇨ ❑ 353	NON-RETURN VALVE		
50	10218215	1	RUECKSCHLAGVENTIL ⇨ ❑ 352	NON-RETURN VALVE		
51	7018370	4	VERSCHRAUBUNG GE 16S M27X2	FITTING		
55	10841990	1	ROHR	TUBE		
56	10842020	1	ROHR	TUBE		
71	7003814	1	VERSCHRAUBUNG GE 10L M14X1,5	FITTING		
72	472330208	1	VERSCHRAUBUNG EL 10L	FITTING		
73	7406864	1	MESSSTUTZEN VKA3 10L M16X1,5	GAUGE CONNECTION		
74	7617714	1	SCHWENKVERSCHRAUBUNG WH 10L M14X	HINGED THREADED UNION		
75	7005314	1	STEUERSCHLAUCH 8X700	CONTROL HOSE		1
80	10378219	1	KONSOLE	CONSOLE		
82	4902231	2	ZYLINDERSCHRAUBE ISO 4762 M8X16 10.9	SOCKET HEAD SCREW		
83	4000779	2	SCHEIBE 8 200HV	WASHER		
85	7362603	1	SCHELLE DIN 3016-1 D1 15X20 W1-2-CR	CLAMP		
87	4600079	1	ZYLINDERSCHRAUBE ISO 4762 M8X20 8.8	SOCKET HEAD SCREW		
88	10289803	1	SCHEIBE 8 300HV	WASHER		
89	4000381	1	SECHSKANTMUTTER M8	HEX NUT		

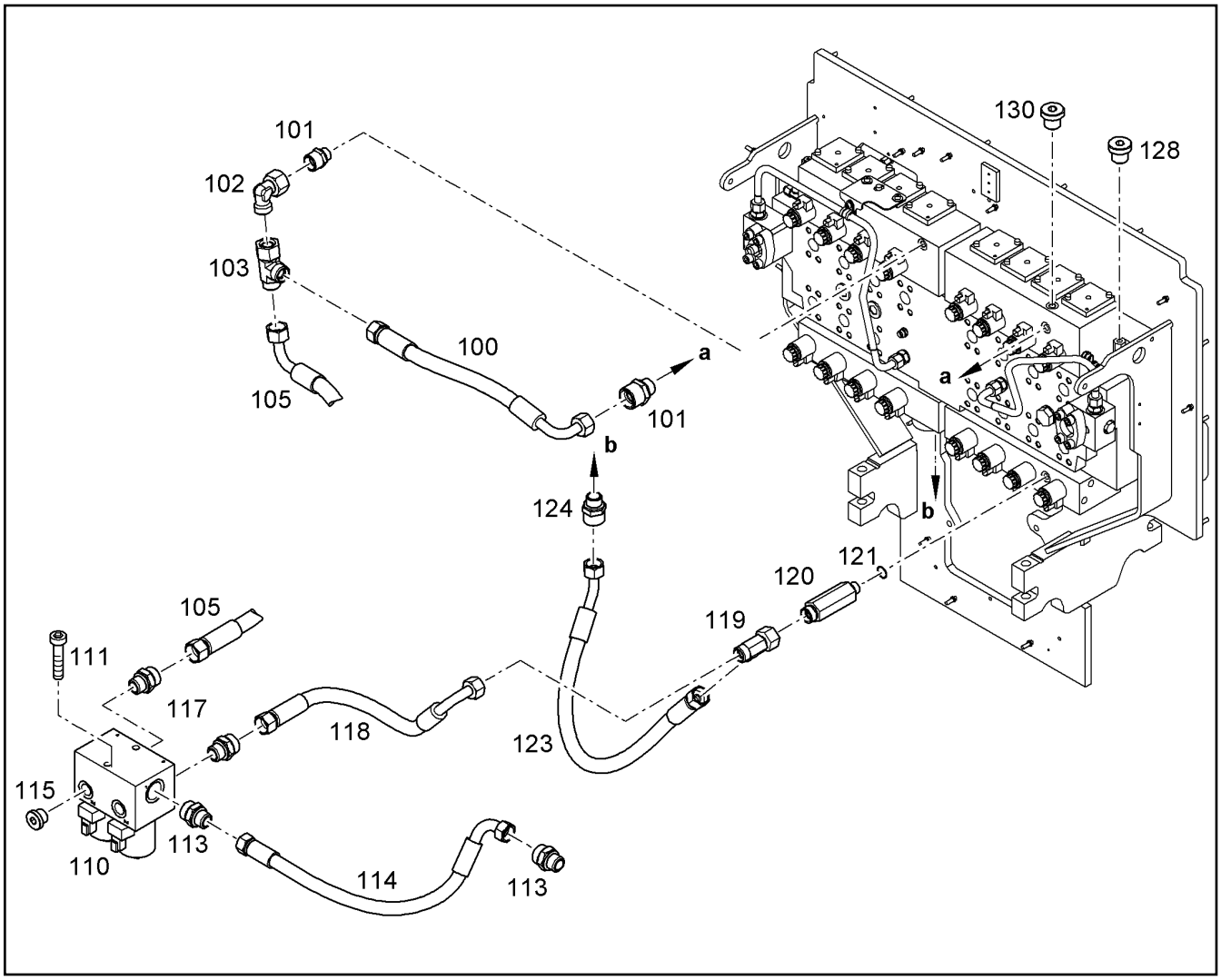

Pos.	Artikel	Menge	Bezeichnung	Description	Serie	K
100	5619289	1	SCHLAUCH	HOSE		1
101	7410394	2	EINSCHRAUBSTUTZEN GE 15L M16X1,5	SCREW-ON CONNECTION		
102	7615379	1	VERSCHRAUBUNG EW 15L	FITTING		
103	472300414	1	VERSCHRAUBUNG EL 15L	FITTING		
105	7413028	1	SCHLAUCH	HOSE		1
110	10472666	1	DOPPELSPERRVENTIL ⇨ ❑ 356	DOUBLE CHECK VALVE		
111	4600790	2	ZYLINDERSCHRAUBE ISO 4762 M8X80 10.9	SOCKET HEAD SCREW		
113	7362515	2	VERSCHRAUBUNG GE 22L M26X1,5	FITTING		
114	5612241	1	SCHLAUCH	HOSE		1
115	7361960	2	VERSCHLUSSSCHRAUBE VSTI M18X1,5	SCREW PLUG		
117	7003570	2	VERSCHRAUBUNG GE 15L M18X1,5	FITTING		
118	7008082	1	SCHLAUCH	HOSE		1
119	472300414	1	VERSCHRAUBUNG EL 15L	FITTING		
120	10832586	1	ZWISCHENSTUTZEN 15L M22x1,5 - M16x1,5	INTERMEDIATE FITTING		
121	7013115	1	DICHTRING 16	SEALING RING		
123	5618677	1	SCHLAUCH	HOSE		1
124	7410394	1	EINSCHRAUBSTUTZEN GE 15L M16X1,5	SCREW-ON CONNECTION		
128	7361553	2	VERSCHLUSSSCHRAUBE G1/4	SCREW PLUG		
130	7004971	2	VERSCHLUSSSCHRAUBE M16X1,5 ⇨ ❑ 224	SCREW PLUG		

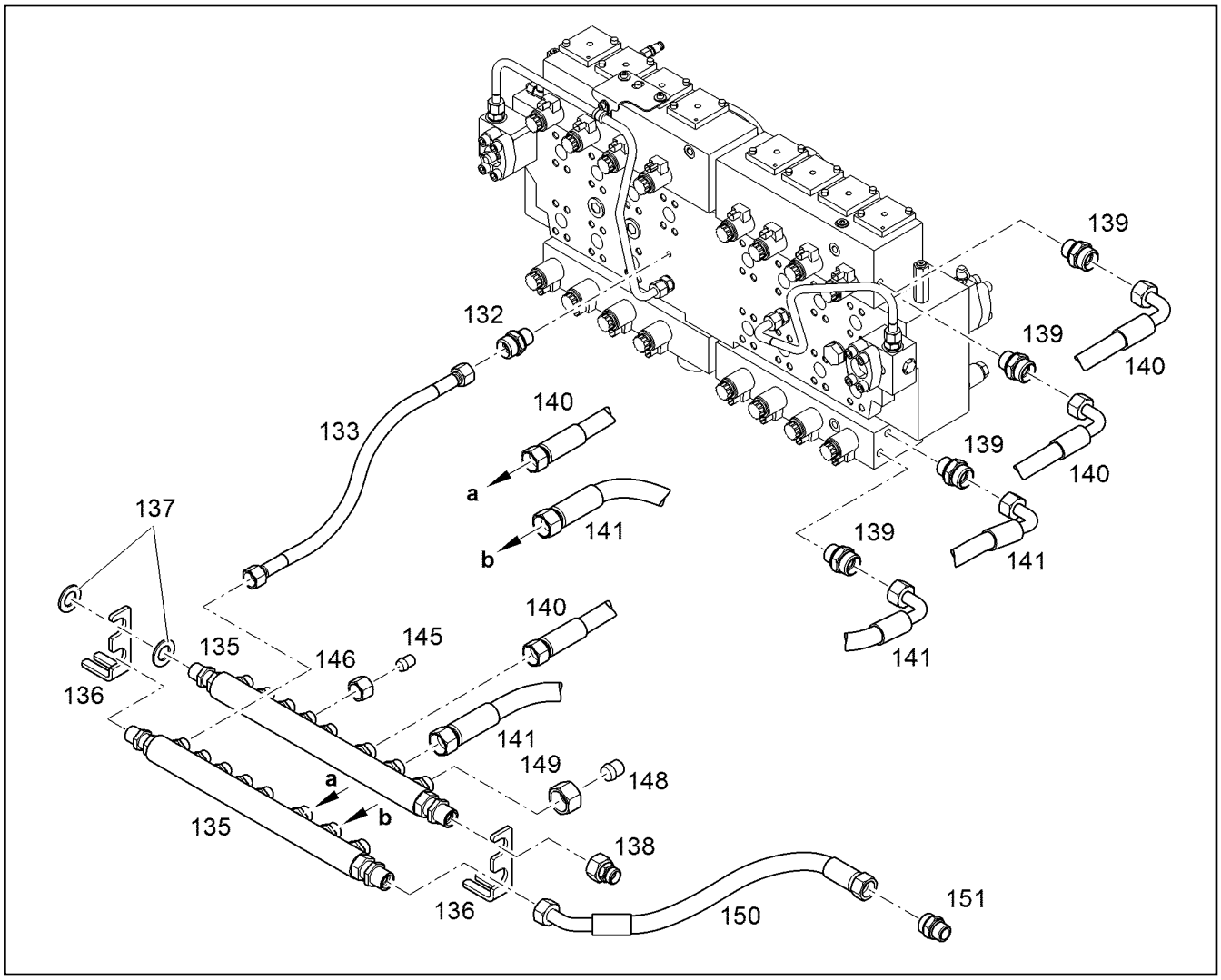

Pos.	Artikel	Menge	Bezeichnung	Description	Serie	K
132	7405399	1	VERSCHRAUBUNG GE 12L M14X1,5	FITTING		
133	10222619	1	SCHLAUCH	HOSE		1
135	11000620	2	VERTEILER	DISTRIBUTOR		
136	10832771	2	BLECH	PLATE		
137	10289809	4	SCHEIBE 22 300HV	WASHER		
138	7367746	1	VERSCHRAUBUNG RED 18/15L M26X1,5/M2	FITTING		
139	7003570	4	VERSCHRAUBUNG GE 15L M18X1,5	FITTING		
140	7414257	2	SCHLAUCH	HOSE		1
141	5618412	2	SCHLAUCH	HOSE		1
145	477700508	9	VERSCHLUSSSTOPFEN PL 12L/S	BLANKING PLUG		
146	4774026	9	UEBERWURFMUTTER DIN 3870 AL12	BOX NUT		
148	11829313	3	VERSCHLUSSSTOPFEN PL 15L	BLANKING PLUG		
149	4774003	3	UEBERWURFMUTTER DIN 3870 AL15	BOX NUT		
150	10037370	1	SCHLAUCH	HOSE		1
151	7003572	1	VERSCHRAUBUNG GE 18L M22X1,5	FITTING		

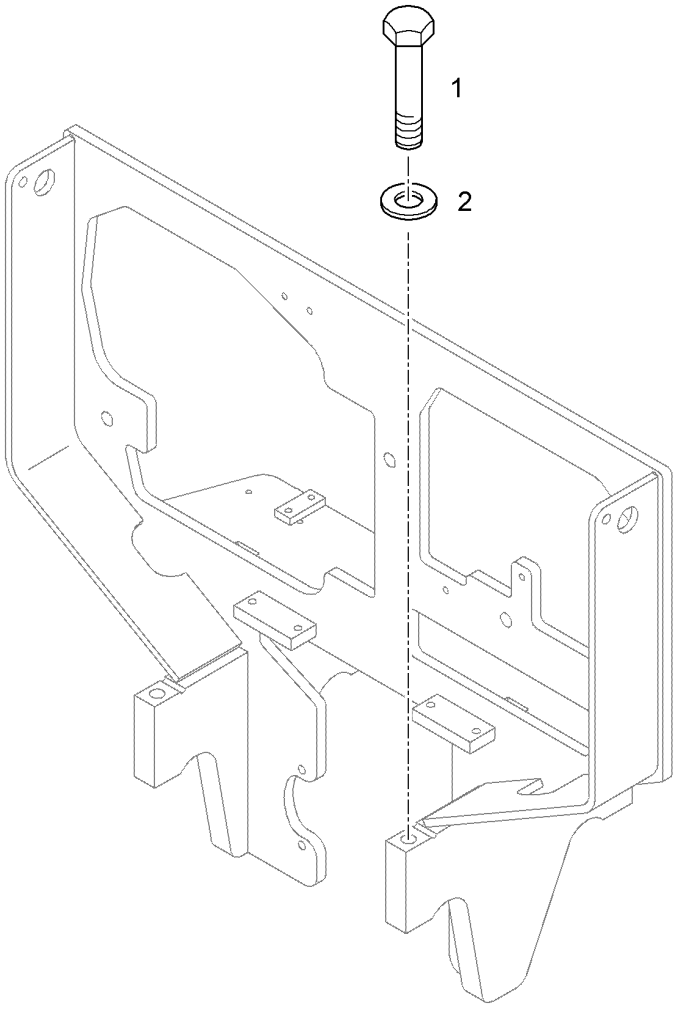

Pos.	Artikel	Menge	Bezeichnung	Description	Serie	K
1	10425597	4	SECHSKANTSCHRAUBE ISO 4014 M20X180	HEX SCREW		
2	4600222	4	SCHEIBE 20 300-370HV	WASHER		

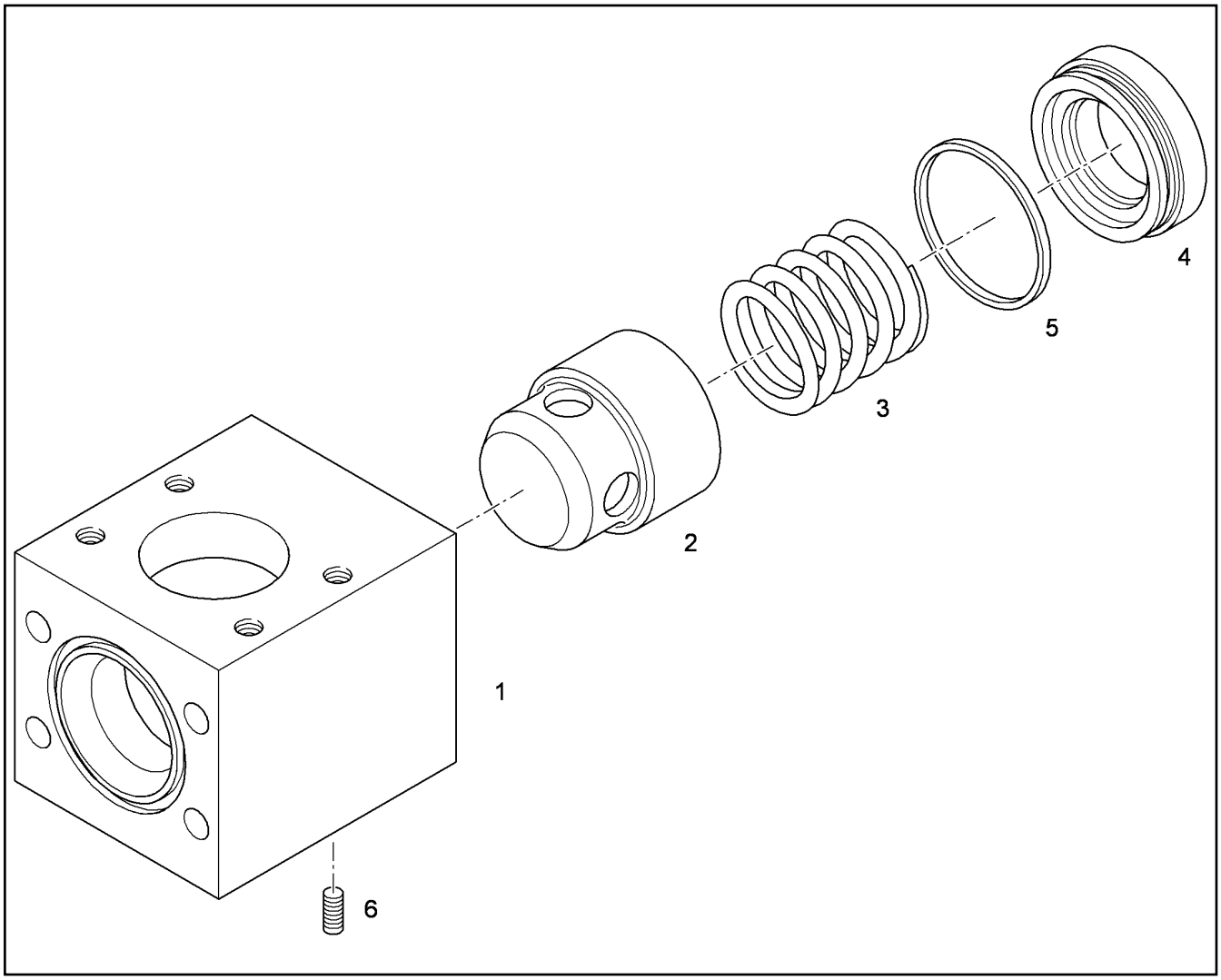

Pos.	Artikel	Menge	Bezeichnung	Description	Serie	K
1	9370414	1	BLOCK	BLOCK		
2	7367730	1	KEGEL	TAPER		
3	7365026	1	DRUCKFEDER 5,3X51,7X95	PRESSURE SPRING		
4	7367729	1	ERSATZTEIL	REPLACEMENT PART		1
5	7008755	1	O-RING 66,00X3,00	O-RING		
6	4981019	1	GEWINDESTIFT DIN 915 M6X20 45H	GRUB SCREW		

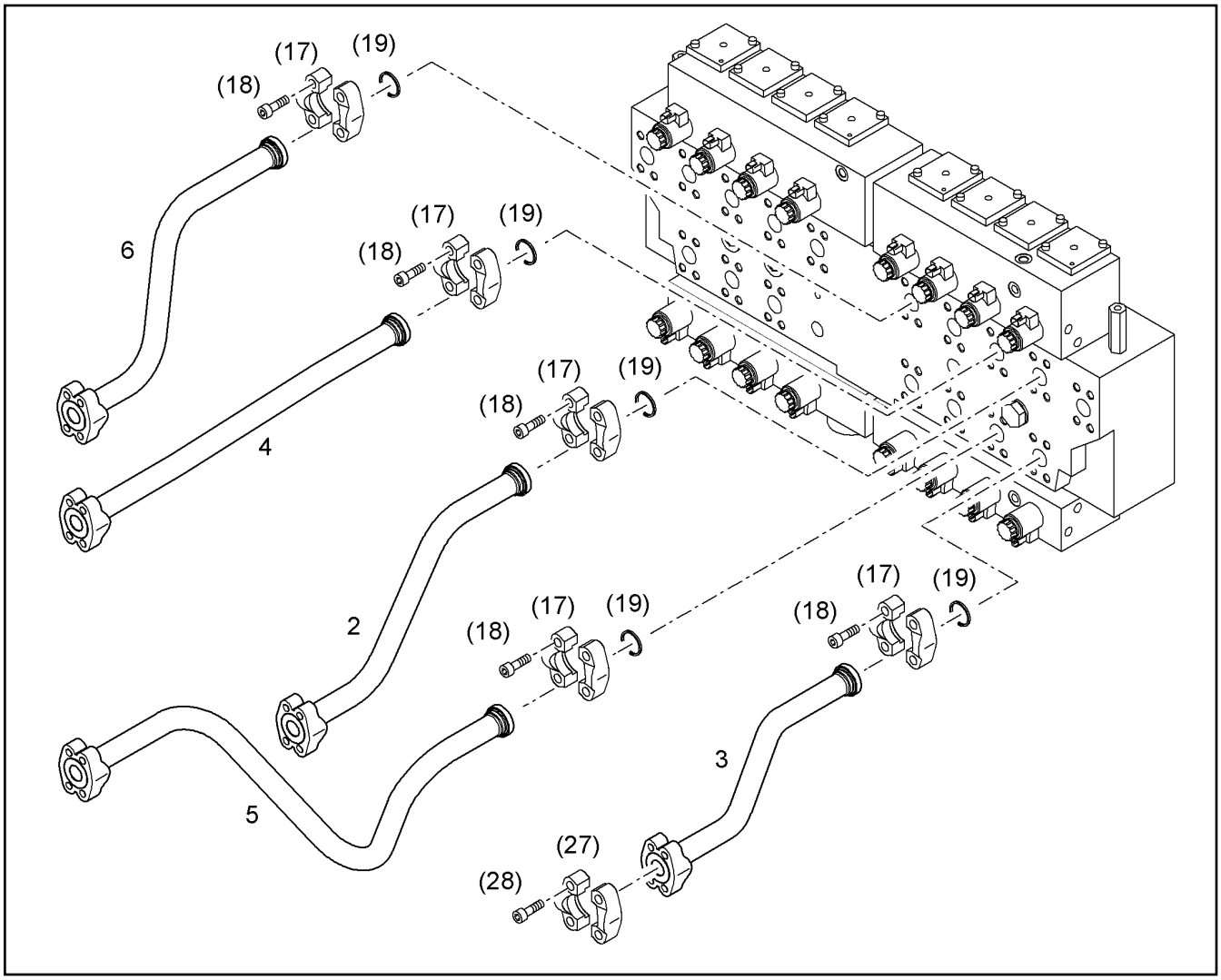

Pos.	Artikel	Menge	Bezeichnung	Description	Serie	K
2	10393084	1	DRUCKLEITUNG KPL	PRESSURE LINE CPL		
3	10393087	1	DRUCKLEITUNG KPL	PRESSURE LINE CPL		
4	10393112	1	DRUCKLEITUNG KPL	PRESSURE LINE CPL		
5	10393116	1	DRUCKLEITUNG KPL	PRESSURE LINE CPL		
6	10393119	1	DRUCKLEITUNG KPL	PRESSURE LINE CPL		

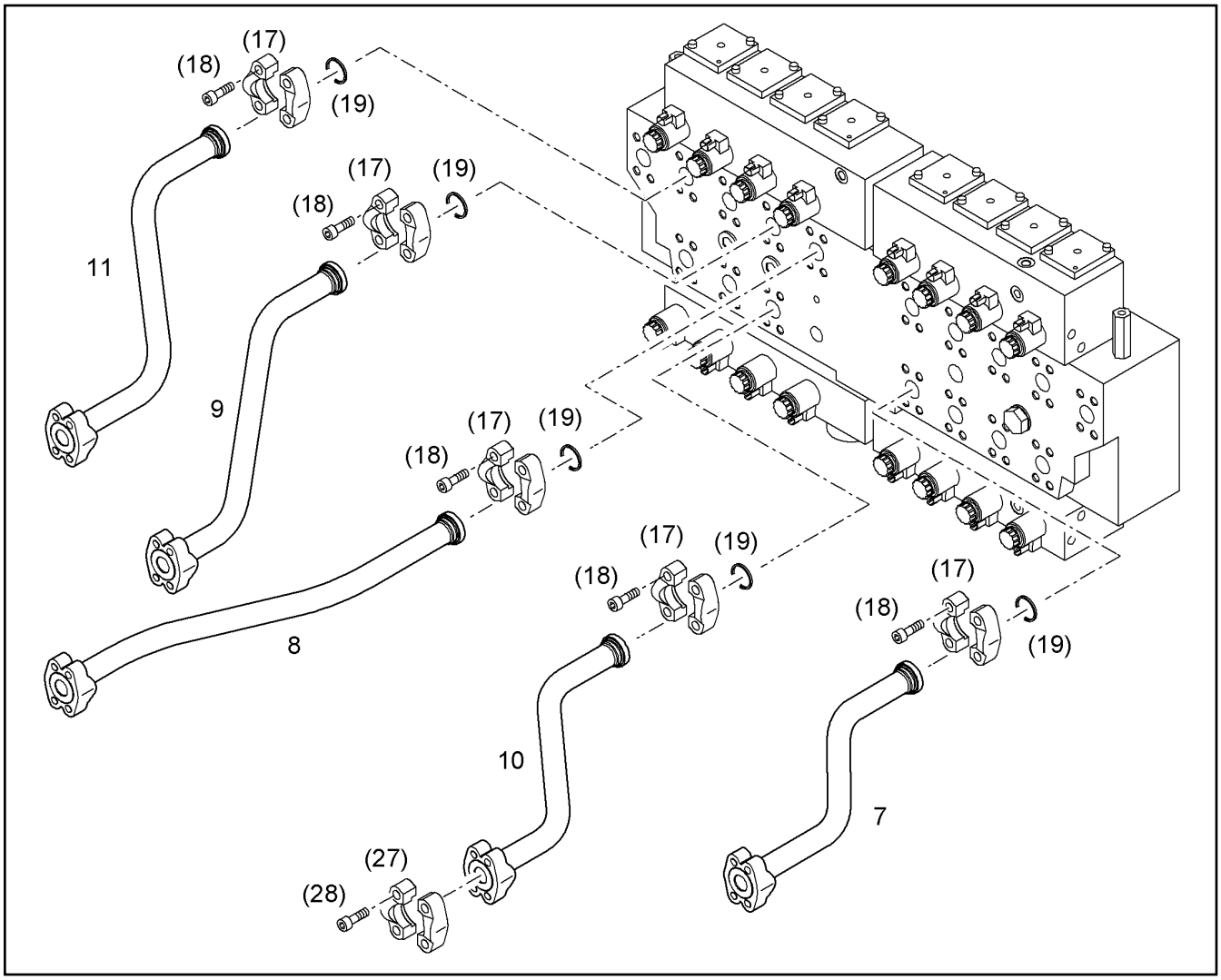

Pos.	Artikel	Menge	Bezeichnung	Description	Serie	K
7	10393122	1	DRUCKLEITUNG KPL	PRESSURE LINE CPL		
8	10393126	1	DRUCKLEITUNG KPL	PRESSURE LINE CPL		
9	10393128	1	DRUCKLEITUNG KPL	PRESSURE LINE CPL		
10	10393130	1	DRUCKLEITUNG KPL	PRESSURE LINE CPL		
11	10393132	1	DRUCKLEITUNG KPL	PRESSURE LINE CPL		

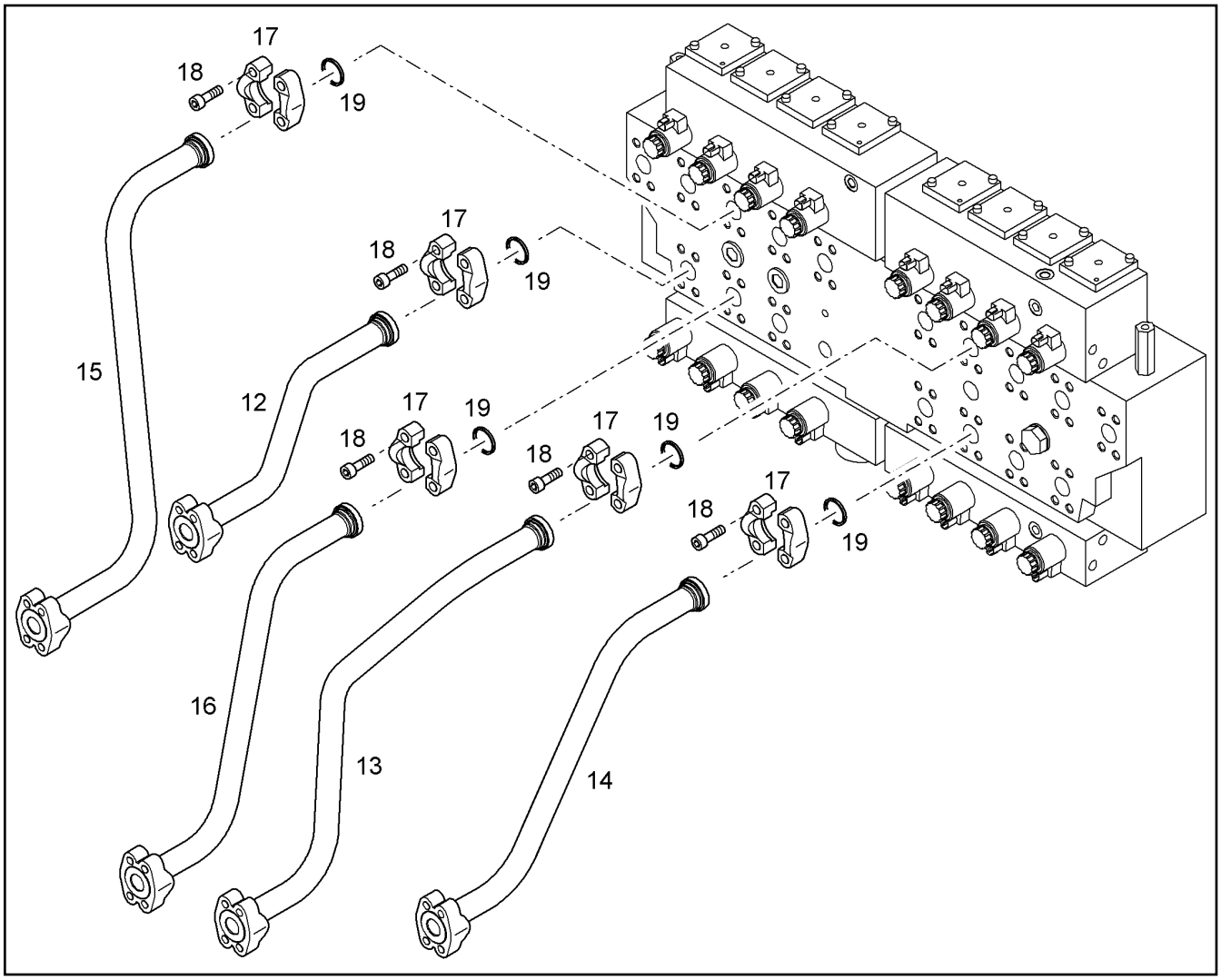

Pos.	Artikel	Menge	Bezeichnung	Description	Serie	K
12	10393134	1	DRUCKLEITUNG KPL	PRESSURE LINE CPL		
13	10393136	1	DRUCKLEITUNG KPL	PRESSURE LINE CPL		
14	10393138	1	DRUCKLEITUNG KPL	PRESSURE LINE CPL		
15	10393140	1	DRUCKLEITUNG KPL	PRESSURE LINE CPL		
16	10393142	1	DRUCKLEITUNG KPL	PRESSURE LINE CPL		
17	11485639	30	FLANSCHHAELFTE MIT BUCKEL SAE J518	FLANGE HALF WITH BOSSING		
18	4902327	60	ZYLINDERSCHRAUBE ISO 4762 M14X45 10.9	SOCKET HEAD SCREW		
19	10472425	15	RECHTECKRING 45,05X2,80X3,40	RECTANGULAR SECTION RING		

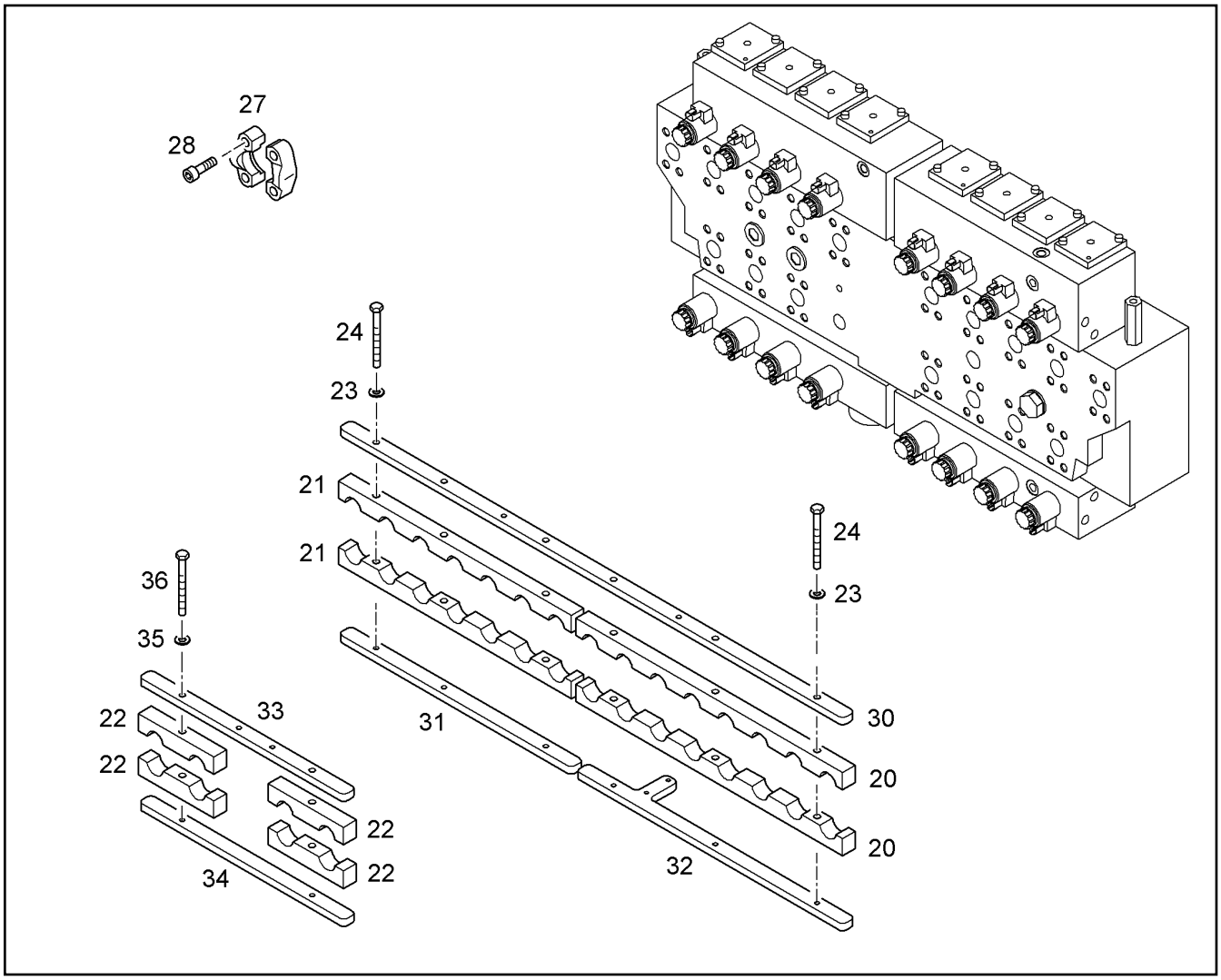

Pos.	Artikel	Menge	Bezeichnung	Description	Serie	K
20	10393277	2	HALBSCHELLE PE-HD 500 BLACK	HALF CLAMP COLLAR		
21	10393278	2	HALBSCHELLE PE-HD 500 BLACK	HALF CLAMP COLLAR		
22	10074620	4	HALBSCHELLE PE-HD 500 BLACK	HALF CLAMP COLLAR		
23	10289795	6	SCHEIBE 10 300HV	WASHER		
24	11002722	6	SECHSKANTSCHRAUBE ISO 4014 M10X120	HEX SCREW		
27	11485639	22	FLANSCHHAELFTE MIT BUCKEL SAE J518	FLANGE HALF WITH BOSSING		
28	4601191	44	ZYLINDERSCHRAUBE ISO 4762 M14X55 10.	SOCKET HEAD SCREW		
30	10393282	1	BLECH	PLATE		
31	10393283	1	BLECH	PLATE		
32	10393284	1	BLECH	PLATE		
33	10074624	1	BLECH	PLATE		
34	10074625	1	BLECH	PLATE		
35	10289795	2	SCHEIBE 10 300HV	WASHER		
36	11002722	2	SECHSKANTSCHRAUBE ISO 4014 M10X120	HEX SCREW		

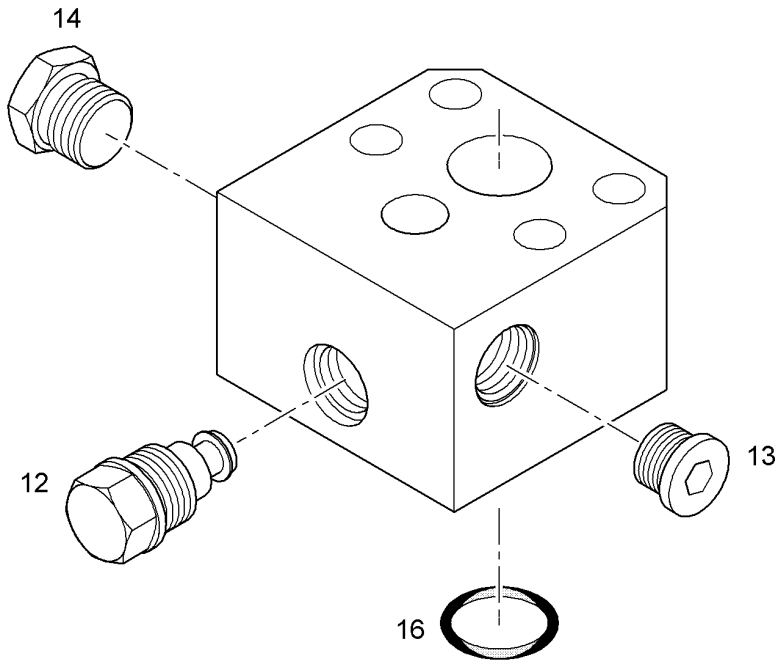

Pos.	Artikel	Menge	Bezeichnung	Description	Serie	K
12	5008169	1	RUECKSCHLAGVENTIL	NON-RETURN VALVE		
13	10296854	1	VERSCHLUSSSCHRAUBE M20X1,5X19	SCREW PLUG		
14	7360563	1	VERSCHRAUBUNG M27X2	FITTING		
16	7022120	1	O-RING 37,69X3,53	O-RING		

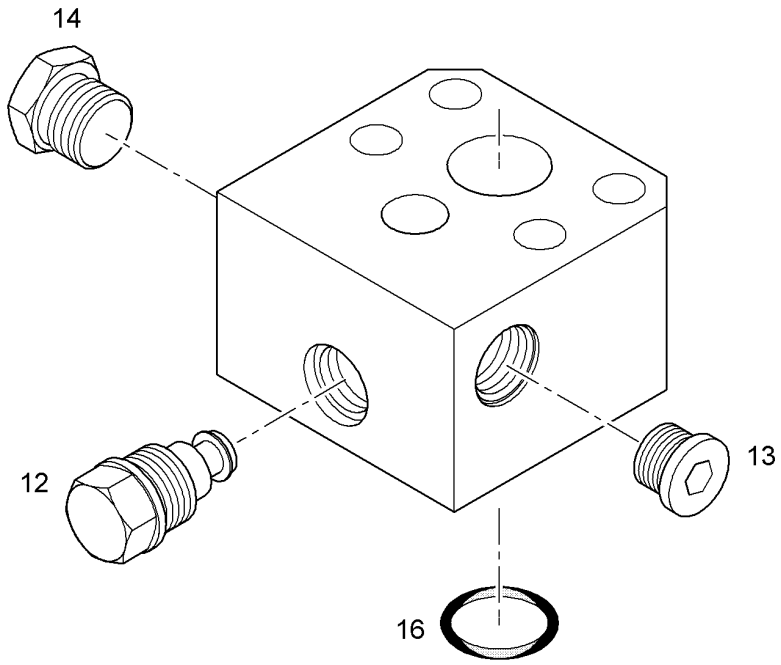

Pos.	Artikel	Menge	Bezeichnung	Description	Serie	K
12	5008169	1	RUECKSCHLAGVENTIL	NON-RETURN VALVE		
13	10296854	1	VERSCHLUSSSCHRAUBE M20X1,5X19	SCREW PLUG		
14	7360563	1	VERSCHRAUBUNG M27X2	FITTING		
16	7022120	1	O-RING 37,69X3,53	O-RING		

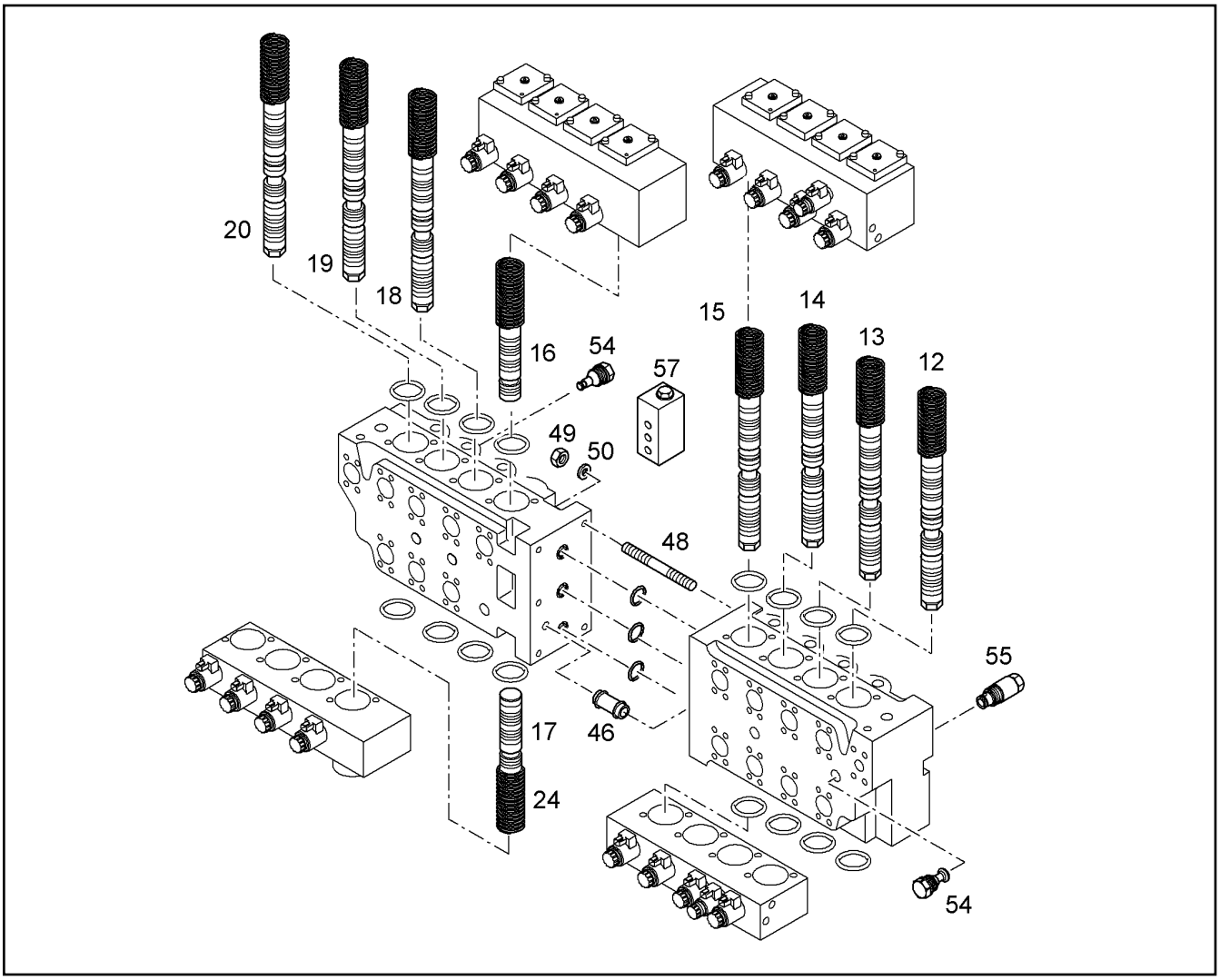

Pos.	Artikel	Menge	Bezeichnung	Description	Serie	K
12	10342561	1	KOLBEN KPL.	PISTON CPL.		
13	10342562	1	KOLBEN KPL.	PISTON CPL.		
14	10353572	1	KOLBEN M.FEDERPAKET	PISTON W/ SPRING		
15	11485440	1	KOLBEN KPL. STIEL	PISTON CPL.		
16	10342569	1	KOLBEN KPL.	PISTON CPL.		
17	10356667	1	KOLBEN MIT FEDERPAKET	PISTON		
18	10342565	1	KOLBEN KPL.	PISTON CPL.		
19	10353572	1	KOLBEN M.FEDERPAKET	PISTON W/ SPRING		
20	11485441	1	KOLBEN KPL. STIEL	PISTON CPL.		
24	7369128	1	DRUCKFEDER	PRESSURE SPRING		
46	10289630	1	DICHTUNGSSATZ	SEAL KIT		
48	4901690	5	STIFTSCHRAUBE DIN 939 M16X80 10.9 FO	DOUBLE-ENDED STUD		
49	4980151	5	SECHSKANTMUTTER M16	HEX NUT		
50	7369134	5	RING 17X25X5	RING		
54	5610135	7	EINSPEISEVENTIL ⇨ ❑ 361	SUPPLY VALVE		
55	11082264	1	RUECKSCHLAGVENTIL ⇨ ❑ 360	NON-RETURN VALVE		
57	10286294	1	WECHSELVENTILBLOCK ⇨ ❑ 358	SHUTTLE VALVE BLOCK		

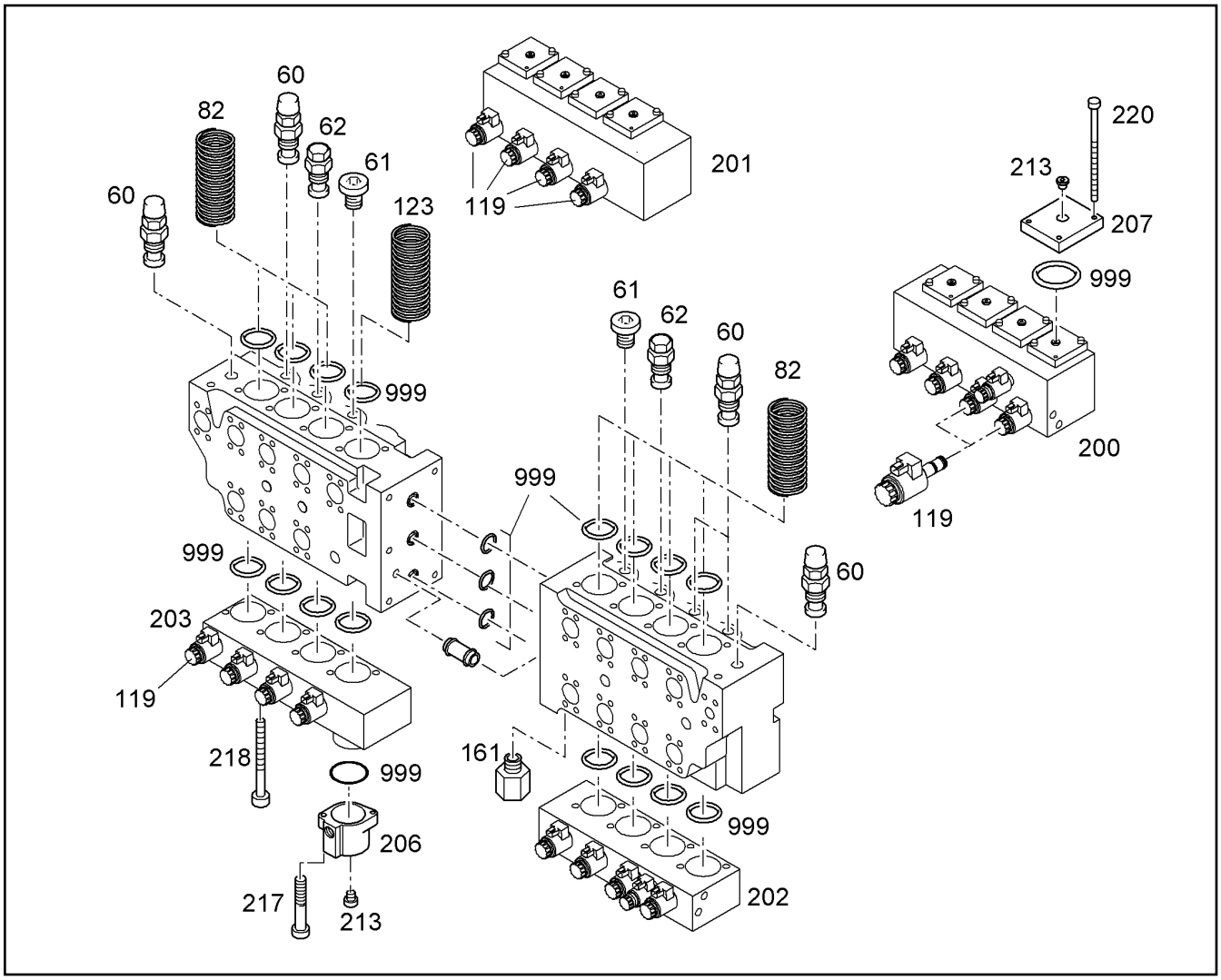

Pos.	Artikel	Menge	Bezeichnung	Description	Serie	K
60	5616231	8	DRUCKEINSPEISEVENTIL ⇨ ❑ 87	PRESSURE FEEDER VALVE		
61	10024583	3	VERSCHLUSSSCHRAUBE	SCREW PLUG		
62	5616232	4	RUECKSCHLAGVENTIL ⇨ ❑ 362	NON-RETURN VALVE		
82	7372747	7	DRUCKFEDER	PRESSURE SPRING		
119	10475942	16	DRUCKREDUZIERVENTIL ⇨ ❑ 357	PRESSURE REDUCTION VALVE		
123	10296502	1	FEDER	SPRING		
161	10429735	1	REDUZIERSTUECK M33X1,0-G1/4	REDUCING PIECE		
200	10356668	1	ZWISCHENPLATTE	INTERMEDIATE PLATE		
201	10409517	1	ZWISCHENPLATTE	INTERMEDIATE PLATE		
202	10356671	1	DECKEL	COVER		
203	10409518	1	DECKEL	COVER		
206	10356673	1	DECKEL	COVER		
207	10356674	8	DECKEL	COVER		
213	7372622	9	VERSCHLUSSSCHRAUBE M14X1,5 CR6-FRE	SCREW PLUG		
217	4600236	2	ZYLINDERSCHRAUBE ISO 4762 M8X110 8.8	SOCKET HEAD SCREW		
218	4900323	14	ZYLINDERSCHRAUBE ISO 4762 M8X90 8.8	SOCKET HEAD SCREW		
220	10356676	16	ZYLINDERSCHRAUBE ISO 4762 M8X165 8.8	SOCKET HEAD SCREW		
999	10356675	1	DICHTSATZ	SEAL KIT		

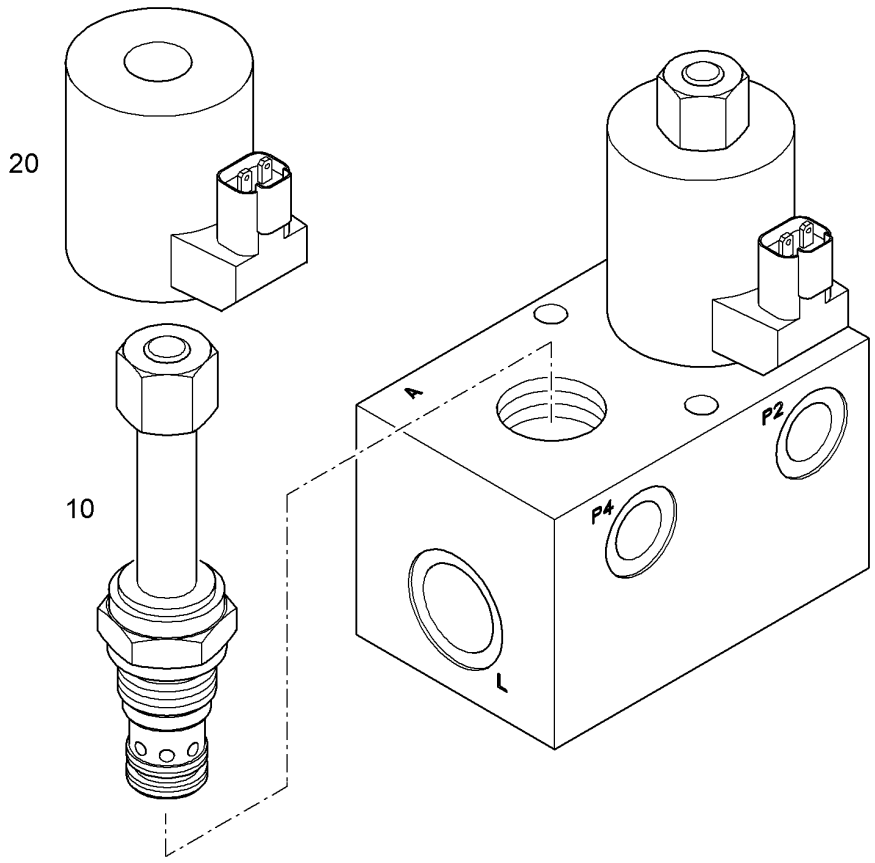

Pos.	Artikel	Menge	Bezeichnung	Description	Serie	K
10	10471473	2	VENTILKOERPER	VALVE BODY		
20	10467519	2	MAGNETSPULE	MAGNET COIL		

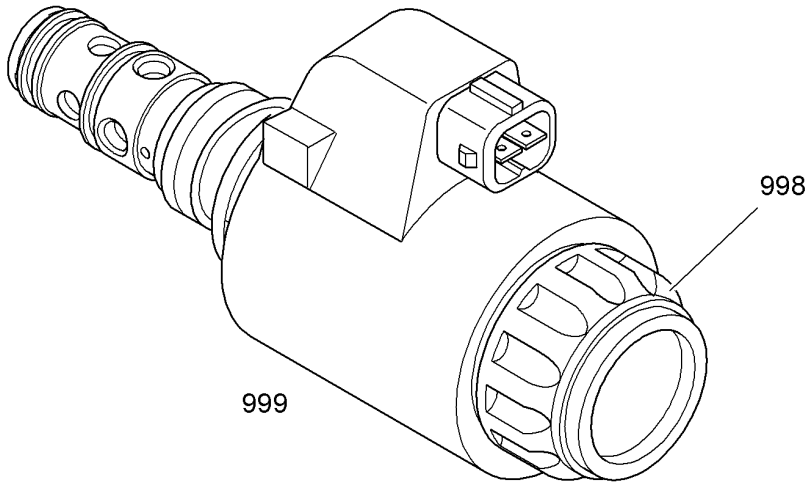

Pos.	Artikel	Menge	Bezeichnung	Description	Serie	K
998	10489539	1	MUTTER	NUT		
999	10489538	1	DICHTUNGSSATZ	SEAL KIT		

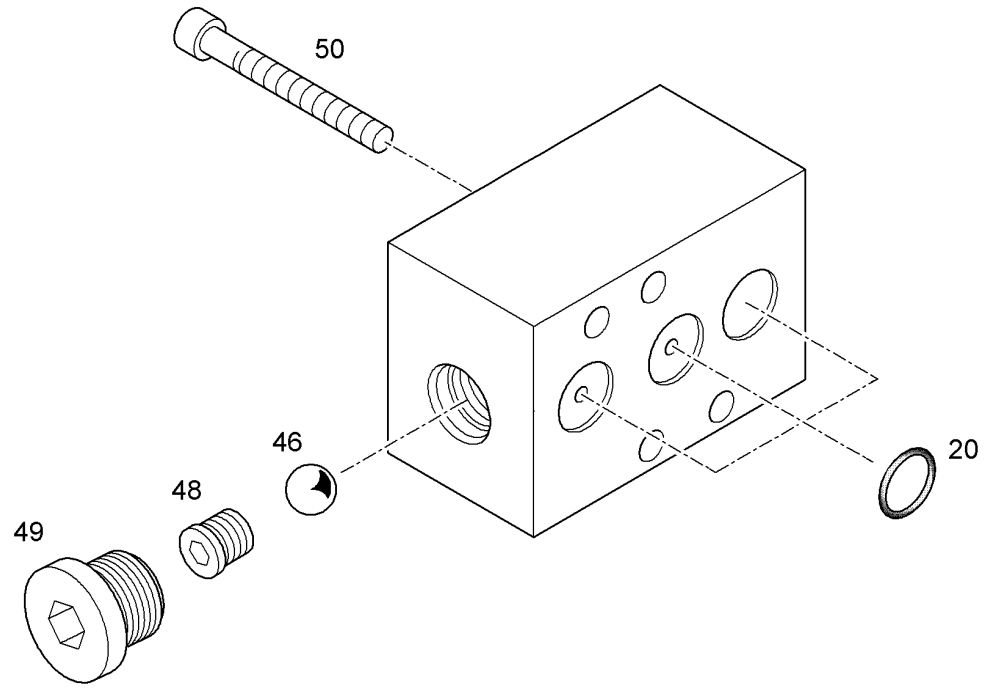

Pos.	Artikel	Menge	Bezeichnung	Description	Serie	K
20	7005971	3	O-RING 13X2,5	O-RING		
46	4002875	1	KUGEL DIN 5401 d=8,73X20	BALL		
48	7029459	1	VENTILSITZ	VALVE SEAT		
49	7024958	1	VERSCHLUSSSCHRAUBE G 1/4	SCREW PLUG		
50	4043089	4	ZYLINDERSCHRAUBE ISO 4762 M8X50 10.9	SOCKET HEAD SCREW		

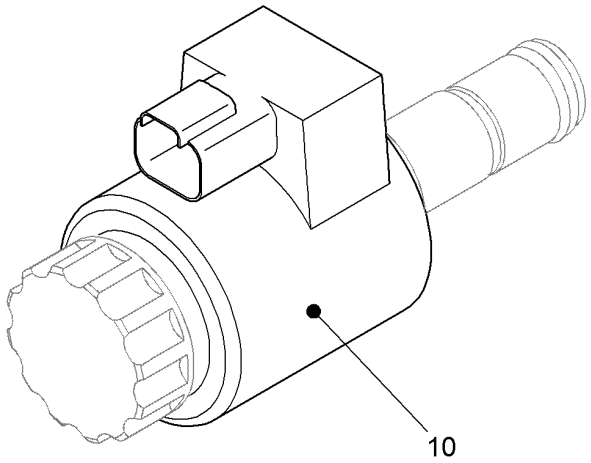

Pos.	Artikel	Menge	Bezeichnung	Description	Serie	K
10	10455143	1	MAGNETSPULE	MAGNET COIL		

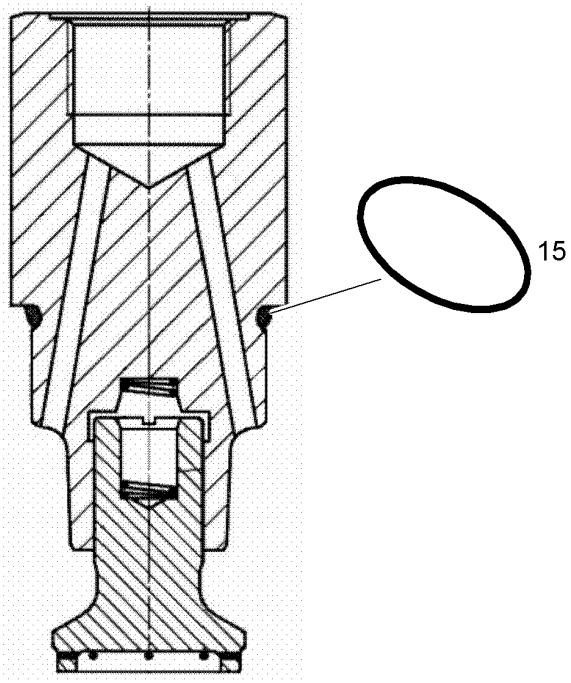

Pos.	Artikel	Menge	Bezeichnung	Description	Serie	K
15	7007476	1	O-RING 34,59X2,62	O-RING		

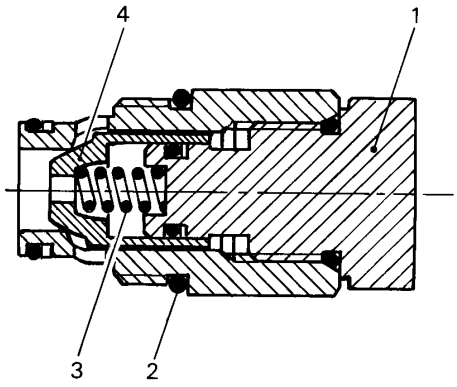

Pos.	Artikel	Menge	Bezeichnung	Description	Serie	K
1		1	VERSCHLUSSSCHRAUBE	SCREW PLUG		
2	7007476	1	O-RING 34,59X2,62	O-RING		
3		1	DRUCKFEDER 1,2X12X36	PRESSURE SPRING		
4		1	KEGEL	TAPER		

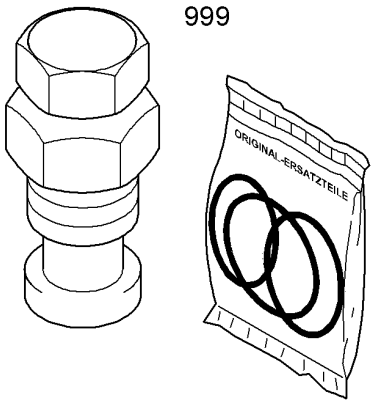

Pos.	Artikel	Menge	Bezeichnung	Description	Serie	K
999	5616900	1	DS DRUCKVENTIL	SEAL KIT PRESSURE VALVE		

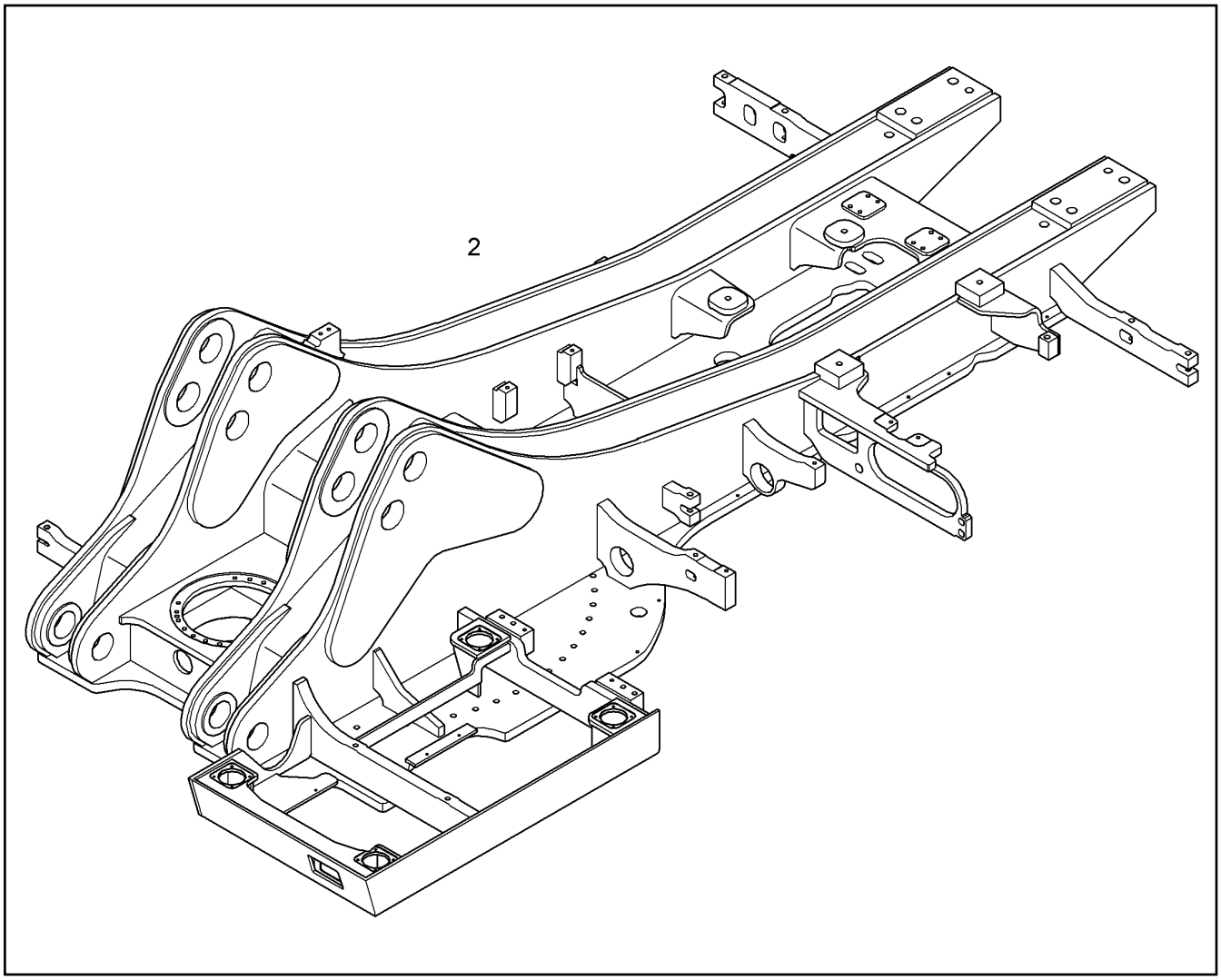

Pos.	Artikel	Menge	Bezeichnung	Description	Serie	K
2		1	DREHBUEHNE(STAHLBAU)	ROTATING DECK(FRAMED CON		

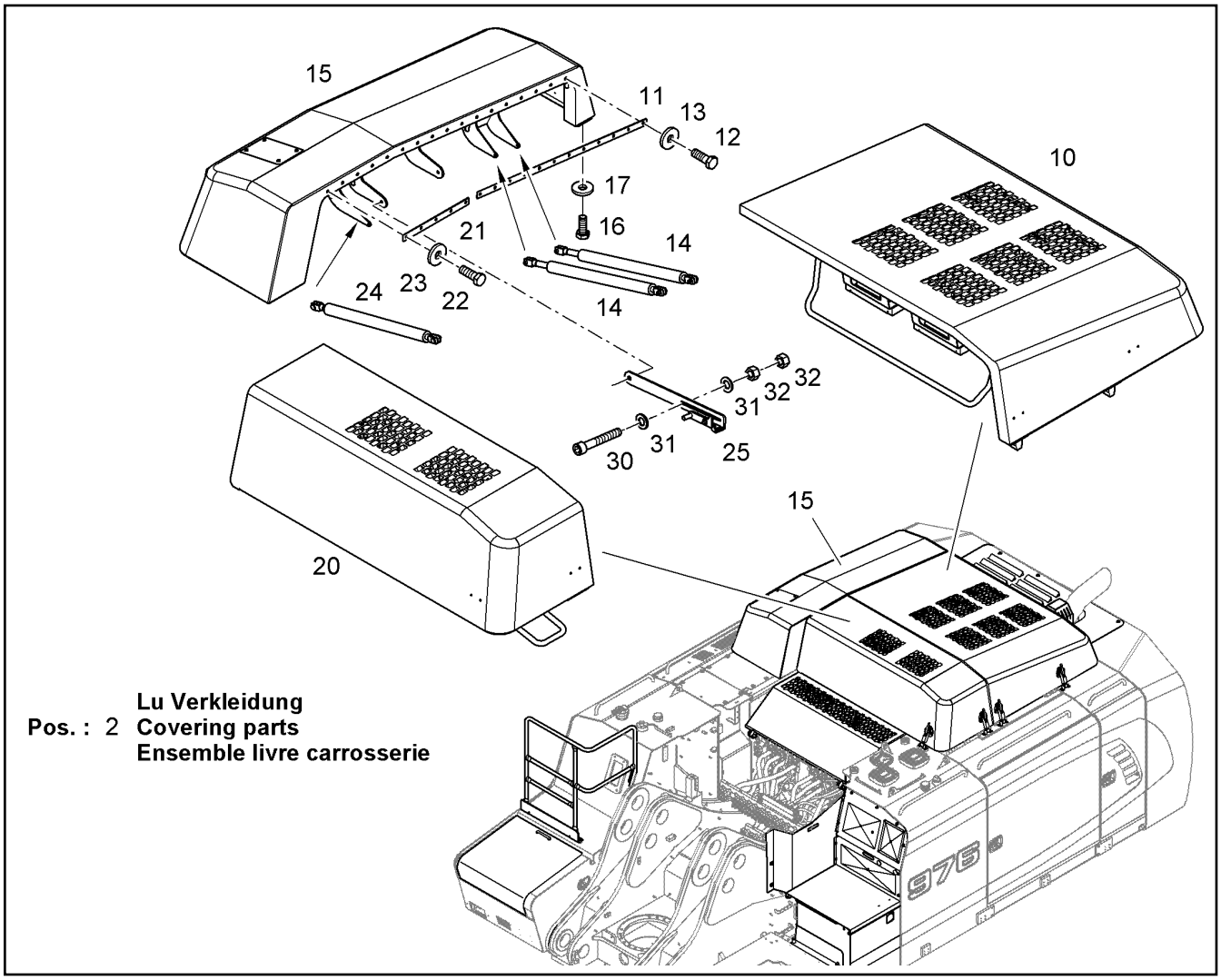

Lu Verkleidung
Pos. : 2 Covering parts
Ensemble livre carrosserie

Pos.	Artikel	Menge	Bezeichnung	Description	Serie	K
2		1	LU VERKLEIDUNG ⇨ ❑ 371	COVERING PARTS		
10		1	MOTORHAUBE ⇨ ❑ 372	ENGINE BONNET		
11	10824162	1	FLACHSTAHL	FLAT STEEL		
12	10299574	12	SECHSKANTSCHRAUBE ISO 4017 M12X35	HEX SCREW		
13	10289804	12	SCHEIBE 12 300HV	WASHER		
14	10441154	2	GASFEDER	GAS SPRING		
15	10854037	1	KUEHLERHAUBE ⇨ ❑ 373	RADIATOR HOOD		
16	10001073	5	SECHSKANTSCHRAUBE ISO 4017 M16X40	HEX SCREW		
17	4600180	5	SCHEIBE 17	WASHER		
20	11734251	1	HAUBE ⇨ ❑ 374	HOOD	40465-	
21	10408875	1	FLACHSTAHL	FLAT STEEL		
22	10299574	5	SECHSKANTSCHRAUBE ISO 4017 M12X35	HEX SCREW		
23	10289804	5	SCHEIBE 12 300HV	WASHER		
24	10423507	1	GASFEDER	GAS SPRING		
25		2	FUEHRUNGSSCHIENE ⇨ ❑ 375	GUIDING RAIL		
30	11321141	2	ZYLINDERSCHRAUBE ISO 4762 M12X80 10.9	SOCKET HEAD SCREW		
31	10289804	4	SCHEIBE 12 300HV	WASHER		
32	11002808	4	SECHSKANTMUTTER M12	HEX NUT		

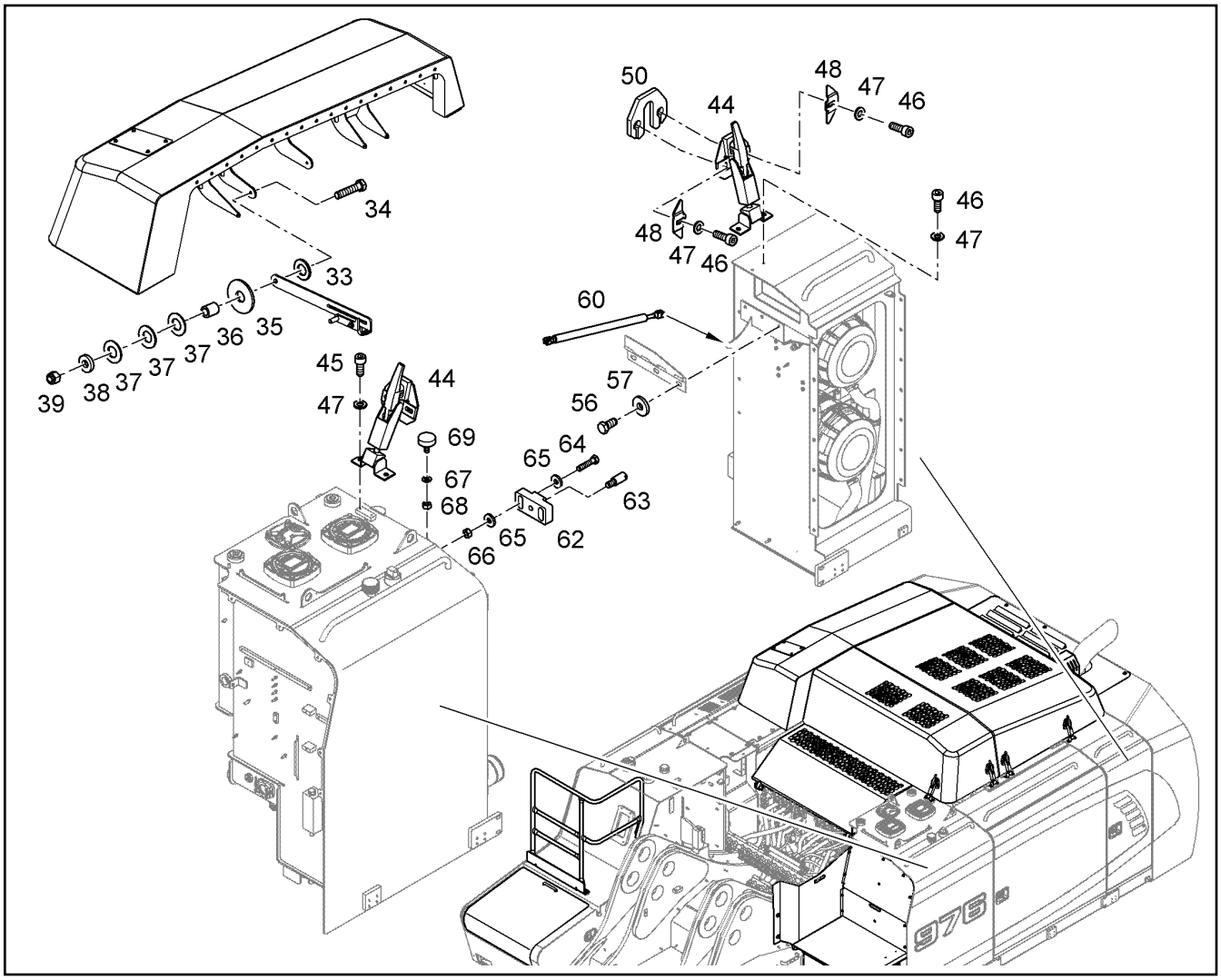

Pos.	Artikel	Menge	Bezeichnung	Description	Serie	K
33	10289808	2	SCHEIBE 20 300HV	WASHER		
34	11002729	2	SECHSKANTSCHRAUBE ISO 4017 M12X55	HEX SCREW		
35	4600328	2	SCHEIBE 20 300HV	WASHER		
36	9836528	2	ZWISCHENSTUECK	INTERMEDIATE PART		
37	4002104	6	TELLERFEDER	DISC SPRING		
38	10006370	2	SCHEIBE 13 200HV	WASHER		
39	10876514	2	SECHSKANTMUTTER M12	HEX NUT		
44	10289799	4	SCHLOSS	LOCK		
45	10875598	2	ZYLINDERSCHRAUBE ISO 4762 M8X20 8.8 4	SOCKET HEAD SCREW		
46	11642261	14	SECHSKANTSCHRAUBE ISO 4017 M8X25 8	HEX SCREW		
47	10289803	16	SCHEIBE 8 300HV	WASHER		
48	12459013	8	FLANSCH	FLANGE		
50	11462842	4	BLECH	PLATE		
56	10800024	3	SECHSKANTSCHRAUBE ISO 4017 M12X25	HEX SCREW		
57	10179356	3	SCHEIBE 13	WASHER		
60	11005029	1	GASFEDER ⇨ ❑ 385	GAS SPRING		
62	9988206	1	KLOTZ	BRICK		
63	9869072	1	BOLZEN	PIN		1
64	10299577	2	SECHSKANTSCHRAUBE ISO 4017 M10X45	HEX SCREW		
65	10179357	4	SCHEIBE 10,5	WASHER		
66	11002807	2	SECHSKANTMUTTER M10	HEX NUT		
67	10289803	2	SCHEIBE 8 300HV	WASHER		
68	11693875	2	SECHSKANTMUTTER M8	HEX NUT		
69	10492230	2	ANSCHLAGPUFFER	LIMIT STOP BUFFER		

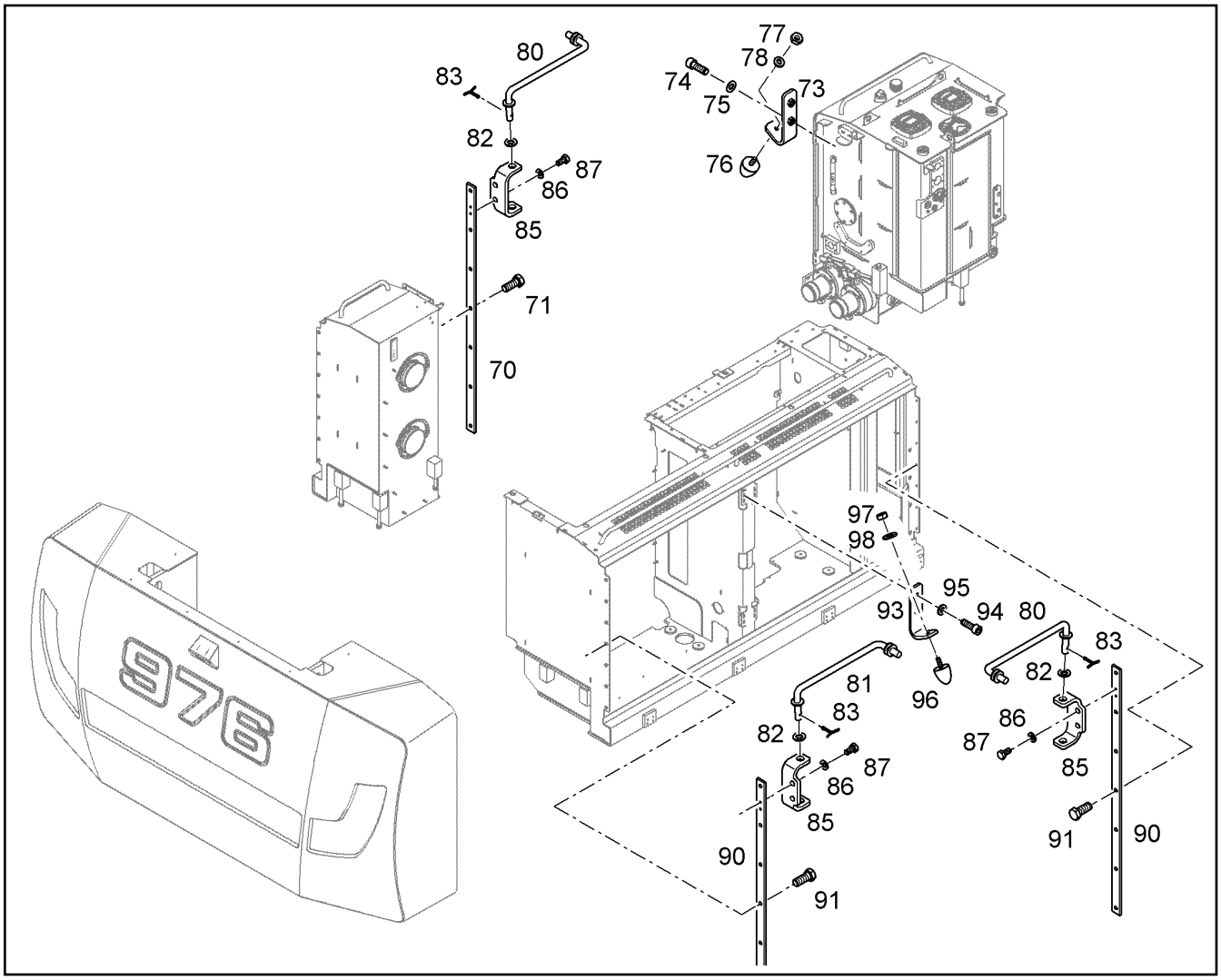

Pos.	Artikel	Menge	Bezeichnung	Description	Serie	K
70	10845462	2	FLACHSTAHL	FLAT STEEL		
71	11002726	14	SECHSKANTSCHRAUBE ISO 4017 M12X30	HEX SCREW		
73	10406430	2	TUER ANSCHLAG	DOOR STOP		
74	11642261	4	SECHSKANTSCHRAUBE ISO 4017 M8X25 8	HEX SCREW		
75	10289803	4	SCHEIBE 8 300HV	WASHER		
76	7027287	2	PARABEL-GUMMIPUFFER	RUBBER BUFFER		
77	11656731	2	SECHSKANTMUTTER M8	HEX NUT		
78	10289803	2	SCHEIBE 8 300HV	WASHER		
80	10055394	3	STANGE	ROD		
81	10055437	1	STANGE	ROD		
82	10289795	4	SCHEIBE 10 300HV	WASHER		
83	4330011	4	SPLINT	SPLIT PIN		
85	10845463	3	BLECH	PLATE		
86	10289803	6	SCHEIBE 8 300HV	WASHER		
87	11651612	10	SECHSKANTSCHRAUBE ISO 4017 M8X16 8	HEX SCREW		
90	10845462	2	FLACHSTAHL	FLAT STEEL		
91	11002726	14	SECHSKANTSCHRAUBE ISO 4017 M12X30	HEX SCREW		
93	10406430	4	TUER ANSCHLAG	DOOR STOP		
94	11642261	8	SECHSKANTSCHRAUBE ISO 4017 M8X25 8	HEX SCREW		
95	10289803	8	SCHEIBE 8 300HV	WASHER		
96	7027287	4	PARABEL-GUMMIPUFFER	RUBBER BUFFER		
97	11656731	4	SECHSKANTMUTTER M8	HEX NUT		
98	10289803	4	SCHEIBE 8 300HV	WASHER		

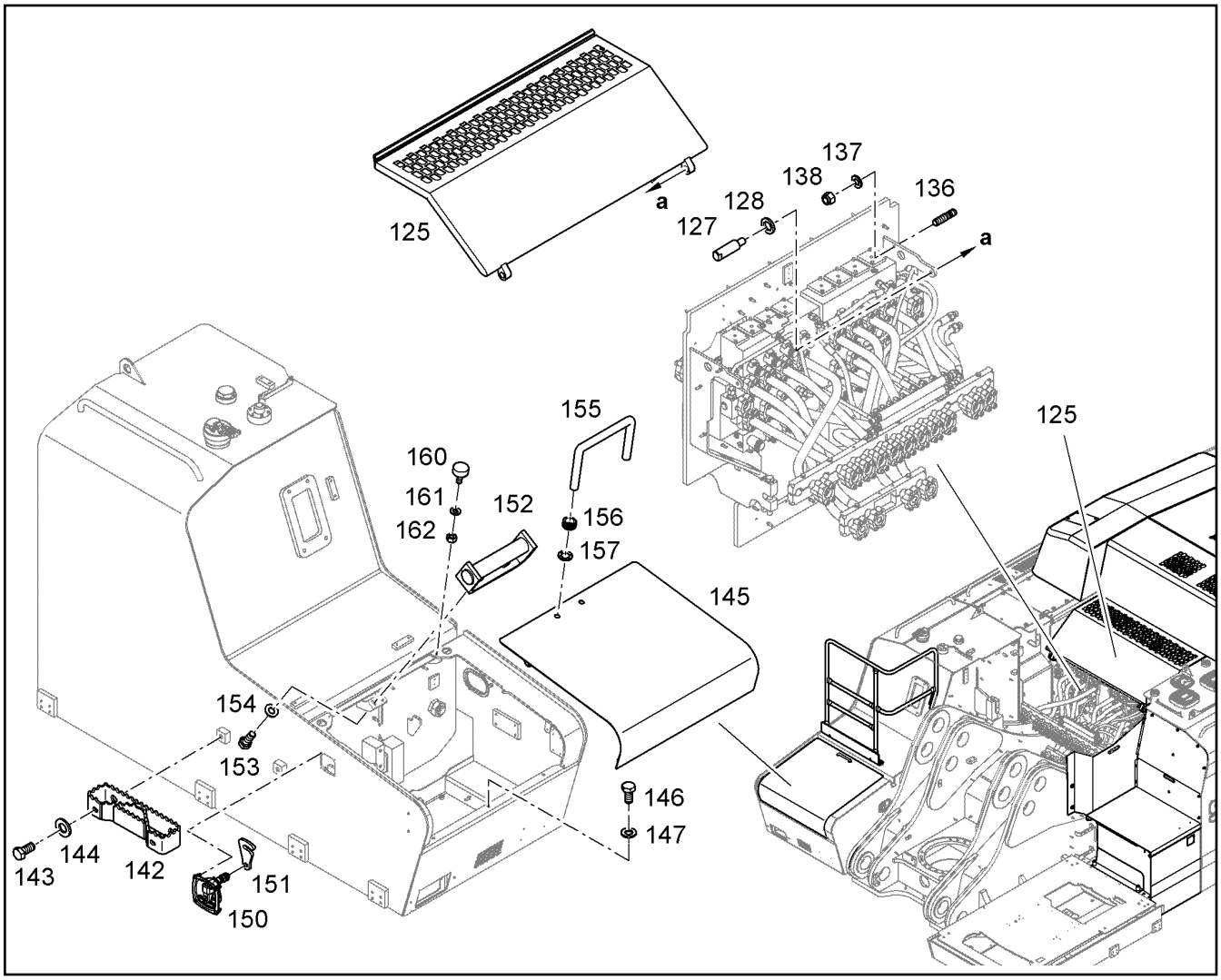

Pos.	Artikel	Menge	Bezeichnung	Description	Serie	K
125		1	DECKEL MITTE ⇨ ❑ 381	COVER MIDDLE		
127	9480332	2	SCHRAUBE 16X95X25	SCREW		
128	4211007	2	SCHEIBE 25 160HV	WASHER		
136	12216156	1	STIFTSCHRAUBE DIN 939 M12X35 10.9 FLZ	DOUBLE-ENDED STUD		
137	10289804	1	SCHEIBE 12 300HV	WASHER		
138	10876514	1	SECHSKANTMUTTER M12	HEX NUT		
142	11813188	1	TRITT	TREAD		
143	4900837	2	SECHSKANTSCHRAUBE ISO 4017 M16X35	HEX SCREW		
144	10289806	2	SCHEIBE 16 300HV	WASHER		
145		1	DECKEL KRAFTSTOFFTANK ⇨ ❑ 383	COVER FUEL TANK		
146	11002753	3	SECHSKANTSCHRAUBE ISO 4017 M10X20	HEX SCREW		
147	10289795	3	SCHEIBE 10 300HV	WASHER		
150	10353879	1	TUERSCHLOSS ⇨ ❑ 386	DOOR LOCK		
151	10399327	1	RIEGEL	LOCKING BAR		
152	9376918	1	VERRIEGELUNG	LOCKING		
153	11651767	2	SECHSKANTSCHRAUBE ISO 4017 M8X20 8	HEX SCREW		
154	10289803	2	SCHEIBE 8 300HV	WASHER		
155	9496454	1	HANDGRIFF	HANDLE		
156	5608314	2	KABELUMMANTELUNG	CABLE SHEATHING		
157	7363744	2	ZAHNSCHEIBE	TOOTH LOCK WASHER		
160	5004748	4	GMT-PUFFER	BUFFER		
161	10289802	4	SCHEIBE 6 300HV	WASHER		

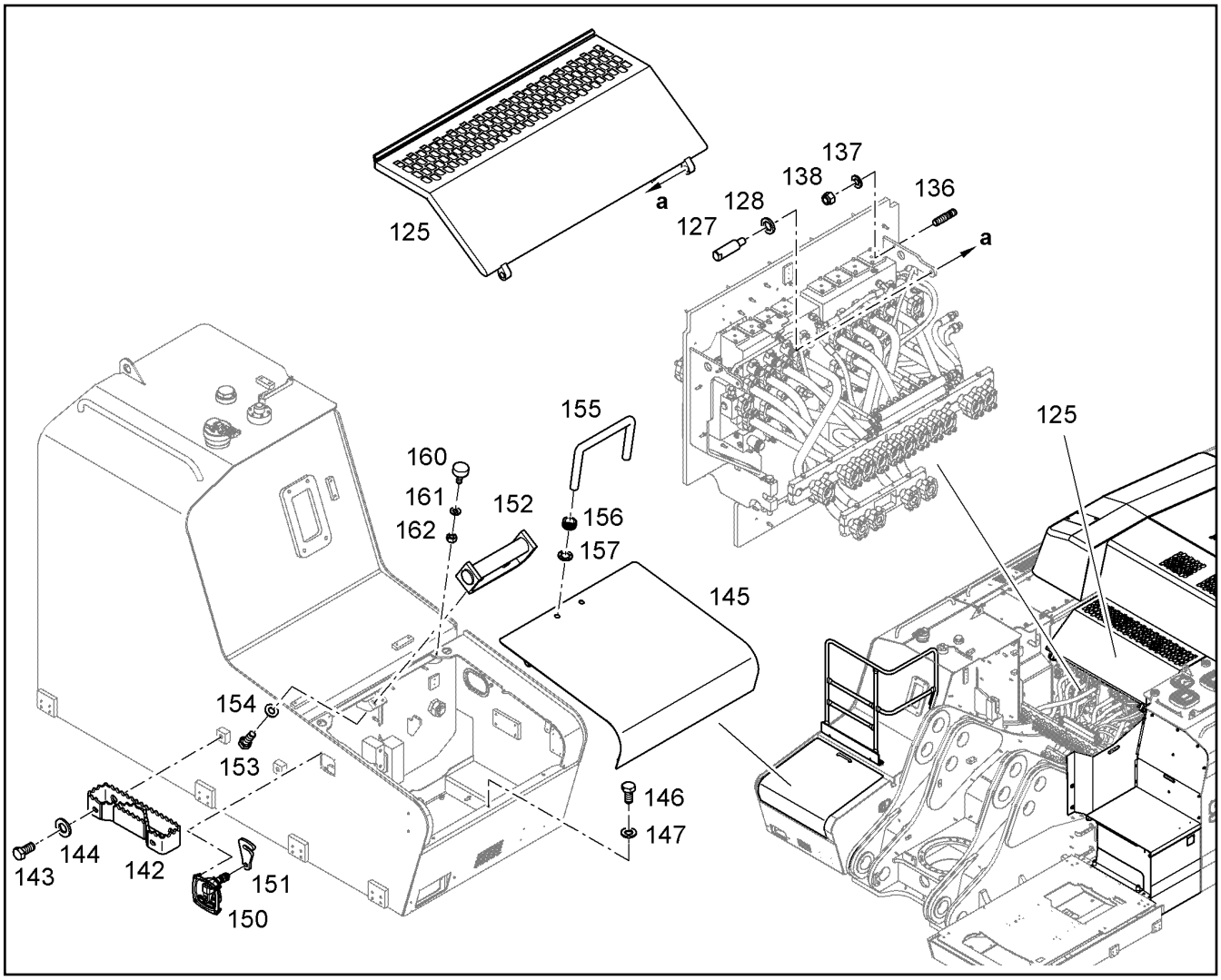

Pos.	Artikel	Menge	Bezeichnung	Description	Serie	K
162		4	KRAFTSTOFFANLAGE MOTOR ⇨ ❑ 130	ENGINE FUEL SYSTEM		

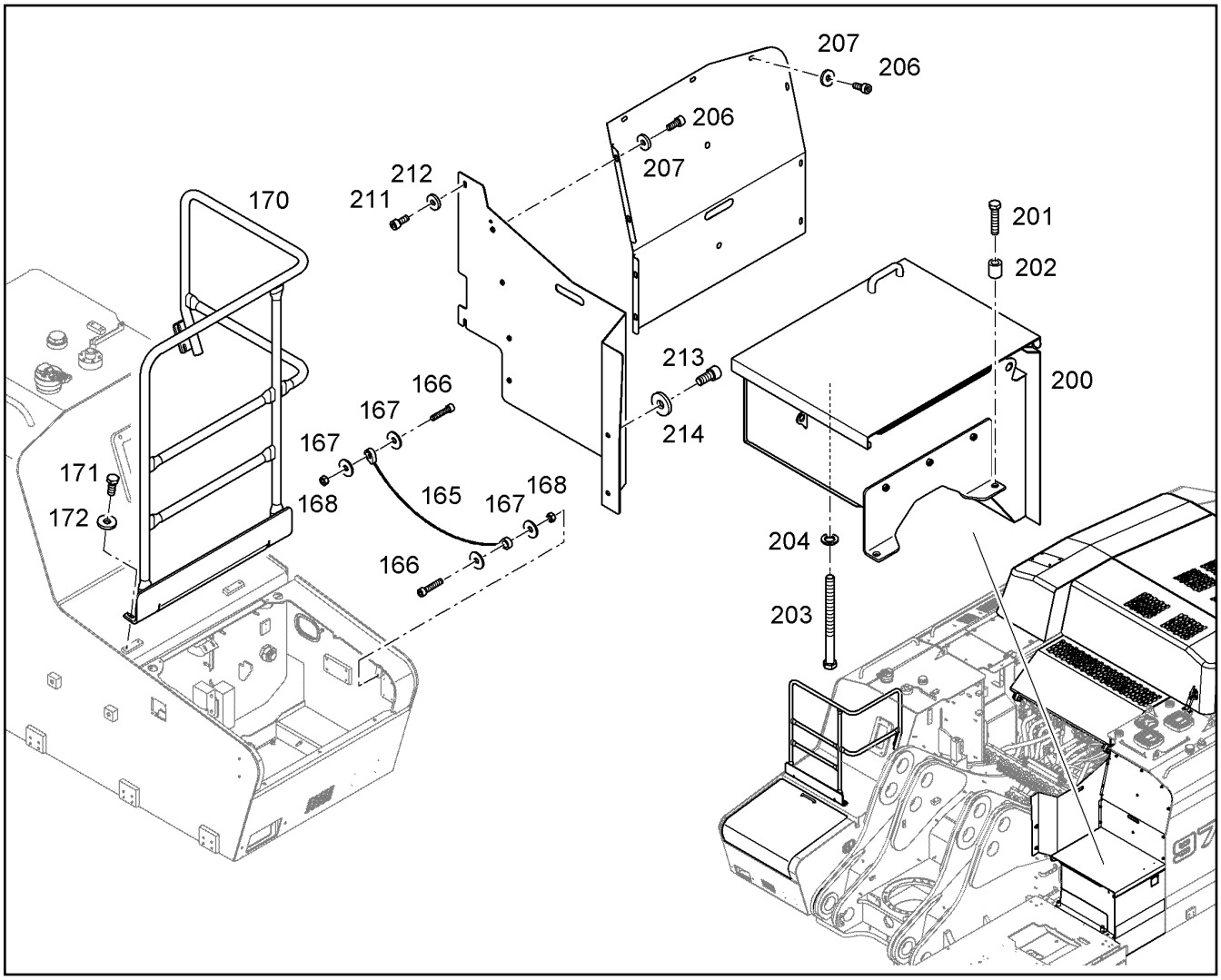

Pos.	Artikel	Menge	Bezeichnung	Description	Serie	K
165	10326658	2	DRAHTSEIL	WIRE ROPE		
166	11321141	4	ZYLINDERSCHRAUBE ISO 4762 M12X80 10.9	SOCKET HEAD SCREW		
167	11491889	8	SCHEIBE 10 300HV	WASHER		
168	11693875	4	SECHSKANTMUTTER M8	HEX NUT		
170	10071592	1	GELAENDER	GUARD RAILING		
171	10299561	6	SECHSKANTSCHRAUBE EN 1665 M10X25 10	HEX SCREW		
172	10179357	6	SCHEIBE 10,5	WASHER		
201	11450719	2	SECHSKANTSCHRAUBE ISO 4017 M16X70	HEX SCREW		
202	9897904	2	ROHR	TUBE		
203	11342135	1	SECHSKANTSCHRAUBE ISO 4014 M16X210	HEX SCREW		
204	9918228	1	SCHEIBE 16,5/28X4	WASHER		
206	10875598	10	ZYLINDERSCHRAUBE ISO 4762 M8X20 8.8 4	SOCKET HEAD SCREW		
207	12203968	10	SCHEIBE 8,4 30HV	WASHER		
211	10875598	2	ZYLINDERSCHRAUBE ISO 4762 M8X20 8.8 4	SOCKET HEAD SCREW		
212	12203968	2	SCHEIBE 8,4 30HV	WASHER		
213	10800024	2	SECHSKANTSCHRAUBE ISO 4017 M12X25	HEX SCREW		
214	10179356	2	SCHEIBE 13	WASHER		

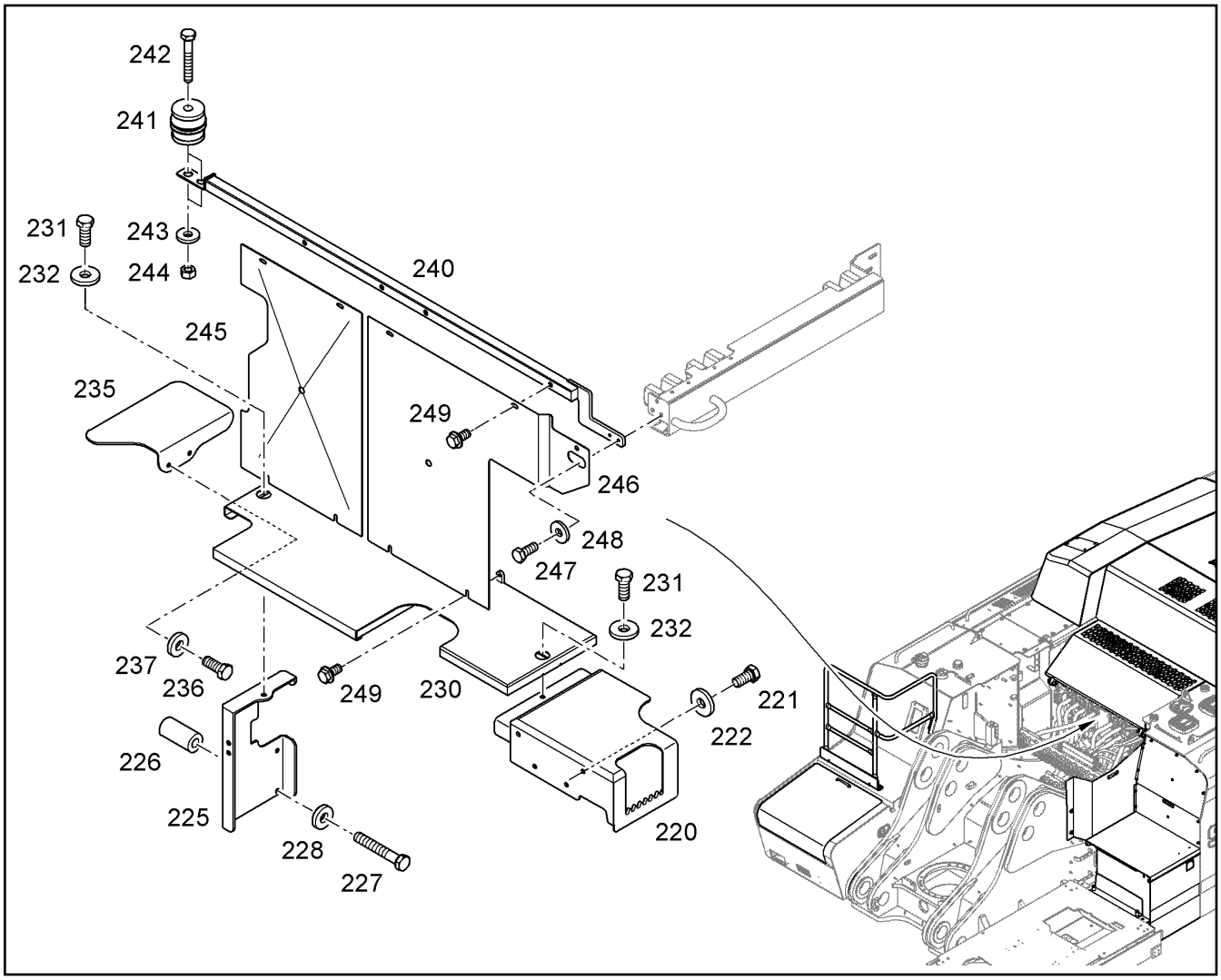

Pos.	Artikel	Menge	Bezeichnung	Description	Serie	K
220	10837733	1	LAUFBODEN	FOOTBOARD		
221	10800024	4	SECHSKANTSCHRAUBE ISO 4017 M12X25	HEX SCREW		
222	10179356	4	SCHEIBE 13	WASHER		
225	10837738	1	KONSOLE	CONSOLE		
226	9573133	4	HUELSE	SLEEVE		1
227	11002731	4	SECHSKANTSCHRAUBE ISO 4017 M12X75	HEX SCREW		
228	10006370	4	SCHEIBE 13 200HV	WASHER		
230	10837741	1	LAUFBODEN	FOOTBOARD		
231	11002726	2	SECHSKANTSCHRAUBE ISO 4017 M12X30	HEX SCREW		
232	10179356	2	SCHEIBE 13	WASHER		
235	10837776	1	LAUFBODEN	FOOTBOARD		
236	11002726	2	SECHSKANTSCHRAUBE ISO 4017 M12X30	HEX SCREW		
237	10006370	2	SCHEIBE 13 200HV	WASHER		
240	10825023	1	HALTER	HOLDER		
241	10015159	2	GUMMILAGER	RUBBER BEARING		
242	11320179	2	SECHSKANTSCHRAUBE ISO 4017 M10X65	HEX SCREW		
243	10179357	2	SCHEIBE 10,5	WASHER		
244	11002807	2	SECHSKANTMUTTER M10	HEX NUT		
245	10824849	1	FEUERSCHUTZBLECH	FIRE PROTECTION SHEET		
246	10824850	1	FEUERSCHUTZBLECH	FIRE PROTECTION SHEET		
247	10299578	2	SECHSKANTSCHRAUBE ISO 4017 M10X25	HEX SCREW		
248	10179357	2	SCHEIBE 10,5	WASHER		
249	7366851	9	SICHERUNGSSCHRAUBE M10X20 FLZN	LOCKING SCREW		

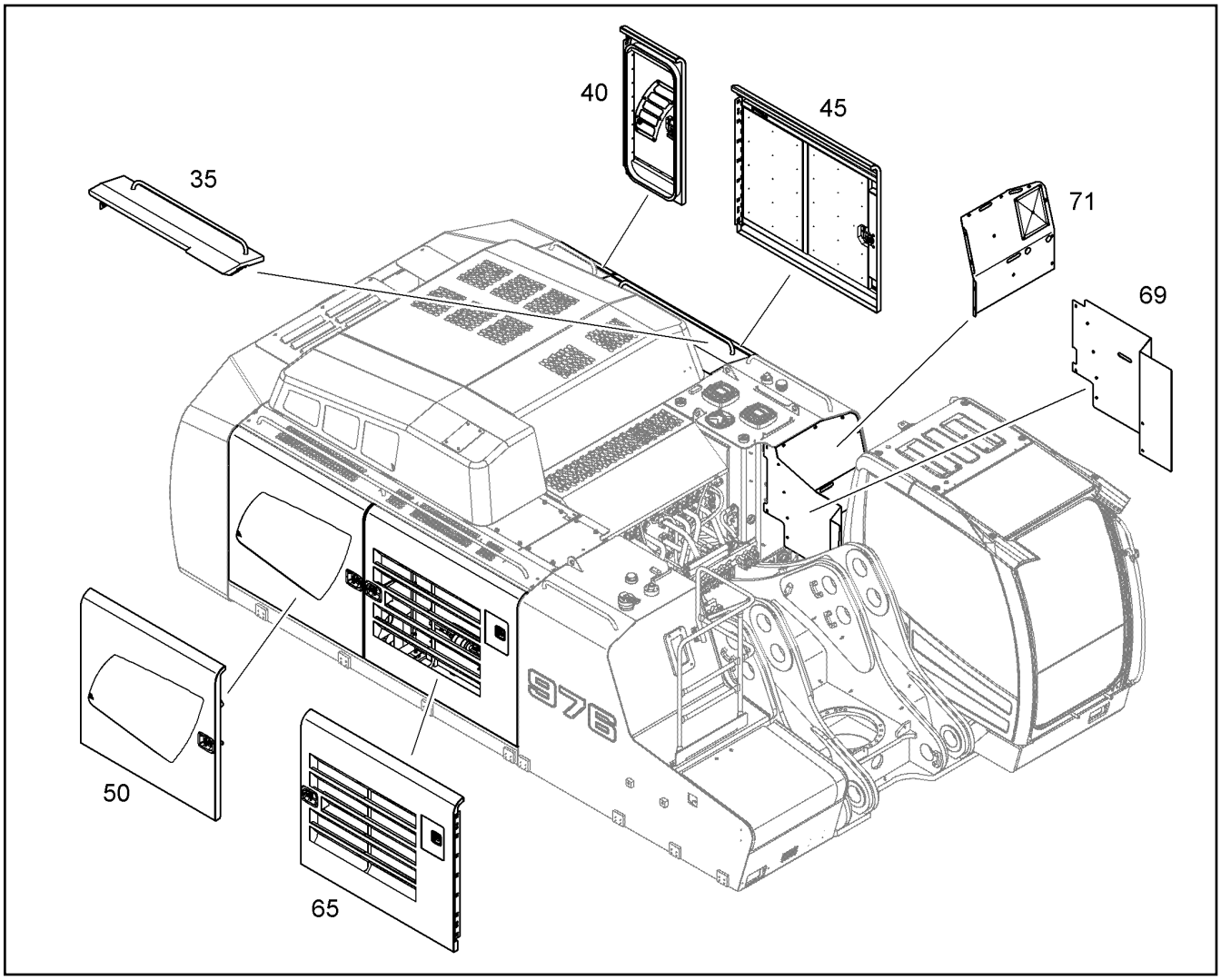

Pos.	Artikel	Menge	Bezeichnung	Description	Serie	K
35	11738627	1	HAUBE LINKS ⇨ ❑ 377	BONNET LEFT	40885-	
40	10399492	1	LUFTFILTERTUER LINKS ⇨ ❑ 378	DOOR AIR FILTER LEFT		
45	10399493	1	SEITENTUER LINKS ⇨ ❑ 379	SIDE DOOR LEFT		
50	10853885	1	SEITENTUER HINTEN RECHTS ⇨ ❑ 380	SIDE DOOR BACK RIGHT		
65	10853888	1	SEITENTUER VORNE RECHTS ⇨ ❑ 382	SIDE DOOR FRONT RIGHT		
69	10843335	1	LUFTFUEHRUNGSBLECH	AIR DEFLECTING SHEET		
71		1	LUFTFUEHRUNGSBLECH ⇨ ❑ 376	AIR DEFLECTING SHEET	40885-	

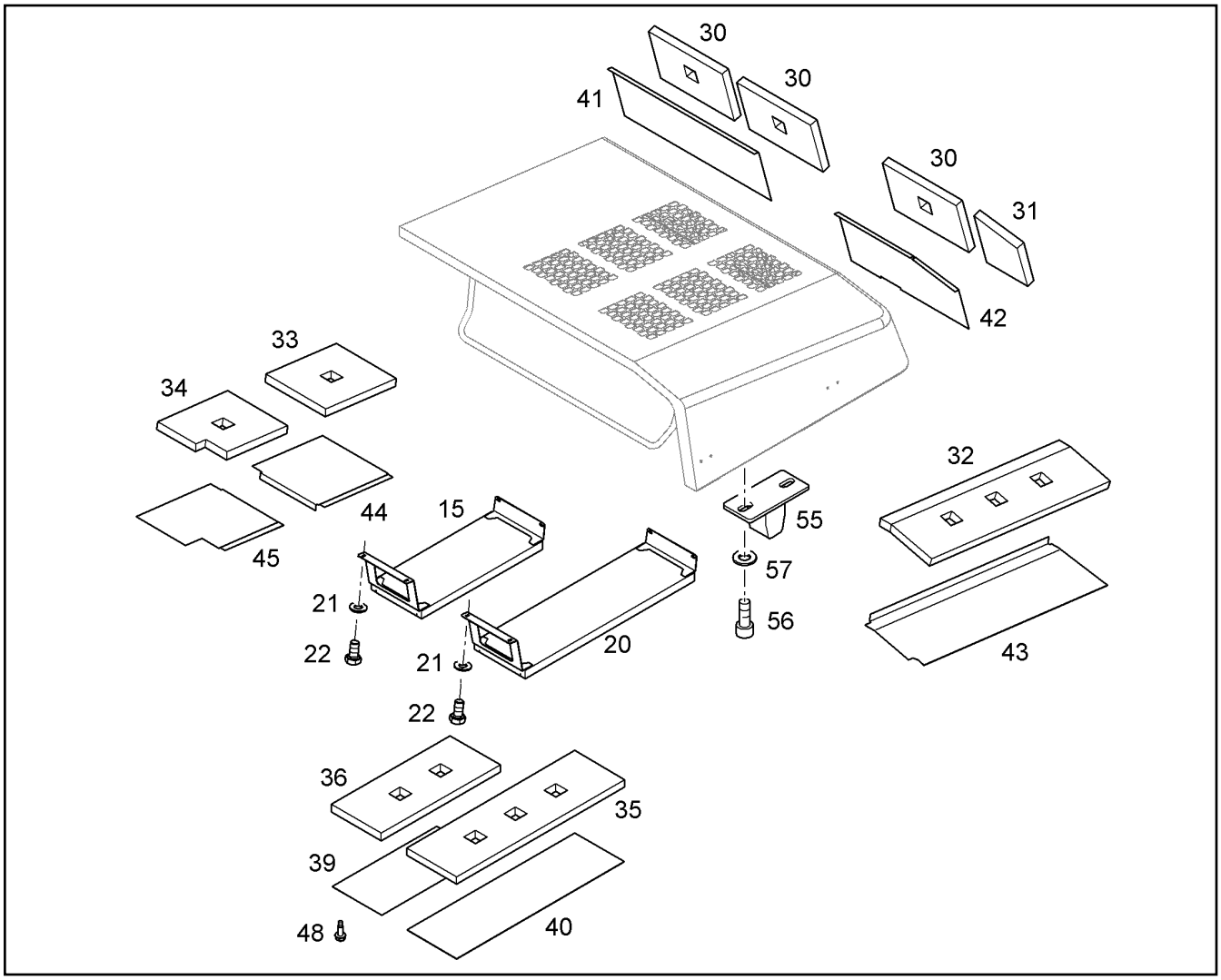

Pos.	Artikel	Menge	Bezeichnung	Description	Serie	K
15	11454125	1	HUETZE	SCOOP		
20	10822922	1	HUETZE	SCOOP		
21	10289803	8	SCHEIBE 8 300HV	WASHER		
22	11651612	8	SECHSKANTSCHRAUBE ISO 4017 M8X16 8	HEX SCREW		
30	10822973	3	DAEMMMATTE	INSULATING MAT		
31	10822974	1	DAEMMMATTE	INSULATING MAT		
32	10822975	1	DAEMMMATTE	INSULATING MAT		
33	10822976	1	DAEMMMATTE	INSULATING MAT		
34	10822977	1	DAEMMMATTE	INSULATING MAT		
35	10822978	1	DAEMMMATTE	INSULATING MAT		
36	11454429	1	DAEMMMATTE	INSULATING MAT		
39	11454646	1	LOCHBLECH	PERFORATED PLATE		
40	10822979	1	LOCHBLECH	PERFORATED PLATE		
41	10822980	1	LOCHBLECH	PERFORATED PLATE		
42	10822981	1	LOCHBLECH	PERFORATED PLATE		
43	10822982	1	LOCHBLECH	PERFORATED PLATE		
44	10822983	1	LOCHBLECH	PERFORATED PLATE		
45	10822984	1	LOCHBLECH	PERFORATED PLATE		
48	7363932	147	BOHRSCHRAUBE AEHNL.DIN 7504 ST4,8X1	DRILLING SCREW		
55	10081454	2	ZAPFEN	SPIGOT		
56	11002743	4	ZYLINDERSCHRAUBE ISO 4762 M10X30 10.9	SOCKET HEAD SCREW		
57	11658580	4	SCHEIBE 10,5 200HV	WASHER		

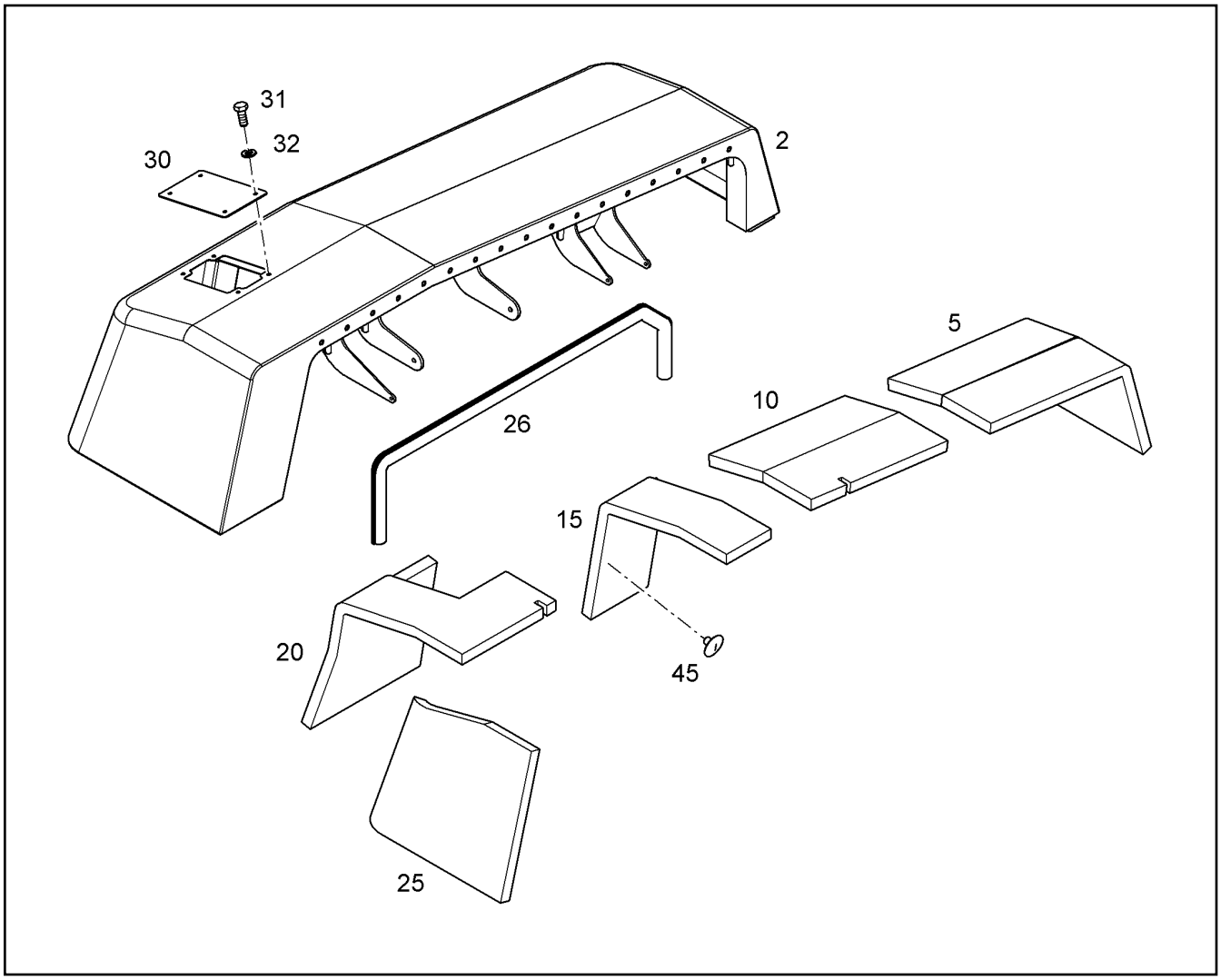

Pos.	Artikel	Menge	Bezeichnung	Description	Serie	K
2		1	KUEHLERHAUBE	RADIATOR HOOD		
5	10823019	1	DAEMMMATTE	INSULATING MAT		
10	10823020	1	DAEMMMATTE	INSULATING MAT		
15	10854168	1	DAEMMMATTE	INSULATING MAT		
20	10823023	1	DAEMMMATTE	INSULATING MAT		
25	10823024	1	DAEMMMATTE	INSULATING MAT		
26	12205924	2m	KLEMMPROFIL 40	CLAMPING PROFILE		
30	9985547	1	BLECH	PLATE		
31	11651767	4	SECHSKANTSCHRAUBE ISO 4017 M8X20 8	HEX SCREW		
32	10289803	4	SCHEIBE 8 300HV	WASHER		
45	10412536	105	CLIP	CLIP		

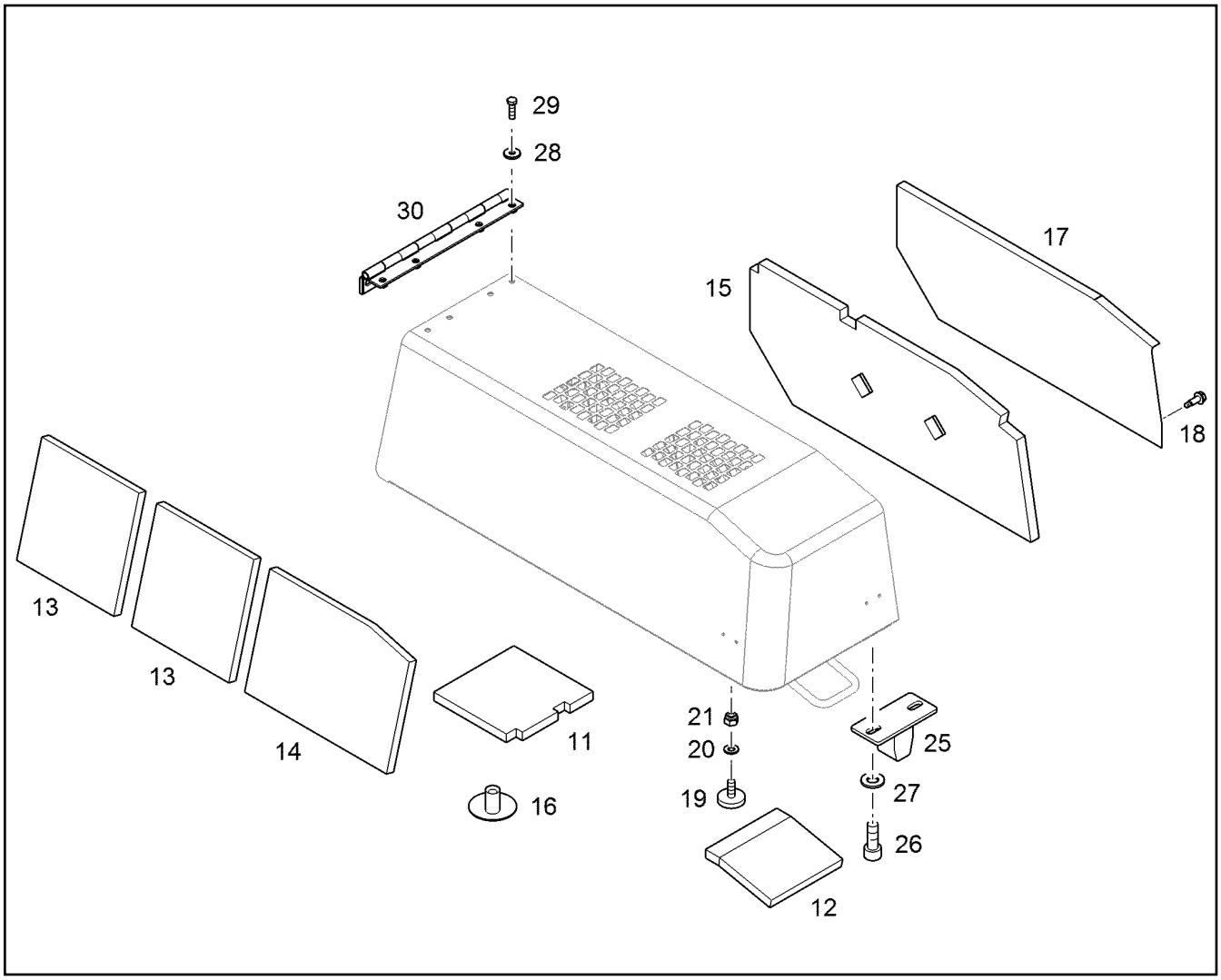

Pos.	Artikel	Menge	Bezeichnung	Description	Serie	K
11	10823081	1	DAEMMMATTE	INSULATING MAT		
12	10823082	1	DAEMMMATTE	INSULATING MAT		
13	10823083	2	DAEMMMATTE	INSULATING MAT		
14	10823084	1	DAEMMMATTE	INSULATING MAT		
15	10823085	1	DAEMMMATTE	INSULATING MAT		
16	10412536	60	CLIP	CLIP		
17	10823080	1	LOCHBLECH	PERFORATED PLATE		
18	7363932	28	BOHRSCHRAUBE AEHNL.DIN 7504 ST4,8X1	DRILLING SCREW		
19	10492230	1	ANSCHLAGPUFFER	LIMIT STOP BUFFER		
20	10289803	1	SCHEIBE 8 300HV	WASHER		
21	4901573	1	SECHSKANTMUTTER M8	HEX NUT		
25	10081454	1	ZAPFEN	SPIGOT		
26	4043000	2	ZYLINDERSCHRAUBE ISO 4762 M10X30 10.	SOCKET HEAD SCREW		
27	4000505	2	SCHEIBE 10,5 200HV	WASHER		
28	10179356	4	SCHEIBE 13	WASHER		
29	4600366	4	SECHSKANTSCHRAUBE ISO 4017 M12X40 1	HEX SCREW		
30	11734155	1	SCHARNIER	HINGE		

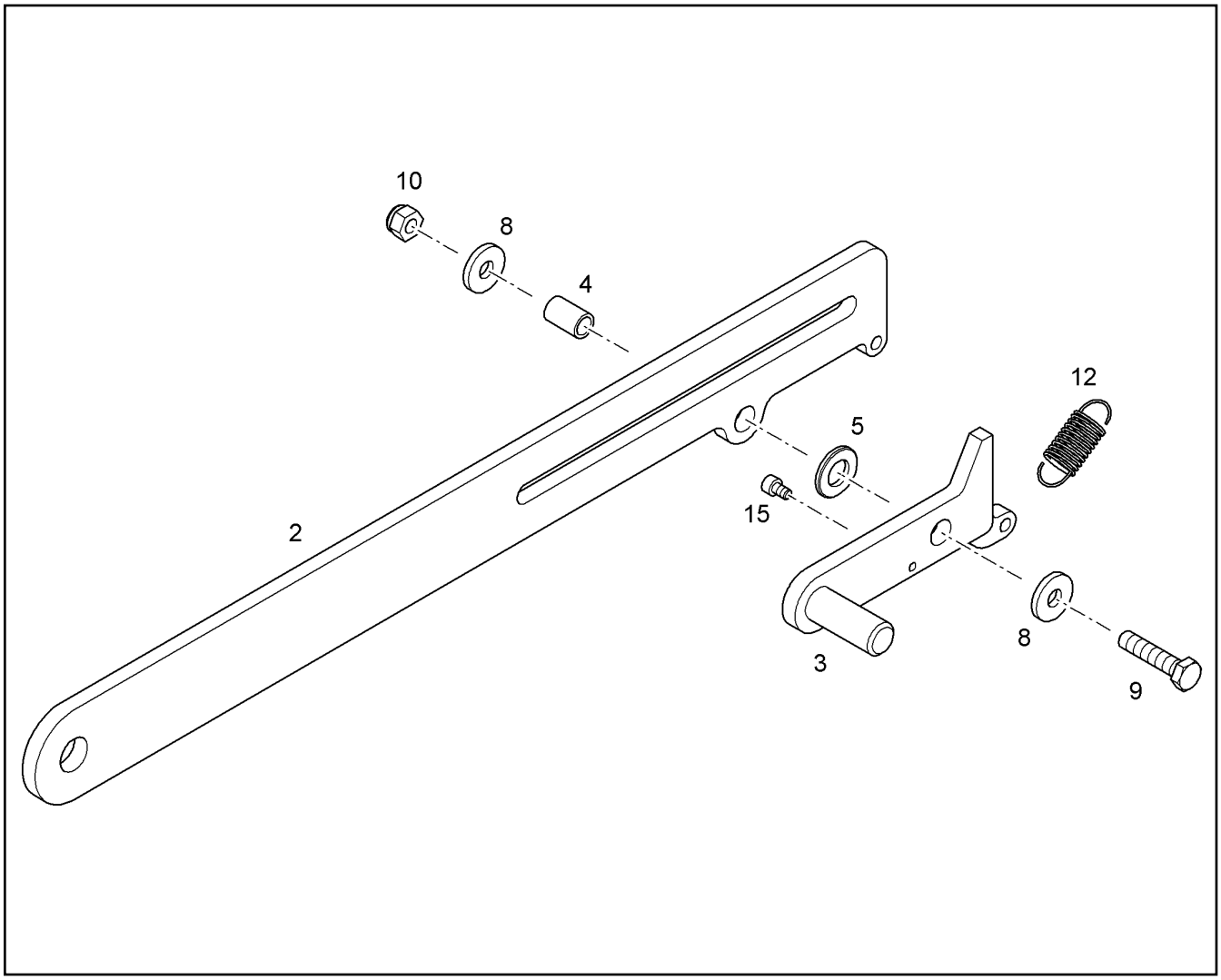

Pos.	Artikel	Menge	Bezeichnung	Description	Serie	K
2		1	SCHIENE	RAIL		
3	10408064	1	KLAPPSICHERUNG	SAFETY CATCH		
4	10408100	1	DISTANZBUCHSE	SPACER BUSHING		
5	10289806	1	SCHEIBE 16 300HV	WASHER		
8	10179357	2	SCHEIBE 10,5	WASHER		
9	4601134	1	SECHSKANTSCHRAUBE ISO 4017 M10X45 1	HEX SCREW		
10	4600579	1	SECHSKANTMUTTER M10	HEX NUT		
12	7615768	1	ZUGFEDER 1,40X15,0X34,9	TENSION SPRING		
15	4902250	1	ZYLINDERSCHRAUBE ISO 4762 M6X10 10.9	SOCKET HEAD SCREW		

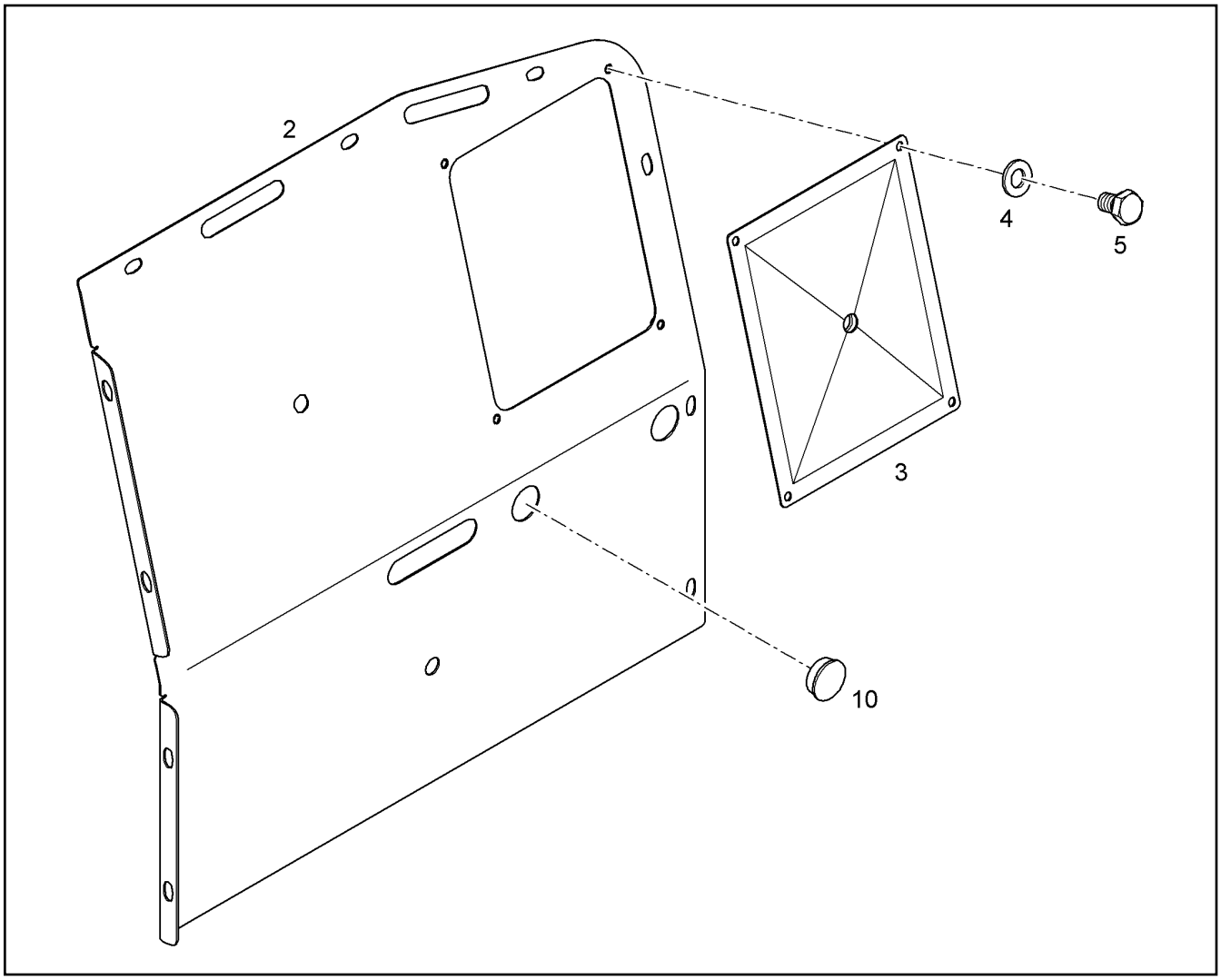

Pos.	Artikel	Menge	Bezeichnung	Description	Serie	K
2	11738687	1	BLECH	PLATE		
3	11738505	1	BLECH	PLATE		
4	10289803	4	SCHEIBE 8 300HV	WASHER		
5	11690048	4	SECHSKANTSCHRAUBE ISO 4017 M8X12 8	HEX SCREW		
10	7000536	2	VERSCHLUSSSTOPFEN GPN 300 F	BLANKING PLUG		

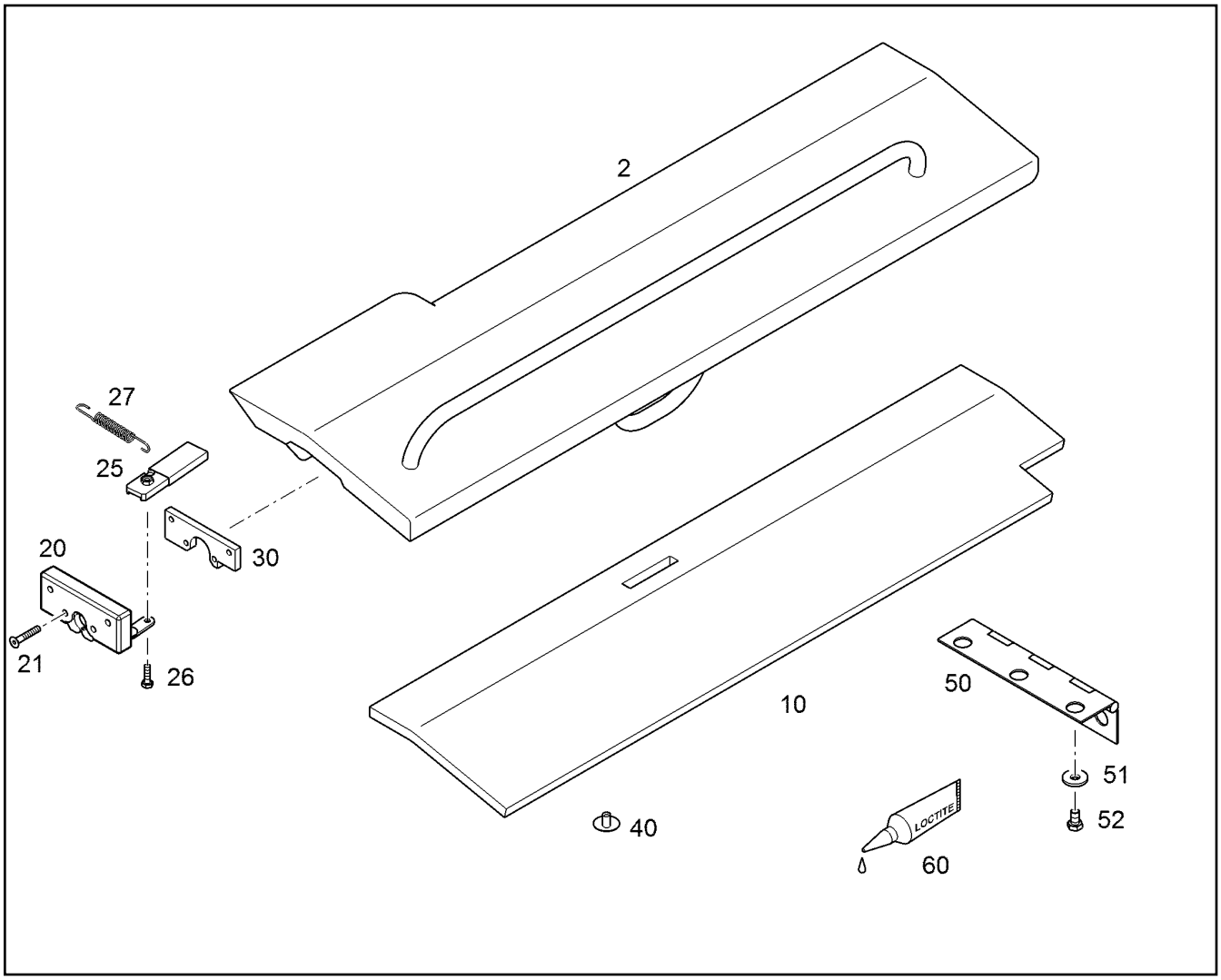

Pos.	Artikel	Menge	Bezeichnung	Description	Serie	K
2		1	HAUBE LINKS	BONNET LEFT		
10	11738641	1	DAEMMMATTE	INSULATING MAT		
20	7371009	1	SCHLOSS	LOCK		
21	4002419	4	SENKSCHRAUBE DIN 7991 M6X35 8.8 A2C	COUNTERSUNK SCREW		
25	9691297	1	GRIFF	GRIP		
26	4001880	1	SECHSKANTSCHRAUBE ISO 4017 M6X20 1	HEX SCREW		
27	7371115	1	ZUGFEDER 1,6X9,6X75,8	TENSION SPRING		
30	9867368	1	GEWINDEPLATTE	THREADED PLATE		
40	10412536	21	CLIP	CLIP		
50	11738405	1	SCHARNIER	HINGE		
51	10179356	3	SCHEIBE 13	WASHER		
52	4066120	3	SECHSKANTSCHRAUBE ISO 4017 M12X20 1	HEX SCREW		
60	8628192	1	SCHRAUBENSICHERUNG	SCREW LOCKING		

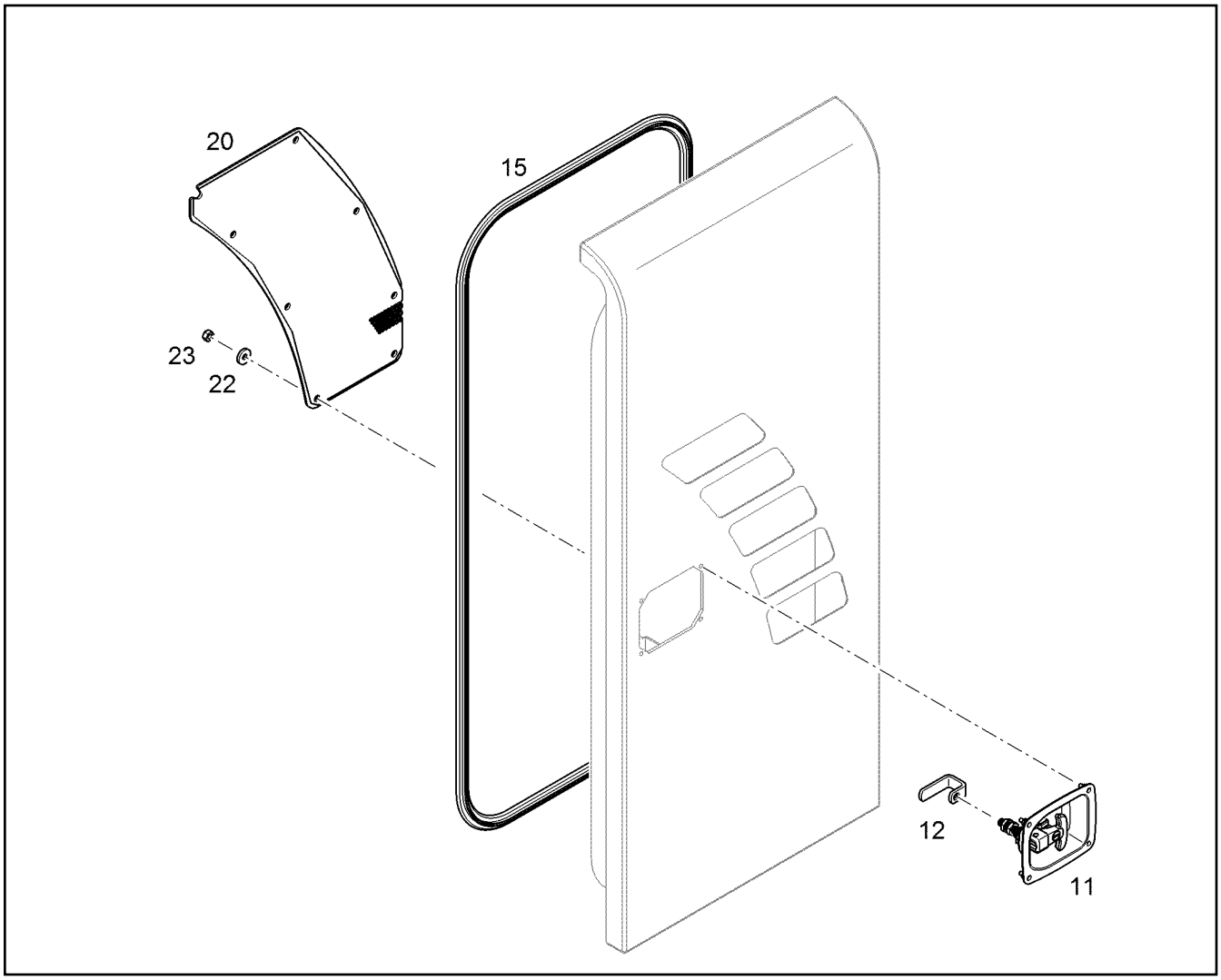

Pos.	Artikel	Menge	Bezeichnung	Description	Serie	K
11	10678044	1	TUERVERSCHLUSS ⇨ ❑ 387	DOOR LOCK		
12	10820518	1	RIEGEL	LOCKING BAR		
15	7360171	2.8m	KANTENSCHUTZDICHTPROFIL	CORNER PROTECT.PROFILE		
20	10820477	1	GITTER	GRID		
22	4002920	8	SCHEIBE 6 200HV	WASHER		
23	4000900	8	SECHSKANTMUTTER M6	HEX NUT		

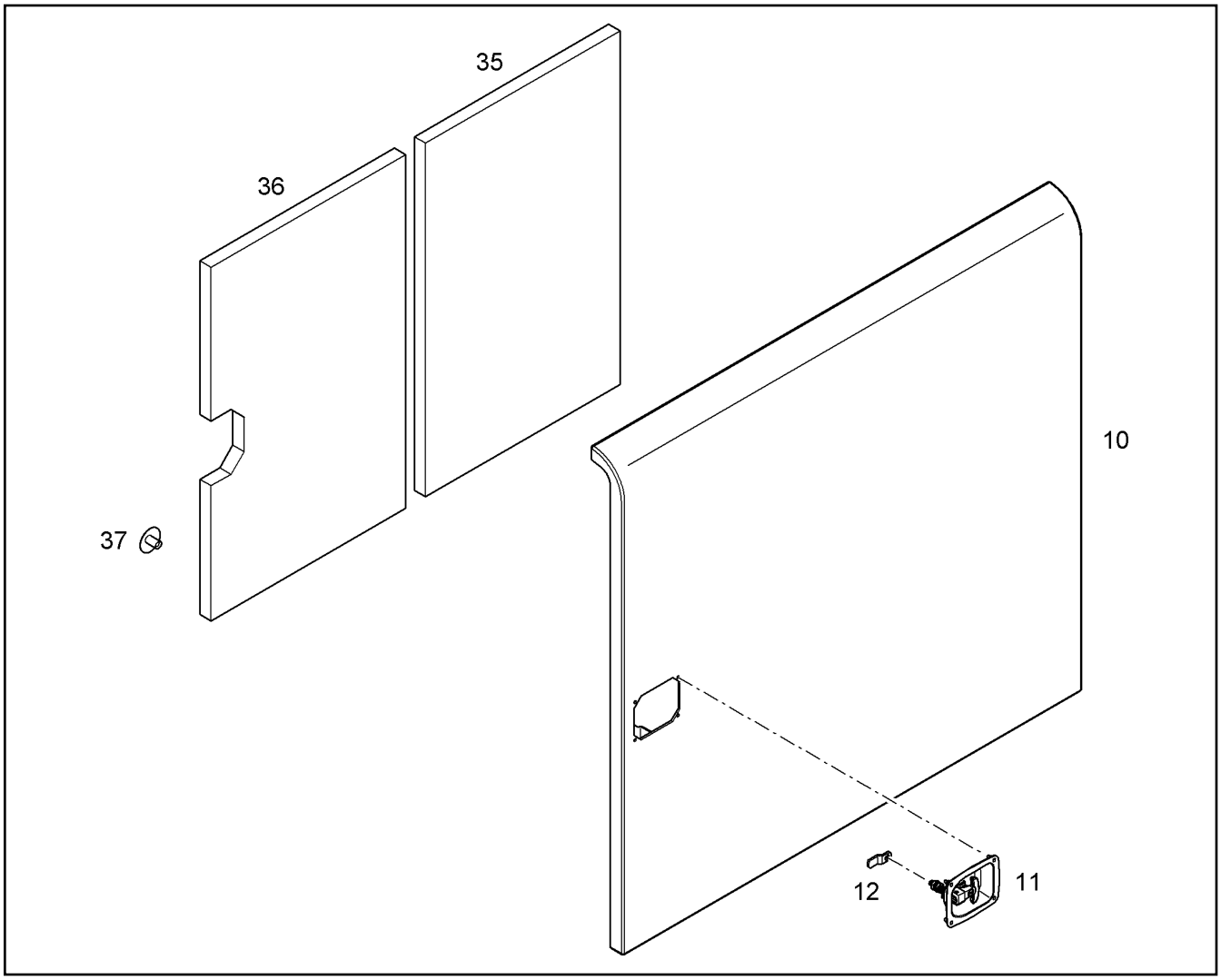

Pos.	Artikel	Menge	Bezeichnung	Description	Serie	K
10		1	SEITENTUER VORNE LINKS	SIDE DOOR FRONT LEFT		
11	10678044	1	TUERVERSCHLUSS ⇨ ❑ 387	DOOR LOCK		
12	12438526	1	RIEGEL	LOCKING BAR		
35	10820519	1	DAEMMMATTE	INSULATING MAT		
36	10820520	1	DAEMMMATTE	INSULATING MAT		
37	10412536	30	CLIP	CLIP		

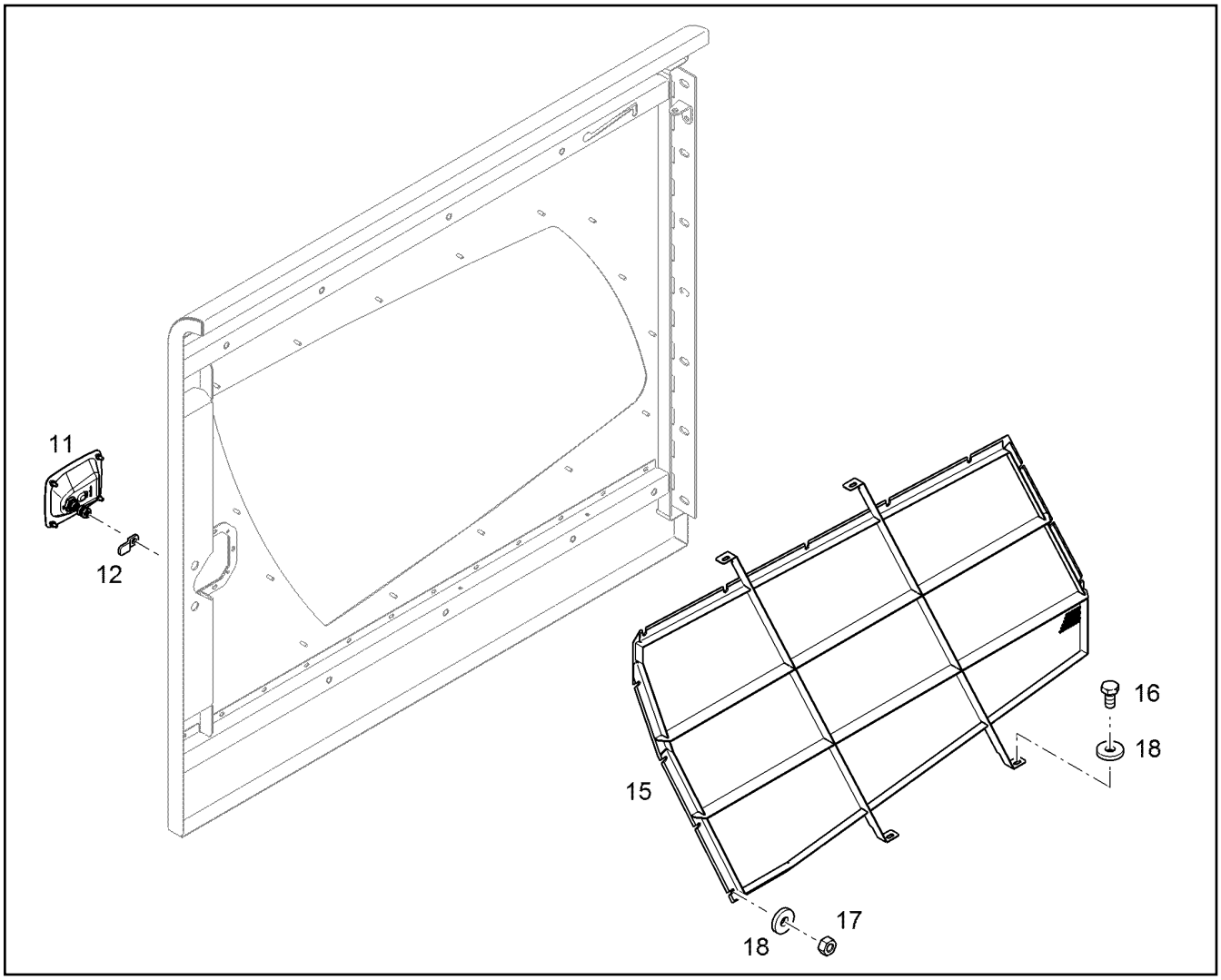

Pos.	Artikel	Menge	Bezeichnung	Description	Serie	K
11	10678044	1	TUERVERSCHLUSS ⇨ ❑ 387	DOOR LOCK		
12	9634109	1	RIEGEL	LOCKING BAR		
15	10853978	1	GITTER	GRID		
16	4002407	4	SECHSKANTSCHRAUBE ISO 4017 M6X12 8	HEX SCREW		
17	4000900	16	SECHSKANTMUTTER M6	HEX NUT		
18	4002920	20	SCHEIBE 6 200HV	WASHER		

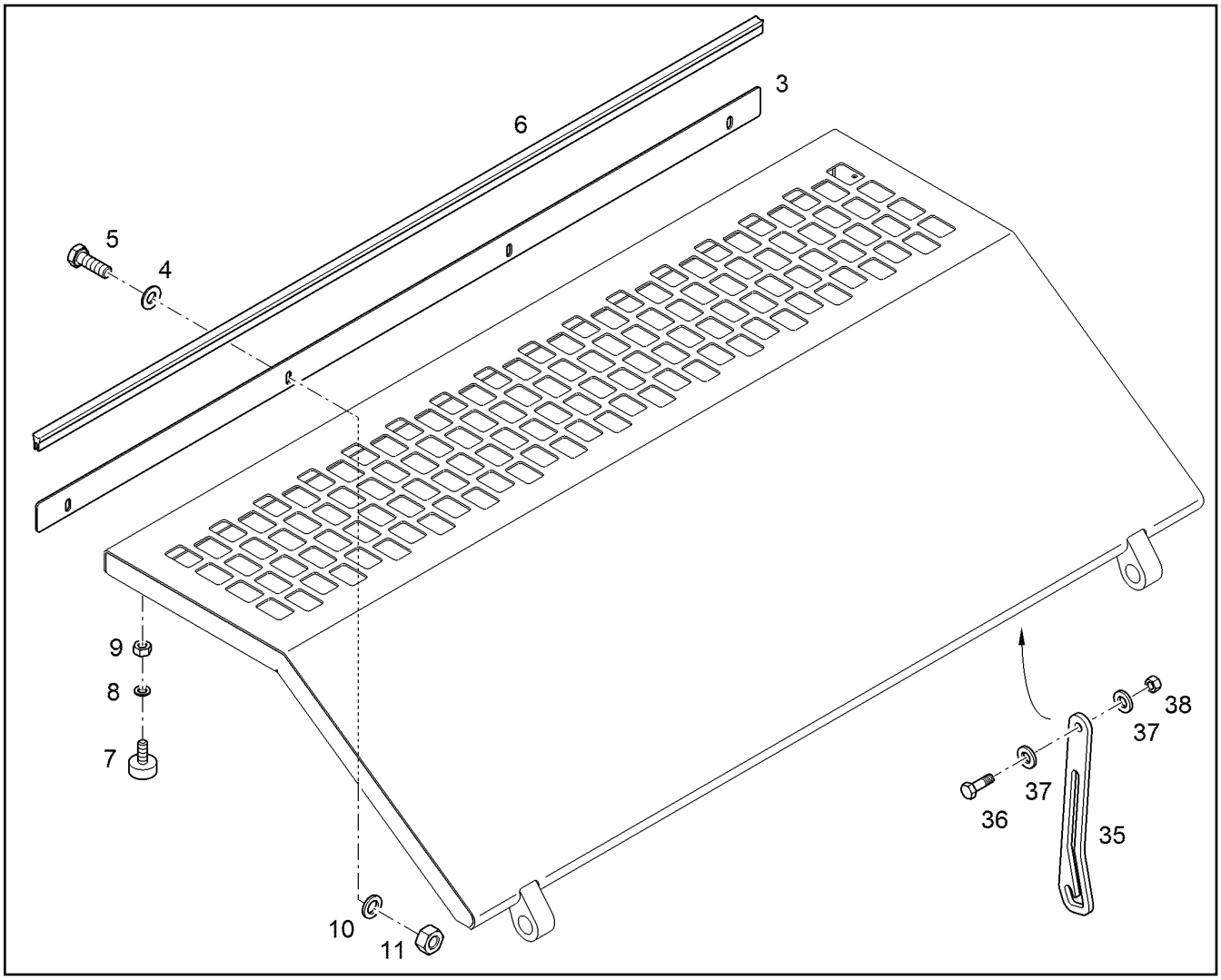

Pos.	Artikel	Menge	Bezeichnung	Description	Serie	K
3	10403511	1	BLECH	PLATE		
4	10289803	4	SCHEIBE 8 300HV	WASHER		
5	4066042	4	SECHSKANTSCHRAUBE ISO 4017 M8X25 1	HEX SCREW		
6	10292662	1.312m	KANTENSCHUTZ	EDGE PROTECTION		
7	5004748	2	GMT-PUFFER	BUFFER		
8	10289802	2	SCHEIBE 6 300HV	WASHER		
9	4000379	2	SECHSKANTMUTTER M6	HEX NUT		
10	10289803	4	SCHEIBE 8 300HV	WASHER		
11	4901650	4	SECHSKANTMUTTER M8XLH	HEX NUT		
35	9827870	1	SCHIENE	RAIL		
36	10287617	1	SECHSKANTSCHRAUBE ISO 4017 M12X45	HEX SCREW		
37	10289804	2	SCHEIBE 12 300HV	WASHER		
38	4900546	1	SECHSKANTMUTTER M12	HEX NUT		

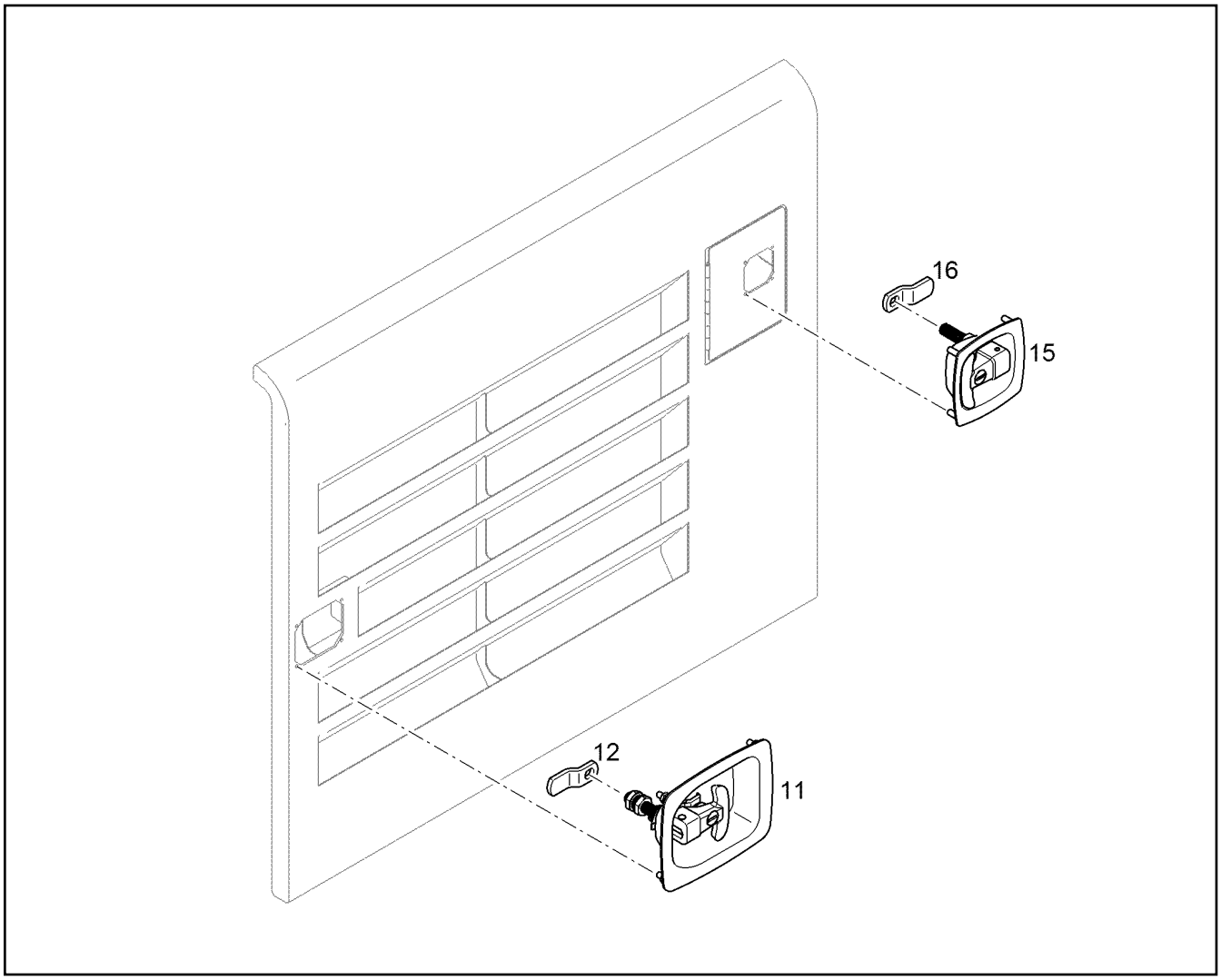

Pos.	Artikel	Menge	Bezeichnung	Description	Serie	K
11	10678044	1	TUERVERSCHLUSS ⇨ ❑ 387	DOOR LOCK		
12	9634109	1	RIEGEL	LOCKING BAR		
15	10353879	1	TUERSCHLOSS ⇨ ❑ 386	DOOR LOCK		
16	9634109	1	RIEGEL	LOCKING BAR		

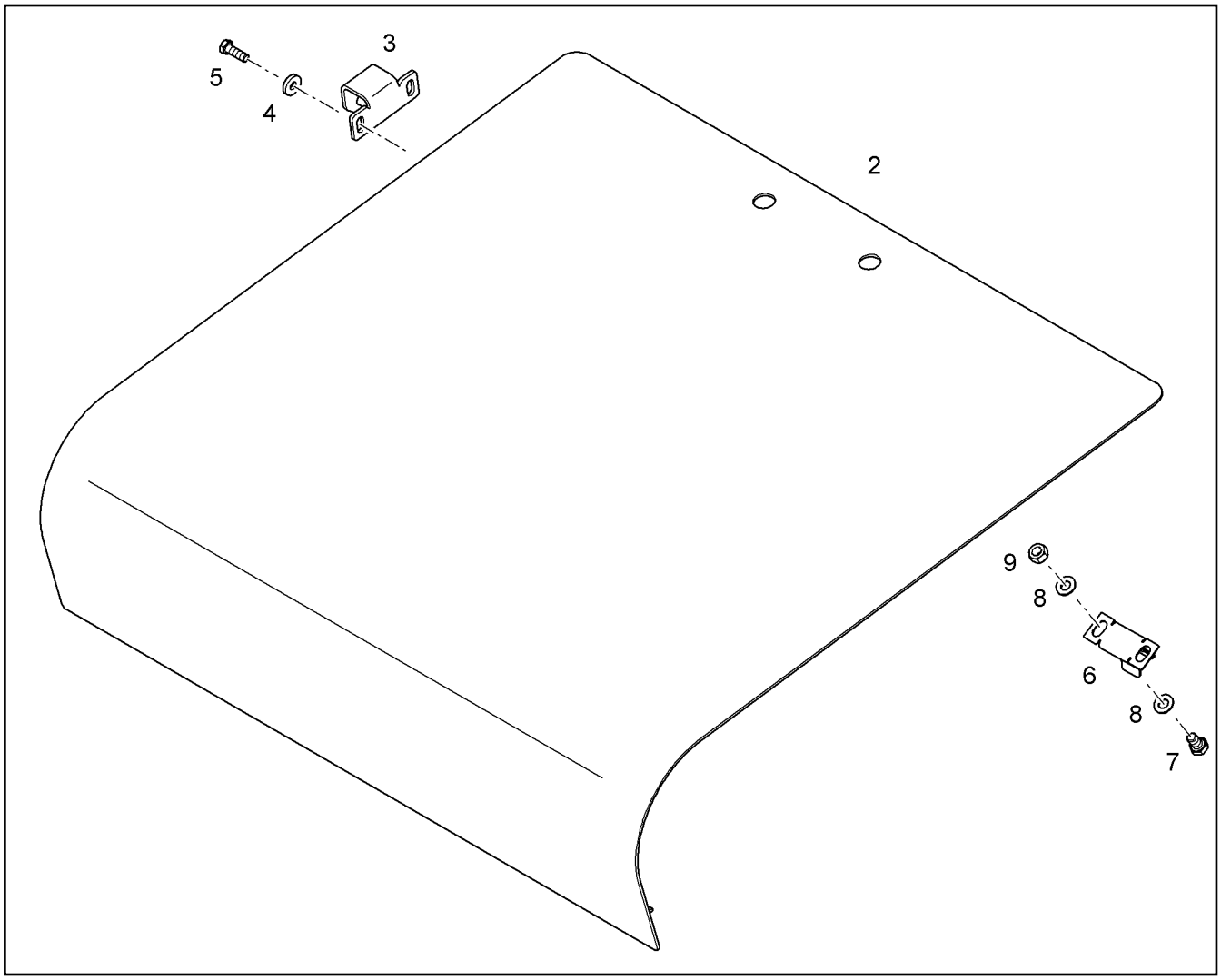

Pos.	Artikel	Menge	Bezeichnung	Description	Serie	K
2		1	KRAFTSTOFFTANKDECKEL ⇨ ❑ 384	FUEL TANK COVER		
3	10400016	1	RIEGEL	LOCKING BAR		
4	4216025	2	SCHEIBE 8,4 200HV	WASHER		
5	4066042	2	SECHSKANTSCHRAUBE ISO 4017 M8X25 1	HEX SCREW		
6	9376917	1	VERRIEGELUNG	LOCKING		
7	4001606	2	SECHSKANTSCHRAUBE ISO 4017 M8X16 1	HEX SCREW		
8	10289803	4	SCHEIBE 8 300HV	WASHER		
9	4000381	2	SECHSKANTMUTTER M8	HEX NUT		

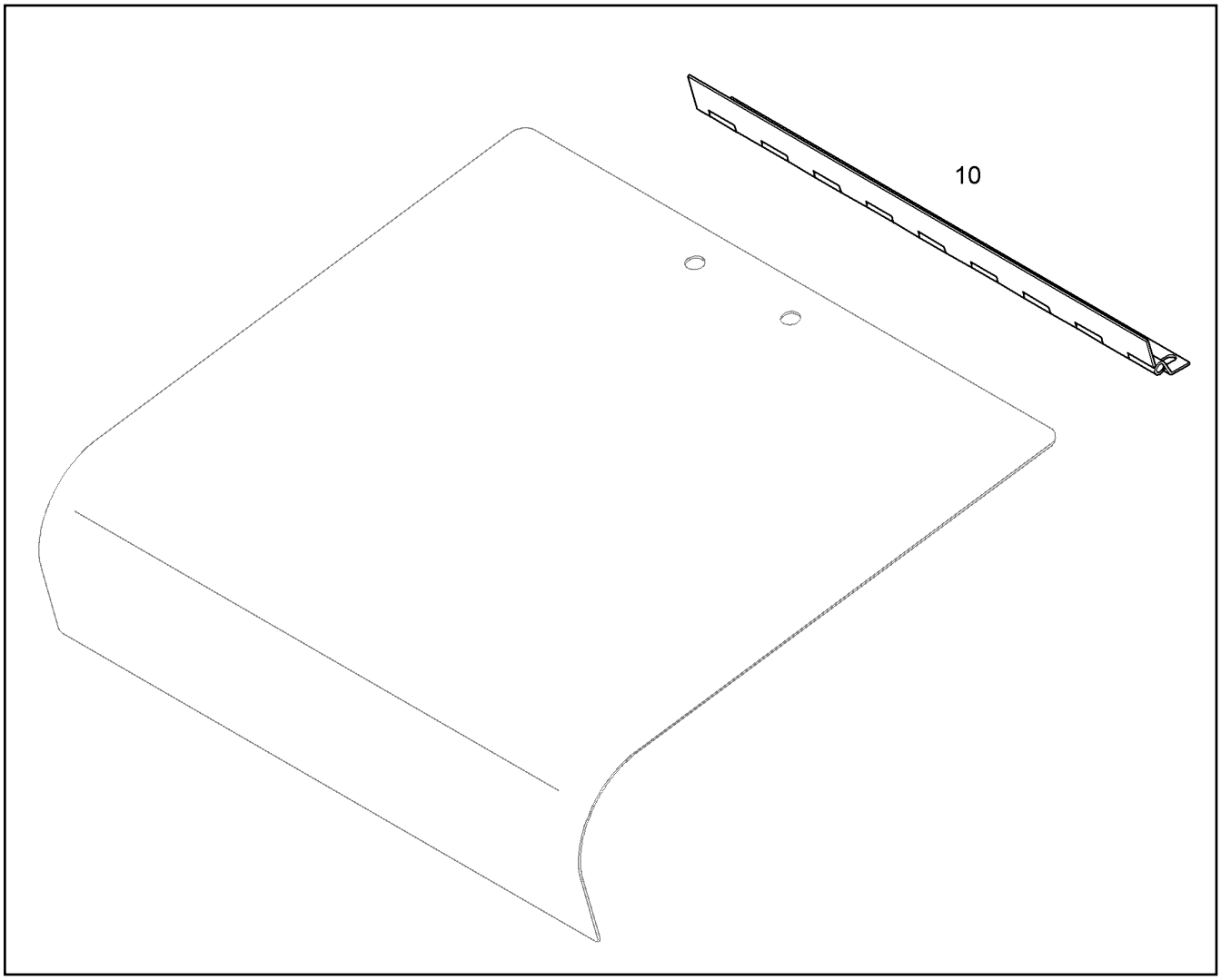

Pos.	Artikel	Menge	Bezeichnung	Description	Serie	K
10	9753860	1	SCHARNIER	HINGE		

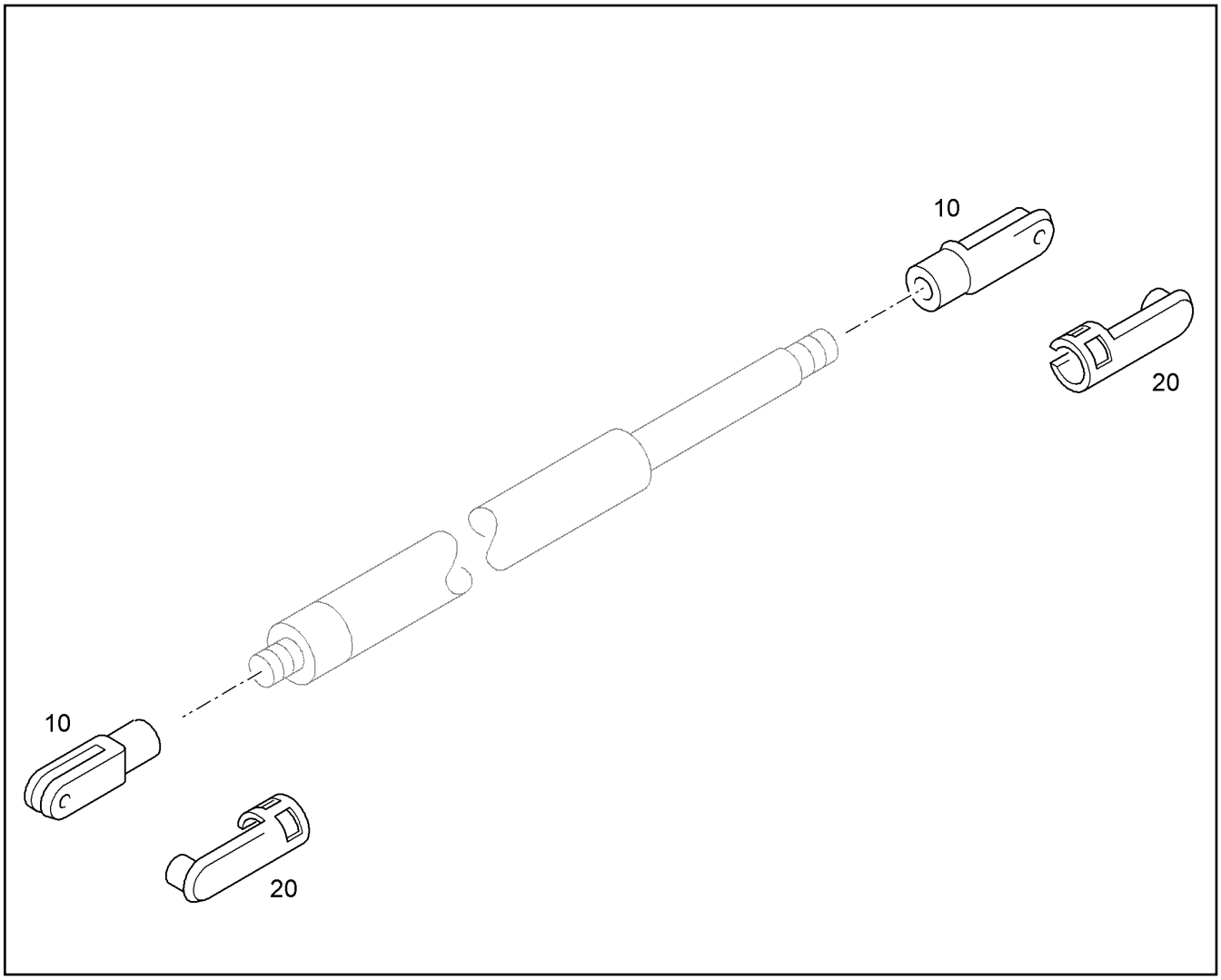

Pos.	Artikel	Menge	Bezeichnung	Description	Serie	K
10	4000746	2	GABELKOPF G 8X16	YOKE		
20	7738704	2	BOLZEN 8X16	PIN		

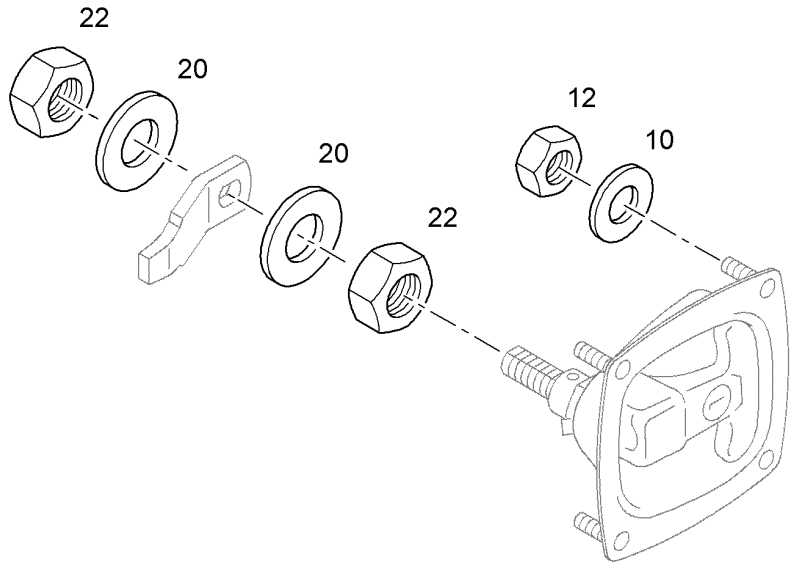

Pos.	Artikel	Menge	Bezeichnung	Description	Serie	K
10	4229911	4	SICHERUNGSSCHEIBE 6,4/10X1,2 VS 6	LOCK WASHER		
12	4000379	4	SECHSKANTMUTTER M6	HEX NUT		
20	4900093	2	SICHERUNGSSCHEIBE VS 12	LOCK WASHER		
22	4900125	2	SECHSKANTMUTTER M12	HEX NUT		

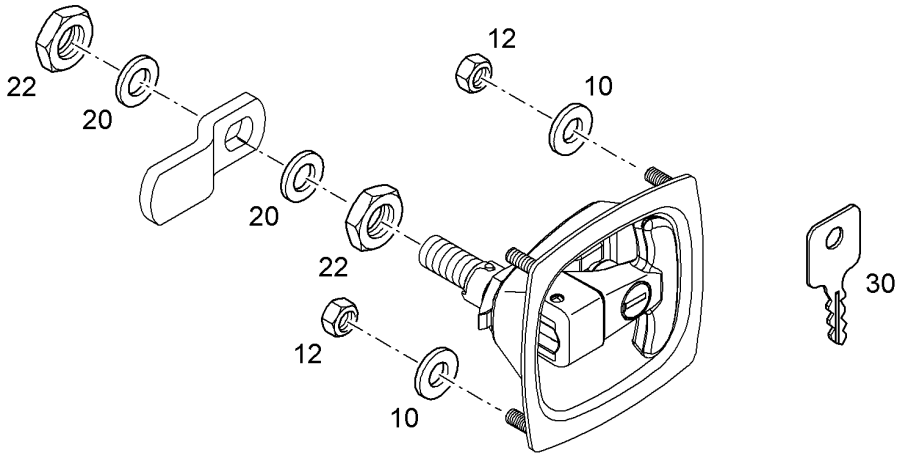

Pos.	Artikel	Menge	Bezeichnung	Description	Serie	K
10	4229911	4	SICHERUNGSSCHEIBE 6,4/10X1,2 VS 6	LOCK WASHER		
12	4000379	4	SECHSKANTMUTTER M6	HEX NUT		
20	4900093	2	SICHERUNGSSCHEIBE VS 12	LOCK WASHER		
22	4900125	2	SECHSKANTMUTTER M12	HEX NUT		
30	7365626	1	SCHLUESSEL	KEY		

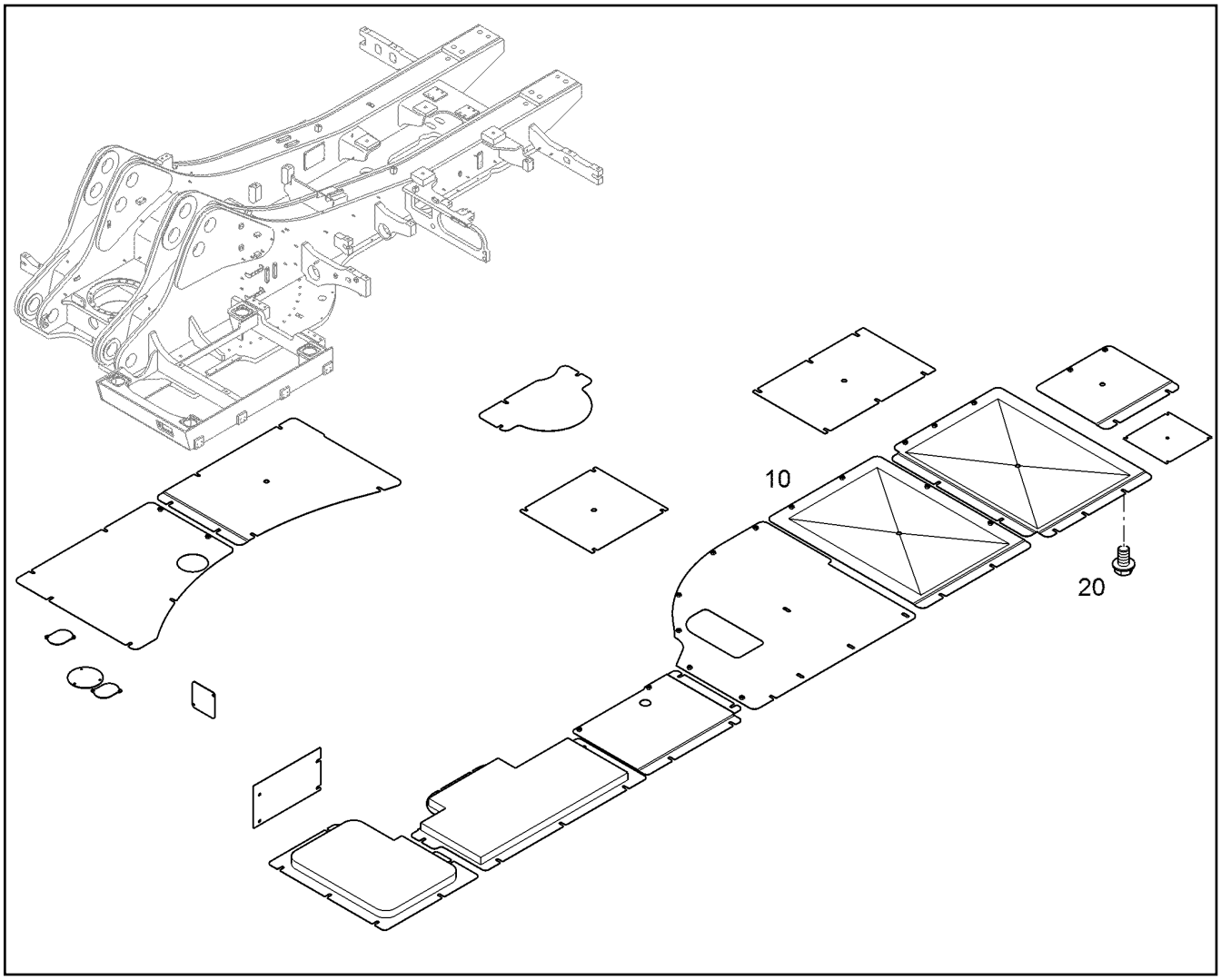

Pos.	Artikel	Menge	Bezeichnung	Description	Serie	K
10	11739944	1	UNTERE ABDECKUNG ⇨ ❑ 389	LOWER COVERING		
20	11739971	1	BEFESTIGUNGSTEILE ⇨ ❑ 390	FIXING PARTS		

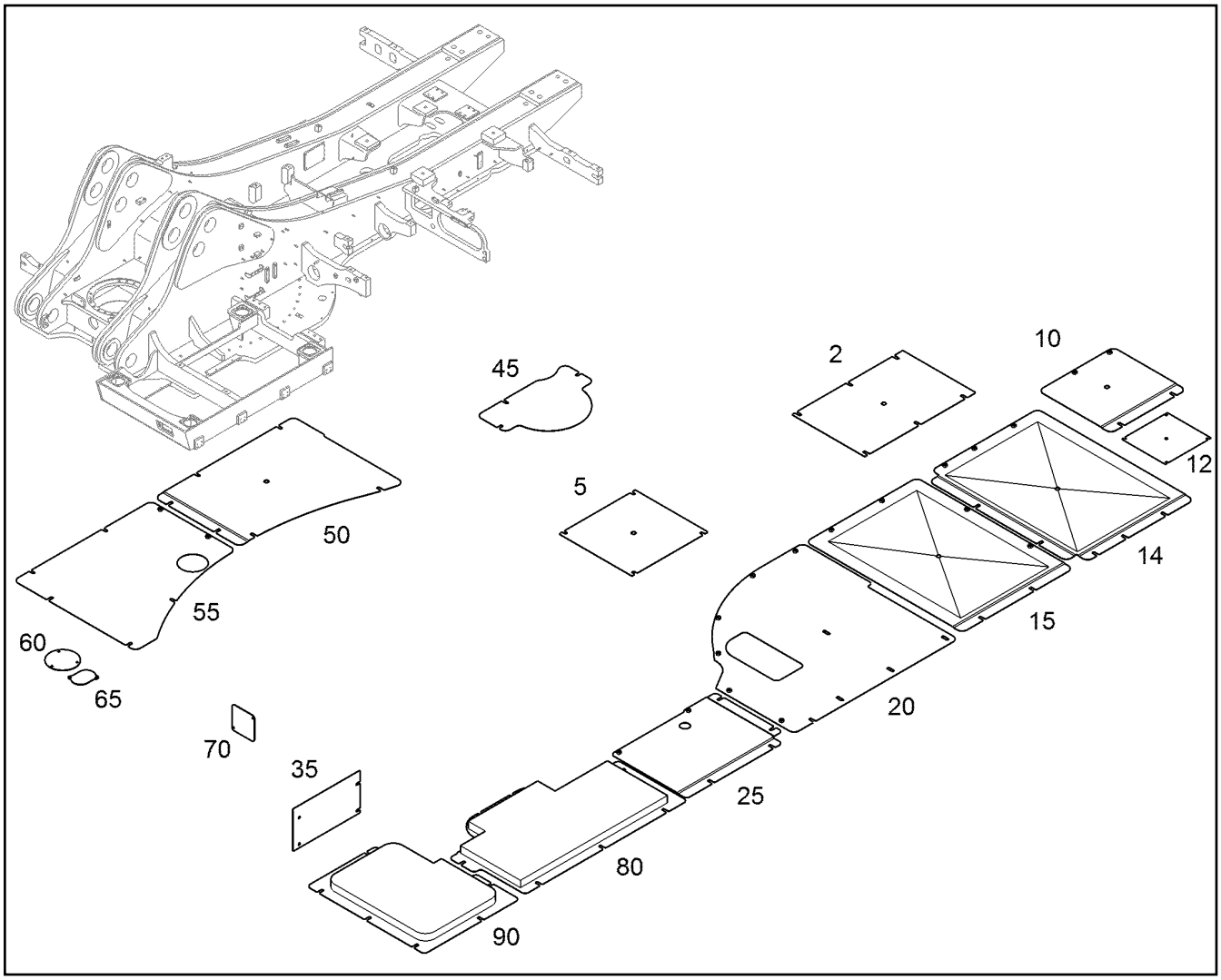

Pos.	Artikel	Menge	Bezeichnung	Description	Serie	K
2	10821513	1	DECKEL	COVER		
5	10826946	1	DECKEL	COVER		
10	10821523	1	DECKEL FILTERKASTEN	COVER FILTER BOX		
12	11451228	1	DECKEL	COVER		
14	10821522	1	DECKEL	COVER		
15	10821521	1	DECKEL	COVER		
20	10821520	1	DECKEL HYDRAULIKTANK	COVER HYDRAULIC TANK		
25	10821519	1	DECKEL	COVER		
35	10827184	1	DECKEL	COVER		
45	10855098	1	DECKEL	COVER		
50	10821515	1	DECKEL	COVER		
55	10821524	1	DECKEL KRAFTSTOFFTANK	COVER FUEL TANK		
60	10838514	1	DECKEL	COVER		
65	10827909	2	DECKEL	COVER		
70	9697208	1	ABDECKBLECH	COVER PLATE		
80	10859514	1	DECKEL KPL	LID CPL		
			⇨ ❑ 391			
90	10859515	1	DECKEL KPL	LID CPL		
			⇨ ❑ 392			

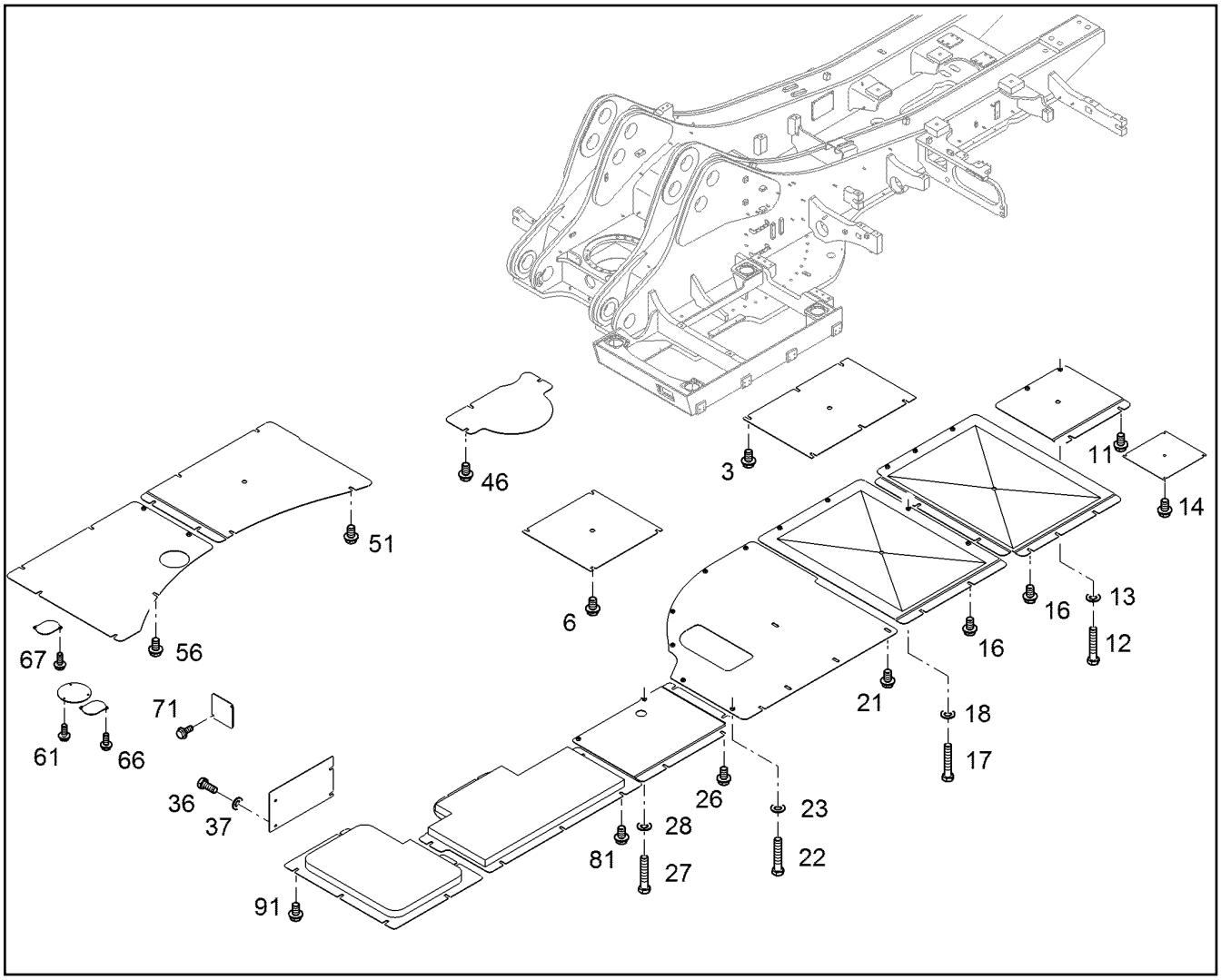

Pos.	Artikel	Menge	Bezeichnung	Description	Serie	K
3	7365430	6	SICHERUNGSSCHRAUBE M12X20 FLZN	LOCKING SCREW		
6	7365430	4	SICHERUNGSSCHRAUBE M12X20 FLZN	LOCKING SCREW		
11	7365430	2	SICHERUNGSSCHRAUBE M12X20 FLZN	LOCKING SCREW		
12	4900933	2	SECHSKANTSCHRAUBE ISO 4014 M12X65 1	HEX SCREW		
13	10289804	2	SCHEIBE 12 300HV	WASHER		
14	7365430	4	SICHERUNGSSCHRAUBE M12X20 FLZN	LOCKING SCREW		
16	7365430	7	SICHERUNGSSCHRAUBE M12X20 FLZN	LOCKING SCREW		
17	4900933	5	SECHSKANTSCHRAUBE ISO 4014 M12X65 1	HEX SCREW		
18	10289804	5	SCHEIBE 12 300HV	WASHER		
21	7365430	5	SICHERUNGSSCHRAUBE M12X20 FLZN	LOCKING SCREW		
22	4900933	4	SECHSKANTSCHRAUBE ISO 4014 M12X65 1	HEX SCREW		
23	10289804	4	SCHEIBE 12 300HV	WASHER		
26	7365430	4	SICHERUNGSSCHRAUBE M12X20 FLZN	LOCKING SCREW		
27	4900933	2	SECHSKANTSCHRAUBE ISO 4014 M12X65 1	HEX SCREW		
28	10289804	2	SCHEIBE 12 300HV	WASHER		
36	406609014	4	SECHSKANTSCHRAUBE ISO 4017 M10X16 1	HEX SCREW		
37	10289795	4	SCHEIBE 10 300HV	WASHER		
46	7365430	3	SICHERUNGSSCHRAUBE M12X20 FLZN	LOCKING SCREW		
51	7365430	6	SICHERUNGSSCHRAUBE M12X20 FLZN	LOCKING SCREW		
56	7365430	5	SICHERUNGSSCHRAUBE M12X20 FLZN	LOCKING SCREW		
61	12220742	3	SICHERUNGSSCHRAUBE M8X20 480H	LOCKING SCREW		
66	12220742	2	SICHERUNGSSCHRAUBE M8X20 480H	LOCKING SCREW		
67	12220742	2	SICHERUNGSSCHRAUBE M8X20 480H	LOCKING SCREW		
71	12220742	2	SICHERUNGSSCHRAUBE M8X20 480H	LOCKING SCREW		
81	7365430	7	SICHERUNGSSCHRAUBE M12X20 FLZN	LOCKING SCREW		
91	7365430	6	SICHERUNGSSCHRAUBE M12X20 FLZN	LOCKING SCREW		

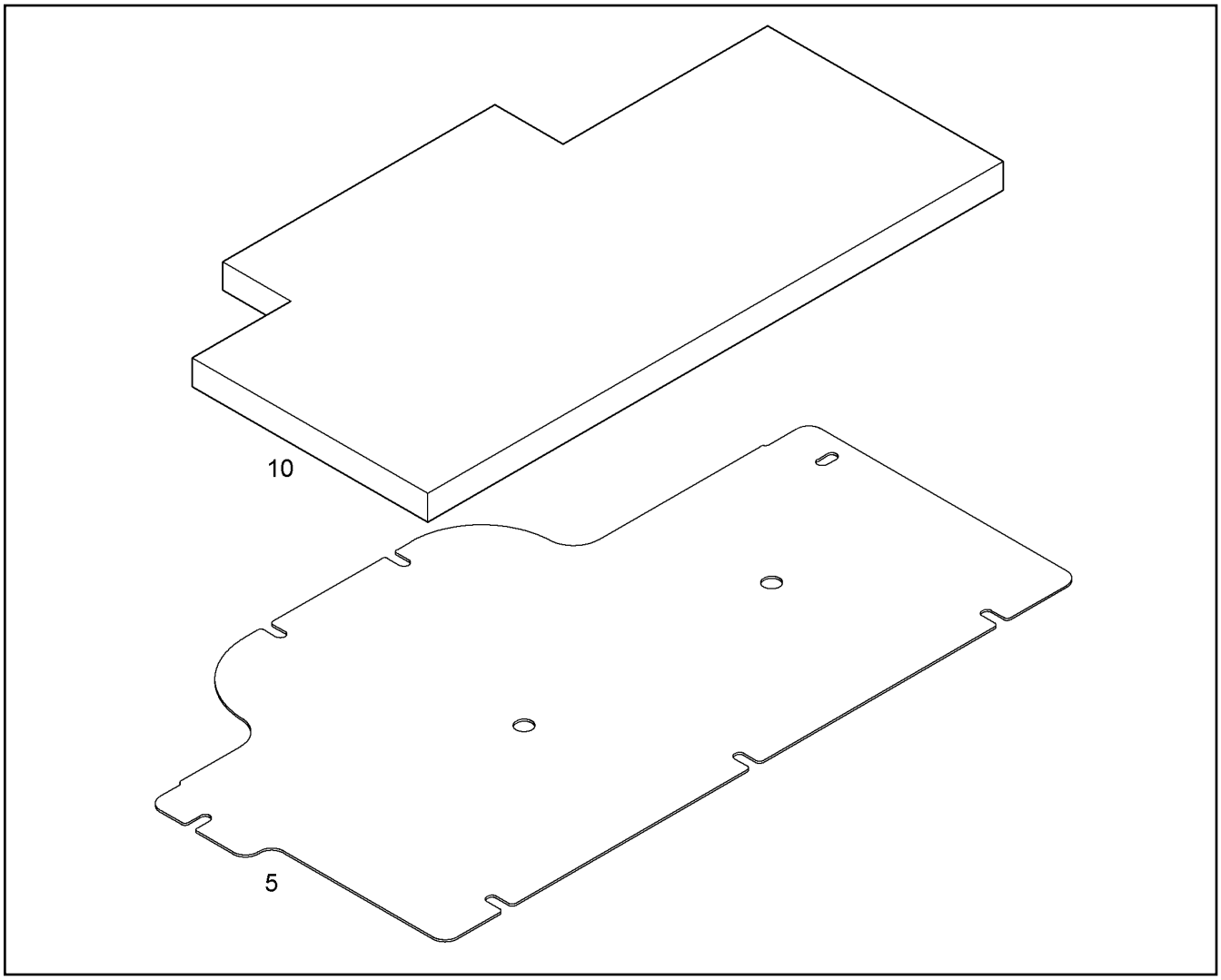

Pos.	Artikel	Menge	Bezeichnung	Description	Serie	K
5		1	BLECH	PLATE		
10	10826608	1	DAEMMMATTE	INSULATING MAT		

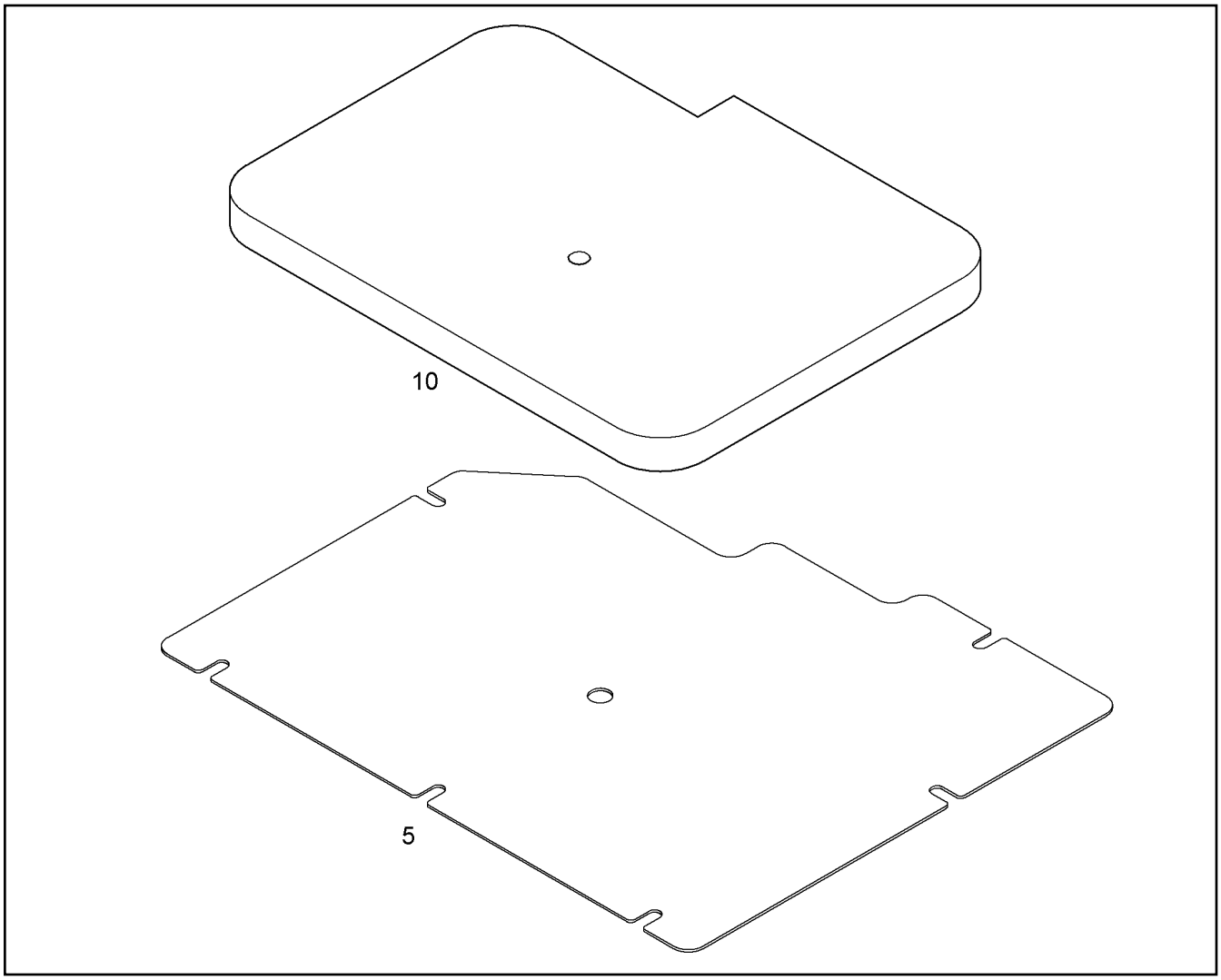

Pos.	Artikel	Menge	Bezeichnung	Description	Serie	K
5		1	BLECH	PLATE		
10	10826606	1	DAEMMMATTE	INSULATING MAT		

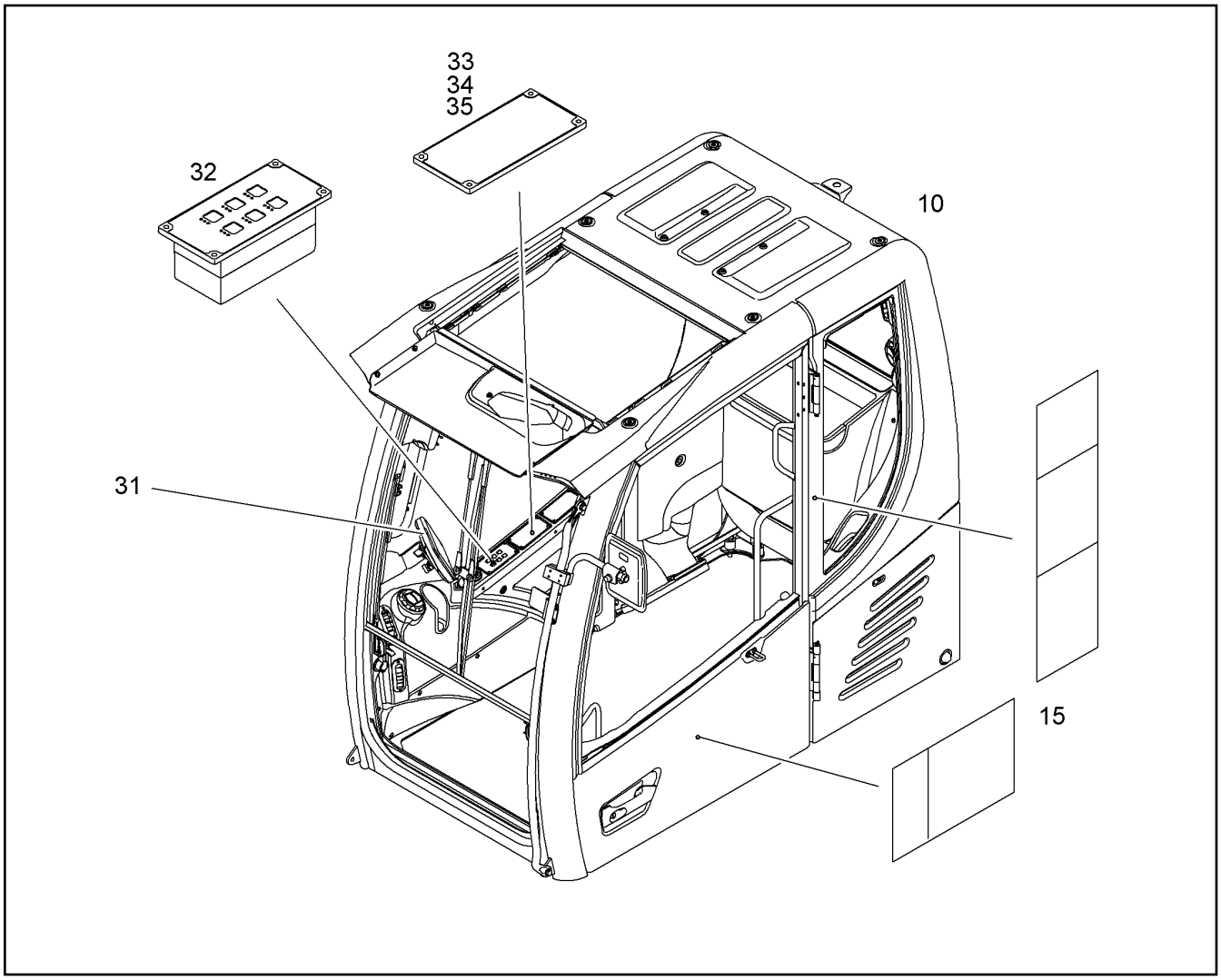

Pos.	Artikel	Menge	Bezeichnung	Description	Serie	K
10		1	FAHRERKABINE FK3 ⇨ ❑ 394	OPERATOR'S CAB	-99999	
15		1	SCHILDER FAHRERKABINE ⇨ ❑ 760	LABEL		
31		1	DISPLAY ⇨ ❑ 785	DISPLAY		
32		1	PME-TASTATUR ⇨ ❑ 787	PME-KEYBOARD		
33		1	ABDECKUNG ⇨ ❑ 786	COVER		
34		1	ABDECKUNG ⇨ ❑ 786	COVER		
35		1	ABDECKUNG ⇨ ❑ 786	COVER		

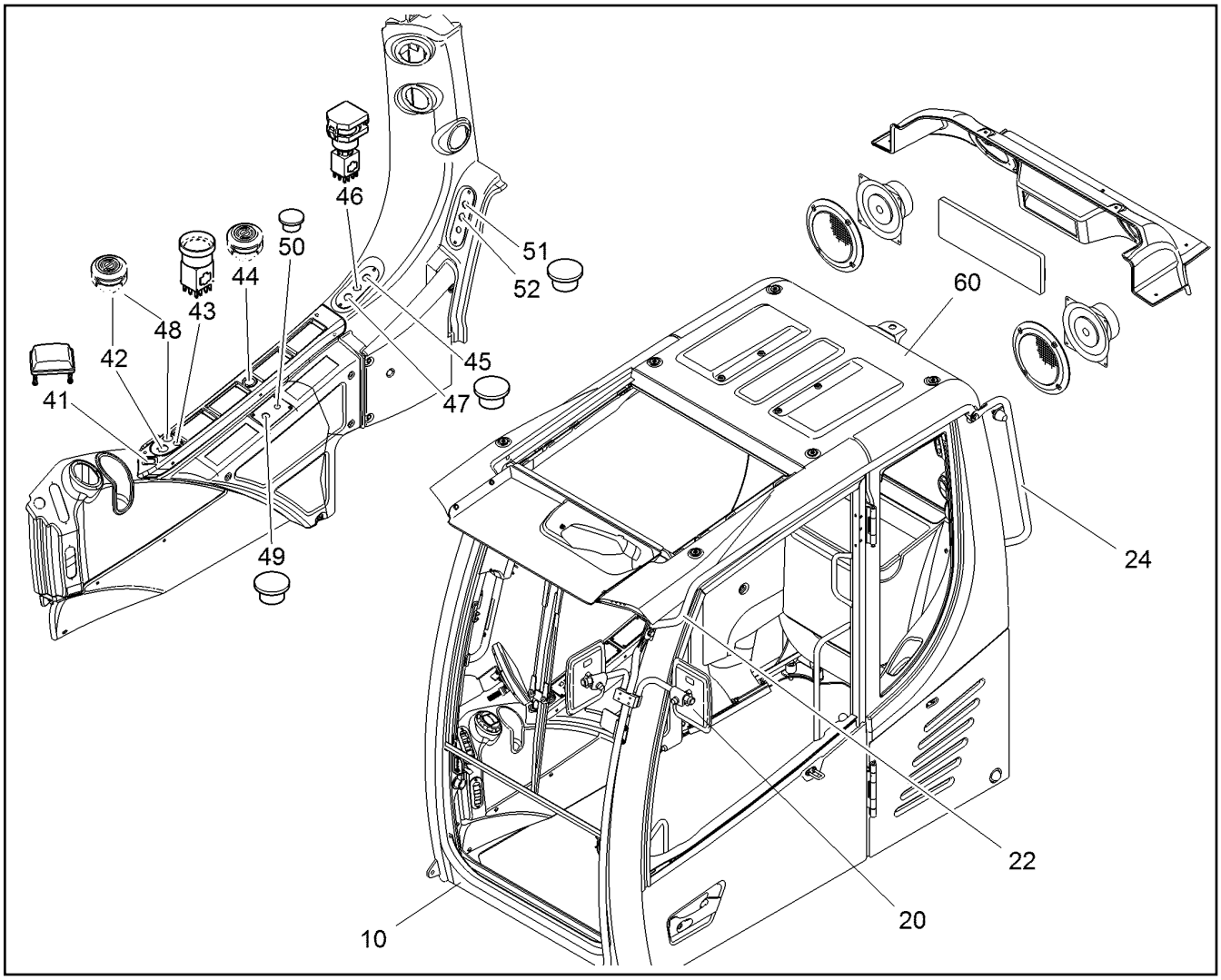

Pos.	Artikel	Menge	Bezeichnung	Description	Serie	K
10	94092833	1	FAHRERKABINE [547904380 WU15745] ⇨ ❑ 736	OPERATOR'S CAB		
20		1	AUSSENSPIEGEL FAHRERKABINE ⇨ ❑ 769	EXTERIOR MIRROR CAB		
22		1	HANDGRIFF OBEN LAENGS ⇨ ❑ 773	TOP LONGITUDINAL HANDRAIL		
24		1	HANDGRIFF HINTEN ⇨ ❑ 772	HANDLE BEHIND		
41		1	BLINDVERSCHLUSS ⇨ ❑ 789	BLIND PLUG		
42		1	BLINDVERSCHLUSS ⇨ ❑ 790	BLIND PLUG		
43		1	SCHALTER EINBAU S497 ⇨ ❑ 791	SWITCH INSTALLATION		
44		1	BLINDVERSCHLUSS ⇨ ❑ 790	BLIND PLUG		
45		1	BLINDVERSCHLUSS ⇨ ❑ 792	BLIND PLUG		
46		1	SCHALTER EINBAU S42 ⇨ ❑ 793	SWITCH INSTALLATION		
47		1	BLINDVERSCHLUSS ⇨ ❑ 792	BLIND PLUG		
48		1	BLINDVERSCHLUSS ⇨ ❑ 790	BLIND PLUG		

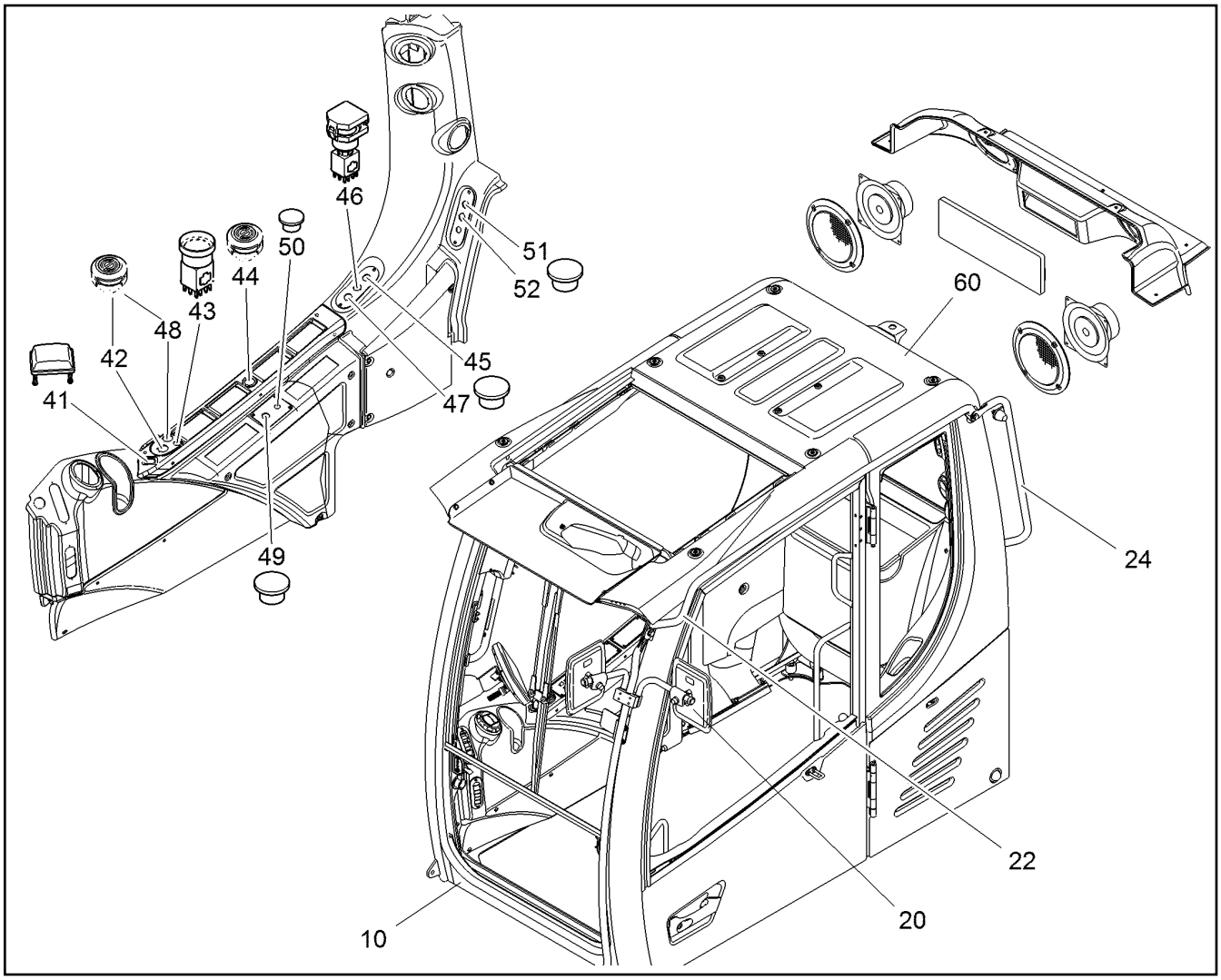

Pos.	Artikel	Menge	Bezeichnung	Description	Serie	K
49		1	BLINDVERSCHLUSS ⇨ ❑ 792	BLIND PLUG		
50		1	BLINDVERSCHLUSS ⇨ ❑ 794	BLIND PLUG		
51		1	BLINDVERSCHLUSS ⇨ ❑ 792	BLIND PLUG		
52		1	BLINDVERSCHLUSS ⇨ ❑ 792	BLIND PLUG		
60		1	VOREINBAU F.RADIO ⇨ ❑ 796	PREMOUNTING F.RADIO		

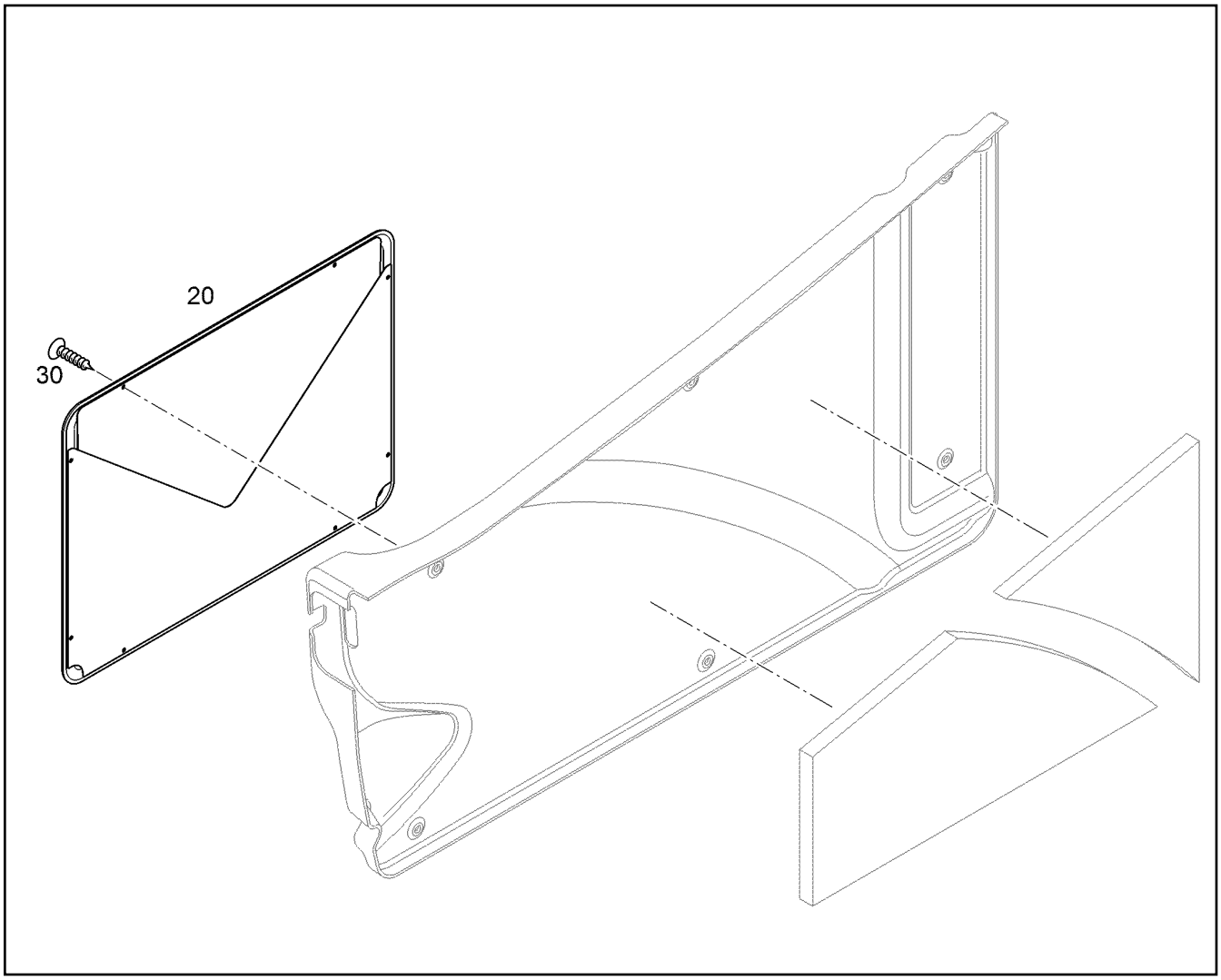

Pos.	Artikel	Menge	Bezeichnung	Description	Serie	K
20	11082450	1	TASCHE	POCKET		
30	11082451	8	SCHRAUBE M3,5X13	SCREW		

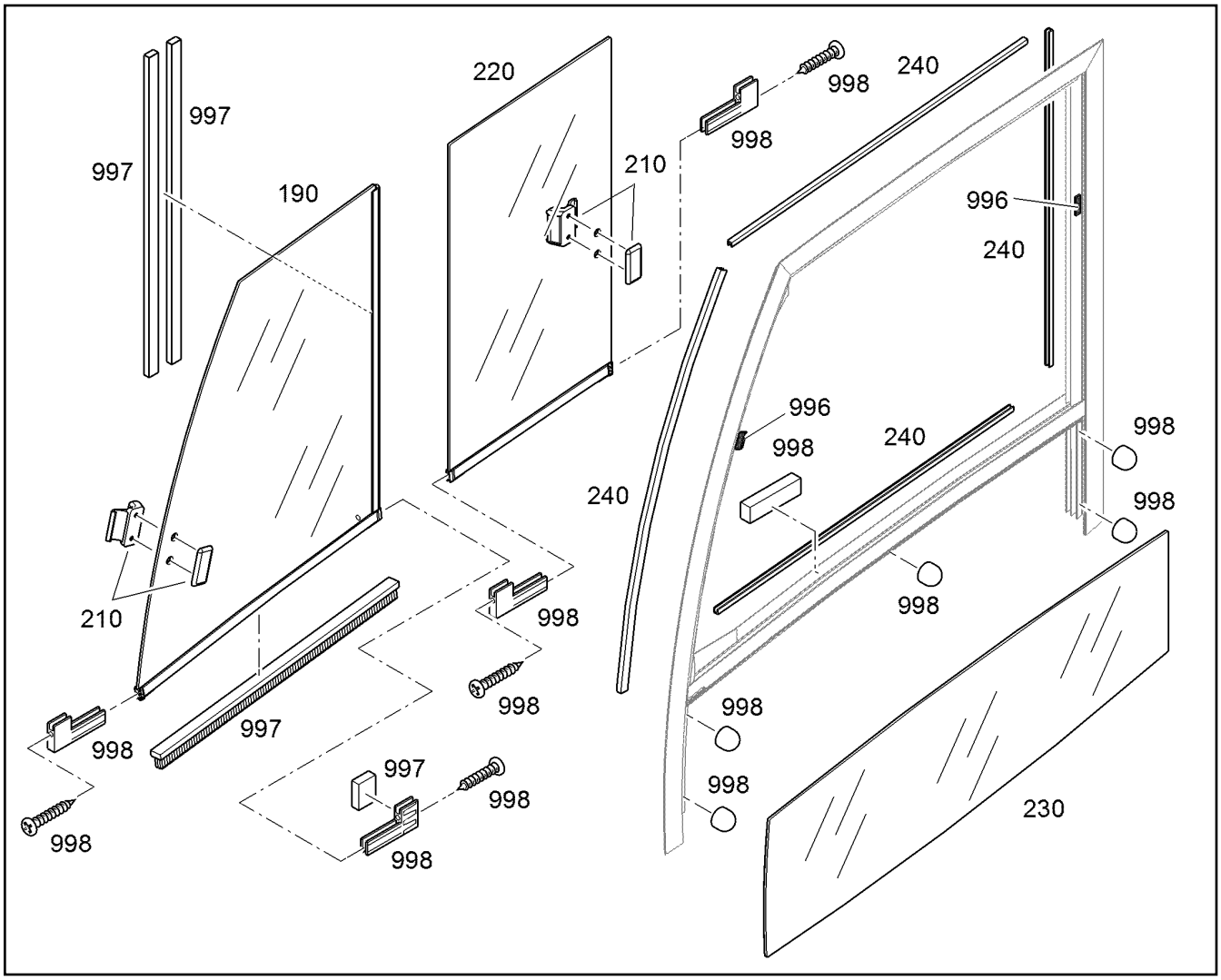

Pos.	Artikel	Menge	Bezeichnung	Description	Serie	K
190	10675705	1	GLASSCHEIBE	WINDOW GLASS		
210	10675727	2	GRIFF	GRIP		
220	10675706	1	GLASSCHEIBE	WINDOW GLASS		
230	10675707	1	GLASSCHEIBE	WINDOW GLASS		
240	10675725	1	FUEHRUNGSSCHIENENSATZ	SET OF GUIDE RAILS		
996	12225587	2	REPARATURSATZ	REPAIR KIT		
997	12226133	1	REPARATURSATZ	REPAIR KIT		
998	12226134	1	REPARATURSATZ	REPAIR KIT		

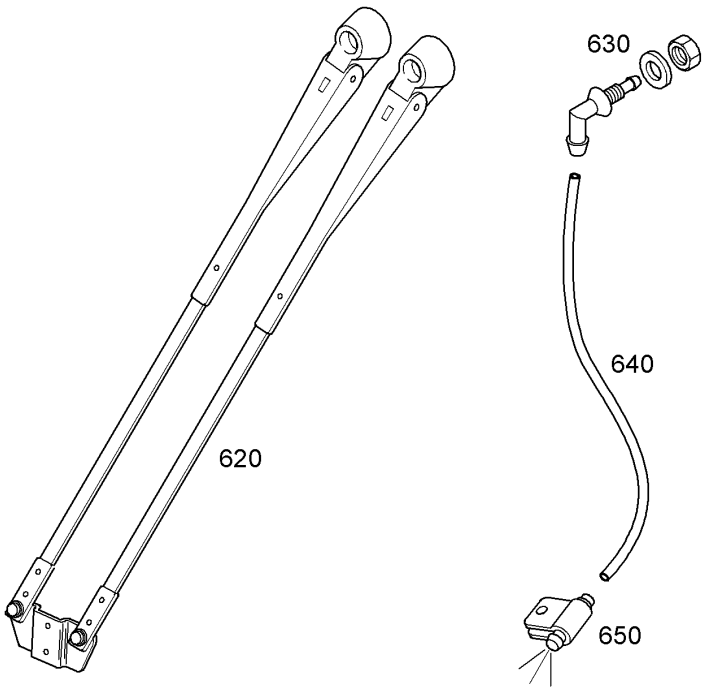

Pos.	Artikel	Menge	Bezeichnung	Description	Serie	K
620		1	WISCHERARM	WIPER ARM		
630	7028868	1	NIPPEL	NIPPLE		
640	7029428	1	SCHLAUCH	HOSE		1
650	7028867	1	SPRITZDUESE	SPRAY NOZZLE		

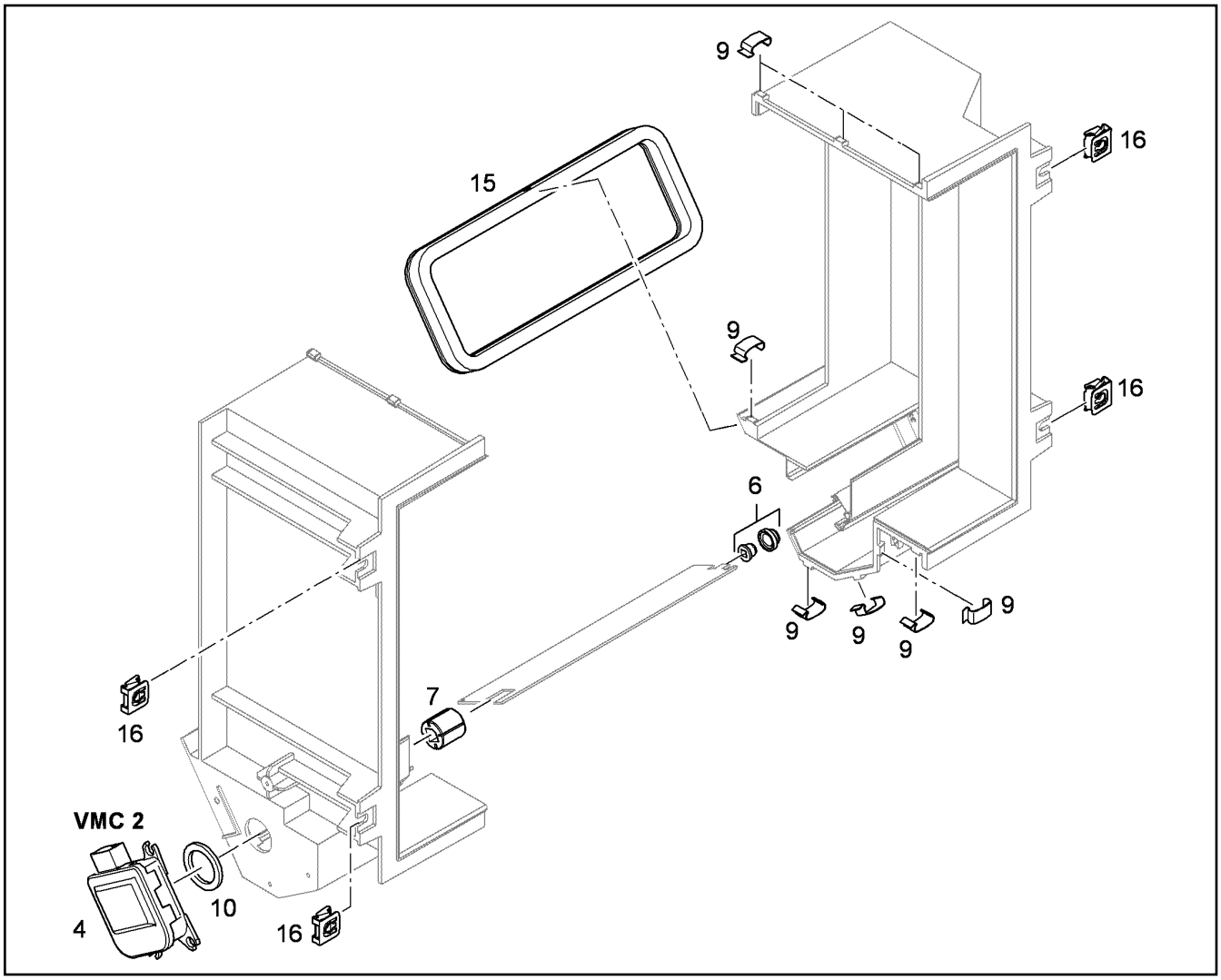

Pos.	Artikel	Menge	Bezeichnung	Description	Serie	K
4	10330585	1	STELLMOTOR	SERVOMOTOR		
6	10032370	1	KUNSTSTOFFBUCHSE ZWEITEILIG	BUSHING		1
7	10491017	1	KUPPLUNG	COUPLING		
9	10665120	8	KLAMMER	CLAMP		
10	10491024	1	DICHTUNG	SEAL		
15	10665121	1	DICHTUNG	SEAL		
16	7409971	4	BLECHMUTTER M5	SHEET METAL NUT		

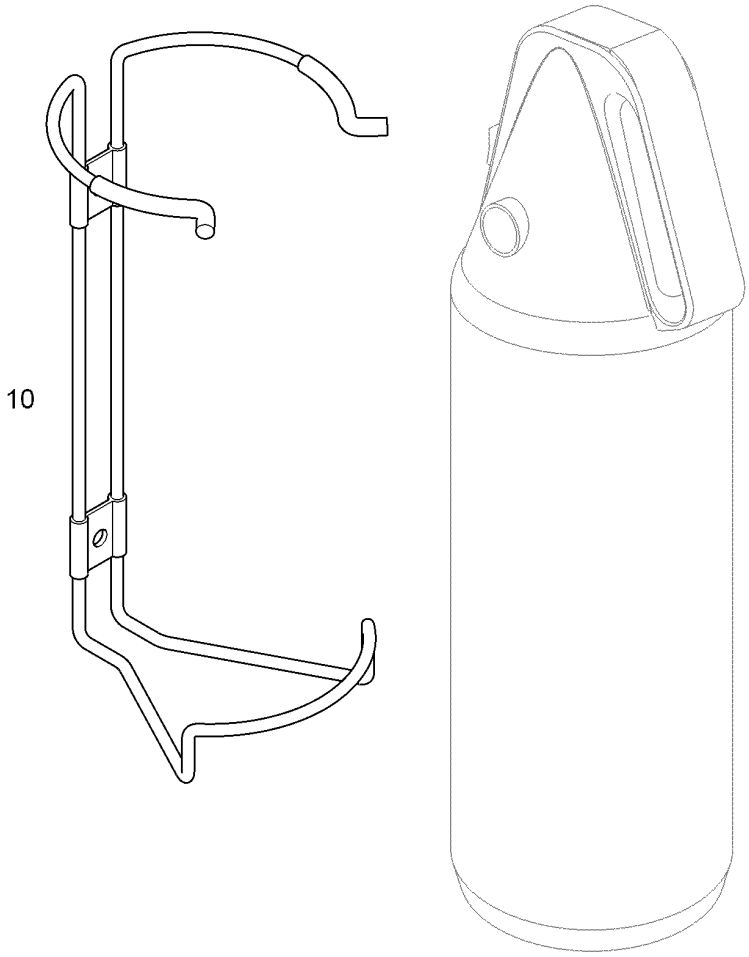

Pos.	Artikel	Menge	Bezeichnung	Description	Serie	K
10	11060414	1	HALTER	HOLDER		

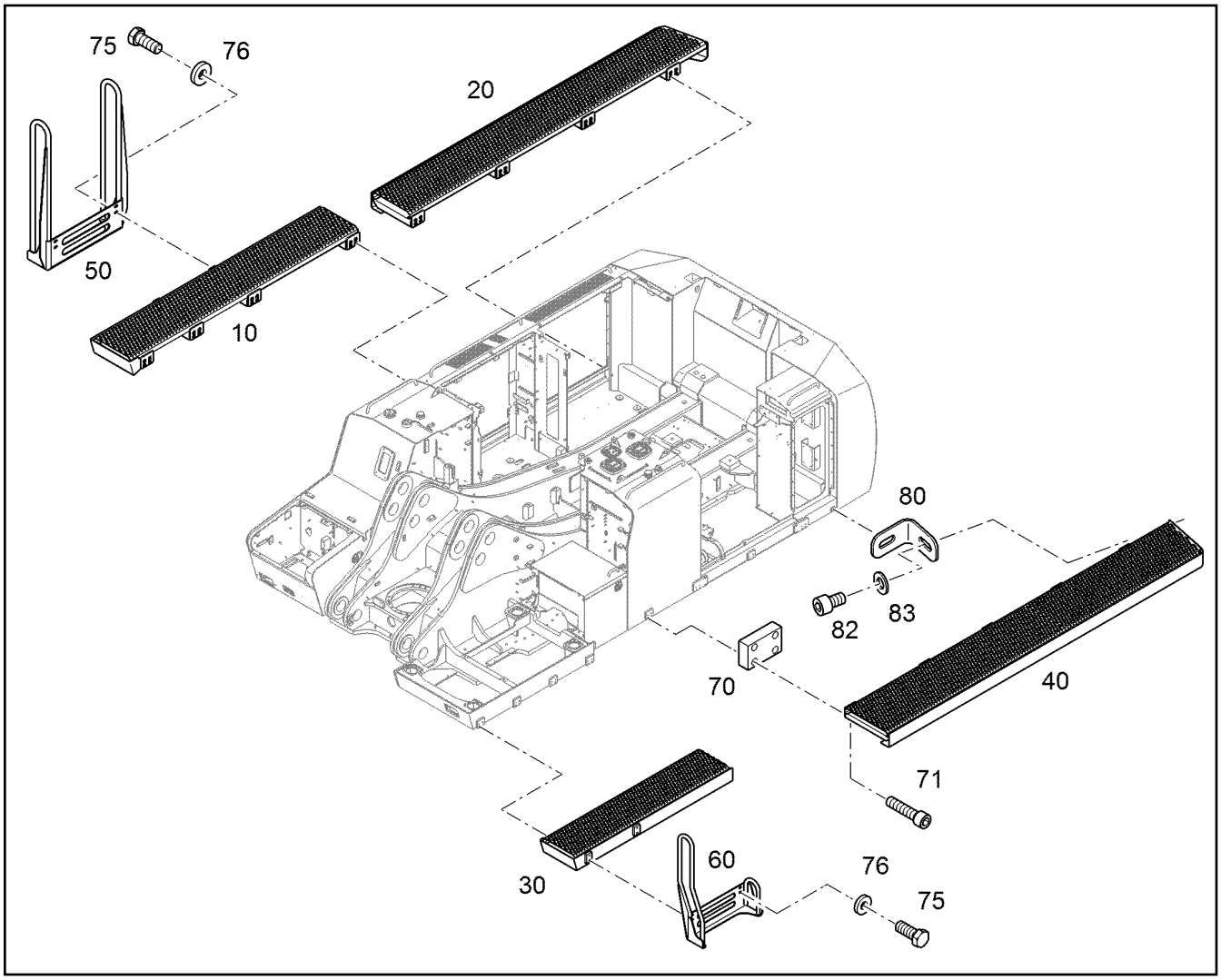

Pos.	Artikel	Menge	Bezeichnung	Description	Serie	K
10		1	LAUFSTEG RECHTS VORNE ⇨ ❑ 402	CATWALK RIGHT IN FRONT		
20		1	LAUFSTEG RECHTS HINTEN ⇨ ❑ 403	CATWALK RIGHT REAR		
30		1	LAUFSTEG LINKS VORNE ⇨ ❑ 404	CATWALK LEFT IN FRONT		
40		1	LAUFSTEG LINKS HINTEN ⇨ ❑ 405	CATWALK LEFT REAR		
50	10401105	1	AUFSTIEG	ACCESS LADDER		
60	10401106	1	HANDGRIFF	HANDLE		
70	10054772	17	BLECH	PLATE		
71	4000784	68	ZYLINDERSCHRAUBE ISO 4762 M12X50 10.	SOCKET HEAD SCREW		
75	4066124	8	SECHSKANTSCHRAUBE ISO 4017 M12X30 1	HEX SCREW		
76	10006370	8	SCHEIBE 13 200HV	WASHER		
80	10840362	1	WINKEL	ANGLE		
82	4901606	2	ZYLINDERSCHRAUBE ISO 4762 M10X16 10.	SOCKET HEAD SCREW		
83	10289795	2	SCHEIBE 10 300HV	WASHER		

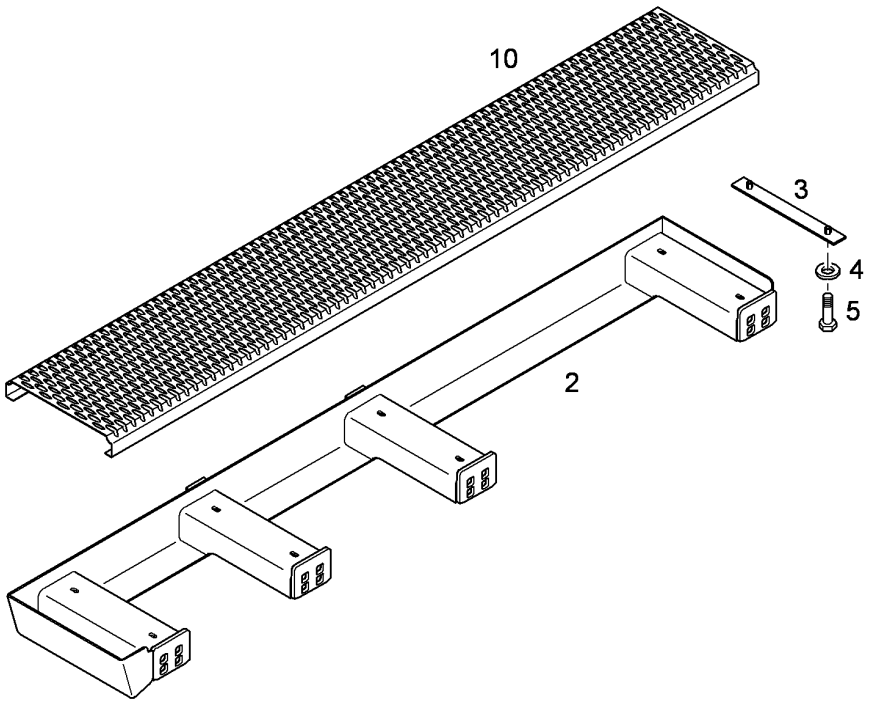

Pos.	Artikel	Menge	Bezeichnung	Description	Serie	K
2	10401095	1	LAUFSTEG RECHTS VORNE	CATWALK RIGHT IN FRONT		
3	9390904	4	PLATTE KPL.	PLATE CPL.		
4	10289795	8	SCHEIBE 10 300HV	WASHER		
5	4001246	8	SECHSKANTSCHRAUBE ISO 4017 M10X35 1	HEX SCREW		
10	10401135	1	GITTERROST	GRATING		

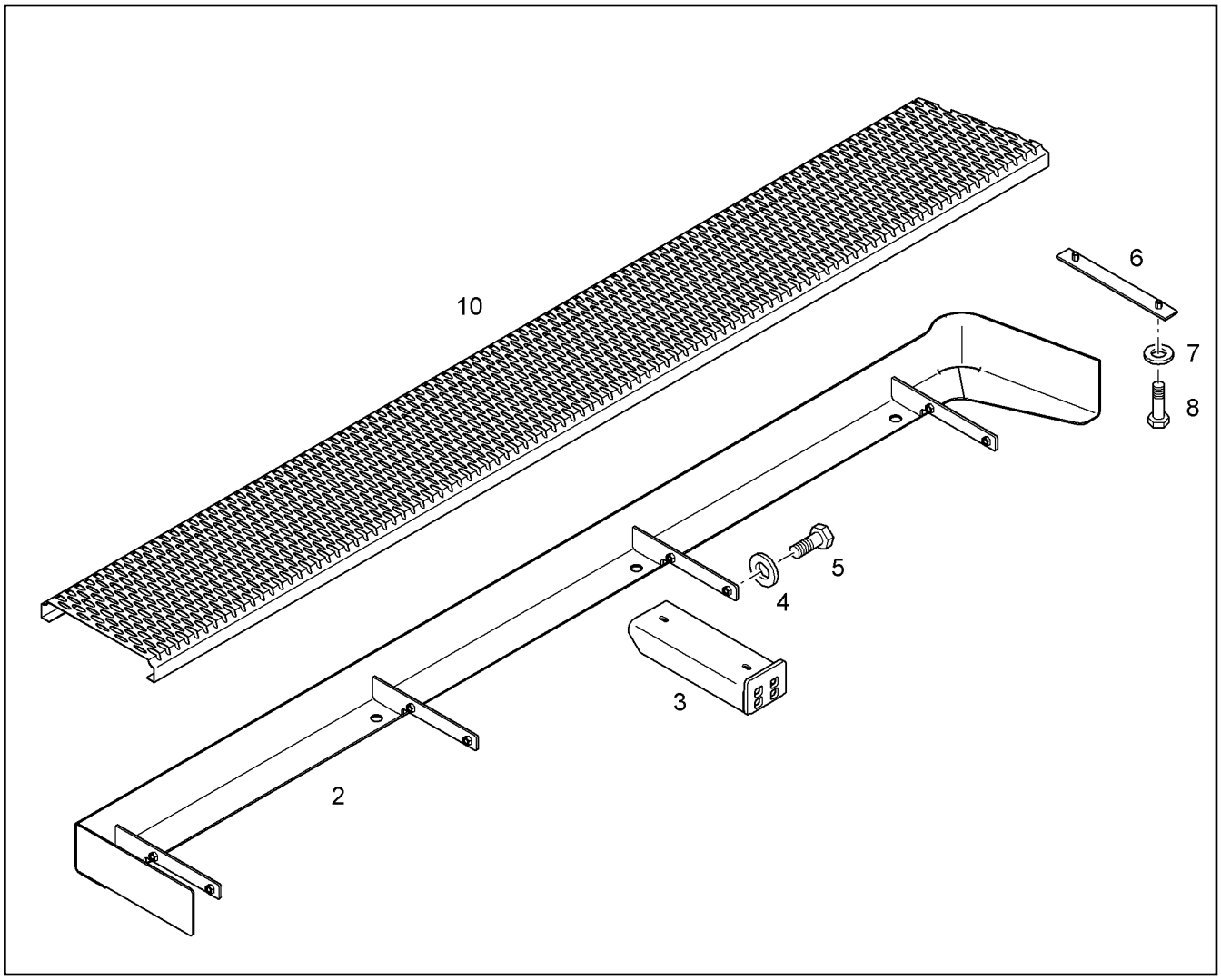

Pos.	Artikel	Menge	Bezeichnung	Description	Serie	K
2	10401097	1	LAUFSTEG	GANGWAY		
3	10401098	4	TRAEGER	BEAM		
4	10179356	8	SCHEIBE 13	WASHER		
5	4066124	8	SECHSKANTSCHRAUBE ISO 4017 M12X30 1	HEX SCREW		
6	9390904	4	PLATTE KPL.	PLATE CPL.		
7	10289795	8	SCHEIBE 10 300HV	WASHER		
8	4001246	8	SECHSKANTSCHRAUBE ISO 4017 M10X35 1	HEX SCREW		
10	10401136	1	GITTERROST	GRATING		

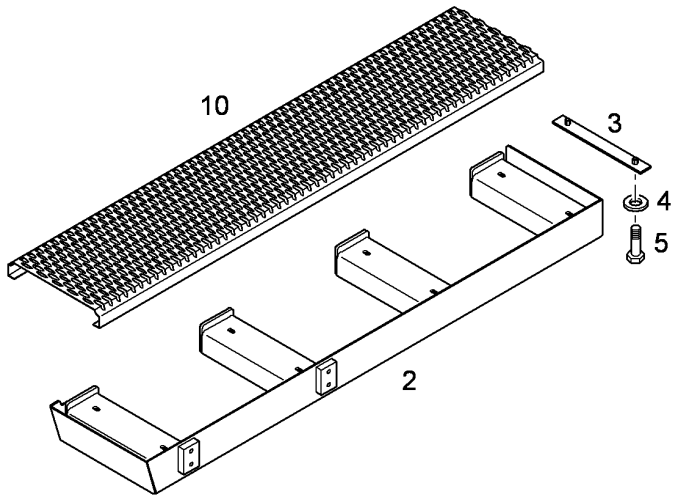

Pos.	Artikel	Menge	Bezeichnung	Description	Serie	K
2	10401100	1	LAUFSTEG LINKS VORNE	CATWALK LEFT IN FRONT		
3	9390904	4	PLATTE KPL.	PLATE CPL.		
4	10289795	8	SCHEIBE 10 300HV	WASHER		
5	4001246	8	SECHSKANTSCHRAUBE ISO 4017 M10X35 1	HEX SCREW		
10	10401139	1	GITTERROST	GRATING		

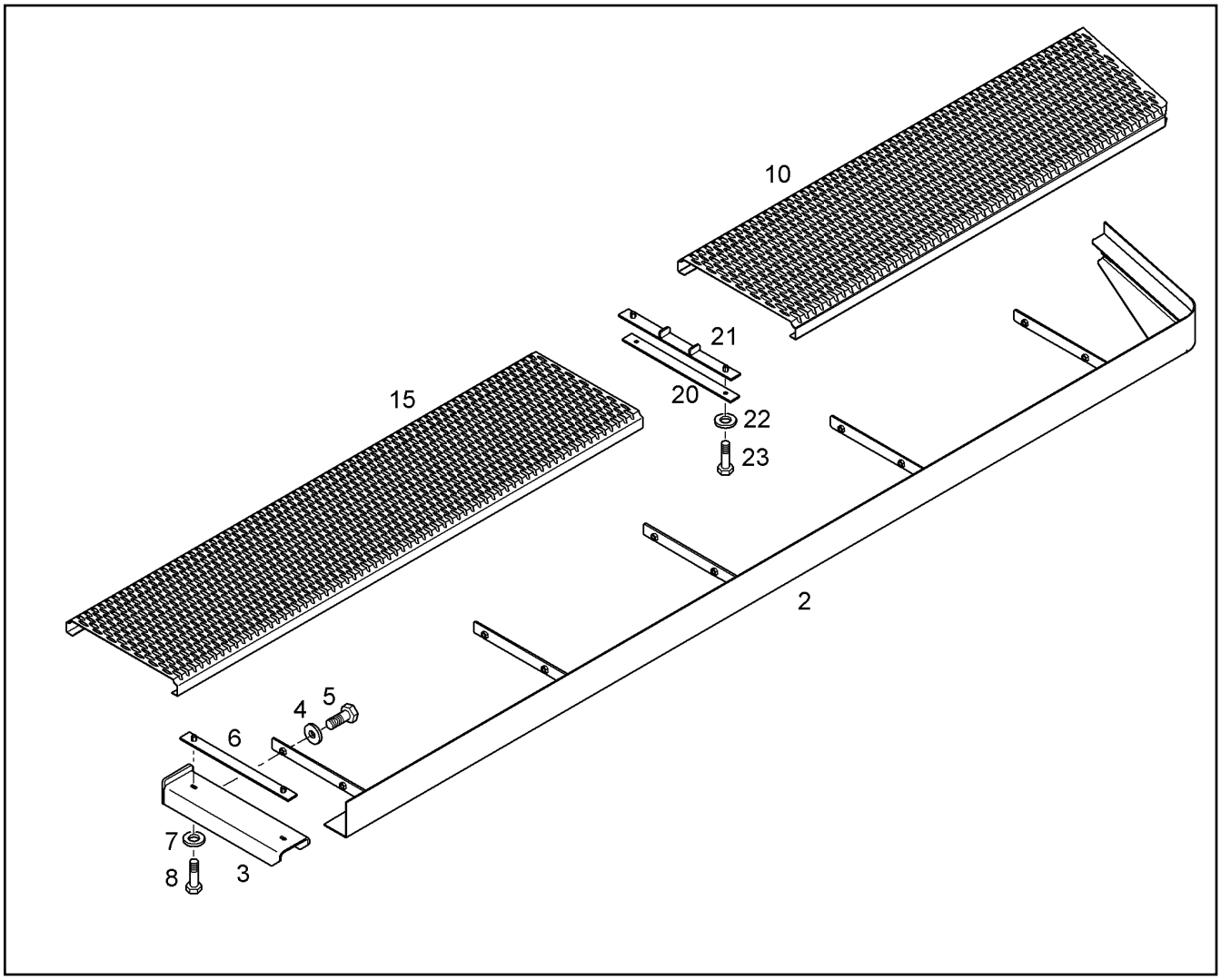

Pos.	Artikel	Menge	Bezeichnung	Description	Serie	K
2	10401102	1	LAUFSTEG	GANGWAY		
3	10401103	5	TRAEGER	BEAM		
4	10179356	10	SCHEIBE 13	WASHER		
5	4066124	10	SECHSKANTSCHRAUBE ISO 4017 M12X30 1	HEX SCREW		
6	9012458	5	PLATTE KPL	SHEET KPL		
7	10289795	10	SCHEIBE 10 300HV	WASHER		
8	4001246	10	SECHSKANTSCHRAUBE ISO 4017 M10X35 1	HEX SCREW		
10	10401141	1	GITTERROST	GRATING		
15	10401142	1	GITTERROST	GRATING		
20	10840361	1	BLECH	PLATE		
21	10849070	1	PLATTE KPL	SHEET KPL		
22	10289795	2	SCHEIBE 10 300HV	WASHER		
23	4001246	2	SECHSKANTSCHRAUBE ISO 4017 M10X35 1	HEX SCREW		

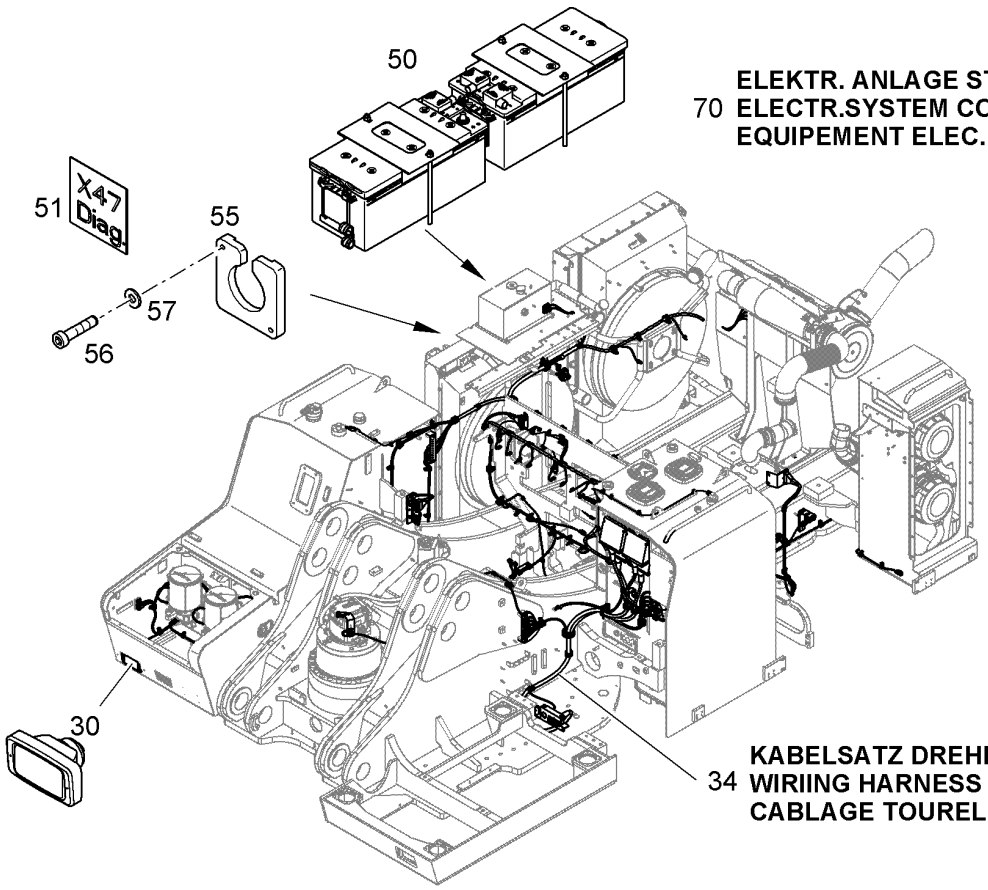

ELEKTR. ANLAGE STEUERSCHIEBER
70 **ELECTR.SYSTEM CONTROL VALVES**
EQUIPEMENT ELEC. DISTRIBUTEURS

KABELSATZ DREHBUEHNE W15
34 **WIRIING HARNESS ROTATING DECK**
CABLAGE TOURELLE

SOFTWARE MASTER PME1 SERIE
18 **SOFTWARE MASTER PME1 SERIE**
LOGICIEL PME1 MASTER SERIE

Pos.	Artikel	Menge	Bezeichnung	Description	Serie	K
18		1	SOFTWARE MASTER PME1 SERIE ⇨ ❑ 415	SOFTWARE MASTER PME1 SERI		
30		1	SCHEINWERFER EINBAU ⇨ ❑ 422	FLOODLIGHT INSTALLATION		
34	11812234	1	KABELSATZ DREHBUEHNE W15	WIRING HARNESS ROTATING D	41538-	
50		1	BATTERIEN EINBAU ⇨ ❑ 426	BATTERY INSTALLATION	41538-	
51	9014598	1	ETIKETT X47 diag. 55mmX55mm	LABEL		
55	10066863	1	KONSOLE	CONSOLE		
56	4600337	2	ZYLINDERSCHRAUBE ISO 4762 M4X16 8.8	SOCKET HEAD SCREW		
57	4001645	2	SCHEIBE 4 200HV	WASHER		
70		1	ELEKTR.ANLAGE STEUERSCHIEBER ⇨ ❑ 431	ELECTR.SYSTEM CONTROL VAL		

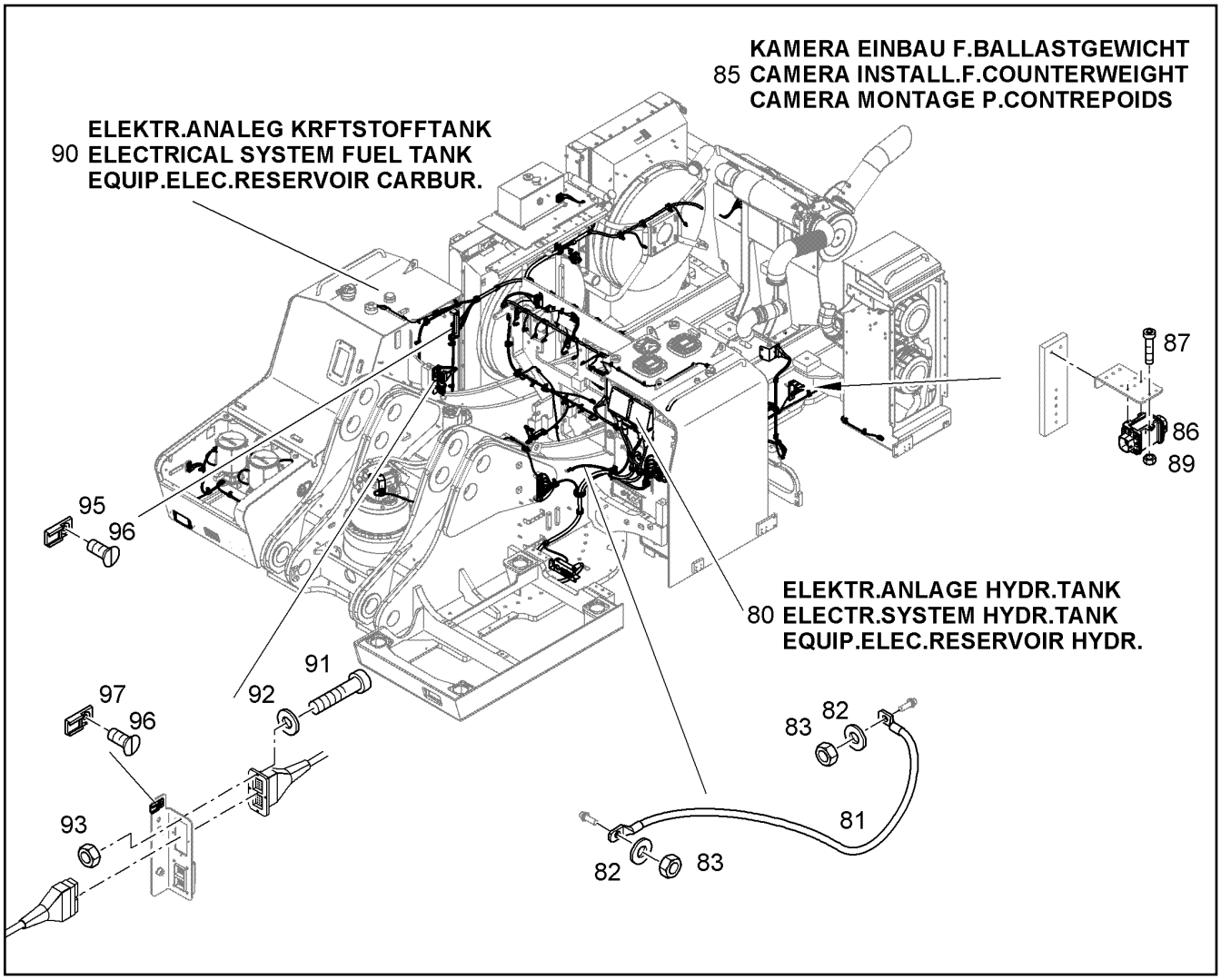

Pos.	Artikel	Menge	Bezeichnung	Description	Serie	K
80		1	ELEKTR.ANLAGE HYDR.TANK ⇨ ❑ 442	ELECTR.SYSTEM HYDR.TANK	41056-	
81	10821350	1	MASSEKABEL W11	EARTH CABLE		
82	10289802	2	SCHEIBE 6 300HV	WASHER		
83	4000381	2	SECHSKANTMUTTER M8	HEX NUT		
85		1	KAMERA EINBAU F.BALLASTGEWICHT ⇨ ❑ 446	CAMERA INSTALL.F.COUNTER		
86	10446210	1	KUPPLUNGSSTECKER	COUPLING PLUG		
87	101243850	3	ZYLINDERSCHRAUBE ISO 4762 M3X16 8.8	SOCKET HEAD SCREW		
89	4000658	3	SECHSKANTMUTTER M3	HEX NUT		
90		1	ELEKTR.ANLAGE KRAFTSTOFFTANK ⇨ ❑ 447	ELECTR.SYSTEM FUEL TANK		
91	4600337	4	ZYLINDERSCHRAUBE ISO 4762 M4X16 8.8	SOCKET HEAD SCREW		
92	4001645	4	SCHEIBE 4 200HV	WASHER		
93	4000376	4	SECHSKANTMUTTER M4	HEX NUT		
95	6203497	3	BEFESTIGUNGSELEMENT F.DT STECKER	FASTENER		
96	11000900	4	HALBRUNDKOPFSCHRAUBE ISO 7380-1 M5	BUTTON HEAD SCREW		
97	6905671	1	HALTER	HOLDER		

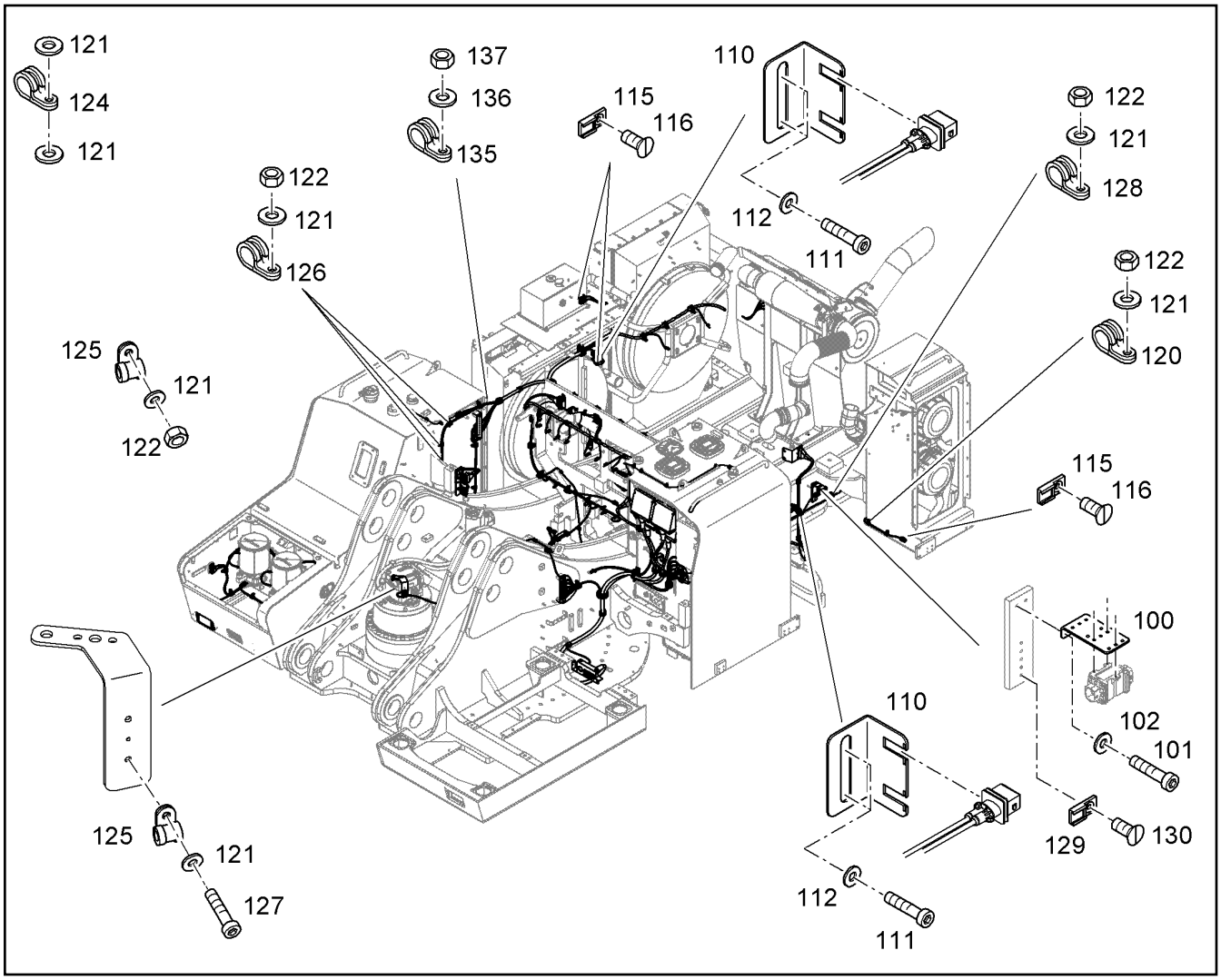

Pos.	Artikel	Menge	Bezeichnung	Description	Serie	K
100	10822492	1	KONSOLE	CONSOLE		
101	4001308	2	ZYLINDERSCHRAUBE ISO 4762 M5X12 8.8	SOCKET HEAD SCREW		
102	4600305	2	SCHEIBE 5 200HV	WASHER		
110	10087451	2	HALTER	HOLDER		
111	4902254	2	ZYLINDERSCHRAUBE ISO 4762 M8X12 10.9	SOCKET HEAD SCREW		
112	10289803	2	SCHEIBE 8 300HV	WASHER		
115	6203497	5	BEFESTIGUNGSELEMENT F.DT STECKER	FASTENER		
116	11000900	5	HALBRUNDKOPFSCHRAUBE ISO 7380-1 M5	BUTTON HEAD SCREW		
120	7363004	7	SCHELLE DIN 3016-1 D1 10X20 W1-2-CR	CLAMP		
121	10289803	27	SCHEIBE 8 300HV	WASHER		
122	4000381	22	SECHSKANTMUTTER M8	HEX NUT		
124	7381565	1	SCHELLE DIN 3016-1 D1 6X20 W1-2-CR	CLAMP		
125	7621794	14	SCHELLE DIN 3016-1 D1 8X20 W1-2-CR	CLAMP		
126	7363002	3	SCHELLE DIN 3016-1 D1 27X20 W1-2-CR	CLAMP		
127	4902254	1	ZYLINDERSCHRAUBE ISO 4762 M8X12 10.9	SOCKET HEAD SCREW		
128	7362734	6	SCHELLE DIN 3016-1 D1 13X20 W1-2-CR	CLAMP		
129	6203497	1	BEFESTIGUNGSELEMENT F.DT STECKER	FASTENER		
130	11000900	1	HALBRUNDKOPFSCHRAUBE ISO 7380-1 M5	BUTTON HEAD SCREW		
135	7362602	4	SCHELLE DIN 3016-1 D1 18X20 W1-2-CR	CLAMP		
136	10289803	4	SCHEIBE 8 300HV	WASHER		
137	4000381	4	SECHSKANTMUTTER M8	HEX NUT		

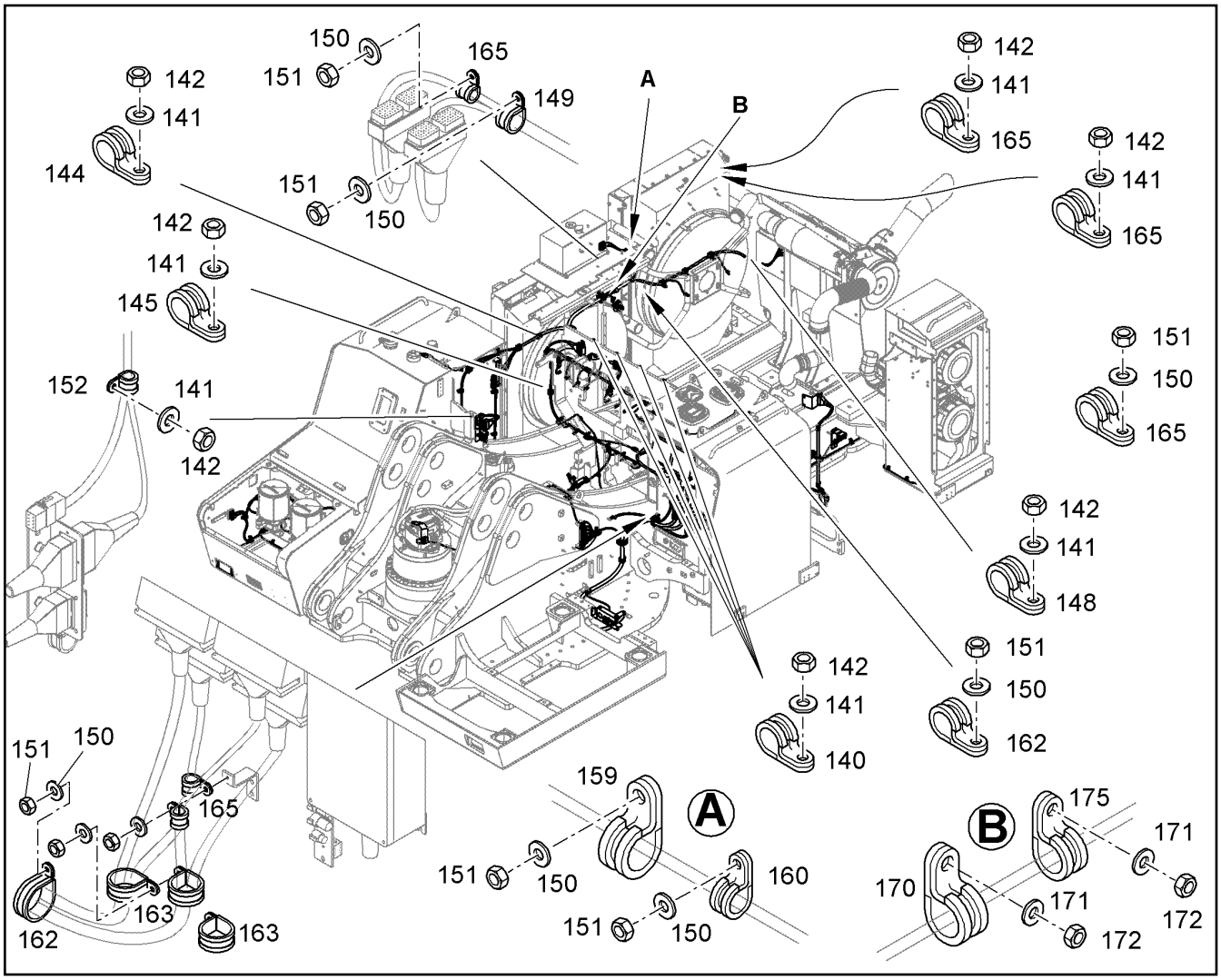

Pos.	Artikel	Menge	Bezeichnung	Description	Serie	K
140	7366260	13	SCHELLE DIN 3016-1 D1 34X20 W1-2-CR	CLAMP		
141	10289803	28	SCHEIBE 8 300HV	WASHER		
142	4000381	28	SECHSKANTMUTTER M8	HEX NUT		
144	7362547	5	SCHELLE DIN 3016-1 D1 24X20 W1-2-CR	CLAMP		
145	7414232	2	SCHELLE DIN 3016-1 D1 50X20 W1-2-CR	CLAMP		
148	7366260	1	SCHELLE DIN 3016-1 D1 34X20 W1-2-CR	CLAMP		
149	7364299	3	SCHELLE DIN 3016-1 D1 30X20 W1-2-CR	CLAMP		
150	10289803	17	SCHEIBE 8 300HV	WASHER		
151	4000381	17	SECHSKANTMUTTER M8	HEX NUT		
152	7362603	1	SCHELLE DIN 3016-1 D1 15X20 W1-2-CR	CLAMP		
159	7365080	1	SCHELLE DIN 3016-1 D1 45X20 W1-2-CR	CLAMP		
160	7362551	1	SCHELLE DIN 3016-1 D1 38X20 W1-2-CR	CLAMP		
162	7365080	3	SCHELLE DIN 3016-1 D1 45X20 W1-2-CR	CLAMP		
163	7362551	3	SCHELLE DIN 3016-1 D1 38X20 W1-2-CR	CLAMP		
165	7362602	12	SCHELLE DIN 3016-1 D1 18X20 W1-2-CR	CLAMP		
170	7364298	1	SCHELLE DIN 3016-1 D1 47X25 W1-2-CR	CLAMP		
171	10289795	2	SCHEIBE 10 300HV	WASHER		
172	4000383	2	SECHSKANTMUTTER M10	HEX NUT		
175	7615522	1	SCHELLE DIN 3016-1 D1 60X25 W1-2-CR	CLAMP		

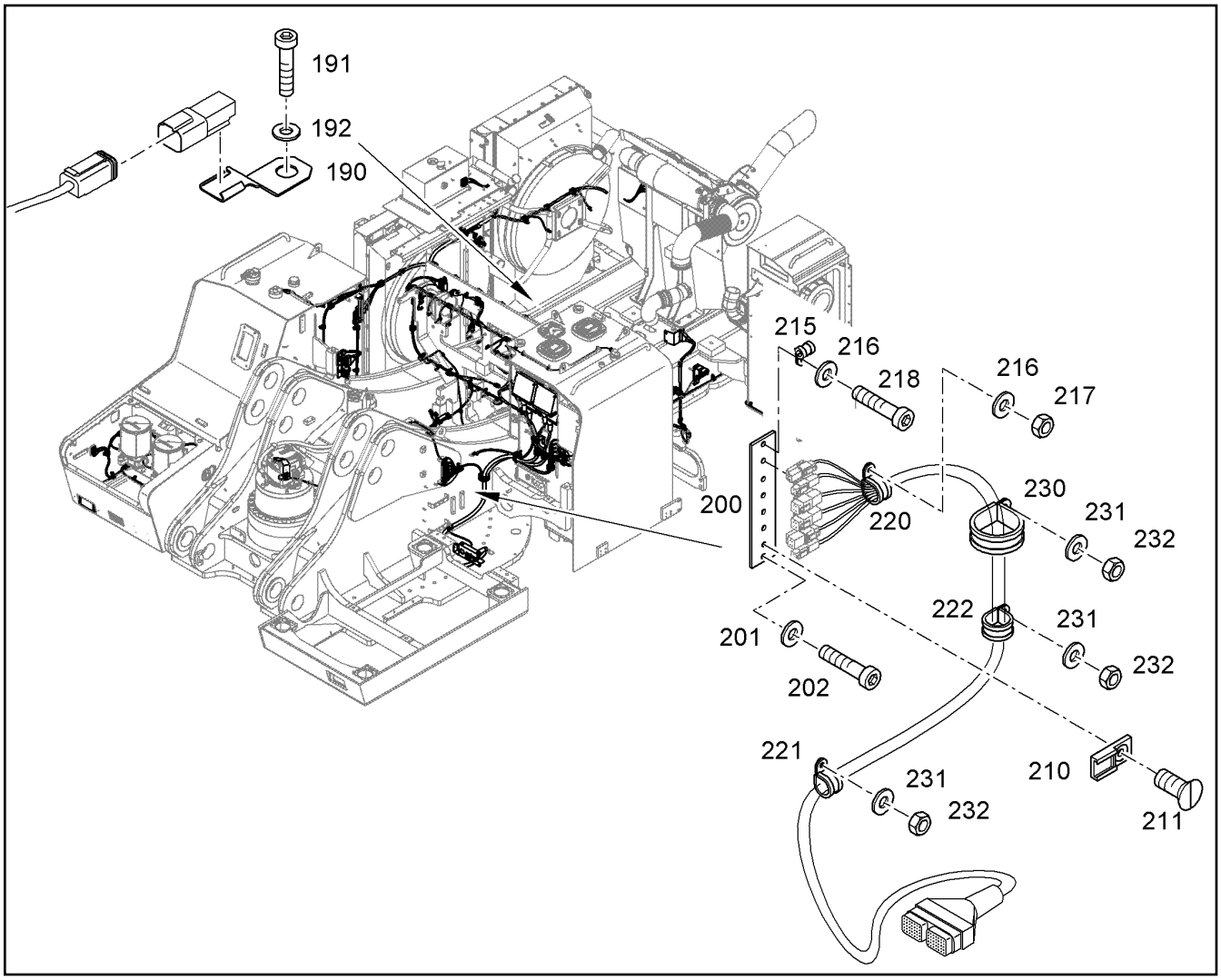

Pos.	Artikel	Menge	Bezeichnung	Description	Serie	K
190	10041876	1	HALTER	HOLDER		
191	4901606	1	ZYLINDERSCHRAUBE ISO 4762 M10X16 10.	SOCKET HEAD SCREW		
192	10289795	1	SCHEIBE 10 300HV	WASHER		
200	10822681	1	GEWINDEPLATTE	THREADED PLATE		
201	10289803	2	SCHEIBE 8 300HV	WASHER		
202	4902254	2	ZYLINDERSCHRAUBE ISO 4762 M8X12 10.9	SOCKET HEAD SCREW		
210	6203497	7	BEFESTIGUNGSELEMENT F.DT STECKER	FASTENER		
211	11000900	7	HALBRUNDKOPFSCHRAUBE ISO 7380-1 M5	BUTTON HEAD SCREW		
215	7363004	9	SCHELLE DIN 3016-1 D1 10X20 W1-2-CR	CLAMP		
216	10289803	11	SCHEIBE 8 300HV	WASHER		
217	4000381	6	SECHSKANTMUTTER M8	HEX NUT		
218	4902254	5	ZYLINDERSCHRAUBE ISO 4762 M8X12 10.9	SOCKET HEAD SCREW		
220	7364299	1	SCHELLE DIN 3016-1 D1 30X20 W1-2-CR	CLAMP		
221	7363002	1	SCHELLE DIN 3016-1 D1 27X20 W1-2-CR	CLAMP		
222	7362551	1	SCHELLE DIN 3016-1 D1 38X20 W1-2-CR	CLAMP		
230	7363246	1	SCHELLE DIN 3016-1 D1 69X25 W1-2-CR	CLAMP		
231	10289795	1	SCHEIBE 10 300HV	WASHER		
232	4000383	1	SECHSKANTMUTTER M10	HEX NUT		

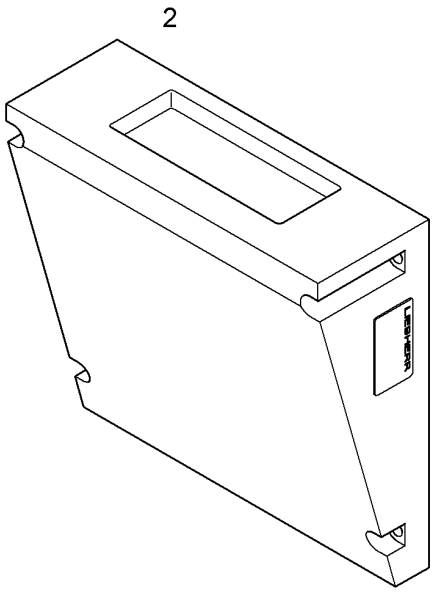

Pos.	Artikel	Menge	Bezeichnung	Description	Serie	K
2	10685053	1	CAN MODUL [3639669]	CAN MODULE	41660-	

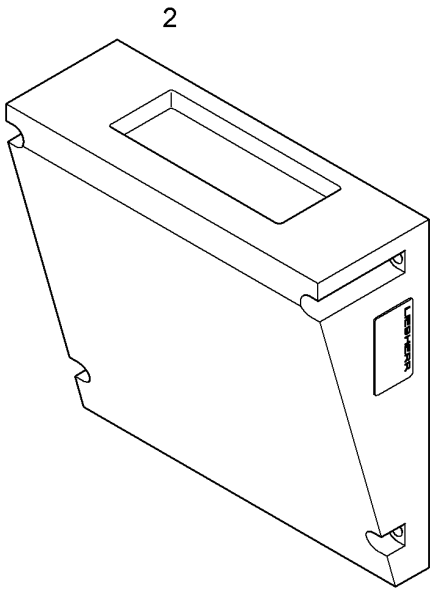

Pos.	Artikel	Menge	Bezeichnung	Description	Serie	K
2	10685053	1	CAN MODUL [3639668]	CAN MODULE	41660-	

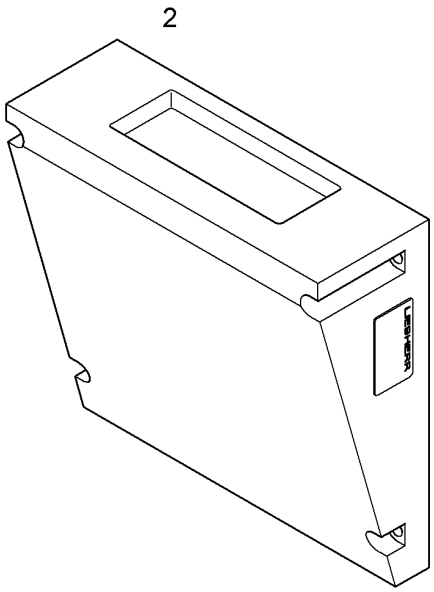

Pos.	Artikel	Menge	Bezeichnung	Description	Serie	K
2	10685053	1	CAN MODUL [3636037]	CAN MODULE	41660-	

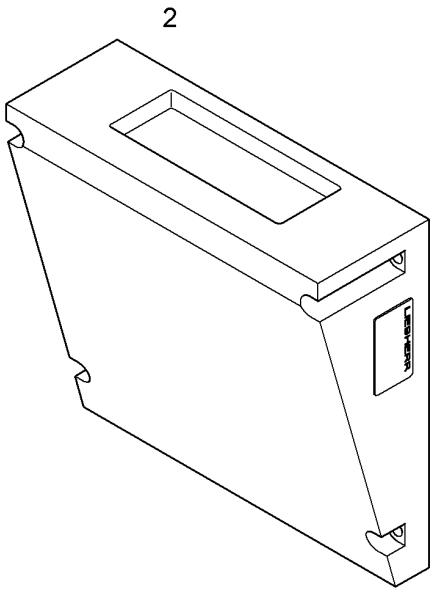

Pos.	Artikel	Menge	Bezeichnung	Description	Serie	K
2	10685053	1	CAN MODUL [3636038]	CAN MODULE	41660-	

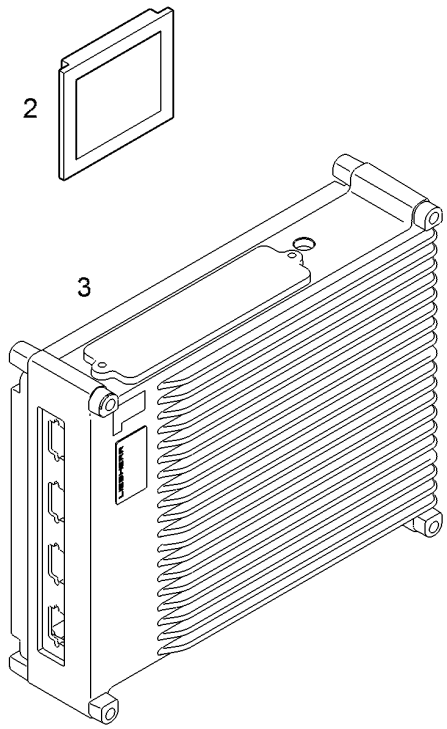

Pos.	Artikel	Menge	Bezeichnung	Description	Serie	K
2	10223095	1	SPEICHERKARTE	MEMORY CARD		
3		1	SOFTWARE MASTER PME1 SERIE	SOFTWARE MASTER PME1 SERI		

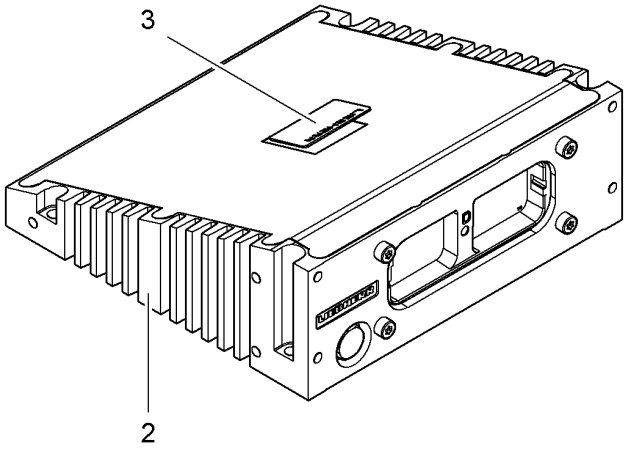

Pos.	Artikel	Menge	Bezeichnung	Description	Serie	K
2	10685054	1	CAN MODUL [3634789]	CAN MODULE	41351-	
3	10472535	1	SELBSTKLEBEETIKETT 24mmX42mm	SCOTCH LABEL		

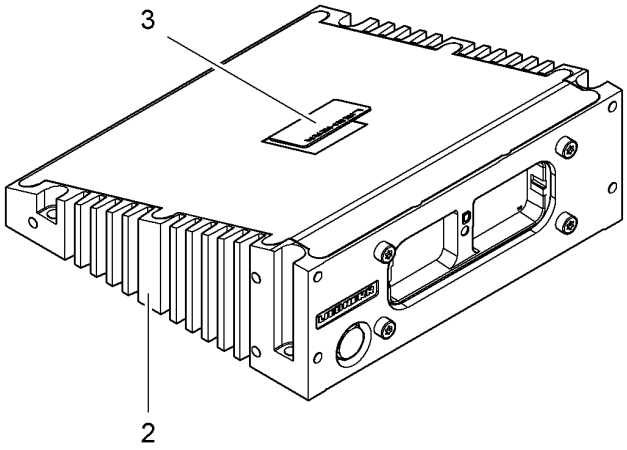

Pos.	Artikel	Menge	Bezeichnung	Description	Serie	K
2	10685054	1	CAN MODUL [3638021]	CAN MODULE	41351-	
3	10472535	1	SELBSTKLEBEETIKETT 24mmX42mm	SCOTCH LABEL		

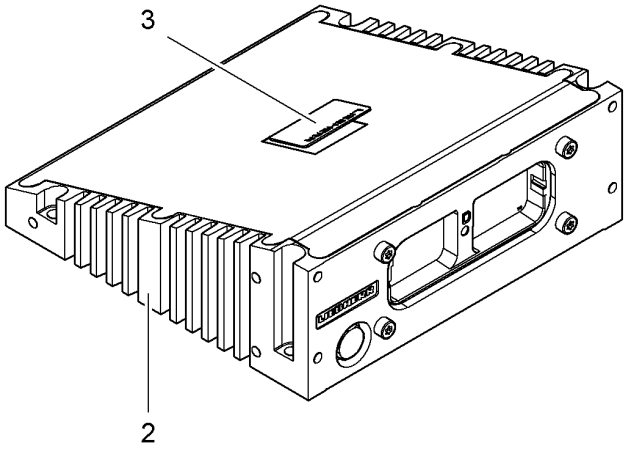

Pos.	Artikel	Menge	Bezeichnung	Description	Serie	K
2	10685054	1	CAN MODUL [3634792]	CAN MODULE	41351-	
3	10472535	1	SELBSTKLEBEETIKETT 24mmX42mm	SCOTCH LABEL		

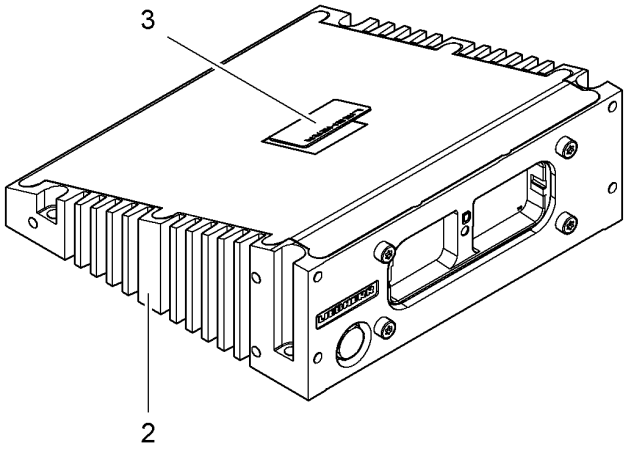

Pos.	Artikel	Menge	Bezeichnung	Description	Serie	K
2	10685054	1	CAN MODUL [3634815]	CAN MODULE	41351-	
3	10472535	1	SELBSTKLEBEETIKETT 24mmX42mm	SCOTCH LABEL		

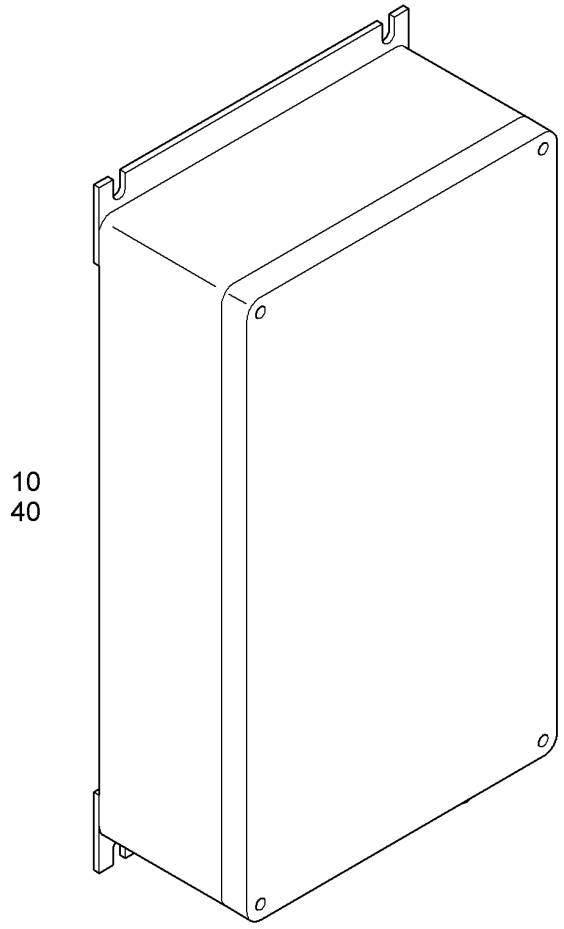

Pos.	Artikel	Menge	Bezeichnung	Description	Serie	K
10	11645272	1	ELEKTROKASTEN E50 ⇨ ❑ 421	ELECTRIC BOX		
40		1	ERSATZTEIL F.ELEKTROKASTEN ⇨ ❑ 425	REPLAC.PARTS ELECTRIC BOX		

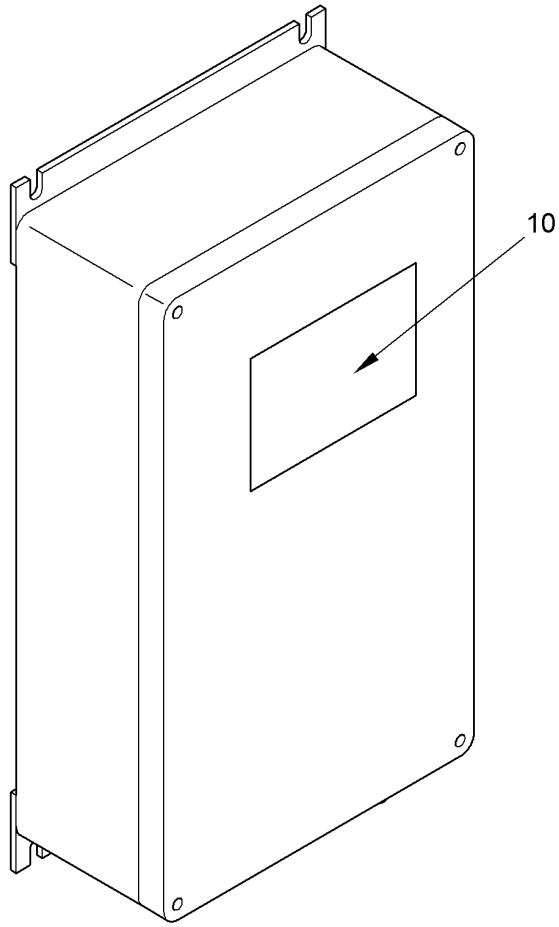

Pos.	Artikel	Menge	Bezeichnung	Description	Serie	K
10	12201439	1	ETIKETT	LABEL		

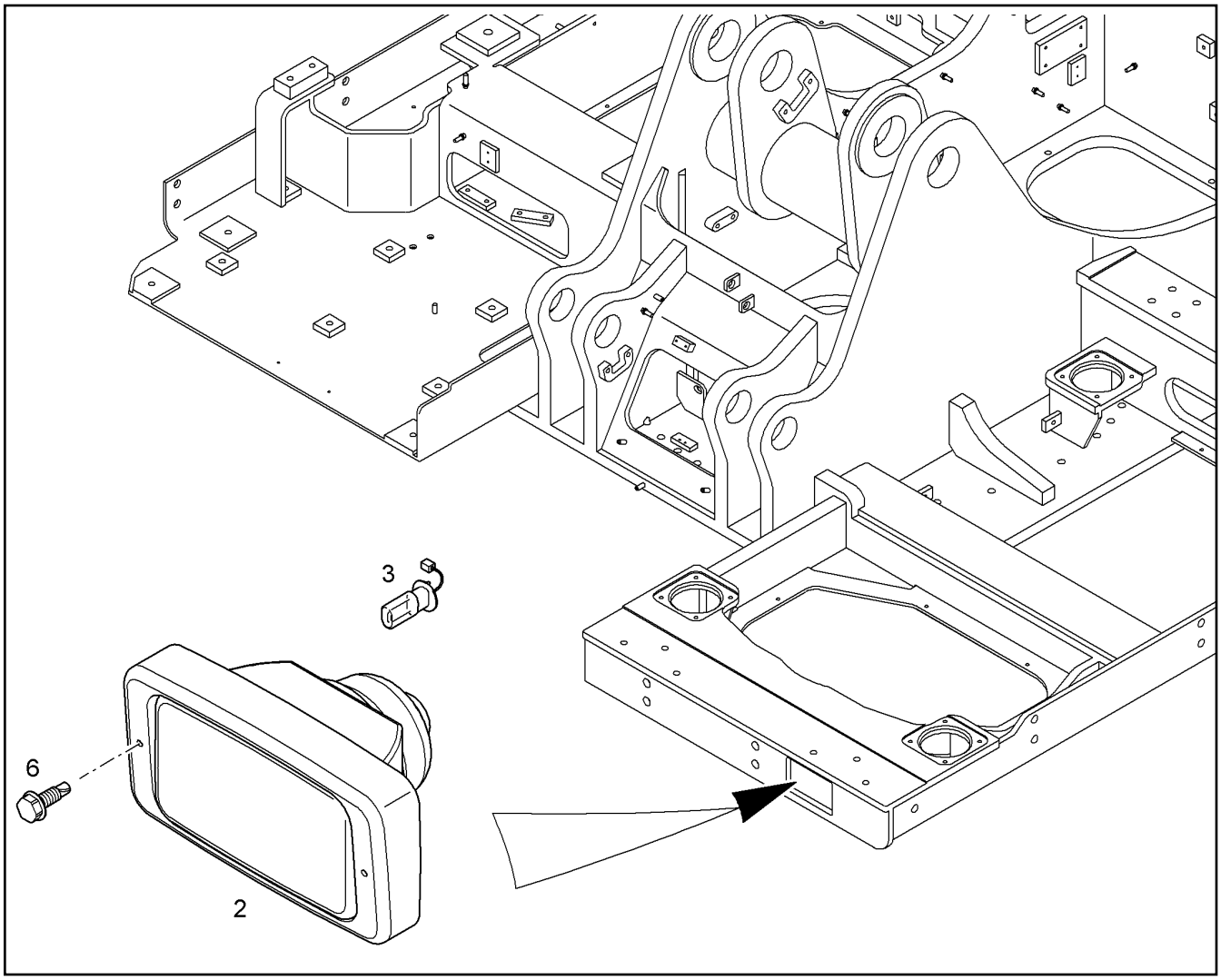

Pos.	Artikel	Menge	Bezeichnung	Description	Serie	K
2	10007848	1	ARBEITSSCHEINWERFER	WORK LIGHT		
3	6200685	2	GLUEHLAMPE H3 24V 70W	LIGHT BULB		
6	12217702	2	SCHNEIDSCHRAUBE AEHNL.DIN 7516 AE	SELF-TAPPING SCREW		

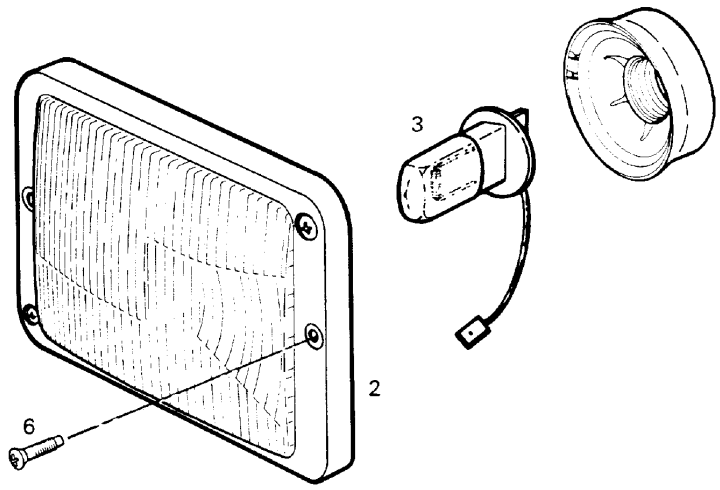

Pos.	Artikel	Menge	Bezeichnung	Description	Serie	K
2	10007848	1	ARBEITSSCHEINWERFER	WORK LIGHT		
3	6200685	2	GLUEHLAMPE H3 24V 70W	LIGHT BULB		
6	4901530	2	SCHNEIDSCHRAUBE AEHNL.DIN 7516 AE	SELF-TAPPING SCREW		

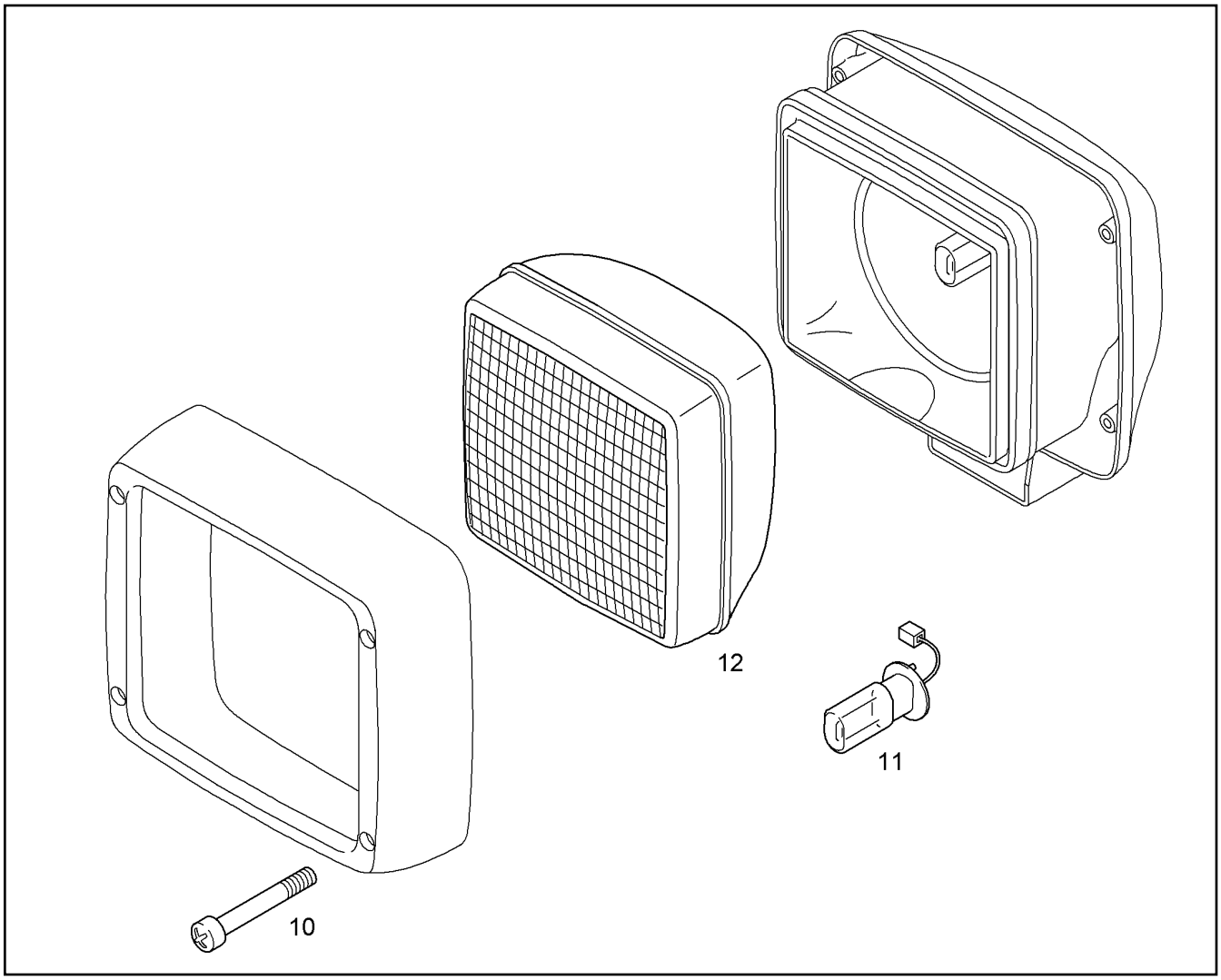

Pos.	Artikel	Menge	Bezeichnung	Description	Serie	K
10	4002838	4	BLECHSCHRAUBE DIN 7981 ST3,9X50 C-H	SHEET-METAL SCREW		
11	6200685	1	GLUEHLAMPE H3 24V 70W	LIGHT BULB		
12	10286644	1	SCHEINWERFEREINSATZ	HEAD LIGHT INSERT		

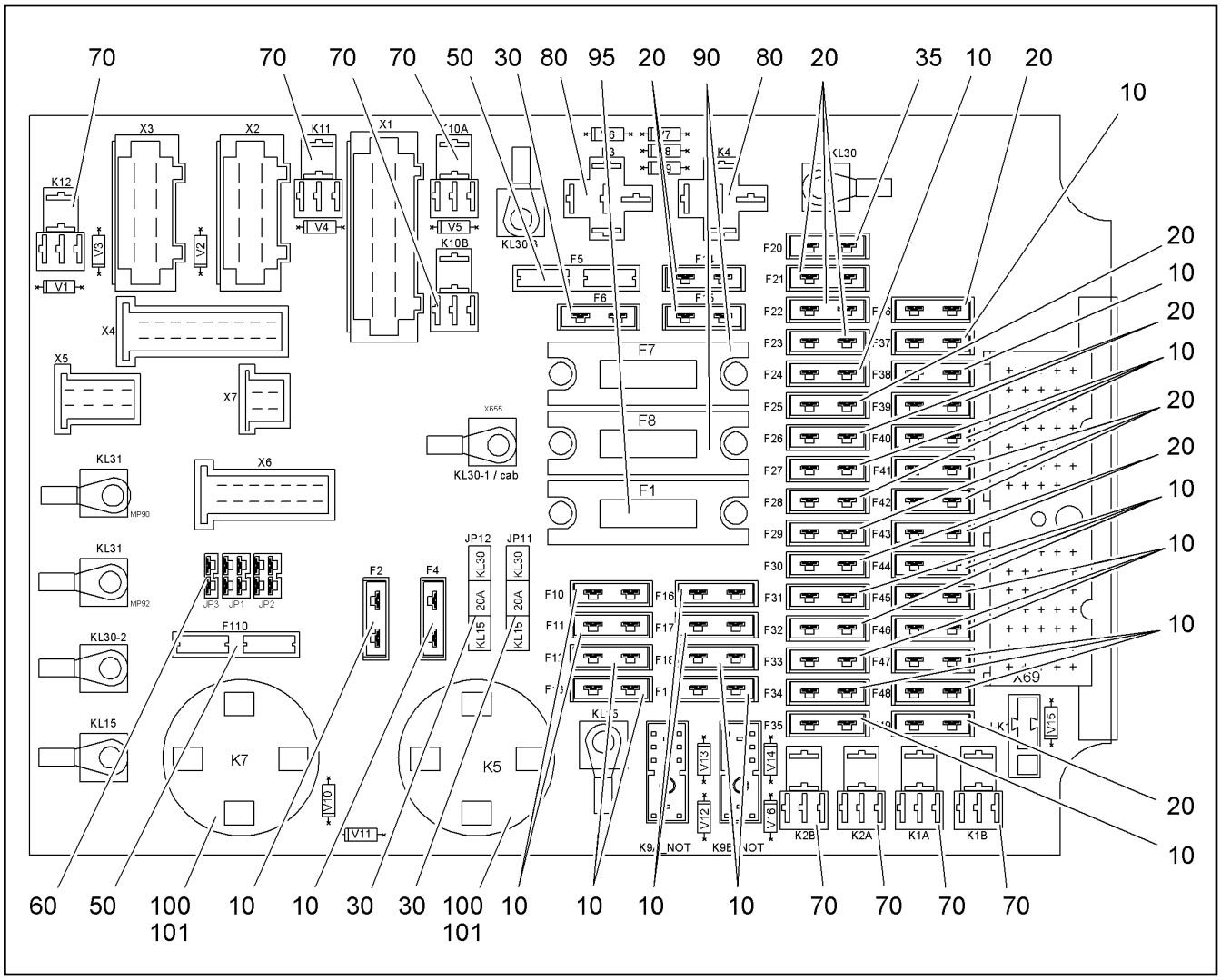

Pos.	Artikel	Menge	Bezeichnung	Description	Serie	K
10	4901513	26	SICHERUNGSEINSATZ C 7,5A 32/56 FKS	FUSE CARTRIDGE		
20	4901512	15	SICHERUNGSEINSATZ C 15A 32 FKS	FUSE CARTRIDGE		
30	6001472	3	SICHERUNGSEINSATZ 20A 32V C	FUSE CARTRIDGE		
35	6001471	1	SICHERUNGSEINSATZ 25A 32V C	FUSE CARTRIDGE		
50	11003144	2	SICHERUNG 50A 32 THERMISCH	FUSE		
60	11003123	6	KURZSCHLUSSBRUECKE	SHORT CIRCUIT BRIDGE		
70	6001682	8	RELAIS	RELAY		
80	11003143	2	RELAIS	RELAY		
90	11000506	2	FLACHSICHERUNG 80A 32 THERMISCH	BLADE-TYPE ELECTRIC FUSE		
95	11000507	1	FLACHSICHERUNG 40A 32 THERMISCH	BLADE-TYPE ELECTRIC FUSE		
100	11314881	2	HOCHLEISTUNGSRELAIS	HD RELAY		
101	11314880	4	STIFTKONTAKT 16A	PIN CONTACT		

OHNE BILD

WITHOUT DRAWING

SANS DESSIN

Pos.	Artikel	Menge	Bezeichnung	Description	Serie	K
10	606070908	1	BATTERIEHAUPTSCHALTER	BATTERY MAIN SWITCH		2
11	4042003	2	ZYLINDERSCHRAUBE ISO 4762 M6X25 8.8	SOCKET HEAD SCREW		
12	4002920	4	SCHEIBE 6 200HV	WASHER		
13	4000379	2	SECHSKANTMUTTER M6	HEX NUT		
15	7412267	1.2m	SCHLAUCH	HOSE		1
16	7412267	0.8m	SCHLAUCH	HOSE		1
17	10830301	1	ETIKETT 40mmX20mm	LABEL		
18	11812454	1	BLECH	PLATE		
20	11082079	2	BATTERIE ⇨ ❑ 429	BATTERY		1
30	10332352	2	SICHERUNGSHALTER	FUSE HOLDER		
31	404200701	8	ZYLINDERSCHRAUBE ISO 4762 M4X20 8.8	SOCKET HEAD SCREW		
32	4001645	8	SCHEIBE 4 200HV	WASHER		
34	10326299	2	SICHERUNGSEINSATZ 500A 80VAC/DC TH	FUSE CARTRIDGE		
35	10288863	3	SICHERUNGSEINSATZ 100A 80VAC/DC	FUSE CARTRIDGE		
36	4000381	4	SECHSKANTMUTTER M8	HEX NUT		
37	10289803	8	SCHEIBE 8 300HV	WASHER		
45	10826790	1	STANGE	ROD		
50	10403234	1	ABDECKBLECH	COVER PLATE		
51	10289803	4	SCHEIBE 8 300HV	WASHER		
52	4000383	4	SECHSKANTMUTTER M10	HEX NUT		
55	10856901	1	KONSOLE EINBAU	BRACKET INSTALLATION		
56	10859616	1	KONSOLE	CONSOLE		
57	10406705	1	KONSOLE	CONSOLE		
60	10830301	1	ETIKETT 40mmX20mm	LABEL		
62	10828181	1	ETIKETT 90mmX15mm	LABEL		

OHNE BILD

WITHOUT DRAWING

SANS DESSIN

Pos.	Artikel	Menge	Bezeichnung	Description	Serie	K
63	10831165	1	ETIKETT RESERVES 80mmX15mm	LABEL		
65	4002442	2	ZYLINDERSCHRAUBE ISO 4762 M10X130 10.	SOCKET HEAD SCREW		
70	10826208	2	KONSOLE	CONSOLE		
71	9006346	4	GEWINDESTANGE M10X245	THREADED ROD		
72	10289795	8	SCHEIBE 10 300HV	WASHER		
73	4000383	8	SECHSKANTMUTTER M10	HEX NUT		
80	10403720	1	KABELSATZ SICHERUNG-ANLASSER W1	WIRING HARNESS FUSE-STAR		
81	10403723	1	KABELSATZ BATTERIE-SICHERUNG W2	WIRING HARNESS BATTERY-F		
82	11739113	1	KABELSATZ BATTERIEABSCHALTER W3	WIRING HARN.BATTERY SHUT-		
83	11739123	1	KABELSATZ ABSCHALTER-MASSE W4	WIRING HARNESS SHUT-OFF/M		
84	10842338	1	BATTERIE VERBINDUNGSKABEL W11	BATTERY CONNECTION CABLE		
85	10821294	1	KABELSATZ W10	CABLE LOOM		
86	10022009	1	MASSEBAND	EARTH STRAP		
90	10377001	1	ELEKTROKASTEN KPL. ⇨ ❑ 413	ELECTRIC BOX CPL.		
90	10377001	1	ELEKTROKASTEN KPL. ⇨ ❑ 414	ELECTRIC BOX CPL.		
91	4001596	8	ZYLINDERSCHRAUBE ISO 4762 M6X16 10.9	SOCKET HEAD SCREW		
92	10289802	8	SCHEIBE 6 300HV	WASHER		
95	11464966	1	ELEKTROKASTEN KPL. ⇨ ❑ 420	ELECTRIC BOX CPL.		
96	4902254	4	ZYLINDERSCHRAUBE ISO 4762 M8X12 10.9	SOCKET HEAD SCREW		
97	423910801	4	SICHERUNGSSCHEIBE 8,4/13X1,7 VS 8	LOCK WASHER		
100	10839616	1	GEGENSTECKER EINBAU ⇨ ❑ 696	COUNTER-PLUG INSTALLATION		

OHNE BILD

WITHOUT DRAWING

SANS DESSIN

Pos.	Artikel	Menge	Bezeichnung	Description	Serie	K
101	10839639	1	GEGENSTECKER EINBAU ⇨ ❑ 697	COUNTER-PLUG INSTALLATION		
110	4043122	4	ZYLINDERSCHRAUBE ISO 4762 M10X20 10.	SOCKET HEAD SCREW		
111	10289795	4	SCHEIBE 10 300HV	WASHER		
112	4902240	1	ZYLINDERSCHRAUBE ISO 4762 M8X130 10.	SOCKET HEAD SCREW		
115	4902231	4	ZYLINDERSCHRAUBE ISO 4762 M8X16 10.9	SOCKET HEAD SCREW		
116	10289803	4	SCHEIBE 8 300HV	WASHER		
120	7362665	7	SCHELLE DIN 3016-1 D1 20X20 W1-2-CR	CLAMP		
121	10289803	12	SCHEIBE 8 300HV	WASHER		
122	4902231	9	ZYLINDERSCHRAUBE ISO 4762 M8X16 10.9	SOCKET HEAD SCREW		
123	4000381	3	SECHSKANTMUTTER M8	HEX NUT		
124	7362602	8	SCHELLE DIN 3016-1 D1 18X20 W1-2-CR	CLAMP		
130	10289803	4	SCHEIBE 8 300HV	WASHER		
131	4000381	4	SECHSKANTMUTTER M8	HEX NUT		
132	10289804	1	SCHEIBE 12 300HV	WASHER		
133	4900546	1	SECHSKANTMUTTER M12	HEX NUT		
140	6203497	6	BEFESTIGUNGSELEMENT F.DT STECKER	FASTENER		
141	6905671	1	HALTER	HOLDER		
142	11000900	7	HALBRUNDKOPFSCHRAUBE ISO 7380-1 M5	BUTTON HEAD SCREW		
150	226016702	0.32m	KANTENSCHUTZPROFIL	SECTION		

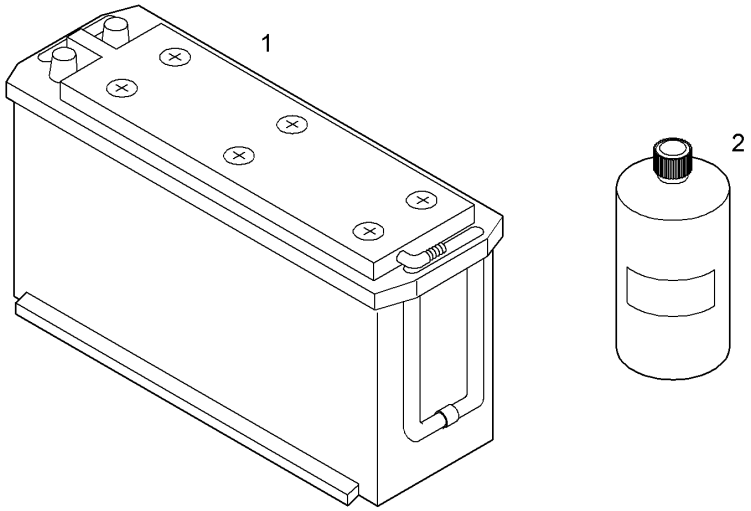

Pos.	Artikel	Menge	Bezeichnung	Description	Serie	K
1	11082080	1	BATTERIE	BATTERY		1
2	8502345	10	BATTERIESAEURE	BATTERY ACID		

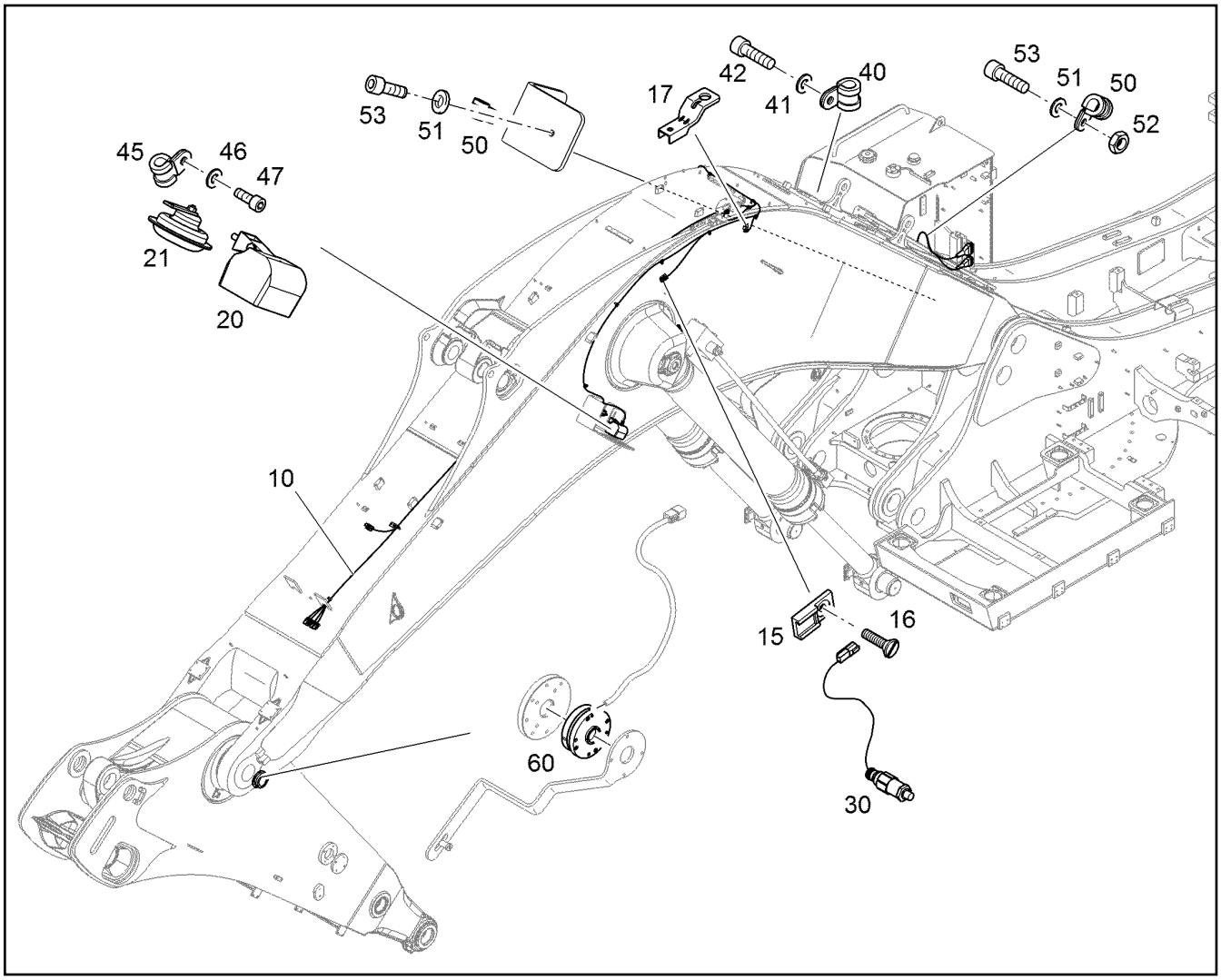

Pos.	Artikel	Menge	Bezeichnung	Description	Serie	K
10	10831863	1	KABELSATZ AUF MONOBLOCK W16	WIRING HARNESS ON GOOSEN		
15	6203497	6	BEFESTIGUNGSELEMENT F.DT STECKER	FASTENER		
16	11000900	6	HALBRUNDKOPFSCHRAUBE ISO 7380-1 M5	BUTTON HEAD SCREW		
17	10041876	1	HALTER	HOLDER		
20	10045530	2	ARBEITSSCHEINWERFER ⇨ ❑ 424	WORK LIGHT		
21	6205045	1	STARKTONHORN	SUPERTONE HORN		
30	10280390	1	DRUCKGEBER 400bar ⇨ ❑ 441	PRESSURE TRANSMITTER		
40	7381770	12	SCHELLE DIN 3016-1 D1 10X15 W1-2-VMQ	CLAMP		
41	10289802	12	SCHEIBE 6 300HV	WASHER		
42	4600048	12	ZYLINDERSCHRAUBE ISO 4762 M6X16 8.8	SOCKET HEAD SCREW		
45	7362563	16	SCHELLE DIN 3016-1 D1 8X15 W1-2-CR	CLAMP		
46	10289802	16	SCHEIBE 6 300HV	WASHER		
47	4600048	16	ZYLINDERSCHRAUBE ISO 4762 M6X16 8.8	SOCKET HEAD SCREW		
50	7364299	2	SCHELLE DIN 3016-1 D1 30X20 W1-2-CR	CLAMP		
51	10289803	2	SCHEIBE 8 300HV	WASHER		
52	4000381	1	SECHSKANTMUTTER M8	HEX NUT		
53	4902231	1	ZYLINDERSCHRAUBE ISO 4762 M8X16 10.9	SOCKET HEAD SCREW		
60	11066287	0	WINKELSENSORGEHAEUSE [17103619]	ANGLE SENSOR HOUSING		

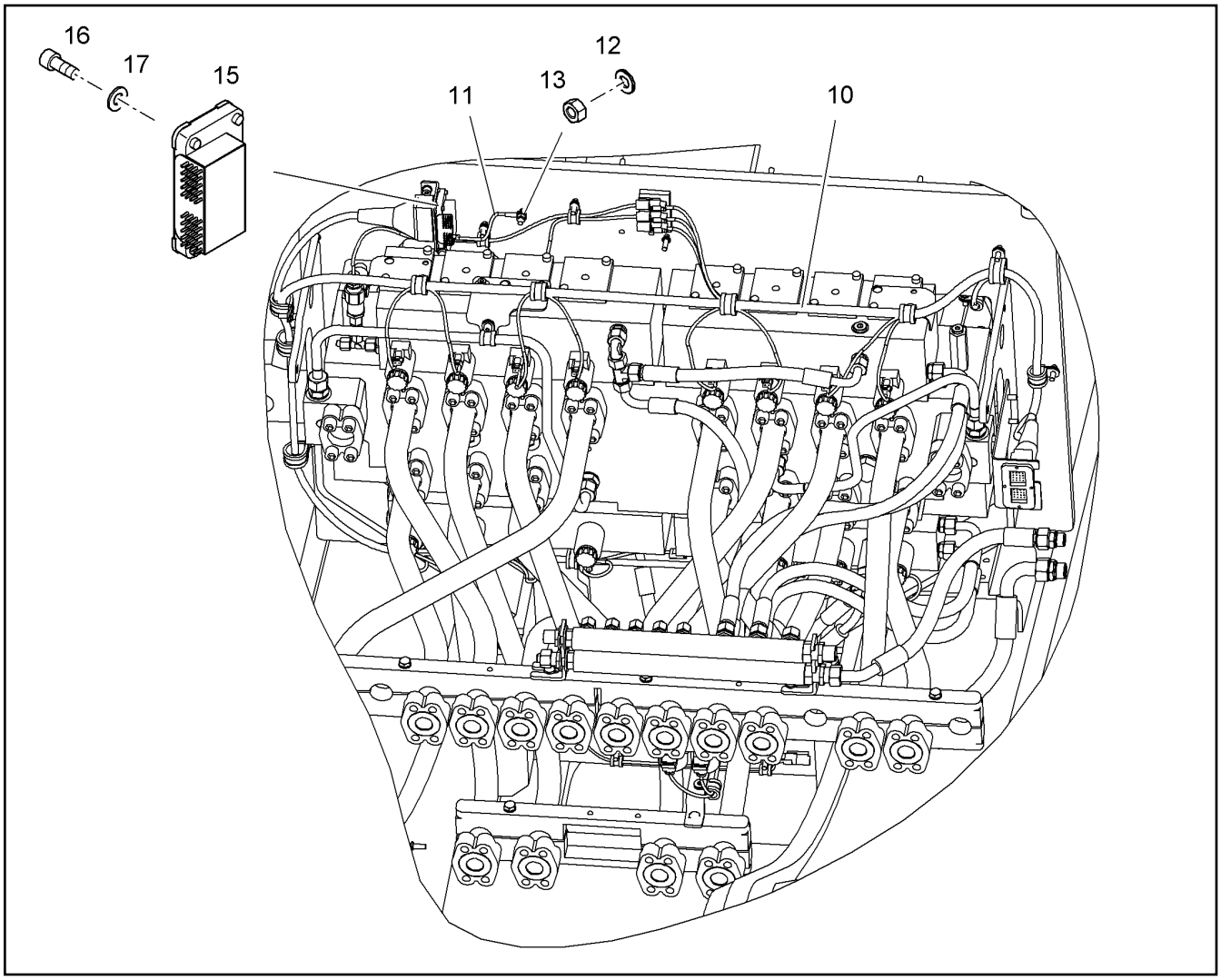

Pos.	Artikel	Menge	Bezeichnung	Description	Serie	K
10	10406154	1	KABELSATZ STEUERSCHIEBER W17	WIRING HARNESS CONTROL VA		
11	10066751	2	MASSEKABEL	EARTH CABLE		
12	10289803	1	SCHEIBE 8 300HV	WASHER		
13	4000381	1	SECHSKANTMUTTER M8	HEX NUT		
15	989185601	1	E-BOARD	E-BOARD		
16	4042062	4	ZYLINDERSCHRAUBE ISO 4762 M5X16 8.8	SOCKET HEAD SCREW		
17	7361965	4	SICHERUNGSSCHEIBE 5,3/9X1,3 VS 5	LOCK WASHER		

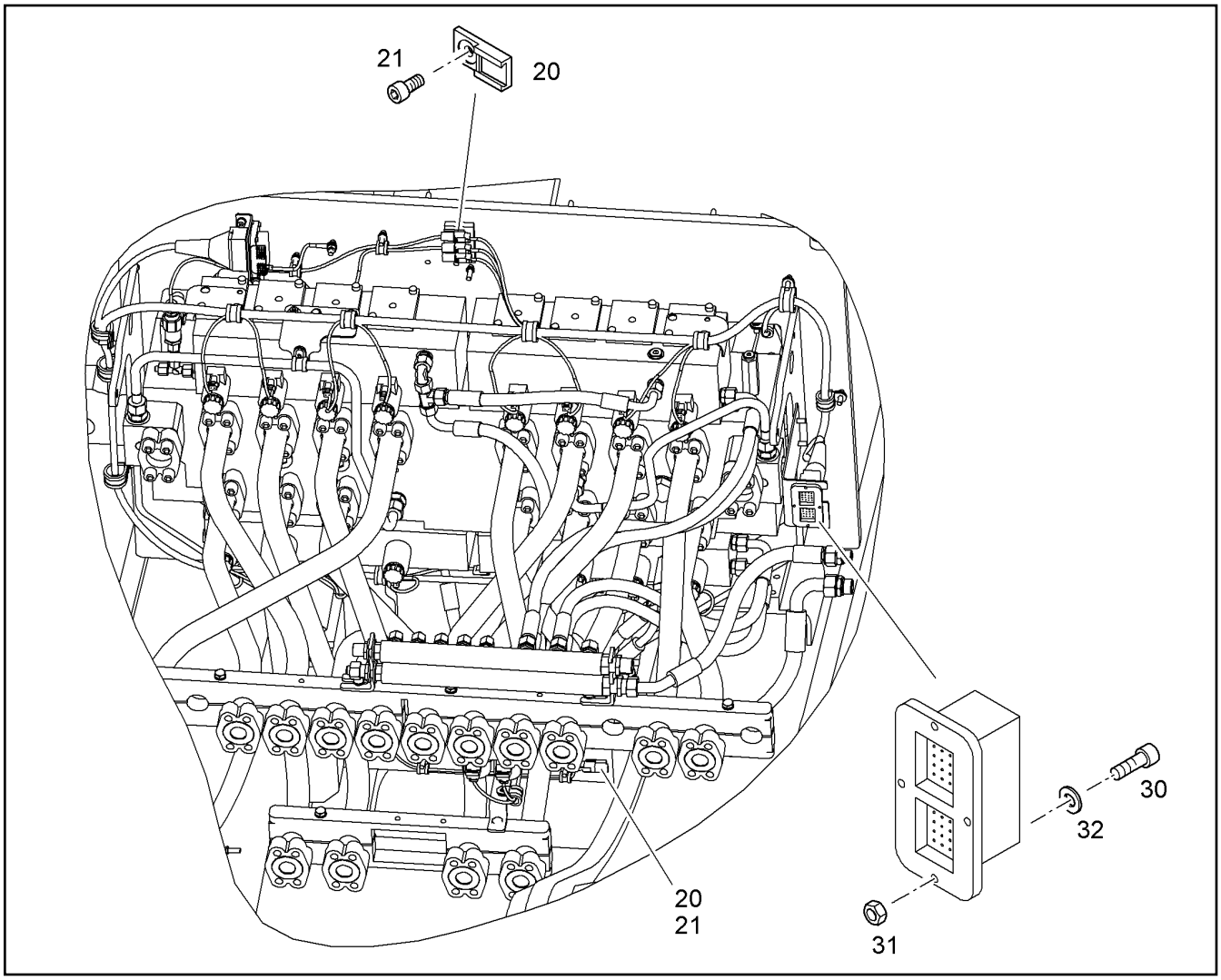

Pos.	Artikel	Menge	Bezeichnung	Description	Serie	K
20	6203497	8	BEFESTIGUNGSELEMENT F.DT STECKER	FASTENER		
21	11000900	8	HALBRUNDKOPFSCHRAUBE ISO 7380-1 M5	BUTTON HEAD SCREW		
30	404200701	4	ZYLINDERSCHRAUBE ISO 4762 M4X20 8.8	SOCKET HEAD SCREW		
31	4000376	4	SECHSKANTMUTTER M4	HEX NUT		
32	4001645	4	SCHEIBE 4 200HV	WASHER		

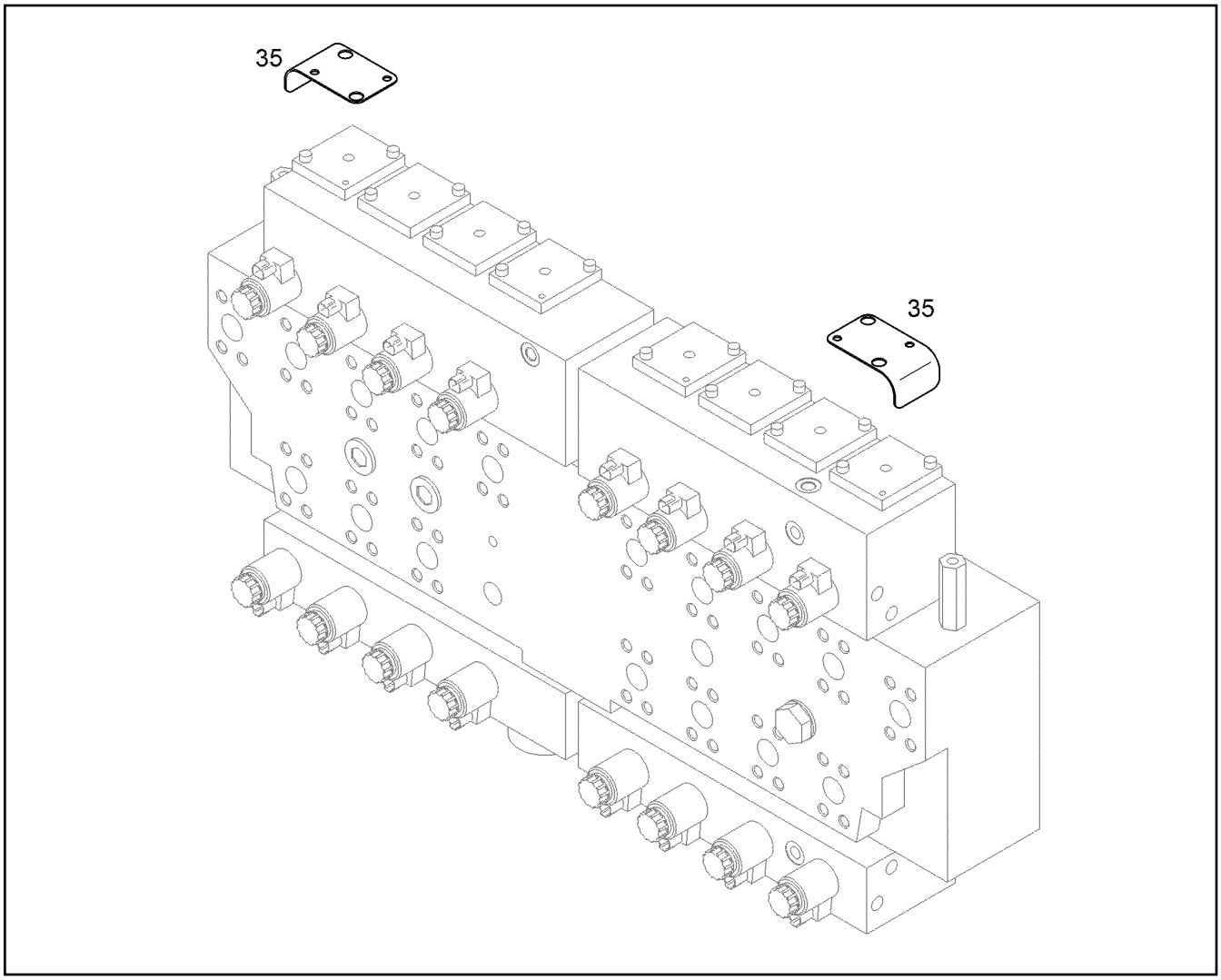

Pos.	Artikel	Menge	Bezeichnung	Description	Serie	K
35	10084481	2	KONSOLE	CONSOLE		

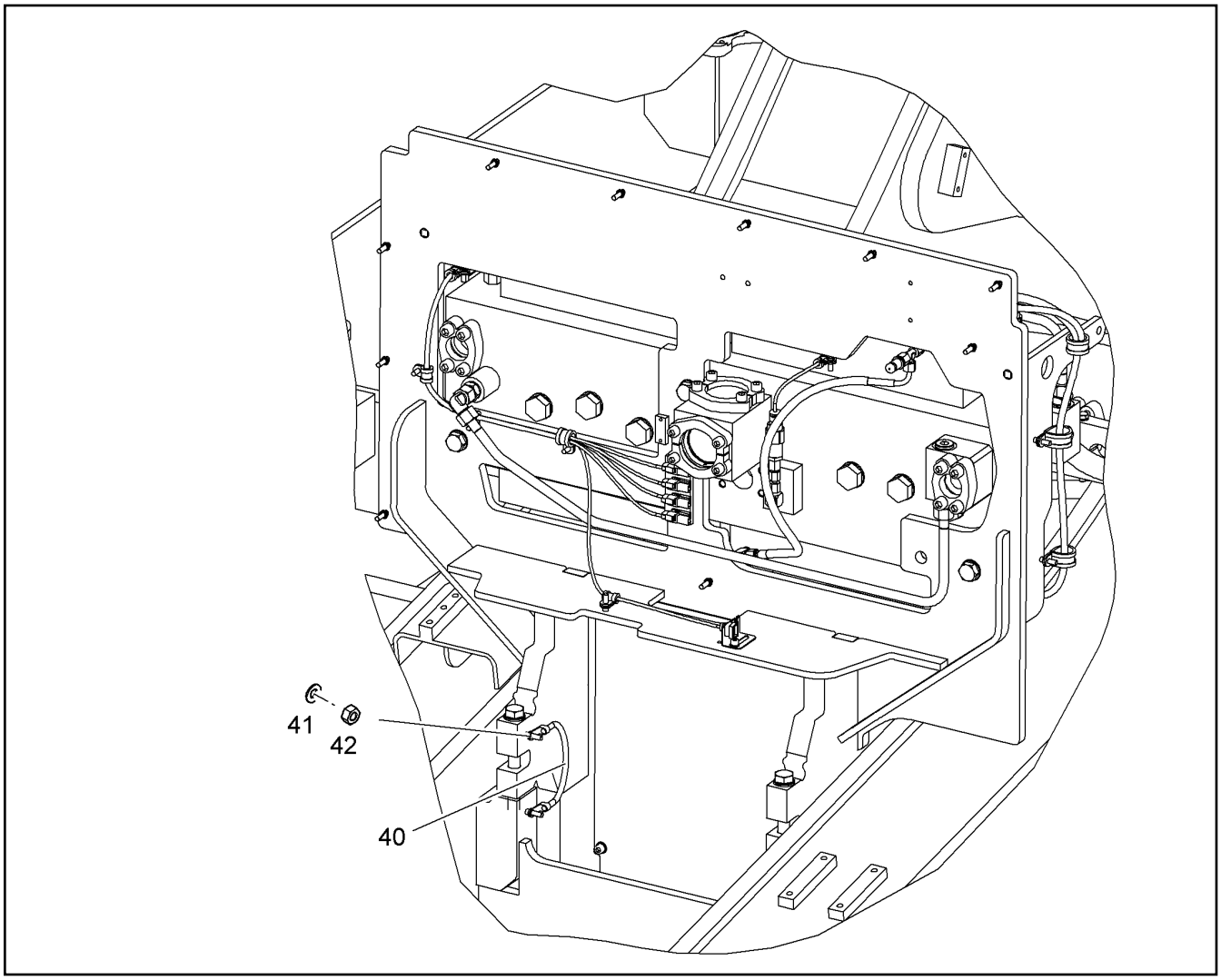

Pos.	Artikel	Menge	Bezeichnung	Description	Serie	K
40	6204632	1	MASSEBAND	EARTH STRAP		
41	10289803	2	SCHEIBE 8 300HV	WASHER		
42	4000381	2	SECHSKANTMUTTER M8	HEX NUT		

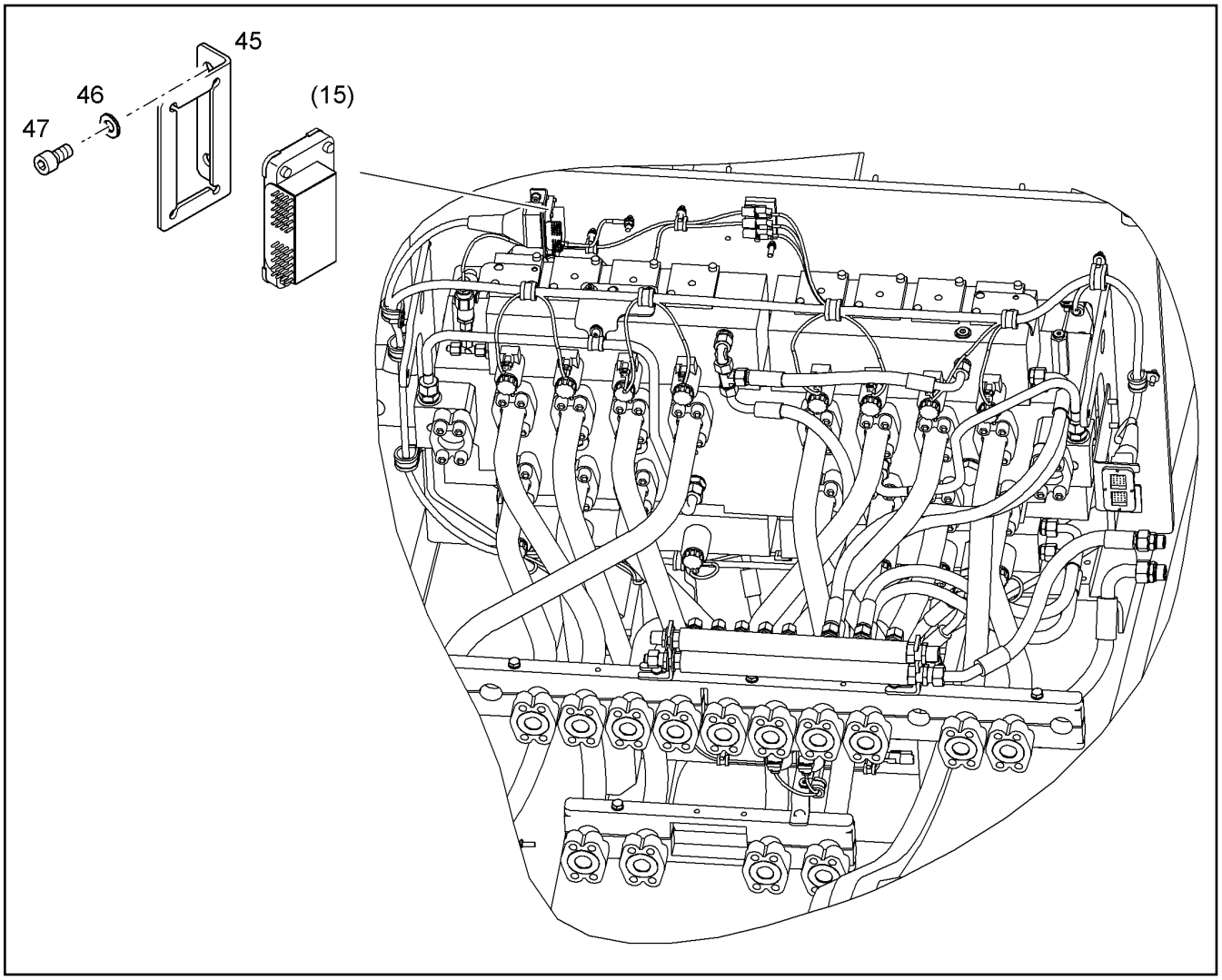

Pos.	Artikel	Menge	Bezeichnung	Description	Serie	K
45	10408762	1	AUFLAGE	SUPPORT		
46	10289803	2	SCHEIBE 8 300HV	WASHER		
47	4902231	2	ZYLINDERSCHRAUBE ISO 4762 M8X16 10.9	SOCKET HEAD SCREW		

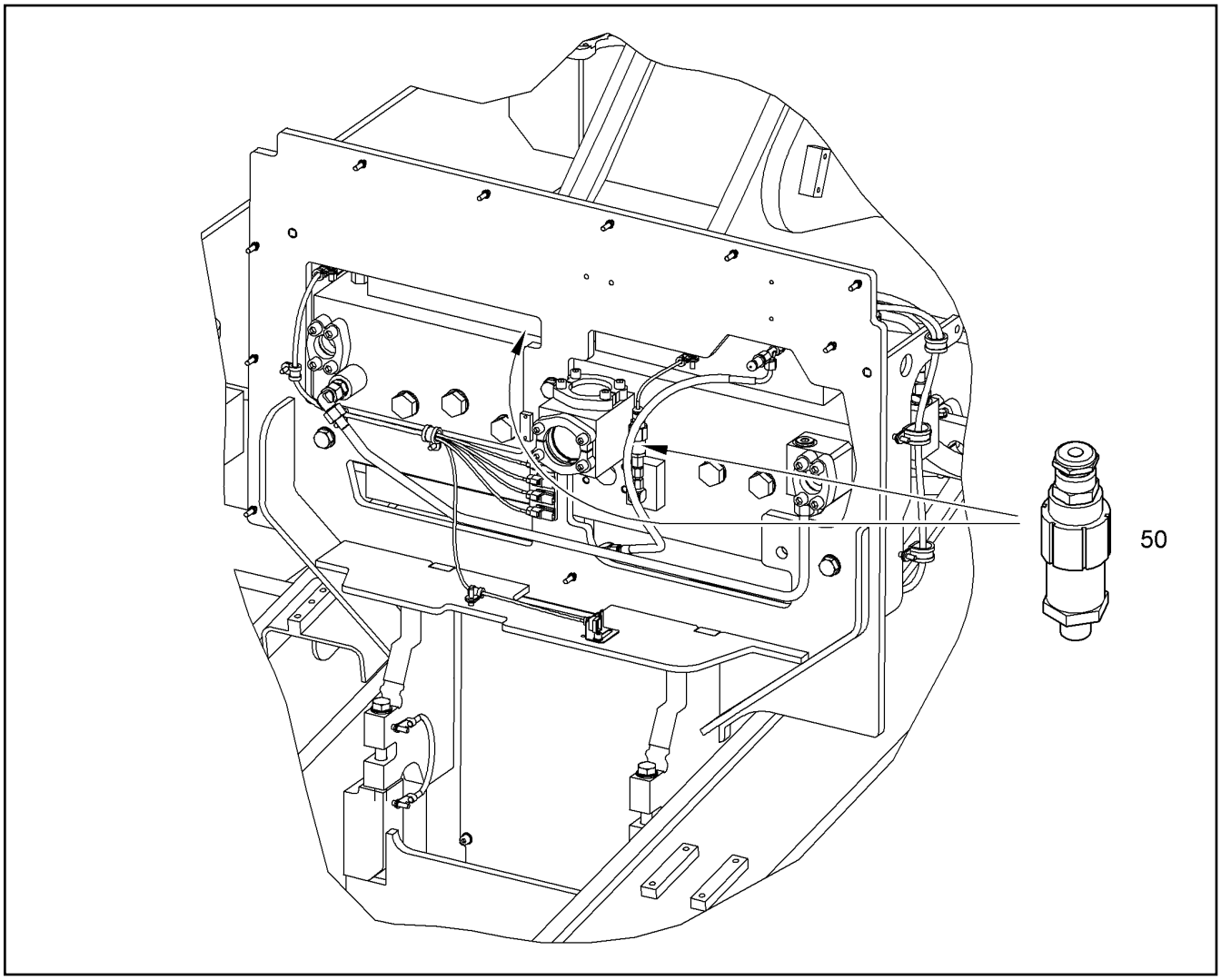

Pos.	Artikel	Menge	Bezeichnung	Description	Serie	K
50	10280390	2	DRUCKGEBER 400bar ⇨ ❑ 441	PRESSURE TRANSMITTER		

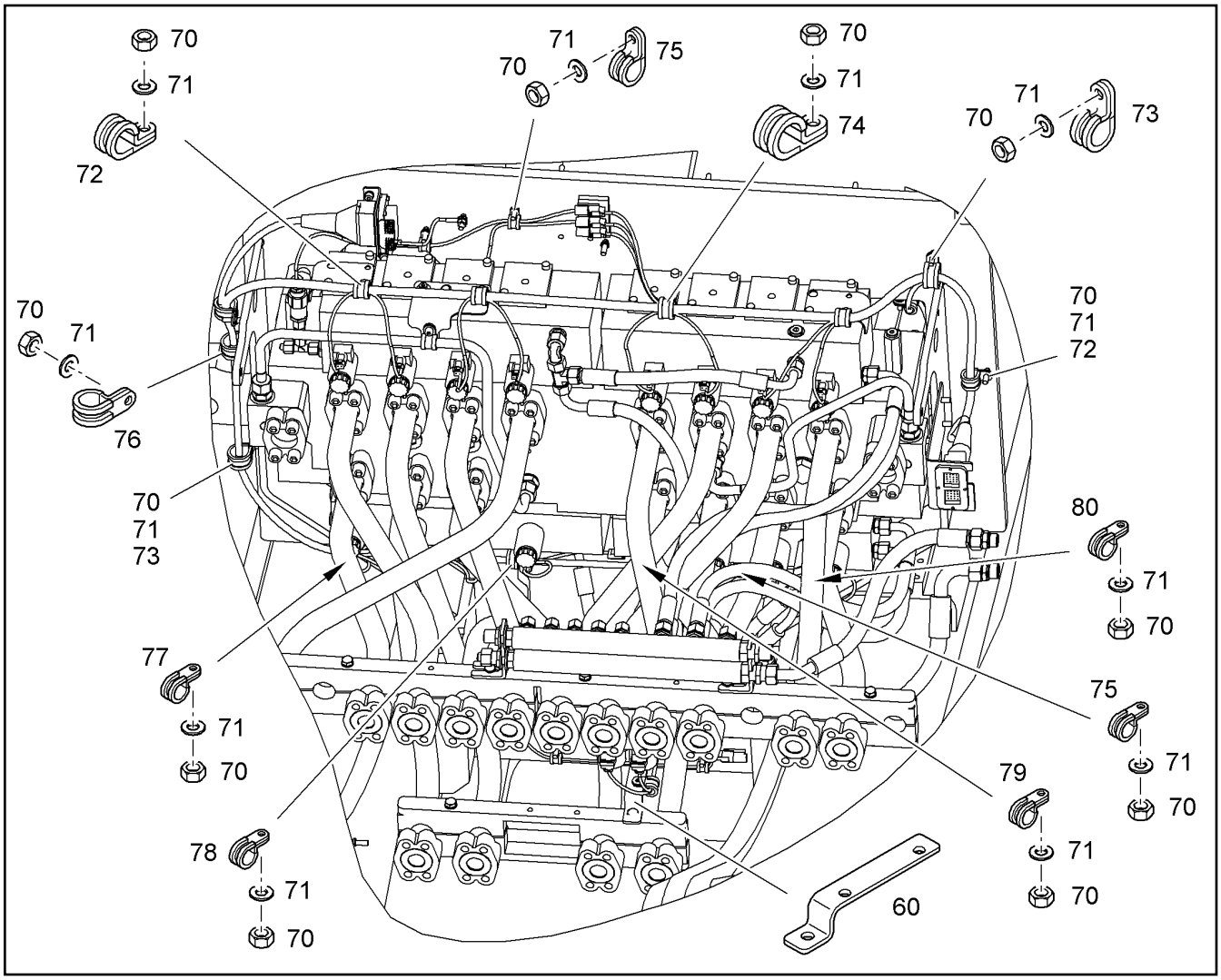

Pos.	Artikel	Menge	Bezeichnung	Description	Serie	K
60	10407154	1	KONSOLE	CONSOLE		
70	4000381	27	SECHSKANTMUTTER M8	HEX NUT		
71	10289803	27	SCHEIBE 8 300HV	WASHER		
72	7362545	4	SCHELLE DIN 3016-1 D1 22X20 W1-2-CR	CLAMP		
73	7364299	3	SCHELLE DIN 3016-1 D1 30X20 W1-2-CR	CLAMP		
74	7363002	1	SCHELLE DIN 3016-1 D1 27X20 W1-2-CR	CLAMP		
75	7361498	3	SCHELLE DIN 3016-1 D1 15X15 W1-2-CR	CLAMP		
76	7366260	1	SCHELLE DIN 3016-1 D1 34X20 W1-2-CR	CLAMP		
77	4900181	1	SCHELLE DIN 3016-1 D1 25X15 W1-2-CR	CLAMP		
78	4900180	1	SCHELLE DIN 3016-1 D1 22X15 W1-2-CR	CLAMP		
79	4900181	1	SCHELLE DIN 3016-1 D1 25X15 W1-2-CR	CLAMP		
80	4601295	1	SCHELLE DIN 3016-1 D1 10X15 W1-2-CR	CLAMP		

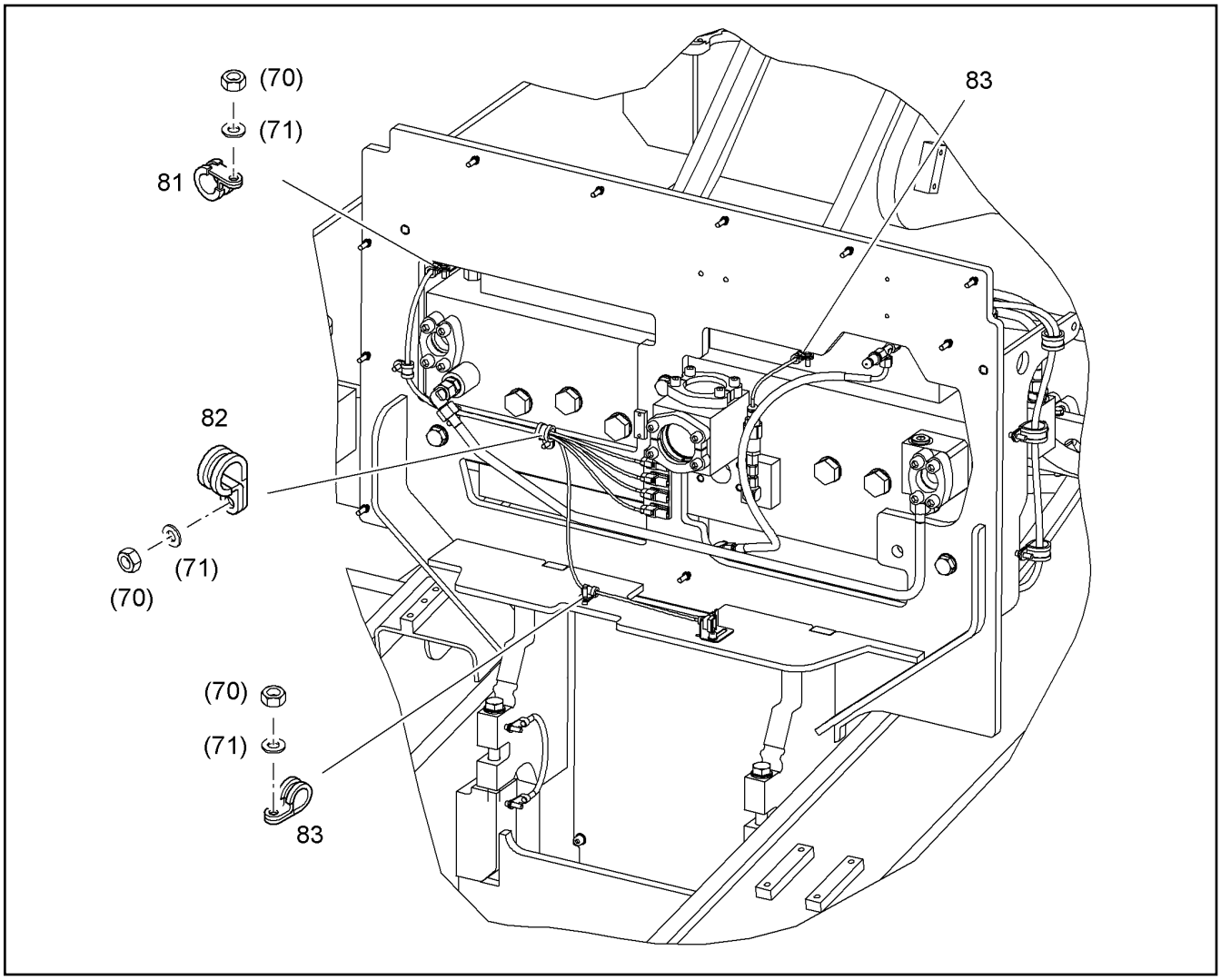

Pos.	Artikel	Menge	Bezeichnung	Description	Serie	K
81	7002957	3	SCHELLE DIN 3016-1 D1 12X20 W1-2-CR	CLAMP		
82	7362665	1	SCHELLE DIN 3016-1 D1 20X20 W1-2-CR	CLAMP		
83	7621794	7	SCHELLE DIN 3016-1 D1 8X20 W1-2-CR	CLAMP		

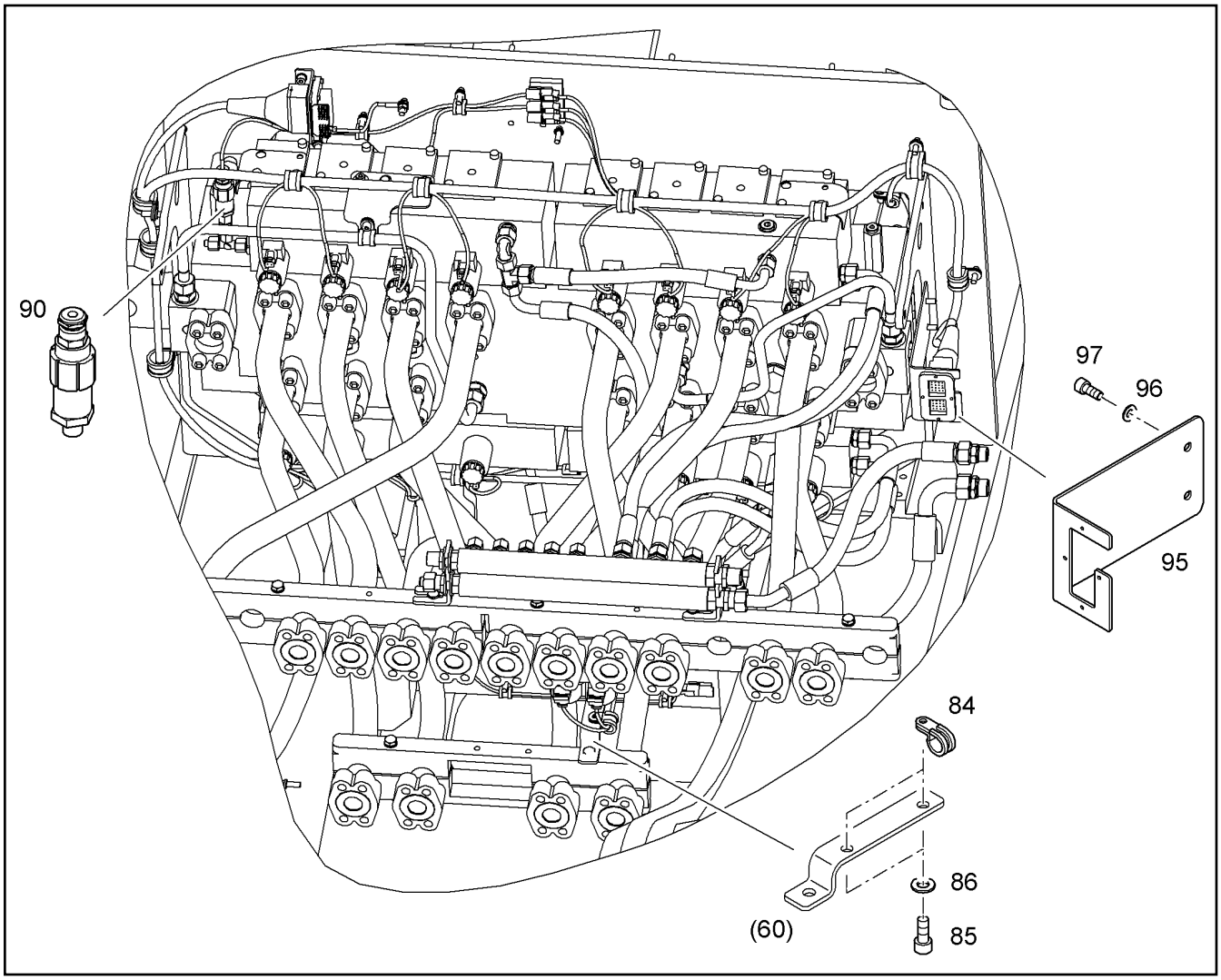

Pos.	Artikel	Menge	Bezeichnung	Description	Serie	K
84	7362603	2	SCHELLE DIN 3016-1 D1 15X20 W1-2-CR	CLAMP		
85	4902250	2	ZYLINDERSCHRAUBE ISO 4762 M6X10 10.9	SOCKET HEAD SCREW		
86	10289802	2	SCHEIBE 6 300HV	WASHER		
90	10280388	1	DRUCKGEBER 60bar	PRESSURE TRANSMITTER		
95	10407709	1	KONSOLE	CONSOLE		
96	10289803	2	SCHEIBE 8 300HV	WASHER		
97	4902231	2	ZYLINDERSCHRAUBE ISO 4762 M8X16 10.9	SOCKET HEAD SCREW		

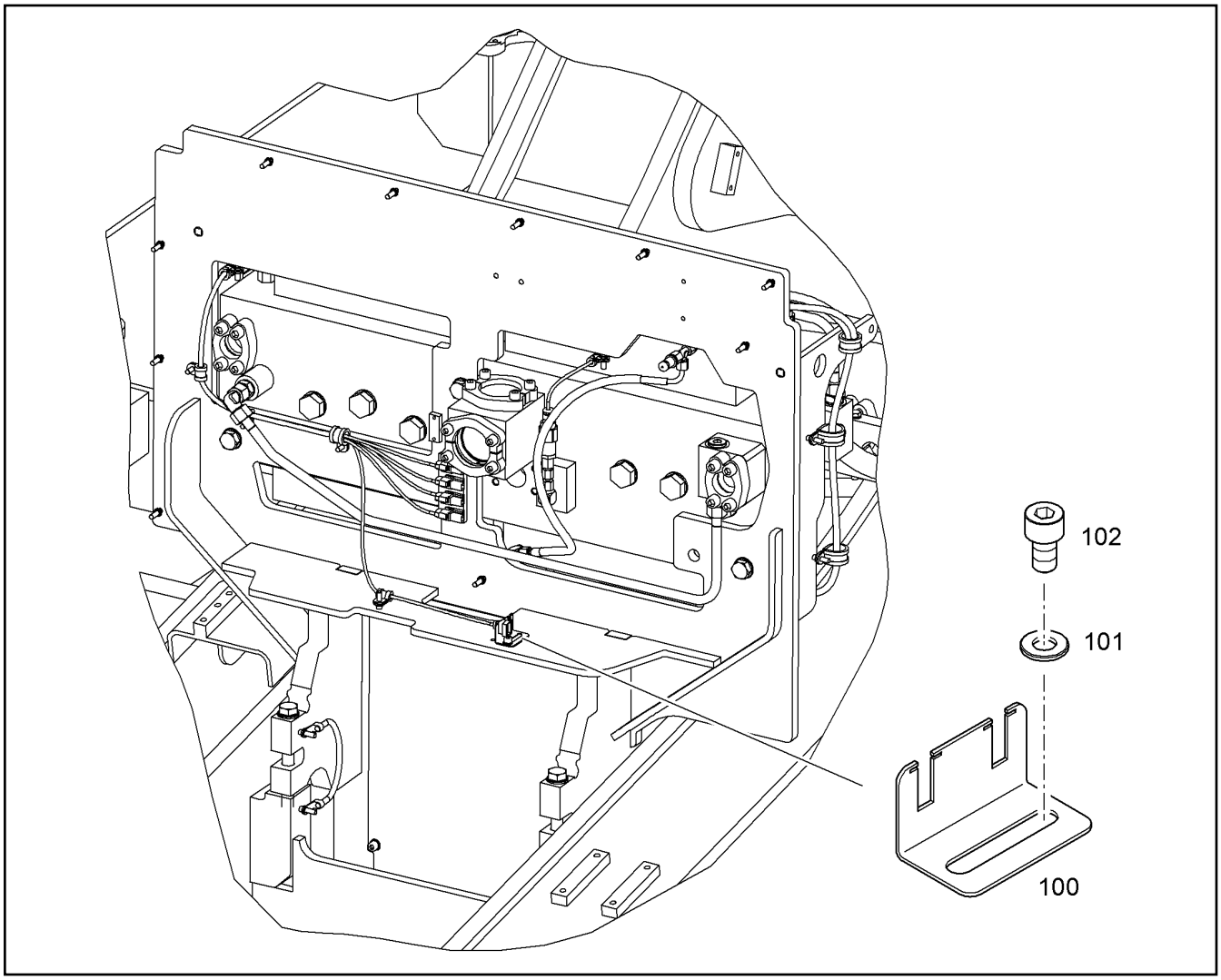

Pos.	Artikel	Menge	Bezeichnung	Description	Serie	K
100	10087451	1	HALTER	HOLDER		
101	10289803	1	SCHEIBE 8 300HV	WASHER		
102	4902231	1	ZYLINDERSCHRAUBE ISO 4762 M8X16 10.9	SOCKET HEAD SCREW		

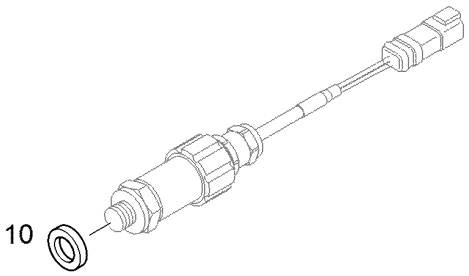

Pos.	Artikel	Menge	Bezeichnung	Description	Serie	K
10	5602583	1	DICHTRING 14	SEALING RING		

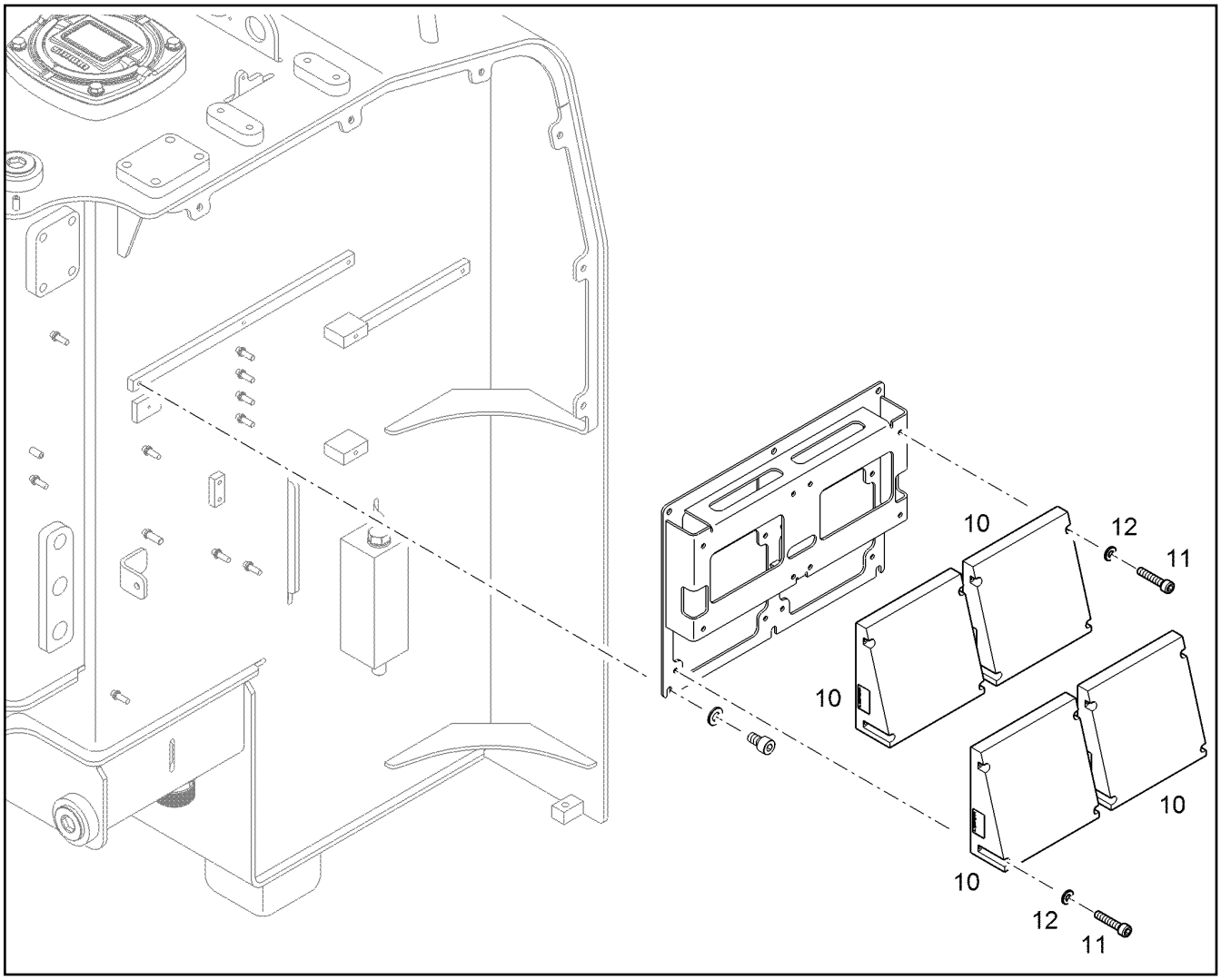

Pos.	Artikel	Menge	Bezeichnung	Description	Serie	K
10	10844958	1	ELEKTROKASTEN KPL. ⇨ ❑ 416	ELECTRIC BOX CPL.		
10	10844958	1	ELEKTROKASTEN KPL. ⇨ ❑ 417	ELECTRIC BOX CPL.		
10	10844958	1	ELEKTROKASTEN KPL. ⇨ ❑ 418	ELECTRIC BOX CPL.		
10	10844958	1	ELEKTROKASTEN KPL. ⇨ ❑ 419	ELECTRIC BOX CPL.		
11	4901159	16	ZYLINDERSCHRAUBE ISO 4762 M6X30 10.9	SOCKET HEAD SCREW		
12	10289802	16	SCHEIBE 6 300HV	WASHER		

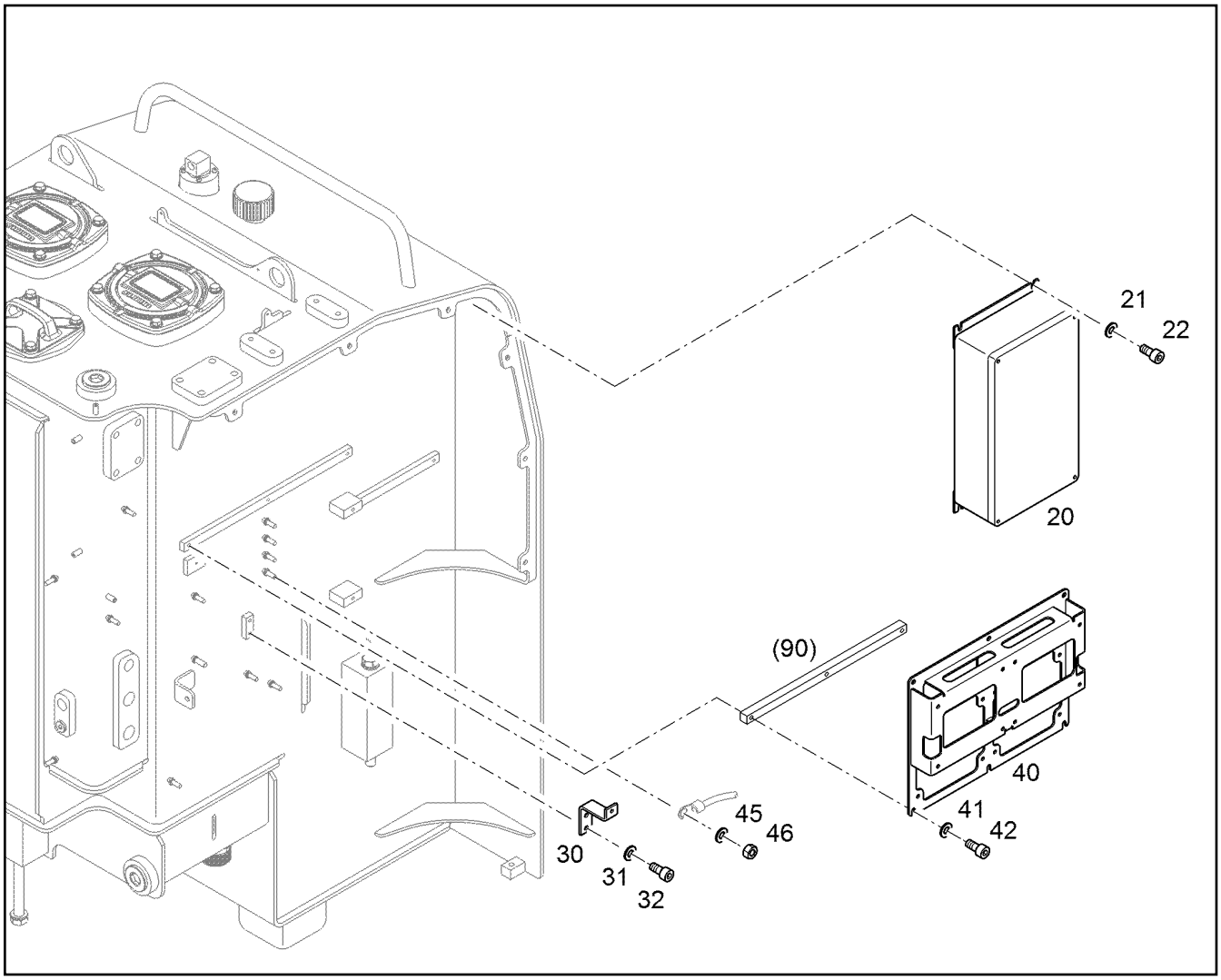

Pos.	Artikel	Menge	Bezeichnung	Description	Serie	K
20	11464966	1	ELEKTROKASTEN KPL. ⇨ ❑ 420	ELECTRIC BOX CPL.		
21	10289803	4	SCHEIBE 8 300HV	WASHER		
22	4902231	4	ZYLINDERSCHRAUBE ISO 4762 M8X16 10.9	SOCKET HEAD SCREW		
30	10409127	1	KONSOLE	CONSOLE		
31	10289803	2	SCHEIBE 8 300HV	WASHER		
32	4902231	2	ZYLINDERSCHRAUBE ISO 4762 M8X16 10.9	SOCKET HEAD SCREW		
40	10402883	1	KONSOLE	CONSOLE		
41	10289803	6	SCHEIBE 8 300HV	WASHER		
42	4635318	6	ZYLINDERSCHRAUBE ISO 4762 M8X35 10.9	SOCKET HEAD SCREW		
45	10289803	1	SCHEIBE 8 300HV	WASHER		
46	4000381	1	SECHSKANTMUTTER M8	HEX NUT		

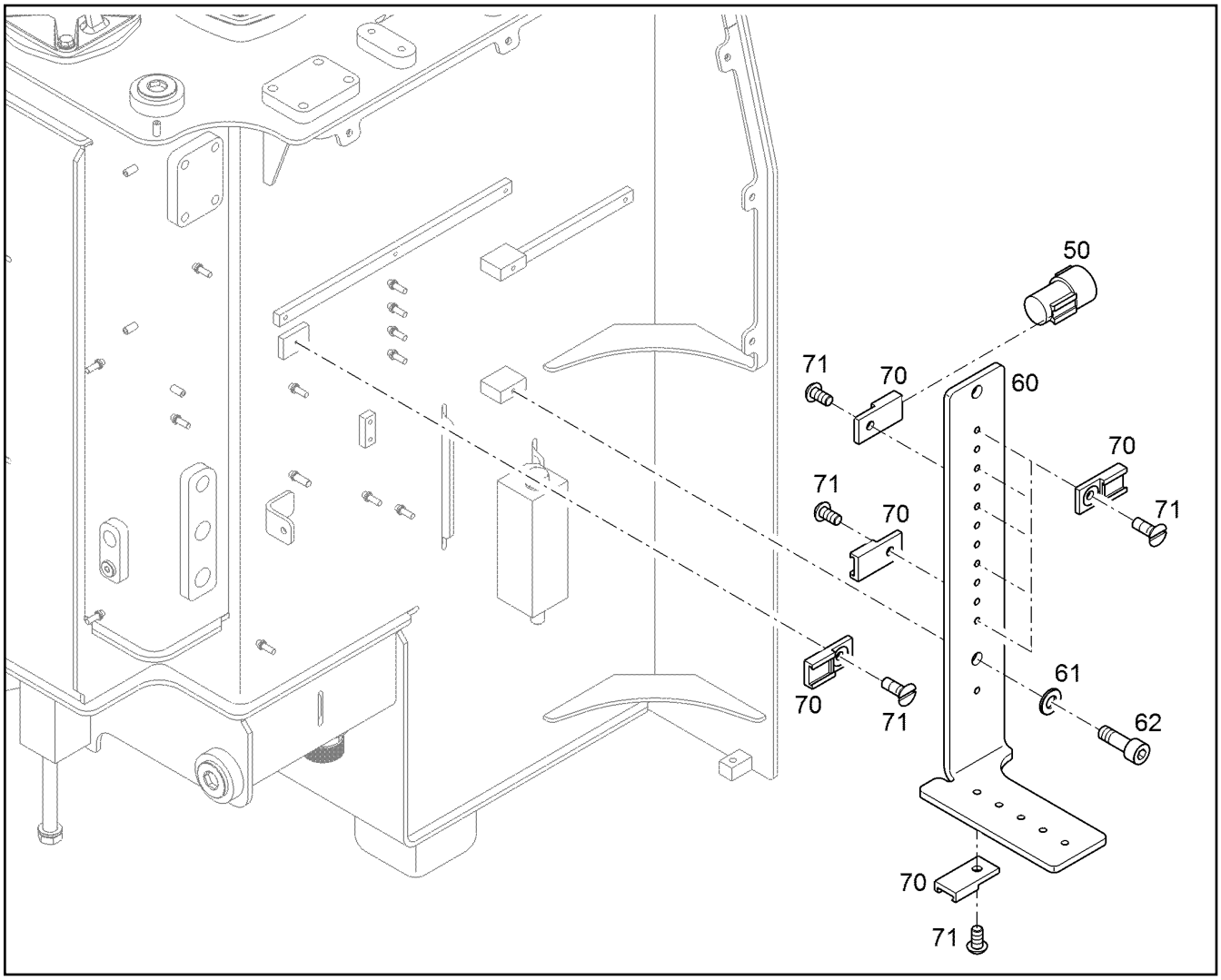

Pos.	Artikel	Menge	Bezeichnung	Description	Serie	K
50	10839614	1	GEGENSTECKER EINBAU ⇨ ❑ 695	COUNTER-PLUG INSTALLATION		
60	11737687	1	GEWINDEPLATTE	THREADED PLATE		
61	10289803	2	SCHEIBE 8 300HV	WASHER		
62	4902231	2	ZYLINDERSCHRAUBE ISO 4762 M8X16 10.9	SOCKET HEAD SCREW		
70	6203497	9	BEFESTIGUNGSELEMENT F.DT STECKER	FASTENER		
71	11000900	9	HALBRUNDKOPFSCHRAUBE ISO 7380-1 M5	BUTTON HEAD SCREW		

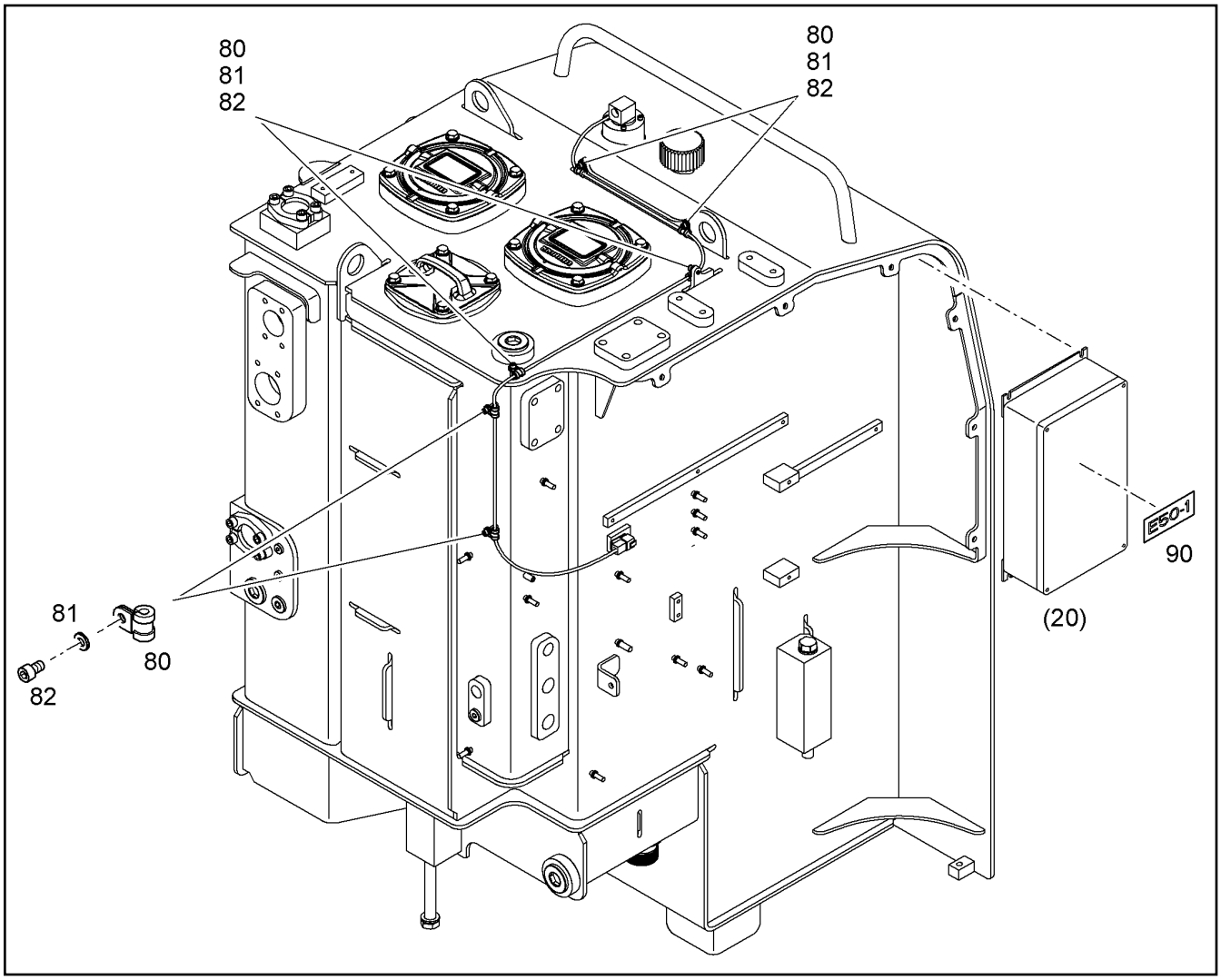

Pos.	Artikel	Menge	Bezeichnung	Description	Serie	K
80	7362563	6	SCHELLE DIN 3016-1 D1 8X15 W1-2-CR	CLAMP		
81	10289802	6	SCHEIBE 6 300HV	WASHER		
82	4902252	6	ZYLINDERSCHRAUBE ISO 4762 M6X12 10.9	SOCKET HEAD SCREW		
90	11812539	1	ETIKETT E50-1 50mmX20mm	LABEL		

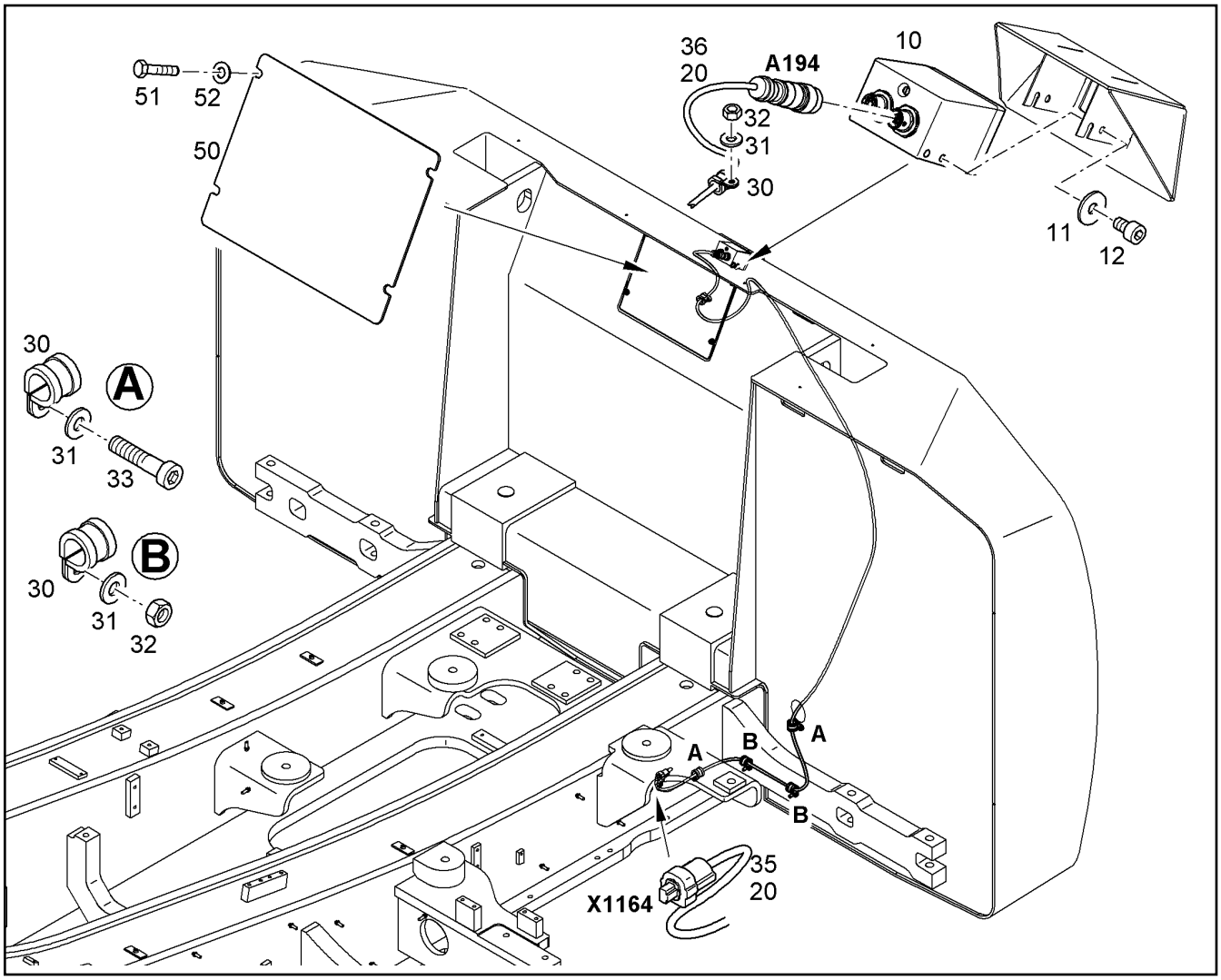

Pos.	Artikel	Menge	Bezeichnung	Description	Serie	K
10	10687298	1	KAMERA [3642205-03 12/2017]	CAMERA	39992-	
11	4002920	4	SCHEIBE 6 200HV	WASHER		
12	4902250	4	ZYLINDERSCHRAUBE ISO 4762 M6X10 10.9	SOCKET HEAD SCREW		
15	10883936	0	DISPLAY	DISPLAY		
20	11451053	1	KABELSATZ KAMERA W21_100	WIRING HARNESS CAMERA	35643-	
30	7362665	6	SCHELLE DIN 3016-1 D1 20X20 W1-2-CR	CLAMP		
31	10289803	6	SCHEIBE 8 300HV	WASHER		
32	4000381	5	SECHSKANTMUTTER M8	HEX NUT		
33	4902231	1	ZYLINDERSCHRAUBE ISO 4762 M8X16 10.9	SOCKET HEAD SCREW		
35	7405370	1.4m	FEUERSCHUTZSCHLAUCH	FIRE HOSE		1
36	7405370	0.7m	FEUERSCHUTZSCHLAUCH	FIRE HOSE		1
50	10844861	1	BLECH	PLATE		
51	4065164	4	SECHSKANTSCHRAUBE ISO 4017 M10X25	HEX SCREW		
52	10179357	4	SCHEIBE 10,5	WASHER		

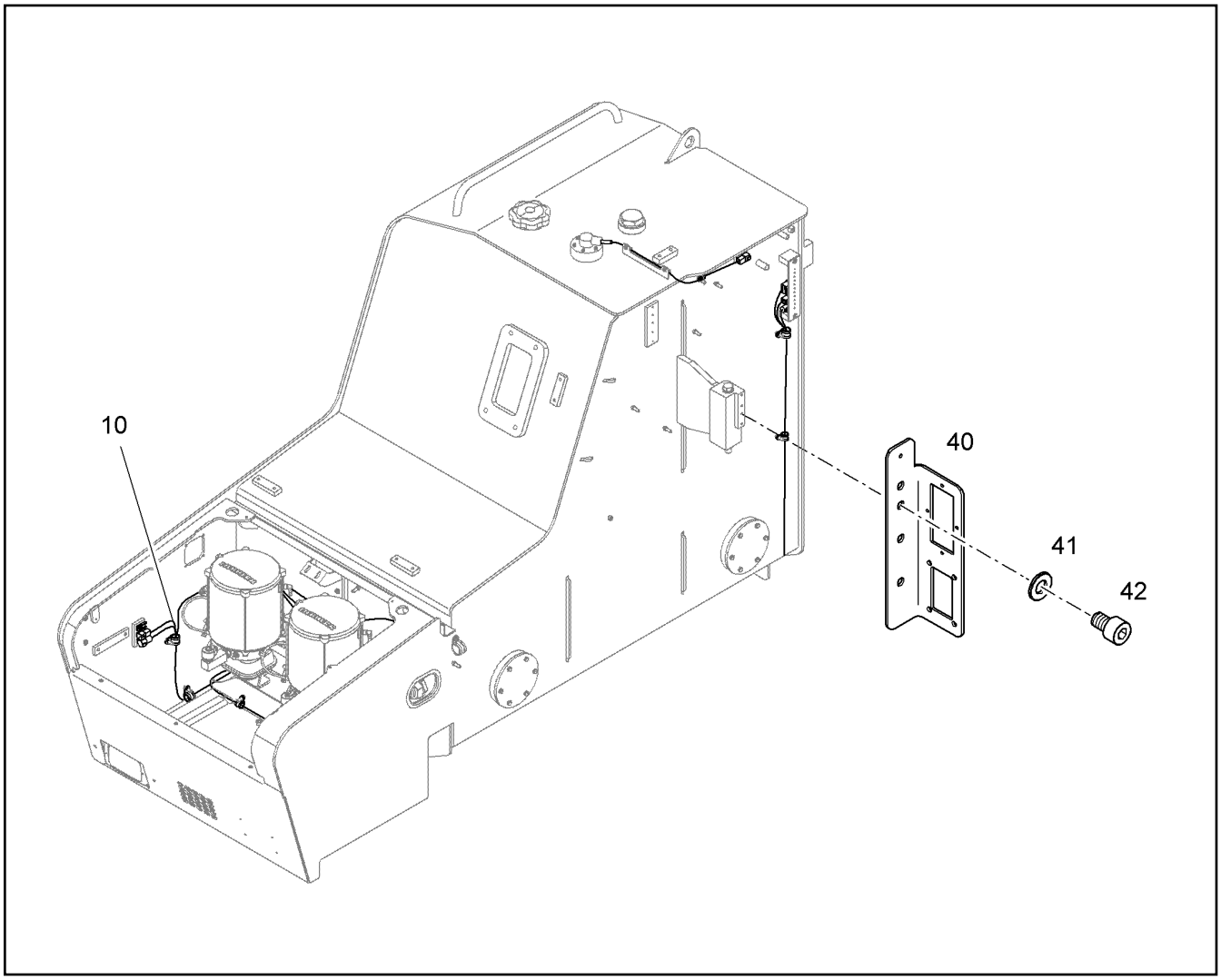

Pos.	Artikel	Menge	Bezeichnung	Description	Serie	K
10	10846630	1	KABELSATZ KRAFTSTOFFTANK W18	WIRING HARNESS FUEL TANK	41058-	
40	10827913	1	KONSOLE	CONSOLE		
41	10289803	2	SCHEIBE 8 300HV	WASHER		
42	10875597	2	ZYLINDERSCHRAUBE ISO 4762 M8X16 8.8 4	SOCKET HEAD SCREW		

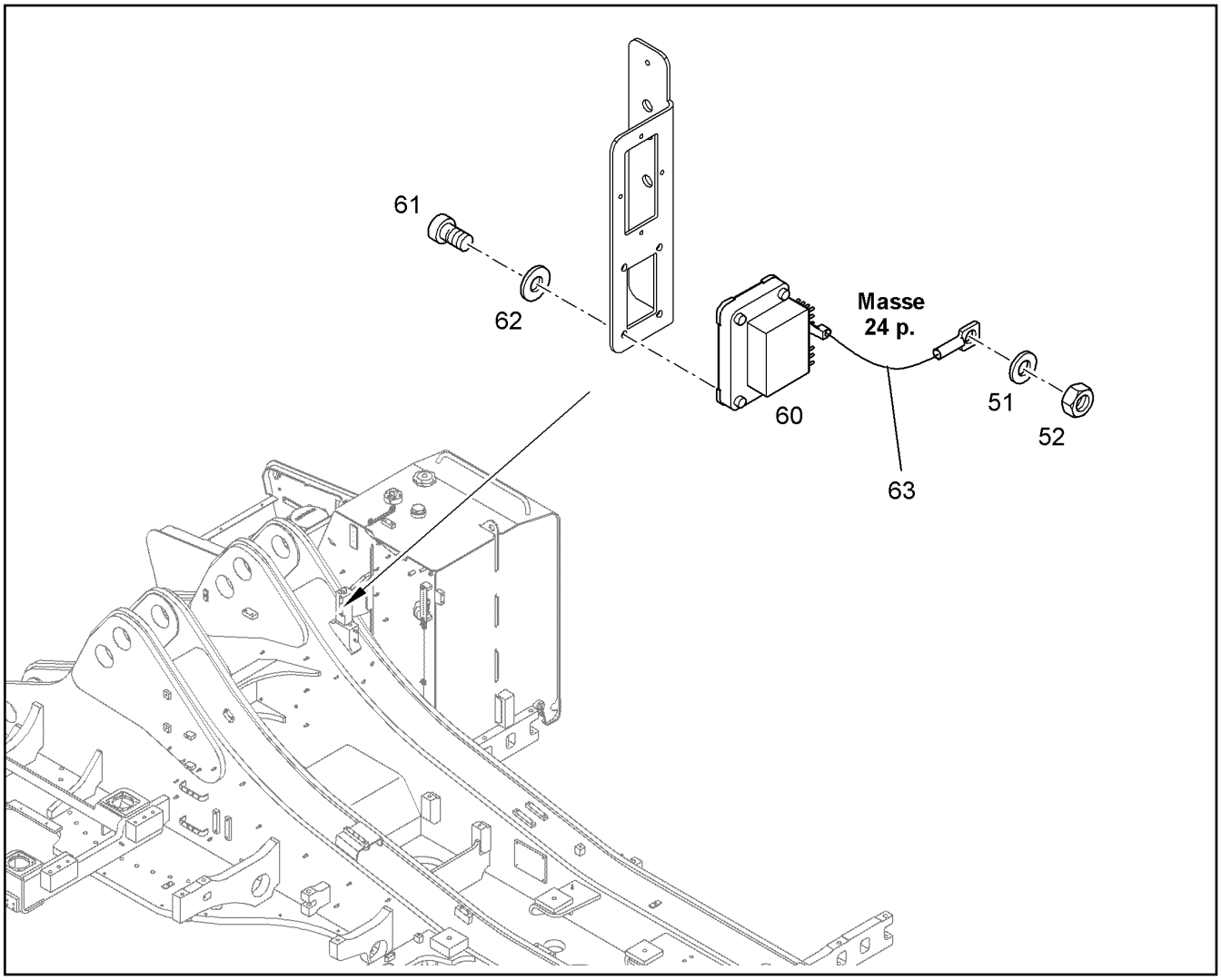

Pos.	Artikel	Menge	Bezeichnung	Description	Serie	K
51	10289803	2	SCHEIBE 8 300HV	WASHER		
52	10299669	2	SECHSKANTMUTTER M8	HEX NUT		
60	975827701	1	E-BOARD	E-BOARD		
61	11690042	4	ZYLINDERSCHRAUBE ISO 4762 M5X12 8.8 4	SOCKET HEAD SCREW		
62	11140403	4	SCHEIBE 5 200HV	WASHER		
63	10066833	1	MASSEKABEL	EARTH CABLE		

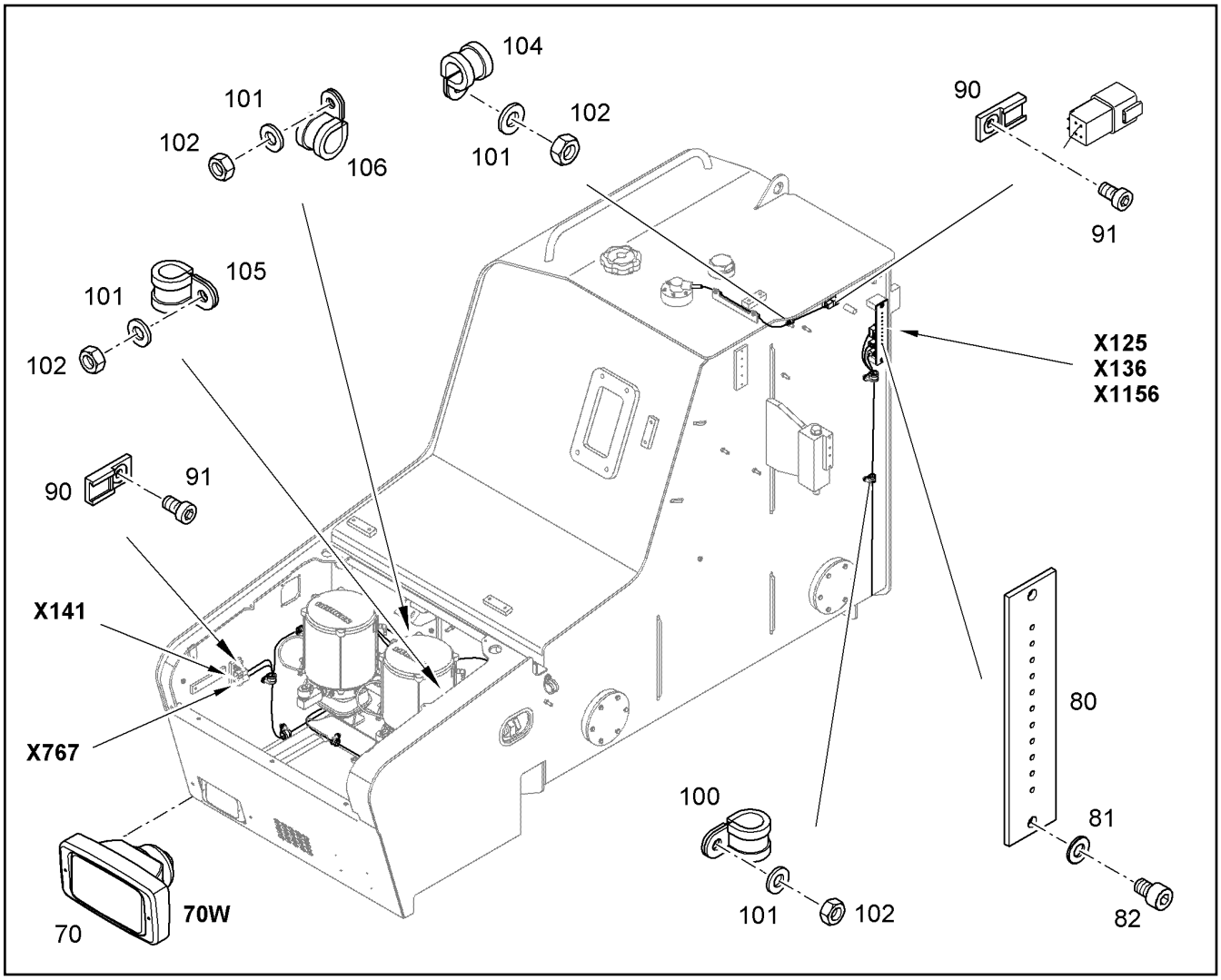

Pos.	Artikel	Menge	Bezeichnung	Description	Serie	K
70	9941040	1	SCHEINWERFER EINBAU ⇨ ❑ 423	FLOODLIGHT INSTALLATION		
80	10822681	1	GEWINDEPLATTE	THREADED PLATE		
81	10289803	2	SCHEIBE 8 300HV	WASHER		
82	11690041	2	ZYLINDERSCHRAUBE ISO 4762 M8X12 8.8 4	SOCKET HEAD SCREW		
90	6203497	13	BEFESTIGUNGSELEMENT F.DT STECKER	FASTENER		
91	10471469	13	ZYLINDERSCHRAUBE M5X10 10.9	SOCKET HEAD SCREW		
100	7362603	11	SCHELLE DIN 3016-1 D1 15X20 W1-2-CR	CLAMP		
101	10289803	29	SCHEIBE 8 300HV	WASHER		
102	10299669	29	SECHSKANTMUTTER M8	HEX NUT		
104	7362563	3	SCHELLE DIN 3016-1 D1 8X15 W1-2-CR	CLAMP		
105	7362546	2	SCHELLE DIN 3016-1 D1 12X15 W1-2-CR	CLAMP		
106	7362545	1	SCHELLE DIN 3016-1 D1 22X20 W1-2-CR	CLAMP		
107	7621794	4	SCHELLE DIN 3016-1 D1 8X20 W1-2-CR	CLAMP		
108	7002957	2	SCHELLE DIN 3016-1 D1 12X20 W1-2-CR	CLAMP		
109	7363004	3	SCHELLE DIN 3016-1 D1 10X20 W1-2-CR	CLAMP		
110	7362602	1	SCHELLE DIN 3016-1 D1 18X20 W1-2-CR	CLAMP		
111	7361498	4	SCHELLE DIN 3016-1 D1 15X15 W1-2-CR	CLAMP		
120	11690044	2	ZYLINDERSCHRAUBE ISO 4762 M6X12 8.8 4	SOCKET HEAD SCREW		
121	10289802	2	SCHEIBE 6 300HV	WASHER		

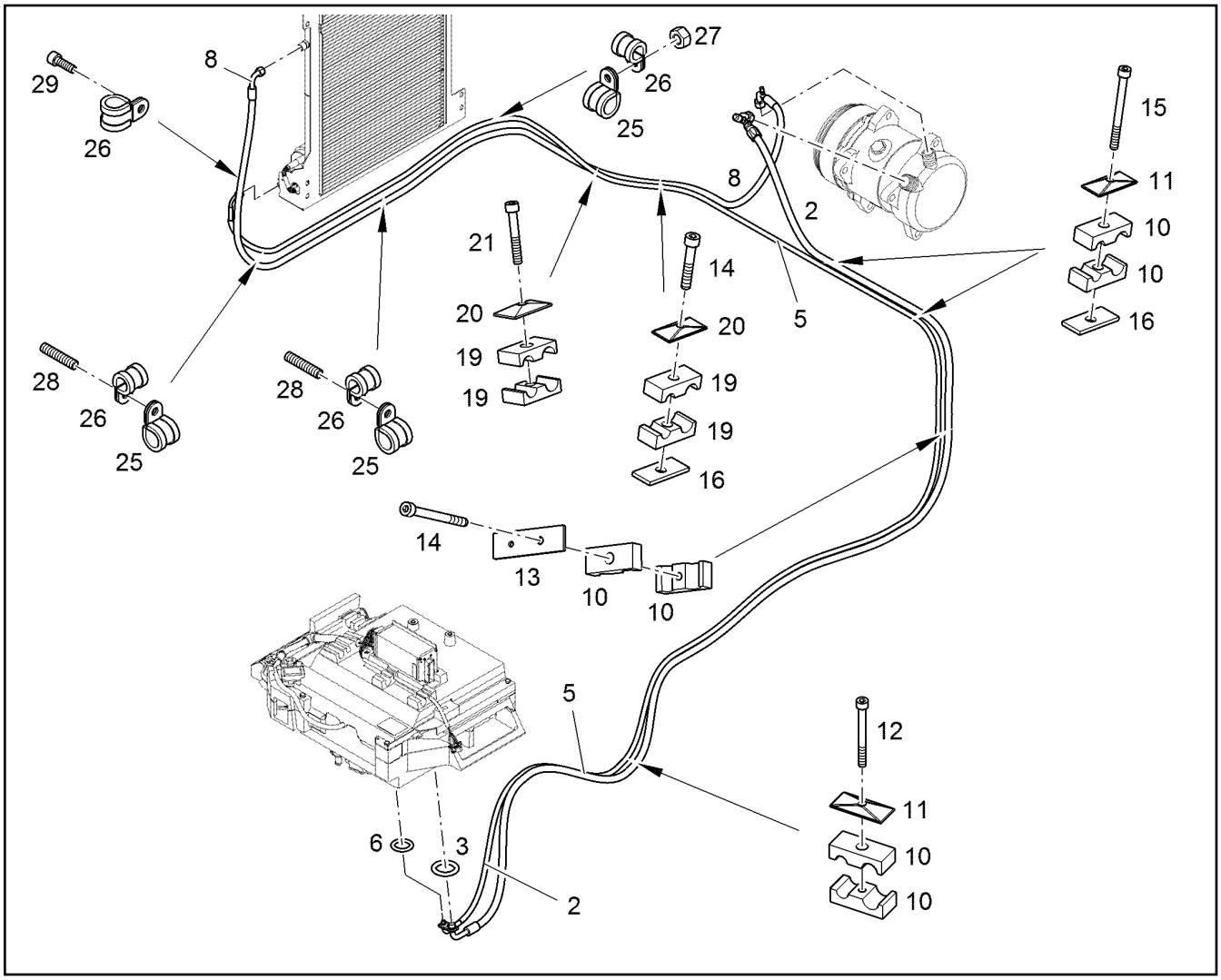

Pos.	Artikel	Menge	Bezeichnung	Description	Serie	K
2	11001423	1	SCHLAUCH	HOSE		1
3	7411823	2	O-RING 14,00X1,78	O-RING		
5	11001420	1	SCHLAUCH	HOSE		1
6	7411821	4	O-RING	O-RING		
8	11001421	1	SCHLAUCH	HOSE		1
10	7412400	8	KLEMMHAELFTE AEHNL.DIN 3015 Z 3 R 20	CLAMP-HALF		
11	7401349	3	DECKPLATTE DIN 3015-3 Z-DP 3 W1-ZN	LID PLATE		
12	4600790	1	ZYLINDERSCHRAUBE ISO 4762 M8X80 10.9	SOCKET HEAD SCREW		
13	10836586	1	BLECH	PLATE		
14	068578850	2	ZYLINDERSCHRAUBE ISO 4762 M8X90 10.9	SOCKET HEAD SCREW		
15	4902249	2	ZYLINDERSCHRAUBE ISO 4762 M8X100 10.	SOCKET HEAD SCREW		
16	9640062	3	PLATTE	SHEET		
19	7405823	4	KLEMMHAELFTE DIN 3015-3 Z 2 R 18 15 PP	CLAMP-HALF		
20	7362606	2	DECKPLATTE DIN 3015-3 Z-DP 2 W1-ZN	LID PLATE		
21	4043089	1	ZYLINDERSCHRAUBE ISO 4762 M8X50 10.9	SOCKET HEAD SCREW		
25	7362603	4	SCHELLE DIN 3016-1 D1 15X20 W1-2-CR	CLAMP		
26	7362602	5	SCHELLE DIN 3016-1 D1 18X20 W1-2-CR	CLAMP		
27	4000381	2	SECHSKANTMUTTER M8	HEX NUT		
28	4601060	2	STIFTSCHRAUBE DIN 939 M8X30 8.8 A3C	DOUBLE-ENDED STUD		
29	4902254	1	ZYLINDERSCHRAUBE ISO 4762 M8X12 10.9	SOCKET HEAD SCREW		

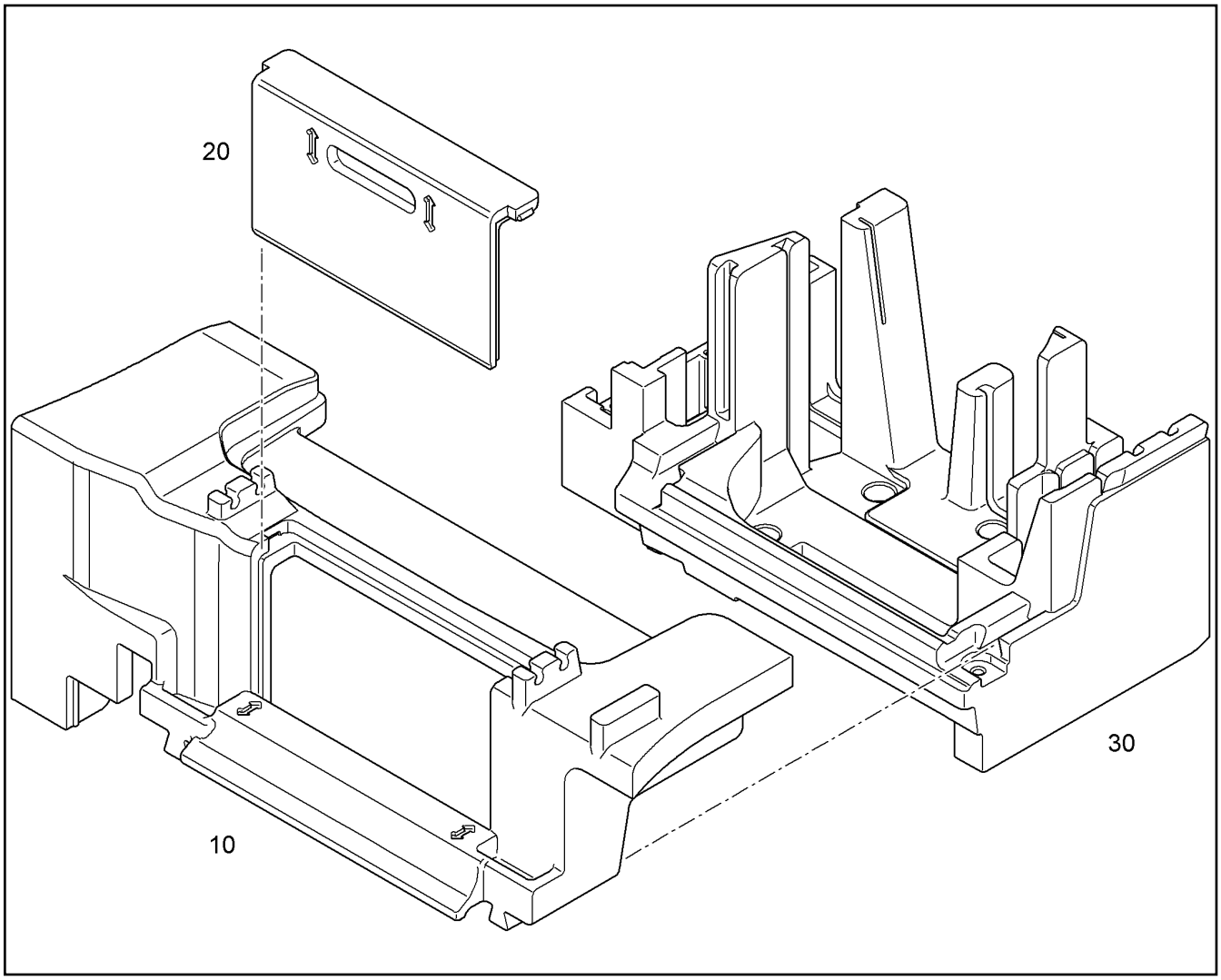

Pos.	Artikel	Menge	Bezeichnung	Description	Serie	K
10	9631652	1	OBERTEIL	UPPER PART		
20	9631653	1	DECKEL	COVER		
30	94080378	1	UNTERTEIL	BASE PART		

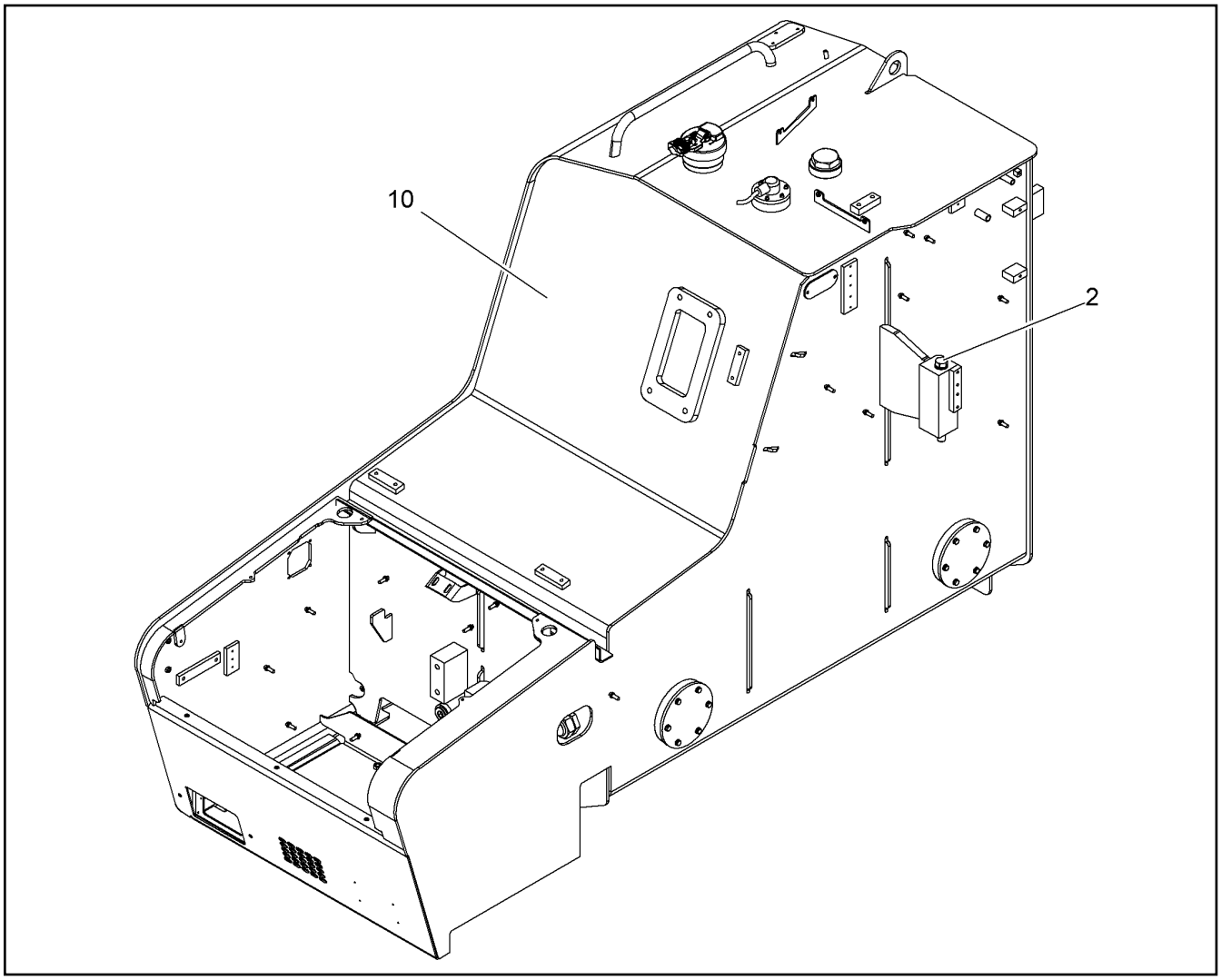

Pos.	Artikel	Menge	Bezeichnung	Description	Serie	K
2		1	BEFEST.TEILE KRAFTSTOFFTANK ⇨ ❑ 453	FIXING PARTS FUEL TANK		
3		1	KRAFTSTOFFTANK ⇨ ❑ 454	FUEL TANK		
10		1	KRAFTSTOFFTANK EINBAU ⇨ ❑ 462	FUEL TANK ASSY.		

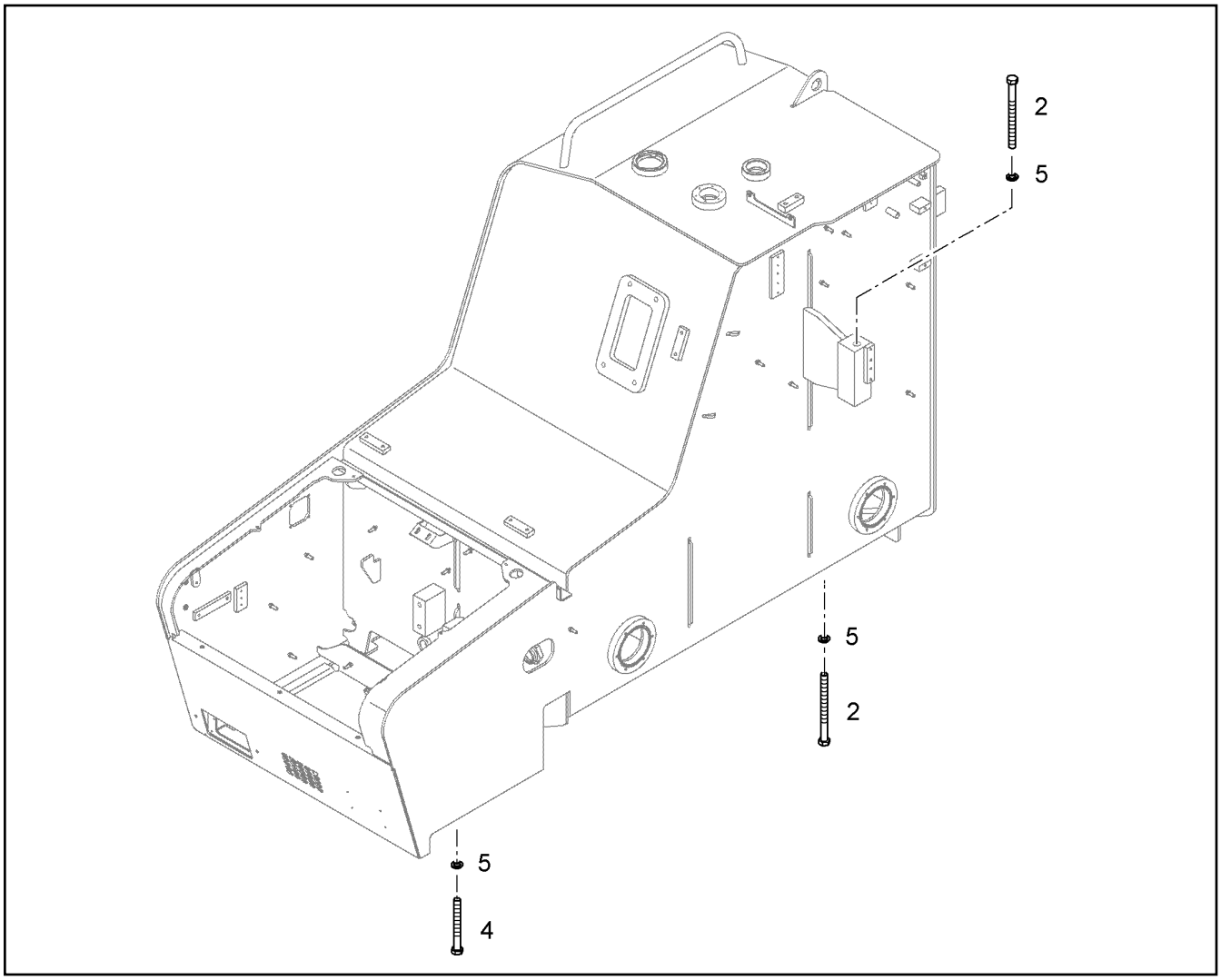

Pos.	Artikel	Menge	Bezeichnung	Description	Serie	K
2	10294867	2	SECHSKANTSCHRAUBE ISO 4014 M20X240	HEX SCREW		
4	10425597	1	SECHSKANTSCHRAUBE ISO 4014 M20X180	HEX SCREW		
5	9918229	3	SCHEIBE 20,5/34X5	WASHER		

OHNE BILD

WITHOUT DRAWING

SANS DESSIN

Pos.	Artikel	Menge	Bezeichnung	Description	Serie	K
47	7363408	1	STOPFEN	STOP PLUG		
51	7363177	1	VERSCHLUSSSCHRAUBE VSTI M48X2	SCREW PLUG		
53	7361961	1	VERSCHLUSSSCHRAUBE M22X1,5	SCREW PLUG		
76	477700908	1	VERSCHLUSSSTOPFEN PL 42L	BLANKING PLUG		
77	4774007	1	UEBERWURFMUTTER DIN 3870 A 42L	BOX NUT		
78	7363717	1	VERSCHLUSSSCHRAUBE G1A	SCREW PLUG		

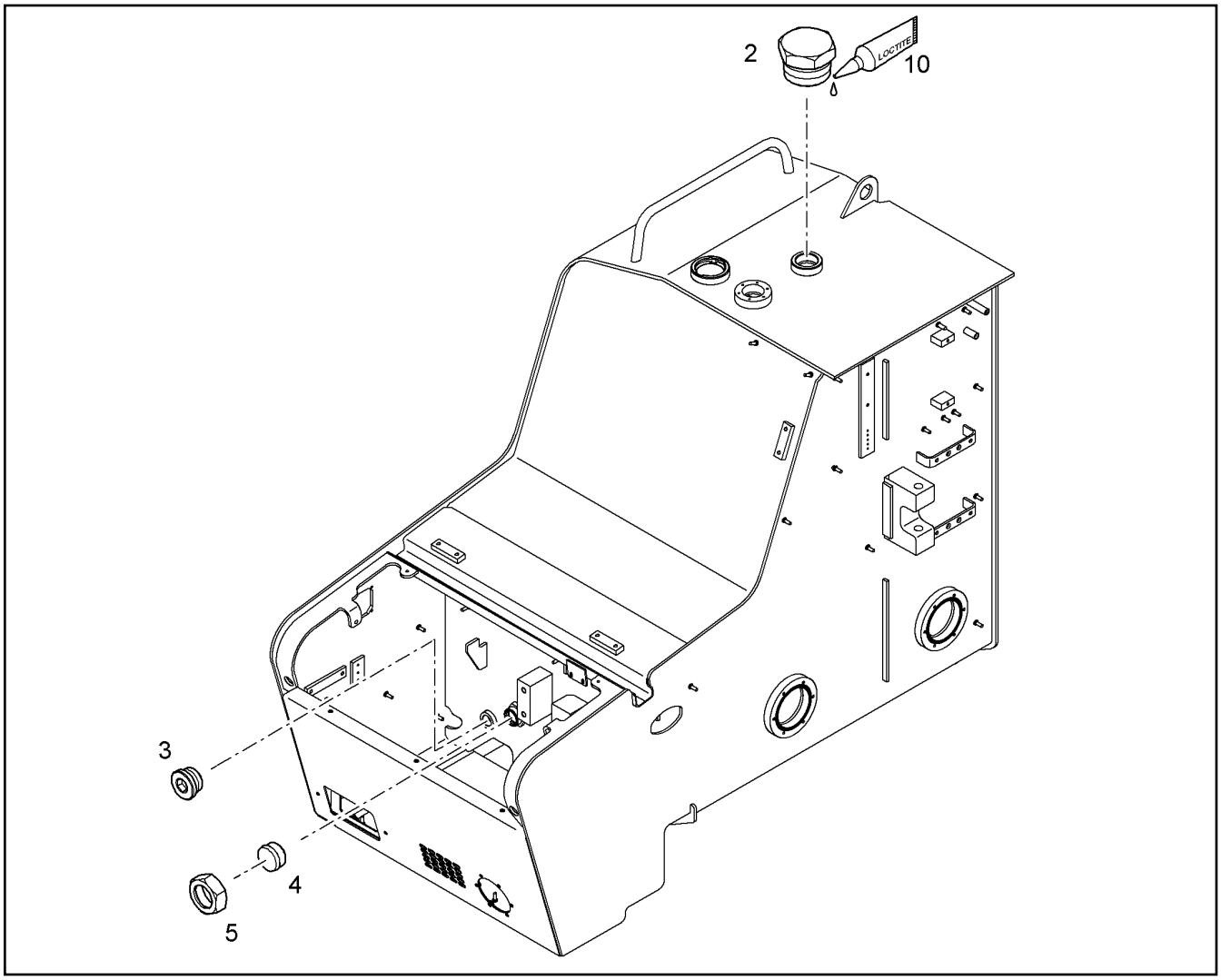

Pos.	Artikel	Menge	Bezeichnung	Description	Serie	K
2	7363408	1	STOPFEN	STOP PLUG		
3	7363717	1	VERSCHLUSSSCHRAUBE G1A	SCREW PLUG		
4	477700908	1	VERSCHLUSSSTOPFEN PL 42L	BLANKING PLUG		
5	4774007	1	UEBERWURFMUTTER DIN 3870 A 42L	BOX NUT		
10	8700014	1	GEWINDEDICHTUNG	THREAD SEAL		

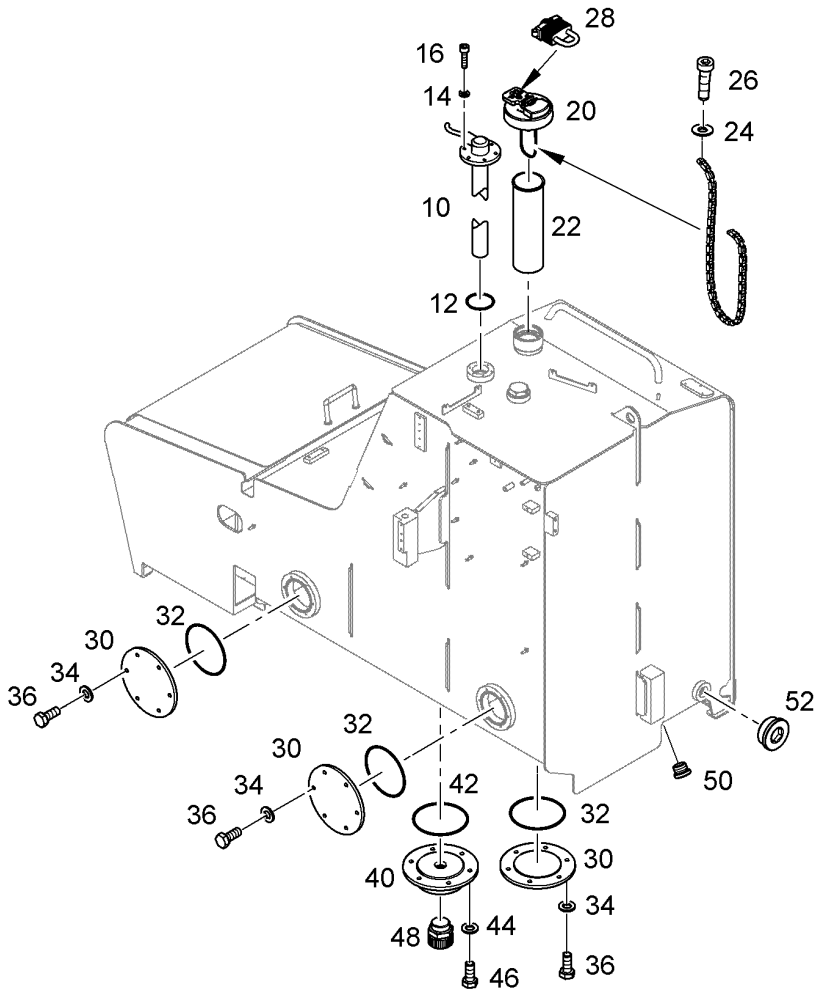

Pos.	Artikel	Menge	Bezeichnung	Description	Serie	K
10	10800011	1	NIVEAUGEBER	LEVEL SENSOR		
12	7264085	1	O-RING 63X3	O-RING		
14	420050301	6	SCHEIBE 5	WASHER		
16	11699996	6	SECHSKANTSCHRAUBE ISO 4017 M5X20 M	HEX SCREW		
20	10411704	1	TANKVERSCHLUSS d=80	LOCKABLE TANK CAP		
22	10296919	1	EINFUELLSIEB	FILLER SIEVE		
24	10875645	1	SCHEIBE 4 200HV	WASHER		
26	11691539	1	ZYLINDERSCHRAUBE ISO 4762 M4X10 8.8 4	SOCKET HEAD SCREW		
28	10443841	1	VORHAENGESCHLOSS 49mm	PADLOCK		
30	9767890	3	DECKEL	COVER		
32	7380073	3	O-RING ISO 3601-1 129,77X3,53	O-RING		
34	10289803	18	SCHEIBE 8 300HV	WASHER		
36	11651767	18	SECHSKANTSCHRAUBE ISO 4017 M8X20 8	HEX SCREW		
40	10059839	1	DECKEL	COVER		
42	7380073	1	O-RING ISO 3601-1 129,77X3,53	O-RING		
44	10289803	6	SCHEIBE 8 300HV	WASHER		
46	11651767	6	SECHSKANTSCHRAUBE ISO 4017 M8X20 8	HEX SCREW		
48	5004624	1	OELABLASSSCHRAUBE M 30 1,5 ⇨ ❑ 501	OIL DRAIN PLUG		
50	7361961	1	VERSCHLUSSSCHRAUBE M22X1,5	SCREW PLUG		
52	7363177	1	VERSCHLUSSSCHRAUBE VSTI M48X2	SCREW PLUG		

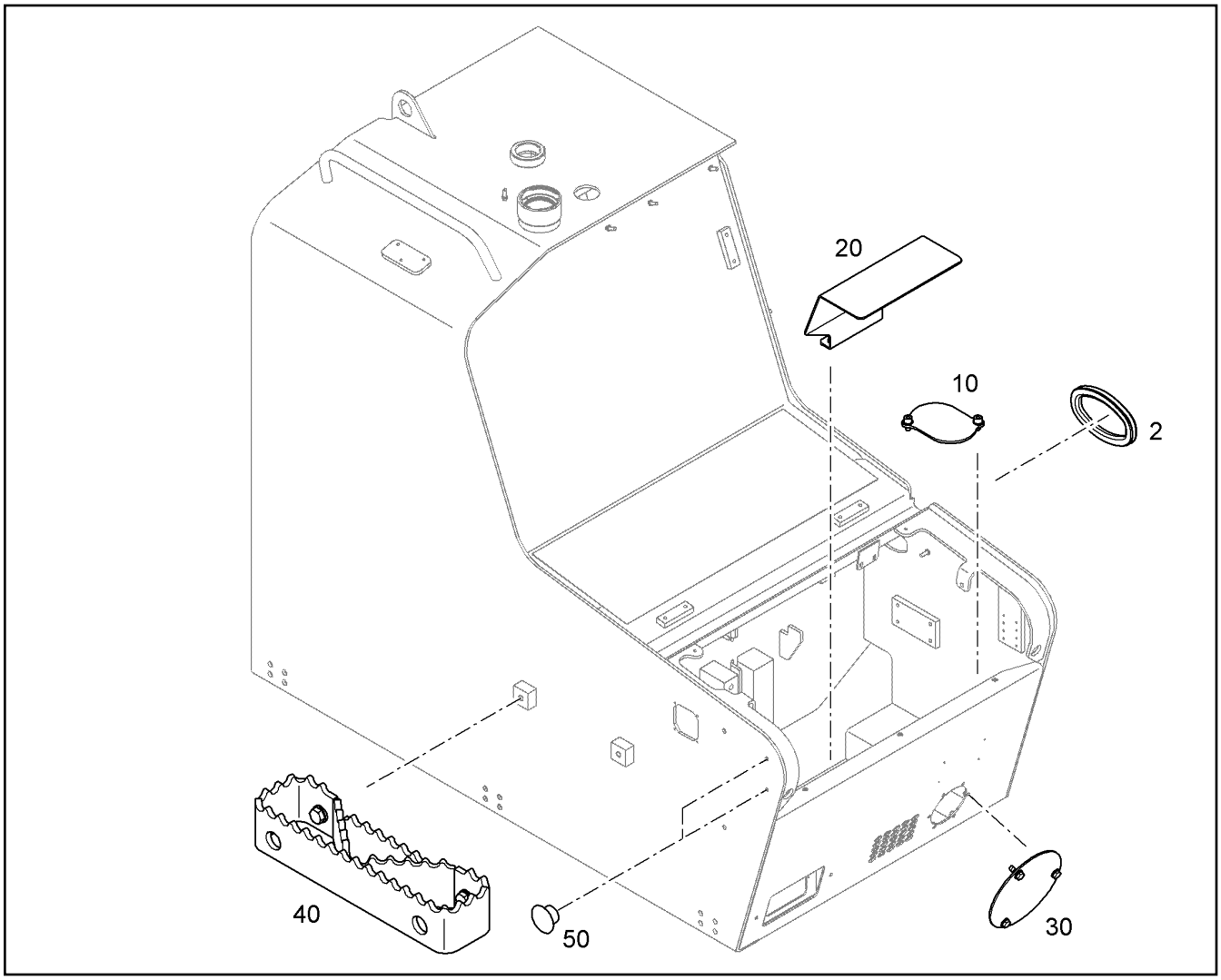

Pos.	Artikel	Menge	Bezeichnung	Description	Serie	K
2	226017802	1m	KANTENSCHUTZPROFIL	SECTION		
10	11813015	1	DECKEL ⇨ ❑ 458	COVER		
20	11813016	1	SCHUTZ ⇨ ❑ 459	PROTECTION		
30	11464739	1	DECKEL ⇨ ❑ 461	COVER		
40	11813638	1	TRITTBLECH EINBAU ⇨ ❑ 460	FOOTBOARD INSTALLATION		
50	10218772	2	SCHUTZSTOPFEN	PROTECTIVE INSERT		

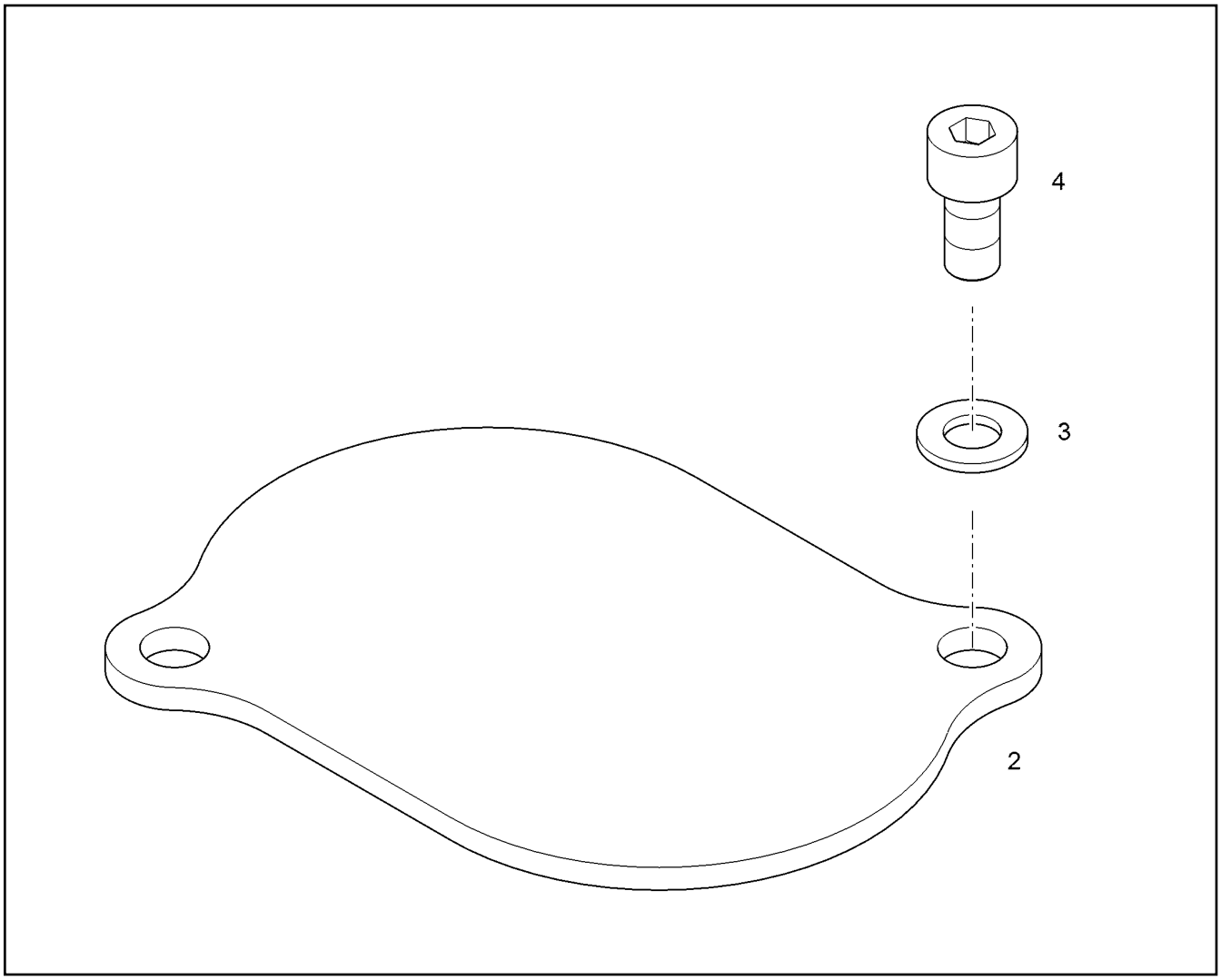

Pos.	Artikel	Menge	Bezeichnung	Description	Serie	K
2	10827909	1	DECKEL	COVER		
3	10289803	2	SCHEIBE 8 300HV	WASHER		
4	4902231	2	ZYLINDERSCHRAUBE ISO 4762 M8X16 10.9	SOCKET HEAD SCREW		

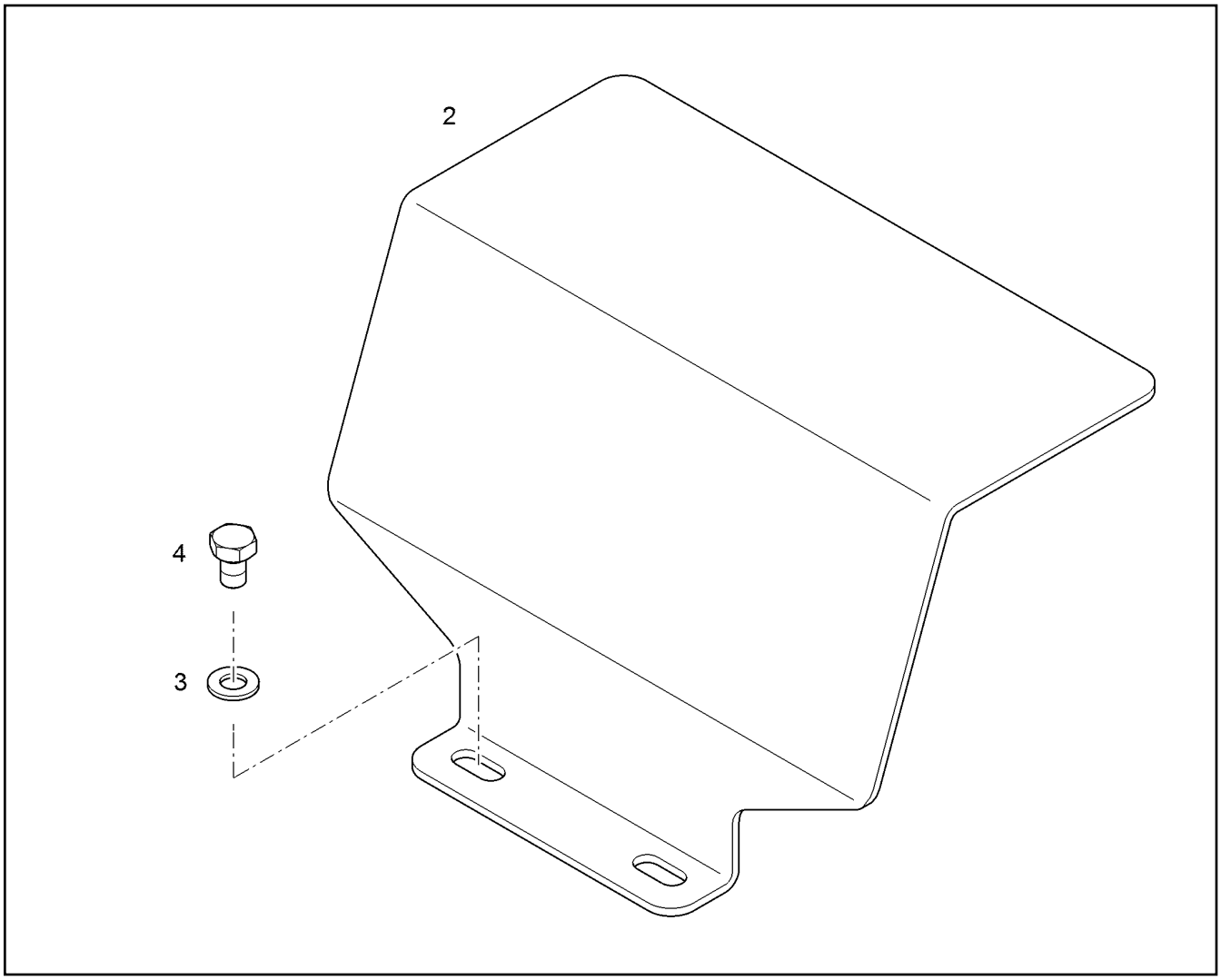

Pos.	Artikel	Menge	Bezeichnung	Description	Serie	K
2	10822164	1	BLECH	PLATE		
3	10289803	2	SCHEIBE 8 300HV	WASHER		
4	4065136	2	SECHSKANTSCHRAUBE ISO 4017 M8X12 8.	HEX SCREW		

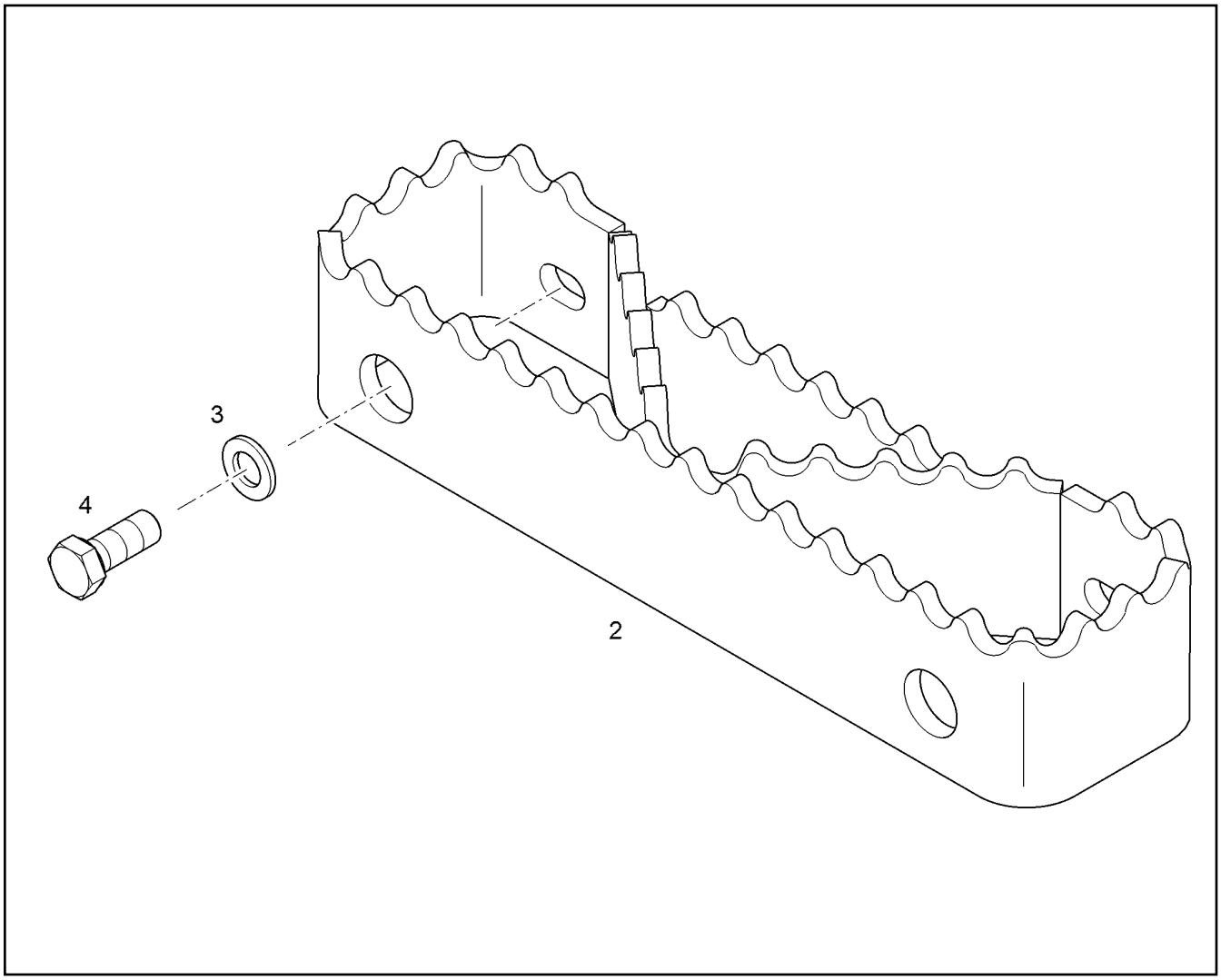

Pos.	Artikel	Menge	Bezeichnung	Description	Serie	K
2	11813188	1	TRITT	TREAD		
3	10289806	2	SCHEIBE 16 300HV	WASHER		
4	10001073	2	SECHSKANTSCHRAUBE ISO 4017 M16X40	HEX SCREW		

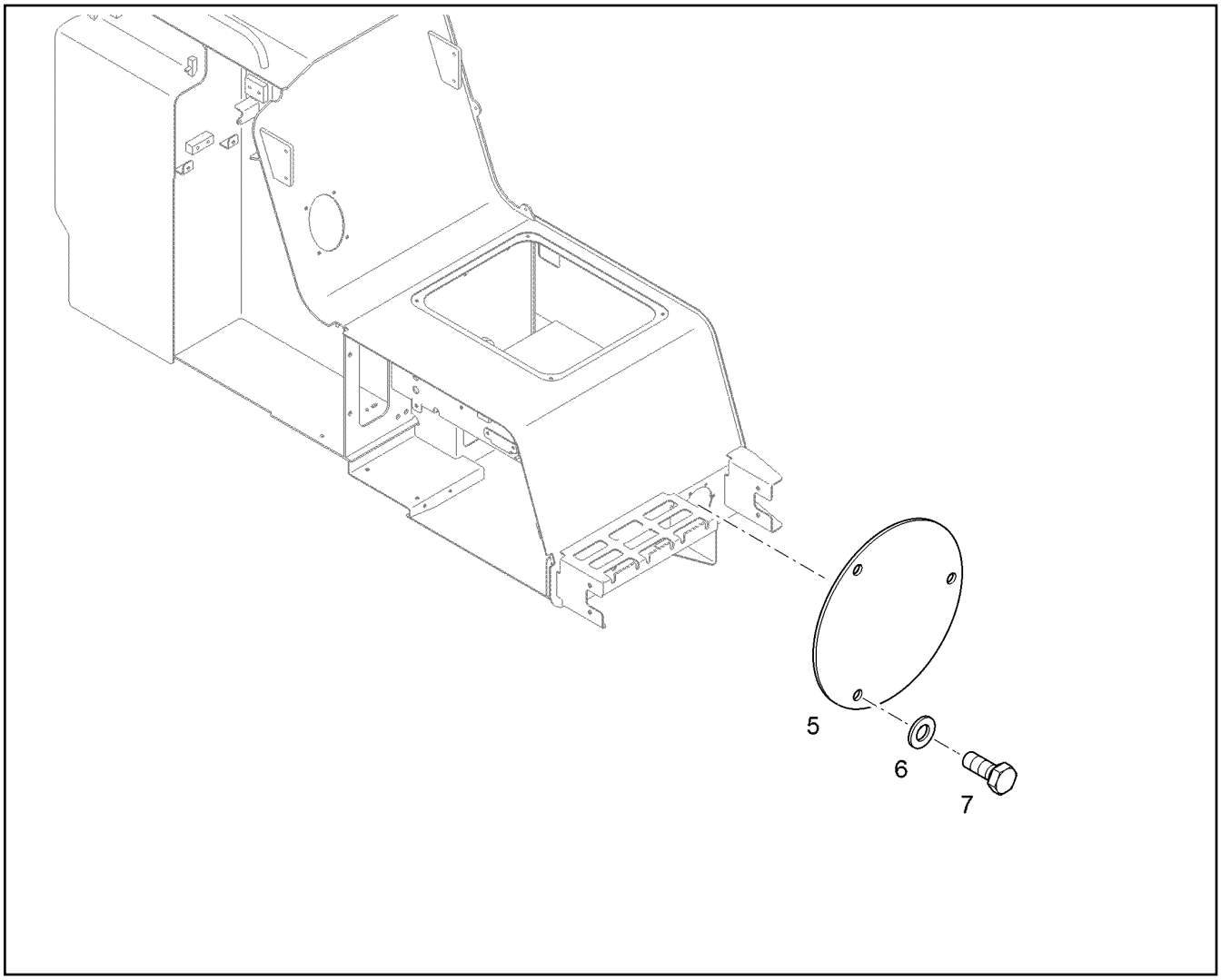

Pos.	Artikel	Menge	Bezeichnung	Description	Serie	K
5		1	DECKEL	COVER		
6	10289803	3	SCHEIBE 8 300HV	WASHER		
7	4900089	3	SECHSKANTSCHRAUBE ISO 4017 M8X20 8.	HEX SCREW		

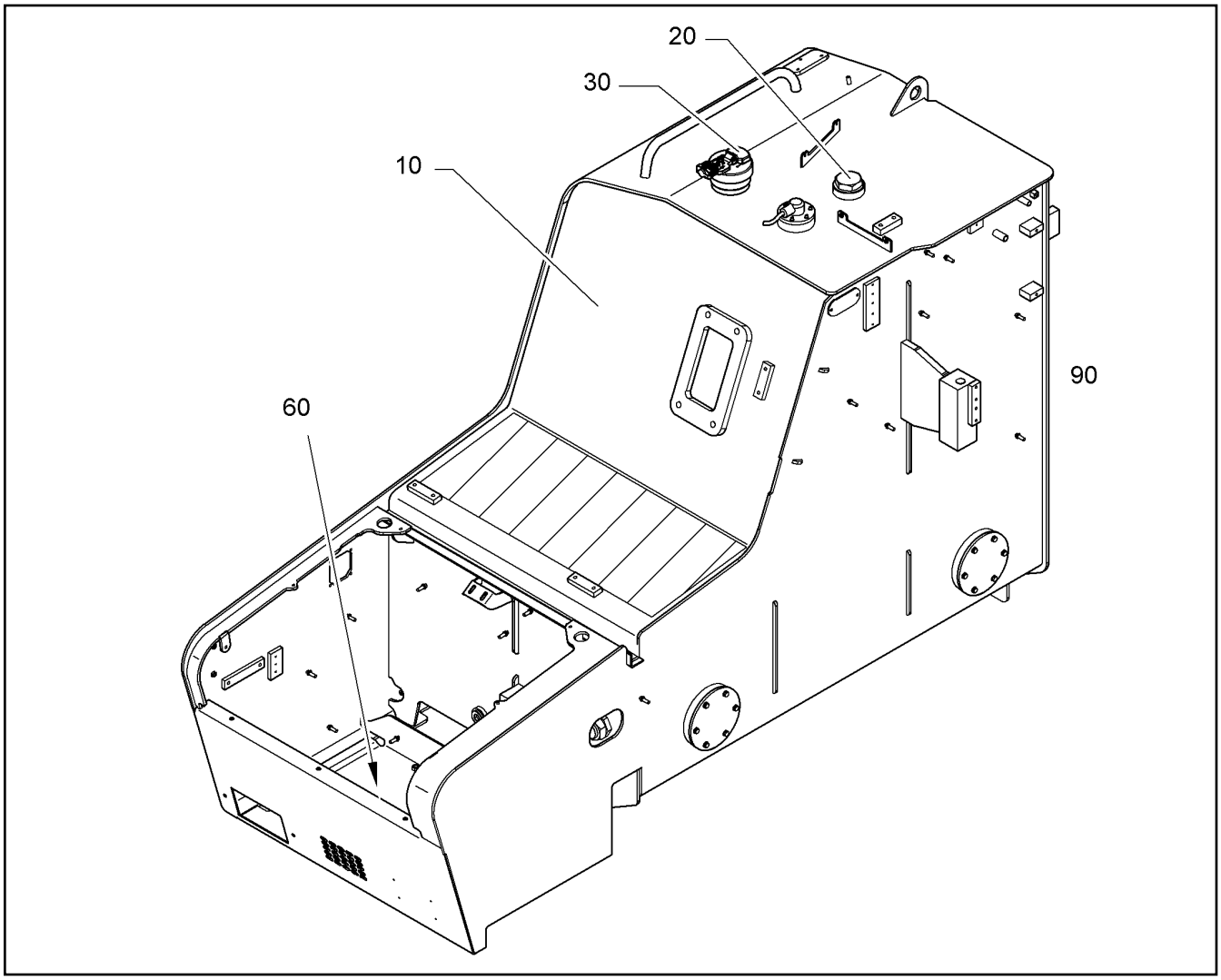

Pos.	Artikel	Menge	Bezeichnung	Description	Serie	K
10	11813469	1	KRAFTSTOFFTANK [(002)077-075759 V11]	FUEL TANK		
20		1	KRAFTSTOFFTANK (STUTZEN) ⇨ ❑ 455	FUEL TANK (FITTING)		
30		1	KRAFTSTOFFTANKANLAGE ⇨ ❑ 456	FUEL TANK+CIRCUIT		
60		1	ANBAUTEILE ⇨ ❑ 457	ADD-ON PARTS		
90	11813472	1	ERSATZ KRAFTSTOFFTANK	FUEL TANK FOR EXCHANGE		

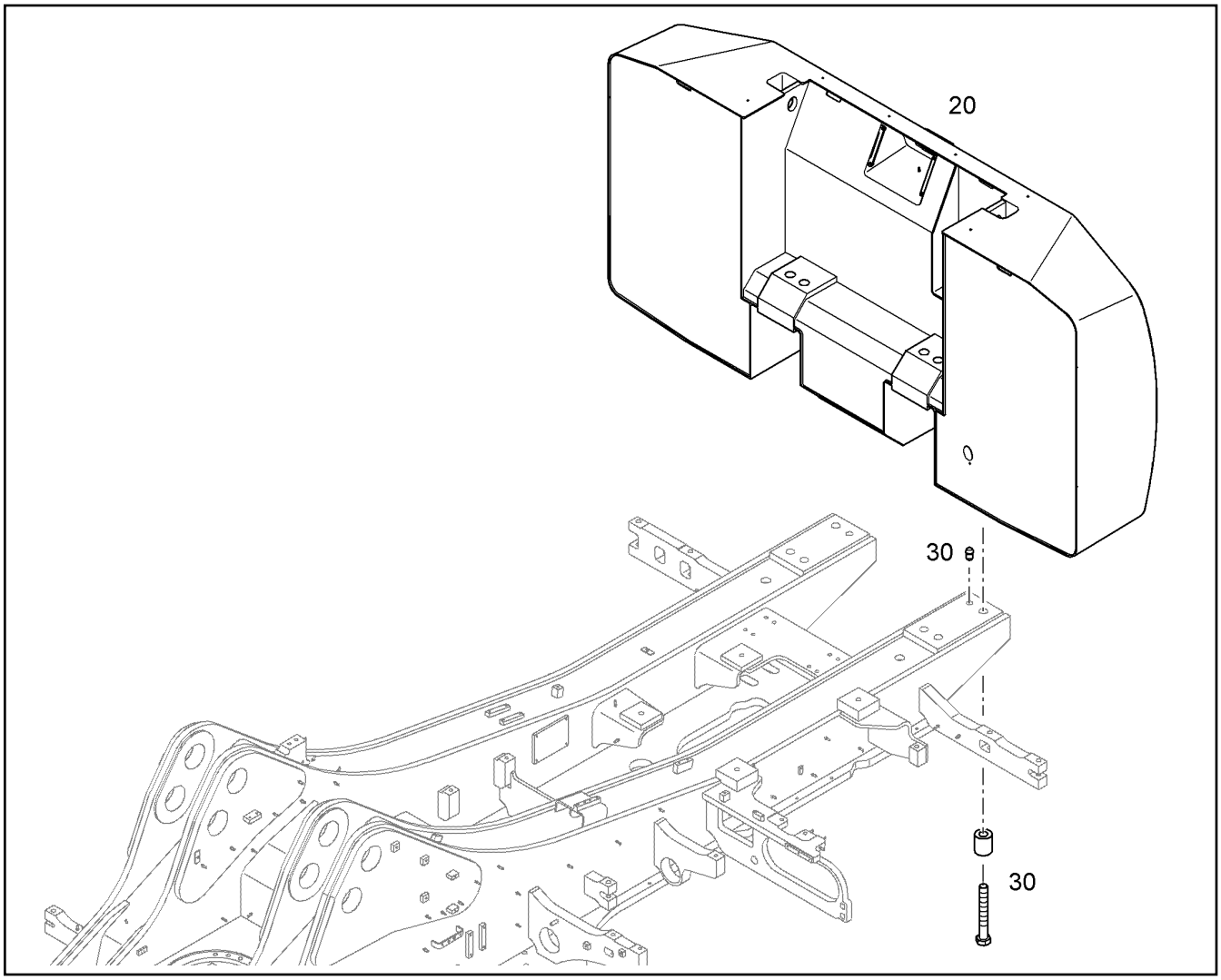

Pos.	Artikel	Menge	Bezeichnung	Description	Serie	K
20	10664986	1	BALLASTGEWICHT [132-080310]	COUNTERWEIGHT		
30		1	MONTAGETEILE ⇨ ❑ 464	MOUNTING PARTS		

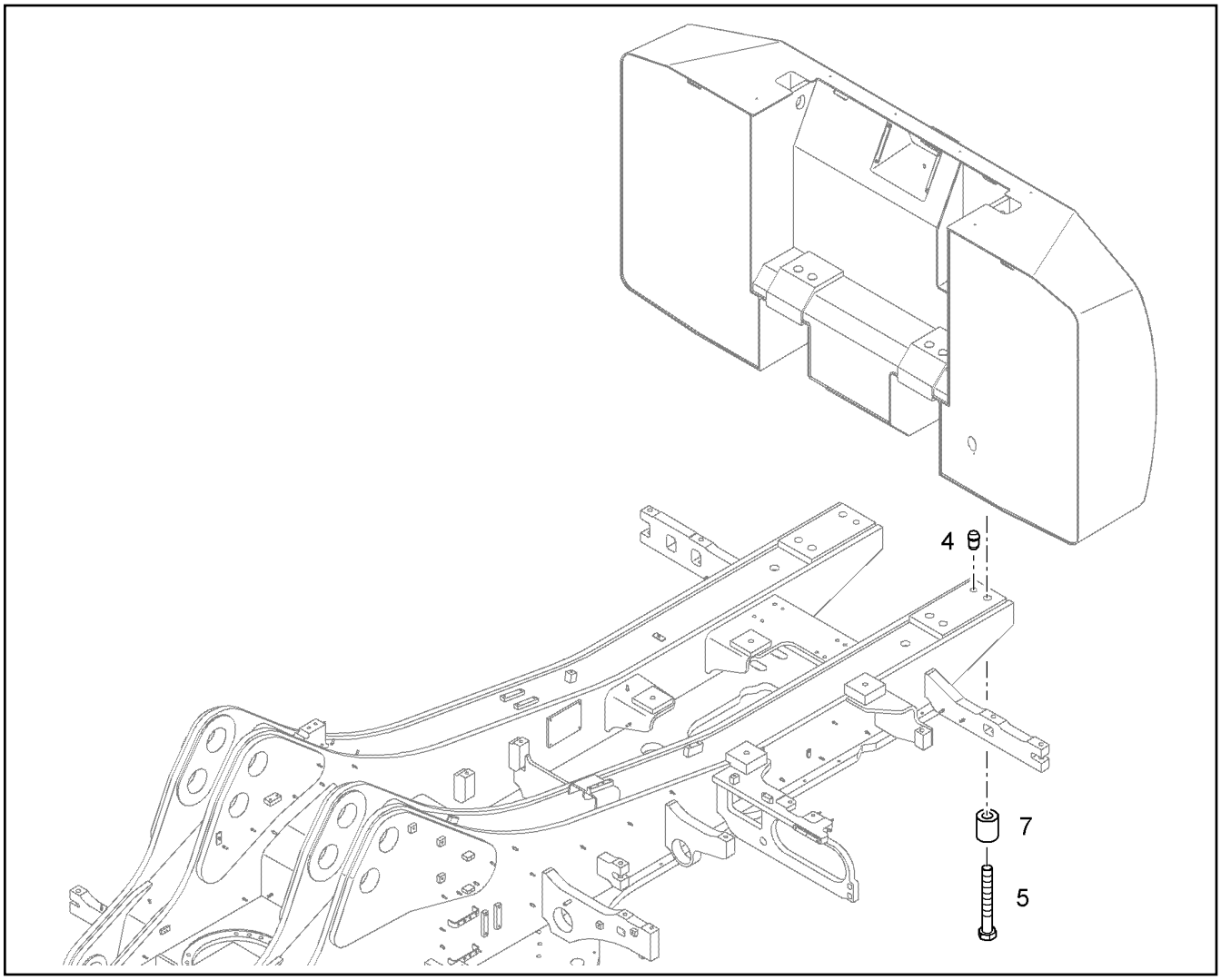

Pos.	Artikel	Menge	Bezeichnung	Description	Serie	K
4	9698698	2	ZENTRIERBOLZEN 35X60X40	CENTERING PIN		1
5	4901329	6	SECHSKANTSCHRAUBE ISO 4014 M42X320	HEX SCREW		
7	10408916	6	DISTANZHUELSE 43X90X105	DISTANCE SLEEVE		1

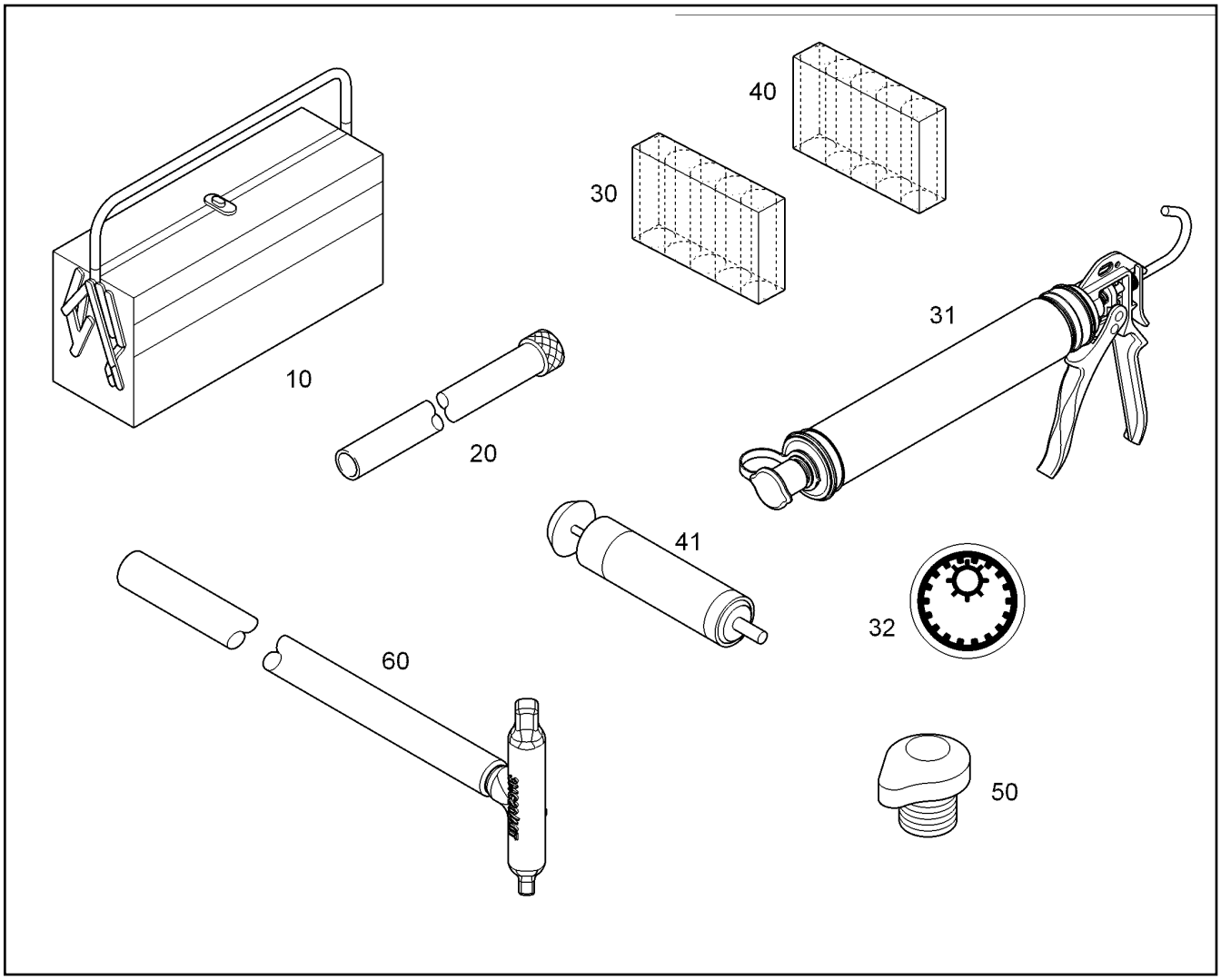

Pos.	Artikel	Menge	Bezeichnung	Description	Serie	K
10	10848562	1	WERKZEUGAUSRUESTUNG ⇨ ❑ 466	TOOL EQUIPMENT		
20	10088112	1	OELABLASSSCHLAUCH ⇨ ❑ 468	OIL DRAIN HOSE		
30	8503279	1	SPEZIALPASTE CRL/5x0,4kg	SPECIAL COMPOUND		
31	10342798	1	FUELLPUMPE	FILLING PUMP		
32	9384072	1	KLEBESCHILD Ø60mm	ADHESIVE SIGN		
40	8501565	1	PASTE	PASTE		
41	10009239	1	FUELLPUMPE	FILLING PUMP		
50	7361277	1	EINSCHLAGBOLZEN	MOUNTING PIN		
60	10451202	1	ABZIEHWERKZEUG	EXTRACTOR		1

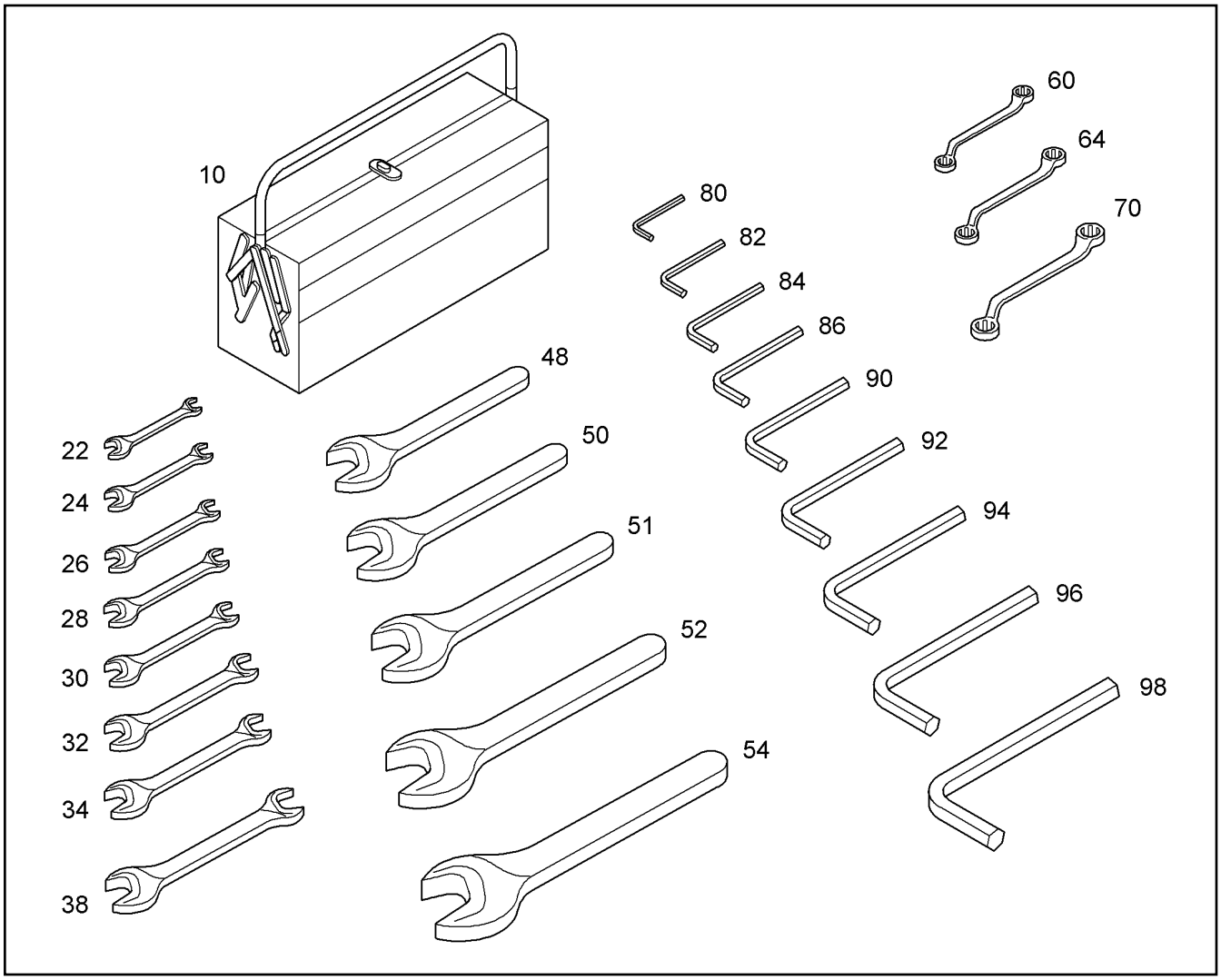

Pos.	Artikel	Menge	Bezeichnung	Description	Serie	K
10		1	WERKZEUGKISTE	TOOL BOX		
22	11162163	1	DOPPELMAULSCHLUESSEL SW8 X 9 DIN 3	DOUBLE-HEADED SPANNER		
24	11162164	1	DOPPELMAULSCHLUESSEL SW10 X 11 DIN	DOUBLE-HEADED SPANNER		
26	11162165	1	DOPPELMAULSCHLUESSEL SW12 X 13 DIN	DOUBLE-HEADED SPANNER		
28	11162167	1	DOPPELMAULSCHLUESSEL SW14 X 15 DIN	DOUBLE-HEADED SPANNER		
30	11162169	1	DOPPELMAULSCHLUESSEL SW16 X 17 DIN	DOUBLE-HEADED SPANNER		
32	11162170	1	DOPPELMAULSCHLUESSEL SW18 X 19 DIN	DOUBLE-HEADED SPANNER		
34	11162171	1	DOPPELMAULSCHLUESSEL SW22 X 24 DIN	DOUBLE-HEADED SPANNER		
38	11162173	1	DOPPELMAULSCHLUESSEL SW27 X 30 DIN	DOUBLE-HEADED SPANNER		
48	11162174	1	EINMAULSCHLUESSEL SW32 DIN 894	SINGLE-END SPANNER		
50	11162175	1	EINMAULSCHLUESSEL SW36 DIN 894	SINGLE-END SPANNER		
51	11162177	1	EINMAULSCHLUESSEL SW41 DIN 894	SINGLE-END SPANNER		
52	11162178	1	EINMAULSCHLUESSEL SW46 DIN 894	SINGLE-END SPANNER		
54	11162179	1	EINMAULSCHLUESSEL SW50 DIN 894	SINGLE-END SPANNER		
60	11162097	1	DOPPELRINGSCHLUESSEL SW10X13 DIN	DOUBLE RING SPANNER		
64	11162099	1	DOPPELRINGSCHLUESSEL SW16X18 DIN	DOUBLE RING SPANNER		
70	11162100	1	DOPPELRINGSCHLUESSEL SW24X30 DIN	DOUBLE RING SPANNER		
80	11162101	1	WINKELSCHRAUBENDREHER 3X66 ISO 293	ANGLE SCREW DRIVER		
82	11162111	1	WINKELSCHRAUBENDREHER 4X74 ISO 293	ANGLE SCREW DRIVER		
84	11162119	1	WINKELSCHRAUBENDREHER 5X85 ISO 293	ANGLE SCREW DRIVER		
86	11162120	1	WINKELSCHRAUBENDREHER 6X186	ANGLE SCREW DRIVER		
90	11162121	1	WINKELSCHRAUBENDREHER 8X208	ANGLE SCREW DRIVER		
92	11162122	1	WINKELSCHRAUBENDREHER 10X234	ANGLE SCREW DRIVER		
94	11162123	1	WINKELSCHRAUBENDREHER 12X137 ISO 2	ANGLE SCREW DRIVER		
96	11162124	1	WINKELSCHRAUBENDREHER 14X154 ISO 2	ANGLE SCREW DRIVER		
98	11162125	1	WINKELSCHRAUBENDREHER 17X168 ISO 2	ANGLE SCREW DRIVER		

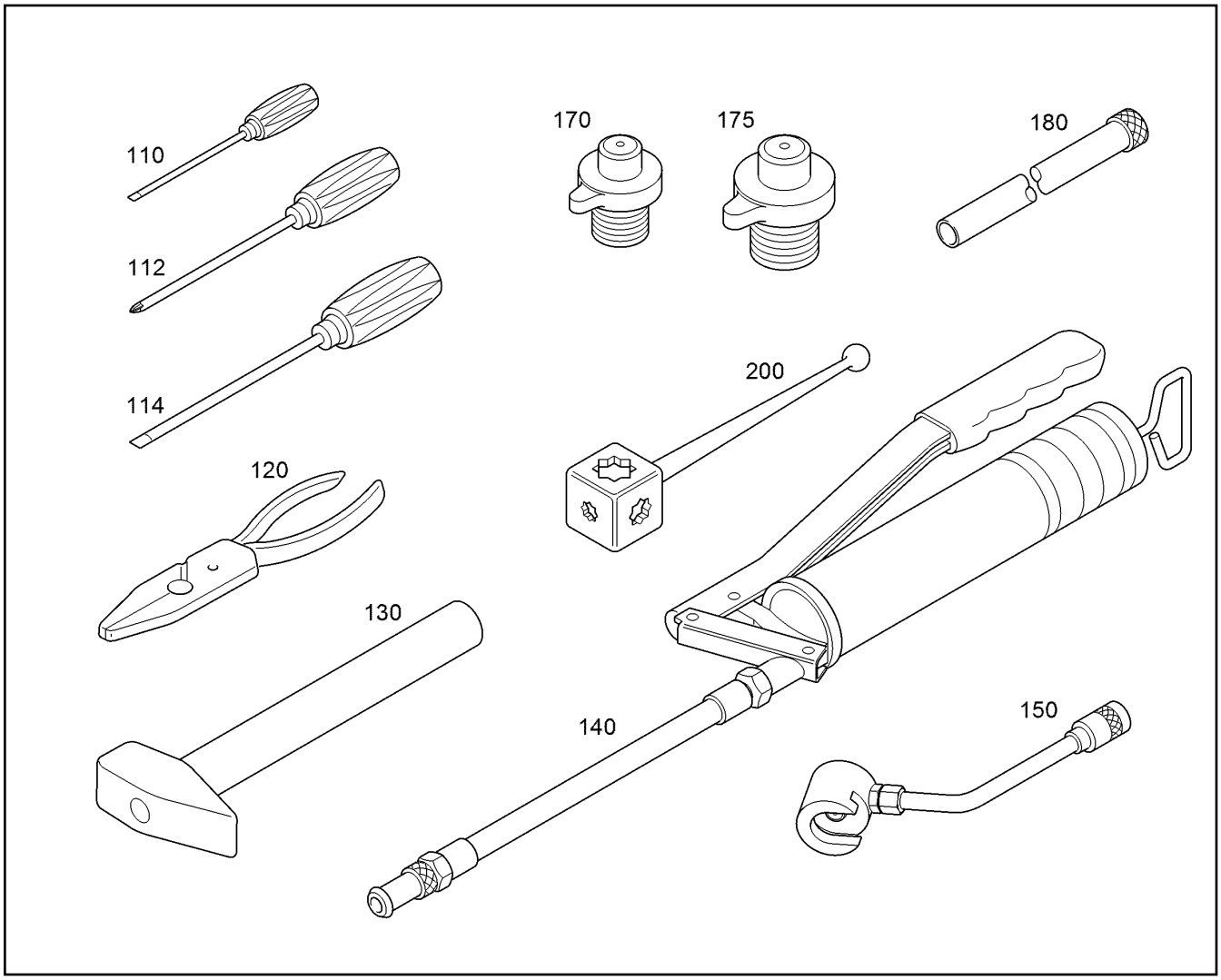

Pos.	Artikel	Menge	Bezeichnung	Description	Serie	K
110	11162126	1	SCHLITZSCHRAUBENDREHER 5.5X200	SLOTTE SCREW DRIVER		
112	11162132	1	KREUZSCHLITZSCHRAUBENDREHER 2X21	SCREWDR.F.RECESSED-HEAD		
114	11162133	1	SCHLITZSCHRAUBENDREHER 10X300	SLOTTE SCREW DRIVER		
120	11162134	1	KOMBIZANGE	COMBI PLIERS		
130	11162135	1	SCHLOSSERHAMMER 1500	ENGINEER'S HAMMER		
140	7900280	1	HANDHEBELFETTPRESSE	LEVER TYPE HAND GREASE GU		
150	7900836	1	DUESENROHR	NOZZLE PIPE		
170	9103255	1	SCHLAGSCHRAUBE M36X40X28	IMPACT SCREW		
175	7361276	1	EINSCHLAGBOLZEN	MOUNTING PIN		
180	9358137	1	OELABLASSSCHLAUCH ⇨ ❑ 469	OIL DRAIN HOSE		1
200	10359147	1	GRIFF SW9,12,14,17 GEKROEPFT	GRIP		

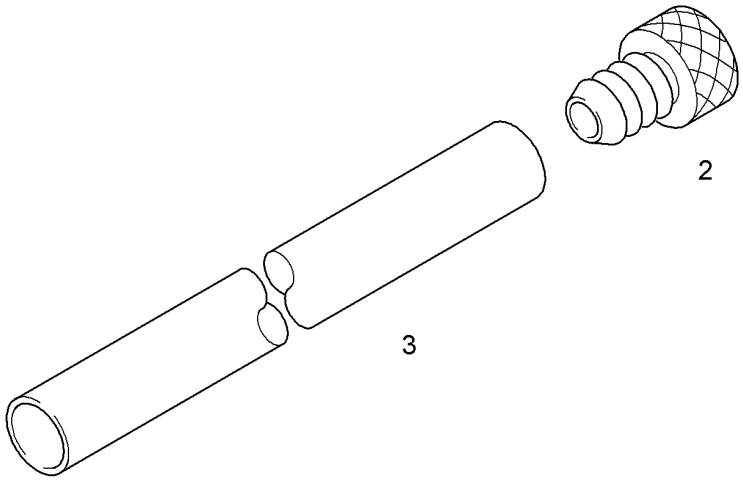

Pos.	Artikel	Menge	Bezeichnung	Description	Serie	K
2	10301774	1	ANSCHLUSS ⇨ ❑ 470	CONNECTOR		
3	10341848	1	PVC-SCHLAUCH	PVC HOSE		1

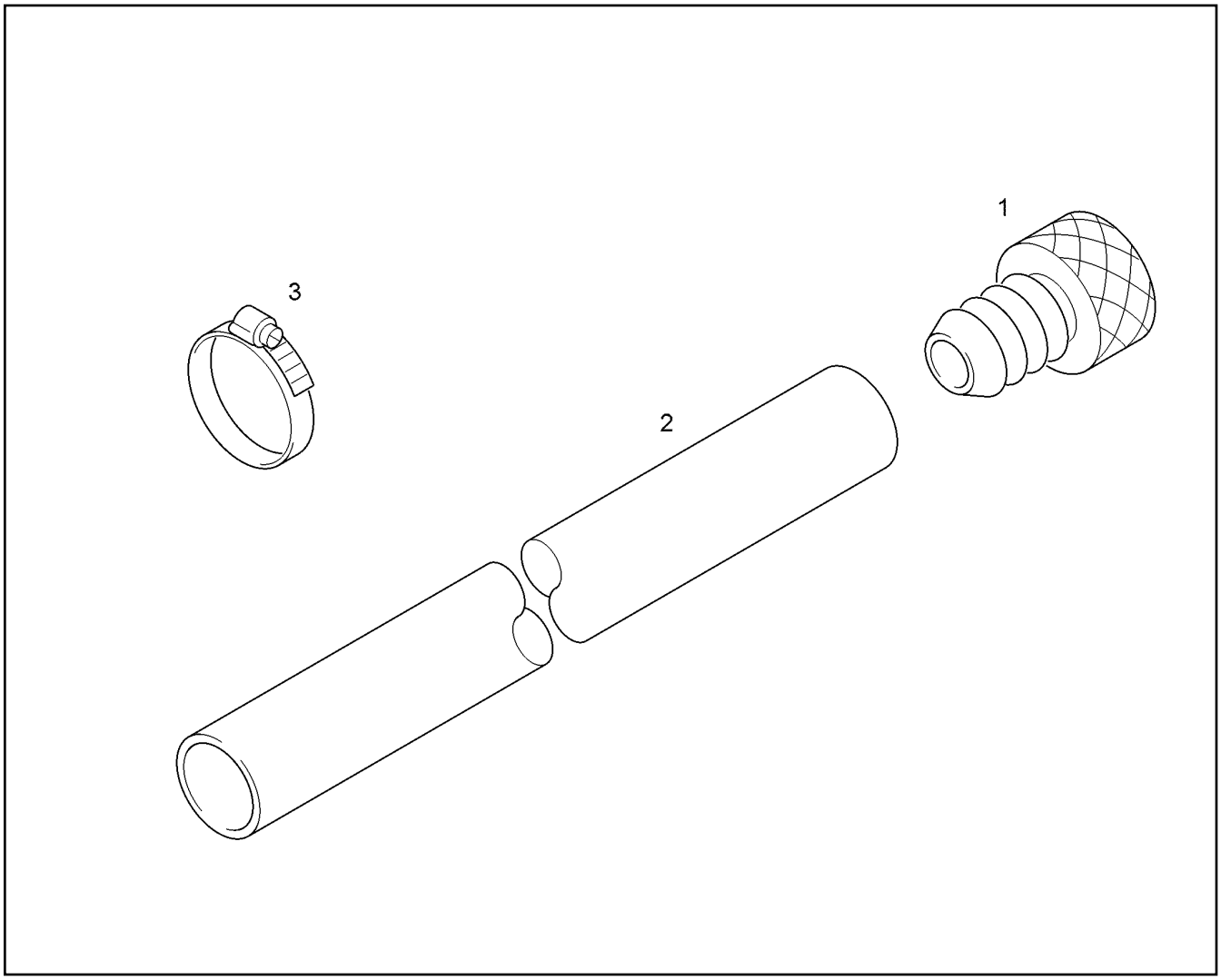

Pos.	Artikel	Menge	Bezeichnung	Description	Serie	K
1	7402657	1	ABLASSSTUTZEN	DRAIN COUPLING		
2	7402658	1m	OELABLASSSCHLAUCH DN18X3	OIL DRAIN HOSE		1
3	11347332	1	2-OHR-SCHLAUCHKLEMME 25 23-27	2-LUG LOSE CLIP		

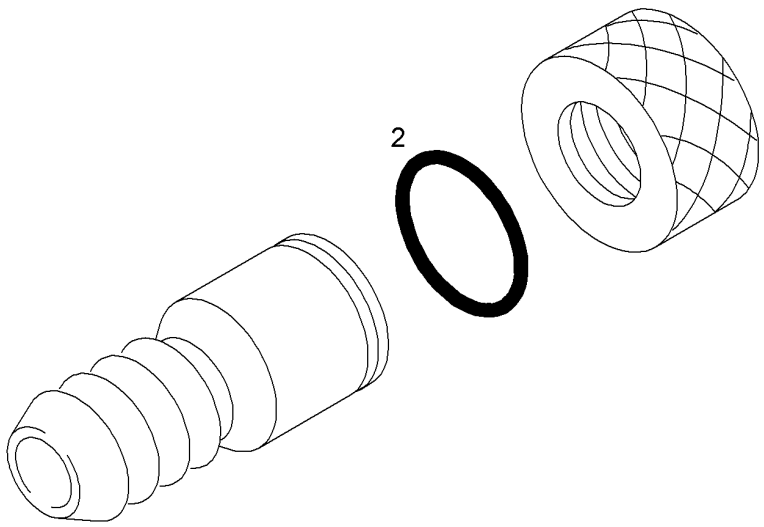

Pos.	Artikel	Menge	Bezeichnung	Description	Serie	K
2	7018253	1	O-RING 35X2	O-RING		

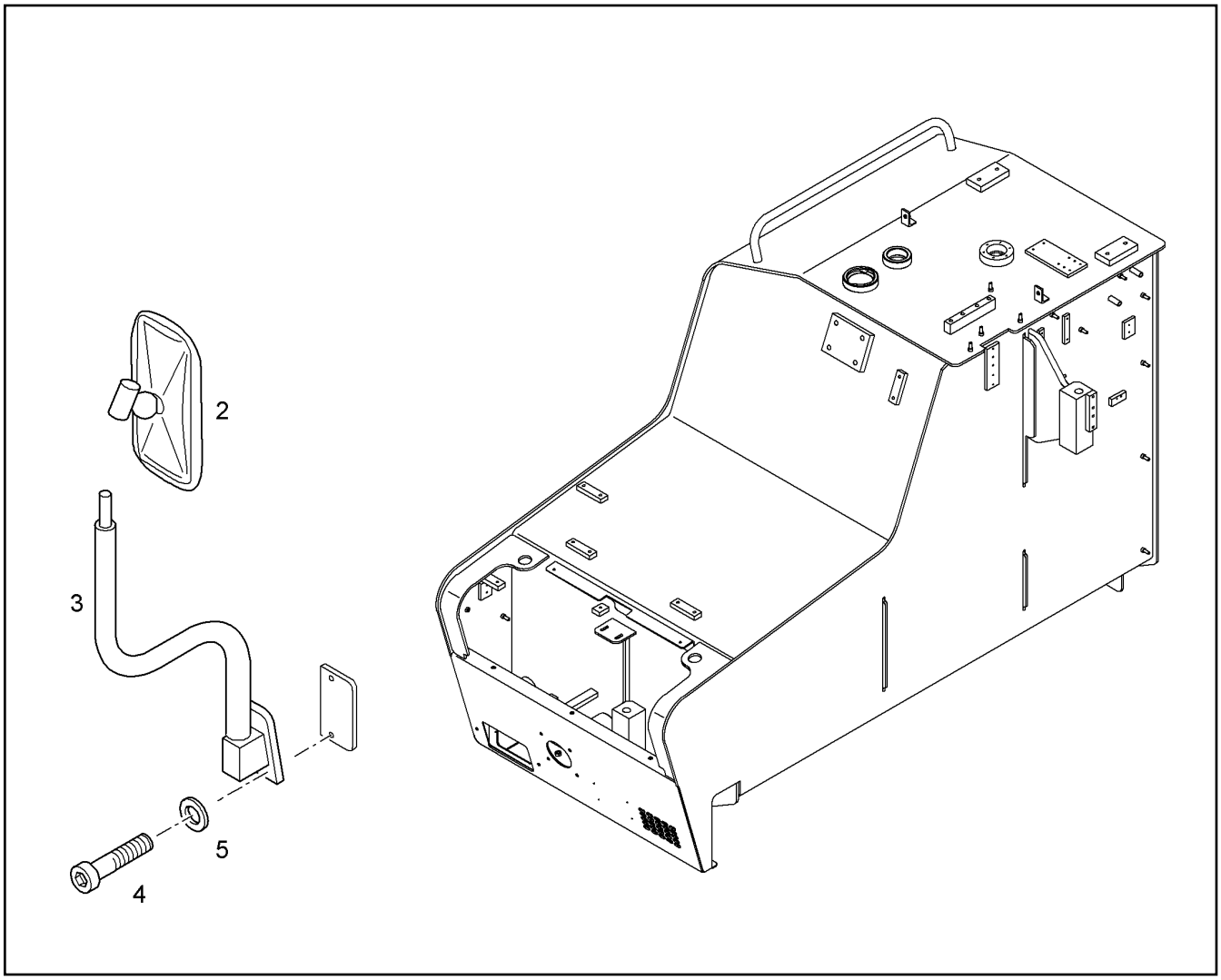

Pos.	Artikel	Menge	Bezeichnung	Description	Serie	K
2	7005028	1	SPIEGELOBERTEIL	MIRROR TOP PART		
3	7017443	1	SPIEGELHALTER	MIRROR SUPPORT	35643-	
4	4901217	2	ZYLINDERSCHRAUBE ISO 4762 M8X25 10.9	SOCKET HEAD SCREW		
5	10289803	2	SCHEIBE 8 300HV	WASHER		

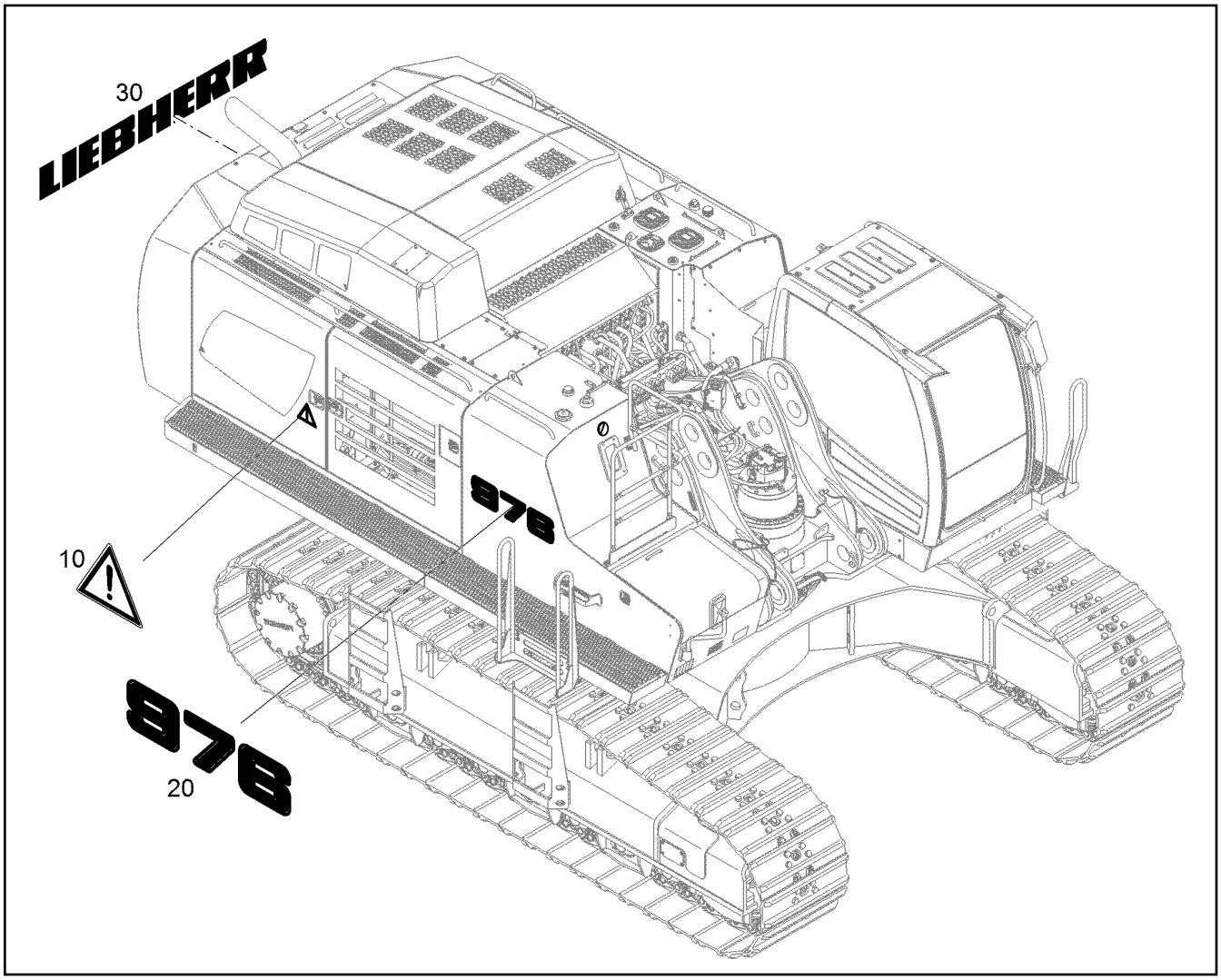

Pos.	Artikel	Menge	Bezeichnung	Description	Serie	K
10		1	SCHILDER SICHERHEIT ⇨ ❑ 473	SECURITY LABELS		
20		1	AUFKLEBER ⇨ ❑ 475	STICKER		
30		1	AUFKLEBER DESIGN ⇨ ❑ 476	DESIGN STICKER		

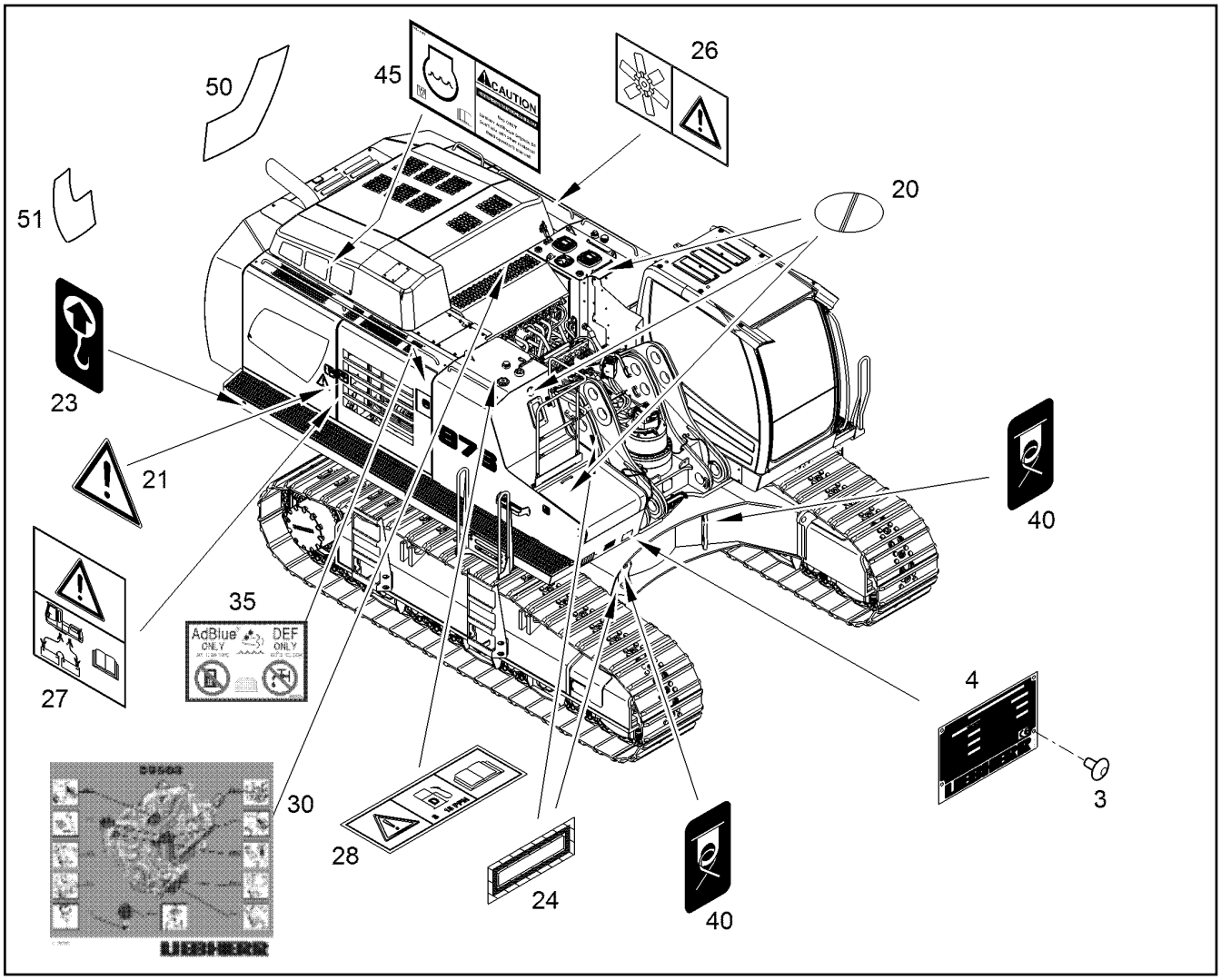

Pos.	Artikel	Menge	Bezeichnung	Description	Serie	K
3	4900053	4	BLINDNIET 4,0X15	BLIND RIVET		
4	11378784	1	TYPENSCHILD ⇨ ❑ 477	TYPE PLATE		
20	7366794	3	VERBOTSSCHILD	PROHIBITION SIGN		
21	9910464	2	WARNSCHILD VOR GEFAHRENSTELLE 20	DANGER SIGN DANGER SPOT		
23	9402377	2	HINWEISSCH. ANSCHLAG-HEBEPUNKT	REFERENCE PLATE		
24	9350400	2	AUFKLEBER 112mmX42mm	STICKER		
26	9619934	2	SCHILD MOTORSTILLSTAND 120mmX60mm	SIGN		
27	9909254	1	SCHILD FREMDSTART 80mmX120mm	NAMEPLATE REMOTE START		
28	10840290	1	WARNSCHILD	WARNING SIGN		
30	11211060	1	AUFKLEBER 132mmX115mm	STICKER		
35	97037383	1	SCHILD HARNSTOFF 120mmX80mm	SIGN		
40	9402376	4	HINWEISSCHILD VERZURRPUNKT	REFERENCE PLATE		
45	94081378	1	SCHILD LH-ANTIFREEZE OS 120mmX60mm	SIGN		
50	12412966	1	RUECKSTRAHLER rot	REAR REFLECTOR		
51	12412965	1	RUECKSTRAHLER rot	REAR REFLECTOR		

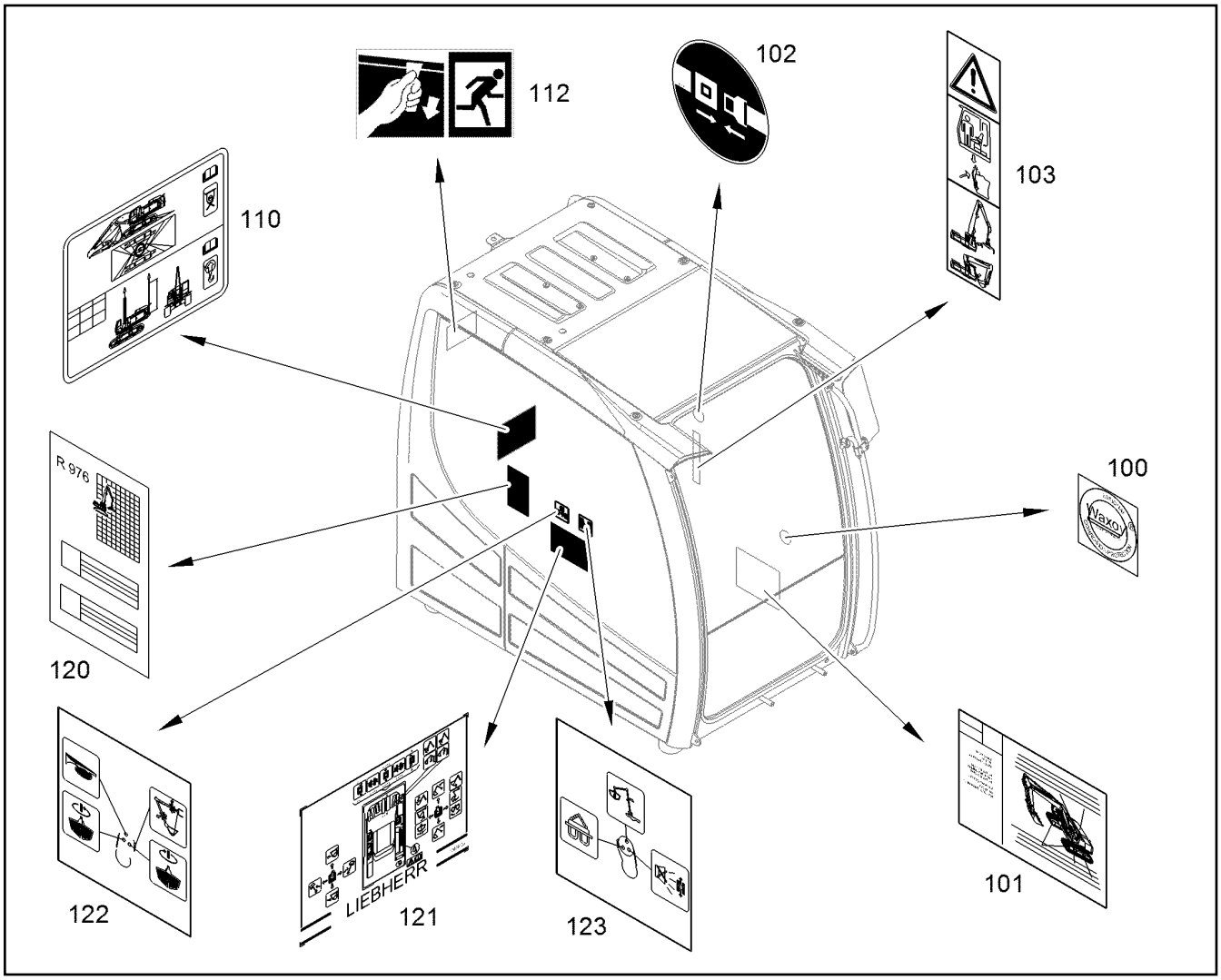

Pos.	Artikel	Menge	Bezeichnung	Description	Serie	K
100	10015928	1	SCHILD WAXOYL	SIGN		
101	10840320	1	SCHMIERPLAN R964C:R974C	LUBRICATION DIAGRAM		
102	10066101	1	SCHILD SICHERHEITSGURT Ø65mm	LABEL SAFETY BELT		
103	9581113	1	WARNSCHILD 65mmX285mm	WARNING SIGN		
110	10844907	1	VERLADESCHEMA OBERWAGEN	LOADING SHEME UPPERCARRI		
112	10039562	1	SCHILD NOTAUSSTIEG	LABEL EMERGENCY EXIT		
120	9392835	1	TRAGLASTTABELLE NACH ISO 10567	LOAD DIAGRAM CONF.TO ISO 1		
121	10839185	1	BEDIENUNGSSCHILD 297mmX210mm	CONTROL PLATE		
122	10824424	1	BEDIENUNGSSCHILD 80mmX80mm	CONTROL PLATE		
123	10824425	1	BEDIENUNGSSCHILD 80mmX80mm	CONTROL PLATE		

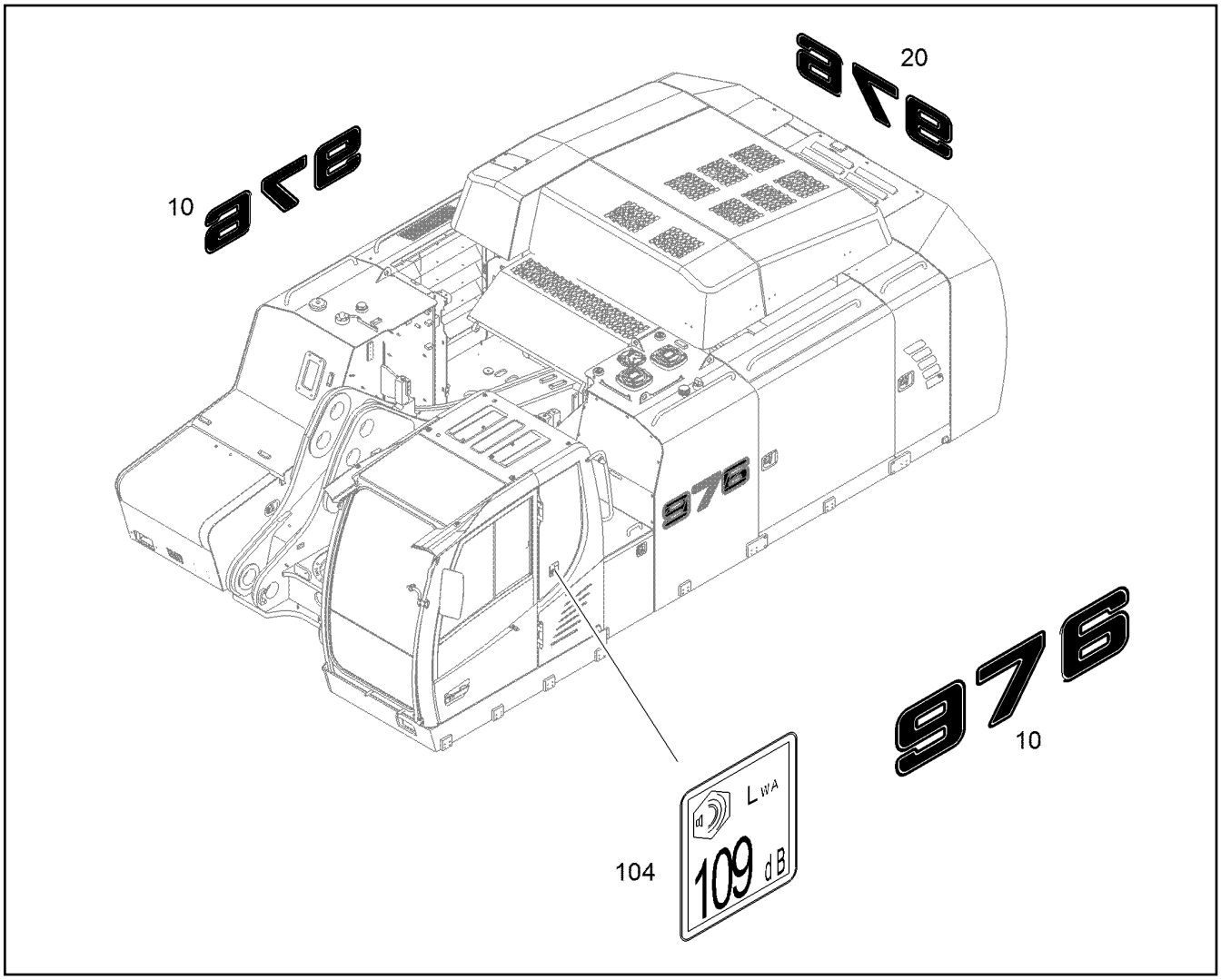

Pos.	Artikel	Menge	Bezeichnung	Description	Serie	K
10	10838442	2	AUFKLEBER 872,4mmX230mm	STICKER		
20	10838443	1	AUFKLEBER 1373,9mmX360mm	STICKER		
104	9874354	1	AUFKLEBER SCHALLEISTUNGSPEGEL LW	STICKER SOUND VOLUME LEVE		

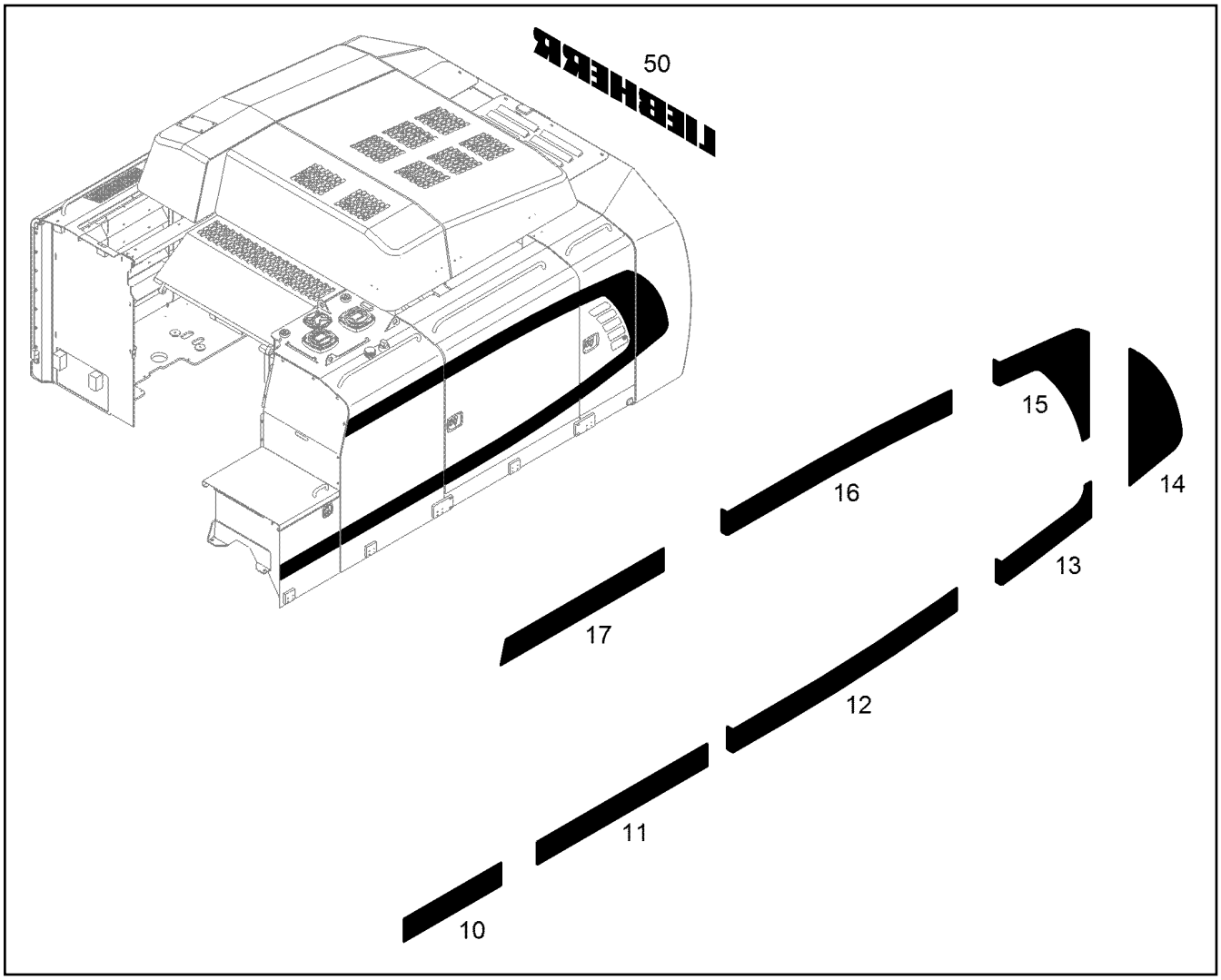

Pos.	Artikel	Menge	Bezeichnung	Description	Serie	K
10	10838427	1	AUFKLEBER 610mmX125mm	STICKER		
11	10838428	1	AUFKLEBER 1058mmX125mm	STICKER		
12	10838429	1	AUFKLEBER 1423,9mmX191,7mm	STICKER		
13	10838430	1	AUFKLEBER 586,9mmX282,4mm	STICKER		
14	10838431	1	AUFKLEBER 326,3mmX740,6mm	STICKER		
15	10838432	1	AUFKLEBER 586,9mmX678,7mm	STICKER		
16	10838433	1	AUFKLEBER 1423,9mmX125mm	STICKER		
17	10838434	1	AUFKLEBER 1016mmX125mm	STICKER		
50	9613673	1	AUFKLEBER LIEBHERR 1872mmX250mm	STICKER		

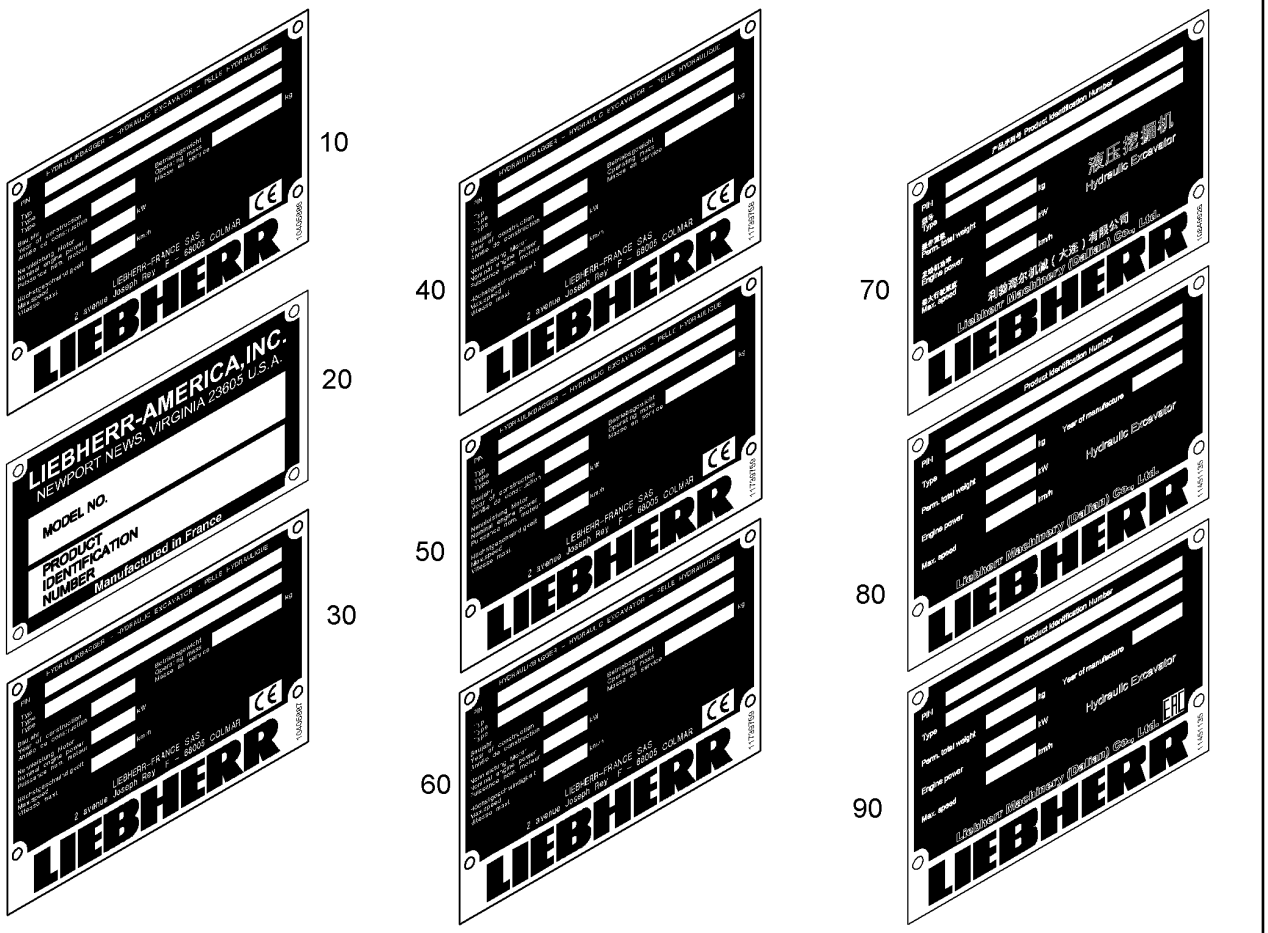

Pos.	Artikel	Menge	Bezeichnung	Description	Serie	K
10	10405886	1	TYPENSCHILD LFR	TYPEPLATE LFR		
20	9354303	1	TYPENSCHILD LAM 83mmX152mm	NAMEPLATE		
30	10405887	1	TYPENSCHILD LFR 150mmX100mm	TYPEPLATE LFR		
40	11739758	1	TYPENSCHILD LFR 150mmX100mm	TYPEPLATE LFR		
50	11739759	1	TYPENSCHILD LFR 150mmX100mm	TYPEPLATE LFR		
60	10498223	1	TYPENSCHILD 150mmX100mm	TYPE PLATE		
70	10849926	1	TYPENSCHILD	TYPE PLATE		
80	11451135	1	TYPENSCHILD	TYPE PLATE		
90	12510733	1	TYPENSCHILD 150mmX100mm	TYPE PLATE		

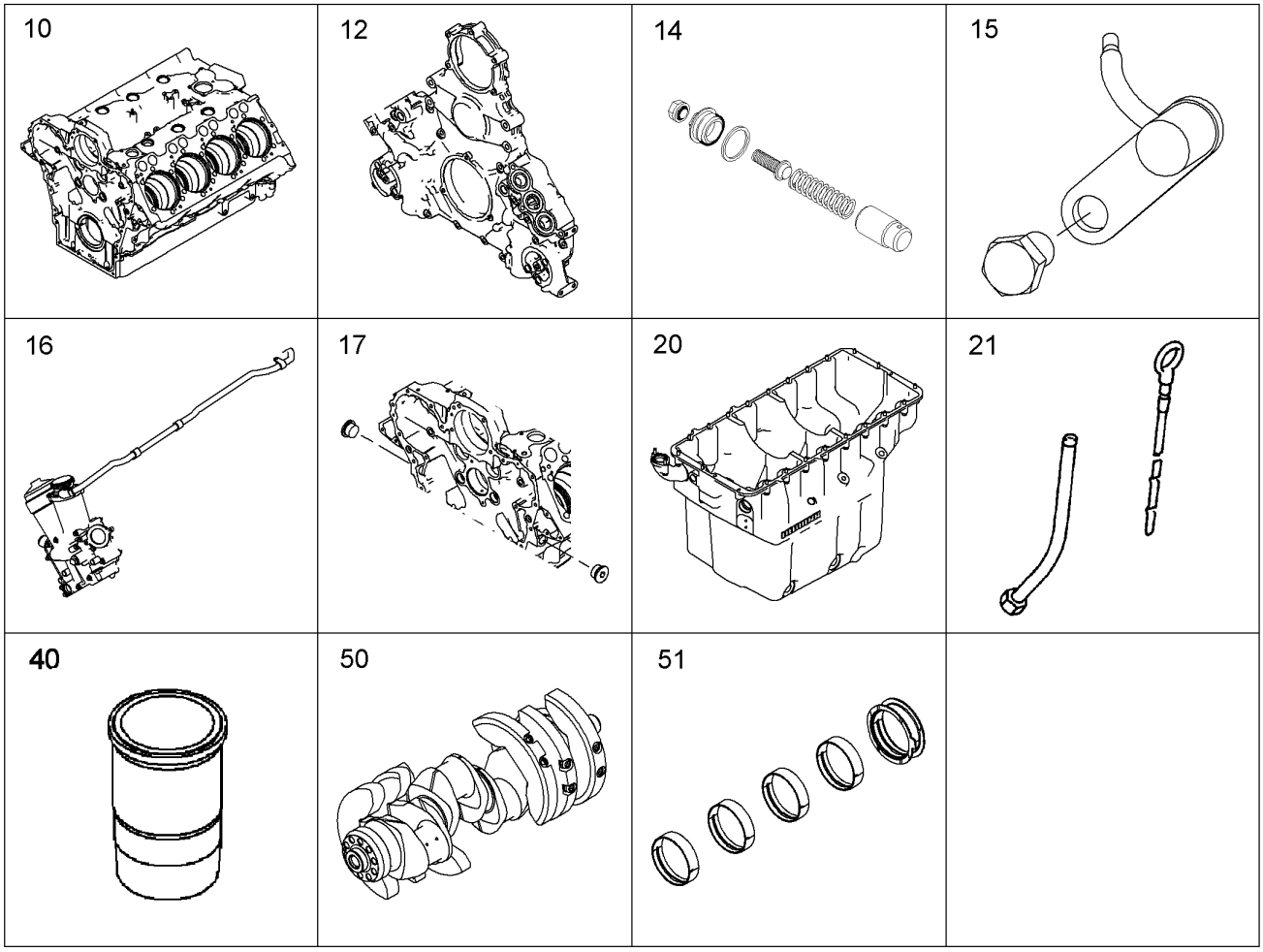

Pos.	Artikel	Menge	Bezeichnung	Description	Serie	K
12		1	AGGREGATETRAEGER ANBAU ⇨ ❑ 497	POWER UNIT SUPPORT ATTAC		
14		1	ENDREGELVENTIL ⇨ ❑ 488	FINAL CONTROL VALVE		
15		8	KOLBENKUEHLUNG ⇨ ❑ 487	PISTON COOLING		
16		1	ROHRLEITUNG ANBAU ⇨ ❑ 494	PIPELINE INSTALLATION		
17		1	VERSCHLUSSTEILE ⇨ ❑ 489	LOCKING PIECES		
20		1	OELWANNE MIT BEFEST. ⇨ ❑ 498	OIL SUMP WITH FASTENING		6
21		1	OELMESSSTAB MIT ROHR ⇨ ❑ 500	OIL DIPSTICK WITH PIPE		
40		8	ZYLINDER ⇨ ❑ 491	CYLINDER	-2017140043	
50		1	KURBELWELLE MIT ZAHNRAD ⇨ ❑ 504	CRANKSHAFT WITH GEAR		
51		1	KURBELWELLENLAGERUNG ⇨ ❑ 507	CRANKSHAFT BEARINGS		

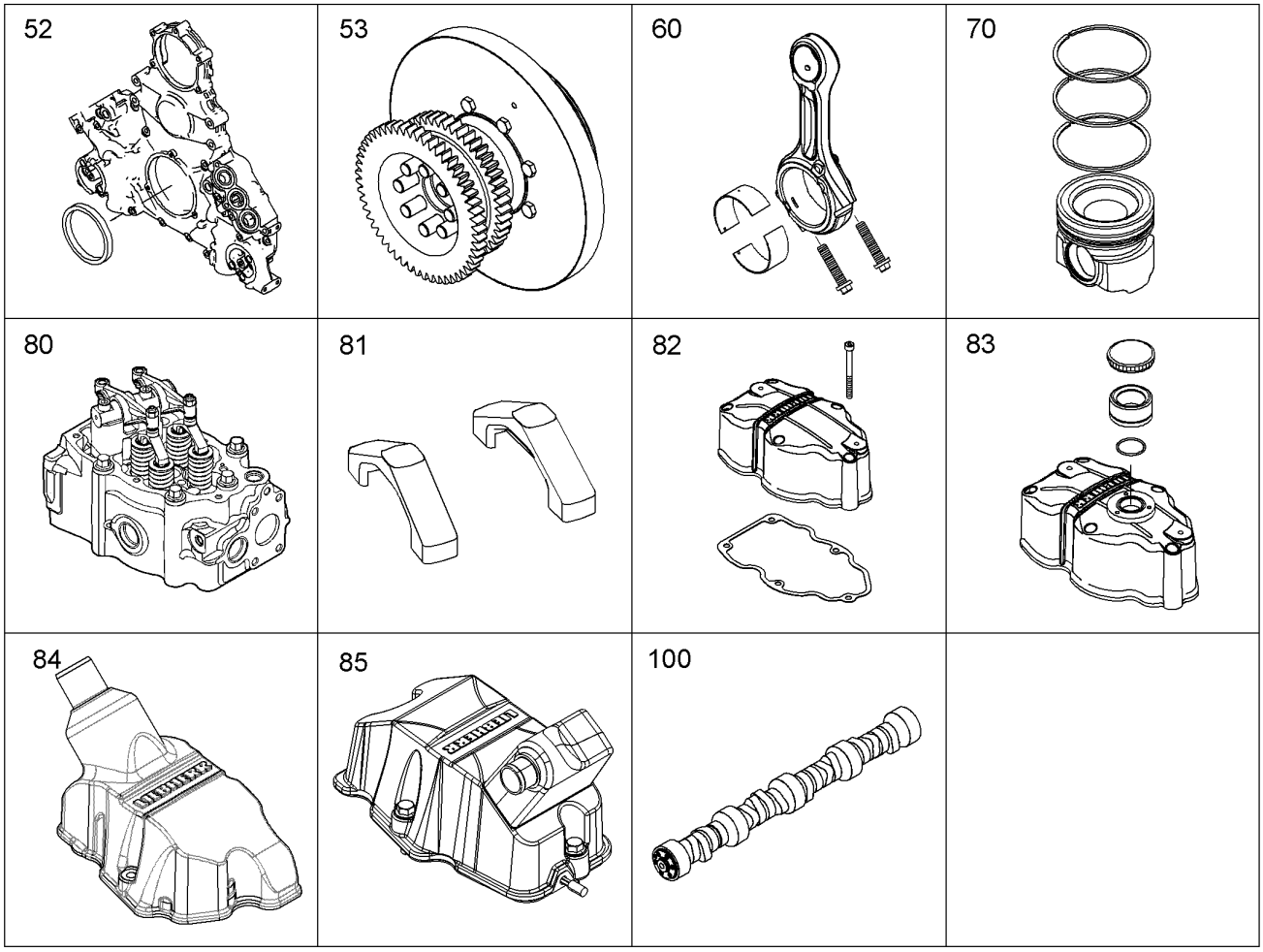

Pos.	Artikel	Menge	Bezeichnung	Description	Serie	K
52		1	KURBELWELLENDICHTUNG ⇨ ❑ 509	CRANKSHAFT SEALING		
53		1	ANTRIEBSTEILE M.SCHWINGUNGSD. ⇨ ❑ 505	DRIVING PARTS		6
60		8	PLEUELSTANGE ⇨ ❑ 510	CONROD		
70		8	KOLBEN KPL. d=128 ⇨ ❑ 568	PISTON CPL.	-2014140422	
80		8	ZYLINDERKOPF ANBAU ⇨ ❑ 511	CYLINDER HEAD ASSEMBLY		
81		8	KIPPHEBELWERK KPL. OHNE ZBS ⇨ ❑ 514	ROCKER ARMS DEVICE CPL.		6
82		5	ZYLINDERKOPFDECKEL ANBAU ⇨ ❑ 516	CYLINDER HEAD COVER ASSEM		6
83		1	ZYLINDERKOPFDECKEL ANBAU ⇨ ❑ 515	CYLINDER HEAD COVER ASSEM		6
84		1	ZYLINDERKOPFDECKEL ANBAU ⇨ ❑ 517	CYLINDER HEAD COVER ASSEM		6
85		1	ZYLINDERKOPFDECKEL ANBAU ⇨ ❑ 518	CYLINDER HEAD COVER ASSEM		6
100		1	NOCKENWELLE KPL. ⇨ ❑ 524	CAMSHAFT CPL.		

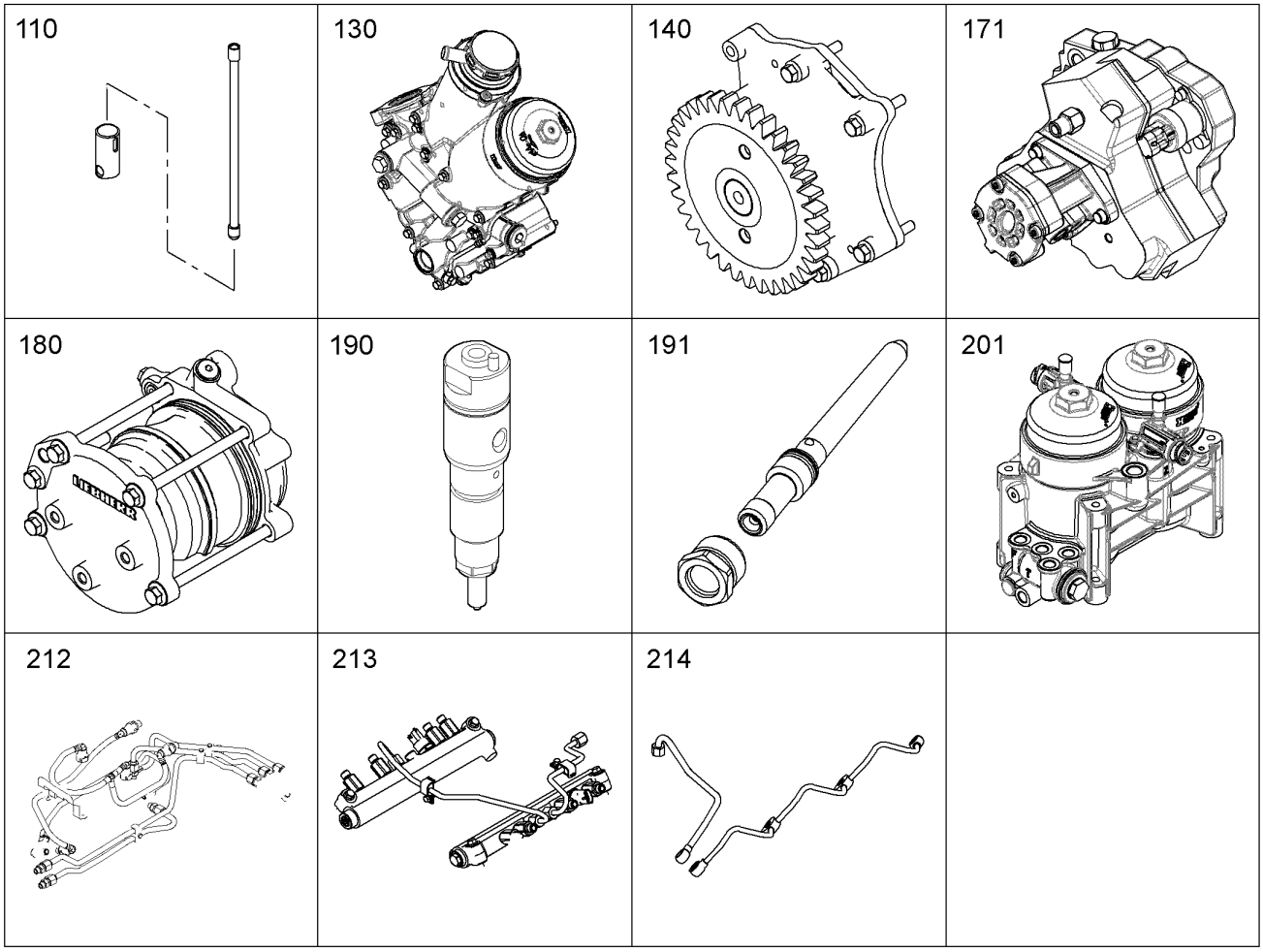

Pos.	Artikel	Menge	Bezeichnung	Description	Serie	K
110		8	STEUERUNGSTEILE ⇨ ❑ 526	CONTROL PARTS		6
130		1	OELMODULANBAU ⇨ ❑ 527	OIL MODULE ASSEMBLY		
140		1	SCHMIEROELPUMPE MIT BEFEST. ⇨ ❑ 532	LUBE OIL PUMP WITH FASTENIN		2
171		1	HOCHDRUCKPUMPE MIT BEFEST. ⇨ ❑ 546	HIGH PRESSURE PUMP W.FAS		
180		1	ANTRIEB FUER HOCHDRUCKPUMPE ⇨ ❑ 533	DRIVE FOR HIGH PRESSURE P		6
190		8	EINSPRITZDUESE MIT BEFEST. ⇨ ❑ 536	INJECTION NOZZLE W.FASTENIN		
191		8	DRUCKROHRSTUTZEN ANBAU ⇨ ❑ 539	HIGH PRESSURE CONNECTOR A		
201		1	KRAFTSTOFF-FEINFILTERANBAU ⇨ ❑ 540	FUEL FINE-FILTER ASSEMBLY		
212		1	KRAFTSTOFFLEITUNGEN ⇨ ❑ 548	FUEL LINES		
213		1	DRUCKLEITUNG ANBAU ⇨ ❑ 550	HIGH PRESSURE PIPE ASSEMBL		
214		1	LECKOELLEITUNG ANBAU ⇨ ❑ 543	LEAK OIL LINE ADD-ON		

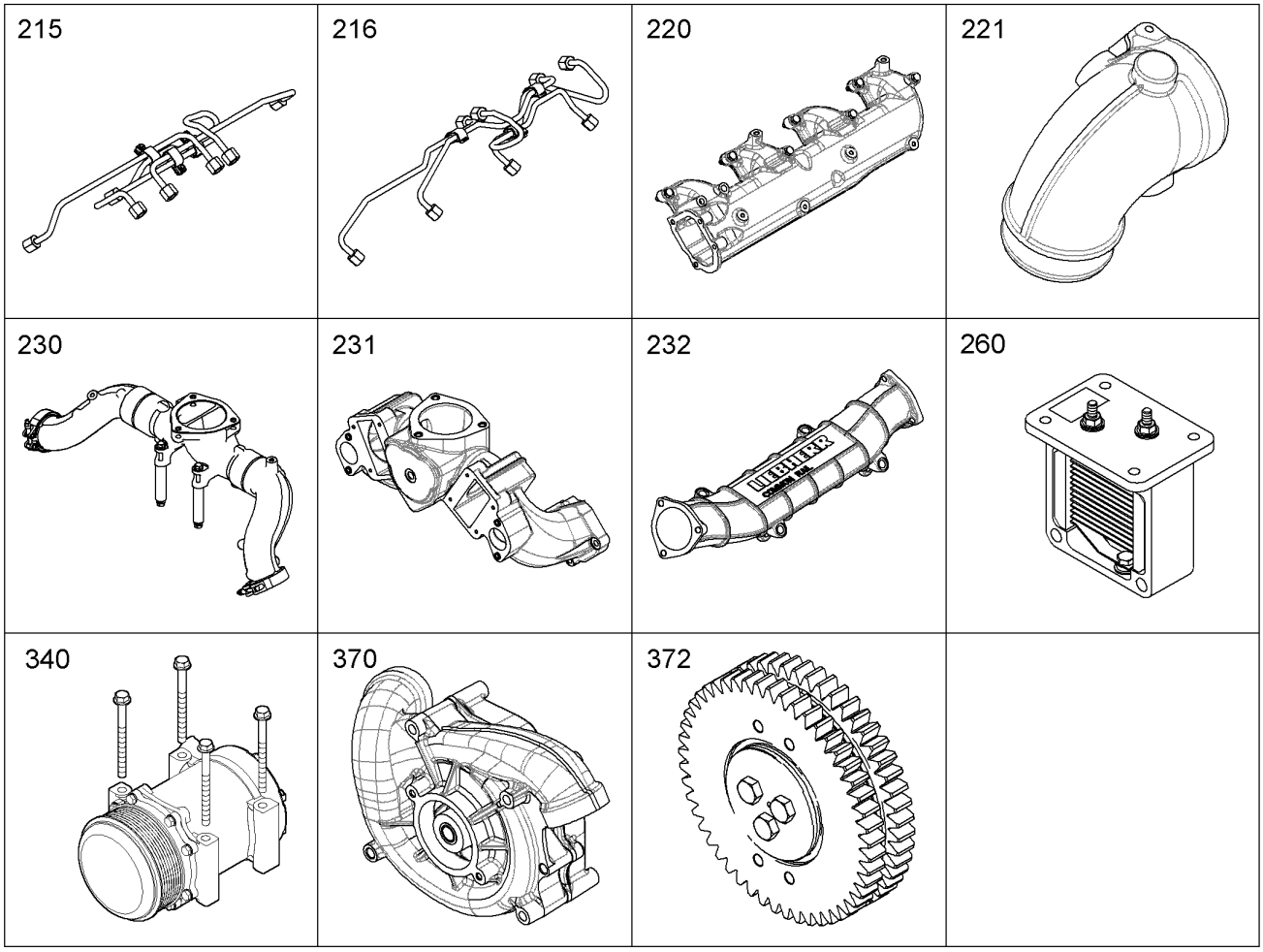

Pos.	Artikel	Menge	Bezeichnung	Description	Serie	K
215		1	EINSPRITZLEITUNGEN ⇨ ❑ 544	INJECTION LINES		
216		1	EINSPRITZLEITUNGEN ⇨ ❑ 545	INJECTION LINES		
220		1	LUFTANSAUGUNG ANBAU ⇨ ❑ 551	AIR INTAKE ASSEMBLY		6
221		1	ANSAUGSTUTZEN ANBAU ⇨ ❑ 554	INTAKE STACK ASSEMBLY		
230		1	VERBINDUNGSLEITUNG ANBAU ⇨ ❑ 556	CONNECTING LINE ADD-ON		
231		1	VERBINDUNGSLEITUNG ANBAU ⇨ ❑ 557	CONNECTING LINE ADD-ON		
232		1	LADELUFTROHR ANBAU ⇨ ❑ 555	CHARGE AIR PIPE ASSEMBLY		
260		2	HEIZFLANSCH ANBAU ⇨ ❑ 559	HEATING FLANGE ADD-ON		
340		1	KLIMAKOMPRESSOR ANBAU ⇨ ❑ 562	AIR COND. COMPRESSOR ADD		
370		1	WASSERPUMPE MIT BEFEST. ⇨ ❑ 611	WATER PUMP WITH FASTENING		
372		1	ZWISCHENRAD ANBAU I=1.678 ⇨ ❑ 561	INTERMEDIATE GEAR ASSEMBL	-2015140435	

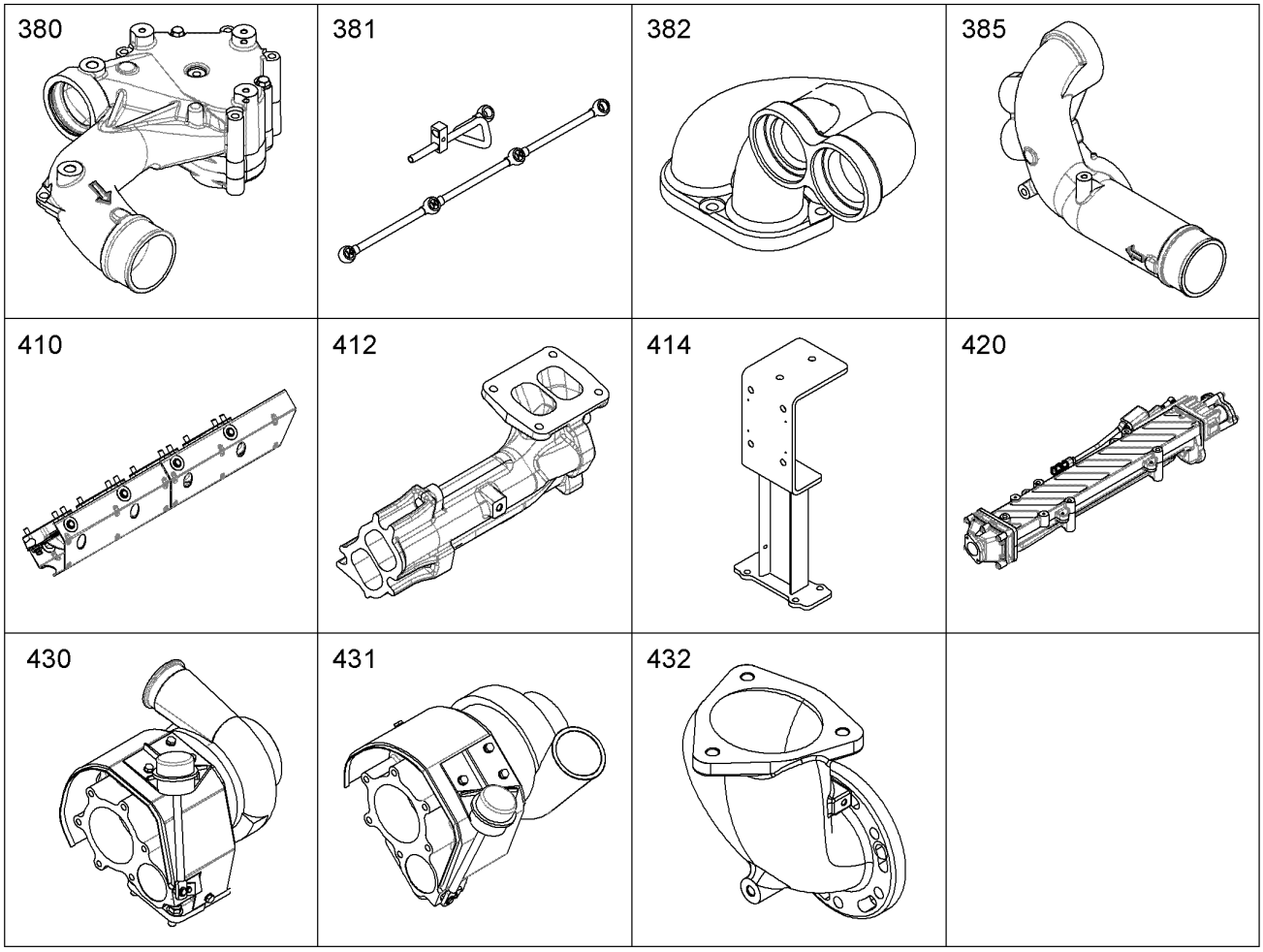

Pos.	Artikel	Menge	Bezeichnung	Description	Serie	K
380		1	THERMOSTATGEHAEUSE ANBAU ⇨ ❑ 563	THERMOSTAT HOUSING ASSEM		
381		1	ENTLUEFTUNGSLEITUNG ANBAU ⇨ ❑ 566	VENT TUBE ASSEMBLY		
382		1	KUEHLMITTELKRUEMMER ANBAU ⇨ ❑ 565	COOLANT PIPE BEND ADD-ON		
385		1	WASSERLEITUNGSANSCHLUESSE ⇨ ❑ 564	CONNECTION F.WATER PIPE		
410		1	ABGASROHR ANBAU ⇨ ❑ 569	EXHAUST PIPE ASSEMBLY		
412		1	ABGASKRUEMMER ANBAU ⇨ ❑ 572	OUTLET MANIFOLD ADD-ON		
414		1	KONSOLE ANBAU ⇨ ❑ 571	BRACKET ADD-ON		
420		1	ABGASRUECKFUEHRUNG ANBAU ⇨ ❑ 574	EXHAUST GAS RECIRCUL.ATT		
430		1	ATL-ANBAU ⇨ ❑ 579	EXHAUST TC MOUNTING		
431		1	ATL-ANBAU ⇨ ❑ 578	EXHAUST TC MOUNTING		
432		1	ABGASSTUTZEN ANBAU LINKS ⇨ ❑ 580	EXHAUST ADAPTER ASSEMBLY		

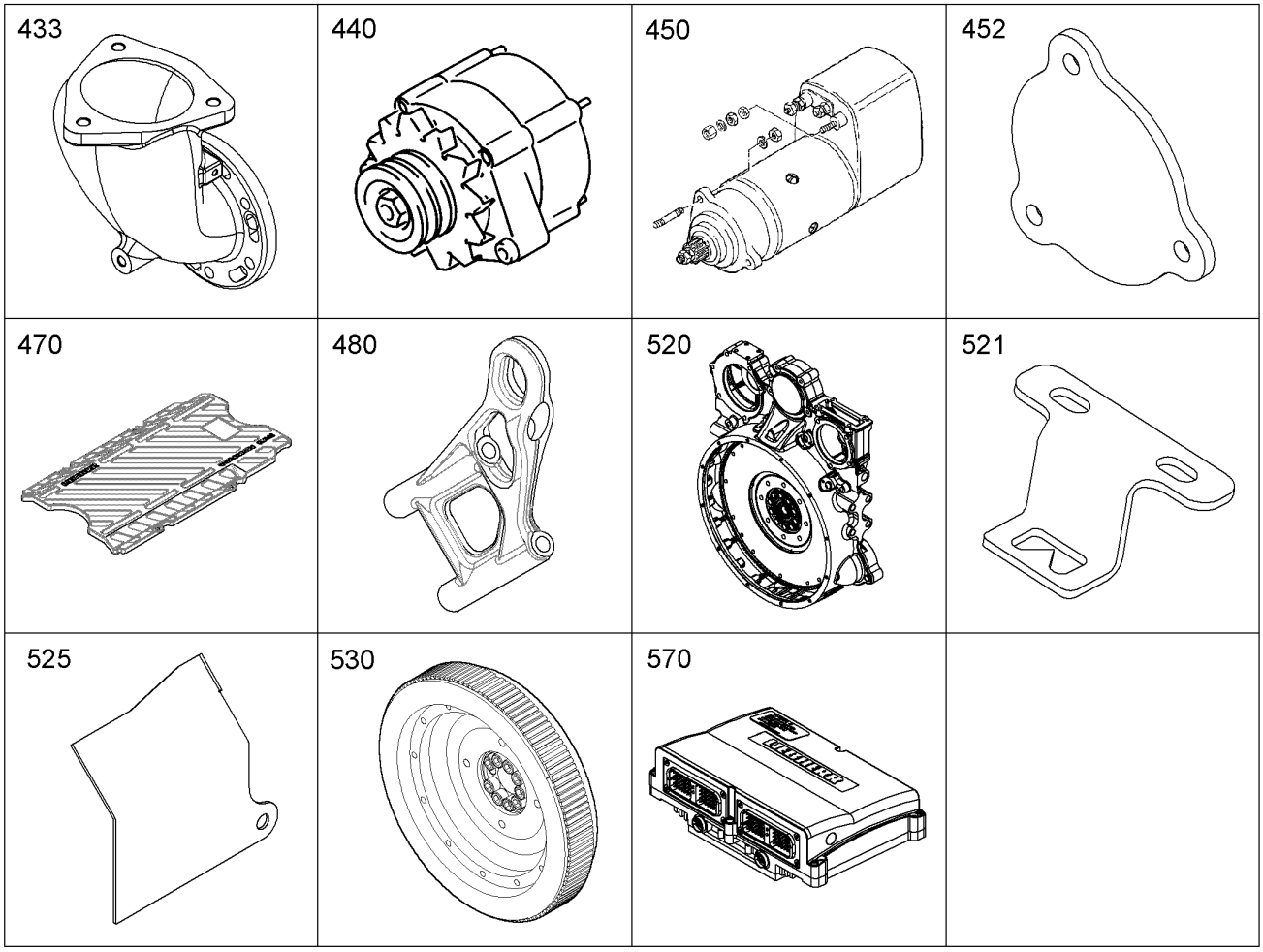

Pos.	Artikel	Menge	Bezeichnung	Description	Serie	K
433		1	ABGASSTUTZEN ANBAU RECHTS ⇨ ❑ 581	EXHAUST ADAPTER ASSEMBLY		
440		1	GENERATOR VORM. ⇨ ❑ 582	GENERATOR, PRE-ASSEMBLED		
450		1	STARTER ANBAU ⇨ ❑ 583	STARTER INSTALLATION		
452		1	VERSCHLUSSTEILE ⇨ ❑ 585	LOCKING PIECES		6
470		1	ABDECKPLATTE ANBAU ⇨ ❑ 586	PROTECTION PLATE ASSEMBLY		6
480		1	HEBEVORRICHTUNG BS 3 SERIE ⇨ ❑ 587	LIFTING DEVICE		
520		1	SCHWUNGRADGEHAEUSE ANBAU SAE 1 ⇨ ❑ 594	FLYWHEEL HOUSING MOUNTIN		
521		1	EINSTELLBLECH ANBAU ⇨ ❑ 595	CONTROL PLATE ASSEMBLY		6
525		1	HITZESCHUTZBLECH ⇨ ❑ 596	HEAT PROTECTION SHEET		
530		1	SCHWUNGRAD ANBAU SAE 1 ⇨ ❑ 597	FLYWHEEL ASSEMBLY		
570		1	MOTORSTEUERGERAET [211700363] ⇨ ❑ 600	MOTOR CONTROL DEVICE		

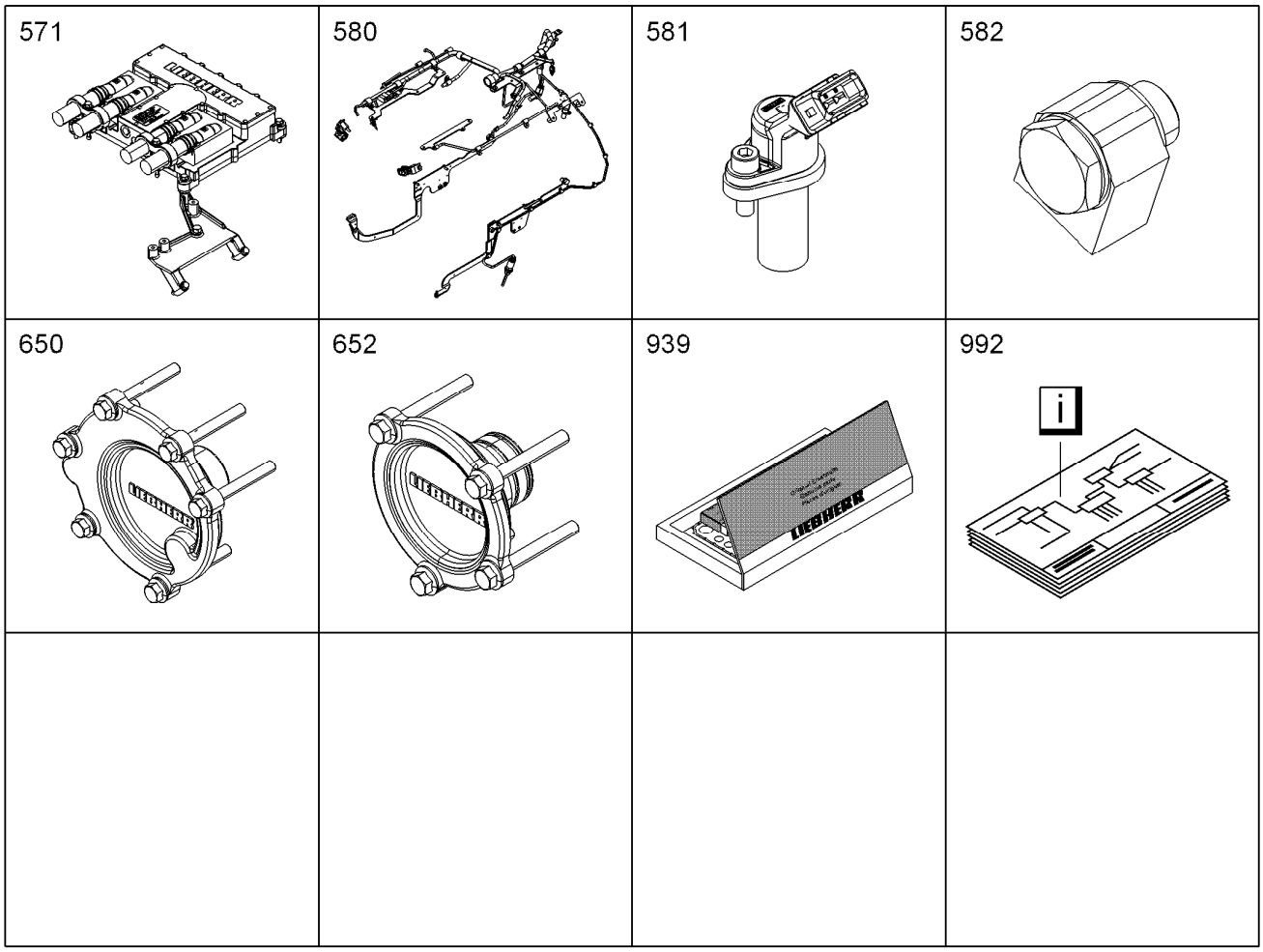

Pos.	Artikel	Menge	Bezeichnung	Description	Serie	K
571		1	STEUERGERAET ANBAU ⇨ ❑ 599	CONTROL BOX ANNEXE		
580		1	KABELBAUM ANBAU ⇨ ❑ 602	CABLE HARNESS MOUNTING		
581		1	MOTORREGELUNGSENSORIK ⇨ ❑ 588	ENGINE CONTROL SENSORS		
582		1	ANSCHLUSSSTUECK VORM. ⇨ ❑ 606	CONNECTING PIECE PRE-ASS.		
650		1	VERSCHLUSSTEILE ⇨ ❑ 610	LOCKING PIECES		
652		1	VERSCHLUSSTEILE NA2 ⇨ ❑ 609	LOCKING PIECES		
939		1	DS DIESELMOTOR D9508 FÜR IIIA ⇨ ❑ 612	SEAL KIT DIESEL ENGINE		
992		1	MOTORELEKTRIK D9508 A7 MOTOR ⇨ ❑ 632	ENGINE ELECTRICS		

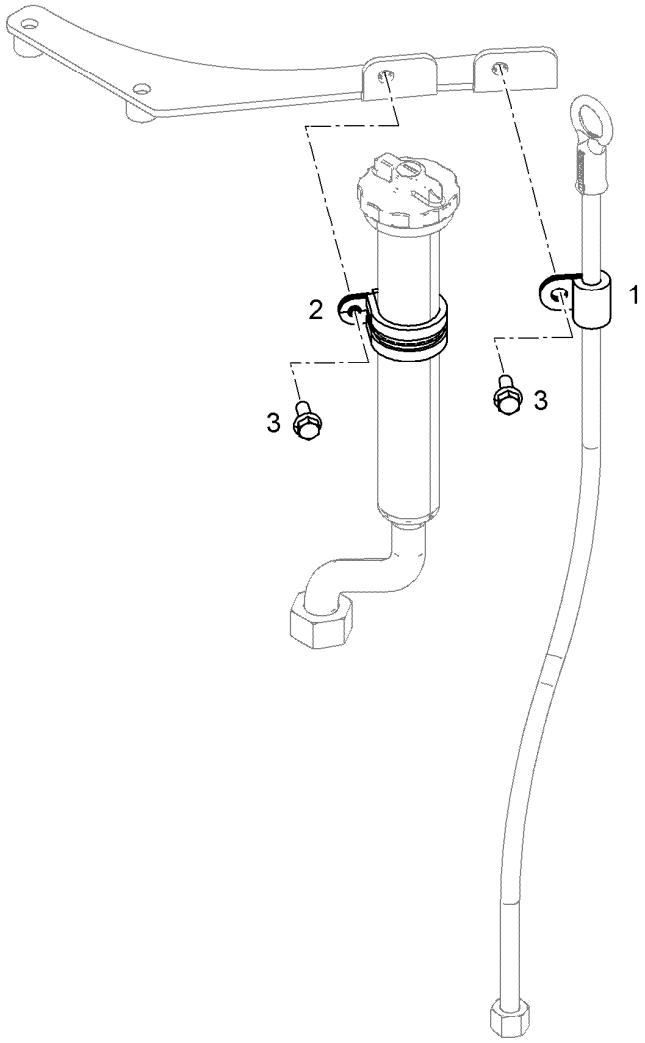

Pos.	Artikel	Menge	Bezeichnung	Description	Serie	K
1	7382091	1	SCHELLE DIN 3016-1 D1 12X25 W1-2-VMQ	CLAMP		
2	7382004	1	SCHELLE DIN 3016-1 D1 40X20 W1-2-MVQ	CLAMP		
3	10016906	2	SECHSKANTSCHRAUBE DIN 6921 M8X20 8.	HEX SCREW		

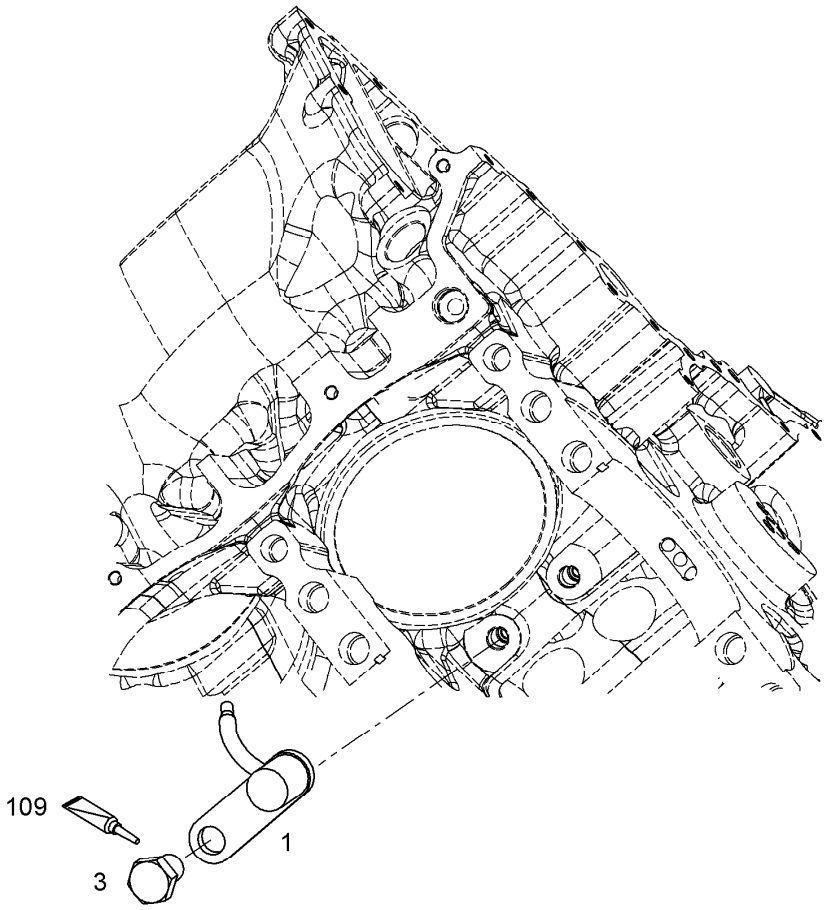

Pos.	Artikel	Menge	Bezeichnung	Description	Serie	K
1	10116083	1	SPRITZDUESE VORM. D=2.8MM	NOZZLE PRE-ASS.		
3	10037101	1	SECHSKANTSCHRAUBE ISO 4017 M14X20 1	HEX SCREW		
109	811205708	1	SCHRAUBENSICHERUNG	SCREW LOCKING		

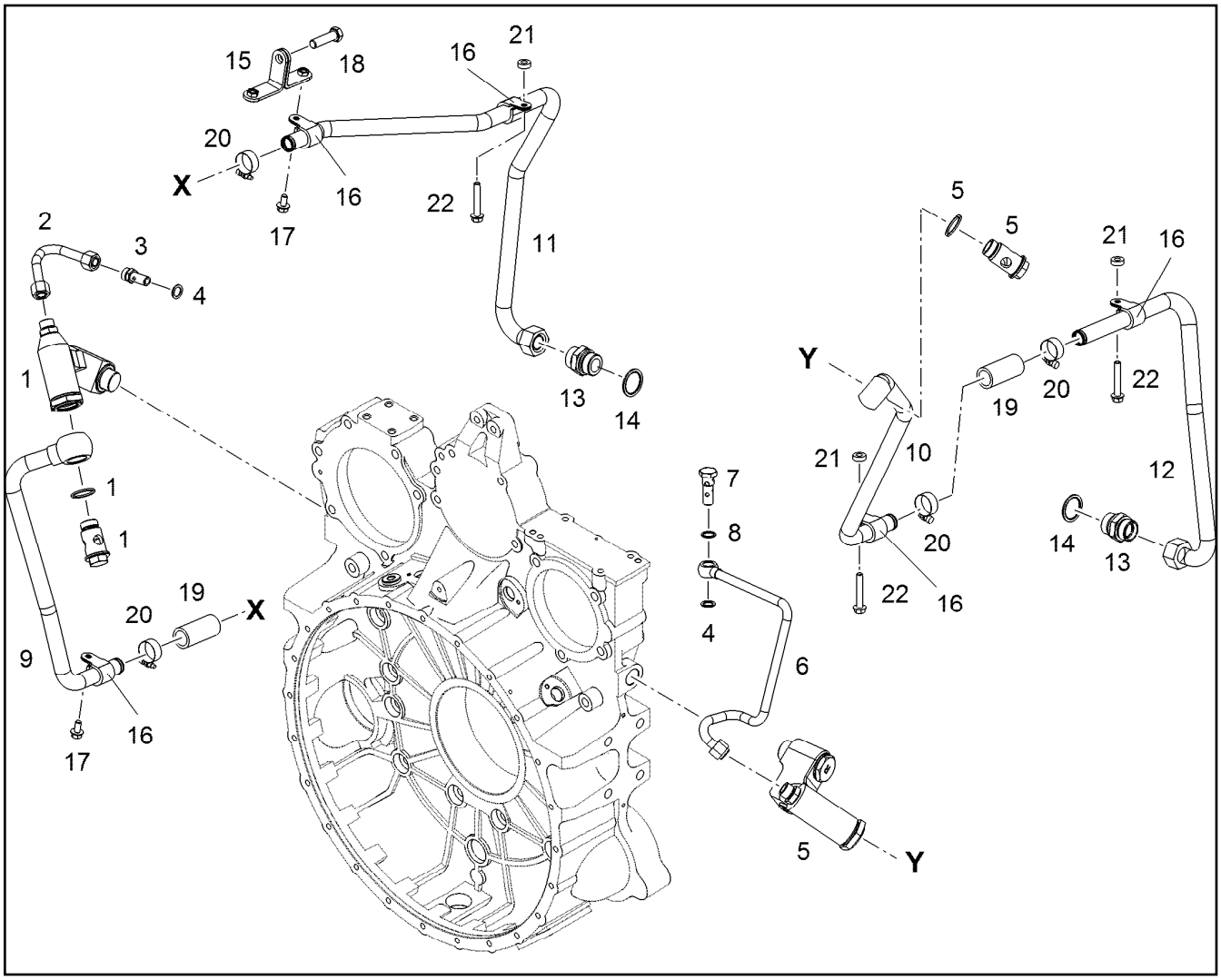

Pos.	Artikel	Menge	Bezeichnung	Description	Serie	K
1	10135309	1	DRUCKABSCHALTSTUFE	PRESSURE CUT-OFF STAGE		
2	10132100	1	ROHRLEITUNG 12X1	PIPELINE		
3	10131786	1	STUTZEN	FITTINGS		
4	4900262	2	DICHTRING DIN 7603 A 14X20	SEALING RING		
5		1	DRUCKABSCHALTSTUFE ⇨ ❑ 492	PRESSURE CUT-OFF STAGE		
6	10132067	1	ROHRLEITUNG 12X1	PIPELINE		
7	10132193	1	HOHLSCHRAUBE 14-4	HOLLOW SCREW		
8	7101010	1	DICHTRING DIN 7603 A 16X22	SEALING RING		
9	10134157	1	ROHRLEITUNG 22X1,5	PIPELINE		
10	10134163	1	ROHRLEITUNG 22X1,5	PIPELINE		
11	10134158	1	ROHRLEITUNG 22X1,5	PIPELINE		
12	10134164	1	ROHRLEITUNG 22X1,5	PIPELINE		
13	10134239	2	STUTZEN M30X2/M30X1,5	FITTINGS		
14	10113731	2	DICHTRING 30,7X39X2	SEALING RING		
15	10134300	1	HALTER	HOLDER		
16	7381630	4	SCHELLE DIN 3016-1 D1 22X20 W1-2-MVQ	CLAMP		
17	12208073	2	SECHSKANTSCHRAUBE EN 1665 M8X16 8.8	HEX SCREW		
18	4600706	1	SECHSKANTSCHRAUBE ISO 4017 M12X45 1	HEX SCREW		
19	9273161	2	GUMMIMUFFE 22X30X65L.	RUBBER CONNECTION		
20	4900778	4	SCHLAUCHSCHELLE DIN 3017-1 A 26 20-3	HOSE CLAMP		
21	9884279	3	DISTANZHUELSE 9X18X6	DISTANCE SLEEVE		
22	10037107	3	SECHSKANTSCHRAUBE DIN 6921 M8X50 1	HEX SCREW		

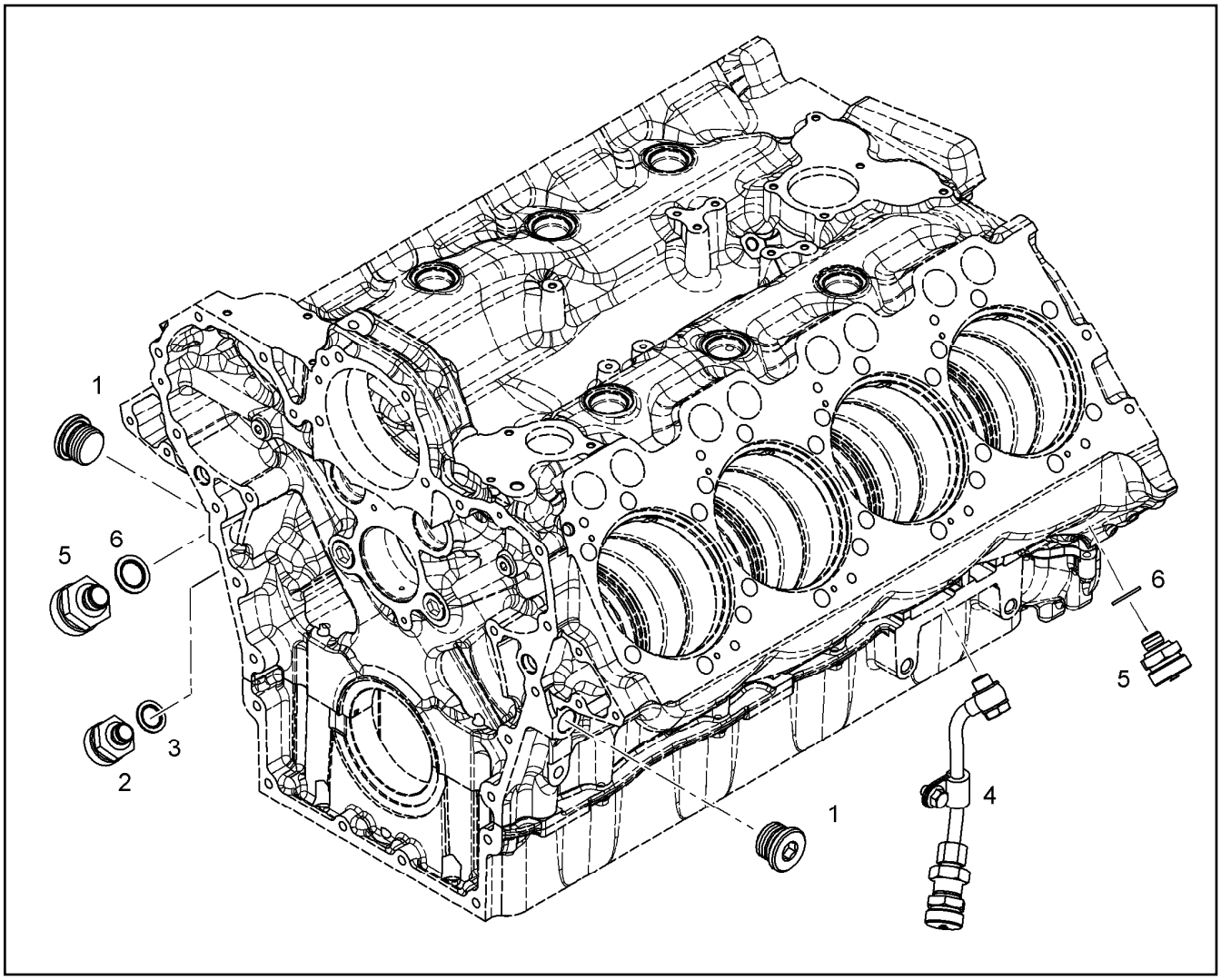

Pos.	Artikel	Menge	Bezeichnung	Description	Serie	K
1	7381457	2	VERSCHLUSSSCHRAUBE VSTI M26X1,5	SCREW PLUG		
2	10011832	1	VENTIL	VALVE		
3	10011866	1	DICHTRING 14,7X22X1,5	SEALING RING		
4		1	ROHRLEITUNG ANBAU ⇨ ❑ 490	PIPELINE INSTALLATION		6
5	10032906	2	ABLASSVENTIL	DRAIN VALVE		
6	10011870	2	DICHTRING 26,7X34,93X2	SEALING RING		

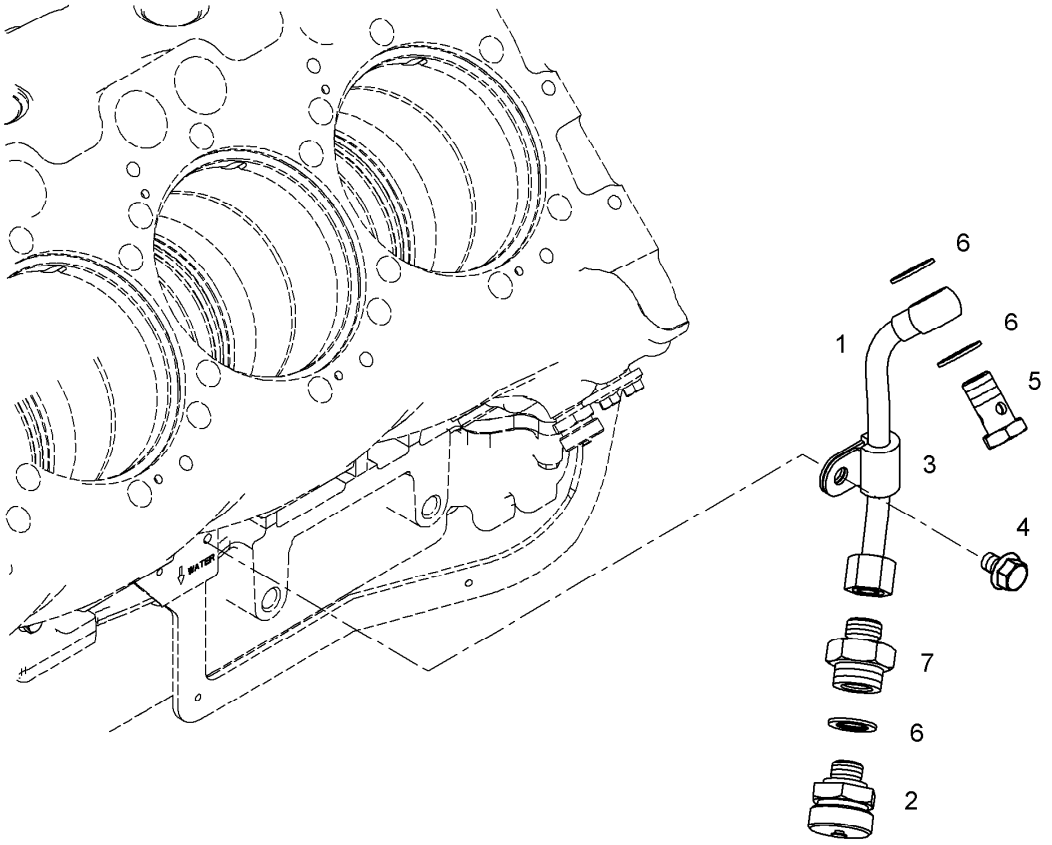

Pos.	Artikel	Menge	Bezeichnung	Description	Serie	K
1	10118747	1	ROHRLEITUNG 10X1	PIPELINE		6
2	10011832	1	VENTIL	VALVE		
3	7381628	1	SCHELLE DIN 3016-1 D1 10X20 W1-2-MVQ	CLAMP		
4	10016906	1	SECHSKANTSCHRAUBE DIN 6921 M8X20 8.	HEX SCREW		
5	4079240	1	HOHLSCHRAUBE 10-3	HOLLOW SCREW		
6	10011866	3	DICHTRING 14,7X22X1,5	SEALING RING		
7	10119357	1	STUTZEN M16X1,5/M14X1,5	FITTINGS		

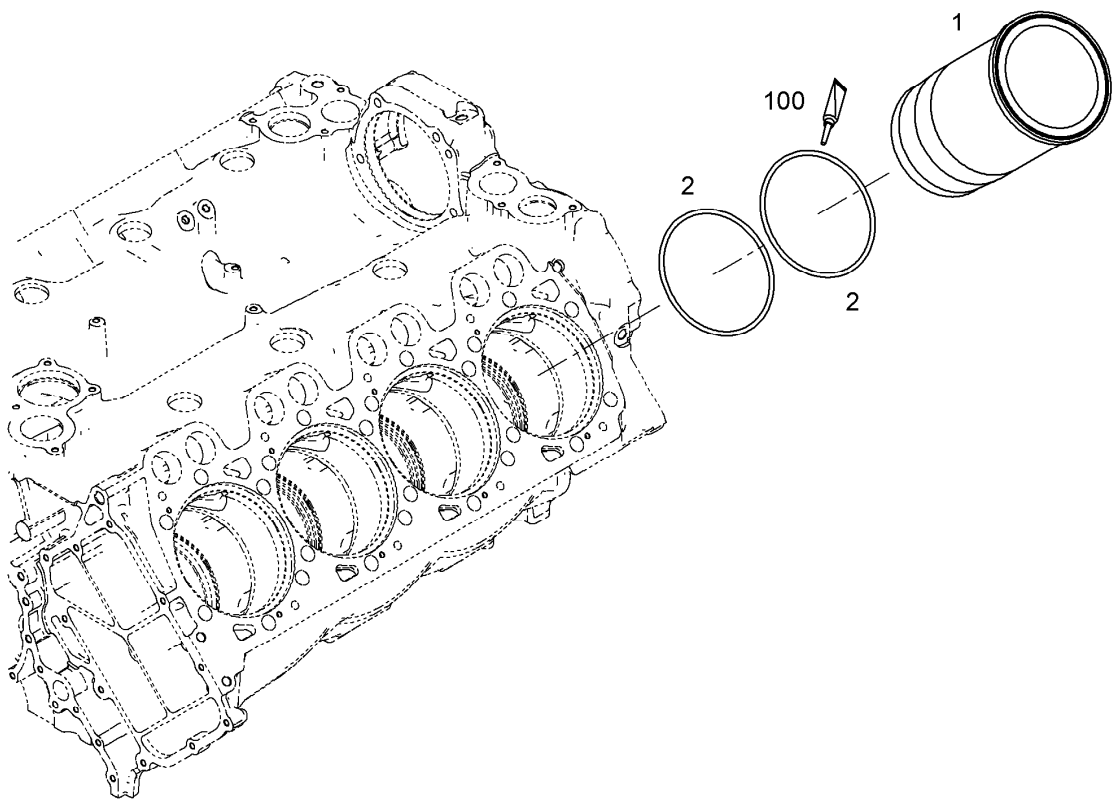

Pos.	Artikel	Menge	Bezeichnung	Description	Serie	K
1		1	ZYLINDERLAUFBUCHSE	CYLINDER LINER		
2	11656620	2	O-RING AEHNL.ISO 3601-1 150X4	O-RING		
100	10282622	1	FETT STABURAGS NBU 30/0,010kg	GREASE		

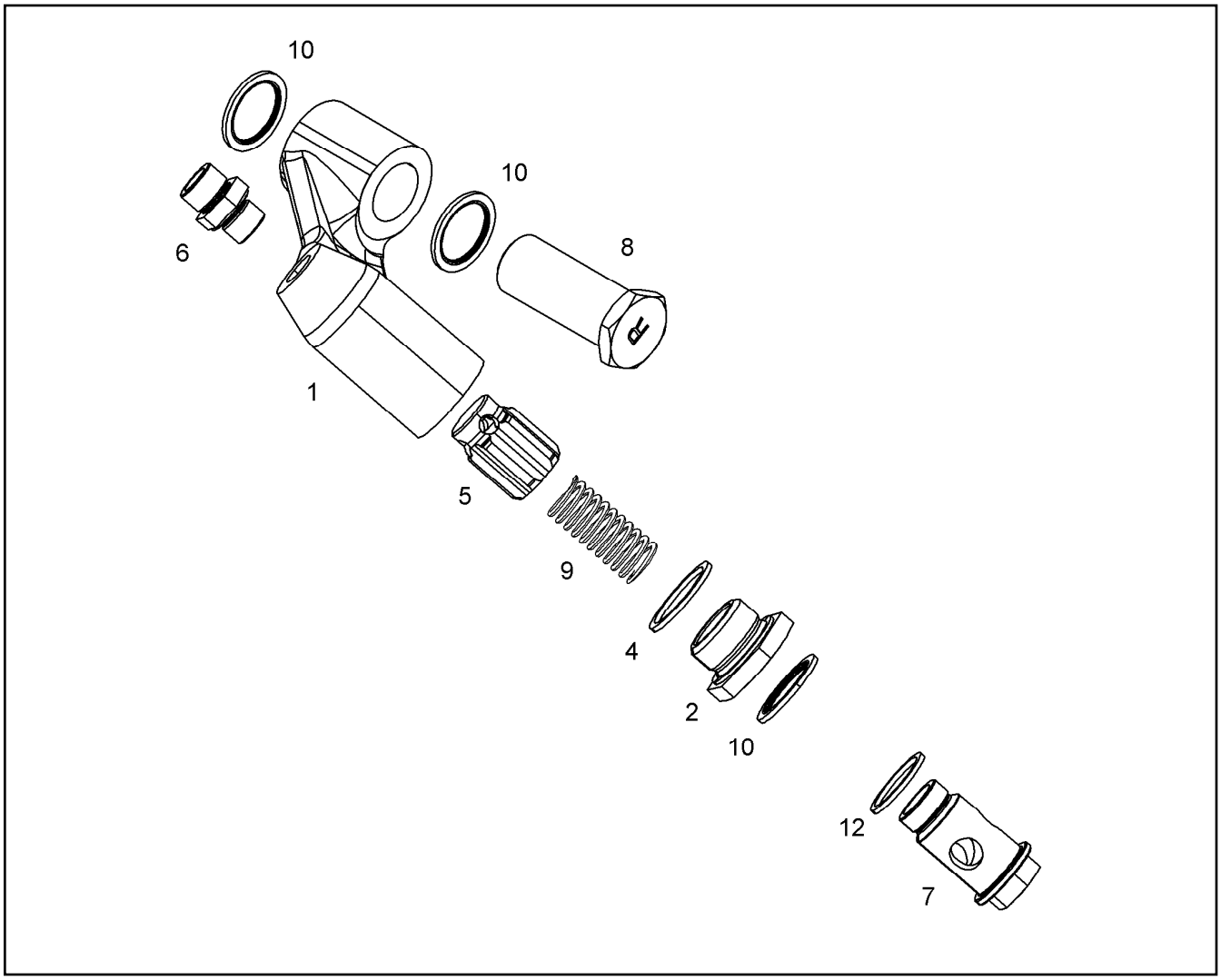

Pos.	Artikel	Menge	Bezeichnung	Description	Serie	K
1		1	DRUCKABSCHNEIDUNG ⇨ ❑ 493	PRESSURE CUT-OFF		
2	10134133	1	VERSCHLUSSSCHRAUBE M30X1,5 11SMn	SCREW PLUG		
4	7101021	1	DICHTRING DIN 7603 A 30X36X2	SEALING RING		
5	10135303	1	KOLBEN	PISTON		
6	471030708	1	VERSCHRAUBUNG GE 12L M16X1,5	FITTING		
7	10134144	1	HOHLSCHRAUBE 14-3	HOLLOW SCREW		
8	10134437	1	VERSCHLUSSSCHRAUBE M26X1,5 11SMn	SCREW PLUG		
9	9886756	1	DRUCKFEDER 2,10X17,80X75,00	PRESSURE SPRING		
10	10011870	3	DICHTRING 26,7X34,93X2	SEALING RING		
12	7101019	1	DICHTRING DIN 7603 A 26X31	SEALING RING		

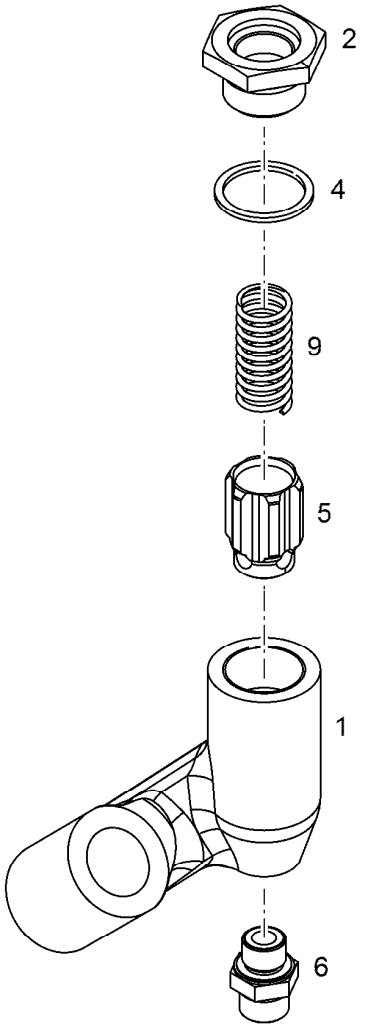

Pos.	Artikel	Menge	Bezeichnung	Description	Serie	K
1	10138942	1	VENTILGEHAEUSE	VALVE HOUSING		
2	10134133	1	VERSCHLUSSSCHRAUBE M30X1,5 11SMn	SCREW PLUG		
4	7101021	1	DICHTRING DIN 7603 A 30X36X2	SEALING RING		
5	10135303	1	KOLBEN	PISTON		
6	471030708	1	VERSCHRAUBUNG GE 12L M16X1,5	FITTING		
9	9886756	1	DRUCKFEDER 2,10X17,80X75,00	PRESSURE SPRING		

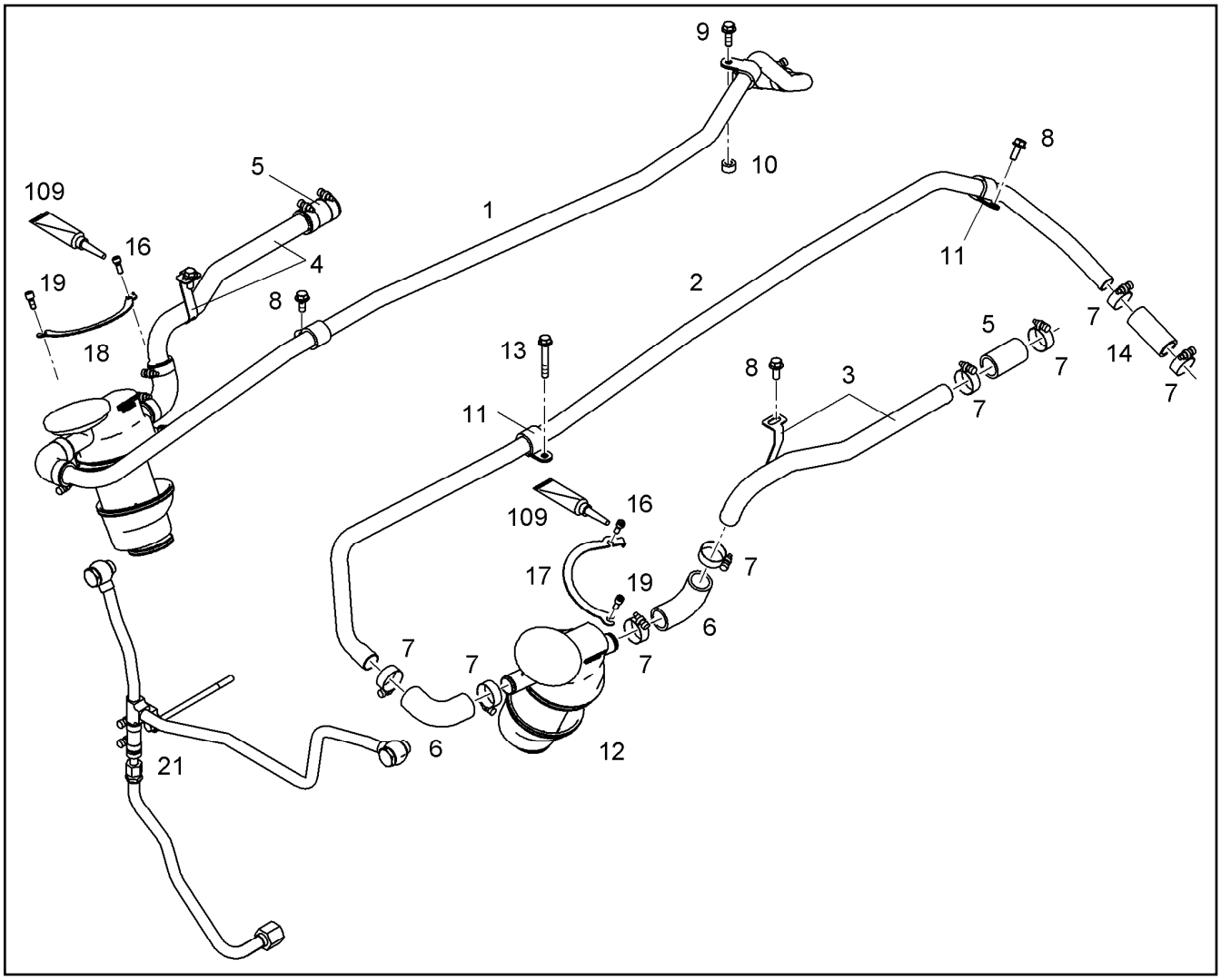

Pos.	Artikel	Menge	Bezeichnung	Description	Serie	K
1	10125017	1	ROHRLEITUNG 25X1,5	PIPELINE	-2010140674	
1	10132669	1	ROHRLEITUNG 22X1,5	PIPELINE	2010140675-	
2	10125018	1	ROHRLEITUNG 25X1,5	PIPELINE		
3	10123998	1	ROHRLEITUNG ANBAU LINKS 25X1,5	PIPELINE ASSEMBLY LEFT SIDE		
4	10123999	1	ROHRLEITUNG ANBAU RECHTS 25X1,5	PIPELINE ASSEMBLY RIGHT SID		
5	9271340	2	GUMMIMUFFE 25 X35/33X56 L.	RUBBER CONNECTION		
6	10116310	4	GUMMIMUFFE 90GRAD	RUBBER CONNECTION		
7	4900778	16	SCHLAUCHSCHELLE DIN 3017-1 A 26 20-3	HOSE CLAMP		
8	10016906	4	SECHSKANTSCHRAUBE DIN 6921 M8X20 8.	HEX SCREW		
9	10009007	1	SECHSKANTSCHRAUBE DIN 6921 M8X25 8.	HEX SCREW		
10	9132577	1	DISTANZHUELSE 8,5X18X10	DISTANCE SLEEVE		1
11	7381630	4	SCHELLE DIN 3016-1 D1 22X20 W1-2-MVQ	CLAMP		
12	11356725	2	OELABSCHEIDER OEL ⇨ ❑ 496	OIL SEPARATOR		
13	10440788	1	SECHSKANTSCHRAUBE DIN 6921 M8X40 8.	HEX SCREW		
14	9273161	2	GUMMIMUFFE 22X30X65L.	RUBBER CONNECTION		
16	10127499	2	SCHRAUBE M6X14,4X12,4 St Rm>800N/mm²	SCREW		
17	10127458	1	HALTER	HOLDER		
18	10127459	1	HALTER	HOLDER		
19	10127691	2	SCHRAUBE M6X15,4X13,4 St Rm>800N/mm²	SCREW		
21	10132029	1	OELLEITUNG VORM. ⇨ ❑ 495	OIL LINE PRE-ASSEMBLY		6
109	811205708	1	SCHRAUBENSICHERUNG	SCREW LOCKING		

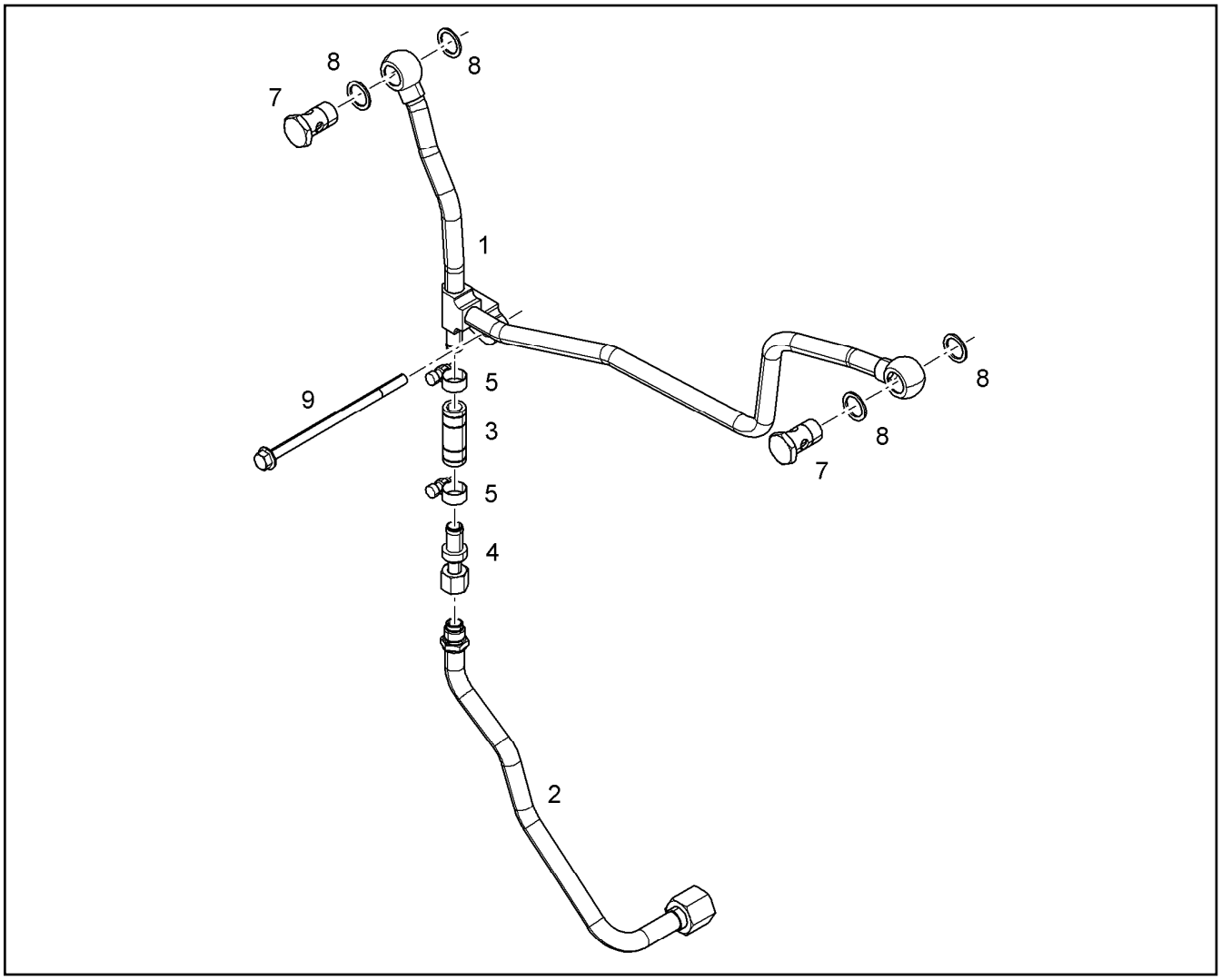

Pos.	Artikel	Menge	Bezeichnung	Description	Serie	K
1	10132031	1	OELRUECKLAUFLEITUNG	OIL RETURN PIPE		
2	10132035	1	OELRUECKLAUFLEITUNG 15X1,5	OIL RETURN PIPE		
3	10132412	1	GUMMIMUFFE 12X18X50	RUBBER CONNECTION		
4	10119971	1	RUECKSCHLAGVENTIL	NON-RETURN VALVE		
5	4601105	2	SCHELLE DIN 3017-1 A 16 12-20X9 W2-2	CLAMP		
7	4981226	2	HOHLSCHRAUBE 15	HOLLOW SCREW		
8	4000935	4	DICHTRING DIN 7603 A 18X24	SEALING RING		
9	10037106	1	SECHSKANTSCHRAUBE DIN 6921 M8X150 1	HEX SCREW		

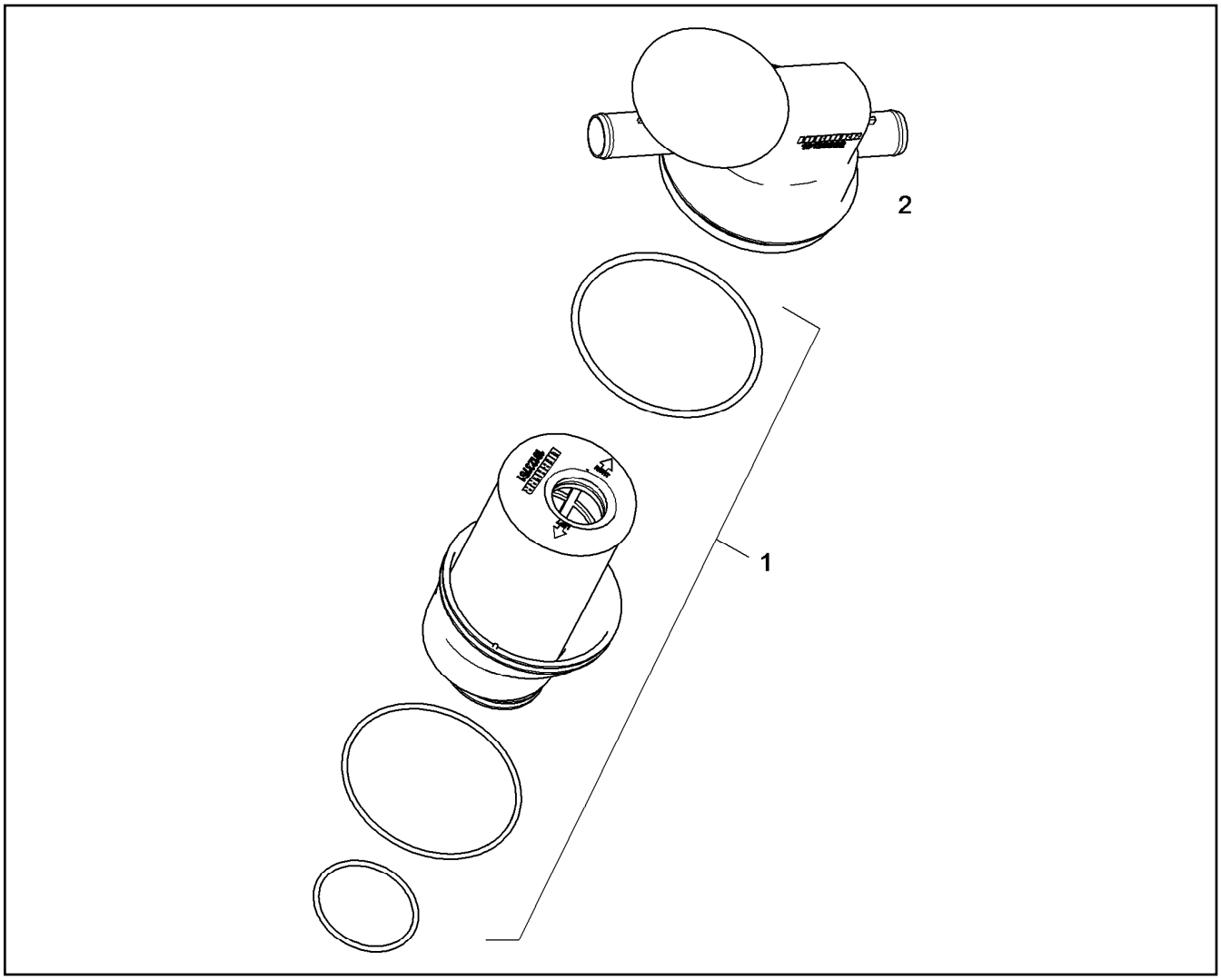

Pos.	Artikel	Menge	Bezeichnung	Description	Serie	K
1	11356726	1	FILTEREINSATZ 4µm	FILTER INSERT		
2		1	REGELVENTIL	REGULATING VALVE		

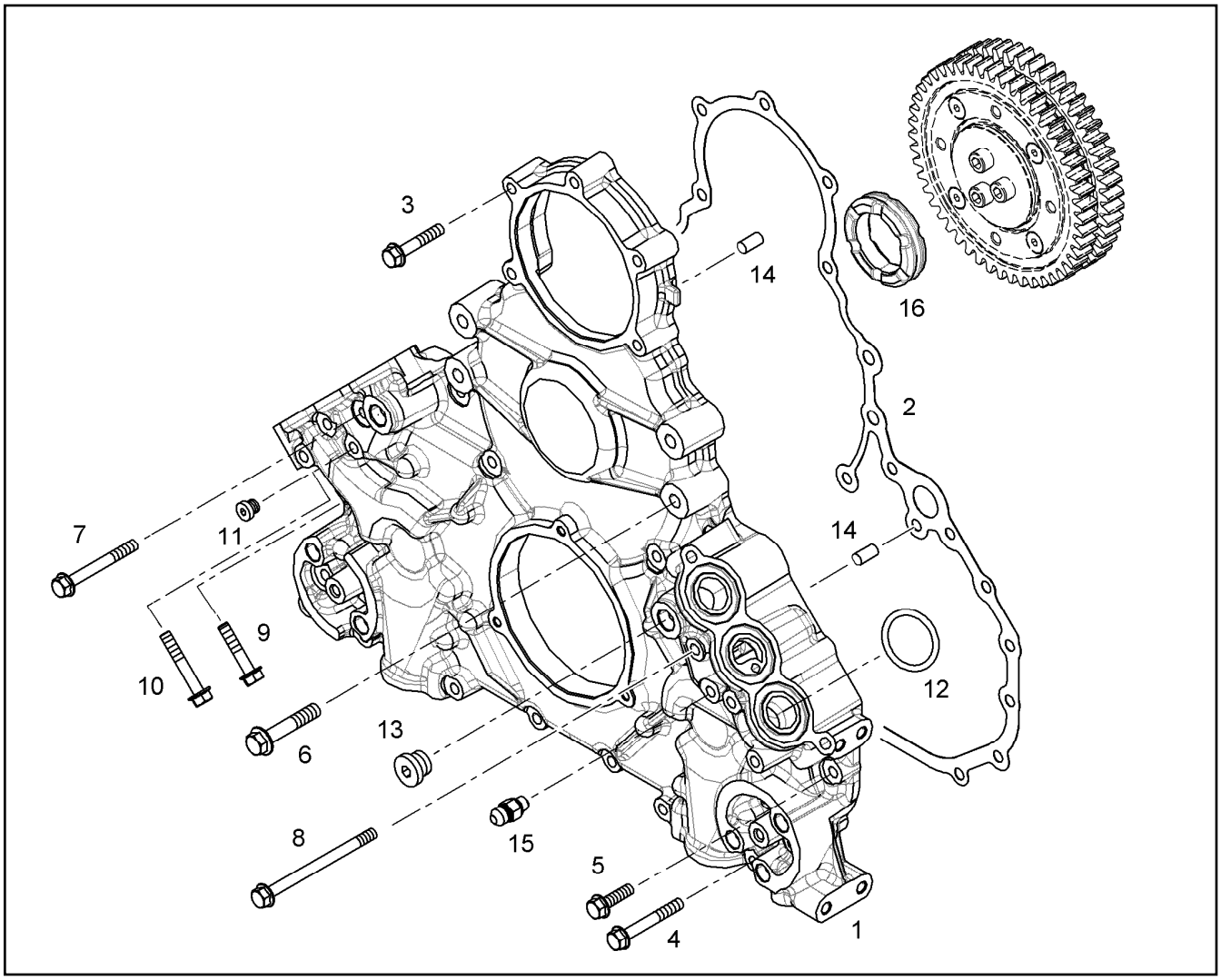

Pos.	Artikel	Menge	Bezeichnung	Description	Serie	K
1	10119410	1	AGGREGATETRAEGER VORM.	AGGREGATE SUPPORT PRE-A		
2	10133721	1	DICHTUNG 0,33	SEAL		
3	10037071	9	SECHSKANTSCHRAUBE DIN 6921 M8X45 1	HEX SCREW		
4	10035594	6	SECHSKANTSCHRAUBE DIN 6921 M8X60 1	HEX SCREW		
5	10035593	4	SECHSKANTSCHRAUBE DIN 6921 M8X30 1	HEX SCREW		
6	10039660	4	SECHSKANTSCHRAUBE DIN 6921 M10X60 1	HEX SCREW		
7	10037072	3	SECHSKANTSCHRAUBE DIN 6921 M8X70 1	HEX SCREW		
8	10037073	3	SECHSKANTSCHRAUBE DIN 6921 M8X110 1	HEX SCREW		
9	10035575	2	SECHSKANTSCHRAUBE DIN 6921 M8X40 1	HEX SCREW		
10	10037107	2	SECHSKANTSCHRAUBE DIN 6921 M8X50 1	HEX SCREW		
11	7381638	1	VERSCHLUSSSCHRAUBE VSTI M10X1	SCREW PLUG		
12	10294497	6	O-RING DIN 3771 38X4,50	O-RING		
13	7380688	1	VERSCHLUSSSCHRAUBE VSTI M18X1,5	SCREW PLUG		
14	4980853	2	ZYLINDERSTIFT 8m6	PARALLEL PIN		
15	10295884	1	VERSCHRAUBUNG GE 8 M10X1,0/1/2-20	FITTING		
16	10119412	1	DAEMPFUNGSELEMENT	DAMPING ELEMENT		

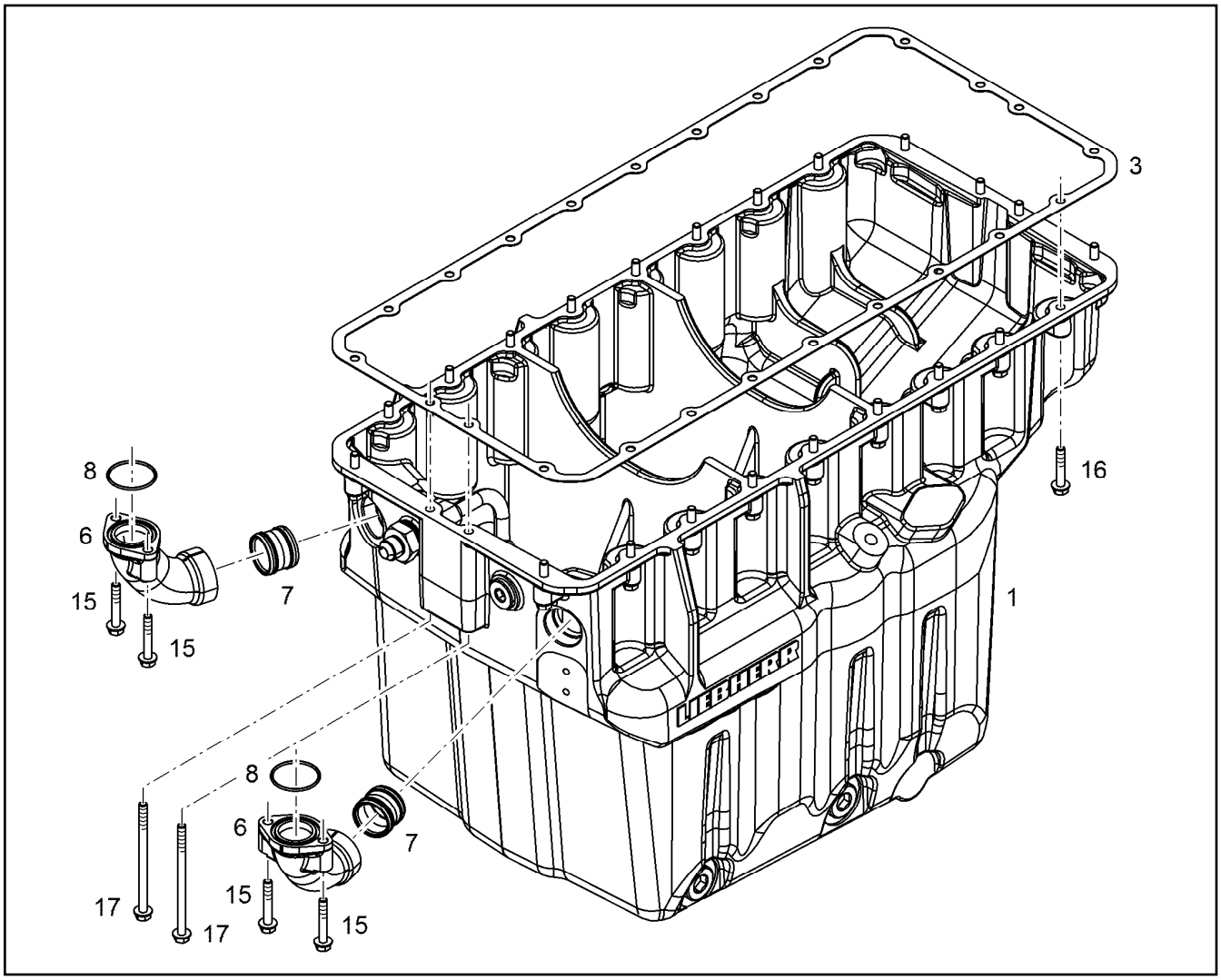

Pos.	Artikel	Menge	Bezeichnung	Description	Serie	K
1	11364229	1	OELWANNE VORM. ⇨ ❑ 499	OIL SUMP PRE-ASS.		
3	10117862	1	DICHTUNG	SEAL		
6	9078438	2	KRUEMMER	ELBOW		6
7	10354600	2	STECKROHR DMR42X32	PLUG-IN PIPE		
8	10036913	2	O-RING 44,60X2,40	O-RING		
15	10005073	4	SECHSKANTSCHRAUBE DIN 6921 M8X50 8.	HEX SCREW		
16	10037071	20	SECHSKANTSCHRAUBE DIN 6921 M8X45 1	HEX SCREW		
17	10037309	4	SECHSKANTSCHRAUBE DIN 6921 M8X130 1	HEX SCREW		

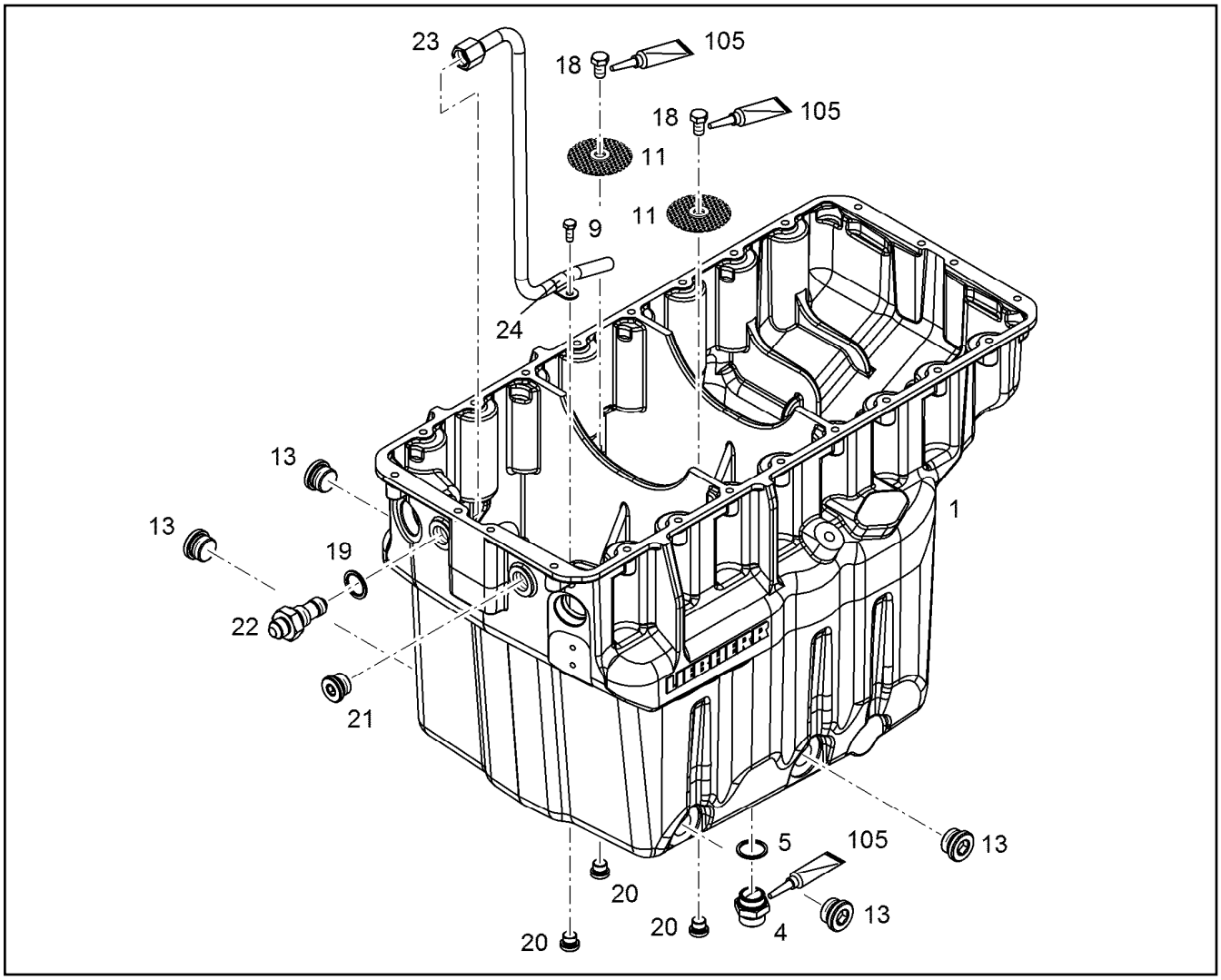

Pos.	Artikel	Menge	Bezeichnung	Description	Serie	K
1		1	OELWANNE	OIL SUMP		
4	5004624	1	OELABLASSSCHRAUBE M 30 1,5 ⇨ ❑ 501	OIL DRAIN PLUG		
5	7101021	1	DICHTRING DIN 7603 A 30X36X2	SEALING RING		
9	4065123	1	SECHSKANTSCHRAUBE ISO 4017 M8X20 8.	HEX SCREW		
11	10139609	2	LOCHBLECH	PERFORATED PLATE		
13	7382204	4	VERSCHLUSSSCHRAUBE VSTI M30X1,5	SCREW PLUG		
18	4065182	2	SECHSKANTSCHRAUBE ISO 4017 M12X20	HEX SCREW		
19	10011870	1	DICHTRING 26,7X34,93X2	SEALING RING		
20	7382203	3	VERSCHLUSSSCHRAUBE VSTI M16X1,5	SCREW PLUG		
21	7381457	1	VERSCHLUSSSCHRAUBE VSTI M26X1,5	SCREW PLUG		
22	10126587	1	STUTZEN 7/8-14 / M26X1,5	FITTINGS		
23	10126762	1	OELRUECKLAUFLEITUNG 15X1,5	OIL RETURN PIPE		
24	10491040	1	SCHELLE DIN 3016-1 A1 15X20 W1-2	CLAMP		
105	811205708	1	SCHRAUBENSICHERUNG	SCREW LOCKING		

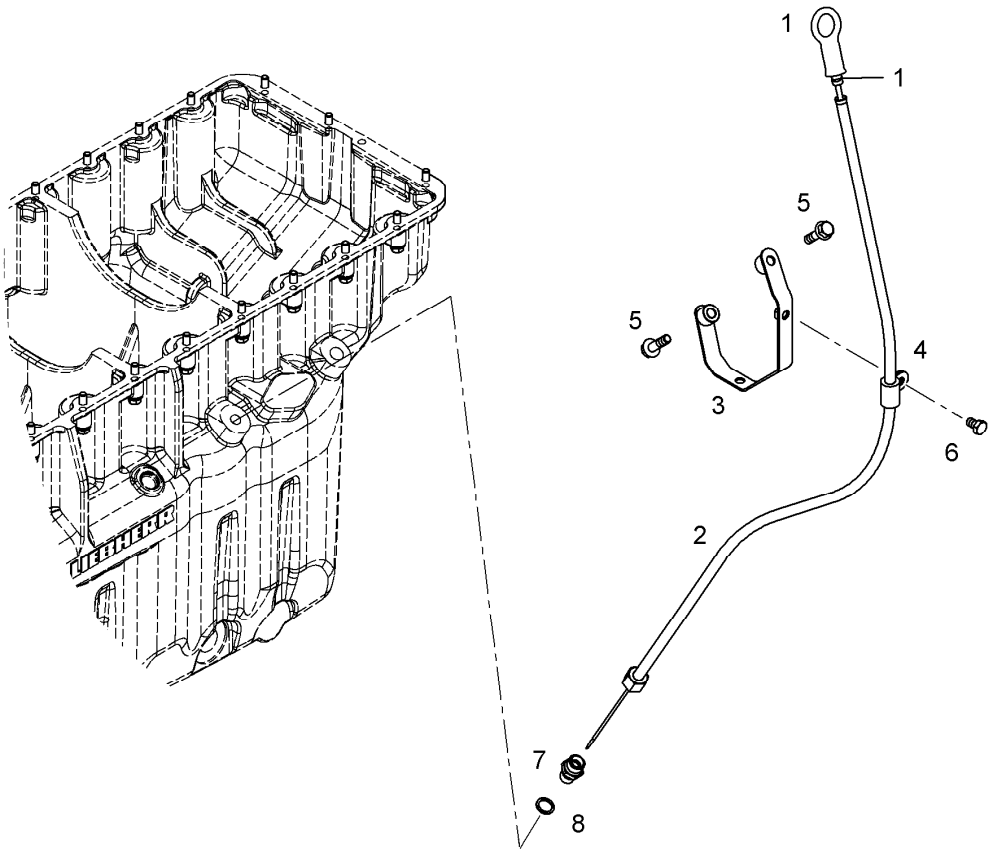

Pos.	Artikel	Menge	Bezeichnung	Description	Serie	K
1	10116946	1	OELMESSSTAB MIT RING	OIL DIPSTICK		
1	10215824	1	O-RING DIN 3771 5,10X1,60	O-RING		
2	10116947	1	FUEHRUNGSROHR	GUIDING PIPE		
3	9080695	1	ABSTUETZUNG	OUTRIGGER		
4	7381628	1	SCHELLE DIN 3016-1 D1 10X20 W1-2-MVQ	CLAMP		
5	10035593	2	SECHSKANTSCHRAUBE DIN 6921 M8X30 1	HEX SCREW		
6	4065136	1	SECHSKANTSCHRAUBE ISO 4017 M8X12 8.	HEX SCREW		
7	9131612	1	STUTZEN M16X1,5/M14X1,5	FITTINGS		
8	7101008	1	DICHTRING DIN 7603 A 14X18	SEALING RING		

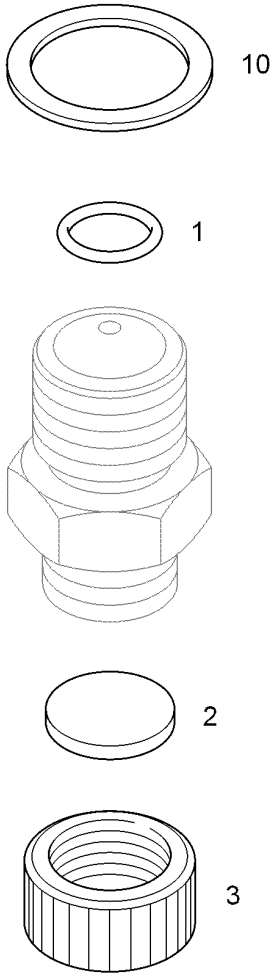

Pos.	Artikel	Menge	Bezeichnung	Description	Serie	K
1	7264625	1	O-RING 15X2	O-RING		
2	7011131	1	DICHTUNG	SEAL		
3	7013456	1	SCHUTZKAPPE	PROTECTING CAP		
10	7101021	1	DICHTRING DIN 7603 A 30X36X2	SEALING RING		

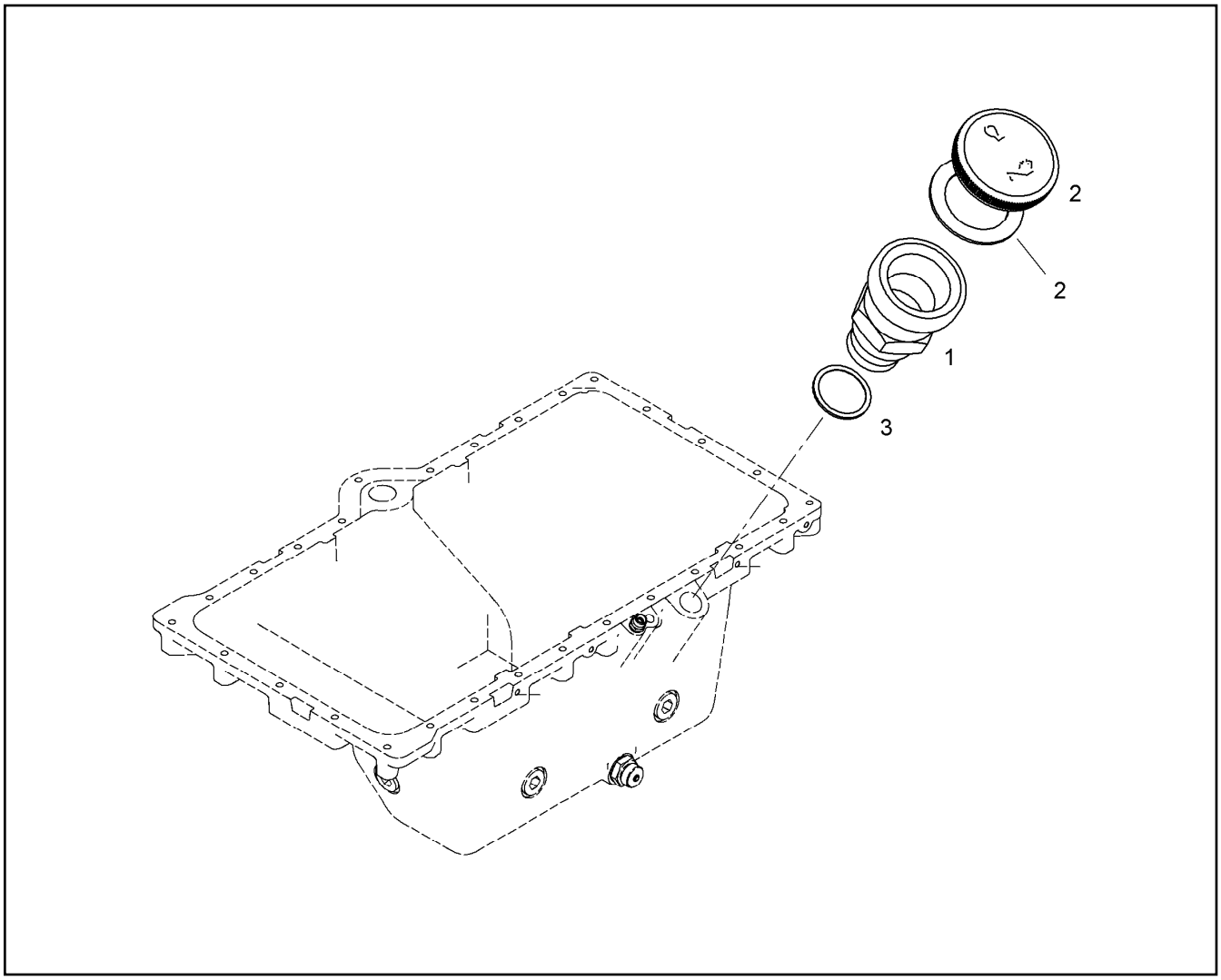

Pos.	Artikel	Menge	Bezeichnung	Description	Serie	K
1	10118838	1	EINFUELLSTUTZEN KPL.	FILLER NECK CPL.		
2	9144757	1	VERSCHLUSSDECKEL ⇨ ❑ 560	END COVER		
3	10335629	1	PROFILDICHTRING 33	PROFILE PACKING		

OHNE BILD

WITHOUT ILLUSTRATION

SANS PLANCHE

Pos.	Artikel	Menge	Bezeichnung	Description	Serie	K
1	10122630	1	OELEINFUELLUNG	OIL FILLER INLET		
2		1	OELEINFUELLUNG ⇨ ❑ 502	OIL FILLER INLET		
109	8655016	1	SCHRAUBENSICHERUNG	SCREW LOCKING		

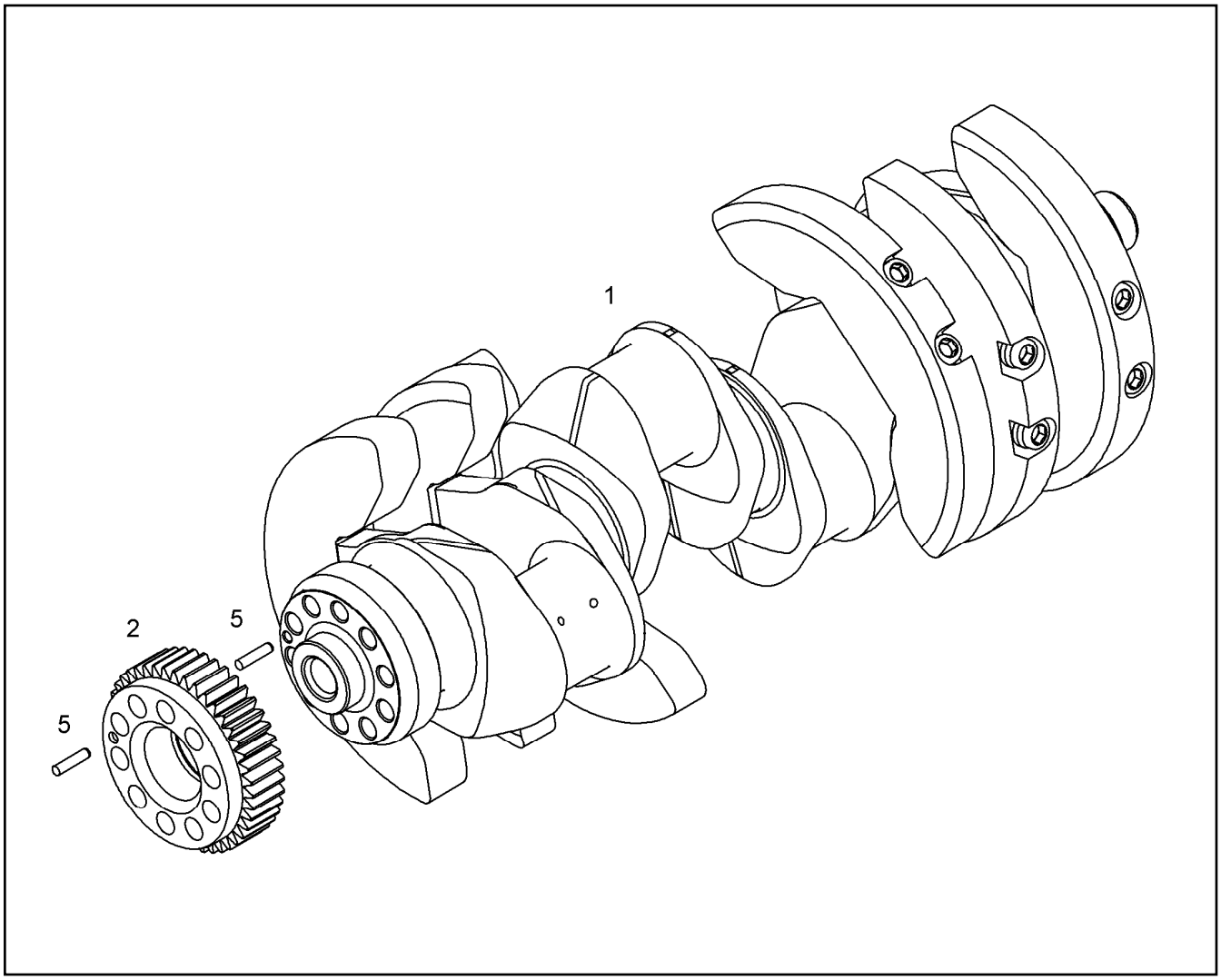

Pos.	Artikel	Menge	Bezeichnung	Description	Serie	K
1	10128914	1	KURBELWELLE VORM.	CRANKSHAFT PRE-ASSY.		
2	10119847	1	ZAHNRAD VORM.	GEARWHEEL PRE-ASS.		
5	10011783	2	-SPIRALSPANNSTIFT 8	-SPIRAL DOWEL PIN		

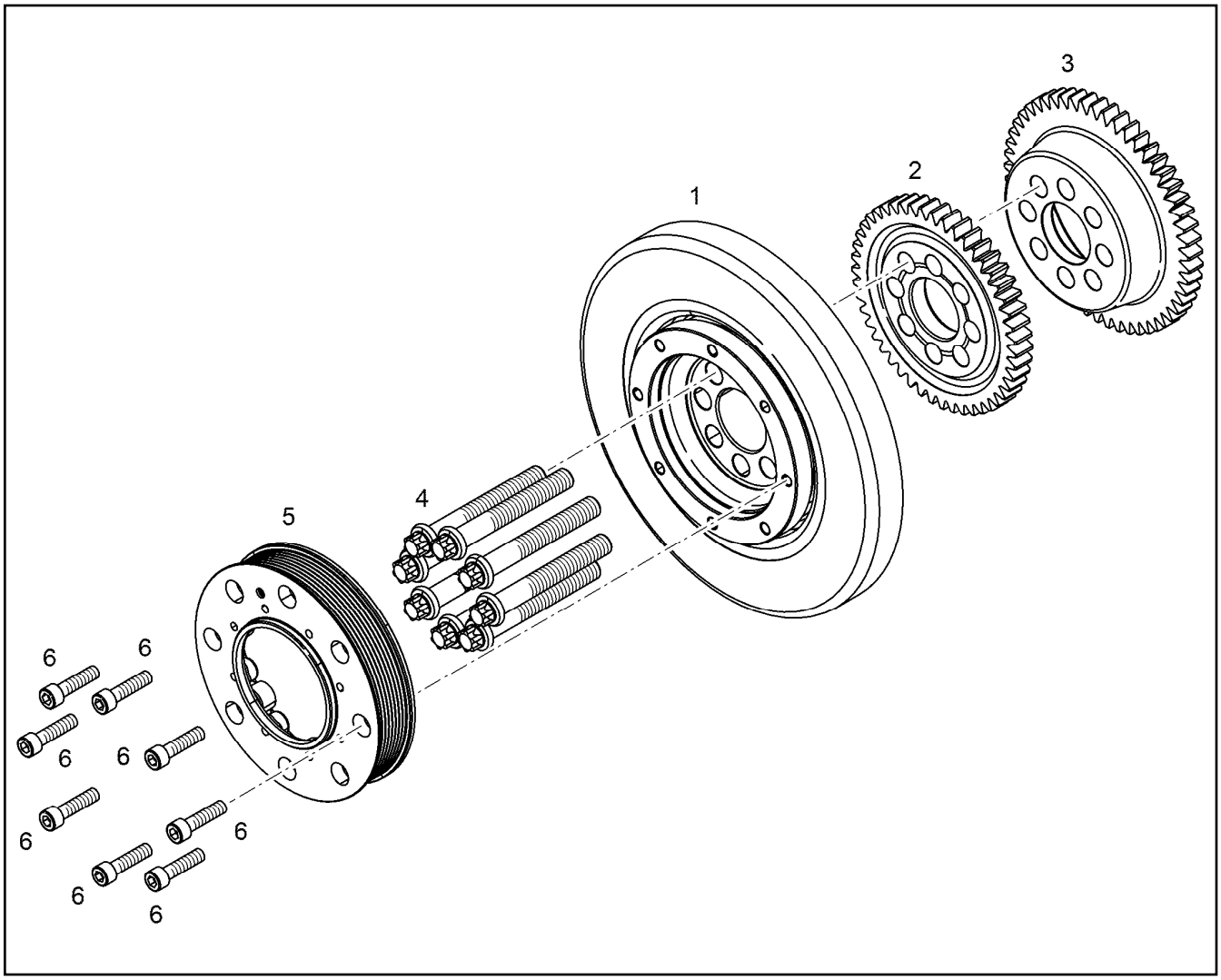

Pos.	Artikel	Menge	Bezeichnung	Description	Serie	K
1	11367689	1	ANTRIEBSTEILE M. SCHWING. VORM ⇨ ❑ 506	DRIVE PARTS W. DAMPER PRE-		
2	11407185	1	ZAHNRAD Z=47 M=3,5	GEAR WHEEL		6
3	11408961	1	ZAHNRAD Z=53 M=3,5	GEAR WHEEL		6
4	9077282	8	SECHSRUNDSCHRAUBE M16X1,5X117 32Cr	HEXALOBULAR HEAD SCREW		
5	9077281	1	RIEMENSCHEIBE	BELT PULLEY		
6	4043127	8	ZYLINDERSCHRAUBE ISO 4762 M10X40 10.	SOCKET HEAD SCREW		

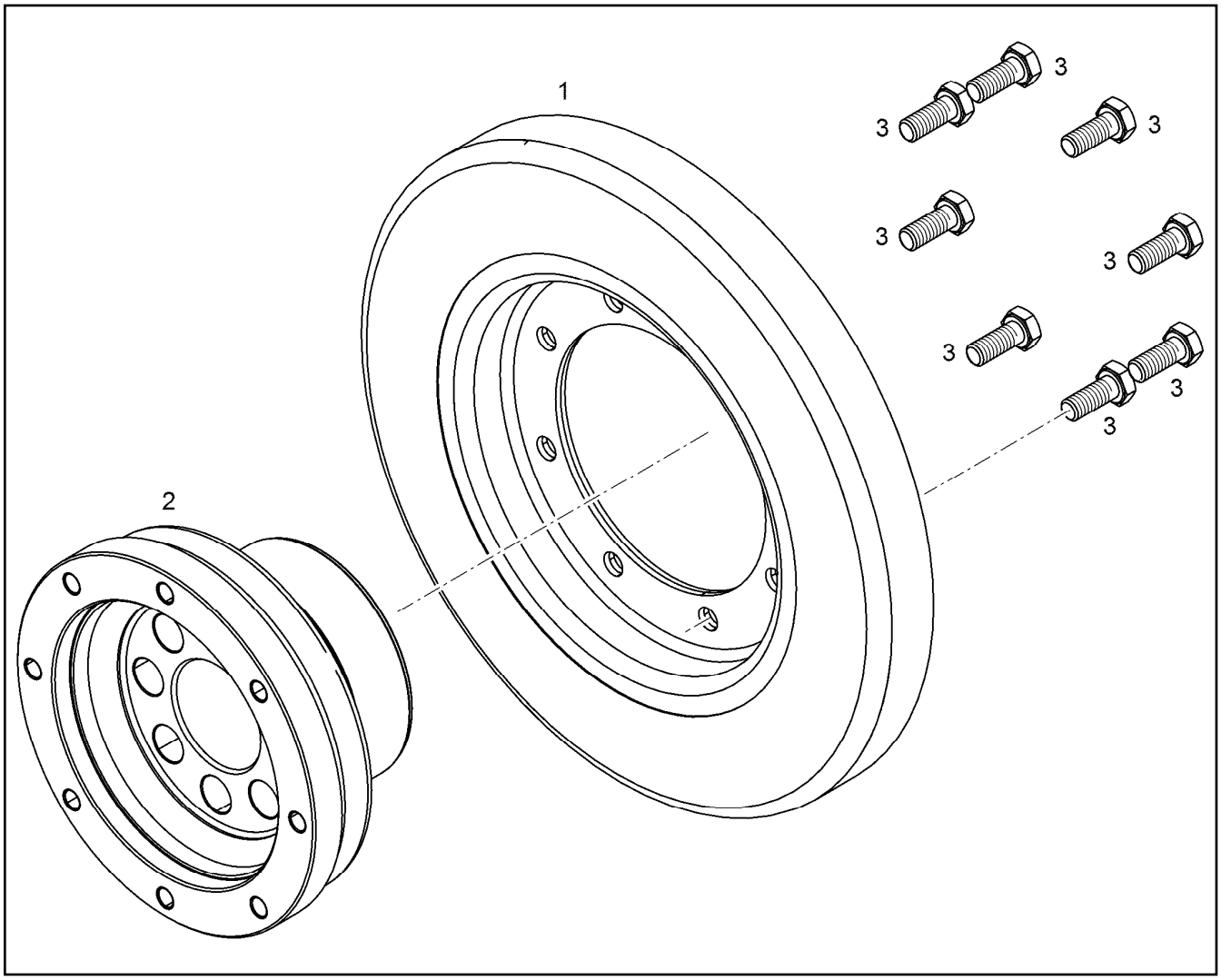

Pos.	Artikel	Menge	Bezeichnung	Description	Serie	K
1	9077223	1	VISKOSEDAEMPFER ASK 3298	VISCOSE DAMPER		
2	9077280	1	NABE	HUB		
3	12691053	8	SECHSKANTSCHRAUBE ISO 4017 M10X25 1	HEX SCREW		

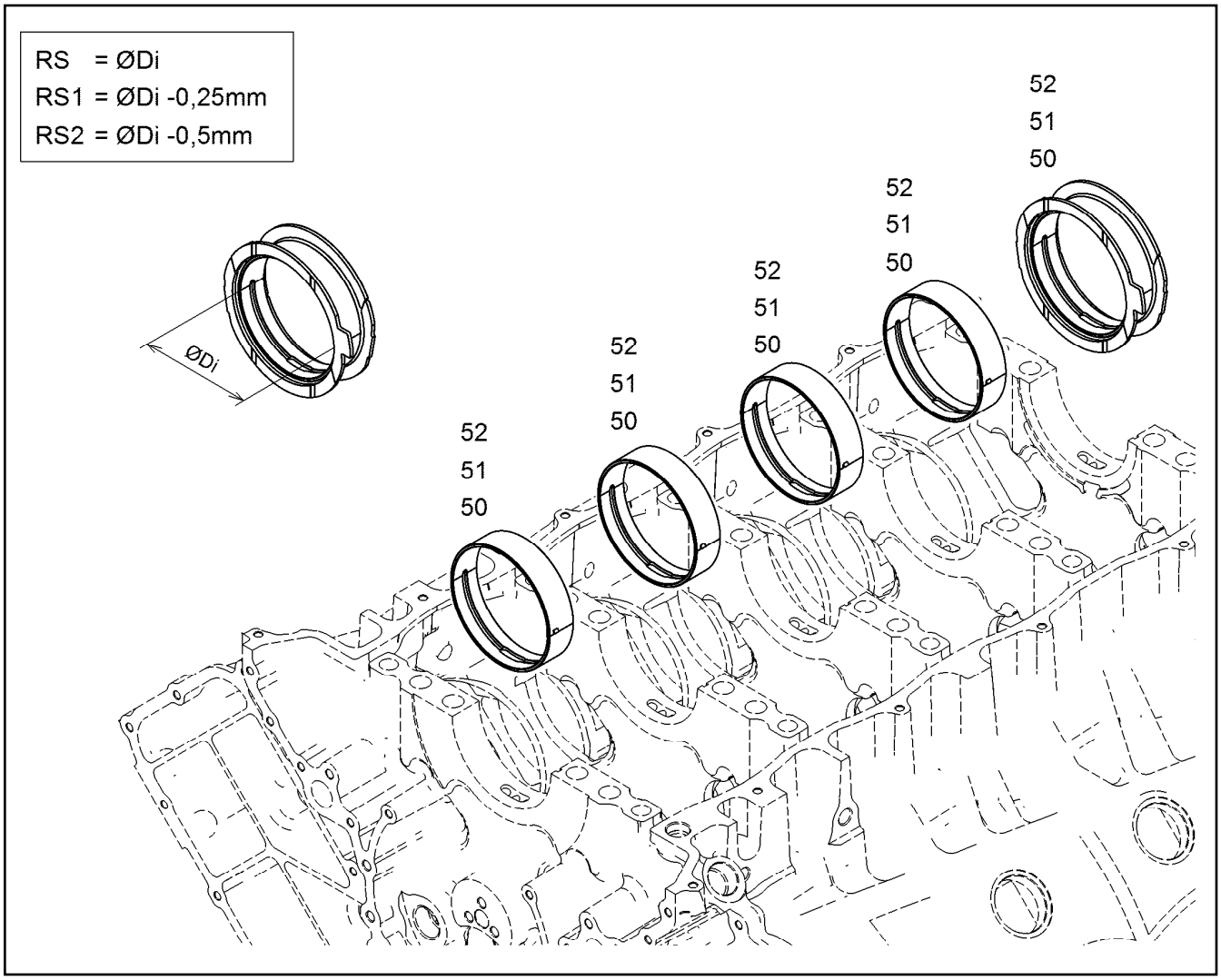

Pos.	Artikel	Menge	Bezeichnung	Description	Serie	K
50	10128593	1	RS KURBELWELLENLAGERUNG KPL. D950	RS CRANKSHAFT BEARING KPL.		
51	10134576	1	RS1 KURBELWELLENLAGERUNG KPL. D950	RK1 MAIN BEARING CPL.		
52	10134577	1	RS2 KURBELWELLENLAGERUNG KPL. D950	RK2 MAIN BEARING CPL.		

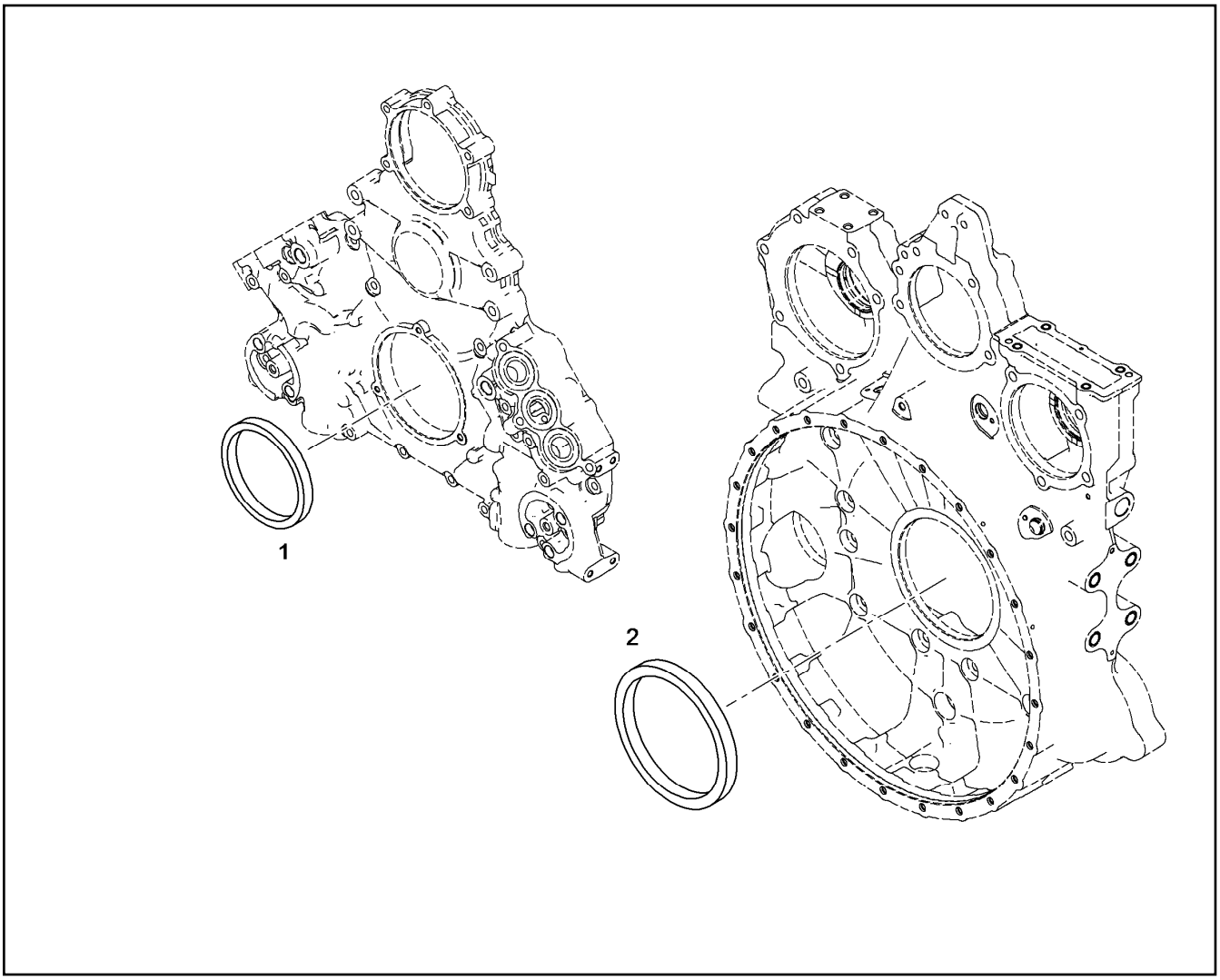

Pos.	Artikel	Menge	Bezeichnung	Description	Serie	K
1	10121952	1	RS KURBELWELLENDICHTUNG 110 VORNE	RK CRANKSHAFT SEAL		
2	10121954	1	RS KURBELWELLENDICHTUNG 139 HINTE	RK CRANKSHAFT SEAL		

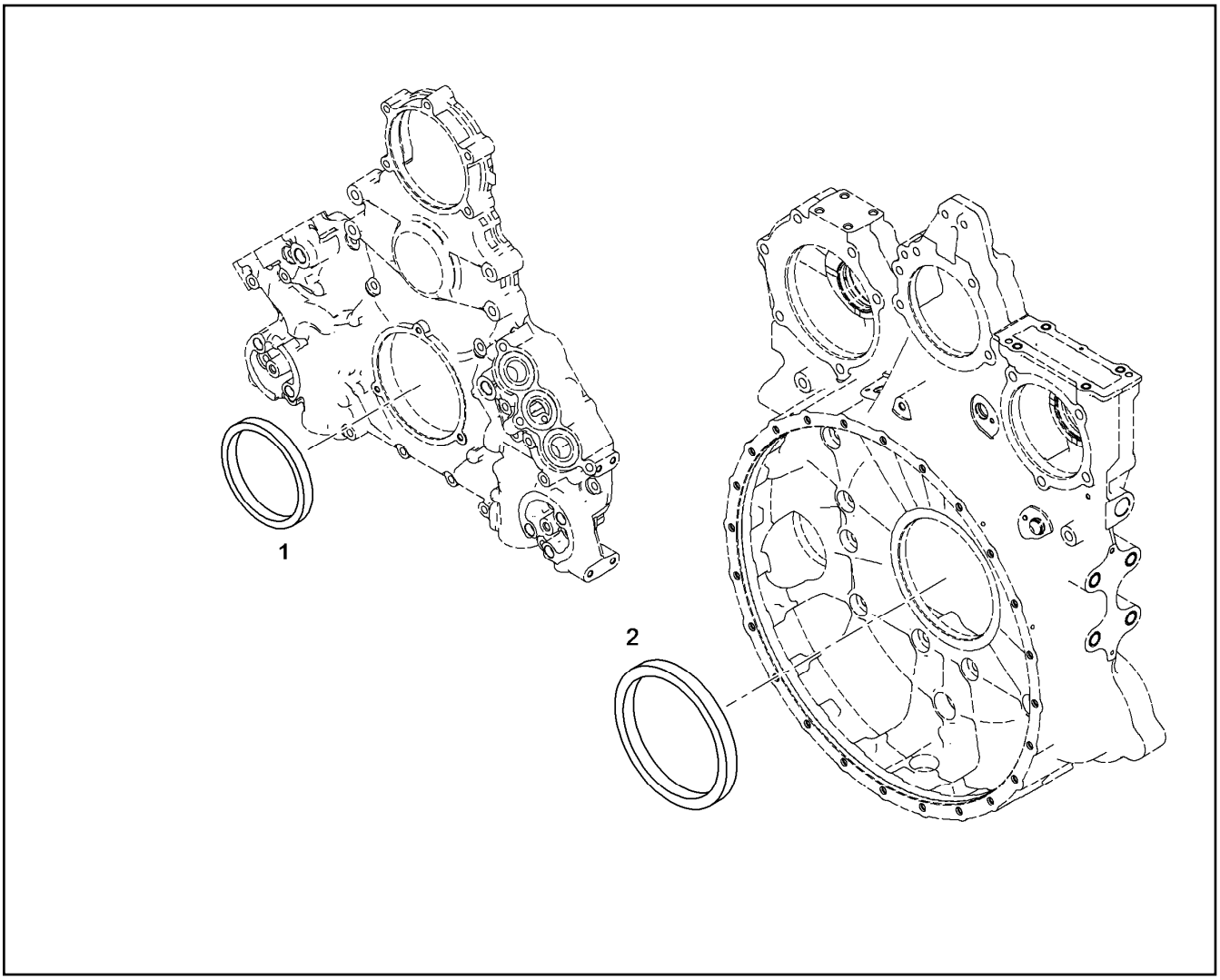

Pos.	Artikel	Menge	Bezeichnung	Description	Serie	K
1	10006550	1	RADIALWELLENDICHTRING ASWRDX110X1	ROTARY SHAFT LIP SEAL		
2	10121954	1	RS KURBELWELLENDICHTUNG 139 HINTE	RK CRANKSHAFT SEAL		

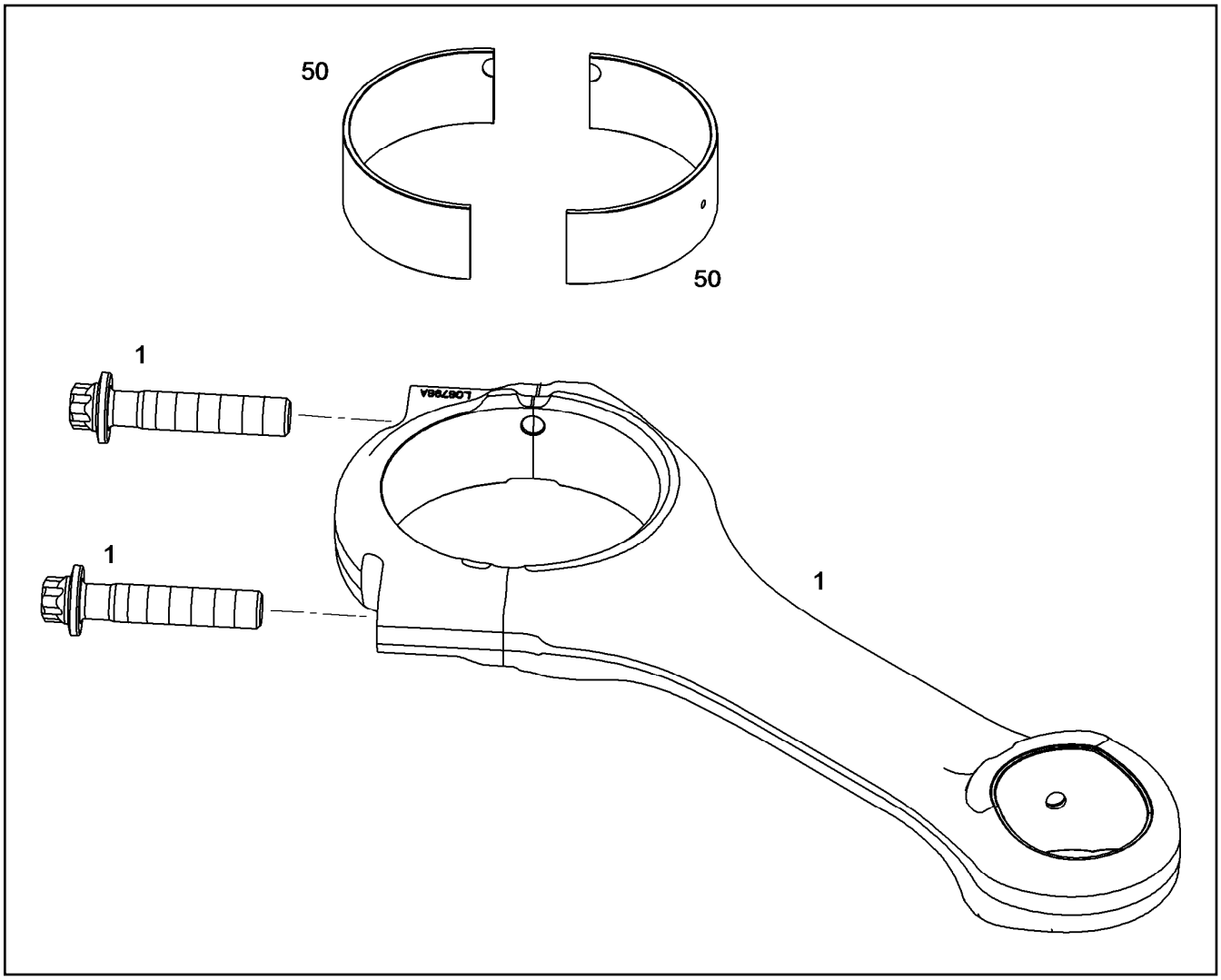

Pos.	Artikel	Menge	Bezeichnung	Description	Serie	K
1	10116877	1	PLEUELSTANGE	CONROD		
1	9077199	2	-PLEUELSCHRAUBE M14X1,5X65,5X55 10.9	-CONROD BOLT		
50	10122907	1	RS PLEUELLAGER D9500 RUNDNOCKE	RK BIG-END BEARING		
50	10124739	1	-RS1 PLEUELLAGER D9500 RUNDNOCKE	-RK1 BIG-END BEARING		
50	10124740	1	-RS2 PLEUELLAGER D9500 RUNDNOCKE	-RK2 BIG-END BEARING		

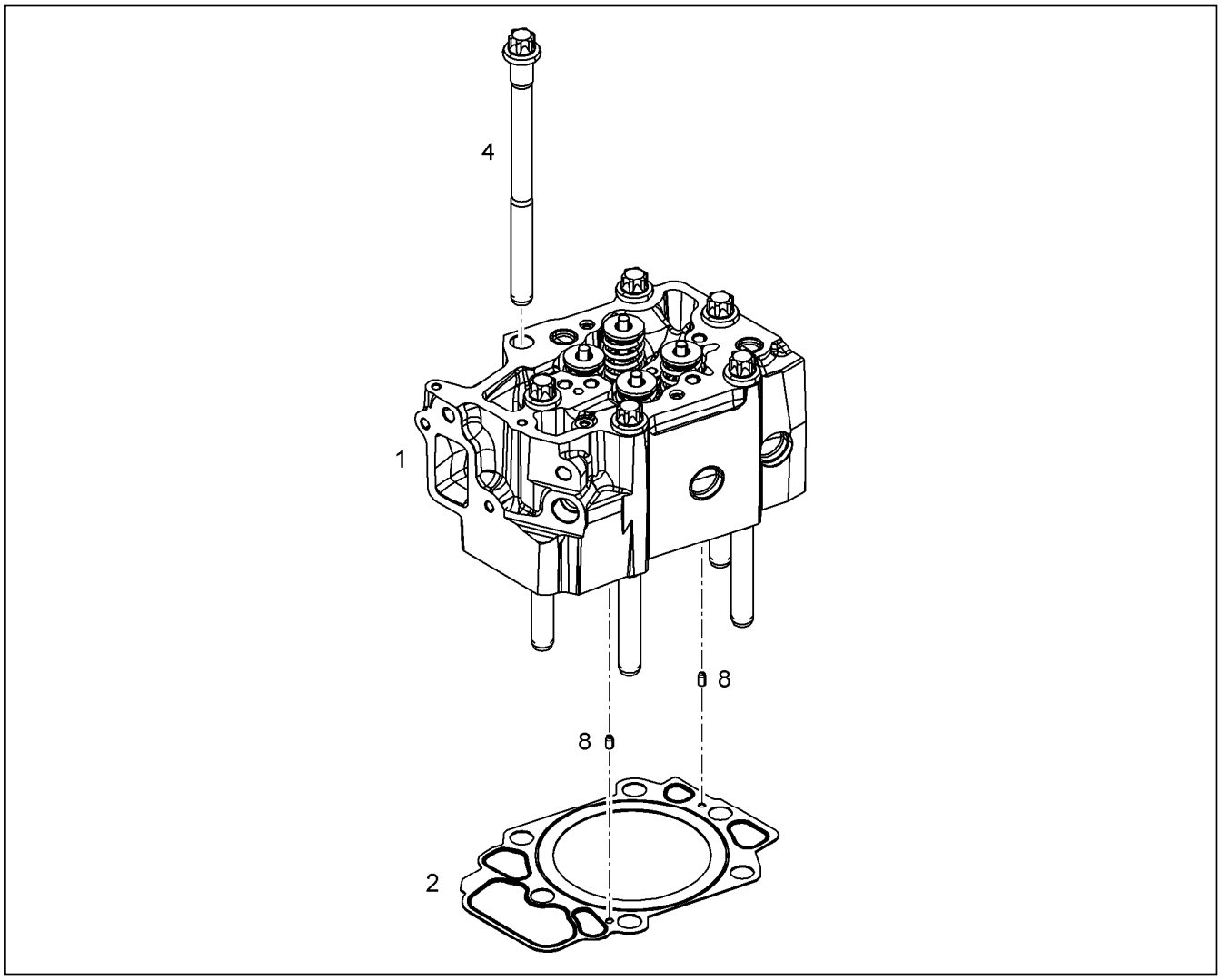

Pos.	Artikel	Menge	Bezeichnung	Description	Serie	K
1	10147781	1	ZYLINDERKOPF VORM. ⇨ ❑ 512	CYLINDER HEAD PRE-ASSY.		6
2	10118055	1	ZYLINDERKOPFDICHTUNG 1,25	CYLINDER HEAD GASKET		
4	9080476	6	ZYLINDERKOPFSCHRAUBE M18X2X246X1	CYLINDER SCREW		
8	10470574	2	ZYLINDERSTIFT 6h6	PARALLEL PIN		

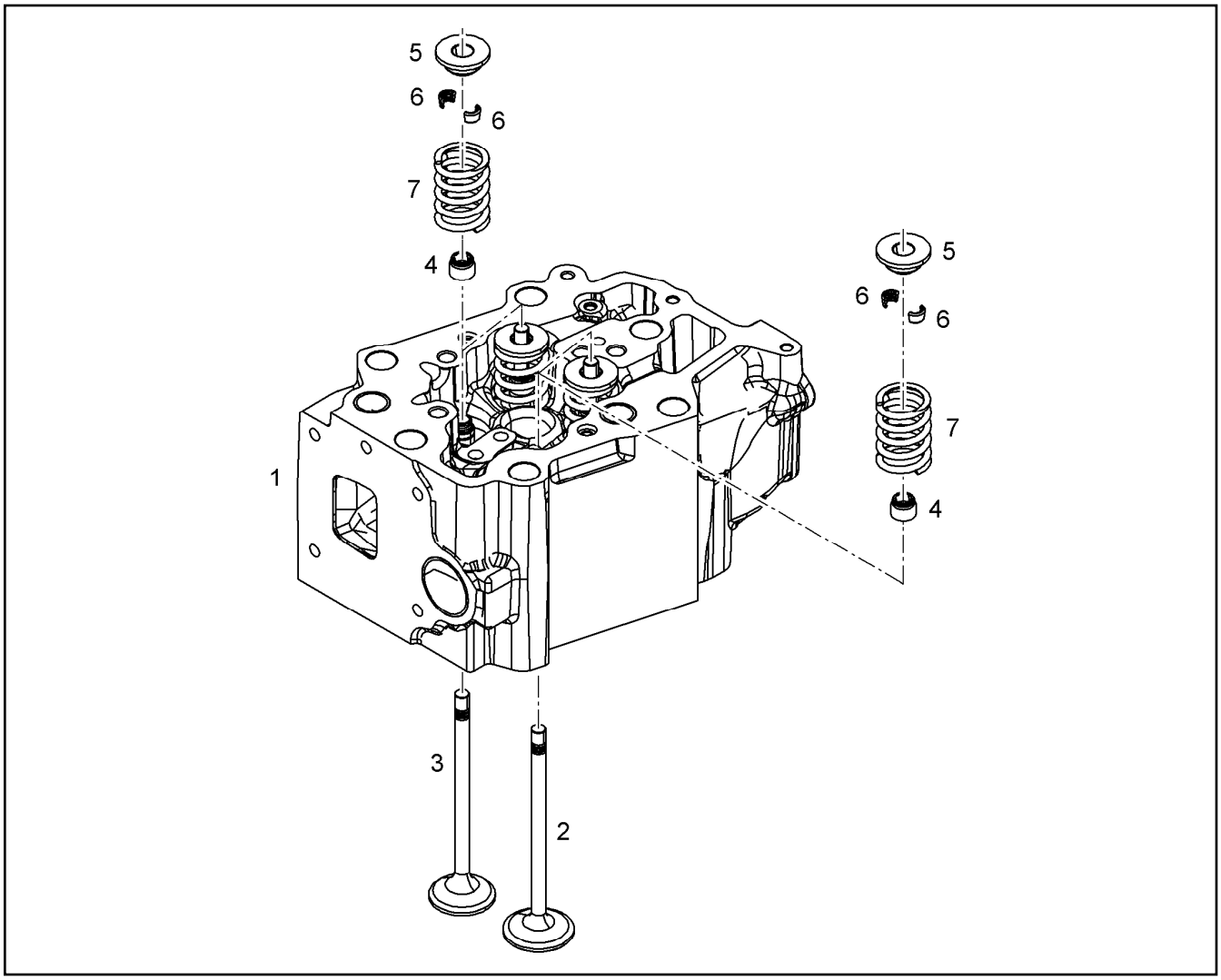

Pos.	Artikel	Menge	Bezeichnung	Description	Serie	K
1	10147780	1	ZYLINDERKOPF ⇨ ❑ 513	CYLINDER HEAD		6
2	10120987	2	EINLASSVENTIL	INLET VALVE		
3	10120988	2	AUSLASSVENTIL	OUTLET VALVE		
4	10120334	4	VENTILSCHAFTDICHTRING	VALVE STEM SEAL RING		
5	9078515	4	FEDERTELLER	SPRING SUPPORT		
6	11357514	8	VENTILKEGELSTUECK MK9	VALVE COLLET		
7	10012210	4	VENTILFEDER 4,25X28,35X63,32	VALVE SPRING		

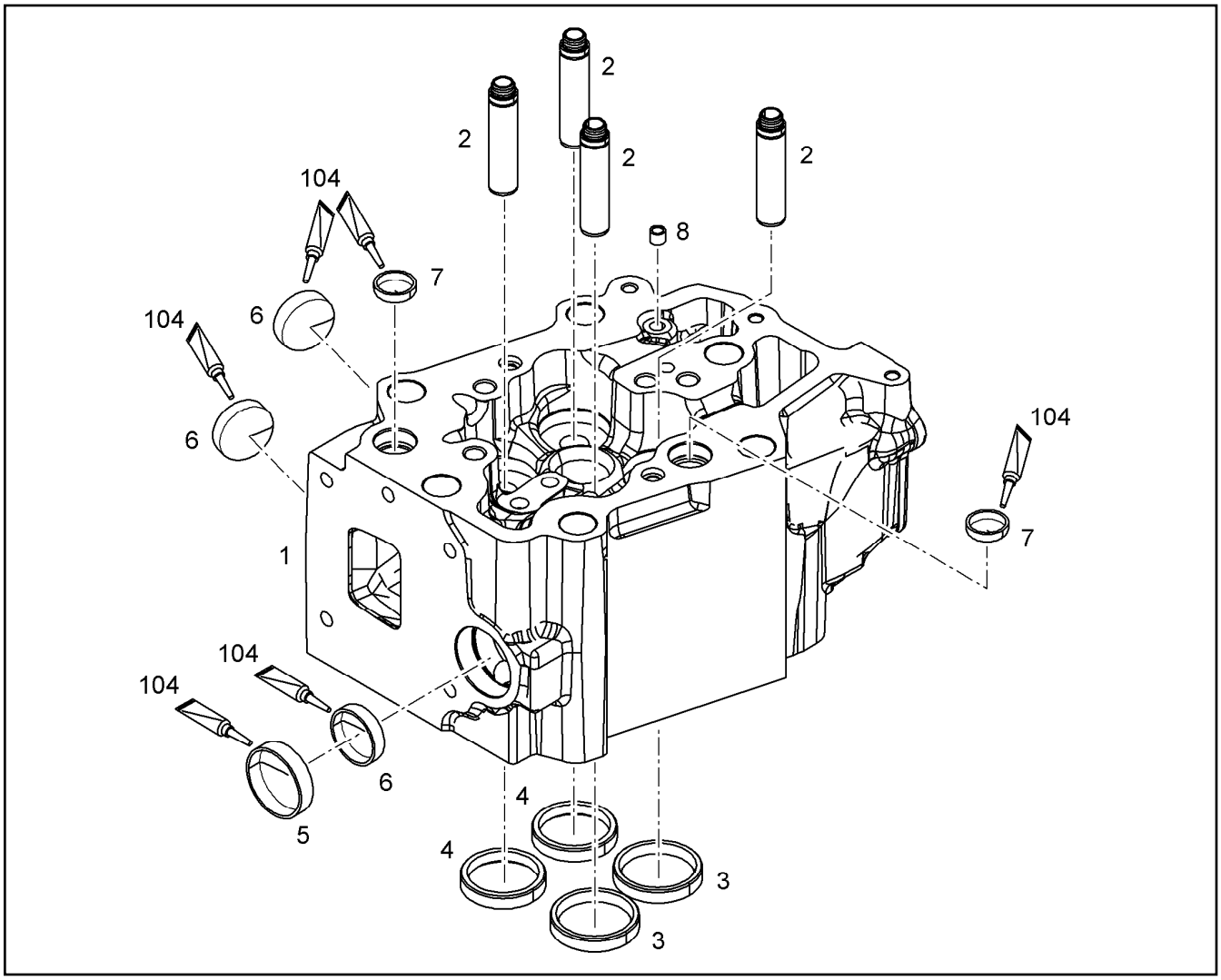

Pos.	Artikel	Menge	Bezeichnung	Description	Serie	K
1		1	ZYLINDERKOPF	CYLINDER HEAD		
2		4	VENTILFUEHRUNG	VALVE STEM GUIDE		
3		2	VENTILSITZRING EINLASS	INLET VALVE SEAT INSERT		
4		2	VENTILSITZRING AUSLASS	EXHAUST VALVE SEAT INSERT		
5	4980786	1	VERSCHLUSSDECKEL B/40	END COVER		
6	4980362	3	VERSCHLUSSDECKEL B/32	END COVER		
7	4980375	2	VERSCHLUSSDECKEL B	END COVER		
8	10036326	1	DICHTSTOPFEN LK 950	SEALING PLUG		
104	811208201	1	KLEBSTOFF	GLUE		

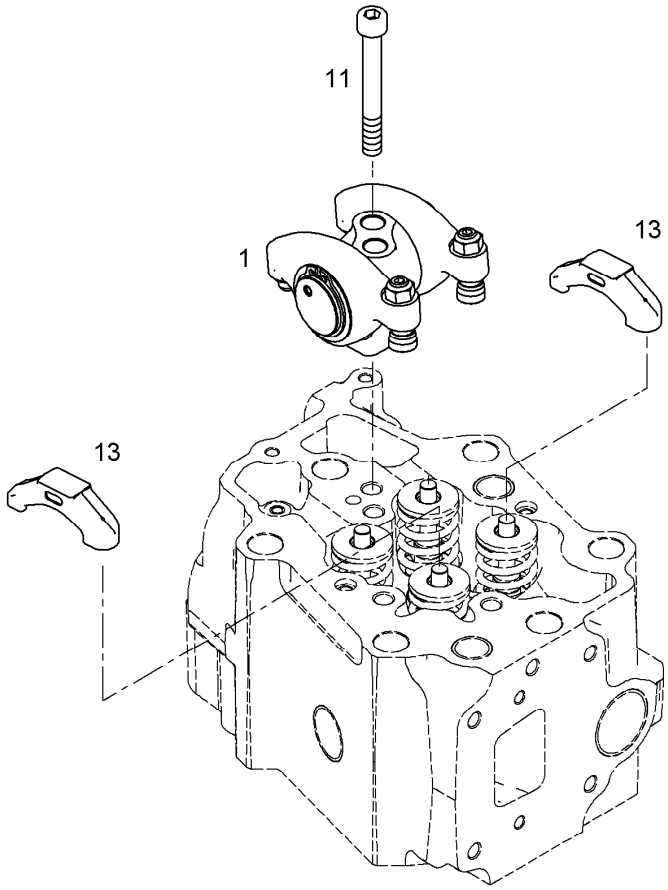

Pos.	Artikel	Menge	Bezeichnung	Description	Serie	K
1	10122503	1	KIPPHEBELBOCK VORM. ⇨ ❑ 523	ROCKER ARM BRACKET PRE-A		
11	4043173	2	ZYLINDERSCHRAUBE ISO 4762 M12X80 10.	SOCKET HEAD SCREW		
13	10119695	2	VENTILBRUECKE	VALVE BRIDGE		6

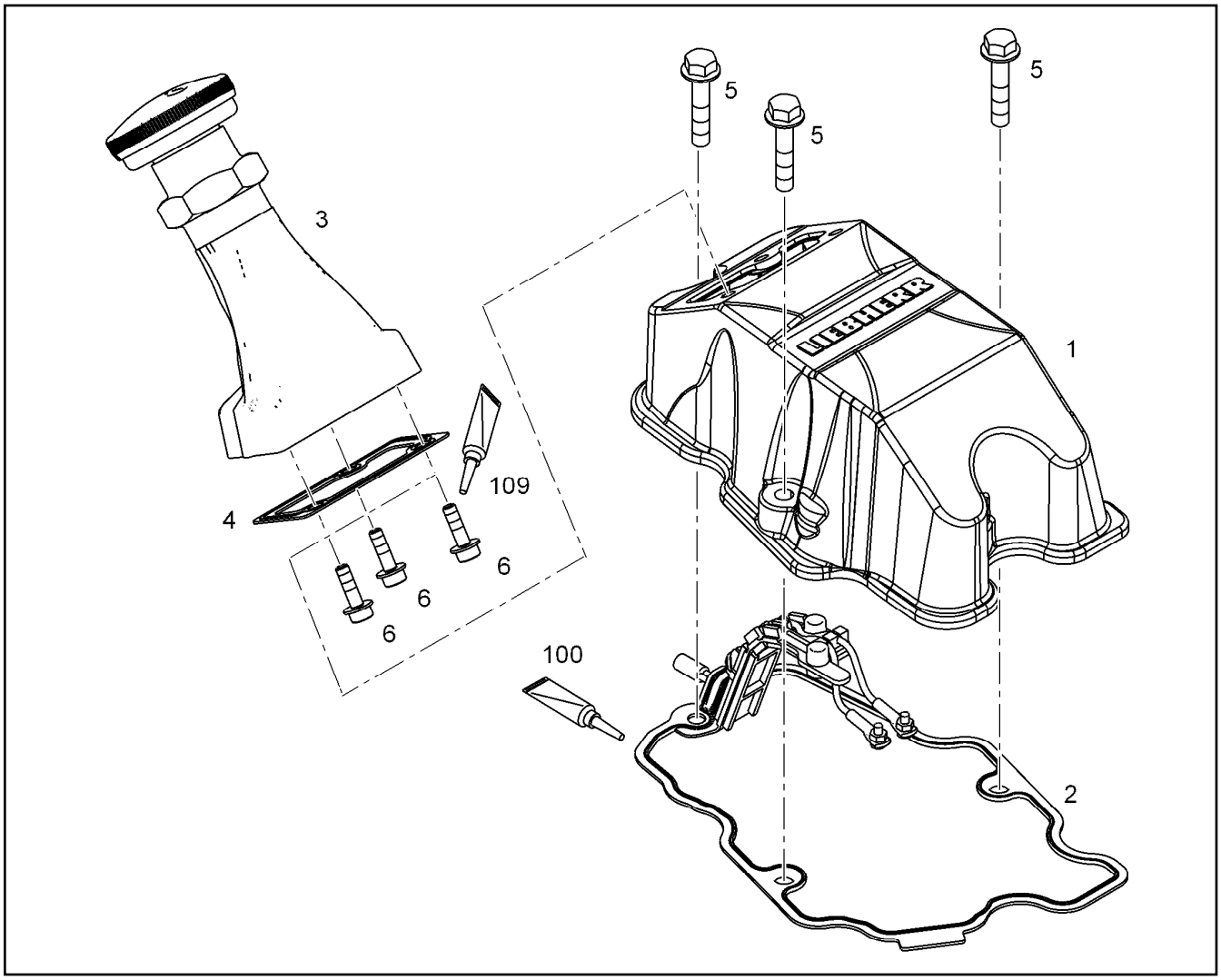

Pos.	Artikel	Menge	Bezeichnung	Description	Serie	K
1	11364303	1	ZYLINDERKOPFDECKEL VORM. ⇨ ❑ 519	CYLINDER HEAD COVER PRE-A		
2	9079885	1	DICHTUNG 1,5 -40°C BIS +150°C	SEAL		
3	10122632	1	OELEINFUELLUNG ⇨ ❑ 503	OIL FILLER INLET		
4	10122635	1	DICHTUNG	SEAL		
5	10440788	3	SECHSKANTSCHRAUBE DIN 6921 M8X40 8.	HEX SCREW		
6	240047702	3	ZYLINDERSCHRAUBE ISO 4762 M6X20 8.8	SOCKET HEAD SCREW		
100	040710450	1	SCHMIERMITTEL-PASTE	LUBRICANT PASTE		
109	811205708	1	SCHRAUBENSICHERUNG	SCREW LOCKING		

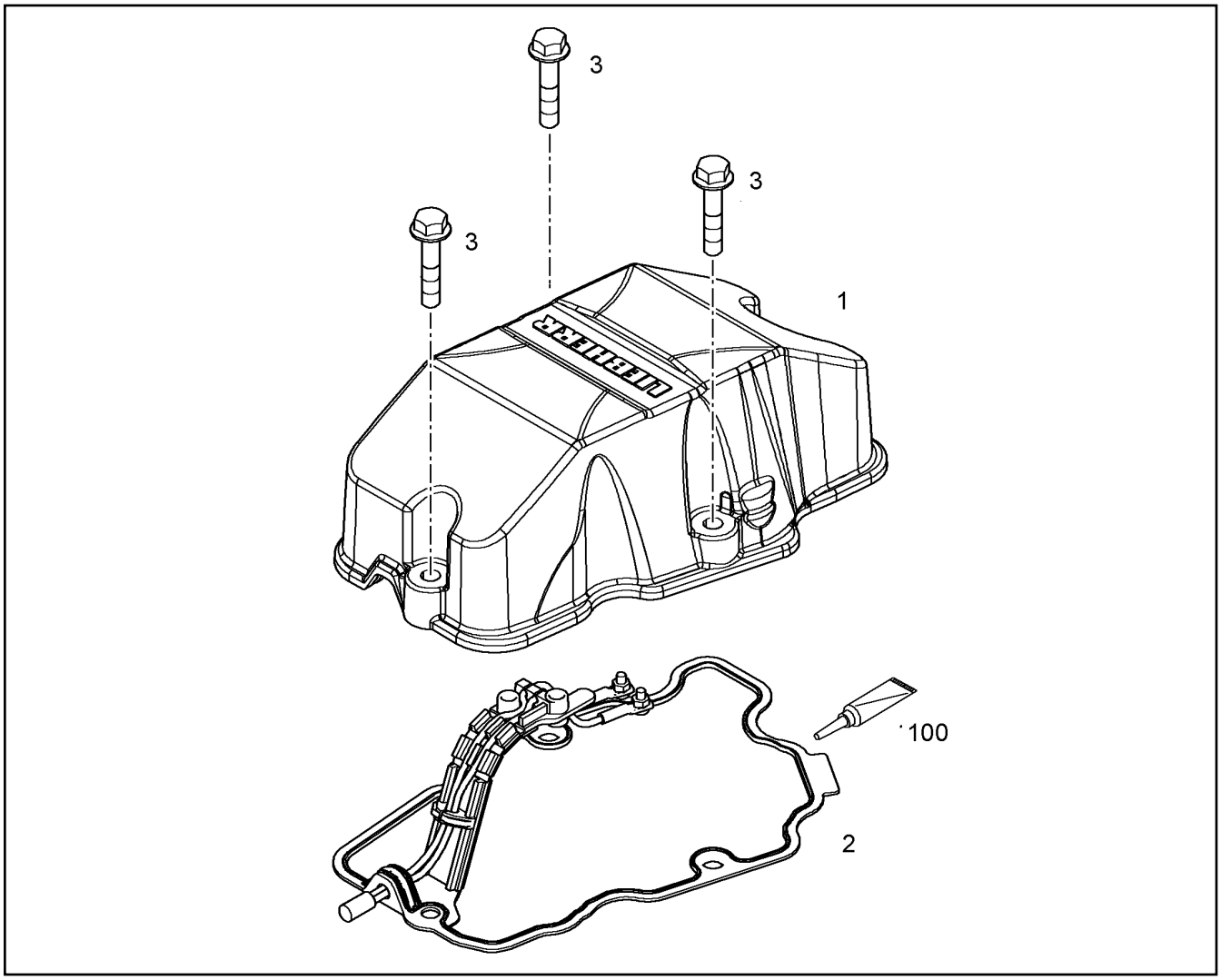

Pos.	Artikel	Menge	Bezeichnung	Description	Serie	K
1	10122266	1	ZYLINDERKOPFDECKEL	CYLINDER HEAD COVER		6
2	9079885	1	DICHTUNG 1,5 -40°C BIS +150°C	SEAL		
3	11658660	3	SECHSKANTSCHRAUBE EN 1665 M8X40 8.8	HEX SCREW		
100	040710450	1	SCHMIERMITTEL-PASTE	LUBRICANT PASTE		

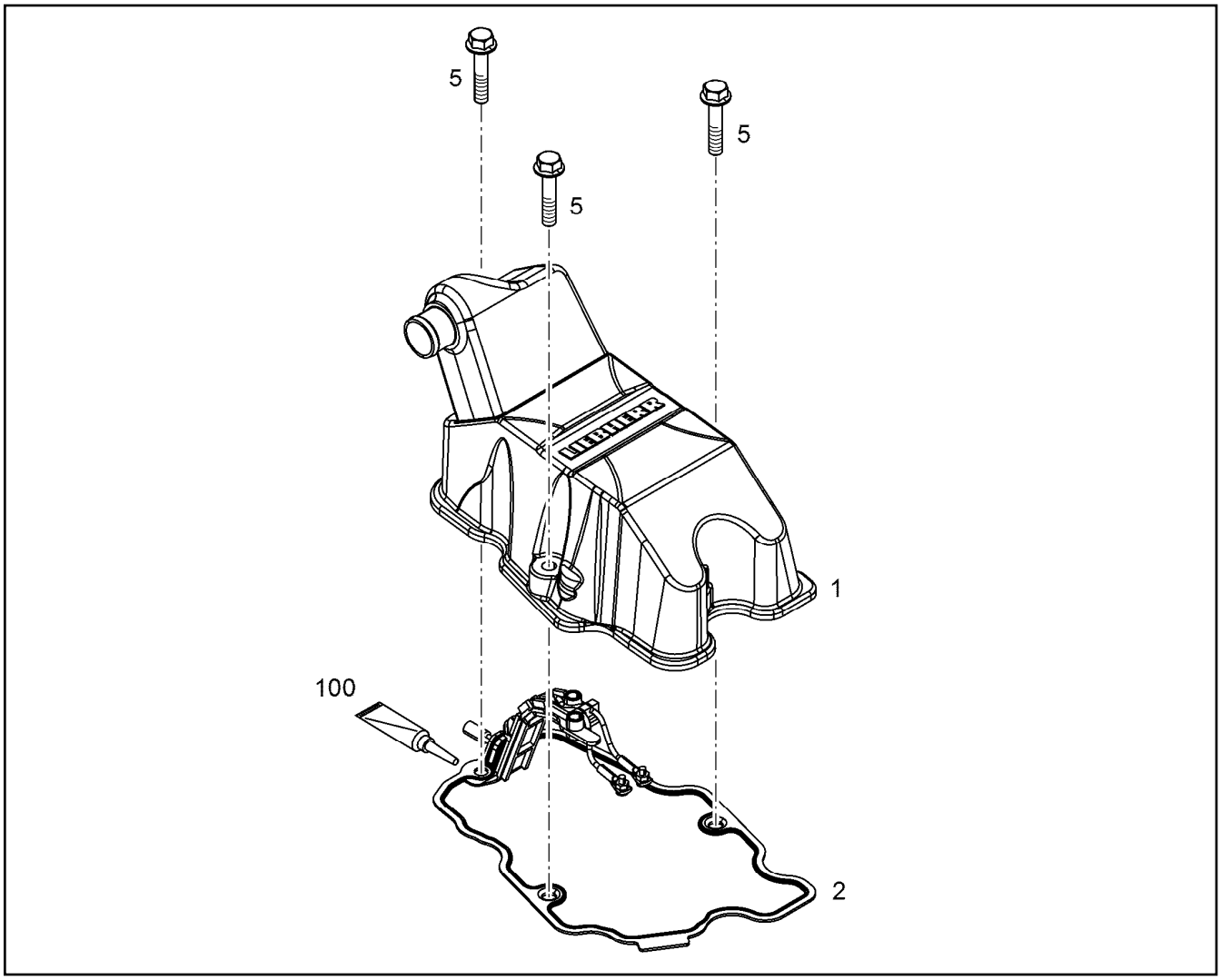

Pos.	Artikel	Menge	Bezeichnung	Description	Serie	K
1	11364320	1	ZYLINDERKOPFDECKEL VORM. ⇨ ❑ 520	CYLINDER HEAD COVER PRE-A		
2	9079885	1	DICHTUNG 1,5 -40°C BIS +150°C	SEAL		
5	11658660	3	SECHSKANTSCHRAUBE EN 1665 M8X40 8.8	HEX SCREW		
100	040710450	1	SCHMIERMITTEL-PASTE	LUBRICANT PASTE		

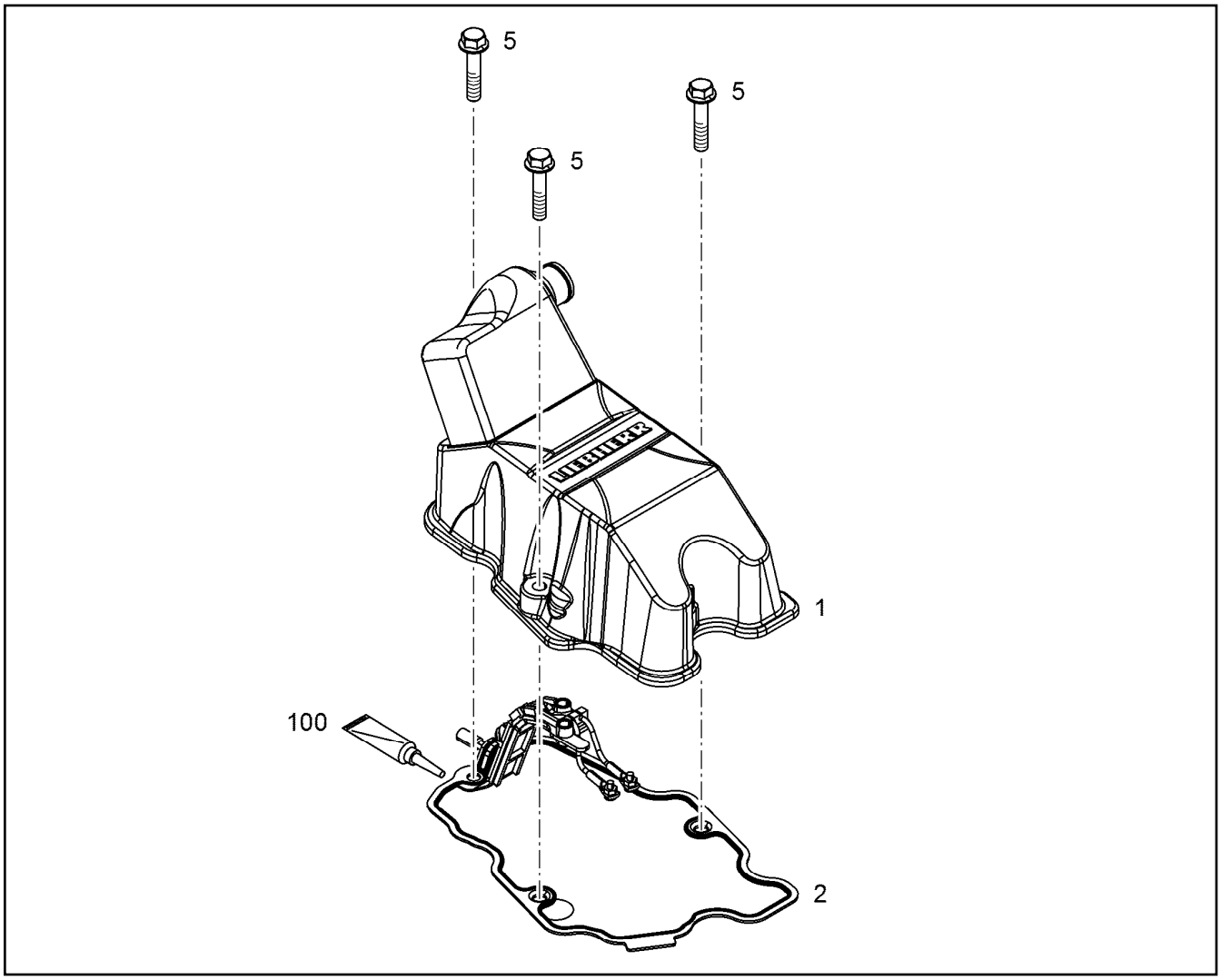

Pos.	Artikel	Menge	Bezeichnung	Description	Serie	K
1	11364325	1	ZYLINDERKOPFDECKEL VORM. ⇨ ❑ 521	CYLINDER HEAD COVER PRE-A		
2	9079885	1	DICHTUNG 1,5 -40°C BIS +150°C	SEAL		
5	11658660	3	SECHSKANTSCHRAUBE EN 1665 M8X40 8.8	HEX SCREW		
100	040710450	1	SCHMIERMITTEL-PASTE	LUBRICANT PASTE		

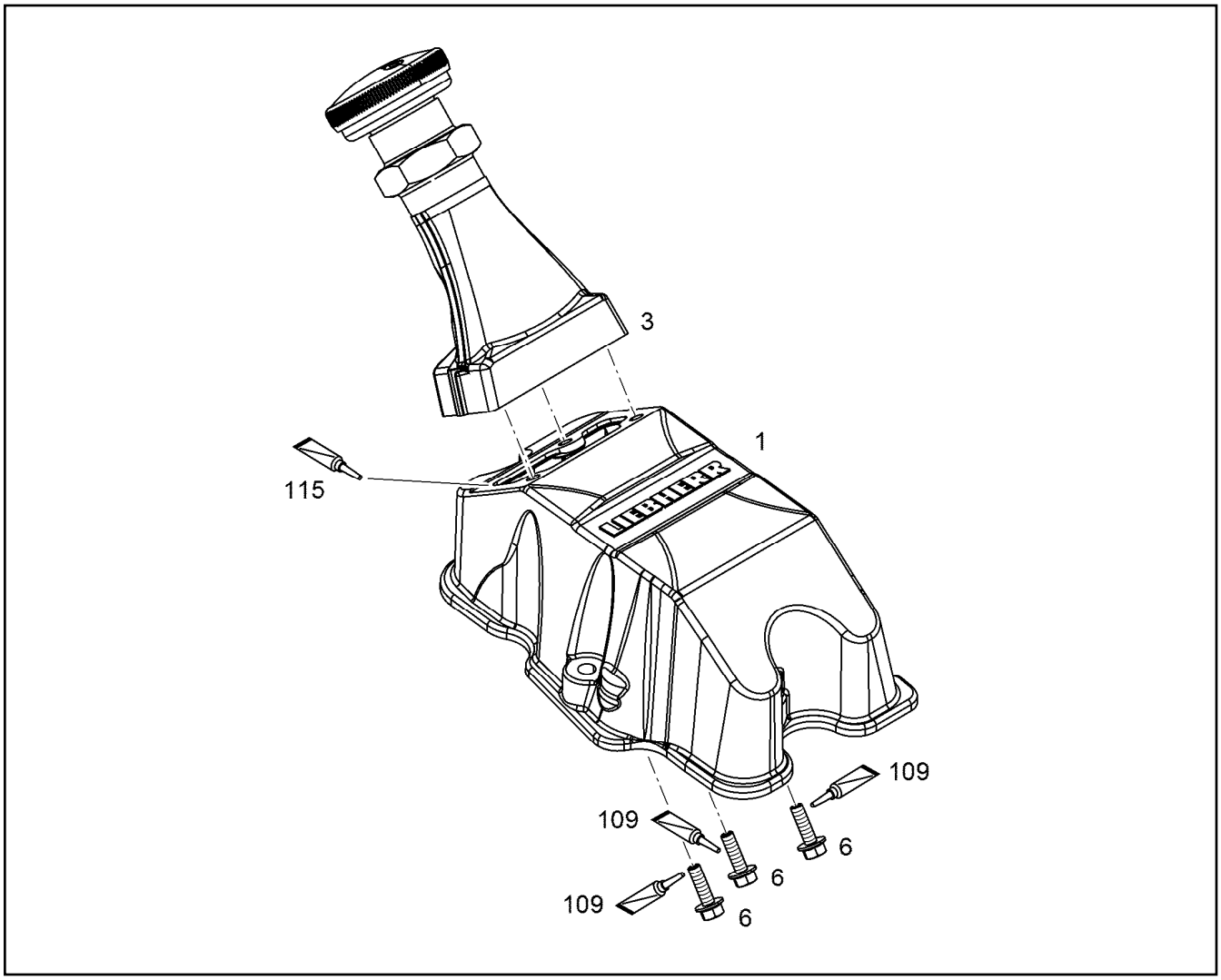

Pos.	Artikel	Menge	Bezeichnung	Description	Serie	K
1	10122220	1	ZYLINDERKOPFDECKEL	CYLINDER HEAD COVER		6
3	10122632	1	OELEINFUELLUNG ⇨ ❑ 503	OIL FILLER INLET		
6	10018711	3	SECHSKANTSCHRAUBE DIN 6921 M6X20 8.	HEX SCREW		
109	811205708	1	SCHRAUBENSICHERUNG	SCREW LOCKING		
115	10354595	1	FLAECHENDICHTUNG	SURFACE SEALING		

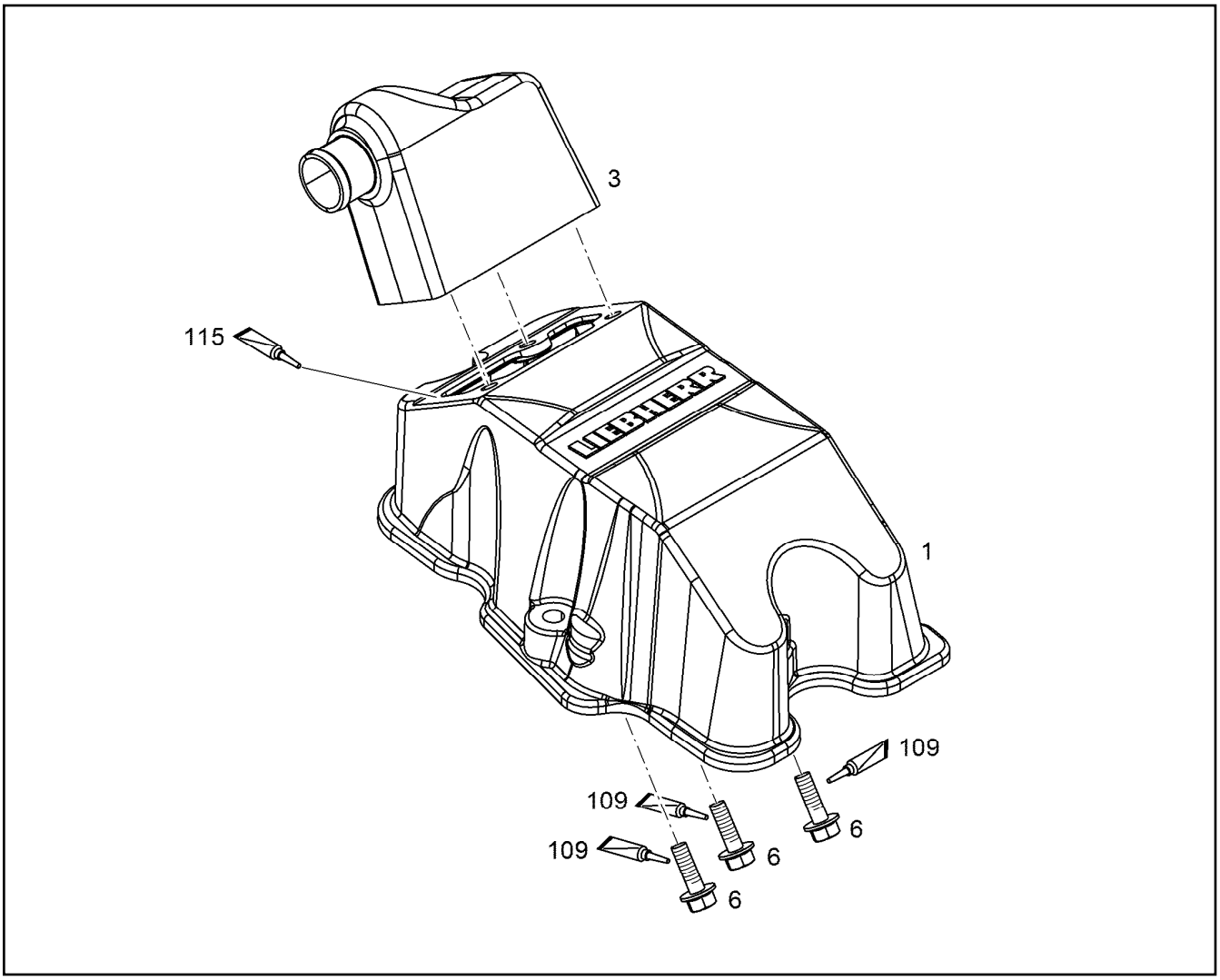

Pos.	Artikel	Menge	Bezeichnung	Description	Serie	K
1	10122220	1	ZYLINDERKOPFDECKEL	CYLINDER HEAD COVER		6
3	10122637	1	ANSCHLUSSSTUECK	CONNECTION PIECE		
6	10018711	3	SECHSKANTSCHRAUBE DIN 6921 M6X20 8.	HEX SCREW		
109	811205708	1	SCHRAUBENSICHERUNG	SCREW LOCKING		
115	10354595	1	FLAECHENDICHTUNG	SURFACE SEALING		

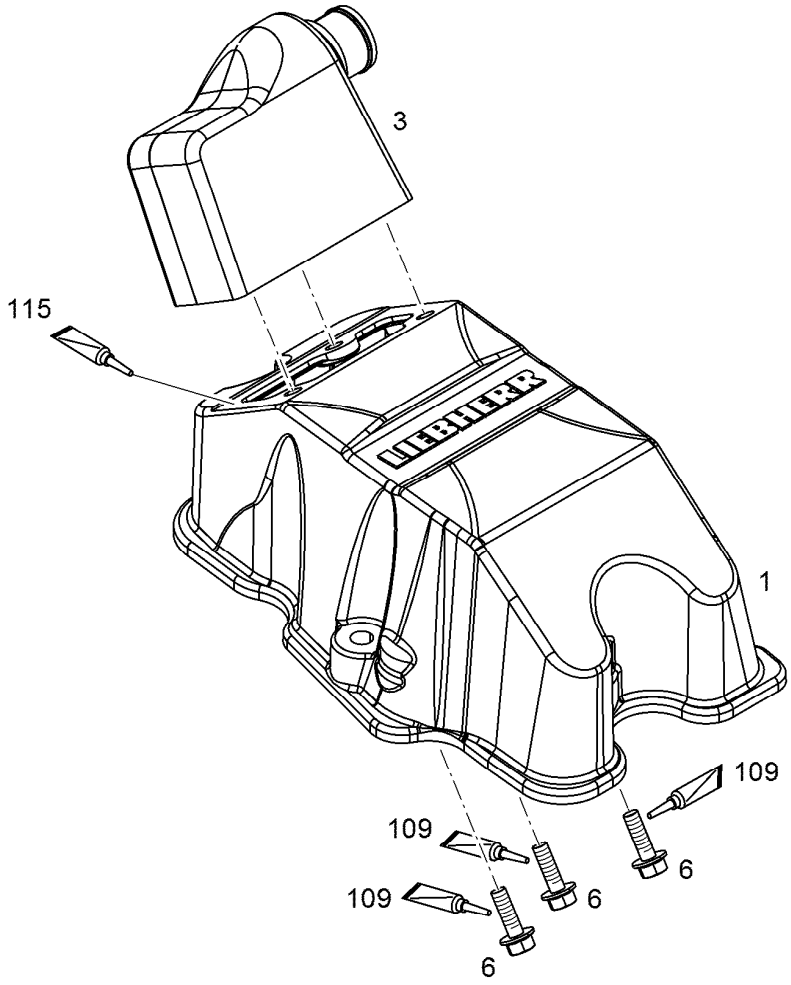

Pos.	Artikel	Menge	Bezeichnung	Description	Serie	K
1	10122220	1	ZYLINDERKOPFDECKEL	CYLINDER HEAD COVER		6
3	10122637	1	ANSCHLUSSSTUECK	CONNECTION PIECE		
6	10018711	3	SECHSKANTSCHRAUBE DIN 6921 M6X20 8.	HEX SCREW		
109	811205708	1	SCHRAUBENSICHERUNG	SCREW LOCKING		
115	10354595	1	FLAECHENDICHTUNG	SURFACE SEALING		

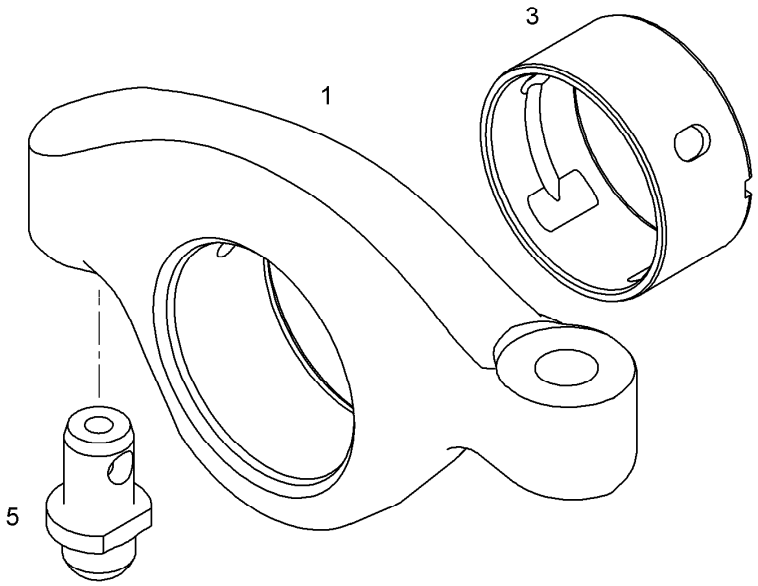

Pos.	Artikel	Menge	Bezeichnung	Description	Serie	K
1	10115724	1	KIPPHEBEL	ROCKER ARM		
3	10115725	1	LAGERBUCHSE 33,6/37X18	BEARING BUSH		1
5	10119408	1	KUGELBOLZEN 10X25,6X2	BALL STUD		1

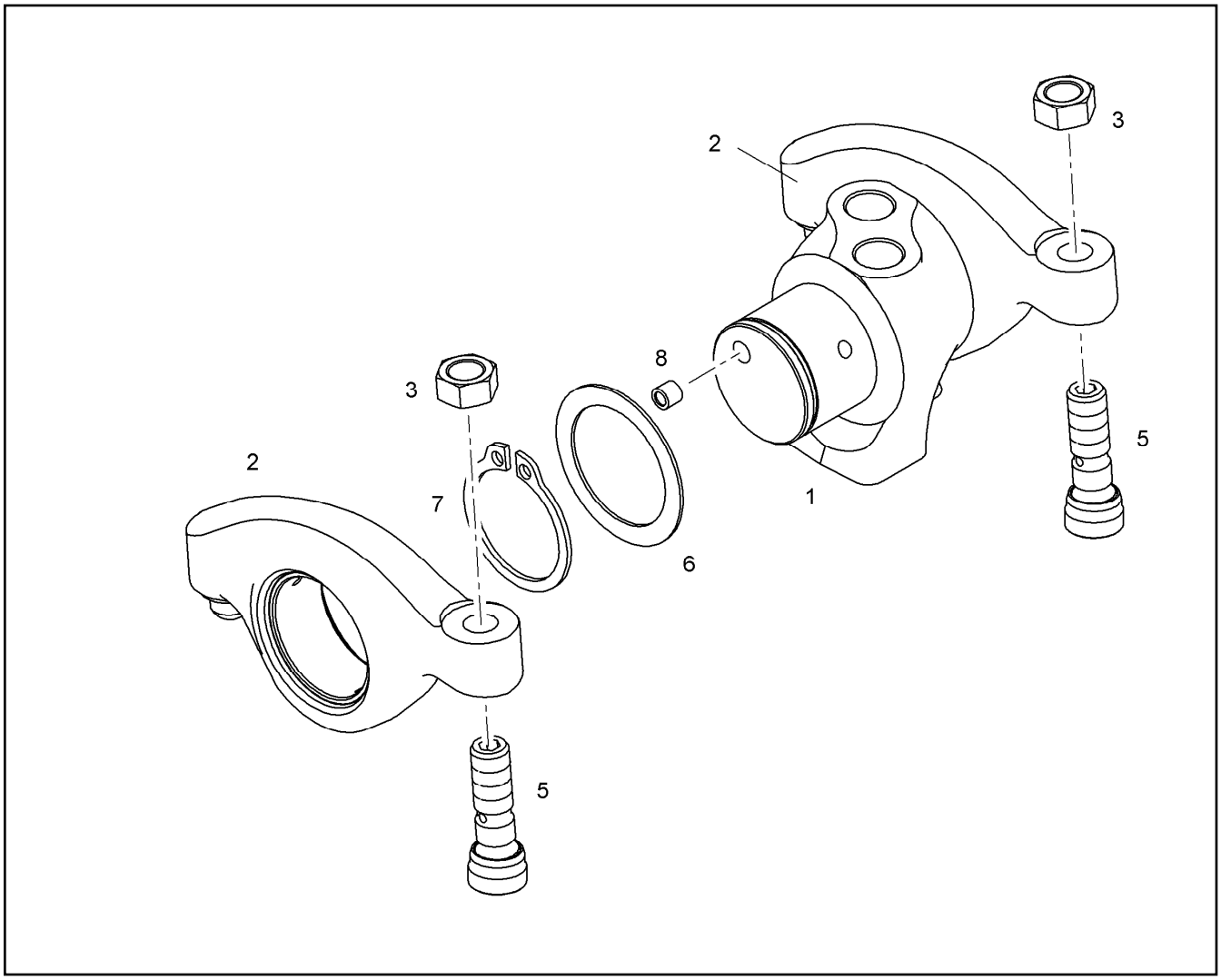

Pos.	Artikel	Menge	Bezeichnung	Description	Serie	K
1		1	KIPPHEBELBOCK	ROCKER ARM SUPPORT		
2	10119407	2	KIPPHEBEL VORM. ⇨ ❑ 522	ROCKER ARM PRE-ASSY.		
3	10012557	2	SECHSKANTMUTTER M10X1	HEX NUT		
5	10012225	2	EINSTELLSCHRAUBE M10X1	ADJUSTING SCREW		
6	9078522	2	SCHEIBE 34X45X1	WASHER		
7	428011301	2	SICHERUNGSRING DIN 471 34	LOCKING RING		
8	10036325	2	DICHTSTOPFEN LK 950	SEALING PLUG		

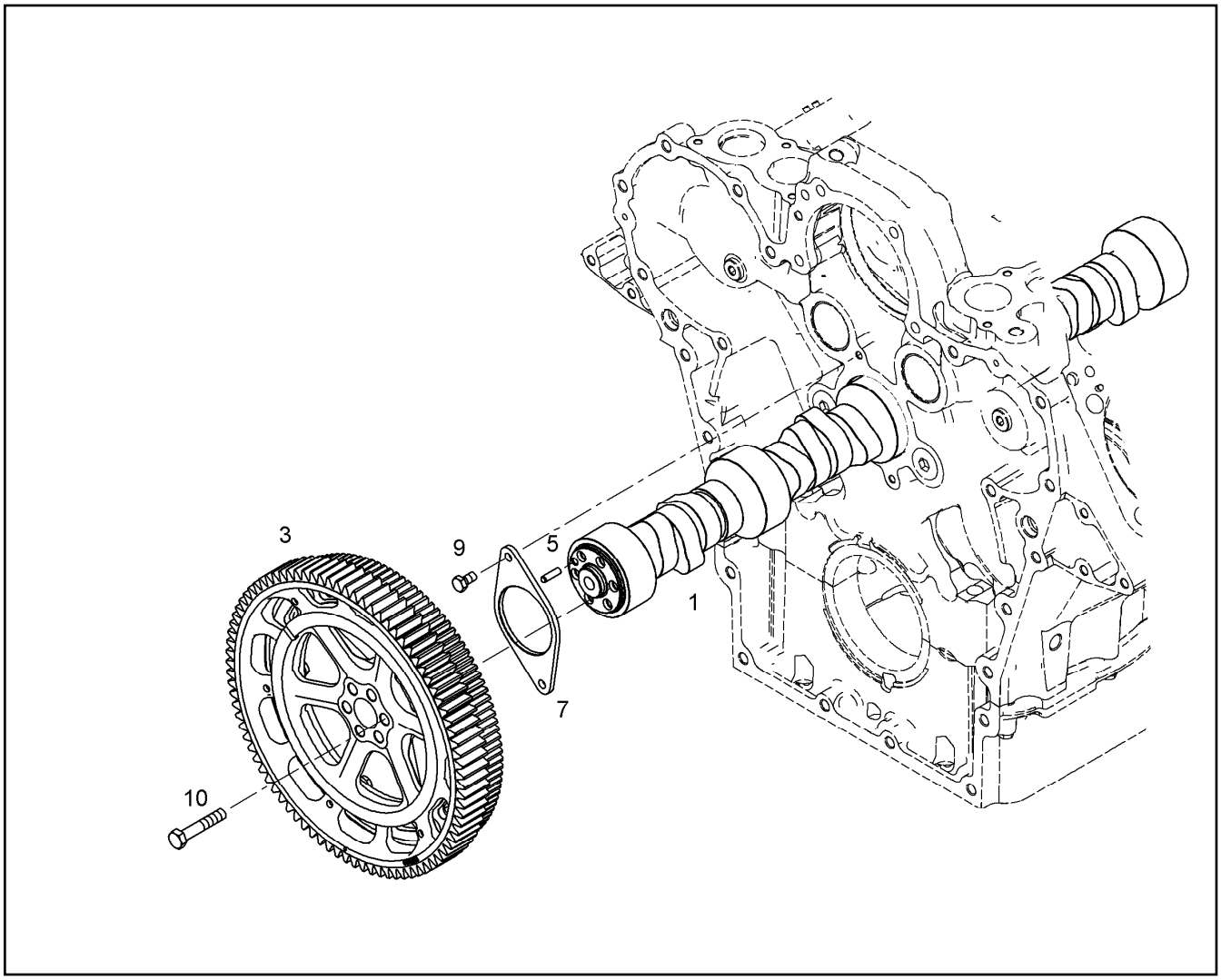

Pos.	Artikel	Menge	Bezeichnung	Description	Serie	K
1	10116354	1	NOCKENWELLE	CAMSHAFT	-2015140468	6
1	10154280	1	NOCKENWELLE	CAMSHAFT	2015140469-	6
3	10118023	1	ZAHNRAD VORM. ⇨ ❑ 525	GEARWHEEL PRE-ASS.		
5	4980736	1	ZYLINDERSTIFT 6m6	PARALLEL PIN		
7	9078058	1	LAGERFLANSCH	BEARING FLANGE		
9	10005511	2	SECHSKANTSCHRAUBE DIN 6921 M8X16 8.	HEX SCREW		
10	10331856	6	SECHSKANTSCHRAUBE ISO 4017 M10X55 1	HEX SCREW		

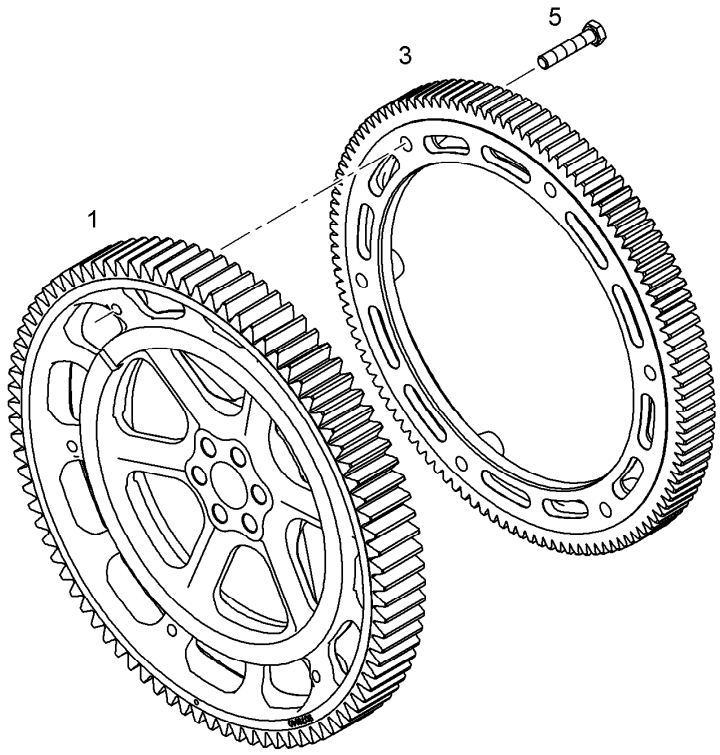

Pos.	Artikel	Menge	Bezeichnung	Description	Serie	K
1	9079140	1	ZAHNRAD	GEAR WHEEL		
3	10116095	1	ZAHNRAD Z=110 M=2,6	GEAR WHEEL	-2007140597	
3	10119848	1	ZAHNRAD Z=110 M=2,6	GEAR WHEEL	2007140598-	
5	4601406	6	SECHSKANTSCHRAUBE ISO 4017 M8X40 1	HEX SCREW		

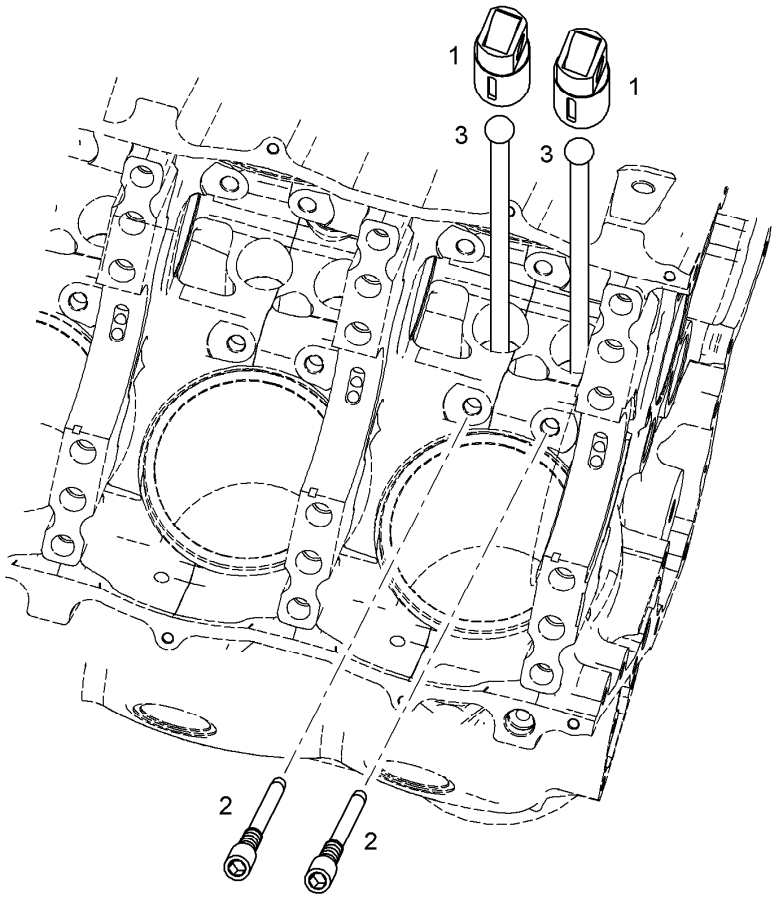

Pos.	Artikel	Menge	Bezeichnung	Description	Serie	K
1	9078257	2	ROLLENSTOESSEL 39X76MM	ROLLER TAPPET		
2	10125291	2	SICHERUNGSSCHRAUBE M8X1X44X12 10.9	LOCKING SCREW		
3	9078259	2	STOESSELSTANGE	TAPPET PUSH ROD		

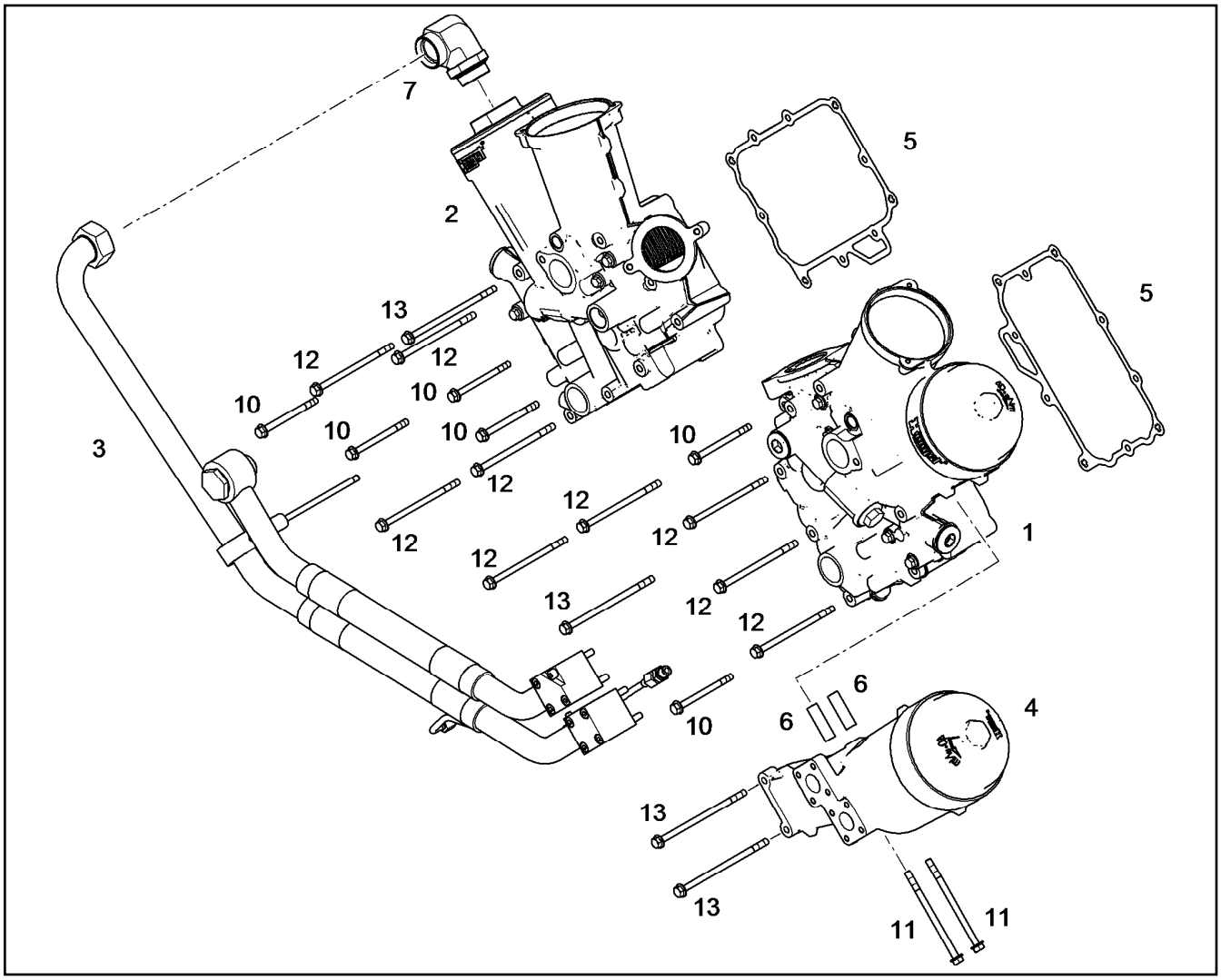

Pos.	Artikel	Menge	Bezeichnung	Description	Serie	K
1		1	OELMODUL LINKS ⇨ ❑ 530	OIL MODULE LEFT		
2		1	OELMODUL RECHTS ⇨ ❑ 531	OIL MODULE RIGHT		
3		1	OELLEITUNG ANBAU ⇨ ❑ 528	OIL LINE ASSEMBLY		
4		1	OELFILTER 40µm ⇨ ❑ 529	OIL FILTER		
5	10117681	2	DICHTUNG 0,33	SEAL		
6	9078946	2	DISTANZHUELSE	DISTANCE SLEEVE		1
7	10217714	1	VERSCHRAUBUNG WEE 35L M42X2	FITTING		
10	10014042	6	SECHSKANTSCHRAUBE DIN 6921 M8X100	HEX SCREW		
11	10440661	2	SECHSKANTSCHRAUBE DIN 6921 M8X130	HEX SCREW		
12	10101543	9	SECHSKANTSCHRAUBE DIN 6921 M8X140	HEX SCREW		
13	11002217	4	SECHSKANTSCHRAUBE DIN 6921 M8X160	HEX SCREW		

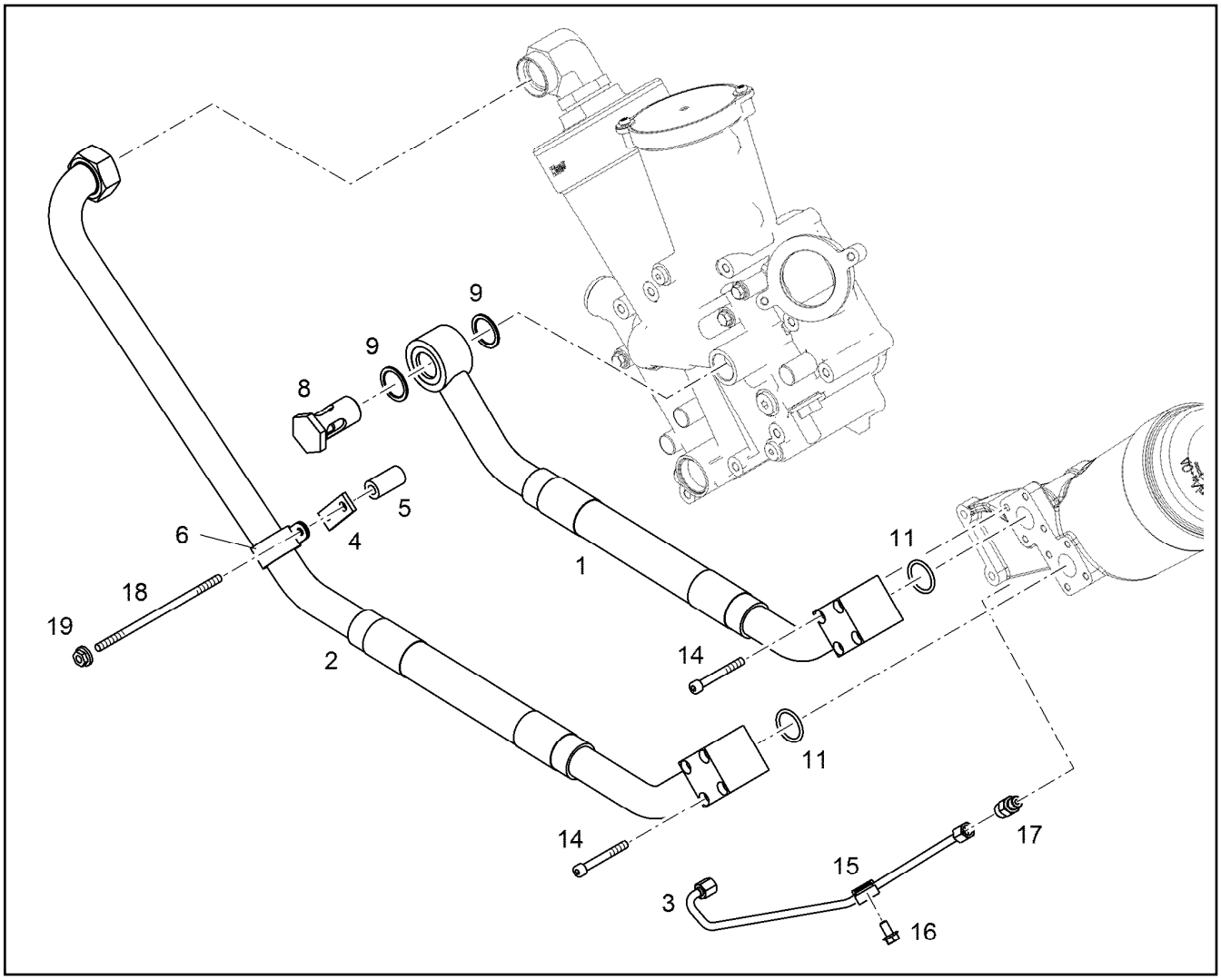

Pos.	Artikel	Menge	Bezeichnung	Description	Serie	K
1	10121738	1	OELLEITUNG	OIL LINE		
2	10121739	1	OELLEITUNG	OIL LINE		
3	10121098	1	ROHRLEITUNG 8X1	PIPELINE		
4	11374234	1	STUETZBLECH	SUPPORT PLATE	2016140116-	
5	9074977	1	DISTANZHUELSE	DISTANCE SLEEVE	2016140116-	
5	9279359	1	DISTANZSTUECK 9X20X45	SPACER PIECE	-2016140115	
6	7381632	1	SCHELLE DIN 3016-1 D1 35X20 W1-2-MVQ	CLAMP		
8	10120098	1	HOHLSCHRAUBE 30-3	HOLLOW SCREW		
9	10113731	2	DICHTRING 30,7X39X2	SEALING RING		
11	10412354	2	O-RING DIN 3771 32X2,5	O-RING		
14	4600144	8	ZYLINDERSCHRAUBE ISO 4762 M8X65 8.8	SOCKET HEAD SCREW		
15	7382090	1	SCHELLE DIN 3016-1 D1 8X20 W1-2-MVQ	CLAMP		
16	12208073	1	SECHSKANTSCHRAUBE EN 1665 M8X16 8.8	HEX SCREW		
17	10813936	1	VERSCHRAUBUNG GE 10 M14X1,5/9/16-18	FITTING		
18	10467006	1	STIFTSCHRAUBE DIN 939 M8X190 8.8 FO A3	DOUBLE-ENDED STUD		
19	10424333	1	SECHSKANTMUTTER M8	HEX NUT		

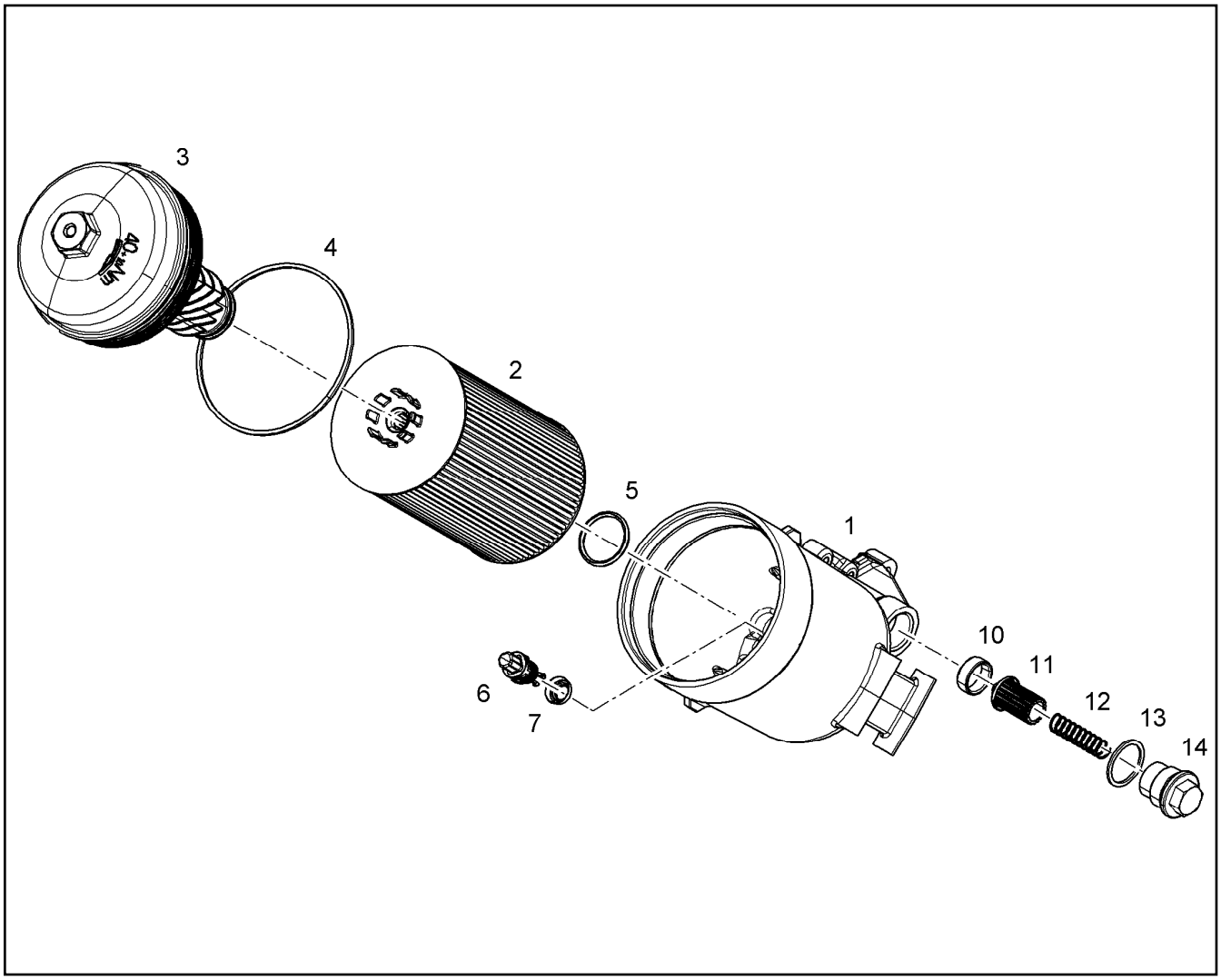

Pos.	Artikel	Menge	Bezeichnung	Description	Serie	K
1		1	FILTERKONSOLE	FILTER BRACKET		
2	10044373	1	OELFILTEREINSATZ 17µm	OIL FILTER INSERT		
3	10124766	1	DECKEL	COVER		
4	10120092	1	O-RING 128X4,2	O-RING		
5	10120093	1	O-RING 37,5X3,55	O-RING		
6	10120100	1	ABLASSVENTIL	DRAIN VALVE		
7		1	VENTILSITZ	VALVE SEAT		
10	10120109	1	VENTILSITZ	VALVE SEAT		
11	10120102	1	RUECKSCHLAGVENTIL	NON-RETURN VALVE		
12	10120103	1	DRUCKFEDER	PRESSURE SPRING		
13	7101022	1	DICHTRING DIN 7603 A 33X39X2	SEALING RING		
14	10120104	1	VERSCHLUSSSCHRAUBE M33X2	SCREW PLUG		

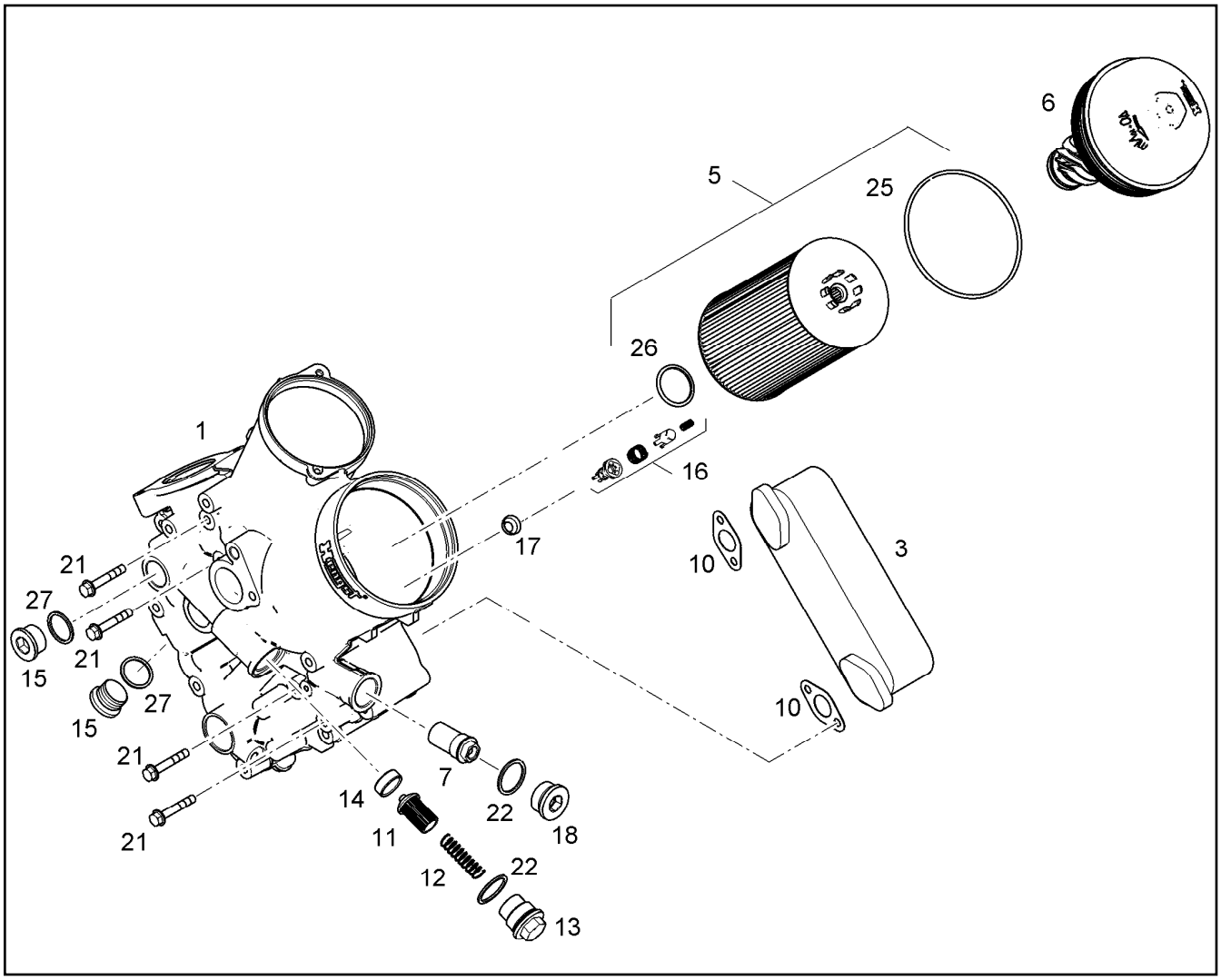

Pos.	Artikel	Menge	Bezeichnung	Description	Serie	K
1	10124773	1	OELKUEHLERGEHAEUSE	OIL COOLER HOUSING		
3	9078344	1	OELKUEHLER	OIL COOLER		
5	10044373	1	OELFILTEREINSATZ 17µm	OIL FILTER INSERT		
6	10124766	1	DECKEL	COVER		
7	10118610	1	DRUCKBEGRENZUNGSVENTIL	PRESSURE LIMITING VALVE		
10	10118717	2	DICHTUNG	SEAL		
11	10120102	1	RUECKSCHLAGVENTIL	NON-RETURN VALVE		
12	10120103	1	DRUCKFEDER	PRESSURE SPRING		
13	10120104	1	VERSCHLUSSSCHRAUBE M33X2	SCREW PLUG		
14	10120109	1	VENTILSITZ	VALVE SEAT		
15	4041209	2	VERSCHLUSSSCHRAUBE DIN 908 M30X1,5	SCREW PLUG		
16	10120100	1	ABLASSVENTIL	DRAIN VALVE		
17		1	VENTILSITZ	VALVE SEAT		
18	10043136	1	VERSCHLUSSSCHRAUBE M33X2	SCREW PLUG		
21	10037107	4	SECHSKANTSCHRAUBE DIN 6921 M8X50 1	HEX SCREW		
22	7101022	2	DICHTRING DIN 7603 A 33X39X2	SEALING RING		
25	10120092	1	O-RING 128X4,2	O-RING		
26	10120093	1	O-RING 37,5X3,55	O-RING		
27	7101021	2	DICHTRING DIN 7603 A 30X36X2	SEALING RING		

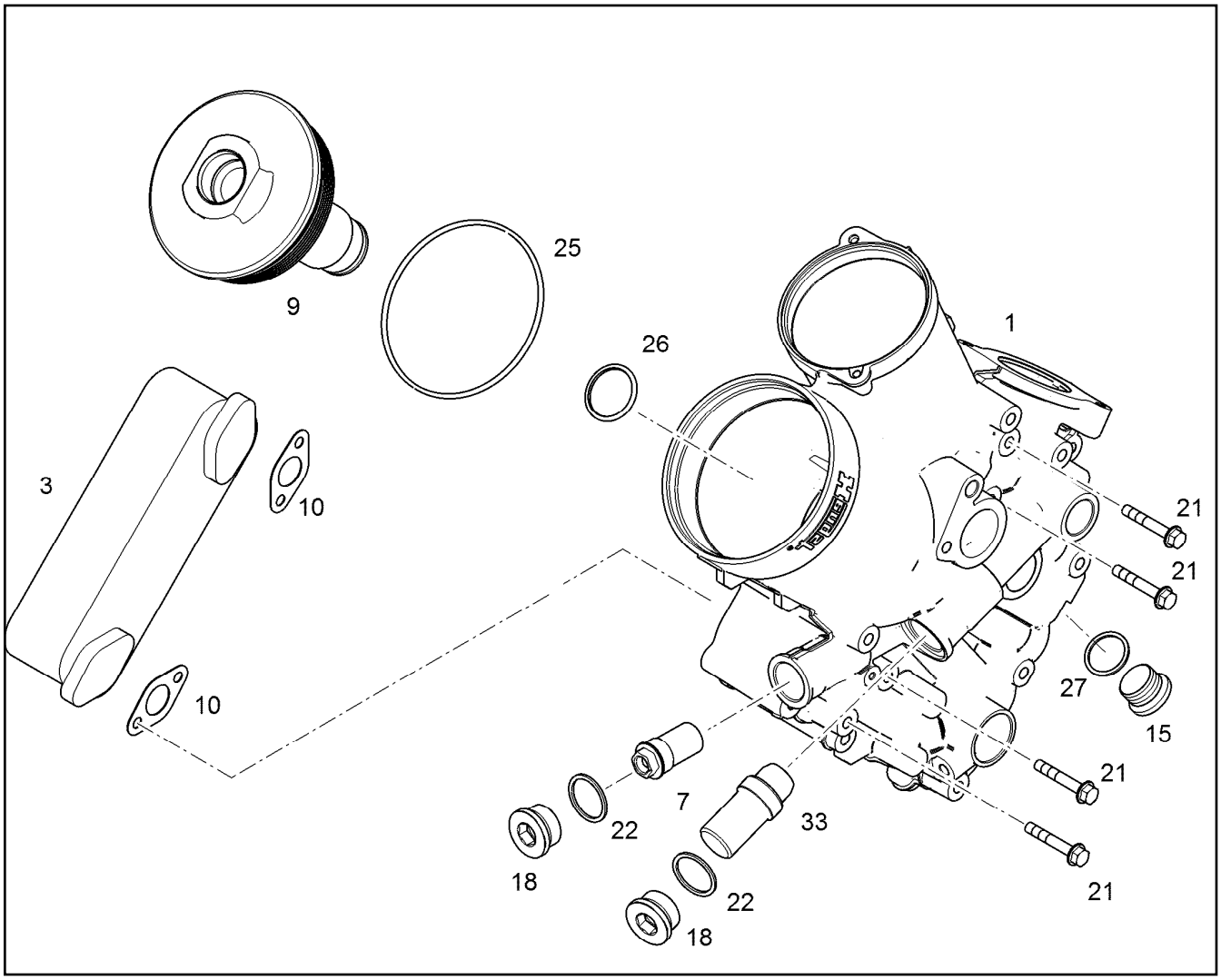

Pos.	Artikel	Menge	Bezeichnung	Description	Serie	K
1	10124775	1	OELKUEHLERGEHAEUSE	OIL COOLER HOUSING		
3	9078344	1	OELKUEHLER	OIL COOLER		
7	10118610	1	DRUCKBEGRENZUNGSVENTIL	PRESSURE LIMITING VALVE		
9	9999999	1	SIEHE BEMERKUNG	SEE REMARK		
10	10118717	2	DICHTUNG	SEAL		
15	4041209	1	VERSCHLUSSSCHRAUBE DIN 908 M30X1,5	SCREW PLUG		
18	10043136	2	VERSCHLUSSSCHRAUBE M33X2	SCREW PLUG		
21	10037107	4	SECHSKANTSCHRAUBE DIN 6921 M8X50 1	HEX SCREW		
22	7101022	1	DICHTRING DIN 7603 A 33X39X2	SEALING RING		
25	10120092	1	O-RING 128X4,2	O-RING		
26	10120093	1	O-RING 37,5X3,55	O-RING		
27	7101021	1	DICHTRING DIN 7603 A 30X36X2	SEALING RING		
33	10120094	1	VERSCHLUSSSTOPFEN	BLANKING PLUG		

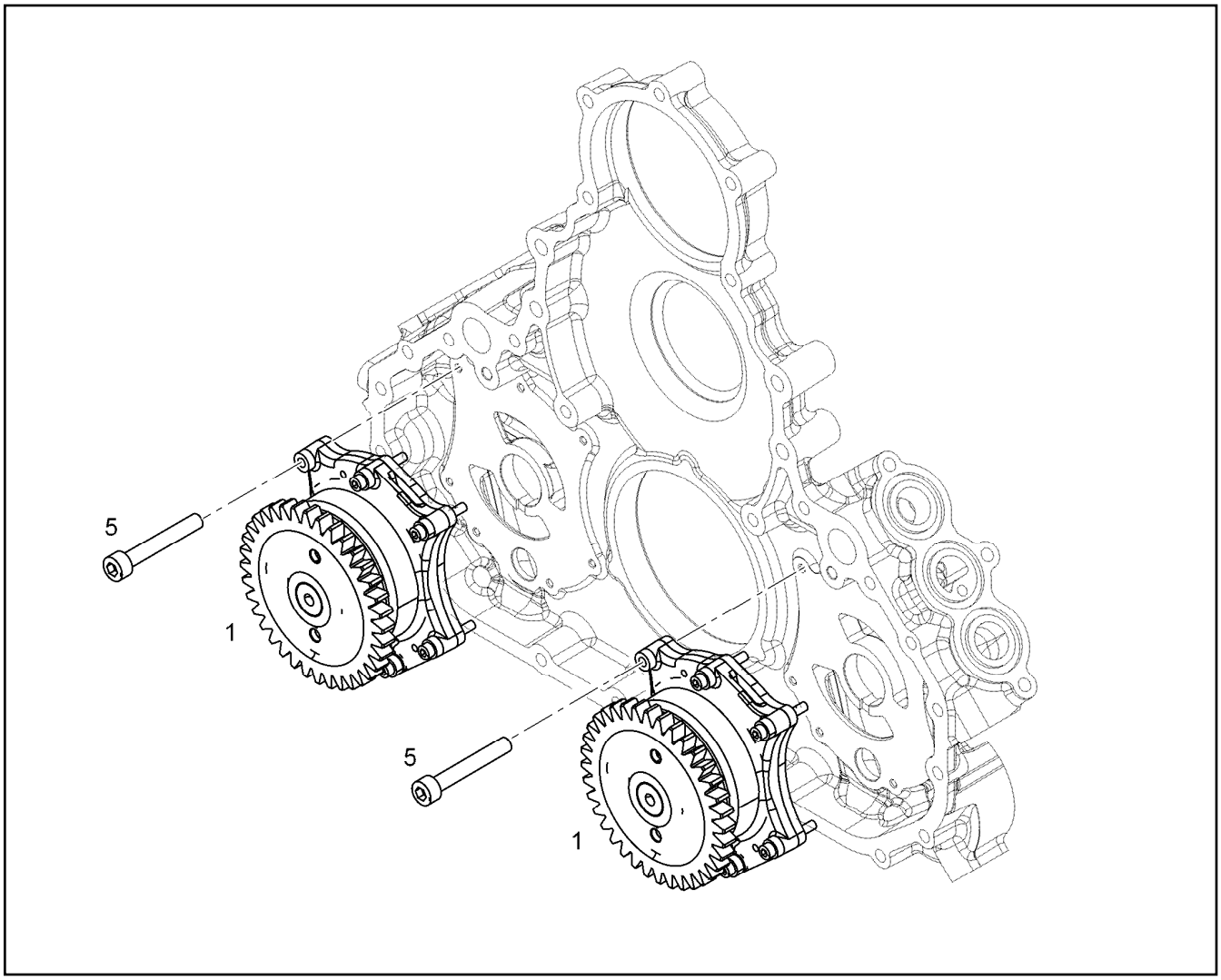

Pos.	Artikel	Menge	Bezeichnung	Description	Serie	K
1	10116166	2	SCHMIEROELPUMPE VORM.	LUBE OIL PUMP PRE-ASSY.		6
5	404339501	14	ZYLINDERSCHRAUBE ISO 4762 M6X40 10.9	SOCKET HEAD SCREW		

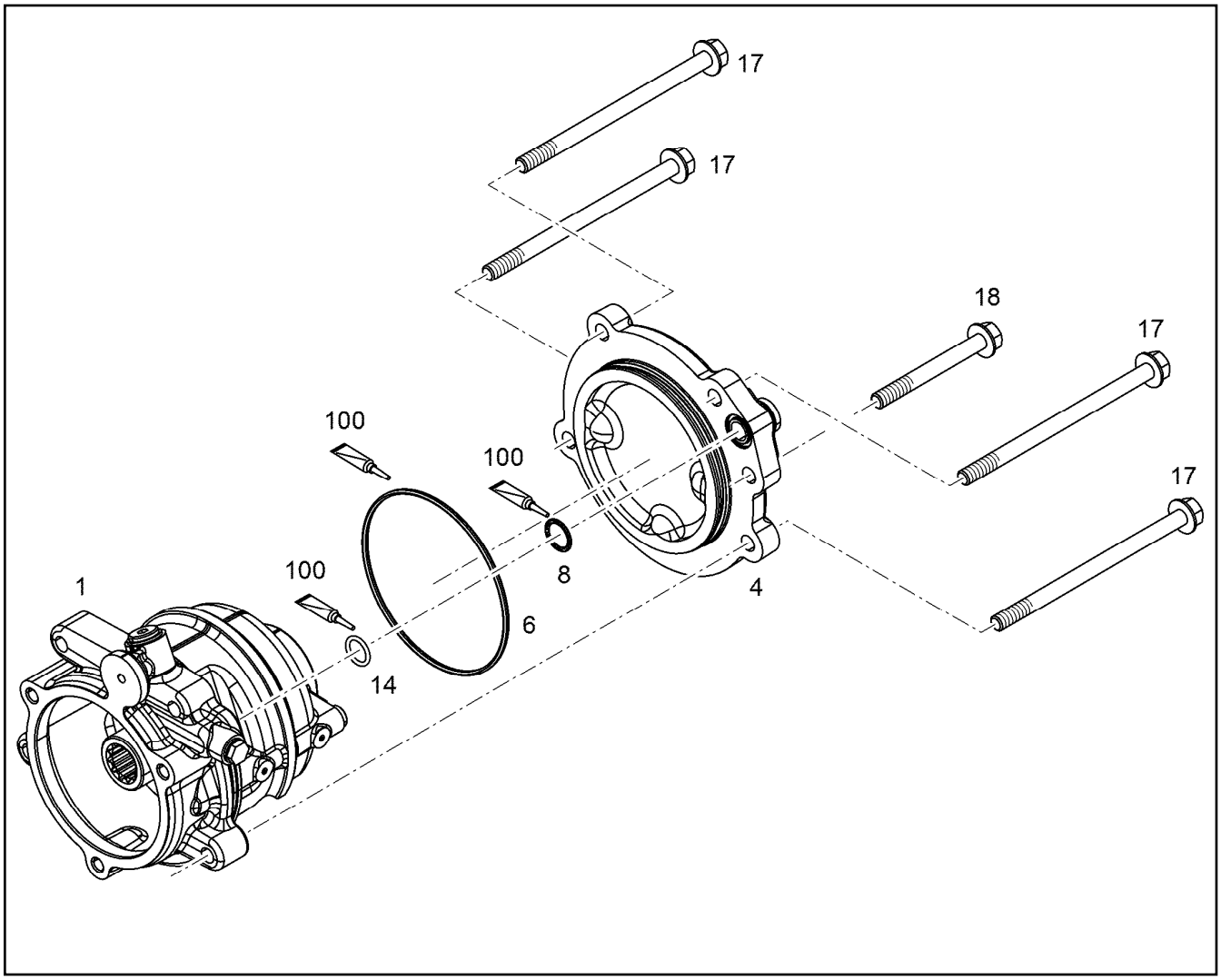

Pos.	Artikel	Menge	Bezeichnung	Description	Serie	K
1	11363994	1	ANTRIEB FUER HDP VORM. ⇨ ❑ 534	DRIVE FOR HPP PRE-ASS.		
4	9080083	1	DECKEL	COVER		
6	7380604	1	O-RING ISO 3601-1 117,07X3,53	O-RING	-2007140597	
8	10003192	1	O-RING 18X2	O-RING		
14	7380619	1	O-RING DIN 3771 15,00X2,50	O-RING		
17	10112718	4	SECHSKANTSCHRAUBE DIN 6921 M10X160	HEX SCREW		
18	10006131	1	SECHSKANTSCHRAUBE DIN 6921 M10X90 1	HEX SCREW		
100	10282622	1	FETT STABURAGS NBU 30/0,010kg	GREASE		

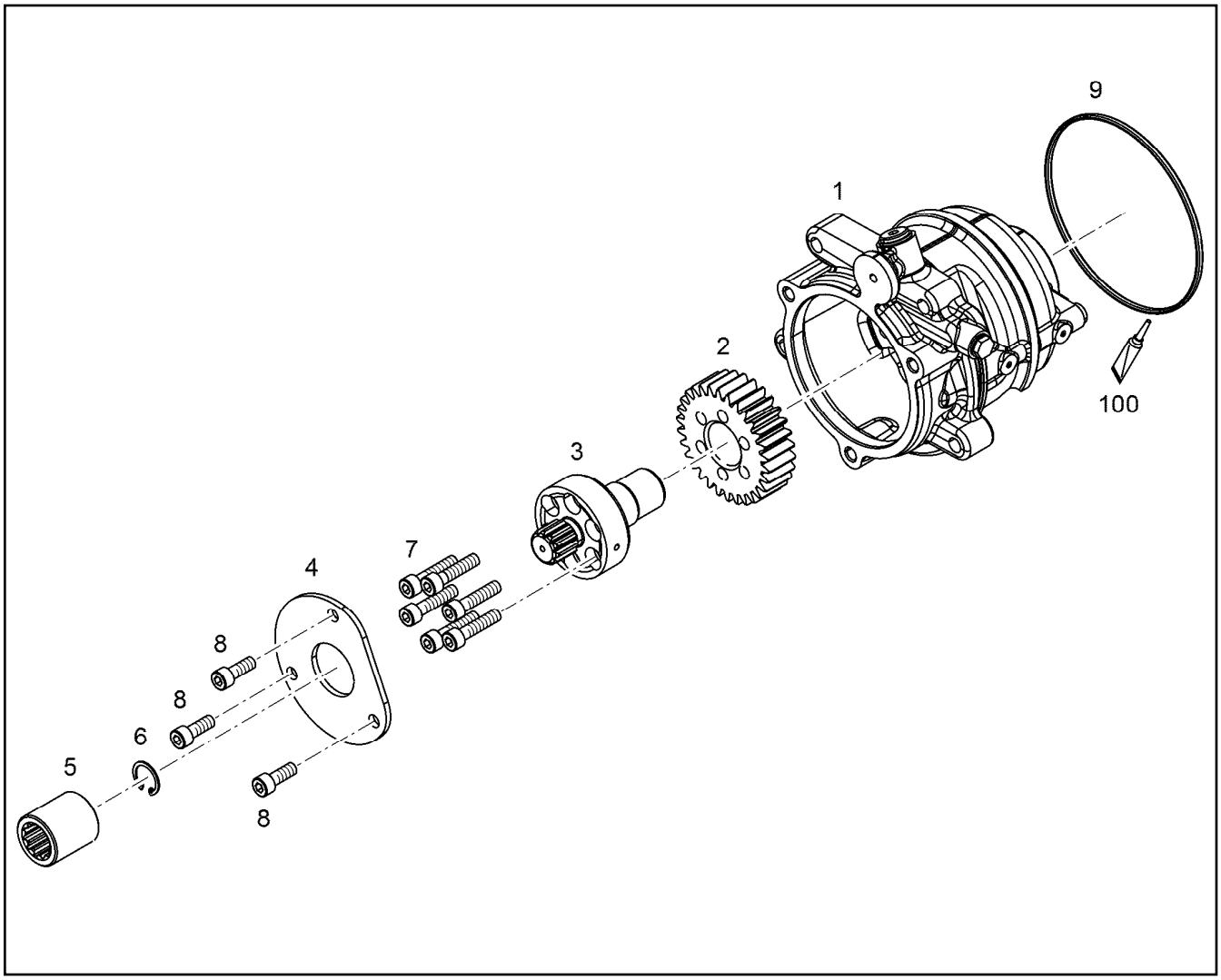

Pos.	Artikel	Menge	Bezeichnung	Description	Serie	K
1	10116150	1	GEHAEUSE VORM. ⇨ ❑ 535	HOUSING PRE-ASSEMBLED		6
2	10116096	1	ZAHNRAD Z=30 M=2,6	GEAR WHEEL		
2	10119855	1	ZAHNRAD Z=30 M=2,6	GEAR WHEEL		
3	9080600	1	ANTRIEBSWELLE	DRIVE SHAFT		
4	9080599	1	ANLAUFSCHEIBE 38X105X4	THRUST WASHER		
5	9078269	1	KUPPLUNGSHUELSE	COUPLING FERRULE		
6	4001209	1	SICHERUNGSRING DIN 47222	LOCKING RING		
7	4980388	6	ZYLINDERSCHRAUBE ISO 4762 M8X35 10.9	SOCKET HEAD SCREW		
8	404306808	3	ZYLINDERSCHRAUBE ISO 4762 M8X22 10.9	SOCKET HEAD SCREW		
9	7006516	1	O-RING 125X3	O-RING		
100	10282622	1	FETT STABURAGS NBU 30/0,010kg	GREASE		

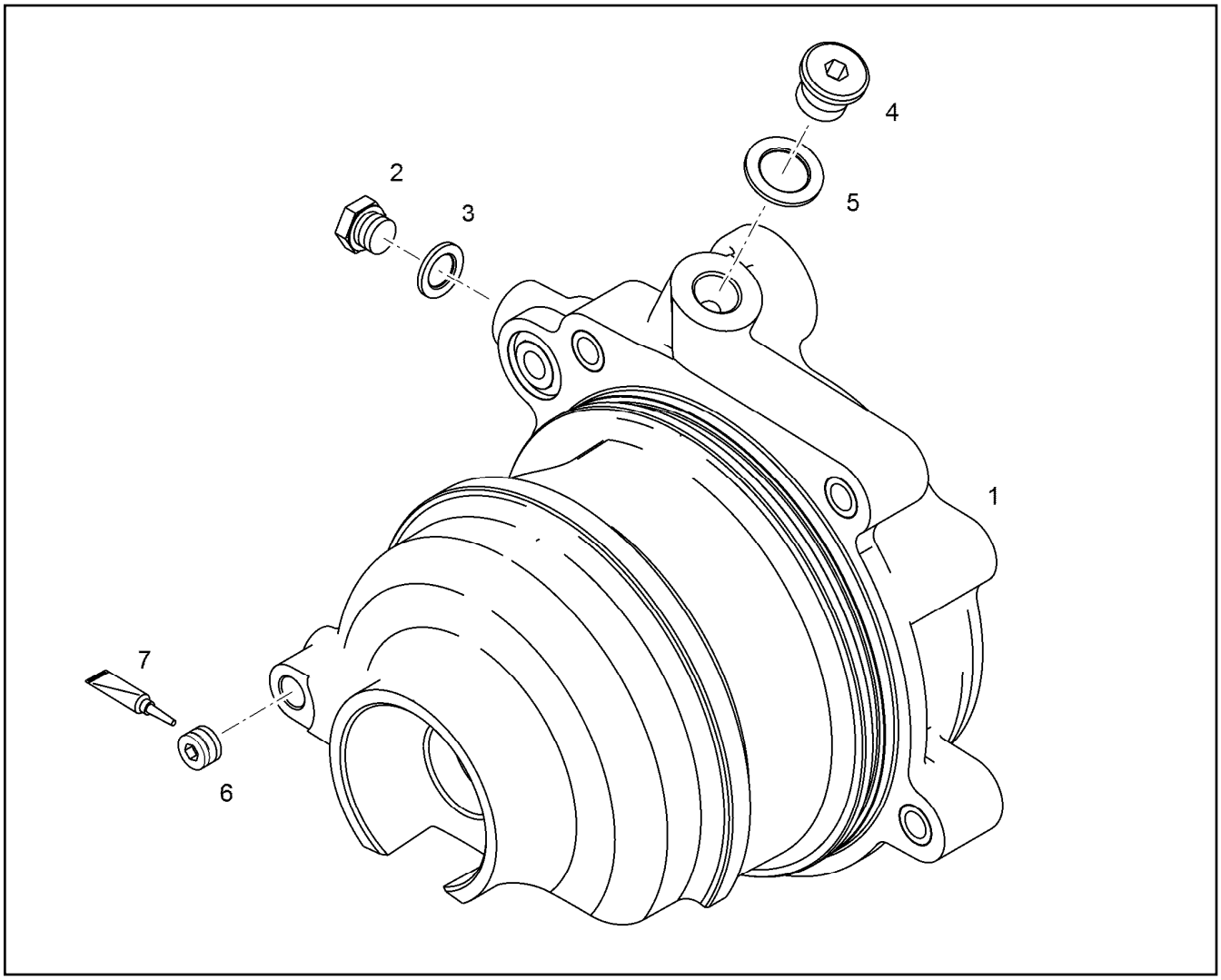

Pos.	Artikel	Menge	Bezeichnung	Description	Serie	K
1		1	GEHAEUSE VORM.	HOUSING PRE-ASSEMBLED		
2	4600134	1	VERSCHLUSSSCHRAUBE DIN 7604 A M10X1	SCREW PLUG		
3	10011864	1	DICHTRING 10,7X16X1,5	SEALING RING		
4	4041202	1	VERSCHLUSSSCHRAUBE DIN 908 M14X1,5	SCREW PLUG		
5	10011866	1	DICHTRING 14,7X22X1,5	SEALING RING		
6	4980245	1	VERSCHLUSSSCHRAUBE DIN 906 M10X1 St	SCREW PLUG		
7	8627609	1	DICHTUNGSMITTEL	SEALANT		

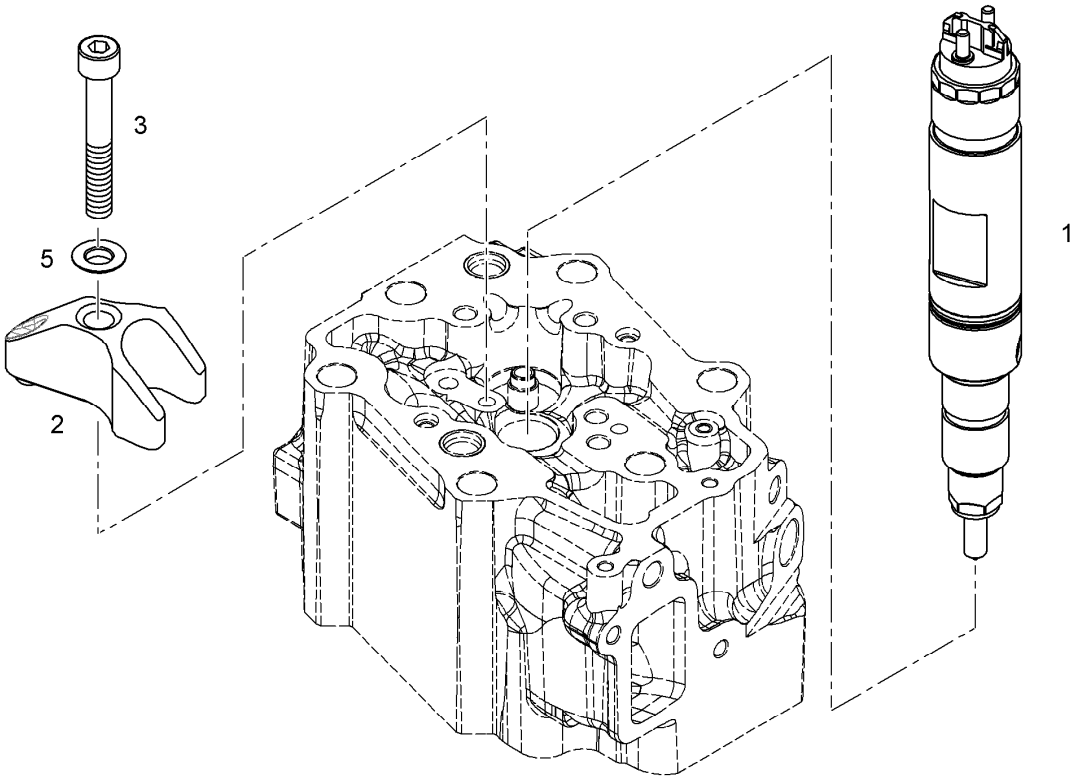

Pos.	Artikel	Menge	Bezeichnung	Description	Serie	K
1	10124950	1	RS EINSPRITZDUESE ⇨ ❑ 537	RK INJECTION NOZZLE		
2	9078321	1	PRATZE	JAW		
3	4980273	1	ZYLINDERSCHRAUBE ISO 4762 M8X55 10.9	SOCKET HEAD SCREW		
5	10036473	1	KUGELSCHEIBE C 8,4X17X3,2	SPHERICAL WASHER		

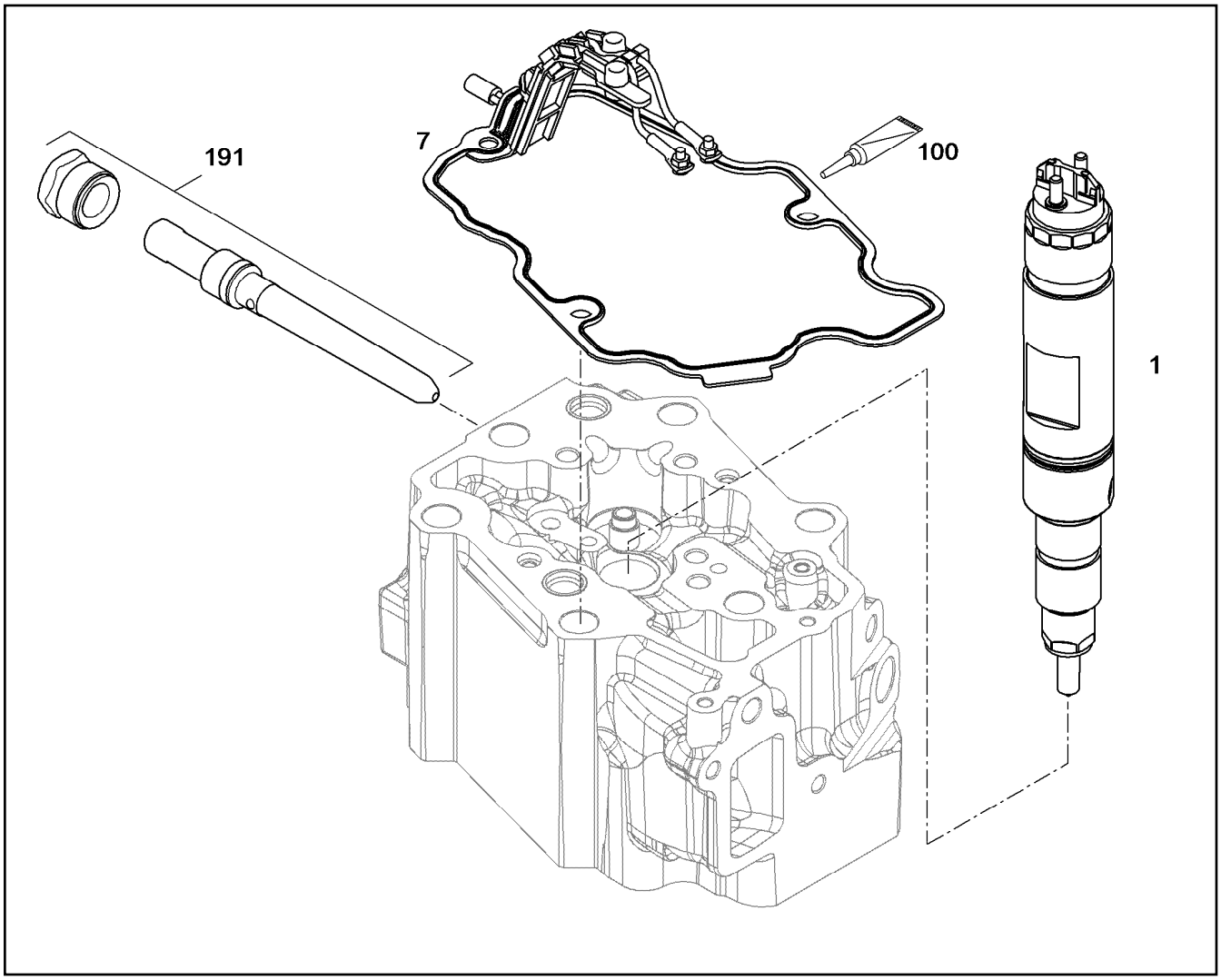

Pos.	Artikel	Menge	Bezeichnung	Description	Serie	K
1		1	EINSPRITZDUESE ⇨ ❑ 538	INJECTOR		
7	9079885	1	DICHTUNG 1,5 -40°C BIS +150°C	SEAL		
100	040710450	1	SCHMIERMITTEL-PASTE	LUBRICANT PASTE		
191	9078324	1	DRUCKROHRSTUTZEN ANBAU ⇨ ❑ 539	HIGH PRESSURE CONNECTOR A		

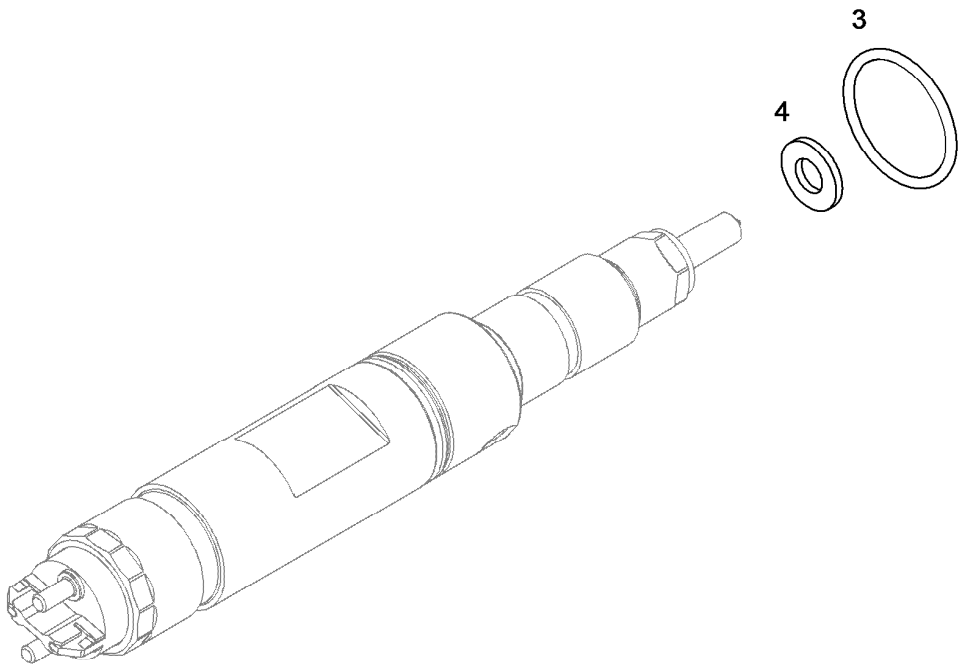

Pos.	Artikel	Menge	Bezeichnung	Description	Serie	K
3	10217777	1	O-RING 24X3	O-RING		
4	10442984	1	DICHTSCHEIBE 7X14,4X1,5	SHEET GASKET		

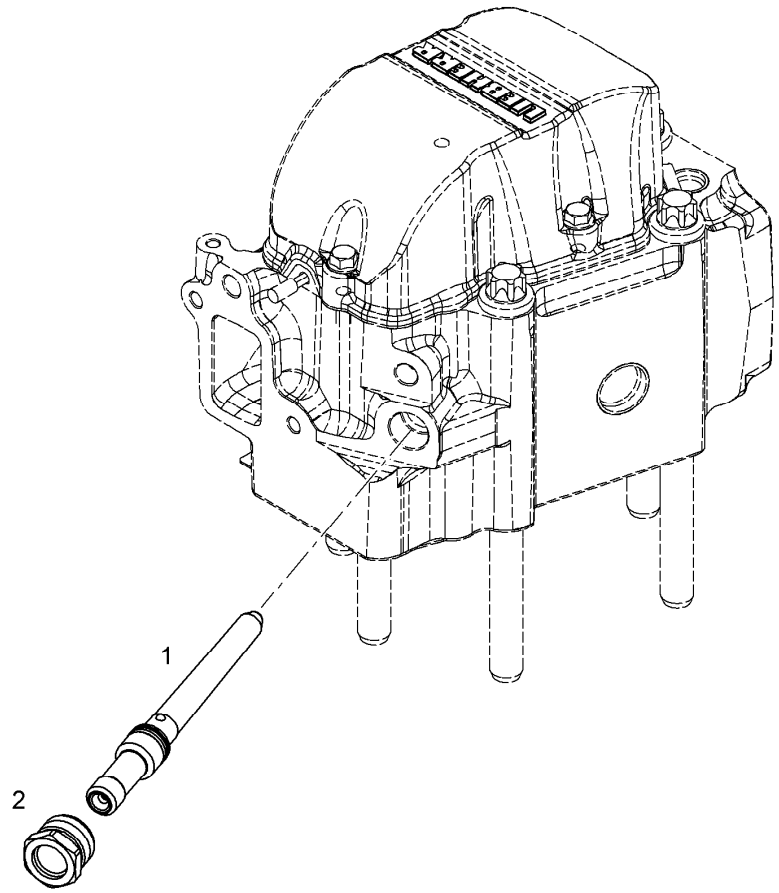

Pos.	Artikel	Menge	Bezeichnung	Description	Serie	K
1		1	DRUCKROHRSTUTZEN CR-INJEKTOR	HIGH PRESSURE CONNECTOR		
2	9078326	1	UEBERWURFMUTTER	BOX NUT		

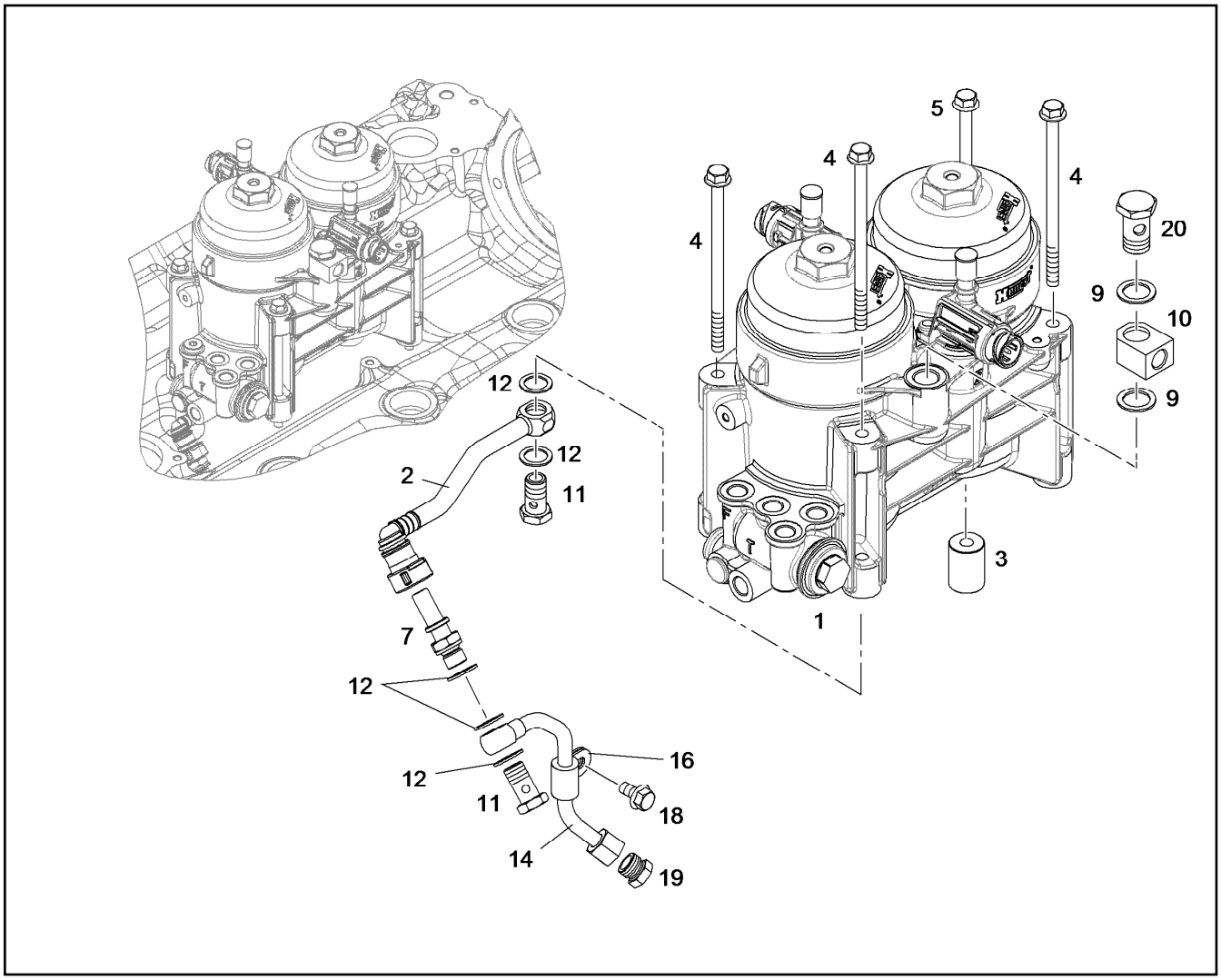

Pos.	Artikel	Menge	Bezeichnung	Description	Serie	K
1		1	KRAFTSTOFFFILTERMODUL OFF-ROAD BS ⇨ ❑ 541	FUEL FILTER MODULE		
2	10119000	1	KRAFTSTOFFLEITUNG	FUEL LINE		
3	10115863	1	DISTANZHUELSE 24X34X9	DISTANCE SLEEVE		1
4	10101543	3	SECHSKANTSCHRAUBE DIN 6921 M8X140	HEX SCREW		
5	10287572	1	SECHSKANTSCHRAUBE DIN 6921 M8X175 1	HEX SCREW		
7	10037655	1	EINSCHRAUBSTUTZEN DN 12 M14X1,5	SCREW-ON CONNECTION		
9	10011868	2	DICHTRING 18,7X26X1,5	SEALING RING		
10	10117507	1	ANSCHLUSSSTUECK	CONNECTION PIECE		
11	4079240	2	HOHLSCHRAUBE 10-3	HOLLOW SCREW		
12	10011866	5	DICHTRING 14,7X22X1,5	SEALING RING		
14	10117635	1	ROHRLEITUNG 10X1	PIPELINE		
16	7381628	1	SCHELLE DIN 3016-1 D1 10X20 W1-2-MVQ	CLAMP		
18	10009007	1	SECHSKANTSCHRAUBE DIN 6921 M8X25 8.	HEX SCREW		
19	10300881	1	VERSCHRAUBUNG ROV 10L M 16X1,5	FITTING		
20	4981226	1	HOHLSCHRAUBE 15	HOLLOW SCREW		

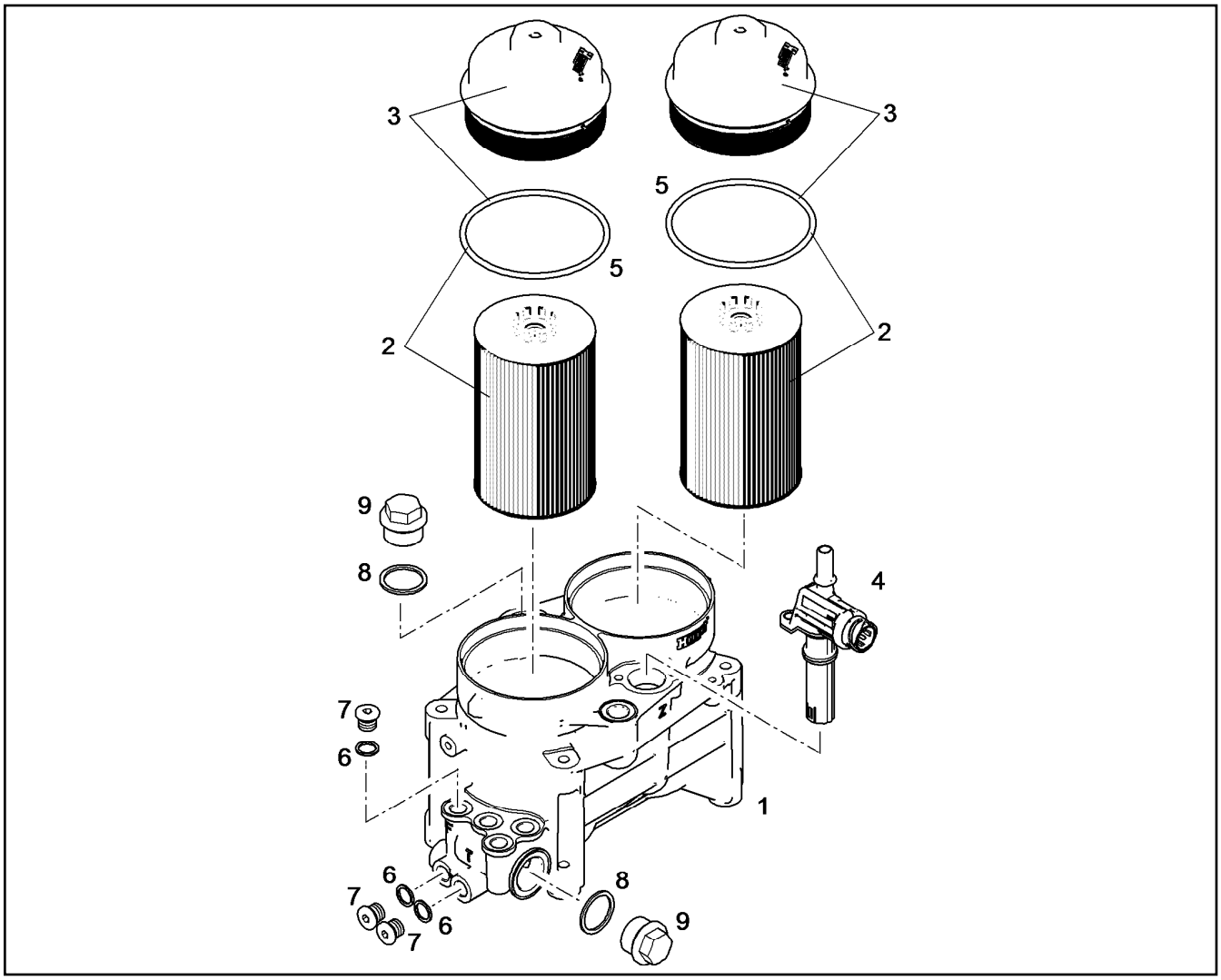

Pos.	Artikel	Menge	Bezeichnung	Description	Serie	K
1		1	GEHAEUSE	HOUSING		
2	10289138	2	KRAFTSTOFFFILTEREINSATZ VORM. 3-5µm	FUEL FILTER INSERT PRE-ASS.		
3	10039124	2	DECKEL	COVER		
4	10488927	1	KRAFTSTOFFHEIZER	FUEL HEATER		
5	10289140	2	O-RING 100,00X4,00	O-RING		
6	4900262	3	DICHTRING DIN 7603 A 14X20	SEALING RING		
7	4041202	3	VERSCHLUSSSCHRAUBE DIN 908 M14X1,5	SCREW PLUG		
8	7101021	2	DICHTRING DIN 7603 A 30X36X2	SEALING RING		
9	11110171	2	VERSCHLUSSSCHRAUBE DIN 7604 M30X1,5	SCREW PLUG		

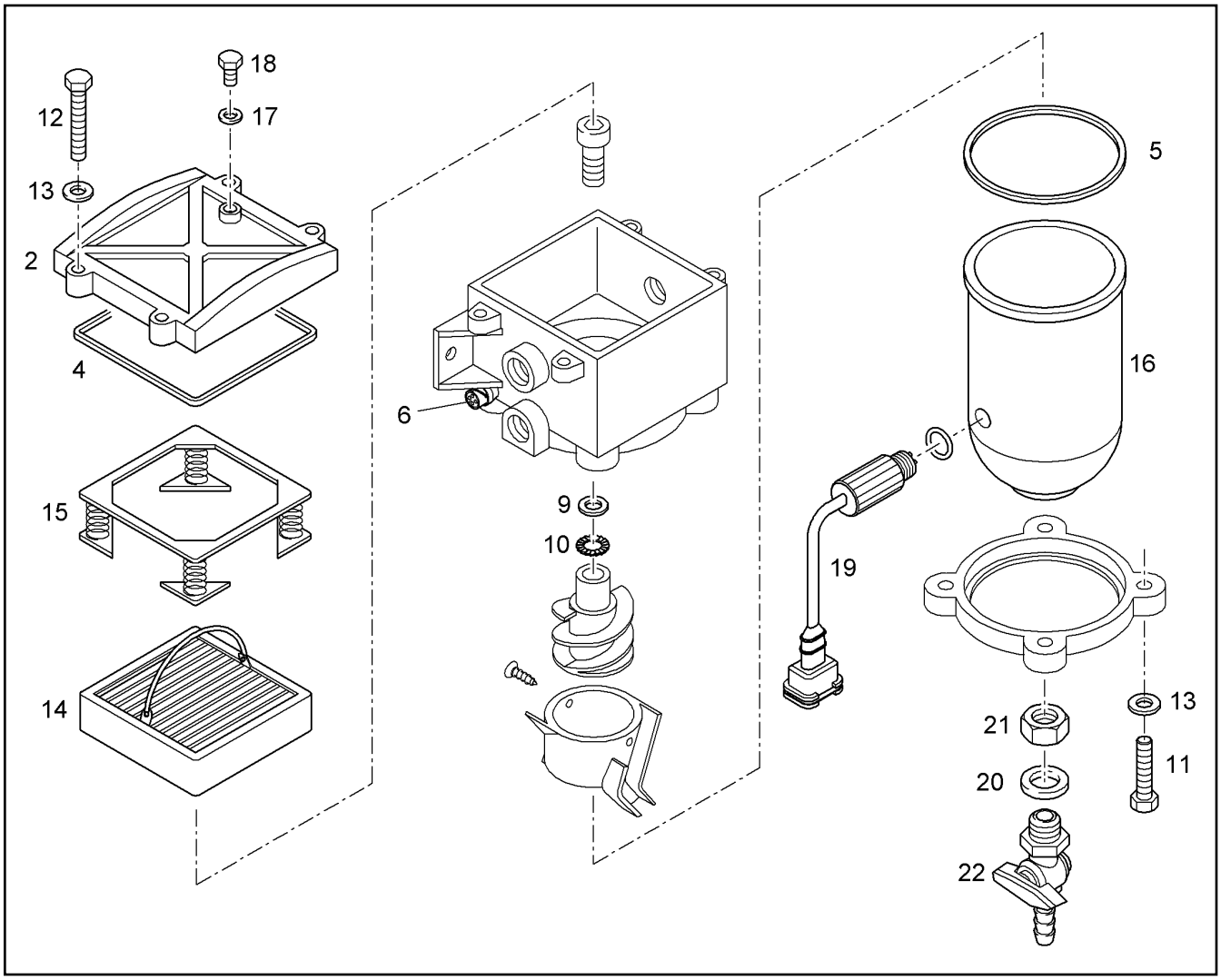

Pos.	Artikel	Menge	Bezeichnung	Description	Serie	K
2	7027755	1	DECKEL	COVER		
4	10294171	1	DECKELDICHTUNG	COVER SEAL		
5	10294170	1	BOWLENDICHTUNG	BOWLEN SEALING		
6	10331960	1	KABELGARNITUR	CABLE FITTINGS		
9	10289803	1	SCHEIBE 8 300HV	WASHER		
10	10021707	1	SCHNORRSICHERUNG	FUSE		
11	4900539	4	SECHSKANTSCHRAUBE ISO 4017 M6X25 8.	HEX SCREW		
12	4901743	4	SECHSKANTSCHRAUBE ISO 4017 M6X30 A4	HEX SCREW		
13	4980154	8	SCHEIBE A 6,4 200HV	WASHER		
14	553183708	1	FILTERELEMENT	FILTER ELEMENT		
15	10032001	1	FEDERKASSETTE	SPRING CASSETTE		
16	10331395	1	BOWLE	BOWL		
17	11696082	1	FLACHDICHTRING 6,7X10X1	FLAT SEALING RING		
18	11696080	1	ENTLUEFTUNGSSCHRAUBE	VENTILATION SCREW		
19	10331335	1	WASSERSONDE	WATER SENSOR		
20	10294172	1	O-RING 13X2,5	O-RING		
21	11005554	1	ZWEILOCHMUTTER	TWO-HOLE NUT		
22	11696074	1	ABLASSHAHN	DRAIN TAP		

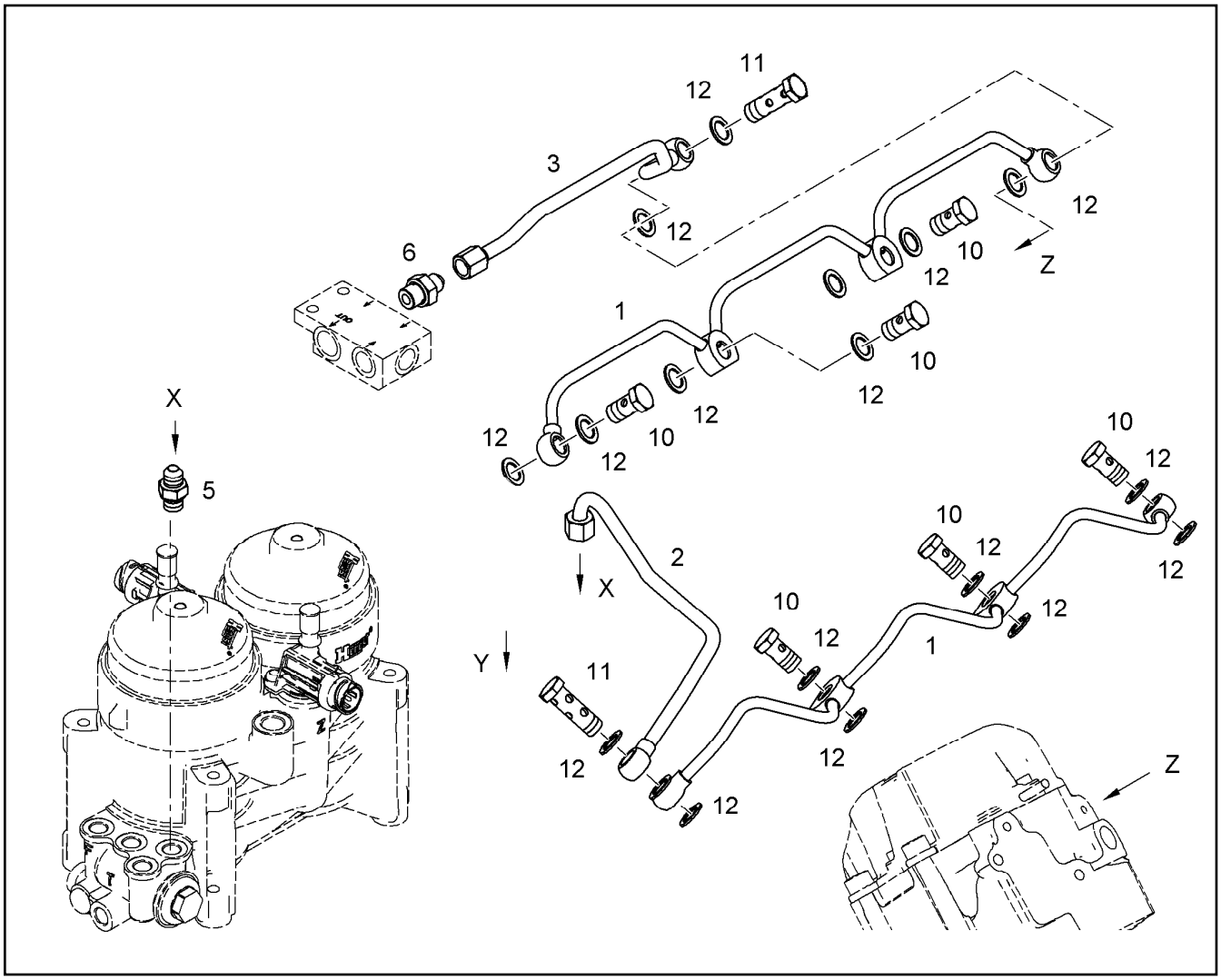

Pos.	Artikel	Menge	Bezeichnung	Description	Serie	K
1	9078555	2	LECKOELLEITUNG	OVERFLOW-OIL LINE		
2	10118896	1	LECKOELLEITUNG 10X1	OVERFLOW-OIL LINE		
3	10118897	1	LECKOELLEITUNG 10X1	OVERFLOW-OIL LINE		
5	10021563	1	VERSCHRAUBUNG GE 10 M14X1,5/9/16-18	FITTING		
6	10028570	1	VERSCHRAUBUNG GE 10 M16X1,5/9/16-18	FITTING		
10	4079240	6	HOHLSCHRAUBE 10-3	HOLLOW SCREW		
11	7381797	2	DOPPELHOHLSCHRAUBE 10-6	DOUBLE BANJO BOLT		
12	10011866	18	DICHTRING 14,7X22X1,5	SEALING RING		

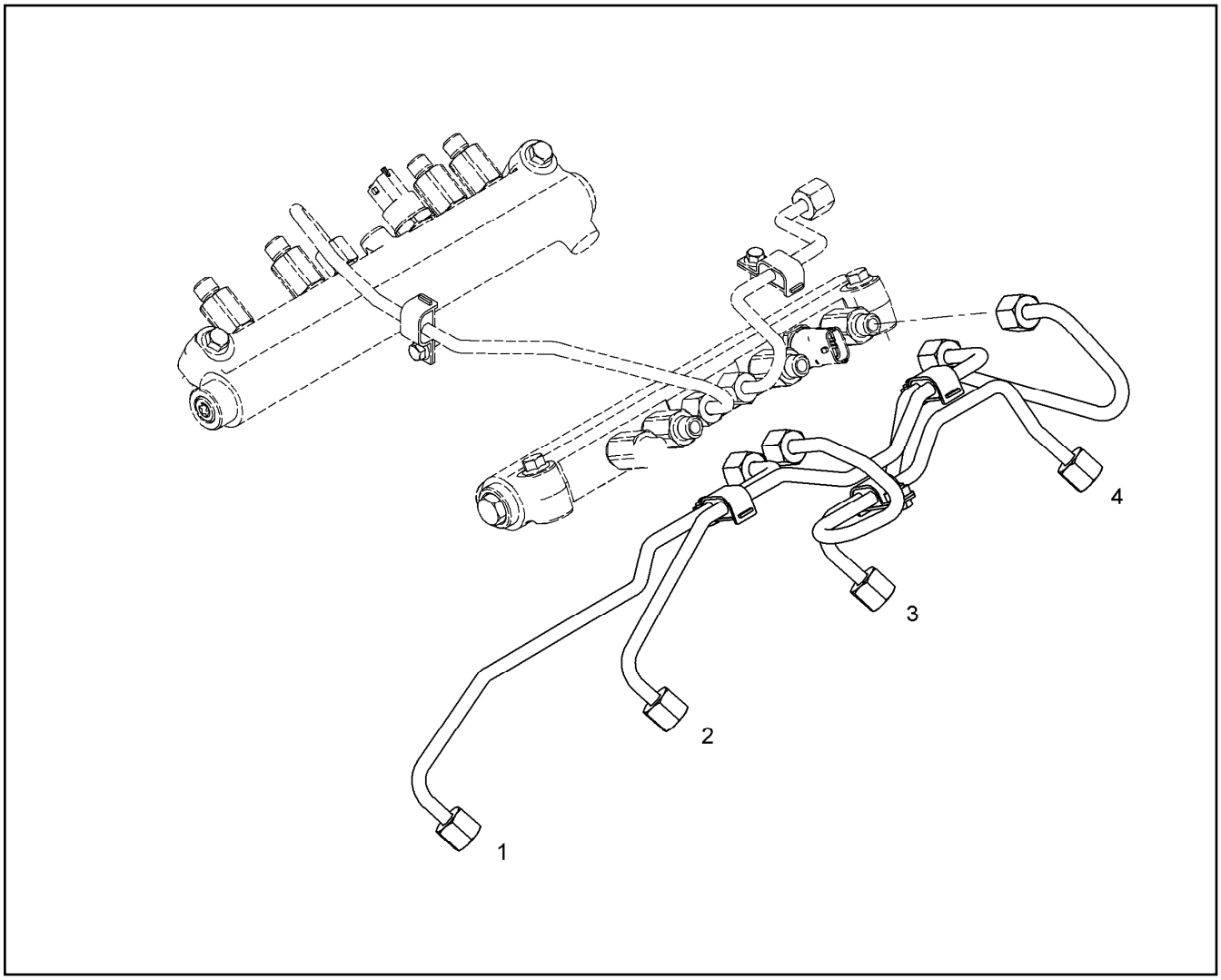

Pos.	Artikel	Menge	Bezeichnung	Description	Serie	K
1		1	EINSPRITZLEITUNG	INJECTION LINE		
2		1	EINSPRITZLEITUNG	INJECTION LINE		
3		1	EINSPRITZLEITUNG	INJECTION LINE		
4		1	EINSPRITZLEITUNG	INJECTION LINE		

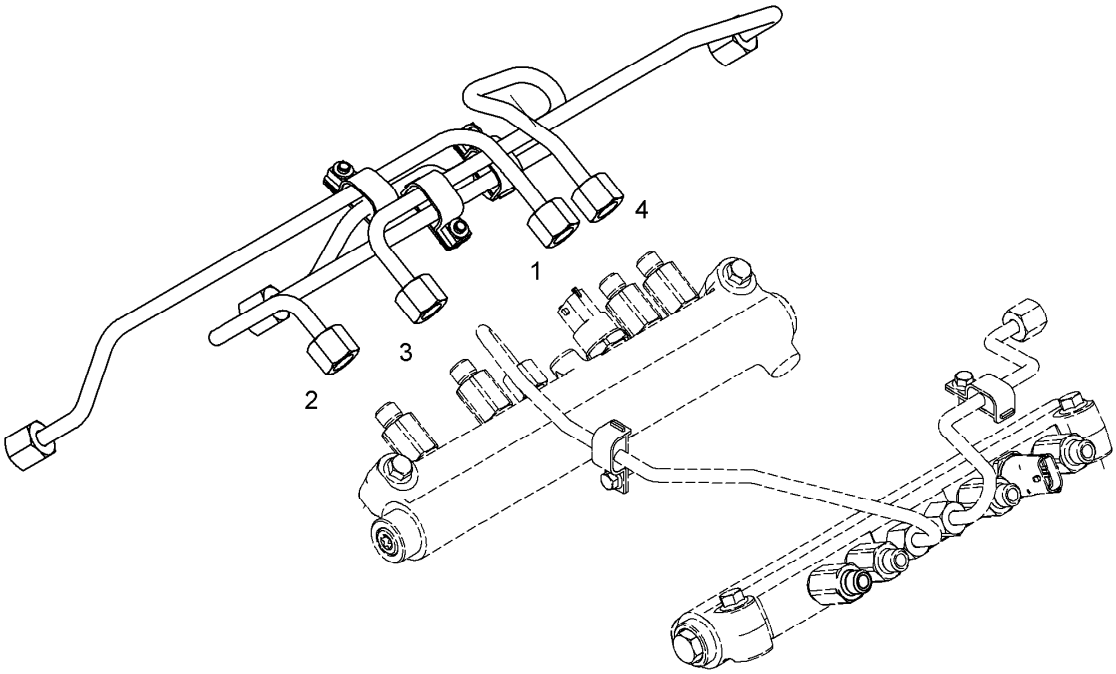

Pos.	Artikel	Menge	Bezeichnung	Description	Serie	K
1		1	EINSPRITZLEITUNG	INJECTION LINE		
2		1	EINSPRITZLEITUNG	INJECTION LINE		
3		1	EINSPRITZLEITUNG	INJECTION LINE		
4		1	EINSPRITZLEITUNG	INJECTION LINE		

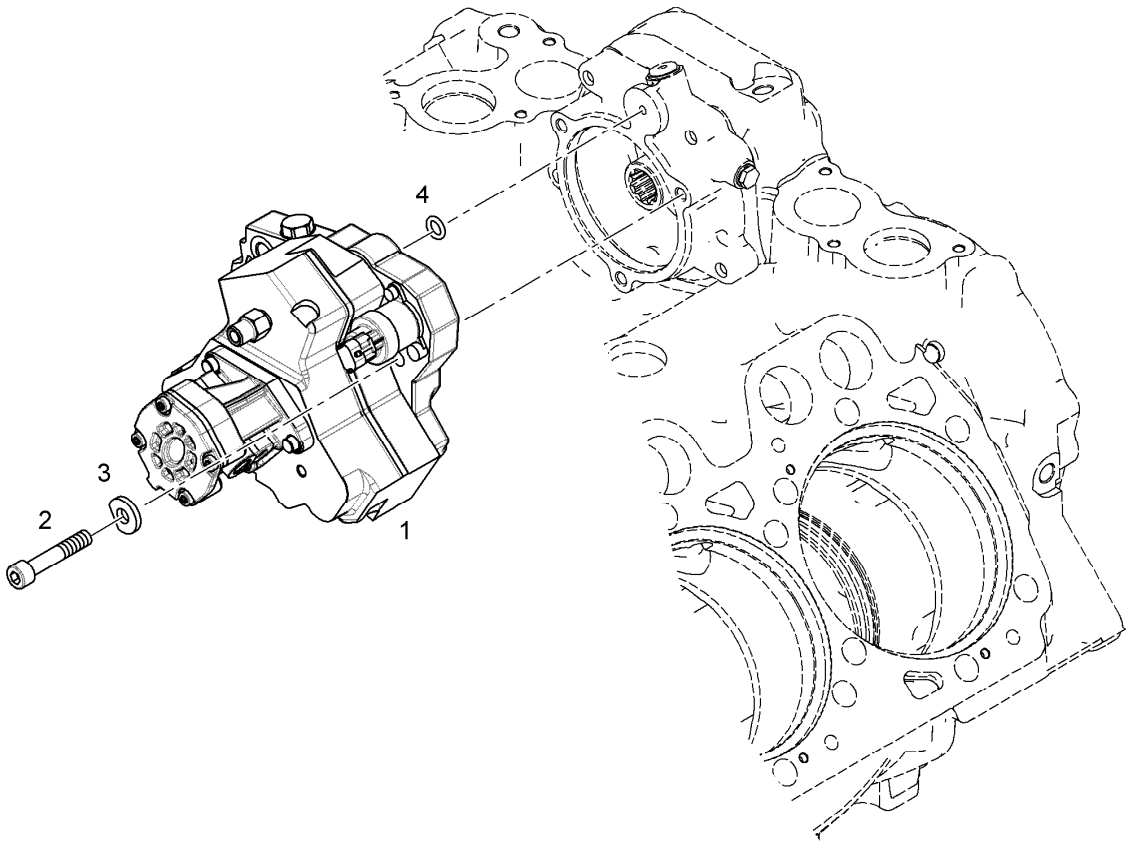

Pos.	Artikel	Menge	Bezeichnung	Description	Serie	K
1		1	HOCHDRUCKPUMPE VORM. ⇨ ❑ 547	HIGH PRESSURE PUMP PRE-AS		6
2	4001622	3	ZYLINDERSCHRAUBE ISO 4762 M10X55 10.	SOCKET HEAD SCREW		
3		3	SCHEIBE 10,5X25X4	WASHER		
4	7381417	1	O-RING DIN 3771 10X3	O-RING		

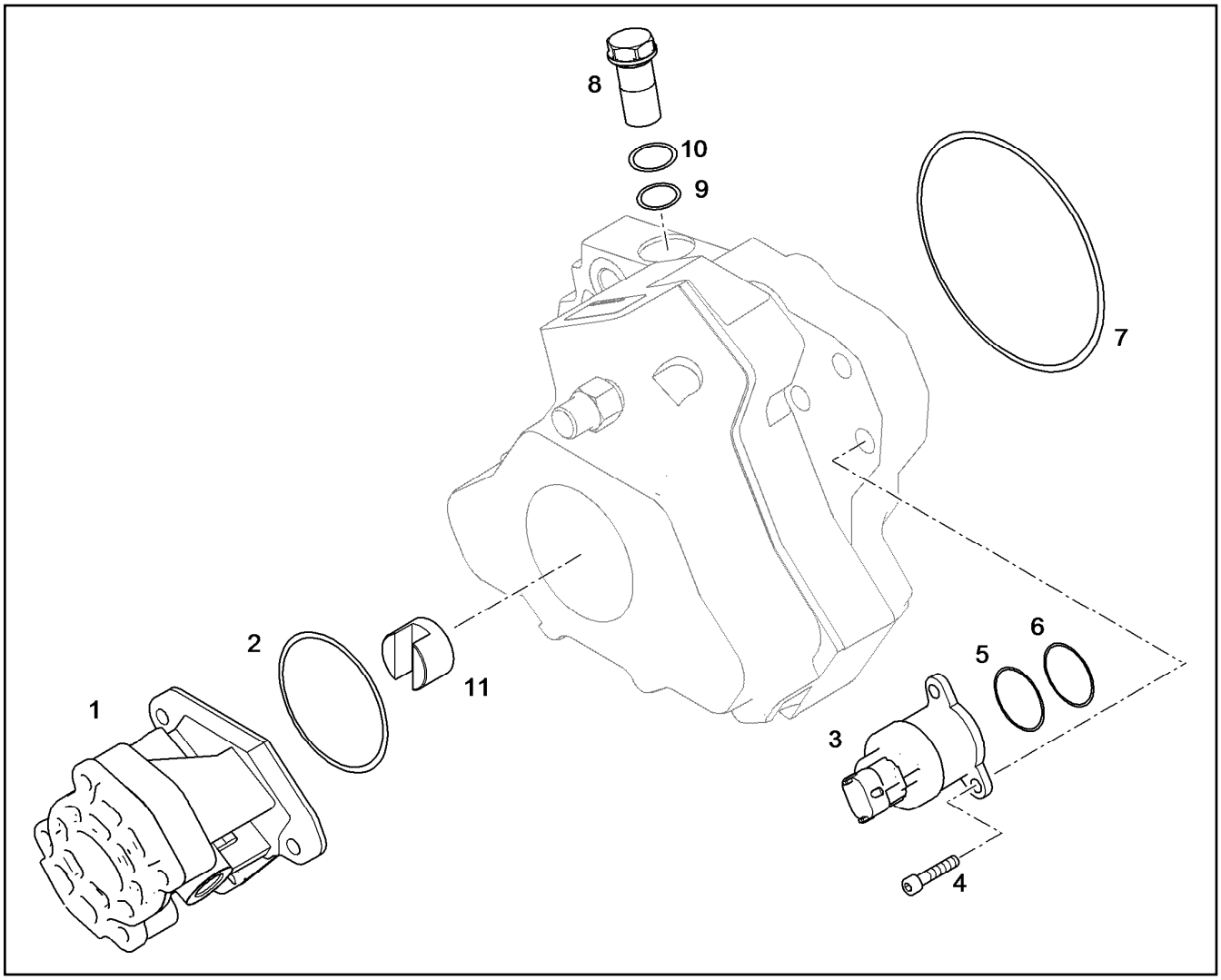

Pos.	Artikel	Menge	Bezeichnung	Description	Serie	K
1	10116343	1	VORFOERDERPUMPE	PREFEEDING PUMP		
2	10040400	1	O-RING	O-RING		
3	10331907	1	ZUMESSVENTIL	DOSING VALVE		
4	10664996	3	SCHRAUBE M5X20	SCREW		
5	10664997	1	O-RING 9X2	O-RING		
6	10664998	1	O-RING 11X2	O-RING		
7	7381192	1	O-RING DIN 3771 100X3	O-RING		
8	10664993	1	UEBERSTROEMVENTIL	OVERFLOW VALVE		
9	10664994	1	O-RING 8X2	O-RING		
10	10664995	1	DICHTRING	SEALING RING		
11	10664999	1	KUPPLUNG	COUPLING		

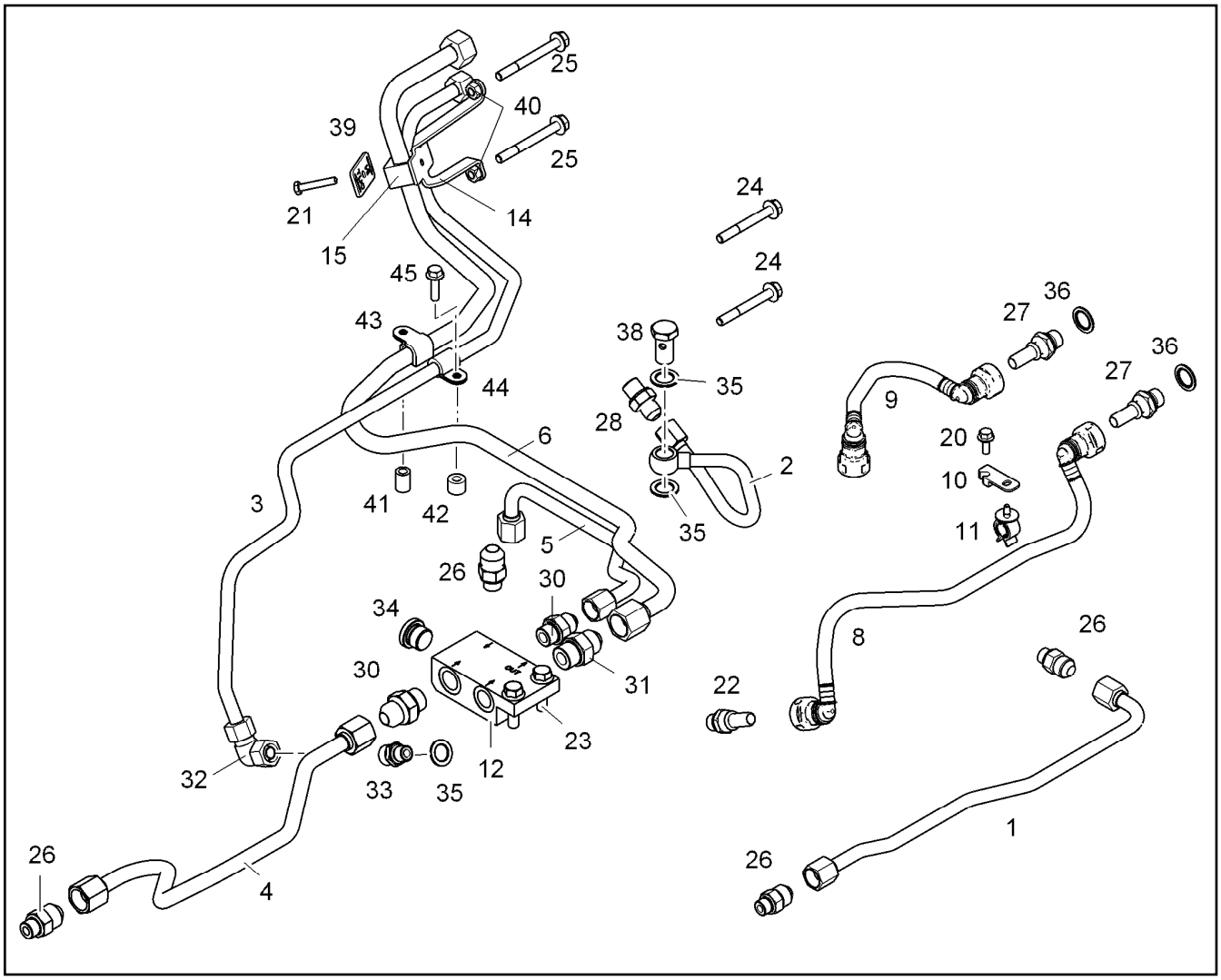

Pos.	Artikel	Menge	Bezeichnung	Description	Serie	K
1	10117241	1	KRAFTSTOFFLEITUNG 12X1	FUEL LINE		
2	10118444	1	KRAFTSTOFFLEITUNG 10X1	FUEL LINE		
3	10132667	1	KRAFTSTOFFLEITUNG 12X1	FUEL LINE		
4	10118446	1	KRAFTSTOFFLEITUNG 12X1	FUEL LINE		
5	10123092	1	KRAFTSTOFFLEITUNG 12X1	FUEL LINE		
6	10132668	1	KRAFTSTOFFLEITUNG 15X1,5	FUEL LINE		
8	10121291	1	KRAFTSTOFFLEITUNG 12,5X1,25	FUEL LINE		
9	10121292	1	KRAFTSTOFFLEITUNG 12,5X1,25	FUEL LINE		
10	10121294	1	HALTER	HOLDER		
11	10218369	1	SCHLAUCHHALTER 10-14	HOSE HOLDER		
12	10122787	1	VERTEILERBLOCK	DISTRIBUTOR BLOCK		
14	10124863	1	HALTER	HOLDER		
15	10356261	2	ROHRSCHELLE d=15-12	PIPE CLAMP		
20	10018711	1	SECHSKANTSCHRAUBE DIN 6921 M6X20 8.	HEX SCREW		
21	11656240	1	SECHSKANTSCHRAUBE DIN 6921 M6X40 8.	HEX SCREW		
22	10037655	1	EINSCHRAUBSTUTZEN DN 12 M14X1,5	SCREW-ON CONNECTION		
23	10007782	2	SECHSKANTSCHRAUBE DIN 6921 M8X30 8.	HEX SCREW		
24	10100304	2	SECHSKANTSCHRAUBE DIN 6921 M8X65 8.	HEX SCREW		
25	10035576	2	SECHSKANTSCHRAUBE DIN 6921 M8X75 1	HEX SCREW		
26	10813939	4	VERSCHRAUBUNG GE 12 M14X1,5/3/4-16	FITTING		
27	10115830	2	EINSCHRAUBSTUTZEN M16X1,5 DN12	SCREW-ON CONNECTION		
28	10813936	1	VERSCHRAUBUNG GE 10 M14X1,5/9/16-18	FITTING		
30	10813941	2	VERSCHRAUBUNG GE 12 M18X1,5/3/4-16	FITTING		
31	10813943	1	VERSCHRAUBUNG GE 14,15,16 M22X1,5/7/8	FITTING		
32	10429974	1	VERSCHRAUBUNG WE 12 M18X1,5	FITTING		
33	11006188	1	VERSCHRAUBUNG GE 12L M14X1,5	FITTING		

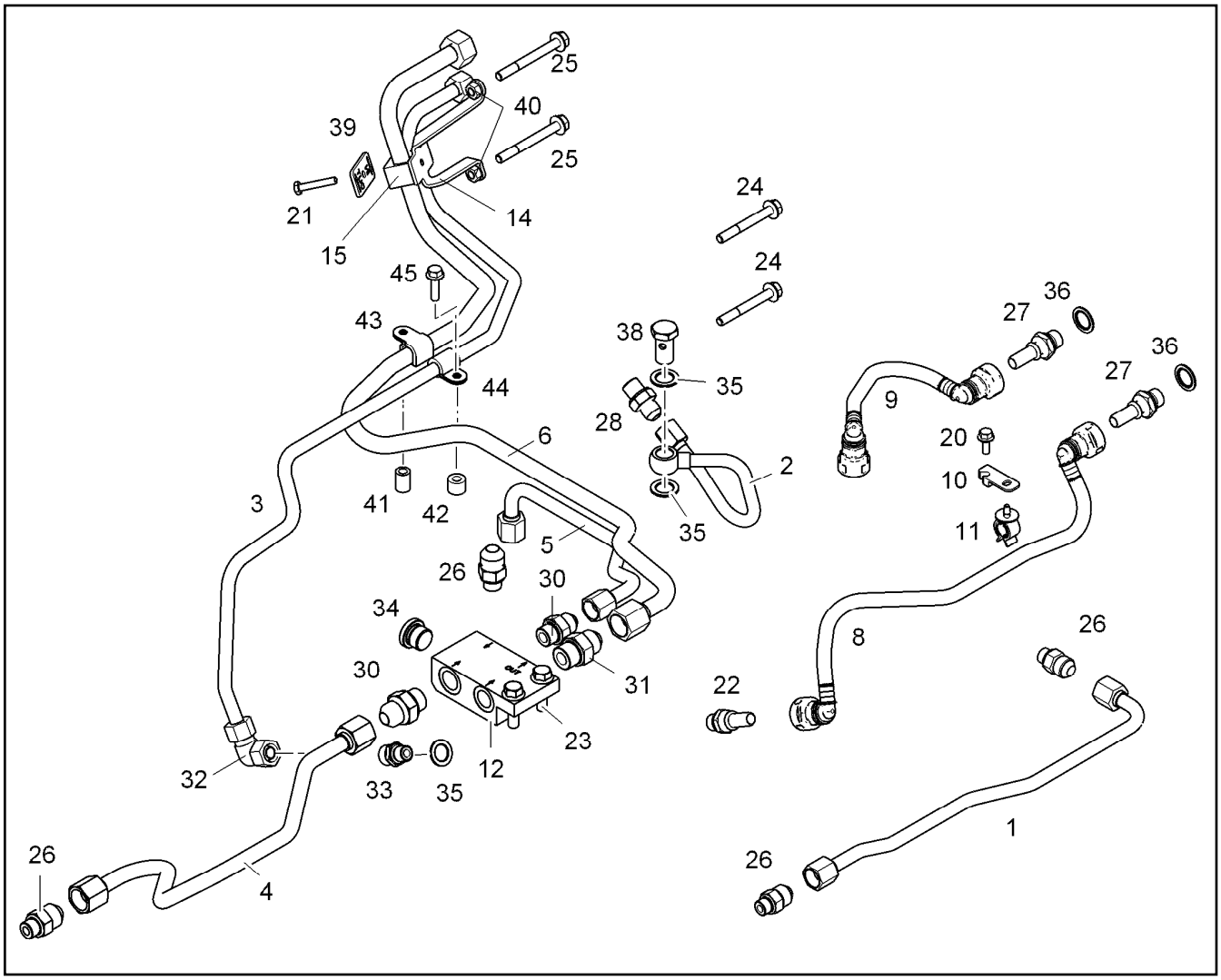

Pos.	Artikel	Menge	Bezeichnung	Description	Serie	K
34	7380688	1	VERSCHLUSSSCHRAUBE VSTI M18X1,5	SCREW PLUG		
35	10011866	3	DICHTRING 14,7X22X1,5	SEALING RING		
36	10011867	2	DICHTRING 16,7X24X1,5	SEALING RING		
38	4079240	1	HOHLSCHRAUBE 10-3	HOLLOW SCREW		
39	10133879	1	BLECH	PLATE		
40	4000381	2	SECHSKANTMUTTER M8	HEX NUT		
41	9074404	1	DISTANZHUELSE 8,5X15X22	DISTANCE SLEEVE		
42	10118828	1	DISTANZHUELSE 9X18X14	DISTANCE SLEEVE		6
43	7382085	1	SCHELLE DIN 3016-1 D1 16X20 W1-2-MVQ	CLAMP		
44	7381629	1	SCHELLE DIN 3016-1 D1 12X20 W1-2-MVQ	CLAMP		
45	10007782	1	SECHSKANTSCHRAUBE DIN 6921 M8X30 8.	HEX SCREW		

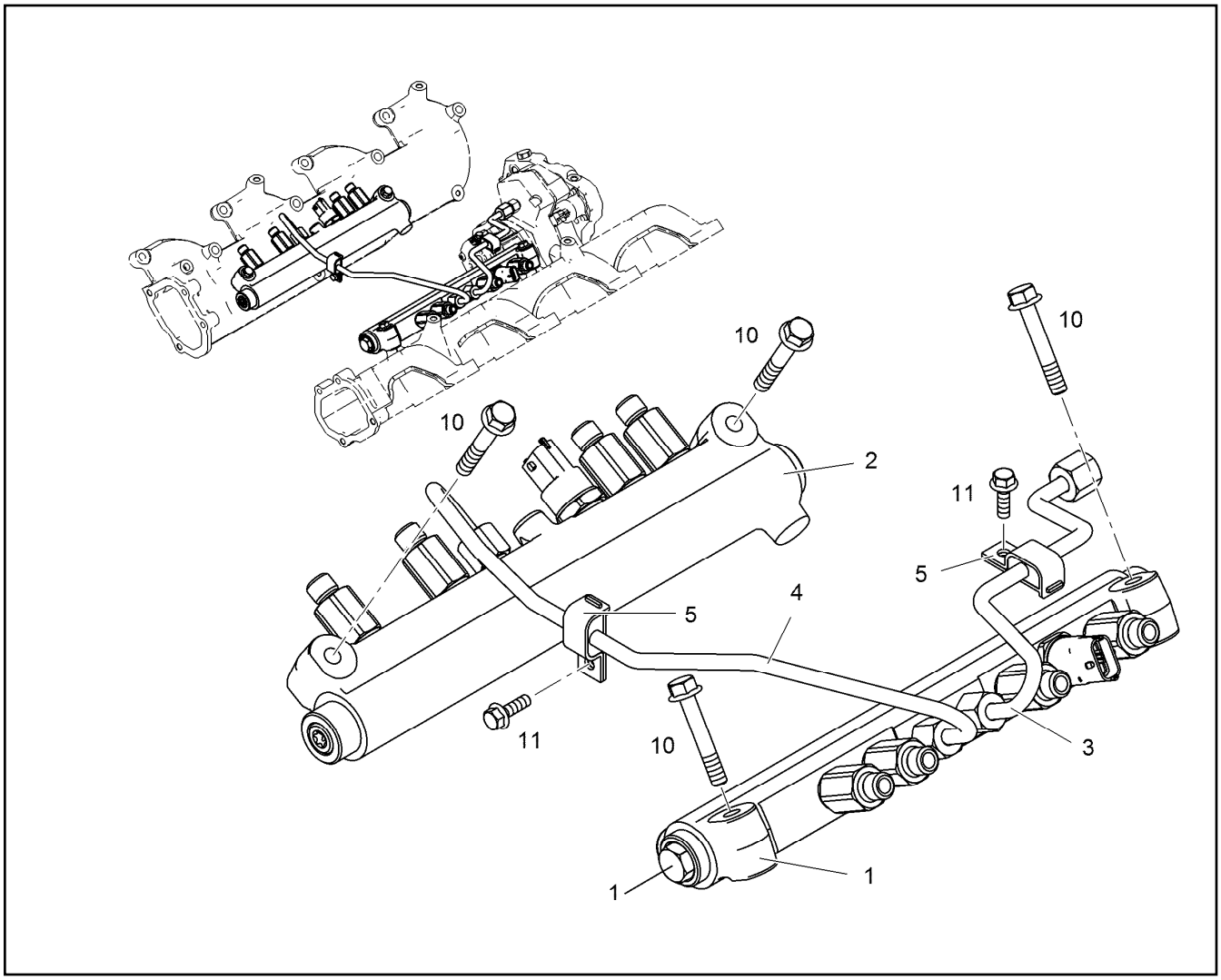

Pos.	Artikel	Menge	Bezeichnung	Description	Serie	K
1	10116119	1	DRUCKROHR RAIL LINKS OHNE DFB	HIGH PRESSURE RAIL LEFT		
2	10116120	1	DRUCKROHR RAIL RECHTS OHNE DFB	HIGH PRESSURE RAIL RIGHT		
3	10119365	1	DRUCKLEITUNG	PRESSURE LINE		
4	10119366	1	DRUCKLEITUNG	PRESSURE LINE		
5	10222743	2	ROHRSCHELLE	PIPE CLAMP		
10	10005073	4	SECHSKANTSCHRAUBE DIN 6921 M8X50 8.	HEX SCREW		
11	407350208	2	SECHSKANTSCHRAUBE DIN 6921 M6X16 8.	HEX SCREW		

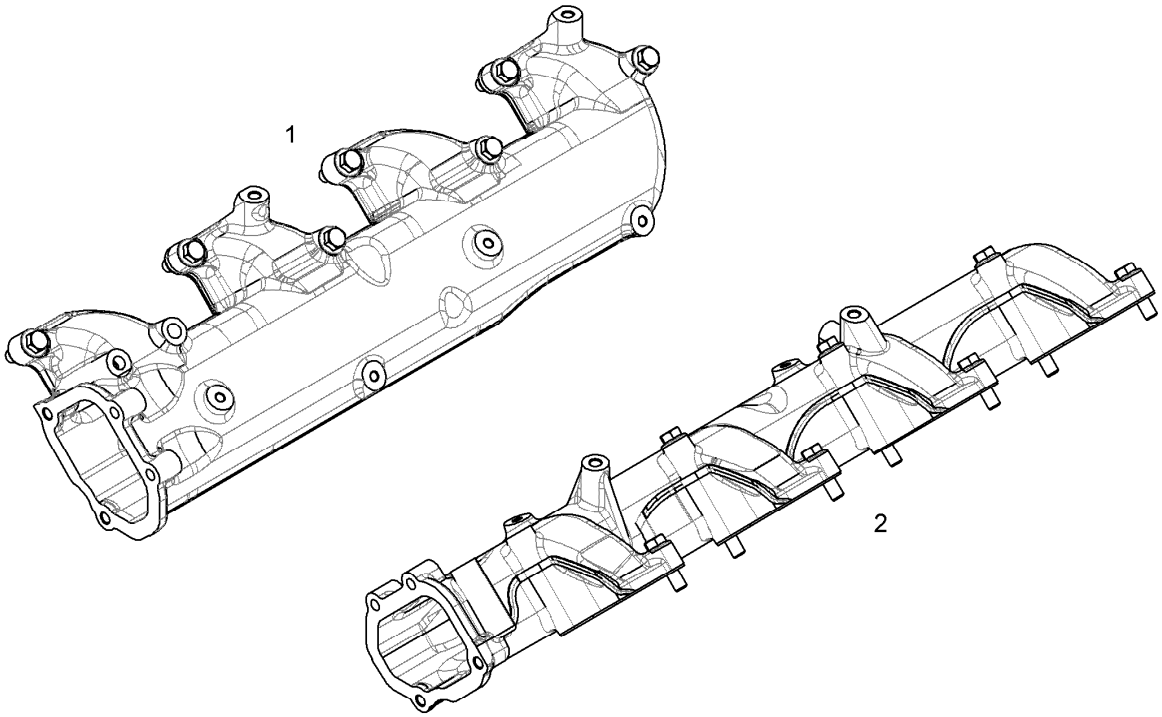

Pos.	Artikel	Menge	Bezeichnung	Description	Serie	K
1		1	LUFTANSAUGUNG RECHTS ⇨ ❑ 552	AIR INTAKE RIGHT		
2		1	LUFTANSAUGUNG LINKS ⇨ ❑ 553	AIR INTAKE LEFT		

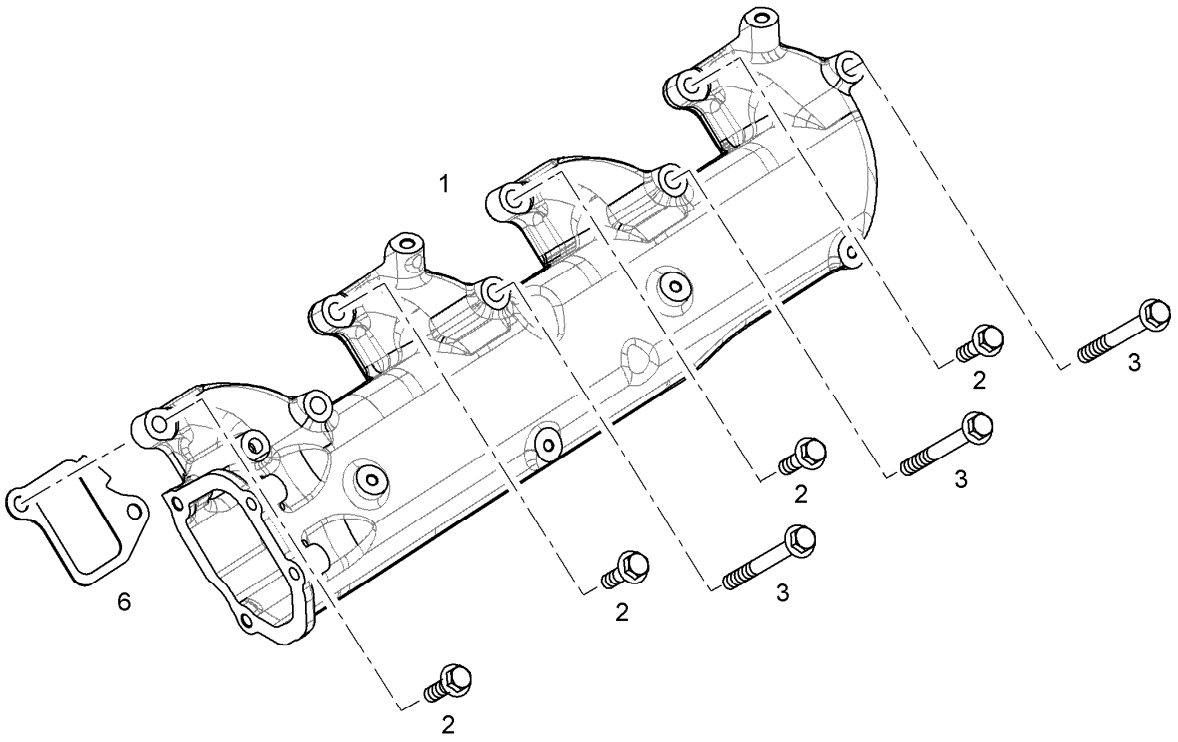

Pos.	Artikel	Menge	Bezeichnung	Description	Serie	K
1	9079036	1	LUFTANSAUGROHR RECHTS	AIR INTAKE PIPE RIGHT		
2	10035578	4	SECHSKANTSCHRAUBE DIN 6921 M10X35 1	HEX SCREW		
3	10035581	3	SECHSKANTSCHRAUBE DIN 6921 M10X100	HEX SCREW		
6	9078337	4	DICHTUNG 1,5	SEAL		

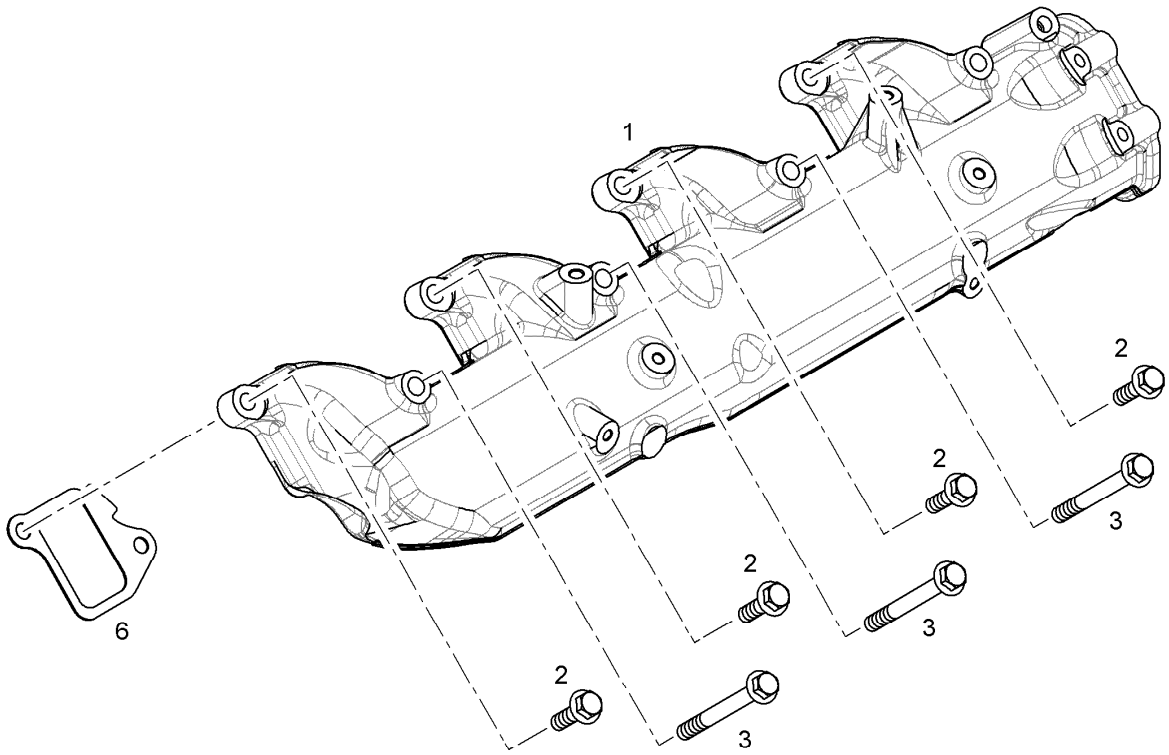

Pos.	Artikel	Menge	Bezeichnung	Description	Serie	K
1	9079037	1	LUFTANSAUGROHR LINKS	AIR INTAKE PIPE LEFT		
2	10035578	4	SECHSKANTSCHRAUBE DIN 6921 M10X35 1	HEX SCREW		
3	10035581	3	SECHSKANTSCHRAUBE DIN 6921 M10X100	HEX SCREW		
6	9078337	4	DICHTUNG 1,5	SEAL		

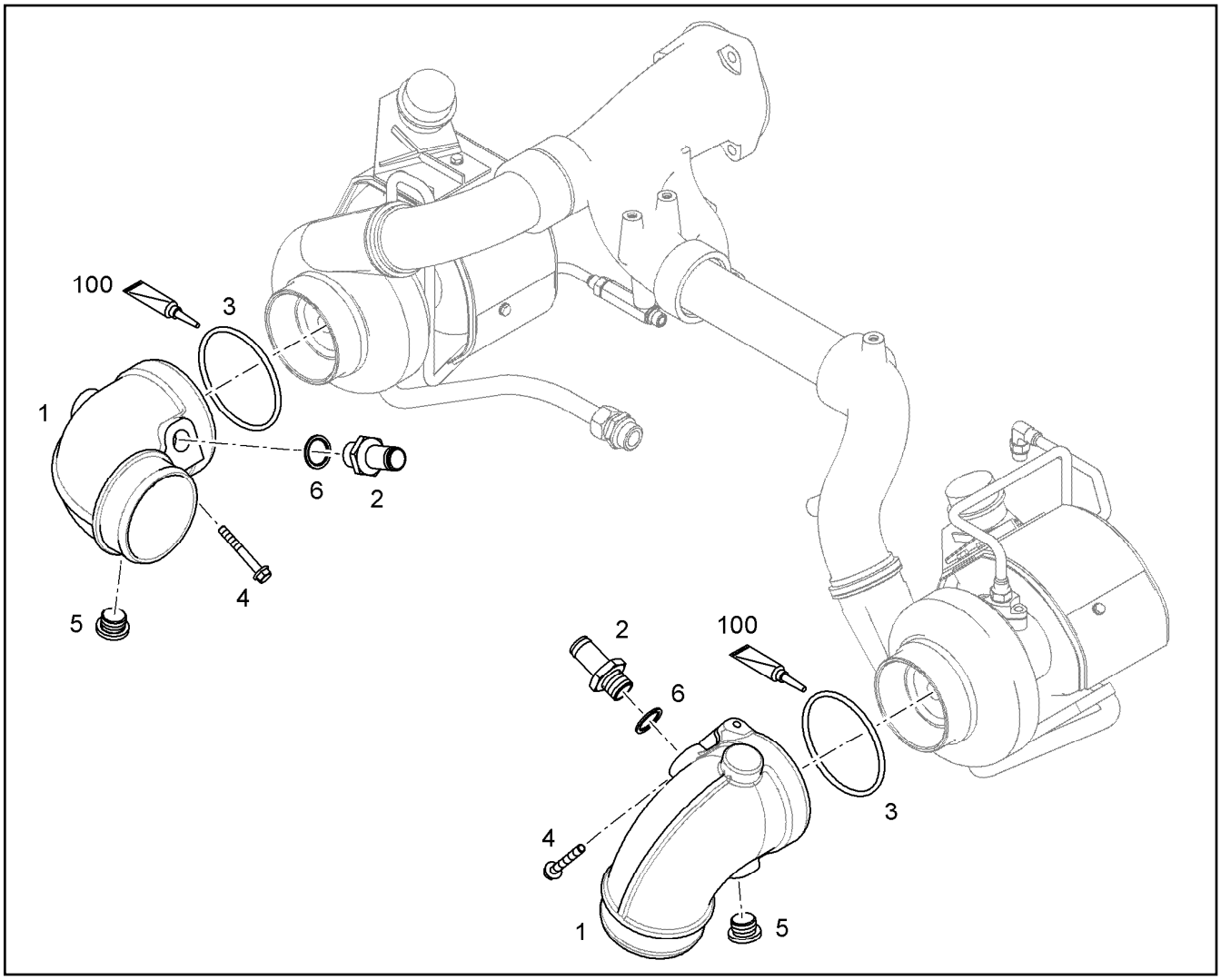

Pos.	Artikel	Menge	Bezeichnung	Description	Serie	K
1	10119863	2	ANSAUGSTUTZEN	INTAKE STACK	2007140059-	
1	9080428	2	ANSAUGSTUTZEN	INTAKE STACK	-2007140058	
2	9080429	2	SCHLAUCHNIPPEL M24X1,5 DN 22	HOSE NIPPLE	-2007140058	
2	9140351	2	SCHLAUCHNIPPEL DN23,7	HOSE NIPPLE	2007140059-	6
3	11008055	2	O-RING 100X5	O-RING		
4	10035594	2	SECHSKANTSCHRAUBE DIN 6921 M8X60 1	HEX SCREW		
5	10041903	2	VERSCHLUSSSCHRAUBE VSTI M24X1,5	SCREW PLUG	-2007140058	
5	7381457	2	VERSCHLUSSSCHRAUBE VSTI M26X1,5	SCREW PLUG	2007140059-	
6	10011842	2	DICHTRING 24,7X32X2	SEALING RING	-2007140058	
6	10011870	2	DICHTRING 26,7X34,93X2	SEALING RING	2007140059-	
100	10282622	1	FETT STABURAGS NBU 30/0,010kg	GREASE		

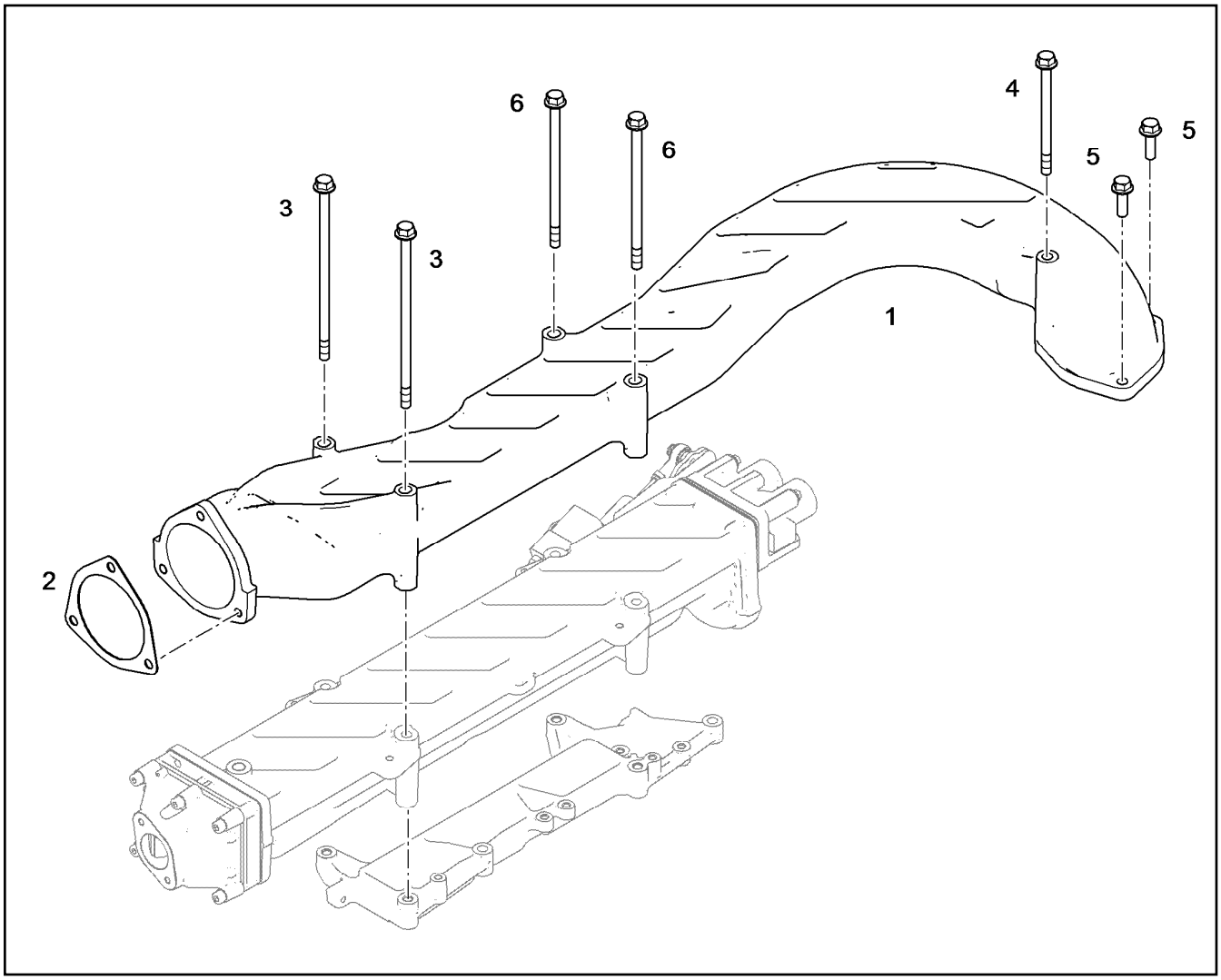

Pos.	Artikel	Menge	Bezeichnung	Description	Serie	K
1	10126858	1	LADELUFTROHR	CHARGE AIR PIPE		
2	9271963	1	DICHTUNG	SEAL		
3	10814606	2	SECHSKANTSCHRAUBE DIN 6921 M10X220	HEX SCREW		
4	10035582	1	SECHSKANTSCHRAUBE DIN 6921 M10X140	HEX SCREW		
5	10333464	2	SECHSKANTSCHRAUBE DIN 6921 M10X35	HEX SCREW		
6	10814605	2	SECHSKANTSCHRAUBE DIN 6921 M10X190	HEX SCREW		

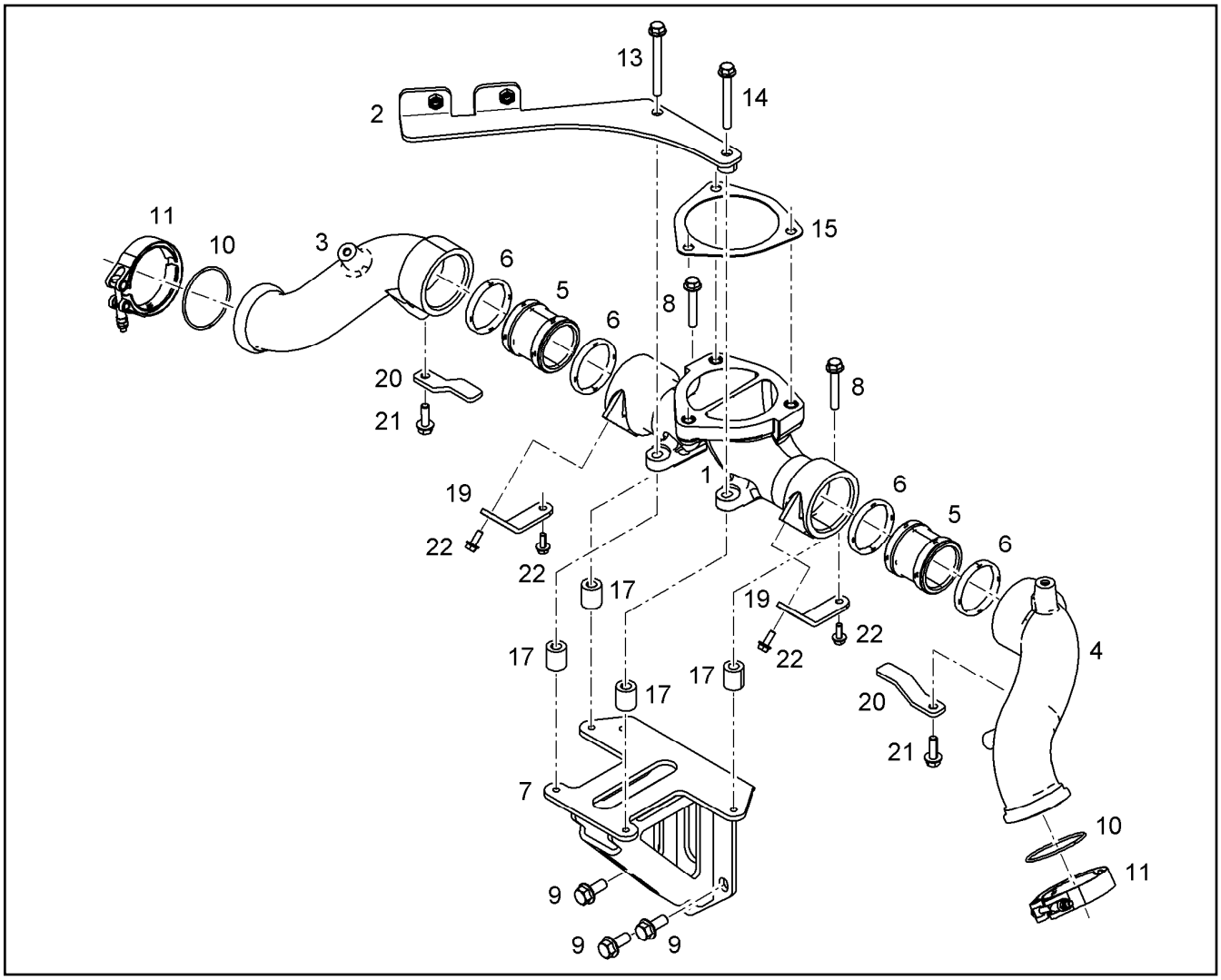

Pos.	Artikel	Menge	Bezeichnung	Description	Serie	K
1	10120552	1	VERBINDUNGSLEITUNG VORM.	CONNECTING PIPE PRE-ASS.		
2	10150441	1	HALTER KPL.	RETAINER CPL.		
3	10116364	1	LADELUFTKRUEMMER	CHARGE AIR ELBOW		
4	10115701	1	LADELUFTKRUEMMER RECHTS	CHARGE AIR ELBOW RIGHT		
5	10120090	2	VERBINDUNGSSTUECK	CONNECTING PIECE		
6	7381567	4	O-RING 50,17X5,33	O-RING		
7	10119579	1	KONSOLE	CONSOLE		
8	10005073	2	SECHSKANTSCHRAUBE DIN 6921 M8X50 8.	HEX SCREW		
9	10336008	3	SECHSKANTSCHRAUBE DIN 6921 M10X25	HEX SCREW		
10	7380970	2	O-RING 63,17X2,62	O-RING		
11	10027937	2	SPANNSCHELLE d=76/78X20	RETAINER CLIP		
13	10005074	1	SECHSKANTSCHRAUBE DIN 6921 M8X80 8.	HEX SCREW		
14	10011195	1	SECHSKANTSCHRAUBE DIN 6921 M8X70 8.	HEX SCREW		
15	9271963	1	DICHTUNG	SEAL		
17	9886496	4	DISTANZHUELSE 11X21X24	DISTANCE SLEEVE		
19	10120550	2	BLECH	PLATE		
20	10120553	2	ANSCHLAG	LIMIT STOP		
21	10009007	2	SECHSKANTSCHRAUBE DIN 6921 M8X25 8.	HEX SCREW		
22	407350208	4	SECHSKANTSCHRAUBE DIN 6921 M6X16 8.	HEX SCREW		

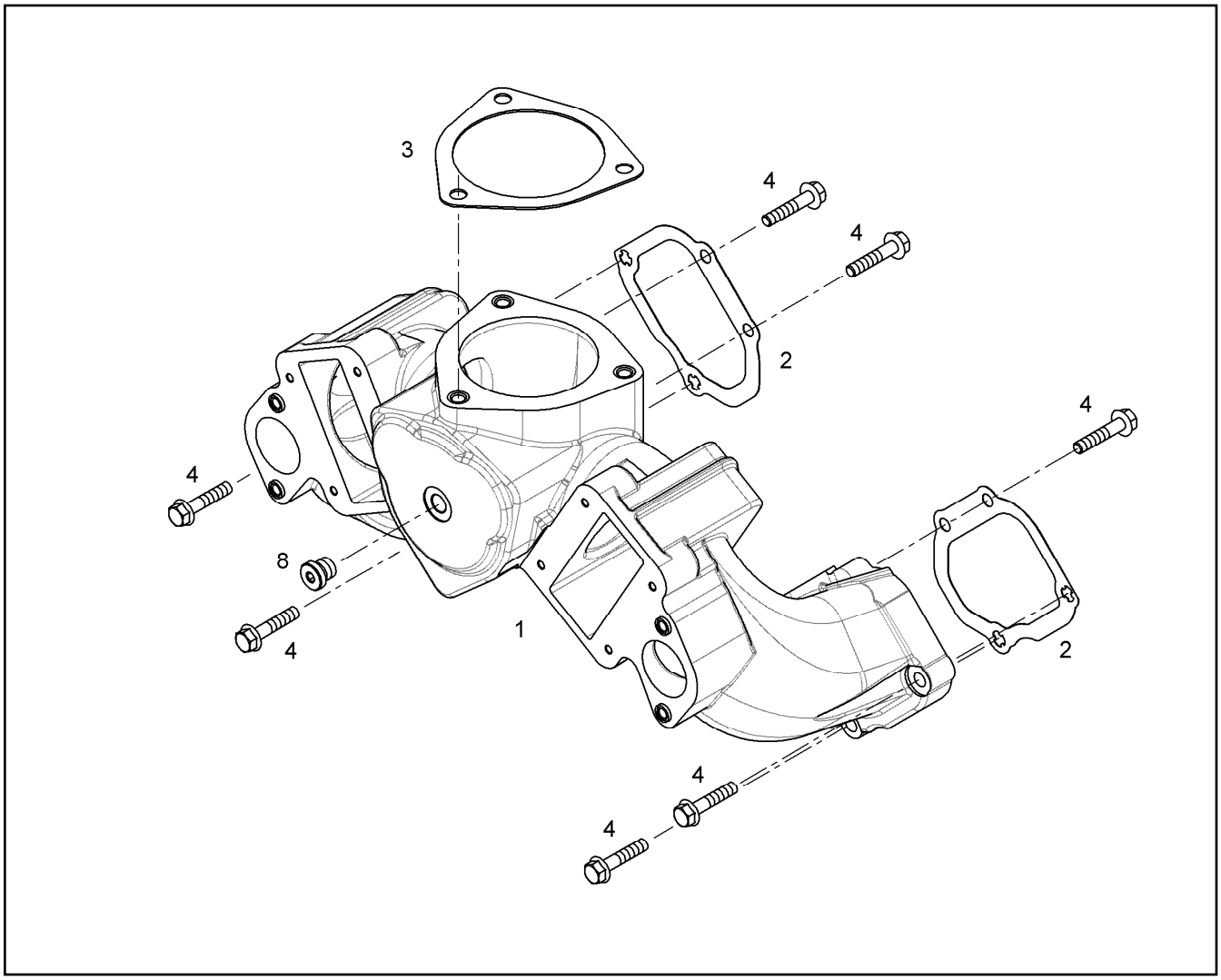

Pos.	Artikel	Menge	Bezeichnung	Description	Serie	K
1	10116389	1	VERBINDUNGSLEITUNG VORM.	CONNECTING PIPE PRE-ASS.		
2	9079052	2	DICHTUNG	SEAL		
3	9271963	1	DICHTUNG	SEAL		
4	10035575	8	SECHSKANTSCHRAUBE DIN 6921 M8X40 1	HEX SCREW		
8	7380566	1	VERSCHLUSSSCHRAUBE VSTI M14X1,5	SCREW PLUG		

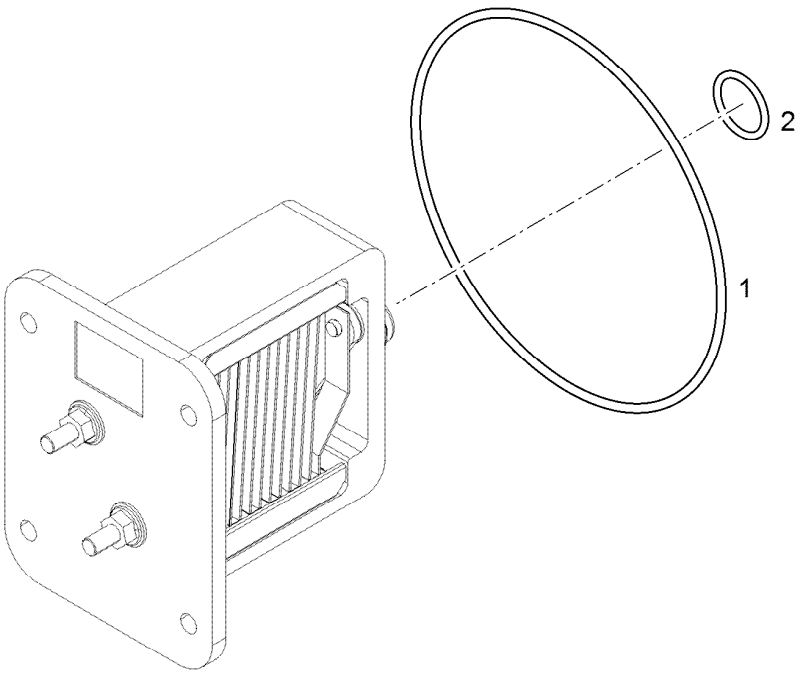

Pos.	Artikel	Menge	Bezeichnung	Description	Serie	K
1	10116255	1	O-RING DIN 3771 94,50X3,00	O-RING		
2	7380935	1	O-RING ISO 3601-1 12,37X2,62	O-RING		

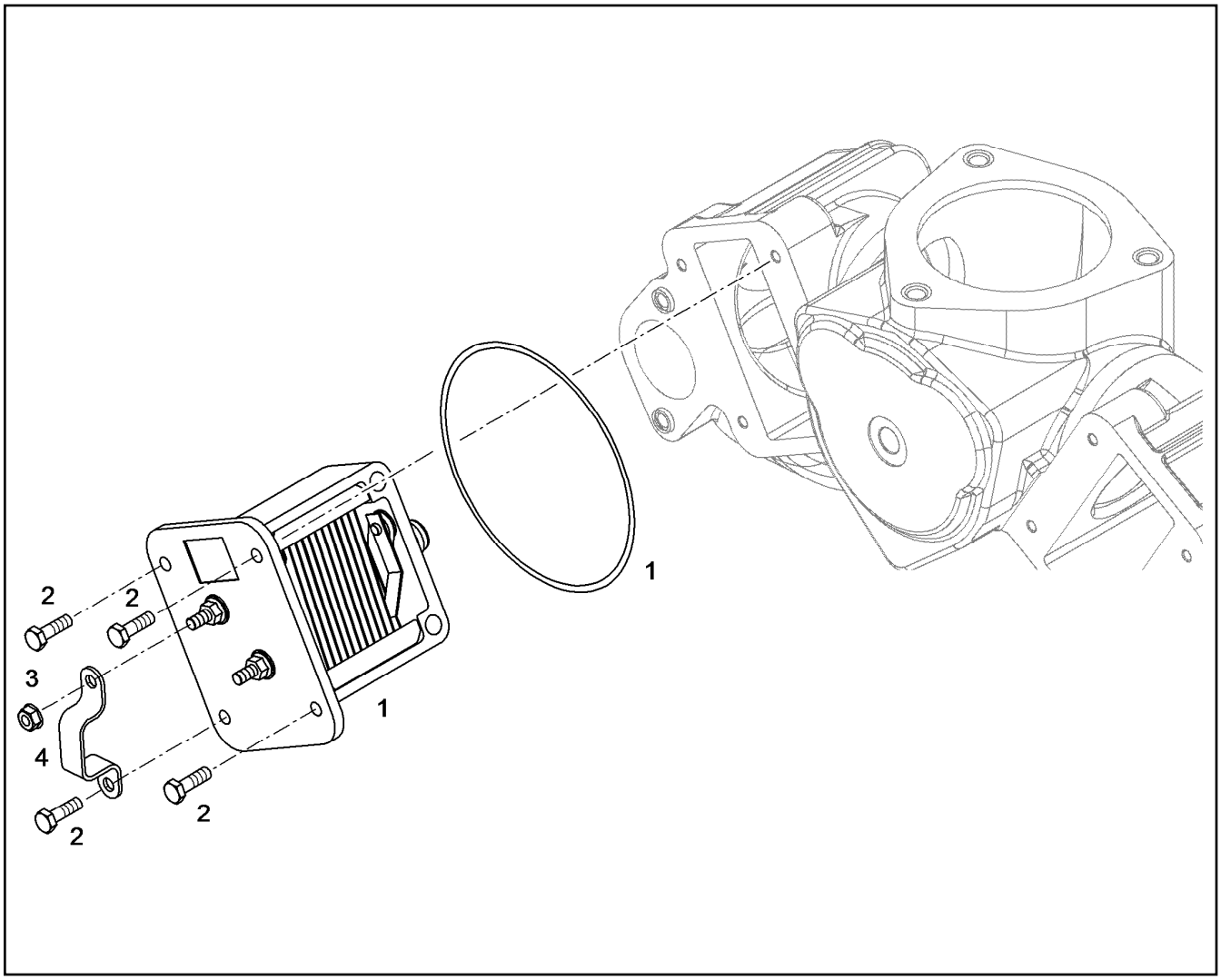

Pos.	Artikel	Menge	Bezeichnung	Description	Serie	K
1	10116255	1	-O-RING DIN 3771 94,50X3,00	-O-RING		
1	10299988	1	HEIZFLANSCH VORM. ⇨ ❑ 558	HEATING FLANGE PRE.ASS.		
2	10018711	4	SECHSKANTSCHRAUBE DIN 6921 M6X20 8.	HEX SCREW		
3	10003366	1	SECHSKANTRIPPENMUTTER M6	RIBBED HEX NUT		
4	9080911	1	MASSEVERBINDUNGSBLECH	EARTH CONNECTION PLATE		

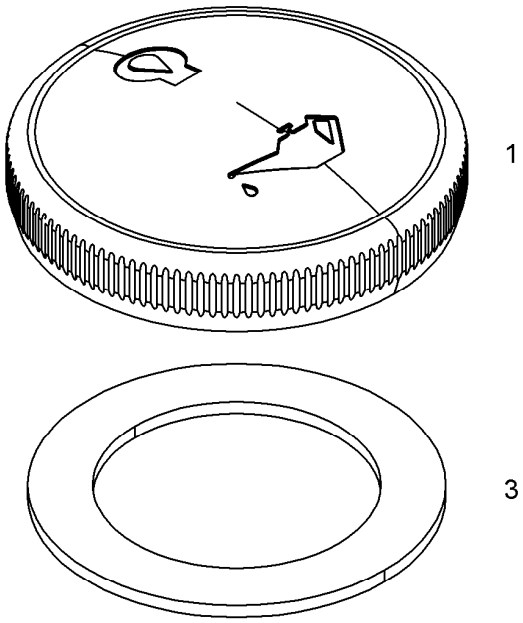

Pos.	Artikel	Menge	Bezeichnung	Description	Serie	K
1	9144761	1	DECKEL	COVER		
3	9144762	1	DICHTUNG	SEAL		

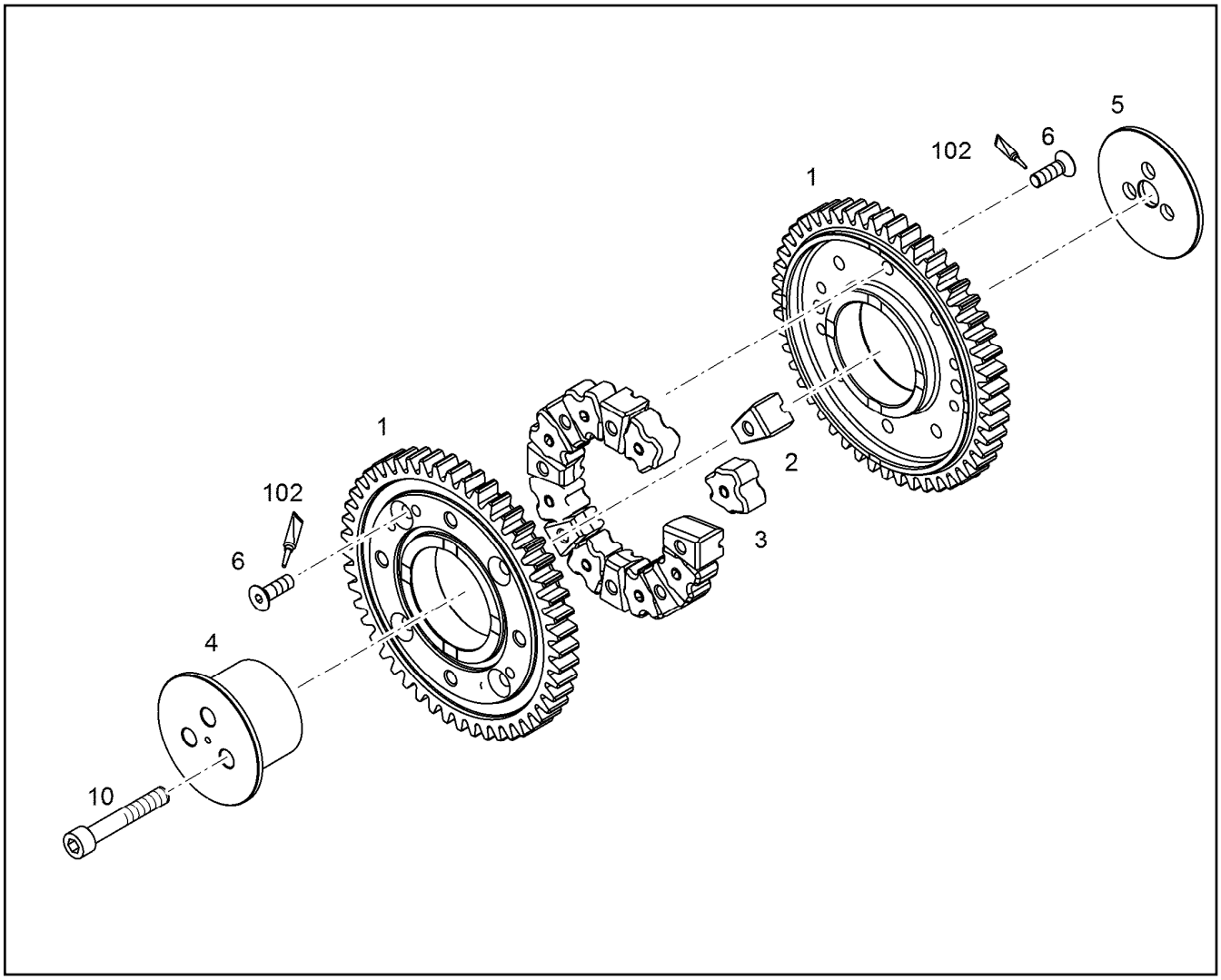

Pos.	Artikel	Menge	Bezeichnung	Description	Serie	K
1	10118224	2	ZWISCHENRAD VORM. Z=49	INTERMEDIATE GEAR PRE-ASSY		6
2	10118226	8	DRUCKSTUECK	THRUST PIECE		
3	9078589	8	DAEMPFUNGSELEMENT	DAMPING ELEMENT		
4	9078590	1	ZWISCHENRADACHSE	INTERMEDIATE WHEEL AXLE		
5	9078591	1	ANLAUFSCHEIBE 16X82X4	THRUST WASHER		
6	11600686	8	SENKSCHRAUBE ISO 10642 M8X25 10.9	COUNTERSUNK SCREW		
10	4002117	3	SECHSKANTSCHRAUBE ISO 4014 M10X65 1	HEX SCREW		
102	8700011	1	SCHRAUBENSICHERUNG	SCREW LOCKING		

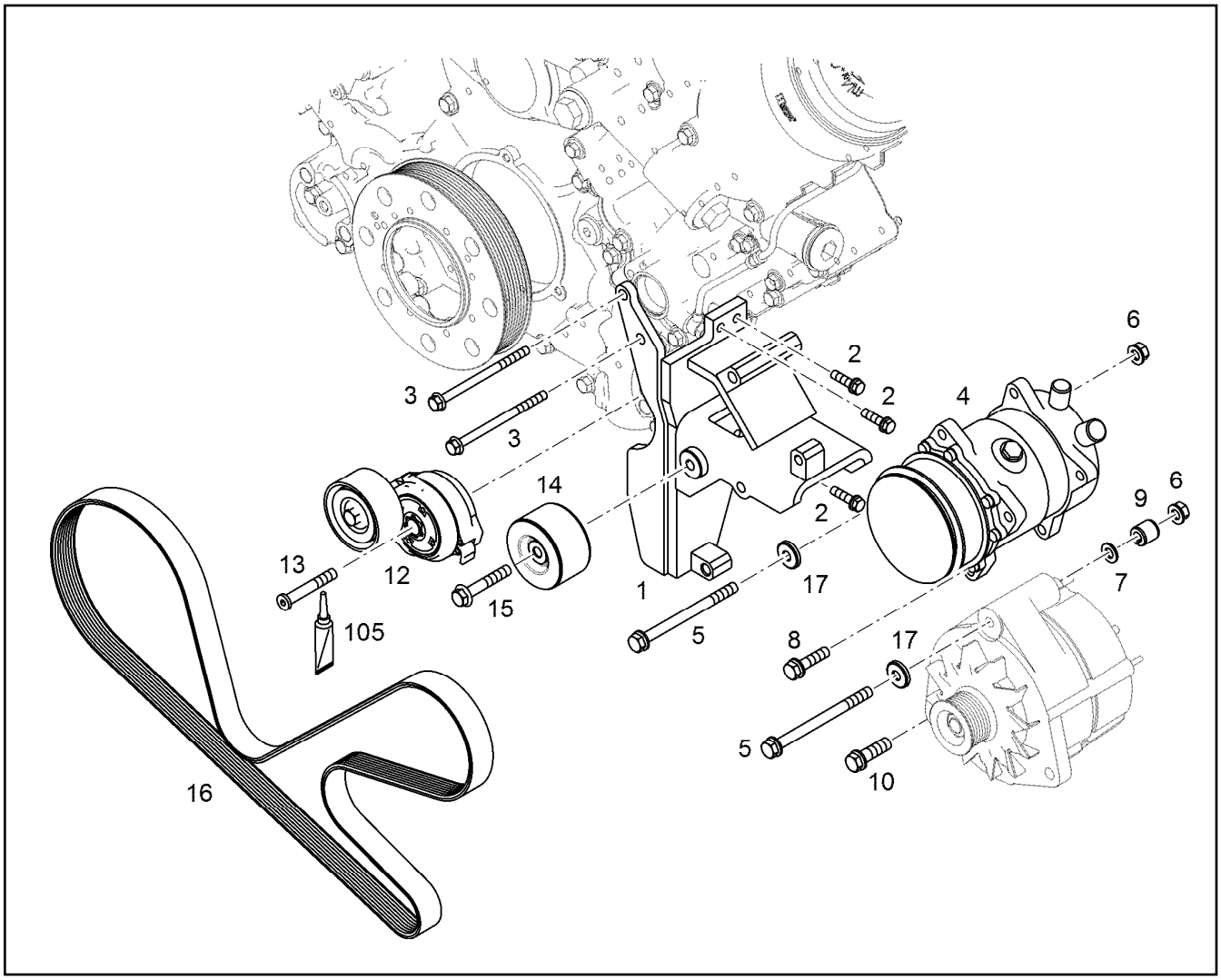

Pos.	Artikel	Menge	Bezeichnung	Description	Serie	K
1	10119062	1	KONSOLE	CONSOLE		
2	10007782	4	SECHSKANTSCHRAUBE DIN 6921 M8X30 8.	HEX SCREW		
3	10017158	2	SECHSKANTSCHRAUBE DIN 6921 M8X120	HEX SCREW		
4	10116767	1	KLIMAKOMPRESSOR SD7H15JE8233 [0023008634]	AIR CONDITIONING COMPRES		
5	11820653	2	SECHSKANTSCHRAUBE DIN 6921 M10X140	HEX SCREW		
6	4980805	2	SECHSKANTMUTTER M10	HEX NUT		
7	10289795	1	SCHEIBE 10 300HV	WASHER		
8	10112497	1	SECHSKANTSCHRAUBE DIN 6921 M10X40	HEX SCREW		
9	9273849	1	BUCHSE 10,5X20X20	BUSHING		
10	4601426	1	SECHSKANTSCHRAUBE DIN 6921 M12X40	HEX SCREW		
12	10044692	1	SPANNVORRICHTUNG 39NM/28°	FASTENING DEVICE	-2016140293	
13	9079596	1	SENKSCHRAUBE M10X70X32 10.9	COUNTERSUNK SCREW	-2016140293	
14	9077708	1	UMLENKROLLE VORM.	GUIDE PULLEY COMPL.		
15	10014638	1	SECHSKANTSCHRAUBE DIN 6921 M10X60	HEX SCREW		
16	4981124	1	KEILRIPPENRIEMEN DIN 7867 8XPK 1890	V-RIPPED BELT		
17	4000505	2	SCHEIBE 10,5 200HV	WASHER		
105	811205708	1	SCHRAUBENSICHERUNG	SCREW LOCKING	2016140294-	

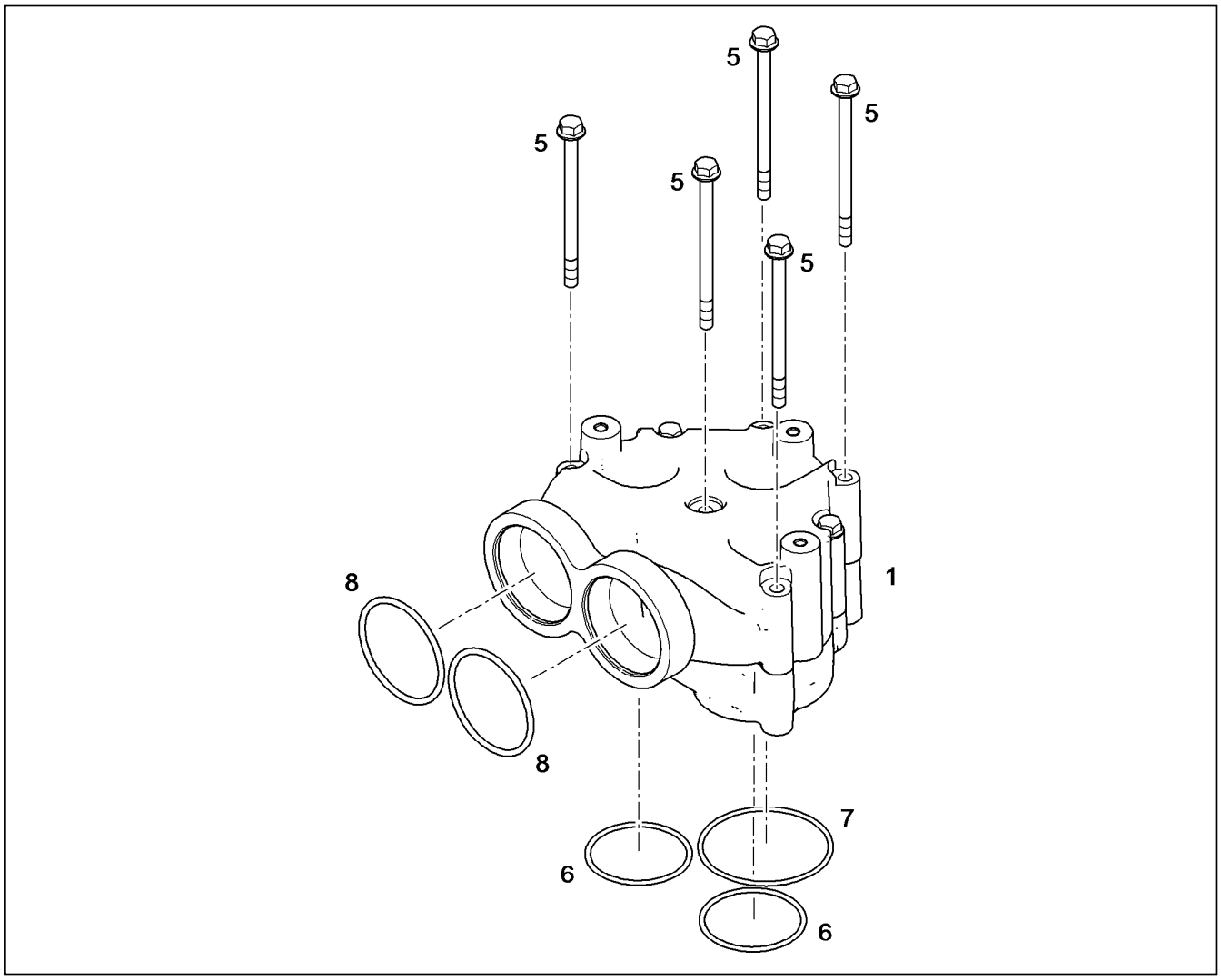

Pos.	Artikel	Menge	Bezeichnung	Description	Serie	K
1	10125248	1	THERMOSTATGEHAEUSE VORM. ⇨ ❑ 567	THERMOSTAT HOUSING PRE-A		6
5	10017158	5	SECHSKANTSCHRAUBE DIN 6921 M8X120	HEX SCREW		
6	10037224	2	O-RING 63X3	O-RING		
7	726433701	1	O-RING 78X3	O-RING	2016140416-	
7	7380296	1	O-RING 82,00X3	O-RING	-2016140415	
8	10040387	2	O-RING AEHNL.ISO 3601-1 67,5X4	O-RING		

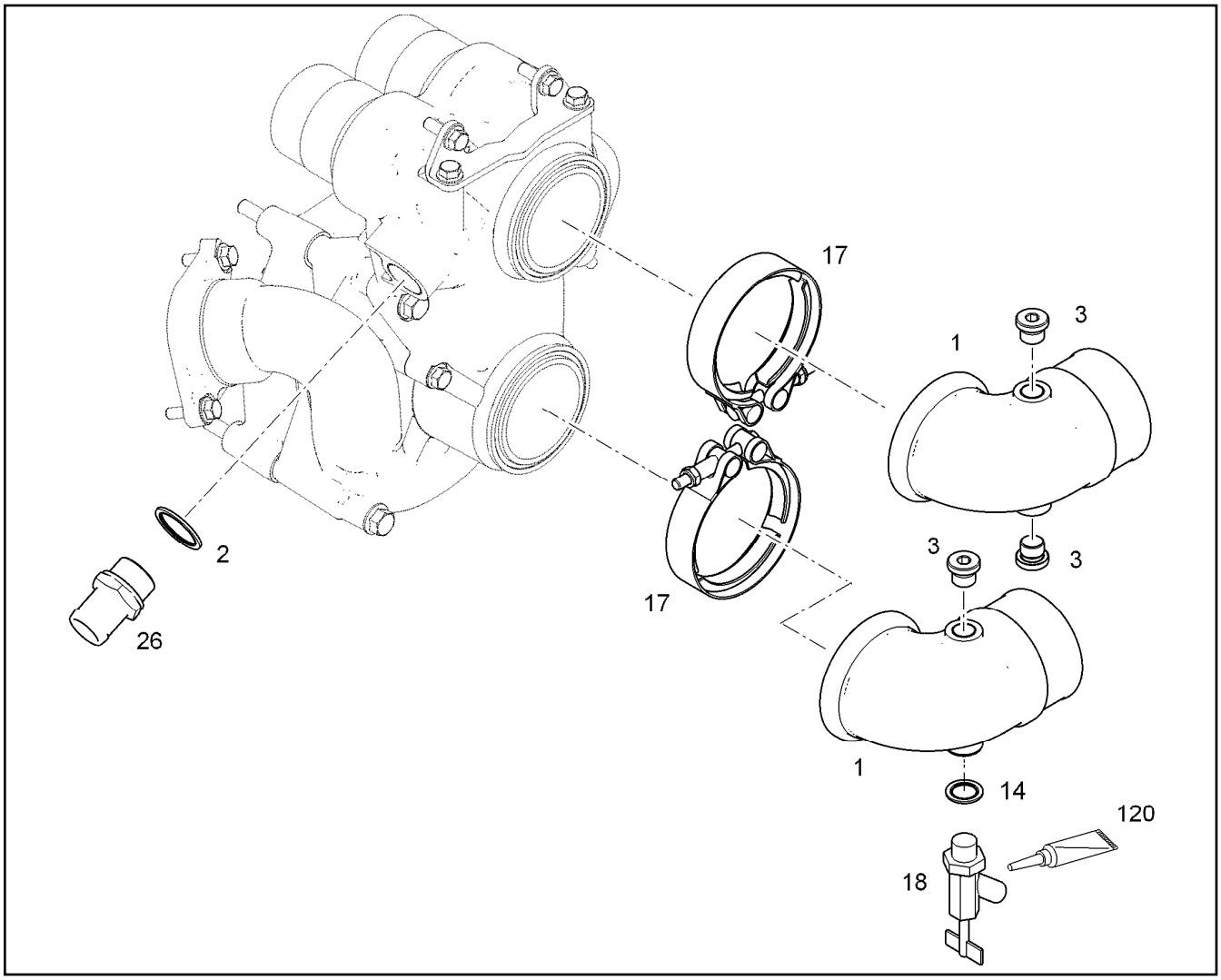

Pos.	Artikel	Menge	Bezeichnung	Description	Serie	K
1	10124886	2	ANSCHLUSSKRUEMMER	CONNECTING ELBOW		
2	7101021	1	DICHTRING DIN 7603 A 30X36X2	SEALING RING		
3	7382203	3	VERSCHLUSSSCHRAUBE VSTI M16X1,5	SCREW PLUG		
14	10011867	1	DICHTRING 16,7X24X1,5	SEALING RING		
17	10122295	2	SPANNSCHELLE d=94/97x25	RETAINER CLIP		
18	7001072	1	WASSERHAHN	WATER COCK		
26	9272900	1	SCHLAUCHNIPPEL DN28	HOSE NIPPLE		6
120	10288254	1	LOCTITE	LOCTITE		

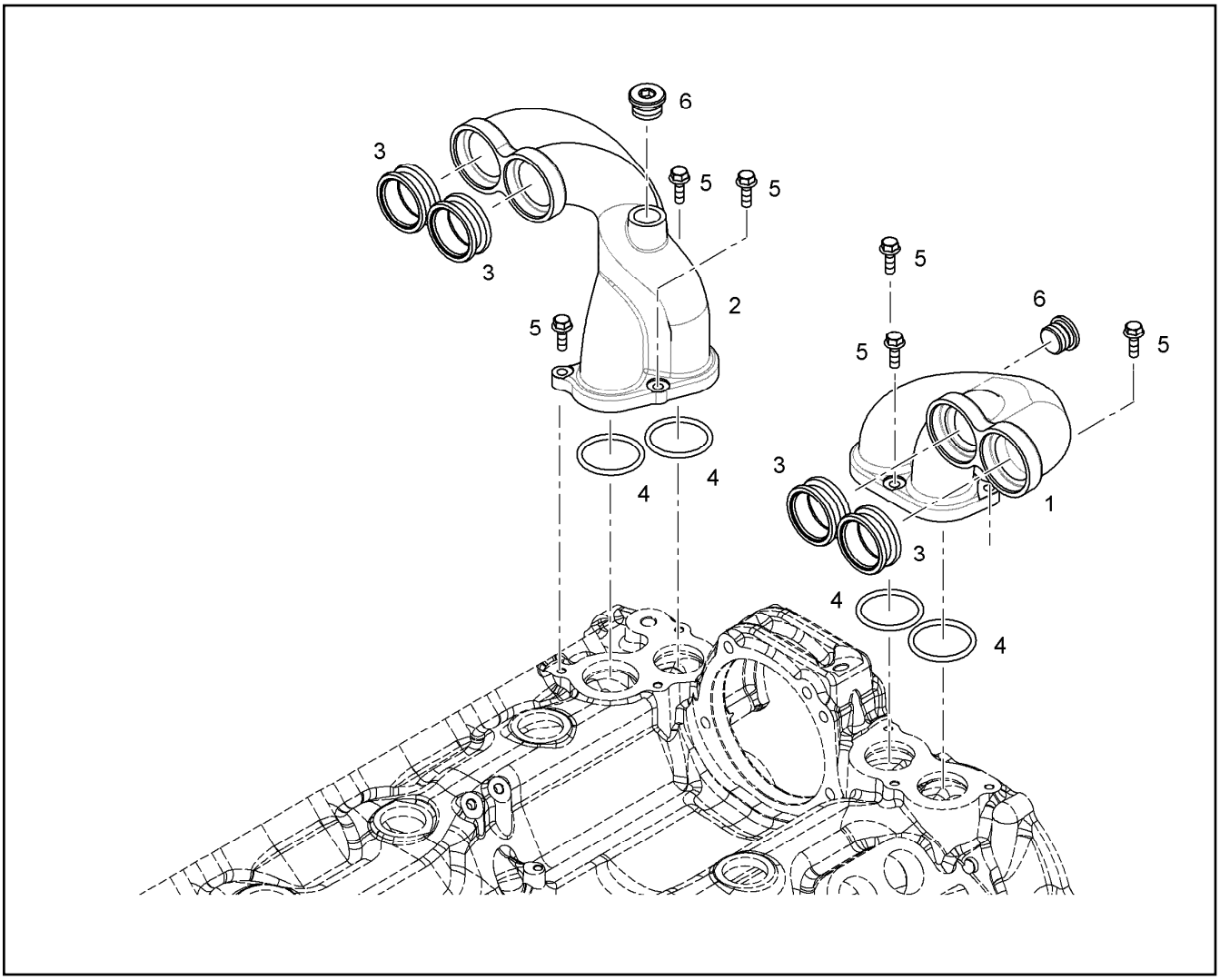

Pos.	Artikel	Menge	Bezeichnung	Description	Serie	K
1	10116449	1	KUEHLMITTELKRUEMMER	COOLANT PIPE BEND		
2	10116450	1	KUEHLMITTELKRUEMMER	COOLANT PIPE BEND		6
3	10037030	4	STECKROHR DMR56	PLUG-IN PIPE		
4	10038573	4	O-RING 51X5	O-RING		
5	10009007	6	SECHSKANTSCHRAUBE DIN 6921 M8X25 8.	HEX SCREW		
6	7381457	2	VERSCHLUSSSCHRAUBE VSTI M26X1,5	SCREW PLUG		

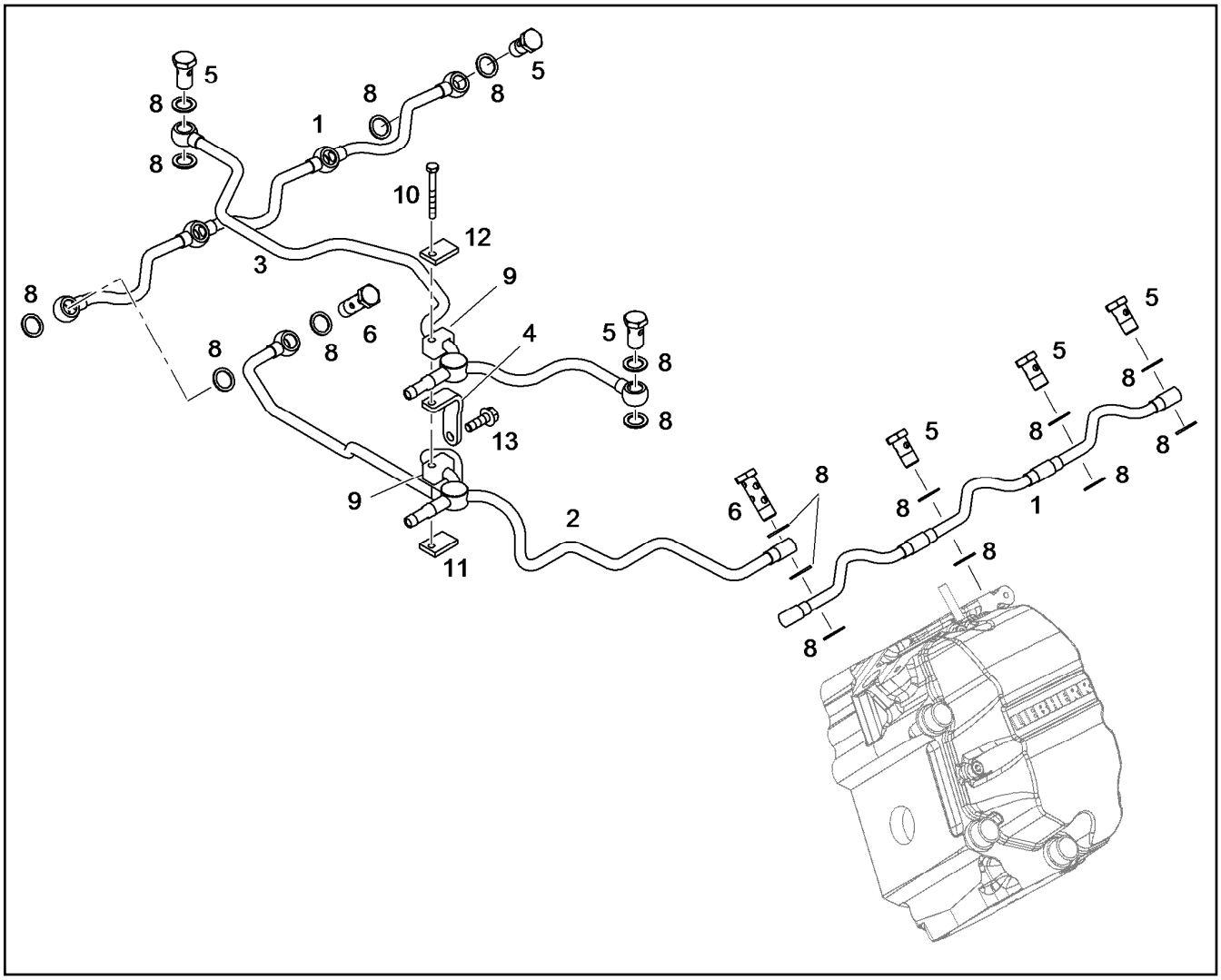

Pos.	Artikel	Menge	Bezeichnung	Description	Serie	K
1	10120020	2	ENTLUEFTUNGSLEITUNG	VENTILATION LINE		
2	10120991	1	ROHRLEITUNG	PIPELINE		
3	10118145	1	ROHRLEITUNG	PIPELINE		
4	10129351	1	HALTER	HOLDER		
5	4079240	8	HOHLSCHRAUBE 10-3	HOLLOW SCREW		
6	7381797	2	DOPPELHOHLSCHRAUBE 10-6	DOUBLE BANJO BOLT		
8	10011866	22	DICHTRING 14,7X22X1,5	SEALING RING		
9	7381175	2	ROHRSCHELLE d=10	PIPE CLAMP		
10	4601161	1	SECHSKANTSCHRAUBE ISO 4014 M6X55 8.	HEX SCREW		
11	9274060	1	STUETZBLECH	SUPPORT PLATE		
12	9276996	1	STUETZBLECH	SUPPORT PLATE		
13	10009007	1	SECHSKANTSCHRAUBE DIN 6921 M8X25 8.	HEX SCREW		

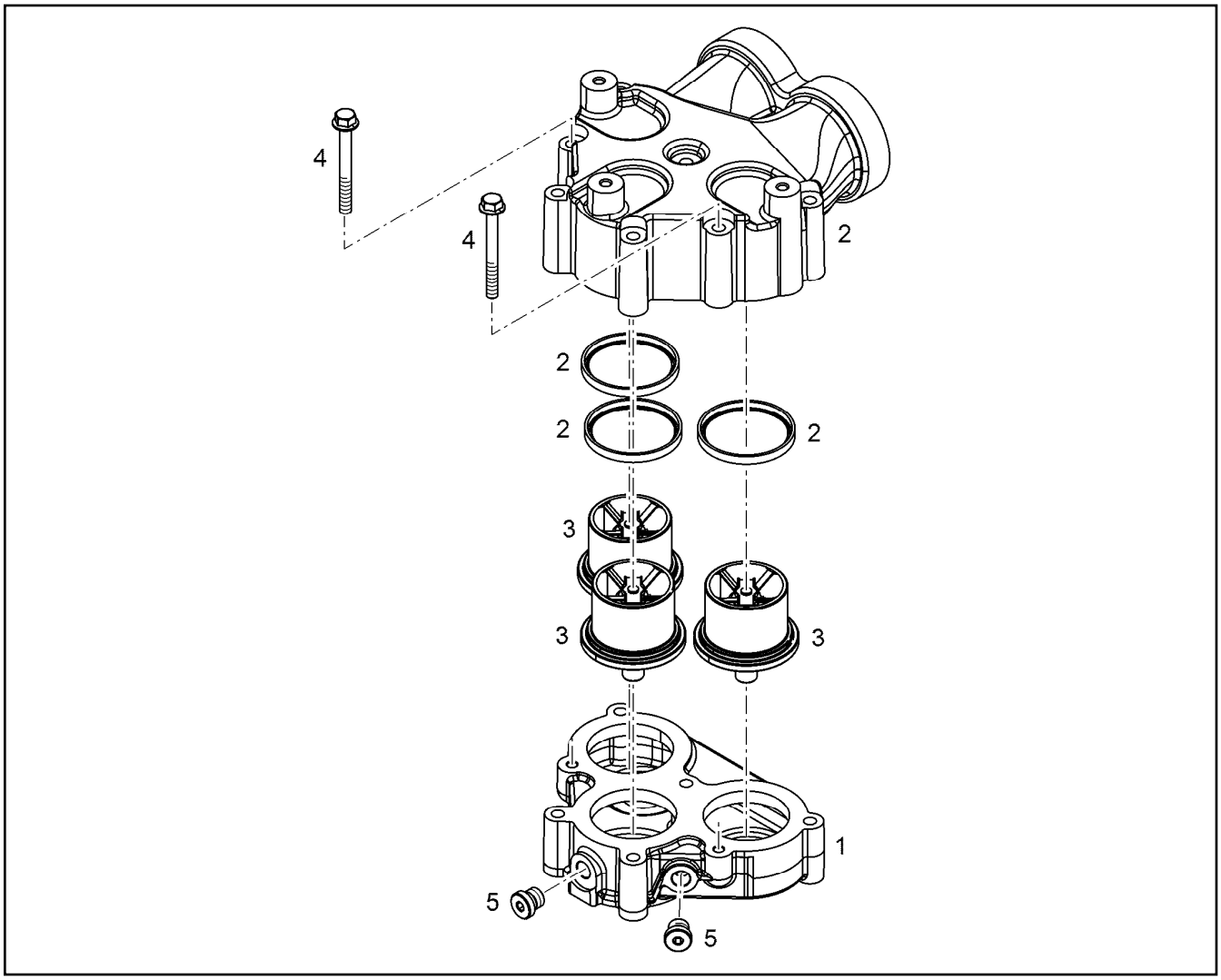

Pos.	Artikel	Menge	Bezeichnung	Description	Serie	K
1	10116610	1	THERMOSTATGEHAEUSE	THERMOSTAT HOUSING	-2016140415	
1	10154033	1	THERMOSTATGEHAEUSE	THERMOSTAT HOUSING	2016140416-	
2	10043255	3	DICHTRING 4,95X6,35X67,59	SEALING RING		
2	10125249	1	THERMOSTATGEHAEUSE VORM.	THERMOSTAT HOUSING PRE-A		
3	10117576	3	THERMOSTAT	THERMOSTAT		
4	10035576	2	SECHSKANTSCHRAUBE DIN 6921 M8X75 1	HEX SCREW		
5	7380566	2	VERSCHLUSSSCHRAUBE VSTI M14X1,5	SCREW PLUG	2016140416-	

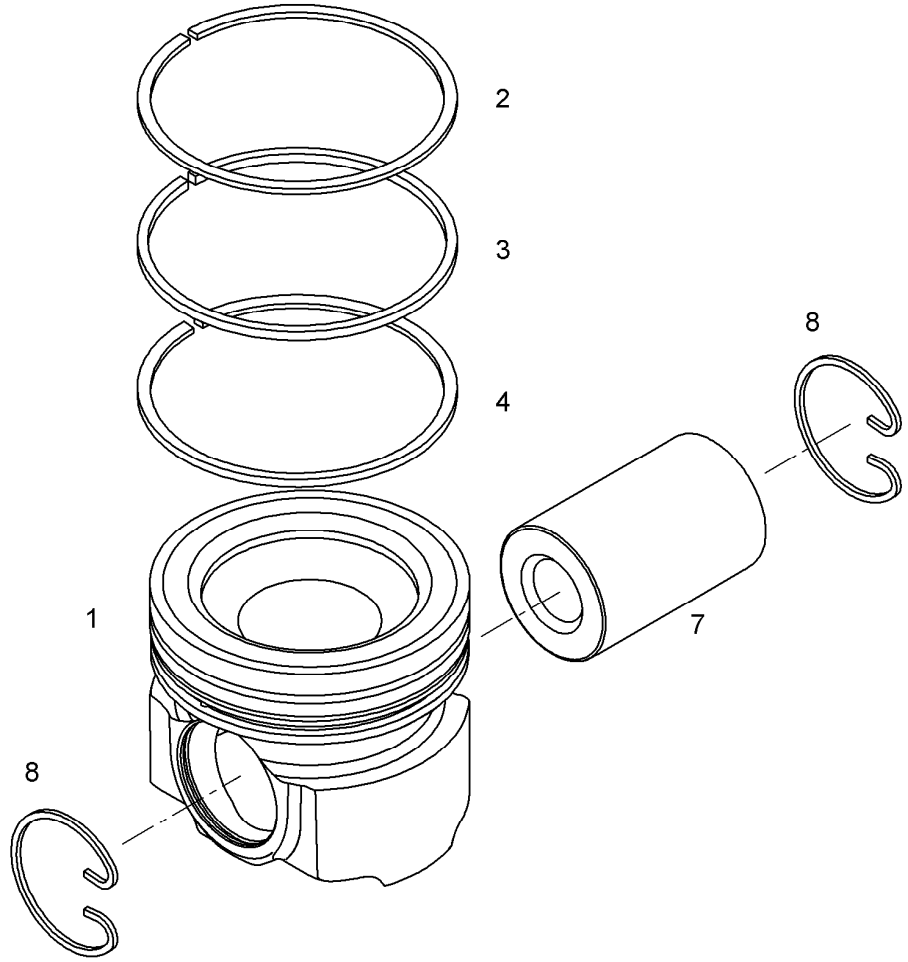

Pos.	Artikel	Menge	Bezeichnung	Description	Serie	K
1		1	KOLBEN d=128	PISTON		
2	10029877	1	KB-RING 118,7X128	KB-RING		
3	10802997	1	M-RING 128X117,8X2,5	PISTON RING MG		
4	10029880	1	DSF-RING 128X120,08X3,5	DSF RING		
7		1	KOLBENBOLZEN 55X80	PISTON BOLT		
8	10027648	2	SPRENGRING 55	SNAP RING		

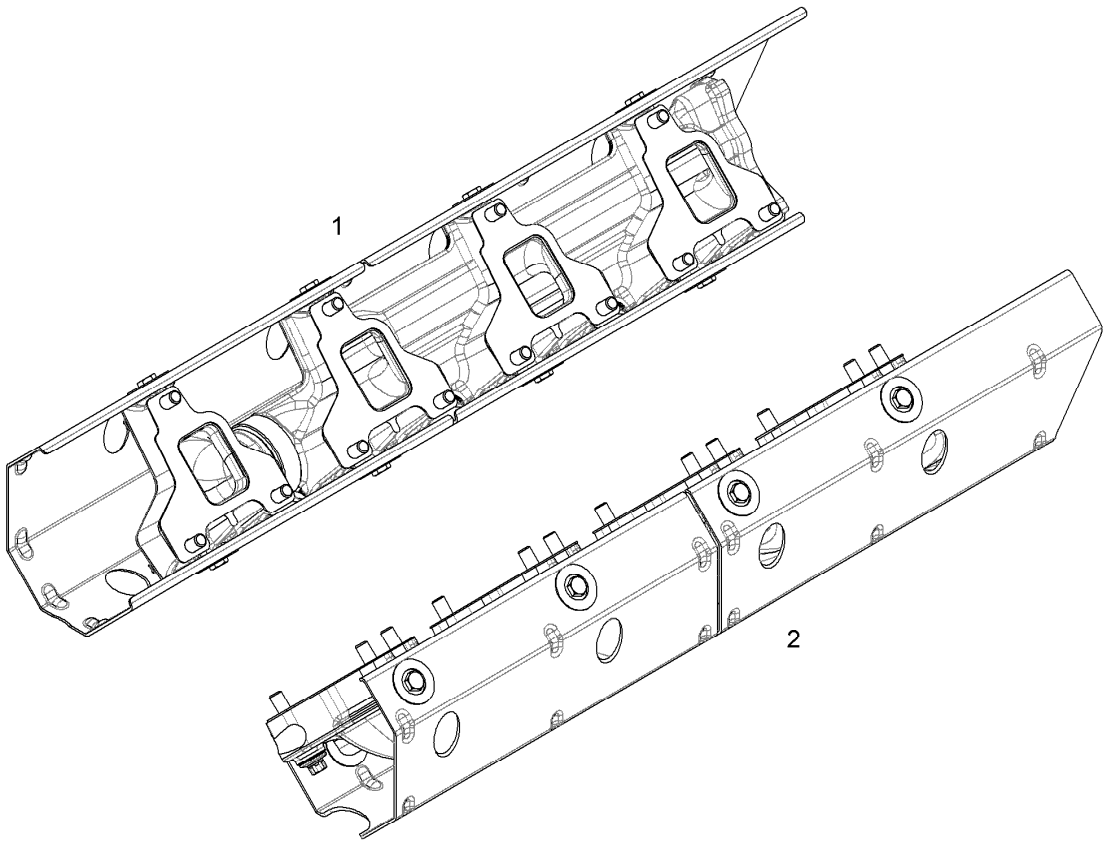

Pos.	Artikel	Menge	Bezeichnung	Description	Serie	K
1		1	ABGASROHR RECHTS ⇨ ❑ 570	EXHAUST PIPE RIGHT		6
2		1	ABGASROHR LINKS ⇨ ❑ 573	EXHAUST PIPE LEFT		6

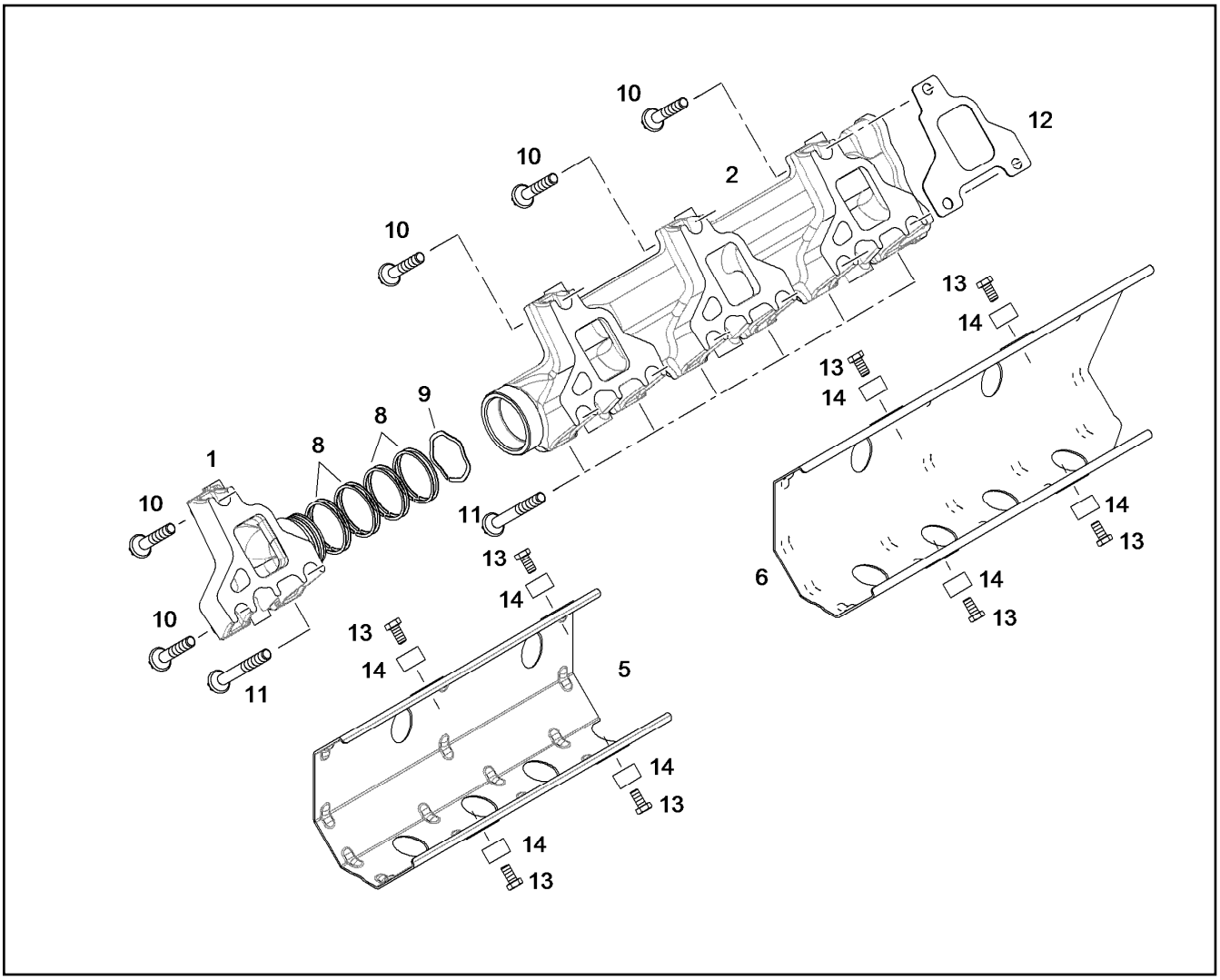

Pos.	Artikel	Menge	Bezeichnung	Description	Serie	K
1	9079026	1	ABGASROHR	EXHAUST PIPE		
2	10115612	1	ABGASROHR	EXHAUST PIPE		
5	10120330	1	WAERMESCHUTZBLECH	HEAT INSULATION PLATE		
6	10120331	1	WAERMESCHUTZBLECH	HEAT INSULATION PLATE		
8	10030741	2	LAMELLENRINGSATZ 52/46,7X2,9	LAMELLAR DISK KIT		
9	10030768	2	WELLFEDER	CURVED SPRING		
10	10030346	5	SECHSRUNDSCHRAUBE M10X55 X5NiCrTi	HEXALOBULAR HEAD SCREW		
11	10012550	7	SECHSRUNDSCHRAUBE M10X95 X5NiCrTi	HEXALOBULAR HEAD SCREW		
12	9078308	4	DICHTUNG 1,22	SEAL		
13	10336200	8	SECHSKANTSCHRAUBE DIN 6921 M8X25 X	HEX SCREW		
14	9132577	8	DISTANZHUELSE 8,5X18X10	DISTANCE SLEEVE		1

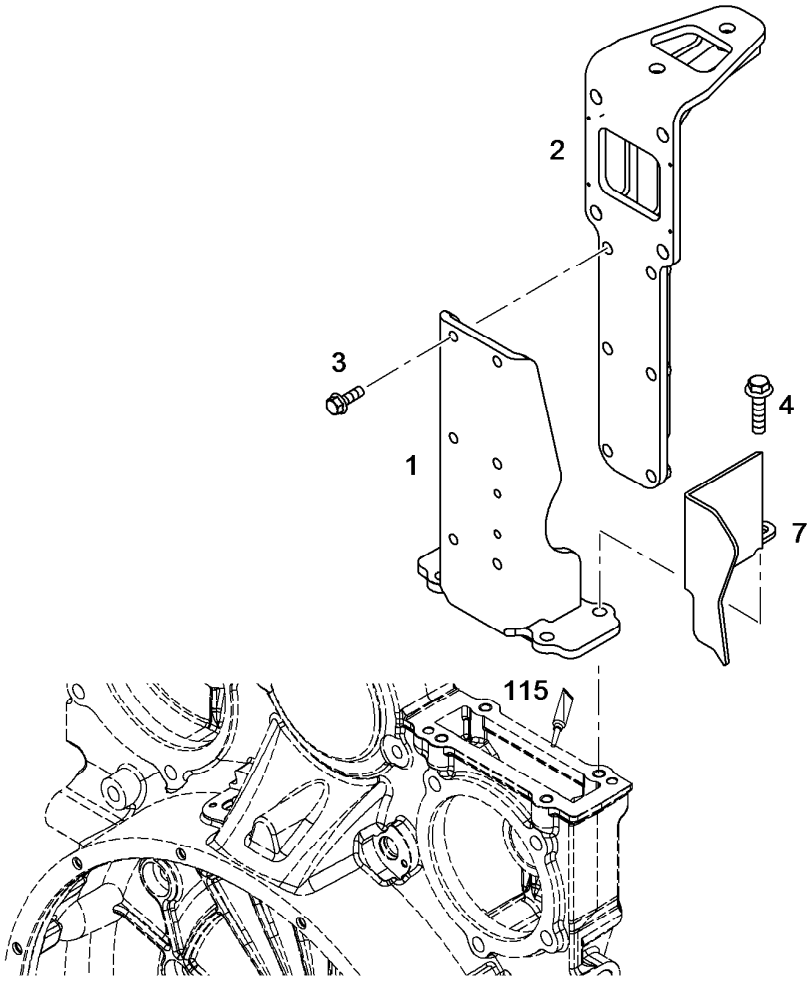

Pos.	Artikel	Menge	Bezeichnung	Description	Serie	K
1	10119596	1	KONSOLE	CONSOLE		
2	10119595	1	KONSOLE	CONSOLE		
3	10009007	4	SECHSKANTSCHRAUBE DIN 6921 M8X25 8.	HEX SCREW		
4	4000828	4	SECHSKANTSCHRAUBE ISO 4017 M10X30	HEX SCREW		
7	10130223	1	SCHUTZBLECH	PROTECTION GUARD		
115	10354595	1	FLAECHENDICHTUNG	SURFACE SEALING		

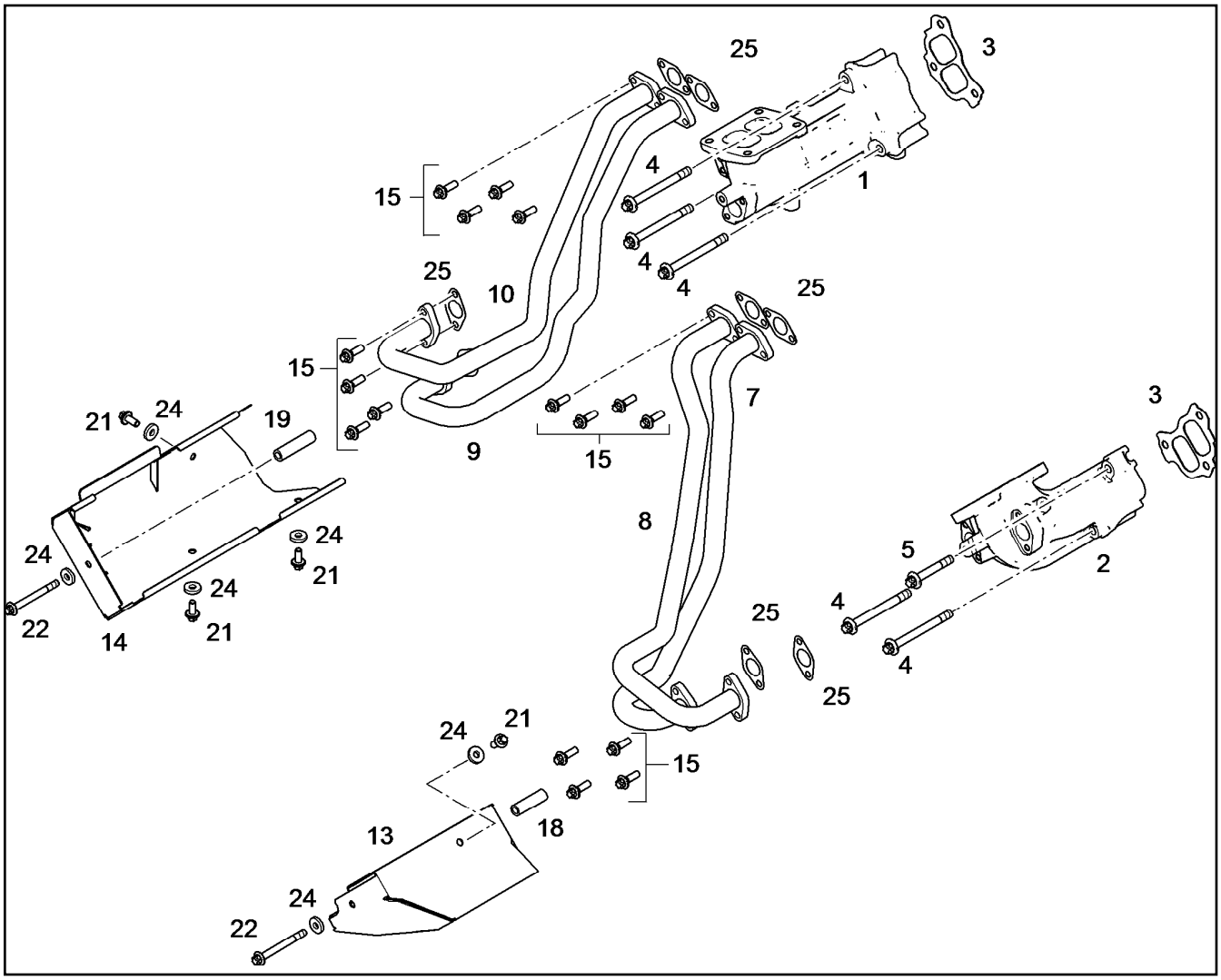

Pos.	Artikel	Menge	Bezeichnung	Description	Serie	K
1	10117972	1	ABGASKRUEMMER RECHTS	EXHAUST MANIFOLD RIGHT		
2	10117973	1	ABGASKRUEMMER LINKS	EXHAUST MANIFOLD LEFT		
3	10119343	2	DICHTUNG	SEAL		
4	10332846	5	SECHSRUNDSCHRAUBE M10X103 X5NiCrTi	HEXALOBULAR HEAD SCREW		
5	10332845	1	SECHSRUNDSCHRAUBE M10X64 X5NiCrTi	HEXALOBULAR HEAD SCREW		
7	10117975	1	ROHRLEITUNG 25X1,5	PIPELINE		
8	10117976	1	ROHRLEITUNG 25X1,5	PIPELINE		
9	10117977	1	ROHRLEITUNG 25X1,5	PIPELINE		
10	10117978	1	ROHRLEITUNG 25X1,5	PIPELINE		
13	10132012	1	WAERMESCHUTZBLECH	HEAT INSULATION PLATE		
14	10132017	1	WAERMESCHUTZBLECH	HEAT INSULATION PLATE		
15	10118695	16	SECHSRUNDSCHRAUBE M8X25 X5NiCrTi26	HEXALOBULAR HEAD SCREW		
18	9078946	1	DISTANZHUELSE	DISTANCE SLEEVE		1
19	9276990	1	DISTANZHUELSE	DISTANCE SLEEVE		
21	10116243	5	SECHSRUNDSCHRAUBE M8X18 21CrMoV5	HEXALOBULAR HEAD SCREW		
22	10116246	2	SECHSRUNDSCHRAUBE M8X80 21CrMoV5	HEXALOBULAR HEAD SCREW		
24	4216025	7	SCHEIBE 8,4 200HV	WASHER		
25	10118133	8	DICHTUNG	SEAL		

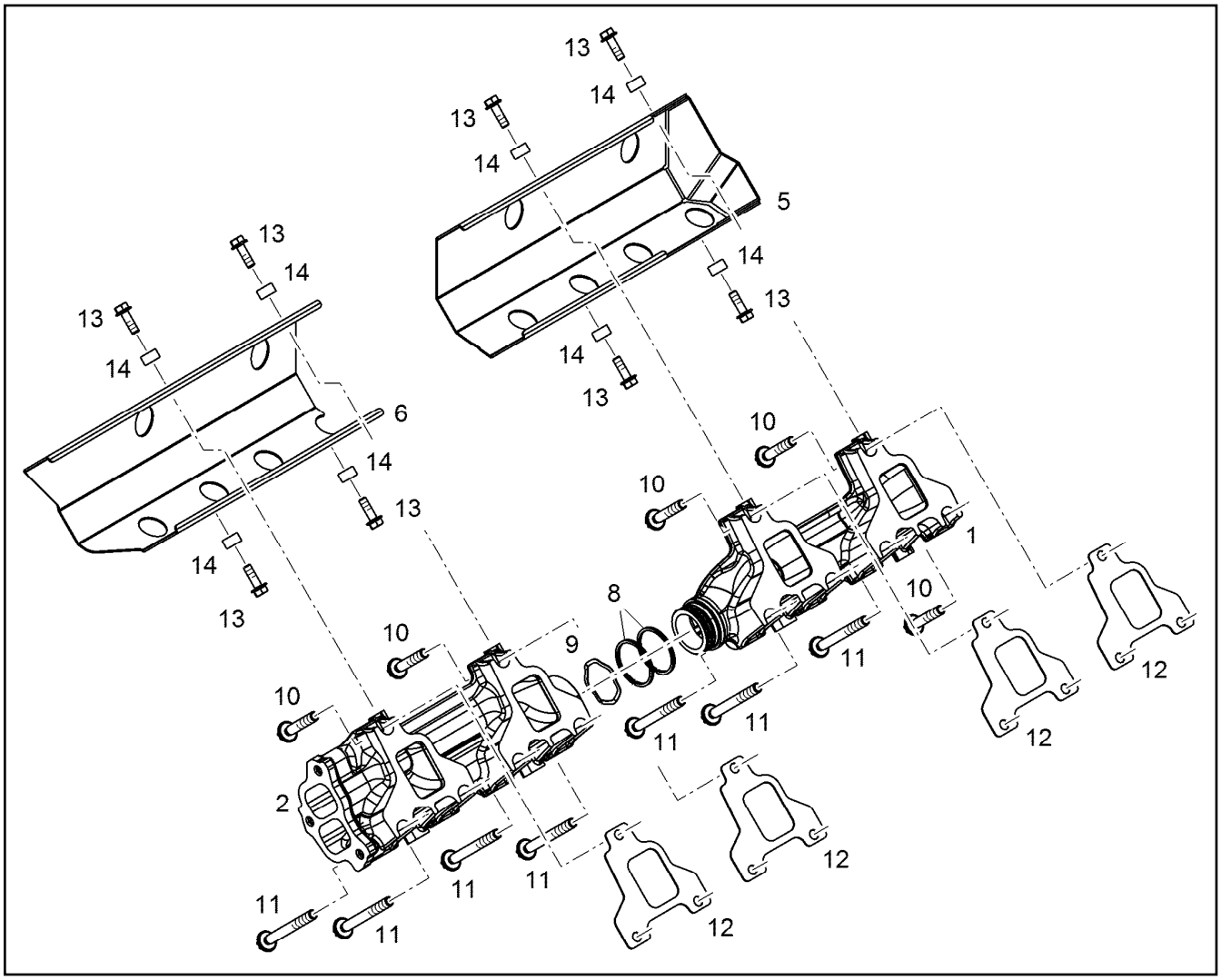

Pos.	Artikel	Menge	Bezeichnung	Description	Serie	K
1	9079024	1	ABGASROHR	EXHAUST PIPE		
2	10115614	1	ABGASROHR	EXHAUST PIPE		
5	10120332	1	WAERMESCHUTZBLECH	HEAT INSULATION PLATE		
6	10120333	1	WAERMESCHUTZBLECH	HEAT INSULATION PLATE		
8	10030741	2	LAMELLENRINGSATZ 52/46,7X2,9	LAMELLAR DISK KIT		
9	10030768	1	WELLFEDER	CURVED SPRING		
10	10030346	5	SECHSRUNDSCHRAUBE M10X55 X5NiCrTi	HEXALOBULAR HEAD SCREW		
11	10012550	7	SECHSRUNDSCHRAUBE M10X95 X5NiCrTi	HEXALOBULAR HEAD SCREW		
12	9078308	4	DICHTUNG 1,22	SEAL		
13	10336200	8	SECHSKANTSCHRAUBE DIN 6921 M8X25 X	HEX SCREW		
14	9132577	8	DISTANZHUELSE 8,5X18X10	DISTANCE SLEEVE		1

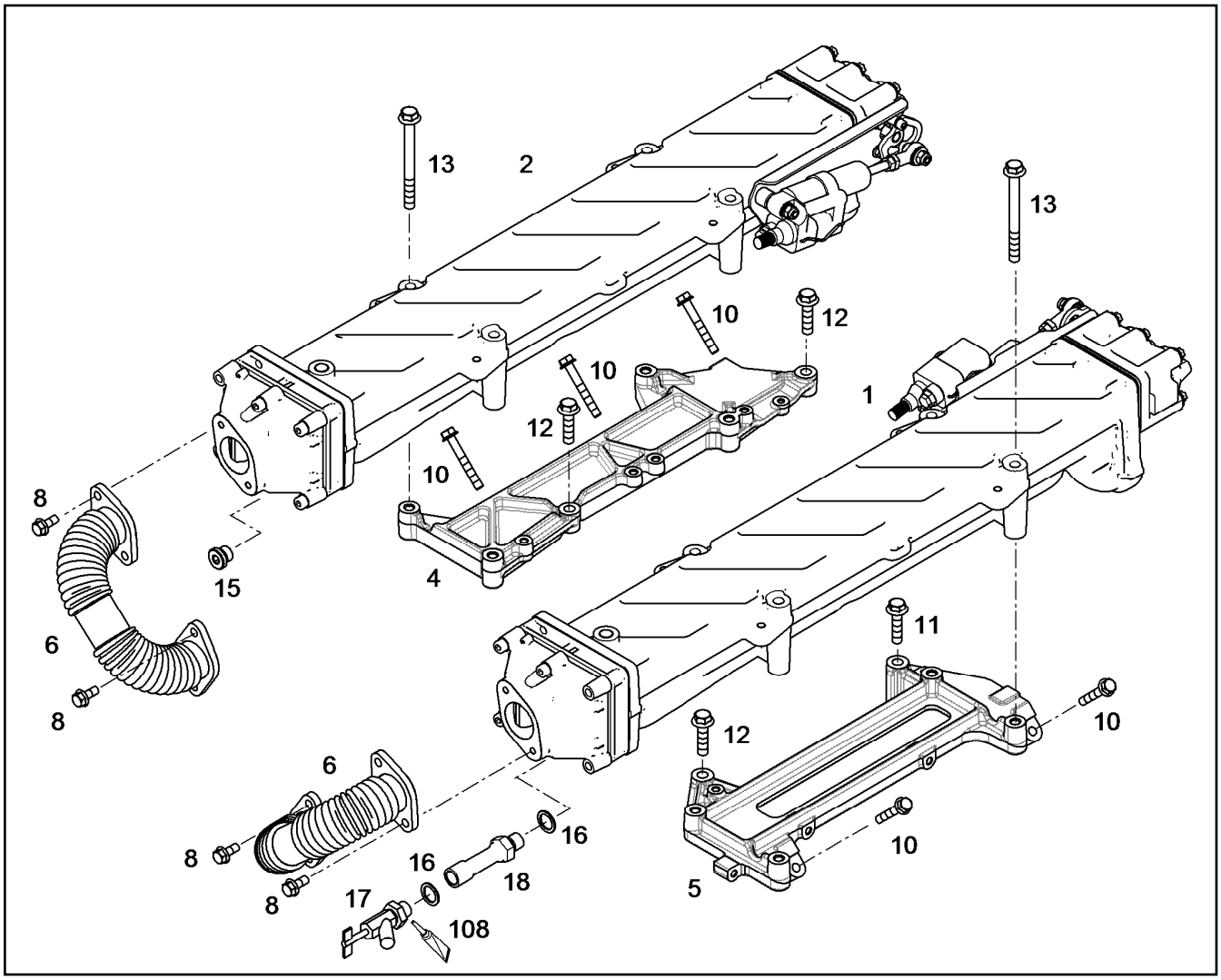

Pos.	Artikel	Menge	Bezeichnung	Description	Serie	K
1	10123915	1	ABGASRUECKFUEHRUNG ⇨ ❑ 576	EXHAUST GAS RECIRCULATION		
2	10122822	1	ABGASRUECKFUEHRUNG ⇨ ❑ 575	EXHAUST GAS RECIRCULATION		
4	10129573	1	HALTER	HOLDER		
5	10117461	1	HALTER	HOLDER		
6	10142198	2	ROHRLEITUNG	PIPELINE		
8	10009007	8	SECHSKANTSCHRAUBE DIN 6921 M8X25 8.	HEX SCREW		
10	10218013	5	SECHSKANTSCHRAUBE DIN 6921 M8X55 8.	HEX SCREW		
11	10112497	1	SECHSKANTSCHRAUBE DIN 6921 M10X40	HEX SCREW		
12	10488928	3	SECHSKANTSCHRAUBE DIN 6921 M10X45	HEX SCREW		
13	10005462	8	SECHSKANTSCHRAUBE DIN 6921 M10X100	HEX SCREW		
15	7382203	1	VERSCHLUSSSCHRAUBE VSTI M16X1,5	SCREW PLUG		
16	10011867	2	DICHTRING 16,7X24X1,5	SEALING RING		
17	7001072	1	WASSERHAHN	WATER COCK		
18	10127036	1	DISTANZSTUECK	SPACER PIECE		
108	8622905	1	DICHTUNGSMITTEL	SEALANT		

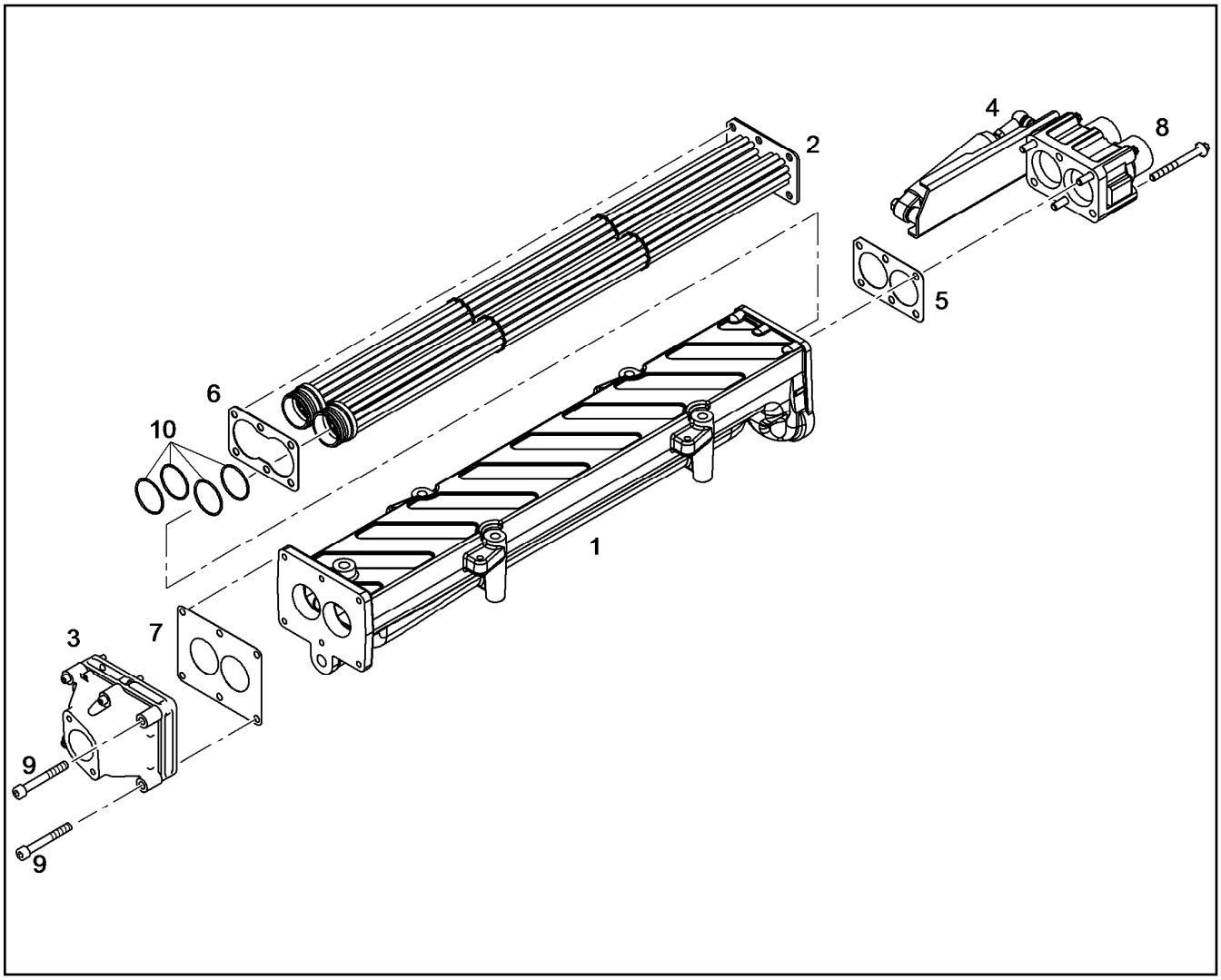

Pos.	Artikel	Menge	Bezeichnung	Description	Serie	K
1	10116469	1	KUEHLERGEHAEUSE	COOLER HOUSING		
2	10116470	1	KUEHLER	COOLER		
3	10122749	1	GEHAEUSE VORM. ⇨ ❑ 728	HOUSING PRE-ASSEMBLED		
4	10122823	1	KLAPPE 1,5 BIS 10 BAR	FLAP		
5	10116792	1	DICHTUNG 0,9	SEAL		
6	10116793	1	DICHTUNG 1	SEAL		
7	10116794	1	DICHTUNG 0,3	SEAL		
8	10116246	6	SECHSRUNDSCHRAUBE M8X80 21CrMoV5	HEXALOBULAR HEAD SCREW		
9	4600188	4	ZYLINDERSCHRAUBE ISO 4762 M8X60 8.8	SOCKET HEAD SCREW		
10	10123414	4	O-RING 39,34X2,62	O-RING		

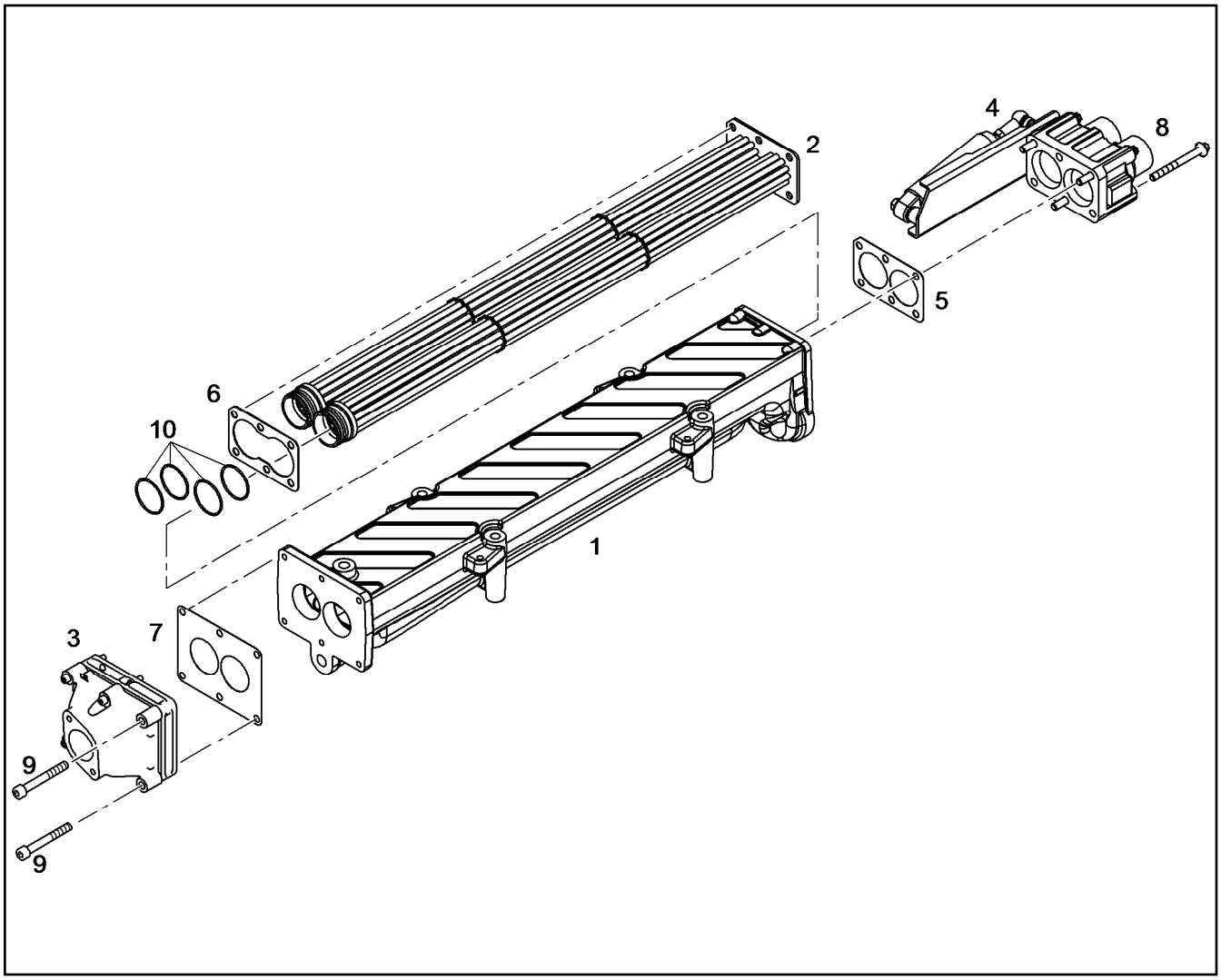

Pos.	Artikel	Menge	Bezeichnung	Description	Serie	K
1	10116469	1	KUEHLERGEHAEUSE	COOLER HOUSING		
2	10116470	1	KUEHLER	COOLER		
3	10122749	1	GEHAEUSE VORM. ⇨ ❑ 728	HOUSING PRE-ASSEMBLED		
4	10123282	1	KLAPPE 1,5 BIS 10 BAR ⇨ ❑ 577	FLAP		
5	10116792	1	DICHTUNG 0,9	SEAL		
6	10116793	1	DICHTUNG 1	SEAL		
7	10116794	1	DICHTUNG 0,3	SEAL		
8	10116246	6	SECHSRUNDSCHRAUBE M8X80 21CrMoV5	HEXALOBULAR HEAD SCREW		
9	4600188	4	ZYLINDERSCHRAUBE ISO 4762 M8X60 8.8	SOCKET HEAD SCREW		
10	10123414	4	O-RING 39,34X2,62	O-RING		

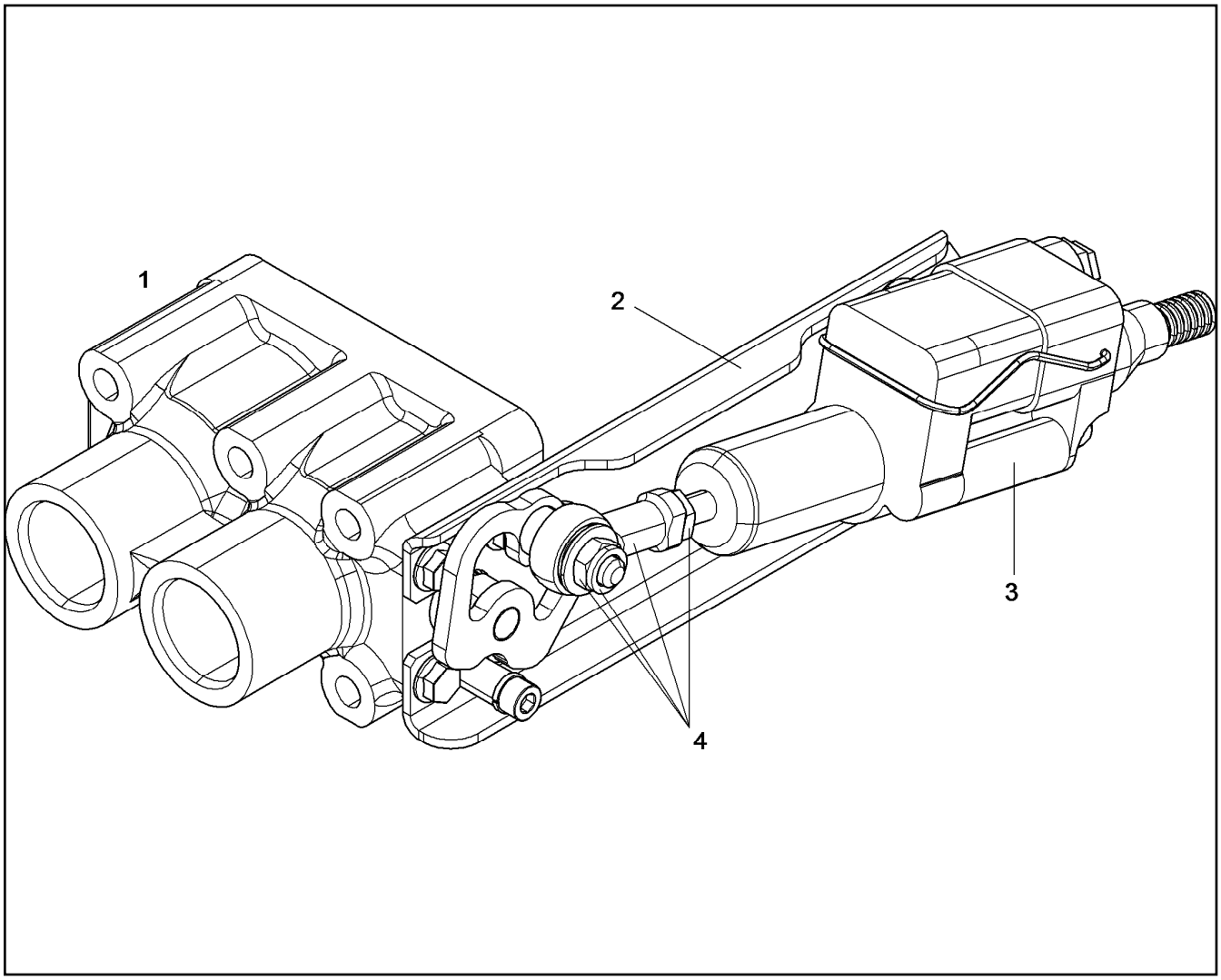

Pos.	Artikel	Menge	Bezeichnung	Description	Serie	K
1		1	KLAPPE	FLAP		
2	10118648	1	KONSOLE	CONSOLE		
3	10332765	1	DRUCKLUFTZYLINDER	COMPRESSED-AIR CYLINDER		
4	10125785	1	TEILESATZ	SET OF PARTS		

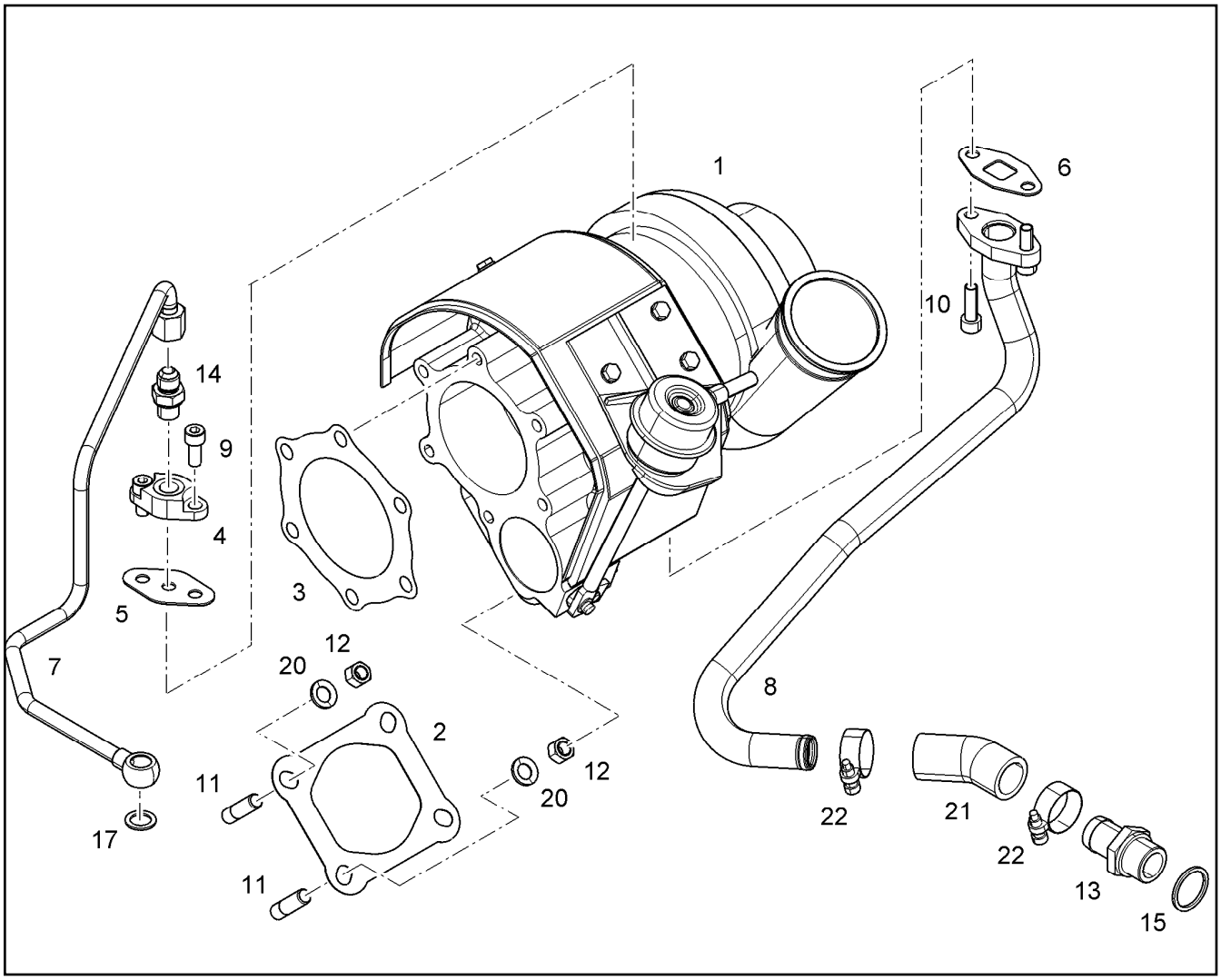

Pos.	Artikel	Menge	Bezeichnung	Description	Serie	K
1	10220747	1	TURBOLADER [01I17-0680]	TURBOCHARGER		6
2	10220813	1	DICHTUNG	SEAL		
3	10220814	1	DICHTUNG	SEAL		
4	10115621	1	FLANSCH	FLANGE	-2016140480	
5	9268130	1	DICHTUNG	SEAL		
6	10115623	1	DICHTUNG	SEAL		
7	10119570	1	SCHMIEROELLEITUNG 10X1	LUBRICATING OIL LINE		
8	10130203	1	OELRUECKLAUFLEITUNG 22X1,5	OIL RETURN PIPE	-2016140480	
9	4600377	2	ZYLINDERSCHRAUBE ISO 4762 M8X18 8.8	SOCKET HEAD SCREW	-2016140480	
10	4600175	2	ZYLINDERSCHRAUBE ISO 4762 M8X25 8.8	SOCKET HEAD SCREW		
11	4981172	4	STIFTSCHRAUBE DIN 939 M10X25 X5NiCrTi2	DOUBLE-ENDED STUD		
12	10120639	4	MUTTER M10X1,5	NUT		
13	9140351	1	SCHLAUCHNIPPEL DN23,7	HOSE NIPPLE		6
14	10813936	1	VERSCHRAUBUNG GE 10 M14X1,5/9/16-18	FITTING		
15	7101019	1	DICHTRING DIN 7603 A 26X31	SEALING RING		
17	4900262	1	DICHTRING DIN 7603 A 14X20	SEALING RING		
20	9076638	4	SCHEIBE 10,5X18,5X2	WASHER		
21	10123540	1	GUMMIMUFFE 30°	RUBBER CONNECTION		
22	4900778	2	SCHLAUCHSCHELLE DIN 3017-1 A 26 20-3	HOSE CLAMP		

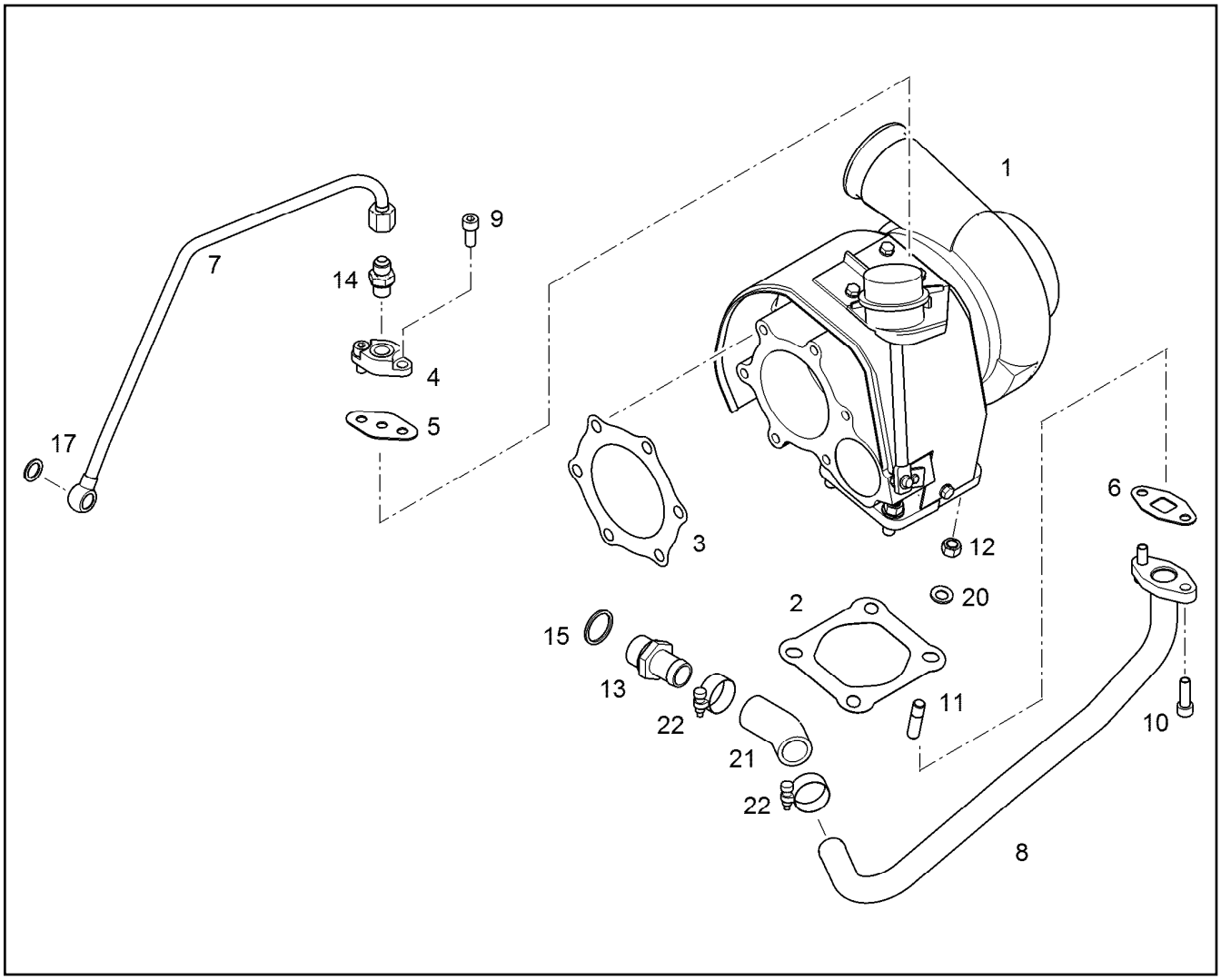

Pos.	Artikel	Menge	Bezeichnung	Description	Serie	K
1	10290233	1	ABGASTURBOLADER [25I17-1008]	EXHAUST GAS TURBOCHARGE		6
2	10220813	1	DICHTUNG	SEAL		
3	10220814	1	DICHTUNG	SEAL		
4	10115621	1	FLANSCH	FLANGE	-2016140480	
5	9268130	1	DICHTUNG	SEAL		
6	10115623	1	DICHTUNG	SEAL		
7	10132112	1	SCHMIEROELLEITUNG 10X1	LUBRICATING OIL LINE		
8	10134408	1	OELRUECKLAUFLEITUNG 22X1,5	OIL RETURN PIPE		
9	4600377	2	ZYLINDERSCHRAUBE ISO 4762 M8X18 8.8	SOCKET HEAD SCREW	-2016140480	
10	4600175	2	ZYLINDERSCHRAUBE ISO 4762 M8X25 8.8	SOCKET HEAD SCREW		
11	4981172	4	STIFTSCHRAUBE DIN 939 M10X25 X5NiCrTi2	DOUBLE-ENDED STUD		
12	10120639	4	MUTTER M10X1,5	NUT		
13	9140351	1	SCHLAUCHNIPPEL DN23,7	HOSE NIPPLE		6
14	10813936	1	VERSCHRAUBUNG GE 10 M14X1,5/9/16-18	FITTING		
15	7101019	1	DICHTRING DIN 7603 A 26X31	SEALING RING		
17	4900262	1	DICHTRING DIN 7603 A 14X20	SEALING RING		
20	9076638	4	SCHEIBE 10,5X18,5X2	WASHER		
21	10123540	1	GUMMIMUFFE 30°	RUBBER CONNECTION		
22	4900778	2	SCHLAUCHSCHELLE DIN 3017-1 A 26 20-3	HOSE CLAMP		

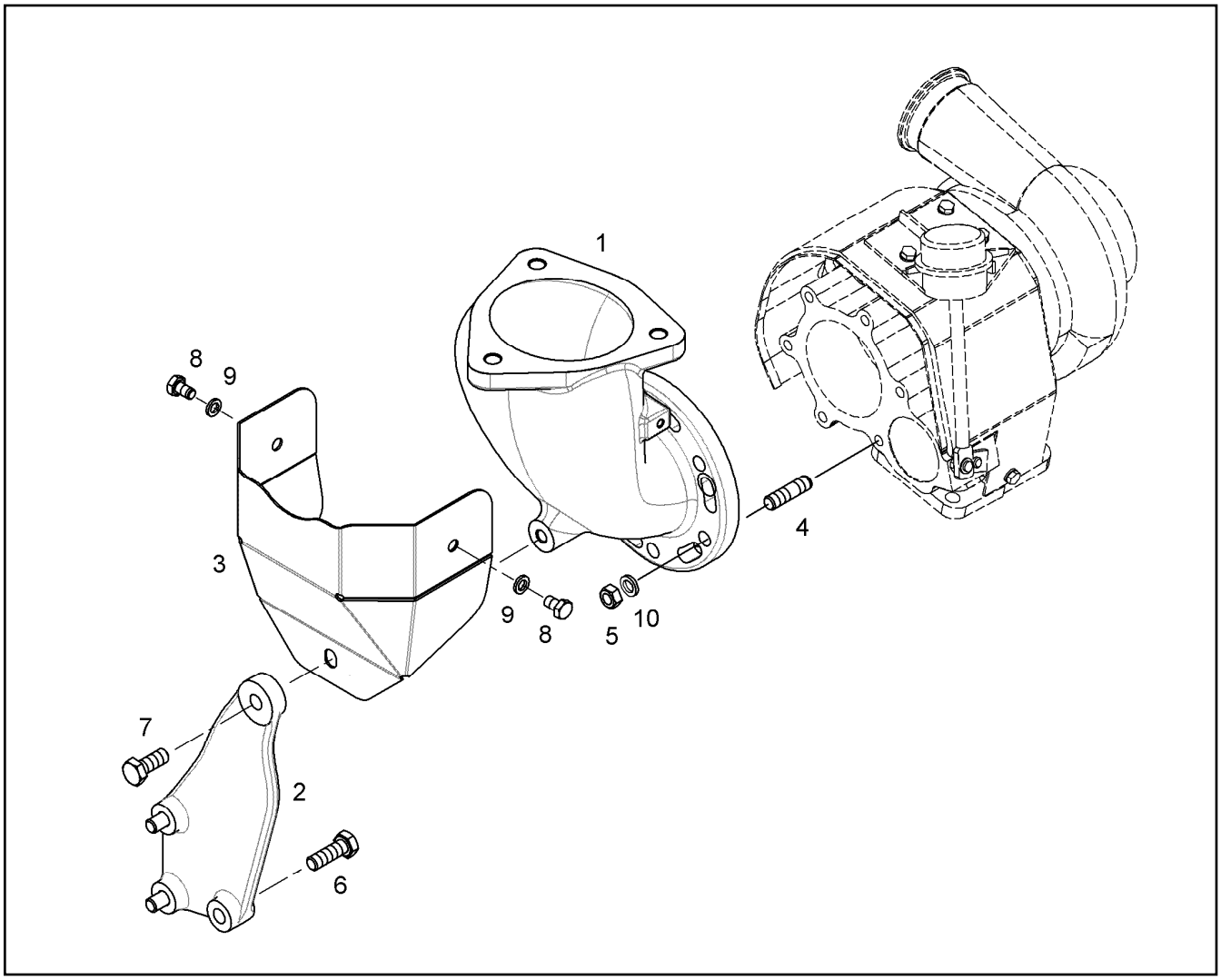

Pos.	Artikel	Menge	Bezeichnung	Description	Serie	K
1	10115549	1	ABGASSTUTZEN	EXHAUST NOZZLE		
2	11442761	1	HALTER	HOLDER		
3	10115584	1	HITZESCHUTZBLECH	HEAT PROTECTION SHEET		
4	4981172	6	STIFTSCHRAUBE DIN 939 M10X25 X5NiCrTi2	DOUBLE-ENDED STUD		
5	10120639	6	MUTTER M10X1,5	NUT		
6	4900112	3	SECHSKANTSCHRAUBE ISO 4017 M10X35	HEX SCREW		
7	4065164	1	SECHSKANTSCHRAUBE ISO 4017 M10X25	HEX SCREW		
8	4065103	2	SECHSKANTSCHRAUBE ISO 4017 M6X10 8.	HEX SCREW		
9	4901089	2	FEDERSCHEIBE B 6	SPRING WASHER		
10	9076638	6	SCHEIBE 10,5X18,5X2	WASHER		

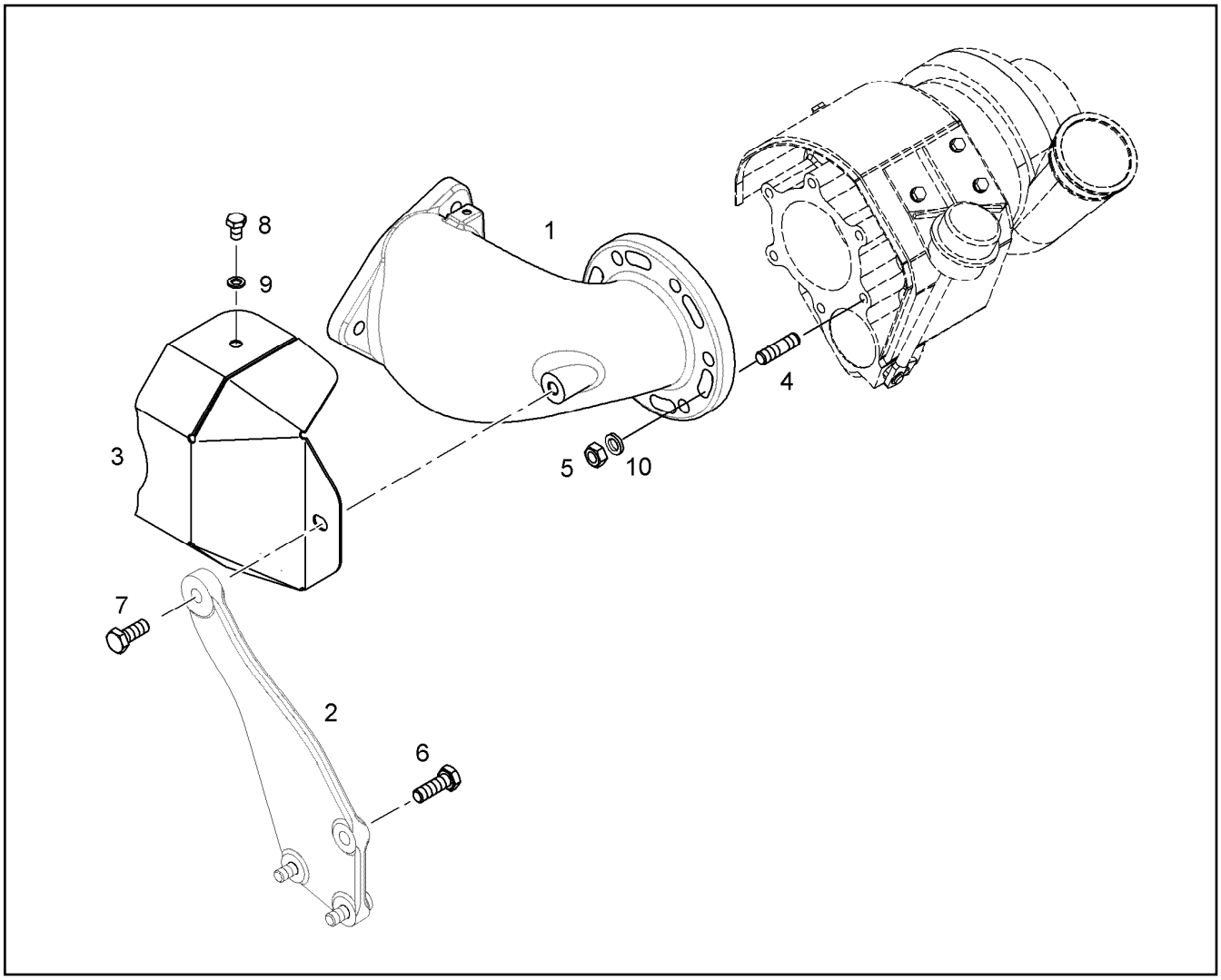

Pos.	Artikel	Menge	Bezeichnung	Description	Serie	K
1	10115549	1	ABGASSTUTZEN	EXHAUST NOZZLE		
2	11442759	1	HALTER	HOLDER		
3	10115584	1	HITZESCHUTZBLECH	HEAT PROTECTION SHEET		
4	4980221	6	STIFTSCHRAUBE DIN 939 M10X25 10.9 FO	DOUBLE-ENDED STUD		
5	10044430	6	SECHSKANTRIPPENMUTTER M10	RIBBED HEX NUT		
6	4000828	3	SECHSKANTSCHRAUBE ISO 4017 M10X30	HEX SCREW		
7	4065164	1	SECHSKANTSCHRAUBE ISO 4017 M10X25	HEX SCREW		
8	4065103	2	SECHSKANTSCHRAUBE ISO 4017 M6X10 8.	HEX SCREW		
9	4901089	2	FEDERSCHEIBE B 6	SPRING WASHER		
10	9076638	6	SCHEIBE 10,5X18,5X2	WASHER		

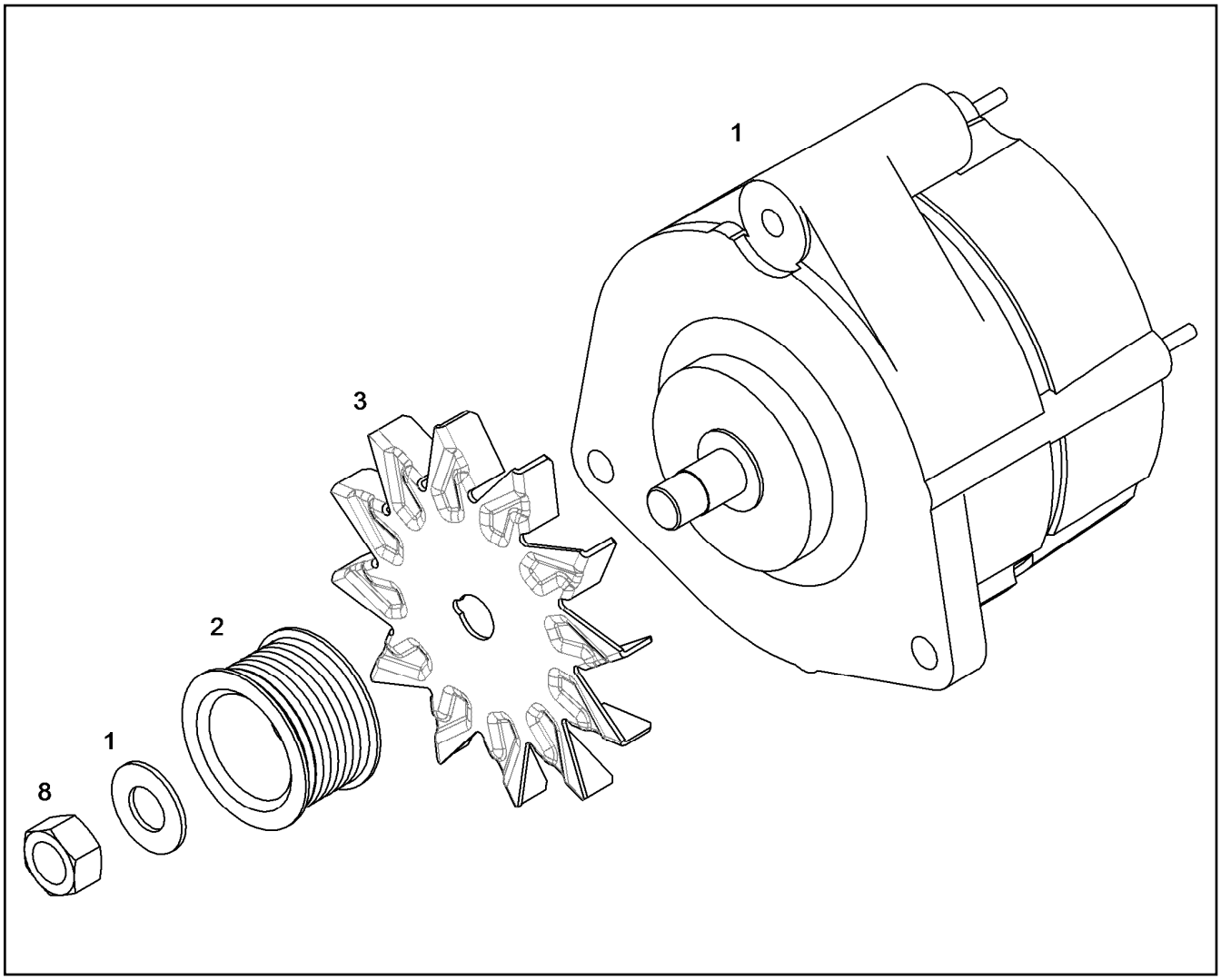

Pos.	Artikel	Menge	Bezeichnung	Description	Serie	K
1	10146323	1	DREHSTROMGENERATOR	THREE PHASE CURRENT GENE		6
2	11355615	1	RIEMENSCHEIBE 8PKd=51,7	BELT PULLEY		
3	5005641	1	LUEFTER	FAN		
8	4980478	1	SECHSKANTMUTTER M16X1,5	HEX NUT		

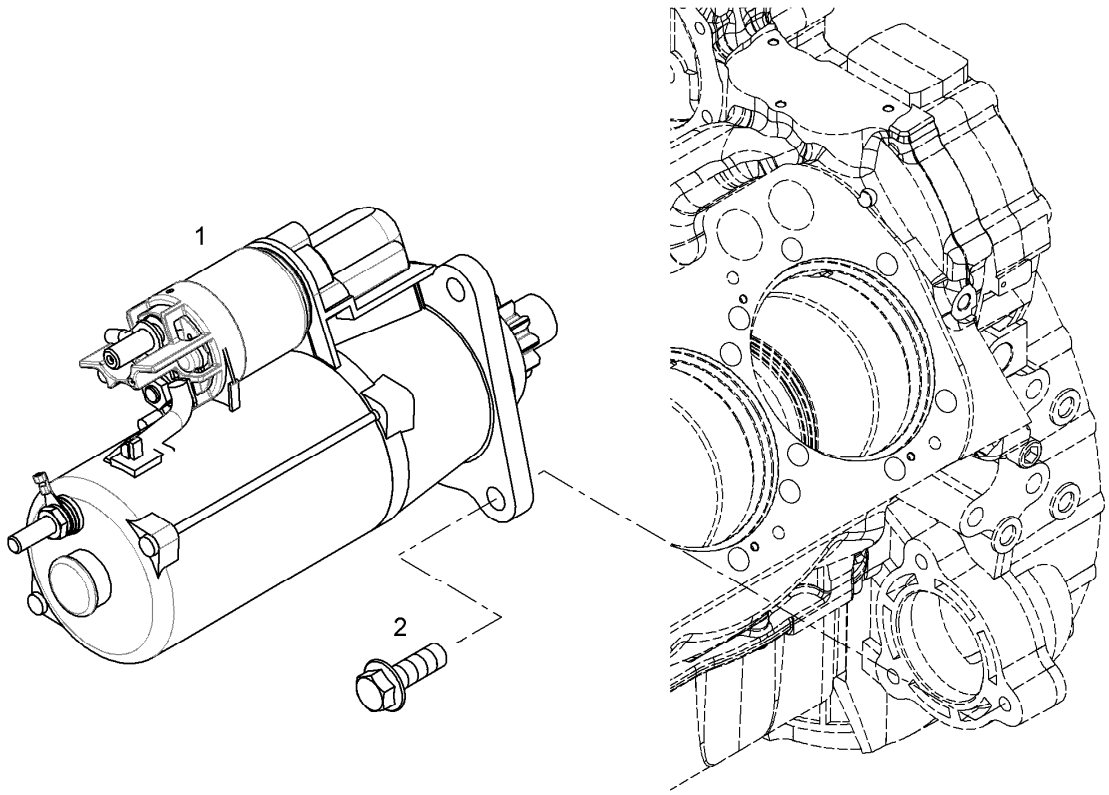

Pos.	Artikel	Menge	Bezeichnung	Description	Serie	K
1	11386646	1	STARTER VORM. ⇨ ❑ 584	STARTER PRE-ASSY.		6
2	10036129	3	SECHSKANTSCHRAUBE DIN 6921 M12X35 1	HEX SCREW		

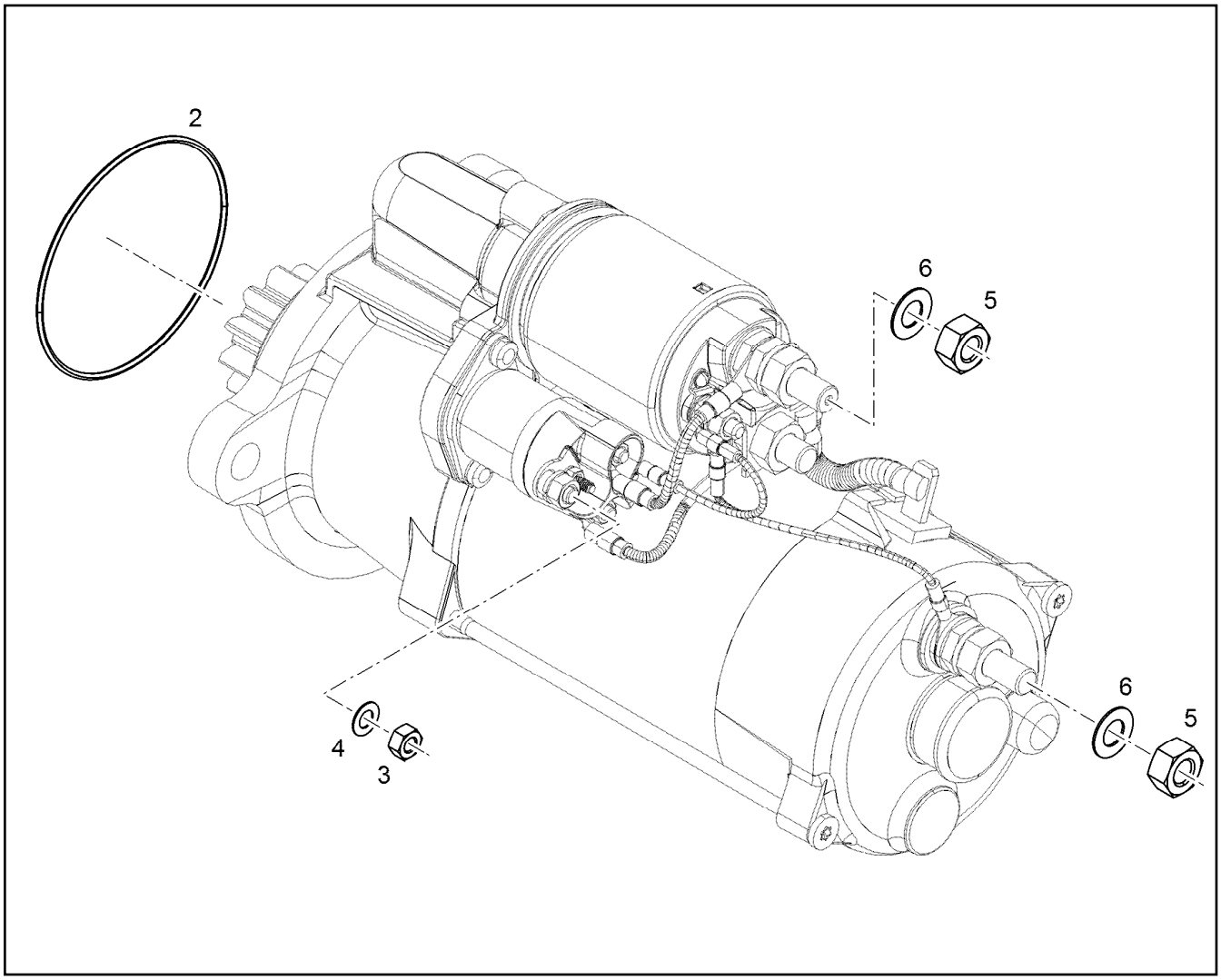

Pos.	Artikel	Menge	Bezeichnung	Description	Serie	K
2	10218370	1	O-RING 85X2	O-RING		
3	10411094	1	SECHSKANTMUTTER M6	HEX NUT		
4	10411092	1	FEDERSCHEIBE 6	SPRING WASHER		
5	10411095	2	SECHSKANTMUTTER M10	HEX NUT		
6	10411093	2	FEDERSCHEIBE 10	SPRING WASHER		

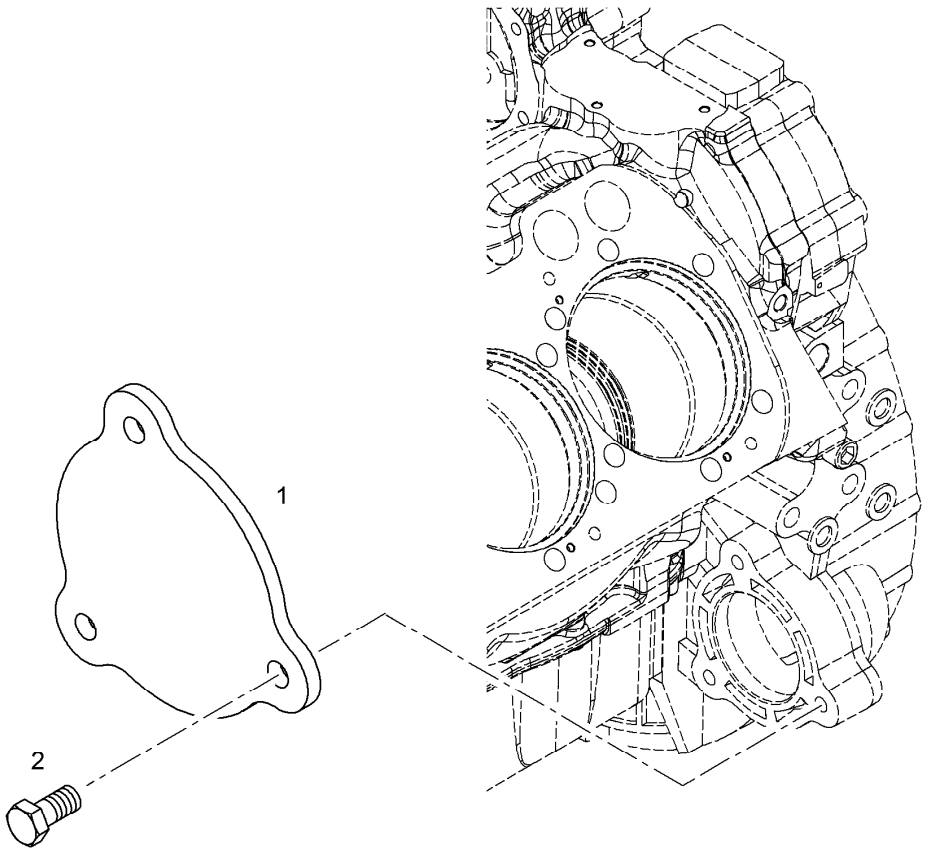

Pos.	Artikel	Menge	Bezeichnung	Description	Serie	K
1	9078565	1	DECKEL	COVER		
2	4900094	3	SECHSKANTSCHRAUBE ISO 4017 M12X25	HEX SCREW		

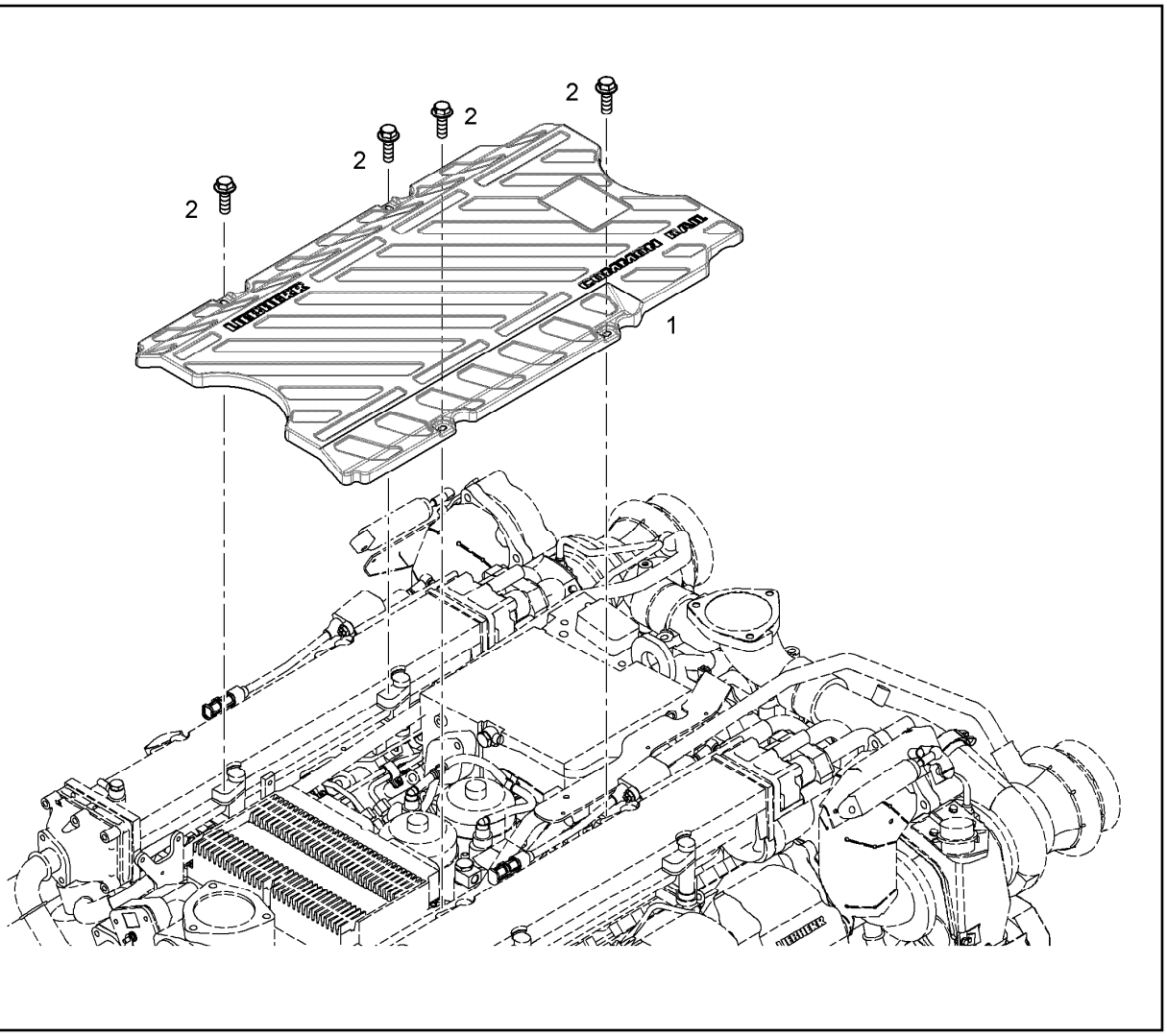

Pos.	Artikel	Menge	Bezeichnung	Description	Serie	K
1	3022220	1	ABDECKPLATTE	COVER PLATE		
2	10035593	4	SECHSKANTSCHRAUBE DIN 6921 M8X30 1	HEX SCREW		

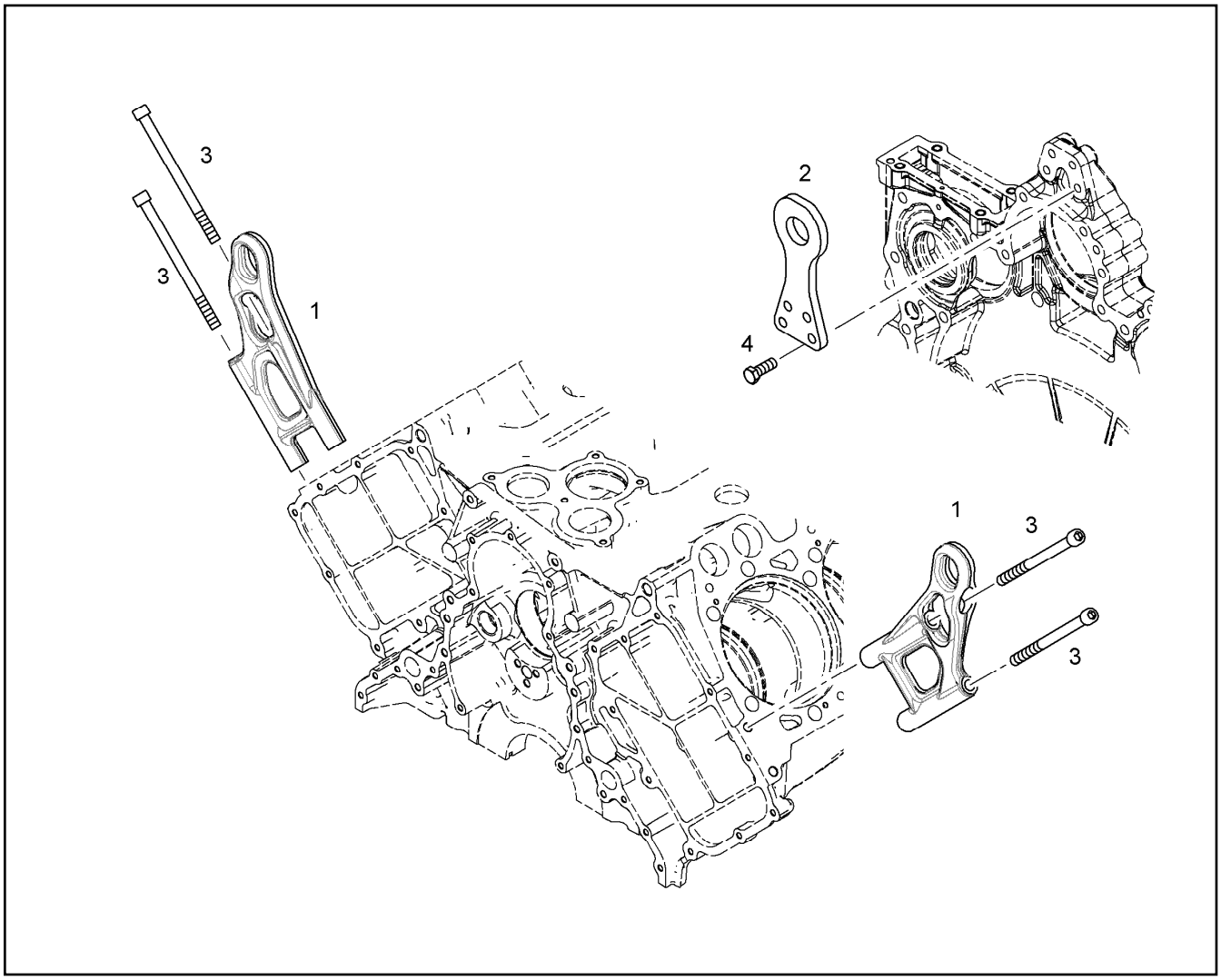

Pos.	Artikel	Menge	Bezeichnung	Description	Serie	K
1	10116068	2	HEBEHAKEN	LIFTING HOOK		
2	9079977	1	HEBEHAKEN HINTEN	LIFTING HOOK		
3	404313701	4	ZYLINDERSCHRAUBE ISO 4762 M12X170 10.	SOCKET HEAD SCREW		
4	4066122	4	SECHSKANTSCHRAUBE ISO 4017 M12X35 1	HEX SCREW		

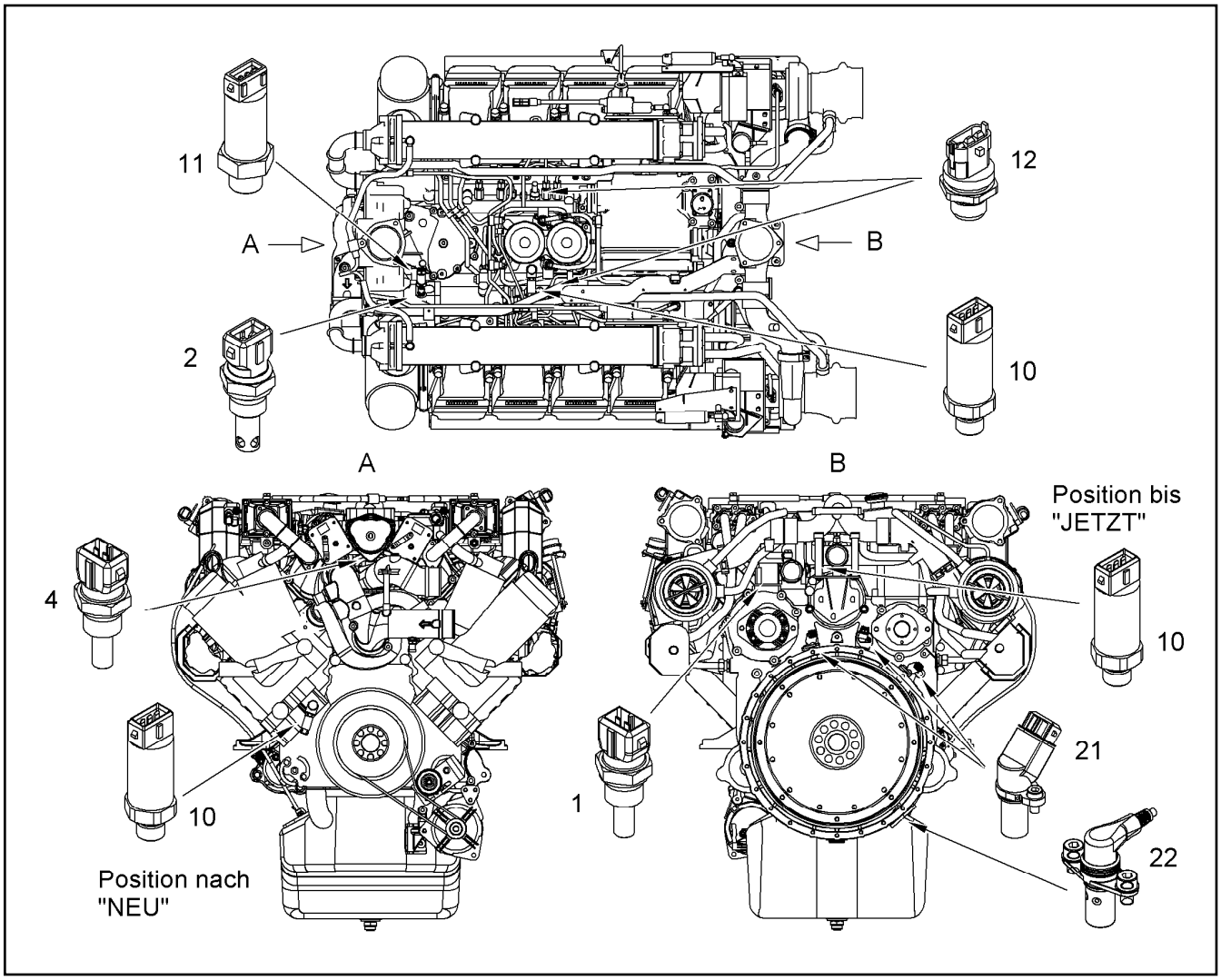

Pos.	Artikel	Menge	Bezeichnung	Description	Serie	K
1	6290130	1	TEMPERATURSENSOR	TEMPERATURE SENSOR		
2		1	TEMPERATURFUEHLER KPL. ⇨ ❑ 590	TEMPERATURE PROBE CPL.		
4		1	TEMPERATURFUEHLER KPL. ⇨ ❑ 608	TEMPERATURE PROBE CPL.		
10		2	DRUCKGEBER KPL. 0-10bar ⇨ ❑ 591	PRESSURE TRANSMITTER CPL.		2
11		1	DRUCKGEBER KPL. ⇨ ❑ 592	PRESSURE TRANSMITTER CPL.		
12	10100782	2	DRUCKGEBER 0-1800/2300bar	PRESSURE TRANSMITTER		
21		3	DREHZAHLGEBER KPL. ⇨ ❑ 589	ROTATIONAL SPEED SENSOR C		
22	9885618	1	DREHZAHLGEBER ANBAU ⇨ ❑ 593	ROTATIONAL SPEED SENSOR		

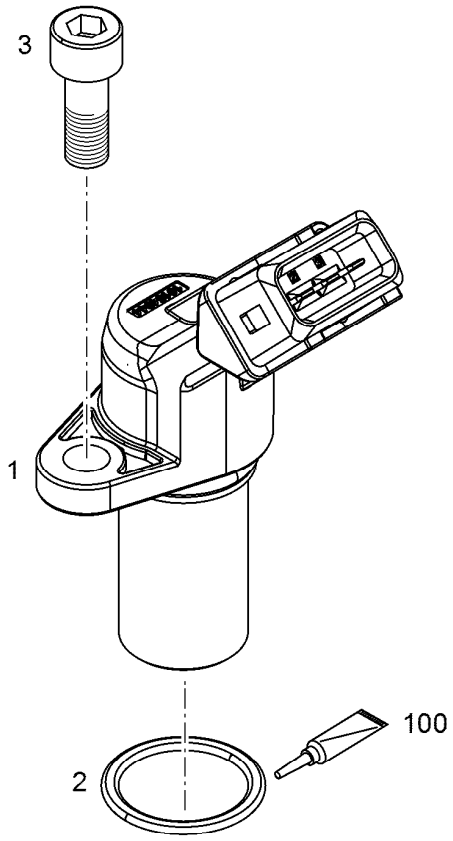

Pos.	Artikel	Menge	Bezeichnung	Description	Serie	K
1	10154944	1	DREHZAHLGEBER	ROTATIONAL SPEED SENSOR		
2	7381103	1	O-RING ISO 3601-1 17,17X1,78	O-RING		
3	4600048	1	ZYLINDERSCHRAUBE ISO 4762 M6X16 8.8	SOCKET HEAD SCREW		
100	10282622	1	FETT STABURAGS NBU 30/0,010kg	GREASE		

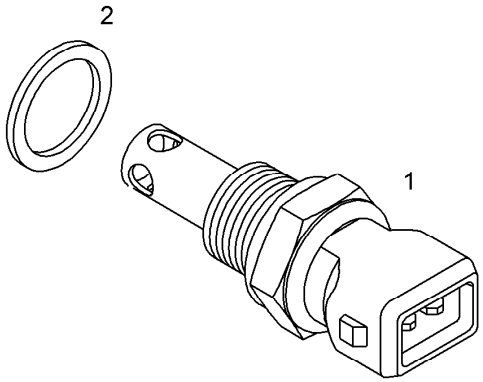

Pos.	Artikel	Menge	Bezeichnung	Description	Serie	K
1	691180608	1	TEMPERATURFUEHLER	TEMPERATURE SENSOR		
2	10040984	1	PROFILDICHTRING 14	PROFILE PACKING		

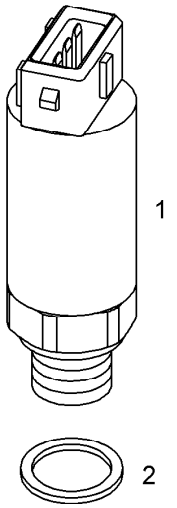

Pos.	Artikel	Menge	Bezeichnung	Description	Serie	K
1	10025124	1	DRUCKGEBER 0-10bar	PRESSURE TRANSMITTER		
2	10040984	1	PROFILDICHTRING 14	PROFILE PACKING		

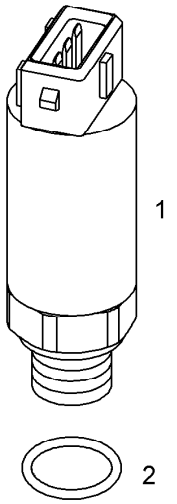

Pos.	Artikel	Menge	Bezeichnung	Description	Serie	K
1		1	DRUCKGEBER 0,5-4,5bar	PRESSURE TRANSMITTER		
2	10113975	1	O-RING 15,50X2,00	O-RING		

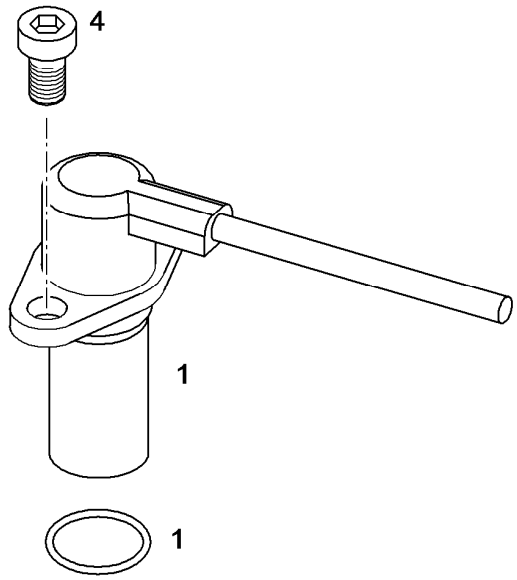

Pos.	Artikel	Menge	Bezeichnung	Description	Serie	K
1	635867001	1	SENSOR	SENSOR		
4	10024115	2	SECHSKANTSCHRAUBE DIN 6921 M8X12 8.	HEX SCREW		

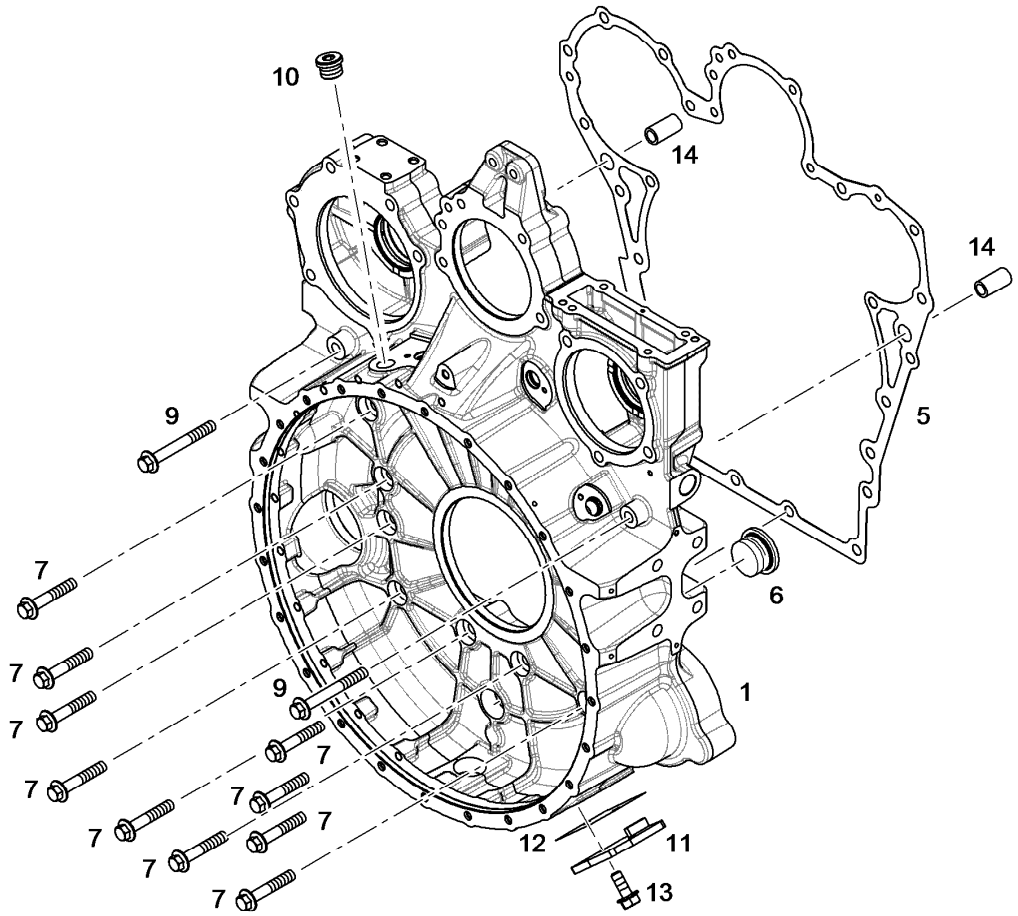

Pos.	Artikel	Menge	Bezeichnung	Description	Serie	K
1	10120321	1	SCHWUNGRADGEHAEUSE VORM. SAE 1	FLYWHEEL HOUSING PRE-ASS.		
5	10120356	1	DICHTUNG	SEAL		
6	7382202	1	VERSCHLUSSSCHRAUBE VSTI M38X1,5	SCREW PLUG		
7	10035583	10	SECHSKANTSCHRAUBE DIN 6921 M12X70 1	HEX SCREW		
9	10035584	2	SECHSKANTSCHRAUBE DIN 6921 M12X100	HEX SCREW		
10	7380177	1	VERSCHLUSSSCHRAUBE VSTI M22X1,5	SCREW PLUG		
11	10115670	1	DECKEL	COVER		
12	10118716	1	DICHTUNG	SEAL		
13	10016906	2	SECHSKANTSCHRAUBE DIN 6921 M8X20 8.	HEX SCREW		
14	9178018	2	PASSHUELSE 15,5X20X15,25	TIGHT FIT SLEEVE		1

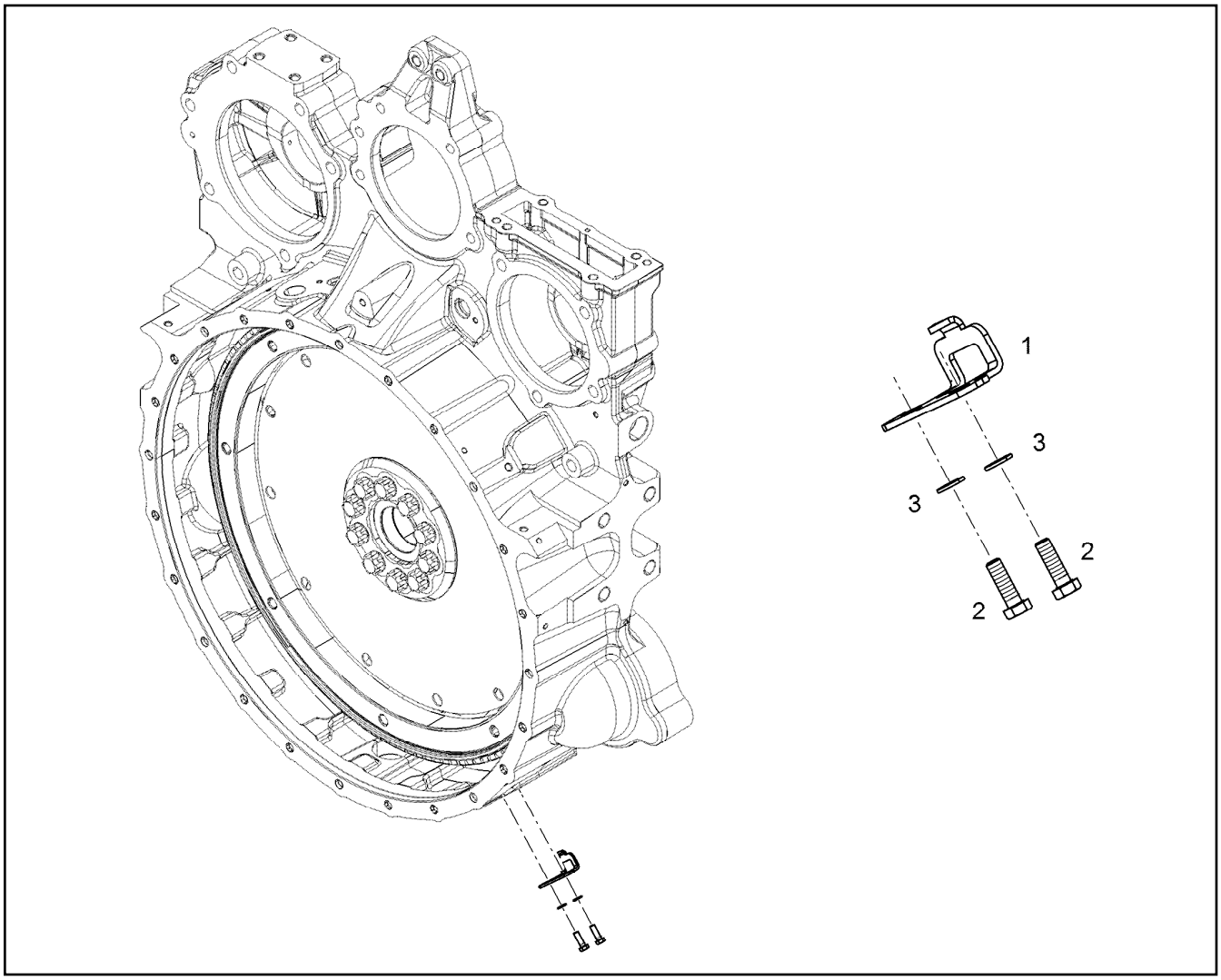

Pos.	Artikel	Menge	Bezeichnung	Description	Serie	K
1	10125977	1	EINSTELLBLECH	AJDUSTING PLATE		
2	240091102	2	SECHSKANTSCHRAUBE ISO 4017 M5X16 8.	HEX SCREW		
3	4980230	2	SCHEIBE 5 200HV	WASHER		

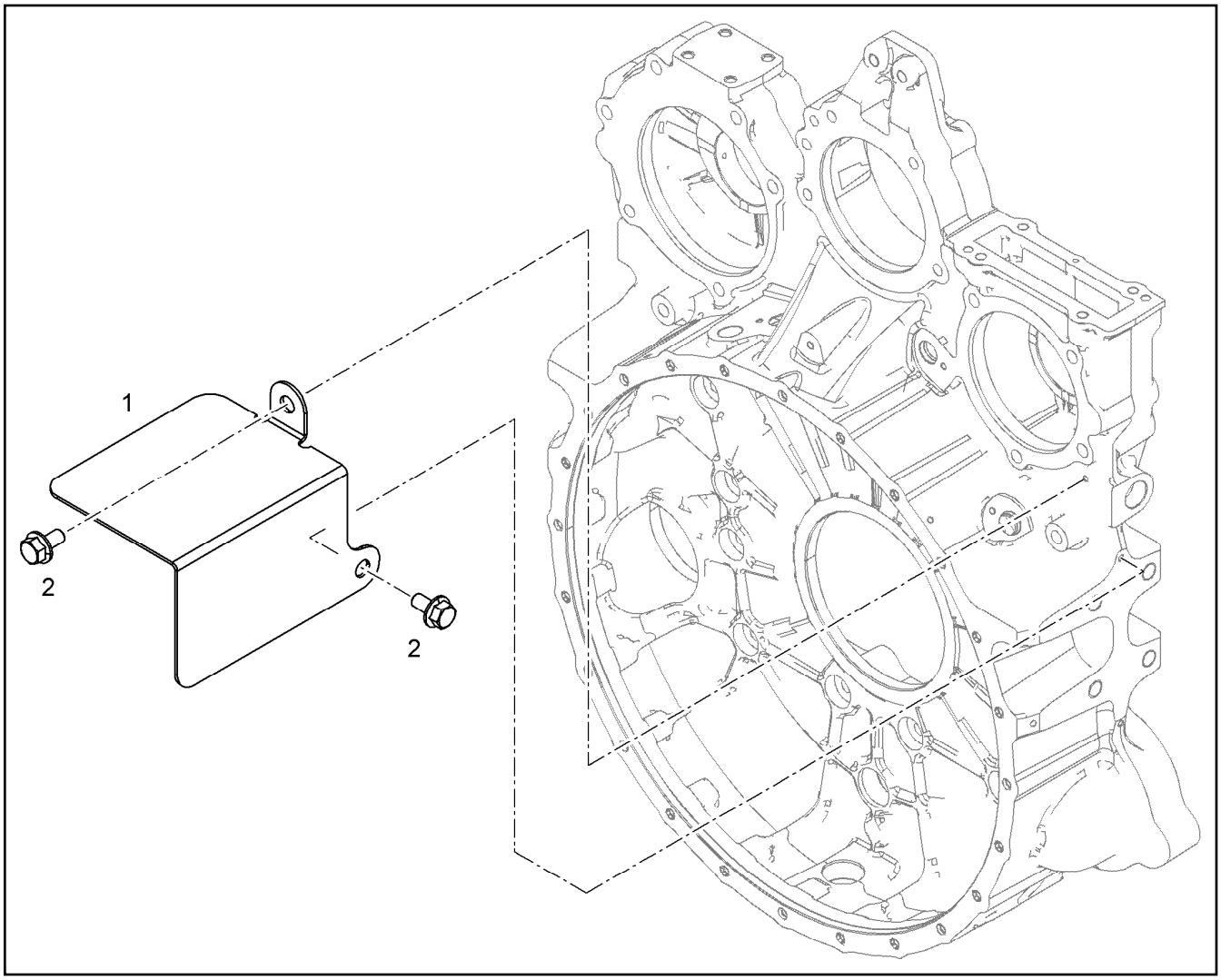

Pos.	Artikel	Menge	Bezeichnung	Description	Serie	K
1	10116902	1	HITZESCHUTZBLECH	HEAT PROTECTION SHEET		
2	10100941	2	SECHSKANTSCHRAUBE DIN 6921 M6X12 8.	HEX SCREW		

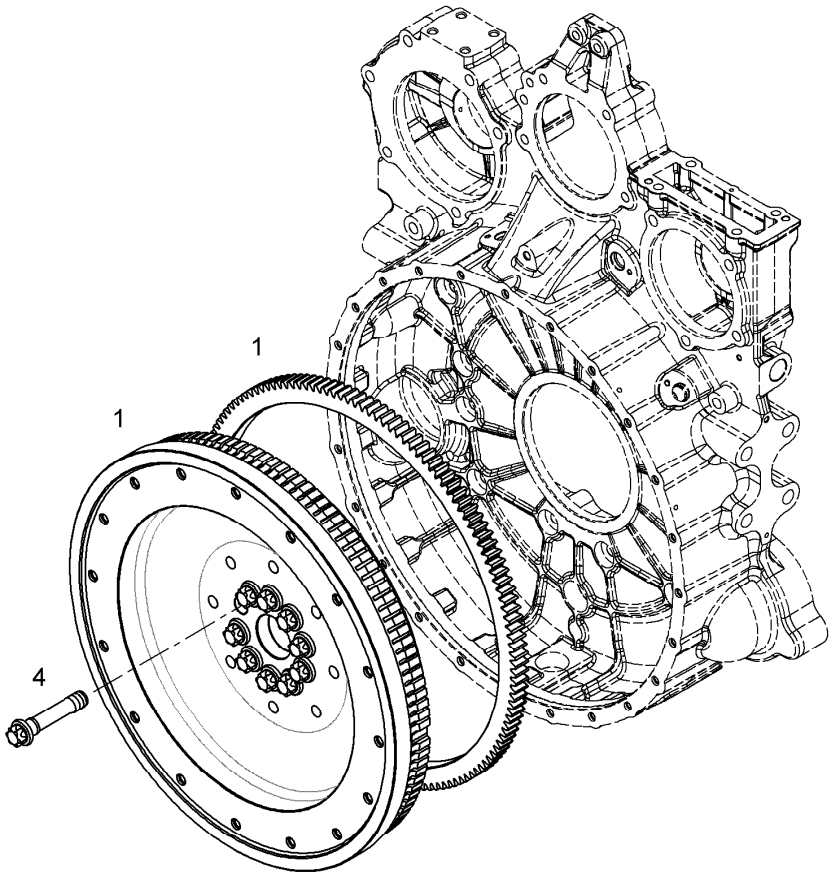

Pos.	Artikel	Menge	Bezeichnung	Description	Serie	K
1	10120078	1	SCHWUNGRAD VORM. SAE 1	FLYWHEEL PRE-ASS.		
1	9080734	1	ZAHNKRANZ	CROWN GEAR		
4	10119794	10	SECHSRUNDSCHRAUBE M18X1,5X91X19,5	HEXALOBULAR HEAD SCREW		

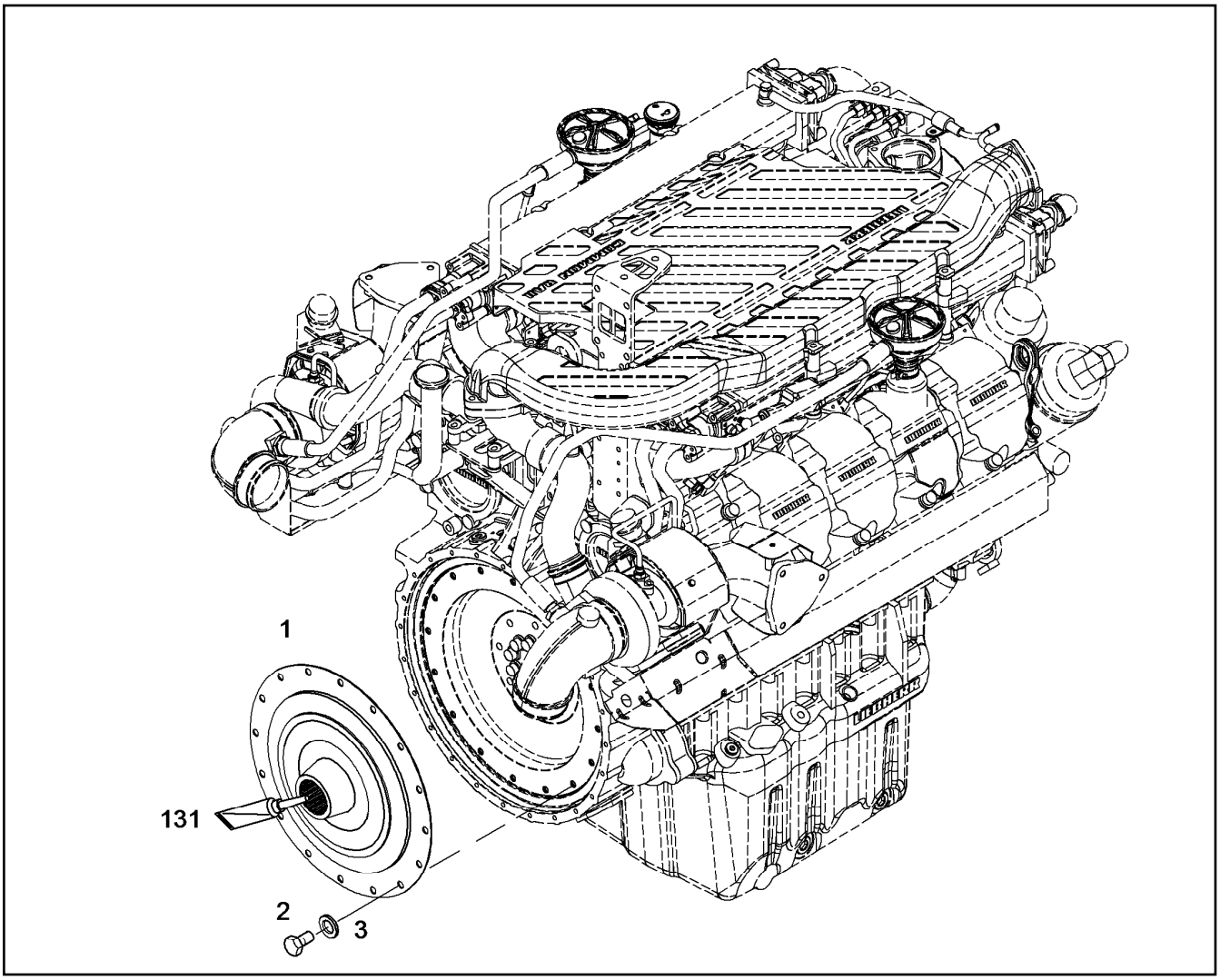

Pos.	Artikel	Menge	Bezeichnung	Description	Serie	K
1	10221026	1	TORSIONSDAEMPFER	TORSIONAL VIBRATION DAMPE		
2	4600184	16	SECHSKANTSCHRAUBE ISO 4017 M12X25 1	HEX SCREW		
3	420001601	16	SCHEIBE 12 200HV	WASHER		
131	8655037	1	FETT TUNPAS AL/1kg	GREASE		

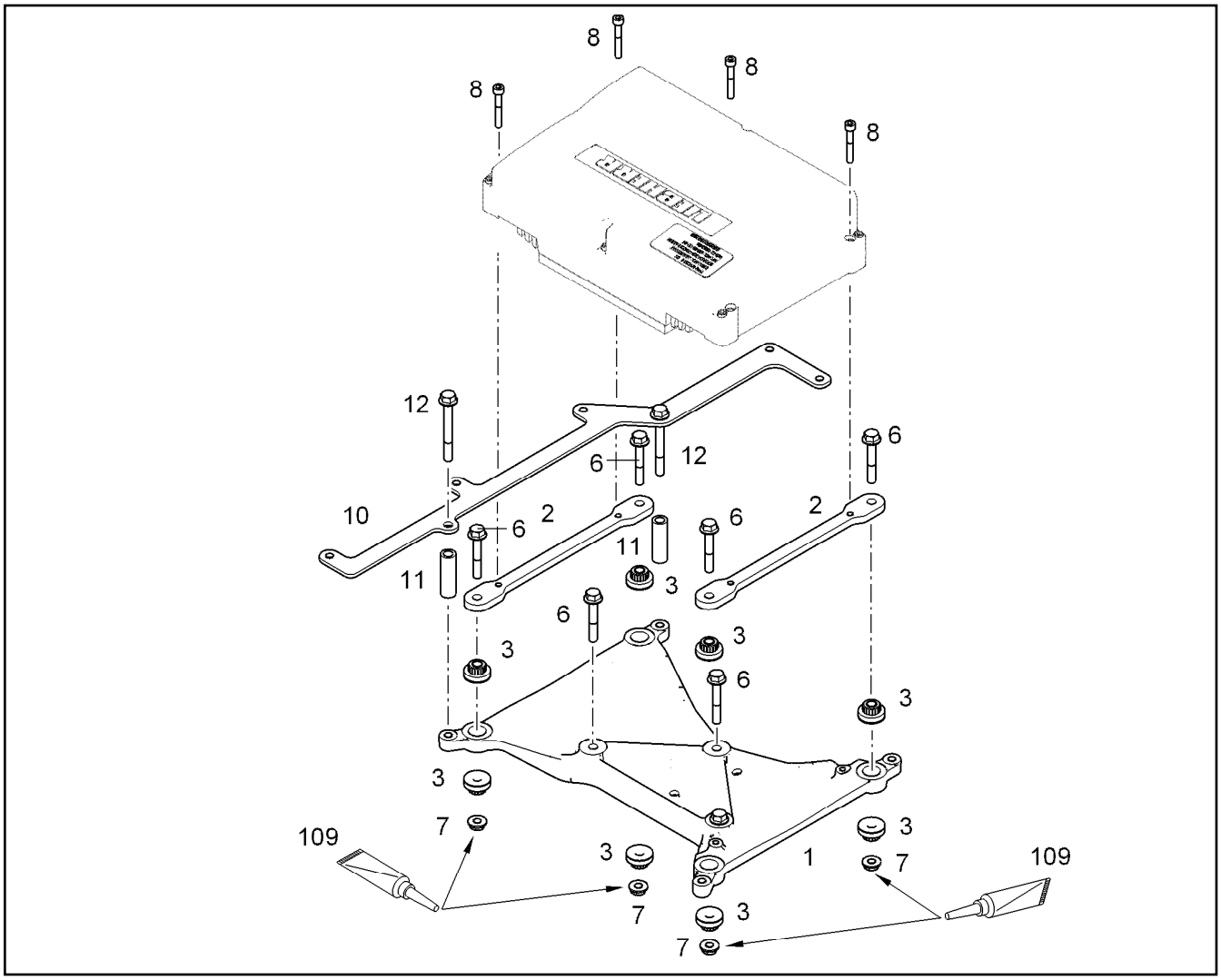

Pos.	Artikel	Menge	Bezeichnung	Description	Serie	K
1	10117954	1	HALTER	HOLDER		
2	10117956	2	PLATTE	SHEET		
3	10116274	8	GUMMIPUFFER	RUBBER BUFFER		
6	10005073	3	SECHSKANTSCHRAUBE DIN 6921 M8X50 8.	HEX SCREW		
7	7380964	4	SECHSKANTRIPPENMUTTER M8	RIBBED HEX NUT		
8	4600384	4	ZYLINDERSCHRAUBE ISO 4762 M6X40 8.8	SOCKET HEAD SCREW		
10	10121068	1	HALTEBLECH	RETAINING PLATE		
11	9073929	2	DISTANZHUELSE 9X15X47	DISTANCE SLEEVE		
12	10011195	2	SECHSKANTSCHRAUBE DIN 6921 M8X70 8.	HEX SCREW		
109	811205708	1	SCHRAUBENSICHERUNG	SCREW LOCKING		

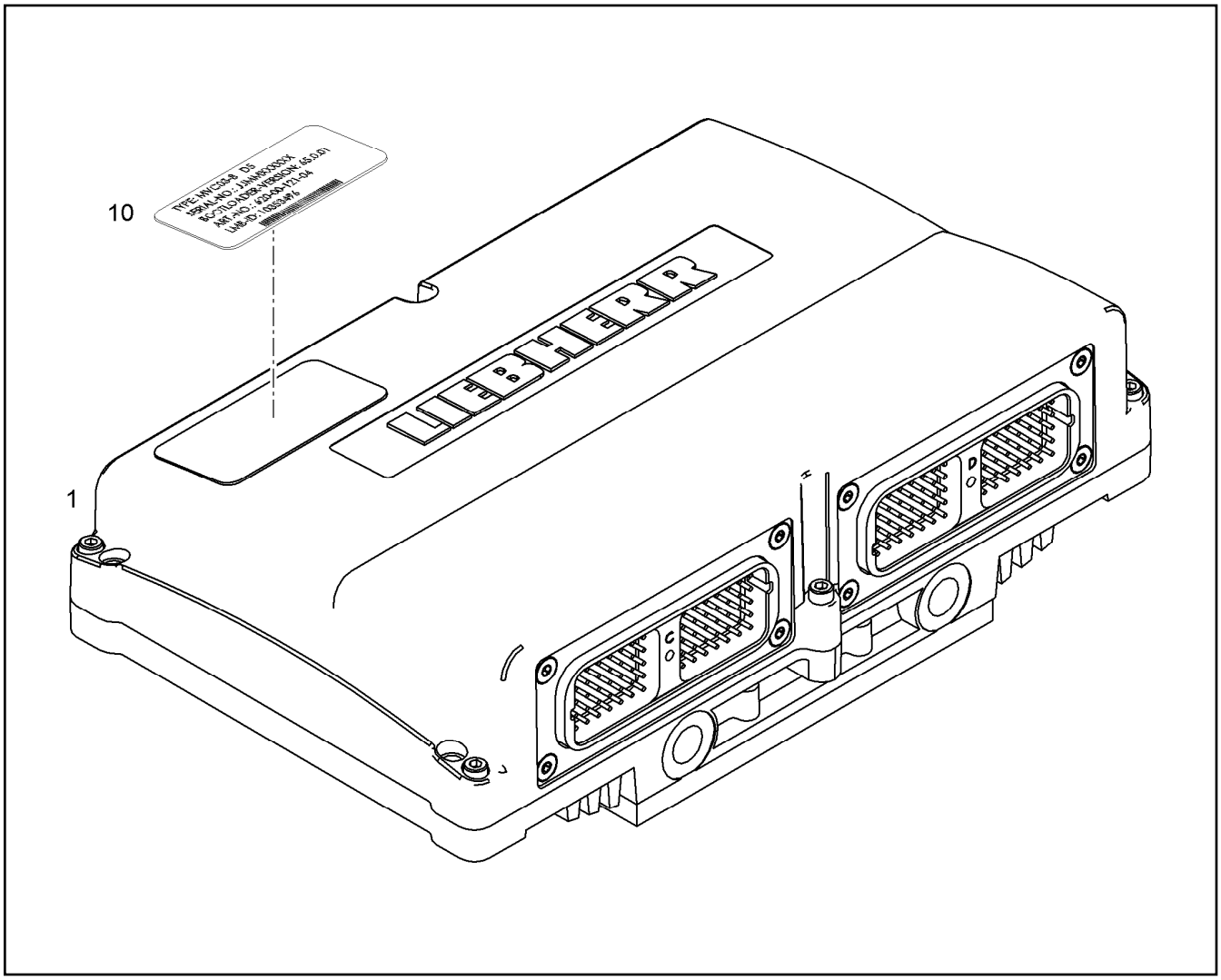

Pos.	Artikel	Menge	Bezeichnung	Description	Serie	K
1		1	MOTORSTEUERGERAET ⇨ ❑ 601	MOTOR CONTROL DEVICE		
10		1	FIRMENSCHILD LIEBHERR 70mmX45mm	COMPANY NAME PLATE		

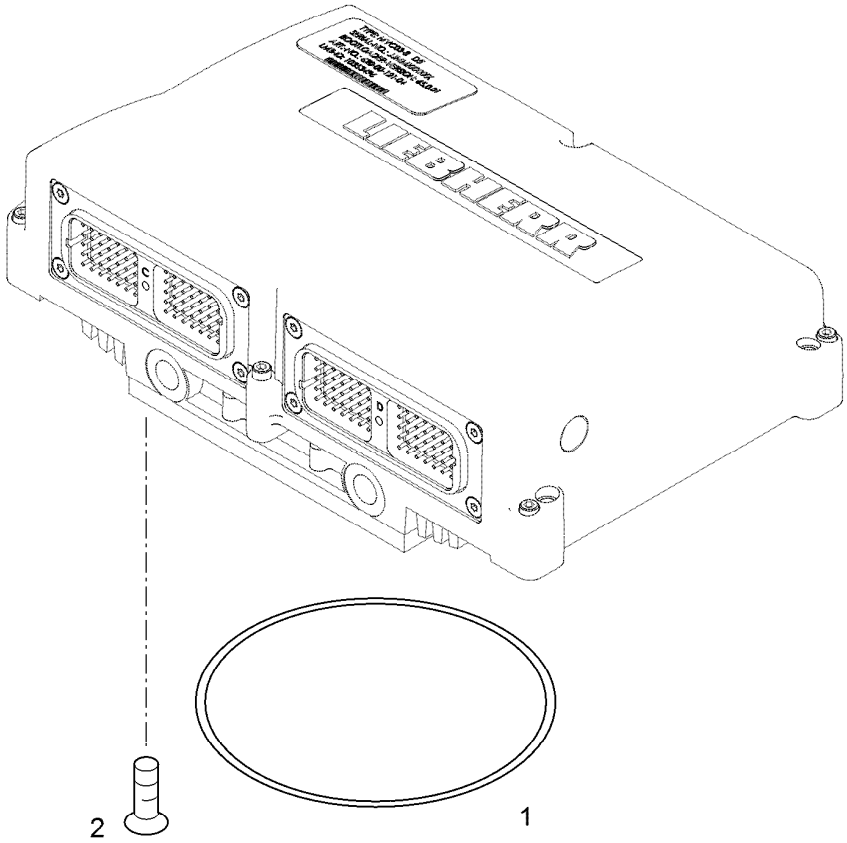

Pos.	Artikel	Menge	Bezeichnung	Description	Serie	K
1	11067315	1	O-RING 200X4	O-RING		
2	11067312	14	SENKSCHRAUBE M5X20 8.8 CR6-FREI	COUNTERSUNK SCREW		

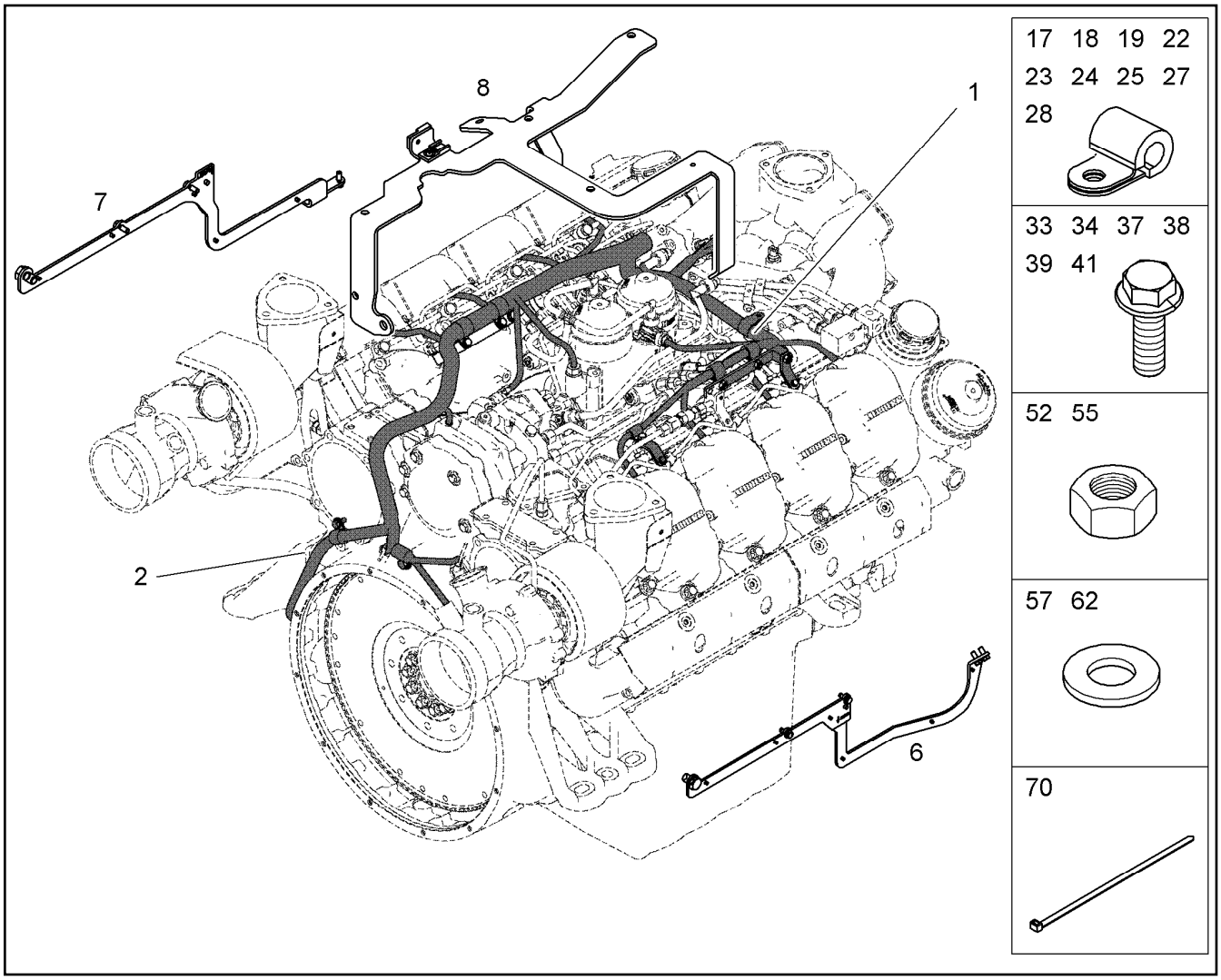

Pos.	Artikel	Menge	Bezeichnung	Description	Serie	K
1	10424473	1	KABELBAUM W700	CABLE HARNESS		
2	10354205	1	KABELSATZ	CABLE LOOM		
6	10119353	1	KONSOLE ANBAU ⇨ ❑ 604	BRACKET ADD-ON		
7	10119356	1	KONSOLE ANBAU ⇨ ❑ 605	BRACKET ADD-ON		
8	10119038	1	KONSOLE ANBAU ⇨ ❑ 607	BRACKET ADD-ON		
17	7381771	14	SCHELLE DIN 3016-1 D1 8X15 W1-2-VMQ	CLAMP		
18	7381770	4	SCHELLE DIN 3016-1 D1 10X15 W1-2-VMQ	CLAMP		
19	7382087	3	SCHELLE DIN 3016-1 D1 12X15 W1-2-VMQ	CLAMP		
22	7382090	5	SCHELLE DIN 3016-1 D1 8X20 W1-2-MVQ	CLAMP		
23	7381628	5	SCHELLE DIN 3016-1 D1 10X20 W1-2-MVQ	CLAMP		
24	7381629	7	SCHELLE DIN 3016-1 D1 12X20 W1-2-MVQ	CLAMP		
25	7382085	1	SCHELLE DIN 3016-1 D1 16X20 W1-2-MVQ	CLAMP		
27	7381630	1	SCHELLE DIN 3016-1 D1 22X20 W1-2-MVQ	CLAMP		
28	7381631	1	SCHELLE DIN 3016-1 D1 25X20 W1-2-MVQ	CLAMP		
33	10100941	3	SECHSKANTSCHRAUBE DIN 6921 M6X12 8.	HEX SCREW		
34	407350208	18	SECHSKANTSCHRAUBE DIN 6921 M6X16 8.	HEX SCREW		
37	10024115	2	SECHSKANTSCHRAUBE DIN 6921 M8X12 8.	HEX SCREW		
38	12208073	9	SECHSKANTSCHRAUBE EN 1665 M8X16 8.8	HEX SCREW		
39	10016906	6	SECHSKANTSCHRAUBE DIN 6921 M8X20 8.	HEX SCREW		
41	10007782	1	SECHSKANTSCHRAUBE DIN 6921 M8X30 8.	HEX SCREW		
52	4980066	1	SECHSKANTMUTTER M4	HEX NUT		
55	4000381	2	SECHSKANTMUTTER M8	HEX NUT		
57	4980067	1	SCHEIBE 4 200HV	WASHER		

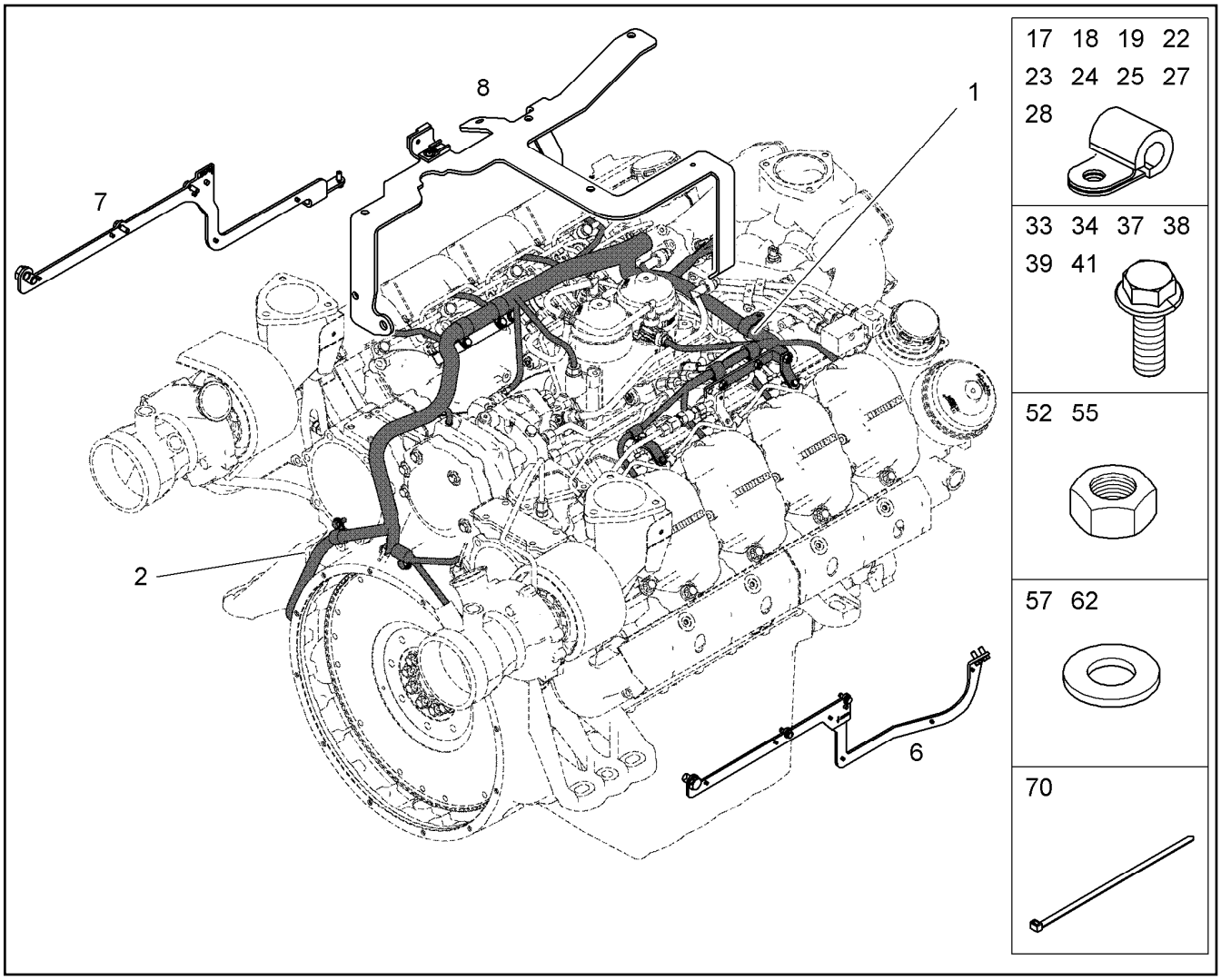

Pos.	Artikel	Menge	Bezeichnung	Description	Serie	K
62	420001201	2	SCHEIBE 8 200HV	WASHER		
70	603202308	2	KABELBINDER	CABLE TIE		

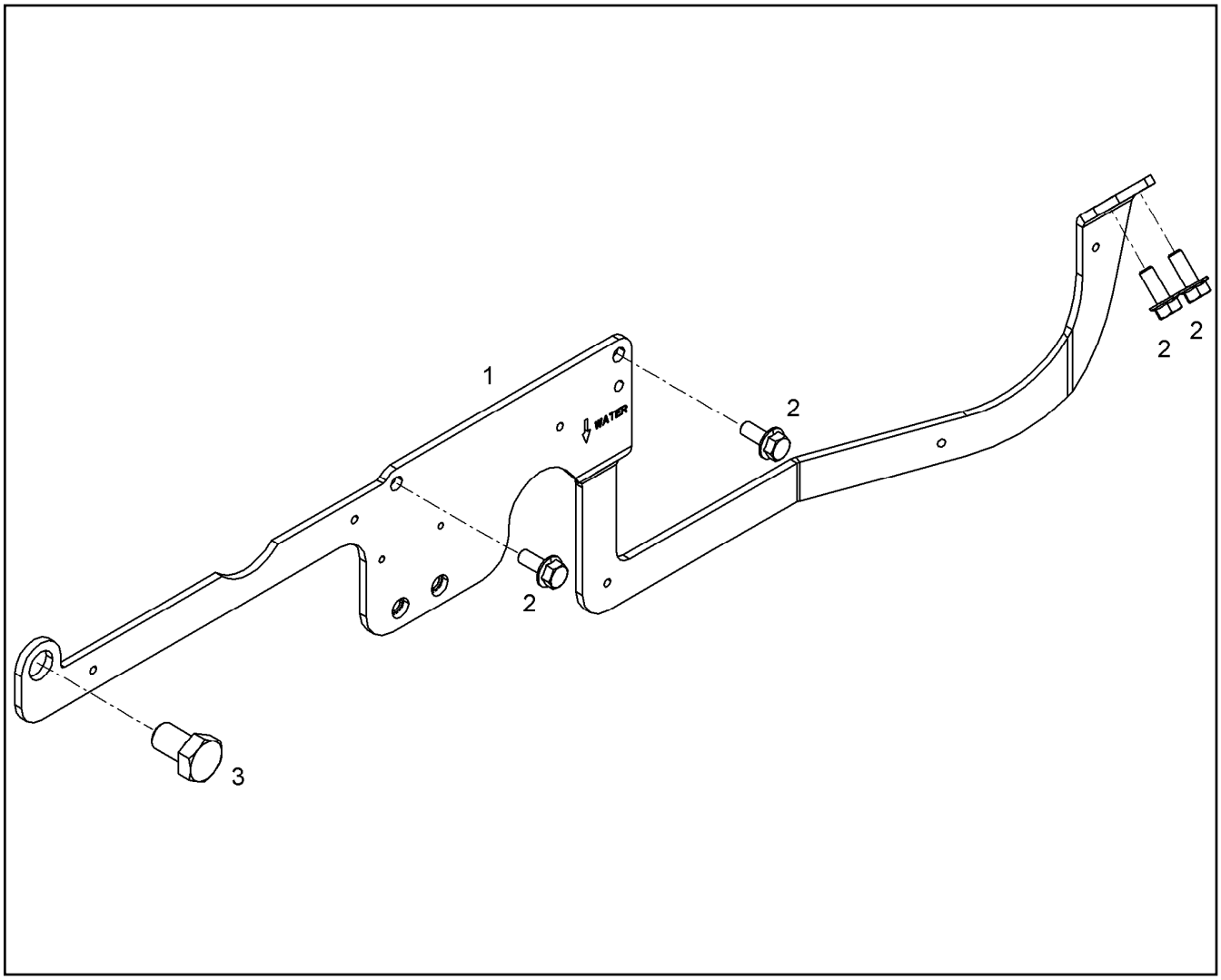

Pos.	Artikel	Menge	Bezeichnung	Description	Serie	K
1	10129490	1	HALTER	HOLDER		
2	10016906	4	SECHSKANTSCHRAUBE DIN 6921 M8X20 8.	HEX SCREW		
3	11829511	1	SECHSKANTSCHRAUBE DIN 6921 M16X30	HEX SCREW		

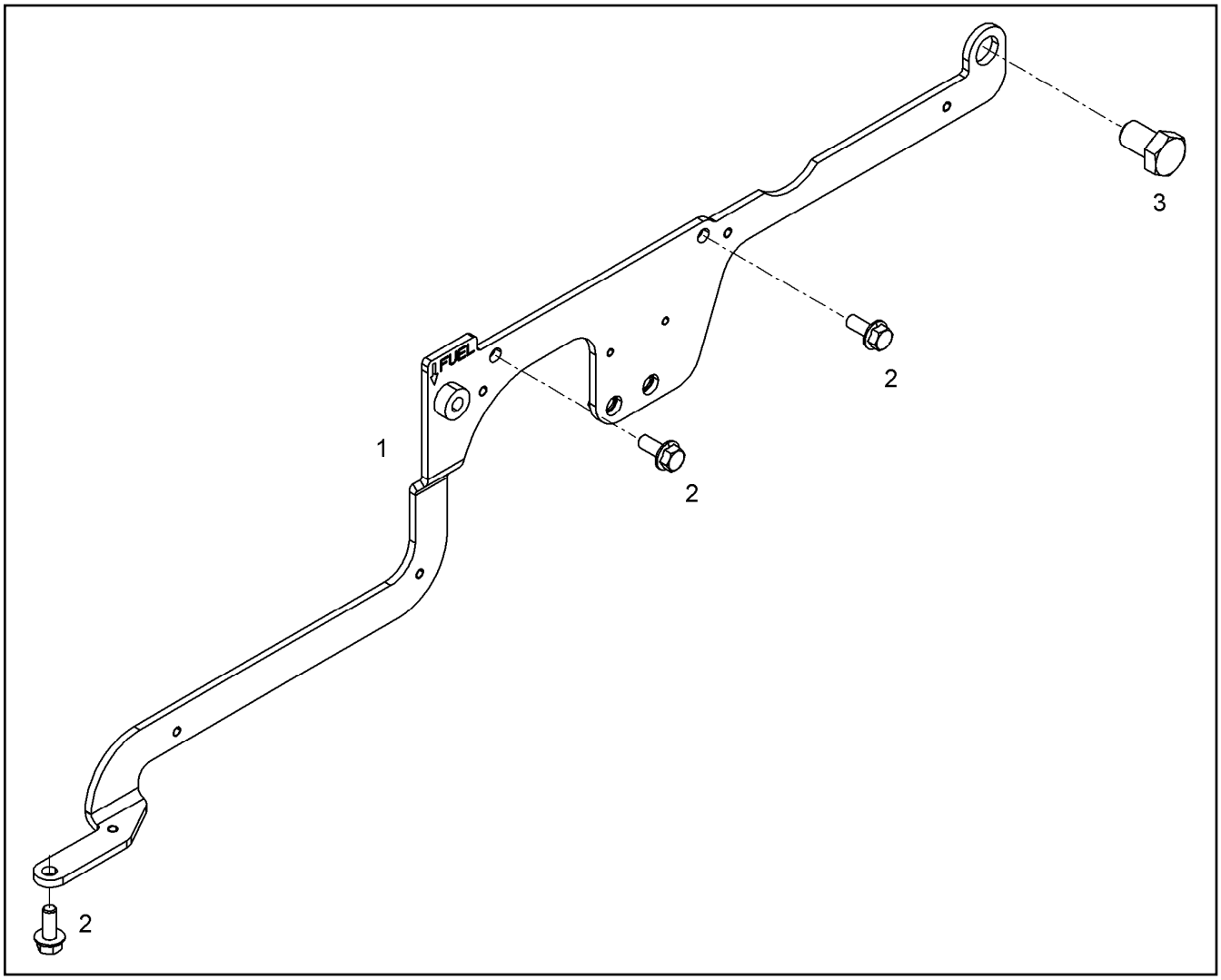

Pos.	Artikel	Menge	Bezeichnung	Description	Serie	K
1	10129494	1	HALTER	HOLDER		
2	10016906	3	SECHSKANTSCHRAUBE DIN 6921 M8X20 8.	HEX SCREW		
3	11829511	1	SECHSKANTSCHRAUBE DIN 6921 M16X30	HEX SCREW		

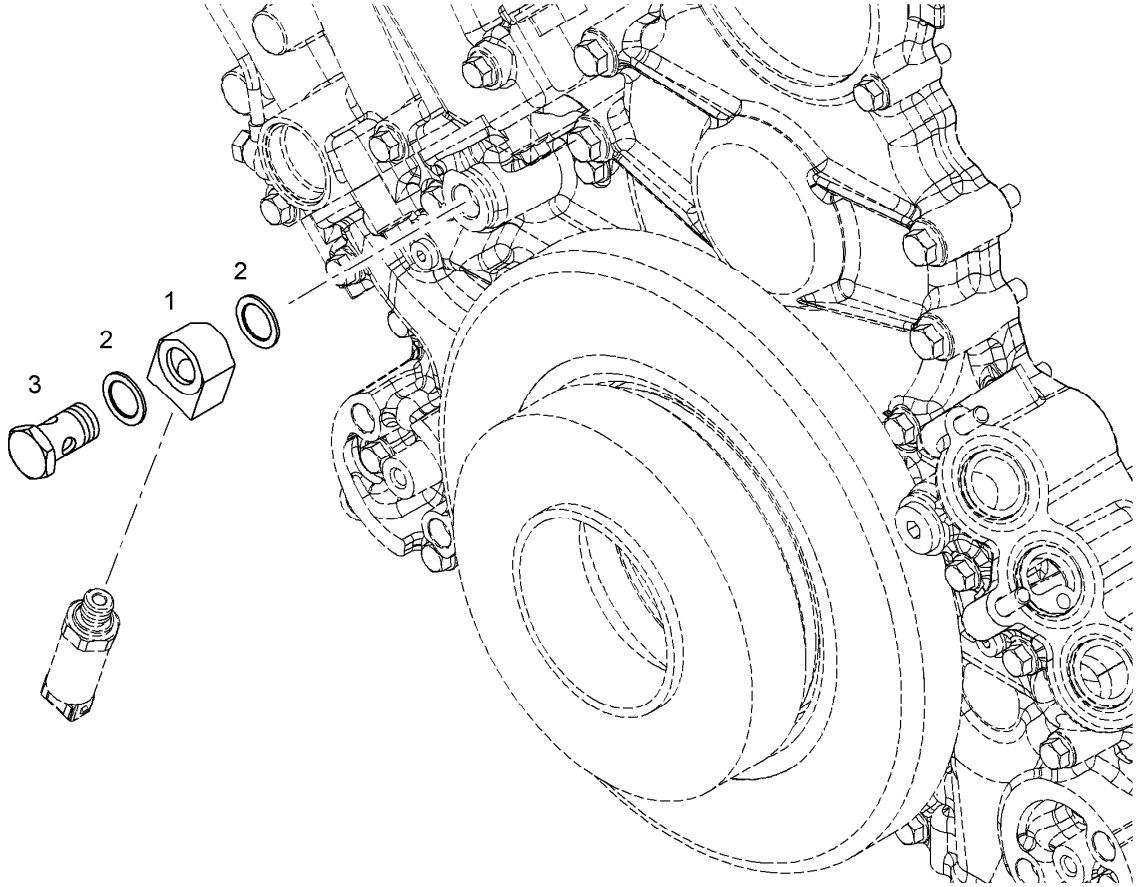

Pos.	Artikel	Menge	Bezeichnung	Description	Serie	K
1	10117507	1	ANSCHLUSSSTUECK	CONNECTION PIECE		
2	10011868	2	DICHTRING 18,7X26X1,5	SEALING RING		
3	4981226	1	HOHLSCHRAUBE 15	HOLLOW SCREW		

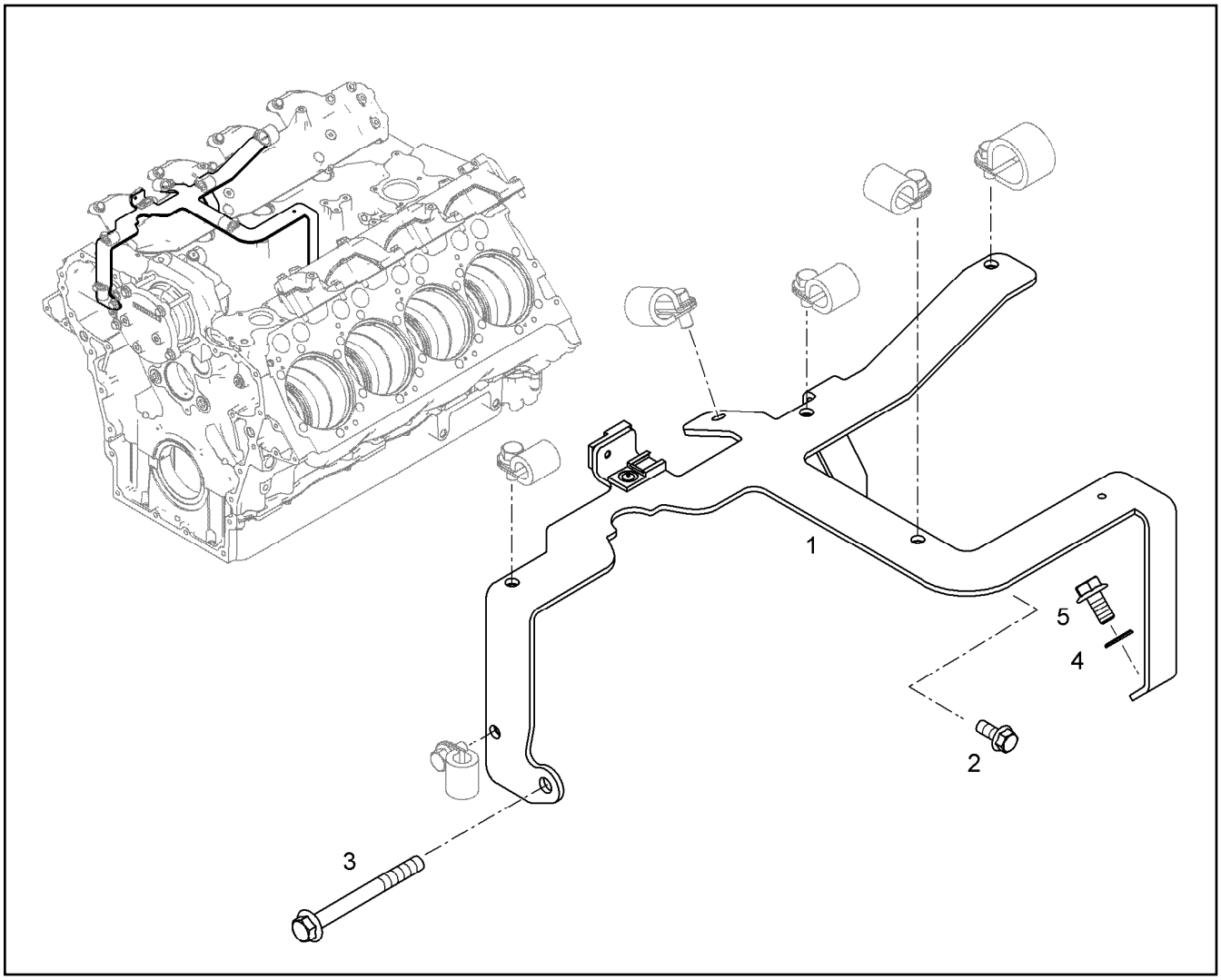

Pos.	Artikel	Menge	Bezeichnung	Description	Serie	K
1	10119037	1	KONSOLE KPL.	CONSOLE COMPL.		6
2	10030519	1	SECHSKANTSCHRAUBE DIN 6921 M8X20 8.	HEX SCREW		
3	10006131	1	SECHSKANTSCHRAUBE DIN 6921 M10X90 1	HEX SCREW		
4	420001301	1	SCHEIBE 10 200HV	WASHER		
5	4001696	1	SECHSKANTSCHRAUBE ISO 4017 M10X20 1	HEX SCREW		

OHNE BILD

WITHOUT ILLUSTRATION

SANS PLANCHE

Pos.	Artikel	Menge	Bezeichnung	Description	Serie	K
1	10424276	1	TEMPERATURFUEHLER	TEMPERATURE SENSOR		
2	10011865	1	DICHTRING 12,7X18X1,5	SEALING RING		

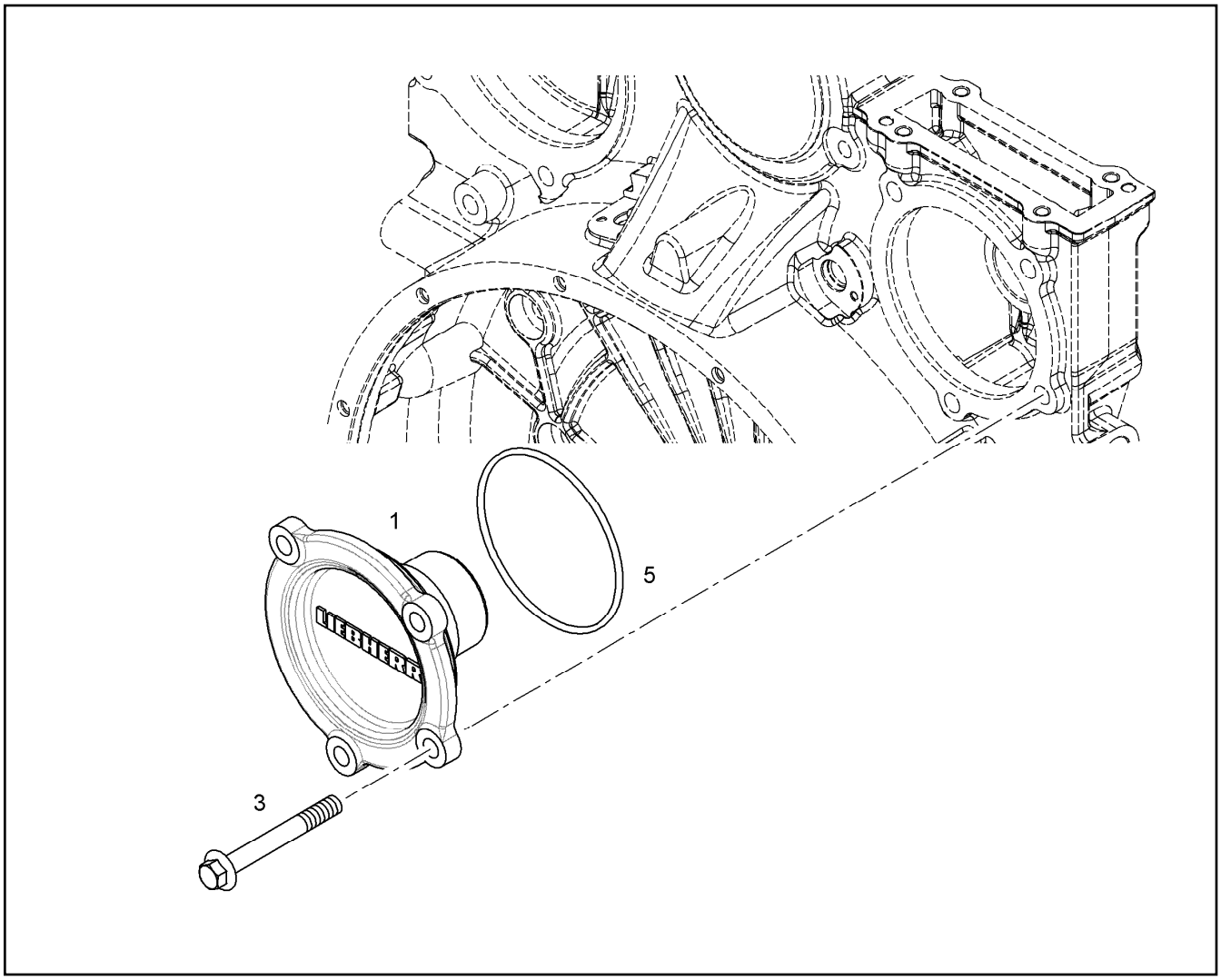

Pos.	Artikel	Menge	Bezeichnung	Description	Serie	K
1	9080443	1	DECKEL	COVER		
3	10035584	4	SECHSKANTSCHRAUBE DIN 6921 M12X100	HEX SCREW		
5	7380604	1	O-RING ISO 3601-1 117,07X3,53	O-RING		

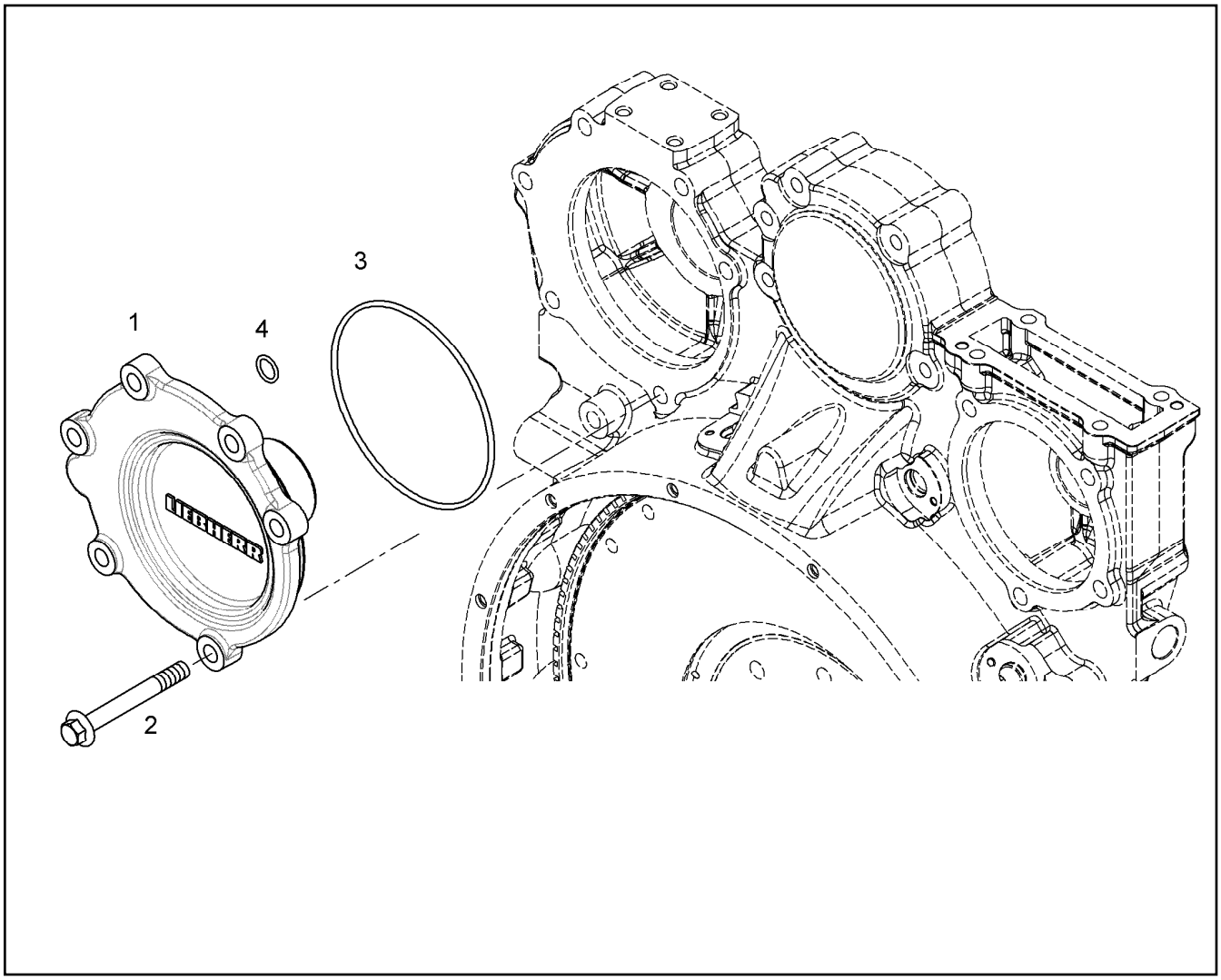

Pos.	Artikel	Menge	Bezeichnung	Description	Serie	K
1	10120392	1	DECKEL	COVER		
2	10035584	6	SECHSKANTSCHRAUBE DIN 6921 M12X100	HEX SCREW		
3	7000329	1	O-RING 145,64X3,53	O-RING		
4	7380619	1	O-RING DIN 3771 15,00X2,50	O-RING		

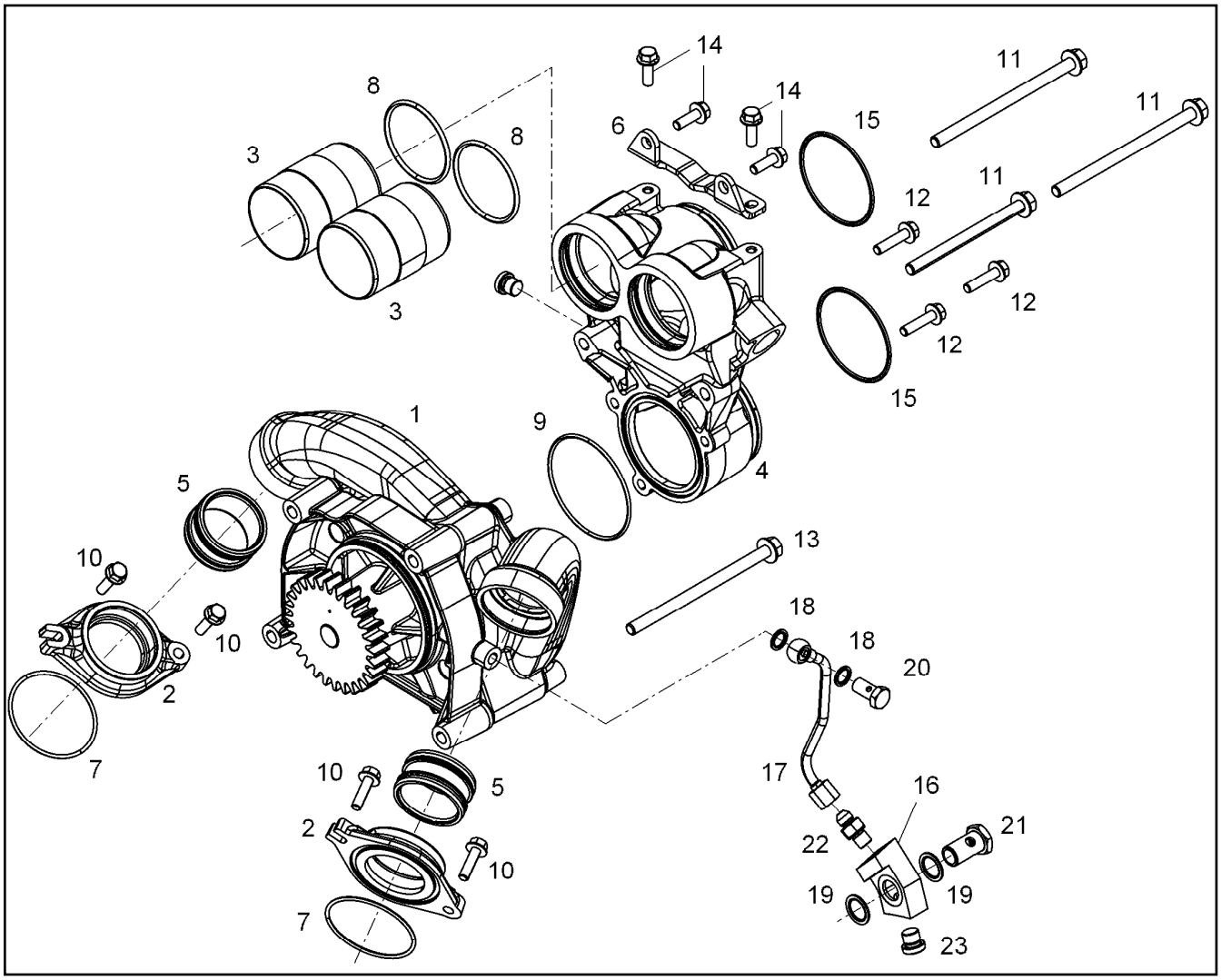

Pos.	Artikel	Menge	Bezeichnung	Description	Serie	K
1	10138461	1	WASSERPUMPE VORM.	WATER PUMP, PRE-ASSEMBLE		6
2	10144876	2	ZWISCHENFLANSCH	INTERMEDIATE FLANGE		
3	9078800	2	STECKROHR	PLUG-IN PIPE		
4	10134298	1	KUEHLMITTELKRUEMMER	COOLANT PIPE BEND		
5	10354601	2	STECKROHR DNR61X32	PLUG-IN PIPE		
6	10125597	1	HALTER	HOLDER		
7	7264455	2	O-RING DIN 3771 74,00X3,00	O-RING		
8	10040387	2	O-RING AEHNL.ISO 3601-1 67,5X4	O-RING		
9	10040386	1	O-RING 90X3	O-RING		
10	10007782	4	SECHSKANTSCHRAUBE DIN 6921 M8X30 8.	HEX SCREW		
11	10112718	3	SECHSKANTSCHRAUBE DIN 6921 M10X160	HEX SCREW		
12	10037518	3	SECHSKANTSCHRAUBE DIN 6921 M8X35 1	HEX SCREW		
13	10045357	1	SECHSKANTSCHRAUBE DIN 6921 M10X130	HEX SCREW		
14	10009007	4	SECHSKANTSCHRAUBE DIN 6921 M8X25 8.	HEX SCREW		
15	7380598	2	O-RING ISO 3601-1 82,22X2,62	O-RING		
16	10132964	1	ANSCHLUSSSTUECK	CONNECTION PIECE		
17	10150626	1	SCHMIEROELLEITUNG 8X1	LUBRICATING OIL LINE		
18	10011865	2	DICHTRING 12,7X18X1,5	SEALING RING		
19	10011868	2	DICHTRING 18,7X26X1,5	SEALING RING		
20	4980664	1	HOHLSCHRAUBE 8-3	HOLLOW SCREW		
21	4981226	1	HOHLSCHRAUBE 15	HOLLOW SCREW		
22	10813935	1	VERSCHRAUBUNG GE 8 M12X1,5/1/2-20	FITTING		
23	7380566	2	VERSCHLUSSSCHRAUBE VSTI M14X1,5	SCREW PLUG		

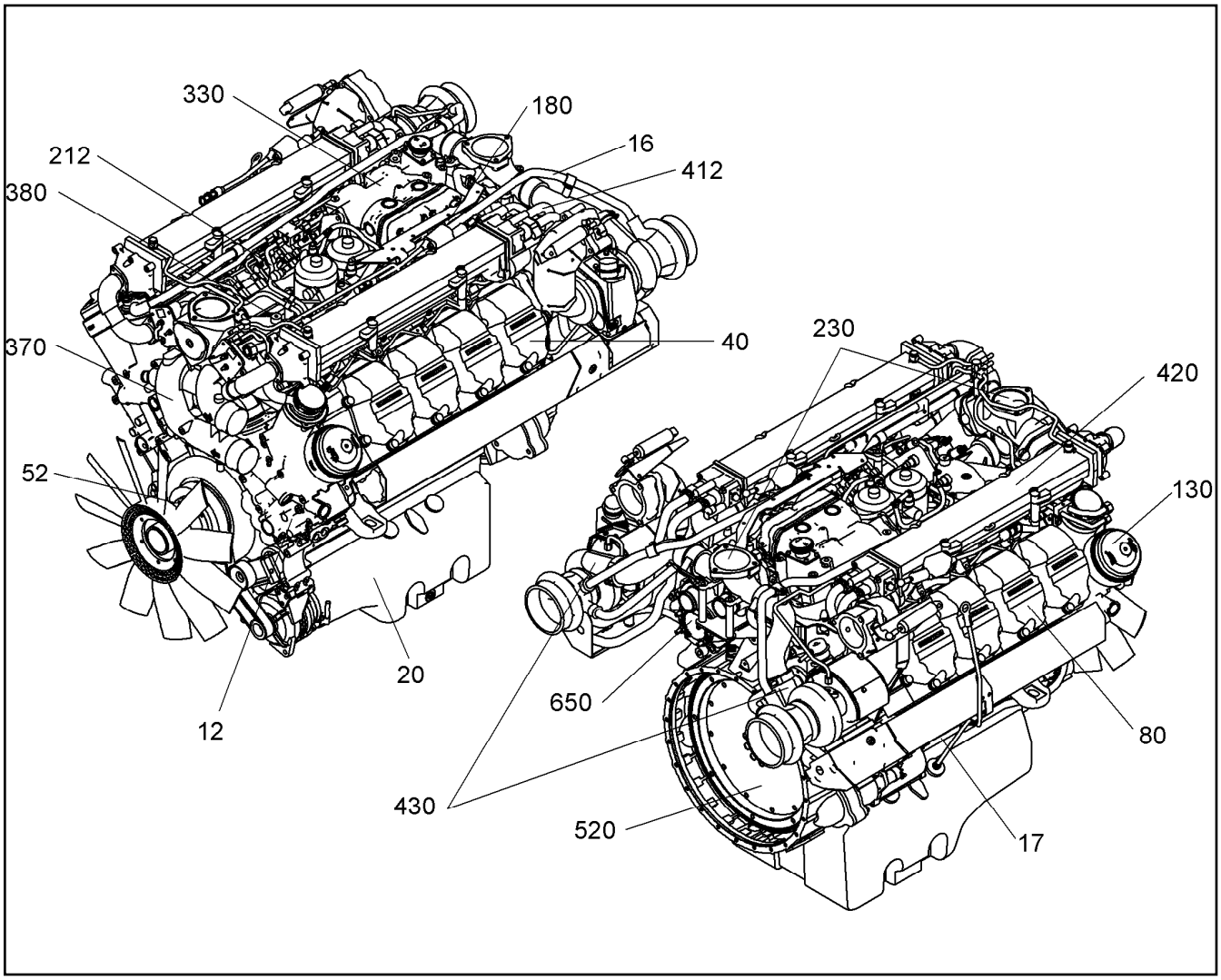

Pos.	Artikel	Menge	Bezeichnung	Description	Serie	K
12		1	DS AGGREGATETRAEGER D9508 ⇨ ❑ 614	SEAL KIT AGGREGATE CARRIE		
16		1	DS KURBELGEHAEUSEENTLUEFTUNG D9 ⇨ ❑ 615	SEAL KIT CRANKCASE BREATHE		
17		1	DS VERSCHLUSSTEILE D9508 ⇨ ❑ 616	SEAL KIT LOCKING PARTS		
20		1	DS OELWANNE D9508 ⇨ ❑ 617	SEAL KIT OIL SUMP		
40		1	DS ZYLINDER D9508 ⇨ ❑ 618	SEAL KIT CYLINDER		
52		1	RS KURBELWELLENDICHTUNG D9508 ⇨ ❑ 508	RK CRANKSHAFT SEAL		
80		8	DS ZYLINDERKOPF KPL. D9508 ⇨ ❑ 621	SEAL KIT ZYLINDER HEAD CPL.		
130		1	DS OELMODUL D9508 ⇨ ❑ 619	SEAL KIT OIL MODULE		
180		1	DS HOCHDRUCKPUMPE D9508 ⇨ ❑ 620	SEAL KIT HIGH PRESSURE PUM		
212		1	DS KRAFTSTOFFLEITUNG D9508 ⇨ ❑ 631	SEAL KIT FUEL LINE		
230		1	DS VERBINDUNGSLEITUNG D9508 ⇨ ❑ 622	SEAL KIT CONNECTING LINE		
330		1	DS LUFTPRESSER D9508 ⇨ ❑ 623	SEAL KIT AIR COMPRESSOR		
370		1	DS WASSERPUMPE D9508 ⇨ ❑ 625	SEALING SET WATER PUMP		

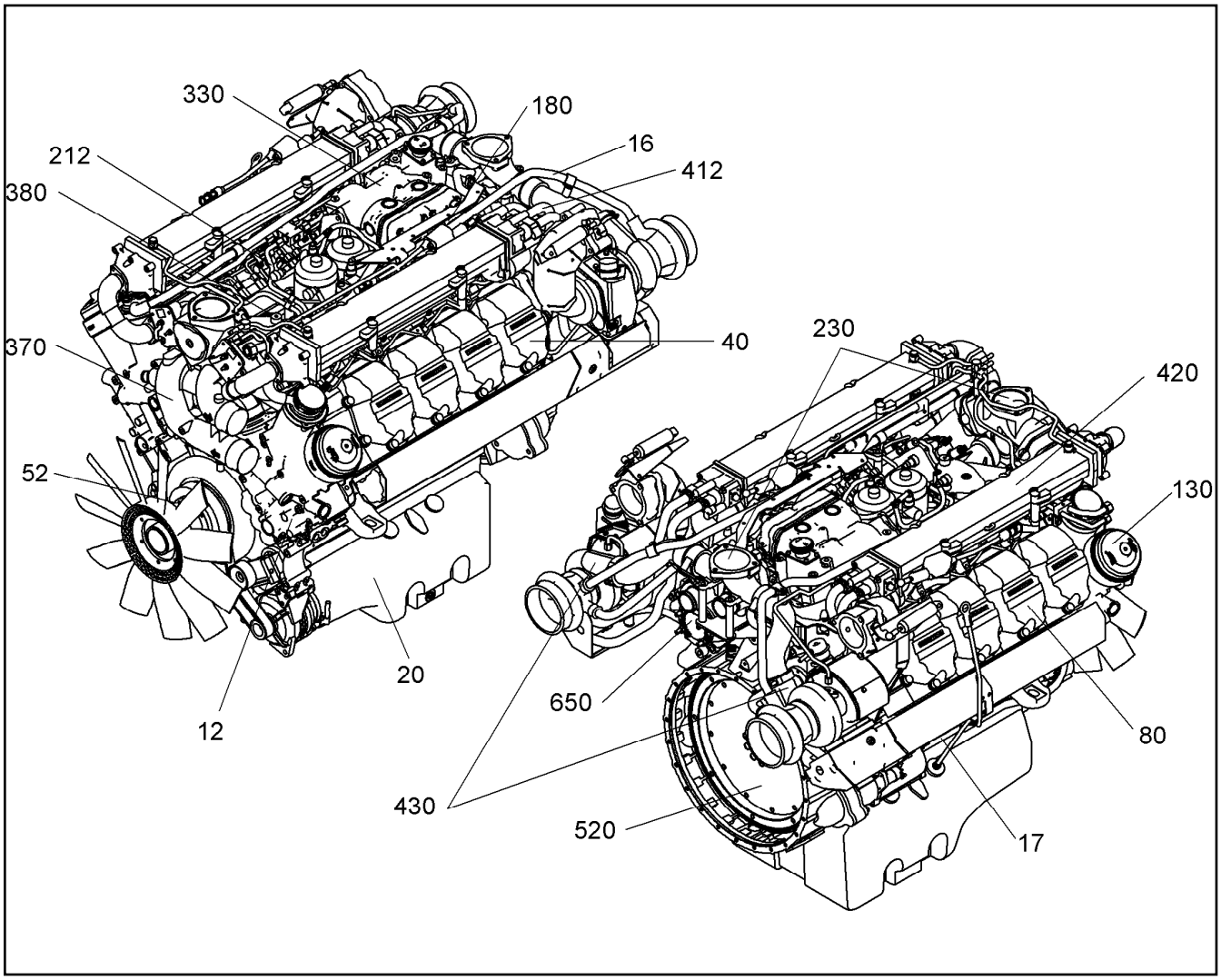

Pos.	Artikel	Menge	Bezeichnung	Description	Serie	K
380		1	DS THERMOSTATGEHAEUSE D9508 ⇨ ❑ 624	SEAL KIT THERMOSTAT HOUSIN		
412		1	DS ABGASKRUEMMER D9508 ⇨ ❑ 626	SEAL KIT EXHAUST MANIFOLD		
420		1	DS ABGASRUECKFUEHRUNG D9508 ⇨ ❑ 627	SEAL KIT EXHAUST GAS RECIR		
430		1	DS ATL-ANBAU D9508 ⇨ ❑ 628	SEAL KIT TURBOCHARGER MO		
520		1	DS SCHWUNGRADGEHAEUSE D9508 ⇨ ❑ 629	SEAL KIT FLYWHEEL HOUSING		
650		1	DS NEBENABTRIEB D9508 ⇨ ❑ 630	SEAL KIT OUTPUT SHAFT		

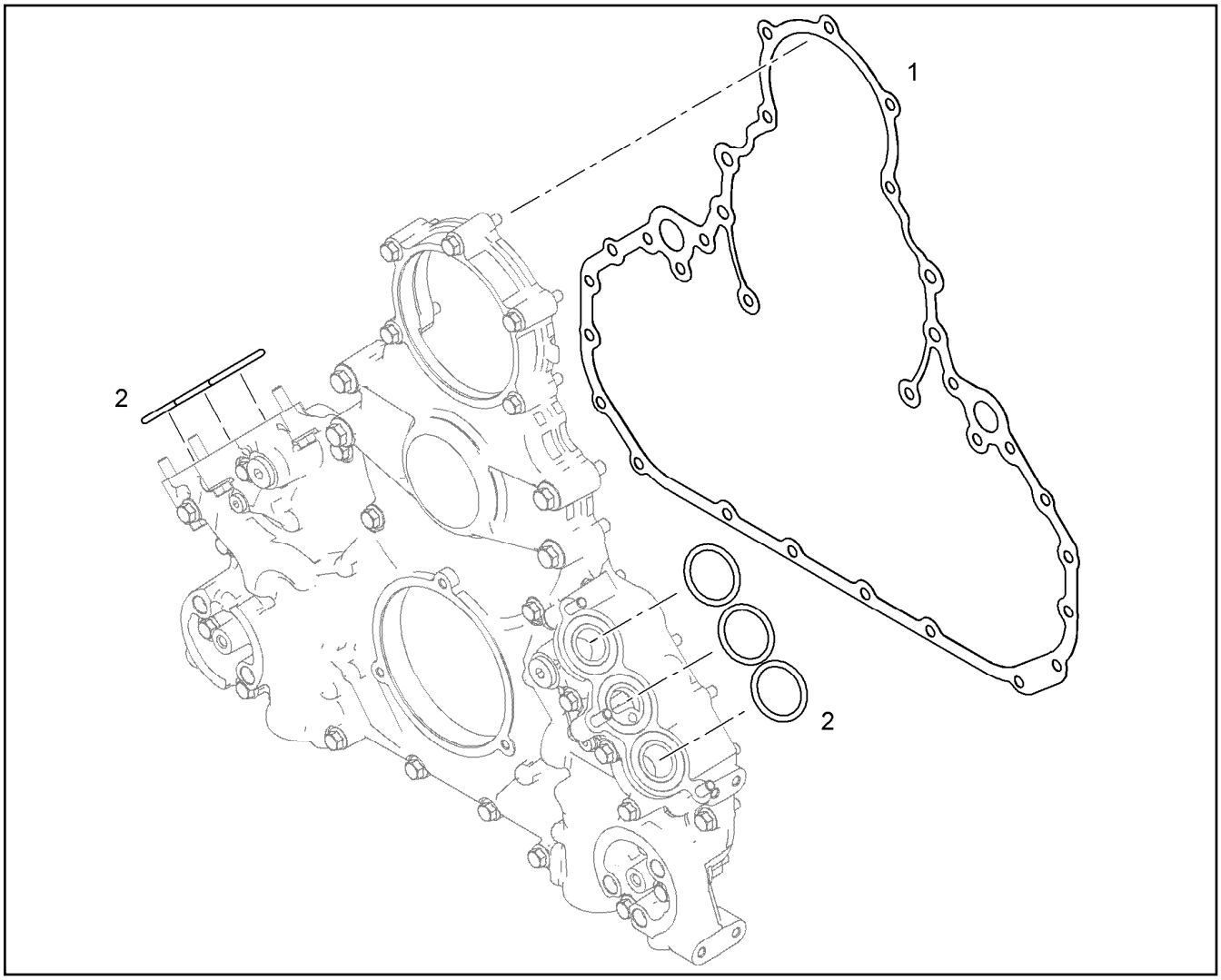

Pos.	Artikel	Menge	Bezeichnung	Description	Serie	K
1	9080032	1	DICHTUNG	SEAL		
2	10294497	6	O-RING DIN 3771 38X4,50	O-RING		

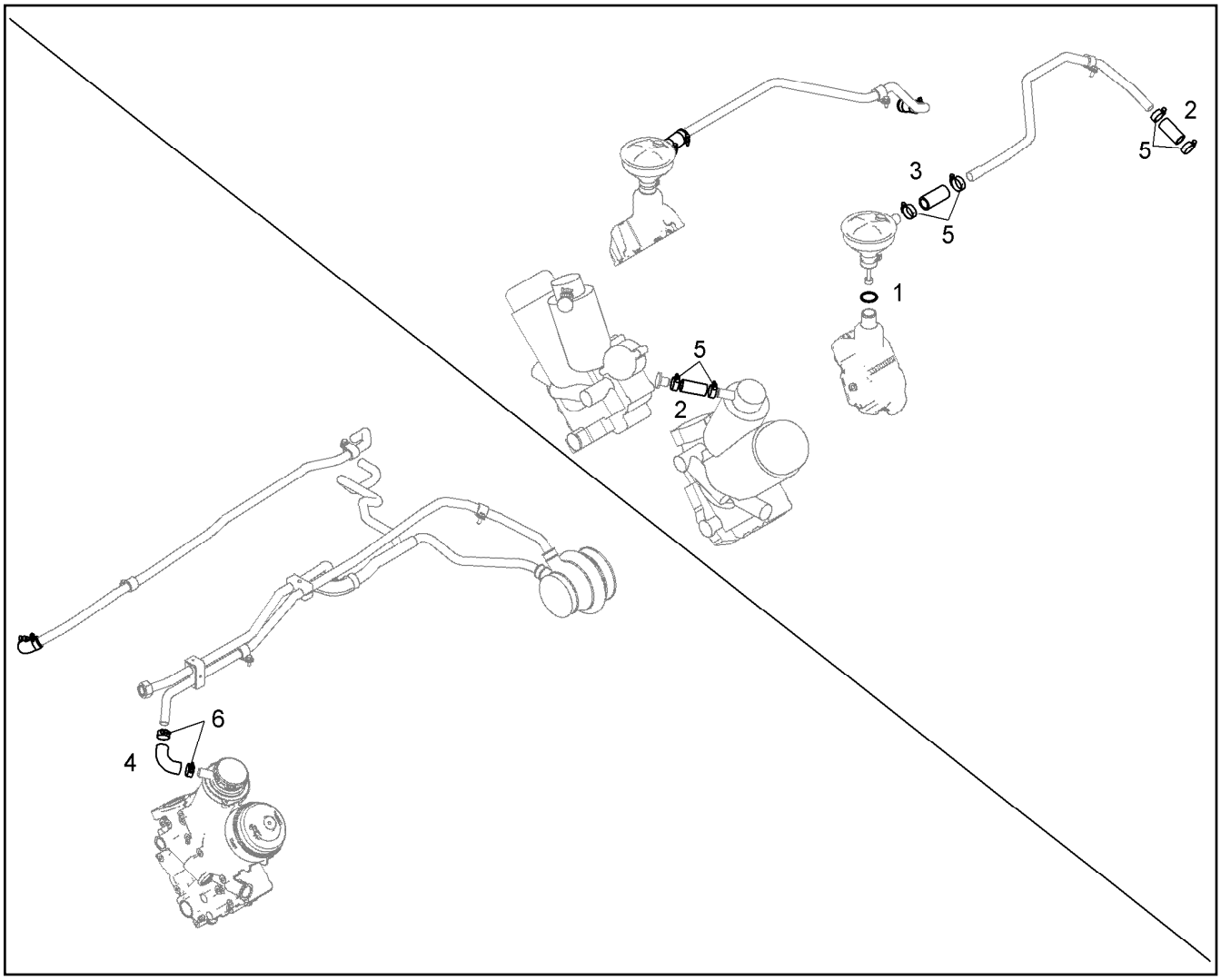

Pos.	Artikel	Menge	Bezeichnung	Description	Serie	K
1	7381254	2	O-RING ISO 3601-1 36,09X3,53	O-RING		
2	9273161	4	GUMMIMUFFE 22X30X65L.	RUBBER CONNECTION		
3	9273158	2	GUMMIMUFFE 25X35X75L.	RUBBER CONNECTION		
4	9078621	2	GUMMIMUFFE 22X30X90GRAD	RUBBER CONNECTION		
5	5004927	12	SCHLAUCHSCHELLE DIN 3017-1 A 32 25-4	HOSE CLAMP		
6	4900778	4	SCHLAUCHSCHELLE DIN 3017-1 A 26 20-3	HOSE CLAMP		

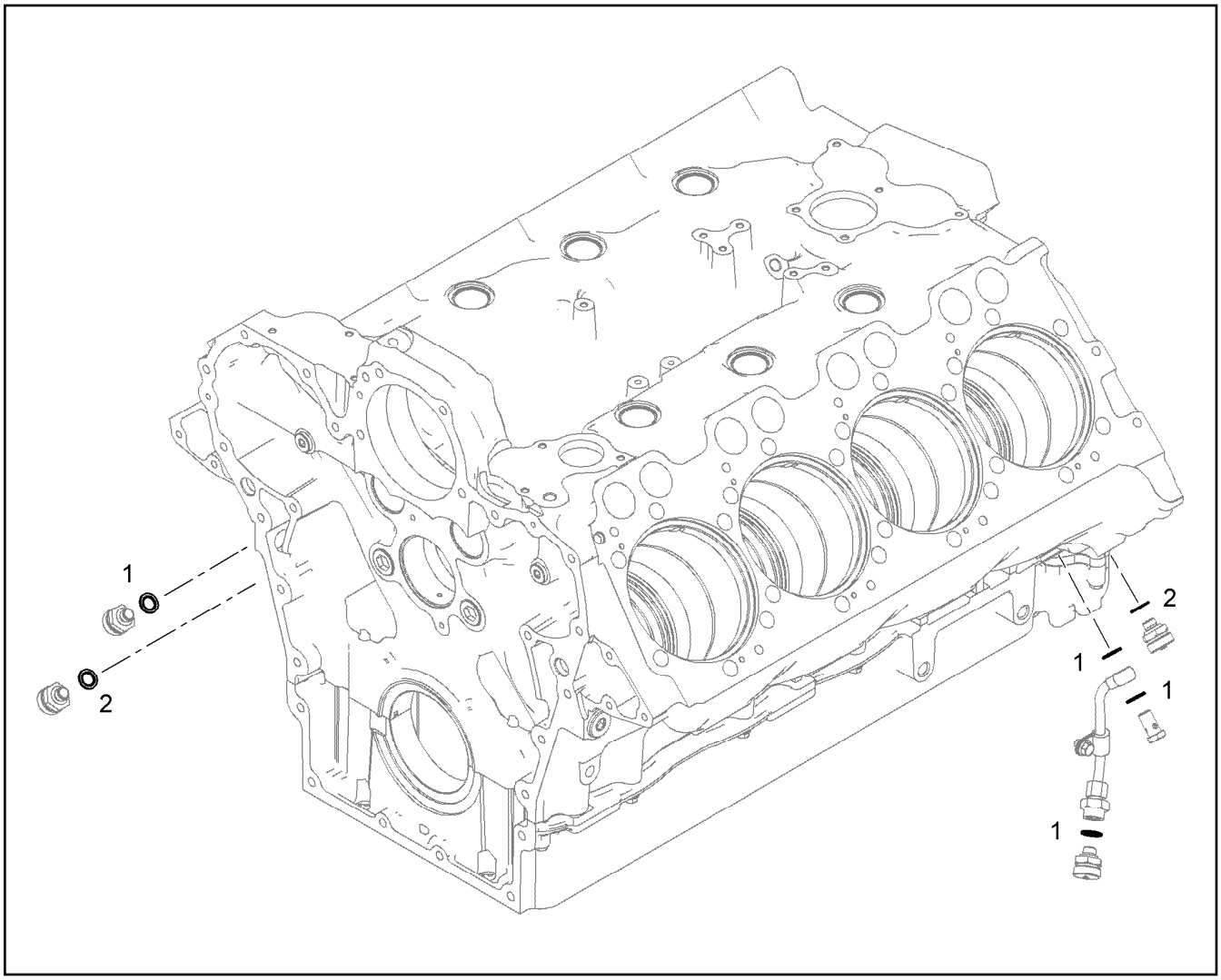

Pos.	Artikel	Menge	Bezeichnung	Description	Serie	K
1	10011866	4	DICHTRING 14,7X22X1,5	SEALING RING		
2	10011870	2	DICHTRING 26,7X34,93X2	SEALING RING		

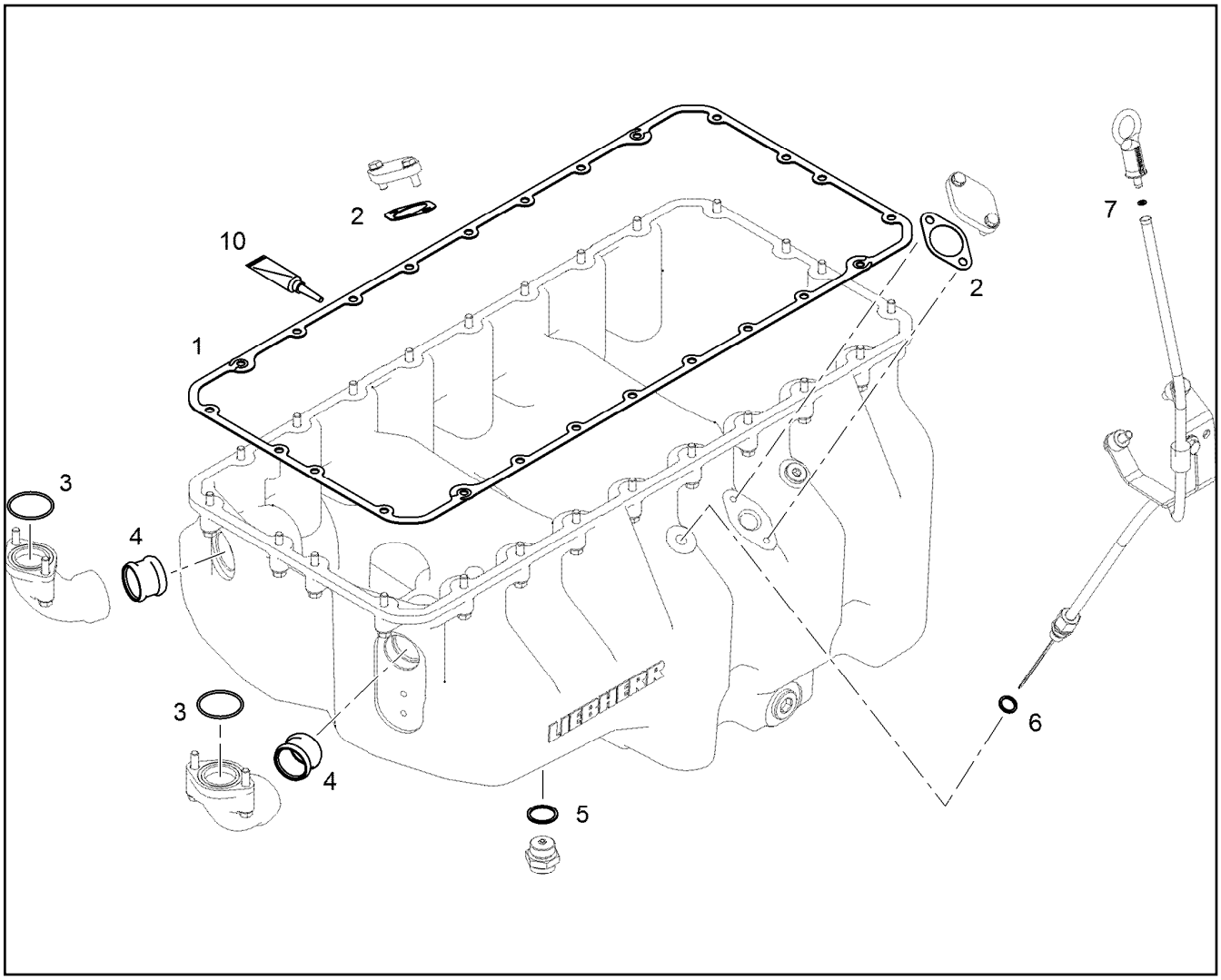

Pos.	Artikel	Menge	Bezeichnung	Description	Serie	K
1	10117862	1	DICHTUNG	SEAL		
2	9275766	2	DICHTUNG TD2	SEAL		
3	10036913	2	O-RING 44,60X2,40	O-RING		
4	10354600	2	STECKROHR DMR42X32	PLUG-IN PIPE		
5	7101021	1	DICHTRING DIN 7603 A 30X36X2	SEALING RING		
6	7101008	1	DICHTRING DIN 7603 A 14X18	SEALING RING		
7	10215824	1	O-RING DIN 3771 5,10X1,60	O-RING		
10	10354595	1	FLAECHENDICHTUNG	SURFACE SEALING		

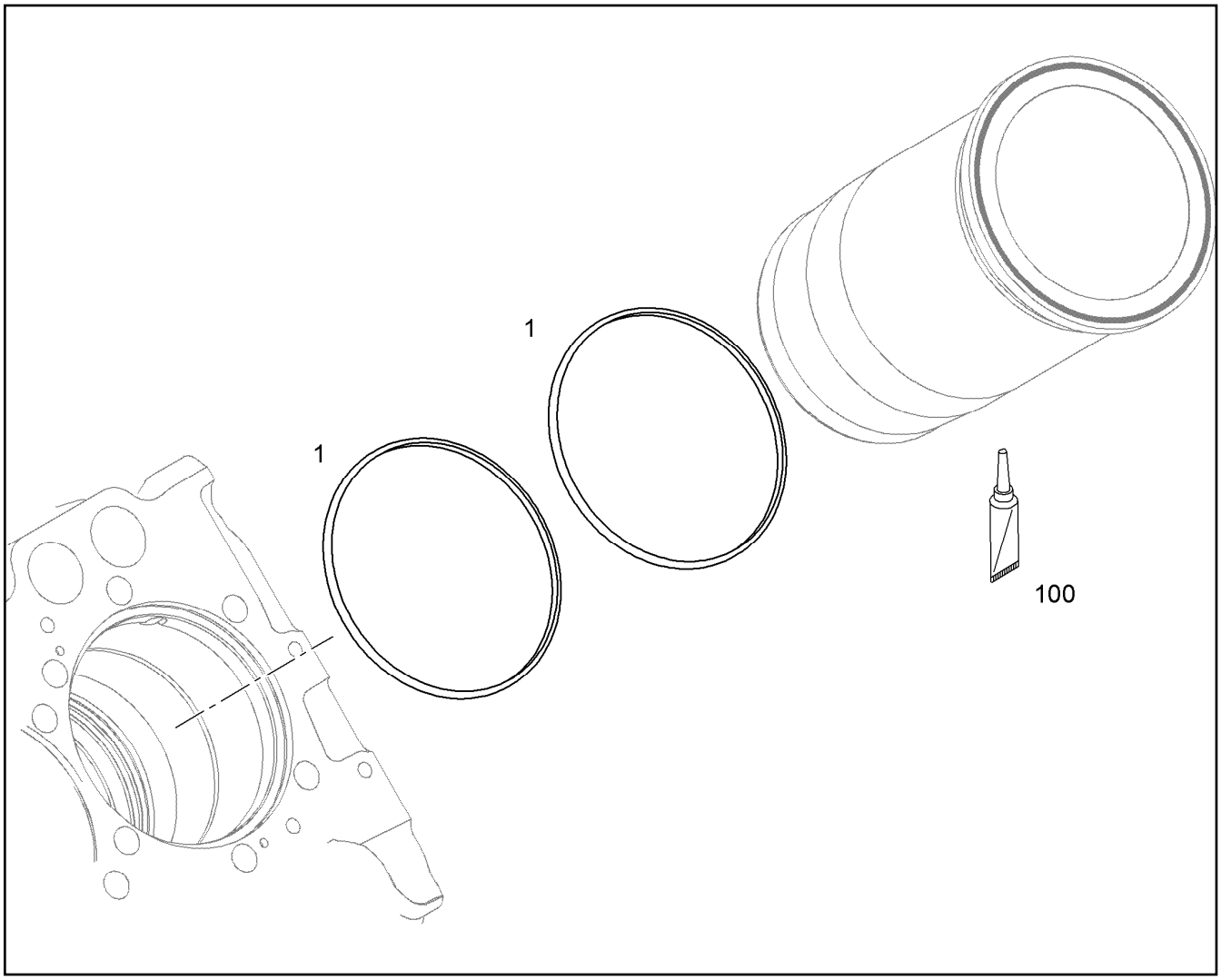

Pos.	Artikel	Menge	Bezeichnung	Description	Serie	K
1	11656620	16	O-RING AEHNL.ISO 3601-1 150X4	O-RING		
100	10282622	1	FETT STABURAGS NBU 30/0,010kg	GREASE		

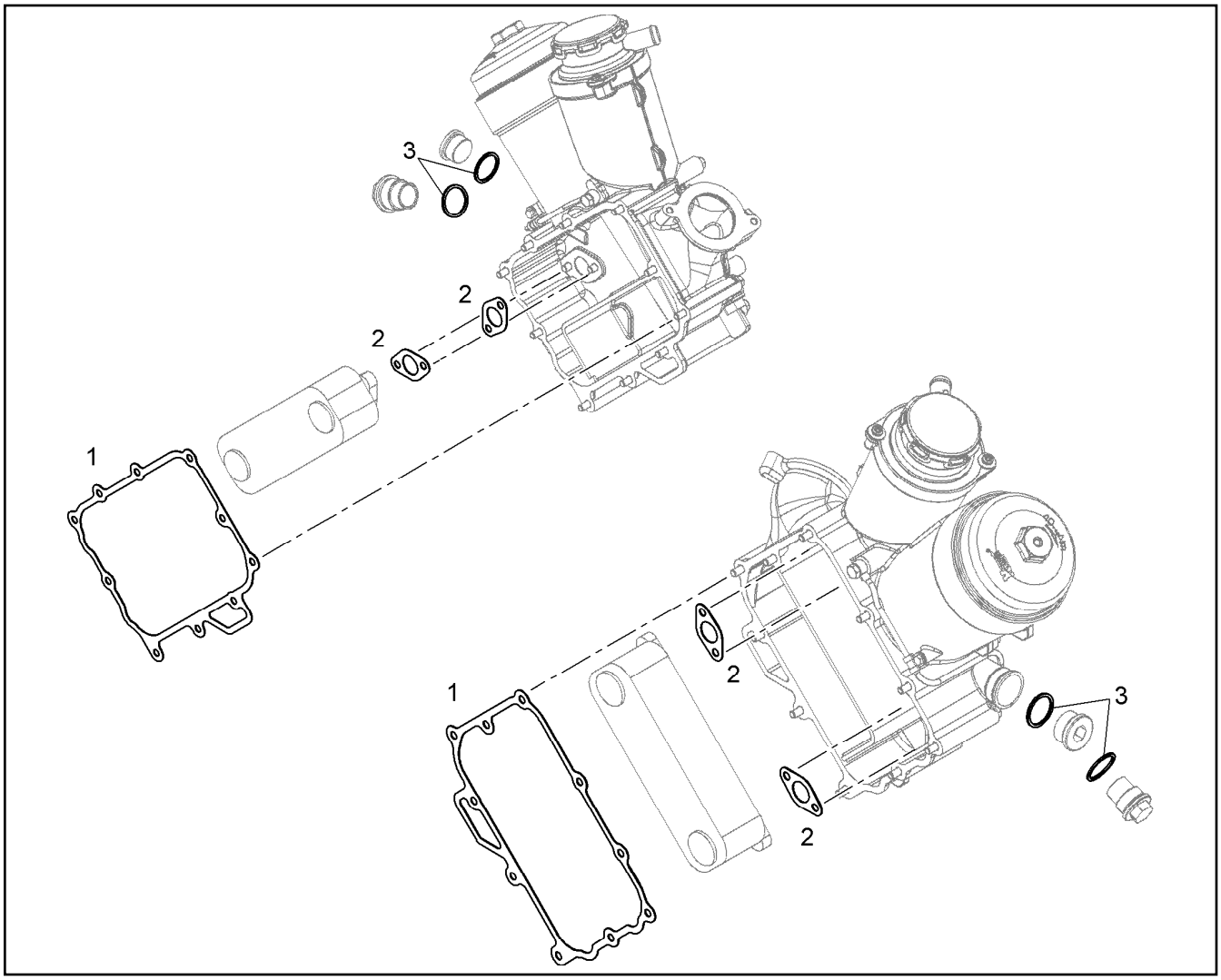

Pos.	Artikel	Menge	Bezeichnung	Description	Serie	K
1	10133723	2	DICHTUNG 0,33	SEAL		
2	10118717	4	DICHTUNG	SEAL		
3	7101022	4	DICHTRING DIN 7603 A 33X39X2	SEALING RING		

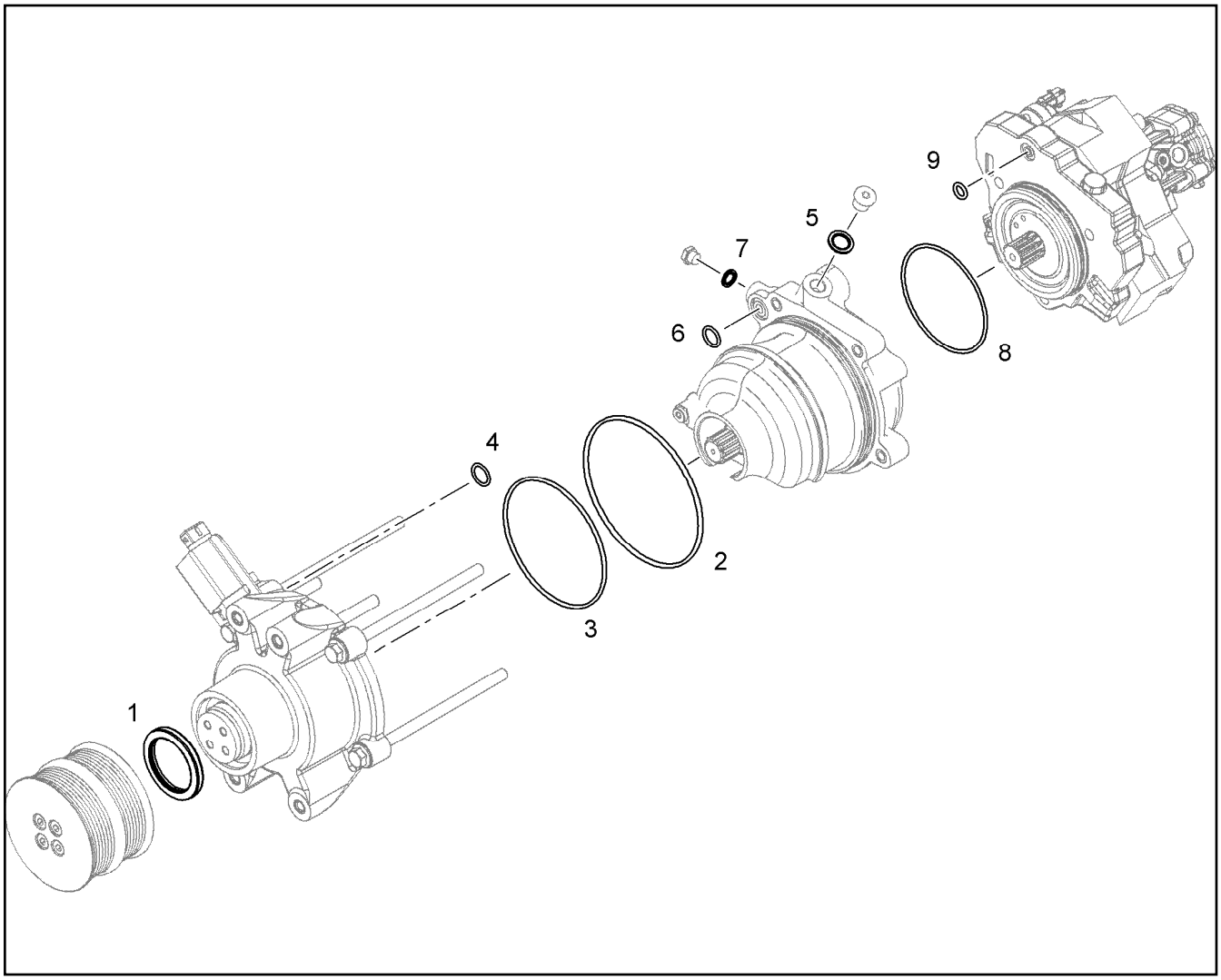

Pos.	Artikel	Menge	Bezeichnung	Description	Serie	K
1	10014510	1	RADIALWELLENDICHTRING PPSX50X65X7	ROTARY SHAFT LIP SEAL		
2	7006516	1	O-RING 125X3	O-RING		
3	7380604	1	O-RING ISO 3601-1 117,07X3,53	O-RING		
4	10003192	1	O-RING 18X2	O-RING		
5	10011866	1	DICHTRING 14,7X22X1,5	SEALING RING		
6	7380619	1	O-RING DIN 3771 15,00X2,50	O-RING		
7	10011864	1	DICHTRING 10,7X16X1,5	SEALING RING		
8	7381192	1	O-RING DIN 3771 100X3	O-RING		
9	7381417	1	O-RING DIN 3771 10X3	O-RING		

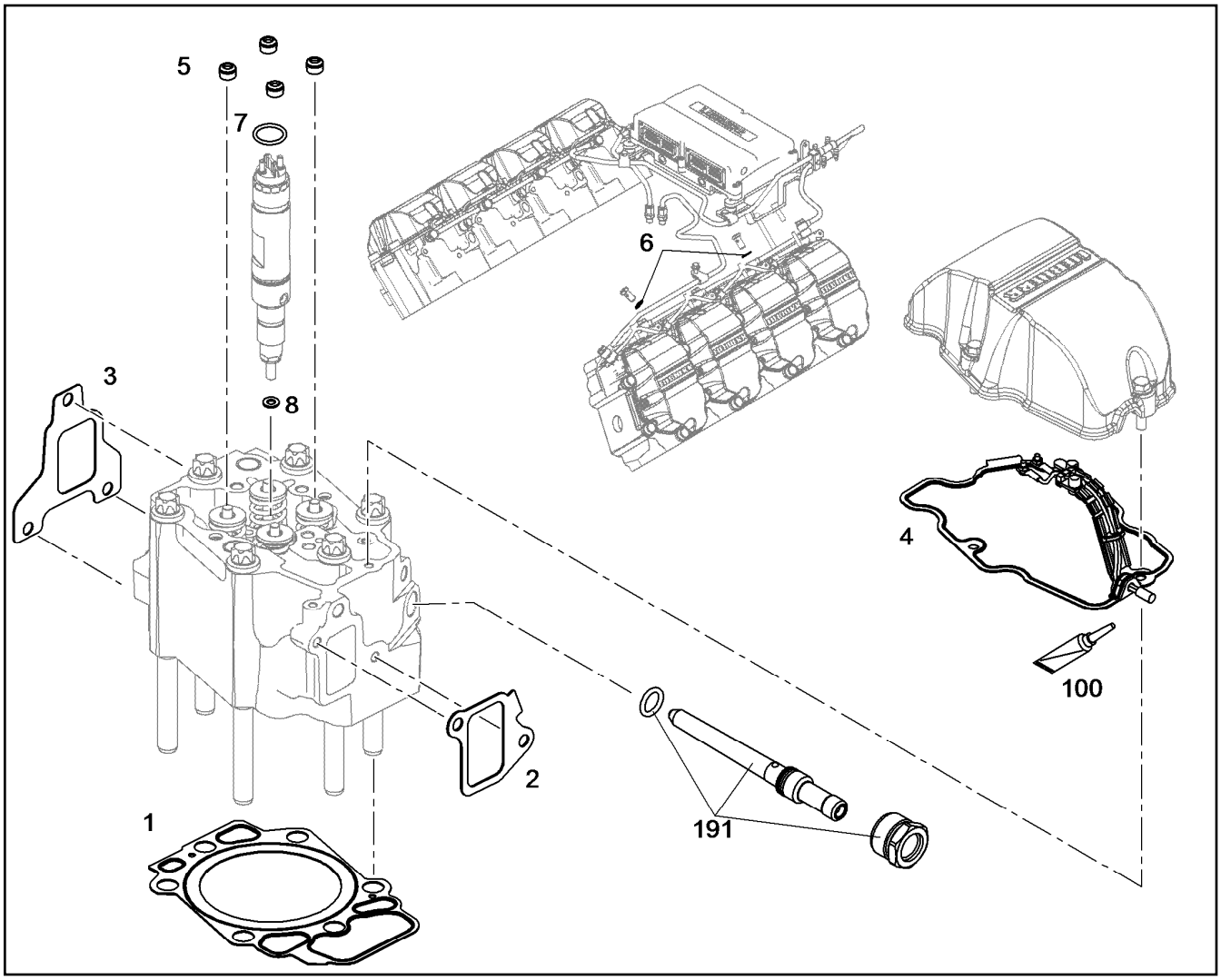

Pos.	Artikel	Menge	Bezeichnung	Description	Serie	K
1	10118055	1	ZYLINDERKOPFDICHTUNG 1,25	CYLINDER HEAD GASKET		
2	10118991	1	DICHTUNG	SEAL		
3	9078308	1	DICHTUNG 1,22	SEAL		
4	9079885	1	DICHTUNG 1,5 -40°C BIS +150°C	SEAL		
5	10012247	4	VENTILSCHAFTDICHTUNG	VALVE STEM SEAL	-2007140643	
5	10120334	4	VENTILSCHAFTDICHTRING	VALVE STEM SEAL RING	2007140644-	
6	10011866	5	DICHTRING 14,7X22X1,5	SEALING RING		
7	10217777	1	O-RING 24X3	O-RING		
8	10442984	1	DICHTSCHEIBE 7X14,4X1,5	SHEET GASKET		
100	040710450	1	SCHMIERMITTEL-PASTE	LUBRICANT PASTE		
191	9078324	1	DRUCKROHRSTUTZEN ANBAU ⇨ ❑ 539	HIGH PRESSURE CONNECTOR A		

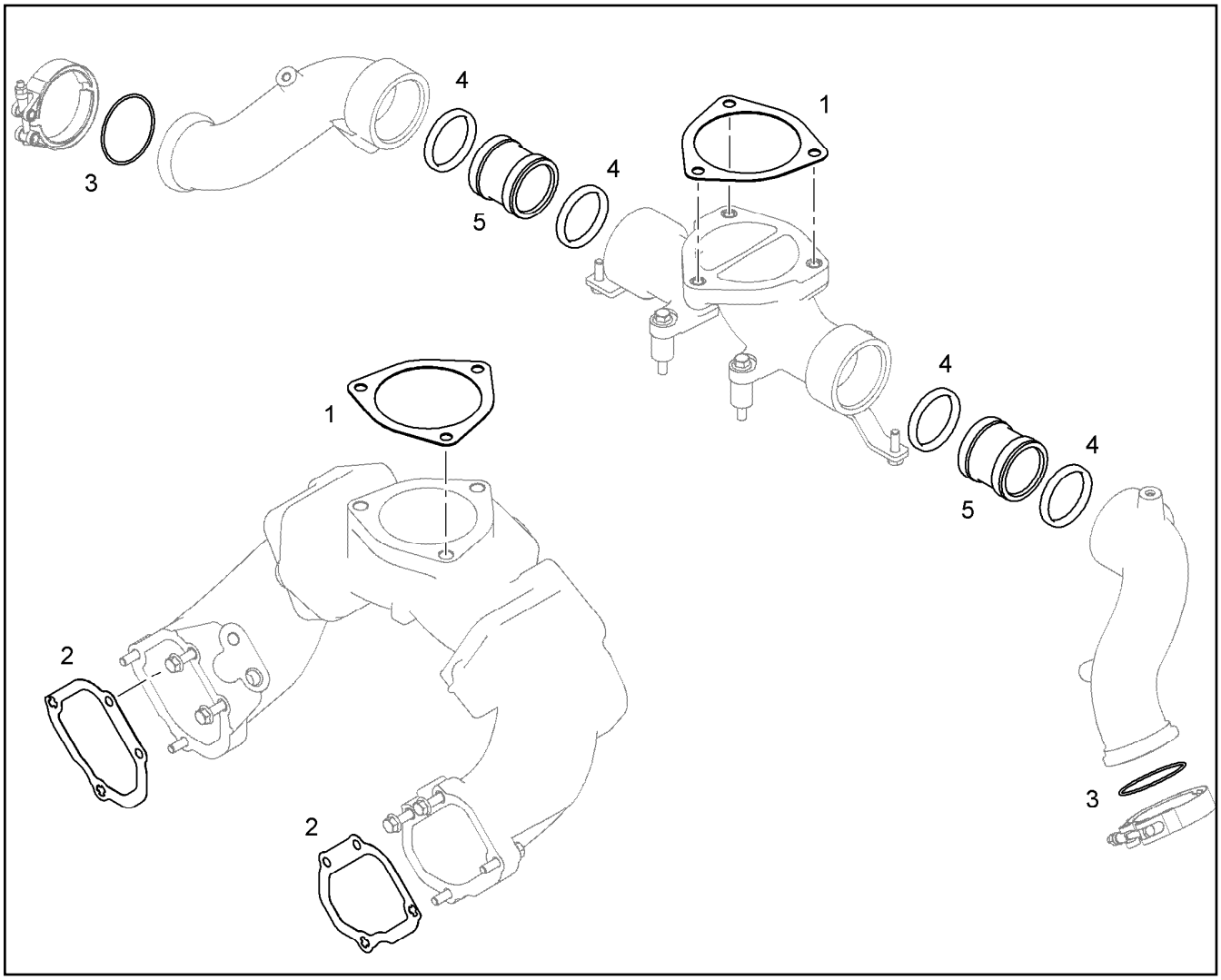

Pos.	Artikel	Menge	Bezeichnung	Description	Serie	K
1	10118558	2	DICHTUNG	SEAL		
2	10119342	2	DICHTUNG	SEAL		
3	7380970	2	O-RING 63,17X2,62	O-RING		
4	7381567	4	O-RING 50,17X5,33	O-RING		
5	10120090	2	VERBINDUNGSSTUECK	CONNECTING PIECE		

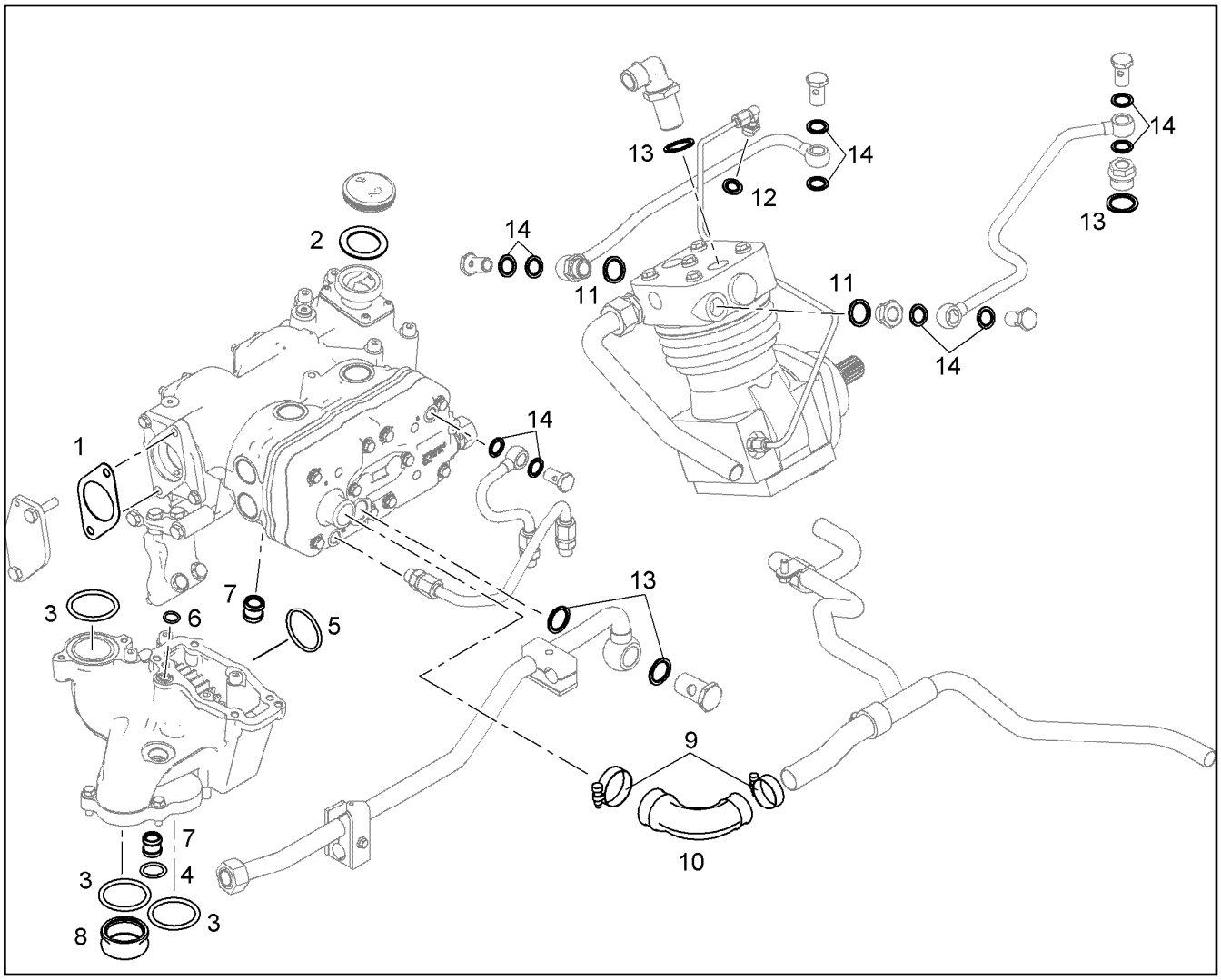

Pos.	Artikel	Menge	Bezeichnung	Description	Serie	K
1	9080281	1	DICHTUNG 1	SEAL		
2	9144757	1	VERSCHLUSSDECKEL ⇨ ❑ 560	END COVER		
3	10038573	3	O-RING 51X5	O-RING		
4	7380865	1	O-RING AEHNL.ISO 3601-1 22X3	O-RING		
5	726419601	1	O-RING 46X3	O-RING		
6	7380619	1	O-RING DIN 3771 15,00X2,50	O-RING		
7	10354599	2	STECKROHR DMR22X23	PLUG-IN PIPE		
8	10037030	1	STECKROHR DMR56	PLUG-IN PIPE		
9	5700024	2	SCHLAUCHSCHELLE DIN 3017-1 A 50 40-6	HOSE CLAMP		
10	9078925	1	GUMMIMUFFE	RUBBER CONNECTION		
11	10011869	2	DICHTRING 22,7X30X2	SEALING RING		
12	10356531	2	DICHTRING 14,7X22,00X1,5	SEALING RING		
13	10011870	4	DICHTRING 26,7X34,93X2	SEALING RING		
14	10011867	10	DICHTRING 16,7X24X1,5	SEALING RING		

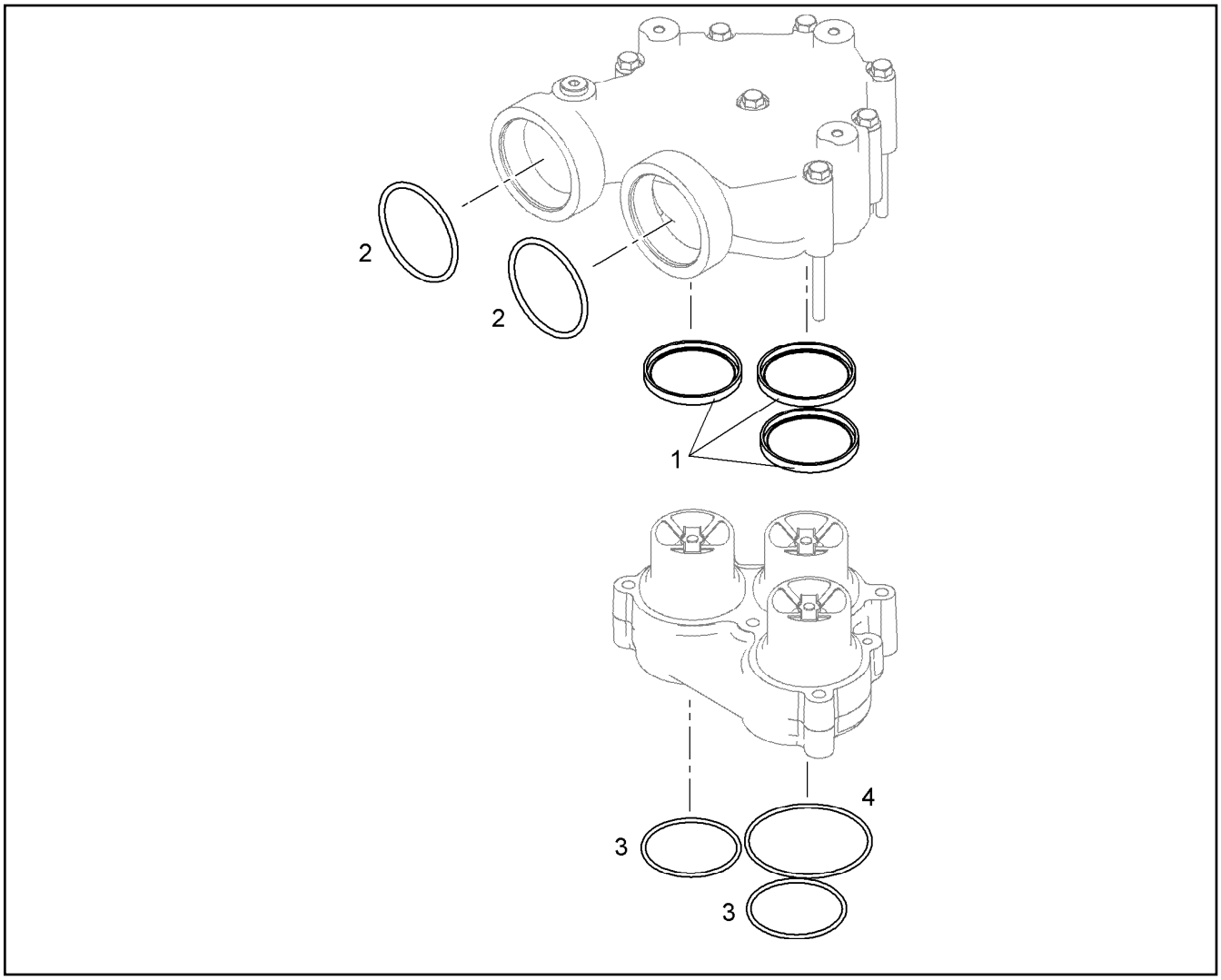

Pos.	Artikel	Menge	Bezeichnung	Description	Serie	K
1	10043255	3	DICHTRING 4,95X6,35X67,59	SEALING RING		
2	10040387	2	O-RING AEHNL.ISO 3601-1 67,5X4	O-RING		
3	10037224	2	O-RING 63X3	O-RING		
4	726433701	1	O-RING 78X3	O-RING		

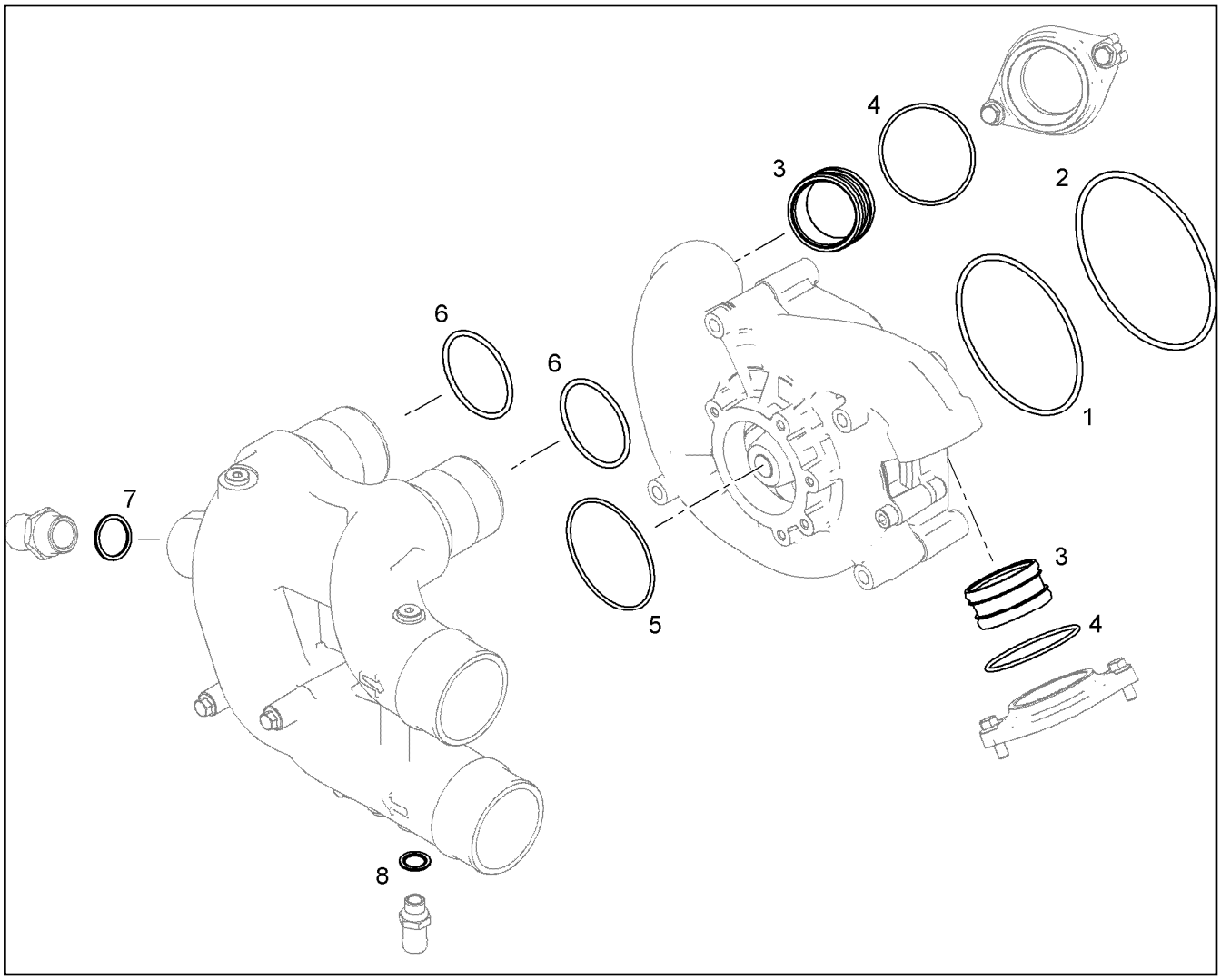

Pos.	Artikel	Menge	Bezeichnung	Description	Serie	K
1	10425261	1	O-RING DIN 3771 115X2,5	O-RING		
2	10425260	1	O-RING DIN 3771 140X3	O-RING		
3	10354601	2	STECKROHR DNR61X32	PLUG-IN PIPE		
4	7264455	2	O-RING DIN 3771 74,00X3,00	O-RING		
5	10040386	1	O-RING 90X3	O-RING		
6	10040387	2	O-RING AEHNL.ISO 3601-1 67,5X4	O-RING		
7	7101021	1	DICHTRING DIN 7603 A 30X36X2	SEALING RING		
8	10011867	1	DICHTRING 16,7X24X1,5	SEALING RING		

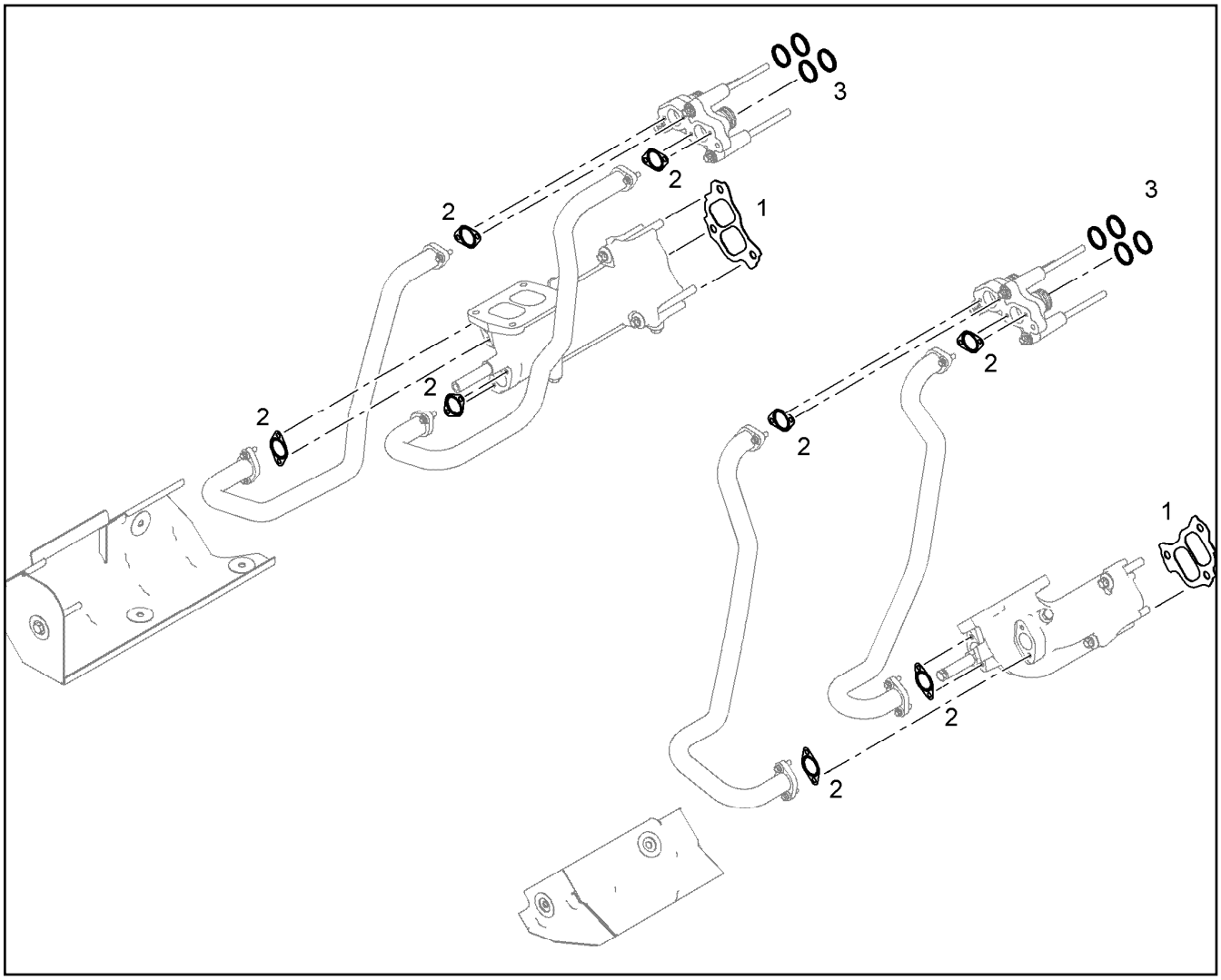

Pos.	Artikel	Menge	Bezeichnung	Description	Serie	K
1	10119343	2	DICHTUNG	SEAL		
2	9080532	8	DICHTUNG	SEAL		
3	10116755	32	LAMELLENRINGSATZ	LAMELLAR DISK KIT		

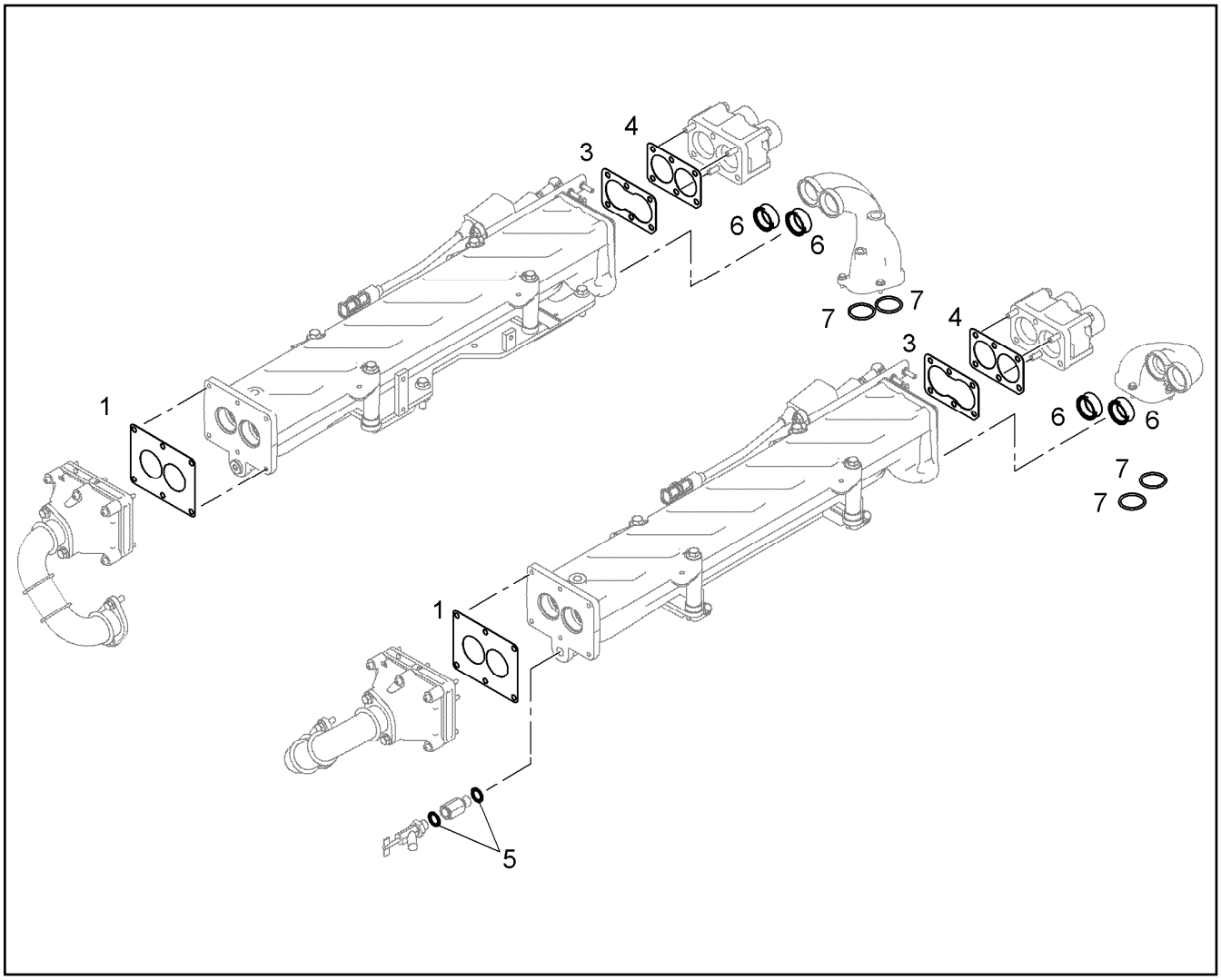

Pos.	Artikel	Menge	Bezeichnung	Description	Serie	K
1	10116794	2	DICHTUNG 0,3	SEAL		
3	10116793	2	DICHTUNG 1	SEAL		
4	10116792	2	DICHTUNG 0,9	SEAL		
5	10011867	2	DICHTRING 16,7X24X1,5	SEALING RING		
6	10037030	4	STECKROHR DMR56	PLUG-IN PIPE		
7	10038573	4	O-RING 51X5	O-RING		

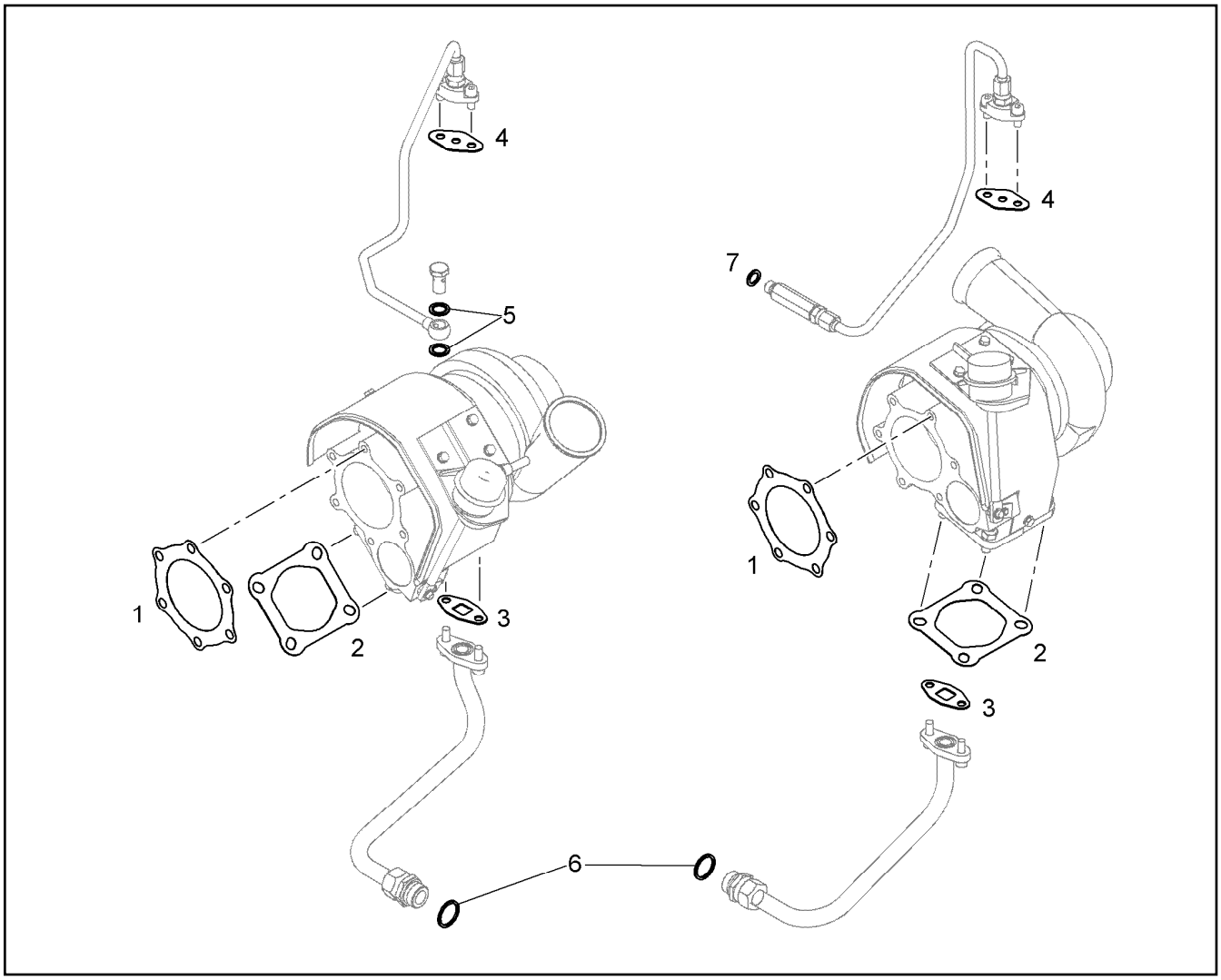

Pos.	Artikel	Menge	Bezeichnung	Description	Serie	K
1	10220814	2	DICHTUNG	SEAL		
2	10220813	2	DICHTUNG	SEAL		
3	10115623	2	DICHTUNG	SEAL		
4	9268130	2	DICHTUNG	SEAL		
5	10011866	2	DICHTRING 14,7X22X1,5	SEALING RING		
6	7101019	2	DICHTRING DIN 7603 A 26X31	SEALING RING		
7	4900262	1	DICHTRING DIN 7603 A 14X20	SEALING RING		

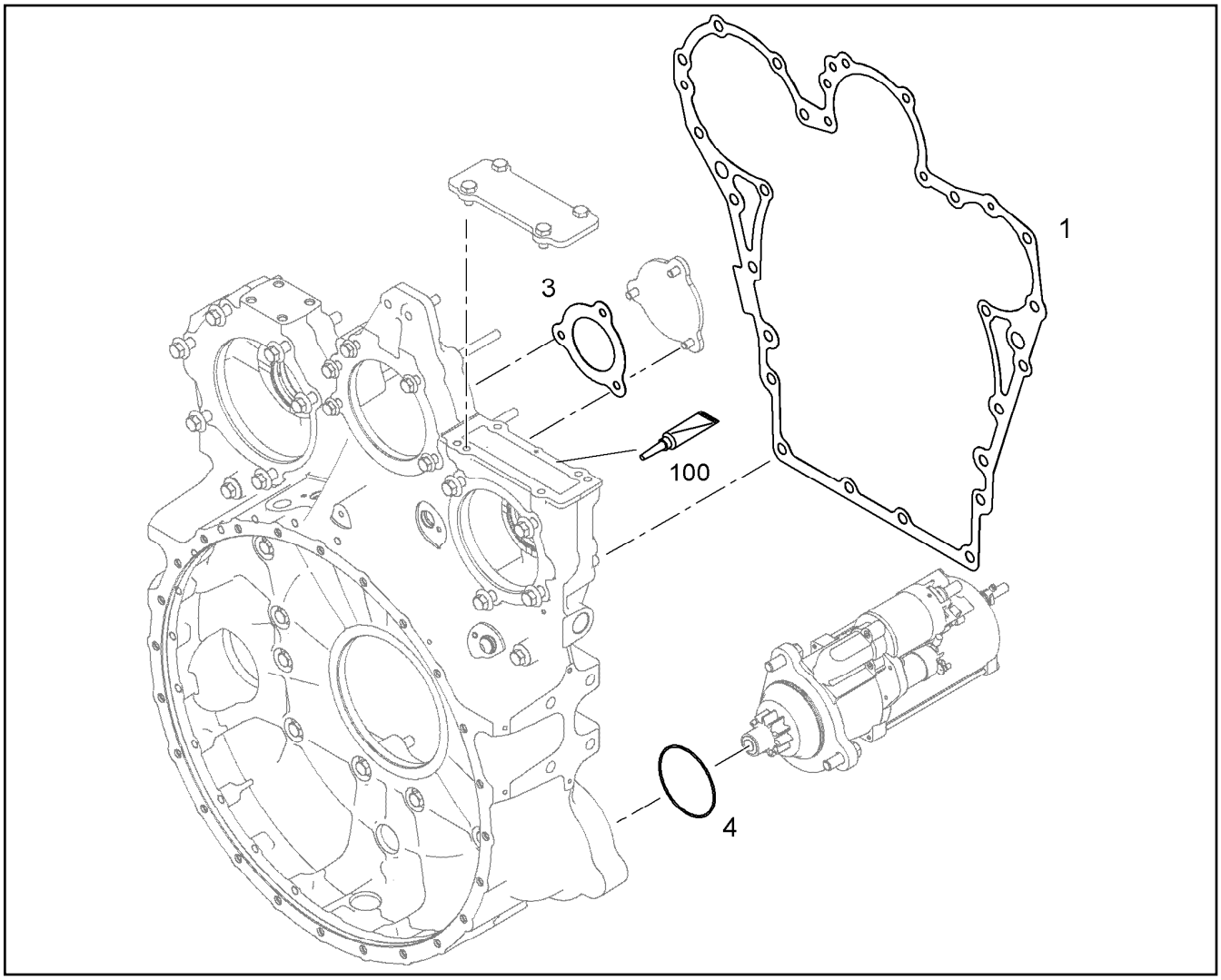

Pos.	Artikel	Menge	Bezeichnung	Description	Serie	K
1	10133722	1	DICHTUNG 0,33	SEAL		
3	10118715	1	DICHTUNG	SEAL		
4	10218370	1	O-RING 85X2	O-RING		
100	10354595	1	FLAECHENDICHTUNG	SURFACE SEALING		

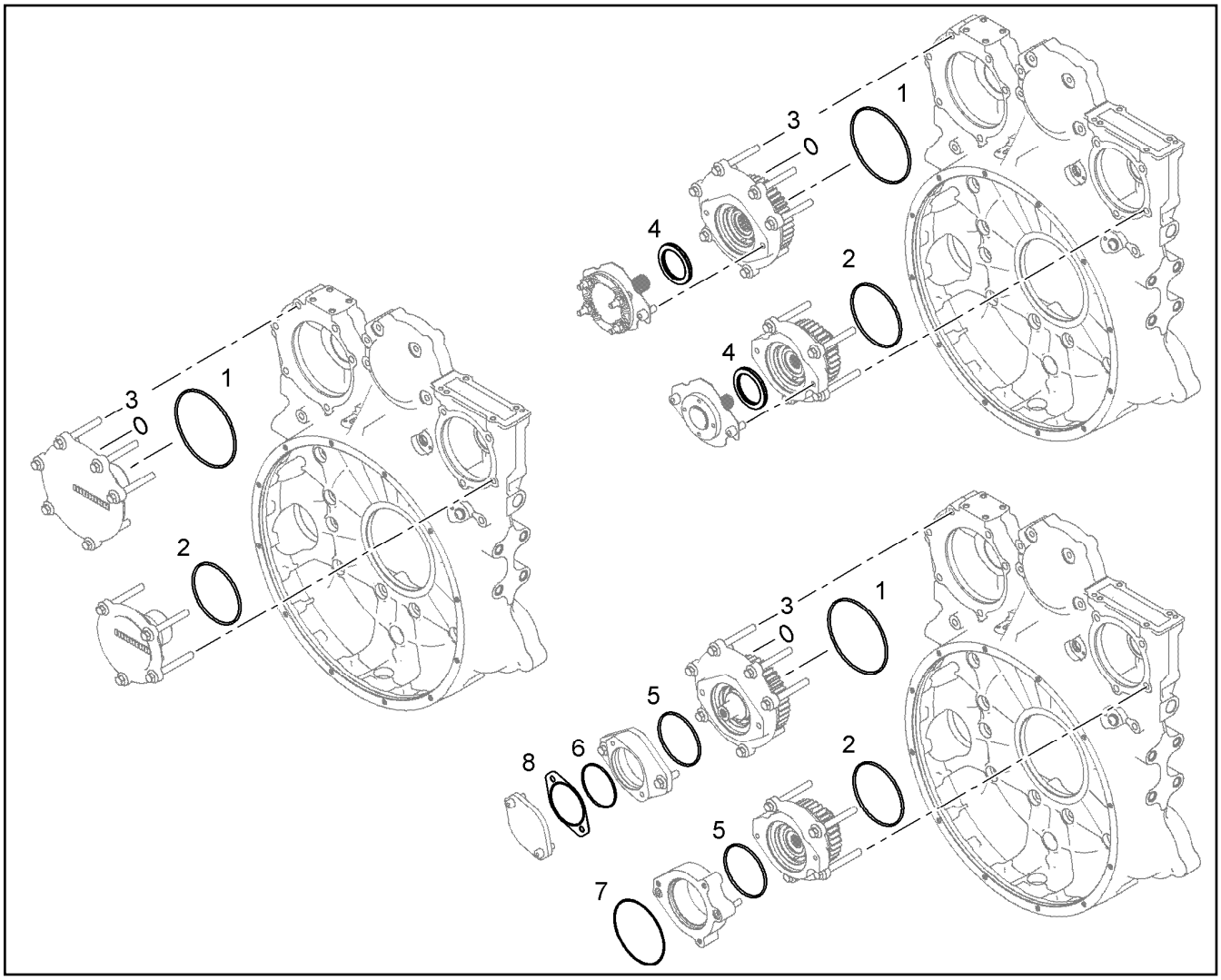

Pos.	Artikel	Menge	Bezeichnung	Description	Serie	K
1	7000329	1	O-RING 145,64X3,53	O-RING		
2	7380604	1	O-RING ISO 3601-1 117,07X3,53	O-RING		
3	7380619	1	O-RING DIN 3771 15,00X2,50	O-RING		
4	10663419	2	RADIALWELLENDICHTRING PPSX60X80X7	ROTARY SHAFT LIP SEAL		
5	7380401	2	O-RING DIN 3771 101,20X3,53	O-RING		
6	7380712	1	O-RING ISO 3601-1 82,22X2,62	O-RING		
7	10002310	1	O-RING 125X2	O-RING		
8	9077329	1	DICHTUNG	SEAL		

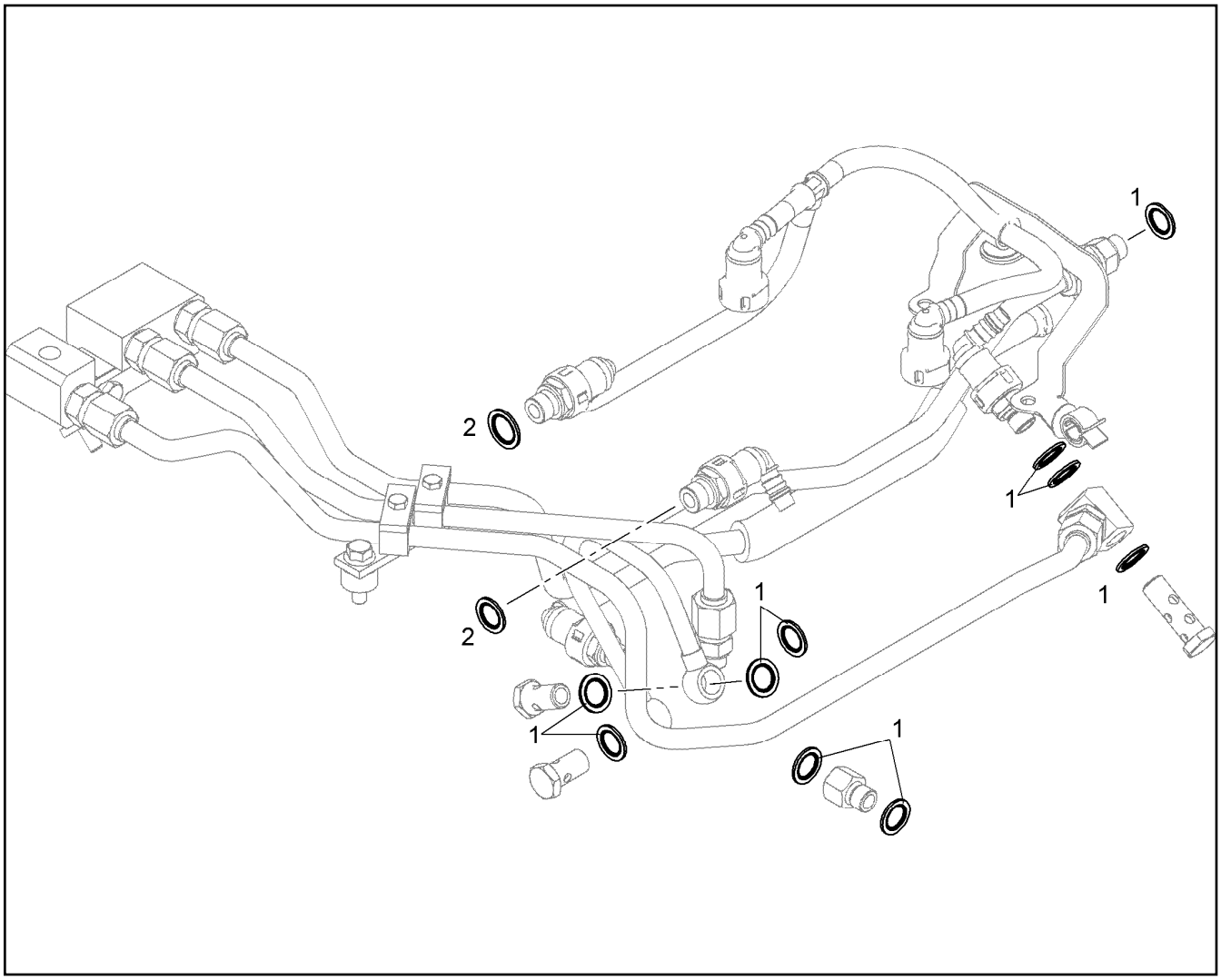

Pos.	Artikel	Menge	Bezeichnung	Description	Serie	K
1		10	DICHTRING 14,7X22X1,5	SEALING RING		
2		2	DICHTRING 16,7X24X1,5	SEALING RING		

OHNE BILD

WITHOUT ILLUSTRATION

SANS PLANCHE

Pos.	Artikel	Menge	Bezeichnung	Description	Serie	K
90		1	SCHALTPLAN ELEKTRIK D9508 A7 MOTOR	ELECTRICAL CIRCUIT DIAGRAM		
92		1	STARTERELEKTRIK 7,8 KW ISOLIERT	STARTER ELECTRICS		
93		1	KLIMAKOMPRESSORELEKTRIK	COMPRESS.AIR CONDIT. ELECT		

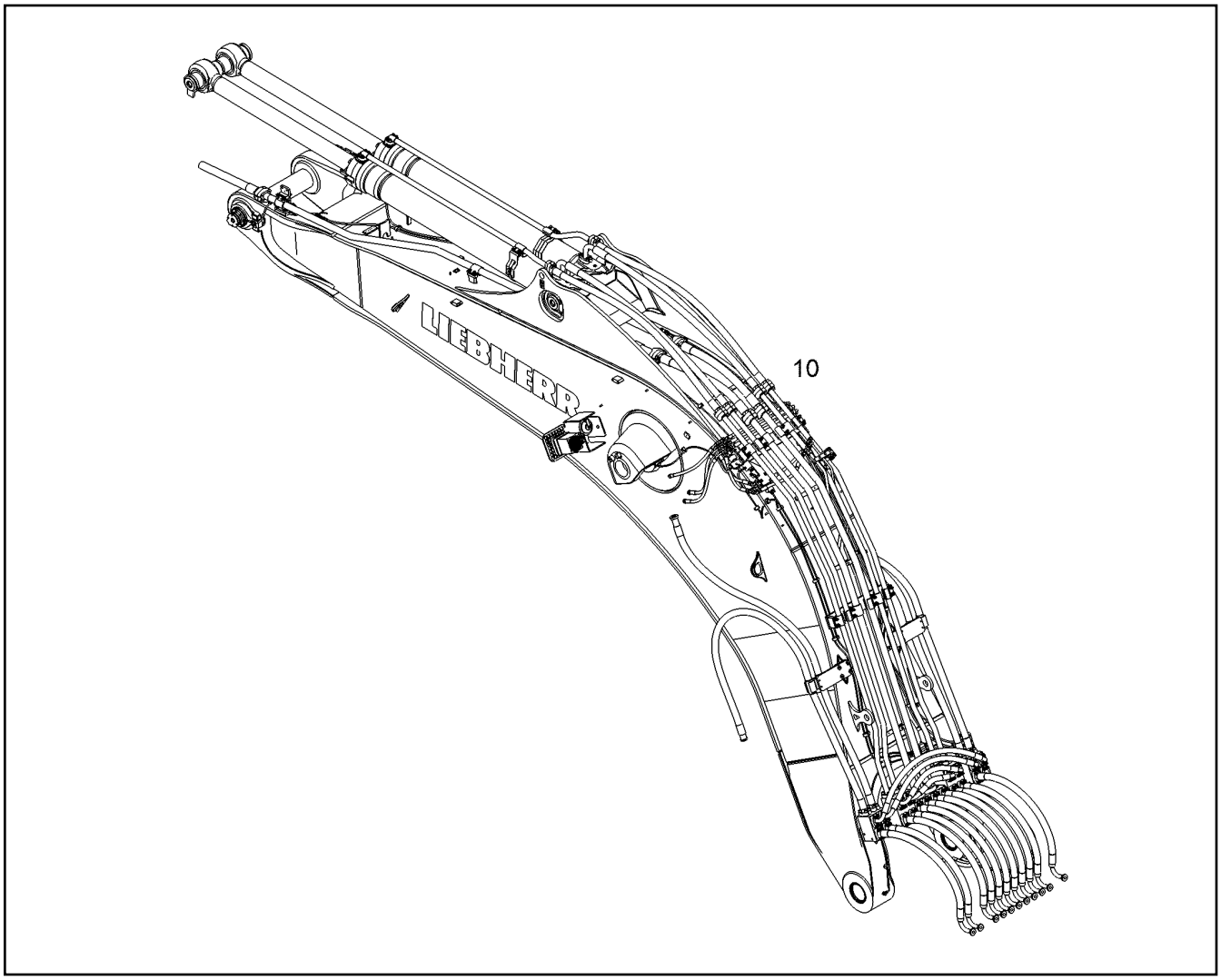

Pos.	Artikel	Menge	Bezeichnung	Description	Serie	K
10		1	MONOBLOCKAUSLEGER 7,20m ⇨ ❑ 634	GOOSENECK BOOM		

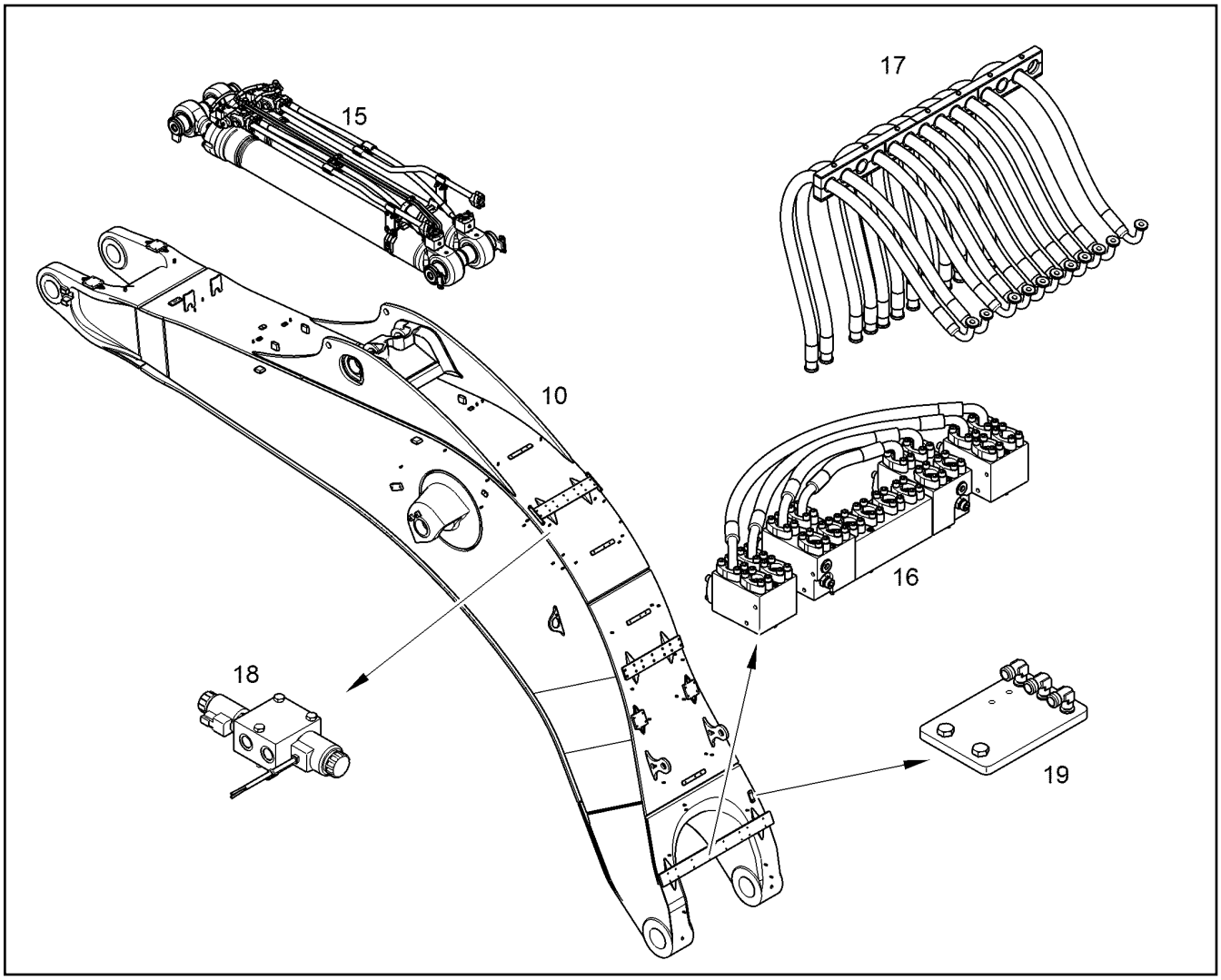

Pos.	Artikel	Menge	Bezeichnung	Description	Serie	K
10	10399136	1	MONOBLOCKAUSLEGER 7.2m [(005)326557-LFR V10] ⇨ ❑ 640	GOOSENECK BOOM		
15		1	HYDRAULIKZYLINDER M.ANBAUTEN ⇨ ❑ 677	HYDR.CYLINDER W/ADDITION.P		
16		1	VERTEILER EINBAU ⇨ ❑ 647	INSTALLATION DISTRIBUTOR		
17		1	SCHLAUCHSATZ ⇨ ❑ 645	HOSE SET		
18		1	ROHRBRUCHSICHERUNG HUBZYLINDER ⇨ ❑ 667	HOSE BURST VALVES LIFT CYL.		
19		1	ZENTRALSCHMIERANLAGE ⇨ ❑ 643	CENTRAL LUBRICATING SYSTE		

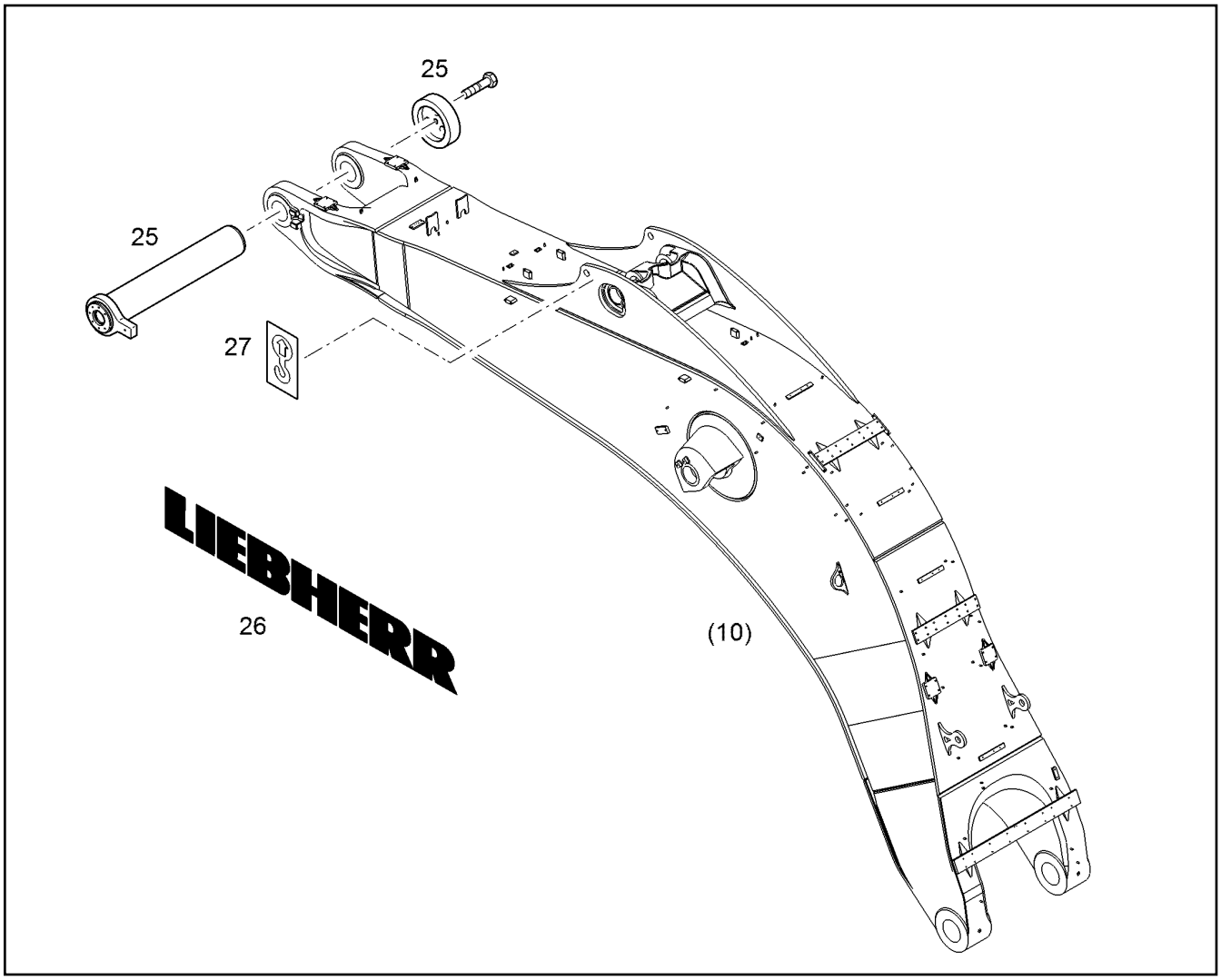

Pos.	Artikel	Menge	Bezeichnung	Description	Serie	K
25	10839264	1	BOLZEN ⇨ ❑ 658	PIN		
26	9874049	2	AUFKLEBER LIEBHERR 1602mmX214mm	STICKER		
27	9402377	2	HINWEISSCH. ANSCHLAG-HEBEPUNKT	REFERENCE PLATE		

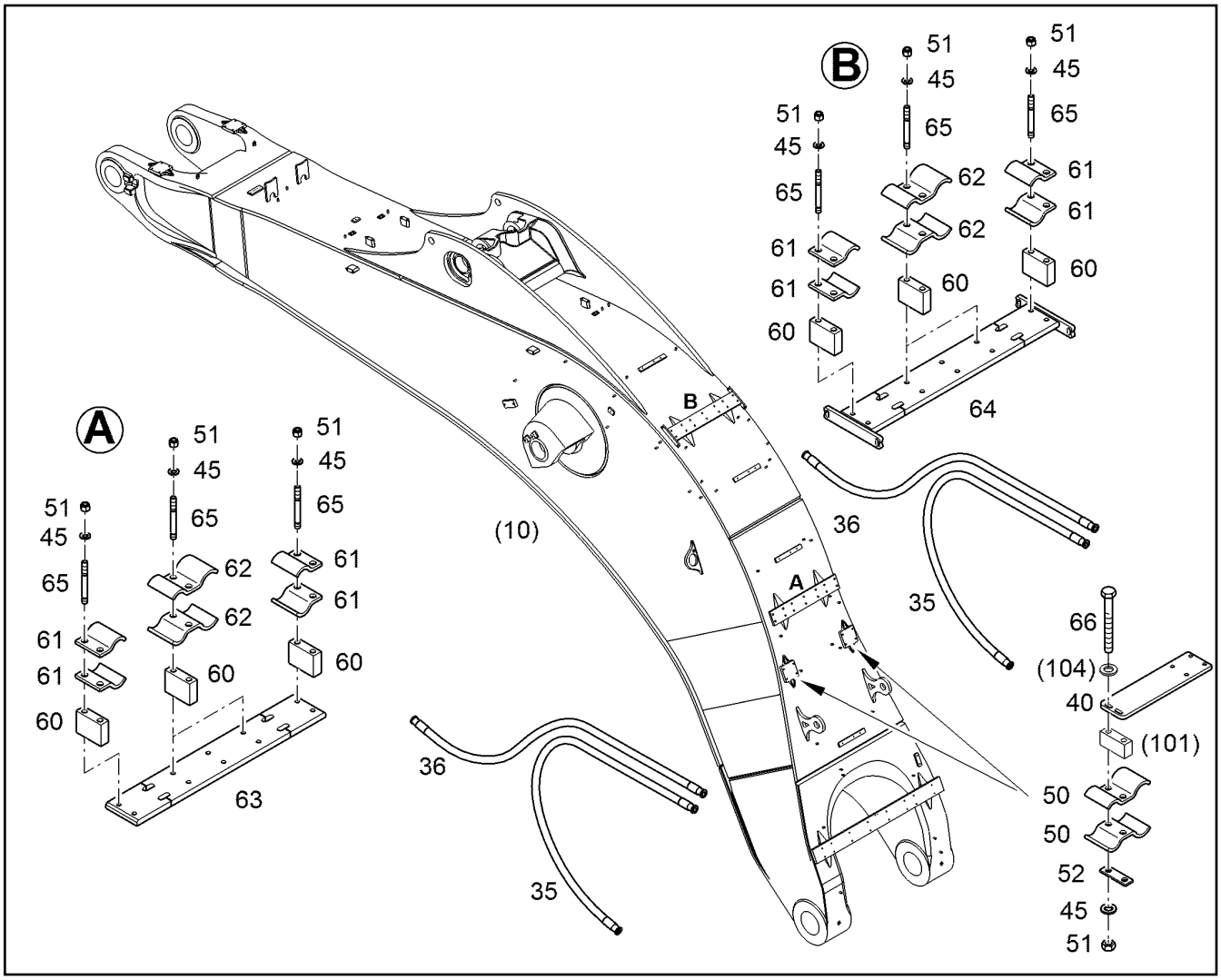

Pos.	Artikel	Menge	Bezeichnung	Description	Serie	K
35	10356705	2	SCHLAUCH	HOSE		1
36	10356704	2	SCHLAUCH 32X2900	HOSE		1
40	11815059	2	PLATTE	SHEET		
45	10289804	52	SCHEIBE 12 300HV	WASHER		
50	9928147	4	HALBSCHELLE	HALF CLAMP COLLAR		
51	4000619	26	SECHSKANTMUTTER M12	HEX NUT		
52	10091991	2	PLATTE H=5	SHEET		
60	9935392	8	ZWISCHENSTUECK H=60	INTERMEDIATE PART		
61	7373875	8	HALBFLANSCH d=38--	HALF FLANGE		
62	9927399	8	HALBSCHELLE	HALF CLAMP COLLAR		
63	10845715	1	PLATTE	SHEET		
64	10845712	1	KONSOLE	CONSOLE		
65	10800523	16	STIFTSCHRAUBE DIN 939 M12X110 10.9 A3	DOUBLE-ENDED STUD		
66	10299648	4	SECHSKANTSCHRAUBE ISO 4014 M12X100	HEX SCREW		

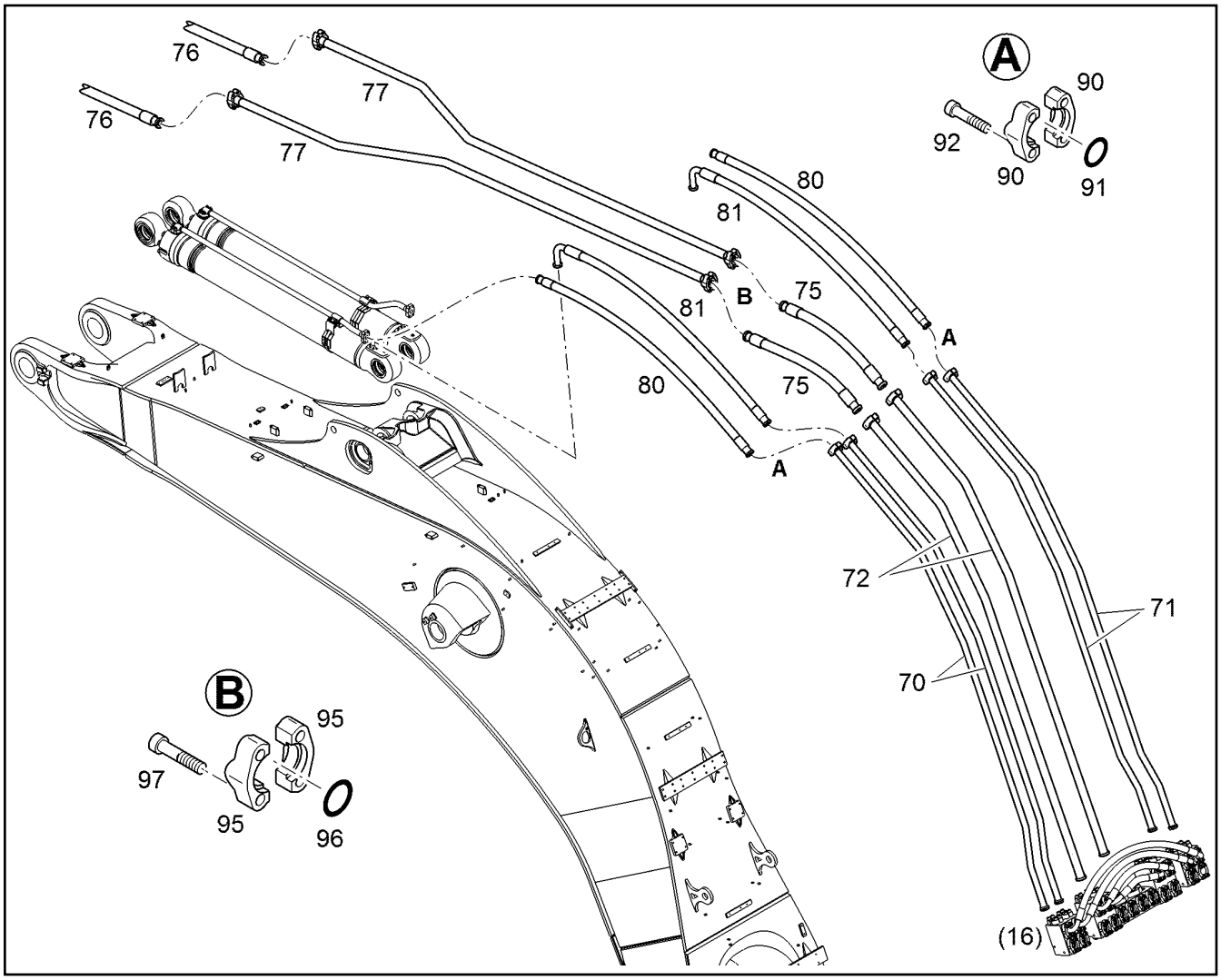

Pos.	Artikel	Menge	Bezeichnung	Description	Serie	K
70	10821784	2	DRUCKLEITUNG KPL	PRESSURE LINE CPL		
71	10821787	2	DRUCKLEITUNG KPL	PRESSURE LINE CPL		
72	10821789	2	DRUCKLEITUNG KPL	PRESSURE LINE CPL		
75	5611347	2	SCHLAUCH 40X950	HOSE		1
76	5608077	2	SCHLAUCH 40X2500	HOSE		1
77	10081359	2	DRUCKLEITUNG KPL	PRESSURE LINE CPL		
80	5611123	2	SCHLAUCH 32X1900	HOSE		1
81	5613020	2	SCHLAUCH 32X1900	HOSE		1
90	11485639	8	FLANSCHHAELFTE MIT BUCKEL SAE J518	FLANGE HALF WITH BOSSING		
91	10472425	4	RECHTECKRING 45,05X2,80X3,40	RECTANGULAR SECTION RING		
92	4902327	16	ZYLINDERSCHRAUBE ISO 4762 M14X45 10.9	SOCKET HEAD SCREW		
95	11485640	12	FLANSCHHAELFTE MIT BUCKEL SAE J518	FLANGE HALF WITH BOSSING		
96	10490787	6	RECHTECKRING 54,40X2,80X3,40	RECTANGULAR SECTION RING		
97	10001077	24	ZYLINDERSCHRAUBE ISO 4762 M16X50 10.9	SOCKET HEAD SCREW		

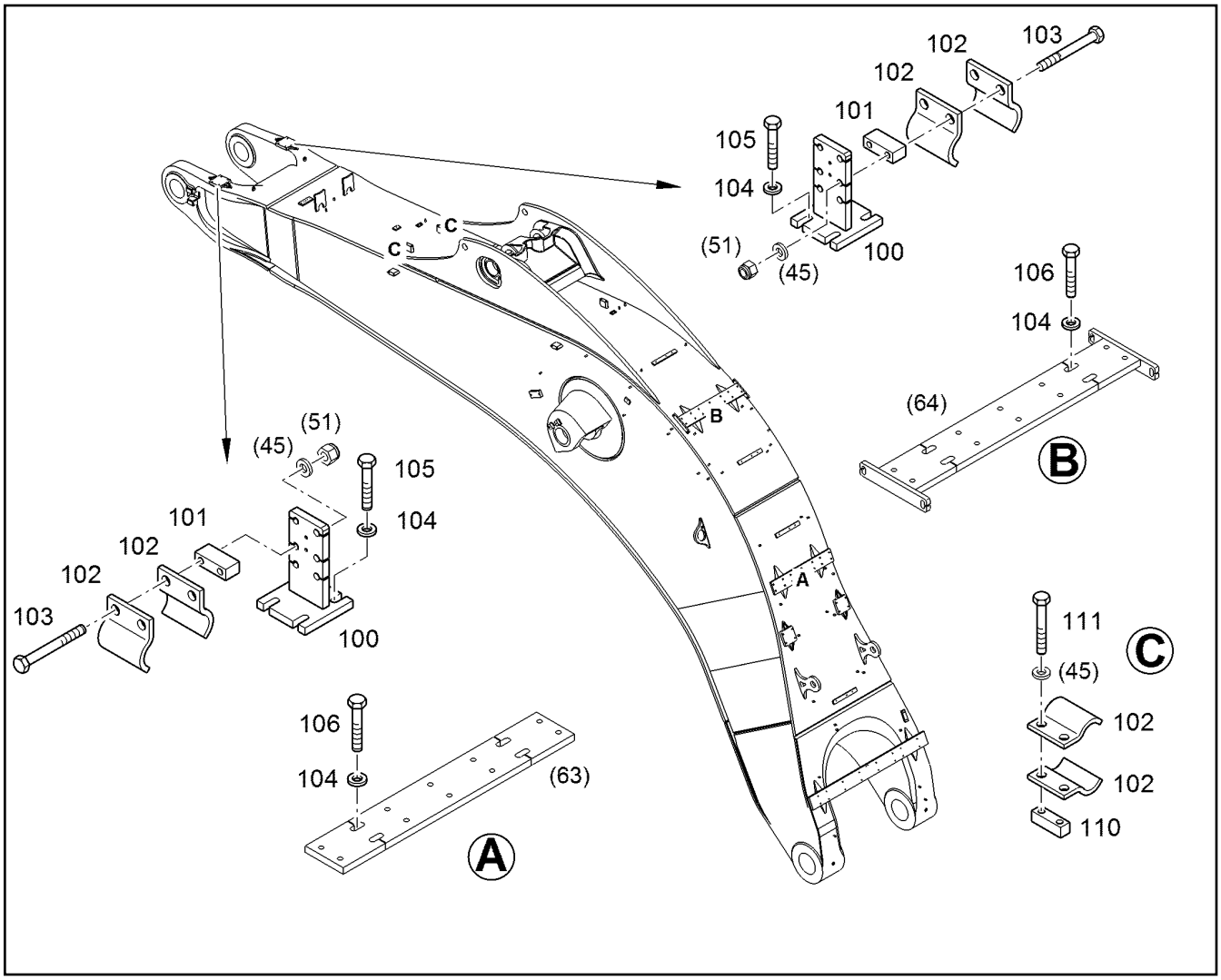

Pos.	Artikel	Menge	Bezeichnung	Description	Serie	K
100	9948792	2	KONSOLE	CONSOLE		
101	9944945	4	ZWISCHENBLECH	INTERMEDIATE SHEET		
102	9008760	12	HALBSCHELLE d=50--	HALF CLAMP COLLAR		
103	4001314	4	SECHSKANTSCHRAUBE ISO 4014 M12X90 1	HEX SCREW		
104	10006370	12	SCHEIBE 13 200HV	WASHER		
105	4066122	16	SECHSKANTSCHRAUBE ISO 4017 M12X35 1	HEX SCREW		
106	4600366	8	SECHSKANTSCHRAUBE ISO 4017 M12X40 1	HEX SCREW		
110	9008100	4	ZWISCHENSTUECK H=20	INTERMEDIATE PART		
111	4902260	6	SECHSKANTSCHRAUBE ISO 4017 M12X55 1	HEX SCREW		

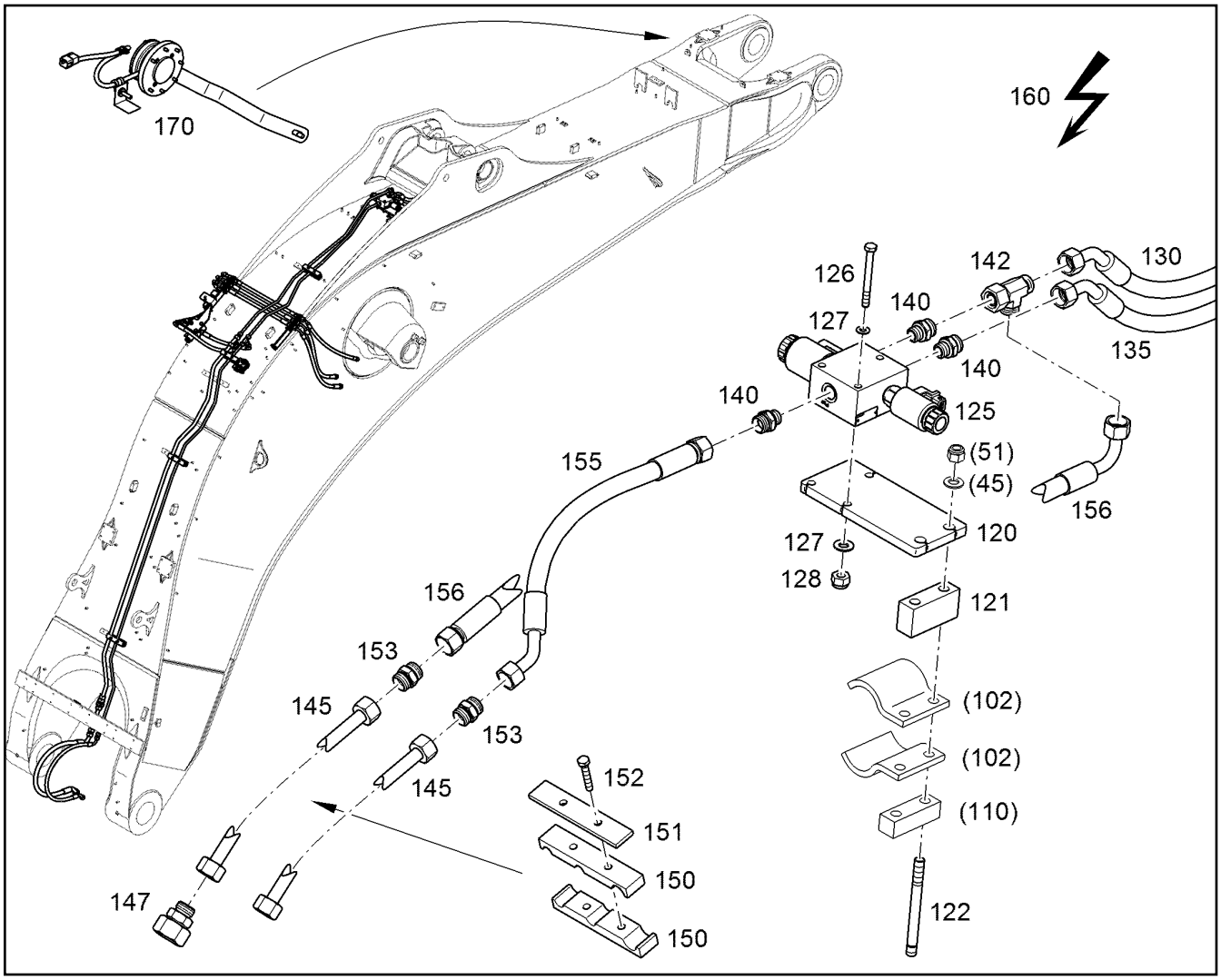

Pos.	Artikel	Menge	Bezeichnung	Description	Serie	K
120	10861886	1	ZWISCHENPLATTE	INTERMEDIATE PLATE		
121	9809298	1	ZWISCHENSTUECK H=40	INTERMEDIATE PART		
122	10002832	2	STIFTSCHRAUBE DIN 939 M12X120 10.9 A3	DOUBLE-ENDED STUD		
125	10291353	1	STEUERMODUL ⇨ 672	CONTROL MODULE		
126	4001961	3	SECHSKANTSCHRAUBE ISO 4014 M8X80 1	HEX SCREW		
127	10289803	6	SCHEIBE 8 300HV	WASHER		
128	4901573	3	SECHSKANTMUTTER M8	HEX NUT		
130	10000897	1	SCHLAUCH 12X850	HOSE		1
135	7620994	1	SCHLAUCH	HOSE		1
140	7003570	3	VERSCHRAUBUNG GE 15L M18X1,5	FITTING		
142	472300414	1	VERSCHRAUBUNG EL 15L	FITTING		
145	11816022	2	DRUCKLEITUNG KPL	PRESSURE LINE CPL		
147	7616913	1	VERSCHRAUBUNG RED 22/15L M30X2/M22X	FITTING		
150		2	HALBSCHELLE d=15-22	HALF CLAMP COLLAR		
151	10057336	1	PLATTE	SHEET		
152	7004775	2	SECHSKANTSCHRAUBE ISO 4014 M8X45 1	HEX SCREW		
153	7362107	2	VERSCHRAUBUNG G 15L	FITTING		
155	5615145	1	SCHLAUCH	HOSE		1
156	10030630	1	SCHLAUCH 12X550	HOSE		1
160	10864583	1	ELEKTRIK EINBAU ⇨ 642	ELECTRICS INSTALLATION		
170	10845837	1	STIELZYLINDERABSCHALTUNG ⇨ 664	STICK CYLINDER CONTROL STO		

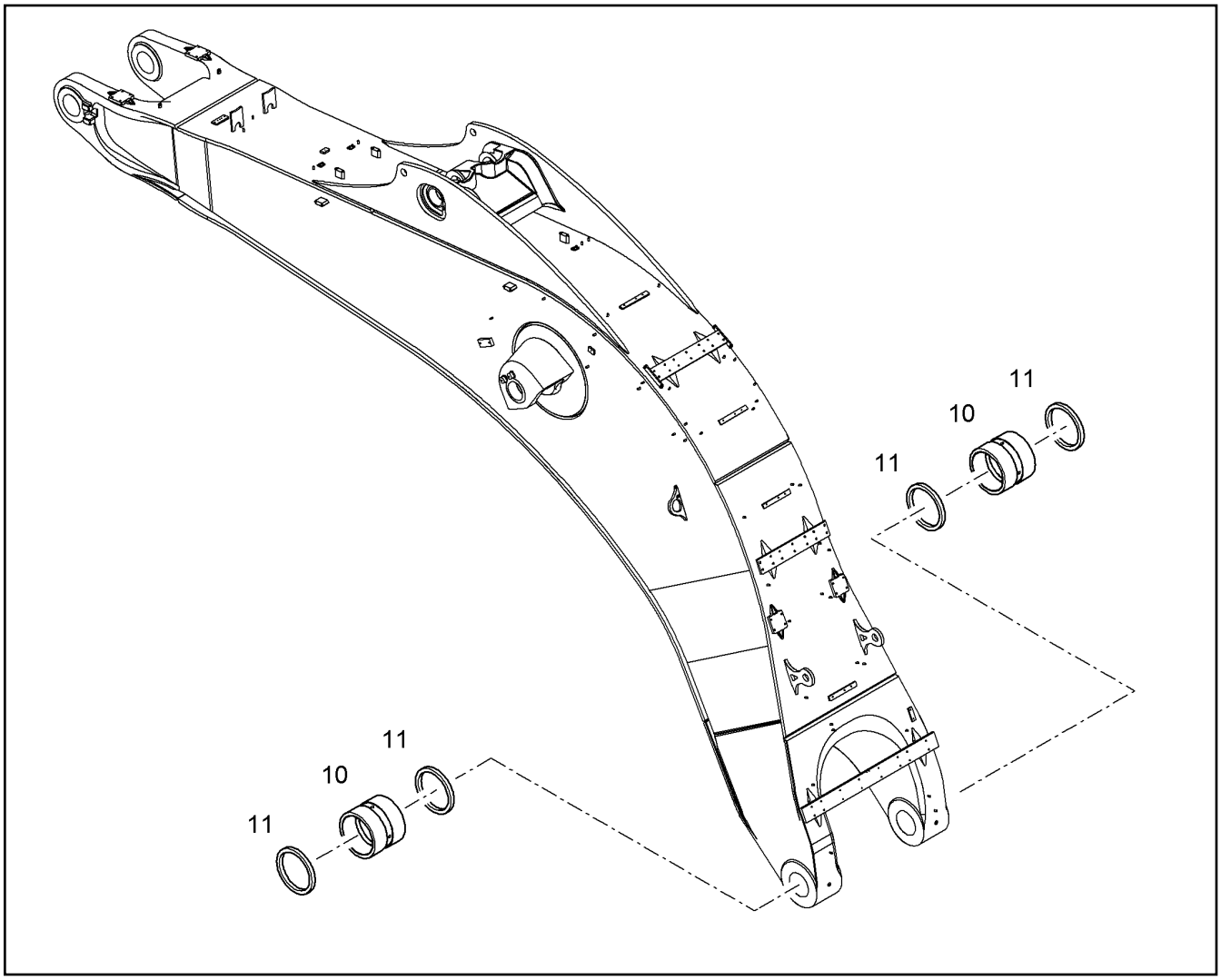

Pos.	Artikel	Menge	Bezeichnung	Description	Serie	K
10	10824303	2	STAHLBUCHSE	STEEL BUSHING		1
11	7362185	4	RADIALDICHTRING X140X170X12	RADIAL SEAL		

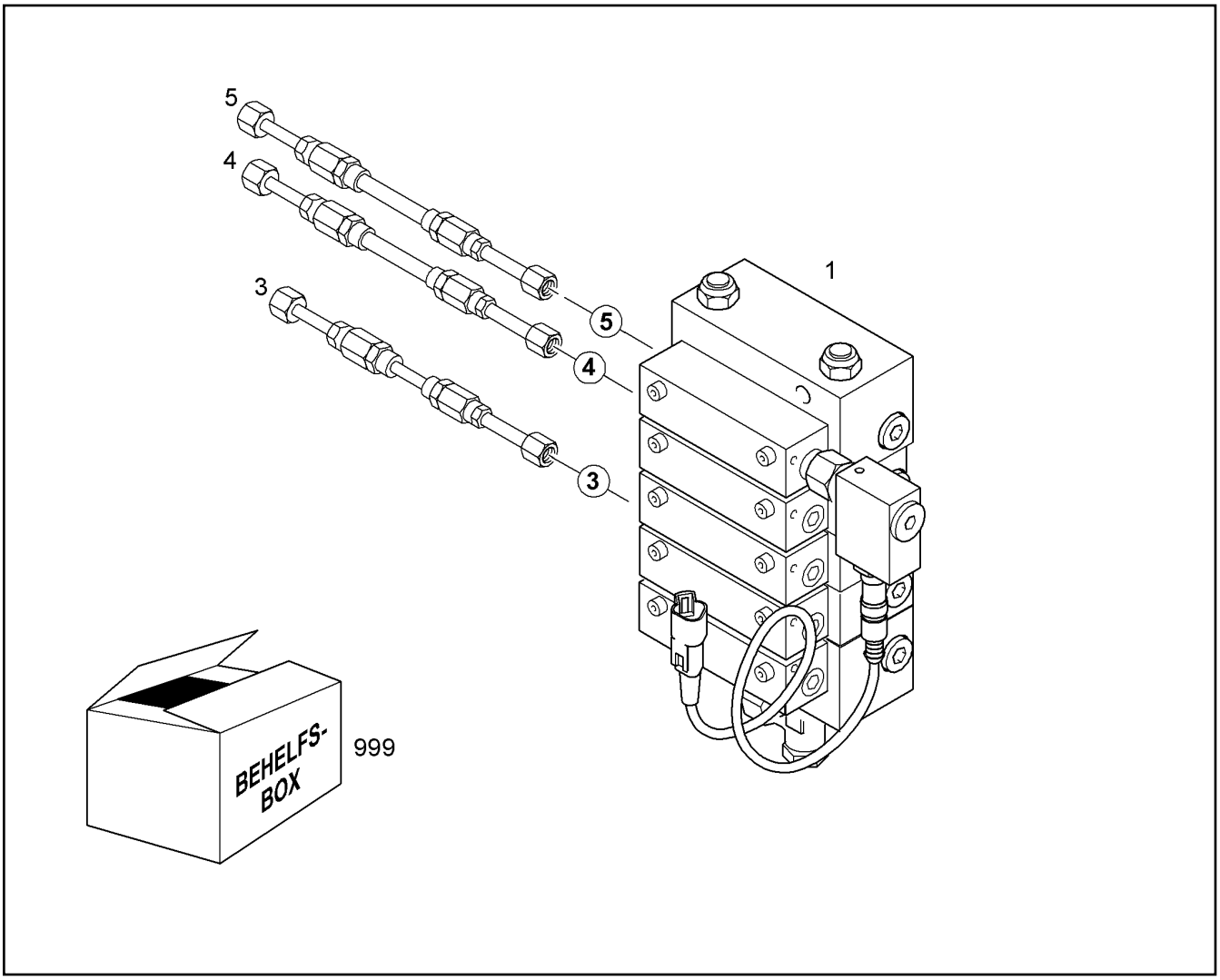

Pos.	Artikel	Menge	Bezeichnung	Description	Serie	K
1	10475586	1	VERTEILERKOMBINATION SXE-2 5/3 ⇨ ❑ 250	DISTRIBUTION BLOCK		
3	11162109	1	SCHLAUCH	HOSE		1
4	10022607	1	SCHLAUCH 6,3X3455	HOSE		1
5	10022607	1	SCHLAUCH 6,3X3455	HOSE		1
999	10014611	1	BEHELFSBOX ⇨ ❑ 256	AUXILIARY BOX		

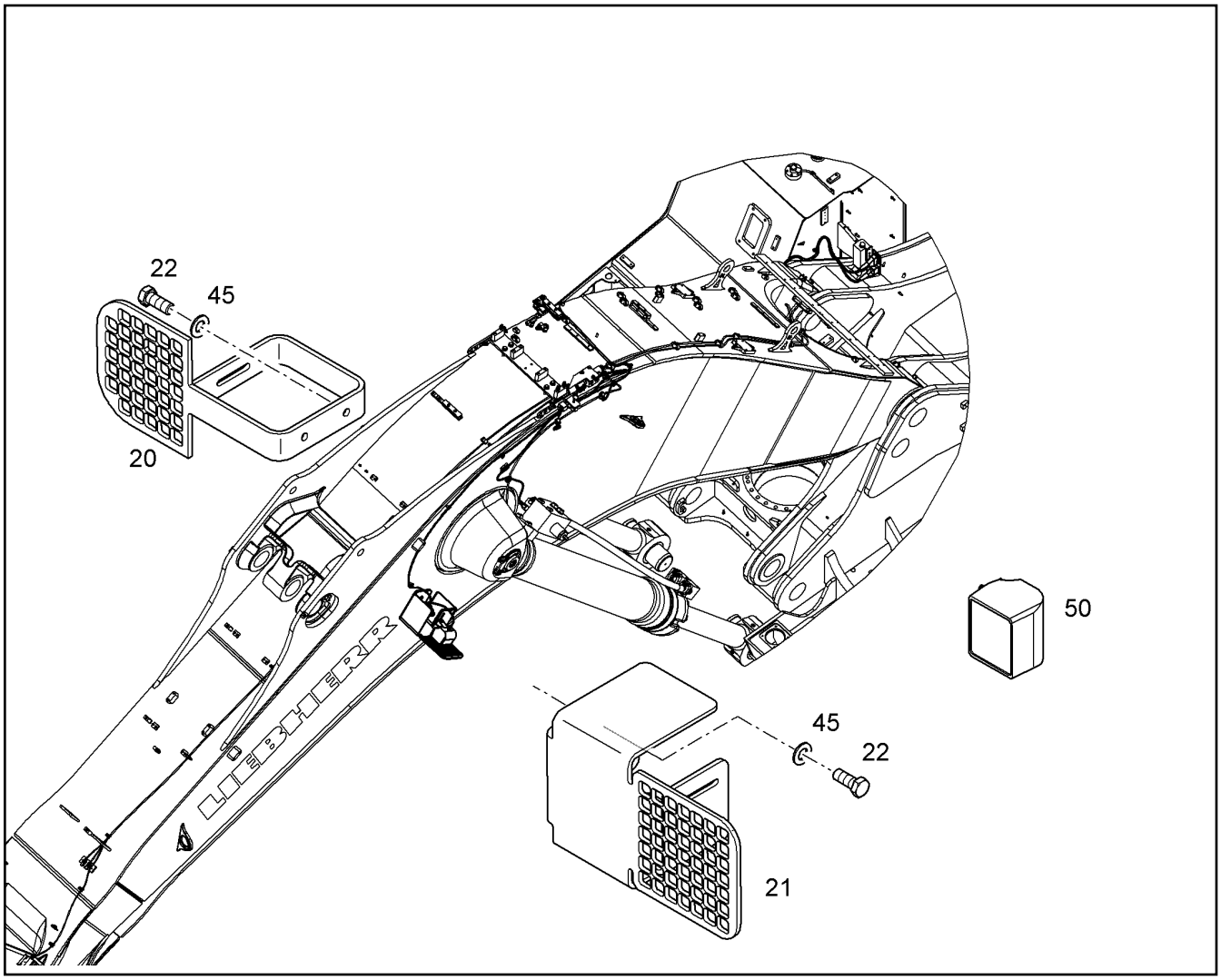

Pos.	Artikel	Menge	Bezeichnung	Description	Serie	K
20	9366423	1	KONSOLE	CONSOLE		
21	9008352	1	KONSOLE	CONSOLE		
22	4066124	4	SECHSKANTSCHRAUBE ISO 4017 M12X30 1	HEX SCREW		
45	10289804	4	SCHEIBE 12 300HV	WASHER		
50		1	ELEKTROANLAGE MONOBLOCK ⇨ ❑ 430	ELECTR.INST.BOOM		

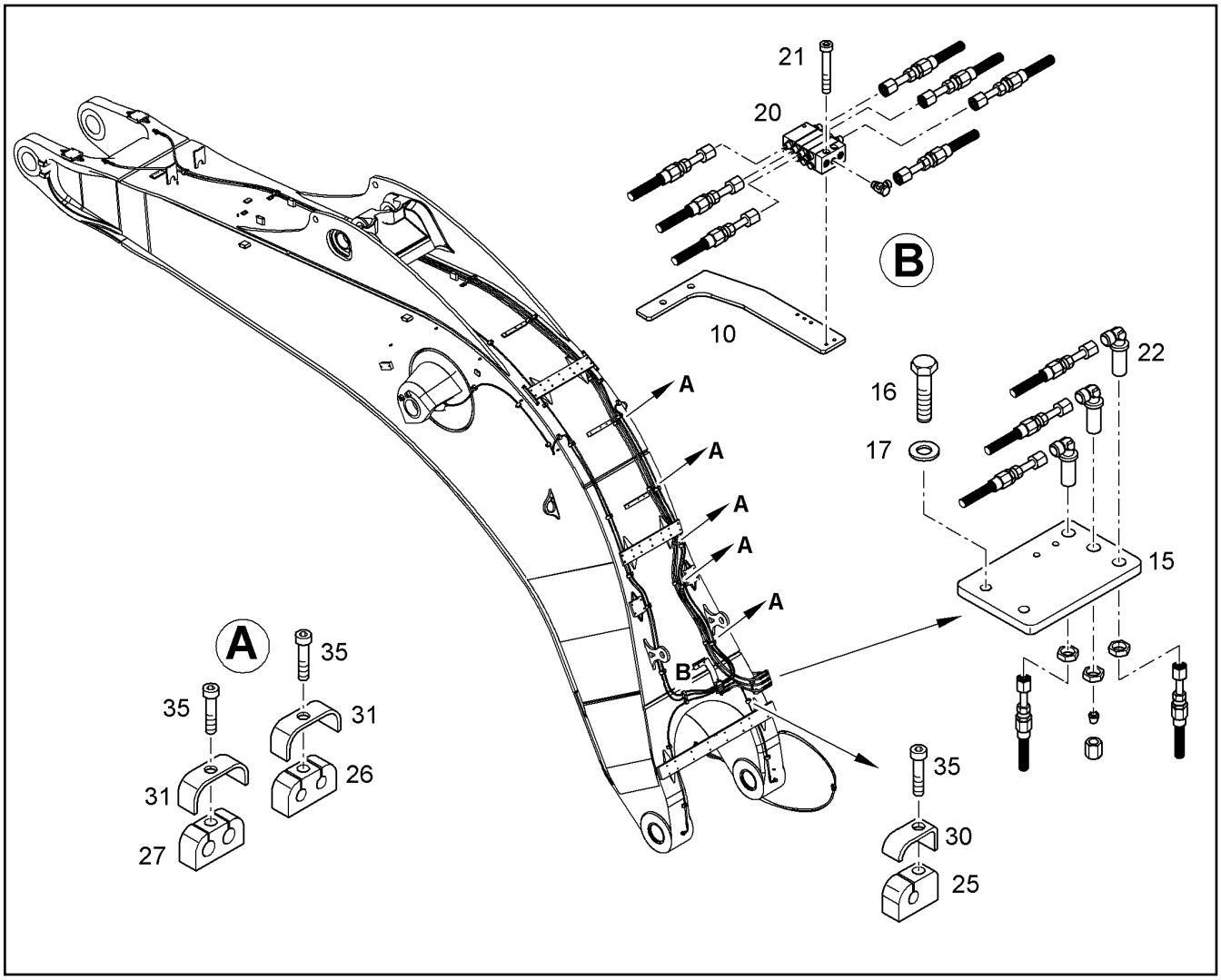

Pos.	Artikel	Menge	Bezeichnung	Description	Serie	K
10	10824880	1	ZWISCHENPLATTE	INTERMEDIATE PLATE		
15	10074977	1	SCHOTTPLATTE	BULKHEAD PLATE		
16	10299578	2	SECHSKANTSCHRAUBE ISO 4017 M10X25	HEX SCREW		
17	10289795	2	SCHEIBE 10 300HV	WASHER		
20	10354230	1	VERTEILERKOMBINATION MX-F 4/6 ⇨ ❑ 252	DISTRIBUTION BLOCK		
21	12204614	3	ZYLINDERSCHRAUBE ISO 4762 M5X35 8.8 4	SOCKET HEAD SCREW		
22	7368115	3	VERSCHRAUBUNG WSV 8L M14X1,5	FITTING		
25	10037728	19	SCHELLE HRBGS 0A G 8 TPE73	CLAMP		
26	10037726	11	SCHELLE HRBGS 1 G 8 8	CLAMP		
27	10037724	11	SCHELLE HRGBS 1 G 11 11 TPE73	CLAMP		
30	10037723	19	BUEGEL	BRACKET		
31	10037722	22	BUEGEL	BRACKET		
35	11656585	41	ZYLINDERSCHRAUBE ISO 4762 M6X10 8.8 4	SOCKET HEAD SCREW		

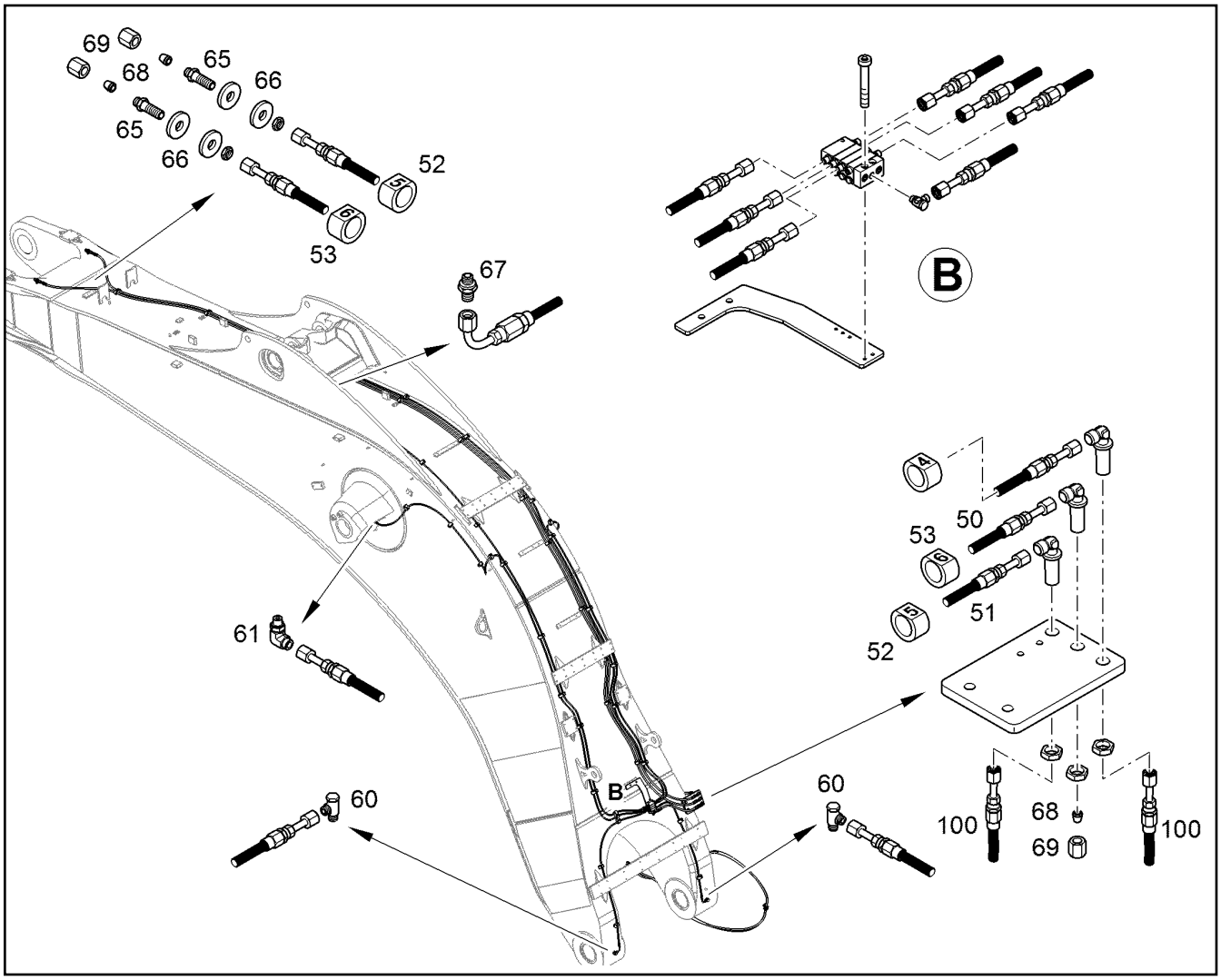

Pos.	Artikel	Menge	Bezeichnung	Description	Serie	K
50	10354233	1	SCHLAUCH	HOSE		1
51	10354232	1	SCHLAUCH	HOSE		1
52	10001748	2	BESCHRIFTUNGSBAND 5 5mmX	INSCRIPTION TAPE		
53	10006105	2	BESCHRIFTUNGSBAND 6	INSCRIPTION TAPE		
60	7368426	2	VERSCHRAUBUNG WH 6L M10X1	FITTING		
61	10001053	2	VERSCHRAUBUNG WEE 6L M10X1	FITTING		
65	7368106	2	VERSCHRAUBUNG SV 8L M14X1,5	FITTING		
66	10289805	4	SCHEIBE 14 300HV	WASHER		
67	7362169	2	VERSCHRAUBUNG GE 6L M10X1	FITTING		
68	4900305	3	VERSCHLUSSKEGEL VKA 8	TAPER COLLET		
69	4900507	3	UEBERWURFMUTTER DIN 3870 A 8L	BOX NUT		
100		1	HAUPTVERTEILER EINBAU ⇨ ❑ 646	MAIN DISTRIBUT.BOARD INSTA		

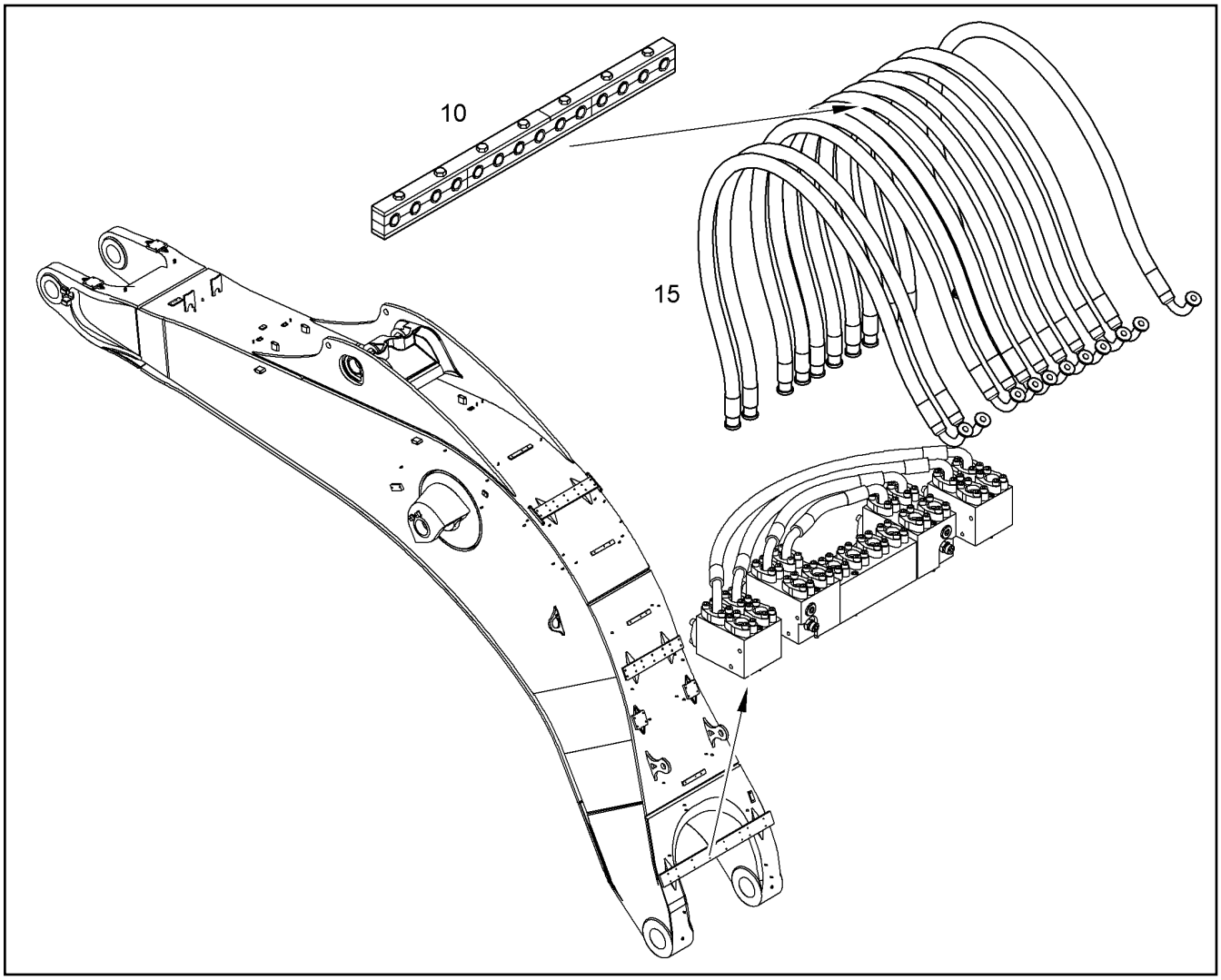

Pos.	Artikel	Menge	Bezeichnung	Description	Serie	K
10	9340069	1	SCHELLE ⇨ ❑ 661	CLAMP		
15	11160853	11	SCHLAUCH 32X2660	HOSE		1

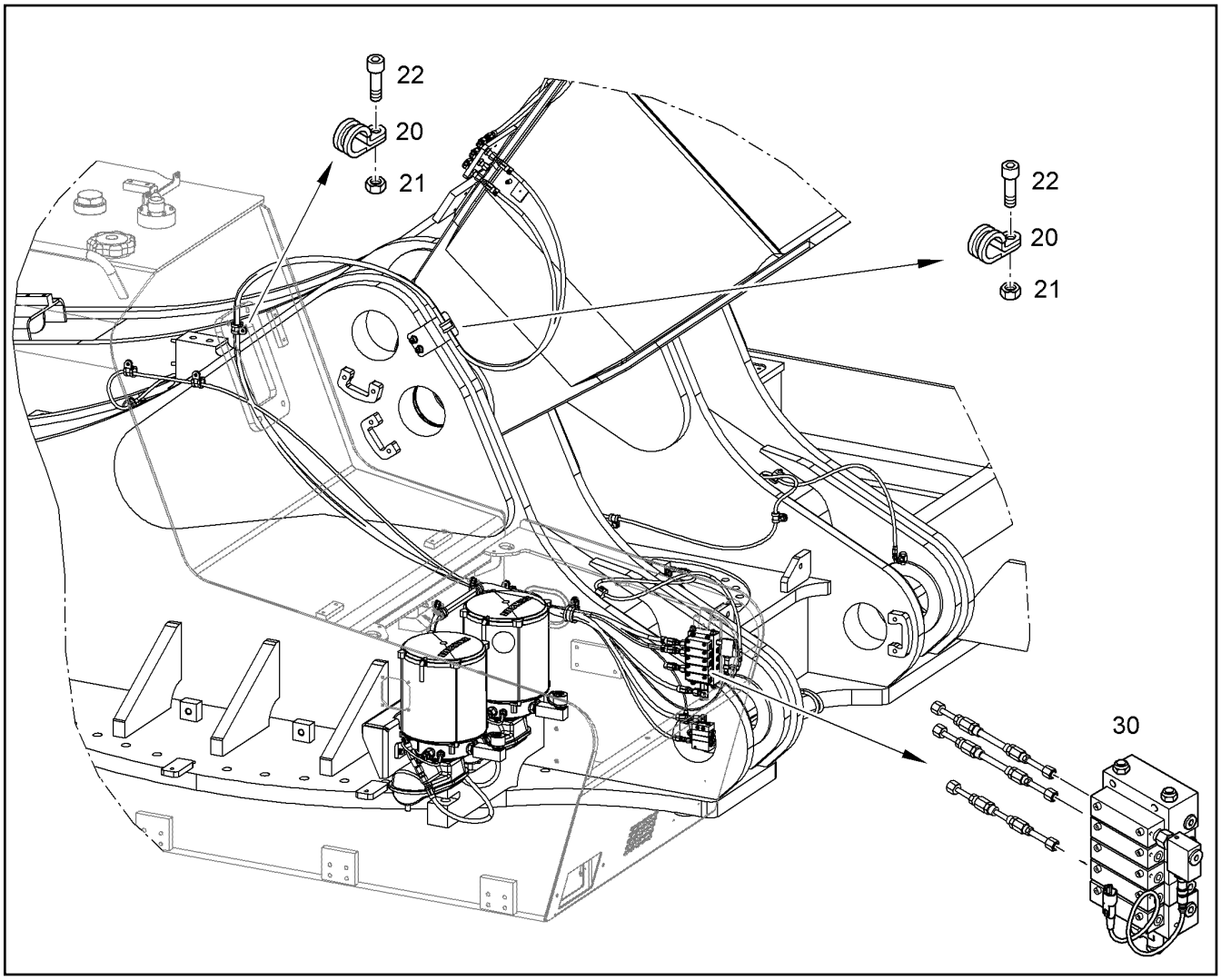

Pos.	Artikel	Menge	Bezeichnung	Description	Serie	K
20	7362545	2	SCHELLE DIN 3016-1 D1 22X20 W1-2-CR	CLAMP		
21	4901573	1	SECHSKANTMUTTER M8	HEX NUT		
22	4902231	1	ZYLINDERSCHRAUBE ISO 4762 M8X16 10.9	SOCKET HEAD SCREW		
30	11003503	1	VERTEILERKOMBINATION SXE-2 5/4	DISTRIBUTION BLOCK		
			⇨ ❑ 641			

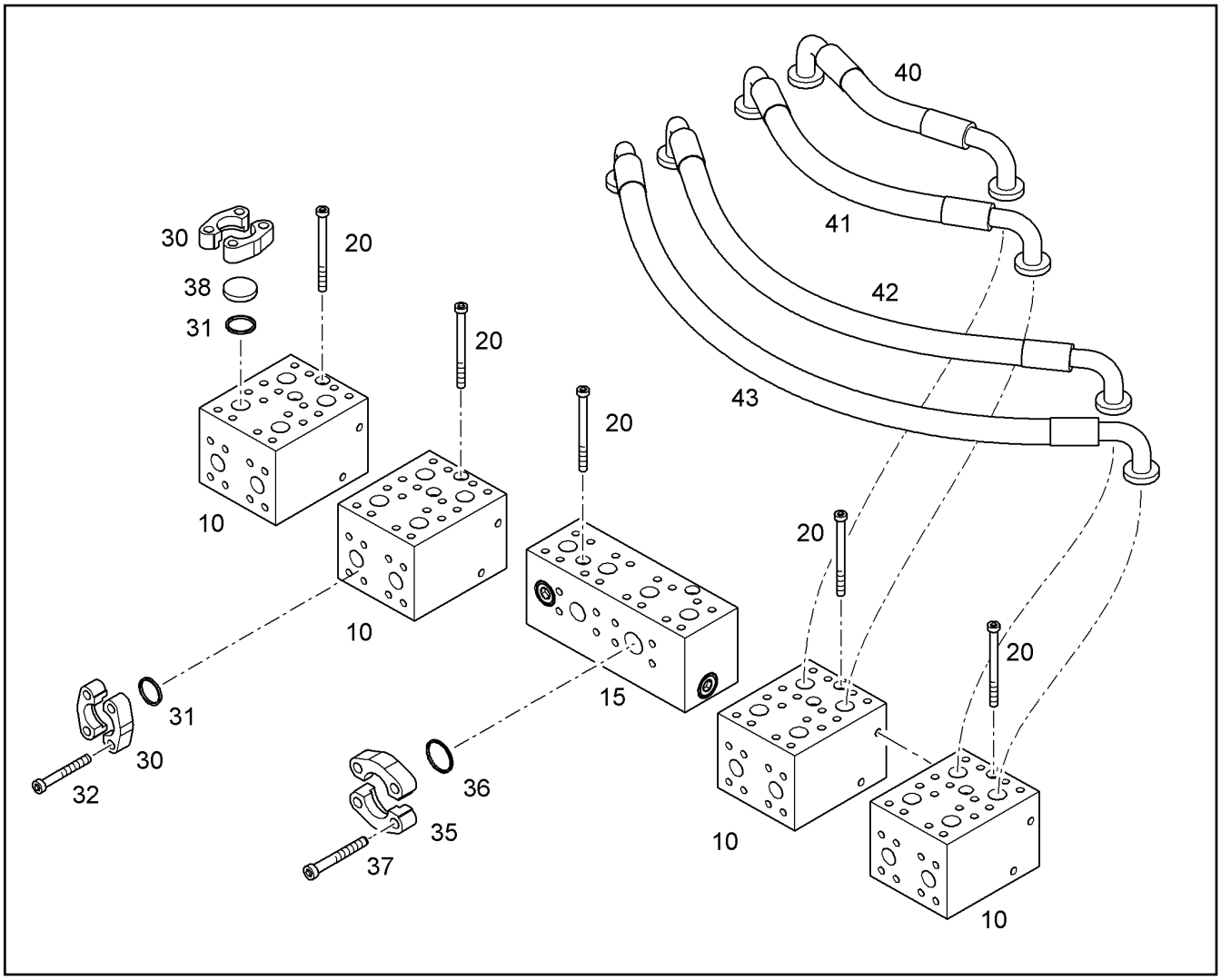

Pos.	Artikel	Menge	Bezeichnung	Description	Serie	K
10	9935172	4	VERTEILER	DISTRIBUTOR		
15		1	BLOCK ⇨ ❑ 700	BLOCK		
20	404313401	10	ZYLINDERSCHRAUBE ISO 4762 M12X140 10.	SOCKET HEAD SCREW		
30	11485639	56	FLANSCHHAELFTE MIT BUCKEL SAE J518	FLANGE HALF WITH BOSSING		
31	10472425	28	RECHTECKRING 45,05X2,80X3,40	RECTANGULAR SECTION RING		
32	4902327	112	ZYLINDERSCHRAUBE ISO 4762 M14X45 10.9	SOCKET HEAD SCREW		
35	11485640	4	FLANSCHHAELFTE MIT BUCKEL SAE J518	FLANGE HALF WITH BOSSING		
36	10490787	2	RECHTECKRING 54,40X2,80X3,40	RECTANGULAR SECTION RING		
37	10001077	8	ZYLINDERSCHRAUBE ISO 4762 M16X50 10.9	SOCKET HEAD SCREW		
38	9429965	1	VERSCHLUSSSCHEIBE	SHUTTER DISK		
40	5610369	1	SCHLAUCH	HOSE		1
41	5610370	1	SCHLAUCH	HOSE		1
42	5611591	1	SCHLAUCH 25X1050	HOSE		1
43	5603433	1	SCHLAUCH	HOSE		1

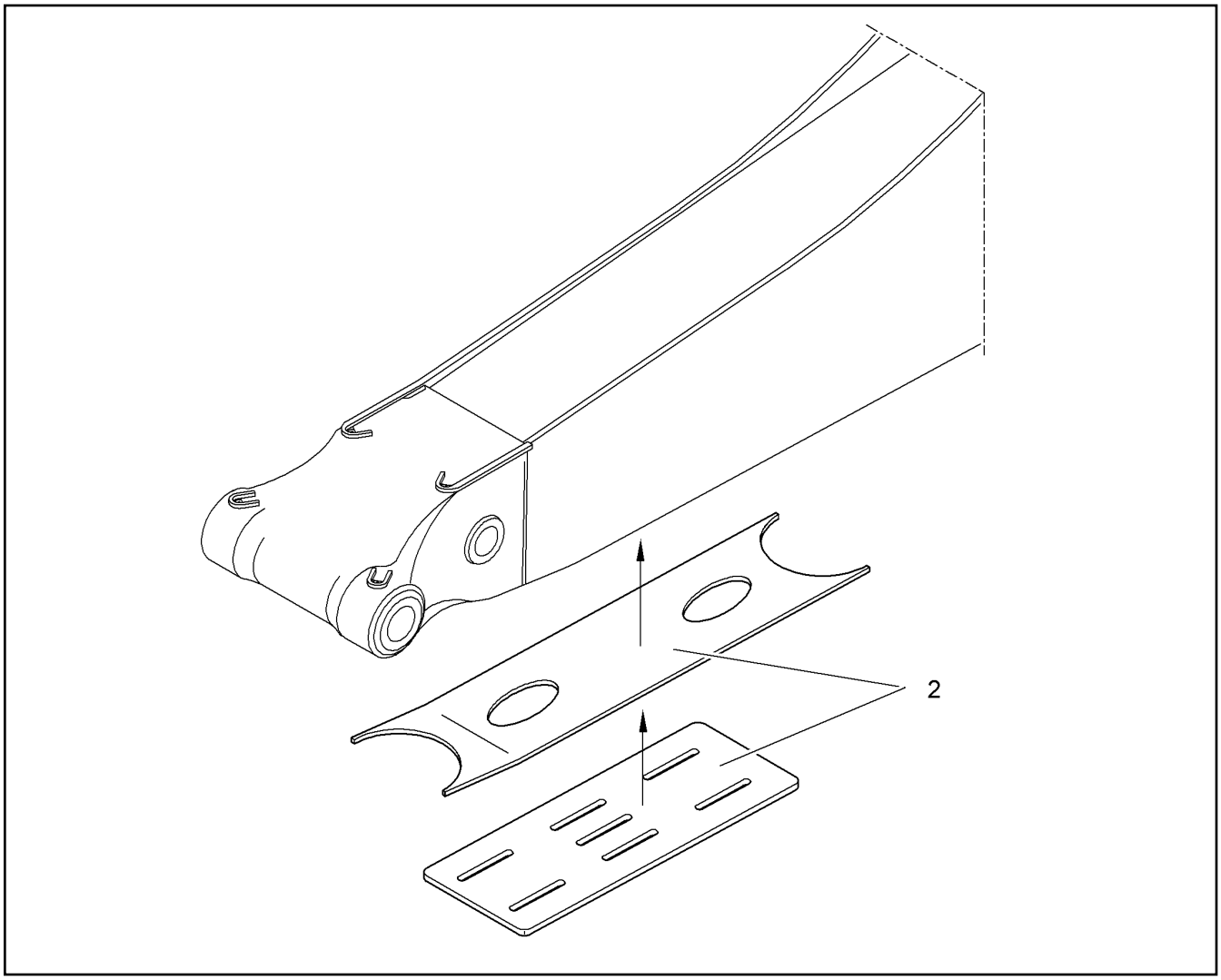

Pos.	Artikel	Menge	Bezeichnung	Description	Serie	K
2	9949034	1	UNTERGURTSCHUTZ F.STIEL 2,90M	PROTECTION F.STICK		

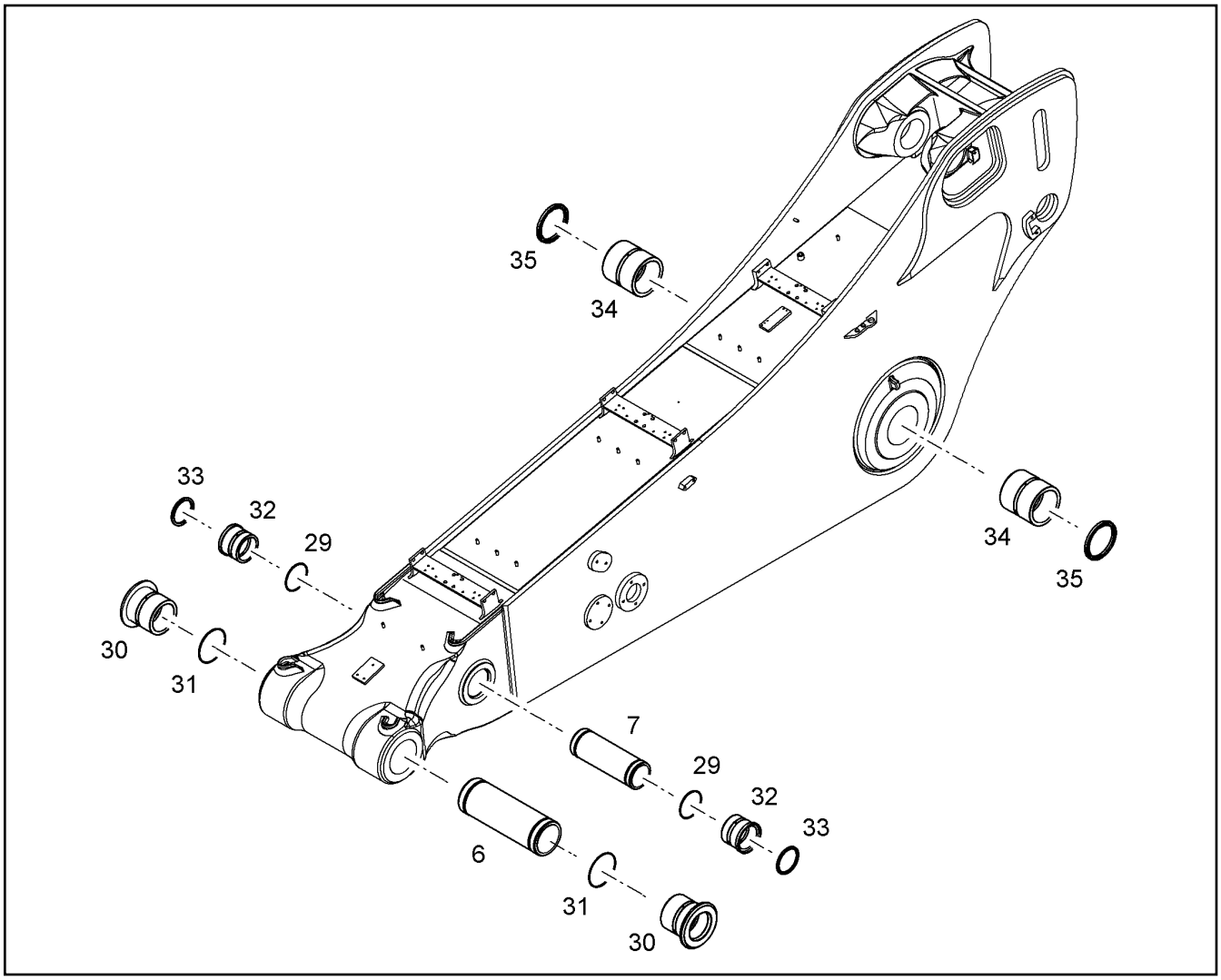

Pos.	Artikel	Menge	Bezeichnung	Description	Serie	K
6	9866077	1	ROHR	TUBE		
7	9866079	1	ROHR	TUBE		
29	7015616	2	O-RING DIN 3771 113,89X3,53	O-RING		
30	10824440	2	STAHLBUCHSE B1 120/150X150	STEEL BUSHING		1
31	7360284	2	O-RING	O-RING		
32	10824438	2	STAHLBUCHSE A1 100/120X98	STEEL BUSHING		1
33	7362182	2	RADIALDICHTRING X100X120X8	RADIAL SEAL		
34	10841849	2	STAHLBUCHSE B1 150/180X170	STEEL BUSHING		1
35	11214097	2	RADIALDICHTRING	RADIAL SEAL		

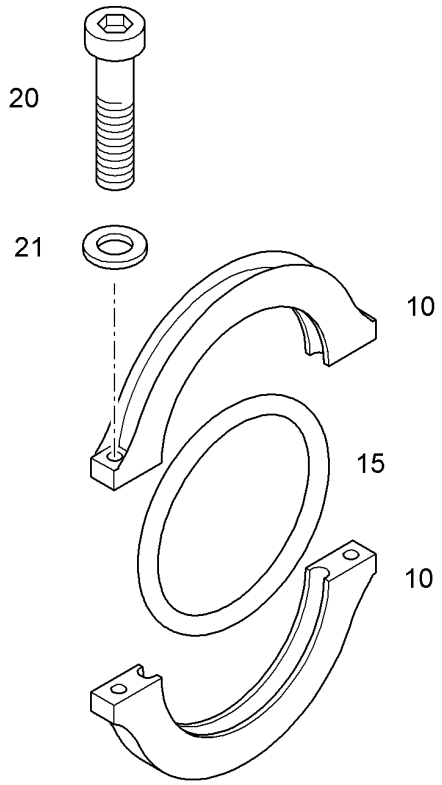

Pos.	Artikel	Menge	Bezeichnung	Description	Serie	K
10	9475483	2	SCHUTZRING	GUARD RING		
15	9467128	1	O-RING	O-RING		
20	10468820	2	ZYLINDERSCHRAUBE ISO 4762 M10X35 10.9	SOCKET HEAD SCREW		
21	10289795	2	SCHEIBE 10 300HV	WASHER		

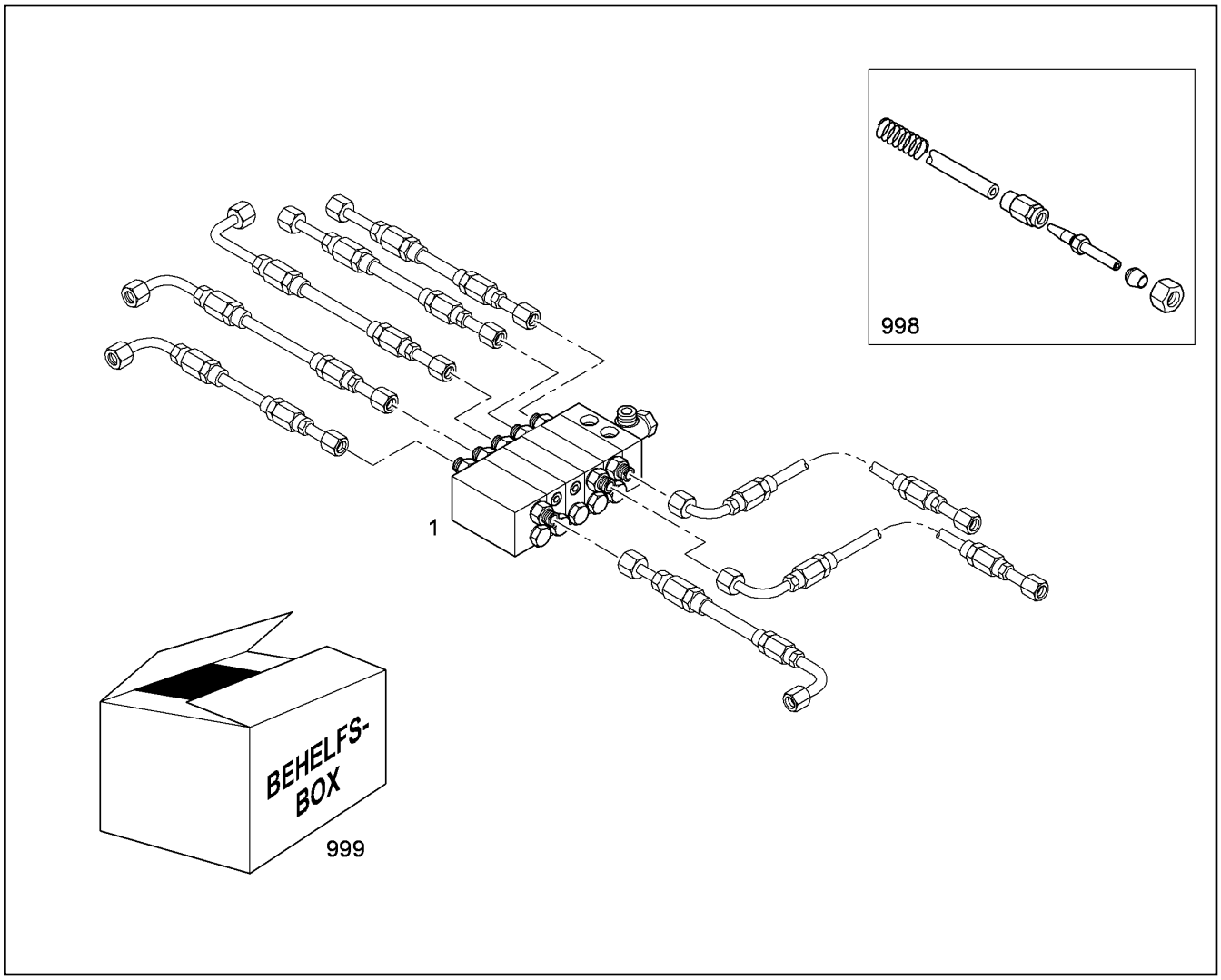

Pos.	Artikel	Menge	Bezeichnung	Description	Serie	K
1	10340340	1	VERTEILERKOMBINATION MX-F 5/8 ⇨ ❑ 652	DISTRIBUTION BLOCK		
998		1	ANSCHLUSSELEMENT ⇨ ❑ 254	CONNECTING ELEMENT		
999	10014611	1	BEHELFSBOX ⇨ ❑ 256	AUXILIARY BOX		

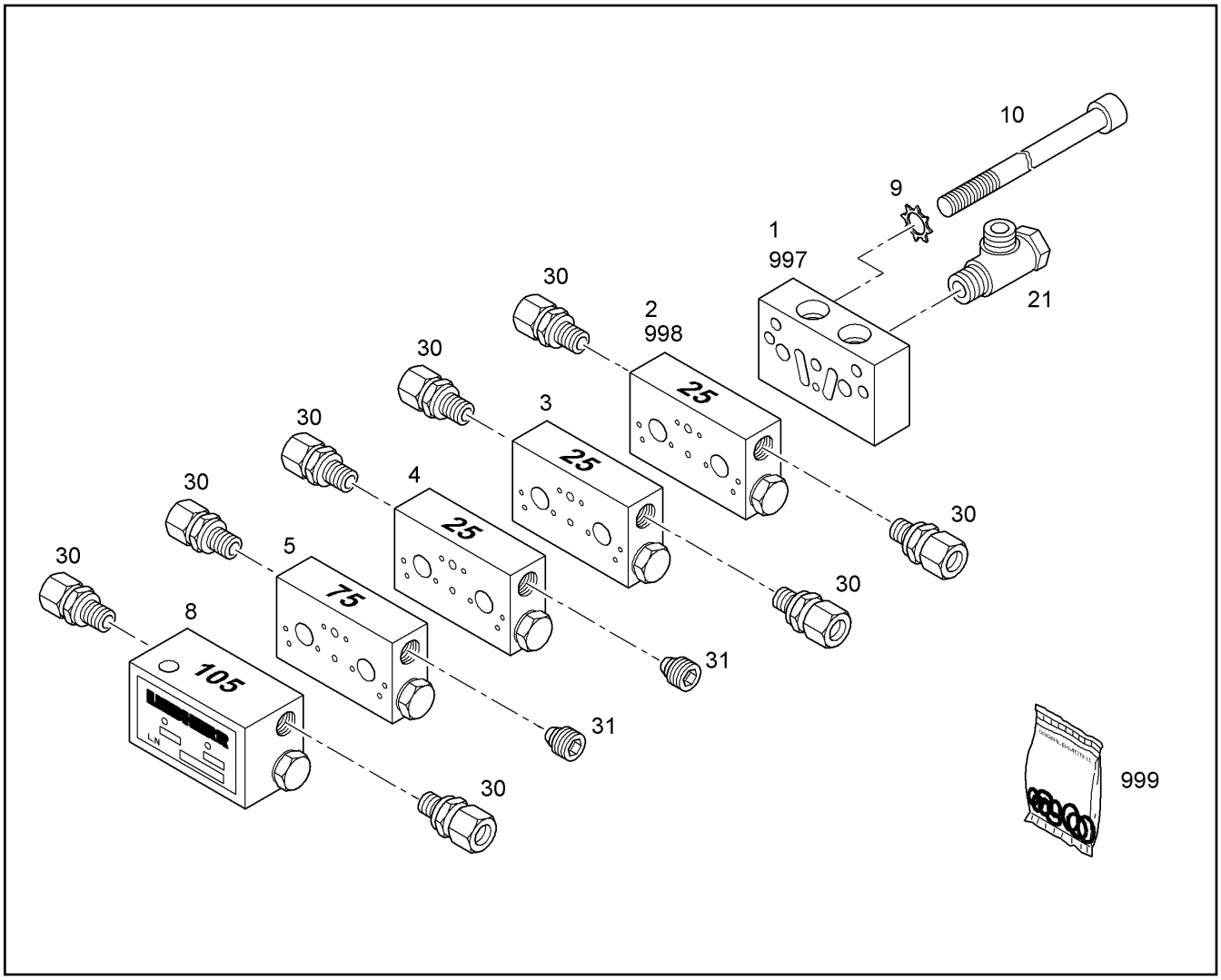

Pos.	Artikel	Menge	Bezeichnung	Description	Serie	K
1	7027937	1	ANFANGSELEMENT MX-F	STARTING ELEMENT		
2	7027938	1	MITTELELEMENT MX-F 25	CENTRAL ELEMENT		
3	7027938	1	MITTELELEMENT MX-F 25	CENTRAL ELEMENT		
4	7027938	1	MITTELELEMENT MX-F 25	CENTRAL ELEMENT		
5	7027940	1	MITTELELEMENT MX-F 75	CENTRAL ELEMENT		
8	7027945	1	ENDELEMENT MX-F 105	END ELEMENT		
9	4002259	2	ZAHNSCHEIBE A 6,4	TOOTH LOCK WASHER		
10	404205408	2	ZYLINDERSCHRAUBE ISO 4762 M6X80 8.8	SOCKET HEAD SCREW		
21	10009054	1	WINKELSCHWENKVERSCHRAUBUNG WSV	BANJO COUPLING		
30	7622803	1	RUECKSCHLAGVENTIL	NON-RETURN VALVE		
31	774378208	2	VERSCHLUSSSCHRAUBE	SCREW PLUG		
997	10021311	1	DICHTSATZ ⇨ ❑ 259	SEAL KIT		
998	10021310	1	DICHTSATZ ⇨ ❑ 258	SEAL KIT		
999	10021308	1	O-RING	O-RING		

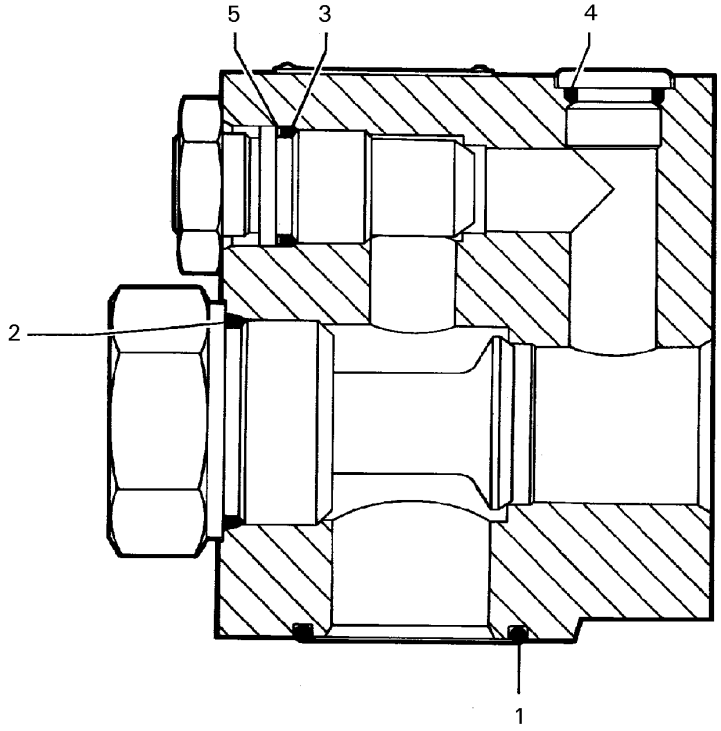

Pos.	Artikel	Menge	Bezeichnung	Description	Serie	K
1		1	O-RING 47,22X3,53	O-RING		
2		1	O-RING 44X3	O-RING		
3		1	O-RING 23,47X2,62	O-RING		
4		1	O-RING 19,3X2,4	O-RING		
5		1	STUETZRING 24/28X0,8	SUPPORTING RING		

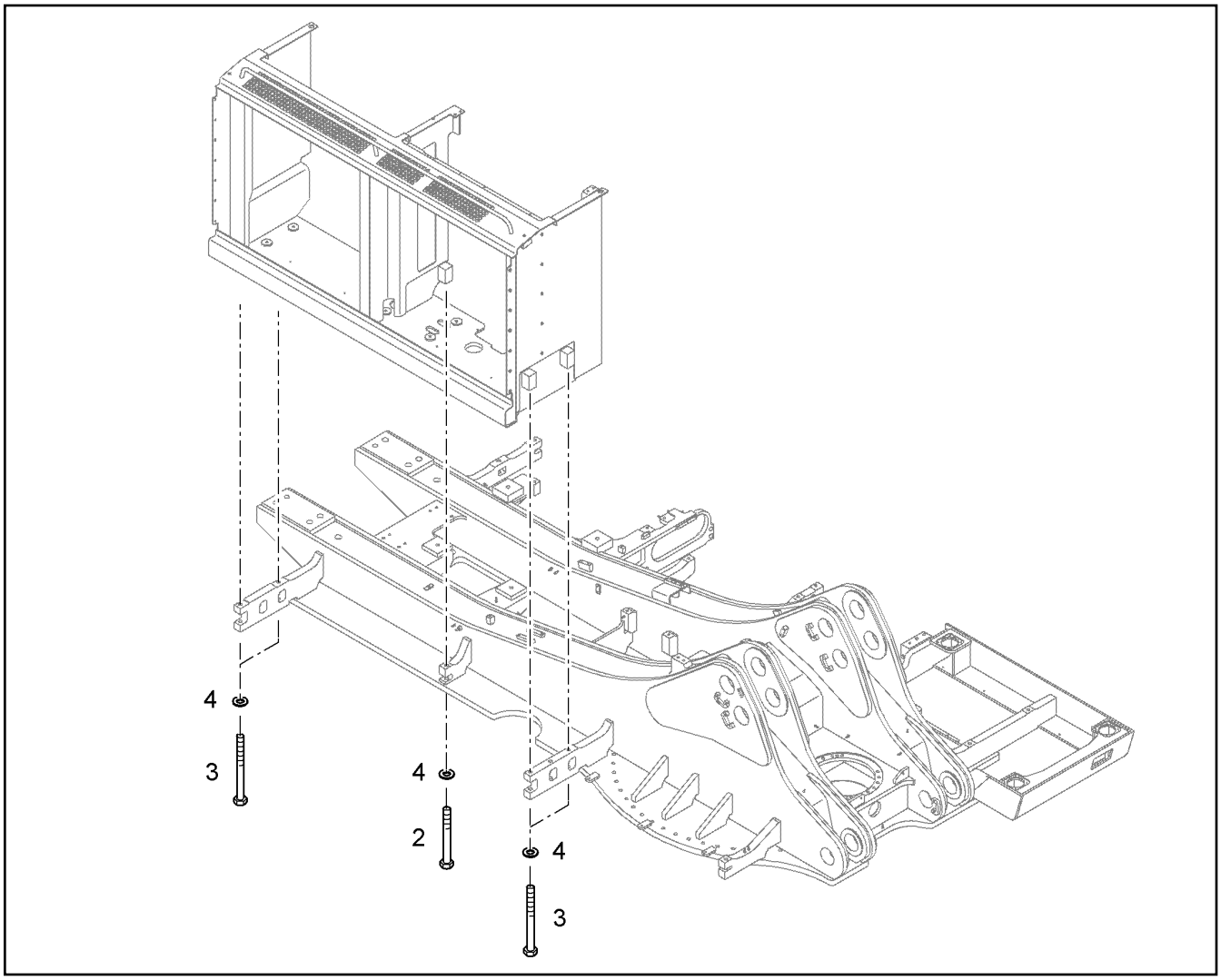

Pos.	Artikel	Menge	Bezeichnung	Description	Serie	K
2	10425599	1	SECHSKANTSCHRAUBE ISO 4014 M20X220	HEX SCREW		
3	10294867	4	SECHSKANTSCHRAUBE ISO 4014 M20X240	HEX SCREW		
4	9918229	5	SCHEIBE 20,5/34X5	WASHER		

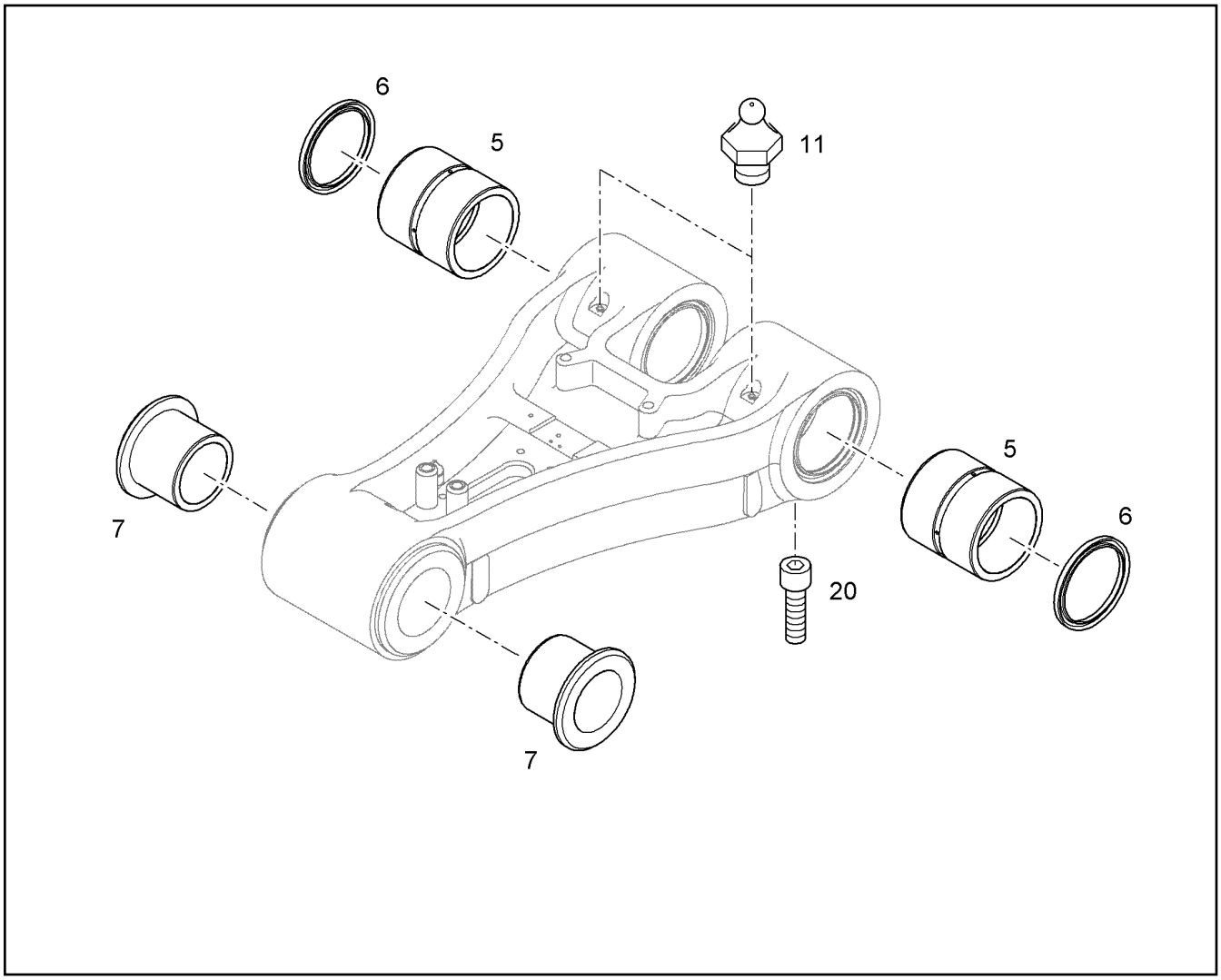

Pos.	Artikel	Menge	Bezeichnung	Description	Serie	K
5	10824434	2	STAHLBUCHSE	STEEL BUSHING		1
6	7362185	4	RADIALDICHTRING X140X170X12	RADIAL SEAL		
7	10824433	2	STAHLBUCHSE B2 120/150X130	STEEL BUSHING		1
11	10005440	3	SCHMIERNIPPEL AEHNL.DIN 71412 A M10X	GREASE NIPPLE		
20	4902231	1	ZYLINDERSCHRAUBE ISO 4762 M8X16 10.9	SOCKET HEAD SCREW		

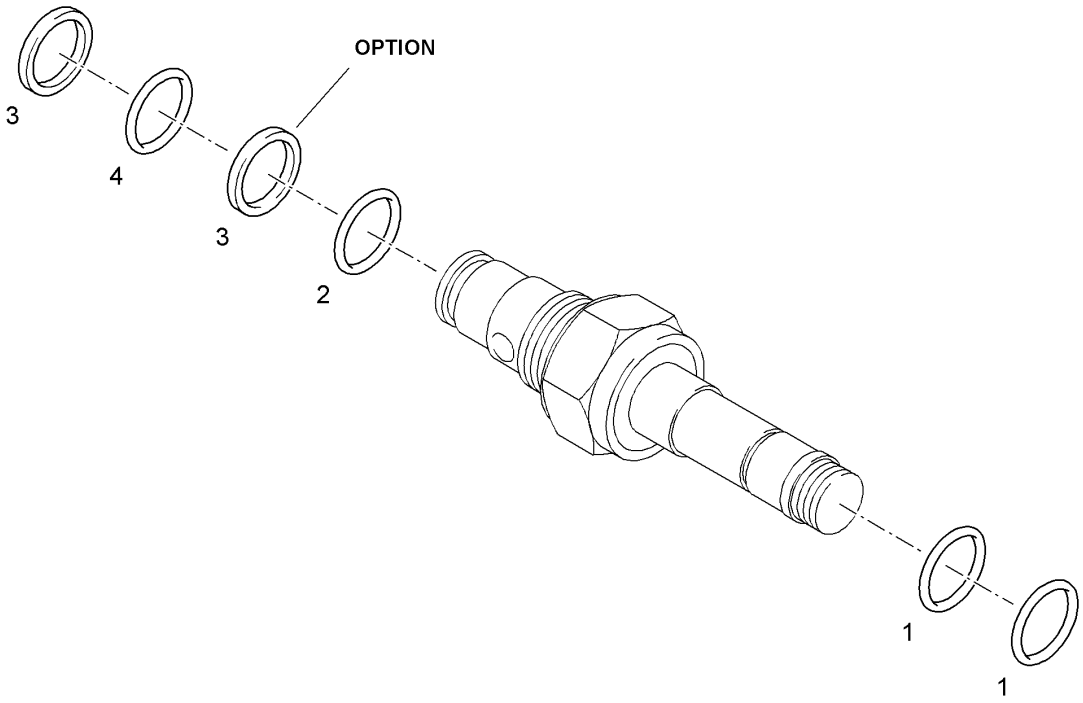

Pos.	Artikel	Menge	Bezeichnung	Description	Serie	K
1		2	O-RING 14X1,78	O-RING		
2		1	O-RING ARP 568 16,36X2,21	O-RING		
3		1	STUETZRING 9,70/12,70X1,40	SUPPORTING RING		
4		1	O-RING 9,25X1,78	O-RING		

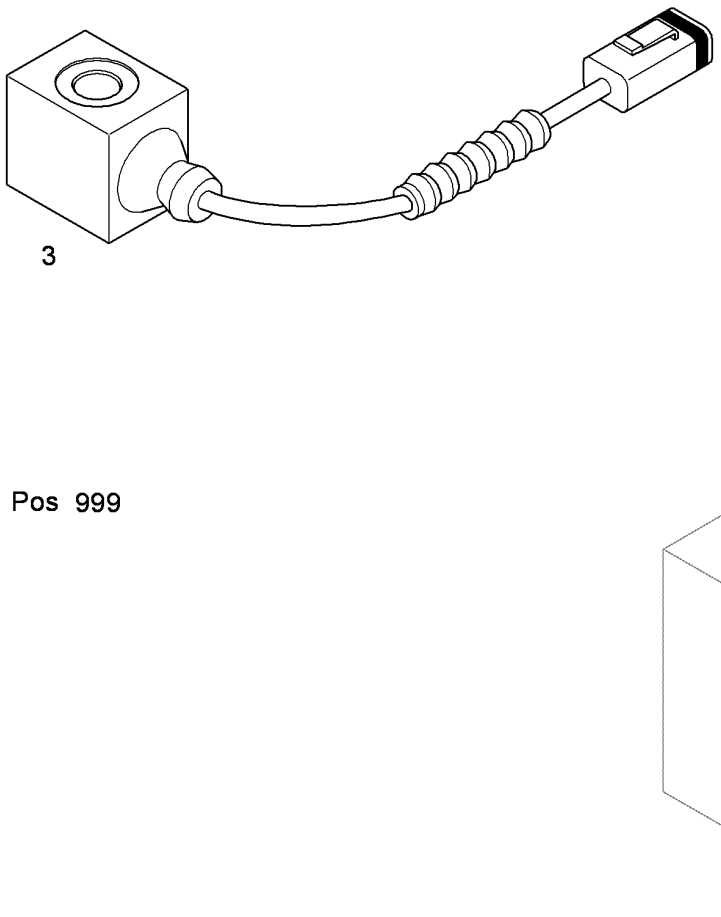

Pos.	Artikel	Menge	Bezeichnung	Description	Serie	K
2	10663394	1	EINSCHRAUBPATRONE	SCREWED-IN CARTRIDGE		
3	10663393	1	MAGNETSPULE	MAGNET COIL		
999		1	DICHTSATZ ⇨ ❑ 656	SEAL KIT		

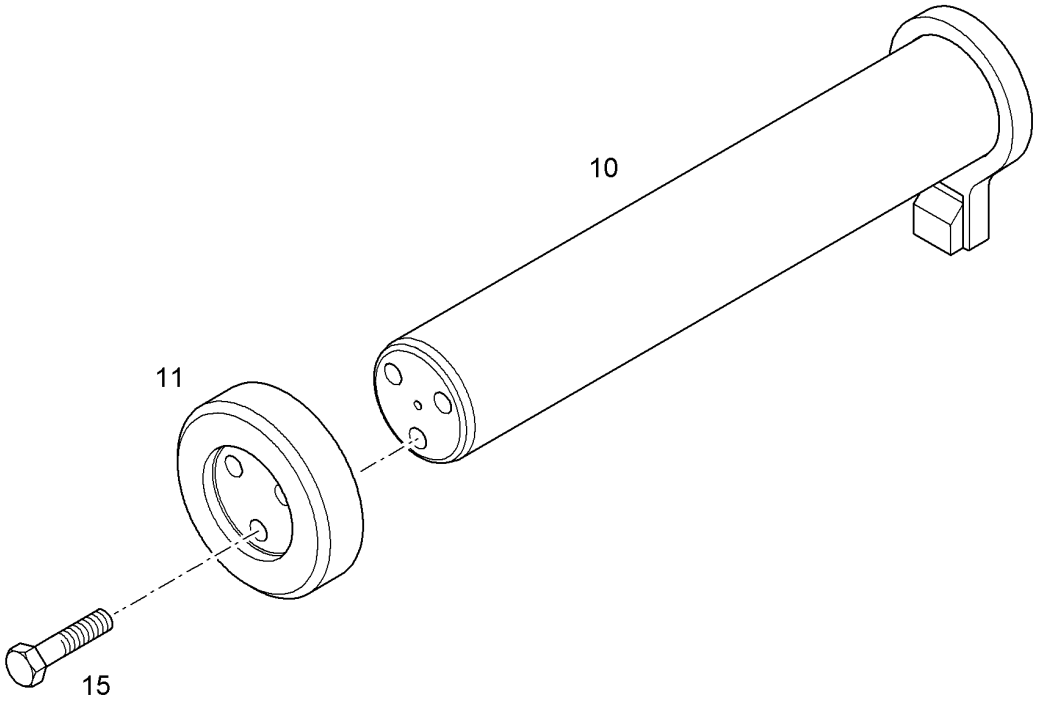

Pos.	Artikel	Menge	Bezeichnung	Description	Serie	K
10		1	BOLZEN 150X893X822	PIN		1
11	10839268	1	SCHEIBE /240X61	WASHER		
15	10425607	3	SECHSKANTSCHRAUBE ISO 4014 M24X130	HEX SCREW		

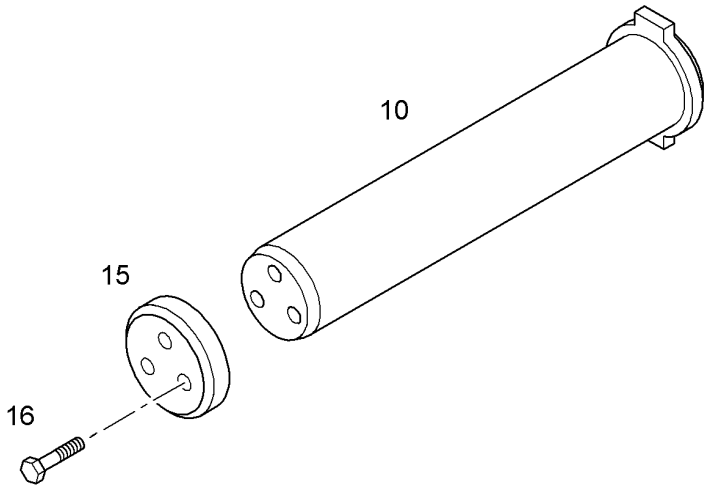

Pos.	Artikel	Menge	Bezeichnung	Description	Serie	K
10		1	BOLZEN 140X770X715	PIN		
15	9928395	1	SCHEIBE	WASHER		
16	10425700	3	SECHSKANTSCHRAUBE ISO 4014 M24X120	HEX SCREW		

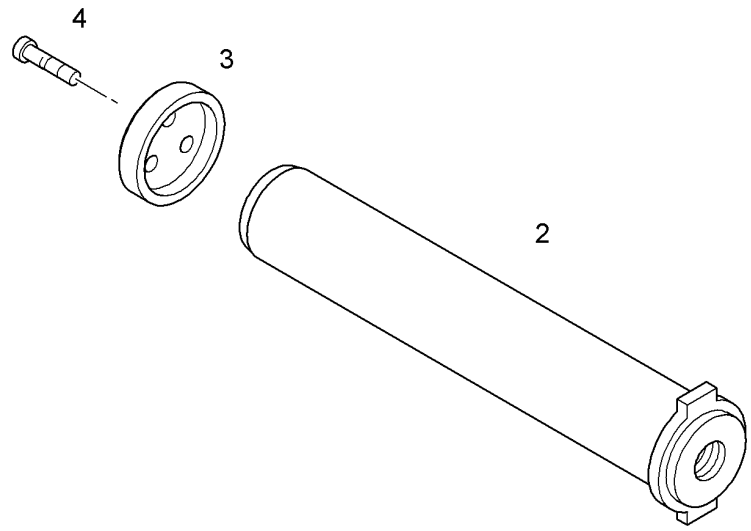

Pos.	Artikel	Menge	Bezeichnung	Description	Serie	K
2		1	BOLZEN 100X782X735	PIN		1
3	9928432	1	SCHEIBE	WASHER		
4	10425674	3	ZYLINDERSCHRAUBE ISO 4762 M20X110 10	SOCKET HEAD SCREW		

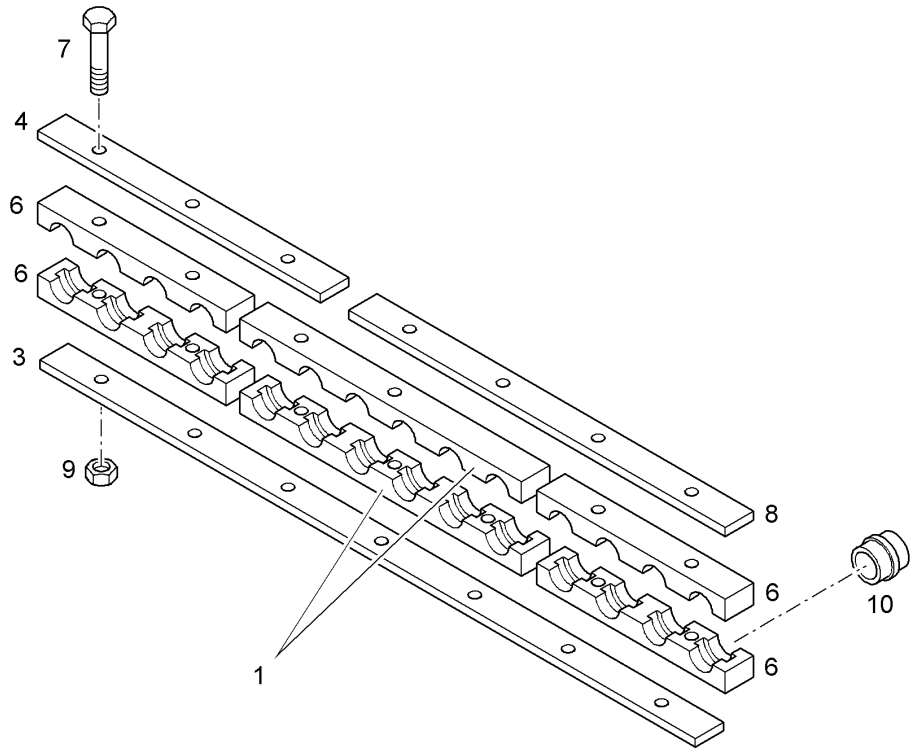

Pos.	Artikel	Menge	Bezeichnung	Description	Serie	K
1	9371534	2	HALBSCHELLE d=64	HALF CLAMP COLLAR		
3	9339311	1	PLATTE	SHEET		
4	9009341	1	PLATTE	SHEET		
6	9371535	4	HALBSCHELLE d=64	HALF CLAMP COLLAR		
7	4061057	7	SECHSKANTSCHRAUBE ISO 4014 M10X140	HEX SCREW		
8	9009340	1	PLATTE	SHEET		
9	4000383	14	SECHSKANTMUTTER M10	HEX NUT		
10	7370423	12	ELASTOMEREINSATZ DIN 3015 S EL 4 48/64	ELASTOMER INSERT		

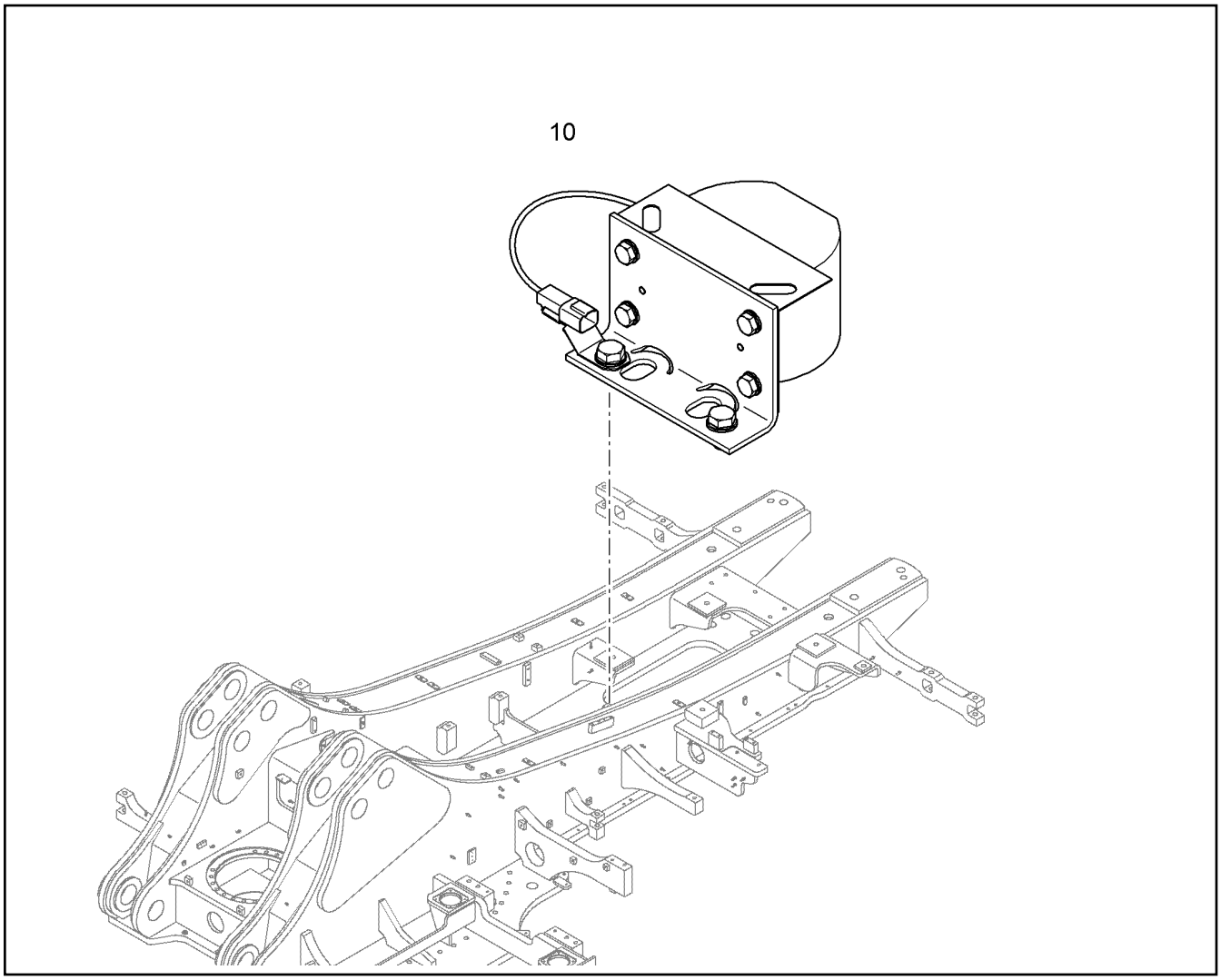

Pos.	Artikel	Menge	Bezeichnung	Description	Serie	K
10		1	FAHRWARNEINRICHTUNG ⇨ ❑ 670	TRAVEL ALARM		

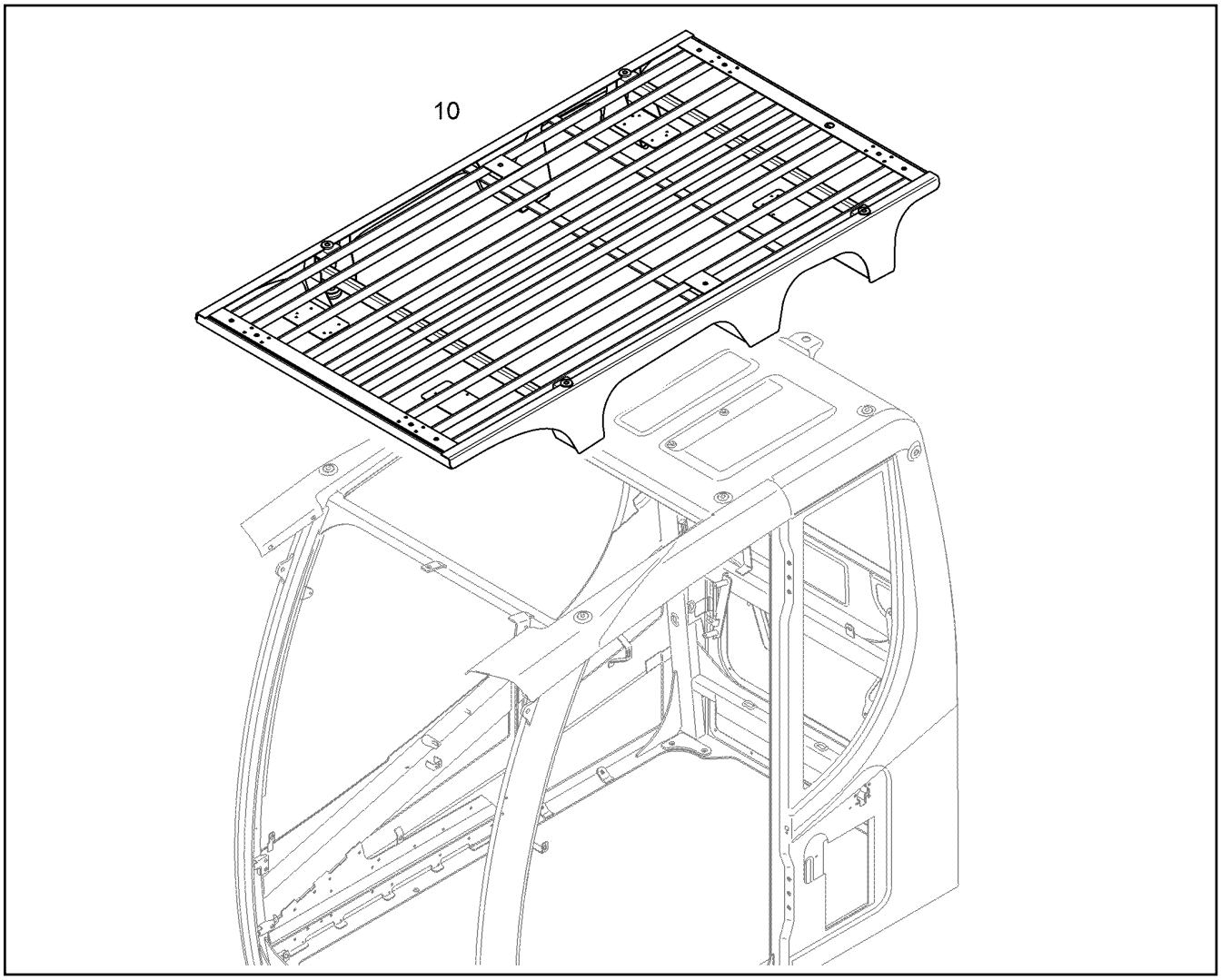

Pos.	Artikel	Menge	Bezeichnung	Description	Serie	K
10		1	SCHUTZGITTER OBEN ⇨ ❑ 665	PROTECTIVE GRID UP		

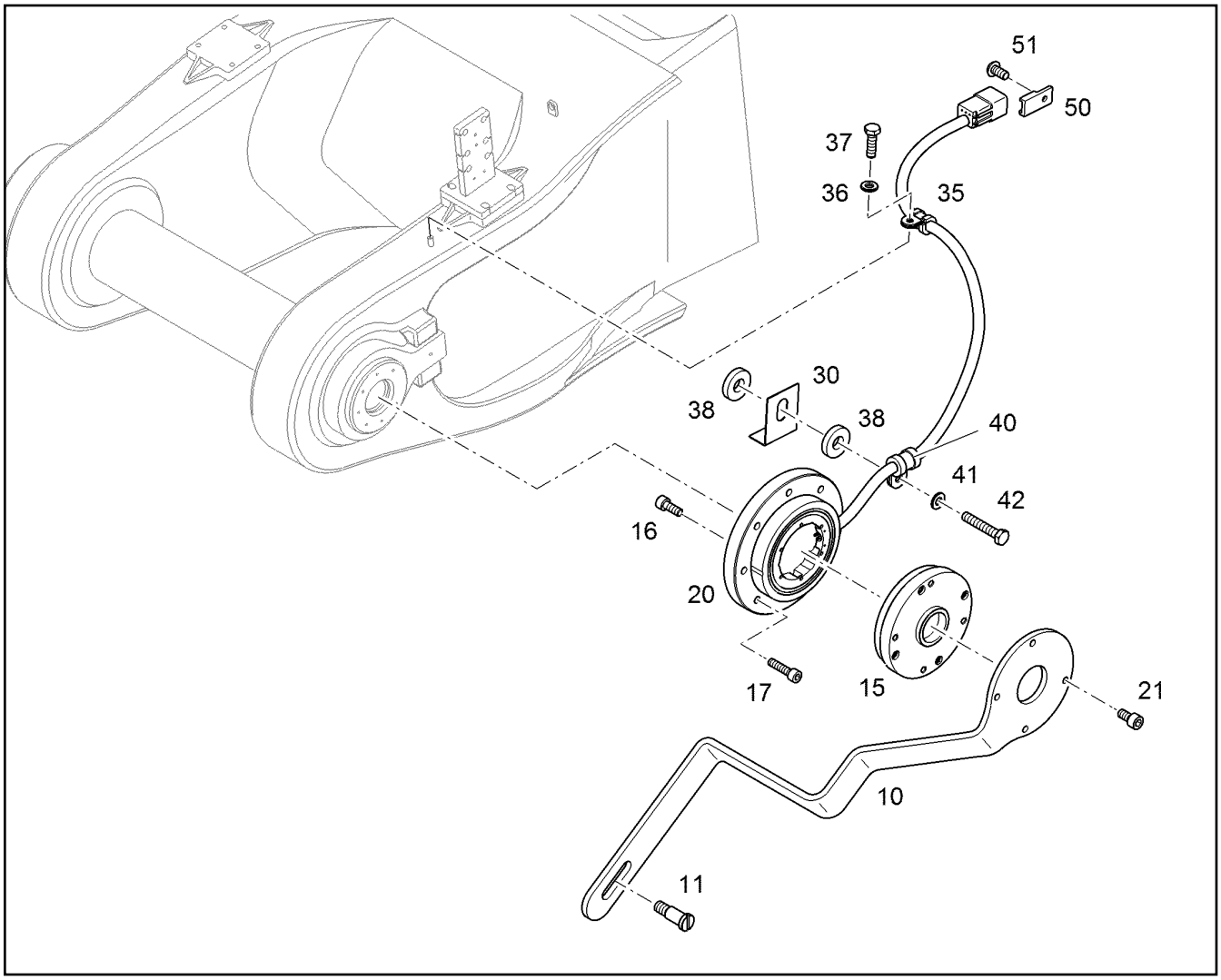

Pos.	Artikel	Menge	Bezeichnung	Description	Serie	K
10	10846798	1	MITNEHMER	DRIVER		
11	12220650	1	PASSSCHRAUBE AEHNL.ISO 7379 M10X20	FITTED SCREW		
15	10840162	1	ZWISCHENBLECH	INTERMEDIATE SHEET		
16	4600048	4	ZYLINDERSCHRAUBE ISO 4762 M6X16 8.8	SOCKET HEAD SCREW		
17	4902267	7	ZYLINDERSCHRAUBE ISO 4762 M6X25 10.9	SOCKET HEAD SCREW		
20	11066287	1	WINKELSENSORGEHAEUSE [17103619]	ANGLE SENSOR HOUSING		
21	4902252	4	ZYLINDERSCHRAUBE ISO 4762 M6X12 10.9	SOCKET HEAD SCREW		
30		1	UNTERLEGKEILSATZ ⇨ ❑ 671	BLOCK SET		
35	7363004	1	SCHELLE DIN 3016-1 D1 10X20 W1-2-CR	CLAMP		
36	10289803	1	SCHEIBE 8 300HV	WASHER		
37	4001648	1	SECHSKANTSCHRAUBE ISO 4017 M8X45 1	HEX SCREW		
38	4216025	2	SCHEIBE 8,4 200HV	WASHER		
40	7381770	1	SCHELLE DIN 3016-1 D1 10X15 W1-2-VMQ	CLAMP		
41	10289802	1	SCHEIBE 6 300HV	WASHER		
42	4001880	1	SECHSKANTSCHRAUBE ISO 4017 M6X20 1	HEX SCREW		
50	6203497	1	BEFESTIGUNGSELEMENT F.DT STECKER	FASTENER		
51	11000900	1	HALBRUNDKOPFSCHRAUBE ISO 7380-1 M5	BUTTON HEAD SCREW		

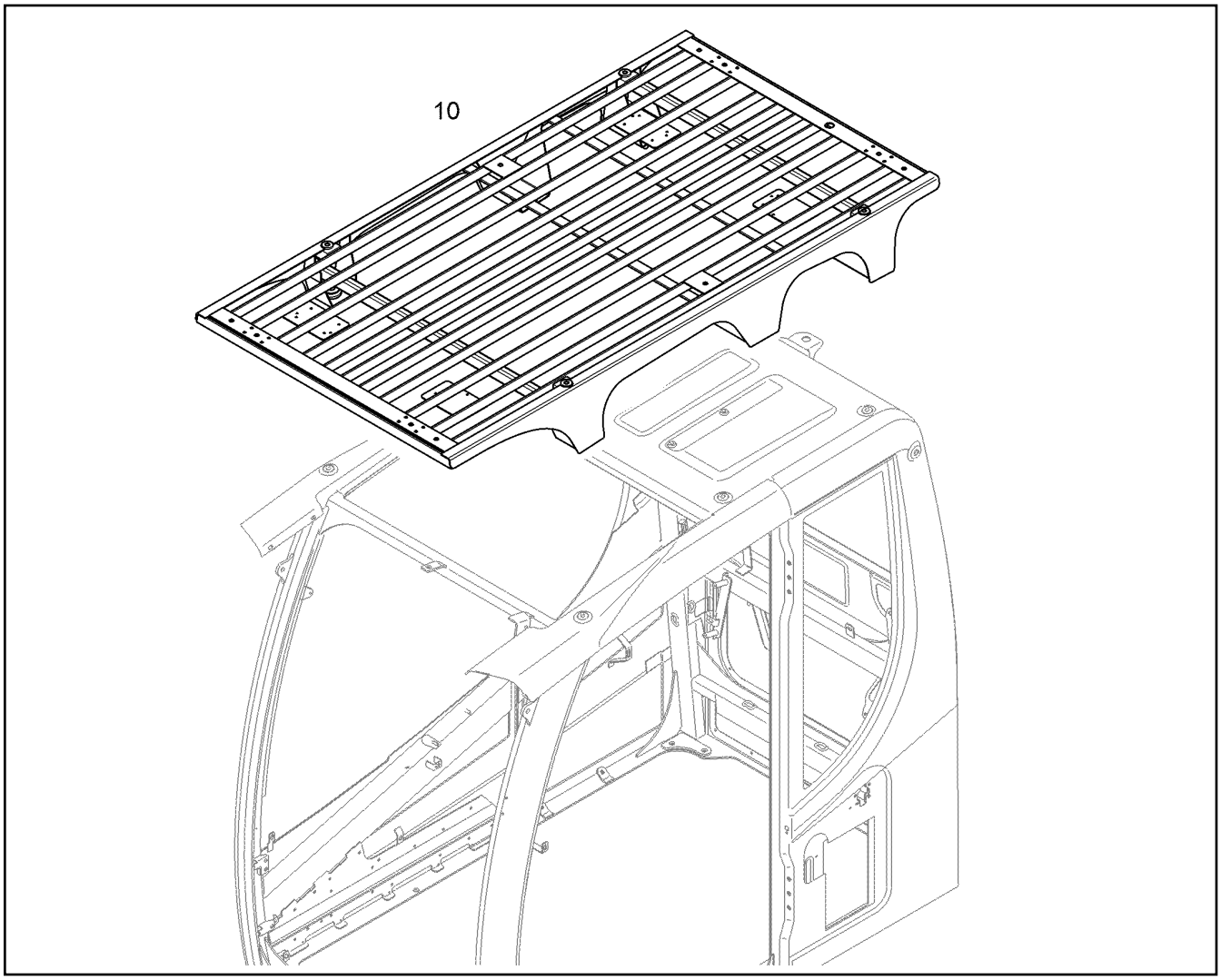

Pos.	Artikel	Menge	Bezeichnung	Description	Serie	K
10		1	SCHUTZGITTER OBEN ⇨ ❑ 774	PROTECTIVE GRID UP		

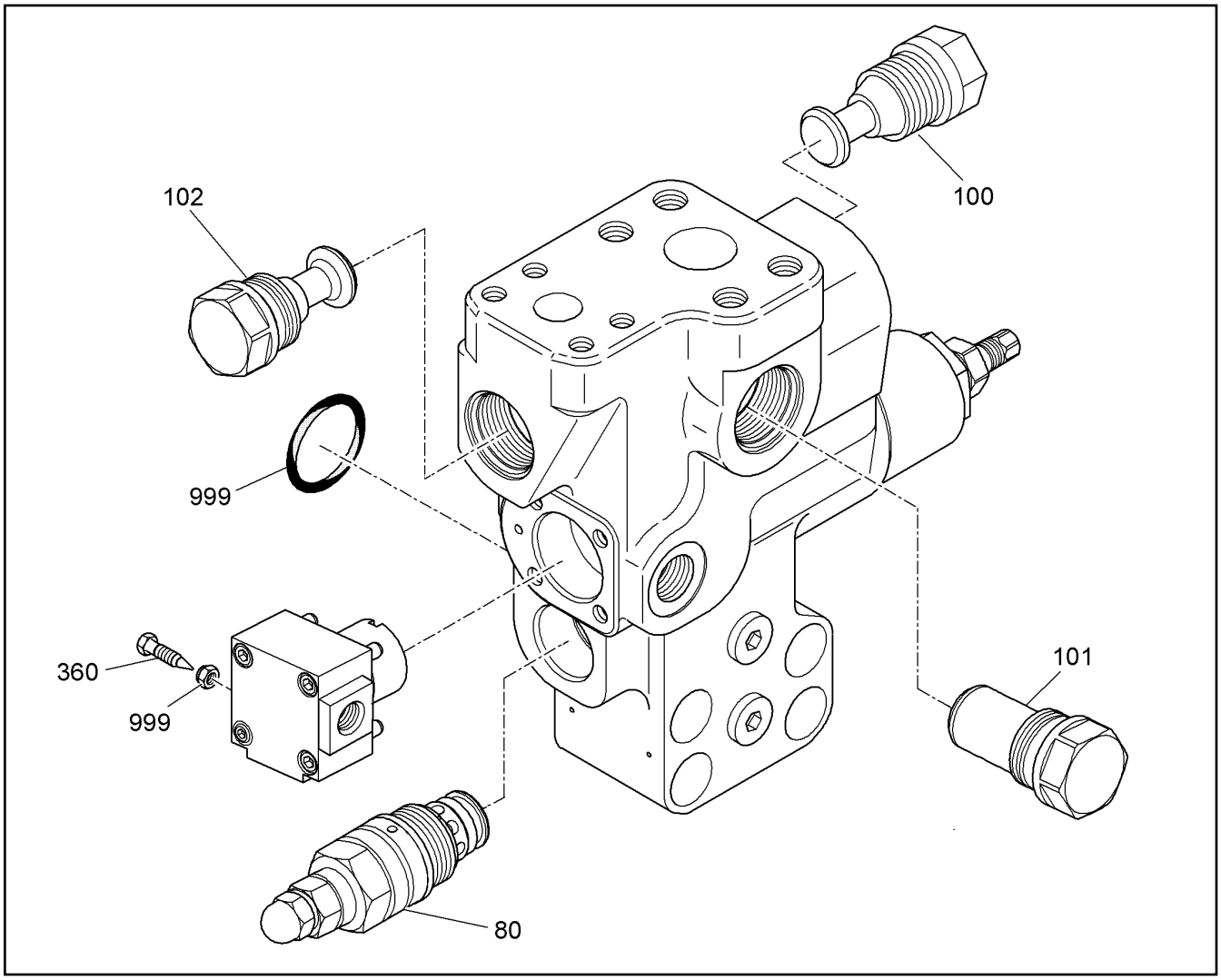

Pos.	Artikel	Menge	Bezeichnung	Description	Serie	K
80	10332304	1	DRUCKBEGRENZUNGSVENTIL ⇨ ❑ 673	PRESSURE LIMITING VALVE		
100		1	RUECKSCHLAGVENTIL	NON-RETURN VALVE		
101		1	RUECKSCHLAGVENTIL	NON-RETURN VALVE		
102		1	RUECKSCHLAGVENTIL	NON-RETURN VALVE		
360		1	ENTLUEFTUNGSSCHRAUBE M6X27	VENTILATION SCREW		
999	10493956	1	DICHTUNGSSATZ	SEAL KIT		

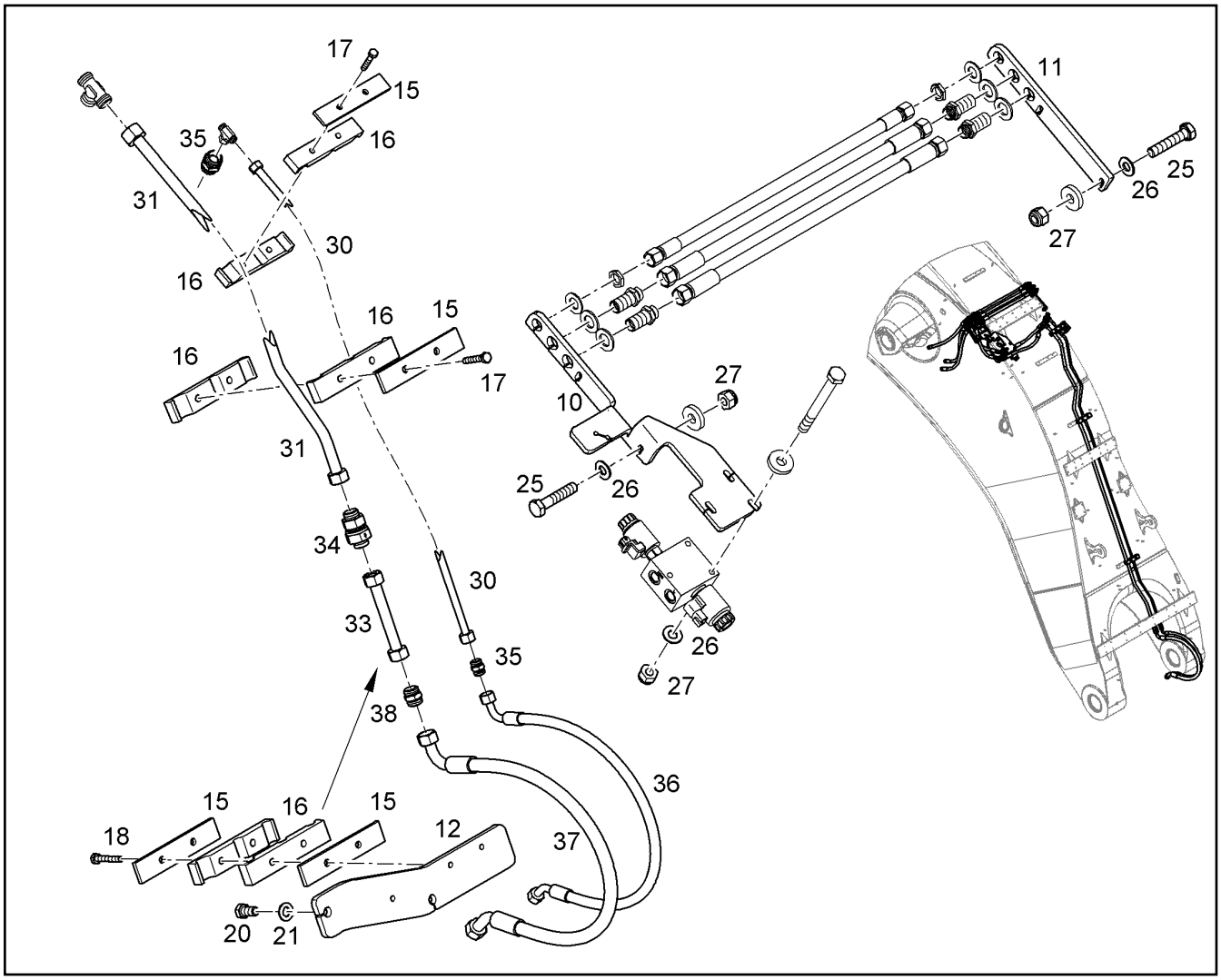

Pos.	Artikel	Menge	Bezeichnung	Description	Serie	K
10	10821765	1	SCHOTTPLATTE	BULKHEAD PLATE		
11	10821766	1	SCHOTTPLATTE	BULKHEAD PLATE		
12	10821770	1	BEFESTIGUNGSPLATTE	ATTACHMENT PLATE		
15	10057336	4	PLATTE	SHEET		
16	10057335	8	HALBSCHELLE d=15-22	HALF CLAMP COLLAR		
17	7004775	6	SECHSKANTSCHRAUBE ISO 4014 M8X45 1	HEX SCREW		
18	4980747	2	SECHSKANTSCHRAUBE ISO 4014 M8X50 1	HEX SCREW		
20	4600184	2	SECHSKANTSCHRAUBE ISO 4017 M12X25 1	HEX SCREW		
21	10289804	2	SCHEIBE 12 300HV	WASHER		
25	4601406	4	SECHSKANTSCHRAUBE ISO 4017 M8X40 1	HEX SCREW		
26	10289803	7	SCHEIBE 8 300HV	WASHER		
27	4901573	7	SECHSKANTMUTTER M8	HEX NUT		
30	10821763	1	DRUCKLEITUNG KPL	PRESSURE LINE CPL		
31	10821757	1	DRUCKLEITUNG KPL	PRESSURE LINE CPL		
33	9392921	1	DRUCKLEITUNG KPL	PRESSURE LINE CPL		
34	7410663	1	RUECKSCHLAGVENTIL	NON-RETURN VALVE		
35	7362107	2	VERSCHRAUBUNG G 15L	FITTING		
36	10298497	1	SCHLAUCH	HOSE		1
37	10298494	1	SCHLAUCH	HOSE		1
38	7362408	1	VERSCHRAUBUNG G 22L	FITTING		

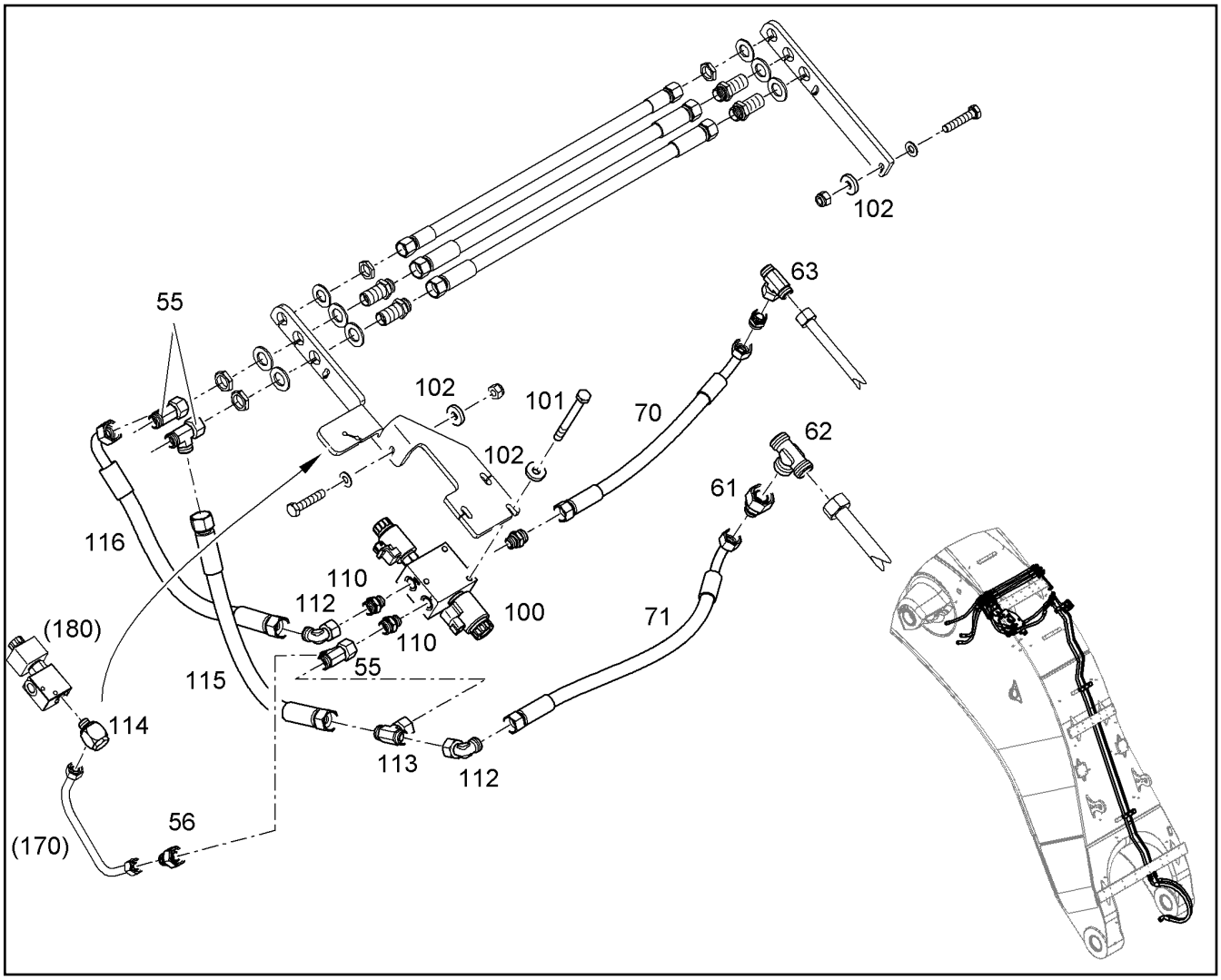

Pos.	Artikel	Menge	Bezeichnung	Description	Serie	K
55	472300414	3	VERSCHRAUBUNG EL 15L	FITTING		
56	7367745	1	VERSCHRAUBUNG RED 15/12L	FITTING		
61	7616913	1	VERSCHRAUBUNG RED 22/15L M30X2/M22X	FITTING		
62	4901123	1	VERSCHRAUBUNG T 22L	FITTING		
63	472430408	1	VERSCHRAUBUNG ET 15L M22X1,5	FITTING		
70	7008082	1	SCHLAUCH	HOSE		1
71	10030630	1	SCHLAUCH 12X550	HOSE		1
100	10291353	1	STEUERMODUL ⇨ ❑ 672	CONTROL MODULE		
101	4001961	3	SECHSKANTSCHRAUBE ISO 4014 M8X80 1	HEX SCREW		
102	4216025	7	SCHEIBE 8,4 200HV	WASHER		
110	7003570	3	VERSCHRAUBUNG GE 15L M18X1,5	FITTING		
112	7615379	2	VERSCHRAUBUNG EW 15L	FITTING		
113	472430408	1	VERSCHRAUBUNG ET 15L M22X1,5	FITTING		
114	7370801	1	VERSCHRAUBUNG WH 12L G3/8A	FITTING		
115	5618925	1	SCHLAUCH	HOSE		1
116	7008082	1	SCHLAUCH	HOSE		1

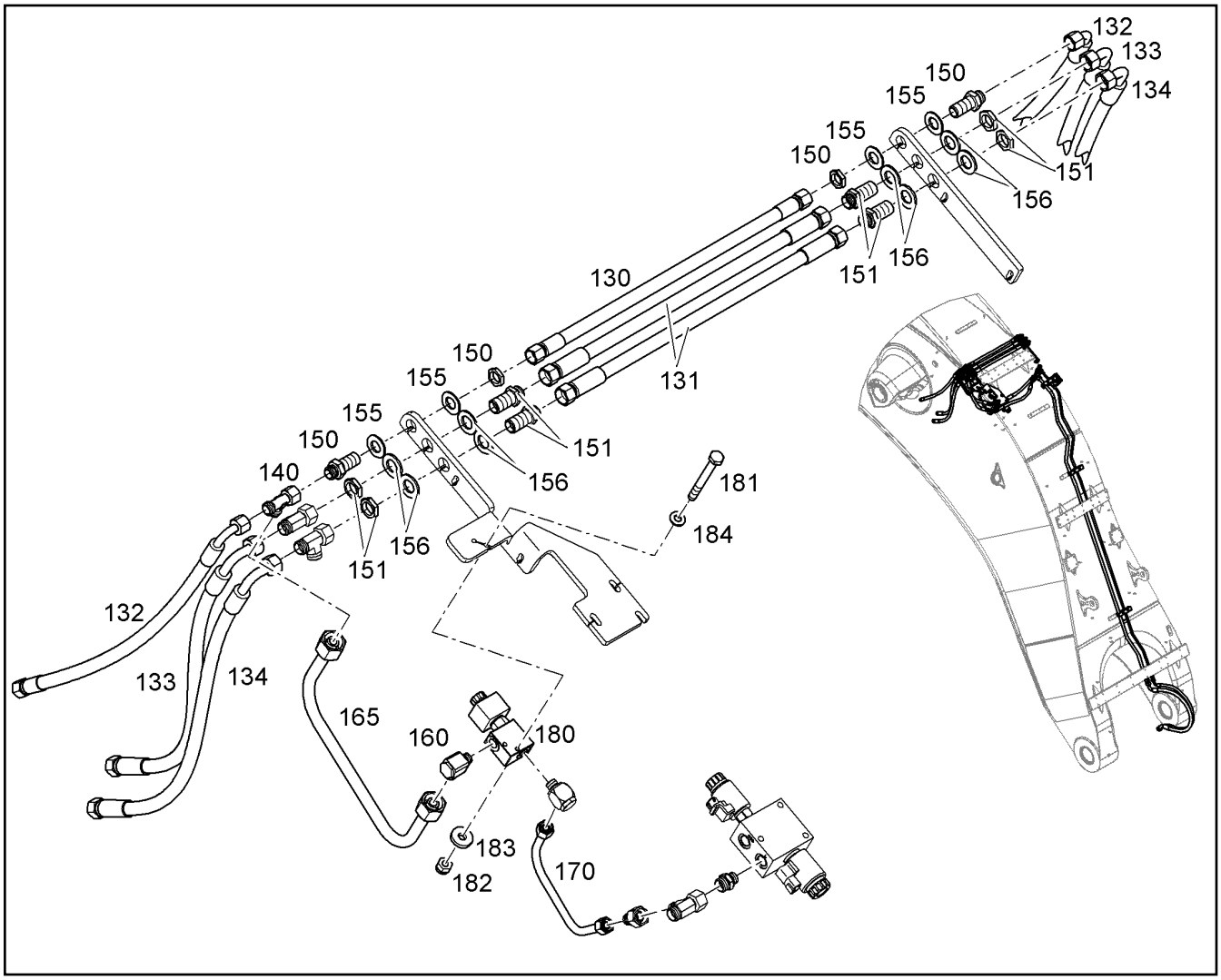

Pos.	Artikel	Menge	Bezeichnung	Description	Serie	K
130	7004966	1	SCHLAUCH 10X600	HOSE		1
131	5612542	2	SCHLAUCH	HOSE		1
132	10424397	2	SCHLAUCH	HOSE		1
133	10301250	2	SCHLAUCH 12X720	HOSE		1
134	10334327	2	SCHLAUCH	HOSE		1
140	7617461	1	VERSCHRAUBUNG EL 12S	FITTING		
150	4901150	2	SCHOTTSTUTZEN SV 12S	BULKHEAD FITTING		
151	4901130	4	VERSCHRAUBUNG SV 15L M22X1,5	FITTING		
155	10289808	4	SCHEIBE 20 300HV	WASHER		
156	10289809	8	SCHEIBE 22 300HV	WASHER		
160	7370802	1	VERSCHRAUBUNG WH 12S G3/8A	FITTING		
165	10821779	1	DRUCKLEITUNG KPL	PRESSURE LINE CPL		
170	10821782	1	DRUCKLEITUNG KPL	PRESSURE LINE CPL		
180	10442885	1	WEGEVENTIL ⇨ ❑ 657	DIRECTIONAL CONTROL VALVE		
181	4901077	2	SECHSKANTSCHRAUBE ISO 4014 M6X55 1	HEX SCREW		
182	4000900	2	SECHSKANTMUTTER M6	HEX NUT		
183	4000648	2	SCHEIBE 6,4 200HV	WASHER		
184	10289802	2	SCHEIBE 6 300HV	WASHER		

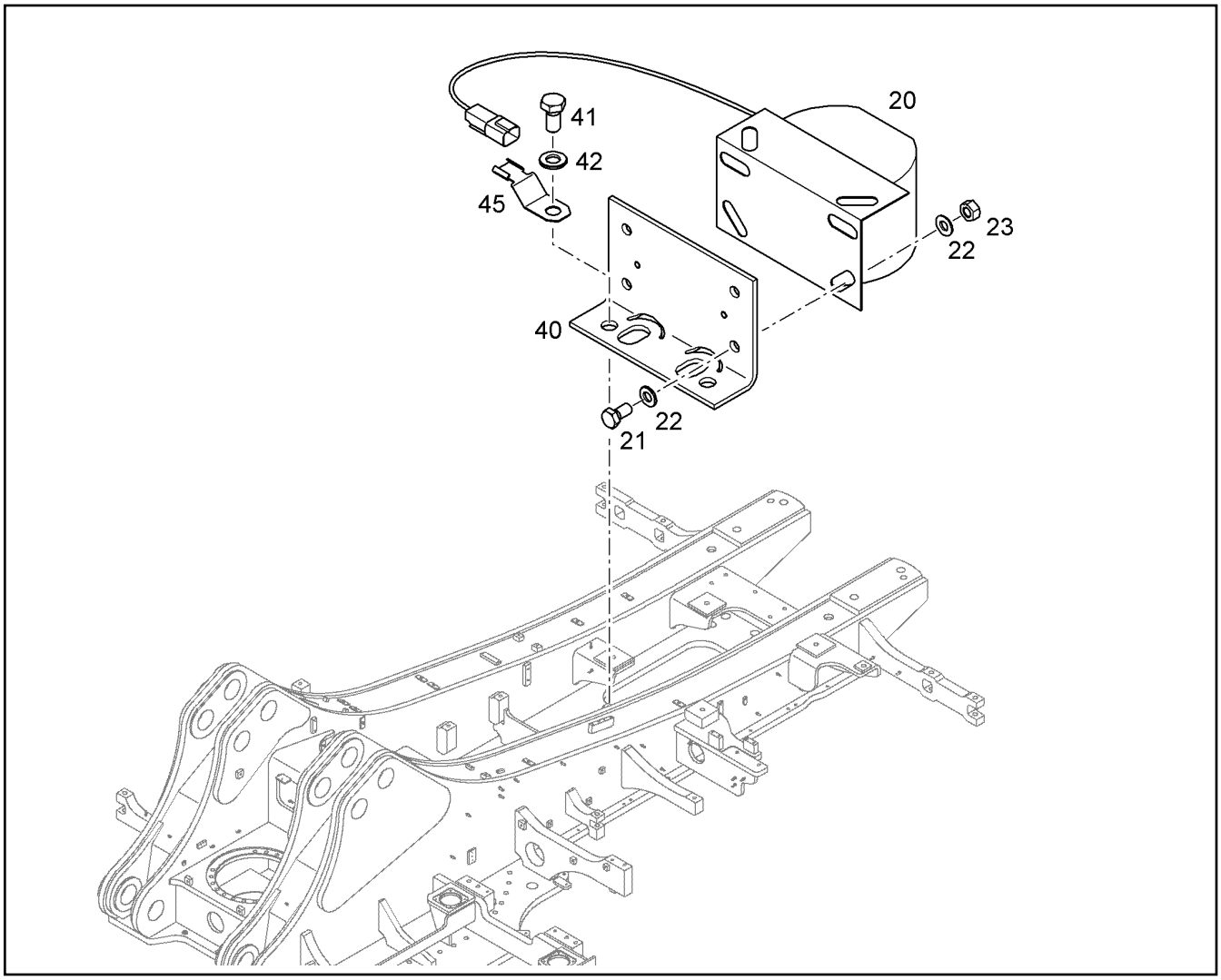

Pos.	Artikel	Menge	Bezeichnung	Description	Serie	K
20	10288438	1	BACK UP ALARM	BACK UP ALARM		
21	4001606	4	SECHSKANTSCHRAUBE ISO 4017 M8X16 1	HEX SCREW		
22	10289803	8	SCHEIBE 8 300HV	WASHER		
23	4000381	4	SECHSKANTMUTTER M8	HEX NUT		
40	9758750	1	KONSOLE	CONSOLE		
41	4001696	2	SECHSKANTSCHRAUBE ISO 4017 M10X20 1	HEX SCREW		
42	10289795	2	SCHEIBE 10 300HV	WASHER		
45	10041876	1	HALTER	HOLDER		

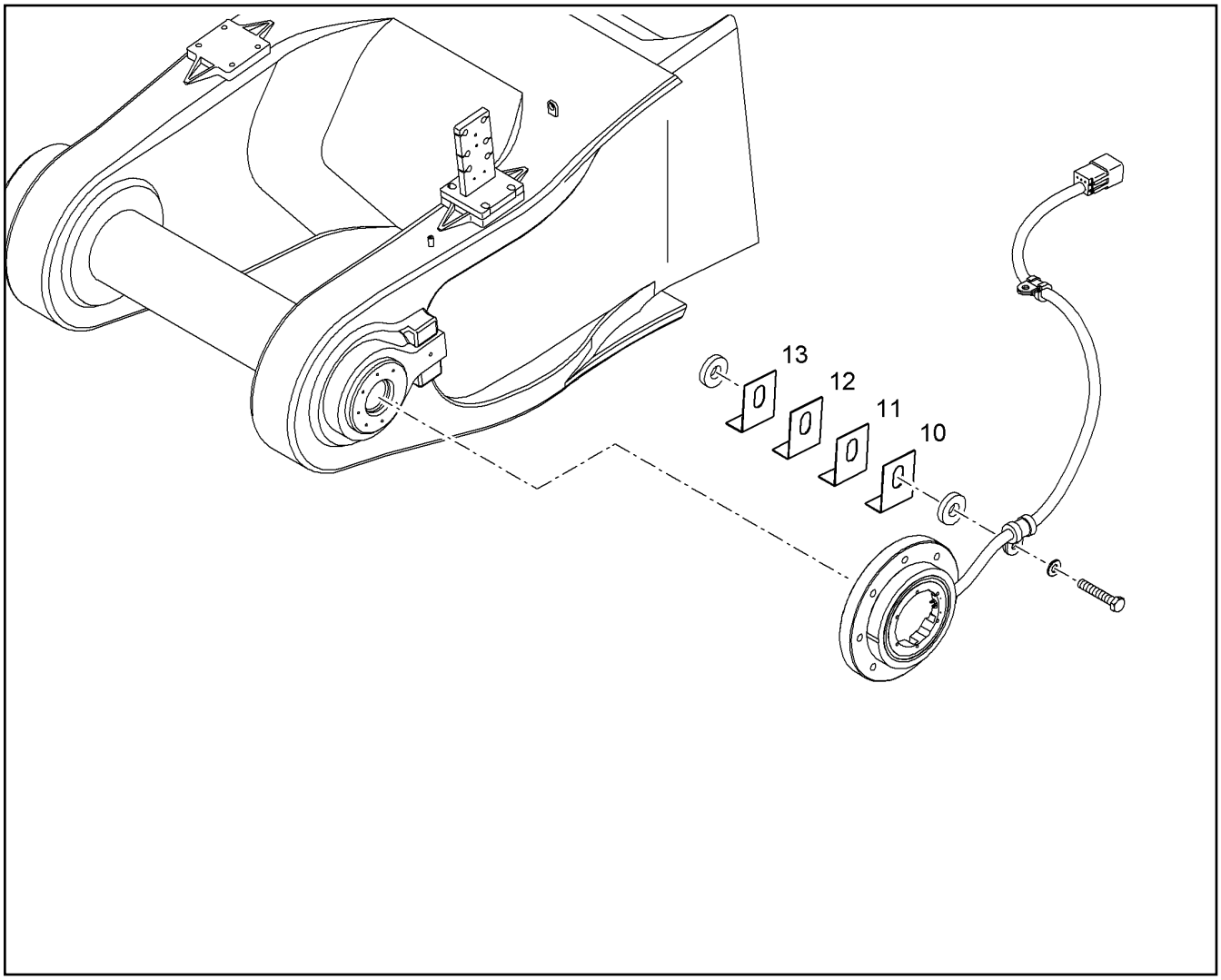

Pos.	Artikel	Menge	Bezeichnung	Description	Serie	K
10	11462425	1	UNTERLEGKEIL	WHEEL CHOCK		
11	11462427	1	UNTERLEGKEIL	WHEEL CHOCK		
12	11462428	1	UNTERLEGKEIL	WHEEL CHOCK		
13	11462429	1	UNTERLEGKEIL	WHEEL CHOCK		

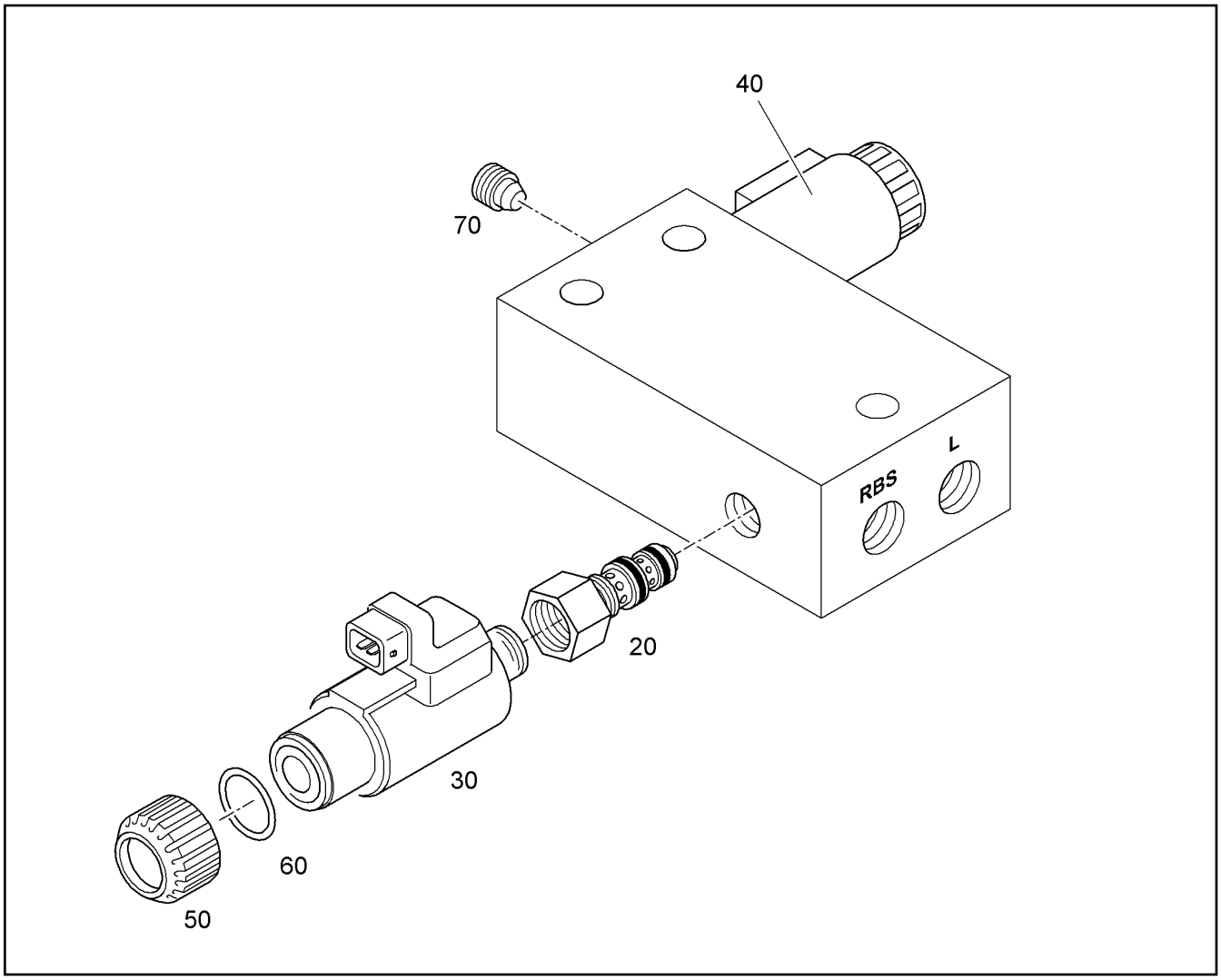

Pos.	Artikel	Menge	Bezeichnung	Description	Serie	K
20	10296042	1	WEGESITZVENTIL	DIRECTIONAL SEAT VALVE		
30	10011749	1	MAGNETSPULE	MAGNET COIL		
40	10475942	1	DRUCKREDUZIERVENTIL ⇨ ❑ 357	PRESSURE REDUCTION VALVE		
50	10332836	1	RAENDELMUTTER	NUT		
60	10219619	1	O-RING 19X2,5	O-RING		
70	7624277	1	DUESE	NOZZLE		

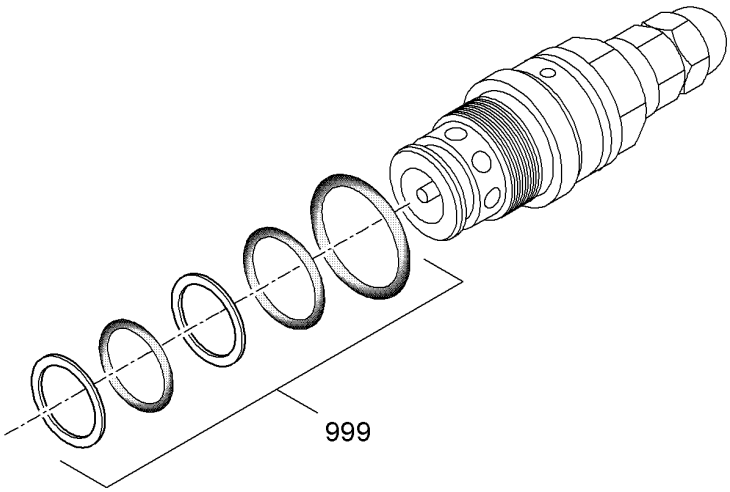

Pos.	Artikel	Menge	Bezeichnung	Description	Serie	K
999	10340130	1	DS DRUCKVENTIL	SEAL KIT PRESSURE VALVE		

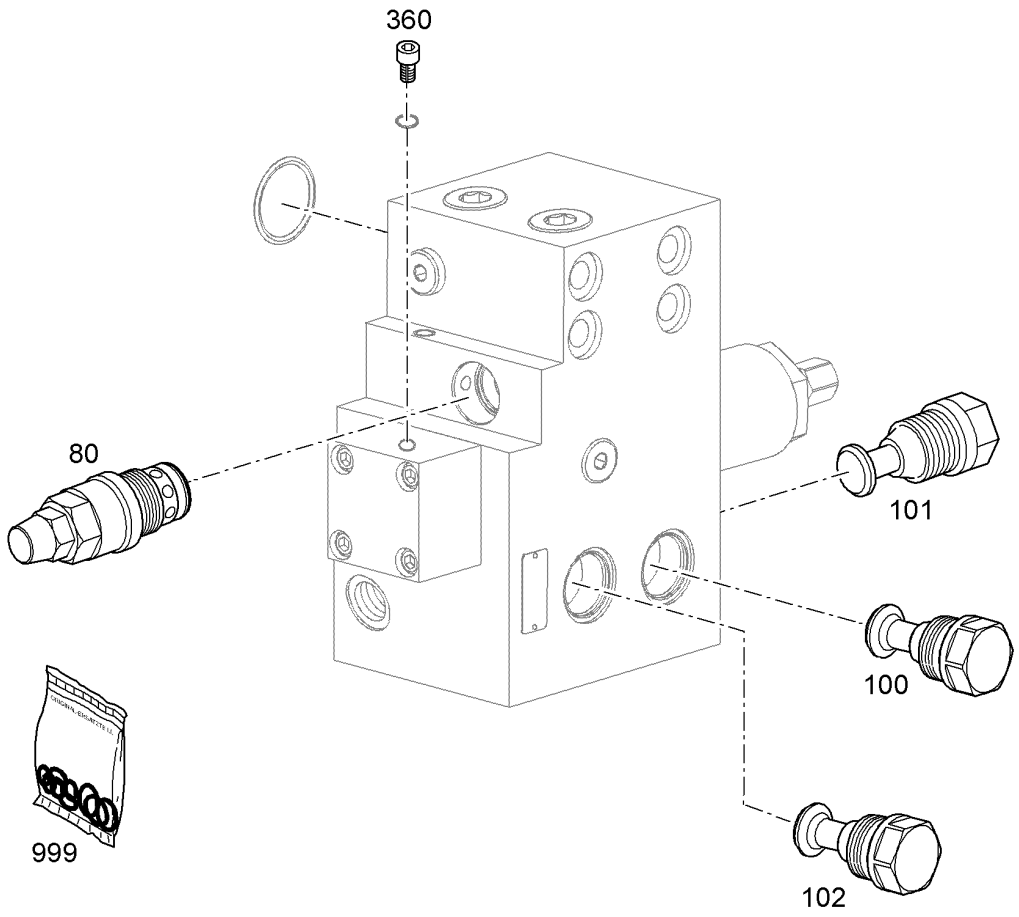

Pos.	Artikel	Menge	Bezeichnung	Description	Serie	K
80	10289183	1	DRUCKEINSPEISEVENTIL ⇨ ❑ 676	PRESSURE FEEDER VALVE		
100		1	EINSPEISEVENTIL ⇨ ❑ 361	SUPPLY VALVE		
101		1	RUECKSCHLAGVENTIL	NON-RETURN VALVE		
102		1	RUECKSCHLAGVENTIL	NON-RETURN VALVE		
360		1	ENTLUEFTUNGSSCHRAUBE M6X8 8.8 A2A	VENTILATION SCREW		
999	10333101	1	DICHTSATZ	SEAL KIT		

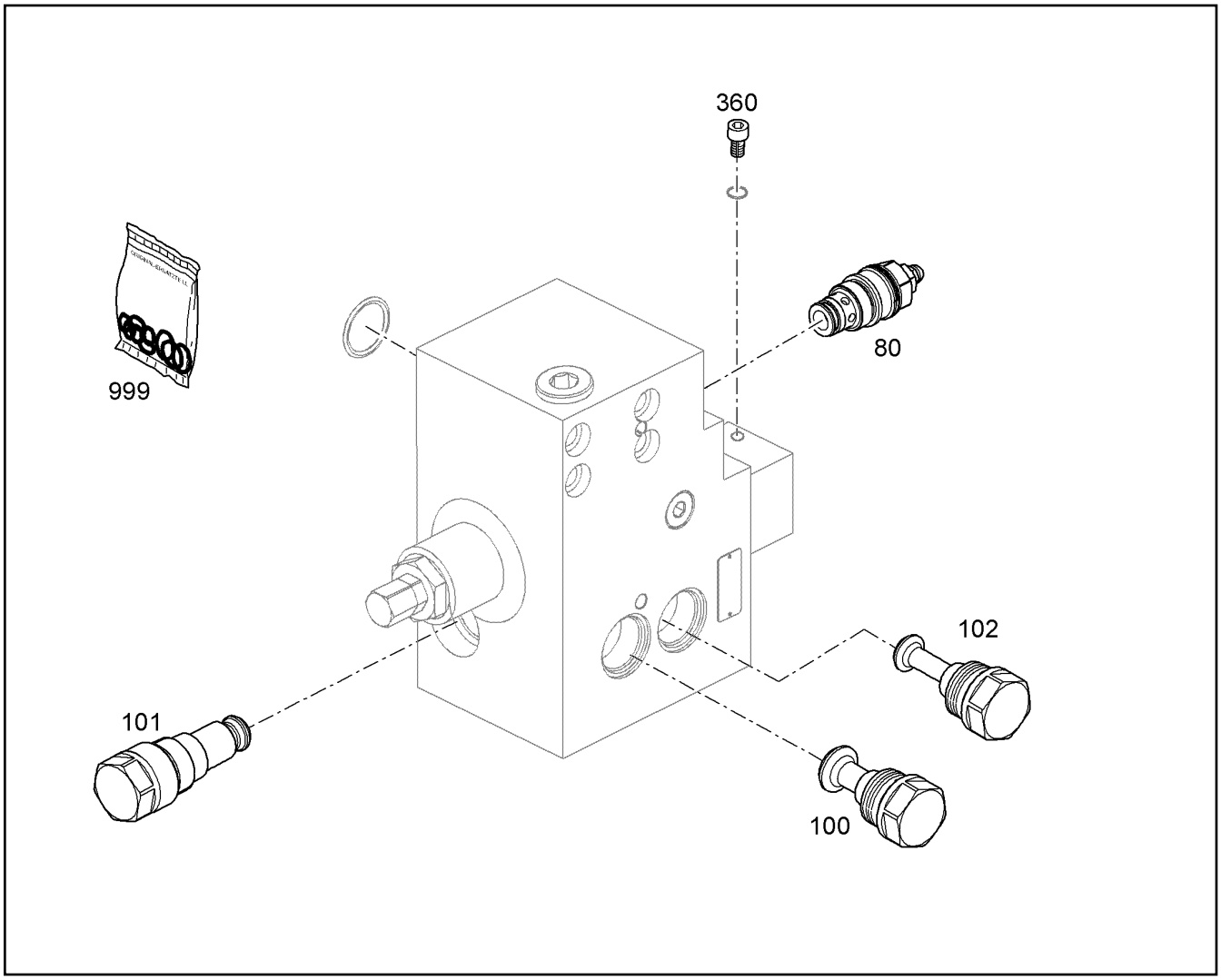

Pos.	Artikel	Menge	Bezeichnung	Description	Serie	K
80	10289183	1	DRUCKEINSPEISEVENTIL ⇨ ❑ 676	PRESSURE FEEDER VALVE		
100		1	EINSPEISEVENTIL ⇨ ❑ 361	SUPPLY VALVE		
101		1	RUECKSCHLAGVENTIL	NON-RETURN VALVE		
102		1	RUECKSCHLAGVENTIL	NON-RETURN VALVE		
360		1	ENTLUEFTUNGSSCHRAUBE M6X8 8.8 A2A	VENTILATION SCREW		
999	10333101	1	DICHTSATZ	SEAL KIT		

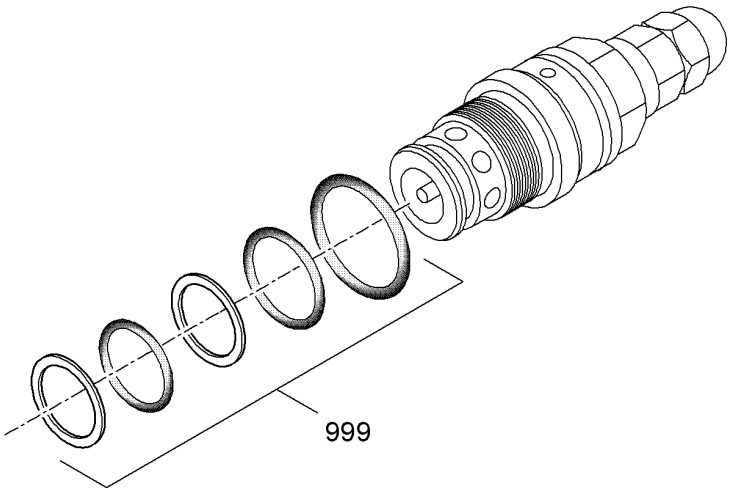

Pos.	Artikel	Menge	Bezeichnung	Description	Serie	K
999	10332087	1	DS DRUCKVENTIL	SEAL KIT PRESSURE VALVE		

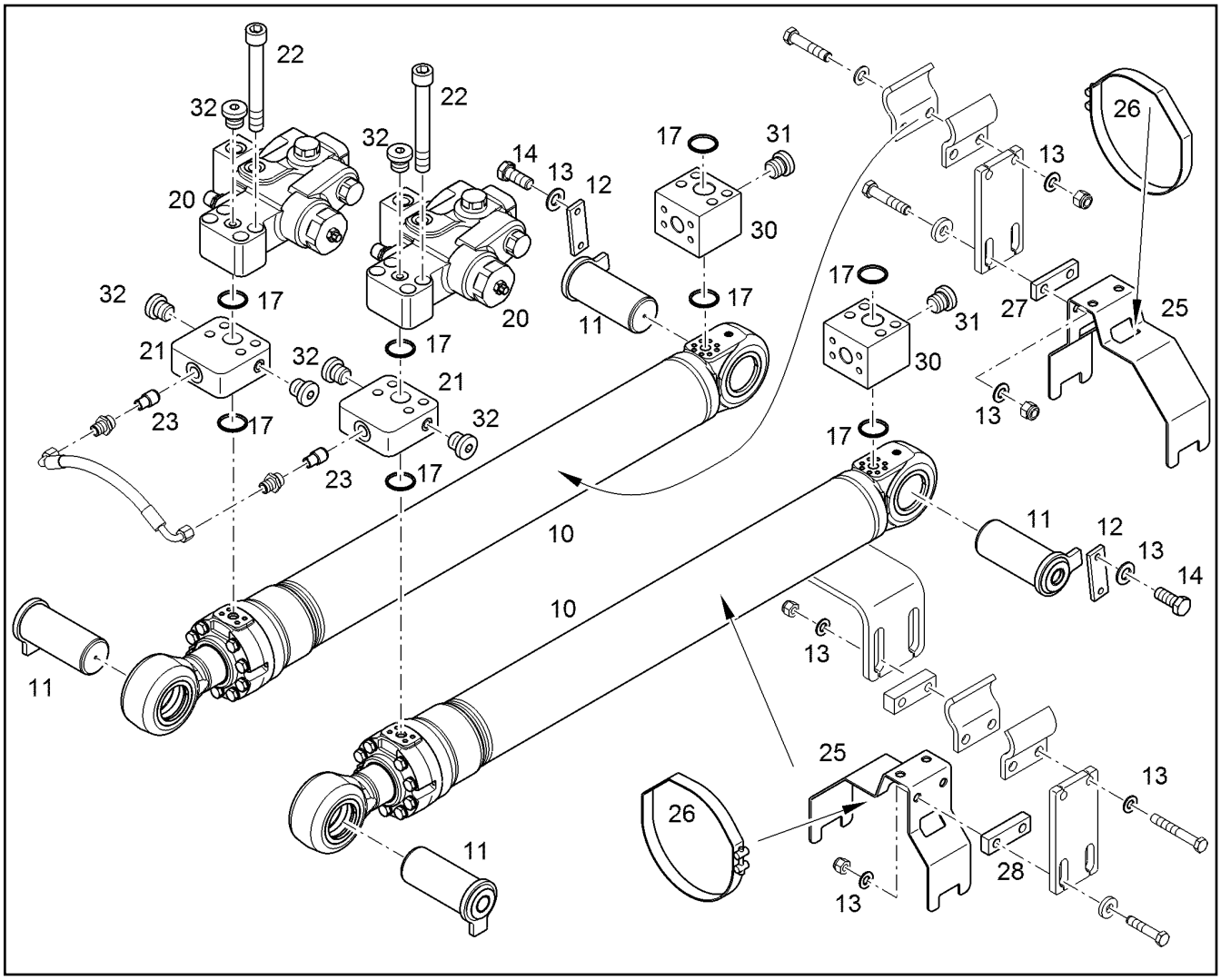

Pos.	Artikel	Menge	Bezeichnung	Description	Serie	K
10	94062196	1	HYDRAULIKZYLINDER [(002)164-065185 V10] ⇨ ❑ 685	HYDRAULIC CYLINDER	99999-	
10	94062196	1	HYDRAULIKZYLINDER [(002)165-065185 V10] ⇨ ❑ 685	HYDRAULIC CYLINDER	99999-	
11	9374747	4	BOLZEN 120X300X260	PIN		1
12	9830148	2	PLATTE	SHEET		
13	10289804	24	SCHEIBE 12 300HV	WASHER		
14	4066124	4	SECHSKANTSCHRAUBE ISO 4017 M12X30 1	HEX SCREW		
17	10472425	12	RECHTECKRING 45,05X2,80X3,40	RECTANGULAR SECTION RING		
20	10490704	1	ROHRBRUCHSICHERUNG [1386 2017W39] ⇨ ❑ 666	PIPE FRACTION SAFETY VALVE		
20	10490704	1	ROHRBRUCHSICHERUNG [1387 2017W39] ⇨ ❑ 666	PIPE FRACTION SAFETY VALVE		
21	10862236	2	ZWISCHENBLOCK	INTERMEDIATE BLOCK		
22	4002185	8	ZYLINDERSCHRAUBE ISO 4762 M14X110 10	SOCKET HEAD SCREW		
23	11005513	2	STROMREGELVENTIL	FLOW CONTROL VALVE		
25	10837911	2	KONSOLE	CONSOLE		
26	11004049	2	SCHLAUCHSCHELLE AEHNL.DIN 3017-3 C2	HOSE CLAMP		
27	9005482	1	PLATTE H=10	SHEET		
28	10371141	1	ZWISCHENSTUECK H=15	INTERMEDIATE PART		
30	9392953	2	ZWISCHENBLOCK	INTERMEDIATE BLOCK		

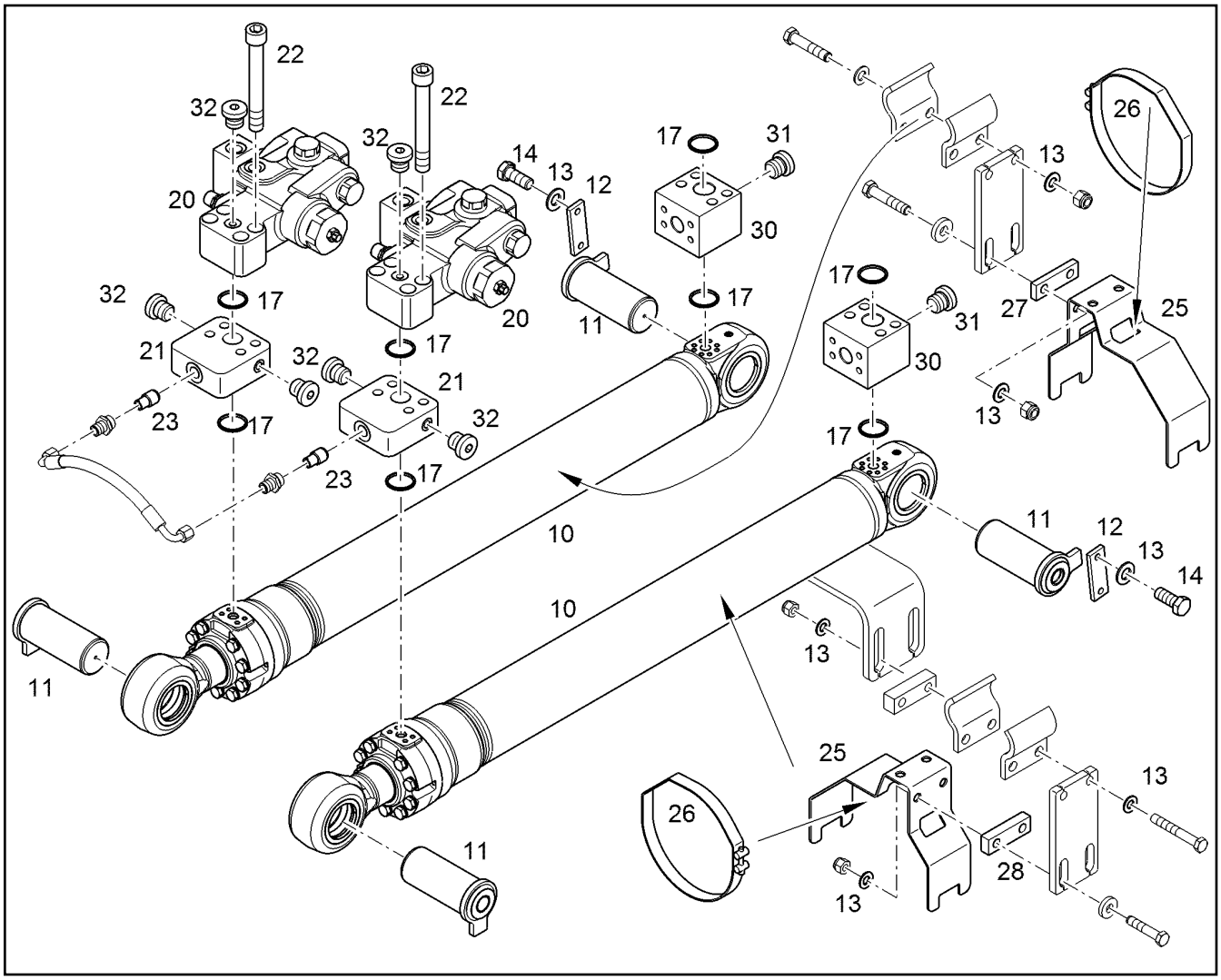

Pos.	Artikel	Menge	Bezeichnung	Description	Serie	K
31	7363125	2	VERSCHRAUBUNG VSTI M14X1,5 ⇨ ❑ 687	FITTING		
32	7361553	6	VERSCHLUSSSCHRAUBE G1/4	SCREW PLUG		

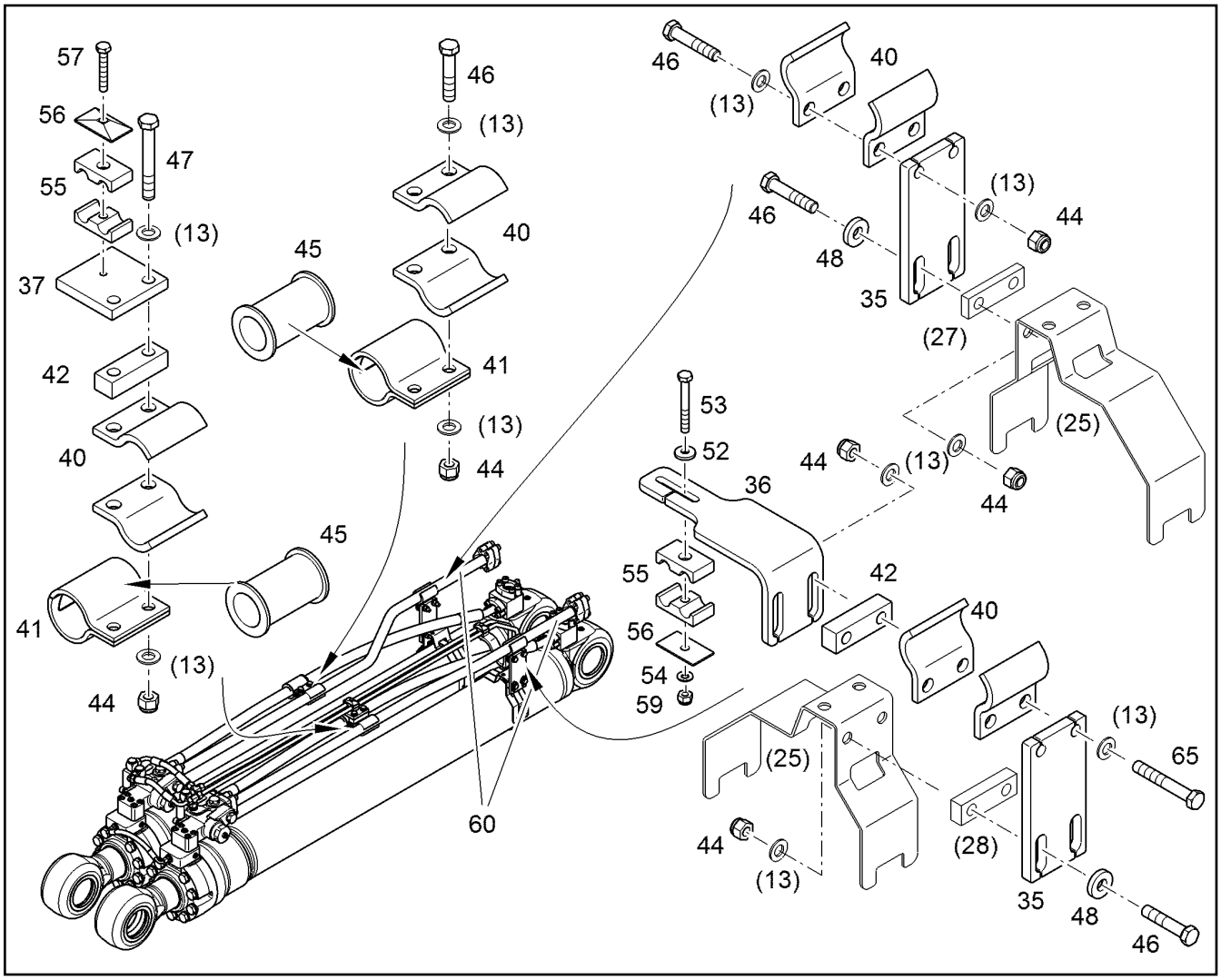

Pos.	Artikel	Menge	Bezeichnung	Description	Serie	K
35	10861941	2	KONSOLE	CONSOLE		
36	10861942	1	KONSOLE	CONSOLE		
37	9947669	1	KONSOLE	CONSOLE		
40	7373875	8	HALBFLANSCH d=38--	HALF FLANGE		
41	10333629	2Paar	ROHRSCHELLE HSRS 50X80 W1-ZN	PIPE CLAMP		
42	9008100	2	ZWISCHENSTUECK H=20	INTERMEDIATE PART		
44	4000619	12	SECHSKANTMUTTER M12	HEX NUT		
45	10333631	2Paar	GUMMIEINSATZ 38/50X88	RUBBER INSERT		
46	4002704	8	SECHSKANTSCHRAUBE ISO 4014 M12X60	HEX SCREW		
47	4001314	2	SECHSKANTSCHRAUBE ISO 4014 M12X90 1	HEX SCREW		
48	10006370	6	SCHEIBE 13 200HV	WASHER		
52	4216025	1	SCHEIBE 8,4 200HV	WASHER		
53	4901215	1	SECHSKANTSCHRAUBE ISO 4014 M8X65 1	HEX SCREW		
54	10289803	1	SCHEIBE 8 300HV	WASHER		
55	7364899	4	KLEMMHAELFTE DIN 3015-3 Z 2 R 15 15 PP	CLAMP-HALF		
56	7362606	2	DECKPLATTE DIN 3015-3 Z-DP 2 W1-ZN	LID PLATE		
57	4980747	1	SECHSKANTSCHRAUBE ISO 4014 M8X50 1	HEX SCREW		
59	4901573	1	SECHSKANTMUTTER M8	HEX NUT		
60	10080191	2	DRUCKLEITUNG KPL	PRESSURE LINE CPL		
65	4635099	2	SECHSKANTSCHRAUBE ISO 4014 M12X85 1	HEX SCREW		

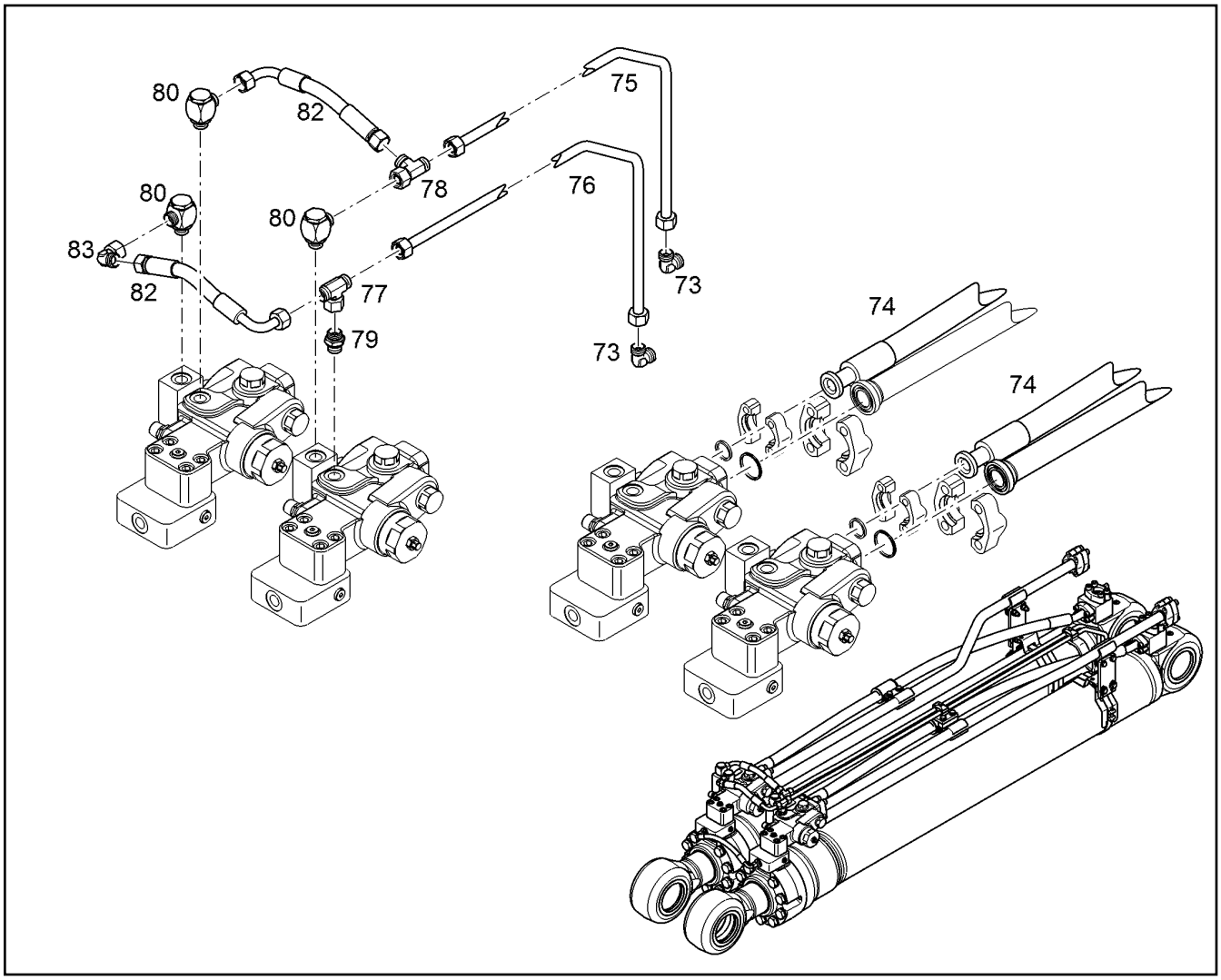

Pos.	Artikel	Menge	Bezeichnung	Description	Serie	K
73	7362109	2	VERSCHRAUBUNG W 15L	FITTING		
74	11657430	2	SCHLAUCH 25X1780	HOSE		1
75	10861909	1	DRUCKLEITUNG KPL	PRESSURE LINE CPL		
76	10861907	1	DRUCKLEITUNG KPL	PRESSURE LINE CPL		
77	472430408	1	VERSCHRAUBUNG ET 15L M22X1,5	FITTING		
78	472300414	1	VERSCHRAUBUNG EL 15L	FITTING		
79	4600518	1	VERSCHRAUBUNG GE 15L G1/2A	FITTING		
80	7368478	3	VERSCHRAUBUNG WH 15L G1/2A	FITTING		
82	10000081	2	SCHLAUCH	HOSE		1
83	7615379	1	VERSCHRAUBUNG EW 15L	FITTING		

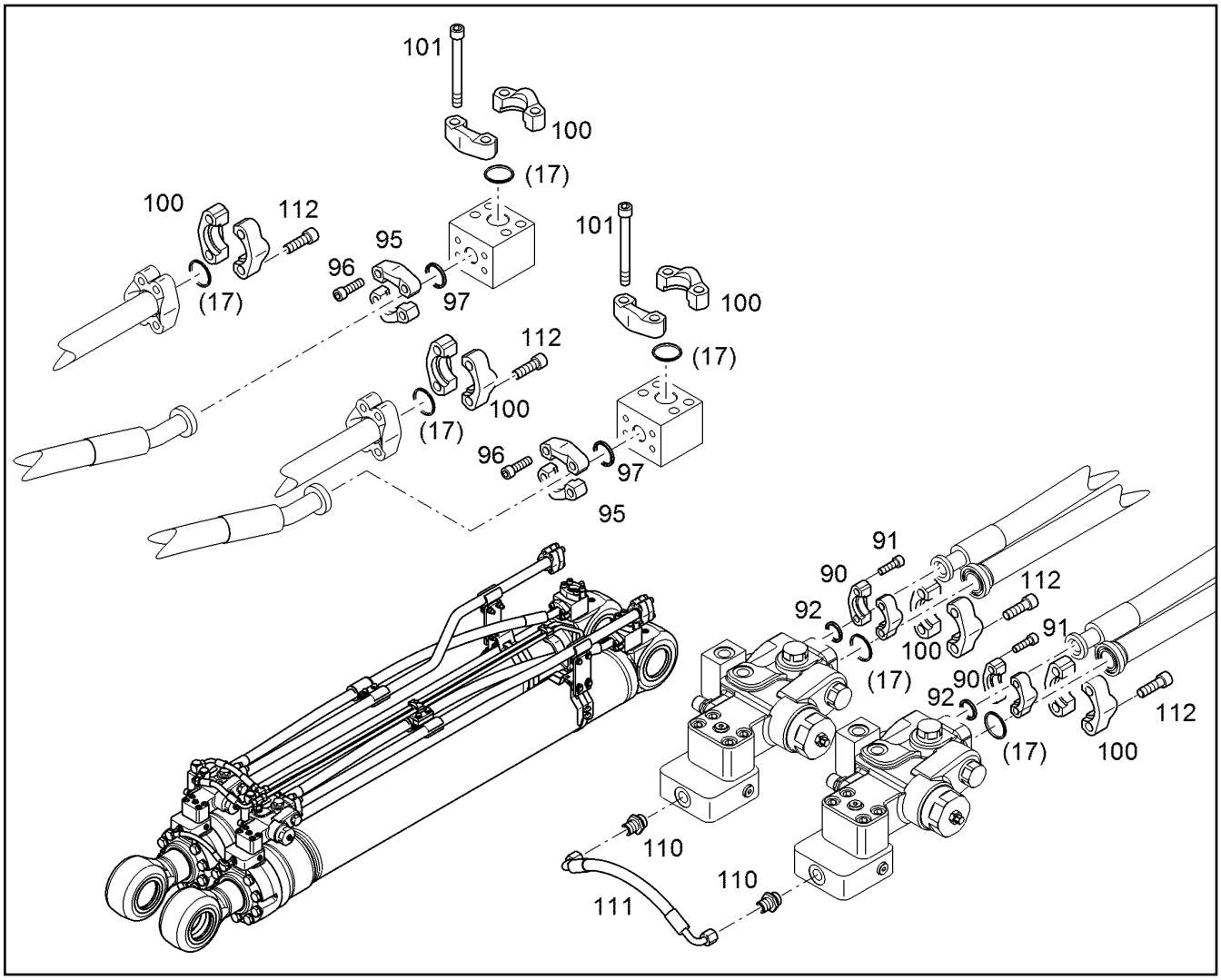

Pos.	Artikel	Menge	Bezeichnung	Description	Serie	K
90	11485637	4	FLANSCHHAELFTE MIT BUCKEL SAE J518 S	FLANGE HALF WITH BOSSING		
91	4900855	8	ZYLINDERSCHRAUBE ISO 4762 M10X35 10.	SOCKET HEAD SCREW		
92	10490784	2	RECHTECKRING 32,30X2,80X3,40	RECTANGULAR SECTION RING		
95	11485638	4	FLANSCHHAELFTE MIT BUCKEL SAE J518 S	FLANGE HALF WITH BOSSING		
96	4043003	8	ZYLINDERSCHRAUBE ISO 4762 M12X40 10.	SOCKET HEAD SCREW		
97	10490781	2	RECHTECKRING 40,15X2,80X3,40	RECTANGULAR SECTION RING		
100	11485639	12	FLANSCHHAELFTE MIT BUCKEL SAE J518	FLANGE HALF WITH BOSSING		
101	4901471	8	ZYLINDERSCHRAUBE ISO 4762 M14X130 10	SOCKET HEAD SCREW		
110	7410444	2	VERSCHRAUBUNG GE 10S G1/2A	FITTING		
111	10466982	1	SCHLAUCH	HOSE		1
112	4902327	16	ZYLINDERSCHRAUBE ISO 4762 M14X45 10.9	SOCKET HEAD SCREW		

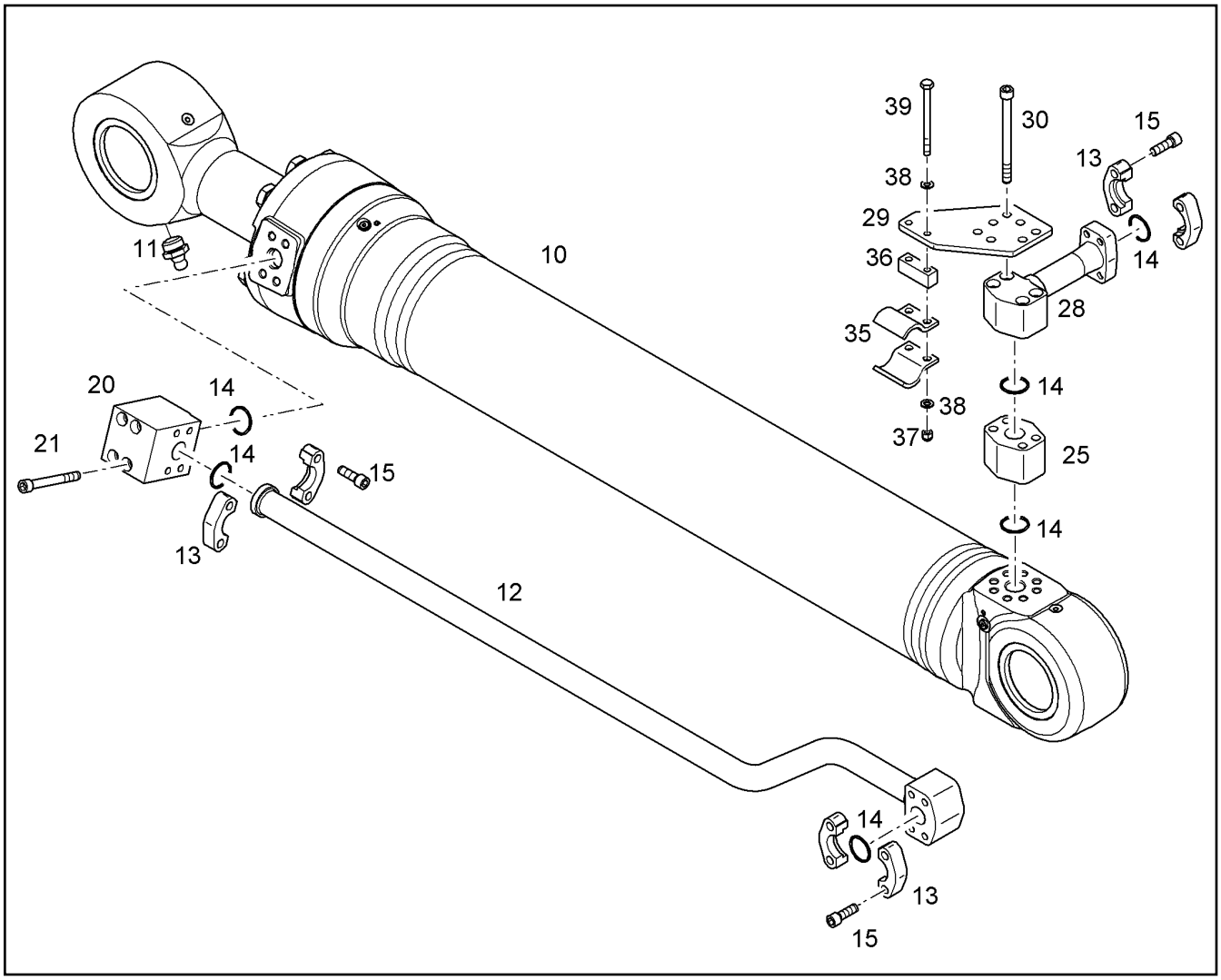

Pos.	Artikel	Menge	Bezeichnung	Description	Serie	K
10	94020917	1	HYDRAULIKZYLINDER ⇨ ❑ 683	HYDRAULIC CYLINDER		6
11	10005440	1	SCHMIERNIPPEL AEHNL.DIN 71412 A M10X	GREASE NIPPLE		
12	9389726	1	DRUCKLEITUNG	PRESSURE LINE		
13	11485640	6	FLANSCHHAELFTE MIT BUCKEL SAE J518	FLANGE HALF WITH BOSSING		
14	10490787	6	RECHTECKRING 54,40X2,80X3,40	RECTANGULAR SECTION RING		
15	10001077	12	ZYLINDERSCHRAUBE ISO 4762 M16X50 10.9	SOCKET HEAD SCREW		
20	5602932	1	DROSSELRUECKSCHLAGVENTIL ⇨ ❑ 699	FLOW REGULATING CHECK VA		
21	4000657	4	ZYLINDERSCHRAUBE ISO 4762 M16X140 10	SOCKET HEAD SCREW		
25	9754707	1	ZWISCHENBLOCK	INTERMEDIATE BLOCK		
28	9327723	1	DRUCKLEITUNG KPL	PRESSURE LINE CPL		
29	10848025	1	BEFESTIGUNGSPLATTE	ATTACHMENT PLATE		
30	11342237	4	ZYLINDERSCHRAUBE ISO 4762 M16X190 10	SOCKET HEAD SCREW		
35	9008760	2	HALBSCHELLE d=50--	HALF CLAMP COLLAR		
36	9944945	1	ZWISCHENBLECH	INTERMEDIATE SHEET		
37	4001314	2	SECHSKANTSCHRAUBE ISO 4014 M12X90 1	HEX SCREW		
38	10289804	4	SCHEIBE 12 300HV	WASHER		
39	4000619	2	SECHSKANTMUTTER M12	HEX NUT		

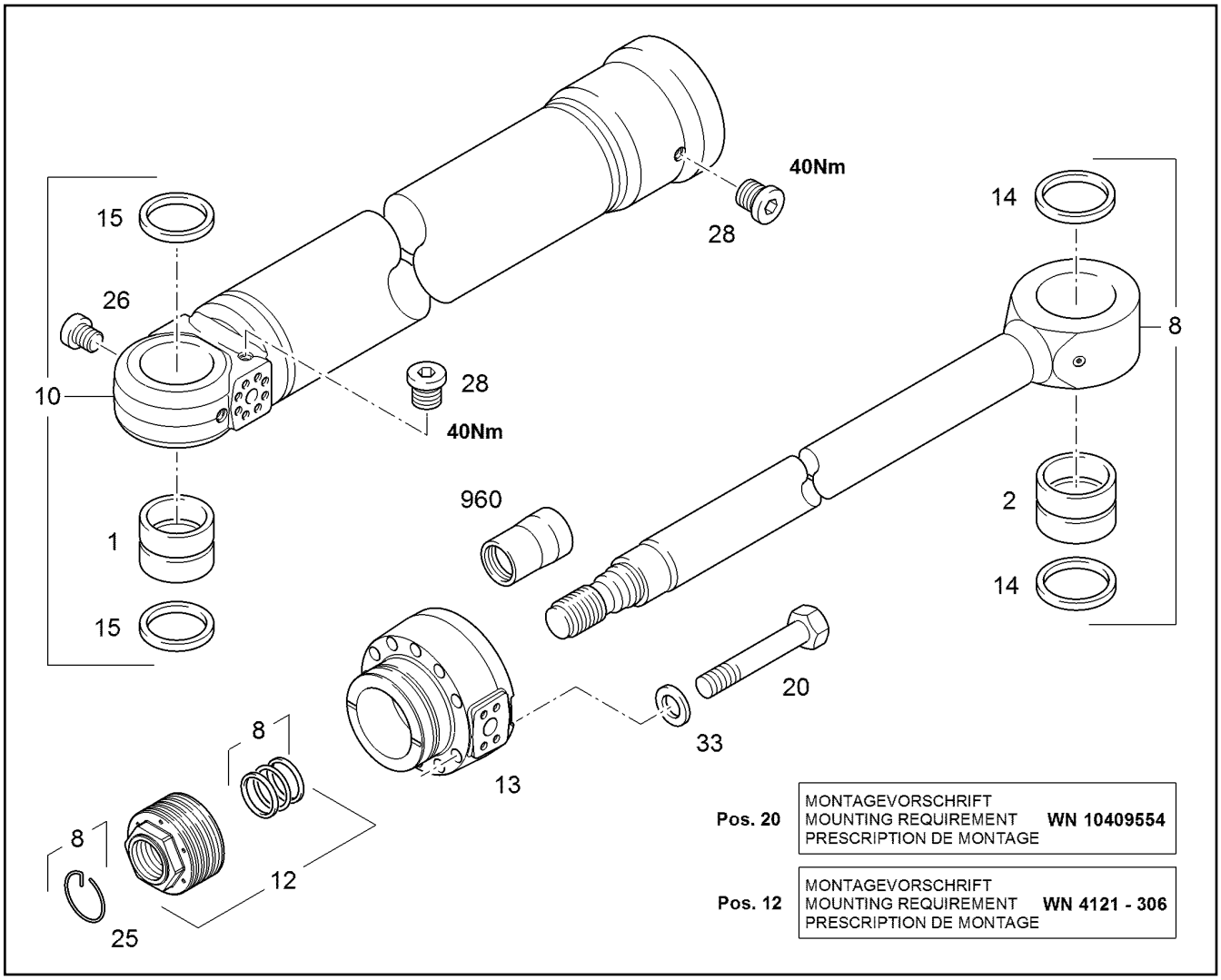

Pos.	Artikel	Menge	Bezeichnung	Description	Serie	K
1	9234161	1	BUCHSE SPIRAL 130/160X124	BUSHING		1
2	9241465	1	BUCHSE SPIRAL 140/170X125	BUSHING		1
8	94020937	1	KOLBENSTANGE	PISTON ROD		
10	9595123	1	ZYLINDER	CYLINDER		
12	9281569	1	KOLBEN ⇨ ❑ 688	PISTON		
13	9922058	1	KOLBENSTANGENLAGER ⇨ ❑ 694	PISTON ROD BEARING		
14	7362185	2	RADIALDICHTRING X140X170X12	RADIAL SEAL		
15	7017199	2	RADIALDICHTRING X130X160X12	RADIAL SEAL		
20	4900896	9	SECHSKANTSCHRAUBE ISO 4014 M30X180	HEX SCREW		
25	4000777	1	RING DIN 70951 109	RING		
26	7362674	1	VERSCHLUSSSCHRAUBE M10X1	SCREW PLUG		
28	9613452	2	ENTLUEFTUNGSSCHRAUBE G1/4"X15 ⇨ ❑ 698	VENTILATION SCREW		
33	9918231	9	SCHEIBE 31/52X6	WASHER		
960	9926806	1	MONTAGEHUELSE X139,9X198,26	ASSEMBLY BUSHING		1

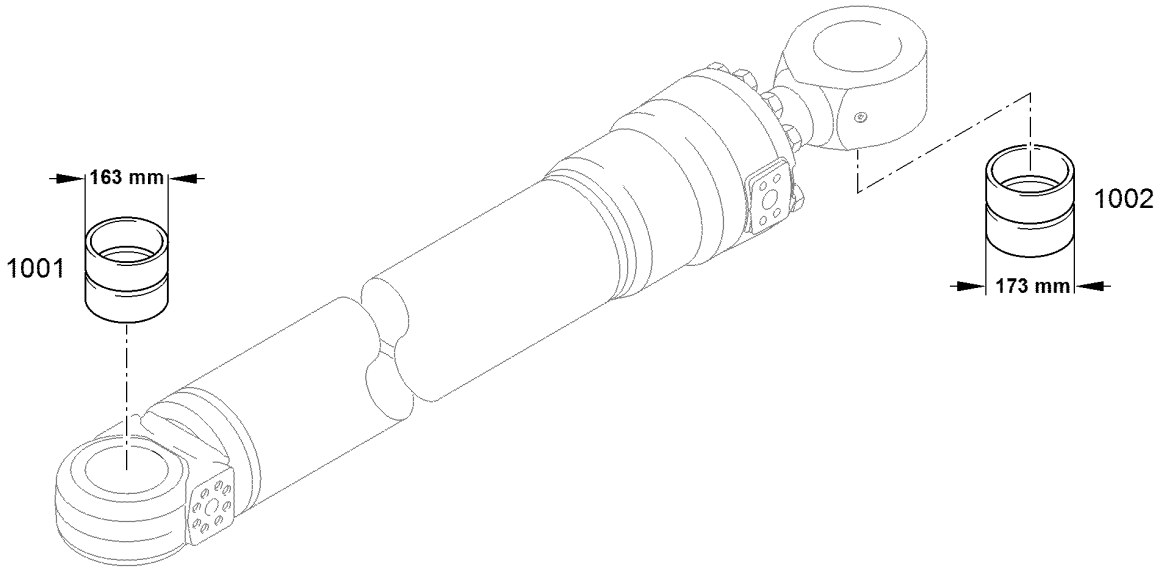

Pos.	Artikel	Menge	Bezeichnung	Description	Serie	K
1001	11478928	1	STAHLBUCHSE B1 130/163X150	STEEL BUSHING		
1002	11079218	1	STAHLBUCHSE B1 140/173X145	STEEL BUSHING		1

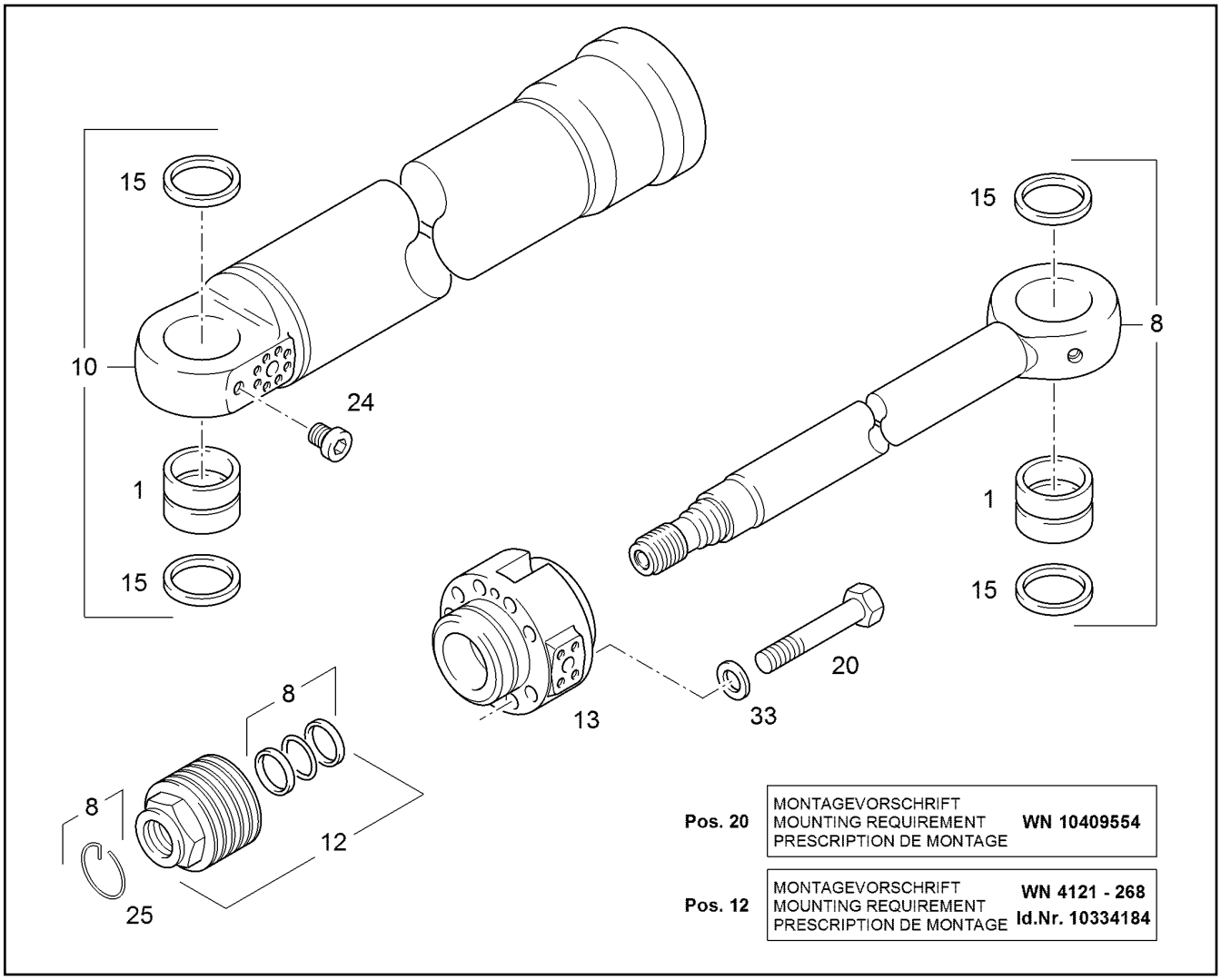

Pos.	Artikel	Menge	Bezeichnung	Description	Serie	K
1	9233882	2	BUCHSE SPIRAL 120/150X105	BUSHING		1
8	94046550	1	KOLBENSTANGE	PISTON ROD		
10	9640527	1	ZYLINDER	CYLINDER		
12	94006061	1	KOLBEN ⇨ ❑ 689	PISTON		
13	12470096	1	KOLBENSTANGENLAGER ⇨ ❑ 691	PISTON ROD BEARING		
15	7362184	4	RADIALDICHTRING X120X150X12	RADIAL SEAL		
20	10285423	9	SECHSKANTSCHRAUBE ISO 4014 M24X140	HEX SCREW		
24	7362674	1	VERSCHLUSSSCHRAUBE M10X1	SCREW PLUG		
25	4242028	1	SPRENGRING DIN 70951 93	SNAP RING		
33	9918230	9	SCHEIBE 24,5/40X5	WASHER		

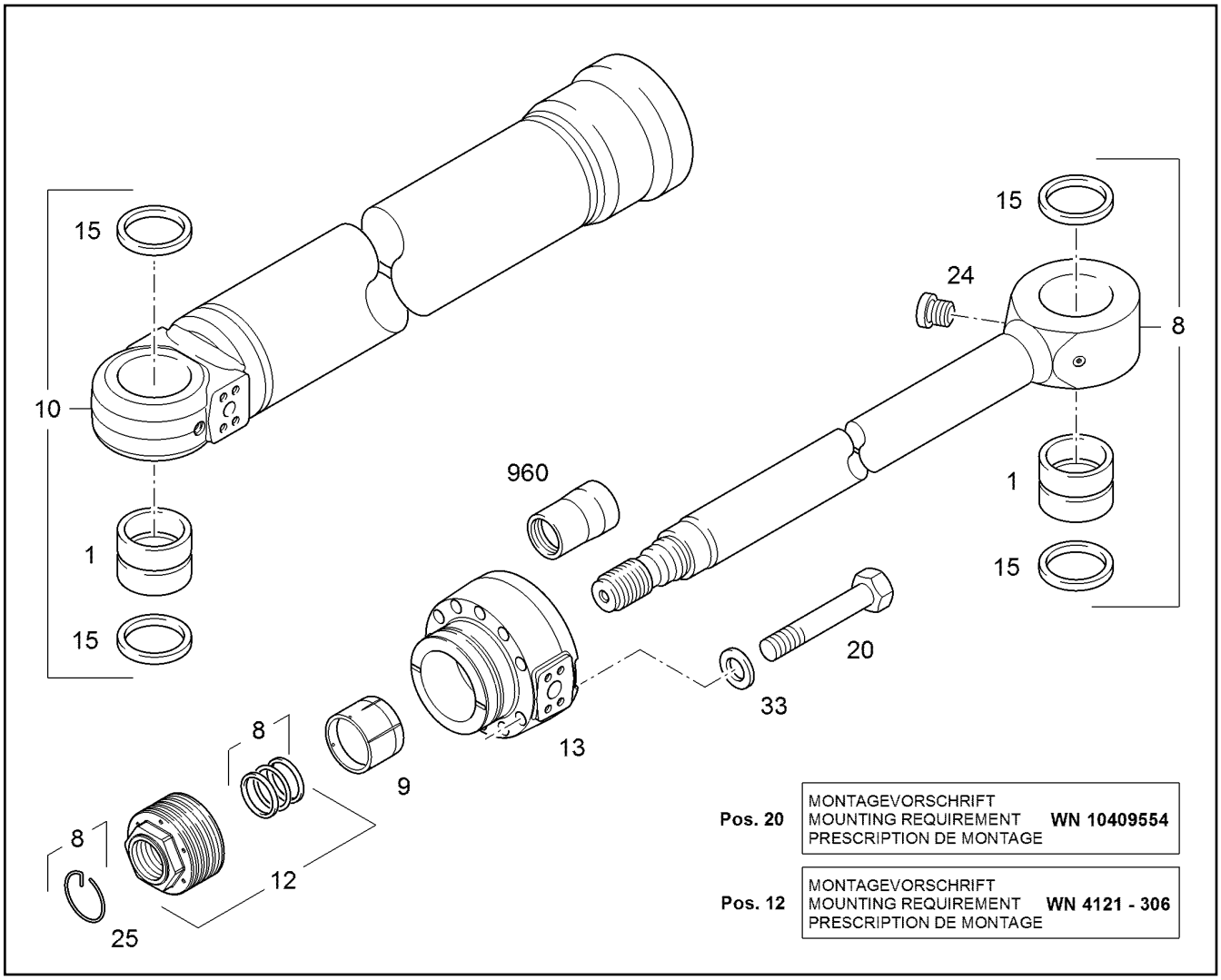

Pos.	Artikel	Menge	Bezeichnung	Description	Serie	K
1	9234161	2	BUCHSE SPIRAL 130/160X124	BUSHING		1
8	9063348	1	KOLBENSTANGE	PISTON ROD		
9	9926803	1	DAEMPFUNGSHUELSE	DAMPING SLEEVE		
10	9595610	1	ZYLINDER	CYLINDER		
12	9588147	1	KOLBEN ⇨ ❑ 690	PISTON		
13	9914332	1	KOLBENSTANGENLAGER ⇨ ❑ 693	PISTON ROD BEARING		
15	7017199	4	RADIALDICHTRING X130X160X12	RADIAL SEAL		
20	4900896	9	SECHSKANTSCHRAUBE ISO 4014 M30X180	HEX SCREW		
24	10137116	1	VERSCHLUSSSCHRAUBE VSTI M10X1	SCREW PLUG		
25	4000777	1	RING DIN 70951 109	RING		
33	9918231	9	SCHEIBE 31/52X6	WASHER		
960	9926806	1	MONTAGEHUELSE X139,9X198,26	ASSEMBLY BUSHING		1

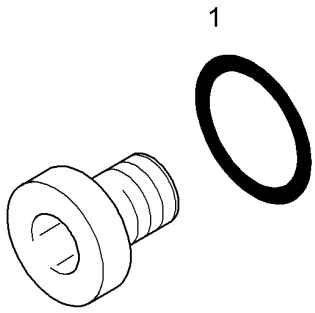

Pos.	Artikel	Menge	Bezeichnung	Description	Serie	K
1	5602583	1	DICHTRING 14	SEALING RING		

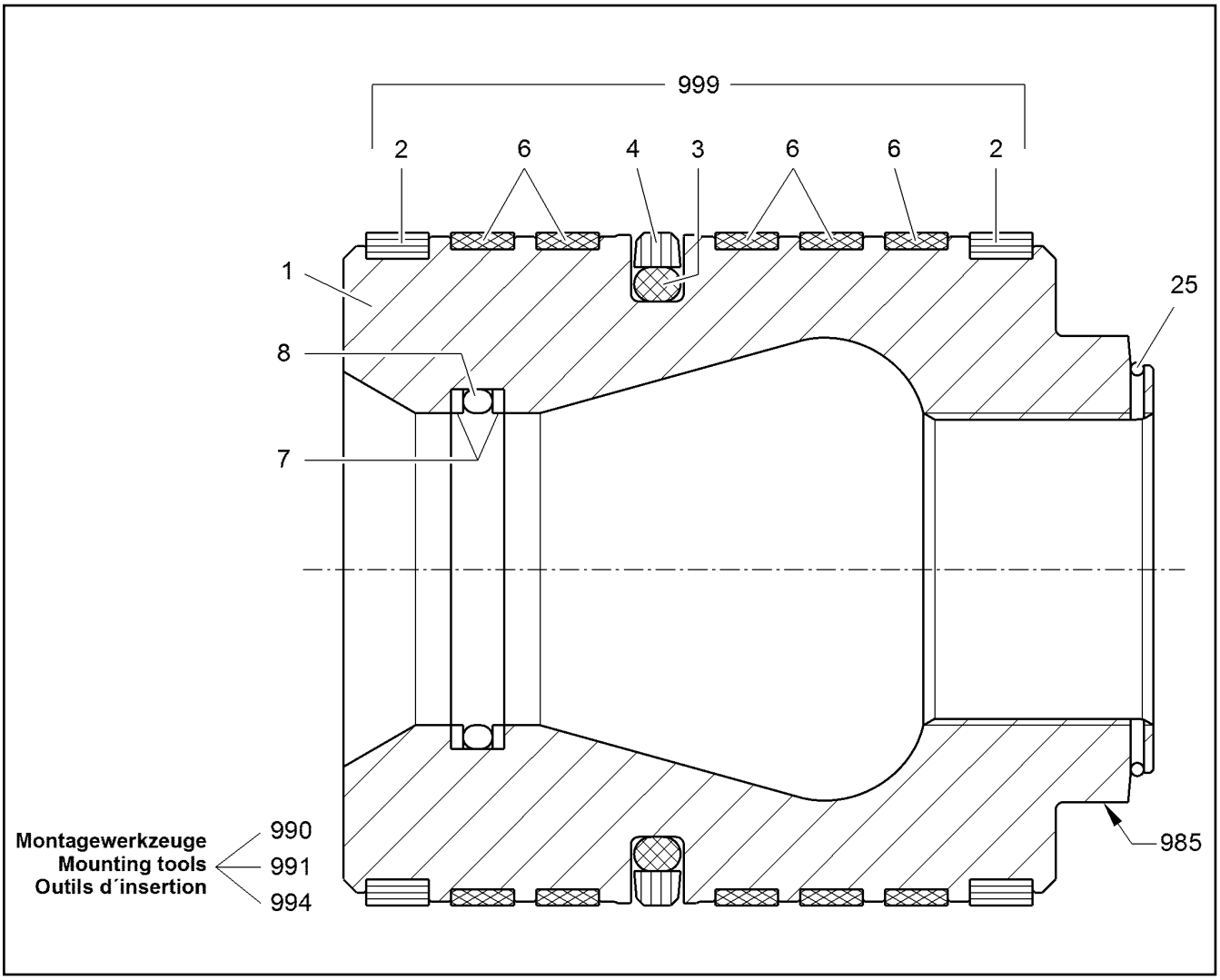

Pos.	Artikel	Menge	Bezeichnung	Description	Serie	K
1		1	KOLBEN	PISTON		
2	7011347	2	KOLBENFUEHRUNGSRING 210X202X9,7	PISTON GUIDE RING		
3	7360811	1	O-RING 189,87X7	O-RING		
4	7011348	1	GLEITDICHTRING 210X189X8,1	LIFETIME SEAL		
6	7011349	5	KOLBENFUEHRUNGSRING 210X205X9,7	PISTON GUIDE RING		
7	7004043	2	STUETZRING 115/120X1,5	SUPPORTING RING		
8	7000563	1	O-RING DIN 3771 115X3	O-RING		
25	4000777	1	RING DIN 70951 109	RING		
985	9281614	1	MONTAGESCHLUESSEL KOLBEN SWSW 15	PISTON WRENCH		
990	9192854	1	MONTAGEHUELSE 170X212X140	ASSEMBLY BUSHING		1
991	9192853	1	SPREIZHUELSE	EXPANDING BUSHING		
994	94036504	1	KALIBRIERHUELSE 210X330X110	CALIBRATION SLEEVE		1
999	9159705	1	DS KOLBEN d=210	SEALING SET FOR PISTON		

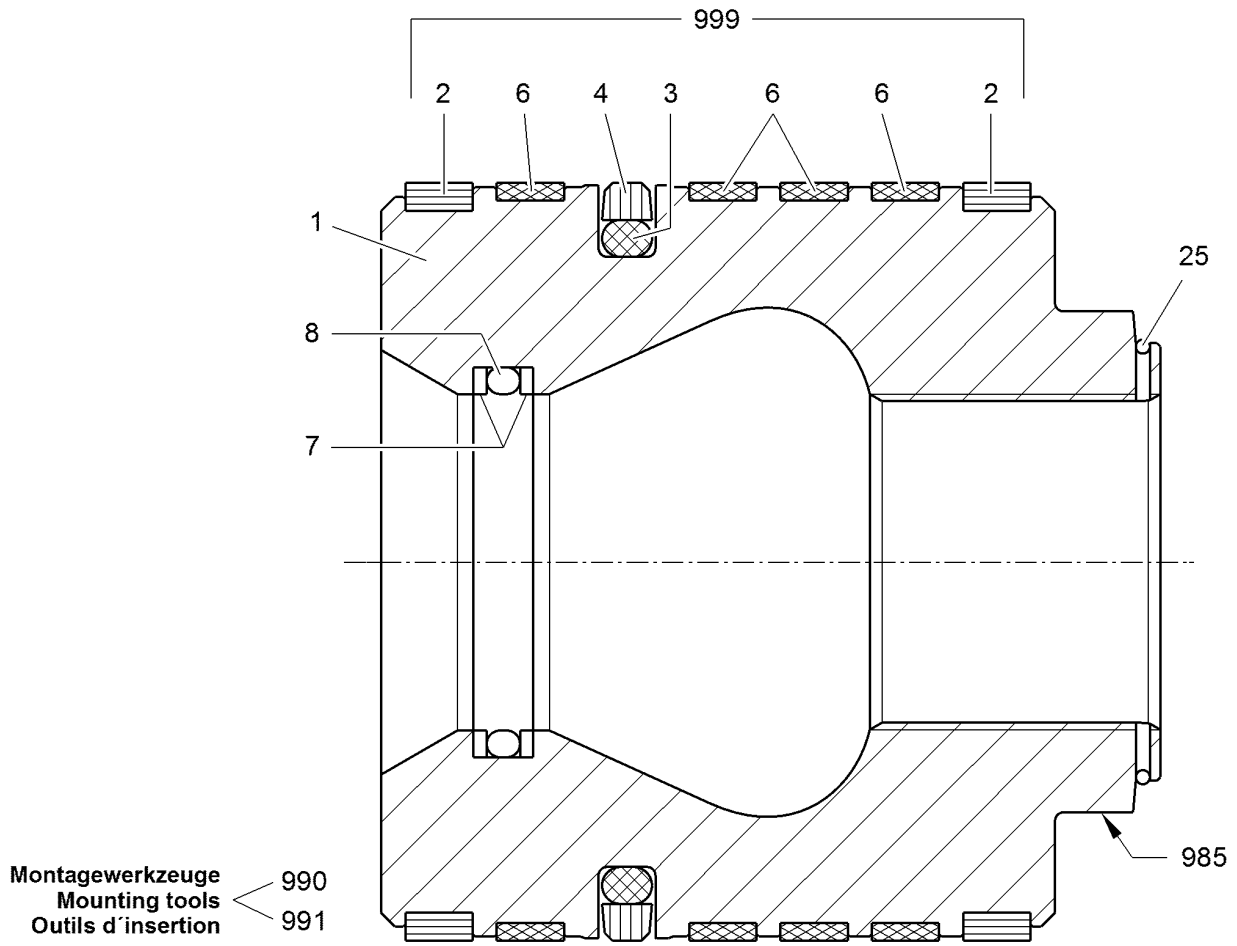

Pos.	Artikel	Menge	Bezeichnung	Description	Serie	K
1		1	KOLBEN	PISTON		
2	9177718	2	KOLBENFUEHRUNGSRING 180X172X9,7	PISTON GUIDE RING		
3	7264438	1	O-RING 158,12X7	O-RING		
4	7001629	1	TURCON-GLYDRING 180X159X8,1	TURCON GLYD RING		
6	7002927	4	KOLBENFUEHRUNGSRING 180X175X9,7	PISTON GUIDE RING		
7	7003559	2	STUETZRING 100,00/105,00X1,50	SUPPORTING RING		
8	7264091	1	O-RING DIN 3771 100X3	O-RING		
25	4242028	1	SPRENGRING DIN 70951 93	SNAP RING		
985	9600769	1	MONTAGESCHLUESSEL KOLBEN SW120	PISTON WRENCH		
990	9998619	1	MONTAGEHUELSE 180	ASSEMBLY BUSHING		
991	9110413	1	SPREIZHUELSE	EXPANDING BUSHING		
999	9062632	1	DS KOLBEN d=180	SEALING SET FOR PISTON		
			⇨ ❑ 692			

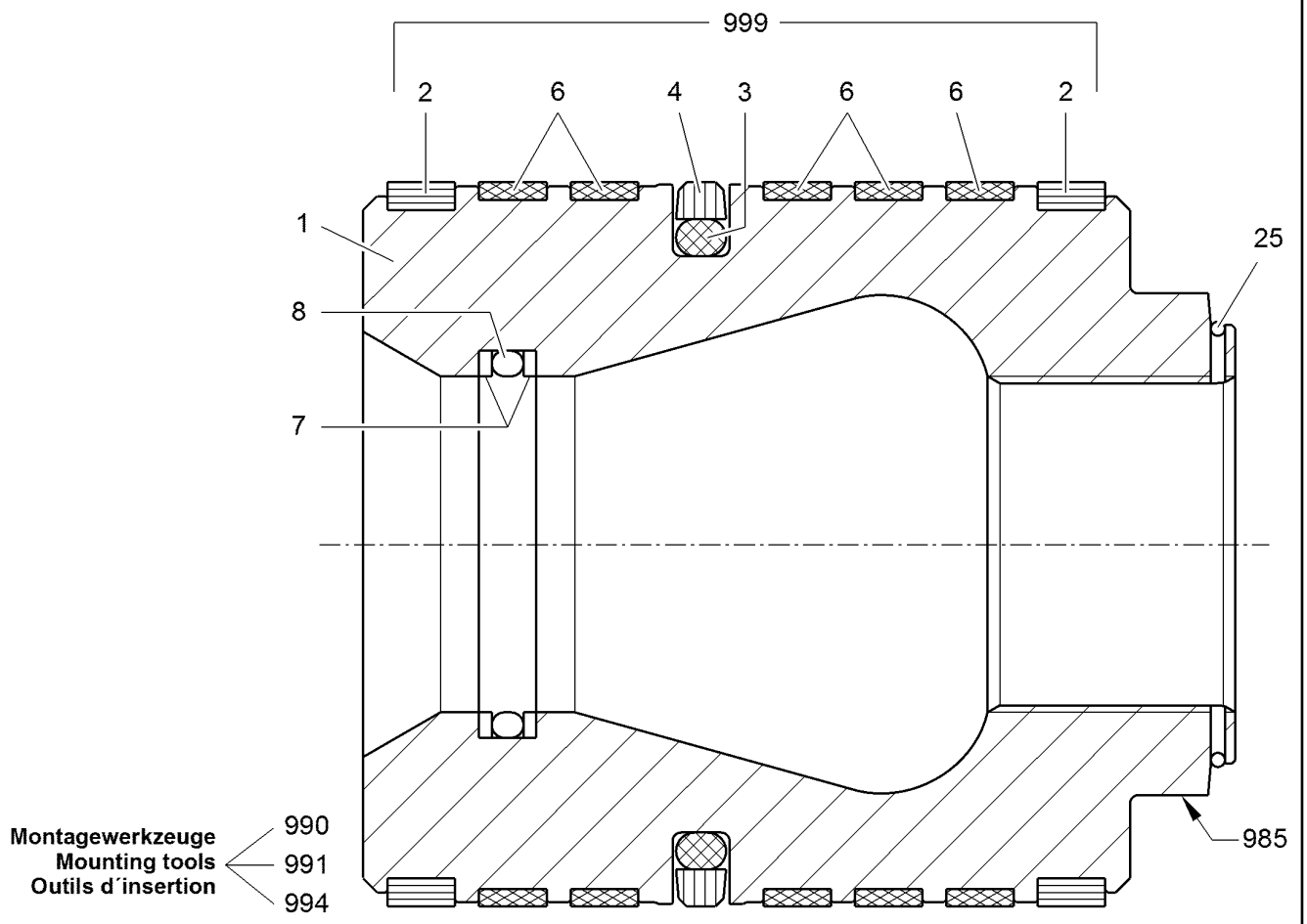

Pos.	Artikel	Menge	Bezeichnung	Description	Serie	K
1		1	KOLBEN	PISTON		
2	9177720	2	KOLBENFUEHRUNGSRING 220X212X9,7	PISTON GUIDE RING		
3	7002056	1	O-RING 196,22X7	O-RING		
4	7002063	1	TURCON-GLYDRING 220X199X8,1	TURCON GLYD RING		
6	7002939	5	KOLBENFUEHRUNGSRING 220X215X9,7	PISTON GUIDE RING		
7	7004043	2	STUETZRING 115/120X1,5	SUPPORTING RING		
8	7000563	1	O-RING DIN 3771 115X3	O-RING		
25	4000777	1	RING DIN 70951 109	RING		
985	9281614	1	MONTAGESCHLUESSEL KOLBEN SWSW 15	PISTON WRENCH		
990	9113008	1	MONTAGEHUELSE	ASSEMBLY BUSHING		1
991	9113009	1	SPREIZHUELSE	EXPANDING BUSHING		
994	94036505	1	KALIBRIERHUELSE 220X340X110	CALIBRATION SLEEVE		1
999	9114437	1	DS KOLBEN d=220	SEALING SET FOR PISTON		

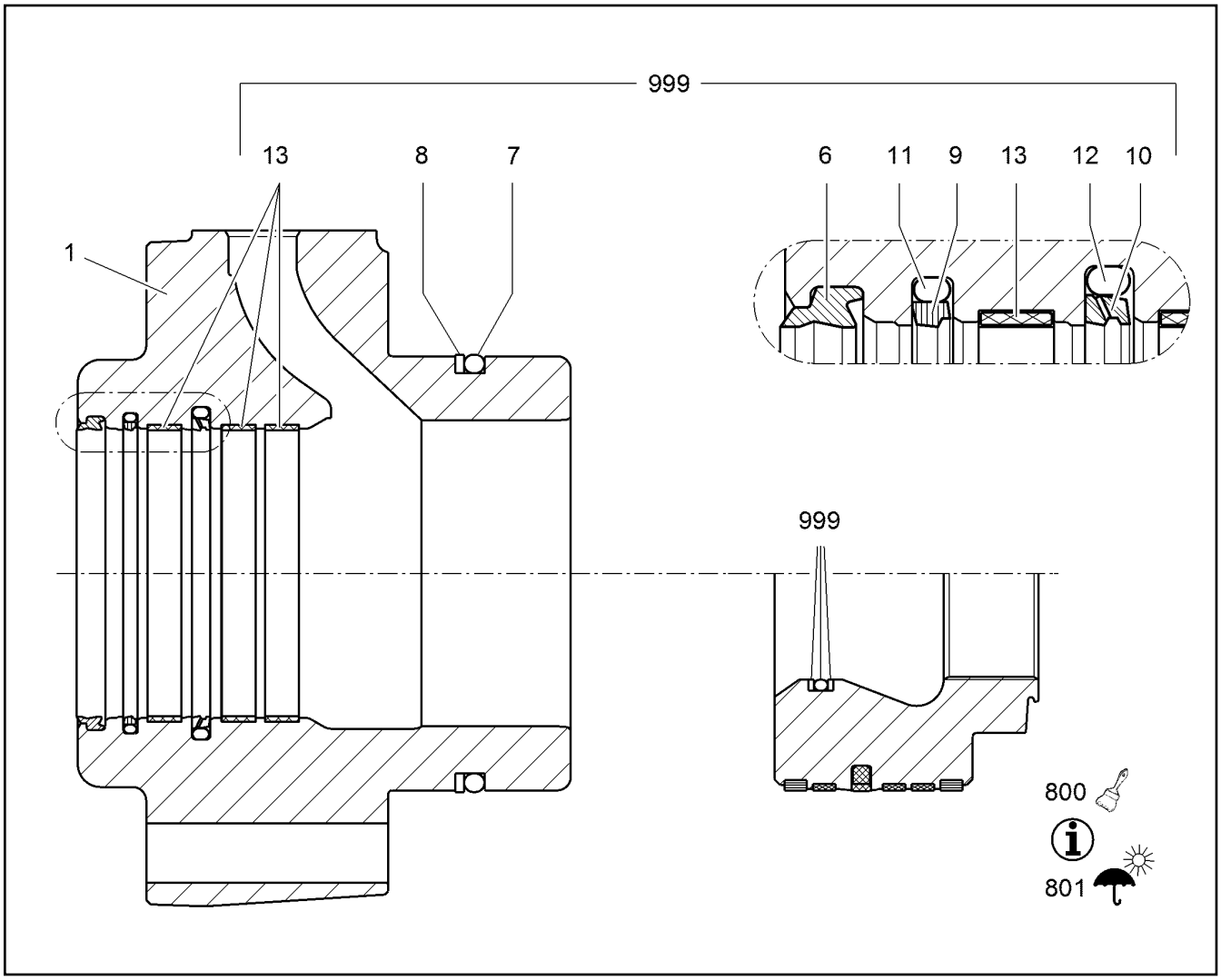

Pos.	Artikel	Menge	Bezeichnung	Description	Serie	K
1		1	LAGERKOPF	BEARING HEAD		
6	7023590	1	ABSTREIFRING 125X137,2X8,1	SCRAPER RING		
7	7264535	1	O-RING 169,2X5,7	O-RING		
8	10097245	1	STUETZRING 170,7/180X1,7	SUPPORTING RING		
9	7010659	1	RIMSEAL 125,0X140,1X6,3	RIMSEAL		
10	11481852	1	DICHTRING 125X145,5X8,1	SEALING RING		
11	7001609	1	O-RING DIN 3771 132,72X5,33	O-RING		
12	7264422	1	O-RING DIN 3771 132,72X7	O-RING		
13	7005250	3	FUEHRUNGSRING 125X130X15,00	GUIDE RING		
800		1	SCHMIERPASTE ⇨ ❑ 60	LUBRICATING PASTE		
801		1	KORROSIONSSCHUTZ ⇨ ❑ 61	PROTECTION AGAINST CORROS		
999	12470612	1	DS KOLBENSTANGENLAGER 125	SEAL KIT F.PISTON ROD BEARIN		

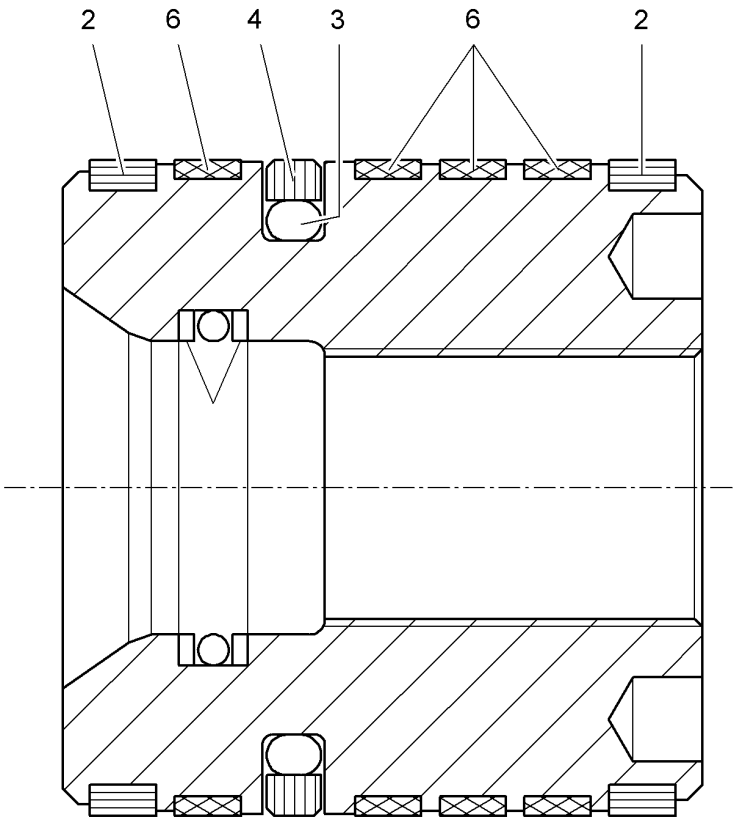

Pos.	Artikel	Menge	Bezeichnung	Description	Serie	K
2		2	KOLBENFUEHRUNGSRING 180X172X9,7	PISTON GUIDE RING		
3	7264438	1	O-RING 158,12X7	O-RING		
4		1	TURCON-GLYDRING 180X159X8,1	TURCON GLYD RING		
6		4	KOLBENFUEHRUNGSRING 180X175X9,7	PISTON GUIDE RING		

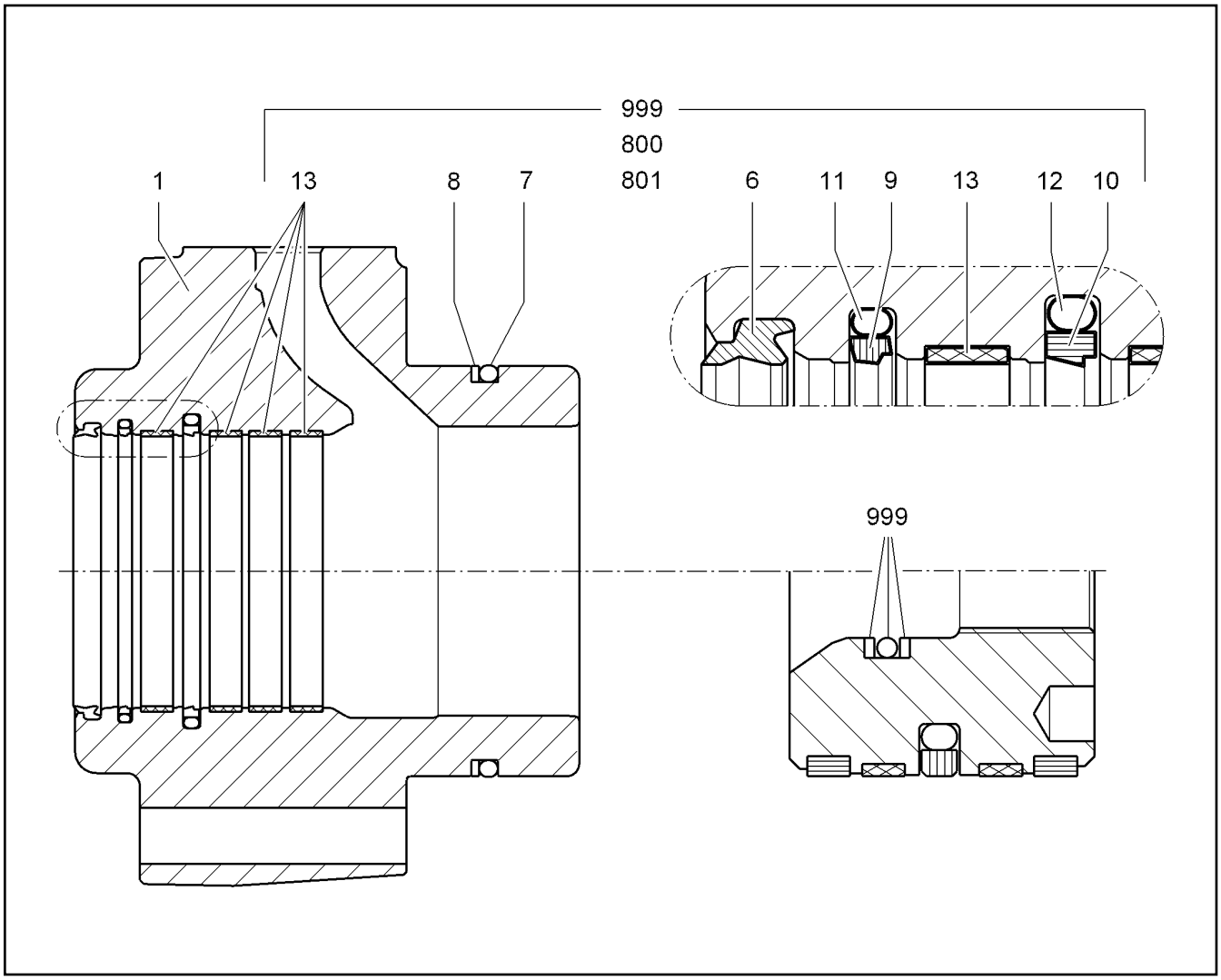

Pos.	Artikel	Menge	Bezeichnung	Description	Serie	K
1		1	LAGERKOPF	BEARING HEAD		
6	7022918	1	ABSTREIFRING 140X156X9,5	SCRAPER RING		
7	7000583	1	O-RING 208X6	O-RING		
8	7002239	1	STUETZRING 210,00/220,00X2,5	SUPPORTING RING		
9	7011488	1	RIMSEAL 140,0X155,1X6,3	RIMSEAL		
10	7014159	1	TURCON-STEPSEAL 140,0X160,5X8,1	TURCON-STEPSEAL		
11	7002088	1	O-RING 145,42X5,33	O-RING		
12	7000290	1	O-RING 148,59X7	O-RING		
13	7005251	4	FUEHRUNGSRING 140X145X15,00	GUIDE RING		
800		1	SCHMIERPASTE ⇨ ❑ 60	LUBRICATING PASTE		
801		1	KORROSIONSSCHUTZ ⇨ ❑ 61	PROTECTION AGAINST CORROS		
999	9211944	1	DS KOLBENSTANGENLAGER 140	SEAL KIT F.PISTON ROD BEARIN		

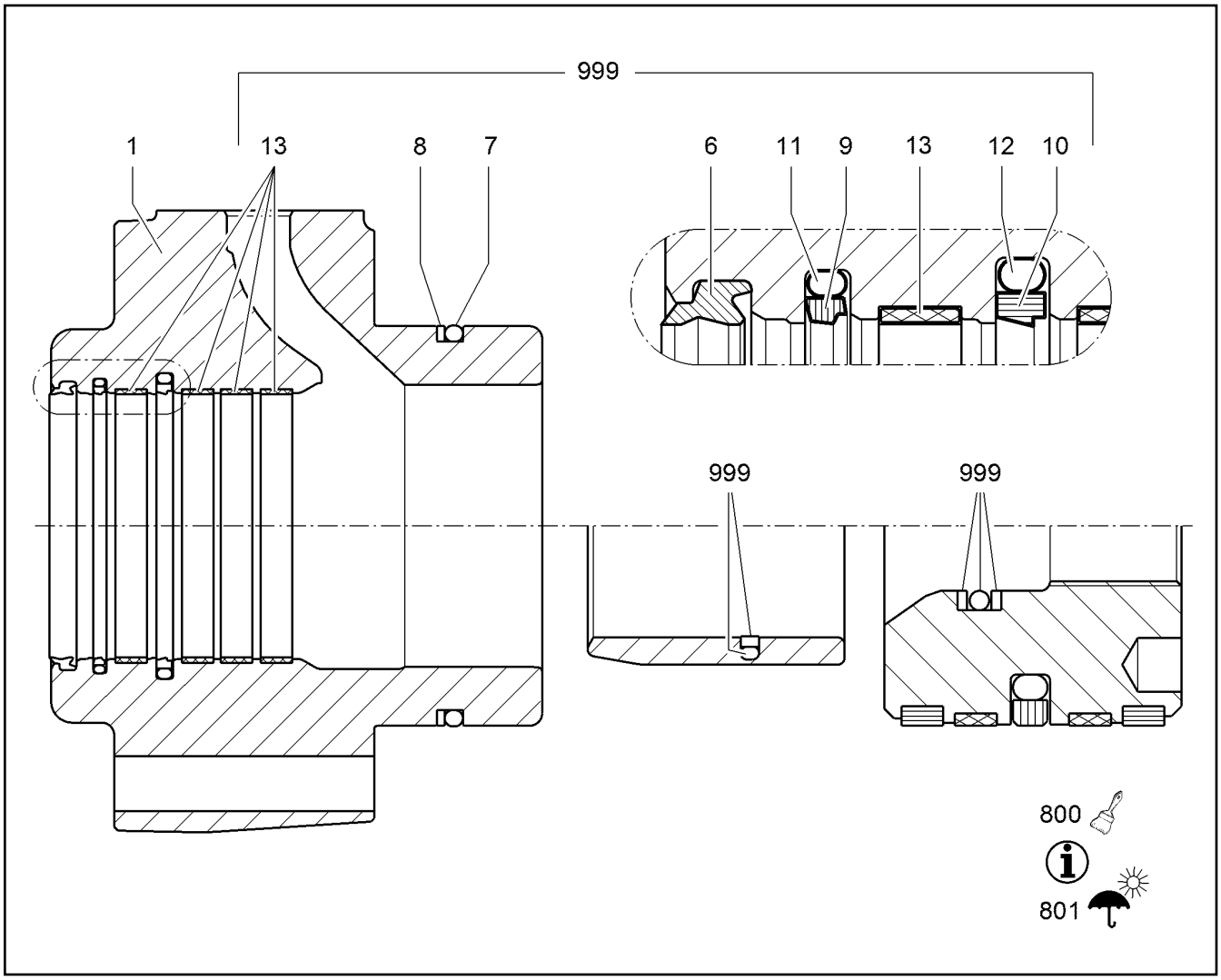

Pos.	Artikel	Menge	Bezeichnung	Description	Serie	K
1		1	LAGERKOPF	BEARING HEAD		
6	10410985	1	ABSTREIFRING 140X156X9,5	SCRAPER RING		
7	7011351	1	O-RING DIN 3771 200X6	O-RING		
8	10097247	1	STUETZRING 200/210X1,7	SUPPORTING RING		
9	7011488	1	RIMSEAL 140,0X155,1X6,3	RIMSEAL		
10	7014159	1	TURCON-STEPSEAL 140,0X160,5X8,1	TURCON-STEPSEAL		
11	7002088	1	O-RING 145,42X5,33	O-RING		
12	7000290	1	O-RING 148,59X7	O-RING		
13	7005251	4	FUEHRUNGSRING 140X145X15,00	GUIDE RING		
800		1	SCHMIERPASTE ⇨ ❑ 60	LUBRICATING PASTE		
801		1	KORROSIONSSCHUTZ ⇨ ❑ 61	PROTECTION AGAINST CORROS		
999	9062984	1	DS KOLBENSTANGENLAGER 140	SEAL KIT F.PISTON ROD BEARIN		

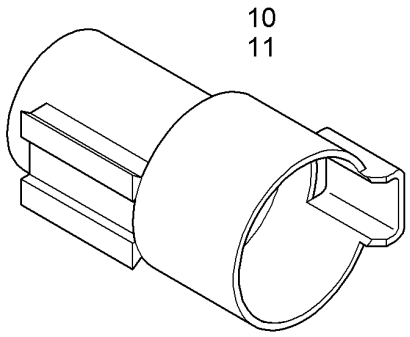

Pos.	Artikel	Menge	Bezeichnung	Description	Serie	K
10	6203666	1	STIFTGEHAEUSE DTHD 1-POL 60A 1500V	PIN HOUSING		
11	7370077	1	BLINDSTOPFEN	STOPPER PLUG		

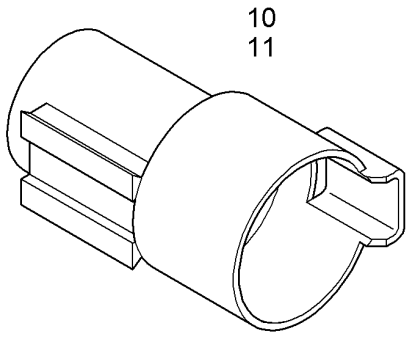

Pos.	Artikel	Menge	Bezeichnung	Description	Serie	K
10	6203665	1	STIFTGEHAEUSE DTHD 1-POL 100A 1500V	PIN HOUSING		
11	7370076	1	BLINDSTOPFEN	STOPPER PLUG		

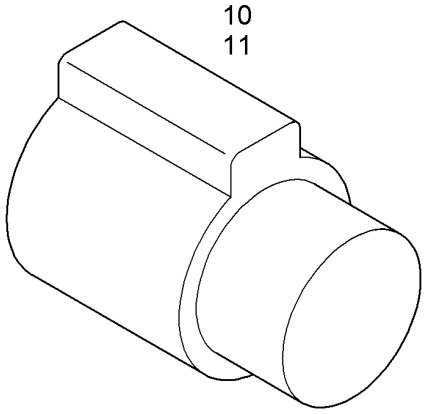

Pos.	Artikel	Menge	Bezeichnung	Description	Serie	K
10	6203668	1	BUCHSENGEHAEUSE DTHD 1-POL 100A 15	BUSHING HOUSING		
11	7370076	1	BLINDSTOPFEN	STOPPER PLUG		

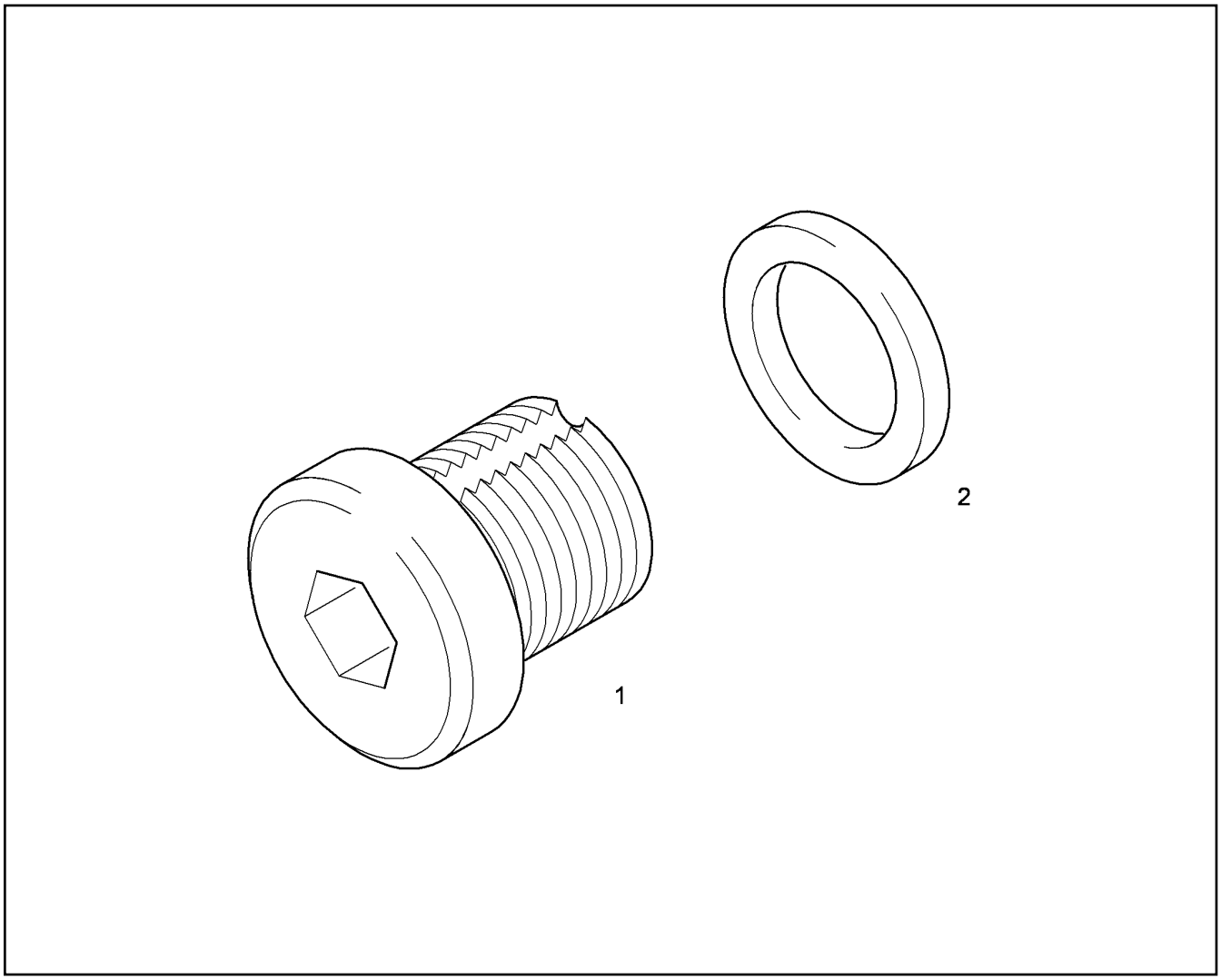

Pos.	Artikel	Menge	Bezeichnung	Description	Serie	K
1		1	ENTLUEFTUNGSSCHRAUBE G1/4"X15	VENTILATION SCREW		
2	5602583	1	DICHTRING 14	SEALING RING		

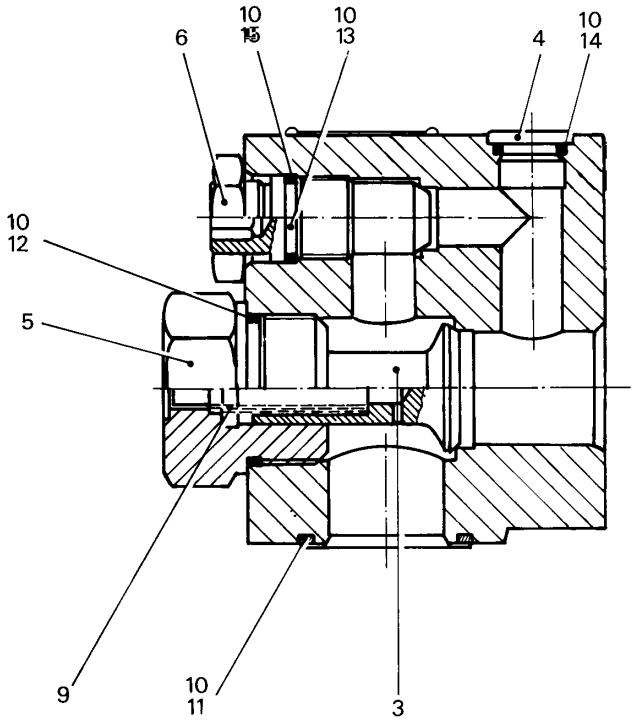

Pos.	Artikel	Menge	Bezeichnung	Description	Serie	K
3	7362135	1	KEGEL d=38X66	TAPER		
4	7004178	1	VERSCHLUSSSCHRAUBE M22X1,5 A3C	SCREW PLUG		
5	7016136	1	VERSCHLUSSSCHRAUBE	SCREW PLUG		
6	4117027	1	SECHSKANTMUTTER M24X1,5	HEX NUT		
9	7361568	1	DRUCKFEDER 2x15x68	PRESSURE SPRING		
10	5604377	1	DICHTUNGSSATZ ⇨ ❑ 653	SEAL KIT		
11	7360048	1	O-RING 47,22X3,53	O-RING		
12	7264509	1	O-RING 44X3	O-RING		
13	7001891	1	O-RING 23,47X2,62	O-RING		
14	7363015	1	VERSCHLUSSSTOPFEN GPN 300 F	BLANKING PLUG		
15	7007838	1	STUETZRING 24/28X0,8	SUPPORTING RING		

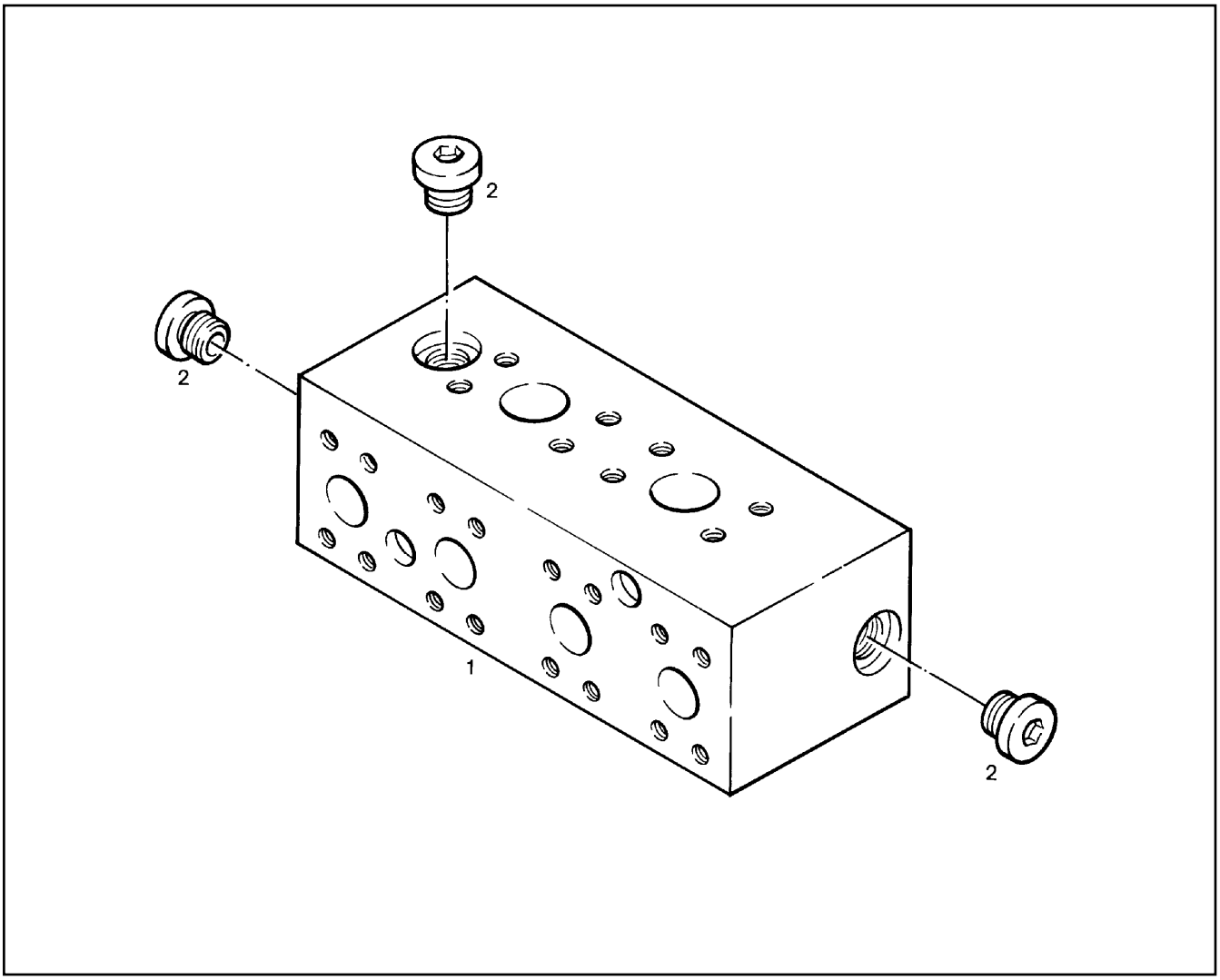

Pos.	Artikel	Menge	Bezeichnung	Description	Serie	K
1		1	BLOCK	BLOCK		
2	7361329	3	VERSCHLUSSSCHRAUBE VSTI M33X2	SCREW PLUG		

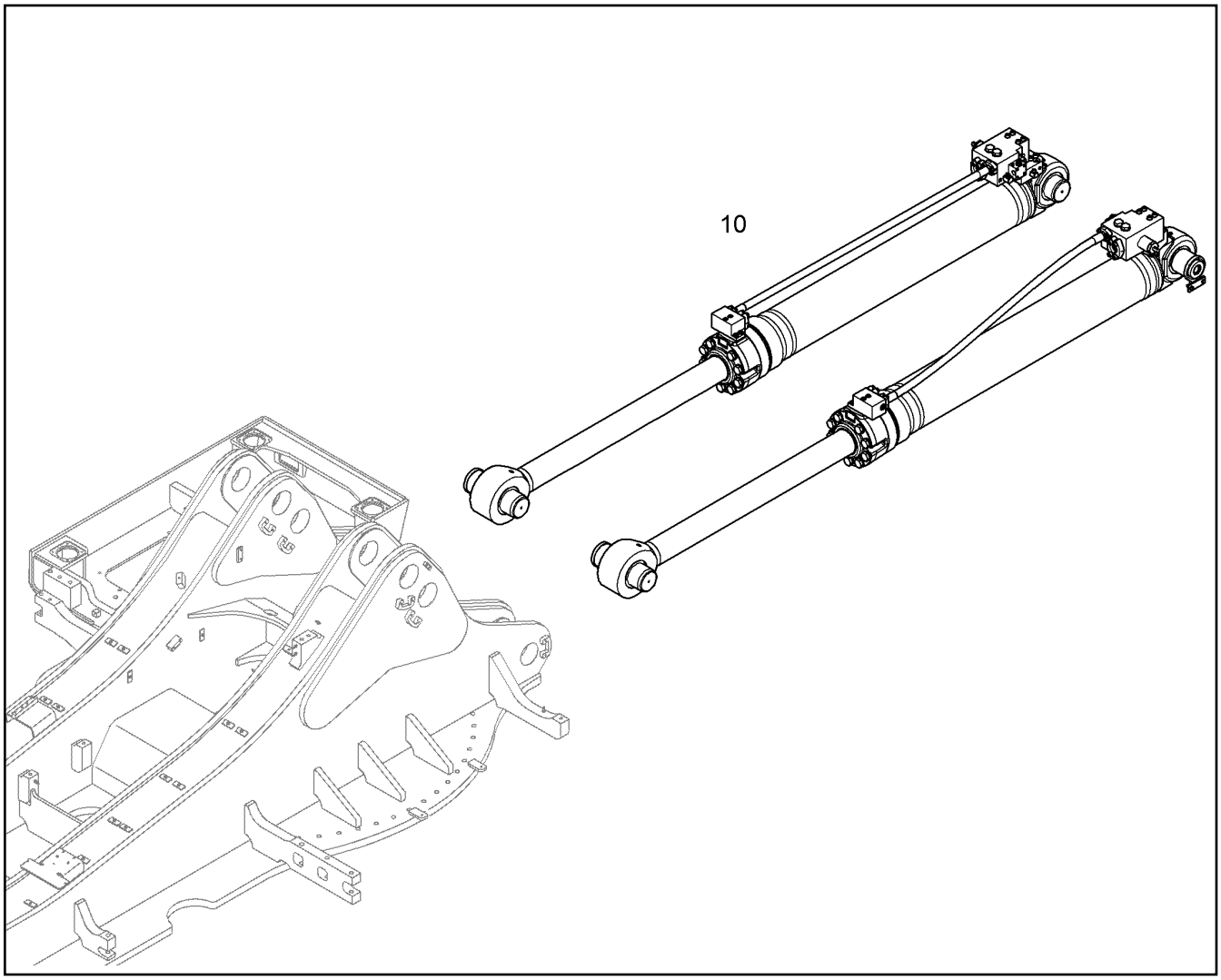

Pos.	Artikel	Menge	Bezeichnung	Description	Serie	K
10		1	HUBZYLINDER DIA.220 ⇨ ❑ 702	HOIST CYLINDERS		

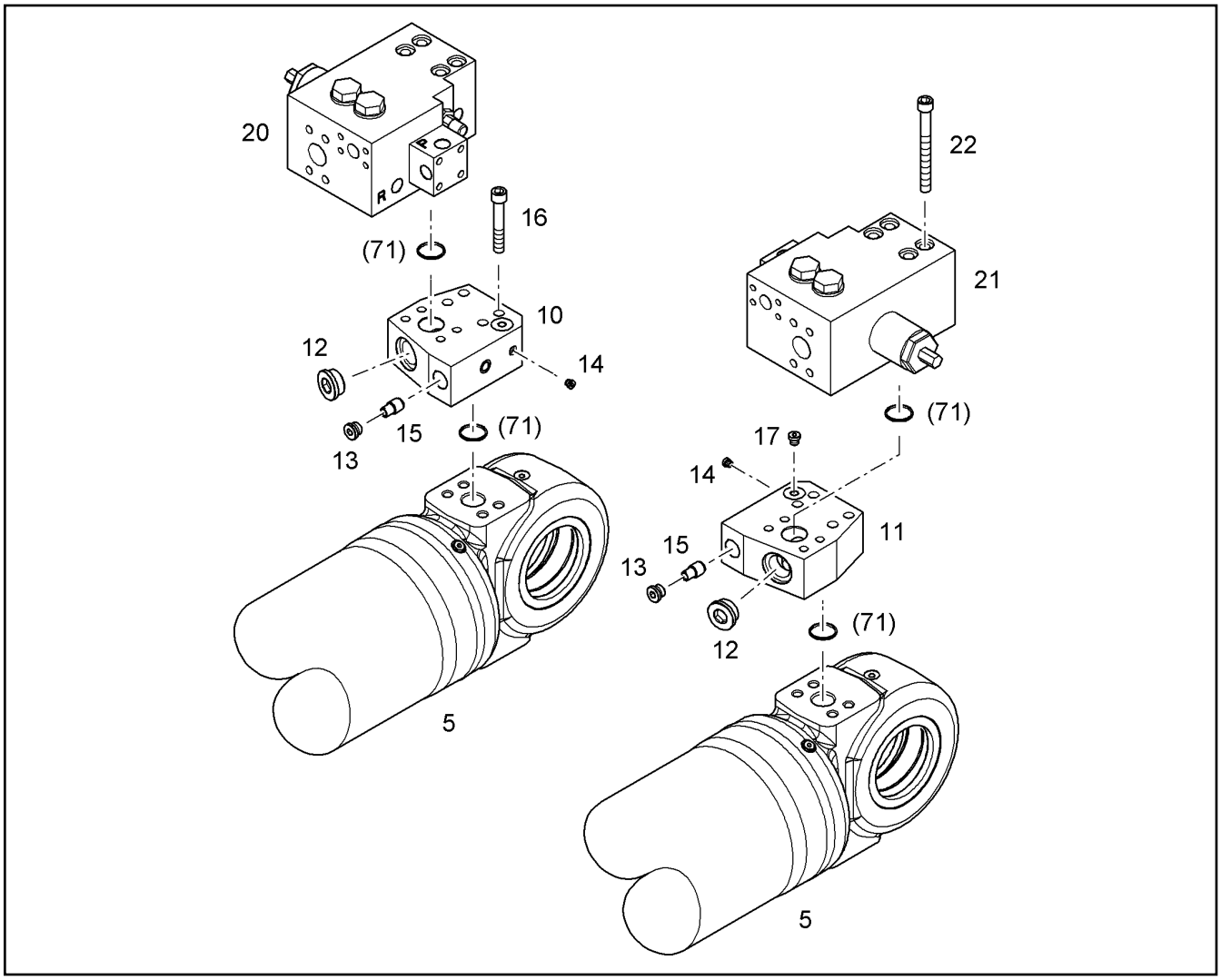

Pos.	Artikel	Menge	Bezeichnung	Description	Serie	K
5	9621863	1	HYDRAULIKZYLINDER [(004)365-065185 V11] ⇨ ❑ 686	HYDRAULIC CYLINDER		6
5	9621863	1	HYDRAULIKZYLINDER [(004)368-065185 V11] ⇨ ❑ 686	HYDRAULIC CYLINDER		6
10	10831698	1	ZWISCHENBLOCK	INTERMEDIATE BLOCK		
11	10831699	1	ZWISCHENBLOCK	INTERMEDIATE BLOCK		
12	7363073	2	VERSCHLUSSSCHRAUBE VSTI M42X2	SCREW PLUG		
13	7361156	2	VERSCHLUSSSCHRAUBE VSTI G1/2	SCREW PLUG		
14	7362674	2	VERSCHLUSSSCHRAUBE M10X1	SCREW PLUG		
15	11005513	2	STROMREGELVENTIL	FLOW CONTROL VALVE		
16	10001080	8	ZYLINDERSCHRAUBE ISO 4762 M16X100 10	SOCKET HEAD SCREW		
17	7361553	1	VERSCHLUSSSCHRAUBE G1/4	SCREW PLUG		
20	10440721	1	ROHRBRUCHSICHERUNG [424 2017W19] ⇨ ❑ 675	PIPE FRACTION SAFETY VALVE		
21	10440696	1	ROHRBRUCHSICHERUNG [531 2017W25] ⇨ ❑ 674	PIPE FRACTION SAFETY VALVE		
22	4901596	8	ZYLINDERSCHRAUBE ISO 4762 M16X160 10	SOCKET HEAD SCREW		

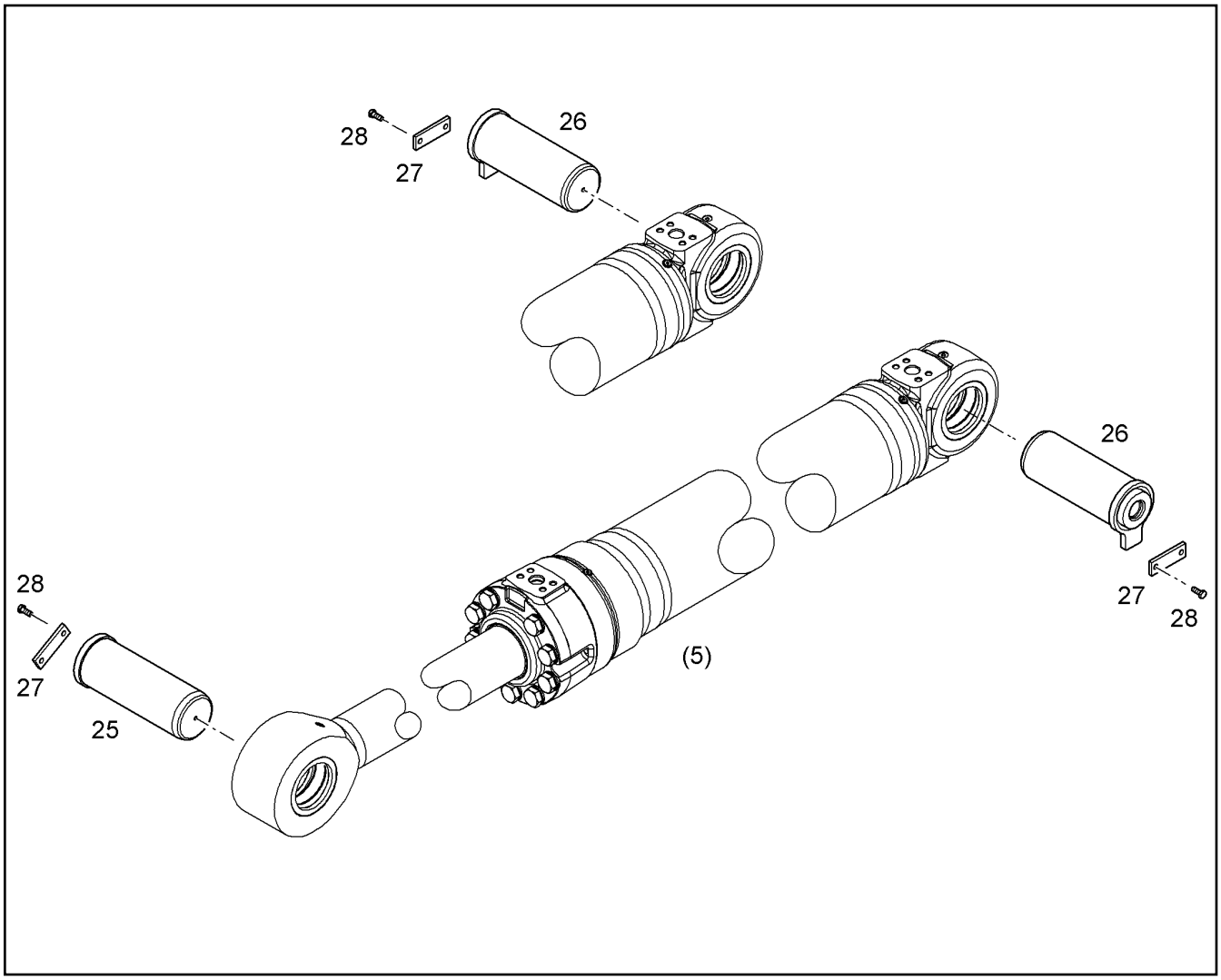

Pos.	Artikel	Menge	Bezeichnung	Description	Serie	K
25	9388194	2	BOLZEN VERCHROMT 130X375X325	BOLT CHROMIUM PLATING		1
26	9751858	2	BOLZEN VERCHROMT 130X353X308	BOLT CHROMIUM PLATING		1
27	9830148	4	PLATTE	SHEET		
28	4066124	8	SECHSKANTSCHRAUBE ISO 4017 M12X30 1	HEX SCREW		

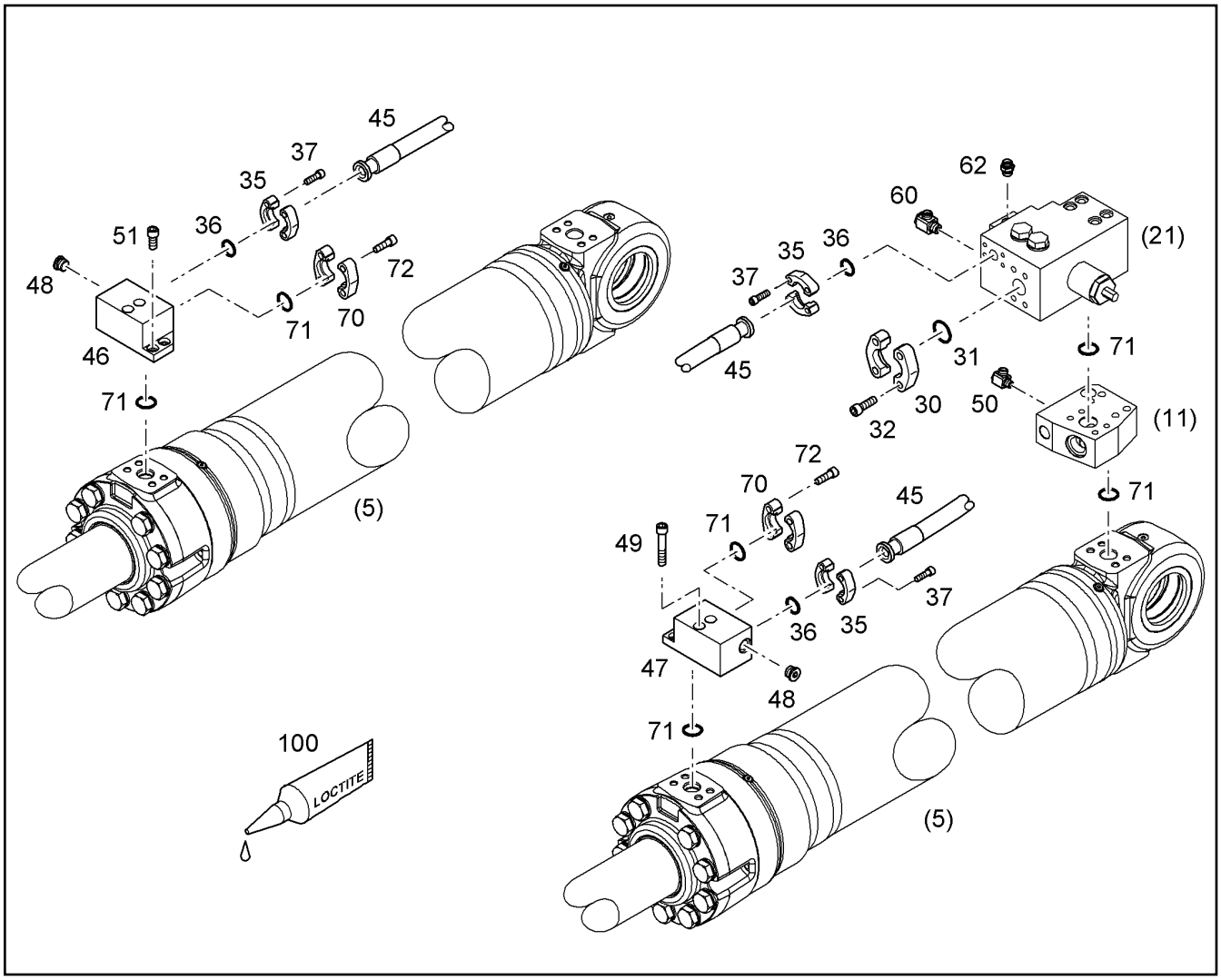

Pos.	Artikel	Menge	Bezeichnung	Description	Serie	K
30	11485640	4	FLANSCHHAELFTE MIT BUCKEL SAE J518	FLANGE HALF WITH BOSSING		
31	10490787	2	RECHTECKRING 54,40X2,80X3,40	RECTANGULAR SECTION RING		
32	10001077	8	ZYLINDERSCHRAUBE ISO 4762 M16X50 10.9	SOCKET HEAD SCREW		
35	11485638	8	FLANSCHHAELFTE MIT BUCKEL SAE J518 S	FLANGE HALF WITH BOSSING		
36	10490781	4	RECHTECKRING 40,15X2,80X3,40	RECTANGULAR SECTION RING		
37	4043003	16	ZYLINDERSCHRAUBE ISO 4762 M12X40 10.	SOCKET HEAD SCREW		
45	10332495	2	SCHLAUCH	HOSE		1
46	10845249	1	ZWISCHENBLOCK	INTERMEDIATE BLOCK	34484-	
47	10845250	1	ZWISCHENBLOCK	INTERMEDIATE BLOCK	34484-	
48	7362698	2	VERSCHLUSSSCHRAUBE VSTI M26X1,5	SCREW PLUG		
49	4902030	4	ZYLINDERSCHRAUBE ISO 4762 M16X90 10.9	SOCKET HEAD SCREW		
50	7370802	2	VERSCHRAUBUNG WH 12S G3/8A	FITTING		
51	10001464	4	ZYLINDERSCHRAUBE ISO 4762 M16X35 10.9	SOCKET HEAD SCREW		
60	7368478	2	VERSCHRAUBUNG WH 15L G1/2A	FITTING		
62	4600518	2	VERSCHRAUBUNG GE 15L G1/2A	FITTING		
70	11485639	4	FLANSCHHAELFTE MIT BUCKEL SAE J518	FLANGE HALF WITH BOSSING		
71	10472425	8	RECHTECKRING 45,05X2,80X3,40	RECTANGULAR SECTION RING		
72	4902327	8	ZYLINDERSCHRAUBE ISO 4762 M14X45 10.9	SOCKET HEAD SCREW		
100	8628192	1	SCHRAUBENSICHERUNG	SCREW LOCKING		

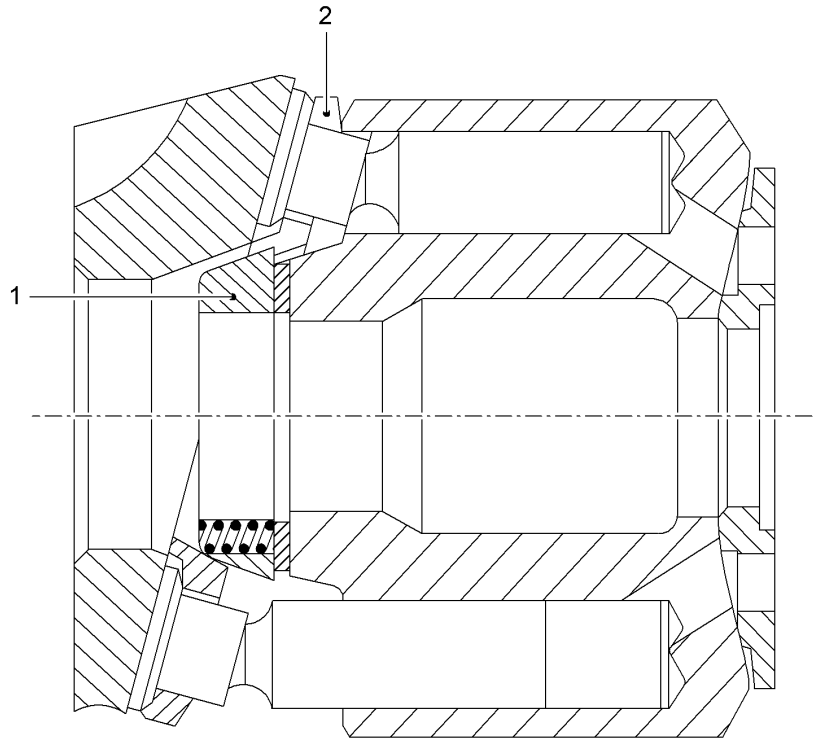

Pos.	Artikel	Menge	Bezeichnung	Description	Serie	K
1		1	RUECKZUGKUGEL NG 250	PULL-BACK BALL		
2		1	RUECKZUGPLATTE NG 250	PULL-BACK PLATE		

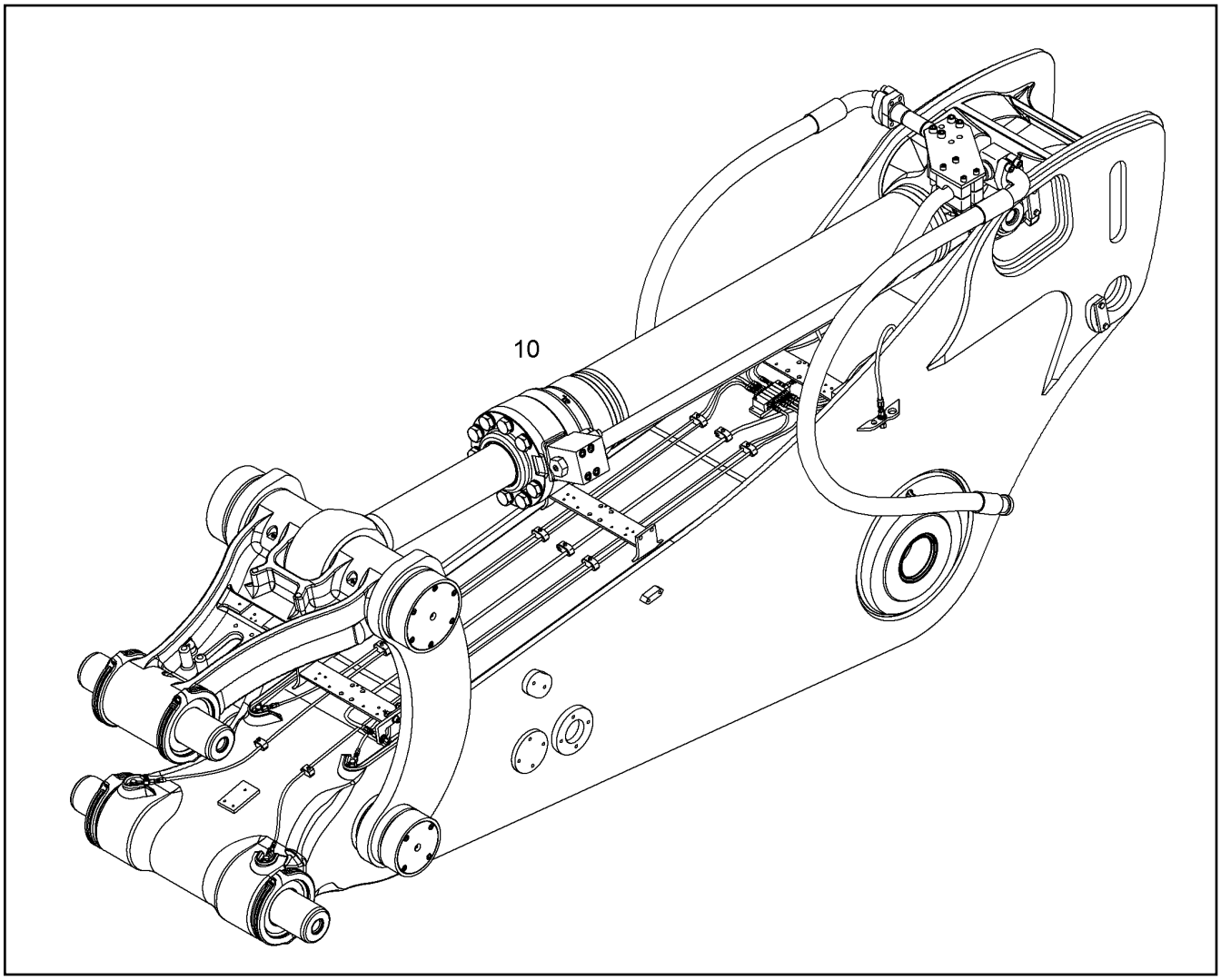

Pos.	Artikel	Menge	Bezeichnung	Description	Serie	K
10		1	LOEFFELSTIEL ABGEDICHT. 2,90M ⇨ ❑ 707	STICK SEALED		

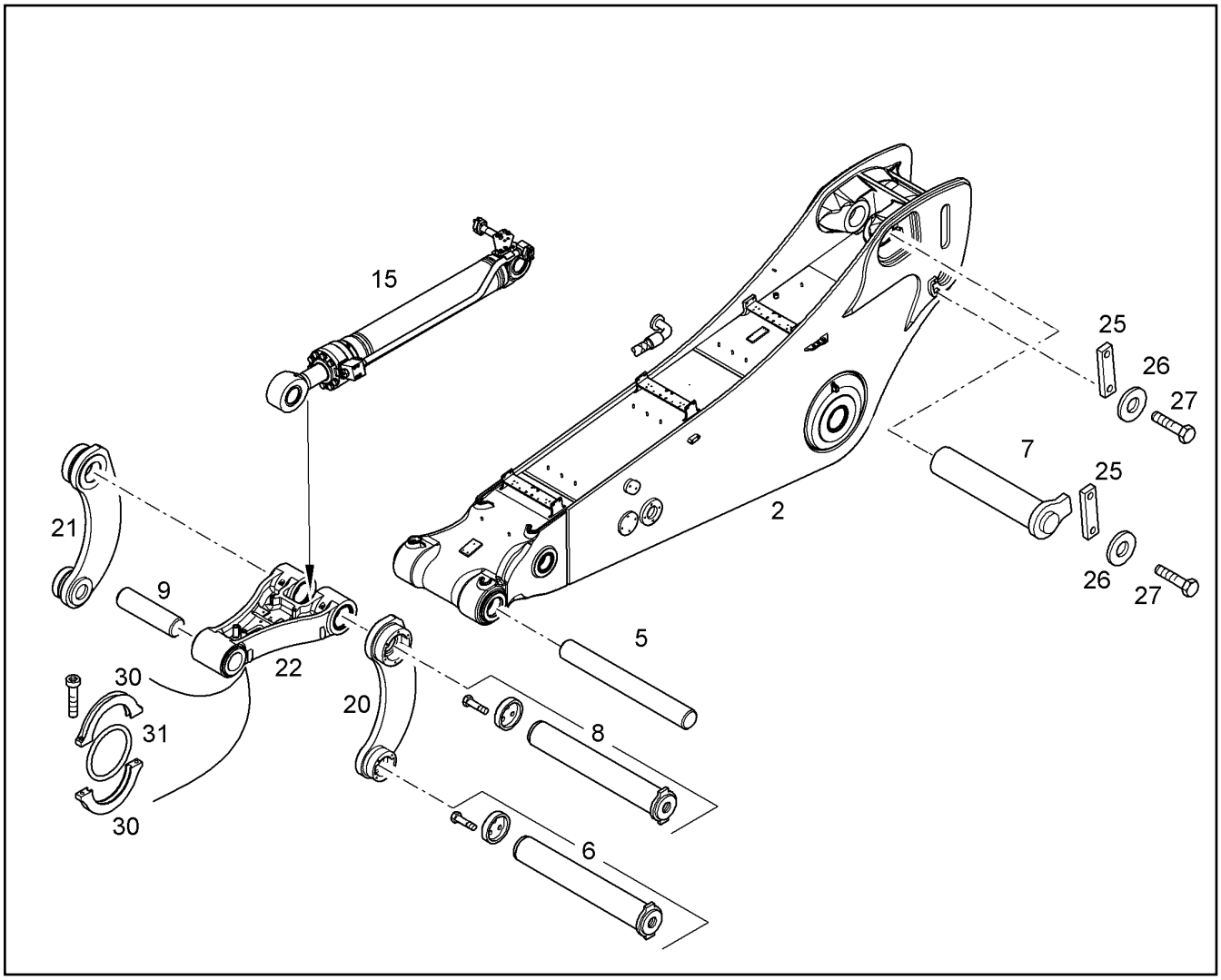

Pos.	Artikel	Menge	Bezeichnung	Description	Serie	K
2	10845464	1	LOEFFELSTIEL ABGEDICHT. 2,90M ⇨ ❑ 649	STICK SEALED		
5	9389719	1	BOLZEN 120X1030X1000	PIN		1
6	9928393	1	BOLZEN ⇨ ❑ 660	PIN		
7	9751858	1	BOLZEN VERCHROMT 130X353X308	BOLT CHROMIUM PLATING		1
8	9928391	1	BOLZEN ⇨ ❑ 659	PIN		
9	9389720	1	BOLZEN 120X580X550	PIN		1
15	11451584	1	HYDRAULIKZYLINDER M.ANBAUTEN ⇨ ❑ 682	HYDR.CYLINDER W/ADDITION.P		
20	10374525	1	UMLENKHEBEL LINKS	SHIFT LEVER LEFT		
21	10374524	1	UMLENKHEBEL RECHTS	SHIFT LEVER RIGHT		
22	10825297	1	VERBINDUNGSLASCHE ⇨ ❑ 655	CONNECTING LINK		
25	9830148	3	PLATTE	SHEET		
26	10289804	6	SCHEIBE 12 300HV	WASHER		
27	4066124	6	SECHSKANTSCHRAUBE ISO 4017 M12X30 1	HEX SCREW		
30	9467102	4	SCHUTZRING ⇨ ❑ 650	GUARD RING		
31	9467128	4	O-RING	O-RING		

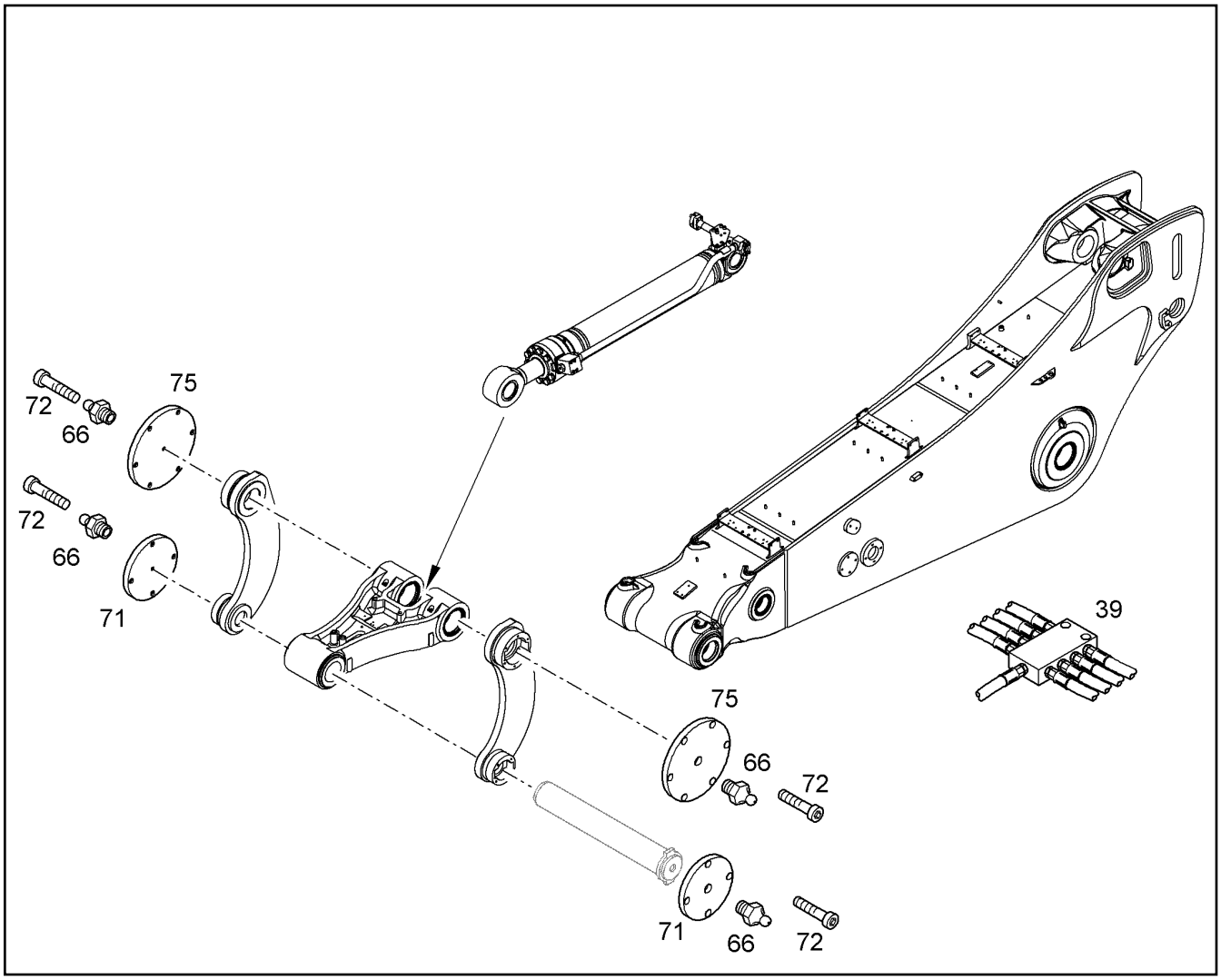

Pos.	Artikel	Menge	Bezeichnung	Description	Serie	K
39		1	ZENTRALSCHMIERANLAGE ⇨ ❑ 709	CENTRAL LUBRICATING SYSTE		
66	10005440	4	SCHMIERNIPPEL AEHNL.DIN 71412 A M10X	GREASE NIPPLE		
71	10844667	2	DECKEL	COVER		
72	4043163	20	ZYLINDERSCHRAUBE ISO 4762 M12X30 10.	SOCKET HEAD SCREW		
75	10844668	2	DECKEL	COVER		

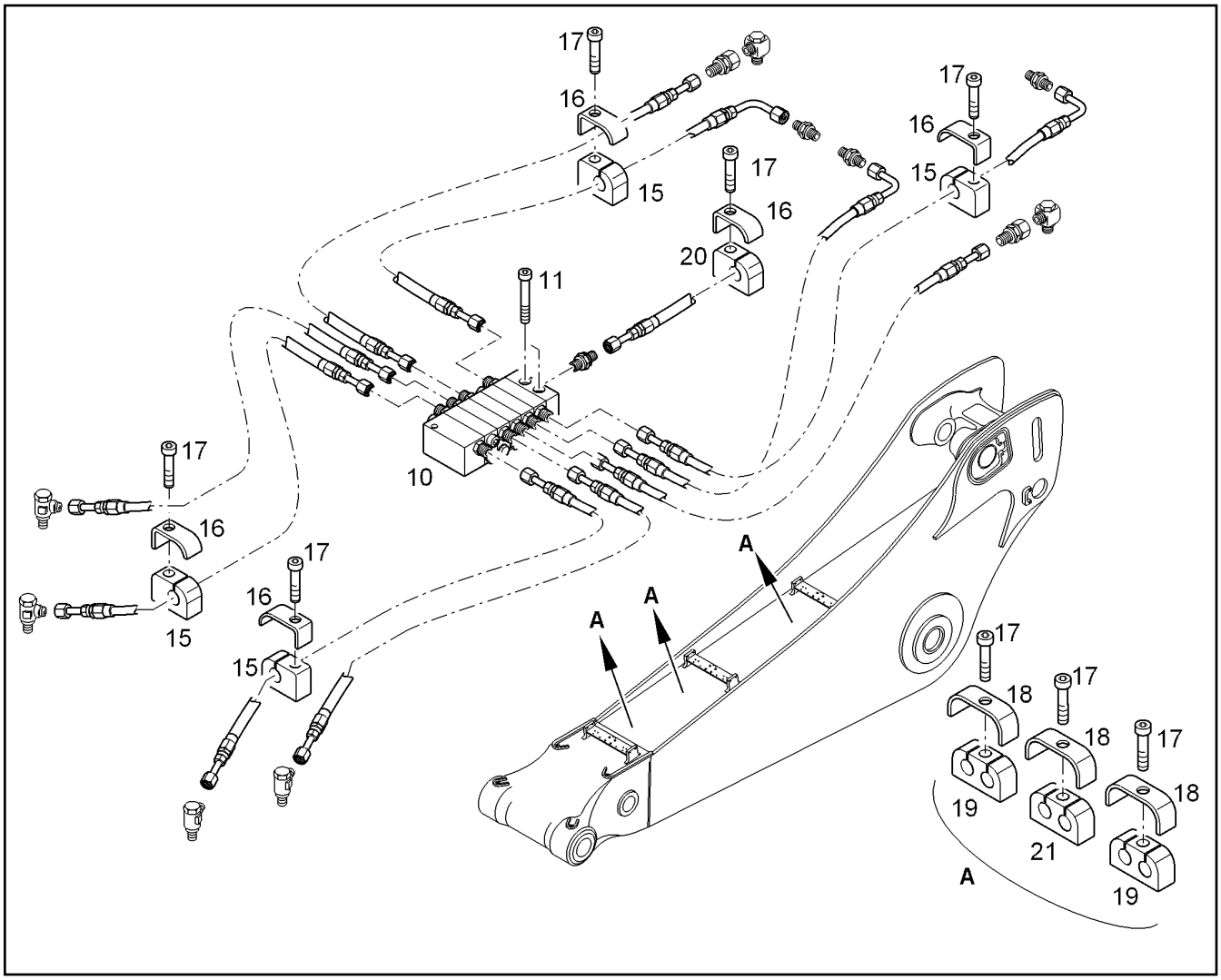

Pos.	Artikel	Menge	Bezeichnung	Description	Serie	K
10		1	VERTEILERKOMBINATION MX-F 6/9 ⇨ ❑ 245	DISTRIBUTION BLOCK		
11	4902262	3	ZYLINDERSCHRAUBE ISO 4762 M5X35 10.9	SOCKET HEAD SCREW		
15	10037728	5	SCHELLE HRBGS 0A G 8 TPE73	CLAMP		
16	10037723	7	BUEGEL	BRACKET		
17	4902250	17	ZYLINDERSCHRAUBE ISO 4762 M6X10 10.9	SOCKET HEAD SCREW		
18	10037722	10	BUEGEL	BRACKET		
19	10037726	7	SCHELLE HRBGS 1 G 8 8	CLAMP		
20	10037727	2	SCHELLE HRBGS 0A G 11 TPE73	CLAMP		
21	10037724	3	SCHELLE HRGBS 1 G 11 11 TPE73	CLAMP		

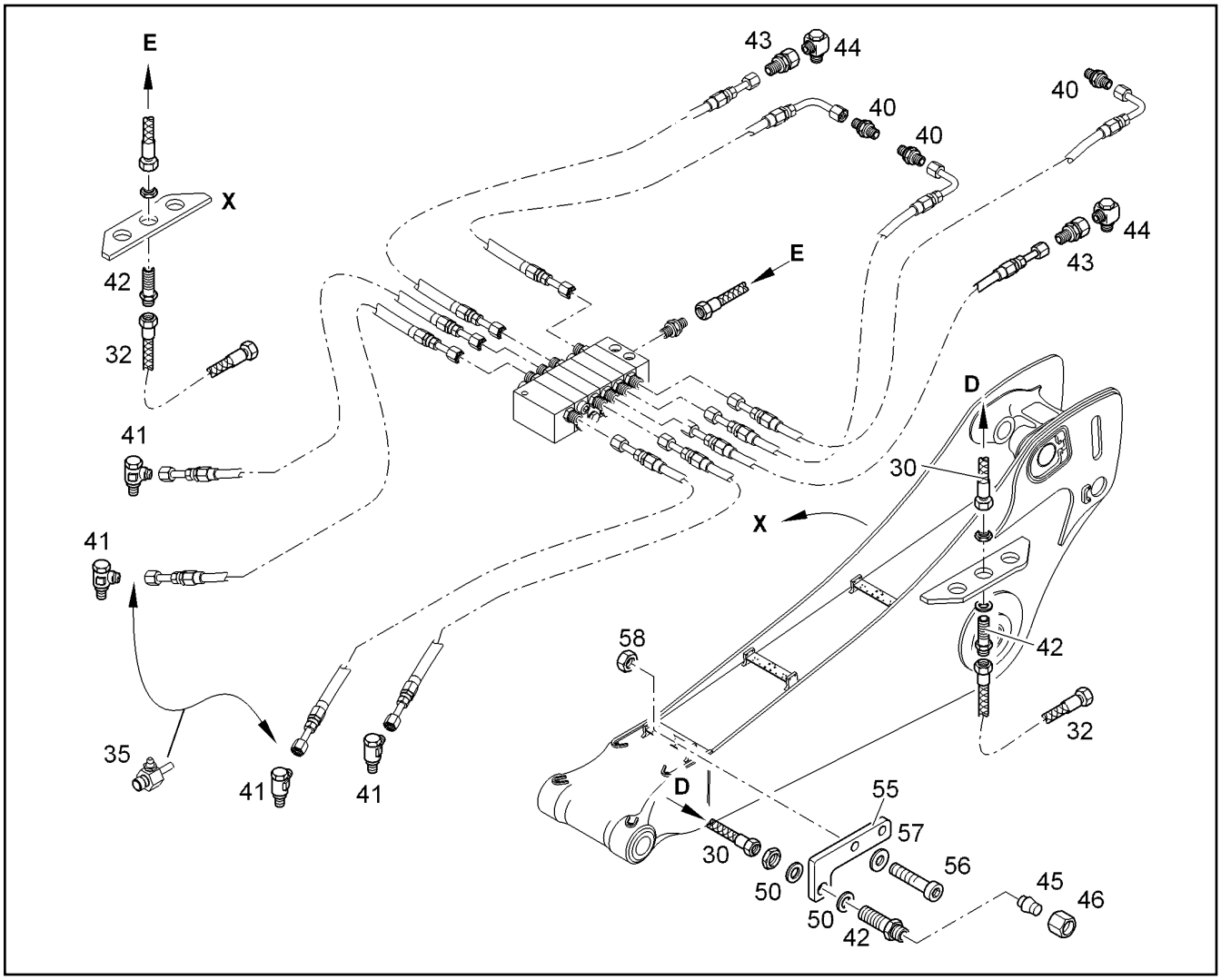

Pos.	Artikel	Menge	Bezeichnung	Description	Serie	K
30	10021639	1	SCHLAUCH	HOSE		1
32	10425077	1	SCHLAUCH	HOSE		1
35	10220950	2	VERSCHRAUBUNG 6L	FITTING		
40	7362169	3	VERSCHRAUBUNG GE 6L M10X1	FITTING		
41	7368426	4	VERSCHRAUBUNG WH 6L M10X1	FITTING		
42	7368106	3	VERSCHRAUBUNG SV 8L M14X1,5	FITTING		
43	7403942	2	KONUS RED ANSCHLUSS RED 10/6L M16X1,	CONE RED CONNECTION		
44	7617714	2	SCHWENKVERSCHRAUBUNG WH 10L M14X	HINGED THREADED UNION		
45	4900305	2	VERSCHLUSSKEGEL VKA 8	TAPER COLLET		
46	4900507	2	UEBERWURFMUTTER DIN 3870 A 8L	BOX NUT		
50	10289805	6	SCHEIBE 14 300HV	WASHER		
55	10061228	1	PLATTE	SHEET		
56	7406028	2	ZYLINDERSCHRAUBE ISO 4762 M12X45 10.	SOCKET HEAD SCREW		
57	10289804	4	SCHEIBE 12 300HV	WASHER		
58	4000619	2	SECHSKANTMUTTER M12	HEX NUT		

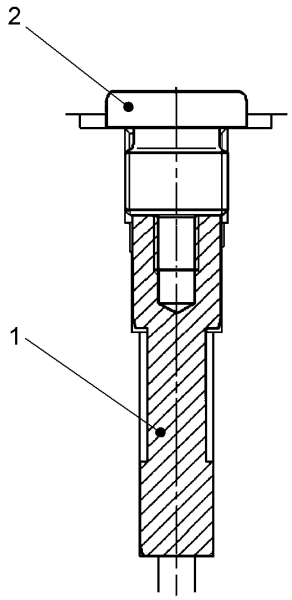

Pos.	Artikel	Menge	Bezeichnung	Description	Serie	K
1	10020739	1	BOLZEN	PIN		
2	7363125	1	VERSCHRAUBUNG VSTI M14X1,5 ⇨ ❑ 687	FITTING		

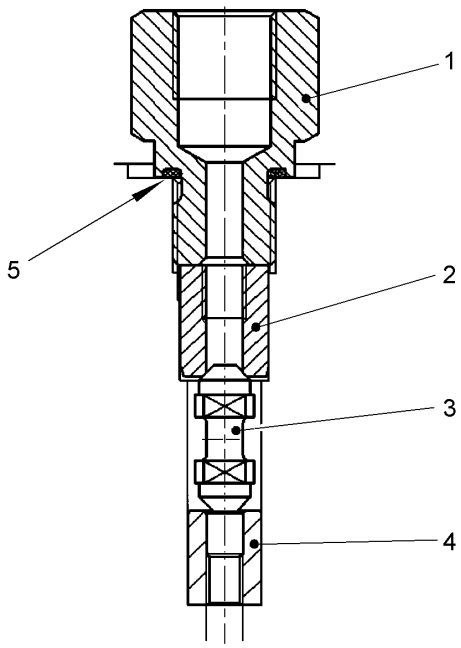

Pos.	Artikel	Menge	Bezeichnung	Description	Serie	K
1		1	ANSCHLUSSSTUECK	CONNECTION PIECE		
2		1	VENTILBUCHSE	VALVE BUSHING		
3		1	VENTILKEGEL	VALVE CONE		
4		1	VENTILBUCHSE	VALVE BUSHING		
5	7373052	1	PROFILDICHTUNG M14X1,5	PROFILE SEALING		

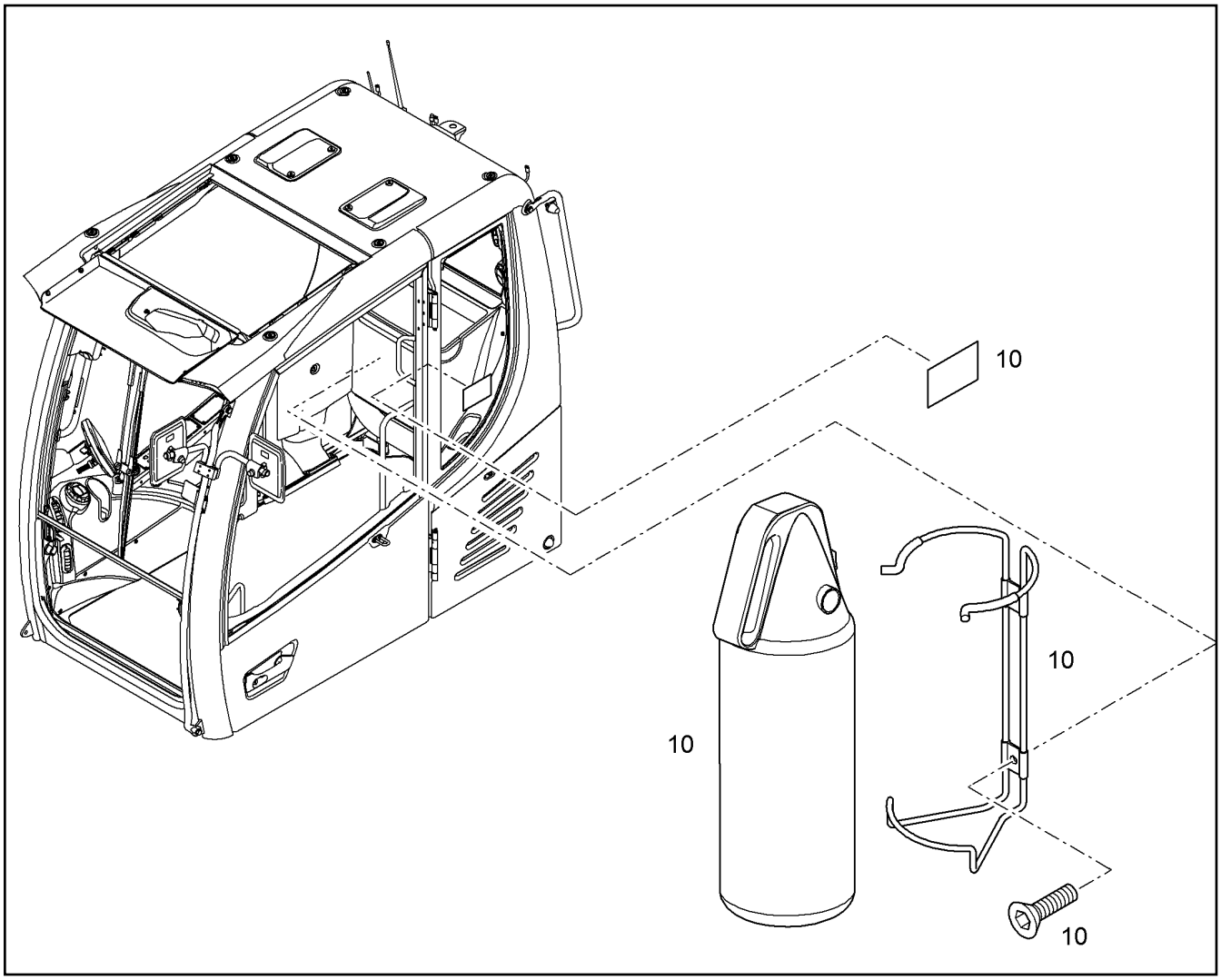

Pos.	Artikel	Menge	Bezeichnung	Description	Serie	K
10		1	FEUERLOESCHER ⇨ ❑ 718	FIRE EXTINGUISHER		

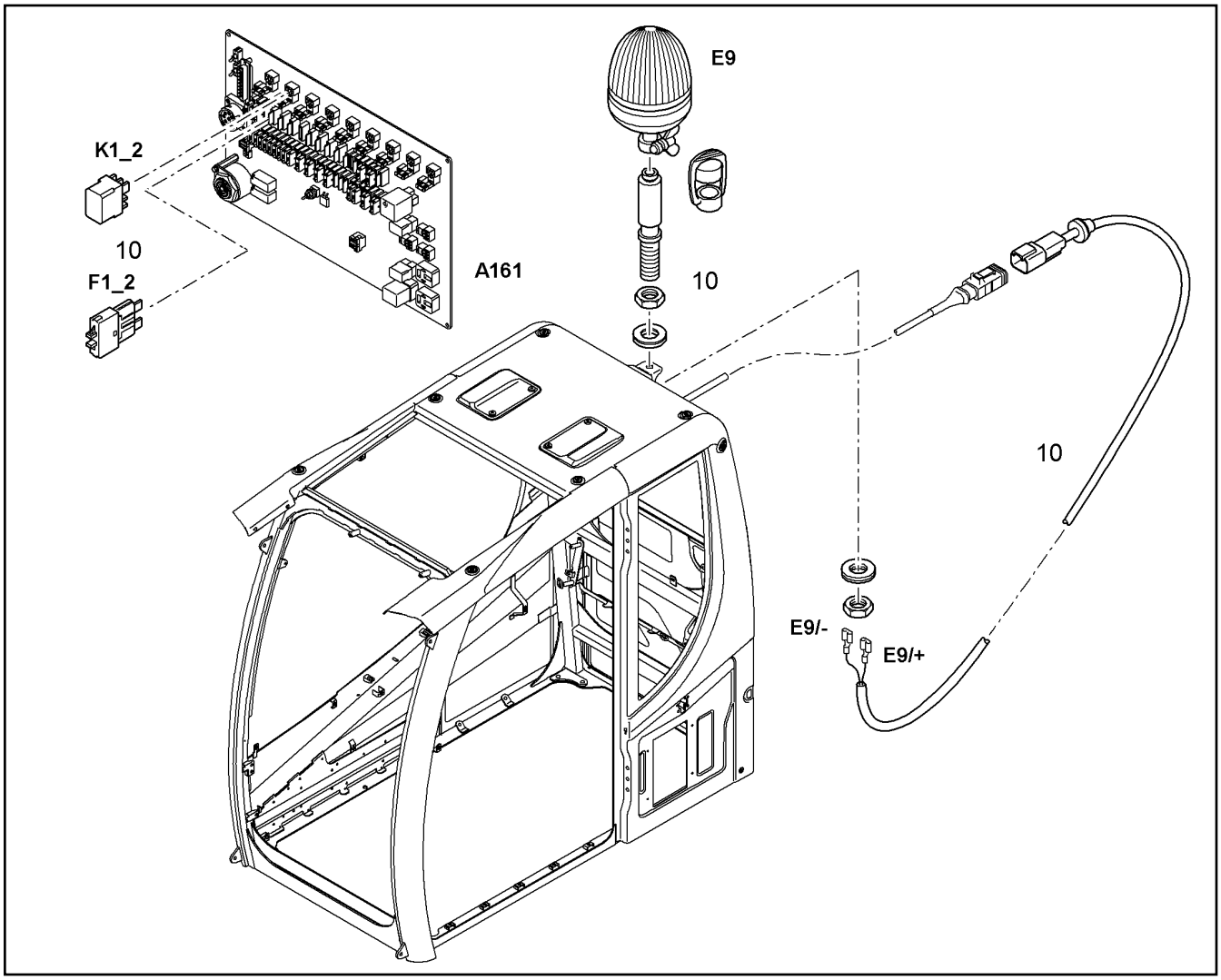

Pos.	Artikel	Menge	Bezeichnung	Description	Serie	K
10		1	RUNDUMKENNLEUCHTE ⇨ ❑ 719	ROTATING BEACON		

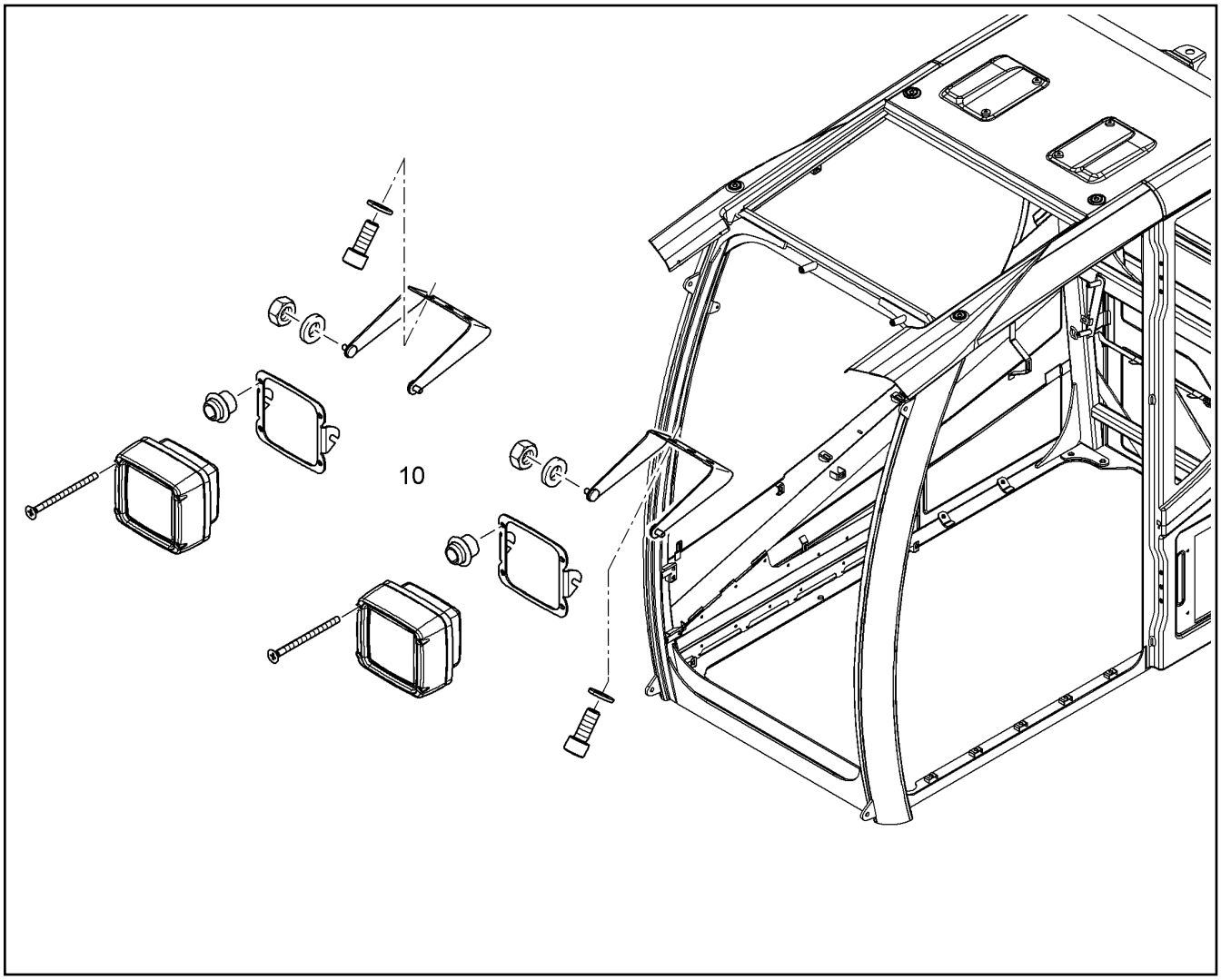

Pos.	Artikel	Menge	Bezeichnung	Description	Serie	K
10		1	SCHEINWERFER EINBAU ⇨ ❑ 720	FLOODLIGHT INSTALLATION		

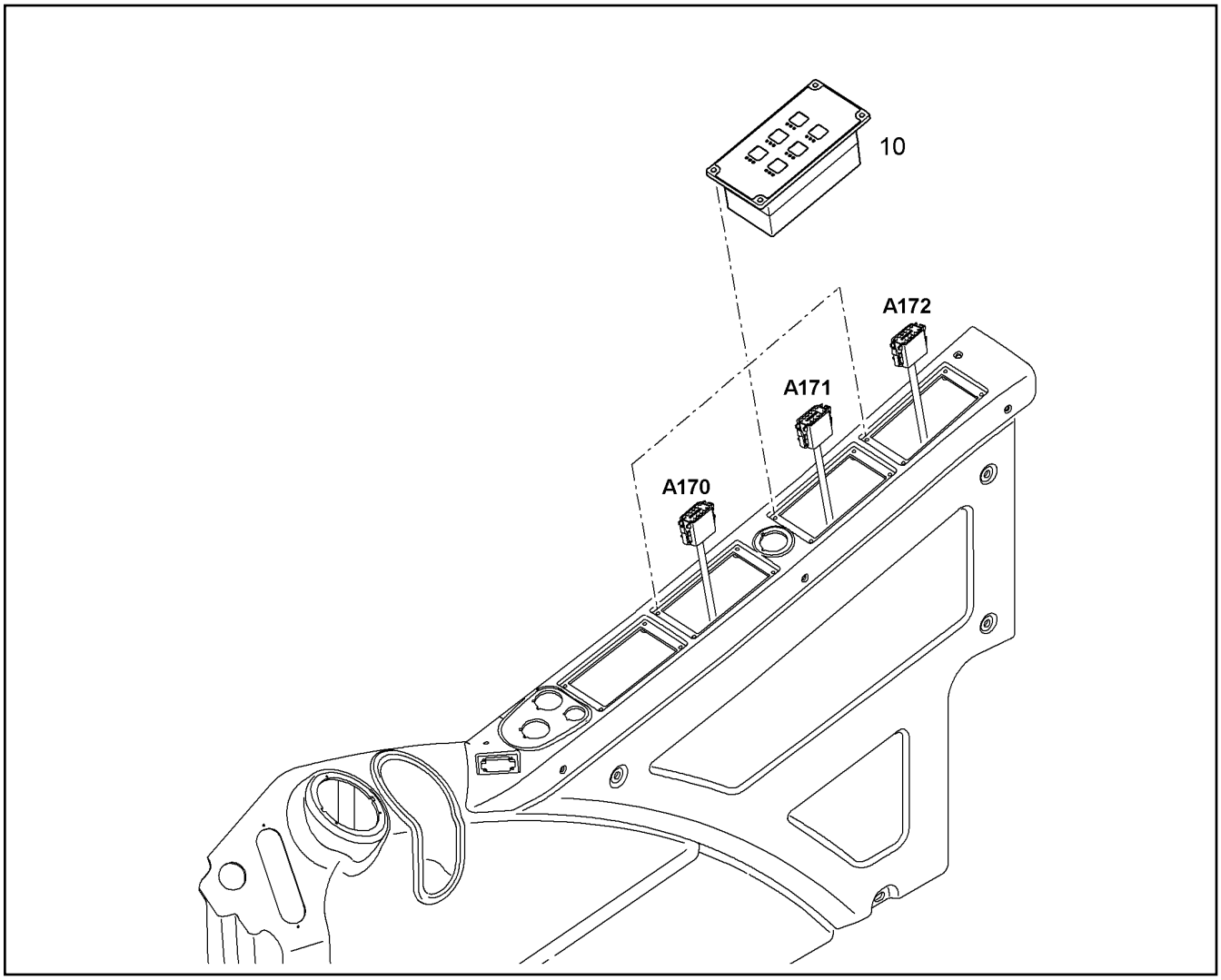

Pos.	Artikel	Menge	Bezeichnung	Description	Serie	K
10		1	BEDIEN.OPTION M.PME-TASTATUR ⇨ ❑ 721	CONTROL OPTION W/ PME-KEYB		

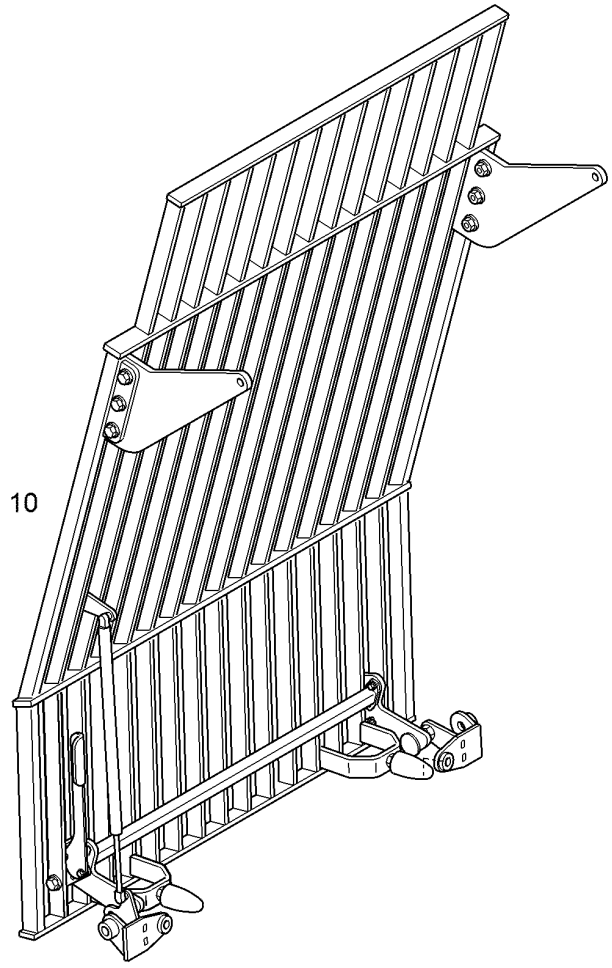

Pos.	Artikel	Menge	Bezeichnung	Description	Serie	K
10		1	SCHUTZGITTER VORN KLAPPBAR FK3 ⇨ ❑ 722	PANE PROTECTION FRONT FO	41496-	

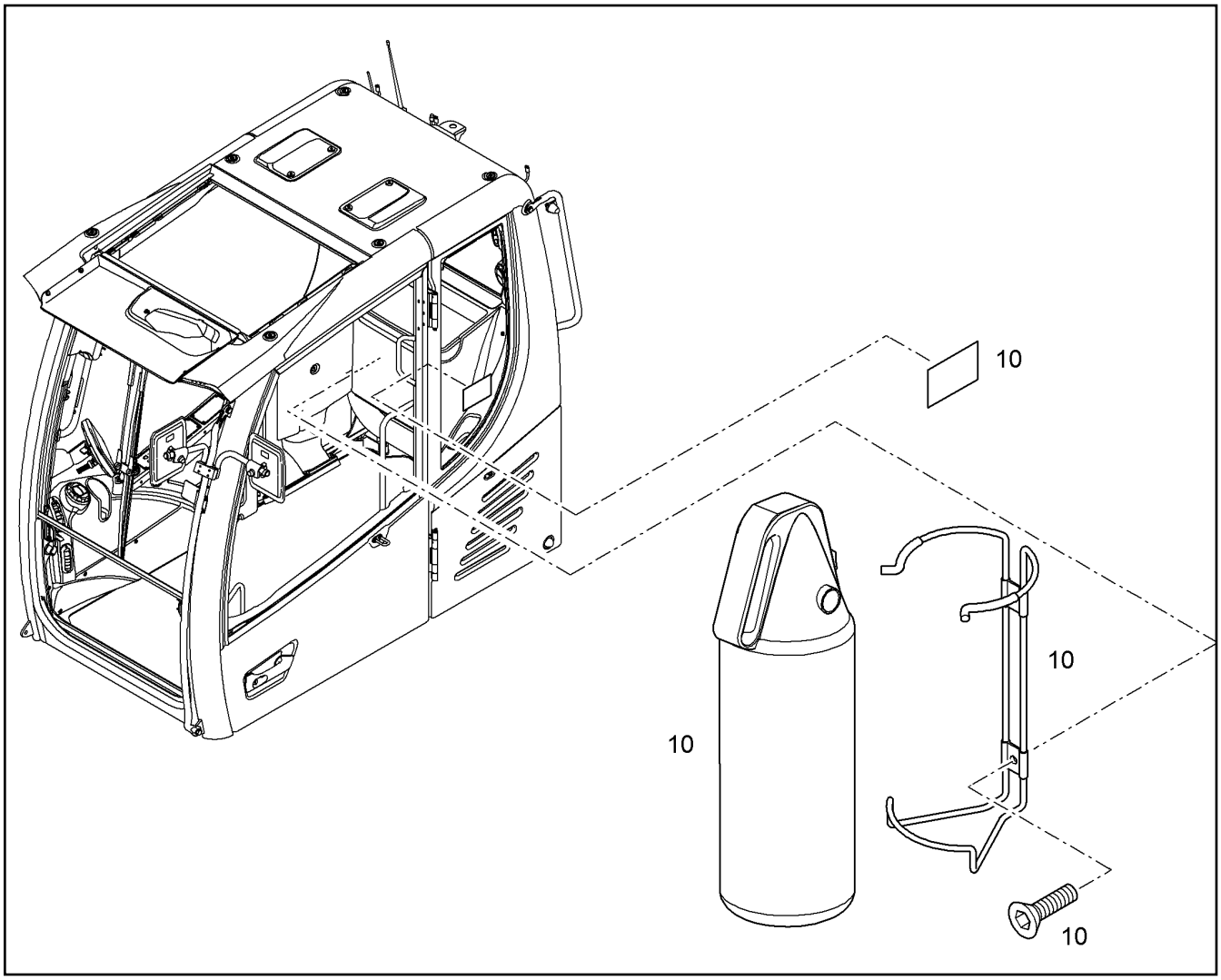

Pos.	Artikel	Menge	Bezeichnung	Description	Serie	K
10		1	FEUERLOESCHER ⇨ ❑ 798	FIRE EXTINGUISHER		

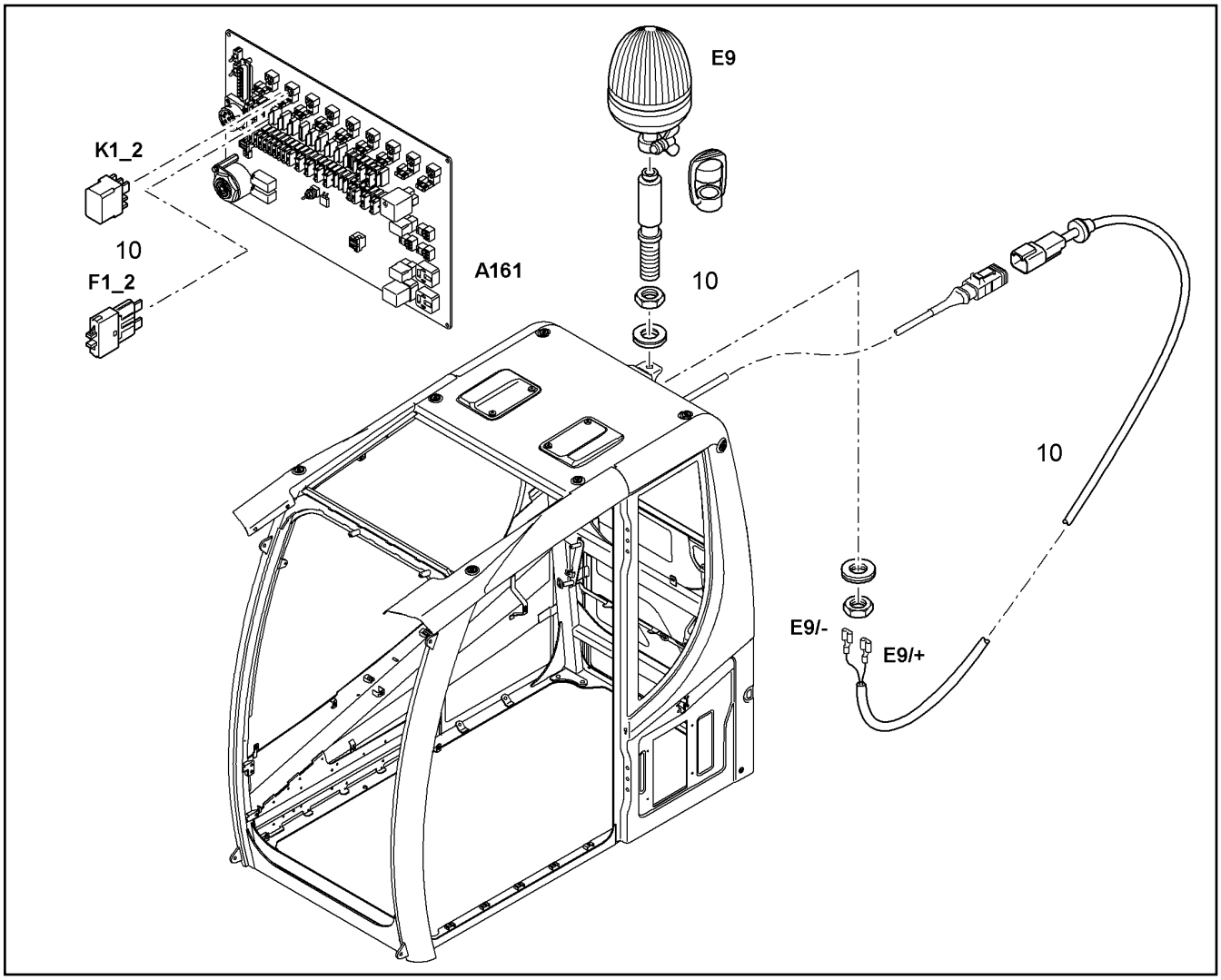

Pos.	Artikel	Menge	Bezeichnung	Description	Serie	K
10		1	RUNDUMKENNLEUCHTE ⇨ ❑ 771	ROTATING BEACON		

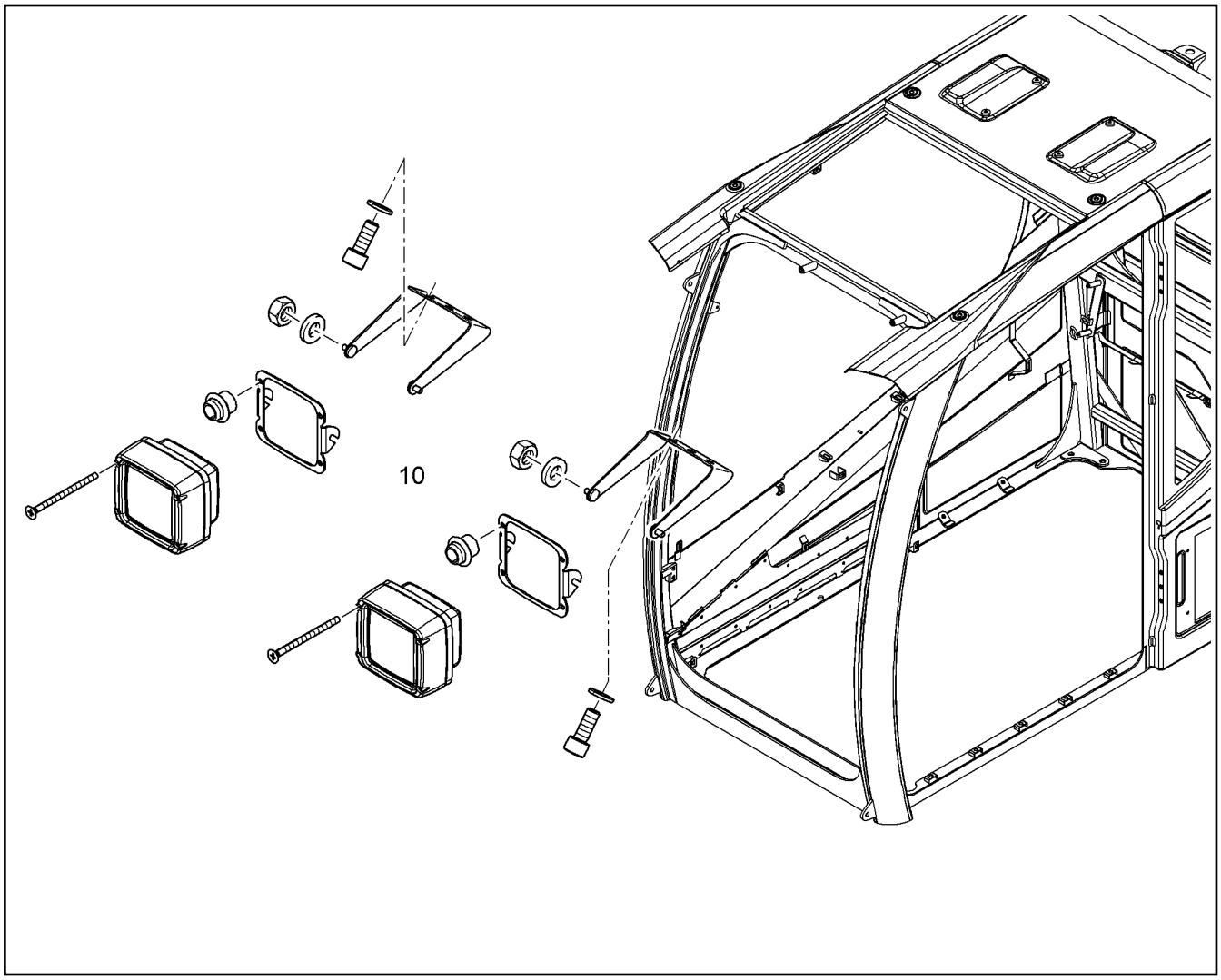

Pos.	Artikel	Menge	Bezeichnung	Description	Serie	K
10		1	SCHEINWERFER EINBAU ⇨ ❑ 770	FLOODLIGHT INSTALLATION		

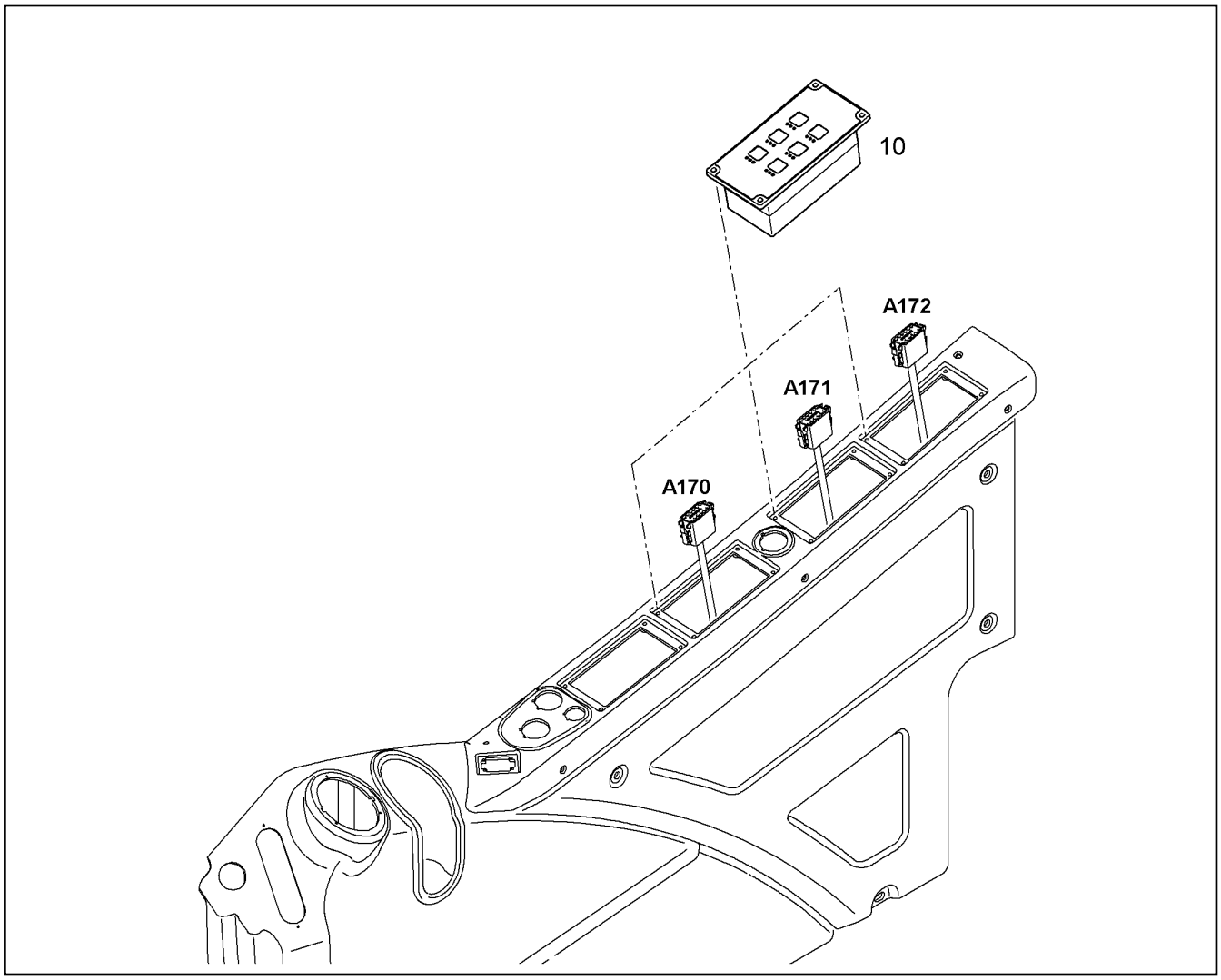

Pos.	Artikel	Menge	Bezeichnung	Description	Serie	K
10		1	BEDIEN.OPTION M.PME-TASTATUR ⇨ ❑ 788	CONTROL OPTION W/ PME-KEYB		

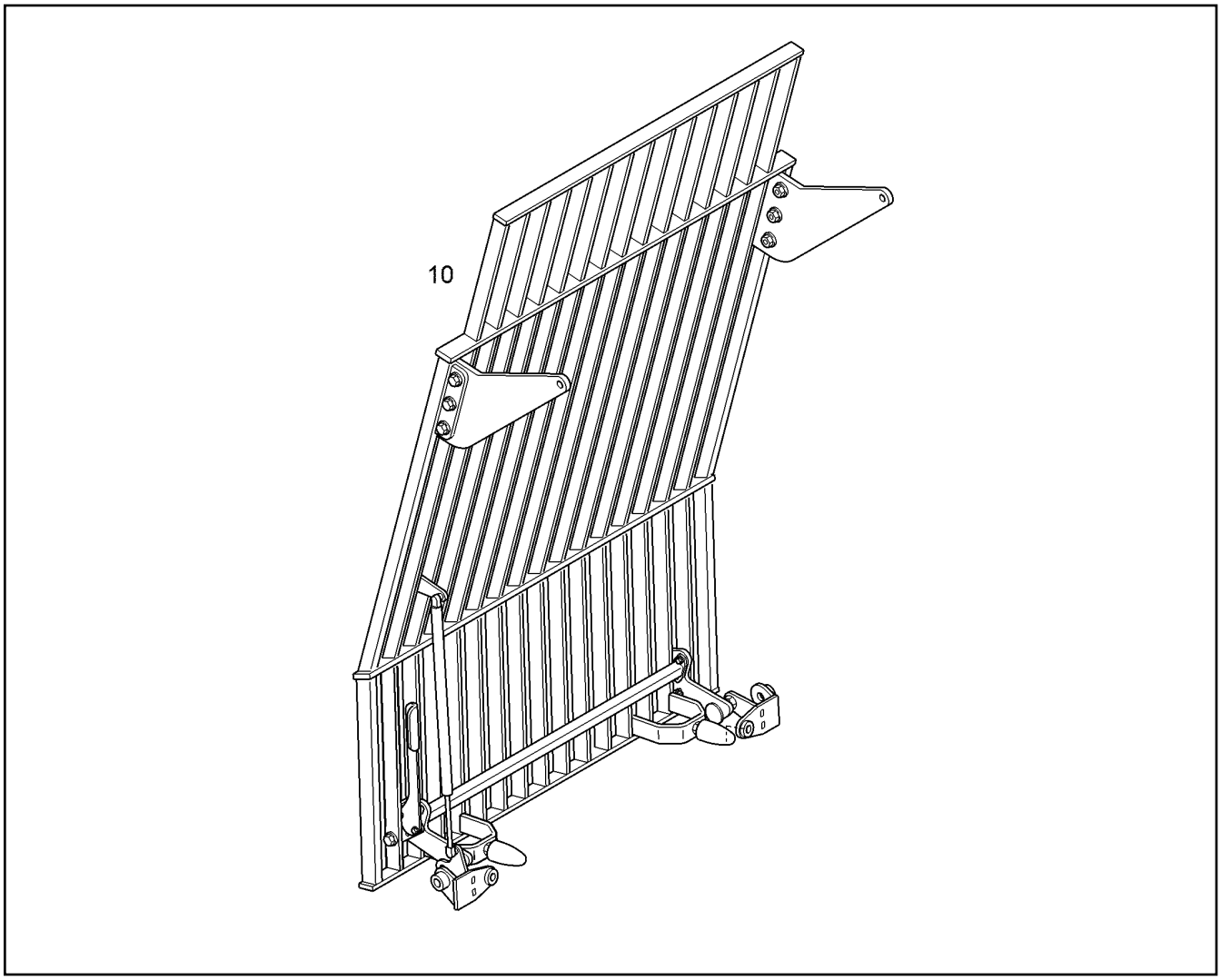

Pos.	Artikel	Menge	Bezeichnung	Description	Serie	K
10		1	SCHUTZGITTER VORN KLAPPBAR FK3 ⇨ ❑ 775	PANE PROTECTION FRONT FO		

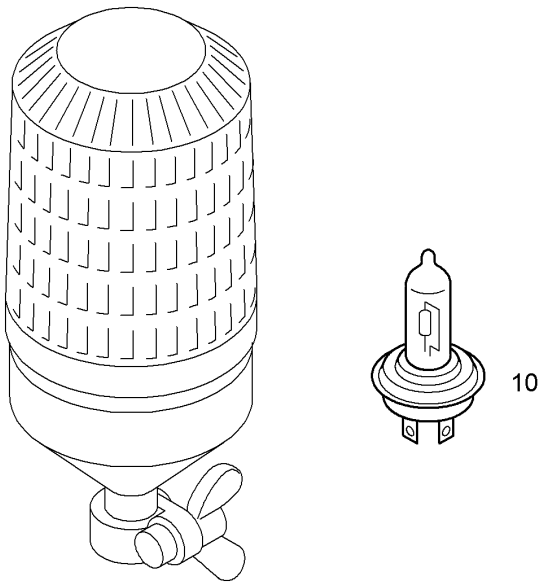

Pos.	Artikel	Menge	Bezeichnung	Description	Serie	K
10	6002234	1	GLUEHLAMPE H1 24V 70W	LIGHT BULB		

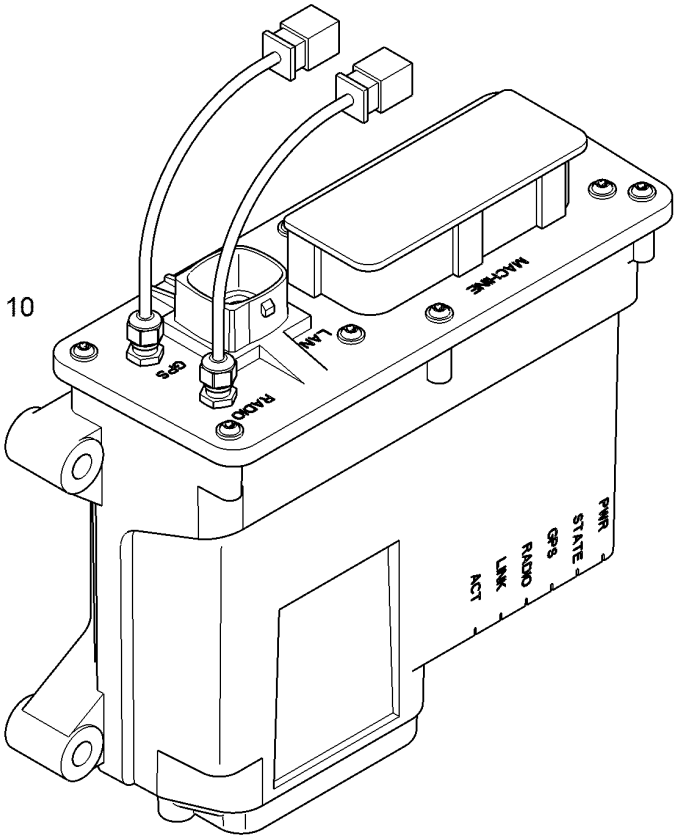

Pos.	Artikel	Menge	Bezeichnung	Description	Serie	K
10		1	E-BAUGRUPPE [3637163]	ELECTRONIC MODULES		

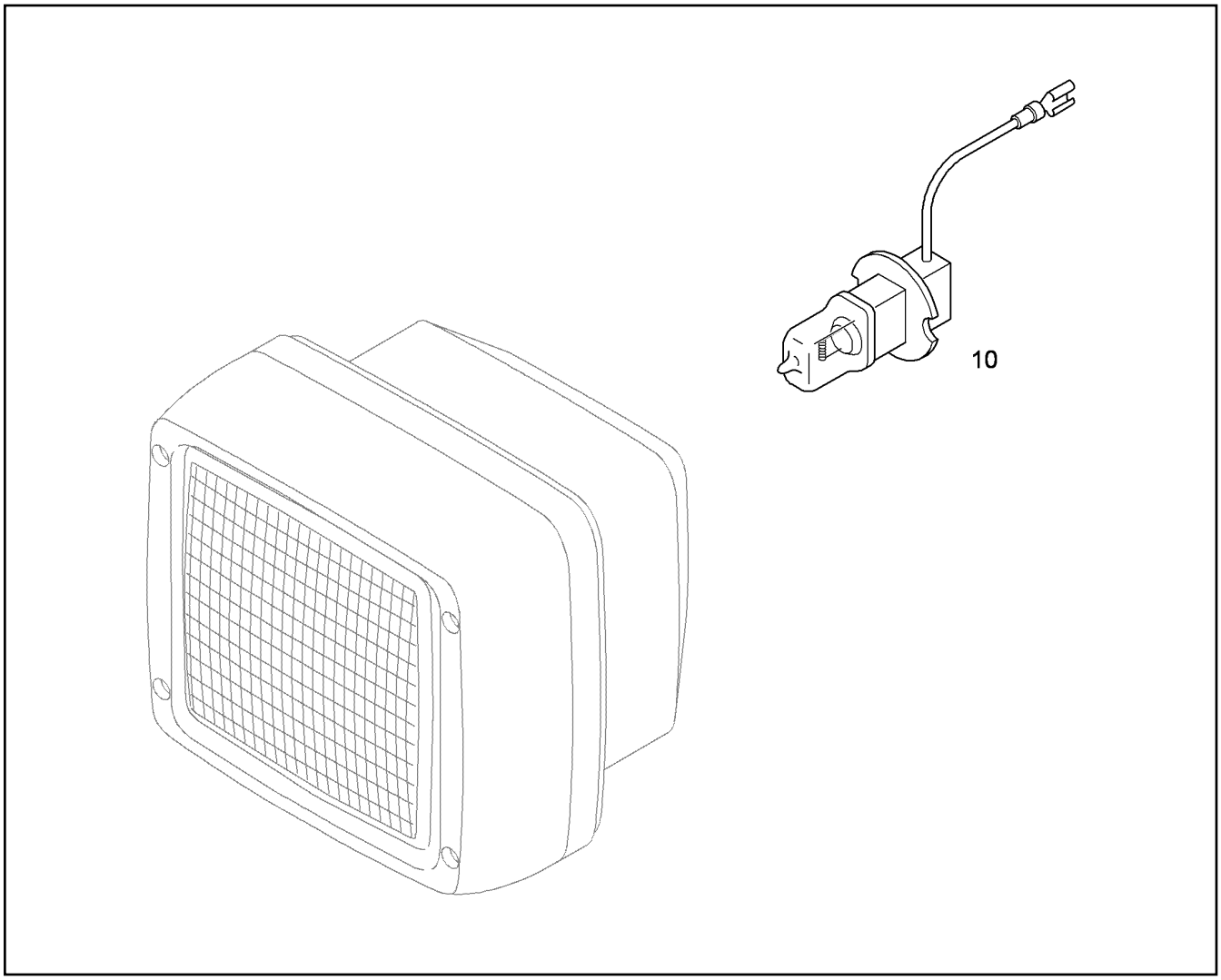

Pos.	Artikel	Menge	Bezeichnung	Description	Serie	K
10	6200685	1	GLUEHLAMPE H3 24V 70W	LIGHT BULB		

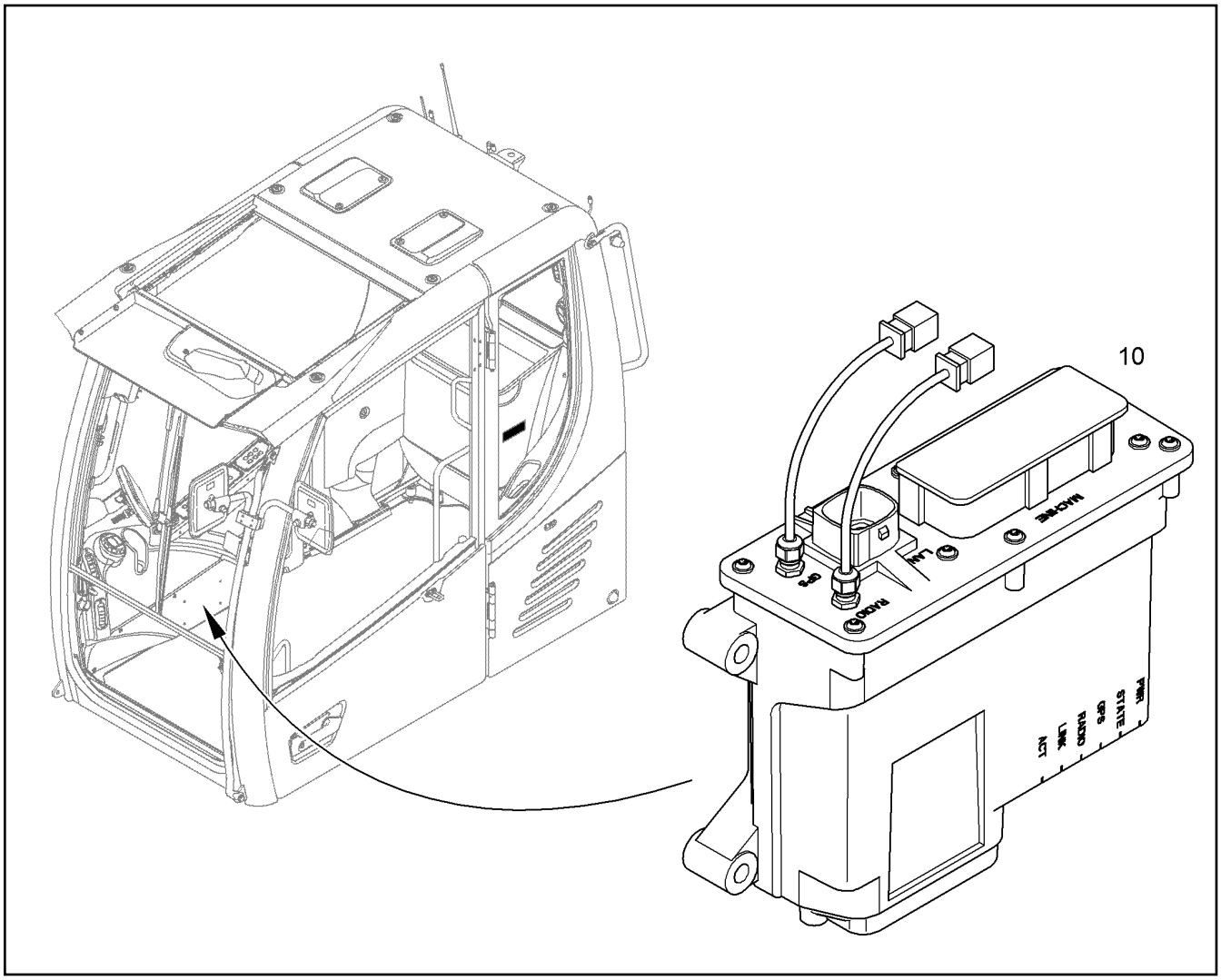

Pos.	Artikel	Menge	Bezeichnung	Description	Serie	K
10		1	BS DATENERFAS.-UEBERTRAG. ⇨ ❑ 727	OPT.DATA CAPTURE-DATA TR		

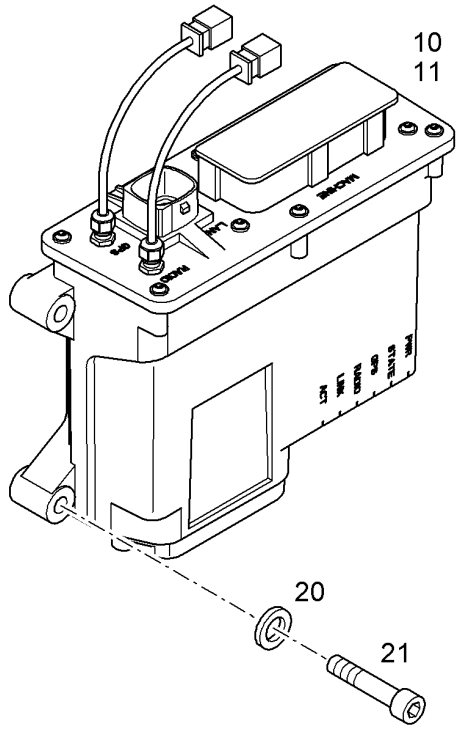

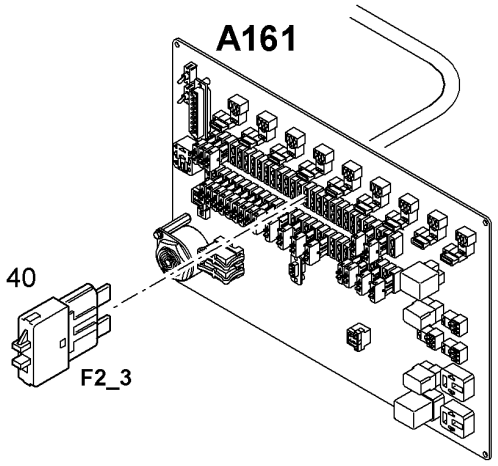

Pos.	Artikel	Menge	Bezeichnung	Description	Serie	K
10		1	ELEKTRONISCHE BAUGRUPPE KPL ⇨ ❑ 724	ELECTRONICAL ASSEMBLY GR	-35685	
11	10885529	1	AKKU-PACK	ACCU PACK		
20	4202014	4	SCHEIBE 5 200HV	WASHER		
21	404202201	4	ZYLINDERSCHRAUBE ISO 4762 M5X25 8.8	SOCKET HEAD SCREW		
40	10441424	1	SICHERUNGSAUTOMAT 5A 24VDC 2-POL	AUTOMATIC CIRCUIT BREAKER		

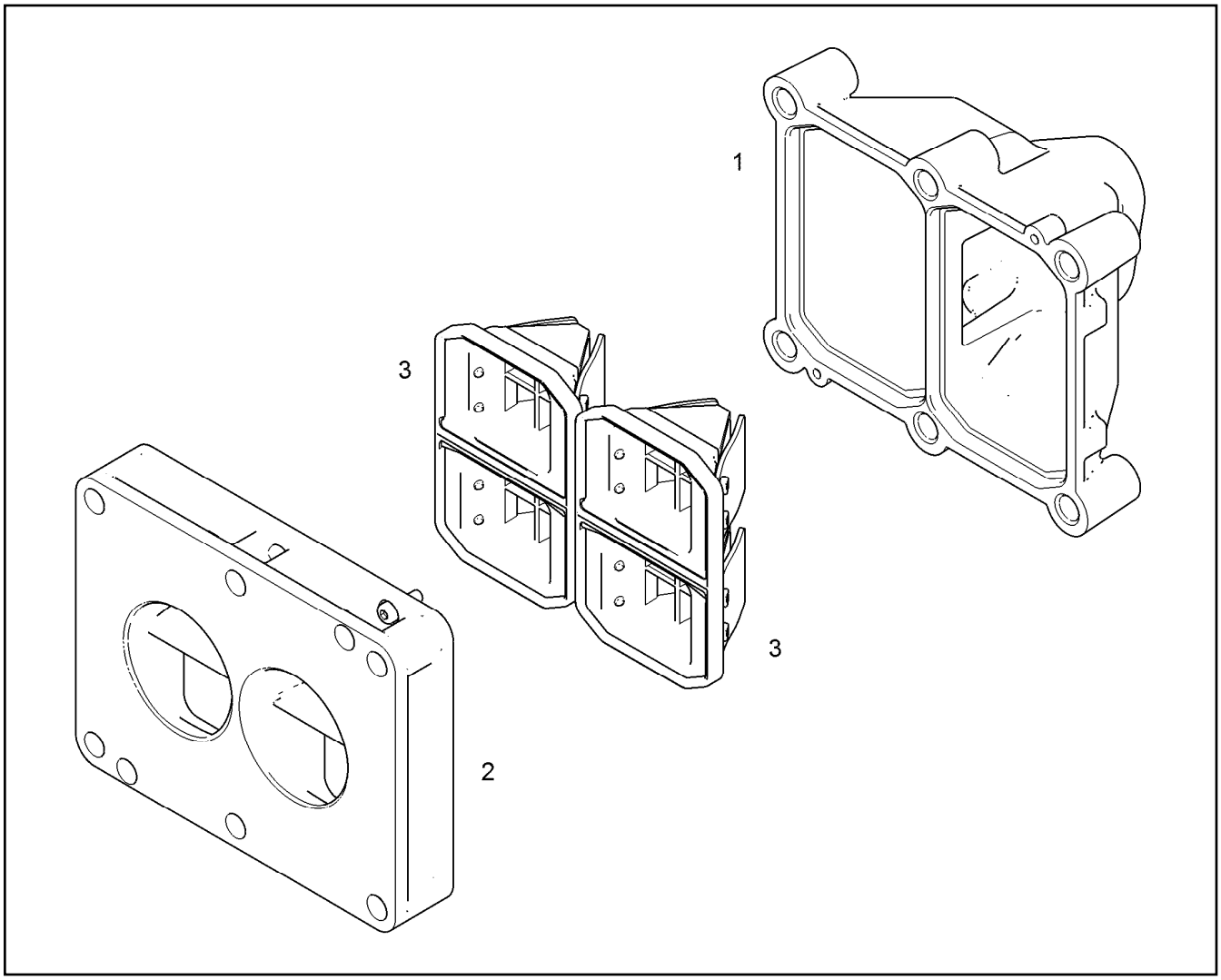

Pos.	Artikel	Menge	Bezeichnung	Description	Serie	K
1	10122750	1	GEHAEUSE	HOUSING		
2	10122751	1	GEHAEUSE	HOUSING		
3	10122752	2	RUECKSCHLAGVENTIL	NON-RETURN VALVE		

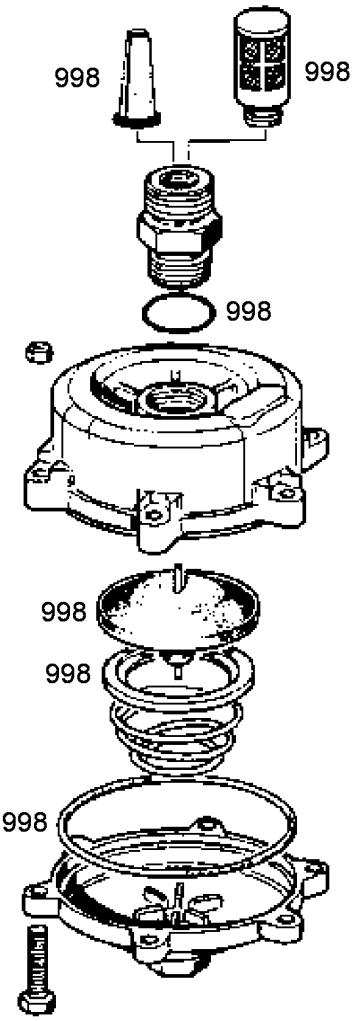

Pos.	Artikel	Menge	Bezeichnung	Description	Serie	K
998	10800647	1	REPARATURSATZ	REPAIR KIT		

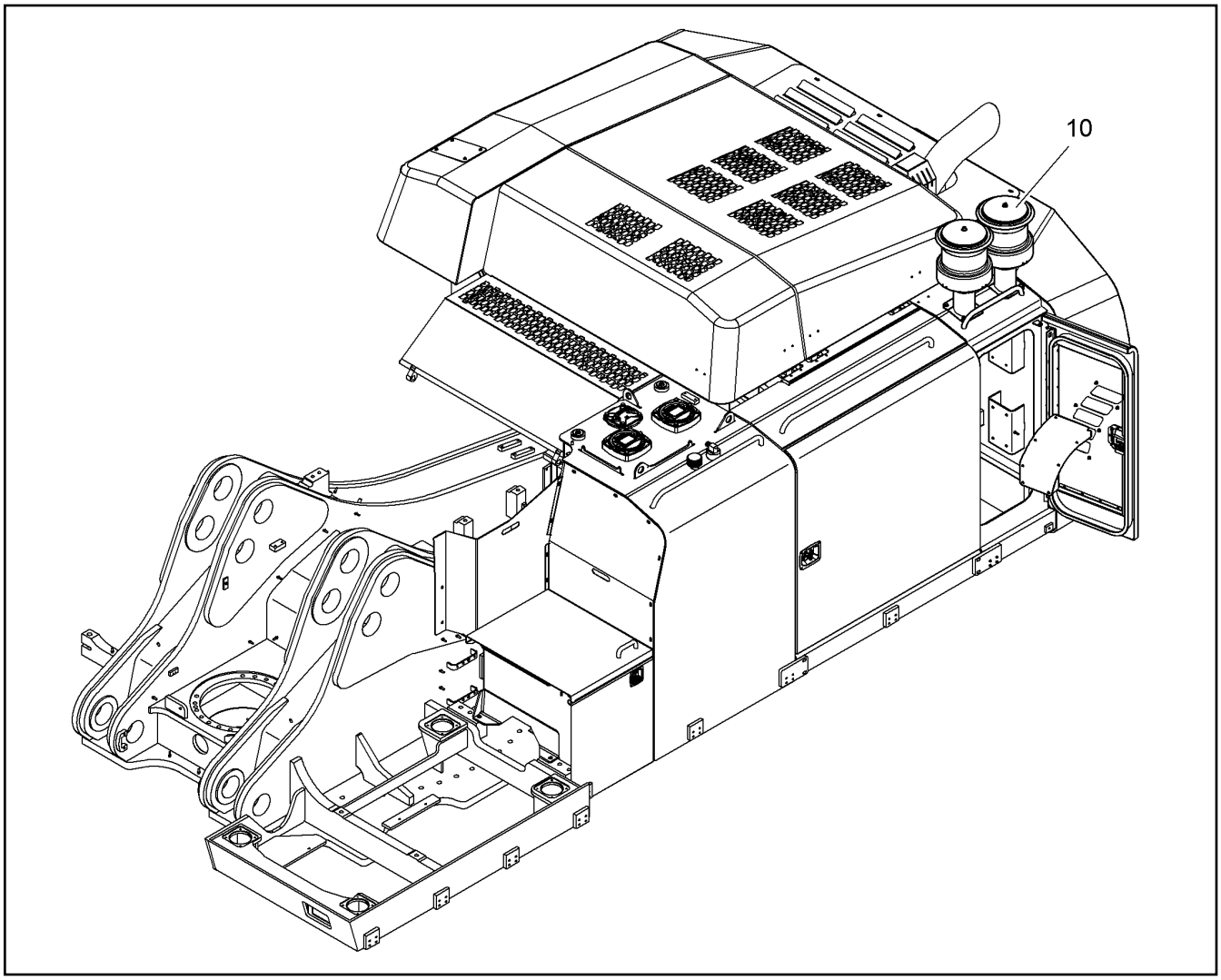

Pos.	Artikel	Menge	Bezeichnung	Description	Serie	K
10		1	LUFTVORFILTER ⇨ ❑ 731	AIR PREFILTER		

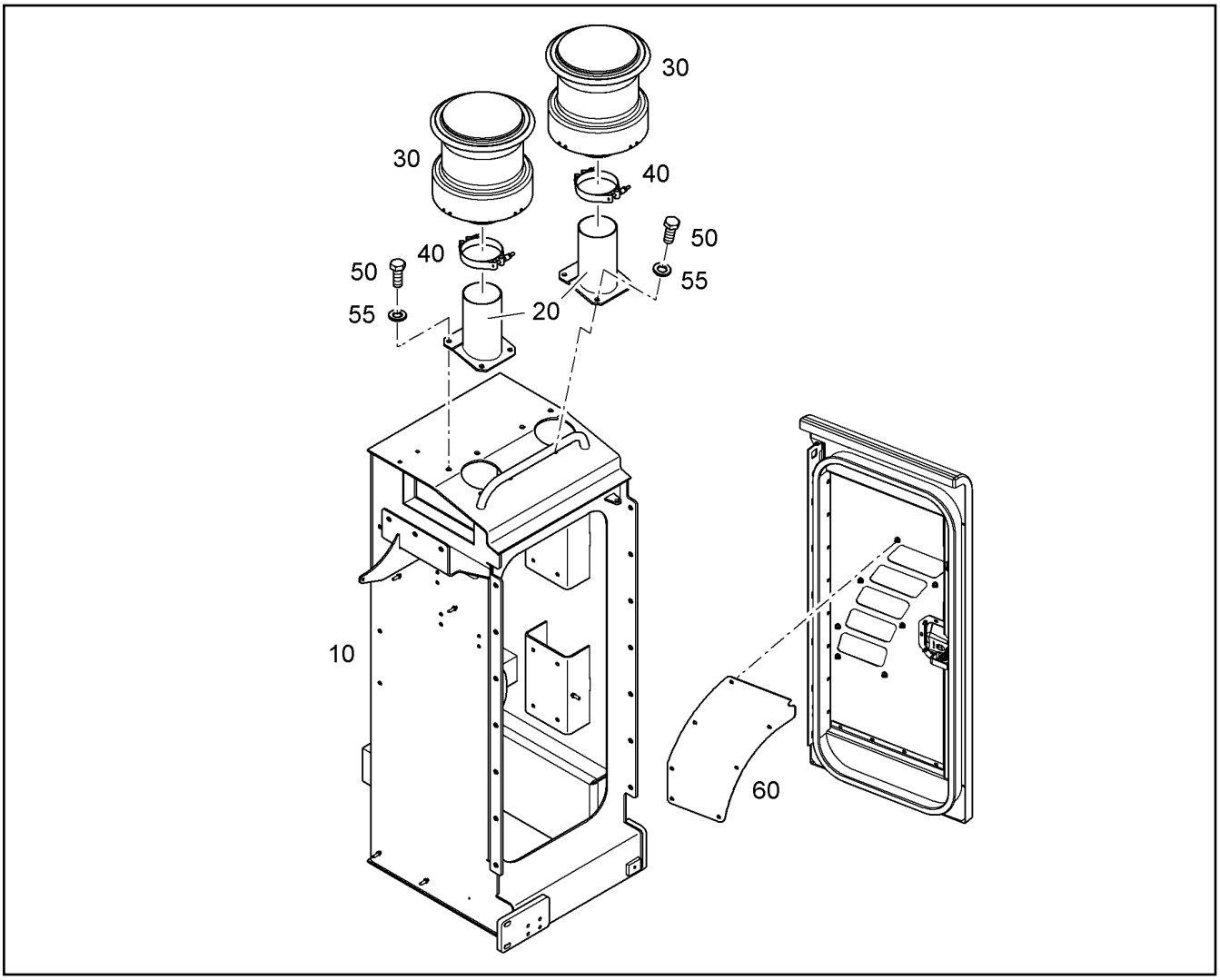

Pos.	Artikel	Menge	Bezeichnung	Description	Serie	K
10		1	UMBAU LUFTFILTERKASTEN	MODIF.AIR FILTER BOX		
20	10402241	2	LUFTROHR	AIR PIPE		
30	10800160	2	VORABSCHEIDER	PRE-SEPARATOR		
40	7617478	2	SCHLAUCHSCHELLE DIN 3017-3 C2 117 107-	HOSE CLAMP		
50	4066098	8	SECHSKANTSCHRAUBE ISO 4017 M10X30 1	HEX SCREW		
55	10289795	8	SCHEIBE 10 300HV	WASHER		
60	10822985	1	BLECH	PLATE		

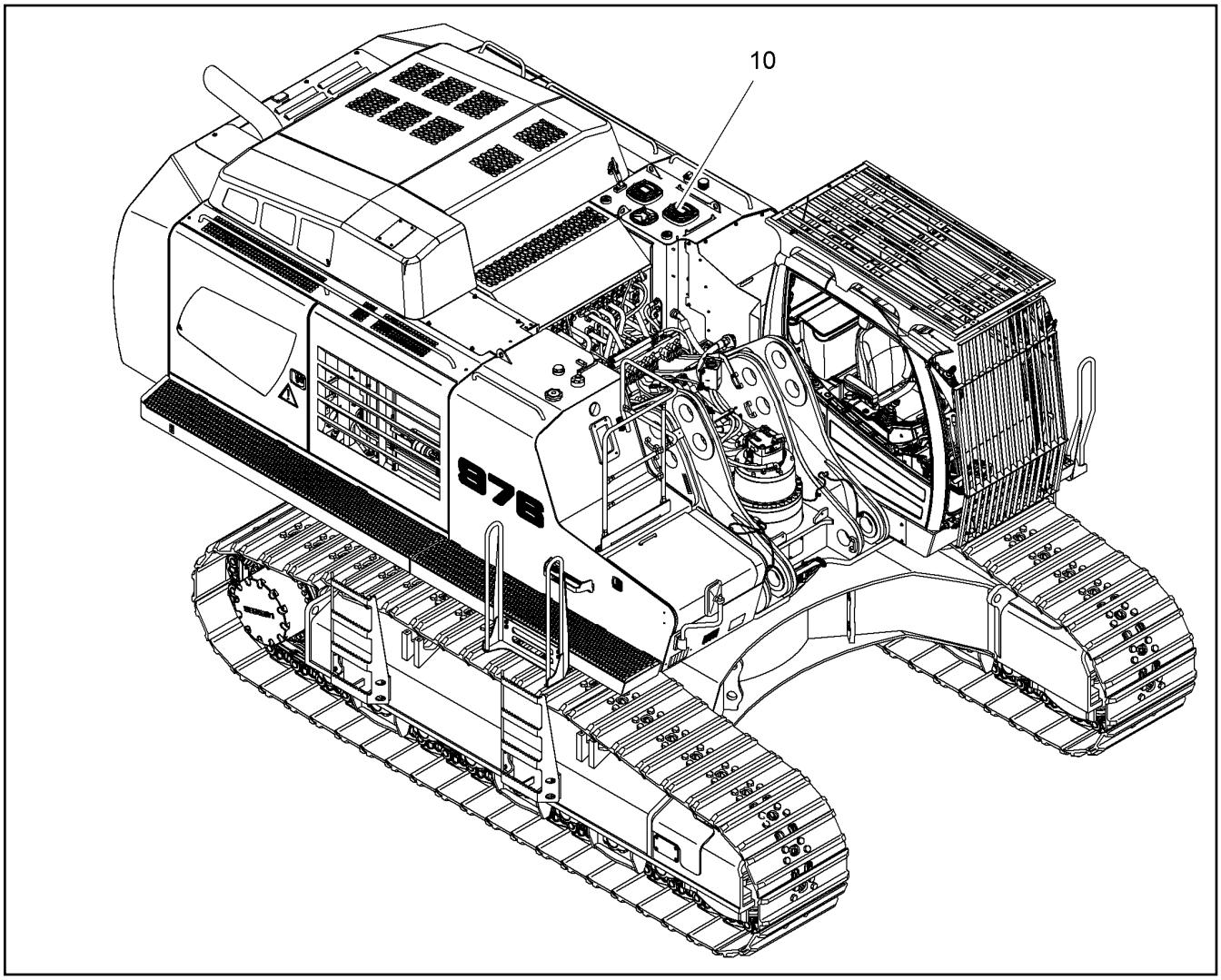

Pos.	Artikel	Menge	Bezeichnung	Description	Serie	K
10		1	BEFUELLUNG MIT OEL ⇨ ❑ 733	FILLING W/ OIL		

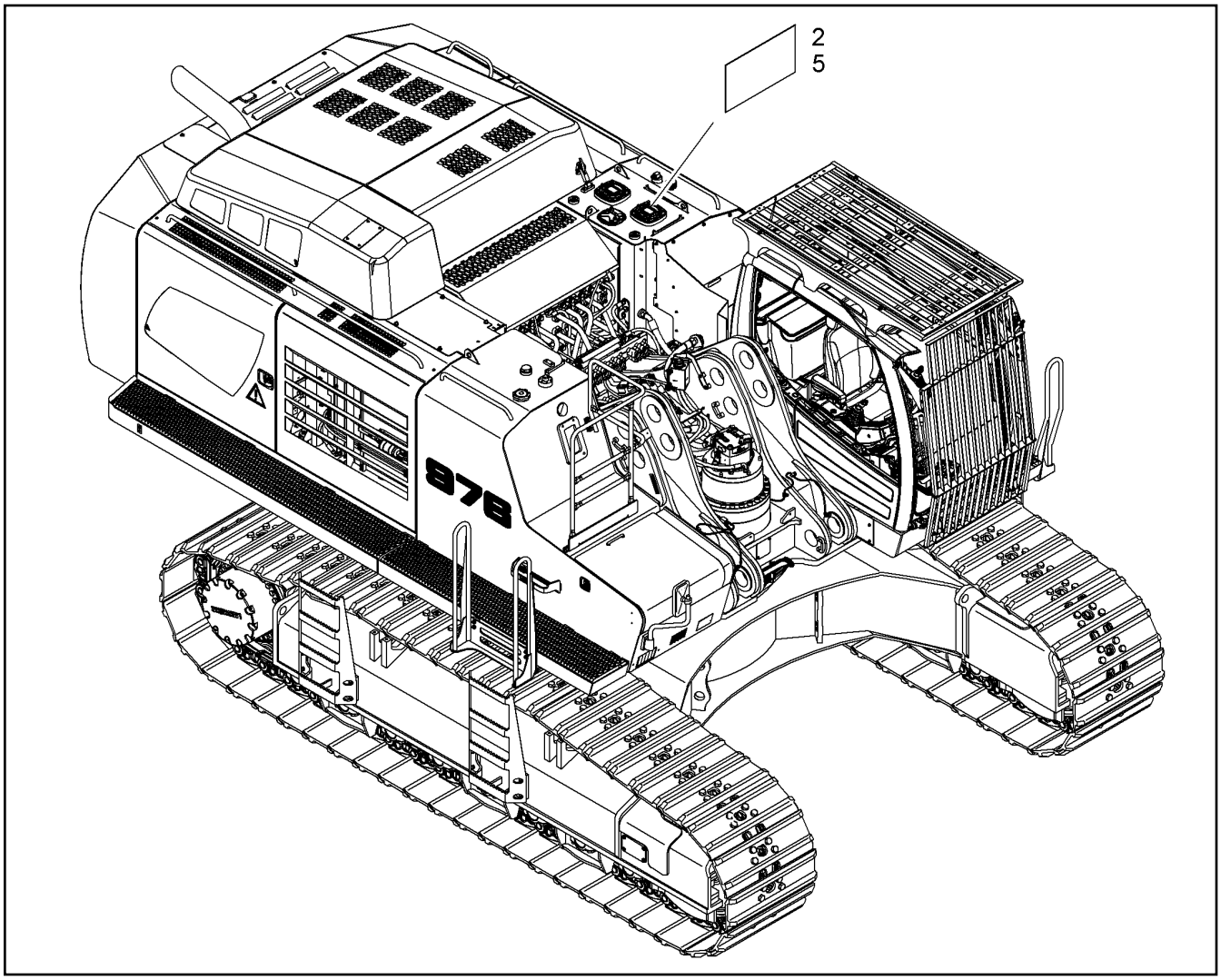

Pos.	Artikel	Menge	Bezeichnung	Description	Serie	K
2		1134l	HYDRAULIKOEL LIEBHERR/ISO-VG 100 ⇨ ❑ 21	HYDRAULIC OIL		
5	9630633	1	SCHILD 105mmX60mm	SIGN		

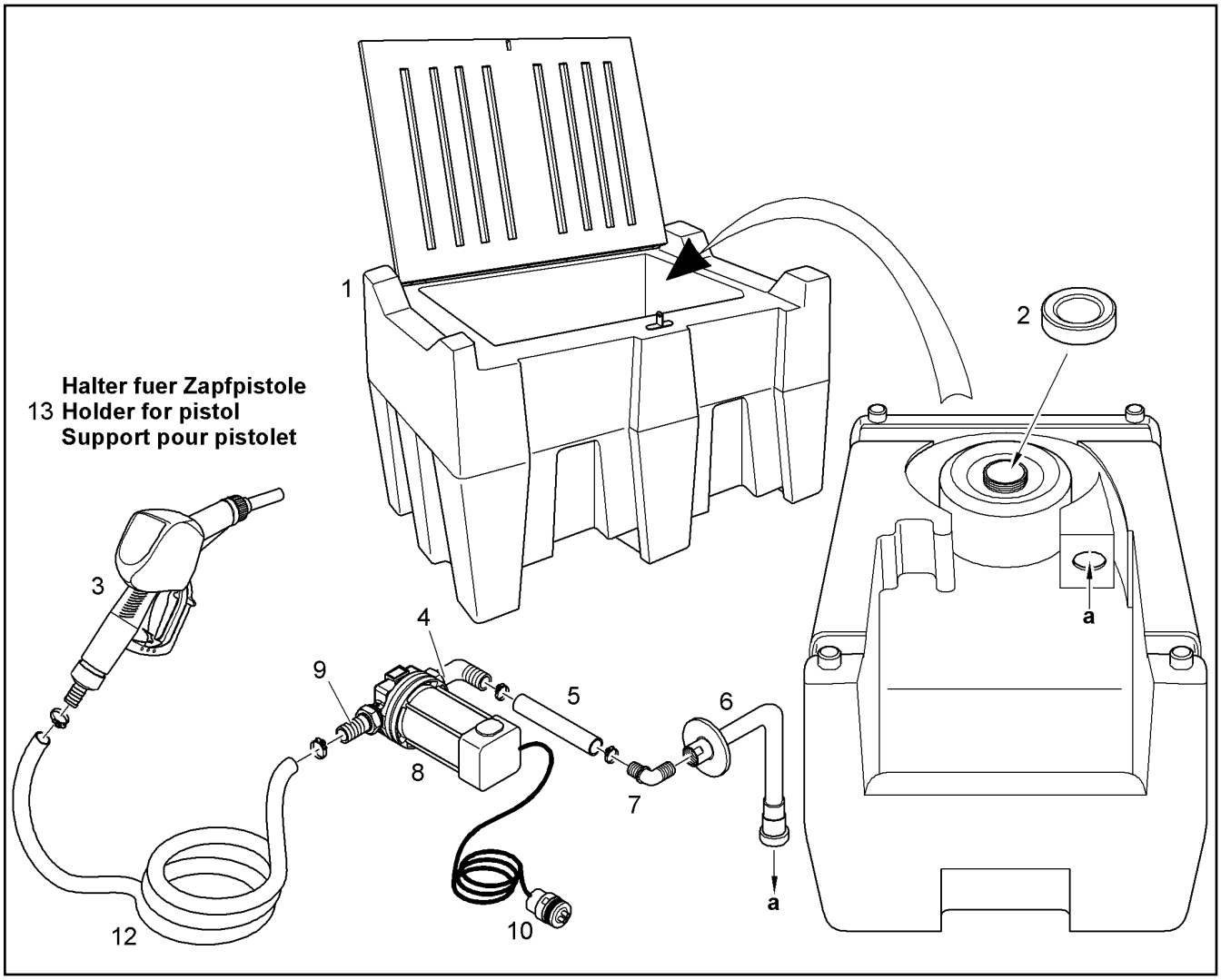

Pos.	Artikel	Menge	Bezeichnung	Description	Serie	K
1	11835500	1	KASTEN	CASE		
2	11834724	1	STOPFEN	STOP PLUG		
3	11834727	1	ZAPFPISTOLE	ANTIDRIP NOZZLE		
4	11834729	1	VERSCHRAUBUNG	FITTING		
5	11834732	1	SAUGSCHLAUCH	SIPHON PIPE		1
6	11834726	1	SAUGSCHLAUCH	SIPHON PIPE		1
7	11834730	1	WINKELVERSCHRAUBUNG	THREADED ELBOW JOINT		
8	11834731	1	PUMPE	PUMP		
9	11834728	1	VERSCHRAUBUNG	FITTING		
10	11834725	1	STECKER	PLUG		
12	11834733	4m	SCHLAUCH	HOSE		1
13	11834721	1	HALTERUNG	FASTENER		

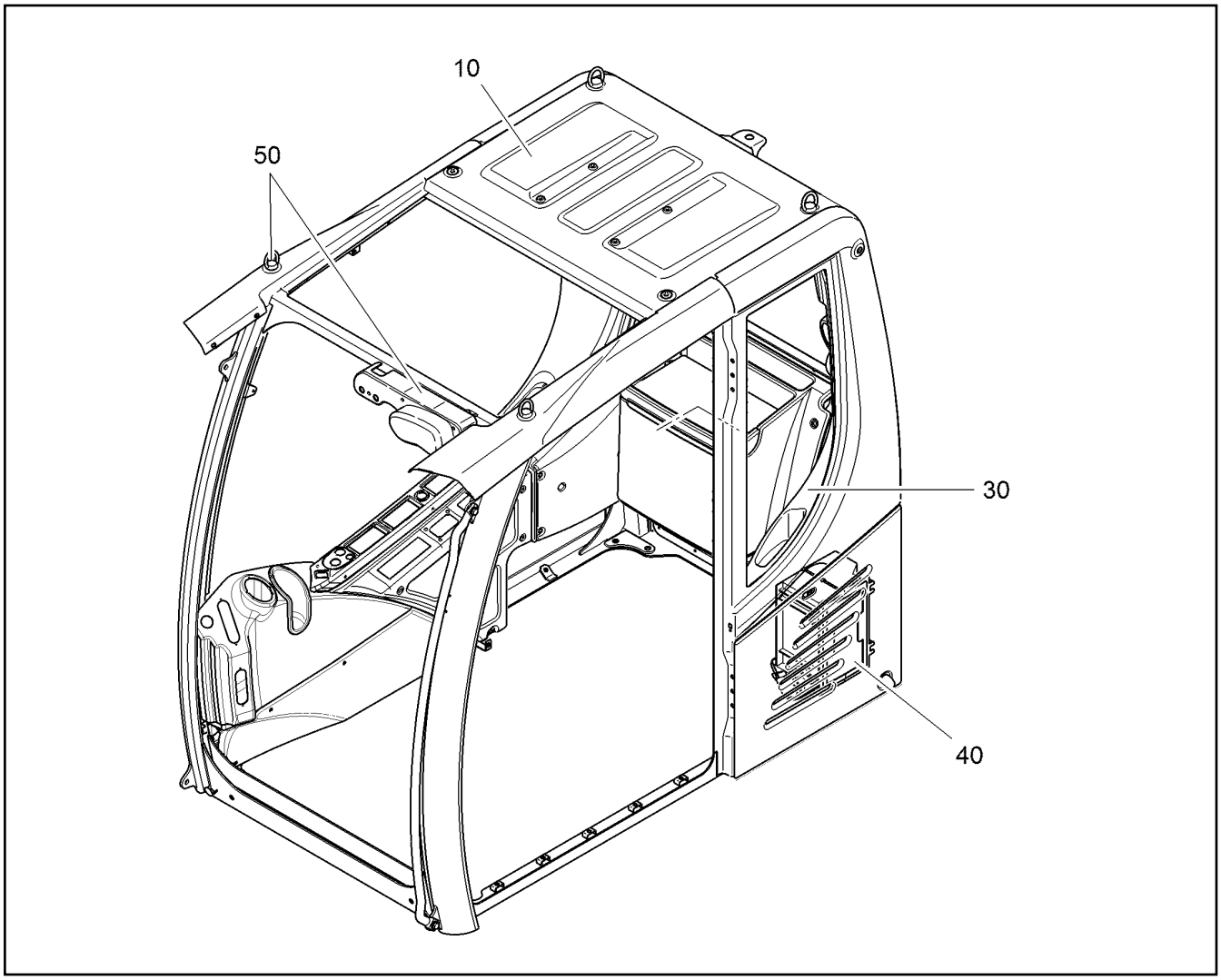

Pos.	Artikel	Menge	Bezeichnung	Description	Serie	K
10		1	FAHRERKABINE STAHLBAU ⇨ ❑ 737	DRIVER CAB FRAME CONSTRU		
30		1	INNENVERKLEIDUNG FAHRERKABINE ⇨ ❑ 742	INTERNAL CASING OPER.COM		
40		1	LUFTVERTEILUNG ⇨ ❑ 746	AIR DISTRIBUTION		
50		1	MONTAGETEILE FAHRERKABINE ⇨ ❑ 748	MOUNTING PARTS DRIVER CAB		

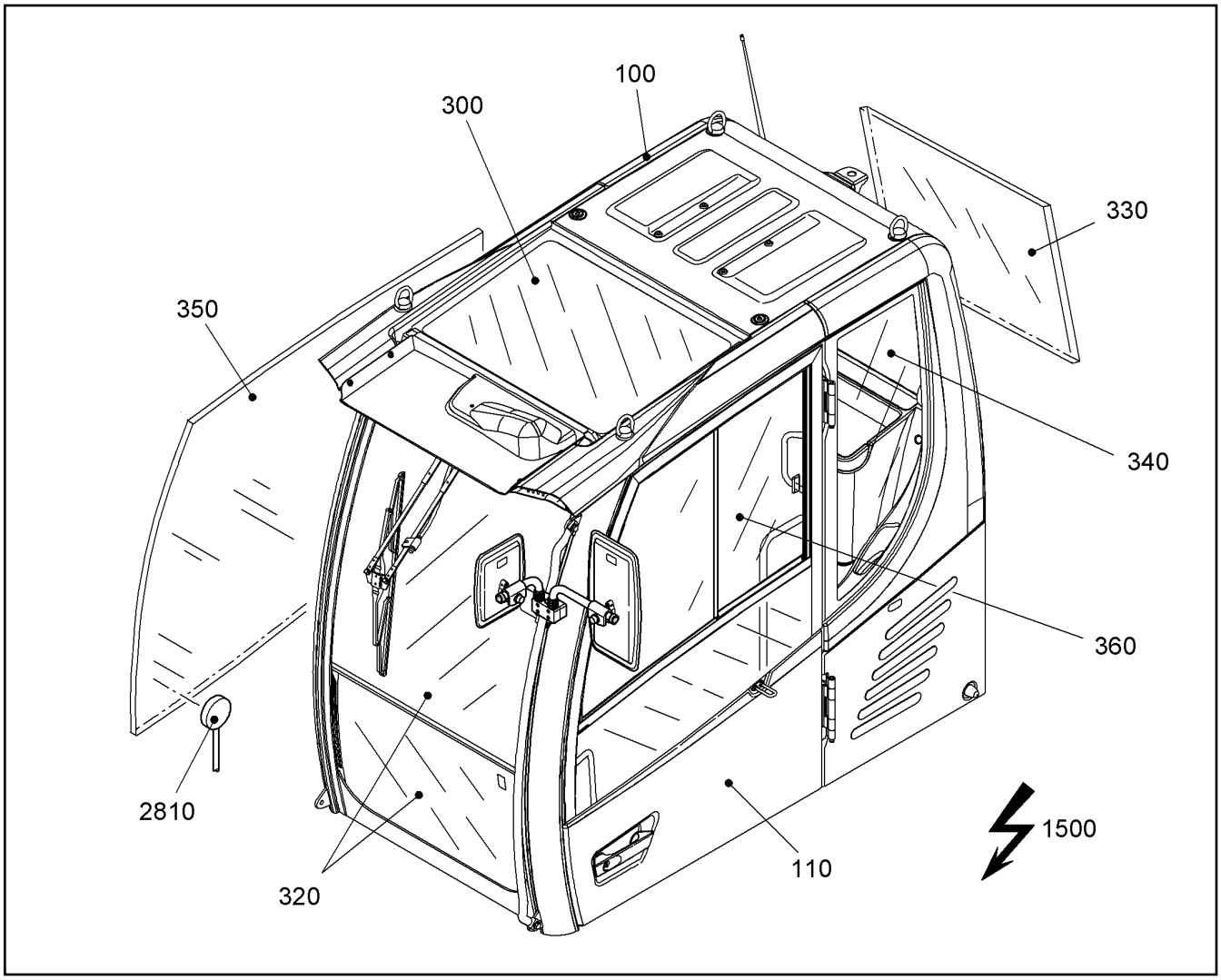

Pos.	Artikel	Menge	Bezeichnung	Description	Serie	K
100		1	FAHRERKABINE [WE15745] ⇨ ❑ 735	OPERATOR'S CAB		
110		1	KABINENTUER ⇨ ❑ 757	CABIN DOOR		
300		1	DACHSCHEIBE ⇨ ❑ 761	ROOF WINDOW		
320		1	FRONTSCHEIBE ⇨ ❑ 762	FRONT WINDOW		
330		1	HECKSCHEIBE ⇨ ❑ 764	REAR WINDOW		
340		1	SEITENSCHEIBE HINTEN LINKS ⇨ ❑ 765	SIDE PANE LEFT BEHIND		
350		1	SEITENSCHEIBE RECHTS ⇨ ❑ 766	GLASS PANE RIGHT		
360		1	SCHIEBEFENSTER F.TUER ⇨ ❑ 767	SLIDING WINDOW F.DOOR		
1500		1	ELEKTRIK ⇨ ❑ 778	ELECTRIC		
2810		1	ANTENNE ⇨ ❑ 797	ANTENNA		

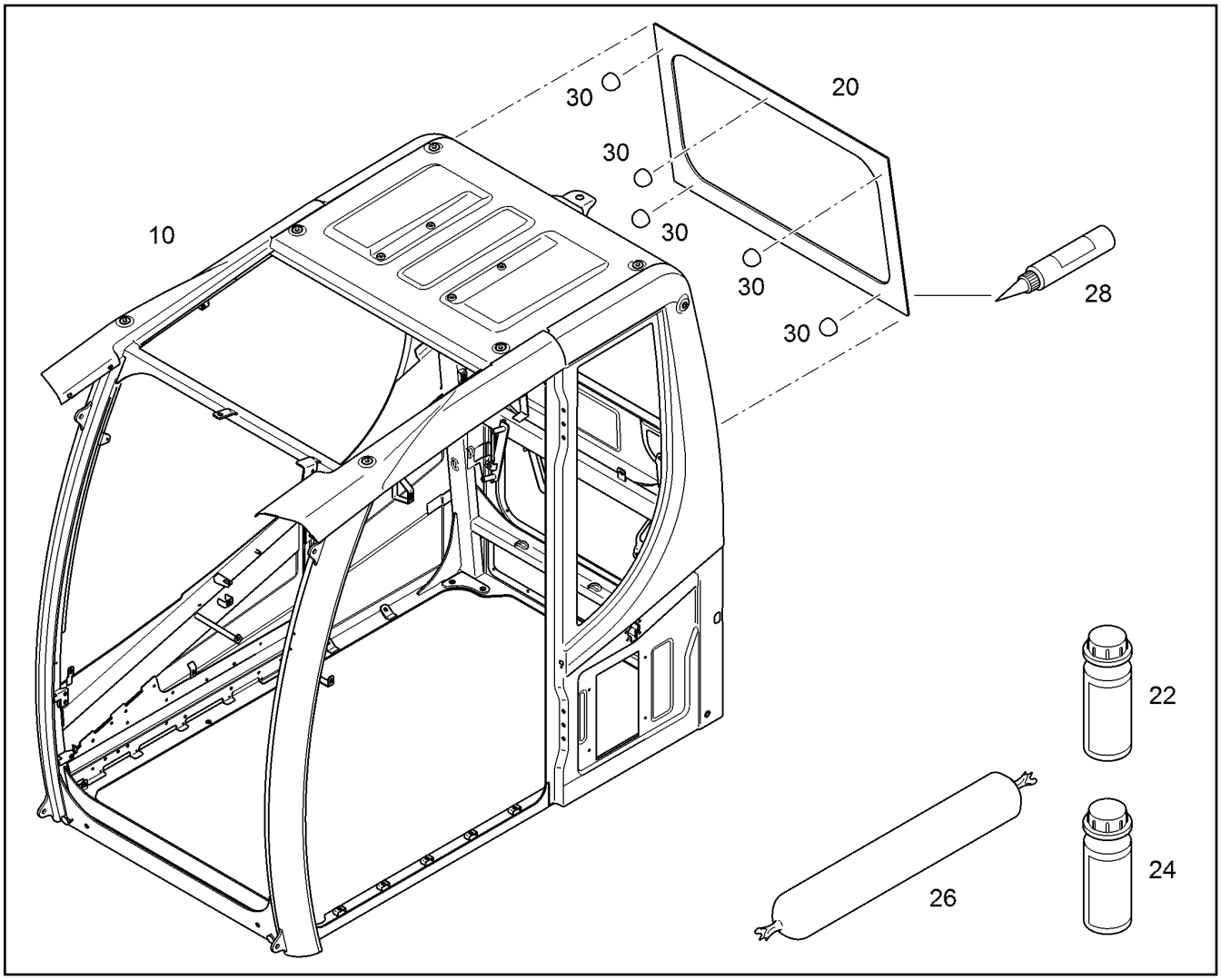

Pos.	Artikel	Menge	Bezeichnung	Description	Serie	K
10	11697933	1	FAHRERKABINE STAHLBAU	DRIVER CAB FRAME CONSTRU		
20	11493435	1	RAHMEN	FRAME		
22	10012527	1	AKTIVATOR	ACTIVATOR		
24	10012525	1	HAFTGRUND 250ML	WASH PRIMER		
26	10017725	1	KLEBER	ADHESIVE		
28	10099656	1	DICHTUNGSMASSE	SEALING COMPOUND		
30	10298887	5	DISTANZSTUECK	SPACER PIECE		

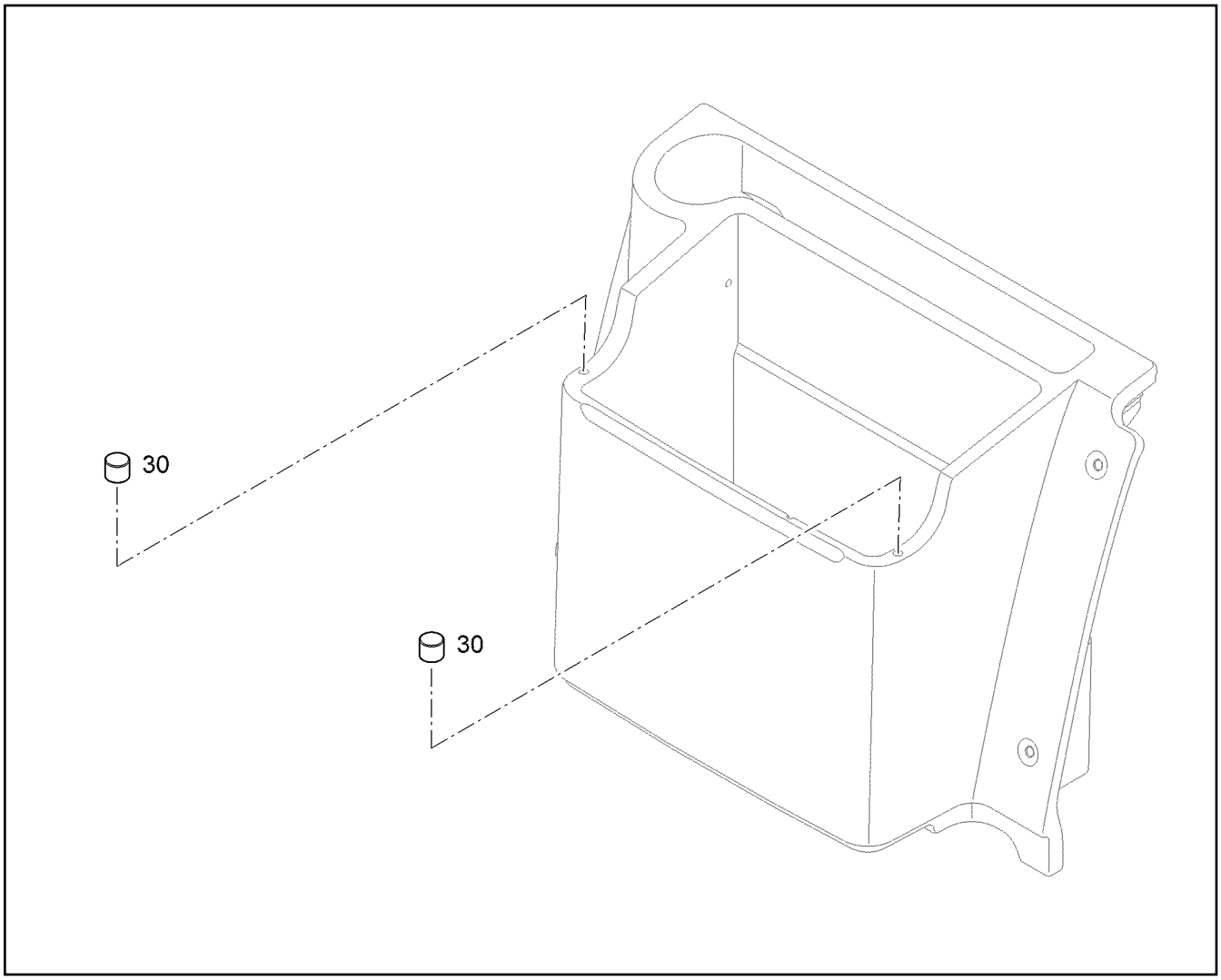

Pos.	Artikel	Menge	Bezeichnung	Description	Serie	K
30	10303390	2	MAGNET	MAGNET		

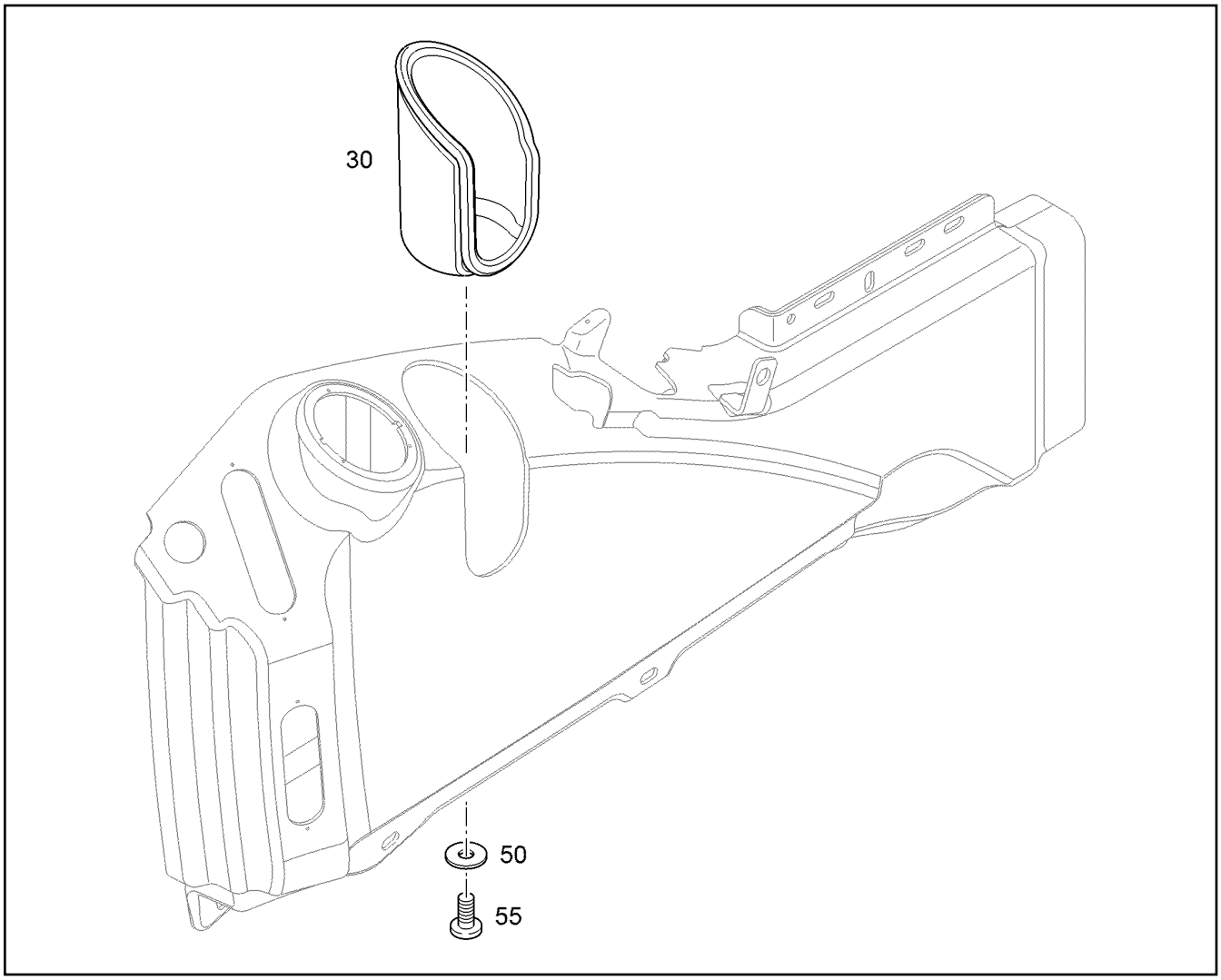

Pos.	Artikel	Menge	Bezeichnung	Description	Serie	K
30	10425435	1	FLASCHENHALTER	BOTTLE HOLDER		
50	4600198	1	SCHEIBE 6 200HV	WASHER		
55	4600723	1	FLACHKOPFSCHRAUBE ISO 7045 M6X16 4.	PAN-HEAD SCREW		

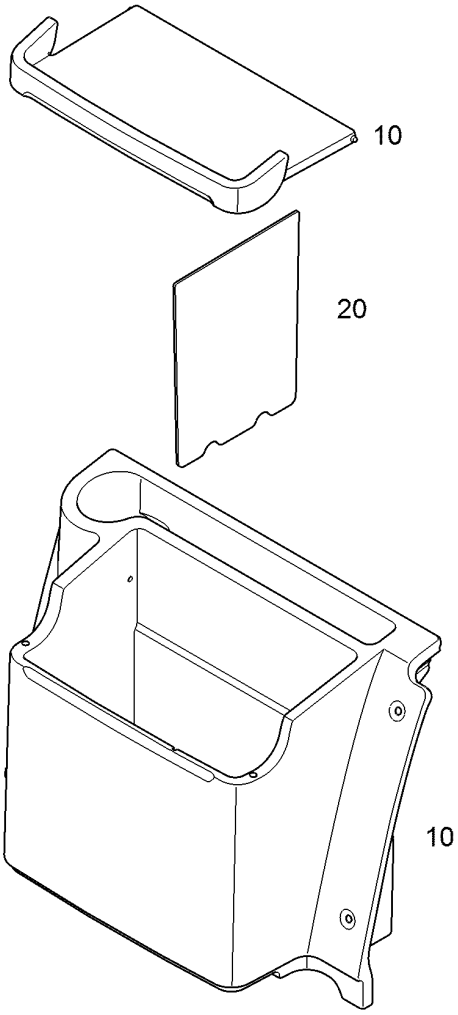

Pos.	Artikel	Menge	Bezeichnung	Description	Serie	K
10	10664763	1	LUNCHBOX ⇨ ❑ 738	LUNCHBOX		
20	10425424	1	TRENNWAND	PARTITION		

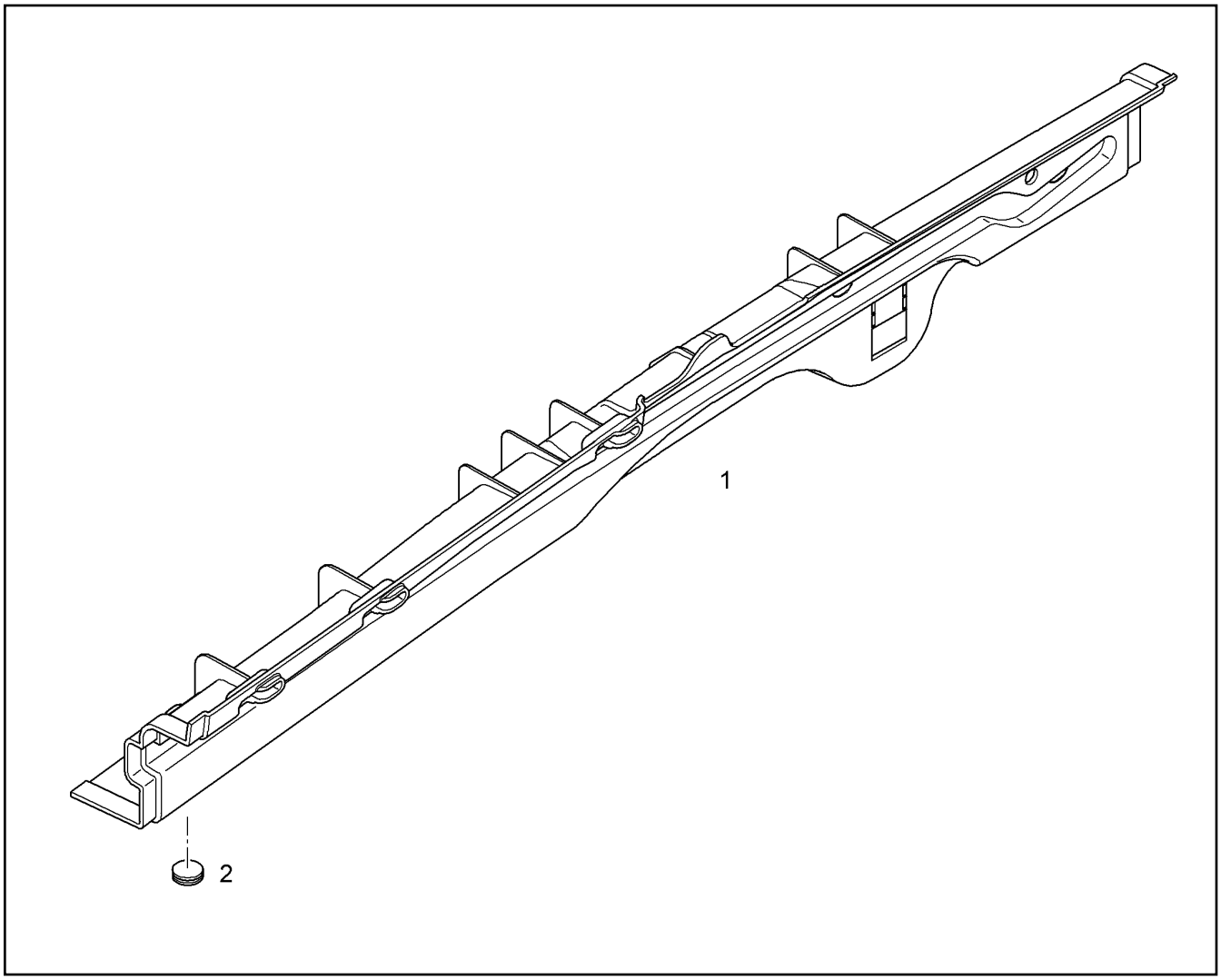

Pos.	Artikel	Menge	Bezeichnung	Description	Serie	K
1	11696933	1	SCHIENE	RAIL		
2	7019124	1	STOPFEN	STOP PLUG		

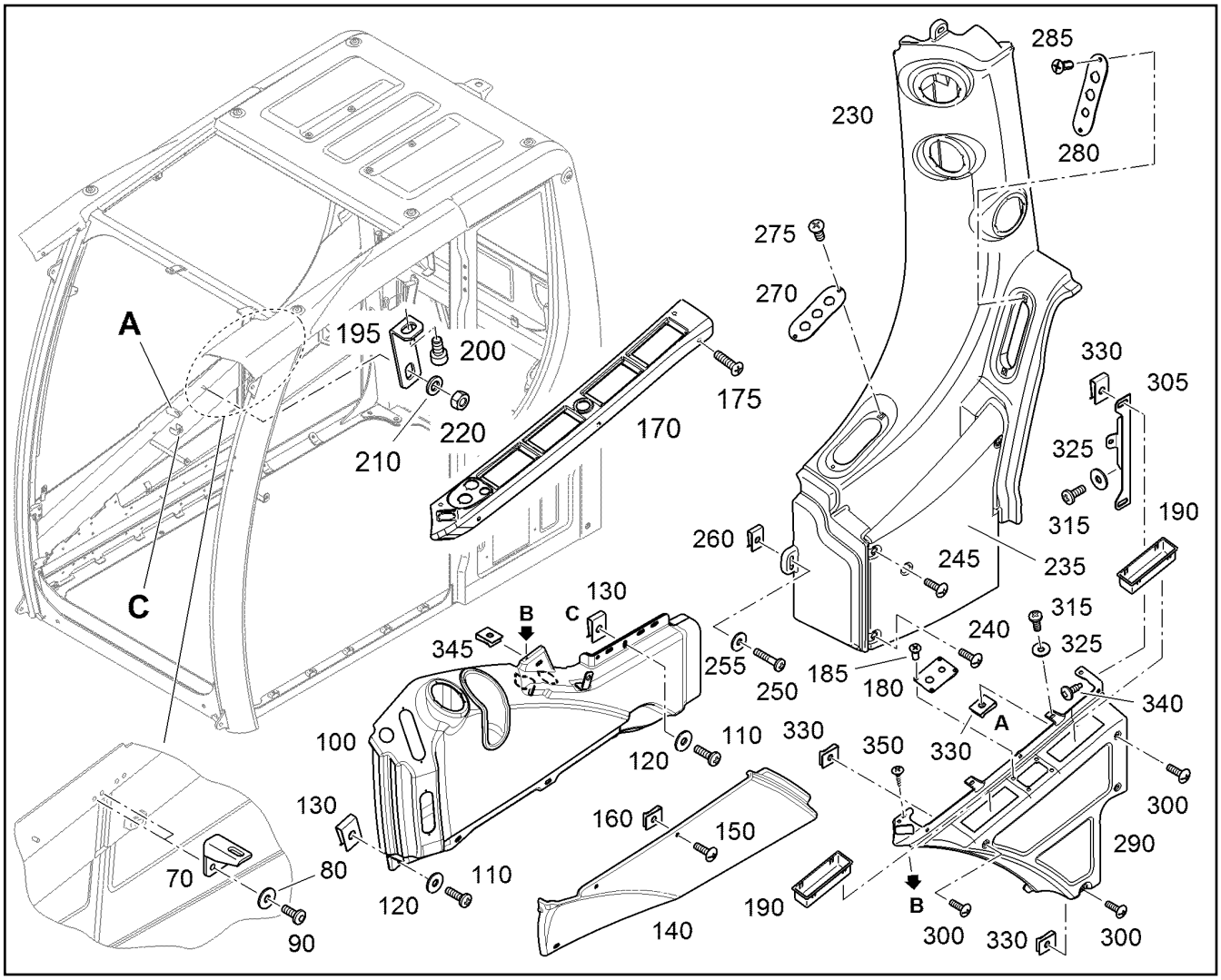

Pos.	Artikel	Menge	Bezeichnung	Description	Serie	K
70	11696973	1	HALTER	HOLDER		
80	11140403	2	SCHEIBE 5 200HV	WASHER		
90	11656729	2	HALBRUNDKOPFSCHRAUBE ISO 7380-1 M5	BUTTON HEAD SCREW		
100	11113749	1	VERKLEIDUNG ⇨ ❑ 739	COVERS		
110	11183016	4	FLACHKOPFSCHRAUBE ISO 7045 M6X16 4.8	PAN-HEAD SCREW		
120	11140400	4	SCHEIBE 6 300HV	WASHER		
130	10009189	4	BLECHMUTTER M6	SHEET METAL NUT		
140	10425414	1	DECKEL	COVER		
150	10664656	3	LINSENKOPFSCHRAUBE M6X20 480H-B	TALLOW-DROP SCREW		
160	10009189	3	BLECHMUTTER M6	SHEET METAL NUT		
170	11110708	1	BLENDE	ORIFICE		
175	4635320	5	SENKSCHRAUBE ISO 7047 M5X20 4.8 H A2	COUNTERSUNK SCREW		
180	11493529	1	PLATTE	SHEET		
185	11140468	4	SENKSCHRAUBE ISO 7047 M5X12 4.8 H 480	COUNTERSUNK SCREW		
190	11100667	2	ABLAGE	REST		
195	10664658	1	KONSOLE	CONSOLE		
200	11183017	1	FLACHKOPFSCHRAUBE ISO 7045 M6X12 4.8	PAN-HEAD SCREW		
210	10289802	1	SCHEIBE 6 300HV	WASHER		
220	10299668	1	SECHSKANTMUTTER M6	HEX NUT		
230	11493530	1	VERKLEIDUNG C-SAEULE RECHTS	PANELLING RIGHT		
235	11493531	1	DECKEL	COVER		
240	10802628	3	FLACHKOPFSCHRAUBE ISO 7045 M6X35 4.	PAN-HEAD SCREW		
245	11656605	1	FLACHKOPFSCHRAUBE ISO 7045 M5X20 4.8	PAN-HEAD SCREW		
250	11182716	4	FLACHKOPFSCHRAUBE ISO 7045 M6X25 4.8	PAN-HEAD SCREW		
255	11140400	4	SCHEIBE 6 300HV	WASHER		

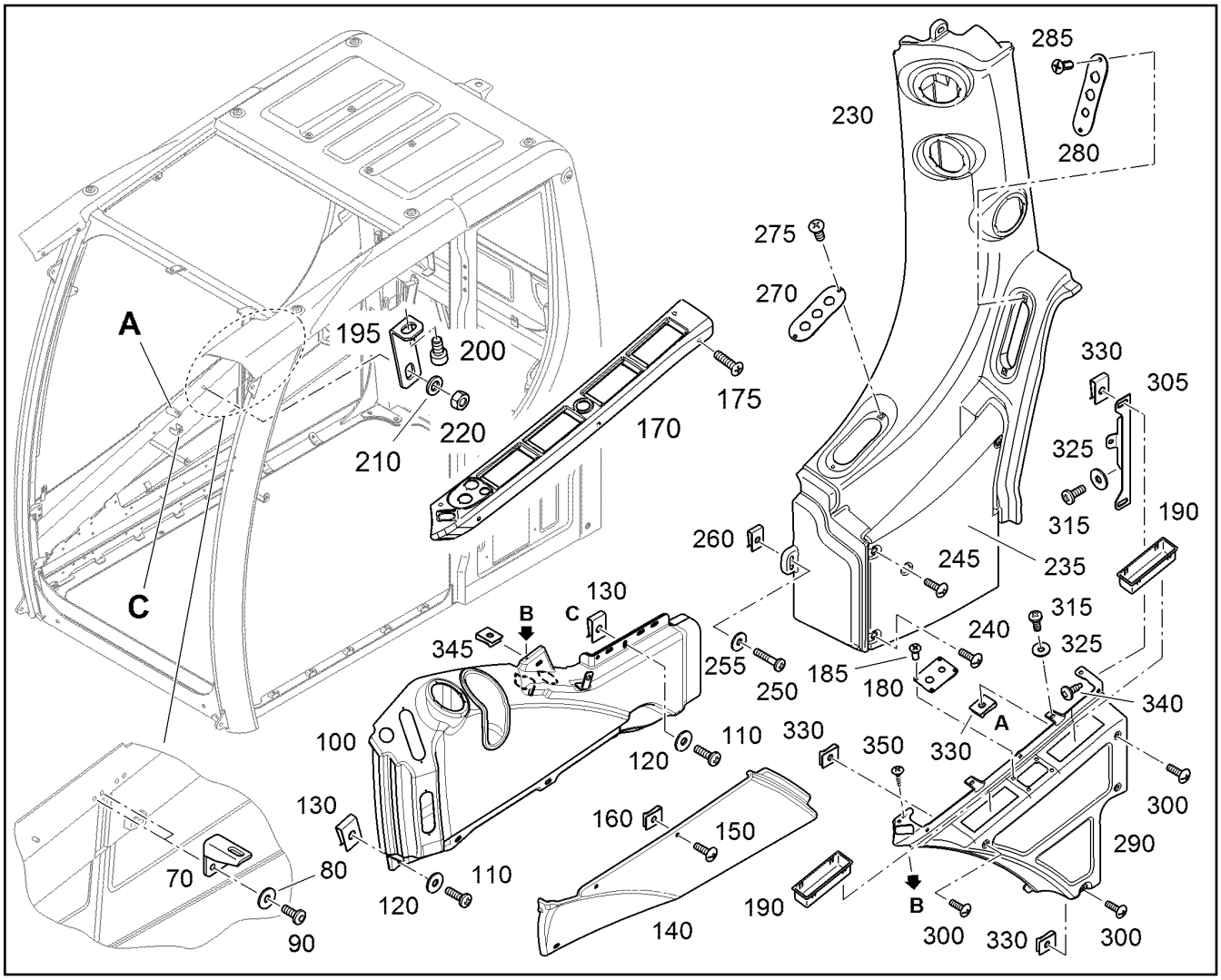

Pos.	Artikel	Menge	Bezeichnung	Description	Serie	K
260	10009189	4	BLECHMUTTER M6	SHEET METAL NUT		
270	11493532	1	PLATTE	SHEET		
275	11140468	2	SENKSCHRAUBE ISO 7047 M5X12 4.8 H 480	COUNTERSUNK SCREW		
280	11493533	1	PLATTE	SHEET		
285	11140468	2	SENKSCHRAUBE ISO 7047 M5X12 4.8 H 480	COUNTERSUNK SCREW		
290	11493521	1	VERKLEIDUNG	COVERS		
300	10664656	4	LINSENKOPFSCHRAUBE M6X20 480H-B	TALLOW-DROP SCREW		
305	11493527	1	HALTER	HOLDER		
315	11183017	4	FLACHKOPFSCHRAUBE ISO 7045 M6X12 4.8	PAN-HEAD SCREW		
325	11140400	4	SCHEIBE 6 300HV	WASHER		
330	10009189	6	BLECHMUTTER M6	SHEET METAL NUT		
340	11656576	1	BLECHSCHRAUBE 4,8X16 480H-B	SHEET-METAL SCREW		
345	7028216	1	BLECHMUTTER ST4,2	SHEET METAL NUT		
350	11839327	1	BLECHSCHRAUBE ISO 7049 ST3,5X13 ST C	SHEET-METAL SCREW		

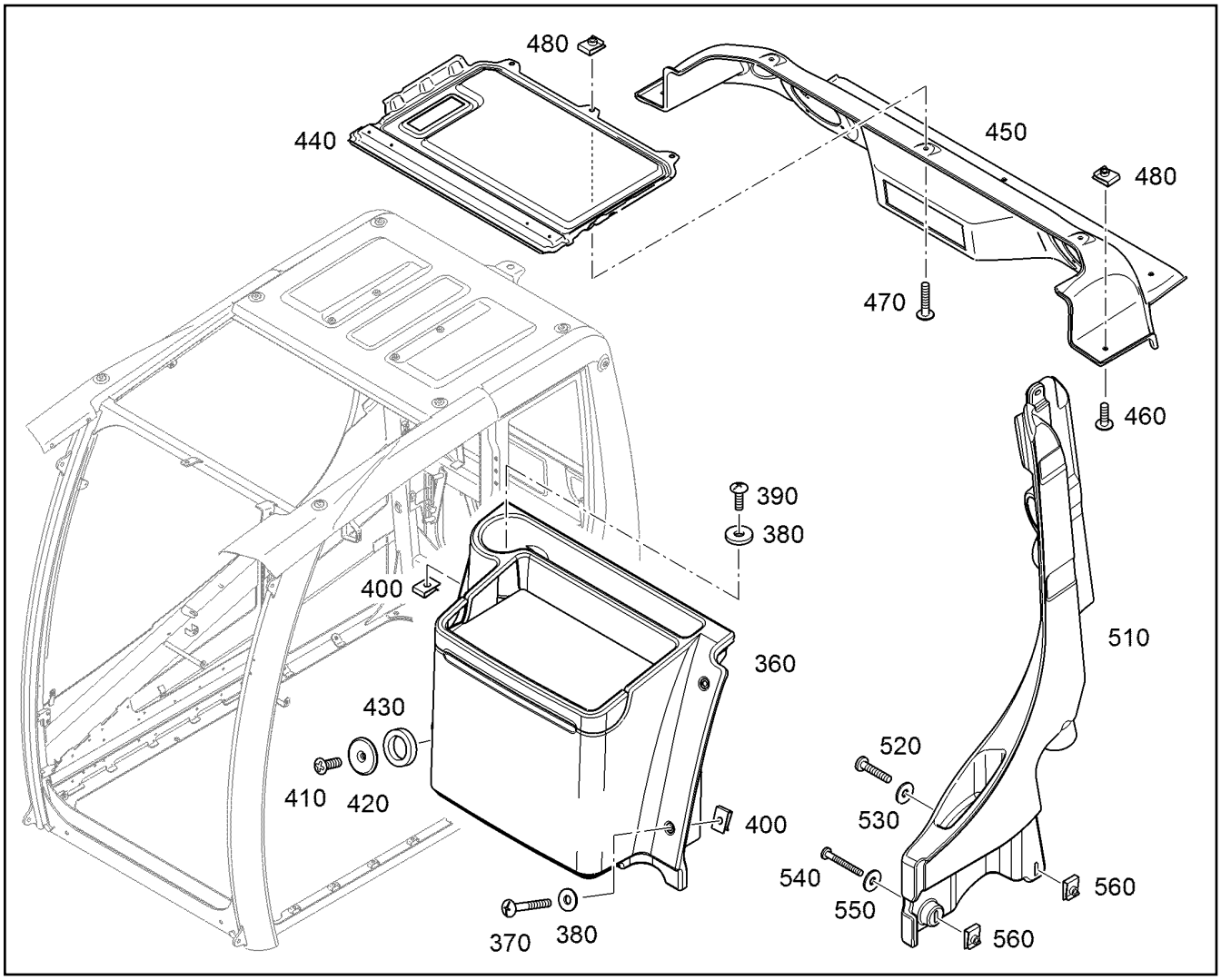

Pos.	Artikel	Menge	Bezeichnung	Description	Serie	K
360	94039257	1	LUNCHBOX ⇨ ❑ 740	LUNCHBOX		
370	11656573	3	LINSENKOPFSCHRAUBE M6X50 480H-B	TALLOW-DROP SCREW		
380	10303400	4	SCHEIBE 6 200HV	WASHER		
390	10664695	1	SPEZIALSCHRAUBE M6X16 DACROBLACK	SPECIAL SCREW		
400	10009189	4	BLECHMUTTER M6	SHEET METAL NUT		
410	10035547	2	SENKSCHRAUBE ISO 7047 M6X16 4.8 H 480	COUNTERSUNK SCREW		
420	10664661	2	STOPFEN	STOP PLUG		
430	10664660	2	RING	RING		1
440	11493519	1	DACHVERKLEIDUNG	ROOF PANELLING		
450	11493520	1	RADIOKONSOLE	RADIO DECK		
460	10664695	5	SPEZIALSCHRAUBE M6X16 DACROBLACK	SPECIAL SCREW		
470	10664656	3	LINSENKOPFSCHRAUBE M6X20 480H-B	TALLOW-DROP SCREW		
480	10009189	8	BLECHMUTTER M6	SHEET METAL NUT		
510	10425418	1	VERKLEIDUNG C-SAEULE LINKS	LEFT C-PILLAR TRIM		
520	11656575	3	FLACHKOPFSCHRAUBE ISO 7045 M6X30 4.8	PAN-HEAD SCREW		
530	10303400	4	SCHEIBE 6 200HV	WASHER		
540	11656573	1	LINSENKOPFSCHRAUBE M6X50 480H-B	TALLOW-DROP SCREW		
550	10303400	1	SCHEIBE 6 200HV	WASHER		
560	10009189	4	BLECHMUTTER M6	SHEET METAL NUT		

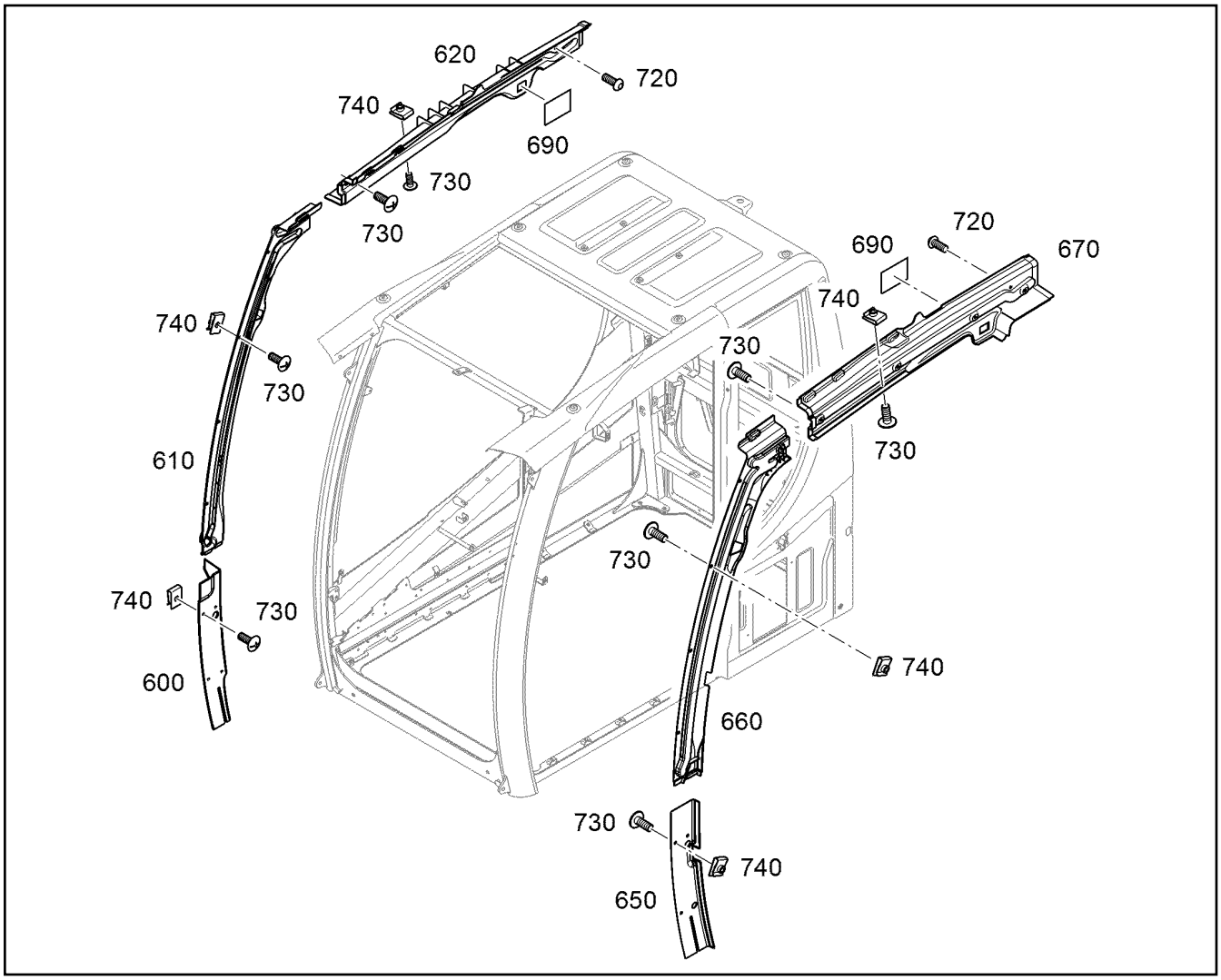

Pos.	Artikel	Menge	Bezeichnung	Description	Serie	K
600	10425441	1	SCHIENE	RAIL		
610	10425439	1	SCHIENE	RAIL		
620	94090132	1	SCHIENE KPL RECHTS ⇨ ❑ 741	TRACK ASM RIGHT		
650	10425442	1	SCHIENE	RAIL		
660	10425440	1	SCHIENE	RAIL		
670	10425438	1	SCHIENE	RAIL		
690	11493771	2	KLEBER	ADHESIVE		
720	10429631	2	HALBRUNDKOPFSCHRAUBE ISO 7380-2 M	BUTTON HEAD SCREW		
730	10664695	30	SPEZIALSCHRAUBE M6X16 DACROBLACK	SPECIAL SCREW		
740	10009189	20	BLECHMUTTER M6	SHEET METAL NUT		

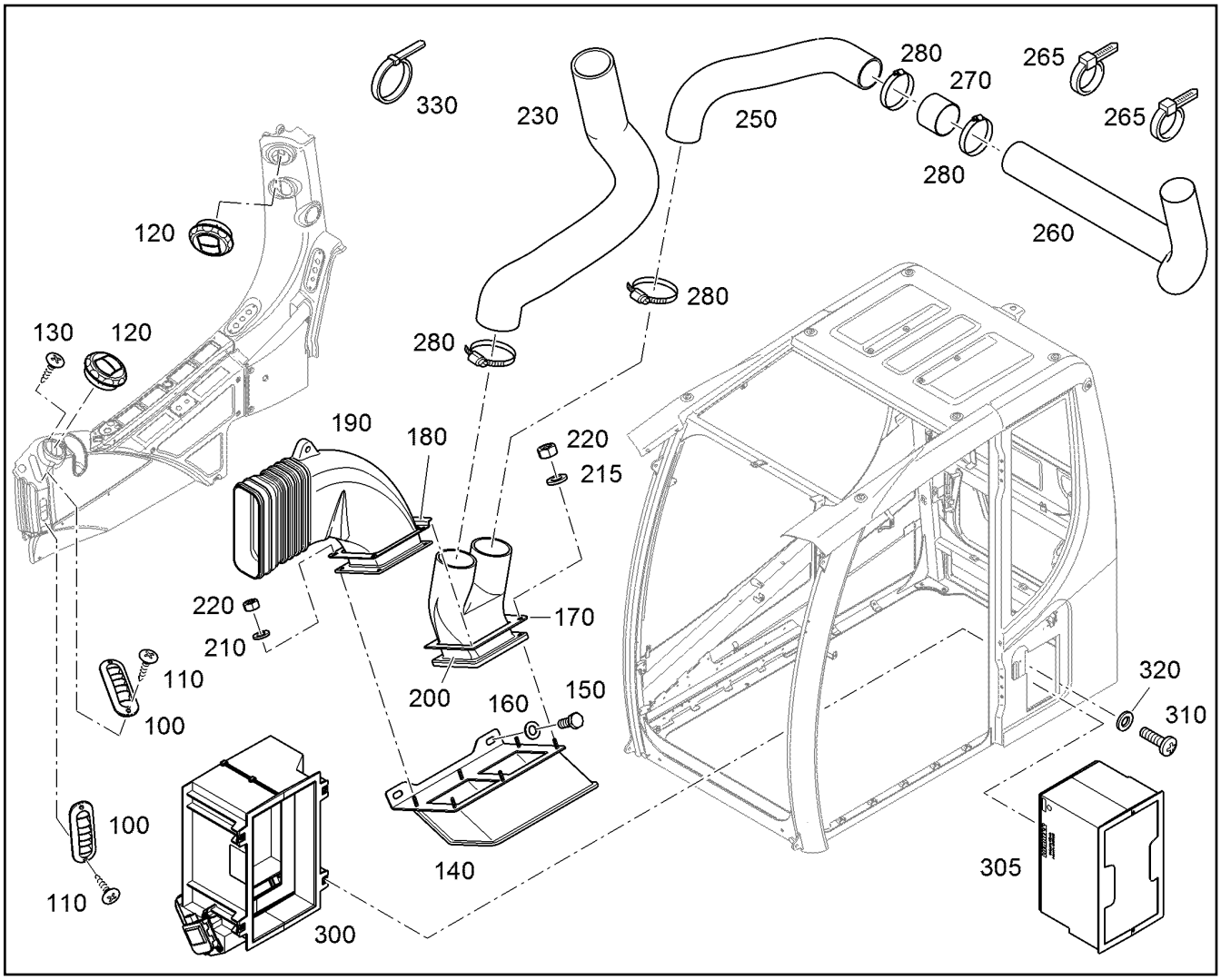

Pos.	Artikel	Menge	Bezeichnung	Description	Serie	K
100	10472286	2	LUFTDUESE	AIR NOZZLE		
110	11839327	4	BLECHSCHRAUBE ISO 7049 ST3,5X13 ST C	SHEET-METAL SCREW		
120	10298649	7	DREHLUFTDUESE	TURNING AIR NOZZLE		
130	7024447	21	SCHRAUBE	SCREW		
140	11493475	1	KONSOLE	CONSOLE		
150	11651767	2	SECHSKANTSCHRAUBE ISO 4017 M8X20 8	HEX SCREW		
160	10289803	2	SCHEIBE 8 300HV	WASHER		
170	10664766	1	DICHTUNG	SEAL		
180	10664765	1	HALTER	HOLDER		
190	10425426	1	LUFTFUEHRUNG	AIR DUCT		
200	10425427	1	LUFTFUEHRUNG	AIR DUCT		
210	10289803	4	SCHEIBE 8 300HV	WASHER		
215	4600198	2	SCHEIBE 6 200HV	WASHER		
220	4000379	6	SECHSKANTMUTTER M6	HEX NUT		
230	10664769	1	SCHLAUCH	HOSE		1
250	11493473	1	SCHLAUCH	HOSE		1
260	11836218	1	SCHLAUCH	HOSE		1
265	603209101	2	KABELBINDER	CABLE TIE		
270	11836219	1	MUFFE	SLEEVE		
280	4900008	4	SCHLAUCHSCHELLE DIN 3017-1 A 90 80-100	HOSE CLAMP		
300	10816499	1	FILTERKASTEN ⇨ ❑ 399	FILTER CASE		
305	10816500	1	FILTERKASSETTE	FILTER CASSETTE		
310	4002307	4	FLACHKOPFSCHRAUBE ISO 7045 M5X20 4.	PAN-HEAD SCREW		
320	4600305	4	SCHEIBE 5 200HV	WASHER		
330	603209101	3	KABELBINDER	CABLE TIE		

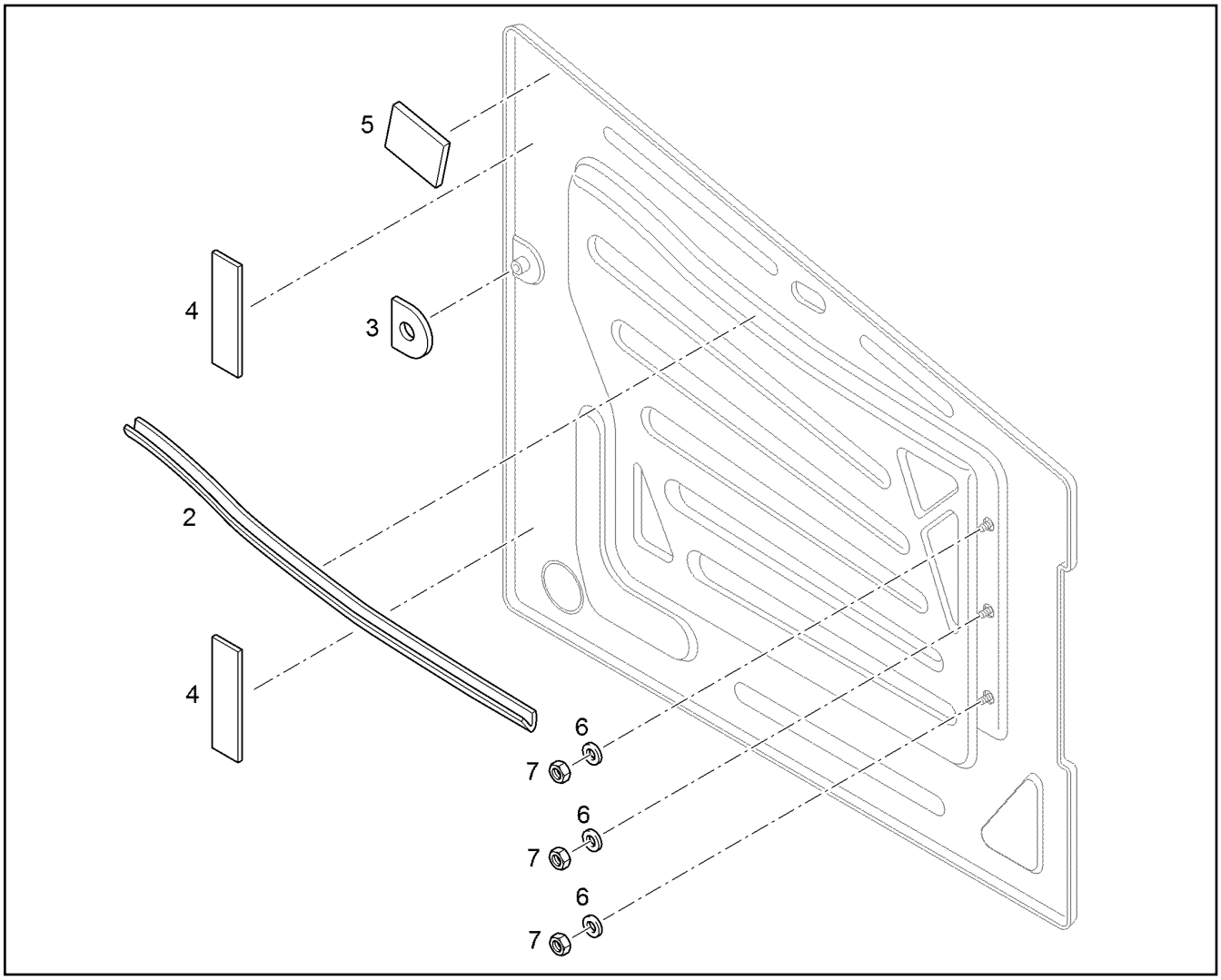

Pos.	Artikel	Menge	Bezeichnung	Description	Serie	K
2	11182644	1	DICHTUNG	SEAL		
3	11182645	1	DICHTUNG	SEAL		
4	11182646	2	DICHTUNG	SEAL		
5	11182647	1	DICHTUNG	SEAL		
6	11006732	3	SCHEIBE 6 100HV	WASHER		
7	11006733	3	SECHSKANTMUTTER M6	HEX NUT		

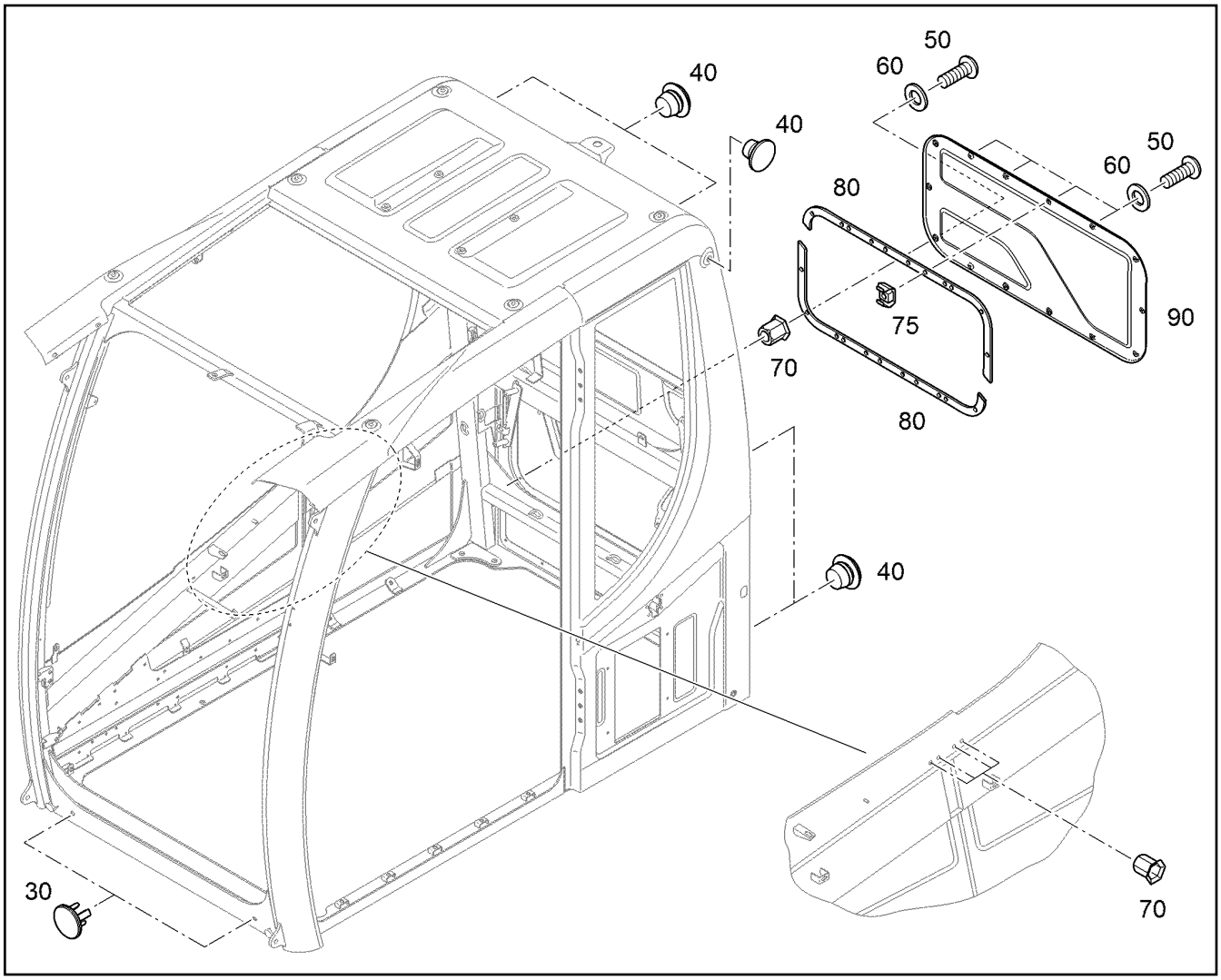

Pos.	Artikel	Menge	Bezeichnung	Description	Serie	K
30	10000286	2	STOPFEN	STOP PLUG		
40	7020616	5	STOPFEN	STOP PLUG		
50	11834762	14	ZYLINDERSCHRAUBE DIN 6912 M5X16 08.8	SOCKET HEAD SCREW		
60	11140403	14	SCHEIBE 5 200HV	WASHER		
70	11160207	14	BLINDNIETMUTTER	BLIND RIVET NUT		
75	11697445	4	KAEFIGMUTTER M5	CAGE NUT		
80	11493812	2	DICHTUNG	SEAL		
90	11493775	1	ABDECKUNG	COVER		

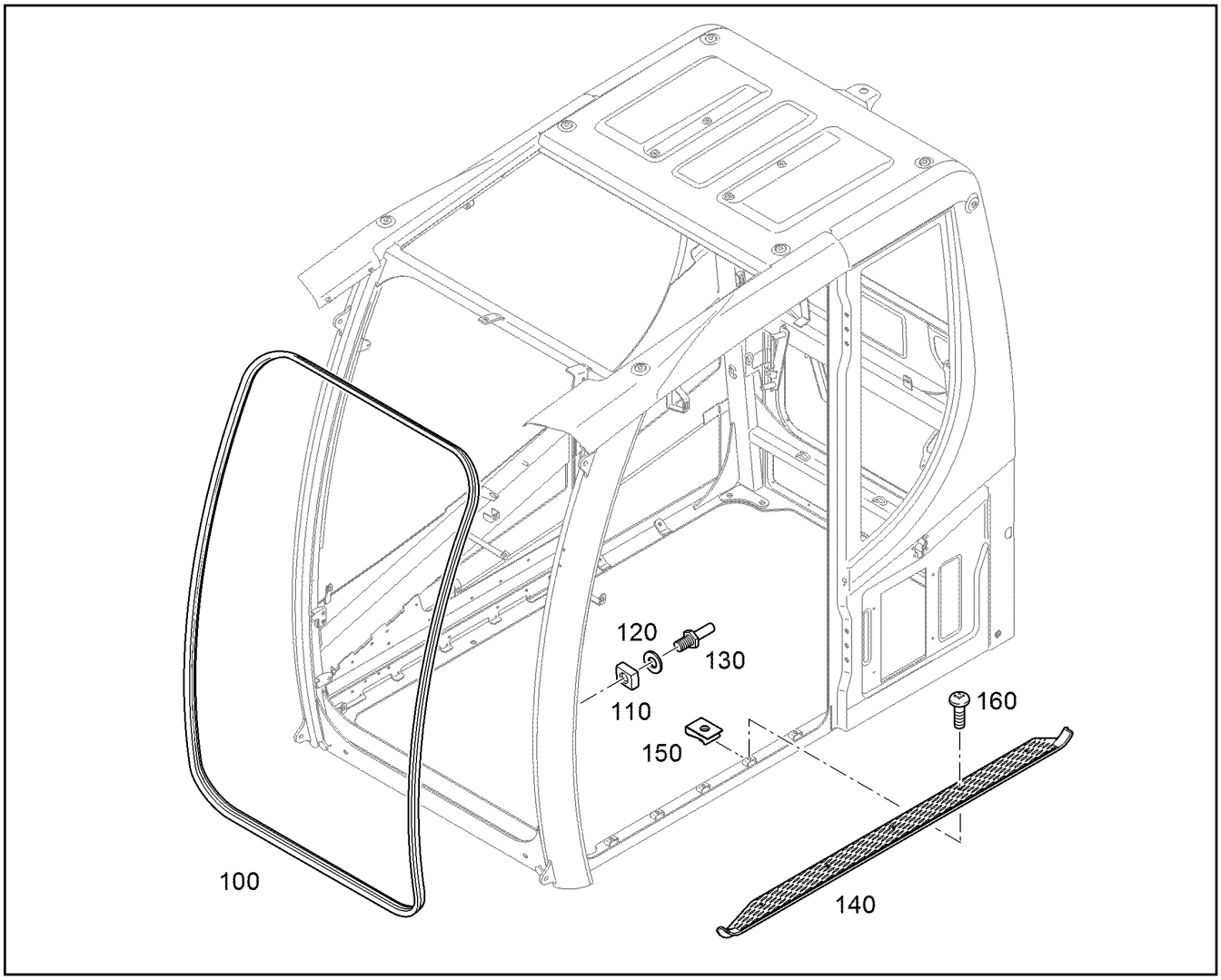

Pos.	Artikel	Menge	Bezeichnung	Description	Serie	K
100	11493772	1	DICHTUNG	SEAL		
110	7028898	1	PLATTE 10X20X25	SHEET		
120	10289804	1	SCHEIBE 12 300HV	WASHER		
130	7028896	1	SCHLIESSBOLZEN	CLOSING PIN		
140	10425430	1	TUERSCHWELLE	THRESHOLD		
150	10009189	5	BLECHMUTTER M6	SHEET METAL NUT		
160	10035547	5	SENKSCHRAUBE ISO 7047 M6X16 4.8 H 480	COUNTERSUNK SCREW		

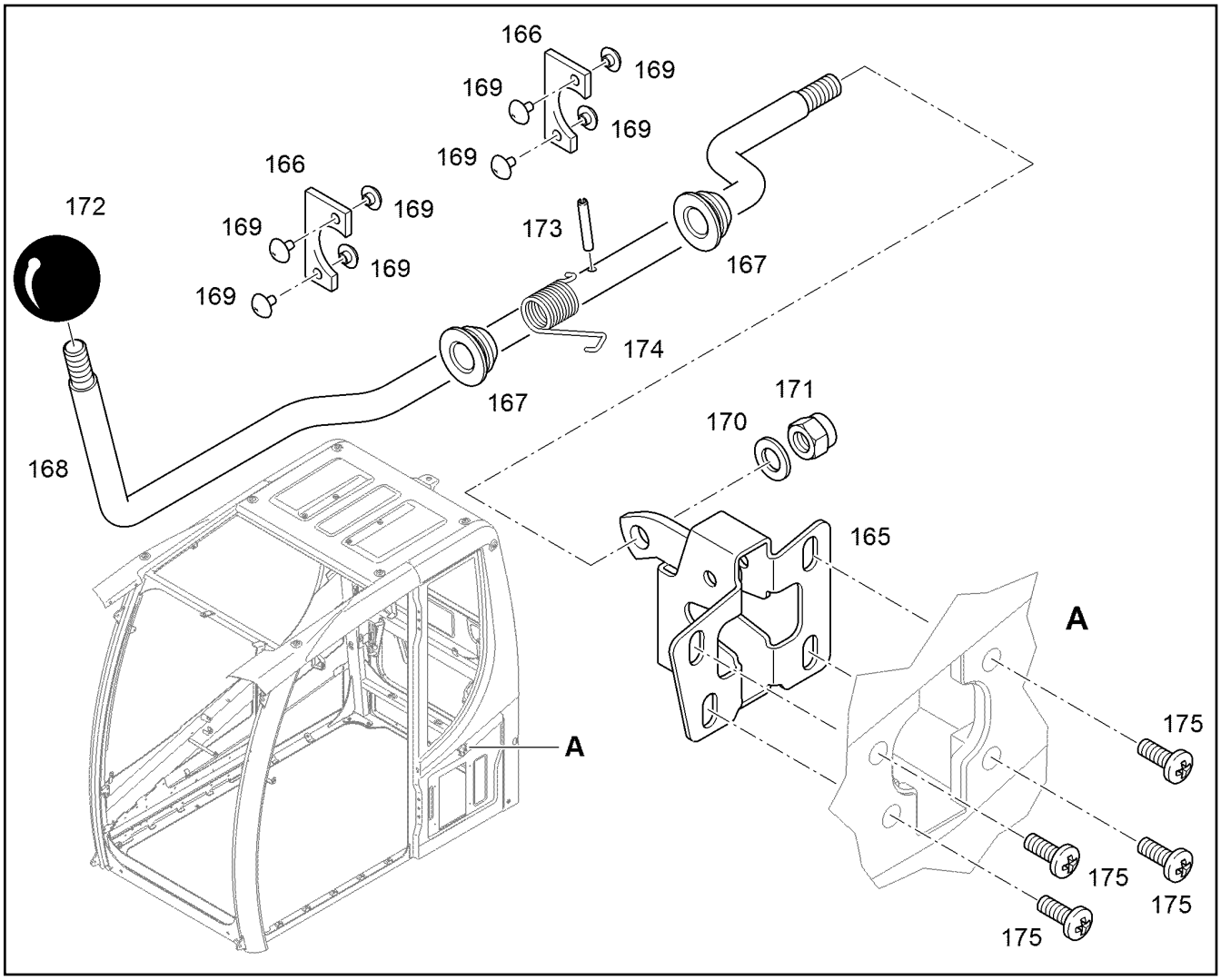

Pos.	Artikel	Menge	Bezeichnung	Description	Serie	K
165	10664789	1	VERRIEGELUNG	LOCKING		
166	7020611	2	PLATTE 3X20X37	SHEET		
167	7019122	2	BUCHSE	BUSHING		1
168	10664790	1	HEBEL	LEVER		
169	7020612	4	NIET	RIVET		
170	10289803	1	SCHEIBE 8 300HV	WASHER		
171	10814800	1	SECHSKANTMUTTER M8	HEX NUT		
172	7019167	1	KUGELKNOPF	SPHERICAL KNOB		
173	4900372	1	SPANNSTIFT 3	DOWEL PIN		
174	7028901	1	FEDER	SPRING		
175	11183018	4	FLACHKOPFSCHRAUBE ISO 7045 M6X20 4.8	PAN-HEAD SCREW		

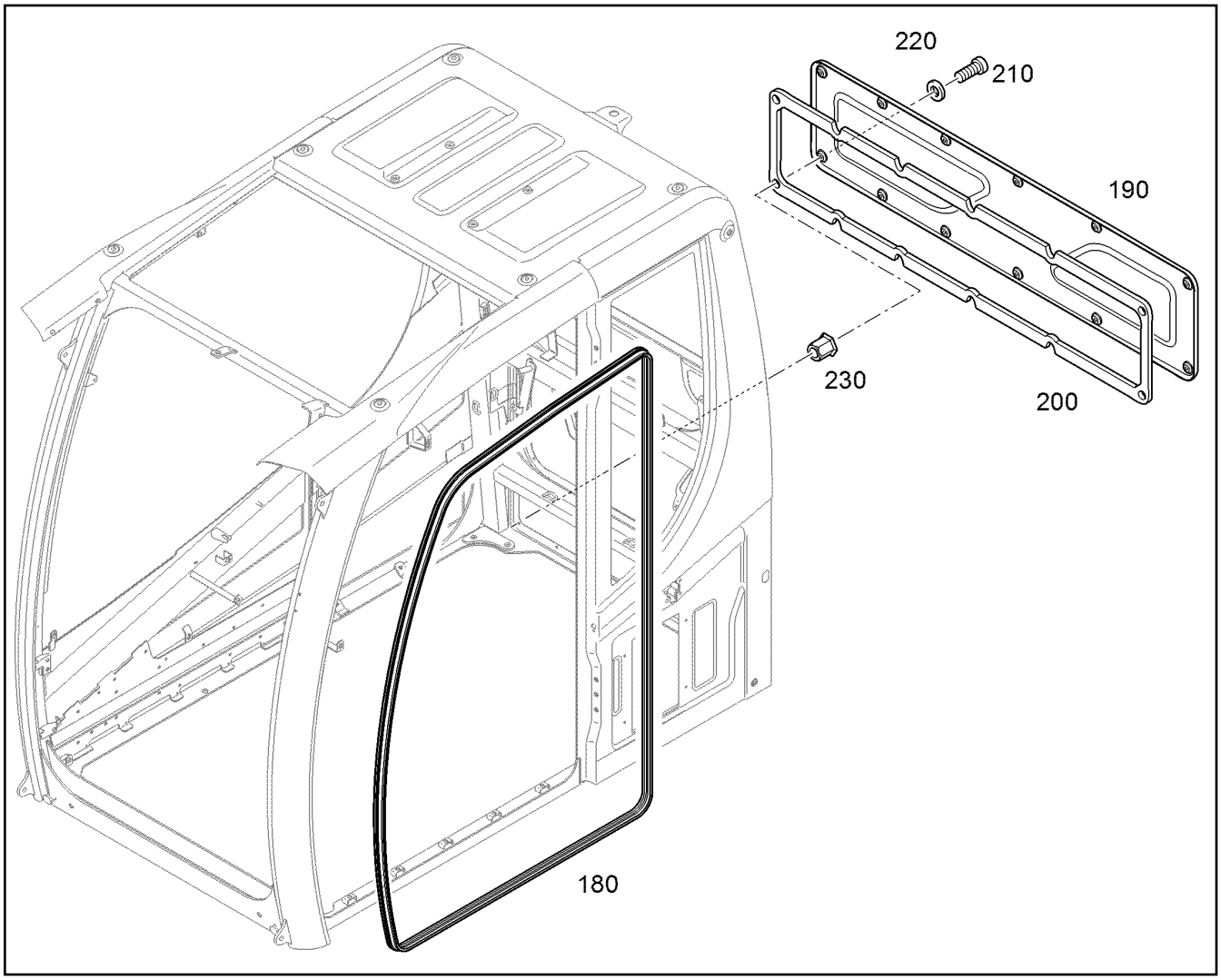

Pos.	Artikel	Menge	Bezeichnung	Description	Serie	K
180	10652897	1	DICHTUNG	SEAL		
190	11493774	1	ABDECKUNG	COVER		
200	11493773	1	DICHTUNG	SEAL		
210	11834762	12	ZYLINDERSCHRAUBE DIN 6912 M5X16 08.8	SOCKET HEAD SCREW		
220	11140403	12	SCHEIBE 5 200HV	WASHER		
230	11160207	12	BLINDNIETMUTTER	BLIND RIVET NUT		

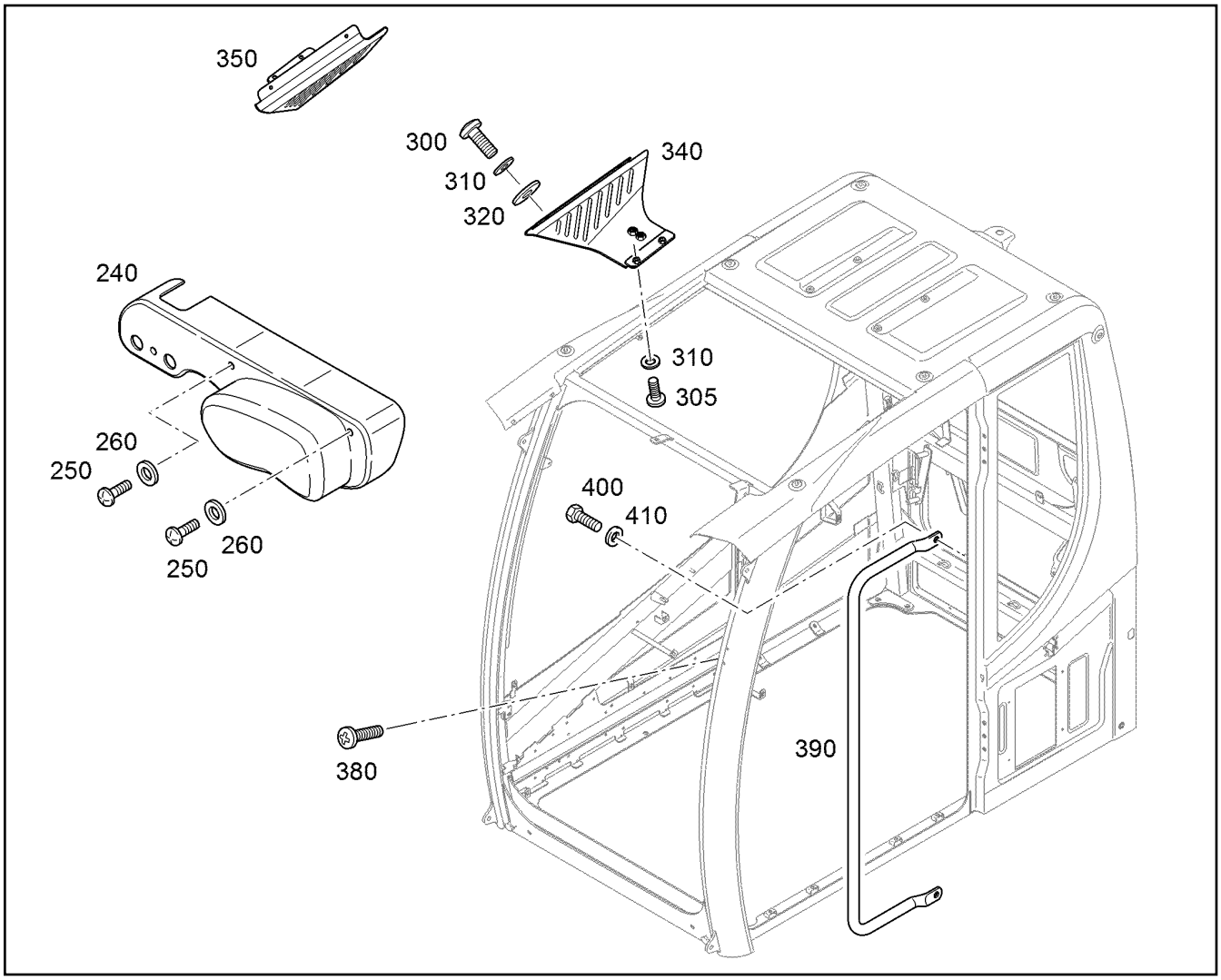

Pos.	Artikel	Menge	Bezeichnung	Description	Serie	K
240	7028865	1	DECKEL	COVER		
250	11656733	3	FLACHKOPFSCHRAUBE ISO 7045 M6X16 4.8	PAN-HEAD SCREW		
260	10303400	3	SCHEIBE 6 200HV	WASHER		
300	11006735	4	FLACHKOPFSCHRAUBE ISO 7045 M5X14 4	PAN-HEAD SCREW		
305	11171261	4	FLACHKOPFSCHRAUBE ISO 7045 M5X10 4.8	PAN-HEAD SCREW		
310	11140403	8	SCHEIBE 5 200HV	WASHER		
320	10326939	4	GUMMISCHEIBE 8X24X4	RUBBER DISC		
340	10425433	1	ABDECKUNG	COVER		
350	10425432	1	ABDECKUNG	COVER		
380	10664812	2	FLACHKOPFSCHRAUBE ISO 7045 M6X16 4.	PAN-HEAD SCREW		
390	11006738	1	HANDGRIFF 888mm	HANDLE		
400	11631816	2	SECHSKANTSCHRAUBE ISO 4017 M10X25 8	HEX SCREW		
410	10289795	2	SCHEIBE 10 300HV	WASHER		

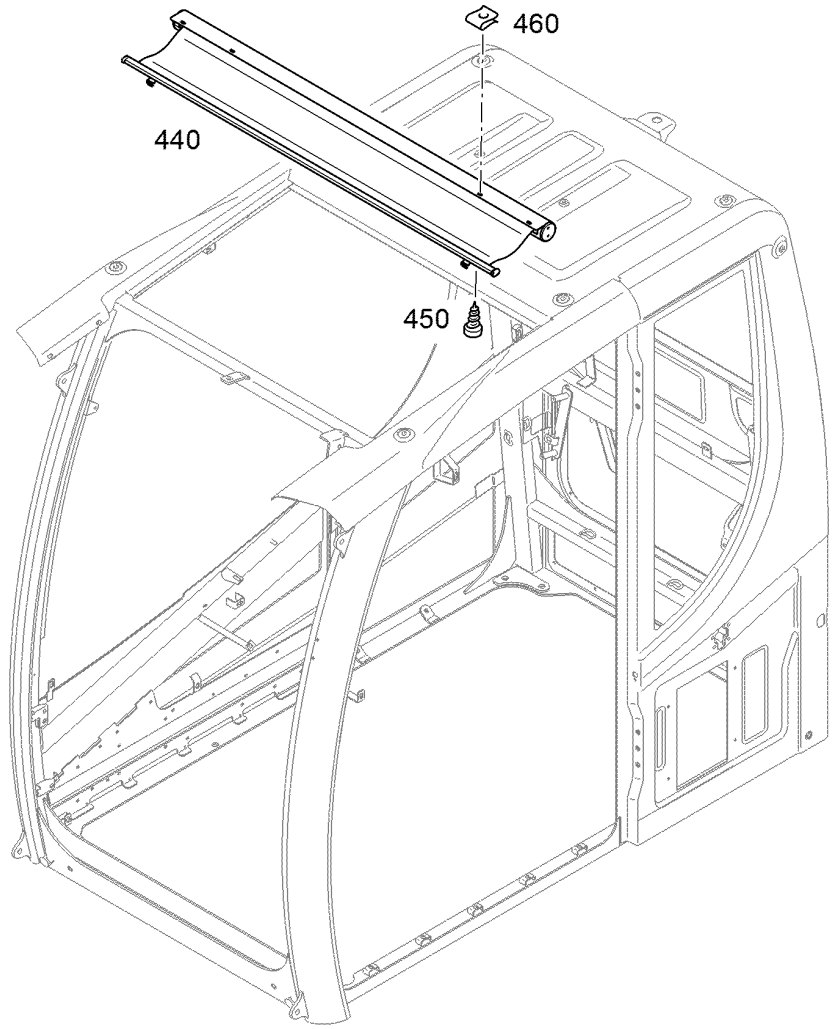

Pos.	Artikel	Menge	Bezeichnung	Description	Serie	K
440	11493469	1	SONNENSCHUTZROLLO	VENETIAN BLIND		
450	11839327	4	BLECHSCHRAUBE ISO 7049 ST3,5X13 ST C	SHEET-METAL SCREW		
460	10009079	4	BLECHMUTTER	SHEET METAL NUT		

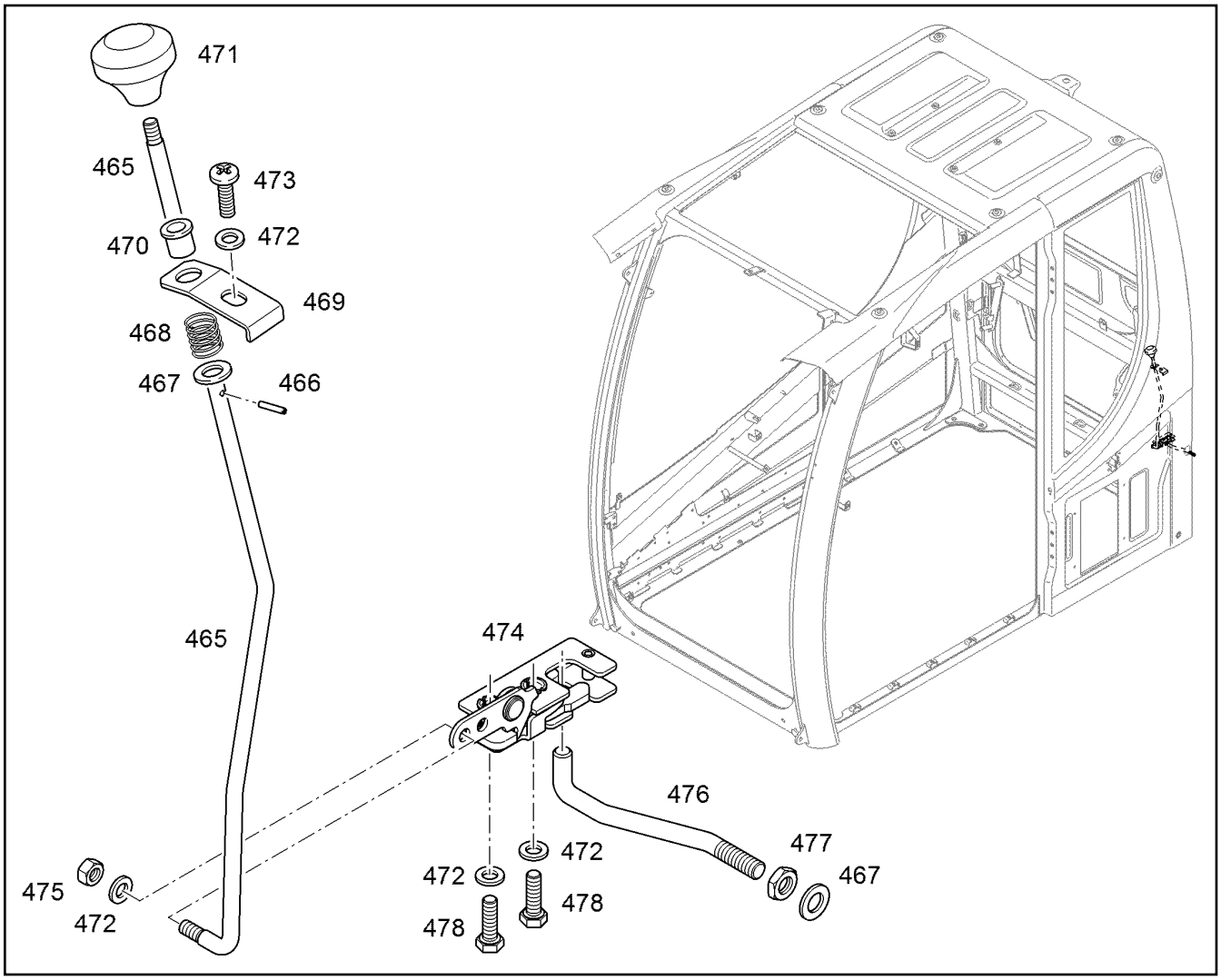

Pos.	Artikel	Menge	Bezeichnung	Description	Serie	K
465	10664794	1	STANGE	ROD		
466	11160307	1	SPANNSTIFT 2	DOWEL PIN		
467	10289803	2	SCHEIBE 8 300HV	WASHER		
468	10664792	1	FEDER	SPRING		
469	10664798	1	PLATTE	SHEET		
470	10664799	1	TUELLE	SPOUT		
471	10664797	1	KUGELGRIFF	BALL HANDLE		
472	11140400	4	SCHEIBE 6 300HV	WASHER		
473	11183016	1	FLACHKOPFSCHRAUBE ISO 7045 M6X16 4.8	PAN-HEAD SCREW		
474	10664793	1	SCHLOSS	LOCK		
475	10814799	1	SECHSKANTMUTTER M6	HEX NUT		
476	10664795	1	STANGE	ROD		
477	10299669	1	SECHSKANTMUTTER M8	HEX NUT		
478	11644899	2	SECHSKANTSCHRAUBE ISO 4017 M6X20 8	HEX SCREW		

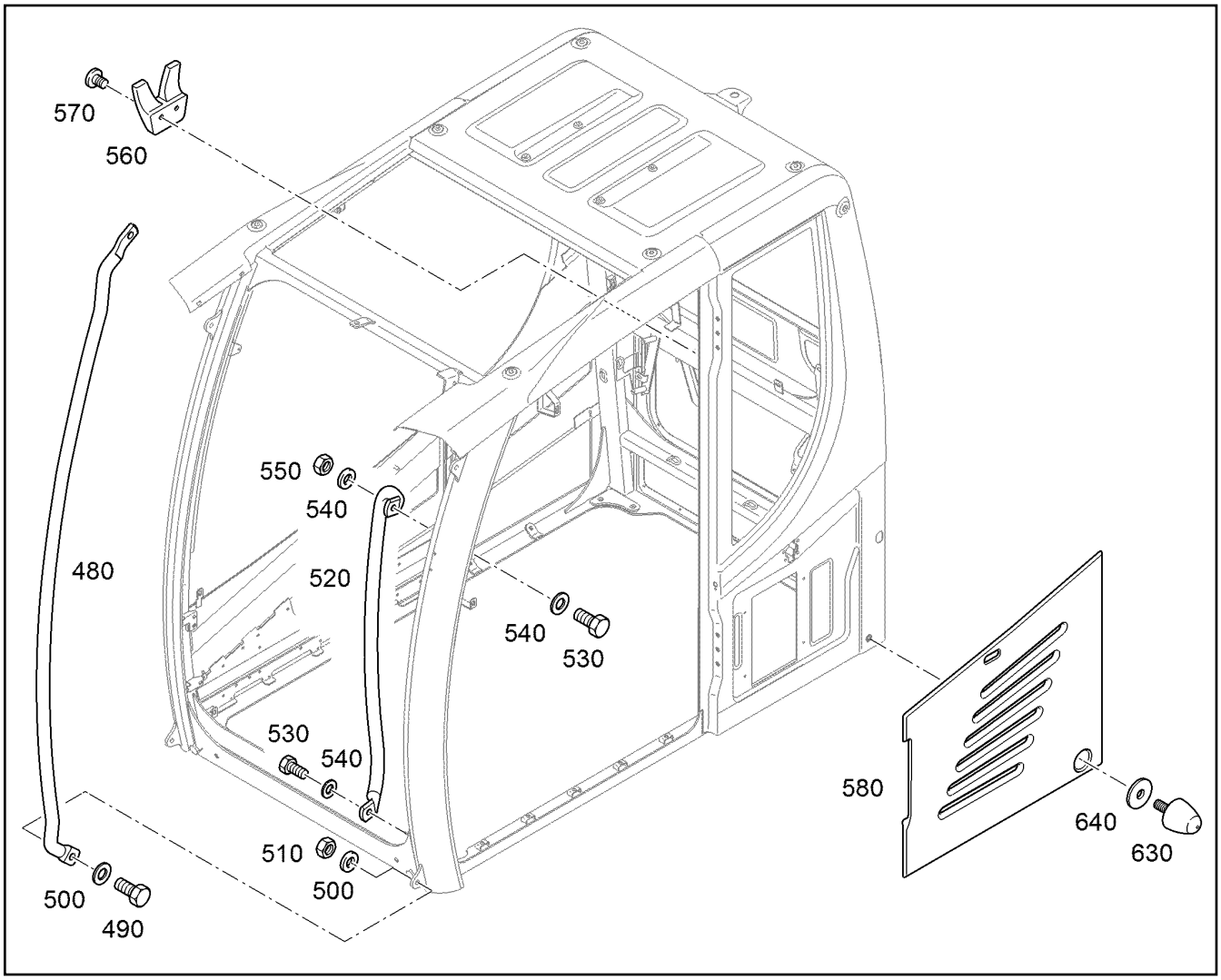

Pos.	Artikel	Menge	Bezeichnung	Description	Serie	K
480	10664786	1	HANDGRIFF 1416mm	HANDLE		
490	11642349	2	SECHSKANTSCHRAUBE ISO 4017 M12X35 8	HEX SCREW		
500	10289804	4	SCHEIBE 12 300HV	WASHER		
510	11626584	2	SECHSKANTMUTTER M12	HEX NUT		
520	10664787	1	HANDGRIFF 731mm	HANDLE		
530	11631816	2	SECHSKANTSCHRAUBE ISO 4017 M10X25 8	HEX SCREW		
540	10289795	3	SCHEIBE 10 300HV	WASHER		
550	11656735	1	SECHSKANTMUTTER M10	HEX NUT		
560	10303261	1	KLEIDERHAKEN	COAT HOOK		
570	10664815	2	FLACHKOPFSCHRAUBE ISO 7045 M5X6 4.8	PAN-HEAD SCREW		
580	11006739	1	FILTERDECKEL ⇨ ❑ 747	FILTER COVER		
630	7019129	1	METALLASTIKPUFFER	METALASTIC BUFFER		
640	10013965	1	SCHEIBE	WASHER		

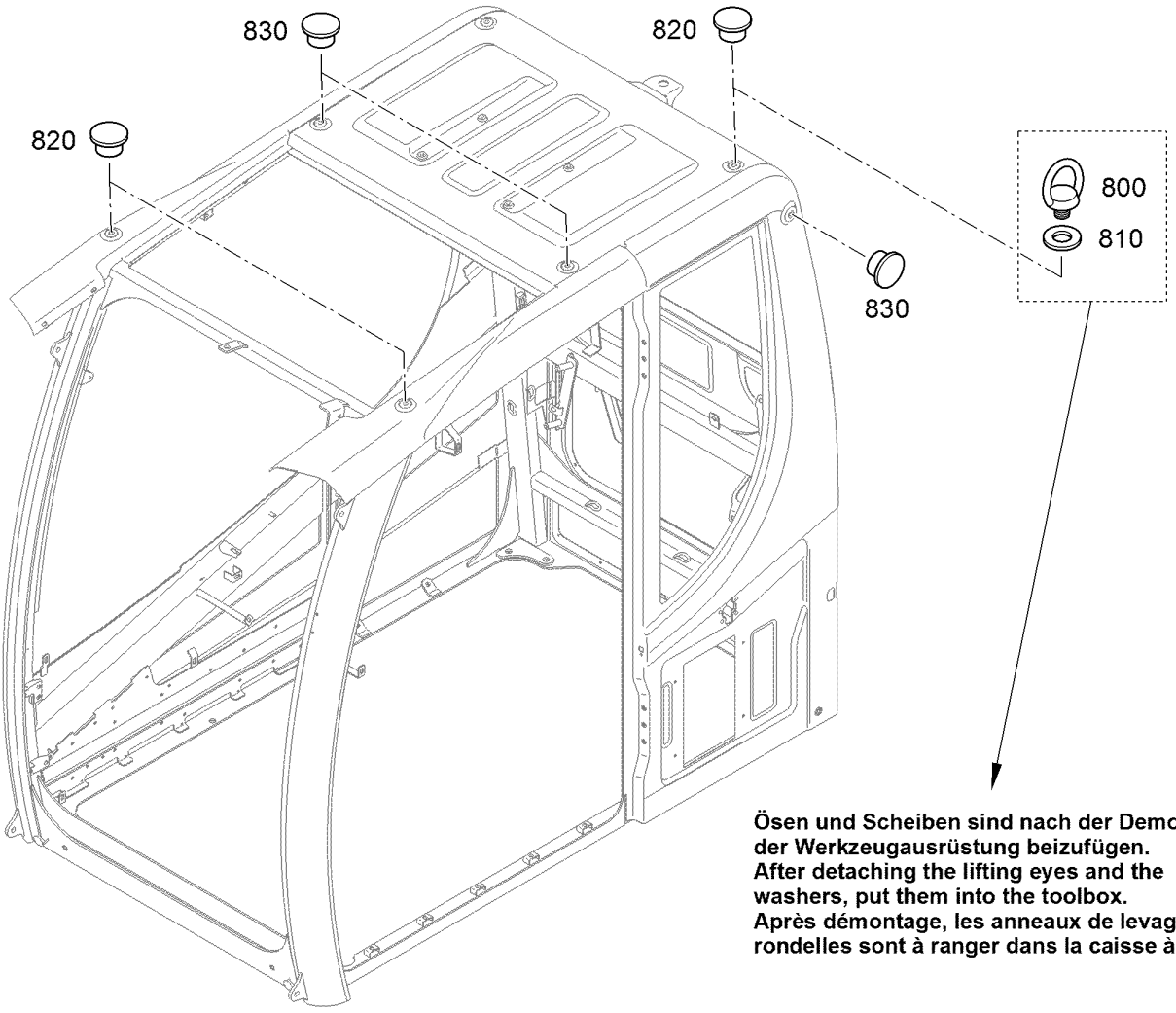

Pos.	Artikel	Menge	Bezeichnung	Description	Serie	K
800	4026006	4	RINGSCHRAUBE DIN 580 M12 C15E A3C	RING BOLT		
810	11182717	4	SCHEIBE 12 300HV	WASHER		
820	10220397	4	STOPFEN GPN 350	STOP PLUG		
830	10220397	3	STOPFEN GPN 350	STOP PLUG		

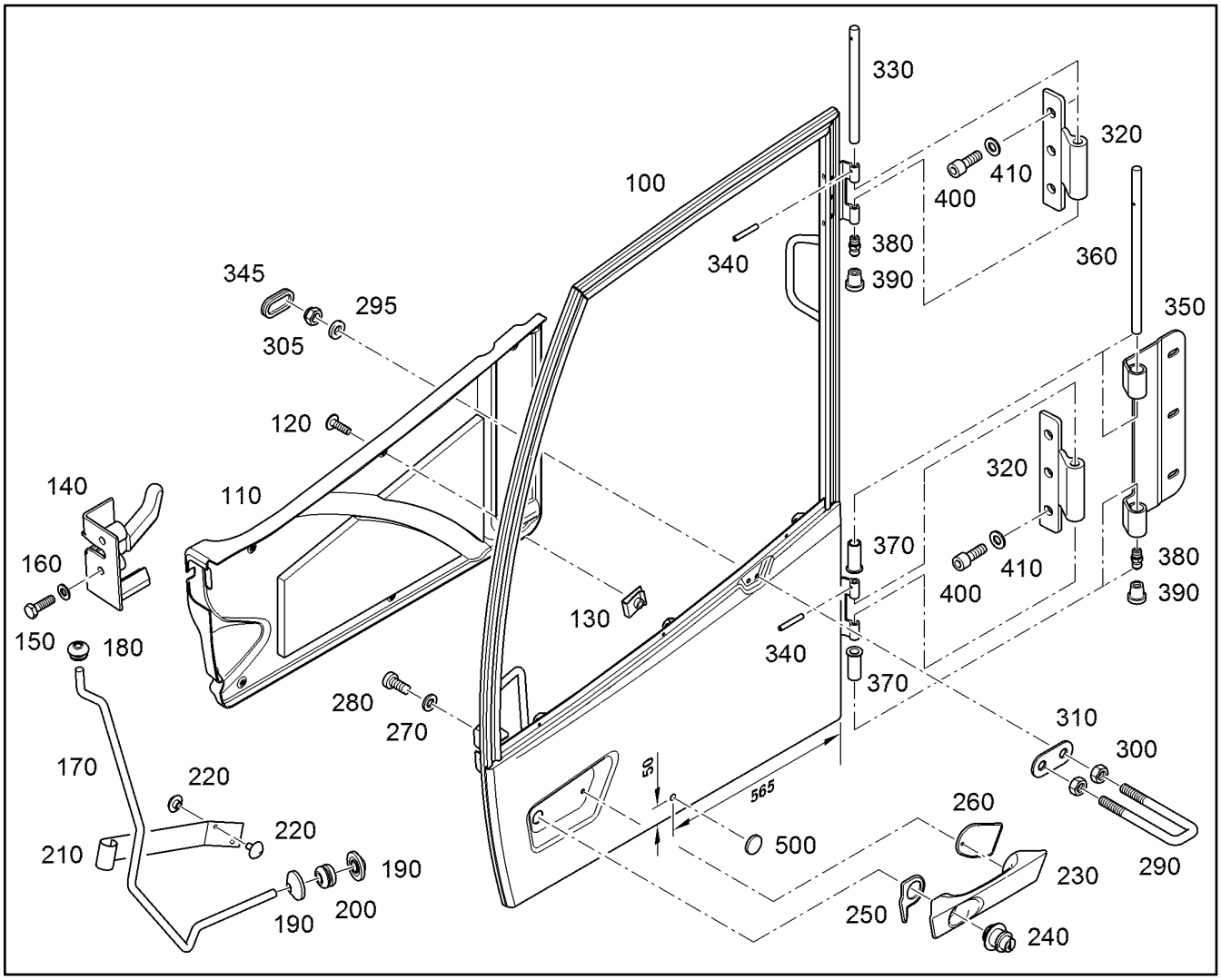

Pos.	Artikel	Menge	Bezeichnung	Description	Serie	K
100	10664608	1	TUERRAHMEN	DOOR FRAME		
110	10664494	1	TUERVERKLEIDUNG ⇨ ❑ 396	DOOR COVERING		
120	10664656	6	LINSENKOPFSCHRAUBE M6X20 480H-B	TALLOW-DROP SCREW		
130	10009189	6	BLECHMUTTER M6	SHEET METAL NUT		
140	11828436	1	TUERSCHLOSS	DOOR LOCK		
150	11642261	2	SECHSKANTSCHRAUBE ISO 4017 M8X25 8	HEX SCREW		
160	10289803	2	SCHEIBE 8 300HV	WASHER		
170	11696025	1	HEBEL	LEVER		
180	7020613	1	TUELLE	SPOUT		
190	7019794	2	SICHERUNGSRING	LOCKING RING		
200	7019160	1	TUELLE 6/10/13	SPOUT		
210	7028835	1	FEDER	SPRING		
220	7020612	2	NIET	RIVET		
230	10425436	1	TUERGRIFF	DOOR HANDLE		
240	10665068	1	DRUECKER	PUSHER		
250	10664612	1	DICHTUNG	SEAL		
260	10664611	1	DICHTUNG	SEAL		
270	10289802	1	SCHEIBE 6 300HV	WASHER		
280	11183016	1	FLACHKOPFSCHRAUBE ISO 7045 M6X16 4.8	PAN-HEAD SCREW		
290	10664616	1	BUEGEL	BRACKET		
295	10289803	2	SCHEIBE 8 300HV	WASHER		
300	10299669	2	SECHSKANTMUTTER M8	HEX NUT		
305	10814800	2	SECHSKANTMUTTER M8	HEX NUT		
310	7028839	1	PLATTE	SHEET		
320	10664609	2	SCHARNIERHAELFTE	HALF HINGE		

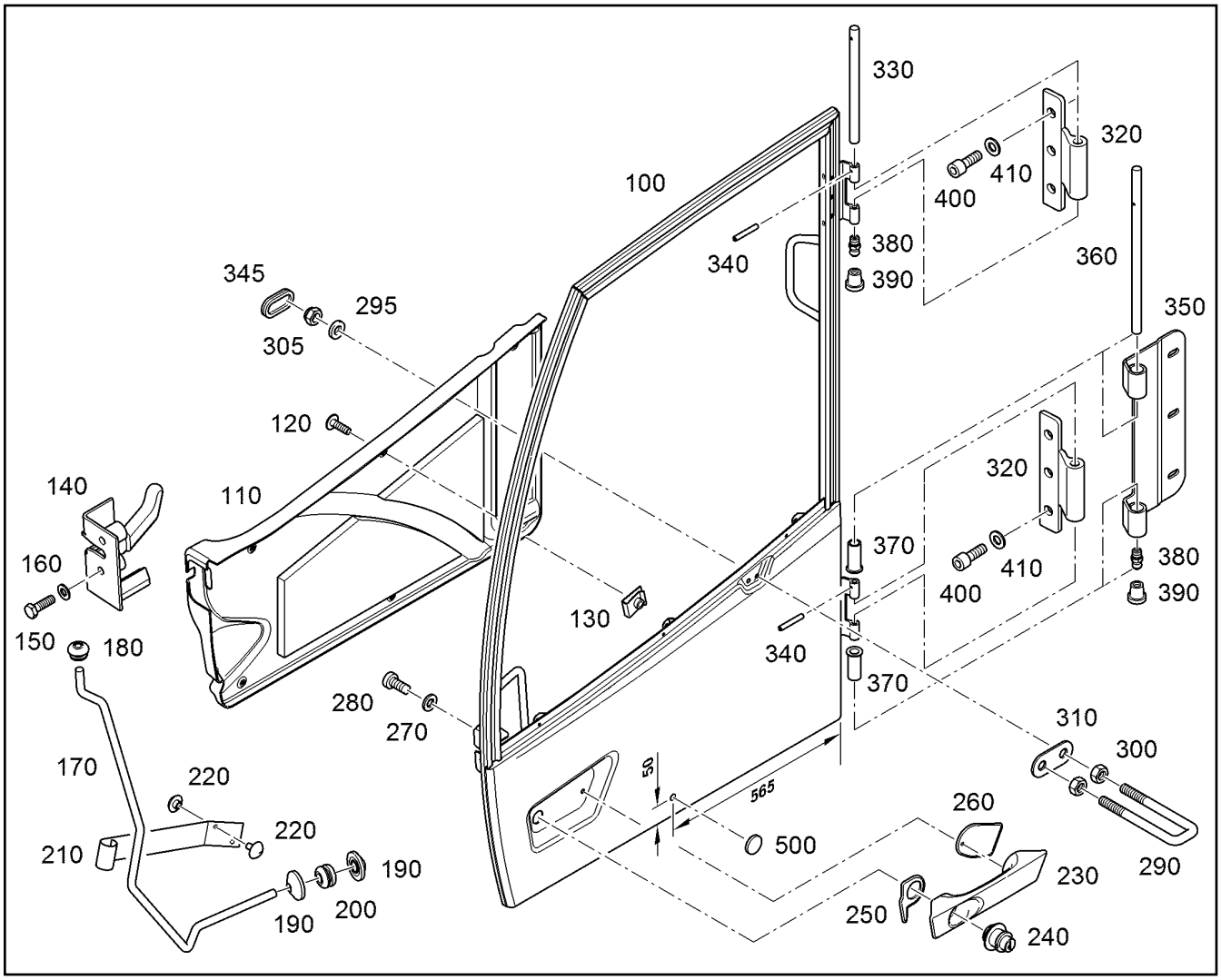

Pos.	Artikel	Menge	Bezeichnung	Description	Serie	K
330	7028840	1	BOLZEN	PIN		1
340	11081501	2	STIFT 3	PIN		
345	11123099	1	ABDECKUNG	COVER		
350	10664617	1	SCHARNIER	HINGE		
360	10664685	1	BOLZEN	PIN		1
370	10664686	2	FLANSCHBUCHSE	FLANGED BUSHING		1
380	10300193	2	SCHMIERNIPPEL M6	GREASE NIPPLE		
390	11492265	2	KAPPE	CAP		
400	4043122	6	ZYLINDERSCHRAUBE ISO 4762 M10X20 10.	SOCKET HEAD SCREW		
410	10289795	6	SCHEIBE 10 300HV	WASHER		
500	7019801	1	SCHEIBE	WASHER		

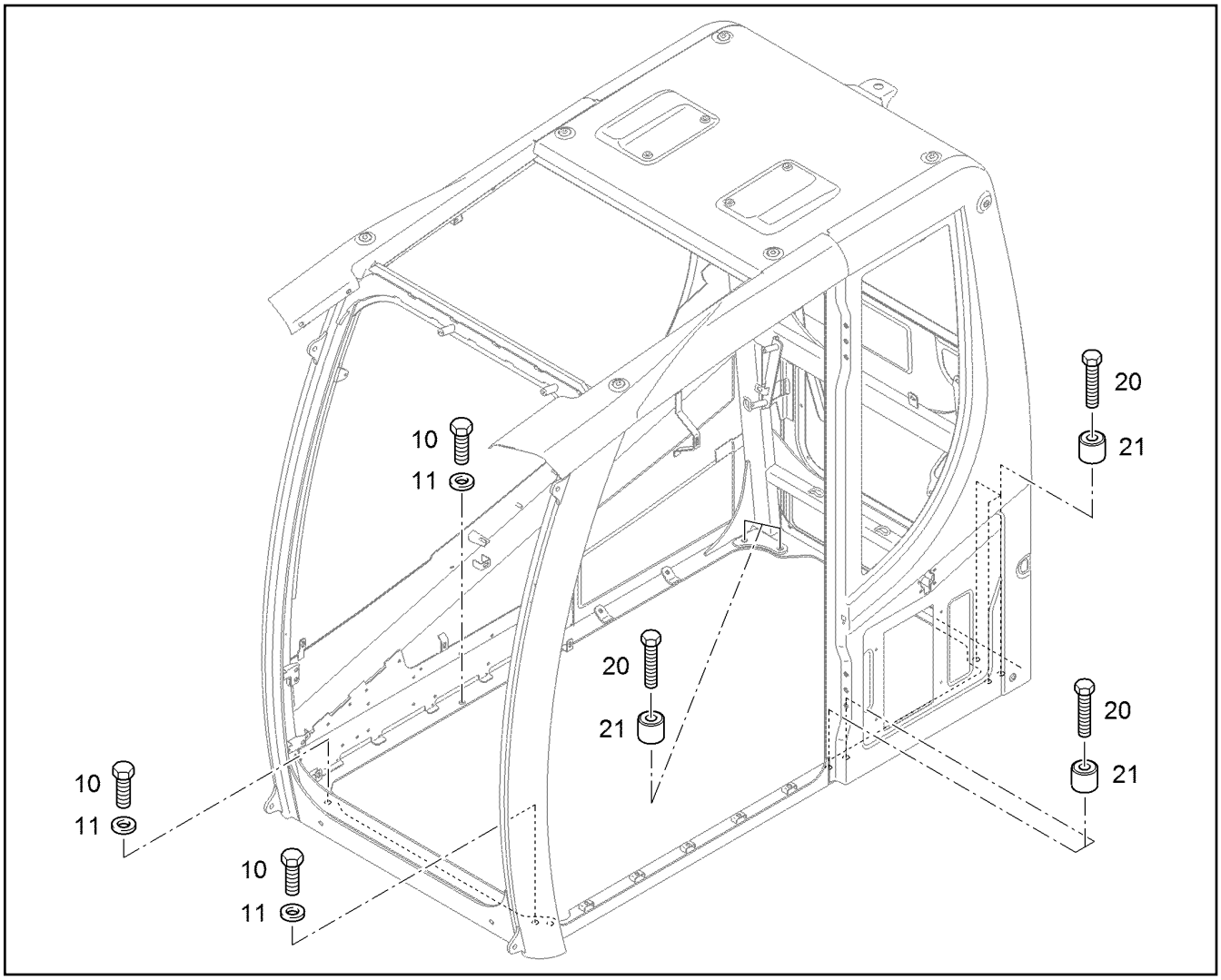

Pos.	Artikel	Menge	Bezeichnung	Description	Serie	K
10	4600368	3	SECHSKANTSCHRAUBE ISO 4017 M14X35 1	HEX SCREW		
11	10536596	3	KEILSICHERUNGSSCHEIBE 15,2/30,7X3,4	WEDGE LOCK WASHER		
20	4601349	7	SECHSKANTSCHRAUBE ISO 4017 M14X65 1	HEX SCREW		
21	9633039	7	DEHNHUELSE 15X35X30	RESILIENT SLEEVE		1

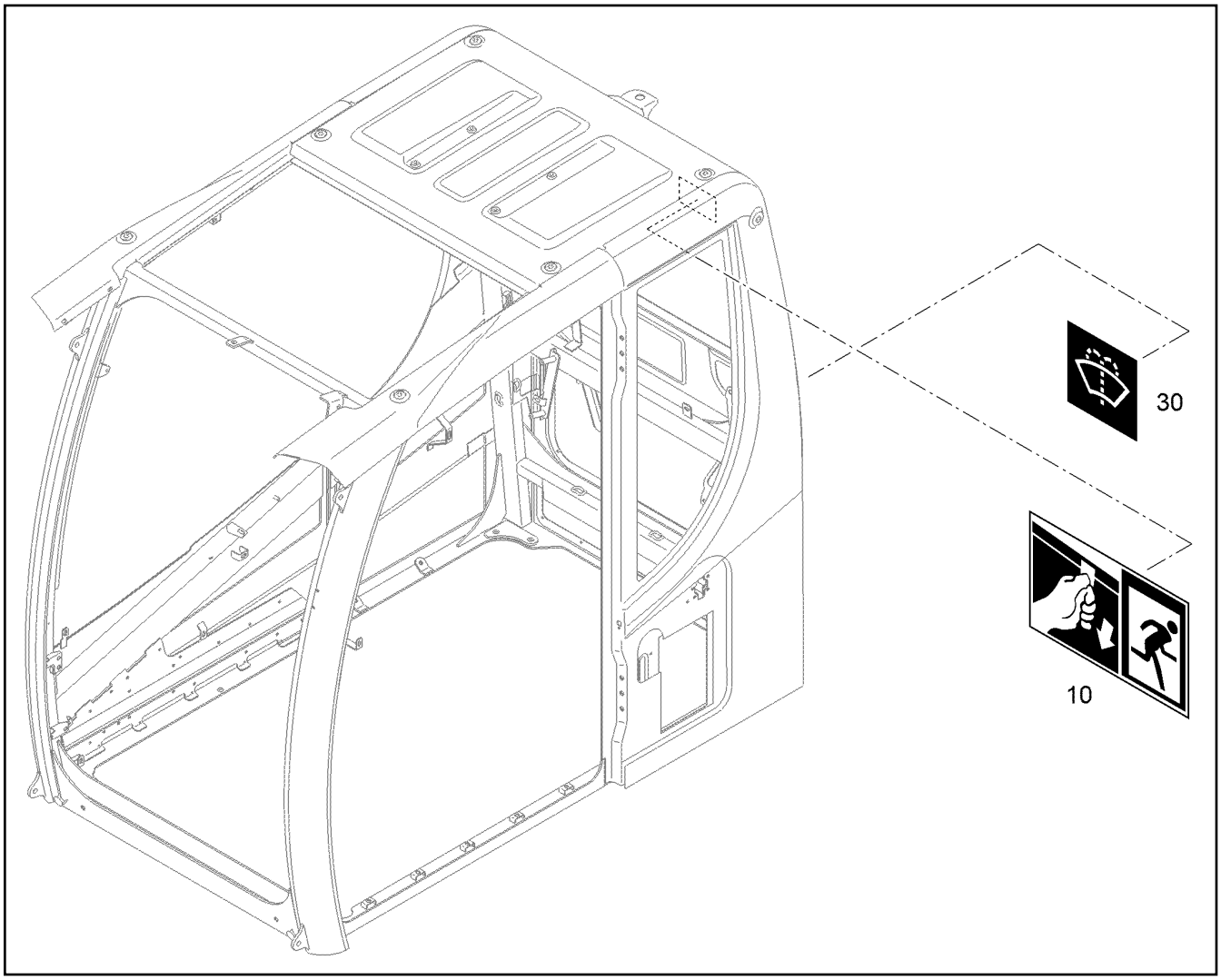

Pos.	Artikel	Menge	Bezeichnung	Description	Serie	K
10	10039562	1	SCHILD NOTAUSSTIEG	LABEL EMERGENCY EXIT		
30	9797461	1	HINWEISSCH.SCHEIBENWASCHMITTEL35	LABEL		

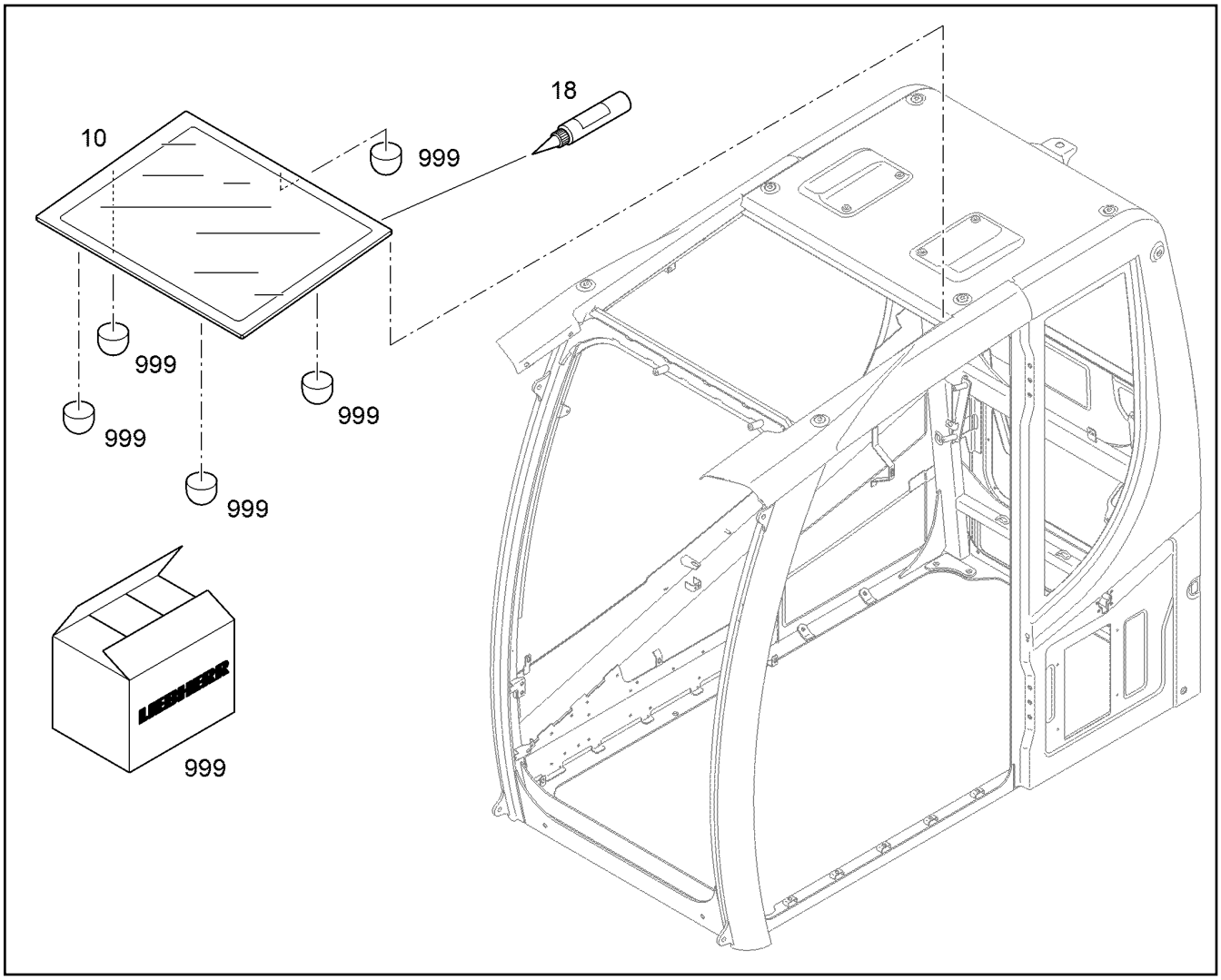

Pos.	Artikel	Menge	Bezeichnung	Description	Serie	K
10	11493388	1	GLASSCHEIBE	WINDOW GLASS		
18	10099656	4	DICHTUNGSMASSE	SEALING COMPOUND		
999	12204860	1	REPARATURSET	REPAIR KIT		

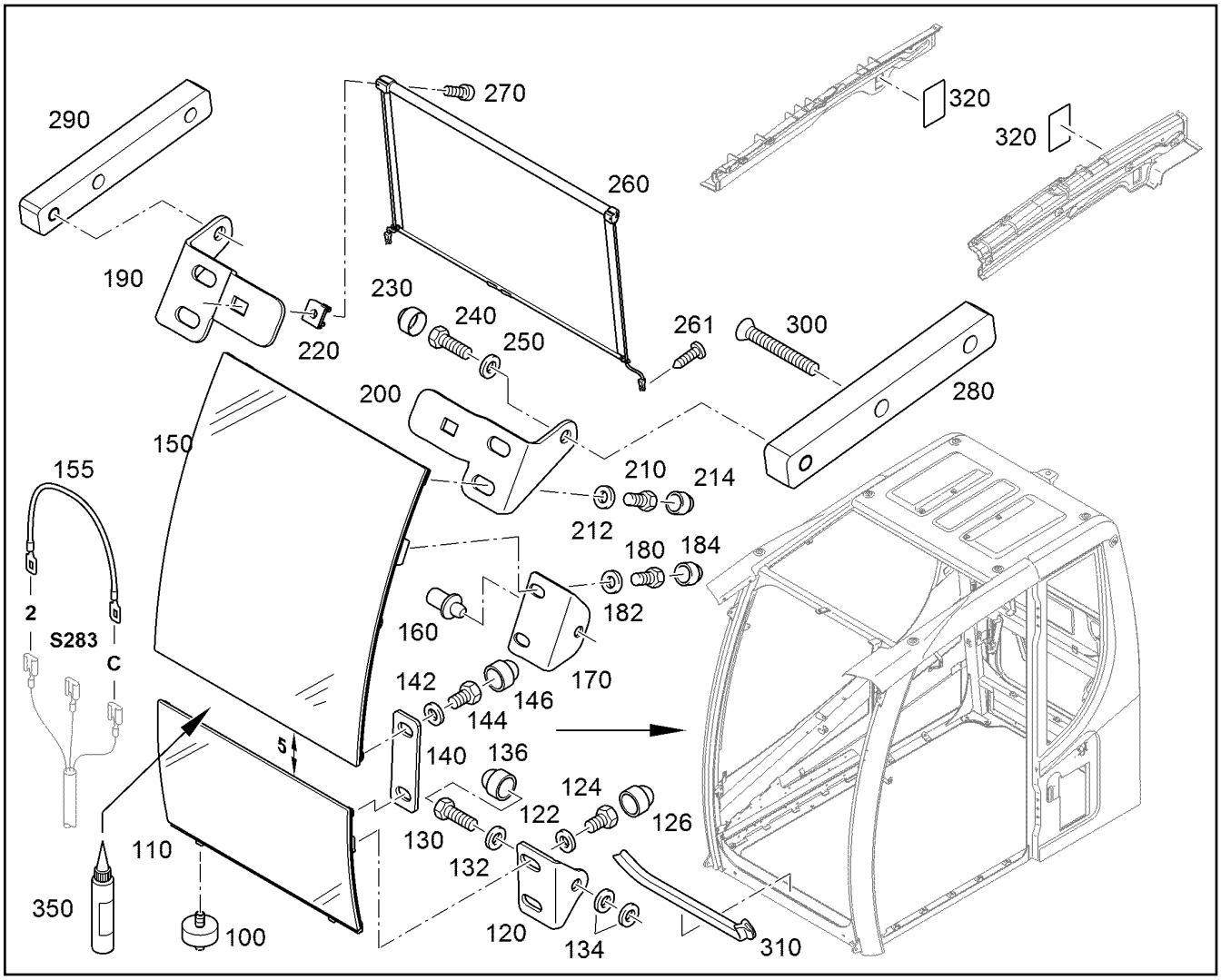

Pos.	Artikel	Menge	Bezeichnung	Description	Serie	K
100	11140440	2	PUFFER	BUFFER		1
110	11123194	1	FRONTSCHEIBE	FRONT WINDOW		
120	11140438	2	HALTER	HOLDER		
122	10289803	4	SCHEIBE 8 300HV	WASHER		
124	11651612	4	SECHSKANTSCHRAUBE ISO 4017 M8X16 8	HEX SCREW		
126	7616949	4	SCHUTZKAPPE	PROTECTING CAP		
130	11651767	2	SECHSKANTSCHRAUBE ISO 4017 M8X20 8	HEX SCREW		
132	10289803	2	SCHEIBE 8 300HV	WASHER		
134	10289803	4	SCHEIBE 8 300HV	WASHER		
136	7616949	2	SCHUTZKAPPE	PROTECTING CAP		
140	11140443	2	HALTER	HOLDER		
142	10289803	4	SCHEIBE 8 300HV	WASHER		
144	10299642	4	SECHSKANTSCHRAUBE ISO 4017 M8X12 10	HEX SCREW		
146	7616949	4	SCHUTZKAPPE	PROTECTING CAP		
150	11123195	1	FRONTSCHEIBE	FRONT WINDOW		
155	10009031	1	KS PANZERGLASSCHEIBE	WIRE HARNESS		
160	10664688	2	BOLZEN	PIN		1
170	11140435	2	HALTER	HOLDER		
180	10299580	4	SECHSKANTSCHRAUBE ISO 4017 M8X30 10	HEX SCREW		
182	10289803	4	SCHEIBE 8 300HV	WASHER		
184	7616949	4	SCHUTZKAPPE	PROTECTING CAP		
190	11140434	1	HALTER	HOLDER		
200	11140433	1	HALTER	HOLDER		
210	10299642	4	SECHSKANTSCHRAUBE ISO 4017 M8X12 10	HEX SCREW		
212	10289803	4	SCHEIBE 8 300HV	WASHER		
214	7616949	4	SCHUTZKAPPE	PROTECTING CAP		

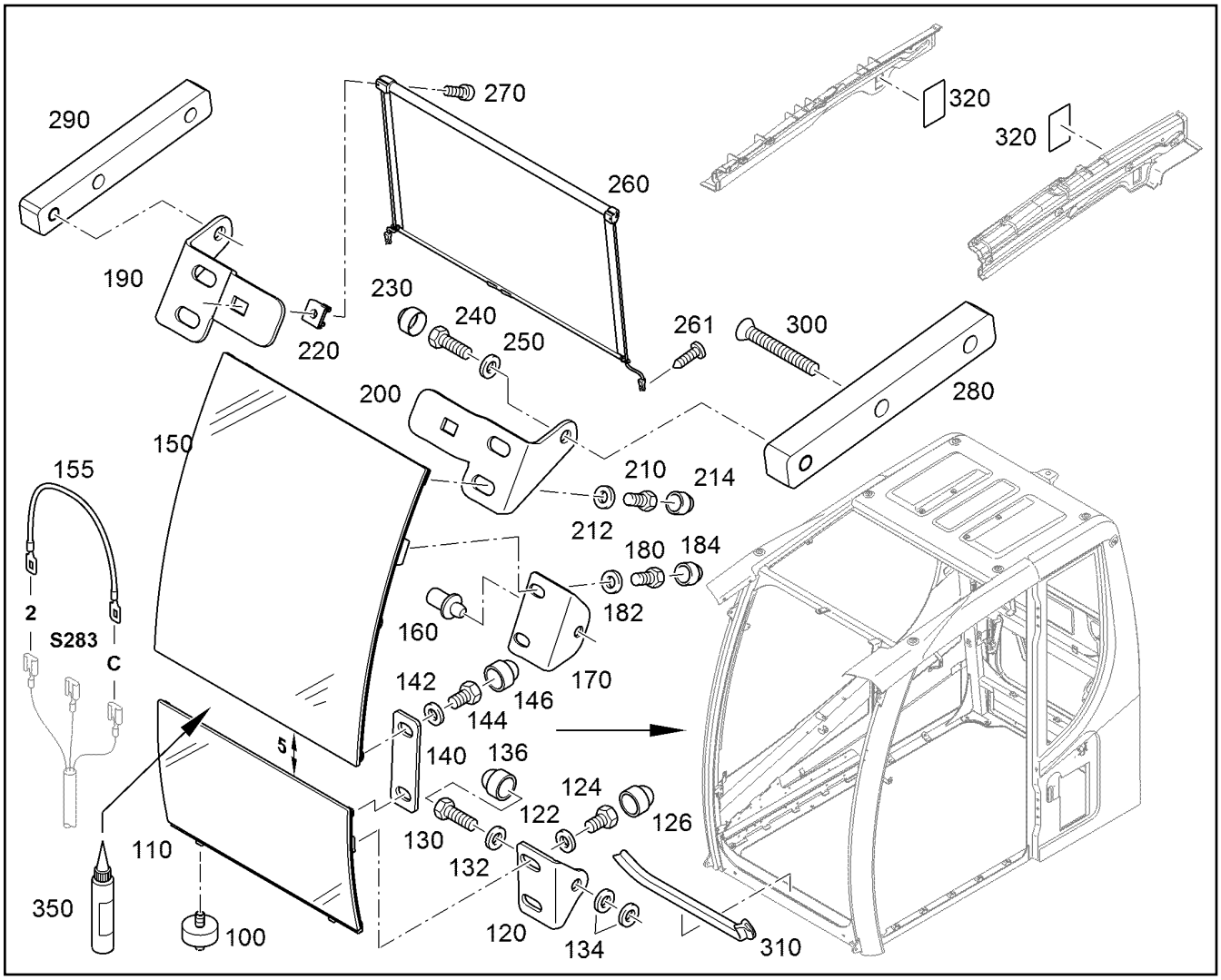

Pos.	Artikel	Menge	Bezeichnung	Description	Serie	K
220	11140445	2	EINSTECKMUTTER M4	PLUG-IN NUT		
230	7616949	2	SCHUTZKAPPE	PROTECTING CAP		
240	11651612	2	SECHSKANTSCHRAUBE ISO 4017 M8X16 8	HEX SCREW		
250	10289803	2	SCHEIBE 8 300HV	WASHER		
260	11493811	1	SONNENSCHUTZROLLO	VENETIAN BLIND		
261	10664806	4	BLECHSCHRAUBE ISO 7049 ST2,9X16 C-H	SHEET-METAL SCREW		
270	11140470	2	ZYLINDERSCHRAUBE ISO 4762 M4X12 8.8 4	SOCKET HEAD SCREW		
280	11140442	1	ANSCHLAG	LIMIT STOP		
290	11140441	1	ANSCHLAG	LIMIT STOP		
300	10664622	4	SPEZIALSCHRAUBE M6X35 480H-B	SPECIAL SCREW		
310	11493467	1	DICHTUNG	SEAL		
320	12485705	2	AUFKLEBER 50,5mmX65mm	STICKER		
350	10099656	1	DICHTUNGSMASSE	SEALING COMPOUND		

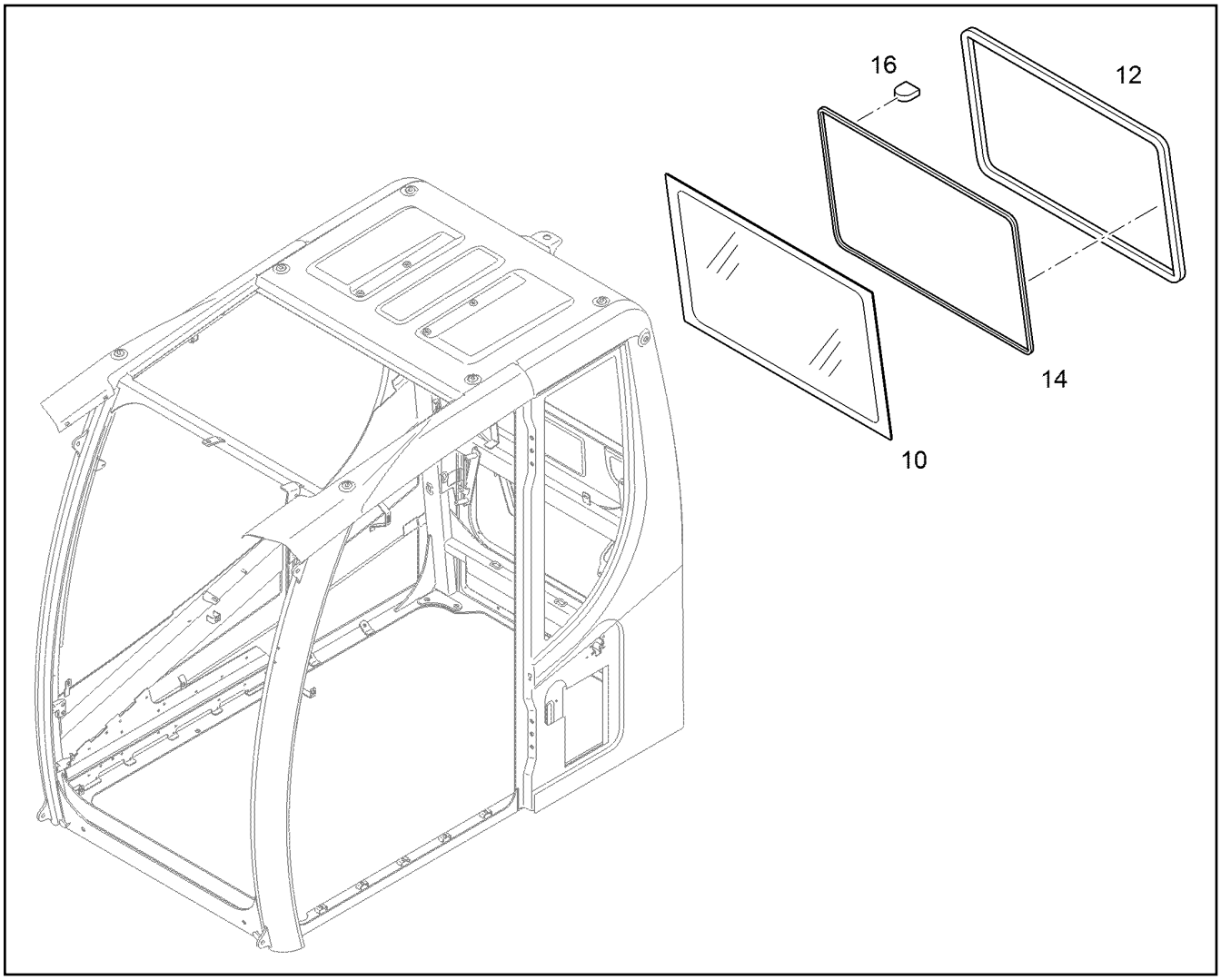

Pos.	Artikel	Menge	Bezeichnung	Description	Serie	K
10	11493385	1	GLASSCHEIBE	WINDOW GLASS		
12	11493386	1	DICHTUNG	SEAL		
14	11493387	1	EINREISSFUELLER	RUBBER BEADING		
16	10429055	1	LASCHE	BUTT STRAP		

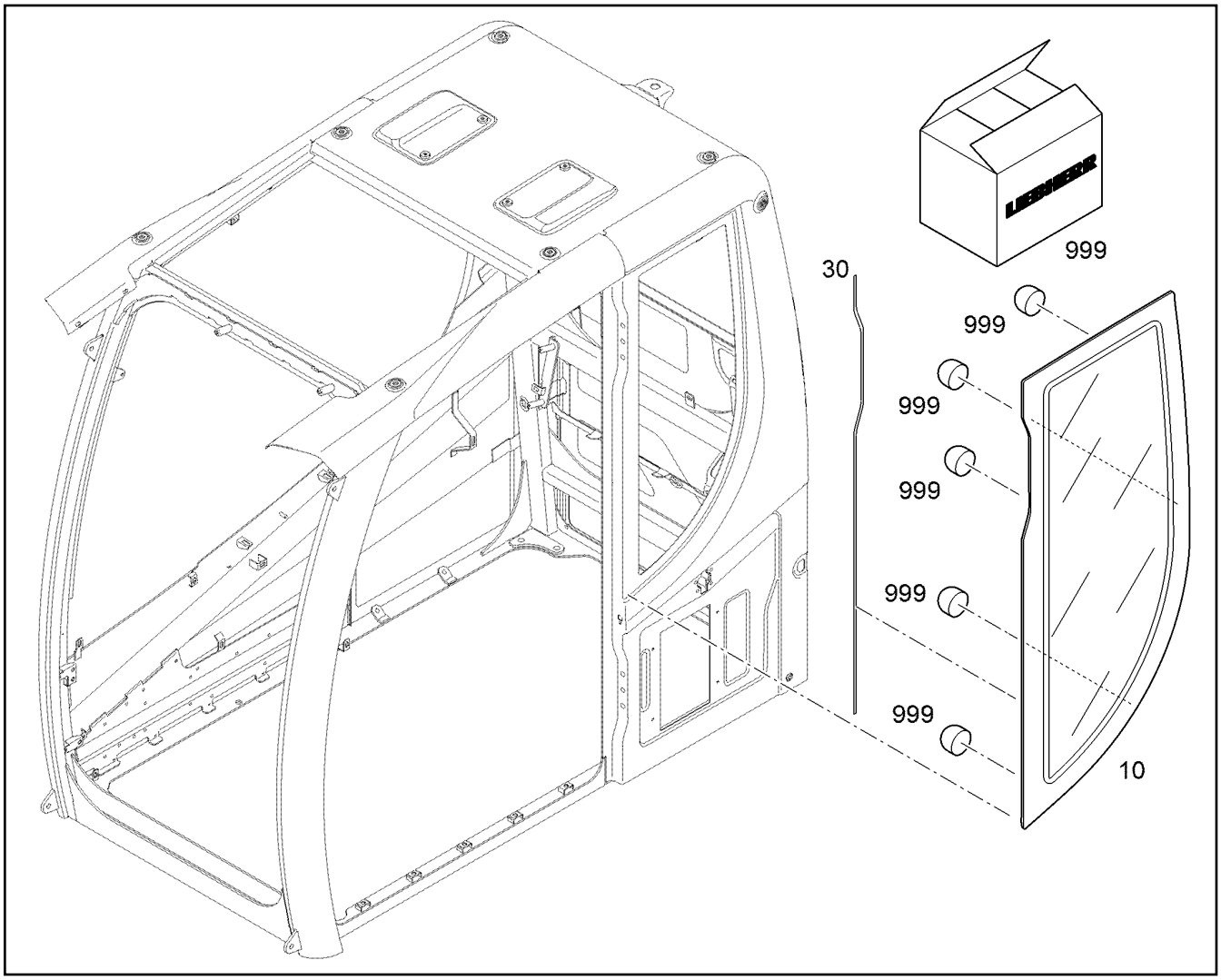

Pos.	Artikel	Menge	Bezeichnung	Description	Serie	K
10	10664605	1	GLASSCHEIBE	WINDOW GLASS		
30	10009047	1.02m	DICHTPROFIL	SEALING PROFILE		
999	12204860	1	REPARATURSET	REPAIR KIT		

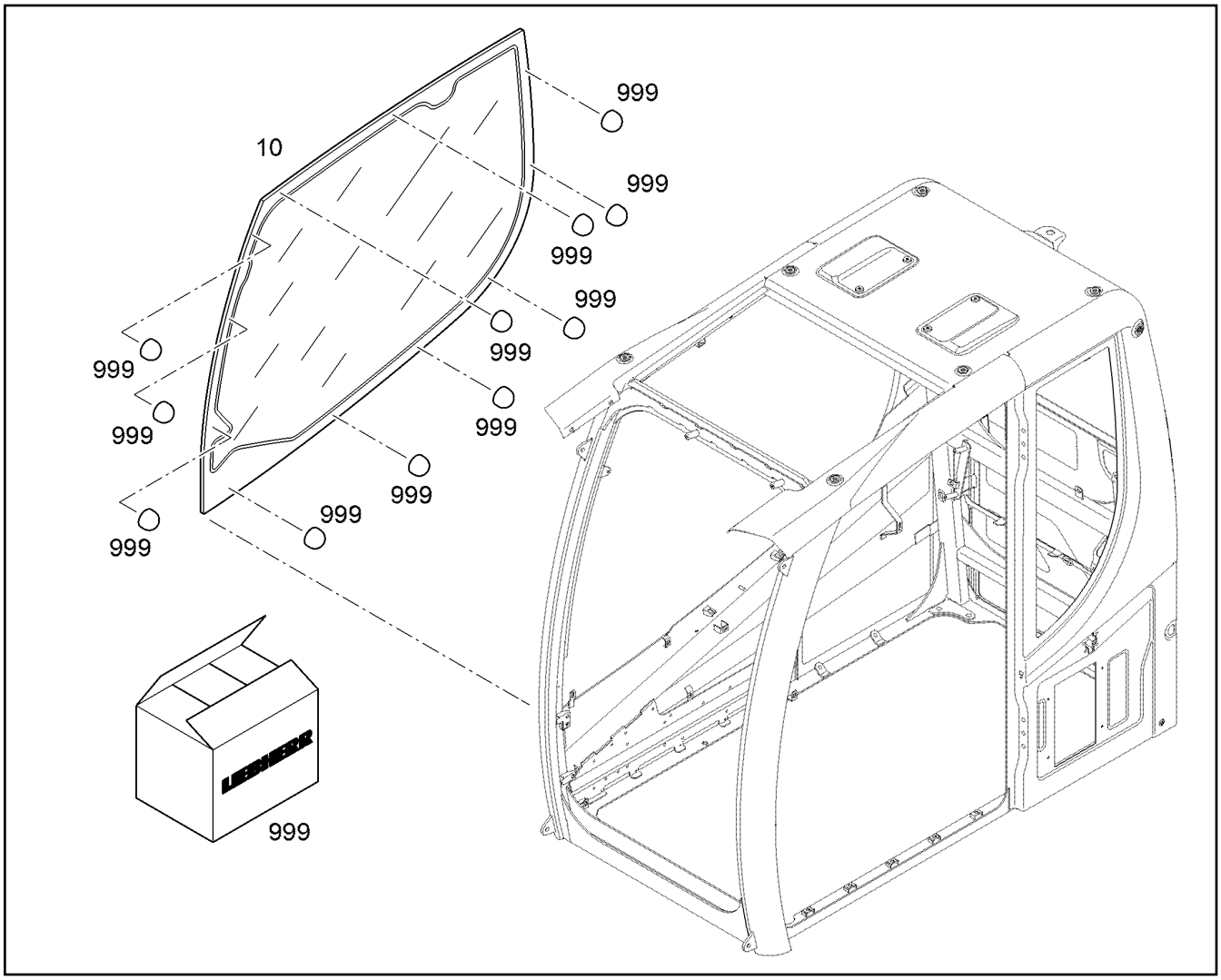

Pos.	Artikel	Menge	Bezeichnung	Description	Serie	K
10	10664606	1	GLASSCHEIBE	WINDOW GLASS		
999	12204860	1	REPARATURSET	REPAIR KIT		

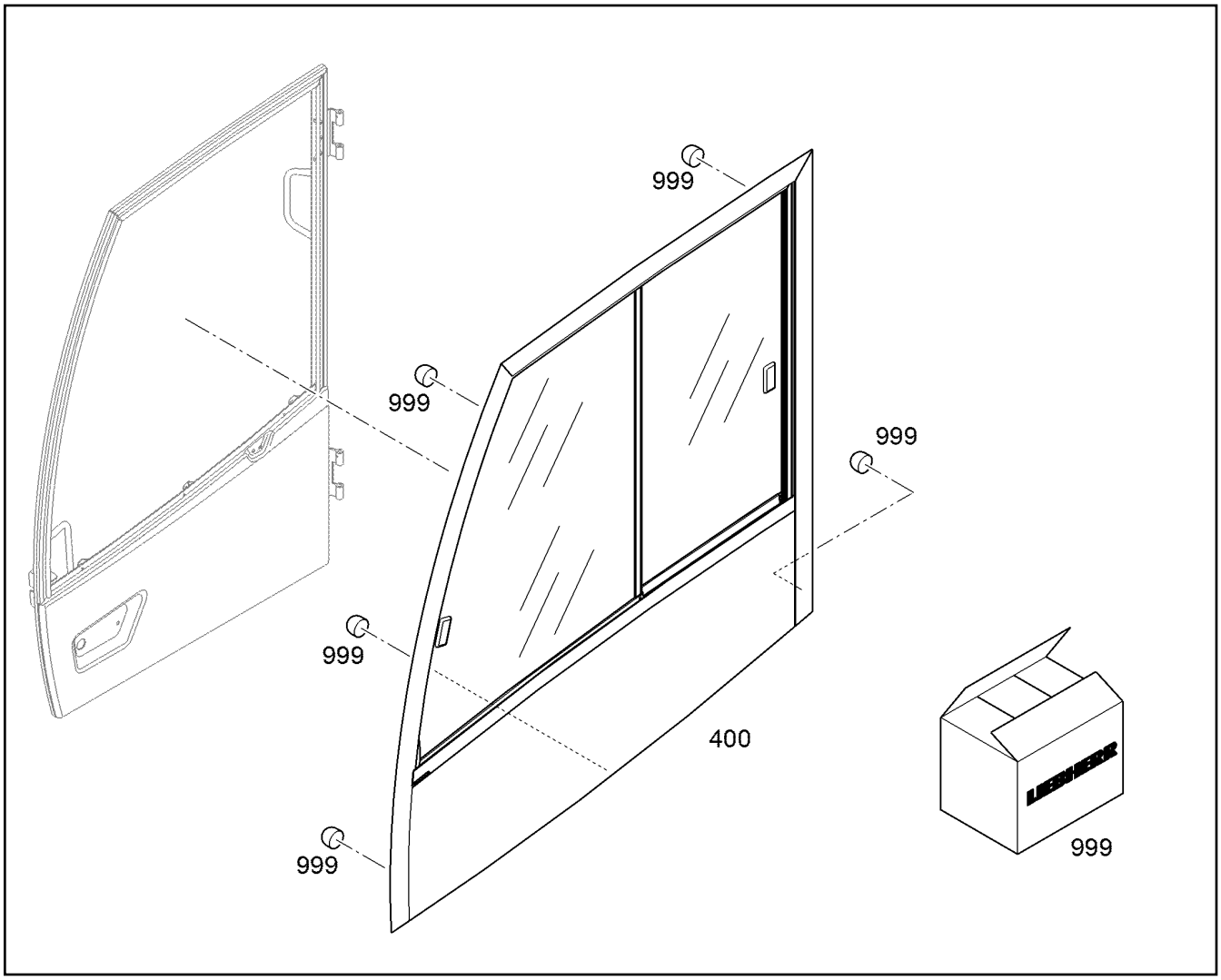

Pos.	Artikel	Menge	Bezeichnung	Description	Serie	K
400	10664610	1	SCHIEBEFENSTER ⇨ ❑ 397	SLIDING WINDOW		
999	12204860	1	REPARATURSET	REPAIR KIT		

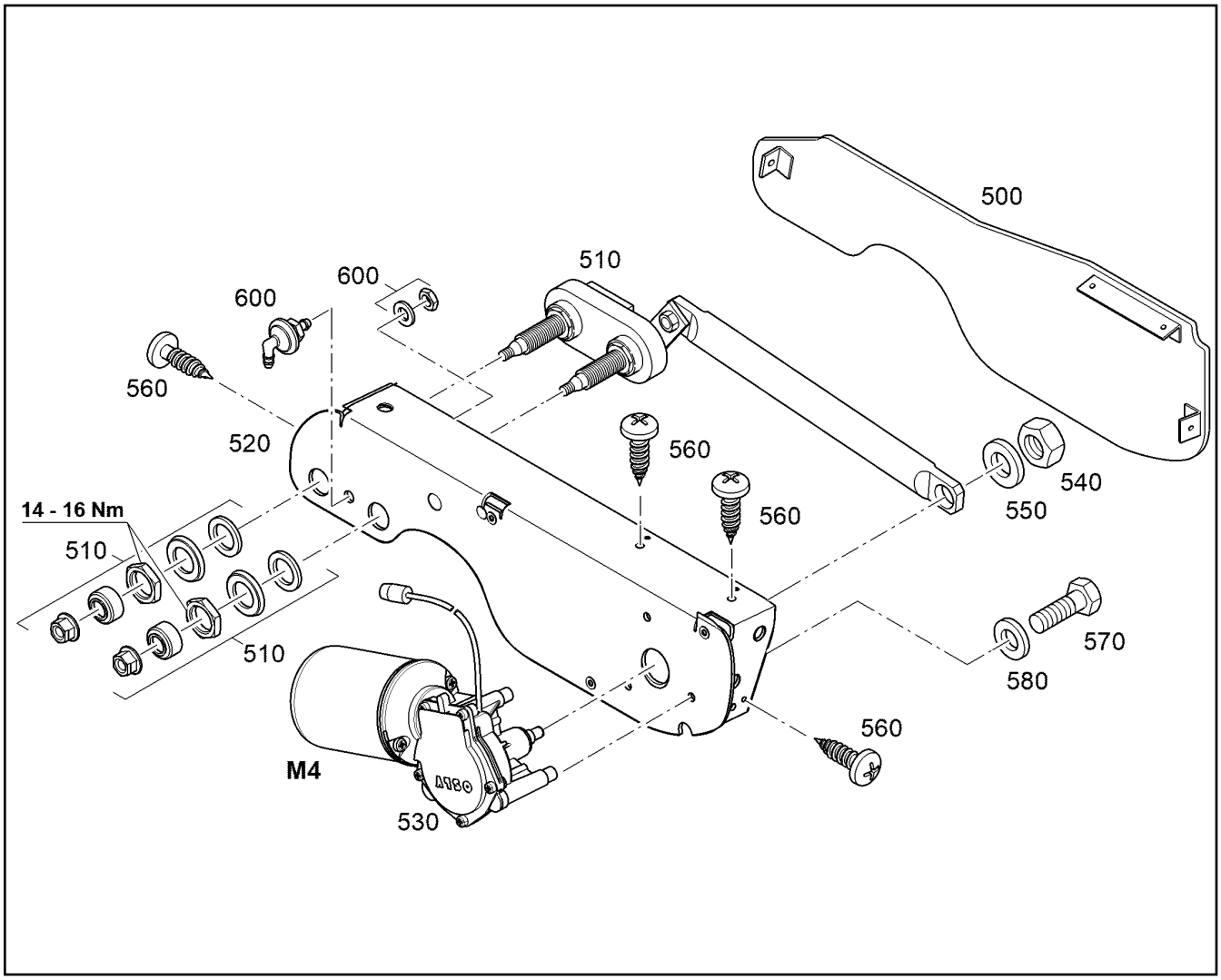

Pos.	Artikel	Menge	Bezeichnung	Description	Serie	K
500	10044350	1	DECKEL	COVER		
510	7028883	1	GETRIEBE	GEARBOX		
520	10044352	1	PLATTE	SHEET		
530	10290398	1	WISCHERMOTOR	WIPER MOTOR		
540	4000381	1	SECHSKANTMUTTER M8	HEX NUT		
550	10289803	1	SCHEIBE 8 300HV	WASHER		
560	10216104	4	BLECHSCHRAUBE ISO 7050 ST3,5X9,5 ST	SHEET-METAL SCREW		
570	4065099	3	SECHSKANTSCHRAUBE ISO 4017 M6X16 8.	HEX SCREW		
580	10289802	3	SCHEIBE 6 300HV	WASHER		
600	7020046	1	ANSCHLUSSSTUECK	CONNECTION PIECE		

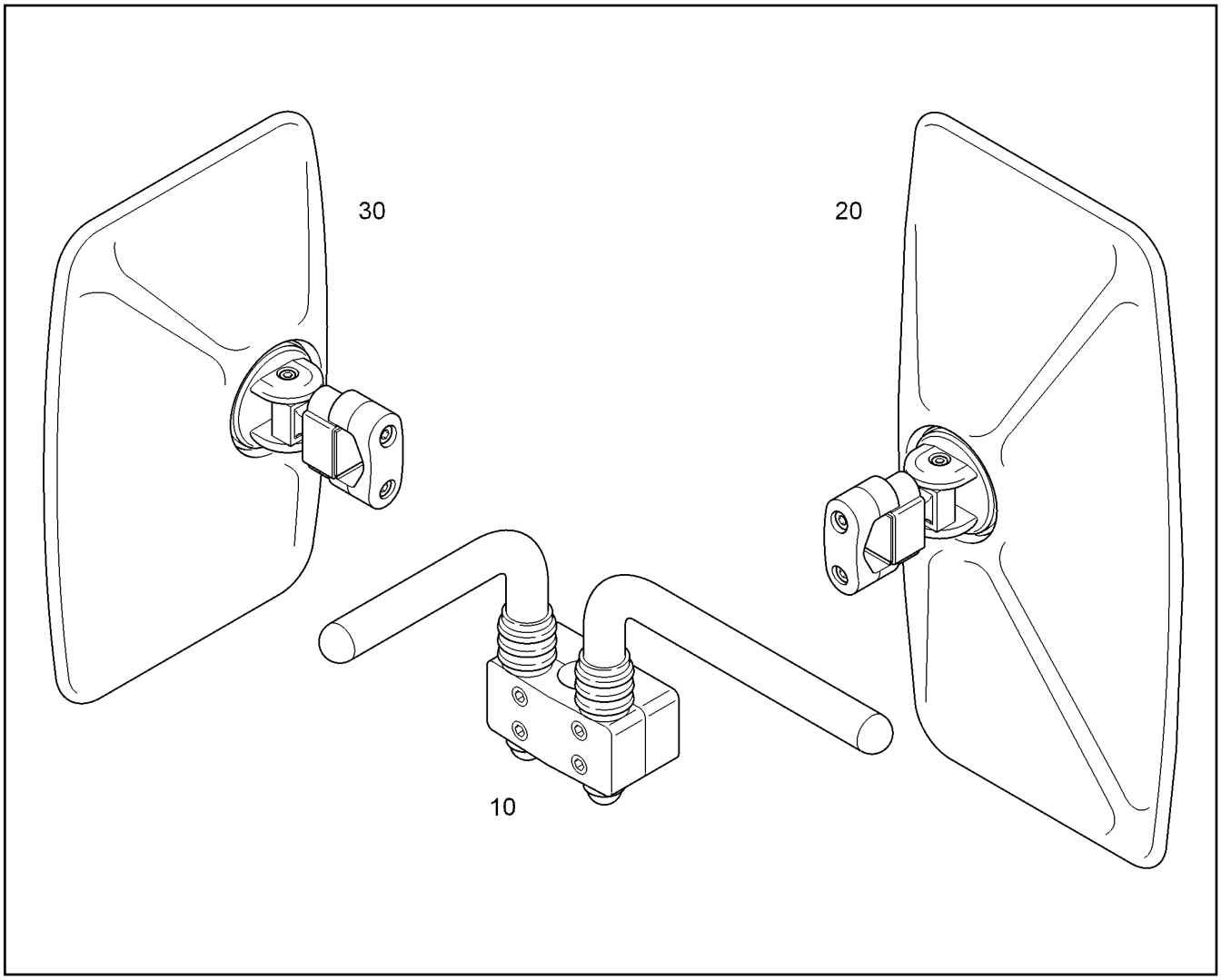

Pos.	Artikel	Menge	Bezeichnung	Description	Serie	K
10	12201534	1	SPIEGELHALTER	MIRROR SUPPORT		
20	10663563	1	AUSSENSPIEGEL 371X196	OUTSIDE MIRROR		
30	11213400	1	AUSSENSPIEGEL 247x155	OUTSIDE MIRROR		

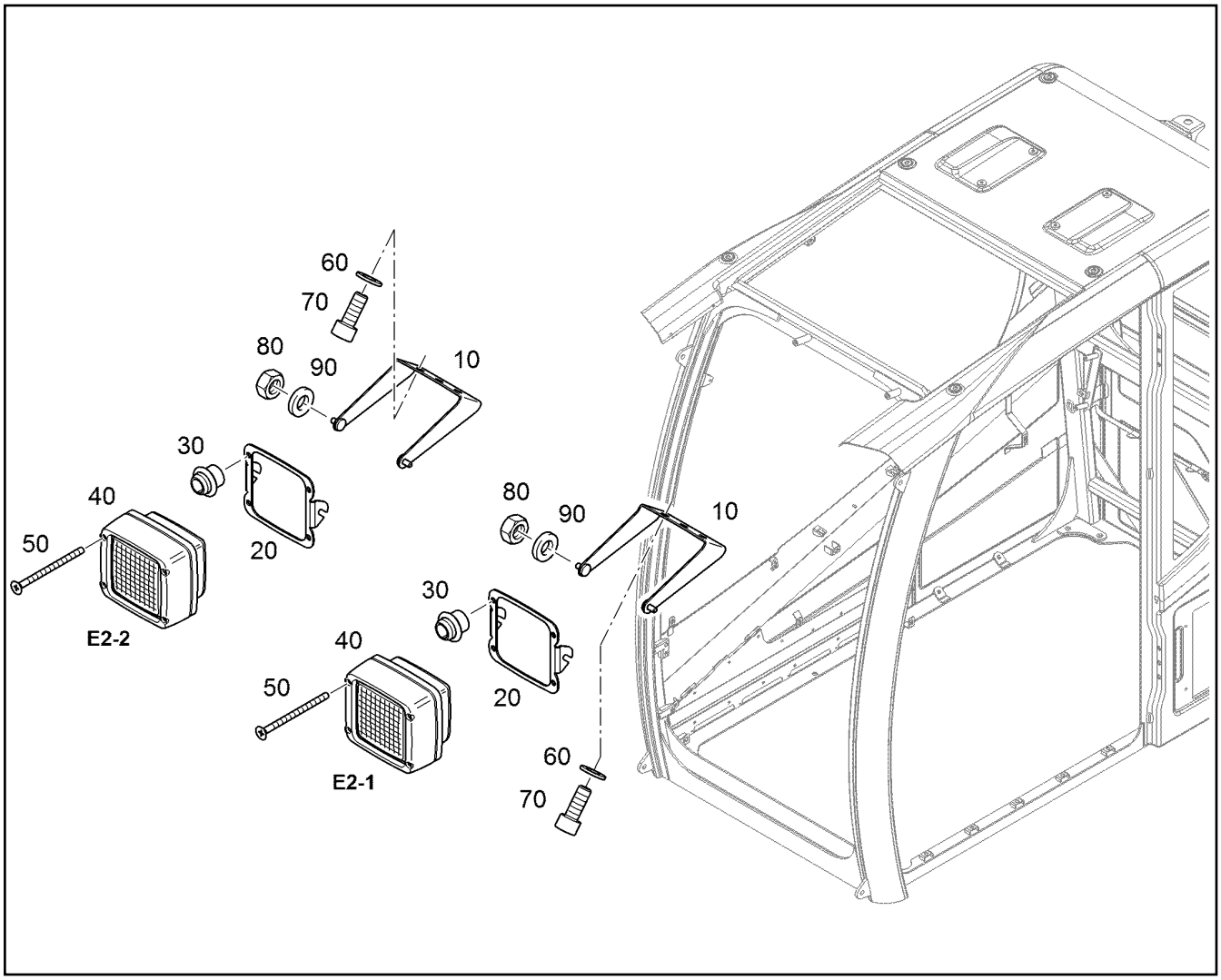

Pos.	Artikel	Menge	Bezeichnung	Description	Serie	K
10	10803109	2	KONSOLE	CONSOLE		
20	10803108	2	RAHMEN	FRAME		
30	7020614	8	GEWINDEEINSATZ M4	THREADED INSERT		
40	10287946	2	ARBEITSSCHEINWERFER ⇨ ❑ 725	WORK LIGHT		
50	11658058	8	SENKSCHRAUBE ISO 7046 M4X60 4.8 H A2	COUNTERSUNK SCREW		
60	7025946	4	KEILSICHERUNGSSCHEIBE 8,7/16,6X2 NO	WEDGE LOCK WASHER		
70	10663523	4	ZYLINDERSCHRAUBE ISO 4762 M8X20 10.9	SOCKET HEAD SCREW		
80	10299668	4	SECHSKANTMUTTER M6	HEX NUT		
90	11140400	4	SCHEIBE 6 300HV	WASHER		

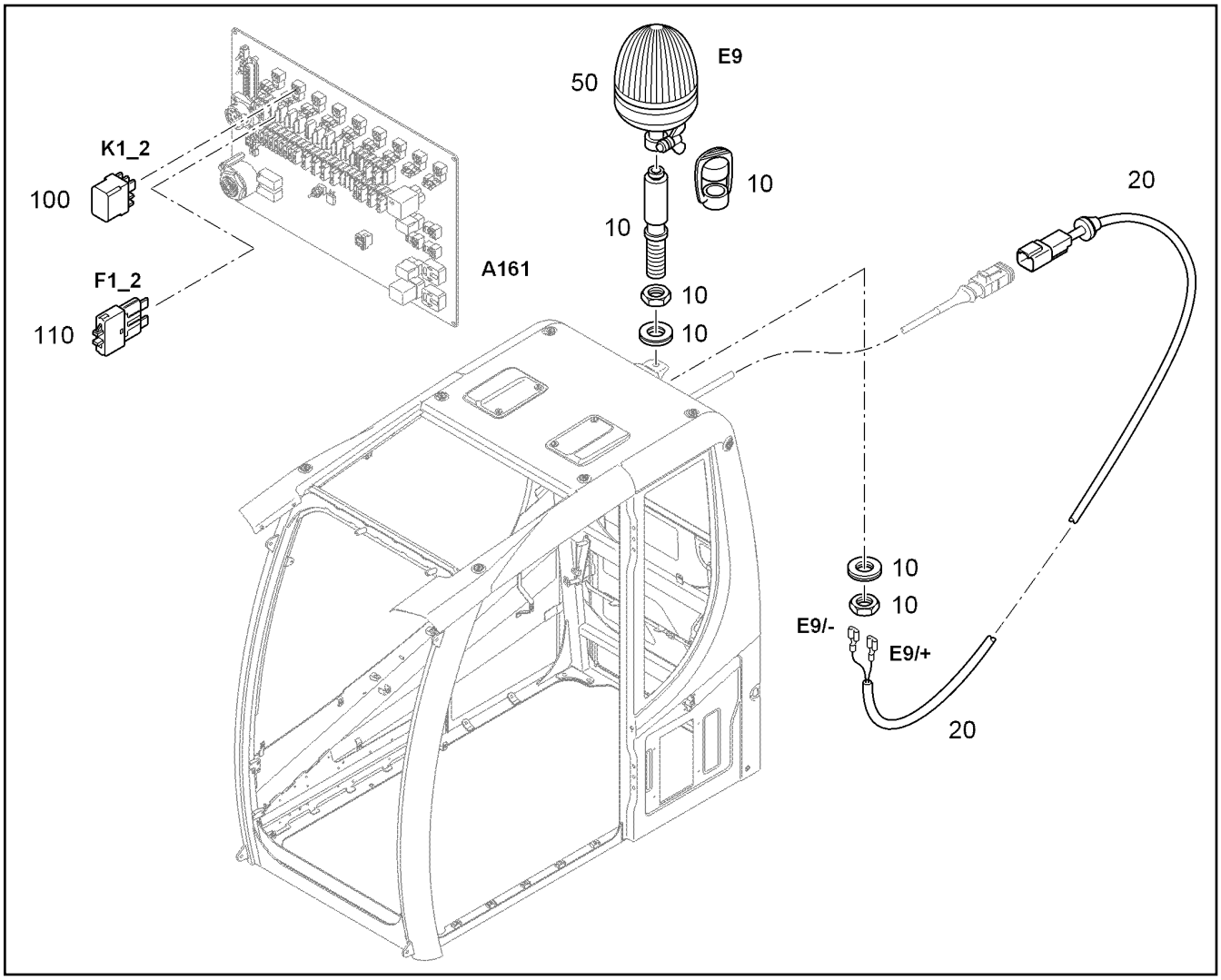

Pos.	Artikel	Menge	Bezeichnung	Description	Serie	K
10	607226808	1	AUFSTECKROHR	SLIP-ON TUBE		
20	9644834	1	KS RUNDUMKENNLEUCHTE	WIRE HARNESS FLASHING LIGH		
50	10470032	1	RUNDUMKENNLEUCHTE ⇨ ❑ 723	ROTATING BEACON		
100	10652679	1	RELAIS	RELAY		
110	10441427	1	SICHERUNGSAUTOMAT 10A 24VDC 2-POL	AUTOMATIC CIRCUIT BREAKER		

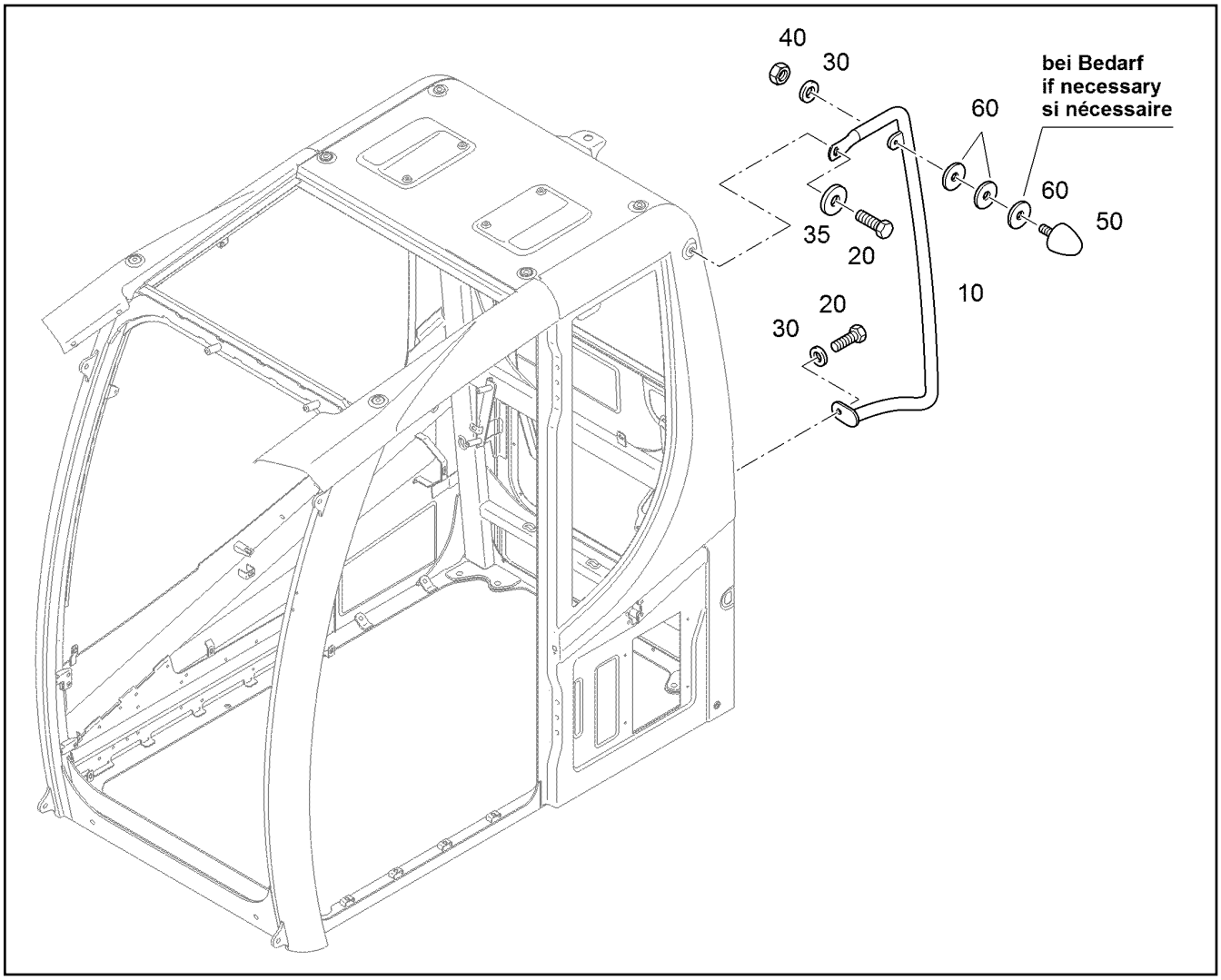

Pos.	Artikel	Menge	Bezeichnung	Description	Serie	K
10	10664785	1	HANDGRIFF	HANDLE		
20	11651632	2	SECHSKANTSCHRAUBE ISO 4017 M10X20 8	HEX SCREW		
30	10289795	2	SCHEIBE 10 300HV	WASHER		
35	11491889	1	SCHEIBE 10 300HV	WASHER		
40	11002807	1	SECHSKANTMUTTER M10	HEX NUT		
50	7019129	1	METALLASTIKPUFFER	METALASTIC BUFFER		
60	10013965	3	SCHEIBE	WASHER		

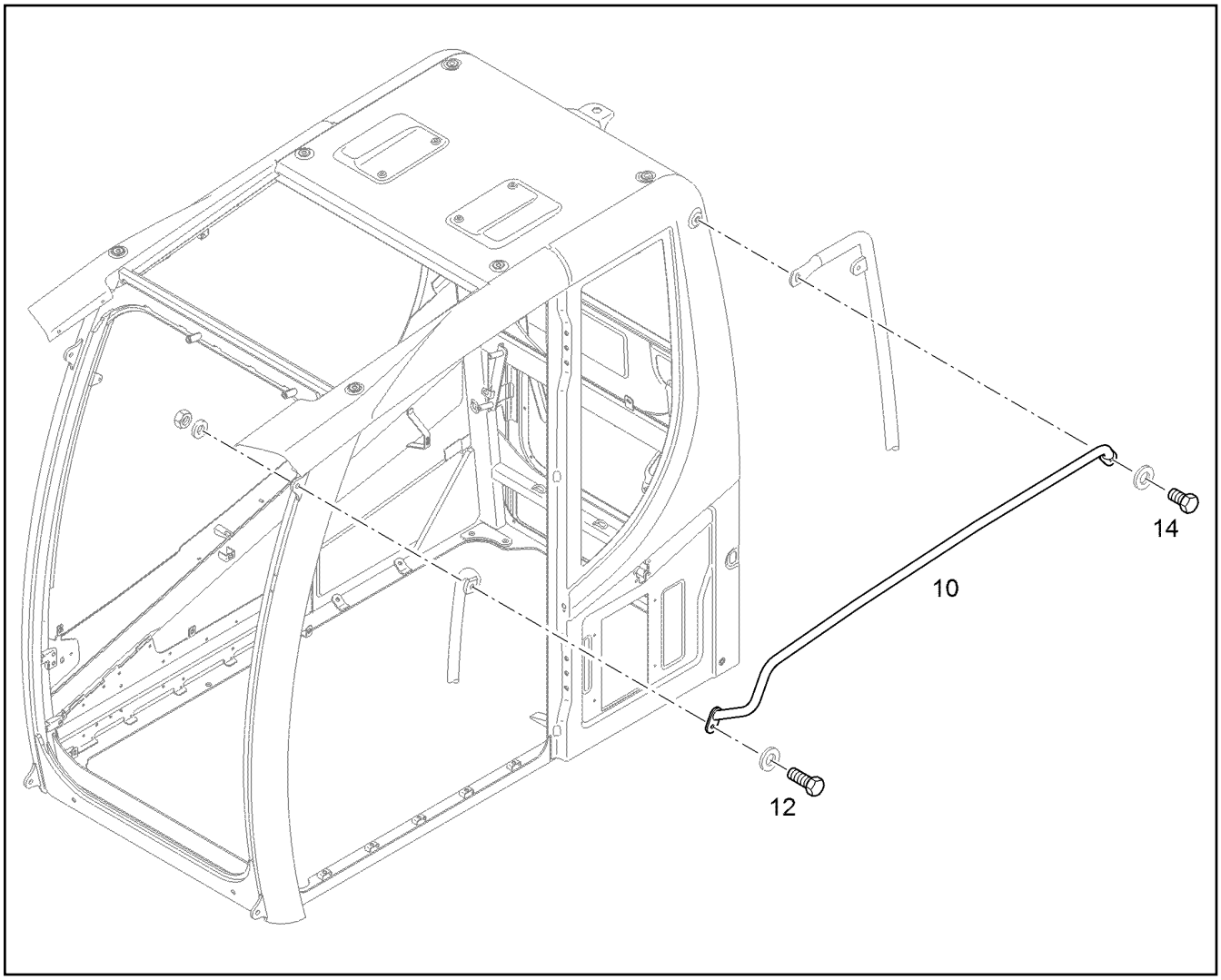

Pos.	Artikel	Menge	Bezeichnung	Description	Serie	K
10	10410691	1	HANDGRIFF OBEN	HANDLE TOP		
12	11645386	1	SECHSKANTSCHRAUBE ISO 4017 M12X45 8	HEX SCREW		
14	11631816	1	SECHSKANTSCHRAUBE ISO 4017 M10X25 8	HEX SCREW		

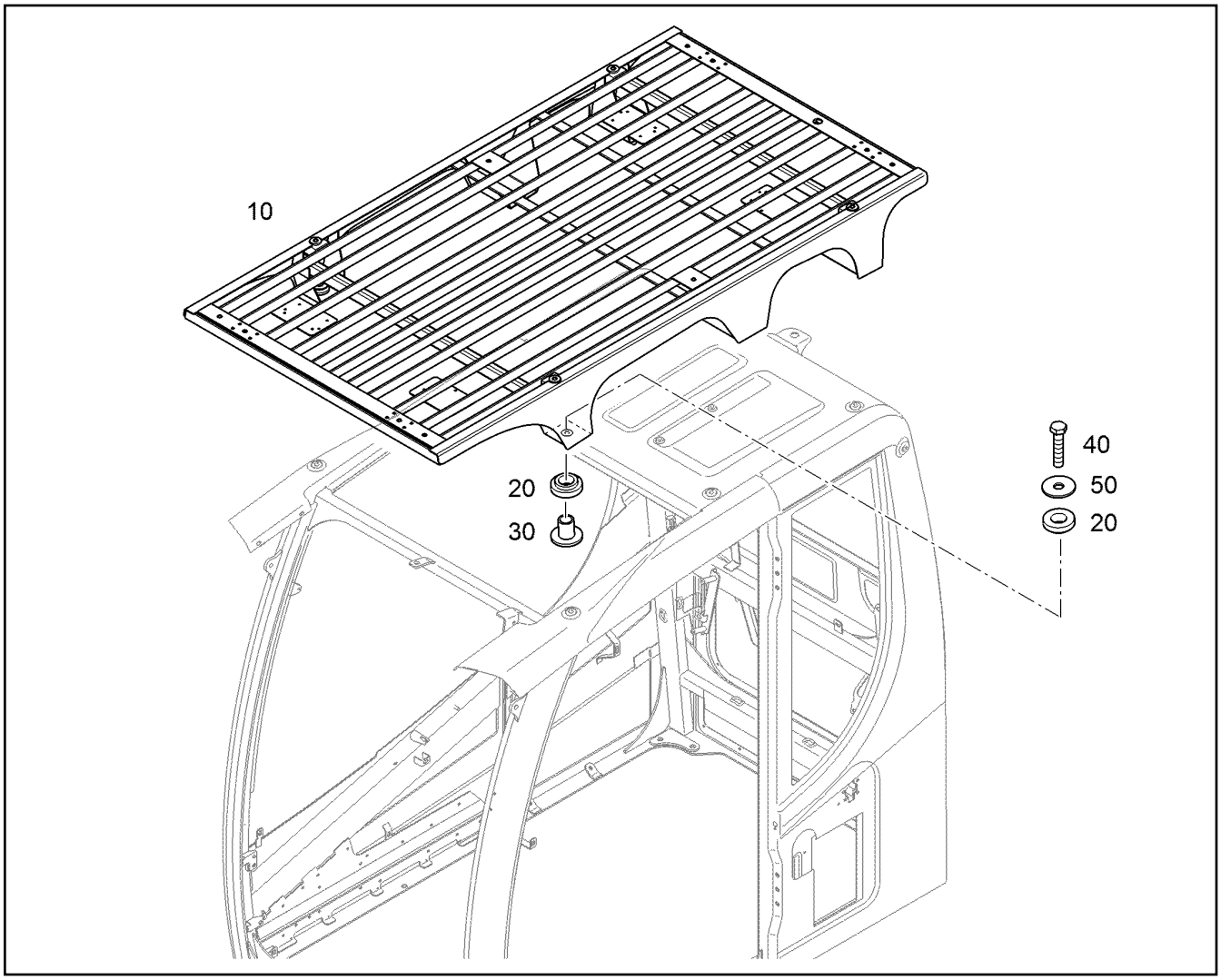

Pos.	Artikel	Menge	Bezeichnung	Description	Serie	K
10	11494475	1	SCHUTZGITTER OBEN	PROTECTIVE GRID UP		
20	10009060	12	GUMMISCHEIBE	RUBBER DISC		
30	10009062	6	BUCHSE	BUSHING		1
40	11658889	6	SECHSKANTSCHRAUBE ISO 4017 M12X55 8	HEX SCREW		
50	10803120	6	SCHEIBE	WASHER		

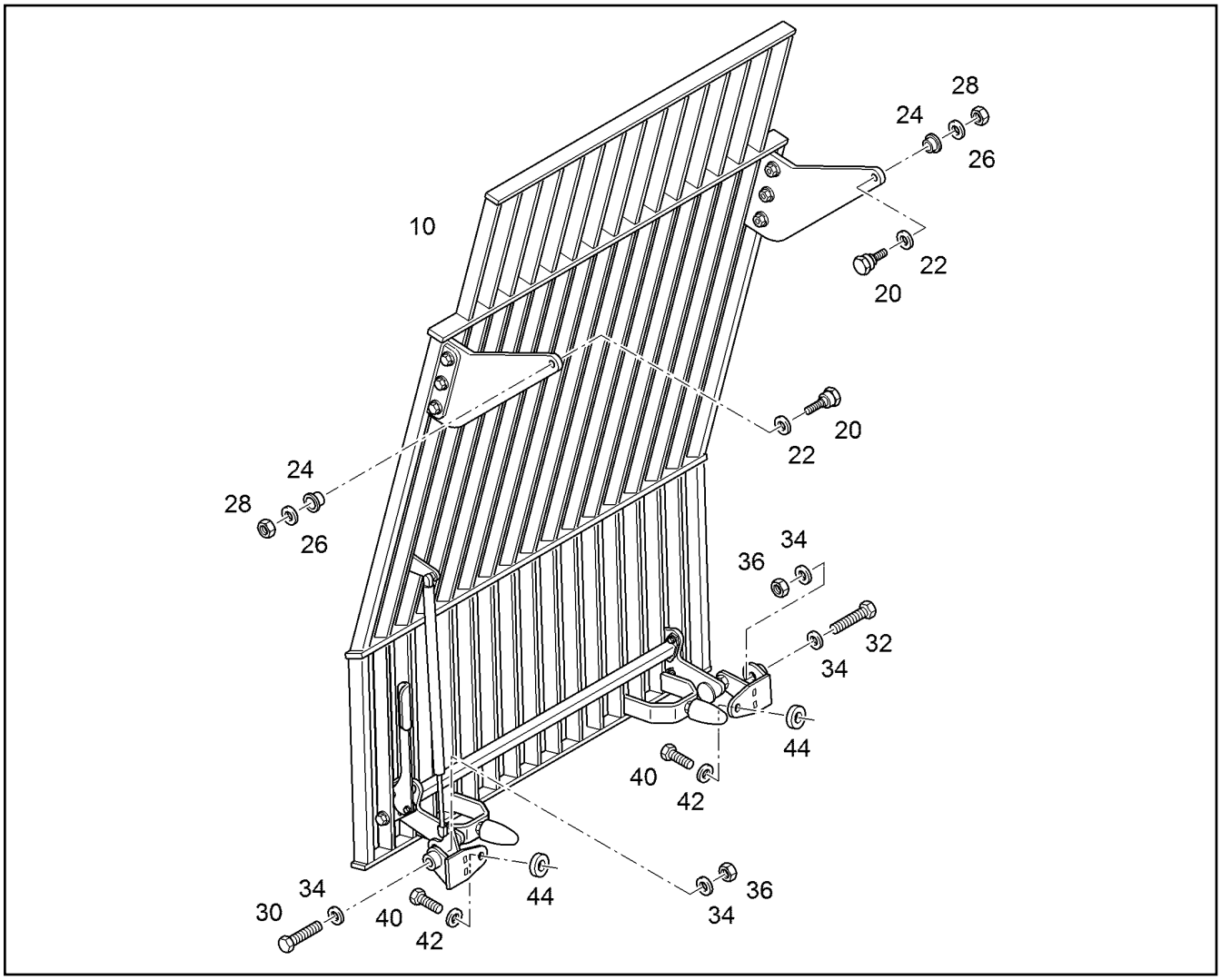

Pos.	Artikel	Menge	Bezeichnung	Description	Serie	K
10	94096381	1	SCHUTZGITTER VORN KLAPPBAR FK3 ⇨ ❑ 776	PANE PROTECTION FRONT FO		
20	94091429	2	GEWINDEBOLZEN C15	THREADED PIN		
22	11600012	2	GLEITSCHEIBE	SLIDING DISC		
24	11600013	2	GLEITRING	SLIDE RING		
26	10289804	2	SCHEIBE 12 300HV	WASHER		
28	11626584	2	SECHSKANTMUTTER M12	HEX NUT		
30	11600327	1	SECHSKANTSCHRAUBE ISO 4014 M12X65	HEX SCREW		
32	10228170	1	SECHSKANTSCHRAUBE ISO 4014 M12X55	HEX SCREW		
34	10289804	4	SCHEIBE 12 300HV	WASHER		
36	11626584	2	SECHSKANTMUTTER M12	HEX NUT		
40	11642349	2	SECHSKANTSCHRAUBE ISO 4017 M12X35 8	HEX SCREW		
42	10289804	2	SCHEIBE 12 300HV	WASHER		
44	11826020	2	DISTANZHUELSE	DISTANCE SLEEVE		1

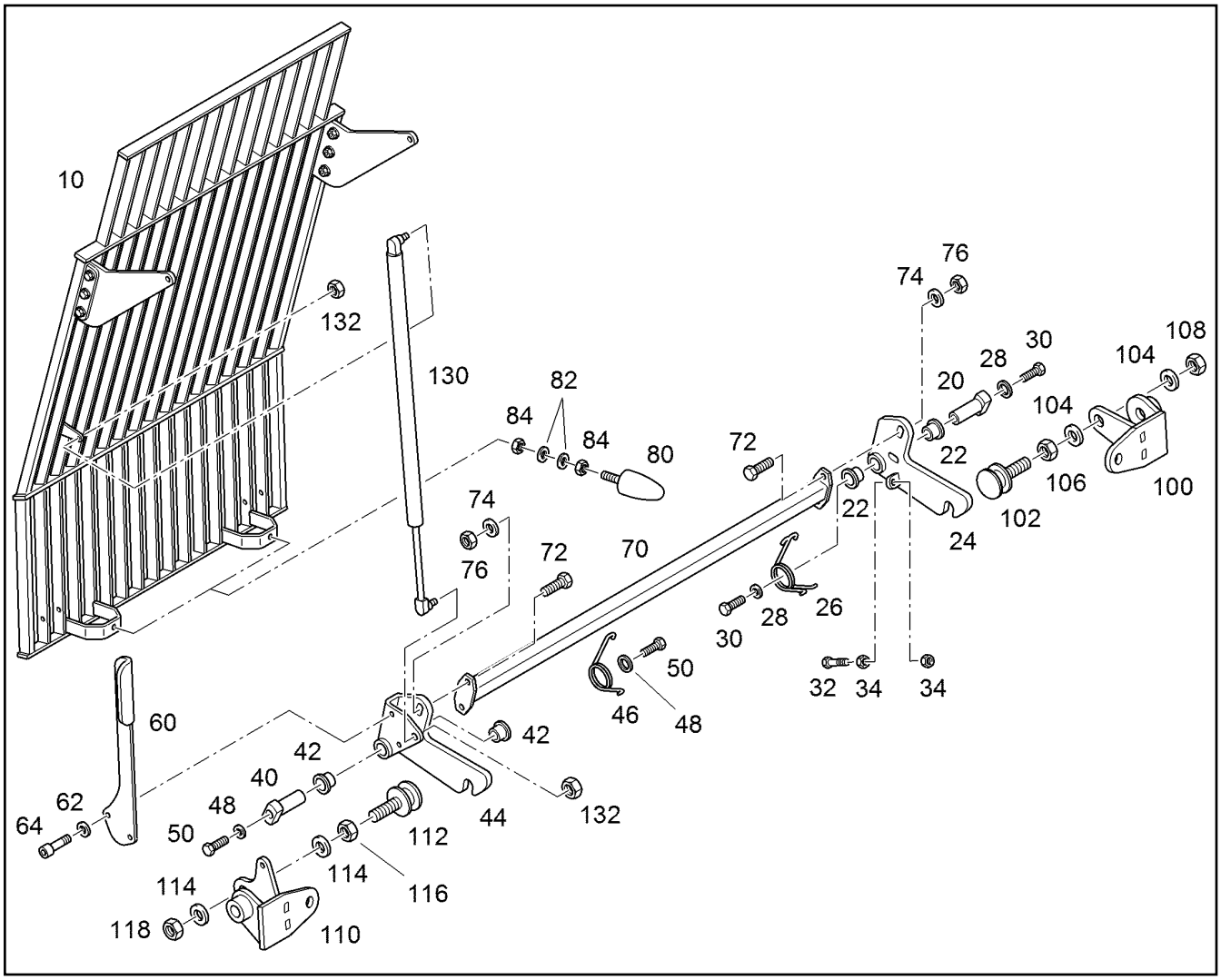

Pos.	Artikel	Menge	Bezeichnung	Description	Serie	K
10		1	SCHUTZGITTER VORN KLAPPBAR	PANE PROTECTION FRONT FO		
20	11600014	1	GELENKBOLZEN	PIVOT BOLT		
22	11600015	2	GLEITRING	SLIDE RING		
24	11600039	1	VERRIEGELUNG	LOCKING		
26	10288266	1	TORSIONSFEDER	TORSION SPRING		
28	10289804	2	SCHEIBE 12 300HV	WASHER		
30	10800024	2	SECHSKANTSCHRAUBE ISO 4017 M12X25	HEX SCREW		
32	10299580	1	SECHSKANTSCHRAUBE ISO 4017 M8X30 10	HEX SCREW		
34	10299669	2	SECHSKANTMUTTER M8	HEX NUT		
40	11600014	1	GELENKBOLZEN	PIVOT BOLT		
42	11600015	2	GLEITRING	SLIDE RING		
44	11600035	1	VERRIEGELUNG	LOCKING		
46	10288267	1	TORSIONSFEDER	TORSION SPRING		
48	10289804	2	SCHEIBE 12 300HV	WASHER		
50	10800024	2	SECHSKANTSCHRAUBE ISO 4017 M12X25	HEX SCREW		
60	11600016	1	HEBEL	LEVER		
62	10289802	2	SCHEIBE 6 300HV	WASHER		
64	11140465	2	ZYLINDERSCHRAUBE ISO 4762 M6X20 8.8 4	SOCKET HEAD SCREW		
70	11600040	1	TRAVERSE	TRAVERSE		
72	10299580	4	SECHSKANTSCHRAUBE ISO 4017 M8X30 10	HEX SCREW		
74	11140469	4	SCHEIBE 8 200HV	WASHER		
76	10814800	4	SECHSKANTMUTTER M8	HEX NUT		
80	10288277	2	GUMMIPUFFER	RUBBER BUFFER		
82	10289795	4	SCHEIBE 10 300HV	WASHER		
84	11002807	4	SECHSKANTMUTTER M10	HEX NUT		
100	11826019	1	KONSOLE RECHTS	BRACKET RIGHT		

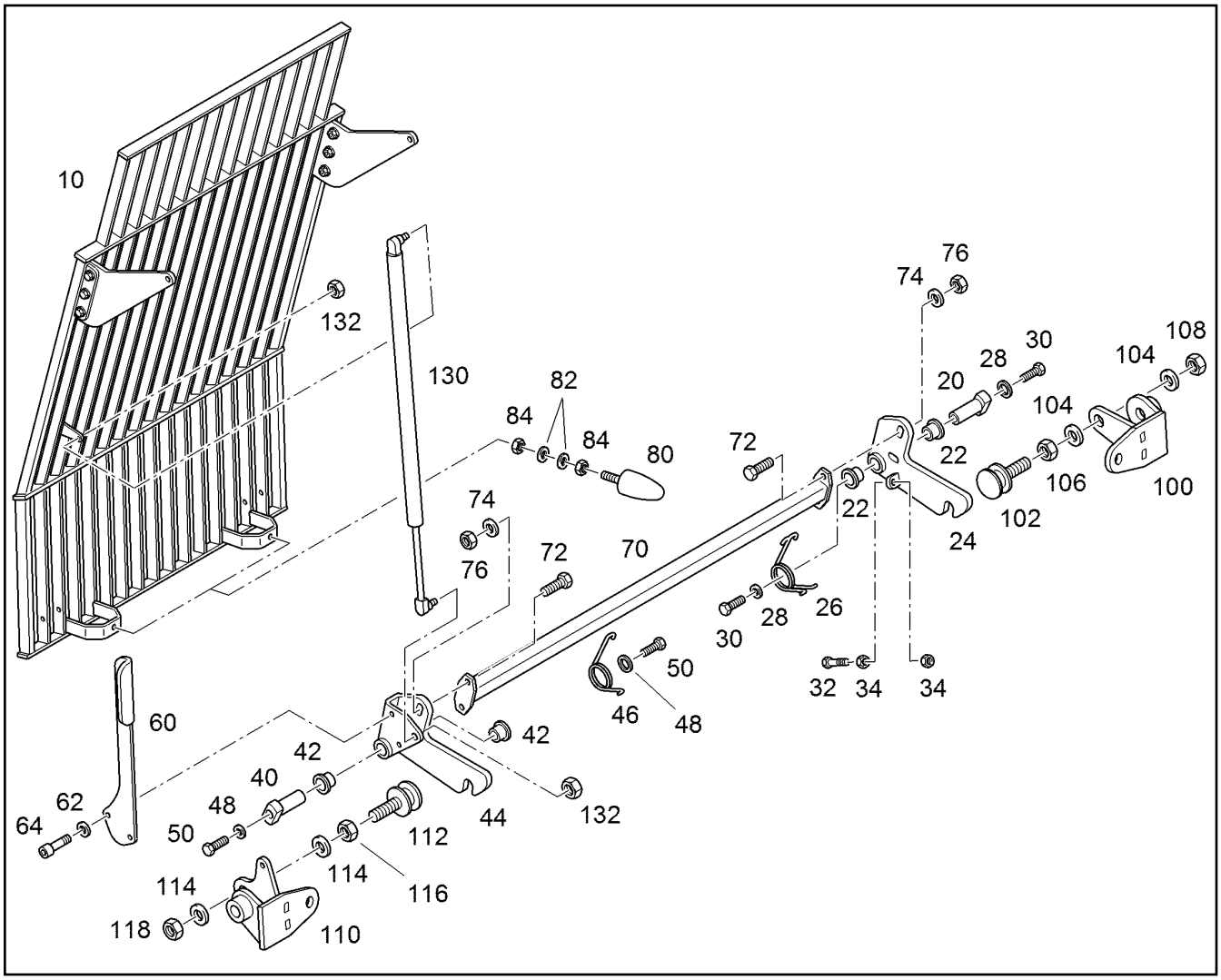

Pos.	Artikel	Menge	Bezeichnung	Description	Serie	K
102	11600041	1	RIEGELBOLZEN	LOCKING PIN		
104	10289806	2	SCHEIBE 16 300HV	WASHER		
106	4000420	1	SECHSKANTMUTTER M16	HEX NUT		
108	4000420	1	SECHSKANTMUTTER M16	HEX NUT		
110	11826018	1	KONSOLE LINKS	BRACKET LEFT		
112	11600041	1	RIEGELBOLZEN	LOCKING PIN		
114	10289806	2	SCHEIBE 16 300HV	WASHER		
116	4000420	1	SECHSKANTMUTTER M16	HEX NUT		
118	4000420	1	SECHSKANTMUTTER M16	HEX NUT		
130	11600043	1	GASFEDER	GAS SPRING		
132	10814800	2	SECHSKANTMUTTER M8	HEX NUT		

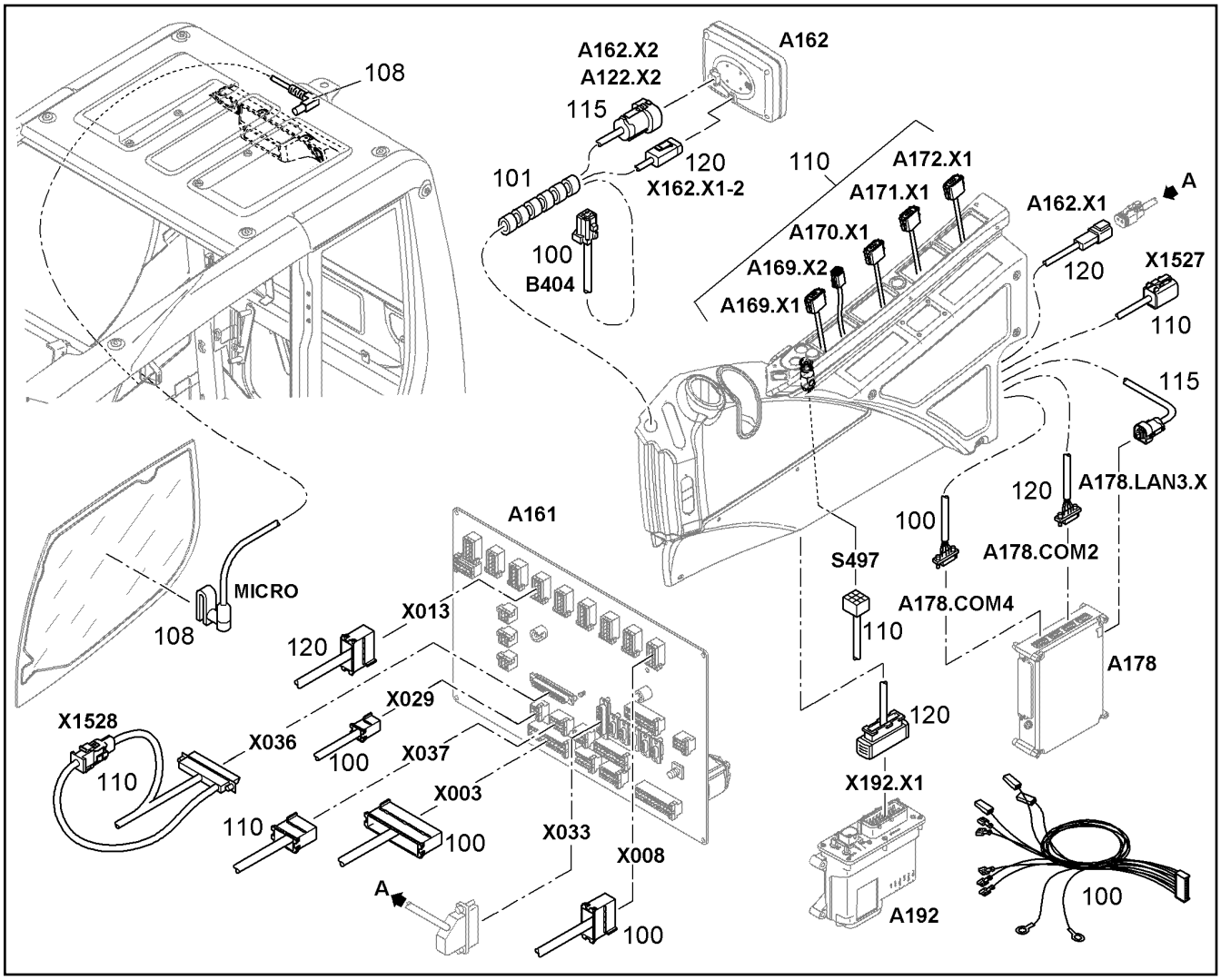

Pos.	Artikel	Menge	Bezeichnung	Description	Serie	K
100	94029294	1	KABELSATZ KABINE W50	HARNESS CAB		
101	94054164	1	KABELBEFESTIGUNG ⇨ ❑ 783	CABLE ATTACHMENT		
108	11826513	1	MIKROPHON	MICROPHONE		
110	10850054	1	KABELSATZ KABINE W4	HARNESS CAB		
115	94002825	1	KS FAHRERKABINE OBEN	CAB SET DRIVER'S CAB UPPER		
120	94026361	1	KS SPANNUNGSVERSORGUNG	POWER SUPPLY WH		

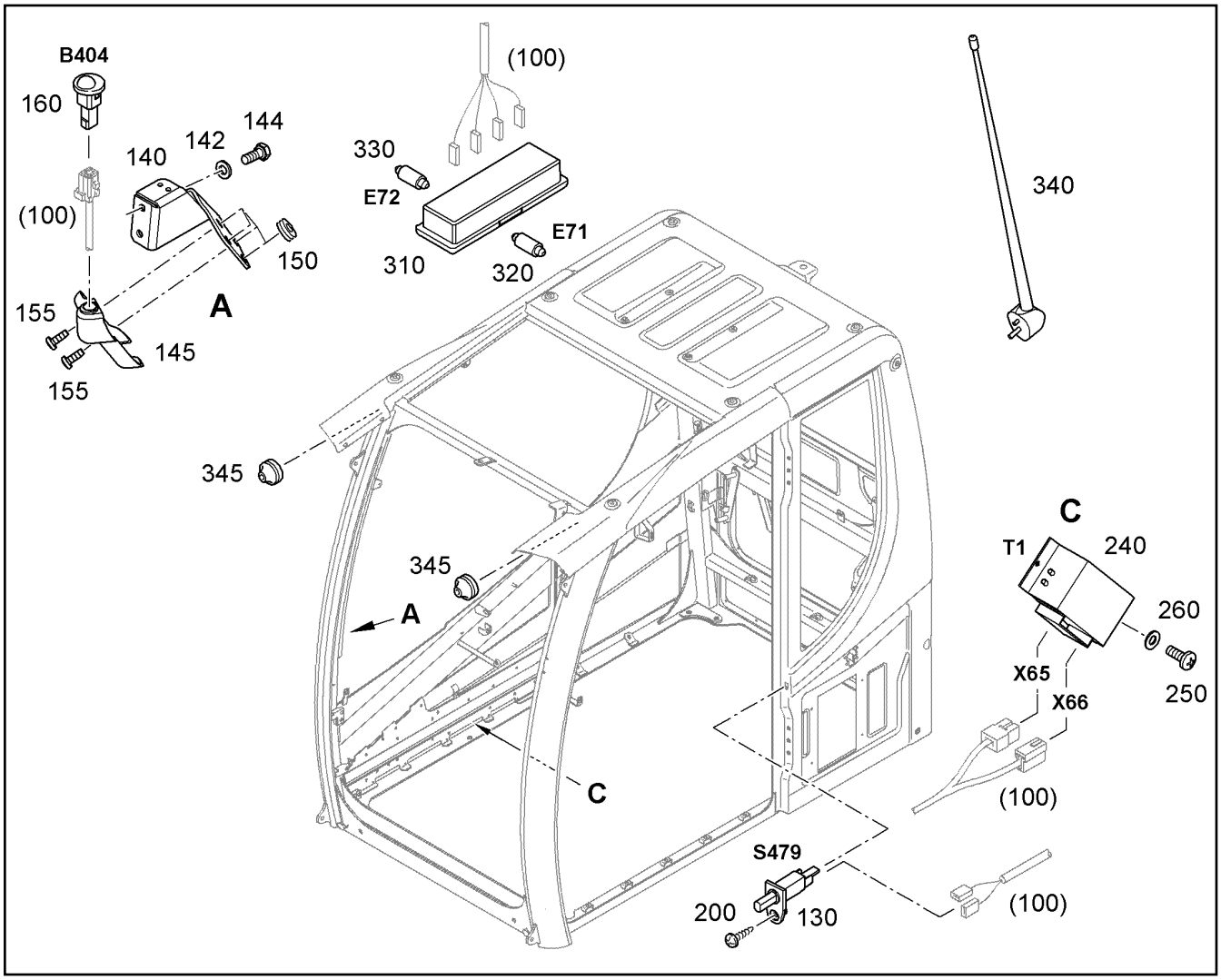

Pos.	Artikel	Menge	Bezeichnung	Description	Serie	K
130	10664628	1	SCHALTER	SWITCH		
140	11213230	1	KONSOLE	CONSOLE		
142	10289803	2	SCHEIBE 8 300HV	WASHER		
144	11651767	2	SECHSKANTSCHRAUBE ISO 4017 M8X20 8	HEX SCREW		
145	10800608	1	HALTER	HOLDER		
150	10664630	4	TUELLE	SPOUT		
155	10429629	2	HALBRUNDKOPFSCHRAUBE ISO 7380-2 M6	BUTTON HEAD SCREW		
160	10428760	1	SENSOR SONNE	SUN SENSOR		
200	12219800	1	BLECHSCHRAUBE ISO 7049 ST3,5X16 C-H 4	SHEET-METAL SCREW		
240	7026493	1	SPANNUNGSWANDLER	VOLTAGE TRANSFORMER		
250	11171261	2	FLACHKOPFSCHRAUBE ISO 7045 M5X10 4.8	PAN-HEAD SCREW		
260	4600305	2	SCHEIBE 5 200HV	WASHER		
310	10664633	1	LEUCHTE	LIGHT		
320	6200915	1	GLUEHLAMPE P21W 24V 21W	LIGHT BULB		
330	6000308	1	GLUEHLAMPE R10W 24V 10W	LIGHT BULB		
340	6001556	1	ANTENNE	ANTENNA		
345	11007492	2	TUELLE 10/14/20,5	SPOUT		

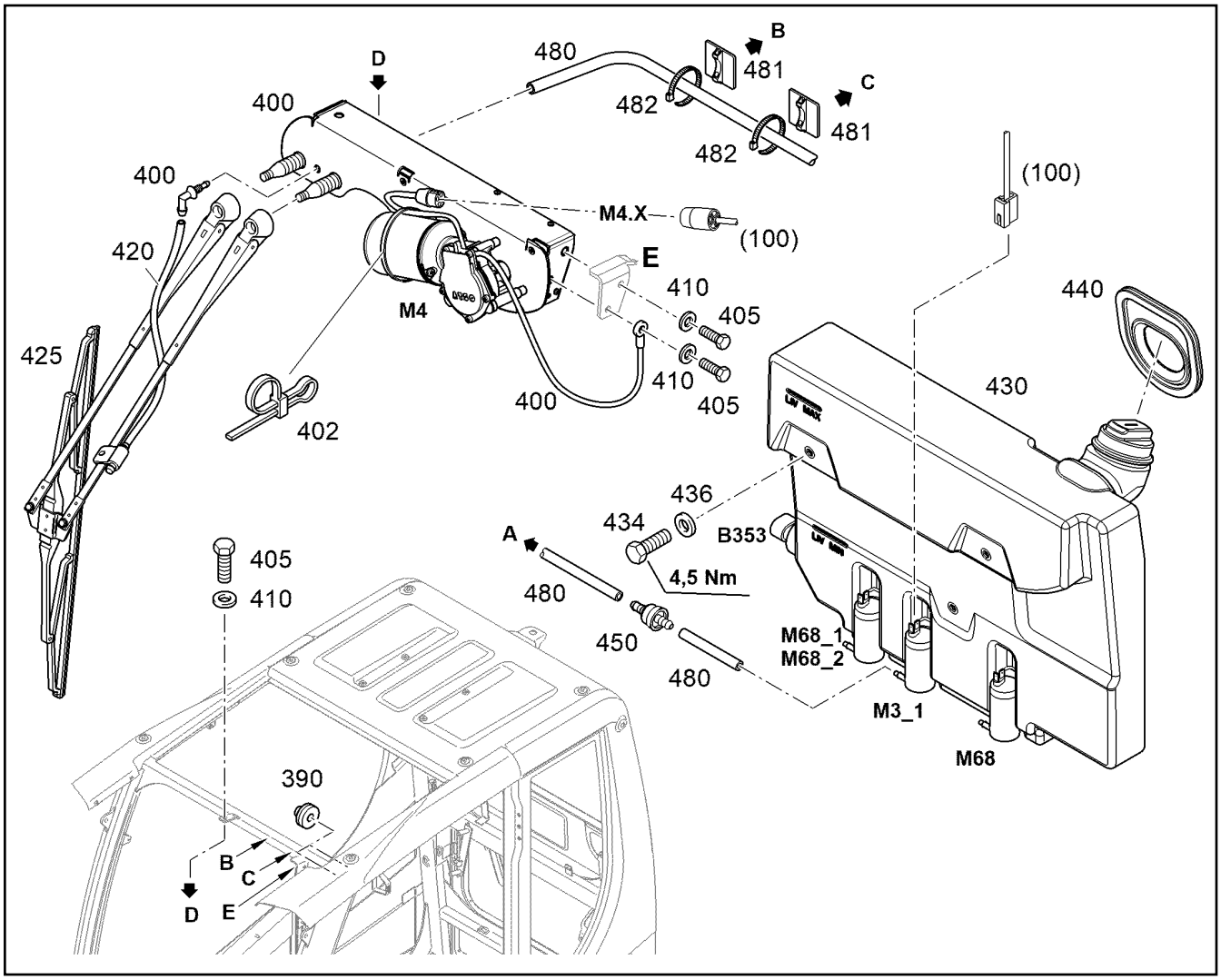

Pos.	Artikel	Menge	Bezeichnung	Description	Serie	K
390	7019171	2	TUELLE 5/16/20	SPOUT		
400	12229875	1	WISCHERMOTOR-SET ⇨ ❑ 768	WIPPER MOTOR SET		
402	10042606	1	KABELBAND	TIE WRAP		
405	11651767	3	SECHSKANTSCHRAUBE ISO 4017 M8X20 8	HEX SCREW		
410	10289803	3	SCHEIBE 8 300HV	WASHER		
420	7028866	1	WISCHERARM ⇨ ❑ 398	WIPER ARM		
425	7621492	1	WISCHERBLATT 800mm	WIPER BLADE		1
430	11697946	1	WASSERBEHAELTER ⇨ ❑ 784	WATER BASIN		
434	11651612	3	SECHSKANTSCHRAUBE ISO 4017 M8X16 8	HEX SCREW		
436	10289803	3	SCHEIBE 8 300HV	WASHER		
440	10425429	1	ABDECKUNG	COVER		
450	5800090	1	VENTIL	VALVE		
480	10013970	6m	SCHLAUCH	HOSE		1
481	10001044	2	SCHLAUCH	HOSE		1
482	7009088	2	KABELBAND	TIE WRAP		

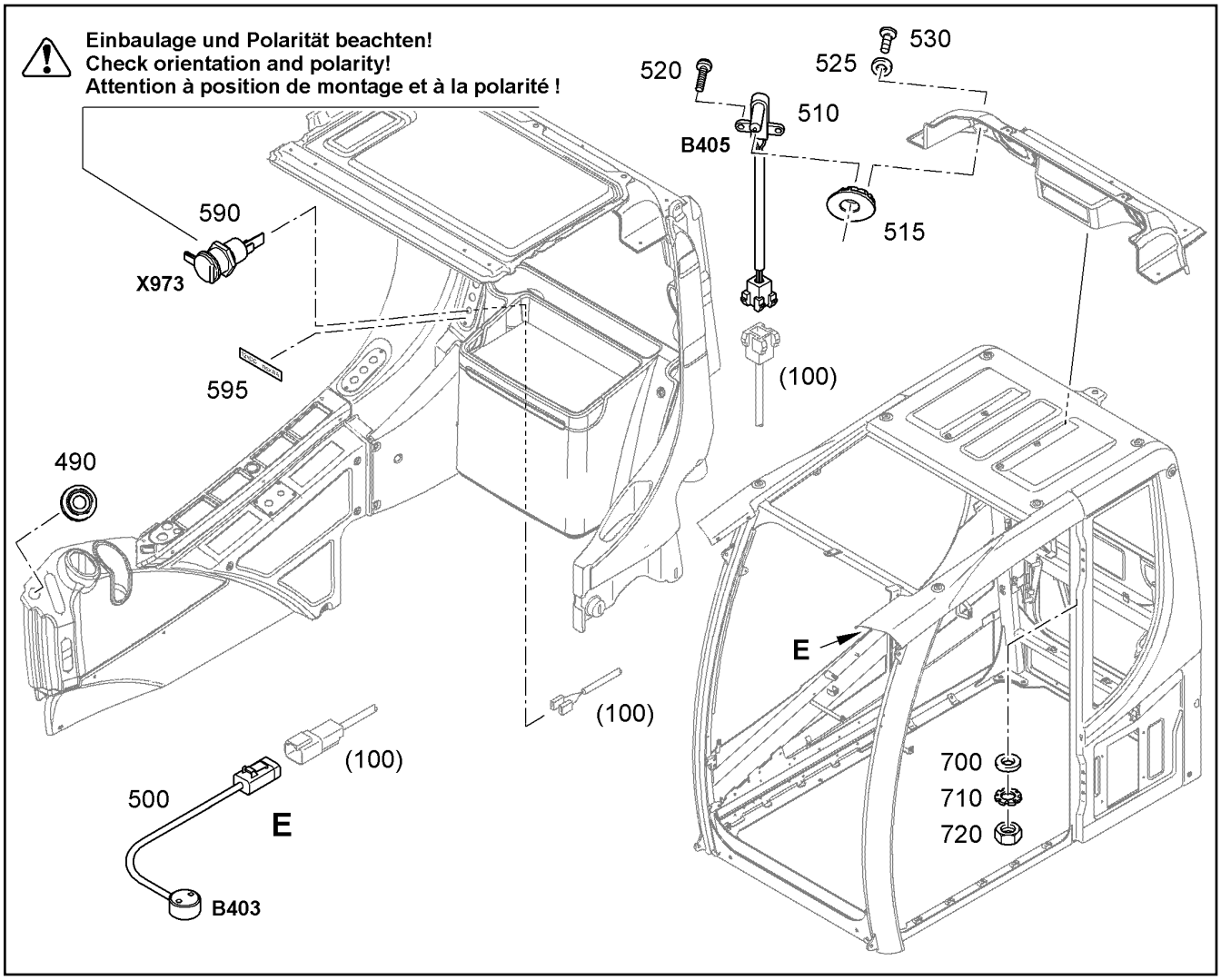

Pos.	Artikel	Menge	Bezeichnung	Description	Serie	K
490	10664637	1	TUELLE	SPOUT		
500	11838575	1	SENSOR AUSSEN	EXTERIOR SENSOR		
510	10651928	1	SENSOR INNEN	INTERIOR SENSOR		
515	11082389	1	ABDECKUNG	COVER		
520	11170975	2	BLECHSCHRAUBE ISO 7049 ST2,2X13 F-H	SHEET-METAL SCREW		
525	12218328	2	SCHEIBE 4 200HV	WASHER		
530	4002848	2	FLACHKOPFSCHRAUBE ISO 7045 M4X10 4.	PAN-HEAD SCREW		
590	6001963	1	STECKDOSE	SOCKET		
595	94062288	1	SCHILD 12VDC/MAX.8A 38mmX9mm	SIGN		
700	10289803	1	SCHEIBE 8 300HV	WASHER		
710	10299698	1	ZAHNSCHEIBE A 8,4	TOOTH LOCK WASHER		
720	10299669	1	SECHSKANTMUTTER M8	HEX NUT		

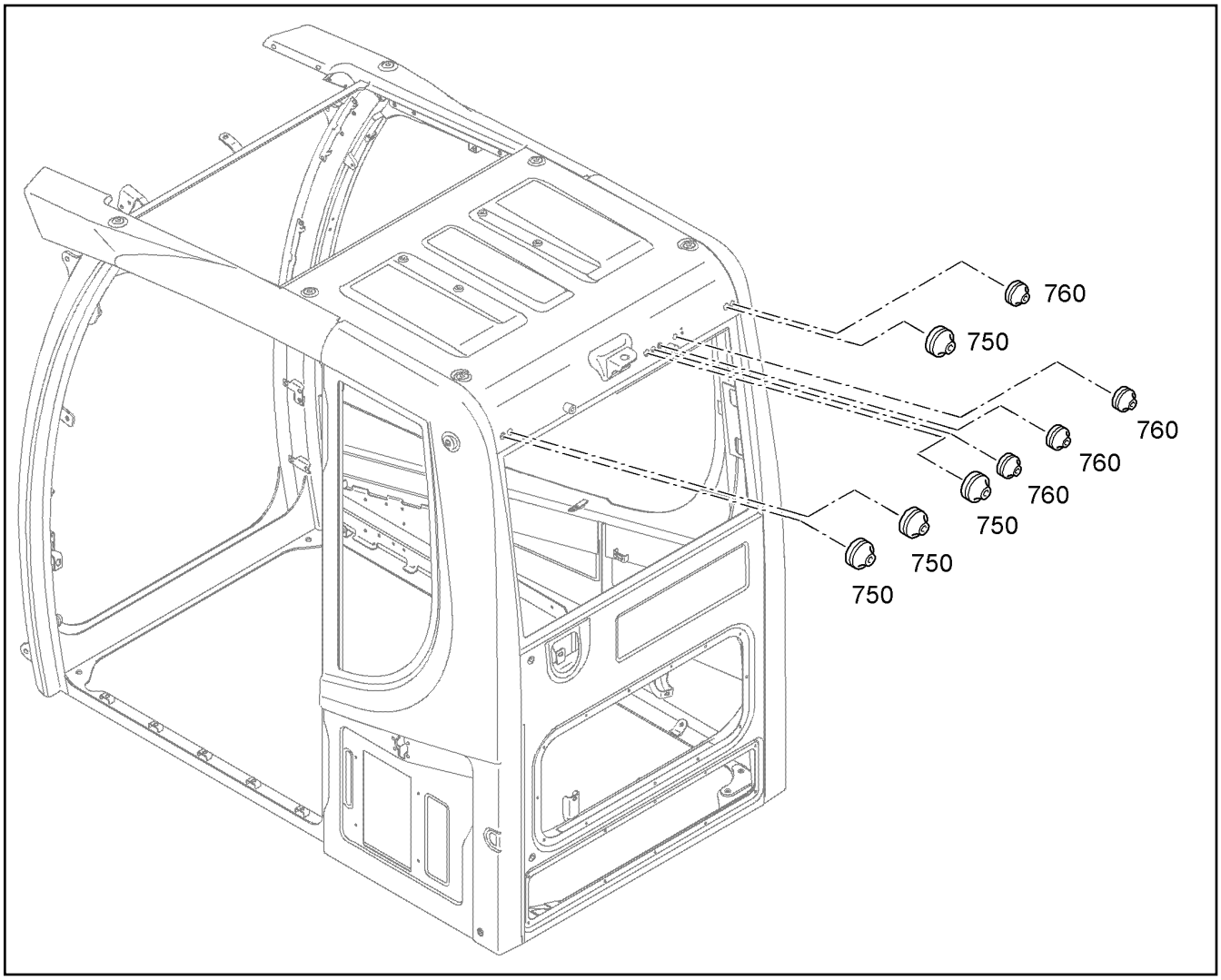

Pos.	Artikel	Menge	Bezeichnung	Description	Serie	K
750	7414187	4	KABELDURCHFUEHRUNG 7-10/19/24	CABLE BUSHING		
760	7019171	4	TUELLE 5/16/20	SPOUT		

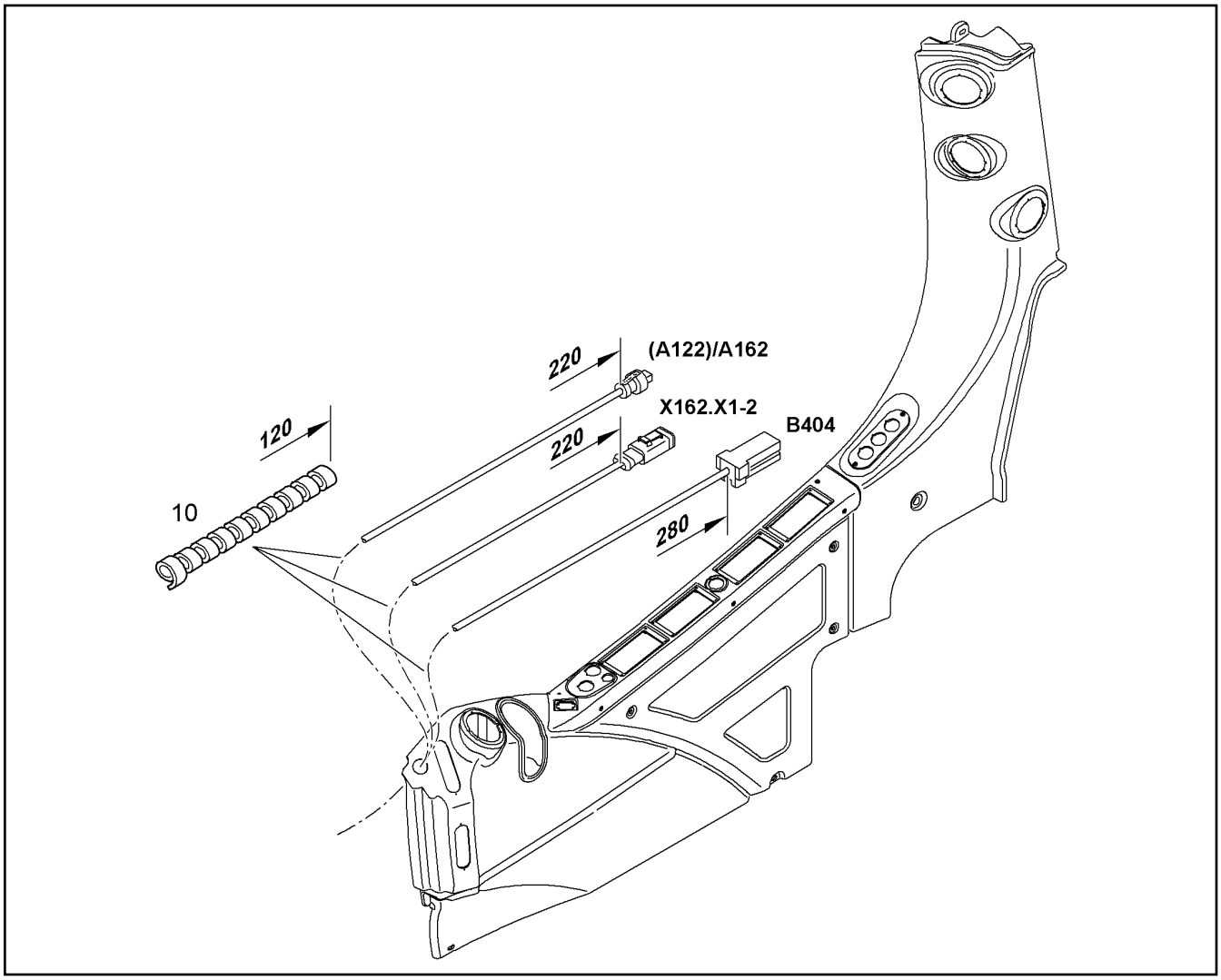

Pos.	Artikel	Menge	Bezeichnung	Description	Serie	K
10	5715233	0.12m	KUNSTSTOFFWENDEL GR.12 SCHW.	PLASTIC HELIX		

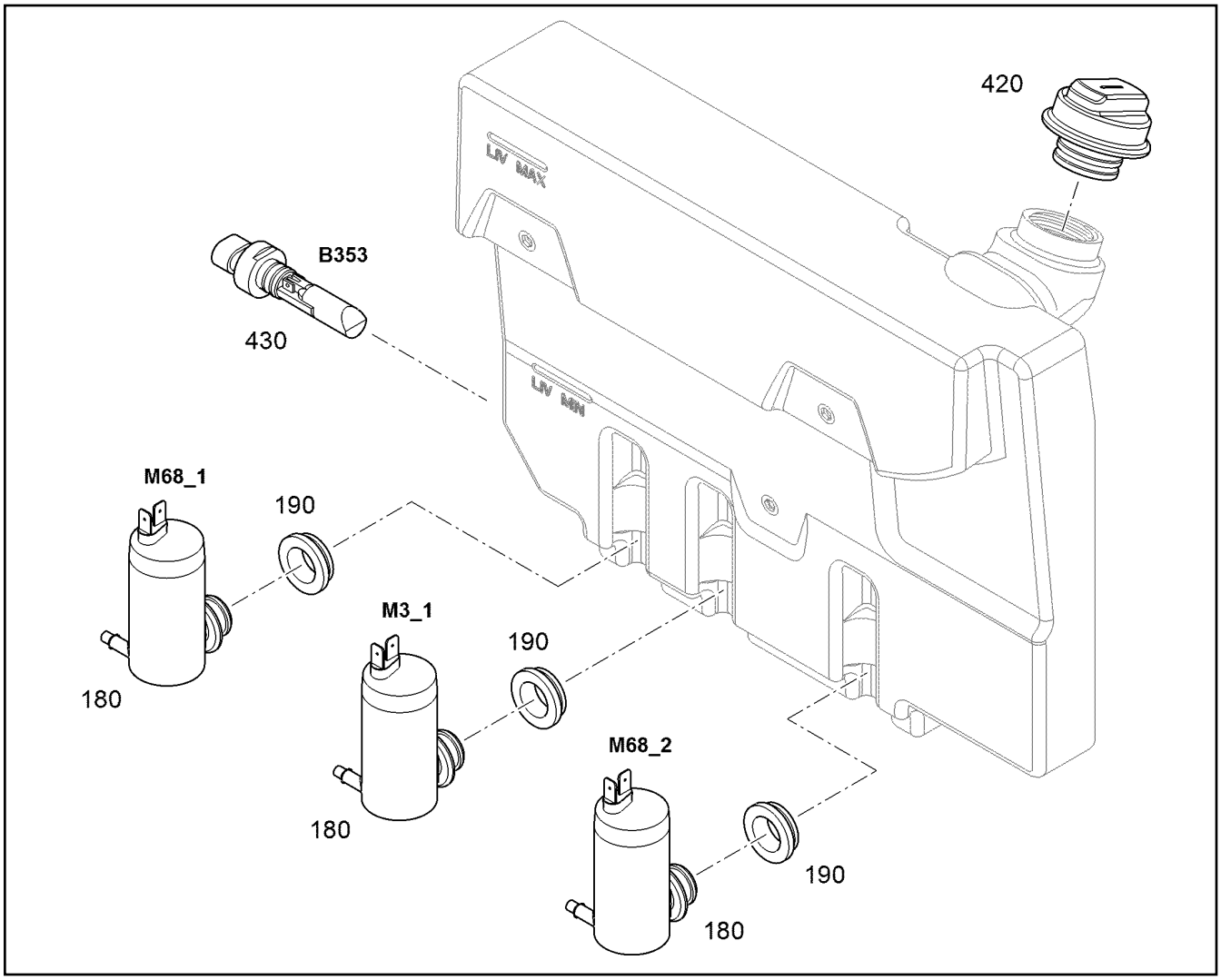

Pos.	Artikel	Menge	Bezeichnung	Description	Serie	K
180	12228565	3	MOTORPUMPE	MOTOR PUMP		
190		3	DICHTUNG	SEAL		
420	10298653	1	TANKVERSCHLUSS	LOCKABLE TANK CAP		
430	10664650	1	SENSOR	SENSOR		

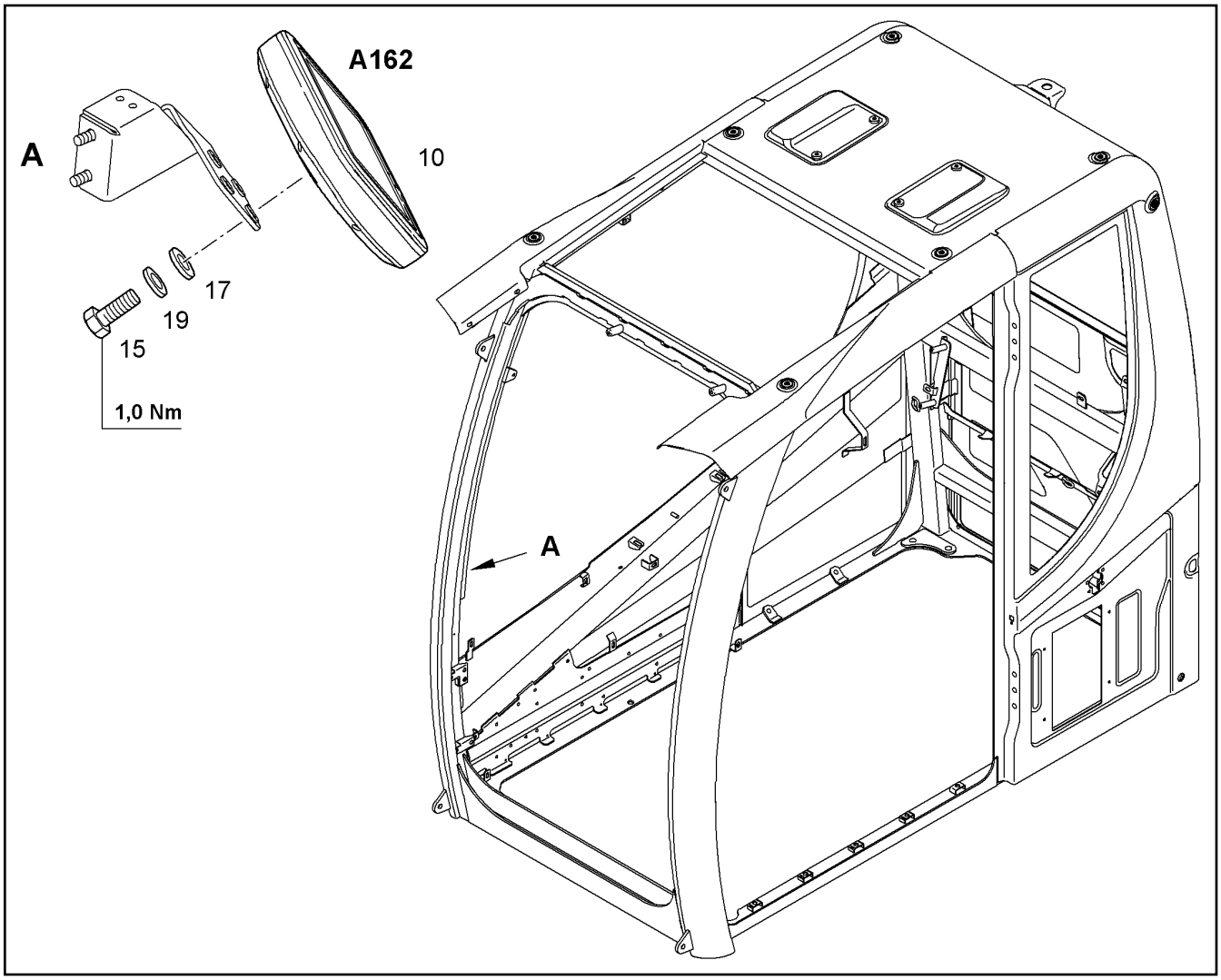

Pos.	Artikel	Menge	Bezeichnung	Description	Serie	K
10	10883936	1	DISPLAY [3615019]	DISPLAY	42625-	
15	11644899	4	SECHSKANTSCHRAUBE ISO 4017 M6X20 8	HEX SCREW		
17	4600198	4	SCHEIBE 6 200HV	WASHER		
19	4229911	4	SICHERUNGSSCHEIBE 6,4/10X1,2 VS 6	LOCK WASHER		

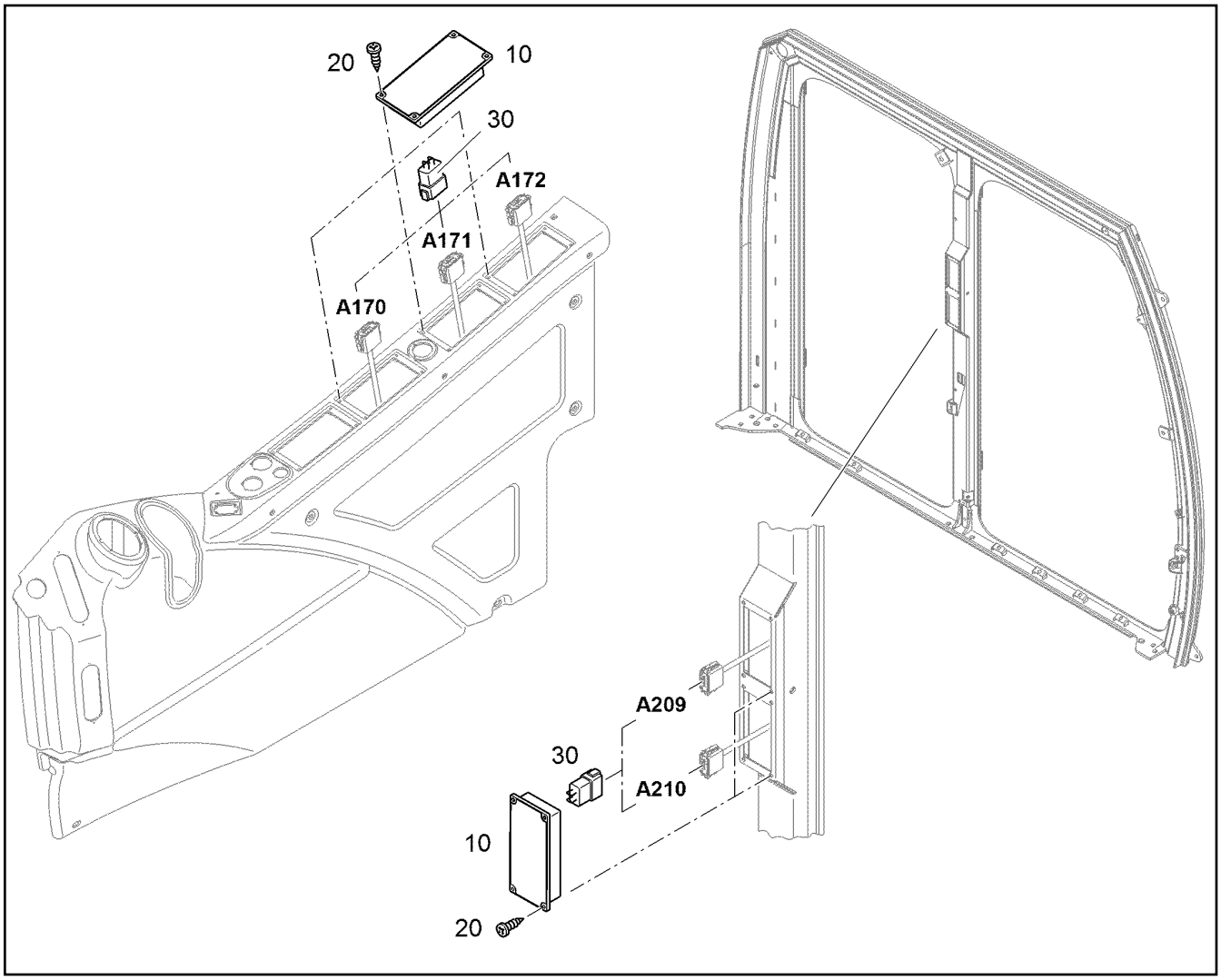

Pos.	Artikel	Menge	Bezeichnung	Description	Serie	K
10	10886871	1	ABDECKUNG	COVER		
20	10412603	4	SENKSCHRAUBE ISO 7046 M4X16 4.8 H A3	COUNTERSUNK SCREW		
30	9643175	1	KS BRUECKE	JUMPER WH		

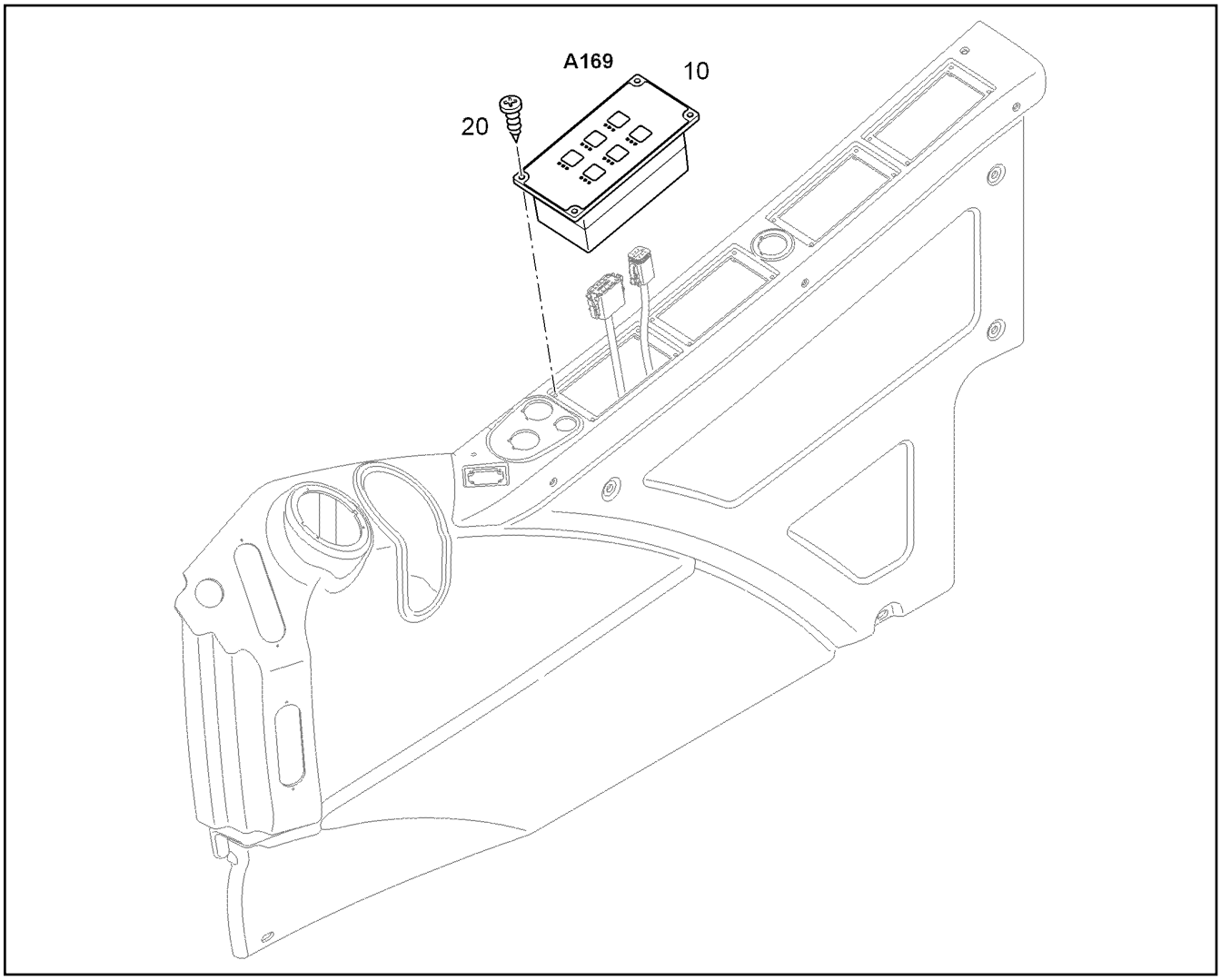

Pos.	Artikel	Menge	Bezeichnung	Description	Serie	K
10	10886867	1	TASTATUR [3626303]	KEYBOARD	44248-	
20	10412603	4	SENKSCHRAUBE ISO 7046 M4X16 4.8 H A3	COUNTERSUNK SCREW		

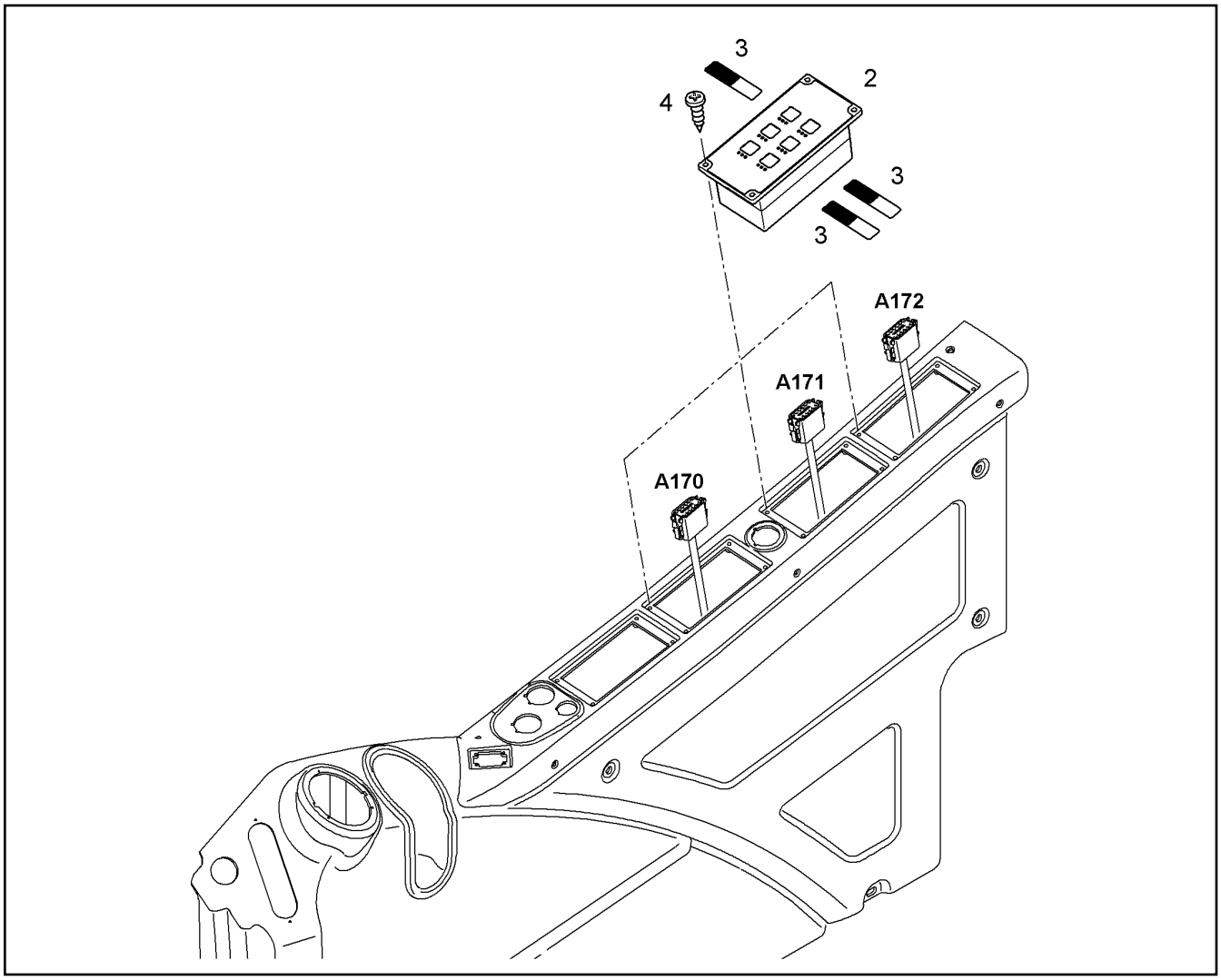

Pos.	Artikel	Menge	Bezeichnung	Description	Serie	K
2	10886868	1	TASTATUR [3618043]	KEYBOARD		
3		3	ETIKETT 80mmX12,4mm	LABEL		
4	10412603	4	SENKSCHRAUBE ISO 7046 M4X16 4.8 H A3	COUNTERSUNK SCREW		

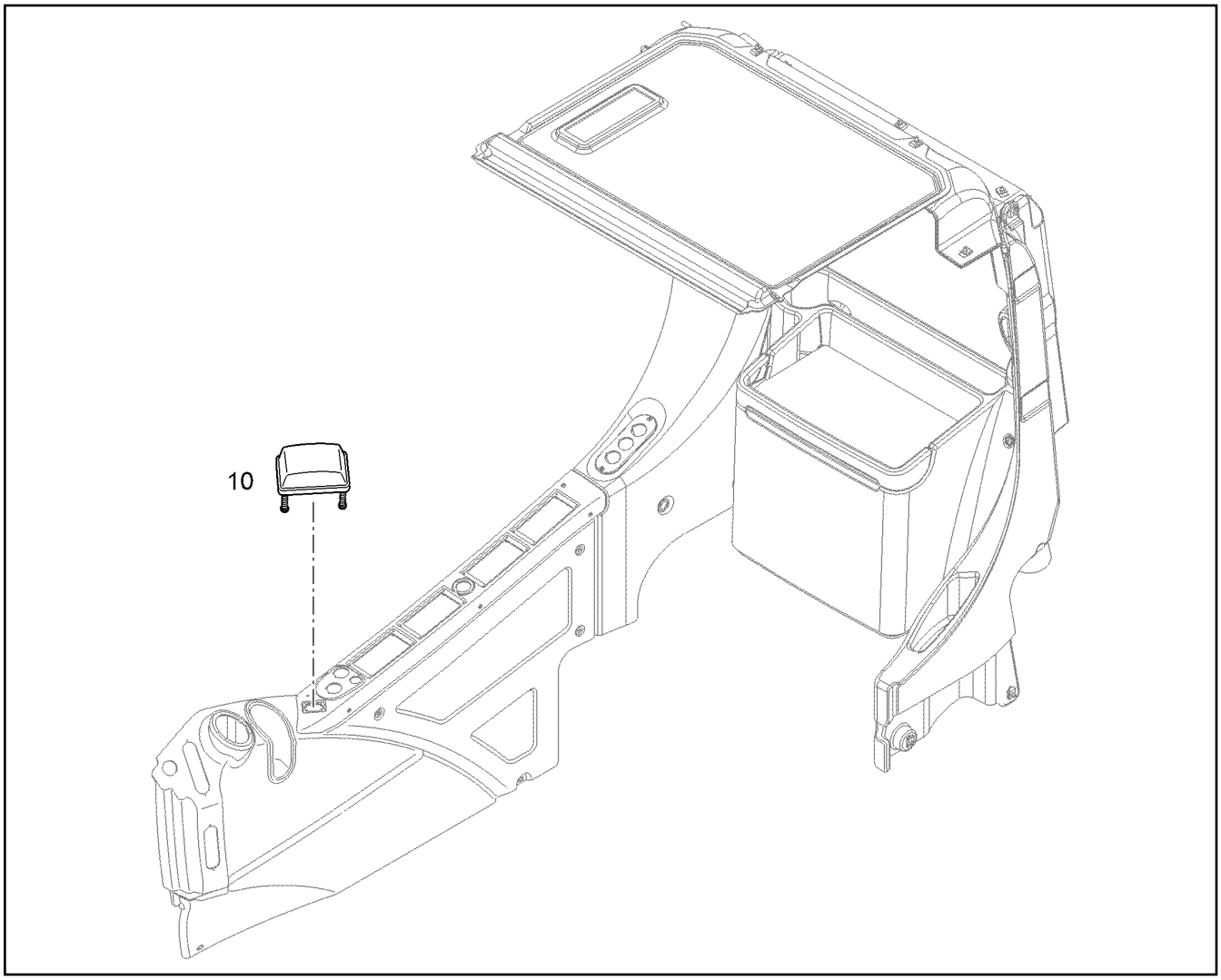

Pos.	Artikel	Menge	Bezeichnung	Description	Serie	K
10	10450506	1	BLINDKAPPE AR5 ⇨ ❑ 795	BLANK CAP		

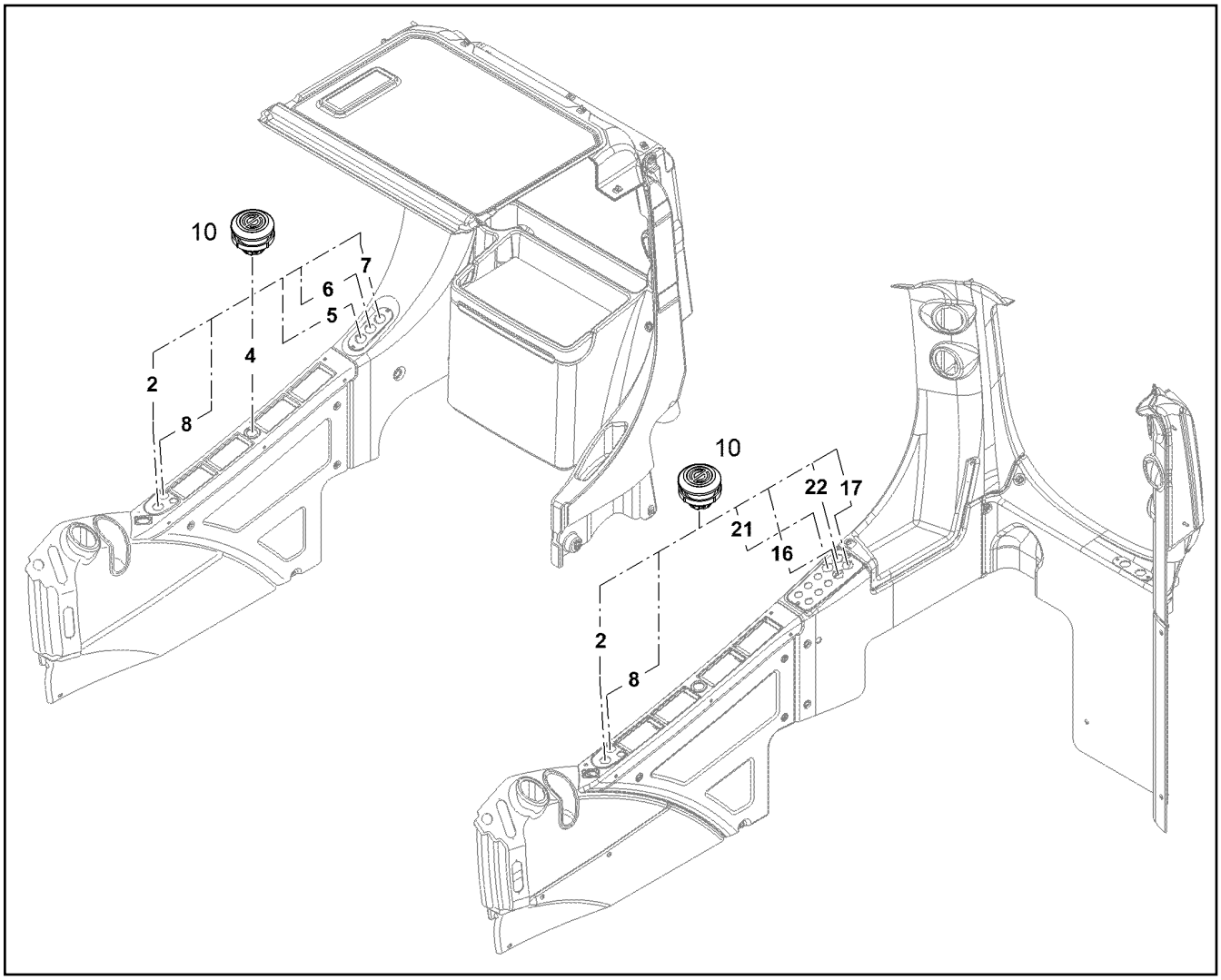

Pos.	Artikel	Menge	Bezeichnung	Description	Serie	K
10	10328067	1	BLINDVERSCHLUSS	BLIND PLUG		

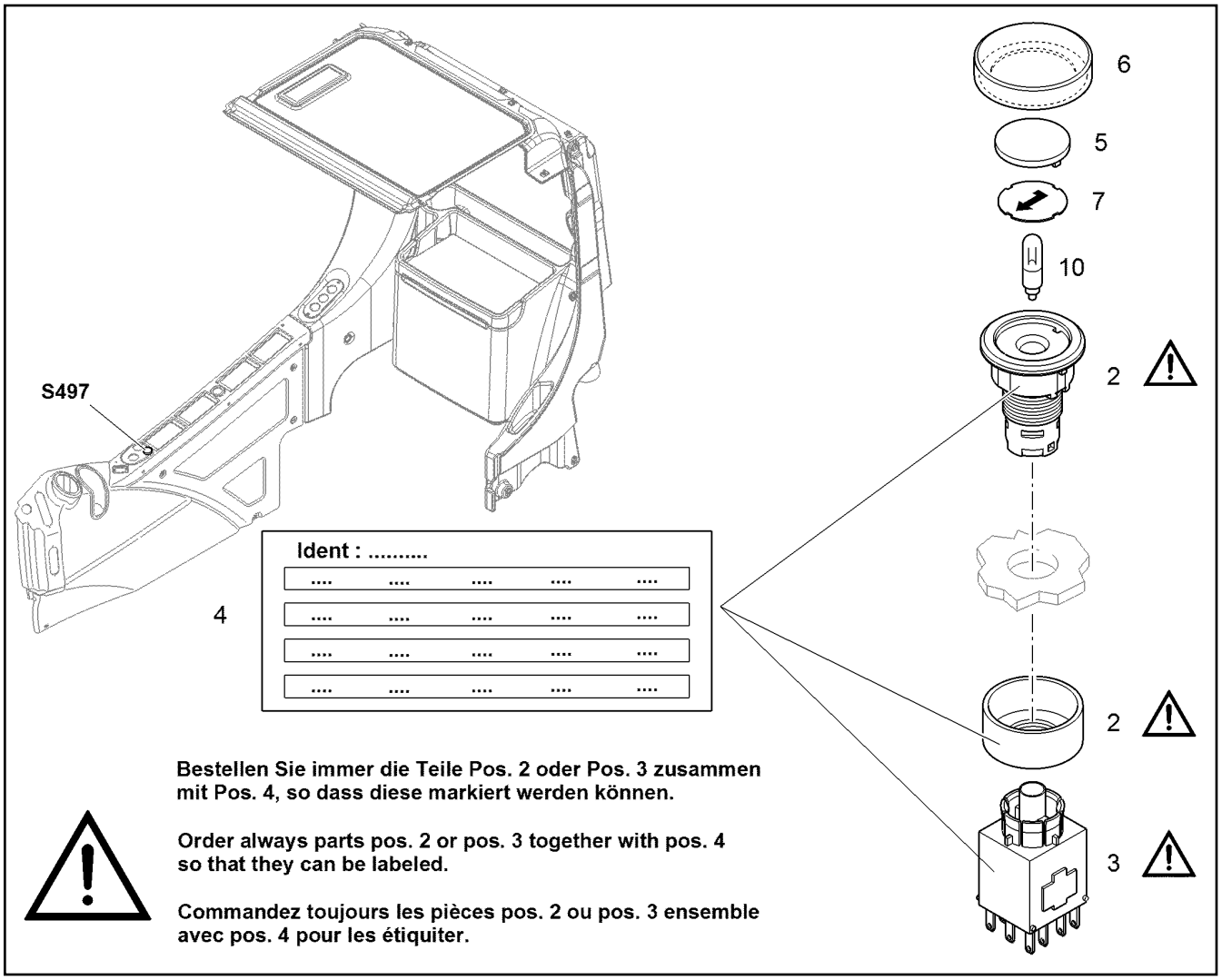

Pos.	Artikel	Menge	Bezeichnung	Description	Serie	K
2	11834609	1	BETAETIGER	ACTUATOR		
3	6204372	1	LEUCHTTASTKONTAKTGEBER	LUMINOUS PUSH BUTTON CON		
4	94028126	1	ETIKETT 100mmX39mm	LABEL		
5	10007193	1	KALOTTE	SPHERICAL CAP		
6	7027739	1	DICHTKAPPE	SEALING CAP		
7	94008529	1	SYMBOL	SYMBOL		
10	6001256	1	GLUEHLAMPE T5,5K 36V	LIGHT BULB		

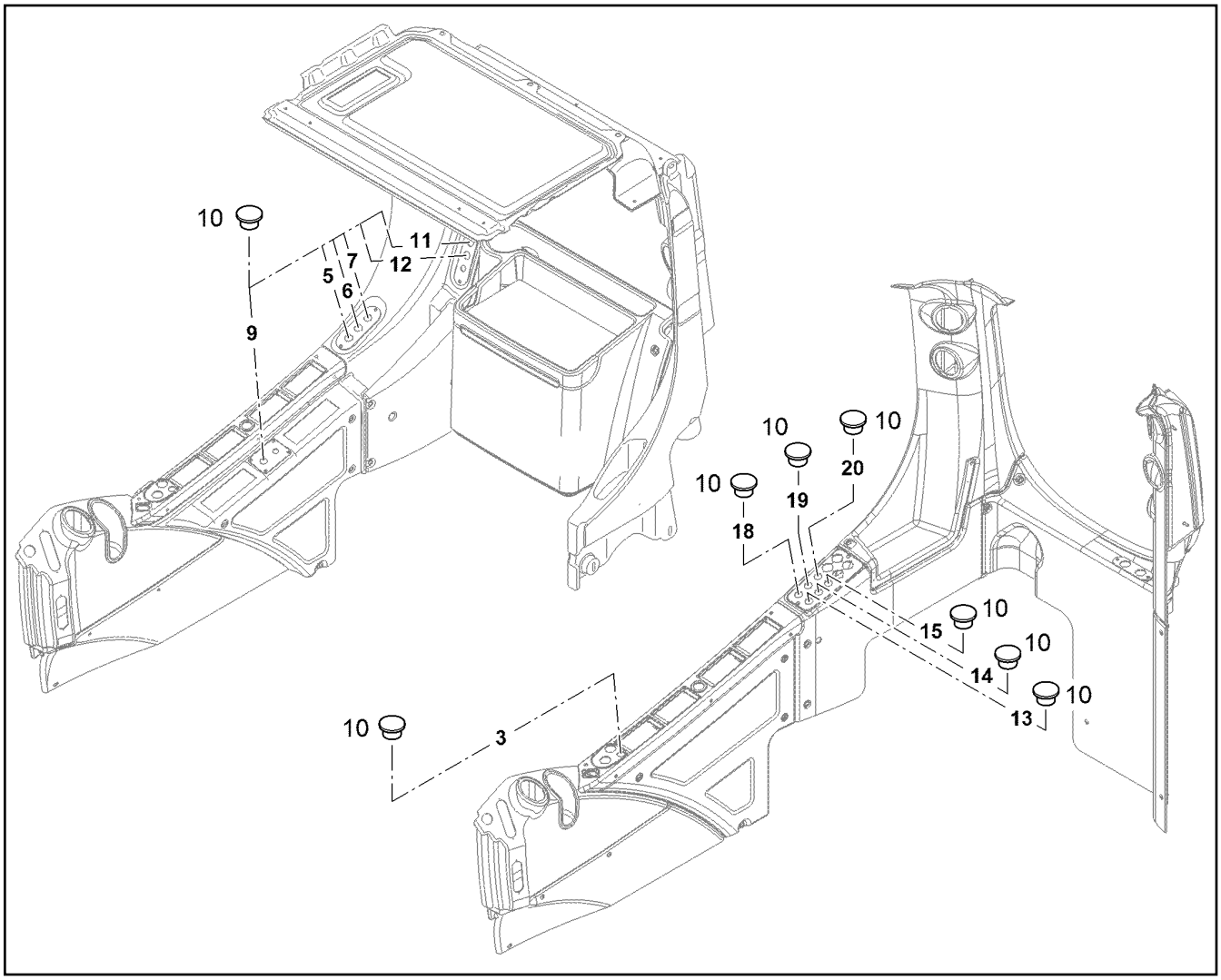

Pos.	Artikel	Menge	Bezeichnung	Description	Serie	K
10	7371142	1	BLINDSTOPFEN F.SCHALTERMODUL	STOPPER PLUG		

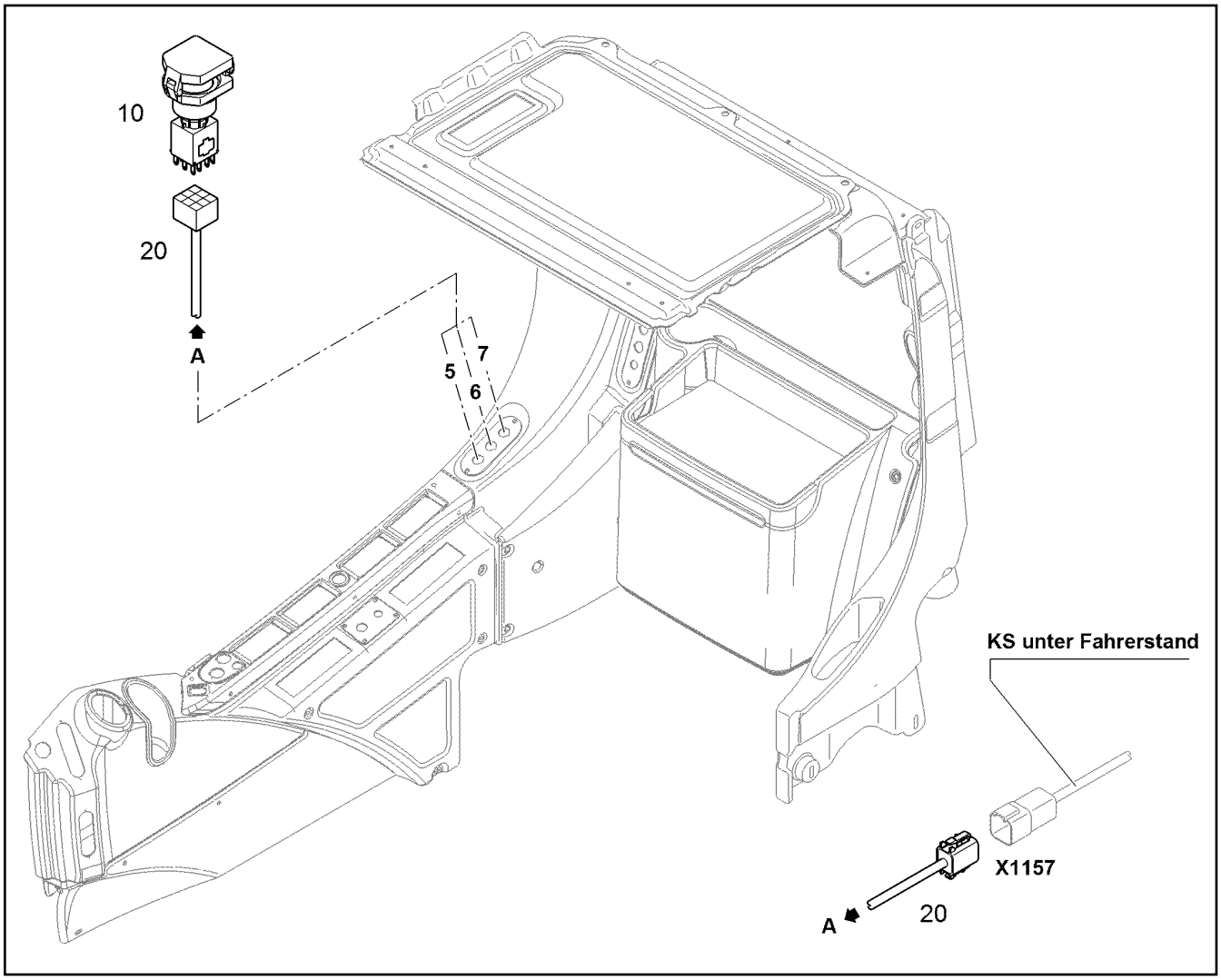

Pos.	Artikel	Menge	Bezeichnung	Description	Serie	K
10	10080466	1	SCHALTER EINBAU S42 ⇨ ❑ 285	SWITCH INSTALLATION		
20	10408641	1	KABELSATZ W9	CABLE LOOM		

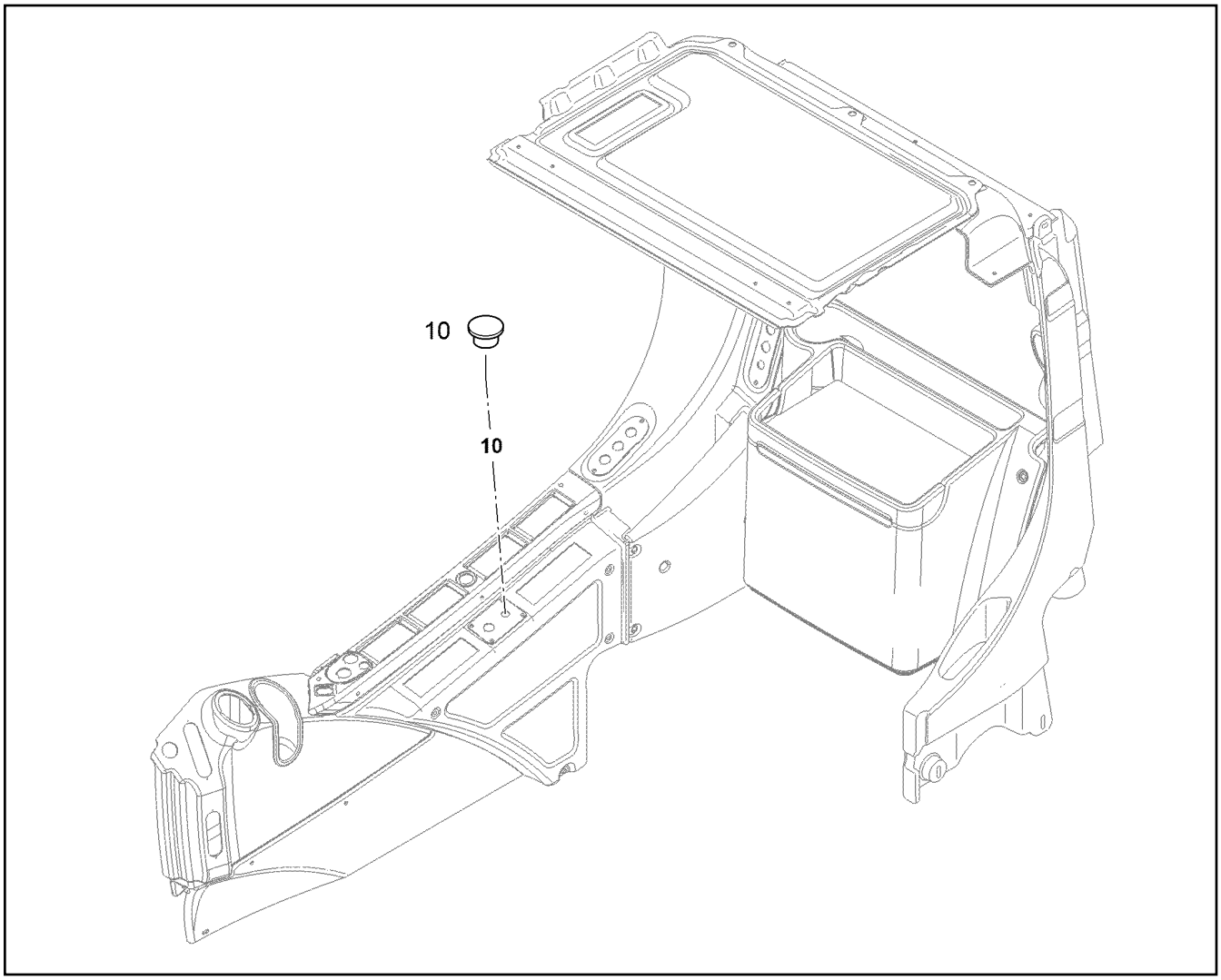

Pos.	Artikel	Menge	Bezeichnung	Description	Serie	K
10	10292443	1	STOPFEN	STOP PLUG		

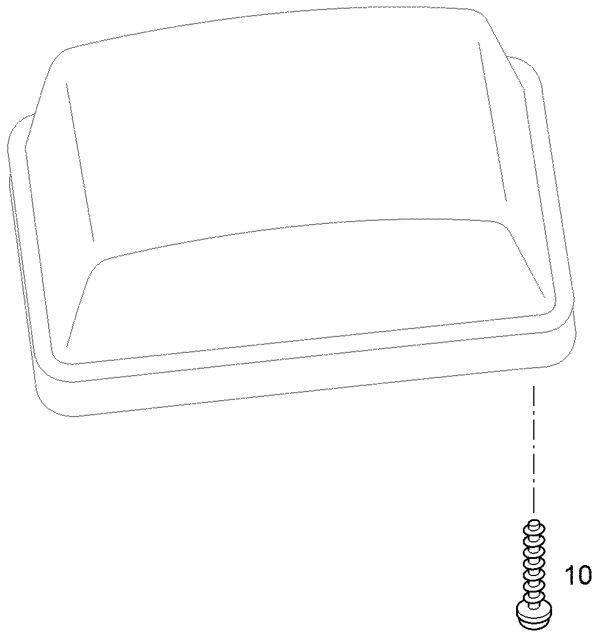

Pos.	Artikel	Menge	Bezeichnung	Description	Serie	K
10	11211877	4	SCHRAUBE 2,5X1,12X10 10.9 P3R	SCREW		

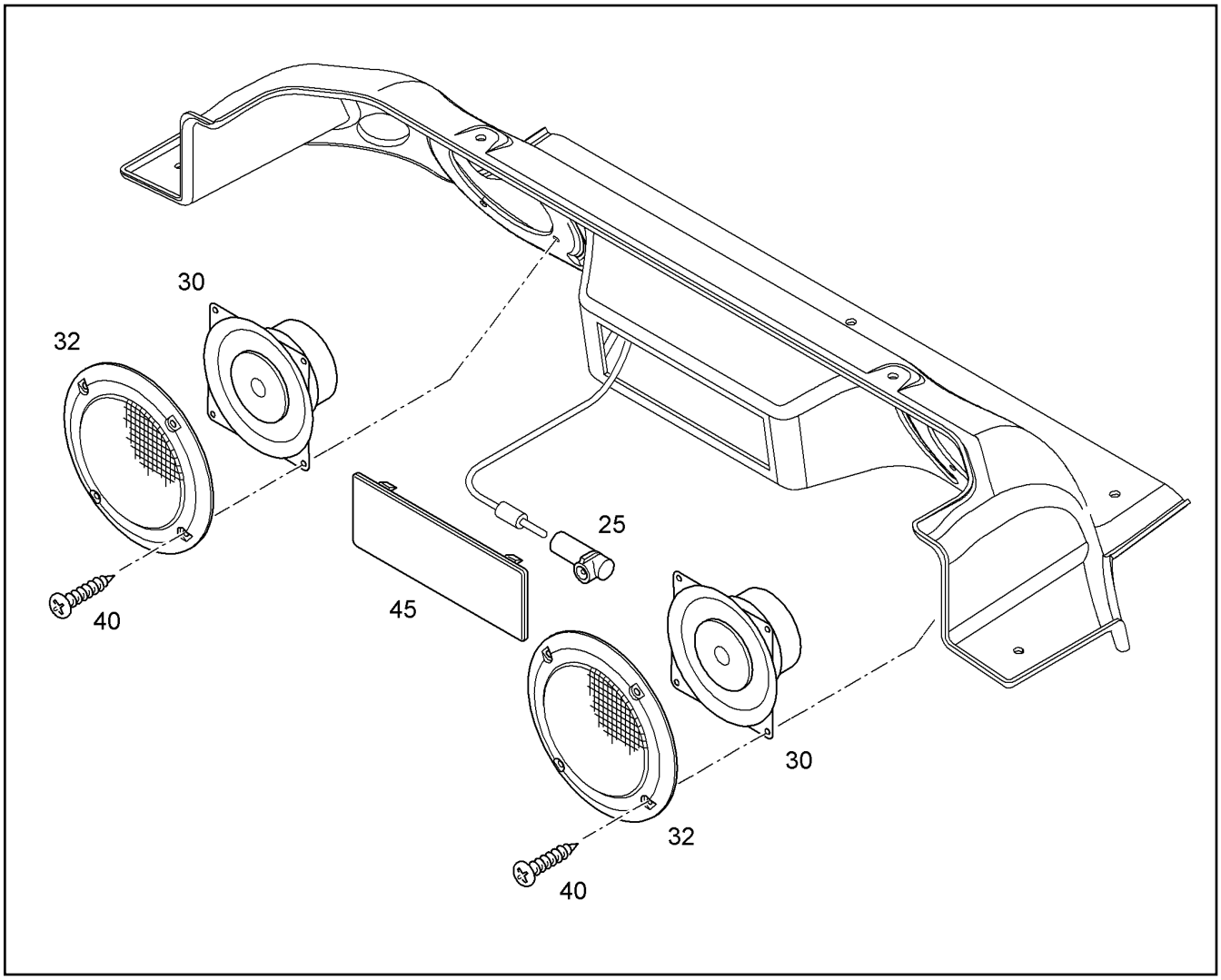

Pos.	Artikel	Menge	Bezeichnung	Description	Serie	K
25	10424054	1	ANTENNENADAPTER	ANTENNA ADAPTER		
30	10467560	2	LAUTSPRECHER	LOUDSPEAKER		
32	10303423	2	BLINDDECKEL	BLANK LID		
40	4002017	8	BLECHSCHRAUBE ISO 7049 ST4,2X13 C-H	SHEET-METAL SCREW		
45	10303424	1	BLINDDECKEL	BLANK LID		

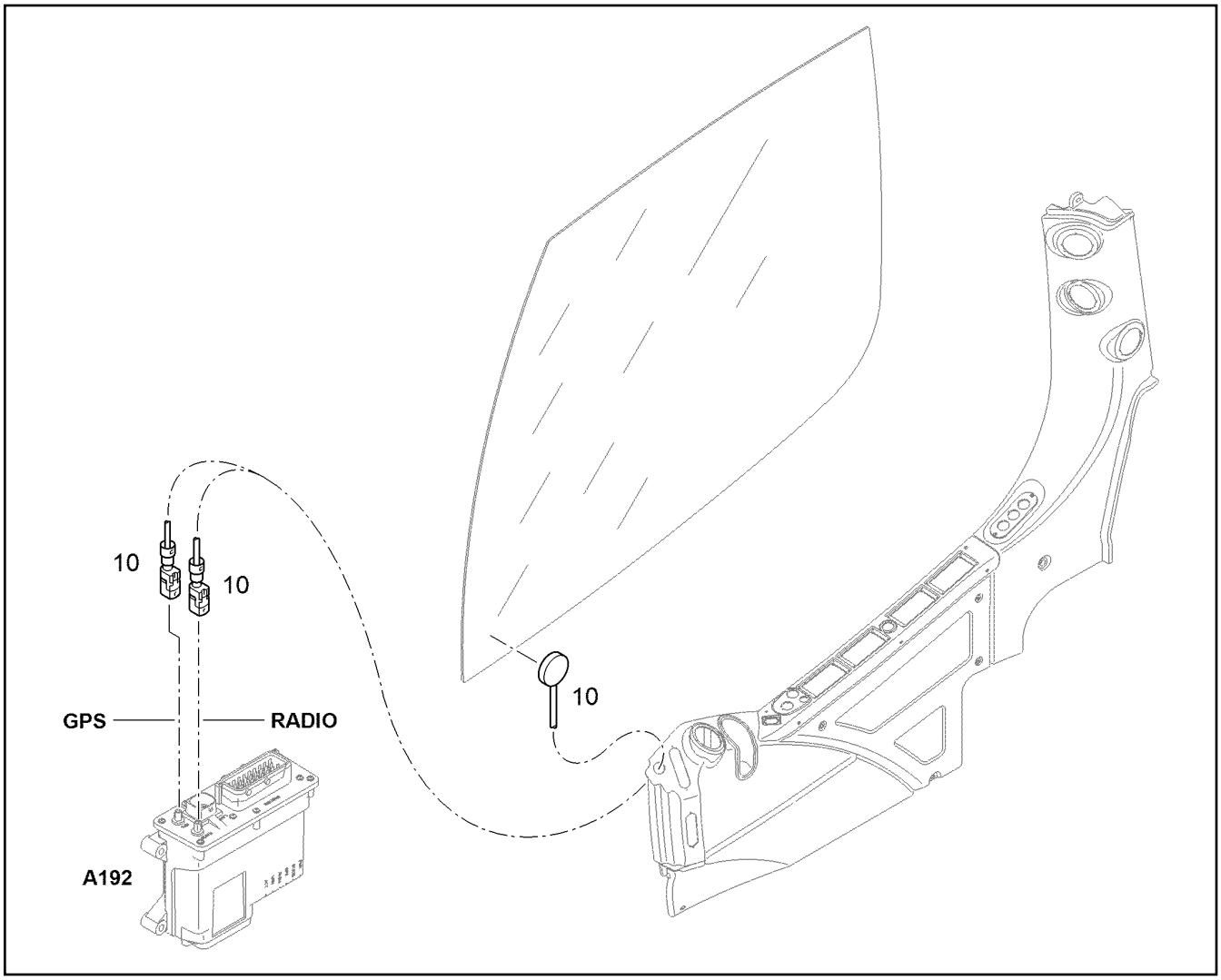

Pos.	Artikel	Menge	Bezeichnung	Description	Serie	K
10	11645493	1	ANTENNE	ANTENNA		

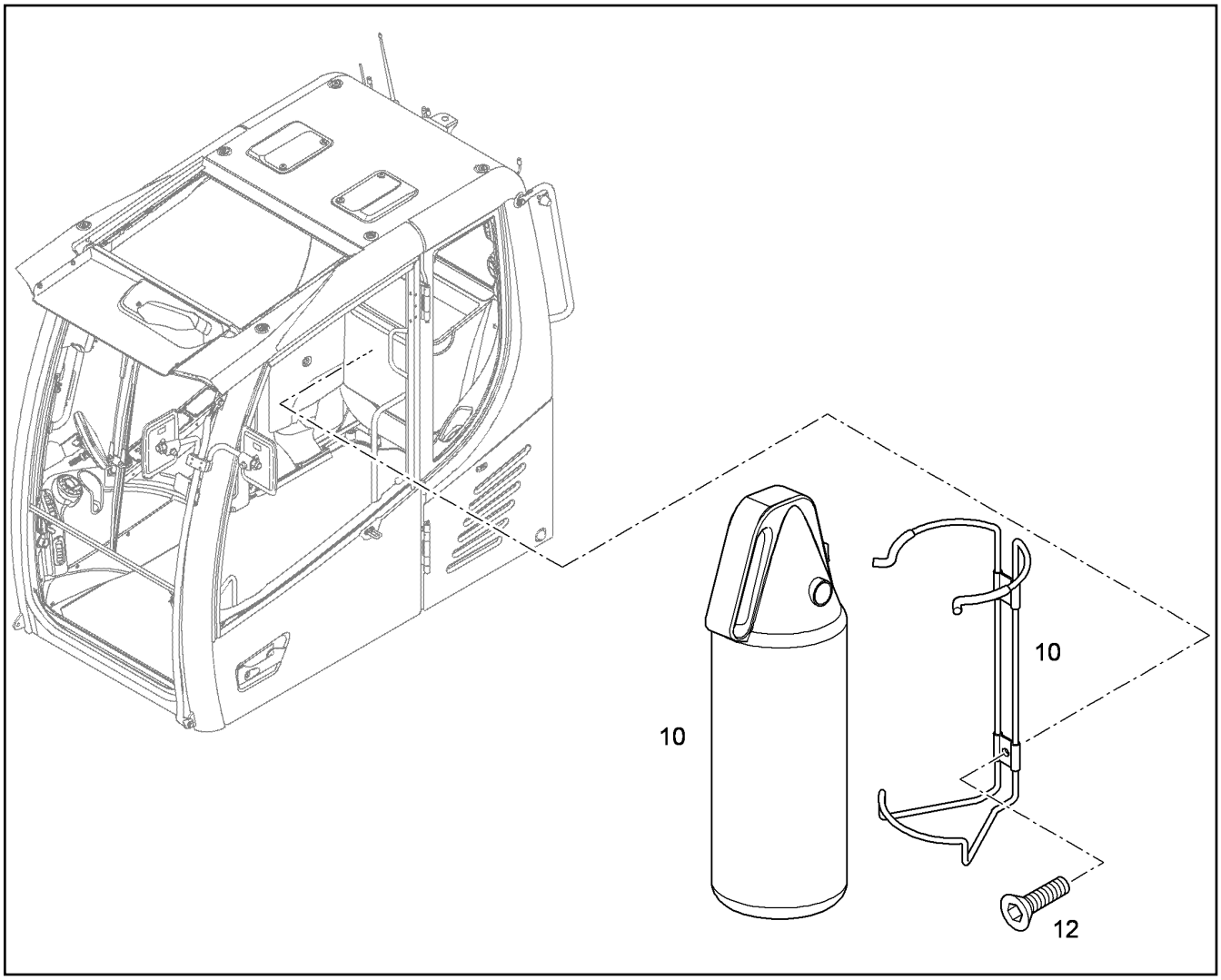

Pos.	Artikel	Menge	Bezeichnung	Description	Serie	K
10	10030333	1	FEUERLOESCHER A,B,C PULVER 2 kg ⇨ ❑ 400	FIRE EXTINGUISHER		
12	4901294	2	SENKSCHRAUBE ISO 7047 M6X16 4.8 H A2	COUNTERSUNK SCREW		

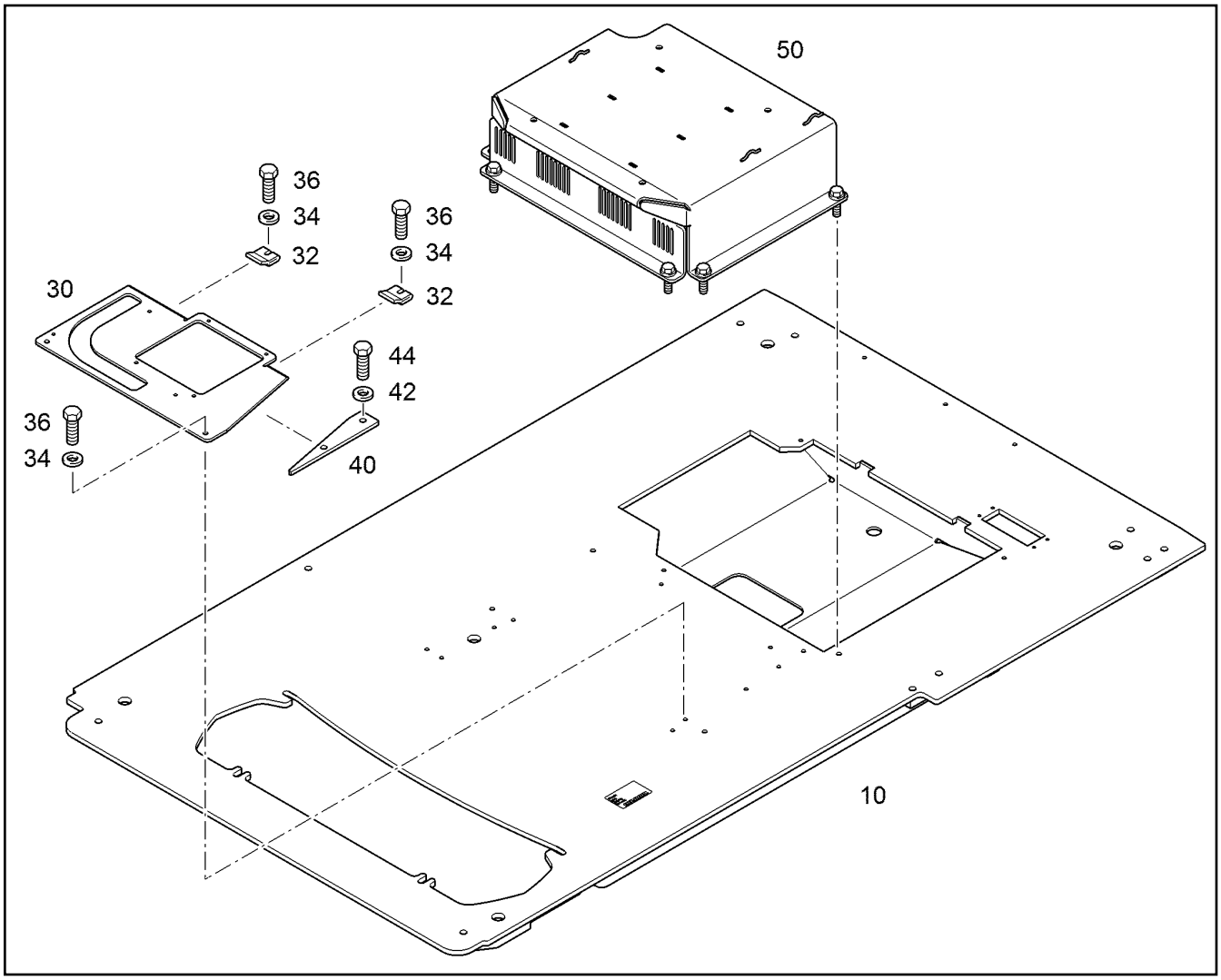

Pos.	Artikel	Menge	Bezeichnung	Description	Serie	K
10	94086929	1	BODENPLATTE FAHRERSTAND	CAB BOTTOM PLATE		
30	9643351	1	BLECH 6X280X450	PLATE		
32	9643350	2	HALTER	HOLDER		
34	420001014	4	SCHEIBE 8 200HV	WASHER		
36	11651612	4	SECHSKANTSCHRAUBE ISO 4017 M8X16 8	HEX SCREW		
40	9643352	1	BLECH 6X35X175	PLATE		
42	420001014	2	SCHEIBE 8 200HV	WASHER		
44	11651612	2	SECHSKANTSCHRAUBE ISO 4017 M8X16 8	HEX SCREW		
50		1	SITZKONSOLE ⇨ ❑ 800	SEAT BRACKET		

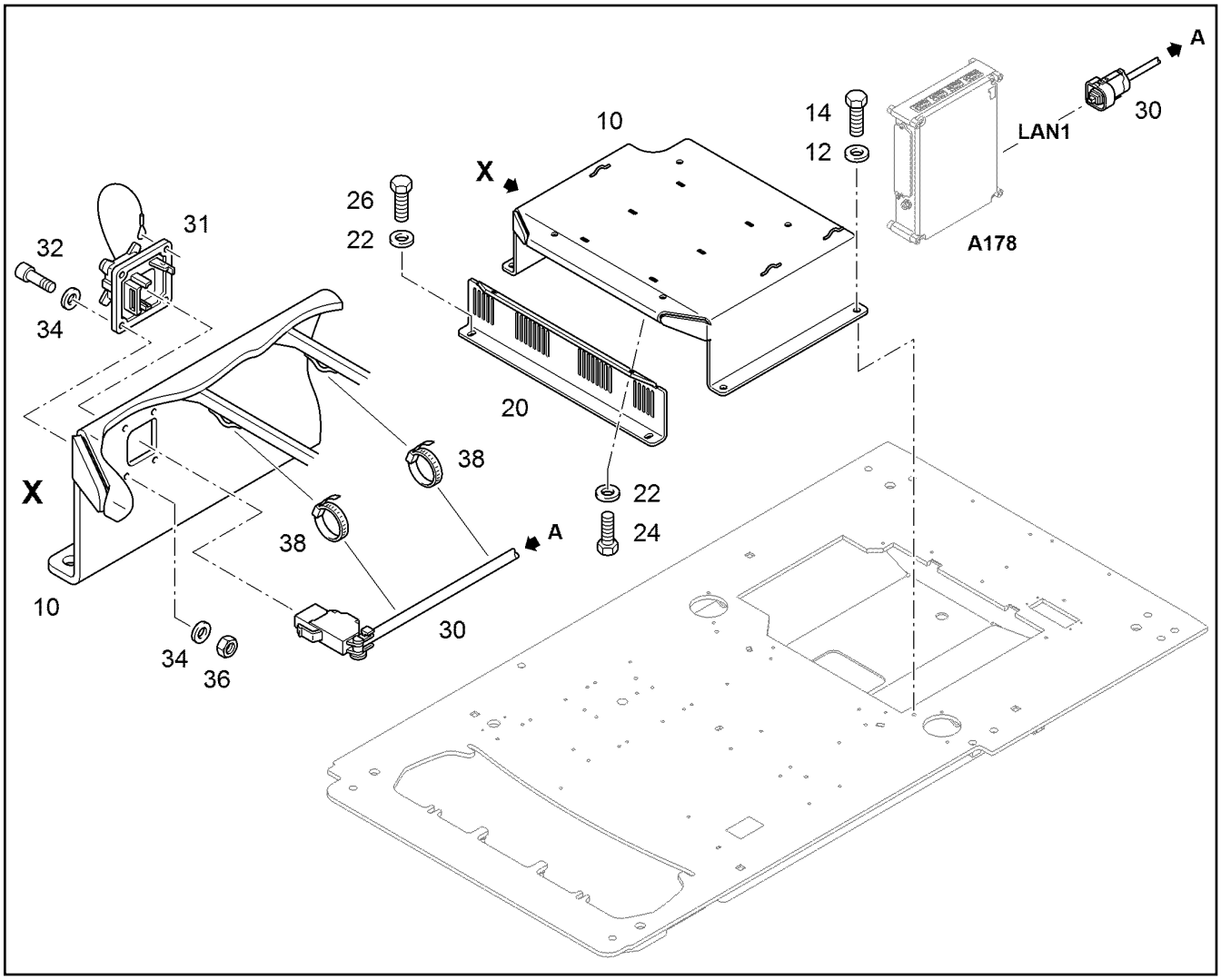

Pos.	Artikel	Menge	Bezeichnung	Description	Serie	K
10	94021046	1	SITZKONSOLE	SEAT BRACKET		
12	10289795	4	SCHEIBE 10 300HV	WASHER		
14	4001696	4	SECHSKANTSCHRAUBE ISO 4017 M10X20 1	HEX SCREW		
20	9643329	1	DECKPLATTE	LID PLATE		
22	420001014	4	SCHEIBE 8 200HV	WASHER		
24	4900128	2	SECHSKANTSCHRAUBE ISO 4017 M8X25 8.	HEX SCREW		
26	11651612	2	SECHSKANTSCHRAUBE ISO 4017 M8X16 8	HEX SCREW		
30	93018947	1	KABEL	CABLE		
31	11081107	1	STECKERGEHAEUSE	PLUG SHELL		
32	101243850	4	ZYLINDERSCHRAUBE ISO 4762 M3X16 8.8	SOCKET HEAD SCREW		
34	4600814	8	SCHEIBE 3 200HV	WASHER		
36	4000658	4	SECHSKANTMUTTER M3	HEX NUT		
38	7009088	3	KABELBAND	TIE WRAP		

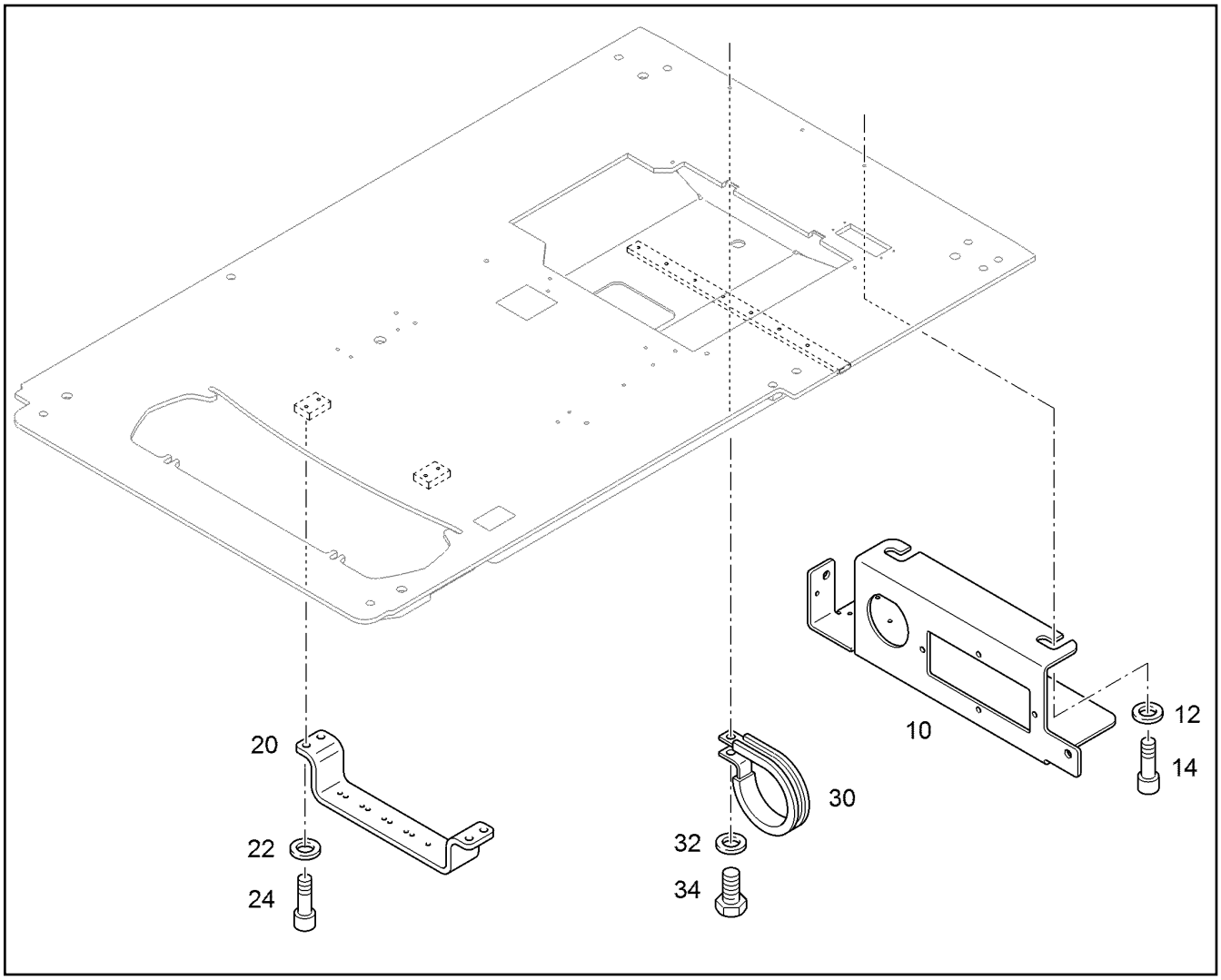

Pos.	Artikel	Menge	Bezeichnung	Description	Serie	K
10	10402885	1	HALTERUNG	FASTENER		
12	10289803	2	SCHEIBE 8 300HV	WASHER		
14	4902231	2	ZYLINDERSCHRAUBE ISO 4762 M8X16 10.9	SOCKET HEAD SCREW		
20	10079251	1	HALTER	HOLDER		
22	10289803	4	SCHEIBE 8 300HV	WASHER		
24	4901217	4	ZYLINDERSCHRAUBE ISO 4762 M8X25 10.9	SOCKET HEAD SCREW		
30	7367083	1	SCHELLE	CLAMP		
32	10289803	1	SCHEIBE 8 300HV	WASHER		
34	4902231	1	ZYLINDERSCHRAUBE ISO 4762 M8X16 10.9	SOCKET HEAD SCREW		

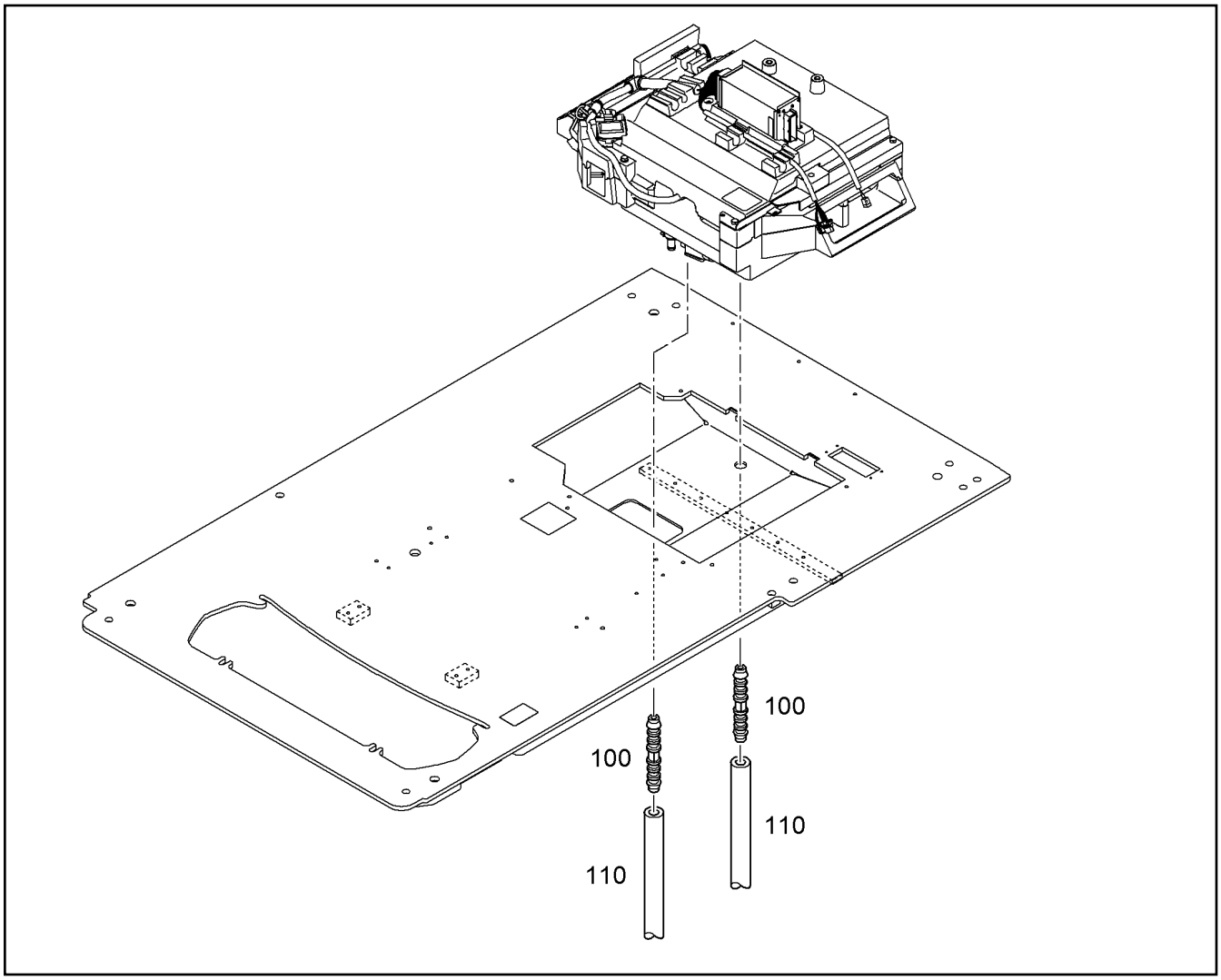

Pos.	Artikel	Menge	Bezeichnung	Description	Serie	K
100	11694161	2	GERADE VERBINDUNG	THREDED UNION		
110	7363060	0.4m	KUNSTSTOFFSCHLAUCH	SYNTHETIC HOSE		1

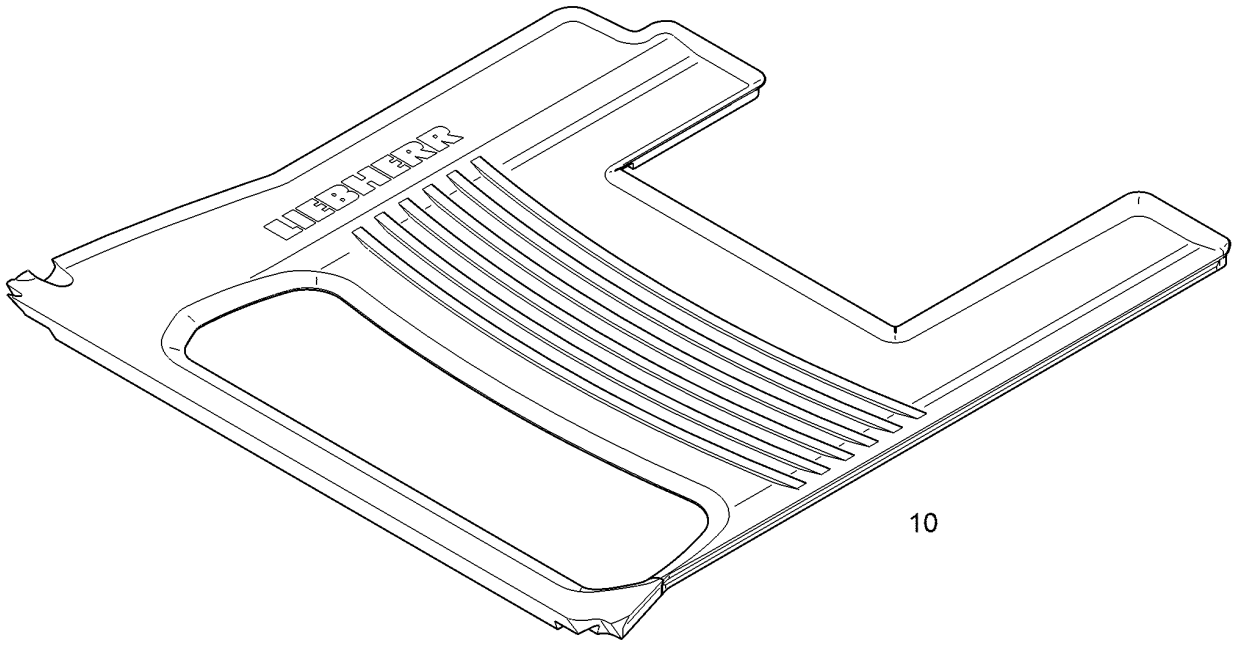

Pos.	Artikel	Menge	Bezeichnung	Description	Serie	K
10	10845223	1	BODENBELAG	FLOOR COVERING		1

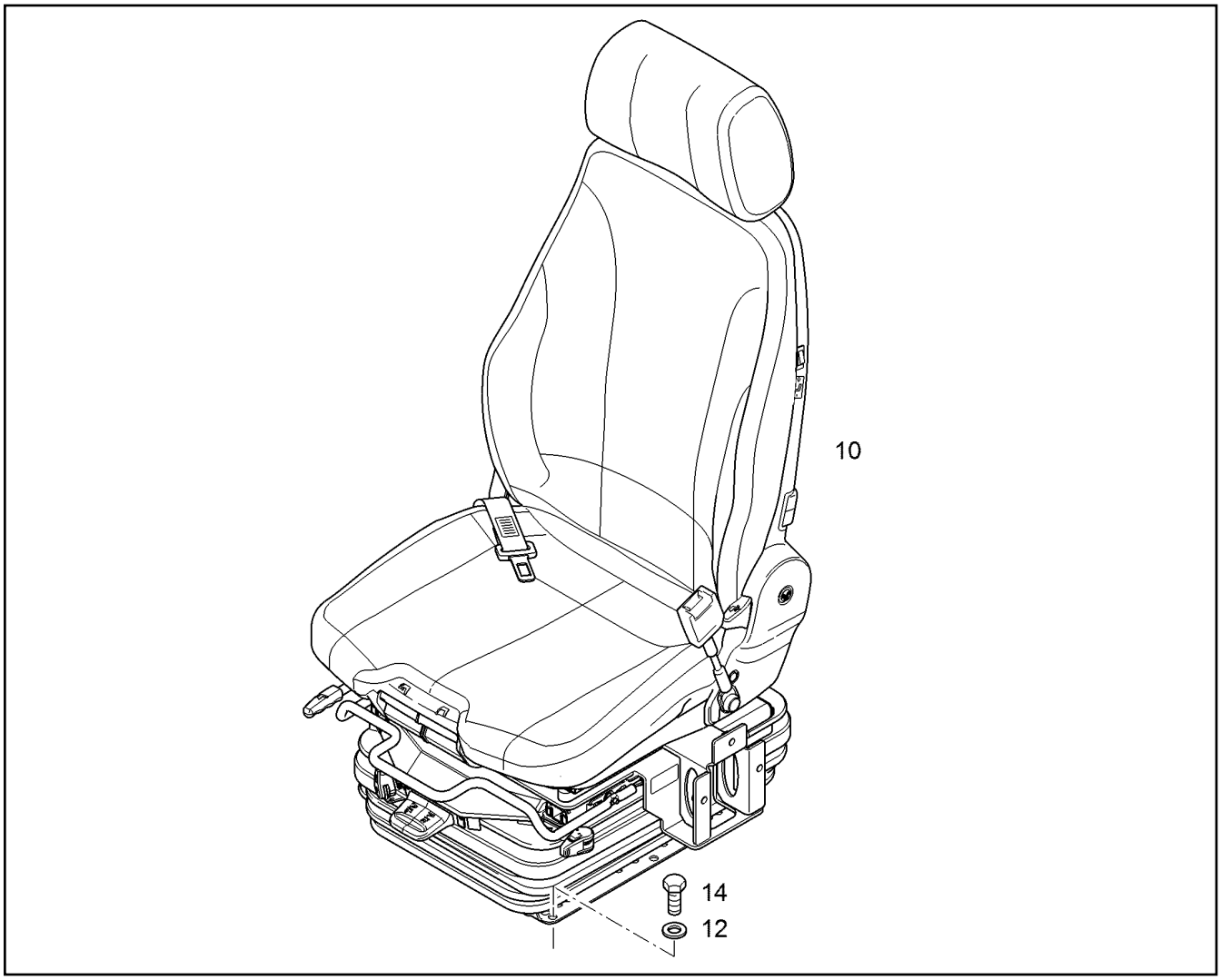

Pos.	Artikel	Menge	Bezeichnung	Description	Serie	K
10	11211303	1	FAHRERSITZ M.PNEUMAT.FEDERUNG [DE137708190012-1710-] ⇨ ❑ 272	DRIVER'S SEAT WITH PNEUM.S		
12	10289803	4	SCHEIBE 8 300HV	WASHER		
14	11651767	4	SECHSKANTSCHRAUBE ISO 4017 M8X20 8	HEX SCREW		

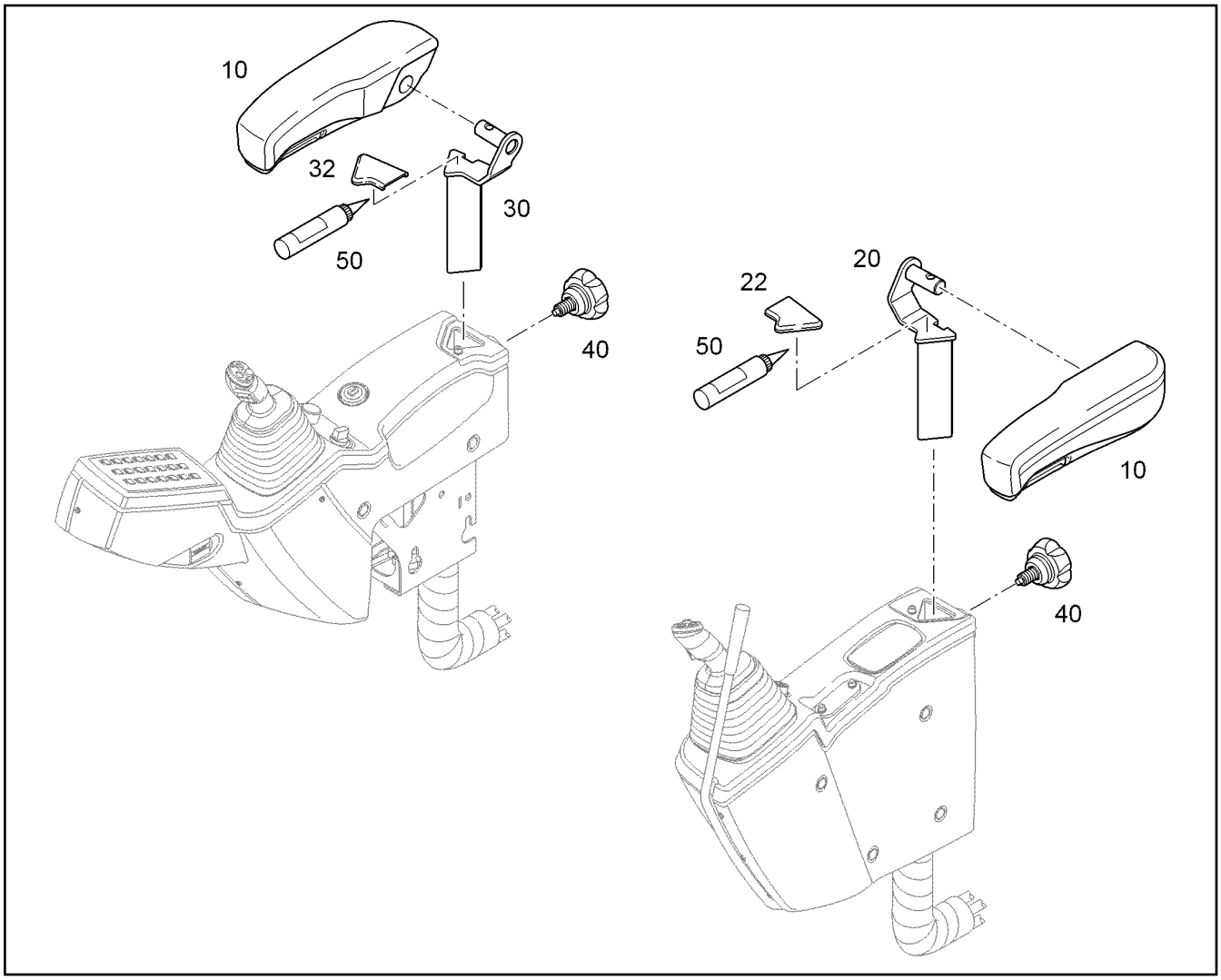

Pos.	Artikel	Menge	Bezeichnung	Description	Serie	K
10	10678123	1Paar	ARMLEHNE ⇨ ❑ 273	ARM REST		
20	9631755	1	TRAEGER LINKS	GIRDER FRAME LEFT		
22	9634637	1	ABDECKUNG	COVER		
30	9631756	1	TRAEGER RECHTS	GIRDER RIGHT		
32	9634202	1	ABDECKUNG	COVER		
40	10427999	2	SPANNGRIFF	ADJUSTING GRIP		
50	7030237	1	KLEBER 310ML	ADHESIVE		

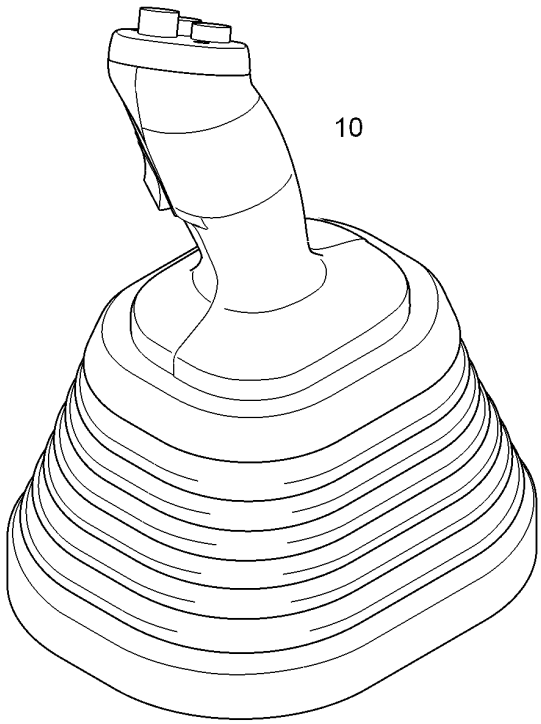

links
left
gauche A145

Pos.	Artikel	Menge	Bezeichnung	Description	Serie	K
10	9968621	1	LH-GEBERGRIFF LINKS ⇨ ❑ 283	LH-JOYSTICK LEFT		

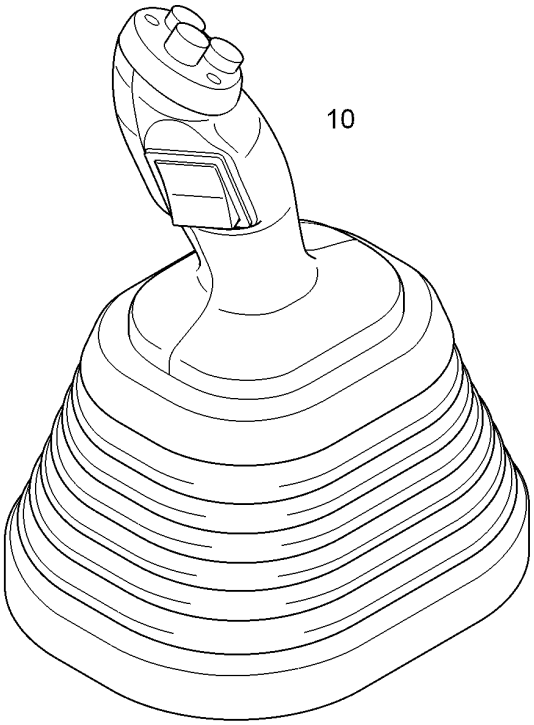

rechts
right **A146**
droit

Pos.	Artikel	Menge	Bezeichnung	Description	Serie	K
10	9968612	1	LH-GEBERGRIFF RECHTS ⇨ ❑ 289	LH-JOYSTICK RIGHT		

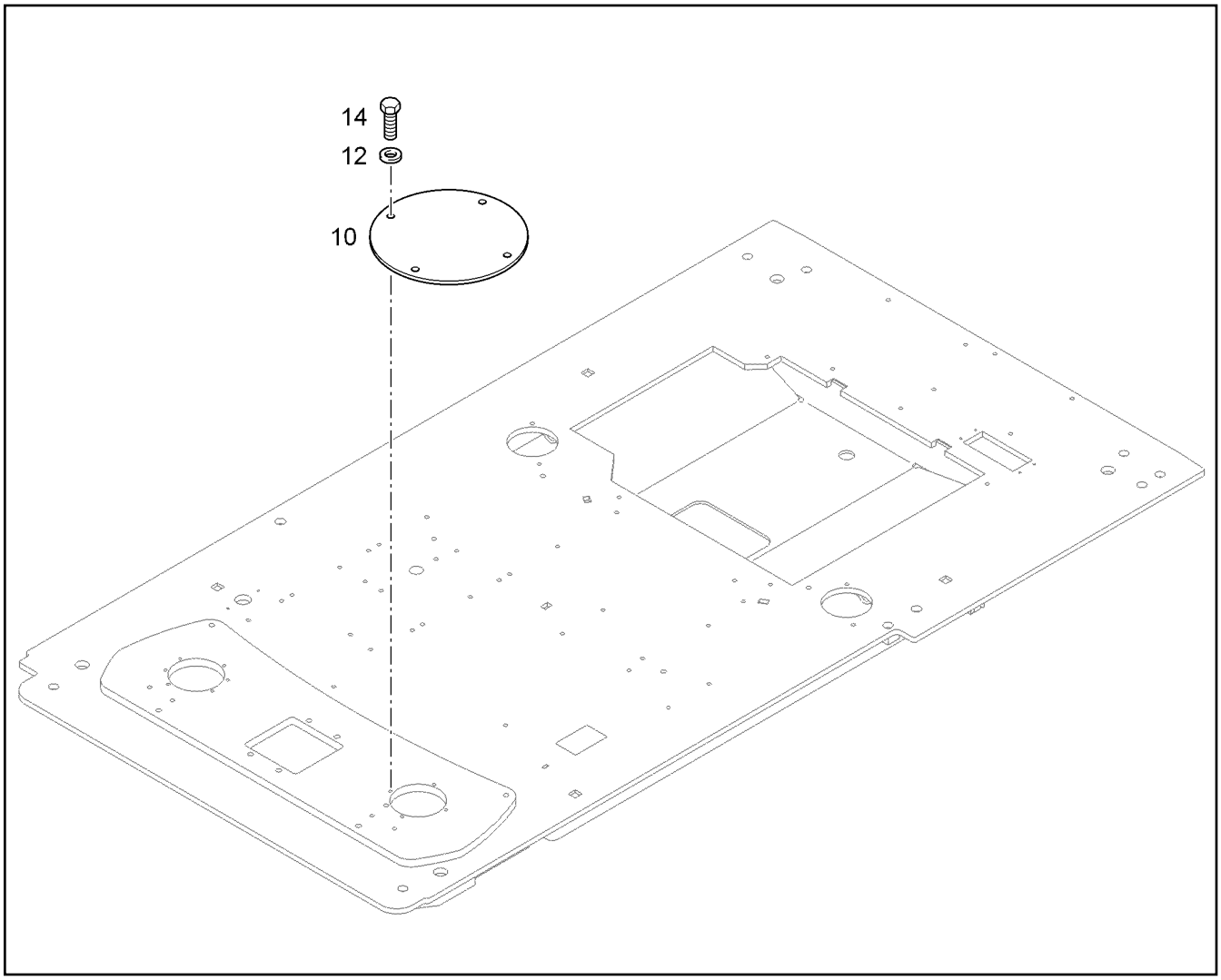

Pos.	Artikel	Menge	Bezeichnung	Description	Serie	K
10	9642129	1	DECKEL	COVER		
12	10289802	4	SCHEIBE 6 300HV	WASHER		
14	4900605	4	SECHSKANTSCHRAUBE ISO 4017 M6X12 8.	HEX SCREW		

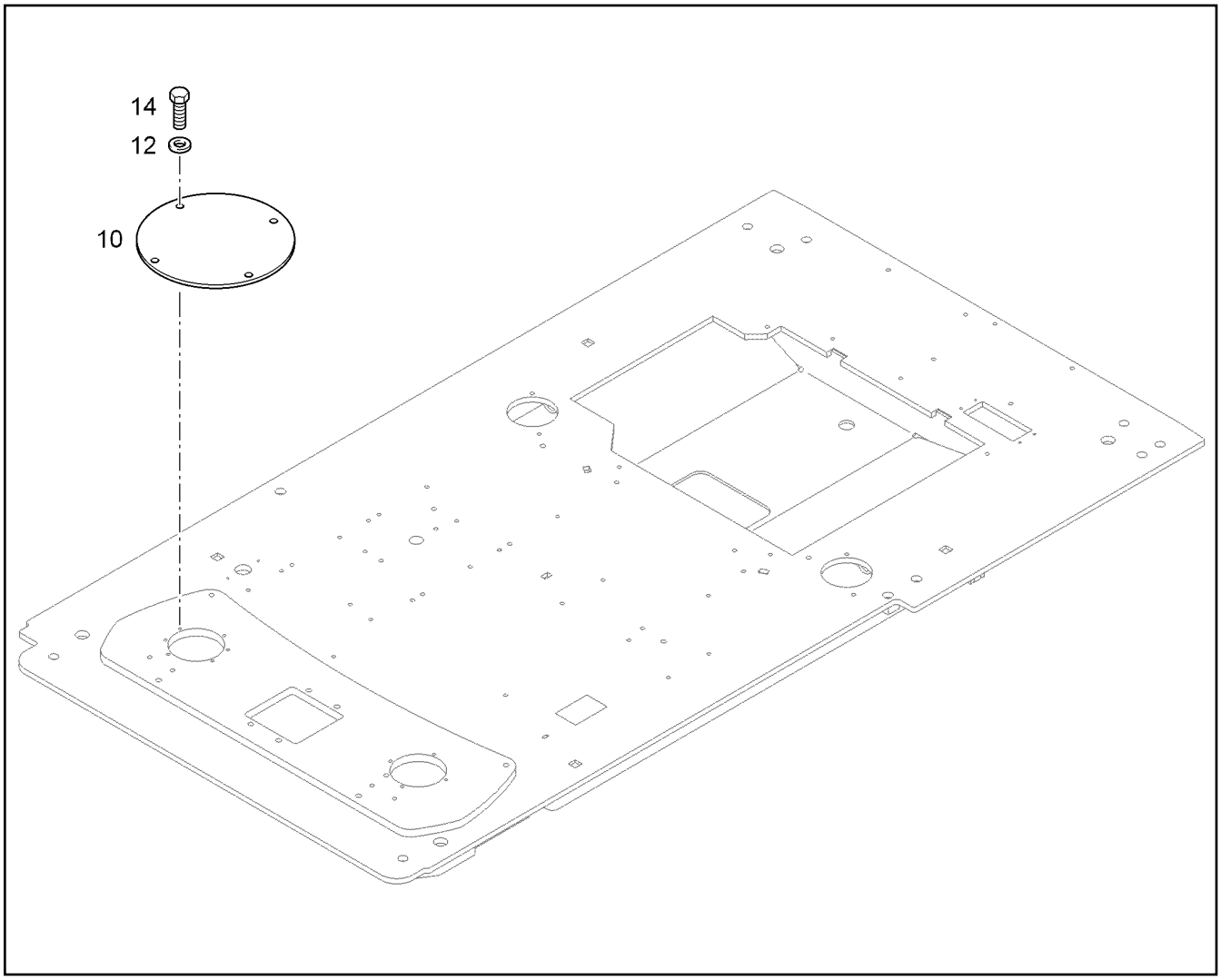

Pos.	Artikel	Menge	Bezeichnung	Description	Serie	K
10	9642129	1	DECKEL	COVER		
12	10289802	4	SCHEIBE 6 300HV	WASHER		
14	4900605	4	SECHSKANTSCHRAUBE ISO 4017 M6X12 8.	HEX SCREW		

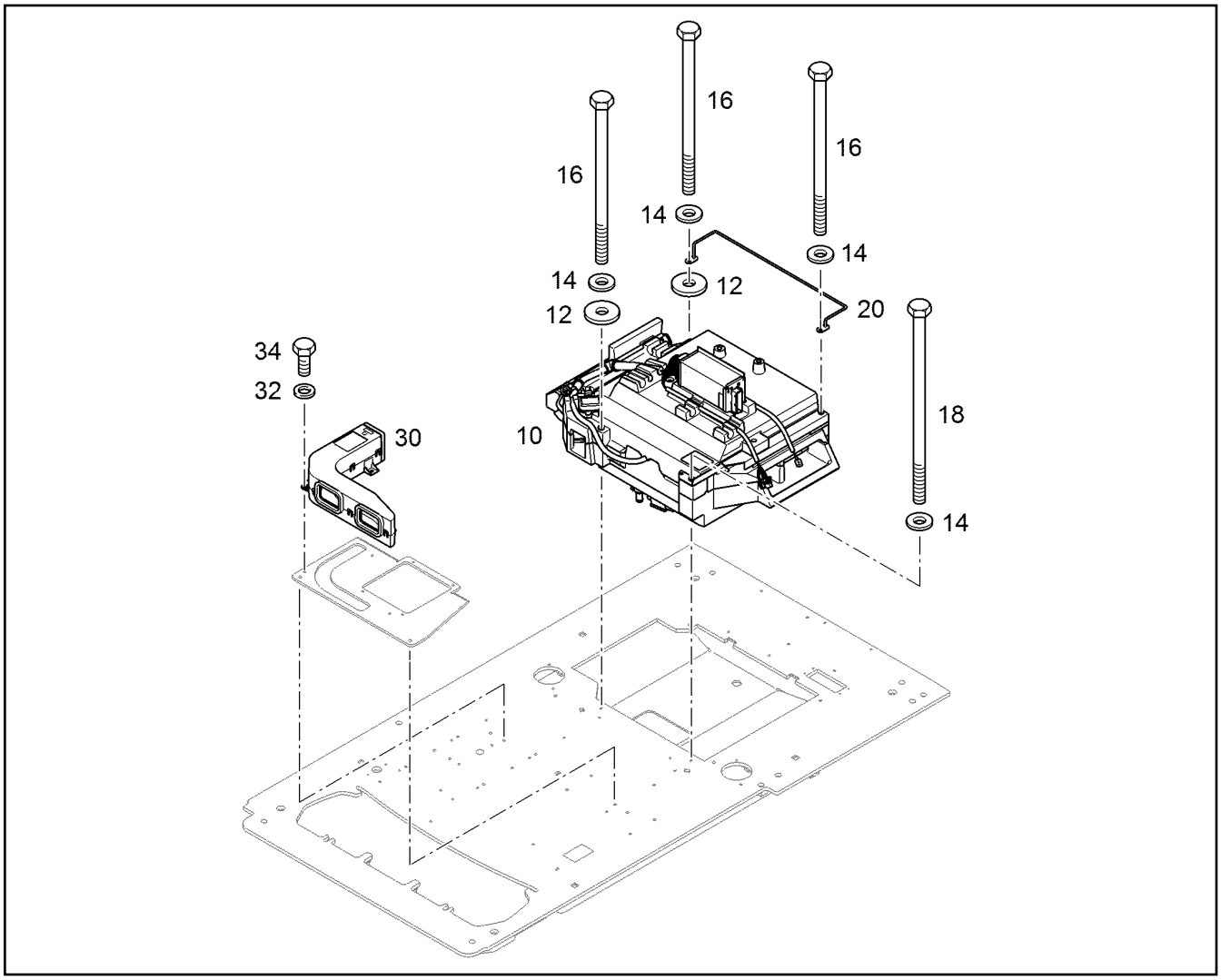

Pos.	Artikel	Menge	Bezeichnung	Description	Serie	K
10	11838574	1	HEIZKLIMAGERAET [03671 26/10/17] ⇨ ❑ 812	AIR CONDITIONING UNIT		
12	4000779	2	SCHEIBE 8 200HV	WASHER		
14	420001014	4	SCHEIBE 8 200HV	WASHER		
16	4980645	3	SECHSKANTSCHRAUBE ISO 4014 M8X130	HEX SCREW		
18	12203658	1	SECHSKANTSCHRAUBE ISO 4014 M8X150 8	HEX SCREW		
20	94002349	1	HALTEBUEGEL	HOLDING BRACKET		
30	10816498	1	LUFTKANAL	AIR DUCT		
32	4002920	3	SCHEIBE 6 200HV	WASHER		
34	4065103	3	SECHSKANTSCHRAUBE ISO 4017 M6X10 8.	HEX SCREW		

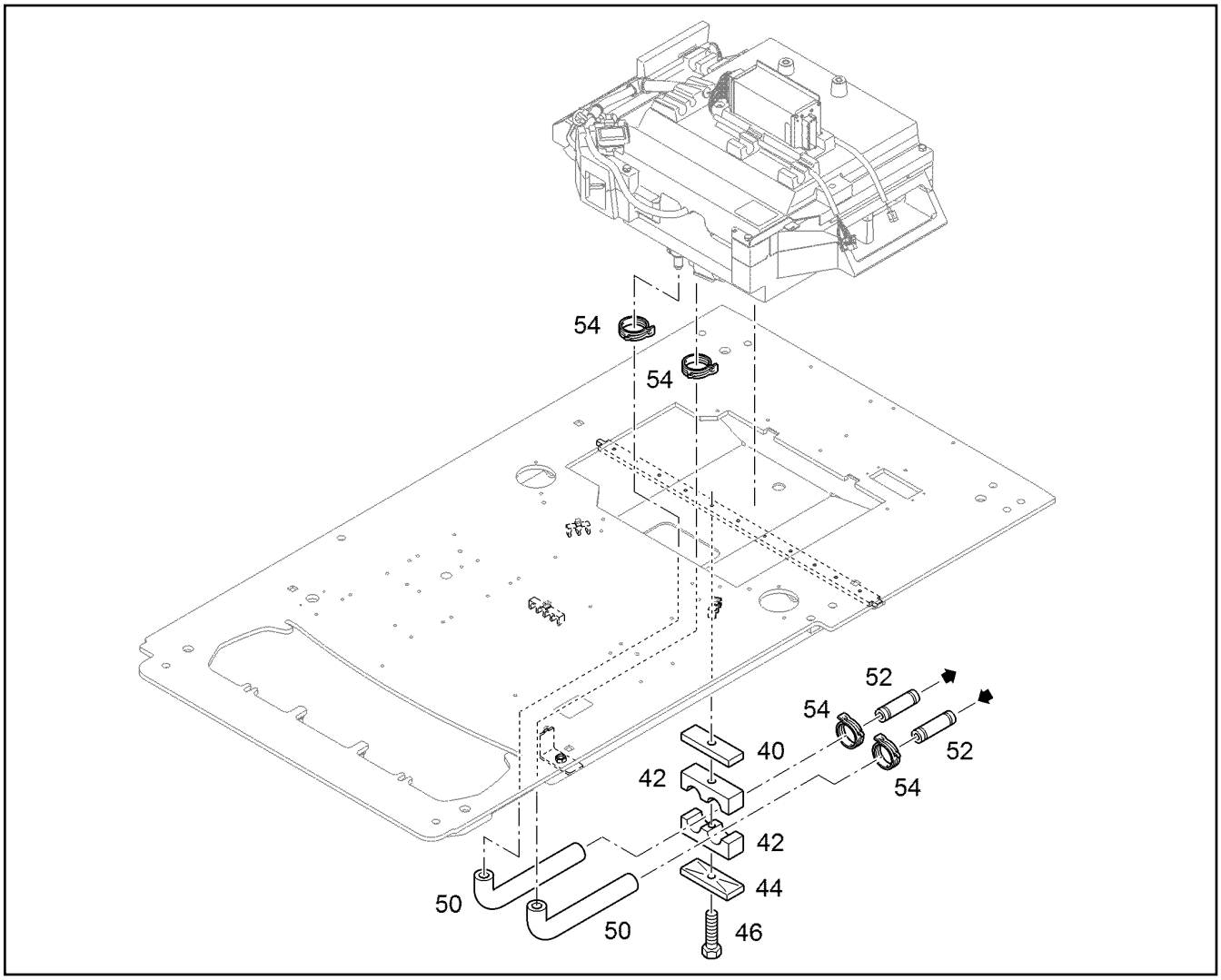

Pos.	Artikel	Menge	Bezeichnung	Description	Serie	K
40	9640062	1	PLATTE	SHEET		
42	10015885	2	KLEMMHAELFTE DIN 3015-3 Z 3 G 22 22 PP	CLAMP-HALF		
44	7401349	1	DECKPLATTE DIN 3015-3 Z-DP 3 W1-ZN	LID PLATE		
46	4001692	1	SECHSKANTSCHRAUBE ISO 4017 M8X55 8.	HEX SCREW		
50	9697359	2	WASSERSCHLAUCH	WATER HOSE		1
52	7365704	2	ZWISCHENSTUECK DN15	INTERMEDIATE PART		
54	11690993	4	SCHELLE DIN 3021 A 22 20,5-24,2X12	CLAMP		

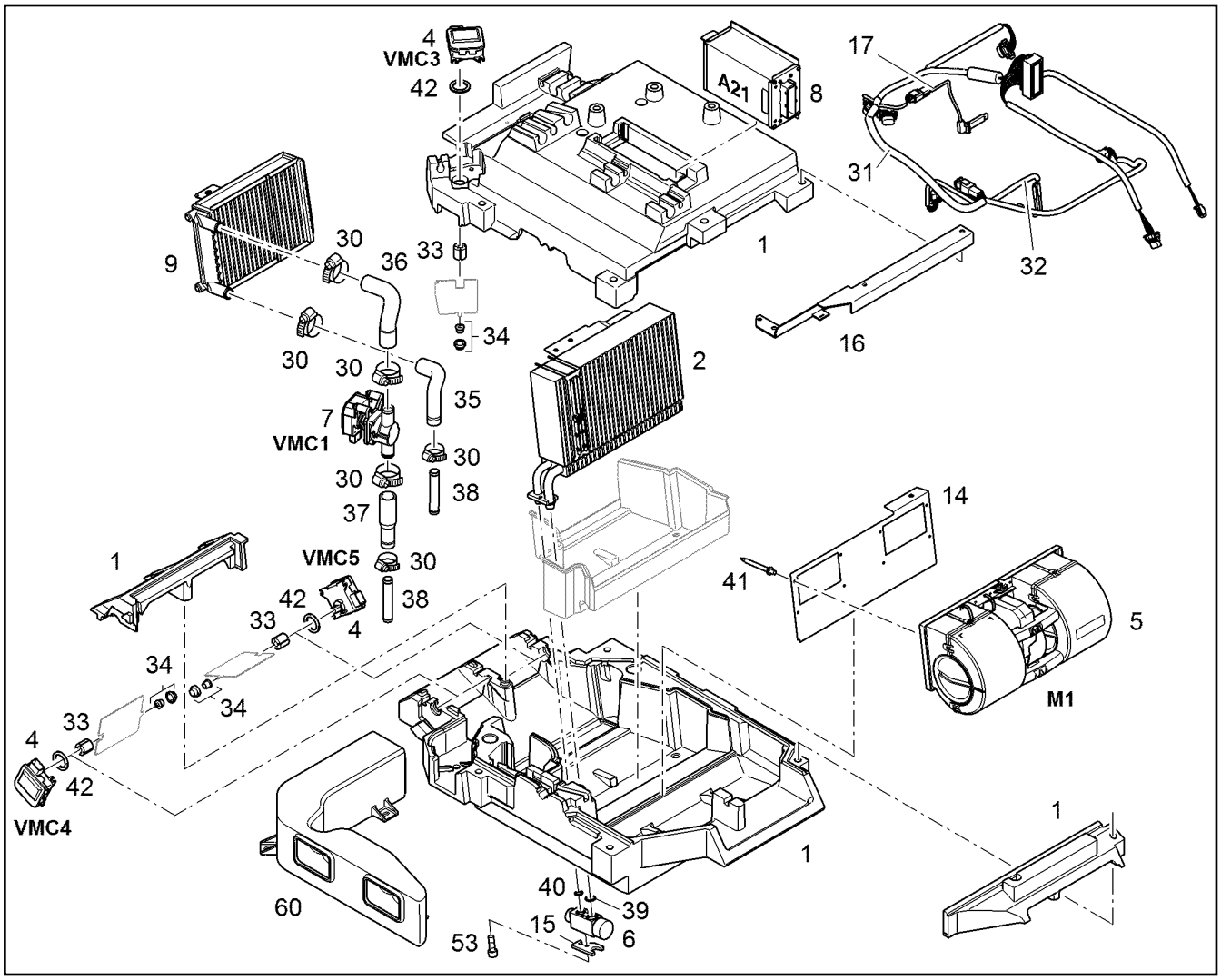

Pos.	Artikel	Menge	Bezeichnung	Description	Serie	K
1	11690413	1	GEHAEUSE	HOUSING		
2	10491007	1	VERDAMPFER	EVAPORATOR		
4	10330585	3	STELLMOTOR	SERVOMOTOR		
5	10330586	1	GEBLAESE	BLOWER		
6	7622478	1	VENTIL	VALVE		
7	10491010	1	2-WEGEVENTIL	2-WAY CONTROL VALVE		
8	10664486	1	KLIMASTEUERBOX [17402]	AIR CONDITIONING BOX		
9	10467297	1	WAERMETAUSCHER	HEAT EXCHANGER		
14	11696067	1	GEBLAESEHALTERUNG	BLOWER BRACKET		
15	10009700	1	ARMATURENHALTER	CONTROL PANEL SUPPORT		
16	11834905	1	HALTER	HOLDER		
17	10491012	1	TEMPERATURSENSOR	TEMPERATURE SENSOR		
30	4901138	6	SCHLAUCHSCHELLE DIN 3017-1 A 21 16-27	HOSE CLAMP		
31	11839842	1	KS HEIZ-KLIMAANLAGE	KS HEATING AND AIR CONDITI		
32	10290652	1	THERMOFUEHLER	THERMO FEELER		
33	10491017	3	KUPPLUNG	COUPLING		
34	7022901	3	BUCHSE	BUSHING		1
35	10491019	1	FORMSCHLAUCH	FORM HOSE		1
36	10491020	1	FORMSCHLAUCH	FORM HOSE		1
37	10491021	1	FORMSCHLAUCH	FORM HOSE		1
38	10491023	2	ZWISCHENSTUECK	INTERMEDIATE PART		
39	7413615	1	O-RING 14X1,78	O-RING		
40	7413591	1	O-RING 10,82X1,78	O-RING		
41	7019554	8	NIET 4,1X20,3	RIVET		
42	10491024	3	DICHTUNG	SEAL		

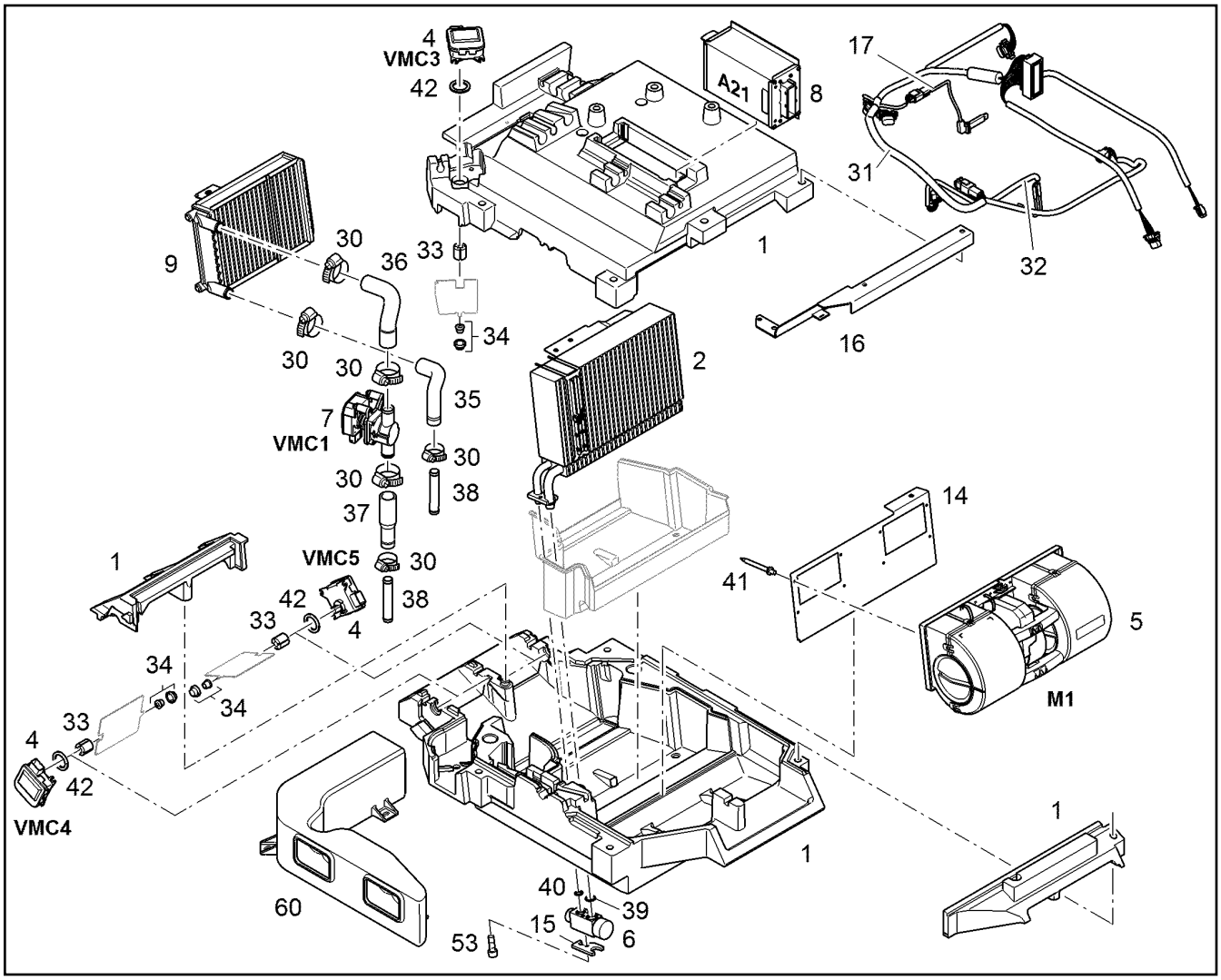

Pos.	Artikel	Menge	Bezeichnung	Description	Serie	K
53	4600048	1	ZYLINDERSCHRAUBE ISO 4762 M6X16 8.8	SOCKET HEAD SCREW		
60	10816498	1	LUFTKANAL	AIR DUCT		

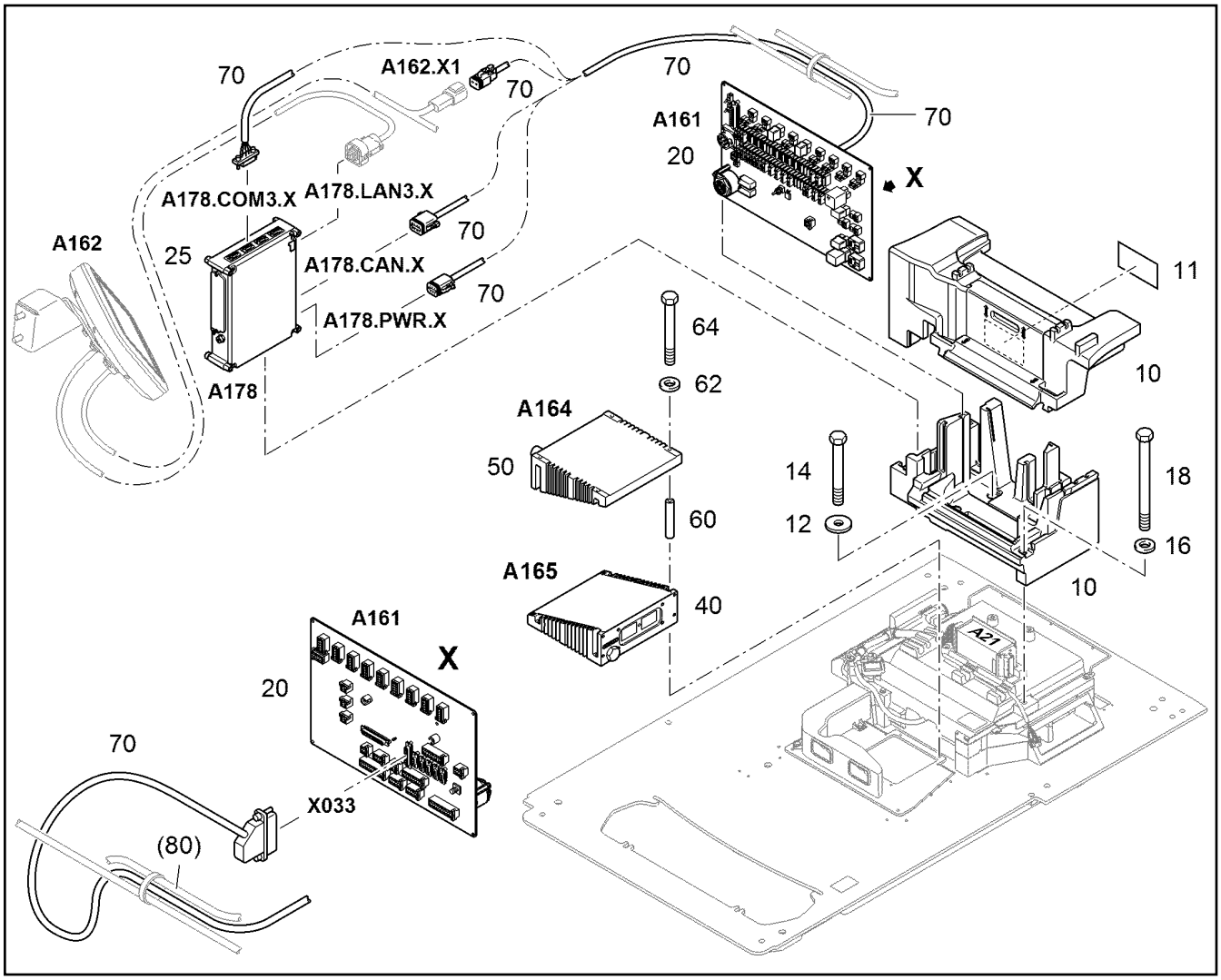

Pos.	Artikel	Menge	Bezeichnung	Description	Serie	K
10	9631651	1	GEHAEUSE ⇨ ❑ 451	HOUSING		
11	94005712	1	RELAIS/SICHERUNG ANORDNUNG 100mmX	RELAY/FUSE ARRANGEMENT		
12	94008663	3	SCHEIBE 6,5/36X3	WASHER		
14	4600548	3	SECHSKANTSCHRAUBE ISO 4014 M6X80 8.	HEX SCREW		
16	4600198	1	SCHEIBE 6 200HV	WASHER		
18	4002019	1	SECHSKANTSCHRAUBE ISO 4014 M6X140	HEX SCREW		
20	10842584	1	PLATINEN EINBAU ⇨ ❑ 297	PLATINES INSTALLATION		
25	10223180	1	STEUERRECHNER [300517021]	CONTROL SYSTEM		
40	10377001	1	ELEKTROKASTEN KPL. ⇨ ❑ 411	ELECTRIC BOX CPL.		
50	10377001	1	ELEKTROKASTEN KPL. ⇨ ❑ 412	ELECTRIC BOX CPL.		
60	9643400	4	DISTANZHUELSE	DISTANCE SLEEVE		1
62	4600198	4	SCHEIBE 6 200HV	WASHER		
64	406105301	4	SECHSKANTSCHRAUBE ISO 4014 M6X110	HEX SCREW		
70	9643396	1	KS SPANNUNGSVERSORGUNG	POWER SUPPLY WH		

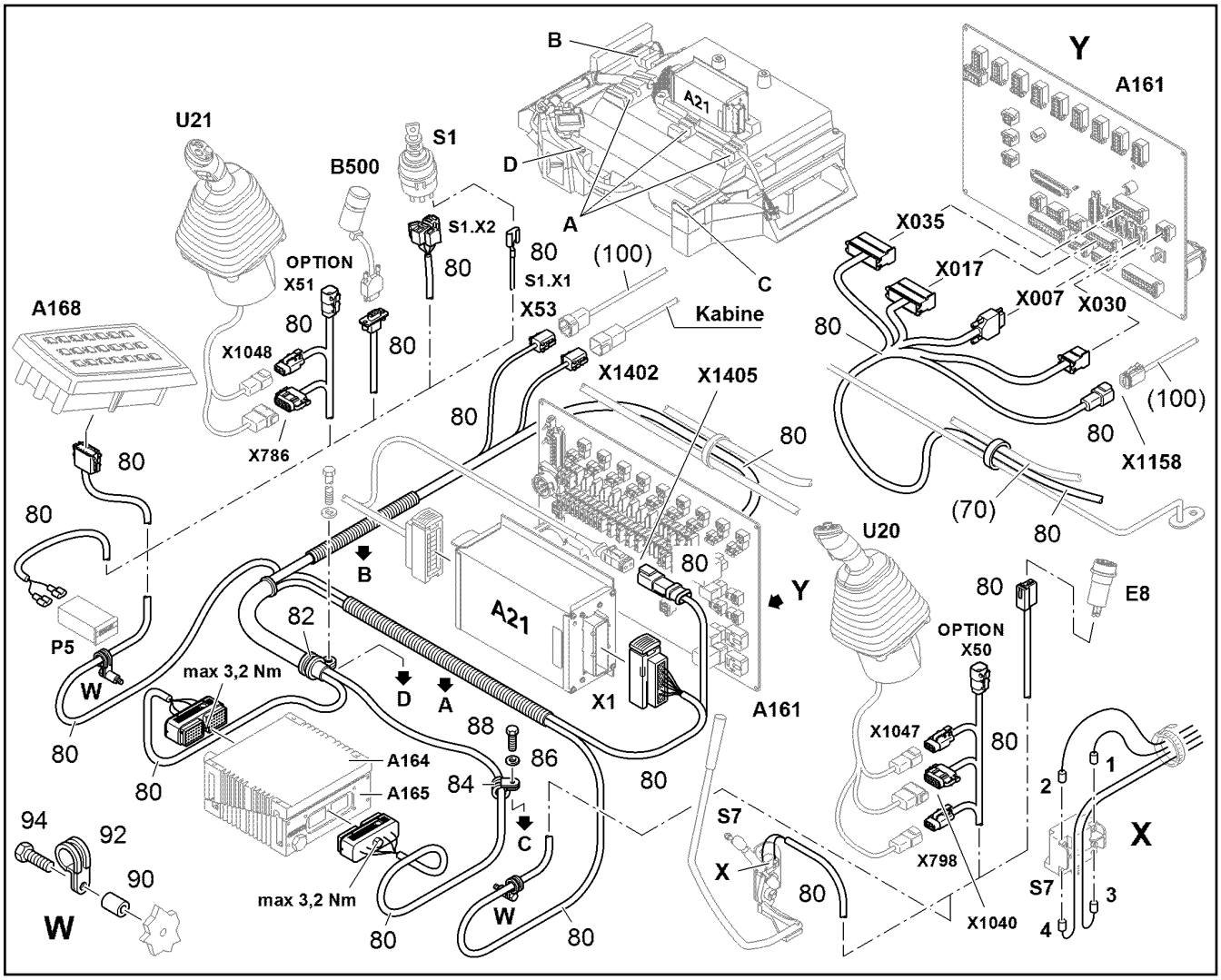

Pos.	Artikel	Menge	Bezeichnung	Description	Serie	K
80	10850272	1	KABELSATZ FAHRERSTAND W1	WIRE HARNESS LOWER CAB		
82	7362816	1	SCHELLE DIN 3016-1 D1 25X25 W1-2-CR	CLAMP		
84	7412825	1	SCHELLE DIN 3016-1 D1 18X15 W1-2-CR	CLAMP		
86	4600198	1	SCHEIBE 6 200HV	WASHER		
88	4065099	1	SECHSKANTSCHRAUBE ISO 4017 M6X16 8.	HEX SCREW		
90	94008312	2	HUELSE 11X20X15	SLEEVE		1
92	7367137	2	SCHELLE DIN 3016-1 D1 20X25 W1-2-CR	CLAMP		
94	4066098	2	SECHSKANTSCHRAUBE ISO 4017 M10X30 1	HEX SCREW		

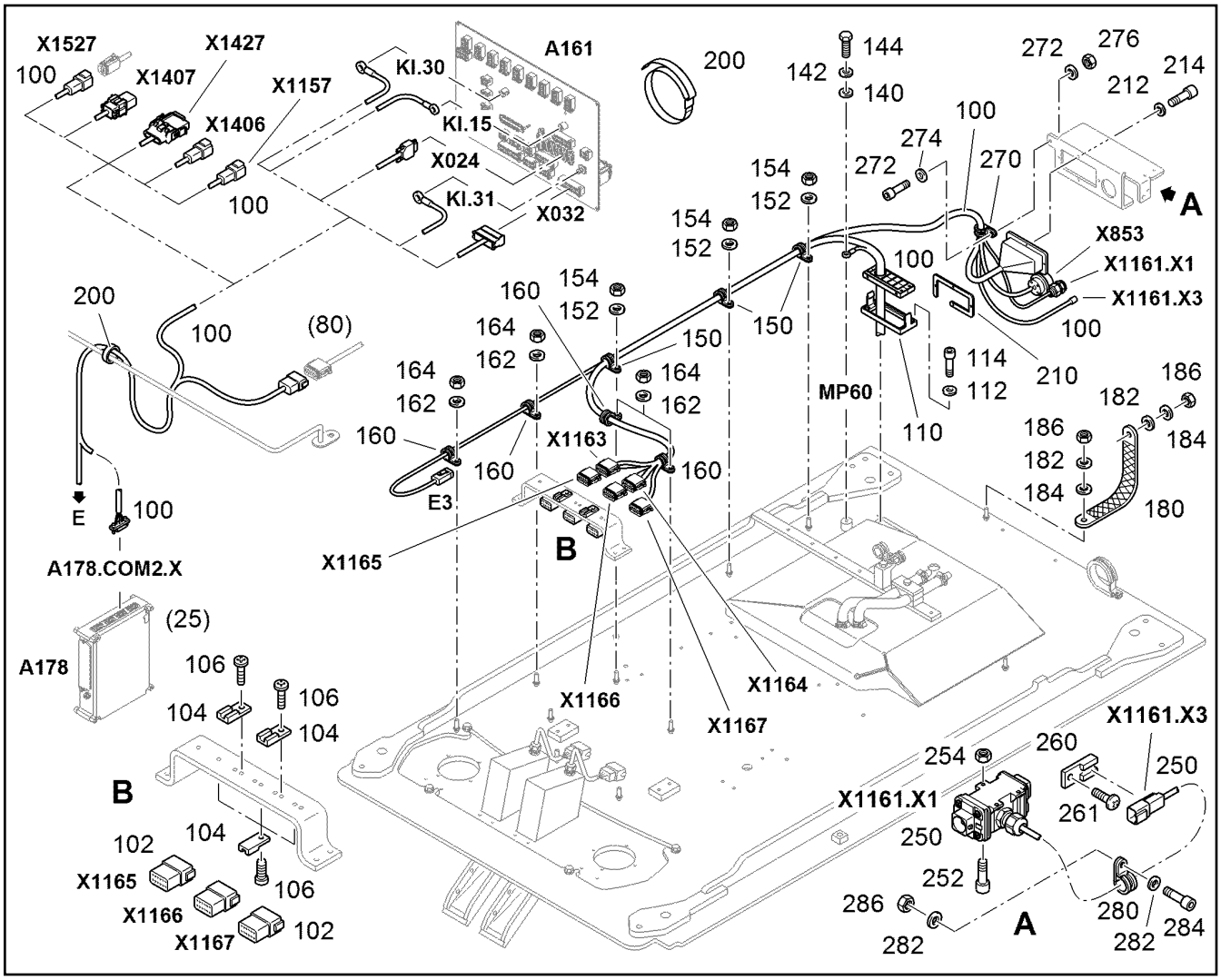

Pos.	Artikel	Menge	Bezeichnung	Description	Serie	K
100	10852786	1	KABELSATZ UNTER FAHRERSTAND W2	WIR.HARNESS UNDER CONTRO		
102	10839331	3	GEGENSTECKER EINBAU W10	COUNTER-PLUG INSTALLATION		
104	6203497	5	BEFESTIGUNGSELEMENT F.DT STECKER	FASTENER		
106	11000900	5	HALBRUNDKOPFSCHRAUBE ISO 7380-1 M5	BUTTON HEAD SCREW		
110	10428714	1	BEFESTIGUNGSRAHMEN FUER KEL24-RAH	FASTENING FRAME		
112	4600305	4	SCHEIBE 5 200HV	WASHER		
114	4001308	4	ZYLINDERSCHRAUBE ISO 4762 M5X12 8.8	SOCKET HEAD SCREW		
140	10289803	1	SCHEIBE 8 300HV	WASHER		
142	423910801	1	SICHERUNGSSCHEIBE 8,4/13X1,7 VS 8	LOCK WASHER		
144	11651767	1	SECHSKANTSCHRAUBE ISO 4017 M8X20 8	HEX SCREW		
150	7362603	3	SCHELLE DIN 3016-1 D1 15X20 W1-2-CR	CLAMP		
152	10289803	3	SCHEIBE 8 300HV	WASHER		
154	4000381	3	SECHSKANTMUTTER M8	HEX NUT		
160	7362602	4	SCHELLE DIN 3016-1 D1 18X20 W1-2-CR	CLAMP		
162	10289803	4	SCHEIBE 8 300HV	WASHER		
164	4000381	4	SECHSKANTMUTTER M8	HEX NUT		
180	6204632	1	MASSEBAND	EARTH STRAP		
182	4000779	2	SCHEIBE 8 200HV	WASHER		
184	423910801	2	SICHERUNGSSCHEIBE 8,4/13X1,7 VS 8	LOCK WASHER		
186	4000381	2	SECHSKANTMUTTER M8	HEX NUT		
200	7621780	3	ZURRGURT 18X0,35m 380daN TEXTILGURT	LASHING STRAP		
210	10368399	1	KONSOLE	CONSOLE		
212	4001645	4	SCHEIBE 4 200HV	WASHER		
214	4600387	4	ZYLINDERSCHRAUBE ISO 4762 M4X12 8.8	SOCKET HEAD SCREW		
250	11007996	1	KUPPLUNGSSTECKER	COUPLING PLUG		
252	101243850	3	ZYLINDERSCHRAUBE ISO 4762 M3X16 8.8	SOCKET HEAD SCREW		

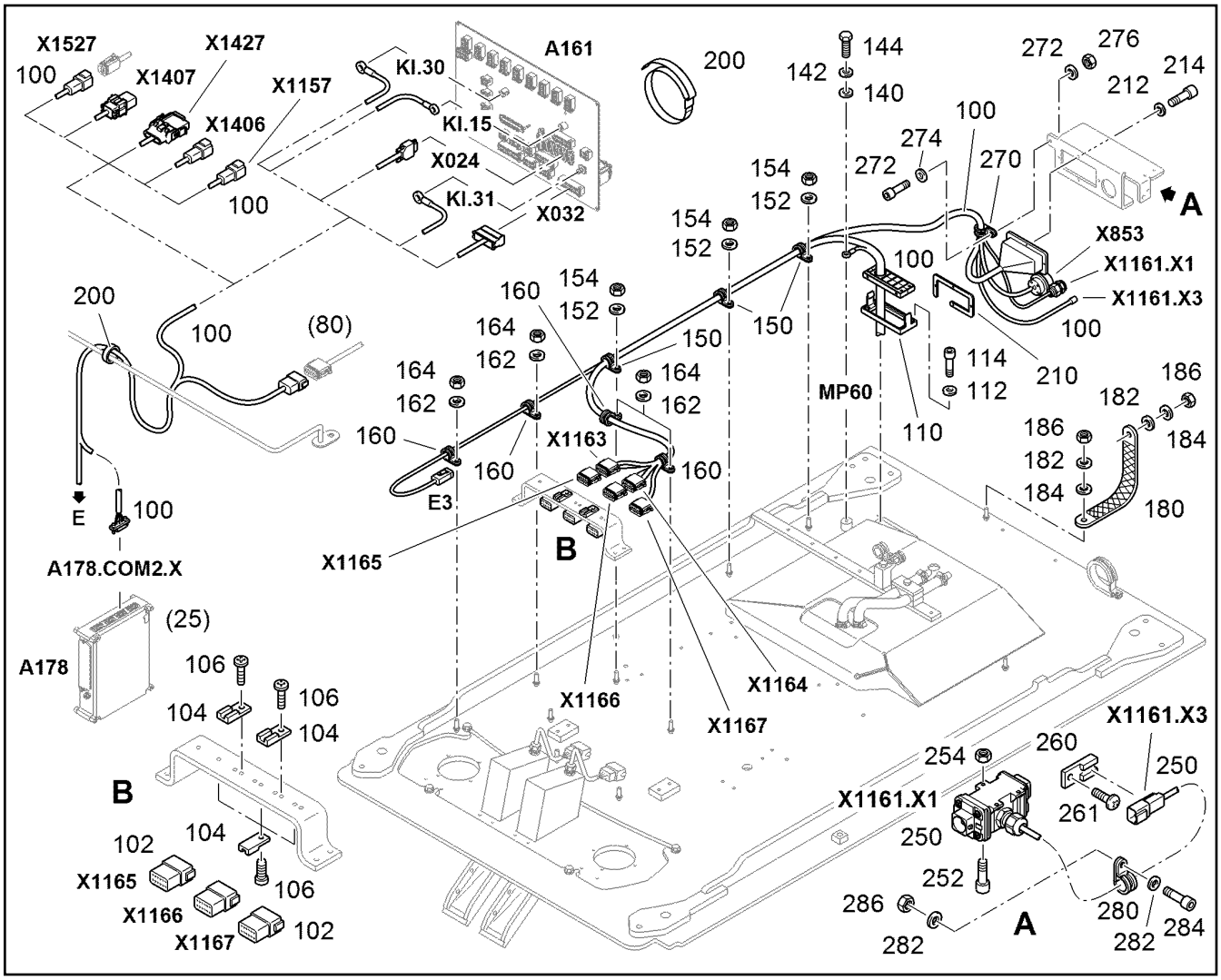

Pos.	Artikel	Menge	Bezeichnung	Description	Serie	K
254	4000658	3	SECHSKANTMUTTER M3	HEX NUT		
260	6203497	1	BEFESTIGUNGSELEMENT F.DT STECKER	FASTENER		
261	11000900	1	HALBRUNDKOPFSCHRAUBE ISO 7380-1 M5	BUTTON HEAD SCREW		
270	7362603	1	SCHELLE DIN 3016-1 D1 15X20 W1-2-CR	CLAMP		
272	10289803	2	SCHEIBE 8 300HV	WASHER		
274	4043082	1	ZYLINDERSCHRAUBE ISO 4762 M8X20 10.9	SOCKET HEAD SCREW		
276	4000381	1	SECHSKANTMUTTER M8	HEX NUT		
280	7362602	1	SCHELLE DIN 3016-1 D1 18X20 W1-2-CR	CLAMP		
282	10289803	2	SCHEIBE 8 300HV	WASHER		
284	4043082	1	ZYLINDERSCHRAUBE ISO 4762 M8X20 10.9	SOCKET HEAD SCREW		
286	4000381	1	SECHSKANTMUTTER M8	HEX NUT		

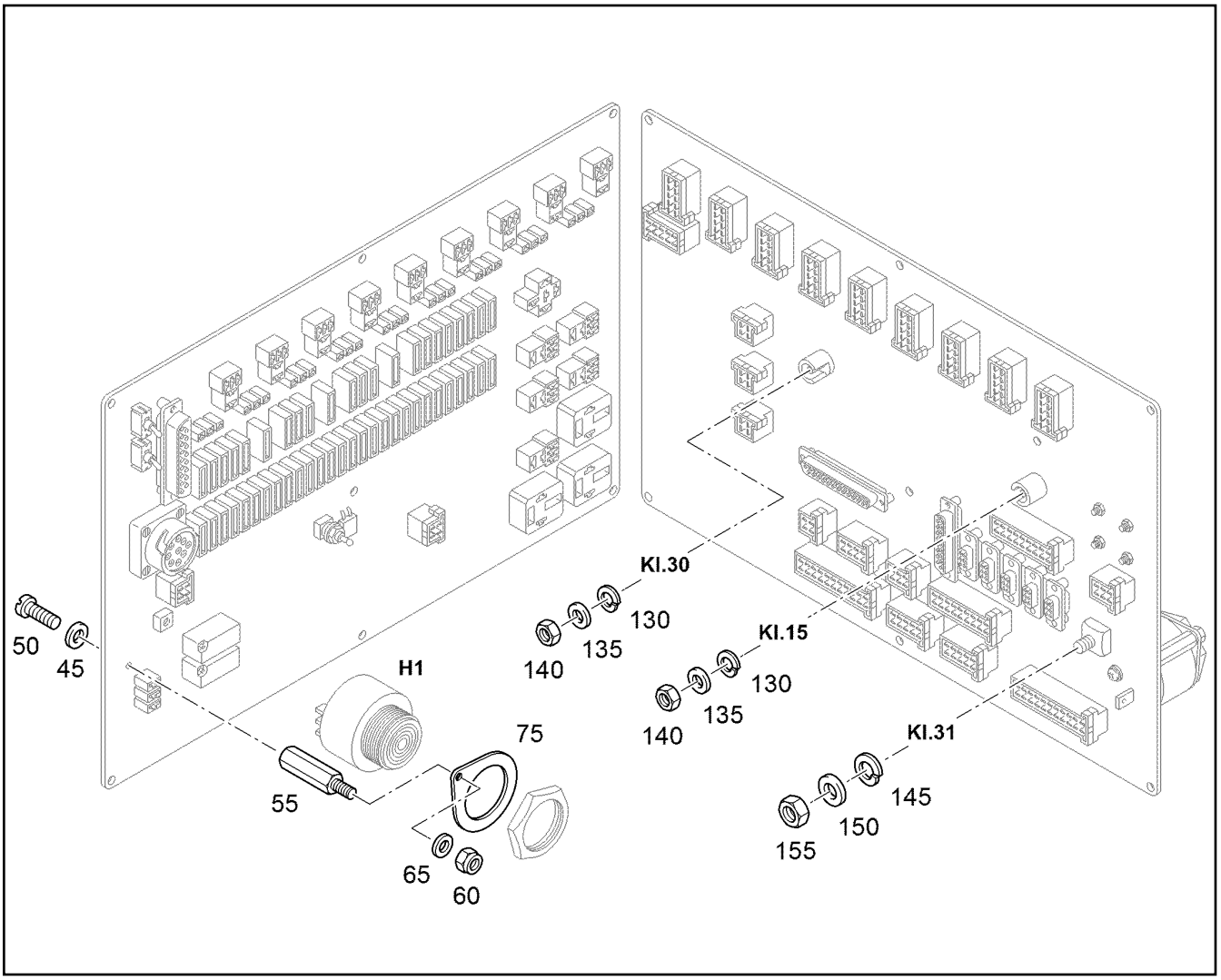

Pos.	Artikel	Menge	Bezeichnung	Description	Serie	K
45	420052114	1	SCHEIBE 4	WASHER		
50	4635266	1	FLACHKOPFSCHRAUBE ISO 7045 M4X10 4.	PAN-HEAD SCREW		
55	11211291	1	ABSTANDSBOLZEN M4X38 VERZINKT	DISTANCE STUD		
60	4901576	1	SECHSKANTMUTTER M4	HEX NUT		
65	4001645	1	SCHEIBE 4 200HV	WASHER		
75	11211292	1	HALTER	HOLDER		
130	4901768	2	SCHEIBE	WASHER		
135	11113941	2	FEDERRING B 8	WASHER SPRING		
140	4901732	2	SECHSKANTMUTTER M8	HEX NUT		
145	4901879	1	SCHEIBE 10 200HV	WASHER		
150	11211293	1	FEDERRING B 10	WASHER SPRING		
155	4901716	1	SECHSKANTMUTTER M10	HEX NUT		

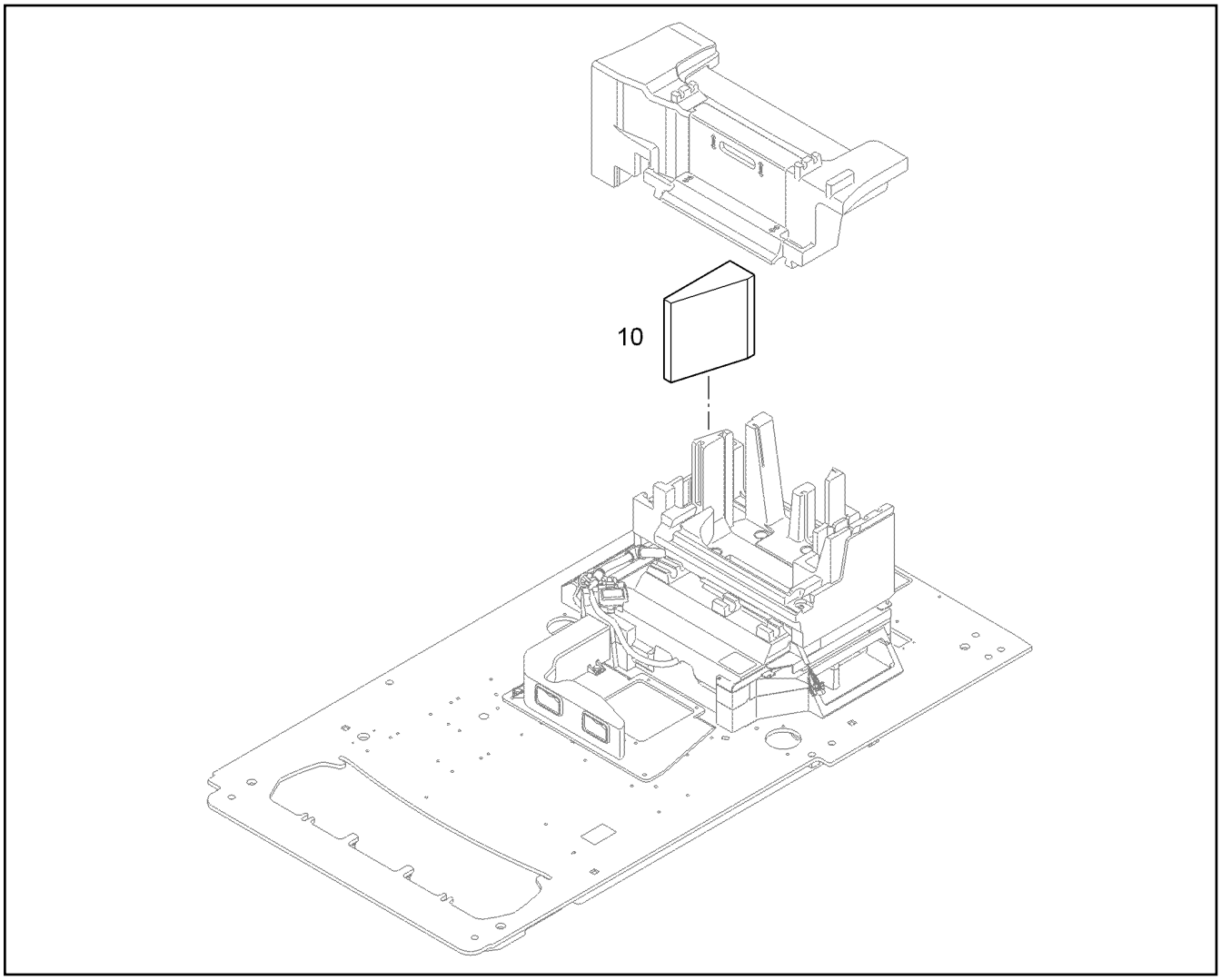

Pos.	Artikel	Menge	Bezeichnung	Description	Serie	K
10	9643702	1	DUMMY	DUMMY		

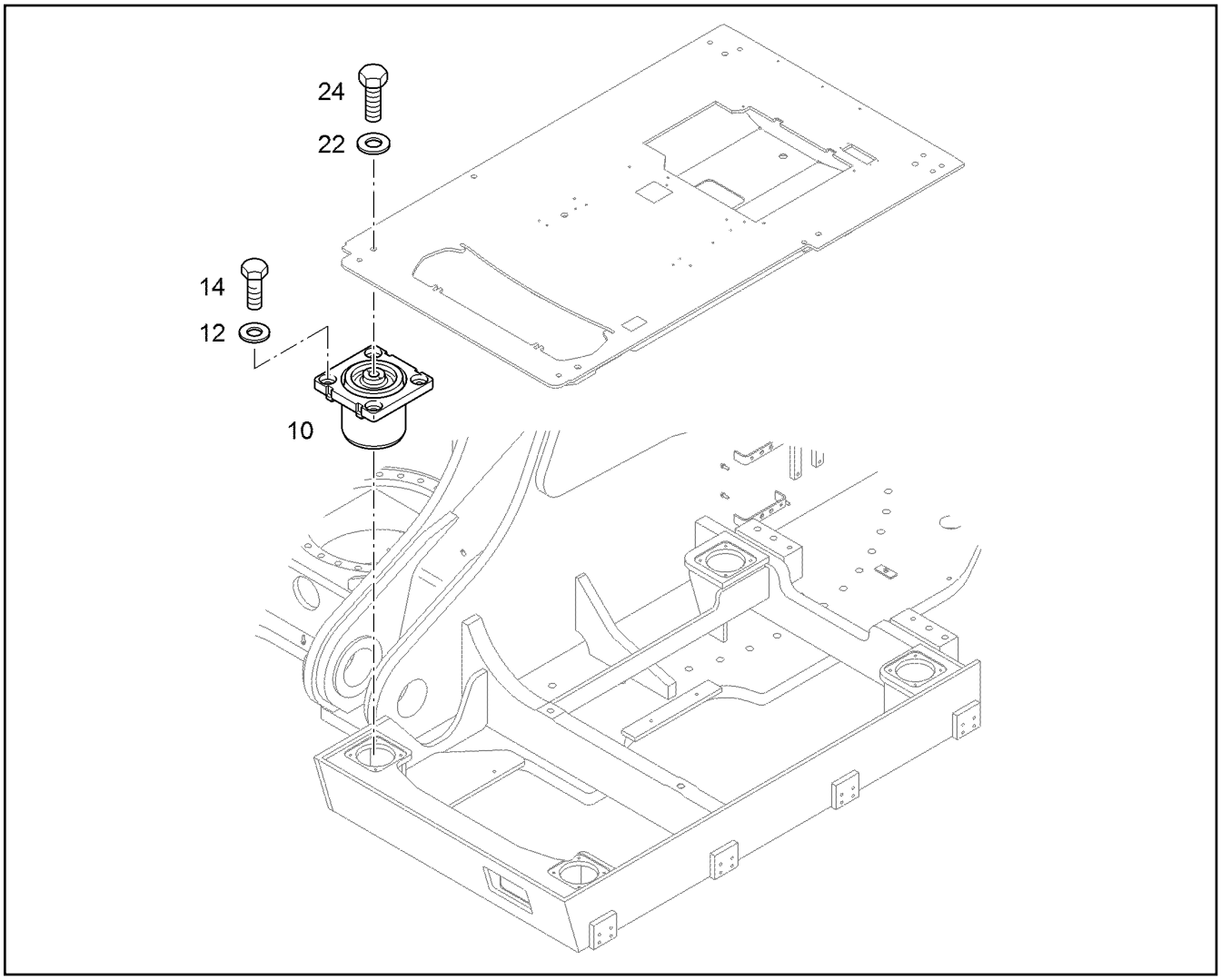

Pos.	Artikel	Menge	Bezeichnung	Description	Serie	K
10	10013573	4	FLUIDLAGER	FLUID BEARING		1
12	10289795	16	SCHEIBE 10 300HV	WASHER		
14	4066093	16	SECHSKANTSCHRAUBE ISO 4017 M10X25 1	HEX SCREW		
22	9918228	4	SCHEIBE 16,5/28X4	WASHER		
24	4066202	4	SECHSKANTSCHRAUBE ISO 4017 M16X60	HEX SCREW		

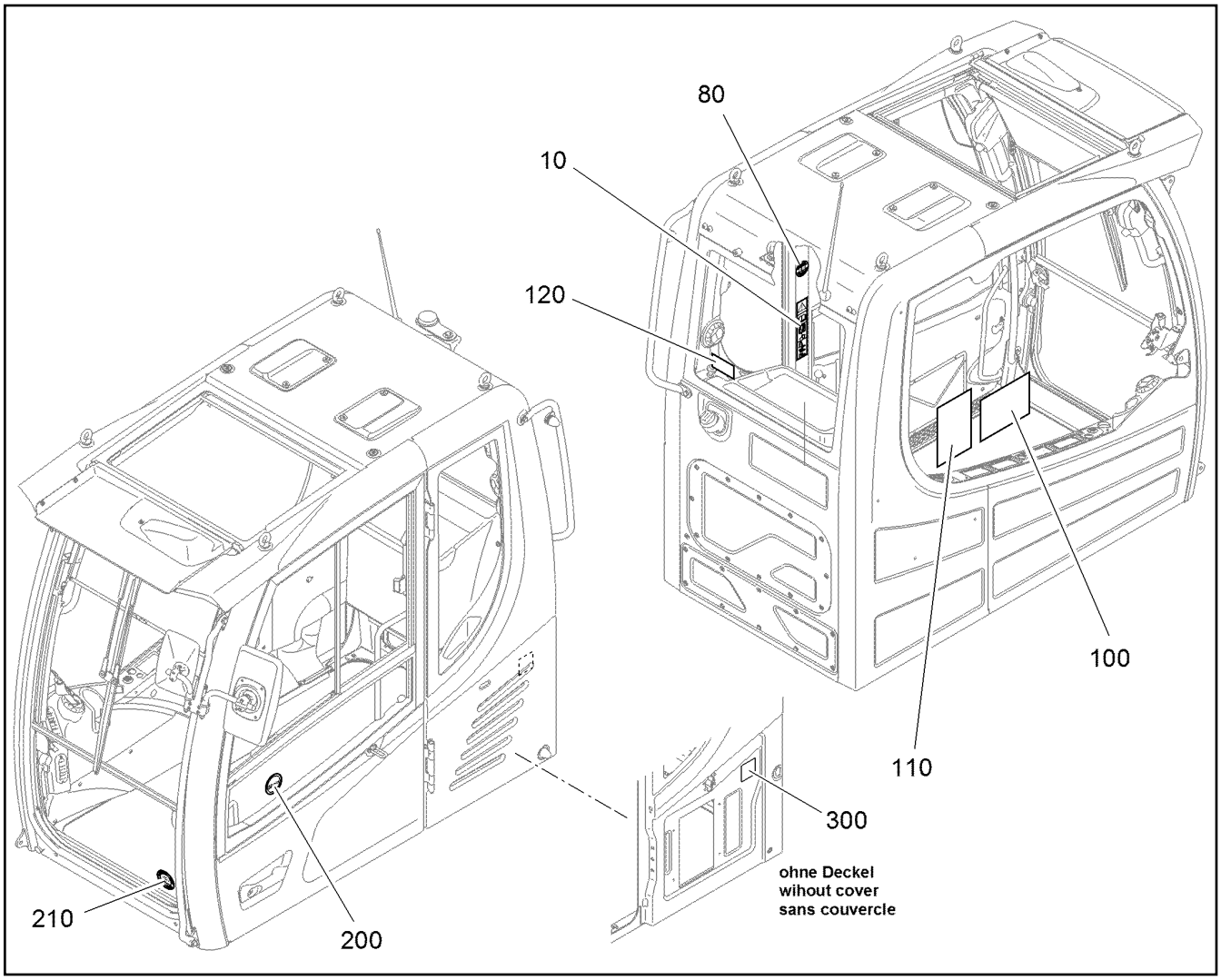

Pos.	Artikel	Menge	Bezeichnung	Description	Serie	K
10	9581113	1	WARNSCHILD 65mmX285mm	WARNING SIGN		
80	10066101	1	SCHILD SICHERHEITSGURT Ø65mm	LABEL SAFETY BELT		
100		1	SCHILD BEDIENUNGSSYMBOLE	LABEL		
110		2	TRAGLASTTABELLE NACH ISO 10567	LOAD DIAGRAM CONF.TO ISO 1		
120	10371419	1	AUFKLEBER 100mmX50mm	STICKER		
200	10015928	1	SCHILD WAXOYL	SIGN		
210		1	AUFKLEBER Ø80mm	STICKER		
300	12494972	1	TYPENSCHILD	TYPE PLATE		

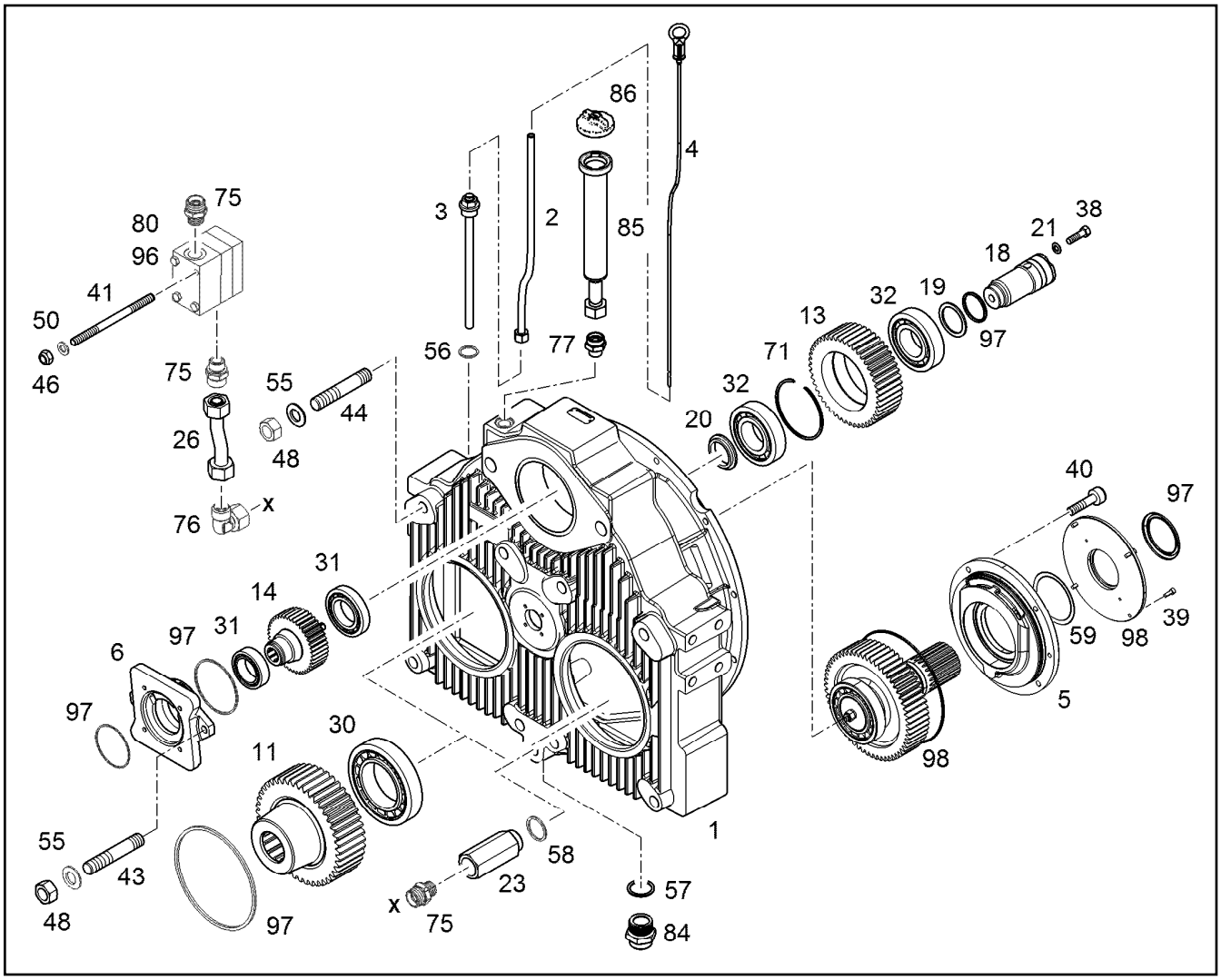

Pos.	Artikel	Menge	Bezeichnung	Description	Serie	K
1		1	GEHAEUSE PVG 450 C 466	HOUSING		6
2		1	OELMESSSTABFUEHRUNG	OIL-LEVEL GAUGE GUIDING		
3		1	FUEHRUNGSROHR KPL.	GUIDE TUBE CPL.		
4		1	OELMESSSTAB MIT RING	OIL DIPSTICK		
5	11355808	1	LAGERDECKEL	BEARING COVER		
6	9080197	1	LAGERFLANSCH	BEARING FLANGE		
11	9079365	2	STIRNRAD Z=39 M=4,5	SPUR WHEEL		
13	9079366	1	ZWISCHENRAD Z=36 M=4,5	INTERMEDIATE WHEEL		
14	9079367	1	STIRNRAD Z=30 M=4,5	SPUR WHEEL		
18	9072996	1	ZWISCHENRADACHSE	INTERMEDIATE WHEEL AXLE		
19	4981277	1	PASSSCHEIBE 50X63X3	SHIM RING		
20	9073074	1	SCHEIBE 44X63X10	WASHER		
21	9271441	2	SCHEIBE 9X25X6	WASHER		
23	9080193	1	STUTZEN	FITTINGS		
26	9080198	1	SAUGROHR	SUCTION PIPE		
30	4980223	2	ZYLINDERROLLENLAGER NJ-215ECP/C3 75	CYLINDRICAL ROLLER BEARING		
31	4980224	2	ZYLINDERROLLENLAGER NJ-213ECP/C3 65	CYLINDRICAL ROLLER BEARING		
32	4980687	2	ZYLINDERROLLENLAGER NJ-310ECP/C3 50	CYLINDRICAL ROLLER BEARING		
38	4065123	2	SECHSKANTSCHRAUBE ISO 4017 M8X20 8.	HEX SCREW		
39	4981218	4	ZYLINDERSCHRAUBE ISO 14580 M6X16 10.	SOCKET HEAD SCREW		
40	4980965	4	ZYLINDERSCHRAUBE DIN 6912 M10X25 8.8	SOCKET HEAD SCREW		
41	4981153	2	STIFTSCHRAUBE DIN 939 M6X80 8.8 A2C	DOUBLE-ENDED STUD		
43	4980222	2	STIFTSCHRAUBE DIN 939 M20X50 10.9 FO	DOUBLE-ENDED STUD		
44	4980022	8	STIFTSCHRAUBE DIN 939 M20X75 8.8 FO	DOUBLE-ENDED STUD		
46	4980934	2	SECHSKANTMUTTER M6	HEX NUT		
48	4900447	10	SECHSKANTMUTTER M20	HEX NUT		

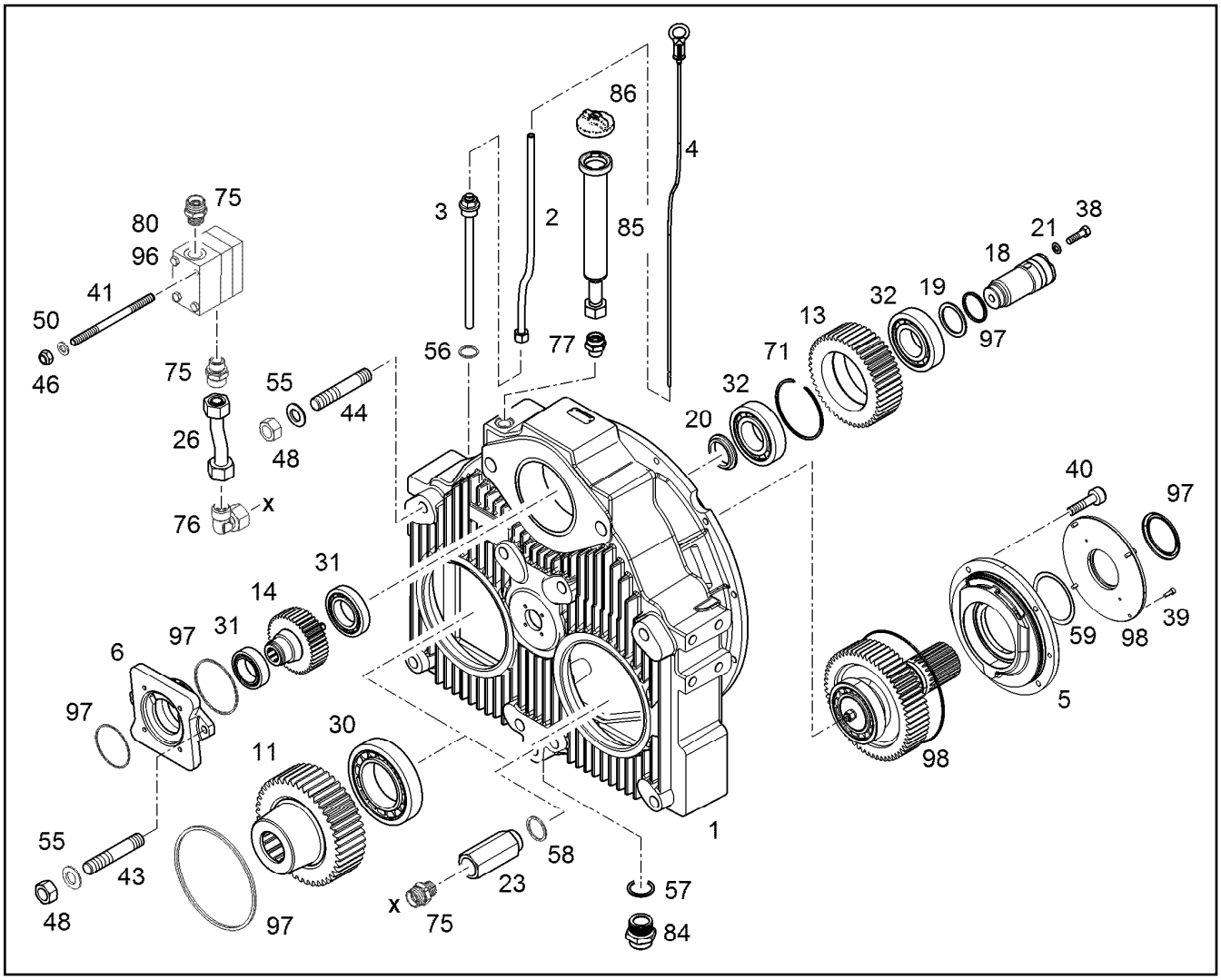

Pos.	Artikel	Menge	Bezeichnung	Description	Serie	K
50	4239002	2	SICHERUNGSSCHEIBE VS 6	LOCK WASHER		
55	4980252	10	SCHEIBE 20 200HV	WASHER		
56	7101015	1	DICHTRING DIN 7603 A 22X27X1,5	SEALING RING		
57	7101021	1	DICHTRING DIN 7603 A 30X36X2	SEALING RING		
58	7101012	1	DICHTRING DIN 7603 A 18X22	SEALING RING		
59	10801519	1	PASSSCHEIBE 90X100X1	SHIM RING		
71	7380954	1	SPRENGRING SB 110	SNAP RING		
75	7003570	3	VERSCHRAUBUNG GE 15L M18X1,5	FITTING		
76	7615379	1	VERSCHRAUBUNG EW 15L	FITTING		
77	7365616	1	VERSCHRAUBUNG GE 22L M22X1,5	FITTING		
80	9884140	1	KUEHLKREISLAUFPUMPE ⇨ ❑ 182	COOLING CIRCUIT PUMP		
84	5004624	1	OELABLASSSCHRAUBE M 30 1,5 ⇨ ❑ 501	OIL DRAIN PLUG		
85	10132622	1	EINFUELLSTUTZEN KPL.	FILLER NECK CPL.		6
86	7412092	1	TANKVERSCHLUSS d=40	LOCKABLE TANK CAP		
96	10119482	1	DS KUEHLPUMPE ZPA 5 ⇨ ❑ 849	SEAL KIT COOLING PUMP		
97	11380931	1	DICHTSATZ PVG 450 C 462 ⇨ ❑ 850	SEAL KIT		
98	11380920	1	RS ANTRIEBSWELLE PVG 450 C 462 ⇨ ❑ 842	REPAIR KIT DRIVE SHAFT		

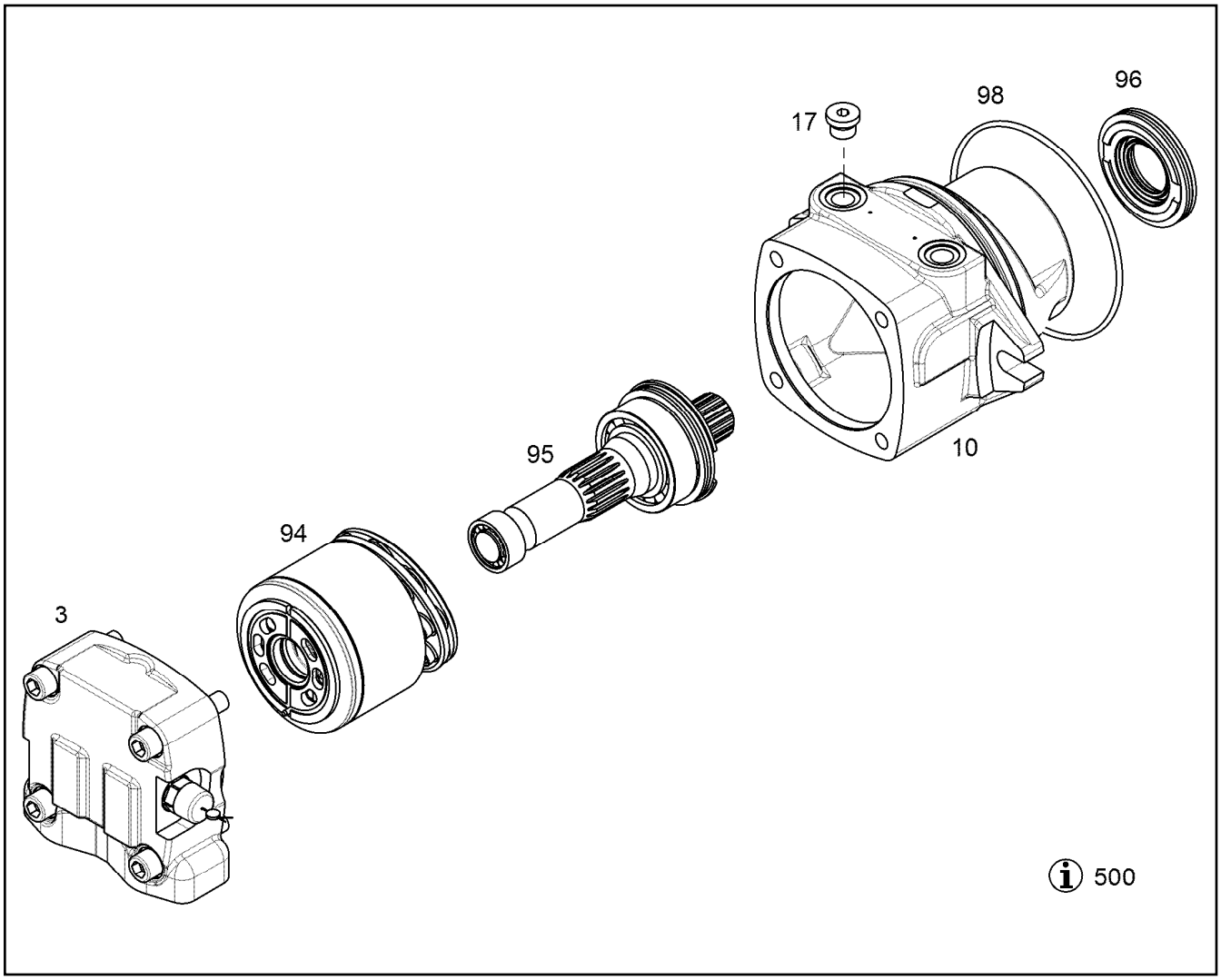

Pos.	Artikel	Menge	Bezeichnung	Description	Serie	K
3	10128652	1	ANSCHLUSSPLATTE NG 064-075 ⇨ ❑ 831	CONNECTING PLATE		
10		1	GEHAEUSE	HOUSING		
17	7361960	1	VERSCHLUSSSCHRAUBE VSTI M18X1,5	SCREW PLUG		
94	9271482	1	RS TRIEBWERK NG 064 ⇨ ❑ 844	REPAIR KIT DRIVING MECHANIS		
95	9271754	1	RS WELLE ⇨ ❑ 228	REPAIR KIT SHAFT		
96	9268013	1	RS VERSCHLUSSRING NG 064 ⇨ ❑ 846	REPAIR KIT LOCK RING		
98	9268795	1	DICHTSATZ NG 064 ⇨ ❑ 852	SEAL KIT		
500	9278153	1	TABELLE ANWEISUNGEN	TABLE		

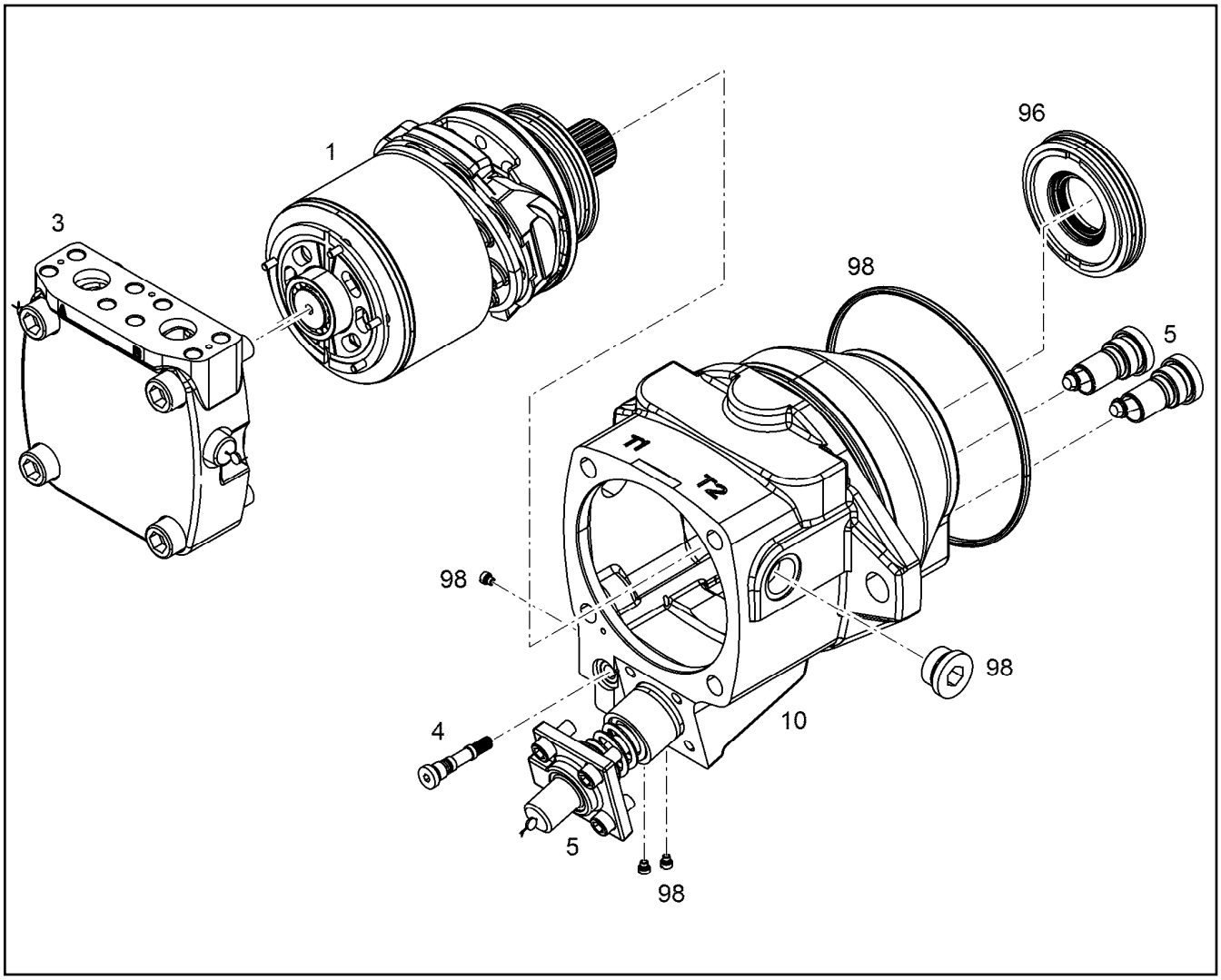

Pos.	Artikel	Menge	Bezeichnung	Description	Serie	K
1	9888070	1	TRIEBWERK ⇨ ❑ 105	DRIVING GEAR		
3	9077542	1	ANSCHLUSSPLATTE ⇨ ❑ 833	CONNECTING PLATE		
4		1	SCHALTVENTIL ⇨ ❑ 835	PILOT VALVE		
5	11425246	1	VERSTELLUNG NG 250 ⇨ ❑ 832	ADJUSTMENT	162103435-	
5		1	VERSTELLUNG NG 250 ⇨ ❑ 834	ADJUSTMENT	162103436-	
10		1	GEHAEUSE NG 250	HOUSING		
96	9271537	1	RS VERSCHLUSSRING ⇨ ❑ 108	REPAIR KIT LOCK RING		
98	11426425	1	DICHTSATZ NG 250 ⇨ ❑ 851	SEAL KIT		

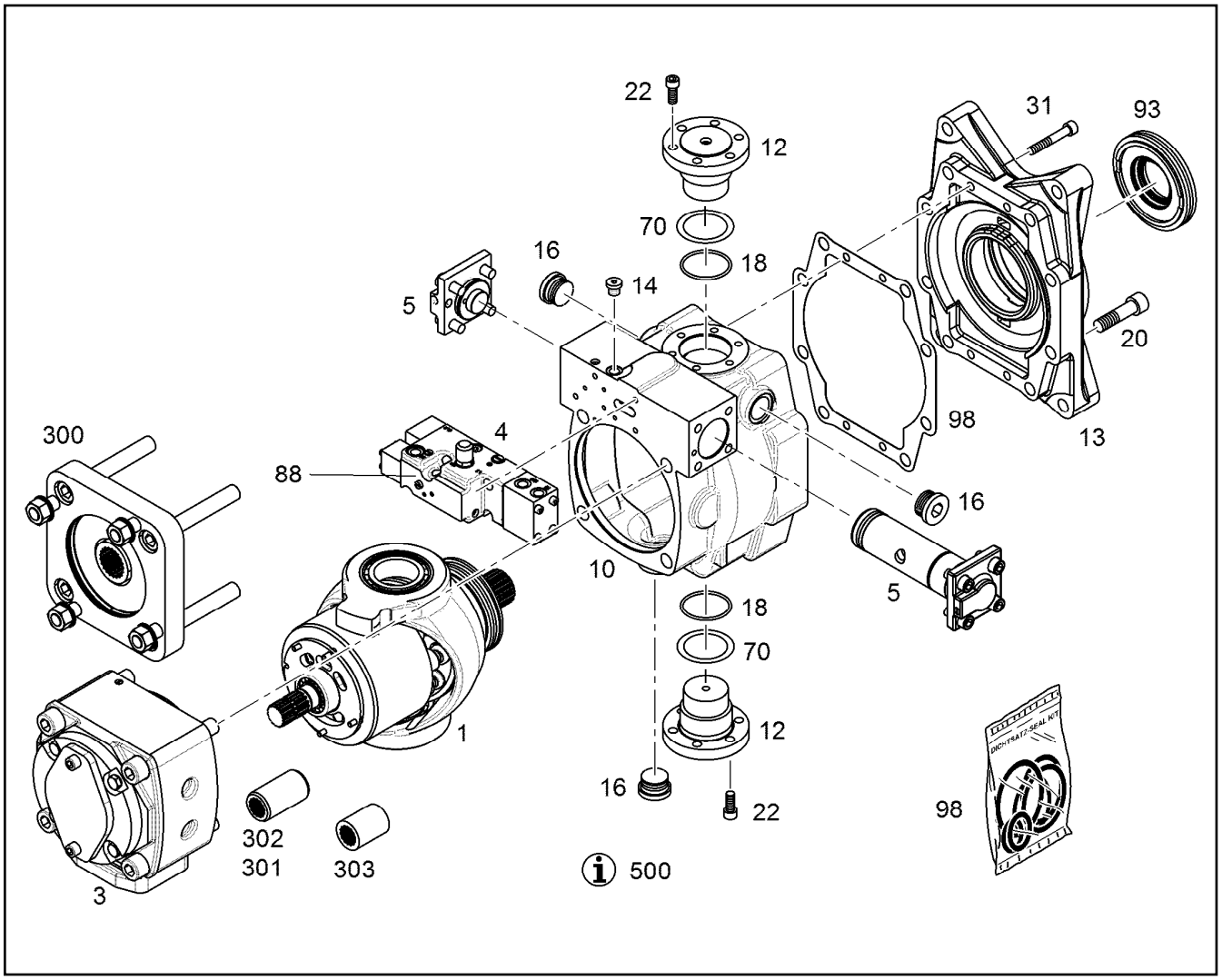

Pos.	Artikel	Menge	Bezeichnung	Description	Serie	K
1		1	TRIEBWERK NG 250 ⇨ ❑ 145	DRIVING GEAR		
3	9888662	1	ANSCHLUSSPLATTE NG 250 ⇨ ❑ 837	CONNECTING PLATE		
4	10133060	1	REGELVENTIL EHR ⇨ ❑ 155	REGULATING VALVE		
5	9886604	1	VERSTELLUNG NG 250 ⇨ ❑ 163	ADJUSTMENT		
10		1	GEHAEUSE NG 250	HOUSING		6
12	9886598	2	FLANSCH NG 250	FLANGE		
13	9271117	1	ANBAUFLANSCH	ADD-ON FLANGE		
14	10137310	1	VERSCHLUSSSCHRAUBE VSTI M14X1,5	SCREW PLUG		
16	10137319	3	VERSCHLUSSSCHRAUBE VSTI M33X2	SCREW PLUG		
18	7380970	2	O-RING 63,17X2,62	O-RING		
20	4000860	8	ZYLINDERSCHRAUBE DIN 912 M18X70 10.9	SOCKET HEAD SCREW		
22	4043163	12	ZYLINDERSCHRAUBE ISO 4762 M12X30 10.	SOCKET HEAD SCREW		
31	4981088	4	ZYLINDERSCHRAUBE ISO 4762 M10X65 10.	SOCKET HEAD SCREW		
70	9886694	2	DISTANZRING-SATZ ⇨ ❑ 184	KIT DISTANCE RINGS		
88	9882875	1	DS REGELVENTIL EHR ⇨ ❑ 181	SEAL KIT REGULATING VALVE		
93	9271537	1	RS VERSCHLUSSRING ⇨ ❑ 108	REPAIR KIT LOCK RING		
98	9271125	1	DICHTSATZ NG 225-250 ⇨ ❑ 147	SEAL KIT		

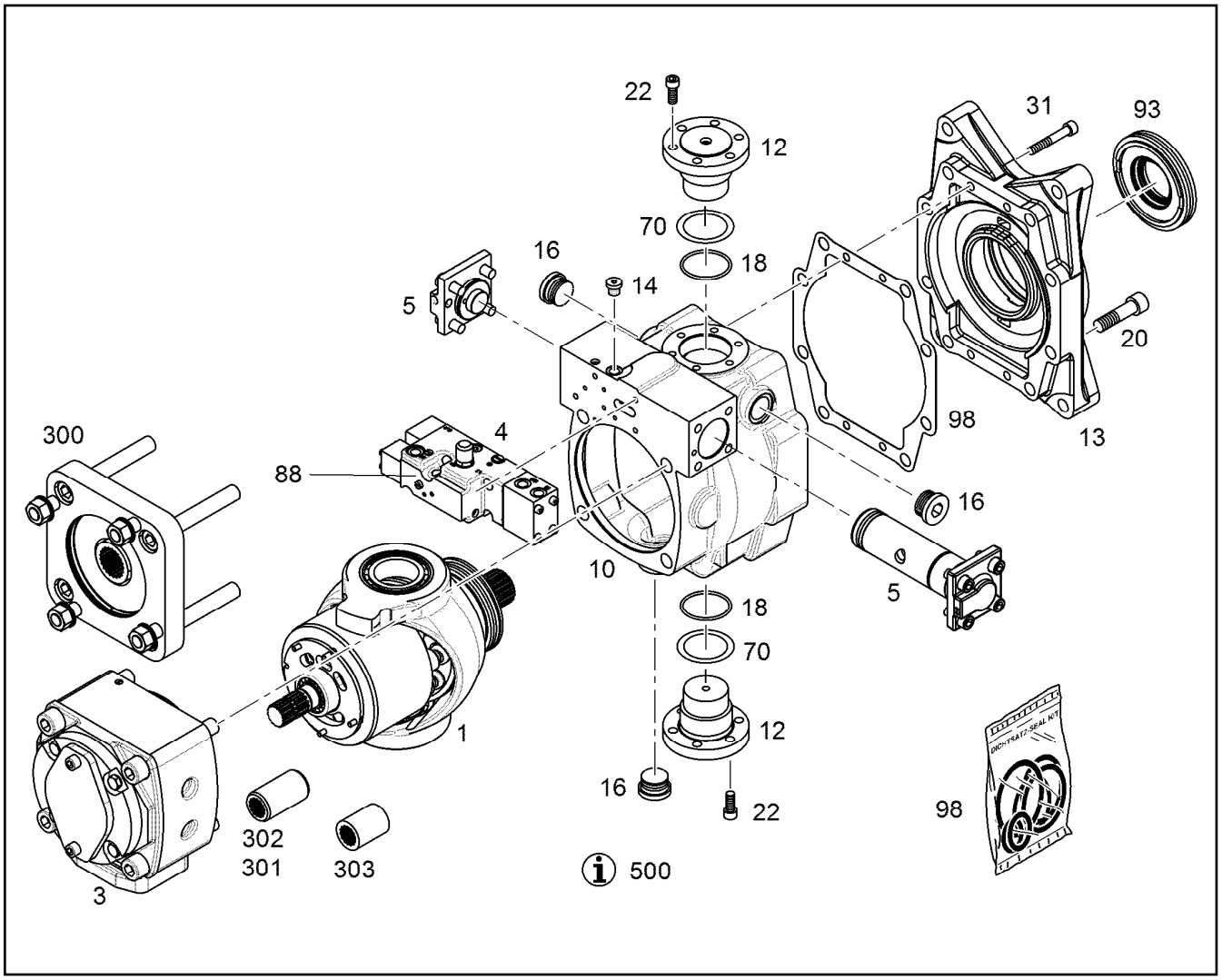

Pos.	Artikel	Menge	Bezeichnung	Description	Serie	K
300	9075822	1	ANBAUSATZ DURCHTRIEB NG 250 ⇨ ❑ 836	CONSTRUCTION KIT OUTPUT		
301	9889178	1	ANBAUSATZ DURCHTRIEB	CONSTRUCTION KIT OUTPUT		
302	9889179	1	ANBAUSATZ DURCHTRIEB	CONSTRUCTION KIT OUTPUT		
303	11358055	1	ANBAUSATZ DURCHTRIEB	CONSTRUCTION KIT OUTPUT		
500		1	TABELLE ANWEISUNGEN	TABLE		

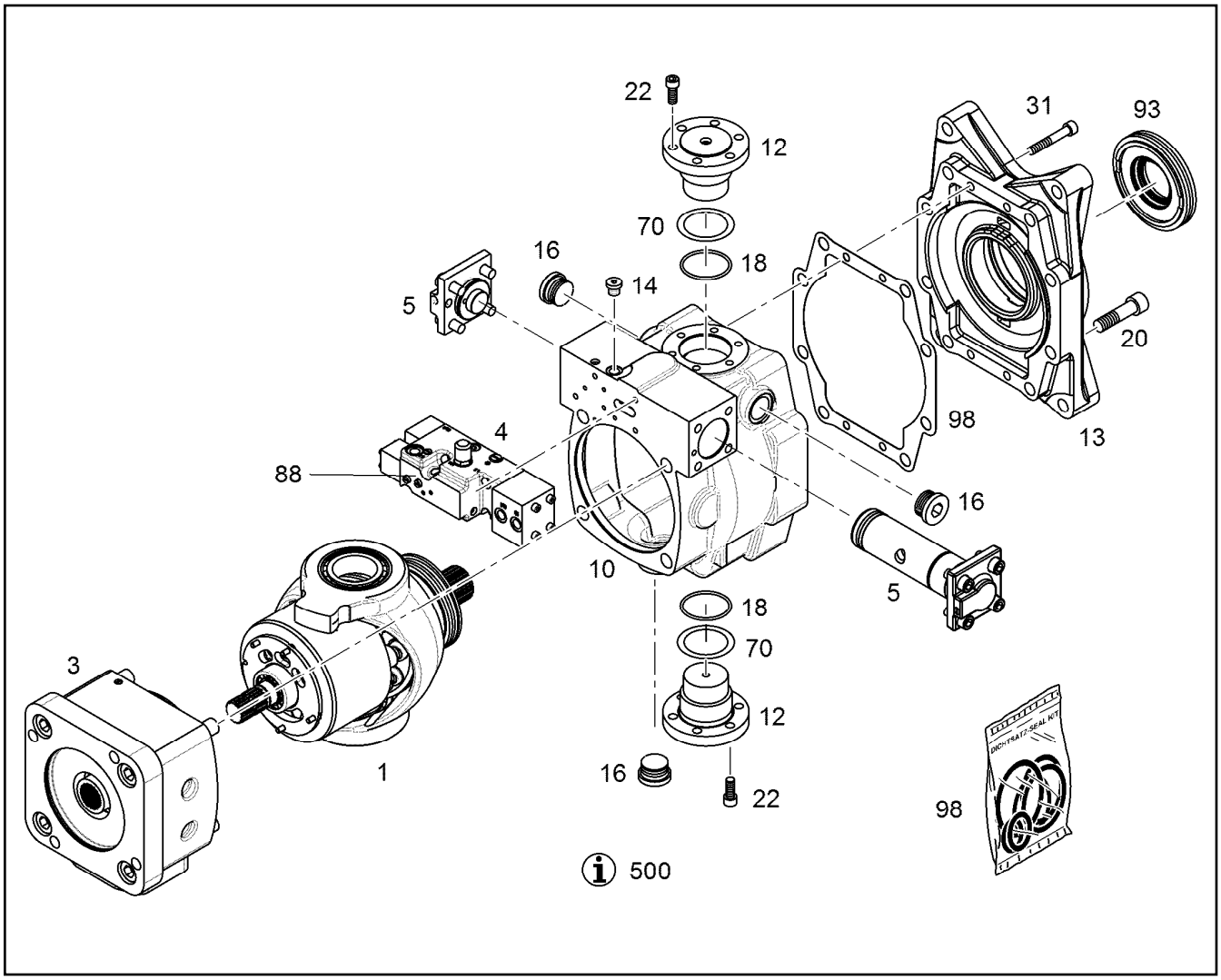

Pos.	Artikel	Menge	Bezeichnung	Description	Serie	K
1		1	TRIEBWERK NG 250 ⇨ ❑ 145	DRIVING GEAR		
3	9886706	1	ANSCHLUSSPLATTE NG 250 ⇨ ❑ 848	CONNECTING PLATE		
4	10133060	1	REGELVENTIL EHR ⇨ ❑ 155	REGULATING VALVE		
5	9886604	1	VERSTELLUNG NG 250 ⇨ ❑ 163	ADJUSTMENT		
10		1	GEHAEUSE NG 250	HOUSING		6
12	9886598	2	FLANSCH NG 250	FLANGE		
13	9271117	1	ANBAUFLANSCH	ADD-ON FLANGE		
14	10137310	1	VERSCHLUSSSCHRAUBE VSTI M14X1,5	SCREW PLUG		
16	10137319	3	VERSCHLUSSSCHRAUBE VSTI M33X2	SCREW PLUG		
18	7380970	2	O-RING 63,17X2,62	O-RING		
20	4000860	8	ZYLINDERSCHRAUBE DIN 912 M18X70 10.9	SOCKET HEAD SCREW		
22	4043163	12	ZYLINDERSCHRAUBE ISO 4762 M12X30 10.	SOCKET HEAD SCREW		
31	4981088	4	ZYLINDERSCHRAUBE ISO 4762 M10X65 10.	SOCKET HEAD SCREW		
70	9886694	2	DISTANZRING-SATZ ⇨ ❑ 184	KIT DISTANCE RINGS		
88	9882875	1	DS REGELVENTIL EHR ⇨ ❑ 181	SEAL KIT REGULATING VALVE		
93	9271537	1	RS VERSCHLUSSRING ⇨ ❑ 108	REPAIR KIT LOCK RING		
98	9271125	1	DICHTSATZ NG 225-250 ⇨ ❑ 147	SEAL KIT		
500	9278153	1	TABELLE ANWEISUNGEN	TABLE		

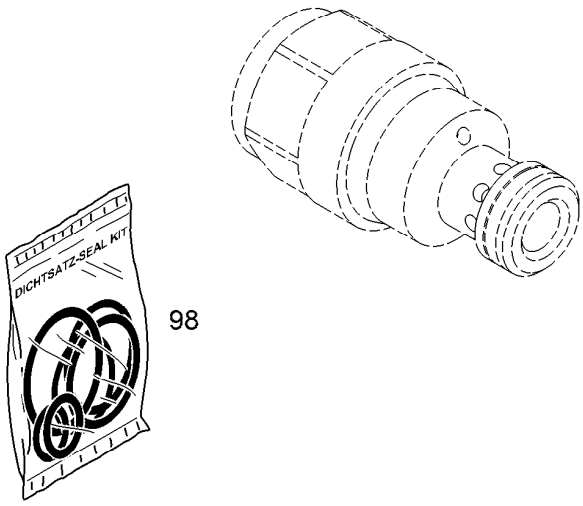

Pos.	Artikel	Menge	Bezeichnung	Description	Serie	K
98	9266231	1	DS VENTIL DBE 10 ⇨ ❑ 855	SEALING SET VALVE		
602		1	ANZIEHVORSCHRIFT	TENSIONING INSTRUCTION		

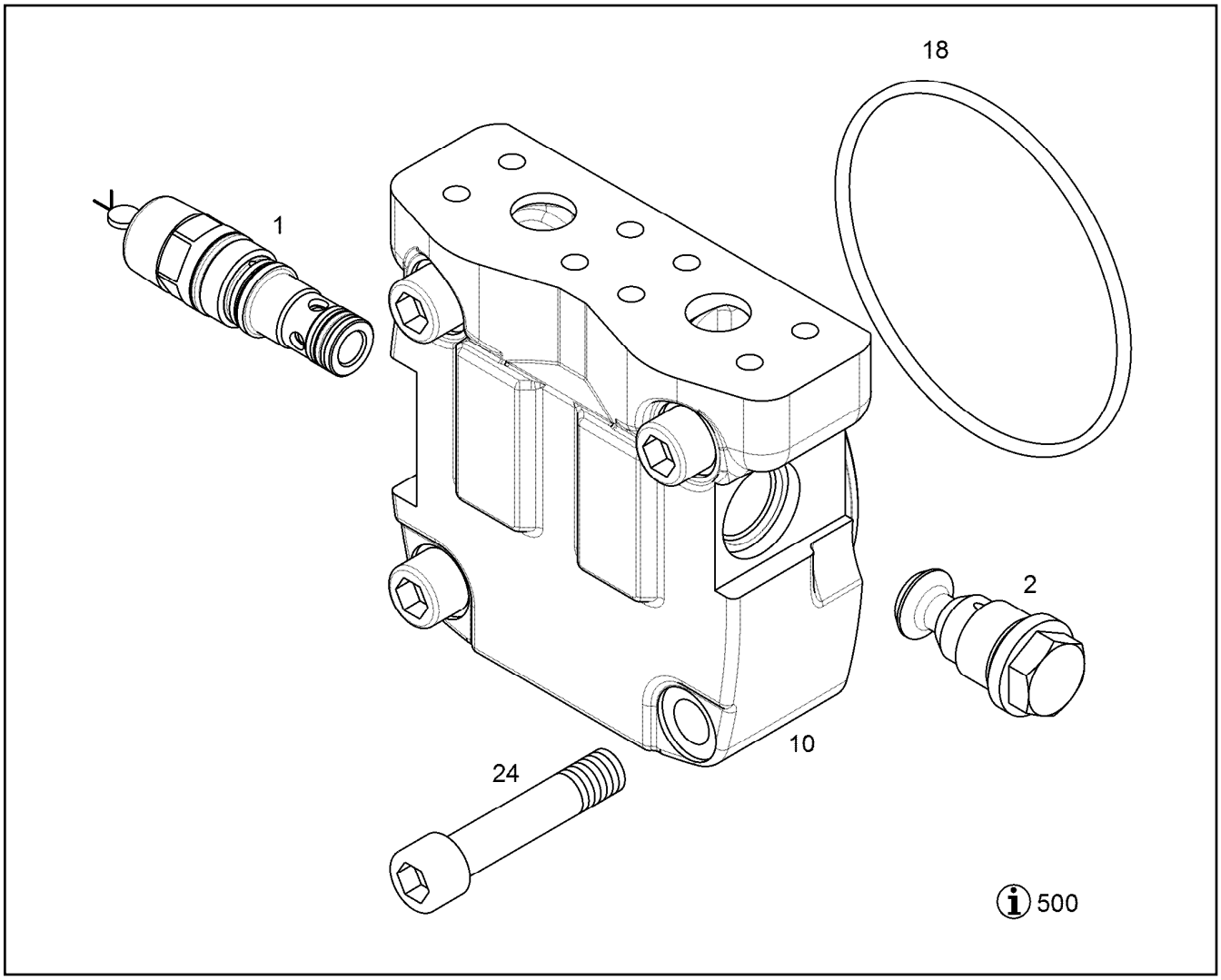

Pos.	Artikel	Menge	Bezeichnung	Description	Serie	K
1	9073852	1	DRUCKBEGRENZUNGSVENTIL ⇨ ❑ 838	PRESSURE LIMITING VALVE		
2	9072446	1	RUECKSCHLAGVENTIL ⇨ ❑ 840	NON-RETURN VALVE		
10		1	ANSCHLUSSPLATTE NG 075	CONNECTING PLATE		
18	7380604	1	O-RING ISO 3601-1 117,07X3,53	O-RING		
24	4981268	4	ZYLINDERSCHRAUBE ISO 4762 M14X70 10.	SOCKET HEAD SCREW		
500		1	TABELLE ANWEISUNGEN	TABLE		

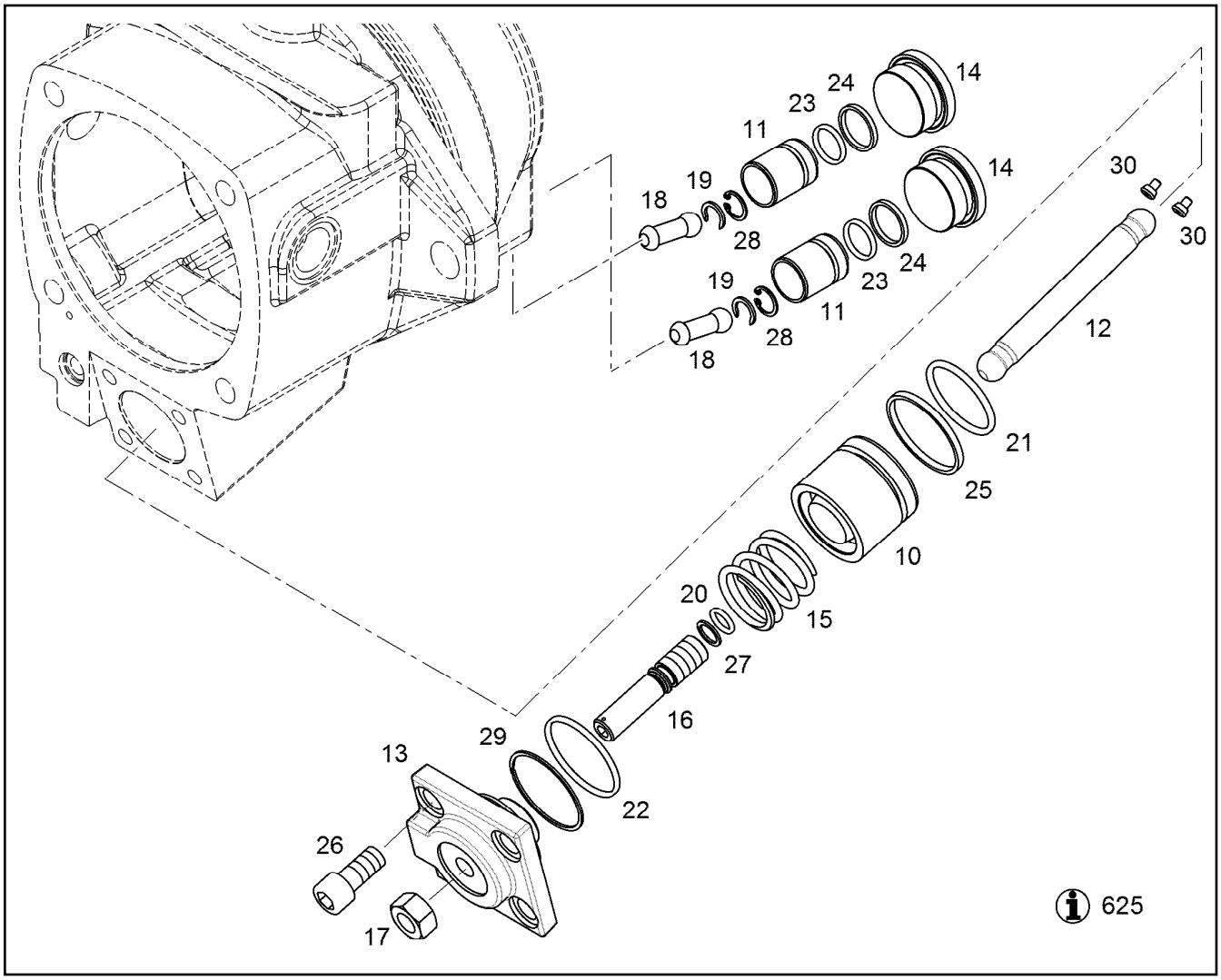

Pos.	Artikel	Menge	Bezeichnung	Description	Serie	K
10		1	STELLKOLBEN NG 250	ADJUSTING PISTON		
11	9278778	2	STELLKOLBEN NG 250	ADJUSTING PISTON		
12	9278779	1	STELLHEBEL	ADJUSTING LEVER		
13	9278780	1	DECKEL NG 250	COVER		6
14	10152060	2	VERSCHLUSSSCHRAUBE M42X2 C45E	SCREW PLUG		
15	7381523	1	DRUCKFEDER 6X40X45	PRESSURE SPRING		
16	9880236	1	ANSCHLAGSCHRAUBE M16X48X10 42CrMo4	LIMIT STOP SCREW		
17	4000386	1	SECHSKANTMUTTER M16	HEX NUT		
18	9278781	2	HEBEL	LEVER		
19	9278782	2	KLEMMRING	CLAMPING RING		
20	7380576	1	O-RING ISO 3601-1 13,94X2,62	O-RING		
21	7380955	1	O-RING ISO 3601-1 47,22X3,53	O-RING		
22	7380919	1	O-RING ISO 3601-1 52,07X2,62	O-RING		
23	7381526	2	O-RING 21,30X2,4	O-RING		
24	7381524	2	GLEITDICHTRING 21,5X29X3,2	LIFETIME SEAL		
25	7380920	1	GLEITDICHTRING 58X47X4,2	LIFETIME SEAL		
26	4901119	4	ZYLINDERSCHRAUBE ISO 4762 M14X30 10.	SOCKET HEAD SCREW		
27	7381949	1	STUETZRING GESCHL. 13,5/18X1,4	BACK-UP RING CUT		
28	7380951	2	V-RING JV 18	V-RING		
29	7381256	1	STUETZRING UNGESCHL. 53,5/58X1,4	BACK-UP RING UNCUT		
30	9880132	2	SICHERUNGSSCHRAUBE M5X6X4,2 ETG 10	LOCKING SCREW		
625		1	ANZIEHVORSCHRIFT FMV	TENSIONING INSTRUCTION		

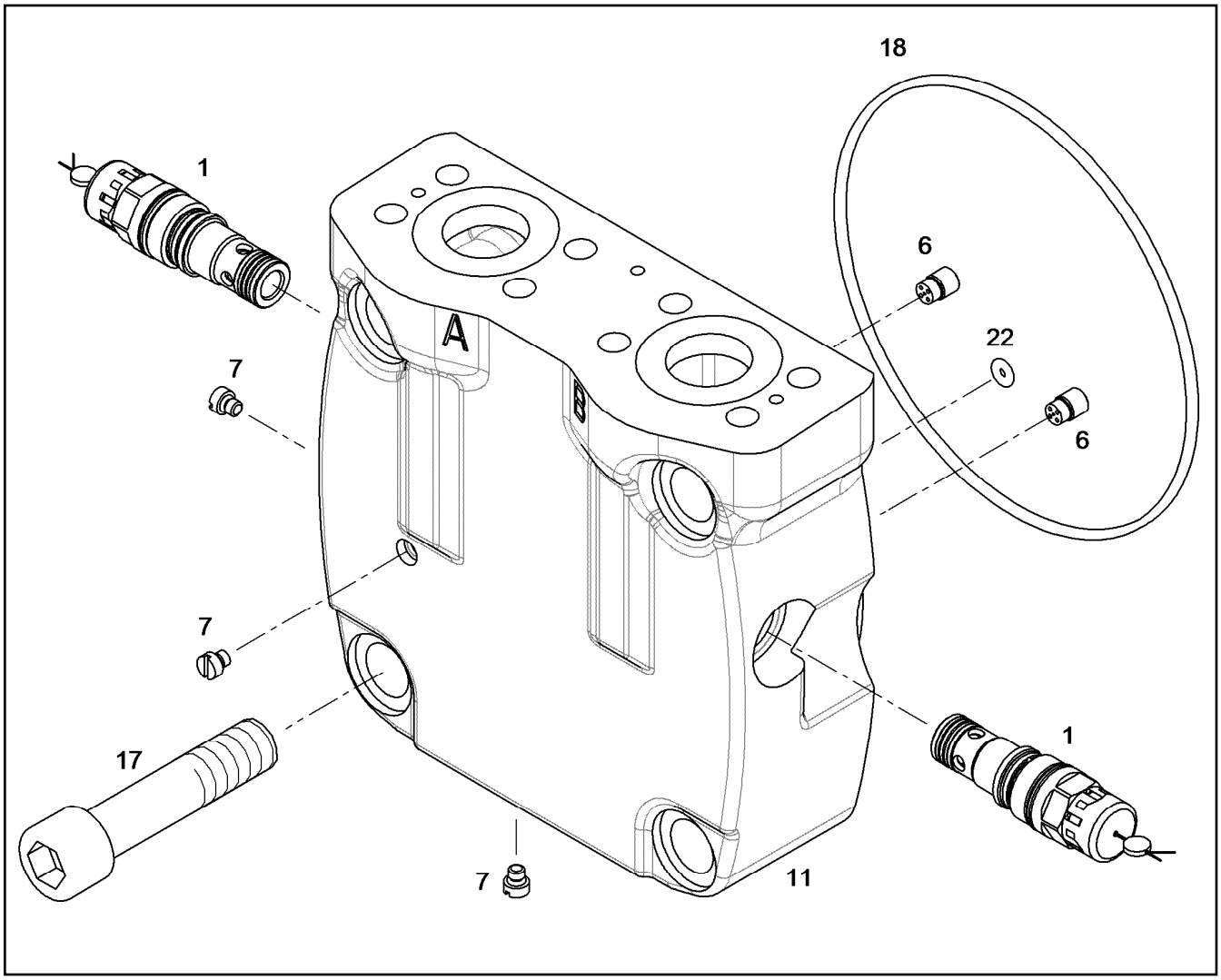

Pos.	Artikel	Menge	Bezeichnung	Description	Serie	K
1	9267554	2	DRUCKBEGRENZUNGSVENTIL ⇨ ❑ 839	PRESSURE LIMITING VALVE		
6	9270598	2	RUECKSCHLAGVENTIL	NON-RETURN VALVE		
7	9268441	3	VERSCHLUSSSCHRAUBE M6	SCREW PLUG		
11		1	ANSCHLUSSPLATTE NG 250	CONNECTING PLATE		
17	4043241	4	ZYLINDERSCHRAUBE ISO 4762 M20X90 10.	SOCKET HEAD SCREW		
18	7380512	1	O-RING ISO 3601-1 177,39X3,53	O-RING		
22	7380648	1	O-RING ISO 3601-1 6,02X2,62	O-RING		

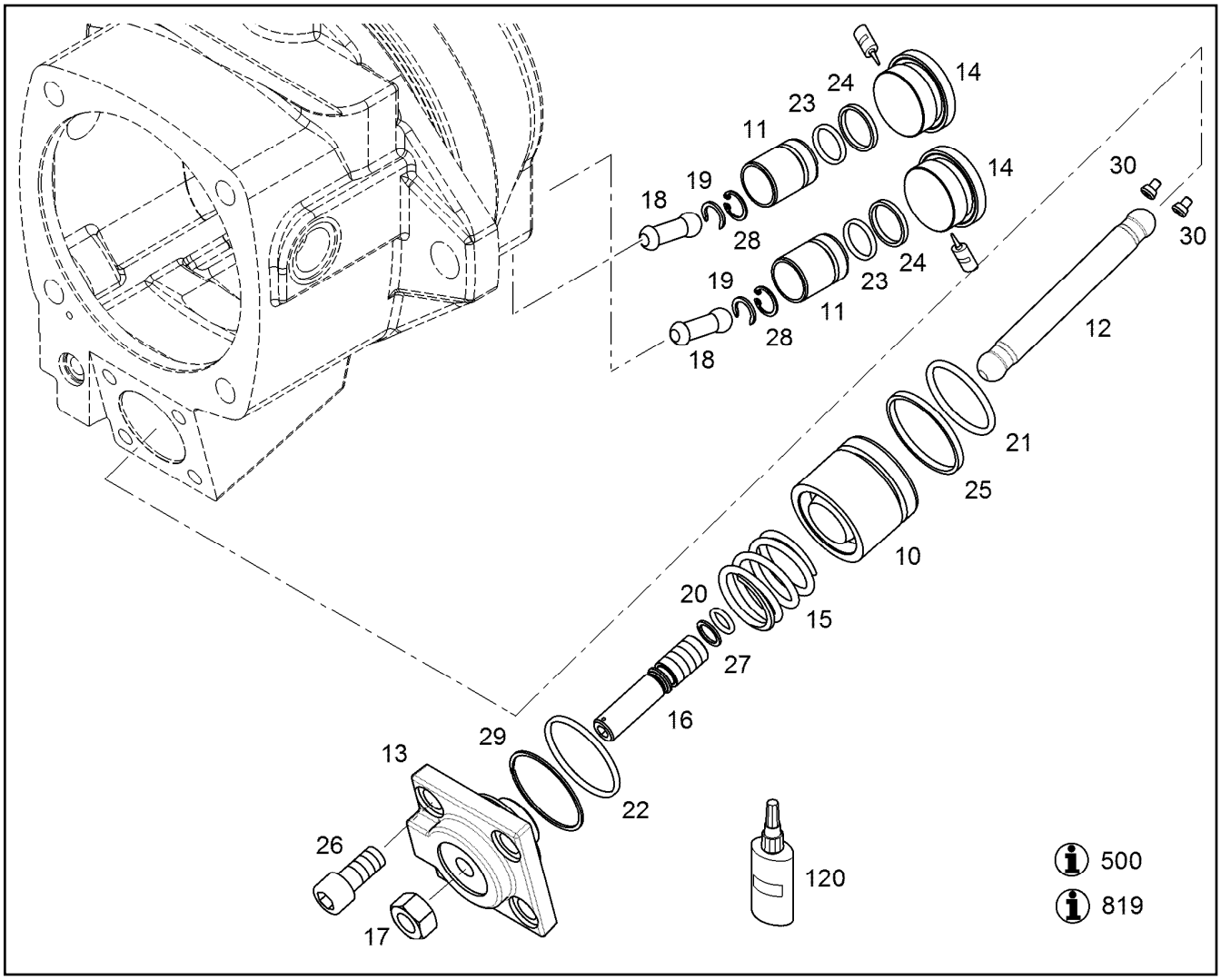

Pos.	Artikel	Menge	Bezeichnung	Description	Serie	K
10	9278777	1	STELLKOLBEN NG 250	ADJUSTING PISTON		
11	9278778	2	STELLKOLBEN NG 250	ADJUSTING PISTON		
12	9278779	1	STELLHEBEL	ADJUSTING LEVER		
13	9278780	1	DECKEL NG 250	COVER		6
14	10137123	2	VERSCHLUSSSCHRAUBE VSTI M42X2	SCREW PLUG		
15	7381523	1	DRUCKFEDER 6X40X45	PRESSURE SPRING		
16	9880236	1	ANSCHLAGSCHRAUBE M16X48X10 42CrMo4	LIMIT STOP SCREW		
17	4000420	1	SECHSKANTMUTTER M16	HEX NUT		
18	9278781	2	HEBEL	LEVER		
19	9278782	2	KLEMMRING	CLAMPING RING		
20	7380576	1	O-RING ISO 3601-1 13,94X2,62	O-RING		
21	7380955	1	O-RING ISO 3601-1 47,22X3,53	O-RING		
22	7380919	1	O-RING ISO 3601-1 52,07X2,62	O-RING		
23	7381526	2	O-RING 21,30X2,4	O-RING		
24	7381524	2	GLEITDICHTRING 21,5X29X3,2	LIFETIME SEAL		
25	7380920	1	GLEITDICHTRING 58X47X4,2	LIFETIME SEAL		
26	10001468	4	ZYLINDERSCHRAUBE ISO 4762 M14X30 10.9	SOCKET HEAD SCREW		
27	7381949	1	STUETZRING GESCHL. 13,5/18X1,4	BACK-UP RING CUT		
28	7380951	2	V-RING JV 18	V-RING		
29	7381256	1	STUETZRING UNGESCHL. 53,5/58X1,4	BACK-UP RING UNCUT		
30	9880132	2	SICHERUNGSSCHRAUBE M5X6X4,2 ETG 10	LOCKING SCREW		
120	11140338	1	SCHRAUBENSICHERUNG	SCREW LOCKING		
500	9278153	1	TABELLE ANWEISUNGEN	TABLE		
819	10135322	1	MONTAGEVORSCHRIFT KLEBEN SCHRAU	MOUNTING REQUIREMENT		

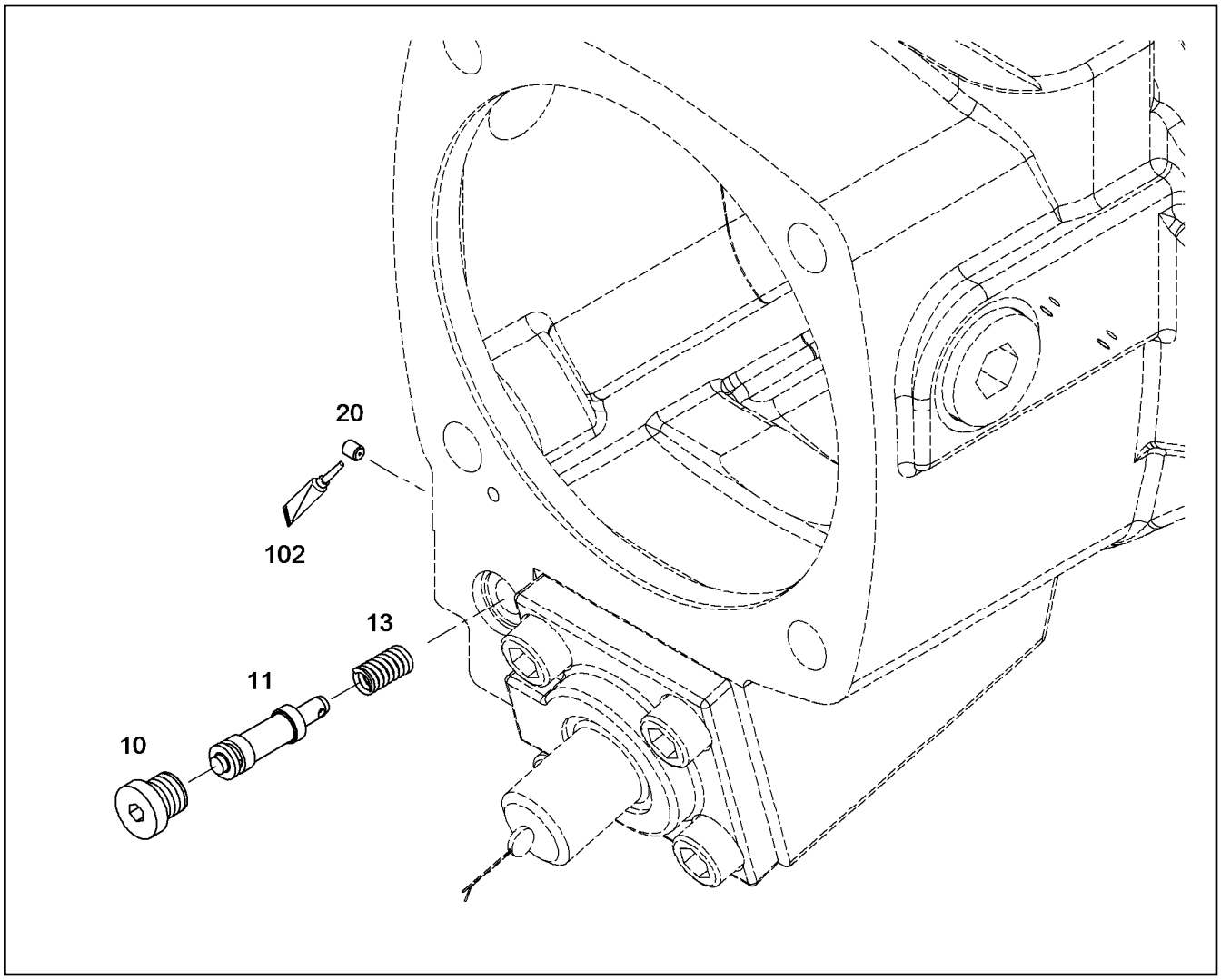

Pos.	Artikel	Menge	Bezeichnung	Description	Serie	K
10		1	VERSCHRAUBUNG VSTI M14X1,5 ⇨ ❑ 687	FITTING		
11		1	STEUERKOLBEN SW	SPOOL		
13		1	DRUCKFEDER 1,60X8,40X24,20	PRESSURE SPRING		
20		1	DUESE	NOZZLE		
102		1	SCHRAUBENSICHERUNG	SCREW LOCKING		

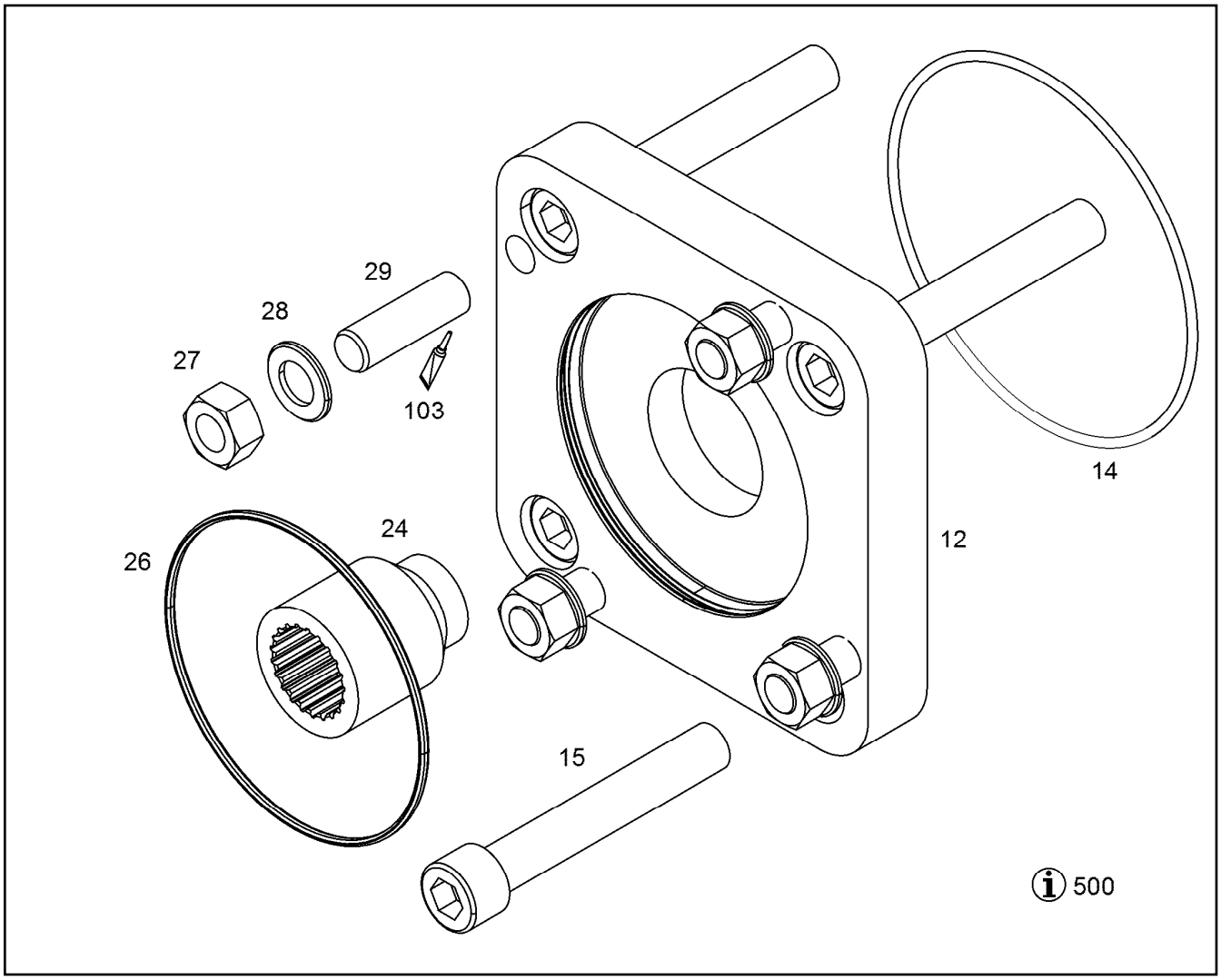

Pos.	Artikel	Menge	Bezeichnung	Description	Serie	K
12		1	DECKEL NG 250	COVER		
14	7380512	1	O-RING ISO 3601-1 177,39X3,53	O-RING		
15	4980821	4	ZYLINDERSCHRAUBE DIN 912 M22X140 10.	SOCKET HEAD SCREW		
24	10117749	1	KUPPLUNGSHUELSE N30X2X14X9H	COUPLING FERRULE		
26	7380601	1	O-RING ISO 3601-1 151,99X3,53	O-RING		
27	4900447	4	SECHSKANTMUTTER M20	HEX NUT		
28	4980252	4	SCHEIBE 20 200HV	WASHER		
29	4980738	4	STIFTSCHRAUBE DIN 939 M20X40 8.8 FO	DOUBLE-ENDED STUD		
103	811205708	1	SCHRAUBENSICHERUNG	SCREW LOCKING		
500		1	TABELLE ANWEISUNGEN	TABLE		

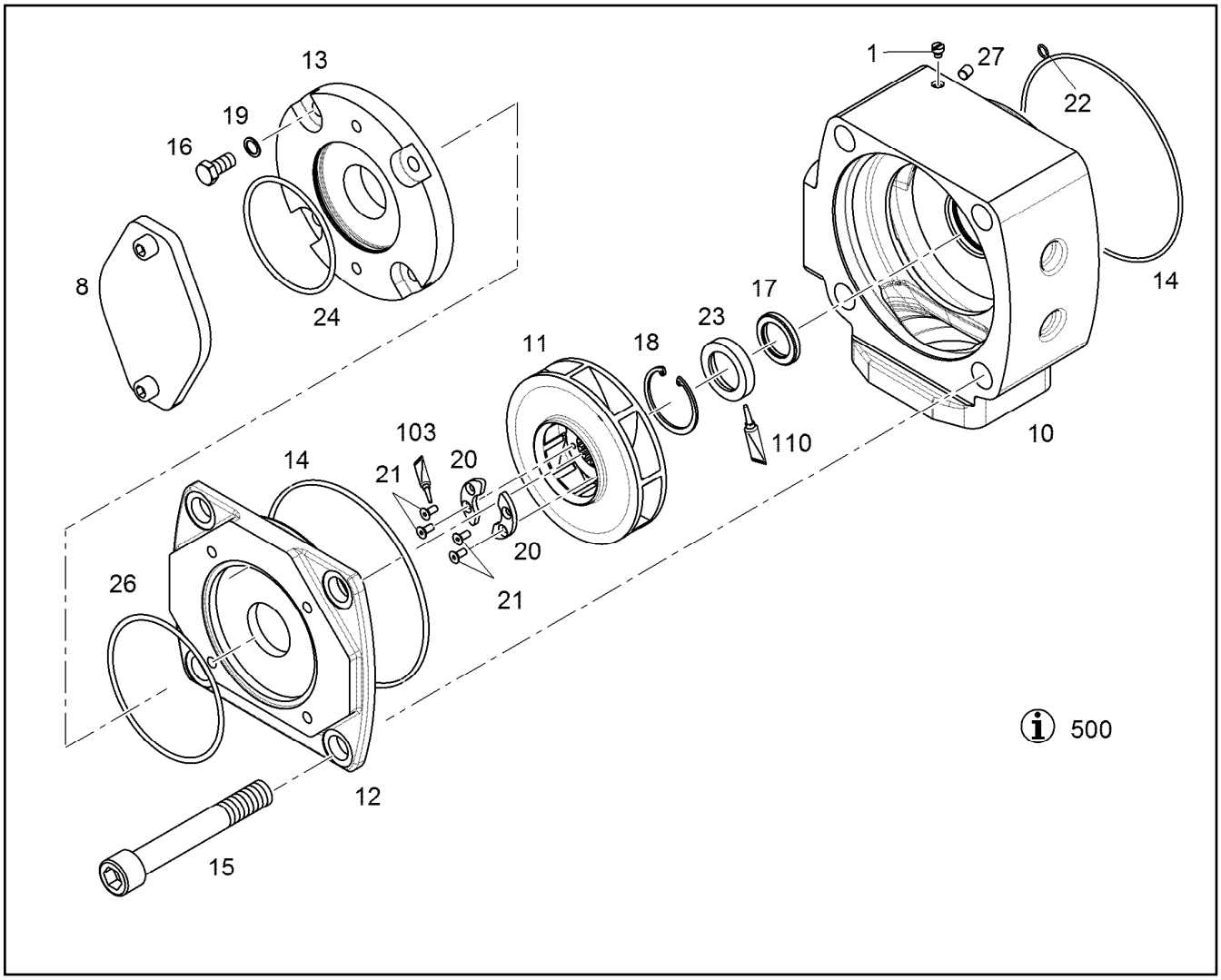

Pos.	Artikel	Menge	Bezeichnung	Description	Serie	K
1	9265783	1	VERSCHLUSSSCHRAUBE M6 ⇨ ❑ 179	SCREW PLUG		
8	10133334	1	DECKEL SAE B ⇨ ❑ 164	COVER		
10		1	ANSCHLUSSPLATTE NG 250	CONNECTING PLATE		6
11	9275309	1	LAUFRAD NG 165	TRAVEL WHEEL		
12	9880206	1	ZWISCHENFLANSCH NG 250	INTERMEDIATE FLANGE		
13	9889098	1	ZWISCHENFLANSCH SAE B	INTERMEDIATE FLANGE		
14	7380512	2	O-RING ISO 3601-1 177,39X3,53	O-RING		
15	4980821	4	ZYLINDERSCHRAUBE DIN 912 M22X140 10.	SOCKET HEAD SCREW		
16	4980977	4	SECHSKANTSCHRAUBE ISO 4017 M12X25 1	HEX SCREW		
17	10014508	1	RADIALWELLENDICHTRING PPSX35X52X6 ⇨ ❑ 6	ROTARY SHAFT LIP SEAL		
18	4980663	1	SICHERUNGSRING DIN 47258	LOCKING RING		
19	4900093	4	SICHERUNGSSCHEIBE VS 12	LOCK WASHER		
20	9275004	2	SCHEIBENSEGMENT X50,3X5	DISK SEGMENT		
21	4980801	4	SENKSCHRAUBE DIN 7991 M5X12 10.9	COUNTERSUNK SCREW		
22	7380648	1	O-RING ISO 3601-1 6,02X2,62	O-RING		
23	9272500	1	VERSCHLUSSRING NG 225	CLOSING RING		
24	7380401	1	O-RING DIN 3771 101,20X3,53	O-RING		
26	7380658	1	O-RING ISO 3601-1 129,77X3,53	O-RING		
27	7380779	1	DICHTSTOPFEN MB 600	SEALING PLUG		
103	811205708	1	SCHRAUBENSICHERUNG	SCREW LOCKING		
110	8624636	1	FLAECHENDICHTUNG	SURFACE SEALING		
500	9278153	1	TABELLE ANWEISUNGEN	TABLE		

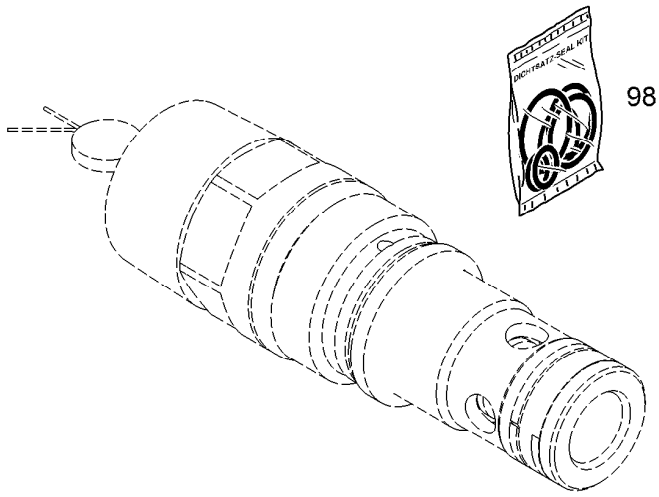

Pos.	Artikel	Menge	Bezeichnung	Description	Serie	K
98	9266089	1	DS VENTIL DBV 22 ⇨ ❑ 854	SEALING SET VALVE		
602		1	ANZIEHVORSCHRIFT	TENSIONING INSTRUCTION		

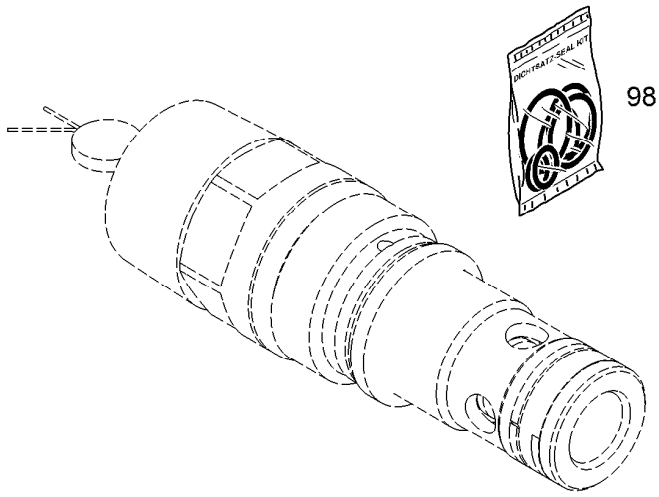

Pos.	Artikel	Menge	Bezeichnung	Description	Serie	K
98	9266089	1	DS VENTIL DBV 22 ⇨ ❑ 854	SEALING SET VALVE		
602		1	ANZIEHVORSCHRIFT	TENSIONING INSTRUCTION		

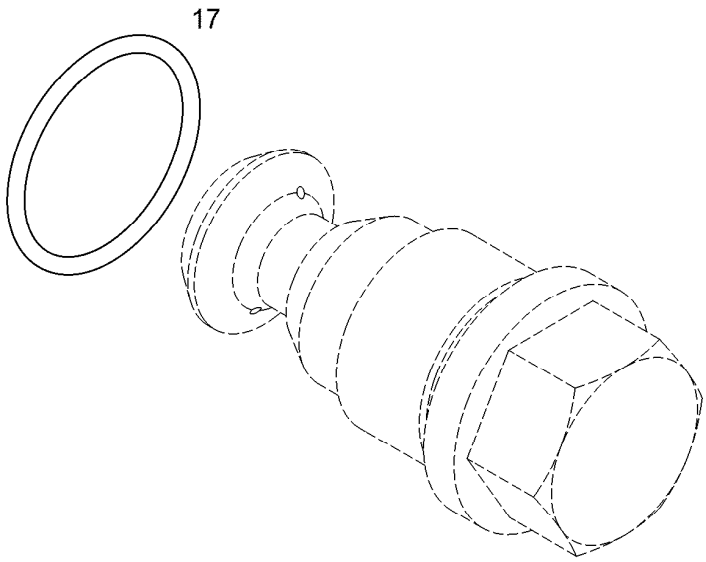

Pos.	Artikel	Menge	Bezeichnung	Description	Serie	K
17	7380615	1	O-RING 23,30X2,40	O-RING		
606		1	ANZIEHVORSCHRIFT RUCKSCHLAGVENTIL	TENSIONING INSTRUCTION		

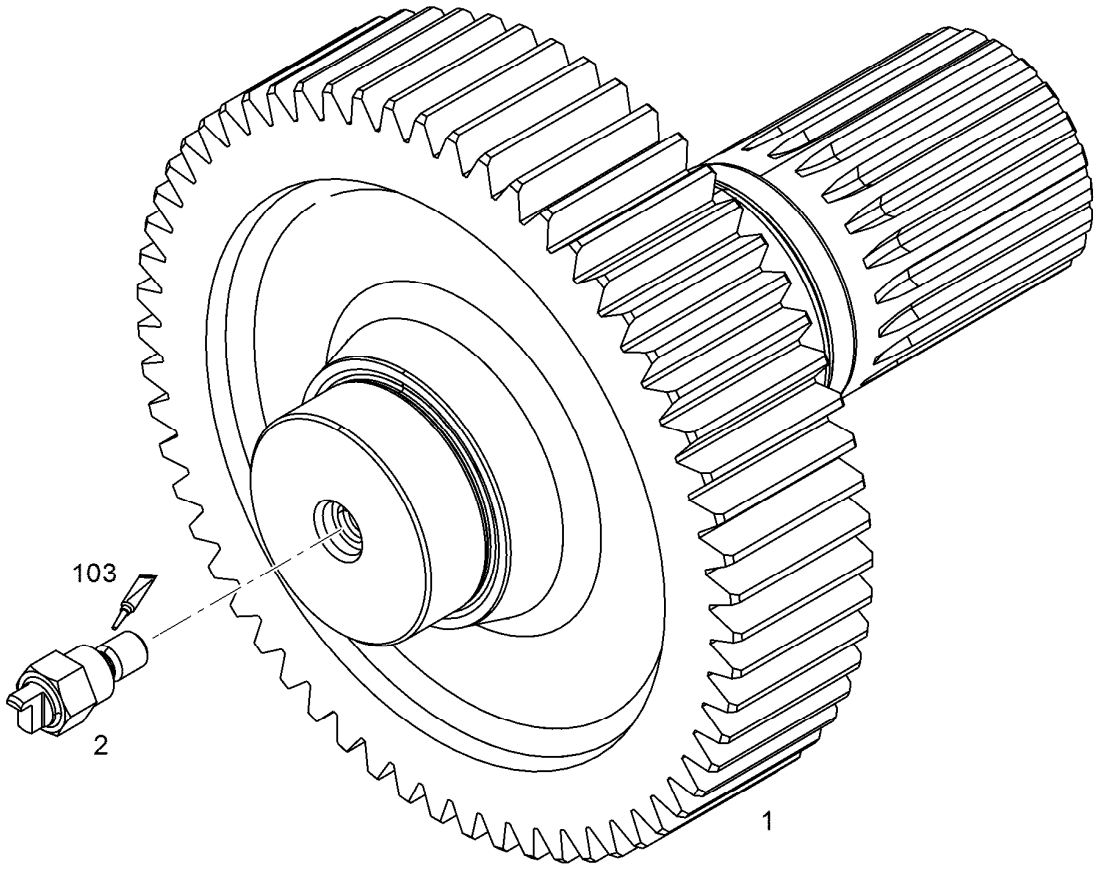

Pos.	Artikel	Menge	Bezeichnung	Description	Serie	K
1		1	ANTRIEBSWELLE Z=42 M=4,5	DRIVE SHAFT		
2	10145171	1	SCHRAUBKUPPLUNG	SCREW COUPLING		
103	811205708	1	SCHRAUBENSICHERUNG	SCREW LOCKING		

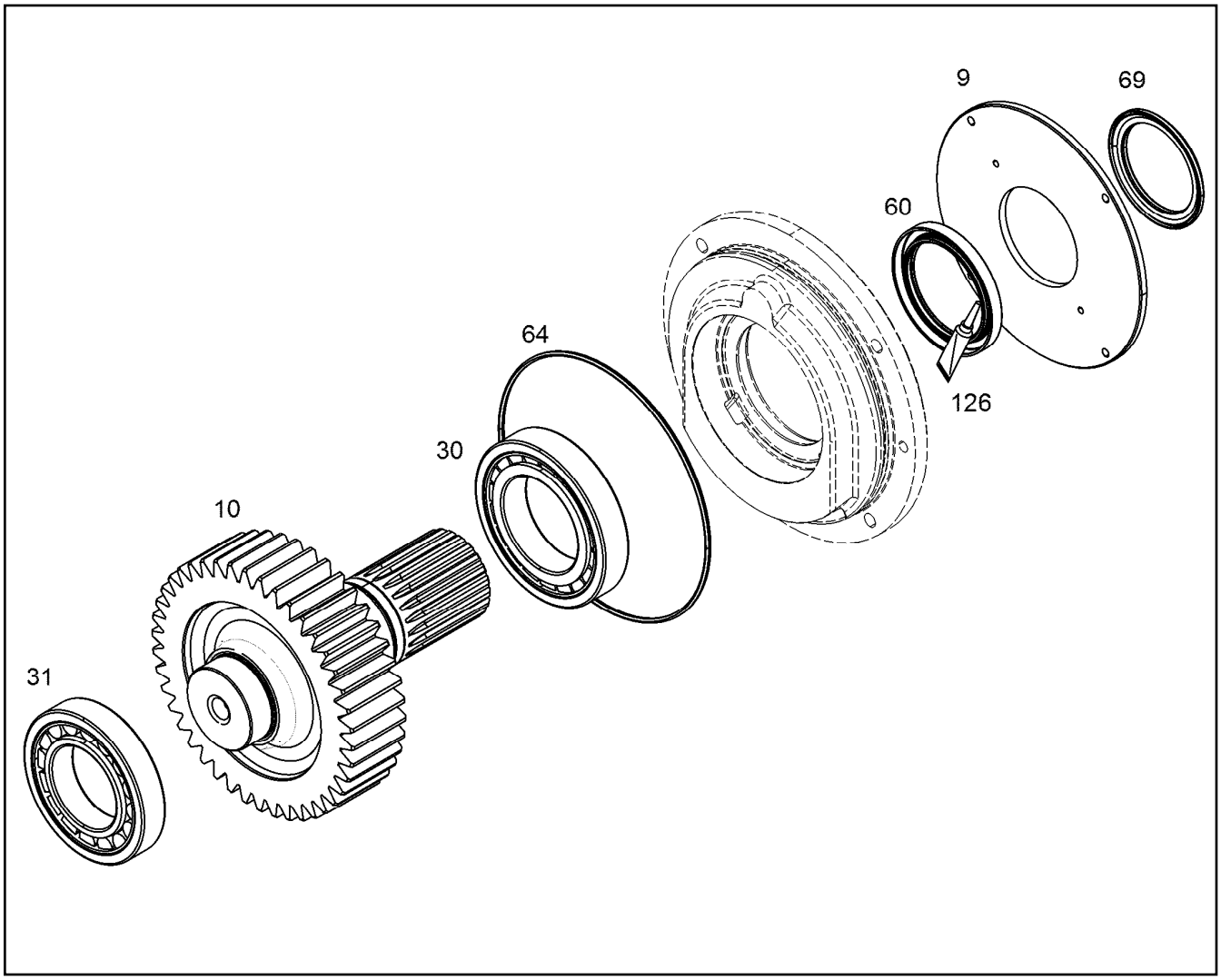

Pos.	Artikel	Menge	Bezeichnung	Description	Serie	K
9	10136906	1	PLATTE	SHEET		
10		1	ANTRIEBSWELLE KPL. Z=42 M=4,5 ⇨ ❑ 841	PRIMARY SHAFT CPL.		
30	4980223	1	ZYLINDERROLLENLAGER NJ-215ECP/C3 75	CYLINDRICAL ROLLER BEARING		
31	4980224	1	ZYLINDERROLLENLAGER NJ-213ECP/C3 65	CYLINDRICAL ROLLER BEARING		
60	7381204	1	RADIALWELLENDICHTRING X75X100X10	ROTARY SHAFT LIP SEAL		
64	7380302	1	O-RING ISO 3601-1 196,44X3,53	O-RING		
69	11160512	1	WELLENDICHTRING MSC 02X70X92X7,5	SHAFT SEAL		
126	8655008	1	FETT L55/3/0,001kg	GREASE		

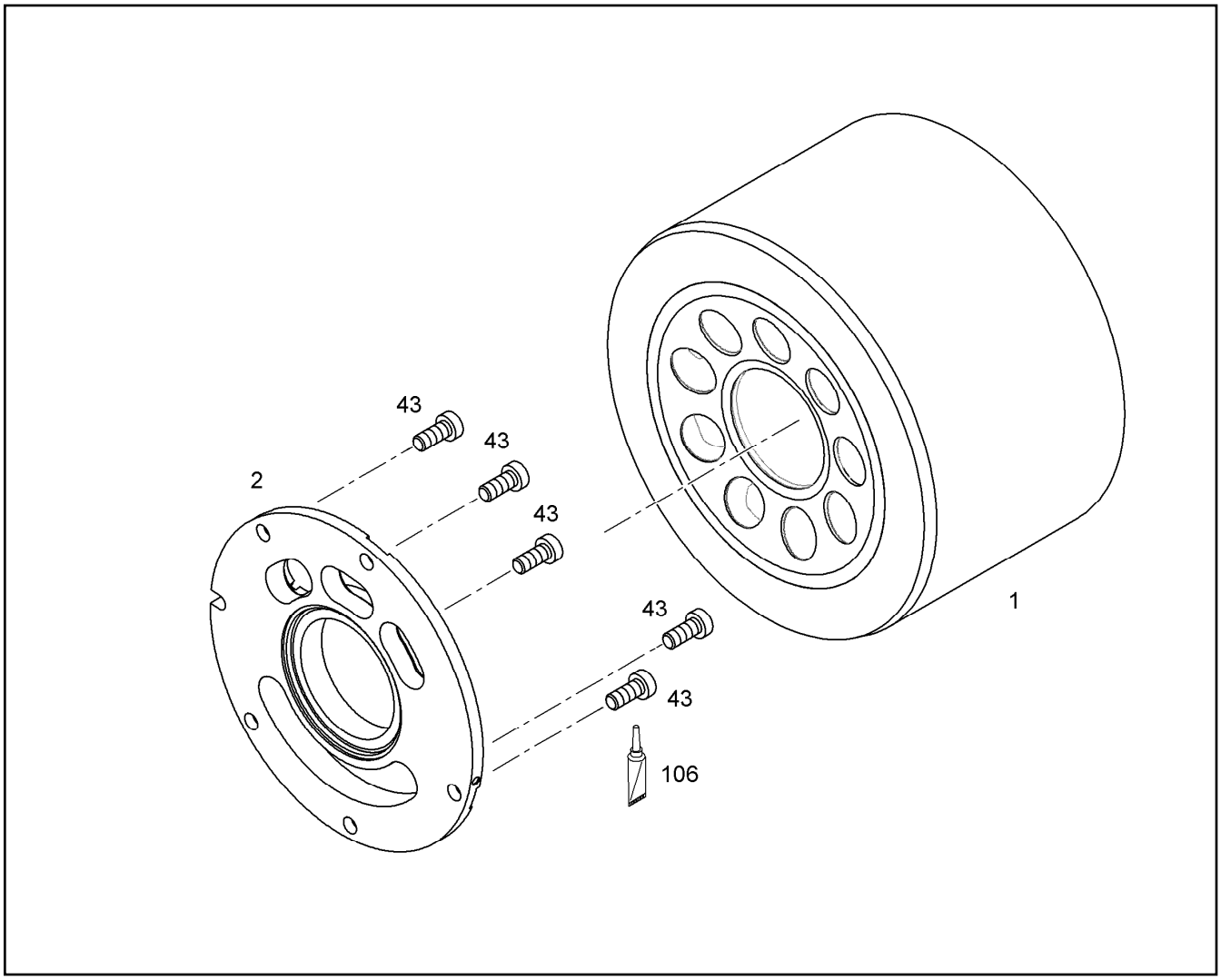

Pos.	Artikel	Menge	Bezeichnung	Description	Serie	K
1		1	ZYLINDER MIT BUCHSE NG 250	CYLINDER WITH BUSHING		
2		1	STEUERPLATTE NG 250	GUIDE PLATE		
43	4981219	5	ZYLINDERSCHRAUBE ISO 14580 M8X16 10.	SOCKET HEAD SCREW		
106	8700039	1	LOCTITE	LOCTITE		

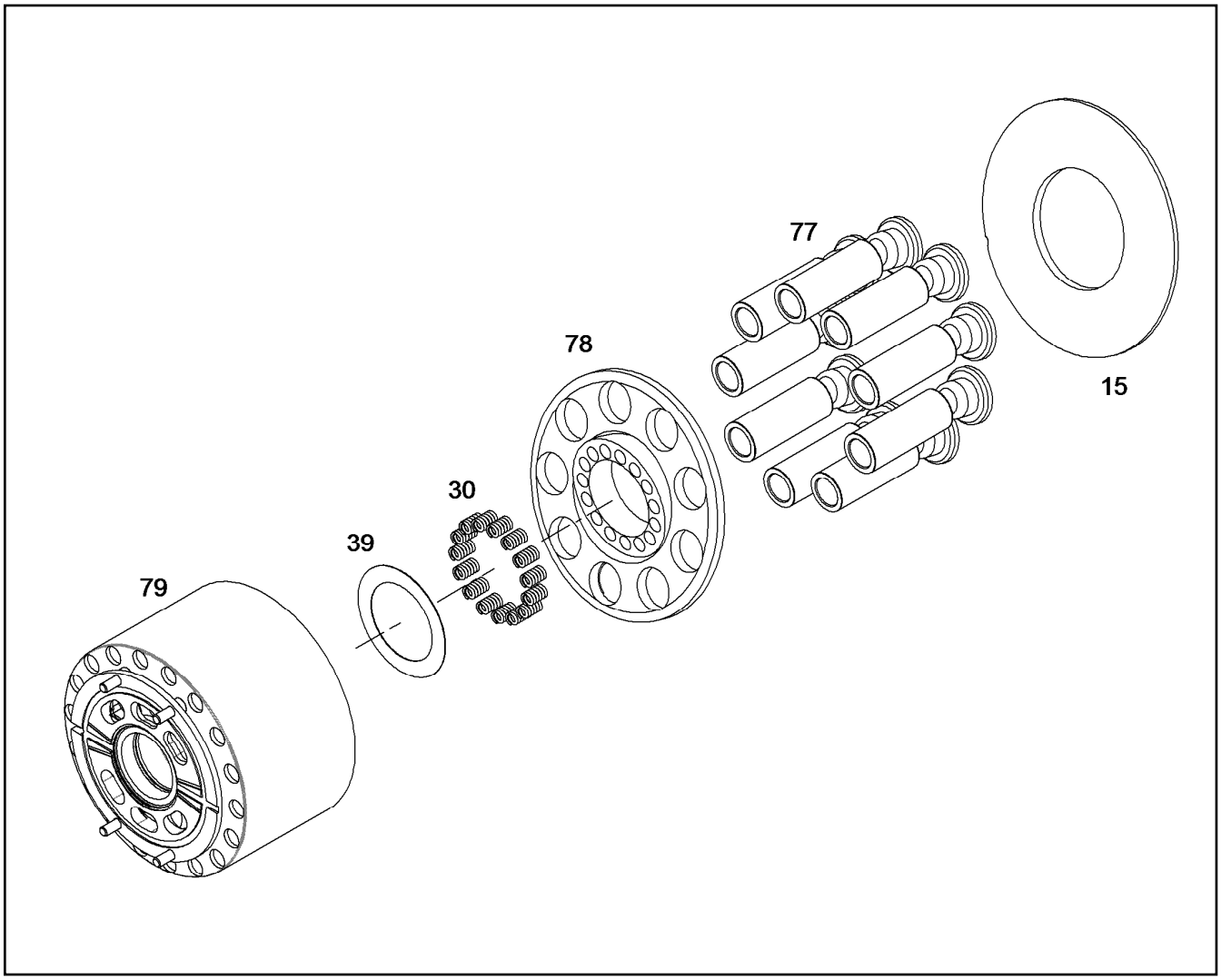

Pos.	Artikel	Menge	Bezeichnung	Description	Serie	K
15	10152383	1	GLEITSCHEIBE	SLIDING DISC		6
30	7382213	15	DRUCKFEDER 1,40X5,60X13,80	PRESSURE SPRING		
39	9885918	1	SCHEIBENSATZ ⇨ ❑ 183	WASHER SET		
77	9880602	1	RS KOLBEN MIT GLEITSCHUH NG 064 ⇨ ❑ 847	RK PISTON WITH GUIDE SHOE		
78	9880616	1	RS RUECKZUGKUGEL+RUECKZ.PLATTE ⇨ ❑ 232	RK PULL-BACK BALL+PULL-B.P		
79	9880528	1	RS ZYLINDER+STEUERPLATTE ⇨ ❑ 340	RK CYLINDER+CONTROL PLATE		

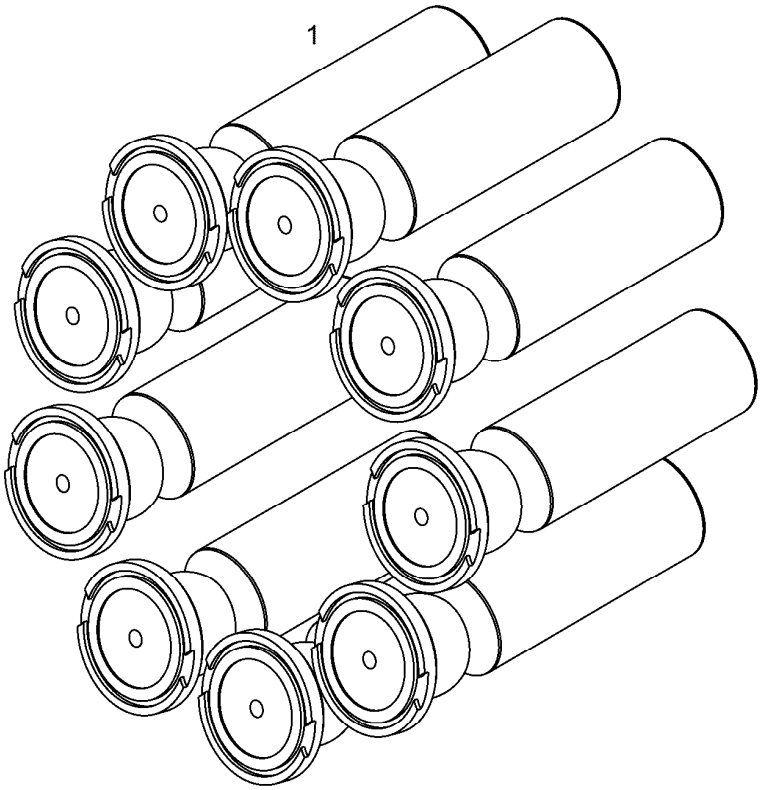

Pos.	Artikel	Menge	Bezeichnung	Description	Serie	K
1		9	KOLBEN MIT GLEITSCHUH NG 250 ⇨ ❑ 149	PISTON WITH GUIDE SHOE		

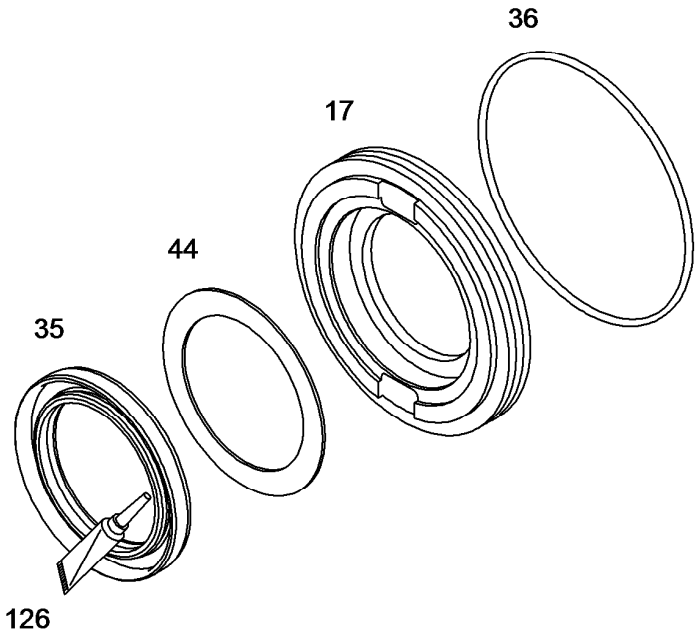

Pos.	Artikel	Menge	Bezeichnung	Description	Serie	K
17		1	VERSCHLUSSRING	CLOSING RING		
35		1	RADIALWELLENDICHTRING PPSX40X55X6	ROTARY SHAFT LIP SEAL		
36		1	O-RING ISO 3601-1 82,22X2,62	O-RING		
44		1	PASSSCHEIBE 45X55X1,5	SHIM RING		
126		1	FETT L55/3/0,001kg	GREASE		

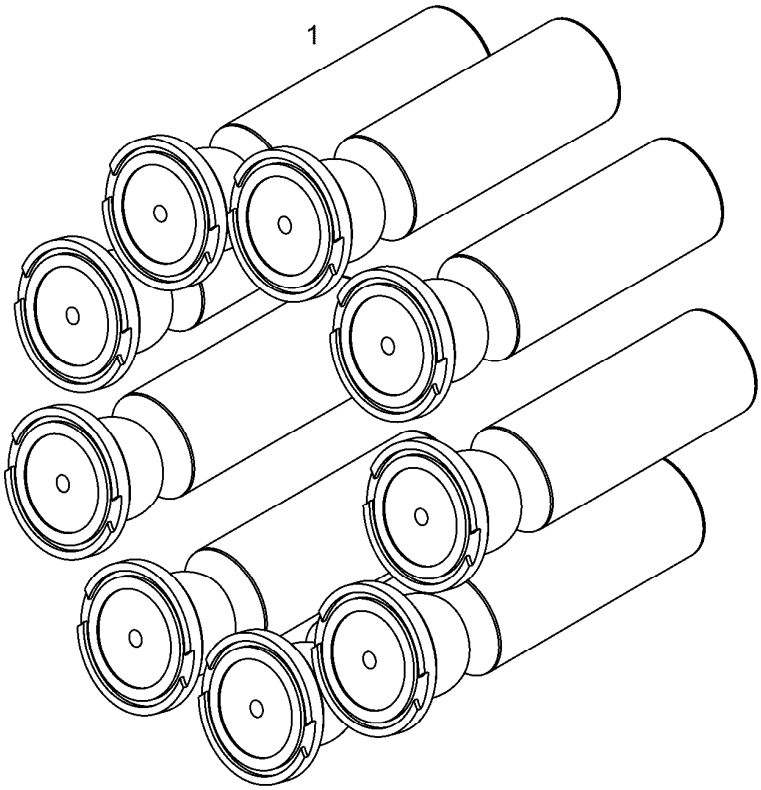

Pos.	Artikel	Menge	Bezeichnung	Description	Serie	K
1		9	KOLBEN MIT GLEITSCHUH NG 064	PISTON WITH GUIDE SHOE		

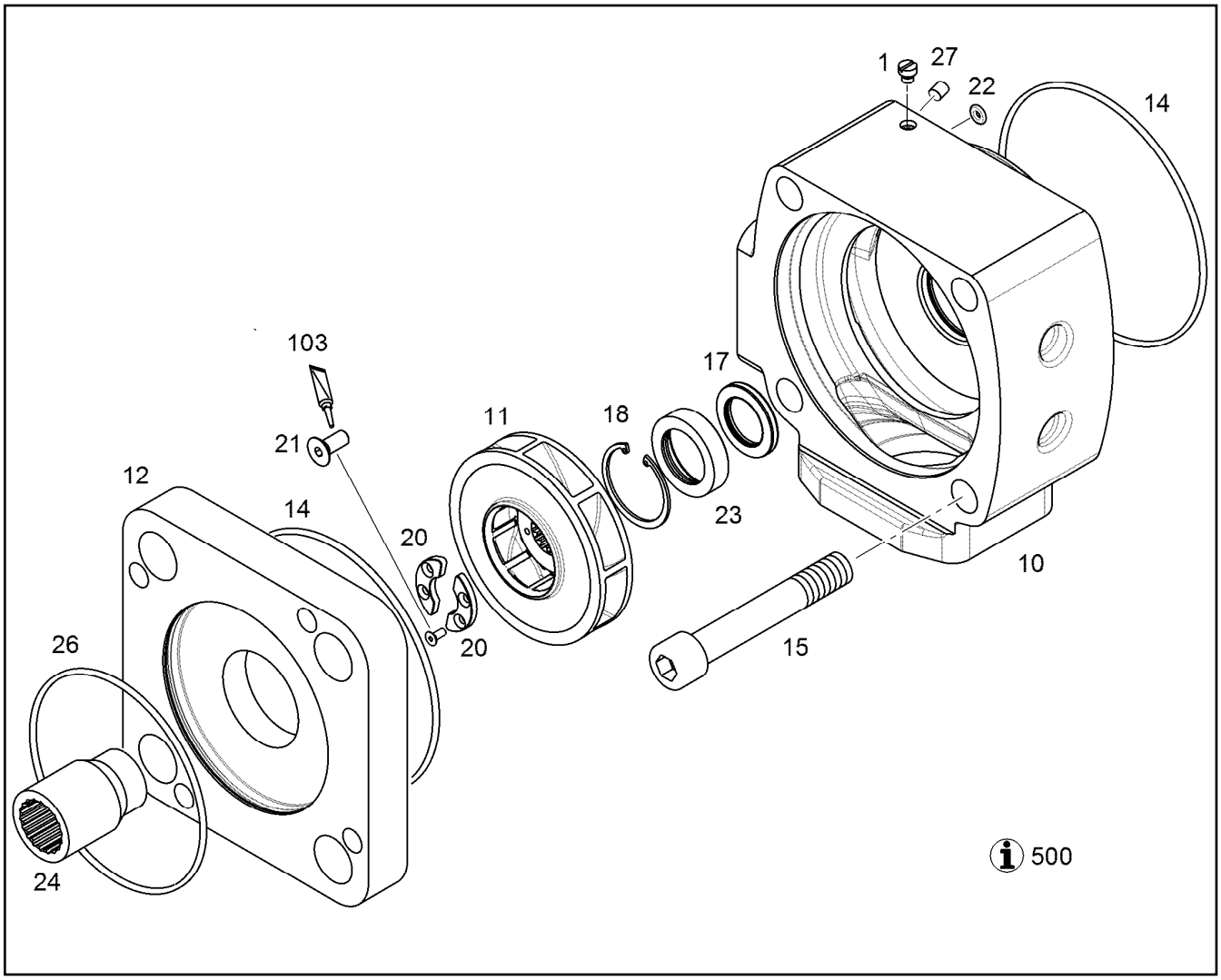

Pos.	Artikel	Menge	Bezeichnung	Description	Serie	K
1	9265783	1	VERSCHLUSSSCHRAUBE M6 ⇨ ❑ 179	SCREW PLUG		
10		1	ANSCHLUSSPLATTE NG 250	CONNECTING PLATE		6
11	9275309	1	LAUFRAD NG 165	TRAVEL WHEEL		
12	10136087	1	DECKEL NG 250	COVER		
14	7380512	2	O-RING ISO 3601-1 177,39X3,53	O-RING		
15	4980821	4	ZYLINDERSCHRAUBE DIN 912 M22X140 10.	SOCKET HEAD SCREW		
17	10014508	1	RADIALWELLENDICHTRING PPSX35X52X6 ⇨ ❑ 6	ROTARY SHAFT LIP SEAL		
18	4980663	1	SICHERUNGSRING DIN 47258	LOCKING RING		
20	9275004	2	SCHEIBENSEGMENT X50,3X5	DISK SEGMENT		
21	4980801	4	SENKSCHRAUBE DIN 7991 M5X12 10.9	COUNTERSUNK SCREW		
22	7380648	1	O-RING ISO 3601-1 6,02X2,62	O-RING		
23	10130448	1	VERSCHLUSSRING NG 250	CLOSING RING		
24	10115956	1	KUPPLUNGSHUELSE	COUPLING FERRULE		
26	7380422	1	O-RING ISO 3601-1 151,99X3,53	O-RING		
27	7380490	1	DICHTSTOPFEN MB 700	SEALING PLUG		
103	811205708	1	SCHRAUBENSICHERUNG	SCREW LOCKING		
500	9278153	1	TABELLE ANWEISUNGEN	TABLE		

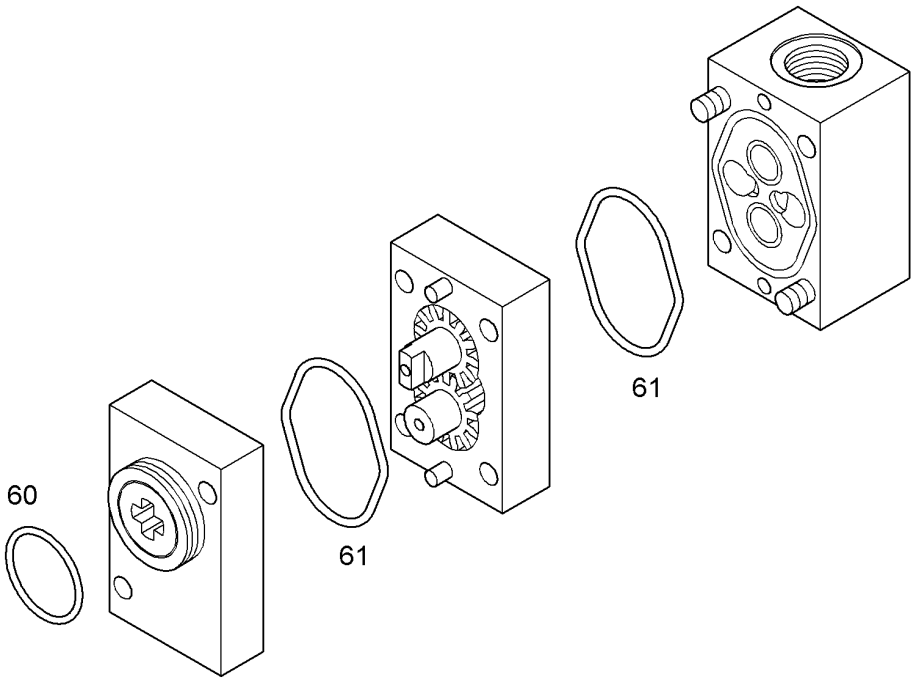

Pos.	Artikel	Menge	Bezeichnung	Description	Serie	K
60	7381903	1	O-RING ISO 3601-1 28,30X1,78	O-RING		
61	7381861	2	O-RING 44,10X1,78	O-RING		

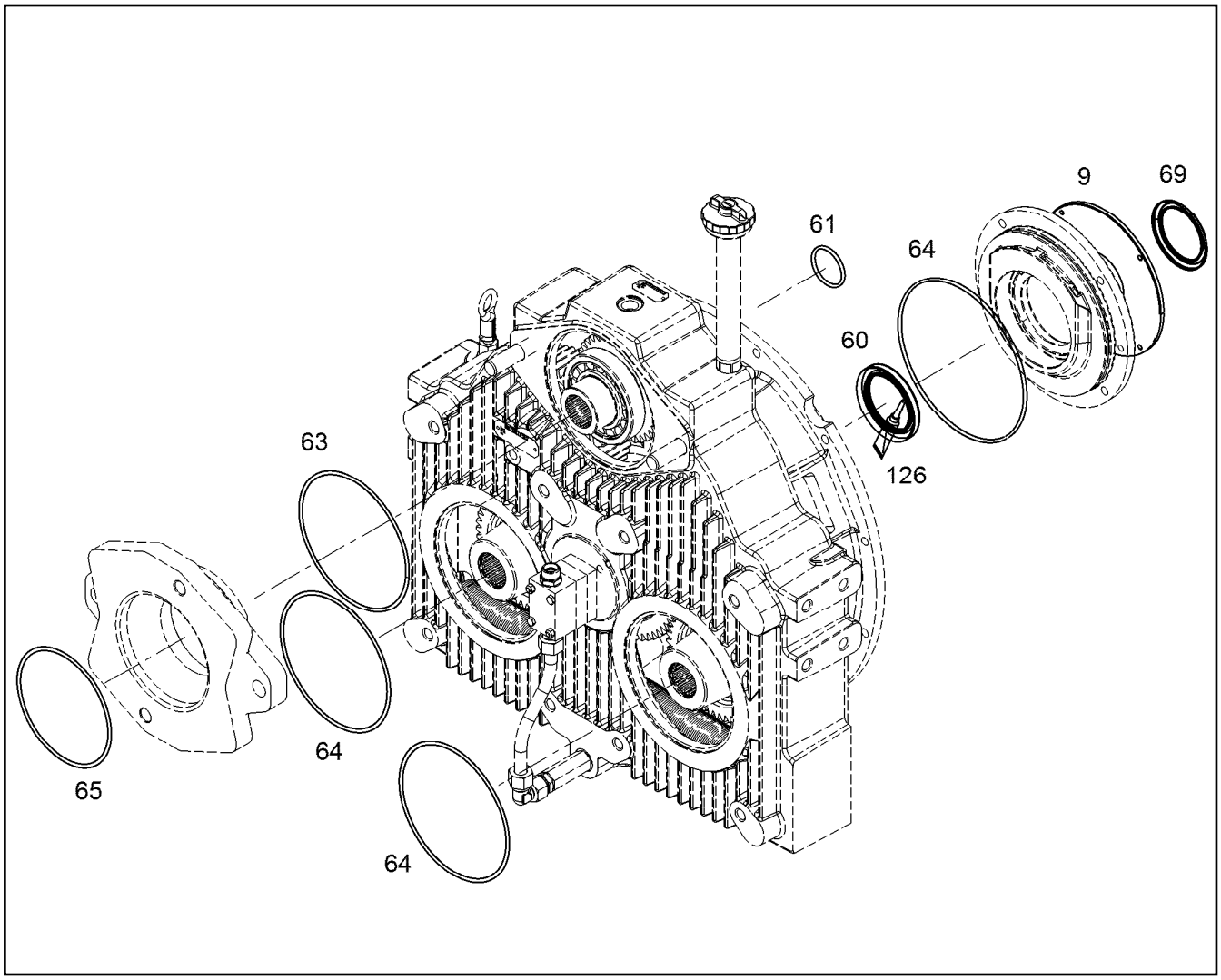

Pos.	Artikel	Menge	Bezeichnung	Description	Serie	K
9	10136906	1	PLATTE	SHEET		
60	7381204	1	RADIALWELLENDICHTRING X75X100X10	ROTARY SHAFT LIP SEAL		
61	7380955	1	O-RING ISO 3601-1 47,22X3,53	O-RING		
63	7380512	1	O-RING ISO 3601-1 177,39X3,53	O-RING		
64	7380302	3	O-RING ISO 3601-1 196,44X3,53	O-RING		
65	7380601	1	O-RING ISO 3601-1 151,99X3,53	O-RING		
69	11160512	1	WELLENDICHTRING MSC 02X70X92X7,5	SHAFT SEAL		
126	8655008	1	FETT L55/3/0,001kg	GREASE		

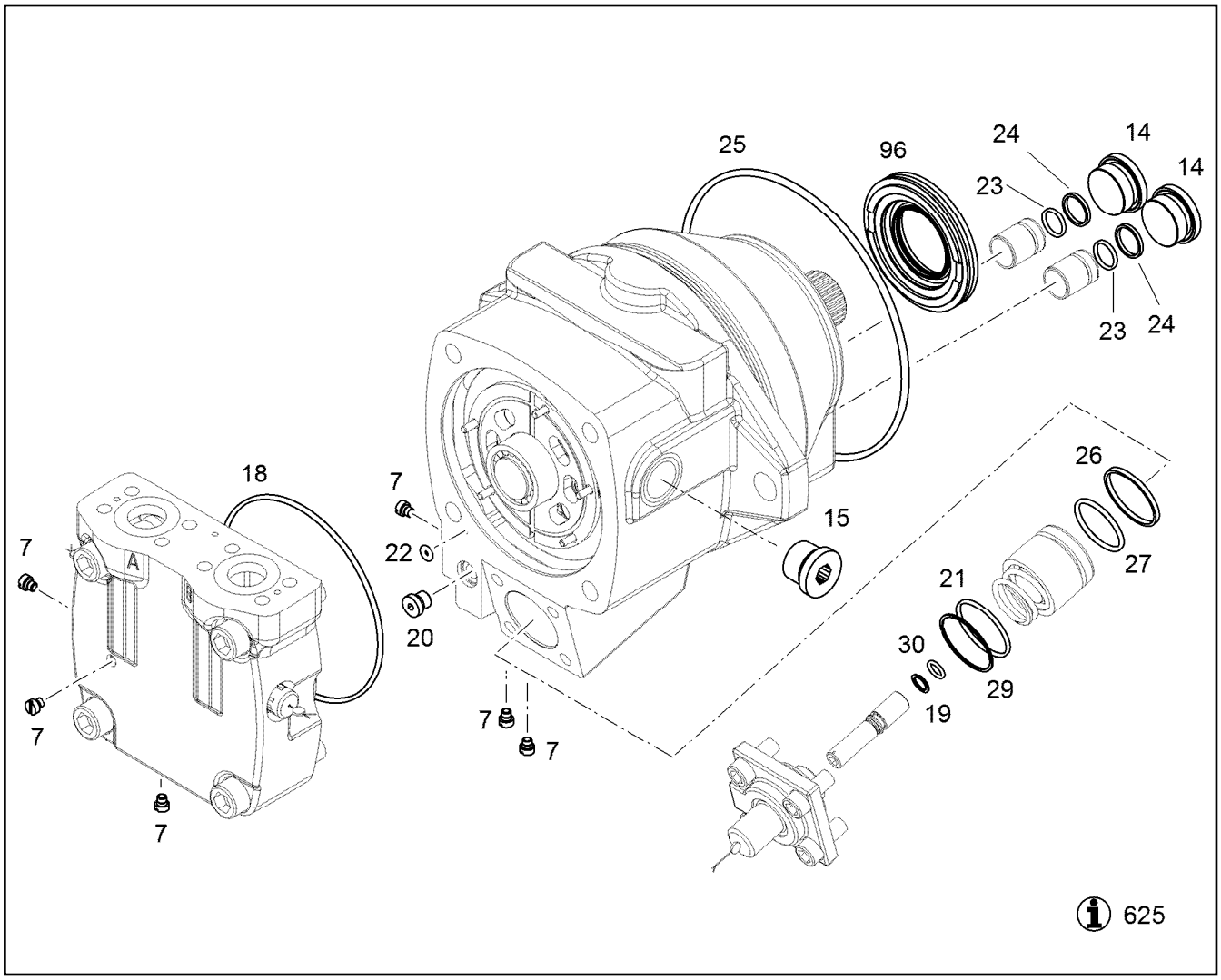

Pos.	Artikel	Menge	Bezeichnung	Description	Serie	K
7	9268441	6	VERSCHLUSSSCHRAUBE M6	SCREW PLUG		
14	10152060	2	VERSCHLUSSSCHRAUBE M42X2 C45E	SCREW PLUG		
15	10137121	1	VERSCHLUSSSCHRAUBE VSTI M33X2	SCREW PLUG		
18	7380512	1	O-RING ISO 3601-1 177,39X3,53	O-RING		
19	7380576	1	O-RING ISO 3601-1 13,94X2,62	O-RING		
20	10137113	1	VERSCHLUSSSCHRAUBE VSTI M14X1,5	SCREW PLUG		
21	7380919	1	O-RING ISO 3601-1 52,07X2,62	O-RING		
22	7380648	1	O-RING ISO 3601-1 6,02X2,62	O-RING		
23	7381526	2	O-RING 21,30X2,4	O-RING		
24	7381524	2	GLEITDICHTRING 21,5X29X3,2	LIFETIME SEAL		
25	7380622	1	O-RING ISO 3601-1 247,02X5,33	O-RING		
26	7380920	1	GLEITDICHTRING 58X47X4,2	LIFETIME SEAL		
27	7380955	1	O-RING ISO 3601-1 47,22X3,53	O-RING		
29	11007759	1	STUETZRING GESCHL. 53,5/58X1,4	BACK-UP RING CUT		
30	7381949	1	STUETZRING GESCHL. 13,5/18X1,4	BACK-UP RING CUT		
96	9271537	1	RS VERSCHLUSSRING ⇨ ❑ 108	REPAIR KIT LOCK RING		
625		1	ANZIEHVORSCHRIFT FMV	TENSIONING INSTRUCTION		

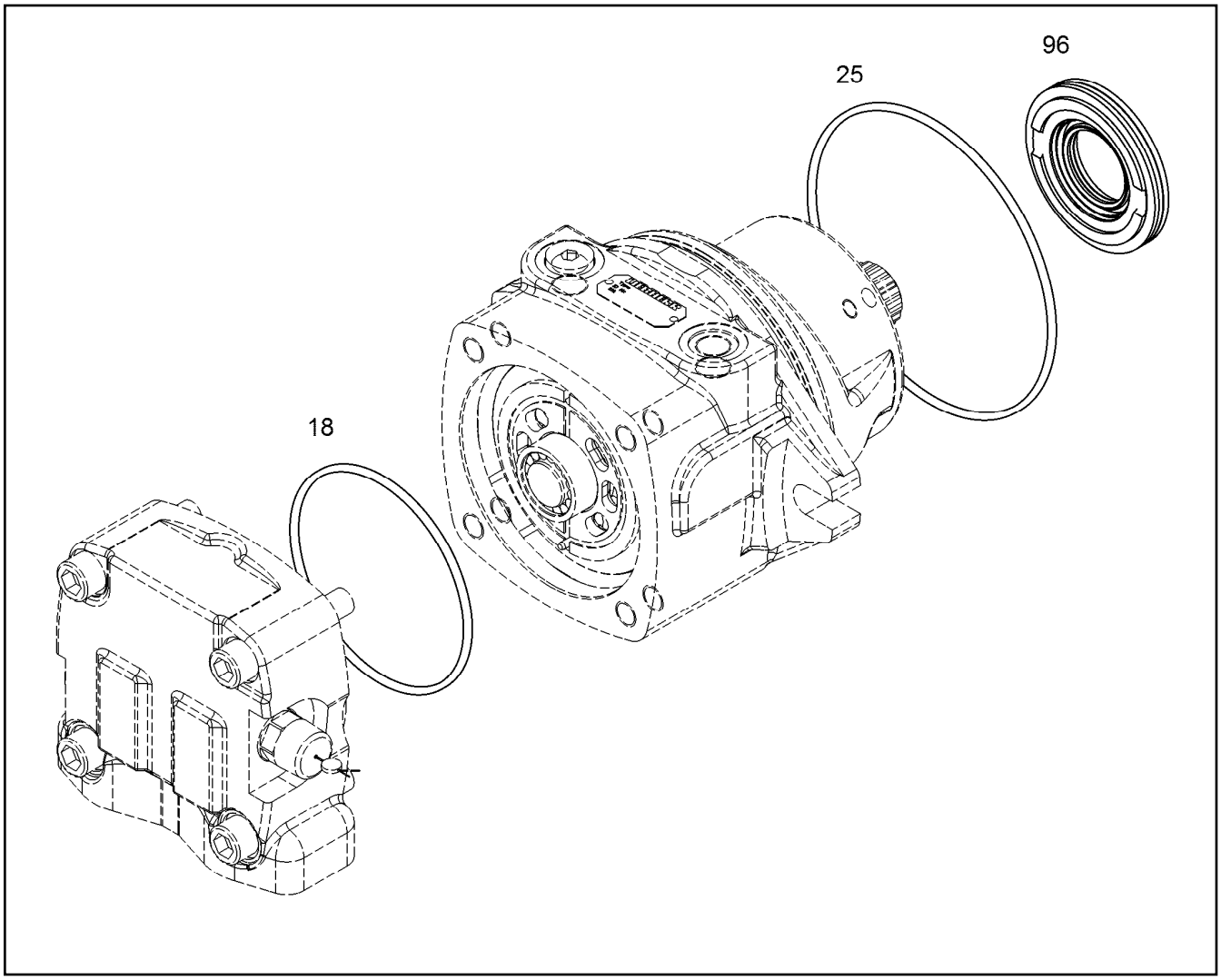

Pos.	Artikel	Menge	Bezeichnung	Description	Serie	K
18		1	O-RING ISO 3601-1 117,07X3,53	O-RING		
25		1	O-RING ISO 3601-1 158,34X3,53	O-RING		
96	9268013	1	RS VERSCHLUSSRING NG 064 ⇨ ❑ 846	REPAIR KIT LOCK RING		

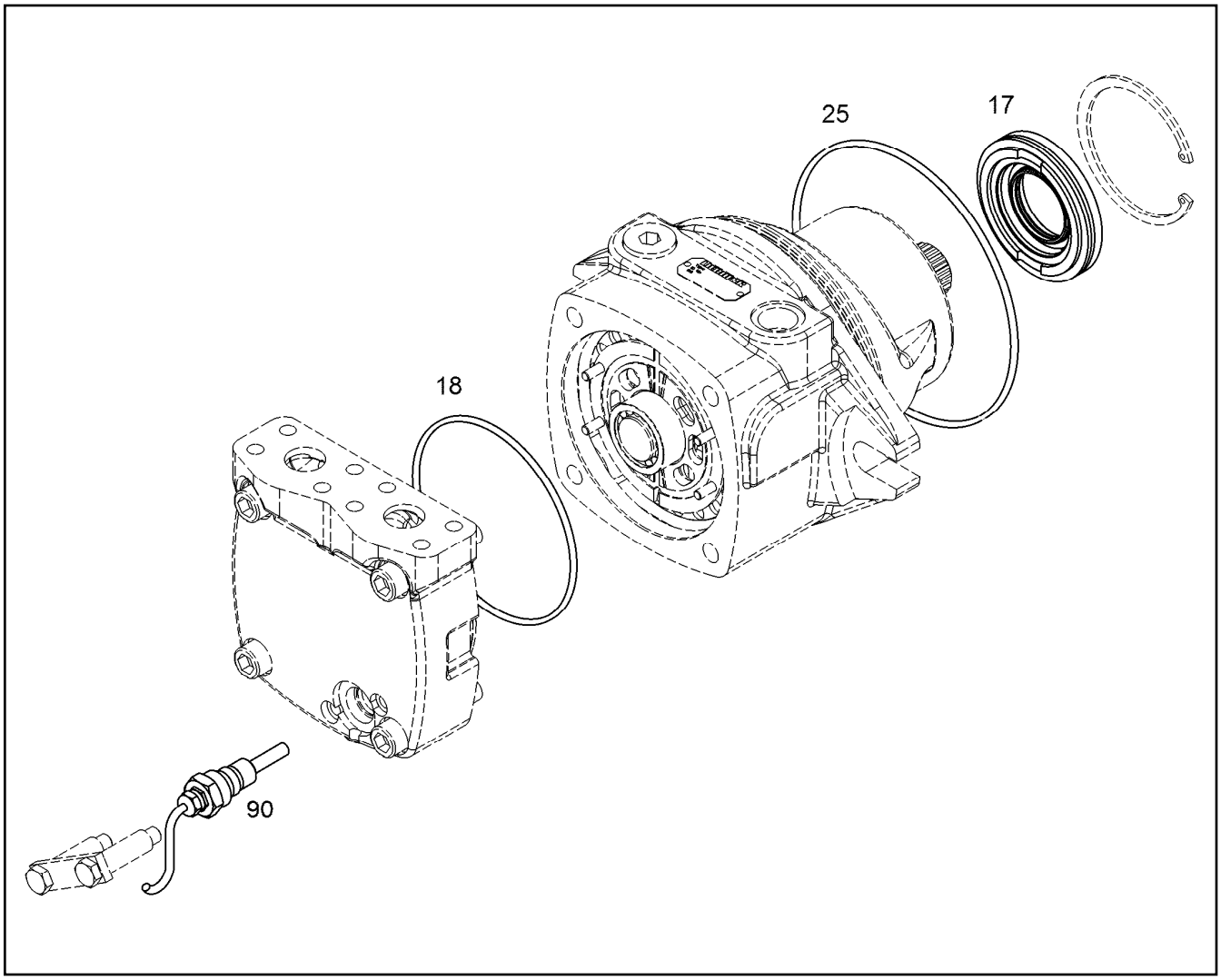

Pos.	Artikel	Menge	Bezeichnung	Description	Serie	K
17	9271537	1	RS VERSCHLUSSRING ⇨ ❑ 108	REPAIR KIT LOCK RING		
18	7380512	1	O-RING ISO 3601-1 177,39X3,53	O-RING		
25	7380622	1	O-RING ISO 3601-1 247,02X5,33	O-RING		
90	9278623	1	RS DREHZAHLSENSOR ⇨ ❑ 229	RK SPEED SENSOR		

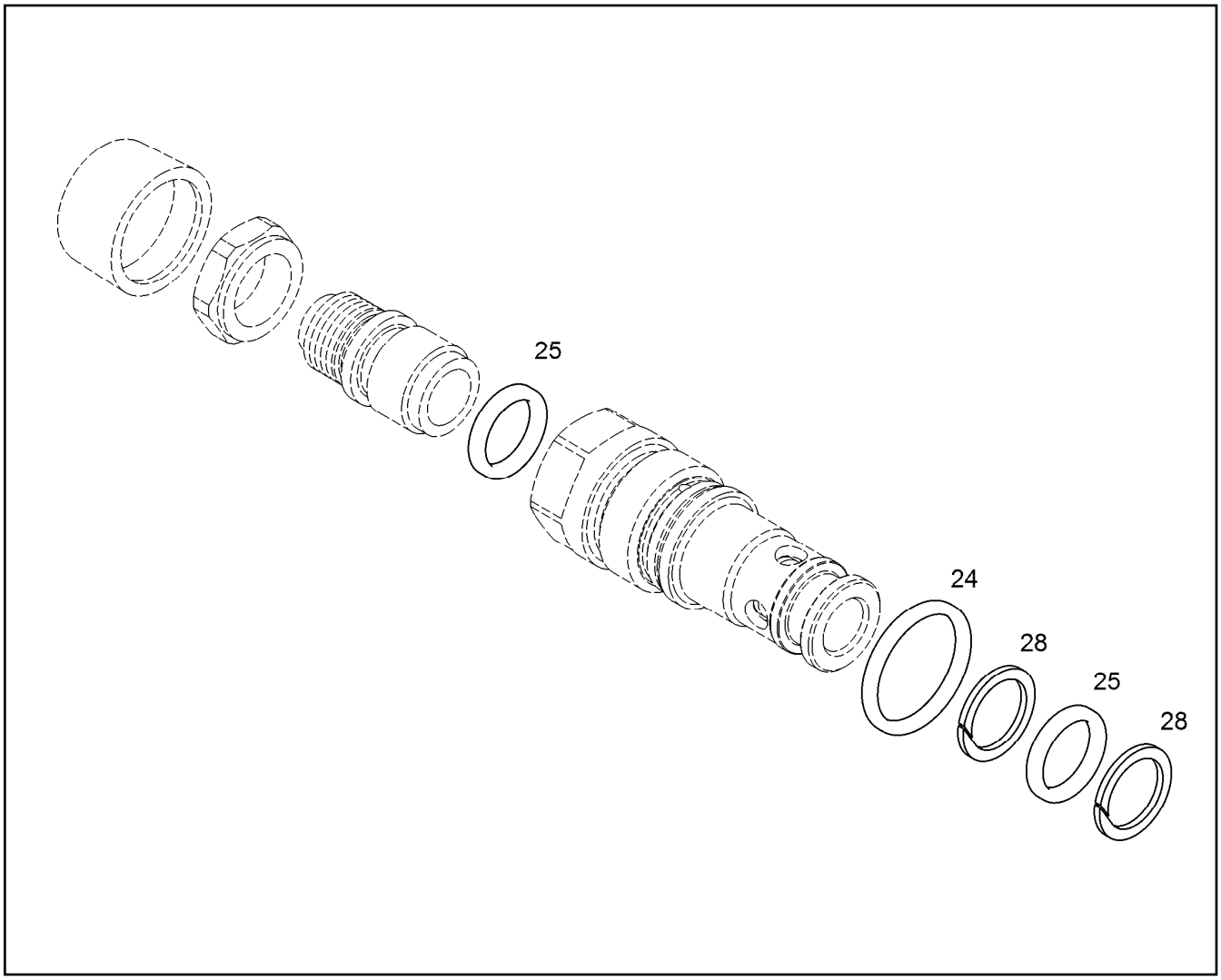

Pos.	Artikel	Menge	Bezeichnung	Description	Serie	K
24		1	O-RING ISO 3601-1 21,89X2,62	O-RING		
25		2	O-RING ISO 3601-1 13,94X2,62	O-RING		
28		2	STUETZRING GESCHL. 14,5/19X1,4	BACK-UP RING CUT		

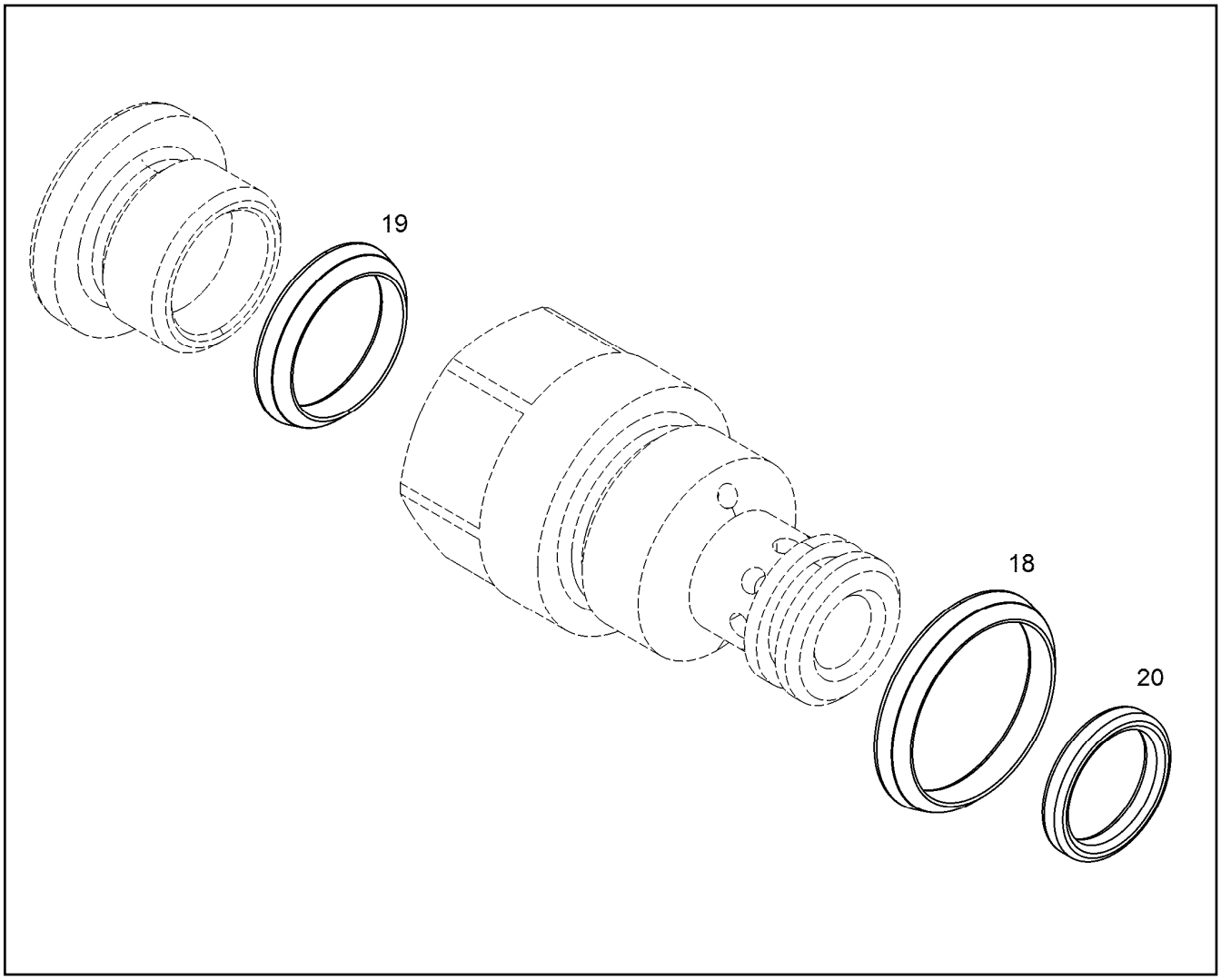

Pos.	Artikel	Menge	Bezeichnung	Description	Serie	K
18	7380577	1	O-RING DIN 3771 19,30X2,40	O-RING		
19	7380620	1	O-RING DIN 3771 15,30X2,40	O-RING		
20	7380621	1	O-RING DIN 3771 12,00X2,00	O-RING		

Artikel	Seite	Baugruppe	Pos.	Menge
0001509	10	14 28 -00 0	10	1
040710450	515	10 12 264 0	100	1
040710450	516	10 12 264 5	100	1
040710450	517	10 12 264 6	100	1
040710450	518	10 12 265 9	100	1
040710450	537	10 12 495 0	100	1
040710450	621	10 12 089 6	100	1
068578850	450	10 85 110 4	14	2
10000081	680	10 39 913 4	82	2
10000277	241	10 83 616 4	22	1
10000286	748	94 09 064 9	30	2
10000382	112	10 39 095 0	10	2
10000692	151	10 10 170 2	25	1
10000793	161	56 15 327	5	1
10000797	152	10 10 206 3	13	2
10000810	160	56 15 326	2	1
10000872	315	10 85 112 8	31	1
10000897	639	10 39 913 3	130	1
10001044	780	94 09 063 2	481	2
10001053	644	10 39 913 5	61	2
10001073	89	10 40 543 9	3	4
10001073	90	10 39 568 5	3	3
10001073	364	10 85 109 9	16	5
10001073	460	11 81 363 8	4	2
10001075	140	10 39 224 1	24	8
10001077	186	10 85 112 1	52	4
10001077	208	90 00 982 2	21	2
10001077	637	10 39 913 3	97	24
10001077	647	10 83 863 7	37	8
10001077	682	11 45 158 4	15	12
10001077	704	10 83 139 6	32	8
10001080	702	10 83 139 6	16	8
10001272	318	10 39 227 6	40	2
10001282	318	10 39 227 6	43	2
10001285	318	10 39 227 6	42	2
10001464	239	10 39 206 5	31	2
10001464	704	10 83 139 6	51	4
10001465	104	10 44 419 0	160	4
10001466	301	10 39 227 2	33	4
10001468	163	98 86 604	21	8
10001468	834	92 78 767	26	4
10001471	104	10 44 419 0	150	4
10001473	81	10 05 149 1	25	2
10001473	82	10 39 555 6	3	3
10001748	644	10 39 913 5	52	2
10002310	630	10 12 100 3	7	1
10002800	310	10 85 112 7	23	1
10002832	639	10 39 913 3	122	2
10003140	281	10 65 190 7	80	2
10003192	533	10 11 802 5	8	1
10003192	620	10 12 087 8	4	1
10003366	559	90 78 314	3	1
10005073	498	10 12 593 7	15	4
10005073	550	10 11 941 3	10	4
10005073	556	10 15 136 6	8	2
10005073	599	10 11 795 3	6	3
10005074	556	10 15 136 6	13	1
10005440	655	10 82 529 7	11	3
10005440	682	11 45 158 4	11	1
10005440	708	10 84 541 1	66	4
10005462	574	10 12 406 2	13	8
10005511	524	10 11 802 4	9	2
10006105	644	10 39 913 5	53	2
10006131	533	10 11 802 5	18	1
10006131	607	10 11 903 8	3	1
10006370	117	10 85 108 8	4	4
10006370	117	10 85 108 8	7	2
10006370	118	10 85 108 8	22	4
10006370	312	10 85 112 7	61	2
10006370	365	10 85 109 9	38	2
10006370	370	10 85 109 9	228	4
10006370	370	10 85 109 9	237	2
10006370	401	10 39 207 4	76	8
10006370	638	10 39 913 3	104	12
10006370	679	10 39 913 4	48	6
10006372	99	94 43 780 03	12	8
10006372	100	94 43 780 03	53	12
10006372	205	90 00 381 2	22	2
10006372	205	90 00 381 2	38	6
10006372	206	90 00 381 2	78	6
10006372	231	93 23 004 01	22	2
10006550	509	90 77 696	1	1
10007193	791	94 04 125 0	5	1
10007782	548	10 12 478 2	23	2
10007782	549	10 12 478 2	45	1
10007782	562	10 11 865 5	2	4
10007782	602	10 11 986 4	41	1
10007782	611	10 14 005 7	10	4
10007848	422	10 38 447 0	2	1
10007848	423	99 41 040	2	1
10008049	265	10 11 497 1	11	1
10008496	656	10 00 849 7	3	1
10008497	657	10 44 288 5	999	1
10009007	494	10 12 501 6	9	1
10009007	540	10 12 314 0	18	1
10009007	556	10 15 136 6	21	2
10009007	565	10 11 681 7	5	6
10009007	566	10 11 813 2	13	1
10009007	571	10 11 899 9	3	4
10009007	574	10 12 406 2	8	8
10009007	611	10 14 005 7	14	4
10009031	762	94 06 526 9	155	1
10009047	765	94 03 696 1	30	1.02m
10009053	251	10 47 559 3	20	1
10009054	244	11 00 350 5	21	1
10009054	253	10 35 423 1	21	1
10009054	652	10 34 034 0	21	1
10009060	774	94 06 602 4	20	12
10009062	774	94 06 602 4	30	6
10009079	753	94 09 064 9	460	4
10009189	742	94 09 064 8	130	4
10009189	742	94 09 064 8	160	3
10009189	743	94 09 064 8	260	4
10009189	743	94 09 064 8	330	6
10009189	744	94 09 064 8	400	4
10009189	744	94 09 064 8	480	8
10009189	744	94 09 064 8	560	4
10009189	745	94 09 064 8	740	20
10009189	749	94 09 064 9	150	5
10009189	757	94 06 541 8	130	6

Artikel	Seite	Baugruppe	Pos.	Menge
10009239	465	10 08 811 3	41	1
10009330	250	10 47 558 6	20	1
10009379	151	10 10 170 2	1	1
10009596	250	10 47 558 6	19	1
10009602	250	10 47 558 6	10	1
10009606	250	10 47 558 6	14	3
10009630	91	93 45 153	8	1
10009676	93	10 00 963 0	999	1
10009700	812	11 83 857 4	15	1
10011195	556	10 15 136 6	14	1
10011195	599	10 11 795 3	12	2
10011395	93	10 00 963 0	1	1
10011396	93	10 00 963 0	2	1
10011397	93	10 00 963 0	4	1
10011398	93	10 00 963 0	11	2
10011398	95	10 00 967 6	11	2
10011667	68	11 82 454 5	8	1
10011668	68	11 82 454 5	9	1
10011749	672	10 29 135 3	30	1
10011783	504	10 13 080 8	5	2
10011826	74	10 80 026 8	12	2
10011832	489	10 12 016 8	2	1
10011832	490	10 11 874 8	2	1
10011842	554	90 80 436	6	2
10011864	535	10 11 615 0	3	1
10011864	620	10 12 087 8	7	1
10011865	608	10 12 008 8	2	1
10011865	611	10 14 005 7	18	2
10011866	489	10 12 016 8	3	1
10011866	490	10 11 874 8	6	3
10011866	535	10 11 615 0	5	1
10011866	540	10 12 314 0	12	5
10011866	543	10 11 775 3	12	18
10011866	549	10 12 478 2	35	3
10011866	566	10 11 813 2	8	22
10011866	616	10 12 087 0	1	4
10011866	620	10 12 087 8	5	1
10011866	621	10 12 089 6	6	5
10011866	628	10 12 099 3	5	2
10011866	631	10 12 118 3	1	10
10011867	549	10 12 478 2	36	2
10011867	564	10 12 647 3	14	1
10011867	574	10 12 406 2	16	2
10011867	623	10 12 094 4	14	10
10011867	625	10 12 097 3	8	1
10011867	627	10 12 098 2	5	2
10011867	631	10 12 118 3	2	2
10011868	540	10 12 314 0	9	2
10011868	606	10 11 883 5	2	2
10011868	611	10 14 005 7	19	2
10011869	623	10 12 094 4	11	2
10011870	489	10 12 016 8	6	2
10011870	492	10 13 530 8	10	3
10011870	499	11 36 422 9	19	1
10011870	554	90 80 436	6	2
10011870	616	10 12 087 0	2	2
10011870	623	10 12 094 4	13	4
10011995	255	90 64 786	110	1
10011995	257	10 01 461 1	110	6
10011996	254	90 64 786	66	1m
10011996	255	90 64 786	166	1m
10012024	255	90 64 786	100	1
10012024	257	10 01 461 1	100	6
10012210	512	10 14 778 1	7	4
10012225	523	10 12 250 3	5	2
10012247	621	10 12 089 6	5	4
10012525	737	94 09 064 7	24	1
10012527	737	94 09 064 7	22	1
10012550	570	10 11 566 7	11	7
10012550	573	10 11 566 8	11	7
10012557	523	10 12 250 3	3	2
10012889	339	10 22 239 3	20	1
10013326	205	90 00 381 2	3	1
10013326	208	90 00 982 2	3	1
10013326	230	93 23 003 01	3	1
10013326	231	93 23 004 01	3	1
10013545	255	90 64 786	161	1
10013545	257	10 01 461 1	161	10
10013550	255	90 64 786	151	1
10013550	257	10 01 461 1	151	10
10013573	820	94 06 497 9	10	4
10013835	250	10 47 558 6	1	1
10013837	250	10 47 558 6	2	3
10013839	250	10 47 558 6	3	1
10013840	250	10 47 558 6	101	1
10013840	250	10 47 558 6	104	1
10013841	250	10 47 558 6	102	1
10013842	250	10 47 558 6	103	1
10013852	250	10 47 558 6	105	1
10013858	250	10 47 558 6	6	2
10013965	755	94 09 064 9	640	1
10013965	772	94 06 550 9	60	3
10013970	780	94 09 063 2	480	6m
10014042	527	10 12 476 3	10	6
10014508	147	92 71 125	34	1
10014508	150	98 86 607	19	1
10014508	837	98 88 662	17	1
10014508	848	98 86 706	17	1
10014509	228	92 71 754	35	1
10014509	846	92 68 013	35	1
10014510	620	10 12 087 8	1	1
10014575	255	90 64 786	140	1
10014575	257	10 01 461 1	140	3
10014589	249	10 00 933 0	10	1
10014611	243	11 00 350 4	999	1
10014611	245	10 47 558 7	999	1
10014611	252	10 35 423 0	999	1
10014611	641	11 00 350 3	999	1
10014611	651	10 29 891 1	999	1
10014638	562	10 11 865 5	15	1
10014691	246	10 81 696 4	6	1
10014692	246	10 81 696 4	7	1
10014693	246	10 81 696 4	8	1
10014697	246	10 81 696 4	13	2
10014701	246	10 81 696 4	18	1
10014729	246	10 81 696 4	11	1
10014730	246	10 81 696 4	12	1
10014779	289	99 68 612	55	1
10014790	283	99 68 621	200	1
10014790	289	99 68 612	200	1

Artikel	Seite	Baugruppe	Pos.	Menge	Artikel	Seite	Baugruppe	Pos.	Menge
10015159	370	10 85 109 9	241	2	10021639	710	10 84 779 5	30	1
10015495	283	99 68 621	100	1	10021707	542	11 69 024 1	10	1
10015495	289	99 68 612	100	1	10022009	427	11 73 948 2	86	1
10015885	811	12 43 322 6	42	2	10022238	310	10 85 112 7	24	1
10015928	474	12 41 513 2	100	1	10022607	641	11 00 350 3	4	1
10015928	821	94 05 386 3	200	1	10022607	641	11 00 350 3	5	1
10016495	188	10 86 194 0	51	1	10024115	593	98 85 618	4	2
10016655	247	10 81 696 4	34	1	10024115	602	10 11 986 4	37	2
10016656	247	10 81 696 4	36	4	10024131	141	10 39 224 1	30	1
10016657	247	10 81 696 4	35	1	10024583	355	11 10 174 8	61	3
10016658	247	10 81 696 4	39	1	10024675	320	11 10 174 4	11	3
10016659	247	10 81 696 4	40	1	10025124	591	90 76 531	1	1
10016660	247	10 81 696 4	40	1	10026108	199	12 45 209 1	17	2
10016661	247	10 81 696 4	38	4	10026970	189	10 86 194 0	86	1
10016662	247	10 81 696 4	41	1	10027260	254	90 64 786	26	1
10016664	247	10 81 696 4	43	1	10027260	256	10 01 461 1	26	4
10016665	247	10 81 696 4	45	4	10027648	568	10 13 154 6	8	2
10016906	486	10 15 171 4	3	2	10027937	556	10 15 136 6	11	2
10016906	490	10 11 874 8	4	1	10028570	543	10 11 775 3	6	1
10016906	494	10 12 501 6	8	4	10029026	189	10 86 194 0	83	1
10016906	594	10 12 032 2	13	2	10029626	50	90 66 466	11	1
10016906	602	10 11 986 4	39	6	10029676	277	11 32 099 2	36	1
10016906	604	10 11 935 3	2	4	10029863	568	10 13 154 6	7	1
10016906	605	10 11 935 6	2	3	10029877	568	10 13 154 6	2	1
10017158	562	10 11 865 5	3	2	10029880	568	10 13 154 6	4	1
10017158	563	10 12 524 7	5	5	10030333	798	96 43 363	10	1
10017725	737	94 09 064 7	26	1	10030346	570	10 11 566 7	10	5
10017824	283	99 68 621	150	1	10030346	573	10 11 566 8	10	5
10017824	289	99 68 612	150	1	10030519	607	10 11 903 8	2	1
10017926	283	99 68 621	160	2	10030630	639	10 39 913 3	156	1
10017926	289	99 68 612	160	2	10030630	668	10 82 175 2	71	1
10018204	277	11 32 099 2	47	1	10030741	570	10 11 566 7	8	2
10018373	250	10 47 558 6	998	1	10030741	573	10 11 566 8	8	2
10018375	250	10 47 558 6	999	1	10030768	570	10 11 566 7	9	2
10018711	519	11 36 430 3	6	3	10030768	573	10 11 566 8	9	1
10018711	520	11 36 432 0	6	3	10031949	75	10 80 026 9	3	2
10018711	521	11 36 432 5	6	3	10032001	542	11 69 024 1	15	1
10018711	548	10 12 478 2	20	1	10032370	399	10 81 649 9	6	1
10018711	559	90 78 314	2	4	10032906	489	10 12 016 8	5	2
10018730	276	11 32 099 2	3	1	10035547	744	94 09 064 8	410	2
10019101	97	10 39 955 8	12	2	10035547	749	94 09 064 9	160	5
10019101	98	10 39 955 8	12	2	10035575	497	10 12 021 3	9	2
10020732	144	10 02 413 1	40	1	10035575	557	10 11 639 1	4	8
10020735	153	10 10 206 4	3	1	10035576	548	10 12 478 2	25	2
10020738	176	10 44 299 8	2	1	10035576	567	10 12 524 8	4	2
10020738	712	10 02 073 5	2	1	10035578	552	90 79 075	2	4
10020739	711	10 02 073 2	1	1	10035578	553	90 79 076	2	4
10021308	244	11 00 350 5	999	1	10035581	552	90 79 075	3	3
10021308	251	10 47 559 3	999	1	10035581	553	90 79 076	3	3
10021308	253	10 35 423 1	999	1	10035582	555	10 12 873 8	4	1
10021308	652	10 34 034 0	999	1	10035583	594	10 12 032 2	7	10
10021310	244	11 00 350 5	998	1	10035584	594	10 12 032 2	9	2
10021310	251	10 47 559 3	998	1	10035584	609	90 80 459	3	4
10021310	253	10 35 423 1	998	1	10035584	610	10 12 039 3	2	6
10021310	652	10 34 034 0	998	1	10035593	497	10 12 021 3	5	4
10021311	244	11 00 350 5	997	1	10035593	500	10 11 694 5	5	2
10021311	251	10 47 559 3	997	1	10035593	586	10 11 674 9	2	4
10021311	253	10 35 423 1	997	1	10035594	497	10 12 021 3	4	6
10021311	652	10 34 034 0	997	1	10035594	554	90 80 436	4	2
10021563	543	10 11 775 3	5	1	10036129	583	90 80 641	2	3

Artikel	Seite	Baugruppe	Pos.	Menge	Artikel	Seite	Baugruppe	Pos.	Menge
10036325	523	10 12 250 3	8	2	10040777	255	90 64 786	125	1
10036326	513	10 14 778 0	8	1	10040777	257	10 01 461 1	125	2
10036473	536	10 11 716 7	5	1	10040778	255	90 64 786	126	1
10036913	498	10 12 593 7	8	2	10040778	257	10 01 461 1	126	2
10036913	617	10 12 087 1	3	2	10040779	255	90 64 786	127	1
10037030	565	10 11 681 7	3	4	10040779	257	10 01 461 1	127	2
10037030	623	10 12 094 4	8	1	10040984	590	90 76 530	2	1
10037030	627	10 12 098 2	6	4	10040984	591	90 76 531	2	1
10037071	497	10 12 021 3	3	9	10041876	410	10 86 188 4	190	1
10037071	498	10 12 593 7	16	20	10041876	430	10 83 186 2	17	1
10037072	497	10 12 021 3	7	3	10041876	670	10 83 228 0	45	1
10037073	497	10 12 021 3	8	3	10041903	554	90 80 436	5	2
10037101	487	90 78 548	3	1	10042606	280	94 04 927 0	22	1
10037106	495	10 13 202 9	9	1	10042606	780	94 09 063 2	402	1
10037107	488	10 13 532 1	22	3	10043136	530	10 12 475 6	18	1
10037107	497	10 12 021 3	10	2	10043136	531	10 12 475 7	18	2
10037107	530	10 12 475 6	21	4	10043241	323	10 33 110 9	10	2
10037107	531	10 12 475 7	21	4	10043255	567	10 12 524 8	2	3
10037224	563	10 12 524 7	6	2	10043255	624	10 12 096 2	1	3
10037224	624	10 12 096 2	3	2	10043296	214	93 33 245 01	5	2
10037309	498	10 12 593 7	17	4	10043525	255	90 64 786	170	1m
10037370	345	11 73 771 3	150	1	10043525	257	10 01 461 1	170	10m
10037518	611	10 14 005 7	12	3	10044350	768	12 22 987 5	500	1
10037655	540	10 12 314 0	7	1	10044352	768	12 22 987 5	520	1
10037655	548	10 12 478 2	22	1	10044373	66	94 03 193 4	10	2
10037722	643	10 39 913 5	31	22	10044373	529	10 12 002 7	2	1
10037722	709	10 84 779 5	18	10	10044373	530	10 12 475 6	5	1
10037723	242	10 83 616 4	67	2	10044430	581	10 11 678 0	5	6
10037723	643	10 39 913 5	30	19	10044692	562	10 11 865 5	12	1
10037723	709	10 84 779 5	16	7	10045357	611	10 14 005 7	13	1
10037724	643	10 39 913 5	27	11	10045530	430	10 83 186 2	20	2
10037724	709	10 84 779 5	21	3	10049073	199	12 45 209 1	13	1
10037726	643	10 39 913 5	26	11	10049603	260	10 86 188 2	3	2
10037726	709	10 84 779 5	19	7	10051238	81	10 05 149 1	20	1
10037727	709	10 84 779 5	20	2	10051491	82	10 39 555 6	2	1
10037728	242	10 83 616 4	66	2	10051492	81	10 05 149 1	10	1
10037728	643	10 39 913 5	25	19	10054419	188	10 86 194 0	31	2
10037728	709	10 84 779 5	15	5	10054772	401	10 39 207 4	70	17
10038386	784	11 69 794 6	190	3	10054797	126	10 39 223 8	2	1
10038573	565	10 11 681 7	4	4	10054800	126	10 39 223 8	3	1
10038573	623	10 12 094 4	3	3	10054808	126	10 39 223 8	4	1
10038573	627	10 12 098 2	7	4	10054811	126	10 39 223 8	5	1
10039124	541	10 12 051 2	3	2	10055394	366	10 85 109 9	80	3
10039562	474	12 41 513 2	112	1	10055437	366	10 85 109 9	81	1
10039562	760	94 06 524 3	10	1	10057335	639	10 39 913 3	150	2
10039660	497	10 12 021 3	6	4	10057335	667	10 82 175 2	16	8
10040251	206	90 00 381 2	50	6	10057336	639	10 39 913 3	151	1
10040251	215	93 33 249 01	5	2	10057336	667	10 82 175 2	15	4
10040322	289	99 68 612	25	2	10058949	282	10 85 068 9	22	1
10040324	289	99 68 612	30	1	10058949	288	10 85 069 0	22	1
10040326	289	99 68 612	20	1	10059445	135	10 86 192 2	50	1
10040386	611	10 14 005 7	9	1	10059839	456	11 81 347 1	40	1
10040386	625	10 12 097 3	5	1	10060861	299	10 86 188 3	40	1
10040387	563	10 12 524 7	8	2	10060868	310	10 85 112 7	6	1
10040387	611	10 14 005 7	8	2	10061228	710	10 84 779 5	55	1
10040387	624	10 12 096 2	2	2	10061372	186	10 85 112 1	62	2
10040387	625	10 12 097 3	6	2	10061688	114	10 86 187 8	9700	1
10040400	547	10 11 781 4	2	1	10063653	213	10 83 791 8	11	1
10040776	255	90 64 786	120	1	10065434	300	10 39 227 2	10	1
10040776	257	10 01 461 1	120	2	10065571	300	10 39 227 2	15	1

Artikel	Seite	Baugruppe	Pos.	Menge	Artikel	Seite	Baugruppe	Pos.	Menge
10066101	474	12 41 513 2	102	1	10101543	527	10 12 476 3	12	9
10066101	821	94 05 386 3	80	1	10101543	540	10 12 314 0	4	3
10066751	431	10 40 615 3	11	2	10101702	144	10 02 413 1	1	1
10066833	448	10 82 224 8	63	1	10102012	241	10 83 616 4	10	1
10066863	406	10 86 188 4	55	1	10102063	144	10 02 413 1	2	1
10071592	369	10 85 109 9	170	1	10102064	144	10 02 413 1	3	1
10071752	306	10 06 086 1	10	1	10102065	152	10 10 206 3	2	1
10071755	306	10 06 086 1	11	1	10102066	152	10 10 206 3	1	1
10071757	306	10 06 086 1	12	1	10102067	153	10 10 206 4	2	1
10071759	306	10 06 086 1	13	1	10102068	153	10 10 206 4	10	1
10071915	306	10 06 086 1	14	1	10112497	562	10 11 865 5	8	1
10072499	328	10 85 403 4	6	2	10112497	574	10 12 406 2	11	1
10072562	121	10 86 188 0	17	1	10112718	533	10 11 802 5	17	4
10072688	242	10 83 616 4	70	1	10112718	611	10 14 005 7	11	3
10073593	121	10 86 188 0	35	2	10112939	318	10 39 227 6	2	1
10074620	351	10 39 271 0	22	4	10113110	112	10 39 095 0	30	2
10074624	351	10 39 271 0	33	1	10113731	488	10 13 532 1	14	2
10074625	351	10 39 271 0	34	1	10113731	528	10 12 002 3	9	2
10074977	643	10 39 913 5	15	1	10113975	592	90 76 550	2	1
10076803	306	10 06 086 1	15	1	10114971	263	10 29 770 9	1	2
10079251	801	94 06 571 8	20	1	10115003	263	10 29 770 9	3	1
10080191	679	10 39 913 4	60	2	10115004	265	10 11 497 1	1	1
10080466	793	94 06 560 8	10	1	10115005	265	10 11 497 1	3	1
10080490	285	10 08 046 6	8	1	10115006	265	10 11 497 1	2	1
10080491	285	10 08 046 6	9	1	10115007	265	10 11 497 1	4	1
10081359	637	10 39 913 3	77	2	10115009	265	10 11 497 1	6	1
10081451	119	11 73 887 5	3	3	10115013	265	10 11 497 1	7	1
10081454	372	10 39 948 9	55	2	10115014	158	10 42 846 6	22	3
10081454	374	11 73 425 1	25	1	10115017	170	10 29 868 5	3	1
10084481	433	10 40 615 3	35	2	10115017	171	10 30 092 1	12	1
10087451	408	10 86 188 4	110	2	10115018	172	10 34 668 4	14	3
10087451	440	10 40 615 3	100	1	10115021	172	10 34 668 4	13	1
10087956	328	10 85 403 4	20	1	10115022	265	10 11 497 1	8	1
10088112	465	10 08 811 3	20	1	10115024	265	10 11 497 1	9	1
10088113	114	10 86 187 8	9620	1	10115025	265	10 11 497 1	13	1
10091991	636	10 39 913 3	52	2	10115030	265	10 11 497 1	12	1
10095016	308	10 06 086 1	50	2	10115072	172	10 34 668 4	16	2
10097245	691	12 47 009 6	8	1	10115072	263	10 29 770 9	26	2
10097247	694	99 22 058	8	1	10115072	268	10 29 794 5	19	1
10097385	104	10 44 419 0	999	1	10115237	158	10 42 846 6	35	2
10097516	104	10 44 419 0	100	1	10115295	167	10 29 772 0	13	3
10097518	104	10 44 419 0	110	1	10115549	580	10 11 558 7	1	1
10097523	104	10 44 419 0	170	1	10115549	581	10 11 678 0	1	1
10097525	104	10 44 419 0	220	4	10115584	580	10 11 558 7	3	1
10097526	104	10 44 419 0	250	2	10115584	581	10 11 678 0	3	1
10097527	104	10 44 419 0	200	2	10115587	483	10 14 278 2	432	1
10097527	104	10 44 419 0	230	2	10115612	570	10 11 566 7	2	1
10097528	104	10 44 419 0	210	2	10115614	573	10 11 566 8	2	1
10097529	104	10 44 419 0	420	1	10115621	578	10 13 273 9	4	1
10099656	737	94 09 064 7	28	1	10115621	579	10 13 274 1	4	1
10099656	761	94 06 526 5	18	4	10115623	578	10 13 273 9	6	1
10099656	763	94 06 526 9	350	1	10115623	579	10 13 274 1	6	1
10100304	548	10 12 478 2	24	2	10115623	628	10 12 099 3	3	2
10100620	134	10 86 192 2	25	4	10115667	569	10 11 566 9	1	1
10100620	135	10 86 192 2	51	1	10115668	569	10 11 566 9	2	1
10100781	592	90 76 550	1	1	10115669	483	10 14 278 2	410	1
10100782	588	10 12 061 1	12	2	10115670	594	10 12 032 2	11	1
10100941	596	10 11 721 3	2	2	10115701	556	10 15 136 6	4	1
10100941	602	10 11 986 4	33	3	10115724	522	10 11 940 7	1	1
10100946	315	10 85 112 8	20	1	10115725	522	10 11 940 7	3	1

Artikel	Seite	Baugruppe	Pos.	Menge	Artikel	Seite	Baugruppe	Pos.	Menge
10115830	548	10 12 478 2	27	2	10117461	574	10 12 406 2	5	1
10115863	540	10 12 314 0	3	1	10117507	540	10 12 314 0	10	1
10115956	848	98 86 706	24	1	10117507	606	10 11 883 5	1	1
10116026	484	10 14 278 2	440	1	10117568	134	10 86 192 2	22	2
10116067	484	10 14 278 2	480	1	10117576	567	10 12 524 8	3	3
10116068	587	10 11 606 7	1	2	10117635	540	10 12 314 0	14	1
10116083	487	90 78 548	1	1	10117681	527	10 12 476 3	5	2
10116095	525	10 11 802 3	3	1	10117749	836	90 75 822	24	1
10116096	534	11 36 399 4	2	1	10117753	481	10 14 278 2	214	1
10116119	550	10 11 941 3	1	1	10117814	546	90 78 260	1	1
10116120	550	10 11 941 3	2	1	10117862	498	10 12 593 7	3	1
10116150	534	11 36 399 4	1	1	10117862	617	10 12 087 1	1	1
10116151	535	10 11 615 0	1	1	10117953	485	10 14 278 2	571	1
10116165	481	10 14 278 2	140	1	10117954	599	10 11 795 3	1	1
10116166	532	10 11 616 5	1	2	10117956	599	10 11 795 3	2	2
10116243	572	10 13 274 7	21	5	10117972	572	10 13 274 7	1	1
10116246	572	10 13 274 7	22	2	10117973	572	10 13 274 7	2	1
10116246	575	10 12 282 2	8	6	10117975	572	10 13 274 7	7	1
10116246	576	10 12 391 5	8	6	10117976	572	10 13 274 7	8	1
10116255	558	10 29 998 8	1	1	10117977	572	10 13 274 7	9	1
10116255	559	90 78 314	1	1	10117978	572	10 13 274 7	10	1
10116274	599	10 11 795 3	3	8	10118023	524	10 11 802 4	3	1
10116310	494	10 12 501 6	6	4	10118024	480	10 14 278 2	100	1
10116320	481	10 14 278 2	110	8	10118025	481	10 14 278 2	180	1
10116343	547	10 11 781 4	1	1	10118055	511	10 14 327 6	2	1
10116354	524	10 11 802 4	1	1	10118055	621	10 12 089 6	1	1
10116364	556	10 15 136 6	3	1	10118060	480	10 14 278 2	81	8
10116389	557	10 11 639 1	1	1	10118132	483	10 14 278 2	381	1
10116391	482	10 14 278 2	231	1	10118133	572	10 13 274 7	25	8
10116449	565	10 11 681 7	1	1	10118145	566	10 11 813 2	3	1
10116450	565	10 11 681 7	2	1	10118223	482	10 14 278 2	372	1
10116469	575	10 12 282 2	1	1	10118224	561	10 11 822 3	1	2
10116469	576	10 12 391 5	1	1	10118226	561	10 11 822 3	2	8
10116470	575	10 12 282 2	2	1	10118267	632	10 11 966 9	92	1
10116470	576	10 12 391 5	2	1	10118444	548	10 12 478 2	2	1
10116610	567	10 12 524 8	1	1	10118446	548	10 12 478 2	4	1
10116749	484	10 14 278 2	470	1	10118558	622	10 12 093 7	1	2
10116755	626	10 12 097 6	3	32	10118610	530	10 12 475 6	7	1
10116767	562	10 11 865 5	4	1	10118610	531	10 12 475 7	7	1
10116780	484	10 14 278 2	433	1	10118648	577	10 12 328 2	2	1
10116792	575	10 12 282 2	5	1	10118655	482	10 14 278 2	340	1
10116792	576	10 12 391 5	5	1	10118695	572	10 13 274 7	15	16
10116792	627	10 12 098 2	4	2	10118715	629	10 12 099 6	3	1
10116793	575	10 12 282 2	6	1	10118716	594	10 12 032 2	12	1
10116793	576	10 12 391 5	6	1	10118717	530	10 12 475 6	10	2
10116793	627	10 12 098 2	3	2	10118717	531	10 12 475 7	10	2
10116794	575	10 12 282 2	7	1	10118717	619	10 12 087 5	2	4
10116794	576	10 12 391 5	7	1	10118747	490	10 11 874 8	1	1
10116794	627	10 12 098 2	1	2	10118748	489	10 12 016 8	4	1
10116817	483	10 14 278 2	382	1	10118828	549	10 12 478 2	42	1
10116876	480	10 14 278 2	60	8	10118835	485	10 14 278 2	582	1
10116877	510	10 11 687 6	1	1	10118838	502	10 11 883 9	1	1
10116902	596	10 11 721 3	1	1	10118839	503	10 12 263 2	2	1
10116945	479	10 14 278 2	21	1	10118896	543	10 11 775 3	2	1
10116946	500	10 11 694 5	1	1	10118897	543	10 11 775 3	3	1
10116947	500	10 11 694 5	2	1	10118991	621	10 12 089 6	2	1
10117167	481	10 14 278 2	190	8	10118999	483	10 14 278 2	414	1
10117213	484	10 14 278 2	525	1	10119000	540	10 12 314 0	2	1
10117241	548	10 12 478 2	1	1	10119037	607	10 11 903 8	1	1
10117384	632	10 11 966 9	93	1	10119038	602	10 11 986 4	8	1

Artikel	Seite	Baugruppe	Pos.	Menge	Artikel	Seite	Baugruppe	Pos.	Menge
10119062	562	10 11 865 5	1	1	10120102	530	10 12 475 6	11	1
10119342	622	10 12 093 7	2	2	10120103	529	10 12 002 7	12	1
10119343	572	10 13 274 7	3	2	10120103	530	10 12 475 6	12	1
10119343	626	10 12 097 6	1	2	10120104	529	10 12 002 7	14	1
10119346	484	10 14 278 2	570	1	10120104	530	10 12 475 6	13	1
10119353	602	10 11 986 4	6	1	10120108	529	10 12 002 7	7	1
10119356	602	10 11 986 4	7	1	10120108	530	10 12 475 6	17	1
10119357	490	10 11 874 8	7	1	10120109	529	10 12 002 7	10	1
10119365	550	10 11 941 3	3	1	10120109	530	10 12 475 6	14	1
10119366	550	10 11 941 3	4	1	10120168	479	10 14 278 2	17	1
10119367	482	10 14 278 2	215	1	10120213	479	10 14 278 2	12	1
10119368	482	10 14 278 2	216	1	10120290	340	98 80 528	2	1
10119369	544	10 11 936 7	1	1	10120299	632	10 11 966 9	90	1
10119369	545	10 11 936 8	3	1	10120321	594	10 12 032 2	1	1
10119370	544	10 11 936 7	2	1	10120322	484	10 14 278 2	520	1
10119370	545	10 11 936 8	2	1	10120330	570	10 11 566 7	5	1
10119371	544	10 11 936 7	3	1	10120331	570	10 11 566 7	6	1
10119371	545	10 11 936 8	1	1	10120332	573	10 11 566 8	5	1
10119372	544	10 11 936 7	4	1	10120333	573	10 11 566 8	6	1
10119373	545	10 11 936 8	4	1	10120334	512	10 14 778 1	4	4
10119407	523	10 12 250 3	2	2	10120334	621	10 12 089 6	5	4
10119408	522	10 11 940 7	5	1	10120356	594	10 12 032 2	5	1
10119410	497	10 12 021 3	1	1	10120392	610	10 12 039 3	1	1
10119412	497	10 12 021 3	16	1	10120393	485	10 14 278 2	650	1
10119413	481	10 14 278 2	213	1	10120512	540	10 12 314 0	1	1
10119482	824	10 12 471 1	96	1	10120550	556	10 15 136 6	19	2
10119503	225	98 86 719	1	1	10120552	556	10 15 136 6	1	1
10119570	578	10 13 273 9	7	1	10120553	556	10 15 136 6	20	2
10119579	556	10 15 136 6	7	1	10120564	513	10 14 778 0	2	4
10119595	571	10 11 899 9	2	1	10120611	485	10 14 278 2	581	1
10119596	571	10 11 899 9	1	1	10120639	578	10 13 273 9	12	4
10119669	485	10 14 278 2	992	1	10120639	579	10 13 274 1	12	4
10119695	514	10 11 806 0	13	2	10120639	580	10 11 558 7	5	6
10119794	597	10 12 007 7	4	10	10120778	125	10 14 318 5	2	1
10119847	504	10 13 080 8	2	1	10120855	612	10 12 116 0	12	1
10119848	525	10 11 802 3	3	1	10120869	612	10 12 116 0	16	1
10119855	534	11 36 399 4	2	1	10120870	612	10 12 116 0	17	1
10119863	554	90 80 436	1	2	10120871	612	10 12 116 0	20	1
10119864	485	10 14 278 2	580	1	10120873	612	10 12 116 0	40	1
10119971	495	10 13 202 9	4	1	10120875	612	10 12 116 0	130	1
10119973	529	10 12 002 7	1	1	10120878	612	10 12 116 0	180	1
10120020	566	10 11 813 2	1	2	10120896	612	10 12 116 0	80	8
10120023	527	10 12 476 3	3	1	10120937	612	10 12 116 0	230	1
10120027	527	10 12 476 3	4	1	10120944	612	10 12 116 0	330	1
10120077	484	10 14 278 2	530	1	10120962	613	10 12 116 0	380	1
10120078	597	10 12 007 7	1	1	10120973	612	10 12 116 0	370	1
10120088	588	10 12 061 1	4	1	10120976	613	10 12 116 0	412	1
10120090	556	10 15 136 6	5	2	10120982	613	10 12 116 0	420	1
10120090	622	10 12 093 7	5	2	10120987	512	10 14 778 1	2	2
10120092	529	10 12 002 7	4	1	10120988	512	10 14 778 1	3	2
10120092	530	10 12 475 6	25	1	10120991	566	10 11 813 2	2	1
10120092	531	10 12 475 7	25	1	10120993	613	10 12 116 0	430	1
10120093	529	10 12 002 7	5	1	10120996	613	10 12 116 0	520	1
10120093	530	10 12 475 6	26	1	10121003	613	10 12 116 0	650	1
10120093	531	10 12 475 7	26	1	10121011	541	10 12 051 2	1	1
10120094	531	10 12 475 7	33	1	10121068	599	10 11 795 3	10	1
10120098	528	10 12 002 3	8	1	10121098	528	10 12 002 3	3	1
10120100	529	10 12 002 7	6	1	10121134	105	98 88 070	94	1
10120100	530	10 12 475 6	16	1	10121160	485	10 14 278 2	939	1
10120102	529	10 12 002 7	11	1	10121183	612	10 12 116 0	212	1

Artikel	Seite	Baugruppe	Pos.	Menge	Artikel	Seite	Baugruppe	Pos.	Menge
10121291	548	10 12 478 2	8	1	10124757	527	10 12 476 3	2	1
10121292	548	10 12 478 2	9	1	10124763	481	10 14 278 2	130	1
10121294	548	10 12 478 2	10	1	10124766	529	10 12 002 7	3	1
10121346	612	10 12 116 0	52	1	10124766	530	10 12 475 6	6	1
10121476	823	10 12 471 1	3	1	10124773	530	10 12 475 6	1	1
10121738	528	10 12 002 3	1	1	10124775	531	10 12 475 7	1	1
10121739	528	10 12 002 3	2	1	10124782	481	10 14 278 2	212	1
10121952	508	10 12 134 6	1	1	10124863	548	10 12 478 2	14	1
10121954	508	10 12 134 6	2	1	10124886	564	10 12 647 3	1	2
10121954	509	90 77 696	2	1	10124950	536	10 11 716 7	1	1
10122220	519	11 36 430 3	1	1	10125016	479	10 14 278 2	16	1
10122220	520	11 36 432 0	1	1	10125017	494	10 12 501 6	1	1
10122220	521	11 36 432 5	1	1	10125018	494	10 12 501 6	2	1
10122266	516	10 12 264 5	1	1	10125247	483	10 14 278 2	380	1
10122295	564	10 12 647 3	17	2	10125248	563	10 12 524 7	1	1
10122503	514	10 11 806 0	1	1	10125249	567	10 12 524 8	2	1
10122504	523	10 12 250 3	1	1	10125291	526	10 11 632 0	2	2
10122630	503	10 12 263 2	1	1	10125597	611	10 14 005 7	6	1
10122632	515	10 12 264 0	3	1	10125692	496	11 35 672 5	2	1
10122632	519	11 36 430 3	3	1	10125781	577	10 12 328 2	1	1
10122635	515	10 12 264 0	4	1	10125785	577	10 12 328 2	4	1
10122637	520	11 36 432 0	3	1	10125937	479	10 14 278 2	20	1
10122637	521	11 36 432 5	3	1	10125977	595	90 78 467	1	1
10122640	480	10 14 278 2	83	1	10126473	483	10 14 278 2	385	1
10122645	480	10 14 278 2	82	5	10126587	499	11 36 422 9	22	1
10122646	480	10 14 278 2	84	1	10126762	499	11 36 422 9	23	1
10122659	480	10 14 278 2	85	1	10126858	555	10 12 873 8	1	1
10122749	575	10 12 282 2	3	1	10127036	574	10 12 406 2	18	1
10122749	576	10 12 391 5	3	1	10127458	494	10 12 501 6	17	1
10122750	728	10 12 274 9	1	1	10127459	494	10 12 501 6	18	1
10122751	728	10 12 274 9	2	1	10127499	494	10 12 501 6	16	2
10122752	728	10 12 274 9	3	2	10127691	494	10 12 501 6	19	2
10122787	548	10 12 478 2	12	1	10128540	479	10 14 278 2	51	1
10122822	574	10 12 406 2	2	1	10128593	507	10 12 854 0	50	1
10122823	575	10 12 282 2	4	1	10128650	186	10 85 112 1	50	1
10122907	510	10 11 687 6	50	1	10128650	186	10 85 112 1	50	1
10123092	548	10 12 478 2	5	1	10128652	825	10 12 865 0	3	1
10123140	481	10 14 278 2	201	1	10128738	482	10 14 278 2	232	1
10123282	576	10 12 391 5	4	1	10128914	504	10 13 080 8	1	1
10123414	575	10 12 282 2	10	4	10129351	566	10 11 813 2	4	1
10123414	576	10 12 391 5	10	4	10129490	604	10 11 935 3	1	1
10123540	578	10 13 273 9	21	1	10129494	605	10 11 935 6	1	1
10123540	579	10 13 274 1	21	1	10129573	574	10 12 406 2	4	1
10123559	830	92 67 037	602	1	10130203	578	10 13 273 9	8	1
10123559	838	90 73 852	602	1	10130223	571	10 11 899 9	7	1
10123559	839	92 67 554	602	1	10130448	150	98 86 607	23	1
10123751	65	94 03 193 3	20	2	10130448	848	98 86 706	23	1
10123915	574	10 12 406 2	1	1	10130808	479	10 14 278 2	50	1
10123994	840	90 72 446	606	1	10131546	480	10 14 278 2	70	8
10123998	494	10 12 501 6	3	1	10131550	568	10 13 154 6	1	1
10123999	494	10 12 501 6	4	1	10131786	488	10 13 532 1	3	1
10124062	483	10 14 278 2	420	1	10132012	572	10 13 274 7	13	1
101243850	407	10 86 188 4	87	3	10132017	572	10 13 274 7	14	1
101243850	800	94 04 880 5	32	4	10132029	494	10 12 501 6	21	1
101243850	816	94 06 568 3	252	3	10132031	495	10 13 202 9	1	1
10124710	125	10 14 318 5	10	1	10132035	495	10 13 202 9	2	1
10124711	143	10 12 471 0	1	1	10132067	488	10 13 532 1	6	1
10124739	510	10 11 687 6	50	1	10132100	488	10 13 532 1	2	1
10124740	510	10 11 687 6	50	1	10132112	579	10 13 274 1	7	1
10124756	527	10 12 476 3	1	1	10132193	488	10 13 532 1	7	1

Artikel	Seite	Baugruppe	Pos.	Menge
10132412	495	10 13 202 9	3	1
10132622	824	10 12 471 1	85	1
10132667	548	10 12 478 2	3	1
10132668	548	10 12 478 2	6	1
10132669	494	10 12 501 6	1	1
10132739	483	10 14 278 2	431	1
10132741	483	10 14 278 2	430	1
10132747	483	10 14 278 2	412	1
10132908	823	10 12 471 1	1	1
10132916	143	10 12 471 0	2	1
10132917	143	10 12 471 0	3	1
10132932	823	10 12 471 1	4	1
10132964	611	10 14 005 7	16	1
10133055	155	10 13 306 0	10	1
10133060	827	10 13 291 6	4	1
10133060	829	10 13 291 7	4	1
10133077	588	10 12 061 1	21	3
10133334	837	98 88 662	8	1
10133721	497	10 12 021 3	2	1
10133722	629	10 12 099 6	1	1
10133723	619	10 12 087 5	1	2
10133879	549	10 12 478 2	39	1
10134133	492	10 13 530 8	2	1
10134133	493	11 36 571 9	2	1
10134144	492	10 13 530 8	7	1
10134157	488	10 13 532 1	9	1
10134158	488	10 13 532 1	11	1
10134163	488	10 13 532 1	10	1
10134164	488	10 13 532 1	12	1
10134239	488	10 13 532 1	13	2
10134298	611	10 14 005 7	4	1
10134300	488	10 13 532 1	15	1
10134408	579	10 13 274 1	8	1
10134437	492	10 13 530 8	8	1
10134561	164	10 13 333 4	12	1
10134576	507	10 12 854 0	51	1
10134577	507	10 12 854 0	52	1
10135303	492	10 13 530 8	5	1
10135303	493	11 36 571 9	5	1
10135308	488	10 13 532 1	5	1
10135309	488	10 13 532 1	1	1
10135321	479	10 14 278 2	14	1
10135322	834	92 78 767	819	1
10135767	226	98 88 974	10	1
10136087	836	90 75 822	12	1
10136087	848	98 86 706	12	1
10136118	823	10 12 471 1	2	1
10136906	842	11 38 092 0	9	1
10136906	850	11 38 093 1	9	1
10137075	141	10 39 224 1	33	1
10137075	260	10 86 188 2	8	1
10137075	329	10 85 403 4	43	1
10137113	153	10 10 206 4	55	2
10137113	851	11 42 642 5	20	1
10137116	686	96 21 863	24	1
10137121	851	11 42 642 5	15	1
10137123	834	92 78 767	14	2
10137310	827	10 13 291 6	14	1
10137310	829	10 13 291 7	14	1
10137319	827	10 13 291 6	16	3
10137319	829	10 13 291 7	16	3
10137961	513	10 14 778 0	3	2
10137962	513	10 14 778 0	4	2
10138461	611	10 14 005 7	1	1
10138942	493	11 36 571 9	1	1
10139609	499	11 36 422 9	11	2
10140057	482	10 14 278 2	370	1
10140631	833	90 77 542	11	1
10141491	826	90 77 539	10	1
10142198	574	10 12 406 2	6	2
10142782	125	10 14 318 5	1	1
10143185	124	10 86 188 1	501	1
10143276	480	10 14 278 2	80	8
10144876	611	10 14 005 7	2	2
10145171	841	11 37 512 9	2	1
10145846	827	10 13 291 6	10	1
10145846	829	10 13 291 7	10	1
10146323	582	10 11 602 6	1	1
10147779	513	10 14 778 0	1	1
10147780	512	10 14 778 1	1	1
10147781	511	10 14 327 6	1	1
10150441	556	10 15 136 6	2	1
10150626	611	10 14 005 7	17	1
10151366	482	10 14 278 2	230	1
10151714	125	10 14 318 5	28	1
10151939	832	11 42 524 6	625	1
10151939	851	11 42 642 5	625	1
10152060	832	11 42 524 6	14	2
10152060	851	11 42 642 5	14	2
10152383	844	92 71 482	15	1
10154033	567	10 12 524 8	1	1
10154280	524	10 11 802 4	1	1
10154944	589	10 13 307 7	1	1
10155258	499	11 36 422 9	1	1
10165978	68	11 82 454 5	4	1
10171631	206	90 00 381 2	51	3
10171638	214	93 33 245 01	7	2
10174391	203	11 73 806 2	11	1
10179356	116	10 85 108 7	7	4
10179356	128	10 86 191 3	3	4
10179356	135	10 86 192 2	36	2
10179356	187	10 86 194 0	8	8
10179356	187	10 86 194 0	21	8
10179356	187	10 86 194 0	23	4
10179356	189	10 86 194 0	61	8
10179356	189	10 86 194 0	71	4
10179356	190	10 86 194 0	111	3
10179356	365	10 85 109 9	57	3
10179356	369	10 85 109 9	214	2
10179356	370	10 85 109 9	222	4
10179356	370	10 85 109 9	232	2
10179356	374	11 73 425 1	28	4
10179356	377	11 73 862 7	51	3
10179356	403	10 40 109 6	4	8
10179356	405	10 40 110 1	4	10
10179357	118	10 85 108 8	28	2
10179357	118	10 85 108 8	33	2
10179357	135	10 86 192 2	54	2
10179357	365	10 85 109 9	65	4
10179357	369	10 85 109 9	172	6

Artikel	Seite	Baugruppe	Pos.	Menge
10179357	370	10 85 109 9	243	2
10179357	370	10 85 109 9	248	2
10179357	375	10 40 806 1	8	2
10179357	446	10 83 057 7	52	4
10190387	44	11 62 627 9	5	1
10190388	44	11 62 627 9	20	1
10190389	44	11 62 627 9	210	1l
10190390	44	11 62 627 9	1000	1l
10190391	45	11 62 628 0	5	1
10190392	45	11 62 628 0	20	1
10190393	45	11 62 628 0	210	1l
10190394	45	11 62 628 0	1000	1l
10215824	500	10 11 694 5	1	1
10215824	617	10 12 087 1	7	1
10215888	203	11 73 806 2	25	0.1
10216104	768	12 22 987 5	560	4
10216340	246	10 81 696 4	14	1
10216810	267	10 29 792 9	5	1
10217168	67	94 03 193 5	30	2
10217168	136	10 21 717 3	2	1
10217169	66	94 03 193 4	40	2
10217169	136	10 21 717 3	1	1
10217172	137	10 39 911 0	14	4
10217173	137	10 39 911 0	10	2
10217714	527	10 12 476 3	7	1
10217777	538	10 49 001 8	3	1
10217777	621	10 12 089 6	7	1
10218013	574	10 12 406 2	10	5
10218215	343	11 73 771 3	50	1
10218369	548	10 12 478 2	11	1
10218370	584	11 38 664 6	2	1
10218370	629	10 12 099 6	4	1
10218772	457	11 81 299 5	50	2
10218953	63	94 03 193 2	11	2
10218953	65	94 03 193 3	11	2
10218953	336	11 82 447 9	20	1
10219504	128	10 86 191 3	8	4
10219619	672	10 29 135 3	60	1
10219863	343	11 73 771 3	49	1
10220397	756	94 09 064 9	820	4
10220397	756	94 09 064 9	830	3
10220646	267	10 29 792 9	1	1
10220647	267	10 29 792 9	2	1
10220669	157	10 30 092 2	3	2
10220702	165	10 29 716 0	2	1
10220705	66	94 03 193 4	20	1
10220705	165	10 29 716 0	3	1
10220706	165	10 29 716 0	7	1
10220707	66	94 03 193 4	21	1
10220707	165	10 29 716 0	10	1
10220747	578	10 13 273 9	1	1
10220813	578	10 13 273 9	2	1
10220813	579	10 13 274 1	2	1
10220813	628	10 12 099 3	2	2
10220814	578	10 13 273 9	3	1
10220814	579	10 13 274 1	3	1
10220814	628	10 12 099 3	1	2
10220950	255	90 64 786	145	1
10220950	710	10 84 779 5	35	2
10220951	255	90 64 786	146	1

Artikel	Seite	Baugruppe	Pos.	Menge
10220997	331	11 62 173 5	999	1
10221026	598	10 12 077 8	1	1
10221073	290	10 29 390 2	10	1
10222393	67	94 03 193 5	10	1
10222393	330	10 85 403 4	52	1
10222436	130	11 39 435 6	28	1
10222619	345	11 73 771 3	133	1
10222743	550	10 11 941 3	5	2
10223095	415	10 40 489 9	2	1
10223180	814	94 06 568 3	25	1
10228101	175	10 44 146 2	13	1
10228170	775	94 09 638 0	32	1
10228539	80	10 39 985 7	4	1
10280279	302	10 39 214 4	5	1
10280388	439	10 40 615 3	90	1
10280390	430	10 83 186 2	30	1
10280390	436	10 40 615 3	50	2
10282622	491	90 78 049	100	1
10282622	533	10 11 802 5	100	1
10282622	534	11 36 399 4	100	1
10282622	554	90 80 436	100	1
10282622	589	10 13 307 7	100	1
10282622	618	10 12 087 3	100	1
10285423	685	94 06 219 6	20	9
10285639	27	10 35 682 7	5	1
10285640	30	10 35 683 1	5	1
10285702	29	10 35 682 9	210	1
10286228	277	11 32 099 2	48	1
10286279	23	10 35 679 3	1000	1
10286280	29	10 35 682 9	1000	1
10286294	354	11 10 174 8	57	1
10286533	76	10 80 029 9	2	48
10286644	424	10 04 553 0	12	1
10287498	306	10 06 086 1	21	12Paar
10287499	306	10 06 086 1	20	6Paar
10287572	540	10 12 314 0	5	1
10287617	381	10 40 350 3	36	1
10287946	770	94 03 488 0	40	2
10288254	564	10 12 647 3	120	1
10288266	776	94 09 638 1	26	1
10288267	776	94 09 638 1	46	1
10288277	776	94 09 638 1	80	2
10288438	670	10 83 228 0	20	1
10288716	244	11 00 350 5	20	1
10288863	426	11 73 948 2	35	3
10289138	66	94 03 193 4	11	2
10289138	115	10 35 983 0	10	8
10289138	541	10 12 051 2	2	2
10289140	541	10 12 051 2	5	2
10289158	317	10 85 112 9	32	1
10289183	674	10 44 069 6	80	1
10289183	675	10 44 072 1	80	1
10289185	674	10 44 069 6	102	1
10289185	675	10 44 072 1	102	1
10289306	258	10 02 131 0	10	2
10289308	258	10 02 131 0	20	7
10289308	259	10 02 131 1	30	1
10289310	259	10 02 131 1	10	2
10289311	259	10 02 131 1	20	2
10289630	354	11 10 174 8	46	1

Artikel	Seite	Baugruppe	Pos.	Menge
10289795	119	11 73 887 5	6	6
10289795	130	11 39 435 6	23	2
10289795	132	11 39 435 6	402	2
10289795	134	10 86 192 2	11	4
10289795	134	10 86 192 2	26	8
10289795	135	10 86 192 2	52	2
10289795	137	10 39 911 0	16	16
10289795	186	10 85 112 1	64	2
10289795	195	11 49 338 0	28	38
10289795	197	11 46 166 0	9	10
10289795	197	11 46 166 0	19	6
10289795	199	12 45 209 1	16	2
10289795	199	12 45 209 1	32	2
10289795	201	12 45 209 1	141	1
10289795	203	11 73 806 2	15	8
10289795	242	10 83 616 4	72	2
10289795	260	10 86 188 2	31	2
10289795	291	10 85 069 1	12	4
10289795	300	10 39 227 2	13	2
10289795	302	10 39 214 4	30	2
10289795	314	10 85 112 8	6	2
10289795	315	10 85 112 8	51	2
10289795	341	11 73 771 3	8	4
10289795	351	10 39 271 0	23	6
10289795	351	10 39 271 0	35	2
10289795	366	10 85 109 9	82	4
10289795	367	10 85 109 9	147	3
10289795	390	11 73 997 1	37	4
10289795	401	10 39 207 4	83	2
10289795	402	10 40 109 3	4	8
10289795	403	10 40 109 6	7	8
10289795	404	10 40 109 9	4	8
10289795	405	10 40 110 1	7	10
10289795	405	10 40 110 1	22	2
10289795	409	10 86 188 4	171	2
10289795	410	10 86 188 4	192	1
10289795	410	10 86 188 4	231	1
10289795	427	11 73 948 2	72	8
10289795	428	11 73 948 2	111	4
10289795	562	10 11 865 5	7	1
10289795	643	10 39 913 5	17	2
10289795	650	94 67 102	21	2
10289795	670	10 83 228 0	42	2
10289795	731	10 40 185 5	55	8
10289795	752	94 09 064 9	410	2
10289795	755	94 09 064 9	540	3
10289795	758	94 06 541 8	410	6
10289795	772	94 06 550 9	30	2
10289795	776	94 09 638 1	82	4
10289795	800	94 04 880 5	12	4
10289795	820	94 06 497 9	12	16
10289799	365	10 85 109 9	44	4
10289802	133	10 83 252 9	23	4
10289802	137	10 39 911 0	33	6
10289802	278	10 85 068 7	22	3
10289802	278	10 85 068 7	32	3
10289802	278	10 85 068 7	42	2
10289802	279	10 85 068 7	62	4
10289802	282	10 85 068 9	24	4
10289802	286	10 85 068 8	32	4
10289802	287	10 85 068 8	62	2
10289802	288	10 85 069 0	24	4
10289802	334	56 17 688	17	2
10289802	367	10 85 109 9	161	4
10289802	381	10 40 350 3	8	2
10289802	407	10 86 188 4	82	2
10289802	427	11 73 948 2	92	8
10289802	430	10 83 186 2	41	12
10289802	430	10 83 186 2	46	16
10289802	439	10 40 615 3	86	2
10289802	442	11 73 936 4	12	16
10289802	445	11 73 936 4	81	6
10289802	449	10 82 224 8	121	2
10289802	664	10 84 583 7	41	1
10289802	669	10 82 175 2	184	2
10289802	742	94 09 064 8	210	1
10289802	757	94 06 541 8	270	1
10289802	768	12 22 987 5	580	3
10289802	776	94 09 638 1	62	2
10289802	808	94 03 458 2	12	4
10289802	809	94 03 458 6	12	4
10289803	121	10 86 188 0	19	2
10289803	128	10 86 191 3	14	5
10289803	130	11 39 435 6	81	2
10289803	132	11 39 435 6	271	2
10289803	132	11 39 435 6	281	1
10289803	133	10 83 252 9	21	4
10289803	138	10 39 911 0	56	8
10289803	186	10 85 112 1	74	16
10289803	199	12 45 209 1	21	4
10289803	199	12 45 209 1	27	1
10289803	200	12 45 209 1	55	7
10289803	200	12 45 209 1	87	3
10289803	200	12 45 209 1	111	1
10289803	200	12 45 209 1	131	1
10289803	202	10 81 351 5	51	6
10289803	240	10 83 616 3	8	3
10289803	241	10 83 616 4	8	3
10289803	250	10 47 558 6	7	4
10289803	292	10 85 069 2	11	4
10289803	292	10 85 069 2	21	4
10289803	300	10 39 227 2	8	3
10289803	300	10 39 227 2	17	2
10289803	310	10 85 112 7	27	1
10289803	329	10 85 403 4	48	12
10289803	343	11 73 771 3	88	1
10289803	365	10 85 109 9	47	16
10289803	365	10 85 109 9	67	2
10289803	366	10 85 109 9	75	4
10289803	366	10 85 109 9	78	2
10289803	366	10 85 109 9	86	6
10289803	366	10 85 109 9	95	8
10289803	366	10 85 109 9	98	4
10289803	367	10 85 109 9	154	2
10289803	372	10 39 948 9	21	8
10289803	373	10 85 403 7	32	4
10289803	374	11 73 425 1	20	1
10289803	376	11 73 868 6	4	4
10289803	381	10 40 350 3	4	4
10289803	381	10 40 350 3	10	4

Artikel	Seite	Baugruppe	Pos.	Menge
10289803	383	10 82 414 2	8	4
10289803	408	10 86 188 4	112	2
10289803	408	10 86 188 4	121	27
10289803	408	10 86 188 4	136	4
10289803	409	10 86 188 4	141	28
10289803	409	10 86 188 4	150	17
10289803	410	10 86 188 4	201	2
10289803	410	10 86 188 4	216	11
10289803	426	11 73 948 2	37	8
10289803	426	11 73 948 2	51	4
10289803	428	11 73 948 2	116	4
10289803	428	11 73 948 2	121	12
10289803	428	11 73 948 2	130	4
10289803	430	10 83 186 2	51	2
10289803	431	10 40 615 3	12	1
10289803	434	10 40 615 3	41	2
10289803	435	10 40 615 3	46	2
10289803	437	10 40 615 3	71	27
10289803	439	10 40 615 3	96	2
10289803	440	10 40 615 3	101	1
10289803	443	11 73 936 4	21	4
10289803	443	11 73 936 4	31	2
10289803	443	11 73 936 4	41	6
10289803	443	11 73 936 4	45	1
10289803	444	11 73 936 4	61	2
10289803	446	10 83 057 7	31	6
10289803	447	10 82 224 8	41	2
10289803	448	10 82 224 8	51	2
10289803	449	10 82 224 8	81	2
10289803	449	10 82 224 8	101	29
10289803	456	11 81 347 1	34	18
10289803	456	11 81 347 1	44	6
10289803	458	11 81 301 5	3	2
10289803	459	11 81 301 6	3	2
10289803	461	11 46 473 9	6	3
10289803	471	10 06 168 8	5	2
10289803	542	11 69 024 1	9	1
10289803	639	10 39 913 3	127	6
10289803	664	10 84 583 7	36	1
10289803	667	10 82 175 2	26	7
10289803	670	10 83 228 0	22	8
10289803	679	10 39 913 4	54	1
10289803	746	94 06 533 8	160	2
10289803	746	94 06 533 8	210	4
10289803	750	94 09 064 9	170	1
10289803	754	94 09 064 9	467	2
10289803	757	94 06 541 8	160	2
10289803	757	94 06 541 8	295	2
10289803	762	94 06 526 9	122	4
10289803	762	94 06 526 9	132	2
10289803	762	94 06 526 9	134	4
10289803	762	94 06 526 9	142	4
10289803	762	94 06 526 9	182	4
10289803	762	94 06 526 9	212	4
10289803	763	94 06 526 9	250	2
10289803	768	12 22 987 5	550	1
10289803	779	94 09 063 2	142	2
10289803	780	94 09 063 2	410	3
10289803	780	94 09 063 2	436	3
10289803	781	94 09 063 2	700	1
10289803	801	94 06 571 8	12	2
10289803	801	94 06 571 8	22	4
10289803	801	94 06 571 8	32	1
10289803	804	94 05 110 7	12	4
10289803	816	94 06 568 3	140	1
10289803	816	94 06 568 3	152	3
10289803	816	94 06 568 3	162	4
10289803	817	94 06 568 3	272	2
10289803	817	94 06 568 3	282	2
10289804	117	10 85 108 8	12	2
10289804	121	10 86 188 0	22	2
10289804	121	10 86 188 0	32	1
10289804	203	11 73 806 2	32	2
10289804	306	10 06 086 1	17	4
10289804	306	10 06 086 1	23	12
10289804	313	10 85 112 7	83	2
10289804	314	10 85 112 8	10	2
10289804	316	10 85 112 9	23	2
10289804	330	10 85 403 4	74	4
10289804	338	11 45 687 9	4	8
10289804	364	10 85 109 9	13	12
10289804	364	10 85 109 9	23	5
10289804	364	10 85 109 9	31	4
10289804	367	10 85 109 9	137	1
10289804	381	10 40 350 3	37	2
10289804	390	11 73 997 1	13	2
10289804	390	11 73 997 1	18	5
10289804	390	11 73 997 1	23	4
10289804	390	11 73 997 1	28	2
10289804	428	11 73 948 2	132	1
10289804	636	10 39 913 3	45	52
10289804	642	10 86 458 3	45	4
10289804	667	10 82 175 2	21	2
10289804	677	10 39 913 4	13	24
10289804	682	11 45 158 4	38	4
10289804	707	10 84 541 1	26	6
10289804	710	10 84 779 5	57	4
10289804	749	94 09 064 9	120	1
10289804	755	94 09 064 9	500	4
10289804	775	94 09 638 0	26	2
10289804	775	94 09 638 0	34	4
10289804	775	94 09 638 0	42	2
10289804	776	94 09 638 1	28	2
10289804	776	94 09 638 1	48	2
10289805	644	10 39 913 5	66	4
10289805	710	10 84 779 5	50	6
10289806	142	10 39 224 1	61	2
10289806	315	10 85 112 8	23	2
10289806	367	10 85 109 9	144	2
10289806	375	10 40 806 1	5	1
10289806	460	11 81 363 8	3	2
10289806	777	94 09 638 1	104	2
10289806	777	94 09 638 1	114	2
10289808	365	10 85 109 9	33	2
10289808	669	10 82 175 2	155	4
10289809	345	11 73 771 3	137	4
10289809	669	10 82 175 2	156	8
10290233	579	10 13 274 1	1	1
10290398	768	12 22 987 5	530	1
10290506	23	10 35 679 3	5	1

Artikel	Seite	Baugruppe	Pos.	Menge	Artikel	Seite	Baugruppe	Pos.	Menge
10290652	812	11 83 857 4	32	1	10297745	174	10 44 146 0	32	1
10291353	639	10 39 913 3	125	1	10297747	174	10 44 146 0	36	1
10291353	668	10 82 175 2	100	1	10297749	174	10 44 146 0	38	1
10292073	261	10 10 206 7	2	1	10297750	174	10 44 146 0	98	1
10292443	794	94 06 560 9	10	1	10297752	264	10 41 032 8	2	9
10292662	381	10 40 350 3	6	1.312m	10297754	264	10 41 032 8	20	1
10293902	287	10 85 068 8	80	1	10297755	264	10 41 032 8	20	1
10294170	542	11 69 024 1	5	1	10297756	264	10 41 032 8	20	1
10294171	66	94 03 193 4	15	1	10297760	264	10 41 032 8	20	1
10294171	115	10 35 983 0	30	4	10297764	264	10 41 032 8	25	1
10294171	542	11 69 024 1	4	1	10297766	264	10 41 032 8	29	1
10294172	542	11 69 024 1	20	1	10297767	264	10 41 032 8	41	1
10294466	116	10 85 108 7	20	4	10297929	263	10 29 770 9	2	1
10294466	138	10 39 911 0	60	2	10297930	263	10 29 770 9	7	4
10294466	197	11 46 166 0	21	4	10297931	263	10 29 770 9	9	1
10294497	497	10 12 021 3	12	6	10297933	268	10 29 794 5	1	1
10294497	614	10 12 085 5	2	6	10297934	268	10 29 794 5	5	2
10294867	332	10 08 795 6	2	2	10297935	268	10 29 794 5	8	2
10294867	453	10 39 669 8	2	2	10297936	268	10 29 794 5	15	2
10294867	654	10 39 967 3	3	4	10297938	268	10 29 794 5	8	2
10295884	497	10 12 021 3	15	1	10297939	268	10 29 794 5	8	2
10296042	672	10 29 135 3	20	1	10297940	262	10 29 770 5	17	8
10296477	26	10 35 682 6	1000	1	10297941	262	10 29 770 5	20	2
10296478	13	10 35 682 5	1000	1	10297942	262	10 29 770 5	16	1
10296479	13	10 35 682 5	5	1	10297943	262	10 29 770 5	3	1
10296480	64	10 35 630 3	5	1	10297944	262	10 29 770 5	4	1
10296481	64	10 35 630 3	1000	1	10297945	262	10 29 770 5	1	1
10296482	28	10 35 682 8	1000	1	10298475	311	10 85 112 7	40	1
10296502	355	11 10 174 8	123	1	10298477	311	10 85 112 7	42	1
10296575	301	10 39 227 2	40	2	10298492	307	10 06 086 1	30	2
10296810	34	10 35 894 9	180	1	10298494	667	10 82 175 2	37	1
10296811	34	10 35 894 9	50	1	10298497	667	10 82 175 2	36	1
10296812	34	10 35 894 9	25	1	10298503	314	10 85 112 8	3	1
10296813	34	10 35 894 9	10	1	10298504	316	10 85 112 9	2	1
10296815	34	10 35 894 9	2	1	10298507	203	11 73 806 2	17	2
10296816	34	10 35 894 9	1	1	10298509	309	10 06 086 1	100	2
10296820	32	10 35 894 7	2	1	10298511	309	10 06 086 1	101	2
10296822	33	10 35 894 8	180	1	10298529	666	10 49 070 4	100	1
10296823	33	10 35 894 8	50	1	10298530	666	10 49 070 4	102	1
10296824	33	10 35 894 8	25	1	10298622	171	10 30 092 1	7	1
10296825	33	10 35 894 8	10	1	10298629	175	10 44 146 2	1	1
10296827	33	10 35 894 8	2	1	10298630	175	10 44 146 2	2	1
10296828	33	10 35 894 8	1	1	10298633	175	10 44 146 2	10	1
10296854	352	10 21 821 5	13	1	10298634	175	10 44 146 2	14	1
10296854	353	10 21 986 3	13	1	10298635	175	10 44 146 2	17	2
10296919	456	11 81 347 1	22	1	10298636	156	10 29 866 3	3	1
10297160	169	10 29 866 4	1	1	10298637	156	10 29 866 3	2	1
10297162	165	10 29 716 0	1	1	10298642	168	10 29 865 6	3	1
10297705	158	10 42 846 6	2	1	10298645	168	10 29 865 6	5	1
10297709	158	10 42 846 6	3	1	10298646	168	10 29 865 6	2	1
10297720	158	10 42 846 6	6	1	10298649	746	94 06 533 8	120	7
10297722	158	10 42 846 6	10	1	10298653	784	11 69 794 6	420	1
10297723	158	10 42 846 6	13	2	10298656	166	10 29 716 2	2	1
10297726	158	10 42 846 6	24	1	10298658	166	10 29 716 2	1	1
10297735	158	10 42 846 6	31	2	10298662	166	10 29 716 2	9	1
10297738	158	10 42 846 6	37	1	10298663	169	10 29 866 4	5	1
10297739	159	10 42 846 6	49	1	10298664	167	10 29 772 0	2	1
10297741	174	10 44 146 0	14	1	10298678	170	10 29 868 5	1	1
10297743	174	10 44 146 0	12	1	10298680	172	10 34 668 4	9	2
10297744	174	10 44 146 0	17	2	10298685	157	10 30 092 2	2	1

Artikel	Seite	Baugruppe	Pos.	Menge	Artikel	Seite	Baugruppe	Pos.	Menge
10298887	737	94 09 064 7	30	5	10326939	752	94 09 064 9	320	4
10298911	242	10 83 616 4	26	1	10328067	790	94 02 797 3	10	1
10299561	369	10 85 109 9	171	6	10330239	23	10 35 679 3	20	1
10299574	116	10 85 108 7	6	4	10330246	23	10 35 679 3	210	1
10299574	364	10 85 109 9	12	12	10330255	25	10 35 680 0	5	1
10299574	364	10 85 109 9	22	5	10330258	25	10 35 680 0	20	1
10299577	365	10 85 109 9	64	2	10330259	25	10 35 680 0	210	1
10299578	370	10 85 109 9	247	2	10330260	25	10 35 680 0	1000	1
10299578	643	10 39 913 5	16	2	10330266	22	10 35 679 1	5	1
10299580	762	94 06 526 9	180	4	10330268	22	10 35 679 1	20	1
10299580	776	94 09 638 1	32	1	10330270	22	10 35 679 1	210	1
10299580	776	94 09 638 1	72	4	10330271	22	10 35 679 1	1000	1
10299642	762	94 06 526 9	144	4	10330272	64	10 35 630 3	20	1
10299642	762	94 06 526 9	210	4	10330276	64	10 35 630 3	210	1
10299648	636	10 39 913 3	66	4	10330277	13	10 35 682 5	20	1
10299659	203	11 73 806 2	14	4	10330278	13	10 35 682 5	210	1
10299668	742	94 09 064 8	220	1	10330280	28	10 35 682 8	5	1
10299668	770	94 03 488 0	80	4	10330282	28	10 35 682 8	20	1
10299669	448	10 82 224 8	52	2	10330283	28	10 35 682 8	210	1
10299669	449	10 82 224 8	102	29	10330285	26	10 35 682 6	5	1
10299669	754	94 09 064 9	477	1	10330287	26	10 35 682 6	20	1
10299669	757	94 06 541 8	300	2	10330288	26	10 35 682 6	210	1
10299669	776	94 09 638 1	34	2	10330291	27	10 35 682 7	20	1
10299669	781	94 09 063 2	720	1	10330292	27	10 35 682 7	1000	1
10299698	781	94 09 063 2	710	1	10330294	30	10 35 683 1	20	1
10299988	559	90 78 314	1	1	10330295	29	10 35 682 9	5	1
10300193	758	94 06 541 8	380	2	10330296	29	10 35 682 9	20	1
10300838	203	11 73 806 2	31	2	10330306	36	10 35 899 2	2	1
10300881	540	10 12 314 0	19	1	10330308	35	10 35 895 0	1	1
10300916	171	10 30 092 1	1	1	10330310	35	10 35 895 0	2	1
10300917	171	10 30 092 1	2	1	10330311	35	10 35 895 0	5	1
10300919	171	10 30 092 1	19	1	10330585	399	10 81 649 9	4	1
10300920	171	10 30 092 1	20	1	10330585	812	11 83 857 4	4	3
10300921	157	10 30 092 2	1	1	10330586	812	11 83 857 4	5	1
10300922	158	10 42 846 6	4	1	10330614	255	90 64 786	146	1
10300923	265	10 11 497 1	5	1	10331109	320	11 10 174 4	8	1
10300924	263	10 29 770 9	98	1	10331110	320	11 10 174 4	7	1
10300925	262	10 29 770 5	98	1	10331335	542	11 69 024 1	19	1
10300926	136	10 21 717 3	3	1	10331395	542	11 69 024 1	16	1
10301213	37	10 35 905 6	20	1	10331621	68	11 82 454 5	5	1
10301215	31	10 35 683 2	5	1	10331856	524	10 11 802 4	10	6
10301250	669	10 82 175 2	133	2	10331907	547	10 11 781 4	3	1
10301590	666	10 49 070 4	101	1	10331960	542	11 69 024 1	6	1
10301680	27	10 35 682 7	210	1	10332087	676	10 28 918 3	999	1
10301774	468	10 08 811 2	2	1	10332304	666	10 49 070 4	80	1
10301776	328	10 85 403 4	25	2	10332352	426	11 73 948 2	30	2
10303261	755	94 09 064 9	560	1	10332495	704	10 83 139 6	45	2
10303390	738	10 66 476 3	30	2	10332540	134	10 86 192 2	4	8
10303400	744	94 09 064 8	380	4	10332765	577	10 12 328 2	3	1
10303400	744	94 09 064 8	530	4	10332836	672	10 29 135 3	50	1
10303400	744	94 09 064 8	550	1	10332845	572	10 13 274 7	5	1
10303400	752	94 09 064 9	260	3	10332846	572	10 13 274 7	4	5
10303423	796	94 04 804 3	32	2	10333044	322	56 15 344	2	1
10303424	796	94 04 804 3	45	1	10333093	674	10 44 069 6	101	1
10326110	24	10 35 679 7	1000	1	10333093	675	10 44 072 1	101	1
10326111	24	10 35 679 7	210	1	10333101	674	10 44 069 6	999	1
10326112	24	10 35 679 7	20	1	10333101	675	10 44 072 1	999	1
10326113	24	10 35 679 7	5	1	10333239	158	10 42 846 6	46	1
10326299	426	11 73 948 2	34	2	10333464	555	10 12 873 8	5	2
10326658	369	10 85 109 9	165	2	10333629	679	10 39 913 4	41	2Paar

Artikel	Seite	Baugruppe	Pos.	Menge	Artikel	Seite	Baugruppe	Pos.	Menge
10333631	679	10 39 913 4	45	2Paar	10356671	355	11 10 174 8	202	1
10334327	669	10 82 175 2	134	2	10356673	355	11 10 174 8	206	1
10335629	502	10 11 883 9	3	1	10356674	355	11 10 174 8	207	8
10335966	136	10 21 717 3	3	1	10356675	355	11 10 174 8	999	1
10336008	556	10 15 136 6	9	3	10356676	355	11 10 174 8	220	16
10336200	570	10 11 566 7	13	8	10356704	636	10 39 913 3	36	2
10336200	573	10 11 566 8	13	8	10356705	636	10 39 913 3	35	2
10337545	172	10 34 668 4	6	1	10356789	16	90 70 362	20	1l
10337550	172	10 34 668 4	7	1	10356789	733	10 84 715 6	2	1134l
10340130	673	10 33 230 4	999	1	10356791	16	90 70 362	30	1l
10340340	651	10 29 891 1	1	1	10356793	15	90 70 361	20	1l
10341848	468	10 08 811 2	3	1	10356797	15	90 70 361	110	1l
10341869	175	10 44 146 2	20	1	10356800	16	90 70 362	10	1l
10341869	200	12 45 209 1	60	0	10356825	17	90 70 363	20	1l
10341929	172	10 34 668 4	3	2	10356826	19	90 70 365	10	1l
10342221	255	90 64 786	145	1	10356827	19	90 70 365	20	1l
10342561	354	11 10 174 8	12	1	10356828	19	90 70 365	30	1l
10342562	354	11 10 174 8	13	1	10356829	18	90 70 364	10	1l
10342565	354	11 10 174 8	18	1	10356831	18	90 70 364	20	1l
10342569	354	11 10 174 8	16	1	10356832	57	94 08 205 9	10	1l
10342798	465	10 08 811 3	31	1	10356833	31	10 35 683 2	1000	1
10343725	310	10 85 112 7	20	1	10358947	20	90 70 366	30	1kg
10344024	21	10 35 678 9	5	1	10358948	20	90 70 366	20	1kg
10344025	21	10 35 678 9	20	1	10358949	20	90 70 366	10	1kg
10344026	21	10 35 678 9	210	1	10358950	20	90 70 366	40	1kg
10344027	21	10 35 678 9	1000	1	10358992	20	90 70 366	50	1kg
10346684	158	10 42 846 6	5	1	10359056	57	94 08 205 9	20	1l
10347163	287	10 85 068 8	55	1	10359077	37	10 35 905 6	1000	1
10353496	600	10 11 934 6	1	1	10359147	467	10 84 856 2	200	1
10353572	354	11 10 174 8	14	1	10359830	11	10 84 895 1	110	1
10353572	354	11 10 174 8	19	1	10360503	7	.	800	1
10353879	367	10 85 109 9	150	1	10360701 2	10	14 28 -00 0	131	1
10353879	382	10 85 388 8	15	1	10368399	816	94 06 568 3	210	1
10354205	602	10 11 986 4	2	1	10371141	677	10 39 913 4	28	1
10354230	643	10 39 913 5	20	1	10371419	821	94 05 386 3	120	1
10354231	252	10 35 423 0	1	1	10374010	300	10 39 227 2	5	1
10354232	644	10 39 913 5	51	1	10374524	707	10 84 541 1	21	1
10354233	644	10 39 913 5	50	1	10374525	707	10 84 541 1	20	1
10354586	194	11 49 338 0	13	0.54m	10375116	140	10 39 224 1	20	1
10354595	519	11 36 430 3	115	1	10375117	140	10 39 224 1	21	1
10354595	520	11 36 432 0	115	1	10377001 1	814	94 06 568 3	40	1
10354595	521	11 36 432 5	115	1	10377001 1	814	94 06 568 3	50	1
10354595	571	10 11 899 9	115	1	10377001 1	427	11 73 948 2	90	1
10354595	617	10 12 087 1	10	1	10377001 1	427	11 73 948 2	90	1
10354595	629	10 12 099 6	100	1	10378219	343	11 73 771 3	80	1
10354599	623	10 12 094 4	7	2	10378260	200	12 45 209 1	110	1
10354600	498	10 12 593 7	7	2	10384470	406	10 86 188 4	30	1
10354600	617	10 12 087 1	4	2	10390618	10	14 28 -00 0	1116	1
10354601	611	10 14 005 7	5	2	10390737 3	10	14 28 -00 0	993	1
10354601	625	10 12 097 3	3	2	10390949 1	9	00 01 509	200	1
10354822	333	10 30 177 6	1	1	10390950	69	10 39 094 9	14	1
10354823	333	10 30 177 6	2	1	10391484	119	11 73 887 5	4	3
10354824	333	10 30 177 6	3	1	10391560	135	10 86 192 2	42	1
10355921	135	10 86 192 2	44	2	10392065	113	10 86 187 8	1400	1
10356261	548	10 12 478 2	15	2	10392074	114	10 86 187 8	8900	1
10356275	152	10 10 206 3	17	3	10392080 1	114	10 86 187 8	9500	1
10356303	17	90 70 363	10	1l	10392144 1	299	10 86 188 3	25	1
10356531	623	10 12 094 4	12	2	10392238	124	10 86 188 1	510	1
10356667	354	11 10 174 8	17	1	10392241	124	10 86 188 1	540	1
10356668	355	11 10 174 8	200	1	10392272	299	10 86 188 3	20	1

Artikel	Seite	Baugruppe	Pos.	Menge
10392276	299	10 86 188 3	80	1
10392381	135	10 86 192 2	35	1
10392707	341	11 73 771 3	5	1
10392710	342	11 73 771 3	40	1
10393084	348	10 39 271 0	2	1
10393087	348	10 39 271 0	3	1
10393112	348	10 39 271 0	4	1
10393116	348	10 39 271 0	5	1
10393119	348	10 39 271 0	6	1
10393122	349	10 39 271 0	7	1
10393126	349	10 39 271 0	8	1
10393128	349	10 39 271 0	9	1
10393130	349	10 39 271 0	10	1
10393132	349	10 39 271 0	11	1
10393134	350	10 39 271 0	12	1
10393136	350	10 39 271 0	13	1
10393138	350	10 39 271 0	14	1
10393140	350	10 39 271 0	15	1
10393142	350	10 39 271 0	16	1
10393277	351	10 39 271 0	20	2
10393278	351	10 39 271 0	21	2
10393282	351	10 39 271 0	30	1
10393283	351	10 39 271 0	31	1
10393284	351	10 39 271 0	32	1
10395556 2	69	10 39 094 9	35	1
10395685 1	69	10 39 094 9	10	1
10396698	452	11 73 941 9	2	1
10399050	118	10 85 108 8	15	1
10399110	135	10 86 192 2	30	1
10399122	137	10 39 911 0	2	1
10399132 3	10	14 28 -00 0	1530	1
10399133 3	633	10 39 913 2	10	1
10399134 3	634	10 39 913 3	15	1
10399135	634	10 39 913 3	19	1
10399136	634	10 39 913 3	10	1
10399165	10	14 28 -00 0	560	1
10399167	663	10 39 916 5	10	1
10399327	367	10 85 109 9	151	1
10399489	364	10 85 109 9	10	1
10399492	371	10 85 401 3	40	1
10399493	371	10 85 401 3	45	1
10399558 1	69	10 39 094 9	13	1
10399558 1	69	10 39 094 9	13	1
10399625	69	10 39 094 9	40	16
10399626	69	10 39 094 9	50	4
10399627	69	10 39 094 9	60	2
10399673	116	10 85 108 7	3	1
10399857	69	10 39 094 9	15	1
10399858	69	10 39 094 9	25	1
10399943	291	10 85 069 1	10	1
10399961	187	10 86 194 0	4	4
10399978	187	10 86 194 0	5	4
10400016	383	10 82 414 2	3	1
10400519	342	11 73 771 3	30	1
10401093	401	10 39 207 4	10	1
10401095	402	10 40 109 3	2	1
10401096	401	10 39 207 4	20	1
10401097	403	10 40 109 6	2	1
10401098	403	10 40 109 6	3	4
10401099	401	10 39 207 4	30	1

Artikel	Seite	Baugruppe	Pos.	Menge
10401100	404	10 40 109 9	2	1
10401101	401	10 39 207 4	40	1
10401102	405	10 40 110 1	2	1
10401103	405	10 40 110 1	3	5
10401105	401	10 39 207 4	50	1
10401106	401	10 39 207 4	60	1
10401135	402	10 40 109 3	10	1
10401136	403	10 40 109 6	10	1
10401139	404	10 40 109 9	10	1
10401141	405	10 40 110 1	10	1
10401142	405	10 40 110 1	15	1
10401421	117	10 85 108 8	2	1
10401855 3	730	10 39 073 7	10	1
10402241	731	10 40 185 5	20	2
10402861	239	10 39 206 5	30	1
10402883	443	11 73 936 4	40	1
10402885	801	94 06 571 8	10	1
10403019	118	10 85 108 8	35	1
10403189	118	10 85 108 8	40	1
10403234	426	11 73 948 2	50	1
10403503	367	10 85 109 9	125	1
10403511	381	10 40 350 3	3	1
10403720	427	11 73 948 2	80	1
10403723	427	11 73 948 2	81	1
10404899	406	10 86 188 4	18	1
10404900	415	10 40 489 9	3	1
10405333	69	10 39 094 9	65	2
10405439	70	10 39 094 9	90	4
10405440	89	10 40 543 9	2	1
10405886	477	11 37 878 4	10	1
10405887	477	11 37 878 4	30	1
10405904	203	11 73 806 2	33	1
10406153	406	10 86 188 4	70	1
10406154	431	10 40 615 3	10	1
10406430	366	10 85 109 9	73	2
10406430	366	10 85 109 9	93	4
10406705	426	11 73 948 2	57	1
10407154	437	10 40 615 3	60	1
10407709	439	10 40 615 3	95	1
10407720	312	10 85 112 7	58	1
10408061	364	10 85 109 9	25	2
10408063	375	10 40 806 1	2	1
10408064	375	10 40 806 1	3	1
10408100	375	10 40 806 1	4	1
10408116	199	12 45 209 1	10	1
10408394	133	10 83 252 9	3	1
10408449	190	10 86 194 0	101	2
10408587	142	10 39 224 1	60	1
10408641	793	94 06 560 8	20	1
10408762	435	10 40 615 3	45	1
10408781	310	10 85 112 7	15	1
10408875	364	10 85 109 9	21	1
10408916	464	10 40 900 5	7	6
10408969	199	12 45 209 1	30	1
10409005	463	10 39 208 0	30	1
10409127	443	11 73 936 4	30	1
10409517	355	11 10 174 8	201	1
10409518	355	11 10 174 8	203	1
10409752	172	10 34 668 4	1	1
10409753	173	10 40 975 2	1	1

Artikel	Seite	Baugruppe	Pos.	Menge	Artikel	Seite	Baugruppe	Pos.	Menge
10409754	173	10 40 975 2	15	20	10425442	745	94 09 064 8	650	1
10409845	172	10 34 668 4	4	2	10425592	84	10 39 962 6	3	4
10410328	174	10 44 146 0	1	1	10425594	139	10 83 574 2	2	1
10410329	264	10 41 032 8	1	1	10425595	85	10 39 962 7	4	4
10410330	264	10 41 032 8	27	2	10425597	139	10 83 574 2	3	2
10410331	171	10 30 092 1	5	1	10425597	332	10 08 795 6	3	1
10410332	171	10 30 092 1	8	1	10425597	346	93 75 164	1	4
10410691	773	94 02 584 0	10	1	10425597	453	10 39 669 8	4	1
10410985	694	99 22 058	6	1	10425599	654	10 39 967 3	2	1
10411092	584	11 38 664 6	4	1	10425607	658	10 83 926 4	15	3
10411093	584	11 38 664 6	6	2	10425614	126	10 39 223 8	22	2
10411094	584	11 38 664 6	3	1	10425616	126	10 39 223 8	23	1
10411095	584	11 38 664 6	5	2	10425617	126	10 39 223 8	24	1
10411704	456	11 81 347 1	20	1	10425625	237	10 83 892 3	15	60
10412354	528	10 12 002 3	11	2	10425627	237	10 83 892 3	10	60
10412377	821	94 05 386 3	210	1	10425631	83	10 39 962 5	3	4
10412536	373	10 85 403 7	45	105	10425651	118	10 85 108 8	16	2
10412536	374	11 73 425 1	16	60	10425651	140	10 39 224 1	4	2
10412536	377	11 73 862 7	40	21	10425651	141	10 39 224 1	32	4
10412536	379	10 39 949 3	37	30	10425660	97	10 39 955 8	11	2
10412603	786	94 03 690 7	20	4	10425660	98	10 39 955 8	11	2
10412603	787	94 03 691 1	20	4	10425671	225	98 86 719	17	4
10412603	788	10 84 777 1	4	4	10425674	660	99 28 393	4	3
10412844	255	90 64 786	115	1	10425681	213	10 83 791 8	4	2
10412844	257	10 01 461 1	115	2	10425688	126	10 39 223 8	25	8
10413041	308	10 06 086 1	53	2	10425699	341	11 73 771 3	11	3
10413057	279	10 85 068 7	92	1	10425700	88	10 83 220 6	3	4
10413063	666	10 49 070 4	360	1	10425700	659	99 28 391	16	3
10423507	364	10 85 109 9	24	1	10425711	15	90 70 361	10	1l
10424054	796	94 04 804 3	25	1	10425712	38	10 42 571 1	5	1
10424276	608	10 12 008 8	1	1	10425713	38	10 42 571 1	20	1
10424333	528	10 12 002 3	19	1	10425715	38	10 42 571 1	210	1
10424397	669	10 82 175 2	132	2	10425719	38	10 42 571 1	1000	1
10424473	602	10 11 986 4	1	1	10425732	97	10 39 955 8	3	32
10424540	174	10 44 146 0	2	1	10425732	98	10 39 955 8	3	32
10424542	174	10 44 146 0	13	1	10427999	805	94 03 099 9	40	2
10424543	174	10 44 146 0	26	1	10428002	112	10 39 095 0	3	2
10424545	174	10 44 146 0	31	1	10428086	177	11 00 577 6	3	1
10424548	174	10 44 146 0	37	2	10428160	75	10 80 026 9	999	1
10424588	246	10 81 696 4	16	1	10428410	31	10 35 683 2	20	1
10424590	246	10 81 696 4	20	1	10428411	31	10 35 683 2	210	1
10424595	246	10 81 696 4	1	1	10428466	140	10 39 224 1	2	1
10425077	710	10 84 779 5	32	1	10428572	176	10 44 299 8	5	1
10425260	625	10 12 097 3	2	1	10428714	816	94 06 568 3	110	1
10425261	625	10 12 097 3	1	1	10428760	779	94 09 063 2	160	1
10425414	742	94 09 064 8	140	1	10429055	764	94 06 527 3	16	1
10425418	744	94 09 064 8	510	1	10429392	97	10 39 955 8	16	2
10425424	740	94 03 925 7	20	1	10429392	98	10 39 955 8	16	2
10425426	746	94 06 533 8	190	1	10429629	779	94 09 063 2	155	2
10425427	746	94 06 533 8	200	1	10429631	745	94 09 064 8	720	2
10425429	780	94 09 063 2	440	1	10429735	343	11 73 771 3	46	2
10425430	749	94 09 064 9	140	1	10429735	355	11 10 174 8	161	1
10425432	752	94 09 064 9	350	1	10429952	248	10 81 696 4	64	1
10425433	752	94 09 064 9	340	1	10429974	548	10 12 478 2	32	1
10425435	739	11 11 374 9	30	1	10440661	527	10 12 476 3	11	2
10425436	757	94 06 541 8	230	1	10440696	702	10 83 139 6	21	1
10425438	745	94 09 064 8	670	1	10440721	702	10 83 139 6	20	1
10425439	745	94 09 064 8	610	1	10440788	494	10 12 501 6	13	1
10425440	745	94 09 064 8	660	1	10440788	515	10 12 264 0	5	3
10425441	745	94 09 064 8	600	1	10441154	364	10 85 109 9	14	2

Artikel	Seite	Baugruppe	Pos.	Menge
10441424	295	94 02 798 1	1037	1
10441424	295	94 02 798 1	1050	1
10441424	295	94 02 798 1	1060	1
10441424	295	94 02 798 1	1200	1
10441424	295	94 02 798 1	1210	1
10441424	298	10 84 277 1	1050	1
10441424	727	10 84 426 2	40	1
10441427	294	94 02 798 1	1014	1
10441427	295	94 02 798 1	1040	1
10441427	295	94 02 798 1	1140	1
10441427	295	94 02 798 1	1170	1
10441427	295	94 02 798 1	1220	1
10441427	295	94 02 798 1	1231	1
10441427	295	94 02 798 1	1241	1
10441427	296	94 02 798 1	1251	1
10441427	296	94 02 798 1	1261	1
10441427	296	94 02 798 1	1270	1
10441427	296	94 02 798 1	1330	1
10441427	771	94 03 907 3	110	1
10441428	295	94 02 798 1	1070	1
10441428	295	94 02 798 1	1110	1
10441428	295	94 02 798 1	1150	1
10441428	295	94 02 798 1	1160	1
10441428	295	94 02 798 1	1180	1
10441428	295	94 02 798 1	1190	1
10441428	296	94 02 798 1	1300	1
10441428	296	94 02 798 1	1350	1
10441428	298	10 84 277 1	1110	1
10441430	296	94 02 798 1	1310	1
10441431	295	94 02 798 1	1090	1
10441460	158	10 42 846 6	1	1
10441462	159	10 42 846 6	83	1
10441636	39	10 67 547 4	1000	1
10442885	669	10 82 175 2	180	1
10442984	538	10 49 001 8	4	1
10442984	621	10 12 089 6	8	1
10442998	153	10 10 206 4	3	1
10443841	456	11 81 347 1	28	1
10444190	97	10 39 955 8	15	1
10444190	98	10 39 955 8	15	1
10446210	407	10 86 188 4	86	1
10450506	789	94 03 338 8	10	1
10450978	75	10 80 026 9	9	2
10451202	465	10 08 811 3	60	1
10455021	305	10 06 086 1	3	1
10455022	305	10 06 086 1	2	1
10455143	359	10 34 192 9	10	1
10455541	104	10 44 419 0	20	1
10466982	681	10 39 913 4	111	1
10467006	528	10 12 002 3	18	1
10467297	812	11 83 857 4	9	1
10467505	68	11 82 454 5	3	1
10467519	356	10 47 266 6	20	2
10467560	796	94 04 804 3	30	2
10468820	188	10 86 194 0	36	6
10468820	650	94 67 102	20	2
10469917	283	99 68 621	10	1
10469918	289	99 68 612	10	1
10469932	289	99 68 612	50	1
10469933	283	99 68 621	50	1

Artikel	Seite	Baugruppe	Pos.	Menge
10470032	771	94 03 907 3	50	1
10470574	511	10 14 327 6	8	2
10471469	449	10 82 224 8	91	13
10471473	356	10 47 266 6	10	2
10471614	196	10 80 095 8	1	1
10471616	196	10 80 095 8	3	1
10472057	151	10 10 170 2	32	1
10472286	746	94 06 533 8	100	2
10472425	97	10 39 955 8	21	2
10472425	98	10 39 955 8	21	2
10472425	112	10 39 095 0	6	8
10472425	213	10 83 791 8	12	2
10472425	300	10 39 227 2	21	4
10472425	301	10 39 227 2	32	3
10472425	301	10 39 227 2	42	2
10472425	305	10 06 086 1	5	2
10472425	307	10 06 086 1	32	2
10472425	308	10 06 086 1	52	2
10472425	309	10 06 086 1	103	8
10472425	342	11 73 771 3	35	4
10472425	350	10 39 271 0	19	15
10472425	637	10 39 913 3	91	4
10472425	647	10 83 863 7	31	28
10472425	677	10 39 913 4	17	12
10472425	704	10 83 139 6	71	8
10472535	416	10 84 495 8	3	1
10472535	417	10 84 495 8	3	1
10472535	418	10 84 495 8	3	1
10472535	419	10 84 495 8	3	1
10472666	344	11 73 771 3	110	1
10475586	641	11 00 350 3	1	1
10475587	709	10 84 779 5	10	1
10475593	245	10 47 558 7	1	1
10475942	355	11 10 174 8	119	16
10475942	672	10 29 135 3	40	1
10488927	541	10 12 051 2	4	1
10488928	574	10 12 406 2	12	3
10489538	357	10 47 594 2	999	1
10489539	357	10 47 594 2	998	1
10490018	537	10 12 495 0	1	1
10490658	265	10 11 497 1	17	1
10490658	265	10 11 497 1	18	1
10490704	677	10 39 913 4	20	1
10490704	677	10 39 913 4	20	1
10490781	305	10 06 086 1	8	4
10490781	307	10 06 086 1	35	2
10490781	316	10 85 112 9	12	1
10490781	681	10 39 913 4	97	2
10490781	704	10 83 139 6	36	4
10490784	317	10 85 112 9	37	4
10490784	681	10 39 913 4	92	2
10490786	190	10 86 194 0	106	1
10490786	314	10 85 112 8	14	4
10490786	316	10 85 112 9	4	1
10490786	329	10 85 403 4	34	1
10490787	311	10 85 112 7	45	1
10490787	329	10 85 403 4	29	3
10490787	637	10 39 913 3	96	6
10490787	647	10 83 863 7	36	2
10490787	682	11 45 158 4	14	6

Artikel	Seite	Baugruppe	Pos.	Menge
10490787	704	10 83 139 6	31	2
10491007	812	11 83 857 4	2	1
10491010	812	11 83 857 4	7	1
10491012	812	11 83 857 4	17	1
10491017	399	10 81 649 9	7	1
10491017	812	11 83 857 4	33	3
10491019	812	11 83 857 4	35	1
10491020	812	11 83 857 4	36	1
10491021	812	11 83 857 4	37	1
10491023	812	11 83 857 4	38	2
10491024	399	10 81 649 9	10	1
10491024	812	11 83 857 4	42	3
10491040	499	11 36 422 9	24	1
10491557	310	10 85 112 7	30	1
10491783	276	11 32 099 2	8	1
10491783	276	11 32 099 2	9	1
10492230	365	10 85 109 9	69	2
10492230	374	11 73 425 1	19	1
10492435	276	11 32 099 2	19	1
10492977	274	11 32 099 1	1	1
10492978	274	11 32 099 1	2	1
10492979	274	11 32 099 1	3	1
10492980	274	11 32 099 1	4	1
10492981	274	11 32 099 1	5	1
10492983	274	11 32 099 1	8	1
10492984	274	11 32 099 1	9	1
10492985	274	11 32 099 1	10	1
10492987	274	11 32 099 1	11	1
10492989	274	11 32 099 1	14	1
10493003	274	11 32 099 1	20	1
10493006	274	11 32 099 1	25	1
10493007	274	11 32 099 1	26	2
10493008	274	11 32 099 1	28	1
10493009	275	11 32 099 1	29	1
10493010	274	11 32 099 1	6	1
10493012	274	11 32 099 1	13	1
10493013	274	11 32 099 1	27	1
10493022	275	11 32 099 1	30	1
10493023	275	11 32 099 1	31	1
10493024	275	11 32 099 1	32	1
10493025	275	11 32 099 1	33	1
10493026	275	11 32 099 1	34	1
10493027	275	11 32 099 1	35	1
10493028	275	11 32 099 1	36	1
10493029	275	11 32 099 1	37	1
10493031	275	11 32 099 1	38	1
10493032	275	11 32 099 1	39	1
10493033	275	11 32 099 1	40	1
10493034	275	11 32 099 1	41	1
10493035	275	11 32 099 1	42	1
10493047	276	11 32 099 2	4	1
10493050	276	11 32 099 2	11	1
10493054	276	11 32 099 2	24	1
10493341	276	11 32 099 2	20	1
10493351	276	11 32 099 2	10	1
10493369	276	11 32 099 2	16	1
10493468	274	11 32 099 1	12	1
10493956	666	10 49 070 4	999	1
10493981	276	11 32 099 2	5	1
10493982	276	11 32 099 2	6	1
10493984	277	11 32 099 2	46	1
10493986	276	11 32 099 2	13	1
10493987	276	11 32 099 2	31	1
10493989	276	11 32 099 2	7	1
10493992	276	11 32 099 2	30	1
10493993	274	11 32 099 1	15	1
10493994	274	11 32 099 1	19	1
10498223	477	11 37 878 4	60	1
10536596	759	94 03 549 6	11	3
10651645	278	10 85 068 7	38	4
10651645	286	10 85 068 8	38	5
10651646	279	10 85 068 7	54	1
10651646	286	10 85 068 8	44	2
10651646	287	10 85 068 8	54	1
10651649	279	10 85 068 7	52	1
10651649	286	10 85 068 8	42	2
10651649	287	10 85 068 8	52	1
10651907	278	10 85 068 7	20	1
10651928	781	94 09 063 2	510	1
10651997	248	10 81 696 4	52	1
10652061	276	11 32 099 2	1	1
10652063	277	11 32 099 2	37	1
10652064	275	11 32 099 1	43	1
10652065	276	11 32 099 2	34	1
10652067	276	11 32 099 2	28	1
10652068	276	11 32 099 2	29	1
10652677	294	94 02 798 1	11	1
10652677	294	94 02 798 1	21	1
10652677	294	94 02 798 1	32	1
10652677	294	94 02 798 1	42	1
10652677	294	94 02 798 1	52	1
10652677	294	94 02 798 1	62	1
10652677	294	94 02 798 1	72	1
10652677	294	94 02 798 1	82	1
10652677	294	94 02 798 1	92	1
10652677	298	10 84 277 1	32	1
10652679	294	94 02 798 1	104	1
10652679	294	94 02 798 1	109	1
10652679	294	94 02 798 1	111	1
10652679	294	94 02 798 1	112	1
10652679	294	94 02 798 1	113	1
10652679	298	10 84 277 1	112	2
10652679	771	94 03 907 3	100	1
10652680	294	94 02 798 1	102	1
10652681	294	94 02 798 1	108	1
10652684	294	94 02 798 1	1012	1
10652684	294	94 02 798 1	1013	1
10652684	294	94 02 798 1	1021	1
10652684	294	94 02 798 1	1022	1
10652684	294	94 02 798 1	1024	1
10652684	294	94 02 798 1	1026	1
10652684	294	94 02 798 1	1032	1
10652684	294	94 02 798 1	1034	1
10652684	295	94 02 798 1	1036	1
10652684	295	94 02 798 1	1071	1
10652684	295	94 02 798 1	1072	1
10652684	295	94 02 798 1	1080	1
10652684	295	94 02 798 1	1100	1
10652684	295	94 02 798 1	1120	1
10652684	295	94 02 798 1	1232	1

Artikel	Seite	Baugruppe	Pos.	Menge
10652684	295	94 02 798 1	1242	1
10652684	296	94 02 798 1	1252	1
10652684	296	94 02 798 1	1262	1
10652684	296	94 02 798 1	1281	1
10652684	296	94 02 798 1	1282	1
10652684	296	94 02 798 1	1291	1
10652684	296	94 02 798 1	1292	1
10652684	296	94 02 798 1	1320	1
10652684	296	94 02 798 1	1340	1
10652897	751	94 09 064 9	180	1
10663306	312	10 85 112 7	68	1
10663393	657	10 44 288 5	3	1
10663394	657	10 44 288 5	2	1
10663419	106	98 88 074	35	1
10663419	108	92 71 537	35	1
10663419	150	98 86 607	35	1
10663419	630	10 12 100 3	4	2
10663523	195	11 49 338 0	26	7
10663523	770	94 03 488 0	70	4
10663563	769	94 03 692 1	20	1
10663735	68	11 82 454 5	10	1
10663736	68	11 82 454 5	11	1
10663737	68	11 82 454 5	12	1
10663738	68	11 82 454 5	13	1
10663739	68	11 82 454 5	14	1
10663931	246	10 81 696 4	9	1
10664486	812	11 83 857 4	8	1
10664494	757	94 06 541 8	110	1
10664605	765	94 03 696 1	10	1
10664606	766	94 03 696 3	10	1
10664608	757	94 06 541 8	100	1
10664609	757	94 06 541 8	320	2
10664610	767	94 03 696 9	400	1
10664611	757	94 06 541 8	260	1
10664612	757	94 06 541 8	250	1
10664616	757	94 06 541 8	290	1
10664617	758	94 06 541 8	350	1
10664622	763	94 06 526 9	300	4
10664628	779	94 09 063 2	130	1
10664630	779	94 09 063 2	150	4
10664633	779	94 09 063 2	310	1
10664637	781	94 09 063 2	490	1
10664650	784	11 69 794 6	430	1
10664656	742	94 09 064 8	150	3
10664656	743	94 09 064 8	300	4
10664656	744	94 09 064 8	470	3
10664656	757	94 06 541 8	120	6
10664658	742	94 09 064 8	195	1
10664660	744	94 09 064 8	430	2
10664661	744	94 09 064 8	420	2
10664685	758	94 06 541 8	360	1
10664686	758	94 06 541 8	370	2
10664688	762	94 06 526 9	160	2
10664695	744	94 09 064 8	390	1
10664695	744	94 09 064 8	460	5
10664695	745	94 09 064 8	730	30
10664763	740	94 03 925 7	10	1
10664765	746	94 06 533 8	180	1
10664766	746	94 06 533 8	170	1
10664769	746	94 06 533 8	230	1
10664785	772	94 06 550 9	10	1
10664786	755	94 09 064 9	480	1
10664787	755	94 09 064 9	520	1
10664789	750	94 09 064 9	165	1
10664790	750	94 09 064 9	168	1
10664792	754	94 09 064 9	468	1
10664793	754	94 09 064 9	474	1
10664794	754	94 09 064 9	465	1
10664795	754	94 09 064 9	476	1
10664797	754	94 09 064 9	471	1
10664798	754	94 09 064 9	469	1
10664799	754	94 09 064 9	470	1
10664806	763	94 06 526 9	261	4
10664812	752	94 09 064 9	380	2
10664815	755	94 09 064 9	570	2
10664874	39	10 67 547 4	5	1
10664875	39	10 67 547 4	20	1
10664876	39	10 67 547 4	210	1
10664986	463	10 39 208 0	20	1
10664993	547	10 11 781 4	8	1
10664994	547	10 11 781 4	9	1
10664995	547	10 11 781 4	10	1
10664996	547	10 11 781 4	4	3
10664997	547	10 11 781 4	5	1
10664998	547	10 11 781 4	6	1
10664999	547	10 11 781 4	11	1
10665068	757	94 06 541 8	240	1
10665120	399	10 81 649 9	9	8
10665121	399	10 81 649 9	15	1
10665223	202	10 81 351 5	2	1
10665226	202	10 81 351 5	12	1
10665227	202	10 81 351 5	20	2
10665228	202	10 81 351 5	23	1
10675196	293	94 02 798 0	10	1
10675463	248	10 81 696 4	67	1
10675474	18	90 70 364	30	1l
10675705	397	10 66 461 0	190	1
10675706	397	10 66 461 0	220	1
10675707	397	10 66 461 0	230	1
10675725	397	10 66 461 0	240	1
10675727	397	10 66 461 0	210	2
10678044	378	10 39 949 2	11	1
10678044	379	10 39 949 3	11	1
10678044	380	10 85 388 5	11	1
10678044	382	10 85 388 8	11	1
10678123	805	94 03 099 9	10	1Paar
10678854	137	10 39 911 0	20	1
10678855	137	10 39 911 0	21	1
10685053	411	10 37 700 1	2	1
10685053	412	10 37 700 1	2	1
10685053	413	10 37 700 1	2	1
10685053	414	10 37 700 1	2	1
10685054	416	10 84 495 8	2	1
10685054	417	10 84 495 8	2	1
10685054	418	10 84 495 8	2	1
10685054	419	10 84 495 8	2	1
10687206	724	11 45 933 4	10	1
10687298	446	10 83 057 7	10	1
10800011	456	11 81 347 1	10	1
10800024	365	10 85 109 9	56	3

Artikel	Seite	Baugruppe	Pos.	Menge	Artikel	Seite	Baugruppe	Pos.	Menge
10800024	369	10 85 109 9	213	2	10814160	72	10 80 026 2	999	1
10800024	370	10 85 109 9	221	4	10814161	72	10 80 026 2	4	2
10800024	776	94 09 638 1	30	2	10814162	72	10 80 026 2	9	2
10800024	776	94 09 638 1	50	2	10814163	72	10 80 026 2	10	2
10800101	281	10 65 190 7	20	1	10814237	74	10 80 026 8	9	2
10800103	281	10 65 190 7	120	1	10814290	310	10 85 112 7	10	1
10800157	342	11 73 771 3	25	1	10814605	555	10 12 873 8	6	2
10800160	731	10 40 185 5	30	2	10814606	555	10 12 873 8	3	2
10800262	85	10 39 962 7	2	1	10814799	754	94 09 064 9	475	1
10800263	85	10 39 962 7	3	1	10814800	750	94 09 064 9	171	1
10800267	85	10 39 962 7	6	1	10814800	757	94 06 541 8	305	2
10800268	83	10 39 962 5	2	1	10814800	776	94 09 638 1	76	4
10800269	84	10 39 962 6	2	1	10814800	777	94 09 638 1	132	2
10800270	97	10 39 955 8	2	1	10815368	202	10 81 351 5	10	1
10800270	98	10 39 955 8	2	1	10816199	312	10 85 112 7	50	1
10800288	76	10 80 029 9	1	1	10816328	330	10 85 403 4	55	1
10800299	70	10 39 094 9	102	1	10816498	810	12 43 322 6	30	1
10800299	70	10 39 094 9	102	1	10816498	813	11 83 857 4	60	1
10800299	71	10 36 070 1	10	1	10816499	746	94 06 533 8	300	1
10800299	71	10 36 070 1	10	1	10816500	65	94 03 193 3	40	1
10800523	636	10 39 913 3	65	16	10816500	746	94 06 533 8	305	1
10800608	779	94 09 063 2	145	1	10816646	248	10 81 696 4	65	0.26m
10800647	729	56 03 942	998	1	10816758	300	10 39 227 2	3	1
10800958	189	10 86 194 0	80	1	10816760	300	10 39 227 2	2	1
10801246	330	10 85 403 4	70	1	10816964	240	10 83 616 3	2	1
10801285	63	94 03 193 2	15	1	10816964	241	10 83 616 4	2	1
10801285	65	94 03 193 3	15	1	10820477	378	10 39 949 2	20	1
10801285	330	10 85 403 4	71	1	10820478	379	10 39 949 3	10	1
10801285	335	10 80 124 6	50	1	10820518	378	10 39 949 2	12	1
10801519	824	10 12 471 1	59	1	10820519	379	10 39 949 3	35	1
10802628	742	94 09 064 8	240	3	10820520	379	10 39 949 3	36	1
10802651	58	96 47 551	100	1	10820768	316	10 85 112 9	20	1
10802997	568	10 13 154 6	3	1	10820850	80	10 39 985 7	2	1
10803108	770	94 03 488 0	20	2	10820864	123	10 39 985 8	2	1
10803109	770	94 03 488 0	10	2	10821194	121	10 86 188 0	30	1
10803120	774	94 06 602 4	50	6	10821294	427	11 73 948 2	85	1
10813515	192	11 49 337 5	7	1	10821350	407	10 86 188 4	81	1
10813935	611	10 14 005 7	22	1	10821513	389	11 73 994 4	2	1
10813936	528	10 12 002 3	17	1	10821515	389	11 73 994 4	50	1
10813936	548	10 12 478 2	28	1	10821519	389	11 73 994 4	25	1
10813936	578	10 13 273 9	14	1	10821520	389	11 73 994 4	20	1
10813936	579	10 13 274 1	14	1	10821521	389	11 73 994 4	15	1
10813939	548	10 12 478 2	26	4	10821522	389	11 73 994 4	14	1
10813941	548	10 12 478 2	30	2	10821523	389	11 73 994 4	10	1
10813943	548	10 12 478 2	31	1	10821524	389	11 73 994 4	55	1
10814017	72	10 80 026 2	12	1	10821752	634	10 39 913 3	18	1
10814053	74	10 80 026 8	13	1	10821757	667	10 82 175 2	31	1
10814142	73	10 80 026 3	5	1	10821763	667	10 82 175 2	30	1
10814143	73	10 80 026 3	4	1	10821765	667	10 82 175 2	10	1
10814144	73	10 80 026 3	3	2	10821766	667	10 82 175 2	11	1
10814145	73	10 80 026 3	2	1	10821770	667	10 82 175 2	12	1
10814151	75	10 80 026 9	2	1	10821779	669	10 82 175 2	165	1
10814152	75	10 80 026 9	11	2	10821782	669	10 82 175 2	170	1
10814153	74	10 80 026 8	5	1	10821784	637	10 39 913 3	70	2
10814154	74	10 80 026 8	4	2	10821787	637	10 39 913 3	71	2
10814155	74	10 80 026 8	6	2	10821789	637	10 39 913 3	72	2
10814156	74	10 80 026 8	10	1	10822164	459	11 81 301 6	2	1
10814157	74	10 80 026 8	11	1	10822248 1	407	10 86 188 4	90	1
10814158	73	10 80 026 3	1	1	10822492	408	10 86 188 4	100	1
10814159	72	10 80 026 2	8	1	10822681	410	10 86 188 4	200	1

Artikel	Seite	Baugruppe	Pos.	Menge
10822681	449	10 82 224 8	80	1
10822922	372	10 39 948 9	20	1
10822973	372	10 39 948 9	30	3
10822974	372	10 39 948 9	31	1
10822975	372	10 39 948 9	32	1
10822976	372	10 39 948 9	33	1
10822977	372	10 39 948 9	34	1
10822978	372	10 39 948 9	35	1
10822979	372	10 39 948 9	40	1
10822980	372	10 39 948 9	41	1
10822981	372	10 39 948 9	42	1
10822982	372	10 39 948 9	43	1
10822983	372	10 39 948 9	44	1
10822984	372	10 39 948 9	45	1
10822985	731	10 40 185 5	60	1
10823019	373	10 85 403 7	5	1
10823020	373	10 85 403 7	10	1
10823023	373	10 85 403 7	20	1
10823024	373	10 85 403 7	25	1
10823080	374	11 73 425 1	17	1
10823081	374	11 73 425 1	11	1
10823082	374	11 73 425 1	12	1
10823083	374	11 73 425 1	13	2
10823084	374	11 73 425 1	14	1
10823085	374	11 73 425 1	15	1
10823105	313	10 85 112 7	81	1
10823723	314	10 85 112 8	4	1
10824142	367	10 85 109 9	145	1
10824143	383	10 82 414 2	2	1
10824162	364	10 85 109 9	11	1
10824303	640	10 39 913 6	10	2
10824424	474	12 41 513 2	122	1
10824425	474	12 41 513 2	123	1
10824433	655	10 82 529 7	7	2
10824434	655	10 82 529 7	5	2
10824438	649	10 84 546 4	32	2
10824440	649	10 84 546 4	30	2
10824849	370	10 85 109 9	245	1
10824850	370	10 85 109 9	246	1
10824880	643	10 39 913 5	10	1
10825023	370	10 85 109 9	240	1
10825297	707	10 84 541 1	22	1
10826017	189	10 86 194 0	90	1
10826208	427	11 73 948 2	70	2
10826605	392	10 85 951 5	5	1
10826606	392	10 85 951 5	10	1
10826607	391	10 85 951 4	5	1
10826608	391	10 85 951 4	10	1
10826790	426	11 73 948 2	45	1
10826946	389	11 73 994 4	5	1
10827184	389	11 73 994 4	35	1
10827850	112	10 39 095 0	40	2
10827909	389	11 73 994 4	65	2
10827909	458	11 81 301 5	2	1
10827913	447	10 82 224 8	40	1
10828181	426	11 73 948 2	62	1
10830076	200	12 45 209 1	40	1
10830301	426	11 73 948 2	17	1
10830301	426	11 73 948 2	60	1
10830577 1	407	10 86 188 4	85	1
10831165	427	11 73 948 2	63	1
10831396 3	701	10 83 139 7	10	1
10831397 3	10	14 28 -00 0	1565	1
10831698	702	10 83 139 6	10	1
10831699	702	10 83 139 6	11	1
10831862	642	10 86 458 3	50	1
10831863	430	10 83 186 2	10	1
10832206	69	10 39 094 9	80	6
10832207	88	10 83 220 6	2	1
10832280	662	10 39 061 8	10	1
10832529	128	10 86 191 3	2	1
10832586	344	11 73 771 3	120	1
10832771	345	11 73 771 3	136	2
10832772	341	11 73 771 3	6	1
10833538	121	10 86 188 0	20	1
10835742	137	10 39 911 0	3	1
10835803	187	10 86 194 0	25	4
10835924	187	10 86 194 0	26	4
10836163	239	10 39 206 5	10	1
10836164	239	10 39 206 5	20	1
10836586	450	10 85 110 4	13	1
10837304	190	10 86 194 0	120	1
10837733	370	10 85 109 9	220	1
10837738	370	10 85 109 9	225	1
10837741	370	10 85 109 9	230	1
10837776	370	10 85 109 9	235	1
10837911	677	10 39 913 4	25	2
10837918	203	11 73 806 2	2	1
10838052	634	10 39 913 3	17	1
10838263	644	10 39 913 5	100	1
10838427	476	10 85 114 7	10	1
10838428	476	10 85 114 7	11	1
10838429	476	10 85 114 7	12	1
10838430	476	10 85 114 7	13	1
10838431	476	10 85 114 7	14	1
10838432	476	10 85 114 7	15	1
10838433	476	10 85 114 7	16	1
10838434	476	10 85 114 7	17	1
10838442	475	11 81 567 7	10	2
10838443	475	11 81 567 7	20	1
10838514	389	11 73 994 4	60	1
10838514	461	11 46 473 9	5	1
10838637	634	10 39 913 3	16	1
10838923	113	10 86 187 8	800	1
10839185	474	12 41 513 2	121	1
10839264	635	10 39 913 3	25	1
10839265	658	10 83 926 4	10	1
10839268	658	10 83 926 4	11	1
10839331	816	94 06 568 3	102	3
10839614	444	11 73 936 4	50	1
10839616	427	11 73 948 2	100	1
10839639	428	11 73 948 2	101	1
10839749	278	10 85 068 7	10	1
10839751	286	10 85 068 8	10	1
10840162	664	10 84 583 7	15	1
10840226	186	10 85 112 1	60	2
10840290	473	12 41 513 2	28	1
10840320	474	12 41 513 2	101	1
10840361	405	10 40 110 1	20	1
10840362	401	10 39 207 4	80	1

Artikel		Seite	Baugruppe	Pos.	Menge
10840711		199	12 45 209 1	15	1
10841849		649	10 84 546 4	34	2
10841990		343	11 73 771 3	55	1
10842020		343	11 73 771 3	56	1
10842338		427	11 73 948 2	84	1
10842584	1	814	94 06 568 3	20	1
10842771		297	10 84 258 4	20	1
10843335		371	10 85 401 3	69	1
10844261	3	10	14 28 -00 0	954	1
10844262	3	726	10 84 426 1	10	1
10844445		10	14 28 -00 0	554	1
10844447		713	10 84 444 5	10	1
10844581		10	14 28 -00 0	1117	1
10844582		714	10 84 458 1	10	1
10844667		708	10 84 541 1	71	2
10844668		708	10 84 541 1	75	2
10844861		446	10 83 057 7	50	1
10844907		474	12 41 513 2	110	1
10844958	1	442	11 73 936 4	10	1
10844958	1	442	11 73 936 4	10	1
10844958	1	442	11 73 936 4	10	1
10844958	1	442	11 73 936 4	10	1
10845223		803	94 03 091 7	10	1
10845249		704	10 83 139 6	46	1
10845250		704	10 83 139 6	47	1
10845410	3	10	14 28 -00 0	1811	1
10845411	3	706	10 84 541 0	10	1
10845462		366	10 85 109 9	70	2
10845462		366	10 85 109 9	90	2
10845463		366	10 85 109 9	85	3
10845464		707	10 84 541 1	2	1
10845712		636	10 39 913 3	64	1
10845715		636	10 39 913 3	63	1
10845837	3	639	10 39 913 3	170	1
10845921		10	14 28 -00 0	4065	1
10846630		447	10 82 224 8	10	1
10846798		664	10 84 583 7	10	1
10847155		10	14 28 -00 0	741	1
10847156		732	10 84 715 5	10	1
10847385		10	14 28 -00 0	609	1
10847389		715	10 84 738 5	10	1
10847771	2	721	10 84 777 6	10	1
10847774		788	10 84 777 1	3	3
10847775	2	10	14 28 -00 0	681	1
10847776	2	716	10 84 777 5	10	1
10847795		708	10 84 541 1	39	1
10848025		682	11 45 158 4	29	1
10848562		465	10 08 811 3	10	1
10848951		9	00 01 509	9999	1
10849070		405	10 40 110 1	21	1
10849926		477	11 37 878 4	70	1
10850034		135	10 86 192 2	40	1
10850041		135	10 86 192 2	41	1
10850054		778	94 09 063 2	110	1
10850272		815	94 06 568 3	80	1
10850524		130	11 39 435 6	80	1
10850623		134	10 86 192 2	2	1
10850687		270	10 86 455 2	10	1
10850688	1	270	10 86 455 2	11	1
10850689	1	270	10 86 455 2	12	1
10850690	1	270	10 86 455 2	13	1
10850691		270	10 86 455 2	30	1
10850692	1	270	10 86 455 2	31	1
10850820		132	11 39 435 6	270	1
10850867		132	11 39 435 6	280	1
10851087		113	10 86 187 8	160	1
10851088		113	10 86 187 8	165	1
10851099	1	114	10 86 187 8	8500	1
10851104		114	10 86 187 8	9200	1
10851116		116	10 85 108 7	2	1
10851117		116	10 85 108 7	5	1
10851121		124	10 86 188 1	550	1
10851127		299	10 86 188 3	60	1
10851128		299	10 86 188 3	70	1
10851129		299	10 86 188 3	75	1
10851147		472	10 86 188 5	30	1
10852786		816	94 06 568 3	100	1
10853321		188	10 86 194 0	40	1
10853323		188	10 86 194 0	41	1
10853795		190	10 86 194 0	100	1
10853885		371	10 85 401 3	50	1
10853888		371	10 85 401 3	65	1
10853978		380	10 85 388 5	15	1
10854013	1	364	10 85 109 9	2	1
10854034	1	113	10 86 187 8	7100	1
10854035		328	10 85 403 4	10	1
10854036		330	10 85 403 4	100	1
10854037		364	10 85 109 9	15	1
10854038		373	10 85 403 7	2	1
10854168		373	10 85 403 7	15	1
10854292		188	10 86 194 0	50	1
10854392		185	10 85 112 1	2	1
10854394		185	10 85 112 1	10	1
10854396		185	10 85 112 1	25	1
10854398		185	10 85 112 1	35	1
10854402		189	10 86 194 0	59	1
10854403		189	10 86 194 0	60	1
10854447		189	10 86 194 0	70	1
10854564		190	10 86 194 0	110	1
10855098		389	11 73 994 4	45	1
10856091		315	10 85 112 8	21	1
10856901		426	11 73 948 2	55	1
10857135		88	10 83 220 6	10	4
10858652		315	10 85 112 8	50	1
10859514		389	11 73 994 4	80	1
10859515		389	11 73 994 4	90	1
10859616		426	11 73 948 2	56	1
10860620		197	11 46 166 0	12	1
10860621		197	11 46 166 0	14	1
10860622		197	11 46 166 0	16	1
10860709		190	10 86 194 0	119	1
10860709		200	12 45 209 1	70	0
10861156		731	10 40 185 5	10	1
10861878		9	00 01 509	100	1
10861880		113	10 86 187 8	180	1
10861881		113	10 86 187 8	500	1
10861882		113	10 86 187 8	3000	1
10861883	1	113	10 86 187 8	7000	1
10861884	1	114	10 86 187 8	9000	1
10861885		114	10 86 187 8	9900	1

Artikel	Seite	Baugruppe	Pos.	Menge
10861886	639	10 39 913 3	120	1
10861907	680	10 39 913 4	76	1
10861909	680	10 39 913 4	75	1
10861913	124	10 86 188 1	520	1
10861922	124	10 86 188 1	530	1
10861940	124	10 86 188 1	560	1
10861941	679	10 39 913 4	35	2
10861942	679	10 39 913 4	36	1
10862236	677	10 39 913 4	21	2
10862983	134	10 86 192 2	16	1
10864279	113	10 86 187 8	6000	1
10864551	269	10 86 427 9	10	1
10864552 1	269	10 86 427 9	20	1
10864583	639	10 39 913 3	160	1
10875597	200	12 45 209 1	56	6
10875597	447	10 82 224 8	42	2
10875598	365	10 85 109 9	45	2
10875598	369	10 85 109 9	206	10
10875598	369	10 85 109 9	211	2
10875645	456	11 81 347 1	24	1
10876514	365	10 85 109 9	39	2
10876514	367	10 85 109 9	138	1
10883936	446	10 83 057 7	15	0
10883936	785	94 06 878 9	10	1
10885350	286	10 85 068 8	20	1
10885529	727	10 84 426 2	11	1
10886867	787	94 03 691 1	10	1
10886868	788	10 84 777 1	2	1
10886871	786	94 03 690 7	10	1
11000422	129	10 86 191 3	25	1
11000481	312	10 85 112 7	65	1
11000506	425	11 45 814 2	90	2
11000507	425	11 45 814 2	95	1
11000569	314	10 85 112 8	2	1
11000620	345	11 73 771 3	135	2
11000867	43	11 62 627 8	5	1
11000869	43	11 62 627 8	20	1
11000870	43	11 62 627 8	210	1
11000871	43	11 62 627 8	1000	1
11000900	200	12 45 209 1	121	1
11000900	407	10 86 188 4	96	4
11000900	408	10 86 188 4	116	5
11000900	408	10 86 188 4	130	1
11000900	410	10 86 188 4	211	7
11000900	428	11 73 948 2	142	7
11000900	430	10 83 186 2	16	6
11000900	432	10 40 615 3	21	8
11000900	444	11 73 936 4	71	9
11000900	664	10 84 583 7	51	1
11000900	816	94 06 568 3	106	5
11000900	817	94 06 568 3	261	1
11000923	316	10 85 112 9	10	1
11001420	450	10 85 110 4	5	1
11001421	450	10 85 110 4	8	1
11001423	450	10 85 110 4	2	1
11001617	310	10 85 112 7	21	1
11001618	310	10 85 112 7	22	1
11002171	200	12 45 209 1	130	1
11002217	527	10 12 476 3	13	4
11002421	313	10 85 112 7	78	1
11002619	312	10 85 112 7	71	1
11002624	282	10 85 068 9	10	1
11002625	288	10 85 069 0	10	1
11002626	292	10 85 069 2	10	1
11002627	292	10 85 069 2	20	1
11002722	351	10 39 271 0	24	6
11002722	351	10 39 271 0	36	2
11002726	366	10 85 109 9	71	14
11002726	366	10 85 109 9	91	14
11002726	370	10 85 109 9	231	2
11002726	370	10 85 109 9	236	2
11002729	365	10 85 109 9	34	2
11002731	370	10 85 109 9	227	4
11002743	372	10 39 948 9	56	4
11002746	189	10 86 194 0	82	4
11002748	187	10 86 194 0	22	8
11002748	189	10 86 194 0	73	1
11002748	189	10 86 194 0	92	4
11002753	199	12 45 209 1	33	1
11002753	367	10 85 109 9	146	3
11002807	365	10 85 109 9	66	2
11002807	370	10 85 109 9	244	2
11002807	772	94 06 550 9	40	1
11002807	776	94 09 638 1	84	4
11002808	364	10 85 109 9	32	4
11002944	273	10 67 812 3	30	2
11002945	273	10 67 812 3	10	1
11002946	273	10 67 812 3	20	1
11003007	318	10 39 227 6	17	1
11003009	313	10 85 112 7	96	1
11003123	425	11 45 814 2	60	6
11003143	425	11 45 814 2	80	2
11003144	425	11 45 814 2	50	2
11003503	646	10 83 826 3	30	1
11003504	240	10 83 616 3	10	1
11003505	243	11 00 350 4	1	1
11003560	148	98 81 609	11	1
11004049	677	10 39 913 4	26	2
11004753	97	10 39 955 8	6	24
11004753	98	10 39 955 8	6	24
11005029	365	10 85 109 9	60	1
11005513	677	10 39 913 4	23	2
11005513	702	10 83 139 6	15	2
11005554	542	11 69 024 1	21	1
11005776	140	10 39 224 1	10	1
11006102	192	11 49 337 5	8	6
11006102	194	11 49 338 0	9	6
11006188	548	10 12 478 2	33	1
11006732	747	11 00 673 9	6	3
11006733	747	11 00 673 9	7	3
11006735	752	94 09 064 9	300	4
11006738	752	94 09 064 9	390	1
11006739	755	94 09 064 9	580	1
11007492	779	94 09 063 2	345	2
11007759	851	11 42 642 5	29	1
11007768	334	56 17 688	16	2
11007770	334	56 17 688	7	1
11007996	816	94 06 568 3	250	1
11008055	554	90 80 436	3	2
11008141	58	96 47 551	10	1

Artikel	Seite	Baugruppe	Pos.	Menge	Artikel	Seite	Baugruppe	Pos.	Menge
11008846	328	10 85 403 4	17	1	11140403	742	94 09 064 8	80	2
11060414	400	10 03 033 3	10	1	11140403	748	94 09 064 9	60	14
11060522	138	10 39 911 0	50	2	11140403	751	94 09 064 9	220	12
11065676	63	94 03 193 2	10	2	11140403	752	94 09 064 9	310	8
11065676	65	94 03 193 3	10	2	11140433	762	94 06 526 9	200	1
11065676	336	11 82 447 9	50	1	11140434	762	94 06 526 9	190	1
11066029	40	11 08 152 2	5	1	11140435	762	94 06 526 9	170	2
11066030	40	11 08 152 2	20	1	11140438	762	94 06 526 9	120	2
11066031	40	11 08 152 2	209	1	11140440	762	94 06 526 9	100	2
11066032	40	11 08 152 2	1045	1	11140441	763	94 06 526 9	290	1
11066287	430	10 83 186 2	60	0	11140442	763	94 06 526 9	280	1
11066287	664	10 84 583 7	20	1	11140443	762	94 06 526 9	140	2
11066370	186	10 85 112 1	70	2	11140445	763	94 06 526 9	220	2
11066535	277	11 32 099 2	38	1	11140465	776	94 09 638 1	64	2
11066536	277	11 32 099 2	39	1	11140468	742	94 09 064 8	185	4
11067175	248	10 81 696 4	63	1	11140468	743	94 09 064 8	275	2
11067312	601	10 35 349 6	2	14	11140468	743	94 09 064 8	285	2
11067315	601	10 35 349 6	1	1	11140469	776	94 09 638 1	74	4
11079218	684	94 02 091 7	1002	1	11140470	763	94 06 526 9	270	2
11081053	248	10 81 696 4	66	1	11160207	748	94 09 064 9	70	14
11081107	800	94 04 880 5	31	1	11160207	751	94 09 064 9	230	12
11081501	758	94 06 541 8	340	2	11160307	754	94 09 064 9	466	1
11081522	15	90 70 361	100	1l	11160488	244	11 00 350 5	3	1
11082079	426	11 73 948 2	20	2	11160512	842	11 38 092 0	69	1
11082080	429	11 08 207 9	1	1	11160512	850	11 38 093 1	69	1
11082264	354	11 10 174 8	55	1	11160853	645	10 83 805 2	15	11
11082367	194	11 49 338 0	12	2	11160889	248	10 81 696 4	73	1
11082389	781	94 09 063 2	515	1	11162097	466	10 84 856 2	60	1
11082450	396	10 66 449 4	20	1	11162099	466	10 84 856 2	64	1
11082451	396	10 66 449 4	30	8	11162100	466	10 84 856 2	70	1
11088302	196	10 80 095 8	2	1	11162101	466	10 84 856 2	80	1
11100081	200	12 45 209 1	140	1	11162109	641	11 00 350 3	3	1
11100086	276	11 32 099 2	2	1	11162111	466	10 84 856 2	82	1
11100087	276	11 32 099 2	26	1	11162119	466	10 84 856 2	84	1
11100089	274	11 32 099 1	7	1	11162120	466	10 84 856 2	86	1
11100667	742	94 09 064 8	190	2	11162121	466	10 84 856 2	90	1
11101744	302	10 39 214 4	2	1	11162122	466	10 84 856 2	92	1
11101748	341	11 73 771 3	10	1	11162123	466	10 84 856 2	94	1
11110171	541	10 12 051 2	9	2	11162124	466	10 84 856 2	96	1
11110249	287	10 85 068 8	56	1	11162125	466	10 84 856 2	98	1
11110677	278	10 85 068 7	14	0.26m	11162126	467	10 84 856 2	110	1
11110677	278	10 85 068 7	16	0.16m	11162132	467	10 84 856 2	112	1
11110677	286	10 85 068 8	14	0.13m	11162133	467	10 84 856 2	114	1
11110677	286	10 85 068 8	16	0.16m	11162134	467	10 84 856 2	120	1
11110677	286	10 85 068 8	18	0.16m	11162135	467	10 84 856 2	130	1
11110708	742	94 09 064 8	170	1	11162163	466	10 84 856 2	22	1
11113660	192	11 49 337 5	6	1	11162164	466	10 84 856 2	24	1
11113749	742	94 09 064 8	100	1	11162165	466	10 84 856 2	26	1
11113941	818	10 67 519 6	135	2	11162167	466	10 84 856 2	28	1
11123099	758	94 06 541 8	345	1	11162169	466	10 84 856 2	30	1
11123194	762	94 06 526 9	110	1	11162170	466	10 84 856 2	32	1
11123195	762	94 06 526 9	150	1	11162171	466	10 84 856 2	34	1
11123814	274	11 32 099 1	18	1	11162173	466	10 84 856 2	38	1
11140338	834	92 78 767	120	1	11162174	466	10 84 856 2	48	1
11140400	742	94 09 064 8	120	4	11162175	466	10 84 856 2	50	1
11140400	742	94 09 064 8	255	4	11162177	466	10 84 856 2	51	1
11140400	743	94 09 064 8	325	4	11162178	466	10 84 856 2	52	1
11140400	754	94 09 064 9	472	4	11162179	466	10 84 856 2	54	1
11140400	770	94 03 488 0	90	4	11170102	248	10 81 696 4	72	1
11140403	448	10 82 224 8	62	4	11170114	342	11 73 771 3	34	4

Artikel	Seite	Baugruppe	Pos.	Menge	Artikel	Seite	Baugruppe	Pos.	Menge
11170975	781	94 09 063 2	520	2	11364320	517	10 12 264 6	1	1
11171261	752	94 09 064 9	305	4	11364325	518	10 12 265 9	1	1
11171261	779	94 09 063 2	250	2	11365719	492	10 13 530 8	1	1
11182413	130	11 39 435 6	30	1	11367689	505	90 77 286	1	1
11182415	130	11 39 435 6	40	1	11370865	717	11 45 290 1	10	1
11182416	130	11 39 435 6	50	1	11374234	528	10 12 002 3	4	1
11182644	747	11 00 673 9	2	1	11375128	841	11 37 512 9	1	1
11182645	747	11 00 673 9	3	1	11375129	842	11 38 092 0	10	1
11182646	747	11 00 673 9	4	2	11378784	473	12 41 513 2	4	1
11182647	747	11 00 673 9	5	1	11380920	824	10 12 471 1	98	1
11182716	742	94 09 064 8	250	4	11380931	824	10 12 471 1	97	1
11182717	756	94 09 064 9	810	4	11386646	583	90 80 641	1	1
11183016	742	94 09 064 8	110	4	11393236	187	10 86 194 0	20	4
11183016	754	94 09 064 9	473	1	11394356	368	10 85 109 9	162	4
11183016	757	94 06 541 8	280	1	11406892	491	90 78 049	1	1
11183017	742	94 09 064 8	200	1	11407185	505	90 77 286	2	1
11183017	743	94 09 064 8	315	4	11408961	505	90 77 286	3	1
11183018	750	94 09 064 9	175	4	11419165	691	12 47 009 6	800	1
11211060	473	12 41 513 2	30	1	11419165	693	99 14 332	800	1
11211291	818	10 67 519 6	55	1	11419165	694	99 22 058	800	1
11211292	818	10 67 519 6	75	1	11419175	691	12 47 009 6	801	1
11211293	818	10 67 519 6	150	1	11419175	693	99 14 332	801	1
11211303	804	94 05 110 7	10	1	11419175	694	99 22 058	801	1
11211877	795	10 45 050 6	10	4	11425246	826	90 77 539	5	1
11212786	264	10 41 032 8	11	1	11426425	826	90 77 539	98	1
11213230	779	94 09 063 2	140	1	11440789	53	94 06 645 8	9999	1
11213400	769	94 03 692 1	30	1	11442759	581	10 11 678 0	2	1
11214097	649	10 84 546 4	35	2	11442761	580	10 11 558 7	2	1
11314670	194	11 49 338 0	10	4	11450719	369	10 85 109 9	201	2
11314880	425	11 45 814 2	101	4	11450755	317	10 85 112 9	31	1
11314881	425	11 45 814 2	100	2	11450835	317	10 85 112 9	30	1
11320179	370	10 85 109 9	242	2	11451053	446	10 83 057 7	20	1
11320617	187	10 86 194 0	24	4	11451135	477	11 37 878 4	80	1
11320991	272	11 21 130 3	20	1	11451228	389	11 73 994 4	12	1
11320992	272	11 21 130 3	10	1	11451584 3	707	10 84 541 1	15	1
11321126	190	10 86 194 0	105	4	11451702	113	10 86 187 8	170	1
11321141	364	10 85 109 9	30	2	11452779	203	11 73 806 2	30	1
11321141	369	10 85 109 9	166	4	11452816	120	11 45 170 2	2	2
11340609	194	11 49 338 0	4	2	11452817	120	11 45 170 2	3	8
11340614	194	11 49 338 0	11	2	11452901	10	14 28 -00 0	561	1
11340631	192	11 49 337 5	1	1	11452907	120	11 45 170 2	1	2
11340632	192	11 49 337 5	5	1	11454125	372	10 39 948 9	15	1
11340759	194	11 49 338 0	14	4	11454429	372	10 39 948 9	36	1
11341140	202	10 81 351 5	11	1	11454646	372	10 39 948 9	39	1
11341739	129	10 86 191 3	26	1	11455082	188	10 86 194 0	30	1
11342118	66	94 03 193 4	30	1	11455083	188	10 86 194 0	32	1
11342118	302	10 39 214 4	13	1	11456879	330	10 85 403 4	60	1
11342118	303	56 09 948	10	1	11458142	420	11 46 496 6	40	1
11342135	369	10 85 109 9	203	1	11458954	202	10 81 351 5	52	1
11342237	682	11 45 158 4	30	4	11459326	10	14 28 -00 0	918	1
11347332	469	93 58 137	3	1	11459334 3	727	10 84 426 2	10	1
11355615	582	10 11 602 6	2	1	11460806	135	10 86 192 2	60	1
11355808	823	10 12 471 1	5	1	11461660	191	10 86 194 0	160	1
11356725	494	10 12 501 6	12	2	11461676	197	11 46 166 0	2	1
11356726	496	11 35 672 5	1	1	11461677	197	11 46 166 0	3	1
11357514	512	10 14 778 1	6	8	11461678	197	11 46 166 0	4	1
11358055	828	10 13 291 6	303	1	11461679	197	11 46 166 0	5	1
11363994	533	10 11 802 5	1	1	11462048	260	10 86 188 2	30	1
11364229	498	10 12 593 7	1	1	11462425	671	11 46 249 1	10	1
11364303	515	10 12 264 0	1	1	11462427	671	11 46 249 1	11	1

Artikel	Seite	Baugruppe	Pos.	Menge	Artikel	Seite	Baugruppe	Pos.	Menge
11462428	671	11 46 249 1	12	1	11491889	772	94 06 550 9	35	1
11462429	671	11 46 249 1	13	1	11492220	263	10 29 770 9	5	1
11462491	664	10 84 583 7	30	1	11492265	758	94 06 541 8	390	2
11462842	365	10 85 109 9	50	4	11493375	187	10 86 194 0	2	1
11464739	457	11 81 299 5	30	1	11493380	187	10 86 194 0	3	1
11464966	427	11 73 948 2	95	1	11493385	764	94 06 527 3	10	1
11464966	443	11 73 936 4	20	1	11493386	764	94 06 527 3	12	1
11478928	684	94 02 091 7	1001	1	11493387	764	94 06 527 3	14	1
11481247	52	90 66 466	200	1	11493388	761	94 06 526 5	10	1
11481248	52	90 66 466	310	1	11493435	737	94 09 064 7	20	1
11481249	52	90 66 466	210	1	11493467	763	94 06 526 9	310	1
11481250	52	90 66 466	300	1	11493469	753	94 09 064 9	440	1
11481852	691	12 47 009 6	10	1	11493473	746	94 06 533 8	250	1
11485237	59	96 47 619	30	1	11493475	746	94 06 533 8	140	1
11485238	59	96 47 619	20	1	11493519	744	94 09 064 8	440	1
11485374	68	11 82 454 5	15	1	11493520	744	94 09 064 8	450	1
11485440	354	11 10 174 8	15	1	11493521	743	94 09 064 8	290	1
11485441	354	11 10 174 8	20	1	11493527	743	94 09 064 8	305	1
11485620	53	94 06 645 8	10	1	11493529	742	94 09 064 8	180	1
11485621	53	94 06 645 8	210	1	11493530	742	94 09 064 8	230	1
11485622	53	94 06 645 8	1000	1	11493531	742	94 09 064 8	235	1
11485637	317	10 85 112 9	35	8	11493532	743	94 09 064 8	270	1
11485637	681	10 39 913 4	90	4	11493533	743	94 09 064 8	280	1
11485638	305	10 06 086 1	7	4	11493771	745	94 09 064 8	690	2
11485638	307	10 06 086 1	34	4	11493772	749	94 09 064 9	100	1
11485638	316	10 85 112 9	11	2	11493773	751	94 09 064 9	200	1
11485638	681	10 39 913 4	95	4	11493774	751	94 09 064 9	190	1
11485638	704	10 83 139 6	35	8	11493775	748	94 09 064 9	90	1
11485639	112	10 39 095 0	5	16	11493811	763	94 06 526 9	260	1
11485639	300	10 39 227 2	20	4	11493812	748	94 09 064 9	80	2
11485639	301	10 39 227 2	41	4	11494363	192	11 49 337 5	2	1
11485639	307	10 06 086 1	31	4	11494475	774	94 06 602 4	10	1
11485639	309	10 06 086 1	102	8	11494476	776	94 09 638 1	10	1
11485639	342	11 73 771 3	32	4	11600012	775	94 09 638 0	22	2
11485639	342	11 73 771 3	37	4	11600013	775	94 09 638 0	24	2
11485639	350	10 39 271 0	17	30	11600014	776	94 09 638 1	20	1
11485639	351	10 39 271 0	27	22	11600014	776	94 09 638 1	40	1
11485639	637	10 39 913 3	90	8	11600015	776	94 09 638 1	22	2
11485639	647	10 83 863 7	30	56	11600015	776	94 09 638 1	42	2
11485639	681	10 39 913 4	100	12	11600016	776	94 09 638 1	60	1
11485639	704	10 83 139 6	70	4	11600035	776	94 09 638 1	44	1
11485640	637	10 39 913 3	95	12	11600039	776	94 09 638 1	24	1
11485640	647	10 83 863 7	35	4	11600040	776	94 09 638 1	70	1
11485640	682	11 45 158 4	13	6	11600041	777	94 09 638 1	102	1
11485640	704	10 83 139 6	30	4	11600041	777	94 09 638 1	112	1
11485645	190	10 86 194 0	104	2	11600043	777	94 09 638 1	130	1
11485645	314	10 85 112 8	13	8	11600327	775	94 09 638 0	30	1
11485645	316	10 85 112 9	3	2	11600686	561	10 11 822 3	6	8
11485645	329	10 85 403 4	32	2	11621735	320	11 10 174 4	2	1
11485646	312	10 85 112 7	54	2	11626278	19	90 70 365	40	1l
11485646	316	10 85 112 9	6	2	11626279	19	90 70 365	50	1l
11485646	341	11 73 771 3	19	4	11626280	19	90 70 365	60	1l
11485814	264	10 41 032 8	24	1	11626362	192	11 49 337 5	4	1
11490402	311	10 85 112 7	44	2	11626437	335	10 80 124 6	10	1
11490402	329	10 85 403 4	27	6	11626438	336	11 82 447 9	30	1
11490403	140	10 39 224 1	22	4	11626584	755	94 09 064 9	510	2
11490905	134	10 86 192 2	10	1	11626584	775	94 09 638 0	28	2
11490955	134	10 86 192 2	21	1	11626584	775	94 09 638 0	36	2
11490956	134	10 86 192 2	20	1	11631816	752	94 09 064 9	400	2
11491889	369	10 85 109 9	167	8	11631816	755	94 09 064 9	530	2

Artikel	Seite	Baugruppe	Pos.	Menge
11631816	773	94 02 584 0	14	1
11642261	365	10 85 109 9	46	14
11642261	366	10 85 109 9	74	4
11642261	366	10 85 109 9	94	8
11642261	757	94 06 541 8	150	2
11642349	755	94 09 064 9	490	2
11642349	775	94 09 638 0	40	2
11642368	192	11 49 337 5	3	1
11643329	194	11 49 338 0	2	1
11643337	194	11 49 338 0	1	1
11643338	194	11 49 338 0	3	1
11643339	194	11 49 338 0	7	1
11643340	194	11 49 338 0	8	1
11643341	194	11 49 338 0	5	1
11643342	194	11 49 338 0	6	1
11643776	335	10 80 124 6	40	1
11643777	335	10 80 124 6	30	1
11643778	335	10 80 124 6	60	1
11644535	42	11 44 078 9	9997	1Paar
11644899	754	94 09 064 9	478	2
11644899	785	94 06 878 9	15	4
11644982	279	10 85 068 7	70	7
11644982	287	10 85 068 8	70	6
11645272	420	11 46 496 6	10	1
11645386	773	94 02 584 0	12	1
11645493	797	94 04 890 7	10	1
11645621	129	10 86 191 3	27	1
11651612	366	10 85 109 9	87	10
11651612	372	10 39 948 9	22	8
11651612	762	94 06 526 9	124	4
11651612	763	94 06 526 9	240	2
11651612	780	94 09 063 2	434	3
11651612	799	94 08 692 2	36	4
11651612	799	94 08 692 2	44	2
11651612	800	94 04 880 5	26	2
11651632	772	94 06 550 9	20	2
11651767	86	10 40 533 3	3	4
11651767	130	11 39 435 6	82	2
11651767	132	11 39 435 6	272	2
11651767	132	11 39 435 6	282	1
11651767	135	10 86 192 2	62	6
11651767	138	10 39 911 0	55	8
11651767	185	10 85 112 1	4	6
11651767	185	10 85 112 1	12	7
11651767	185	10 85 112 1	27	3
11651767	185	10 85 112 1	37	3
11651767	188	10 86 194 0	53	2
11651767	202	10 81 351 5	41	2
11651767	367	10 85 109 9	153	2
11651767	373	10 85 403 7	31	4
11651767	456	11 81 347 1	36	18
11651767	456	11 81 347 1	46	6
11651767	746	94 06 533 8	150	2
11651767	762	94 06 526 9	130	2
11651767	779	94 09 063 2	144	2
11651767	780	94 09 063 2	405	3
11651767	804	94 05 110 7	14	4
11651767	816	94 06 568 3	144	1
11651993	129	10 86 191 3	28	1
11656240	548	10 12 478 2	21	1
11656573	744	94 09 064 8	370	3
11656573	744	94 09 064 8	540	1
11656575	744	94 09 064 8	520	3
11656576	743	94 09 064 8	340	1
11656585	643	10 39 913 5	35	41
11656605	742	94 09 064 8	245	1
11656620	491	90 78 049	2	2
11656620	618	10 12 087 3	1	16
11656729	742	94 09 064 8	90	2
11656731	366	10 85 109 9	77	2
11656731	366	10 85 109 9	97	4
11656733	752	94 09 064 9	250	3
11656735	755	94 09 064 9	550	1
11657384	54	94 07 955 7	5	1
11657385	54	94 07 955 7	20	1
11657386	54	94 07 955 7	210	1
11657387	54	94 07 955 7	1000	1
11657389	55	94 07 956 0	5	1
11657390	55	94 07 956 0	20	1
11657391	55	94 07 956 0	210	1
11657392	55	94 07 956 0	1000	1
11657430	680	10 39 913 4	74	2
11658058	770	94 03 488 0	50	8
11658580	372	10 39 948 9	57	4
11658660	516	10 12 264 5	3	3
11658660	517	10 12 264 6	5	3
11658660	518	10 12 265 9	5	3
11658889	774	94 06 602 4	40	6
11659117	151	10 10 170 2	24	1
11659141	274	11 32 099 1	17	1
11683899	60	11 41 916 5	20	1
11690041	449	10 82 224 8	82	2
11690042	448	10 82 224 8	61	4
11690044	449	10 82 224 8	120	2
11690048	376	11 73 868 6	5	4
11690241	133	10 83 252 9	2	1
11690413	812	11 83 857 4	1	1
11690885	59	96 47 619	10	1
11690993	811	12 43 322 6	54	4
11691539	456	11 81 347 1	26	1
11693757	58	96 47 551	20	1
11693875	365	10 85 109 9	68	2
11693875	369	10 85 109 9	168	4
11694161	802	94 06 571 8	100	2
11695012	41	11 44 078 9	220	1
11696025	757	94 06 541 8	170	1
11696067	812	11 83 857 4	14	1
11696074	542	11 69 024 1	22	1
11696080	542	11 69 024 1	18	1
11696082	542	11 69 024 1	17	1
11696933	741	94 09 013 2	1	1
11696973	742	94 09 064 8	70	1
11697445	748	94 09 064 9	75	4
11697599	68	11 82 454 5	2	1
11697933	737	94 09 064 7	10	1
11697946	780	94 09 063 2	430	1
11698292	194	11 49 338 0	18	2
11698484	42	11 44 078 9	9999	1
11699557	192	11 49 337 5	10	1.9m
11699557	194	11 49 338 0	15	0.81m

Artikel		Seite	Baugruppe	Pos.	Menge
11699557		194	11 49 338 0	16	1.19m
11699557		194	11 49 338 0	17	0.89m
11699595		68	11 82 454 5	6	1
11699681		287	10 85 068 8	67	1
11699820		318	10 39 227 6	3	1
11699996		456	11 81 347 1	16	6
11734155		374	11 73 425 1	30	1
11734251		364	10 85 109 9	20	1
11737571		342	11 73 771 3	29	1
11737687		444	11 73 936 4	60	1
11737713	1	114	10 86 187 8	7600	1
11738062		113	10 86 187 8	700	1
11738299		114	10 86 187 8	8200	1
11738300		363	11 73 829 9	2	1
11738405		377	11 73 862 7	50	1
11738505		376	11 73 868 6	3	1
11738627	1	371	10 85 401 3	35	1
11738637		377	11 73 862 7	2	1
11738641		377	11 73 862 7	10	1
11738686		371	10 85 401 3	71	1
11738687		376	11 73 868 6	2	1
11738875		118	10 85 108 8	20	1
11738879		119	11 73 887 5	2	1
11738882		118	10 85 108 8	30	1
11738890		118	10 85 108 8	25	1
11739113		427	11 73 948 2	82	1
11739123		427	11 73 948 2	83	1
11739364	1	407	10 86 188 4	80	1
11739419	1	114	10 86 187 8	9300	1
11739420		452	11 73 941 9	3	1
11739482	1	406	10 86 188 4	50	1
11739758		477	11 37 878 4	40	1
11739759		477	11 37 878 4	50	1
11739943		114	10 86 187 8	8600	1
11739944		388	11 73 994 3	10	1
11739971		388	11 73 994 3	20	1
11812234		406	10 86 188 4	34	1
11812454		426	11 73 948 2	18	1
11812539		445	11 73 936 4	90	1
11812765		69	10 39 094 9	2	1
11812795		462	11 81 541 2	20	1
11812995		462	11 81 541 2	60	1
11813015		457	11 81 299 5	10	1
11813016		457	11 81 299 5	20	1
11813188		367	10 85 109 9	142	1
11813188		460	11 81 363 8	2	1
11813469		462	11 81 541 2	10	1
11813471		462	11 81 541 2	30	1
11813472		462	11 81 541 2	90	1
11813638		457	11 81 299 5	40	1
11813798	1	393	10 86 455 1	10	1
11815059		636	10 39 913 3	40	2
11815412	1	452	11 73 941 9	10	1
11815677		472	10 86 188 5	20	1
11816022		639	10 39 913 3	145	2
11817008		41	11 44 078 9	210	1
11817009		42	11 44 078 9	1000	1
11820653		562	10 11 865 5	5	2
11823200		47	11 81 700 9	10	1
11823201		68	11 82 454 5	7	1Paar

Artikel		Seite	Baugruppe	Pos.	Menge
11824477		336	11 82 447 9	10	1
11824479		338	11 45 687 9	2	2
11824545		11	10 84 895 1	9999	1
11825923		48	11 82 320 0	10	1
11825924		48	11 82 320 0	20	1
11825926		48	11 82 320 0	40	1
11825935		48	11 82 320 0	60	1
11825936		48	11 82 320 0	50	1
11825937		48	11 82 320 0	70	1
11825938		48	11 82 320 0	30	1
11825956		46	11 81 700 8	10	1
11826018		777	94 09 638 1	110	1
11826019		776	94 09 638 1	100	1
11826020		775	94 09 638 0	44	2
11826483		49	11 82 595 6	10	1
11826513		778	94 09 063 2	108	1
11827911		325	10 22 099 7	31	1
11827912		325	10 22 099 7	28	1
11827913		325	10 22 099 7	27	1
11828436		757	94 06 541 8	140	1
11829313		345	11 73 771 3	148	3
11829315		140	10 39 224 1	26	3
11829315		328	10 85 403 4	13	2
11829511		604	10 11 935 3	3	1
11829511		605	10 11 935 6	3	1
11829616		130	11 39 435 6	10	1
11830573		42	11 44 078 9	9996	1
11834609		791	94 04 125 0	2	1
11834721		734	11 69 501 2	13	1
11834724		734	11 69 501 2	2	1
11834725		734	11 69 501 2	10	1
11834726		734	11 69 501 2	6	1
11834727		734	11 69 501 2	3	1
11834728		734	11 69 501 2	9	1
11834729		734	11 69 501 2	4	1
11834730		734	11 69 501 2	7	1
11834731		734	11 69 501 2	8	1
11834732		734	11 69 501 2	5	1
11834733		734	11 69 501 2	12	4m
11834762		748	94 09 064 9	50	14
11834762		751	94 09 064 9	210	12
11834905		812	11 83 857 4	16	1
11835500		734	11 69 501 2	1	1
11836218		746	94 06 533 8	260	1
11836219		746	94 06 533 8	270	1
11838574	1	810	12 43 322 6	10	1
11838575		781	94 09 063 2	500	1
11839327		743	94 09 064 8	350	1
11839327		746	94 06 533 8	110	4
11839327		753	94 09 064 9	450	4
11839842		812	11 83 857 4	31	1
11841450		61	11 41 917 5	10	1
12200110		49	11 82 595 6	11	1
12200111		49	11 82 595 6	12	1
12200137		41	11 44 078 9	10	1
12201439		421	11 64 527 2	10	1
12201534		769	94 03 692 1	10	1
12203634		133	10 83 252 9	22	2
12203658		810	12 43 322 6	18	1
12203968		369	10 85 109 9	207	10

Artikel	Seite	Baugruppe	Pos.	Menge
12203968	369	10 85 109 9	212	2
12204614	643	10 39 913 5	21	3
12204860	761	94 06 526 5	999	1
12204860	765	94 03 696 1	999	1
12204860	766	94 03 696 3	999	1
12204860	767	94 03 696 9	999	1
12205924	197	11 46 166 0	20	5m
12205924	373	10 85 403 7	26	2m
12208073	488	10 13 532 1	17	2
12208073	528	10 12 002 3	16	1
12208073	602	10 11 986 4	38	9
12216156	367	10 85 109 9	136	1
12217702	422	10 38 447 0	6	2
12218328	781	94 09 063 2	525	2
12219800	779	94 09 063 2	200	1
12220650	664	10 84 583 7	11	1
12220742	390	11 73 997 1	61	3
12220742	390	11 73 997 1	66	2
12220742	390	11 73 997 1	67	2
12220742	390	11 73 997 1	71	2
12225587	397	10 66 461 0	996	2
12226133	397	10 66 461 0	997	1
12226134	397	10 66 461 0	998	1
12228565	784	11 69 794 6	180	3
12229875	780	94 09 063 2	400	1
12412965	473	12 41 513 2	51	1
12412966	473	12 41 513 2	50	1
12415132	472	10 86 188 5	10	1
12433226 1	271	10 86 455 2	50	1
12438526	379	10 39 949 3	12	1
12452091	124	10 86 188 1	580	1
12459013	365	10 85 109 9	48	8
12470096	685	94 06 219 6	13	1
12470612	691	12 47 009 6	999	1
12485705	763	94 06 526 9	320	2
12494972	821	94 05 386 3	300	1
12510733	477	11 37 878 4	90	1
12691053	506	11 36 768 9	3	8
1428-000	7	.	1	1
226016702	278	10 85 068 7	12	0.318m
226016702	286	10 85 068 8	12	0.318m
226016702	428	11 73 948 2	150	0.32m
226017802	457	11 81 299 5	2	1m
240047702	515	10 12 264 0	6	3
240091102	595	90 78 467	2	2
242005302	193	11 49 337 5	34	10
247108302	260	10 86 188 2	11	1
247108402	313	10 85 112 7	92	1
247117702	213	10 83 791 8	8	1
248016802	315	10 85 112 8	41	10
262180001	238	93 96 277 01	314	6.19m
262180001	238	93 96 277 01	315	6.19m
3022220	586	10 11 674 9	1	1
4000376	407	10 86 188 4	93	4
4000376	432	10 40 615 3	31	4
4000379	104	10 44 419 0	480	2
4000379	133	10 83 252 9	24	2
4000379	282	10 85 068 9	26	4
4000379	288	10 85 069 0	26	4
4000379	381	10 40 350 3	9	2
4000379	386	10 35 387 9	12	4
4000379	387	10 67 804 4	12	4
4000379	426	11 73 948 2	13	2
4000379	746	94 06 533 8	220	6
4000381	122	10 86 188 0	53	1
4000381	131	11 39 435 6	111	1
4000381	133	10 83 252 9	25	2
4000381	137	10 39 911 0	24	1
4000381	138	10 39 911 0	48	4
4000381	193	11 49 337 5	33	2
4000381	199	12 45 209 1	28	3
4000381	200	12 45 209 1	41	2
4000381	200	12 45 209 1	57	2
4000381	240	10 83 616 3	21	12
4000381	242	10 83 616 4	40	11
4000381	260	10 86 188 2	5	4
4000381	318	10 39 227 6	9	2
4000381	318	10 39 227 6	21	2
4000381	343	11 73 771 3	89	1
4000381	383	10 82 414 2	9	2
4000381	407	10 86 188 4	83	2
4000381	408	10 86 188 4	122	22
4000381	408	10 86 188 4	137	4
4000381	409	10 86 188 4	142	28
4000381	409	10 86 188 4	151	17
4000381	410	10 86 188 4	217	6
4000381	426	11 73 948 2	36	4
4000381	428	11 73 948 2	123	3
4000381	428	11 73 948 2	131	4
4000381	430	10 83 186 2	52	1
4000381	431	10 40 615 3	13	1
4000381	434	10 40 615 3	42	2
4000381	437	10 40 615 3	70	27
4000381	443	11 73 936 4	46	1
4000381	446	10 83 057 7	32	5
4000381	450	10 85 110 4	27	2
4000381	549	10 12 478 2	40	2
4000381	602	10 11 986 4	55	2
4000381	670	10 83 228 0	23	4
4000381	768	12 22 987 5	540	1
4000381	816	94 06 568 3	154	3
4000381	816	94 06 568 3	164	4
4000381	816	94 06 568 3	186	2
4000381	817	94 06 568 3	276	1
4000381	817	94 06 568 3	286	1
4000383	121	10 86 188 0	38	1
4000383	193	11 49 337 5	23	12
4000383	195	11 49 338 0	27	11
4000383	199	12 45 209 1	31	1
4000383	409	10 86 188 4	172	2
4000383	410	10 86 188 4	232	1
4000383	426	11 73 948 2	52	4
4000383	427	11 73 948 2	73	8
4000383	661	93 40 069	9	14
4000386	832	11 42 524 6	17	1
4000420	777	94 09 638 1	106	1
4000420	777	94 09 638 1	108	1
4000420	777	94 09 638 1	116	1
4000420	777	94 09 638 1	118	1
4000420	834	92 78 767	17	1

Artikel	Seite	Baugruppe	Pos.	Menge	Artikel	Seite	Baugruppe	Pos.	Menge
4000466	279	10 85 068 7	86	2	4001246	405	10 40 110 1	8	10
4000505	193	11 49 337 5	24	28	4001246	405	10 40 110 1	23	2
4000505	195	11 49 338 0	25	63	4001308	279	10 85 068 7	84	2
4000505	374	11 73 425 1	27	2	4001308	286	10 85 068 8	24	3
4000505	562	10 11 865 5	17	2	4001308	408	10 86 188 4	101	2
4000553	330	10 85 403 4	72	1	4001308	816	94 06 568 3	114	4
4000613	328	10 85 403 4	3	8	4001314	328	10 85 403 4	7	8
4000619	636	10 39 913 3	51	26	4001314	638	10 39 913 3	103	4
4000619	679	10 39 913 4	44	12	4001314	679	10 39 913 4	47	2
4000619	682	11 45 158 4	39	2	4001314	682	11 45 158 4	37	2
4000619	710	10 84 779 5	58	2	4001446	302	10 39 214 4	21	1
4000648	137	10 39 911 0	31	6	4001447	205	90 00 381 2	28	3
4000648	669	10 82 175 2	183	2	4001447	208	90 00 982 2	28	3
4000657	682	11 45 158 4	21	4	4001447	216	93 33 438 01	28	3
4000658	407	10 86 188 4	89	3	4001596	427	11 73 948 2	91	8
4000658	800	94 04 880 5	36	4	4001606	329	10 85 403 4	47	12
4000658	817	94 06 568 3	254	3	4001606	383	10 82 414 2	7	2
4000746	385	11 00 502 9	10	2	4001606	670	10 83 228 0	21	4
4000777	683	94 02 091 7	25	1	4001622	546	90 78 260	2	3
4000777	686	96 21 863	25	1	4001645	199	12 45 209 1	12	4
4000777	688	92 81 569	25	1	4001645	406	10 86 188 4	57	2
4000777	690	95 88 147	25	1	4001645	407	10 86 188 4	92	4
4000779	185	10 85 112 1	5	6	4001645	426	11 73 948 2	32	8
4000779	185	10 85 112 1	13	7	4001645	432	10 40 615 3	32	4
4000779	185	10 85 112 1	16	7	4001645	816	94 06 568 3	212	4
4000779	185	10 85 112 1	28	3	4001645	818	10 67 519 6	65	1
4000779	185	10 85 112 1	31	2	4001648	203	11 73 806 2	22	1
4000779	185	10 85 112 1	38	3	4001648	237	10 83 892 3	31	2
4000779	185	10 85 112 1	41	5	4001648	664	10 84 583 7	37	1
4000779	188	10 86 194 0	52	6	4001667	237	10 83 892 3	42	2
4000779	200	12 45 209 1	42	2	4001692	203	11 73 806 2	23	1
4000779	260	10 86 188 2	4	4	4001692	811	12 43 322 6	46	1
4000779	343	11 73 771 3	83	2	4001696	197	11 46 166 0	8	10
4000779	810	12 43 322 6	12	2	4001696	280	94 04 927 0	12	3
4000779	816	94 06 568 3	182	2	4001696	300	10 39 227 2	12	2
4000784	401	10 39 207 4	71	68	4001696	607	10 11 903 8	5	1
4000828	225	98 86 719	15	2	4001696	670	10 83 228 0	41	2
4000828	571	10 11 899 9	4	4	4001696	800	94 04 880 5	14	4
4000828	581	10 11 678 0	6	3	4001880	377	11 73 862 7	26	1
4000860	827	10 13 291 6	20	8	4001880	664	10 84 583 7	42	1
4000860	829	10 13 291 7	20	8	4001927	283	99 68 621	105	1
4000870	210	90 00 982 2	56	3	4001927	289	99 68 612	105	1
4000870	217	93 33 439 01	56	3	4001928	237	10 83 892 3	47	4
4000900	334	56 17 688	18	2	4001961	639	10 39 913 3	126	3
4000900	378	10 39 949 2	23	8	4001961	668	10 82 175 2	101	3
4000900	380	10 85 388 5	17	16	4002017	796	94 04 804 3	40	8
4000900	669	10 82 175 2	182	2	4002019	814	94 06 568 3	18	1
4000906	311	10 85 112 7	38	2	4002104	365	10 85 109 9	37	6
4000906	312	10 85 112 7	74	2	4002117	561	10 11 822 3	10	3
4000908	161	56 15 327	10	1	4002133	186	10 85 112 1	63	2
4000913	203	11 73 806 2	16	4	4002163	316	10 85 112 9	18	2
4000935	495	10 13 202 9	8	4	4002185	342	11 73 771 3	38	8
400100401	281	10 65 190 7	100	2	4002185	677	10 39 913 4	22	8
4001209	534	11 36 399 4	6	1	4002195	302	10 39 214 4	31	2
4001246	125	10 14 318 5	11	12	4002259	244	11 00 350 5	9	2
4001246	193	11 49 337 5	22	8	4002259	251	10 47 559 3	9	2
4001246	195	11 49 338 0	22	6	4002259	253	10 35 423 1	9	2
4001246	402	10 40 109 3	5	8	4002259	652	10 34 034 0	9	2
4001246	403	10 40 109 6	8	8	4002301	130	11 39 435 6	93	1
4001246	404	10 40 109 9	5	8	4002301	130	11 39 435 6	103	1

Artikel	Seite	Baugruppe	Pos.	Menge	Artikel	Seite	Baugruppe	Pos.	Menge
4002307	746	94 06 533 8	310	4	4043082	121	10 86 188 0	52	1
4002407	380	10 85 388 5	16	4	4043082	128	10 86 191 3	13	3
4002417	278	10 85 068 7	24	3	4043082	310	10 85 112 7	28	1
4002417	320	11 10 174 4	10	4	4043082	817	94 06 568 3	274	1
4002418	172	10 34 668 4	11	4	4043082	817	94 06 568 3	284	1
4002418	253	10 35 423 1	10	2	4043089	131	11 39 435 6	213	1
4002419	377	11 73 862 7	21	4	4043089	358	10 28 629 4	50	4
4002442	427	11 73 948 2	65	2	4043089	450	10 85 110 4	21	1
4002477	137	10 39 911 0	32	6	4043090	131	11 39 435 6	132	2
4002698	241	10 83 616 4	16	4	4043090	131	11 39 435 6	142	1
4002704	679	10 39 913 4	46	8	404309401	100	94 43 780 03	52	24
4002729	144	10 02 413 1	28	1	4043122	140	10 39 224 1	11	2
4002831	265	10 11 497 1	11	1	4043122	197	11 46 166 0	18	6
4002838	424	10 04 553 0	10	4	4043122	242	10 83 616 4	71	2
4002848	781	94 09 063 2	530	2	4043122	260	10 86 188 2	32	2
4002875	358	10 28 629 4	46	1	4043122	341	11 73 771 3	7	4
4002918	144	10 02 413 1	25	4	4043122	428	11 73 948 2	110	4
4002920	378	10 39 949 2	22	8	4043122	758	94 06 541 8	400	6
4002920	380	10 85 388 5	18	20	4043124	134	10 86 192 2	12	4
4002920	426	11 73 948 2	12	4	4043127	505	90 77 286	6	8
4002920	446	10 83 057 7	11	4	404313401	647	10 83 863 7	20	10
4002920	810	12 43 322 6	32	3	404313701	341	11 73 771 3	17	4
4026006	756	94 09 064 9	800	4	404313701	587	10 11 606 7	3	4
4041102	246	10 81 696 4	19	2	4043163	121	10 86 188 0	21	2
4041202	535	10 11 615 0	4	1	4043163	316	10 85 112 9	22	2
4041202	541	10 12 051 2	7	3	4043163	329	10 85 403 4	30	12
4041209	530	10 12 475 6	15	2	4043163	708	10 84 541 1	72	20
4041209	531	10 12 475 7	15	1	4043163	827	10 13 291 6	22	12
4042003	246	10 81 696 4	10	3	4043163	829	10 13 291 7	22	12
4042003	426	11 73 948 2	11	2	4043164	311	10 85 112 7	46	4
404200701	175	10 44 146 2	11	4	4043164	314	10 85 112 8	15	16
404200701	247	10 81 696 4	37	4	4043164	316	10 85 112 9	5	4
404200701	426	11 73 948 2	31	8	4043164	316	10 85 112 9	8	4
404200701	432	10 40 615 3	30	4	4043164	329	10 85 403 4	35	4
4042014	167	10 29 772 0	12	4	4043164	341	11 73 771 3	18	4
404202201	151	10 10 170 2	47	4	404317101	205	90 00 381 2	21	2
404202201	727	10 84 426 2	21	4	404317101	231	93 23 004 01	21	2
404202508	250	10 47 558 6	13	10	4043173	514	10 11 806 0	11	2
404204405	153	10 10 206 4	50	5	404318501	205	90 00 381 2	37	1
404205408	652	10 34 034 0	10	2	404318501	208	90 00 982 2	37	6
4042062	189	10 86 194 0	85	4	4043241	833	90 77 542	17	4
4042062	289	99 68 612	90	2	404339501	532	10 11 616 5	5	14
4042062	431	10 40 615 3	16	4	404339601	101	94 43 780 03	72	12
404212008	171	10 30 092 1	10	4	404400201	210	90 00 982 2	76	1
404217501	206	90 00 381 2	77	6	404400201	219	94 43 664 03	76	1
404217501	210	90 00 982 2	77	6	406105301	814	94 06 568 3	64	4
4043000	314	10 85 112 8	5	2	4061057	661	93 40 069	7	7
4043000	374	11 73 425 1	26	2	406116601	100	94 43 780 03	51	12
4043002	121	10 86 188 0	31	1	4062002	186	10 85 112 1	73	16
4043003	305	10 06 086 1	9	16	4062002	188	10 86 194 0	54	2
4043003	307	10 06 086 1	36	8	4062002	240	10 83 616 3	7	2
4043003	312	10 85 112 7	55	4	4062002	241	10 83 616 4	7	2
4043003	316	10 85 112 9	13	4	4062010	187	10 86 194 0	9	8
4043003	681	10 39 913 4	96	8	4065060	91	93 45 153	19	4
4043003	704	10 83 139 6	37	16	4065099	94	91 41 597	60	3
4043052	127	73 67 136	2	2	4065099	172	10 34 668 4	8	2
4043052	302	10 39 214 4	6	2	4065099	768	12 22 987 5	570	3
404306808	534	11 36 399 4	8	3	4065099	815	94 06 568 3	88	1
4043082	121	10 86 188 0	11	2	4065103	580	10 11 558 7	8	2
4043082	121	10 86 188 0	18	2	4065103	581	10 11 678 0	8	2

Artikel	Seite	Baugruppe	Pos.	Menge	Artikel	Seite	Baugruppe	Pos.	Menge
4065103	810	12 43 322 6	34	3	407350208	550	10 11 941 3	11	2
4065123	499	11 36 422 9	9	1	407350208	556	10 15 136 6	22	4
4065123	823	10 12 471 1	38	2	407350208	602	10 11 986 4	34	18
4065136	202	10 81 351 5	40	4	4078024	195	11 49 338 0	20	2
4065136	459	11 81 301 6	4	2	4079240	490	10 11 874 8	5	1
4065136	500	10 11 694 5	6	1	4079240	540	10 12 314 0	11	2
4065164	446	10 83 057 7	51	4	4079240	543	10 11 775 3	10	6
4065164	580	10 11 558 7	7	1	4079240	549	10 12 478 2	38	1
4065164	581	10 11 678 0	7	1	4079240	566	10 11 813 2	5	8
4065166	201	12 45 209 1	142	1	409360908	278	10 85 068 7	34	3
4065182	499	11 36 422 9	18	2	409360908	279	10 85 068 7	64	4
4066042	132	11 39 435 6	274	1	409360908	286	10 85 068 8	34	4
4066042	132	11 39 435 6	284	1	409360908	287	10 85 068 8	64	2
4066042	193	11 49 337 5	30	8	409710601	100	94 43 780 03	54	3
4066042	240	10 83 616 3	6	1	4117027	699	56 02 932	6	1
4066042	241	10 83 616 4	6	1	413412301	247	10 81 696 4	44	4
4066042	292	10 85 069 2	12	4	420001014	799	94 08 692 2	34	4
4066042	292	10 85 069 2	22	4	420001014	799	94 08 692 2	42	2
4066042	381	10 40 350 3	5	4	420001014	800	94 04 880 5	22	4
4066042	383	10 82 414 2	5	2	420001014	810	12 43 322 6	14	4
406609014	390	11 73 997 1	36	4	420001201	603	10 11 986 4	62	2
4066093	118	10 85 108 8	27	2	420001301	607	10 11 903 8	4	1
4066093	118	10 85 108 8	32	2	420001601	598	10 12 077 8	3	16
4066093	135	10 86 192 2	55	2	420050301	456	11 81 347 1	14	6
4066093	193	11 49 337 5	20	16	420052114	818	10 67 519 6	45	1
4066093	195	11 49 338 0	24	38	4202014	727	10 84 426 2	20	4
4066093	291	10 85 069 1	14	4	4211007	367	10 85 109 9	128	2
4066093	315	10 85 112 8	52	2	421300514	135	10 86 192 2	61	6
4066093	820	94 06 497 9	14	16	4216025	383	10 82 414 2	4	2
4066098	130	11 39 435 6	22	2	4216025	572	10 13 274 7	24	7
4066098	132	11 39 435 6	401	2	4216025	664	10 84 583 7	38	2
4066098	137	10 39 911 0	15	8	4216025	668	10 82 175 2	102	7
4066098	193	11 49 337 5	21	12	4216025	679	10 39 913 4	52	1
4066098	195	11 49 338 0	23	19	4220119	206	90 00 381 2	48	3
4066098	731	10 40 185 5	50	8	4220119	217	93 33 439 01	48	3
4066098	815	94 06 568 3	94	2	422011901	210	90 00 982 2	48	3
4066120	377	11 73 862 7	52	3	4229911	386	10 35 387 9	10	4
4066122	118	10 85 108 8	21	4	4229911	387	10 67 804 4	10	4
4066122	134	10 86 192 2	24	6	4229911	785	94 06 878 9	19	4
4066122	312	10 85 112 7	60	2	4229913	91	93 45 153	12	2
4066122	587	10 11 606 7	4	4	4229913	125	10 14 318 5	12	12
4066122	638	10 39 913 3	105	16	4229914	208	90 00 982 2	22	2
4066124	117	10 85 108 8	6	2	4229914	209	90 00 982 2	38	6
4066124	135	10 86 192 2	37	2	4229914	210	90 00 982 2	78	6
4066124	189	10 86 194 0	62	8	4239002	824	10 12 471 1	50	2
4066124	189	10 86 194 0	72	3	423910801	86	10 40 533 3	4	4
4066124	190	10 86 194 0	103	4	423910801	237	10 83 892 3	32	2
4066124	190	10 86 194 0	112	3	423910801	427	11 73 948 2	97	4
4066124	306	10 06 086 1	16	4	423910801	816	94 06 568 3	142	1
4066124	306	10 06 086 1	22	12	423910801	816	94 06 568 3	184	2
4066124	313	10 85 112 7	82	2	4242028	685	94 06 219 6	25	1
4066124	401	10 39 207 4	75	8	4242028	689	94 00 606 1	25	1
4066124	403	10 40 109 6	5	8	4280030	151	10 10 170 2	36	1
4066124	405	10 40 110 1	5	10	4280030	228	92 71 754	41	1
4066124	642	10 86 458 3	22	4	4280039	100	94 43 780 03	38	3
4066124	677	10 39 913 4	14	4	4280039	106	98 88 074	41	1
4066124	703	10 83 139 6	28	8	4280039	226	98 88 974	41	1
4066124	707	10 84 541 1	27	6	428010901	206	90 00 381 2	73	1
4066202	820	94 06 497 9	24	4	428010901	210	90 00 982 2	73	1
407216001	105	98 88 070	28	2	428010901	219	94 43 664 03	73	1

Artikel	Seite	Baugruppe	Pos.	Menge	Artikel	Seite	Baugruppe	Pos.	Menge
428011301	523	10 12 250 3	7	2	4600198	815	94 06 568 3	86	1
428012101	206	90 00 381 2	56	3	4600218	127	73 67 136	4	4
428012201	99	94 43 780 03	28	1	4600218	198	52 11 460	4	4
4281015	215	93 33 249 01	7	1	4600222	346	93 75 164	2	4
4281016	102	50 20 370 01	10	1	4600236	355	11 10 174 8	217	2
4281016	228	92 71 754	40	1	4600305	279	10 85 068 7	82	4
4281017	151	10 10 170 2	37	1	4600305	286	10 85 068 8	22	3
4281023	106	98 88 074	40	1	4600305	408	10 86 188 4	102	2
4281023	150	98 86 607	40	1	4600305	746	94 06 533 8	320	4
4281023	226	98 88 974	40	1	4600305	779	94 09 063 2	260	2
428107101	101	94 43 780 03	66	1	4600305	816	94 06 568 3	112	4
429612001	100	94 43 780 03	47	1	4600328	365	10 85 109 9	35	2
4320081	205	90 00 381 2	6	2	4600335	121	10 86 188 0	26	1
4320081	208	90 00 982 2	6	2	4600335	128	10 86 191 3	10	7
4320081	231	93 23 004 01	6	2	4600335	131	11 39 435 6	152	1
4330011	366	10 85 109 9	83	4	4600335	132	11 39 435 6	252	1
4600021	92	95 66 869	11	4	4600335	132	11 39 435 6	262	1
4600031	94	91 41 597	70	3	4600335	315	10 85 112 8	42	5
4600031	162	73 72 224	4	2	4600337	199	12 45 209 1	11	4
4600048	190	10 86 194 0	136	1	4600337	406	10 86 188 4	56	2
4600048	430	10 83 186 2	42	12	4600337	407	10 86 188 4	91	4
4600048	430	10 83 186 2	47	16	4600341	254	90 64 786	61	1
4600048	589	10 13 307 7	3	1	4600341	256	10 01 461 1	61	10
4600048	664	10 84 583 7	16	4	4600342	254	90 64 786	51	1
4600048	813	11 83 857 4	53	1	4600342	256	10 01 461 1	51	10
4600049	162	73 72 224	3	2	4600356	182	98 84 140	40	2
4600049	190	10 86 194 0	135	1	4600366	128	10 86 191 3	4	4
4600067	198	52 11 460	2	2	4600366	374	11 73 425 1	29	4
4600068	127	73 67 136	3	2	4600366	638	10 39 913 3	106	8
4600068	198	52 11 460	3	2	4600368	759	94 03 549 6	10	3
4600079	191	10 86 194 0	144	1	4600377	578	10 13 273 9	9	2
4600079	200	12 45 209 1	86	3	4600377	579	10 13 274 1	9	2
4600079	200	12 45 209 1	112	1	4600384	599	10 11 795 3	8	4
4600079	343	11 73 771 3	87	1	4600387	175	10 44 146 2	15	2
4600091	244	11 00 350 5	10	2	4600387	816	94 06 568 3	214	4
4600098	120	11 45 170 2	4	8	4600516	300	10 39 227 2	7	3
4600102	137	10 39 911 0	30	6	4600518	302	10 39 214 4	25	2
4600134	535	10 11 615 0	2	1	4600518	680	10 39 913 4	79	1
4600144	528	10 12 002 3	14	8	4600518	704	10 83 139 6	62	2
4600149	92	95 66 869	10	4	4600538	241	10 83 616 4	23	1
4600149	126	10 39 223 8	10	16	4600544	250	10 47 558 6	11	1
4600175	193	11 49 337 5	32	2	4600548	814	94 06 568 3	14	3
4600175	578	10 13 273 9	10	2	4600579	137	10 39 911 0	17	8
4600175	579	10 13 274 1	10	2	4600579	311	10 85 112 7	39	2
4600180	239	10 39 206 5	32	2	4600579	312	10 85 112 7	75	2
4600180	364	10 85 109 9	17	5	4600579	375	10 40 806 1	10	1
4600183	185	10 85 112 1	15	2	4600706	488	10 13 532 1	18	1
4600183	185	10 85 112 1	30	1	4600723	739	11 11 374 9	55	1
4600183	185	10 85 112 1	40	1	4600741	213	10 83 791 8	14	4
4600184	330	10 85 403 4	73	4	4600783	130	11 39 435 6	94	1
4600184	338	11 45 687 9	5	8	4600783	130	11 39 435 6	104	1
4600184	598	10 12 077 8	2	16	4600783	131	11 39 435 6	204	1
4600184	667	10 82 175 2	20	2	4600783	240	10 83 616 3	9	1
4600188	575	10 12 282 2	9	4	4600783	241	10 83 616 4	9	1
4600188	576	10 12 391 5	9	4	4600790	344	11 73 771 3	111	2
4600198	739	11 11 374 9	50	1	4600790	450	10 85 110 4	12	1
4600198	746	94 06 533 8	215	2	4600805	142	10 39 224 1	62	2
4600198	785	94 06 878 9	17	4	4600805	315	10 85 112 8	22	2
4600198	814	94 06 568 3	16	1	4600814	281	10 65 190 7	30	2
4600198	814	94 06 568 3	62	4	4600814	800	94 04 880 5	34	8

Artikel	Seite	Baugruppe	Pos.	Menge	Artikel	Seite	Baugruppe	Pos.	Menge
4600815	281	10 65 190 7	70	2	4774012	328	10 85 403 4	14	2
4600830	314	10 85 112 8	9	2	4774024	254	90 64 786	50	1
4600973	191	10 86 194 0	148	0.5m	4774024	256	10 01 461 1	50	10
4600973	191	10 86 194 0	149	0.13m	4774026	342	11 73 771 3	27	1
4600986	281	10 65 190 7	90	1	4774026	345	11 73 771 3	146	9
4601010	301	10 39 227 2	34	4	4774027	128	10 86 191 3	16	1
4601010	342	11 73 771 3	33	4	477510101	101	94 43 780 03	89	1
4601060	450	10 85 110 4	28	2	477510101	205	90 00 381 2	36	1
4601105	191	10 86 194 0	151	9	477510201	211	90 00 982 2	80	1
4601105	495	10 13 202 9	5	2	477510401	212	90 00 982 2	95	1
4601134	375	10 40 806 1	9	1	477510601	207	90 00 381 2	96	1
4601161	566	10 11 813 2	10	1	477510601	212	90 00 982 2	96	1
4601163	241	10 83 616 4	17	4	477510601	231	93 23 004 01	96	1
4601173	193	11 49 337 5	25	8	477511301	207	90 00 381 2	97	4
4601191	351	10 39 271 0	28	44	477511301	212	90 00 982 2	97	4
4601295	437	10 40 615 3	80	1	477511301	231	93 23 004 01	97	4
4601349	759	94 03 549 6	20	7	477700408	191	10 86 194 0	162	1
4601406	525	10 11 802 3	5	6	477700508	342	11 73 771 3	26	1
4601406	667	10 82 175 2	25	4	477700508	345	11 73 771 3	145	9
4601426	562	10 11 865 5	10	1	477700908	454	11 73 942 0	76	1
4630003	99	94 43 780 03	18	5	477700908	455	11 81 279 5	4	1
4630208	99	94 43 780 03	11	8	4782008	138	10 39 911 0	52	2
4635044	138	10 39 911 0	53	4	482430114	260	10 86 188 2	16	1
4635099	679	10 39 913 4	65	2	482430314	142	10 39 224 1	72	2
4635142	330	10 85 403 4	57	4	4900008	746	94 06 533 8	280	4
4635143	129	10 86 191 3	30	2	4900053	473	12 41 513 2	3	4
4635197	292	10 85 069 2	13	2	4900089	461	11 46 473 9	7	3
4635197	292	10 85 069 2	23	2	4900093	328	10 85 403 4	4	8
4635266	818	10 67 519 6	50	1	4900093	328	10 85 403 4	8	8
4635318	443	11 73 936 4	42	6	4900093	386	10 35 387 9	20	2
4635320	742	94 09 064 8	175	5	4900093	387	10 67 804 4	20	2
4635426	171	10 30 092 1	9	1	4900093	837	98 88 662	19	4
4635455	128	10 86 191 3	7	1	4900094	585	90 78 564	2	3
471030708	492	10 13 530 8	6	1	4900112	580	10 11 558 7	6	3
471030708	493	11 36 571 9	6	1	4900125	386	10 35 387 9	22	2
472300414	344	11 73 771 3	103	1	4900125	387	10 67 804 4	22	2
472300414	344	11 73 771 3	119	1	4900128	800	94 04 880 5	24	2
472300414	639	10 39 913 3	142	1	4900169	138	10 39 911 0	51	2
472300414	668	10 82 175 2	55	3	4900180	437	10 40 615 3	78	1
472300414	680	10 39 913 4	78	1	4900181	437	10 40 615 3	77	1
472330208	318	10 39 227 6	27	1	4900181	437	10 40 615 3	79	1
472330208	343	11 73 771 3	72	1	4900188	200	12 45 209 1	132	1
472430408	668	10 82 175 2	63	1	4900262	200	12 45 209 1	66	1
472430408	668	10 82 175 2	113	1	4900262	237	10 83 892 3	37	4
472430408	680	10 39 913 4	77	1	4900262	488	10 13 532 1	4	2
472531508	142	10 39 224 1	51	2	4900262	541	10 12 051 2	6	3
4762112	260	10 86 188 2	15	1	4900262	578	10 13 273 9	17	1
4771000	254	90 64 786	60	1	4900262	579	10 13 274 1	17	1
4771000	256	10 01 461 1	60	10	4900262	628	10 12 099 3	7	1
4771001	191	10 86 194 0	165	2	4900305	644	10 39 913 5	68	3
4771003	128	10 86 191 3	17	1	4900305	710	10 84 779 5	45	2
4771013	128	10 86 191 3	15	1	4900323	355	11 10 174 8	218	14
4771020	255	90 64 786	160	1	4900372	750	94 09 064 9	173	1
4771020	257	10 01 461 1	160	10	4900447	823	10 12 471 1	48	10
4774001	191	10 86 194 0	163	3	4900447	836	90 75 822	27	4
4774003	128	10 86 191 3	18	1	4900486	140	10 39 224 1	25	4
4774003	345	11 73 771 3	149	3	4900486	311	10 85 112 7	34	1
4774007	454	11 73 942 0	77	1	4900486	313	10 85 112 7	79	1
4774007	455	11 81 279 5	5	1	4900486	328	10 85 403 4	12	2
4774012	140	10 39 224 1	27	3	4900507	255	90 64 786	150	1

Artikel	Seite	Baugruppe	Pos.	Menge	Artikel	Seite	Baugruppe	Pos.	Menge
4900507	257	10 01 461 1	150	10	4901573	188	10 86 194 0	55	3
4900507	644	10 39 913 5	69	3	4901573	190	10 86 194 0	122	3
4900507	710	10 84 779 5	46	2	4901573	191	10 86 194 0	143	5
4900539	542	11 69 024 1	11	4	4901573	250	10 47 558 6	8	4
4900546	189	10 86 194 0	93	4	4901573	374	11 73 425 1	21	1
4900546	381	10 40 350 3	38	1	4901573	639	10 39 913 3	128	3
4900546	428	11 73 948 2	133	1	4901573	646	10 83 826 3	21	1
4900605	808	94 03 458 2	14	4	4901573	667	10 82 175 2	27	7
4900605	809	94 03 458 6	14	4	4901573	679	10 39 913 4	59	1
4900641	80	10 39 985 7	3	5	4901576	818	10 67 519 6	60	1
4900641	123	10 39 985 8	3	5	4901596	702	10 83 139 6	22	8
4900778	488	10 13 532 1	20	4	4901606	91	93 45 153	18	2
4900778	494	10 12 501 6	7	16	4901606	401	10 39 207 4	82	2
4900778	578	10 13 273 9	22	2	4901606	410	10 86 188 4	191	1
4900778	579	10 13 274 1	22	2	4901620	128	10 86 191 3	19	1
4900778	615	10 12 086 9	6	4	4901650	381	10 40 350 3	11	4
4900837	367	10 85 109 9	143	2	4901690	354	11 10 174 8	48	5
4900855	317	10 85 112 9	36	16	4901716	818	10 67 519 6	155	1
4900855	681	10 39 913 4	91	8	4901732	818	10 67 519 6	140	2
4900896	683	94 02 091 7	20	9	4901743	542	11 69 024 1	12	4
4900896	686	96 21 863	20	9	4901768	818	10 67 519 6	130	2
4900933	117	10 85 108 8	11	2	4901850	152	10 10 206 3	14	1
4900933	390	11 73 997 1	12	2	4901879	818	10 67 519 6	145	1
4900933	390	11 73 997 1	17	5	4902014	204	98 92 043	5	16
4900933	390	11 73 997 1	22	4	4902030	704	10 83 139 6	49	4
4900933	390	11 73 997 1	27	2	4902170	112	10 39 095 0	8	12
4901077	669	10 82 175 2	181	2	4902191	251	10 47 559 3	10	2
4901089	580	10 11 558 7	9	2	4902231	121	10 86 188 0	42	1
4901089	581	10 11 678 0	9	2	4902231	131	11 39 435 6	112	1
4901119	832	11 42 524 6	26	4	4902231	313	10 85 112 7	99	3
4901123	668	10 82 175 2	62	1	4902231	315	10 85 112 8	46	3
4901130	669	10 82 175 2	151	4	4902231	318	10 39 227 6	8	3
4901138	121	10 86 188 0	5	4	4902231	318	10 39 227 6	20	1
4901138	203	11 73 806 2	18	2	4902231	343	11 73 771 3	82	2
4901138	812	11 83 857 4	30	6	4902231	428	11 73 948 2	115	4
4901148	317	10 85 112 9	25	1	4902231	428	11 73 948 2	122	9
4901150	669	10 82 175 2	150	2	4902231	430	10 83 186 2	53	1
4901159	442	11 73 936 4	11	16	4902231	435	10 40 615 3	47	2
4901162	133	10 83 252 9	20	2	4902231	439	10 40 615 3	97	2
4901166	142	10 39 224 1	50	2	4902231	440	10 40 615 3	102	1
4901176	199	12 45 209 1	22	2	4902231	443	11 73 936 4	22	4
4901215	679	10 39 913 4	53	1	4902231	443	11 73 936 4	32	2
4901216	117	10 85 108 8	3	4	4902231	444	11 73 936 4	62	2
4901217	471	10 06 168 8	4	2	4902231	446	10 83 057 7	33	1
4901217	801	94 06 571 8	24	4	4902231	458	11 81 301 5	4	2
4901294	798	96 43 363	12	2	4902231	646	10 83 826 3	22	1
4901329	464	10 40 900 5	5	6	4902231	655	10 82 529 7	20	1
4901398	305	10 06 086 1	6	8	4902231	801	94 06 571 8	14	2
4901429	134	10 86 192 2	27	8	4902231	801	94 06 571 8	34	1
4901429	135	10 86 192 2	53	2	4902239	300	10 39 227 2	16	2
4901471	681	10 39 913 4	101	8	4902240	428	11 73 948 2	112	1
4901505	104	10 44 419 0	490	2	4902249	450	10 85 110 4	15	2
4901512	425	11 45 814 2	20	15	4902250	242	10 83 616 4	68	2
4901513	425	11 45 814 2	10	26	4902250	375	10 40 806 1	15	1
4901530	423	99 41 040	6	2	4902250	439	10 40 615 3	85	2
4901531	320	11 10 174 4	19	4	4902250	446	10 83 057 7	12	4
4901573	130	11 39 435 6	70	1	4902250	709	10 84 779 5	17	17
4901573	185	10 85 112 1	17	5	4902252	278	10 85 068 7	44	2
4901573	185	10 85 112 1	32	1	4902252	445	11 73 936 4	82	6
4901573	185	10 85 112 1	42	4	4902252	664	10 84 583 7	21	4

Artikel	Seite	Baugruppe	Pos.	Menge	Artikel	Seite	Baugruppe	Pos.	Menge
4902254	408	10 86 188 4	111	2	4980783	131	11 39 435 6	222	1
4902254	408	10 86 188 4	127	1	4980786	513	10 14 778 0	5	1
4902254	410	10 86 188 4	202	2	4980801	837	98 88 662	21	4
4902254	410	10 86 188 4	218	5	4980801	848	98 86 706	21	4
4902254	427	11 73 948 2	96	4	4980805	562	10 11 865 5	6	2
4902254	450	10 85 110 4	29	1	4980821	836	90 75 822	15	4
4902260	638	10 39 913 3	111	6	4980821	837	98 88 662	15	4
4902262	240	10 83 616 3	11	2	4980821	848	98 86 706	15	4
4902262	242	10 83 616 4	27	2	4980853	497	10 12 021 3	14	2
4902262	709	10 84 779 5	11	3	4980934	823	10 12 471 1	46	2
4902267	664	10 84 583 7	17	7	4980938	164	10 13 333 4	20	2
4902327	112	10 39 095 0	7	20	4980965	823	10 12 471 1	40	4
4902327	213	10 83 791 8	13	4	4980977	837	98 88 662	16	4
4902327	300	10 39 227 2	22	8	4980998	105	98 88 070	29	2
4902327	301	10 39 227 2	43	8	4981019	347	93 70 592	6	1
4902327	307	10 06 086 1	33	8	4981088	827	10 13 291 6	31	4
4902327	309	10 06 086 1	104	32	4981088	829	10 13 291 7	31	4
4902327	350	10 39 271 0	18	60	4981124	67	94 03 193 5	20	1
4902327	637	10 39 913 3	92	16	4981124	562	10 11 865 5	16	1
4902327	647	10 83 863 7	32	112	4981153	823	10 12 471 1	41	2
4902327	681	10 39 913 4	112	16	4981156	182	98 84 140	39	2
4902327	704	10 83 139 6	72	8	4981172	578	10 13 273 9	11	4
491035414	255	90 64 786	185	1	4981172	579	10 13 274 1	11	4
4980006	150	98 86 607	41	1	4981172	580	10 11 558 7	4	6
4980022	823	10 12 471 1	44	8	4981218	823	10 12 471 1	39	4
4980066	602	10 11 986 4	52	1	4981219	103	10 12 113 4	43	5
4980067	602	10 11 986 4	57	1	4981219	107	98 86 721	43	5
4980151	354	11 10 174 8	49	5	4981219	226	98 88 974	43	5
4980154	542	11 69 024 1	13	8	4981219	843	90 74 260	43	5
4980221	581	10 11 678 0	4	6	4981226	495	10 13 202 9	7	2
4980222	823	10 12 471 1	43	2	4981226	540	10 12 314 0	20	1
4980223	823	10 12 471 1	30	2	4981226	606	10 11 883 5	3	1
4980223	842	11 38 092 0	30	1	4981226	611	10 14 005 7	21	1
4980224	823	10 12 471 1	31	2	4981268	831	10 12 865 2	24	4
4980224	842	11 38 092 0	31	1	4981277	823	10 12 471 1	19	1
4980230	595	90 78 467	3	2	5004624	203	11 73 806 2	5	1
4980245	535	10 11 615 0	6	1	5004624	456	11 81 347 1	48	1
4980252	824	10 12 471 1	55	10	5004624	499	11 36 422 9	4	1
4980252	836	90 75 822	28	4	5004624	824	10 12 471 1	84	1
4980273	536	10 11 716 7	3	1	5004748	367	10 85 109 9	160	4
4980362	513	10 14 778 0	6	3	5004748	381	10 40 350 3	7	2
4980375	513	10 14 778 0	7	2	5004927	191	10 86 194 0	150	4
4980388	155	10 13 306 0	20	4	5004927	615	10 12 086 9	5	12
4980388	534	11 36 399 4	7	6	5005641	582	10 11 602 6	3	1
4980399	846	92 68 013	44	1	5008169	352	10 21 821 5	12	1
4980478	582	10 11 602 6	8	1	5008169	353	10 21 986 3	12	1
4980645	810	12 43 322 6	16	3	5009562	319	10 28 027 9	999	1
4980663	150	98 86 607	18	1	5009562	322	56 15 344	999	1
4980663	837	98 88 662	18	1	5009565	320	11 10 174 4	5	1
4980663	848	98 86 706	18	1	501238308	656	10 00 849 7	2	1
4980664	611	10 14 005 7	20	1	502037001	101	94 43 780 03	70	1
4980670	119	11 73 887 5	5	6	502939014	260	10 86 188 2	13	1
4980687	823	10 12 471 1	32	2	502987108	260	10 86 188 2	2	1
4980736	524	10 11 802 4	5	1	511701914	254	90 64 786	27	1
4980738	836	90 75 822	29	4	511701914	256	10 01 461 1	27	4
4980747	667	10 82 175 2	18	2	5209400	85	10 39 962 7	8	2
4980747	679	10 39 913 4	57	1	5211460	140	10 39 224 1	13	1
4980765	281	10 65 190 7	40	2	553183708	66	94 03 193 4	16	1
4980783	121	10 86 188 0	25	1	553183708	115	10 35 983 0	20	4
4980783	131	11 39 435 6	203	1	553183708	542	11 69 024 1	14	1

Artikel	Seite	Baugruppe	Pos.	Menge	Artikel	Seite	Baugruppe	Pos.	Menge
5601050	313	10 85 112 7	85	1	5616592	260	10 86 188 2	21	1
5602123	78	56 18 004	20	1	5616900	362	56 16 232	999	1
5602583	112	10 39 095 0	32	2	5616901	87	56 16 231	999	1
5602583	441	10 28 039 0	10	1	5617688	328	10 85 403 4	2	2
5602583	687	73 63 125	1	1	5617721	75	10 80 026 9	10	2
5602583	698	96 13 452	2	1	5617780	302	10 39 214 4	3	1
5602932	682	11 45 158 4	20	1	5618004	77	10 80 028 8	10	1
5603433	647	10 83 863 7	43	1	5618021	78	56 18 004	10	1
5603942	260	10 86 188 2	6	1	5618131	102	50 20 370 01	1	1
5604377	699	56 02 932	10	1	5618132	102	50 20 370 01	3	1
5605365	302	10 39 214 4	12	1	5618412	345	11 73 771 3	141	2
5605365	303	56 09 948	12	1	5618677	344	11 73 771 3	123	1
5607014	318	10 39 227 6	4	1	5618872	312	10 85 112 7	67	1
5607605	142	10 39 224 1	42	1	5618925	668	10 82 175 2	115	1
5607616	142	10 39 224 1	52	2	5619289	344	11 73 771 3	100	1
5608077	637	10 39 913 3	76	2	5700024	623	10 12 094 4	9	2
5608314	367	10 85 109 9	156	2	5715233	783	94 05 416 4	10	0.12m
5608327	320	11 10 174 4	6	1	571578608	246	10 81 696 4	17	1
5608985	151	10 10 170 2	23	4	5800090	780	94 09 063 2	450	1
5609616	112	10 39 095 0	2	2	6000308	779	94 09 063 2	330	1
5609948	302	10 39 214 4	11	1	6000578	294	94 02 798 1	201	1
5610135	354	11 10 174 8	54	7	6001027	281	10 65 190 7	50	1
5610135	674	10 44 069 6	100	1	6001256	791	94 04 125 0	10	1
5610135	675	10 44 072 1	100	1	6001471	425	11 45 814 2	35	1
5610369	647	10 83 863 7	40	1	6001472	425	11 45 814 2	30	3
5610370	647	10 83 863 7	41	1	6001556	779	94 09 063 2	340	1
5611123	637	10 39 913 3	80	2	6001682	425	11 45 814 2	70	8
5611347	637	10 39 913 3	75	2	6001713	285	10 08 046 6	2	1
5611502	142	10 39 224 1	80	2	6001963	781	94 09 063 2	590	1
5611502	318	10 39 227 6	12	1	6002234	723	10 47 003 2	10	1
5611502	318	10 39 227 6	30	1	603202308	603	10 11 986 4	70	2
5611591	647	10 83 863 7	42	1	603209101	746	94 06 533 8	265	2
5611648	104	10 44 419 0	350	1	603209101	746	94 06 533 8	330	3
5612180	266	10 11 500 3	4	1	606070908	426	11 73 948 2	10	1
5612181	266	10 11 500 3	5	1	607226808	771	94 03 907 3	10	1
5612182	266	10 11 500 3	3	1	6200685	422	10 38 447 0	3	2
5612241	344	11 73 771 3	114	1	6200685	423	99 41 040	3	2
5612246	152	10 10 206 3	22	1	6200685	424	10 04 553 0	11	1
5612542	669	10 82 175 2	131	2	6200685	725	10 28 794 6	10	1
5612659	142	10 39 224 1	81	2	6200915	779	94 09 063 2	320	1
5612659	318	10 39 227 6	11	1	6203497	200	12 45 209 1	120	1
5612737	318	10 39 227 6	14	1	6203497	202	10 81 351 5	24	1
5612835	315	10 85 112 8	27	1	6203497	407	10 86 188 4	95	3
5613020	637	10 39 913 3	81	2	6203497	408	10 86 188 4	115	5
5613500	318	10 39 227 6	13	1	6203497	408	10 86 188 4	129	1
5613965	260	10 86 188 2	20	1	6203497	410	10 86 188 4	210	7
5614204	310	10 85 112 7	3	1	6203497	428	11 73 948 2	140	6
5614747	311	10 85 112 7	35	1	6203497	430	10 83 186 2	15	6
5614772	315	10 85 112 8	30	1	6203497	432	10 40 615 3	20	8
5615145	639	10 39 913 3	155	1	6203497	444	11 73 936 4	70	9
5615326	144	10 02 413 1	5	1	6203497	449	10 82 224 8	90	13
5615327	144	10 02 413 1	4	1	6203497	664	10 84 583 7	50	1
5615330	144	10 02 413 1	10	1	6203497	816	94 06 568 3	104	5
5615344	320	11 10 174 4	3	4	6203497	817	94 06 568 3	260	1
5615369	161	56 15 327	1	1	6203665	696	10 83 961 6	10	1
5615370	161	56 15 327	2	1	6203666	695	10 83 961 4	10	1
5615371	160	56 15 326	1	1	6203668	697	10 83 963 9	10	1
5615372	160	56 15 326	2	1	6203735	285	10 08 046 6	6	1
5616231	355	11 10 174 8	60	8	6204186	200	12 45 209 1	65	1
5616232	355	11 10 174 8	62	4	6204367	285	10 08 046 6	5	1

Artikel	Seite	Baugruppe	Pos.	Menge	Artikel	Seite	Baugruppe	Pos.	Menge
6204370	285	10 08 046 6	4	1	7003572	313	10 85 112 7	94	1
6204372	285	10 08 046 6	3	1	7003572	345	11 73 771 3	151	1
6204372	791	94 04 125 0	3	1	7003800	112	10 39 095 0	11	3
6204632	434	10 40 615 3	40	1	7003800	140	10 39 224 1	5	2
6204632	816	94 06 568 3	180	1	7003800	140	10 39 224 1	28	2
6205045	430	10 83 186 2	21	1	7003800	213	10 83 791 8	10	1
6290073	213	10 83 791 8	6	1	7003800	312	10 85 112 7	69	1
6290073	229	92 78 623	10	1	7003814	91	93 45 153	9	1
6290130	588	10 12 061 1	1	1	7003814	112	10 39 095 0	16	2
635867001	199	12 45 209 1	25	0	7003814	142	10 39 224 1	70	3
635867001	593	98 85 618	1	1	7003814	237	10 83 892 3	36	4
6905671	407	10 86 188 4	97	1	7003814	318	10 39 227 6	26	1
6905671	428	11 73 948 2	141	1	7003814	343	11 73 771 3	71	1
691180608	590	90 76 530	1	1	7004043	688	92 81 569	7	2
7000231	72	10 80 026 2	11	2	7004043	690	95 88 147	7	2
7000290	693	99 14 332	12	1	7004178	699	56 02 932	4	1
7000290	694	99 22 058	12	1	7004296	94	91 41 597	80	8
7000329	610	10 12 039 3	3	1	7004775	639	10 39 913 3	152	2
7000329	630	10 12 100 3	1	1	7004775	667	10 82 175 2	17	6
7000536	376	11 73 868 6	10	2	7004966	669	10 82 175 2	130	1
7000563	688	92 81 569	8	1	7004971	85	10 39 962 7	9	2
7000563	690	95 88 147	8	1	7004971	329	10 85 403 4	41	1
7000583	693	99 14 332	7	1	7004971	344	11 73 771 3	130	2
7001040	280	94 04 927 0	24	1	7005028	471	10 06 168 8	2	1
7001072	564	10 12 647 3	18	1	7005098	203	11 73 806 2	21	1
7001072	574	10 12 406 2	17	1	7005250	691	12 47 009 6	13	3
7001338	250	10 47 558 6	15	7	7005251	693	99 14 332	13	4
7001454	75	10 80 026 9	7	1	7005251	694	99 22 058	13	4
7001609	691	12 47 009 6	11	1	7005314	343	11 73 771 3	75	1
7001629	689	94 00 606 1	4	1	7005587	190	10 86 194 0	132	7
7001629	692	90 62 632	4	1	7005587	242	10 83 616 4	42	2
7001877	280	94 04 927 0	50	2	7005867	653	56 04 377	4	1
7001891	653	56 04 377	3	1	7005971	358	10 28 629 4	20	3
7001891	699	56 02 932	13	1	7006516	534	11 36 399 4	9	1
7002056	690	95 88 147	3	1	7006516	620	10 12 087 8	2	1
7002063	690	95 88 147	4	1	7007031	194	11 49 338 0	19	2
7002088	693	99 14 332	11	1	7007476	360	11 08 226 4	15	1
7002088	694	99 22 058	11	1	7007476	361	56 10 135	2	1
7002239	693	99 14 332	8	1	7007835	653	56 04 377	1	1
7002641	327	70 25 142	14	1	7007836	653	56 04 377	2	1
7002927	689	94 00 606 1	6	4	7007838	653	56 04 377	5	1
7002927	692	90 62 632	6	4	7007838	699	56 02 932	15	1
7002939	690	95 88 147	6	5	7008082	344	11 73 771 3	118	1
7002957	200	12 45 209 1	52	1	7008082	668	10 82 175 2	70	1
7002957	438	10 40 615 3	81	3	7008082	668	10 82 175 2	116	1
7002957	449	10 82 224 8	108	2	7008114	260	10 86 188 2	22	1
7003117	97	10 39 955 8	22	1	7008622	313	10 85 112 7	98	3
7003117	98	10 39 955 8	22	1	7008755	347	93 70 592	5	1
7003394	102	50 20 370 01	11	1	7009088	780	94 09 063 2	482	2
7003559	689	94 00 606 1	7	2	7009088	800	94 04 880 5	38	3
7003570	133	10 83 252 9	13	1	7009357	158	10 42 846 6	21	1
7003570	313	10 85 112 7	86	1	7009358	152	10 10 206 3	19	2
7003570	315	10 85 112 8	32	2	7009358	158	10 42 846 6	32	6
7003570	344	11 73 771 3	117	2	7009358	263	10 29 770 9	35	3
7003570	345	11 73 771 3	139	4	7009366	172	10 34 668 4	15	1
7003570	639	10 39 913 3	140	3	7009366	175	10 44 146 2	12	1
7003570	668	10 82 175 2	110	3	7009369	158	10 42 846 6	47	1
7003570	824	10 12 471 1	75	3	7010659	691	12 47 009 6	9	1
7003572	213	10 83 791 8	16	1	7011131	501	50 04 624	2	1
7003572	260	10 86 188 2	12	1	7011347	688	92 81 569	2	2

Artikel	Seite	Baugruppe	Pos.	Menge	Artikel	Seite	Baugruppe	Pos.	Menge
7011348	688	92 81 569	4	1	7021600	151	10 10 170 2	38	1
7011349	688	92 81 569	6	5	7021767	104	10 44 419 0	300	1
7011351	694	99 22 058	7	1	7022119	158	10 42 846 6	25	1
7011488	693	99 14 332	9	1	7022120	352	10 21 821 5	16	1
7011488	694	99 22 058	9	1	7022120	353	10 21 986 3	16	1
7012265	318	10 39 227 6	10	1	7022127	152	10 10 206 3	11	5
7012554	266	10 11 500 3	15	1	7022127	153	10 10 206 4	52	9
7012971	263	10 29 770 9	48	1	7022901	812	11 83 857 4	34	3
7012972	166	10 29 716 2	7	1	7022918	693	99 14 332	6	1
7013115	224	70 04 971	1	1	7023359	51	90 66 466	50	1
7013115	344	11 73 771 3	121	1	7023590	691	12 47 009 6	6	1
7013245	326	50 09 562	10	1	7023708	261	10 10 206 7	6	1
7013456	501	50 04 624	3	1	7023765	261	10 10 206 7	12	1
7014159	693	99 14 332	10	1	7023894	151	10 10 170 2	12	1
7014159	694	99 22 058	10	1	7023895	151	10 10 170 2	14	1
7014435	190	10 86 194 0	130	1	7023896	151	10 10 170 2	16	1
7014529	267	10 29 792 9	9	1	7023920	160	56 15 326	2	1
7015407	339	10 22 239 3	10	1	7023921	160	56 15 326	2	1
7015424	242	10 83 616 4	45	0.2m	7023927	326	50 09 562	5	1
7015424	242	10 83 616 4	46	0.25m	7023928	326	50 09 562	6	1
7015424	242	10 83 616 4	47	0.25m	7023930	326	50 09 562	8	1
7015424	242	10 83 616 4	48	0.2m	7023931	326	50 09 562	9	1
7015616	106	98 88 074	36	1	7023934	322	56 15 344	6	1
7015616	649	10 84 546 4	29	2	7024447	746	94 06 533 8	130	21
7015814	280	94 04 927 0	10	3	7024500	327	70 25 142	13	1
7016002	466	10 84 856 2	10	1	7024629	331	11 62 173 5	11	1
7016136	699	56 02 932	5	1	7024630	331	11 62 173 5	13	1
7016180	96	92 65 064	4	1	7024631	331	11 62 173 5	12	1
7016208	107	98 86 721	106	1	7024811	656	10 00 849 7	1	2
7017199	683	94 02 091 7	15	2	7024958	358	10 28 629 4	49	1
7017199	686	96 21 863	15	4	7025142	321	50 09 565	999	1
7017443	471	10 06 168 8	3	1	7025644	284	73 69 377	1	1
7017682	93	10 00 963 0	12	2	7025946	770	94 03 488 0	60	4
7017682	95	10 00 967 6	12	2	7026041	326	50 09 562	7	2
7017685	93	10 00 963 0	3	2	7026088	50	90 66 466	22	1
7017685	95	10 00 967 6	3	2	7026097	192	11 49 337 5	9	2
7018253	470	10 30 177 4	2	1	7026493	779	94 09 063 2	240	1
7018368	50	90 66 466	12	1	7026654	254	90 64 786	36	1
7018369	50	90 66 466	13	1	7026817	50	90 66 466	20	1
7018370	343	11 73 771 3	51	4	7026843	144	10 02 413 1	26	1
7018613	656	10 00 849 7	4	1	7027038	281	10 65 190 7	60	1
7019068	51	90 66 466	40	1	7027287	366	10 85 109 9	76	2
7019122	750	94 09 064 9	167	2	7027287	366	10 85 109 9	96	4
7019124	741	94 09 013 2	2	1	7027480	133	10 83 252 9	4	1
7019129	755	94 09 064 9	630	1	7027660	158	10 42 846 6	26	1
7019129	772	94 06 550 9	50	1	7027675	254	90 64 786	2	1
7019160	757	94 06 541 8	200	1	7027714	254	90 64 786	35	1
7019167	750	94 09 064 9	172	1	7027739	791	94 04 125 0	6	1
7019171	780	94 09 063 2	390	2	7027755	542	11 69 024 1	2	1
7019171	782	94 09 063 2	760	4	7027776	276	11 32 099 2	25	1
7019554	812	11 83 857 4	41	8	7027783	276	11 32 099 2	12	1
7019794	757	94 06 541 8	190	2	7027784	276	11 32 099 2	21	1
7019801	758	94 06 541 8	500	1	7027794	276	11 32 099 2	23	1
7020046	768	12 22 987 5	600	1	7027802	274	11 32 099 1	24	1
7020611	750	94 09 064 9	166	2	7027807	274	11 32 099 1	16	1
7020612	750	94 09 064 9	169	4	7027816	274	11 32 099 1	23	1
7020612	757	94 06 541 8	220	2	7027937	244	11 00 350 5	1	1
7020613	757	94 06 541 8	180	1	7027937	251	10 47 559 3	1	1
7020614	770	94 03 488 0	30	8	7027937	253	10 35 423 1	1	1
7020616	748	94 09 064 9	40	5	7027937	652	10 34 034 0	1	1

Artikel	Seite	Baugruppe	Pos.	Menge	Artikel	Seite	Baugruppe	Pos.	Menge
7027938	251	10 47 559 3	2	1	7029979	132	11 39 435 6	250	2
7027938	251	10 47 559 3	3	1	7029979	132	11 39 435 6	260	2
7027938	652	10 34 034 0	2	1	7029979	203	11 73 806 2	19	4
7027938	652	10 34 034 0	3	1	7030237	805	94 03 099 9	50	1
7027938	652	10 34 034 0	4	1	710058501	205	90 00 381 2	4	1
7027939	251	10 47 559 3	5	1	710058501	208	90 00 982 2	4	1
7027939	253	10 35 423 1	4	1	710058501	230	93 23 003 01	4	1
7027940	652	10 34 034 0	5	1	710058501	231	93 23 004 01	4	1
7027941	244	11 00 350 5	2	1	710058501	235	90 00 391 4	4	1
7027941	251	10 47 559 3	4	1	7101003	250	10 47 558 6	16	7
7027941	251	10 47 559 3	6	1	7101008	500	10 11 694 5	8	1
7027941	253	10 35 423 1	2	1	7101008	617	10 12 087 1	6	1
7027941	253	10 35 423 1	3	1	7101010	488	10 13 532 1	8	1
7027943	253	10 35 423 1	8	1	7101012	824	10 12 471 1	58	1
7027945	244	11 00 350 5	8	1	7101015	824	10 12 471 1	56	1
7027945	251	10 47 559 3	8	1	7101019	187	10 86 194 0	7	2
7027945	652	10 34 034 0	8	1	7101019	492	10 13 530 8	12	1
7027946	254	90 64 786	3	1	7101019	578	10 13 273 9	15	1
7028079	144	10 02 413 1	29	1	7101019	579	10 13 274 1	15	1
7028148	267	10 29 792 9	3	1	7101019	628	10 12 099 3	6	2
7028149	267	10 29 792 9	4	1	7101021	492	10 13 530 8	4	1
7028151	267	10 29 792 9	8	1	7101021	493	11 36 571 9	4	1
7028157	266	10 11 500 3	8	2	7101021	499	11 36 422 9	5	1
7028192	156	10 29 866 3	1	1	7101021	501	50 04 624	10	1
7028216	278	10 85 068 7	36	4	7101021	530	10 12 475 6	27	2
7028216	286	10 85 068 8	36	5	7101021	531	10 12 475 7	27	1
7028216	743	94 09 064 8	345	1	7101021	541	10 12 051 2	8	2
7028343	334	56 17 688	9	1	7101021	564	10 12 647 3	2	1
7028346	334	56 17 688	8	1	7101021	617	10 12 087 1	5	1
7028347	334	56 17 688	13	1	7101021	625	10 12 097 3	7	1
7028348	334	56 17 688	14	1	7101021	824	10 12 471 1	57	1
7028349	334	56 17 688	12	1	7101022	189	10 86 194 0	87	1
7028351	334	56 17 688	15	1	7101022	529	10 12 002 7	13	1
7028835	757	94 06 541 8	210	1	7101022	530	10 12 475 6	22	2
7028839	757	94 06 541 8	310	1	7101022	531	10 12 475 7	22	1
7028840	758	94 06 541 8	330	1	7101022	619	10 12 087 5	3	4
7028865	752	94 09 064 9	240	1	7101032	195	11 49 338 0	21	2
7028866	780	94 09 063 2	420	1	7109601	260	10 86 188 2	24	3
7028867	398	70 28 866	650	1	7264028	66	94 03 193 4	31	1
7028868	398	70 28 866	630	1	7264028	302	10 39 214 4	14	1
7028883	768	12 22 987 5	510	1	7264028	303	56 09 948	14	1
7028896	749	94 09 064 9	130	1	726408001	206	90 00 381 2	67	1
7028898	749	94 09 064 9	110	1	726408001	210	90 00 982 2	67	1
7028901	750	94 09 064 9	174	1	726408001	219	94 43 664 03	67	1
7029248	334	56 17 688	4	1	726408001	236	90 00 391 4	67	1
7029427	398	70 28 866	620	1	7264085	456	11 81 347 1	12	1
7029428	398	70 28 866	640	1	7264091	689	94 00 606 1	8	1
7029459	358	10 28 629 4	48	1	726419601	623	10 12 094 4	5	1
7029651	133	10 83 252 9	10	2	726428001	101	94 43 780 03	71	2
7029979	128	10 86 191 3	11	10	726433701	563	10 12 524 7	7	1
7029979	130	11 39 435 6	90	4	726433701	624	10 12 096 2	4	1
7029979	130	11 39 435 6	100	4	7264360	75	10 80 026 9	8	1
7029979	131	11 39 435 6	130	4	7264404	326	50 09 562	20	1
7029979	131	11 39 435 6	140	2	7264422	691	12 47 009 6	12	1
7029979	131	11 39 435 6	150	2	726443401	100	94 43 780 03	49	1
7029979	131	11 39 435 6	201	2	726443401	205	90 00 381 2	24	2
7029979	131	11 39 435 6	211	2	726443401	208	90 00 982 2	24	2
7029979	131	11 39 435 6	220	2	726443401	231	93 23 004 01	24	2
7029979	132	11 39 435 6	230	2	726443401	235	90 00 391 4	24	2
7029979	132	11 39 435 6	240	2	7264438	689	94 00 606 1	3	1

Artikel	Seite	Baugruppe	Pos.	Menge
7264438	692	90 62 632	3	1
7264455	611	10 14 005 7	7	2
7264455	625	10 12 097 3	4	2
7264509	699	56 02 932	12	1
7264535	691	12 47 009 6	7	1
7264625	501	50 04 624	1	1
7264641	168	10 29 865 6	4	1
7264642	198	52 11 460	1	1
7264906	179	92 65 783	11	1
7360048	699	56 02 932	11	1
7360075	138	10 39 911 0	44	2.3m
7360133	137	10 39 911 0	9	1.76m
7360171	378	10 39 949 2	15	2.8m
7360284	649	10 84 546 4	31	2
7360563	342	11 73 771 3	39	1
7360563	352	10 21 821 5	14	1
7360563	353	10 21 986 3	14	1
7360811	688	92 81 569	3	1
7361156	702	10 83 139 6	13	2
7361276	467	10 84 856 2	175	1
7361277	465	10 08 811 3	50	1
7361299	78	56 18 004	40	2
7361301	79	56 18 021	30	1
7361302	78	56 18 004	50	4
7361329	222	98 88 043	17	1
7361329	329	10 85 403 4	38	1
7361329	700	93 69 747	2	3
7361391	674	10 44 069 6	360	1
7361391	675	10 44 072 1	360	1
7361498	437	10 40 615 3	75	3
7361498	449	10 82 224 8	111	4
7361549	127	73 67 136	1	1
7361553	301	10 39 227 2	44	2
7361553	302	10 39 214 4	28	2
7361553	308	10 06 086 1	54	2
7361553	343	11 73 771 3	47	2
7361553	344	11 73 771 3	128	2
7361553	678	10 39 913 4	32	6
7361553	702	10 83 139 6	17	1
7361568	699	56 02 932	9	1
7361600	181	98 82 875	57	2
7361601	266	10 11 500 3	14	1
7361601	321	50 09 565	8	1
7361678	191	10 86 194 0	145	1.2m
7361678	191	10 86 194 0	146	1.9m
7361678	191	10 86 194 0	170	0.9m
7361679	121	10 86 188 0	2	6.8m
7361679	121	10 86 188 0	3	6m
7361960	329	10 85 403 4	40	2
7361960	342	11 73 771 3	21	3
7361960	344	11 73 771 3	115	2
7361960	825	10 12 865 0	17	1
7361961	94	91 41 597	90	1
7361961	454	11 73 942 0	53	1
7361961	456	11 81 347 1	50	1
7361965	91	93 45 153	13	4
7361965	189	10 86 194 0	84	4
7361965	330	10 85 403 4	58	4
7361965	431	10 40 615 3	17	4
7362091	302	10 39 214 4	20	3
7362098	142	10 39 224 1	75	1
7362101	112	10 39 095 0	17	1
7362103	91	93 45 153	16	1
7362107	128	10 86 191 3	23	1
7362107	639	10 39 913 3	153	2
7362107	667	10 82 175 2	35	2
7362109	128	10 86 191 3	20	1
7362109	680	10 39 913 4	73	2
7362117	302	10 39 214 4	26	2
7362135	699	56 02 932	3	1
7362169	260	10 86 188 2	23	2
7362169	644	10 39 913 5	67	2
7362169	710	10 84 779 5	40	3
7362182	649	10 84 546 4	33	2
7362184	685	94 06 219 6	15	4
7362185	640	10 39 913 6	11	4
7362185	655	10 82 529 7	6	4
7362185	683	94 02 091 7	14	2
7362343	260	10 86 188 2	14	1
7362408	667	10 82 175 2	38	1
7362515	344	11 73 771 3	113	2
7362545	121	10 86 188 0	7	2
7362545	121	10 86 188 0	51	1
7362545	128	10 86 191 3	12	3
7362545	131	11 39 435 6	110	2
7362545	191	10 86 194 0	167	1
7362545	242	10 83 616 4	32	1
7362545	313	10 85 112 7	88	2
7362545	437	10 40 615 3	72	4
7362545	449	10 82 224 8	106	1
7362545	646	10 83 826 3	20	2
7362546	190	10 86 194 0	133	1
7362546	449	10 82 224 8	105	2
7362547	132	11 39 435 6	273	2
7362547	132	11 39 435 6	283	1
7362547	409	10 86 188 4	144	5
7362551	310	10 85 112 7	26	1
7362551	409	10 86 188 4	160	1
7362551	409	10 86 188 4	163	3
7362551	410	10 86 188 4	222	1
7362563	190	10 86 194 0	134	2
7362563	430	10 83 186 2	45	16
7362563	445	11 73 936 4	80	6
7362563	449	10 82 224 8	104	3
7362602	138	10 39 911 0	47	4
7362602	191	10 86 194 0	161	1
7362602	199	12 45 209 1	18	1
7362602	200	12 45 209 1	50	2
7362602	242	10 83 616 4	30	2
7362602	318	10 39 227 6	5	3
7362602	408	10 86 188 4	135	4
7362602	409	10 86 188 4	165	12
7362602	428	11 73 948 2	124	8
7362602	449	10 82 224 8	110	1
7362602	450	10 85 110 4	26	5
7362602	816	94 06 568 3	160	4
7362602	817	94 06 568 3	280	1
7362603	199	12 45 209 1	19	3
7362603	240	10 83 616 3	28	3
7362603	242	10 83 616 4	38	1

Artikel	Seite	Baugruppe	Pos.	Menge	Artikel	Seite	Baugruppe	Pos.	Menge
7362603	343	11 73 771 3	85	1	7363744	367	10 85 109 9	157	2
7362603	409	10 86 188 4	152	1	7363760	140	10 39 224 1	23	2
7362603	439	10 40 615 3	84	2	7363932	372	10 39 948 9	48	147
7362603	449	10 82 224 8	100	11	7363932	374	11 73 425 1	18	28
7362603	450	10 85 110 4	25	4	7364298	121	10 86 188 0	41	1
7362603	816	94 06 568 3	150	3	7364298	409	10 86 188 4	170	1
7362603	817	94 06 568 3	270	1	7364299	191	10 86 194 0	141	1
7362606	237	10 83 892 3	41	2	7364299	240	10 83 616 3	24	1
7362606	450	10 85 110 4	20	2	7364299	409	10 86 188 4	149	3
7362606	679	10 39 913 4	56	2	7364299	410	10 86 188 4	220	1
7362665	191	10 86 194 0	142	4	7364299	430	10 83 186 2	50	2
7362665	240	10 83 616 3	20	3	7364299	437	10 40 615 3	73	3
7362665	240	10 83 616 3	26	4	7364350	318	10 39 227 6	18	1
7362665	242	10 83 616 4	36	3	7364882	76	10 80 029 9	3	192
7362665	315	10 85 112 8	45	3	7364899	679	10 39 913 4	55	4
7362665	318	10 39 227 6	19	3	7364901	237	10 83 892 3	45	8
7362665	428	11 73 948 2	120	7	7364904	237	10 83 892 3	46	4
7362665	438	10 40 615 3	82	1	7365026	347	93 70 592	3	1
7362665	446	10 83 057 7	30	6	7365034	187	10 86 194 0	6	2
7362674	683	94 02 091 7	26	1	7365034	310	10 85 112 7	12	1
7362674	685	94 06 219 6	24	1	7365069	237	10 83 892 3	40	4
7362674	702	10 83 139 6	14	2	7365080	137	10 39 911 0	23	1
7362698	329	10 85 403 4	42	1	7365080	409	10 86 188 4	159	1
7362698	704	10 83 139 6	48	2	7365080	409	10 86 188 4	162	3
7362734	200	12 45 209 1	51	1	7365430	390	11 73 997 1	3	6
7362734	408	10 86 188 4	128	6	7365430	390	11 73 997 1	6	4
7362816	815	94 06 568 3	82	1	7365430	390	11 73 997 1	11	2
7363002	190	10 86 194 0	121	3	7365430	390	11 73 997 1	14	4
7363002	318	10 39 227 6	6	2	7365430	390	11 73 997 1	16	7
7363002	408	10 86 188 4	126	3	7365430	390	11 73 997 1	21	5
7363002	410	10 86 188 4	221	1	7365430	390	11 73 997 1	26	4
7363002	437	10 40 615 3	74	1	7365430	390	11 73 997 1	46	3
7363004	199	12 45 209 1	23	1	7365430	390	11 73 997 1	51	6
7363004	200	12 45 209 1	85	3	7365430	390	11 73 997 1	56	5
7363004	242	10 83 616 4	34	4	7365430	390	11 73 997 1	81	7
7363004	260	10 86 188 2	25	6	7365430	390	11 73 997 1	91	6
7363004	408	10 86 188 4	120	7	7365616	824	10 12 471 1	77	1
7363004	410	10 86 188 4	215	9	7365626	221	94 42 350	5	1
7363004	449	10 82 224 8	109	3	7365626	221	94 42 350	7	1
7363004	664	10 84 583 7	35	1	7365626	387	10 67 804 4	30	1
7363015	699	56 02 932	14	1	7365704	811	12 43 322 6	52	2
7363060	132	11 39 435 6	290	0.18m	7366260	240	10 83 616 3	22	1
7363060	190	10 86 194 0	131	3m	7366260	318	10 39 227 6	7	4
7363060	802	94 06 571 8	110	0.4m	7366260	409	10 86 188 4	140	13
7363073	329	10 85 403 4	37	1	7366260	409	10 86 188 4	148	1
7363073	702	10 83 139 6	12	2	7366260	437	10 40 615 3	76	1
7363125	154	10 10 206 6	14	1	7366427	330	10 85 403 4	56	1
7363125	208	90 00 982 2	36	5	7366794	473	12 41 513 2	20	3
7363125	329	10 85 403 4	39	1	7366851	118	10 85 108 8	26	4
7363125	678	10 39 913 4	31	2	7366851	118	10 85 108 8	31	4
7363125	711	10 02 073 2	2	1	7366851	118	10 85 108 8	36	4
7363125	835	98 82 893	10	1	7366851	118	10 85 108 8	41	2
7363177	330	10 85 403 4	51	3	7366851	370	10 85 109 9	249	9
7363177	454	11 73 942 0	51	1	7367083	801	94 06 571 8	30	1
7363177	456	11 81 347 1	52	1	7367106	310	10 85 112 7	7	8
7363246	410	10 86 188 4	230	1	7367135	121	10 86 188 0	37	1
7363408	454	11 73 942 0	47	1	7367136	140	10 39 224 1	12	1
7363408	455	11 81 279 5	2	1	7367137	815	94 06 568 3	92	2
7363717	454	11 73 942 0	78	1	7367212	316	10 85 112 9	17	2
7363717	455	11 81 279 5	3	1	7367238	316	10 85 112 9	15	2

Artikel	Seite	Baugruppe	Pos.	Menge	Artikel	Seite	Baugruppe	Pos.	Menge
7367367	151	10 10 170 2	17	4	7371359	361	56 10 135	4	1
7367691	191	10 86 194 0	140	1	7371360	361	56 10 135	1	1
7367729	347	93 70 592	4	1	7371590	320	11 10 174 4	6	1
7367730	347	93 70 592	2	1	7371590	324	56 08 327	10	1
7367745	668	10 82 175 2	56	1	7371651	304	93 99 179	4	1
7367746	313	10 85 112 7	93	1	7371654	304	93 99 179	3	1
7367746	345	11 73 771 3	138	1	7371759	266	10 11 500 3	7	1
7368096	140	10 39 224 1	6	1	7371767	128	10 86 191 3	22	1
7368104	241	10 83 616 4	24	1	7371926	314	10 85 112 8	7	2
7368106	644	10 39 913 5	65	2	7372217	152	10 10 206 3	10	1
7368106	710	10 84 779 5	42	3	7372218	152	10 10 206 3	16	1
7368115	643	10 39 913 5	22	3	7372221	144	10 02 413 1	24	4
7368117	312	10 85 112 7	64	1	7372222	144	10 02 413 1	27	2
7368119	313	10 85 112 7	77	1	7372224	144	10 02 413 1	7	1
7368120	311	10 85 112 7	41	1	7372225	151	10 10 170 2	2	9
7368171	343	11 73 771 3	42	1	7372226	151	10 10 170 2	20	1
7368426	644	10 39 913 5	60	2	7372227	151	10 10 170 2	20	1
7368426	710	10 84 779 5	41	4	7372227	151	10 10 170 2	21	1
7368478	680	10 39 913 4	80	3	7372228	151	10 10 170 2	20	1
7368478	704	10 83 139 6	60	2	7372229	151	10 10 170 2	20	1
7368528	76	10 80 029 9	4	192	7372232	151	10 10 170 2	39	1
7368534	177	11 00 577 6	5	1	7372235	151	10 10 170 2	30	2
7368545	237	10 83 892 3	38	4	7372246	151	10 10 170 2	11	1
7368545	240	10 83 616 3	30	1	7372249	151	10 10 170 2	26	1
7368705	121	10 86 188 0	23	14	7372252	261	10 10 206 7	11	1
7368721	126	10 39 223 8	20	4	7372254	261	10 10 206 7	5	1
7369128	354	11 10 174 8	24	1	7372258	261	10 10 206 7	3	2
7369134	354	11 10 174 8	50	5	7372260	161	56 15 327	3	1
7369266	63	94 03 193 2	16	1	7372261	161	56 15 327	4	1
7369266	65	94 03 193 3	16	1	7372262	160	56 15 326	3	1
7369266	335	10 80 124 6	20	1	7372263	162	73 72 224	1	1
7369271	134	10 86 192 2	15	1	7372371	343	11 73 771 3	43	1
7369377	279	10 85 068 7	90	1	7372622	355	11 10 174 8	213	9
7369456	337	11 00 884 6	10	4	7372747	355	11 10 174 8	82	7
7369872	266	10 11 500 3	2	1	7372760	203	11 73 806 2	27	2
7369886	266	10 11 500 3	9	1	7373052	712	10 02 073 5	5	1
7369887	266	10 11 500 3	1	1	7373229	158	10 42 846 6	20	2
7369934	144	10 02 413 1	22	2	7373241	176	10 44 299 8	4	1
7369938	152	10 10 206 3	20	1	7373241	712	10 02 073 5	4	1
7369951	261	10 10 206 7	1	1	7373411	268	10 29 794 5	5	2
7369952	144	10 02 413 1	11	4	7373412	268	10 29 794 5	5	2
7369959	261	10 10 206 7	8	1	7373413	268	10 29 794 5	5	2
7369966	152	10 10 206 3	12	1	7373414	268	10 29 794 5	5	2
7370076	696	10 83 961 6	11	1	7373415	268	10 29 794 5	5	2
7370076	697	10 83 963 9	11	1	7373416	268	10 29 794 5	5	2
7370077	695	10 83 961 4	11	1	7373417	268	10 29 794 5	5	2
7370222	79	56 18 021	20	1	7373418	268	10 29 794 5	5	2
7370223	79	56 18 021	10	1	7373420	268	10 29 794 5	6	2
7370423	661	93 40 069	10	12	7373434	176	10 44 299 8	1	1
7370432	104	10 44 419 0	310	1	7373434	712	10 02 073 5	1	1
7370689	292	10 85 069 2	31	2	7373437	176	10 44 299 8	3	1
7370801	668	10 82 175 2	114	1	7373437	712	10 02 073 5	3	1
7370802	669	10 82 175 2	160	1	7373500	102	50 20 370 01	17	24
7370802	704	10 83 139 6	50	2	7373501	102	50 20 370 01	18	24
7370934	266	10 11 500 3	6	1	7373502	102	50 20 370 01	19	24
7370947	263	10 29 770 9	11	1	7373503	102	50 20 370 01	4	1
7371009	377	11 73 862 7	20	1	7373504	102	50 20 370 01	5	1
7371115	377	11 73 862 7	27	1	7373505	102	50 20 370 01	8	8
7371142	792	94 06 560 7	10	1	7373506	102	50 20 370 01	7	9
7371358	361	56 10 135	3	1	7373507	102	50 20 370 01	14	1

Artikel	Seite	Baugruppe	Pos.	Menge
7373508	102	50 20 370 01	15	1
7373509	102	50 20 370 01	12	1
7373759	320	11 10 174 4	9	1
7373825	281	10 65 190 7	110	1
7373875	636	10 39 913 3	61	8
7373875	679	10 39 913 4	40	8
7380002	96	92 65 064	1	1
7380004	96	92 65 064	3	1
7380038	96	92 65 064	2	5
7380073	329	10 85 403 4	46	2
7380073	456	11 81 347 1	32	3
7380073	456	11 81 347 1	42	1
7380151	228	92 71 754	33	1
7380152	228	92 71 754	32	1
7380164	183	98 85 918	11	1
7380173	106	98 88 074	32	1
7380173	150	98 86 607	32	1
7380173	226	98 88 974	32	1
7380174	106	98 88 074	33	1
7380174	150	98 86 607	33	1
7380174	226	98 88 974	33	1
7380177	594	10 12 032 2	10	1
7380265	183	98 85 918	13	1
7380266	183	98 85 918	12	1
7380267	183	98 85 918	10	1
7380296	563	10 12 524 7	7	1
7380302	842	11 38 092 0	64	1
7380302	850	11 38 093 1	64	3
7380401	630	10 12 100 3	5	2
7380401	837	98 88 662	24	1
7380422	848	98 86 706	26	1
7380490	848	98 86 706	27	1
7380512	147	92 71 125	28	2
7380512	225	98 86 719	18	1
7380512	833	90 77 542	18	1
7380512	836	90 75 822	14	1
7380512	837	98 88 662	14	2
7380512	848	98 86 706	14	2
7380512	850	11 38 093 1	63	1
7380512	851	11 42 642 5	18	1
7380512	853	92 74 219	18	1
7380532	108	92 71 537	44	1
7380566	557	10 11 639 1	8	1
7380566	567	10 12 524 8	5	2
7380566	611	10 14 005 7	23	2
7380576	832	11 42 524 6	20	1
7380576	834	92 78 767	20	1
7380576	851	11 42 642 5	19	1
7380577	855	92 66 231	18	1
7380594	108	92 71 537	36	1
7380594	150	98 86 607	36	1
7380598	228	92 71 754	36	1
7380598	611	10 14 005 7	15	2
7380598	846	92 68 013	36	1
7380600	852	92 68 795	25	1
7380601	836	90 75 822	26	1
7380601	850	11 38 093 1	65	1
7380604	533	10 11 802 5	6	1
7380604	609	90 80 459	5	1
7380604	620	10 12 087 8	3	1
7380604	630	10 12 100 3	2	1
7380604	831	10 12 865 2	18	1
7380604	852	92 68 795	18	1
7380615	840	90 72 446	17	1
7380617	111	92 66 232	19	1
7380618	111	92 66 232	20	1
7380619	111	92 66 232	22	1
7380619	533	10 11 802 5	14	1
7380619	610	10 12 039 3	4	1
7380619	620	10 12 087 8	6	1
7380619	623	10 12 094 4	6	1
7380619	630	10 12 100 3	3	1
7380620	855	92 66 231	19	1
7380621	855	92 66 231	20	1
7380622	222	98 88 043	25	1
7380622	851	11 42 642 5	25	1
7380622	853	92 74 219	25	1
7380648	146	92 71 120	19	2
7380648	147	92 71 125	64	8
7380648	155	10 13 306 0	68	5
7380648	181	98 82 875	68	8
7380648	833	90 77 542	22	1
7380648	837	98 88 662	22	1
7380648	848	98 86 706	22	1
7380648	851	11 42 642 5	22	1
7380658	837	98 88 662	26	1
7380684	181	98 82 875	16	1
7380688	497	10 12 021 3	13	1
7380688	549	10 12 478 2	34	1
7380712	630	10 12 100 3	6	1
7380779	837	98 88 662	27	1
7380824	835	98 82 893	20	1
7380830	162	73 72 224	5	1
7380865	623	10 12 094 4	4	1
7380883	111	92 66 232	21	1
7380884	111	92 66 232	23	1
7380888	147	92 71 125	61	1
7380888	155	10 13 306 0	69	1
7380888	181	98 82 875	69	1
7380905	854	92 66 089	28	2
7380919	146	92 71 120	16	2
7380919	147	92 71 125	31	2
7380919	832	11 42 524 6	22	1
7380919	834	92 78 767	22	1
7380919	851	11 42 642 5	21	1
7380920	146	92 71 120	25	1
7380920	832	11 42 524 6	25	1
7380920	834	92 78 767	25	1
7380920	851	11 42 642 5	26	1
7380922	163	98 86 604	28	1
7380935	558	10 29 998 8	2	1
7380951	832	11 42 524 6	28	2
7380951	834	92 78 767	28	2
7380954	824	10 12 471 1	71	1
7380955	146	92 71 120	26	1
7380955	832	11 42 524 6	21	1
7380955	834	92 78 767	21	1
7380955	850	11 38 093 1	61	1
7380955	851	11 42 642 5	27	1
7380964	599	10 11 795 3	7	4

Artikel	Seite	Baugruppe	Pos.	Menge	Artikel	Seite	Baugruppe	Pos.	Menge
7380967	146	92 71 120	24	1	7381638	497	10 12 021 3	11	1
7380970	147	92 71 125	18	2	7381639	105	98 88 070	27	1
7380970	556	10 15 136 6	10	2	7381770	430	10 83 186 2	40	12
7380970	622	10 12 093 7	3	2	7381770	602	10 11 986 4	18	4
7380970	827	10 13 291 6	18	2	7381770	664	10 84 583 7	40	1
7380970	829	10 13 291 7	18	2	7381771	602	10 11 986 4	17	14
7380986	181	98 82 875	17	1	7381797	543	10 11 775 3	11	2
7380987	181	98 82 875	71	2	7381797	566	10 11 813 2	6	2
7380991	854	92 66 089	25	2	7381855	182	98 84 140	15	4
7380992	854	92 66 089	24	1	7381861	182	98 84 140	61	2
7381018	225	98 86 719	16	1	7381861	849	10 11 948 2	61	2
7381018	229	92 78 623	11	1	7381903	182	98 84 140	60	1
7381018	234	62 90 073	10	1	7381903	849	10 11 948 2	60	1
7381019	181	98 82 875	47	1	7381949	832	11 42 524 6	27	1
7381103	589	10 13 307 7	2	1	7381949	834	92 78 767	27	1
7381124	146	92 71 120	23	1	7381949	851	11 42 642 5	30	1
7381175	566	10 11 813 2	9	2	7382004	486	10 15 171 4	2	1
7381192	547	10 11 781 4	7	1	7382009	145	90 74 258	34	2
7381192	620	10 12 087 8	8	1	7382010	184	98 86 694	10	1
7381204	842	11 38 092 0	60	1	7382011	184	98 86 694	11	1
7381204	850	11 38 093 1	60	1	7382012	184	98 86 694	12	1
7381254	615	10 12 086 9	1	2	7382085	549	10 12 478 2	43	1
7381256	146	92 71 120	18	1	7382085	602	10 11 986 4	25	1
7381256	147	92 71 125	32	1	7382087	602	10 11 986 4	19	3
7381256	832	11 42 524 6	29	1	7382090	528	10 12 002 3	15	1
7381256	834	92 78 767	29	1	7382090	602	10 11 986 4	22	5
7381354	225	98 86 719	22	1	7382091	486	10 15 171 4	1	1
7381415	181	98 82 875	73	1	7382202	594	10 12 032 2	6	1
7381417	546	90 78 260	4	1	7382203	499	11 36 422 9	20	3
7381417	620	10 12 087 8	9	1	7382203	564	10 12 647 3	3	3
7381442	181	98 82 875	15	1	7382203	574	10 12 406 2	15	1
7381457	489	10 12 016 8	1	2	7382204	499	11 36 422 9	13	4
7381457	499	11 36 422 9	21	1	7382213	844	92 71 482	30	15
7381457	554	90 80 436	5	2	7401288	202	10 81 351 5	25	1
7381457	565	10 11 681 7	6	2	7401349	121	10 86 188 0	24	2
7381523	832	11 42 524 6	15	1	7401349	128	10 86 191 3	9	7
7381523	834	92 78 767	15	1	7401349	130	11 39 435 6	92	1
7381524	832	11 42 524 6	24	2	7401349	130	11 39 435 6	102	1
7381524	834	92 78 767	24	2	7401349	131	11 39 435 6	131	2
7381524	851	11 42 642 5	24	2	7401349	131	11 39 435 6	141	1
7381526	832	11 42 524 6	23	2	7401349	131	11 39 435 6	151	1
7381526	834	92 78 767	23	2	7401349	131	11 39 435 6	202	1
7381526	851	11 42 642 5	23	2	7401349	131	11 39 435 6	212	1
7381534	225	98 86 719	24	1	7401349	131	11 39 435 6	221	1
7381562	181	98 82 875	43	2	7401349	132	11 39 435 6	231	1
7381565	199	12 45 209 1	26	1	7401349	132	11 39 435 6	241	1
7381565	408	10 86 188 4	124	1	7401349	132	11 39 435 6	251	1
7381567	556	10 15 136 6	6	4	7401349	132	11 39 435 6	261	1
7381567	622	10 12 093 7	4	4	7401349	203	11 73 806 2	20	1
7381628	490	10 11 874 8	3	1	7401349	315	10 85 112 8	40	5
7381628	500	10 11 694 5	4	1	7401349	450	10 85 110 4	11	3
7381628	540	10 12 314 0	16	1	7401349	811	12 43 322 6	44	1
7381628	602	10 11 986 4	23	5	7401897	85	10 39 962 7	7	2
7381629	549	10 12 478 2	44	1	7402484	213	10 83 791 8	7	1
7381629	602	10 11 986 4	24	7	7402484	342	11 73 771 3	24	1
7381630	488	10 13 532 1	16	4	7402657	469	93 58 137	1	1
7381630	494	10 12 501 6	11	4	7402658	469	93 58 137	2	1m
7381630	602	10 11 986 4	27	1	7403083	129	10 86 191 3	31	2
7381631	602	10 11 986 4	28	1	7403083	315	10 85 112 8	26	1
7381632	528	10 12 002 3	6	1	7403569	91	93 45 153	10	1

Artikel	Seite	Baugruppe	Pos.	Menge	Artikel	Seite	Baugruppe	Pos.	Menge
7403942	710	10 84 779 5	43	2	7610225	221	94 42 350	6	1
7403972	191	10 86 194 0	164	1	7610239	220	94 43 672	5	1
7404186	142	10 39 224 1	41	1	761024503	101	94 43 780 03	58	1
7404619	142	10 39 224 1	40	1	7610294	205	90 00 381 2	11	2
7405370	446	10 83 057 7	35	1.4m	7610294	208	90 00 982 2	11	2
7405370	446	10 83 057 7	36	0.7m	7610294	230	93 23 003 01	11	2
7405399	345	11 73 771 3	132	1	7610294	231	93 23 004 01	11	2
7405523	112	10 39 095 0	15	2	7610294	235	90 00 391 4	11	2
7405823	450	10 85 110 4	19	4	7610328	99	94 43 780 03	6	1
7406028	710	10 84 779 5	56	2	7610354	206	90 00 381 2	74	1
7406864	343	11 73 771 3	73	1	7610354	210	90 00 982 2	74	1
7407122	112	10 39 095 0	12	1	7610354	219	94 43 664 03	74	1
7409720	302	10 39 214 4	27	2	7610354	236	90 00 391 4	74	1
7409720	342	11 73 771 3	31	2	7610365	220	94 43 672	4	1
7409920	140	10 39 224 1	7	1	7610366	101	94 43 780 03	57	1
7409971	399	10 81 649 9	16	4	7610517	206	90 00 381 2	66	1
7410213	133	10 83 252 9	11	1	7610517	210	90 00 982 2	66	1
7410394	130	11 39 435 6	25	2	7610517	219	94 43 664 03	66	1
7410394	344	11 73 771 3	101	2	7610517	236	90 00 391 4	66	1
7410394	344	11 73 771 3	124	1	7610518	206	90 00 381 2	72	1
7410437	302	10 39 214 4	22	1	7610518	210	90 00 982 2	72	1
7410444	681	10 39 913 4	110	2	7610518	219	94 43 664 03	72	1
7410480	312	10 85 112 7	52	2	761051803	236	90 00 391 4	72	1
7410480	316	10 85 112 9	7	1	7610550	236	90 00 391 4	81	1
7410480	341	11 73 771 3	15	2	7610551	206	90 00 381 2	75	1
7410504	133	10 83 252 9	17	1	7610551	210	90 00 982 2	75	1
7410504	213	10 83 791 8	15	1	7610551	219	94 43 664 03	75	1
7410504	313	10 85 112 7	91	1	7610551	236	90 00 391 4	75	1
7410555	343	11 73 771 3	44	1	7610556	206	90 00 381 2	81	1
7410663	667	10 82 175 2	34	1	7610556	211	90 00 982 2	81	1
7410773	303	56 09 948	15	1	7610556	219	94 43 664 03	81	1
7411821	450	10 85 110 4	6	4	7610819	99	94 43 780 03	8	2
7411823	450	10 85 110 4	3	2	7610825	221	94 42 350	5	1
7412092	824	10 12 471 1	86	1	7615379	129	10 86 191 3	32	2
7412267	426	11 73 948 2	15	1.2m	7615379	130	11 39 435 6	11	1
7412267	426	11 73 948 2	16	0.8m	7615379	130	11 39 435 6	26	1
7412400	450	10 85 110 4	10	8	7615379	130	11 39 435 6	41	2
7412734	250	10 47 558 6	9	1	7615379	130	11 39 435 6	51	1
7412825	815	94 06 568 3	84	1	7615379	133	10 83 252 9	12	1
7413028	315	10 85 112 8	28	1	7615379	313	10 85 112 7	87	1
7413028	344	11 73 771 3	105	1	7615379	315	10 85 112 8	33	2
7413591	812	11 83 857 4	40	1	7615379	344	11 73 771 3	102	1
7413615	812	11 83 857 4	39	1	7615379	668	10 82 175 2	112	2
7414187	782	94 09 063 2	750	4	7615379	680	10 39 913 4	83	1
7414232	409	10 86 188 4	145	2	7615379	824	10 12 471 1	76	1
7414257	345	11 73 771 3	140	2	7615522	409	10 86 188 4	175	1
746232001	205	90 00 381 2	12	1	7615603	154	10 10 206 6	2	1
746232001	208	90 00 982 2	12	1	7615604	154	10 10 206 6	1	1
746232001	230	93 23 003 01	12	1	7615767	137	10 39 911 0	22	4
746232001	231	93 23 004 01	12	1	7615768	375	10 40 806 1	12	1
747005801	99	94 43 780 03	3	84	7616913	639	10 39 913 3	147	1
761003403	110	94 43 259	5	1	7616913	668	10 82 175 2	61	1
7610039	109	94 43 257	5	1	7616949	321	50 09 565	9	1
7610116	210	90 00 982 2	68	28	7616949	762	94 06 526 9	126	4
7610116	219	94 43 664 03	68	28	7616949	762	94 06 526 9	136	2
7610117	210	90 00 982 2	69	24	7616949	762	94 06 526 9	146	4
7610117	219	94 43 664 03	69	28	7616949	762	94 06 526 9	184	4
7610131	210	90 00 982 2	64	24	7616949	762	94 06 526 9	214	4
7610131	219	94 43 664 03	64	8	7616949	763	94 06 526 9	230	2
7610189	101	94 43 780 03	61	1	7617247	142	10 39 224 1	74	1

Artikel	Seite	Baugruppe	Pos.	Menge	Artikel	Seite	Baugruppe	Pos.	Menge
7617261	302	10 39 214 4	23	1	774373408	255	90 64 786	135	1
7617355	260	10 86 188 2	10	1	774373608	254	90 64 786	4	1
7617461	669	10 82 175 2	140	1	774373708	254	90 64 786	75	1m
7617478	135	10 86 192 2	43	4	774373808	255	90 64 786	180	1
7617478	731	10 40 185 5	40	2	774374208	254	90 64 786	40	1
7617714	112	10 39 095 0	33	2	774374208	256	10 01 461 1	40	6
7617714	142	10 39 224 1	71	3	774376008	254	90 64 786	1	1
7617714	237	10 83 892 3	35	4	774376008	256	10 01 461 1	1	31
7617714	318	10 39 227 6	28	1	774376108	254	90 64 786	70	1m
7617714	343	11 73 771 3	74	1	774376108	256	10 01 461 1	70	15m
7617714	710	10 84 779 5	44	2	774376508	255	90 64 786	185	1
7618605	151	10 10 170 2	31	1	774378008	244	11 00 350 5	32	2
7620994	639	10 39 913 3	135	1	774378208	244	11 00 350 5	31	1
7621492	780	94 09 063 2	425	1	774378208	251	10 47 559 3	31	3
7621780	112	10 39 095 0	35	4	774378208	253	10 35 423 1	31	2
7621780	191	10 86 194 0	152	2	774378208	652	10 34 034 0	31	2
7621780	318	10 39 227 6	25	3	774383508	254	90 64 786	65	1m
7621780	816	94 06 568 3	200	3	774383508	255	90 64 786	165	1m
7621794	200	12 45 209 1	53	4	779018301	101	94 43 780 03	91	1
7621794	408	10 86 188 4	125	14	7900280	467	10 84 856 2	140	1
7621794	438	10 40 615 3	83	7	7900836	467	10 84 856 2	150	1
7621794	449	10 82 224 8	107	4	811205708	487	90 78 548	109	1
7621949	154	10 10 206 6	3	1	811205708	494	10 12 501 6	109	1
7621951	266	10 11 500 3	10	1	811205708	499	11 36 422 9	105	1
7622254	177	11 00 577 6	999	2	811205708	515	10 12 264 0	109	1
7622332	268	10 29 794 5	7	2	811205708	519	11 36 430 3	109	1
7622334	268	10 29 794 5	11	2	811205708	520	11 36 432 0	109	1
7622478	812	11 83 857 4	6	1	811205708	521	11 36 432 5	109	1
7622803	244	11 00 350 5	30	1	811205708	562	10 11 865 5	105	1
7622803	251	10 47 559 3	30	9	811205708	599	10 11 795 3	109	1
7622803	253	10 35 423 1	30	6	811205708	836	90 75 822	103	1
7622803	652	10 34 034 0	30	1	811205708	837	98 88 662	103	1
7622881	262	10 29 770 5	31	2	811205708	841	11 37 512 9	103	1
7623244	171	10 30 092 1	3	1	811205708	848	98 86 706	103	1
7623244	263	10 29 770 9	6	1	811208201	513	10 14 778 0	104	1
7623427	144	10 02 413 1	20	2	8145660	50	90 66 466	10	1
7623466	268	10 29 794 5	10	2	8145666	51	90 66 466	30	1
7623606	153	10 10 206 4	56	1	8300004	60	11 41 916 5	10	1
7623704	254	90 64 786	25	1	8501565	465	10 08 811 3	40	1
7623704	256	10 01 461 1	25	4	8502345	429	11 08 207 9	2	10
7623705	254	90 64 786	20	1	8503279	465	10 08 811 3	30	1
7623705	256	10 01 461 1	20	6	8593004	42	11 44 078 9	9998	1Paar
7623707	254	90 64 786	28	1	8610230	36	10 35 899 2	1	1
7623707	256	10 01 461 1	28	2	8611031	61	11 41 917 5	20	1kg
7623813	287	10 85 068 8	57	1	861303608	32	10 35 894 7	25	1
7624102	263	10 29 770 9	44	1	861304208	32	10 35 894 7	10	1
7624103	263	10 29 770 9	43	1	861305508	32	10 35 894 7	1	1
7624177	254	90 64 786	11	1	861305608	32	10 35 894 7	50	1kg
7624177	256	10 01 461 1	11	5	8622897	835	98 82 893	102	1
7624214	262	10 29 770 5	30	2	8622905	574	10 12 406 2	108	1
7624215	268	10 29 794 5	2	1	8624636	837	98 88 662	110	1
7624218	268	10 29 794 5	23	2	8627609	535	10 11 615 0	7	1
7624277	672	10 29 135 3	70	1	8628192	377	11 73 862 7	60	1
7738704	385	11 00 502 9	20	2	8628192	704	10 83 139 6	100	1
774208008	196	10 80 095 8	4	2	8655008	106	98 88 074	126	1
774217008	188	10 86 194 0	33	8	8655008	108	92 71 537	126	1
774218808	188	10 86 194 0	42	4	8655008	150	98 86 607	126	1
774371808	254	90 64 786	10	1	8655008	228	92 71 754	126	1
774371808	256	10 01 461 1	10	10	8655008	842	11 38 092 0	126	1
774373408	254	90 64 786	35	1	8655008	846	92 68 013	126	1

Artikel	Seite	Baugruppe	Pos.	Menge	Artikel	Seite	Baugruppe	Pos.	Menge
8655008	850	11 38 093 1	126	1	9074977	528	10 12 002 3	5	1
8655016	503	10 12 263 2	109	1	9075822	828	10 13 291 6	300	1
8655037	598	10 12 077 8	131	1	9076530	588	10 12 061 1	2	1
8700011	561	10 11 822 3	102	1	9076531	588	10 12 061 1	10	2
8700012	103	10 12 113 4	106	1	9076550	588	10 12 061 1	11	1
8700014	455	11 81 279 5	10	1	9076638	578	10 13 273 9	20	4
8700039	843	90 74 260	106	1	9076638	579	10 13 274 1	20	4
872320001	68	11 82 454 5	1	1	9076638	580	10 11 558 7	10	6
90003812	212	90 00 982 2	700	1	9076638	581	10 11 678 0	10	6
90003812	227	90 00 381 3	700	1	9077199	510	10 11 687 6	1	2
90003813	212	90 00 982 2	800	1	9077223	506	11 36 768 9	1	1
90003914	212	90 00 982 2	910	1	9077280	506	11 36 768 9	2	1
90009822	213	10 83 791 8	2	1	9077281	505	90 77 286	5	1
90009823	208	90 00 982 2	1	1	9077282	505	90 77 286	4	8
90009824	208	90 00 982 2	23	1	9077286	480	10 14 278 2	53	1
90009825	208	90 00 982 2	35	1	9077329	630	10 12 100 3	8	1
90023197	237	10 83 892 3	50	1	9077529	145	90 74 258	94	1
9005482	677	10 39 913 4	27	1	9077539	97	10 39 955 8	10	1
9006346	427	11 73 948 2	71	4	9077539	98	10 39 955 8	10	1
9008100	638	10 39 913 3	110	4	9077542	826	90 77 539	3	1
9008100	679	10 39 913 4	42	2	9077696	480	10 14 278 2	52	1
9008352	642	10 86 458 3	21	1	9077708	562	10 11 865 5	14	1
9008760	638	10 39 913 3	102	12	9078049	479	10 14 278 2	40	8
9008760	682	11 45 158 4	35	2	9078058	524	10 11 802 4	7	1
9009340	661	93 40 069	8	1	9078257	526	10 11 632 0	1	2
9009341	661	93 40 069	4	1	9078259	526	10 11 632 0	3	2
9012458	405	10 40 110 1	6	5	9078260	481	10 14 278 2	171	1
9013481	97	10 39 955 8	20	1	9078269	534	11 36 399 4	5	1
9013481	98	10 39 955 8	20	1	9078308	570	10 11 566 7	12	4
9014598	406	10 86 188 4	51	1	9078308	573	10 11 566 8	12	4
90207293	210	90 00 982 2	60	1	9078308	621	10 12 089 6	3	1
90207293	227	90 00 381 3	60	1	9078314	482	10 14 278 2	260	2
9062632	689	94 00 606 1	999	1	9078321	536	10 11 716 7	2	1
9062984	694	99 22 058	999	1	9078324	481	10 14 278 2	191	8
9063348	686	96 21 863	8	1	9078324	537	10 12 495 0	191	1
9064786	243	11 00 350 4	998	1	9078324	621	10 12 089 6	191	1
9064786	245	10 47 558 7	998	1	9078325	539	90 78 324	1	1
9064786	252	10 35 423 0	998	1	9078326	539	90 78 324	2	1
9064786	651	10 29 891 1	998	1	9078337	552	90 79 075	6	4
9066460	11	10 84 895 1	500	1	9078337	553	90 79 076	6	4
9066465	12	90 66 460	70	1	9078344	530	10 12 475 6	3	1
9066466	12	90 66 460	100	1	9078344	531	10 12 475 7	3	1
9070361	12	90 66 460	10	1	9078438	498	10 12 593 7	6	2
9070362	12	90 66 460	20	1	9078467	484	10 14 278 2	521	1
9070363	12	90 66 460	30	1	9078515	512	10 14 778 1	5	4
9070364	12	90 66 460	40	1	9078522	523	10 12 250 3	6	2
9070365	12	90 66 460	50	1	9078548	479	10 14 278 2	15	8
9070366	12	90 66 460	60	1	9078555	543	10 11 775 3	1	2
9072446	831	10 12 865 2	2	1	9078564	484	10 14 278 2	452	1
9072996	823	10 12 471 1	18	1	9078565	585	90 78 564	1	1
9073074	823	10 12 471 1	20	1	9078589	561	10 11 822 3	3	8
9073639	182	98 84 140	20	1	9078590	561	10 11 822 3	4	1
9073852	831	10 12 865 2	1	1	9078591	561	10 11 822 3	5	1
9073929	599	10 11 795 3	11	2	9078621	615	10 12 086 9	4	2
9074142	831	10 12 865 2	10	1	9078800	611	10 14 005 7	3	2
9074254	843	90 74 260	2	1	9078925	623	10 12 094 4	10	1
9074258	827	10 13 291 6	1	1	9078946	527	10 12 476 3	6	2
9074258	829	10 13 291 7	1	1	9078946	572	10 13 274 7	18	1
9074260	178	90 77 529	79	1	9079024	573	10 11 566 8	1	1
9074404	549	10 12 478 2	41	1	9079026	570	10 11 566 7	1	1

Artikel	Seite	Baugruppe	Pos.	Menge	Artikel	Seite	Baugruppe	Pos.	Menge
9079036	552	90 79 075	1	1	9177718	692	90 62 632	2	2
9079037	553	90 79 076	1	1	9177720	690	95 88 147	2	2
9079052	557	10 11 639 1	2	2	9178018	594	10 12 032 2	14	2
9079074	482	10 14 278 2	220	1	9192853	688	92 81 569	991	1
9079075	551	90 79 074	1	1	9192854	688	92 81 569	990	1
9079076	551	90 79 074	2	1	9211944	693	99 14 332	999	1
9079140	525	10 11 802 3	1	1	9233882	685	94 06 219 6	1	2
9079365	823	10 12 471 1	11	2	9234161	683	94 02 091 7	1	1
9079366	823	10 12 471 1	13	1	9234161	686	96 21 863	1	2
9079367	823	10 12 471 1	14	1	9240701	121	10 86 188 0	50	1
9079596	562	10 11 865 5	13	1	9241465	683	94 02 091 7	2	1
9079885	65	94 03 193 3	21	8	9265064	94	91 41 597	11	1
9079885	515	10 12 264 0	2	1	9265067	232	98 80 616	2	1
9079885	516	10 12 264 5	2	1	9265658	106	98 88 074	17	1
9079885	517	10 12 264 6	2	1	9265658	108	92 71 537	17	1
9079885	518	10 12 265 9	2	1	9265658	150	98 86 607	17	1
9079885	537	10 12 495 0	7	1	9265659	835	98 82 893	13	1
9079885	621	10 12 089 6	4	1	9265783	146	92 71 120	1	2
9079977	587	10 11 606 7	2	1	9265783	147	92 71 125	2	5
9080032	614	10 12 085 5	1	1	9265783	837	98 88 662	1	1
9080083	533	10 11 802 5	4	1	9265783	848	98 86 706	1	1
9080193	823	10 12 471 1	23	1	9266089	838	90 73 852	98	1
9080197	823	10 12 471 1	6	1	9266089	839	92 67 554	98	1
9080198	823	10 12 471 1	26	1	9266231	225	98 86 719	2	1
9080281	623	10 12 094 4	1	1	9266231	830	92 67 037	98	1
9080428	554	90 80 436	1	2	9266232	223	10 11 950 3	98	1
9080429	554	90 80 436	2	2	9266836	225	98 86 719	12	1
9080436	482	10 14 278 2	221	1	9267037	233	98 83 996	1	1
9080443	609	90 80 459	1	1	9267554	833	90 77 542	1	2
9080459	485	10 14 278 2	652	1	9267944	232	98 80 616	1	1
9080476	511	10 14 327 6	4	6	9268013	825	10 12 865 0	96	1
9080532	626	10 12 097 6	2	8	9268013	852	92 68 795	96	1
9080599	534	11 36 399 4	4	1	9268130	578	10 13 273 9	5	1
9080600	534	11 36 399 4	3	1	9268130	579	10 13 274 1	5	1
9080641	484	10 14 278 2	450	1	9268130	628	10 12 099 3	4	2
9080695	500	10 11 694 5	3	1	9268441	181	98 82 875	5	4
9080734	597	10 12 007 7	1	1	9268441	833	90 77 542	7	3
9080911	559	90 78 314	4	1	9268441	851	11 42 642 5	7	6
9103255	467	10 84 856 2	170	1	9268795	825	10 12 865 0	98	1
9110413	689	94 00 606 1	991	1	9269065	103	10 12 113 4	15	1
9113008	690	95 88 147	990	1	9270384	103	10 12 113 4	31	18
9113009	690	95 88 147	991	1	9270384	178	90 77 529	31	18
9114437	690	95 88 147	999	1	9270384	226	98 88 974	31	18
9131612	500	10 11 694 5	7	1	9270598	833	90 77 542	6	2
9132577	494	10 12 501 6	10	1	9270858	103	10 12 113 4	30	18
9132577	570	10 11 566 7	14	8	9270858	178	90 77 529	30	18
9132577	573	10 11 566 8	14	8	9270858	226	98 88 974	30	18
9134374	546	90 78 260	3	3	9271117	827	10 13 291 6	13	1
9140351	554	90 80 436	2	2	9271117	829	10 13 291 7	13	1
9140351	578	10 13 273 9	13	1	9271120	163	98 86 604	92	1
9140351	579	10 13 274 1	13	1	9271125	827	10 13 291 6	98	1
9141597	91	93 45 153	7	1	9271125	829	10 13 291 7	98	1
9141600	94	91 41 597	40	1	9271134	180	92 72 222	10	1
9144757	502	10 11 883 9	2	1	9271135	163	98 86 604	11	1
9144757	623	10 12 094 4	2	1	9271136	163	98 86 604	12	1
9144761	560	91 44 757	1	1	9271139	180	92 72 222	27	1
9144762	65	94 03 193 3	22	1	9271340	494	10 12 501 6	5	2
9144762	560	91 44 757	3	1	9271441	823	10 12 471 1	21	2
9159705	688	92 81 569	999	1	9271482	825	10 12 865 0	94	1
9177718	689	94 00 606 1	2	2	9271537	147	92 71 125	17	1

Artikel	Seite	Baugruppe	Pos.	Menge
9271537	226	98 88 974	96	1
9271537	826	90 77 539	96	1
9271537	827	10 13 291 6	93	1
9271537	829	10 13 291 7	93	1
9271537	851	11 42 642 5	96	1
9271537	853	92 74 219	17	1
9271693	228	92 71 754	10	1
9271754	825	10 12 865 0	95	1
9271963	555	10 12 873 8	2	1
9271963	556	10 15 136 6	15	1
9271963	557	10 11 639 1	3	1
9272222	163	98 86 604	2	1
9272500	837	98 88 662	23	1
9272900	564	10 12 647 3	26	1
9273158	615	10 12 086 9	3	2
9273161	488	10 13 532 1	19	2
9273161	494	10 12 501 6	14	2
9273161	615	10 12 086 9	2	4
9273205	340	98 80 528	1	1
9273849	562	10 11 865 5	9	1
9274060	566	10 11 813 2	11	1
9274219	222	98 88 043	98	1
9274281	847	98 80 602	1	9
9275004	837	98 88 662	20	2
9275004	848	98 86 706	20	2
9275235	149	98 82 564	11	1
9275309	837	98 88 662	11	1
9275309	848	98 86 706	11	1
9275738	225	98 86 719	14	1
9275766	617	10 12 087 1	2	2
9276169	225	98 86 719	13	2
9276175	825	10 12 865 0	10	1
9276990	572	10 13 274 7	19	1
9276996	566	10 11 813 2	12	1
9278153	143	10 12 471 0	500	1
9278153	163	98 86 604	500	1
9278153	825	10 12 865 0	500	1
9278153	828	10 13 291 6	500	1
9278153	829	10 13 291 7	500	1
9278153	831	10 12 865 2	500	1
9278153	834	92 78 767	500	1
9278153	836	90 75 822	500	1
9278153	837	98 88 662	500	1
9278153	848	98 86 706	500	1
9278623	225	98 86 719	9	1
9278623	853	92 74 219	90	1
9278662	105	98 88 070	16	1
9278767	826	90 77 539	5	1
9278774	105	98 88 070	20	1
9278777	832	11 42 524 6	10	1
9278777	834	92 78 767	10	1
9278778	832	11 42 524 6	11	2
9278778	834	92 78 767	11	2
9278779	832	11 42 524 6	12	1
9278779	834	92 78 767	12	1
9278780	832	11 42 524 6	13	1
9278780	834	92 78 767	13	1
9278781	832	11 42 524 6	18	2
9278781	834	92 78 767	18	2
9278782	832	11 42 524 6	19	2

Artikel	Seite	Baugruppe	Pos.	Menge
9278782	834	92 78 767	19	2
9279075	835	98 82 893	11	1
9279359	528	10 12 002 3	5	1
9281569	683	94 02 091 7	12	1
9281570	688	92 81 569	1	1
9281614	688	92 81 569	985	1
9281614	690	95 88 147	985	1
93018947	800	94 04 880 5	30	1
932122001	208	90 00 982 2	19	2
932122001	231	93 23 004 01	19	2
932145901	208	90 00 982 2	5	1
932145901	230	93 23 003 01	5	1
932145901	231	93 23 004 01	5	1
932146001	208	90 00 982 2	10	1
932146001	227	90 00 381 3	10	1
932146001	231	93 23 004 01	10	1
932146101	208	90 00 982 2	20	1
932146101	231	93 23 004 01	20	1
932300301	212	90 00 982 2	750	1
932300401	212	90 00 982 2	850	1
9327516	92	95 66 869	3	4
9327723	682	11 45 158 4	28	1
9328035	10	14 28 -00 0	4051	1
9328128	329	10 85 403 4	33	1
932949901	231	93 23 004 01	1	1
933324301	208	90 00 982 2	25	1
933324301	216	93 33 438 01	25	1
933324401	210	90 00 982 2	45	1
933324401	217	93 33 439 01	45	1
933324501	208	90 00 982 2	27	3
933324501	216	93 33 438 01	27	3
933324501	227	90 00 381 3	27	3
933324601	214	93 33 245 01	1	0
933324701	205	90 00 381 2	30	1
933324701	208	90 00 982 2	30	1
933324701	227	90 00 381 3	30	1
933324901	210	90 00 982 2	47	3
933324901	217	93 33 439 01	47	3
933324901	227	90 00 381 3	47	3
933325001	215	93 33 249 01	1	1
933325101	210	90 00 982 2	55	1
933343801	212	90 00 982 2	600	1
933343901	212	90 00 982 2	500	1
9339311	661	93 40 069	3	1
9340069	645	10 83 805 2	10	1
9345153 1	90	10 39 568 5	2	1
9350400	473	12 41 513 2	24	2
9352130	340	98 80 528	21	1
9354303	477	11 37 878 4	20	1
9354942	92	95 66 869	1	1
9358137	467	10 84 856 2	180	1
9358887	112	10 39 095 0	25	2
9361032	341	11 73 771 3	12	3
9361518	137	10 39 911 0	26	2
9366423	642	10 86 458 3	20	1
9368563	134	10 86 192 2	3	8
9369747	647	10 83 863 7	15	1
9369748	700	93 69 747	1	1
9370414	347	93 70 592	1	1
9370592	341	11 73 771 3	14	1

Artikel	Seite	Baugruppe	Pos.	Menge
9371534	661	93 40 069	1	2
9371535	661	93 40 069	6	4
9374747	677	10 39 913 4	11	4
9375164	341	11 73 771 3	2	1
9375276	237	10 83 892 3	30	1
9376779	117	10 85 108 8	5	1
9376780	117	10 85 108 8	10	1
9376917	383	10 82 414 2	6	1
9376918	367	10 85 109 9	152	1
9384072	240	10 83 616 3	40	1
9384072	465	10 08 811 3	32	1
9385349	126	10 39 223 8	21	4
9386066	310	10 85 112 7	5	1
9386212	301	10 39 227 2	29	1
9388194	703	10 83 139 6	25	2
9389719	707	10 84 541 1	5	1
9389720	707	10 84 541 1	9	1
9389726	682	11 45 158 4	12	1
9390904	402	10 40 109 3	3	4
9390904	403	10 40 109 6	6	4
9390904	404	10 40 109 9	3	4
9391361	237	10 83 892 3	21	2
9391362	237	10 83 892 3	22	2
9392835	474	12 41 513 2	120	1
9392835	821	94 05 386 3	110	2
9392921	667	10 82 175 2	33	1
9392953	677	10 39 913 4	30	2
939627701	237	10 83 892 3	5	1
9397081	86	10 40 533 3	2	1
9399179	302	10 39 214 4	4	1
94002349	810	12 43 322 6	20	1
94002825	778	94 09 063 2	115	1
94005712	814	94 06 568 3	11	1
94006061	685	94 06 219 6	12	1
94006062	689	94 00 606 1	1	1
94007647	278	10 85 068 7	30	1
94008312	815	94 06 568 3	90	2
94008529	791	94 04 125 0	7	1
94008663	814	94 06 568 3	12	3
94020917	682	11 45 158 4	10	1
94020937	683	94 02 091 7	8	1
94021046	800	94 04 880 5	10	1
94023719	821	94 05 386 3	100	1
9402376	473	12 41 513 2	40	4
9402377	473	12 41 513 2	23	2
9402377	635	10 39 913 3	27	2
94025840	394	11 81 379 8	22	1
94026361	778	94 09 063 2	120	1
94027973	394	11 81 379 8	42	1
94027973	394	11 81 379 8	44	1
94027973	394	11 81 379 8	48	1
94027980	297	10 84 258 4	10	1
94027981	293	94 02 798 0	20	1
94028126	791	94 04 125 0	4	1
94029294	778	94 09 063 2	100	1
94030917	269	10 86 427 9	25	1
94030942	270	10 86 455 2	15	1
94030948	270	10 86 455 2	14	1
94030999	270	10 86 455 2	5	1
94031931	11	10 84 895 1	100	1
94031932	62	94 03 193 1	1	1
94031933	62	94 03 193 1	2	1
94031933	67	94 03 193 5	1	1
94031934	62	94 03 193 1	3	1
94031934	63	94 03 193 2	1	1
94031934	65	94 03 193 3	1	1
94031935	62	94 03 193 1	4	1
94033388	394	11 81 379 8	41	1
94034582	270	10 86 455 2	32	1
94034586	270	10 86 455 2	33	1
94034880	720	10 84 738 9	10	1
94035496	269	10 86 427 9	11	1
94036407	271	10 86 455 2	61	1
94036504	688	92 81 569	994	1
94036505	690	95 88 147	994	1
94036907	393	10 86 455 1	33	1
94036907	393	10 86 455 1	34	1
94036907	393	10 86 455 1	35	1
94036911 1	393	10 86 455 1	32	1
94036921	394	11 81 379 8	20	1
94036961	736	94 09 283 3	340	1
94036963	736	94 09 283 3	350	1
94036969	736	94 09 283 3	360	1
94039073	719	10 84 458 2	10	1
94039257	744	94 09 064 8	360	1
94040547	282	10 85 068 9	20	4
94040547	288	10 85 069 0	20	4
94041250	394	11 81 379 8	43	1
94045230	283	99 68 621	80	1
94045230	289	99 68 612	80	1
94046550	685	94 06 219 6	8	1
94048043	395	11 81 379 8	60	1
94048805	799	94 08 692 2	50	1
94048907	736	94 09 283 3	2810	1
94049270	279	10 85 068 7	100	1
94049270	287	10 85 068 8	100	1
94051107 1	270	10 86 455 2	4	1
94053863	269	10 86 427 9	50	1
94054164	778	94 09 063 2	101	1
94062196	677	10 39 913 4	10	1
94062196	677	10 39 913 4	10	1
94062288	781	94 09 063 2	595	1
94064979	269	10 86 427 9	21	1
94065243	393	10 86 455 1	15	1
94065265	736	94 09 283 3	300	1
94065269	736	94 09 283 3	320	1
94065273	736	94 09 283 3	330	1
94065338	735	94 09 029 7	40	1
94065418	736	94 09 283 3	110	1
94065509	394	11 81 379 8	24	1
94065607	394	11 81 379 8	45	1
94065607	394	11 81 379 8	47	1
94065607	395	11 81 379 8	49	1
94065607	395	11 81 379 8	51	1
94065607	395	11 81 379 8	52	1
94065608	394	11 81 379 8	46	1
94065609	395	11 81 379 8	50	1
94065683 1	271	10 86 455 2	60	1
94065718	271	10 86 455 2	45	1
94066024	665	10 39 916 7	10	1

Artikel	Seite	Baugruppe	Pos.	Menge
94066458	12	90 66 460	110	1l
94068789 1	393	10 86 455 1	31	1
94079557	56	94 08 205 8	10	1l
94079560	56	94 08 205 8	20	1l
94080378	451	96 31 651	30	1
94081378	473	12 41 513 2	45	1
94082058	14	90 66 465	100	1l
94082059	14	90 66 465	10	1l
94086922	270	10 86 455 2	2	1
94086929	799	94 08 692 2	10	1
94090132	745	94 09 064 8	620	1
94090297	736	94 09 283 3	100	1
94090632	736	94 09 283 3	1500	1
94090647	735	94 09 029 7	10	1
94090648	735	94 09 029 7	30	1
94090649	735	94 09 029 7	50	1
94091429	775	94 09 638 0	20	2
94092833 1	394	11 81 379 8	10	1
94096380	722	11 37 086 5	10	1
94096381	775	94 09 638 0	10	1
9429965	342	11 73 771 3	36	2
9429965	647	10 83 863 7	38	1
9441960	205	90 00 381 2	26	1
9441960	208	90 00 982 2	26	1
9441960	216	93 33 438 01	26	1
9441970	210	90 00 982 2	61	2
944197103	210	90 00 982 2	62	7
944197103	218	94 43 152 03	62	7
9441974	210	90 00 982 2	70	1
9441974	219	94 43 664 03	70	1
9442284	101	94 43 780 03	56	1
9442289	206	90 00 381 2	46	1
9442289	210	90 00 982 2	46	1
9442289	217	93 33 439 01	46	1
9442350	207	90 00 381 2	95	1
9442359	221	94 42 350	1	1
9442396	220	94 43 672	2	1
944250803	210	90 00 982 2	63	6
944250803	218	94 43 152 03	63	6
9443033	100	94 43 780 03	46	1
9443117	205	90 00 381 2	13	1
9443117	208	90 00 982 2	13	1
9443117	230	93 23 003 01	13	1
9443117	231	93 23 004 01	13	1
9443133	208	90 00 982 2	14	1
9443133	230	93 23 003 01	14	1
9443133	231	93 23 004 01	14	1
944315203	212	90 00 982 2	960	1
9443154	210	90 00 982 2	71	1
9443154	219	94 43 664 03	71	1
9443243	99	94 43 780 03	2	28
9443244	99	94 43 780 03	5	1
9443248	99	94 43 780 03	20	1
9443249	99	94 43 780 03	25	1
9443253	101	94 43 780 03	60	1
9443257	99	94 43 780 03	17	5
9443258	109	94 43 257	1	1
9443259	99	94 43 780 03	27	3
9443260	110	94 43 259	1	1
9443655	231	93 23 004 01	23	1
9443663	210	90 00 982 2	65	1
9443663	219	94 43 664 03	65	1
944366403	212	90 00 982 2	900	1
9443672	206	90 00 381 2	80	1
9443672	219	94 43 664 03	80	1
9443673	220	94 43 672	1	1
9443705	99	94 43 780 03	16	1
9443706	99	94 43 780 03	26	1
9443707	100	94 43 780 03	36	1
9443778	100	94 43 780 03	37	3
944378003	97	10 39 955 8	5	1
944378003	98	10 39 955 8	5	1
9443782	99	94 43 780 03	1	1
9443783	99	94 43 780 03	10	1
9443784	99	94 43 780 03	30	1
9443785	100	94 43 780 03	35	1
9443786	100	94 43 780 03	40	1
944378703	100	94 43 780 03	45	1
9443788	101	94 43 780 03	65	1
9443789	100	94 43 780 03	50	1
9467102	707	10 84 541 1	30	4
9467128	650	94 67 102	15	1
9467128	707	10 84 541 1	31	4
9475483	650	94 67 102	10	2
9476811	314	10 85 112 8	8	1
9477421	228	92 71 754	17	1
9477421	846	92 68 013	17	1
9480295	292	10 85 069 2	15	1
9480295	292	10 85 069 2	25	1
9480332	367	10 85 109 9	127	2
9480525	292	10 85 069 2	30	2
9483466	311	10 85 112 7	37	1
9483466	312	10 85 112 7	73	1
9483466	316	10 85 112 9	16	1
9485739	91	93 45 153	2	1
9490631	91	93 45 153	1	1
9492506	311	10 85 112 7	36	2
9492506	312	10 85 112 7	72	2
9496454	367	10 85 109 9	155	1
9562076	301	10 39 227 2	30	1
9566165	329	10 85 403 4	28	3
9566869	113	10 86 187 8	5	1
9573133	370	10 85 109 9	226	4
9573442	131	11 39 435 6	200	1
9573442	191	10 86 194 0	153	1
9573697	191	10 86 194 0	166	2
9577407	341	11 73 771 3	16	1
9581113	474	12 41 513 2	103	1
9581113	821	94 05 386 3	10	1
9586495	237	10 83 892 3	11	60
9586495	237	10 83 892 3	16	60
9588147	686	96 21 863	12	1
9588148	690	95 88 147	1	1
9591327	311	10 85 112 7	48	1
9595123	683	94 02 091 7	10	1
9595610	686	96 21 863	10	1
9600769	689	94 00 606 1	985	1
9613451	698	96 13 452	1	1
9613452	683	94 02 091 7	28	2
9613673	476	10 85 114 7	50	1

Artikel	Seite	Baugruppe	Pos.	Menge	Artikel	Seite	Baugruppe	Pos.	Menge
9619934	473	12 41 513 2	26	2	9809298	639	10 39 913 3	121	1
9621863	702	10 83 139 6	5	1	9827870	381	10 40 350 3	35	1
9621863	702	10 83 139 6	5	1	9830148	677	10 39 913 4	12	2
9630633	733	10 84 715 6	5	1	9830148	703	10 83 139 6	27	4
9631651	814	94 06 568 3	10	1	9830148	707	10 84 541 1	25	3
9631652	451	96 31 651	10	1	9836528	365	10 85 109 9	36	2
9631653	451	96 31 651	20	1	9866077	649	10 84 546 4	6	1
9631755	805	94 03 099 9	20	1	9866079	649	10 84 546 4	7	1
9631756	805	94 03 099 9	30	1	9867368	377	11 73 862 7	30	1
9633039	759	94 03 549 6	21	7	9869072	365	10 85 109 9	63	1
9633627	287	10 85 068 8	65	1	9874049	635	10 39 913 3	26	2
9633649	286	10 85 068 8	40	1	9874354	475	11 81 567 7	104	1
9634109	380	10 85 388 5	12	1	9880132	832	11 42 524 6	30	2
9634109	382	10 85 388 8	12	1	9880132	834	92 78 767	30	2
9634109	382	10 85 388 8	16	1	9880206	837	98 88 662	12	1
9634202	805	94 03 099 9	32	1	9880236	832	11 42 524 6	16	1
9634478	286	10 85 068 8	30	1	9880236	834	92 78 767	16	1
9634577	287	10 85 068 8	60	1	9880528	844	92 71 482	79	1
9634634	279	10 85 068 7	60	1	9880602	844	92 71 482	77	1
9634636	278	10 85 068 7	40	1	9880610	103	10 12 113 4	77	1
9634637	805	94 03 099 9	22	1	9880610	178	90 77 529	77	1
9640062	450	10 85 110 4	16	3	9880610	226	98 88 974	77	1
9640062	811	12 43 322 6	40	1	9880616	844	92 71 482	78	1
9640527	685	94 06 219 6	10	1	9881609	181	98 82 875	8	1
9641336	279	10 85 068 7	80	1	9882195	149	98 82 564	10	1
9642129	808	94 03 458 2	10	1	9882203	147	92 71 125	11	1
9642129	809	94 03 458 6	10	1	9882564	845	98 80 610	1	9
9643175	786	94 03 690 7	30	1	9882875	155	10 13 306 0	90	1
9643329	800	94 04 880 5	20	1	9882875	827	10 13 291 6	88	1
9643350	799	94 08 692 2	32	2	9882875	829	10 13 291 7	88	1
9643351	799	94 08 692 2	30	1	9882893	826	90 77 539	4	1
9643352	799	94 08 692 2	40	1	9883322	600	10 11 934 6	10	1
9643363	718	10 84 444 7	10	1	9883996	225	98 86 719	2	1
9643396	814	94 06 568 3	70	1	9884135	182	98 84 140	1	1
9643400	814	94 06 568 3	60	4	9884136	182	98 84 140	2	1
9643702	819	94 03 640 7	10	1	9884137	182	98 84 140	3	1
9644470	287	10 85 068 8	50	1	9884138	182	98 84 140	10	1
9644473	279	10 85 068 7	50	1	9884139	182	98 84 140	11	1
9644834	771	94 03 907 3	20	1	9884140	824	10 12 471 1	80	1
9647551	20	90 70 366	100	1	9884279	488	10 13 532 1	21	3
9647619	12	90 66 460	120	1	9885618	588	10 12 061 1	22	1
9681272	301	10 39 227 2	31	1	9885918	844	92 71 482	39	1
968868001	203	11 73 806 2	10	1	9885927	103	10 12 113 4	39	1
9691297	377	11 73 862 7	25	1	9885927	178	90 77 529	39	1
9697208	389	11 73 994 4	70	1	9885927	226	98 88 974	39	1
9697359	811	12 43 322 6	50	2	9886496	556	10 15 136 6	17	4
9698698	464	10 40 900 5	4	2	9886598	827	10 13 291 6	12	2
97037383	473	12 41 513 2	35	1	9886598	829	10 13 291 7	12	2
9751858	703	10 83 139 6	26	2	9886604	827	10 13 291 6	5	1
9751858	707	10 84 541 1	7	1	9886604	829	10 13 291 7	5	1
9753860	384	10 82 414 3	10	1	9886607	145	90 74 258	95	1
9753877 3	10	14 28 -00 0	1951	1	9886627	843	90 74 260	1	1
9754707	682	11 45 158 4	25	1	9886628	150	98 86 607	10	1
9757423	112	10 39 095 0	31	2	9886630	705	98 86 701	1	1
975827701	448	10 82 224 8	60	1	9886631	705	98 86 701	2	1
9758750	670	10 83 228 0	40	1	9886638	837	98 88 662	10	1
9767890	329	10 85 403 4	45	2	9886638	848	98 86 706	10	1
9767890	456	11 81 347 1	30	3	9886694	827	10 13 291 6	70	2
9768279	188	10 86 194 0	35	6	9886694	829	10 13 291 7	70	2
9797461	760	94 06 524 3	30	1	9886701	103	10 12 113 4	78	1

Artikel	Seite	Baugruppe	Pos.	Menge
9886701	178	90 77 529	78	1
9886701	226	98 88 974	78	1
9886706	829	10 13 291 7	3	1
9886711	107	98 86 721	1	1
9886719	222	98 88 043	3	1
9886721	226	98 88 974	79	1
9886732	103	10 12 113 4	79	1
9886756	492	10 13 530 8	9	1
9886756	493	11 36 571 9	9	1
9888043	213	10 83 791 8	3	1
9888070	826	90 77 539	1	1
9888071	106	98 88 074	10	1
9888074	105	98 88 070	95	1
9888133	145	90 74 258	19	1
9888133	226	98 88 974	19	1
9888327	178	90 77 529	15	1
9888327	226	98 88 974	15	1
9888328	145	90 74 258	16	1
9888533	107	98 86 721	2	1
9888662	827	10 13 291 6	3	1
9888974	222	98 88 043	1	1
9889098	837	98 88 662	13	1
9889178	828	10 13 291 6	301	1
9889179	828	10 13 291 6	302	1
9890958	304	93 99 179	2	1
989185601	431	10 40 615 3	15	1
9892043	203	11 73 806 2	3	1
9897904	369	10 85 109 9	202	2
9898335	191	10 86 194 0	147	1
9909254	473	12 41 513 2	27	1
9910464	473	12 41 513 2	21	2
9914313	693	99 14 332	1	1
9914332	686	96 21 863	13	1
9918226	134	10 86 192 2	23	6
9918226	189	10 86 194 0	81	4
9918226	189	10 86 194 0	91	8
9918226	190	10 86 194 0	102	4
9918228	89	10 40 543 9	4	4
9918228	90	10 39 568 5	4	3
9918228	126	10 39 223 8	11	16
9918228	186	10 85 112 1	53	4
9918228	369	10 85 109 9	204	1
9918228	820	94 06 497 9	22	4
9918229	84	10 39 962 6	4	4
9918229	85	10 39 962 7	5	4
9918229	118	10 85 108 8	17	2
9918229	139	10 83 574 2	5	3
9918229	140	10 39 224 1	3	2
9918229	141	10 39 224 1	31	4
9918229	332	10 08 795 6	4	3
9918229	453	10 39 669 8	5	3
9918229	654	10 39 967 3	4	5
9918230	97	10 39 955 8	7	24
9918230	98	10 39 955 8	7	24
9918230	213	10 83 791 8	5	2
9918230	685	94 06 219 6	33	9
9918231	83	10 39 962 5	4	4
9918231	683	94 02 091 7	33	9
9918231	686	96 21 863	33	9
9922051	694	99 22 058	1	1
9922058	683	94 02 091 7	13	1
9923436	691	12 47 009 6	1	1
9926803	686	96 21 863	9	1
9926806	683	94 02 091 7	960	1
9926806	686	96 21 863	960	1
9927399	636	10 39 913 3	62	8
9928147	636	10 39 913 3	50	4
9928391	707	10 84 541 1	8	1
9928393	707	10 84 541 1	6	1
9928395	659	99 28 391	15	1
9928422	659	99 28 391	10	1
9928427	660	99 28 393	2	1
9928432	660	99 28 393	3	1
9935172	647	10 83 863 7	10	4
9935392	636	10 39 913 3	60	8
9938039	130	11 39 435 6	91	1
9938039	130	11 39 435 6	101	1
9941040	449	10 82 224 8	70	1
9944945	638	10 39 913 3	101	4
9944945	682	11 45 158 4	36	1
9947669	679	10 39 913 4	37	1
9948792	638	10 39 913 3	100	2
9949034	648	97 53 877	2	1
9968548	283	99 68 621	70	1
9968570	289	99 68 612	70	1
9968578	283	99 68 621	40	1
9968581	289	99 68 612	40	1
9968612	807	94 03 094 2	10	1
9968621	806	94 03 094 8	10	1
9985547	373	10 85 403 7	30	1
9988206	365	10 85 109 9	62	1
9998619	689	94 00 606 1	990	1
9999999	531	10 12 475 7	9	1
DOKU-1	10	14 28 -00 0	700	1

Bezeichnung	Artikel	Pos.	Menge	Seite	Baugruppe	Bezeichnung
2-OHR-SCHLAUCHKLEMME 25	11347332	3	1	469	93 58 137	OELABLASSSCHLAUCH
2-WEGEVENTIL	10491010	7	1	812	11 83 857 4	HEIZKLIMAGERAET
ABDECKBLECH	10403234	50	1	426	11 73 948 2	BATTERIEN EINBAU
ABDECKBLECH	9443133	14	1	208	90 00 982 2	SCHWENKANTRIEB SAT 400/
ABDECKBLECH	9443133	14	1	230	93 23 003 01	ABTRIEBSWELLENLAGERUNG
ABDECKBLECH	9443133	14	1	231	93 23 004 01	ABTRIEB-REP.SATZ
ABDECKBLECH	9697208	70	1	389	11 73 994 4	UNTERE ABDECKUNG
ABDECKPLATTE	3022220	1	1	586	10 11 674 9	ABDECKPLATTE ANBAU
ABDECKPLATTE ANBAU	10116749	470	1	484	10 14 278 2	DIESELMOTOR D9508 A7 400 k
ABDECKUNG	10009596	19	1	250	10 47 558 6	VERTEILERKOMBINATION SX
ABDECKUNG	10016665	45	4	247	10 81 696 4	SCHMIERPUMPE
ABDECKUNG	10425429	440	1	780	94 09 063 2	ELEKTRIK
ABDECKUNG	10425432	350	1	752	94 09 064 9	MONTAGETEILE FAHRERKAB
ABDECKUNG	10425433	340	1	752	94 09 064 9	MONTAGETEILE FAHRERKAB
ABDECKUNG	10886871	10	1	786	94 03 690 7	ABDECKUNG
ABDECKUNG	11082389	515	1	781	94 09 063 2	ELEKTRIK
ABDECKUNG	11123099	345	1	758	94 06 541 8	KABINENTUER
ABDECKUNG	11493774	190	1	751	94 09 064 9	MONTAGETEILE FAHRERKAB
ABDECKUNG	11493775	90	1	748	94 09 064 9	MONTAGETEILE FAHRERKAB
ABDECKUNG	7027816	23	1	274	11 32 099 1	FEDERUNG
ABDECKUNG	94036907	33	1	393	10 86 455 1	FAHRERKABINE FK3
ABDECKUNG	94036907	34	1	393	10 86 455 1	FAHRERKABINE FK3
ABDECKUNG	94036907	35	1	393	10 86 455 1	FAHRERKABINE FK3
ABDECKUNG	9634202	32	1	805	94 03 099 9	ARMLEHNE
ABDECKUNG	9634637	22	1	805	94 03 099 9	ARMLEHNE
ABDECKUNG F.LNV	11100087	26	1	276	11 32 099 2	SITZOBERTEIL
ABDECKUNG HINTEN	9633649	40	1	286	10 85 068 8	STEUERKONSOLE RECHTS
ABDECKUNG HINTEN	9634636	40	1	278	10 85 068 7	STEUERKONSOLE LINKS
ABDECKUNG KPL	10492977	1	1	274	11 32 099 1	FEDERUNG
ABDECKUNG LINKS	10493986	13	1	276	11 32 099 2	SITZOBERTEIL
ABDECKUNG RECHTS	7027783	12	1	276	11 32 099 2	SITZOBERTEIL
ABGASKRUEMMER ANBAU	10132747	412	1	483	10 14 278 2	DIESELMOTOR D9508 A7 400 k
ABGASKRUEMMER LINKS	10117973	2	1	572	10 13 274 7	ABGASKRUEMMER ANBAU
ABGASKRUEMMER RECHTS	10117972	1	1	572	10 13 274 7	ABGASKRUEMMER ANBAU
ABGASROHR	10115612	2	1	570	10 11 566 7	ABGASROHR RECHTS
ABGASROHR	10115614	2	1	573	10 11 566 8	ABGASROHR LINKS
ABGASROHR	9079024	1	1	573	10 11 566 8	ABGASROHR LINKS
ABGASROHR	9079026	1	1	570	10 11 566 7	ABGASROHR RECHTS
ABGASROHR ANBAU	10115669	410	1	483	10 14 278 2	DIESELMOTOR D9508 A7 400 k
ABGASROHR LINKS	10115668	2	1	569	10 11 566 9	ABGASROHR ANBAU
ABGASROHR RECHTS	10115667	1	1	569	10 11 566 9	ABGASROHR ANBAU
ABGASRUECKFUEHRUNG	10122822	2	1	574	10 12 406 2	ABGASRUECKFUEHRUNG AN
ABGASRUECKFUEHRUNG	10123915	1	1	574	10 12 406 2	ABGASRUECKFUEHRUNG AN
ABGASRUECKFUEHRUNG AN	10124062	420	1	483	10 14 278 2	DIESELMOTOR D9508 A7 400 k
ABGASSTUTZEN	10115549	1	1	580	10 11 558 7	ABGASSTUTZEN ANBAU LINK
ABGASSTUTZEN	10115549	1	1	581	10 11 678 0	ABGASSTUTZEN ANBAU REC
ABGASSTUTZEN ANBAU LINK	10115587	432	1	483	10 14 278 2	DIESELMOTOR D9508 A7 400 k
ABGASSTUTZEN ANBAU REC	10116780	433	1	484	10 14 278 2	DIESELMOTOR D9508 A7 400 k
ABGASTURBOLADER	10290233	1	1	579	10 13 274 1	ATL-ANBAU
ABLAGE	11100667	190	2	742	94 09 064 8	INNENVERKLEIDUNG FAHRE
ABLASSHAHN	11696074	22	1	542	11 69 024 1	KRAFTSTOFFVORFILTER
ABLASSSTUTZEN	7402657	1	1	469	93 58 137	OELABLASSSCHLAUCH
ABLASSVENTIL	10032906	5	2	489	10 12 016 8	VERSCHLUSSTEILE
ABLASSVENTIL	10120100	6	1	529	10 12 002 7	OELFILTER 40µm
ABLASSVENTIL	10120100	16	1	530	10 12 475 6	OELMODUL LINKS
ABLASSVENTIL	10301776	25	2	328	10 85 403 4	HYDRAULIKTANK EINBAU
ABLASSVENTIL	10335966	3	1	136	10 21 717 3	LUFTFILTER
ABSCHALTVENTIL	10115003	3	1	263	10 29 770 9	ANSCHLUSSPLATTE
ABSCHLUSSRING	9443253	60	1	101	94 43 780 03	FAHRANTRIEB FAT 550P046
ABSPERRORGAN	5617688	2	2	328	10 85 403 4	HYDRAULIKTANK EINBAU

Bezeichnung	Artikel	Pos.	Menge	Seite	Baugruppe	Bezeichnung
ABSTANDSBOLZEN M4X38 V	11211291	55	1	818	10 67 519 6	ZENTRALELEKTRIK GRUNDPL
ABSTREIFER	10814142	5	1	73	10 80 026 3	FETTSPANNER
ABSTREIFRING 125X137,2X8,1	7023590	6	1	691	12 47 009 6	KOLBENSTANGENLAGER
ABSTREIFRING 140X156X9,5	10410985	6	1	694	99 22 058	KOLBENSTANGENLAGER
ABSTREIFRING 140X156X9,5	7022918	6	1	693	99 14 332	KOLBENSTANGENLAGER
ABSTUETZUNG	9080695	3	1	500	10 11 694 5	OELMESSSTAB MIT ROHR
ABTRIEB-REP.SATZ	932300401	850	1	212	90 00 982 2	SCHWENKANTRIEB SAT 400/
ABTRIEBSWELLE M=18 Z=13	932146001	10	1	208	90 00 982 2	SCHWENKANTRIEB SAT 400/
ABTRIEBSWELLE M=18 Z=13	932146001	10	1	227	90 00 381 3	REPARATURSATZ MAJOR
ABTRIEBSWELLE M=18 Z=13	932146001	10	1	231	93 23 004 01	ABTRIEB-REP.SATZ
ABTRIEBSWELLENGEHAEUSE	90009823	1	1	208	90 00 982 2	SCHWENKANTRIEB SAT 400/
ABTRIEBSWELLENGEHAEUSE	932949901	1	1	231	93 23 004 01	ABTRIEB-REP.SATZ
ABTRIEBSWELLENLAGERUNG	932300301	750	1	212	90 00 982 2	SCHWENKANTRIEB SAT 400/
ABZIEHWERKZEUG	10451202	60	1	465	10 08 811 3	WERKZEUGAUSRUESTUNG
ACHS- UND GETRIEBEOEL	9070364	40	1	12	90 66 460	SCHMIERSTOFFE VARIANTEN
ACHS- UND GETRIEBEOEL LI	10356829	10	1l	18	90 70 364	ACHS- UND GETRIEBEOEL
ACHS- UND GETRIEBEOEL LI	10286280	1000	1	29	10 35 682 9	ACHS- UND GETRIEBEOEL LI
ACHS- UND GETRIEBEOEL LI	10330296	20	1	29	10 35 682 9	ACHS- UND GETRIEBEOEL LI
ACHS- UND GETRIEBEOEL LIE	10285702	210	1	29	10 35 682 9	ACHS- UND GETRIEBEOEL LI
ACHS- UND GETRIEBEOEL LIE	10330295	5	1	29	10 35 682 9	ACHS- UND GETRIEBEOEL LI
ACHSE	10814151	2	1	75	10 80 026 9	TRAGROLLE D9G
ACHSE	10814153	5	1	74	10 80 026 8	LAUFROLLE D9G
ACHSE	10814159	8	1	72	10 80 026 2	LEITRAD KPL D9G
ACHSOEL LIEBHERR/20W-40	10356831	20	1l	18	90 70 364	ACHS- UND GETRIEBEOEL
ACHSOEL LIEBHERR/20W-40/	10330294	20	1	30	10 35 683 1	ACHSOEL LIEBHERR/20W-40
ACHSOEL LIEBHERR/20W-40/5	10285640	5	1	30	10 35 683 1	ACHSOEL LIEBHERR/20W-40
ADAPTERKABEL	11123814	18	1	274	11 32 099 1	FEDERUNG
AGGREGATETRAEGER ANBA	10120213	12	1	479	10 14 278 2	DIESELMOTOR D9508 A7 400 k
AGGREGATETRAEGER VORM	10119410	1	1	497	10 12 021 3	AGGREGATETRAEGER ANBA
AKKU-PACK	10885529	11	1	727	10 84 426 2	BS DATENERFAS.-UEBERTR
AKTIVATOR	10012527	22	1	737	94 09 064 7	FAHRERKABINE STAHLBAU
ANBAUFLANSCH	9271117	13	1	827	10 13 291 6	HYDRAULIKVERSTELLPUMPE
ANBAUFLANSCH	9271117	13	1	829	10 13 291 7	HYDRAULIKVERSTELLPUMPE
ANBAUSATZ DURCHTRIEB	11358055	303	1	828	10 13 291 6	HYDRAULIKVERSTELLPUMPE
ANBAUSATZ DURCHTRIEB	9889178	301	1	828	10 13 291 6	HYDRAULIKVERSTELLPUMPE
ANBAUSATZ DURCHTRIEB	9889179	302	1	828	10 13 291 6	HYDRAULIKVERSTELLPUMPE
ANBAUSATZ DURCHTRIEB NG	9075822	300	1	828	10 13 291 6	HYDRAULIKVERSTELLPUMPE
ANBAUTEILE	11812995	60	1	462	11 81 541 2	KRAFTSTOFFTANK EINBAU
ANFANGSELEMENT MX-F	7027937	1	1	244	11 00 350 5	VERTEILERKOMBINATION MX-
ANFANGSELEMENT MX-F	7027937	1	1	251	10 47 559 3	VERTEILERKOMBINATION MX-
ANFANGSELEMENT MX-F	7027937	1	1	253	10 35 423 1	VERTEILERKOMBINATION MX-
ANFANGSELEMENT MX-F	7027937	1	1	652	10 34 034 0	VERTEILERKOMBINATION MX-
ANFANGSELEMENT SXE-2	10013835	1	1	250	10 47 558 6	VERTEILERKOMBINATION SX
ANLAUFSCHEIBE	7017685	3	2	93	10 00 963 0	DREHDURCHFUEHRUNG
ANLAUFSCHEIBE	7017685	3	2	95	10 00 967 6	DS DREHDURCHFUEHRUNG
ANLAUFSCHEIBE 16X82X4	9078591	5	1	561	10 11 822 3	ZWISCHENRAD ANBAU I=1.67
ANLAUFSCHEIBE 38X105X4	9080599	4	1	534	11 36 399 4	ANTRIEB FUER HDP VORM.
ANSAUGSTUTZEN	10072499	6	2	328	10 85 403 4	HYDRAULIKTANK EINBAU
ANSAUGSTUTZEN	10119863	1	2	554	90 80 436	ANSAUGSTUTZEN ANBAU
ANSAUGSTUTZEN	10375116	20	1	140	10 39 224 1	PUMPEN EINBAU
ANSAUGSTUTZEN	10375117	21	1	140	10 39 224 1	PUMPEN EINBAU
ANSAUGSTUTZEN	9080428	1	2	554	90 80 436	ANSAUGSTUTZEN ANBAU
ANSAUGSTUTZEN ANBAU	9080436	221	1	482	10 14 278 2	DIESELMOTOR D9508 A7 400 k
ANSCHLAG	10120553	20	2	556	10 15 136 6	VERBINDUNGSLEITUNG ANBA
ANSCHLAG	10493050	11	1	276	11 32 099 2	SITZOBERTEIL
ANSCHLAG	11140441	290	1	763	94 06 526 9	FRONTSCHEIBE
ANSCHLAG	11140442	280	1	763	94 06 526 9	FRONTSCHEIBE
ANSCHLAG	9485739	2	1	91	93 45 153	DREHVERBINDUNG EINBAU
ANSCHLAGPUFFER	10492230	69	2	365	10 85 109 9	VERKLEIDUNG
ANSCHLAGPUFFER	10492230	19	1	374	11 73 425 1	HAUBE

Bezeichnung	Artikel	Pos.	Menge	Seite	Baugruppe	Bezeichnung
ANSCHLAGPUFFER	7026097	9	2	192	11 49 337 5	OELKUEHLER
ANSCHLAGSCHRAUBE M16X4	9880236	16	1	832	11 42 524 6	VERSTELLUNG NG 250
ANSCHLAGSCHRAUBE M16X4	9880236	16	1	834	92 78 767	VERSTELLUNG NG 250
ANSCHLUSS	10301774	2	1	468	10 08 811 2	OELABLASSSCHLAUCH
ANSCHLUSSELEMENT	9064786	998	1	243	11 00 350 4	VERTEILERKOMBINATION MX-
ANSCHLUSSELEMENT	9064786	998	1	245	10 47 558 7	VERTEILERKOMBINATION MX-
ANSCHLUSSELEMENT	9064786	998	1	252	10 35 423 0	VERTEILERKOMBINATION MX-
ANSCHLUSSELEMENT	9064786	998	1	651	10 29 891 1	VERTEILER MX-F 4/7
ANSCHLUSSGEHAEUSE	9884135	1	1	182	98 84 140	KUEHLKREISLAUFPUMPE
ANSCHLUSSGEHAEUSE	9884137	3	1	182	98 84 140	KUEHLKREISLAUFPUMPE
ANSCHLUSSKRUEMMER	10124886	1	2	564	10 12 647 3	WASSERLEITUNGSANSCHLUE
ANSCHLUSSLEITUNG	11160889	73	1	248	10 81 696 4	SCHMIERPUMPE
ANSCHLUSSLEITUNG 3X2,5 0,	10014589	10	1	249	10 00 933 0	NAEHERUNGSSCHALTER
ANSCHLUSSPLATTE	10102063	2	1	144	10 02 413 1	PUMPE
ANSCHLUSSPLATTE	10102065	2	1	152	10 10 206 3	ANSCHLUSSPLATTE
ANSCHLUSSPLATTE	10297709	3	1	158	10 42 846 6	DREHWERKSPUMPE
ANSCHLUSSPLATTE	11492220	5	1	263	10 29 770 9	ANSCHLUSSPLATTE
ANSCHLUSSPLATTE	9077542	3	1	826	90 77 539	HYDRAULIKEINBAUMOTOR
ANSCHLUSSPLATTE NG 064-	10128652	3	1	825	10 12 865 0	HYDRAULIKEINBAUMOTOR
ANSCHLUSSPLATTE NG 075	9074142	10	1	831	10 12 865 2	ANSCHLUSSPLATTE NG 064-
ANSCHLUSSPLATTE NG 250	10140631	11	1	833	90 77 542	ANSCHLUSSPLATTE
ANSCHLUSSPLATTE NG 250	9886638	10	1	837	98 88 662	ANSCHLUSSPLATTE NG 250
ANSCHLUSSPLATTE NG 250	9886638	10	1	848	98 86 706	ANSCHLUSSPLATTE NG 250
ANSCHLUSSPLATTE NG 250	9886706	3	1	829	10 13 291 7	HYDRAULIKVERSTELLPUMPE
ANSCHLUSSPLATTE NG 250	9886719	3	1	222	98 88 043	HYDRAULIKEINBAUMOTOR
ANSCHLUSSPLATTE NG 250	9888662	3	1	827	10 13 291 6	HYDRAULIKVERSTELLPUMPE
ANSCHLUSSSTUECK	10117507	10	1	540	10 12 314 0	KRAFTSTOFF-FEINFILTERAN
ANSCHLUSSSTUECK	10117507	1	1	606	10 11 883 5	ANSCHLUSSSTUECK VORM.
ANSCHLUSSSTUECK	10122637	3	1	520	11 36 432 0	ZYLINDERKOPFDECKEL VORM
ANSCHLUSSSTUECK	10122637	3	1	521	11 36 432 5	ZYLINDERKOPFDECKEL VORM
ANSCHLUSSSTUECK	10132964	16	1	611	10 14 005 7	WASSERPUMPE MIT BEFEST.
ANSCHLUSSSTUECK	7020046	600	1	768	12 22 987 5	WISCHERMOTOR-SET
ANSCHLUSSSTUECK	7373434	1	1	176	10 44 299 8	WECHSELVENTIL
ANSCHLUSSSTUECK	7373434	1	1	712	10 02 073 5	WECHSELVENTIL
ANSCHLUSSSTUECK VORM.	10118835	582	1	485	10 14 278 2	DIESELMOTOR D9508 A7 400 k
ANSCHLUSSTRAEGER	9443782	1	1	99	94 43 780 03	FAHRANTRIEB FAT 550P046
ANSTEUERGERAET	10346684	5	1	158	10 42 846 6	DREHWERKSPUMPE
ANTENNE	11645493	10	1	797	94 04 890 7	ANTENNE
ANTENNE	6001556	340	1	779	94 09 063 2	ELEKTRIK
ANTENNE	94048907	2810	1	736	94 09 283 3	FAHRERKABINE
ANTENNENADAPTER	10424054	25	1	796	94 04 804 3	VOREINBAU F.RADIO
ANTRIEB FUER HDP VORM.	11363994	1	1	533	10 11 802 5	ANTRIEB FUER HOCHDRUCK
ANTRIEB FUER HOCHDRUCK	10118025	180	1	481	10 14 278 2	DIESELMOTOR D9508 A7 400 k
ANTRIEBSGRUPPE AG 9508 M	10143185	501	1	124	10 86 188 1	MOTOR EINBAU
ANTRIEBSTEILE M. SCHWING.	11367689	1	1	505	90 77 286	ANTRIEBSTEILE M.SCHWINGU
ANTRIEBSTEILE M.SCHWINGU	9077286	53	1	480	10 14 278 2	DIESELMOTOR D9508 A7 400 k
ANTRIEBSWELLE	9080600	3	1	534	11 36 399 4	ANTRIEB FUER HDP VORM.
ANTRIEBSWELLE	9443786	40	1	100	94 43 780 03	FAHRANTRIEB FAT 550P046
ANTRIEBSWELLE KPL. Z=42	11375129	10	1	842	11 38 092 0	RS ANTRIEBSWELLE PVG 450
ANTRIEBSWELLE Z=12 M=1,75	9884138	10	1	182	98 84 140	KUEHLKREISLAUFPUMPE
ANTRIEBSWELLE Z=42 M=4,5	11375128	1	1	841	11 37 512 9	ANTRIEBSWELLE KPL. Z=42
ANZIEHVORSCHRIFT	10123559	602	1	830	92 67 037	DRUCKBEGRENZUNGSVENTI
ANZIEHVORSCHRIFT	10123559	602	1	838	90 73 852	DRUCKBEGRENZUNGSVENTI
ANZIEHVORSCHRIFT	10123559	602	1	839	92 67 554	DRUCKBEGRENZUNGSVENTI
ANZIEHVORSCHRIFT FMV	10151939	625	1	832	11 42 524 6	VERSTELLUNG NG 250
ANZIEHVORSCHRIFT FMV	10151939	625	1	851	11 42 642 5	DICHTSATZ NG 250
ANZIEHVORSCHRIFT RUCKS	10123994	606	1	840	90 72 446	RUECKSCHLAGVENTIL
ARBEITSPLATZ HYDRAULIKB	10864279	6000	1	113	10 86 187 8	OBERWAGEN
ARBEITSSCHEINWERFER	10007848	2	1	422	10 38 447 0	SCHEINWERFER EINBAU
ARBEITSSCHEINWERFER	10007848	2	1	423	99 41 040	SCHEINWERFER EINBAU

Bezeichnung	Artikel	Pos.	Menge	Seite	Baugruppe	Bezeichnung
ARBEITSSCHEINWERFER	10045530	20	2	430	10 83 186 2	ELEKTROANLAGE MONOBLOC
ARBEITSSCHEINWERFER	10287946	40	2	770	94 03 488 0	SCHEINWERFER EINBAU
ARMATURENHALTER	10009700	15	1	812	11 83 857 4	HEIZKLIMAGERAET
ARMLEHNE	10678123	10	1Paar	805	94 03 099 9	ARMLEHNE
ARMLEHNE	94030999	5	1	270	10 86 455 2	FAHRERSTAND FK3
ARMLEHNE LINKS	11002946	20	1	273	10 67 812 3	ARMLEHNE
ARMLEHNE RECHTS	11002945	10	1	273	10 67 812 3	ARMLEHNE
ARRETIERUNG	10493006	25	1	274	11 32 099 1	FEDERUNG
ASCHENBECHER	10413057	92	1	279	10 85 068 7	STEUERKONSOLE LINKS
ATL-ANBAU	10132739	431	1	483	10 14 278 2	DIESELMOTOR D9508 A7 400 k
ATL-ANBAU	10132741	430	1	483	10 14 278 2	DIESELMOTOR D9508 A7 400 k
AUFKLEBER	10016660	40	1	247	10 81 696 4	SCHMIERPUMPE
AUFKLEBER	11815677	20	1	472	10 86 188 5	SCHILDER
AUFKLEBER 100mmX50mm	10371419	120	1	821	94 05 386 3	SCHILDER FAHRERARBEITSPL
AUFKLEBER 1016mmX125mm	10838434	17	1	476	10 85 114 7	AUFKLEBER DESIGN
AUFKLEBER 1058mmX125mm	10838428	11	1	476	10 85 114 7	AUFKLEBER DESIGN
AUFKLEBER 112mmX42mm	9350400	24	2	473	12 41 513 2	SCHILDER SICHERHEIT
AUFKLEBER 132mmX115mm	11211060	30	1	473	12 41 513 2	SCHILDER SICHERHEIT
AUFKLEBER 1373,9mmX360m	10838443	20	1	475	11 81 567 7	AUFKLEBER
AUFKLEBER 1423,9mmX125m	10838433	16	1	476	10 85 114 7	AUFKLEBER DESIGN
AUFKLEBER 1423,9mmX191,7m	10838429	12	1	476	10 85 114 7	AUFKLEBER DESIGN
AUFKLEBER 326,3mmX740,6m	10838431	14	1	476	10 85 114 7	AUFKLEBER DESIGN
AUFKLEBER 50,5mmX65mm	12485705	320	2	763	94 06 526 9	FRONTSCHEIBE
AUFKLEBER 586,9mmX282,4m	10838430	13	1	476	10 85 114 7	AUFKLEBER DESIGN
AUFKLEBER 586,9mmX678,7m	10838432	15	1	476	10 85 114 7	AUFKLEBER DESIGN
AUFKLEBER 610mmX125mm	10838427	10	1	476	10 85 114 7	AUFKLEBER DESIGN
AUFKLEBER 872,4mmX230mm	10838442	10	2	475	11 81 567 7	AUFKLEBER
AUFKLEBER DESIGN	10851147	30	1	472	10 86 188 5	SCHILDER
AUFKLEBER LIEBHERR 1602m	9874049	26	2	635	10 39 913 3	MONOBLOCKAUSLEGER 7,20
AUFKLEBER LIEBHERR 1872m	9613673	50	1	476	10 85 114 7	AUFKLEBER DESIGN
AUFKLEBER SCHALLEISTUN	9874354	104	1	475	11 81 567 7	AUFKLEBER
AUFKLEBER Ø80mm	10412377	210	1	821	94 05 386 3	SCHILDER FAHRERARBEITSPL
AUFLAGE	10408762	45	1	435	10 40 615 3	ELEKTR.ANLAGE STEUERSCH
AUFLAGEPLATTE	10081451	3	3	119	11 73 887 5	SCHLOSSKONSOLE
AUFNAHMERING	7373420	6	2	268	10 29 794 5	STELLKOLBEN
AUFSTECKROHR	607226808	10	1	771	94 03 907 3	RUNDUMKENNLEUCHTE
AUFSTIEG	10401105	50	1	401	10 39 207 4	LAUFSTEG
AUSGLEICHBEHAELTER	10800958	80	1	189	10 86 194 0	KUEHLER EINBAU
AUSLASS	10009606	14	3	250	10 47 558 6	VERTEILERKOMBINATION SX
AUSLASSVENTIL	10120988	3	2	512	10 14 778 1	ZYLINDERKOPF VORM.
AUSPUFFLEITUNG	11490955	21	1	134	10 86 192 2	LUFT UND ABGASANLAGE
AUSPUFFLEITUNG	11490956	20	1	134	10 86 192 2	LUFT UND ABGASANLAGE
AUSRUESTUNG KONFIG.KOD	11459326	918	1	10	14 28 -00 0	GRUNDGERAET R976 HD B LI
AUSSENKOERPER	5618131	1	1	102	50 20 370 01	FEDERDRUCKLAMELLENBRE
AUSSENLAMELLE	7373506	7	9	102	50 20 370 01	FEDERDRUCKLAMELLENBRE
AUSSENLAMELLE	944197103	62	7	210	90 00 982 2	SCHWENKANTRIEB SAT 400/
AUSSENLAMELLE	944197103	62	7	218	94 43 152 03	BREMSLAMELLENSATZ
AUSSENSPIEGEL 247x155	11213400	30	1	769	94 03 692 1	AUSSENSPIEGEL FAHRERKAB
AUSSENSPIEGEL 371X196	10663563	20	1	769	94 03 692 1	AUSSENSPIEGEL FAHRERKAB
AUSSENSPIEGEL ANORDNUN	10061688	9700	1	114	10 86 187 8	OBERWAGEN
AUSSENSPIEGEL FAHRERKAB	94036921	20	1	394	11 81 379 8	FAHRERKABINE FK3
AUTOM.ENTWAESSER.VENTIL	5603942	6	1	260	10 86 188 2	DRUCKLUFTANLAGE MOTOR
BACK UP ALARM	10288438	20	1	670	10 83 228 0	FAHRWARNEINRICHTUNG
BALKEN	11738879	2	1	119	11 73 887 5	SCHLOSSKONSOLE
BALLASTGEWICHT	10664986	20	1	463	10 39 208 0	BALLASTGEWICHT EINBAU
BALLASTGEWICHT EINBAU	10392080 1	9500	1	114	10 86 187 8	OBERWAGEN
BATTERIE	11082079	20	2	426	11 73 948 2	BATTERIEN EINBAU
BATTERIE	11082080	1	1	429	11 08 207 9	BATTERIE
BATTERIE VERBINDUNGSKA	10842338	84	1	427	11 73 948 2	BATTERIEN EINBAU
BATTERIEHAUPTSCHALTER	606070908	10	1	426	11 73 948 2	BATTERIEN EINBAU

Bezeichnung	Artikel	Pos.	Menge	Seite	Baugruppe	Bezeichnung
BATTERIEN EINBAU	11739482 1	50	1	406	10 86 188 4	ELEKTR.ANLAGE OBERWAGE
BATTERIESAEURE	8502345	2	10	429	11 08 207 9	BATTERIE
BECKENGURT	10493984	46	1	277	11 32 099 2	SITZOBERTEIL
BEDIEN.OPTION M.PME-TASTA	10847771 2	10	1	721	10 84 777 6	BEDIEN.OPTION M.PME-TASTA
BEDIEN.OPTION M.PME-TASTA	10847775 2	681	1	10	14 28 -00 0	GRUNDGERAET R976 HD B LI
BEDIEN.OPTION M.PME-TASTA	10847776 2	10	1	716	10 84 777 5	BEDIEN.OPTION M.PME-TASTA
BEDIENUNGSSCHILD 297mmX	10839185	121	1	474	12 41 513 2	SCHILDER SICHERHEIT
BEDIENUNGSSCHILD 80mmX8	10824424	122	1	474	12 41 513 2	SCHILDER SICHERHEIT
BEDIENUNGSSCHILD 80mmX8	10824425	123	1	474	12 41 513 2	SCHILDER SICHERHEIT
BEFEST.TEILE HYDRAULIKTAN	10087956	20	1	328	10 85 403 4	HYDRAULIKTANK EINBAU
BEFEST.TEILE KRAFTSTOFFT	10396698	2	1	452	11 73 941 9	KRAFTSTOFFANLAGE
BEFEST.TEILE KUEHLERKAS	10399673	3	1	116	10 85 108 7	KUEHLERKASTEN EINBAU
BEFESTIGUNG ARBEITSPLAT	94064979	21	1	269	10 86 427 9	ARBEITSPLATZ HYDRAULIKB
BEFESTIGUNG FAHRERKABIN	94035496	11	1	269	10 86 427 9	ARBEITSPLATZ HYDRAULIKB
BEFESTIGUNGSELEMENT F.D	6203497	120	1	200	12 45 209 1	MOTOR EINBAU
BEFESTIGUNGSELEMENT F.D	6203497	24	1	202	10 81 351 5	KONDENSATOREINHEIT
BEFESTIGUNGSELEMENT F.D	6203497	95	3	407	10 86 188 4	ELEKTR.ANLAGE OBERWAGE
BEFESTIGUNGSELEMENT F.D	6203497	115	5	408	10 86 188 4	ELEKTR.ANLAGE OBERWAGE
BEFESTIGUNGSELEMENT F.D	6203497	129	1	408	10 86 188 4	ELEKTR.ANLAGE OBERWAGE
BEFESTIGUNGSELEMENT F.D	6203497	210	7	410	10 86 188 4	ELEKTR.ANLAGE OBERWAGE
BEFESTIGUNGSELEMENT F.D	6203497	140	6	428	11 73 948 2	BATTERIEN EINBAU
BEFESTIGUNGSELEMENT F.D	6203497	15	6	430	10 83 186 2	ELEKTROANLAGE MONOBLOC
BEFESTIGUNGSELEMENT F.D	6203497	20	8	432	10 40 615 3	ELEKTR.ANLAGE STEUERSCH
BEFESTIGUNGSELEMENT F.D	6203497	70	9	444	11 73 936 4	ELEKTR.ANLAGE HYDR.TANK
BEFESTIGUNGSELEMENT F.D	6203497	90	13	449	10 82 224 8	ELEKTR.ANLAGE KRAFTSTOF
BEFESTIGUNGSELEMENT F.D	6203497	50	1	664	10 84 583 7	STIELZYLINDERABSCHALTUN
BEFESTIGUNGSELEMENT F.D	6203497	104	5	816	94 06 568 3	ELEKTRIK EINBAU
BEFESTIGUNGSELEMENT F.D	6203497	260	1	817	94 06 568 3	ELEKTRIK EINBAU
BEFESTIGUNGSPLATTE	10821770	12	1	667	10 82 175 2	ROHRBRUCHSICHERUNG HU
BEFESTIGUNGSPLATTE	10848025	29	1	682	11 45 158 4	HYDRAULIKZYLINDER M.ANB
BEFESTIGUNGSRAHMEN FU	10428714	110	1	816	94 06 568 3	ELEKTRIK EINBAU
BEFESTIGUNGST.STEUERSCH	9375164	2	1	341	11 73 771 3	STEUERSCHIEBER EINBAU
BEFESTIGUNGSTEILE	10493025	33	1	275	11 32 099 1	FEDERUNG
BEFESTIGUNGSTEILE	10652064	43	1	275	11 32 099 1	FEDERUNG
BEFESTIGUNGSTEILE	10652068	29	1	276	11 32 099 2	SITZOBERTEIL
BEFESTIGUNGSTEILE	10835742	3	1	137	10 39 911 0	LUFTFILTER EINBAU
BEFESTIGUNGSTEILE	11066536	39	1	277	11 32 099 2	SITZOBERTEIL
BEFESTIGUNGSTEILE	11739971	20	1	388	11 73 994 3	UNTERE ABDECKUNG
BEFESTIGUNGSTEILE	9892043	3	1	203	11 73 806 2	DREHWERKSEINBAU
BEFUELLANSCHLUSS	10651997	52	1	248	10 81 696 4	SCHMIERPUMPE
BEFUELLANSCHLUSS	10675463	67	1	248	10 81 696 4	SCHMIERPUMPE
BEFUELLUNG MIT OEL	10847155	741	1	10	14 28 -00 0	GRUNDGERAET R976 HD B LI
BEFUELLUNG MIT OEL	10847156	10	1	732	10 84 715 5	BEFUELLUNG MIT OEL
BEHAELTERABDECKKAPPE	11170102	72	1	248	10 81 696 4	SCHMIERPUMPE
BEHELFSBOX	10014611	999	1	243	11 00 350 4	VERTEILERKOMBINATION MX-
BEHELFSBOX	10014611	999	1	245	10 47 558 7	VERTEILERKOMBINATION MX-
BEHELFSBOX	10014611	999	1	252	10 35 423 0	VERTEILERKOMBINATION MX-
BEHELFSBOX	10014611	999	1	641	11 00 350 3	VERTEILERKOMBINATION SX
BEHELFSBOX	10014611	999	1	651	10 29 891 1	VERTEILER MX-F 4/7
BELUEFTUNGSFILTER 2µm	10222393	10	1	67	94 03 193 5	SERVICE PAKET 2000h
BELUEFTUNGSFILTER 2µm	10222393	52	1	330	10 85 403 4	HYDRAULIKTANK EINBAU
BESCHRIFTUNGSBAND 5 5mm	10001748	52	2	644	10 39 913 5	ZENTRALSCHMIERANLAGE
BESCHRIFTUNGSBAND 6	10006105	53	2	644	10 39 913 5	ZENTRALSCHMIERANLAGE
BESCHRIFTUNGSBAND A2 5	10001282	43	2	318	10 39 227 6	STEUERLEITUNGEN EINBAU
BESCHRIFTUNGSBAND A3 5	10001285	42	2	318	10 39 227 6	STEUERLEITUNGEN EINBAU
BESCHRIFTUNGSBAND P 5mm	10001272	40	2	318	10 39 227 6	STEUERLEITUNGEN EINBAU
BESTUECKUNG ZENTRALELE	94027981	20	1	293	94 02 798 0	ZENTRALELEKTRIK GRUNDPL
BETAETIGER	11834609	2	1	791	94 04 125 0	SCHALTER EINBAU S497
BETAETIGER	6204367	5	1	285	10 08 046 6	SCHALTER EINBAU S42
BETAETIGUNG	10491783	8	1	276	11 32 099 2	SITZOBERTEIL

Bezeichnung	Artikel	Pos.	Menge	Seite	Baugruppe	Bezeichnung
BETAETIGUNG	10491783	9	1	276	11 32 099 2	SITZOBERTEIL
BETAETIGUNG	10493341	20	1	276	11 32 099 2	SITZOBERTEIL
BETAETIGUNG	11659141	17	1	274	11 32 099 1	FEDERUNG
BETRIEBSTUNDENZAEHL.	11699681	67	1	287	10 85 068 8	STEUERKONSOLE RECHTS
BIOOEL-ANALYSESET	7026088	22	1	50	90 66 466	ZUBEHOER
BIOOEL-ANALYSESET	7026817	20	1	50	90 66 466	ZUBEHOER
BLASE FUER LENDENWIRBEL	10493981	5	1	276	11 32 099 2	SITZOBERTEIL
BLECH	10054772	70	17	401	10 39 207 4	LAUFSTEG
BLECH	10074624	33	1	351	10 39 271 0	DRUCKLEITUNGEN EINBAU
BLECH	10074625	34	1	351	10 39 271 0	DRUCKLEITUNGEN EINBAU
BLECH	10120550	19	2	556	10 15 136 6	VERBINDUNGSLEITUNG ANBA
BLECH	10133879	39	1	549	10 12 478 2	KRAFTSTOFFLEITUNGEN
BLECH	10393282	30	1	351	10 39 271 0	DRUCKLEITUNGEN EINBAU
BLECH	10393283	31	1	351	10 39 271 0	DRUCKLEITUNGEN EINBAU
BLECH	10393284	32	1	351	10 39 271 0	DRUCKLEITUNGEN EINBAU
BLECH	10403189	40	1	118	10 85 108 8	PUMPENRAUM TEILE
BLECH	10403511	3	1	381	10 40 350 3	DECKEL MITTE
BLECH	10821194	30	1	121	10 86 188 0	HEIZUNGSSCHLAEUCHE EIN
BLECH	10822164	2	1	459	11 81 301 6	SCHUTZ
BLECH	10822985	60	1	731	10 40 185 5	LUFTVORFILTER
BLECH	10823105	81	1	313	10 85 112 7	HYDR./SAUG-+RUECKL.SCHLA
BLECH	10826605	5	1	392	10 85 951 5	DECKEL KPL
BLECH	10826607	5	1	391	10 85 951 4	DECKEL KPL
BLECH	10832771	136	2	345	11 73 771 3	STEUERSCHIEBER EINBAU
BLECH	10832772	6	1	341	11 73 771 3	STEUERSCHIEBER EINBAU
BLECH	10836586	13	1	450	10 85 110 4	KLIMASCHLAEUCHE EINBAU
BLECH	10840361	20	1	405	10 40 110 1	LAUFSTEG LINKS HINTEN
BLECH	10844861	50	1	446	10 83 057 7	KAMERA EINBAU F.BALLAST
BLECH	10845463	85	3	366	10 85 109 9	VERKLEIDUNG
BLECH	10860620	12	1	197	11 46 166 0	KUEHLERABDICHTUNG
BLECH	10860621	14	1	197	11 46 166 0	KUEHLERABDICHTUNG
BLECH	10860622	16	1	197	11 46 166 0	KUEHLERABDICHTUNG
BLECH	11461676	2	1	197	11 46 166 0	KUEHLERABDICHTUNG
BLECH	11461677	3	1	197	11 46 166 0	KUEHLERABDICHTUNG
BLECH	11461678	4	1	197	11 46 166 0	KUEHLERABDICHTUNG
BLECH	11461679	5	1	197	11 46 166 0	KUEHLERABDICHTUNG
BLECH	11462842	50	4	365	10 85 109 9	VERKLEIDUNG
BLECH	11738505	3	1	376	11 73 868 6	LUFTFUEHRUNGSBLECH
BLECH	11738687	2	1	376	11 73 868 6	LUFTFUEHRUNGSBLECH
BLECH	11812454	18	1	426	11 73 948 2	BATTERIEN EINBAU
BLECH	9985547	30	1	373	10 85 403 7	KUEHLERHAUBE
BLECH 6X280X450	9643351	30	1	799	94 08 692 2	FAHRERSTAND
BLECH 6X35X175	9643352	40	1	799	94 08 692 2	FAHRERSTAND
BLECHMUTTER	10009079	460	4	753	94 09 064 9	MONTAGETEILE FAHRERKAB
BLECHMUTTER M5	7409971	16	4	399	10 81 649 9	FILTERKASTEN
BLECHMUTTER M6	10009189	130	4	742	94 09 064 8	INNENVERKLEIDUNG FAHRE
BLECHMUTTER M6	10009189	160	3	742	94 09 064 8	INNENVERKLEIDUNG FAHRE
BLECHMUTTER M6	10009189	260	4	743	94 09 064 8	INNENVERKLEIDUNG FAHRE
BLECHMUTTER M6	10009189	330	6	743	94 09 064 8	INNENVERKLEIDUNG FAHRE
BLECHMUTTER M6	10009189	400	4	744	94 09 064 8	INNENVERKLEIDUNG FAHRE
BLECHMUTTER M6	10009189	480	8	744	94 09 064 8	INNENVERKLEIDUNG FAHRE
BLECHMUTTER M6	10009189	560	4	744	94 09 064 8	INNENVERKLEIDUNG FAHRE
BLECHMUTTER M6	10009189	740	20	745	94 09 064 8	INNENVERKLEIDUNG FAHRE
BLECHMUTTER M6	10009189	150	5	749	94 09 064 9	MONTAGETEILE FAHRERKAB
BLECHMUTTER M6	10009189	130	6	757	94 06 541 8	KABINENTUER
BLECHMUTTER ST4,2	7028216	36	4	278	10 85 068 7	STEUERKONSOLE LINKS
BLECHMUTTER ST4,2	7028216	36	5	286	10 85 068 8	STEUERKONSOLE RECHTS
BLECHMUTTER ST4,2	7028216	345	1	743	94 09 064 8	INNENVERKLEIDUNG FAHRE
BLECHSCHRAUBE 4,8X16 480	11656576	340	1	743	94 09 064 8	INNENVERKLEIDUNG FAHRE
BLENDE	11110708	170	1	742	94 09 064 8	INNENVERKLEIDUNG FAHRE

Bezeichnung	Artikel	Pos.	Menge	Seite	Baugruppe	Bezeichnung
BLENDE	9266836	12	1	225	98 86 719	ANSCHLUSSPLATTE NG 250
BLINDDECKEL	10303423	32	2	796	94 04 804 3	VOREINBAU F.RADIO
BLINDDECKEL	10303424	45	1	796	94 04 804 3	VOREINBAU F.RADIO
BLINDKAPPE AR5	10450506	10	1	789	94 03 338 8	BLINDVERSCHLUSS
BLINDNIET 4,0X15	4900053	3	4	473	12 41 513 2	SCHILDER SICHERHEIT
BLINDNIET A 4X8	7401288	25	1	202	10 81 351 5	KONDENSATOREINHEIT
BLINDNIETMUTTER	11160207	70	14	748	94 09 064 9	MONTAGETEILE FAHRERKAB
BLINDNIETMUTTER	11160207	230	12	751	94 09 064 9	MONTAGETEILE FAHRERKAB
BLINDPLATTE	10331110	7	1	320	11 10 174 4	STEUEROELEINHEIT
BLINDSICHERUNG	10652684	1012	1	294	94 02 798 1	BESTUECKUNG ZENTRALELE
BLINDSICHERUNG	10652684	1013	1	294	94 02 798 1	BESTUECKUNG ZENTRALELE
BLINDSICHERUNG	10652684	1021	1	294	94 02 798 1	BESTUECKUNG ZENTRALELE
BLINDSICHERUNG	10652684	1022	1	294	94 02 798 1	BESTUECKUNG ZENTRALELE
BLINDSICHERUNG	10652684	1024	1	294	94 02 798 1	BESTUECKUNG ZENTRALELE
BLINDSICHERUNG	10652684	1026	1	294	94 02 798 1	BESTUECKUNG ZENTRALELE
BLINDSICHERUNG	10652684	1032	1	294	94 02 798 1	BESTUECKUNG ZENTRALELE
BLINDSICHERUNG	10652684	1034	1	294	94 02 798 1	BESTUECKUNG ZENTRALELE
BLINDSICHERUNG	10652684	1036	1	295	94 02 798 1	BESTUECKUNG ZENTRALELE
BLINDSICHERUNG	10652684	1071	1	295	94 02 798 1	BESTUECKUNG ZENTRALELE
BLINDSICHERUNG	10652684	1072	1	295	94 02 798 1	BESTUECKUNG ZENTRALELE
BLINDSICHERUNG	10652684	1080	1	295	94 02 798 1	BESTUECKUNG ZENTRALELE
BLINDSICHERUNG	10652684	1100	1	295	94 02 798 1	BESTUECKUNG ZENTRALELE
BLINDSICHERUNG	10652684	1120	1	295	94 02 798 1	BESTUECKUNG ZENTRALELE
BLINDSICHERUNG	10652684	1232	1	295	94 02 798 1	BESTUECKUNG ZENTRALELE
BLINDSICHERUNG	10652684	1242	1	295	94 02 798 1	BESTUECKUNG ZENTRALELE
BLINDSICHERUNG	10652684	1252	1	296	94 02 798 1	BESTUECKUNG ZENTRALELE
BLINDSICHERUNG	10652684	1262	1	296	94 02 798 1	BESTUECKUNG ZENTRALELE
BLINDSICHERUNG	10652684	1281	1	296	94 02 798 1	BESTUECKUNG ZENTRALELE
BLINDSICHERUNG	10652684	1282	1	296	94 02 798 1	BESTUECKUNG ZENTRALELE
BLINDSICHERUNG	10652684	1291	1	296	94 02 798 1	BESTUECKUNG ZENTRALELE
BLINDSICHERUNG	10652684	1292	1	296	94 02 798 1	BESTUECKUNG ZENTRALELE
BLINDSICHERUNG	10652684	1320	1	296	94 02 798 1	BESTUECKUNG ZENTRALELE
BLINDSICHERUNG	10652684	1340	1	296	94 02 798 1	BESTUECKUNG ZENTRALELE
BLINDSTOPFEN	7370076	11	1	696	10 83 961 6	GEGENSTECKER EINBAU
BLINDSTOPFEN	7370076	11	1	697	10 83 963 9	GEGENSTECKER EINBAU
BLINDSTOPFEN	7370077	11	1	695	10 83 961 4	GEGENSTECKER EINBAU
BLINDSTOPFEN F.SCHALTER	7371142	10	1	792	94 06 560 7	BLINDVERSCHLUSS
BLINDVERSCHLUSS	10328067	10	1	790	94 02 797 3	BLINDVERSCHLUSS
BLINDVERSCHLUSS	94027973	42	1	394	11 81 379 8	FAHRERKABINE FK3
BLINDVERSCHLUSS	94027973	44	1	394	11 81 379 8	FAHRERKABINE FK3
BLINDVERSCHLUSS	94027973	48	1	394	11 81 379 8	FAHRERKABINE FK3
BLINDVERSCHLUSS	94033388	41	1	394	11 81 379 8	FAHRERKABINE FK3
BLINDVERSCHLUSS	94065607	45	1	394	11 81 379 8	FAHRERKABINE FK3
BLINDVERSCHLUSS	94065607	47	1	394	11 81 379 8	FAHRERKABINE FK3
BLINDVERSCHLUSS	94065607	49	1	395	11 81 379 8	FAHRERKABINE FK3
BLINDVERSCHLUSS	94065607	51	1	395	11 81 379 8	FAHRERKABINE FK3
BLINDVERSCHLUSS	94065607	52	1	395	11 81 379 8	FAHRERKABINE FK3
BLINDVERSCHLUSS	94065609	50	1	395	11 81 379 8	FAHRERKABINE FK3
BLOCK	10063653	11	1	213	10 83 791 8	DREHWERK
BLOCK	9369747	15	1	647	10 83 863 7	VERTEILER EINBAU
BLOCK	9369748	1	1	700	93 69 747	BLOCK
BLOCK	9370414	1	1	347	93 70 592	RUECKSCHLAGVENTIL
BODENBELAG	10845223	10	1	803	94 03 091 7	BODENMATTE
BODENMATTE	94030917	25	1	269	10 86 427 9	ARBEITSPLATZ HYDRAULIKB
BODENPLATTE 600mm	10286533	2	48	76	10 80 029 9	RAUPENKETTE 600mm
BODENPLATTE FAHRERSTAN	94086929	10	1	799	94 08 692 2	FAHRERSTAND
BODENPLATTENMUTTER UN	7368528	4	192	76	10 80 029 9	RAUPENKETTE 600mm
BODENPLATTENSCHRAUBE	7364882	3	192	76	10 80 029 9	RAUPENKETTE 600mm
BOHRSCHRAUBE AEHNL.DIN	7363932	48	147	372	10 39 948 9	MOTORHAUBE
BOHRSCHRAUBE AEHNL.DIN	7363932	18	28	374	11 73 425 1	HAUBE

Bezeichnung	Artikel	Pos.	Menge	Seite	Baugruppe	Bezeichnung
BOLZEN	10020739	1	1	711	10 02 073 2	VERSCHLUSSTEIL
BOLZEN	10664685	360	1	758	94 06 541 8	KABINENTUER
BOLZEN	10664688	160	2	762	94 06 526 9	FRONTSCHEIBE
BOLZEN	10839264	25	1	635	10 39 913 3	MONOBLOCKAUSLEGER 7,20
BOLZEN	11452907	1	2	120	11 45 170 2	MONTAGETEILE AUSRUEST
BOLZEN	7028840	330	1	758	94 06 541 8	KABINENTUER
BOLZEN	9869072	63	1	365	10 85 109 9	VERKLEIDUNG
BOLZEN	9928391	8	1	707	10 84 541 1	LOEFFELSTIEL ABGEDICHT. 2,
BOLZEN	9928393	6	1	707	10 84 541 1	LOEFFELSTIEL ABGEDICHT. 2,
BOLZEN 100X782X735	9928427	2	1	660	99 28 393	BOLZEN
BOLZEN 120X1030X1000	9389719	5	1	707	10 84 541 1	LOEFFELSTIEL ABGEDICHT. 2,
BOLZEN 120X300X260	9374747	11	4	677	10 39 913 4	HYDRAULIKZYLINDER M.ANB
BOLZEN 120X580X550	9389720	9	1	707	10 84 541 1	LOEFFELSTIEL ABGEDICHT. 2,
BOLZEN 140X770X715	9928422	10	1	659	99 28 391	BOLZEN
BOLZEN 150X893X822	10839265	10	1	658	10 83 926 4	BOLZEN
BOLZEN 8X16	7738704	20	2	385	11 00 502 9	GASFEDER
BOLZEN VERCHROMT 130X35	9751858	26	2	703	10 83 139 6	HUBZYLINDER DIA.220
BOLZEN VERCHROMT 130X35	9751858	7	1	707	10 84 541 1	LOEFFELSTIEL ABGEDICHT. 2,
BOLZEN VERCHROMT 130X37	9388194	25	2	703	10 83 139 6	HUBZYLINDER DIA.220
BOWDENZUG	10492989	14	1	274	11 32 099 1	FEDERUNG
BOWLE	10331395	16	1	542	11 69 024 1	KRAFTSTOFFVORFILTER
BOWLENDICHTUNG	10294170	5	1	542	11 69 024 1	KRAFTSTOFFVORFILTER
BREMSE-REPARATURSATZ	944366403	900	1	212	90 00 982 2	SCHWENKANTRIEB SAT 400/
BREMSGEHAEUSE	9443663	65	1	210	90 00 982 2	SCHWENKANTRIEB SAT 400/
BREMSGEHAEUSE	9443663	65	1	219	94 43 664 03	BREMSE-REPARATURSATZ
BREMSLAMELLENSATZ	944315203	960	1	212	90 00 982 2	SCHWENKANTRIEB SAT 400/
BREMSVENTIL	10444190	15	1	97	10 39 955 8	FAHRANTRIEB
BREMSVENTIL	10444190	15	1	98	10 39 955 8	FAHRANTRIEB
BS DATENERFAS.-UEBERTR	10844261 3	954	1	10	14 28 -00 0	GRUNDGERAET R976 HD B LI
BS DATENERFAS.-UEBERTR	10844262 3	10	1	726	10 84 426 1	BS DATENERFAS.-UEBERTR
BUCHSE	10000793	5	1	161	56 15 327	HYDRAULIKVERSTELLUNG
BUCHSE	10009062	30	6	774	94 06 602 4	SCHUTZGITTER OBEN
BUCHSE	10031949	3	2	75	10 80 026 9	TRAGROLLE D9G
BUCHSE	7019122	167	2	750	94 09 064 9	MONTAGETEILE FAHRERKAB
BUCHSE	7022901	34	3	812	11 83 857 4	HEIZKLIMAGERAET
BUCHSE	7624103	43	1	263	10 29 770 9	ANSCHLUSSPLATTE
BUCHSE 10,5X20X20	9273849	9	1	562	10 11 865 5	KLIMAKOMPRESSOR ANBAU
BUCHSE SPIRAL 120/150X105	9233882	1	2	685	94 06 219 6	HYDRAULIKZYLINDER
BUCHSE SPIRAL 130/160X124	9234161	1	1	683	94 02 091 7	HYDRAULIKZYLINDER
BUCHSE SPIRAL 130/160X124	9234161	1	2	686	96 21 863	HYDRAULIKZYLINDER
BUCHSE SPIRAL 140/170X125	9241465	2	1	683	94 02 091 7	HYDRAULIKZYLINDER
BUCHSENGEHAEUSE DTHD 1	6203668	10	1	697	10 83 963 9	GEGENSTECKER EINBAU
BUEGEL	10037722	31	22	643	10 39 913 5	ZENTRALSCHMIERANLAGE
BUEGEL	10037722	18	10	709	10 84 779 5	ZENTRALSCHMIERANLAGE
BUEGEL	10037723	67	2	242	10 83 616 4	ZENTRALSCHMIERANLAGE OB
BUEGEL	10037723	30	19	643	10 39 913 5	ZENTRALSCHMIERANLAGE
BUEGEL	10037723	16	7	709	10 84 779 5	ZENTRALSCHMIERANLAGE
BUEGEL	10049603	3	2	260	10 86 188 2	DRUCKLUFTANLAGE MOTOR
BUEGEL	10664616	290	1	757	94 06 541 8	KABINENTUER
BUEGELSCHELLE	7369271	15	1	134	10 86 192 2	LUFT UND ABGASANLAGE
BUEGELSCHELLE 105 S235JR	10100620	25	4	134	10 86 192 2	LUFT UND ABGASANLAGE
BUEGELSCHELLE 105 S235JR	10100620	51	1	135	10 86 192 2	LUFT UND ABGASANLAGE
BUNDMUTTER	7369934	22	2	144	10 02 413 1	PUMPE
CAN MODUL	10685053	2	1	411	10 37 700 1	ELEKTROKASTEN KPL.
CAN MODUL	10685053	2	1	412	10 37 700 1	ELEKTROKASTEN KPL.
CAN MODUL	10685053	2	1	413	10 37 700 1	ELEKTROKASTEN KPL.
CAN MODUL	10685053	2	1	414	10 37 700 1	ELEKTROKASTEN KPL.
CAN MODUL	10685054	2	1	416	10 84 495 8	ELEKTROKASTEN KPL.
CAN MODUL	10685054	2	1	417	10 84 495 8	ELEKTROKASTEN KPL.
CAN MODUL	10685054	2	1	418	10 84 495 8	ELEKTROKASTEN KPL.

Bezeichnung	Artikel	Pos.	Menge	Seite	Baugruppe	Bezeichnung
CAN MODUL	10685054	2	1	419	10 84 495 8	ELEKTROKASTEN KPL.
CLIP	10412536	45	105	373	10 85 403 7	KUEHLERHAUBE
CLIP	10412536	16	60	374	11 73 425 1	HAUBE
CLIP	10412536	40	21	377	11 73 862 7	HAUBE LINKS
CLIP	10412536	37	30	379	10 39 949 3	SEITENTUER LINKS
DACHSCHEIBE	94065265	300	1	736	94 09 283 3	FAHRERKABINE
DACHVERKLEIDUNG	11493519	440	1	744	94 09 064 8	INNENVERKLEIDUNG FAHRE
DAEMMMATTE	10820519	35	1	379	10 39 949 3	SEITENTUER LINKS
DAEMMMATTE	10820520	36	1	379	10 39 949 3	SEITENTUER LINKS
DAEMMMATTE	10822973	30	3	372	10 39 948 9	MOTORHAUBE
DAEMMMATTE	10822974	31	1	372	10 39 948 9	MOTORHAUBE
DAEMMMATTE	10822975	32	1	372	10 39 948 9	MOTORHAUBE
DAEMMMATTE	10822976	33	1	372	10 39 948 9	MOTORHAUBE
DAEMMMATTE	10822977	34	1	372	10 39 948 9	MOTORHAUBE
DAEMMMATTE	10822978	35	1	372	10 39 948 9	MOTORHAUBE
DAEMMMATTE	10823019	5	1	373	10 85 403 7	KUEHLERHAUBE
DAEMMMATTE	10823020	10	1	373	10 85 403 7	KUEHLERHAUBE
DAEMMMATTE	10823023	20	1	373	10 85 403 7	KUEHLERHAUBE
DAEMMMATTE	10823024	25	1	373	10 85 403 7	KUEHLERHAUBE
DAEMMMATTE	10823081	11	1	374	11 73 425 1	HAUBE
DAEMMMATTE	10823082	12	1	374	11 73 425 1	HAUBE
DAEMMMATTE	10823083	13	2	374	11 73 425 1	HAUBE
DAEMMMATTE	10823084	14	1	374	11 73 425 1	HAUBE
DAEMMMATTE	10823085	15	1	374	11 73 425 1	HAUBE
DAEMMMATTE	10826606	10	1	392	10 85 951 5	DECKEL KPL
DAEMMMATTE	10826608	10	1	391	10 85 951 4	DECKEL KPL
DAEMMMATTE	10854168	15	1	373	10 85 403 7	KUEHLERHAUBE
DAEMMMATTE	11454429	36	1	372	10 39 948 9	MOTORHAUBE
DAEMMMATTE	11738641	10	1	377	11 73 862 7	HAUBE LINKS
DAEMPFUNGSELEMENT	10119412	16	1	497	10 12 021 3	AGGREGATETRAEGER ANBA
DAEMPFUNGSELEMENT	9078589	3	8	561	10 11 822 3	ZWISCHENRAD ANBAU I=1.67
DAEMPFUNGSHUELSE	9926803	9	1	686	96 21 863	HYDRAULIKZYLINDER
DECKEL	10039124	3	2	541	10 12 051 2	KRAFTSTOFFFILTERMODUL O
DECKEL	10044350	500	1	768	12 22 987 5	WISCHERMOTOR-SET
DECKEL	10051238	20	1	81	10 05 149 1	DECKEL
DECKEL	10051491	2	1	82	10 39 555 6	DECKEL KPL
DECKEL	10051492	10	1	81	10 05 149 1	DECKEL
DECKEL	10059839	40	1	456	11 81 347 1	KRAFTSTOFFTANKANLAGE
DECKEL	10097516	100	1	104	10 44 419 0	BREMSVENTIL
DECKEL	10097518	110	1	104	10 44 419 0	BREMSVENTIL
DECKEL	10115670	11	1	594	10 12 032 2	SCHWUNGRADGEHAEUSE AN
DECKEL	10120392	1	1	610	10 12 039 3	VERSCHLUSSTEILE
DECKEL	10124766	3	1	529	10 12 002 7	OELFILTER 40µm
DECKEL	10124766	6	1	530	10 12 475 6	OELMODUL LINKS
DECKEL	10297943	3	1	262	10 29 770 5	HYDRAULIKVERSTELLUNG
DECKEL	10297944	4	1	262	10 29 770 5	HYDRAULIKVERSTELLUNG
DECKEL	10300926	3	1	136	10 21 717 3	LUFTFILTER
DECKEL	10356671	202	1	355	11 10 174 8	STEUERBLOCK
DECKEL	10356673	206	1	355	11 10 174 8	STEUERBLOCK
DECKEL	10356674	207	8	355	11 10 174 8	STEUERBLOCK
DECKEL	10409518	203	1	355	11 10 174 8	STEUERBLOCK
DECKEL	10425414	140	1	742	94 09 064 8	INNENVERKLEIDUNG FAHRE
DECKEL	10820850	2	1	80	10 39 985 7	DECKEL RECHTS
DECKEL	10820864	2	1	123	10 39 985 8	DECKEL LINKS
DECKEL	10821513	2	1	389	11 73 994 4	UNTERE ABDECKUNG
DECKEL	10821515	50	1	389	11 73 994 4	UNTERE ABDECKUNG
DECKEL	10821519	25	1	389	11 73 994 4	UNTERE ABDECKUNG
DECKEL	10821521	15	1	389	11 73 994 4	UNTERE ABDECKUNG
DECKEL	10821522	14	1	389	11 73 994 4	UNTERE ABDECKUNG
DECKEL	10826946	5	1	389	11 73 994 4	UNTERE ABDECKUNG

Bezeichnung	Artikel	Pos.	Menge	Seite	Baugruppe	Bezeichnung
DECKEL	10827184	35	1	389	11 73 994 4	UNTERE ABDECKUNG
DECKEL	10827909	65	2	389	11 73 994 4	UNTERE ABDECKUNG
DECKEL	10827909	2	1	458	11 81 301 5	DECKEL
DECKEL	10838514	60	1	389	11 73 994 4	UNTERE ABDECKUNG
DECKEL	10838514	5	1	461	11 46 473 9	DECKEL
DECKEL	10844667	71	2	708	10 84 541 1	LOEFFELSTIEL ABGEDICHT. 2,
DECKEL	10844668	75	2	708	10 84 541 1	LOEFFELSTIEL ABGEDICHT. 2,
DECKEL	10855098	45	1	389	11 73 994 4	UNTERE ABDECKUNG
DECKEL	11451228	12	1	389	11 73 994 4	UNTERE ABDECKUNG
DECKEL	11460806	60	1	135	10 86 192 2	LUFT UND ABGASANLAGE
DECKEL	11464739	30	1	457	11 81 299 5	ANBAUTEILE
DECKEL	11493531	235	1	742	94 09 064 8	INNENVERKLEIDUNG FAHRE
DECKEL	11626437	10	1	335	10 80 124 6	RUECKLAUFFILTER 25µm
DECKEL	11813015	10	1	457	11 81 299 5	ANBAUTEILE
DECKEL	7027755	2	1	542	11 69 024 1	KRAFTSTOFFVORFILTER
DECKEL	7028349	12	1	334	56 17 688	ABSPERRORGAN
DECKEL	7028865	240	1	752	94 09 064 9	MONTAGETEILE FAHRERKAB
DECKEL	7372224	7	1	144	10 02 413 1	PUMPE
DECKEL	9078565	1	1	585	90 78 564	VERSCHLUSSTEILE
DECKEL	9080083	4	1	533	10 11 802 5	ANTRIEB FUER HOCHDRUCK
DECKEL	9080443	1	1	609	90 80 459	VERSCHLUSSTEILE NA2
DECKEL	9141600	40	1	94	91 41 597	DREHDURCHFUEHRUNG
DECKEL	9144761	1	1	560	91 44 757	VERSCHLUSSDECKEL
DECKEL	9631653	20	1	451	96 31 651	GEHAEUSE
DECKEL	9642129	10	1	808	94 03 458 2	PEDAL LINKS
DECKEL	9642129	10	1	809	94 03 458 6	PEDAL RECHTS
DECKEL	9767890	45	2	329	10 85 403 4	HYDRAULIKTANK EINBAU
DECKEL	9767890	30	3	456	11 81 347 1	KRAFTSTOFFTANKANLAGE
DECKEL FILTERKASTEN	10821523	10	1	389	11 73 994 4	UNTERE ABDECKUNG
DECKEL HYDRAULIKSPANNE	10405333	65	2	69	10 39 094 9	UNTERWAGEN KPL
DECKEL HYDRAULIKSPANNE	9397081	2	1	86	10 40 533 3	DECKEL HYDRAULIKSPANNE
DECKEL HYDRAULIKTANK	10821520	20	1	389	11 73 994 4	UNTERE ABDECKUNG
DECKEL KPL	10395556 2	35	1	69	10 39 094 9	UNTERWAGEN KPL
DECKEL KPL	10859514	80	1	389	11 73 994 4	UNTERE ABDECKUNG
DECKEL KPL	10859515	90	1	389	11 73 994 4	UNTERE ABDECKUNG
DECKEL KPL	11824477	10	1	336	11 82 447 9	RUECKLAUFFILTER 15/5µm
DECKEL KRAFTSTOFFTANK	10821524	55	1	389	11 73 994 4	UNTERE ABDECKUNG
DECKEL KRAFTSTOFFTANK	10824142	145	1	367	10 85 109 9	VERKLEIDUNG
DECKEL LINKS	10399858	25	1	69	10 39 094 9	UNTERWAGEN KPL
DECKEL MITTE	10403503	125	1	367	10 85 109 9	VERKLEIDUNG
DECKEL NG 250	10136087	12	1	836	90 75 822	ANBAUSATZ DURCHTRIEB NG
DECKEL NG 250	10136087	12	1	848	98 86 706	ANSCHLUSSPLATTE NG 250
DECKEL NG 250	9271135	11	1	163	98 86 604	VERSTELLUNG NG 250
DECKEL NG 250	9271136	12	1	163	98 86 604	VERSTELLUNG NG 250
DECKEL NG 250	9278780	13	1	832	11 42 524 6	VERSTELLUNG NG 250
DECKEL NG 250	9278780	13	1	834	92 78 767	VERSTELLUNG NG 250
DECKEL RECHTS	10399857	15	1	69	10 39 094 9	UNTERWAGEN KPL
DECKEL SAE B	10133334	8	1	837	98 88 662	ANSCHLUSSPLATTE NG 250
DECKEL SAE B	10134561	12	1	164	10 13 333 4	DECKEL SAE B
DECKELDICHTUNG	10294171	15	1	66	94 03 193 4	SERVICE PAKETE 1500/2500h
DECKELDICHTUNG	10294171	30	4	115	10 35 983 0	SERVICE PAKET KRAFTSTOF
DECKELDICHTUNG	10294171	4	1	542	11 69 024 1	KRAFTSTOFFVORFILTER
DECKPLATTE	9643329	20	1	800	94 04 880 5	SITZKONSOLE
DEHNHUELSE 15X35X30	9633039	21	7	759	94 03 549 6	BEFESTIGUNG FAHRERKABIN
DICHTKAPPE	7027739	6	1	791	94 04 125 0	SCHALTER EINBAU S497
DICHTPROFIL	10009047	30	1.02m	765	94 03 696 1	SEITENSCHEIBE HINTEN LINK
DICHTPROFIL	10354586	13	0.54m	194	11 49 338 0	KOMBIKUEHLER
DICHTPROFIL	11340759	14	4	194	11 49 338 0	KOMBIKUEHLER
DICHTPROFIL	262180001	314	6.19m	238	93 96 277 01	KUGELDREHVERBINDUNG
DICHTPROFIL	262180001	315	6.19m	238	93 96 277 01	KUGELDREHVERBINDUNG

Bezeichnung	Artikel	Pos.	Menge	Seite	Baugruppe	Bezeichnung
DICHTRING	10014697	13	2	246	10 81 696 4	SCHMIERPUMPE
DICHTRING	10298637	2	1	156	10 29 866 3	VERSCHLUSSSCHRAUBE
DICHTRING	10664995	10	1	547	10 11 781 4	HOCHDRUCKPUMPE VORM.
DICHTRING	7610225	6	1	221	94 42 350	OELEINFUELLSTUTZEN
DICHTRING 10,7X16X1,5	10011864	3	1	535	10 11 615 0	GEHAEUSE VORM.
DICHTRING 10,7X16X1,5	10011864	7	1	620	10 12 087 8	DS HOCHDRUCKPUMPE D950
DICHTRING 12,7X18X1,5	10011865	2	1	608	10 12 008 8	TEMPERATURFUEHLER KPL.
DICHTRING 12,7X18X1,5	10011865	18	2	611	10 14 005 7	WASSERPUMPE MIT BEFEST.
DICHTRING 125X145,5X8,1	11481852	10	1	691	12 47 009 6	KOLBENSTANGENLAGER
DICHTRING 14	10428572	5	1	176	10 44 299 8	WECHSELVENTIL
DICHTRING 14	5602583	32	2	112	10 39 095 0	HYDRAULIKANLAGE UNTER
DICHTRING 14	5602583	10	1	441	10 28 039 0	DRUCKGEBER 400bar
DICHTRING 14	5602583	1	1	687	73 63 125	VERSCHRAUBUNG VSTI M14X
DICHTRING 14	5602583	2	1	698	96 13 452	ENTLUEFTUNGSSCHRAUBE G
DICHTRING 14,7X22,00X1,5	10356531	12	2	623	10 12 094 4	DS LUFTPRESSER D9508
DICHTRING 14,7X22X1,5	10011866	3	1	489	10 12 016 8	VERSCHLUSSTEILE
DICHTRING 14,7X22X1,5	10011866	6	3	490	10 11 874 8	ROHRLEITUNG ANBAU
DICHTRING 14,7X22X1,5	10011866	5	1	535	10 11 615 0	GEHAEUSE VORM.
DICHTRING 14,7X22X1,5	10011866	12	5	540	10 12 314 0	KRAFTSTOFF-FEINFILTERAN
DICHTRING 14,7X22X1,5	10011866	12	18	543	10 11 775 3	LECKOELLEITUNG ANBAU
DICHTRING 14,7X22X1,5	10011866	35	3	549	10 12 478 2	KRAFTSTOFFLEITUNGEN
DICHTRING 14,7X22X1,5	10011866	8	22	566	10 11 813 2	ENTLUEFTUNGSLEITUNG AN
DICHTRING 14,7X22X1,5	10011866	1	4	616	10 12 087 0	DS VERSCHLUSSTEILE D9508
DICHTRING 14,7X22X1,5	10011866	5	1	620	10 12 087 8	DS HOCHDRUCKPUMPE D950
DICHTRING 14,7X22X1,5	10011866	6	5	621	10 12 089 6	DS ZYLINDERKOPF KPL. D950
DICHTRING 14,7X22X1,5	10011866	5	2	628	10 12 099 3	DS ATL-ANBAU D9508
DICHTRING 14,7X22X1,5	10011866	1	10	631	10 12 118 3	DS KRAFTSTOFFLEITUNG D9
DICHTRING 16	7013115	1	1	224	70 04 971	VERSCHLUSSSCHRAUBE M1
DICHTRING 16	7013115	121	1	344	11 73 771 3	STEUERSCHIEBER EINBAU
DICHTRING 16,7X24X1,5	10011867	36	2	549	10 12 478 2	KRAFTSTOFFLEITUNGEN
DICHTRING 16,7X24X1,5	10011867	14	1	564	10 12 647 3	WASSERLEITUNGSANSCHLUE
DICHTRING 16,7X24X1,5	10011867	16	2	574	10 12 406 2	ABGASRUECKFUEHRUNG AN
DICHTRING 16,7X24X1,5	10011867	14	10	623	10 12 094 4	DS LUFTPRESSER D9508
DICHTRING 16,7X24X1,5	10011867	8	1	625	10 12 097 3	DS WASSERPUMPE D9508
DICHTRING 16,7X24X1,5	10011867	5	2	627	10 12 098 2	DS ABGASRUECKFUEHRUNG
DICHTRING 16,7X24X1,5	10011867	2	2	631	10 12 118 3	DS KRAFTSTOFFLEITUNG D9
DICHTRING 17	7371654	3	1	304	93 99 179	ZWISCHENSTUTZEN F.SPEIC
DICHTRING 18,7X26X1,5	10011868	9	2	540	10 12 314 0	KRAFTSTOFF-FEINFILTERAN
DICHTRING 18,7X26X1,5	10011868	2	2	606	10 11 883 5	ANSCHLUSSSTUECK VORM.
DICHTRING 18,7X26X1,5	10011868	19	2	611	10 14 005 7	WASSERPUMPE MIT BEFEST.
DICHTRING 21	7371651	4	1	304	93 99 179	ZWISCHENSTUTZEN F.SPEIC
DICHTRING 22,7X30X2	10011869	11	2	623	10 12 094 4	DS LUFTPRESSER D9508
DICHTRING 24,7X32X2	10011842	6	2	554	90 80 436	ANSAUGSTUTZEN ANBAU
DICHTRING 26,7X34,93X2	10011870	6	2	489	10 12 016 8	VERSCHLUSSTEILE
DICHTRING 26,7X34,93X2	10011870	10	3	492	10 13 530 8	DRUCKABSCHALTSTUFE
DICHTRING 26,7X34,93X2	10011870	19	1	499	11 36 422 9	OELWANNE VORM.
DICHTRING 26,7X34,93X2	10011870	6	2	554	90 80 436	ANSAUGSTUTZEN ANBAU
DICHTRING 26,7X34,93X2	10011870	2	2	616	10 12 087 0	DS VERSCHLUSSTEILE D9508
DICHTRING 26,7X34,93X2	10011870	13	4	623	10 12 094 4	DS LUFTPRESSER D9508
DICHTRING 30,7X39X2	10113731	14	2	488	10 13 532 1	ENDREGELVENTIL
DICHTRING 30,7X39X2	10113731	9	2	528	10 12 002 3	OELLEITUNG ANBAU
DICHTRING 4,95X6,35X67,59	10043255	2	3	567	10 12 524 8	THERMOSTATGEHAEUSE VO
DICHTRING 4,95X6,35X67,59	10043255	1	3	624	10 12 096 2	DS THERMOSTATGEHAEUSE
DICHTRING 4X8X1	10016656	36	4	247	10 81 696 4	SCHMIERPUMPE
DICHTSATZ	10008497	999	1	657	10 44 288 5	WEGEVENTIL
DICHTSATZ	10021310	998	1	244	11 00 350 5	VERTEILERKOMBINATION MX-
DICHTSATZ	10021310	998	1	251	10 47 559 3	VERTEILERKOMBINATION MX-
DICHTSATZ	10021310	998	1	253	10 35 423 1	VERTEILERKOMBINATION MX-
DICHTSATZ	10021310	998	1	652	10 34 034 0	VERTEILERKOMBINATION MX-
DICHTSATZ	10021311	997	1	244	11 00 350 5	VERTEILERKOMBINATION MX-

Bezeichnung	Artikel	Pos.	Menge	Seite	Baugruppe	Bezeichnung
DICHTSATZ	10021311	997	1	251	10 47 559 3	VERTEILERKOMBINATION MX-
DICHTSATZ	10021311	997	1	253	10 35 423 1	VERTEILERKOMBINATION MX-
DICHTSATZ	10021311	997	1	652	10 34 034 0	VERTEILERKOMBINATION MX-
DICHTSATZ	10097385	999	1	104	10 44 419 0	BREMSVENTIL
DICHTSATZ	10220997	999	1	331	11 62 173 5	DRUCKREDUZIERVENTIL
DICHTSATZ	10300924	98	1	263	10 29 770 9	ANSCHLUSSPLATTE
DICHTSATZ	10300925	98	1	262	10 29 770 5	HYDRAULIKVERSTELLUNG
DICHTSATZ	10333101	999	1	674	10 44 069 6	ROHRBRUCHSICHERUNG
DICHTSATZ	10333101	999	1	675	10 44 072 1	ROHRBRUCHSICHERUNG
DICHTSATZ	10356675	999	1	355	11 10 174 8	STEUERBLOCK
DICHTSATZ	7025142	999	1	321	50 09 565	DRUCKBEGRENZUNGSPATR
DICHTSATZ	7622254	999	2	177	11 00 577 6	ZAHNRADPUMPE
DICHTSATZ KPL	10297750	98	1	174	10 44 146 0	TRIEBWERK
DICHTSATZ NG 064	9268795	98	1	825	10 12 865 0	HYDRAULIKEINBAUMOTOR
DICHTSATZ NG 225-250	9271125	98	1	827	10 13 291 6	HYDRAULIKVERSTELLPUMPE
DICHTSATZ NG 225-250	9271125	98	1	829	10 13 291 7	HYDRAULIKVERSTELLPUMPE
DICHTSATZ NG 225-250	9274219	98	1	222	98 88 043	HYDRAULIKEINBAUMOTOR
DICHTSATZ NG 250	11426425	98	1	826	90 77 539	HYDRAULIKEINBAUMOTOR
DICHTSATZ PVG 450 C 462	11380931	97	1	824	10 12 471 1	PUMPENVERTEILERGETRIEB
DICHTSCHEIBE	10354823	2	1	333	10 30 177 6	ABLASSVENTIL
DICHTSCHEIBE	11007770	7	1	334	56 17 688	ABSPERRORGAN
DICHTSCHEIBE	7361302	50	4	78	56 18 004	KETTENENDGLIED
DICHTSCHEIBE 7X14,4X1,5	10442984	4	1	538	10 49 001 8	EINSPRITZDUESE
DICHTSCHEIBE 7X14,4X1,5	10442984	8	1	621	10 12 089 6	DS ZYLINDERKOPF KPL. D950
DICHTSCHNUR	10215888	25	0.1	203	11 73 806 2	DREHWERKSEINBAU
DICHTSTOPFEN LK 950	10036325	8	2	523	10 12 250 3	KIPPHEBELBOCK VORM.
DICHTSTOPFEN LK 950	10036326	8	1	513	10 14 778 0	ZYLINDERKOPF
DICHTSTOPFEN MB 600	7380779	27	1	837	98 88 662	ANSCHLUSSPLATTE NG 250
DICHTSTOPFEN MB 700	7380490	27	1	848	98 86 706	ANSCHLUSSPLATTE NG 250
DICHTSTOPFEN MB 700	7610819	8	2	99	94 43 780 03	FAHRANTRIEB FAT 550P046
DICHTUNG	10038386	190	3	784	11 69 794 6	WASSERBEHAELTER
DICHTUNG	10115623	6	1	578	10 13 273 9	ATL-ANBAU
DICHTUNG	10115623	6	1	579	10 13 274 1	ATL-ANBAU
DICHTUNG	10115623	3	2	628	10 12 099 3	DS ATL-ANBAU D9508
DICHTUNG	10117568	22	2	134	10 86 192 2	LUFT UND ABGASANLAGE
DICHTUNG	10117862	3	1	498	10 12 593 7	OELWANNE MIT BEFEST.
DICHTUNG	10117862	1	1	617	10 12 087 1	DS OELWANNE D9508
DICHTUNG	10118133	25	8	572	10 13 274 7	ABGASKRUEMMER ANBAU
DICHTUNG	10118558	1	2	622	10 12 093 7	DS VERBINDUNGSLEITUNG D9
DICHTUNG	10118715	3	1	629	10 12 099 6	DS SCHWUNGRADGEHAEUSE
DICHTUNG	10118716	12	1	594	10 12 032 2	SCHWUNGRADGEHAEUSE AN
DICHTUNG	10118717	10	2	530	10 12 475 6	OELMODUL LINKS
DICHTUNG	10118717	10	2	531	10 12 475 7	OELMODUL RECHTS
DICHTUNG	10118717	2	4	619	10 12 087 5	DS OELMODUL D9508
DICHTUNG	10118991	2	1	621	10 12 089 6	DS ZYLINDERKOPF KPL. D950
DICHTUNG	10119342	2	2	622	10 12 093 7	DS VERBINDUNGSLEITUNG D9
DICHTUNG	10119343	3	2	572	10 13 274 7	ABGASKRUEMMER ANBAU
DICHTUNG	10119343	1	2	626	10 12 097 6	DS ABGASKRUEMMER D9508
DICHTUNG	10120356	5	1	594	10 12 032 2	SCHWUNGRADGEHAEUSE AN
DICHTUNG	10122635	4	1	515	10 12 264 0	ZYLINDERKOPFDECKEL ANBA
DICHTUNG	10220813	2	1	578	10 13 273 9	ATL-ANBAU
DICHTUNG	10220813	2	1	579	10 13 274 1	ATL-ANBAU
DICHTUNG	10220813	2	2	628	10 12 099 3	DS ATL-ANBAU D9508
DICHTUNG	10220814	3	1	578	10 13 273 9	ATL-ANBAU
DICHTUNG	10220814	3	1	579	10 13 274 1	ATL-ANBAU
DICHTUNG	10220814	1	2	628	10 12 099 3	DS ATL-ANBAU D9508
DICHTUNG	10491024	10	1	399	10 81 649 9	FILTERKASTEN
DICHTUNG	10491024	42	3	812	11 83 857 4	HEIZKLIMAGERAET
DICHTUNG	10652897	180	1	751	94 09 064 9	MONTAGETEILE FAHRERKAB
DICHTUNG	10664611	260	1	757	94 06 541 8	KABINENTUER

Bezeichnung	Artikel	Pos.	Menge	Seite	Baugruppe	Bezeichnung
DICHTUNG	10664612	250	1	757	94 06 541 8	KABINENTUER
DICHTUNG	10664766	170	1	746	94 06 533 8	LUFTVERTEILUNG
DICHTUNG	10665121	15	1	399	10 81 649 9	FILTERKASTEN
DICHTUNG	11182644	2	1	747	11 00 673 9	FILTERDECKEL
DICHTUNG	11182645	3	1	747	11 00 673 9	FILTERDECKEL
DICHTUNG	11182646	4	2	747	11 00 673 9	FILTERDECKEL
DICHTUNG	11182647	5	1	747	11 00 673 9	FILTERDECKEL
DICHTUNG	11493386	12	1	764	94 06 527 3	HECKSCHEIBE
DICHTUNG	11493467	310	1	763	94 06 526 9	FRONTSCHEIBE
DICHTUNG	11493772	100	1	749	94 09 064 9	MONTAGETEILE FAHRERKAB
DICHTUNG	11493773	200	1	751	94 09 064 9	MONTAGETEILE FAHRERKAB
DICHTUNG	11493812	80	2	748	94 09 064 9	MONTAGETEILE FAHRERKAB
DICHTUNG	7011131	2	1	501	50 04 624	OELABLASSSCHRAUBE M 30
DICHTUNG	7028343	9	1	334	56 17 688	ABSPERRORGAN
DICHTUNG	9077329	8	1	630	10 12 100 3	DS NEBENABTRIEB D9508
DICHTUNG	9079052	2	2	557	10 11 639 1	VERBINDUNGSLEITUNG ANBA
DICHTUNG	9080032	1	1	614	10 12 085 5	DS AGGREGATETRAEGER D9
DICHTUNG	9080532	2	8	626	10 12 097 6	DS ABGASKRUEMMER D9508
DICHTUNG	9144762	22	1	65	94 03 193 3	SERVICE PAKET 1000h
DICHTUNG	9144762	3	1	560	91 44 757	VERSCHLUSSDECKEL
DICHTUNG	9268130	5	1	578	10 13 273 9	ATL-ANBAU
DICHTUNG	9268130	5	1	579	10 13 274 1	ATL-ANBAU
DICHTUNG	9268130	4	2	628	10 12 099 3	DS ATL-ANBAU D9508
DICHTUNG	9271963	2	1	555	10 12 873 8	LADELUFTROHR ANBAU
DICHTUNG	9271963	15	1	556	10 15 136 6	VERBINDUNGSLEITUNG ANBA
DICHTUNG	9271963	3	1	557	10 11 639 1	VERBINDUNGSLEITUNG ANBA
DICHTUNG	9882203	11	1	147	92 71 125	DICHTSATZ NG 225-250
DICHTUNG 0,3	10116794	7	1	575	10 12 282 2	ABGASRUECKFUEHRUNG
DICHTUNG 0,3	10116794	7	1	576	10 12 391 5	ABGASRUECKFUEHRUNG
DICHTUNG 0,3	10116794	1	2	627	10 12 098 2	DS ABGASRUECKFUEHRUNG
DICHTUNG 0,33	10117681	5	2	527	10 12 476 3	OELMODULANBAU
DICHTUNG 0,33	10133721	2	1	497	10 12 021 3	AGGREGATETRAEGER ANBA
DICHTUNG 0,33	10133722	1	1	629	10 12 099 6	DS SCHWUNGRADGEHAEUSE
DICHTUNG 0,33	10133723	1	2	619	10 12 087 5	DS OELMODUL D9508
DICHTUNG 0,9	10116792	5	1	575	10 12 282 2	ABGASRUECKFUEHRUNG
DICHTUNG 0,9	10116792	5	1	576	10 12 391 5	ABGASRUECKFUEHRUNG
DICHTUNG 0,9	10116792	4	2	627	10 12 098 2	DS ABGASRUECKFUEHRUNG
DICHTUNG 1	10116793	6	1	575	10 12 282 2	ABGASRUECKFUEHRUNG
DICHTUNG 1	10116793	6	1	576	10 12 391 5	ABGASRUECKFUEHRUNG
DICHTUNG 1	10116793	3	2	627	10 12 098 2	DS ABGASRUECKFUEHRUNG
DICHTUNG 1	9080281	1	1	623	10 12 094 4	DS LUFTPRESSER D9508
DICHTUNG 1,22	9078308	12	4	570	10 11 566 7	ABGASROHR RECHTS
DICHTUNG 1,22	9078308	12	4	573	10 11 566 8	ABGASROHR LINKS
DICHTUNG 1,22	9078308	3	1	621	10 12 089 6	DS ZYLINDERKOPF KPL. D950
DICHTUNG 1,5	9078337	6	4	552	90 79 075	LUFTANSAUGUNG RECHTS
DICHTUNG 1,5	9078337	6	4	553	90 79 076	LUFTANSAUGUNG LINKS
DICHTUNG 1,5 -40°C BIS +150°	9079885	21	8	65	94 03 193 3	SERVICE PAKET 1000h
DICHTUNG 1,5 -40°C BIS +150°	9079885	2	1	515	10 12 264 0	ZYLINDERKOPFDECKEL ANBA
DICHTUNG 1,5 -40°C BIS +150°	9079885	2	1	516	10 12 264 5	ZYLINDERKOPFDECKEL ANBA
DICHTUNG 1,5 -40°C BIS +150°	9079885	2	1	517	10 12 264 6	ZYLINDERKOPFDECKEL ANBA
DICHTUNG 1,5 -40°C BIS +150°	9079885	2	1	518	10 12 265 9	ZYLINDERKOPFDECKEL ANBA
DICHTUNG 1,5 -40°C BIS +150°	9079885	7	1	537	10 12 495 0	RS EINSPRITZDUESE
DICHTUNG 1,5 -40°C BIS +150°	9079885	4	1	621	10 12 089 6	DS ZYLINDERKOPF KPL. D950
DICHTUNG 18X1,5	7610239	5	1	220	94 43 672	OELMESSSTAB
DICHTUNG TD2	9275766	2	2	617	10 12 087 1	DS OELWANNE D9508
DICHTUNGSMASSE	10099656	28	1	737	94 09 064 7	FAHRERKABINE STAHLBAU
DICHTUNGSMASSE	10099656	18	4	761	94 06 526 5	DACHSCHEIBE
DICHTUNGSMASSE	10099656	350	1	763	94 06 526 9	FRONTSCHEIBE
DICHTUNGSMITTEL	8622905	108	1	574	10 12 406 2	ABGASRUECKFUEHRUNG AN
DICHTUNGSMITTEL	8627609	7	1	535	10 11 615 0	GEHAEUSE VORM.

Bezeichnung	Artikel	Pos.	Menge	Seite	Baugruppe	Bezeichnung
DICHTUNGSMUTTER M6	7361600	57	2	181	98 82 875	DS REGELVENTIL EHR
DICHTUNGSMUTTER M8	7361601	14	1	266	10 11 500 3	ABSCHALTVENTIL
DICHTUNGSMUTTER M8	7361601	8	1	321	50 09 565	DRUCKBEGRENZUNGSPATR
DICHTUNGSMUTTER M8	7372252	11	1	261	10 10 206 7	REGLERELEMENT
DICHTUNGSSATZ	10289630	46	1	354	11 10 174 8	STEUERBLOCK
DICHTUNGSSATZ	10489538	999	1	357	10 47 594 2	DRUCKREDUZIERVENTIL
DICHTUNGSSATZ	10493956	999	1	666	10 49 070 4	ROHRBRUCHSICHERUNG
DICHTUNGSSATZ	5604377	10	1	699	56 02 932	DROSSELRUECKSCHLAGVEN
DICHTUNGSSATZ	90003914	910	1	212	90 00 982 2	SCHWENKANTRIEB SAT 400/
DIESELADDITIV	11485237	30	1	59	96 47 619	DIESELADDITIV
DIESELADDITIV	11485238	20	1	59	96 47 619	DIESELADDITIV
DIESELADDITIV	11690885	10	1	59	96 47 619	DIESELADDITIV
DIESELADDITIV	9647619	120	1	12	90 66 460	SCHMIERSTOFFE VARIANTEN
DIESELMOTOR D9508 A7 400 k	10142782	1	1	125	10 14 318 5	ANTRIEBSGRUPPE AG 9508 M
DISPLAY	10883936	15	0	446	10 83 057 7	KAMERA EINBAU F.BALLAST
DISPLAY	10883936	10	1	785	94 06 878 9	DISPLAY
DISPLAY	94068789 1	31	1	393	10 86 455 1	FAHRERKABINE FK3
DISTANZBUCHSE	10408100	4	1	375	10 40 806 1	FUEHRUNGSSCHIENE
DISTANZHUELSE	11314670	10	4	194	11 49 338 0	KOMBIKUEHLER
DISTANZHUELSE	11340614	11	2	194	11 49 338 0	KOMBIKUEHLER
DISTANZHUELSE	11826020	44	2	775	94 09 638 0	SCHUTZGITTER VORN KLAPP
DISTANZHUELSE	9074977	5	1	528	10 12 002 3	OELLEITUNG ANBAU
DISTANZHUELSE	9078946	6	2	527	10 12 476 3	OELMODULANBAU
DISTANZHUELSE	9078946	18	1	572	10 13 274 7	ABGASKRUEMMER ANBAU
DISTANZHUELSE	9276990	19	1	572	10 13 274 7	ABGASKRUEMMER ANBAU
DISTANZHUELSE	9643400	60	4	814	94 06 568 3	ELEKTRIK EINBAU
DISTANZHUELSE 11X21X24	9886496	17	4	556	10 15 136 6	VERBINDUNGSLEITUNG ANBA
DISTANZHUELSE 24X34X9	10115863	3	1	540	10 12 314 0	KRAFTSTOFF-FEINFILTERAN
DISTANZHUELSE 43X90X105	10408916	7	6	464	10 40 900 5	MONTAGETEILE
DISTANZHUELSE 8,5X15X22	9074404	41	1	549	10 12 478 2	KRAFTSTOFFLEITUNGEN
DISTANZHUELSE 8,5X18X10	9132577	10	1	494	10 12 501 6	ROHRLEITUNG ANBAU
DISTANZHUELSE 8,5X18X10	9132577	14	8	570	10 11 566 7	ABGASROHR RECHTS
DISTANZHUELSE 8,5X18X10	9132577	14	8	573	10 11 566 8	ABGASROHR LINKS
DISTANZHUELSE 9X15X47	9073929	11	2	599	10 11 795 3	STEUERGERAET ANBAU
DISTANZHUELSE 9X18X14	10118828	42	1	549	10 12 478 2	KRAFTSTOFFLEITUNGEN
DISTANZHUELSE 9X18X6	9884279	21	3	488	10 13 532 1	ENDREGELVENTIL
DISTANZRING-SATZ	9886694	70	2	827	10 13 291 6	HYDRAULIKVERSTELLPUMPE
DISTANZRING-SATZ	9886694	70	2	829	10 13 291 7	HYDRAULIKVERSTELLPUMPE
DISTANZROHR	9276169	13	2	225	98 86 719	ANSCHLUSSPLATTE NG 250
DISTANZSCHEIBE	10297935	8	2	268	10 29 794 5	STELLKOLBEN
DISTANZSCHEIBE	10297938	8	2	268	10 29 794 5	STELLKOLBEN
DISTANZSCHEIBE	10297939	8	2	268	10 29 794 5	STELLKOLBEN
DISTANZSTUECK	10127036	18	1	574	10 12 406 2	ABGASRUECKFUEHRUNG AN
DISTANZSTUECK	10298887	30	5	737	94 09 064 7	FAHRERKABINE STAHLBAU
DISTANZSTUECK 9X20X45	9279359	5	1	528	10 12 002 3	OELLEITUNG ANBAU
DOKUMENTATION	DOKU-1	700	1	10	14 28 -00 0	GRUNDGERAET R976 HD B LI
DOPPELABREISSSTOPFEN	7012971	48	1	263	10 29 770 9	ANSCHLUSSPLATTE
DOPPELABREISSSTOPFEN	7012972	7	1	166	10 29 716 2	FILTERKOPF
DOPPELABREISSSTOPFEN	7022127	11	5	152	10 10 206 3	ANSCHLUSSPLATTE
DOPPELABREISSSTOPFEN	7022127	52	9	153	10 10 206 4	REGLER
DOPPELABREISSSTOPFEN	7369966	12	1	152	10 10 206 3	ANSCHLUSSPLATTE
DOPPELABREISSSTOPFEN	7370947	11	1	263	10 29 770 9	ANSCHLUSSPLATTE
DOPPELANSCHLUSS	10095016	50	2	308	10 06 086 1	HYDR.DREHDURCHFUEHR.+D
DOPPELHOHLSCHRAUBE 10-6	7381797	11	2	543	10 11 775 3	LECKOELLEITUNG ANBAU
DOPPELHOHLSCHRAUBE 10-6	7381797	6	2	566	10 11 813 2	ENTLUEFTUNGSLEITUNG AN
DOPPELKEGELRING DKR 6	7027946	3	1	254	90 64 786	ANSCHLUSSELEMENT
DOPPELMAULSCHLUESSEL S	11162164	24	1	466	10 84 856 2	WERKZEUGAUSRUESTUNG
DOPPELMAULSCHLUESSEL S	11162165	26	1	466	10 84 856 2	WERKZEUGAUSRUESTUNG
DOPPELMAULSCHLUESSEL S	11162167	28	1	466	10 84 856 2	WERKZEUGAUSRUESTUNG
DOPPELMAULSCHLUESSEL S	11162169	30	1	466	10 84 856 2	WERKZEUGAUSRUESTUNG

Bezeichnung	Artikel	Pos.	Menge	Seite	Baugruppe	Bezeichnung
DOPPELMAULSCHLUESSEL S	11162170	32	1	466	10 84 856 2	WERKZEUGAUSRUESTUNG
DOPPELMAULSCHLUESSEL S	11162171	34	1	466	10 84 856 2	WERKZEUGAUSRUESTUNG
DOPPELMAULSCHLUESSEL S	11162173	38	1	466	10 84 856 2	WERKZEUGAUSRUESTUNG
DOPPELMAULSCHLUESSEL S	11162163	22	1	466	10 84 856 2	WERKZEUGAUSRUESTUNG
DOPPELRINGSCHLUESSEL	11162097	60	1	466	10 84 856 2	WERKZEUGAUSRUESTUNG
DOPPELRINGSCHLUESSEL	11162099	64	1	466	10 84 856 2	WERKZEUGAUSRUESTUNG
DOPPELRINGSCHLUESSEL	11162100	70	1	466	10 84 856 2	WERKZEUGAUSRUESTUNG
DOPPELSPERRVENTIL	10472666	110	1	344	11 73 771 3	STEUERSCHIEBER EINBAU
DOPPELVENTIL	10493982	6	1	276	11 32 099 2	SITZOBERTEIL
DOSIERELEMENT SXE-2 000	10013840	101	1	250	10 47 558 6	VERTEILERKOMBINATION SX
DOSIERELEMENT SXE-2 000	10013840	104	1	250	10 47 558 6	VERTEILERKOMBINATION SX
DOSIERELEMENT SXE-2 100	10013841	102	1	250	10 47 558 6	VERTEILERKOMBINATION SX
DOSIERELEMENT SXE-2 150	10013842	103	1	250	10 47 558 6	VERTEILERKOMBINATION SX
DOSIERELEMENT SXE-2 620	10013852	105	1	250	10 47 558 6	VERTEILERKOMBINATION SX
DRAHT	10297744	17	2	174	10 44 146 0	TRIEBWERK
DRAHT	7367367	17	4	151	10 10 170 2	TRIEBWERK
DRAHTSEIL	10326658	165	2	369	10 85 109 9	VERKLEIDUNG
DREHBUEHNE	11738299	8200	1	114	10 86 187 8	OBERWAGEN
DREHBUEHNE(STAHLBAU)	11738300	2	1	363	11 73 829 9	DREHBUEHNE
DREHDURCHFUEHRUNG	10009630	8	1	91	93 45 153	DREHVERBINDUNG EINBAU
DREHDURCHFUEHRUNG	9141597	7	1	91	93 45 153	DREHVERBINDUNG EINBAU
DREHKNOPF	11110249	56	1	287	10 85 068 8	STEUERKONSOLE RECHTS
DREHKRANZ EINBAU	10838923	800	1	113	10 86 187 8	OBERWAGEN
DREHLUFTDUESE	10298649	120	7	746	94 06 533 8	LUFTVERTEILUNG
DREHSTROMGENERATOR	10146323	1	1	582	10 11 602 6	GENERATOR VORM.
DREHVERBINDUNG EINBAU	10395685 1	10	1	69	10 39 094 9	UNTERWAGEN KPL
DREHVERBINDUNG EINBAU	9345153 1	2	1	90	10 39 568 5	DREHVERBINDUNG EINBAU
DREHWERK	10837918	2	1	203	11 73 806 2	DREHWERKSEINBAU
DREHWERKRITZELSCHMIER	10836163	10	1	239	10 39 206 5	ZENTRALSCHMIERANLAGE OB
DREHWERKSEINBAU	11738062	700	1	113	10 86 187 8	OBERWAGEN
DREHWERKSPUMPE	10428466	2	1	140	10 39 224 1	PUMPEN EINBAU
DREHWINKELGEBER	10347163	55	1	287	10 85 068 8	STEUERKONSOLE RECHTS
DREHWINKELSENSOR	10341869	20	1	175	10 44 146 2	SCHWENKWINKELSENSOR
DREHWINKELSENSOR	10341869	60	0	200	12 45 209 1	MOTOR EINBAU
DREHZAHLGEBER	10154944	1	1	589	10 13 307 7	DREHZAHLGEBER KPL.
DREHZAHLGEBER ANBAU	9885618	22	1	588	10 12 061 1	MOTORREGELUNGSENSORIK
DREHZAHLGEBER KPL.	10133077	21	3	588	10 12 061 1	MOTORREGELUNGSENSORIK
DREHZAHLSENSOR	6290073	6	1	213	10 83 791 8	DREHWERK
DREHZAHLSENSOR	6290073	10	1	229	92 78 623	RS DREHZAHLSENSOR
DROSSELRUECKSCHLAGVEN	5602932	20	1	682	11 45 158 4	HYDRAULIKZYLINDER M.ANB
DROSSELSCHRAUBE	7615603	2	1	154	10 10 206 6	REGLERELEMENT
DROSSELSCHRAUBE	7615604	1	1	154	10 10 206 6	REGLERELEMENT
DROSSELSTIFT	7621949	3	1	154	10 10 206 6	REGLERELEMENT
DRUCKABSCHALTSTUFE	10135308	5	1	488	10 13 532 1	ENDREGELVENTIL
DRUCKABSCHALTSTUFE	10135309	1	1	488	10 13 532 1	ENDREGELVENTIL
DRUCKABSCHNEIDUNG	11365719	1	1	492	10 13 530 8	DRUCKABSCHALTSTUFE
DRUCKBEGRENZUNGSPATR	5009565	5	1	320	11 10 174 4	STEUEROELEINHEIT
DRUCKBEGRENZUNGSVENTI	10114971	1	2	263	10 29 770 9	ANSCHLUSSPLATTE
DRUCKBEGRENZUNGSVENTI	10118610	7	1	530	10 12 475 6	OELMODUL LINKS
DRUCKBEGRENZUNGSVENTI	10118610	7	1	531	10 12 475 7	OELMODUL RECHTS
DRUCKBEGRENZUNGSVENTI	10297929	2	1	263	10 29 770 9	ANSCHLUSSPLATTE
DRUCKBEGRENZUNGSVENTI	10332304	80	1	666	10 49 070 4	ROHRBRUCHSICHERUNG
DRUCKBEGRENZUNGSVENTI	9073852	1	1	831	10 12 865 2	ANSCHLUSSPLATTE NG 064-
DRUCKBEGRENZUNGSVENTI	9267037	1	1	233	98 83 996	RS DRUCKBEGRENZUNGSV
DRUCKBEGRENZUNGSVENTI	9267554	1	2	833	90 77 542	ANSCHLUSSPLATTE
DRUCKEINSPEISEVENTIL	10289183	80	1	674	10 44 069 6	ROHRBRUCHSICHERUNG
DRUCKEINSPEISEVENTIL	10289183	80	1	675	10 44 072 1	ROHRBRUCHSICHERUNG
DRUCKEINSPEISEVENTIL	5616231	60	8	355	11 10 174 8	STEUERBLOCK
DRUCKFEDER	10097523	170	1	104	10 44 419 0	BREMSVENTIL
DRUCKFEDER	10097525	220	4	104	10 44 419 0	BREMSVENTIL

Bezeichnung	Artikel	Pos.	Menge	Seite	Baugruppe	Bezeichnung
DRUCKFEDER	10115025	13	1	265	10 11 497 1	DRUCKBEGRENZUNGSVENTI
DRUCKFEDER	10115030	12	1	265	10 11 497 1	DRUCKBEGRENZUNGSVENTI
DRUCKFEDER	10120103	12	1	529	10 12 002 7	OELFILTER 40µm
DRUCKFEDER	10120103	12	1	530	10 12 475 6	OELMODUL LINKS
DRUCKFEDER	10216810	5	1	267	10 29 792 9	DRUCKBEGRENZUNGSVENTI
DRUCKFEDER	10297766	29	1	264	10 41 032 8	TRIEBWERK
DRUCKFEDER	10298645	5	1	168	10 29 865 6	KALTSTARTVENTIL
DRUCKFEDER	11643777	30	1	335	10 80 124 6	RUECKLAUFFILTER 25µm
DRUCKFEDER	7023708	6	1	261	10 10 206 7	REGLERELEMENT
DRUCKFEDER	7369128	24	1	354	11 10 174 8	STEUERBLOCK
DRUCKFEDER	7371759	7	1	266	10 11 500 3	ABSCHALTVENTIL
DRUCKFEDER	7372254	5	1	261	10 10 206 7	REGLERELEMENT
DRUCKFEDER	7372260	3	1	161	56 15 327	HYDRAULIKVERSTELLUNG
DRUCKFEDER	7372262	3	1	160	56 15 326	HYDRAULIKVERSTELLUNG
DRUCKFEDER	7372747	82	7	355	11 10 174 8	STEUERBLOCK
DRUCKFEDER	7373500	17	24	102	50 20 370 01	FEDERDRUCKLAMELLENBRE
DRUCKFEDER	7373501	18	24	102	50 20 370 01	FEDERDRUCKLAMELLENBRE
DRUCKFEDER	7373502	19	24	102	50 20 370 01	FEDERDRUCKLAMELLENBRE
DRUCKFEDER	7610116	68	28	210	90 00 982 2	SCHWENKANTRIEB SAT 400/
DRUCKFEDER	7610116	68	28	219	94 43 664 03	BREMSE-REPARATURSATZ
DRUCKFEDER	7610117	69	24	210	90 00 982 2	SCHWENKANTRIEB SAT 400/
DRUCKFEDER	7610117	69	28	219	94 43 664 03	BREMSE-REPARATURSATZ
DRUCKFEDER	7610131	64	24	210	90 00 982 2	SCHWENKANTRIEB SAT 400/
DRUCKFEDER	7610131	64	8	219	94 43 664 03	BREMSE-REPARATURSATZ
DRUCKFEDER	7622334	11	2	268	10 29 794 5	STELLKOLBEN
DRUCKFEDER	7623466	10	2	268	10 29 794 5	STELLKOLBEN
DRUCKFEDER 1,20X5,50X17,0	9270384	31	18	103	10 12 113 4	RS TRIEBWERK
DRUCKFEDER 1,20X5,50X17,0	9270384	31	18	178	90 77 529	RS TRIEBWERK NG 250
DRUCKFEDER 1,20X5,50X17,0	9270384	31	18	226	98 88 974	RS TRIEBWERK NG 250
DRUCKFEDER 1,2X12X36	7371358	3	1	361	56 10 135	EINSPEISEVENTIL
DRUCKFEDER 1,40X5,60X13,8	7382213	30	15	844	92 71 482	RS TRIEBWERK NG 064
DRUCKFEDER 1,60X8,40X24,2	9265659	13	1	835	98 82 893	SCHALTVENTIL
DRUCKFEDER 1,90X9,00X17,7	9270858	30	18	103	10 12 113 4	RS TRIEBWERK
DRUCKFEDER 1,90X9,00X17,7	9270858	30	18	178	90 77 529	RS TRIEBWERK NG 250
DRUCKFEDER 1,90X9,00X17,7	9270858	30	18	226	98 88 974	RS TRIEBWERK NG 250
DRUCKFEDER 2,10X17,80X75,0	9886756	9	1	492	10 13 530 8	DRUCKABSCHALTSTUFE
DRUCKFEDER 2,10X17,80X75,0	9886756	9	1	493	11 36 571 9	DRUCKABSCHNEIDUNG
DRUCKFEDER 2x15x68	7361568	9	1	699	56 02 932	DROSSELRUECKSCHLAGVEN
DRUCKFEDER 5,3X51,7X95	7365026	3	1	347	93 70 592	RUECKSCHLAGVENTIL
DRUCKFEDER 6X40X45	7381523	15	1	832	11 42 524 6	VERSTELLUNG NG 250
DRUCKFEDER 6X40X45	7381523	15	1	834	92 78 767	VERSTELLUNG NG 250
DRUCKGEBER 0,5-4,5bar	10100781	1	1	592	90 76 550	DRUCKGEBER KPL.
DRUCKGEBER 0-10bar	10025124	1	1	591	90 76 531	DRUCKGEBER KPL. 0-10bar
DRUCKGEBER 0-1800/2300bar	10100782	12	2	588	10 12 061 1	MOTORREGELUNGSENSORIK
DRUCKGEBER 400bar	10280390	30	1	430	10 83 186 2	ELEKTROANLAGE MONOBLOC
DRUCKGEBER 400bar	10280390	50	2	436	10 40 615 3	ELEKTR.ANLAGE STEUERSCH
DRUCKGEBER 60bar	10280388	90	1	439	10 40 615 3	ELEKTR.ANLAGE STEUERSCH
DRUCKGEBER KPL.	9076550	11	1	588	10 12 061 1	MOTORREGELUNGSENSORIK
DRUCKGEBER KPL. 0-10bar	9076531	10	2	588	10 12 061 1	MOTORREGELUNGSENSORIK
DRUCKLEITUNG	10119365	3	1	550	10 11 941 3	DRUCKLEITUNG ANBAU
DRUCKLEITUNG	10119366	4	1	550	10 11 941 3	DRUCKLEITUNG ANBAU
DRUCKLEITUNG	9389726	12	1	682	11 45 158 4	HYDRAULIKZYLINDER M.ANB
DRUCKLEITUNG ANBAU	10119413	213	1	481	10 14 278 2	DIESELMOTOR D9508 A7 400 k
DRUCKLEITUNG KPL	10071752	10	1	306	10 06 086 1	HYDR.DREHDURCHFUEHR.+D
DRUCKLEITUNG KPL	10071755	11	1	306	10 06 086 1	HYDR.DREHDURCHFUEHR.+D
DRUCKLEITUNG KPL	10071757	12	1	306	10 06 086 1	HYDR.DREHDURCHFUEHR.+D
DRUCKLEITUNG KPL	10071759	13	1	306	10 06 086 1	HYDR.DREHDURCHFUEHR.+D
DRUCKLEITUNG KPL	10080191	60	2	679	10 39 913 4	HYDRAULIKZYLINDER M.ANB
DRUCKLEITUNG KPL	10081359	77	2	637	10 39 913 3	MONOBLOCKAUSLEGER 7,20
DRUCKLEITUNG KPL	10393084	2	1	348	10 39 271 0	DRUCKLEITUNGEN EINBAU

Bezeichnung	Artikel	Pos.	Menge	Seite	Baugruppe	Bezeichnung
DRUCKLEITUNG KPL	10393087	3	1	348	10 39 271 0	DRUCKLEITUNGEN EINBAU
DRUCKLEITUNG KPL	10393112	4	1	348	10 39 271 0	DRUCKLEITUNGEN EINBAU
DRUCKLEITUNG KPL	10393116	5	1	348	10 39 271 0	DRUCKLEITUNGEN EINBAU
DRUCKLEITUNG KPL	10393119	6	1	348	10 39 271 0	DRUCKLEITUNGEN EINBAU
DRUCKLEITUNG KPL	10393122	7	1	349	10 39 271 0	DRUCKLEITUNGEN EINBAU
DRUCKLEITUNG KPL	10393126	8	1	349	10 39 271 0	DRUCKLEITUNGEN EINBAU
DRUCKLEITUNG KPL	10393128	9	1	349	10 39 271 0	DRUCKLEITUNGEN EINBAU
DRUCKLEITUNG KPL	10393130	10	1	349	10 39 271 0	DRUCKLEITUNGEN EINBAU
DRUCKLEITUNG KPL	10393132	11	1	349	10 39 271 0	DRUCKLEITUNGEN EINBAU
DRUCKLEITUNG KPL	10393134	12	1	350	10 39 271 0	DRUCKLEITUNGEN EINBAU
DRUCKLEITUNG KPL	10393136	13	1	350	10 39 271 0	DRUCKLEITUNGEN EINBAU
DRUCKLEITUNG KPL	10393138	14	1	350	10 39 271 0	DRUCKLEITUNGEN EINBAU
DRUCKLEITUNG KPL	10393140	15	1	350	10 39 271 0	DRUCKLEITUNGEN EINBAU
DRUCKLEITUNG KPL	10393142	16	1	350	10 39 271 0	DRUCKLEITUNGEN EINBAU
DRUCKLEITUNG KPL	10821757	31	1	667	10 82 175 2	ROHRBRUCHSICHERUNG HU
DRUCKLEITUNG KPL	10821763	30	1	667	10 82 175 2	ROHRBRUCHSICHERUNG HU
DRUCKLEITUNG KPL	10821779	165	1	669	10 82 175 2	ROHRBRUCHSICHERUNG HU
DRUCKLEITUNG KPL	10821782	170	1	669	10 82 175 2	ROHRBRUCHSICHERUNG HU
DRUCKLEITUNG KPL	10821784	70	2	637	10 39 913 3	MONOBLOCKAUSLEGER 7,20
DRUCKLEITUNG KPL	10821787	71	2	637	10 39 913 3	MONOBLOCKAUSLEGER 7,20
DRUCKLEITUNG KPL	10821789	72	2	637	10 39 913 3	MONOBLOCKAUSLEGER 7,20
DRUCKLEITUNG KPL	10861907	76	1	680	10 39 913 4	HYDRAULIKZYLINDER M.ANB
DRUCKLEITUNG KPL	10861909	75	1	680	10 39 913 4	HYDRAULIKZYLINDER M.ANB
DRUCKLEITUNG KPL	11816022	145	2	639	10 39 913 3	MONOBLOCKAUSLEGER 7,20
DRUCKLEITUNG KPL	9327723	28	1	682	11 45 158 4	HYDRAULIKZYLINDER M.ANB
DRUCKLEITUNG KPL	9392921	33	1	667	10 82 175 2	ROHRBRUCHSICHERUNG HU
DRUCKLEITUNG KPL	9490631	1	1	91	93 45 153	DREHVERBINDUNG EINBAU
DRUCKLEITUNGEN EINBAU	10392710	40	1	342	11 73 771 3	STEUERSCHIEBER EINBAU
DRUCKLUFTANLAGE MOTOR	10861882	3000	1	113	10 86 187 8	OBERWAGEN
DRUCKLUFTZYLINDER	10332765	3	1	577	10 12 328 2	KLAPPE 1,5 BIS 10 BAR
DRUCKREDUZIERVENTIL	10341929	3	2	172	10 34 668 4	ANSTEUERGERAET
DRUCKREDUZIERVENTIL	10475942	119	16	355	11 10 174 8	STEUERBLOCK
DRUCKREDUZIERVENTIL	10475942	40	1	672	10 29 135 3	STEUERMODUL
DRUCKREDUZIERVENTIL	11621735	2	1	320	11 10 174 4	STEUEROELEINHEIT
DRUCKRING	9441970	61	2	210	90 00 982 2	SCHWENKANTRIEB SAT 400/
DRUCKRING MIT O-RING	7109601	24	3	260	10 86 188 2	DRUCKLUFTANLAGE MOTOR
DRUCKROHR RAIL LINKS OHN	10116119	1	1	550	10 11 941 3	DRUCKLEITUNG ANBAU
DRUCKROHR RAIL RECHTS O	10116120	2	1	550	10 11 941 3	DRUCKLEITUNG ANBAU
DRUCKROHRSTUTZEN ANBA	9078324	191	8	481	10 14 278 2	DIESELMOTOR D9508 A7 400 k
DRUCKROHRSTUTZEN ANBA	9078324	191	1	537	10 12 495 0	RS EINSPRITZDUESE
DRUCKROHRSTUTZEN ANBA	9078324	191	1	621	10 12 089 6	DS ZYLINDERKOPF KPL. D950
DRUCKROHRSTUTZEN CR-INJ	9078325	1	1	539	90 78 324	DRUCKROHRSTUTZEN ANBA
DRUCKSCHALTER	10665228	23	1	202	10 81 351 5	KONDENSATOREINHEIT
DRUCKSCHEIBE	7373504	5	1	102	50 20 370 01	FEDERDRUCKLAMELLENBRE
DRUCKSTUECK	10118226	2	8	561	10 11 822 3	ZWISCHENRAD ANBAU I=1.67
DRUCKTASTER	9968578	40	1	283	99 68 621	LH-GEBERGRIFF LINKS
DRUCKTASTER	9968581	40	1	289	99 68 612	LH-GEBERGRIFF RECHTS
DRUCKTASTERABDECKUNG LI	10469917	10	1	283	99 68 621	LH-GEBERGRIFF LINKS
DRUCKTASTERABDECKUNG R	10469918	10	1	289	99 68 612	LH-GEBERGRIFF RECHTS
DRUCKVERSTELLER	10493012	13	1	274	11 32 099 1	FEDERUNG
DRUECKER	10665068	240	1	757	94 06 541 8	KABINENTUER
DS ABGASKRUEMMER D9508	10120976	412	1	613	10 12 116 0	DS DIESELMOTOR D9508 FÜR
DS ABGASRUECKFUEHRUNG	10120982	420	1	613	10 12 116 0	DS DIESELMOTOR D9508 FÜR
DS AGGREGATETRAEGER D9	10120855	12	1	612	10 12 116 0	DS DIESELMOTOR D9508 FÜR
DS ATL-ANBAU D9508	10120993	430	1	613	10 12 116 0	DS DIESELMOTOR D9508 FÜR
DS DIESELMOTOR D9508 FÜR	10121160	939	1	485	10 14 278 2	DIESELMOTOR D9508 A7 400 k
DS DREHDURCHFUEHRUNG	10009676	999	1	93	10 00 963 0	DREHDURCHFUEHRUNG
DS DREHDURCHFUEHRUNG	9265064	11	1	94	91 41 597	DREHDURCHFUEHRUNG
DS DRUCKVENTIL	10332087	999	1	676	10 28 918 3	DRUCKEINSPEISEVENTIL
DS DRUCKVENTIL	10340130	999	1	673	10 33 230 4	DRUCKBEGRENZUNGSVENTI

Bezeichnung	Artikel	Pos.	Menge	Seite	Baugruppe	Bezeichnung
DS DRUCKVENTIL	5616900	999	1	362	56 16 232	RUECKSCHLAGVENTIL
DS DRUCKVENTIL	5616901	999	1	87	56 16 231	DRUCKEINSPEISEVENTIL
DS HOCHDRUCKPUMPE D950	10120878	180	1	612	10 12 116 0	DS DIESELMOTOR D9508 FÜR
DS KOLBEN d=180	9062632	999	1	689	94 00 606 1	KOLBEN
DS KOLBEN d=210	9159705	999	1	688	92 81 569	KOLBEN
DS KOLBEN d=220	9114437	999	1	690	95 88 147	KOLBEN
DS KOLBENSTANGENLAGER	12470612	999	1	691	12 47 009 6	KOLBENSTANGENLAGER
DS KOLBENSTANGENLAGER	9062984	999	1	694	99 22 058	KOLBENSTANGENLAGER
DS KOLBENSTANGENLAGER	9211944	999	1	693	99 14 332	KOLBENSTANGENLAGER
DS KRAFTSTOFFLEITUNG D9	10121183	212	1	612	10 12 116 0	DS DIESELMOTOR D9508 FÜR
DS KUEHLPUMPE ZPA 5	10119482	96	1	824	10 12 471 1	PUMPENVERTEILERGETRIEB
DS KURBELGEHAEUSEENTL	10120869	16	1	612	10 12 116 0	DS DIESELMOTOR D9508 FÜR
DS LUFTPRESSER D9508	10120944	330	1	612	10 12 116 0	DS DIESELMOTOR D9508 FÜR
DS NEBENABTRIEB D9508	10121003	650	1	613	10 12 116 0	DS DIESELMOTOR D9508 FÜR
DS OELMODUL D9508	10120875	130	1	612	10 12 116 0	DS DIESELMOTOR D9508 FÜR
DS OELWANNE D9508	10120871	20	1	612	10 12 116 0	DS DIESELMOTOR D9508 FÜR
DS REGELVENTIL EHR	9882875	90	1	155	10 13 306 0	REGELVENTIL EHR
DS REGELVENTIL EHR	9882875	88	1	827	10 13 291 6	HYDRAULIKVERSTELLPUMPE
DS REGELVENTIL EHR	9882875	88	1	829	10 13 291 7	HYDRAULIKVERSTELLPUMPE
DS SCHWUNGRADGEHAEUSE	10120996	520	1	613	10 12 116 0	DS DIESELMOTOR D9508 FÜR
DS THERMOSTATGEHAEUSE	10120962	380	1	613	10 12 116 0	DS DIESELMOTOR D9508 FÜR
DS VENTIL DBE 10	9266231	2	1	225	98 86 719	ANSCHLUSSPLATTE NG 250
DS VENTIL DBE 10	9266231	98	1	830	92 67 037	DRUCKBEGRENZUNGSVENTI
DS VENTIL DBV 22	9266089	98	1	838	90 73 852	DRUCKBEGRENZUNGSVENTI
DS VENTIL DBV 22	9266089	98	1	839	92 67 554	DRUCKBEGRENZUNGSVENTI
DS VERBINDUNGSLEITUNG D9	10120937	230	1	612	10 12 116 0	DS DIESELMOTOR D9508 FÜR
DS VERSCHLUSSTEILE D9508	10120870	17	1	612	10 12 116 0	DS DIESELMOTOR D9508 FÜR
DS VERSTELLUNG NG 225	9271120	92	1	163	98 86 604	VERSTELLUNG NG 250
DS WASSERPUMPE D9508	10120973	370	1	612	10 12 116 0	DS DIESELMOTOR D9508 FÜR
DS WECHSELVENTIL WV 10	9266232	98	1	223	10 11 950 3	WECHSELVENTIL
DS WEGEVENTIL	5009562	999	1	319	10 28 027 9	VENTIL
DS WEGEVENTIL	5009562	999	1	322	56 15 344	MAGNETVENTIL
DS ZYLINDER D9508	10120873	40	1	612	10 12 116 0	DS DIESELMOTOR D9508 FÜR
DS ZYLINDERKOPF KPL. D950	10120896	80	8	612	10 12 116 0	DS DIESELMOTOR D9508 FÜR
DSF-RING 128X120,08X3,5	10029880	4	1	568	10 13 154 6	KOLBEN KPL. d=128
DUESE	10297739	49	1	159	10 42 846 6	DREHWERKSPUMPE
DUESE	5612246	22	1	152	10 10 206 3	ANSCHLUSSPLATTE
DUESE	7380824	20	1	835	98 82 893	SCHALTVENTIL
DUESE	7624277	70	1	672	10 29 135 3	STEUERMODUL
DUESENROHR	7900836	150	1	467	10 84 856 2	WERKZEUGAUSRUESTUNG
DUMMY	9643702	10	1	819	94 03 640 7	ELEKTRONIKMODUL
DURCHFUEHRUNGSTUELLE	7014435	130	1	190	10 86 194 0	KUEHLER EINBAU
DURCHTRIEBSWELLE	10410331	5	1	171	10 30 092 1	ZAHNRADPUMPE
E-BAUGRUPPE	10687206	10	1	724	11 45 933 4	ELEKTRONISCHE BAUGRUPP
E-BOARD	975827701	60	1	448	10 82 224 8	ELEKTR.ANLAGE KRAFTSTOF
E-BOARD	989185601	15	1	431	10 40 615 3	ELEKTR.ANLAGE STEUERSCH
EINFUELLSIEB	10296919	22	1	456	11 81 347 1	KRAFTSTOFFTANKANLAGE
EINFUELLSTUTZEN	9442359	1	1	221	94 42 350	OELEINFUELLSTUTZEN
EINFUELLSTUTZEN KPL.	10118838	1	1	502	10 11 883 9	OELEINFUELLUNG
EINFUELLSTUTZEN KPL.	10132622	85	1	824	10 12 471 1	PUMPENVERTEILERGETRIEB
EINLASSVENTIL	10120987	2	2	512	10 14 778 1	ZYLINDERKOPF VORM.
EINMAULSCHLUESSEL SW32	11162174	48	1	466	10 84 856 2	WERKZEUGAUSRUESTUNG
EINMAULSCHLUESSEL SW36	11162175	50	1	466	10 84 856 2	WERKZEUGAUSRUESTUNG
EINMAULSCHLUESSEL SW41	11162177	51	1	466	10 84 856 2	WERKZEUGAUSRUESTUNG
EINMAULSCHLUESSEL SW46	11162178	52	1	466	10 84 856 2	WERKZEUGAUSRUESTUNG
EINMAULSCHLUESSEL SW50	11162179	54	1	466	10 84 856 2	WERKZEUGAUSRUESTUNG
EINREISSFUELLER	11493387	14	1	764	94 06 527 3	HECKSCHEIBE
EINSCHLAGBOLZEN	7361276	175	1	467	10 84 856 2	WERKZEUGAUSRUESTUNG
EINSCHLAGBOLZEN	7361277	50	1	465	10 08 811 3	WERKZEUGAUSRUESTUNG
EINSCHRAUBPATRONE	10663394	2	1	657	10 44 288 5	WEGEVENTIL

Bezeichnung	Artikel	Pos.	Menge	Seite	Baugruppe	Bezeichnung
EINSCHRAUBRUECKSCHLAGV	11067175	63	1	248	10 81 696 4	SCHMIERPUMPE
EINSCHRAUBSTUTZEN DN 12	10037655	7	1	540	10 12 314 0	KRAFTSTOFF-FEINFILTERAN
EINSCHRAUBSTUTZEN DN 12	10037655	22	1	548	10 12 478 2	KRAFTSTOFFLEITUNGEN
EINSCHRAUBSTUTZEN EGE 18	7617355	10	1	260	10 86 188 2	DRUCKLUFTANLAGE MOTOR
EINSCHRAUBSTUTZEN GE 15	7410394	25	2	130	11 39 435 6	KRAFTSTOFFANLAGE MOTOR
EINSCHRAUBSTUTZEN GE 15	7410394	101	2	344	11 73 771 3	STEUERSCHIEBER EINBAU
EINSCHRAUBSTUTZEN GE 15	7410394	124	1	344	11 73 771 3	STEUERSCHIEBER EINBAU
EINSCHRAUBSTUTZEN M16X1	10115830	27	2	548	10 12 478 2	KRAFTSTOFFLEITUNGEN
EINSPEISEVENTIL	5610135	54	7	354	11 10 174 8	STEUERBLOCK
EINSPEISEVENTIL	5610135	100	1	674	10 44 069 6	ROHRBRUCHSICHERUNG
EINSPEISEVENTIL	5610135	100	1	675	10 44 072 1	ROHRBRUCHSICHERUNG
EINSPRITZDUESE	10490018	1	1	537	10 12 495 0	RS EINSPRITZDUESE
EINSPRITZDUESE MIT BEFEST	10117167	190	8	481	10 14 278 2	DIESELMOTOR D9508 A7 400 k
EINSPRITZLEITUNG	10119369	1	1	544	10 11 936 7	EINSPRITZLEITUNGEN
EINSPRITZLEITUNG	10119369	3	1	545	10 11 936 8	EINSPRITZLEITUNGEN
EINSPRITZLEITUNG	10119370	2	1	544	10 11 936 7	EINSPRITZLEITUNGEN
EINSPRITZLEITUNG	10119370	2	1	545	10 11 936 8	EINSPRITZLEITUNGEN
EINSPRITZLEITUNG	10119371	3	1	544	10 11 936 7	EINSPRITZLEITUNGEN
EINSPRITZLEITUNG	10119371	1	1	545	10 11 936 8	EINSPRITZLEITUNGEN
EINSPRITZLEITUNG	10119372	4	1	544	10 11 936 7	EINSPRITZLEITUNGEN
EINSPRITZLEITUNG	10119373	4	1	545	10 11 936 8	EINSPRITZLEITUNGEN
EINSPRITZLEITUNGEN	10119367	215	1	482	10 14 278 2	DIESELMOTOR D9508 A7 400 k
EINSPRITZLEITUNGEN	10119368	216	1	482	10 14 278 2	DIESELMOTOR D9508 A7 400 k
EINSTECKMUTTER M4	11140445	220	2	763	94 06 526 9	FRONTSCHEIBE
EINSTELLBLECH	10125977	1	1	595	90 78 467	EINSTELLBLECH ANBAU
EINSTELLBLECH ANBAU	9078467	521	1	484	10 14 278 2	DIESELMOTOR D9508 A7 400 k
EINSTELLSCHRAUBE	10220647	2	1	267	10 29 792 9	DRUCKBEGRENZUNGSVENTI
EINSTELLSCHRAUBE	7369886	9	1	266	10 11 500 3	ABSCHALTVENTIL
EINSTELLSCHRAUBE M10X1	10012225	5	2	523	10 12 250 3	KIPPHEBELBOCK VORM.
ELEKTR.ANLAGE HYDR.TANK	11739364 1	80	1	407	10 86 188 4	ELEKTR.ANLAGE OBERWAGE
ELEKTR.ANLAGE KRAFTSTOF	10822248 1	90	1	407	10 86 188 4	ELEKTR.ANLAGE OBERWAGE
ELEKTR.ANLAGE OBERWAGE	10861884 1	9000	1	114	10 86 187 8	OBERWAGEN
ELEKTR.ANLAGE STEUERSCH	10406153	70	1	406	10 86 188 4	ELEKTR.ANLAGE OBERWAGE
ELEKTRIK	94090632	1500	1	736	94 09 283 3	FAHRERKABINE
ELEKTRIK EINBAU	10864583	160	1	639	10 39 913 3	MONOBLOCKAUSLEGER 7,20
ELEKTRIK EINBAU	94065683 1	60	1	271	10 86 455 2	FAHRERSTAND FK3
ELEKTROANLAGE MONOBLOC	10831862	50	1	642	10 86 458 3	ELEKTRIK EINBAU
ELEKTROKASTEN E50	11645272	10	1	420	11 46 496 6	ELEKTROKASTEN KPL.
ELEKTROKASTEN KPL.	10377001 1	40	1	814	94 06 568 3	ELEKTRIK EINBAU
ELEKTROKASTEN KPL.	10377001 1	50	1	814	94 06 568 3	ELEKTRIK EINBAU
ELEKTROKASTEN KPL.	10377001 1	90	1	427	11 73 948 2	BATTERIEN EINBAU
ELEKTROKASTEN KPL.	10377001 1	90	1	427	11 73 948 2	BATTERIEN EINBAU
ELEKTROKASTEN KPL.	10844958 1	10	1	442	11 73 936 4	ELEKTR.ANLAGE HYDR.TANK
ELEKTROKASTEN KPL.	10844958 1	10	1	442	11 73 936 4	ELEKTR.ANLAGE HYDR.TANK
ELEKTROKASTEN KPL.	10844958 1	10	1	442	11 73 936 4	ELEKTR.ANLAGE HYDR.TANK
ELEKTROKASTEN KPL.	10844958 1	10	1	442	11 73 936 4	ELEKTR.ANLAGE HYDR.TANK
ELEKTROKASTEN KPL.	11464966	95	1	427	11 73 948 2	BATTERIEN EINBAU
ELEKTROKASTEN KPL.	11464966	20	1	443	11 73 936 4	ELEKTR.ANLAGE HYDR.TANK
ELEKTRONIKMODUL	94036407	61	1	271	10 86 455 2	FAHRERSTAND FK3
ELEKTRONISCHE BAUGRUPP	11459334 3	10	1	727	10 84 426 2	BS DATENERFAS.-UEBERTR
ENDBOLZEN	5602123	20	1	78	56 18 004	KETTENENDGLIED
ENDBUCHSE	7361301	30	1	79	56 18 021	KETTENENDSEGMENT
ENDELEMENT MX-F 105	7027945	8	1	244	11 00 350 5	VERTEILERKOMBINATION MX-
ENDELEMENT MX-F 105	7027945	8	1	251	10 47 559 3	VERTEILERKOMBINATION MX-
ENDELEMENT MX-F 105	7027945	8	1	652	10 34 034 0	VERTEILERKOMBINATION MX-
ENDELEMENT MX-F 45	7027943	8	1	253	10 35 423 1	VERTEILERKOMBINATION MX-
ENDELEMENT SXE-2	10013839	3	1	250	10 47 558 6	VERTEILERKOMBINATION SX
ENDREGELVENTIL	10135321	14	1	479	10 14 278 2	DIESELMOTOR D9508 A7 400 k
ENDRING 59,5/86X10,75	7361299	40	2	78	56 18 004	KETTENENDGLIED
ENDROHR	10862983	16	1	134	10 86 192 2	LUFT UND ABGASANLAGE

Bezeichnung	Artikel	Pos.	Menge	Seite	Baugruppe	Bezeichnung
ENDSTUECK	11825926	40	1	48	11 82 320 0	VERTEILUNGSANLAGE HARN
ENDSTUECK	5617721	10	2	75	10 80 026 9	TRAGROLLE D9G
ENDSTUECK AUSSEN	10814156	10	1	74	10 80 026 8	LAUFROLLE D9G
ENDSTUECK INNEN	10814157	11	1	74	10 80 026 8	LAUFROLLE D9G
ENTLUEFTUNGSLEITUNG	10120020	1	2	566	10 11 813 2	ENTLUEFTUNGSLEITUNG AN
ENTLUEFTUNGSLEITUNG AN	10118132	381	1	483	10 14 278 2	DIESELMOTOR D9508 A7 400 k
ENTLUEFTUNGSROHR	10016664	43	1	247	10 81 696 4	SCHMIERPUMPE
ENTLUEFTUNGSSCHRAUBE	11696080	18	1	542	11 69 024 1	KRAFTSTOFFVORFILTER
ENTLUEFTUNGSSCHRAUBE G	9613451	1	1	698	96 13 452	ENTLUEFTUNGSSCHRAUBE G
ENTLUEFTUNGSSCHRAUBE G	9613452	28	2	683	94 02 091 7	HYDRAULIKZYLINDER
ENTLUEFTUNGSSCHRAUBE	10413063	360	1	666	10 49 070 4	ROHRBRUCHSICHERUNG
ENTLUEFTUNGSSCHRAUBE M	7361391	360	1	674	10 44 069 6	ROHRBRUCHSICHERUNG
ENTLUEFTUNGSSCHRAUBE M	7361391	360	1	675	10 44 072 1	ROHRBRUCHSICHERUNG
ENTNAHMEVENTIL	7019068	40	1	51	90 66 466	ZUBEHOER
ERSATZ HYDRAULIKTANK	10854036	100	1	330	10 85 403 4	HYDRAULIKTANK EINBAU
ERSATZ KRAFTSTOFFTANK	11813472	90	1	462	11 81 541 2	KRAFTSTOFFTANK EINBAU
ERSATZTEIL	7367729	4	1	347	93 70 592	RUECKSCHLAGVENTIL
ERSATZTEIL F.ELEKTROKAS	11458142	40	1	420	11 46 496 6	ELEKTROKASTEN KPL.
ETIKETT	12201439	10	1	421	11 64 527 2	ELEKTROKASTEN E50
ETIKETT 100mmX39mm	94028126	4	1	791	94 04 125 0	SCHALTER EINBAU S497
ETIKETT 40mmX20mm	10830301	17	1	426	11 73 948 2	BATTERIEN EINBAU
ETIKETT 40mmX20mm	10830301	60	1	426	11 73 948 2	BATTERIEN EINBAU
ETIKETT 80mmX12,4mm	10847774	3	3	788	10 84 777 1	BEDIEN.OPTION M.PME-TASTA
ETIKETT 90mmX15mm	10828181	62	1	426	11 73 948 2	BATTERIEN EINBAU
ETIKETT E50-1 50mmX20mm	11812539	90	1	445	11 73 936 4	ELEKTR.ANLAGE HYDR.TANK
ETIKETT RESERVES 80mmX1	10831165	63	1	427	11 73 948 2	BATTERIEN EINBAU
ETIKETT S42 100mmX39mm	10080490	8	1	285	10 08 046 6	SCHALTER EINBAU S42
ETIKETT X47 diag. 55mmX55m	9014598	51	1	406	10 86 188 4	ELEKTR.ANLAGE OBERWAGE
ETIKETT Ø19mm	10080491	9	1	285	10 08 046 6	SCHALTER EINBAU S42
ETIKETTEN EINBAU	11458954	52	1	202	10 81 351 5	KONDENSATOREINHEIT
EXZENTERSCHRAUBE	10333239	46	1	158	10 42 846 6	DREHWERKSPUMPE
FAHRANTRIEB	10399558 1	13	1	69	10 39 094 9	UNTERWAGEN KPL
FAHRANTRIEB	10399558 1	13	1	69	10 39 094 9	UNTERWAGEN KPL
FAHRANTRIEB FAT 550P046	944378003	5	1	97	10 39 955 8	FAHRANTRIEB
FAHRANTRIEB FAT 550P046	944378003	5	1	98	10 39 955 8	FAHRANTRIEB
FAHRERKABINE	94090297	100	1	736	94 09 283 3	FAHRERKABINE
FAHRERKABINE	94092833 1	10	1	394	11 81 379 8	FAHRERKABINE FK3
FAHRERKABINE FK3	10864551	10	1	269	10 86 427 9	ARBEITSPLATZ HYDRAULIKB
FAHRERKABINE FK3	11813798 1	10	1	393	10 86 455 1	FAHRERKABINE FK3
FAHRERKABINE STAHLBAU	11697933	10	1	737	94 09 064 7	FAHRERKABINE STAHLBAU
FAHRERKABINE STAHLBAU	94090647	10	1	735	94 09 029 7	FAHRERKABINE
FAHRERSITZ	94051107 1	4	1	270	10 86 455 2	FAHRERSTAND FK3
FAHRERSITZ M.PNEUMAT.FED	11211303	10	1	804	94 05 110 7	FAHRERSITZ
FAHRERSTAND	94086922	2	1	270	10 86 455 2	FAHRERSTAND FK3
FAHRERSTAND FK3	10864552 1	20	1	269	10 86 427 9	ARBEITSPLATZ HYDRAULIKB
FAHRPEDAL	10850692 1	31	1	270	10 86 455 2	FAHRERSTAND FK3
FAHRWARNEINRICHTUNG	10390618	1116	1	10	14 28 -00 0	GRUNDGERAET R976 HD B LI
FAHRWARNEINRICHTUNG	10832280	10	1	662	10 39 061 8	FAHRWARNEINRICHTUNG
FALTENBALG	10014790	200	1	283	99 68 621	LH-GEBERGRIFF LINKS
FALTENBALG	10014790	200	1	289	99 68 612	LH-GEBERGRIFF RECHTS
FALTENBALG	10492984	9	1	274	11 32 099 1	FEDERUNG
FEDER	10220706	7	1	165	10 29 716 0	FILTER
FEDER	10296502	123	1	355	11 10 174 8	STEUERBLOCK
FEDER	10664792	468	1	754	94 09 064 9	MONTAGETEILE FAHRERKAB
FEDER	7028835	210	1	757	94 06 541 8	KABINENTUER
FEDER	7028901	174	1	750	94 09 064 9	MONTAGETEILE FAHRERKAB
FEDERBLECH	10493054	24	1	276	11 32 099 2	SITZOBERTEIL
FEDERBLECH	7027784	21	1	276	11 32 099 2	SITZOBERTEIL
FEDERDRUCKLAMELLENBRE	502037001	70	1	101	94 43 780 03	FAHRANTRIEB FAT 550P046
FEDERKASSETTE	10032001	15	1	542	11 69 024 1	KRAFTSTOFFVORFILTER

Bezeichnung	Artikel	Pos.	Menge	Seite	Baugruppe	Bezeichnung
FEDERPAKET	10800267	6	1	85	10 39 962 7	LEITRAD EINBAU
FEDERRING 6	4600031	70	3	94	91 41 597	DREHDURCHFUEHRUNG
FEDERRING 6	4600031	4	2	162	73 72 224	DECKEL
FEDERRING B 10	11211293	150	1	818	10 67 519 6	ZENTRALELEKTRIK GRUNDPL
FEDERRING B 6	4600218	4	4	127	73 67 136	VERSCHRAUBUNG BFW 35L
FEDERRING B 6	4600218	4	4	198	52 11 460	WINKELFLANSCHVERSCHRA
FEDERRING B 8	11113941	135	2	818	10 67 519 6	ZENTRALELEKTRIK GRUNDPL
FEDERSCHEIBE 10	10411093	6	2	584	11 38 664 6	STARTER VORM.
FEDERSCHEIBE 6	10411092	4	1	584	11 38 664 6	STARTER VORM.
FEDERSCHEIBE B 6	4901089	9	2	580	10 11 558 7	ABGASSTUTZEN ANBAU LINK
FEDERSCHEIBE B 6	4901089	9	2	581	10 11 678 0	ABGASSTUTZEN ANBAU REC
FEDERTELLER	10115009	6	1	265	10 11 497 1	DRUCKBEGRENZUNGSVENTI
FEDERTELLER	10115013	7	1	265	10 11 497 1	DRUCKBEGRENZUNGSVENTI
FEDERTELLER	7028149	4	1	267	10 29 792 9	DRUCKBEGRENZUNGSVENTI
FEDERTELLER	7028157	8	2	266	10 11 500 3	ABSCHALTVENTIL
FEDERTELLER	7372258	3	2	261	10 10 206 7	REGLERELEMENT
FEDERTELLER	7372261	4	1	161	56 15 327	HYDRAULIKVERSTELLUNG
FEDERTELLER	7622332	7	2	268	10 29 794 5	STELLKOLBEN
FEDERTELLER	7624218	23	2	268	10 29 794 5	STELLKOLBEN
FEDERTELLER	9078515	5	4	512	10 14 778 1	ZYLINDERKOPF VORM.
FEDERUNG	11100089	7	1	274	11 32 099 1	FEDERUNG
FEDERUNG	11320991	20	1	272	11 21 130 3	FAHRERSITZ M.PNEUMAT.FED
FEDERUNGSOBERTEIL	10492979	3	1	274	11 32 099 1	FEDERUNG
FEDERUNGSUNTERTEIL	10492983	8	1	274	11 32 099 1	FEDERUNG
FETT /0,4kg	11008141	10	1	58	96 47 551	SPEZIALFETT ELEKTROMOTO
FETT /0,4kg	11693757	20	1	58	96 47 551	SPEZIALFETT ELEKTROMOTO
FETT L55/3/0,001kg	8655008	126	1	106	98 88 074	RS WELLE
FETT L55/3/0,001kg	8655008	126	1	108	92 71 537	RS VERSCHLUSSRING
FETT L55/3/0,001kg	8655008	126	1	150	98 86 607	RS WELLE NG 250
FETT L55/3/0,001kg	8655008	126	1	228	92 71 754	RS WELLE
FETT L55/3/0,001kg	8655008	126	1	842	11 38 092 0	RS ANTRIEBSWELLE PVG 450
FETT L55/3/0,001kg	8655008	126	1	846	92 68 013	RS VERSCHLUSSRING NG 064
FETT L55/3/0,001kg	8655008	126	1	850	11 38 093 1	DICHTSATZ PVG 450 C 462
FETT STABURAGS NBU 30/0,01	10282622	100	1	491	90 78 049	ZYLINDER
FETT STABURAGS NBU 30/0,01	10282622	100	1	533	10 11 802 5	ANTRIEB FUER HOCHDRUCK
FETT STABURAGS NBU 30/0,01	10282622	100	1	534	11 36 399 4	ANTRIEB FUER HDP VORM.
FETT STABURAGS NBU 30/0,01	10282622	100	1	554	90 80 436	ANSAUGSTUTZEN ANBAU
FETT STABURAGS NBU 30/0,01	10282622	100	1	589	10 13 307 7	DREHZAHLGEBER KPL.
FETT STABURAGS NBU 30/0,01	10282622	100	1	618	10 12 087 3	DS ZYLINDER D9508
FETT TUNPAS AL/1kg	8655037	131	1	598	10 12 077 8	KUPPLUNGSANBAU
FETTE	9070366	60	1	12	90 66 460	SCHMIERSTOFFE VARIANTEN
FETTSPANNER	10800263	3	1	85	10 39 962 7	LEITRAD EINBAU
FEUERLOESCHER	10844445	554	1	10	14 28 -00 0	GRUNDGERAET R976 HD B LI
FEUERLOESCHER	10844447	10	1	713	10 84 444 5	FEUERLOESCHER
FEUERLOESCHER	9643363	10	1	718	10 84 444 7	FEUERLOESCHER
FEUERLOESCHER A,B,C PULV	10030333	10	1	798	96 43 363	FEUERLOESCHER
FEUERSCHUTZBLECH	10403019	35	1	118	10 85 108 8	PUMPENRAUM TEILE
FEUERSCHUTZBLECH	10824849	245	1	370	10 85 109 9	VERKLEIDUNG
FEUERSCHUTZBLECH	10824850	246	1	370	10 85 109 9	VERKLEIDUNG
FEUERSCHUTZBLECH	11738882	30	1	118	10 85 108 8	PUMPENRAUM TEILE
FEUERSCHUTZBLECH	11738890	25	1	118	10 85 108 8	PUMPENRAUM TEILE
FEUERSCHUTZSCHLAUCH	7405370	35	1.4m	446	10 83 057 7	KAMERA EINBAU F.BALLAST
FEUERSCHUTZSCHLAUCH	7405370	36	0.7m	446	10 83 057 7	KAMERA EINBAU F.BALLAST
FILTER	10297160	1	1	169	10 29 866 4	FILTER
FILTER	10297720	6	1	158	10 42 846 6	DREHWERKSPUMPE
FILTER	10298664	2	1	167	10 29 772 0	FILTER
FILTER	11825923	10	1	48	11 82 320 0	VERTEILUNGSANLAGE HARN
FILTER EINBAU	11456879	60	1	330	10 85 403 4	HYDRAULIKTANK EINBAU
FILTERDECKEL	11006739	580	1	755	94 09 064 9	MONTAGETEILE FAHRERKAB
FILTEREINSATZ 4µm	10123751	20	2	65	94 03 193 3	SERVICE PAKET 1000h

Bezeichnung	Artikel	Pos.	Menge	Seite	Baugruppe	Bezeichnung
FILTEREINSATZ 4µm	11356726	1	1	496	11 35 672 5	OELABSCHEIDER OEL
FILTERELEMENT	10220705	20	1	66	94 03 193 4	SERVICE PAKETE 1500/2500h
FILTERELEMENT	10220705	3	1	165	10 29 716 0	FILTER
FILTERELEMENT	553183708	16	1	66	94 03 193 4	SERVICE PAKETE 1500/2500h
FILTERELEMENT	553183708	20	4	115	10 35 983 0	SERVICE PAKET KRAFTSTOF
FILTERELEMENT	553183708	14	1	542	11 69 024 1	KRAFTSTOFFVORFILTER
FILTERELEMENT 16µm	11342118	30	1	66	94 03 193 4	SERVICE PAKETE 1500/2500h
FILTERELEMENT 16µm	11342118	13	1	302	10 39 214 4	STEUEROELEINHEIT EINBAU
FILTERELEMENT 16µm	11342118	10	1	303	56 09 948	OELFILTERSET
FILTERGEHAEUSE	10220702	2	1	165	10 29 716 0	FILTER
FILTERKASSETTE	10816500	40	1	65	94 03 193 3	SERVICE PAKET 1000h
FILTERKASSETTE	10816500	305	1	746	94 06 533 8	LUFTVERTEILUNG
FILTERKASTEN	10816499	300	1	746	94 06 533 8	LUFTVERTEILUNG
FILTERKONSOLE	10119973	1	1	529	10 12 002 7	OELFILTER 40µm
FILTERKOPF	10297162	1	1	165	10 29 716 0	FILTER
FILTERKOPF	10298658	1	1	166	10 29 716 2	FILTERKOPF
FILTERSCHEIBE	10337550	7	1	172	10 34 668 4	ANSTEUERGERAET
FILZRING 139/159X12	7016180	4	1	96	92 65 064	DS DREHDURCHFUEHRUNG
FINGERSCHUTZ	10854392	2	1	185	10 85 112 1	LUEFTER EINBAU
FINGERSCHUTZ	10854394	10	1	185	10 85 112 1	LUEFTER EINBAU
FINGERSCHUTZ	10854396	25	1	185	10 85 112 1	LUEFTER EINBAU
FINGERSCHUTZ	10854398	35	1	185	10 85 112 1	LUEFTER EINBAU
FIRMENSCHILD LIEBHERR 70	9883322	10	1	600	10 11 934 6	MOTORSTEUERGERAET
FLACHDICHTRING 6,7X10X1	11696082	17	1	542	11 69 024 1	KRAFTSTOFFVORFILTER
FLACHSICHERUNG 40A 32 TH	11000507	95	1	425	11 45 814 2	ERSATZTEIL F.ELEKTROKAS
FLACHSICHERUNG 80A 32 TH	11000506	90	2	425	11 45 814 2	ERSATZTEIL F.ELEKTROKAS
FLACHSTAHL	10408875	21	1	364	10 85 109 9	VERKLEIDUNG
FLACHSTAHL	10824162	11	1	364	10 85 109 9	VERKLEIDUNG
FLACHSTAHL	10845462	70	2	366	10 85 109 9	VERKLEIDUNG
FLACHSTAHL	10845462	90	2	366	10 85 109 9	VERKLEIDUNG
FLAECHENDICHTUNG	10354595	115	1	519	11 36 430 3	ZYLINDERKOPFDECKEL VORM
FLAECHENDICHTUNG	10354595	115	1	520	11 36 432 0	ZYLINDERKOPFDECKEL VORM
FLAECHENDICHTUNG	10354595	115	1	521	11 36 432 5	ZYLINDERKOPFDECKEL VORM
FLAECHENDICHTUNG	10354595	115	1	571	10 11 899 9	KONSOLE ANBAU
FLAECHENDICHTUNG	10354595	10	1	617	10 12 087 1	DS OELWANNE D9508
FLAECHENDICHTUNG	10354595	100	1	629	10 12 099 6	DS SCHWUNGRADGEHAEUSE
FLAECHENDICHTUNG	8624636	110	1	837	98 88 662	ANSCHLUSSPLATTE NG 250
FLANSCH	10115621	4	1	578	10 13 273 9	ATL-ANBAU
FLANSCH	10115621	4	1	579	10 13 274 1	ATL-ANBAU
FLANSCH	10400519	30	1	342	11 73 771 3	STEUERSCHIEBER EINBAU
FLANSCH	11737571	29	1	342	11 73 771 3	STEUERSCHIEBER EINBAU
FLANSCH	12459013	48	8	365	10 85 109 9	VERKLEIDUNG
FLANSCH NG 250	9886598	12	2	827	10 13 291 6	HYDRAULIKVERSTELLPUMPE
FLANSCH NG 250	9886598	12	2	829	10 13 291 7	HYDRAULIKVERSTELLPUMPE
FLANSCHBUCHSE	10664686	370	2	758	94 06 541 8	KABINENTUER
FLANSCHHAELFTE MIT BUCKE	11490402	44	2	311	10 85 112 7	HYDR./SAUG-+RUECKL.SCHLA
FLANSCHHAELFTE MIT BUCKE	11490402	27	6	329	10 85 403 4	HYDRAULIKTANK EINBAU
FLANSCHHAELFTE MIT BUCKE	11485638	7	4	305	10 06 086 1	HYDR.DREHDURCHFUEHR.+D
FLANSCHHAELFTE MIT BUCKE	11485638	34	4	307	10 06 086 1	HYDR.DREHDURCHFUEHR.+D
FLANSCHHAELFTE MIT BUCKE	11485638	11	2	316	10 85 112 9	HYDRAULIKANLAGE LUEFTER
FLANSCHHAELFTE MIT BUCKE	11485638	95	4	681	10 39 913 4	HYDRAULIKZYLINDER M.ANB
FLANSCHHAELFTE MIT BUCKE	11485638	35	8	704	10 83 139 6	HUBZYLINDER DIA.220
FLANSCHHAELFTE MIT BUCK	11485640	95	12	637	10 39 913 3	MONOBLOCKAUSLEGER 7,20
FLANSCHHAELFTE MIT BUCK	11485640	35	4	647	10 83 863 7	VERTEILER EINBAU
FLANSCHHAELFTE MIT BUCK	11485640	13	6	682	11 45 158 4	HYDRAULIKZYLINDER M.ANB
FLANSCHHAELFTE MIT BUCK	11485640	30	4	704	10 83 139 6	HUBZYLINDER DIA.220
FLANSCHHAELFTE MIT BUCK	11485639	5	16	112	10 39 095 0	HYDRAULIKANLAGE UNTER
FLANSCHHAELFTE MIT BUCK	11485639	20	4	300	10 39 227 2	HYDR.ANL.PUMPEN ZU STEUE
FLANSCHHAELFTE MIT BUCK	11485639	41	4	301	10 39 227 2	HYDR.ANL.PUMPEN ZU STEUE
FLANSCHHAELFTE MIT BUCK	11485639	31	4	307	10 06 086 1	HYDR.DREHDURCHFUEHR.+D

Bezeichnung	Artikel	Pos.	Menge	Seite	Baugruppe	Bezeichnung
FLANSCHHAELFTE MIT BUCK	11485639	102	8	309	10 06 086 1	HYDR.DREHDURCHFUEHR.+D
FLANSCHHAELFTE MIT BUCK	11485639	32	4	342	11 73 771 3	STEUERSCHIEBER EINBAU
FLANSCHHAELFTE MIT BUCK	11485639	37	4	342	11 73 771 3	STEUERSCHIEBER EINBAU
FLANSCHHAELFTE MIT BUCK	11485639	17	30	350	10 39 271 0	DRUCKLEITUNGEN EINBAU
FLANSCHHAELFTE MIT BUCK	11485639	27	22	351	10 39 271 0	DRUCKLEITUNGEN EINBAU
FLANSCHHAELFTE MIT BUCK	11485639	90	8	637	10 39 913 3	MONOBLOCKAUSLEGER 7,20
FLANSCHHAELFTE MIT BUCK	11485639	30	56	647	10 83 863 7	VERTEILER EINBAU
FLANSCHHAELFTE MIT BUCK	11485639	100	12	681	10 39 913 4	HYDRAULIKZYLINDER M.ANB
FLANSCHHAELFTE MIT BUCK	11485639	70	4	704	10 83 139 6	HUBZYLINDER DIA.220
FLANSCHHAELFTE MIT BUCKE	11485645	104	2	190	10 86 194 0	KUEHLER EINBAU
FLANSCHHAELFTE MIT BUCKE	11485645	13	8	314	10 85 112 8	GETRIEBEOEL U.HYDR.OELK
FLANSCHHAELFTE MIT BUCKE	11485645	3	2	316	10 85 112 9	HYDRAULIKANLAGE LUEFTER
FLANSCHHAELFTE MIT BUCKE	11485645	32	2	329	10 85 403 4	HYDRAULIKTANK EINBAU
FLANSCHHAELFTE MIT BUCK	11485646	54	2	312	10 85 112 7	HYDR./SAUG-+RUECKL.SCHLA
FLANSCHHAELFTE MIT BUCK	11485646	6	2	316	10 85 112 9	HYDRAULIKANLAGE LUEFTER
FLANSCHHAELFTE MIT BUCK	11485646	19	4	341	11 73 771 3	STEUERSCHIEBER EINBAU
FLANSCHHAELFTE MIT BUCKE	11490403	22	4	140	10 39 224 1	PUMPEN EINBAU
FLANSCHHAELFTE MIT BUCKE	11485637	35	8	317	10 85 112 9	HYDRAULIKANLAGE LUEFTER
FLANSCHHAELFTE MIT BUCKE	11485637	90	4	681	10 39 913 4	HYDRAULIKZYLINDER M.ANB
FLASCHENHALTER	10425435	30	1	739	11 11 374 9	VERKLEIDUNG
FLUIDLAGER	10013573	10	4	820	94 06 497 9	BEFESTIGUNG ARBEITSPLAT
FORMSCHLAUCH	10491019	35	1	812	11 83 857 4	HEIZKLIMAGERAET
FORMSCHLAUCH	10491020	36	1	812	11 83 857 4	HEIZKLIMAGERAET
FORMSCHLAUCH	10491021	37	1	812	11 83 857 4	HEIZKLIMAGERAET
FRONTSCHEIBE	11123194	110	1	762	94 06 526 9	FRONTSCHEIBE
FRONTSCHEIBE	11123195	150	1	762	94 06 526 9	FRONTSCHEIBE
FRONTSCHEIBE	94065269	320	1	736	94 09 283 3	FAHRERKABINE
FUEHRUNG	10097526	250	2	104	10 44 419 0	BREMSVENTIL
FUEHRUNG	10493047	4	1	276	11 32 099 2	SITZOBERTEIL
FUEHRUNGSBUCHSE	10115007	4	1	265	10 11 497 1	DRUCKBEGRENZUNGSVENTI
FUEHRUNGSBUCHSE	9271139	27	1	180	92 72 222	STELLKOLBEN M.FUEHR.BUC
FUEHRUNGSRING	7624214	30	2	262	10 29 770 5	HYDRAULIKVERSTELLUNG
FUEHRUNGSRING 125X130X15	7005250	13	3	691	12 47 009 6	KOLBENSTANGENLAGER
FUEHRUNGSRING 140X145X15	7005251	13	4	693	99 14 332	KOLBENSTANGENLAGER
FUEHRUNGSRING 140X145X15	7005251	13	4	694	99 22 058	KOLBENSTANGENLAGER
FUEHRUNGSROHR	10116947	2	1	500	10 11 694 5	OELMESSSTAB MIT ROHR
FUEHRUNGSROHR KPL.	10121476	3	1	823	10 12 471 1	PUMPENVERTEILERGETRIEB
FUEHRUNGSSCHIENE	10408061	25	2	364	10 85 109 9	VERKLEIDUNG
FUEHRUNGSSCHIENENSATZ	10675725	240	1	397	10 66 461 0	SCHIEBEFENSTER
FUELLPUMPE	10009239	41	1	465	10 08 811 3	WERKZEUGAUSRUESTUNG
FUELLPUMPE	10342798	31	1	465	10 08 811 3	WERKZEUGAUSRUESTUNG
FUSSSTEUERGERAET	11002626	10	1	292	10 85 069 2	FAHRPEDAL
FUSSSTEUERGERAET	11002627	20	1	292	10 85 069 2	FAHRPEDAL
GABELKOPF G 8X16	4000746	10	2	385	11 00 502 9	GASFEDER
GASFEDER	10423507	24	1	364	10 85 109 9	VERKLEIDUNG
GASFEDER	10441154	14	2	364	10 85 109 9	VERKLEIDUNG
GASFEDER	10800103	120	1	281	10 65 190 7	SICHERHEITSHEBEL
GASFEDER	11005029	60	1	365	10 85 109 9	VERKLEIDUNG
GASFEDER	11600043	130	1	777	94 09 638 1	SCHUTZGITTER VORN KLAPP
GEBLAESE	10330586	5	1	812	11 83 857 4	HEIZKLIMAGERAET
GEBLAESEHALTERUNG	11696067	14	1	812	11 83 857 4	HEIZKLIMAGERAET
GEGENSTECKER EINBAU	10839614	50	1	444	11 73 936 4	ELEKTR.ANLAGE HYDR.TANK
GEGENSTECKER EINBAU	10839616	100	1	427	11 73 948 2	BATTERIEN EINBAU
GEGENSTECKER EINBAU	10839639	101	1	428	11 73 948 2	BATTERIEN EINBAU
GEGENSTECKER EINBAU W10	10839331	102	3	816	94 06 568 3	ELEKTRIK EINBAU
GEHAEUSE	10121011	1	1	541	10 12 051 2	KRAFTSTOFFFILTERMODUL O
GEHAEUSE	10122750	1	1	728	10 12 274 9	GEHAEUSE VORM.
GEHAEUSE	10122751	2	1	728	10 12 274 9	GEHAEUSE VORM.
GEHAEUSE	10297722	10	1	158	10 42 846 6	DREHWERKSPUMPE
GEHAEUSE	10298629	1	1	175	10 44 146 2	SCHWENKWINKELSENSOR

Bezeichnung	Artikel	Pos.	Menge	Seite	Baugruppe	Bezeichnung
GEHAEUSE	10409753	1	1	173	10 40 975 2	VENTILGEHAEUSE
GEHAEUSE	11690413	1	1	812	11 83 857 4	HEIZKLIMAGERAET
GEHAEUSE	5605365	12	1	302	10 39 214 4	STEUEROELEINHEIT EINBAU
GEHAEUSE	5605365	12	1	303	56 09 948	OELFILTERSET
GEHAEUSE	5615330	10	1	144	10 02 413 1	PUMPE
GEHAEUSE	9276175	10	1	825	10 12 865 0	HYDRAULIKEINBAUMOTOR
GEHAEUSE	9631651	10	1	814	94 06 568 3	ELEKTRIK EINBAU
GEHAEUSE NG 250	10141491	10	1	826	90 77 539	HYDRAULIKEINBAUMOTOR
GEHAEUSE NG 250	10145846	10	1	827	10 13 291 6	HYDRAULIKVERSTELLPUMPE
GEHAEUSE NG 250	10145846	10	1	829	10 13 291 7	HYDRAULIKVERSTELLPUMPE
GEHAEUSE PVG 450 C 466	10132908	1	1	823	10 12 471 1	PUMPENVERTEILERGETRIEB
GEHAEUSE VORM.	10116150	1	1	534	11 36 399 4	ANTRIEB FUER HDP VORM.
GEHAEUSE VORM.	10116151	1	1	535	10 11 615 0	GEHAEUSE VORM.
GEHAEUSE VORM.	10122749	3	1	575	10 12 282 2	ABGASRUECKFUEHRUNG
GEHAEUSE VORM.	10122749	3	1	576	10 12 391 5	ABGASRUECKFUEHRUNG
GEHAEUSEROHR	11643778	60	1	335	10 80 124 6	RUECKLAUFFILTER 25µm
GEHOERSCHUTZ	11485374	15	1	68	11 82 454 5	PERSONENSCHUTZAUSRUE
GELAENDER	10071592	170	1	369	10 85 109 9	VERKLEIDUNG
GELENKBOLZEN	11600014	20	1	776	94 09 638 1	SCHUTZGITTER VORN KLAPP
GELENKBOLZEN	11600014	40	1	776	94 09 638 1	SCHUTZGITTER VORN KLAPP
GELENKSTIFT	10297723	13	2	158	10 42 846 6	DREHWERKSPUMPE
GELENKSTIFT	7369952	11	4	144	10 02 413 1	PUMPE
GENERATOR VORM.	10116026	440	1	484	10 14 278 2	DIESELMOTOR D9508 A7 400 k
GERADE STECKVERSCHRAUB	7026654	36	1	254	90 64 786	ANSCHLUSSELEMENT
GERADE VERBINDUNG	11694161	100	2	802	94 06 571 8	MONTAGETEILE FAHRERSTAN
GETRIEBE	7028883	510	1	768	12 22 987 5	WISCHERMOTOR-SET
GETRIEBEOEL	9070365	50	1	12	90 66 460	SCHMIERSTOFFE VARIANTEN
GETRIEBEOEL LIEBHERR HYP	10675474	30	1l	18	90 70 364	ACHS- UND GETRIEBEOEL
GETRIEBEOEL LIEBHERR/75W	10356826	10	1l	19	90 70 365	GETRIEBEOEL
GETRIEBEOEL LIEBHERR/75W	10296477	1000	1	26	10 35 682 6	GETRIEBEOEL LIEBHERR/75W
GETRIEBEOEL LIEBHERR/75W	10330287	20	1	26	10 35 682 6	GETRIEBEOEL LIEBHERR/75W
GETRIEBEOEL LIEBHERR/75	10330288	210	1	26	10 35 682 6	GETRIEBEOEL LIEBHERR/75W
GETRIEBEOEL LIEBHERR/75	10330285	5	1	26	10 35 682 6	GETRIEBEOEL LIEBHERR/75W
GETRIEBEOEL LIEBHERR/85	10356827	20	1l	19	90 70 365	GETRIEBEOEL
GETRIEBEOEL LIEBHERR/85	10330292	1000	1	27	10 35 682 7	GETRIEBEOEL LIEBHERR/85
GETRIEBEOEL LIEBHERR/85	10330291	20	1	27	10 35 682 7	GETRIEBEOEL LIEBHERR/85
GETRIEBEOEL LIEBHERR/85W	10301680	210	1	27	10 35 682 7	GETRIEBEOEL LIEBHERR/85
GETRIEBEOEL LIEBHERR/85W	10285639	5	1	27	10 35 682 7	GETRIEBEOEL LIEBHERR/85
GETRIEBEOEL LIEBHERR/ISO	11626278	40	1l	19	90 70 365	GETRIEBEOEL
GETRIEBEOEL LIEBHERR/ISO	11626279	50	1l	19	90 70 365	GETRIEBEOEL
GETRIEBEOEL LIEBHERR/ISO	11626280	60	1l	19	90 70 365	GETRIEBEOEL
GETRIEBEOEL SYNTOGEAR P	10190390	1000	1l	44	11 62 627 9	GETRIEBEOEL LIEBHERR/ISO
GETRIEBEOEL SYNTOGEAR P	10190388	20	1	44	11 62 627 9	GETRIEBEOEL LIEBHERR/ISO
GETRIEBEOEL SYNTOGEAR	10190389	210	1l	44	11 62 627 9	GETRIEBEOEL LIEBHERR/ISO
GETRIEBEOEL SYNTOGEAR	10190387	5	1	44	11 62 627 9	GETRIEBEOEL LIEBHERR/ISO
GETRIEBEOEL SYNTOGEAR P	10190394	1000	1l	45	11 62 628 0	GETRIEBEOEL LIEBHERR/ISO
GETRIEBEOEL SYNTOGEAR P	10190392	20	1	45	11 62 628 0	GETRIEBEOEL LIEBHERR/ISO
GETRIEBEOEL SYNTOGEAR	10190393	210	1l	45	11 62 628 0	GETRIEBEOEL LIEBHERR/ISO
GETRIEBEOEL SYNTOGEAR	10190391	5	1	45	11 62 628 0	GETRIEBEOEL LIEBHERR/ISO
GETRIEBEOEL U.HYDR.OELK	10851128	70	1	299	10 86 188 3	HYDRAULIKANLAGE OBERWA
GETRIEBEOELKUEHLER	11643329	2	1	194	11 49 338 0	KOMBIKUEHLER
GEWINDEBOLZEN C15	94091429	20	2	775	94 09 638 0	SCHUTZGITTER VORN KLAPP
GEWINDEBOLZEN M6X31 11	94040547	20	4	282	10 85 068 9	HANDSTEUERGERAET LINKS
GEWINDEBOLZEN M6X31 11	94040547	20	4	288	10 85 069 0	HANDSTEUERGERAET RECHT
GEWINDEDICHTUNG	8700014	10	1	455	11 81 279 5	KRAFTSTOFFTANK (STUTZEN
GEWINDEEINSATZ M4	7020614	30	8	770	94 03 488 0	SCHEINWERFER EINBAU
GEWINDEPLATTE	10822681	200	1	410	10 86 188 4	ELEKTR.ANLAGE OBERWAGE
GEWINDEPLATTE	10822681	80	1	449	10 82 224 8	ELEKTR.ANLAGE KRAFTSTOF
GEWINDEPLATTE	11737687	60	1	444	11 73 936 4	ELEKTR.ANLAGE HYDR.TANK
GEWINDEPLATTE	9376780	10	1	117	10 85 108 8	PUMPENRAUM TEILE

Bezeichnung	Artikel	Pos.	Menge	Seite	Baugruppe	Bezeichnung
GEWINDEPLATTE	9867368	30	1	377	11 73 862 7	HAUBE LINKS
GEWINDESTANGE M10X245	9006346	71	4	427	11 73 948 2	BATTERIEN EINBAU
GEWINDESTIFT M8	7369959	8	1	261	10 10 206 7	REGLERELEMENT
GITTER	10820477	20	1	378	10 39 949 2	LUFTFILTERTUER LINKS
GITTER	10853978	15	1	380	10 85 388 5	SEITENTUER HINTEN RECHT
GITTERROST	10401135	10	1	402	10 40 109 3	LAUFSTEG RECHTS VORNE
GITTERROST	10401136	10	1	403	10 40 109 6	LAUFSTEG RECHTS HINTEN
GITTERROST	10401139	10	1	404	10 40 109 9	LAUFSTEG LINKS VORNE
GITTERROST	10401141	10	1	405	10 40 110 1	LAUFSTEG LINKS HINTEN
GITTERROST	10401142	15	1	405	10 40 110 1	LAUFSTEG LINKS HINTEN
GLASFASERFILTEREINSATZ 1	11065676	10	2	63	94 03 193 2	SERVICE PAKET 500h
GLASFASERFILTEREINSATZ 1	11065676	10	2	65	94 03 193 3	SERVICE PAKET 1000h
GLASFASERFILTEREINSATZ 1	11065676	50	1	336	11 82 447 9	RUECKLAUFFILTER 15/5µm
GLASFASERFILTEREINSATZ 2	10801285	15	1	63	94 03 193 2	SERVICE PAKET 500h
GLASFASERFILTEREINSATZ 2	10801285	15	1	65	94 03 193 3	SERVICE PAKET 1000h
GLASFASERFILTEREINSATZ 2	10801285	71	1	330	10 85 403 4	HYDRAULIKTANK EINBAU
GLASFASERFILTEREINSATZ 2	10801285	50	1	335	10 80 124 6	RUECKLAUFFILTER 25µm
GLASSCHEIBE	10664605	10	1	765	94 03 696 1	SEITENSCHEIBE HINTEN LINK
GLASSCHEIBE	10664606	10	1	766	94 03 696 3	SEITENSCHEIBE RECHTS
GLASSCHEIBE	10675705	190	1	397	10 66 461 0	SCHIEBEFENSTER
GLASSCHEIBE	10675706	220	1	397	10 66 461 0	SCHIEBEFENSTER
GLASSCHEIBE	10675707	230	1	397	10 66 461 0	SCHIEBEFENSTER
GLASSCHEIBE	11493385	10	1	764	94 06 527 3	HECKSCHEIBE
GLASSCHEIBE	11493388	10	1	761	94 06 526 5	DACHSCHEIBE
GLEICHSTROMMOTOR	10014691	6	1	246	10 81 696 4	SCHMIERPUMPE
GLEITDICHTRING	7622881	31	2	262	10 29 770 5	HYDRAULIKVERSTELLUNG
GLEITDICHTRING 12	7381019	47	1	181	98 82 875	DS REGELVENTIL EHR
GLEITDICHTRING 21,5X29X3,2	7381524	24	2	832	11 42 524 6	VERSTELLUNG NG 250
GLEITDICHTRING 21,5X29X3,2	7381524	24	2	834	92 78 767	VERSTELLUNG NG 250
GLEITDICHTRING 21,5X29X3,2	7381524	24	2	851	11 42 642 5	DICHTSATZ NG 250
GLEITDICHTRING 210X189X8,	7011348	4	1	688	92 81 569	KOLBEN
GLEITDICHTRING 41X30X4,2	7380967	24	1	146	92 71 120	DS VERSTELLUNG NG 225
GLEITDICHTRING 58X47X4,2	7380920	25	1	146	92 71 120	DS VERSTELLUNG NG 225
GLEITDICHTRING 58X47X4,2	7380920	25	1	832	11 42 524 6	VERSTELLUNG NG 250
GLEITDICHTRING 58X47X4,2	7380920	25	1	834	92 78 767	VERSTELLUNG NG 250
GLEITDICHTRING 58X47X4,2	7380920	26	1	851	11 42 642 5	DICHTSATZ NG 250
GLEITER FUER SITZTIEFENVE	10493369	16	1	276	11 32 099 2	SITZOBERTEIL
GLEITRING	11600013	24	2	775	94 09 638 0	SCHUTZGITTER VORN KLAPP
GLEITRING	11600015	22	2	776	94 09 638 1	SCHUTZGITTER VORN KLAPP
GLEITRING	11600015	42	2	776	94 09 638 1	SCHUTZGITTER VORN KLAPP
GLEITRINGDICHTUNG	10814155	6	2	74	10 80 026 8	LAUFROLLE D9G
GLEITRINGDICHTUNG	10814160	999	1	72	10 80 026 2	LEITRAD KPL D9G
GLEITRINGDICHTUNG 505X533	761024503	58	1	101	94 43 780 03	FAHRANTRIEB FAT 550P046
GLEITRINGDICHTUNGSSATZ	10428160	999	1	75	10 80 026 9	TRAGROLLE D9G
GLEITSCHEIBE	10152383	15	1	844	92 71 482	RS TRIEBWERK NG 064
GLEITSCHEIBE	11600012	22	2	775	94 09 638 0	SCHUTZGITTER VORN KLAPP
GLEITSCHEIBE 86X185X7	9269065	15	1	103	10 12 113 4	RS TRIEBWERK
GLEITSCHEIBE 86X185X7	9888327	15	1	178	90 77 529	RS TRIEBWERK NG 250
GLEITSCHEIBE 86X185X7	9888327	15	1	226	98 88 974	RS TRIEBWERK NG 250
GLEITSCHUH NG 250	9882195	10	1	149	98 82 564	KOLBEN MIT GLEITSCHUH NG
GLEITSTEIN	10424542	13	1	174	10 44 146 0	TRIEBWERK
GLEITSTUECK	10814162	9	2	72	10 80 026 2	LEITRAD KPL D9G
GLUEHLAMPE H1 24V 70W	6002234	10	1	723	10 47 003 2	RUNDUMKENNLEUCHTE
GLUEHLAMPE H3 24V 70W	6200685	3	2	422	10 38 447 0	SCHEINWERFER EINBAU
GLUEHLAMPE H3 24V 70W	6200685	3	2	423	99 41 040	SCHEINWERFER EINBAU
GLUEHLAMPE H3 24V 70W	6200685	11	1	424	10 04 553 0	ARBEITSSCHEINWERFER
GLUEHLAMPE H3 24V 70W	6200685	10	1	725	10 28 794 6	ARBEITSSCHEINWERFER
GLUEHLAMPE P21W 24V 21W	6200915	320	1	779	94 09 063 2	ELEKTRIK
GLUEHLAMPE R10W 24V 10W	6000308	330	1	779	94 09 063 2	ELEKTRIK
GLUEHLAMPE T5 30V 1,2W	6001713	2	1	285	10 08 046 6	SCHALTER EINBAU S42

Bezeichnung	Artikel	Pos.	Menge	Seite	Baugruppe	Bezeichnung
GLUEHLAMPE T5,5K 36V	6001256	10	1	791	94 04 125 0	SCHALTER EINBAU S497
GMT-PUFFER	5004748	160	4	367	10 85 109 9	VERKLEIDUNG
GMT-PUFFER	5004748	7	2	381	10 40 350 3	DECKEL MITTE
GRIFF	10029676	36	1	277	11 32 099 2	SITZOBERTEIL
GRIFF	10493993	15	1	274	11 32 099 1	FEDERUNG
GRIFF	10675727	210	2	397	10 66 461 0	SCHIEBEFENSTER
GRIFF	9691297	25	1	377	11 73 862 7	HAUBE LINKS
GRIFF F.HV	7027807	16	1	274	11 32 099 1	FEDERUNG
GRIFF F.LHF	7027802	24	1	274	11 32 099 1	FEDERUNG
GRIFF LINKS	94030948	14	1	270	10 86 455 2	FAHRERSTAND FK3
GRIFF RECHTS	94030942	15	1	270	10 86 455 2	FAHRERSTAND FK3
GRIFF SW9,12,14,17 GEKROE	10359147	200	1	467	10 84 856 2	WERKZEUGAUSRUESTUNG
GRIFFSCHALE	10014779	55	1	289	99 68 612	LH-GEBERGRIFF RECHTS
GRIFFSCHALEN LINKS	10469933	50	1	283	99 68 621	LH-GEBERGRIFF LINKS
GRIFFSCHALEN RECHTS	10469932	50	1	289	99 68 612	LH-GEBERGRIFF RECHTS
GRIFFSCHALTER R-R	9968570	70	1	289	99 68 612	LH-GEBERGRIFF RECHTS
GRIFFSCHALTER T-0-T	9968548	70	1	283	99 68 621	LH-GEBERGRIFF LINKS
GRUNDGERAET R976 HD B LI	1428-000	1	1	7	.	R976 HD B LINIE
GUMMIEINSATZ 30/42X88	10287498	21	12Paar	306	10 06 086 1	HYDR.DREHDURCHFUEHR.+D
GUMMIEINSATZ 38/50X88	10333631	45	2Paar	679	10 39 913 4	HYDRAULIKZYLINDER M.ANB
GUMMILAGER	10015159	241	2	370	10 85 109 9	VERKLEIDUNG
GUMMILAGER	11006102	8	6	192	11 49 337 5	OELKUEHLER
GUMMILAGER	11006102	9	6	194	11 49 338 0	KOMBIKUEHLER
GUMMIMUFFE	9078925	10	1	623	10 12 094 4	DS LUFTPRESSER D9508
GUMMIMUFFE 12X18X50	10132412	3	1	495	10 13 202 9	OELLEITUNG VORM.
GUMMIMUFFE 22X30X65L.	9273161	19	2	488	10 13 532 1	ENDREGELVENTIL
GUMMIMUFFE 22X30X65L.	9273161	14	2	494	10 12 501 6	ROHRLEITUNG ANBAU
GUMMIMUFFE 22X30X65L.	9273161	2	4	615	10 12 086 9	DS KURBELGEHAEUSEENTL
GUMMIMUFFE 22X30X90GRA	9078621	4	2	615	10 12 086 9	DS KURBELGEHAEUSEENTL
GUMMIMUFFE 25 X35/33X56 L.	9271340	5	2	494	10 12 501 6	ROHRLEITUNG ANBAU
GUMMIMUFFE 25X35X75L.	9273158	3	2	615	10 12 086 9	DS KURBELGEHAEUSEENTL
GUMMIMUFFE 30°	10123540	21	1	578	10 13 273 9	ATL-ANBAU
GUMMIMUFFE 30°	10123540	21	1	579	10 13 274 1	ATL-ANBAU
GUMMIMUFFE 90GRAD	10116310	6	4	494	10 12 501 6	ROHRLEITUNG ANBAU
GUMMIPUFFER	10116274	3	8	599	10 11 795 3	STEUERGERAET ANBAU
GUMMIPUFFER	10288277	80	2	776	94 09 638 1	SCHUTZGITTER VORN KLAPP
GUMMIPUFFER	7368721	20	4	126	10 39 223 8	MOTORLAGERUNG
GUMMISCHEIBE	10009060	20	12	774	94 06 602 4	SCHUTZGITTER OBEN
GUMMISCHEIBE 8X24X4	10326939	320	4	752	94 09 064 9	MONTAGETEILE FAHRERKAB
GURTBAND	10493994	19	1	274	11 32 099 1	FEDERUNG
HAFTGRUND 250ML	10012525	24	1	737	94 09 064 7	FAHRERKABINE STAHLBAU
HALBFLANSCH d=38--	7373875	61	8	636	10 39 913 3	MONOBLOCKAUSLEGER 7,20
HALBFLANSCH d=38--	7373875	40	8	679	10 39 913 4	HYDRAULIKZYLINDER M.ANB
HALBSCHELLE	9927399	62	8	636	10 39 913 3	MONOBLOCKAUSLEGER 7,20
HALBSCHELLE	9928147	50	4	636	10 39 913 3	MONOBLOCKAUSLEGER 7,20
HALBSCHELLE 44	9492506	36	2	311	10 85 112 7	HYDR./SAUG-+RUECKL.SCHLA
HALBSCHELLE 44	9492506	72	2	312	10 85 112 7	HYDR./SAUG-+RUECKL.SCHLA
HALBSCHELLE PE-HD 500 BL	10074620	22	4	351	10 39 271 0	DRUCKLEITUNGEN EINBAU
HALBSCHELLE PE-HD 500 BL	10393277	20	2	351	10 39 271 0	DRUCKLEITUNGEN EINBAU
HALBSCHELLE PE-HD 500 BL	10393278	21	2	351	10 39 271 0	DRUCKLEITUNGEN EINBAU
HALBSCHELLE d=15-22	10057335	150	2	639	10 39 913 3	MONOBLOCKAUSLEGER 7,20
HALBSCHELLE d=15-22	10057335	16	8	667	10 82 175 2	ROHRBRUCHSICHERUNG HU
HALBSCHELLE d=50--	9008760	102	12	638	10 39 913 3	MONOBLOCKAUSLEGER 7,20
HALBSCHELLE d=50--	9008760	35	2	682	11 45 158 4	HYDRAULIKZYLINDER M.ANB
HALBSCHELLE d=64	9371534	1	2	661	93 40 069	SCHELLE
HALBSCHELLE d=64	9371535	6	4	661	93 40 069	SCHELLE
HALTEBLECH	10121068	10	1	599	10 11 795 3	STEUERGERAET ANBAU
HALTEBOLZEN	10115022	8	1	265	10 11 497 1	DRUCKBEGRENZUNGSVENTI
HALTEBUEGEL	94002349	20	1	810	12 43 322 6	HEIZ- UND KLIMASYSTEM
HALTER	10041876	190	1	410	10 86 188 4	ELEKTR.ANLAGE OBERWAGE

Bezeichnung	Artikel	Pos.	Menge	Seite	Baugruppe	Bezeichnung
HALTER	10041876	17	1	430	10 83 186 2	ELEKTROANLAGE MONOBLOC
HALTER	10041876	45	1	670	10 83 228 0	FAHRWARNEINRICHTUNG
HALTER	10071915	14	1	306	10 06 086 1	HYDR.DREHDURCHFUEHR.+D
HALTER	10076803	15	1	306	10 06 086 1	HYDR.DREHDURCHFUEHR.+D
HALTER	10079251	20	1	801	94 06 571 8	MONTAGETEILE FAHRERSTAN
HALTER	10087451	110	2	408	10 86 188 4	ELEKTR.ANLAGE OBERWAGE
HALTER	10087451	100	1	440	10 40 615 3	ELEKTR.ANLAGE STEUERSCH
HALTER	10117461	5	1	574	10 12 406 2	ABGASRUECKFUEHRUNG AN
HALTER	10117954	1	1	599	10 11 795 3	STEUERGERAET ANBAU
HALTER	10121294	10	1	548	10 12 478 2	KRAFTSTOFFLEITUNGEN
HALTER	10124863	14	1	548	10 12 478 2	KRAFTSTOFFLEITUNGEN
HALTER	10125597	6	1	611	10 14 005 7	WASSERPUMPE MIT BEFEST.
HALTER	10127458	17	1	494	10 12 501 6	ROHRLEITUNG ANBAU
HALTER	10127459	18	1	494	10 12 501 6	ROHRLEITUNG ANBAU
HALTER	10129351	4	1	566	10 11 813 2	ENTLUEFTUNGSLEITUNG AN
HALTER	10129490	1	1	604	10 11 935 3	KONSOLE ANBAU
HALTER	10129494	1	1	605	10 11 935 6	KONSOLE ANBAU
HALTER	10129573	4	1	574	10 12 406 2	ABGASRUECKFUEHRUNG AN
HALTER	10134300	15	1	488	10 13 532 1	ENDREGELVENTIL
HALTER	10378260	110	1	200	12 45 209 1	MOTOR EINBAU
HALTER	10664765	180	1	746	94 06 533 8	LUFTVERTEILUNG
HALTER	10665223	2	1	202	10 81 351 5	KONDENSATOREINHEIT
HALTER	10800608	145	1	779	94 09 063 2	ELEKTRIK
HALTER	10825023	240	1	370	10 85 109 9	VERKLEIDUNG
HALTER	11060414	10	1	400	10 03 033 3	FEUERLOESCHER A,B,C PULV
HALTER	11140433	200	1	762	94 06 526 9	FRONTSCHEIBE
HALTER	11140434	190	1	762	94 06 526 9	FRONTSCHEIBE
HALTER	11140435	170	2	762	94 06 526 9	FRONTSCHEIBE
HALTER	11140438	120	2	762	94 06 526 9	FRONTSCHEIBE
HALTER	11140443	140	2	762	94 06 526 9	FRONTSCHEIBE
HALTER	11211292	75	1	818	10 67 519 6	ZENTRALELEKTRIK GRUNDPL
HALTER	11340609	4	2	194	11 49 338 0	KOMBIKUEHLER
HALTER	11442759	2	1	581	10 11 678 0	ABGASSTUTZEN ANBAU REC
HALTER	11442761	2	1	580	10 11 558 7	ABGASSTUTZEN ANBAU LINK
HALTER	11493527	305	1	743	94 09 064 8	INNENVERKLEIDUNG FAHRE
HALTER	11626362	4	1	192	11 49 337 5	OELKUEHLER
HALTER	11642368	3	1	192	11 49 337 5	OELKUEHLER
HALTER	11696973	70	1	742	94 09 064 8	INNENVERKLEIDUNG FAHRE
HALTER	11834905	16	1	812	11 83 857 4	HEIZKLIMAGERAET
HALTER	6905671	97	1	407	10 86 188 4	ELEKTR.ANLAGE OBERWAGE
HALTER	6905671	141	1	428	11 73 948 2	BATTERIEN EINBAU
HALTER	7373825	110	1	281	10 65 190 7	SICHERHEITSHEBEL
HALTER	9643350	32	2	799	94 08 692 2	FAHRERSTAND
HALTER ANBAU	10151714	28	1	125	10 14 318 5	ANTRIEBSGRUPPE AG 9508 M
HALTER KPL.	10150441	2	1	556	10 15 136 6	VERBINDUNGSLEITUNG ANBA
HALTERING	9443705	16	1	99	94 43 780 03	FAHRANTRIEB FAT 550P046
HALTERUNG	10402885	10	1	801	94 06 571 8	MONTAGETEILE FAHRERSTAN
HALTERUNG	11834721	13	1	734	11 69 501 2	HARNSTOFFBETANKUNGSKIT
HALTESCHEIBE	9442289	46	1	206	90 00 381 2	REPARATURSATZ MINOR
HALTESCHEIBE	9442289	46	1	210	90 00 982 2	SCHWENKANTRIEB SAT 400/
HALTESCHEIBE	9442289	46	1	217	93 33 439 01	PLANETENSTUFE 1
HALTESCHEIBE	9443033	46	1	100	94 43 780 03	FAHRANTRIEB FAT 550P046
HALTESCHEIBE	9443706	26	1	99	94 43 780 03	FAHRANTRIEB FAT 550P046
HALTESCHEIBE	9443707	36	1	100	94 43 780 03	FAHRANTRIEB FAT 550P046
HALTESCHEIBE 150/4X	9441960	26	1	205	90 00 381 2	REPARATURSATZ MINOR
HALTESCHEIBE 150/4X	9441960	26	1	208	90 00 982 2	SCHWENKANTRIEB SAT 400/
HALTESCHEIBE 150/4X	9441960	26	1	216	93 33 438 01	PLANETENSTUFE 2
HALTESEGMENT	7372235	30	2	151	10 10 170 2	TRIEBWERK
HALTESTOPFEN	10220669	3	2	157	10 30 092 2	ZAHNRADPUMPE
HANDGRIFF	10401106	60	1	401	10 39 207 4	LAUFSTEG

Bezeichnung	Artikel		Pos.	Menge	Seite	Baugruppe	Bezeichnung
HANDGRIFF	10664785		10	1	772	94 06 550 9	HANDGRIFF HINTEN
HANDGRIFF	9496454		155	1	367	10 85 109 9	VERKLEIDUNG
HANDGRIFF 1416mm	10664786		480	1	755	94 09 064 9	MONTAGETEILE FAHRERKAB
HANDGRIFF 731mm	10664787		520	1	755	94 09 064 9	MONTAGETEILE FAHRERKAB
HANDGRIFF 888mm	11006738		390	1	752	94 09 064 9	MONTAGETEILE FAHRERKAB
HANDGRIFF HINTEN	94065509		24	1	394	11 81 379 8	FAHRERKABINE FK3
HANDGRIFF OBEN	10410691		10	1	773	94 02 584 0	HANDGRIFF OBEN LAENGS
HANDGRIFF OBEN LAENGS	94025840		22	1	394	11 81 379 8	FAHRERKABINE FK3
HANDHEBEL	7028347		13	1	334	56 17 688	ABSPERRORGAN
HANDHEBELFETTPRESSE	7900280		140	1	467	10 84 856 2	WERKZEUGAUSRUESTUNG
HANDPUMPE	11825956		10	1	46	11 81 700 8	ZUBEHOER 210L
HANDPUMPE	8145666		30	1	51	90 66 466	ZUBEHOER
HANDSCHUH	10011667		8	1	68	11 82 454 5	PERSONENSCHUTZAUSRUE
HANDSCHUH	10011668		9	1	68	11 82 454 5	PERSONENSCHUTZAUSRUE
HANDSCHUH	11644535		9997	1Paar	42	11 44 078 9	ZUBEHOER
HANDSCHUH	8593004		9998	1Paar	42	11 44 078 9	ZUBEHOER
HANDSCHUHE	11823201		7	1Paar	68	11 82 454 5	PERSONENSCHUTZAUSRUE
HANDSTEUERGERAET LINKS	10850689	1	12	1	270	10 86 455 2	FAHRERSTAND FK3
HANDSTEUERGERAET RECHT	10850690	1	13	1	270	10 86 455 2	FAHRERSTAND FK3
HARNSTOFF TEST PAKET	11698484		9999	1	42	11 44 078 9	ZUBEHOER
HARNSTOFFBETANKUNGSKIT	11695012		220	1	41	11 44 078 9	ZUBEHOER
HARNSTOFFLOESUNG	11485621		210	1	53	94 06 645 8	HARNSTOFFLOESUNG
HARNSTOFFLOESUNG	11485622		1000	1	53	94 06 645 8	HARNSTOFFLOESUNG
HARNSTOFFLOESUNG	94066458		110	1l	12	90 66 460	SCHMIERSTOFFE VARIANTEN
HARNSTOFFLOESUNG 10L K	11485620		10	1	53	94 06 645 8	HARNSTOFFLOESUNG
HARNSTOFFTANK	11825938		30	1	48	11 82 320 0	VERTEILUNGSANLAGE HARN
HAUBE	11734251		20	1	364	10 85 109 9	VERKLEIDUNG
HAUBE LINKS	11738627	1	35	1	371	10 85 401 3	LU VERKLEIDUNG
HAUBE LINKS	11738637		2	1	377	11 73 862 7	HAUBE LINKS
HAUPTVERTEILER EINBAU	10838263		100	1	644	10 39 913 5	ZENTRALSCHMIERANLAGE
HEBEHAKEN	10116068		1	2	587	10 11 606 7	HEBEVORRICHTUNG BS 3 SE
HEBEHAKEN HINTEN	9079977		2	1	587	10 11 606 7	HEBEVORRICHTUNG BS 3 SE
HEBEL	10664790		168	1	750	94 09 064 9	MONTAGETEILE FAHRERKAB
HEBEL	10800101		20	1	281	10 65 190 7	SICHERHEITSHEBEL
HEBEL	11600016		60	1	776	94 09 638 1	SCHUTZGITTER VORN KLAPP
HEBEL	11696025		170	1	757	94 06 541 8	KABINENTUER
HEBEL	7027794		23	1	276	11 32 099 2	SITZOBERTEIL
HEBEL	7028348		14	1	334	56 17 688	ABSPERRORGAN
HEBEL	9278781		18	2	832	11 42 524 6	VERSTELLUNG NG 250
HEBEL	9278781		18	2	834	92 78 767	VERSTELLUNG NG 250
HEBELGRIFF	7370689		31	2	292	10 85 069 2	FAHRPEDAL
HEBEVORRICHTUNG BS 3 SE	10116067		480	1	484	10 14 278 2	DIESELMOTOR D9508 A7 400 k
HECKSCHEIBE	94065273		330	1	736	94 09 283 3	FAHRERKABINE
HEIZ- UND KLIMASYSTEM	12433226	1	50	1	271	10 86 455 2	FAHRERSTAND FK3
HEIZFLANSCH ANBAU	9078314		260	2	482	10 14 278 2	DIESELMOTOR D9508 A7 400 k
HEIZFLANSCH VORM.	10299988		1	1	559	90 78 314	HEIZFLANSCH ANBAU
HEIZKLIMAGERAET	11838574	1	10	1	810	12 43 322 6	HEIZ- UND KLIMASYSTEM
HEIZUNGSSCHLAEUCHE EIN	10861880		180	1	113	10 86 187 8	OBERWAGEN
HINWEISSCH. ANSCHLAG-HE	9402377		23	2	473	12 41 513 2	SCHILDER SICHERHEIT
HINWEISSCH. ANSCHLAG-HE	9402377		27	2	635	10 39 913 3	MONOBLOCKAUSLEGER 7,20
HINWEISSCH.SCHEIBENWAS	9797461		30	1	760	94 06 524 3	SCHILDER FAHRERKABINE
HINWEISSCHILD VERZURRPU	9402376		40	4	473	12 41 513 2	SCHILDER SICHERHEIT
HITZESCHUTZ	10059445		50	1	135	10 86 192 2	LUFT UND ABGASANLAGE
HITZESCHUTZBLECH	10115584		3	1	580	10 11 558 7	ABGASSTUTZEN ANBAU LINK
HITZESCHUTZBLECH	10115584		3	1	581	10 11 678 0	ABGASSTUTZEN ANBAU REC
HITZESCHUTZBLECH	10116902		1	1	596	10 11 721 3	HITZESCHUTZBLECH
HITZESCHUTZBLECH	10117213		525	1	484	10 14 278 2	DIESELMOTOR D9508 A7 400 k
HOCHDRUCKPUMPE MIT BEFE	9078260		171	1	481	10 14 278 2	DIESELMOTOR D9508 A7 400 k
HOCHDRUCKPUMPE VORM.	10117814		1	1	546	90 78 260	HOCHDRUCKPUMPE MIT BEFE
HOCHDRUCKSCHLAUCH	774376108		70	1m	254	90 64 786	ANSCHLUSSELEMENT

Bezeichnung	Artikel	Pos.	Menge	Seite	Baugruppe	Bezeichnung
HOCHDRUCKSCHLAUCH	774376108	70	15m	256	10 01 461 1	BEHELFSBOX
HOCHLEISTUNGSRELAIS	11314881	100	2	425	11 45 814 2	ERSATZTEIL F.ELEKTROKAS
HOHLSCHRAUBE 10-3	4079240	5	1	490	10 11 874 8	ROHRLEITUNG ANBAU
HOHLSCHRAUBE 10-3	4079240	11	2	540	10 12 314 0	KRAFTSTOFF-FEINFILTERAN
HOHLSCHRAUBE 10-3	4079240	10	6	543	10 11 775 3	LECKOELLEITUNG ANBAU
HOHLSCHRAUBE 10-3	4079240	38	1	549	10 12 478 2	KRAFTSTOFFLEITUNGEN
HOHLSCHRAUBE 10-3	4079240	5	8	566	10 11 813 2	ENTLUEFTUNGSLEITUNG AN
HOHLSCHRAUBE 14-3	10134144	7	1	492	10 13 530 8	DRUCKABSCHALTSTUFE
HOHLSCHRAUBE 14-4	10132193	7	1	488	10 13 532 1	ENDREGELVENTIL
HOHLSCHRAUBE 15	4981226	7	2	495	10 13 202 9	OELLEITUNG VORM.
HOHLSCHRAUBE 15	4981226	20	1	540	10 12 314 0	KRAFTSTOFF-FEINFILTERAN
HOHLSCHRAUBE 15	4981226	3	1	606	10 11 883 5	ANSCHLUSSSTUECK VORM.
HOHLSCHRAUBE 15	4981226	21	1	611	10 14 005 7	WASSERPUMPE MIT BEFEST.
HOHLSCHRAUBE 30-3	10120098	8	1	528	10 12 002 3	OELLEITUNG ANBAU
HOHLSCHRAUBE 8-3	4980664	20	1	611	10 14 005 7	WASSERPUMPE MIT BEFEST.
HUBZYLINDER DIA.220	10831396 3	10	1	701	10 83 139 7	HUBZYLINDER DIA.220
HUBZYLINDER DIA.220	10831397 3	1565	1	10	14 28 -00 0	GRUNDGERAET R976 HD B LI
HUELSE	10857135	10	4	88	10 83 220 6	KETTENFUEHRUNG EINBAU
HUELSE	9361032	12	3	341	11 73 771 3	STEUERSCHIEBER EINBAU
HUELSE	9573133	226	4	370	10 85 109 9	VERKLEIDUNG
HUELSE 11X20X15	94008312	90	2	815	94 06 568 3	ELEKTRIK EINBAU
HUELSE 11x14x58	7367212	17	2	316	10 85 112 9	HYDRAULIKANLAGE LUEFTER
HUELSE 12,5X26X35	11452817	3	8	120	11 45 170 2	MONTAGETEILE AUSRUEST
HUELSE 17X30X45	9368563	3	8	134	10 86 192 2	LUFT UND ABGASANLAGE
HUELSE 17X40X40	9327516	3	4	92	95 66 869	MITNEHMER
HUELSE 21,8X28	7373759	9	1	320	11 10 174 4	STEUEROELEINHEIT
HUETZE	10822922	20	1	372	10 39 948 9	MOTORHAUBE
HUETZE	11454125	15	1	372	10 39 948 9	MOTORHAUBE
HYDR./SAUG-+RUECKL.SCHLA	10851127	60	1	299	10 86 188 3	HYDRAULIKANLAGE OBERWA
HYDR.ANL.PUMPEN ZU STEUE	10392272	20	1	299	10 86 188 3	HYDRAULIKANLAGE OBERWA
HYDR.DREHDURCHFUEHR.+D	10060861	40	1	299	10 86 188 3	HYDRAULIKANLAGE OBERWA
HYDRAULIK+GETRIEBEOEL L	10356828	30	1l	19	90 70 365	GETRIEBEOEL
HYDRAULIK+GETRIEBEOEL L	10296482	1000	1	28	10 35 682 8	HYDRAULIK+GETRIEBEOEL L
HYDRAULIK+GETRIEBEOEL L	10330282	20	1	28	10 35 682 8	HYDRAULIK+GETRIEBEOEL L
HYDRAULIK+GETRIEBEOEL LI	10330283	210	1	28	10 35 682 8	HYDRAULIK+GETRIEBEOEL L
HYDRAULIK+GETRIEBEOEL LI	10330280	5	1	28	10 35 682 8	HYDRAULIK+GETRIEBEOEL L
HYDRAULIKANLAGE LUEFTER	10851129	75	1	299	10 86 188 3	HYDRAULIKANLAGE OBERWA
HYDRAULIKANLAGE OBERWA	10861883 1	7000	1	113	10 86 187 8	OBERWAGEN
HYDRAULIKANLAGE UNTER	10390950	14	1	69	10 39 094 9	UNTERWAGEN KPL
HYDRAULIKEINBAUMOTOR	10128650	50	1	186	10 85 112 1	LUEFTER EINBAU
HYDRAULIKEINBAUMOTOR	10128650	50	1	186	10 85 112 1	LUEFTER EINBAU
HYDRAULIKEINBAUMOTOR	9077539	10	1	97	10 39 955 8	FAHRANTRIEB
HYDRAULIKEINBAUMOTOR	9077539	10	1	98	10 39 955 8	FAHRANTRIEB
HYDRAULIKEINBAUMOTOR	9888043	3	1	213	10 83 791 8	DREHWERK
HYDRAULIKOEL	9070362	20	1	12	90 66 460	SCHMIERSTOFFE VARIANTEN
HYDRAULIKOEL LIEBHERR/I	10356825	20	1l	17	90 70 363	UMWELTSCHONENDES HYD
HYDRAULIKOEL LIEBHERR/I	10296478	1000	1	13	10 35 682 5	HYDRAULIKOEL LIEBHERR/I
HYDRAULIKOEL LIEBHERR/I	10330277	20	1	13	10 35 682 5	HYDRAULIKOEL LIEBHERR/I
HYDRAULIKOEL LIEBHERR/IS	10330278	210	1	13	10 35 682 5	HYDRAULIKOEL LIEBHERR/I
HYDRAULIKOEL LIEBHERR/IS	10296479	5	1	13	10 35 682 5	HYDRAULIKOEL LIEBHERR/I
HYDRAULIKOEL LIEBHERR/IS	10356791	30	1l	16	90 70 362	HYDRAULIKOEL
HYDRAULIKOEL LIEBHERR/IS	10330271	1000	1	22	10 35 679 1	HYDRAULIKOEL LIEBHERR/IS
HYDRAULIKOEL LIEBHERR/IS	10330268	20	1	22	10 35 679 1	HYDRAULIKOEL LIEBHERR/IS
HYDRAULIKOEL LIEBHERR/I	10330270	210	1	22	10 35 679 1	HYDRAULIKOEL LIEBHERR/IS
HYDRAULIKOEL LIEBHERR/I	10330266	5	1	22	10 35 679 1	HYDRAULIKOEL LIEBHERR/IS
HYDRAULIKOEL LIEBHERR/IS	10356800	10	1l	16	90 70 362	HYDRAULIKOEL
HYDRAULIKOEL LIEBHERR/IS	10330260	1000	1	25	10 35 680 0	HYDRAULIKOEL LIEBHERR/IS
HYDRAULIKOEL LIEBHERR/IS	10330258	20	1	25	10 35 680 0	HYDRAULIKOEL LIEBHERR/IS
HYDRAULIKOEL LIEBHERR/I	10330259	210	1	25	10 35 680 0	HYDRAULIKOEL LIEBHERR/IS
HYDRAULIKOEL LIEBHERR/I	10330255	5	1	25	10 35 680 0	HYDRAULIKOEL LIEBHERR/IS

Bezeichnung	Artikel	Pos.	Menge	Seite	Baugruppe	Bezeichnung
HYDRAULIKOEL LIEBHERR/I	10356789	20	1l	16	90 70 362	HYDRAULIKOEL
HYDRAULIKOEL LIEBHERR/I	10356789	2	1134l	733	10 84 715 6	BEFUELLUNG MIT OEL
HYDRAULIKOEL LIEBHERR/I	10344027	1000	1	21	10 35 678 9	HYDRAULIKOEL LIEBHERR/I
HYDRAULIKOEL LIEBHERR/I	10344025	20	1	21	10 35 678 9	HYDRAULIKOEL LIEBHERR/I
HYDRAULIKOEL LIEBHERR/IS	10344026	210	1	21	10 35 678 9	HYDRAULIKOEL LIEBHERR/I
HYDRAULIKOEL LIEBHERR/IS	10344024	5	1	21	10 35 678 9	HYDRAULIKOEL LIEBHERR/I
HYDRAULIKOEL LIEBHERR/IS	10356303	10	1l	17	90 70 363	UMWELTSCHONENDES HYD
HYDRAULIKOEL LIEBHERR/IS	10296481	1000	1	64	10 35 630 3	HYDRAULIKOEL LIEBHERR/IS
HYDRAULIKOEL LIEBHERR/IS	10330272	20	1	64	10 35 630 3	HYDRAULIKOEL LIEBHERR/IS
HYDRAULIKOEL LIEBHERR/I	10330276	210	1	64	10 35 630 3	HYDRAULIKOEL LIEBHERR/IS
HYDRAULIKOEL LIEBHERR/I	10296480	5	1	64	10 35 630 3	HYDRAULIKOEL LIEBHERR/IS
HYDRAULIKOELKUEHLER	11340631	1	1	192	11 49 337 5	OELKUEHLER
HYDRAULIKTANK	10854035	10	1	328	10 85 403 4	HYDRAULIKTANK EINBAU
HYDRAULIKTANK EINBAU	10854034 1	7100	1	113	10 86 187 8	OBERWAGEN
HYDRAULIKVERSTELLPUMPE	10132916	2	1	143	10 12 471 0	MEHRKREISAGGREGAT
HYDRAULIKVERSTELLPUMPE	10132917	3	1	143	10 12 471 0	MEHRKREISAGGREGAT
HYDRAULIKVERSTELLUNG	10297705	2	1	158	10 42 846 6	DREHWERKSPUMPE
HYDRAULIKVERSTELLUNG	5615326	5	1	144	10 02 413 1	PUMPE
HYDRAULIKVERSTELLUNG	5615327	4	1	144	10 02 413 1	PUMPE
HYDRAULIKZYLINDER	94020917	10	1	682	11 45 158 4	HYDRAULIKZYLINDER M.ANB
HYDRAULIKZYLINDER	94062196	10	1	677	10 39 913 4	HYDRAULIKZYLINDER M.ANB
HYDRAULIKZYLINDER	94062196	10	1	677	10 39 913 4	HYDRAULIKZYLINDER M.ANB
HYDRAULIKZYLINDER	9621863	5	1	702	10 83 139 6	HUBZYLINDER DIA.220
HYDRAULIKZYLINDER	9621863	5	1	702	10 83 139 6	HUBZYLINDER DIA.220
HYDRAULIKZYLINDER M.ANB	10399134 3	15	1	634	10 39 913 3	MONOBLOCKAUSLEGER 7,20
HYDRAULIKZYLINDER M.ANB	11451584 3	15	1	707	10 84 541 1	LOEFFELSTIEL ABGEDICHT. 2,
INNENLAMELLE	7373505	8	8	102	50 20 370 01	FEDERDRUCKLAMELLENBRE
INNENLAMELLE M.SINTERBE	944250803	63	6	210	90 00 982 2	SCHWENKANTRIEB SAT 400/
INNENLAMELLE M.SINTERBE	944250803	63	6	218	94 43 152 03	BREMSLAMELLENSATZ
INNENRAD	9443655	23	1	231	93 23 004 01	ABTRIEB-REP.SATZ
INNENRAD M=4 Z=90	90009825	35	1	208	90 00 982 2	SCHWENKANTRIEB SAT 400/
INNENRAD M=4,0 Z=87	9443789	50	1	100	94 43 780 03	FAHRANTRIEB FAT 550P046
INNENRAD M=4,75 Z=90	90009824	23	1	208	90 00 982 2	SCHWENKANTRIEB SAT 400/
INNENRAD M=5,5 Z=82	9443783	10	1	99	94 43 780 03	FAHRANTRIEB FAT 550P046
INNENVERKLEIDUNG FAHRE	94090648	30	1	735	94 09 029 7	FAHRERKABINE
KABEL	93018947	30	1	800	94 04 880 5	SITZKONSOLE
KABELBAND	10042606	22	1	280	94 04 927 0	MONTAGETEILE
KABELBAND	10042606	402	1	780	94 09 063 2	ELEKTRIK
KABELBAND	7001040	24	1	280	94 04 927 0	MONTAGETEILE
KABELBAND	7001877	50	2	280	94 04 927 0	MONTAGETEILE
KABELBAND	7005587	132	7	190	10 86 194 0	KUEHLER EINBAU
KABELBAND	7005587	42	2	242	10 83 616 4	ZENTRALSCHMIERANLAGE OB
KABELBAND	7009088	482	2	780	94 09 063 2	ELEKTRIK
KABELBAND	7009088	38	3	800	94 04 880 5	SITZKONSOLE
KABELBAUM	10492980	4	1	274	11 32 099 1	FEDERUNG
KABELBAUM ANBAU	10119864	580	1	485	10 14 278 2	DIESELMOTOR D9508 A7 400 k
KABELBAUM W700	10424473	1	1	602	10 11 986 4	KABELBAUM ANBAU
KABELBEFESTIGUNG	94054164	101	1	778	94 09 063 2	ELEKTRIK
KABELBINDER	603202308	70	2	603	10 11 986 4	KABELBAUM ANBAU
KABELBINDER	603209101	265	2	746	94 06 533 8	LUFTVERTEILUNG
KABELBINDER	603209101	330	3	746	94 06 533 8	LUFTVERTEILUNG
KABELDURCHFUEHRUNG 7-1	7414187	750	4	782	94 09 063 2	ELEKTRIK
KABELGARNITUR	10331960	6	1	542	11 69 024 1	KRAFTSTOFFVORFILTER
KABELSATZ	10286228	48	1	277	11 32 099 2	SITZOBERTEIL
KABELSATZ	10354205	2	1	602	10 11 986 4	KABELBAUM ANBAU
KABELSATZ ABSCHALTER-M	11739123	83	1	427	11 73 948 2	BATTERIEN EINBAU
KABELSATZ AUF MONOBLOC	10831863	10	1	430	10 83 186 2	ELEKTROANLAGE MONOBLOC
KABELSATZ BATTERIE-SICHE	10403723	81	1	427	11 73 948 2	BATTERIEN EINBAU
KABELSATZ BATTERIEABSC	11739113	82	1	427	11 73 948 2	BATTERIEN EINBAU
KABELSATZ DREHBUEHNE W1	11812234	34	1	406	10 86 188 4	ELEKTR.ANLAGE OBERWAGE

Bezeichnung	Artikel	Pos.	Menge	Seite	Baugruppe	Bezeichnung
KABELSATZ FAHRERSTAND W	10850272	80	1	815	94 06 568 3	ELEKTRIK EINBAU
KABELSATZ KABINE W4	10850054	110	1	778	94 09 063 2	ELEKTRIK
KABELSATZ KABINE W50	94029294	100	1	778	94 09 063 2	ELEKTRIK
KABELSATZ KAMERA W21_10	11451053	20	1	446	10 83 057 7	KAMERA EINBAU F.BALLAST
KABELSATZ KRAFTSTOFFTAN	10846630	10	1	447	10 82 224 8	ELEKTR.ANLAGE KRAFTSTOF
KABELSATZ MOTOR MASSE	10408969	30	1	199	12 45 209 1	MOTOR EINBAU
KABELSATZ PUMPE W9	10408116	10	1	199	12 45 209 1	MOTOR EINBAU
KABELSATZ SICHERUNG-AN	10403720	80	1	427	11 73 948 2	BATTERIEN EINBAU
KABELSATZ STEUERSCHIEBE	10406154	10	1	431	10 40 615 3	ELEKTR.ANLAGE STEUERSCH
KABELSATZ UNTER FAHRERS	10852786	100	1	816	94 06 568 3	ELEKTRIK EINBAU
KABELSATZ W10	10821294	85	1	427	11 73 948 2	BATTERIEN EINBAU
KABELSATZ W9	10408641	20	1	793	94 06 560 8	SCHALTER EINBAU S42
KABELSATZ WL720	11100081	140	1	200	12 45 209 1	MOTOR EINBAU
KABELSATZ WL725	11002171	130	1	200	12 45 209 1	MOTOR EINBAU
KABELUMMANTELUNG	5608314	156	2	367	10 85 109 9	VERKLEIDUNG
KABINENTUER	94065418	110	1	736	94 09 283 3	FAHRERKABINE
KAEFIGMUTTER M5	11697445	75	4	748	94 09 064 9	MONTAGETEILE FAHRERKAB
KAEFIGPAAR	10297745	32	1	174	10 44 146 0	TRIEBWERK
KAEFIGPAAR	10472057	32	1	151	10 10 170 2	TRIEBWERK
KALIBRIERHUELSE 210X330X	94036504	994	1	688	92 81 569	KOLBEN
KALIBRIERHUELSE 220X340X	94036505	994	1	690	95 88 147	KOLBEN
KALOTTE	10007193	5	1	791	94 04 125 0	SCHALTER EINBAU S497
KALOTTE	6204370	4	1	285	10 08 046 6	SCHALTER EINBAU S42
KALTSTARTVENTIL	10298656	2	1	166	10 29 716 2	FILTERKOPF
KAMERA	10687298	10	1	446	10 83 057 7	KAMERA EINBAU F.BALLAST
KAMERA EINBAU F.BALLAST	10830577 1	85	1	407	10 86 188 4	ELEKTR.ANLAGE OBERWAGE
KANTENSCHUTZ	10292662	6	1.312m	381	10 40 350 3	DECKEL MITTE
KANTENSCHUTZ	11699557	10	1.9m	192	11 49 337 5	OELKUEHLER
KANTENSCHUTZ	11699557	15	0.81m	194	11 49 338 0	KOMBIKUEHLER
KANTENSCHUTZ	11699557	16	1.19m	194	11 49 338 0	KOMBIKUEHLER
KANTENSCHUTZ	11699557	17	0.89m	194	11 49 338 0	KOMBIKUEHLER
KANTENSCHUTZ	7360133	9	1.76m	137	10 39 911 0	LUFTFILTER EINBAU
KANTENSCHUTZDICHTPROFI	7360171	15	2.8m	378	10 39 949 2	LUFTFILTERTUER LINKS
KANTENSCHUTZPROFIL	226016702	12	0.318m	278	10 85 068 7	STEUERKONSOLE LINKS
KANTENSCHUTZPROFIL	226016702	12	0.318m	286	10 85 068 8	STEUERKONSOLE RECHTS
KANTENSCHUTZPROFIL	226016702	150	0.32m	428	11 73 948 2	BATTERIEN EINBAU
KANTENSCHUTZPROFIL	226017802	2	1m	457	11 81 299 5	ANBAUTEILE
KAPAZITIVE GRIFFSENSORIK	10017824	150	1	283	99 68 621	LH-GEBERGRIFF LINKS
KAPAZITIVE GRIFFSENSORIK	10017824	150	1	289	99 68 612	LH-GEBERGRIFF RECHTS
KAPPE	11492265	390	2	758	94 06 541 8	KABINENTUER
KAPPE LH-SCHALTHEBEL	10040326	20	1	289	99 68 612	LH-GEBERGRIFF RECHTS
KASTEN	11835500	1	1	734	11 69 501 2	HARNSTOFFBETANKUNGSKIT
KB-RING 118,7X128	10029877	2	1	568	10 13 154 6	KOLBEN KPL. d=128
KEGEL	10097527	200	2	104	10 44 419 0	BREMSVENTIL
KEGEL	10097527	230	2	104	10 44 419 0	BREMSVENTIL
KEGEL	7367730	2	1	347	93 70 592	RUECKSCHLAGVENTIL
KEGEL	7371359	4	1	361	56 10 135	EINSPEISEVENTIL
KEGEL d=38X66	7362135	3	1	699	56 02 932	DROSSELRUECKSCHLAGVEN
KEGELROLLENLAGER	10013326	3	1	205	90 00 381 2	REPARATURSATZ MINOR
KEGELROLLENLAGER	10013326	3	1	208	90 00 982 2	SCHWENKANTRIEB SAT 400/
KEGELROLLENLAGER	10013326	3	1	230	93 23 003 01	ABTRIEBSWELLENLAGERUNG
KEGELROLLENLAGER	10013326	3	1	231	93 23 004 01	ABTRIEB-REP.SATZ
KEGELROLLENLAGER -322 30	746232001	12	1	205	90 00 381 2	REPARATURSATZ MINOR
KEGELROLLENLAGER -322 30	746232001	12	1	208	90 00 982 2	SCHWENKANTRIEB SAT 400/
KEGELROLLENLAGER -322 30	746232001	12	1	230	93 23 003 01	ABTRIEBSWELLENLAGERUNG
KEGELROLLENLAGER -322 30	746232001	12	1	231	93 23 004 01	ABTRIEB-REP.SATZ
KEILSICHERUNGSSCHEIBE 10	7015814	10	3	280	94 04 927 0	MONTAGETEILE
KEILSICHERUNGSSCHEIBE 15	10536596	11	3	759	94 03 549 6	BEFESTIGUNG FAHRERKABIN
KEILSICHERUNGSSCHEIBE 8,7	7025946	60	4	770	94 03 488 0	SCHEINWERFER EINBAU
KETTE	7024630	13	1	331	11 62 173 5	DRUCKREDUZIERVENTIL

Bezeichnung	Artikel	Pos.	Menge	Seite	Baugruppe	Bezeichnung
KETTEN D9G 2-ST.B.PL. 600M	10360701 2	131	1	10	14 28 -00 0	GRUNDGERAET R976 HD B LI
KETTENENDGLIED	5618004	10	1	77	10 80 028 8	RAUPENKETTE NACKT
KETTENENDSEGMENT	5618021	10	1	78	56 18 004	KETTENENDGLIED
KETTENFUEHRUNG	10832207	2	1	88	10 83 220 6	KETTENFUEHRUNG EINBAU
KETTENFUEHRUNG EINBAU	10832206	80	6	69	10 39 094 9	UNTERWAGEN KPL
KETTENSEGMENT	7370222	20	1	79	56 18 021	KETTENENDSEGMENT
KETTENSEGMENT	7370223	10	1	79	56 18 021	KETTENENDSEGMENT
KIPPHEBEL	10115724	1	1	522	10 11 940 7	KIPPHEBEL VORM.
KIPPHEBEL VORM.	10119407	2	2	523	10 12 250 3	KIPPHEBELBOCK VORM.
KIPPHEBELBOCK	10122504	1	1	523	10 12 250 3	KIPPHEBELBOCK VORM.
KIPPHEBELBOCK VORM.	10122503	1	1	514	10 11 806 0	KIPPHEBELWERK KPL. OHNE
KIPPHEBELWERK KPL. OHNE	10118060	81	8	480	10 14 278 2	DIESELMOTOR D9508 A7 400 k
KLAMMER	10665120	9	8	399	10 81 649 9	FILTERKASTEN
KLAPPE	10125781	1	1	577	10 12 328 2	KLAPPE 1,5 BIS 10 BAR
KLAPPE 1,5 BIS 10 BAR	10122823	4	1	575	10 12 282 2	ABGASRUECKFUEHRUNG
KLAPPE 1,5 BIS 10 BAR	10123282	4	1	576	10 12 391 5	ABGASRUECKFUEHRUNG
KLAPPSICHERUNG	10408064	3	1	375	10 40 806 1	FUEHRUNGSSCHIENE
KLARSICHTBEHAELTER	10016659	40	1	247	10 81 696 4	SCHMIERPUMPE
KLEBER	10017725	26	1	737	94 09 064 7	FAHRERKABINE STAHLBAU
KLEBER	11493771	690	2	745	94 09 064 8	INNENVERKLEIDUNG FAHRE
KLEBER 310ML	7030237	50	1	805	94 03 099 9	ARMLEHNE
KLEBESCHILD Ø60mm	9384072	40	1	240	10 83 616 3	DREHWERKRITZELSCHMIER
KLEBESCHILD Ø60mm	9384072	32	1	465	10 08 811 3	WERKZEUGAUSRUESTUNG
KLEBSTOFF	811208201	104	1	513	10 14 778 0	ZYLINDERKOPF
KLEIDERHAKEN	10303261	560	1	755	94 09 064 9	MONTAGETEILE FAHRERKAB
KLEINTEILE FUER BLASE LWU	10493987	31	1	276	11 32 099 2	SITZOBERTEIL
KLEINTEILE FUER LWU	10493992	30	1	276	11 32 099 2	SITZOBERTEIL
KLEMMHAELFTE AEHNL.DIN	7367238	15	2	316	10 85 112 9	HYDRAULIKANLAGE LUEFTER
KLEMMHAELFTE AEHNL.DIN	7365069	40	4	237	10 83 892 3	DREHKRANZ EINBAU
KLEMMHAELFTE AEHNL.DIN	7412400	10	8	450	10 85 110 4	KLIMASCHLAEUCHE EINBAU
KLEMMHAELFTE AEHNL.DIN	7029979	11	10	128	10 86 191 3	KRAFTSTOFFANLAGE MOTOR
KLEMMHAELFTE AEHNL.DIN	7029979	90	4	130	11 39 435 6	KRAFTSTOFFANLAGE MOTOR
KLEMMHAELFTE AEHNL.DIN	7029979	100	4	130	11 39 435 6	KRAFTSTOFFANLAGE MOTOR
KLEMMHAELFTE AEHNL.DIN	7029979	130	4	131	11 39 435 6	KRAFTSTOFFANLAGE MOTOR
KLEMMHAELFTE AEHNL.DIN	7029979	140	2	131	11 39 435 6	KRAFTSTOFFANLAGE MOTOR
KLEMMHAELFTE AEHNL.DIN	7029979	150	2	131	11 39 435 6	KRAFTSTOFFANLAGE MOTOR
KLEMMHAELFTE AEHNL.DIN	7029979	201	2	131	11 39 435 6	KRAFTSTOFFANLAGE MOTOR
KLEMMHAELFTE AEHNL.DIN	7029979	211	2	131	11 39 435 6	KRAFTSTOFFANLAGE MOTOR
KLEMMHAELFTE AEHNL.DIN	7029979	220	2	131	11 39 435 6	KRAFTSTOFFANLAGE MOTOR
KLEMMHAELFTE AEHNL.DIN	7029979	230	2	132	11 39 435 6	KRAFTSTOFFANLAGE MOTOR
KLEMMHAELFTE AEHNL.DIN	7029979	240	2	132	11 39 435 6	KRAFTSTOFFANLAGE MOTOR
KLEMMHAELFTE AEHNL.DIN	7029979	250	2	132	11 39 435 6	KRAFTSTOFFANLAGE MOTOR
KLEMMHAELFTE AEHNL.DIN	7029979	260	2	132	11 39 435 6	KRAFTSTOFFANLAGE MOTOR
KLEMMHAELFTE AEHNL.DIN	7029979	19	4	203	11 73 806 2	DREHWERKSEINBAU
KLEMMHAELFTE AEHNL.DIN	10219504	8	4	128	10 86 191 3	KRAFTSTOFFANLAGE MOTOR
KLEMMPROFIL	9591327	48	1	311	10 85 112 7	HYDR./SAUG-+RUECKL.SCHLA
KLEMMPROFIL 40	12205924	20	5m	197	11 46 166 0	KUEHLERABDICHTUNG
KLEMMPROFIL 40	12205924	26	2m	373	10 85 403 7	KUEHLERHAUBE
KLEMMRING	9278782	19	2	832	11 42 524 6	VERSTELLUNG NG 250
KLEMMRING	9278782	19	2	834	92 78 767	VERSTELLUNG NG 250
KLETTBAND	10491557	30	1	310	10 85 112 7	HYDR./SAUG-+RUECKL.SCHLA
KLIMAKOMPRESSOR ANBAU	10118655	340	1	482	10 14 278 2	DIESELMOTOR D9508 A7 400 k
KLIMAKOMPRESSOR SD7H15J	10116767	4	1	562	10 11 865 5	KLIMAKOMPRESSOR ANBAU
KLIMAKOMPRESSORELEKTRI	10117384	93	1	632	10 11 966 9	MOTORELEKTRIK D9508 A7
KLIMASCHLAEUCHE EINBAU	10851104	9200	1	114	10 86 187 8	OBERWAGEN
KLIMASTEUERBOX	10664486	8	1	812	11 83 857 4	HEIZKLIMAGERAET
KLOTZ	9988206	62	1	365	10 85 109 9	VERKLEIDUNG
KNICKSCHUTZSPIRALE	10011996	66	1m	254	90 64 786	ANSCHLUSSELEMENT
KNICKSCHUTZSPIRALE	10011996	166	1m	255	90 64 786	ANSCHLUSSELEMENT
KNOPF 1	10040322	25	2	289	99 68 612	LH-GEBERGRIFF RECHTS

Bezeichnung	Artikel	Pos.	Menge	Seite	Baugruppe	Bezeichnung
KNOPF 2	10040324	30	1	289	99 68 612	LH-GEBERGRIFF RECHTS
KOLBEN	10115006	2	1	265	10 11 497 1	DRUCKBEGRENZUNGSVENTI
KOLBEN	10135303	5	1	492	10 13 530 8	DRUCKABSCHALTSTUFE
KOLBEN	10135303	5	1	493	11 36 571 9	DRUCKABSCHNEIDUNG
KOLBEN	10297752	2	9	264	10 41 032 8	TRIEBWERK
KOLBEN	10814145	2	1	73	10 80 026 3	FETTSPANNER
KOLBEN	5612180	4	1	266	10 11 500 3	ABSCHALTVENTIL
KOLBEN	5618132	3	1	102	50 20 370 01	FEDERDRUCKLAMELLENBRE
KOLBEN	9281569	12	1	683	94 02 091 7	HYDRAULIKZYLINDER
KOLBEN	9281570	1	1	688	92 81 569	KOLBEN
KOLBEN	94006061	12	1	685	94 06 219 6	HYDRAULIKZYLINDER
KOLBEN	94006062	1	1	689	94 00 606 1	KOLBEN
KOLBEN	9588147	12	1	686	96 21 863	HYDRAULIKZYLINDER
KOLBEN	9588148	1	1	690	95 88 147	KOLBEN
KOLBEN KPL.	10342561	12	1	354	11 10 174 8	STEUERBLOCK
KOLBEN KPL.	10342562	13	1	354	11 10 174 8	STEUERBLOCK
KOLBEN KPL.	10342565	18	1	354	11 10 174 8	STEUERBLOCK
KOLBEN KPL.	10342569	16	1	354	11 10 174 8	STEUERBLOCK
KOLBEN KPL. STIEL	11485440	15	1	354	11 10 174 8	STEUERBLOCK
KOLBEN KPL. STIEL	11485441	20	1	354	11 10 174 8	STEUERBLOCK
KOLBEN KPL. d=128	10131546	70	8	480	10 14 278 2	DIESELMOTOR D9508 A7 400 k
KOLBEN M.FEDERPAKET	10353572	14	1	354	11 10 174 8	STEUERBLOCK
KOLBEN M.FEDERPAKET	10353572	19	1	354	11 10 174 8	STEUERBLOCK
KOLBEN MIT FEDERPAKET	10356667	17	1	354	11 10 174 8	STEUERBLOCK
KOLBEN MIT FEDERPAKET	10455541	20	1	104	10 44 419 0	BREMSVENTIL
KOLBEN MIT GLEITSCHUH NG	9274281	1	9	847	98 80 602	RS KOLBEN MIT GLEITSCHUH
KOLBEN MIT GLEITSCHUH NG	9882564	1	9	845	98 80 610	RS KOLBEN MIT GLEITSCHUH
KOLBEN NG 250	9275235	11	1	149	98 82 564	KOLBEN MIT GLEITSCHUH NG
KOLBEN d=128	10131550	1	1	568	10 13 154 6	KOLBEN KPL. d=128
KOLBENBOLZEN 55X80	10029863	7	1	568	10 13 154 6	KOLBEN KPL. d=128
KOLBENFUEHRUNGSRING 18	9177718	2	2	689	94 00 606 1	KOLBEN
KOLBENFUEHRUNGSRING 18	9177718	2	2	692	90 62 632	DS KOLBEN d=180
KOLBENFUEHRUNGSRING 18	7002927	6	4	689	94 00 606 1	KOLBEN
KOLBENFUEHRUNGSRING 18	7002927	6	4	692	90 62 632	DS KOLBEN d=180
KOLBENFUEHRUNGSRING 21	7011347	2	2	688	92 81 569	KOLBEN
KOLBENFUEHRUNGSRING 21	7011349	6	5	688	92 81 569	KOLBEN
KOLBENFUEHRUNGSRING 22	9177720	2	2	690	95 88 147	KOLBEN
KOLBENFUEHRUNGSRING 22	7002939	6	5	690	95 88 147	KOLBEN
KOLBENGLEITSCHUH	7372225	2	9	151	10 10 170 2	TRIEBWERK
KOLBENKUEHLUNG	9078548	15	8	479	10 14 278 2	DIESELMOTOR D9508 A7 400 k
KOLBENSTANGE	9063348	8	1	686	96 21 863	HYDRAULIKZYLINDER
KOLBENSTANGE	94020937	8	1	683	94 02 091 7	HYDRAULIKZYLINDER
KOLBENSTANGE	94046550	8	1	685	94 06 219 6	HYDRAULIKZYLINDER
KOLBENSTANGENLAGER	12470096	13	1	685	94 06 219 6	HYDRAULIKZYLINDER
KOLBENSTANGENLAGER	9914332	13	1	686	96 21 863	HYDRAULIKZYLINDER
KOLBENSTANGENLAGER	9922058	13	1	683	94 02 091 7	HYDRAULIKZYLINDER
KOMBIKUEHLER	11493380	3	1	187	10 86 194 0	KUEHLER EINBAU
KOMBIZANGE	11162134	120	1	467	10 84 856 2	WERKZEUGAUSRUESTUNG
KOMPRESSOR	10493989	7	1	276	11 32 099 2	SITZOBERTEIL
KOMPRESSOR KPL.	10492985	10	1	274	11 32 099 1	FEDERUNG
KONDENSATOR	10815368	10	1	202	10 81 351 5	KONDENSATOREINHEIT
KONDENSATOREINHEIT	10813515	7	1	192	11 49 337 5	OELKUEHLER
KONSOLE	10049073	13	1	199	12 45 209 1	MOTOR EINBAU
KONSOLE	10065434	10	1	300	10 39 227 2	HYDR.ANL.PUMPEN ZU STEUE
KONSOLE	10066863	55	1	406	10 86 188 4	ELEKTR.ANLAGE OBERWAGE
KONSOLE	10072688	70	1	242	10 83 616 4	ZENTRALSCHMIERANLAGE OB
KONSOLE	10084481	35	2	433	10 40 615 3	ELEKTR.ANLAGE STEUERSCH
KONSOLE	10118648	2	1	577	10 12 328 2	KLAPPE 1,5 BIS 10 BAR
KONSOLE	10119062	1	1	562	10 11 865 5	KLIMAKOMPRESSOR ANBAU
KONSOLE	10119579	7	1	556	10 15 136 6	VERBINDUNGSLEITUNG ANBA

Bezeichnung	Artikel	Pos.	Menge	Seite	Baugruppe	Bezeichnung
KONSOLE	10119595	2	1	571	10 11 899 9	KONSOLE ANBAU
KONSOLE	10119596	1	1	571	10 11 899 9	KONSOLE ANBAU
KONSOLE	10368399	210	1	816	94 06 568 3	ELEKTRIK EINBAU
KONSOLE	10378219	80	1	343	11 73 771 3	STEUERSCHIEBER EINBAU
KONSOLE	10391484	4	3	119	11 73 887 5	SCHLOSSKONSOLE
KONSOLE	10399050	15	1	118	10 85 108 8	PUMPENRAUM TEILE
KONSOLE	10399961	4	4	187	10 86 194 0	KUEHLER EINBAU
KONSOLE	10399978	5	4	187	10 86 194 0	KUEHLER EINBAU
KONSOLE	10402861	30	1	239	10 39 206 5	ZENTRALSCHMIERANLAGE OB
KONSOLE	10402883	40	1	443	11 73 936 4	ELEKTR.ANLAGE HYDR.TANK
KONSOLE	10405904	33	1	203	11 73 806 2	DREHWERKSEINBAU
KONSOLE	10406705	57	1	426	11 73 948 2	BATTERIEN EINBAU
KONSOLE	10407154	60	1	437	10 40 615 3	ELEKTR.ANLAGE STEUERSCH
KONSOLE	10407709	95	1	439	10 40 615 3	ELEKTR.ANLAGE STEUERSCH
KONSOLE	10407720	58	1	312	10 85 112 7	HYDR./SAUG-+RUECKL.SCHLA
KONSOLE	10408394	3	1	133	10 83 252 9	KRAFTSTOFFILTER EINBAU
KONSOLE	10408587	60	1	142	10 39 224 1	PUMPEN EINBAU
KONSOLE	10408781	15	1	310	10 85 112 7	HYDR./SAUG-+RUECKL.SCHLA
KONSOLE	10409127	30	1	443	11 73 936 4	ELEKTR.ANLAGE HYDR.TANK
KONSOLE	10664658	195	1	742	94 09 064 8	INNENVERKLEIDUNG FAHRE
KONSOLE	10803109	10	2	770	94 03 488 0	SCHEINWERFER EINBAU
KONSOLE	10820768	20	1	316	10 85 112 9	HYDRAULIKANLAGE LUEFTER
KONSOLE	10822492	100	1	408	10 86 188 4	ELEKTR.ANLAGE OBERWAGE
KONSOLE	10823723	4	1	314	10 85 112 8	GETRIEBEOEL U.HYDR.OELK
KONSOLE	10826017	90	1	189	10 86 194 0	KUEHLER EINBAU
KONSOLE	10826208	70	2	427	11 73 948 2	BATTERIEN EINBAU
KONSOLE	10827913	40	1	447	10 82 224 8	ELEKTR.ANLAGE KRAFTSTOF
KONSOLE	10830076	40	1	200	12 45 209 1	MOTOR EINBAU
KONSOLE	10833538	20	1	121	10 86 188 0	HEIZUNGSSCHLAEUCHE EIN
KONSOLE	10837738	225	1	370	10 85 109 9	VERKLEIDUNG
KONSOLE	10837911	25	2	677	10 39 913 4	HYDRAULIKZYLINDER M.ANB
KONSOLE	10840711	15	1	199	12 45 209 1	MOTOR EINBAU
KONSOLE	10845712	64	1	636	10 39 913 3	MONOBLOCKAUSLEGER 7,20
KONSOLE	10850524	80	1	130	11 39 435 6	KRAFTSTOFFANLAGE MOTOR
KONSOLE	10850623	2	1	134	10 86 192 2	LUFT UND ABGASANLAGE
KONSOLE	10850820	270	1	132	11 39 435 6	KRAFTSTOFFANLAGE MOTOR
KONSOLE	10850867	280	1	132	11 39 435 6	KRAFTSTOFFANLAGE MOTOR
KONSOLE	10854292	50	1	188	10 86 194 0	KUEHLER EINBAU
KONSOLE	10854447	70	1	189	10 86 194 0	KUEHLER EINBAU
KONSOLE	10856091	21	1	315	10 85 112 8	GETRIEBEOEL U.HYDR.OELK
KONSOLE	10858652	50	1	315	10 85 112 8	GETRIEBEOEL U.HYDR.OELK
KONSOLE	10859616	56	1	426	11 73 948 2	BATTERIEN EINBAU
KONSOLE	10860709	119	1	190	10 86 194 0	KUEHLER EINBAU
KONSOLE	10860709	70	0	200	12 45 209 1	MOTOR EINBAU
KONSOLE	10861941	35	2	679	10 39 913 4	HYDRAULIKZYLINDER M.ANB
KONSOLE	10861942	36	1	679	10 39 913 4	HYDRAULIKZYLINDER M.ANB
KONSOLE	11066535	38	1	277	11 32 099 2	SITZOBERTEIL
KONSOLE	11213230	140	1	779	94 09 063 2	ELEKTRIK
KONSOLE	11452779	30	1	203	11 73 806 2	DREHWERKSEINBAU
KONSOLE	11462048	30	1	260	10 86 188 2	DRUCKLUFTANLAGE MOTOR
KONSOLE	11493475	140	1	746	94 06 533 8	LUFTVERTEILUNG
KONSOLE	9008352	21	1	642	10 86 458 3	ELEKTRIK EINBAU
KONSOLE	9366423	20	1	642	10 86 458 3	ELEKTRIK EINBAU
KONSOLE	9758750	40	1	670	10 83 228 0	FAHRWARNEINRICHTUNG
KONSOLE	9947669	37	1	679	10 39 913 4	HYDRAULIKZYLINDER M.ANB
KONSOLE	9948792	100	2	638	10 39 913 3	MONOBLOCKAUSLEGER 7,20
KONSOLE 6X295,6X329,2	11393236	20	4	187	10 86 194 0	KUEHLER EINBAU
KONSOLE ANBAU	10118999	414	1	483	10 14 278 2	DIESELMOTOR D9508 A7 400 k
KONSOLE ANBAU	10119038	8	1	602	10 11 986 4	KABELBAUM ANBAU
KONSOLE ANBAU	10119353	6	1	602	10 11 986 4	KABELBAUM ANBAU

Bezeichnung	Artikel	Pos.	Menge	Seite	Baugruppe	Bezeichnung
KONSOLE ANBAU	10119356	7	1	602	10 11 986 4	KABELBAUM ANBAU
KONSOLE EINBAU	10856901	55	1	426	11 73 948 2	BATTERIEN EINBAU
KONSOLE HINTEN LINKS	10054808	4	1	126	10 39 223 8	MOTORLAGERUNG
KONSOLE HINTEN RECHTS	10054811	5	1	126	10 39 223 8	MOTORLAGERUNG
KONSOLE KPL.	10119037	1	1	607	10 11 903 8	KONSOLE ANBAU
KONSOLE LINKS	11826018	110	1	777	94 09 638 1	SCHUTZGITTER VORN KLAPP
KONSOLE RECHTS	11826019	100	1	776	94 09 638 1	SCHUTZGITTER VORN KLAPP
KONSOLE VORNE LINKS	10054797	2	1	126	10 39 223 8	MOTORLAGERUNG
KONSOLE VORNE RECHTS	10054800	3	1	126	10 39 223 8	MOTORLAGERUNG
KONUS RED ANSCHLUSS RE	7403942	43	2	710	10 84 779 5	ZENTRALSCHMIERANLAGE
KOPFSTUETZE	10018730	3	1	276	11 32 099 2	SITZOBERTEIL
KORROSIONSFROSTSCHUT	10301213	20	1	37	10 35 905 6	KORROSIONSFROSTSCHUT
KORROSIONSFROSTSCHUT	10301215	5	1	31	10 35 683 2	KORROSIONSFROSTSCHUT
KORROSIONSFROSTSCHUT	10356832	10	1l	57	94 08 205 9	KORROSIONSFROSTSCHUT
KORROSIONSFROSTSCHUT	10356833	1000	1	31	10 35 683 2	KORROSIONSFROSTSCHUT
KORROSIONSFROSTSCHUT	10359056	20	1l	57	94 08 205 9	KORROSIONSFROSTSCHUT
KORROSIONSFROSTSCHUT	10359077	1000	1	37	10 35 905 6	KORROSIONSFROSTSCHUT
KORROSIONSFROSTSCHUT	10428410	20	1	31	10 35 683 2	KORROSIONSFROSTSCHUT
KORROSIONSFROSTSCHUT	10428411	210	1	31	10 35 683 2	KORROSIONSFROSTSCHUT
KORROSIONSFROSTSCHUT	11657384	5	1	54	94 07 955 7	KORROSIONSFROSTSCHUT
KORROSIONSFROSTSCHUT	11657385	20	1	54	94 07 955 7	KORROSIONSFROSTSCHUT
KORROSIONSFROSTSCHUT	11657386	210	1	54	94 07 955 7	KORROSIONSFROSTSCHUT
KORROSIONSFROSTSCHUT	11657387	1000	1	54	94 07 955 7	KORROSIONSFROSTSCHUT
KORROSIONSFROSTSCHUT	11657389	5	1	55	94 07 956 0	KORROSIONSFROSTSCHUT
KORROSIONSFROSTSCHUT	11657390	20	1	55	94 07 956 0	KORROSIONSFROSTSCHUT
KORROSIONSFROSTSCHUT	11657391	210	1	55	94 07 956 0	KORROSIONSFROSTSCHUT
KORROSIONSFROSTSCHUT	11657392	1000	1	55	94 07 956 0	KORROSIONSFROSTSCHUT
KORROSIONSFROSTSCHUT	94079557	10	1l	56	94 08 205 8	KORROSIONSFROSTSCHUT
KORROSIONSFROSTSCHUT	94079560	20	1l	56	94 08 205 8	KORROSIONSFROSTSCHUT
KORROSIONSFROSTSCHUT	94082058	100	1l	14	90 66 465	KUEHLMITTEL
KORROSIONSFROSTSCHUT	94082059	10	1l	14	90 66 465	KUEHLMITTEL
KORROSIONSSCHUTZ	11419175	801	1	691	12 47 009 6	KOLBENSTANGENLAGER
KORROSIONSSCHUTZ	11419175	801	1	693	99 14 332	KOLBENSTANGENLAGER
KORROSIONSSCHUTZ	11419175	801	1	694	99 22 058	KOLBENSTANGENLAGER
KRAFTSTOFF-FEINFILTERAN	10123140	201	1	481	10 14 278 2	DIESELMOTOR D9508 A7 400 k
KRAFTSTOFFANLAGE	11739419 1	9300	1	114	10 86 187 8	OBERWAGEN
KRAFTSTOFFANLAGE MOTOR	10861913	520	1	124	10 86 188 1	MOTOR EINBAU
KRAFTSTOFFANLAGE MOTOR	11394356	162	4	368	10 85 109 9	VERKLEIDUNG
KRAFTSTOFFFILTEREINSATZ	10289138	11	2	66	94 03 193 4	SERVICE PAKETE 1500/2500h
KRAFTSTOFFFILTEREINSATZ	10289138	10	8	115	10 35 983 0	SERVICE PAKET KRAFTSTOF
KRAFTSTOFFFILTEREINSATZ	10289138	2	2	541	10 12 051 2	KRAFTSTOFFFILTERMODUL O
KRAFTSTOFFFILTERMODUL O	10120512	1	1	540	10 12 314 0	KRAFTSTOFF-FEINFILTERAN
KRAFTSTOFFHANDPUMPE	7027480	4	1	133	10 83 252 9	KRAFTSTOFFILTER EINBAU
KRAFTSTOFFHEIZER	10488927	4	1	541	10 12 051 2	KRAFTSTOFFFILTERMODUL O
KRAFTSTOFFILTER EINBAU	10832529	2	1	128	10 86 191 3	KRAFTSTOFFANLAGE MOTOR
KRAFTSTOFFKUEHLER	11494363	2	1	192	11 49 337 5	OELKUEHLER
KRAFTSTOFFLEITUNG	10119000	2	1	540	10 12 314 0	KRAFTSTOFF-FEINFILTERAN
KRAFTSTOFFLEITUNG 10X1	10118444	2	1	548	10 12 478 2	KRAFTSTOFFLEITUNGEN
KRAFTSTOFFLEITUNG 12,5X1	10121291	8	1	548	10 12 478 2	KRAFTSTOFFLEITUNGEN
KRAFTSTOFFLEITUNG 12,5X1	10121292	9	1	548	10 12 478 2	KRAFTSTOFFLEITUNGEN
KRAFTSTOFFLEITUNG 12X1	10117241	1	1	548	10 12 478 2	KRAFTSTOFFLEITUNGEN
KRAFTSTOFFLEITUNG 12X1	10118446	4	1	548	10 12 478 2	KRAFTSTOFFLEITUNGEN
KRAFTSTOFFLEITUNG 12X1	10123092	5	1	548	10 12 478 2	KRAFTSTOFFLEITUNGEN
KRAFTSTOFFLEITUNG 12X1	10132667	3	1	548	10 12 478 2	KRAFTSTOFFLEITUNGEN
KRAFTSTOFFLEITUNG 15X1,5	10132668	6	1	548	10 12 478 2	KRAFTSTOFFLEITUNGEN
KRAFTSTOFFLEITUNGEN	10124782	212	1	481	10 14 278 2	DIESELMOTOR D9508 A7 400 k
KRAFTSTOFFSCHLAUCH 12X1	11182413	30	1	130	11 39 435 6	KRAFTSTOFFANLAGE MOTOR
KRAFTSTOFFSCHLAUCH 12X2	11829616	10	1	130	11 39 435 6	KRAFTSTOFFANLAGE MOTOR
KRAFTSTOFFSCHLAUCH 12X2	11645621	27	1	129	10 86 191 3	KRAFTSTOFFANLAGE MOTOR
KRAFTSTOFFSCHLAUCH 12X3	11182415	40	1	130	11 39 435 6	KRAFTSTOFFANLAGE MOTOR

Bezeichnung	Artikel	Pos.	Menge	Seite	Baugruppe	Bezeichnung
KRAFTSTOFFSCHLAUCH 12X3	11651993	28	1	129	10 86 191 3	KRAFTSTOFFANLAGE MOTOR
KRAFTSTOFFSCHLAUCH 12X	11341739	26	1	129	10 86 191 3	KRAFTSTOFFANLAGE MOTOR
KRAFTSTOFFSCHLAUCH 12X7	11182416	50	1	130	11 39 435 6	KRAFTSTOFFANLAGE MOTOR
KRAFTSTOFFSCHLAUCH 16X1	11000422	25	1	129	10 86 191 3	KRAFTSTOFFANLAGE MOTOR
KRAFTSTOFFTANK	11739420	3	1	452	11 73 941 9	KRAFTSTOFFANLAGE
KRAFTSTOFFTANK	11813469	10	1	462	11 81 541 2	KRAFTSTOFFTANK EINBAU
KRAFTSTOFFTANK (STUTZEN	11812795	20	1	462	11 81 541 2	KRAFTSTOFFTANK EINBAU
KRAFTSTOFFTANK EINBAU	11815412 1	10	1	452	11 73 941 9	KRAFTSTOFFANLAGE
KRAFTSTOFFTANKANLAGE	11813471	30	1	462	11 81 541 2	KRAFTSTOFFTANK EINBAU
KRAFTSTOFFTANKDECKEL	10824143	2	1	383	10 82 414 2	DECKEL KRAFTSTOFFTANK
KRAFTSTOFFVORFILTER	11690241	2	1	133	10 83 252 9	KRAFTSTOFFILTER EINBAU
KRAGENDICHTUNG	7029248	4	1	334	56 17 688	ABSPERRORGAN
KREUZSCHLITZSCHRAUBEND	11162132	112	1	467	10 84 856 2	WERKZEUGAUSRUESTUNG
KRUEMMER	9078438	6	2	498	10 12 593 7	OELWANNE MIT BEFEST.
KS BRUECKE	9643175	30	1	786	94 03 690 7	ABDECKUNG
KS FAHRERKABINE OBEN	94002825	115	1	778	94 09 063 2	ELEKTRIK
KS FAHRERSITZ	10652065	34	1	276	11 32 099 2	SITZOBERTEIL
KS GRIFF	94045230	80	1	283	99 68 621	LH-GEBERGRIFF LINKS
KS GRIFF	94045230	80	1	289	99 68 612	LH-GEBERGRIFF RECHTS
KS HEIZ-KLIMAANLAGE	11839842	31	1	812	11 83 857 4	HEIZKLIMAGERAET
KS PANZERGLASSCHEIBE	10009031	155	1	762	94 06 526 9	FRONTSCHEIBE
KS RUNDUMKENNLEUCHTE	9644834	20	1	771	94 03 907 3	RUNDUMKENNLEUCHTE
KS SPANNUNGSVERSORGUN	94026361	120	1	778	94 09 063 2	ELEKTRIK
KS SPANNUNGSVERSORGUN	9643396	70	1	814	94 06 568 3	ELEKTRIK EINBAU
KUEHLER	10116470	2	1	575	10 12 282 2	ABGASRUECKFUEHRUNG
KUEHLER	10116470	2	1	576	10 12 391 5	ABGASRUECKFUEHRUNG
KUEHLER EINBAU	10861940	560	1	124	10 86 188 1	MOTOR EINBAU
KUEHLERABDICHTUNG	11461660	160	1	191	10 86 194 0	KUEHLER EINBAU
KUEHLERGEHAEUSE	10116469	1	1	575	10 12 282 2	ABGASRUECKFUEHRUNG
KUEHLERGEHAEUSE	10116469	1	1	576	10 12 391 5	ABGASRUECKFUEHRUNG
KUEHLERHAUBE	10854037	15	1	364	10 85 109 9	VERKLEIDUNG
KUEHLERHAUBE	10854038	2	1	373	10 85 403 7	KUEHLERHAUBE
KUEHLERKASTEN	10851116	2	1	116	10 85 108 7	KUEHLERKASTEN EINBAU
KUEHLERKASTEN EINBAU	10851087	160	1	113	10 86 187 8	OBERWAGEN
KUEHLKREISLAUFPUMPE	9884140	80	1	824	10 12 471 1	PUMPENVERTEILERGETRIEB
KUEHLMITTEL	9066465	70	1	12	90 66 460	SCHMIERSTOFFE VARIANTEN
KUEHLMITTELKRUEMMER	10116449	1	1	565	10 11 681 7	KUEHLMITTELKRUEMMER AN
KUEHLMITTELKRUEMMER	10116450	2	1	565	10 11 681 7	KUEHLMITTELKRUEMMER AN
KUEHLMITTELKRUEMMER	10134298	4	1	611	10 14 005 7	WASSERPUMPE MIT BEFEST.
KUEHLMITTELKRUEMMER AN	10116817	382	1	483	10 14 278 2	DIESELMOTOR D9508 A7 400 k
KUEHLMITTELKUEHLER	11643337	1	1	194	11 49 338 0	KOMBIKUEHLER
KUEHLWASSERSCHLAUCH	10471616	3	1	196	10 80 095 8	AUSGLEICHBEHAELTER
KUGELBOLZEN 10X25,6X2	10119408	5	1	522	10 11 940 7	KIPPHEBEL VORM.
KUGELDREHVERBINDUNG	939627701	5	1	237	10 83 892 3	DREHKRANZ EINBAU
KUGELGRIFF	10664797	471	1	754	94 09 064 9	MONTAGETEILE FAHRERKAB
KUGELKNOPF	7019167	172	1	750	94 09 064 9	MONTAGETEILE FAHRERKAB
KUGELKNOPF E 40	4600986	90	1	281	10 65 190 7	SICHERHEITSHEBEL
KUGELSCHEIBE C 8,4X17X3,2	10036473	5	1	536	10 11 716 7	EINSPRITZDUESE MIT BEFEST
KUGELZAPFEN M6	4980765	40	2	281	10 65 190 7	SICHERHEITSHEBEL
KUNSTSTOFFBUCHSE ZWEIT	10032370	6	1	399	10 81 649 9	FILTERKASTEN
KUNSTSTOFFKANISTER	11481247	200	1	52	90 66 466	ZUBEHOER
KUNSTSTOFFKANISTER	11481248	310	1	52	90 66 466	ZUBEHOER
KUNSTSTOFFKANISTER	11481249	210	1	52	90 66 466	ZUBEHOER
KUNSTSTOFFKANISTER	11481250	300	1	52	90 66 466	ZUBEHOER
KUNSTSTOFFROHR	10816646	65	0.26m	248	10 81 696 4	SCHMIERPUMPE
KUNSTSTOFFSCHLAUCH	7363060	290	0.18m	132	11 39 435 6	KRAFTSTOFFANLAGE MOTOR
KUNSTSTOFFSCHLAUCH	7363060	131	3m	190	10 86 194 0	KUEHLER EINBAU
KUNSTSTOFFSCHLAUCH	7363060	110	0.4m	802	94 06 571 8	MONTAGETEILE FAHRERSTAN
KUNSTSTOFFWENDEL GR.12	5715233	10	0.12m	783	94 05 416 4	KABELBEFESTIGUNG
KUPPLUNG	10491017	7	1	399	10 81 649 9	FILTERKASTEN

Bezeichnung	Artikel	Pos.	Menge	Seite	Baugruppe	Bezeichnung
KUPPLUNG	10491017	33	3	812	11 83 857 4	HEIZKLIMAGERAET
KUPPLUNG	10664999	11	1	547	10 11 781 4	HOCHDRUCKPUMPE VORM.
KUPPLUNGSANBAU	10120778	2	1	125	10 14 318 5	ANTRIEBSGRUPPE AG 9508 M
KUPPLUNGSHUELSE	10115956	24	1	848	98 86 706	ANSCHLUSSPLATTE NG 250
KUPPLUNGSHUELSE	9078269	5	1	534	11 36 399 4	ANTRIEB FUER HDP VORM.
KUPPLUNGSHUELSE N30X2X	10117749	24	1	836	90 75 822	ANBAUSATZ DURCHTRIEB NG
KUPPLUNGSRING	9073639	20	1	182	98 84 140	KUEHLKREISLAUFPUMPE
KUPPLUNGSSTECKER	10446210	86	1	407	10 86 188 4	ELEKTR.ANLAGE OBERWAGE
KUPPLUNGSSTECKER	11007996	250	1	816	94 06 568 3	ELEKTRIK EINBAU
KURBELWELLE MIT ZAHNRAD	10130808	50	1	479	10 14 278 2	DIESELMOTOR D9508 A7 400 k
KURBELWELLE VORM.	10128914	1	1	504	10 13 080 8	KURBELWELLE MIT ZAHNRAD
KURBELWELLENDICHTUNG	9077696	52	1	480	10 14 278 2	DIESELMOTOR D9508 A7 400 k
KURBELWELLENLAGERUNG	10128540	51	1	479	10 14 278 2	DIESELMOTOR D9508 A7 400 k
KURZSCHLUSSBRUECKE	11003123	60	6	425	11 45 814 2	ERSATZTEIL F.ELEKTROKAS
L-RING AL 22	7380922	28	1	163	98 86 604	VERSTELLUNG NG 250
L-RING JL 50	429612001	47	1	100	94 43 780 03	FAHRANTRIEB FAT 550P046
LADELUFTKRUEMMER	10116364	3	1	556	10 15 136 6	VERBINDUNGSLEITUNG ANBA
LADELUFTKRUEMMER RECHT	10115701	4	1	556	10 15 136 6	VERBINDUNGSLEITUNG ANBA
LADELUFTKUEHLER	11643338	3	1	194	11 49 338 0	KOMBIKUEHLER
LADELUFTLEITUNG	11455082	30	1	188	10 86 194 0	KUEHLER EINBAU
LADELUFTLEITUNG	11455083	32	1	188	10 86 194 0	KUEHLER EINBAU
LADELUFTROHR	10126858	1	1	555	10 12 873 8	LADELUFTROHR ANBAU
LADELUFTROHR ANBAU	10128738	232	1	482	10 14 278 2	DIESELMOTOR D9508 A7 400 k
LAENGSHORIZONTALFEDERU	10493013	27	1	274	11 32 099 1	FEDERUNG
LAGERBUCHSE	10814154	4	2	74	10 80 026 8	LAUFROLLE D9G
LAGERBUCHSE	10814161	4	2	72	10 80 026 2	LEITRAD KPL D9G
LAGERBUCHSE	7623244	3	1	171	10 30 092 1	ZAHNRADPUMPE
LAGERBUCHSE	7623244	6	1	263	10 29 770 9	ANSCHLUSSPLATTE
LAGERBUCHSE	7624102	44	1	263	10 29 770 9	ANSCHLUSSPLATTE
LAGERBUCHSE 33,6/37X18	10115725	3	1	522	10 11 940 7	KIPPHEBEL VORM.
LAGERBUCHSE MB 12/14X10	7381855	15	4	182	98 84 140	KUEHLKREISLAUFPUMPE
LAGERDECKEL	11355808	5	1	823	10 12 471 1	PUMPENVERTEILERGETRIEB
LAGERFLANSCH	9078058	7	1	524	10 11 802 4	NOCKENWELLE KPL.
LAGERFLANSCH	9080197	6	1	823	10 12 471 1	PUMPENVERTEILERGETRIEB
LAGERFLANSCH NG 250	9278774	20	1	105	98 88 070	TRIEBWERK
LAGERKOPF	9914313	1	1	693	99 14 332	KOLBENSTANGENLAGER
LAGERKOPF	9922051	1	1	694	99 22 058	KOLBENSTANGENLAGER
LAGERKOPF	9923436	1	1	691	12 47 009 6	KOLBENSTANGENLAGER
LAGERRING	9443244	5	1	99	94 43 780 03	FAHRANTRIEB FAT 550P046
LAGERSCHALEN-PAAR	10424543	26	1	174	10 44 146 0	TRIEBWERK
LAGERSCHALEN-PAAR	7372249	26	1	151	10 10 170 2	TRIEBWERK
LAMELLENRINGSATZ	10116755	3	32	626	10 12 097 6	DS ABGASKRUEMMER D9508
LAMELLENRINGSATZ 52/46,7X	10030741	8	2	570	10 11 566 7	ABGASROHR RECHTS
LAMELLENRINGSATZ 52/46,7X	10030741	8	2	573	10 11 566 8	ABGASROHR LINKS
LAMELLENTRAEGER	933325101	55	1	210	90 00 982 2	SCHWENKANTRIEB SAT 400/
LAMELLENTRAEGER	9443788	65	1	101	94 43 780 03	FAHRANTRIEB FAT 550P046
LASCHE	10429055	16	1	764	94 06 527 3	HECKSCHEIBE
LAUFBODEN	10837733	220	1	370	10 85 109 9	VERKLEIDUNG
LAUFBODEN	10837741	230	1	370	10 85 109 9	VERKLEIDUNG
LAUFBODEN	10837776	235	1	370	10 85 109 9	VERKLEIDUNG
LAUFRAD NG 165	9275309	11	1	837	98 88 662	ANSCHLUSSPLATTE NG 250
LAUFRAD NG 165	9275309	11	1	848	98 86 706	ANSCHLUSSPLATTE NG 250
LAUFROLLE D9G	10800268	2	1	83	10 39 962 5	LAUFROLLE EINBAU
LAUFROLLE EINBAU	10399625	40	16	69	10 39 094 9	UNTERWAGEN KPL
LAUFSTEG	10392074	8900	1	114	10 86 187 8	OBERWAGEN
LAUFSTEG	10401097	2	1	403	10 40 109 6	LAUFSTEG RECHTS HINTEN
LAUFSTEG	10401102	2	1	405	10 40 110 1	LAUFSTEG LINKS HINTEN
LAUFSTEG LINKS HINTEN	10401101	40	1	401	10 39 207 4	LAUFSTEG
LAUFSTEG LINKS VORNE	10401099	30	1	401	10 39 207 4	LAUFSTEG
LAUFSTEG LINKS VORNE	10401100	2	1	404	10 40 109 9	LAUFSTEG LINKS VORNE

Bezeichnung	Artikel	Pos.	Menge	Seite	Baugruppe	Bezeichnung
LAUFSTEG RECHTS HINTEN	10401096	20	1	401	10 39 207 4	LAUFSTEG
LAUFSTEG RECHTS VORNE	10401093	10	1	401	10 39 207 4	LAUFSTEG
LAUFSTEG RECHTS VORNE	10401095	2	1	402	10 40 109 3	LAUFSTEG RECHTS VORNE
LAUTSPRECHER	10467560	30	2	796	94 04 804 3	VOREINBAU F.RADIO
LECKOELLEITUNG	9078555	1	2	543	10 11 775 3	LECKOELLEITUNG ANBAU
LECKOELLEITUNG 10X1	10118896	2	1	543	10 11 775 3	LECKOELLEITUNG ANBAU
LECKOELLEITUNG 10X1	10118897	3	1	543	10 11 775 3	LECKOELLEITUNG ANBAU
LECKOELLEITUNG ANBAU	10117753	214	1	481	10 14 278 2	DIESELMOTOR D9508 A7 400 k
LEITBLECH	10854564	110	1	190	10 86 194 0	KUEHLER EINBAU
LEITER	10405439	90	4	70	10 39 094 9	UNTERWAGEN KPL
LEITER	10405440	2	1	89	10 40 543 9	LEITER
LEITRAD EINBAU	10399627	60	2	69	10 39 094 9	UNTERWAGEN KPL
LEITRAD KPL D9G	10800262	2	1	85	10 39 962 7	LEITRAD EINBAU
LEUCHTE	10664633	310	1	779	94 09 063 2	ELEKTRIK
LEUCHTTASTKONTAKTGEBE	6204372	3	1	285	10 08 046 6	SCHALTER EINBAU S42
LEUCHTTASTKONTAKTGEBE	6204372	3	1	791	94 04 125 0	SCHALTER EINBAU S497
LH-GEBERGRIFF LINKS	9968621	10	1	806	94 03 094 8	GRIFF LINKS
LH-GEBERGRIFF RECHTS	9968612	10	1	807	94 03 094 2	GRIFF RECHTS
LH-HOCHLEISTUNGSSCHMIER	11683899	20	1	60	11 41 916 5	SCHMIERPASTE
LH-HOCHLEISTUNGSSCHMIER	8300004	10	1	60	11 41 916 5	SCHMIERPASTE
LH-MONTEURANZUG	10663735	10	1	68	11 82 454 5	PERSONENSCHUTZAUSRUE
LH-MONTEURANZUG	10663736	11	1	68	11 82 454 5	PERSONENSCHUTZAUSRUE
LH-MONTEURANZUG	10663737	12	1	68	11 82 454 5	PERSONENSCHUTZAUSRUE
LH-MONTEURANZUG	10663738	13	1	68	11 82 454 5	PERSONENSCHUTZAUSRUE
LH-MONTEURANZUG	10663739	14	1	68	11 82 454 5	PERSONENSCHUTZAUSRUE
LIEBHERR GETRIEBEOEL HYP	10441636	1000	1	39	10 67 547 4	GETRIEBEOEL LIEBHERR HYP
LIEBHERR GETRIEBEOEL HYP	10664875	20	1	39	10 67 547 4	GETRIEBEOEL LIEBHERR HYP
LIEBHERR GETRIEBEOEL HY	10664876	210	1	39	10 67 547 4	GETRIEBEOEL LIEBHERR HYP
LIEBHERR GETRIEBEOEL HY	10664874	5	1	39	10 67 547 4	GETRIEBEOEL LIEBHERR HYP
LIEBHERR GETRIEBEOEL PG 2	11000871	1000	1	43	11 62 627 8	GETRIEBEOEL LIEBHERR/ISO
LIEBHERR GETRIEBEOEL PG 2	11000869	20	1	43	11 62 627 8	GETRIEBEOEL LIEBHERR/ISO
LIEBHERR GETRIEBEOEL PG	11000870	210	1	43	11 62 627 8	GETRIEBEOEL LIEBHERR/ISO
LIEBHERR GETRIEBEOEL PG	11000867	5	1	43	11 62 627 8	GETRIEBEOEL LIEBHERR/ISO
LINSENKOPFSCHRAUBE M6X	10664656	150	3	742	94 09 064 8	INNENVERKLEIDUNG FAHRE
LINSENKOPFSCHRAUBE M6X	10664656	300	4	743	94 09 064 8	INNENVERKLEIDUNG FAHRE
LINSENKOPFSCHRAUBE M6X	10664656	470	3	744	94 09 064 8	INNENVERKLEIDUNG FAHRE
LINSENKOPFSCHRAUBE M6X	10664656	120	6	757	94 06 541 8	KABINENTUER
LINSENKOPFSCHRAUBE M6X	11656573	370	3	744	94 09 064 8	INNENVERKLEIDUNG FAHRE
LINSENKOPFSCHRAUBE M6X	11656573	540	1	744	94 09 064 8	INNENVERKLEIDUNG FAHRE
LOCHBLECH	10139609	11	2	499	11 36 422 9	OELWANNE VORM.
LOCHBLECH	10822979	40	1	372	10 39 948 9	MOTORHAUBE
LOCHBLECH	10822980	41	1	372	10 39 948 9	MOTORHAUBE
LOCHBLECH	10822981	42	1	372	10 39 948 9	MOTORHAUBE
LOCHBLECH	10822982	43	1	372	10 39 948 9	MOTORHAUBE
LOCHBLECH	10822983	44	1	372	10 39 948 9	MOTORHAUBE
LOCHBLECH	10822984	45	1	372	10 39 948 9	MOTORHAUBE
LOCHBLECH	10823080	17	1	374	11 73 425 1	HAUBE
LOCHBLECH	11454646	39	1	372	10 39 948 9	MOTORHAUBE
LOCTITE	10288254	120	1	564	10 12 647 3	WASSERLEITUNGSANSCHLUE
LOCTITE	8700039	106	1	843	90 74 260	RS ZYLINDER+STEUERPLAT
LOEFFELSTIEL ABGEDICHT. 2,	10845410 3	1811	1	10	14 28 -00 0	GRUNDGERAET R976 HD B LI
LOEFFELSTIEL ABGEDICHT. 2,	10845411 3	10	1	706	10 84 541 0	LOEFFELSTIEL ABGEDICHT. 2,
LOEFFELSTIEL ABGEDICHT. 2,	10845464	2	1	707	10 84 541 1	LOEFFELSTIEL ABGEDICHT. 2,
LU VERKLEIDUNG	10854013 1	2	1	364	10 85 109 9	VERKLEIDUNG
LUEFTER	11066370	70	2	186	10 85 112 1	LUEFTER EINBAU
LUEFTER	5005641	3	1	582	10 11 602 6	GENERATOR VORM.
LUEFTER EINBAU	10851121	550	1	124	10 86 188 1	MOTOR EINBAU
LUEFTERHAUBE	11340632	5	1	192	11 49 337 5	OELKUEHLER
LUEFTERHAUBE	11643339	7	1	194	11 49 338 0	KOMBIKUEHLER
LUFT UND ABGASANLAGE	10861922	530	1	124	10 86 188 1	MOTOR EINBAU

Bezeichnung	Artikel	Pos.	Menge	Seite	Baugruppe	Bezeichnung
LUFTANSAUGROHR LINKS	9079037	1	1	553	90 79 076	LUFTANSAUGUNG LINKS
LUFTANSAUGROHR RECHTS	9079036	1	1	552	90 79 075	LUFTANSAUGUNG RECHTS
LUFTANSAUGUNG ANBAU	9079074	220	1	482	10 14 278 2	DIESELMOTOR D9508 A7 400 k
LUFTANSAUGUNG LINKS	9079076	2	1	551	90 79 074	LUFTANSAUGUNG ANBAU
LUFTANSAUGUNG RECHTS	9079075	1	1	551	90 79 074	LUFTANSAUGUNG ANBAU
LUFTBEHAELTER	502987108	2	1	260	10 86 188 2	DRUCKLUFTANLAGE MOTOR
LUFTDUESE	10472286	100	2	746	94 06 533 8	LUFTVERTEILUNG
LUFTFEDER	10492981	5	1	274	11 32 099 1	FEDERUNG
LUFTFILTER	10217173	10	2	137	10 39 911 0	LUFTFILTER EINBAU
LUFTFILTER EINBAU	10399110	30	1	135	10 86 192 2	LUFT UND ABGASANLAGE
LUFTFILTERKASTEN	10399122	2	1	137	10 39 911 0	LUFTFILTER EINBAU
LUFTFILTERPATRONE	10217169	40	2	66	94 03 193 4	SERVICE PAKETE 1500/2500h
LUFTFILTERPATRONE	10217169	1	1	136	10 21 717 3	LUFTFILTER
LUFTFILTERTUER LINKS	10399492	40	1	371	10 85 401 3	LU VERKLEIDUNG
LUFTFUEHRUNG	10425426	190	1	746	94 06 533 8	LUFTVERTEILUNG
LUFTFUEHRUNG	10425427	200	1	746	94 06 533 8	LUFTVERTEILUNG
LUFTFUEHRUNGSBLECH	10843335	69	1	371	10 85 401 3	LU VERKLEIDUNG
LUFTFUEHRUNGSBLECH	11738686	71	1	371	10 85 401 3	LU VERKLEIDUNG
LUFTKANAL	10816498	30	1	810	12 43 322 6	HEIZ- UND KLIMASYSTEM
LUFTKANAL	10816498	60	1	813	11 83 857 4	HEIZKLIMAGERAET
LUFTROHR	10392381	35	1	135	10 86 192 2	LUFT UND ABGASANLAGE
LUFTROHR	10402241	20	2	731	10 40 185 5	LUFTVORFILTER
LUFTSCHLAUCH	10391560	42	1	135	10 86 192 2	LUFT UND ABGASANLAGE
LUFTSCHLAUCH	10850034	40	1	135	10 86 192 2	LUFT UND ABGASANLAGE
LUFTSCHLAUCH	10850041	41	1	135	10 86 192 2	LUFT UND ABGASANLAGE
LUFTSCHLAUCH 100X400	10054419	31	2	188	10 86 194 0	KUEHLER EINBAU
LUFTSCHLAUCH KPL.	10493003	20	1	274	11 32 099 1	FEDERUNG
LUFTVERTEILER	10493468	12	1	274	11 32 099 1	FEDERUNG
LUFTVERTEILUNG	94065338	40	1	735	94 09 029 7	FAHRERKABINE
LUFTVORFILTER	10390737 3	993	1	10	14 28 -00 0	GRUNDGERAET R976 HD B LI
LUFTVORFILTER	10401855 3	10	1	730	10 39 073 7	LUFTVORFILTER
LUNCHBOX	10664763	10	1	740	94 03 925 7	LUNCHBOX
LUNCHBOX	94039257	360	1	744	94 09 064 8	INNENVERKLEIDUNG FAHRE
M-RING 128X117,8X2,5	10802997	3	1	568	10 13 154 6	KOLBEN KPL. d=128
MAGNET	10303390	30	2	738	10 66 476 3	LUNCHBOX
MAGNETKERZE	11643776	40	1	335	10 80 124 6	RUECKLAUFFILTER 25µm
MAGNETSPULE	10011749	30	1	672	10 29 135 3	STEUERMODUL
MAGNETSPULE	10333044	2	1	322	56 15 344	MAGNETVENTIL
MAGNETSPULE	10455143	10	1	359	10 34 192 9	DRUCKREDUZIERVENTIL
MAGNETSPULE	10467519	20	2	356	10 47 266 6	DOPPELSPERRVENTIL
MAGNETSPULE	10663393	3	1	657	10 44 288 5	WEGEVENTIL
MAGNETVENTIL	5615344	3	4	320	11 10 174 4	STEUEROELEINHEIT
MASSEBAND	10022009	86	1	427	11 73 948 2	BATTERIEN EINBAU
MASSEBAND	6204632	40	1	434	10 40 615 3	ELEKTR.ANLAGE STEUERSCH
MASSEBAND	6204632	180	1	816	94 06 568 3	ELEKTRIK EINBAU
MASSEKABEL	10066751	11	2	431	10 40 615 3	ELEKTR.ANLAGE STEUERSCH
MASSEKABEL	10066833	63	1	448	10 82 224 8	ELEKTR.ANLAGE KRAFTSTOF
MASSEKABEL W11	10821350	81	1	407	10 86 188 4	ELEKTR.ANLAGE OBERWAGE
MASSEVERBINDUNGSBLECH	9080911	4	1	559	90 78 314	HEIZFLANSCH ANBAU
MEHRKREISAGGREGAT	10124710	10	1	125	10 14 318 5	ANTRIEBSGRUPPE AG 9508 M
MEISSELPASTE LIEBHERR	10358992	50	1kg	20	90 70 366	FETTE
MEISSELPASTE LIEBHERR/0,	8610230	1	1	36	10 35 899 2	MEISSELPASTE LIEBHERR
MEISSELPASTE LIEBHERR/20X	10330306	2	1	36	10 35 899 2	MEISSELPASTE LIEBHERR
MEMBRANSPEICHER	5617780	3	1	302	10 39 214 4	STEUEROELEINHEIT EINBAU
MESSSTAB	9442396	2	1	220	94 43 672	OELMESSSTAB
MESSSTUTZEN	5607616	52	2	142	10 39 224 1	PUMPEN EINBAU
MESSSTUTZEN	7409920	7	1	140	10 39 224 1	PUMPEN EINBAU
MESSSTUTZEN M16X1,5	5607605	42	1	142	10 39 224 1	PUMPEN EINBAU
MESSSTUTZEN VKA3 10L M1	7406864	73	1	343	11 73 771 3	STEUERSCHIEBER EINBAU
METALLASTIKPUFFER	7019129	630	1	755	94 09 064 9	MONTAGETEILE FAHRERKAB

Bezeichnung	Artikel	Pos.	Menge	Seite	Baugruppe	Bezeichnung
METALLASTIKPUFFER	7019129	50	1	772	94 06 550 9	HANDGRIFF HINTEN
MIKROPHON	11826513	108	1	778	94 09 063 2	ELEKTRIK
MINERALOEL-ANALYSESET	7018369	13	1	50	90 66 466	ZUBEHOER
MITNEHMER	10014729	11	1	246	10 81 696 4	SCHMIERPUMPE
MITNEHMER	10846798	10	1	664	10 84 583 7	STIELZYLINDERABSCHALTUN
MITNEHMER	9354942	1	1	92	95 66 869	MITNEHMER
MITNEHMER	9566869	5	1	113	10 86 187 8	OBERWAGEN
MITTELELEMENT MX-F	11160488	3	1	244	11 00 350 5	VERTEILERKOMBINATION MX-
MITTELELEMENT MX-F 105	7027941	2	1	244	11 00 350 5	VERTEILERKOMBINATION MX-
MITTELELEMENT MX-F 105	7027941	4	1	251	10 47 559 3	VERTEILERKOMBINATION MX-
MITTELELEMENT MX-F 105	7027941	6	1	251	10 47 559 3	VERTEILERKOMBINATION MX-
MITTELELEMENT MX-F 105	7027941	2	1	253	10 35 423 1	VERTEILERKOMBINATION MX-
MITTELELEMENT MX-F 105	7027941	3	1	253	10 35 423 1	VERTEILERKOMBINATION MX-
MITTELELEMENT MX-F 25	7027938	2	1	251	10 47 559 3	VERTEILERKOMBINATION MX-
MITTELELEMENT MX-F 25	7027938	3	1	251	10 47 559 3	VERTEILERKOMBINATION MX-
MITTELELEMENT MX-F 25	7027938	2	1	652	10 34 034 0	VERTEILERKOMBINATION MX-
MITTELELEMENT MX-F 25	7027938	3	1	652	10 34 034 0	VERTEILERKOMBINATION MX-
MITTELELEMENT MX-F 25	7027938	4	1	652	10 34 034 0	VERTEILERKOMBINATION MX-
MITTELELEMENT MX-F 45	7027939	5	1	251	10 47 559 3	VERTEILERKOMBINATION MX-
MITTELELEMENT MX-F 45	7027939	4	1	253	10 35 423 1	VERTEILERKOMBINATION MX-
MITTELELEMENT MX-F 75	7027940	5	1	652	10 34 034 0	VERTEILERKOMBINATION MX-
MITTELELEMENT SXE-2	10013837	2	3	250	10 47 558 6	VERTEILERKOMBINATION SX
MONOBLOCKAUSLEGER 7,20	10399132 3	1530	1	10	14 28 -00 0	GRUNDGERAET R976 HD B LI
MONOBLOCKAUSLEGER 7,20	10399133 3	10	1	633	10 39 913 2	MONOBLOCKAUSLEGER 7,20
MONOBLOCKAUSLEGER 7.2m	10399136	10	1	634	10 39 913 3	MONOBLOCKAUSLEGER 7,20
MONTAGEHUELSE	9113008	990	1	690	95 88 147	KOLBEN
MONTAGEHUELSE 170X212X	9192854	990	1	688	92 81 569	KOLBEN
MONTAGEHUELSE 180	9998619	990	1	689	94 00 606 1	KOLBEN
MONTAGEHUELSE X139,9X198	9926806	960	1	683	94 02 091 7	HYDRAULIKZYLINDER
MONTAGEHUELSE X139,9X198	9926806	960	1	686	96 21 863	HYDRAULIKZYLINDER
MONTAGESCHLUESSEL KOL	9600769	985	1	689	94 00 606 1	KOLBEN
MONTAGESCHLUESSEL KOLB	9281614	985	1	688	92 81 569	KOLBEN
MONTAGESCHLUESSEL KOLB	9281614	985	1	690	95 88 147	KOLBEN
MONTAGETEILE	10409005	30	1	463	10 39 208 0	BALLASTGEWICHT EINBAU
MONTAGETEILE	94049270	100	1	279	10 85 068 7	STEUERKONSOLE LINKS
MONTAGETEILE	94049270	100	1	287	10 85 068 8	STEUERKONSOLE RECHTS
MONTAGETEILE AUSRUEST	11451702	170	1	113	10 86 187 8	OBERWAGEN
MONTAGETEILE FAHRERKAB	94090649	50	1	735	94 09 029 7	FAHRERKABINE
MONTAGETEILE FAHRERSTAN	94065718	45	1	271	10 86 455 2	FAHRERSTAND FK3
MONTAGEVORSCHRIFT KLE	10135322	819	1	834	92 78 767	VERSTELLUNG NG 250
MOTOR EINBAU	10861881	500	1	113	10 86 187 8	OBERWAGEN
MOTOR EINBAU	12452091	580	1	124	10 86 188 1	MOTOR EINBAU
MOTORELEKTRIK D9508 A7	10119669	992	1	485	10 14 278 2	DIESELMOTOR D9508 A7 400 k
MOTORENOEL	9070361	10	1	12	90 66 460	SCHMIERSTOFFE VARIANTEN
MOTORGEHAEUSE	10014692	7	1	246	10 81 696 4	SCHMIERPUMPE
MOTORGEHAEUSE	10424595	1	1	246	10 81 696 4	SCHMIERPUMPE
MOTORHALTERUNG	11113660	6	1	192	11 49 337 5	OELKUEHLER
MOTORHALTERUNG	11643340	8	1	194	11 49 338 0	KOMBIKUEHLER
MOTORHAUBE	10399489	10	1	364	10 85 109 9	VERKLEIDUNG
MOTORLAGERUNG	10392238	510	1	124	10 86 188 1	MOTOR EINBAU
MOTOROEL LIEBHERR LOW A	10356797	110	1l	15	90 70 361	MOTORENOEL
MOTOROEL LIEBHERR LOW A	10326110	1000	1	24	10 35 679 7	MOTOROEL LIEBHERR LOW A
MOTOROEL LIEBHERR LOW A	10326112	20	1	24	10 35 679 7	MOTOROEL LIEBHERR LOW A
MOTOROEL LIEBHERR LOW	10326111	210	1	24	10 35 679 7	MOTOROEL LIEBHERR LOW A
MOTOROEL LIEBHERR LOW	10326113	5	1	24	10 35 679 7	MOTOROEL LIEBHERR LOW A
MOTOROEL LIEBHERR LOW	11081522	100	1l	15	90 70 361	MOTORENOEL
MOTOROEL LIEBHERR LOW	11066032	1045	1	40	11 08 152 2	MOTOROEL LIEBHERR LOW
MOTOROEL LIEBHERR LOW A	11066031	209	1	40	11 08 152 2	MOTOROEL LIEBHERR LOW
MOTOROEL LIEBHERR LOW	11066030	20	1	40	11 08 152 2	MOTOROEL LIEBHERR LOW
MOTOROEL LIEBHERR LOW A	11066029	5	1	40	11 08 152 2	MOTOROEL LIEBHERR LOW

Bezeichnung	Artikel	Pos.	Menge	Seite	Baugruppe	Bezeichnung
MOTOROEL LIEBHERR/10W-4	10356793	20	1l	15	90 70 361	MOTORENOEL
MOTOROEL LIEBHERR/10W-4	10286279	1000	1	23	10 35 679 3	MOTOROEL LIEBHERR/10W-4
MOTOROEL LIEBHERR/10W-4	10330239	20	1	23	10 35 679 3	MOTOROEL LIEBHERR/10W-4
MOTOROEL LIEBHERR/10W-40	10330246	210	1	23	10 35 679 3	MOTOROEL LIEBHERR/10W-4
MOTOROEL LIEBHERR/10W-40	10290506	5	1	23	10 35 679 3	MOTOROEL LIEBHERR/10W-4
MOTOROEL LIEBHERR/5W-30	10425711	10	1l	15	90 70 361	MOTORENOEL
MOTOROEL LIEBHERR/5W-30/	10425719	1000	1	38	10 42 571 1	MOTOROEL LIEBHERR/5W-30
MOTOROEL LIEBHERR/5W-30/	10425713	20	1	38	10 42 571 1	MOTOROEL LIEBHERR/5W-30
MOTOROEL LIEBHERR/5W-30	10425715	210	1	38	10 42 571 1	MOTOROEL LIEBHERR/5W-30
MOTOROEL LIEBHERR/5W-30	10425712	5	1	38	10 42 571 1	MOTOROEL LIEBHERR/5W-30
MOTORPUMPE	12228565	180	3	784	11 69 794 6	WASSERBEHAELTER
MOTORREGELUNGSENSORIK	10120611	581	1	485	10 14 278 2	DIESELMOTOR D9508 A7 400 k
MOTORSTEUERGERAET	10119346	570	1	484	10 14 278 2	DIESELMOTOR D9508 A7 400 k
MOTORSTEUERGERAET	10353496	1	1	600	10 11 934 6	MOTORSTEUERGERAET
MUETZE	10467505	3	1	68	11 82 454 5	PERSONENSCHUTZAUSRUE
MUFFE	11836219	270	1	746	94 06 533 8	LUFTVERTEILUNG
MUTTER	10011397	4	1	93	10 00 963 0	DREHDURCHFUEHRUNG
MUTTER	10489539	998	1	357	10 47 594 2	DRUCKREDUZIERVENTIL
MUTTER M10X1,5	10120639	12	4	578	10 13 273 9	ATL-ANBAU
MUTTER M10X1,5	10120639	12	4	579	10 13 274 1	ATL-ANBAU
MUTTER M10X1,5	10120639	5	6	580	10 11 558 7	ABGASSTUTZEN ANBAU LINK
NABE	10840226	60	2	186	10 85 112 1	LUEFTER EINBAU
NABE	9077280	2	1	506	11 36 768 9	ANTRIEBSTEILE M. SCHWING.
NAEHERUNGSSCHALTER	10009330	20	1	250	10 47 558 6	VERTEILERKOMBINATION SX
NAEHERUNGSSCHALTER	10288716	20	1	244	11 00 350 5	VERTEILERKOMBINATION MX-
NETZ	10492435	19	1	276	11 32 099 2	SITZOBERTEIL
NIET	7020612	169	4	750	94 09 064 9	MONTAGETEILE FAHRERKAB
NIET	7020612	220	2	757	94 06 541 8	KABINENTUER
NIET 4,1X20,3	7019554	41	8	812	11 83 857 4	HEIZKLIMAGERAET
NIPPEL	4782008	52	2	138	10 39 911 0	LUFTFILTER EINBAU
NIPPEL	4900169	51	2	138	10 39 911 0	LUFTFILTER EINBAU
NIPPEL	7028868	630	1	398	70 28 866	WISCHERARM
NIPPEL	9443673	1	1	220	94 43 672	OELMESSSTAB
NIVEAUGEBER	10800011	10	1	456	11 81 347 1	KRAFTSTOFFTANKANLAGE
NIVEAUSTEUERUNG	10492978	2	1	274	11 32 099 1	FEDERUNG
NOCKENWELLE	10116354	1	1	524	10 11 802 4	NOCKENWELLE KPL.
NOCKENWELLE	10154280	1	1	524	10 11 802 4	NOCKENWELLE KPL.
NOCKENWELLE KPL.	10118024	100	1	480	10 14 278 2	DIESELMOTOR D9508 A7 400 k
NUTMUTTER	9443117	13	1	205	90 00 381 2	REPARATURSATZ MINOR
NUTMUTTER	9443117	13	1	208	90 00 982 2	SCHWENKANTRIEB SAT 400/
NUTMUTTER	9443117	13	1	230	93 23 003 01	ABTRIEBSWELLENLAGERUNG
NUTMUTTER	9443117	13	1	231	93 23 004 01	ABTRIEB-REP.SATZ
NUTRING	10814143	4	1	73	10 80 026 3	FETTSPANNER
NUTRING 305X289X9	7610517	66	1	206	90 00 381 2	REPARATURSATZ MINOR
NUTRING 305X289X9	7610517	66	1	210	90 00 982 2	SCHWENKANTRIEB SAT 400/
NUTRING 305X289X9	7610517	66	1	219	94 43 664 03	BREMSE-REPARATURSATZ
NUTRING 305X289X9	7610517	66	1	236	90 00 391 4	DICHTUNGSSATZ
NUTRING 350X334X9	7610518	72	1	206	90 00 381 2	REPARATURSATZ MINOR
NUTRING 350X334X9	7610518	72	1	210	90 00 982 2	SCHWENKANTRIEB SAT 400/
NUTRING 350X334X9	7610518	72	1	219	94 43 664 03	BREMSE-REPARATURSATZ
NUTRING 350X334X9	761051803	72	1	236	90 00 391 4	DICHTUNGSSATZ
O-RING	10021308	999	1	244	11 00 350 5	VERTEILERKOMBINATION MX-
O-RING	10021308	999	1	251	10 47 559 3	VERTEILERKOMBINATION MX-
O-RING	10021308	999	1	253	10 35 423 1	VERTEILERKOMBINATION MX-
O-RING	10021308	999	1	652	10 34 034 0	VERTEILERKOMBINATION MX-
O-RING	10040400	2	1	547	10 11 781 4	HOCHDRUCKPUMPE VORM.
O-RING	10115072	16	2	172	10 34 668 4	ANSTEUERGERAET
O-RING	10115072	26	2	263	10 29 770 9	ANSCHLUSSPLATTE
O-RING	10115072	19	1	268	10 29 794 5	STELLKOLBEN
O-RING	10297931	9	1	263	10 29 770 9	ANSCHLUSSPLATTE

Bezeichnung	Artikel	Pos.	Menge	Seite	Baugruppe	Bezeichnung
O-RING	10297941	20	2	262	10 29 770 5	HYDRAULIKVERSTELLUNG
O-RING	10298634	14	1	175	10 44 146 2	SCHWENKWINKELSENSOR
O-RING	10298636	3	1	156	10 29 866 3	VERSCHLUSSSCHRAUBE
O-RING	10300919	19	1	171	10 30 092 1	ZAHNRADPUMPE
O-RING	10300920	20	1	171	10 30 092 1	ZAHNRADPUMPE
O-RING	10354824	3	1	333	10 30 177 6	ABLASSVENTIL
O-RING	10450978	9	2	75	10 80 026 9	TRAGROLLE D9G
O-RING	10814237	9	2	74	10 80 026 8	LAUFROLLE D9G
O-RING	7028346	8	1	334	56 17 688	ABSPERRORGAN
O-RING	7264028	31	1	66	94 03 193 4	SERVICE PAKETE 1500/2500h
O-RING	7264028	14	1	302	10 39 214 4	STEUEROELEINHEIT EINBAU
O-RING	7264028	14	1	303	56 09 948	OELFILTERSET
O-RING	7360284	31	2	649	10 84 546 4	LOEFFELSTIEL ABGEDICHT. 2,
O-RING	7369456	10	4	337	11 00 884 6	SCHAUGLAS M12
O-RING	7410480	52	2	312	10 85 112 7	HYDR./SAUG-+RUECKL.SCHLA
O-RING	7410480	7	1	316	10 85 112 9	HYDRAULIKANLAGE LUEFTER
O-RING	7410480	15	2	341	11 73 771 3	STEUERSCHIEBER EINBAU
O-RING	7411821	6	4	450	10 85 110 4	KLIMASCHLAEUCHE EINBAU
O-RING	9467128	15	1	650	94 67 102	SCHUTZRING
O-RING	9467128	31	4	707	10 84 541 1	LOEFFELSTIEL ABGEDICHT. 2,
O-RING 10,82X1,78	10115018	14	3	172	10 34 668 4	ANSTEUERGERAET
O-RING 10,82X1,78	11827912	28	1	325	10 22 099 7	DICHTSATZ
O-RING 10,82X1,78	7023930	8	1	326	50 09 562	DS WEGEVENTIL
O-RING 10,82X1,78	7413591	40	1	812	11 83 857 4	HEIZKLIMAGERAET
O-RING 100,00X4,00	10289140	5	2	541	10 12 051 2	KRAFTSTOFFFILTERMODUL O
O-RING 100X5	11008055	3	2	554	90 80 436	ANSAUGSTUTZEN ANBAU
O-RING 107,54X3,53	7000231	11	2	72	10 80 026 2	LEITRAD KPL D9G
O-RING 10X3	7610365	4	1	220	94 43 672	OELMESSSTAB
O-RING 11,5X1,5	10289306	10	2	258	10 02 131 0	DICHTSATZ
O-RING 11X2	10664998	6	1	547	10 11 781 4	HOCHDRUCKPUMPE VORM.
O-RING 12,42X1,78	7023931	9	1	326	50 09 562	DS WEGEVENTIL
O-RING 120,37X1,78	10115017	3	1	170	10 29 868 5	VERSCHLEISSPLATTE
O-RING 120,37X1,78	10115017	12	1	171	10 30 092 1	ZAHNRADPUMPE
O-RING 125X2	10002310	7	1	630	10 12 100 3	DS NEBENABTRIEB D9508
O-RING 125X3	7006516	9	1	534	11 36 399 4	ANTRIEB FUER HDP VORM.
O-RING 125X3	7006516	2	1	620	10 12 087 8	DS HOCHDRUCKPUMPE D950
O-RING 128X4,2	10120092	4	1	529	10 12 002 7	OELFILTER 40µm
O-RING 128X4,2	10120092	25	1	530	10 12 475 6	OELMODUL LINKS
O-RING 128X4,2	10120092	25	1	531	10 12 475 7	OELMODUL RECHTS
O-RING 13X2,5	10294172	20	1	542	11 69 024 1	KRAFTSTOFFVORFILTER
O-RING 13X2,5	7005971	20	3	358	10 28 629 4	WECHSELVENTILBLOCK
O-RING 14,00X1,78	7411823	3	2	450	10 85 110 4	KLIMASCHLAEUCHE EINBAU
O-RING 142X7	7369266	16	1	63	94 03 193 2	SERVICE PAKET 500h
O-RING 142X7	7369266	16	1	65	94 03 193 3	SERVICE PAKET 1000h
O-RING 142X7	7369266	20	1	335	10 80 124 6	RUECKLAUFFILTER 25µm
O-RING 145,42X5,33	7002088	11	1	693	99 14 332	KOLBENSTANGENLAGER
O-RING 145,42X5,33	7002088	11	1	694	99 22 058	KOLBENSTANGENLAGER
O-RING 145,64X3,53	7000329	3	1	610	10 12 039 3	VERSCHLUSSTEILE
O-RING 145,64X3,53	7000329	1	1	630	10 12 100 3	DS NEBENABTRIEB D9508
O-RING 148,59X7	7000290	12	1	693	99 14 332	KOLBENSTANGENLAGER
O-RING 148,59X7	7000290	12	1	694	99 22 058	KOLBENSTANGENLAGER
O-RING 14X1,78	7024811	1	2	656	10 00 849 7	DICHTSATZ
O-RING 14X1,78	7413615	39	1	812	11 83 857 4	HEIZKLIMAGERAET
O-RING 15,50X2,00	10113975	2	1	592	90 76 550	DRUCKGEBER KPL.
O-RING 15,54X2,62	7002641	14	1	327	70 25 142	DICHTSATZ
O-RING 158,12X7	7264438	3	1	689	94 00 606 1	KOLBEN
O-RING 158,12X7	7264438	3	1	692	90 62 632	DS KOLBEN d=180
O-RING 15X2	7264625	1	1	501	50 04 624	OELABLASSSCHRAUBE M 30
O-RING 16,0X1,5	7371590	6	1	320	11 10 174 4	STEUEROELEINHEIT
O-RING 16,0X1,5	7371590	10	1	324	56 08 327	RUECKSCHLAGVENTIL

Bezeichnung	Artikel	Pos.	Menge	Seite	Baugruppe	Bezeichnung
O-RING 169,2X5,7	7264535	7	1	691	12 47 009 6	KOLBENSTANGENLAGER
O-RING 16X2	7026041	7	2	326	50 09 562	DS WEGEVENTIL
O-RING 17,12X2,62	7621951	10	1	266	10 11 500 3	ABSCHALTVENTIL
O-RING 17,17X1,78	7013245	10	1	326	50 09 562	DS WEGEVENTIL
O-RING 18,72X2,62	7023765	12	1	261	10 10 206 7	REGLERELEMENT
O-RING 183,52X5,33	10218953	11	2	63	94 03 193 2	SERVICE PAKET 500h
O-RING 183,52X5,33	10218953	11	2	65	94 03 193 3	SERVICE PAKET 1000h
O-RING 183,52X5,33	10218953	20	1	336	11 82 447 9	RUECKLAUFFILTER 15/5µm
O-RING 189,87X7	7360811	3	1	688	92 81 569	KOLBEN
O-RING 18X2	10003192	8	1	533	10 11 802 5	ANTRIEB FUER HOCHDRUCK
O-RING 18X2	10003192	4	1	620	10 12 087 8	DS HOCHDRUCKPUMPE D950
O-RING 18X2	7264641	4	1	168	10 29 865 6	KALTSTARTVENTIL
O-RING 18X2,5	7264642	1	1	198	52 11 460	WINKELFLANSCHVERSCHRA
O-RING 19,3X2,4	7005867	4	1	653	56 04 377	DICHTUNGSSATZ
O-RING 196,22X7	7002056	3	1	690	95 88 147	KOLBEN
O-RING 19X2,5	10219619	60	1	672	10 29 135 3	STEUERMODUL
O-RING 200X4	11067315	1	1	601	10 35 349 6	MOTORSTEUERGERAET
O-RING 208X6	7000583	7	1	693	99 14 332	KOLBENSTANGENLAGER
O-RING 209,14X3,53	10016657	35	1	247	10 81 696 4	SCHMIERPUMPE
O-RING 21,30X2,4	7381526	23	2	832	11 42 524 6	VERSTELLUNG NG 250
O-RING 21,30X2,4	7381526	23	2	834	92 78 767	VERSTELLUNG NG 250
O-RING 21,30X2,4	7381526	23	2	851	11 42 642 5	DICHTSATZ NG 250
O-RING 21,89X2,62	7264404	20	1	326	50 09 562	DS WEGEVENTIL
O-RING 21,95X1,78	7024500	13	1	327	70 25 142	DICHTSATZ
O-RING 215,57X2,62	10016662	41	1	247	10 81 696 4	SCHMIERPUMPE
O-RING 225X3	726428001	71	2	101	94 43 780 03	FAHRANTRIEB FAT 550P046
O-RING 23,30X2,40	7380615	17	1	840	90 72 446	RUECKSCHLAGVENTIL
O-RING 23,47X2,62	7001891	3	1	653	56 04 377	DICHTUNGSSATZ
O-RING 23,47X2,62	7001891	13	1	699	56 02 932	DROSSELRUECKSCHLAGVEN
O-RING 23,47X2,62	7028151	8	1	267	10 29 792 9	DRUCKBEGRENZUNGSVENTI
O-RING 23,52X1,78	11827911	31	1	325	10 22 099 7	DICHTSATZ
O-RING 24X2,5	7361549	1	1	127	73 67 136	VERSCHRAUBUNG BFW 35L
O-RING 24X3	10217777	3	1	538	10 49 001 8	EINSPRITZDUESE
O-RING 24X3	10217777	7	1	621	10 12 089 6	DS ZYLINDERKOPF KPL. D950
O-RING 25X3,53	7015407	10	1	339	10 22 239 3	BELUEFTUNGSFILTER 2µm
O-RING 280X4	726408001	67	1	206	90 00 381 2	REPARATURSATZ MINOR
O-RING 280X4	726408001	67	1	210	90 00 982 2	SCHWENKANTRIEB SAT 400/
O-RING 280X4	726408001	67	1	219	94 43 664 03	BREMSE-REPARATURSATZ
O-RING 280X4	726408001	67	1	236	90 00 391 4	DICHTUNGSSATZ
O-RING 29,87X1,78	10115021	13	1	172	10 34 668 4	ANSTEUERGERAET
O-RING 2X1,5	10289308	20	7	258	10 02 131 0	DICHTSATZ
O-RING 2X1,5	10289308	30	1	259	10 02 131 1	DICHTSATZ
O-RING 34,59X2,62	10115295	13	3	167	10 29 772 0	FILTER
O-RING 34,59X2,62	7007476	15	1	360	11 08 226 4	RUECKSCHLAGVENTIL
O-RING 34,59X2,62	7007476	2	1	361	56 10 135	EINSPEISEVENTIL
O-RING 35X2	7018253	2	1	470	10 30 177 4	ANSCHLUSS
O-RING 36,09X3,53	10490658	17	1	265	10 11 497 1	DRUCKBEGRENZUNGSVENTI
O-RING 36,09X3,53	10490658	18	1	265	10 11 497 1	DRUCKBEGRENZUNGSVENTI
O-RING 360X4	7610354	74	1	206	90 00 381 2	REPARATURSATZ MINOR
O-RING 360X4	7610354	74	1	210	90 00 982 2	SCHWENKANTRIEB SAT 400/
O-RING 360X4	7610354	74	1	219	94 43 664 03	BREMSE-REPARATURSATZ
O-RING 360X4	7610354	74	1	236	90 00 391 4	DICHTUNGSSATZ
O-RING 37,5X3,55	10120093	5	1	529	10 12 002 7	OELFILTER 40µm
O-RING 37,5X3,55	10120093	26	1	530	10 12 475 6	OELMODUL LINKS
O-RING 37,5X3,55	10120093	26	1	531	10 12 475 7	OELMODUL RECHTS
O-RING 37,69X3,53	7022120	16	1	352	10 21 821 5	RUECKSCHLAGVENTIL
O-RING 37,69X3,53	7022120	16	1	353	10 21 986 3	RUECKSCHLAGVENTIL
O-RING 39,34X2,62	10123414	10	4	575	10 12 282 2	ABGASRUECKFUEHRUNG
O-RING 39,34X2,62	10123414	10	4	576	10 12 391 5	ABGASRUECKFUEHRUNG
O-RING 39,34X2,62	7022119	25	1	158	10 42 846 6	DREHWERKSPUMPE

Bezeichnung	Artikel	Pos.	Menge	Seite	Baugruppe	Bezeichnung
O-RING 44,10X1,78	7381861	61	2	182	98 84 140	KUEHLKREISLAUFPUMPE
O-RING 44,10X1,78	7381861	61	2	849	10 11 948 2	DS KUEHLPUMPE ZPA 5
O-RING 44,60X2,40	10036913	8	2	498	10 12 593 7	OELWANNE MIT BEFEST.
O-RING 44,60X2,40	10036913	3	2	617	10 12 087 1	DS OELWANNE D9508
O-RING 44X3	7007836	2	1	653	56 04 377	DICHTUNGSSATZ
O-RING 44X3	7264509	12	1	699	56 02 932	DROSSELRUECKSCHLAGVEN
O-RING 45,69X2,62	7372218	16	1	152	10 10 206 3	ANSCHLUSSPLATTE
O-RING 450X5	7610366	57	1	101	94 43 780 03	FAHRANTRIEB FAT 550P046
O-RING 460X4	726443401	49	1	100	94 43 780 03	FAHRANTRIEB FAT 550P046
O-RING 460X4	726443401	24	2	205	90 00 381 2	REPARATURSATZ MINOR
O-RING 460X4	726443401	24	2	208	90 00 982 2	SCHWENKANTRIEB SAT 400/
O-RING 460X4	726443401	24	2	231	93 23 004 01	ABTRIEB-REP.SATZ
O-RING 460X4	726443401	24	2	235	90 00 391 4	DICHTUNGSSATZ
O-RING 46X3	726419601	5	1	623	10 12 094 4	DS LUFTPRESSER D9508
O-RING 47,22X3,53	7007835	1	1	653	56 04 377	DICHTUNGSSATZ
O-RING 47,22X3,53	7360048	11	1	699	56 02 932	DROSSELRUECKSCHLAGVEN
O-RING 47,35X1,78	7366427	56	1	330	10 85 403 4	HYDRAULIKTANK EINBAU
O-RING 4X1	7381562	43	2	181	98 82 875	DS REGELVENTIL EHR
O-RING 50,17X5,33	7381567	6	4	556	10 15 136 6	VERBINDUNGSLEITUNG ANBA
O-RING 50,17X5,33	7381567	4	4	622	10 12 093 7	DS VERBINDUNGSLEITUNG D9
O-RING 510X4	7610328	6	1	99	94 43 780 03	FAHRANTRIEB FAT 550P046
O-RING 51X5	10038573	4	4	565	10 11 681 7	KUEHLMITTELKRUEMMER AN
O-RING 51X5	10038573	3	3	623	10 12 094 4	DS LUFTPRESSER D9508
O-RING 51X5	10038573	7	4	627	10 12 098 2	DS ABGASRUECKFUEHRUNG
O-RING 6,07X1,78	7012554	15	1	266	10 11 500 3	ABSCHALTVENTIL
O-RING 6,2X1,5	11003560	11	1	148	98 81 609	VERSCHLUSSSCHRAUBE M8X
O-RING 63,17X2,62	7380970	18	2	147	92 71 125	DICHTSATZ NG 225-250
O-RING 63,17X2,62	7380970	10	2	556	10 15 136 6	VERBINDUNGSLEITUNG ANBA
O-RING 63,17X2,62	7380970	3	2	622	10 12 093 7	DS VERBINDUNGSLEITUNG D9
O-RING 63,17X2,62	7380970	18	2	827	10 13 291 6	HYDRAULIKVERSTELLPUMPE
O-RING 63,17X2,62	7380970	18	2	829	10 13 291 7	HYDRAULIKVERSTELLPUMPE
O-RING 63X3	10037224	6	2	563	10 12 524 7	THERMOSTATGEHAEUSE AN
O-RING 63X3	10037224	3	2	624	10 12 096 2	DS THERMOSTATGEHAEUSE
O-RING 63X3	7264085	12	1	456	11 81 347 1	KRAFTSTOFFTANKANLAGE
O-RING 66,00X3,00	7008755	5	1	347	93 70 592	RUECKSCHLAGVENTIL
O-RING 6X1,5	10289311	20	2	259	10 02 131 1	DICHTSATZ
O-RING 7,5X1,5	10289310	10	2	259	10 02 131 1	DICHTSATZ
O-RING 7,65X1,78	10024675	11	3	320	11 10 174 4	STEUEROELEINHEIT
O-RING 7,65X1,78	7264360	8	1	75	10 80 026 9	TRAGROLLE D9G
O-RING 78,97X3,53	10220707	21	1	66	94 03 193 4	SERVICE PAKETE 1500/2500h
O-RING 78,97X3,53	10220707	10	1	165	10 29 716 0	FILTER
O-RING 78X3	726433701	7	1	563	10 12 524 7	THERMOSTATGEHAEUSE AN
O-RING 78X3	726433701	4	1	624	10 12 096 2	DS THERMOSTATGEHAEUSE
O-RING 82,00X3	7380296	7	1	563	10 12 524 7	THERMOSTATGEHAEUSE AN
O-RING 85X2	10218370	2	1	584	11 38 664 6	STARTER VORM.
O-RING 85X2	10218370	4	1	629	10 12 099 6	DS SCHWUNGRADGEHAEUSE
O-RING 88,49X3,53	7372232	39	1	151	10 10 170 2	TRIEBWERK
O-RING 8X2	10664994	9	1	547	10 11 781 4	HOCHDRUCKPUMPE VORM.
O-RING 9,25X1,78	10043241	10	2	323	10 33 110 9	PLATTE
O-RING 9,25X1,78	11827913	27	1	325	10 22 099 7	DICHTSATZ
O-RING 9,25X1,78	7009366	15	1	172	10 34 668 4	ANSTEUERGERAET
O-RING 9,25X1,78	7009366	12	1	175	10 44 146 2	SCHWENKWINKELSENSOR
O-RING 9,25X1,78	7018613	4	1	656	10 00 849 7	DICHTSATZ
O-RING 90X3	10040386	9	1	611	10 14 005 7	WASSERPUMPE MIT BEFEST.
O-RING 90X3	10040386	5	1	625	10 12 097 3	DS WASSERPUMPE D9508
O-RING 98,2X3,53	7363760	23	2	140	10 39 224 1	PUMPEN EINBAU
O-RING 9X2	10664997	5	1	547	10 11 781 4	HOCHDRUCKPUMPE VORM.
O-RING 9x2	7003117	22	1	97	10 39 955 8	FAHRANTRIEB
O-RING 9x2	7003117	22	1	98	10 39 955 8	FAHRANTRIEB
O-RING AEHNL.ISO 3601-1 15	11656620	2	2	491	90 78 049	ZYLINDER

Bezeichnung	Artikel	Pos.	Menge	Seite	Baugruppe	Bezeichnung
O-RING AEHNL.ISO 3601-1 15	11656620	1	16	618	10 12 087 3	DS ZYLINDER D9508
O-RING AEHNL.ISO 3601-1 22X	7380865	4	1	623	10 12 094 4	DS LUFTPRESSER D9508
O-RING AEHNL.ISO 3601-1 67,	10040387	8	2	563	10 12 524 7	THERMOSTATGEHAEUSE AN
O-RING AEHNL.ISO 3601-1 67,	10040387	8	2	611	10 14 005 7	WASSERPUMPE MIT BEFEST.
O-RING AEHNL.ISO 3601-1 67,	10040387	2	2	624	10 12 096 2	DS THERMOSTATGEHAEUSE
O-RING AEHNL.ISO 3601-1 67,	10040387	6	2	625	10 12 097 3	DS WASSERPUMPE D9508
O-RING ARP 568 16,36X2,21	501238308	2	1	656	10 00 849 7	DICHTSATZ
O-RING SATZ	10018373	998	1	250	10 47 558 6	VERTEILERKOMBINATION SX
O-RING SATZ	10018375	999	1	250	10 47 558 6	VERTEILERKOMBINATION SX
OBERTEIL	9631652	10	1	451	96 31 651	GEHAEUSE
OBERWAGEN	10861878	100	1	9	00 01 509	R976 HD-1428 LITRONIC B-LINI
OEL ANSAUGSCHLAUCH 366	9386066	5	1	310	10 85 112 7	HYDR./SAUG-+RUECKL.SCHLA
OEL ANSAUGSCHLAUCH 449	10060868	6	1	310	10 85 112 7	HYDR./SAUG-+RUECKL.SCHLA
OELABLASSSCHLAUCH	10088112	20	1	465	10 08 811 3	WERKZEUGAUSRUESTUNG
OELABLASSSCHLAUCH	9358137	180	1	467	10 84 856 2	WERKZEUGAUSRUESTUNG
OELABLASSSCHLAUCH DN18X	7402658	2	1m	469	93 58 137	OELABLASSSCHLAUCH
OELABLASSSCHRAUBE M 30	5004624	5	1	203	11 73 806 2	DREHWERKSEINBAU
OELABLASSSCHRAUBE M 30	5004624	48	1	456	11 81 347 1	KRAFTSTOFFTANKANLAGE
OELABLASSSCHRAUBE M 30	5004624	4	1	499	11 36 422 9	OELWANNE VORM.
OELABLASSSCHRAUBE M 30	5004624	84	1	824	10 12 471 1	PUMPENVERTEILERGETRIEB
OELABLASSSCHRAUBE M26X	7365034	6	2	187	10 86 194 0	KUEHLER EINBAU
OELABLASSSCHRAUBE M26X	7365034	12	1	310	10 85 112 7	HYDR./SAUG-+RUECKL.SCHLA
OELABSCHEIDER OEL	11356725	12	2	494	10 12 501 6	ROHRLEITUNG ANBAU
OELANALYSESET	10029626	11	1	50	90 66 466	ZUBEHOER
OELANALYSESET	7018368	12	1	50	90 66 466	ZUBEHOER
OELANALYSESET	8145660	10	1	50	90 66 466	ZUBEHOER
OELBEHAELTER	968868001	10	1	203	11 73 806 2	DREHWERKSEINBAU
OELEINFUELLSTUTZEN	9442350	95	1	207	90 00 381 2	REPARATURSATZ MINOR
OELEINFUELLUNG	10118839	2	1	503	10 12 263 2	OELEINFUELLUNG
OELEINFUELLUNG	10122630	1	1	503	10 12 263 2	OELEINFUELLUNG
OELEINFUELLUNG	10122632	3	1	515	10 12 264 0	ZYLINDERKOPFDECKEL ANBA
OELEINFUELLUNG	10122632	3	1	519	11 36 430 3	ZYLINDERKOPFDECKEL VORM
OELFILTER 40µm	10120027	4	1	527	10 12 476 3	OELMODULANBAU
OELFILTEREINSATZ 17µm	10044373	10	2	66	94 03 193 4	SERVICE PAKETE 1500/2500h
OELFILTEREINSATZ 17µm	10044373	2	1	529	10 12 002 7	OELFILTER 40µm
OELFILTEREINSATZ 17µm	10044373	5	1	530	10 12 475 6	OELMODUL LINKS
OELFILTERSET	5609948	11	1	302	10 39 214 4	STEUEROELEINHEIT EINBAU
OELKUEHLER	11493375	2	1	187	10 86 194 0	KUEHLER EINBAU
OELKUEHLER	9078344	3	1	530	10 12 475 6	OELMODUL LINKS
OELKUEHLER	9078344	3	1	531	10 12 475 7	OELMODUL RECHTS
OELKUEHLERGEHAEUSE	10124773	1	1	530	10 12 475 6	OELMODUL LINKS
OELKUEHLERGEHAEUSE	10124775	1	1	531	10 12 475 7	OELMODUL RECHTS
OELLEITUNG	10121738	1	1	528	10 12 002 3	OELLEITUNG ANBAU
OELLEITUNG	10121739	2	1	528	10 12 002 3	OELLEITUNG ANBAU
OELLEITUNG ANBAU	10120023	3	1	527	10 12 476 3	OELMODULANBAU
OELLEITUNG VORM.	10132029	21	1	494	10 12 501 6	ROHRLEITUNG ANBAU
OELMESSSTAB	9443672	80	1	206	90 00 381 2	REPARATURSATZ MINOR
OELMESSSTAB	9443672	80	1	219	94 43 664 03	BREMSE-REPARATURSATZ
OELMESSSTAB MIT RING	10116946	1	1	500	10 11 694 5	OELMESSSTAB MIT ROHR
OELMESSSTAB MIT RING	10132932	4	1	823	10 12 471 1	PUMPENVERTEILERGETRIEB
OELMESSSTAB MIT ROHR	10116945	21	1	479	10 14 278 2	DIESELMOTOR D9508 A7 400 k
OELMESSSTABFUEHRUNG	10136118	2	1	823	10 12 471 1	PUMPENVERTEILERGETRIEB
OELMODUL LINKS	10124756	1	1	527	10 12 476 3	OELMODULANBAU
OELMODUL RECHTS	10124757	2	1	527	10 12 476 3	OELMODULANBAU
OELMODULANBAU	10124763	130	1	481	10 14 278 2	DIESELMOTOR D9508 A7 400 k
OELRUECKLAUFLEITUNG	10132031	1	1	495	10 13 202 9	OELLEITUNG VORM.
OELRUECKLAUFLEITUNG 15X	10126762	23	1	499	11 36 422 9	OELWANNE VORM.
OELRUECKLAUFLEITUNG 15X	10132035	2	1	495	10 13 202 9	OELLEITUNG VORM.
OELRUECKLAUFLEITUNG 22X	10130203	8	1	578	10 13 273 9	ATL-ANBAU
OELRUECKLAUFLEITUNG 22X	10134408	8	1	579	10 13 274 1	ATL-ANBAU

Bezeichnung	Artikel	Pos.	Menge	Seite	Baugruppe	Bezeichnung
OELSTANDSAUGE	10026970	86	1	189	10 86 194 0	KUEHLER EINBAU
OELUNFALLTASCHE ZW	7023359	50	1	51	90 66 466	ZUBEHOER
OELWANNE	10155258	1	1	499	11 36 422 9	OELWANNE VORM.
OELWANNE MIT BEFEST.	10125937	20	1	479	10 14 278 2	DIESELMOTOR D9508 A7 400 k
OELWANNE VORM.	11364229	1	1	498	10 12 593 7	OELWANNE MIT BEFEST.
OMNIFIT	7016208	106	1	107	98 86 721	RS ZYLINDER+STEUERPLATT
PARABEL-GUMMIPUFFER	7027287	76	2	366	10 85 109 9	VERKLEIDUNG
PARABEL-GUMMIPUFFER	7027287	96	4	366	10 85 109 9	VERKLEIDUNG
PASSFEDER	10410332	8	1	171	10 30 092 1	ZAHNRADPUMPE
PASSHUELSE 15,5X20X15,25	9178018	14	2	594	10 12 032 2	SCHWUNGRADGEHAEUSE AN
PASSSCHEIBE	10297754	20	1	264	10 41 032 8	TRIEBWERK
PASSSCHEIBE	10297755	20	1	264	10 41 032 8	TRIEBWERK
PASSSCHEIBE	10297756	20	1	264	10 41 032 8	TRIEBWERK
PASSSCHEIBE	10297760	20	1	264	10 41 032 8	TRIEBWERK
PASSSCHEIBE 10,1X16X0,3	4002831	11	1	265	10 11 497 1	DRUCKBEGRENZUNGSVENTI
PASSSCHEIBE 10X16X1	10008049	11	1	265	10 11 497 1	DRUCKBEGRENZUNGSVENTI
PASSSCHEIBE 18,5X23X0,2	7381354	22	1	225	98 86 719	ANSCHLUSSPLATTE NG 250
PASSSCHEIBE 45X55X1,5	4980399	44	1	846	92 68 013	RS VERSCHLUSSRING NG 064
PASSSCHEIBE 50X63X3	4981277	19	1	823	10 12 471 1	PUMPENVERTEILERGETRIEB
PASSSCHEIBE 65X80X1,5	7380532	44	1	108	92 71 537	RS VERSCHLUSSRING
PASSSCHEIBE 8	4635197	13	2	292	10 85 069 2	FAHRPEDAL
PASSSCHEIBE 8	4635197	23	2	292	10 85 069 2	FAHRPEDAL
PASSSCHEIBE 90X100X1	10801519	59	1	824	10 12 471 1	PUMPENVERTEILERGETRIEB
PASSSCHEIBE S=0,6	7372226	20	1	151	10 10 170 2	TRIEBWERK
PASSSCHEIBE S=0,8	7372227	20	1	151	10 10 170 2	TRIEBWERK
PASSSCHEIBE S=0,8	7372227	21	1	151	10 10 170 2	TRIEBWERK
PASSSCHEIBE S=1	7372228	20	1	151	10 10 170 2	TRIEBWERK
PASSSCHEIBE S=1,2	7372229	20	1	151	10 10 170 2	TRIEBWERK
PASSSCHRAUBE AEHNL.ISO 7	12220650	11	1	664	10 84 583 7	STIELZYLINDERABSCHALTUN
PASTE	8501565	40	1	465	10 08 811 3	WERKZEUGAUSRUESTUNG
PEDAL LINKS	94034582	32	1	270	10 86 455 2	FAHRERSTAND FK3
PEDAL RECHTS	94034586	33	1	270	10 86 455 2	FAHRERSTAND FK3
PERSONENSCHUTZAUSRUE	11824545	9999	1	11	10 84 895 1	SERVICE MATERIAL
PLANETENRAD M=4 Z=33	9443778	37	3	100	94 43 780 03	FAHRANTRIEB FAT 550P046
PLANETENRAD M=4 Z=34	933324901	47	3	210	90 00 982 2	SCHWENKANTRIEB SAT 400/
PLANETENRAD M=4 Z=34	933324901	47	3	217	93 33 439 01	PLANETENSTUFE 1
PLANETENRAD M=4 Z=34	933324901	47	3	227	90 00 381 3	REPARATURSATZ MAJOR
PLANETENRAD M=4 Z=34	933325001	1	1	215	93 33 249 01	PLANETENRAD M=4 Z=34
PLANETENRAD M=4,75 Z=34	933324501	27	3	208	90 00 982 2	SCHWENKANTRIEB SAT 400/
PLANETENRAD M=4,75 Z=34	933324501	27	3	216	93 33 438 01	PLANETENSTUFE 2
PLANETENRAD M=4,75 Z=34	933324501	27	3	227	90 00 381 3	REPARATURSATZ MAJOR
PLANETENRAD M=4,75 Z=34	933324601	1	0	214	93 33 245 01	PLANETENRAD M=4,75 Z=34
PLANETENRAD M=5,5 Z=29	9443257	17	5	99	94 43 780 03	FAHRANTRIEB FAT 550P046
PLANETENRAD M=5,5 Z=29	9443258	1	1	109	94 43 257	PLANETENRAD M=5,5 Z=29
PLANETENRAD M=5,5 Z=31	9443259	27	3	99	94 43 780 03	FAHRANTRIEB FAT 550P046
PLANETENRAD M=5,5 Z=31	9443260	1	1	110	94 43 259	PLANETENRAD M=5,5 Z=31
PLANETENSTUFE 1	933343901	500	1	212	90 00 982 2	SCHWENKANTRIEB SAT 400/
PLANETENSTUFE 2	933343801	600	1	212	90 00 982 2	SCHWENKANTRIEB SAT 400/
PLANETENTRAEGER	933324301	25	1	208	90 00 982 2	SCHWENKANTRIEB SAT 400/
PLANETENTRAEGER	933324301	25	1	216	93 33 438 01	PLANETENSTUFE 2
PLANETENTRAEGER	933324401	45	1	210	90 00 982 2	SCHWENKANTRIEB SAT 400/
PLANETENTRAEGER	933324401	45	1	217	93 33 439 01	PLANETENSTUFE 1
PLANETENTRAEGER	9443249	25	1	99	94 43 780 03	FAHRANTRIEB FAT 550P046
PLANETENTRAEGER	9443785	35	1	100	94 43 780 03	FAHRANTRIEB FAT 550P046
PLATINEN EINBAU	10842584 1	20	1	814	94 06 568 3	ELEKTRIK EINBAU
PLATTE	10044352	520	1	768	12 22 987 5	WISCHERMOTOR-SET
PLATTE	10057336	151	1	639	10 39 913 3	MONOBLOCKAUSLEGER 7,20
PLATTE	10057336	15	4	667	10 82 175 2	ROHRBRUCHSICHERUNG HU
PLATTE	10058949	22	1	282	10 85 068 9	HANDSTEUERGERAET LINKS
PLATTE	10058949	22	1	288	10 85 069 0	HANDSTEUERGERAET RECHT

Bezeichnung	Artikel	Pos.	Menge	Seite	Baugruppe	Bezeichnung
PLATTE	10061228	55	1	710	10 84 779 5	ZENTRALSCHMIERANLAGE
PLATTE	10072562	17	1	121	10 86 188 0	HEIZUNGSSCHLAEUCHE EIN
PLATTE	10117956	2	2	599	10 11 795 3	STEUERGERAET ANBAU
PLATTE	10136906	9	1	842	11 38 092 0	RS ANTRIEBSWELLE PVG 450
PLATTE	10136906	9	1	850	11 38 093 1	DICHTSATZ PVG 450 C 462
PLATTE	10331109	8	1	320	11 10 174 4	STEUEROELEINHEIT
PLATTE	10399943	10	1	291	10 85 069 1	TRITTPLATTE
PLATTE	10664798	469	1	754	94 09 064 9	MONTAGETEILE FAHRERKAB
PLATTE	10835803	25	4	187	10 86 194 0	KUEHLER EINBAU
PLATTE	10845715	63	1	636	10 39 913 3	MONOBLOCKAUSLEGER 7,20
PLATTE	10854402	59	1	189	10 86 194 0	KUEHLER EINBAU
PLATTE	10854403	60	1	189	10 86 194 0	KUEHLER EINBAU
PLATTE	11452816	2	2	120	11 45 170 2	MONTAGETEILE AUSRUEST
PLATTE	11493529	180	1	742	94 09 064 8	INNENVERKLEIDUNG FAHRE
PLATTE	11493532	270	1	743	94 09 064 8	INNENVERKLEIDUNG FAHRE
PLATTE	11493533	280	1	743	94 09 064 8	INNENVERKLEIDUNG FAHRE
PLATTE	11815059	40	2	636	10 39 913 3	MONOBLOCKAUSLEGER 7,20
PLATTE	7028839	310	1	757	94 06 541 8	KABINENTUER
PLATTE	9009340	8	1	661	93 40 069	SCHELLE
PLATTE	9009341	4	1	661	93 40 069	SCHELLE
PLATTE	9339311	3	1	661	93 40 069	SCHELLE
PLATTE	9476811	8	1	314	10 85 112 8	GETRIEBEOEL U.HYDR.OELK
PLATTE	9483466	37	1	311	10 85 112 7	HYDR./SAUG-+RUECKL.SCHLA
PLATTE	9483466	73	1	312	10 85 112 7	HYDR./SAUG-+RUECKL.SCHLA
PLATTE	9483466	16	1	316	10 85 112 9	HYDRAULIKANLAGE LUEFTER
PLATTE	9640062	16	3	450	10 85 110 4	KLIMASCHLAEUCHE EINBAU
PLATTE	9640062	40	1	811	12 43 322 6	HEIZ- UND KLIMASYSTEM
PLATTE	9830148	12	2	677	10 39 913 4	HYDRAULIKZYLINDER M.ANB
PLATTE	9830148	27	4	703	10 83 139 6	HUBZYLINDER DIA.220
PLATTE	9830148	25	3	707	10 84 541 1	LOEFFELSTIEL ABGEDICHT. 2,
PLATTE	9938039	91	1	130	11 39 435 6	KRAFTSTOFFANLAGE MOTOR
PLATTE	9938039	101	1	130	11 39 435 6	KRAFTSTOFFANLAGE MOTOR
PLATTE 10X20X25	7028898	110	1	749	94 09 064 9	MONTAGETEILE FAHRERKAB
PLATTE 3X20X37	7020611	166	2	750	94 09 064 9	MONTAGETEILE FAHRERKAB
PLATTE H=10	9005482	27	1	677	10 39 913 4	HYDRAULIKZYLINDER M.ANB
PLATTE H=5	10091991	52	2	636	10 39 913 3	MONOBLOCKAUSLEGER 7,20
PLATTE KPL	10849070	21	1	405	10 40 110 1	LAUFSTEG LINKS HINTEN
PLATTE KPL	9012458	6	5	405	10 40 110 1	LAUFSTEG LINKS HINTEN
PLATTE KPL.	9390904	3	4	402	10 40 109 3	LAUFSTEG RECHTS VORNE
PLATTE KPL.	9390904	6	4	403	10 40 109 6	LAUFSTEG RECHTS HINTEN
PLATTE KPL.	9390904	3	4	404	10 40 109 9	LAUFSTEG LINKS VORNE
PLEUELSCHRAUBE M14X1,5X6	9077199	1	2	510	10 11 687 6	PLEUELSTANGE
PLEUELSTANGE	10116876	60	8	480	10 14 278 2	DIESELMOTOR D9508 A7 400 k
PLEUELSTANGE	10116877	1	1	510	10 11 687 6	PLEUELSTANGE
PME-TASTATUR	94036911 1	32	1	393	10 86 455 1	FAHRERKABINE FK3
POLSTER	10652061	1	1	276	11 32 099 2	SITZOBERTEIL
PRATZE	9078321	2	1	536	10 11 716 7	EINSPRITZDUESE MIT BEFEST
PROFIL	10294466	20	4	116	10 85 108 7	KUEHLERKASTEN EINBAU
PROFIL	10294466	60	2	138	10 39 911 0	LUFTFILTER EINBAU
PROFIL	10294466	21	4	197	11 46 166 0	KUEHLERABDICHTUNG
PROFILDICHTRING 14	10040984	2	1	590	90 76 530	TEMPERATURFUEHLER KPL.
PROFILDICHTRING 14	10040984	2	1	591	90 76 531	DRUCKGEBER KPL. 0-10bar
PROFILDICHTRING 33	10335629	3	1	502	10 11 883 9	OELEINFUELLUNG
PROFILDICHTUNG M14X1,5	7373052	5	1	712	10 02 073 5	WECHSELVENTIL
PROPORTIONALDRUCKREGE	7623606	56	1	153	10 10 206 4	REGLER
PUFFER	11140440	100	2	762	94 06 526 9	FRONTSCHEIBE
PUMPE	10024131	30	1	141	10 39 224 1	PUMPEN EINBAU
PUMPE	11834731	8	1	734	11 69 501 2	HARNSTOFFBETANKUNGSKIT
PUMPEN EINBAU	10392241	540	1	124	10 86 188 1	MOTOR EINBAU
PUMPENDECKEL	10300917	2	1	171	10 30 092 1	ZAHNRADPUMPE

Bezeichnung	Artikel	Pos.	Menge	Seite	Baugruppe	Bezeichnung
PUMPENELEMENT PE-120	10216340	14	1	246	10 81 696 4	SCHMIERPUMPE
PUMPENGEHAEUSE	10014693	8	1	246	10 81 696 4	SCHMIERPUMPE
PUMPENRAUM TEILE	10851088	165	1	113	10 86 187 8	OBERWAGEN
PUMPENVERTEILERGETRIEB	10124711	1	1	143	10 12 471 0	MEHRKREISAGGREGAT
PVC-SCHLAUCH	10341848	3	1	468	10 08 811 2	OELABLASSSCHLAUCH
QUAD-RING	10356275	17	3	152	10 10 206 3	ANSCHLUSSPLATTE
R976 HD-1428 LITRONIC B-LINI	0001509	10	1	10	14 28 -00 0	GRUNDGERAET R976 HD B LI
RADIALDICHTRING	11214097	35	2	649	10 84 546 4	LOEFFELSTIEL ABGEDICHT. 2,
RADIALDICHTRING X100X120X	7362182	33	2	649	10 84 546 4	LOEFFELSTIEL ABGEDICHT. 2,
RADIALDICHTRING X120X150	7362184	15	4	685	94 06 219 6	HYDRAULIKZYLINDER
RADIALDICHTRING X130X160	7017199	15	2	683	94 02 091 7	HYDRAULIKZYLINDER
RADIALDICHTRING X130X160	7017199	15	4	686	96 21 863	HYDRAULIKZYLINDER
RADIALDICHTRING X140X170	7362185	11	4	640	10 39 913 6	MONOBLOCKAUSLEGER 7.2m
RADIALDICHTRING X140X170	7362185	6	4	655	10 82 529 7	VERBINDUNGSLASCHE
RADIALDICHTRING X140X170	7362185	14	2	683	94 02 091 7	HYDRAULIKZYLINDER
RADIALWELLENDICHTRING A	10006550	1	1	509	90 77 696	KURBELWELLENDICHTUNG
RADIALWELLENDICHTRING A	7610294	11	2	205	90 00 381 2	REPARATURSATZ MINOR
RADIALWELLENDICHTRING A	7610294	11	2	208	90 00 982 2	SCHWENKANTRIEB SAT 400/
RADIALWELLENDICHTRING A	7610294	11	2	230	93 23 003 01	ABTRIEBSWELLENLAGERUNG
RADIALWELLENDICHTRING A	7610294	11	2	231	93 23 004 01	ABTRIEB-REP.SATZ
RADIALWELLENDICHTRING A	7610294	11	2	235	90 00 391 4	DICHTUNGSSATZ
RADIALWELLENDICHTRING A	710058501	4	1	205	90 00 381 2	REPARATURSATZ MINOR
RADIALWELLENDICHTRING A	710058501	4	1	208	90 00 982 2	SCHWENKANTRIEB SAT 400/
RADIALWELLENDICHTRING A	710058501	4	1	230	93 23 003 01	ABTRIEBSWELLENLAGERUNG
RADIALWELLENDICHTRING A	710058501	4	1	231	93 23 004 01	ABTRIEB-REP.SATZ
RADIALWELLENDICHTRING A	710058501	4	1	235	90 00 391 4	DICHTUNGSSATZ
RADIALWELLENDICHTRING PP	10014508	34	1	147	92 71 125	DICHTSATZ NG 225-250
RADIALWELLENDICHTRING PP	10014508	19	1	150	98 86 607	RS WELLE NG 250
RADIALWELLENDICHTRING PP	10014508	17	1	837	98 88 662	ANSCHLUSSPLATTE NG 250
RADIALWELLENDICHTRING PP	10014508	17	1	848	98 86 706	ANSCHLUSSPLATTE NG 250
RADIALWELLENDICHTRING PP	10014509	35	1	228	92 71 754	RS WELLE
RADIALWELLENDICHTRING PP	10014509	35	1	846	92 68 013	RS VERSCHLUSSRING NG 064
RADIALWELLENDICHTRING PP	10014510	1	1	620	10 12 087 8	DS HOCHDRUCKPUMPE D950
RADIALWELLENDICHTRING PP	10663419	35	1	106	98 88 074	RS WELLE
RADIALWELLENDICHTRING PP	10663419	35	1	108	92 71 537	RS VERSCHLUSSRING
RADIALWELLENDICHTRING PP	10663419	35	1	150	98 86 607	RS WELLE NG 250
RADIALWELLENDICHTRING PP	10663419	4	2	630	10 12 100 3	DS NEBENABTRIEB D9508
RADIALWELLENDICHTRING X	7381204	60	1	842	11 38 092 0	RS ANTRIEBSWELLE PVG 450
RADIALWELLENDICHTRING X	7381204	60	1	850	11 38 093 1	DICHTSATZ PVG 450 C 462
RADIOKONSOLE	11493520	450	1	744	94 09 064 8	INNENVERKLEIDUNG FAHRE
RADSATZ	10298622	7	1	171	10 30 092 1	ZAHNRADPUMPE
RAENDELMUTTER	10332836	50	1	672	10 29 135 3	STEUERMODUL
RAENDELMUTTER	7023934	6	1	322	56 15 344	MAGNETVENTIL
RAHMEN	10803108	20	2	770	94 03 488 0	SCHEINWERFER EINBAU
RAHMEN	11493435	20	1	737	94 09 064 7	FAHRERKABINE STAHLBAU
RAHMENTEIL LINKS	11643341	5	1	194	11 49 338 0	KOMBIKUEHLER
RAHMENTEIL RECHTS	11643342	6	1	194	11 49 338 0	KOMBIKUEHLER
RASTER	7027776	25	1	276	11 32 099 2	SITZOBERTEIL
RAUPENKETTE 600mm	10800299	102	1	70	10 39 094 9	UNTERWAGEN KPL
RAUPENKETTE 600mm	10800299	102	1	70	10 39 094 9	UNTERWAGEN KPL
RAUPENKETTE 600mm	10800299	10	1	71	10 36 070 1	KETTEN D9G 2-ST.B.PL. 600M
RAUPENKETTE 600mm	10800299	10	1	71	10 36 070 1	KETTEN D9G 2-ST.B.PL. 600M
RAUPENKETTE NACKT	10800288	1	1	76	10 80 029 9	RAUPENKETTE 600mm
RECHTECKRING 174,2X2,4	7026843	26	1	144	10 02 413 1	PUMPE
RECHTECKRING 32,30X2,80X3	10490784	37	4	317	10 85 112 9	HYDRAULIKANLAGE LUEFTER
RECHTECKRING 32,30X2,80X3	10490784	92	2	681	10 39 913 4	HYDRAULIKZYLINDER M.ANB
RECHTECKRING 40,15X2,80X3	10490781	8	4	305	10 06 086 1	HYDR.DREHDURCHFUEHR.+D
RECHTECKRING 40,15X2,80X3	10490781	35	2	307	10 06 086 1	HYDR.DREHDURCHFUEHR.+D
RECHTECKRING 40,15X2,80X3	10490781	12	1	316	10 85 112 9	HYDRAULIKANLAGE LUEFTER
RECHTECKRING 40,15X2,80X3	10490781	97	2	681	10 39 913 4	HYDRAULIKZYLINDER M.ANB

Bezeichnung	Artikel	Pos.	Menge	Seite	Baugruppe	Bezeichnung
RECHTECKRING 40,15X2,80X3	10490781	36	4	704	10 83 139 6	HUBZYLINDER DIA.220
RECHTECKRING 45,05X2,80X3	10472425	21	2	97	10 39 955 8	FAHRANTRIEB
RECHTECKRING 45,05X2,80X3	10472425	21	2	98	10 39 955 8	FAHRANTRIEB
RECHTECKRING 45,05X2,80X3	10472425	6	8	112	10 39 095 0	HYDRAULIKANLAGE UNTER
RECHTECKRING 45,05X2,80X3	10472425	12	2	213	10 83 791 8	DREHWERK
RECHTECKRING 45,05X2,80X3	10472425	21	4	300	10 39 227 2	HYDR.ANL.PUMPEN ZU STEUE
RECHTECKRING 45,05X2,80X3	10472425	32	3	301	10 39 227 2	HYDR.ANL.PUMPEN ZU STEUE
RECHTECKRING 45,05X2,80X3	10472425	42	2	301	10 39 227 2	HYDR.ANL.PUMPEN ZU STEUE
RECHTECKRING 45,05X2,80X3	10472425	5	2	305	10 06 086 1	HYDR.DREHDURCHFUEHR.+D
RECHTECKRING 45,05X2,80X3	10472425	32	2	307	10 06 086 1	HYDR.DREHDURCHFUEHR.+D
RECHTECKRING 45,05X2,80X3	10472425	52	2	308	10 06 086 1	HYDR.DREHDURCHFUEHR.+D
RECHTECKRING 45,05X2,80X3	10472425	103	8	309	10 06 086 1	HYDR.DREHDURCHFUEHR.+D
RECHTECKRING 45,05X2,80X3	10472425	35	4	342	11 73 771 3	STEUERSCHIEBER EINBAU
RECHTECKRING 45,05X2,80X3	10472425	19	15	350	10 39 271 0	DRUCKLEITUNGEN EINBAU
RECHTECKRING 45,05X2,80X3	10472425	91	4	637	10 39 913 3	MONOBLOCKAUSLEGER 7,20
RECHTECKRING 45,05X2,80X3	10472425	31	28	647	10 83 863 7	VERTEILER EINBAU
RECHTECKRING 45,05X2,80X3	10472425	17	12	677	10 39 913 4	HYDRAULIKZYLINDER M.ANB
RECHTECKRING 45,05X2,80X3	10472425	71	8	704	10 83 139 6	HUBZYLINDER DIA.220
RECHTECKRING 54,40X2,80X3	10490787	45	1	311	10 85 112 7	HYDR./SAUG-+RUECKL.SCHLA
RECHTECKRING 54,40X2,80X3	10490787	29	3	329	10 85 403 4	HYDRAULIKTANK EINBAU
RECHTECKRING 54,40X2,80X3	10490787	96	6	637	10 39 913 3	MONOBLOCKAUSLEGER 7,20
RECHTECKRING 54,40X2,80X3	10490787	36	2	647	10 83 863 7	VERTEILER EINBAU
RECHTECKRING 54,40X2,80X3	10490787	14	6	682	11 45 158 4	HYDRAULIKZYLINDER M.ANB
RECHTECKRING 54,40X2,80X3	10490787	31	2	704	10 83 139 6	HUBZYLINDER DIA.220
RECHTECKRING 63,90X2,80X3	10490786	106	1	190	10 86 194 0	KUEHLER EINBAU
RECHTECKRING 63,90X2,80X3	10490786	14	4	314	10 85 112 8	GETRIEBEOEL U.HYDR.OELK
RECHTECKRING 63,90X2,80X3	10490786	4	1	316	10 85 112 9	HYDRAULIKANLAGE LUEFTER
RECHTECKRING 63,90X2,80X3	10490786	34	1	329	10 85 403 4	HYDRAULIKTANK EINBAU
REDUZIERSTUECK M33X1,0-G	10429735	46	2	343	11 73 771 3	STEUERSCHIEBER EINBAU
REDUZIERSTUECK M33X1,0-G	10429735	161	1	355	11 10 174 8	STEUERBLOCK
REDUZIERVERSCHRAUBUNG	10424588	16	1	246	10 81 696 4	SCHMIERPUMPE
REFRAKTOMETER	11830573	9996	1	42	11 44 078 9	ZUBEHOER
REGELVENTIL	10125692	2	1	496	11 35 672 5	OELABSCHEIDER OEL
REGELVENTIL EHR	10133060	4	1	827	10 13 291 6	HYDRAULIKVERSTELLPUMPE
REGELVENTIL EHR	10133060	4	1	829	10 13 291 7	HYDRAULIKVERSTELLPUMPE
REGLER	10102064	3	1	144	10 02 413 1	PUMPE
REGLER EHR	10133055	10	1	155	10 13 306 0	REGELVENTIL EHR
REGLERELEMENT	10102066	1	1	152	10 10 206 3	ANSCHLUSSPLATTE
REGLERELEMENT	10102067	2	1	153	10 10 206 4	REGLER
REGLERGEHAEUSE	10102068	10	1	153	10 10 206 4	REGLER
RELAIS	10652679	104	1	294	94 02 798 1	BESTUECKUNG ZENTRALELE
RELAIS	10652679	109	1	294	94 02 798 1	BESTUECKUNG ZENTRALELE
RELAIS	10652679	111	1	294	94 02 798 1	BESTUECKUNG ZENTRALELE
RELAIS	10652679	112	1	294	94 02 798 1	BESTUECKUNG ZENTRALELE
RELAIS	10652679	113	1	294	94 02 798 1	BESTUECKUNG ZENTRALELE
RELAIS	10652679	112	2	298	10 84 277 1	UMBAU PLATINE
RELAIS	10652679	100	1	771	94 03 907 3	RUNDUMKENNLEUCHTE
RELAIS	10652680	102	1	294	94 02 798 1	BESTUECKUNG ZENTRALELE
RELAIS	11003143	80	2	425	11 45 814 2	ERSATZTEIL F.ELEKTROKAS
RELAIS	6001682	70	8	425	11 45 814 2	ERSATZTEIL F.ELEKTROKAS
RELAIS/SICHERUNG ANORDN	94005712	11	1	814	94 06 568 3	ELEKTRIK EINBAU
REPARATURSATZ	10800647	998	1	729	56 03 942	AUTOM.ENTWAESSER.VENTIL
REPARATURSATZ	12225587	996	2	397	10 66 461 0	SCHIEBEFENSTER
REPARATURSATZ	12226133	997	1	397	10 66 461 0	SCHIEBEFENSTER
REPARATURSATZ	12226134	998	1	397	10 66 461 0	SCHIEBEFENSTER
REPARATURSATZ MAJOR	90003813	800	1	212	90 00 982 2	SCHWENKANTRIEB SAT 400/
REPARATURSATZ MINOR	90003812	700	1	212	90 00 982 2	SCHWENKANTRIEB SAT 400/
REPARATURSATZ MINOR	90003812	700	1	227	90 00 381 3	REPARATURSATZ MAJOR
REPARATURSET	12204860	999	1	761	94 06 526 5	DACHSCHEIBE
REPARATURSET	12204860	999	1	765	94 03 696 1	SEITENSCHEIBE HINTEN LINK

Bezeichnung	Artikel	Pos.	Menge	Seite	Baugruppe	Bezeichnung
REPARATURSET	12204860	999	1	766	94 03 696 3	SEITENSCHEIBE RECHTS
REPARATURSET	12204860	999	1	767	94 03 696 9	SCHIEBEFENSTER F.TUER
RIEGEL	10399327	151	1	367	10 85 109 9	VERKLEIDUNG
RIEGEL	10400016	3	1	383	10 82 414 2	DECKEL KRAFTSTOFFTANK
RIEGEL	10820518	12	1	378	10 39 949 2	LUFTFILTERTUER LINKS
RIEGEL	12438526	12	1	379	10 39 949 3	SEITENTUER LINKS
RIEGEL	9634109	12	1	380	10 85 388 5	SEITENTUER HINTEN RECHT
RIEGEL	9634109	12	1	382	10 85 388 8	SEITENTUER VORNE RECHTS
RIEGEL	9634109	16	1	382	10 85 388 8	SEITENTUER VORNE RECHTS
RIEGELBOLZEN	11600041	102	1	777	94 09 638 1	SCHUTZGITTER VORN KLAPP
RIEGELBOLZEN	11600041	112	1	777	94 09 638 1	SCHUTZGITTER VORN KLAPP
RIEMENSCHEIBE	9077281	5	1	505	90 77 286	ANTRIEBSTEILE M.SCHWINGU
RIEMENSCHEIBE 8PKd=51,7	11355615	2	1	582	10 11 602 6	GENERATOR VORM.
RIMSEAL 125,0X140,1X6,3	7010659	9	1	691	12 47 009 6	KOLBENSTANGENLAGER
RIMSEAL 140,0X155,1X6,3	7011488	9	1	693	99 14 332	KOLBENSTANGENLAGER
RIMSEAL 140,0X155,1X6,3	7011488	9	1	694	99 22 058	KOLBENSTANGENLAGER
RING	10297934	5	2	268	10 29 794 5	STELLKOLBEN
RING	10337545	6	1	172	10 34 668 4	ANSTEUERGERAET
RING	10664660	430	2	744	94 09 064 8	INNENVERKLEIDUNG FAHRE
RING	7373411	5	2	268	10 29 794 5	STELLKOLBEN
RING	7373412	5	2	268	10 29 794 5	STELLKOLBEN
RING	7373413	5	2	268	10 29 794 5	STELLKOLBEN
RING	7373414	5	2	268	10 29 794 5	STELLKOLBEN
RING	7373415	5	2	268	10 29 794 5	STELLKOLBEN
RING	7373416	5	2	268	10 29 794 5	STELLKOLBEN
RING	7373417	5	2	268	10 29 794 5	STELLKOLBEN
RING	7373418	5	2	268	10 29 794 5	STELLKOLBEN
RING 17X25X5	7369134	50	5	354	11 10 174 8	STEUERBLOCK
RINGKOLBEN	9441974	70	1	210	90 00 982 2	SCHWENKANTRIEB SAT 400/
RINGKOLBEN	9441974	70	1	219	94 43 664 03	BREMSE-REPARATURSATZ
ROHR	10841990	55	1	343	11 73 771 3	STEUERSCHIEBER EINBAU
ROHR	10842020	56	1	343	11 73 771 3	STEUERSCHIEBER EINBAU
ROHR	10853795	100	1	190	10 86 194 0	KUEHLER EINBAU
ROHR	774373708	75	1m	254	90 64 786	ANSCHLUSSELEMENT
ROHR	9866077	6	1	649	10 84 546 4	LOEFFELSTIEL ABGEDICHT. 2,
ROHR	9866079	7	1	649	10 84 546 4	LOEFFELSTIEL ABGEDICHT. 2,
ROHR	9897904	202	2	369	10 85 109 9	VERKLEIDUNG
ROHRBRUCHSICHERUNG	10440696	21	1	702	10 83 139 6	HUBZYLINDER DIA.220
ROHRBRUCHSICHERUNG	10440721	20	1	702	10 83 139 6	HUBZYLINDER DIA.220
ROHRBRUCHSICHERUNG	10490704	20	1	677	10 39 913 4	HYDRAULIKZYLINDER M.ANB
ROHRBRUCHSICHERUNG	10490704	20	1	677	10 39 913 4	HYDRAULIKZYLINDER M.ANB
ROHRBRUCHSICHERUNG HU	10821752	18	1	634	10 39 913 3	MONOBLOCKAUSLEGER 7,20
ROHRLEITUNG	10118145	3	1	566	10 11 813 2	ENTLUEFTUNGSLEITUNG AN
ROHRLEITUNG	10120991	2	1	566	10 11 813 2	ENTLUEFTUNGSLEITUNG AN
ROHRLEITUNG	10142198	6	2	574	10 12 406 2	ABGASRUECKFUEHRUNG AN
ROHRLEITUNG	774378008	32	2	244	11 00 350 5	VERTEILERKOMBINATION MX-
ROHRLEITUNG 10X1	10117635	14	1	540	10 12 314 0	KRAFTSTOFF-FEINFILTERAN
ROHRLEITUNG 10X1	10118747	1	1	490	10 11 874 8	ROHRLEITUNG ANBAU
ROHRLEITUNG 12X1	10132067	6	1	488	10 13 532 1	ENDREGELVENTIL
ROHRLEITUNG 12X1	10132100	2	1	488	10 13 532 1	ENDREGELVENTIL
ROHRLEITUNG 22X1,5	10132669	1	1	494	10 12 501 6	ROHRLEITUNG ANBAU
ROHRLEITUNG 22X1,5	10134157	9	1	488	10 13 532 1	ENDREGELVENTIL
ROHRLEITUNG 22X1,5	10134158	11	1	488	10 13 532 1	ENDREGELVENTIL
ROHRLEITUNG 22X1,5	10134163	10	1	488	10 13 532 1	ENDREGELVENTIL
ROHRLEITUNG 22X1,5	10134164	12	1	488	10 13 532 1	ENDREGELVENTIL
ROHRLEITUNG 25X1,5	10117975	7	1	572	10 13 274 7	ABGASKRUEMMER ANBAU
ROHRLEITUNG 25X1,5	10117976	8	1	572	10 13 274 7	ABGASKRUEMMER ANBAU
ROHRLEITUNG 25X1,5	10117977	9	1	572	10 13 274 7	ABGASKRUEMMER ANBAU
ROHRLEITUNG 25X1,5	10117978	10	1	572	10 13 274 7	ABGASKRUEMMER ANBAU
ROHRLEITUNG 25X1,5	10125017	1	1	494	10 12 501 6	ROHRLEITUNG ANBAU

Bezeichnung	Artikel	Pos.	Menge	Seite	Baugruppe	Bezeichnung
ROHRLEITUNG 25X1,5	10125018	2	1	494	10 12 501 6	ROHRLEITUNG ANBAU
ROHRLEITUNG 8X1	10121098	3	1	528	10 12 002 3	OELLEITUNG ANBAU
ROHRLEITUNG ANBAU	10118748	4	1	489	10 12 016 8	VERSCHLUSSTEILE
ROHRLEITUNG ANBAU	10125016	16	1	479	10 14 278 2	DIESELMOTOR D9508 A7 400 k
ROHRLEITUNG ANBAU LINKS	10123998	3	1	494	10 12 501 6	ROHRLEITUNG ANBAU
ROHRLEITUNG ANBAU RECH	10123999	4	1	494	10 12 501 6	ROHRLEITUNG ANBAU
ROHRSCHELLE	10222743	5	2	550	10 11 941 3	DRUCKLEITUNG ANBAU
ROHRSCHELLE HSRS 42X80	10287499	20	6Paar	306	10 06 086 1	HYDR.DREHDURCHFUEHR.+D
ROHRSCHELLE HSRS 50X80	10333629	41	2Paar	679	10 39 913 4	HYDRAULIKZYLINDER M.ANB
ROHRSCHELLE d=10	7381175	9	2	566	10 11 813 2	ENTLUEFTUNGSLEITUNG AN
ROHRSCHELLE d=15-12	10356261	15	2	548	10 12 478 2	KRAFTSTOFFLEITUNGEN
ROHRSTUTZEN	10011995	110	1	255	90 64 786	ANSCHLUSSELEMENT
ROHRSTUTZEN	10011995	110	6	257	10 01 461 1	BEHELFSBOX
ROHRSTUTZEN 15° D8	10412844	115	1	255	90 64 786	ANSCHLUSSELEMENT
ROHRSTUTZEN 15° D8	10412844	115	2	257	10 01 461 1	BEHELFSBOX
ROHRSTUTZEN 90°,H=33MM 6	10027260	26	1	254	90 64 786	ANSCHLUSSELEMENT
ROHRSTUTZEN 90°,H=33MM 6	10027260	26	4	256	10 01 461 1	BEHELFSBOX
ROHRSTUTZEN DN4	511701914	27	1	254	90 64 786	ANSCHLUSSELEMENT
ROHRSTUTZEN DN4	511701914	27	4	256	10 01 461 1	BEHELFSBOX
ROHRSTUTZEN DN4	7623707	28	1	254	90 64 786	ANSCHLUSSELEMENT
ROHRSTUTZEN DN4	7623707	28	2	256	10 01 461 1	BEHELFSBOX
ROHRSTUTZEN DN6	7623704	25	1	254	90 64 786	ANSCHLUSSELEMENT
ROHRSTUTZEN DN6	7623704	25	4	256	10 01 461 1	BEHELFSBOX
ROHRSTUTZEN DN6	7623705	20	1	254	90 64 786	ANSCHLUSSELEMENT
ROHRSTUTZEN DN6	7623705	20	6	256	10 01 461 1	BEHELFSBOX
ROHRSTUTZEN DN6	7624177	11	1	254	90 64 786	ANSCHLUSSELEMENT
ROHRSTUTZEN DN6	7624177	11	5	256	10 01 461 1	BEHELFSBOX
ROHRSTUTZEN DN8	10040776	120	1	255	90 64 786	ANSCHLUSSELEMENT
ROHRSTUTZEN DN8	10040776	120	2	257	10 01 461 1	BEHELFSBOX
ROHRSTUTZEN DN8	10040777	125	1	255	90 64 786	ANSCHLUSSELEMENT
ROHRSTUTZEN DN8	10040777	125	2	257	10 01 461 1	BEHELFSBOX
ROHRSTUTZEN DN8	10040778	126	1	255	90 64 786	ANSCHLUSSELEMENT
ROHRSTUTZEN DN8	10040778	126	2	257	10 01 461 1	BEHELFSBOX
ROHRSTUTZEN DN8	10040779	127	1	255	90 64 786	ANSCHLUSSELEMENT
ROHRSTUTZEN DN8	10040779	127	2	257	10 01 461 1	BEHELFSBOX
ROHRWENDEL	774383508	65	1m	254	90 64 786	ANSCHLUSSELEMENT
ROHRWENDEL	774383508	165	1m	255	90 64 786	ANSCHLUSSELEMENT
ROLLE	5608985	23	4	151	10 10 170 2	TRIEBWERK
ROLLENKAEFIG	9443243	2	28	99	94 43 780 03	FAHRANTRIEB FAT 550P046
ROLLENSTOESSEL 39X76MM	9078257	1	2	526	10 11 632 0	STEUERUNGSTEILE
ROTOR	10011395	1	1	93	10 00 963 0	DREHDURCHFUEHRUNG
ROTORDICHTUNG	10011398	11	2	93	10 00 963 0	DREHDURCHFUEHRUNG
ROTORDICHTUNG	10011398	11	2	95	10 00 967 6	DS DREHDURCHFUEHRUNG
ROTORDICHTUNG	7380002	1	1	96	92 65 064	DS DREHDURCHFUEHRUNG
ROTORDICHTUNG	7380004	3	1	96	92 65 064	DS DREHDURCHFUEHRUNG
ROTORDICHTUNG	7380038	2	5	96	92 65 064	DS DREHDURCHFUEHRUNG
RS ABDECKUNG	10493008	28	1	274	11 32 099 1	FEDERUNG
RS ANTRIEBSWELLE PVG 450	11380920	98	1	824	10 12 471 1	PUMPENVERTEILERGETRIEB
RS ARRETIERUNG	10493034	41	1	275	11 32 099 1	FEDERUNG
RS DREHZAHLSENSOR	9278623	9	1	225	98 86 719	ANSCHLUSSPLATTE NG 250
RS DREHZAHLSENSOR	9278623	90	1	853	92 74 219	DICHTSATZ NG 225-250
RS DRUCKBEGRENZUNGSV	9883996	2	1	225	98 86 719	ANSCHLUSSPLATTE NG 250
RS DRUCKVERSTELLER	10493029	37	1	275	11 32 099 1	FEDERUNG
RS EINSPRITZDUESE	10124950	1	1	536	10 11 716 7	EINSPRITZDUESE MIT BEFEST
RS FEDERUNG	10493022	30	1	275	11 32 099 1	FEDERUNG
RS FEDERUNG	10493024	32	1	275	11 32 099 1	FEDERUNG
RS GURT	10493009	29	1	275	11 32 099 1	FEDERUNG
RS HOEHENVERSTELLUNGS	10493031	38	1	275	11 32 099 1	FEDERUNG
RS KOLBEN MIT GLEITSCHUH	9880610	77	1	103	10 12 113 4	RS TRIEBWERK
RS KOLBEN MIT GLEITSCHUH	9880610	77	1	178	90 77 529	RS TRIEBWERK NG 250

Bezeichnung	Artikel	Pos.	Menge	Seite	Baugruppe	Bezeichnung
RS KOLBEN MIT GLEITSCHUH	9880610	77	1	226	98 88 974	RS TRIEBWERK NG 250
RS KOLBEN MIT GLEITSCHUH	9880602	77	1	844	92 71 482	RS TRIEBWERK NG 064
RS KOMPRESSOR	10493026	34	1	275	11 32 099 1	FEDERUNG
RS KURBELWELLENDICHTUN	10121952	1	1	508	10 12 134 6	RS KURBELWELLENDICHTUN
RS KURBELWELLENDICHTU	10121954	2	1	508	10 12 134 6	RS KURBELWELLENDICHTUN
RS KURBELWELLENDICHTU	10121954	2	1	509	90 77 696	KURBELWELLENDICHTUNG
RS KURBELWELLENDICHTUN	10121346	52	1	612	10 12 116 0	DS DIESELMOTOR D9508 FÜR
RS KURBELWELLENLAGERU	10128593	50	1	507	10 12 854 0	KURBELWELLENLAGERUNG
RS LAENGSHORIZONTALFED	10493033	40	1	275	11 32 099 1	FEDERUNG
RS LUFTFEDER	10493023	31	1	275	11 32 099 1	FEDERUNG
RS LUFTSCHLAUCH	10493032	39	1	275	11 32 099 1	FEDERUNG
RS LUFTVERTEILER	10493028	36	1	275	11 32 099 1	FEDERUNG
RS NIVEAUSTEUERUNG	10493035	42	1	275	11 32 099 1	FEDERUNG
RS PLEUELLAGER D9500 RU	10122907	50	1	510	10 11 687 6	PLEUELSTANGE
RS RUECKZUGKUGEL+RUEC	9880616	78	1	844	92 71 482	RS TRIEBWERK NG 064
RS RUECKZUGKUGEL+RUEC	9886701	78	1	103	10 12 113 4	RS TRIEBWERK
RS RUECKZUGKUGEL+RUEC	9886701	78	1	178	90 77 529	RS TRIEBWERK NG 250
RS RUECKZUGKUGEL+RUEC	9886701	78	1	226	98 88 974	RS TRIEBWERK NG 250
RS STOSSDAEMPFER	10493027	35	1	275	11 32 099 1	FEDERUNG
RS TRIEBWERK	10121134	94	1	105	98 88 070	TRIEBWERK
RS TRIEBWERK NG 064	9271482	94	1	825	10 12 865 0	HYDRAULIKEINBAUMOTOR
RS TRIEBWERK NG 250	9077529	94	1	145	90 74 258	TRIEBWERK NG 250
RS TRIEBWERK NG 250	9888974	1	1	222	98 88 043	HYDRAULIKEINBAUMOTOR
RS VERSCHLUSSRING	9271537	17	1	147	92 71 125	DICHTSATZ NG 225-250
RS VERSCHLUSSRING	9271537	96	1	226	98 88 974	RS TRIEBWERK NG 250
RS VERSCHLUSSRING	9271537	96	1	826	90 77 539	HYDRAULIKEINBAUMOTOR
RS VERSCHLUSSRING	9271537	93	1	827	10 13 291 6	HYDRAULIKVERSTELLPUMPE
RS VERSCHLUSSRING	9271537	93	1	829	10 13 291 7	HYDRAULIKVERSTELLPUMPE
RS VERSCHLUSSRING	9271537	96	1	851	11 42 642 5	DICHTSATZ NG 250
RS VERSCHLUSSRING	9271537	17	1	853	92 74 219	DICHTSATZ NG 225-250
RS VERSCHLUSSRING NG 064	9268013	96	1	825	10 12 865 0	HYDRAULIKEINBAUMOTOR
RS VERSCHLUSSRING NG 064	9268013	96	1	852	92 68 795	DICHTSATZ NG 064
RS WELLE	9271754	95	1	825	10 12 865 0	HYDRAULIKEINBAUMOTOR
RS WELLE	9888074	95	1	105	98 88 070	TRIEBWERK
RS WELLE NG 250	9886607	95	1	145	90 74 258	TRIEBWERK NG 250
RS ZYLINDER+STEUERPLATT	9880528	79	1	844	92 71 482	RS TRIEBWERK NG 064
RS ZYLINDER+STEUERPLATT	9886721	79	1	226	98 88 974	RS TRIEBWERK NG 250
RS ZYLINDER+STEUERPLATT	9886732	79	1	103	10 12 113 4	RS TRIEBWERK
RS ZYLINDER+STEUERPLAT	9074260	79	1	178	90 77 529	RS TRIEBWERK NG 250
RS1 KURBELWELLENLAGERU	10134576	51	1	507	10 12 854 0	KURBELWELLENLAGERUNG
RS1 PLEUELLAGER D9500 RU	10124739	50	1	510	10 11 687 6	PLEUELSTANGE
RS2 KURBELWELLENLAGERU	10134577	52	1	507	10 12 854 0	KURBELWELLENLAGERUNG
RS2 PLEUELLAGER D9500 RU	10124740	50	1	510	10 11 687 6	PLEUELSTANGE
RUECKENLAGER	10493351	10	1	276	11 32 099 2	SITZOBERTEIL
RUECKLAUFFILTER 15/5µm	11824479	2	2	338	11 45 687 9	FILTER EINBAU
RUECKLAUFFILTER 25µm	10801246	70	1	330	10 85 403 4	HYDRAULIKTANK EINBAU
RUECKSCHLAGVENTIL	10119971	4	1	495	10 13 202 9	OELLEITUNG VORM.
RUECKSCHLAGVENTIL	10120102	11	1	529	10 12 002 7	OELFILTER 40µm
RUECKSCHLAGVENTIL	10120102	11	1	530	10 12 475 6	OELMODUL LINKS
RUECKSCHLAGVENTIL	10122752	3	2	728	10 12 274 9	GEHAEUSE VORM.
RUECKSCHLAGVENTIL	10218215	50	1	343	11 73 771 3	STEUERSCHIEBER EINBAU
RUECKSCHLAGVENTIL	10219863	49	1	343	11 73 771 3	STEUERSCHIEBER EINBAU
RUECKSCHLAGVENTIL	10289185	102	1	674	10 44 069 6	ROHRBRUCHSICHERUNG
RUECKSCHLAGVENTIL	10289185	102	1	675	10 44 072 1	ROHRBRUCHSICHERUNG
RUECKSCHLAGVENTIL	10298529	100	1	666	10 49 070 4	ROHRBRUCHSICHERUNG
RUECKSCHLAGVENTIL	10298530	102	1	666	10 49 070 4	ROHRBRUCHSICHERUNG
RUECKSCHLAGVENTIL	10301590	101	1	666	10 49 070 4	ROHRBRUCHSICHERUNG
RUECKSCHLAGVENTIL	10333093	101	1	674	10 44 069 6	ROHRBRUCHSICHERUNG
RUECKSCHLAGVENTIL	10333093	101	1	675	10 44 072 1	ROHRBRUCHSICHERUNG
RUECKSCHLAGVENTIL	11082264	55	1	354	11 10 174 8	STEUERBLOCK

Bezeichnung	Artikel	Pos.	Menge	Seite	Baugruppe	Bezeichnung
RUECKSCHLAGVENTIL	5008169	12	1	352	10 21 821 5	RUECKSCHLAGVENTIL
RUECKSCHLAGVENTIL	5008169	12	1	353	10 21 986 3	RUECKSCHLAGVENTIL
RUECKSCHLAGVENTIL	502939014	13	1	260	10 86 188 2	DRUCKLUFTANLAGE MOTOR
RUECKSCHLAGVENTIL	5608327	6	1	320	11 10 174 4	STEUEROELEINHEIT
RUECKSCHLAGVENTIL	5616232	62	4	355	11 10 174 8	STEUERBLOCK
RUECKSCHLAGVENTIL	7410663	34	1	667	10 82 175 2	ROHRBRUCHSICHERUNG HU
RUECKSCHLAGVENTIL	7622803	30	1	244	11 00 350 5	VERTEILERKOMBINATION MX-
RUECKSCHLAGVENTIL	7622803	30	9	251	10 47 559 3	VERTEILERKOMBINATION MX-
RUECKSCHLAGVENTIL	7622803	30	6	253	10 35 423 1	VERTEILERKOMBINATION MX-
RUECKSCHLAGVENTIL	7622803	30	1	652	10 34 034 0	VERTEILERKOMBINATION MX-
RUECKSCHLAGVENTIL	9072446	2	1	831	10 12 865 2	ANSCHLUSSPLATTE NG 064-
RUECKSCHLAGVENTIL	9270598	6	2	833	90 77 542	ANSCHLUSSPLATTE
RUECKSCHLAGVENTIL	9370592	14	1	341	11 73 771 3	STEUERSCHIEBER EINBAU
RUECKSTELLKOLBEN	5615371	1	1	160	56 15 326	HYDRAULIKVERSTELLUNG
RUECKSTELLSTANGE	10000810	2	1	160	56 15 326	HYDRAULIKVERSTELLUNG
RUECKSTELLSTANGE	5615372	2	1	160	56 15 326	HYDRAULIKVERSTELLUNG
RUECKSTELLSTANGE	7023920	2	1	160	56 15 326	HYDRAULIKVERSTELLUNG
RUECKSTELLSTANGE	7023921	2	1	160	56 15 326	HYDRAULIKVERSTELLUNG
RUECKSTRAHLER rot	12412965	51	1	473	12 41 513 2	SCHILDER SICHERHEIT
RUECKSTRAHLER rot	12412966	50	1	473	12 41 513 2	SCHILDER SICHERHEIT
RUECKZUGKUGEL	10000692	25	1	151	10 10 170 2	TRIEBWERK
RUECKZUGKUGEL	10297764	25	1	264	10 41 032 8	TRIEBWERK
RUECKZUGKUGEL NG 064	9267944	1	1	232	98 80 616	RS RUECKZUGKUGEL+RUEC
RUECKZUGKUGEL NG 250	9886630	1	1	705	98 86 701	RS RUECKZUGKUGEL+RUEC
RUECKZUGPLATTE	11485814	24	1	264	10 41 032 8	TRIEBWERK
RUECKZUGPLATTE	11659117	24	1	151	10 10 170 2	TRIEBWERK
RUECKZUGPLATTE NG 064	9265067	2	1	232	98 80 616	RS RUECKZUGKUGEL+RUEC
RUECKZUGPLATTE NG 250	9886631	2	1	705	98 86 701	RS RUECKZUGKUGEL+RUEC
RUEHRFLUEGEL	10016658	39	1	247	10 81 696 4	SCHMIERPUMPE
RUNDUMKENNLEUCHTE	10470032	50	1	771	94 03 907 3	RUNDUMKENNLEUCHTE
RUNDUMKENNLEUCHTE	10844581	1117	1	10	14 28 -00 0	GRUNDGERAET R976 HD B LI
RUNDUMKENNLEUCHTE	10844582	10	1	714	10 84 458 1	RUNDUMKENNLEUCHTE
RUNDUMKENNLEUCHTE	94039073	10	1	719	10 84 458 2	RUNDUMKENNLEUCHTE
RUSTILO TARP 16KG	8611031	20	1kg	61	11 41 917 5	KORROSIONSSCHUTZ
SAE-BLINDFLANSCH	9577407	16	1	341	11 73 771 3	STEUERSCHIEBER EINBAU
SAE-BLINDFLANSCH SAE 1 1/2	9566165	28	3	329	10 85 403 4	HYDRAULIKTANK EINBAU
SAE-BLINDFLANSCH SAE 2"	9328128	33	1	329	10 85 403 4	HYDRAULIKTANK EINBAU
SAUGANSCHLUSS	11825937	70	1	48	11 82 320 0	VERTEILUNGSANLAGE HARN
SAUGROHR	9080198	26	1	823	10 12 471 1	PUMPENVERTEILERGETRIEB
SAUGSCHLAUCH	11825935	60	1	48	11 82 320 0	VERTEILUNGSANLAGE HARN
SAUGSCHLAUCH	11834726	6	1	734	11 69 501 2	HARNSTOFFBETANKUNGSKIT
SAUGSCHLAUCH	11834732	5	1	734	11 69 501 2	HARNSTOFFBETANKUNGSKIT
SAUGSCHLAUCH	12200111	12	1	49	11 82 595 6	HANDPUMPE
SCHAFTSCHRAUBE	11002944	30	2	273	10 67 812 3	ARMLEHNE
SCHALLDAEMPFER	11490905	10	1	134	10 86 192 2	LUFT UND ABGASANLAGE
SCHALTER	10018204	47	1	277	11 32 099 2	SITZOBERTEIL
SCHALTER	10664628	130	1	779	94 09 063 2	ELEKTRIK
SCHALTER EINBAU S42	10080466	10	1	793	94 06 560 8	SCHALTER EINBAU S42
SCHALTER EINBAU S42	94065608	46	1	394	11 81 379 8	FAHRERKABINE FK3
SCHALTER EINBAU S497	94041250	43	1	394	11 81 379 8	FAHRERKABINE FK3
SCHALTPLAN ELEKTRIK D9508	10120299	90	1	632	10 11 966 9	MOTORELEKTRIK D9508 A7
SCHALTVENTIL	9882893	4	1	826	90 77 539	HYDRAULIKEINBAUMOTOR
SCHARNIER	10664617	350	1	758	94 06 541 8	KABINENTUER
SCHARNIER	11734155	30	1	374	11 73 425 1	HAUBE
SCHARNIER	11738405	50	1	377	11 73 862 7	HAUBE LINKS
SCHARNIER	9753860	10	1	384	10 82 414 3	KRAFTSTOFFTANKDECKEL
SCHARNIERHAELFTE	10664609	320	2	757	94 06 541 8	KABINENTUER
SCHAUGLAS M12	11008846	17	1	328	10 85 403 4	HYDRAULIKTANK EINBAU
SCHEIBE	10013965	640	1	755	94 09 064 9	MONTAGETEILE FAHRERKAB
SCHEIBE	10013965	60	3	772	94 06 550 9	HANDGRIFF HINTEN

Bezeichnung	Artikel	Pos.	Menge	Seite	Baugruppe	Bezeichnung
SCHEIBE	10061372	62	2	186	10 85 112 1	LUEFTER EINBAU
SCHEIBE	10298635	17	2	175	10 44 146 2	SCHWENKWINKELSENSOR
SCHEIBE	10298680	9	2	172	10 34 668 4	ANSTEUERGERAET
SCHEIBE	10803120	50	6	774	94 06 602 4	SCHUTZGITTER OBEN
SCHEIBE	10835924	26	4	187	10 86 194 0	KUEHLER EINBAU
SCHEIBE	11082367	12	2	194	11 49 338 0	KOMBIKUEHLER
SCHEIBE	4901768	130	2	818	10 67 519 6	ZENTRALELEKTRIK GRUNDPL
SCHEIBE	7019801	500	1	758	94 06 541 8	KABINENTUER
SCHEIBE	932145901	5	1	208	90 00 982 2	SCHWENKANTRIEB SAT 400/
SCHEIBE	932145901	5	1	230	93 23 003 01	ABTRIEBSWELLENLAGERUNG
SCHEIBE	932145901	5	1	231	93 23 004 01	ABTRIEB-REP.SATZ
SCHEIBE	9385349	21	4	126	10 39 223 8	MOTORLAGERUNG
SCHEIBE	9768279	35	6	188	10 86 194 0	KUEHLER EINBAU
SCHEIBE	9928395	15	1	659	99 28 391	BOLZEN
SCHEIBE	9928432	3	1	660	99 28 393	BOLZEN
SCHEIBE /240X61	10839268	11	1	658	10 83 926 4	BOLZEN
SCHEIBE 10 200HV	420001301	4	1	607	10 11 903 8	KONSOLE ANBAU
SCHEIBE 10 200HV	4901879	145	1	818	10 67 519 6	ZENTRALELEKTRIK GRUNDPL
SCHEIBE 10 300HV	10289795	6	6	119	11 73 887 5	SCHLOSSKONSOLE
SCHEIBE 10 300HV	10289795	23	2	130	11 39 435 6	KRAFTSTOFFANLAGE MOTOR
SCHEIBE 10 300HV	10289795	402	2	132	11 39 435 6	KRAFTSTOFFANLAGE MOTOR
SCHEIBE 10 300HV	10289795	11	4	134	10 86 192 2	LUFT UND ABGASANLAGE
SCHEIBE 10 300HV	10289795	26	8	134	10 86 192 2	LUFT UND ABGASANLAGE
SCHEIBE 10 300HV	10289795	52	2	135	10 86 192 2	LUFT UND ABGASANLAGE
SCHEIBE 10 300HV	10289795	16	16	137	10 39 911 0	LUFTFILTER EINBAU
SCHEIBE 10 300HV	10289795	64	2	186	10 85 112 1	LUEFTER EINBAU
SCHEIBE 10 300HV	10289795	28	38	195	11 49 338 0	KOMBIKUEHLER
SCHEIBE 10 300HV	10289795	9	10	197	11 46 166 0	KUEHLERABDICHTUNG
SCHEIBE 10 300HV	10289795	19	6	197	11 46 166 0	KUEHLERABDICHTUNG
SCHEIBE 10 300HV	10289795	16	2	199	12 45 209 1	MOTOR EINBAU
SCHEIBE 10 300HV	10289795	32	2	199	12 45 209 1	MOTOR EINBAU
SCHEIBE 10 300HV	10289795	141	1	201	12 45 209 1	MOTOR EINBAU
SCHEIBE 10 300HV	10289795	15	8	203	11 73 806 2	DREHWERKSEINBAU
SCHEIBE 10 300HV	10289795	72	2	242	10 83 616 4	ZENTRALSCHMIERANLAGE OB
SCHEIBE 10 300HV	10289795	31	2	260	10 86 188 2	DRUCKLUFTANLAGE MOTOR
SCHEIBE 10 300HV	10289795	12	4	291	10 85 069 1	TRITTPLATTE
SCHEIBE 10 300HV	10289795	13	2	300	10 39 227 2	HYDR.ANL.PUMPEN ZU STEUE
SCHEIBE 10 300HV	10289795	30	2	302	10 39 214 4	STEUEROELEINHEIT EINBAU
SCHEIBE 10 300HV	10289795	6	2	314	10 85 112 8	GETRIEBEOEL U.HYDR.OELK
SCHEIBE 10 300HV	10289795	51	2	315	10 85 112 8	GETRIEBEOEL U.HYDR.OELK
SCHEIBE 10 300HV	10289795	8	4	341	11 73 771 3	STEUERSCHIEBER EINBAU
SCHEIBE 10 300HV	10289795	23	6	351	10 39 271 0	DRUCKLEITUNGEN EINBAU
SCHEIBE 10 300HV	10289795	35	2	351	10 39 271 0	DRUCKLEITUNGEN EINBAU
SCHEIBE 10 300HV	10289795	82	4	366	10 85 109 9	VERKLEIDUNG
SCHEIBE 10 300HV	10289795	147	3	367	10 85 109 9	VERKLEIDUNG
SCHEIBE 10 300HV	10289795	37	4	390	11 73 997 1	BEFESTIGUNGSTEILE
SCHEIBE 10 300HV	10289795	83	2	401	10 39 207 4	LAUFSTEG
SCHEIBE 10 300HV	10289795	4	8	402	10 40 109 3	LAUFSTEG RECHTS VORNE
SCHEIBE 10 300HV	10289795	7	8	403	10 40 109 6	LAUFSTEG RECHTS HINTEN
SCHEIBE 10 300HV	10289795	4	8	404	10 40 109 9	LAUFSTEG LINKS VORNE
SCHEIBE 10 300HV	10289795	7	10	405	10 40 110 1	LAUFSTEG LINKS HINTEN
SCHEIBE 10 300HV	10289795	22	2	405	10 40 110 1	LAUFSTEG LINKS HINTEN
SCHEIBE 10 300HV	10289795	171	2	409	10 86 188 4	ELEKTR.ANLAGE OBERWAGE
SCHEIBE 10 300HV	10289795	192	1	410	10 86 188 4	ELEKTR.ANLAGE OBERWAGE
SCHEIBE 10 300HV	10289795	231	1	410	10 86 188 4	ELEKTR.ANLAGE OBERWAGE
SCHEIBE 10 300HV	10289795	72	8	427	11 73 948 2	BATTERIEN EINBAU
SCHEIBE 10 300HV	10289795	111	4	428	11 73 948 2	BATTERIEN EINBAU
SCHEIBE 10 300HV	10289795	7	1	562	10 11 865 5	KLIMAKOMPRESSOR ANBAU
SCHEIBE 10 300HV	10289795	17	2	643	10 39 913 5	ZENTRALSCHMIERANLAGE
SCHEIBE 10 300HV	10289795	21	2	650	94 67 102	SCHUTZRING

Bezeichnung	Artikel	Pos.	Menge	Seite	Baugruppe	Bezeichnung
SCHEIBE 10 300HV	10289795	42	2	670	10 83 228 0	FAHRWARNEINRICHTUNG
SCHEIBE 10 300HV	10289795	55	8	731	10 40 185 5	LUFTVORFILTER
SCHEIBE 10 300HV	10289795	410	2	752	94 09 064 9	MONTAGETEILE FAHRERKAB
SCHEIBE 10 300HV	10289795	540	3	755	94 09 064 9	MONTAGETEILE FAHRERKAB
SCHEIBE 10 300HV	10289795	410	6	758	94 06 541 8	KABINENTUER
SCHEIBE 10 300HV	10289795	30	2	772	94 06 550 9	HANDGRIFF HINTEN
SCHEIBE 10 300HV	10289795	82	4	776	94 09 638 1	SCHUTZGITTER VORN KLAPP
SCHEIBE 10 300HV	10289795	12	4	800	94 04 880 5	SITZKONSOLE
SCHEIBE 10 300HV	10289795	12	16	820	94 06 497 9	BEFESTIGUNG ARBEITSPLAT
SCHEIBE 10 300HV	11491889	167	8	369	10 85 109 9	VERKLEIDUNG
SCHEIBE 10 300HV	11491889	35	1	772	94 06 550 9	HANDGRIFF HINTEN
SCHEIBE 10,5	10179357	28	2	118	10 85 108 8	PUMPENRAUM TEILE
SCHEIBE 10,5	10179357	33	2	118	10 85 108 8	PUMPENRAUM TEILE
SCHEIBE 10,5	10179357	54	2	135	10 86 192 2	LUFT UND ABGASANLAGE
SCHEIBE 10,5	10179357	65	4	365	10 85 109 9	VERKLEIDUNG
SCHEIBE 10,5	10179357	172	6	369	10 85 109 9	VERKLEIDUNG
SCHEIBE 10,5	10179357	243	2	370	10 85 109 9	VERKLEIDUNG
SCHEIBE 10,5	10179357	248	2	370	10 85 109 9	VERKLEIDUNG
SCHEIBE 10,5	10179357	8	2	375	10 40 806 1	FUEHRUNGSSCHIENE
SCHEIBE 10,5	10179357	52	4	446	10 83 057 7	KAMERA EINBAU F.BALLAST
SCHEIBE 10,5	4601173	25	8	193	11 49 337 5	OELKUEHLER
SCHEIBE 10,5 200HV	11658580	57	4	372	10 39 948 9	MOTORHAUBE
SCHEIBE 10,5 200HV	4000505	24	28	193	11 49 337 5	OELKUEHLER
SCHEIBE 10,5 200HV	4000505	25	63	195	11 49 338 0	KOMBIKUEHLER
SCHEIBE 10,5 200HV	4000505	27	2	374	11 73 425 1	HAUBE
SCHEIBE 10,5 200HV	4000505	17	2	562	10 11 865 5	KLIMAKOMPRESSOR ANBAU
SCHEIBE 10,5X18,5X2	9076638	20	4	578	10 13 273 9	ATL-ANBAU
SCHEIBE 10,5X18,5X2	9076638	20	4	579	10 13 274 1	ATL-ANBAU
SCHEIBE 10,5X18,5X2	9076638	10	6	580	10 11 558 7	ABGASSTUTZEN ANBAU LINK
SCHEIBE 10,5X18,5X2	9076638	10	6	581	10 11 678 0	ABGASSTUTZEN ANBAU REC
SCHEIBE 10,5X25X4	9134374	3	3	546	90 78 260	HOCHDRUCKPUMPE MIT BEFE
SCHEIBE 12 200HV	420001601	3	16	598	10 12 077 8	KUPPLUNGSANBAU
SCHEIBE 12 300HV	10289804	12	2	117	10 85 108 8	PUMPENRAUM TEILE
SCHEIBE 12 300HV	10289804	22	2	121	10 86 188 0	HEIZUNGSSCHLAEUCHE EIN
SCHEIBE 12 300HV	10289804	32	1	121	10 86 188 0	HEIZUNGSSCHLAEUCHE EIN
SCHEIBE 12 300HV	10289804	32	2	203	11 73 806 2	DREHWERKSEINBAU
SCHEIBE 12 300HV	10289804	17	4	306	10 06 086 1	HYDR.DREHDURCHFUEHR.+D
SCHEIBE 12 300HV	10289804	23	12	306	10 06 086 1	HYDR.DREHDURCHFUEHR.+D
SCHEIBE 12 300HV	10289804	83	2	313	10 85 112 7	HYDR./SAUG-+RUECKL.SCHLA
SCHEIBE 12 300HV	10289804	10	2	314	10 85 112 8	GETRIEBEOEL U.HYDR.OELK
SCHEIBE 12 300HV	10289804	23	2	316	10 85 112 9	HYDRAULIKANLAGE LUEFTER
SCHEIBE 12 300HV	10289804	74	4	330	10 85 403 4	HYDRAULIKTANK EINBAU
SCHEIBE 12 300HV	10289804	4	8	338	11 45 687 9	FILTER EINBAU
SCHEIBE 12 300HV	10289804	13	12	364	10 85 109 9	VERKLEIDUNG
SCHEIBE 12 300HV	10289804	23	5	364	10 85 109 9	VERKLEIDUNG
SCHEIBE 12 300HV	10289804	31	4	364	10 85 109 9	VERKLEIDUNG
SCHEIBE 12 300HV	10289804	137	1	367	10 85 109 9	VERKLEIDUNG
SCHEIBE 12 300HV	10289804	37	2	381	10 40 350 3	DECKEL MITTE
SCHEIBE 12 300HV	10289804	13	2	390	11 73 997 1	BEFESTIGUNGSTEILE
SCHEIBE 12 300HV	10289804	18	5	390	11 73 997 1	BEFESTIGUNGSTEILE
SCHEIBE 12 300HV	10289804	23	4	390	11 73 997 1	BEFESTIGUNGSTEILE
SCHEIBE 12 300HV	10289804	28	2	390	11 73 997 1	BEFESTIGUNGSTEILE
SCHEIBE 12 300HV	10289804	132	1	428	11 73 948 2	BATTERIEN EINBAU
SCHEIBE 12 300HV	10289804	45	52	636	10 39 913 3	MONOBLOCKAUSLEGER 7,20
SCHEIBE 12 300HV	10289804	45	4	642	10 86 458 3	ELEKTRIK EINBAU
SCHEIBE 12 300HV	10289804	21	2	667	10 82 175 2	ROHRBRUCHSICHERUNG HU
SCHEIBE 12 300HV	10289804	13	24	677	10 39 913 4	HYDRAULIKZYLINDER M.ANB
SCHEIBE 12 300HV	10289804	38	4	682	11 45 158 4	HYDRAULIKZYLINDER M.ANB
SCHEIBE 12 300HV	10289804	26	6	707	10 84 541 1	LOEFFELSTIEL ABGEDICHT. 2,
SCHEIBE 12 300HV	10289804	57	4	710	10 84 779 5	ZENTRALSCHMIERANLAGE

Bezeichnung	Artikel	Pos.	Menge	Seite	Baugruppe	Bezeichnung
SCHEIBE 12 300HV	10289804	120	1	749	94 09 064 9	MONTAGETEILE FAHRERKAB
SCHEIBE 12 300HV	10289804	500	4	755	94 09 064 9	MONTAGETEILE FAHRERKAB
SCHEIBE 12 300HV	10289804	26	2	775	94 09 638 0	SCHUTZGITTER VORN KLAPP
SCHEIBE 12 300HV	10289804	34	4	775	94 09 638 0	SCHUTZGITTER VORN KLAPP
SCHEIBE 12 300HV	10289804	42	2	775	94 09 638 0	SCHUTZGITTER VORN KLAPP
SCHEIBE 12 300HV	10289804	28	2	776	94 09 638 1	SCHUTZGITTER VORN KLAPP
SCHEIBE 12 300HV	10289804	48	2	776	94 09 638 1	SCHUTZGITTER VORN KLAPP
SCHEIBE 12 300HV	11182717	810	4	756	94 09 064 9	MONTAGETEILE FAHRERKAB
SCHEIBE 12,5/21X3,5	9918226	23	6	134	10 86 192 2	LUFT UND ABGASANLAGE
SCHEIBE 12,5/21X3,5	9918226	81	4	189	10 86 194 0	KUEHLER EINBAU
SCHEIBE 12,5/21X3,5	9918226	91	8	189	10 86 194 0	KUEHLER EINBAU
SCHEIBE 12,5/21X3,5	9918226	102	4	190	10 86 194 0	KUEHLER EINBAU
SCHEIBE 13	10179356	7	4	116	10 85 108 7	KUEHLERKASTEN EINBAU
SCHEIBE 13	10179356	3	4	128	10 86 191 3	KRAFTSTOFFANLAGE MOTOR
SCHEIBE 13	10179356	36	2	135	10 86 192 2	LUFT UND ABGASANLAGE
SCHEIBE 13	10179356	8	8	187	10 86 194 0	KUEHLER EINBAU
SCHEIBE 13	10179356	21	8	187	10 86 194 0	KUEHLER EINBAU
SCHEIBE 13	10179356	23	4	187	10 86 194 0	KUEHLER EINBAU
SCHEIBE 13	10179356	61	8	189	10 86 194 0	KUEHLER EINBAU
SCHEIBE 13	10179356	71	4	189	10 86 194 0	KUEHLER EINBAU
SCHEIBE 13	10179356	111	3	190	10 86 194 0	KUEHLER EINBAU
SCHEIBE 13	10179356	57	3	365	10 85 109 9	VERKLEIDUNG
SCHEIBE 13	10179356	214	2	369	10 85 109 9	VERKLEIDUNG
SCHEIBE 13	10179356	222	4	370	10 85 109 9	VERKLEIDUNG
SCHEIBE 13	10179356	232	2	370	10 85 109 9	VERKLEIDUNG
SCHEIBE 13	10179356	28	4	374	11 73 425 1	HAUBE
SCHEIBE 13	10179356	51	3	377	11 73 862 7	HAUBE LINKS
SCHEIBE 13	10179356	4	8	403	10 40 109 6	LAUFSTEG RECHTS HINTEN
SCHEIBE 13	10179356	4	10	405	10 40 110 1	LAUFSTEG LINKS HINTEN
SCHEIBE 13 200HV	10006370	4	4	117	10 85 108 8	PUMPENRAUM TEILE
SCHEIBE 13 200HV	10006370	7	2	117	10 85 108 8	PUMPENRAUM TEILE
SCHEIBE 13 200HV	10006370	22	4	118	10 85 108 8	PUMPENRAUM TEILE
SCHEIBE 13 200HV	10006370	61	2	312	10 85 112 7	HYDR./SAUG-+RUECKL.SCHLA
SCHEIBE 13 200HV	10006370	38	2	365	10 85 109 9	VERKLEIDUNG
SCHEIBE 13 200HV	10006370	228	4	370	10 85 109 9	VERKLEIDUNG
SCHEIBE 13 200HV	10006370	237	2	370	10 85 109 9	VERKLEIDUNG
SCHEIBE 13 200HV	10006370	76	8	401	10 39 207 4	LAUFSTEG
SCHEIBE 13 200HV	10006370	104	12	638	10 39 913 3	MONOBLOCKAUSLEGER 7,20
SCHEIBE 13 200HV	10006370	48	6	679	10 39 913 4	HYDRAULIKZYLINDER M.ANB
SCHEIBE 14 300HV	10289805	66	4	644	10 39 913 5	ZENTRALSCHMIERANLAGE
SCHEIBE 14 300HV	10289805	50	6	710	10 84 779 5	ZENTRALSCHMIERANLAGE
SCHEIBE 16 300HV	10289806	61	2	142	10 39 224 1	PUMPEN EINBAU
SCHEIBE 16 300HV	10289806	23	2	315	10 85 112 8	GETRIEBEOEL U.HYDR.OELK
SCHEIBE 16 300HV	10289806	144	2	367	10 85 109 9	VERKLEIDUNG
SCHEIBE 16 300HV	10289806	5	1	375	10 40 806 1	FUEHRUNGSSCHIENE
SCHEIBE 16 300HV	10289806	3	2	460	11 81 363 8	TRITTBLECH EINBAU
SCHEIBE 16 300HV	10289806	104	2	777	94 09 638 1	SCHUTZGITTER VORN KLAPP
SCHEIBE 16 300HV	10289806	114	2	777	94 09 638 1	SCHUTZGITTER VORN KLAPP
SCHEIBE 16,5/28X4	9918228	4	4	89	10 40 543 9	LEITER
SCHEIBE 16,5/28X4	9918228	4	3	90	10 39 568 5	DREHVERBINDUNG EINBAU
SCHEIBE 16,5/28X4	9918228	11	16	126	10 39 223 8	MOTORLAGERUNG
SCHEIBE 16,5/28X4	9918228	53	4	186	10 85 112 1	LUEFTER EINBAU
SCHEIBE 16,5/28X4	9918228	204	1	369	10 85 109 9	VERKLEIDUNG
SCHEIBE 16,5/28X4	9918228	22	4	820	94 06 497 9	BEFESTIGUNG ARBEITSPLAT
SCHEIBE 17	4600180	32	2	239	10 39 206 5	ZENTRALSCHMIERANLAGE OB
SCHEIBE 17	4600180	17	5	364	10 85 109 9	VERKLEIDUNG
SCHEIBE 17 200HV	4600021	11	4	92	95 66 869	MITNEHMER
SCHEIBE 20 200HV	4980252	55	10	824	10 12 471 1	PUMPENVERTEILERGETRIEB
SCHEIBE 20 200HV	4980252	28	4	836	90 75 822	ANBAUSATZ DURCHTRIEB NG
SCHEIBE 20 300-370HV	4600222	2	4	346	93 75 164	BEFESTIGUNGST.STEUERSCH

Bezeichnung	Artikel	Pos.	Menge	Seite	Baugruppe	Bezeichnung
SCHEIBE 20 300HV	10289808	33	2	365	10 85 109 9	VERKLEIDUNG
SCHEIBE 20 300HV	10289808	155	4	669	10 82 175 2	ROHRBRUCHSICHERUNG HU
SCHEIBE 20 300HV	4600328	35	2	365	10 85 109 9	VERKLEIDUNG
SCHEIBE 20,5/34X5	9918229	4	4	84	10 39 962 6	TRAGROLLE EINBAU
SCHEIBE 20,5/34X5	9918229	5	4	85	10 39 962 7	LEITRAD EINBAU
SCHEIBE 20,5/34X5	9918229	17	2	118	10 85 108 8	PUMPENRAUM TEILE
SCHEIBE 20,5/34X5	9918229	5	3	139	10 83 574 2	BEFESTIGUNGSTEILE
SCHEIBE 20,5/34X5	9918229	3	2	140	10 39 224 1	PUMPEN EINBAU
SCHEIBE 20,5/34X5	9918229	31	4	141	10 39 224 1	PUMPEN EINBAU
SCHEIBE 20,5/34X5	9918229	4	3	332	10 08 795 6	BEFEST.TEILE HYDRAULIKTAN
SCHEIBE 20,5/34X5	9918229	5	3	453	10 39 669 8	BEFEST.TEILE KRAFTSTOFFT
SCHEIBE 20,5/34X5	9918229	4	5	654	10 39 967 3	BEFEST.TEILE KUEHLERKAS
SCHEIBE 22 300HV	10289809	137	4	345	11 73 771 3	STEUERSCHIEBER EINBAU
SCHEIBE 22 300HV	10289809	156	8	669	10 82 175 2	ROHRBRUCHSICHERUNG HU
SCHEIBE 24,5/40X5	9918230	7	24	97	10 39 955 8	FAHRANTRIEB
SCHEIBE 24,5/40X5	9918230	7	24	98	10 39 955 8	FAHRANTRIEB
SCHEIBE 24,5/40X5	9918230	5	2	213	10 83 791 8	DREHWERK
SCHEIBE 24,5/40X5	9918230	33	9	685	94 06 219 6	HYDRAULIKZYLINDER
SCHEIBE 25 160HV	4211007	128	2	367	10 85 109 9	VERKLEIDUNG
SCHEIBE 27,5/45X6	9586495	11	60	237	10 83 892 3	DREHKRANZ EINBAU
SCHEIBE 27,5/45X6	9586495	16	60	237	10 83 892 3	DREHKRANZ EINBAU
SCHEIBE 3 200HV	4600814	30	2	281	10 65 190 7	SICHERHEITSHEBEL
SCHEIBE 3 200HV	4600814	34	8	800	94 04 880 5	SITZKONSOLE
SCHEIBE 31/52X6	9918231	4	4	83	10 39 962 5	LAUFROLLE EINBAU
SCHEIBE 31/52X6	9918231	33	9	683	94 02 091 7	HYDRAULIKZYLINDER
SCHEIBE 31/52X6	9918231	33	9	686	96 21 863	HYDRAULIKZYLINDER
SCHEIBE 34X45X1	9078522	6	2	523	10 12 250 3	KIPPHEBELBOCK VORM.
SCHEIBE 4	420052114	45	1	818	10 67 519 6	ZENTRALELEKTRIK GRUNDPL
SCHEIBE 4 200HV	10875645	24	1	456	11 81 347 1	KRAFTSTOFFTANKANLAGE
SCHEIBE 4 200HV	12218328	525	2	781	94 09 063 2	ELEKTRIK
SCHEIBE 4 200HV	4001645	12	4	199	12 45 209 1	MOTOR EINBAU
SCHEIBE 4 200HV	4001645	57	2	406	10 86 188 4	ELEKTR.ANLAGE OBERWAGE
SCHEIBE 4 200HV	4001645	92	4	407	10 86 188 4	ELEKTR.ANLAGE OBERWAGE
SCHEIBE 4 200HV	4001645	32	8	426	11 73 948 2	BATTERIEN EINBAU
SCHEIBE 4 200HV	4001645	32	4	432	10 40 615 3	ELEKTR.ANLAGE STEUERSCH
SCHEIBE 4 200HV	4001645	212	4	816	94 06 568 3	ELEKTRIK EINBAU
SCHEIBE 4 200HV	4001645	65	1	818	10 67 519 6	ZENTRALELEKTRIK GRUNDPL
SCHEIBE 4 200HV	4980067	57	1	602	10 11 986 4	KABELBAUM ANBAU
SCHEIBE 44X63X10	9073074	20	1	823	10 12 471 1	PUMPENVERTEILERGETRIEB
SCHEIBE 5	420050301	14	6	456	11 81 347 1	KRAFTSTOFFTANKANLAGE
SCHEIBE 5 200HV	11140403	62	4	448	10 82 224 8	ELEKTR.ANLAGE KRAFTSTOF
SCHEIBE 5 200HV	11140403	80	2	742	94 09 064 8	INNENVERKLEIDUNG FAHRE
SCHEIBE 5 200HV	11140403	60	14	748	94 09 064 9	MONTAGETEILE FAHRERKAB
SCHEIBE 5 200HV	11140403	220	12	751	94 09 064 9	MONTAGETEILE FAHRERKAB
SCHEIBE 5 200HV	11140403	310	8	752	94 09 064 9	MONTAGETEILE FAHRERKAB
SCHEIBE 5 200HV	4202014	20	4	727	10 84 426 2	BS DATENERFAS.-UEBERTR
SCHEIBE 5 200HV	4600305	82	4	279	10 85 068 7	STEUERKONSOLE LINKS
SCHEIBE 5 200HV	4600305	22	3	286	10 85 068 8	STEUERKONSOLE RECHTS
SCHEIBE 5 200HV	4600305	102	2	408	10 86 188 4	ELEKTR.ANLAGE OBERWAGE
SCHEIBE 5 200HV	4600305	320	4	746	94 06 533 8	LUFTVERTEILUNG
SCHEIBE 5 200HV	4600305	260	2	779	94 09 063 2	ELEKTRIK
SCHEIBE 5 200HV	4600305	112	4	816	94 06 568 3	ELEKTRIK EINBAU
SCHEIBE 5 200HV	4980230	3	2	595	90 78 467	EINSTELLBLECH ANBAU
SCHEIBE 6 100HV	11006732	6	3	747	11 00 673 9	FILTERDECKEL
SCHEIBE 6 200HV	10303400	380	4	744	94 09 064 8	INNENVERKLEIDUNG FAHRE
SCHEIBE 6 200HV	10303400	530	4	744	94 09 064 8	INNENVERKLEIDUNG FAHRE
SCHEIBE 6 200HV	10303400	550	1	744	94 09 064 8	INNENVERKLEIDUNG FAHRE
SCHEIBE 6 200HV	10303400	260	3	752	94 09 064 9	MONTAGETEILE FAHRERKAB
SCHEIBE 6 200HV	4002920	22	8	378	10 39 949 2	LUFTFILTERTUER LINKS
SCHEIBE 6 200HV	4002920	18	20	380	10 85 388 5	SEITENTUER HINTEN RECHT

Bezeichnung	Artikel	Pos.	Menge	Seite	Baugruppe	Bezeichnung
SCHEIBE 6 200HV	4002920	12	4	426	11 73 948 2	BATTERIEN EINBAU
SCHEIBE 6 200HV	4002920	11	4	446	10 83 057 7	KAMERA EINBAU F.BALLAST
SCHEIBE 6 200HV	4002920	32	3	810	12 43 322 6	HEIZ- UND KLIMASYSTEM
SCHEIBE 6 200HV	4600198	50	1	739	11 11 374 9	VERKLEIDUNG
SCHEIBE 6 200HV	4600198	215	2	746	94 06 533 8	LUFTVERTEILUNG
SCHEIBE 6 200HV	4600198	17	4	785	94 06 878 9	DISPLAY
SCHEIBE 6 200HV	4600198	16	1	814	94 06 568 3	ELEKTRIK EINBAU
SCHEIBE 6 200HV	4600198	62	4	814	94 06 568 3	ELEKTRIK EINBAU
SCHEIBE 6 200HV	4600198	86	1	815	94 06 568 3	ELEKTRIK EINBAU
SCHEIBE 6 200HV	4601163	17	4	241	10 83 616 4	ZENTRALSCHMIERANLAGE OB
SCHEIBE 6 300HV	10289802	23	4	133	10 83 252 9	KRAFTSTOFFILTER EINBAU
SCHEIBE 6 300HV	10289802	33	6	137	10 39 911 0	LUFTFILTER EINBAU
SCHEIBE 6 300HV	10289802	22	3	278	10 85 068 7	STEUERKONSOLE LINKS
SCHEIBE 6 300HV	10289802	32	3	278	10 85 068 7	STEUERKONSOLE LINKS
SCHEIBE 6 300HV	10289802	42	2	278	10 85 068 7	STEUERKONSOLE LINKS
SCHEIBE 6 300HV	10289802	62	4	279	10 85 068 7	STEUERKONSOLE LINKS
SCHEIBE 6 300HV	10289802	24	4	282	10 85 068 9	HANDSTEUERGERAET LINKS
SCHEIBE 6 300HV	10289802	32	4	286	10 85 068 8	STEUERKONSOLE RECHTS
SCHEIBE 6 300HV	10289802	62	2	287	10 85 068 8	STEUERKONSOLE RECHTS
SCHEIBE 6 300HV	10289802	24	4	288	10 85 069 0	HANDSTEUERGERAET RECHT
SCHEIBE 6 300HV	10289802	17	2	334	56 17 688	ABSPERRORGAN
SCHEIBE 6 300HV	10289802	161	4	367	10 85 109 9	VERKLEIDUNG
SCHEIBE 6 300HV	10289802	8	2	381	10 40 350 3	DECKEL MITTE
SCHEIBE 6 300HV	10289802	82	2	407	10 86 188 4	ELEKTR.ANLAGE OBERWAGE
SCHEIBE 6 300HV	10289802	92	8	427	11 73 948 2	BATTERIEN EINBAU
SCHEIBE 6 300HV	10289802	41	12	430	10 83 186 2	ELEKTROANLAGE MONOBLOC
SCHEIBE 6 300HV	10289802	46	16	430	10 83 186 2	ELEKTROANLAGE MONOBLOC
SCHEIBE 6 300HV	10289802	86	2	439	10 40 615 3	ELEKTR.ANLAGE STEUERSCH
SCHEIBE 6 300HV	10289802	12	16	442	11 73 936 4	ELEKTR.ANLAGE HYDR.TANK
SCHEIBE 6 300HV	10289802	81	6	445	11 73 936 4	ELEKTR.ANLAGE HYDR.TANK
SCHEIBE 6 300HV	10289802	121	2	449	10 82 224 8	ELEKTR.ANLAGE KRAFTSTOF
SCHEIBE 6 300HV	10289802	41	1	664	10 84 583 7	STIELZYLINDERABSCHALTUN
SCHEIBE 6 300HV	10289802	184	2	669	10 82 175 2	ROHRBRUCHSICHERUNG HU
SCHEIBE 6 300HV	10289802	210	1	742	94 09 064 8	INNENVERKLEIDUNG FAHRE
SCHEIBE 6 300HV	10289802	270	1	757	94 06 541 8	KABINENTUER
SCHEIBE 6 300HV	10289802	580	3	768	12 22 987 5	WISCHERMOTOR-SET
SCHEIBE 6 300HV	10289802	62	2	776	94 09 638 1	SCHUTZGITTER VORN KLAPP
SCHEIBE 6 300HV	10289802	12	4	808	94 03 458 2	PEDAL LINKS
SCHEIBE 6 300HV	10289802	12	4	809	94 03 458 6	PEDAL RECHTS
SCHEIBE 6 300HV	10651649	52	1	279	10 85 068 7	STEUERKONSOLE LINKS
SCHEIBE 6 300HV	10651649	42	2	286	10 85 068 8	STEUERKONSOLE RECHTS
SCHEIBE 6 300HV	10651649	52	1	287	10 85 068 8	STEUERKONSOLE RECHTS
SCHEIBE 6 300HV	11140400	120	4	742	94 09 064 8	INNENVERKLEIDUNG FAHRE
SCHEIBE 6 300HV	11140400	255	4	742	94 09 064 8	INNENVERKLEIDUNG FAHRE
SCHEIBE 6 300HV	11140400	325	4	743	94 09 064 8	INNENVERKLEIDUNG FAHRE
SCHEIBE 6 300HV	11140400	472	4	754	94 09 064 9	MONTAGETEILE FAHRERKAB
SCHEIBE 6 300HV	11140400	90	4	770	94 03 488 0	SCHEINWERFER EINBAU
SCHEIBE 6,4 200HV	4000648	31	6	137	10 39 911 0	LUFTFILTER EINBAU
SCHEIBE 6,4 200HV	4000648	183	2	669	10 82 175 2	ROHRBRUCHSICHERUNG HU
SCHEIBE 6,5/36X3	94008663	12	3	814	94 06 568 3	ELEKTRIK EINBAU
SCHEIBE 8 200HV	11140469	74	4	776	94 09 638 1	SCHUTZGITTER VORN KLAPP
SCHEIBE 8 200HV	4000779	5	6	185	10 85 112 1	LUEFTER EINBAU
SCHEIBE 8 200HV	4000779	13	7	185	10 85 112 1	LUEFTER EINBAU
SCHEIBE 8 200HV	4000779	16	7	185	10 85 112 1	LUEFTER EINBAU
SCHEIBE 8 200HV	4000779	28	3	185	10 85 112 1	LUEFTER EINBAU
SCHEIBE 8 200HV	4000779	31	2	185	10 85 112 1	LUEFTER EINBAU
SCHEIBE 8 200HV	4000779	38	3	185	10 85 112 1	LUEFTER EINBAU
SCHEIBE 8 200HV	4000779	41	5	185	10 85 112 1	LUEFTER EINBAU
SCHEIBE 8 200HV	4000779	52	6	188	10 86 194 0	KUEHLER EINBAU
SCHEIBE 8 200HV	4000779	42	2	200	12 45 209 1	MOTOR EINBAU

Bezeichnung	Artikel	Pos.	Menge	Seite	Baugruppe	Bezeichnung
SCHEIBE 8 200HV	4000779	4	4	260	10 86 188 2	DRUCKLUFTANLAGE MOTOR
SCHEIBE 8 200HV	4000779	83	2	343	11 73 771 3	STEUERSCHIEBER EINBAU
SCHEIBE 8 200HV	4000779	12	2	810	12 43 322 6	HEIZ- UND KLIMASYSTEM
SCHEIBE 8 200HV	4000779	182	2	816	94 06 568 3	ELEKTRIK EINBAU
SCHEIBE 8 200HV	420001014	34	4	799	94 08 692 2	FAHRERSTAND
SCHEIBE 8 200HV	420001014	42	2	799	94 08 692 2	FAHRERSTAND
SCHEIBE 8 200HV	420001014	22	4	800	94 04 880 5	SITZKONSOLE
SCHEIBE 8 200HV	420001014	14	4	810	12 43 322 6	HEIZ- UND KLIMASYSTEM
SCHEIBE 8 200HV	420001201	62	2	603	10 11 986 4	KABELBAUM ANBAU
SCHEIBE 8 300HV	10289803	19	2	121	10 86 188 0	HEIZUNGSSCHLAEUCHE EIN
SCHEIBE 8 300HV	10289803	14	5	128	10 86 191 3	KRAFTSTOFFANLAGE MOTOR
SCHEIBE 8 300HV	10289803	81	2	130	11 39 435 6	KRAFTSTOFFANLAGE MOTOR
SCHEIBE 8 300HV	10289803	271	2	132	11 39 435 6	KRAFTSTOFFANLAGE MOTOR
SCHEIBE 8 300HV	10289803	281	1	132	11 39 435 6	KRAFTSTOFFANLAGE MOTOR
SCHEIBE 8 300HV	10289803	21	4	133	10 83 252 9	KRAFTSTOFFILTER EINBAU
SCHEIBE 8 300HV	10289803	56	8	138	10 39 911 0	LUFTFILTER EINBAU
SCHEIBE 8 300HV	10289803	74	16	186	10 85 112 1	LUEFTER EINBAU
SCHEIBE 8 300HV	10289803	21	4	199	12 45 209 1	MOTOR EINBAU
SCHEIBE 8 300HV	10289803	27	1	199	12 45 209 1	MOTOR EINBAU
SCHEIBE 8 300HV	10289803	55	7	200	12 45 209 1	MOTOR EINBAU
SCHEIBE 8 300HV	10289803	87	3	200	12 45 209 1	MOTOR EINBAU
SCHEIBE 8 300HV	10289803	111	1	200	12 45 209 1	MOTOR EINBAU
SCHEIBE 8 300HV	10289803	131	1	200	12 45 209 1	MOTOR EINBAU
SCHEIBE 8 300HV	10289803	51	6	202	10 81 351 5	KONDENSATOREINHEIT
SCHEIBE 8 300HV	10289803	8	3	240	10 83 616 3	DREHWERKRITZELSCHMIER
SCHEIBE 8 300HV	10289803	8	3	241	10 83 616 4	ZENTRALSCHMIERANLAGE OB
SCHEIBE 8 300HV	10289803	7	4	250	10 47 558 6	VERTEILERKOMBINATION SX
SCHEIBE 8 300HV	10289803	11	4	292	10 85 069 2	FAHRPEDAL
SCHEIBE 8 300HV	10289803	21	4	292	10 85 069 2	FAHRPEDAL
SCHEIBE 8 300HV	10289803	8	3	300	10 39 227 2	HYDR.ANL.PUMPEN ZU STEUE
SCHEIBE 8 300HV	10289803	17	2	300	10 39 227 2	HYDR.ANL.PUMPEN ZU STEUE
SCHEIBE 8 300HV	10289803	27	1	310	10 85 112 7	HYDR./SAUG-+RUECKL.SCHLA
SCHEIBE 8 300HV	10289803	48	12	329	10 85 403 4	HYDRAULIKTANK EINBAU
SCHEIBE 8 300HV	10289803	88	1	343	11 73 771 3	STEUERSCHIEBER EINBAU
SCHEIBE 8 300HV	10289803	47	16	365	10 85 109 9	VERKLEIDUNG
SCHEIBE 8 300HV	10289803	67	2	365	10 85 109 9	VERKLEIDUNG
SCHEIBE 8 300HV	10289803	75	4	366	10 85 109 9	VERKLEIDUNG
SCHEIBE 8 300HV	10289803	78	2	366	10 85 109 9	VERKLEIDUNG
SCHEIBE 8 300HV	10289803	86	6	366	10 85 109 9	VERKLEIDUNG
SCHEIBE 8 300HV	10289803	95	8	366	10 85 109 9	VERKLEIDUNG
SCHEIBE 8 300HV	10289803	98	4	366	10 85 109 9	VERKLEIDUNG
SCHEIBE 8 300HV	10289803	154	2	367	10 85 109 9	VERKLEIDUNG
SCHEIBE 8 300HV	10289803	21	8	372	10 39 948 9	MOTORHAUBE
SCHEIBE 8 300HV	10289803	32	4	373	10 85 403 7	KUEHLERHAUBE
SCHEIBE 8 300HV	10289803	20	1	374	11 73 425 1	HAUBE
SCHEIBE 8 300HV	10289803	4	4	376	11 73 868 6	LUFTFUEHRUNGSBLECH
SCHEIBE 8 300HV	10289803	4	4	381	10 40 350 3	DECKEL MITTE
SCHEIBE 8 300HV	10289803	10	4	381	10 40 350 3	DECKEL MITTE
SCHEIBE 8 300HV	10289803	8	4	383	10 82 414 2	DECKEL KRAFTSTOFFTANK
SCHEIBE 8 300HV	10289803	112	2	408	10 86 188 4	ELEKTR.ANLAGE OBERWAGE
SCHEIBE 8 300HV	10289803	121	27	408	10 86 188 4	ELEKTR.ANLAGE OBERWAGE
SCHEIBE 8 300HV	10289803	136	4	408	10 86 188 4	ELEKTR.ANLAGE OBERWAGE
SCHEIBE 8 300HV	10289803	141	28	409	10 86 188 4	ELEKTR.ANLAGE OBERWAGE
SCHEIBE 8 300HV	10289803	150	17	409	10 86 188 4	ELEKTR.ANLAGE OBERWAGE
SCHEIBE 8 300HV	10289803	201	2	410	10 86 188 4	ELEKTR.ANLAGE OBERWAGE
SCHEIBE 8 300HV	10289803	216	11	410	10 86 188 4	ELEKTR.ANLAGE OBERWAGE
SCHEIBE 8 300HV	10289803	37	8	426	11 73 948 2	BATTERIEN EINBAU
SCHEIBE 8 300HV	10289803	51	4	426	11 73 948 2	BATTERIEN EINBAU
SCHEIBE 8 300HV	10289803	116	4	428	11 73 948 2	BATTERIEN EINBAU
SCHEIBE 8 300HV	10289803	121	12	428	11 73 948 2	BATTERIEN EINBAU

Bezeichnung	Artikel	Pos.	Menge	Seite	Baugruppe	Bezeichnung
SCHEIBE 8 300HV	10289803	130	4	428	11 73 948 2	BATTERIEN EINBAU
SCHEIBE 8 300HV	10289803	51	2	430	10 83 186 2	ELEKTROANLAGE MONOBLOC
SCHEIBE 8 300HV	10289803	12	1	431	10 40 615 3	ELEKTR.ANLAGE STEUERSCH
SCHEIBE 8 300HV	10289803	41	2	434	10 40 615 3	ELEKTR.ANLAGE STEUERSCH
SCHEIBE 8 300HV	10289803	46	2	435	10 40 615 3	ELEKTR.ANLAGE STEUERSCH
SCHEIBE 8 300HV	10289803	71	27	437	10 40 615 3	ELEKTR.ANLAGE STEUERSCH
SCHEIBE 8 300HV	10289803	96	2	439	10 40 615 3	ELEKTR.ANLAGE STEUERSCH
SCHEIBE 8 300HV	10289803	101	1	440	10 40 615 3	ELEKTR.ANLAGE STEUERSCH
SCHEIBE 8 300HV	10289803	21	4	443	11 73 936 4	ELEKTR.ANLAGE HYDR.TANK
SCHEIBE 8 300HV	10289803	31	2	443	11 73 936 4	ELEKTR.ANLAGE HYDR.TANK
SCHEIBE 8 300HV	10289803	41	6	443	11 73 936 4	ELEKTR.ANLAGE HYDR.TANK
SCHEIBE 8 300HV	10289803	45	1	443	11 73 936 4	ELEKTR.ANLAGE HYDR.TANK
SCHEIBE 8 300HV	10289803	61	2	444	11 73 936 4	ELEKTR.ANLAGE HYDR.TANK
SCHEIBE 8 300HV	10289803	31	6	446	10 83 057 7	KAMERA EINBAU F.BALLAST
SCHEIBE 8 300HV	10289803	41	2	447	10 82 224 8	ELEKTR.ANLAGE KRAFTSTOF
SCHEIBE 8 300HV	10289803	51	2	448	10 82 224 8	ELEKTR.ANLAGE KRAFTSTOF
SCHEIBE 8 300HV	10289803	81	2	449	10 82 224 8	ELEKTR.ANLAGE KRAFTSTOF
SCHEIBE 8 300HV	10289803	101	29	449	10 82 224 8	ELEKTR.ANLAGE KRAFTSTOF
SCHEIBE 8 300HV	10289803	34	18	456	11 81 347 1	KRAFTSTOFFTANKANLAGE
SCHEIBE 8 300HV	10289803	44	6	456	11 81 347 1	KRAFTSTOFFTANKANLAGE
SCHEIBE 8 300HV	10289803	3	2	458	11 81 301 5	DECKEL
SCHEIBE 8 300HV	10289803	3	2	459	11 81 301 6	SCHUTZ
SCHEIBE 8 300HV	10289803	6	3	461	11 46 473 9	DECKEL
SCHEIBE 8 300HV	10289803	5	2	471	10 06 168 8	AUSSENSPIEGEL ANORDNUN
SCHEIBE 8 300HV	10289803	9	1	542	11 69 024 1	KRAFTSTOFFVORFILTER
SCHEIBE 8 300HV	10289803	127	6	639	10 39 913 3	MONOBLOCKAUSLEGER 7,20
SCHEIBE 8 300HV	10289803	36	1	664	10 84 583 7	STIELZYLINDERABSCHALTUN
SCHEIBE 8 300HV	10289803	26	7	667	10 82 175 2	ROHRBRUCHSICHERUNG HU
SCHEIBE 8 300HV	10289803	22	8	670	10 83 228 0	FAHRWARNEINRICHTUNG
SCHEIBE 8 300HV	10289803	54	1	679	10 39 913 4	HYDRAULIKZYLINDER M.ANB
SCHEIBE 8 300HV	10289803	160	2	746	94 06 533 8	LUFTVERTEILUNG
SCHEIBE 8 300HV	10289803	210	4	746	94 06 533 8	LUFTVERTEILUNG
SCHEIBE 8 300HV	10289803	170	1	750	94 09 064 9	MONTAGETEILE FAHRERKAB
SCHEIBE 8 300HV	10289803	467	2	754	94 09 064 9	MONTAGETEILE FAHRERKAB
SCHEIBE 8 300HV	10289803	160	2	757	94 06 541 8	KABINENTUER
SCHEIBE 8 300HV	10289803	295	2	757	94 06 541 8	KABINENTUER
SCHEIBE 8 300HV	10289803	122	4	762	94 06 526 9	FRONTSCHEIBE
SCHEIBE 8 300HV	10289803	132	2	762	94 06 526 9	FRONTSCHEIBE
SCHEIBE 8 300HV	10289803	134	4	762	94 06 526 9	FRONTSCHEIBE
SCHEIBE 8 300HV	10289803	142	4	762	94 06 526 9	FRONTSCHEIBE
SCHEIBE 8 300HV	10289803	182	4	762	94 06 526 9	FRONTSCHEIBE
SCHEIBE 8 300HV	10289803	212	4	762	94 06 526 9	FRONTSCHEIBE
SCHEIBE 8 300HV	10289803	250	2	763	94 06 526 9	FRONTSCHEIBE
SCHEIBE 8 300HV	10289803	550	1	768	12 22 987 5	WISCHERMOTOR-SET
SCHEIBE 8 300HV	10289803	142	2	779	94 09 063 2	ELEKTRIK
SCHEIBE 8 300HV	10289803	410	3	780	94 09 063 2	ELEKTRIK
SCHEIBE 8 300HV	10289803	436	3	780	94 09 063 2	ELEKTRIK
SCHEIBE 8 300HV	10289803	700	1	781	94 09 063 2	ELEKTRIK
SCHEIBE 8 300HV	10289803	12	2	801	94 06 571 8	MONTAGETEILE FAHRERSTAN
SCHEIBE 8 300HV	10289803	22	4	801	94 06 571 8	MONTAGETEILE FAHRERSTAN
SCHEIBE 8 300HV	10289803	32	1	801	94 06 571 8	MONTAGETEILE FAHRERSTAN
SCHEIBE 8 300HV	10289803	12	4	804	94 05 110 7	FAHRERSITZ
SCHEIBE 8 300HV	10289803	140	1	816	94 06 568 3	ELEKTRIK EINBAU
SCHEIBE 8 300HV	10289803	152	3	816	94 06 568 3	ELEKTRIK EINBAU
SCHEIBE 8 300HV	10289803	162	4	816	94 06 568 3	ELEKTRIK EINBAU
SCHEIBE 8 300HV	10289803	272	2	817	94 06 568 3	ELEKTRIK EINBAU
SCHEIBE 8 300HV	10289803	282	2	817	94 06 568 3	ELEKTRIK EINBAU
SCHEIBE 8,4	421300514	61	6	135	10 86 192 2	LUFT UND ABGASANLAGE
SCHEIBE 8,4 200HV	4216025	4	2	383	10 82 414 2	DECKEL KRAFTSTOFFTANK
SCHEIBE 8,4 200HV	4216025	24	7	572	10 13 274 7	ABGASKRUEMMER ANBAU

Bezeichnung	Artikel	Pos.	Menge	Seite	Baugruppe	Bezeichnung
SCHEIBE 8,4 200HV	4216025	38	2	664	10 84 583 7	STIELZYLINDERABSCHALTUN
SCHEIBE 8,4 200HV	4216025	102	7	668	10 82 175 2	ROHRBRUCHSICHERUNG HU
SCHEIBE 8,4 200HV	4216025	52	1	679	10 39 913 4	HYDRAULIKZYLINDER M.ANB
SCHEIBE 8,4 30HV	12203968	207	10	369	10 85 109 9	VERKLEIDUNG
SCHEIBE 8,4 30HV	12203968	212	2	369	10 85 109 9	VERKLEIDUNG
SCHEIBE 8,4X23X4 30HV	242005302	34	10	193	11 49 337 5	OELKUEHLER
SCHEIBE 9X25X6	9271441	21	2	823	10 12 471 1	PUMPENVERTEILERGETRIEB
SCHEIBE A 24 295-350HV	10019101	12	2	97	10 39 955 8	FAHRANTRIEB
SCHEIBE A 24 295-350HV	10019101	12	2	98	10 39 955 8	FAHRANTRIEB
SCHEIBE A 6,4 200HV	4980154	13	8	542	11 69 024 1	KRAFTSTOFFVORFILTER
SCHEIBENSATZ	9885918	39	1	844	92 71 482	RS TRIEBWERK NG 064
SCHEIBENSATZ	9885927	39	1	103	10 12 113 4	RS TRIEBWERK
SCHEIBENSATZ	9885927	39	1	178	90 77 529	RS TRIEBWERK NG 250
SCHEIBENSATZ	9885927	39	1	226	98 88 974	RS TRIEBWERK NG 250
SCHEIBENSEGMENT X50,3X5	9275004	20	2	837	98 88 662	ANSCHLUSSPLATTE NG 250
SCHEIBENSEGMENT X50,3X5	9275004	20	2	848	98 86 706	ANSCHLUSSPLATTE NG 250
SCHEINWERFER EINBAU	10384470	30	1	406	10 86 188 4	ELEKTR.ANLAGE OBERWAGE
SCHEINWERFER EINBAU	10847385	609	1	10	14 28 -00 0	GRUNDGERAET R976 HD B LI
SCHEINWERFER EINBAU	10847389	10	1	715	10 84 738 5	SCHEINWERFER EINBAU
SCHEINWERFER EINBAU	94034880	10	1	720	10 84 738 9	SCHEINWERFER EINBAU
SCHEINWERFER EINBAU	9941040	70	1	449	10 82 224 8	ELEKTR.ANLAGE KRAFTSTOF
SCHEINWERFEREINSATZ	10286644	12	1	424	10 04 553 0	ARBEITSSCHEINWERFER
SCHELLE	10217172	14	4	137	10 39 911 0	LUFTFILTER EINBAU
SCHELLE	7367083	30	1	801	94 06 571 8	MONTAGETEILE FAHRERSTAN
SCHELLE	9340069	10	1	645	10 83 805 2	SCHLAUCHSATZ
SCHELLE 95-100/100X25 W2	10016495	51	1	188	10 86 194 0	KUEHLER EINBAU
SCHELLE HRBGS 0A G 11 TP	10037727	20	2	709	10 84 779 5	ZENTRALSCHMIERANLAGE
SCHELLE HRBGS 0A G 8 TPE7	10037728	66	2	242	10 83 616 4	ZENTRALSCHMIERANLAGE OB
SCHELLE HRBGS 0A G 8 TPE7	10037728	25	19	643	10 39 913 5	ZENTRALSCHMIERANLAGE
SCHELLE HRBGS 0A G 8 TPE7	10037728	15	5	709	10 84 779 5	ZENTRALSCHMIERANLAGE
SCHELLE HRBGS 1 G 8 8	10037726	26	11	643	10 39 913 5	ZENTRALSCHMIERANLAGE
SCHELLE HRBGS 1 G 8 8	10037726	19	7	709	10 84 779 5	ZENTRALSCHMIERANLAGE
SCHELLE HRGBS 1 G 11 11 TP	10037724	27	11	643	10 39 913 5	ZENTRALSCHMIERANLAGE
SCHELLE HRGBS 1 G 11 11 TP	10037724	21	3	709	10 84 779 5	ZENTRALSCHMIERANLAGE
SCHIEBEFENSTER	10664610	400	1	767	94 03 696 9	SCHIEBEFENSTER F.TUER
SCHIEBEFENSTER F.TUER	94036969	360	1	736	94 09 283 3	FAHRERKABINE
SCHIENE	10408063	2	1	375	10 40 806 1	FUEHRUNGSSCHIENE
SCHIENE	10425438	670	1	745	94 09 064 8	INNENVERKLEIDUNG FAHRE
SCHIENE	10425439	610	1	745	94 09 064 8	INNENVERKLEIDUNG FAHRE
SCHIENE	10425440	660	1	745	94 09 064 8	INNENVERKLEIDUNG FAHRE
SCHIENE	10425441	600	1	745	94 09 064 8	INNENVERKLEIDUNG FAHRE
SCHIENE	10425442	650	1	745	94 09 064 8	INNENVERKLEIDUNG FAHRE
SCHIENE	11696933	1	1	741	94 09 013 2	SCHIENE KPL RECHTS
SCHIENE	9827870	35	1	381	10 40 350 3	DECKEL MITTE
SCHIENE KPL RECHTS	94090132	620	1	745	94 09 064 8	INNENVERKLEIDUNG FAHRE
SCHILD 105mmX60mm	9630633	5	1	733	10 84 715 6	BEFUELLUNG MIT OEL
SCHILD 12VDC/MAX.8A 38mmX	94062288	595	1	781	94 09 063 2	ELEKTRIK
SCHILD BEDIENUNGSSYMBOL	94023719	100	1	821	94 05 386 3	SCHILDER FAHRERARBEITSPL
SCHILD FREMDSTART 80mmX	9909254	27	1	473	12 41 513 2	SCHILDER SICHERHEIT
SCHILD HARNSTOFF 120mmX8	97037383	35	1	473	12 41 513 2	SCHILDER SICHERHEIT
SCHILD LH-ANTIFREEZE OS 1	94081378	45	1	473	12 41 513 2	SCHILDER SICHERHEIT
SCHILD MOTORSTILLSTAND 1	9619934	26	2	473	12 41 513 2	SCHILDER SICHERHEIT
SCHILD NOTAUSSTIEG	10039562	112	1	474	12 41 513 2	SCHILDER SICHERHEIT
SCHILD NOTAUSSTIEG	10039562	10	1	760	94 06 524 3	SCHILDER FAHRERKABINE
SCHILD SICHERHEITSGURT	10066101	102	1	474	12 41 513 2	SCHILDER SICHERHEIT
SCHILD SICHERHEITSGURT	10066101	80	1	821	94 05 386 3	SCHILDER FAHRERARBEITSPL
SCHILD WAXOYL	10015928	100	1	474	12 41 513 2	SCHILDER SICHERHEIT
SCHILD WAXOYL	10015928	200	1	821	94 05 386 3	SCHILDER FAHRERARBEITSPL
SCHILDER	10861885	9900	1	114	10 86 187 8	OBERWAGEN
SCHILDER FAHRERARBEITSPL	94053863	50	1	269	10 86 427 9	ARBEITSPLATZ HYDRAULIKB

Bezeichnung	Artikel	Pos.	Menge	Seite	Baugruppe	Bezeichnung
SCHILDER FAHRERKABINE	94065243	15	1	393	10 86 455 1	FAHRERKABINE FK3
SCHILDER SICHERHEIT	12415132	10	1	472	10 86 188 5	SCHILDER
SCHLAGSCHRAUBE M36X40X2	9103255	170	1	467	10 84 856 2	WERKZEUGAUSRUESTUNG
SCHLAUCH	10000081	82	2	680	10 39 913 4	HYDRAULIKZYLINDER M.ANB
SCHLAUCH	10000382	10	2	112	10 39 095 0	HYDRAULIKANLAGE UNTER
SCHLAUCH	10000872	31	1	315	10 85 112 8	GETRIEBEOEL U.HYDR.OELK
SCHLAUCH	10001044	481	2	780	94 09 063 2	ELEKTRIK
SCHLAUCH	10002800	23	1	310	10 85 112 7	HYDR./SAUG-+RUECKL.SCHLA
SCHLAUCH	10013970	480	6m	780	94 09 063 2	ELEKTRIK
SCHLAUCH	10021639	30	1	710	10 84 779 5	ZENTRALSCHMIERANLAGE
SCHLAUCH	10022238	24	1	310	10 85 112 7	HYDR./SAUG-+RUECKL.SCHLA
SCHLAUCH	10037370	150	1	345	11 73 771 3	STEUERSCHIEBER EINBAU
SCHLAUCH	10043525	170	1m	255	90 64 786	ANSCHLUSSELEMENT
SCHLAUCH	10043525	170	10m	257	10 01 461 1	BEHELFSBOX
SCHLAUCH	10112939	2	1	318	10 39 227 6	STEUERLEITUNGEN EINBAU
SCHLAUCH	10222619	133	1	345	11 73 771 3	STEUERSCHIEBER EINBAU
SCHLAUCH	10289158	32	1	317	10 85 112 9	HYDRAULIKANLAGE LUEFTER
SCHLAUCH	10298475	40	1	311	10 85 112 7	HYDR./SAUG-+RUECKL.SCHLA
SCHLAUCH	10298477	42	1	311	10 85 112 7	HYDR./SAUG-+RUECKL.SCHLA
SCHLAUCH	10298492	30	2	307	10 06 086 1	HYDR.DREHDURCHFUEHR.+D
SCHLAUCH	10298494	37	1	667	10 82 175 2	ROHRBRUCHSICHERUNG HU
SCHLAUCH	10298497	36	1	667	10 82 175 2	ROHRBRUCHSICHERUNG HU
SCHLAUCH	10298503	3	1	314	10 85 112 8	GETRIEBEOEL U.HYDR.OELK
SCHLAUCH	10298504	2	1	316	10 85 112 9	HYDRAULIKANLAGE LUEFTER
SCHLAUCH	10298507	17	2	203	11 73 806 2	DREHWERKSEINBAU
SCHLAUCH	10298509	100	2	309	10 06 086 1	HYDR.DREHDURCHFUEHR.+D
SCHLAUCH	10298511	101	2	309	10 06 086 1	HYDR.DREHDURCHFUEHR.+D
SCHLAUCH	10332495	45	2	704	10 83 139 6	HUBZYLINDER DIA.220
SCHLAUCH	10334327	134	2	669	10 82 175 2	ROHRBRUCHSICHERUNG HU
SCHLAUCH	10343725	20	1	310	10 85 112 7	HYDR./SAUG-+RUECKL.SCHLA
SCHLAUCH	10354232	51	1	644	10 39 913 5	ZENTRALSCHMIERANLAGE
SCHLAUCH	10354233	50	1	644	10 39 913 5	ZENTRALSCHMIERANLAGE
SCHLAUCH	10356705	35	2	636	10 39 913 3	MONOBLOCKAUSLEGER 7,20
SCHLAUCH	10413041	53	2	308	10 06 086 1	HYDR.DREHDURCHFUEHR.+D
SCHLAUCH	10424397	132	2	669	10 82 175 2	ROHRBRUCHSICHERUNG HU
SCHLAUCH	10425077	32	1	710	10 84 779 5	ZENTRALSCHMIERANLAGE
SCHLAUCH	10428002	3	2	112	10 39 095 0	HYDRAULIKANLAGE UNTER
SCHLAUCH	10455021	3	1	305	10 06 086 1	HYDR.DREHDURCHFUEHR.+D
SCHLAUCH	10455022	2	1	305	10 06 086 1	HYDR.DREHDURCHFUEHR.+D
SCHLAUCH	10466982	111	1	681	10 39 913 4	HYDRAULIKZYLINDER M.ANB
SCHLAUCH	10664769	230	1	746	94 06 533 8	LUFTVERTEILUNG
SCHLAUCH	10665226	12	1	202	10 81 351 5	KONDENSATOREINHEIT
SCHLAUCH	10816199	50	1	312	10 85 112 7	HYDR./SAUG-+RUECKL.SCHLA
SCHLAUCH	10816758	3	1	300	10 39 227 2	HYDR.ANL.PUMPEN ZU STEUE
SCHLAUCH	11000569	2	1	314	10 85 112 8	GETRIEBEOEL U.HYDR.OELK
SCHLAUCH	11000923	10	1	316	10 85 112 9	HYDRAULIKANLAGE LUEFTER
SCHLAUCH	11001420	5	1	450	10 85 110 4	KLIMASCHLAEUCHE EINBAU
SCHLAUCH	11001421	8	1	450	10 85 110 4	KLIMASCHLAEUCHE EINBAU
SCHLAUCH	11001423	2	1	450	10 85 110 4	KLIMASCHLAEUCHE EINBAU
SCHLAUCH	11001617	21	1	310	10 85 112 7	HYDR./SAUG-+RUECKL.SCHLA
SCHLAUCH	11001618	22	1	310	10 85 112 7	HYDR./SAUG-+RUECKL.SCHLA
SCHLAUCH	11002619	71	1	312	10 85 112 7	HYDR./SAUG-+RUECKL.SCHLA
SCHLAUCH	11003007	17	1	318	10 39 227 6	STEUERLEITUNGEN EINBAU
SCHLAUCH	11003009	96	1	313	10 85 112 7	HYDR./SAUG-+RUECKL.SCHLA
SCHLAUCH	11162109	3	1	641	11 00 350 3	VERTEILERKOMBINATION SX
SCHLAUCH	11493473	250	1	746	94 06 533 8	LUFTVERTEILUNG
SCHLAUCH	11834733	12	4m	734	11 69 501 2	HARNSTOFFBETANKUNGSKIT
SCHLAUCH	11836218	260	1	746	94 06 533 8	LUFTVERTEILUNG
SCHLAUCH	12200110	11	1	49	11 82 595 6	HANDPUMPE
SCHLAUCH	4600973	148	0.5m	191	10 86 194 0	KUEHLER EINBAU

Bezeichnung	Artikel	Pos.	Menge	Seite	Baugruppe	Bezeichnung
SCHLAUCH	4600973	149	0.13m	191	10 86 194 0	KUEHLER EINBAU
SCHLAUCH	5601050	85	1	313	10 85 112 7	HYDR./SAUG-+RUECKL.SCHLA
SCHLAUCH	5603433	43	1	647	10 83 863 7	VERTEILER EINBAU
SCHLAUCH	5607014	4	1	318	10 39 227 6	STEUERLEITUNGEN EINBAU
SCHLAUCH	5610369	40	1	647	10 83 863 7	VERTEILER EINBAU
SCHLAUCH	5610370	41	1	647	10 83 863 7	VERTEILER EINBAU
SCHLAUCH	5611502	80	2	142	10 39 224 1	PUMPEN EINBAU
SCHLAUCH	5611502	12	1	318	10 39 227 6	STEUERLEITUNGEN EINBAU
SCHLAUCH	5611502	30	1	318	10 39 227 6	STEUERLEITUNGEN EINBAU
SCHLAUCH	5612241	114	1	344	11 73 771 3	STEUERSCHIEBER EINBAU
SCHLAUCH	5612542	131	2	669	10 82 175 2	ROHRBRUCHSICHERUNG HU
SCHLAUCH	5612659	81	2	142	10 39 224 1	PUMPEN EINBAU
SCHLAUCH	5612659	11	1	318	10 39 227 6	STEUERLEITUNGEN EINBAU
SCHLAUCH	5612737	14	1	318	10 39 227 6	STEUERLEITUNGEN EINBAU
SCHLAUCH	5612835	27	1	315	10 85 112 8	GETRIEBEOEL U.HYDR.OELK
SCHLAUCH	5613500	13	1	318	10 39 227 6	STEUERLEITUNGEN EINBAU
SCHLAUCH	5613965	20	1	260	10 86 188 2	DRUCKLUFTANLAGE MOTOR
SCHLAUCH	5614747	35	1	311	10 85 112 7	HYDR./SAUG-+RUECKL.SCHLA
SCHLAUCH	5614772	30	1	315	10 85 112 8	GETRIEBEOEL U.HYDR.OELK
SCHLAUCH	5615145	155	1	639	10 39 913 3	MONOBLOCKAUSLEGER 7,20
SCHLAUCH	5618412	141	2	345	11 73 771 3	STEUERSCHIEBER EINBAU
SCHLAUCH	5618677	123	1	344	11 73 771 3	STEUERSCHIEBER EINBAU
SCHLAUCH	5618872	67	1	312	10 85 112 7	HYDR./SAUG-+RUECKL.SCHLA
SCHLAUCH	5618925	115	1	668	10 82 175 2	ROHRBRUCHSICHERUNG HU
SCHLAUCH	5619289	100	1	344	11 73 771 3	STEUERSCHIEBER EINBAU
SCHLAUCH	7008082	118	1	344	11 73 771 3	STEUERSCHIEBER EINBAU
SCHLAUCH	7008082	70	1	668	10 82 175 2	ROHRBRUCHSICHERUNG HU
SCHLAUCH	7008082	116	1	668	10 82 175 2	ROHRBRUCHSICHERUNG HU
SCHLAUCH	7008114	22	1	260	10 86 188 2	DRUCKLUFTANLAGE MOTOR
SCHLAUCH	7012265	10	1	318	10 39 227 6	STEUERLEITUNGEN EINBAU
SCHLAUCH	7029428	640	1	398	70 28 866	WISCHERARM
SCHLAUCH	7360075	44	2.3m	138	10 39 911 0	LUFTFILTER EINBAU
SCHLAUCH	7361678	145	1.2m	191	10 86 194 0	KUEHLER EINBAU
SCHLAUCH	7361678	146	1.9m	191	10 86 194 0	KUEHLER EINBAU
SCHLAUCH	7361678	170	0.9m	191	10 86 194 0	KUEHLER EINBAU
SCHLAUCH	7361679	2	6.8m	121	10 86 188 0	HEIZUNGSSCHLAEUCHE EIN
SCHLAUCH	7361679	3	6m	121	10 86 188 0	HEIZUNGSSCHLAEUCHE EIN
SCHLAUCH	7412267	15	1.2m	426	11 73 948 2	BATTERIEN EINBAU
SCHLAUCH	7412267	16	0.8m	426	11 73 948 2	BATTERIEN EINBAU
SCHLAUCH	7413028	28	1	315	10 85 112 8	GETRIEBEOEL U.HYDR.OELK
SCHLAUCH	7413028	105	1	344	11 73 771 3	STEUERSCHIEBER EINBAU
SCHLAUCH	7414257	140	2	345	11 73 771 3	STEUERSCHIEBER EINBAU
SCHLAUCH	7620994	135	1	639	10 39 913 3	MONOBLOCKAUSLEGER 7,20
SCHLAUCH 10X4700	11699820	3	1	318	10 39 227 6	STEUERLEITUNGEN EINBAU
SCHLAUCH 10X600	7004966	130	1	669	10 82 175 2	ROHRBRUCHSICHERUNG HU
SCHLAUCH 12X550	10030630	156	1	639	10 39 913 3	MONOBLOCKAUSLEGER 7,20
SCHLAUCH 12X550	10030630	71	1	668	10 82 175 2	ROHRBRUCHSICHERUNG HU
SCHLAUCH 12X720	10301250	133	2	669	10 82 175 2	ROHRBRUCHSICHERUNG HU
SCHLAUCH 12X850	10000897	130	1	639	10 39 913 3	MONOBLOCKAUSLEGER 7,20
SCHLAUCH 25X1050	10663306	68	1	312	10 85 112 7	HYDR./SAUG-+RUECKL.SCHLA
SCHLAUCH 25X1050	5611591	42	1	647	10 83 863 7	VERTEILER EINBAU
SCHLAUCH 25X1060	11450835	30	1	317	10 85 112 9	HYDRAULIKANLAGE LUEFTER
SCHLAUCH 25X1230	11450755	31	1	317	10 85 112 9	HYDRAULIKANLAGE LUEFTER
SCHLAUCH 25X1780	11657430	74	2	680	10 39 913 4	HYDRAULIKZYLINDER M.ANB
SCHLAUCH 32	10816760	2	1	300	10 39 227 2	HYDR.ANL.PUMPEN ZU STEUE
SCHLAUCH 32X1000	5614204	3	1	310	10 85 112 7	HYDR./SAUG-+RUECKL.SCHLA
SCHLAUCH 32X1900	5611123	80	2	637	10 39 913 3	MONOBLOCKAUSLEGER 7,20
SCHLAUCH 32X1900	5613020	81	2	637	10 39 913 3	MONOBLOCKAUSLEGER 7,20
SCHLAUCH 32X2660	11160853	15	11	645	10 83 805 2	SCHLAUCHSATZ
SCHLAUCH 32X2800	5609616	2	2	112	10 39 095 0	HYDRAULIKANLAGE UNTER

Bezeichnung	Artikel	Pos.	Menge	Seite	Baugruppe	Bezeichnung
SCHLAUCH 32X2900	10356704	36	2	636	10 39 913 3	MONOBLOCKAUSLEGER 7,20
SCHLAUCH 32X730	10296575	40	2	301	10 39 227 2	HYDR.ANL.PUMPEN ZU STEUE
SCHLAUCH 32X890	11002421	78	1	313	10 85 112 7	HYDR./SAUG-+RUECKL.SCHLA
SCHLAUCH 40X2500	5608077	76	2	637	10 39 913 3	MONOBLOCKAUSLEGER 7,20
SCHLAUCH 40X950	5611347	75	2	637	10 39 913 3	MONOBLOCKAUSLEGER 7,20
SCHLAUCH 5X1200	5616592	21	1	260	10 86 188 2	DRUCKLUFTANLAGE MOTOR
SCHLAUCH 6,3X1975	10102012	10	1	241	10 83 616 4	ZENTRALSCHMIERANLAGE OB
SCHLAUCH 6,3X3455	10022607	4	1	641	11 00 350 3	VERTEILERKOMBINATION SX
SCHLAUCH 6,3X3455	10022607	5	1	641	11 00 350 3	VERTEILERKOMBINATION SX
SCHLAUCH 8X350	10113110	30	2	112	10 39 095 0	HYDRAULIKANLAGE UNTER
SCHLAUCHFUEHRUNG	10073593	35	2	121	10 86 188 0	HEIZUNGSSCHLAEUCHE EIN
SCHLAUCHFUEHRUNG	9358887	25	2	112	10 39 095 0	HYDRAULIKANLAGE UNTER
SCHLAUCHHALTER	10065571	15	1	300	10 39 227 2	HYDR.ANL.PUMPEN ZU STEUE
SCHLAUCHHALTER	10374010	5	1	300	10 39 227 2	HYDR.ANL.PUMPEN ZU STEUE
SCHLAUCHHALTER	9361518	26	2	137	10 39 911 0	LUFTFILTER EINBAU
SCHLAUCHHALTER 10-14	10218369	11	1	548	10 12 478 2	KRAFTSTOFFLEITUNGEN
SCHLAUCHNIPPEL DN23,7	9140351	2	2	554	90 80 436	ANSAUGSTUTZEN ANBAU
SCHLAUCHNIPPEL DN23,7	9140351	13	1	578	10 13 273 9	ATL-ANBAU
SCHLAUCHNIPPEL DN23,7	9140351	13	1	579	10 13 274 1	ATL-ANBAU
SCHLAUCHNIPPEL DN28	9272900	26	1	564	10 12 647 3	WASSERLEITUNGSANSCHLUE
SCHLAUCHNIPPEL M24X1,5	9080429	2	2	554	90 80 436	ANSAUGSTUTZEN ANBAU
SCHLAUCHSATZ	10838052	17	1	634	10 39 913 3	MONOBLOCKAUSLEGER 7,20
SCHLAUCHSCHELLE AEHNL.DI	11004049	26	2	677	10 39 913 4	HYDRAULIKZYLINDER M.ANB
SCHLAUCHSCHELLE C8/TXWF	774217008	33	8	188	10 86 194 0	KUEHLER EINBAU
SCHLAUCHSCHELLE C8/TXWF	774208008	4	2	196	10 80 095 8	AUSGLEICHBEHAELTER
SCHLAUCHSCHELLE C8/TXW	774218808	42	4	188	10 86 194 0	KUEHLER EINBAU
SCHLAUCHSCHELLE HKF 183	10355921	44	2	135	10 86 192 2	LUFT UND ABGASANLAGE
SCHLAUCHSCHUTZ	7015424	45	0.2m	242	10 83 616 4	ZENTRALSCHMIERANLAGE OB
SCHLAUCHSCHUTZ	7015424	46	0.25m	242	10 83 616 4	ZENTRALSCHMIERANLAGE OB
SCHLAUCHSCHUTZ	7015424	47	0.25m	242	10 83 616 4	ZENTRALSCHMIERANLAGE OB
SCHLAUCHSCHUTZ	7015424	48	0.2m	242	10 83 616 4	ZENTRALSCHMIERANLAGE OB
SCHLAUCHSTUTZEN DN4 ST	774371808	10	1	254	90 64 786	ANSCHLUSSELEMENT
SCHLAUCHSTUTZEN DN4 ST	774371808	10	10	256	10 01 461 1	BEHELFSBOX
SCHLAUCHTUELLE	11698292	18	2	194	11 49 338 0	KOMBIKUEHLER
SCHLAUCHVERBINDUNG	9573697	166	2	191	10 86 194 0	KUEHLER EINBAU
SCHLIESSBOLZEN	7028896	130	1	749	94 09 064 9	MONTAGETEILE FAHRERKAB
SCHLITZSCHRAUBENDREHER	11162133	114	1	467	10 84 856 2	WERKZEUGAUSRUESTUNG
SCHLITZSCHRAUBENDREHER	11162126	110	1	467	10 84 856 2	WERKZEUGAUSRUESTUNG
SCHLOSS	10289799	44	4	365	10 85 109 9	VERKLEIDUNG
SCHLOSS	10664793	474	1	754	94 09 064 9	MONTAGETEILE FAHRERKAB
SCHLOSS	7371009	20	1	377	11 73 862 7	HAUBE LINKS
SCHLOSSERHAMMER 1500	11162135	130	1	467	10 84 856 2	WERKZEUGAUSRUESTUNG
SCHLOSSKONSOLE	11738875	20	1	118	10 85 108 8	PUMPENRAUM TEILE
SCHLUESSEL	7365626	5	1	221	94 42 350	OELEINFUELLSTUTZEN
SCHLUESSEL	7365626	7	1	221	94 42 350	OELEINFUELLSTUTZEN
SCHLUESSEL	7365626	30	1	387	10 67 804 4	TUERVERSCHLUSS
SCHMIERFETTKAPPE	932146101	20	1	208	90 00 982 2	SCHWENKANTRIEB SAT 400/
SCHMIERFETTKAPPE	932146101	20	1	231	93 23 004 01	ABTRIEB-REP.SATZ
SCHMIERLEITUNG KPL.	9391361	21	2	237	10 83 892 3	DREHKRANZ EINBAU
SCHMIERLEITUNG KPL.	9391362	22	2	237	10 83 892 3	DREHKRANZ EINBAU
SCHMIERMITTEL-PASTE	040710450	100	1	515	10 12 264 0	ZYLINDERKOPFDECKEL ANBA
SCHMIERMITTEL-PASTE	040710450	100	1	516	10 12 264 5	ZYLINDERKOPFDECKEL ANBA
SCHMIERMITTEL-PASTE	040710450	100	1	517	10 12 264 6	ZYLINDERKOPFDECKEL ANBA
SCHMIERMITTEL-PASTE	040710450	100	1	518	10 12 265 9	ZYLINDERKOPFDECKEL ANBA
SCHMIERMITTEL-PASTE	040710450	100	1	537	10 12 495 0	RS EINSPRITZDUESE
SCHMIERMITTEL-PASTE	040710450	100	1	621	10 12 089 6	DS ZYLINDERKOPF KPL. D950
SCHMIERNIPPEL AEHNL.DIN	10005440	11	3	655	10 82 529 7	VERBINDUNGSLASCHE
SCHMIERNIPPEL AEHNL.DIN	10005440	11	1	682	11 45 158 4	HYDRAULIKZYLINDER M.ANB
SCHMIERNIPPEL AEHNL.DIN	10005440	66	4	708	10 84 541 1	LOEFFELSTIEL ABGEDICHT. 2,
SCHMIERNIPPEL M6	10300193	380	2	758	94 06 541 8	KABINENTUER

Bezeichnung	Artikel	Pos.	Menge	Seite	Baugruppe	Bezeichnung
SCHMIERNIPPEL TR/A M 16X1,	7401897	7	2	85	10 39 962 7	LEITRAD EINBAU
SCHMIERNIPPELKAPPE	10014701	18	1	246	10 81 696 4	SCHMIERPUMPE
SCHMIEROELLEITUNG 10X1	10119570	7	1	578	10 13 273 9	ATL-ANBAU
SCHMIEROELLEITUNG 10X1	10132112	7	1	579	10 13 274 1	ATL-ANBAU
SCHMIEROELLEITUNG 8X1	10150626	17	1	611	10 14 005 7	WASSERPUMPE MIT BEFEST.
SCHMIEROELPUMPE MIT BE	10116165	140	1	481	10 14 278 2	DIESELMOTOR D9508 A7 400 k
SCHMIEROELPUMPE VORM.	10116166	1	2	532	10 11 616 5	SCHMIEROELPUMPE MIT BE
SCHMIERPASTE	11419165	800	1	691	12 47 009 6	KOLBENSTANGENLAGER
SCHMIERPASTE	11419165	800	1	693	99 14 332	KOLBENSTANGENLAGER
SCHMIERPASTE	11419165	800	1	694	99 22 058	KOLBENSTANGENLAGER
SCHMIERPLAN R964C:R974C	10840320	101	1	474	12 41 513 2	SCHILDER SICHERHEIT
SCHMIERPLATTE	9375276	30	1	237	10 83 892 3	DREHKRANZ EINBAU
SCHMIERPUMPE	10816964	2	1	240	10 83 616 3	DREHWERKRITZELSCHMIER
SCHMIERPUMPE	10816964	2	1	241	10 83 616 4	ZENTRALSCHMIERANLAGE OB
SCHMIERSTOFFE VARIANTEN	9066460	500	1	11	10 84 895 1	SERVICE MATERIAL
SCHMUTZABSTREIFER 299X30	7610551	75	1	206	90 00 381 2	REPARATURSATZ MINOR
SCHMUTZABSTREIFER 299X30	7610551	75	1	210	90 00 982 2	SCHWENKANTRIEB SAT 400/
SCHMUTZABSTREIFER 299X30	7610551	75	1	219	94 43 664 03	BREMSE-REPARATURSATZ
SCHMUTZABSTREIFER 299X30	7610551	75	1	236	90 00 391 4	DICHTUNGSSATZ
SCHMUTZABSTREIFER 324X33	7610550	81	1	236	90 00 391 4	DICHTUNGSSATZ
SCHMUTZABSTREIFER 344X35	7610556	81	1	206	90 00 381 2	REPARATURSATZ MINOR
SCHMUTZABSTREIFER 344X35	7610556	81	1	211	90 00 982 2	SCHWENKANTRIEB SAT 400/
SCHMUTZABSTREIFER 344X35	7610556	81	1	219	94 43 664 03	BREMSE-REPARATURSATZ
SCHNAPPSCHALTER	6001027	50	1	281	10 65 190 7	SICHERHEITSHEBEL
SCHNEIDRING	10013545	161	1	255	90 64 786	ANSCHLUSSELEMENT
SCHNEIDRING	10013545	161	10	257	10 01 461 1	BEHELFSBOX
SCHNEIDSCHRAUBE AEHNL.DI	12217702	6	2	422	10 38 447 0	SCHEINWERFER EINBAU
SCHNEIDSCHRAUBE AEHNL.DI	4901530	6	2	423	99 41 040	SCHEINWERFER EINBAU
SCHNORRSICHERUNG	10021707	10	1	542	11 69 024 1	KRAFTSTOFFVORFILTER
SCHOTTPLATTE	10074977	15	1	643	10 39 913 5	ZENTRALSCHMIERANLAGE
SCHOTTPLATTE	10821765	10	1	667	10 82 175 2	ROHRBRUCHSICHERUNG HU
SCHOTTPLATTE	10821766	11	1	667	10 82 175 2	ROHRBRUCHSICHERUNG HU
SCHOTTSTUTZEN SV 12S	4901150	150	2	669	10 82 175 2	ROHRBRUCHSICHERUNG HU
SCHRAUBE	7024447	130	21	746	94 06 533 8	LUFTVERTEILUNG
SCHRAUBE	932122001	19	2	208	90 00 982 2	SCHWENKANTRIEB SAT 400/
SCHRAUBE	932122001	19	2	231	93 23 004 01	ABTRIEB-REP.SATZ
SCHRAUBE 16X95X25	9480332	127	2	367	10 85 109 9	VERKLEIDUNG
SCHRAUBE 2,5X1,12X10 10.9	11211877	10	4	795	10 45 050 6	BLINDKAPPE AR5
SCHRAUBE 22X6	10017926	160	2	283	99 68 621	LH-GEBERGRIFF LINKS
SCHRAUBE 22X6	10017926	160	2	289	99 68 612	LH-GEBERGRIFF RECHTS
SCHRAUBE M3,5X13	11082451	30	8	396	10 66 449 4	TUERVERKLEIDUNG
SCHRAUBE M5X20	10664996	4	3	547	10 11 781 4	HOCHDRUCKPUMPE VORM.
SCHRAUBE M6X14,4X12,4 St	10127499	16	2	494	10 12 501 6	ROHRLEITUNG ANBAU
SCHRAUBE M6X15,4X13,4 St	10127691	19	2	494	10 12 501 6	ROHRLEITUNG ANBAU
SCHRAUBENSICHERUNG	11140338	120	1	834	92 78 767	VERSTELLUNG NG 250
SCHRAUBENSICHERUNG	811205708	109	1	487	90 78 548	KOLBENKUEHLUNG
SCHRAUBENSICHERUNG	811205708	109	1	494	10 12 501 6	ROHRLEITUNG ANBAU
SCHRAUBENSICHERUNG	811205708	105	1	499	11 36 422 9	OELWANNE VORM.
SCHRAUBENSICHERUNG	811205708	109	1	515	10 12 264 0	ZYLINDERKOPFDECKEL ANBA
SCHRAUBENSICHERUNG	811205708	109	1	519	11 36 430 3	ZYLINDERKOPFDECKEL VORM
SCHRAUBENSICHERUNG	811205708	109	1	520	11 36 432 0	ZYLINDERKOPFDECKEL VORM
SCHRAUBENSICHERUNG	811205708	109	1	521	11 36 432 5	ZYLINDERKOPFDECKEL VORM
SCHRAUBENSICHERUNG	811205708	105	1	562	10 11 865 5	KLIMAKOMPRESSOR ANBAU
SCHRAUBENSICHERUNG	811205708	109	1	599	10 11 795 3	STEUERGERAET ANBAU
SCHRAUBENSICHERUNG	811205708	103	1	836	90 75 822	ANBAUSATZ DURCHTRIEB NG
SCHRAUBENSICHERUNG	811205708	103	1	837	98 88 662	ANSCHLUSSPLATTE NG 250
SCHRAUBENSICHERUNG	811205708	103	1	841	11 37 512 9	ANTRIEBSWELLE KPL. Z=42
SCHRAUBENSICHERUNG	811205708	103	1	848	98 86 706	ANSCHLUSSPLATTE NG 250
SCHRAUBENSICHERUNG	8622897	102	1	835	98 82 893	SCHALTVENTIL
SCHRAUBENSICHERUNG	8628192	60	1	377	11 73 862 7	HAUBE LINKS

Bezeichnung	Artikel	Pos.	Menge	Seite	Baugruppe	Bezeichnung
SCHRAUBENSICHERUNG	8628192	100	1	704	10 83 139 6	HUBZYLINDER DIA.220
SCHRAUBENSICHERUNG	8655016	109	1	503	10 12 263 2	OELEINFUELLUNG
SCHRAUBENSICHERUNG	8700011	102	1	561	10 11 822 3	ZWISCHENRAD ANBAU I=1.67
SCHRAUBENSICHERUNG	8700012	106	1	103	10 12 113 4	RS TRIEBWERK
SCHRAUBHUELSE DN6	774376008	1	1	254	90 64 786	ANSCHLUSSELEMENT
SCHRAUBHUELSE DN6	774376008	1	31	256	10 01 461 1	BEHELFSBOX
SCHRAUBHUELSE DN6,5 ST	10012024	100	1	255	90 64 786	ANSCHLUSSELEMENT
SCHRAUBHUELSE DN6,5 ST	10012024	100	6	257	10 01 461 1	BEHELFSBOX
SCHRAUBKUPPLUNG	10145171	2	1	841	11 37 512 9	ANTRIEBSWELLE KPL. Z=42
SCHRAUBKUPPLUNG	7028079	29	1	144	10 02 413 1	PUMPE
SCHRAUBKUPPLUNG G1/4	7409720	27	2	302	10 39 214 4	STEUEROELEINHEIT EINBAU
SCHRAUBKUPPLUNG G1/4	7409720	31	2	342	11 73 771 3	STEUERSCHIEBER EINBAU
SCHUTZ	11813016	20	1	457	11 81 299 5	ANBAUTEILE
SCHUTZBLECH	10130223	7	1	571	10 11 899 9	KONSOLE ANBAU
SCHUTZBLECH	9275738	14	1	225	98 86 719	ANSCHLUSSPLATTE NG 250
SCHUTZBRILLE	11699595	6	1	68	11 82 454 5	PERSONENSCHUTZAUSRUE
SCHUTZDECKEL	6203735	6	1	285	10 08 046 6	SCHALTER EINBAU S42
SCHUTZGITTER OBEN	10399165	560	1	10	14 28 -00 0	GRUNDGERAET R976 HD B LI
SCHUTZGITTER OBEN	10399167	10	1	663	10 39 916 5	SCHUTZGITTER OBEN
SCHUTZGITTER OBEN	11494475	10	1	774	94 06 602 4	SCHUTZGITTER OBEN
SCHUTZGITTER OBEN	94066024	10	1	665	10 39 916 7	SCHUTZGITTER OBEN
SCHUTZGITTER VORN KLAPP	11494476	10	1	776	94 09 638 1	SCHUTZGITTER VORN KLAPP
SCHUTZGITTER VORN KLAPP	11370865	10	1	717	11 45 290 1	SCHUTZGITTER VORN KLAPP
SCHUTZGITTER VORN KLAPP	11452901	561	1	10	14 28 -00 0	GRUNDGERAET R976 HD B LI
SCHUTZGITTER VORN KLAPP	94096380	10	1	722	11 37 086 5	SCHUTZGITTER VORN KLAPP
SCHUTZGITTER VORN KLAPP	94096381	10	1	775	94 09 638 0	SCHUTZGITTER VORN KLAPP
SCHUTZHELM	11697599	2	1	68	11 82 454 5	PERSONENSCHUTZAUSRUE
SCHUTZHELM	872320001	1	1	68	11 82 454 5	PERSONENSCHUTZAUSRUE
SCHUTZKAPPE	10354822	1	1	333	10 30 177 6	ABLASSVENTIL
SCHUTZKAPPE	7013456	3	1	501	50 04 624	OELABLASSSCHRAUBE M 30
SCHUTZKAPPE	7616949	9	1	321	50 09 565	DRUCKBEGRENZUNGSPATR
SCHUTZKAPPE	7616949	126	4	762	94 06 526 9	FRONTSCHEIBE
SCHUTZKAPPE	7616949	136	2	762	94 06 526 9	FRONTSCHEIBE
SCHUTZKAPPE	7616949	146	4	762	94 06 526 9	FRONTSCHEIBE
SCHUTZKAPPE	7616949	184	4	762	94 06 526 9	FRONTSCHEIBE
SCHUTZKAPPE	7616949	214	4	762	94 06 526 9	FRONTSCHEIBE
SCHUTZKAPPE	7616949	230	2	763	94 06 526 9	FRONTSCHEIBE
SCHUTZRING	9467102	30	4	707	10 84 541 1	LOEFFELSTIEL ABGEDICHT. 2,
SCHUTZRING	9475483	10	2	650	94 67 102	SCHUTZRING
SCHUTZSCHLAUCH	10827850	40	2	112	10 39 095 0	HYDRAULIKANLAGE UNTER
SCHUTZSTOPFEN	10218772	50	2	457	11 81 299 5	ANBAUTEILE
SCHUTZZYLINDER	11626438	30	1	336	11 82 447 9	RUECKLAUFFILTER 15/5µm
SCHWENKANTRIEB SAT 400/	90009822	2	1	213	10 83 791 8	DREHWERK
SCHWENKJOCH NG 250	9888328	16	1	145	90 74 258	TRIEBWERK NG 250
SCHWENKVERSCHRAUBUNG	7617261	23	1	302	10 39 214 4	STEUEROELEINHEIT EINBAU
SCHWENKVERSCHRAUBUNG	7617714	33	2	112	10 39 095 0	HYDRAULIKANLAGE UNTER
SCHWENKVERSCHRAUBUNG	7617714	71	3	142	10 39 224 1	PUMPEN EINBAU
SCHWENKVERSCHRAUBUNG	7617714	35	4	237	10 83 892 3	DREHKRANZ EINBAU
SCHWENKVERSCHRAUBUNG	7617714	28	1	318	10 39 227 6	STEUERLEITUNGEN EINBAU
SCHWENKVERSCHRAUBUNG	7617714	74	1	343	11 73 771 3	STEUERSCHIEBER EINBAU
SCHWENKVERSCHRAUBUNG	7617714	44	2	710	10 84 779 5	ZENTRALSCHMIERANLAGE
SCHWENKVERSCHRAUBUNG	7412734	9	1	250	10 47 558 6	VERTEILERKOMBINATION SX
SCHWENKWIEGE	9278662	16	1	105	98 88 070	TRIEBWERK
SCHWENKWINKELSENSOR	10441462	83	1	159	10 42 846 6	DREHWERKSPUMPE
SCHWIMMERSCHALTER	10029026	83	1	189	10 86 194 0	KUEHLER EINBAU
SCHWIMMERSCHALTER	10816328	55	1	330	10 85 403 4	HYDRAULIKTANK EINBAU
SCHWUNGRAD ANBAU SAE 1	10120077	530	1	484	10 14 278 2	DIESELMOTOR D9508 A7 400 k
SCHWUNGRAD VORM. SAE 1	10120078	1	1	597	10 12 007 7	SCHWUNGRAD ANBAU SAE 1
SCHWUNGRADGEHAEUSE AN	10120322	520	1	484	10 14 278 2	DIESELMOTOR D9508 A7 400 k
SCHWUNGRADGEHAEUSE VO	10120321	1	1	594	10 12 032 2	SCHWUNGRADGEHAEUSE AN

Bezeichnung	Artikel	Pos.	Menge	Seite	Baugruppe	Bezeichnung
SEAL-LOCK-BUNDMUTTER	7009369	47	1	158	10 42 846 6	DREHWERKSPUMPE
SEAL-LOCK-BUNDMUTTER M1	7014529	9	1	267	10 29 792 9	DRUCKBEGRENZUNGSVENTI
SECHSKANTMUTTER	10297942	16	1	262	10 29 770 5	HYDRAULIKVERSTELLUNG
SECHSKANTMUTTER M10	10411095	5	2	584	11 38 664 6	STARTER VORM.
SECHSKANTMUTTER M10	11002807	66	2	365	10 85 109 9	VERKLEIDUNG
SECHSKANTMUTTER M10	11002807	244	2	370	10 85 109 9	VERKLEIDUNG
SECHSKANTMUTTER M10	11002807	40	1	772	94 06 550 9	HANDGRIFF HINTEN
SECHSKANTMUTTER M10	11002807	84	4	776	94 09 638 1	SCHUTZGITTER VORN KLAPP
SECHSKANTMUTTER M10	11656735	550	1	755	94 09 064 9	MONTAGETEILE FAHRERKAB
SECHSKANTMUTTER M10	4000383	38	1	121	10 86 188 0	HEIZUNGSSCHLAEUCHE EIN
SECHSKANTMUTTER M10	4000383	23	12	193	11 49 337 5	OELKUEHLER
SECHSKANTMUTTER M10	4000383	27	11	195	11 49 338 0	KOMBIKUEHLER
SECHSKANTMUTTER M10	4000383	31	1	199	12 45 209 1	MOTOR EINBAU
SECHSKANTMUTTER M10	4000383	172	2	409	10 86 188 4	ELEKTR.ANLAGE OBERWAGE
SECHSKANTMUTTER M10	4000383	232	1	410	10 86 188 4	ELEKTR.ANLAGE OBERWAGE
SECHSKANTMUTTER M10	4000383	52	4	426	11 73 948 2	BATTERIEN EINBAU
SECHSKANTMUTTER M10	4000383	73	8	427	11 73 948 2	BATTERIEN EINBAU
SECHSKANTMUTTER M10	4000383	9	14	661	93 40 069	SCHELLE
SECHSKANTMUTTER M10	4000913	16	4	203	11 73 806 2	DREHWERKSEINBAU
SECHSKANTMUTTER M10	4600579	17	8	137	10 39 911 0	LUFTFILTER EINBAU
SECHSKANTMUTTER M10	4600579	39	2	311	10 85 112 7	HYDR./SAUG-+RUECKL.SCHLA
SECHSKANTMUTTER M10	4600579	75	2	312	10 85 112 7	HYDR./SAUG-+RUECKL.SCHLA
SECHSKANTMUTTER M10	4600579	10	1	375	10 40 806 1	FUEHRUNGSSCHIENE
SECHSKANTMUTTER M10	4901429	27	8	134	10 86 192 2	LUFT UND ABGASANLAGE
SECHSKANTMUTTER M10	4901429	53	2	135	10 86 192 2	LUFT UND ABGASANLAGE
SECHSKANTMUTTER M10	4901716	155	1	818	10 67 519 6	ZENTRALELEKTRIK GRUNDPL
SECHSKANTMUTTER M10	4980805	6	2	562	10 11 865 5	KLIMAKOMPRESSOR ANBAU
SECHSKANTMUTTER M10X1	10012557	3	2	523	10 12 250 3	KIPPHEBELBOCK VORM.
SECHSKANTMUTTER M12	10876514	39	2	365	10 85 109 9	VERKLEIDUNG
SECHSKANTMUTTER M12	10876514	138	1	367	10 85 109 9	VERKLEIDUNG
SECHSKANTMUTTER M12	11002808	32	4	364	10 85 109 9	VERKLEIDUNG
SECHSKANTMUTTER M12	11626584	510	2	755	94 09 064 9	MONTAGETEILE FAHRERKAB
SECHSKANTMUTTER M12	11626584	28	2	775	94 09 638 0	SCHUTZGITTER VORN KLAPP
SECHSKANTMUTTER M12	11626584	36	2	775	94 09 638 0	SCHUTZGITTER VORN KLAPP
SECHSKANTMUTTER M12	4000619	51	26	636	10 39 913 3	MONOBLOCKAUSLEGER 7,20
SECHSKANTMUTTER M12	4000619	44	12	679	10 39 913 4	HYDRAULIKZYLINDER M.ANB
SECHSKANTMUTTER M12	4000619	39	2	682	11 45 158 4	HYDRAULIKZYLINDER M.ANB
SECHSKANTMUTTER M12	4000619	58	2	710	10 84 779 5	ZENTRALSCHMIERANLAGE
SECHSKANTMUTTER M12	4900125	22	2	386	10 35 387 9	TUERSCHLOSS
SECHSKANTMUTTER M12	4900125	22	2	387	10 67 804 4	TUERVERSCHLUSS
SECHSKANTMUTTER M12	4900546	93	4	189	10 86 194 0	KUEHLER EINBAU
SECHSKANTMUTTER M12	4900546	38	1	381	10 40 350 3	DECKEL MITTE
SECHSKANTMUTTER M12	4900546	133	1	428	11 73 948 2	BATTERIEN EINBAU
SECHSKANTMUTTER M14X1,5	4001927	105	1	283	99 68 621	LH-GEBERGRIFF LINKS
SECHSKANTMUTTER M14X1,5	4001927	105	1	289	99 68 612	LH-GEBERGRIFF RECHTS
SECHSKANTMUTTER M16	4000386	17	1	832	11 42 524 6	VERSTELLUNG NG 250
SECHSKANTMUTTER M16	4000420	106	1	777	94 09 638 1	SCHUTZGITTER VORN KLAPP
SECHSKANTMUTTER M16	4000420	108	1	777	94 09 638 1	SCHUTZGITTER VORN KLAPP
SECHSKANTMUTTER M16	4000420	116	1	777	94 09 638 1	SCHUTZGITTER VORN KLAPP
SECHSKANTMUTTER M16	4000420	118	1	777	94 09 638 1	SCHUTZGITTER VORN KLAPP
SECHSKANTMUTTER M16	4000420	17	1	834	92 78 767	VERSTELLUNG NG 250
SECHSKANTMUTTER M16	4980151	49	5	354	11 10 174 8	STEUERBLOCK
SECHSKANTMUTTER M16X1,5	4980478	8	1	582	10 11 602 6	GENERATOR VORM.
SECHSKANTMUTTER M20	4900447	48	10	823	10 12 471 1	PUMPENVERTEILERGETRIEB
SECHSKANTMUTTER M20	4900447	27	4	836	90 75 822	ANBAUSATZ DURCHTRIEB NG
SECHSKANTMUTTER M24	10425688	25	8	126	10 39 223 8	MOTORLAGERUNG
SECHSKANTMUTTER M24X1,5	4117027	6	1	699	56 02 932	DROSSELRUECKSCHLAGVEN
SECHSKANTMUTTER M3	10003140	80	2	281	10 65 190 7	SICHERHEITSHEBEL
SECHSKANTMUTTER M3	4000658	89	3	407	10 86 188 4	ELEKTR.ANLAGE OBERWAGE
SECHSKANTMUTTER M3	4000658	36	4	800	94 04 880 5	SITZKONSOLE

Bezeichnung	Artikel	Pos.	Menge	Seite	Baugruppe	Bezeichnung
SECHSKANTMUTTER M3	4000658	254	3	817	94 06 568 3	ELEKTRIK EINBAU
SECHSKANTMUTTER M4	4000376	93	4	407	10 86 188 4	ELEKTR.ANLAGE OBERWAGE
SECHSKANTMUTTER M4	4000376	31	4	432	10 40 615 3	ELEKTR.ANLAGE STEUERSCH
SECHSKANTMUTTER M4	413412301	44	4	247	10 81 696 4	SCHMIERPUMPE
SECHSKANTMUTTER M4	4901576	60	1	818	10 67 519 6	ZENTRALELEKTRIK GRUNDPL
SECHSKANTMUTTER M4	4980066	52	1	602	10 11 986 4	KABELBAUM ANBAU
SECHSKANTMUTTER M5	4000466	86	2	279	10 85 068 7	STEUERKONSOLE LINKS
SECHSKANTMUTTER M6	10299668	220	1	742	94 09 064 8	INNENVERKLEIDUNG FAHRE
SECHSKANTMUTTER M6	10299668	80	4	770	94 03 488 0	SCHEINWERFER EINBAU
SECHSKANTMUTTER M6	10411094	3	1	584	11 38 664 6	STARTER VORM.
SECHSKANTMUTTER M6	10814799	475	1	754	94 09 064 9	MONTAGETEILE FAHRERKAB
SECHSKANTMUTTER M6	11006733	7	3	747	11 00 673 9	FILTERDECKEL
SECHSKANTMUTTER M6	4000379	480	2	104	10 44 419 0	BREMSVENTIL
SECHSKANTMUTTER M6	4000379	24	2	133	10 83 252 9	KRAFTSTOFFILTER EINBAU
SECHSKANTMUTTER M6	4000379	26	4	282	10 85 068 9	HANDSTEUERGERAET LINKS
SECHSKANTMUTTER M6	4000379	26	4	288	10 85 069 0	HANDSTEUERGERAET RECHT
SECHSKANTMUTTER M6	4000379	9	2	381	10 40 350 3	DECKEL MITTE
SECHSKANTMUTTER M6	4000379	12	4	386	10 35 387 9	TUERSCHLOSS
SECHSKANTMUTTER M6	4000379	12	4	387	10 67 804 4	TUERVERSCHLUSS
SECHSKANTMUTTER M6	4000379	13	2	426	11 73 948 2	BATTERIEN EINBAU
SECHSKANTMUTTER M6	4000379	220	6	746	94 06 533 8	LUFTVERTEILUNG
SECHSKANTMUTTER M6	4000900	18	2	334	56 17 688	ABSPERRORGAN
SECHSKANTMUTTER M6	4000900	23	8	378	10 39 949 2	LUFTFILTERTUER LINKS
SECHSKANTMUTTER M6	4000900	17	16	380	10 85 388 5	SEITENTUER HINTEN RECHT
SECHSKANTMUTTER M6	4000900	182	2	669	10 82 175 2	ROHRBRUCHSICHERUNG HU
SECHSKANTMUTTER M6	4002477	32	6	137	10 39 911 0	LUFTFILTER EINBAU
SECHSKANTMUTTER M6	4980934	46	2	823	10 12 471 1	PUMPENVERTEILERGETRIEB
SECHSKANTMUTTER M8	10299669	52	2	448	10 82 224 8	ELEKTR.ANLAGE KRAFTSTOF
SECHSKANTMUTTER M8	10299669	102	29	449	10 82 224 8	ELEKTR.ANLAGE KRAFTSTOF
SECHSKANTMUTTER M8	10299669	477	1	754	94 09 064 9	MONTAGETEILE FAHRERKAB
SECHSKANTMUTTER M8	10299669	300	2	757	94 06 541 8	KABINENTUER
SECHSKANTMUTTER M8	10299669	34	2	776	94 09 638 1	SCHUTZGITTER VORN KLAPP
SECHSKANTMUTTER M8	10299669	720	1	781	94 09 063 2	ELEKTRIK
SECHSKANTMUTTER M8	10424333	19	1	528	10 12 002 3	OELLEITUNG ANBAU
SECHSKANTMUTTER M8	10814800	171	1	750	94 09 064 9	MONTAGETEILE FAHRERKAB
SECHSKANTMUTTER M8	10814800	305	2	757	94 06 541 8	KABINENTUER
SECHSKANTMUTTER M8	10814800	76	4	776	94 09 638 1	SCHUTZGITTER VORN KLAPP
SECHSKANTMUTTER M8	10814800	132	2	777	94 09 638 1	SCHUTZGITTER VORN KLAPP
SECHSKANTMUTTER M8	11656731	77	2	366	10 85 109 9	VERKLEIDUNG
SECHSKANTMUTTER M8	11656731	97	4	366	10 85 109 9	VERKLEIDUNG
SECHSKANTMUTTER M8	11693875	68	2	365	10 85 109 9	VERKLEIDUNG
SECHSKANTMUTTER M8	11693875	168	4	369	10 85 109 9	VERKLEIDUNG
SECHSKANTMUTTER M8	4000381	53	1	122	10 86 188 0	HEIZUNGSSCHLAEUCHE EIN
SECHSKANTMUTTER M8	4000381	111	1	131	11 39 435 6	KRAFTSTOFFANLAGE MOTOR
SECHSKANTMUTTER M8	4000381	25	2	133	10 83 252 9	KRAFTSTOFFILTER EINBAU
SECHSKANTMUTTER M8	4000381	24	1	137	10 39 911 0	LUFTFILTER EINBAU
SECHSKANTMUTTER M8	4000381	48	4	138	10 39 911 0	LUFTFILTER EINBAU
SECHSKANTMUTTER M8	4000381	33	2	193	11 49 337 5	OELKUEHLER
SECHSKANTMUTTER M8	4000381	28	3	199	12 45 209 1	MOTOR EINBAU
SECHSKANTMUTTER M8	4000381	41	2	200	12 45 209 1	MOTOR EINBAU
SECHSKANTMUTTER M8	4000381	57	2	200	12 45 209 1	MOTOR EINBAU
SECHSKANTMUTTER M8	4000381	21	12	240	10 83 616 3	DREHWERKRITZELSCHMIER
SECHSKANTMUTTER M8	4000381	40	11	242	10 83 616 4	ZENTRALSCHMIERANLAGE OB
SECHSKANTMUTTER M8	4000381	5	4	260	10 86 188 2	DRUCKLUFTANLAGE MOTOR
SECHSKANTMUTTER M8	4000381	9	2	318	10 39 227 6	STEUERLEITUNGEN EINBAU
SECHSKANTMUTTER M8	4000381	21	2	318	10 39 227 6	STEUERLEITUNGEN EINBAU
SECHSKANTMUTTER M8	4000381	89	1	343	11 73 771 3	STEUERSCHIEBER EINBAU
SECHSKANTMUTTER M8	4000381	9	2	383	10 82 414 2	DECKEL KRAFTSTOFFTANK
SECHSKANTMUTTER M8	4000381	83	2	407	10 86 188 4	ELEKTR.ANLAGE OBERWAGE
SECHSKANTMUTTER M8	4000381	122	22	408	10 86 188 4	ELEKTR.ANLAGE OBERWAGE

Bezeichnung	Artikel	Pos.	Menge	Seite	Baugruppe	Bezeichnung
SECHSKANTMUTTER M8	4000381	137	4	408	10 86 188 4	ELEKTR.ANLAGE OBERWAGE
SECHSKANTMUTTER M8	4000381	142	28	409	10 86 188 4	ELEKTR.ANLAGE OBERWAGE
SECHSKANTMUTTER M8	4000381	151	17	409	10 86 188 4	ELEKTR.ANLAGE OBERWAGE
SECHSKANTMUTTER M8	4000381	217	6	410	10 86 188 4	ELEKTR.ANLAGE OBERWAGE
SECHSKANTMUTTER M8	4000381	36	4	426	11 73 948 2	BATTERIEN EINBAU
SECHSKANTMUTTER M8	4000381	123	3	428	11 73 948 2	BATTERIEN EINBAU
SECHSKANTMUTTER M8	4000381	131	4	428	11 73 948 2	BATTERIEN EINBAU
SECHSKANTMUTTER M8	4000381	52	1	430	10 83 186 2	ELEKTROANLAGE MONOBLOC
SECHSKANTMUTTER M8	4000381	13	1	431	10 40 615 3	ELEKTR.ANLAGE STEUERSCH
SECHSKANTMUTTER M8	4000381	42	2	434	10 40 615 3	ELEKTR.ANLAGE STEUERSCH
SECHSKANTMUTTER M8	4000381	70	27	437	10 40 615 3	ELEKTR.ANLAGE STEUERSCH
SECHSKANTMUTTER M8	4000381	46	1	443	11 73 936 4	ELEKTR.ANLAGE HYDR.TANK
SECHSKANTMUTTER M8	4000381	32	5	446	10 83 057 7	KAMERA EINBAU F.BALLAST
SECHSKANTMUTTER M8	4000381	27	2	450	10 85 110 4	KLIMASCHLAEUCHE EINBAU
SECHSKANTMUTTER M8	4000381	40	2	549	10 12 478 2	KRAFTSTOFFLEITUNGEN
SECHSKANTMUTTER M8	4000381	55	2	602	10 11 986 4	KABELBAUM ANBAU
SECHSKANTMUTTER M8	4000381	23	4	670	10 83 228 0	FAHRWARNEINRICHTUNG
SECHSKANTMUTTER M8	4000381	540	1	768	12 22 987 5	WISCHERMOTOR-SET
SECHSKANTMUTTER M8	4000381	154	3	816	94 06 568 3	ELEKTRIK EINBAU
SECHSKANTMUTTER M8	4000381	164	4	816	94 06 568 3	ELEKTRIK EINBAU
SECHSKANTMUTTER M8	4000381	186	2	816	94 06 568 3	ELEKTRIK EINBAU
SECHSKANTMUTTER M8	4000381	276	1	817	94 06 568 3	ELEKTRIK EINBAU
SECHSKANTMUTTER M8	4000381	286	1	817	94 06 568 3	ELEKTRIK EINBAU
SECHSKANTMUTTER M8	4600783	94	1	130	11 39 435 6	KRAFTSTOFFANLAGE MOTOR
SECHSKANTMUTTER M8	4600783	104	1	130	11 39 435 6	KRAFTSTOFFANLAGE MOTOR
SECHSKANTMUTTER M8	4600783	204	1	131	11 39 435 6	KRAFTSTOFFANLAGE MOTOR
SECHSKANTMUTTER M8	4600783	9	1	240	10 83 616 3	DREHWERKRITZELSCHMIER
SECHSKANTMUTTER M8	4600783	9	1	241	10 83 616 4	ZENTRALSCHMIERANLAGE OB
SECHSKANTMUTTER M8	4635143	30	2	129	10 86 191 3	KRAFTSTOFFANLAGE MOTOR
SECHSKANTMUTTER M8	4901573	70	1	130	11 39 435 6	KRAFTSTOFFANLAGE MOTOR
SECHSKANTMUTTER M8	4901573	17	5	185	10 85 112 1	LUEFTER EINBAU
SECHSKANTMUTTER M8	4901573	32	1	185	10 85 112 1	LUEFTER EINBAU
SECHSKANTMUTTER M8	4901573	42	4	185	10 85 112 1	LUEFTER EINBAU
SECHSKANTMUTTER M8	4901573	55	3	188	10 86 194 0	KUEHLER EINBAU
SECHSKANTMUTTER M8	4901573	122	3	190	10 86 194 0	KUEHLER EINBAU
SECHSKANTMUTTER M8	4901573	143	5	191	10 86 194 0	KUEHLER EINBAU
SECHSKANTMUTTER M8	4901573	8	4	250	10 47 558 6	VERTEILERKOMBINATION SX
SECHSKANTMUTTER M8	4901573	21	1	374	11 73 425 1	HAUBE
SECHSKANTMUTTER M8	4901573	128	3	639	10 39 913 3	MONOBLOCKAUSLEGER 7,20
SECHSKANTMUTTER M8	4901573	21	1	646	10 83 826 3	HAUPTVERTEILER EINBAU
SECHSKANTMUTTER M8	4901573	27	7	667	10 82 175 2	ROHRBRUCHSICHERUNG HU
SECHSKANTMUTTER M8	4901573	59	1	679	10 39 913 4	HYDRAULIKZYLINDER M.ANB
SECHSKANTMUTTER M8	4901732	140	2	818	10 67 519 6	ZENTRALELEKTRIK GRUNDPL
SECHSKANTMUTTER M8XLH	4901650	11	4	381	10 40 350 3	DECKEL MITTE
SECHSKANTRIPPENMUTTER	10044430	5	6	581	10 11 678 0	ABGASSTUTZEN ANBAU REC
SECHSKANTRIPPENMUTTER	10003366	3	1	559	90 78 314	HEIZFLANSCH ANBAU
SECHSKANTRIPPENMUTTER	7380964	7	4	599	10 11 795 3	STEUERGERAET ANBAU
SECHSKANTSCHRAUBE EN 16	10299561	171	6	369	10 85 109 9	VERKLEIDUNG
SECHSKANTSCHRAUBE EN 1	12208073	17	2	488	10 13 532 1	ENDREGELVENTIL
SECHSKANTSCHRAUBE EN 1	12208073	16	1	528	10 12 002 3	OELLEITUNG ANBAU
SECHSKANTSCHRAUBE EN 1	12208073	38	9	602	10 11 986 4	KABELBAUM ANBAU
SECHSKANTSCHRAUBE EN 16	11658660	3	3	516	10 12 264 5	ZYLINDERKOPFDECKEL ANBA
SECHSKANTSCHRAUBE EN 16	11658660	5	3	517	10 12 264 6	ZYLINDERKOPFDECKEL ANBA
SECHSKANTSCHRAUBE EN 16	11658660	5	3	518	10 12 265 9	ZYLINDERKOPFDECKEL ANBA
SECHSRUNDSCHRAUBE M10X	10332846	4	5	572	10 13 274 7	ABGASKRUEMMER ANBAU
SECHSRUNDSCHRAUBE M10	10030346	10	5	570	10 11 566 7	ABGASROHR RECHTS
SECHSRUNDSCHRAUBE M10	10030346	10	5	573	10 11 566 8	ABGASROHR LINKS
SECHSRUNDSCHRAUBE M10	10332845	5	1	572	10 13 274 7	ABGASKRUEMMER ANBAU
SECHSRUNDSCHRAUBE M10	10012550	11	7	570	10 11 566 7	ABGASROHR RECHTS
SECHSRUNDSCHRAUBE M10	10012550	11	7	573	10 11 566 8	ABGASROHR LINKS

Bezeichnung	Artikel	Pos.	Menge	Seite	Baugruppe	Bezeichnung
SECHSRUNDSCHRAUBE M16X	9077282	4	8	505	90 77 286	ANTRIEBSTEILE M.SCHWINGU
SECHSRUNDSCHRAUBE M18X	10119794	4	10	597	10 12 007 7	SCHWUNGRAD ANBAU SAE 1
SECHSRUNDSCHRAUBE M8X1	10116243	21	5	572	10 13 274 7	ABGASKRUEMMER ANBAU
SECHSRUNDSCHRAUBE M8X2	10118695	15	16	572	10 13 274 7	ABGASKRUEMMER ANBAU
SECHSRUNDSCHRAUBE M8X8	10116246	22	2	572	10 13 274 7	ABGASKRUEMMER ANBAU
SECHSRUNDSCHRAUBE M8X8	10116246	8	6	575	10 12 282 2	ABGASRUECKFUEHRUNG
SECHSRUNDSCHRAUBE M8X8	10116246	8	6	576	10 12 391 5	ABGASRUECKFUEHRUNG
SEEMAESSIGE VERPACKUNG	9328035	4051	1	10	14 28 -00 0	GRUNDGERAET R976 HD B LI
SEITENSCHEIBE HINTEN LINK	94036961	340	1	736	94 09 283 3	FAHRERKABINE
SEITENSCHEIBE RECHTS	94036963	350	1	736	94 09 283 3	FAHRERKABINE
SEITENTUER HINTEN RECHT	10853885	50	1	371	10 85 401 3	LU VERKLEIDUNG
SEITENTUER LINKS	10399493	45	1	371	10 85 401 3	LU VERKLEIDUNG
SEITENTUER VORNE LINKS	10820478	10	1	379	10 39 949 3	SEITENTUER LINKS
SEITENTUER VORNE RECHTS	10853888	65	1	371	10 85 401 3	LU VERKLEIDUNG
SELBSTKLEBEETIKETT 24mm	10472535	3	1	416	10 84 495 8	ELEKTROKASTEN KPL.
SELBSTKLEBEETIKETT 24mm	10472535	3	1	417	10 84 495 8	ELEKTROKASTEN KPL.
SELBSTKLEBEETIKETT 24mm	10472535	3	1	418	10 84 495 8	ELEKTROKASTEN KPL.
SELBSTKLEBEETIKETT 24mm	10472535	3	1	419	10 84 495 8	ELEKTROKASTEN KPL.
SENKSCHRAUBE M10X70X32 1	9079596	13	1	562	10 11 865 5	KLIMAKOMPRESSOR ANBAU
SENKSCHRAUBE M5X20 8.8 C	11067312	2	14	601	10 35 349 6	MOTORSTEUERGERAET
SENSOR	10664650	430	1	784	11 69 794 6	WASSERBEHAELTER
SENSOR	635867001	25	0	199	12 45 209 1	MOTOR EINBAU
SENSOR	635867001	1	1	593	98 85 618	DREHZAHLGEBER ANBAU
SENSOR AUSSEN	11838575	500	1	781	94 09 063 2	ELEKTRIK
SENSOR INNEN	10651928	510	1	781	94 09 063 2	ELEKTRIK
SENSOR SONNE	10428760	160	1	779	94 09 063 2	ELEKTRIK
SERVICE MATERIAL	10848951	9999	1	9	00 01 509	R976 HD-1428 LITRONIC B-LINI
SERVICE PAKET 1000h	94031933	2	1	62	94 03 193 1	SERVICE PAKETE 0-2000h
SERVICE PAKET 1000h	94031933	1	1	67	94 03 193 5	SERVICE PAKET 2000h
SERVICE PAKET 2000h	94031935	4	1	62	94 03 193 1	SERVICE PAKETE 0-2000h
SERVICE PAKET 500h	94031932	1	1	62	94 03 193 1	SERVICE PAKETE 0-2000h
SERVICE PAKET KRAFTSTOF	10359830	110	1	11	10 84 895 1	SERVICE MATERIAL
SERVICE PAKETE 0-2000h	94031931	100	1	11	10 84 895 1	SERVICE MATERIAL
SERVICE PAKETE 1500/2500h	94031934	3	1	62	94 03 193 1	SERVICE PAKETE 0-2000h
SERVICE PAKETE 1500/2500h	94031934	1	1	63	94 03 193 2	SERVICE PAKET 500h
SERVICE PAKETE 1500/2500h	94031934	1	1	65	94 03 193 3	SERVICE PAKET 1000h
SICHERHEITSHEBEL	10651907	20	1	278	10 85 068 7	STEUERKONSOLE LINKS
SICHERHEITSPATRONE	10217168	30	2	67	94 03 193 5	SERVICE PAKET 2000h
SICHERHEITSPATRONE	10217168	2	1	136	10 21 717 3	LUFTFILTER
SICHERUNG	7027038	60	1	281	10 65 190 7	SICHERHEITSHEBEL
SICHERUNG 50A 32 THERMISC	11003144	50	2	425	11 45 814 2	ERSATZTEIL F.ELEKTROKAS
SICHERUNGSAUTOMAT 10A	10441427	1014	1	294	94 02 798 1	BESTUECKUNG ZENTRALELE
SICHERUNGSAUTOMAT 10A	10441427	1040	1	295	94 02 798 1	BESTUECKUNG ZENTRALELE
SICHERUNGSAUTOMAT 10A	10441427	1140	1	295	94 02 798 1	BESTUECKUNG ZENTRALELE
SICHERUNGSAUTOMAT 10A	10441427	1170	1	295	94 02 798 1	BESTUECKUNG ZENTRALELE
SICHERUNGSAUTOMAT 10A	10441427	1220	1	295	94 02 798 1	BESTUECKUNG ZENTRALELE
SICHERUNGSAUTOMAT 10A	10441427	1231	1	295	94 02 798 1	BESTUECKUNG ZENTRALELE
SICHERUNGSAUTOMAT 10A	10441427	1241	1	295	94 02 798 1	BESTUECKUNG ZENTRALELE
SICHERUNGSAUTOMAT 10A	10441427	1251	1	296	94 02 798 1	BESTUECKUNG ZENTRALELE
SICHERUNGSAUTOMAT 10A	10441427	1261	1	296	94 02 798 1	BESTUECKUNG ZENTRALELE
SICHERUNGSAUTOMAT 10A	10441427	1270	1	296	94 02 798 1	BESTUECKUNG ZENTRALELE
SICHERUNGSAUTOMAT 10A	10441427	1330	1	296	94 02 798 1	BESTUECKUNG ZENTRALELE
SICHERUNGSAUTOMAT 10A	10441427	110	1	771	94 03 907 3	RUNDUMKENNLEUCHTE
SICHERUNGSAUTOMAT 15A	10441428	1070	1	295	94 02 798 1	BESTUECKUNG ZENTRALELE
SICHERUNGSAUTOMAT 15A	10441428	1110	1	295	94 02 798 1	BESTUECKUNG ZENTRALELE
SICHERUNGSAUTOMAT 15A	10441428	1150	1	295	94 02 798 1	BESTUECKUNG ZENTRALELE
SICHERUNGSAUTOMAT 15A	10441428	1160	1	295	94 02 798 1	BESTUECKUNG ZENTRALELE
SICHERUNGSAUTOMAT 15A	10441428	1180	1	295	94 02 798 1	BESTUECKUNG ZENTRALELE
SICHERUNGSAUTOMAT 15A	10441428	1190	1	295	94 02 798 1	BESTUECKUNG ZENTRALELE
SICHERUNGSAUTOMAT 15A	10441428	1300	1	296	94 02 798 1	BESTUECKUNG ZENTRALELE

Bezeichnung	Artikel	Pos.	Menge	Seite	Baugruppe	Bezeichnung
SICHERUNGSAUTOMAT 15A	10441428	1350	1	296	94 02 798 1	BESTUECKUNG ZENTRALELE
SICHERUNGSAUTOMAT 15A	10441428	1110	1	298	10 84 277 1	UMBAU PLATINE
SICHERUNGSAUTOMAT 20A	10441430	1310	1	296	94 02 798 1	BESTUECKUNG ZENTRALELE
SICHERUNGSAUTOMAT 30A	10441431	1090	1	295	94 02 798 1	BESTUECKUNG ZENTRALELE
SICHERUNGSAUTOMAT 5A 24	10441424	1037	1	295	94 02 798 1	BESTUECKUNG ZENTRALELE
SICHERUNGSAUTOMAT 5A 24	10441424	1050	1	295	94 02 798 1	BESTUECKUNG ZENTRALELE
SICHERUNGSAUTOMAT 5A 24	10441424	1060	1	295	94 02 798 1	BESTUECKUNG ZENTRALELE
SICHERUNGSAUTOMAT 5A 24	10441424	1200	1	295	94 02 798 1	BESTUECKUNG ZENTRALELE
SICHERUNGSAUTOMAT 5A 24	10441424	1210	1	295	94 02 798 1	BESTUECKUNG ZENTRALELE
SICHERUNGSAUTOMAT 5A 24	10441424	1050	1	298	10 84 277 1	UMBAU PLATINE
SICHERUNGSAUTOMAT 5A 24	10441424	40	1	727	10 84 426 2	BS DATENERFAS.-UEBERTR
SICHERUNGSEINSATZ 100A 8	10288863	35	3	426	11 73 948 2	BATTERIEN EINBAU
SICHERUNGSEINSATZ 1A 32V	10652677	11	1	294	94 02 798 1	BESTUECKUNG ZENTRALELE
SICHERUNGSEINSATZ 1A 32V	10652677	21	1	294	94 02 798 1	BESTUECKUNG ZENTRALELE
SICHERUNGSEINSATZ 1A 32V	10652677	32	1	294	94 02 798 1	BESTUECKUNG ZENTRALELE
SICHERUNGSEINSATZ 1A 32V	10652677	42	1	294	94 02 798 1	BESTUECKUNG ZENTRALELE
SICHERUNGSEINSATZ 1A 32V	10652677	52	1	294	94 02 798 1	BESTUECKUNG ZENTRALELE
SICHERUNGSEINSATZ 1A 32V	10652677	62	1	294	94 02 798 1	BESTUECKUNG ZENTRALELE
SICHERUNGSEINSATZ 1A 32V	10652677	72	1	294	94 02 798 1	BESTUECKUNG ZENTRALELE
SICHERUNGSEINSATZ 1A 32V	10652677	82	1	294	94 02 798 1	BESTUECKUNG ZENTRALELE
SICHERUNGSEINSATZ 1A 32V	10652677	92	1	294	94 02 798 1	BESTUECKUNG ZENTRALELE
SICHERUNGSEINSATZ 1A 32V	10652677	32	1	298	10 84 277 1	UMBAU PLATINE
SICHERUNGSEINSATZ 20A 32	6001472	30	3	425	11 45 814 2	ERSATZTEIL F.ELEKTROKAS
SICHERUNGSEINSATZ 25A 32	6001471	35	1	425	11 45 814 2	ERSATZTEIL F.ELEKTROKAS
SICHERUNGSEINSATZ 500A 8	10326299	34	2	426	11 73 948 2	BATTERIEN EINBAU
SICHERUNGSEINSATZ C 15A 3	4901512	20	15	425	11 45 814 2	ERSATZTEIL F.ELEKTROKAS
SICHERUNGSEINSATZ C 7,5A	4901513	10	26	425	11 45 814 2	ERSATZTEIL F.ELEKTROKAS
SICHERUNGSHALTER	10332352	30	2	426	11 73 948 2	BATTERIEN EINBAU
SICHERUNGSRING	10297747	36	1	174	10 44 146 0	TRIEBWERK
SICHERUNGSRING	10297767	41	1	264	10 41 032 8	TRIEBWERK
SICHERUNGSRING	10814144	3	2	73	10 80 026 3	FETTSPANNER
SICHERUNGSRING	7019794	190	2	757	94 06 541 8	KABINENTUER
SICHERUNGSRING	7368534	5	1	177	11 00 577 6	ZAHNRADPUMPE
SICHERUNGSSCHEIBE 10,5/1	4229913	12	2	91	93 45 153	DREHVERBINDUNG EINBAU
SICHERUNGSSCHEIBE 10,5/1	4229913	12	12	125	10 14 318 5	ANTRIEBSGRUPPE AG 9508 M
SICHERUNGSSCHEIBE 5,3/9X1	7361965	13	4	91	93 45 153	DREHVERBINDUNG EINBAU
SICHERUNGSSCHEIBE 5,3/9X1	7361965	84	4	189	10 86 194 0	KUEHLER EINBAU
SICHERUNGSSCHEIBE 5,3/9X1	7361965	58	4	330	10 85 403 4	HYDRAULIKTANK EINBAU
SICHERUNGSSCHEIBE 5,3/9X1	7361965	17	4	431	10 40 615 3	ELEKTR.ANLAGE STEUERSCH
SICHERUNGSSCHEIBE 6,4/10	4229911	10	4	386	10 35 387 9	TUERSCHLOSS
SICHERUNGSSCHEIBE 6,4/10	4229911	10	4	387	10 67 804 4	TUERVERSCHLUSS
SICHERUNGSSCHEIBE 6,4/10	4229911	19	4	785	94 06 878 9	DISPLAY
SICHERUNGSSCHEIBE 8,4/13	423910801	4	4	86	10 40 533 3	DECKEL HYDRAULIKSPANNE
SICHERUNGSSCHEIBE 8,4/13	423910801	32	2	237	10 83 892 3	DREHKRANZ EINBAU
SICHERUNGSSCHEIBE 8,4/13	423910801	97	4	427	11 73 948 2	BATTERIEN EINBAU
SICHERUNGSSCHEIBE 8,4/13	423910801	142	1	816	94 06 568 3	ELEKTRIK EINBAU
SICHERUNGSSCHEIBE 8,4/13	423910801	184	2	816	94 06 568 3	ELEKTRIK EINBAU
SICHERUNGSSCHEIBE VS 12	4900093	4	8	328	10 85 403 4	HYDRAULIKTANK EINBAU
SICHERUNGSSCHEIBE VS 12	4900093	8	8	328	10 85 403 4	HYDRAULIKTANK EINBAU
SICHERUNGSSCHEIBE VS 12	4900093	20	2	386	10 35 387 9	TUERSCHLOSS
SICHERUNGSSCHEIBE VS 12	4900093	20	2	387	10 67 804 4	TUERVERSCHLUSS
SICHERUNGSSCHEIBE VS 12	4900093	19	4	837	98 88 662	ANSCHLUSSPLATTE NG 250
SICHERUNGSSCHEIBE VS 16	10006372	12	8	99	94 43 780 03	FAHRANTRIEB FAT 550P046
SICHERUNGSSCHEIBE VS 16	10006372	53	12	100	94 43 780 03	FAHRANTRIEB FAT 550P046
SICHERUNGSSCHEIBE VS 16	10006372	22	2	205	90 00 381 2	REPARATURSATZ MINOR
SICHERUNGSSCHEIBE VS 16	10006372	38	6	205	90 00 381 2	REPARATURSATZ MINOR
SICHERUNGSSCHEIBE VS 16	10006372	78	6	206	90 00 381 2	REPARATURSATZ MINOR
SICHERUNGSSCHEIBE VS 16	10006372	22	2	231	93 23 004 01	ABTRIEB-REP.SATZ
SICHERUNGSSCHEIBE VS 16	4229914	22	2	208	90 00 982 2	SCHWENKANTRIEB SAT 400/
SICHERUNGSSCHEIBE VS 16	4229914	38	6	209	90 00 982 2	SCHWENKANTRIEB SAT 400/

Bezeichnung	Artikel	Pos.	Menge	Seite	Baugruppe	Bezeichnung
SICHERUNGSSCHEIBE VS 16	4229914	78	6	210	90 00 982 2	SCHWENKANTRIEB SAT 400/
SICHERUNGSSCHEIBE VS 6	4239002	50	2	824	10 12 471 1	PUMPENVERTEILERGETRIEB
SICHERUNGSSCHRAUBE M1	7366851	26	4	118	10 85 108 8	PUMPENRAUM TEILE
SICHERUNGSSCHRAUBE M1	7366851	31	4	118	10 85 108 8	PUMPENRAUM TEILE
SICHERUNGSSCHRAUBE M1	7366851	36	4	118	10 85 108 8	PUMPENRAUM TEILE
SICHERUNGSSCHRAUBE M1	7366851	41	2	118	10 85 108 8	PUMPENRAUM TEILE
SICHERUNGSSCHRAUBE M1	7366851	249	9	370	10 85 109 9	VERKLEIDUNG
SICHERUNGSSCHRAUBE M1	7365430	3	6	390	11 73 997 1	BEFESTIGUNGSTEILE
SICHERUNGSSCHRAUBE M1	7365430	6	4	390	11 73 997 1	BEFESTIGUNGSTEILE
SICHERUNGSSCHRAUBE M1	7365430	11	2	390	11 73 997 1	BEFESTIGUNGSTEILE
SICHERUNGSSCHRAUBE M1	7365430	14	4	390	11 73 997 1	BEFESTIGUNGSTEILE
SICHERUNGSSCHRAUBE M1	7365430	16	7	390	11 73 997 1	BEFESTIGUNGSTEILE
SICHERUNGSSCHRAUBE M1	7365430	21	5	390	11 73 997 1	BEFESTIGUNGSTEILE
SICHERUNGSSCHRAUBE M1	7365430	26	4	390	11 73 997 1	BEFESTIGUNGSTEILE
SICHERUNGSSCHRAUBE M1	7365430	46	3	390	11 73 997 1	BEFESTIGUNGSTEILE
SICHERUNGSSCHRAUBE M1	7365430	51	6	390	11 73 997 1	BEFESTIGUNGSTEILE
SICHERUNGSSCHRAUBE M1	7365430	56	5	390	11 73 997 1	BEFESTIGUNGSTEILE
SICHERUNGSSCHRAUBE M1	7365430	81	7	390	11 73 997 1	BEFESTIGUNGSTEILE
SICHERUNGSSCHRAUBE M1	7365430	91	6	390	11 73 997 1	BEFESTIGUNGSTEILE
SICHERUNGSSCHRAUBE M1	4900641	3	5	80	10 39 985 7	DECKEL RECHTS
SICHERUNGSSCHRAUBE M1	4900641	3	5	123	10 39 985 8	DECKEL LINKS
SICHERUNGSSCHRAUBE M12	10001473	25	2	81	10 05 149 1	DECKEL
SICHERUNGSSCHRAUBE M12	10001473	3	3	82	10 39 555 6	DECKEL KPL
SICHERUNGSSCHRAUBE M5X	9880132	30	2	832	11 42 524 6	VERSTELLUNG NG 250
SICHERUNGSSCHRAUBE M5X	9880132	30	2	834	92 78 767	VERSTELLUNG NG 250
SICHERUNGSSCHRAUBE M8	10125291	2	2	526	10 11 632 0	STEUERUNGSTEILE
SICHERUNGSSCHRAUBE M8X	12220742	61	3	390	11 73 997 1	BEFESTIGUNGSTEILE
SICHERUNGSSCHRAUBE M8X	12220742	66	2	390	11 73 997 1	BEFESTIGUNGSTEILE
SICHERUNGSSCHRAUBE M8X	12220742	67	2	390	11 73 997 1	BEFESTIGUNGSTEILE
SICHERUNGSSCHRAUBE M8X	12220742	71	2	390	11 73 997 1	BEFESTIGUNGSTEILE
SIEHE BEMERKUNG	9999999	9	1	531	10 12 475 7	OELMODUL RECHTS
SITZKONSOLE	94021046	10	1	800	94 04 880 5	SITZKONSOLE
SITZKONSOLE	94048805	50	1	799	94 08 692 2	FAHRERSTAND
SITZOBERTEIL	11320992	10	1	272	11 21 130 3	FAHRERSITZ M.PNEUMAT.FED
SITZPOLSTER	11100086	2	1	276	11 32 099 2	SITZOBERTEIL
SKD	10360503	800	1	7	.	R976 HD B LINIE
SOFTWARE MASTER PME1 SE	10404899	18	1	406	10 86 188 4	ELEKTR.ANLAGE OBERWAGE
SOFTWARE MASTER PME1 SE	10404900	3	1	415	10 40 489 9	SOFTWARE MASTER PME1 SE
SONNENBRILLE	10331621	5	1	68	11 82 454 5	PERSONENSCHUTZAUSRUE
SONNENRAD M=4 Z=21	90207293	60	1	210	90 00 982 2	SCHWENKANTRIEB SAT 400/
SONNENRAD M=4 Z=21	90207293	60	1	227	90 00 381 3	REPARATURSATZ MAJOR
SONNENRAD M=4,75 Z=21	933324701	30	1	205	90 00 381 2	REPARATURSATZ MINOR
SONNENRAD M=4,75 Z=21	933324701	30	1	208	90 00 982 2	SCHWENKANTRIEB SAT 400/
SONNENRAD M=4,75 Z=21	933324701	30	1	227	90 00 381 3	REPARATURSATZ MAJOR
SONNENRAD M=5,5 Z=20	9443784	30	1	99	94 43 780 03	FAHRANTRIEB FAT 550P046
SONNENRAD M=5,5 Z=23	9443248	20	1	99	94 43 780 03	FAHRANTRIEB FAT 550P046
SONNENSCHUTZROLLO	11493469	440	1	753	94 09 064 9	MONTAGETEILE FAHRERKAB
SONNENSCHUTZROLLO	11493811	260	1	763	94 06 526 9	FRONTSCHEIBE
SPANNGRIFF	10427999	40	2	805	94 03 099 9	ARMLEHNE
SPANNHUELSE	10011826	12	2	74	10 80 026 8	LAUFROLLE D9G
SPANNHUELSE	10814152	11	2	75	10 80 026 9	TRAGROLLE D9G
SPANNHUELSE	10814163	10	2	72	10 80 026 2	LEITRAD KPL D9G
SPANNSCHELLE d=76/78X20	10027937	11	2	556	10 15 136 6	VERBINDUNGSLEITUNG ANBA
SPANNSCHELLE d=94/97x25	10122295	17	2	564	10 12 647 3	WASSERLEITUNGSANSCHLUE
SPANNSTIFT	10297735	31	2	158	10 42 846 6	DREHWERKSPUMPE
SPANNSTIFT	10298633	10	1	175	10 44 146 2	SCHWENKWINKELSENSOR
SPANNSTIFT 16	7381639	27	1	105	98 88 070	TRIEBWERK
SPANNSTIFT 2	11160307	466	1	754	94 09 064 9	MONTAGETEILE FAHRERKAB
SPANNSTIFT 21	4320081	6	2	205	90 00 381 2	REPARATURSATZ MINOR
SPANNSTIFT 21	4320081	6	2	208	90 00 982 2	SCHWENKANTRIEB SAT 400/

Bezeichnung	Artikel	Pos.	Menge	Seite	Baugruppe	Bezeichnung
SPANNSTIFT 21	4320081	6	2	231	93 23 004 01	ABTRIEB-REP.SATZ
SPANNSTIFT 3	4002729	28	1	144	10 02 413 1	PUMPE
SPANNSTIFT 3	4900372	173	1	750	94 09 064 9	MONTAGETEILE FAHRERKAB
SPANNUNGSWANDLER	7026493	240	1	779	94 09 063 2	ELEKTRIK
SPANNVORRICHTUNG 39NM/	10044692	12	1	562	10 11 865 5	KLIMAKOMPRESSOR ANBAU
SPEICHERKARTE	10223095	2	1	415	10 40 489 9	SOFTWARE MASTER PME1 SE
SPEZIALFETT ELEKTROMOTO	9647551	100	1	20	90 70 366	FETTE
SPEZIALFETT LIEBHERR	10358947	30	1kg	20	90 70 366	FETTE
SPEZIALFETT LIEBHERR/0,4kg	861305508	1	1	32	10 35 894 7	SPEZIALFETT LIEBHERR
SPEZIALFETT LIEBHERR/10kg	861304208	10	1	32	10 35 894 7	SPEZIALFETT LIEBHERR
SPEZIALFETT LIEBHERR/24X0,	10296820	2	1	32	10 35 894 7	SPEZIALFETT LIEBHERR
SPEZIALFETT LIEBHERR/25kg	861303608	25	1	32	10 35 894 7	SPEZIALFETT LIEBHERR
SPEZIALFETT LIEBHERR/50kg	861305608	50	1kg	32	10 35 894 7	SPEZIALFETT LIEBHERR
SPEZIALPASTE CRL/5x0,4kg	8503279	30	1	465	10 08 811 3	WERKZEUGAUSRUESTUNG
SPEZIALSCHRAUBE M6X16 D	10664695	390	1	744	94 09 064 8	INNENVERKLEIDUNG FAHRE
SPEZIALSCHRAUBE M6X16 D	10664695	460	5	744	94 09 064 8	INNENVERKLEIDUNG FAHRE
SPEZIALSCHRAUBE M6X16 D	10664695	730	30	745	94 09 064 8	INNENVERKLEIDUNG FAHRE
SPEZIALSCHRAUBE M6X35 4	10664622	300	4	763	94 06 526 9	FRONTSCHEIBE
SPIEGELHALTER	12201534	10	1	769	94 03 692 1	AUSSENSPIEGEL FAHRERKAB
SPIEGELHALTER	7017443	3	1	471	10 06 168 8	AUSSENSPIEGEL ANORDNUN
SPIEGELOBERTEIL	7005028	2	1	471	10 06 168 8	AUSSENSPIEGEL ANORDNUN
SPIRALSCHLAUCH DN40X100	10678855	21	1	137	10 39 911 0	LUFTFILTER EINBAU
SPIRALSCHLAUCH DN40X350	10678854	20	1	137	10 39 911 0	LUFTFILTER EINBAU
SPIRALSPANNSTIFT 8	10011783	5	2	504	10 13 080 8	KURBELWELLE MIT ZAHNRAD
SPLINT	4330011	83	4	366	10 85 109 9	VERKLEIDUNG
SPREIZHUELSE	9110413	991	1	689	94 00 606 1	KOLBEN
SPREIZHUELSE	9113009	991	1	690	95 88 147	KOLBEN
SPREIZHUELSE	9192853	991	1	688	92 81 569	KOLBEN
SPRENGRING	7373509	12	1	102	50 20 370 01	FEDERDRUCKLAMELLENBRE
SPRENGRING 55	10027648	8	2	568	10 13 154 6	KOLBEN KPL. d=128
SPRENGRING SB 110	7380954	71	1	824	10 12 471 1	PUMPENVERTEILERGETRIEB
SPRENGRING SB 23	7381534	24	1	225	98 86 719	ANSCHLUSSPLATTE NG 250
SPRENGRING SB143	7003394	11	1	102	50 20 370 01	FEDERDRUCKLAMELLENBRE
SPRITZDUESE	7028867	650	1	398	70 28 866	WISCHERARM
SPRITZDUESE VORM. D=2.8M	10116083	1	1	487	90 78 548	KOLBENKUEHLUNG
SPRUEHPASTE LIEBHERR	10358950	40	1kg	20	90 70 366	FETTE
SPRUEHPASTE LIEBHERR/0,95	10330308	1	1	35	10 35 895 0	SPRUEHPASTE LIEBHERR
SPRUEHPASTE LIEBHERR/10X	10330310	2	1	35	10 35 895 0	SPRUEHPASTE LIEBHERR
SPRUEHPASTE LIEBHERR/5kg	10330311	5	1	35	10 35 895 0	SPRUEHPASTE LIEBHERR
STAHLBUCHSE	10824303	10	2	640	10 39 913 6	MONOBLOCKAUSLEGER 7.2m
STAHLBUCHSE	10824434	5	2	655	10 82 529 7	VERBINDUNGSLASCHE
STAHLBUCHSE A1 100/120X98	10824438	32	2	649	10 84 546 4	LOEFFELSTIEL ABGEDICHT. 2,
STAHLBUCHSE B1 120/150X15	10824440	30	2	649	10 84 546 4	LOEFFELSTIEL ABGEDICHT. 2,
STAHLBUCHSE B1 130/163X15	11478928	1001	1	684	94 02 091 7	HYDRAULIKZYLINDER
STAHLBUCHSE B1 140/173X14	11079218	1002	1	684	94 02 091 7	HYDRAULIKZYLINDER
STAHLBUCHSE B1 150/180X17	10841849	34	2	649	10 84 546 4	LOEFFELSTIEL ABGEDICHT. 2,
STAHLBUCHSE B2 120/150X13	10824433	7	2	655	10 82 529 7	VERBINDUNGSLASCHE
STANGE	10055394	80	3	366	10 85 109 9	VERKLEIDUNG
STANGE	10055437	81	1	366	10 85 109 9	VERKLEIDUNG
STANGE	10664794	465	1	754	94 09 064 9	MONTAGETEILE FAHRERKAB
STANGE	10664795	476	1	754	94 09 064 9	MONTAGETEILE FAHRERKAB
STANGE	10826790	45	1	426	11 73 948 2	BATTERIEN EINBAU
STANGE	7624215	2	1	268	10 29 794 5	STELLKOLBEN
STANGE M10X500X10	9480525	30	2	292	10 85 069 2	FAHRPEDAL
STANGENDICHTUNG	7373507	14	1	102	50 20 370 01	FEDERDRUCKLAMELLENBRE
STANGENDICHTUNG	7373508	15	1	102	50 20 370 01	FEDERDRUCKLAMELLENBRE
STARKTONHORN	6205045	21	1	430	10 83 186 2	ELEKTROANLAGE MONOBLOC
STARTER ANBAU	9080641	450	1	484	10 14 278 2	DIESELMOTOR D9508 A7 400 k
STARTER VORM.	11386646	1	1	583	90 80 641	STARTER ANBAU
STARTERELEKTRIK 7,8 KW I	10118267	92	1	632	10 11 966 9	MOTORELEKTRIK D9508 A7

Bezeichnung	Artikel	Pos.	Menge	Seite	Baugruppe	Bezeichnung
STATOR	10011396	2	1	93	10 00 963 0	DREHDURCHFUEHRUNG
STECKDOSE	6001963	590	1	781	94 09 063 2	ELEKTRIK
STECKER	10012889	20	1	339	10 22 239 3	BELUEFTUNGSFILTER 2µm
STECKER	11834725	10	1	734	11 69 501 2	HARNSTOFFBETANKUNGSKIT
STECKER	7025644	1	1	284	73 69 377	ZIGARETTENANZUENDER
STECKERGEHAEUSE	11081107	31	1	800	94 04 880 5	SITZKONSOLE
STECKROHR	9078800	3	2	611	10 14 005 7	WASSERPUMPE MIT BEFEST.
STECKROHR DMR22X23	10354599	7	2	623	10 12 094 4	DS LUFTPRESSER D9508
STECKROHR DMR42X32	10354600	7	2	498	10 12 593 7	OELWANNE MIT BEFEST.
STECKROHR DMR42X32	10354600	4	2	617	10 12 087 1	DS OELWANNE D9508
STECKROHR DMR56	10037030	3	4	565	10 11 681 7	KUEHLMITTELKRUEMMER AN
STECKROHR DMR56	10037030	8	1	623	10 12 094 4	DS LUFTPRESSER D9508
STECKROHR DMR56	10037030	6	4	627	10 12 098 2	DS ABGASRUECKFUEHRUNG
STECKROHR DNR61X32	10354601	5	2	611	10 14 005 7	WASSERPUMPE MIT BEFEST.
STECKROHR DNR61X32	10354601	3	2	625	10 12 097 3	DS WASSERPUMPE D9508
STELLHEBEL	9278779	12	1	832	11 42 524 6	VERSTELLUNG NG 250
STELLHEBEL	9278779	12	1	834	92 78 767	VERSTELLUNG NG 250
STELLKOLBEN	10297933	1	1	268	10 29 794 5	STELLKOLBEN
STELLKOLBEN	10297945	1	1	262	10 29 770 5	HYDRAULIKVERSTELLUNG
STELLKOLBEN	5615369	1	1	161	56 15 327	HYDRAULIKVERSTELLUNG
STELLKOLBEN	9271134	10	1	180	92 72 222	STELLKOLBEN M.FUEHR.BUC
STELLKOLBEN M.FUEHR.BUC	9272222	2	1	163	98 86 604	VERSTELLUNG NG 250
STELLKOLBEN NG 250	9278777	10	1	832	11 42 524 6	VERSTELLUNG NG 250
STELLKOLBEN NG 250	9278777	10	1	834	92 78 767	VERSTELLUNG NG 250
STELLKOLBEN NG 250	9278778	11	2	832	11 42 524 6	VERSTELLUNG NG 250
STELLKOLBEN NG 250	9278778	11	2	834	92 78 767	VERSTELLUNG NG 250
STELLMOTOR	10330585	4	1	399	10 81 649 9	FILTERKASTEN
STELLMOTOR	10330585	4	3	812	11 83 857 4	HEIZKLIMAGERAET
STELLSTANGE	5615370	2	1	161	56 15 327	HYDRAULIKVERSTELLUNG
STEUERBLOCK	11101748	10	1	341	11 73 771 3	STEUERSCHIEBER EINBAU
STEUERGERAET ANBAU	10117953	571	1	485	10 14 278 2	DIESELMOTOR D9508 A7 400 k
STEUERKOLBEN	10292073	2	1	261	10 10 206 7	REGLERELEMENT
STEUERKOLBEN	5612182	3	1	266	10 11 500 3	ABSCHALTVENTIL
STEUERKOLBEN SW	9279075	11	1	835	98 82 893	SCHALTVENTIL
STEUERKONSOLE LINKS	10850687	10	1	270	10 86 455 2	FAHRERSTAND FK3
STEUERKONSOLE RECHTS	10850688 1	11	1	270	10 86 455 2	FAHRERSTAND FK3
STEUERLEITUNGEN EINBAU	10392276	80	1	299	10 86 188 3	HYDRAULIKANLAGE OBERWA
STEUERMODUL	10291353	125	1	639	10 39 913 3	MONOBLOCKAUSLEGER 7,20
STEUERMODUL	10291353	100	1	668	10 82 175 2	ROHRBRUCHSICHERUNG HU
STEUEROELEINHEIT	11101744	2	1	302	10 39 214 4	STEUEROELEINHEIT EINBAU
STEUEROELEINHEIT EINBAU	10392144 1	25	1	299	10 86 188 3	HYDRAULIKANLAGE OBERWA
STEUERPLATTE	10424540	2	1	174	10 44 146 0	TRIEBWERK
STEUERPLATTE	9888533	2	1	107	98 86 721	RS ZYLINDER+STEUERPLATT
STEUERPLATTE NG 064	10120290	2	1	340	98 80 528	RS ZYLINDER+STEUERPLATT
STEUERPLATTE NG 250	9074254	2	1	843	90 74 260	RS ZYLINDER+STEUERPLAT
STEUERRECHNER	10223180	25	1	814	94 06 568 3	ELEKTRIK EINBAU
STEUERSCHIEBER EINBAU	11737713 1	7600	1	114	10 86 187 8	OBERWAGEN
STEUERSCHIEBER KONSOLE	10392707	5	1	341	11 73 771 3	STEUERSCHIEBER EINBAU
STEUERSCHLAUCH	7405523	15	2	112	10 39 095 0	HYDRAULIKANLAGE UNTER
STEUERSCHLAUCH 8X700	7005314	75	1	343	11 73 771 3	STEUERSCHIEBER EINBAU
STEUERUNGSTEILE	10116320	110	8	481	10 14 278 2	DIESELMOTOR D9508 A7 400 k
STIELZYLINDERABSCHALTUN	10845837 3	170	1	639	10 39 913 3	MONOBLOCKAUSLEGER 7,20
STIFT	7028351	15	1	334	56 17 688	ABSPERRORGAN
STIFT	9442284	56	1	101	94 43 780 03	FAHRANTRIEB FAT 550P046
STIFT 3	11081501	340	2	758	94 06 541 8	KABINENTUER
STIFT NG 140-280 (D)	9888133	19	1	145	90 74 258	TRIEBWERK NG 250
STIFT NG 140-280 (D)	9888133	19	1	226	98 88 974	RS TRIEBWERK NG 250
STIFTGEHAEUSE DTHD 1-POL	6203665	10	1	696	10 83 961 6	GEGENSTECKER EINBAU
STIFTGEHAEUSE DTHD 1-POL	6203666	10	1	695	10 83 961 4	GEGENSTECKER EINBAU
STIFTKONTAKT 16A	11314880	101	4	425	11 45 814 2	ERSATZTEIL F.ELEKTROKAS

Bezeichnung	Artikel	Pos.	Menge	Seite	Baugruppe	Bezeichnung
STIRNRAD Z=30 M=4,5	9079367	14	1	823	10 12 471 1	PUMPENVERTEILERGETRIEB
STIRNRAD Z=39 M=4,5	9079365	11	2	823	10 12 471 1	PUMPENVERTEILERGETRIEB
STOERANZEIGE	10429952	64	1	248	10 81 696 4	SCHMIERPUMPE
STOESSELSTANGE	9078259	3	2	526	10 11 632 0	STEUERUNGSTEILE
STOPFEN	10000286	30	2	748	94 09 064 9	MONTAGETEILE FAHRERKAB
STOPFEN	10228539	4	1	80	10 39 985 7	DECKEL RECHTS
STOPFEN	10292443	10	1	794	94 06 560 9	BLINDVERSCHLUSS
STOPFEN	10300923	5	1	265	10 11 497 1	DRUCKBEGRENZUNGSVENTI
STOPFEN	10664661	420	2	744	94 09 064 8	INNENVERKLEIDUNG FAHRE
STOPFEN	11834724	2	1	734	11 69 501 2	HARNSTOFFBETANKUNGSKIT
STOPFEN	7019124	2	1	741	94 09 013 2	SCHIENE KPL RECHTS
STOPFEN	7020616	40	5	748	94 09 064 9	MONTAGETEILE FAHRERKAB
STOPFEN	7363408	47	1	454	11 73 942 0	KRAFTSTOFFTANK
STOPFEN	7363408	2	1	455	11 81 279 5	KRAFTSTOFFTANK (STUTZEN
STOPFEN	9898335	147	1	191	10 86 194 0	KUEHLER EINBAU
STOPFEN GPN 320 GL28 1-2	7372760	27	2	203	11 73 806 2	DREHWERKSEINBAU
STOPFEN GPN 350	10220397	820	4	756	94 09 064 9	MONTAGETEILE FAHRERKAB
STOPFEN GPN 350	10220397	830	3	756	94 09 064 9	MONTAGETEILE FAHRERKAB
STOSSDAEMPFER KPL.	10492987	11	1	274	11 32 099 1	FEDERUNG
STOSSDAEMPFER KPL.	10493007	26	2	274	11 32 099 1	FEDERUNG
STROMREGELVENTIL	11005513	23	2	677	10 39 913 4	HYDRAULIKZYLINDER M.ANB
STROMREGELVENTIL	11005513	15	2	702	10 83 139 6	HUBZYLINDER DIA.220
STUETZBLECH	11374234	4	1	528	10 12 002 3	OELLEITUNG ANBAU
STUETZBLECH	9274060	11	1	566	10 11 813 2	ENTLUEFTUNGSLEITUNG AN
STUETZBLECH	9276996	12	1	566	10 11 813 2	ENTLUEFTUNGSLEITUNG AN
STUETZRING 10,7/13,6X1	7023928	6	1	326	50 09 562	DS WEGEVENTIL
STUETZRING 100,00/105,00X1	7003559	7	2	689	94 00 606 1	KOLBEN
STUETZRING 115/120X1,5	7004043	7	2	688	92 81 569	KOLBEN
STUETZRING 115/120X1,5	7004043	7	2	690	95 88 147	KOLBEN
STUETZRING 170,7/180X1,7	10097245	8	1	691	12 47 009 6	KOLBENSTANGENLAGER
STUETZRING 200/210X1,7	10097247	8	1	694	99 22 058	KOLBENSTANGENLAGER
STUETZRING 210,00/220,00X2,	7002239	8	1	693	99 14 332	KOLBENSTANGENLAGER
STUETZRING 24/28X0,8	7007838	5	1	653	56 04 377	DICHTUNGSSATZ
STUETZRING 24/28X0,8	7007838	15	1	699	56 02 932	DROSSELRUECKSCHLAGVEN
STUETZRING 58,5/63,5X1,4	7410773	15	1	303	56 09 948	OELFILTERSET
STUETZRING 9,4/12,3X1	7023927	5	1	326	50 09 562	DS WEGEVENTIL
STUETZRING 9,70/12,70X1,40	10008496	3	1	656	10 00 849 7	DICHTSATZ
STUETZRING GESCHL. 13,5/1	7381949	27	1	832	11 42 524 6	VERSTELLUNG NG 250
STUETZRING GESCHL. 13,5/1	7381949	27	1	834	92 78 767	VERSTELLUNG NG 250
STUETZRING GESCHL. 13,5/1	7381949	30	1	851	11 42 642 5	DICHTSATZ NG 250
STUETZRING GESCHL. 14,5/1	7380905	28	2	854	92 66 089	DS VENTIL DBV 22
STUETZRING GESCHL. 15,7/2	7380884	23	1	111	92 66 232	DS WECHSELVENTIL WV 10
STUETZRING GESCHL. 16,7/2	7380883	21	1	111	92 66 232	DS WECHSELVENTIL WV 10
STUETZRING GESCHL. 53,5/5	11007759	29	1	851	11 42 642 5	DICHTSATZ NG 250
STUETZRING UNGESCHL. 53,5	7381256	18	1	146	92 71 120	DS VERSTELLUNG NG 225
STUETZRING UNGESCHL. 53,5	7381256	32	1	147	92 71 125	DICHTSATZ NG 225-250
STUETZRING UNGESCHL. 53,5	7381256	29	1	832	11 42 524 6	VERSTELLUNG NG 250
STUETZRING UNGESCHL. 53,5	7381256	29	1	834	92 78 767	VERSTELLUNG NG 250
STUETZRING UNGESCHL. 8,7/	7380684	16	1	181	98 82 875	DS REGELVENTIL EHR
STUETZSCHEIBE 45X56X3	422011901	48	3	210	90 00 982 2	SCHWENKANTRIEB SAT 400/
STUETZSCHEIBE S 40X57,5X0,	7380164	11	1	183	98 85 918	SCHEIBENSATZ
STUETZSCHEIBE S 40X57,5X0,	7380266	12	1	183	98 85 918	SCHEIBENSATZ
STUETZSCHEIBE S 40X57,5X0,	7380265	13	1	183	98 85 918	SCHEIBENSATZ
STUETZSCHEIBE S 60,2X69,5X	7382010	10	1	184	98 86 694	DISTANZRING-SATZ
STUETZSCHEIBE S 60,2X69,5X	7382011	11	1	184	98 86 694	DISTANZRING-SATZ
STUETZSCHEIBE S 60,2X69,5X	7382012	12	1	184	98 86 694	DISTANZRING-SATZ
STUETZSCHEIBE s 40X57,5X0,	7380267	10	1	183	98 85 918	SCHEIBENSATZ
STUTZEN	10131786	3	1	488	10 13 532 1	ENDREGELVENTIL
STUTZEN	9080193	23	1	823	10 12 471 1	PUMPENVERTEILERGETRIEB
STUTZEN	9757423	31	2	112	10 39 095 0	HYDRAULIKANLAGE UNTER

Bezeichnung	Artikel	Pos.	Menge	Seite	Baugruppe	Bezeichnung
STUTZEN 7/8-14 / M26X1,5	10126587	22	1	499	11 36 422 9	OELWANNE VORM.
STUTZEN GE 22L G3/4A	4001446	21	1	302	10 39 214 4	STEUEROELEINHEIT EINBAU
STUTZEN GE 6S M12X1,5	4901166	50	2	142	10 39 224 1	PUMPEN EINBAU
STUTZEN GE 8S M14X1,5	7404619	40	1	142	10 39 224 1	PUMPEN EINBAU
STUTZEN M16X1,5/M14X1,5	10119357	7	1	490	10 11 874 8	ROHRLEITUNG ANBAU
STUTZEN M16X1,5/M14X1,5	9131612	7	1	500	10 11 694 5	OELMESSSTAB MIT ROHR
STUTZEN M30X2/M30X1,5	10134239	13	2	488	10 13 532 1	ENDREGELVENTIL
STUTZEN T 12L M18X1,5	10800157	25	1	342	11 73 771 3	STEUERSCHIEBER EINBAU
SUMMER	6000578	201	1	294	94 02 798 1	BESTUECKUNG ZENTRALELE
SYMBOL	94008529	7	1	791	94 04 125 0	SCHALTER EINBAU S497
TABELLE ANWEISUNGEN	9278153	500	1	143	10 12 471 0	MEHRKREISAGGREGAT
TABELLE ANWEISUNGEN	9278153	500	1	163	98 86 604	VERSTELLUNG NG 250
TABELLE ANWEISUNGEN	9278153	500	1	825	10 12 865 0	HYDRAULIKEINBAUMOTOR
TABELLE ANWEISUNGEN	9278153	500	1	828	10 13 291 6	HYDRAULIKVERSTELLPUMPE
TABELLE ANWEISUNGEN	9278153	500	1	829	10 13 291 7	HYDRAULIKVERSTELLPUMPE
TABELLE ANWEISUNGEN	9278153	500	1	831	10 12 865 2	ANSCHLUSSPLATTE NG 064-
TABELLE ANWEISUNGEN	9278153	500	1	834	92 78 767	VERSTELLUNG NG 250
TABELLE ANWEISUNGEN	9278153	500	1	836	90 75 822	ANBAUSATZ DURCHTRIEB NG
TABELLE ANWEISUNGEN	9278153	500	1	837	98 88 662	ANSCHLUSSPLATTE NG 250
TABELLE ANWEISUNGEN	9278153	500	1	848	98 86 706	ANSCHLUSSPLATTE NG 250
TANKVERSCHLUSS	10298653	420	1	784	11 69 794 6	WASSERBEHAELTER
TANKVERSCHLUSS MIT LUEF	10174391	11	1	203	11 73 806 2	DREHWERKSEINBAU
TANKVERSCHLUSS d=40	7412092	86	1	824	10 12 471 1	PUMPENVERTEILERGETRIEB
TANKVERSCHLUSS d=40	7610825	5	1	221	94 42 350	OELEINFUELLSTUTZEN
TANKVERSCHLUSS d=80	10411704	20	1	456	11 81 347 1	KRAFTSTOFFTANKANLAGE
TASCHE	11082450	20	1	396	10 66 449 4	TUERVERKLEIDUNG
TASTATUR	10885350	20	1	286	10 85 068 8	STEUERKONSOLE RECHTS
TASTATUR	10886867	10	1	787	94 03 691 1	PME-TASTATUR
TASTATUR	10886868	2	1	788	10 84 777 1	BEDIEN.OPTION M.PME-TASTA
TEILESATZ	10125785	4	1	577	10 12 328 2	KLAPPE 1,5 BIS 10 BAR
TELLERFEDER	4002104	37	6	365	10 85 109 9	VERKLEIDUNG
TELLERFEDERSAEULE	11212786	11	1	264	10 41 032 8	TRIEBWERK
TELLERFEDERSAEULE	7372246	11	1	151	10 10 170 2	TRIEBWERK
TEMPERATURFUEHLER	10424276	1	1	608	10 12 008 8	TEMPERATURFUEHLER KPL.
TEMPERATURFUEHLER	691180608	1	1	590	90 76 530	TEMPERATURFUEHLER KPL.
TEMPERATURFUEHLER KPL.	10120088	4	1	588	10 12 061 1	MOTORREGELUNGSENSORIK
TEMPERATURFUEHLER KPL.	9076530	2	1	588	10 12 061 1	MOTORREGELUNGSENSORIK
TEMPERATURSCHALTER	6204186	65	1	200	12 45 209 1	MOTOR EINBAU
TEMPERATURSENSOR	10491012	17	1	812	11 83 857 4	HEIZKLIMAGERAET
TEMPERATURSENSOR	6290130	1	1	588	10 12 061 1	MOTORREGELUNGSENSORIK
THERMOFUEHLER	10290652	32	1	812	11 83 857 4	HEIZKLIMAGERAET
THERMOSTAT	10117576	3	3	567	10 12 524 8	THERMOSTATGEHAEUSE VO
THERMOSTATGEHAEUSE	10116610	1	1	567	10 12 524 8	THERMOSTATGEHAEUSE VO
THERMOSTATGEHAEUSE	10154033	1	1	567	10 12 524 8	THERMOSTATGEHAEUSE VO
THERMOSTATGEHAEUSE AN	10125247	380	1	483	10 14 278 2	DIESELMOTOR D9508 A7 400 k
THERMOSTATGEHAEUSE VO	10125248	1	1	563	10 12 524 7	THERMOSTATGEHAEUSE AN
THERMOSTATGEHAEUSE VO	10125249	2	1	567	10 12 524 8	THERMOSTATGEHAEUSE VO
TIEFTEMPERATURFETT LGLT	10802651	100	1	58	96 47 551	SPEZIALFETT ELEKTROMOTO
TIEFTEMPERATURFETT LIEBH	10358948	20	1kg	20	90 70 366	FETTE
TIEFTEMPERATURFETT LIEBH	10296828	1	1	33	10 35 894 8	TIEFTEMPERATURFETT LIEBH
TIEFTEMPERATURFETT LIEB	10296825	10	1	33	10 35 894 8	TIEFTEMPERATURFETT LIEBH
TIEFTEMPERATURFETT LIEBH	10296822	180	1	33	10 35 894 8	TIEFTEMPERATURFETT LIEBH
TIEFTEMPERATURFETT LIEB	10296827	2	1	33	10 35 894 8	TIEFTEMPERATURFETT LIEBH
TIEFTEMPERATURFETT LIEB	10296824	25	1	33	10 35 894 8	TIEFTEMPERATURFETT LIEBH
TIEFTEMPERATURFETT LIEB	10296823	50	1	33	10 35 894 8	TIEFTEMPERATURFETT LIEBH
TORSIONSDAEMPFER	10221026	1	1	598	10 12 077 8	KUPPLUNGSANBAU
TORSIONSFEDER	10288266	26	1	776	94 09 638 1	SCHUTZGITTER VORN KLAPP
TORSIONSFEDER	10288267	46	1	776	94 09 638 1	SCHUTZGITTER VORN KLAPP
TRAEGER	10401098	3	4	403	10 40 109 6	LAUFSTEG RECHTS HINTEN
TRAEGER	10401103	3	5	405	10 40 110 1	LAUFSTEG LINKS HINTEN

Bezeichnung	Artikel	Pos.	Menge	Seite	Baugruppe	Bezeichnung
TRAEGER LINKS	10839749	10	1	278	10 85 068 7	STEUERKONSOLE LINKS
TRAEGER LINKS	9631755	20	1	805	94 03 099 9	ARMLEHNE
TRAEGER RECHTS	10839751	10	1	286	10 85 068 8	STEUERKONSOLE RECHTS
TRAEGER RECHTS	9631756	30	1	805	94 03 099 9	ARMLEHNE
TRAGLASTTABELLE NACH IS	9392835	120	1	474	12 41 513 2	SCHILDER SICHERHEIT
TRAGLASTTABELLE NACH IS	9392835	110	2	821	94 05 386 3	SCHILDER FAHRERARBEITSPL
TRAGROLLE D9G	10800269	2	1	84	10 39 962 6	TRAGROLLE EINBAU
TRAGROLLE EINBAU	10399626	50	4	69	10 39 094 9	UNTERWAGEN KPL
TRANSPORTGESTELL	10845921	4065	1	10	14 28 -00 0	GRUNDGERAET R976 HD B LI
TRAVERSE	11600040	70	1	776	94 09 638 1	SCHUTZGITTER VORN KLAPP
TRENNWAND	10425424	20	1	740	94 03 925 7	LUNCHBOX
TRIEBWELLE	10297741	14	1	174	10 44 146 0	TRIEBWERK
TRIEBWELLE	7023895	14	1	151	10 10 170 2	TRIEBWERK
TRIEBWELLE NG 064	9271693	10	1	228	92 71 754	RS WELLE
TRIEBWELLE NG 250	10135767	10	1	226	98 88 974	RS TRIEBWERK NG 250
TRIEBWELLE NG 250	9886628	10	1	150	98 86 607	RS WELLE NG 250
TRIEBWELLE NG 250	9888071	10	1	106	98 88 074	RS WELLE
TRIEBWERK	10101702	1	1	144	10 02 413 1	PUMPE
TRIEBWERK	10410328	1	1	174	10 44 146 0	TRIEBWERK
TRIEBWERK	10441460	1	1	158	10 42 846 6	DREHWERKSPUMPE
TRIEBWERK	9888070	1	1	826	90 77 539	HYDRAULIKEINBAUMOTOR
TRIEBWERK NG 250	9074258	1	1	827	10 13 291 6	HYDRAULIKVERSTELLPUMPE
TRIEBWERK NG 250	9074258	1	1	829	10 13 291 7	HYDRAULIKVERSTELLPUMPE
TRITT	11813188	142	1	367	10 85 109 9	VERKLEIDUNG
TRITT	11813188	2	1	460	11 81 363 8	TRITTBLECH EINBAU
TRITTBLECH EINBAU	11813638	40	1	457	11 81 299 5	ANBAUTEILE
TRITTPLATTE	10850691	30	1	270	10 86 455 2	FAHRERSTAND FK3
TROCKNER	11341140	11	1	202	10 81 351 5	KONDENSATOREINHEIT
TUELLE	10664630	150	4	779	94 09 063 2	ELEKTRIK
TUELLE	10664637	490	1	781	94 09 063 2	ELEKTRIK
TUELLE	10664799	470	1	754	94 09 064 9	MONTAGETEILE FAHRERKAB
TUELLE	7020613	180	1	757	94 06 541 8	KABINENTUER
TUELLE 10/14/20,5	11007492	345	2	779	94 09 063 2	ELEKTRIK
TUELLE 5/16/20	7019171	390	2	780	94 09 063 2	ELEKTRIK
TUELLE 5/16/20	7019171	760	4	782	94 09 063 2	ELEKTRIK
TUELLE 6/10/13	7019160	200	1	757	94 06 541 8	KABINENTUER
TUER ANSCHLAG	10406430	73	2	366	10 85 109 9	VERKLEIDUNG
TUER ANSCHLAG	10406430	93	4	366	10 85 109 9	VERKLEIDUNG
TUERGRIFF	10425436	230	1	757	94 06 541 8	KABINENTUER
TUERRAHMEN	10664608	100	1	757	94 06 541 8	KABINENTUER
TUERSCHLOSS	10353879	150	1	367	10 85 109 9	VERKLEIDUNG
TUERSCHLOSS	10353879	15	1	382	10 85 388 8	SEITENTUER VORNE RECHTS
TUERSCHLOSS	11828436	140	1	757	94 06 541 8	KABINENTUER
TUERSCHWELLE	10425430	140	1	749	94 09 064 9	MONTAGETEILE FAHRERKAB
TUERVERKLEIDUNG	10664494	110	1	757	94 06 541 8	KABINENTUER
TUERVERSCHLUSS	10678044	11	1	378	10 39 949 2	LUFTFILTERTUER LINKS
TUERVERSCHLUSS	10678044	11	1	379	10 39 949 3	SEITENTUER LINKS
TUERVERSCHLUSS	10678044	11	1	380	10 85 388 5	SEITENTUER HINTEN RECHT
TUERVERSCHLUSS	10678044	11	1	382	10 85 388 8	SEITENTUER VORNE RECHTS
TURASRAD D9G	10800270	2	1	97	10 39 955 8	FAHRANTRIEB
TURASRAD D9G	10800270	2	1	98	10 39 955 8	FAHRANTRIEB
TURBOLADER	10220747	1	1	578	10 13 273 9	ATL-ANBAU
TURCON-GLYDRING 180X159X	7001629	4	1	689	94 00 606 1	KOLBEN
TURCON-GLYDRING 180X159X	7001629	4	1	692	90 62 632	DS KOLBEN d=180
TURCON-GLYDRING 220X199X	7002063	4	1	690	95 88 147	KOLBEN
TURCON-STEPSEAL 140,0X16	7014159	10	1	693	99 14 332	KOLBENSTANGENLAGER
TURCON-STEPSEAL 140,0X16	7014159	10	1	694	99 22 058	KOLBENSTANGENLAGER
TYPENSCHILD	10849926	70	1	477	11 37 878 4	TYPENSCHILD
TYPENSCHILD	11378784	4	1	473	12 41 513 2	SCHILDER SICHERHEIT
TYPENSCHILD	11451135	80	1	477	11 37 878 4	TYPENSCHILD

Bezeichnung	Artikel	Pos.	Menge	Seite	Baugruppe	Bezeichnung
TYPENSCHILD	12494972	300	1	821	94 05 386 3	SCHILDER FAHRERARBEITSPL
TYPENSCHILD 150mmX100mm	10498223	60	1	477	11 37 878 4	TYPENSCHILD
TYPENSCHILD 150mmX100mm	12510733	90	1	477	11 37 878 4	TYPENSCHILD
TYPENSCHILD LAM 83mmX15	9354303	20	1	477	11 37 878 4	TYPENSCHILD
TYPENSCHILD LFR	10405886	10	1	477	11 37 878 4	TYPENSCHILD
TYPENSCHILD LFR 150mmX10	10405887	30	1	477	11 37 878 4	TYPENSCHILD
TYPENSCHILD LFR 150mmX10	11739758	40	1	477	11 37 878 4	TYPENSCHILD
TYPENSCHILD LFR 150mmX10	11739759	50	1	477	11 37 878 4	TYPENSCHILD
U-BALKEN	10401421	2	1	117	10 85 108 8	PUMPENRAUM TEILE
U-BLECH	10851117	5	1	116	10 85 108 7	KUEHLERKASTEN EINBAU
UEBERDRUCKVENTIL	10424590	20	1	246	10 81 696 4	SCHMIERPUMPE
UEBERSTROEMVENTIL	10664993	8	1	547	10 11 781 4	HOCHDRUCKPUMPE VORM.
UEBERWURFMUTTER	9078326	2	1	539	90 78 324	DRUCKROHRSTUTZEN ANBA
UEBERWURFMUTTER MLL8	10013550	151	1	255	90 64 786	ANSCHLUSSELEMENT
UEBERWURFMUTTER MLL8	10013550	151	10	257	10 01 461 1	BEHELFSBOX
UEBERWURFSCHRAUBE M10X	7027675	2	1	254	90 64 786	ANSCHLUSSELEMENT
UEBERZUG F.TRITTPLATTE	9480295	15	1	292	10 85 069 2	FAHRPEDAL
UEBERZUG F.TRITTPLATTE	9480295	25	1	292	10 85 069 2	FAHRPEDAL
UMBAU LUFTFILTERKASTEN	10861156	10	1	731	10 40 185 5	LUFTVORFILTER
UMBAU PLATINE	10842771	20	1	297	10 84 258 4	PLATINEN EINBAU
UMLENKHEBEL LINKS	10374525	20	1	707	10 84 541 1	LOEFFELSTIEL ABGEDICHT. 2,
UMLENKHEBEL RECHTS	10374524	21	1	707	10 84 541 1	LOEFFELSTIEL ABGEDICHT. 2,
UMLENKROLLE VORM.	9077708	14	1	562	10 11 865 5	KLIMAKOMPRESSOR ANBAU
UMWELTSCHONENDES HYD	9070363	30	1	12	90 66 460	SCHMIERSTOFFE VARIANTEN
UNIVERSALFETT FUCHS LUBR	11841450	10	1	61	11 41 917 5	KORROSIONSSCHUTZ
UNIVERSALFETT LIEBHERR	10358949	10	1kg	20	90 70 366	FETTE
UNIVERSALFETT LIEBHERR/0,	10296816	1	1	34	10 35 894 9	UNIVERSALFETT LIEBHERR
UNIVERSALFETT LIEBHERR/1	10296813	10	1	34	10 35 894 9	UNIVERSALFETT LIEBHERR
UNIVERSALFETT LIEBHERR/18	10296810	180	1	34	10 35 894 9	UNIVERSALFETT LIEBHERR
UNIVERSALFETT LIEBHERR/2	10296815	2	1	34	10 35 894 9	UNIVERSALFETT LIEBHERR
UNIVERSALFETT LIEBHERR/2	10296812	25	1	34	10 35 894 9	UNIVERSALFETT LIEBHERR
UNIVERSALFETT LIEBHERR/5	10296811	50	1	34	10 35 894 9	UNIVERSALFETT LIEBHERR
UNTERE ABDECKUNG	11739943	8600	1	114	10 86 187 8	OBERWAGEN
UNTERE ABDECKUNG	11739944	10	1	388	11 73 994 3	UNTERE ABDECKUNG
UNTERGURTSCHUTZ F.STIEL	9753877 3	1951	1	10	14 28 -00 0	GRUNDGERAET R976 HD B LI
UNTERGURTSCHUTZ F.STIEL	9949034	2	1	648	97 53 877	UNTERGURTSCHUTZ F.STIEL
UNTERLEGKEIL	11462425	10	1	671	11 46 249 1	UNTERLEGKEILSATZ
UNTERLEGKEIL	11462427	11	1	671	11 46 249 1	UNTERLEGKEILSATZ
UNTERLEGKEIL	11462428	12	1	671	11 46 249 1	UNTERLEGKEILSATZ
UNTERLEGKEIL	11462429	13	1	671	11 46 249 1	UNTERLEGKEILSATZ
UNTERLEGKEILSATZ	11462491	30	1	664	10 84 583 7	STIELZYLINDERABSCHALTUN
UNTERLEGSCHEIBE	10410330	27	2	264	10 41 032 8	TRIEBWERK
UNTERTEIL	94080378	30	1	451	96 31 651	GEHAEUSE
UNTERWAGEN	11812765	2	1	69	10 39 094 9	UNTERWAGEN KPL
UNTERWAGEN KPL	10390949 1	200	1	9	00 01 509	R976 HD-1428 LITRONIC B-LINI
USIT-RING	5209400	8	2	85	10 39 962 7	LEITRAD EINBAU
V-RING JV 18	7380951	28	2	832	11 42 524 6	VERSTELLUNG NG 250
V-RING JV 18	7380951	28	2	834	92 78 767	VERSTELLUNG NG 250
V-SEAL	7017682	12	2	93	10 00 963 0	DREHDURCHFUEHRUNG
V-SEAL	7017682	12	2	95	10 00 967 6	DS DREHDURCHFUEHRUNG
VENTIL	10011832	2	1	489	10 12 016 8	VERSCHLUSSTEILE
VENTIL	10011832	2	1	490	10 11 874 8	ROHRLEITUNG ANBAU
VENTIL	10280279	5	1	302	10 39 214 4	STEUEROELEINHEIT EINBAU
VENTIL	5611648	350	1	104	10 44 419 0	BREMSVENTIL
VENTIL	5800090	450	1	780	94 09 063 2	ELEKTRIK
VENTIL	7622478	6	1	812	11 83 857 4	HEIZKLIMAGERAET
VENTILBRUECKE	10119695	13	2	514	10 11 806 0	KIPPHEBELWERK KPL. OHNE
VENTILBUCHSE	10020738	2	1	176	10 44 299 8	WECHSELVENTIL
VENTILBUCHSE	10020738	2	1	712	10 02 073 5	WECHSELVENTIL
VENTILBUCHSE	10115004	1	1	265	10 11 497 1	DRUCKBEGRENZUNGSVENTI

Bezeichnung	Artikel	Pos.	Menge	Seite	Baugruppe	Bezeichnung
VENTILBUCHSE	7369872	2	1	266	10 11 500 3	ABSCHALTVENTIL
VENTILBUCHSE	7373241	4	1	176	10 44 299 8	WECHSELVENTIL
VENTILBUCHSE	7373241	4	1	712	10 02 073 5	WECHSELVENTIL
VENTILFEDER 4,25X28,35X63,3	10012210	7	4	512	10 14 778 1	ZYLINDERKOPF VORM.
VENTILFUEHRUNG	10120564	2	4	513	10 14 778 0	ZYLINDERKOPF
VENTILGEHAEUSE	10138942	1	1	493	11 36 571 9	DRUCKABSCHNEIDUNG
VENTILGEHAEUSE	10409752	1	1	172	10 34 668 4	ANSTEUERGERAET
VENTILKEGEL	7373437	3	1	176	10 44 299 8	WECHSELVENTIL
VENTILKEGEL	7373437	3	1	712	10 02 073 5	WECHSELVENTIL
VENTILKEGELSTUECK MK9	11357514	6	8	512	10 14 778 1	ZYLINDERKOPF VORM.
VENTILKOERPER	10471473	10	2	356	10 47 266 6	DOPPELSPERRVENTIL
VENTILKOLBEN	10115005	3	1	265	10 11 497 1	DRUCKBEGRENZUNGSVENTI
VENTILKOLBEN	10298646	2	1	168	10 29 865 6	KALTSTARTVENTIL
VENTILKOLBEN	5612181	5	1	266	10 11 500 3	ABSCHALTVENTIL
VENTILKOLBEN	7028148	3	1	267	10 29 792 9	DRUCKBEGRENZUNGSVENTI
VENTILSCHAFTDICHTRING	10120334	4	4	512	10 14 778 1	ZYLINDERKOPF VORM.
VENTILSCHAFTDICHTRING	10120334	5	4	621	10 12 089 6	DS ZYLINDERKOPF KPL. D950
VENTILSCHAFTDICHTUNG	10012247	5	4	621	10 12 089 6	DS ZYLINDERKOPF KPL. D950
VENTILSITZ	10120108	7	1	529	10 12 002 7	OELFILTER 40µm
VENTILSITZ	10120108	17	1	530	10 12 475 6	OELMODUL LINKS
VENTILSITZ	10120109	10	1	529	10 12 002 7	OELFILTER 40µm
VENTILSITZ	10120109	14	1	530	10 12 475 6	OELMODUL LINKS
VENTILSITZ	10298642	3	1	168	10 29 865 6	KALTSTARTVENTIL
VENTILSITZ	7029459	48	1	358	10 28 629 4	WECHSELVENTILBLOCK
VENTILSITZ	7370934	6	1	266	10 11 500 3	ABSCHALTVENTIL
VENTILSITZRING AUSLASS	10137962	4	2	513	10 14 778 0	ZYLINDERKOPF
VENTILSITZRING EINLASS	10137961	3	2	513	10 14 778 0	ZYLINDERKOPF
VERBINDUNGSHUELSE 3	10015495	100	1	283	99 68 621	LH-GEBERGRIFF LINKS
VERBINDUNGSHUELSE 3	10015495	100	1	289	99 68 612	LH-GEBERGRIFF RECHTS
VERBINDUNGSLASCHE	10825297	22	1	707	10 84 541 1	LOEFFELSTIEL ABGEDICHT. 2,
VERBINDUNGSLEITUNG ANBA	10116391	231	1	482	10 14 278 2	DIESELMOTOR D9508 A7 400 k
VERBINDUNGSLEITUNG ANBA	10151366	230	1	482	10 14 278 2	DIESELMOTOR D9508 A7 400 k
VERBINDUNGSLEITUNG VORM	10116389	1	1	557	10 11 639 1	VERBINDUNGSLEITUNG ANBA
VERBINDUNGSLEITUNG VORM	10120552	1	1	556	10 15 136 6	VERBINDUNGSLEITUNG ANBA
VERBINDUNGSSCHLAUCH	11825936	50	1	48	11 82 320 0	VERTEILUNGSANLAGE HARN
VERBINDUNGSSTUECK	10120090	5	2	556	10 15 136 6	VERBINDUNGSLEITUNG ANBA
VERBINDUNGSSTUECK	10120090	5	2	622	10 12 093 7	DS VERBINDUNGSLEITUNG D9
VERBINDUNGSSTUECK	11826483	10	1	49	11 82 595 6	HANDPUMPE
VERBOTSSCHILD	7366794	20	3	473	12 41 513 2	SCHILDER SICHERHEIT
VERDAMPFER	10491007	2	1	812	11 83 857 4	HEIZKLIMAGERAET
VERKLEIDUNG	10851099 1	8500	1	114	10 86 187 8	OBERWAGEN
VERKLEIDUNG	11113749	100	1	742	94 09 064 8	INNENVERKLEIDUNG FAHRE
VERKLEIDUNG	11493521	290	1	743	94 09 064 8	INNENVERKLEIDUNG FAHRE
VERKLEIDUNG C-SAEULE LINK	10425418	510	1	744	94 09 064 8	INNENVERKLEIDUNG FAHRE
VERKLEIDUNG C-SAEULE REC	11493530	230	1	742	94 09 064 8	INNENVERKLEIDUNG FAHRE
VERKLEIDUNG LINKS	9634577	60	1	287	10 85 068 8	STEUERKONSOLE RECHTS
VERKLEIDUNG OBEN LINKS	9644473	50	1	279	10 85 068 7	STEUERKONSOLE LINKS
VERKLEIDUNG OBEN RECHTS	9644470	50	1	287	10 85 068 8	STEUERKONSOLE RECHTS
VERKLEIDUNG RECHTS	94007647	30	1	278	10 85 068 7	STEUERKONSOLE LINKS
VERKLEIDUNG RECHTS	9634478	30	1	286	10 85 068 8	STEUERKONSOLE RECHTS
VERLADESCHEMA OBERWA	10844907	110	1	474	12 41 513 2	SCHILDER SICHERHEIT
VERLAENGERUNG	10009602	10	1	250	10 47 558 6	VERTEILERKOMBINATION SX
VERLAENGERUNG M10X1X13	774373408	35	1	254	90 64 786	ANSCHLUSSELEMENT
VERLAENGERUNG M10X1X13	774373408	135	1	255	90 64 786	ANSCHLUSSELEMENT
VERLAENGERUNG M6X1K-M10	7027714	35	1	254	90 64 786	ANSCHLUSSELEMENT
VERRIEGELUNG	10664789	165	1	750	94 09 064 9	MONTAGETEILE FAHRERKAB
VERRIEGELUNG	11600035	44	1	776	94 09 638 1	SCHUTZGITTER VORN KLAPP
VERRIEGELUNG	11600039	24	1	776	94 09 638 1	SCHUTZGITTER VORN KLAPP
VERRIEGELUNG	9376917	6	1	383	10 82 414 2	DECKEL KRAFTSTOFFTANK
VERRIEGELUNG	9376918	152	1	367	10 85 109 9	VERKLEIDUNG

Bezeichnung	Artikel	Pos.	Menge	Seite	Baugruppe	Bezeichnung
VERSCHLEISSPLATTE	10298678	1	1	170	10 29 868 5	VERSCHLEISSPLATTE
VERSCHLEISSPLATTE	10298685	2	1	157	10 30 092 2	ZAHNRADPUMPE
VERSCHLEISSTEIL	10493010	6	1	274	11 32 099 1	FEDERUNG
VERSCHLUSSDECKEL	10471614	1	1	196	10 80 095 8	AUSGLEICHBEHAELTER
VERSCHLUSSDECKEL	11088302	2	1	196	10 80 095 8	AUSGLEICHBEHAELTER
VERSCHLUSSDECKEL	7372263	1	1	162	73 72 224	DECKEL
VERSCHLUSSDECKEL	9144757	2	1	502	10 11 883 9	OELEINFUELLUNG
VERSCHLUSSDECKEL	9144757	2	1	623	10 12 094 4	DS LUFTPRESSER D9508
VERSCHLUSSDECKEL	944378703	45	1	100	94 43 780 03	FAHRANTRIEB FAT 550P046
VERSCHLUSSDECKEL B	4980375	7	2	513	10 14 778 0	ZYLINDERKOPF
VERSCHLUSSDECKEL B/32	4980362	6	3	513	10 14 778 0	ZYLINDERKOPF
VERSCHLUSSDECKEL B/40	4980786	5	1	513	10 14 778 0	ZYLINDERKOPF
VERSCHLUSSKEGEL VKA 8	4900305	68	3	644	10 39 913 5	ZENTRALSCHMIERANLAGE
VERSCHLUSSKEGEL VKA 8	4900305	45	2	710	10 84 779 5	ZENTRALSCHMIERANLAGE
VERSCHLUSSRING	7023896	16	1	151	10 10 170 2	TRIEBWERK
VERSCHLUSSRING	9443154	71	1	210	90 00 982 2	SCHWENKANTRIEB SAT 400/
VERSCHLUSSRING	9443154	71	1	219	94 43 664 03	BREMSE-REPARATURSATZ
VERSCHLUSSRING	9477421	17	1	228	92 71 754	RS WELLE
VERSCHLUSSRING	9477421	17	1	846	92 68 013	RS VERSCHLUSSRING NG 064
VERSCHLUSSRING NG 225	9272500	23	1	837	98 88 662	ANSCHLUSSPLATTE NG 250
VERSCHLUSSRING NG 225-25	9265658	17	1	106	98 88 074	RS WELLE
VERSCHLUSSRING NG 225-25	9265658	17	1	108	92 71 537	RS VERSCHLUSSRING
VERSCHLUSSRING NG 225-25	9265658	17	1	150	98 86 607	RS WELLE NG 250
VERSCHLUSSRING NG 250	10130448	23	1	150	98 86 607	RS WELLE NG 250
VERSCHLUSSRING NG 250	10130448	23	1	848	98 86 706	ANSCHLUSSPLATTE NG 250
VERSCHLUSSSCHEIBE	9429965	36	2	342	11 73 771 3	STEUERSCHIEBER EINBAU
VERSCHLUSSSCHEIBE	9429965	38	1	647	10 83 863 7	VERTEILER EINBAU
VERSCHLUSSSCHRAUBE	10024583	61	3	355	11 10 174 8	STEUERBLOCK
VERSCHLUSSSCHRAUBE	10115024	9	1	265	10 11 497 1	DRUCKBEGRENZUNGSVENTI
VERSCHLUSSSCHRAUBE	10220646	1	1	267	10 29 792 9	DRUCKBEGRENZUNGSVENTI
VERSCHLUSSSCHRAUBE	10298663	5	1	169	10 29 866 4	FILTER
VERSCHLUSSSCHRAUBE	10814017	12	1	72	10 80 026 2	LEITRAD KPL D9G
VERSCHLUSSSCHRAUBE	10814053	13	1	74	10 80 026 8	LAUFROLLE D9G
VERSCHLUSSSCHRAUBE	7001454	7	1	75	10 80 026 9	TRAGROLLE D9G
VERSCHLUSSSCHRAUBE	7016136	5	1	699	56 02 932	DROSSELRUECKSCHLAGVEN
VERSCHLUSSSCHRAUBE	7028192	1	1	156	10 29 866 3	VERSCHLUSSSCHRAUBE
VERSCHLUSSSCHRAUBE	7369887	1	1	266	10 11 500 3	ABSCHALTVENTIL
VERSCHLUSSSCHRAUBE	7369951	1	1	261	10 10 206 7	REGLERELEMENT
VERSCHLUSSSCHRAUBE	7371360	1	1	361	56 10 135	EINSPEISEVENTIL
VERSCHLUSSSCHRAUBE	7373229	20	2	158	10 42 846 6	DREHWERKSPUMPE
VERSCHLUSSSCHRAUBE	774378208	31	1	244	11 00 350 5	VERTEILERKOMBINATION MX-
VERSCHLUSSSCHRAUBE	774378208	31	3	251	10 47 559 3	VERTEILERKOMBINATION MX-
VERSCHLUSSSCHRAUBE	774378208	31	2	253	10 35 423 1	VERTEILERKOMBINATION MX-
VERSCHLUSSSCHRAUBE	774378208	31	2	652	10 34 034 0	VERTEILERKOMBINATION MX-
VERSCHLUSSSCHRAUBE AE	409710601	54	3	100	94 43 780 03	FAHRANTRIEB FAT 550P046
VERSCHLUSSSCHRAUBE G 1/	7024958	49	1	358	10 28 629 4	WECHSELVENTILBLOCK
VERSCHLUSSSCHRAUBE G1/	7361553	44	2	301	10 39 227 2	HYDR.ANL.PUMPEN ZU STEUE
VERSCHLUSSSCHRAUBE G1/	7361553	28	2	302	10 39 214 4	STEUEROELEINHEIT EINBAU
VERSCHLUSSSCHRAUBE G1/	7361553	54	2	308	10 06 086 1	HYDR.DREHDURCHFUEHR.+D
VERSCHLUSSSCHRAUBE G1/	7361553	47	2	343	11 73 771 3	STEUERSCHIEBER EINBAU
VERSCHLUSSSCHRAUBE G1/	7361553	128	2	344	11 73 771 3	STEUERSCHIEBER EINBAU
VERSCHLUSSSCHRAUBE G1/	7361553	32	6	678	10 39 913 4	HYDRAULIKZYLINDER M.ANB
VERSCHLUSSSCHRAUBE G1/	7361553	17	1	702	10 83 139 6	HUBZYLINDER DIA.220
VERSCHLUSSSCHRAUBE G1A	7363717	78	1	454	11 73 942 0	KRAFTSTOFFTANK
VERSCHLUSSSCHRAUBE G1A	7363717	3	1	455	11 81 279 5	KRAFTSTOFFTANK (STUTZEN
VERSCHLUSSSCHRAUBE M1	10115237	35	2	158	10 42 846 6	DREHWERKSPUMPE
VERSCHLUSSSCHRAUBE M1	7362674	26	1	683	94 02 091 7	HYDRAULIKZYLINDER
VERSCHLUSSSCHRAUBE M1	7362674	24	1	685	94 06 219 6	HYDRAULIKZYLINDER
VERSCHLUSSSCHRAUBE M1	7362674	14	2	702	10 83 139 6	HUBZYLINDER DIA.220
VERSCHLUSSSCHRAUBE M1	7370432	310	1	104	10 44 419 0	BREMSVENTIL

Bezeichnung	Artikel	Pos.	Menge	Seite	Baugruppe	Bezeichnung
VERSCHLUSSSCHRAUBE M14	7372622	213	9	355	11 10 174 8	STEUERBLOCK
VERSCHLUSSSCHRAUBE M1	10115014	22	3	158	10 42 846 6	DREHWERKSPUMPE
VERSCHLUSSSCHRAUBE M1	7004971	9	2	85	10 39 962 7	LEITRAD EINBAU
VERSCHLUSSSCHRAUBE M1	7004971	41	1	329	10 85 403 4	HYDRAULIKTANK EINBAU
VERSCHLUSSSCHRAUBE M1	7004971	130	2	344	11 73 771 3	STEUERSCHIEBER EINBAU
VERSCHLUSSSCHRAUBE M1	477510201	80	1	211	90 00 982 2	SCHWENKANTRIEB SAT 400/
VERSCHLUSSSCHRAUBE M2	10297738	37	1	158	10 42 846 6	DREHWERKSPUMPE
VERSCHLUSSSCHRAUBE M20	10296854	13	1	352	10 21 821 5	RUECKSCHLAGVENTIL
VERSCHLUSSSCHRAUBE M20	10296854	13	1	353	10 21 986 3	RUECKSCHLAGVENTIL
VERSCHLUSSSCHRAUBE M2	7361961	90	1	94	91 41 597	DREHDURCHFUEHRUNG
VERSCHLUSSSCHRAUBE M2	7361961	53	1	454	11 73 942 0	KRAFTSTOFFTANK
VERSCHLUSSSCHRAUBE M2	7361961	50	1	456	11 81 347 1	KRAFTSTOFFTANKANLAGE
VERSCHLUSSSCHRAUBE M2	7004178	4	1	699	56 02 932	DROSSELRUECKSCHLAGVEN
VERSCHLUSSSCHRAUBE M26	10134437	8	1	492	10 13 530 8	DRUCKABSCHALTSTUFE
VERSCHLUSSSCHRAUBE M2	7004296	80	8	94	91 41 597	DREHDURCHFUEHRUNG
VERSCHLUSSSCHRAUBE M30	10134133	2	1	492	10 13 530 8	DRUCKABSCHALTSTUFE
VERSCHLUSSSCHRAUBE M30	10134133	2	1	493	11 36 571 9	DRUCKABSCHNEIDUNG
VERSCHLUSSSCHRAUBE M3	10043136	18	1	530	10 12 475 6	OELMODUL LINKS
VERSCHLUSSSCHRAUBE M3	10043136	18	2	531	10 12 475 7	OELMODUL RECHTS
VERSCHLUSSSCHRAUBE M3	10097529	420	1	104	10 44 419 0	BREMSVENTIL
VERSCHLUSSSCHRAUBE M3	10120104	14	1	529	10 12 002 7	OELFILTER 40µm
VERSCHLUSSSCHRAUBE M3	10120104	13	1	530	10 12 475 6	OELMODUL LINKS
VERSCHLUSSSCHRAUBE M36	10097528	210	2	104	10 44 419 0	BREMSVENTIL
VERSCHLUSSSCHRAUBE M42	10152060	14	2	832	11 42 524 6	VERSTELLUNG NG 250
VERSCHLUSSSCHRAUBE M42	10152060	14	2	851	11 42 642 5	DICHTSATZ NG 250
VERSCHLUSSSCHRAUBE M6	9265783	1	2	146	92 71 120	DS VERSTELLUNG NG 225
VERSCHLUSSSCHRAUBE M6	9265783	2	5	147	92 71 125	DICHTSATZ NG 225-250
VERSCHLUSSSCHRAUBE M6	9265783	1	1	837	98 88 662	ANSCHLUSSPLATTE NG 250
VERSCHLUSSSCHRAUBE M6	9265783	1	1	848	98 86 706	ANSCHLUSSPLATTE NG 250
VERSCHLUSSSCHRAUBE M6	9268441	5	4	181	98 82 875	DS REGELVENTIL EHR
VERSCHLUSSSCHRAUBE M6	9268441	7	3	833	90 77 542	ANSCHLUSSPLATTE
VERSCHLUSSSCHRAUBE M6	9268441	7	6	851	11 42 642 5	DICHTSATZ NG 250
VERSCHLUSSSCHRAUBE M8X	7027660	26	1	158	10 42 846 6	DREHWERKSPUMPE
VERSCHLUSSSCHRAUBE M8X	7369938	20	1	152	10 10 206 3	ANSCHLUSSPLATTE
VERSCHLUSSSCHRAUBE M8X	9881609	8	1	181	98 82 875	DS REGELVENTIL EHR
VERSCHLUSSSCHRAUBE R3/	10298662	9	1	166	10 29 716 2	FILTERKOPF
VERSCHLUSSSCHRAUBE VST	477510601	96	1	207	90 00 381 2	REPARATURSATZ MINOR
VERSCHLUSSSCHRAUBE VST	477510601	96	1	212	90 00 982 2	SCHWENKANTRIEB SAT 400/
VERSCHLUSSSCHRAUBE VST	477510601	96	1	231	93 23 004 01	ABTRIEB-REP.SATZ
VERSCHLUSSSCHRAUBE VST	477511301	97	4	207	90 00 381 2	REPARATURSATZ MINOR
VERSCHLUSSSCHRAUBE VST	477511301	97	4	212	90 00 982 2	SCHWENKANTRIEB SAT 400/
VERSCHLUSSSCHRAUBE VST	477511301	97	4	231	93 23 004 01	ABTRIEB-REP.SATZ
VERSCHLUSSSCHRAUBE VSTI	7361156	13	2	702	10 83 139 6	HUBZYLINDER DIA.220
VERSCHLUSSSCHRAUBE VST	7001338	15	7	250	10 47 558 6	VERTEILERKOMBINATION SX
VERSCHLUSSSCHRAUBE VST	10137116	24	1	686	96 21 863	HYDRAULIKZYLINDER
VERSCHLUSSSCHRAUBE VST	7381638	11	1	497	10 12 021 3	AGGREGATETRAEGER ANBA
VERSCHLUSSSCHRAUBE VST	7009358	19	2	152	10 10 206 3	ANSCHLUSSPLATTE
VERSCHLUSSSCHRAUBE VST	7009358	32	6	158	10 42 846 6	DREHWERKSPUMPE
VERSCHLUSSSCHRAUBE VST	7009358	35	3	263	10 29 770 9	ANSCHLUSSPLATTE
VERSCHLUSSSCHRAUBE VST	10137113	55	2	153	10 10 206 4	REGLER
VERSCHLUSSSCHRAUBE VST	10137113	20	1	851	11 42 642 5	DICHTSATZ NG 250
VERSCHLUSSSCHRAUBE VST	10137310	14	1	827	10 13 291 6	HYDRAULIKVERSTELLPUMPE
VERSCHLUSSSCHRAUBE VST	10137310	14	1	829	10 13 291 7	HYDRAULIKVERSTELLPUMPE
VERSCHLUSSSCHRAUBE VST	477510101	89	1	101	94 43 780 03	FAHRANTRIEB FAT 550P046
VERSCHLUSSSCHRAUBE VST	477510101	36	1	205	90 00 381 2	REPARATURSATZ MINOR
VERSCHLUSSSCHRAUBE VST	7380566	8	1	557	10 11 639 1	VERBINDUNGSLEITUNG ANBA
VERSCHLUSSSCHRAUBE VST	7380566	5	2	567	10 12 524 8	THERMOSTATGEHAEUSE VO
VERSCHLUSSSCHRAUBE VST	7380566	23	2	611	10 14 005 7	WASSERPUMPE MIT BEFEST.
VERSCHLUSSSCHRAUBE VST	7382203	20	3	499	11 36 422 9	OELWANNE VORM.
VERSCHLUSSSCHRAUBE VST	7382203	3	3	564	10 12 647 3	WASSERLEITUNGSANSCHLUE

Bezeichnung	Artikel	Pos.	Menge	Seite	Baugruppe	Bezeichnung
VERSCHLUSSSCHRAUBE VST	7382203	15	1	574	10 12 406 2	ABGASRUECKFUEHRUNG AN
VERSCHLUSSSCHRAUBE VST	7009357	21	1	158	10 42 846 6	DREHWERKSPUMPE
VERSCHLUSSSCHRAUBE VST	7361960	40	2	329	10 85 403 4	HYDRAULIKTANK EINBAU
VERSCHLUSSSCHRAUBE VST	7361960	21	3	342	11 73 771 3	STEUERSCHIEBER EINBAU
VERSCHLUSSSCHRAUBE VST	7361960	115	2	344	11 73 771 3	STEUERSCHIEBER EINBAU
VERSCHLUSSSCHRAUBE VST	7361960	17	1	825	10 12 865 0	HYDRAULIKEINBAUMOTOR
VERSCHLUSSSCHRAUBE VST	7380688	13	1	497	10 12 021 3	AGGREGATETRAEGER ANBA
VERSCHLUSSSCHRAUBE VST	7380688	34	1	549	10 12 478 2	KRAFTSTOFFLEITUNGEN
VERSCHLUSSSCHRAUBE VST	10137075	33	1	141	10 39 224 1	PUMPEN EINBAU
VERSCHLUSSSCHRAUBE VST	10137075	8	1	260	10 86 188 2	DRUCKLUFTANLAGE MOTOR
VERSCHLUSSSCHRAUBE VST	10137075	43	1	329	10 85 403 4	HYDRAULIKTANK EINBAU
VERSCHLUSSSCHRAUBE VST	477510401	95	1	212	90 00 982 2	SCHWENKANTRIEB SAT 400/
VERSCHLUSSSCHRAUBE VST	7380177	10	1	594	10 12 032 2	SCHWUNGRADGEHAEUSE AN
VERSCHLUSSSCHRAUBE VST	10041903	5	2	554	90 80 436	ANSAUGSTUTZEN ANBAU
VERSCHLUSSSCHRAUBE VST	7362698	42	1	329	10 85 403 4	HYDRAULIKTANK EINBAU
VERSCHLUSSSCHRAUBE VST	7362698	48	2	704	10 83 139 6	HUBZYLINDER DIA.220
VERSCHLUSSSCHRAUBE VST	7381457	1	2	489	10 12 016 8	VERSCHLUSSTEILE
VERSCHLUSSSCHRAUBE VST	7381457	21	1	499	11 36 422 9	OELWANNE VORM.
VERSCHLUSSSCHRAUBE VST	7381457	5	2	554	90 80 436	ANSAUGSTUTZEN ANBAU
VERSCHLUSSSCHRAUBE VST	7381457	6	2	565	10 11 681 7	KUEHLMITTELKRUEMMER AN
VERSCHLUSSSCHRAUBE VST	7382204	13	4	499	11 36 422 9	OELWANNE VORM.
VERSCHLUSSSCHRAUBE VST	10137121	15	1	851	11 42 642 5	DICHTSATZ NG 250
VERSCHLUSSSCHRAUBE VST	10137319	16	3	827	10 13 291 6	HYDRAULIKVERSTELLPUMPE
VERSCHLUSSSCHRAUBE VST	10137319	16	3	829	10 13 291 7	HYDRAULIKVERSTELLPUMPE
VERSCHLUSSSCHRAUBE VST	7361329	17	1	222	98 88 043	HYDRAULIKEINBAUMOTOR
VERSCHLUSSSCHRAUBE VST	7361329	38	1	329	10 85 403 4	HYDRAULIKTANK EINBAU
VERSCHLUSSSCHRAUBE VST	7361329	2	3	700	93 69 747	BLOCK
VERSCHLUSSSCHRAUBE VST	7382202	6	1	594	10 12 032 2	SCHWUNGRADGEHAEUSE AN
VERSCHLUSSSCHRAUBE VST	10137123	14	2	834	92 78 767	VERSTELLUNG NG 250
VERSCHLUSSSCHRAUBE VST	7363073	37	1	329	10 85 403 4	HYDRAULIKTANK EINBAU
VERSCHLUSSSCHRAUBE VST	7363073	12	2	702	10 83 139 6	HUBZYLINDER DIA.220
VERSCHLUSSSCHRAUBE VST	7363177	51	3	330	10 85 403 4	HYDRAULIKTANK EINBAU
VERSCHLUSSSCHRAUBE VST	7363177	51	1	454	11 73 942 0	KRAFTSTOFFTANK
VERSCHLUSSSCHRAUBE VST	7363177	52	1	456	11 81 347 1	KRAFTSTOFFTANKANLAGE
VERSCHLUSSSTOPFEN	10120094	33	1	531	10 12 475 7	OELMODUL RECHTS
VERSCHLUSSSTOPFEN	10409754	15	20	173	10 40 975 2	VENTILGEHAEUSE
VERSCHLUSSSTOPFEN	7372221	24	4	144	10 02 413 1	PUMPE
VERSCHLUSSSTOPFEN	7372222	27	2	144	10 02 413 1	PUMPE
VERSCHLUSSSTOPFEN GPN	7000536	10	2	376	11 73 868 6	LUFTFUEHRUNGSBLECH
VERSCHLUSSSTOPFEN GPN	7363015	14	1	699	56 02 932	DROSSELRUECKSCHLAGVEN
VERSCHLUSSSTOPFEN GPN 3	779018301	91	1	101	94 43 780 03	FAHRANTRIEB FAT 550P046
VERSCHLUSSSTOPFEN PL 10	477700408	162	1	191	10 86 194 0	KUEHLER EINBAU
VERSCHLUSSSTOPFEN PL 12	477700508	26	1	342	11 73 771 3	STEUERSCHIEBER EINBAU
VERSCHLUSSSTOPFEN PL 12	477700508	145	9	345	11 73 771 3	STEUERSCHIEBER EINBAU
VERSCHLUSSSTOPFEN PL 15	11829313	148	3	345	11 73 771 3	STEUERSCHIEBER EINBAU
VERSCHLUSSSTOPFEN PL 35	11829315	26	3	140	10 39 224 1	PUMPEN EINBAU
VERSCHLUSSSTOPFEN PL 35	11829315	13	2	328	10 85 403 4	HYDRAULIKTANK EINBAU
VERSCHLUSSSTOPFEN PL 42	477700908	76	1	454	11 73 942 0	KRAFTSTOFFTANK
VERSCHLUSSSTOPFEN PL 42	477700908	4	1	455	11 81 279 5	KRAFTSTOFFTANK (STUTZEN
VERSCHLUSSSTOPFEN WP30	11644982	70	7	279	10 85 068 7	STEUERKONSOLE LINKS
VERSCHLUSSSTOPFEN WP30	11644982	70	6	287	10 85 068 8	STEUERKONSOLE RECHTS
VERSCHLUSSTEIL	10020732	40	1	144	10 02 413 1	PUMPE
VERSCHLUSSTEILE	10120168	17	1	479	10 14 278 2	DIESELMOTOR D9508 A7 400 k
VERSCHLUSSTEILE	10120393	650	1	485	10 14 278 2	DIESELMOTOR D9508 A7 400 k
VERSCHLUSSTEILE	9078564	452	1	484	10 14 278 2	DIESELMOTOR D9508 A7 400 k
VERSCHLUSSTEILE NA2	9080459	652	1	485	10 14 278 2	DIESELMOTOR D9508 A7 400 k
VERSCHLUSSTOPFEN	7623813	57	1	287	10 85 068 8	STEUERKONSOLE RECHTS
VERSCHRAUBUNG	10220951	146	1	255	90 64 786	ANSCHLUSSELEMENT
VERSCHRAUBUNG	11081053	66	1	248	10 81 696 4	SCHMIERPUMPE
VERSCHRAUBUNG	11834728	9	1	734	11 69 501 2	HARNSTOFFBETANKUNGSKIT

Bezeichnung	Artikel	Pos.	Menge	Seite	Baugruppe	Bezeichnung
VERSCHRAUBUNG	11834729	4	1	734	11 69 501 2	HARNSTOFFBETANKUNGSKIT
VERSCHRAUBUNG 6L	10220950	145	1	255	90 64 786	ANSCHLUSSELEMENT
VERSCHRAUBUNG 6L	10220950	35	2	710	10 84 779 5	ZENTRALSCHMIERANLAGE
VERSCHRAUBUNG 6LL	10342221	145	1	255	90 64 786	ANSCHLUSSELEMENT
VERSCHRAUBUNG 8LL	10330614	146	1	255	90 64 786	ANSCHLUSSELEMENT
VERSCHRAUBUNG BFW 35L	7367136	12	1	140	10 39 224 1	PUMPEN EINBAU
VERSCHRAUBUNG EGE 10L	7617247	74	1	142	10 39 224 1	PUMPEN EINBAU
VERSCHRAUBUNG EL 10L	472330208	27	1	318	10 39 227 6	STEUERLEITUNGEN EINBAU
VERSCHRAUBUNG EL 10L	472330208	72	1	343	11 73 771 3	STEUERSCHIEBER EINBAU
VERSCHRAUBUNG EL 12S	7617461	140	1	669	10 82 175 2	ROHRBRUCHSICHERUNG HU
VERSCHRAUBUNG EL 15L	472300414	103	1	344	11 73 771 3	STEUERSCHIEBER EINBAU
VERSCHRAUBUNG EL 15L	472300414	119	1	344	11 73 771 3	STEUERSCHIEBER EINBAU
VERSCHRAUBUNG EL 15L	472300414	142	1	639	10 39 913 3	MONOBLOCKAUSLEGER 7,20
VERSCHRAUBUNG EL 15L	472300414	55	3	668	10 82 175 2	ROHRBRUCHSICHERUNG HU
VERSCHRAUBUNG EL 15L	472300414	78	1	680	10 39 913 4	HYDRAULIKZYLINDER M.ANB
VERSCHRAUBUNG ET 10L M1	482430314	72	2	142	10 39 224 1	PUMPEN EINBAU
VERSCHRAUBUNG ET 15L M2	472430408	63	1	668	10 82 175 2	ROHRBRUCHSICHERUNG HU
VERSCHRAUBUNG ET 15L M2	472430408	113	1	668	10 82 175 2	ROHRBRUCHSICHERUNG HU
VERSCHRAUBUNG ET 15L M2	472430408	77	1	680	10 39 913 4	HYDRAULIKZYLINDER M.ANB
VERSCHRAUBUNG ET 18L	247108402	92	1	313	10 85 112 7	HYDR./SAUG-+RUECKL.SCHLA
VERSCHRAUBUNG ET 28L M3	7407122	12	1	112	10 39 095 0	HYDRAULIKANLAGE UNTER
VERSCHRAUBUNG ET 6L	482430114	16	1	260	10 86 188 2	DRUCKLUFTANLAGE MOTOR
VERSCHRAUBUNG EV 15L	10222436	28	1	130	11 39 435 6	KRAFTSTOFFANLAGE MOTOR
VERSCHRAUBUNG EW 10L M1	7403569	10	1	91	93 45 153	DREHVERBINDUNG EINBAU
VERSCHRAUBUNG EW 12L M1	247117702	8	1	213	10 83 791 8	DREHWERK
VERSCHRAUBUNG EW 15L	7615379	32	2	129	10 86 191 3	KRAFTSTOFFANLAGE MOTOR
VERSCHRAUBUNG EW 15L	7615379	11	1	130	11 39 435 6	KRAFTSTOFFANLAGE MOTOR
VERSCHRAUBUNG EW 15L	7615379	26	1	130	11 39 435 6	KRAFTSTOFFANLAGE MOTOR
VERSCHRAUBUNG EW 15L	7615379	41	2	130	11 39 435 6	KRAFTSTOFFANLAGE MOTOR
VERSCHRAUBUNG EW 15L	7615379	51	1	130	11 39 435 6	KRAFTSTOFFANLAGE MOTOR
VERSCHRAUBUNG EW 15L	7615379	12	1	133	10 83 252 9	KRAFTSTOFFILTER EINBAU
VERSCHRAUBUNG EW 15L	7615379	87	1	313	10 85 112 7	HYDR./SAUG-+RUECKL.SCHLA
VERSCHRAUBUNG EW 15L	7615379	33	2	315	10 85 112 8	GETRIEBEOEL U.HYDR.OELK
VERSCHRAUBUNG EW 15L	7615379	102	1	344	11 73 771 3	STEUERSCHIEBER EINBAU
VERSCHRAUBUNG EW 15L	7615379	112	2	668	10 82 175 2	ROHRBRUCHSICHERUNG HU
VERSCHRAUBUNG EW 15L	7615379	83	1	680	10 39 913 4	HYDRAULIKZYLINDER M.ANB
VERSCHRAUBUNG EW 15L	7615379	76	1	824	10 12 471 1	PUMPENVERTEILERGETRIEB
VERSCHRAUBUNG EW 18L M2	247108302	11	1	260	10 86 188 2	DRUCKLUFTANLAGE MOTOR
VERSCHRAUBUNG EW 6S M1	472531508	51	2	142	10 39 224 1	PUMPEN EINBAU
VERSCHRAUBUNG EW 8S M1	7404186	41	1	142	10 39 224 1	PUMPEN EINBAU
VERSCHRAUBUNG G 15L	7362107	23	1	128	10 86 191 3	KRAFTSTOFFANLAGE MOTOR
VERSCHRAUBUNG G 15L	7362107	153	2	639	10 39 913 3	MONOBLOCKAUSLEGER 7,20
VERSCHRAUBUNG G 15L	7362107	35	2	667	10 82 175 2	ROHRBRUCHSICHERUNG HU
VERSCHRAUBUNG G 22L	7362408	38	1	667	10 82 175 2	ROHRBRUCHSICHERUNG HU
VERSCHRAUBUNG G 6LL	774374208	40	1	254	90 64 786	ANSCHLUSSELEMENT
VERSCHRAUBUNG G 6LL	774374208	40	6	256	10 01 461 1	BEHELFSBOX
VERSCHRAUBUNG G 8L M14X	10014575	140	1	255	90 64 786	ANSCHLUSSELEMENT
VERSCHRAUBUNG G 8L M14X	10014575	140	3	257	10 01 461 1	BEHELFSBOX
VERSCHRAUBUNG GAI 8S G1/	7410555	44	1	343	11 73 771 3	STEUERSCHIEBER EINBAU
VERSCHRAUBUNG GE 10 M1	10021563	5	1	543	10 11 775 3	LECKOELLEITUNG ANBAU
VERSCHRAUBUNG GE 10 M1	10813936	17	1	528	10 12 002 3	OELLEITUNG ANBAU
VERSCHRAUBUNG GE 10 M1	10813936	28	1	548	10 12 478 2	KRAFTSTOFFLEITUNGEN
VERSCHRAUBUNG GE 10 M1	10813936	14	1	578	10 13 273 9	ATL-ANBAU
VERSCHRAUBUNG GE 10 M1	10813936	14	1	579	10 13 274 1	ATL-ANBAU
VERSCHRAUBUNG GE 10 M1	10028570	6	1	543	10 11 775 3	LECKOELLEITUNG ANBAU
VERSCHRAUBUNG GE 10L G1	7362091	20	3	302	10 39 214 4	STEUEROELEINHEIT EINBAU
VERSCHRAUBUNG GE 10L M1	7003814	9	1	91	93 45 153	DREHVERBINDUNG EINBAU
VERSCHRAUBUNG GE 10L M1	7003814	16	2	112	10 39 095 0	HYDRAULIKANLAGE UNTER
VERSCHRAUBUNG GE 10L M1	7003814	70	3	142	10 39 224 1	PUMPEN EINBAU
VERSCHRAUBUNG GE 10L M1	7003814	36	4	237	10 83 892 3	DREHKRANZ EINBAU

Bezeichnung	Artikel	Pos.	Menge	Seite	Baugruppe	Bezeichnung
VERSCHRAUBUNG GE 10L M1	7003814	26	1	318	10 39 227 6	STEUERLEITUNGEN EINBAU
VERSCHRAUBUNG GE 10L M1	7003814	71	1	343	11 73 771 3	STEUERSCHIEBER EINBAU
VERSCHRAUBUNG GE 10L M2	7362343	14	1	260	10 86 188 2	DRUCKLUFTANLAGE MOTOR
VERSCHRAUBUNG GE 10S G1	7410444	110	2	681	10 39 913 4	HYDRAULIKZYLINDER M.ANB
VERSCHRAUBUNG GE 10S M1	7362103	16	1	91	93 45 153	DREHVERBINDUNG EINBAU
VERSCHRAUBUNG GE 12 M14	10813939	26	4	548	10 12 478 2	KRAFTSTOFFLEITUNGEN
VERSCHRAUBUNG GE 12 M18	10813941	30	2	548	10 12 478 2	KRAFTSTOFFLEITUNGEN
VERSCHRAUBUNG GE 12L	7402484	7	1	213	10 83 791 8	DREHWERK
VERSCHRAUBUNG GE 12L	7402484	24	1	342	11 73 771 3	STEUERSCHIEBER EINBAU
VERSCHRAUBUNG GE 12L G1	7362117	26	2	302	10 39 214 4	STEUEROELEINHEIT EINBAU
VERSCHRAUBUNG GE 12L M1	11006188	33	1	548	10 12 478 2	KRAFTSTOFFLEITUNGEN
VERSCHRAUBUNG GE 12L M1	7405399	132	1	345	11 73 771 3	STEUERSCHIEBER EINBAU
VERSCHRAUBUNG GE 12L M1	4600538	23	1	241	10 83 616 4	ZENTRALSCHMIERANLAGE OB
VERSCHRAUBUNG GE 12L M1	471030708	6	1	492	10 13 530 8	DRUCKABSCHALTSTUFE
VERSCHRAUBUNG GE 12L M1	471030708	6	1	493	11 36 571 9	DRUCKABSCHNEIDUNG
VERSCHRAUBUNG GE 14,15,	10813943	31	1	548	10 12 478 2	KRAFTSTOFFLEITUNGEN
VERSCHRAUBUNG GE 15L G1	4600518	25	2	302	10 39 214 4	STEUEROELEINHEIT EINBAU
VERSCHRAUBUNG GE 15L G1	4600518	79	1	680	10 39 913 4	HYDRAULIKZYLINDER M.ANB
VERSCHRAUBUNG GE 15L G1	4600518	62	2	704	10 83 139 6	HUBZYLINDER DIA.220
VERSCHRAUBUNG GE 15L G3	7410437	22	1	302	10 39 214 4	STEUEROELEINHEIT EINBAU
VERSCHRAUBUNG GE 15L M1	7003570	13	1	133	10 83 252 9	KRAFTSTOFFILTER EINBAU
VERSCHRAUBUNG GE 15L M1	7003570	86	1	313	10 85 112 7	HYDR./SAUG-+RUECKL.SCHLA
VERSCHRAUBUNG GE 15L M1	7003570	32	2	315	10 85 112 8	GETRIEBEOEL U.HYDR.OELK
VERSCHRAUBUNG GE 15L M1	7003570	117	2	344	11 73 771 3	STEUERSCHIEBER EINBAU
VERSCHRAUBUNG GE 15L M1	7003570	139	4	345	11 73 771 3	STEUERSCHIEBER EINBAU
VERSCHRAUBUNG GE 15L M1	7003570	140	3	639	10 39 913 3	MONOBLOCKAUSLEGER 7,20
VERSCHRAUBUNG GE 15L M1	7003570	110	3	668	10 82 175 2	ROHRBRUCHSICHERUNG HU
VERSCHRAUBUNG GE 15L M1	7003570	75	3	824	10 12 471 1	PUMPENVERTEILERGETRIEB
VERSCHRAUBUNG GE 15L M2	7403083	31	2	129	10 86 191 3	KRAFTSTOFFANLAGE MOTOR
VERSCHRAUBUNG GE 15L M2	7403083	26	1	315	10 85 112 8	GETRIEBEOEL U.HYDR.OELK
VERSCHRAUBUNG GE 16S M2	7018370	51	4	343	11 73 771 3	STEUERSCHIEBER EINBAU
VERSCHRAUBUNG GE 18L M1	7410504	17	1	133	10 83 252 9	KRAFTSTOFFILTER EINBAU
VERSCHRAUBUNG GE 18L M1	7410504	15	1	213	10 83 791 8	DREHWERK
VERSCHRAUBUNG GE 18L M1	7410504	91	1	313	10 85 112 7	HYDR./SAUG-+RUECKL.SCHLA
VERSCHRAUBUNG GE 18L M2	7003572	16	1	213	10 83 791 8	DREHWERK
VERSCHRAUBUNG GE 18L M2	7003572	12	1	260	10 86 188 2	DRUCKLUFTANLAGE MOTOR
VERSCHRAUBUNG GE 18L M2	7003572	94	1	313	10 85 112 7	HYDR./SAUG-+RUECKL.SCHLA
VERSCHRAUBUNG GE 18L M2	7003572	151	1	345	11 73 771 3	STEUERSCHIEBER EINBAU
VERSCHRAUBUNG GE 22L M2	7365616	77	1	824	10 12 471 1	PUMPENVERTEILERGETRIEB
VERSCHRAUBUNG GE 22L M2	7362515	113	2	344	11 73 771 3	STEUERSCHIEBER EINBAU
VERSCHRAUBUNG GE 28L M3	7003800	11	3	112	10 39 095 0	HYDRAULIKANLAGE UNTER
VERSCHRAUBUNG GE 28L M3	7003800	5	2	140	10 39 224 1	PUMPEN EINBAU
VERSCHRAUBUNG GE 28L M3	7003800	28	2	140	10 39 224 1	PUMPEN EINBAU
VERSCHRAUBUNG GE 28L M3	7003800	10	1	213	10 83 791 8	DREHWERK
VERSCHRAUBUNG GE 28L M3	7003800	69	1	312	10 85 112 7	HYDR./SAUG-+RUECKL.SCHLA
VERSCHRAUBUNG GE 35L M4	4900486	25	4	140	10 39 224 1	PUMPEN EINBAU
VERSCHRAUBUNG GE 35L M4	4900486	34	1	311	10 85 112 7	HYDR./SAUG-+RUECKL.SCHLA
VERSCHRAUBUNG GE 35L M4	4900486	79	1	313	10 85 112 7	HYDR./SAUG-+RUECKL.SCHLA
VERSCHRAUBUNG GE 35L M4	4900486	12	2	328	10 85 403 4	HYDRAULIKTANK EINBAU
VERSCHRAUBUNG GE 42L M4	7368096	6	1	140	10 39 224 1	PUMPEN EINBAU
VERSCHRAUBUNG GE 6L	4762112	15	1	260	10 86 188 2	DRUCKLUFTANLAGE MOTOR
VERSCHRAUBUNG GE 6L M1	7362169	23	2	260	10 86 188 2	DRUCKLUFTANLAGE MOTOR
VERSCHRAUBUNG GE 6L M1	7362169	67	2	644	10 39 913 5	ZENTRALSCHMIERANLAGE
VERSCHRAUBUNG GE 6L M1	7362169	40	3	710	10 84 779 5	ZENTRALSCHMIERANLAGE
VERSCHRAUBUNG GE 6L M1	10000277	22	1	241	10 83 616 4	ZENTRALSCHMIERANLAGE OB
VERSCHRAUBUNG GE 6LL M1	774376508	185	1	255	90 64 786	ANSCHLUSSELEMENT
VERSCHRAUBUNG GE 6LL M6	491035414	185	1	255	90 64 786	ANSCHLUSSELEMENT
VERSCHRAUBUNG GE 8 M10	10295884	15	1	497	10 12 021 3	AGGREGATETRAEGER ANBA
VERSCHRAUBUNG GE 8 M12	10813935	22	1	611	10 14 005 7	WASSERPUMPE MIT BEFEST.
VERSCHRAUBUNG GE 8LL M1	10009053	20	1	251	10 47 559 3	VERTEILERKOMBINATION MX-

Bezeichnung	Artikel	Pos.	Menge	Seite	Baugruppe	Bezeichnung
VERSCHRAUBUNG GE SA301	7368545	38	4	237	10 83 892 3	DREHKRANZ EINBAU
VERSCHRAUBUNG GE SA301	7368545	30	1	240	10 83 616 3	DREHWERKRITZELSCHMIER
VERSCHRAUBUNG GEO 15L	7029651	10	2	133	10 83 252 9	KRAFTSTOFFILTER EINBAU
VERSCHRAUBUNG GR 15/12L	7371767	22	1	128	10 86 191 3	KRAFTSTOFFANLAGE MOTOR
VERSCHRAUBUNG GZ 15L	7410213	11	1	133	10 83 252 9	KRAFTSTOFFILTER EINBAU
VERSCHRAUBUNG GZ 8S	7372371	43	1	343	11 73 771 3	STEUERSCHIEBER EINBAU
VERSCHRAUBUNG K 10L	7362098	75	1	142	10 39 224 1	PUMPEN EINBAU
VERSCHRAUBUNG M27X2	7360563	39	1	342	11 73 771 3	STEUERSCHIEBER EINBAU
VERSCHRAUBUNG M27X2	7360563	14	1	352	10 21 821 5	RUECKSCHLAGVENTIL
VERSCHRAUBUNG M27X2	7360563	14	1	353	10 21 986 3	RUECKSCHLAGVENTIL
VERSCHRAUBUNG RED 12/6L	7368104	24	1	241	10 83 616 4	ZENTRALSCHMIERANLAGE OB
VERSCHRAUBUNG RED 15/12	7367745	56	1	668	10 82 175 2	ROHRBRUCHSICHERUNG HU
VERSCHRAUBUNG RED 18/15	7367746	93	1	313	10 85 112 7	HYDR./SAUG-+RUECKL.SCHLA
VERSCHRAUBUNG RED 18/15	7367746	138	1	345	11 73 771 3	STEUERSCHIEBER EINBAU
VERSCHRAUBUNG RED 22/15	7616913	147	1	639	10 39 913 3	MONOBLOCKAUSLEGER 7,20
VERSCHRAUBUNG RED 22/15	7616913	61	1	668	10 82 175 2	ROHRBRUCHSICHERUNG HU
VERSCHRAUBUNG ROV 10L M	10300881	19	1	540	10 12 314 0	KRAFTSTOFF-FEINFILTERAN
VERSCHRAUBUNG SV 15L M2	4901130	151	4	669	10 82 175 2	ROHRBRUCHSICHERUNG HU
VERSCHRAUBUNG SV 30S	4901148	25	1	317	10 85 112 9	HYDRAULIKANLAGE LUEFTER
VERSCHRAUBUNG SV 8L M1	7368106	65	2	644	10 39 913 5	ZENTRALSCHMIERANLAGE
VERSCHRAUBUNG SV 8L M1	7368106	42	3	710	10 84 779 5	ZENTRALSCHMIERANLAGE
VERSCHRAUBUNG T 10L	7362101	17	1	112	10 39 095 0	HYDRAULIKANLAGE UNTER
VERSCHRAUBUNG T 22L	4901123	62	1	668	10 82 175 2	ROHRBRUCHSICHERUNG HU
VERSCHRAUBUNG VSTI M14X	7363125	14	1	154	10 10 206 6	REGLERELEMENT
VERSCHRAUBUNG VSTI M14X	7363125	36	5	208	90 00 982 2	SCHWENKANTRIEB SAT 400/
VERSCHRAUBUNG VSTI M14X	7363125	39	1	329	10 85 403 4	HYDRAULIKTANK EINBAU
VERSCHRAUBUNG VSTI M14X	7363125	31	2	678	10 39 913 4	HYDRAULIKZYLINDER M.ANB
VERSCHRAUBUNG VSTI M14X	7363125	2	1	711	10 02 073 2	VERSCHLUSSTEIL
VERSCHRAUBUNG VSTI M14X	7363125	10	1	835	98 82 893	SCHALTVENTIL
VERSCHRAUBUNG W 15L	7362109	20	1	128	10 86 191 3	KRAFTSTOFFANLAGE MOTOR
VERSCHRAUBUNG W 15L	7362109	73	2	680	10 39 913 4	HYDRAULIKZYLINDER M.ANB
VERSCHRAUBUNG W 18L	4901620	19	1	128	10 86 191 3	KRAFTSTOFFANLAGE MOTOR
VERSCHRAUBUNG WE 12 M1	10429974	32	1	548	10 12 478 2	KRAFTSTOFFLEITUNGEN
VERSCHRAUBUNG WE 6LL M	774373608	4	1	254	90 64 786	ANSCHLUSSELEMENT
VERSCHRAUBUNG WE 6LL M1	774373808	180	1	255	90 64 786	ANSCHLUSSELEMENT
VERSCHRAUBUNG WEE 35L	10217714	7	1	527	10 12 476 3	OELMODULANBAU
VERSCHRAUBUNG WEE 6L M1	10001053	61	2	644	10 39 913 5	ZENTRALSCHMIERANLAGE
VERSCHRAUBUNG WH 12L G3	7370801	114	1	668	10 82 175 2	ROHRBRUCHSICHERUNG HU
VERSCHRAUBUNG WH 12S G3	7370802	160	1	669	10 82 175 2	ROHRBRUCHSICHERUNG HU
VERSCHRAUBUNG WH 12S G3	7370802	50	2	704	10 83 139 6	HUBZYLINDER DIA.220
VERSCHRAUBUNG WH 15L G1	7368478	80	3	680	10 39 913 4	HYDRAULIKZYLINDER M.ANB
VERSCHRAUBUNG WH 15L G1	7368478	60	2	704	10 83 139 6	HUBZYLINDER DIA.220
VERSCHRAUBUNG WH 6L M1	7368426	60	2	644	10 39 913 5	ZENTRALSCHMIERANLAGE
VERSCHRAUBUNG WH 6L M1	7368426	41	4	710	10 84 779 5	ZENTRALSCHMIERANLAGE
VERSCHRAUBUNG WH 8S G1	7368171	42	1	343	11 73 771 3	STEUERSCHIEBER EINBAU
VERSCHRAUBUNG WSV 15L	7364350	18	1	318	10 39 227 6	STEUERLEITUNGEN EINBAU
VERSCHRAUBUNG WSV 35L	7368119	77	1	313	10 85 112 7	HYDR./SAUG-+RUECKL.SCHLA
VERSCHRAUBUNG WSV 8L M1	7368115	22	3	643	10 39 913 5	ZENTRALSCHMIERANLAGE
VERSTELLSCHIENENSATZ	10652063	37	1	277	11 32 099 2	SITZOBERTEIL
VERSTELLSCHIENENSATZ	10652067	28	1	276	11 32 099 2	SITZOBERTEIL
VERSTELLUNG NG 250	11425246	5	1	826	90 77 539	HYDRAULIKEINBAUMOTOR
VERSTELLUNG NG 250	9278767	5	1	826	90 77 539	HYDRAULIKEINBAUMOTOR
VERSTELLUNG NG 250	9886604	5	1	827	10 13 291 6	HYDRAULIKVERSTELLPUMPE
VERSTELLUNG NG 250	9886604	5	1	829	10 13 291 7	HYDRAULIKVERSTELLPUMPE
VERTEILER	10100946	20	1	315	10 85 112 8	GETRIEBEOEL U.HYDR.OELK
VERTEILER	10814290	10	1	310	10 85 112 7	HYDR./SAUG-+RUECKL.SCHLA
VERTEILER	11000481	65	1	312	10 85 112 7	HYDR./SAUG-+RUECKL.SCHLA
VERTEILER	11000620	135	2	345	11 73 771 3	STEUERSCHIEBER EINBAU
VERTEILER	9935172	10	4	647	10 83 863 7	VERTEILER EINBAU
VERTEILER EINBAU	10838637	16	1	634	10 39 913 3	MONOBLOCKAUSLEGER 7,20

Bezeichnung	Artikel	Pos.	Menge	Seite	Baugruppe	Bezeichnung
VERTEILER MX-F 4/7	10298911	26	1	242	10 83 616 4	ZENTRALSCHMIERANLAGE OB
VERTEILERBLOCK	10122787	12	1	548	10 12 478 2	KRAFTSTOFFLEITUNGEN
VERTEILERBLOCK	9386212	29	1	301	10 39 227 2	HYDR.ANL.PUMPEN ZU STEUE
VERTEILERBLOCK 1"1/4	9681272	31	1	301	10 39 227 2	HYDR.ANL.PUMPEN ZU STEUE
VERTEILERKOMBINATION MX-	11003504	10	1	240	10 83 616 3	DREHWERKRITZELSCHMIER
VERTEILERKOMBINATION MX-	11003505	1	1	243	11 00 350 4	VERTEILERKOMBINATION MX-
VERTEILERKOMBINATION MX-	10354230	20	1	643	10 39 913 5	ZENTRALSCHMIERANLAGE
VERTEILERKOMBINATION MX-	10354231	1	1	252	10 35 423 0	VERTEILERKOMBINATION MX-
VERTEILERKOMBINATION MX-	10340340	1	1	651	10 29 891 1	VERTEILER MX-F 4/7
VERTEILERKOMBINATION MX-	10475587	10	1	709	10 84 779 5	ZENTRALSCHMIERANLAGE
VERTEILERKOMBINATION MX-	10475593	1	1	245	10 47 558 7	VERTEILERKOMBINATION MX-
VERTEILERKOMBINATION SX	10475586	1	1	641	11 00 350 3	VERTEILERKOMBINATION SX
VERTEILERKOMBINATION SX	11003503	30	1	646	10 83 826 3	HAUPTVERTEILER EINBAU
VERTEILUNGSANLAGE HARN	11823200	10	1	47	11 81 700 9	ZUBEHOER 1000L
VERTEILUNGSANLAGE HARN	12200137	10	1	41	11 44 078 9	ZUBEHOER
VISKOSEDAEMPFER ASK 329	9077223	1	1	506	11 36 768 9	ANTRIEBSTEILE M. SCHWING.
VORABSCHEIDER	10800160	30	2	731	10 40 185 5	LUFTVORFILTER
VOREINBAU F.RADIO	94048043	60	1	395	11 81 379 8	FAHRERKABINE FK3
VORFOERDERPUMPE	10116343	1	1	547	10 11 781 4	HOCHDRUCKPUMPE VORM.
VORHAENGESCHLOSS 49mm	10443841	28	1	456	11 81 347 1	KRAFTSTOFFTANKANLAGE
VORLEGEBAND	11110677	14	0.26m	278	10 85 068 7	STEUERKONSOLE LINKS
VORLEGEBAND	11110677	16	0.16m	278	10 85 068 7	STEUERKONSOLE LINKS
VORLEGEBAND	11110677	14	0.13m	286	10 85 068 8	STEUERKONSOLE RECHTS
VORLEGEBAND	11110677	16	0.16m	286	10 85 068 8	STEUERKONSOLE RECHTS
VORLEGEBAND	11110677	18	0.16m	286	10 85 068 8	STEUERKONSOLE RECHTS
VORSTECKFEDER	7024629	11	1	331	11 62 173 5	DRUCKREDUZIERVENTIL
VORSTEUERGERAET	11002624	10	1	282	10 85 068 9	HANDSTEUERGERAET LINKS
VORSTEUERGERAET	11002625	10	1	288	10 85 069 0	HANDSTEUERGERAET RECHT
WAERMESCHUTZBLECH	10120330	5	1	570	10 11 566 7	ABGASROHR RECHTS
WAERMESCHUTZBLECH	10120331	6	1	570	10 11 566 7	ABGASROHR RECHTS
WAERMESCHUTZBLECH	10120332	5	1	573	10 11 566 8	ABGASROHR LINKS
WAERMESCHUTZBLECH	10120333	6	1	573	10 11 566 8	ABGASROHR LINKS
WAERMESCHUTZBLECH	10132012	13	1	572	10 13 274 7	ABGASKRUEMMER ANBAU
WAERMESCHUTZBLECH	10132017	14	1	572	10 13 274 7	ABGASKRUEMMER ANBAU
WAERMETAUSCHER	10467297	9	1	812	11 83 857 4	HEIZKLIMAGERAET
WARNSCHILD	10840290	28	1	473	12 41 513 2	SCHILDER SICHERHEIT
WARNSCHILD 65mmX285mm	9581113	103	1	474	12 41 513 2	SCHILDER SICHERHEIT
WARNSCHILD 65mmX285mm	9581113	10	1	821	94 05 386 3	SCHILDER FAHRERARBEITSPL
WARNSCHILD VOR GEFAHRE	9910464	21	2	473	12 41 513 2	SCHILDER SICHERHEIT
WARNWESTE GELB Gr.XL	10165978	4	1	68	11 82 454 5	PERSONENSCHUTZAUSRUE
WARTUNGSDECKEL	9633627	65	1	287	10 85 068 8	STEUERKONSOLE RECHTS
WARTUNGSDECKEL	9634634	60	1	279	10 85 068 7	STEUERKONSOLE LINKS
WARTUNGSSCHALTER UNTER	11060522	50	2	138	10 39 911 0	LUFTFILTER EINBAU
WASSERBEHAELTER	11697946	430	1	780	94 09 063 2	ELEKTRIK
WASSERHAHN	7001072	18	1	564	10 12 647 3	WASSERLEITUNGSANSCHLUE
WASSERHAHN	7001072	17	1	574	10 12 406 2	ABGASRUECKFUEHRUNG AN
WASSERLEITUNGSANSCHLUE	10126473	385	1	483	10 14 278 2	DIESELMOTOR D9508 A7 400 k
WASSERPUMPE MIT BEFEST.	10140057	370	1	482	10 14 278 2	DIESELMOTOR D9508 A7 400 k
WASSERPUMPE VORM.	10138461	1	1	611	10 14 005 7	WASSERPUMPE MIT BEFEST.
WASSERROHR	10837304	120	1	190	10 86 194 0	KUEHLER EINBAU
WASSERSCHLAUCH	10853321	40	1	188	10 86 194 0	KUEHLER EINBAU
WASSERSCHLAUCH	10853323	41	1	188	10 86 194 0	KUEHLER EINBAU
WASSERSCHLAUCH	9697359	50	2	811	12 43 322 6	HEIZ- UND KLIMASYSTEM
WASSERSONDE	10331335	19	1	542	11 69 024 1	KRAFTSTOFFVORFILTER
WECHSELVENTIL	10020735	3	1	153	10 10 206 4	REGLER
WECHSELVENTIL	10119503	1	1	225	98 86 719	ANSCHLUSSPLATTE NG 250
WECHSELVENTIL	10442998	3	1	153	10 10 206 4	REGLER
WECHSELVENTIL	7021767	300	1	104	10 44 419 0	BREMSVENTIL
WECHSELVENTIL	7403972	164	1	191	10 86 194 0	KUEHLER EINBAU
WECHSELVENTILBLOCK	10286294	57	1	354	11 10 174 8	STEUERBLOCK

Bezeichnung	Artikel	Pos.	Menge	Seite	Baugruppe	Bezeichnung
WEGESITZVENTIL	10296042	20	1	672	10 29 135 3	STEUERMODUL
WEGEVENTIL	10409845	4	2	172	10 34 668 4	ANSTEUERGERAET
WEGEVENTIL	10442885	180	1	669	10 82 175 2	ROHRBRUCHSICHERUNG HU
WELLE	10298630	2	1	175	10 44 146 2	SCHWENKWINKELSENSOR
WELLENDICHTRING	10297749	38	1	174	10 44 146 0	TRIEBWERK
WELLENDICHTRING	10428086	3	1	177	11 00 577 6	ZAHNRADPUMPE
WELLENDICHTRING BAFSLX45	7021600	38	1	151	10 10 170 2	TRIEBWERK
WELLENDICHTRING MSC 02X	11160512	69	1	842	11 38 092 0	RS ANTRIEBSWELLE PVG 450
WELLENDICHTRING MSC 02X	11160512	69	1	850	11 38 093 1	DICHTSATZ PVG 450 C 462
WELLFEDER	10030768	9	2	570	10 11 566 7	ABGASROHR RECHTS
WELLFEDER	10030768	9	1	573	10 11 566 8	ABGASROHR LINKS
WERKZEUGAUSRUESTUNG	10088113	9620	1	114	10 86 187 8	OBERWAGEN
WERKZEUGAUSRUESTUNG	10848562	10	1	465	10 08 811 3	WERKZEUGAUSRUESTUNG
WERKZEUGKISTE	7016002	10	1	466	10 84 856 2	WERKZEUGAUSRUESTUNG
WIEGE	10297743	12	1	174	10 44 146 0	TRIEBWERK
WIEGE	7023894	12	1	151	10 10 170 2	TRIEBWERK
WINKEL	10408449	101	2	190	10 86 194 0	KUEHLER EINBAU
WINKEL	10840362	80	1	401	10 39 207 4	LAUFSTEG
WINKEL	9240701	50	1	121	10 86 188 0	HEIZUNGSSCHLAEUCHE EIN
WINKEL	9376779	5	1	117	10 85 108 8	PUMPENRAUM TEILE
WINKEL	9573442	200	1	131	11 39 435 6	KRAFTSTOFFANLAGE MOTOR
WINKEL	9573442	153	1	191	10 86 194 0	KUEHLER EINBAU
WINKELFLANSCHVERSCHRA	5211460	13	1	140	10 39 224 1	PUMPEN EINBAU
WINKELSCHOTTSTUTZEN WS	7368117	64	1	312	10 85 112 7	HYDR./SAUG-+RUECKL.SCHLA
WINKELSCHOTTSTUTZEN WS	7368120	41	1	311	10 85 112 7	HYDR./SAUG-+RUECKL.SCHLA
WINKELSCHRAUBENDREHER	11162122	92	1	466	10 84 856 2	WERKZEUGAUSRUESTUNG
WINKELSCHRAUBENDREHER	11162123	94	1	466	10 84 856 2	WERKZEUGAUSRUESTUNG
WINKELSCHRAUBENDREHER	11162124	96	1	466	10 84 856 2	WERKZEUGAUSRUESTUNG
WINKELSCHRAUBENDREHER	11162125	98	1	466	10 84 856 2	WERKZEUGAUSRUESTUNG
WINKELSCHRAUBENDREHER	11162101	80	1	466	10 84 856 2	WERKZEUGAUSRUESTUNG
WINKELSCHRAUBENDREHER	11162111	82	1	466	10 84 856 2	WERKZEUGAUSRUESTUNG
WINKELSCHRAUBENDREHER	11162119	84	1	466	10 84 856 2	WERKZEUGAUSRUESTUNG
WINKELSCHRAUBENDREHER	11162120	86	1	466	10 84 856 2	WERKZEUGAUSRUESTUNG
WINKELSCHRAUBENDREHER	11162121	90	1	466	10 84 856 2	WERKZEUGAUSRUESTUNG
WINKELSCHWENKVERSCHRA	10009054	21	1	244	11 00 350 5	VERTEILERKOMBINATION MX-
WINKELSCHWENKVERSCHRA	10009054	21	1	253	10 35 423 1	VERTEILERKOMBINATION MX-
WINKELSCHWENKVERSCHRA	10009054	21	1	652	10 34 034 0	VERTEILERKOMBINATION MX-
WINKELSENSORGEHAEUSE	11066287	60	0	430	10 83 186 2	ELEKTROANLAGE MONOBLOC
WINKELSENSORGEHAEUSE	11066287	20	1	664	10 84 583 7	STIELZYLINDERABSCHALTUN
WINKELVERSCHRAUBUNG	11834730	7	1	734	11 69 501 2	HARNSTOFFBETANKUNGSKIT
WIRD B.ERST MONTAGE FES	9352130	21	1	340	98 80 528	RS ZYLINDER+STEUERPLATT
WISCHERARM	7028866	420	1	780	94 09 063 2	ELEKTRIK
WISCHERARM	7029427	620	1	398	70 28 866	WISCHERARM
WISCHERBLATT 800mm	7621492	425	1	780	94 09 063 2	ELEKTRIK
WISCHERMOTOR	10290398	530	1	768	12 22 987 5	WISCHERMOTOR-SET
WISCHERMOTOR-SET	12229875	400	1	780	94 09 063 2	ELEKTRIK
WP	9641336	80	1	279	10 85 068 7	STEUERKONSOLE LINKS
ZAHNKRANZ	9080734	1	1	597	10 12 007 7	SCHWUNGRAD ANBAU SAE 1
ZAHNRAD	9079140	1	1	525	10 11 802 3	ZAHNRAD VORM.
ZAHNRAD VORM.	10118023	3	1	524	10 11 802 4	NOCKENWELLE KPL.
ZAHNRAD VORM.	10119847	2	1	504	10 13 080 8	KURBELWELLE MIT ZAHNRAD
ZAHNRAD Z=110 M=2,6	10116095	3	1	525	10 11 802 3	ZAHNRAD VORM.
ZAHNRAD Z=110 M=2,6	10119848	3	1	525	10 11 802 3	ZAHNRAD VORM.
ZAHNRAD Z=12 M=1,75	9884139	11	1	182	98 84 140	KUEHLKREISLAUFPUMPE
ZAHNRAD Z=30 M=2,6	10116096	2	1	534	11 36 399 4	ANTRIEB FUER HDP VORM.
ZAHNRAD Z=30 M=2,6	10119855	2	1	534	11 36 399 4	ANTRIEB FUER HDP VORM.
ZAHNRAD Z=47 M=3,5	11407185	2	1	505	90 77 286	ANTRIEBSTEILE M.SCHWINGU
ZAHNRAD Z=53 M=3,5	11408961	3	1	505	90 77 286	ANTRIEBSTEILE M.SCHWINGU
ZAHNRADPUMPE	10300921	1	1	157	10 30 092 2	ZAHNRADPUMPE
ZAHNRADPUMPE	10300922	4	1	158	10 42 846 6	DREHWERKSPUMPE

Bezeichnung	Artikel	Pos.	Menge	Seite	Baugruppe	Bezeichnung
ZAHNRADPUMPE	11005776	10	1	140	10 39 224 1	PUMPEN EINBAU
ZAHNSCHEIBE	7363744	157	2	367	10 85 109 9	VERKLEIDUNG
ZAHNSCHEIBE A 6,4	4002259	9	2	244	11 00 350 5	VERTEILERKOMBINATION MX-
ZAHNSCHEIBE A 6,4	4002259	9	2	251	10 47 559 3	VERTEILERKOMBINATION MX-
ZAHNSCHEIBE A 6,4	4002259	9	2	253	10 35 423 1	VERTEILERKOMBINATION MX-
ZAHNSCHEIBE A 6,4	4002259	9	2	652	10 34 034 0	VERTEILERKOMBINATION MX-
ZAHNSCHEIBE A 8,4	10299698	710	1	781	94 09 063 2	ELEKTRIK
ZAPFEN	10081454	55	2	372	10 39 948 9	MOTORHAUBE
ZAPFEN	10081454	25	1	374	11 73 425 1	HAUBE
ZAPFPISTOLE	11825924	20	1	48	11 82 320 0	VERTEILUNGSANLAGE HARN
ZAPFPISTOLE	11834727	3	1	734	11 69 501 2	HARNSTOFFBETANKUNGSKIT
ZEITRELAIS	10652681	108	1	294	94 02 798 1	BESTUECKUNG ZENTRALELE
ZENTRALELEKTRIK GRUNDPL	10675196	10	1	293	94 02 798 0	ZENTRALELEKTRIK GRUNDPL
ZENTRALELEKTRIK GRUNDPL	94027980	10	1	297	10 84 258 4	PLATINEN EINBAU
ZENTRALSCHMIERANLAGE	10399135	19	1	634	10 39 913 3	MONOBLOCKAUSLEGER 7,20
ZENTRALSCHMIERANLAGE	10847795	39	1	708	10 84 541 1	LOEFFELSTIEL ABGEDICHT. 2,
ZENTRALSCHMIERANLAGE OB	10392065	1400	1	113	10 86 187 8	OBERWAGEN
ZENTRALSCHMIERANLAGE OB	10836164	20	1	239	10 39 206 5	ZENTRALSCHMIERANLAGE OB
ZENTRIERBOLZEN	90023197	50	1	237	10 83 892 3	DREHKRANZ EINBAU
ZENTRIERBOLZEN 35X60X40	9698698	4	2	464	10 40 900 5	MONTAGETEILE
ZIGARETTENANZUENDER	7369377	90	1	279	10 85 068 7	STEUERKONSOLE LINKS
ZUBEHOER	11440789	9999	1	53	94 06 645 8	HARNSTOFFLOESUNG
ZUBEHOER	9066466	100	1	12	90 66 460	SCHMIERSTOFFE VARIANTEN
ZUBEHOER 1000L	11817009	1000	1	42	11 44 078 9	ZUBEHOER
ZUBEHOER 210L	11817008	210	1	41	11 44 078 9	ZUBEHOER
ZUENDSCHLUESSEL	10221073	10	1	290	10 29 390 2	ZUENDSTARTSCHALTER
ZUENDSTARTSCHALTER	10293902	80	1	287	10 85 068 8	STEUERKONSOLE RECHTS
ZUGFEDER 1,40X15,0X34,9	7615768	12	1	375	10 40 806 1	FUEHRUNGSSCHIENE
ZUGFEDER 1,6X9,6X75,8	7371115	27	1	377	11 73 862 7	HAUBE LINKS
ZUGSTANGE	10016661	38	4	247	10 81 696 4	SCHMIERPUMPE
ZUGSTANGE M8X163	10013858	6	2	250	10 47 558 6	VERTEILERKOMBINATION SX
ZUMESSVENTIL	10331907	3	1	547	10 11 781 4	HOCHDRUCKPUMPE VORM.
ZURRGURT 18X0,35m 380daN	7621780	35	4	112	10 39 095 0	HYDRAULIKANLAGE UNTER
ZURRGURT 18X0,35m 380daN	7621780	152	2	191	10 86 194 0	KUEHLER EINBAU
ZURRGURT 18X0,35m 380daN	7621780	25	3	318	10 39 227 6	STEUERLEITUNGEN EINBAU
ZURRGURT 18X0,35m 380daN	7621780	200	3	816	94 06 568 3	ELEKTRIK EINBAU
ZWEILOCHMUTTER	11005554	21	1	542	11 69 024 1	KRAFTSTOFFVORFILTER
ZWISCHENBLECH	10840162	15	1	664	10 84 583 7	STIELZYLINDERABSCHALTUN
ZWISCHENBLECH	9944945	101	4	638	10 39 913 3	MONOBLOCKAUSLEGER 7,20
ZWISCHENBLECH	9944945	36	1	682	11 45 158 4	HYDRAULIKZYLINDER M.ANB
ZWISCHENBLOCK	10831698	10	1	702	10 83 139 6	HUBZYLINDER DIA.220
ZWISCHENBLOCK	10831699	11	1	702	10 83 139 6	HUBZYLINDER DIA.220
ZWISCHENBLOCK	10845249	46	1	704	10 83 139 6	HUBZYLINDER DIA.220
ZWISCHENBLOCK	10845250	47	1	704	10 83 139 6	HUBZYLINDER DIA.220
ZWISCHENBLOCK	10862236	21	2	677	10 39 913 4	HYDRAULIKZYLINDER M.ANB
ZWISCHENBLOCK	9392953	30	2	677	10 39 913 4	HYDRAULIKZYLINDER M.ANB
ZWISCHENBLOCK	9754707	25	1	682	11 45 158 4	HYDRAULIKZYLINDER M.ANB
ZWISCHENFLANSCH	10016655	34	1	247	10 81 696 4	SCHMIERPUMPE
ZWISCHENFLANSCH	10144876	2	2	611	10 14 005 7	WASSERPUMPE MIT BEFEST.
ZWISCHENFLANSCH	10300916	1	1	171	10 30 092 1	ZAHNRADPUMPE
ZWISCHENFLANSCH	9013481	20	1	97	10 39 955 8	FAHRANTRIEB
ZWISCHENFLANSCH	9013481	20	1	98	10 39 955 8	FAHRANTRIEB
ZWISCHENFLANSCH 1 1/4"-1 1/	9562076	30	1	301	10 39 227 2	HYDR.ANL.PUMPEN ZU STEUE
ZWISCHENFLANSCH NG 250	9880206	12	1	837	98 88 662	ANSCHLUSSPLATTE NG 250
ZWISCHENFLANSCH SAE B	9889098	13	1	837	98 88 662	ANSCHLUSSPLATTE NG 250
ZWISCHENPLATTE	10356668	200	1	355	11 10 174 8	STEUERBLOCK
ZWISCHENPLATTE	10409517	201	1	355	11 10 174 8	STEUERBLOCK
ZWISCHENPLATTE	10824880	10	1	643	10 39 913 5	ZENTRALSCHMIERANLAGE
ZWISCHENPLATTE	10861886	120	1	639	10 39 913 3	MONOBLOCKAUSLEGER 7,20
ZWISCHENPLATTE	9884136	2	1	182	98 84 140	KUEHLKREISLAUFPUMPE

Bezeichnung	Artikel	Pos.	Menge	Seite	Baugruppe	Bezeichnung
ZWISCHENRAD ANBAU I=1.67	10118223	372	1	482	10 14 278 2	DIESELMOTOR D9508 A7 400 k
ZWISCHENRAD VORM. Z=49	10118224	1	2	561	10 11 822 3	ZWISCHENRAD ANBAU I=1.67
ZWISCHENRAD Z=36 M=4,5	9079366	13	1	823	10 12 471 1	PUMPENVERTEILERGETRIEB
ZWISCHENRADACHSE	9072996	18	1	823	10 12 471 1	PUMPENVERTEILERGETRIEB
ZWISCHENRADACHSE	9078590	4	1	561	10 11 822 3	ZWISCHENRAD ANBAU I=1.67
ZWISCHENRING	10014730	12	1	246	10 81 696 4	SCHMIERPUMPE
ZWISCHENSTUECK	10491023	38	2	812	11 83 857 4	HEIZKLIMAGERAET
ZWISCHENSTUECK	9836528	36	2	365	10 85 109 9	VERKLEIDUNG
ZWISCHENSTUECK DN15	7365704	52	2	811	12 43 322 6	HEIZ- UND KLIMASYSTEM
ZWISCHENSTUECK H=15	10371141	28	1	677	10 39 913 4	HYDRAULIKZYLINDER M.ANB
ZWISCHENSTUECK H=20	9008100	110	4	638	10 39 913 3	MONOBLOCKAUSLEGER 7,20
ZWISCHENSTUECK H=20	9008100	42	2	679	10 39 913 4	HYDRAULIKZYLINDER M.ANB
ZWISCHENSTUECK H=40	9809298	121	1	639	10 39 913 3	MONOBLOCKAUSLEGER 7,20
ZWISCHENSTUECK H=60	9935392	60	8	636	10 39 913 3	MONOBLOCKAUSLEGER 7,20
ZWISCHENSTUTZEN	9890958	2	1	304	93 99 179	ZWISCHENSTUTZEN F.SPEIC
ZWISCHENSTUTZEN 15L M22x	10832586	120	1	344	11 73 771 3	STEUERSCHIEBER EINBAU
ZWISCHENSTUTZEN F.SPEIC	9399179	4	1	302	10 39 214 4	STEUEROELEINHEIT EINBAU
ZYLINDER	10009379	1	1	151	10 10 170 2	TRIEBWERK
ZYLINDER	10814158	1	1	73	10 80 026 3	FETTSPANNER
ZYLINDER	9078049	40	8	479	10 14 278 2	DIESELMOTOR D9508 A7 400 k
ZYLINDER	9595123	10	1	683	94 02 091 7	HYDRAULIKZYLINDER
ZYLINDER	9595610	10	1	686	96 21 863	HYDRAULIKZYLINDER
ZYLINDER	9640527	10	1	685	94 06 219 6	HYDRAULIKZYLINDER
ZYLINDER M.BUCHSE	10410329	1	1	264	10 41 032 8	TRIEBWERK
ZYLINDER MIT BUCHSE NG 06	9273205	1	1	340	98 80 528	RS ZYLINDER+STEUERPLATT
ZYLINDER MIT BUCHSE NG 25	9886627	1	1	843	90 74 260	RS ZYLINDER+STEUERPLAT
ZYLINDER MIT BUCHSE NG 25	9886711	1	1	107	98 86 721	RS ZYLINDER+STEUERPLATT
ZYLINDERDECKEL	7373503	4	1	102	50 20 370 01	FEDERDRUCKLAMELLENBRE
ZYLINDERKOPF	10147779	1	1	513	10 14 778 0	ZYLINDERKOPF
ZYLINDERKOPF	10147780	1	1	512	10 14 778 1	ZYLINDERKOPF VORM.
ZYLINDERKOPF ANBAU	10143276	80	8	480	10 14 278 2	DIESELMOTOR D9508 A7 400 k
ZYLINDERKOPF VORM.	10147781	1	1	511	10 14 327 6	ZYLINDERKOPF ANBAU
ZYLINDERKOPFDECKEL	10122220	1	1	519	11 36 430 3	ZYLINDERKOPFDECKEL VORM
ZYLINDERKOPFDECKEL	10122220	1	1	520	11 36 432 0	ZYLINDERKOPFDECKEL VORM
ZYLINDERKOPFDECKEL	10122220	1	1	521	11 36 432 5	ZYLINDERKOPFDECKEL VORM
ZYLINDERKOPFDECKEL	10122266	1	1	516	10 12 264 5	ZYLINDERKOPFDECKEL ANBA
ZYLINDERKOPFDECKEL ANBA	10122640	83	1	480	10 14 278 2	DIESELMOTOR D9508 A7 400 k
ZYLINDERKOPFDECKEL ANBA	10122645	82	5	480	10 14 278 2	DIESELMOTOR D9508 A7 400 k
ZYLINDERKOPFDECKEL ANBA	10122646	84	1	480	10 14 278 2	DIESELMOTOR D9508 A7 400 k
ZYLINDERKOPFDECKEL ANBA	10122659	85	1	480	10 14 278 2	DIESELMOTOR D9508 A7 400 k
ZYLINDERKOPFDECKEL VORM	11364303	1	1	515	10 12 264 0	ZYLINDERKOPFDECKEL ANBA
ZYLINDERKOPFDECKEL VORM	11364320	1	1	517	10 12 264 6	ZYLINDERKOPFDECKEL ANBA
ZYLINDERKOPFDECKEL VORM	11364325	1	1	518	10 12 265 9	ZYLINDERKOPFDECKEL ANBA
ZYLINDERKOPFDICHTUNG 1,2	10118055	2	1	511	10 14 327 6	ZYLINDERKOPF ANBAU
ZYLINDERKOPFDICHTUNG 1,2	10118055	1	1	621	10 12 089 6	DS ZYLINDERKOPF KPL. D950
ZYLINDERKOPFSCHRAUBE M	9080476	4	6	511	10 14 327 6	ZYLINDERKOPF ANBAU
ZYLINDERLAUFBUCHSE	11406892	1	1	491	90 78 049	ZYLINDER
ZYLINDERROLLE d=28X28	747005801	3	84	99	94 43 780 03	FAHRANTRIEB FAT 550P046
ZYLINDERROLLENLAGER	10424545	31	1	174	10 44 146 0	TRIEBWERK
ZYLINDERROLLENLAGER	7372217	10	1	152	10 10 206 3	ANSCHLUSSPLATTE
ZYLINDERROLLENLAGER	7380152	32	1	228	92 71 754	RS WELLE
ZYLINDERROLLENLAGER	7380173	32	1	106	98 88 074	RS WELLE
ZYLINDERROLLENLAGER	7380173	32	1	150	98 86 607	RS WELLE NG 250
ZYLINDERROLLENLAGER	7380173	32	1	226	98 88 974	RS TRIEBWERK NG 250
ZYLINDERROLLENLAGER	7380174	33	1	106	98 88 074	RS WELLE
ZYLINDERROLLENLAGER	7380174	33	1	150	98 86 607	RS WELLE NG 250
ZYLINDERROLLENLAGER	7380174	33	1	226	98 88 974	RS TRIEBWERK NG 250
ZYLINDERROLLENLAGER	7382009	34	2	145	90 74 258	TRIEBWERK NG 250
ZYLINDERROLLENLAGER	7618605	31	1	151	10 10 170 2	TRIEBWERK
ZYLINDERROLLENLAGER NJ-	4980224	31	2	823	10 12 471 1	PUMPENVERTEILERGETRIEB

Bezeichnung	Artikel	Pos.	Menge	Seite	Baugruppe	Bezeichnung
ZYLINDERROLLENLAGER NJ-	4980224	31	1	842	11 38 092 0	RS ANTRIEBSWELLE PVG 450
ZYLINDERROLLENLAGER NJ-	4980223	30	2	823	10 12 471 1	PUMPENVERTEILERGETRIEB
ZYLINDERROLLENLAGER NJ-	4980223	30	1	842	11 38 092 0	RS ANTRIEBSWELLE PVG 450
ZYLINDERROLLENLAGER NJ-2	10040251	50	6	206	90 00 381 2	REPARATURSATZ MINOR
ZYLINDERROLLENLAGER NJ-2	10040251	5	2	215	93 33 249 01	PLANETENRAD M=4 Z=34
ZYLINDERROLLENLAGER NJ-	10043296	5	2	214	93 33 245 01	PLANETENRAD M=4,75 Z=34
ZYLINDERROLLENLAGER NJ-	4980687	32	2	823	10 12 471 1	PUMPENVERTEILERGETRIEB
ZYLINDERROLLENLAGER NU	7380151	33	1	228	92 71 754	RS WELLE
ZYLINDERROLLENLAGER RN	761003403	5	1	110	94 43 259	PLANETENRAD M=5,5 Z=31
ZYLINDERROLLENLAGER RNN	7610039	5	1	109	94 43 257	PLANETENRAD M=5,5 Z=29
ZYLINDERSCHRAUBE M5X10 1	10471469	91	13	449	10 82 224 8	ELEKTR.ANLAGE KRAFTSTOF
ZYLINDERSCHRAUBE M8X25	10297940	17	8	262	10 29 770 5	HYDRAULIKVERSTELLUNG
ZYLINDERSTIFT 5h6	4981156	39	2	182	98 84 140	KUEHLKREISLAUFPUMPE
ZYLINDERSTIFT 6	4901850	14	1	152	10 10 206 3	ANSCHLUSSPLATTE
ZYLINDERSTIFT 6h6	10470574	8	2	511	10 14 327 6	ZYLINDERKOPF ANBAU
ZYLINDERSTIFT 6m6	4980736	5	1	524	10 11 802 4	NOCKENWELLE KPL.
ZYLINDERSTIFT 8M6	10000797	13	2	152	10 10 206 3	ANSCHLUSSPLATTE
ZYLINDERSTIFT 8m6	4980853	14	2	497	10 12 021 3	AGGREGATETRAEGER ANBA

Description	Item	Pos.	Quantity	Page	Assembly	Description
	11481247	200	1	52	90 66 466	ACCESSORIES
	11481248	310	1	52	90 66 466	ACCESSORIES
	11481249	210	1	52	90 66 466	ACCESSORIES
	11481250	300	1	52	90 66 466	ACCESSORIES
2-LUG LOSE CLIP 25 23-27	11347332	3	1	469	93 58 137	OIL DRAIN HOSE
2-WAY CONTROL VALVE	10491010	7	1	812	11 83 857 4	AIR CONDITIONING UNIT
ACCELERATOR PEDAL	10850692 1	31	1	270	10 86 455 2	OPERATOR'S PLATFORM FK3
ACCESS LADDER	10401105	50	1	401	10 39 207 4	GANGWAY
ACCESSORIES	11440789	9999	1	53	94 06 645 8	UREA SOLUTION
ACCESSORIES	9066466	100	1	12	90 66 460	TYPES OF LUBRICANTS
ACCESSORIES 1000L	11817009	1000	1	42	11 44 078 9	ACCESSORIES
ACCESSORIES 210L	11817008	210	1	41	11 44 078 9	ACCESSORIES
ACCU PACK	10885529	11	1	727	10 84 426 2	OPT.DATA CAPTURE-DATA T
ACTIVATOR	10012527	22	1	737	94 09 064 7	DRIVER CAB FRAME CONST
ACTUATOR	11834609	2	1	791	94 04 125 0	SWITCH INSTALLATION S497
ACTUATOR	6204367	5	1	285	10 08 046 6	SWITCH INSTALLATION S42
ADAPTER CABLE	11123814	18	1	274	11 32 099 1	SUSPENSION
ADD-ON FLANGE	9271117	13	1	827	10 13 291 6	HYDR.VARIABLE DISPLACEM
ADD-ON FLANGE	9271117	13	1	829	10 13 291 7	HYDR.VARIABLE DISPLACEM
ADD-ON PARTS	11812995	60	1	462	11 81 541 2	FUEL TANK ASSY.
ADHESIVE	10017725	26	1	737	94 09 064 7	DRIVER CAB FRAME CONST
ADHESIVE	11493771	690	2	745	94 09 064 8	INTERNAL CASING OPER.COM
ADHESIVE 310ML	7030237	50	1	805	94 03 099 9	ARM REST
ADHESIVE SIGN Ø60mm	9384072	40	1	240	10 83 616 3	SWING GEAR PINION GREAS
ADHESIVE SIGN Ø60mm	9384072	32	1	465	10 08 811 3	TOOL EQUIPMENT
ADJUSTABLE RAIL	10652063	37	1	277	11 32 099 2	SEAT TOP
ADJUSTABLE RAIL	10652067	28	1	276	11 32 099 2	SEAT TOP
ADJUSTING GRIP	10427999	40	2	805	94 03 099 9	ARM REST
ADJUSTING LEVER	9278779	12	1	832	11 42 524 6	ADJUSTMENT NG 250
ADJUSTING LEVER	9278779	12	1	834	92 78 767	ADJUSTMENT NG 250
ADJUSTING PISTON	10297933	1	1	268	10 29 794 5	ADJUSTING PISTON
ADJUSTING PISTON	10297945	1	1	262	10 29 770 5	HYDRAULIC ADJUSTMENT
ADJUSTING PISTON	5615369	1	1	161	56 15 327	HYDRAULIC ADJUSTMENT
ADJUSTING PISTON	9271134	10	1	180	92 72 222	REGEL PISTON PRE-ASS.
ADJUSTING PISTON NG 250	9278777	10	1	832	11 42 524 6	ADJUSTMENT NG 250
ADJUSTING PISTON NG 250	9278777	10	1	834	92 78 767	ADJUSTMENT NG 250
ADJUSTING PISTON NG 250	9278778	11	2	832	11 42 524 6	ADJUSTMENT NG 250
ADJUSTING PISTON NG 250	9278778	11	2	834	92 78 767	ADJUSTMENT NG 250
ADJUSTING SCREW	10220647	2	1	267	10 29 792 9	PRESSURE LIMITING VALVE
ADJUSTING SCREW	7369886	9	1	266	10 11 500 3	SHUTDOWN VALVE
ADJUSTING SCREW M10X1	10012225	5	2	523	10 12 250 3	ROCKER ARM BRACKET PRE
ADJUSTMENT NG 250	11425246	5	1	826	90 77 539	HYDRAULIC INSTALLATION
ADJUSTMENT NG 250	9278767	5	1	826	90 77 539	HYDRAULIC INSTALLATION
ADJUSTMENT NG 250	9886604	5	1	827	10 13 291 6	HYDR.VARIABLE DISPLACEM
ADJUSTMENT NG 250	9886604	5	1	829	10 13 291 7	HYDR.VARIABLE DISPLACEM
AERATION FILTER 2µm	10222393	10	1	67	94 03 193 5	SERVICE KIT 2000h
AERATION FILTER 2µm	10222393	52	1	330	10 85 403 4	HYDRAULIC TANK INSTALLAT
AGGREGATE SUPPORT PRE-A	10119410	1	1	497	10 12 021 3	POWER UNIT SUPPORT ATT
AGITATOR PADDLE	10016658	39	1	247	10 81 696 4	LUBRICATION PUMP
AIR AND EXHAUST INSTALLAT	10861922	530	1	124	10 86 188 1	MOTOR INSTALLATION
AIR COND. COMPRESSOR A	10118655	340	1	482	10 14 278 2	DIESEL ENGINE D9508 A7 400
AIR CONDITION HOSES INSTA	10851104	9200	1	114	10 86 187 8	UPPERCARRIAGE
AIR CONDITIONING BOX	10664486	8	1	812	11 83 857 4	AIR CONDITIONING UNIT
AIR CONDITIONING COMPRE	10116767	4	1	562	10 11 865 5	AIR COND. COMPRESSOR A
AIR CONDITIONING UNIT	11838574 1	10	1	810	12 43 322 6	HEATING AND AIR-CONDIT.S
AIR DEFLECTING SHEET	10843335	69	1	371	10 85 401 3	COVERING PARTS
AIR DEFLECTING SHEET	11738686	71	1	371	10 85 401 3	COVERING PARTS
AIR DISTRIBUTION	94065338	40	1	735	94 09 029 7	OPERATOR'S CAB
AIR DISTRIBUTOR	10493468	12	1	274	11 32 099 1	SUSPENSION
AIR DUCT	10425426	190	1	746	94 06 533 8	AIR DISTRIBUTION

Description	Item	Pos.	Quantity	Page	Assembly	Description
AIR DUCT	10425427	200	1	746	94 06 533 8	AIR DISTRIBUTION
AIR DUCT	10816498	30	1	810	12 43 322 6	HEATING AND AIR-CONDIT.S
AIR DUCT	10816498	60	1	813	11 83 857 4	AIR CONDITIONING UNIT
AIR FILTER	10217173	10	2	137	10 39 911 0	AIR FILTER INSTALLATION
AIR FILTER BOX	10399122	2	1	137	10 39 911 0	AIR FILTER INSTALLATION
AIR FILTER CARTRIDGE	10217169	40	2	66	94 03 193 4	SERVICE KITS 1500/2500h
AIR FILTER CARTRIDGE	10217169	1	1	136	10 21 717 3	AIR FILTER
AIR FILTER INSTALLATION	10399110	30	1	135	10 86 192 2	AIR AND EXHAUST INSTALLAT
AIR HOSE	10391560	42	1	135	10 86 192 2	AIR AND EXHAUST INSTALLAT
AIR HOSE	10850034	40	1	135	10 86 192 2	AIR AND EXHAUST INSTALLAT
AIR HOSE	10850041	41	1	135	10 86 192 2	AIR AND EXHAUST INSTALLAT
AIR HOSE 100X400	10054419	31	2	188	10 86 194 0	COOLER INSTALLATION
AIR HOSE CPL.	10493003	20	1	274	11 32 099 1	SUSPENSION
AIR INTAKE ASSEMBLY	9079074	220	1	482	10 14 278 2	DIESEL ENGINE D9508 A7 400
AIR INTAKE LEFT	9079076	2	1	551	90 79 074	AIR INTAKE ASSEMBLY
AIR INTAKE PIPE LEFT	9079037	1	1	553	90 79 076	AIR INTAKE LEFT
AIR INTAKE PIPE RIGHT	9079036	1	1	552	90 79 075	AIR INTAKE RIGHT
AIR INTAKE RIGHT	9079075	1	1	551	90 79 074	AIR INTAKE ASSEMBLY
AIR NOZZLE	10472286	100	2	746	94 06 533 8	AIR DISTRIBUTION
AIR PIPE	10392381	35	1	135	10 86 192 2	AIR AND EXHAUST INSTALLAT
AIR PIPE	10402241	20	2	731	10 40 185 5	AIR PREFILTER
AIR PREFILTER	10390737 3	993	1	10	14 28 -00 0	BASIC MACHINE R976 HD B LI
AIR PREFILTER	10401855 3	10	1	730	10 39 073 7	AIR PREFILTER
AIR TANK	502987108	2	1	260	10 86 188 2	ENGINE AIR SYSTEM
AJDUSTING PLATE	10125977	1	1	595	90 78 467	CONTROL PLATE ASSEMBLY
ANGLE	10408449	101	2	190	10 86 194 0	COOLER INSTALLATION
ANGLE	10840362	80	1	401	10 39 207 4	GANGWAY
ANGLE	9240701	50	1	121	10 86 188 0	HEATING HOSES INSTALLATIO
ANGLE	9376779	5	1	117	10 85 108 8	PUMPS BOX PARTS
ANGLE	9573442	200	1	131	11 39 435 6	ENGINE FUEL SYSTEM
ANGLE	9573442	153	1	191	10 86 194 0	COOLER INSTALLATION
ANGLE BULKHEAD FITTING	7368117	64	1	312	10 85 112 7	HYDR.SUCT.+RETURN OIL HO
ANGLE BULKHEAD FITTING	7368120	41	1	311	10 85 112 7	HYDR.SUCT.+RETURN OIL HO
ANGLE FLANGE SCREWED UN	5211460	13	1	140	10 39 224 1	PUMP FIXTURE
ANGLE SCREW DRIVER 10X23	11162122	92	1	466	10 84 856 2	TOOL EQUIPMENT
ANGLE SCREW DRIVER 12X1	11162123	94	1	466	10 84 856 2	TOOL EQUIPMENT
ANGLE SCREW DRIVER 14X1	11162124	96	1	466	10 84 856 2	TOOL EQUIPMENT
ANGLE SCREW DRIVER 17X1	11162125	98	1	466	10 84 856 2	TOOL EQUIPMENT
ANGLE SCREW DRIVER 3X66 I	11162101	80	1	466	10 84 856 2	TOOL EQUIPMENT
ANGLE SCREW DRIVER 4X74 I	11162111	82	1	466	10 84 856 2	TOOL EQUIPMENT
ANGLE SCREW DRIVER 5X85 I	11162119	84	1	466	10 84 856 2	TOOL EQUIPMENT
ANGLE SCREW DRIVER 6X186	11162120	86	1	466	10 84 856 2	TOOL EQUIPMENT
ANGLE SCREW DRIVER 8X208	11162121	90	1	466	10 84 856 2	TOOL EQUIPMENT
ANGLE SENSOR HOUSING	11066287	60	0	430	10 83 186 2	ELECTR.INST.BOOM
ANGLE SENSOR HOUSING	11066287	20	1	664	10 84 583 7	STICK CYLINDER CONTROL S
ANNULAR PISTON	9441974	70	1	210	90 00 982 2	SLEWING DRIVE SAT 400/281
ANNULAR PISTON	9441974	70	1	219	94 43 664 03	BRAKE REPAIR KIT
ANTENNA	11645493	10	1	797	94 04 890 7	ANTENNA
ANTENNA	6001556	340	1	779	94 09 063 2	ELECTRIC
ANTENNA	94048907	2810	1	736	94 09 283 3	OPERATOR'S CAB
ANTENNA ADAPTER	10424054	25	1	796	94 04 804 3	PREMOUNTING F.RADIO
ANTI-KINK DEVICE SPIRAL	10011996	66	1m	254	90 64 786	CONNECTING ELEMENT
ANTI-KINK DEVICE SPIRAL	10011996	166	1m	255	90 64 786	CONNECTING ELEMENT
ANTICORROSION ANTIFREEZE	10301213	20	1	37	10 35 905 6	ANTICORROSION ANTIFREEZE
ANTICORROSION ANTIFREEZE	10301215	5	1	31	10 35 683 2	ANTICORROSION ANTIFREEZE
ANTICORROSION ANTIFREEZE	10356832	10	1l	57	94 08 205 9	ANTICORROSION ANTIFREEZE
ANTICORROSION ANTIFREEZE	10356833	1000	1	31	10 35 683 2	ANTICORROSION ANTIFREEZE
ANTICORROSION ANTIFREEZE	10359056	20	1l	57	94 08 205 9	ANTICORROSION ANTIFREEZE
ANTICORROSION ANTIFREEZE	10359077	1000	1	37	10 35 905 6	ANTICORROSION ANTIFREEZE
ANTICORROSION ANTIFREEZE	10428410	20	1	31	10 35 683 2	ANTICORROSION ANTIFREEZE

Description	Item	Pos.	Quantity	Page	Assembly	Description
ANTICORROSION ANTIFREEZE	10428411	210	1	31	10 35 683 2	ANTICORROSION ANTIFREEZE
ANTICORROSION ANTIFREEZE	11657384	5	1	54	94 07 955 7	ANTICORROSION ANTIFREEZE
ANTICORROSION ANTIFREEZE	11657385	20	1	54	94 07 955 7	ANTICORROSION ANTIFREEZE
ANTICORROSION ANTIFREEZE	11657386	210	1	54	94 07 955 7	ANTICORROSION ANTIFREEZE
ANTICORROSION ANTIFREEZE	11657387	1000	1	54	94 07 955 7	ANTICORROSION ANTIFREEZE
ANTICORROSION ANTIFREEZE	11657389	5	1	55	94 07 956 0	ANTICORROSION ANTIFREEZE
ANTICORROSION ANTIFREEZE	11657390	20	1	55	94 07 956 0	ANTICORROSION ANTIFREEZE
ANTICORROSION ANTIFREEZE	11657391	210	1	55	94 07 956 0	ANTICORROSION ANTIFREEZE
ANTICORROSION ANTIFREEZE	11657392	1000	1	55	94 07 956 0	ANTICORROSION ANTIFREEZE
ANTICORROSION ANTIFREEZE	94079557	10	1l	56	94 08 205 8	ANTICORROSION ANTIFREEZE
ANTICORROSION ANTIFREEZE	94079560	20	1l	56	94 08 205 8	ANTICORROSION ANTIFREEZE
ANTICORROSION ANTIFREEZE	94082058	100	1l	14	90 66 465	COOLANT
ANTICORROSION ANTIFREEZE	94082059	10	1l	14	90 66 465	COOLANT
ANTIDRIP NOZZLE	11825924	20	1	48	11 82 320 0	UREA DISPENSER SYSTEM
ANTIDRIP NOZZLE	11834727	3	1	734	11 69 501 2	UREA FILLING KIT
ARM REST	10678123	10	1Pair	805	94 03 099 9	ARM REST
ARM REST	94030999	5	1	270	10 86 455 2	OPERATOR'S PLATFORM FK3
ARM REST LEFT	11002946	20	1	273	10 67 812 3	ARM REST
ARM REST RIGHT	11002945	10	1	273	10 67 812 3	ARM REST
ARMAMENT CENTRAL ELECT	94027981	20	1	293	94 02 798 0	CENTRAL ELECTRIC PCB
ASH TRAY	10413057	92	1	279	10 85 068 7	CONTROL CONSOLE LEFT
ASSEMBLY BUSHING	9113008	990	1	690	95 88 147	PISTON
ASSEMBLY BUSHING 170X21	9192854	990	1	688	92 81 569	PISTON
ASSEMBLY BUSHING 180	9998619	990	1	689	94 00 606 1	PISTON
ASSEMBLY BUSHING X139,9X1	9926806	960	1	683	94 02 091 7	HYDRAULIC CYLINDER
ASSEMBLY BUSHING X139,9X1	9926806	960	1	686	96 21 863	HYDRAULIC CYLINDER
ATTACHMENT PLATE	10821770	12	1	667	10 82 175 2	HOSE BURST VALVES LIFT C
ATTACHMENT PLATE	10848025	29	1	682	11 45 158 4	HYDR.CYLINDER W/ADDITION.
ATTACHMENTS MOUNTING PA	11451702	170	1	113	10 86 187 8	UPPERCARRIAGE
AUTOMATIC CIRCUIT BREAKE	10441427	1014	1	294	94 02 798 1	ARMAMENT CENTRAL ELECT
AUTOMATIC CIRCUIT BREAKE	10441427	1040	1	295	94 02 798 1	ARMAMENT CENTRAL ELECT
AUTOMATIC CIRCUIT BREAKE	10441427	1140	1	295	94 02 798 1	ARMAMENT CENTRAL ELECT
AUTOMATIC CIRCUIT BREAKE	10441427	1170	1	295	94 02 798 1	ARMAMENT CENTRAL ELECT
AUTOMATIC CIRCUIT BREAKE	10441427	1220	1	295	94 02 798 1	ARMAMENT CENTRAL ELECT
AUTOMATIC CIRCUIT BREAKE	10441427	1231	1	295	94 02 798 1	ARMAMENT CENTRAL ELECT
AUTOMATIC CIRCUIT BREAKE	10441427	1241	1	295	94 02 798 1	ARMAMENT CENTRAL ELECT
AUTOMATIC CIRCUIT BREAKE	10441427	1251	1	296	94 02 798 1	ARMAMENT CENTRAL ELECT
AUTOMATIC CIRCUIT BREAKE	10441427	1261	1	296	94 02 798 1	ARMAMENT CENTRAL ELECT
AUTOMATIC CIRCUIT BREAKE	10441427	1270	1	296	94 02 798 1	ARMAMENT CENTRAL ELECT
AUTOMATIC CIRCUIT BREAKE	10441427	1330	1	296	94 02 798 1	ARMAMENT CENTRAL ELECT
AUTOMATIC CIRCUIT BREAKE	10441427	110	1	771	94 03 907 3	ROTATING BEACON
AUTOMATIC CIRCUIT BREAKE	10441428	1070	1	295	94 02 798 1	ARMAMENT CENTRAL ELECT
AUTOMATIC CIRCUIT BREAKE	10441428	1110	1	295	94 02 798 1	ARMAMENT CENTRAL ELECT
AUTOMATIC CIRCUIT BREAKE	10441428	1150	1	295	94 02 798 1	ARMAMENT CENTRAL ELECT
AUTOMATIC CIRCUIT BREAKE	10441428	1160	1	295	94 02 798 1	ARMAMENT CENTRAL ELECT
AUTOMATIC CIRCUIT BREAKE	10441428	1180	1	295	94 02 798 1	ARMAMENT CENTRAL ELECT
AUTOMATIC CIRCUIT BREAKE	10441428	1190	1	295	94 02 798 1	ARMAMENT CENTRAL ELECT
AUTOMATIC CIRCUIT BREAKE	10441428	1300	1	296	94 02 798 1	ARMAMENT CENTRAL ELECT
AUTOMATIC CIRCUIT BREAKE	10441428	1350	1	296	94 02 798 1	ARMAMENT CENTRAL ELECT
AUTOMATIC CIRCUIT BREAKE	10441428	1110	1	298	10 84 277 1	PLATINE MODIFICATION
AUTOMATIC CIRCUIT BREAKE	10441430	1310	1	296	94 02 798 1	ARMAMENT CENTRAL ELECT
AUTOMATIC CIRCUIT BREAKE	10441431	1090	1	295	94 02 798 1	ARMAMENT CENTRAL ELECT
AUTOMATIC CIRCUIT BREAK	10441424	1037	1	295	94 02 798 1	ARMAMENT CENTRAL ELECT
AUTOMATIC CIRCUIT BREAK	10441424	1050	1	295	94 02 798 1	ARMAMENT CENTRAL ELECT
AUTOMATIC CIRCUIT BREAK	10441424	1060	1	295	94 02 798 1	ARMAMENT CENTRAL ELECT
AUTOMATIC CIRCUIT BREAK	10441424	1200	1	295	94 02 798 1	ARMAMENT CENTRAL ELECT
AUTOMATIC CIRCUIT BREAK	10441424	1210	1	295	94 02 798 1	ARMAMENT CENTRAL ELECT
AUTOMATIC CIRCUIT BREAK	10441424	1050	1	298	10 84 277 1	PLATINE MODIFICATION
AUTOMATIC CIRCUIT BREAK	10441424	40	1	727	10 84 426 2	OPT.DATA CAPTURE-DATA T
AUXILIARY BOX	10014611	999	1	243	11 00 350 4	DISTRIBUTION BLOCK MX-F 3/

Description	Item	Pos.	Quantity	Page	Assembly	Description
AUXILIARY BOX	10014611	999	1	245	10 47 558 7	DISTRIBUTION BLOCK MX-F 6/
AUXILIARY BOX	10014611	999	1	252	10 35 423 0	DISTRIBUTION BLOCK MX-F 4/
AUXILIARY BOX	10014611	999	1	641	11 00 350 3	DISTRIBUTION BLOCK SXE-2
AUXILIARY BOX	10014611	999	1	651	10 29 891 1	DISTRIBUTOR MX-F 4/7
AXIAL FACE SEAL	10814155	6	2	74	10 80 026 8	TRACK ROLLER D9G
AXIAL FACE SEAL	10814160	999	1	72	10 80 026 2	GUIDE WHEEL CPL D9G
AXIAL FACE SEAL 505X533,4X4	761024503	58	1	101	94 43 780 03	TRACTION DRIVE FAT 550P04
AXLE	10814151	2	1	75	10 80 026 9	CARRYING ROLLER D9G
AXLE	10814153	5	1	74	10 80 026 8	TRACK ROLLER D9G
AXLE	10814159	8	1	72	10 80 026 2	GUIDE WHEEL CPL D9G
AXLE AND GEAR-OIL	9070364	40	1	12	90 66 460	TYPES OF LUBRICANTS
AXLE AND GEAR-OIL LIEBHE	10356829	10	1l	18	90 70 364	AXLE AND GEAR-OIL
AXLE AND GEAR-OIL LIEBHE	10286280	1000	1	29	10 35 682 9	AXLE AND GEAR-OIL LIEBHE
AXLE AND GEAR-OIL LIEBHE	10330296	20	1	29	10 35 682 9	AXLE AND GEAR-OIL LIEBHE
AXLE AND GEAR-OIL LIEBHER	10285702	210	1	29	10 35 682 9	AXLE AND GEAR-OIL LIEBHE
AXLE AND GEAR-OIL LIEBHER	10330295	5	1	29	10 35 682 9	AXLE AND GEAR-OIL LIEBHE
AXLE-OIL LIEBHERR/20W-40	10356831	20	1l	18	90 70 364	AXLE AND GEAR-OIL
AXLE-OIL LIEBHERR/20W-40/20	10330294	20	1	30	10 35 683 1	AXLE-OIL LIEBHERR/20W-40
AXLE-OIL LIEBHERR/20W-40/5	10285640	5	1	30	10 35 683 1	AXLE-OIL LIEBHERR/20W-40
BACK REST BEARING	10493351	10	1	276	11 32 099 2	SEAT TOP
BACK UP ALARM	10288438	20	1	670	10 83 228 0	TRAVEL ALARM
BACK-UP RING CUT 13,5/18X1,	7381949	27	1	832	11 42 524 6	ADJUSTMENT NG 250
BACK-UP RING CUT 13,5/18X1,	7381949	27	1	834	92 78 767	ADJUSTMENT NG 250
BACK-UP RING CUT 13,5/18X1,	7381949	30	1	851	11 42 642 5	SEAL KIT NG 250
BACK-UP RING CUT 14,5/19X1,	7380905	28	2	854	92 66 089	SEALING SET VALVE DBV 22
BACK-UP RING CUT 15,7/20X1	7380884	23	1	111	92 66 232	SEAL KIT SHUTTLE VALVE WV
BACK-UP RING CUT 16,7/21X1	7380883	21	1	111	92 66 232	SEAL KIT SHUTTLE VALVE WV
BACK-UP RING CUT 53,5/58X1,	11007759	29	1	851	11 42 642 5	SEAL KIT NG 250
BACK-UP RING UNCUT 53,5/5	7381256	18	1	146	92 71 120	SEAL KIT ADJUSTMENT NG 22
BACK-UP RING UNCUT 53,5/5	7381256	32	1	147	92 71 125	SEAL KIT NG 225-250
BACK-UP RING UNCUT 53,5/5	7381256	29	1	832	11 42 524 6	ADJUSTMENT NG 250
BACK-UP RING UNCUT 53,5/5	7381256	29	1	834	92 78 767	ADJUSTMENT NG 250
BACK-UP RING UNCUT 8,7/11,7	7380684	16	1	181	98 82 875	SEAL KIT REGULATING VALVE
BALL HANDLE	10664797	471	1	754	94 09 064 9	MOUNTING PARTS DRIVER CA
BALL PIVOT M6	4980765	40	2	281	10 65 190 7	SAFETY LEVER
BALL SLEWING RING	939627701	5	1	237	10 83 892 3	SLEWING RING INSTALLATIO
BALL STUD 10X25,6X2	10119408	5	1	522	10 11 940 7	ROCKER ARM PRE-ASSY.
BANJO COUPLING WSV 8LL	10009054	21	1	244	11 00 350 5	DISTRIBUTION BLOCK MX-F 3/
BANJO COUPLING WSV 8LL	10009054	21	1	253	10 35 423 1	DISTRIBUTION BLOCK MX-F 4/
BANJO COUPLING WSV 8LL	10009054	21	1	652	10 34 034 0	DISTRIBUTION BLOCK MX-F 5/
BASE PART	94080378	30	1	451	96 31 651	HOUSING
BASE PLATE	10081451	3	3	119	11 73 887 5	LOOCK BRACKET
BASIC MACHINE R976 HD B LI	1428-000	1	1	7	.	R976 HD B LINIE
BATTERY	11082079	20	2	426	11 73 948 2	BATTERY INSTALLATION
BATTERY	11082080	1	1	429	11 08 207 9	BATTERY
BATTERY ACID	8502345	2	10	429	11 08 207 9	BATTERY
BATTERY CONNECTION CABL	10842338	84	1	427	11 73 948 2	BATTERY INSTALLATION
BATTERY INSTALLATION	11739482 1	50	1	406	10 86 188 4	ELECTR.SYST.UPPERCARRI
BATTERY MAIN SWITCH	606070908	10	1	426	11 73 948 2	BATTERY INSTALLATION
BEAM	10401098	3	4	403	10 40 109 6	CATWALK RIGHT REAR
BEAM	10401103	3	5	405	10 40 110 1	CATWALK LEFT REAR
BEARING BOXES-PAIR	10424543	26	1	174	10 44 146 0	DRIVING GEAR
BEARING BOXES-PAIR	7372249	26	1	151	10 10 170 2	DRIVING GEAR
BEARING BUSH	10814154	4	2	74	10 80 026 8	TRACK ROLLER D9G
BEARING BUSH	10814161	4	2	72	10 80 026 2	GUIDE WHEEL CPL D9G
BEARING BUSH	7623244	3	1	171	10 30 092 1	GEAR PUMP
BEARING BUSH	7623244	6	1	263	10 29 770 9	CONNECTING PLATE
BEARING BUSH	7624102	44	1	263	10 29 770 9	CONNECTING PLATE
BEARING BUSH 33,6/37X18	10115725	3	1	522	10 11 940 7	ROCKER ARM PRE-ASSY.
BEARING BUSH MB 12/14X10	7381855	15	4	182	98 84 140	COOLING CIRCUIT PUMP

Description	Item	Pos.	Quantity	Page	Assembly	Description
BEARING COVER	11355808	5	1	823	10 12 471 1	PUMP DISTRIBUTION GEAR
BEARING FLANGE	9078058	7	1	524	10 11 802 4	CAMSHAFT CPL.
BEARING FLANGE	9080197	6	1	823	10 12 471 1	PUMP DISTRIBUTION GEAR
BEARING FLANGE NG 250	9278774	20	1	105	98 88 070	DRIVING GEAR
BEARING HEAD	9914313	1	1	693	99 14 332	PISTON ROD BEARING
BEARING HEAD	9922051	1	1	694	99 22 058	PISTON ROD BEARING
BEARING HEAD	9923436	1	1	691	12 47 009 6	PISTON ROD BEARING
BEARING RING	9443244	5	1	99	94 43 780 03	TRACTION DRIVE FAT 550P04
BELT PULLEY	9077281	5	1	505	90 77 286	DRIVING PARTS
BELT PULLEY 8PKd=51,7	11355615	2	1	582	10 11 602 6	GENERATOR, PRE-ASSEMBLE
BELT STRIP	10493994	19	1	274	11 32 099 1	SUSPENSION
BIO-OIL-ANALYSIS SET	7026088	22	1	50	90 66 466	ACCESSORIES
BIO-OIL-ANALYSIS SET	7026817	20	1	50	90 66 466	ACCESSORIES
BIODEGRADABLE HYDRAULIC-	9070363	30	1	12	90 66 460	TYPES OF LUBRICANTS
BIT-PASTE LIEBHERR	10358992	50	1kg	20	90 70 366	GREASES
BIT-PASTE LIEBHERR/0,5kg	8610230	1	1	36	10 35 899 2	BIT-PASTE LIEBHERR
BIT-PASTE LIEBHERR/20X0,5k	10330306	2	1	36	10 35 899 2	BIT-PASTE LIEBHERR
BLADE-TYPE ELECTRIC FUSE	11000507	95	1	425	11 45 814 2	REPLAC.PARTS ELECTRIC BO
BLADE-TYPE ELECTRIC FUSE	11000506	90	2	425	11 45 814 2	REPLAC.PARTS ELECTRIC BO
BLANK CAP AR5	10450506	10	1	789	94 03 338 8	BLIND PLUG
BLANK LID	10303423	32	2	796	94 04 804 3	PREMOUNTING F.RADIO
BLANK LID	10303424	45	1	796	94 04 804 3	PREMOUNTING F.RADIO
BLANKING PLATE	10331110	7	1	320	11 10 174 4	OIL PILOT VALVE
BLANKING PLUG	10120094	33	1	531	10 12 475 7	OIL MODULE RIGHT
BLANKING PLUG	10409754	15	20	173	10 40 975 2	VALVE HOUSING
BLANKING PLUG	7372221	24	4	144	10 02 413 1	PUMP
BLANKING PLUG	7372222	27	2	144	10 02 413 1	PUMP
BLANKING PLUG GPN 300 F	7000536	10	2	376	11 73 868 6	AIR DEFLECTING SHEET
BLANKING PLUG GPN 300 F	7363015	14	1	699	56 02 932	FLOW REGULATING CHECK
BLANKING PLUG GPN 300 F09	779018301	91	1	101	94 43 780 03	TRACTION DRIVE FAT 550P04
BLANKING PLUG PL 10L/S	477700408	162	1	191	10 86 194 0	COOLER INSTALLATION
BLANKING PLUG PL 12L/S	477700508	26	1	342	11 73 771 3	CONTROL VALVE INSTALLAT
BLANKING PLUG PL 12L/S	477700508	145	9	345	11 73 771 3	CONTROL VALVE INSTALLAT
BLANKING PLUG PL 15L	11829313	148	3	345	11 73 771 3	CONTROL VALVE INSTALLAT
BLANKING PLUG PL 35L	11829315	26	3	140	10 39 224 1	PUMP FIXTURE
BLANKING PLUG PL 35L	11829315	13	2	328	10 85 403 4	HYDRAULIC TANK INSTALLAT
BLANKING PLUG PL 42L	477700908	76	1	454	11 73 942 0	FUEL TANK
BLANKING PLUG PL 42L	477700908	4	1	455	11 81 279 5	FUEL TANK (FITTING)
BLANKING PLUG WP300-F	11644982	70	7	279	10 85 068 7	CONTROL CONSOLE LEFT
BLANKING PLUG WP300-F	11644982	70	6	287	10 85 068 8	CONTROL CONSOLE RIGHT
BLIND PLUG	10328067	10	1	790	94 02 797 3	BLIND PLUG
BLIND PLUG	94027973	42	1	394	11 81 379 8	OPERATOR'S CAB FK3
BLIND PLUG	94027973	44	1	394	11 81 379 8	OPERATOR'S CAB FK3
BLIND PLUG	94027973	48	1	394	11 81 379 8	OPERATOR'S CAB FK3
BLIND PLUG	94033388	41	1	394	11 81 379 8	OPERATOR'S CAB FK3
BLIND PLUG	94065607	45	1	394	11 81 379 8	OPERATOR'S CAB FK3
BLIND PLUG	94065607	47	1	394	11 81 379 8	OPERATOR'S CAB FK3
BLIND PLUG	94065607	49	1	395	11 81 379 8	OPERATOR'S CAB FK3
BLIND PLUG	94065607	51	1	395	11 81 379 8	OPERATOR'S CAB FK3
BLIND PLUG	94065607	52	1	395	11 81 379 8	OPERATOR'S CAB FK3
BLIND PLUG	94065609	50	1	395	11 81 379 8	OPERATOR'S CAB FK3
BLIND RIVET 4,0X15	4900053	3	4	473	12 41 513 2	SECURITY LABELS
BLIND RIVET A 4X8	7401288	25	1	202	10 81 351 5	CAPACITOR UNIT
BLIND RIVET NUT	11160207	70	14	748	94 09 064 9	MOUNTING PARTS DRIVER CA
BLIND RIVET NUT	11160207	230	12	751	94 09 064 9	MOUNTING PARTS DRIVER CA
BLOCK	10063653	11	1	213	10 83 791 8	SLEWING GEAR
BLOCK	9369747	15	1	647	10 83 863 7	INSTALLATION DISTRIBUTOR
BLOCK	9369748	1	1	700	93 69 747	BLOCK
BLOCK	9370414	1	1	347	93 70 592	NON-RETURN VALVE
BLOCK SET	11462491	30	1	664	10 84 583 7	STICK CYLINDER CONTROL S

Description	Item	Pos.	Quantity	Page	Assembly	Description
BLOWER	10330586	5	1	812	11 83 857 4	AIR CONDITIONING UNIT
BLOWER BRACKET	11696067	14	1	812	11 83 857 4	AIR CONDITIONING UNIT
BLOWER P.M.L. FUER LENDEN	10493981	5	1	276	11 32 099 2	SEAT TOP
BOLT CHROMIUM PLATING 13	9751858	26	2	703	10 83 139 6	HOIST CYLINDERS DIA.220
BOLT CHROMIUM PLATING 13	9751858	7	1	707	10 84 541 1	STICK SEALED 2,90M
BOLT CHROMIUM PLATING 13	9388194	25	2	703	10 83 139 6	HOIST CYLINDERS DIA.220
BONNET LEFT	11738627 1	35	1	371	10 85 401 3	COVERING PARTS
BONNET LEFT	11738637	2	1	377	11 73 862 7	BONNET LEFT
BOTTLE HOLDER	10425435	30	1	739	11 11 374 9	COVERS
BOW-TYPE CLAMP	7369271	15	1	134	10 86 192 2	AIR AND EXHAUST INSTALLAT
BOW-TYPE CLAMP 105 S235JR	10100620	25	4	134	10 86 192 2	AIR AND EXHAUST INSTALLAT
BOW-TYPE CLAMP 105 S235JR	10100620	51	1	135	10 86 192 2	AIR AND EXHAUST INSTALLAT
BOWDEN PULL SYSTEM	10492989	14	1	274	11 32 099 1	SUSPENSION
BOWL	10331395	16	1	542	11 69 024 1	FUEL PREFILTER
BOWLEN SEALING	10294170	5	1	542	11 69 024 1	FUEL PREFILTER
BOX NUT	9078326	2	1	539	90 78 324	HIGH PRESSURE CONNECT
BOX NUT MLL8	10013550	151	1	255	90 64 786	CONNECTING ELEMENT
BOX NUT MLL8	10013550	151	10	257	10 01 461 1	AUXILIARY BOX
BRACKET	10037722	31	22	643	10 39 913 5	CENTRAL LUBRICATING SYS
BRACKET	10037722	18	10	709	10 84 779 5	CENTRAL LUBRICATING SYS
BRACKET	10037723	67	2	242	10 83 616 4	CENTRALIZED LUBRICATION
BRACKET	10037723	30	19	643	10 39 913 5	CENTRAL LUBRICATING SYS
BRACKET	10037723	16	7	709	10 84 779 5	CENTRAL LUBRICATING SYS
BRACKET	10049603	3	2	260	10 86 188 2	ENGINE AIR SYSTEM
BRACKET	10664616	290	1	757	94 06 541 8	CABIN DOOR
BRACKET ADD-ON	10118999	414	1	483	10 14 278 2	DIESEL ENGINE D9508 A7 400
BRACKET ADD-ON	10119038	8	1	602	10 11 986 4	CABLE HARNESS MOUNTING
BRACKET ADD-ON	10119353	6	1	602	10 11 986 4	CABLE HARNESS MOUNTING
BRACKET ADD-ON	10119356	7	1	602	10 11 986 4	CABLE HARNESS MOUNTING
BRACKET FRONT LEFT	10054797	2	1	126	10 39 223 8	MOTOR SUPPORT
BRACKET FRONT RIGHT	10054800	3	1	126	10 39 223 8	MOTOR SUPPORT
BRACKET INSTALLATION	10856901	55	1	426	11 73 948 2	BATTERY INSTALLATION
BRACKET LEFT	11826018	110	1	777	94 09 638 1	PANE PROTECTION FRONT FO
BRACKET REAR LEFT	10054808	4	1	126	10 39 223 8	MOTOR SUPPORT
BRACKET REAR RIGHT	10054811	5	1	126	10 39 223 8	MOTOR SUPPORT
BRACKET RIGHT	11826019	100	1	776	94 09 638 1	PANE PROTECTION FRONT FO
BRAKE HOUSING	9443663	65	1	210	90 00 982 2	SLEWING DRIVE SAT 400/281
BRAKE HOUSING	9443663	65	1	219	94 43 664 03	BRAKE REPAIR KIT
BRAKE MULTI-DISC SET	944315203	960	1	212	90 00 982 2	SLEWING DRIVE SAT 400/281
BRAKE REPAIR KIT	944366403	900	1	212	90 00 982 2	SLEWING DRIVE SAT 400/281
BRAKE VALVE	10444190	15	1	97	10 39 955 8	TRACTION DRIVE
BRAKE VALVE	10444190	15	1	98	10 39 955 8	TRACTION DRIVE
BRICK	9988206	62	1	365	10 85 109 9	COVERS
BUFFER	11140440	100	2	762	94 06 526 9	FRONT WINDOW
BUFFER	5004748	160	4	367	10 85 109 9	COVERS
BUFFER	5004748	7	2	381	10 40 350 3	COVER MIDDLE
BULKHEAD FITTING SV 12S	4901150	150	2	669	10 82 175 2	HOSE BURST VALVES LIFT C
BULKHEAD PLATE	10074977	15	1	643	10 39 913 5	CENTRAL LUBRICATING SYS
BULKHEAD PLATE	10821765	10	1	667	10 82 175 2	HOSE BURST VALVES LIFT C
BULKHEAD PLATE	10821766	11	1	667	10 82 175 2	HOSE BURST VALVES LIFT C
BUSHING	10000793	5	1	161	56 15 327	HYDRAULIC ADJUSTMENT
BUSHING	10009062	30	6	774	94 06 602 4	PROTECTIVE GRID UP
BUSHING	10031949	3	2	75	10 80 026 9	CARRYING ROLLER D9G
BUSHING	7019122	167	2	750	94 09 064 9	MOUNTING PARTS DRIVER CA
BUSHING	7022901	34	3	812	11 83 857 4	AIR CONDITIONING UNIT
BUSHING	7624103	43	1	263	10 29 770 9	CONNECTING PLATE
BUSHING 10,5X20X20	9273849	9	1	562	10 11 865 5	AIR COND. COMPRESSOR A
BUSHING HOUSING DTHD 1-P	6203668	10	1	697	10 83 963 9	COUNTER-PLUG INSTALLATIO
BUSHING SPIRAL 120/150X105	9233882	1	2	685	94 06 219 6	HYDRAULIC CYLINDER
BUSHING SPIRAL 130/160X124	9234161	1	1	683	94 02 091 7	HYDRAULIC CYLINDER

Description	Item	Pos.	Quantity	Page	Assembly	Description
BUSHING SPIRAL 130/160X124	9234161	1	2	686	96 21 863	HYDRAULIC CYLINDER
BUSHING SPIRAL 140/170X125	9241465	2	1	683	94 02 091 7	HYDRAULIC CYLINDER
BUSHING ZWEITEILIG	10032370	6	1	399	10 81 649 9	FILTER CASE
BUTT STRAP	10429055	16	1	764	94 06 527 3	REAR WINDOW
BUTTON 1	10040322	25	2	289	99 68 612	LH-JOYSTICK RIGHT
BUTTON 2	10040324	30	1	289	99 68 612	LH-JOYSTICK RIGHT
BUZZER	6000578	201	1	294	94 02 798 1	ARMAMENT CENTRAL ELECT
CAB BOTTOM PLATE	94086929	10	1	799	94 08 692 2	OPERATOR'S PLATFORM
CAB SET DRIVER'S CAB UPPE	94002825	115	1	778	94 09 063 2	ELECTRIC
CABIN DOOR	94065418	110	1	736	94 09 283 3	OPERATOR'S CAB
CABLE	93018947	30	1	800	94 04 880 5	SEAT BRACKET
CABLE ATTACHMENT	94054164	101	1	778	94 09 063 2	ELECTRIC
CABLE BUSHING 7-10/19/24	7414187	750	4	782	94 09 063 2	ELECTRIC
CABLE FITTINGS	10331960	6	1	542	11 69 024 1	FUEL PREFILTER
CABLE HARNESS	10492980	4	1	274	11 32 099 1	SUSPENSION
CABLE HARNESS MOUNTING	10119864	580	1	485	10 14 278 2	DIESEL ENGINE D9508 A7 400
CABLE HARNESS W700	10424473	1	1	602	10 11 986 4	CABLE HARNESS MOUNTING
CABLE LOOM	10286228	48	1	277	11 32 099 2	SEAT TOP
CABLE LOOM	10354205	2	1	602	10 11 986 4	CABLE HARNESS MOUNTING
CABLE LOOM W10	10821294	85	1	427	11 73 948 2	BATTERY INSTALLATION
CABLE LOOM W9	10408641	20	1	793	94 06 560 8	SWITCH INSTALLATION S42
CABLE LOOM WL720	11100081	140	1	200	12 45 209 1	MOTOR INSTALLATION
CABLE LOOM WL725	11002171	130	1	200	12 45 209 1	MOTOR INSTALLATION
CABLE SHEATHING	5608314	156	2	367	10 85 109 9	COVERS
CABLE TIE	603202308	70	2	603	10 11 986 4	CABLE HARNESS MOUNTING
CABLE TIE	603209101	265	2	746	94 06 533 8	AIR DISTRIBUTION
CABLE TIE	603209101	330	3	746	94 06 533 8	AIR DISTRIBUTION
CAGE NUT M5	11697445	75	4	748	94 09 064 9	MOUNTING PARTS DRIVER CA
CAGE PAIR	10297745	32	1	174	10 44 146 0	DRIVING GEAR
CAGE PAIR	10472057	32	1	151	10 10 170 2	DRIVING GEAR
CALIBRATION SLEEVE 210X33	94036504	994	1	688	92 81 569	PISTON
CALIBRATION SLEEVE 220X34	94036505	994	1	690	95 88 147	PISTON
CAMERA	10687298	10	1	446	10 83 057 7	CAMERA INSTALL.F.COUNTE
CAMERA INSTALL.F.COUNTE	10830577 1	85	1	407	10 86 188 4	ELECTR.SYST.UPPERCARRI
CAMSHAFT	10116354	1	1	524	10 11 802 4	CAMSHAFT CPL.
CAMSHAFT	10154280	1	1	524	10 11 802 4	CAMSHAFT CPL.
CAMSHAFT CPL.	10118024	100	1	480	10 14 278 2	DIESEL ENGINE D9508 A7 400
CAN MODULE	10685053	2	1	411	10 37 700 1	ELECTRIC BOX CPL.
CAN MODULE	10685053	2	1	412	10 37 700 1	ELECTRIC BOX CPL.
CAN MODULE	10685053	2	1	413	10 37 700 1	ELECTRIC BOX CPL.
CAN MODULE	10685053	2	1	414	10 37 700 1	ELECTRIC BOX CPL.
CAN MODULE	10685054	2	1	416	10 84 495 8	ELECTRIC BOX CPL.
CAN MODULE	10685054	2	1	417	10 84 495 8	ELECTRIC BOX CPL.
CAN MODULE	10685054	2	1	418	10 84 495 8	ELECTRIC BOX CPL.
CAN MODULE	10685054	2	1	419	10 84 495 8	ELECTRIC BOX CPL.
CAP	11492265	390	2	758	94 06 541 8	CABIN DOOR
CAP LH-SCHALTHEBEL	10040326	20	1	289	99 68 612	LH-JOYSTICK RIGHT
CAPACITOR	10815368	10	1	202	10 81 351 5	CAPACITOR UNIT
CAPACITOR UNIT	10813515	7	1	192	11 49 337 5	OIL COOLER
CARRIER ROLLER INSTALLAT	10399626	50	4	69	10 39 094 9	UNDERCARRIAGE CPL
CARRYING ROLLER D9G	10800269	2	1	84	10 39 962 6	CARRIER ROLLER INSTALLAT
CASE	11835500	1	1	734	11 69 501 2	UREA FILLING KIT
CASING	9644473	50	1	279	10 85 068 7	CONTROL CONSOLE LEFT
CATWALK LEFT IN FRONT	10401099	30	1	401	10 39 207 4	GANGWAY
CATWALK LEFT IN FRONT	10401100	2	1	404	10 40 109 9	CATWALK LEFT IN FRONT
CATWALK LEFT REAR	10401101	40	1	401	10 39 207 4	GANGWAY
CATWALK RIGHT IN FRONT	10401093	10	1	401	10 39 207 4	GANGWAY
CATWALK RIGHT IN FRONT	10401095	2	1	402	10 40 109 3	CATWALK RIGHT IN FRONT
CATWALK RIGHT REAR	10401096	20	1	401	10 39 207 4	GANGWAY
CENTERING PIN	90023197	50	1	237	10 83 892 3	SLEWING RING INSTALLATIO

Description	Item	Pos.	Quantity	Page	Assembly	Description
CENTERING PIN 35X60X40	9698698	4	2	464	10 40 900 5	MOUNTING PARTS
CENTRAL ELECTRIC PCB	10675196	10	1	293	94 02 798 0	CENTRAL ELECTRIC PCB
CENTRAL ELECTRIC PCB	94027980	10	1	297	10 84 258 4	PLATINES INSTALLATION
CENTRAL ELEMENT MX-F	11160488	3	1	244	11 00 350 5	DISTRIBUTION BLOCK MX-F 3/
CENTRAL ELEMENT MX-F 105	7027941	2	1	244	11 00 350 5	DISTRIBUTION BLOCK MX-F 3/
CENTRAL ELEMENT MX-F 105	7027941	4	1	251	10 47 559 3	DISTRIBUTION BLOCK MX-F 9/
CENTRAL ELEMENT MX-F 105	7027941	6	1	251	10 47 559 3	DISTRIBUTION BLOCK MX-F 9/
CENTRAL ELEMENT MX-F 105	7027941	2	1	253	10 35 423 1	DISTRIBUTION BLOCK MX-F 4/
CENTRAL ELEMENT MX-F 105	7027941	3	1	253	10 35 423 1	DISTRIBUTION BLOCK MX-F 4/
CENTRAL ELEMENT MX-F 25	7027938	2	1	251	10 47 559 3	DISTRIBUTION BLOCK MX-F 9/
CENTRAL ELEMENT MX-F 25	7027938	3	1	251	10 47 559 3	DISTRIBUTION BLOCK MX-F 9/
CENTRAL ELEMENT MX-F 25	7027938	2	1	652	10 34 034 0	DISTRIBUTION BLOCK MX-F 5/
CENTRAL ELEMENT MX-F 25	7027938	3	1	652	10 34 034 0	DISTRIBUTION BLOCK MX-F 5/
CENTRAL ELEMENT MX-F 25	7027938	4	1	652	10 34 034 0	DISTRIBUTION BLOCK MX-F 5/
CENTRAL ELEMENT MX-F 45	7027939	5	1	251	10 47 559 3	DISTRIBUTION BLOCK MX-F 9/
CENTRAL ELEMENT MX-F 45	7027939	4	1	253	10 35 423 1	DISTRIBUTION BLOCK MX-F 4/
CENTRAL ELEMENT MX-F 75	7027940	5	1	652	10 34 034 0	DISTRIBUTION BLOCK MX-F 5/
CENTRAL ELEMENT SXE-2	10013837	2	3	250	10 47 558 6	DISTRIBUTION BLOCK SXE-2
CENTRAL LUBRICATING SYS	10399135	19	1	634	10 39 913 3	GOOSENECK BOOM 7,20m
CENTRAL LUBRICATING SYS	10847795	39	1	708	10 84 541 1	STICK SEALED 2,90M
CENTRALIZED LUBRICATION	10392065	1400	1	113	10 86 187 8	UPPERCARRIAGE
CENTRALIZED LUBRICATION	10836164	20	1	239	10 39 206 5	CENTRALIZED LUBRICATION
CHAIN	7024630	13	1	331	11 62 173 5	PRESSURE REDUCTION VALV
CHAIN END LINK	5618004	10	1	77	10 80 028 8	NAKED CRAWLER CHAIN
CHAIN GUIDE	10832207	2	1	88	10 83 220 6	TRACK GUIDE INSTALLATION
CHARGE AIR COOLER	11643338	3	1	194	11 49 338 0	COMBINATED RADIATOR
CHARGE AIR ELBOW	10116364	3	1	556	10 15 136 6	CONNECTING LINE ADD-ON
CHARGE AIR ELBOW RIGHT	10115701	4	1	556	10 15 136 6	CONNECTING LINE ADD-ON
CHARGE AIR LINE	11455082	30	1	188	10 86 194 0	COOLER INSTALLATION
CHARGE AIR LINE	11455083	32	1	188	10 86 194 0	COOLER INSTALLATION
CHARGE AIR PIPE	10126858	1	1	555	10 12 873 8	CHARGE AIR PIPE ASSEMBLY
CHARGE AIR PIPE ASSEMBLY	10128738	232	1	482	10 14 278 2	DIESEL ENGINE D9508 A7 400
CIGARETTE LIGHTER	7369377	90	1	279	10 85 068 7	CONTROL CONSOLE LEFT
CLAMP	10217172	14	4	137	10 39 911 0	AIR FILTER INSTALLATION
CLAMP	10665120	9	8	399	10 81 649 9	FILTER CASE
CLAMP	7367083	30	1	801	94 06 571 8	MOUNTING PARTS CONTROL
CLAMP	9340069	10	1	645	10 83 805 2	HOSE SET
CLAMP - ADD-ON UNIT	10151714	28	1	125	10 14 318 5	DRIVE UNIT AG 9508 M 261
CLAMP 95-100/100X25 W2	10016495	51	1	188	10 86 194 0	COOLER INSTALLATION
CLAMP HRBGS 0A G 11 TPE73	10037727	20	2	709	10 84 779 5	CENTRAL LUBRICATING SYS
CLAMP HRBGS 0A G 8 TPE73	10037728	66	2	242	10 83 616 4	CENTRALIZED LUBRICATION
CLAMP HRBGS 0A G 8 TPE73	10037728	25	19	643	10 39 913 5	CENTRAL LUBRICATING SYS
CLAMP HRBGS 0A G 8 TPE73	10037728	15	5	709	10 84 779 5	CENTRAL LUBRICATING SYS
CLAMP HRBGS 1 G 8 8	10037726	26	11	643	10 39 913 5	CENTRAL LUBRICATING SYS
CLAMP HRBGS 1 G 8 8	10037726	19	7	709	10 84 779 5	CENTRAL LUBRICATING SYS
CLAMP HRGBS 1 G 11 11 TPE7	10037724	27	11	643	10 39 913 5	CENTRAL LUBRICATING SYS
CLAMP HRGBS 1 G 11 11 TPE7	10037724	21	3	709	10 84 779 5	CENTRAL LUBRICATING SYS
CLAMP-HALF AEHNL.DIN 3015	7367238	15	2	316	10 85 112 9	HYDR.INSTALLATION FAN DR
CLAMP-HALF AEHNL.DIN 3015	7365069	40	4	237	10 83 892 3	SLEWING RING INSTALLATIO
CLAMP-HALF AEHNL.DIN 3015	7412400	10	8	450	10 85 110 4	AIR CONDITION HOSES INSTA
CLAMP-HALF AEHNL.DIN 3015	7029979	11	10	128	10 86 191 3	ENGINE FUEL SYSTEM
CLAMP-HALF AEHNL.DIN 3015	7029979	90	4	130	11 39 435 6	ENGINE FUEL SYSTEM
CLAMP-HALF AEHNL.DIN 3015	7029979	100	4	130	11 39 435 6	ENGINE FUEL SYSTEM
CLAMP-HALF AEHNL.DIN 3015	7029979	130	4	131	11 39 435 6	ENGINE FUEL SYSTEM
CLAMP-HALF AEHNL.DIN 3015	7029979	140	2	131	11 39 435 6	ENGINE FUEL SYSTEM
CLAMP-HALF AEHNL.DIN 3015	7029979	150	2	131	11 39 435 6	ENGINE FUEL SYSTEM
CLAMP-HALF AEHNL.DIN 3015	7029979	201	2	131	11 39 435 6	ENGINE FUEL SYSTEM
CLAMP-HALF AEHNL.DIN 3015	7029979	211	2	131	11 39 435 6	ENGINE FUEL SYSTEM
CLAMP-HALF AEHNL.DIN 3015	7029979	220	2	131	11 39 435 6	ENGINE FUEL SYSTEM
CLAMP-HALF AEHNL.DIN 3015	7029979	230	2	132	11 39 435 6	ENGINE FUEL SYSTEM

Description	Item	Pos.	Quantity	Page	Assembly	Description
CLAMP-HALF AEHNL.DIN 3015	7029979	240	2	132	11 39 435 6	ENGINE FUEL SYSTEM
CLAMP-HALF AEHNL.DIN 3015	7029979	250	2	132	11 39 435 6	ENGINE FUEL SYSTEM
CLAMP-HALF AEHNL.DIN 3015	7029979	260	2	132	11 39 435 6	ENGINE FUEL SYSTEM
CLAMP-HALF AEHNL.DIN 3015	7029979	19	4	203	11 73 806 2	SWING GEAR INSTALLATION
CLAMP-HALF AEHNL.DIN 3015	10219504	8	4	128	10 86 191 3	ENGINE FUEL SYSTEM
CLAMPING PROFILE	9591327	48	1	311	10 85 112 7	HYDR.SUCT.+RETURN OIL HO
CLAMPING PROFILE 40	12205924	20	5m	197	11 46 166 0	COOLER SEALING
CLAMPING PROFILE 40	12205924	26	2m	373	10 85 403 7	RADIATOR HOOD
CLAMPING RING	9278782	19	2	832	11 42 524 6	ADJUSTMENT NG 250
CLAMPING RING	9278782	19	2	834	92 78 767	ADJUSTMENT NG 250
CLAMPING SLEEVE	10011826	12	2	74	10 80 026 8	TRACK ROLLER D9G
CLAMPING SLEEVE	10814152	11	2	75	10 80 026 9	CARRYING ROLLER D9G
CLAMPING SLEEVE	10814163	10	2	72	10 80 026 2	GUIDE WHEEL CPL D9G
CLIP	10412536	45	105	373	10 85 403 7	RADIATOR HOOD
CLIP	10412536	16	60	374	11 73 425 1	HOOD
CLIP	10412536	40	21	377	11 73 862 7	BONNET LEFT
CLIP	10412536	37	30	379	10 39 949 3	SIDE DOOR LEFT
CLOSING PIN	7028896	130	1	749	94 09 064 9	MOUNTING PARTS DRIVER CA
CLOSING RING	7023896	16	1	151	10 10 170 2	DRIVING GEAR
CLOSING RING	9443154	71	1	210	90 00 982 2	SLEWING DRIVE SAT 400/281
CLOSING RING	9443154	71	1	219	94 43 664 03	BRAKE REPAIR KIT
CLOSING RING	9477421	17	1	228	92 71 754	REPAIR KIT SHAFT
CLOSING RING	9477421	17	1	846	92 68 013	REPAIR KIT LOCK RING NG 06
CLOSING RING NG 225	9272500	23	1	837	98 88 662	CONNECTING PLATE NG 250
CLOSING RING NG 225-250	9265658	17	1	106	98 88 074	REPAIR KIT SHAFT
CLOSING RING NG 225-250	9265658	17	1	108	92 71 537	REPAIR KIT LOCK RING
CLOSING RING NG 225-250	9265658	17	1	150	98 86 607	REPAIR KIT SHAFT NG 250
CLOSING RING NG 250	10130448	23	1	150	98 86 607	REPAIR KIT SHAFT NG 250
CLOSING RING NG 250	10130448	23	1	848	98 86 706	CONNECTING PLATE NG 250
CLUTCH ASSEMBLY	10120778	2	1	125	10 14 318 5	DRIVE UNIT AG 9508 M 261
CLUTCH RING	9073639	20	1	182	98 84 140	COOLING CIRCUIT PUMP
COAT HOOK	10303261	560	1	755	94 09 064 9	MOUNTING PARTS DRIVER CA
CODE CONFIG.EQUIPMENT	11459326	918	1	10	14 28 -00 0	BASIC MACHINE R976 HD B LI
COLD STAR VALVE	10298656	2	1	166	10 29 716 2	FILTER HEAD
COLLAR JOINT	7029248	4	1	334	56 17 688	SHUT OFF DEVICE
COLLAR NUT	7369934	22	2	144	10 02 413 1	PUMP
COMBI PLIERS	11162134	120	1	467	10 84 856 2	TOOL EQUIPMENT
COMBINATED RADIATOR	11493380	3	1	187	10 86 194 0	COOLER INSTALLATION
COMPANY NAME PLATE LIEBH	9883322	10	1	600	10 11 934 6	MOTOR CONTROL DEVICE
COMPRESS.AIR CONDIT. ELEC	10117384	93	1	632	10 11 966 9	ENGINE ELECTRICS D9508 A7
COMPRESSED-AIR CYLINDER	10332765	3	1	577	10 12 328 2	FLAP 1,5 BIS 10 BAR
COMPRESSION RING	9441970	61	2	210	90 00 982 2	SLEWING DRIVE SAT 400/281
COMPRESSION WASHER	7373504	5	1	102	50 20 370 01	SPRING LOADED MULTI-DISC
COMPRESSOR	10493989	7	1	276	11 32 099 2	SEAT TOP
COMPRESSOR CPL.	10492985	10	1	274	11 32 099 1	SUSPENSION
CONE RED CONNECTION RED	7403942	43	2	710	10 84 779 5	CENTRAL LUBRICATING SYS
CONNECTING ELBOW	10124886	1	2	564	10 12 647 3	CONNECTION F.WATER PIPE
CONNECTING ELEMENT	9064786	998	1	243	11 00 350 4	DISTRIBUTION BLOCK MX-F 3/
CONNECTING ELEMENT	9064786	998	1	245	10 47 558 7	DISTRIBUTION BLOCK MX-F 6/
CONNECTING ELEMENT	9064786	998	1	252	10 35 423 0	DISTRIBUTION BLOCK MX-F 4/
CONNECTING ELEMENT	9064786	998	1	651	10 29 891 1	DISTRIBUTOR MX-F 4/7
CONNECTING HOSE	11825936	50	1	48	11 82 320 0	UREA DISPENSER SYSTEM
CONNECTING LINE	11160889	73	1	248	10 81 696 4	LUBRICATION PUMP
CONNECTING LINE 3X2,5 0,80	10014589	10	1	249	10 00 933 0	PROXIMITY SWITCH
CONNECTING LINE ADD-ON	10116391	231	1	482	10 14 278 2	DIESEL ENGINE D9508 A7 400
CONNECTING LINE ADD-ON	10151366	230	1	482	10 14 278 2	DIESEL ENGINE D9508 A7 400
CONNECTING LINK	10825297	22	1	707	10 84 541 1	STICK SEALED 2,90M
CONNECTING PIECE	10120090	5	2	556	10 15 136 6	CONNECTING LINE ADD-ON
CONNECTING PIECE	10120090	5	2	622	10 12 093 7	SEAL KIT CONNECTING LINE
CONNECTING PIECE	11826483	10	1	49	11 82 595 6	HAND PUMP

Description	Item	Pos.	Quantity	Page	Assembly	Description
CONNECTING PIECE PRE-ASS	10118835	582	1	485	10 14 278 2	DIESEL ENGINE D9508 A7 400
CONNECTING PIPE PRE-ASS.	10116389	1	1	557	10 11 639 1	CONNECTING LINE ADD-ON
CONNECTING PIPE PRE-ASS.	10120552	1	1	556	10 15 136 6	CONNECTING LINE ADD-ON
CONNECTING PLATE	10102063	2	1	144	10 02 413 1	PUMP
CONNECTING PLATE	10102065	2	1	152	10 10 206 3	CONNECTING PLATE
CONNECTING PLATE	10297709	3	1	158	10 42 846 6	SWING PUMP
CONNECTING PLATE	11492220	5	1	263	10 29 770 9	CONNECTING PLATE
CONNECTING PLATE	9077542	3	1	826	90 77 539	HYDRAULIC INSTALLATION
CONNECTING PLATE NG 064-	10128652	3	1	825	10 12 865 0	HYDRAULIC INSTALLATION
CONNECTING PLATE NG 075	9074142	10	1	831	10 12 865 2	CONNECTING PLATE NG 064-
CONNECTING PLATE NG 250	10140631	11	1	833	90 77 542	CONNECTING PLATE
CONNECTING PLATE NG 250	9886638	10	1	837	98 88 662	CONNECTING PLATE NG 250
CONNECTING PLATE NG 250	9886638	10	1	848	98 86 706	CONNECTING PLATE NG 250
CONNECTING PLATE NG 250	9886706	3	1	829	10 13 291 7	HYDR.VARIABLE DISPLACEM
CONNECTING PLATE NG 250	9886719	3	1	222	98 88 043	HYDRAULIC INSTALLATION
CONNECTING PLATE NG 250	9888662	3	1	827	10 13 291 6	HYDR.VARIABLE DISPLACEM
CONNECTING SLEEVE 3	10015495	100	1	283	99 68 621	LH-JOYSTICK LEFT
CONNECTING SLEEVE 3	10015495	100	1	289	99 68 612	LH-JOYSTICK RIGHT
CONNECTION CARRIER	9443782	1	1	99	94 43 780 03	TRACTION DRIVE FAT 550P04
CONNECTION F.WATER PIPE	10126473	385	1	483	10 14 278 2	DIESEL ENGINE D9508 A7 400
CONNECTION HOUSING	9884135	1	1	182	98 84 140	COOLING CIRCUIT PUMP
CONNECTION HOUSING	9884137	3	1	182	98 84 140	COOLING CIRCUIT PUMP
CONNECTION PIECE	10117507	10	1	540	10 12 314 0	FUEL FINE-FILTER ASSEMBLY
CONNECTION PIECE	10117507	1	1	606	10 11 883 5	CONNECTING PIECE PRE-ASS
CONNECTION PIECE	10122637	3	1	520	11 36 432 0	CYLINDER HEAD COVER PRE
CONNECTION PIECE	10122637	3	1	521	11 36 432 5	CYLINDER HEAD COVER PRE
CONNECTION PIECE	10132964	16	1	611	10 14 005 7	WATER PUMP WITH FASTENIN
CONNECTION PIECE	7020046	600	1	768	12 22 987 5	WIPPER MOTOR SET
CONNECTION PIECE	7373434	1	1	176	10 44 299 8	SHUTTLE VALVE
CONNECTION PIECE	7373434	1	1	712	10 02 073 5	SHUTTLE VALVE
CONNECTOR	10301774	2	1	468	10 08 811 2	OIL DRAIN HOSE
CONROD	10116876	60	8	480	10 14 278 2	DIESEL ENGINE D9508 A7 400
CONROD	10116877	1	1	510	10 11 687 6	CONROD
CONROD BOLT M14X1,5X65,5X	9077199	1	2	510	10 11 687 6	CONROD
CONSOLE	10049073	13	1	199	12 45 209 1	MOTOR INSTALLATION
CONSOLE	10065434	10	1	300	10 39 227 2	HYDR.PUMPS TO SPOOL VALV
CONSOLE	10066863	55	1	406	10 86 188 4	ELECTR.SYST.UPPERCARRI
CONSOLE	10072688	70	1	242	10 83 616 4	CENTRALIZED LUBRICATION
CONSOLE	10084481	35	2	433	10 40 615 3	ELECTR.SYSTEM CONTROL V
CONSOLE	10118648	2	1	577	10 12 328 2	FLAP 1,5 BIS 10 BAR
CONSOLE	10119062	1	1	562	10 11 865 5	AIR COND. COMPRESSOR A
CONSOLE	10119579	7	1	556	10 15 136 6	CONNECTING LINE ADD-ON
CONSOLE	10119595	2	1	571	10 11 899 9	BRACKET ADD-ON
CONSOLE	10119596	1	1	571	10 11 899 9	BRACKET ADD-ON
CONSOLE	10368399	210	1	816	94 06 568 3	ELECTRICS INSTALLATION
CONSOLE	10378219	80	1	343	11 73 771 3	CONTROL VALVE INSTALLAT
CONSOLE	10391484	4	3	119	11 73 887 5	LOOCK BRACKET
CONSOLE	10399050	15	1	118	10 85 108 8	PUMPS BOX PARTS
CONSOLE	10399961	4	4	187	10 86 194 0	COOLER INSTALLATION
CONSOLE	10399978	5	4	187	10 86 194 0	COOLER INSTALLATION
CONSOLE	10402861	30	1	239	10 39 206 5	CENTRALIZED LUBRICATION
CONSOLE	10402883	40	1	443	11 73 936 4	ELECTR.SYSTEM HYDR.TANK
CONSOLE	10405904	33	1	203	11 73 806 2	SWING GEAR INSTALLATION
CONSOLE	10406705	57	1	426	11 73 948 2	BATTERY INSTALLATION
CONSOLE	10407154	60	1	437	10 40 615 3	ELECTR.SYSTEM CONTROL V
CONSOLE	10407709	95	1	439	10 40 615 3	ELECTR.SYSTEM CONTROL V
CONSOLE	10407720	58	1	312	10 85 112 7	HYDR.SUCT.+RETURN OIL HO
CONSOLE	10408394	3	1	133	10 83 252 9	FUEL FILTER INSTALLATION
CONSOLE	10408587	60	1	142	10 39 224 1	PUMP FIXTURE
CONSOLE	10408781	15	1	310	10 85 112 7	HYDR.SUCT.+RETURN OIL HO

Description	Item	Pos.	Quantity	Page	Assembly	Description
CONSOLE	10409127	30	1	443	11 73 936 4	ELECTR.SYSTEM HYDR.TANK
CONSOLE	10664658	195	1	742	94 09 064 8	INTERNAL CASING OPER.COM
CONSOLE	10803109	10	2	770	94 03 488 0	FLOODLIGHT INSTALLATION
CONSOLE	10820768	20	1	316	10 85 112 9	HYDR.INSTALLATION FAN DR
CONSOLE	10822492	100	1	408	10 86 188 4	ELECTR.SYST.UPPERCARRI
CONSOLE	10823723	4	1	314	10 85 112 8	HYDR.AND GEAR OIL COOLIN
CONSOLE	10826017	90	1	189	10 86 194 0	COOLER INSTALLATION
CONSOLE	10826208	70	2	427	11 73 948 2	BATTERY INSTALLATION
CONSOLE	10827913	40	1	447	10 82 224 8	ELECTR.SYSTEM FUEL TANK
CONSOLE	10830076	40	1	200	12 45 209 1	MOTOR INSTALLATION
CONSOLE	10833538	20	1	121	10 86 188 0	HEATING HOSES INSTALLATIO
CONSOLE	10837738	225	1	370	10 85 109 9	COVERS
CONSOLE	10837911	25	2	677	10 39 913 4	HYDR.CYLINDER W/ADDITION.
CONSOLE	10840711	15	1	199	12 45 209 1	MOTOR INSTALLATION
CONSOLE	10845712	64	1	636	10 39 913 3	GOOSENECK BOOM 7,20m
CONSOLE	10850524	80	1	130	11 39 435 6	ENGINE FUEL SYSTEM
CONSOLE	10850623	2	1	134	10 86 192 2	AIR AND EXHAUST INSTALLAT
CONSOLE	10850820	270	1	132	11 39 435 6	ENGINE FUEL SYSTEM
CONSOLE	10850867	280	1	132	11 39 435 6	ENGINE FUEL SYSTEM
CONSOLE	10854292	50	1	188	10 86 194 0	COOLER INSTALLATION
CONSOLE	10854447	70	1	189	10 86 194 0	COOLER INSTALLATION
CONSOLE	10856091	21	1	315	10 85 112 8	HYDR.AND GEAR OIL COOLIN
CONSOLE	10858652	50	1	315	10 85 112 8	HYDR.AND GEAR OIL COOLIN
CONSOLE	10859616	56	1	426	11 73 948 2	BATTERY INSTALLATION
CONSOLE	10860709	119	1	190	10 86 194 0	COOLER INSTALLATION
CONSOLE	10860709	70	0	200	12 45 209 1	MOTOR INSTALLATION
CONSOLE	10861941	35	2	679	10 39 913 4	HYDR.CYLINDER W/ADDITION.
CONSOLE	10861942	36	1	679	10 39 913 4	HYDR.CYLINDER W/ADDITION.
CONSOLE	11066535	38	1	277	11 32 099 2	SEAT TOP
CONSOLE	11213230	140	1	779	94 09 063 2	ELECTRIC
CONSOLE	11452779	30	1	203	11 73 806 2	SWING GEAR INSTALLATION
CONSOLE	11462048	30	1	260	10 86 188 2	ENGINE AIR SYSTEM
CONSOLE	11493475	140	1	746	94 06 533 8	AIR DISTRIBUTION
CONSOLE	9008352	21	1	642	10 86 458 3	ELECTRICS INSTALLATION
CONSOLE	9366423	20	1	642	10 86 458 3	ELECTRICS INSTALLATION
CONSOLE	9758750	40	1	670	10 83 228 0	TRAVEL ALARM
CONSOLE	9947669	37	1	679	10 39 913 4	HYDR.CYLINDER W/ADDITION.
CONSOLE	9948792	100	2	638	10 39 913 3	GOOSENECK BOOM 7,20m
CONSOLE 6X295,6X329,2	11393236	20	4	187	10 86 194 0	COOLER INSTALLATION
CONSOLE COMPL.	10119037	1	1	607	10 11 903 8	BRACKET ADD-ON
CONSTRUCTION KIT OUTPUT	11358055	303	1	828	10 13 291 6	HYDR.VARIABLE DISPLACEM
CONSTRUCTION KIT OUTPUT	9889178	301	1	828	10 13 291 6	HYDR.VARIABLE DISPLACEM
CONSTRUCTION KIT OUTPUT	9889179	302	1	828	10 13 291 6	HYDR.VARIABLE DISPLACEM
CONSTRUCTION KIT OUTPUT	9075822	300	1	828	10 13 291 6	HYDR.VARIABLE DISPLACEM
CONTAINER COVER	11170102	72	1	248	10 81 696 4	LUBRICATION PUMP
CONTROL BLOCK	11101748	10	1	341	11 73 771 3	CONTROL VALVE INSTALLAT
CONTROL BOX ANNEXE	10117953	571	1	485	10 14 278 2	DIESEL ENGINE D9508 A7 400
CONTROL CONSOLE LEFT	10850687	10	1	270	10 86 455 2	OPERATOR'S PLATFORM FK3
CONTROL CONSOLE RIGHT	10850688 1	11	1	270	10 86 455 2	OPERATOR'S PLATFORM FK3
CONTROL HOSE	7405523	15	2	112	10 39 095 0	HYDR.INSTALLATION UNDER
CONTROL HOSE 8X700	7005314	75	1	343	11 73 771 3	CONTROL VALVE INSTALLAT
CONTROL MODULE	10291353	125	1	639	10 39 913 3	GOOSENECK BOOM 7,20m
CONTROL MODULE	10291353	100	1	668	10 82 175 2	HOSE BURST VALVES LIFT C
CONTROL OPTION W/ PME-K	10847771 2	10	1	721	10 84 777 6	CONTROL OPTION W/ PME-K
CONTROL OPTION W/ PME-K	10847775 2	681	1	10	14 28 -00 0	BASIC MACHINE R976 HD B LI
CONTROL OPTION W/ PME-K	10847776 2	10	1	716	10 84 777 5	CONTROL OPTION W/ PME-K
CONTROL PANEL SUPPORT	10009700	15	1	812	11 83 857 4	AIR CONDITIONING UNIT
CONTROL PARTS	10116320	110	8	481	10 14 278 2	DIESEL ENGINE D9508 A7 400
CONTROL PLATE 297mmX21	10839185	121	1	474	12 41 513 2	SECURITY LABELS
CONTROL PLATE 80mmX80m	10824424	122	1	474	12 41 513 2	SECURITY LABELS

Description	Item	Pos.	Quantity	Page	Assembly	Description
CONTROL PLATE 80mmX80m	10824425	123	1	474	12 41 513 2	SECURITY LABELS
CONTROL PLATE ASSEMBLY	9078467	521	1	484	10 14 278 2	DIESEL ENGINE D9508 A7 400
CONTROL SYSTEM	10223180	25	1	814	94 06 568 3	ELECTRICS INSTALLATION
CONTROL TUBES INSTALLAT	10392276	80	1	299	10 86 188 3	HYDRAULIC INSTALLATION UP
CONTROL UNIT	10346684	5	1	158	10 42 846 6	SWING PUMP
CONTROL VALVE INSTALLAT	11737713 1	7600	1	114	10 86 187 8	UPPERCARRIAGE
CONTROL VALVES BRACKET	10392707	5	1	341	11 73 771 3	CONTROL VALVE INSTALLAT
COOLANT	9066465	70	1	12	90 66 460	TYPES OF LUBRICANTS
COOLANT COOLER	11643337	1	1	194	11 49 338 0	COMBINATED RADIATOR
COOLANT PIPE BEND	10116449	1	1	565	10 11 681 7	COOLANT PIPE BEND ADD-ON
COOLANT PIPE BEND	10116450	2	1	565	10 11 681 7	COOLANT PIPE BEND ADD-ON
COOLANT PIPE BEND	10134298	4	1	611	10 14 005 7	WATER PUMP WITH FASTENIN
COOLANT PIPE BEND ADD-ON	10116817	382	1	483	10 14 278 2	DIESEL ENGINE D9508 A7 400
COOLER	10116470	2	1	575	10 12 282 2	EXHAUST GAS RECIRCULATIO
COOLER	10116470	2	1	576	10 12 391 5	EXHAUST GAS RECIRCULATIO
COOLER HOUSING	10116469	1	1	575	10 12 282 2	EXHAUST GAS RECIRCULATIO
COOLER HOUSING	10116469	1	1	576	10 12 391 5	EXHAUST GAS RECIRCULATIO
COOLER INSTALLATION	10861940	560	1	124	10 86 188 1	MOTOR INSTALLATION
COOLER SEALING	11461660	160	1	191	10 86 194 0	COOLER INSTALLATION
COOLING CIRCUIT PUMP	9884140	80	1	824	10 12 471 1	PUMP DISTRIBUTION GEAR
COOLING WATER HOSE	10471616	3	1	196	10 80 095 8	EQUALIZING RESERVOIR
CORNER PROTECT.PROFILE	7360171	15	2.8m	378	10 39 949 2	DOOR AIR FILTER LEFT
COUNTER-PLUG INSTALLATIO	10839614	50	1	444	11 73 936 4	ELECTR.SYSTEM HYDR.TANK
COUNTER-PLUG INSTALLATIO	10839616	100	1	427	11 73 948 2	BATTERY INSTALLATION
COUNTER-PLUG INSTALLATIO	10839639	101	1	428	11 73 948 2	BATTERY INSTALLATION
COUNTER-PLUG INSTALLATIO	10839331	102	3	816	94 06 568 3	ELECTRICS INSTALLATION
COUNTERSUNK SCREW M10	9079596	13	1	562	10 11 865 5	AIR COND. COMPRESSOR A
COUNTERSUNK SCREW M5X	11067312	2	14	601	10 35 349 6	MOTOR CONTROL DEVICE
COUNTERWEIGHT	10664986	20	1	463	10 39 208 0	COUNTERWEIGHT INSTALLAT
COUNTERWEIGHT INSTALLAT	10392080 1	9500	1	114	10 86 187 8	UPPERCARRIAGE
COUPLING	10491017	7	1	399	10 81 649 9	FILTER CASE
COUPLING	10491017	33	3	812	11 83 857 4	AIR CONDITIONING UNIT
COUPLING	10664999	11	1	547	10 11 781 4	HIGH PRESSURE PUMP PRE-
COUPLING FERRULE	10115956	24	1	848	98 86 706	CONNECTING PLATE NG 250
COUPLING FERRULE	9078269	5	1	534	11 36 399 4	DRIVE FOR HPP PRE-ASS.
COUPLING FERRULE N30X2X	10117749	24	1	836	90 75 822	CONSTRUCTION KIT OUTPUT
COUPLING PLUG	10446210	86	1	407	10 86 188 4	ELECTR.SYST.UPPERCARRI
COUPLING PLUG	11007996	250	1	816	94 06 568 3	ELECTRICS INSTALLATION
COVER	10009596	19	1	250	10 47 558 6	DISTRIBUTION BLOCK SXE-2
COVER	10016665	45	4	247	10 81 696 4	LUBRICATION PUMP
COVER	10039124	3	2	541	10 12 051 2	FUEL FILTER MODULE OFF-R
COVER	10044350	500	1	768	12 22 987 5	WIPPER MOTOR SET
COVER	10051238	20	1	81	10 05 149 1	COVER
COVER	10051491	2	1	82	10 39 555 6	LID CPL
COVER	10051492	10	1	81	10 05 149 1	COVER
COVER	10059839	40	1	456	11 81 347 1	FUEL TANK+CIRCUIT
COVER	10097516	100	1	104	10 44 419 0	BRAKE VALVE
COVER	10097518	110	1	104	10 44 419 0	BRAKE VALVE
COVER	10115670	11	1	594	10 12 032 2	FLYWHEEL HOUSING MOUNT
COVER	10120392	1	1	610	10 12 039 3	LOCKING PIECES
COVER	10124766	3	1	529	10 12 002 7	OIL FILTER 40µm
COVER	10124766	6	1	530	10 12 475 6	OIL MODULE LEFT
COVER	10297943	3	1	262	10 29 770 5	HYDRAULIC ADJUSTMENT
COVER	10297944	4	1	262	10 29 770 5	HYDRAULIC ADJUSTMENT
COVER	10300926	3	1	136	10 21 717 3	AIR FILTER
COVER	10356671	202	1	355	11 10 174 8	CONTROL BLOCK
COVER	10356673	206	1	355	11 10 174 8	CONTROL BLOCK
COVER	10356674	207	8	355	11 10 174 8	CONTROL BLOCK
COVER	10409518	203	1	355	11 10 174 8	CONTROL BLOCK
COVER	10425414	140	1	742	94 09 064 8	INTERNAL CASING OPER.COM

Description	Item	Pos.	Quantity	Page	Assembly	Description
COVER	10425429	440	1	780	94 09 063 2	ELECTRIC
COVER	10425432	350	1	752	94 09 064 9	MOUNTING PARTS DRIVER CA
COVER	10425433	340	1	752	94 09 064 9	MOUNTING PARTS DRIVER CA
COVER	10820850	2	1	80	10 39 985 7	COVER RIGHT
COVER	10820864	2	1	123	10 39 985 8	COVER LEFT
COVER	10821513	2	1	389	11 73 994 4	LOWER COVERING
COVER	10821515	50	1	389	11 73 994 4	LOWER COVERING
COVER	10821519	25	1	389	11 73 994 4	LOWER COVERING
COVER	10821521	15	1	389	11 73 994 4	LOWER COVERING
COVER	10821522	14	1	389	11 73 994 4	LOWER COVERING
COVER	10826946	5	1	389	11 73 994 4	LOWER COVERING
COVER	10827184	35	1	389	11 73 994 4	LOWER COVERING
COVER	10827909	65	2	389	11 73 994 4	LOWER COVERING
COVER	10827909	2	1	458	11 81 301 5	COVER
COVER	10838514	60	1	389	11 73 994 4	LOWER COVERING
COVER	10838514	5	1	461	11 46 473 9	COVER
COVER	10844667	71	2	708	10 84 541 1	STICK SEALED 2,90M
COVER	10844668	75	2	708	10 84 541 1	STICK SEALED 2,90M
COVER	10855098	45	1	389	11 73 994 4	LOWER COVERING
COVER	10886871	10	1	786	94 03 690 7	COVER
COVER	11082389	515	1	781	94 09 063 2	ELECTRIC
COVER	11123099	345	1	758	94 06 541 8	CABIN DOOR
COVER	11451228	12	1	389	11 73 994 4	LOWER COVERING
COVER	11460806	60	1	135	10 86 192 2	AIR AND EXHAUST INSTALLAT
COVER	11464739	30	1	457	11 81 299 5	ADD-ON PARTS
COVER	11493531	235	1	742	94 09 064 8	INTERNAL CASING OPER.COM
COVER	11493774	190	1	751	94 09 064 9	MOUNTING PARTS DRIVER CA
COVER	11493775	90	1	748	94 09 064 9	MOUNTING PARTS DRIVER CA
COVER	11626437	10	1	335	10 80 124 6	RETURN FILTER 25µm
COVER	11813015	10	1	457	11 81 299 5	ADD-ON PARTS
COVER	7027755	2	1	542	11 69 024 1	FUEL PREFILTER
COVER	7027816	23	1	274	11 32 099 1	SUSPENSION
COVER	7028349	12	1	334	56 17 688	SHUT OFF DEVICE
COVER	7028865	240	1	752	94 09 064 9	MOUNTING PARTS DRIVER CA
COVER	7372224	7	1	144	10 02 413 1	PUMP
COVER	9078565	1	1	585	90 78 564	LOCKING PIECES
COVER	9080083	4	1	533	10 11 802 5	DRIVE FOR HIGH PRESSURE P
COVER	9080443	1	1	609	90 80 459	LOCKING PIECES NA2
COVER	9141600	40	1	94	91 41 597	ROTARY FEED THROUGH
COVER	9144761	1	1	560	91 44 757	END COVER
COVER	94036907	33	1	393	10 86 455 1	OPERATOR'S CAB FK3
COVER	94036907	34	1	393	10 86 455 1	OPERATOR'S CAB FK3
COVER	94036907	35	1	393	10 86 455 1	OPERATOR'S CAB FK3
COVER	9631653	20	1	451	96 31 651	HOUSING
COVER	9634202	32	1	805	94 03 099 9	ARM REST
COVER	9634637	22	1	805	94 03 099 9	ARM REST
COVER	9642129	10	1	808	94 03 458 2	PEDAL LEFT
COVER	9642129	10	1	809	94 03 458 6	PEDAL RIGHT
COVER	9767890	45	2	329	10 85 403 4	HYDRAULIC TANK INSTALLAT
COVER	9767890	30	3	456	11 81 347 1	FUEL TANK+CIRCUIT
COVER CPL	10492977	1	1	274	11 32 099 1	SUSPENSION
COVER F.LNV	11100087	26	1	276	11 32 099 2	SEAT TOP
COVER FILTER BOX	10821523	10	1	389	11 73 994 4	LOWER COVERING
COVER FUEL TANK	10821524	55	1	389	11 73 994 4	LOWER COVERING
COVER FUEL TANK	10824142	145	1	367	10 85 109 9	COVERS
COVER GREASE TENSIONER	10405333	65	2	69	10 39 094 9	UNDERCARRIAGE CPL
COVER GREASE TENSIONER	9397081	2	1	86	10 40 533 3	COVER GREASE TENSIONER
COVER HYDRAULIC TANK	10821520	20	1	389	11 73 994 4	LOWER COVERING
COVER LEFT	10399858	25	1	69	10 39 094 9	UNDERCARRIAGE CPL
COVER LID d=67	10174391	11	1	203	11 73 806 2	SWING GEAR INSTALLATION

Description	Item	Pos.	Quantity	Page	Assembly	Description
COVER MIDDLE	10403503	125	1	367	10 85 109 9	COVERS
COVER NG 250	10136087	12	1	836	90 75 822	CONSTRUCTION KIT OUTPUT
COVER NG 250	10136087	12	1	848	98 86 706	CONNECTING PLATE NG 250
COVER NG 250	9271135	11	1	163	98 86 604	ADJUSTMENT NG 250
COVER NG 250	9271136	12	1	163	98 86 604	ADJUSTMENT NG 250
COVER NG 250	9278780	13	1	832	11 42 524 6	ADJUSTMENT NG 250
COVER NG 250	9278780	13	1	834	92 78 767	ADJUSTMENT NG 250
COVER PLATE	10403234	50	1	426	11 73 948 2	BATTERY INSTALLATION
COVER PLATE	3022220	1	1	586	10 11 674 9	PROTECTION PLATE ASSEM
COVER PLATE	9443133	14	1	208	90 00 982 2	SLEWING DRIVE SAT 400/281
COVER PLATE	9443133	14	1	230	93 23 003 01	OUTPUT SHAFT BEARING
COVER PLATE	9443133	14	1	231	93 23 004 01	OUTPUT REPAIR SET
COVER PLATE	9697208	70	1	389	11 73 994 4	LOWER COVERING
COVER RIGHT	10399857	15	1	69	10 39 094 9	UNDERCARRIAGE CPL
COVER SAE B	10133334	8	1	837	98 88 662	CONNECTING PLATE NG 250
COVER SAE B	10134561	12	1	164	10 13 333 4	COVER SAE B
COVER SEAL	10294171	15	1	66	94 03 193 4	SERVICE KITS 1500/2500h
COVER SEAL	10294171	30	4	115	10 35 983 0	SERVICE KIT FUEL FILTER
COVER SEAL	10294171	4	1	542	11 69 024 1	FUEL PREFILTER
COVERING LEFT	10493986	13	1	276	11 32 099 2	SEAT TOP
COVERING LEFT	9634577	60	1	287	10 85 068 8	CONTROL CONSOLE RIGHT
COVERING PARTS	10854013 1	2	1	364	10 85 109 9	COVERS
COVERING RIGHT	7027783	12	1	276	11 32 099 2	SEAT TOP
COVERING RIGHT	94007647	30	1	278	10 85 068 7	CONTROL CONSOLE LEFT
COVERING RIGHT	9634478	30	1	286	10 85 068 8	CONTROL CONSOLE RIGHT
COVERS	10851099 1	8500	1	114	10 86 187 8	UPPERCARRIAGE
COVERS	11113749	100	1	742	94 09 064 8	INTERNAL CASING OPER.COM
COVERS	11493521	290	1	743	94 09 064 8	INTERNAL CASING OPER.COM
CRADLE	10297743	12	1	174	10 44 146 0	DRIVING GEAR
CRADLE	7023894	12	1	151	10 10 170 2	DRIVING GEAR
CRANKSHAFT BEARINGS	10128540	51	1	479	10 14 278 2	DIESEL ENGINE D9508 A7 400
CRANKSHAFT PRE-ASSY.	10128914	1	1	504	10 13 080 8	CRANKSHAFT WITH GEAR
CRANKSHAFT SEALING	9077696	52	1	480	10 14 278 2	DIESEL ENGINE D9508 A7 400
CRANKSHAFT WITH GEAR	10130808	50	1	479	10 14 278 2	DIESEL ENGINE D9508 A7 400
CRAWLER CHAIN 600mm	10800299	102	1	70	10 39 094 9	UNDERCARRIAGE CPL
CRAWLER CHAIN 600mm	10800299	102	1	70	10 39 094 9	UNDERCARRIAGE CPL
CRAWLER CHAIN 600mm	10800299	10	1	71	10 36 070 1	TRACKS D9G 2-GROUS.PADS
CRAWLER CHAIN 600mm	10800299	10	1	71	10 36 070 1	TRACKS D9G 2-GROUS.PADS
CROWN GEAR	9080734	1	1	597	10 12 007 7	FLYWHEEL ASSEMBLY SAE 1
CUP SPRING PILLAR	11212786	11	1	264	10 41 032 8	DRIVING GEAR
CUP SPRING PILLAR	7372246	11	1	151	10 10 170 2	DRIVING GEAR
CURVED SPRING	10030768	9	2	570	10 11 566 7	EXHAUST PIPE RIGHT
CURVED SPRING	10030768	9	1	573	10 11 566 8	EXHAUST PIPE LEFT
CUTTING RING	10013545	161	1	255	90 64 786	CONNECTING ELEMENT
CUTTING RING	10013545	161	10	257	10 01 461 1	AUXILIARY BOX
CYL.ROLLER d=28X28	747005801	3	84	99	94 43 780 03	TRACTION DRIVE FAT 550P04
CYLINDER	10009379	1	1	151	10 10 170 2	DRIVING GEAR
CYLINDER	10814158	1	1	73	10 80 026 3	GREASE TENSIONER
CYLINDER	9078049	40	8	479	10 14 278 2	DIESEL ENGINE D9508 A7 400
CYLINDER	9595123	10	1	683	94 02 091 7	HYDRAULIC CYLINDER
CYLINDER	9595610	10	1	686	96 21 863	HYDRAULIC CYLINDER
CYLINDER	9640527	10	1	685	94 06 219 6	HYDRAULIC CYLINDER
CYLINDER COVER	7373503	4	1	102	50 20 370 01	SPRING LOADED MULTI-DISC
CYLINDER HEAD	10147779	1	1	513	10 14 778 0	CYLINDER HEAD
CYLINDER HEAD	10147780	1	1	512	10 14 778 1	CYLINDER HEAD PRE-ASSY.
CYLINDER HEAD ASSEMBLY	10143276	80	8	480	10 14 278 2	DIESEL ENGINE D9508 A7 400
CYLINDER HEAD COVER	10122220	1	1	519	11 36 430 3	CYLINDER HEAD COVER PRE
CYLINDER HEAD COVER	10122220	1	1	520	11 36 432 0	CYLINDER HEAD COVER PRE
CYLINDER HEAD COVER	10122220	1	1	521	11 36 432 5	CYLINDER HEAD COVER PRE
CYLINDER HEAD COVER	10122266	1	1	516	10 12 264 5	CYLINDER HEAD COVER ASS

Description	Item	Pos.	Quantity	Page	Assembly	Description
CYLINDER HEAD COVER ASS	10122640	83	1	480	10 14 278 2	DIESEL ENGINE D9508 A7 400
CYLINDER HEAD COVER ASS	10122645	82	5	480	10 14 278 2	DIESEL ENGINE D9508 A7 400
CYLINDER HEAD COVER ASS	10122646	84	1	480	10 14 278 2	DIESEL ENGINE D9508 A7 400
CYLINDER HEAD COVER ASS	10122659	85	1	480	10 14 278 2	DIESEL ENGINE D9508 A7 400
CYLINDER HEAD COVER PRE	11364303	1	1	515	10 12 264 0	CYLINDER HEAD COVER ASS
CYLINDER HEAD COVER PRE	11364320	1	1	517	10 12 264 6	CYLINDER HEAD COVER ASS
CYLINDER HEAD COVER PRE	11364325	1	1	518	10 12 265 9	CYLINDER HEAD COVER ASS
CYLINDER HEAD GASKET 1,25	10118055	2	1	511	10 14 327 6	CYLINDER HEAD ASSEMBLY
CYLINDER HEAD GASKET 1,25	10118055	1	1	621	10 12 089 6	SEAL KIT ZYLINDER HEAD CPL
CYLINDER HEAD PRE-ASSY.	10147781	1	1	511	10 14 327 6	CYLINDER HEAD ASSEMBLY
CYLINDER LINER	11406892	1	1	491	90 78 049	CYLINDER
CYLINDER SCREW M18X2X246	9080476	4	6	511	10 14 327 6	CYLINDER HEAD ASSEMBLY
CYLINDER W.BUSHING	10410329	1	1	264	10 41 032 8	DRIVING GEAR
CYLINDER WITH BUSHING NG	9273205	1	1	340	98 80 528	RK CYLINDER+CONTROL PLAT
CYLINDER WITH BUSHING NG	9886627	1	1	843	90 74 260	RK CYLINDER+CONTROL PLA
CYLINDER WITH BUSHING NG	9886711	1	1	107	98 86 721	RK CYLINDER+CONTROL PLAT
CYLINDRICAL ROLLER BEARIN	10424545	31	1	174	10 44 146 0	DRIVING GEAR
CYLINDRICAL ROLLER BEARIN	7372217	10	1	152	10 10 206 3	CONNECTING PLATE
CYLINDRICAL ROLLER BEARIN	7380152	32	1	228	92 71 754	REPAIR KIT SHAFT
CYLINDRICAL ROLLER BEARIN	7380173	32	1	106	98 88 074	REPAIR KIT SHAFT
CYLINDRICAL ROLLER BEARIN	7380173	32	1	150	98 86 607	REPAIR KIT SHAFT NG 250
CYLINDRICAL ROLLER BEARIN	7380173	32	1	226	98 88 974	REPAIR KIT DRIVING MECHANI
CYLINDRICAL ROLLER BEARIN	7380174	33	1	106	98 88 074	REPAIR KIT SHAFT
CYLINDRICAL ROLLER BEARIN	7380174	33	1	150	98 86 607	REPAIR KIT SHAFT NG 250
CYLINDRICAL ROLLER BEARIN	7380174	33	1	226	98 88 974	REPAIR KIT DRIVING MECHANI
CYLINDRICAL ROLLER BEARIN	7382009	34	2	145	90 74 258	DRIVING GEAR NG 250
CYLINDRICAL ROLLER BEARIN	7618605	31	1	151	10 10 170 2	DRIVING GEAR
CYLINDRICAL ROLLER BEARI	4980224	31	2	823	10 12 471 1	PUMP DISTRIBUTION GEAR
CYLINDRICAL ROLLER BEARI	4980224	31	1	842	11 38 092 0	REPAIR KIT DRIVE SHAFT PV
CYLINDRICAL ROLLER BEARI	4980223	30	2	823	10 12 471 1	PUMP DISTRIBUTION GEAR
CYLINDRICAL ROLLER BEARI	4980223	30	1	842	11 38 092 0	REPAIR KIT DRIVE SHAFT PV
CYLINDRICAL ROLLER BEARIN	10040251	50	6	206	90 00 381 2	REPAIR KIT MINOR
CYLINDRICAL ROLLER BEARIN	10040251	5	2	215	93 33 249 01	PLANET WHEEL M=4 Z=34
CYLINDRICAL ROLLER BEARI	10043296	5	2	214	93 33 245 01	PLANET WHEEL M=4,75 Z=34
CYLINDRICAL ROLLER BEARI	4980687	32	2	823	10 12 471 1	PUMP DISTRIBUTION GEAR
CYLINDRICAL ROLLER BEARIN	7380151	33	1	228	92 71 754	REPAIR KIT SHAFT
CYLINDRICAL ROLLER BEARIN	761003403	5	1	110	94 43 259	PLANET WHEEL M=5,5 Z=31
CYLINDRICAL ROLLER BEARI	7610039	5	1	109	94 43 257	PLANET WHEEL M=5,5 Z=29
DAMPING ELEMENT	10119412	16	1	497	10 12 021 3	POWER UNIT SUPPORT ATT
DAMPING ELEMENT	9078589	3	8	561	10 11 822 3	INTERMEDIATE GEAR ASSEM
DAMPING SLEEVE	9926803	9	1	686	96 21 863	HYDRAULIC CYLINDER
DANGER SIGN DANGER SPOT	9910464	21	2	473	12 41 513 2	SECURITY LABELS
DEFINED ON FIRST MONTAGE	9352130	21	1	340	98 80 528	RK CYLINDER+CONTROL PLAT
DEFLECTOR	10854564	110	1	190	10 86 194 0	COOLER INSTALLATION
DESIGN STICKER	10851147	30	1	472	10 86 188 5	SIGNS
DIAPHRAGM ACCUMULATOR	5617780	3	1	302	10 39 214 4	OIL PILOT VALVE INSTALLATIO
DIESEL ENGINE D9508 A7 400	10142782	1	1	125	10 14 318 5	DRIVE UNIT AG 9508 M 261
DIRECT-CURRENT MOTOR	10014691	6	1	246	10 81 696 4	LUBRICATION PUMP
DIRECTIONAL CONTROL VALV	10409845	4	2	172	10 34 668 4	CONTROL UNIT
DIRECTIONAL CONTROL VALV	10442885	180	1	669	10 82 175 2	HOSE BURST VALVES LIFT C
DIRECTIONAL SEAT VALVE	10296042	20	1	672	10 29 135 3	CONTROL MODULE
DIRT SCRAPER 299X305X3,5	7610551	75	1	206	90 00 381 2	REPAIR KIT MINOR
DIRT SCRAPER 299X305X3,5	7610551	75	1	210	90 00 982 2	SLEWING DRIVE SAT 400/281
DIRT SCRAPER 299X305X3,5	7610551	75	1	219	94 43 664 03	BRAKE REPAIR KIT
DIRT SCRAPER 299X305X3,5	7610551	75	1	236	90 00 391 4	SEAL KIT
DIRT SCRAPER 324X330X3,5	7610550	81	1	236	90 00 391 4	SEAL KIT
DIRT SCRAPER 344X350X3,5	7610556	81	1	206	90 00 381 2	REPAIR KIT MINOR
DIRT SCRAPER 344X350X3,5	7610556	81	1	211	90 00 982 2	SLEWING DRIVE SAT 400/281
DIRT SCRAPER 344X350X3,5	7610556	81	1	219	94 43 664 03	BRAKE REPAIR KIT
DISC INSIDE TOOTHED	944250803	63	6	210	90 00 982 2	SLEWING DRIVE SAT 400/281

Description	Item	Pos.	Quantity	Page	Assembly	Description
DISC INSIDE TOOTHED	944250803	63	6	218	94 43 152 03	BRAKE MULTI-DISC SET
DISC SPRING	4002104	37	6	365	10 85 109 9	COVERS
DISK SEGMENT X50,3X5	9275004	20	2	837	98 88 662	CONNECTING PLATE NG 250
DISK SEGMENT X50,3X5	9275004	20	2	848	98 86 706	CONNECTING PLATE NG 250
DISPLAY	10883936	15	0	446	10 83 057 7	CAMERA INSTALL.F.COUNTE
DISPLAY	10883936	10	1	785	94 06 878 9	DISPLAY
DISPLAY	94068789 1	31	1	393	10 86 455 1	OPERATOR'S CAB FK3
DISTANCE SLEEVE	11314670	10	4	194	11 49 338 0	COMBINATED RADIATOR
DISTANCE SLEEVE	11340614	11	2	194	11 49 338 0	COMBINATED RADIATOR
DISTANCE SLEEVE	11826020	44	2	775	94 09 638 0	PANE PROTECTION FRONT FO
DISTANCE SLEEVE	9074977	5	1	528	10 12 002 3	OIL LINE ASSEMBLY
DISTANCE SLEEVE	9078946	6	2	527	10 12 476 3	OIL MODULE ASSEMBLY
DISTANCE SLEEVE	9078946	18	1	572	10 13 274 7	OUTLET MANIFOLD ADD-ON
DISTANCE SLEEVE	9276990	19	1	572	10 13 274 7	OUTLET MANIFOLD ADD-ON
DISTANCE SLEEVE	9643400	60	4	814	94 06 568 3	ELECTRICS INSTALLATION
DISTANCE SLEEVE 11X21X24	9886496	17	4	556	10 15 136 6	CONNECTING LINE ADD-ON
DISTANCE SLEEVE 24X34X9	10115863	3	1	540	10 12 314 0	FUEL FINE-FILTER ASSEMBLY
DISTANCE SLEEVE 43X90X10	10408916	7	6	464	10 40 900 5	MOUNTING PARTS
DISTANCE SLEEVE 8,5X15X22	9074404	41	1	549	10 12 478 2	FUEL LINES
DISTANCE SLEEVE 8,5X18X10	9132577	10	1	494	10 12 501 6	PIPELINE INSTALLATION
DISTANCE SLEEVE 8,5X18X10	9132577	14	8	570	10 11 566 7	EXHAUST PIPE RIGHT
DISTANCE SLEEVE 8,5X18X10	9132577	14	8	573	10 11 566 8	EXHAUST PIPE LEFT
DISTANCE SLEEVE 9X15X47	9073929	11	2	599	10 11 795 3	CONTROL BOX ANNEXE
DISTANCE SLEEVE 9X18X14	10118828	42	1	549	10 12 478 2	FUEL LINES
DISTANCE SLEEVE 9X18X6	9884279	21	3	488	10 13 532 1	FINAL CONTROL VALVE
DISTANCE STUD M4X38 VERZI	11211291	55	1	818	10 67 519 6	CENTRAL ELECTRIC PCB
DISTANCE TUBE	9276169	13	2	225	98 86 719	CONNECTING PLATE NG 250
DISTANCE WASHER	10297935	8	2	268	10 29 794 5	ADJUSTING PISTON
DISTANCE WASHER	10297938	8	2	268	10 29 794 5	ADJUSTING PISTON
DISTANCE WASHER	10297939	8	2	268	10 29 794 5	ADJUSTING PISTON
DISTRIBUTION BLOCK MX-F 3/	11003504	10	1	240	10 83 616 3	SWING GEAR PINION GREAS
DISTRIBUTION BLOCK MX-F 3/	11003505	1	1	243	11 00 350 4	DISTRIBUTION BLOCK MX-F 3/
DISTRIBUTION BLOCK MX-F 4/	10354230	20	1	643	10 39 913 5	CENTRAL LUBRICATING SYS
DISTRIBUTION BLOCK MX-F 4/	10354231	1	1	252	10 35 423 0	DISTRIBUTION BLOCK MX-F 4/
DISTRIBUTION BLOCK MX-F 5/	10340340	1	1	651	10 29 891 1	DISTRIBUTOR MX-F 4/7
DISTRIBUTION BLOCK MX-F 6/	10475587	10	1	709	10 84 779 5	CENTRAL LUBRICATING SYS
DISTRIBUTION BLOCK MX-F 9/	10475593	1	1	245	10 47 558 7	DISTRIBUTION BLOCK MX-F 6/
DISTRIBUTION BLOCK SXE-2	10475586	1	1	641	11 00 350 3	DISTRIBUTION BLOCK SXE-2
DISTRIBUTION BLOCK SXE-2	11003503	30	1	646	10 83 826 3	MAIN DISTRIBUT.BOARD INS
DISTRIBUTOR	10100946	20	1	315	10 85 112 8	HYDR.AND GEAR OIL COOLIN
DISTRIBUTOR	10814290	10	1	310	10 85 112 7	HYDR.SUCT.+RETURN OIL HO
DISTRIBUTOR	11000481	65	1	312	10 85 112 7	HYDR.SUCT.+RETURN OIL HO
DISTRIBUTOR	11000620	135	2	345	11 73 771 3	CONTROL VALVE INSTALLAT
DISTRIBUTOR	9935172	10	4	647	10 83 863 7	INSTALLATION DISTRIBUTOR
DISTRIBUTOR BLOCK	10122787	12	1	548	10 12 478 2	FUEL LINES
DISTRIBUTOR BLOCK	9386212	29	1	301	10 39 227 2	HYDR.PUMPS TO SPOOL VALV
DISTRIBUTOR BLOCK 1"1/4	9681272	31	1	301	10 39 227 2	HYDR.PUMPS TO SPOOL VALV
DISTRIBUTOR MX-F 4/7	10298911	26	1	242	10 83 616 4	CENTRALIZED LUBRICATION
DOCUMENTATION	DOKU-1	700	1	10	14 28 -00 0	BASIC MACHINE R976 HD B LI
DOOR AIR FILTER LEFT	10399492	40	1	371	10 85 401 3	COVERING PARTS
DOOR COVERING	10664494	110	1	757	94 06 541 8	CABIN DOOR
DOOR FRAME	10664608	100	1	757	94 06 541 8	CABIN DOOR
DOOR HANDLE	10425436	230	1	757	94 06 541 8	CABIN DOOR
DOOR LOCK	10353879	150	1	367	10 85 109 9	COVERS
DOOR LOCK	10353879	15	1	382	10 85 388 8	SIDE DOOR FRONT RIGHT
DOOR LOCK	10678044	11	1	378	10 39 949 2	DOOR AIR FILTER LEFT
DOOR LOCK	10678044	11	1	379	10 39 949 3	SIDE DOOR LEFT
DOOR LOCK	10678044	11	1	380	10 85 388 5	SIDE DOOR BACK RIGHT
DOOR LOCK	10678044	11	1	382	10 85 388 8	SIDE DOOR FRONT RIGHT
DOOR LOCK	11828436	140	1	757	94 06 541 8	CABIN DOOR

Description	Item	Pos.	Quantity	Page	Assembly	Description
DOOR STOP	10406430	73	2	366	10 85 109 9	COVERS
DOOR STOP	10406430	93	4	366	10 85 109 9	COVERS
DOSING VALVE	10331907	3	1	547	10 11 781 4	HIGH PRESSURE PUMP PRE-
DOUBLE BANJO BOLT 10-6	7381797	11	2	543	10 11 775 3	LEAK OIL LINE ADD-ON
DOUBLE BANJO BOLT 10-6	7381797	6	2	566	10 11 813 2	VENT TUBE ASSEMBLY
DOUBLE CHECK VALVE	10472666	110	1	344	11 73 771 3	CONTROL VALVE INSTALLAT
DOUBLE CONNECTOR	10095016	50	2	308	10 06 086 1	HYDR.ROTARY CONNEC.+SWI
DOUBLE PLUG	7012971	48	1	263	10 29 770 9	CONNECTING PLATE
DOUBLE PLUG	7012972	7	1	166	10 29 716 2	FILTER HEAD
DOUBLE PLUG	7022127	11	5	152	10 10 206 3	CONNECTING PLATE
DOUBLE PLUG	7022127	52	9	153	10 10 206 4	REGULATOR
DOUBLE PLUG	7369966	12	1	152	10 10 206 3	CONNECTING PLATE
DOUBLE PLUG	7370947	11	1	263	10 29 770 9	CONNECTING PLATE
DOUBLE RING SPANNER SW	11162097	60	1	466	10 84 856 2	TOOL EQUIPMENT
DOUBLE RING SPANNER SW	11162099	64	1	466	10 84 856 2	TOOL EQUIPMENT
DOUBLE RING SPANNER SW	11162100	70	1	466	10 84 856 2	TOOL EQUIPMENT
DOUBLE TAPER RING DKR 6	7027946	3	1	254	90 64 786	CONNECTING ELEMENT
DOUBLE VALVE	10493982	6	1	276	11 32 099 2	SEAT TOP
DOUBLE-HEADED SPANNER S	11162164	24	1	466	10 84 856 2	TOOL EQUIPMENT
DOUBLE-HEADED SPANNER S	11162165	26	1	466	10 84 856 2	TOOL EQUIPMENT
DOUBLE-HEADED SPANNER S	11162167	28	1	466	10 84 856 2	TOOL EQUIPMENT
DOUBLE-HEADED SPANNER S	11162169	30	1	466	10 84 856 2	TOOL EQUIPMENT
DOUBLE-HEADED SPANNER S	11162170	32	1	466	10 84 856 2	TOOL EQUIPMENT
DOUBLE-HEADED SPANNER S	11162171	34	1	466	10 84 856 2	TOOL EQUIPMENT
DOUBLE-HEADED SPANNER S	11162173	38	1	466	10 84 856 2	TOOL EQUIPMENT
DOUBLE-HEADED SPANNER S	11162163	22	1	466	10 84 856 2	TOOL EQUIPMENT
DOWEL PIN	10297735	31	2	158	10 42 846 6	SWING PUMP
DOWEL PIN	10298633	10	1	175	10 44 146 2	SWIVELLING ANGLE SENSOR
DOWEL PIN 16	7381639	27	1	105	98 88 070	DRIVING GEAR
DOWEL PIN 2	11160307	466	1	754	94 09 064 9	MOUNTING PARTS DRIVER CA
DOWEL PIN 21	4320081	6	2	205	90 00 381 2	REPAIR KIT MINOR
DOWEL PIN 21	4320081	6	2	208	90 00 982 2	SLEWING DRIVE SAT 400/281
DOWEL PIN 21	4320081	6	2	231	93 23 004 01	OUTPUT REPAIR SET
DOWEL PIN 3	4002729	28	1	144	10 02 413 1	PUMP
DOWEL PIN 3	4900372	173	1	750	94 09 064 9	MOUNTING PARTS DRIVER CA
DRAIN COUPLING	7402657	1	1	469	93 58 137	OIL DRAIN HOSE
DRAIN TAP	11696074	22	1	542	11 69 024 1	FUEL PREFILTER
DRAIN VALVE	10032906	5	2	489	10 12 016 8	LOCKING PIECES
DRAIN VALVE	10120100	6	1	529	10 12 002 7	OIL FILTER 40µm
DRAIN VALVE	10120100	16	1	530	10 12 475 6	OIL MODULE LEFT
DRAIN VALVE	10301776	25	2	328	10 85 403 4	HYDRAULIC TANK INSTALLAT
DRAIN VALVE	10335966	3	1	136	10 21 717 3	AIR FILTER
DRILLING SCREW AEHNL.DIN	7363932	48	147	372	10 39 948 9	ENGINE BONNET
DRILLING SCREW AEHNL.DIN	7363932	18	28	374	11 73 425 1	HOOD
DRIVE FOR HIGH PRESSURE P	10118025	180	1	481	10 14 278 2	DIESEL ENGINE D9508 A7 400
DRIVE FOR HPP PRE-ASS.	11363994	1	1	533	10 11 802 5	DRIVE FOR HIGH PRESSURE P
DRIVE PARTS W. DAMPER P	11367689	1	1	505	90 77 286	DRIVING PARTS
DRIVE SHAFT	9080600	3	1	534	11 36 399 4	DRIVE FOR HPP PRE-ASS.
DRIVE SHAFT	9443786	40	1	100	94 43 780 03	TRACTION DRIVE FAT 550P04
DRIVE SHAFT Z=12 M=1,75	9884138	10	1	182	98 84 140	COOLING CIRCUIT PUMP
DRIVE SHAFT Z=42 M=4,5	11375128	1	1	841	11 37 512 9	PRIMARY SHAFT CPL. Z=42 M=
DRIVE UNIT AG 9508 M 261	10143185	501	1	124	10 86 188 1	MOTOR INSTALLATION
DRIVE-THROUGH SHAFT	10410331	5	1	171	10 30 092 1	GEAR PUMP
DRIVER	10014729	11	1	246	10 81 696 4	LUBRICATION PUMP
DRIVER	10846798	10	1	664	10 84 583 7	STICK CYLINDER CONTROL S
DRIVER	9354942	1	1	92	95 66 869	DRIVER
DRIVER	9566869	5	1	113	10 86 187 8	UPPERCARRIAGE
DRIVER CAB FIXING PARTS	94035496	11	1	269	10 86 427 9	HYDRAULIC EXCAVATOR WOR
DRIVER CAB FRAME CONST	11697933	10	1	737	94 09 064 7	DRIVER CAB FRAME CONST
DRIVER CAB FRAME CONST	94090647	10	1	735	94 09 029 7	OPERATOR'S CAB

Description	Item	Pos.	Quantity	Page	Assembly	Description
DRIVER'S SEAT WITH PNEUM.	11211303	10	1	804	94 05 110 7	OPERATOR SEAT
DRIVING GEAR	10101702	1	1	144	10 02 413 1	PUMP
DRIVING GEAR	10410328	1	1	174	10 44 146 0	DRIVING GEAR
DRIVING GEAR	10441460	1	1	158	10 42 846 6	SWING PUMP
DRIVING GEAR	9888070	1	1	826	90 77 539	HYDRAULIC INSTALLATION
DRIVING GEAR NG 250	9074258	1	1	827	10 13 291 6	HYDR.VARIABLE DISPLACEM
DRIVING GEAR NG 250	9074258	1	1	829	10 13 291 7	HYDR.VARIABLE DISPLACEM
DRIVING PARTS	9077286	53	1	480	10 14 278 2	DIESEL ENGINE D9508 A7 400
DRIVING SHAFT	10297741	14	1	174	10 44 146 0	DRIVING GEAR
DRIVING SHAFT	7023895	14	1	151	10 10 170 2	DRIVING GEAR
DRIVING SHAFT NG 064	9271693	10	1	228	92 71 754	REPAIR KIT SHAFT
DRIVING SHAFT NG 250	10135767	10	1	226	98 88 974	REPAIR KIT DRIVING MECHANI
DRIVING SHAFT NG 250	9886628	10	1	150	98 86 607	REPAIR KIT SHAFT NG 250
DRIVING SHAFT NG 250	9888071	10	1	106	98 88 074	REPAIR KIT SHAFT
DRYER	11341140	11	1	202	10 81 351 5	CAPACITOR UNIT
DSF RING 128X120,08X3,5	10029880	4	1	568	10 13 154 6	PISTON CPL. d=128
DUMMY	9643702	10	1	819	94 03 640 7	ELECTRONIC MODULE
DUMMY FUSE	10652684	1012	1	294	94 02 798 1	ARMAMENT CENTRAL ELECT
DUMMY FUSE	10652684	1013	1	294	94 02 798 1	ARMAMENT CENTRAL ELECT
DUMMY FUSE	10652684	1021	1	294	94 02 798 1	ARMAMENT CENTRAL ELECT
DUMMY FUSE	10652684	1022	1	294	94 02 798 1	ARMAMENT CENTRAL ELECT
DUMMY FUSE	10652684	1024	1	294	94 02 798 1	ARMAMENT CENTRAL ELECT
DUMMY FUSE	10652684	1026	1	294	94 02 798 1	ARMAMENT CENTRAL ELECT
DUMMY FUSE	10652684	1032	1	294	94 02 798 1	ARMAMENT CENTRAL ELECT
DUMMY FUSE	10652684	1034	1	294	94 02 798 1	ARMAMENT CENTRAL ELECT
DUMMY FUSE	10652684	1036	1	295	94 02 798 1	ARMAMENT CENTRAL ELECT
DUMMY FUSE	10652684	1071	1	295	94 02 798 1	ARMAMENT CENTRAL ELECT
DUMMY FUSE	10652684	1072	1	295	94 02 798 1	ARMAMENT CENTRAL ELECT
DUMMY FUSE	10652684	1080	1	295	94 02 798 1	ARMAMENT CENTRAL ELECT
DUMMY FUSE	10652684	1100	1	295	94 02 798 1	ARMAMENT CENTRAL ELECT
DUMMY FUSE	10652684	1120	1	295	94 02 798 1	ARMAMENT CENTRAL ELECT
DUMMY FUSE	10652684	1232	1	295	94 02 798 1	ARMAMENT CENTRAL ELECT
DUMMY FUSE	10652684	1242	1	295	94 02 798 1	ARMAMENT CENTRAL ELECT
DUMMY FUSE	10652684	1252	1	296	94 02 798 1	ARMAMENT CENTRAL ELECT
DUMMY FUSE	10652684	1262	1	296	94 02 798 1	ARMAMENT CENTRAL ELECT
DUMMY FUSE	10652684	1281	1	296	94 02 798 1	ARMAMENT CENTRAL ELECT
DUMMY FUSE	10652684	1282	1	296	94 02 798 1	ARMAMENT CENTRAL ELECT
DUMMY FUSE	10652684	1291	1	296	94 02 798 1	ARMAMENT CENTRAL ELECT
DUMMY FUSE	10652684	1292	1	296	94 02 798 1	ARMAMENT CENTRAL ELECT
DUMMY FUSE	10652684	1320	1	296	94 02 798 1	ARMAMENT CENTRAL ELECT
DUMMY FUSE	10652684	1340	1	296	94 02 798 1	ARMAMENT CENTRAL ELECT
E-BOARD	975827701	60	1	448	10 82 224 8	ELECTR.SYSTEM FUEL TANK
E-BOARD	989185601	15	1	431	10 40 615 3	ELECTR.SYSTEM CONTROL V
EAR PROTECTION	11485374	15	1	68	11 82 454 5	PERSONNEL PROTECTION GU
EARTH CABLE	10066751	11	2	431	10 40 615 3	ELECTR.SYSTEM CONTROL V
EARTH CABLE	10066833	63	1	448	10 82 224 8	ELECTR.SYSTEM FUEL TANK
EARTH CABLE W11	10821350	81	1	407	10 86 188 4	ELECTR.SYST.UPPERCARRI
EARTH CONNECTION PLATE	9080911	4	1	559	90 78 314	HEATING FLANGE ADD-ON
EARTH STRAP	10022009	86	1	427	11 73 948 2	BATTERY INSTALLATION
EARTH STRAP	6204632	40	1	434	10 40 615 3	ELECTR.SYSTEM CONTROL V
EARTH STRAP	6204632	180	1	816	94 06 568 3	ELECTRICS INSTALLATION
ECCENTRIC SCREW	10333239	46	1	158	10 42 846 6	SWING PUMP
EDGE PROTECTION	10292662	6	1.312m	381	10 40 350 3	COVER MIDDLE
EDGE PROTECTION	11699557	10	1.9m	192	11 49 337 5	OIL COOLER
EDGE PROTECTION	11699557	15	0.81m	194	11 49 338 0	COMBINATED RADIATOR
EDGE PROTECTION	11699557	16	1.19m	194	11 49 338 0	COMBINATED RADIATOR
EDGE PROTECTION	11699557	17	0.89m	194	11 49 338 0	COMBINATED RADIATOR
EDGE PROTECTION	7360133	9	1.76m	137	10 39 911 0	AIR FILTER INSTALLATION
ELBOW	9078438	6	2	498	10 12 593 7	OIL SUMP WITH FASTENING
ELECTR.INST.BOOM	10831862	50	1	642	10 86 458 3	ELECTRICS INSTALLATION

Description	Item		Pos.	Quantity	Page	Assembly	Description
ELECTR.SYST.UPPERCARRI	10861884	1	9000	1	114	10 86 187 8	UPPERCARRIAGE
ELECTR.SYSTEM CONTROL V	10406153		70	1	406	10 86 188 4	ELECTR.SYST.UPPERCARRI
ELECTR.SYSTEM FUEL TANK	10822248	1	90	1	407	10 86 188 4	ELECTR.SYST.UPPERCARRI
ELECTR.SYSTEM HYDR.TANK	11739364	1	80	1	407	10 86 188 4	ELECTR.SYST.UPPERCARRI
ELECTRIC	94090632		1500	1	736	94 09 283 3	OPERATOR'S CAB
ELECTRIC BOX CPL.	10377001	1	40	1	814	94 06 568 3	ELECTRICS INSTALLATION
ELECTRIC BOX CPL.	10377001	1	50	1	814	94 06 568 3	ELECTRICS INSTALLATION
ELECTRIC BOX CPL.	10377001	1	90	1	427	11 73 948 2	BATTERY INSTALLATION
ELECTRIC BOX CPL.	10377001	1	90	1	427	11 73 948 2	BATTERY INSTALLATION
ELECTRIC BOX CPL.	10844958	1	10	1	442	11 73 936 4	ELECTR.SYSTEM HYDR.TANK
ELECTRIC BOX CPL.	10844958	1	10	1	442	11 73 936 4	ELECTR.SYSTEM HYDR.TANK
ELECTRIC BOX CPL.	10844958	1	10	1	442	11 73 936 4	ELECTR.SYSTEM HYDR.TANK
ELECTRIC BOX CPL.	10844958	1	10	1	442	11 73 936 4	ELECTR.SYSTEM HYDR.TANK
ELECTRIC BOX CPL.	11464966		95	1	427	11 73 948 2	BATTERY INSTALLATION
ELECTRIC BOX CPL.	11464966		20	1	443	11 73 936 4	ELECTR.SYSTEM HYDR.TANK
ELECTRIC BOX E50	11645272		10	1	420	11 46 496 6	ELECTRIC BOX CPL.
ELECTRICAL CIRCUIT DIAGR	10120299		90	1	632	10 11 966 9	ENGINE ELECTRICS D9508 A7
ELECTRICS INSTALLATION	10864583		160	1	639	10 39 913 3	GOOSENECK BOOM 7,20m
ELECTRICS INSTALLATION	94065683	1	60	1	271	10 86 455 2	OPERATOR'S PLATFORM FK3
ELECTRONIC MODULE	94036407		61	1	271	10 86 455 2	OPERATOR'S PLATFORM FK3
ELECTRONIC MODULES	10687206		10	1	724	11 45 933 4	ELECTRONICAL ASSEMBLY
ELECTRONICAL ASSEMBLY	11459334	3	10	1	727	10 84 426 2	OPT.DATA CAPTURE-DATA T
END BUSHING	7361301		30	1	79	56 18 021	MASTER LINK ASSY
END COVER	10471614		1	1	196	10 80 095 8	EQUALIZING RESERVOIR
END COVER	11088302		2	1	196	10 80 095 8	EQUALIZING RESERVOIR
END COVER	7372263		1	1	162	73 72 224	COVER
END COVER	9144757		2	1	502	10 11 883 9	OIL FILLER INLET
END COVER	9144757		2	1	623	10 12 094 4	SEAL KIT AIR COMPRESSOR
END COVER	944378703		45	1	100	94 43 780 03	TRACTION DRIVE FAT 550P04
END COVER B	4980375		7	2	513	10 14 778 0	CYLINDER HEAD
END COVER B/32	4980362		6	3	513	10 14 778 0	CYLINDER HEAD
END COVER B/40	4980786		5	1	513	10 14 778 0	CYLINDER HEAD
END ELEMENT MX-F 105	7027945		8	1	244	11 00 350 5	DISTRIBUTION BLOCK MX-F 3/
END ELEMENT MX-F 105	7027945		8	1	251	10 47 559 3	DISTRIBUTION BLOCK MX-F 9/
END ELEMENT MX-F 105	7027945		8	1	652	10 34 034 0	DISTRIBUTION BLOCK MX-F 5/
END ELEMENT MX-F 45	7027943		8	1	253	10 35 423 1	DISTRIBUTION BLOCK MX-F 4/
END ELEMENT SXE-2	10013839		3	1	250	10 47 558 6	DISTRIBUTION BLOCK SXE-2
END PIECE	11825926		40	1	48	11 82 320 0	UREA DISPENSER SYSTEM
END PIECE	5617721		10	2	75	10 80 026 9	CARRYING ROLLER D9G
END PIN	5602123		20	1	78	56 18 004	CHAIN END LINK
END PIPE	10862983		16	1	134	10 86 192 2	AIR AND EXHAUST INSTALLAT
END RING 59,5/86X10,75	7361299		40	2	78	56 18 004	CHAIN END LINK
ENGINE AIR SYSTEM	10861882		3000	1	113	10 86 187 8	UPPERCARRIAGE
ENGINE BONNET	10399489		10	1	364	10 85 109 9	COVERS
ENGINE CONTROL SENSORS	10120611		581	1	485	10 14 278 2	DIESEL ENGINE D9508 A7 400
ENGINE ELECTRICS D9508 A7	10119669		992	1	485	10 14 278 2	DIESEL ENGINE D9508 A7 400
ENGINE FUEL SYSTEM	10861913		520	1	124	10 86 188 1	MOTOR INSTALLATION
ENGINE FUEL SYSTEM	11394356		162	4	368	10 85 109 9	COVERS
ENGINE OIL LIEBHERR LOW A	10356797		110	1l	15	90 70 361	MOTOR OIL
ENGINE OIL LIEBHERR LOW A	10326110		1000	1	24	10 35 679 7	ENGINE OIL LIEBHERR LOW A
ENGINE OIL LIEBHERR LOW A	10326112		20	1	24	10 35 679 7	ENGINE OIL LIEBHERR LOW A
ENGINE OIL LIEBHERR LOW	10326111		210	1	24	10 35 679 7	ENGINE OIL LIEBHERR LOW A
ENGINE OIL LIEBHERR LOW	10326113		5	1	24	10 35 679 7	ENGINE OIL LIEBHERR LOW A
ENGINE OIL LIEBHERR LOW	11081522		100	1l	15	90 70 361	MOTOR OIL
ENGINE OIL LIEBHERR LOW	11066032		1045	1	40	11 08 152 2	ENGINE OIL LIEBHERR LOW
ENGINE OIL LIEBHERR LOW A	11066031		209	1	40	11 08 152 2	ENGINE OIL LIEBHERR LOW
ENGINE OIL LIEBHERR LOW	11066030		20	1	40	11 08 152 2	ENGINE OIL LIEBHERR LOW
ENGINE OIL LIEBHERR LOW A	11066029		5	1	40	11 08 152 2	ENGINE OIL LIEBHERR LOW
ENGINE OIL LIEBHERR/10W-4	10356793		20	1l	15	90 70 361	MOTOR OIL
ENGINE OIL LIEBHERR/10W-4	10286279		1000	1	23	10 35 679 3	ENGINE OIL LIEBHERR/10W-4

Description	Item	Pos.	Quantity	Page	Assembly	Description
ENGINE OIL LIEBHERR/10W-4	10330239	20	1	23	10 35 679 3	ENGINE OIL LIEBHERR/10W-4
ENGINE OIL LIEBHERR/10W-40	10330246	210	1	23	10 35 679 3	ENGINE OIL LIEBHERR/10W-4
ENGINE OIL LIEBHERR/10W-40	10290506	5	1	23	10 35 679 3	ENGINE OIL LIEBHERR/10W-4
ENGINE OIL LIEBHERR/5W-30	10425711	10	1l	15	90 70 361	MOTOR OIL
ENGINE OIL LIEBHERR/5W-30/	10425719	1000	1	38	10 42 571 1	ENGINE OIL LIEBHERR/5W-30
ENGINE OIL LIEBHERR/5W-30/	10425713	20	1	38	10 42 571 1	ENGINE OIL LIEBHERR/5W-30
ENGINE OIL LIEBHERR/5W-30	10425715	210	1	38	10 42 571 1	ENGINE OIL LIEBHERR/5W-30
ENGINE OIL LIEBHERR/5W-30	10425712	5	1	38	10 42 571 1	ENGINE OIL LIEBHERR/5W-30
ENGINEER'S HAMMER 1500	11162135	130	1	467	10 84 856 2	TOOL EQUIPMENT
EQUALIZING RESERVOIR	10800958	80	1	189	10 86 194 0	COOLER INSTALLATION
EVAPORATOR	10491007	2	1	812	11 83 857 4	AIR CONDITIONING UNIT
EXHAUST ADAPTER ASSEMB	10115587	432	1	483	10 14 278 2	DIESEL ENGINE D9508 A7 400
EXHAUST ADAPTER ASSEMBL	10116780	433	1	484	10 14 278 2	DIESEL ENGINE D9508 A7 400
EXHAUST GAS RECIRCUL.ATT	10124062	420	1	483	10 14 278 2	DIESEL ENGINE D9508 A7 400
EXHAUST GAS RECIRCULATIO	10122822	2	1	574	10 12 406 2	EXHAUST GAS RECIRCUL.ATT
EXHAUST GAS RECIRCULATIO	10123915	1	1	574	10 12 406 2	EXHAUST GAS RECIRCUL.ATT
EXHAUST GAS TURBOCHAR	10290233	1	1	579	10 13 274 1	EXHAUST TC MOUNTING
EXHAUST MANIFOLD LEFT	10117973	2	1	572	10 13 274 7	OUTLET MANIFOLD ADD-ON
EXHAUST MANIFOLD RIGHT	10117972	1	1	572	10 13 274 7	OUTLET MANIFOLD ADD-ON
EXHAUST NOZZLE	10115549	1	1	580	10 11 558 7	EXHAUST ADAPTER ASSEMB
EXHAUST NOZZLE	10115549	1	1	581	10 11 678 0	EXHAUST ADAPTER ASSEMBL
EXHAUST PIPE	10115612	2	1	570	10 11 566 7	EXHAUST PIPE RIGHT
EXHAUST PIPE	10115614	2	1	573	10 11 566 8	EXHAUST PIPE LEFT
EXHAUST PIPE	9079024	1	1	573	10 11 566 8	EXHAUST PIPE LEFT
EXHAUST PIPE	9079026	1	1	570	10 11 566 7	EXHAUST PIPE RIGHT
EXHAUST PIPE ASSEMBLY	10115669	410	1	483	10 14 278 2	DIESEL ENGINE D9508 A7 400
EXHAUST PIPE LEFT	10115668	2	1	569	10 11 566 9	EXHAUST PIPE ASSEMBLY
EXHAUST PIPE LINE	11490955	21	1	134	10 86 192 2	AIR AND EXHAUST INSTALLAT
EXHAUST PIPE LINE	11490956	20	1	134	10 86 192 2	AIR AND EXHAUST INSTALLAT
EXHAUST PIPE RIGHT	10115667	1	1	569	10 11 566 9	EXHAUST PIPE ASSEMBLY
EXHAUST SILENCER	11490905	10	1	134	10 86 192 2	AIR AND EXHAUST INSTALLAT
EXHAUST TC MOUNTING	10132739	431	1	483	10 14 278 2	DIESEL ENGINE D9508 A7 400
EXHAUST TC MOUNTING	10132741	430	1	483	10 14 278 2	DIESEL ENGINE D9508 A7 400
EXHAUST VALVE SEAT INSER	10137962	4	2	513	10 14 778 0	CYLINDER HEAD
EXPANDING BUSHING	9110413	991	1	689	94 00 606 1	PISTON
EXPANDING BUSHING	9113009	991	1	690	95 88 147	PISTON
EXPANDING BUSHING	9192853	991	1	688	92 81 569	PISTON
EXTENSION	10009602	10	1	250	10 47 558 6	DISTRIBUTION BLOCK SXE-2
EXTENSION M10X1X13X21	774373408	35	1	254	90 64 786	CONNECTING ELEMENT
EXTENSION M10X1X13X21	774373408	135	1	255	90 64 786	CONNECTING ELEMENT
EXTENSION M6X1K-M10X1-2	7027714	35	1	254	90 64 786	CONNECTING ELEMENT
EXTERIOR MIRROR CAB	94036921	20	1	394	11 81 379 8	OPERATOR'S CAB FK3
EXTERIOR SENSOR	11838575	500	1	781	94 09 063 2	ELECTRIC
EXTERNAL BODY	5618131	1	1	102	50 20 370 01	SPRING LOADED MULTI-DISC
EXTRACTION VALVE	7019068	40	1	51	90 66 466	ACCESSORIES
EXTRACTOR	10451202	60	1	465	10 08 811 3	TOOL EQUIPMENT
FAN	11066370	70	2	186	10 85 112 1	FAN INSTALLATION
FAN	5005641	3	1	582	10 11 602 6	GENERATOR, PRE-ASSEMBLE
FAN COWL	11340632	5	1	192	11 49 337 5	OIL COOLER
FAN COWL	11643339	7	1	194	11 49 338 0	COMBINATED RADIATOR
FAN INSTALLATION	10851121	550	1	124	10 86 188 1	MOTOR INSTALLATION
FASTENER	10402885	10	1	801	94 06 571 8	MOUNTING PARTS CONTROL
FASTENER	11834721	13	1	734	11 69 501 2	UREA FILLING KIT
FASTENER F.DT STECKER	6203497	120	1	200	12 45 209 1	MOTOR INSTALLATION
FASTENER F.DT STECKER	6203497	24	1	202	10 81 351 5	CAPACITOR UNIT
FASTENER F.DT STECKER	6203497	95	3	407	10 86 188 4	ELECTR.SYST.UPPERCARRI
FASTENER F.DT STECKER	6203497	115	5	408	10 86 188 4	ELECTR.SYST.UPPERCARRI
FASTENER F.DT STECKER	6203497	129	1	408	10 86 188 4	ELECTR.SYST.UPPERCARRI
FASTENER F.DT STECKER	6203497	210	7	410	10 86 188 4	ELECTR.SYST.UPPERCARRI
FASTENER F.DT STECKER	6203497	140	6	428	11 73 948 2	BATTERY INSTALLATION

Description	Item	Pos.	Quantity	Page	Assembly	Description
FASTENER F.DT STECKER	6203497	15	6	430	10 83 186 2	ELECTR.INST.BOOM
FASTENER F.DT STECKER	6203497	20	8	432	10 40 615 3	ELECTR.SYSTEM CONTROL V
FASTENER F.DT STECKER	6203497	70	9	444	11 73 936 4	ELECTR.SYSTEM HYDR.TANK
FASTENER F.DT STECKER	6203497	90	13	449	10 82 224 8	ELECTR.SYSTEM FUEL TANK
FASTENER F.DT STECKER	6203497	50	1	664	10 84 583 7	STICK CYLINDER CONTROL S
FASTENER F.DT STECKER	6203497	104	5	816	94 06 568 3	ELECTRICS INSTALLATION
FASTENER F.DT STECKER	6203497	260	1	817	94 06 568 3	ELECTRICS INSTALLATION
FASTENING DEVICE 39NM/28°	10044692	12	1	562	10 11 865 5	AIR COND. COMPRESSOR A
FASTENING FRAME FUER KEL	10428714	110	1	816	94 06 568 3	ELECTRICS INSTALLATION
FAULT INDICATOR	10429952	64	1	248	10 81 696 4	LUBRICATION PUMP
FELT RING 139/159X12	7016180	4	1	96	92 65 064	SEALINGSET ROTARY TRAN
FIBRE GLASS FILTER INSERT	11065676	10	2	63	94 03 193 2	SERVICE KIT 500h
FIBRE GLASS FILTER INSERT	11065676	10	2	65	94 03 193 3	SERVICE KIT 1000h
FIBRE GLASS FILTER INSERT	11065676	50	1	336	11 82 447 9	RETURN FILTER 15/5µm
FIBRE GLASS FILTER INSERT	10801285	15	1	63	94 03 193 2	SERVICE KIT 500h
FIBRE GLASS FILTER INSERT	10801285	15	1	65	94 03 193 3	SERVICE KIT 1000h
FIBRE GLASS FILTER INSERT	10801285	71	1	330	10 85 403 4	HYDRAULIC TANK INSTALLAT
FIBRE GLASS FILTER INSERT	10801285	50	1	335	10 80 124 6	RETURN FILTER 25µm
FILLER NECK	9442359	1	1	221	94 42 350	OIL FILLER NECK
FILLER NECK CPL.	10118838	1	1	502	10 11 883 9	OIL FILLER INLET
FILLER NECK CPL.	10132622	85	1	824	10 12 471 1	PUMP DISTRIBUTION GEAR
FILLER SIEVE	10296919	22	1	456	11 81 347 1	FUEL TANK+CIRCUIT
FILLING CONNECTION	10651997	52	1	248	10 81 696 4	LUBRICATION PUMP
FILLING CONNECTION	10675463	67	1	248	10 81 696 4	LUBRICATION PUMP
FILLING PUMP	10009239	41	1	465	10 08 811 3	TOOL EQUIPMENT
FILLING PUMP	10342798	31	1	465	10 08 811 3	TOOL EQUIPMENT
FILLING W/ OIL	10847155	741	1	10	14 28 -00 0	BASIC MACHINE R976 HD B LI
FILLING W/ OIL	10847156	10	1	732	10 84 715 5	FILLING W/ OIL
FILTER	10297160	1	1	169	10 29 866 4	FILTER
FILTER	10297720	6	1	158	10 42 846 6	SWING PUMP
FILTER	10298664	2	1	167	10 29 772 0	FILTER
FILTER	11825923	10	1	48	11 82 320 0	UREA DISPENSER SYSTEM
FILTER BRACKET	10119973	1	1	529	10 12 002 7	OIL FILTER 40µm
FILTER CASE	10816499	300	1	746	94 06 533 8	AIR DISTRIBUTION
FILTER CASSETTE	10816500	40	1	65	94 03 193 3	SERVICE KIT 1000h
FILTER CASSETTE	10816500	305	1	746	94 06 533 8	AIR DISTRIBUTION
FILTER COVER	11006739	580	1	755	94 09 064 9	MOUNTING PARTS DRIVER CA
FILTER DISK	10337550	7	1	172	10 34 668 4	CONTROL UNIT
FILTER ELEMENT	10220705	20	1	66	94 03 193 4	SERVICE KITS 1500/2500h
FILTER ELEMENT	10220705	3	1	165	10 29 716 0	FILTER
FILTER ELEMENT	553183708	16	1	66	94 03 193 4	SERVICE KITS 1500/2500h
FILTER ELEMENT	553183708	20	4	115	10 35 983 0	SERVICE KIT FUEL FILTER
FILTER ELEMENT	553183708	14	1	542	11 69 024 1	FUEL PREFILTER
FILTER ELEMENT 16µm	11342118	30	1	66	94 03 193 4	SERVICE KITS 1500/2500h
FILTER ELEMENT 16µm	11342118	13	1	302	10 39 214 4	OIL PILOT VALVE INSTALLATIO
FILTER ELEMENT 16µm	11342118	10	1	303	56 09 948	OIL FILTER SET
FILTER HEAD	10297162	1	1	165	10 29 716 0	FILTER
FILTER HEAD	10298658	1	1	166	10 29 716 2	FILTER HEAD
FILTER HOUSING	10220702	2	1	165	10 29 716 0	FILTER
FILTER INSERT 4µm	10123751	20	2	65	94 03 193 3	SERVICE KIT 1000h
FILTER INSERT 4µm	11356726	1	1	496	11 35 672 5	OIL SEPARATOR OEL
FILTER INSTALLATION	11456879	60	1	330	10 85 403 4	HYDRAULIC TANK INSTALLAT
FINAL CONTROL VALVE	10135321	14	1	479	10 14 278 2	DIESEL ENGINE D9508 A7 400
FINGER GUARD	10854392	2	1	185	10 85 112 1	FAN INSTALLATION
FINGER GUARD	10854394	10	1	185	10 85 112 1	FAN INSTALLATION
FINGER GUARD	10854396	25	1	185	10 85 112 1	FAN INSTALLATION
FINGER GUARD	10854398	35	1	185	10 85 112 1	FAN INSTALLATION
FIRE EXTINGUISHER	10844445	554	1	10	14 28 -00 0	BASIC MACHINE R976 HD B LI
FIRE EXTINGUISHER	10844447	10	1	713	10 84 444 5	FIRE EXTINGUISHER
FIRE EXTINGUISHER	9643363	10	1	718	10 84 444 7	FIRE EXTINGUISHER

Description	Item	Pos.	Quantity	Page	Assembly	Description
FIRE EXTINGUISHER A,B,C PU	10030333	10	1	798	96 43 363	FIRE EXTINGUISHER
FIRE HOSE	7405370	35	1.4m	446	10 83 057 7	CAMERA INSTALL.F.COUNTE
FIRE HOSE	7405370	36	0.7m	446	10 83 057 7	CAMERA INSTALL.F.COUNTE
FIRE PROTECTION SHEET	10403019	35	1	118	10 85 108 8	PUMPS BOX PARTS
FIRE PROTECTION SHEET	10824849	245	1	370	10 85 109 9	COVERS
FIRE PROTECTION SHEET	10824850	246	1	370	10 85 109 9	COVERS
FIRE PROTECTION SHEET	11738882	30	1	118	10 85 108 8	PUMPS BOX PARTS
FIRE PROTECTION SHEET	11738890	25	1	118	10 85 108 8	PUMPS BOX PARTS
FITTED SCREW AEHNL.ISO 7	12220650	11	1	664	10 84 583 7	STICK CYLINDER CONTROL S
FITTING	10220951	146	1	255	90 64 786	CONNECTING ELEMENT
FITTING	11081053	66	1	248	10 81 696 4	LUBRICATION PUMP
FITTING	11834728	9	1	734	11 69 501 2	UREA FILLING KIT
FITTING	11834729	4	1	734	11 69 501 2	UREA FILLING KIT
FITTING 6L	10220950	145	1	255	90 64 786	CONNECTING ELEMENT
FITTING 6L	10220950	35	2	710	10 84 779 5	CENTRAL LUBRICATING SYS
FITTING 6LL	10342221	145	1	255	90 64 786	CONNECTING ELEMENT
FITTING 8LL	10330614	146	1	255	90 64 786	CONNECTING ELEMENT
FITTING BFW 35L	7367136	12	1	140	10 39 224 1	PUMP FIXTURE
FITTING EGE 10L M14X1,5	7617247	74	1	142	10 39 224 1	PUMP FIXTURE
FITTING EL 10L	472330208	27	1	318	10 39 227 6	CONTROL TUBES INSTALLAT
FITTING EL 10L	472330208	72	1	343	11 73 771 3	CONTROL VALVE INSTALLAT
FITTING EL 12S	7617461	140	1	669	10 82 175 2	HOSE BURST VALVES LIFT C
FITTING EL 15L	472300414	103	1	344	11 73 771 3	CONTROL VALVE INSTALLAT
FITTING EL 15L	472300414	119	1	344	11 73 771 3	CONTROL VALVE INSTALLAT
FITTING EL 15L	472300414	142	1	639	10 39 913 3	GOOSENECK BOOM 7,20m
FITTING EL 15L	472300414	55	3	668	10 82 175 2	HOSE BURST VALVES LIFT C
FITTING EL 15L	472300414	78	1	680	10 39 913 4	HYDR.CYLINDER W/ADDITION.
FITTING ET 10L M16X1,5	482430314	72	2	142	10 39 224 1	PUMP FIXTURE
FITTING ET 15L M22X1,5	472430408	63	1	668	10 82 175 2	HOSE BURST VALVES LIFT C
FITTING ET 15L M22X1,5	472430408	113	1	668	10 82 175 2	HOSE BURST VALVES LIFT C
FITTING ET 15L M22X1,5	472430408	77	1	680	10 39 913 4	HYDR.CYLINDER W/ADDITION.
FITTING ET 18L	247108402	92	1	313	10 85 112 7	HYDR.SUCT.+RETURN OIL HO
FITTING ET 28L M36X2	7407122	12	1	112	10 39 095 0	HYDR.INSTALLATION UNDER
FITTING ET 6L	482430114	16	1	260	10 86 188 2	ENGINE AIR SYSTEM
FITTING EV 15L	10222436	28	1	130	11 39 435 6	ENGINE FUEL SYSTEM
FITTING EW 10L M16X1,5	7403569	10	1	91	93 45 153	ROTARY CONNECTION INSTA
FITTING EW 12L M18X1,5	247117702	8	1	213	10 83 791 8	SLEWING GEAR
FITTING EW 15L	7615379	32	2	129	10 86 191 3	ENGINE FUEL SYSTEM
FITTING EW 15L	7615379	11	1	130	11 39 435 6	ENGINE FUEL SYSTEM
FITTING EW 15L	7615379	26	1	130	11 39 435 6	ENGINE FUEL SYSTEM
FITTING EW 15L	7615379	41	2	130	11 39 435 6	ENGINE FUEL SYSTEM
FITTING EW 15L	7615379	51	1	130	11 39 435 6	ENGINE FUEL SYSTEM
FITTING EW 15L	7615379	12	1	133	10 83 252 9	FUEL FILTER INSTALLATION
FITTING EW 15L	7615379	87	1	313	10 85 112 7	HYDR.SUCT.+RETURN OIL HO
FITTING EW 15L	7615379	33	2	315	10 85 112 8	HYDR.AND GEAR OIL COOLIN
FITTING EW 15L	7615379	102	1	344	11 73 771 3	CONTROL VALVE INSTALLAT
FITTING EW 15L	7615379	112	2	668	10 82 175 2	HOSE BURST VALVES LIFT C
FITTING EW 15L	7615379	83	1	680	10 39 913 4	HYDR.CYLINDER W/ADDITION.
FITTING EW 15L	7615379	76	1	824	10 12 471 1	PUMP DISTRIBUTION GEAR
FITTING EW 18L M26X1,5	247108302	11	1	260	10 86 188 2	ENGINE AIR SYSTEM
FITTING EW 6S M14X1,5	472531508	51	2	142	10 39 224 1	PUMP FIXTURE
FITTING EW 8S M16X1,5	7404186	41	1	142	10 39 224 1	PUMP FIXTURE
FITTING G 15L	7362107	23	1	128	10 86 191 3	ENGINE FUEL SYSTEM
FITTING G 15L	7362107	153	2	639	10 39 913 3	GOOSENECK BOOM 7,20m
FITTING G 15L	7362107	35	2	667	10 82 175 2	HOSE BURST VALVES LIFT C
FITTING G 22L	7362408	38	1	667	10 82 175 2	HOSE BURST VALVES LIFT C
FITTING G 6LL	774374208	40	1	254	90 64 786	CONNECTING ELEMENT
FITTING G 6LL	774374208	40	6	256	10 01 461 1	AUXILIARY BOX
FITTING G 8L M14X1,5	10014575	140	1	255	90 64 786	CONNECTING ELEMENT
FITTING G 8L M14X1,5	10014575	140	3	257	10 01 461 1	AUXILIARY BOX

Description	Item	Pos.	Quantity	Page	Assembly	Description
FITTING GAI 8S G1/4	7410555	44	1	343	11 73 771 3	CONTROL VALVE INSTALLAT
FITTING GE 10 M14X1,5/9/16-1	10021563	5	1	543	10 11 775 3	LEAK OIL LINE ADD-ON
FITTING GE 10 M14X1,5/9/16-1	10813936	17	1	528	10 12 002 3	OIL LINE ASSEMBLY
FITTING GE 10 M14X1,5/9/16-1	10813936	28	1	548	10 12 478 2	FUEL LINES
FITTING GE 10 M14X1,5/9/16-1	10813936	14	1	578	10 13 273 9	EXHAUST TC MOUNTING
FITTING GE 10 M14X1,5/9/16-1	10813936	14	1	579	10 13 274 1	EXHAUST TC MOUNTING
FITTING GE 10 M16X1,5/9/16-1	10028570	6	1	543	10 11 775 3	LEAK OIL LINE ADD-ON
FITTING GE 10L G1/4A	7362091	20	3	302	10 39 214 4	OIL PILOT VALVE INSTALLATIO
FITTING GE 10L M14X1,5	7003814	9	1	91	93 45 153	ROTARY CONNECTION INSTA
FITTING GE 10L M14X1,5	7003814	16	2	112	10 39 095 0	HYDR.INSTALLATION UNDER
FITTING GE 10L M14X1,5	7003814	70	3	142	10 39 224 1	PUMP FIXTURE
FITTING GE 10L M14X1,5	7003814	36	4	237	10 83 892 3	SLEWING RING INSTALLATIO
FITTING GE 10L M14X1,5	7003814	26	1	318	10 39 227 6	CONTROL TUBES INSTALLAT
FITTING GE 10L M14X1,5	7003814	71	1	343	11 73 771 3	CONTROL VALVE INSTALLAT
FITTING GE 10L M22X1,5	7362343	14	1	260	10 86 188 2	ENGINE AIR SYSTEM
FITTING GE 10S G1/2A	7410444	110	2	681	10 39 913 4	HYDR.CYLINDER W/ADDITION.
FITTING GE 10S M16X1,5	7362103	16	1	91	93 45 153	ROTARY CONNECTION INSTA
FITTING GE 12 M14X1,5/3/4-16	10813939	26	4	548	10 12 478 2	FUEL LINES
FITTING GE 12 M18X1,5/3/4-16	10813941	30	2	548	10 12 478 2	FUEL LINES
FITTING GE 12L	7402484	7	1	213	10 83 791 8	SLEWING GEAR
FITTING GE 12L	7402484	24	1	342	11 73 771 3	CONTROL VALVE INSTALLAT
FITTING GE 12L G1/4A	7362117	26	2	302	10 39 214 4	OIL PILOT VALVE INSTALLATIO
FITTING GE 12L M14X1,5	11006188	33	1	548	10 12 478 2	FUEL LINES
FITTING GE 12L M14X1,5	7405399	132	1	345	11 73 771 3	CONTROL VALVE INSTALLAT
FITTING GE 12L M16X1,5	4600538	23	1	241	10 83 616 4	CENTRALIZED LUBRICATION
FITTING GE 12L M16X1,5	471030708	6	1	492	10 13 530 8	PRESSURE CUT-OFF STAGE
FITTING GE 12L M16X1,5	471030708	6	1	493	11 36 571 9	PRESSURE CUT-OFF
FITTING GE 14,15,16 M22X1,5/7	10813943	31	1	548	10 12 478 2	FUEL LINES
FITTING GE 15L G1/2A	4600518	25	2	302	10 39 214 4	OIL PILOT VALVE INSTALLATIO
FITTING GE 15L G1/2A	4600518	79	1	680	10 39 913 4	HYDR.CYLINDER W/ADDITION.
FITTING GE 15L G1/2A	4600518	62	2	704	10 83 139 6	HOIST CYLINDERS DIA.220
FITTING GE 15L G3/4A	7410437	22	1	302	10 39 214 4	OIL PILOT VALVE INSTALLATIO
FITTING GE 15L M18X1,5	7003570	13	1	133	10 83 252 9	FUEL FILTER INSTALLATION
FITTING GE 15L M18X1,5	7003570	86	1	313	10 85 112 7	HYDR.SUCT.+RETURN OIL HO
FITTING GE 15L M18X1,5	7003570	32	2	315	10 85 112 8	HYDR.AND GEAR OIL COOLIN
FITTING GE 15L M18X1,5	7003570	117	2	344	11 73 771 3	CONTROL VALVE INSTALLAT
FITTING GE 15L M18X1,5	7003570	139	4	345	11 73 771 3	CONTROL VALVE INSTALLAT
FITTING GE 15L M18X1,5	7003570	140	3	639	10 39 913 3	GOOSENECK BOOM 7,20m
FITTING GE 15L M18X1,5	7003570	110	3	668	10 82 175 2	HOSE BURST VALVES LIFT C
FITTING GE 15L M18X1,5	7003570	75	3	824	10 12 471 1	PUMP DISTRIBUTION GEAR
FITTING GE 15L M22X1,5	7403083	31	2	129	10 86 191 3	ENGINE FUEL SYSTEM
FITTING GE 15L M22X1,5	7403083	26	1	315	10 85 112 8	HYDR.AND GEAR OIL COOLIN
FITTING GE 16S M27X2	7018370	51	4	343	11 73 771 3	CONTROL VALVE INSTALLAT
FITTING GE 18L M18X1,5	7410504	17	1	133	10 83 252 9	FUEL FILTER INSTALLATION
FITTING GE 18L M18X1,5	7410504	15	1	213	10 83 791 8	SLEWING GEAR
FITTING GE 18L M18X1,5	7410504	91	1	313	10 85 112 7	HYDR.SUCT.+RETURN OIL HO
FITTING GE 18L M22X1,5	7003572	16	1	213	10 83 791 8	SLEWING GEAR
FITTING GE 18L M22X1,5	7003572	12	1	260	10 86 188 2	ENGINE AIR SYSTEM
FITTING GE 18L M22X1,5	7003572	94	1	313	10 85 112 7	HYDR.SUCT.+RETURN OIL HO
FITTING GE 18L M22X1,5	7003572	151	1	345	11 73 771 3	CONTROL VALVE INSTALLAT
FITTING GE 22L M22X1,5	7365616	77	1	824	10 12 471 1	PUMP DISTRIBUTION GEAR
FITTING GE 22L M26X1,5	7362515	113	2	344	11 73 771 3	CONTROL VALVE INSTALLAT
FITTING GE 28L M33X2	7003800	11	3	112	10 39 095 0	HYDR.INSTALLATION UNDER
FITTING GE 28L M33X2	7003800	5	2	140	10 39 224 1	PUMP FIXTURE
FITTING GE 28L M33X2	7003800	28	2	140	10 39 224 1	PUMP FIXTURE
FITTING GE 28L M33X2	7003800	10	1	213	10 83 791 8	SLEWING GEAR
FITTING GE 28L M33X2	7003800	69	1	312	10 85 112 7	HYDR.SUCT.+RETURN OIL HO
FITTING GE 35L M42X2	4900486	25	4	140	10 39 224 1	PUMP FIXTURE
FITTING GE 35L M42X2	4900486	34	1	311	10 85 112 7	HYDR.SUCT.+RETURN OIL HO
FITTING GE 35L M42X2	4900486	79	1	313	10 85 112 7	HYDR.SUCT.+RETURN OIL HO

Description	Item	Pos.	Quantity	Page	Assembly	Description
FITTING GE 35L M42X2	4900486	12	2	328	10 85 403 4	HYDRAULIC TANK INSTALLAT
FITTING GE 42L M48X2	7368096	6	1	140	10 39 224 1	PUMP FIXTURE
FITTING GE 6L	4762112	15	1	260	10 86 188 2	ENGINE AIR SYSTEM
FITTING GE 6L M10X1	7362169	23	2	260	10 86 188 2	ENGINE AIR SYSTEM
FITTING GE 6L M10X1	7362169	67	2	644	10 39 913 5	CENTRAL LUBRICATING SYS
FITTING GE 6L M10X1	7362169	40	3	710	10 84 779 5	CENTRAL LUBRICATING SYS
FITTING GE 6L M12X1,5	10000277	22	1	241	10 83 616 4	CENTRALIZED LUBRICATION
FITTING GE 6LL M10X1	774376508	185	1	255	90 64 786	CONNECTING ELEMENT
FITTING GE 6LL M6	491035414	185	1	255	90 64 786	CONNECTING ELEMENT
FITTING GE 8 M10X1,0/1/2-20	10295884	15	1	497	10 12 021 3	POWER UNIT SUPPORT ATT
FITTING GE 8 M12X1,5/1/2-20	10813935	22	1	611	10 14 005 7	WATER PUMP WITH FASTENIN
FITTING GE 8LL M10X1	10009053	20	1	251	10 47 559 3	DISTRIBUTION BLOCK MX-F 9/
FITTING GE SA301 6L M14X1,5	7368545	38	4	237	10 83 892 3	SLEWING RING INSTALLATIO
FITTING GE SA301 6L M14X1,5	7368545	30	1	240	10 83 616 3	SWING GEAR PINION GREAS
FITTING GEO 15L M22X1,5	7029651	10	2	133	10 83 252 9	FUEL FILTER INSTALLATION
FITTING GR 15/12L	7371767	22	1	128	10 86 191 3	ENGINE FUEL SYSTEM
FITTING GZ 15L	7410213	11	1	133	10 83 252 9	FUEL FILTER INSTALLATION
FITTING GZ 8S	7372371	43	1	343	11 73 771 3	CONTROL VALVE INSTALLAT
FITTING K 10L	7362098	75	1	142	10 39 224 1	PUMP FIXTURE
FITTING KEY	10410332	8	1	171	10 30 092 1	GEAR PUMP
FITTING M27X2	7360563	39	1	342	11 73 771 3	CONTROL VALVE INSTALLAT
FITTING M27X2	7360563	14	1	352	10 21 821 5	NON-RETURN VALVE
FITTING M27X2	7360563	14	1	353	10 21 986 3	NON-RETURN VALVE
FITTING RED 12/6L	7368104	24	1	241	10 83 616 4	CENTRALIZED LUBRICATION
FITTING RED 15/12L	7367745	56	1	668	10 82 175 2	HOSE BURST VALVES LIFT C
FITTING RED 18/15L M26X1,5/	7367746	93	1	313	10 85 112 7	HYDR.SUCT.+RETURN OIL HO
FITTING RED 18/15L M26X1,5/	7367746	138	1	345	11 73 771 3	CONTROL VALVE INSTALLAT
FITTING RED 22/15L M30X2/M2	7616913	147	1	639	10 39 913 3	GOOSENECK BOOM 7,20m
FITTING RED 22/15L M30X2/M2	7616913	61	1	668	10 82 175 2	HOSE BURST VALVES LIFT C
FITTING ROV 10L M 16X1,5	10300881	19	1	540	10 12 314 0	FUEL FINE-FILTER ASSEMBLY
FITTING SV 15L M22X1,5	4901130	151	4	669	10 82 175 2	HOSE BURST VALVES LIFT C
FITTING SV 30S	4901148	25	1	317	10 85 112 9	HYDR.INSTALLATION FAN DR
FITTING SV 8L M14X1,5	7368106	65	2	644	10 39 913 5	CENTRAL LUBRICATING SYS
FITTING SV 8L M14X1,5	7368106	42	3	710	10 84 779 5	CENTRAL LUBRICATING SYS
FITTING T 10L	7362101	17	1	112	10 39 095 0	HYDR.INSTALLATION UNDER
FITTING T 22L	4901123	62	1	668	10 82 175 2	HOSE BURST VALVES LIFT C
FITTING VSTI M14X1,5	7363125	14	1	154	10 10 206 6	REGULATOR ELEMENT
FITTING VSTI M14X1,5	7363125	36	5	208	90 00 982 2	SLEWING DRIVE SAT 400/281
FITTING VSTI M14X1,5	7363125	39	1	329	10 85 403 4	HYDRAULIC TANK INSTALLAT
FITTING VSTI M14X1,5	7363125	31	2	678	10 39 913 4	HYDR.CYLINDER W/ADDITION.
FITTING VSTI M14X1,5	7363125	2	1	711	10 02 073 2	LOCKING PIECE
FITTING VSTI M14X1,5	7363125	10	1	835	98 82 893	PILOT VALVE
FITTING W 15L	7362109	20	1	128	10 86 191 3	ENGINE FUEL SYSTEM
FITTING W 15L	7362109	73	2	680	10 39 913 4	HYDR.CYLINDER W/ADDITION.
FITTING W 18L	4901620	19	1	128	10 86 191 3	ENGINE FUEL SYSTEM
FITTING WE 12 M18X1,5	10429974	32	1	548	10 12 478 2	FUEL LINES
FITTING WE 6LL M10X1K	774373608	4	1	254	90 64 786	CONNECTING ELEMENT
FITTING WE 6LL M10x1	774373808	180	1	255	90 64 786	CONNECTING ELEMENT
FITTING WEE 35L M42X2	10217714	7	1	527	10 12 476 3	OIL MODULE ASSEMBLY
FITTING WEE 6L M10X1	10001053	61	2	644	10 39 913 5	CENTRAL LUBRICATING SYS
FITTING WH 12L G3/8A	7370801	114	1	668	10 82 175 2	HOSE BURST VALVES LIFT C
FITTING WH 12S G3/8A	7370802	160	1	669	10 82 175 2	HOSE BURST VALVES LIFT C
FITTING WH 12S G3/8A	7370802	50	2	704	10 83 139 6	HOIST CYLINDERS DIA.220
FITTING WH 15L G1/2A	7368478	80	3	680	10 39 913 4	HYDR.CYLINDER W/ADDITION.
FITTING WH 15L G1/2A	7368478	60	2	704	10 83 139 6	HOIST CYLINDERS DIA.220
FITTING WH 6L M10X1	7368426	60	2	644	10 39 913 5	CENTRAL LUBRICATING SYS
FITTING WH 6L M10X1	7368426	41	4	710	10 84 779 5	CENTRAL LUBRICATING SYS
FITTING WH 8S G1/4A	7368171	42	1	343	11 73 771 3	CONTROL VALVE INSTALLAT
FITTING WSV 15L M22X1,5	7364350	18	1	318	10 39 227 6	CONTROL TUBES INSTALLAT
FITTING WSV 35L	7368119	77	1	313	10 85 112 7	HYDR.SUCT.+RETURN OIL HO

Description	Item	Pos.	Quantity	Page	Assembly	Description
FITTING WSV 8L M14X1,5	7368115	22	3	643	10 39 913 5	CENTRAL LUBRICATING SYS
FITTINGS	10131786	3	1	488	10 13 532 1	FINAL CONTROL VALVE
FITTINGS	9080193	23	1	823	10 12 471 1	PUMP DISTRIBUTION GEAR
FITTINGS	9757423	31	2	112	10 39 095 0	HYDR.INSTALLATION UNDER
FITTINGS 7/8-14 / M26X1,5	10126587	22	1	499	11 36 422 9	OIL SUMP PRE-ASS.
FITTINGS GE 22L G3/4A	4001446	21	1	302	10 39 214 4	OIL PILOT VALVE INSTALLATIO
FITTINGS GE 6S M12X1,5	4901166	50	2	142	10 39 224 1	PUMP FIXTURE
FITTINGS GE 8S M14X1,5	7404619	40	1	142	10 39 224 1	PUMP FIXTURE
FITTINGS M16X1,5/M14X1,5	10119357	7	1	490	10 11 874 8	PIPELINE INSTALLATION
FITTINGS M16X1,5/M14X1,5	9131612	7	1	500	10 11 694 5	OIL DIPSTICK WITH PIPE
FITTINGS M30X2/M30X1,5	10134239	13	2	488	10 13 532 1	FINAL CONTROL VALVE
FITTINGS T 12L M18X1,5	10800157	25	1	342	11 73 771 3	CONTROL VALVE INSTALLAT
FIXING PARTS	10493025	33	1	275	11 32 099 1	SUSPENSION
FIXING PARTS	10652064	43	1	275	11 32 099 1	SUSPENSION
FIXING PARTS	10652068	29	1	276	11 32 099 2	SEAT TOP
FIXING PARTS	10835742	3	1	137	10 39 911 0	AIR FILTER INSTALLATION
FIXING PARTS	11066536	39	1	277	11 32 099 2	SEAT TOP
FIXING PARTS	11739971	20	1	388	11 73 994 3	LOWER COVERING
FIXING PARTS	9892043	3	1	203	11 73 806 2	SWING GEAR INSTALLATION
FIXING PARTS CONTROL VALV	9375164	2	1	341	11 73 771 3	CONTROL VALVE INSTALLAT
FIXING PARTS FUEL TANK	10396698	2	1	452	11 73 941 9	FUEL SYSTEM
FIXING PARTS HYDRAULIC T	10087956	20	1	328	10 85 403 4	HYDRAULIC TANK INSTALLAT
FIXING PARTS RADIATOR BO	10399673	3	1	116	10 85 108 7	RADIATOR BOX INSTALLATIO
FLANGE	10115621	4	1	578	10 13 273 9	EXHAUST TC MOUNTING
FLANGE	10115621	4	1	579	10 13 274 1	EXHAUST TC MOUNTING
FLANGE	10400519	30	1	342	11 73 771 3	CONTROL VALVE INSTALLAT
FLANGE	11737571	29	1	342	11 73 771 3	CONTROL VALVE INSTALLAT
FLANGE	12459013	48	8	365	10 85 109 9	COVERS
FLANGE HALF WITH BOSSING	11490402	44	2	311	10 85 112 7	HYDR.SUCT.+RETURN OIL HO
FLANGE HALF WITH BOSSING	11490402	27	6	329	10 85 403 4	HYDRAULIC TANK INSTALLAT
FLANGE HALF WITH BOSSING	11485638	7	4	305	10 06 086 1	HYDR.ROTARY CONNEC.+SWI
FLANGE HALF WITH BOSSING	11485638	34	4	307	10 06 086 1	HYDR.ROTARY CONNEC.+SWI
FLANGE HALF WITH BOSSING	11485638	11	2	316	10 85 112 9	HYDR.INSTALLATION FAN DR
FLANGE HALF WITH BOSSING	11485638	95	4	681	10 39 913 4	HYDR.CYLINDER W/ADDITION.
FLANGE HALF WITH BOSSING	11485638	35	8	704	10 83 139 6	HOIST CYLINDERS DIA.220
FLANGE HALF WITH BOSSING	11485640	95	12	637	10 39 913 3	GOOSENECK BOOM 7,20m
FLANGE HALF WITH BOSSING	11485640	35	4	647	10 83 863 7	INSTALLATION DISTRIBUTOR
FLANGE HALF WITH BOSSING	11485640	13	6	682	11 45 158 4	HYDR.CYLINDER W/ADDITION.
FLANGE HALF WITH BOSSING	11485640	30	4	704	10 83 139 6	HOIST CYLINDERS DIA.220
FLANGE HALF WITH BOSSING	11485639	5	16	112	10 39 095 0	HYDR.INSTALLATION UNDER
FLANGE HALF WITH BOSSING	11485639	20	4	300	10 39 227 2	HYDR.PUMPS TO SPOOL VALV
FLANGE HALF WITH BOSSING	11485639	41	4	301	10 39 227 2	HYDR.PUMPS TO SPOOL VALV
FLANGE HALF WITH BOSSING	11485639	31	4	307	10 06 086 1	HYDR.ROTARY CONNEC.+SWI
FLANGE HALF WITH BOSSING	11485639	102	8	309	10 06 086 1	HYDR.ROTARY CONNEC.+SWI
FLANGE HALF WITH BOSSING	11485639	32	4	342	11 73 771 3	CONTROL VALVE INSTALLAT
FLANGE HALF WITH BOSSING	11485639	37	4	342	11 73 771 3	CONTROL VALVE INSTALLAT
FLANGE HALF WITH BOSSING	11485639	17	30	350	10 39 271 0	HYDR.TUBES INSTALLATION
FLANGE HALF WITH BOSSING	11485639	27	22	351	10 39 271 0	HYDR.TUBES INSTALLATION
FLANGE HALF WITH BOSSING	11485639	90	8	637	10 39 913 3	GOOSENECK BOOM 7,20m
FLANGE HALF WITH BOSSING	11485639	30	56	647	10 83 863 7	INSTALLATION DISTRIBUTOR
FLANGE HALF WITH BOSSING	11485639	100	12	681	10 39 913 4	HYDR.CYLINDER W/ADDITION.
FLANGE HALF WITH BOSSING	11485639	70	4	704	10 83 139 6	HOIST CYLINDERS DIA.220
FLANGE HALF WITH BOSSING	11485645	104	2	190	10 86 194 0	COOLER INSTALLATION
FLANGE HALF WITH BOSSING	11485645	13	8	314	10 85 112 8	HYDR.AND GEAR OIL COOLIN
FLANGE HALF WITH BOSSING	11485645	3	2	316	10 85 112 9	HYDR.INSTALLATION FAN DR
FLANGE HALF WITH BOSSING	11485645	32	2	329	10 85 403 4	HYDRAULIC TANK INSTALLAT
FLANGE HALF WITH BOSSING	11485646	54	2	312	10 85 112 7	HYDR.SUCT.+RETURN OIL HO
FLANGE HALF WITH BOSSING	11485646	6	2	316	10 85 112 9	HYDR.INSTALLATION FAN DR
FLANGE HALF WITH BOSSING	11485646	19	4	341	11 73 771 3	CONTROL VALVE INSTALLAT
FLANGE HALF WITH BOSSING	11490403	22	4	140	10 39 224 1	PUMP FIXTURE

Description	Item	Pos.	Quantity	Page	Assembly	Description
FLANGE HALF WITH BOSSING	11485637	35	8	317	10 85 112 9	HYDR.INSTALLATION FAN DR
FLANGE HALF WITH BOSSING	11485637	90	4	681	10 39 913 4	HYDR.CYLINDER W/ADDITION.
FLANGE NG 250	9886598	12	2	827	10 13 291 6	HYDR.VARIABLE DISPLACEM
FLANGE NG 250	9886598	12	2	829	10 13 291 7	HYDR.VARIABLE DISPLACEM
FLANGED BUSHING	10664686	370	2	758	94 06 541 8	CABIN DOOR
FLAP	10125781	1	1	577	10 12 328 2	FLAP 1,5 BIS 10 BAR
FLAP 1,5 BIS 10 BAR	10122823	4	1	575	10 12 282 2	EXHAUST GAS RECIRCULATIO
FLAP 1,5 BIS 10 BAR	10123282	4	1	576	10 12 391 5	EXHAUST GAS RECIRCULATIO
FLAT SEALING RING 6,7X10X1	11696082	17	1	542	11 69 024 1	FUEL PREFILTER
FLAT STEEL	10408875	21	1	364	10 85 109 9	COVERS
FLAT STEEL	10824162	11	1	364	10 85 109 9	COVERS
FLAT STEEL	10845462	70	2	366	10 85 109 9	COVERS
FLAT STEEL	10845462	90	2	366	10 85 109 9	COVERS
FLOAT SWITCH	10029026	83	1	189	10 86 194 0	COOLER INSTALLATION
FLOAT SWITCH	10816328	55	1	330	10 85 403 4	HYDRAULIC TANK INSTALLAT
FLOODLIGHT INSTALLATION	10384470	30	1	406	10 86 188 4	ELECTR.SYST.UPPERCARRI
FLOODLIGHT INSTALLATION	10847385	609	1	10	14 28 -00 0	BASIC MACHINE R976 HD B LI
FLOODLIGHT INSTALLATION	10847389	10	1	715	10 84 738 5	FLOODLIGHT INSTALLATION
FLOODLIGHT INSTALLATION	94034880	10	1	720	10 84 738 9	FLOODLIGHT INSTALLATION
FLOODLIGHT INSTALLATION	9941040	70	1	449	10 82 224 8	ELECTR.SYSTEM FUEL TANK
FLOOR COVERING	10845223	10	1	803	94 03 091 7	FLOOR MAT
FLOOR MAT	94030917	25	1	269	10 86 427 9	HYDRAULIC EXCAVATOR WOR
FLOOR PLATE 600mm	10286533	2	48	76	10 80 029 9	CRAWLER CHAIN 600mm
FLOW CONTROL VALVE	11005513	23	2	677	10 39 913 4	HYDR.CYLINDER W/ADDITION.
FLOW CONTROL VALVE	11005513	15	2	702	10 83 139 6	HOIST CYLINDERS DIA.220
FLOW REGULATING CHECK	5602932	20	1	682	11 45 158 4	HYDR.CYLINDER W/ADDITION.
FLUID BEARING	10013573	10	4	820	94 06 497 9	WORK PLACE MOUNTING
FLYWHEEL ASSEMBLY SAE 1	10120077	530	1	484	10 14 278 2	DIESEL ENGINE D9508 A7 400
FLYWHEEL HOUSING MOUNT	10120322	520	1	484	10 14 278 2	DIESEL ENGINE D9508 A7 400
FLYWHEEL HOUSING PRE-A	10120321	1	1	594	10 12 032 2	FLYWHEEL HOUSING MOUNT
FLYWHEEL PRE-ASS. SAE 1	10120078	1	1	597	10 12 007 7	FLYWHEEL ASSEMBLY SAE 1
FOOT BOARD COVERING	9480295	15	1	292	10 85 069 2	ACCELERATOR PEDAL
FOOT BOARD COVERING	9480295	25	1	292	10 85 069 2	ACCELERATOR PEDAL
FOOT CONTROL	11002626	10	1	292	10 85 069 2	ACCELERATOR PEDAL
FOOT CONTROL	11002627	20	1	292	10 85 069 2	ACCELERATOR PEDAL
FOOTBOARD	10837733	220	1	370	10 85 109 9	COVERS
FOOTBOARD	10837741	230	1	370	10 85 109 9	COVERS
FOOTBOARD	10837776	235	1	370	10 85 109 9	COVERS
FOOTBOARD INSTALLATION	11813638	40	1	457	11 81 299 5	ADD-ON PARTS
FORM HOSE	10491019	35	1	812	11 83 857 4	AIR CONDITIONING UNIT
FORM HOSE	10491020	36	1	812	11 83 857 4	AIR CONDITIONING UNIT
FORM HOSE	10491021	37	1	812	11 83 857 4	AIR CONDITIONING UNIT
FRAME	10803108	20	2	770	94 03 488 0	FLOODLIGHT INSTALLATION
FRAME	11493435	20	1	737	94 09 064 7	DRIVER CAB FRAME CONST
FRAME PART LEFT	11643341	5	1	194	11 49 338 0	COMBINATED RADIATOR
FRAME PART RIGHT	11643342	6	1	194	11 49 338 0	COMBINATED RADIATOR
FRONT WINDOW	11123194	110	1	762	94 06 526 9	FRONT WINDOW
FRONT WINDOW	11123195	150	1	762	94 06 526 9	FRONT WINDOW
FRONT WINDOW	94065269	320	1	736	94 09 283 3	OPERATOR'S CAB
FUEL COOLER	11494363	2	1	192	11 49 337 5	OIL COOLER
FUEL FILTER INSERT PRE-ASS	10289138	11	2	66	94 03 193 4	SERVICE KITS 1500/2500h
FUEL FILTER INSERT PRE-ASS	10289138	10	8	115	10 35 983 0	SERVICE KIT FUEL FILTER
FUEL FILTER INSERT PRE-ASS	10289138	2	2	541	10 12 051 2	FUEL FILTER MODULE OFF-R
FUEL FILTER INSTALLATION	10832529	2	1	128	10 86 191 3	ENGINE FUEL SYSTEM
FUEL FILTER MODULE OFF-R	10120512	1	1	540	10 12 314 0	FUEL FINE-FILTER ASSEMBLY
FUEL FINE-FILTER ASSEMBLY	10123140	201	1	481	10 14 278 2	DIESEL ENGINE D9508 A7 400
FUEL HAND PUMP	7027480	4	1	133	10 83 252 9	FUEL FILTER INSTALLATION
FUEL HEATER	10488927	4	1	541	10 12 051 2	FUEL FILTER MODULE OFF-R
FUEL HOSE 12X1410	11182413	30	1	130	11 39 435 6	ENGINE FUEL SYSTEM
FUEL HOSE 12X2150	11829616	10	1	130	11 39 435 6	ENGINE FUEL SYSTEM

Description	Item	Pos.	Quantity	Page	Assembly	Description
FUEL HOSE 12X2850	11645621	27	1	129	10 86 191 3	ENGINE FUEL SYSTEM
FUEL HOSE 12X3140	11182415	40	1	130	11 39 435 6	ENGINE FUEL SYSTEM
FUEL HOSE 12X3500	11651993	28	1	129	10 86 191 3	ENGINE FUEL SYSTEM
FUEL HOSE 12X550	11341739	26	1	129	10 86 191 3	ENGINE FUEL SYSTEM
FUEL HOSE 12X7040	11182416	50	1	130	11 39 435 6	ENGINE FUEL SYSTEM
FUEL HOSE 16X1460	11000422	25	1	129	10 86 191 3	ENGINE FUEL SYSTEM
FUEL LINE	10119000	2	1	540	10 12 314 0	FUEL FINE-FILTER ASSEMBLY
FUEL LINE 10X1	10118444	2	1	548	10 12 478 2	FUEL LINES
FUEL LINE 12,5X1,25	10121291	8	1	548	10 12 478 2	FUEL LINES
FUEL LINE 12,5X1,25	10121292	9	1	548	10 12 478 2	FUEL LINES
FUEL LINE 12X1	10117241	1	1	548	10 12 478 2	FUEL LINES
FUEL LINE 12X1	10118446	4	1	548	10 12 478 2	FUEL LINES
FUEL LINE 12X1	10123092	5	1	548	10 12 478 2	FUEL LINES
FUEL LINE 12X1	10132667	3	1	548	10 12 478 2	FUEL LINES
FUEL LINE 15X1,5	10132668	6	1	548	10 12 478 2	FUEL LINES
FUEL LINES	10124782	212	1	481	10 14 278 2	DIESEL ENGINE D9508 A7 400
FUEL PREFILTER	11690241	2	1	133	10 83 252 9	FUEL FILTER INSTALLATION
FUEL SYSTEM	11739419 1	9300	1	114	10 86 187 8	UPPERCARRIAGE
FUEL TANK	11739420	3	1	452	11 73 941 9	FUEL SYSTEM
FUEL TANK	11813469	10	1	462	11 81 541 2	FUEL TANK ASSY.
FUEL TANK (FITTING)	11812795	20	1	462	11 81 541 2	FUEL TANK ASSY.
FUEL TANK ASSY.	11815412 1	10	1	452	11 73 941 9	FUEL SYSTEM
FUEL TANK COVER	10824143	2	1	383	10 82 414 2	COVER FUEL TANK
FUEL TANK FOR EXCHANGE	11813472	90	1	462	11 81 541 2	FUEL TANK ASSY.
FUEL TANK+CIRCUIT	11813471	30	1	462	11 81 541 2	FUEL TANK ASSY.
FUSE	10021707	10	1	542	11 69 024 1	FUEL PREFILTER
FUSE	7027038	60	1	281	10 65 190 7	SAFETY LEVER
FUSE 50A 32 THERMISCH	11003144	50	2	425	11 45 814 2	REPLAC.PARTS ELECTRIC BO
FUSE CARTRIDGE 100A 80VAC	10288863	35	3	426	11 73 948 2	BATTERY INSTALLATION
FUSE CARTRIDGE 1A 32V F	10652677	11	1	294	94 02 798 1	ARMAMENT CENTRAL ELECT
FUSE CARTRIDGE 1A 32V F	10652677	21	1	294	94 02 798 1	ARMAMENT CENTRAL ELECT
FUSE CARTRIDGE 1A 32V F	10652677	32	1	294	94 02 798 1	ARMAMENT CENTRAL ELECT
FUSE CARTRIDGE 1A 32V F	10652677	42	1	294	94 02 798 1	ARMAMENT CENTRAL ELECT
FUSE CARTRIDGE 1A 32V F	10652677	52	1	294	94 02 798 1	ARMAMENT CENTRAL ELECT
FUSE CARTRIDGE 1A 32V F	10652677	62	1	294	94 02 798 1	ARMAMENT CENTRAL ELECT
FUSE CARTRIDGE 1A 32V F	10652677	72	1	294	94 02 798 1	ARMAMENT CENTRAL ELECT
FUSE CARTRIDGE 1A 32V F	10652677	82	1	294	94 02 798 1	ARMAMENT CENTRAL ELECT
FUSE CARTRIDGE 1A 32V F	10652677	92	1	294	94 02 798 1	ARMAMENT CENTRAL ELECT
FUSE CARTRIDGE 1A 32V F	10652677	32	1	298	10 84 277 1	PLATINE MODIFICATION
FUSE CARTRIDGE 20A 32V C	6001472	30	3	425	11 45 814 2	REPLAC.PARTS ELECTRIC BO
FUSE CARTRIDGE 25A 32V C	6001471	35	1	425	11 45 814 2	REPLAC.PARTS ELECTRIC BO
FUSE CARTRIDGE 500A 80VAC	10326299	34	2	426	11 73 948 2	BATTERY INSTALLATION
FUSE CARTRIDGE C 15A 32 FK	4901512	20	15	425	11 45 814 2	REPLAC.PARTS ELECTRIC BO
FUSE CARTRIDGE C 7,5A 32/5	4901513	10	26	425	11 45 814 2	REPLAC.PARTS ELECTRIC BO
FUSE HOLDER	10332352	30	2	426	11 73 948 2	BATTERY INSTALLATION
GANGWAY	10392074	8900	1	114	10 86 187 8	UPPERCARRIAGE
GANGWAY	10401097	2	1	403	10 40 109 6	CATWALK RIGHT REAR
GANGWAY	10401102	2	1	405	10 40 110 1	CATWALK LEFT REAR
GAS SPRING	10423507	24	1	364	10 85 109 9	COVERS
GAS SPRING	10441154	14	2	364	10 85 109 9	COVERS
GAS SPRING	10800103	120	1	281	10 65 190 7	SAFETY LEVER
GAS SPRING	11005029	60	1	365	10 85 109 9	COVERS
GAS SPRING	11600043	130	1	777	94 09 638 1	PANE PROTECTION FRONT FO
GASKET SET	10428160	999	1	75	10 80 026 9	CARRYING ROLLER D9G
GAUGE CONNECTION	5607616	52	2	142	10 39 224 1	PUMP FIXTURE
GAUGE CONNECTION	7409920	7	1	140	10 39 224 1	PUMP FIXTURE
GAUGE CONNECTION M16X1,	5607605	42	1	142	10 39 224 1	PUMP FIXTURE
GAUGE CONNECTION VKA3 10	7406864	73	1	343	11 73 771 3	CONTROL VALVE INSTALLAT
GEAR OIL	9070365	50	1	12	90 66 460	TYPES OF LUBRICANTS
GEAR OIL LIEBHERR/75W-90	10356826	10	1l	19	90 70 365	GEAR OIL

Description	Item	Pos.	Quantity	Page	Assembly	Description
GEAR OIL LIEBHERR/75W-90/	10296477	1000	1	26	10 35 682 6	GEAR OIL LIEBHERR/75W-90
GEAR OIL LIEBHERR/75W-90/	10330287	20	1	26	10 35 682 6	GEAR OIL LIEBHERR/75W-90
GEAR OIL LIEBHERR/75W-90/2	10330288	210	1	26	10 35 682 6	GEAR OIL LIEBHERR/75W-90
GEAR OIL LIEBHERR/75W-90/5	10330285	5	1	26	10 35 682 6	GEAR OIL LIEBHERR/75W-90
GEAR OIL LIEBHERR/85W-140	10356827	20	1l	19	90 70 365	GEAR OIL
GEAR OIL LIEBHERR/85W-140/	10330292	1000	1	27	10 35 682 7	GEAR OIL LIEBHERR/85W-140
GEAR OIL LIEBHERR/85W-140/	10330291	20	1	27	10 35 682 7	GEAR OIL LIEBHERR/85W-140
GEAR OIL LIEBHERR/85W-140	10301680	210	1	27	10 35 682 7	GEAR OIL LIEBHERR/85W-140
GEAR OIL LIEBHERR/85W-140	10285639	5	1	27	10 35 682 7	GEAR OIL LIEBHERR/85W-140
GEAR OIL LIEBHERR/ISO VG	11626278	40	1l	19	90 70 365	GEAR OIL
GEAR OIL LIEBHERR/ISO VG	11626279	50	1l	19	90 70 365	GEAR OIL
GEAR OIL LIEBHERR/ISO VG	11626280	60	1l	19	90 70 365	GEAR OIL
GEAR OIL SYNTOGEAR PLUS/	10190390	1000	1l	44	11 62 627 9	GEAR OIL LIEBHERR/ISO VG
GEAR OIL SYNTOGEAR PLUS/	10190388	20	1	44	11 62 627 9	GEAR OIL LIEBHERR/ISO VG
GEAR OIL SYNTOGEAR PLUS	10190389	210	1l	44	11 62 627 9	GEAR OIL LIEBHERR/ISO VG
GEAR OIL SYNTOGEAR PLUS	10190387	5	1	44	11 62 627 9	GEAR OIL LIEBHERR/ISO VG
GEAR OIL SYNTOGEAR PLUS/	10190394	1000	1l	45	11 62 628 0	GEAR OIL LIEBHERR/ISO VG
GEAR OIL SYNTOGEAR PLUS/	10190392	20	1	45	11 62 628 0	GEAR OIL LIEBHERR/ISO VG
GEAR OIL SYNTOGEAR PLUS	10190393	210	1l	45	11 62 628 0	GEAR OIL LIEBHERR/ISO VG
GEAR OIL SYNTOGEAR PLUS	10190391	5	1	45	11 62 628 0	GEAR OIL LIEBHERR/ISO VG
GEAR PUMP	10300921	1	1	157	10 30 092 2	GEAR PUMP
GEAR PUMP	10300922	4	1	158	10 42 846 6	SWING PUMP
GEAR PUMP	11005776	10	1	140	10 39 224 1	PUMP FIXTURE
GEAR WHEEL	9079140	1	1	525	10 11 802 3	GEARWHEEL PRE-ASS.
GEAR WHEEL Z=110 M=2,6	10116095	3	1	525	10 11 802 3	GEARWHEEL PRE-ASS.
GEAR WHEEL Z=110 M=2,6	10119848	3	1	525	10 11 802 3	GEARWHEEL PRE-ASS.
GEAR WHEEL Z=12 M=1,75	9884139	11	1	182	98 84 140	COOLING CIRCUIT PUMP
GEAR WHEEL Z=30 M=2,6	10116096	2	1	534	11 36 399 4	DRIVE FOR HPP PRE-ASS.
GEAR WHEEL Z=30 M=2,6	10119855	2	1	534	11 36 399 4	DRIVE FOR HPP PRE-ASS.
GEAR WHEEL Z=47 M=3,5	11407185	2	1	505	90 77 286	DRIVING PARTS
GEAR WHEEL Z=53 M=3,5	11408961	3	1	505	90 77 286	DRIVING PARTS
GEARBOX	7028883	510	1	768	12 22 987 5	WIPPER MOTOR SET
GEARBOX OIL COOLER	11643329	2	1	194	11 49 338 0	COMBINATED RADIATOR
GEARWHEEL PRE-ASS.	10118023	3	1	524	10 11 802 4	CAMSHAFT CPL.
GEARWHEEL PRE-ASS.	10119847	2	1	504	10 13 080 8	CRANKSHAFT WITH GEAR
GENERATOR, PRE-ASSEMBLE	10116026	440	1	484	10 14 278 2	DIESEL ENGINE D9508 A7 400
GIRDER	11738879	2	1	119	11 73 887 5	LOOCK BRACKET
GIRDER FRAME LEFT	10839749	10	1	278	10 85 068 7	CONTROL CONSOLE LEFT
GIRDER FRAME LEFT	9631755	20	1	805	94 03 099 9	ARM REST
GIRDER RIGHT	10839751	10	1	286	10 85 068 8	CONTROL CONSOLE RIGHT
GIRDER RIGHT	9631756	30	1	805	94 03 099 9	ARM REST
GLASS PANE RIGHT	94036963	350	1	736	94 09 283 3	OPERATOR'S CAB
GLOVE	10011667	8	1	68	11 82 454 5	PERSONNEL PROTECTION GU
GLOVE	10011668	9	1	68	11 82 454 5	PERSONNEL PROTECTION GU
GLOVE	11644535	9997	1Pair	42	11 44 078 9	ACCESSORIES
GLOVE	8593004	9998	1Pair	42	11 44 078 9	ACCESSORIES
GLOVES	11823201	7	1Pair	68	11 82 454 5	PERSONNEL PROTECTION GU
GLUE	811208201	104	1	513	10 14 778 0	CYLINDER HEAD
GOOSENECK BOOM 7,20M	10399132 3	1530	1	10	14 28 -00 0	BASIC MACHINE R976 HD B LI
GOOSENECK BOOM 7,20m	10399133 3	10	1	633	10 39 913 2	GOOSENECK BOOM 7,20M
GOOSENECK BOOM 7.2m	10399136	10	1	634	10 39 913 3	GOOSENECK BOOM 7,20m
GOVERNOR HOUSING	10102068	10	1	153	10 10 206 4	REGULATOR
GRATING	10401135	10	1	402	10 40 109 3	CATWALK RIGHT IN FRONT
GRATING	10401136	10	1	403	10 40 109 6	CATWALK RIGHT REAR
GRATING	10401139	10	1	404	10 40 109 9	CATWALK LEFT IN FRONT
GRATING	10401141	10	1	405	10 40 110 1	CATWALK LEFT REAR
GRATING	10401142	15	1	405	10 40 110 1	CATWALK LEFT REAR
GREASE /0,4kg	11008141	10	1	58	96 47 551	SPECIAL GREASE ELECTRIC
GREASE /0,4kg	11693757	20	1	58	96 47 551	SPECIAL GREASE ELECTRIC
GREASE HOUSING	932146101	20	1	208	90 00 982 2	SLEWING DRIVE SAT 400/281

Description	Item	Pos.	Quantity	Page	Assembly	Description
GREASE HOUSING	932146101	20	1	231	93 23 004 01	OUTPUT REPAIR SET
GREASE L55/3/0,001kg	8655008	126	1	106	98 88 074	REPAIR KIT SHAFT
GREASE L55/3/0,001kg	8655008	126	1	108	92 71 537	REPAIR KIT LOCK RING
GREASE L55/3/0,001kg	8655008	126	1	150	98 86 607	REPAIR KIT SHAFT NG 250
GREASE L55/3/0,001kg	8655008	126	1	228	92 71 754	REPAIR KIT SHAFT
GREASE L55/3/0,001kg	8655008	126	1	842	11 38 092 0	REPAIR KIT DRIVE SHAFT PV
GREASE L55/3/0,001kg	8655008	126	1	846	92 68 013	REPAIR KIT LOCK RING NG 06
GREASE L55/3/0,001kg	8655008	126	1	850	11 38 093 1	SEAL KIT PVG 450 C 462
GREASE NIPPLE AEHNL.DIN	10005440	11	3	655	10 82 529 7	CONNECTING LINK
GREASE NIPPLE AEHNL.DIN	10005440	11	1	682	11 45 158 4	HYDR.CYLINDER W/ADDITION.
GREASE NIPPLE AEHNL.DIN	10005440	66	4	708	10 84 541 1	STICK SEALED 2,90M
GREASE NIPPLE CAP	10014701	18	1	246	10 81 696 4	LUBRICATION PUMP
GREASE NIPPLE M6	10300193	380	2	758	94 06 541 8	CABIN DOOR
GREASE NIPPLE TR/A M 16X1,	7401897	7	2	85	10 39 962 7	INSTALLATION GUIDING WHEE
GREASE STABURAGS NBU 30/	10282622	100	1	491	90 78 049	CYLINDER
GREASE STABURAGS NBU 30/	10282622	100	1	533	10 11 802 5	DRIVE FOR HIGH PRESSURE P
GREASE STABURAGS NBU 30/	10282622	100	1	534	11 36 399 4	DRIVE FOR HPP PRE-ASS.
GREASE STABURAGS NBU 30/	10282622	100	1	554	90 80 436	INTAKE STACK ASSEMBLY
GREASE STABURAGS NBU 30/	10282622	100	1	589	10 13 307 7	ROTATIONAL SPEED SENSOR
GREASE STABURAGS NBU 30/	10282622	100	1	618	10 12 087 3	SEAL KIT CYLINDER D9508
GREASE TENSIONER	10800263	3	1	85	10 39 962 7	INSTALLATION GUIDING WHEE
GREASE TUBE CPL.	9391361	21	2	237	10 83 892 3	SLEWING RING INSTALLATIO
GREASE TUBE CPL.	9391362	22	2	237	10 83 892 3	SLEWING RING INSTALLATIO
GREASE TUNPAS AL/1kg	8655037	131	1	598	10 12 077 8	CLUTCH ASSEMBLY
GREASES	9070366	60	1	12	90 66 460	TYPES OF LUBRICANTS
GRID	10820477	20	1	378	10 39 949 2	DOOR AIR FILTER LEFT
GRID	10853978	15	1	380	10 85 388 5	SIDE DOOR BACK RIGHT
GRIP	10029676	36	1	277	11 32 099 2	SEAT TOP
GRIP	10493993	15	1	274	11 32 099 1	SUSPENSION
GRIP	10675727	210	2	397	10 66 461 0	SLIDING WINDOW
GRIP	9691297	25	1	377	11 73 862 7	BONNET LEFT
GRIP F.HV	7027807	16	1	274	11 32 099 1	SUSPENSION
GRIP F.LHF	7027802	24	1	274	11 32 099 1	SUSPENSION
GRIP SHELL	10014779	55	1	289	99 68 612	LH-JOYSTICK RIGHT
GRIP SW9,12,14,17 GEKROEPF	10359147	200	1	467	10 84 856 2	TOOL EQUIPMENT
GROMMET	7014435	130	1	190	10 86 194 0	COOLER INSTALLATION
GROMMET NUT M6	7361600	57	2	181	98 82 875	SEAL KIT REGULATING VALVE
GROMMET NUT M8	7361601	14	1	266	10 11 500 3	SHUTDOWN VALVE
GROMMET NUT M8	7361601	8	1	321	50 09 565	PRESSURE LIMITING CARTRI
GROMMET NUT M8	7372252	11	1	261	10 10 206 7	REGULATOR ELEMENT
GRUB SCREW M8	7369959	8	1	261	10 10 206 7	REGULATOR ELEMENT
GUARD RAILING	10071592	170	1	369	10 85 109 9	COVERS
GUARD RING	9467102	30	4	707	10 84 541 1	STICK SEALED 2,90M
GUARD RING	9475483	10	2	650	94 67 102	GUARD RING
GUIDE	10097526	250	2	104	10 44 419 0	BRAKE VALVE
GUIDE	10493047	4	1	276	11 32 099 2	SEAT TOP
GUIDE BUSHING	10115007	4	1	265	10 11 497 1	PRESSURE LIMITING VALVE
GUIDE BUSHING	9271139	27	1	180	92 72 222	REGEL PISTON PRE-ASS.
GUIDE FUER SITZTIEFENVERS	10493369	16	1	276	11 32 099 2	SEAT TOP
GUIDE PLATE	10424540	2	1	174	10 44 146 0	DRIVING GEAR
GUIDE PLATE	9888533	2	1	107	98 86 721	RK CYLINDER+CONTROL PLAT
GUIDE PLATE NG 064	10120290	2	1	340	98 80 528	RK CYLINDER+CONTROL PLAT
GUIDE PLATE NG 250	9074254	2	1	843	90 74 260	RK CYLINDER+CONTROL PLA
GUIDE PULLEY COMPL.	9077708	14	1	562	10 11 865 5	AIR COND. COMPRESSOR A
GUIDE RING	7624214	30	2	262	10 29 770 5	HYDRAULIC ADJUSTMENT
GUIDE RING 125X130X15,00	7005250	13	3	691	12 47 009 6	PISTON ROD BEARING
GUIDE RING 140X145X15,00	7005251	13	4	693	99 14 332	PISTON ROD BEARING
GUIDE RING 140X145X15,00	7005251	13	4	694	99 22 058	PISTON ROD BEARING
GUIDE TUBE CPL.	10121476	3	1	823	10 12 471 1	PUMP DISTRIBUTION GEAR
GUIDE WHEEL CPL D9G	10800262	2	1	85	10 39 962 7	INSTALLATION GUIDING WHEE

Description	Item	Pos.	Quantity	Page	Assembly	Description
GUIDING PIPE	10116947	2	1	500	10 11 694 5	OIL DIPSTICK WITH PIPE
GUIDING RAIL	10408061	25	2	364	10 85 109 9	COVERS
HALF CLAMP COLLAR	9927399	62	8	636	10 39 913 3	GOOSENECK BOOM 7,20m
HALF CLAMP COLLAR	9928147	50	4	636	10 39 913 3	GOOSENECK BOOM 7,20m
HALF CLAMP COLLAR 44	9492506	36	2	311	10 85 112 7	HYDR.SUCT.+RETURN OIL HO
HALF CLAMP COLLAR 44	9492506	72	2	312	10 85 112 7	HYDR.SUCT.+RETURN OIL HO
HALF CLAMP COLLAR PE-HD	10074620	22	4	351	10 39 271 0	HYDR.TUBES INSTALLATION
HALF CLAMP COLLAR PE-HD	10393277	20	2	351	10 39 271 0	HYDR.TUBES INSTALLATION
HALF CLAMP COLLAR PE-HD	10393278	21	2	351	10 39 271 0	HYDR.TUBES INSTALLATION
HALF CLAMP COLLAR d=15-22	10057335	150	2	639	10 39 913 3	GOOSENECK BOOM 7,20m
HALF CLAMP COLLAR d=15-22	10057335	16	8	667	10 82 175 2	HOSE BURST VALVES LIFT C
HALF CLAMP COLLAR d=50--	9008760	102	12	638	10 39 913 3	GOOSENECK BOOM 7,20m
HALF CLAMP COLLAR d=50--	9008760	35	2	682	11 45 158 4	HYDR.CYLINDER W/ADDITION.
HALF CLAMP COLLAR d=64	9371534	1	2	661	93 40 069	CLAMP
HALF CLAMP COLLAR d=64	9371535	6	4	661	93 40 069	CLAMP
HALF FLANGE d=38--	7373875	61	8	636	10 39 913 3	GOOSENECK BOOM 7,20m
HALF FLANGE d=38--	7373875	40	8	679	10 39 913 4	HYDR.CYLINDER W/ADDITION.
HALF HINGE	10664609	320	2	757	94 06 541 8	CABIN DOOR
HAND LEVER	7028347	13	1	334	56 17 688	SHUT OFF DEVICE
HAND PUMP	11825956	10	1	46	11 81 700 8	ACCESSORIES 210L
HAND PUMP	8145666	30	1	51	90 66 466	ACCESSORIES
HANDLE	10401106	60	1	401	10 39 207 4	GANGWAY
HANDLE	10664785	10	1	772	94 06 550 9	HANDLE BEHIND
HANDLE	9496454	155	1	367	10 85 109 9	COVERS
HANDLE 1416mm	10664786	480	1	755	94 09 064 9	MOUNTING PARTS DRIVER CA
HANDLE 731mm	10664787	520	1	755	94 09 064 9	MOUNTING PARTS DRIVER CA
HANDLE 888mm	11006738	390	1	752	94 09 064 9	MOUNTING PARTS DRIVER CA
HANDLE BEHIND	94065509	24	1	394	11 81 379 8	OPERATOR'S CAB FK3
HANDLE LEFT	94030948	14	1	270	10 86 455 2	OPERATOR'S PLATFORM FK3
HANDLE RIGHT	94030942	15	1	270	10 86 455 2	OPERATOR'S PLATFORM FK3
HANDLE TOP	10410691	10	1	773	94 02 584 0	TOP LONGITUDINAL HANDRAI
HANDLES LEFT	10469933	50	1	283	99 68 621	LH-JOYSTICK LEFT
HANDLES RIGHT	10469932	50	1	289	99 68 612	LH-JOYSTICK RIGHT
HARNESS CAB W4	10850054	110	1	778	94 09 063 2	ELECTRIC
HARNESS CAB W50	94029294	100	1	778	94 09 063 2	ELECTRIC
HAT	10467505	3	1	68	11 82 454 5	PERSONNEL PROTECTION GU
HD RELAY	11314881	100	2	425	11 45 814 2	REPLAC.PARTS ELECTRIC BO
HEAD LIGHT INSERT	10286644	12	1	424	10 04 553 0	WORK LIGHT
HEAD REST	10018730	3	1	276	11 32 099 2	SEAT TOP
HEAT EXCHANGER	10467297	9	1	812	11 83 857 4	AIR CONDITIONING UNIT
HEAT INSULATION PLATE	10120330	5	1	570	10 11 566 7	EXHAUST PIPE RIGHT
HEAT INSULATION PLATE	10120331	6	1	570	10 11 566 7	EXHAUST PIPE RIGHT
HEAT INSULATION PLATE	10120332	5	1	573	10 11 566 8	EXHAUST PIPE LEFT
HEAT INSULATION PLATE	10120333	6	1	573	10 11 566 8	EXHAUST PIPE LEFT
HEAT INSULATION PLATE	10132012	13	1	572	10 13 274 7	OUTLET MANIFOLD ADD-ON
HEAT INSULATION PLATE	10132017	14	1	572	10 13 274 7	OUTLET MANIFOLD ADD-ON
HEAT PROTECTION	10059445	50	1	135	10 86 192 2	AIR AND EXHAUST INSTALLAT
HEAT PROTECTION SHEET	10115584	3	1	580	10 11 558 7	EXHAUST ADAPTER ASSEMB
HEAT PROTECTION SHEET	10115584	3	1	581	10 11 678 0	EXHAUST ADAPTER ASSEMBL
HEAT PROTECTION SHEET	10116902	1	1	596	10 11 721 3	HEAT PROTECTION SHEET
HEAT PROTECTION SHEET	10117213	525	1	484	10 14 278 2	DIESEL ENGINE D9508 A7 400
HEATING AND AIR-CONDIT.S	12433226 1	50	1	271	10 86 455 2	OPERATOR'S PLATFORM FK3
HEATING FLANGE ADD-ON	9078314	260	2	482	10 14 278 2	DIESEL ENGINE D9508 A7 400
HEATING FLANGE PRE.ASS.	10299988	1	1	559	90 78 314	HEATING FLANGE ADD-ON
HEATING HOSES INSTALLATIO	10861880	180	1	113	10 86 187 8	UPPERCARRIAGE
HEX NUT	10297942	16	1	262	10 29 770 5	HYDRAULIC ADJUSTMENT
HEX NUT M10	10411095	5	2	584	11 38 664 6	STARTER PRE-ASSY.
HEX NUT M10	11002807	66	2	365	10 85 109 9	COVERS
HEX NUT M10	11002807	244	2	370	10 85 109 9	COVERS
HEX NUT M10	11002807	40	1	772	94 06 550 9	HANDLE BEHIND

Description	Item	Pos.	Quantity	Page	Assembly	Description
HEX NUT M10	11002807	84	4	776	94 09 638 1	PANE PROTECTION FRONT FO
HEX NUT M10	11656735	550	1	755	94 09 064 9	MOUNTING PARTS DRIVER CA
HEX NUT M10	4000383	38	1	121	10 86 188 0	HEATING HOSES INSTALLATIO
HEX NUT M10	4000383	23	12	193	11 49 337 5	OIL COOLER
HEX NUT M10	4000383	27	11	195	11 49 338 0	COMBINATED RADIATOR
HEX NUT M10	4000383	31	1	199	12 45 209 1	MOTOR INSTALLATION
HEX NUT M10	4000383	172	2	409	10 86 188 4	ELECTR.SYST.UPPERCARRI
HEX NUT M10	4000383	232	1	410	10 86 188 4	ELECTR.SYST.UPPERCARRI
HEX NUT M10	4000383	52	4	426	11 73 948 2	BATTERY INSTALLATION
HEX NUT M10	4000383	73	8	427	11 73 948 2	BATTERY INSTALLATION
HEX NUT M10	4000383	9	14	661	93 40 069	CLAMP
HEX NUT M10	4000913	16	4	203	11 73 806 2	SWING GEAR INSTALLATION
HEX NUT M10	4600579	17	8	137	10 39 911 0	AIR FILTER INSTALLATION
HEX NUT M10	4600579	39	2	311	10 85 112 7	HYDR.SUCT.+RETURN OIL HO
HEX NUT M10	4600579	75	2	312	10 85 112 7	HYDR.SUCT.+RETURN OIL HO
HEX NUT M10	4600579	10	1	375	10 40 806 1	GUIDING RAIL
HEX NUT M10	4901429	27	8	134	10 86 192 2	AIR AND EXHAUST INSTALLAT
HEX NUT M10	4901429	53	2	135	10 86 192 2	AIR AND EXHAUST INSTALLAT
HEX NUT M10	4901716	155	1	818	10 67 519 6	CENTRAL ELECTRIC PCB
HEX NUT M10	4980805	6	2	562	10 11 865 5	AIR COND. COMPRESSOR A
HEX NUT M10X1	10012557	3	2	523	10 12 250 3	ROCKER ARM BRACKET PRE
HEX NUT M12	10876514	39	2	365	10 85 109 9	COVERS
HEX NUT M12	10876514	138	1	367	10 85 109 9	COVERS
HEX NUT M12	11002808	32	4	364	10 85 109 9	COVERS
HEX NUT M12	11626584	510	2	755	94 09 064 9	MOUNTING PARTS DRIVER CA
HEX NUT M12	11626584	28	2	775	94 09 638 0	PANE PROTECTION FRONT FO
HEX NUT M12	11626584	36	2	775	94 09 638 0	PANE PROTECTION FRONT FO
HEX NUT M12	4000619	51	26	636	10 39 913 3	GOOSENECK BOOM 7,20m
HEX NUT M12	4000619	44	12	679	10 39 913 4	HYDR.CYLINDER W/ADDITION.
HEX NUT M12	4000619	39	2	682	11 45 158 4	HYDR.CYLINDER W/ADDITION.
HEX NUT M12	4000619	58	2	710	10 84 779 5	CENTRAL LUBRICATING SYS
HEX NUT M12	4900125	22	2	386	10 35 387 9	DOOR LOCK
HEX NUT M12	4900125	22	2	387	10 67 804 4	DOOR LOCK
HEX NUT M12	4900546	93	4	189	10 86 194 0	COOLER INSTALLATION
HEX NUT M12	4900546	38	1	381	10 40 350 3	COVER MIDDLE
HEX NUT M12	4900546	133	1	428	11 73 948 2	BATTERY INSTALLATION
HEX NUT M14X1,5	4001927	105	1	283	99 68 621	LH-JOYSTICK LEFT
HEX NUT M14X1,5	4001927	105	1	289	99 68 612	LH-JOYSTICK RIGHT
HEX NUT M16	4000386	17	1	832	11 42 524 6	ADJUSTMENT NG 250
HEX NUT M16	4000420	106	1	777	94 09 638 1	PANE PROTECTION FRONT FO
HEX NUT M16	4000420	108	1	777	94 09 638 1	PANE PROTECTION FRONT FO
HEX NUT M16	4000420	116	1	777	94 09 638 1	PANE PROTECTION FRONT FO
HEX NUT M16	4000420	118	1	777	94 09 638 1	PANE PROTECTION FRONT FO
HEX NUT M16	4000420	17	1	834	92 78 767	ADJUSTMENT NG 250
HEX NUT M16	4980151	49	5	354	11 10 174 8	CONTROL BLOCK
HEX NUT M16X1,5	4980478	8	1	582	10 11 602 6	GENERATOR, PRE-ASSEMBLE
HEX NUT M20	4900447	48	10	823	10 12 471 1	PUMP DISTRIBUTION GEAR
HEX NUT M20	4900447	27	4	836	90 75 822	CONSTRUCTION KIT OUTPUT
HEX NUT M24	10425688	25	8	126	10 39 223 8	MOTOR SUPPORT
HEX NUT M24X1,5	4117027	6	1	699	56 02 932	FLOW REGULATING CHECK
HEX NUT M3	10003140	80	2	281	10 65 190 7	SAFETY LEVER
HEX NUT M3	4000658	89	3	407	10 86 188 4	ELECTR.SYST.UPPERCARRI
HEX NUT M3	4000658	36	4	800	94 04 880 5	SEAT BRACKET
HEX NUT M3	4000658	254	3	817	94 06 568 3	ELECTRICS INSTALLATION
HEX NUT M4	4000376	93	4	407	10 86 188 4	ELECTR.SYST.UPPERCARRI
HEX NUT M4	4000376	31	4	432	10 40 615 3	ELECTR.SYSTEM CONTROL V
HEX NUT M4	413412301	44	4	247	10 81 696 4	LUBRICATION PUMP
HEX NUT M4	4901576	60	1	818	10 67 519 6	CENTRAL ELECTRIC PCB
HEX NUT M4	4980066	52	1	602	10 11 986 4	CABLE HARNESS MOUNTING
HEX NUT M5	4000466	86	2	279	10 85 068 7	CONTROL CONSOLE LEFT

Description	Item	Pos.	Quantity	Page	Assembly	Description
HEX NUT M6	10299668	220	1	742	94 09 064 8	INTERNAL CASING OPER.COM
HEX NUT M6	10299668	80	4	770	94 03 488 0	FLOODLIGHT INSTALLATION
HEX NUT M6	10411094	3	1	584	11 38 664 6	STARTER PRE-ASSY.
HEX NUT M6	10814799	475	1	754	94 09 064 9	MOUNTING PARTS DRIVER CA
HEX NUT M6	11006733	7	3	747	11 00 673 9	FILTER COVER
HEX NUT M6	4000379	480	2	104	10 44 419 0	BRAKE VALVE
HEX NUT M6	4000379	24	2	133	10 83 252 9	FUEL FILTER INSTALLATION
HEX NUT M6	4000379	26	4	282	10 85 068 9	MANIPULATOR LEFT
HEX NUT M6	4000379	26	4	288	10 85 069 0	MANIPULATOR RIGHT
HEX NUT M6	4000379	9	2	381	10 40 350 3	COVER MIDDLE
HEX NUT M6	4000379	12	4	386	10 35 387 9	DOOR LOCK
HEX NUT M6	4000379	12	4	387	10 67 804 4	DOOR LOCK
HEX NUT M6	4000379	13	2	426	11 73 948 2	BATTERY INSTALLATION
HEX NUT M6	4000379	220	6	746	94 06 533 8	AIR DISTRIBUTION
HEX NUT M6	4000900	18	2	334	56 17 688	SHUT OFF DEVICE
HEX NUT M6	4000900	23	8	378	10 39 949 2	DOOR AIR FILTER LEFT
HEX NUT M6	4000900	17	16	380	10 85 388 5	SIDE DOOR BACK RIGHT
HEX NUT M6	4000900	182	2	669	10 82 175 2	HOSE BURST VALVES LIFT C
HEX NUT M6	4002477	32	6	137	10 39 911 0	AIR FILTER INSTALLATION
HEX NUT M6	4980934	46	2	823	10 12 471 1	PUMP DISTRIBUTION GEAR
HEX NUT M8	10299669	52	2	448	10 82 224 8	ELECTR.SYSTEM FUEL TANK
HEX NUT M8	10299669	102	29	449	10 82 224 8	ELECTR.SYSTEM FUEL TANK
HEX NUT M8	10299669	477	1	754	94 09 064 9	MOUNTING PARTS DRIVER CA
HEX NUT M8	10299669	300	2	757	94 06 541 8	CABIN DOOR
HEX NUT M8	10299669	34	2	776	94 09 638 1	PANE PROTECTION FRONT FO
HEX NUT M8	10299669	720	1	781	94 09 063 2	ELECTRIC
HEX NUT M8	10424333	19	1	528	10 12 002 3	OIL LINE ASSEMBLY
HEX NUT M8	10814800	171	1	750	94 09 064 9	MOUNTING PARTS DRIVER CA
HEX NUT M8	10814800	305	2	757	94 06 541 8	CABIN DOOR
HEX NUT M8	10814800	76	4	776	94 09 638 1	PANE PROTECTION FRONT FO
HEX NUT M8	10814800	132	2	777	94 09 638 1	PANE PROTECTION FRONT FO
HEX NUT M8	11656731	77	2	366	10 85 109 9	COVERS
HEX NUT M8	11656731	97	4	366	10 85 109 9	COVERS
HEX NUT M8	11693875	68	2	365	10 85 109 9	COVERS
HEX NUT M8	11693875	168	4	369	10 85 109 9	COVERS
HEX NUT M8	4000381	53	1	122	10 86 188 0	HEATING HOSES INSTALLATIO
HEX NUT M8	4000381	111	1	131	11 39 435 6	ENGINE FUEL SYSTEM
HEX NUT M8	4000381	25	2	133	10 83 252 9	FUEL FILTER INSTALLATION
HEX NUT M8	4000381	24	1	137	10 39 911 0	AIR FILTER INSTALLATION
HEX NUT M8	4000381	48	4	138	10 39 911 0	AIR FILTER INSTALLATION
HEX NUT M8	4000381	33	2	193	11 49 337 5	OIL COOLER
HEX NUT M8	4000381	28	3	199	12 45 209 1	MOTOR INSTALLATION
HEX NUT M8	4000381	41	2	200	12 45 209 1	MOTOR INSTALLATION
HEX NUT M8	4000381	57	2	200	12 45 209 1	MOTOR INSTALLATION
HEX NUT M8	4000381	21	12	240	10 83 616 3	SWING GEAR PINION GREAS
HEX NUT M8	4000381	40	11	242	10 83 616 4	CENTRALIZED LUBRICATION
HEX NUT M8	4000381	5	4	260	10 86 188 2	ENGINE AIR SYSTEM
HEX NUT M8	4000381	9	2	318	10 39 227 6	CONTROL TUBES INSTALLAT
HEX NUT M8	4000381	21	2	318	10 39 227 6	CONTROL TUBES INSTALLAT
HEX NUT M8	4000381	89	1	343	11 73 771 3	CONTROL VALVE INSTALLAT
HEX NUT M8	4000381	9	2	383	10 82 414 2	COVER FUEL TANK
HEX NUT M8	4000381	83	2	407	10 86 188 4	ELECTR.SYST.UPPERCARRI
HEX NUT M8	4000381	122	22	408	10 86 188 4	ELECTR.SYST.UPPERCARRI
HEX NUT M8	4000381	137	4	408	10 86 188 4	ELECTR.SYST.UPPERCARRI
HEX NUT M8	4000381	142	28	409	10 86 188 4	ELECTR.SYST.UPPERCARRI
HEX NUT M8	4000381	151	17	409	10 86 188 4	ELECTR.SYST.UPPERCARRI
HEX NUT M8	4000381	217	6	410	10 86 188 4	ELECTR.SYST.UPPERCARRI
HEX NUT M8	4000381	36	4	426	11 73 948 2	BATTERY INSTALLATION
HEX NUT M8	4000381	123	3	428	11 73 948 2	BATTERY INSTALLATION
HEX NUT M8	4000381	131	4	428	11 73 948 2	BATTERY INSTALLATION

Description	Item	Pos.	Quantity	Page	Assembly	Description
HEX NUT M8	4000381	52	1	430	10 83 186 2	ELECTR.INST.BOOM
HEX NUT M8	4000381	13	1	431	10 40 615 3	ELECTR.SYSTEM CONTROL V
HEX NUT M8	4000381	42	2	434	10 40 615 3	ELECTR.SYSTEM CONTROL V
HEX NUT M8	4000381	70	27	437	10 40 615 3	ELECTR.SYSTEM CONTROL V
HEX NUT M8	4000381	46	1	443	11 73 936 4	ELECTR.SYSTEM HYDR.TANK
HEX NUT M8	4000381	32	5	446	10 83 057 7	CAMERA INSTALL.F.COUNTE
HEX NUT M8	4000381	27	2	450	10 85 110 4	AIR CONDITION HOSES INSTA
HEX NUT M8	4000381	40	2	549	10 12 478 2	FUEL LINES
HEX NUT M8	4000381	55	2	602	10 11 986 4	CABLE HARNESS MOUNTING
HEX NUT M8	4000381	23	4	670	10 83 228 0	TRAVEL ALARM
HEX NUT M8	4000381	540	1	768	12 22 987 5	WIPPER MOTOR SET
HEX NUT M8	4000381	154	3	816	94 06 568 3	ELECTRICS INSTALLATION
HEX NUT M8	4000381	164	4	816	94 06 568 3	ELECTRICS INSTALLATION
HEX NUT M8	4000381	186	2	816	94 06 568 3	ELECTRICS INSTALLATION
HEX NUT M8	4000381	276	1	817	94 06 568 3	ELECTRICS INSTALLATION
HEX NUT M8	4000381	286	1	817	94 06 568 3	ELECTRICS INSTALLATION
HEX NUT M8	4600783	94	1	130	11 39 435 6	ENGINE FUEL SYSTEM
HEX NUT M8	4600783	104	1	130	11 39 435 6	ENGINE FUEL SYSTEM
HEX NUT M8	4600783	204	1	131	11 39 435 6	ENGINE FUEL SYSTEM
HEX NUT M8	4600783	9	1	240	10 83 616 3	SWING GEAR PINION GREAS
HEX NUT M8	4600783	9	1	241	10 83 616 4	CENTRALIZED LUBRICATION
HEX NUT M8	4635143	30	2	129	10 86 191 3	ENGINE FUEL SYSTEM
HEX NUT M8	4901573	70	1	130	11 39 435 6	ENGINE FUEL SYSTEM
HEX NUT M8	4901573	17	5	185	10 85 112 1	FAN INSTALLATION
HEX NUT M8	4901573	32	1	185	10 85 112 1	FAN INSTALLATION
HEX NUT M8	4901573	42	4	185	10 85 112 1	FAN INSTALLATION
HEX NUT M8	4901573	55	3	188	10 86 194 0	COOLER INSTALLATION
HEX NUT M8	4901573	122	3	190	10 86 194 0	COOLER INSTALLATION
HEX NUT M8	4901573	143	5	191	10 86 194 0	COOLER INSTALLATION
HEX NUT M8	4901573	8	4	250	10 47 558 6	DISTRIBUTION BLOCK SXE-2
HEX NUT M8	4901573	21	1	374	11 73 425 1	HOOD
HEX NUT M8	4901573	128	3	639	10 39 913 3	GOOSENECK BOOM 7,20m
HEX NUT M8	4901573	21	1	646	10 83 826 3	MAIN DISTRIBUT.BOARD INS
HEX NUT M8	4901573	27	7	667	10 82 175 2	HOSE BURST VALVES LIFT C
HEX NUT M8	4901573	59	1	679	10 39 913 4	HYDR.CYLINDER W/ADDITION.
HEX NUT M8	4901732	140	2	818	10 67 519 6	CENTRAL ELECTRIC PCB
HEX NUT M8XLH	4901650	11	4	381	10 40 350 3	COVER MIDDLE
HEX SCREW EN 1665 M10X25	10299561	171	6	369	10 85 109 9	COVERS
HEX SCREW EN 1665 M8X16 8.	12208073	17	2	488	10 13 532 1	FINAL CONTROL VALVE
HEX SCREW EN 1665 M8X16 8.	12208073	16	1	528	10 12 002 3	OIL LINE ASSEMBLY
HEX SCREW EN 1665 M8X16 8.	12208073	38	9	602	10 11 986 4	CABLE HARNESS MOUNTING
HEX SCREW EN 1665 M8X40 8	11658660	3	3	516	10 12 264 5	CYLINDER HEAD COVER ASS
HEX SCREW EN 1665 M8X40 8	11658660	5	3	517	10 12 264 6	CYLINDER HEAD COVER ASS
HEX SCREW EN 1665 M8X40 8	11658660	5	3	518	10 12 265 9	CYLINDER HEAD COVER ASS
HEXALOBULAR HEAD SCREW	10332846	4	5	572	10 13 274 7	OUTLET MANIFOLD ADD-ON
HEXALOBULAR HEAD SCREW	10030346	10	5	570	10 11 566 7	EXHAUST PIPE RIGHT
HEXALOBULAR HEAD SCREW	10030346	10	5	573	10 11 566 8	EXHAUST PIPE LEFT
HEXALOBULAR HEAD SCREW	10332845	5	1	572	10 13 274 7	OUTLET MANIFOLD ADD-ON
HEXALOBULAR HEAD SCREW	10012550	11	7	570	10 11 566 7	EXHAUST PIPE RIGHT
HEXALOBULAR HEAD SCREW	10012550	11	7	573	10 11 566 8	EXHAUST PIPE LEFT
HEXALOBULAR HEAD SCREW	9077282	4	8	505	90 77 286	DRIVING PARTS
HEXALOBULAR HEAD SCREW	10119794	4	10	597	10 12 007 7	FLYWHEEL ASSEMBLY SAE 1
HEXALOBULAR HEAD SCREW	10116243	21	5	572	10 13 274 7	OUTLET MANIFOLD ADD-ON
HEXALOBULAR HEAD SCREW	10118695	15	16	572	10 13 274 7	OUTLET MANIFOLD ADD-ON
HEXALOBULAR HEAD SCREW	10116246	22	2	572	10 13 274 7	OUTLET MANIFOLD ADD-ON
HEXALOBULAR HEAD SCREW	10116246	8	6	575	10 12 282 2	EXHAUST GAS RECIRCULATIO
HEXALOBULAR HEAD SCREW	10116246	8	6	576	10 12 391 5	EXHAUST GAS RECIRCULATIO
HIGH PRESSURE CONNECT	9078324	191	8	481	10 14 278 2	DIESEL ENGINE D9508 A7 400
HIGH PRESSURE CONNECT	9078324	191	1	537	10 12 495 0	RK INJECTION NOZZLE
HIGH PRESSURE CONNECT	9078324	191	1	621	10 12 089 6	SEAL KIT ZYLINDER HEAD CPL

Description	Item	Pos.	Quantity	Page	Assembly	Description
HIGH PRESSURE CONNECTO	9078325	1	1	539	90 78 324	HIGH PRESSURE CONNECT
HIGH PRESSURE HOSE	774376108	70	1m	254	90 64 786	CONNECTING ELEMENT
HIGH PRESSURE HOSE	774376108	70	15m	256	10 01 461 1	AUXILIARY BOX
HIGH PRESSURE PIPE ASSEM	10119413	213	1	481	10 14 278 2	DIESEL ENGINE D9508 A7 400
HIGH PRESSURE PUMP PRE-	10117814	1	1	546	90 78 260	HIGH PRESSURE PUMP W.FA
HIGH PRESSURE PUMP W.FA	9078260	171	1	481	10 14 278 2	DIESEL ENGINE D9508 A7 400
HIGH PRESSURE RAIL LEFT O	10116119	1	1	550	10 11 941 3	HIGH PRESSURE PIPE ASSEM
HIGH PRESSURE RAIL RIGHT	10116120	2	1	550	10 11 941 3	HIGH PRESSURE PIPE ASSEM
HINGE	10664617	350	1	758	94 06 541 8	CABIN DOOR
HINGE	11734155	30	1	374	11 73 425 1	HOOD
HINGE	11738405	50	1	377	11 73 862 7	BONNET LEFT
HINGE	9753860	10	1	384	10 82 414 3	FUEL TANK COVER
HINGED THREADED UNION W	7617261	23	1	302	10 39 214 4	OIL PILOT VALVE INSTALLATIO
HINGED THREADED UNION W	7617714	33	2	112	10 39 095 0	HYDR.INSTALLATION UNDER
HINGED THREADED UNION W	7617714	71	3	142	10 39 224 1	PUMP FIXTURE
HINGED THREADED UNION W	7617714	35	4	237	10 83 892 3	SLEWING RING INSTALLATIO
HINGED THREADED UNION W	7617714	28	1	318	10 39 227 6	CONTROL TUBES INSTALLAT
HINGED THREADED UNION W	7617714	74	1	343	11 73 771 3	CONTROL VALVE INSTALLAT
HINGED THREADED UNION W	7617714	44	2	710	10 84 779 5	CENTRAL LUBRICATING SYS
HINGED THREADED UNION	7412734	9	1	250	10 47 558 6	DISTRIBUTION BLOCK SXE-2
HIP BELT	10493984	46	1	277	11 32 099 2	SEAT TOP
HOIST CYLINDERS DIA.220	10831396 3	10	1	701	10 83 139 7	HOIST CYLINDERS DIA.220
HOIST CYLINDERS DIA.220	10831397 3	1565	1	10	14 28 -00 0	BASIC MACHINE R976 HD B LI
HOLDER	10041876	190	1	410	10 86 188 4	ELECTR.SYST.UPPERCARRI
HOLDER	10041876	17	1	430	10 83 186 2	ELECTR.INST.BOOM
HOLDER	10041876	45	1	670	10 83 228 0	TRAVEL ALARM
HOLDER	10071915	14	1	306	10 06 086 1	HYDR.ROTARY CONNEC.+SWI
HOLDER	10076803	15	1	306	10 06 086 1	HYDR.ROTARY CONNEC.+SWI
HOLDER	10079251	20	1	801	94 06 571 8	MOUNTING PARTS CONTROL
HOLDER	10087451	110	2	408	10 86 188 4	ELECTR.SYST.UPPERCARRI
HOLDER	10087451	100	1	440	10 40 615 3	ELECTR.SYSTEM CONTROL V
HOLDER	10117461	5	1	574	10 12 406 2	EXHAUST GAS RECIRCUL.ATT
HOLDER	10117954	1	1	599	10 11 795 3	CONTROL BOX ANNEXE
HOLDER	10121294	10	1	548	10 12 478 2	FUEL LINES
HOLDER	10124863	14	1	548	10 12 478 2	FUEL LINES
HOLDER	10125597	6	1	611	10 14 005 7	WATER PUMP WITH FASTENIN
HOLDER	10127458	17	1	494	10 12 501 6	PIPELINE INSTALLATION
HOLDER	10127459	18	1	494	10 12 501 6	PIPELINE INSTALLATION
HOLDER	10129351	4	1	566	10 11 813 2	VENT TUBE ASSEMBLY
HOLDER	10129490	1	1	604	10 11 935 3	BRACKET ADD-ON
HOLDER	10129494	1	1	605	10 11 935 6	BRACKET ADD-ON
HOLDER	10129573	4	1	574	10 12 406 2	EXHAUST GAS RECIRCUL.ATT
HOLDER	10134300	15	1	488	10 13 532 1	FINAL CONTROL VALVE
HOLDER	10378260	110	1	200	12 45 209 1	MOTOR INSTALLATION
HOLDER	10664765	180	1	746	94 06 533 8	AIR DISTRIBUTION
HOLDER	10665223	2	1	202	10 81 351 5	CAPACITOR UNIT
HOLDER	10800608	145	1	779	94 09 063 2	ELECTRIC
HOLDER	10825023	240	1	370	10 85 109 9	COVERS
HOLDER	11060414	10	1	400	10 03 033 3	FIRE EXTINGUISHER A,B,C PU
HOLDER	11140433	200	1	762	94 06 526 9	FRONT WINDOW
HOLDER	11140434	190	1	762	94 06 526 9	FRONT WINDOW
HOLDER	11140435	170	2	762	94 06 526 9	FRONT WINDOW
HOLDER	11140438	120	2	762	94 06 526 9	FRONT WINDOW
HOLDER	11140443	140	2	762	94 06 526 9	FRONT WINDOW
HOLDER	11211292	75	1	818	10 67 519 6	CENTRAL ELECTRIC PCB
HOLDER	11340609	4	2	194	11 49 338 0	COMBINATED RADIATOR
HOLDER	11442759	2	1	581	10 11 678 0	EXHAUST ADAPTER ASSEMBL
HOLDER	11442761	2	1	580	10 11 558 7	EXHAUST ADAPTER ASSEMB
HOLDER	11493527	305	1	743	94 09 064 8	INTERNAL CASING OPER.COM
HOLDER	11626362	4	1	192	11 49 337 5	OIL COOLER

Description	Item	Pos.	Quantity	Page	Assembly	Description
HOLDER	11642368	3	1	192	11 49 337 5	OIL COOLER
HOLDER	11696973	70	1	742	94 09 064 8	INTERNAL CASING OPER.COM
HOLDER	11834905	16	1	812	11 83 857 4	AIR CONDITIONING UNIT
HOLDER	6905671	97	1	407	10 86 188 4	ELECTR.SYST.UPPERCARRI
HOLDER	6905671	141	1	428	11 73 948 2	BATTERY INSTALLATION
HOLDER	7373825	110	1	281	10 65 190 7	SAFETY LEVER
HOLDER	9643350	32	2	799	94 08 692 2	OPERATOR'S PLATFORM
HOLDING BRACKET	94002349	20	1	810	12 43 322 6	HEATING AND AIR-CONDIT.S
HOLDING PIN	10115022	8	1	265	10 11 497 1	PRESSURE LIMITING VALVE
HOLDING RING	9443705	16	1	99	94 43 780 03	TRACTION DRIVE FAT 550P04
HOLDING SEGMENT	7372235	30	2	151	10 10 170 2	DRIVING GEAR
HOLLOW SCREW 10-3	4079240	5	1	490	10 11 874 8	PIPELINE INSTALLATION
HOLLOW SCREW 10-3	4079240	11	2	540	10 12 314 0	FUEL FINE-FILTER ASSEMBLY
HOLLOW SCREW 10-3	4079240	10	6	543	10 11 775 3	LEAK OIL LINE ADD-ON
HOLLOW SCREW 10-3	4079240	38	1	549	10 12 478 2	FUEL LINES
HOLLOW SCREW 10-3	4079240	5	8	566	10 11 813 2	VENT TUBE ASSEMBLY
HOLLOW SCREW 14-3	10134144	7	1	492	10 13 530 8	PRESSURE CUT-OFF STAGE
HOLLOW SCREW 14-4	10132193	7	1	488	10 13 532 1	FINAL CONTROL VALVE
HOLLOW SCREW 15	4981226	7	2	495	10 13 202 9	OIL LINE PRE-ASSEMBLY
HOLLOW SCREW 15	4981226	20	1	540	10 12 314 0	FUEL FINE-FILTER ASSEMBLY
HOLLOW SCREW 15	4981226	3	1	606	10 11 883 5	CONNECTING PIECE PRE-ASS
HOLLOW SCREW 15	4981226	21	1	611	10 14 005 7	WATER PUMP WITH FASTENIN
HOLLOW SCREW 30-3	10120098	8	1	528	10 12 002 3	OIL LINE ASSEMBLY
HOLLOW SCREW 8-3	4980664	20	1	611	10 14 005 7	WATER PUMP WITH FASTENIN
HOOD	11734251	20	1	364	10 85 109 9	COVERS
HOSE	10000081	82	2	680	10 39 913 4	HYDR.CYLINDER W/ADDITION.
HOSE	10000382	10	2	112	10 39 095 0	HYDR.INSTALLATION UNDER
HOSE	10000872	31	1	315	10 85 112 8	HYDR.AND GEAR OIL COOLIN
HOSE	10001044	481	2	780	94 09 063 2	ELECTRIC
HOSE	10002800	23	1	310	10 85 112 7	HYDR.SUCT.+RETURN OIL HO
HOSE	10013970	480	6m	780	94 09 063 2	ELECTRIC
HOSE	10021639	30	1	710	10 84 779 5	CENTRAL LUBRICATING SYS
HOSE	10022238	24	1	310	10 85 112 7	HYDR.SUCT.+RETURN OIL HO
HOSE	10037370	150	1	345	11 73 771 3	CONTROL VALVE INSTALLAT
HOSE	10043525	170	1m	255	90 64 786	CONNECTING ELEMENT
HOSE	10043525	170	10m	257	10 01 461 1	AUXILIARY BOX
HOSE	10112939	2	1	318	10 39 227 6	CONTROL TUBES INSTALLAT
HOSE	10222619	133	1	345	11 73 771 3	CONTROL VALVE INSTALLAT
HOSE	10289158	32	1	317	10 85 112 9	HYDR.INSTALLATION FAN DR
HOSE	10298475	40	1	311	10 85 112 7	HYDR.SUCT.+RETURN OIL HO
HOSE	10298477	42	1	311	10 85 112 7	HYDR.SUCT.+RETURN OIL HO
HOSE	10298492	30	2	307	10 06 086 1	HYDR.ROTARY CONNEC.+SWI
HOSE	10298494	37	1	667	10 82 175 2	HOSE BURST VALVES LIFT C
HOSE	10298497	36	1	667	10 82 175 2	HOSE BURST VALVES LIFT C
HOSE	10298503	3	1	314	10 85 112 8	HYDR.AND GEAR OIL COOLIN
HOSE	10298504	2	1	316	10 85 112 9	HYDR.INSTALLATION FAN DR
HOSE	10298507	17	2	203	11 73 806 2	SWING GEAR INSTALLATION
HOSE	10298509	100	2	309	10 06 086 1	HYDR.ROTARY CONNEC.+SWI
HOSE	10298511	101	2	309	10 06 086 1	HYDR.ROTARY CONNEC.+SWI
HOSE	10332495	45	2	704	10 83 139 6	HOIST CYLINDERS DIA.220
HOSE	10334327	134	2	669	10 82 175 2	HOSE BURST VALVES LIFT C
HOSE	10343725	20	1	310	10 85 112 7	HYDR.SUCT.+RETURN OIL HO
HOSE	10354232	51	1	644	10 39 913 5	CENTRAL LUBRICATING SYS
HOSE	10354233	50	1	644	10 39 913 5	CENTRAL LUBRICATING SYS
HOSE	10356705	35	2	636	10 39 913 3	GOOSENECK BOOM 7,20m
HOSE	10413041	53	2	308	10 06 086 1	HYDR.ROTARY CONNEC.+SWI
HOSE	10424397	132	2	669	10 82 175 2	HOSE BURST VALVES LIFT C
HOSE	10425077	32	1	710	10 84 779 5	CENTRAL LUBRICATING SYS
HOSE	10428002	3	2	112	10 39 095 0	HYDR.INSTALLATION UNDER
HOSE	10455021	3	1	305	10 06 086 1	HYDR.ROTARY CONNEC.+SWI

Description	Item	Pos.	Quantity	Page	Assembly	Description
HOSE	10455022	2	1	305	10 06 086 1	HYDR.ROTARY CONNEC.+SWI
HOSE	10466982	111	1	681	10 39 913 4	HYDR.CYLINDER W/ADDITION.
HOSE	10664769	230	1	746	94 06 533 8	AIR DISTRIBUTION
HOSE	10665226	12	1	202	10 81 351 5	CAPACITOR UNIT
HOSE	10816199	50	1	312	10 85 112 7	HYDR.SUCT.+RETURN OIL HO
HOSE	10816758	3	1	300	10 39 227 2	HYDR.PUMPS TO SPOOL VALV
HOSE	11000569	2	1	314	10 85 112 8	HYDR.AND GEAR OIL COOLIN
HOSE	11000923	10	1	316	10 85 112 9	HYDR.INSTALLATION FAN DR
HOSE	11001420	5	1	450	10 85 110 4	AIR CONDITION HOSES INSTA
HOSE	11001421	8	1	450	10 85 110 4	AIR CONDITION HOSES INSTA
HOSE	11001423	2	1	450	10 85 110 4	AIR CONDITION HOSES INSTA
HOSE	11001617	21	1	310	10 85 112 7	HYDR.SUCT.+RETURN OIL HO
HOSE	11001618	22	1	310	10 85 112 7	HYDR.SUCT.+RETURN OIL HO
HOSE	11002619	71	1	312	10 85 112 7	HYDR.SUCT.+RETURN OIL HO
HOSE	11003007	17	1	318	10 39 227 6	CONTROL TUBES INSTALLAT
HOSE	11003009	96	1	313	10 85 112 7	HYDR.SUCT.+RETURN OIL HO
HOSE	11162109	3	1	641	11 00 350 3	DISTRIBUTION BLOCK SXE-2
HOSE	11493473	250	1	746	94 06 533 8	AIR DISTRIBUTION
HOSE	11834733	12	4m	734	11 69 501 2	UREA FILLING KIT
HOSE	11836218	260	1	746	94 06 533 8	AIR DISTRIBUTION
HOSE	12200110	11	1	49	11 82 595 6	HAND PUMP
HOSE	4600973	148	0.5m	191	10 86 194 0	COOLER INSTALLATION
HOSE	4600973	149	0.13m	191	10 86 194 0	COOLER INSTALLATION
HOSE	5601050	85	1	313	10 85 112 7	HYDR.SUCT.+RETURN OIL HO
HOSE	5603433	43	1	647	10 83 863 7	INSTALLATION DISTRIBUTOR
HOSE	5607014	4	1	318	10 39 227 6	CONTROL TUBES INSTALLAT
HOSE	5610369	40	1	647	10 83 863 7	INSTALLATION DISTRIBUTOR
HOSE	5610370	41	1	647	10 83 863 7	INSTALLATION DISTRIBUTOR
HOSE	5611502	80	2	142	10 39 224 1	PUMP FIXTURE
HOSE	5611502	12	1	318	10 39 227 6	CONTROL TUBES INSTALLAT
HOSE	5611502	30	1	318	10 39 227 6	CONTROL TUBES INSTALLAT
HOSE	5612241	114	1	344	11 73 771 3	CONTROL VALVE INSTALLAT
HOSE	5612542	131	2	669	10 82 175 2	HOSE BURST VALVES LIFT C
HOSE	5612659	81	2	142	10 39 224 1	PUMP FIXTURE
HOSE	5612659	11	1	318	10 39 227 6	CONTROL TUBES INSTALLAT
HOSE	5612737	14	1	318	10 39 227 6	CONTROL TUBES INSTALLAT
HOSE	5612835	27	1	315	10 85 112 8	HYDR.AND GEAR OIL COOLIN
HOSE	5613500	13	1	318	10 39 227 6	CONTROL TUBES INSTALLAT
HOSE	5613965	20	1	260	10 86 188 2	ENGINE AIR SYSTEM
HOSE	5614747	35	1	311	10 85 112 7	HYDR.SUCT.+RETURN OIL HO
HOSE	5614772	30	1	315	10 85 112 8	HYDR.AND GEAR OIL COOLIN
HOSE	5615145	155	1	639	10 39 913 3	GOOSENECK BOOM 7,20m
HOSE	5618412	141	2	345	11 73 771 3	CONTROL VALVE INSTALLAT
HOSE	5618677	123	1	344	11 73 771 3	CONTROL VALVE INSTALLAT
HOSE	5618872	67	1	312	10 85 112 7	HYDR.SUCT.+RETURN OIL HO
HOSE	5618925	115	1	668	10 82 175 2	HOSE BURST VALVES LIFT C
HOSE	5619289	100	1	344	11 73 771 3	CONTROL VALVE INSTALLAT
HOSE	7008082	118	1	344	11 73 771 3	CONTROL VALVE INSTALLAT
HOSE	7008082	70	1	668	10 82 175 2	HOSE BURST VALVES LIFT C
HOSE	7008082	116	1	668	10 82 175 2	HOSE BURST VALVES LIFT C
HOSE	7008114	22	1	260	10 86 188 2	ENGINE AIR SYSTEM
HOSE	7012265	10	1	318	10 39 227 6	CONTROL TUBES INSTALLAT
HOSE	7029428	640	1	398	70 28 866	WIPER ARM
HOSE	7360075	44	2.3m	138	10 39 911 0	AIR FILTER INSTALLATION
HOSE	7361678	145	1.2m	191	10 86 194 0	COOLER INSTALLATION
HOSE	7361678	146	1.9m	191	10 86 194 0	COOLER INSTALLATION
HOSE	7361678	170	0.9m	191	10 86 194 0	COOLER INSTALLATION
HOSE	7361679	2	6.8m	121	10 86 188 0	HEATING HOSES INSTALLATIO
HOSE	7361679	3	6m	121	10 86 188 0	HEATING HOSES INSTALLATIO
HOSE	7412267	15	1.2m	426	11 73 948 2	BATTERY INSTALLATION

Description	Item	Pos.	Quantity	Page	Assembly	Description
HOSE	7412267	16	0.8m	426	11 73 948 2	BATTERY INSTALLATION
HOSE	7413028	28	1	315	10 85 112 8	HYDR.AND GEAR OIL COOLIN
HOSE	7413028	105	1	344	11 73 771 3	CONTROL VALVE INSTALLAT
HOSE	7414257	140	2	345	11 73 771 3	CONTROL VALVE INSTALLAT
HOSE	7620994	135	1	639	10 39 913 3	GOOSENECK BOOM 7,20m
HOSE 10X4700	11699820	3	1	318	10 39 227 6	CONTROL TUBES INSTALLAT
HOSE 10X600	7004966	130	1	669	10 82 175 2	HOSE BURST VALVES LIFT C
HOSE 12X550	10030630	156	1	639	10 39 913 3	GOOSENECK BOOM 7,20m
HOSE 12X550	10030630	71	1	668	10 82 175 2	HOSE BURST VALVES LIFT C
HOSE 12X720	10301250	133	2	669	10 82 175 2	HOSE BURST VALVES LIFT C
HOSE 12X850	10000897	130	1	639	10 39 913 3	GOOSENECK BOOM 7,20m
HOSE 25X1050	10663306	68	1	312	10 85 112 7	HYDR.SUCT.+RETURN OIL HO
HOSE 25X1050	5611591	42	1	647	10 83 863 7	INSTALLATION DISTRIBUTOR
HOSE 25X1060	11450835	30	1	317	10 85 112 9	HYDR.INSTALLATION FAN DR
HOSE 25X1230	11450755	31	1	317	10 85 112 9	HYDR.INSTALLATION FAN DR
HOSE 25X1780	11657430	74	2	680	10 39 913 4	HYDR.CYLINDER W/ADDITION.
HOSE 32	10816760	2	1	300	10 39 227 2	HYDR.PUMPS TO SPOOL VALV
HOSE 32X1000	5614204	3	1	310	10 85 112 7	HYDR.SUCT.+RETURN OIL HO
HOSE 32X1900	5611123	80	2	637	10 39 913 3	GOOSENECK BOOM 7,20m
HOSE 32X1900	5613020	81	2	637	10 39 913 3	GOOSENECK BOOM 7,20m
HOSE 32X2660	11160853	15	11	645	10 83 805 2	HOSE SET
HOSE 32X2800	5609616	2	2	112	10 39 095 0	HYDR.INSTALLATION UNDER
HOSE 32X2900	10356704	36	2	636	10 39 913 3	GOOSENECK BOOM 7,20m
HOSE 32X730	10296575	40	2	301	10 39 227 2	HYDR.PUMPS TO SPOOL VALV
HOSE 32X890	11002421	78	1	313	10 85 112 7	HYDR.SUCT.+RETURN OIL HO
HOSE 40X2500	5608077	76	2	637	10 39 913 3	GOOSENECK BOOM 7,20m
HOSE 40X950	5611347	75	2	637	10 39 913 3	GOOSENECK BOOM 7,20m
HOSE 5X1200	5616592	21	1	260	10 86 188 2	ENGINE AIR SYSTEM
HOSE 6,3X1975	10102012	10	1	241	10 83 616 4	CENTRALIZED LUBRICATION
HOSE 6,3X3455	10022607	4	1	641	11 00 350 3	DISTRIBUTION BLOCK SXE-2
HOSE 6,3X3455	10022607	5	1	641	11 00 350 3	DISTRIBUTION BLOCK SXE-2
HOSE 8X350	10113110	30	2	112	10 39 095 0	HYDR.INSTALLATION UNDER
HOSE BURST VALVES LIFT C	10821752	18	1	634	10 39 913 3	GOOSENECK BOOM 7,20m
HOSE CLAMP AEHNL.DIN 3017	11004049	26	2	677	10 39 913 4	HYDR.CYLINDER W/ADDITION.
HOSE CLAMP C8/TXWF 100 90-	774217008	33	8	188	10 86 194 0	COOLER INSTALLATION
HOSE CLAMP C8/TXWF 60 50-7	774208008	4	2	196	10 80 095 8	EQUALIZING RESERVOIR
HOSE CLAMP C8/TXWF 90 80-	774218808	42	4	188	10 86 194 0	COOLER INSTALLATION
HOSE CLAMP HKF 183 172-19	10355921	44	2	135	10 86 192 2	AIR AND EXHAUST INSTALLAT
HOSE CONNECTION	9573697	166	2	191	10 86 194 0	COOLER INSTALLATION
HOSE GUARD	7015424	45	0.2m	242	10 83 616 4	CENTRALIZED LUBRICATION
HOSE GUARD	7015424	46	0.25m	242	10 83 616 4	CENTRALIZED LUBRICATION
HOSE GUARD	7015424	47	0.25m	242	10 83 616 4	CENTRALIZED LUBRICATION
HOSE GUARD	7015424	48	0.2m	242	10 83 616 4	CENTRALIZED LUBRICATION
HOSE GUIDE	10073593	35	2	121	10 86 188 0	HEATING HOSES INSTALLATIO
HOSE GUIDE	9358887	25	2	112	10 39 095 0	HYDR.INSTALLATION UNDER
HOSE HOLDER	10065571	15	1	300	10 39 227 2	HYDR.PUMPS TO SPOOL VALV
HOSE HOLDER	10374010	5	1	300	10 39 227 2	HYDR.PUMPS TO SPOOL VALV
HOSE HOLDER	9361518	26	2	137	10 39 911 0	AIR FILTER INSTALLATION
HOSE HOLDER 10-14	10218369	11	1	548	10 12 478 2	FUEL LINES
HOSE NIPPLE DN23,7	9140351	2	2	554	90 80 436	INTAKE STACK ASSEMBLY
HOSE NIPPLE DN23,7	9140351	13	1	578	10 13 273 9	EXHAUST TC MOUNTING
HOSE NIPPLE DN23,7	9140351	13	1	579	10 13 274 1	EXHAUST TC MOUNTING
HOSE NIPPLE DN28	9272900	26	1	564	10 12 647 3	CONNECTION F.WATER PIPE
HOSE NIPPLE M24X1,5 DN 22	9080429	2	2	554	90 80 436	INTAKE STACK ASSEMBLY
HOSE SET	10838052	17	1	634	10 39 913 3	GOOSENECK BOOM 7,20m
HOSE SLEEVE	11698292	18	2	194	11 49 338 0	COMBINATED RADIATOR
HOSE UNION DN4 STAHL	774371808	10	1	254	90 64 786	CONNECTING ELEMENT
HOSE UNION DN4 STAHL	774371808	10	10	256	10 01 461 1	AUXILIARY BOX
HOUSING	10121011	1	1	541	10 12 051 2	FUEL FILTER MODULE OFF-R
HOUSING	10122750	1	1	728	10 12 274 9	HOUSING PRE-ASSEMBLED

Description	Item	Pos.	Quantity	Page	Assembly	Description
HOUSING	10122751	2	1	728	10 12 274 9	HOUSING PRE-ASSEMBLED
HOUSING	10297722	10	1	158	10 42 846 6	SWING PUMP
HOUSING	10298629	1	1	175	10 44 146 2	SWIVELLING ANGLE SENSOR
HOUSING	10409753	1	1	173	10 40 975 2	VALVE HOUSING
HOUSING	11690413	1	1	812	11 83 857 4	AIR CONDITIONING UNIT
HOUSING	5605365	12	1	302	10 39 214 4	OIL PILOT VALVE INSTALLATIO
HOUSING	5605365	12	1	303	56 09 948	OIL FILTER SET
HOUSING	5615330	10	1	144	10 02 413 1	PUMP
HOUSING	9276175	10	1	825	10 12 865 0	HYDRAULIC INSTALLATION
HOUSING	9631651	10	1	814	94 06 568 3	ELECTRICS INSTALLATION
HOUSING NG 250	10141491	10	1	826	90 77 539	HYDRAULIC INSTALLATION
HOUSING NG 250	10145846	10	1	827	10 13 291 6	HYDR.VARIABLE DISPLACEM
HOUSING NG 250	10145846	10	1	829	10 13 291 7	HYDR.VARIABLE DISPLACEM
HOUSING PRE-ASSEMBLED	10116150	1	1	534	11 36 399 4	DRIVE FOR HPP PRE-ASS.
HOUSING PRE-ASSEMBLED	10116151	1	1	535	10 11 615 0	HOUSING PRE-ASSEMBLED
HOUSING PRE-ASSEMBLED	10122749	3	1	575	10 12 282 2	EXHAUST GAS RECIRCULATIO
HOUSING PRE-ASSEMBLED	10122749	3	1	576	10 12 391 5	EXHAUST GAS RECIRCULATIO
HOUSING PVG 450 C 466	10132908	1	1	823	10 12 471 1	PUMP DISTRIBUTION GEAR
HOUSING TUBE	11643778	60	1	335	10 80 124 6	RETURN FILTER 25µm
HUB	10840226	60	2	186	10 85 112 1	FAN INSTALLATION
HUB	9077280	2	1	506	11 36 768 9	DRIVE PARTS W. DAMPER P
HYDR.AND GEAR OIL COOLIN	10851128	70	1	299	10 86 188 3	HYDRAULIC INSTALLATION UP
HYDR.CYLINDER W/ADDITION.	10399134 3	15	1	634	10 39 913 3	GOOSENECK BOOM 7,20m
HYDR.CYLINDER W/ADDITION.	11451584 3	15	1	707	10 84 541 1	STICK SEALED 2,90M
HYDR.INSTALLATION FAN DR	10851129	75	1	299	10 86 188 3	HYDRAULIC INSTALLATION UP
HYDR.INSTALLATION UNDER	10390950	14	1	69	10 39 094 9	UNDERCARRIAGE CPL
HYDR.PUMPS TO SPOOL VALV	10392272	20	1	299	10 86 188 3	HYDRAULIC INSTALLATION UP
HYDR.ROTARY CONNEC.+SWI	10060861	40	1	299	10 86 188 3	HYDRAULIC INSTALLATION UP
HYDR.SUCT.+RETURN OIL HO	10851127	60	1	299	10 86 188 3	HYDRAULIC INSTALLATION UP
HYDR.TUBES INSTALLATION	10392710	40	1	342	11 73 771 3	CONTROL VALVE INSTALLAT
HYDR.VARIABLE DISPLACEM	10132916	2	1	143	10 12 471 0	MULTIPLE CIRCUIT AGGREG
HYDR.VARIABLE DISPLACEM	10132917	3	1	143	10 12 471 0	MULTIPLE CIRCUIT AGGREG
HYDRAULIC ADJUSTMENT	10297705	2	1	158	10 42 846 6	SWING PUMP
HYDRAULIC ADJUSTMENT	5615326	5	1	144	10 02 413 1	PUMP
HYDRAULIC ADJUSTMENT	5615327	4	1	144	10 02 413 1	PUMP
HYDRAULIC CYLINDER	94020917	10	1	682	11 45 158 4	HYDR.CYLINDER W/ADDITION.
HYDRAULIC CYLINDER	94062196	10	1	677	10 39 913 4	HYDR.CYLINDER W/ADDITION.
HYDRAULIC CYLINDER	94062196	10	1	677	10 39 913 4	HYDR.CYLINDER W/ADDITION.
HYDRAULIC CYLINDER	9621863	5	1	702	10 83 139 6	HOIST CYLINDERS DIA.220
HYDRAULIC CYLINDER	9621863	5	1	702	10 83 139 6	HOIST CYLINDERS DIA.220
HYDRAULIC EXCAVATOR WOR	10864279	6000	1	113	10 86 187 8	UPPERCARRIAGE
HYDRAULIC INSTALLATION	10128650	50	1	186	10 85 112 1	FAN INSTALLATION
HYDRAULIC INSTALLATION	10128650	50	1	186	10 85 112 1	FAN INSTALLATION
HYDRAULIC INSTALLATION	9077539	10	1	97	10 39 955 8	TRACTION DRIVE
HYDRAULIC INSTALLATION	9077539	10	1	98	10 39 955 8	TRACTION DRIVE
HYDRAULIC INSTALLATION	9888043	3	1	213	10 83 791 8	SLEWING GEAR
HYDRAULIC INSTALLATION UP	10861883 1	7000	1	113	10 86 187 8	UPPERCARRIAGE
HYDRAULIC OIL	9070362	20	1	12	90 66 460	TYPES OF LUBRICANTS
HYDRAULIC OIL LIEBHERR/ISO	10356825	20	1l	17	90 70 363	BIODEGRADABLE HYDRAULIC-
HYDRAULIC OIL LIEBHERR/ISO	10296478	1000	1	13	10 35 682 5	HYDRAULIC OIL LIEBHERR/ISO
HYDRAULIC OIL LIEBHERR/ISO	10330277	20	1	13	10 35 682 5	HYDRAULIC OIL LIEBHERR/ISO
HYDRAULIC OIL LIEBHERR/IS	10330278	210	1	13	10 35 682 5	HYDRAULIC OIL LIEBHERR/ISO
HYDRAULIC OIL LIEBHERR/IS	10296479	5	1	13	10 35 682 5	HYDRAULIC OIL LIEBHERR/ISO
HYDRAULIC OIL LIEBHERR/IS	10356791	30	1l	16	90 70 362	HYDRAULIC OIL
HYDRAULIC OIL LIEBHERR/IS	10330271	1000	1	22	10 35 679 1	HYDRAULIC OIL LIEBHERR/IS
HYDRAULIC OIL LIEBHERR/IS	10330268	20	1	22	10 35 679 1	HYDRAULIC OIL LIEBHERR/IS
HYDRAULIC OIL LIEBHERR/ISO	10330270	210	1	22	10 35 679 1	HYDRAULIC OIL LIEBHERR/IS
HYDRAULIC OIL LIEBHERR/ISO	10330266	5	1	22	10 35 679 1	HYDRAULIC OIL LIEBHERR/IS
HYDRAULIC OIL LIEBHERR/IS	10356800	10	1l	16	90 70 362	HYDRAULIC OIL
HYDRAULIC OIL LIEBHERR/IS	10330260	1000	1	25	10 35 680 0	HYDRAULIC OIL LIEBHERR/IS

Description	Item	Pos.	Quantity	Page	Assembly	Description
HYDRAULIC OIL LIEBHERR/IS	10330258	20	1	25	10 35 680 0	HYDRAULIC OIL LIEBHERR/IS
HYDRAULIC OIL LIEBHERR/ISO	10330259	210	1	25	10 35 680 0	HYDRAULIC OIL LIEBHERR/IS
HYDRAULIC OIL LIEBHERR/ISO	10330255	5	1	25	10 35 680 0	HYDRAULIC OIL LIEBHERR/IS
HYDRAULIC OIL LIEBHERR/ISO	10356789	20	1l	16	90 70 362	HYDRAULIC OIL
HYDRAULIC OIL LIEBHERR/ISO	10356789	2	1134l	733	10 84 715 6	FILLING W/ OIL
HYDRAULIC OIL LIEBHERR/ISO	10344027	1000	1	21	10 35 678 9	HYDRAULIC OIL LIEBHERR/ISO
HYDRAULIC OIL LIEBHERR/ISO	10344025	20	1	21	10 35 678 9	HYDRAULIC OIL LIEBHERR/ISO
HYDRAULIC OIL LIEBHERR/IS	10344026	210	1	21	10 35 678 9	HYDRAULIC OIL LIEBHERR/ISO
HYDRAULIC OIL LIEBHERR/IS	10344024	5	1	21	10 35 678 9	HYDRAULIC OIL LIEBHERR/ISO
HYDRAULIC OIL LIEBHERR/IS	10356303	10	1l	17	90 70 363	BIODEGRADABLE HYDRAULIC-
HYDRAULIC OIL LIEBHERR/IS	10296481	1000	1	64	10 35 630 3	HYDRAULIC OIL LIEBHERR/IS
HYDRAULIC OIL LIEBHERR/IS	10330272	20	1	64	10 35 630 3	HYDRAULIC OIL LIEBHERR/IS
HYDRAULIC OIL LIEBHERR/ISO	10330276	210	1	64	10 35 630 3	HYDRAULIC OIL LIEBHERR/IS
HYDRAULIC OIL LIEBHERR/ISO	10296480	5	1	64	10 35 630 3	HYDRAULIC OIL LIEBHERR/IS
HYDRAULIC TANK	10854035	10	1	328	10 85 403 4	HYDRAULIC TANK INSTALLAT
HYDRAULIC TANK FOR EXCHA	10854036	100	1	330	10 85 403 4	HYDRAULIC TANK INSTALLAT
HYDRAULIC TANK INSTALLAT	10854034 1	7100	1	113	10 86 187 8	UPPERCARRIAGE
HYDRAULIC+GEAR-OIL LIEBH	10356828	30	1l	19	90 70 365	GEAR OIL
HYDRAULIC+GEAR-OIL LIEBH	10296482	1000	1	28	10 35 682 8	HYDRAULIC+GEAR-OIL LIEBH
HYDRAULIC+GEAR-OIL LIEBH	10330282	20	1	28	10 35 682 8	HYDRAULIC+GEAR-OIL LIEBH
HYDRAULIC+GEAR-OIL LIEBHE	10330283	210	1	28	10 35 682 8	HYDRAULIC+GEAR-OIL LIEBH
HYDRAULIC+GEAR-OIL LIEBHE	10330280	5	1	28	10 35 682 8	HYDRAULIC+GEAR-OIL LIEBH
IGNITION KEY	10221073	10	1	290	10 29 390 2	IGNITION STARTER SWITCH
IGNITION STARTER SWITCH	10293902	80	1	287	10 85 068 8	CONTROL CONSOLE RIGHT
IMPACT SCREW M36X40X28	9103255	170	1	467	10 84 856 2	TOOL EQUIPMENT
INJECTION LINE	10119369	1	1	544	10 11 936 7	INJECTION LINES
INJECTION LINE	10119369	3	1	545	10 11 936 8	INJECTION LINES
INJECTION LINE	10119370	2	1	544	10 11 936 7	INJECTION LINES
INJECTION LINE	10119370	2	1	545	10 11 936 8	INJECTION LINES
INJECTION LINE	10119371	3	1	544	10 11 936 7	INJECTION LINES
INJECTION LINE	10119371	1	1	545	10 11 936 8	INJECTION LINES
INJECTION LINE	10119372	4	1	544	10 11 936 7	INJECTION LINES
INJECTION LINE	10119373	4	1	545	10 11 936 8	INJECTION LINES
INJECTION LINES	10119367	215	1	482	10 14 278 2	DIESEL ENGINE D9508 A7 400
INJECTION LINES	10119368	216	1	482	10 14 278 2	DIESEL ENGINE D9508 A7 400
INJECTION NOZZLE W.FASTEN	10117167	190	8	481	10 14 278 2	DIESEL ENGINE D9508 A7 400
INJECTOR	10490018	1	1	537	10 12 495 0	RK INJECTION NOZZLE
INLET VALVE	10120987	2	2	512	10 14 778 1	CYLINDER HEAD PRE-ASSY.
INLET VALVE SEAT INSERT	10137961	3	2	513	10 14 778 0	CYLINDER HEAD
INNER END PIECE	10814157	11	1	74	10 80 026 8	TRACK ROLLER D9G
INNER WHEEL	9443655	23	1	231	93 23 004 01	OUTPUT REPAIR SET
INNER WHEEL M=4 Z=90	90009825	35	1	208	90 00 982 2	SLEWING DRIVE SAT 400/281
INNER WHEEL M=4,0 Z=87	9443789	50	1	100	94 43 780 03	TRACTION DRIVE FAT 550P04
INNER WHEEL M=4,75 Z=90	90009824	23	1	208	90 00 982 2	SLEWING DRIVE SAT 400/281
INNER WHEEL M=5,5 Z=82	9443783	10	1	99	94 43 780 03	TRACTION DRIVE FAT 550P04
INSCRIPTION TAPE 5 5mmX	10001748	52	2	644	10 39 913 5	CENTRAL LUBRICATING SYS
INSCRIPTION TAPE 6	10006105	53	2	644	10 39 913 5	CENTRAL LUBRICATING SYS
INSCRIPTION TAPE A2 5mmX	10001282	43	2	318	10 39 227 6	CONTROL TUBES INSTALLAT
INSCRIPTION TAPE A3 5mmX	10001285	42	2	318	10 39 227 6	CONTROL TUBES INSTALLAT
INSCRIPTION TAPE P 5mmX	10001272	40	2	318	10 39 227 6	CONTROL TUBES INSTALLAT
INSTALLATION DISTRIBUTOR	10838637	16	1	634	10 39 913 3	GOOSENECK BOOM 7,20m
INSTALLATION GUIDING WHEE	10399627	60	2	69	10 39 094 9	UNDERCARRIAGE CPL
INSULATING MAT	10820519	35	1	379	10 39 949 3	SIDE DOOR LEFT
INSULATING MAT	10820520	36	1	379	10 39 949 3	SIDE DOOR LEFT
INSULATING MAT	10822973	30	3	372	10 39 948 9	ENGINE BONNET
INSULATING MAT	10822974	31	1	372	10 39 948 9	ENGINE BONNET
INSULATING MAT	10822975	32	1	372	10 39 948 9	ENGINE BONNET
INSULATING MAT	10822976	33	1	372	10 39 948 9	ENGINE BONNET
INSULATING MAT	10822977	34	1	372	10 39 948 9	ENGINE BONNET
INSULATING MAT	10822978	35	1	372	10 39 948 9	ENGINE BONNET

Description	Item	Pos.	Quantity	Page	Assembly	Description
INSULATING MAT	10823019	5	1	373	10 85 403 7	RADIATOR HOOD
INSULATING MAT	10823020	10	1	373	10 85 403 7	RADIATOR HOOD
INSULATING MAT	10823023	20	1	373	10 85 403 7	RADIATOR HOOD
INSULATING MAT	10823024	25	1	373	10 85 403 7	RADIATOR HOOD
INSULATING MAT	10823081	11	1	374	11 73 425 1	HOOD
INSULATING MAT	10823082	12	1	374	11 73 425 1	HOOD
INSULATING MAT	10823083	13	2	374	11 73 425 1	HOOD
INSULATING MAT	10823084	14	1	374	11 73 425 1	HOOD
INSULATING MAT	10823085	15	1	374	11 73 425 1	HOOD
INSULATING MAT	10826606	10	1	392	10 85 951 5	LID CPL
INSULATING MAT	10826608	10	1	391	10 85 951 4	LID CPL
INSULATING MAT	10854168	15	1	373	10 85 403 7	RADIATOR HOOD
INSULATING MAT	11454429	36	1	372	10 39 948 9	ENGINE BONNET
INSULATING MAT	11738641	10	1	377	11 73 862 7	BONNET LEFT
INTAKE STACK	10072499	6	2	328	10 85 403 4	HYDRAULIC TANK INSTALLAT
INTAKE STACK	10119863	1	2	554	90 80 436	INTAKE STACK ASSEMBLY
INTAKE STACK	10375116	20	1	140	10 39 224 1	PUMP FIXTURE
INTAKE STACK	10375117	21	1	140	10 39 224 1	PUMP FIXTURE
INTAKE STACK	9080428	1	2	554	90 80 436	INTAKE STACK ASSEMBLY
INTAKE STACK ASSEMBLY	9080436	221	1	482	10 14 278 2	DIESEL ENGINE D9508 A7 400
INTERIOR SENSOR	10651928	510	1	781	94 09 063 2	ELECTRIC
INTERMEDIATE BLOCK	10831698	10	1	702	10 83 139 6	HOIST CYLINDERS DIA.220
INTERMEDIATE BLOCK	10831699	11	1	702	10 83 139 6	HOIST CYLINDERS DIA.220
INTERMEDIATE BLOCK	10845249	46	1	704	10 83 139 6	HOIST CYLINDERS DIA.220
INTERMEDIATE BLOCK	10845250	47	1	704	10 83 139 6	HOIST CYLINDERS DIA.220
INTERMEDIATE BLOCK	10862236	21	2	677	10 39 913 4	HYDR.CYLINDER W/ADDITION.
INTERMEDIATE BLOCK	9392953	30	2	677	10 39 913 4	HYDR.CYLINDER W/ADDITION.
INTERMEDIATE BLOCK	9754707	25	1	682	11 45 158 4	HYDR.CYLINDER W/ADDITION.
INTERMEDIATE COUPLING	9399179	4	1	302	10 39 214 4	OIL PILOT VALVE INSTALLATIO
INTERMEDIATE FITTING	9890958	2	1	304	93 99 179	INTERMEDIATE COUPLING
INTERMEDIATE FITTING 15L	10832586	120	1	344	11 73 771 3	CONTROL VALVE INSTALLAT
INTERMEDIATE FLANGE	10016655	34	1	247	10 81 696 4	LUBRICATION PUMP
INTERMEDIATE FLANGE	10144876	2	2	611	10 14 005 7	WATER PUMP WITH FASTENIN
INTERMEDIATE FLANGE	10300916	1	1	171	10 30 092 1	GEAR PUMP
INTERMEDIATE FLANGE	9013481	20	1	97	10 39 955 8	TRACTION DRIVE
INTERMEDIATE FLANGE	9013481	20	1	98	10 39 955 8	TRACTION DRIVE
INTERMEDIATE FLANGE 1 1/4"-	9562076	30	1	301	10 39 227 2	HYDR.PUMPS TO SPOOL VALV
INTERMEDIATE FLANGE NG 25	9880206	12	1	837	98 88 662	CONNECTING PLATE NG 250
INTERMEDIATE FLANGE SAE	9889098	13	1	837	98 88 662	CONNECTING PLATE NG 250
INTERMEDIATE GEAR ASSEM	10118223	372	1	482	10 14 278 2	DIESEL ENGINE D9508 A7 400
INTERMEDIATE GEAR PRE-A	10118224	1	2	561	10 11 822 3	INTERMEDIATE GEAR ASSEM
INTERMEDIATE PART	10491023	38	2	812	11 83 857 4	AIR CONDITIONING UNIT
INTERMEDIATE PART	9836528	36	2	365	10 85 109 9	COVERS
INTERMEDIATE PART DN15	7365704	52	2	811	12 43 322 6	HEATING AND AIR-CONDIT.S
INTERMEDIATE PART H=15	10371141	28	1	677	10 39 913 4	HYDR.CYLINDER W/ADDITION.
INTERMEDIATE PART H=20	9008100	110	4	638	10 39 913 3	GOOSENECK BOOM 7,20m
INTERMEDIATE PART H=20	9008100	42	2	679	10 39 913 4	HYDR.CYLINDER W/ADDITION.
INTERMEDIATE PART H=40	9809298	121	1	639	10 39 913 3	GOOSENECK BOOM 7,20m
INTERMEDIATE PART H=60	9935392	60	8	636	10 39 913 3	GOOSENECK BOOM 7,20m
INTERMEDIATE PLATE	10356668	200	1	355	11 10 174 8	CONTROL BLOCK
INTERMEDIATE PLATE	10409517	201	1	355	11 10 174 8	CONTROL BLOCK
INTERMEDIATE PLATE	10824880	10	1	643	10 39 913 5	CENTRAL LUBRICATING SYS
INTERMEDIATE PLATE	10861886	120	1	639	10 39 913 3	GOOSENECK BOOM 7,20m
INTERMEDIATE PLATE	9884136	2	1	182	98 84 140	COOLING CIRCUIT PUMP
INTERMEDIATE RING	10014730	12	1	246	10 81 696 4	LUBRICATION PUMP
INTERMEDIATE SHEET	10840162	15	1	664	10 84 583 7	STICK CYLINDER CONTROL S
INTERMEDIATE SHEET	9944945	101	4	638	10 39 913 3	GOOSENECK BOOM 7,20m
INTERMEDIATE SHEET	9944945	36	1	682	11 45 158 4	HYDR.CYLINDER W/ADDITION.
INTERMEDIATE WHEEL AXLE	9072996	18	1	823	10 12 471 1	PUMP DISTRIBUTION GEAR
INTERMEDIATE WHEEL AXLE	9078590	4	1	561	10 11 822 3	INTERMEDIATE GEAR ASSEM

Description	Item	Pos.	Quantity	Page	Assembly	Description
INTERMEDIATE WHEEL Z=36	9079366	13	1	823	10 12 471 1	PUMP DISTRIBUTION GEAR
INTERNAL CASING OPER.COM	94090648	30	1	735	94 09 029 7	OPERATOR'S CAB
INTERNAL MULTI-DISC	7373505	8	8	102	50 20 370 01	SPRING LOADED MULTI-DISC
JAW	9078321	2	1	536	10 11 716 7	INJECTION NOZZLE W.FASTEN
JUMPER WH	9643175	30	1	786	94 03 690 7	COVER
KB-RING 118,7X128	10029877	2	1	568	10 13 154 6	PISTON CPL. d=128
KEY	7365626	5	1	221	94 42 350	OIL FILLER NECK
KEY	7365626	7	1	221	94 42 350	OIL FILLER NECK
KEY	7365626	30	1	387	10 67 804 4	DOOR LOCK
KEYBOARD	10885350	20	1	286	10 85 068 8	CONTROL CONSOLE RIGHT
KEYBOARD	10886867	10	1	787	94 03 691 1	PME-KEYBOARD
KEYBOARD	10886868	2	1	788	10 84 777 1	CONTROL OPTION W/ PME-K
KIT DISTANCE RINGS	9886694	70	2	827	10 13 291 6	HYDR.VARIABLE DISPLACEM
KIT DISTANCE RINGS	9886694	70	2	829	10 13 291 7	HYDR.VARIABLE DISPLACEM
KS HEATING AND AIR CONDIT	11839842	31	1	812	11 83 857 4	AIR CONDITIONING UNIT
L RING AL 22	7380922	28	1	163	98 86 604	ADJUSTMENT NG 250
L RING JL 50	429612001	47	1	100	94 43 780 03	TRACTION DRIVE FAT 550P04
LABEL	12201439	10	1	421	11 64 527 2	ELECTRIC BOX E50
LABEL	94023719	100	1	821	94 05 386 3	SIGNS OPERATOR WORK PL
LABEL	94065243	15	1	393	10 86 455 1	OPERATOR'S CAB FK3
LABEL 100mmX39mm	94028126	4	1	791	94 04 125 0	SWITCH INSTALLATION S497
LABEL 35mmX35mm	9797461	30	1	760	94 06 524 3	LABEL
LABEL 40mmX20mm	10830301	17	1	426	11 73 948 2	BATTERY INSTALLATION
LABEL 40mmX20mm	10830301	60	1	426	11 73 948 2	BATTERY INSTALLATION
LABEL 80mmX12,4mm	10847774	3	3	788	10 84 777 1	CONTROL OPTION W/ PME-K
LABEL 90mmX15mm	10828181	62	1	426	11 73 948 2	BATTERY INSTALLATION
LABEL E50-1 50mmX20mm	11812539	90	1	445	11 73 936 4	ELECTR.SYSTEM HYDR.TANK
LABEL EMERGENCY EXIT	10039562	112	1	474	12 41 513 2	SECURITY LABELS
LABEL EMERGENCY EXIT	10039562	10	1	760	94 06 524 3	LABEL
LABEL RESERVES 80mmX15m	10831165	63	1	427	11 73 948 2	BATTERY INSTALLATION
LABEL S42 100mmX39mm	10080490	8	1	285	10 08 046 6	SWITCH INSTALLATION S42
LABEL SAFETY BELT Ø65mm	10066101	102	1	474	12 41 513 2	SECURITY LABELS
LABEL SAFETY BELT Ø65mm	10066101	80	1	821	94 05 386 3	SIGNS OPERATOR WORK PL
LABEL X47 diag. 55mmX55mm	9014598	51	1	406	10 86 188 4	ELECTR.SYST.UPPERCARRI
LABEL Ø19mm	10080491	9	1	285	10 08 046 6	SWITCH INSTALLATION S42
LABELS INSTALLATION	11458954	52	1	202	10 81 351 5	CAPACITOR UNIT
LADDER	10405439	90	4	70	10 39 094 9	UNDERCARRIAGE CPL
LADDER	10405440	2	1	89	10 40 543 9	LADDER
LAMELLAR DISK KIT	10116755	3	32	626	10 12 097 6	SEAL KIT EXHAUST MANIFOL
LAMELLAR DISK KIT 52/46,7X2,	10030741	8	2	570	10 11 566 7	EXHAUST PIPE RIGHT
LAMELLAR DISK KIT 52/46,7X2,	10030741	8	2	573	10 11 566 8	EXHAUST PIPE LEFT
LASHING STRAP 18X0,35m 38	7621780	35	4	112	10 39 095 0	HYDR.INSTALLATION UNDER
LASHING STRAP 18X0,35m 38	7621780	152	2	191	10 86 194 0	COOLER INSTALLATION
LASHING STRAP 18X0,35m 38	7621780	25	3	318	10 39 227 6	CONTROL TUBES INSTALLAT
LASHING STRAP 18X0,35m 38	7621780	200	3	816	94 06 568 3	ELECTRICS INSTALLATION
LEAK OIL LINE ADD-ON	10117753	214	1	481	10 14 278 2	DIESEL ENGINE D9508 A7 400
LEFT C-PILLAR TRIM	10425418	510	1	744	94 09 064 8	INTERNAL CASING OPER.COM
LEVEL CONTROL	10492978	2	1	274	11 32 099 1	SUSPENSION
LEVEL SENSOR	10800011	10	1	456	11 81 347 1	FUEL TANK+CIRCUIT
LEVER	10664790	168	1	750	94 09 064 9	MOUNTING PARTS DRIVER CA
LEVER	10800101	20	1	281	10 65 190 7	SAFETY LEVER
LEVER	11600016	60	1	776	94 09 638 1	PANE PROTECTION FRONT FO
LEVER	11696025	170	1	757	94 06 541 8	CABIN DOOR
LEVER	7027794	23	1	276	11 32 099 2	SEAT TOP
LEVER	7028348	14	1	334	56 17 688	SHUT OFF DEVICE
LEVER	9278781	18	2	832	11 42 524 6	ADJUSTMENT NG 250
LEVER	9278781	18	2	834	92 78 767	ADJUSTMENT NG 250
LEVER HANDLE	7370689	31	2	292	10 85 069 2	ACCELERATOR PEDAL
LEVER TYPE HAND GREASE	7900280	140	1	467	10 84 856 2	TOOL EQUIPMENT
LH-JOYSTICK LEFT	9968621	10	1	806	94 03 094 8	HANDLE LEFT

Description	Item	Pos.	Quantity	Page	Assembly	Description
LH-JOYSTICK RIGHT	9968612	10	1	807	94 03 094 2	HANDLE RIGHT
LH-MOLYKOTE LONGTERM	11683899	20	1	60	11 41 916 5	LUBRICATING PASTE
LH-MOLYKOTE LONGTERM	8300004	10	1	60	11 41 916 5	LUBRICATING PASTE
LH-OVERALL	10663735	10	1	68	11 82 454 5	PERSONNEL PROTECTION GU
LH-OVERALL	10663736	11	1	68	11 82 454 5	PERSONNEL PROTECTION GU
LH-OVERALL	10663737	12	1	68	11 82 454 5	PERSONNEL PROTECTION GU
LH-OVERALL	10663738	13	1	68	11 82 454 5	PERSONNEL PROTECTION GU
LH-OVERALL	10663739	14	1	68	11 82 454 5	PERSONNEL PROTECTION GU
LID CPL	10395556 2	35	1	69	10 39 094 9	UNDERCARRIAGE CPL
LID CPL	10859514	80	1	389	11 73 994 4	LOWER COVERING
LID CPL	10859515	90	1	389	11 73 994 4	LOWER COVERING
LID CPL	11824477	10	1	336	11 82 447 9	RETURN FILTER 15/5µm
LID PLATE	9643329	20	1	800	94 04 880 5	SEAT BRACKET
LIEBHERR TRANSMISSION OIL	10675474	30	1l	18	90 70 364	AXLE AND GEAR-OIL
LIEBHERR TRANSMISSION OIL	10441636	1000	1	39	10 67 547 4	LIEBHERR TRANSMISSION OIL
LIEBHERR TRANSMISSION OIL	10664875	20	1	39	10 67 547 4	LIEBHERR TRANSMISSION OIL
LIEBHERR TRANSMISSION OI	10664876	210	1	39	10 67 547 4	LIEBHERR TRANSMISSION OIL
LIEBHERR TRANSMISSION OI	10664874	5	1	39	10 67 547 4	LIEBHERR TRANSMISSION OIL
LIEBHERR TRANSMISSION OI	11000871	1000	1	43	11 62 627 8	GEAR OIL LIEBHERR/ISO VG
LIEBHERR TRANSMISSION OI	11000869	20	1	43	11 62 627 8	GEAR OIL LIEBHERR/ISO VG
LIEBHERR TRANSMISSION OIL	11000870	210	1	43	11 62 627 8	GEAR OIL LIEBHERR/ISO VG
LIEBHERR TRANSMISSION OIL	11000867	5	1	43	11 62 627 8	GEAR OIL LIEBHERR/ISO VG
LIFETIME SEAL	7622881	31	2	262	10 29 770 5	HYDRAULIC ADJUSTMENT
LIFETIME SEAL 12	7381019	47	1	181	98 82 875	SEAL KIT REGULATING VALVE
LIFETIME SEAL 21,5X29X3,2	7381524	24	2	832	11 42 524 6	ADJUSTMENT NG 250
LIFETIME SEAL 21,5X29X3,2	7381524	24	2	834	92 78 767	ADJUSTMENT NG 250
LIFETIME SEAL 21,5X29X3,2	7381524	24	2	851	11 42 642 5	SEAL KIT NG 250
LIFETIME SEAL 210X189X8,1	7011348	4	1	688	92 81 569	PISTON
LIFETIME SEAL 41X30X4,2	7380967	24	1	146	92 71 120	SEAL KIT ADJUSTMENT NG 22
LIFETIME SEAL 58X47X4,2	7380920	25	1	146	92 71 120	SEAL KIT ADJUSTMENT NG 22
LIFETIME SEAL 58X47X4,2	7380920	25	1	832	11 42 524 6	ADJUSTMENT NG 250
LIFETIME SEAL 58X47X4,2	7380920	25	1	834	92 78 767	ADJUSTMENT NG 250
LIFETIME SEAL 58X47X4,2	7380920	26	1	851	11 42 642 5	SEAL KIT NG 250
LIFTING DEVICE BS 3 SERIE	10116067	480	1	484	10 14 278 2	DIESEL ENGINE D9508 A7 400
LIFTING HOOK	10116068	1	2	587	10 11 606 7	LIFTING DEVICE BS 3 SERIE
LIFTING HOOK HINTEN	9079977	2	1	587	10 11 606 7	LIFTING DEVICE BS 3 SERIE
LIGHT	10664633	310	1	779	94 09 063 2	ELECTRIC
LIGHT BULB H1 24V 70W	6002234	10	1	723	10 47 003 2	ROTATING BEACON
LIGHT BULB H3 24V 70W	6200685	3	2	422	10 38 447 0	FLOODLIGHT INSTALLATION
LIGHT BULB H3 24V 70W	6200685	3	2	423	99 41 040	FLOODLIGHT INSTALLATION
LIGHT BULB H3 24V 70W	6200685	11	1	424	10 04 553 0	WORK LIGHT
LIGHT BULB H3 24V 70W	6200685	10	1	725	10 28 794 6	WORK LIGHT
LIGHT BULB P21W 24V 21W	6200915	320	1	779	94 09 063 2	ELECTRIC
LIGHT BULB R10W 24V 10W	6000308	330	1	779	94 09 063 2	ELECTRIC
LIGHT BULB T5 30V 1,2W	6001713	2	1	285	10 08 046 6	SWITCH INSTALLATION S42
LIGHT BULB T5,5K 36V	6001256	10	1	791	94 04 125 0	SWITCH INSTALLATION S497
LIMIT STOP	10120553	20	2	556	10 15 136 6	CONNECTING LINE ADD-ON
LIMIT STOP	10493050	11	1	276	11 32 099 2	SEAT TOP
LIMIT STOP	11140441	290	1	763	94 06 526 9	FRONT WINDOW
LIMIT STOP	11140442	280	1	763	94 06 526 9	FRONT WINDOW
LIMIT STOP	9485739	2	1	91	93 45 153	ROTARY CONNECTION INSTA
LIMIT STOP BUFFER	10492230	69	2	365	10 85 109 9	COVERS
LIMIT STOP BUFFER	10492230	19	1	374	11 73 425 1	HOOD
LIMIT STOP BUFFER	7026097	9	2	192	11 49 337 5	OIL COOLER
LIMIT STOP SCREW M16X48X	9880236	16	1	832	11 42 524 6	ADJUSTMENT NG 250
LIMIT STOP SCREW M16X48X	9880236	16	1	834	92 78 767	ADJUSTMENT NG 250
LOAD DIAGRAM CONF.TO ISO	9392835	120	1	474	12 41 513 2	SECURITY LABELS
LOAD DIAGRAM CONF.TO ISO	9392835	110	2	821	94 05 386 3	SIGNS OPERATOR WORK PL
LOADING SHEME UPPERCAR	10844907	110	1	474	12 41 513 2	SECURITY LABELS
LOCK	10289799	44	4	365	10 85 109 9	COVERS

Description	Item	Pos.	Quantity	Page	Assembly	Description
LOCK	10664793	474	1	754	94 09 064 9	MOUNTING PARTS DRIVER CA
LOCK	7371009	20	1	377	11 73 862 7	BONNET LEFT
LOCK WASHER 10,5/16X2 VS 1	4229913	12	2	91	93 45 153	ROTARY CONNECTION INSTA
LOCK WASHER 10,5/16X2 VS 1	4229913	12	12	125	10 14 318 5	DRIVE UNIT AG 9508 M 261
LOCK WASHER 5,3/9X1,3 VS 5	7361965	13	4	91	93 45 153	ROTARY CONNECTION INSTA
LOCK WASHER 5,3/9X1,3 VS 5	7361965	84	4	189	10 86 194 0	COOLER INSTALLATION
LOCK WASHER 5,3/9X1,3 VS 5	7361965	58	4	330	10 85 403 4	HYDRAULIC TANK INSTALLAT
LOCK WASHER 5,3/9X1,3 VS 5	7361965	17	4	431	10 40 615 3	ELECTR.SYSTEM CONTROL V
LOCK WASHER 6,4/10X1,2 VS	4229911	10	4	386	10 35 387 9	DOOR LOCK
LOCK WASHER 6,4/10X1,2 VS	4229911	10	4	387	10 67 804 4	DOOR LOCK
LOCK WASHER 6,4/10X1,2 VS	4229911	19	4	785	94 06 878 9	DISPLAY
LOCK WASHER 8,4/13X1,7 VS	423910801	4	4	86	10 40 533 3	COVER GREASE TENSIONER
LOCK WASHER 8,4/13X1,7 VS	423910801	32	2	237	10 83 892 3	SLEWING RING INSTALLATIO
LOCK WASHER 8,4/13X1,7 VS	423910801	97	4	427	11 73 948 2	BATTERY INSTALLATION
LOCK WASHER 8,4/13X1,7 VS	423910801	142	1	816	94 06 568 3	ELECTRICS INSTALLATION
LOCK WASHER 8,4/13X1,7 VS	423910801	184	2	816	94 06 568 3	ELECTRICS INSTALLATION
LOCK WASHER VS 12	4900093	4	8	328	10 85 403 4	HYDRAULIC TANK INSTALLAT
LOCK WASHER VS 12	4900093	8	8	328	10 85 403 4	HYDRAULIC TANK INSTALLAT
LOCK WASHER VS 12	4900093	20	2	386	10 35 387 9	DOOR LOCK
LOCK WASHER VS 12	4900093	20	2	387	10 67 804 4	DOOR LOCK
LOCK WASHER VS 12	4900093	19	4	837	98 88 662	CONNECTING PLATE NG 250
LOCK WASHER VS 16	10006372	12	8	99	94 43 780 03	TRACTION DRIVE FAT 550P04
LOCK WASHER VS 16	10006372	53	12	100	94 43 780 03	TRACTION DRIVE FAT 550P04
LOCK WASHER VS 16	10006372	22	2	205	90 00 381 2	REPAIR KIT MINOR
LOCK WASHER VS 16	10006372	38	6	205	90 00 381 2	REPAIR KIT MINOR
LOCK WASHER VS 16	10006372	78	6	206	90 00 381 2	REPAIR KIT MINOR
LOCK WASHER VS 16	10006372	22	2	231	93 23 004 01	OUTPUT REPAIR SET
LOCK WASHER VS 16	4229914	22	2	208	90 00 982 2	SLEWING DRIVE SAT 400/281
LOCK WASHER VS 16	4229914	38	6	209	90 00 982 2	SLEWING DRIVE SAT 400/281
LOCK WASHER VS 16	4229914	78	6	210	90 00 982 2	SLEWING DRIVE SAT 400/281
LOCK WASHER VS 6	4239002	50	2	824	10 12 471 1	PUMP DISTRIBUTION GEAR
LOCKABLE TANK CAP	10298653	420	1	784	11 69 794 6	WATER BASIN
LOCKABLE TANK CAP d=40	7412092	86	1	824	10 12 471 1	PUMP DISTRIBUTION GEAR
LOCKABLE TANK CAP d=40	7610825	5	1	221	94 42 350	OIL FILLER NECK
LOCKABLE TANK CAP d=80	10411704	20	1	456	11 81 347 1	FUEL TANK+CIRCUIT
LOCKING	10664789	165	1	750	94 09 064 9	MOUNTING PARTS DRIVER CA
LOCKING	11600035	44	1	776	94 09 638 1	PANE PROTECTION FRONT FO
LOCKING	11600039	24	1	776	94 09 638 1	PANE PROTECTION FRONT FO
LOCKING	9376917	6	1	383	10 82 414 2	COVER FUEL TANK
LOCKING	9376918	152	1	367	10 85 109 9	COVERS
LOCKING BAR	10399327	151	1	367	10 85 109 9	COVERS
LOCKING BAR	10400016	3	1	383	10 82 414 2	COVER FUEL TANK
LOCKING BAR	10820518	12	1	378	10 39 949 2	DOOR AIR FILTER LEFT
LOCKING BAR	12438526	12	1	379	10 39 949 3	SIDE DOOR LEFT
LOCKING BAR	9634109	12	1	380	10 85 388 5	SIDE DOOR BACK RIGHT
LOCKING BAR	9634109	12	1	382	10 85 388 8	SIDE DOOR FRONT RIGHT
LOCKING BAR	9634109	16	1	382	10 85 388 8	SIDE DOOR FRONT RIGHT
LOCKING DEVICE	10493006	25	1	274	11 32 099 1	SUSPENSION
LOCKING PIECE	10020732	40	1	144	10 02 413 1	PUMP
LOCKING PIECES	10120168	17	1	479	10 14 278 2	DIESEL ENGINE D9508 A7 400
LOCKING PIECES	10120393	650	1	485	10 14 278 2	DIESEL ENGINE D9508 A7 400
LOCKING PIECES	9078564	452	1	484	10 14 278 2	DIESEL ENGINE D9508 A7 400
LOCKING PIECES NA2	9080459	652	1	485	10 14 278 2	DIESEL ENGINE D9508 A7 400
LOCKING PIN	11600041	102	1	777	94 09 638 1	PANE PROTECTION FRONT FO
LOCKING PIN	11600041	112	1	777	94 09 638 1	PANE PROTECTION FRONT FO
LOCKING PLUG	7623813	57	1	287	10 85 068 8	CONTROL CONSOLE RIGHT
LOCKING RING	10297747	36	1	174	10 44 146 0	DRIVING GEAR
LOCKING RING	10297767	41	1	264	10 41 032 8	DRIVING GEAR
LOCKING RING	10814144	3	2	73	10 80 026 3	GREASE TENSIONER
LOCKING RING	7019794	190	2	757	94 06 541 8	CABIN DOOR

Description	Item	Pos.	Quantity	Page	Assembly	Description
LOCKING RING	7368534	5	1	177	11 00 577 6	GEAR PUMP
LOCKING SCREW M10X20 FLZ	7366851	26	4	118	10 85 108 8	PUMPS BOX PARTS
LOCKING SCREW M10X20 FLZ	7366851	31	4	118	10 85 108 8	PUMPS BOX PARTS
LOCKING SCREW M10X20 FLZ	7366851	36	4	118	10 85 108 8	PUMPS BOX PARTS
LOCKING SCREW M10X20 FLZ	7366851	41	2	118	10 85 108 8	PUMPS BOX PARTS
LOCKING SCREW M10X20 FLZ	7366851	249	9	370	10 85 109 9	COVERS
LOCKING SCREW M12X20 FLZ	7365430	3	6	390	11 73 997 1	FIXING PARTS
LOCKING SCREW M12X20 FLZ	7365430	6	4	390	11 73 997 1	FIXING PARTS
LOCKING SCREW M12X20 FLZ	7365430	11	2	390	11 73 997 1	FIXING PARTS
LOCKING SCREW M12X20 FLZ	7365430	14	4	390	11 73 997 1	FIXING PARTS
LOCKING SCREW M12X20 FLZ	7365430	16	7	390	11 73 997 1	FIXING PARTS
LOCKING SCREW M12X20 FLZ	7365430	21	5	390	11 73 997 1	FIXING PARTS
LOCKING SCREW M12X20 FLZ	7365430	26	4	390	11 73 997 1	FIXING PARTS
LOCKING SCREW M12X20 FLZ	7365430	46	3	390	11 73 997 1	FIXING PARTS
LOCKING SCREW M12X20 FLZ	7365430	51	6	390	11 73 997 1	FIXING PARTS
LOCKING SCREW M12X20 FLZ	7365430	56	5	390	11 73 997 1	FIXING PARTS
LOCKING SCREW M12X20 FLZ	7365430	81	7	390	11 73 997 1	FIXING PARTS
LOCKING SCREW M12X20 FLZ	7365430	91	6	390	11 73 997 1	FIXING PARTS
LOCKING SCREW M12X30 FLZ	4900641	3	5	80	10 39 985 7	COVER RIGHT
LOCKING SCREW M12X30 FLZ	4900641	3	5	123	10 39 985 8	COVER LEFT
LOCKING SCREW M12X45 100	10001473	25	2	81	10 05 149 1	COVER
LOCKING SCREW M12X45 100	10001473	3	3	82	10 39 555 6	LID CPL
LOCKING SCREW M5X6X4,2	9880132	30	2	832	11 42 524 6	ADJUSTMENT NG 250
LOCKING SCREW M5X6X4,2	9880132	30	2	834	92 78 767	ADJUSTMENT NG 250
LOCKING SCREW M8X1X44X12	10125291	2	2	526	10 11 632 0	CONTROL PARTS
LOCKING SCREW M8X20 480H	12220742	61	3	390	11 73 997 1	FIXING PARTS
LOCKING SCREW M8X20 480H	12220742	66	2	390	11 73 997 1	FIXING PARTS
LOCKING SCREW M8X20 480H	12220742	67	2	390	11 73 997 1	FIXING PARTS
LOCKING SCREW M8X20 480H	12220742	71	2	390	11 73 997 1	FIXING PARTS
LOCTITE	10288254	120	1	564	10 12 647 3	CONNECTION F.WATER PIPE
LOCTITE	8700039	106	1	843	90 74 260	RK CYLINDER+CONTROL PLA
LONG.HORIZONTAL ABSORPTI	10493013	27	1	274	11 32 099 1	SUSPENSION
LOOCK BRACKET	11738875	20	1	118	10 85 108 8	PUMPS BOX PARTS
LOUDSPEAKER	10467560	30	2	796	94 04 804 3	PREMOUNTING F.RADIO
LOW TEMPERATURE GREASE	10802651	100	1	58	96 47 551	SPECIAL GREASE ELECTRIC
LOW TEMPERATURE GREASE	10358948	20	1kg	20	90 70 366	GREASES
LOW TEMPERATURE GREASE	10296828	1	1	33	10 35 894 8	LOW TEMPERATURE GREASE
LOW TEMPERATURE GREASE	10296825	10	1	33	10 35 894 8	LOW TEMPERATURE GREASE
LOW TEMPERATURE GREASE	10296822	180	1	33	10 35 894 8	LOW TEMPERATURE GREASE
LOW TEMPERATURE GREASE	10296827	2	1	33	10 35 894 8	LOW TEMPERATURE GREASE
LOW TEMPERATURE GREASE	10296824	25	1	33	10 35 894 8	LOW TEMPERATURE GREASE
LOW TEMPERATURE GREASE	10296823	50	1	33	10 35 894 8	LOW TEMPERATURE GREASE
LOWER COVERING	11739943	8600	1	114	10 86 187 8	UPPERCARRIAGE
LOWER COVERING	11739944	10	1	388	11 73 994 3	LOWER COVERING
LUBE OIL PUMP PRE-ASSY.	10116166	1	2	532	10 11 616 5	LUBE OIL PUMP WITH FASTEN
LUBE OIL PUMP WITH FASTEN	10116165	140	1	481	10 14 278 2	DIESEL ENGINE D9508 A7 400
LUBRICANT PASTE	040710450	100	1	515	10 12 264 0	CYLINDER HEAD COVER ASS
LUBRICANT PASTE	040710450	100	1	516	10 12 264 5	CYLINDER HEAD COVER ASS
LUBRICANT PASTE	040710450	100	1	517	10 12 264 6	CYLINDER HEAD COVER ASS
LUBRICANT PASTE	040710450	100	1	518	10 12 265 9	CYLINDER HEAD COVER ASS
LUBRICANT PASTE	040710450	100	1	537	10 12 495 0	RK INJECTION NOZZLE
LUBRICANT PASTE	040710450	100	1	621	10 12 089 6	SEAL KIT ZYLINDER HEAD CPL
LUBRICATING OIL LINE 10X1	10119570	7	1	578	10 13 273 9	EXHAUST TC MOUNTING
LUBRICATING OIL LINE 10X1	10132112	7	1	579	10 13 274 1	EXHAUST TC MOUNTING
LUBRICATING OIL LINE 8X1	10150626	17	1	611	10 14 005 7	WATER PUMP WITH FASTENIN
LUBRICATING PAD	9375276	30	1	237	10 83 892 3	SLEWING RING INSTALLATIO
LUBRICATING PASTE	11419165	800	1	691	12 47 009 6	PISTON ROD BEARING
LUBRICATING PASTE	11419165	800	1	693	99 14 332	PISTON ROD BEARING
LUBRICATING PASTE	11419165	800	1	694	99 22 058	PISTON ROD BEARING
LUBRICATION DIAGRAM R964	10840320	101	1	474	12 41 513 2	SECURITY LABELS

Description	Item	Pos.	Quantity	Page	Assembly	Description
LUBRICATION PUMP	10816964	2	1	240	10 83 616 3	SWING GEAR PINION GREAS
LUBRICATION PUMP	10816964	2	1	241	10 83 616 4	CENTRALIZED LUBRICATION
LUMINOUS PUSH BUTTON CO	6204372	3	1	285	10 08 046 6	SWITCH INSTALLATION S42
LUMINOUS PUSH BUTTON CO	6204372	3	1	791	94 04 125 0	SWITCH INSTALLATION S497
LUNCHBOX	10664763	10	1	740	94 03 925 7	LUNCHBOX
LUNCHBOX	94039257	360	1	744	94 09 064 8	INTERNAL CASING OPER.COM
MAGNET	10303390	30	2	738	10 66 476 3	LUNCHBOX
MAGNET COIL	10011749	30	1	672	10 29 135 3	CONTROL MODULE
MAGNET COIL	10333044	2	1	322	56 15 344	SOLENOID VALVE
MAGNET COIL	10455143	10	1	359	10 34 192 9	PRESSURE REDUCTION VALV
MAGNET COIL	10467519	20	2	356	10 47 266 6	DOUBLE CHECK VALVE
MAGNET COIL	10663393	3	1	657	10 44 288 5	DIRECTIONAL CONTROL VALV
MAGNET PLUG	11643776	40	1	335	10 80 124 6	RETURN FILTER 25µm
MAIN DISTRIBUT.BOARD INS	10838263	100	1	644	10 39 913 5	CENTRAL LUBRICATING SYS
MAINTENANCE SWITCH UNT	11060522	50	2	138	10 39 911 0	AIR FILTER INSTALLATION
MALE FITTING FOR PIPES M1	7027675	2	1	254	90 64 786	CONNECTING ELEMENT
MANIPULATOR LEFT	10850689 1	12	1	270	10 86 455 2	OPERATOR'S PLATFORM FK3
MANIPULATOR RIGHT	10850690 1	13	1	270	10 86 455 2	OPERATOR'S PLATFORM FK3
MASTER LINK	7370222	20	1	79	56 18 021	MASTER LINK ASSY
MASTER LINK	7370223	10	1	79	56 18 021	MASTER LINK ASSY
MASTER LINK ASSY	5618021	10	1	78	56 18 004	CHAIN END LINK
MEASURING STICK / DIPSTIC	9442396	2	1	220	94 43 672	OIL DIPSTICK
MECHANICAL HOURMETER	11699681	67	1	287	10 85 068 8	CONTROL CONSOLE RIGHT
MEMORY CARD	10223095	2	1	415	10 40 489 9	SOFTWARE MASTER PME1 SE
METALASTIC BUFFER	7019129	630	1	755	94 09 064 9	MOUNTING PARTS DRIVER CA
METALASTIC BUFFER	7019129	50	1	772	94 06 550 9	HANDLE BEHIND
MICROPHONE	11826513	108	1	778	94 09 063 2	ELECTRIC
MINERAL-OIL-ANALYSIS SET	7018369	13	1	50	90 66 466	ACCESSORIES
MIRROR SUPPORT	12201534	10	1	769	94 03 692 1	EXTERIOR MIRROR CAB
MIRROR SUPPORT	7017443	3	1	471	10 06 168 8	OUTSIDE MIRROR ARRANGEM
MIRROR TOP PART	7005028	2	1	471	10 06 168 8	OUTSIDE MIRROR ARRANGEM
MODIF.AIR FILTER BOX	10861156	10	1	731	10 40 185 5	AIR PREFILTER
MOTOR CONTROL DEVICE	10119346	570	1	484	10 14 278 2	DIESEL ENGINE D9508 A7 400
MOTOR CONTROL DEVICE	10353496	1	1	600	10 11 934 6	MOTOR CONTROL DEVICE
MOTOR HOUSING	10014692	7	1	246	10 81 696 4	LUBRICATION PUMP
MOTOR HOUSING	10424595	1	1	246	10 81 696 4	LUBRICATION PUMP
MOTOR INSTALLATION	10861881	500	1	113	10 86 187 8	UPPERCARRIAGE
MOTOR INSTALLATION	12452091	580	1	124	10 86 188 1	MOTOR INSTALLATION
MOTOR MOUNTING	11113660	6	1	192	11 49 337 5	OIL COOLER
MOTOR MOUNTING	11643340	8	1	194	11 49 338 0	COMBINATED RADIATOR
MOTOR OIL	9070361	10	1	12	90 66 460	TYPES OF LUBRICANTS
MOTOR PUMP	12228565	180	3	784	11 69 794 6	WATER BASIN
MOTOR SUPPORT	10392238	510	1	124	10 86 188 1	MOTOR INSTALLATION
MOUNTING PARTS	10409005	30	1	463	10 39 208 0	COUNTERWEIGHT INSTALLAT
MOUNTING PARTS	94049270	100	1	279	10 85 068 7	CONTROL CONSOLE LEFT
MOUNTING PARTS	94049270	100	1	287	10 85 068 8	CONTROL CONSOLE RIGHT
MOUNTING PARTS CONTROL	94065718	45	1	271	10 86 455 2	OPERATOR'S PLATFORM FK3
MOUNTING PARTS DRIVER CA	94090649	50	1	735	94 09 029 7	OPERATOR'S CAB
MOUNTING PIN	7361276	175	1	467	10 84 856 2	TOOL EQUIPMENT
MOUNTING PIN	7361277	50	1	465	10 08 811 3	TOOL EQUIPMENT
MOUNTING REQUIREMENT K	10135322	819	1	834	92 78 767	ADJUSTMENT NG 250
MULTI-DISC CARRIER	933325101	55	1	210	90 00 982 2	SLEWING DRIVE SAT 400/281
MULTI-DISC CARRIER	9443788	65	1	101	94 43 780 03	TRACTION DRIVE FAT 550P04
MULTIPLE CIRCUIT AGGREG	10124710	10	1	125	10 14 318 5	DRIVE UNIT AG 9508 M 261
NAKED CRAWLER CHAIN	10800288	1	1	76	10 80 029 9	CRAWLER CHAIN 600mm
NAMEPLATE 83mmX152mm	9354303	20	1	477	11 37 878 4	TYPE PLATE
NAMEPLATE REMOTE START	9909254	27	1	473	12 41 513 2	SECURITY LABELS
NETWORK	10492435	19	1	276	11 32 099 2	SEAT TOP
NIPPLE	4782008	52	2	138	10 39 911 0	AIR FILTER INSTALLATION
NIPPLE	4900169	51	2	138	10 39 911 0	AIR FILTER INSTALLATION

Description	Item	Pos.	Quantity	Page	Assembly	Description
NIPPLE	7028868	630	1	398	70 28 866	WIPER ARM
NIPPLE	9443673	1	1	220	94 43 672	OIL DIPSTICK
NON-RETURN VALVE	10119971	4	1	495	10 13 202 9	OIL LINE PRE-ASSEMBLY
NON-RETURN VALVE	10120102	11	1	529	10 12 002 7	OIL FILTER 40µm
NON-RETURN VALVE	10120102	11	1	530	10 12 475 6	OIL MODULE LEFT
NON-RETURN VALVE	10122752	3	2	728	10 12 274 9	HOUSING PRE-ASSEMBLED
NON-RETURN VALVE	10218215	50	1	343	11 73 771 3	CONTROL VALVE INSTALLAT
NON-RETURN VALVE	10219863	49	1	343	11 73 771 3	CONTROL VALVE INSTALLAT
NON-RETURN VALVE	10289185	102	1	674	10 44 069 6	PIPE FRACTION SAFETY VALV
NON-RETURN VALVE	10289185	102	1	675	10 44 072 1	PIPE FRACTION SAFETY VALV
NON-RETURN VALVE	10298529	100	1	666	10 49 070 4	PIPE FRACTION SAFETY VALV
NON-RETURN VALVE	10298530	102	1	666	10 49 070 4	PIPE FRACTION SAFETY VALV
NON-RETURN VALVE	10301590	101	1	666	10 49 070 4	PIPE FRACTION SAFETY VALV
NON-RETURN VALVE	10333093	101	1	674	10 44 069 6	PIPE FRACTION SAFETY VALV
NON-RETURN VALVE	10333093	101	1	675	10 44 072 1	PIPE FRACTION SAFETY VALV
NON-RETURN VALVE	11082264	55	1	354	11 10 174 8	CONTROL BLOCK
NON-RETURN VALVE	5008169	12	1	352	10 21 821 5	NON-RETURN VALVE
NON-RETURN VALVE	5008169	12	1	353	10 21 986 3	NON-RETURN VALVE
NON-RETURN VALVE	502939014	13	1	260	10 86 188 2	ENGINE AIR SYSTEM
NON-RETURN VALVE	5608327	6	1	320	11 10 174 4	OIL PILOT VALVE
NON-RETURN VALVE	5616232	62	4	355	11 10 174 8	CONTROL BLOCK
NON-RETURN VALVE	7410663	34	1	667	10 82 175 2	HOSE BURST VALVES LIFT C
NON-RETURN VALVE	7622803	30	1	244	11 00 350 5	DISTRIBUTION BLOCK MX-F 3/
NON-RETURN VALVE	7622803	30	9	251	10 47 559 3	DISTRIBUTION BLOCK MX-F 9/
NON-RETURN VALVE	7622803	30	6	253	10 35 423 1	DISTRIBUTION BLOCK MX-F 4/
NON-RETURN VALVE	7622803	30	1	652	10 34 034 0	DISTRIBUTION BLOCK MX-F 5/
NON-RETURN VALVE	9072446	2	1	831	10 12 865 2	CONNECTING PLATE NG 064-
NON-RETURN VALVE	9270598	6	2	833	90 77 542	CONNECTING PLATE
NON-RETURN VALVE	9370592	14	1	341	11 73 771 3	CONTROL VALVE INSTALLAT
NOZZLE	10297739	49	1	159	10 42 846 6	SWING PUMP
NOZZLE	5612246	22	1	152	10 10 206 3	CONNECTING PLATE
NOZZLE	7380824	20	1	835	98 82 893	PILOT VALVE
NOZZLE	7624277	70	1	672	10 29 135 3	CONTROL MODULE
NOZZLE PIPE	7900836	150	1	467	10 84 856 2	TOOL EQUIPMENT
NOZZLE PRE-ASS. D=2.8MM	10116083	1	1	487	90 78 548	PISTON COOLING
NUT	10011397	4	1	93	10 00 963 0	ROTARY FEED THROUGH
NUT	10332836	50	1	672	10 29 135 3	CONTROL MODULE
NUT	10489539	998	1	357	10 47 594 2	PRESSURE REDUCTION VALV
NUT	7023934	6	1	322	56 15 344	SOLENOID VALVE
NUT M10X1,5	10120639	12	4	578	10 13 273 9	EXHAUST TC MOUNTING
NUT M10X1,5	10120639	12	4	579	10 13 274 1	EXHAUST TC MOUNTING
NUT M10X1,5	10120639	5	6	580	10 11 558 7	EXHAUST ADAPTER ASSEMB
O-RING	10021308	999	1	244	11 00 350 5	DISTRIBUTION BLOCK MX-F 3/
O-RING	10021308	999	1	251	10 47 559 3	DISTRIBUTION BLOCK MX-F 9/
O-RING	10021308	999	1	253	10 35 423 1	DISTRIBUTION BLOCK MX-F 4/
O-RING	10021308	999	1	652	10 34 034 0	DISTRIBUTION BLOCK MX-F 5/
O-RING	10040400	2	1	547	10 11 781 4	HIGH PRESSURE PUMP PRE-
O-RING	10115072	16	2	172	10 34 668 4	CONTROL UNIT
O-RING	10115072	26	2	263	10 29 770 9	CONNECTING PLATE
O-RING	10115072	19	1	268	10 29 794 5	ADJUSTING PISTON
O-RING	10297931	9	1	263	10 29 770 9	CONNECTING PLATE
O-RING	10297941	20	2	262	10 29 770 5	HYDRAULIC ADJUSTMENT
O-RING	10298634	14	1	175	10 44 146 2	SWIVELLING ANGLE SENSOR
O-RING	10298636	3	1	156	10 29 866 3	SCREW PLUG
O-RING	10300919	19	1	171	10 30 092 1	GEAR PUMP
O-RING	10300920	20	1	171	10 30 092 1	GEAR PUMP
O-RING	10354824	3	1	333	10 30 177 6	DRAIN VALVE
O-RING	10450978	9	2	75	10 80 026 9	CARRYING ROLLER D9G
O-RING	10814237	9	2	74	10 80 026 8	TRACK ROLLER D9G
O-RING	7028346	8	1	334	56 17 688	SHUT OFF DEVICE

Description	Item	Pos.	Quantity	Page	Assembly	Description
O-RING	7264028	31	1	66	94 03 193 4	SERVICE KITS 1500/2500h
O-RING	7264028	14	1	302	10 39 214 4	OIL PILOT VALVE INSTALLATIO
O-RING	7264028	14	1	303	56 09 948	OIL FILTER SET
O-RING	7360284	31	2	649	10 84 546 4	STICK SEALED 2,90M
O-RING	7369456	10	4	337	11 00 884 6	SIGHT GLASS M12
O-RING	7410480	52	2	312	10 85 112 7	HYDR.SUCT.+RETURN OIL HO
O-RING	7410480	7	1	316	10 85 112 9	HYDR.INSTALLATION FAN DR
O-RING	7410480	15	2	341	11 73 771 3	CONTROL VALVE INSTALLAT
O-RING	7411821	6	4	450	10 85 110 4	AIR CONDITION HOSES INSTA
O-RING	9467128	15	1	650	94 67 102	GUARD RING
O-RING	9467128	31	4	707	10 84 541 1	STICK SEALED 2,90M
O-RING 10,82X1,78	10115018	14	3	172	10 34 668 4	CONTROL UNIT
O-RING 10,82X1,78	11827912	28	1	325	10 22 099 7	SEAL KIT
O-RING 10,82X1,78	7023930	8	1	326	50 09 562	SEAL KIT DIRECTIONAL VALV
O-RING 10,82X1,78	7413591	40	1	812	11 83 857 4	AIR CONDITIONING UNIT
O-RING 100,00X4,00	10289140	5	2	541	10 12 051 2	FUEL FILTER MODULE OFF-R
O-RING 100X5	11008055	3	2	554	90 80 436	INTAKE STACK ASSEMBLY
O-RING 107,54X3,53	7000231	11	2	72	10 80 026 2	GUIDE WHEEL CPL D9G
O-RING 10X3	7610365	4	1	220	94 43 672	OIL DIPSTICK
O-RING 11,5X1,5	10289306	10	2	258	10 02 131 0	SEAL KIT
O-RING 11X2	10664998	6	1	547	10 11 781 4	HIGH PRESSURE PUMP PRE-
O-RING 12,42X1,78	7023931	9	1	326	50 09 562	SEAL KIT DIRECTIONAL VALV
O-RING 120,37X1,78	10115017	3	1	170	10 29 868 5	WEARING PLATE
O-RING 120,37X1,78	10115017	12	1	171	10 30 092 1	GEAR PUMP
O-RING 125X2	10002310	7	1	630	10 12 100 3	SEAL KIT OUTPUT SHAFT D9
O-RING 125X3	7006516	9	1	534	11 36 399 4	DRIVE FOR HPP PRE-ASS.
O-RING 125X3	7006516	2	1	620	10 12 087 8	SEAL KIT HIGH PRESSURE P
O-RING 128X4,2	10120092	4	1	529	10 12 002 7	OIL FILTER 40µm
O-RING 128X4,2	10120092	25	1	530	10 12 475 6	OIL MODULE LEFT
O-RING 128X4,2	10120092	25	1	531	10 12 475 7	OIL MODULE RIGHT
O-RING 13X2,5	10294172	20	1	542	11 69 024 1	FUEL PREFILTER
O-RING 13X2,5	7005971	20	3	358	10 28 629 4	SHUTTLE VALVE BLOCK
O-RING 14,00X1,78	7411823	3	2	450	10 85 110 4	AIR CONDITION HOSES INSTA
O-RING 142X7	7369266	16	1	63	94 03 193 2	SERVICE KIT 500h
O-RING 142X7	7369266	16	1	65	94 03 193 3	SERVICE KIT 1000h
O-RING 142X7	7369266	20	1	335	10 80 124 6	RETURN FILTER 25µm
O-RING 145,42X5,33	7002088	11	1	693	99 14 332	PISTON ROD BEARING
O-RING 145,42X5,33	7002088	11	1	694	99 22 058	PISTON ROD BEARING
O-RING 145,64X3,53	7000329	3	1	610	10 12 039 3	LOCKING PIECES
O-RING 145,64X3,53	7000329	1	1	630	10 12 100 3	SEAL KIT OUTPUT SHAFT D9
O-RING 148,59X7	7000290	12	1	693	99 14 332	PISTON ROD BEARING
O-RING 148,59X7	7000290	12	1	694	99 22 058	PISTON ROD BEARING
O-RING 14X1,78	7024811	1	2	656	10 00 849 7	SEAL KIT
O-RING 14X1,78	7413615	39	1	812	11 83 857 4	AIR CONDITIONING UNIT
O-RING 15,50X2,00	10113975	2	1	592	90 76 550	PRESSURE TRANSMITTER C
O-RING 15,54X2,62	7002641	14	1	327	70 25 142	SEAL KIT
O-RING 158,12X7	7264438	3	1	689	94 00 606 1	PISTON
O-RING 158,12X7	7264438	3	1	692	90 62 632	SEALING SET FOR PISTON d=
O-RING 15X2	7264625	1	1	501	50 04 624	OIL DRAIN PLUG M 30 1,5
O-RING 16,0X1,5	7371590	6	1	320	11 10 174 4	OIL PILOT VALVE
O-RING 16,0X1,5	7371590	10	1	324	56 08 327	NON-RETURN VALVE
O-RING 169,2X5,7	7264535	7	1	691	12 47 009 6	PISTON ROD BEARING
O-RING 16X2	7026041	7	2	326	50 09 562	SEAL KIT DIRECTIONAL VALV
O-RING 17,12X2,62	7621951	10	1	266	10 11 500 3	SHUTDOWN VALVE
O-RING 17,17X1,78	7013245	10	1	326	50 09 562	SEAL KIT DIRECTIONAL VALV
O-RING 18,72X2,62	7023765	12	1	261	10 10 206 7	REGULATOR ELEMENT
O-RING 183,52X5,33	10218953	11	2	63	94 03 193 2	SERVICE KIT 500h
O-RING 183,52X5,33	10218953	11	2	65	94 03 193 3	SERVICE KIT 1000h
O-RING 183,52X5,33	10218953	20	1	336	11 82 447 9	RETURN FILTER 15/5µm
O-RING 189,87X7	7360811	3	1	688	92 81 569	PISTON

Description	Item	Pos.	Quantity	Page	Assembly	Description
O-RING 18X2	10003192	8	1	533	10 11 802 5	DRIVE FOR HIGH PRESSURE P
O-RING 18X2	10003192	4	1	620	10 12 087 8	SEAL KIT HIGH PRESSURE P
O-RING 18X2	7264641	4	1	168	10 29 865 6	COLD STAR VALVE
O-RING 18X2,5	7264642	1	1	198	52 11 460	ANGLE FLANGE SCREWED UN
O-RING 19,3X2,4	7005867	4	1	653	56 04 377	SEAL KIT
O-RING 196,22X7	7002056	3	1	690	95 88 147	PISTON
O-RING 19X2,5	10219619	60	1	672	10 29 135 3	CONTROL MODULE
O-RING 200X4	11067315	1	1	601	10 35 349 6	MOTOR CONTROL DEVICE
O-RING 208X6	7000583	7	1	693	99 14 332	PISTON ROD BEARING
O-RING 209,14X3,53	10016657	35	1	247	10 81 696 4	LUBRICATION PUMP
O-RING 21,30X2,4	7381526	23	2	832	11 42 524 6	ADJUSTMENT NG 250
O-RING 21,30X2,4	7381526	23	2	834	92 78 767	ADJUSTMENT NG 250
O-RING 21,30X2,4	7381526	23	2	851	11 42 642 5	SEAL KIT NG 250
O-RING 21,89X2,62	7264404	20	1	326	50 09 562	SEAL KIT DIRECTIONAL VALV
O-RING 21,95X1,78	7024500	13	1	327	70 25 142	SEAL KIT
O-RING 215,57X2,62	10016662	41	1	247	10 81 696 4	LUBRICATION PUMP
O-RING 225X3	726428001	71	2	101	94 43 780 03	TRACTION DRIVE FAT 550P04
O-RING 23,30X2,40	7380615	17	1	840	90 72 446	NON-RETURN VALVE
O-RING 23,47X2,62	7001891	3	1	653	56 04 377	SEAL KIT
O-RING 23,47X2,62	7001891	13	1	699	56 02 932	FLOW REGULATING CHECK
O-RING 23,47X2,62	7028151	8	1	267	10 29 792 9	PRESSURE LIMITING VALVE
O-RING 23,52X1,78	11827911	31	1	325	10 22 099 7	SEAL KIT
O-RING 24X2,5	7361549	1	1	127	73 67 136	FITTING BFW 35L
O-RING 24X3	10217777	3	1	538	10 49 001 8	INJECTOR
O-RING 24X3	10217777	7	1	621	10 12 089 6	SEAL KIT ZYLINDER HEAD CPL
O-RING 25X3,53	7015407	10	1	339	10 22 239 3	AERATION FILTER 2µm
O-RING 280X4	726408001	67	1	206	90 00 381 2	REPAIR KIT MINOR
O-RING 280X4	726408001	67	1	210	90 00 982 2	SLEWING DRIVE SAT 400/281
O-RING 280X4	726408001	67	1	219	94 43 664 03	BRAKE REPAIR KIT
O-RING 280X4	726408001	67	1	236	90 00 391 4	SEAL KIT
O-RING 29,87X1,78	10115021	13	1	172	10 34 668 4	CONTROL UNIT
O-RING 2X1,5	10289308	20	7	258	10 02 131 0	SEAL KIT
O-RING 2X1,5	10289308	30	1	259	10 02 131 1	SEAL KIT
O-RING 34,59X2,62	10115295	13	3	167	10 29 772 0	FILTER
O-RING 34,59X2,62	7007476	15	1	360	11 08 226 4	NON-RETURN VALVE
O-RING 34,59X2,62	7007476	2	1	361	56 10 135	SUPPLY VALVE
O-RING 35X2	7018253	2	1	470	10 30 177 4	CONNECTOR
O-RING 36,09X3,53	10490658	17	1	265	10 11 497 1	PRESSURE LIMITING VALVE
O-RING 36,09X3,53	10490658	18	1	265	10 11 497 1	PRESSURE LIMITING VALVE
O-RING 360X4	7610354	74	1	206	90 00 381 2	REPAIR KIT MINOR
O-RING 360X4	7610354	74	1	210	90 00 982 2	SLEWING DRIVE SAT 400/281
O-RING 360X4	7610354	74	1	219	94 43 664 03	BRAKE REPAIR KIT
O-RING 360X4	7610354	74	1	236	90 00 391 4	SEAL KIT
O-RING 37,5X3,55	10120093	5	1	529	10 12 002 7	OIL FILTER 40µm
O-RING 37,5X3,55	10120093	26	1	530	10 12 475 6	OIL MODULE LEFT
O-RING 37,5X3,55	10120093	26	1	531	10 12 475 7	OIL MODULE RIGHT
O-RING 37,69X3,53	7022120	16	1	352	10 21 821 5	NON-RETURN VALVE
O-RING 37,69X3,53	7022120	16	1	353	10 21 986 3	NON-RETURN VALVE
O-RING 39,34X2,62	10123414	10	4	575	10 12 282 2	EXHAUST GAS RECIRCULATIO
O-RING 39,34X2,62	10123414	10	4	576	10 12 391 5	EXHAUST GAS RECIRCULATIO
O-RING 39,34X2,62	7022119	25	1	158	10 42 846 6	SWING PUMP
O-RING 44,10X1,78	7381861	61	2	182	98 84 140	COOLING CIRCUIT PUMP
O-RING 44,10X1,78	7381861	61	2	849	10 11 948 2	SEAL KIT COOLING PUMP ZPA
O-RING 44,60X2,40	10036913	8	2	498	10 12 593 7	OIL SUMP WITH FASTENING
O-RING 44,60X2,40	10036913	3	2	617	10 12 087 1	SEAL KIT OIL SUMP D9508
O-RING 44X3	7007836	2	1	653	56 04 377	SEAL KIT
O-RING 44X3	7264509	12	1	699	56 02 932	FLOW REGULATING CHECK
O-RING 45,69X2,62	7372218	16	1	152	10 10 206 3	CONNECTING PLATE
O-RING 450X5	7610366	57	1	101	94 43 780 03	TRACTION DRIVE FAT 550P04
O-RING 460X4	726443401	49	1	100	94 43 780 03	TRACTION DRIVE FAT 550P04

Description	Item	Pos.	Quantity	Page	Assembly	Description
O-RING 460X4	726443401	24	2	205	90 00 381 2	REPAIR KIT MINOR
O-RING 460X4	726443401	24	2	208	90 00 982 2	SLEWING DRIVE SAT 400/281
O-RING 460X4	726443401	24	2	231	93 23 004 01	OUTPUT REPAIR SET
O-RING 460X4	726443401	24	2	235	90 00 391 4	SEAL KIT
O-RING 46X3	726419601	5	1	623	10 12 094 4	SEAL KIT AIR COMPRESSOR
O-RING 47,22X3,53	7007835	1	1	653	56 04 377	SEAL KIT
O-RING 47,22X3,53	7360048	11	1	699	56 02 932	FLOW REGULATING CHECK
O-RING 47,35X1,78	7366427	56	1	330	10 85 403 4	HYDRAULIC TANK INSTALLAT
O-RING 4X1	7381562	43	2	181	98 82 875	SEAL KIT REGULATING VALVE
O-RING 50,17X5,33	7381567	6	4	556	10 15 136 6	CONNECTING LINE ADD-ON
O-RING 50,17X5,33	7381567	4	4	622	10 12 093 7	SEAL KIT CONNECTING LINE
O-RING 510X4	7610328	6	1	99	94 43 780 03	TRACTION DRIVE FAT 550P04
O-RING 51X5	10038573	4	4	565	10 11 681 7	COOLANT PIPE BEND ADD-ON
O-RING 51X5	10038573	3	3	623	10 12 094 4	SEAL KIT AIR COMPRESSOR
O-RING 51X5	10038573	7	4	627	10 12 098 2	SEAL KIT EXHAUST GAS REC
O-RING 6,07X1,78	7012554	15	1	266	10 11 500 3	SHUTDOWN VALVE
O-RING 6,2X1,5	11003560	11	1	148	98 81 609	SCREW PLUG M8X1
O-RING 63,17X2,62	7380970	18	2	147	92 71 125	SEAL KIT NG 225-250
O-RING 63,17X2,62	7380970	10	2	556	10 15 136 6	CONNECTING LINE ADD-ON
O-RING 63,17X2,62	7380970	3	2	622	10 12 093 7	SEAL KIT CONNECTING LINE
O-RING 63,17X2,62	7380970	18	2	827	10 13 291 6	HYDR.VARIABLE DISPLACEM
O-RING 63,17X2,62	7380970	18	2	829	10 13 291 7	HYDR.VARIABLE DISPLACEM
O-RING 63X3	10037224	6	2	563	10 12 524 7	THERMOSTAT HOUSING ASS
O-RING 63X3	10037224	3	2	624	10 12 096 2	SEAL KIT THERMOSTAT HOUS
O-RING 63X3	7264085	12	1	456	11 81 347 1	FUEL TANK+CIRCUIT
O-RING 66,00X3,00	7008755	5	1	347	93 70 592	NON-RETURN VALVE
O-RING 6X1,5	10289311	20	2	259	10 02 131 1	SEAL KIT
O-RING 7,5X1,5	10289310	10	2	259	10 02 131 1	SEAL KIT
O-RING 7,65X1,78	10024675	11	3	320	11 10 174 4	OIL PILOT VALVE
O-RING 7,65X1,78	7264360	8	1	75	10 80 026 9	CARRYING ROLLER D9G
O-RING 78,97X3,53	10220707	21	1	66	94 03 193 4	SERVICE KITS 1500/2500h
O-RING 78,97X3,53	10220707	10	1	165	10 29 716 0	FILTER
O-RING 78X3	726433701	7	1	563	10 12 524 7	THERMOSTAT HOUSING ASS
O-RING 78X3	726433701	4	1	624	10 12 096 2	SEAL KIT THERMOSTAT HOUS
O-RING 82,00X3	7380296	7	1	563	10 12 524 7	THERMOSTAT HOUSING ASS
O-RING 85X2	10218370	2	1	584	11 38 664 6	STARTER PRE-ASSY.
O-RING 85X2	10218370	4	1	629	10 12 099 6	SEAL KIT FLYWHEEL HOUSIN
O-RING 88,49X3,53	7372232	39	1	151	10 10 170 2	DRIVING GEAR
O-RING 8X2	10664994	9	1	547	10 11 781 4	HIGH PRESSURE PUMP PRE-
O-RING 9,25X1,78	10043241	10	2	323	10 33 110 9	SHEET
O-RING 9,25X1,78	11827913	27	1	325	10 22 099 7	SEAL KIT
O-RING 9,25X1,78	7009366	15	1	172	10 34 668 4	CONTROL UNIT
O-RING 9,25X1,78	7009366	12	1	175	10 44 146 2	SWIVELLING ANGLE SENSOR
O-RING 9,25X1,78	7018613	4	1	656	10 00 849 7	SEAL KIT
O-RING 90X3	10040386	9	1	611	10 14 005 7	WATER PUMP WITH FASTENIN
O-RING 90X3	10040386	5	1	625	10 12 097 3	SEALING SET WATER PUMP
O-RING 98,2X3,53	7363760	23	2	140	10 39 224 1	PUMP FIXTURE
O-RING 9X2	10664997	5	1	547	10 11 781 4	HIGH PRESSURE PUMP PRE-
O-RING 9x2	7003117	22	1	97	10 39 955 8	TRACTION DRIVE
O-RING 9x2	7003117	22	1	98	10 39 955 8	TRACTION DRIVE
O-RING AEHNL.ISO 3601-1 15	11656620	2	2	491	90 78 049	CYLINDER
O-RING AEHNL.ISO 3601-1 15	11656620	1	16	618	10 12 087 3	SEAL KIT CYLINDER D9508
O-RING AEHNL.ISO 3601-1 22X	7380865	4	1	623	10 12 094 4	SEAL KIT AIR COMPRESSOR
O-RING AEHNL.ISO 3601-1 67,	10040387	8	2	563	10 12 524 7	THERMOSTAT HOUSING ASS
O-RING AEHNL.ISO 3601-1 67,	10040387	8	2	611	10 14 005 7	WATER PUMP WITH FASTENIN
O-RING AEHNL.ISO 3601-1 67,	10040387	2	2	624	10 12 096 2	SEAL KIT THERMOSTAT HOUS
O-RING AEHNL.ISO 3601-1 67,	10040387	6	2	625	10 12 097 3	SEALING SET WATER PUMP
O-RING ARP 568 16,36X2,21	501238308	2	1	656	10 00 849 7	SEAL KIT
O-RING KIT	10018373	998	1	250	10 47 558 6	DISTRIBUTION BLOCK SXE-2
O-RING KIT	10018375	999	1	250	10 47 558 6	DISTRIBUTION BLOCK SXE-2

Description	Item	Pos.	Quantity	Page	Assembly	Description
OIL ACCIDENT CASE ZW	7023359	50	1	51	90 66 466	ACCESSORIES
OIL ANALYSIS SET	10029626	11	1	50	90 66 466	ACCESSORIES
OIL ANALYSIS SET	7018368	12	1	50	90 66 466	ACCESSORIES
OIL ANALYSIS SET	8145660	10	1	50	90 66 466	ACCESSORIES
OIL COOLER	11493375	2	1	187	10 86 194 0	COOLER INSTALLATION
OIL COOLER	9078344	3	1	530	10 12 475 6	OIL MODULE LEFT
OIL COOLER	9078344	3	1	531	10 12 475 7	OIL MODULE RIGHT
OIL COOLER HOUSING	10124773	1	1	530	10 12 475 6	OIL MODULE LEFT
OIL COOLER HOUSING	10124775	1	1	531	10 12 475 7	OIL MODULE RIGHT
OIL COOLING SYSTEM	11340631	1	1	192	11 49 337 5	OIL COOLER
OIL DIPSTICK	10116946	1	1	500	10 11 694 5	OIL DIPSTICK WITH PIPE
OIL DIPSTICK	10132932	4	1	823	10 12 471 1	PUMP DISTRIBUTION GEAR
OIL DIPSTICK	9443672	80	1	206	90 00 381 2	REPAIR KIT MINOR
OIL DIPSTICK	9443672	80	1	219	94 43 664 03	BRAKE REPAIR KIT
OIL DIPSTICK WITH PIPE	10116945	21	1	479	10 14 278 2	DIESEL ENGINE D9508 A7 400
OIL DRAIN HOSE	10088112	20	1	465	10 08 811 3	TOOL EQUIPMENT
OIL DRAIN HOSE	9358137	180	1	467	10 84 856 2	TOOL EQUIPMENT
OIL DRAIN HOSE DN18X3	7402658	2	1m	469	93 58 137	OIL DRAIN HOSE
OIL DRAIN PLUG M 30 1,5	5004624	5	1	203	11 73 806 2	SWING GEAR INSTALLATION
OIL DRAIN PLUG M 30 1,5	5004624	48	1	456	11 81 347 1	FUEL TANK+CIRCUIT
OIL DRAIN PLUG M 30 1,5	5004624	4	1	499	11 36 422 9	OIL SUMP PRE-ASS.
OIL DRAIN PLUG M 30 1,5	5004624	84	1	824	10 12 471 1	PUMP DISTRIBUTION GEAR
OIL DRAIN PLUG M26X1,5	7365034	6	2	187	10 86 194 0	COOLER INSTALLATION
OIL DRAIN PLUG M26X1,5	7365034	12	1	310	10 85 112 7	HYDR.SUCT.+RETURN OIL HO
OIL FILLER INLET	10118839	2	1	503	10 12 263 2	OIL FILLER INLET
OIL FILLER INLET	10122630	1	1	503	10 12 263 2	OIL FILLER INLET
OIL FILLER INLET	10122632	3	1	515	10 12 264 0	CYLINDER HEAD COVER ASS
OIL FILLER INLET	10122632	3	1	519	11 36 430 3	CYLINDER HEAD COVER PRE
OIL FILLER NECK	9442350	95	1	207	90 00 381 2	REPAIR KIT MINOR
OIL FILTER 40µm	10120027	4	1	527	10 12 476 3	OIL MODULE ASSEMBLY
OIL FILTER INSERT 17µm	10044373	10	2	66	94 03 193 4	SERVICE KITS 1500/2500h
OIL FILTER INSERT 17µm	10044373	2	1	529	10 12 002 7	OIL FILTER 40µm
OIL FILTER INSERT 17µm	10044373	5	1	530	10 12 475 6	OIL MODULE LEFT
OIL FILTER SET	5609948	11	1	302	10 39 214 4	OIL PILOT VALVE INSTALLATIO
OIL LINE	10121738	1	1	528	10 12 002 3	OIL LINE ASSEMBLY
OIL LINE	10121739	2	1	528	10 12 002 3	OIL LINE ASSEMBLY
OIL LINE ASSEMBLY	10120023	3	1	527	10 12 476 3	OIL MODULE ASSEMBLY
OIL LINE PRE-ASSEMBLY	10132029	21	1	494	10 12 501 6	PIPELINE INSTALLATION
OIL MODULE ASSEMBLY	10124763	130	1	481	10 14 278 2	DIESEL ENGINE D9508 A7 400
OIL MODULE LEFT	10124756	1	1	527	10 12 476 3	OIL MODULE ASSEMBLY
OIL MODULE RIGHT	10124757	2	1	527	10 12 476 3	OIL MODULE ASSEMBLY
OIL PILOT VALVE	11101744	2	1	302	10 39 214 4	OIL PILOT VALVE INSTALLATIO
OIL PILOT VALVE INSTALLATIO	10392144 1	25	1	299	10 86 188 3	HYDRAULIC INSTALLATION UP
OIL RETURN PIPE	10132031	1	1	495	10 13 202 9	OIL LINE PRE-ASSEMBLY
OIL RETURN PIPE 15X1,5	10126762	23	1	499	11 36 422 9	OIL SUMP PRE-ASS.
OIL RETURN PIPE 15X1,5	10132035	2	1	495	10 13 202 9	OIL LINE PRE-ASSEMBLY
OIL RETURN PIPE 22X1,5	10130203	8	1	578	10 13 273 9	EXHAUST TC MOUNTING
OIL RETURN PIPE 22X1,5	10134408	8	1	579	10 13 274 1	EXHAUST TC MOUNTING
OIL SEPARATOR OEL	11356725	12	2	494	10 12 501 6	PIPELINE INSTALLATION
OIL SIGHT GLASS	10026970	86	1	189	10 86 194 0	COOLER INSTALLATION
OIL SUCTION HOSE 366 7300 3	9386066	5	1	310	10 85 112 7	HYDR.SUCT.+RETURN OIL HO
OIL SUCTION HOSE 449 7060 0	10060868	6	1	310	10 85 112 7	HYDR.SUCT.+RETURN OIL HO
OIL SUMP	10155258	1	1	499	11 36 422 9	OIL SUMP PRE-ASS.
OIL SUMP PRE-ASS.	11364229	1	1	498	10 12 593 7	OIL SUMP WITH FASTENING
OIL SUMP WITH FASTENING	10125937	20	1	479	10 14 278 2	DIESEL ENGINE D9508 A7 400
OIL TANK	968868001	10	1	203	11 73 806 2	SWING GEAR INSTALLATION
OIL-LEVEL GAUGE GUIDING	10136118	2	1	823	10 12 471 1	PUMP DISTRIBUTION GEAR
OMNIFIT	7016208	106	1	107	98 86 721	RK CYLINDER+CONTROL PLAT
OPERATION	10491783	8	1	276	11 32 099 2	SEAT TOP
OPERATION	10491783	9	1	276	11 32 099 2	SEAT TOP

Description	Item	Pos.	Quantity	Page	Assembly	Description
OPERATION	10493341	20	1	276	11 32 099 2	SEAT TOP
OPERATION	11659141	17	1	274	11 32 099 1	SUSPENSION
OPERATOR SEAT	94051107 1	4	1	270	10 86 455 2	OPERATOR'S PLATFORM FK3
OPERATOR'S CAB	94090297	100	1	736	94 09 283 3	OPERATOR'S CAB
OPERATOR'S CAB	94092833 1	10	1	394	11 81 379 8	OPERATOR'S CAB FK3
OPERATOR'S CAB FK3	10864551	10	1	269	10 86 427 9	HYDRAULIC EXCAVATOR WOR
OPERATOR'S CAB FK3	11813798 1	10	1	393	10 86 455 1	OPERATOR'S CAB FK3
OPERATOR'S PLATFORM	94086922	2	1	270	10 86 455 2	OPERATOR'S PLATFORM FK3
OPERATOR'S PLATFORM FK3	10864552 1	20	1	269	10 86 427 9	HYDRAULIC EXCAVATOR WOR
OPT.DATA CAPTURE-DATA T	10844261 3	954	1	10	14 28 -00 0	BASIC MACHINE R976 HD B LI
OPT.DATA CAPTURE-DATA T	10844262 3	10	1	726	10 84 426 1	OPT.DATA CAPTURE-DATA T
ORIFICE	11110708	170	1	742	94 09 064 8	INTERNAL CASING OPER.COM
ORIFICE	9266836	12	1	225	98 86 719	CONNECTING PLATE NG 250
OUTER END PIECE	10814156	10	1	74	10 80 026 8	TRACK ROLLER D9G
OUTER MULTI-DISC	7373506	7	9	102	50 20 370 01	SPRING LOADED MULTI-DISC
OUTER MULTI-DISC	944197103	62	7	210	90 00 982 2	SLEWING DRIVE SAT 400/281
OUTER MULTI-DISC	944197103	62	7	218	94 43 152 03	BRAKE MULTI-DISC SET
OUTLET MANIFOLD ADD-ON	10132747	412	1	483	10 14 278 2	DIESEL ENGINE D9508 A7 400
OUTLET VALVE	10120988	3	2	512	10 14 778 1	CYLINDER HEAD PRE-ASSY.
OUTPUT REPAIR SET	932300401	850	1	212	90 00 982 2	SLEWING DRIVE SAT 400/281
OUTPUT SHAFT BEARING	932300301	750	1	212	90 00 982 2	SLEWING DRIVE SAT 400/281
OUTPUT SHAFT HOUSING	90009823	1	1	208	90 00 982 2	SLEWING DRIVE SAT 400/281
OUTPUT SHAFT HOUSING	932949901	1	1	231	93 23 004 01	OUTPUT REPAIR SET
OUTPUT SHAFT M=18 Z=13	932146001	10	1	208	90 00 982 2	SLEWING DRIVE SAT 400/281
OUTPUT SHAFT M=18 Z=13	932146001	10	1	227	90 00 381 3	REPAIR KIT MAJOR
OUTPUT SHAFT M=18 Z=13	932146001	10	1	231	93 23 004 01	OUTPUT REPAIR SET
OUTRIGGER	9080695	3	1	500	10 11 694 5	OIL DIPSTICK WITH PIPE
OUTSIDE MIRROR 247x155	11213400	30	1	769	94 03 692 1	EXTERIOR MIRROR CAB
OUTSIDE MIRROR 371X196	10663563	20	1	769	94 03 692 1	EXTERIOR MIRROR CAB
OUTSIDE MIRROR ARRANGEM	10061688	9700	1	114	10 86 187 8	UPPERCARRIAGE
OVERFLOW VALVE	10664993	8	1	547	10 11 781 4	HIGH PRESSURE PUMP PRE-
OVERFLOW-OIL LINE	9078555	1	2	543	10 11 775 3	LEAK OIL LINE ADD-ON
OVERFLOW-OIL LINE 10X1	10118896	2	1	543	10 11 775 3	LEAK OIL LINE ADD-ON
OVERFLOW-OIL LINE 10X1	10118897	3	1	543	10 11 775 3	LEAK OIL LINE ADD-ON
OVERPRESSURE VALVE	10424590	20	1	246	10 81 696 4	LUBRICATION PUMP
PACKING CORD	10215888	25	0.1	203	11 73 806 2	SWING GEAR INSTALLATION
PAD	10652061	1	1	276	11 32 099 2	SEAT TOP
PADLOCK 49mm	10443841	28	1	456	11 81 347 1	FUEL TANK+CIRCUIT
PANE PROTECTION FRONT FO	11494476	10	1	776	94 09 638 1	PANE PROTECTION FRONT FO
PANE PROTECTION FRONT FO	11370865	10	1	717	11 45 290 1	PANE PROTECTION FRONT FO
PANE PROTECTION FRONT FO	11452901	561	1	10	14 28 -00 0	BASIC MACHINE R976 HD B LI
PANE PROTECTION FRONT FO	94096380	10	1	722	11 37 086 5	PANE PROTECTION FRONT FO
PANE PROTECTION FRONT FO	94096381	10	1	775	94 09 638 0	PANE PROTECTION FRONT FO
PANELLING ABOVE RIGHT	9644470	50	1	287	10 85 068 8	CONTROL CONSOLE RIGHT
PANELLING RIGHT	11493530	230	1	742	94 09 064 8	INTERNAL CASING OPER.COM
PARALLEL PIN 5h6	4981156	39	2	182	98 84 140	COOLING CIRCUIT PUMP
PARALLEL PIN 6	4901850	14	1	152	10 10 206 3	CONNECTING PLATE
PARALLEL PIN 6h6	10470574	8	2	511	10 14 327 6	CYLINDER HEAD ASSEMBLY
PARALLEL PIN 6m6	4980736	5	1	524	10 11 802 4	CAMSHAFT CPL.
PARALLEL PIN 8M6	10000797	13	2	152	10 10 206 3	CONNECTING PLATE
PARALLEL PIN 8m6	4980853	14	2	497	10 12 021 3	POWER UNIT SUPPORT ATT
PARTITION	10425424	20	1	740	94 03 925 7	LUNCHBOX
PASTE	8501565	40	1	465	10 08 811 3	TOOL EQUIPMENT
PEDAL LEFT	94034582	32	1	270	10 86 455 2	OPERATOR'S PLATFORM FK3
PEDAL RIGHT	94034586	33	1	270	10 86 455 2	OPERATOR'S PLATFORM FK3
PERFORATED PLATE	10139609	11	2	499	11 36 422 9	OIL SUMP PRE-ASS.
PERFORATED PLATE	10822979	40	1	372	10 39 948 9	ENGINE BONNET
PERFORATED PLATE	10822980	41	1	372	10 39 948 9	ENGINE BONNET
PERFORATED PLATE	10822981	42	1	372	10 39 948 9	ENGINE BONNET
PERFORATED PLATE	10822982	43	1	372	10 39 948 9	ENGINE BONNET

Description	Item	Pos.	Quantity	Page	Assembly	Description
PERFORATED PLATE	10822983	44	1	372	10 39 948 9	ENGINE BONNET
PERFORATED PLATE	10822984	45	1	372	10 39 948 9	ENGINE BONNET
PERFORATED PLATE	10823080	17	1	374	11 73 425 1	HOOD
PERFORATED PLATE	11454646	39	1	372	10 39 948 9	ENGINE BONNET
PERSONNEL PROTECTION GU	11824545	9999	1	11	10 84 895 1	SERVICE MATERIAL
PILOT CONTROL UNIT	11002624	10	1	282	10 85 068 9	MANIPULATOR LEFT
PILOT CONTROL UNIT	11002625	10	1	288	10 85 069 0	MANIPULATOR RIGHT
PILOT VALVE	9882893	4	1	826	90 77 539	HYDRAULIC INSTALLATION
PIN	10020739	1	1	711	10 02 073 2	LOCKING PIECE
PIN	10664685	360	1	758	94 06 541 8	CABIN DOOR
PIN	10664688	160	2	762	94 06 526 9	FRONT WINDOW
PIN	10839264	25	1	635	10 39 913 3	GOOSENECK BOOM 7,20m
PIN	11452907	1	2	120	11 45 170 2	ATTACHMENTS MOUNTING PA
PIN	7028351	15	1	334	56 17 688	SHUT OFF DEVICE
PIN	7028840	330	1	758	94 06 541 8	CABIN DOOR
PIN	7621949	3	1	154	10 10 206 6	REGULATOR ELEMENT
PIN	9442284	56	1	101	94 43 780 03	TRACTION DRIVE FAT 550P04
PIN	9869072	63	1	365	10 85 109 9	COVERS
PIN	9928391	8	1	707	10 84 541 1	STICK SEALED 2,90M
PIN	9928393	6	1	707	10 84 541 1	STICK SEALED 2,90M
PIN 100X782X735	9928427	2	1	660	99 28 393	PIN
PIN 120X1030X1000	9389719	5	1	707	10 84 541 1	STICK SEALED 2,90M
PIN 120X300X260	9374747	11	4	677	10 39 913 4	HYDR.CYLINDER W/ADDITION.
PIN 120X580X550	9389720	9	1	707	10 84 541 1	STICK SEALED 2,90M
PIN 140X770X715	9928422	10	1	659	99 28 391	PIN
PIN 150X893X822	10839265	10	1	658	10 83 926 4	PIN
PIN 3	11081501	340	2	758	94 06 541 8	CABIN DOOR
PIN 8X16	7738704	20	2	385	11 00 502 9	GAS SPRING
PIN CONTACT 16A	11314880	101	4	425	11 45 814 2	REPLAC.PARTS ELECTRIC BO
PIN HOUSING DTHD 1-POL 100	6203665	10	1	696	10 83 961 6	COUNTER-PLUG INSTALLATIO
PIN HOUSING DTHD 1-POL 60	6203666	10	1	695	10 83 961 4	COUNTER-PLUG INSTALLATIO
PIN NG 140-280 (D)	9888133	19	1	145	90 74 258	DRIVING GEAR NG 250
PIN NG 140-280 (D)	9888133	19	1	226	98 88 974	REPAIR KIT DRIVING MECHANI
PIPE CLAMP	10222743	5	2	550	10 11 941 3	HIGH PRESSURE PIPE ASSEM
PIPE CLAMP HSRS 42X80 W1-Z	10287499	20	6Pair	306	10 06 086 1	HYDR.ROTARY CONNEC.+SWI
PIPE CLAMP HSRS 50X80 W1-Z	10333629	41	2Pair	679	10 39 913 4	HYDR.CYLINDER W/ADDITION.
PIPE CLAMP d=10	7381175	9	2	566	10 11 813 2	VENT TUBE ASSEMBLY
PIPE CLAMP d=15-12	10356261	15	2	548	10 12 478 2	FUEL LINES
PIPE FRACTION SAFETY VALV	10440696	21	1	702	10 83 139 6	HOIST CYLINDERS DIA.220
PIPE FRACTION SAFETY VALV	10440721	20	1	702	10 83 139 6	HOIST CYLINDERS DIA.220
PIPE FRACTION SAFETY VALV	10490704	20	1	677	10 39 913 4	HYDR.CYLINDER W/ADDITION.
PIPE FRACTION SAFETY VALV	10490704	20	1	677	10 39 913 4	HYDR.CYLINDER W/ADDITION.
PIPE SOCKET	10011995	110	1	255	90 64 786	CONNECTING ELEMENT
PIPE SOCKET	10011995	110	6	257	10 01 461 1	AUXILIARY BOX
PIPE SOCKET 15° D8	10412844	115	1	255	90 64 786	CONNECTING ELEMENT
PIPE SOCKET 15° D8	10412844	115	2	257	10 01 461 1	AUXILIARY BOX
PIPE SOCKET 90°,H=33MM 6S	10027260	26	1	254	90 64 786	CONNECTING ELEMENT
PIPE SOCKET 90°,H=33MM 6S	10027260	26	4	256	10 01 461 1	AUXILIARY BOX
PIPE SOCKET DN4	511701914	27	1	254	90 64 786	CONNECTING ELEMENT
PIPE SOCKET DN4	511701914	27	4	256	10 01 461 1	AUXILIARY BOX
PIPE SOCKET DN4	7623707	28	1	254	90 64 786	CONNECTING ELEMENT
PIPE SOCKET DN4	7623707	28	2	256	10 01 461 1	AUXILIARY BOX
PIPE SOCKET DN6	7623704	25	1	254	90 64 786	CONNECTING ELEMENT
PIPE SOCKET DN6	7623704	25	4	256	10 01 461 1	AUXILIARY BOX
PIPE SOCKET DN6	7623705	20	1	254	90 64 786	CONNECTING ELEMENT
PIPE SOCKET DN6	7623705	20	6	256	10 01 461 1	AUXILIARY BOX
PIPE SOCKET DN6	7624177	11	1	254	90 64 786	CONNECTING ELEMENT
PIPE SOCKET DN6	7624177	11	5	256	10 01 461 1	AUXILIARY BOX
PIPE SOCKET DN8	10040776	120	1	255	90 64 786	CONNECTING ELEMENT
PIPE SOCKET DN8	10040776	120	2	257	10 01 461 1	AUXILIARY BOX

Description	Item	Pos.	Quantity	Page	Assembly	Description
PIPE SOCKET DN8	10040777	125	1	255	90 64 786	CONNECTING ELEMENT
PIPE SOCKET DN8	10040777	125	2	257	10 01 461 1	AUXILIARY BOX
PIPE SOCKET DN8	10040778	126	1	255	90 64 786	CONNECTING ELEMENT
PIPE SOCKET DN8	10040778	126	2	257	10 01 461 1	AUXILIARY BOX
PIPE SOCKET DN8	10040779	127	1	255	90 64 786	CONNECTING ELEMENT
PIPE SOCKET DN8	10040779	127	2	257	10 01 461 1	AUXILIARY BOX
PIPELINE	10118145	3	1	566	10 11 813 2	VENT TUBE ASSEMBLY
PIPELINE	10120991	2	1	566	10 11 813 2	VENT TUBE ASSEMBLY
PIPELINE	10142198	6	2	574	10 12 406 2	EXHAUST GAS RECIRCUL.ATT
PIPELINE	774378008	32	2	244	11 00 350 5	DISTRIBUTION BLOCK MX-F 3/
PIPELINE 10X1	10117635	14	1	540	10 12 314 0	FUEL FINE-FILTER ASSEMBLY
PIPELINE 10X1	10118747	1	1	490	10 11 874 8	PIPELINE INSTALLATION
PIPELINE 12X1	10132067	6	1	488	10 13 532 1	FINAL CONTROL VALVE
PIPELINE 12X1	10132100	2	1	488	10 13 532 1	FINAL CONTROL VALVE
PIPELINE 22X1,5	10132669	1	1	494	10 12 501 6	PIPELINE INSTALLATION
PIPELINE 22X1,5	10134157	9	1	488	10 13 532 1	FINAL CONTROL VALVE
PIPELINE 22X1,5	10134158	11	1	488	10 13 532 1	FINAL CONTROL VALVE
PIPELINE 22X1,5	10134163	10	1	488	10 13 532 1	FINAL CONTROL VALVE
PIPELINE 22X1,5	10134164	12	1	488	10 13 532 1	FINAL CONTROL VALVE
PIPELINE 25X1,5	10117975	7	1	572	10 13 274 7	OUTLET MANIFOLD ADD-ON
PIPELINE 25X1,5	10117976	8	1	572	10 13 274 7	OUTLET MANIFOLD ADD-ON
PIPELINE 25X1,5	10117977	9	1	572	10 13 274 7	OUTLET MANIFOLD ADD-ON
PIPELINE 25X1,5	10117978	10	1	572	10 13 274 7	OUTLET MANIFOLD ADD-ON
PIPELINE 25X1,5	10125017	1	1	494	10 12 501 6	PIPELINE INSTALLATION
PIPELINE 25X1,5	10125018	2	1	494	10 12 501 6	PIPELINE INSTALLATION
PIPELINE 8X1	10121098	3	1	528	10 12 002 3	OIL LINE ASSEMBLY
PIPELINE ASSEMBLY LEFT SI	10123998	3	1	494	10 12 501 6	PIPELINE INSTALLATION
PIPELINE ASSEMBLY RIGHT SI	10123999	4	1	494	10 12 501 6	PIPELINE INSTALLATION
PIPELINE INSTALLATION	10118748	4	1	489	10 12 016 8	LOCKING PIECES
PIPELINE INSTALLATION	10125016	16	1	479	10 14 278 2	DIESEL ENGINE D9508 A7 400
PISTON	10115006	2	1	265	10 11 497 1	PRESSURE LIMITING VALVE
PISTON	10135303	5	1	492	10 13 530 8	PRESSURE CUT-OFF STAGE
PISTON	10135303	5	1	493	11 36 571 9	PRESSURE CUT-OFF
PISTON	10297752	2	9	264	10 41 032 8	DRIVING GEAR
PISTON	10356667	17	1	354	11 10 174 8	CONTROL BLOCK
PISTON	10455541	20	1	104	10 44 419 0	BRAKE VALVE
PISTON	10814145	2	1	73	10 80 026 3	GREASE TENSIONER
PISTON	5612180	4	1	266	10 11 500 3	SHUTDOWN VALVE
PISTON	5618132	3	1	102	50 20 370 01	SPRING LOADED MULTI-DISC
PISTON	9281569	12	1	683	94 02 091 7	HYDRAULIC CYLINDER
PISTON	9281570	1	1	688	92 81 569	PISTON
PISTON	94006061	12	1	685	94 06 219 6	HYDRAULIC CYLINDER
PISTON	94006062	1	1	689	94 00 606 1	PISTON
PISTON	9588147	12	1	686	96 21 863	HYDRAULIC CYLINDER
PISTON	9588148	1	1	690	95 88 147	PISTON
PISTON BOLT 55X80	10029863	7	1	568	10 13 154 6	PISTON CPL. d=128
PISTON COOLING	9078548	15	8	479	10 14 278 2	DIESEL ENGINE D9508 A7 400
PISTON CPL.	10342561	12	1	354	11 10 174 8	CONTROL BLOCK
PISTON CPL.	10342562	13	1	354	11 10 174 8	CONTROL BLOCK
PISTON CPL.	10342565	18	1	354	11 10 174 8	CONTROL BLOCK
PISTON CPL.	10342569	16	1	354	11 10 174 8	CONTROL BLOCK
PISTON CPL. STIEL	11485440	15	1	354	11 10 174 8	CONTROL BLOCK
PISTON CPL. STIEL	11485441	20	1	354	11 10 174 8	CONTROL BLOCK
PISTON CPL. d=128	10131546	70	8	480	10 14 278 2	DIESEL ENGINE D9508 A7 400
PISTON GUIDE RING 180X172X	9177718	2	2	689	94 00 606 1	PISTON
PISTON GUIDE RING 180X172X	9177718	2	2	692	90 62 632	SEALING SET FOR PISTON d=
PISTON GUIDE RING 180X175X	7002927	6	4	689	94 00 606 1	PISTON
PISTON GUIDE RING 180X175X	7002927	6	4	692	90 62 632	SEALING SET FOR PISTON d=
PISTON GUIDE RING 210X202X	7011347	2	2	688	92 81 569	PISTON
PISTON GUIDE RING 210X205X	7011349	6	5	688	92 81 569	PISTON

Description	Item	Pos.	Quantity	Page	Assembly	Description
PISTON GUIDE RING 220X212X	9177720	2	2	690	95 88 147	PISTON
PISTON GUIDE RING 220X215X	7002939	6	5	690	95 88 147	PISTON
PISTON NG 250	9275235	11	1	149	98 82 564	PISTON WITH GUIDE SHOE N
PISTON RING MG 128X117,8X	10802997	3	1	568	10 13 154 6	PISTON CPL. d=128
PISTON ROD	9063348	8	1	686	96 21 863	HYDRAULIC CYLINDER
PISTON ROD	94020937	8	1	683	94 02 091 7	HYDRAULIC CYLINDER
PISTON ROD	94046550	8	1	685	94 06 219 6	HYDRAULIC CYLINDER
PISTON ROD BEARING	12470096	13	1	685	94 06 219 6	HYDRAULIC CYLINDER
PISTON ROD BEARING	9914332	13	1	686	96 21 863	HYDRAULIC CYLINDER
PISTON ROD BEARING	9922058	13	1	683	94 02 091 7	HYDRAULIC CYLINDER
PISTON W.SLIDING	7372225	2	9	151	10 10 170 2	DRIVING GEAR
PISTON W/ SPRING	10353572	14	1	354	11 10 174 8	CONTROL BLOCK
PISTON W/ SPRING	10353572	19	1	354	11 10 174 8	CONTROL BLOCK
PISTON WITH GUIDE SHOE N	9274281	1	9	847	98 80 602	RK PISTON WITH GUIDE SHOE
PISTON WITH GUIDE SHOE N	9882564	1	9	845	98 80 610	RK PISTON WITH GUIDE SHO
PISTON WRENCH SW120	9600769	985	1	689	94 00 606 1	PISTON
PISTON WRENCH SWSW 150	9281614	985	1	688	92 81 569	PISTON
PISTON WRENCH SWSW 150	9281614	985	1	690	95 88 147	PISTON
PISTON d=128	10131550	1	1	568	10 13 154 6	PISTON CPL. d=128
PIVOT BOLT	11600014	20	1	776	94 09 638 1	PANE PROTECTION FRONT FO
PIVOT BOLT	11600014	40	1	776	94 09 638 1	PANE PROTECTION FRONT FO
PIVOT PIN	10297723	13	2	158	10 42 846 6	SWING PUMP
PIVOT PIN	7369952	11	4	144	10 02 413 1	PUMP
PLANET WHEEL M=4 Z=33	9443778	37	3	100	94 43 780 03	TRACTION DRIVE FAT 550P04
PLANET WHEEL M=4 Z=34	933324901	47	3	210	90 00 982 2	SLEWING DRIVE SAT 400/281
PLANET WHEEL M=4 Z=34	933324901	47	3	217	93 33 439 01	PLANETARY STAGE 1
PLANET WHEEL M=4 Z=34	933324901	47	3	227	90 00 381 3	REPAIR KIT MAJOR
PLANET WHEEL M=4 Z=34	933325001	1	1	215	93 33 249 01	PLANET WHEEL M=4 Z=34
PLANET WHEEL M=4,75 Z=34	933324501	27	3	208	90 00 982 2	SLEWING DRIVE SAT 400/281
PLANET WHEEL M=4,75 Z=34	933324501	27	3	216	93 33 438 01	PLANETARY STAGE 2
PLANET WHEEL M=4,75 Z=34	933324501	27	3	227	90 00 381 3	REPAIR KIT MAJOR
PLANET WHEEL M=4,75 Z=34	933324601	1	0	214	93 33 245 01	PLANET WHEEL M=4,75 Z=34
PLANET WHEEL M=5,5 Z=29	9443257	17	5	99	94 43 780 03	TRACTION DRIVE FAT 550P04
PLANET WHEEL M=5,5 Z=29	9443258	1	1	109	94 43 257	PLANET WHEEL M=5,5 Z=29
PLANET WHEEL M=5,5 Z=31	9443259	27	3	99	94 43 780 03	TRACTION DRIVE FAT 550P04
PLANET WHEEL M=5,5 Z=31	9443260	1	1	110	94 43 259	PLANET WHEEL M=5,5 Z=31
PLANETARY CARRIER	933324301	25	1	208	90 00 982 2	SLEWING DRIVE SAT 400/281
PLANETARY CARRIER	933324301	25	1	216	93 33 438 01	PLANETARY STAGE 2
PLANETARY CARRIER	933324401	45	1	210	90 00 982 2	SLEWING DRIVE SAT 400/281
PLANETARY CARRIER	933324401	45	1	217	93 33 439 01	PLANETARY STAGE 1
PLANETARY CARRIER	9443249	25	1	99	94 43 780 03	TRACTION DRIVE FAT 550P04
PLANETARY CARRIER	9443785	35	1	100	94 43 780 03	TRACTION DRIVE FAT 550P04
PLANETARY STAGE 1	933343901	500	1	212	90 00 982 2	SLEWING DRIVE SAT 400/281
PLANETARY STAGE 2	933343801	600	1	212	90 00 982 2	SLEWING DRIVE SAT 400/281
PLASTIC HELIX GR.12 SCHW.	5715233	10	0.12m	783	94 05 416 4	CABLE ATTACHMENT
PLASTIC SPIRAL HOSE DN40	10678855	21	1	137	10 39 911 0	AIR FILTER INSTALLATION
PLASTIC SPIRAL HOSE DN40X	10678854	20	1	137	10 39 911 0	AIR FILTER INSTALLATION
PLASTIC TUBE	10816646	65	0.26m	248	10 81 696 4	LUBRICATION PUMP
PLATE	10054772	70	17	401	10 39 207 4	GANGWAY
PLATE	10074624	33	1	351	10 39 271 0	HYDR.TUBES INSTALLATION
PLATE	10074625	34	1	351	10 39 271 0	HYDR.TUBES INSTALLATION
PLATE	10120550	19	2	556	10 15 136 6	CONNECTING LINE ADD-ON
PLATE	10133879	39	1	549	10 12 478 2	FUEL LINES
PLATE	10393282	30	1	351	10 39 271 0	HYDR.TUBES INSTALLATION
PLATE	10393283	31	1	351	10 39 271 0	HYDR.TUBES INSTALLATION
PLATE	10393284	32	1	351	10 39 271 0	HYDR.TUBES INSTALLATION
PLATE	10403189	40	1	118	10 85 108 8	PUMPS BOX PARTS
PLATE	10403511	3	1	381	10 40 350 3	COVER MIDDLE
PLATE	10821194	30	1	121	10 86 188 0	HEATING HOSES INSTALLATIO
PLATE	10822164	2	1	459	11 81 301 6	PROTECTION

Description	Item	Pos.	Quantity	Page	Assembly	Description
PLATE	10822985	60	1	731	10 40 185 5	AIR PREFILTER
PLATE	10823105	81	1	313	10 85 112 7	HYDR.SUCT.+RETURN OIL HO
PLATE	10826605	5	1	392	10 85 951 5	LID CPL
PLATE	10826607	5	1	391	10 85 951 4	LID CPL
PLATE	10832771	136	2	345	11 73 771 3	CONTROL VALVE INSTALLAT
PLATE	10832772	6	1	341	11 73 771 3	CONTROL VALVE INSTALLAT
PLATE	10836586	13	1	450	10 85 110 4	AIR CONDITION HOSES INSTA
PLATE	10840361	20	1	405	10 40 110 1	CATWALK LEFT REAR
PLATE	10844861	50	1	446	10 83 057 7	CAMERA INSTALL.F.COUNTE
PLATE	10845463	85	3	366	10 85 109 9	COVERS
PLATE	10860620	12	1	197	11 46 166 0	COOLER SEALING
PLATE	10860621	14	1	197	11 46 166 0	COOLER SEALING
PLATE	10860622	16	1	197	11 46 166 0	COOLER SEALING
PLATE	11461676	2	1	197	11 46 166 0	COOLER SEALING
PLATE	11461677	3	1	197	11 46 166 0	COOLER SEALING
PLATE	11461678	4	1	197	11 46 166 0	COOLER SEALING
PLATE	11461679	5	1	197	11 46 166 0	COOLER SEALING
PLATE	11462842	50	4	365	10 85 109 9	COVERS
PLATE	11738505	3	1	376	11 73 868 6	AIR DEFLECTING SHEET
PLATE	11738687	2	1	376	11 73 868 6	AIR DEFLECTING SHEET
PLATE	11812454	18	1	426	11 73 948 2	BATTERY INSTALLATION
PLATE	9985547	30	1	373	10 85 403 7	RADIATOR HOOD
PLATE 6X280X450	9643351	30	1	799	94 08 692 2	OPERATOR'S PLATFORM
PLATE 6X35X175	9643352	40	1	799	94 08 692 2	OPERATOR'S PLATFORM
PLATE CPL.	9390904	3	4	402	10 40 109 3	CATWALK RIGHT IN FRONT
PLATE CPL.	9390904	6	4	403	10 40 109 6	CATWALK RIGHT REAR
PLATE CPL.	9390904	3	4	404	10 40 109 9	CATWALK LEFT IN FRONT
PLATINE MODIFICATION	10842771	20	1	297	10 84 258 4	PLATINES INSTALLATION
PLATINES INSTALLATION	10842584 1	20	1	814	94 06 568 3	ELECTRICS INSTALLATION
PLUG	10012889	20	1	339	10 22 239 3	AERATION FILTER 2µm
PLUG	11834725	10	1	734	11 69 501 2	UREA FILLING KIT
PLUG	7025644	1	1	284	73 69 377	CIGARETTE LIGHTER
PLUG SHELL	11081107	31	1	800	94 04 880 5	SEAT BRACKET
PLUG-IN NUT M4	11140445	220	2	763	94 06 526 9	FRONT WINDOW
PLUG-IN PIPE	9078800	3	2	611	10 14 005 7	WATER PUMP WITH FASTENIN
PLUG-IN PIPE DMR22X23	10354599	7	2	623	10 12 094 4	SEAL KIT AIR COMPRESSOR
PLUG-IN PIPE DMR42X32	10354600	7	2	498	10 12 593 7	OIL SUMP WITH FASTENING
PLUG-IN PIPE DMR42X32	10354600	4	2	617	10 12 087 1	SEAL KIT OIL SUMP D9508
PLUG-IN PIPE DMR56	10037030	3	4	565	10 11 681 7	COOLANT PIPE BEND ADD-ON
PLUG-IN PIPE DMR56	10037030	8	1	623	10 12 094 4	SEAL KIT AIR COMPRESSOR
PLUG-IN PIPE DMR56	10037030	6	4	627	10 12 098 2	SEAL KIT EXHAUST GAS REC
PLUG-IN PIPE DNR61X32	10354601	5	2	611	10 14 005 7	WATER PUMP WITH FASTENIN
PLUG-IN PIPE DNR61X32	10354601	3	2	625	10 12 097 3	SEALING SET WATER PUMP
PME-KEYBOARD	94036911 1	32	1	393	10 86 455 1	OPERATOR'S CAB FK3
PNEUMATIC SPRING	10492981	5	1	274	11 32 099 1	SUSPENSION
POCKET	11082450	20	1	396	10 66 449 4	DOOR COVERING
POWER SUPPLY WH	94026361	120	1	778	94 09 063 2	ELECTRIC
POWER SUPPLY WH	9643396	70	1	814	94 06 568 3	ELECTRICS INSTALLATION
POWER UNIT SUPPORT ATT	10120213	12	1	479	10 14 278 2	DIESEL ENGINE D9508 A7 400
PRE-SEPARATOR	10800160	30	2	731	10 40 185 5	AIR PREFILTER
PREFEEDING PUMP	10116343	1	1	547	10 11 781 4	HIGH PRESSURE PUMP PRE-
PREMOUNTING F.RADIO	94048043	60	1	395	11 81 379 8	OPERATOR'S CAB FK3
PRESSURE ADJUSTER	10493012	13	1	274	11 32 099 1	SUSPENSION
PRESSURE CUT-OFF	11365719	1	1	492	10 13 530 8	PRESSURE CUT-OFF STAGE
PRESSURE CUT-OFF STAGE	10135308	5	1	488	10 13 532 1	FINAL CONTROL VALVE
PRESSURE CUT-OFF STAGE	10135309	1	1	488	10 13 532 1	FINAL CONTROL VALVE
PRESSURE FEEDER VALVE	10289183	80	1	674	10 44 069 6	PIPE FRACTION SAFETY VALV
PRESSURE FEEDER VALVE	10289183	80	1	675	10 44 072 1	PIPE FRACTION SAFETY VALV
PRESSURE FEEDER VALVE	5616231	60	8	355	11 10 174 8	CONTROL BLOCK
PRESSURE LIMITING CARTRI	5009565	5	1	320	11 10 174 4	OIL PILOT VALVE

Description	Item	Pos.	Quantity	Page	Assembly	Description
PRESSURE LIMITING VALVE	10114971	1	2	263	10 29 770 9	CONNECTING PLATE
PRESSURE LIMITING VALVE	10118610	7	1	530	10 12 475 6	OIL MODULE LEFT
PRESSURE LIMITING VALVE	10118610	7	1	531	10 12 475 7	OIL MODULE RIGHT
PRESSURE LIMITING VALVE	10297929	2	1	263	10 29 770 9	CONNECTING PLATE
PRESSURE LIMITING VALVE	10332304	80	1	666	10 49 070 4	PIPE FRACTION SAFETY VALV
PRESSURE LIMITING VALVE	9073852	1	1	831	10 12 865 2	CONNECTING PLATE NG 064-
PRESSURE LIMITING VALVE	9267037	1	1	233	98 83 996	REPAIR SET PRESSURE CON
PRESSURE LIMITING VALVE	9267554	1	2	833	90 77 542	CONNECTING PLATE
PRESSURE LINE	10119365	3	1	550	10 11 941 3	HIGH PRESSURE PIPE ASSEM
PRESSURE LINE	10119366	4	1	550	10 11 941 3	HIGH PRESSURE PIPE ASSEM
PRESSURE LINE	9389726	12	1	682	11 45 158 4	HYDR.CYLINDER W/ADDITION.
PRESSURE LINE CPL	10071752	10	1	306	10 06 086 1	HYDR.ROTARY CONNEC.+SWI
PRESSURE LINE CPL	10071755	11	1	306	10 06 086 1	HYDR.ROTARY CONNEC.+SWI
PRESSURE LINE CPL	10071757	12	1	306	10 06 086 1	HYDR.ROTARY CONNEC.+SWI
PRESSURE LINE CPL	10071759	13	1	306	10 06 086 1	HYDR.ROTARY CONNEC.+SWI
PRESSURE LINE CPL	10080191	60	2	679	10 39 913 4	HYDR.CYLINDER W/ADDITION.
PRESSURE LINE CPL	10081359	77	2	637	10 39 913 3	GOOSENECK BOOM 7,20m
PRESSURE LINE CPL	10393084	2	1	348	10 39 271 0	HYDR.TUBES INSTALLATION
PRESSURE LINE CPL	10393087	3	1	348	10 39 271 0	HYDR.TUBES INSTALLATION
PRESSURE LINE CPL	10393112	4	1	348	10 39 271 0	HYDR.TUBES INSTALLATION
PRESSURE LINE CPL	10393116	5	1	348	10 39 271 0	HYDR.TUBES INSTALLATION
PRESSURE LINE CPL	10393119	6	1	348	10 39 271 0	HYDR.TUBES INSTALLATION
PRESSURE LINE CPL	10393122	7	1	349	10 39 271 0	HYDR.TUBES INSTALLATION
PRESSURE LINE CPL	10393126	8	1	349	10 39 271 0	HYDR.TUBES INSTALLATION
PRESSURE LINE CPL	10393128	9	1	349	10 39 271 0	HYDR.TUBES INSTALLATION
PRESSURE LINE CPL	10393130	10	1	349	10 39 271 0	HYDR.TUBES INSTALLATION
PRESSURE LINE CPL	10393132	11	1	349	10 39 271 0	HYDR.TUBES INSTALLATION
PRESSURE LINE CPL	10393134	12	1	350	10 39 271 0	HYDR.TUBES INSTALLATION
PRESSURE LINE CPL	10393136	13	1	350	10 39 271 0	HYDR.TUBES INSTALLATION
PRESSURE LINE CPL	10393138	14	1	350	10 39 271 0	HYDR.TUBES INSTALLATION
PRESSURE LINE CPL	10393140	15	1	350	10 39 271 0	HYDR.TUBES INSTALLATION
PRESSURE LINE CPL	10393142	16	1	350	10 39 271 0	HYDR.TUBES INSTALLATION
PRESSURE LINE CPL	10821757	31	1	667	10 82 175 2	HOSE BURST VALVES LIFT C
PRESSURE LINE CPL	10821763	30	1	667	10 82 175 2	HOSE BURST VALVES LIFT C
PRESSURE LINE CPL	10821779	165	1	669	10 82 175 2	HOSE BURST VALVES LIFT C
PRESSURE LINE CPL	10821782	170	1	669	10 82 175 2	HOSE BURST VALVES LIFT C
PRESSURE LINE CPL	10821784	70	2	637	10 39 913 3	GOOSENECK BOOM 7,20m
PRESSURE LINE CPL	10821787	71	2	637	10 39 913 3	GOOSENECK BOOM 7,20m
PRESSURE LINE CPL	10821789	72	2	637	10 39 913 3	GOOSENECK BOOM 7,20m
PRESSURE LINE CPL	10861907	76	1	680	10 39 913 4	HYDR.CYLINDER W/ADDITION.
PRESSURE LINE CPL	10861909	75	1	680	10 39 913 4	HYDR.CYLINDER W/ADDITION.
PRESSURE LINE CPL	11816022	145	2	639	10 39 913 3	GOOSENECK BOOM 7,20m
PRESSURE LINE CPL	9327723	28	1	682	11 45 158 4	HYDR.CYLINDER W/ADDITION.
PRESSURE LINE CPL	9392921	33	1	667	10 82 175 2	HOSE BURST VALVES LIFT C
PRESSURE LINE CPL	9490631	1	1	91	93 45 153	ROTARY CONNECTION INSTA
PRESSURE REDUCTION VALV	10341929	3	2	172	10 34 668 4	CONTROL UNIT
PRESSURE REDUCTION VALV	10475942	119	16	355	11 10 174 8	CONTROL BLOCK
PRESSURE REDUCTION VALV	10475942	40	1	672	10 29 135 3	CONTROL MODULE
PRESSURE REDUCTION VALV	11621735	2	1	320	11 10 174 4	OIL PILOT VALVE
PRESSURE SPRING	10097523	170	1	104	10 44 419 0	BRAKE VALVE
PRESSURE SPRING	10097525	220	4	104	10 44 419 0	BRAKE VALVE
PRESSURE SPRING	10115025	13	1	265	10 11 497 1	PRESSURE LIMITING VALVE
PRESSURE SPRING	10115030	12	1	265	10 11 497 1	PRESSURE LIMITING VALVE
PRESSURE SPRING	10120103	12	1	529	10 12 002 7	OIL FILTER 40µm
PRESSURE SPRING	10120103	12	1	530	10 12 475 6	OIL MODULE LEFT
PRESSURE SPRING	10216810	5	1	267	10 29 792 9	PRESSURE LIMITING VALVE
PRESSURE SPRING	10297766	29	1	264	10 41 032 8	DRIVING GEAR
PRESSURE SPRING	10298645	5	1	168	10 29 865 6	COLD STAR VALVE
PRESSURE SPRING	11643777	30	1	335	10 80 124 6	RETURN FILTER 25µm
PRESSURE SPRING	7023708	6	1	261	10 10 206 7	REGULATOR ELEMENT

Description	Item	Pos.	Quantity	Page	Assembly	Description
PRESSURE SPRING	7369128	24	1	354	11 10 174 8	CONTROL BLOCK
PRESSURE SPRING	7371759	7	1	266	10 11 500 3	SHUTDOWN VALVE
PRESSURE SPRING	7372254	5	1	261	10 10 206 7	REGULATOR ELEMENT
PRESSURE SPRING	7372260	3	1	161	56 15 327	HYDRAULIC ADJUSTMENT
PRESSURE SPRING	7372262	3	1	160	56 15 326	HYDRAULIC ADJUSTMENT
PRESSURE SPRING	7372747	82	7	355	11 10 174 8	CONTROL BLOCK
PRESSURE SPRING	7373500	17	24	102	50 20 370 01	SPRING LOADED MULTI-DISC
PRESSURE SPRING	7373501	18	24	102	50 20 370 01	SPRING LOADED MULTI-DISC
PRESSURE SPRING	7373502	19	24	102	50 20 370 01	SPRING LOADED MULTI-DISC
PRESSURE SPRING	7610116	68	28	210	90 00 982 2	SLEWING DRIVE SAT 400/281
PRESSURE SPRING	7610116	68	28	219	94 43 664 03	BRAKE REPAIR KIT
PRESSURE SPRING	7610117	69	24	210	90 00 982 2	SLEWING DRIVE SAT 400/281
PRESSURE SPRING	7610117	69	28	219	94 43 664 03	BRAKE REPAIR KIT
PRESSURE SPRING	7610131	64	24	210	90 00 982 2	SLEWING DRIVE SAT 400/281
PRESSURE SPRING	7610131	64	8	219	94 43 664 03	BRAKE REPAIR KIT
PRESSURE SPRING	7622334	11	2	268	10 29 794 5	ADJUSTING PISTON
PRESSURE SPRING	7623466	10	2	268	10 29 794 5	ADJUSTING PISTON
PRESSURE SPRING 1,20X5,5	9270384	31	18	103	10 12 113 4	REPAIR KIT DRIVING MECHAN
PRESSURE SPRING 1,20X5,5	9270384	31	18	178	90 77 529	REPAIR KIT DRIVING MECHANI
PRESSURE SPRING 1,20X5,5	9270384	31	18	226	98 88 974	REPAIR KIT DRIVING MECHANI
PRESSURE SPRING 1,2X12X3	7371358	3	1	361	56 10 135	SUPPLY VALVE
PRESSURE SPRING 1,40X5,6	7382213	30	15	844	92 71 482	REPAIR KIT DRIVING MECHANI
PRESSURE SPRING 1,60X8,4	9265659	13	1	835	98 82 893	PILOT VALVE
PRESSURE SPRING 1,90X9,0	9270858	30	18	103	10 12 113 4	REPAIR KIT DRIVING MECHAN
PRESSURE SPRING 1,90X9,0	9270858	30	18	178	90 77 529	REPAIR KIT DRIVING MECHANI
PRESSURE SPRING 1,90X9,0	9270858	30	18	226	98 88 974	REPAIR KIT DRIVING MECHANI
PRESSURE SPRING 2,10X17,8	9886756	9	1	492	10 13 530 8	PRESSURE CUT-OFF STAGE
PRESSURE SPRING 2,10X17,8	9886756	9	1	493	11 36 571 9	PRESSURE CUT-OFF
PRESSURE SPRING 2x15x68	7361568	9	1	699	56 02 932	FLOW REGULATING CHECK
PRESSURE SPRING 5,3X51,7	7365026	3	1	347	93 70 592	NON-RETURN VALVE
PRESSURE SPRING 6X40X45	7381523	15	1	832	11 42 524 6	ADJUSTMENT NG 250
PRESSURE SPRING 6X40X45	7381523	15	1	834	92 78 767	ADJUSTMENT NG 250
PRESSURE SWITCH	10665228	23	1	202	10 81 351 5	CAPACITOR UNIT
PRESSURE TRANSMITTER 0,5	10100781	1	1	592	90 76 550	PRESSURE TRANSMITTER C
PRESSURE TRANSMITTER 0-	10025124	1	1	591	90 76 531	PRESSURE TRANSMITTER C
PRESSURE TRANSMITTER 0-1	10100782	12	2	588	10 12 061 1	ENGINE CONTROL SENSORS
PRESSURE TRANSMITTER 400	10280390	30	1	430	10 83 186 2	ELECTR.INST.BOOM
PRESSURE TRANSMITTER 400	10280390	50	2	436	10 40 615 3	ELECTR.SYSTEM CONTROL V
PRESSURE TRANSMITTER 60	10280388	90	1	439	10 40 615 3	ELECTR.SYSTEM CONTROL V
PRESSURE TRANSMITTER C	9076550	11	1	588	10 12 061 1	ENGINE CONTROL SENSORS
PRESSURE TRANSMITTER C	9076531	10	2	588	10 12 061 1	ENGINE CONTROL SENSORS
PRIMARY SHAFT CPL. Z=42 M=	11375129	10	1	842	11 38 092 0	REPAIR KIT DRIVE SHAFT PV
PROFILE	10294466	20	4	116	10 85 108 7	RADIATOR BOX INSTALLATIO
PROFILE	10294466	60	2	138	10 39 911 0	AIR FILTER INSTALLATION
PROFILE	10294466	21	4	197	11 46 166 0	COOLER SEALING
PROFILE PACKING 14	10040984	2	1	590	90 76 530	TEMPERATURE PROBE CPL.
PROFILE PACKING 14	10040984	2	1	591	90 76 531	PRESSURE TRANSMITTER C
PROFILE PACKING 33	10335629	3	1	502	10 11 883 9	OIL FILLER INLET
PROFILE SEALING M14X1,5	7373052	5	1	712	10 02 073 5	SHUTTLE VALVE
PROHIBITION SIGN	7366794	20	3	473	12 41 513 2	SECURITY LABELS
PROPORTIONAL PRESSURE	7623606	56	1	153	10 10 206 4	REGULATOR
PROPORTIONING ELEMENT	10013840	101	1	250	10 47 558 6	DISTRIBUTION BLOCK SXE-2
PROPORTIONING ELEMENT	10013840	104	1	250	10 47 558 6	DISTRIBUTION BLOCK SXE-2
PROPORTIONING ELEMENT	10013841	102	1	250	10 47 558 6	DISTRIBUTION BLOCK SXE-2
PROPORTIONING ELEMENT	10013842	103	1	250	10 47 558 6	DISTRIBUTION BLOCK SXE-2
PROPORTIONING ELEMENT	10013852	105	1	250	10 47 558 6	DISTRIBUTION BLOCK SXE-2
PROTECTING CAP	10354822	1	1	333	10 30 177 6	DRAIN VALVE
PROTECTING CAP	7013456	3	1	501	50 04 624	OIL DRAIN PLUG M 30 1,5
PROTECTING CAP	7616949	9	1	321	50 09 565	PRESSURE LIMITING CARTRI
PROTECTING CAP	7616949	126	4	762	94 06 526 9	FRONT WINDOW

Description	Item	Pos.	Quantity	Page	Assembly	Description
PROTECTING CAP	7616949	136	2	762	94 06 526 9	FRONT WINDOW
PROTECTING CAP	7616949	146	4	762	94 06 526 9	FRONT WINDOW
PROTECTING CAP	7616949	184	4	762	94 06 526 9	FRONT WINDOW
PROTECTING CAP	7616949	214	4	762	94 06 526 9	FRONT WINDOW
PROTECTING CAP	7616949	230	2	763	94 06 526 9	FRONT WINDOW
PROTECTING CYLINDER	11626438	30	1	336	11 82 447 9	RETURN FILTER 15/5µm
PROTECTION	11813016	20	1	457	11 81 299 5	ADD-ON PARTS
PROTECTION AGAINST CORR	11419175	801	1	691	12 47 009 6	PISTON ROD BEARING
PROTECTION AGAINST CORR	11419175	801	1	693	99 14 332	PISTON ROD BEARING
PROTECTION AGAINST CORR	11419175	801	1	694	99 22 058	PISTON ROD BEARING
PROTECTION F.STICK 2,90M	9753877 3	1951	1	10	14 28 -00 0	BASIC MACHINE R976 HD B LI
PROTECTION F.STICK 2,90M	9949034	2	1	648	97 53 877	PROTECTION F.STICK 2,90M
PROTECTION GUARD	10130223	7	1	571	10 11 899 9	BRACKET ADD-ON
PROTECTION GUARD	9275738	14	1	225	98 86 719	CONNECTING PLATE NG 250
PROTECTION PLATE ASSEM	10116749	470	1	484	10 14 278 2	DIESEL ENGINE D9508 A7 400
PROTECTIVE COVER	6203735	6	1	285	10 08 046 6	SWITCH INSTALLATION S42
PROTECTIVE GRID UP	10399165	560	1	10	14 28 -00 0	BASIC MACHINE R976 HD B LI
PROTECTIVE GRID UP	10399167	10	1	663	10 39 916 5	PROTECTIVE GRID UP
PROTECTIVE GRID UP	11494475	10	1	774	94 06 602 4	PROTECTIVE GRID UP
PROTECTIVE GRID UP	94066024	10	1	665	10 39 916 7	PROTECTIVE GRID UP
PROTECTIVE HOSE	10827850	40	2	112	10 39 095 0	HYDR.INSTALLATION UNDER
PROTECTIVE INSERT	10218772	50	2	457	11 81 299 5	ADD-ON PARTS
PROXIMITY SWITCH	10009330	20	1	250	10 47 558 6	DISTRIBUTION BLOCK SXE-2
PROXIMITY SWITCH	10288716	20	1	244	11 00 350 5	DISTRIBUTION BLOCK MX-F 3/
PULL ROD	10016661	38	4	247	10 81 696 4	LUBRICATION PUMP
PULL ROD M8X163	10013858	6	2	250	10 47 558 6	DISTRIBUTION BLOCK SXE-2
PULL-BACK BALL	10000692	25	1	151	10 10 170 2	DRIVING GEAR
PULL-BACK BALL	10297764	25	1	264	10 41 032 8	DRIVING GEAR
PULL-BACK BALL NG 064	9267944	1	1	232	98 80 616	RK PULL-BACK BALL+PULL-B.
PULL-BACK BALL NG 250	9886630	1	1	705	98 86 701	RK PULL-BACK BALL+PULL-B.
PULL-BACK PLATE	11485814	24	1	264	10 41 032 8	DRIVING GEAR
PULL-BACK PLATE	11659117	24	1	151	10 10 170 2	DRIVING GEAR
PULL-BACK PLATE NG 064	9265067	2	1	232	98 80 616	RK PULL-BACK BALL+PULL-B.
PULL-BACK PLATE NG 250	9886631	2	1	705	98 86 701	RK PULL-BACK BALL+PULL-B.
PUMP	10024131	30	1	141	10 39 224 1	PUMP FIXTURE
PUMP	11834731	8	1	734	11 69 501 2	UREA FILLING KIT
PUMP COVER	10300917	2	1	171	10 30 092 1	GEAR PUMP
PUMP DISTRIBUTION GEAR	10124711	1	1	143	10 12 471 0	MULTIPLE CIRCUIT AGGREG
PUMP ELEMENT PE-120	10216340	14	1	246	10 81 696 4	LUBRICATION PUMP
PUMP FIXTURE	10392241	540	1	124	10 86 188 1	MOTOR INSTALLATION
PUMP HOUSING	10014693	8	1	246	10 81 696 4	LUBRICATION PUMP
PUMPS BOX PARTS	10851088	165	1	113	10 86 187 8	UPPERCARRIAGE
PUSH BUTTON	9968578	40	1	283	99 68 621	LH-JOYSTICK LEFT
PUSH BUTTON	9968581	40	1	289	99 68 612	LH-JOYSTICK RIGHT
PUSH-BUTTON COVER LEFT	10469917	10	1	283	99 68 621	LH-JOYSTICK LEFT
PUSH-BUTTON COVER RIGHT	10469918	10	1	289	99 68 612	LH-JOYSTICK RIGHT
PUSHER	10665068	240	1	757	94 06 541 8	CABIN DOOR
PVC HOSE	10341848	3	1	468	10 08 811 2	OIL DRAIN HOSE
R976 HD-1428 LITRONIC B-LIN	0001509	10	1	10	14 28 -00 0	BASIC MACHINE R976 HD B LI
RADIAL SEAL	11214097	35	2	649	10 84 546 4	STICK SEALED 2,90M
RADIAL SEAL X100X120X8	7362182	33	2	649	10 84 546 4	STICK SEALED 2,90M
RADIAL SEAL X120X150X12	7362184	15	4	685	94 06 219 6	HYDRAULIC CYLINDER
RADIAL SEAL X130X160X12	7017199	15	2	683	94 02 091 7	HYDRAULIC CYLINDER
RADIAL SEAL X130X160X12	7017199	15	4	686	96 21 863	HYDRAULIC CYLINDER
RADIAL SEAL X140X170X12	7362185	11	4	640	10 39 913 6	GOOSENECK BOOM 7.2m
RADIAL SEAL X140X170X12	7362185	6	4	655	10 82 529 7	CONNECTING LINK
RADIAL SEAL X140X170X12	7362185	14	2	683	94 02 091 7	HYDRAULIC CYLINDER
RADIATOR BOX	10851116	2	1	116	10 85 108 7	RADIATOR BOX INSTALLATIO
RADIATOR BOX INSTALLATIO	10851087	160	1	113	10 86 187 8	UPPERCARRIAGE
RADIATOR HOOD	10854037	15	1	364	10 85 109 9	COVERS

Description	Item	Pos.	Quantity	Page	Assembly	Description
RADIATOR HOOD	10854038	2	1	373	10 85 403 7	RADIATOR HOOD
RADIO DECK	11493520	450	1	744	94 09 064 8	INTERNAL CASING OPER.COM
RAIL	10408063	2	1	375	10 40 806 1	GUIDING RAIL
RAIL	10425438	670	1	745	94 09 064 8	INTERNAL CASING OPER.COM
RAIL	10425439	610	1	745	94 09 064 8	INTERNAL CASING OPER.COM
RAIL	10425440	660	1	745	94 09 064 8	INTERNAL CASING OPER.COM
RAIL	10425441	600	1	745	94 09 064 8	INTERNAL CASING OPER.COM
RAIL	10425442	650	1	745	94 09 064 8	INTERNAL CASING OPER.COM
RAIL	11696933	1	1	741	94 09 013 2	TRACK ASM RIGHT
RAIL	9827870	35	1	381	10 40 350 3	COVER MIDDLE
RASTER	7027776	25	1	276	11 32 099 2	SEAT TOP
REAR COVERING	9633649	40	1	286	10 85 068 8	CONTROL CONSOLE RIGHT
REAR COVERING	9634636	40	1	278	10 85 068 7	CONTROL CONSOLE LEFT
REAR REFLECTOR rot	12412965	51	1	473	12 41 513 2	SECURITY LABELS
REAR REFLECTOR rot	12412966	50	1	473	12 41 513 2	SECURITY LABELS
REAR WINDOW	94065273	330	1	736	94 09 283 3	OPERATOR'S CAB
RECTANGULAR SECTION RIN	7026843	26	1	144	10 02 413 1	PUMP
RECTANGULAR SECTION RIN	10490784	37	4	317	10 85 112 9	HYDR.INSTALLATION FAN DR
RECTANGULAR SECTION RIN	10490784	92	2	681	10 39 913 4	HYDR.CYLINDER W/ADDITION.
RECTANGULAR SECTION RIN	10490781	8	4	305	10 06 086 1	HYDR.ROTARY CONNEC.+SWI
RECTANGULAR SECTION RIN	10490781	35	2	307	10 06 086 1	HYDR.ROTARY CONNEC.+SWI
RECTANGULAR SECTION RIN	10490781	12	1	316	10 85 112 9	HYDR.INSTALLATION FAN DR
RECTANGULAR SECTION RIN	10490781	97	2	681	10 39 913 4	HYDR.CYLINDER W/ADDITION.
RECTANGULAR SECTION RIN	10490781	36	4	704	10 83 139 6	HOIST CYLINDERS DIA.220
RECTANGULAR SECTION RIN	10472425	21	2	97	10 39 955 8	TRACTION DRIVE
RECTANGULAR SECTION RIN	10472425	21	2	98	10 39 955 8	TRACTION DRIVE
RECTANGULAR SECTION RIN	10472425	6	8	112	10 39 095 0	HYDR.INSTALLATION UNDER
RECTANGULAR SECTION RIN	10472425	12	2	213	10 83 791 8	SLEWING GEAR
RECTANGULAR SECTION RIN	10472425	21	4	300	10 39 227 2	HYDR.PUMPS TO SPOOL VALV
RECTANGULAR SECTION RIN	10472425	32	3	301	10 39 227 2	HYDR.PUMPS TO SPOOL VALV
RECTANGULAR SECTION RIN	10472425	42	2	301	10 39 227 2	HYDR.PUMPS TO SPOOL VALV
RECTANGULAR SECTION RIN	10472425	5	2	305	10 06 086 1	HYDR.ROTARY CONNEC.+SWI
RECTANGULAR SECTION RIN	10472425	32	2	307	10 06 086 1	HYDR.ROTARY CONNEC.+SWI
RECTANGULAR SECTION RIN	10472425	52	2	308	10 06 086 1	HYDR.ROTARY CONNEC.+SWI
RECTANGULAR SECTION RIN	10472425	103	8	309	10 06 086 1	HYDR.ROTARY CONNEC.+SWI
RECTANGULAR SECTION RIN	10472425	35	4	342	11 73 771 3	CONTROL VALVE INSTALLAT
RECTANGULAR SECTION RIN	10472425	19	15	350	10 39 271 0	HYDR.TUBES INSTALLATION
RECTANGULAR SECTION RIN	10472425	91	4	637	10 39 913 3	GOOSENECK BOOM 7,20m
RECTANGULAR SECTION RIN	10472425	31	28	647	10 83 863 7	INSTALLATION DISTRIBUTOR
RECTANGULAR SECTION RIN	10472425	17	12	677	10 39 913 4	HYDR.CYLINDER W/ADDITION.
RECTANGULAR SECTION RIN	10472425	71	8	704	10 83 139 6	HOIST CYLINDERS DIA.220
RECTANGULAR SECTION RIN	10490787	45	1	311	10 85 112 7	HYDR.SUCT.+RETURN OIL HO
RECTANGULAR SECTION RIN	10490787	29	3	329	10 85 403 4	HYDRAULIC TANK INSTALLAT
RECTANGULAR SECTION RIN	10490787	96	6	637	10 39 913 3	GOOSENECK BOOM 7,20m
RECTANGULAR SECTION RIN	10490787	36	2	647	10 83 863 7	INSTALLATION DISTRIBUTOR
RECTANGULAR SECTION RIN	10490787	14	6	682	11 45 158 4	HYDR.CYLINDER W/ADDITION.
RECTANGULAR SECTION RIN	10490787	31	2	704	10 83 139 6	HOIST CYLINDERS DIA.220
RECTANGULAR SECTION RIN	10490786	106	1	190	10 86 194 0	COOLER INSTALLATION
RECTANGULAR SECTION RIN	10490786	14	4	314	10 85 112 8	HYDR.AND GEAR OIL COOLIN
RECTANGULAR SECTION RIN	10490786	4	1	316	10 85 112 9	HYDR.INSTALLATION FAN DR
RECTANGULAR SECTION RIN	10490786	34	1	329	10 85 403 4	HYDRAULIC TANK INSTALLAT
REDUCING PIECE M33X1,0-G1/	10429735	46	2	343	11 73 771 3	CONTROL VALVE INSTALLAT
REDUCING PIECE M33X1,0-G1/	10429735	161	1	355	11 10 174 8	CONTROL BLOCK
REDUCING SCREW	10424588	16	1	246	10 81 696 4	LUBRICATION PUMP
REFERENCE PLATE	9402376	40	4	473	12 41 513 2	SECURITY LABELS
REFERENCE PLATE	9402377	23	2	473	12 41 513 2	SECURITY LABELS
REFERENCE PLATE	9402377	27	2	635	10 39 913 3	GOOSENECK BOOM 7,20m
REFRACTOMETER	11830573	9996	1	42	11 44 078 9	ACCESSORIES
REGEL PISTON PRE-ASS.	9272222	2	1	163	98 86 604	ADJUSTMENT NG 250
REGULATING VALVE	10125692	2	1	496	11 35 672 5	OIL SEPARATOR OEL

Description	Item	Pos.	Quantity	Page	Assembly	Description
REGULATING VALVE	11067175	63	1	248	10 81 696 4	LUBRICATION PUMP
REGULATING VALVE EHR	10133060	4	1	827	10 13 291 6	HYDR.VARIABLE DISPLACEM
REGULATING VALVE EHR	10133060	4	1	829	10 13 291 7	HYDR.VARIABLE DISPLACEM
REGULATOR	10102064	3	1	144	10 02 413 1	PUMP
REGULATOR EHR	10133055	10	1	155	10 13 306 0	REGULATING VALVE EHR
REGULATOR ELEMENT	10102066	1	1	152	10 10 206 3	CONNECTING PLATE
REGULATOR ELEMENT	10102067	2	1	153	10 10 206 4	REGULATOR
RELAY	10652679	104	1	294	94 02 798 1	ARMAMENT CENTRAL ELECT
RELAY	10652679	109	1	294	94 02 798 1	ARMAMENT CENTRAL ELECT
RELAY	10652679	111	1	294	94 02 798 1	ARMAMENT CENTRAL ELECT
RELAY	10652679	112	1	294	94 02 798 1	ARMAMENT CENTRAL ELECT
RELAY	10652679	113	1	294	94 02 798 1	ARMAMENT CENTRAL ELECT
RELAY	10652679	112	2	298	10 84 277 1	PLATINE MODIFICATION
RELAY	10652679	100	1	771	94 03 907 3	ROTATING BEACON
RELAY	10652680	102	1	294	94 02 798 1	ARMAMENT CENTRAL ELECT
RELAY	11003143	80	2	425	11 45 814 2	REPLAC.PARTS ELECTRIC BO
RELAY	6001682	70	8	425	11 45 814 2	REPLAC.PARTS ELECTRIC BO
RELAY/FUSE ARRANGEMENT	94005712	11	1	814	94 06 568 3	ELECTRICS INSTALLATION
REPAIR KIT	10800647	998	1	729	56 03 942	VENT VALVE NG 934
REPAIR KIT	12204860	999	1	761	94 06 526 5	ROOF WINDOW
REPAIR KIT	12204860	999	1	765	94 03 696 1	SIDE PANE LEFT BEHIND
REPAIR KIT	12204860	999	1	766	94 03 696 3	GLASS PANE RIGHT
REPAIR KIT	12204860	999	1	767	94 03 696 9	SLIDING WINDOW F.DOOR
REPAIR KIT	12225587	996	2	397	10 66 461 0	SLIDING WINDOW
REPAIR KIT	12226133	997	1	397	10 66 461 0	SLIDING WINDOW
REPAIR KIT	12226134	998	1	397	10 66 461 0	SLIDING WINDOW
REPAIR KIT DRIVE SHAFT PV	11380920	98	1	824	10 12 471 1	PUMP DISTRIBUTION GEAR
REPAIR KIT DRIVING MECHAN	10121134	94	1	105	98 88 070	DRIVING GEAR
REPAIR KIT DRIVING MECHANI	9271482	94	1	825	10 12 865 0	HYDRAULIC INSTALLATION
REPAIR KIT DRIVING MECHANI	9077529	94	1	145	90 74 258	DRIVING GEAR NG 250
REPAIR KIT DRIVING MECHANI	9888974	1	1	222	98 88 043	HYDRAULIC INSTALLATION
REPAIR KIT F.COMPRESSOR	10493026	34	1	275	11 32 099 1	SUSPENSION
REPAIR KIT LOCK RING	9271537	17	1	147	92 71 125	SEAL KIT NG 225-250
REPAIR KIT LOCK RING	9271537	96	1	226	98 88 974	REPAIR KIT DRIVING MECHANI
REPAIR KIT LOCK RING	9271537	96	1	826	90 77 539	HYDRAULIC INSTALLATION
REPAIR KIT LOCK RING	9271537	93	1	827	10 13 291 6	HYDR.VARIABLE DISPLACEM
REPAIR KIT LOCK RING	9271537	93	1	829	10 13 291 7	HYDR.VARIABLE DISPLACEM
REPAIR KIT LOCK RING	9271537	96	1	851	11 42 642 5	SEAL KIT NG 250
REPAIR KIT LOCK RING	9271537	17	1	853	92 74 219	SEAL KIT NG 225-250
REPAIR KIT LOCK RING NG 06	9268013	96	1	825	10 12 865 0	HYDRAULIC INSTALLATION
REPAIR KIT LOCK RING NG 06	9268013	96	1	852	92 68 795	SEAL KIT NG 064
REPAIR KIT MAJOR	90003813	800	1	212	90 00 982 2	SLEWING DRIVE SAT 400/281
REPAIR KIT MINOR	90003812	700	1	212	90 00 982 2	SLEWING DRIVE SAT 400/281
REPAIR KIT MINOR	90003812	700	1	227	90 00 381 3	REPAIR KIT MAJOR
REPAIR KIT SHAFT	9271754	95	1	825	10 12 865 0	HYDRAULIC INSTALLATION
REPAIR KIT SHAFT	9888074	95	1	105	98 88 070	DRIVING GEAR
REPAIR KIT SHAFT NG 250	9886607	95	1	145	90 74 258	DRIVING GEAR NG 250
REPAIR KIT, AIR DISTRIBUTO	10493028	36	1	275	11 32 099 1	SUSPENSION
REPAIR KIT, AIR HOSE	10493032	39	1	275	11 32 099 1	SUSPENSION
REPAIR KIT, BELT	10493009	29	1	275	11 32 099 1	SUSPENSION
REPAIR KIT, HEIGHT ADJ MOD	10493031	38	1	275	11 32 099 1	SUSPENSION
REPAIR KIT, LEVEL CONTROL	10493035	42	1	275	11 32 099 1	SUSPENSION
REPAIR KIT, LONG-HORIZL S	10493033	40	1	275	11 32 099 1	SUSPENSION
REPAIR KIT, PNEUMATIC SPR	10493023	31	1	275	11 32 099 1	SUSPENSION
REPAIR KIT, PRESSURE ADJ	10493029	37	1	275	11 32 099 1	SUSPENSION
REPAIR KIT, SHOCK ABSORBE	10493027	35	1	275	11 32 099 1	SUSPENSION
REPAIR KIT, SUSPENSION	10493022	30	1	275	11 32 099 1	SUSPENSION
REPAIR KIT, SUSPENSION	10493024	32	1	275	11 32 099 1	SUSPENSION
REPAIR SET ARRESTER	10493034	41	1	275	11 32 099 1	SUSPENSION
REPAIR SET PRESSURE CON	9883996	2	1	225	98 86 719	CONNECTING PLATE NG 250

Description	Item	Pos.	Quantity	Page	Assembly	Description
REPLAC.PARTS ELECTRIC BO	11458142	40	1	420	11 46 496 6	ELECTRIC BOX CPL.
REPLACEMENT PART	7367729	4	1	347	93 70 592	NON-RETURN VALVE
RESET PISTON	5615371	1	1	160	56 15 326	HYDRAULIC ADJUSTMENT
RESET ROD	10000810	2	1	160	56 15 326	HYDRAULIC ADJUSTMENT
RESET ROD	5615372	2	1	160	56 15 326	HYDRAULIC ADJUSTMENT
RESET ROD	7023920	2	1	160	56 15 326	HYDRAULIC ADJUSTMENT
RESET ROD	7023921	2	1	160	56 15 326	HYDRAULIC ADJUSTMENT
RESILIENT BASE	10492983	8	1	274	11 32 099 1	SUSPENSION
RESILIENT SLEEVE 15X35X30	9633039	21	7	759	94 03 549 6	DRIVER CAB FIXING PARTS
RESILIENT UPPER PART	10492979	3	1	274	11 32 099 1	SUSPENSION
REST	11100667	190	2	742	94 09 064 8	INTERNAL CASING OPER.COM
RETAINER CLIP d=76/78X20	10027937	11	2	556	10 15 136 6	CONNECTING LINE ADD-ON
RETAINER CLIP d=94/97x25	10122295	17	2	564	10 12 647 3	CONNECTION F.WATER PIPE
RETAINER CPL.	10150441	2	1	556	10 15 136 6	CONNECTING LINE ADD-ON
RETAINING DISK	9442289	46	1	206	90 00 381 2	REPAIR KIT MINOR
RETAINING DISK	9442289	46	1	210	90 00 982 2	SLEWING DRIVE SAT 400/281
RETAINING DISK	9442289	46	1	217	93 33 439 01	PLANETARY STAGE 1
RETAINING DISK	9443033	46	1	100	94 43 780 03	TRACTION DRIVE FAT 550P04
RETAINING DISK	9443706	26	1	99	94 43 780 03	TRACTION DRIVE FAT 550P04
RETAINING DISK	9443707	36	1	100	94 43 780 03	TRACTION DRIVE FAT 550P04
RETAINING DISK 150/4X	9441960	26	1	205	90 00 381 2	REPAIR KIT MINOR
RETAINING DISK 150/4X	9441960	26	1	208	90 00 982 2	SLEWING DRIVE SAT 400/281
RETAINING DISK 150/4X	9441960	26	1	216	93 33 438 01	PLANETARY STAGE 2
RETAINING PLATE	10121068	10	1	599	10 11 795 3	CONTROL BOX ANNEXE
RETAINING PLUG	10220669	3	2	157	10 30 092 2	GEAR PUMP
RETAINING RING	7373420	6	2	268	10 29 794 5	ADJUSTING PISTON
RETURN FILTER 15/5µm	11824479	2	2	338	11 45 687 9	FILTER INSTALLATION
RETURN FILTER 25µm	10801246	70	1	330	10 85 403 4	HYDRAULIC TANK INSTALLAT
RIBBED HEX NUT M10	10044430	5	6	581	10 11 678 0	EXHAUST ADAPTER ASSEMBL
RIBBED HEX NUT M6	10003366	3	1	559	90 78 314	HEATING FLANGE ADD-ON
RIBBED HEX NUT M8	7380964	7	4	599	10 11 795 3	CONTROL BOX ANNEXE
RIBBON	11110677	14	0.26m	278	10 85 068 7	CONTROL CONSOLE LEFT
RIBBON	11110677	16	0.16m	278	10 85 068 7	CONTROL CONSOLE LEFT
RIBBON	11110677	14	0.13m	286	10 85 068 8	CONTROL CONSOLE RIGHT
RIBBON	11110677	16	0.16m	286	10 85 068 8	CONTROL CONSOLE RIGHT
RIBBON	11110677	18	0.16m	286	10 85 068 8	CONTROL CONSOLE RIGHT
RIMSEAL 125,0X140,1X6,3	7010659	9	1	691	12 47 009 6	PISTON ROD BEARING
RIMSEAL 140,0X155,1X6,3	7011488	9	1	693	99 14 332	PISTON ROD BEARING
RIMSEAL 140,0X155,1X6,3	7011488	9	1	694	99 22 058	PISTON ROD BEARING
RING	10297934	5	2	268	10 29 794 5	ADJUSTING PISTON
RING	10337545	6	1	172	10 34 668 4	CONTROL UNIT
RING	10356275	17	3	152	10 10 206 3	CONNECTING PLATE
RING	10664660	430	2	744	94 09 064 8	INTERNAL CASING OPER.COM
RING	7373411	5	2	268	10 29 794 5	ADJUSTING PISTON
RING	7373412	5	2	268	10 29 794 5	ADJUSTING PISTON
RING	7373413	5	2	268	10 29 794 5	ADJUSTING PISTON
RING	7373414	5	2	268	10 29 794 5	ADJUSTING PISTON
RING	7373415	5	2	268	10 29 794 5	ADJUSTING PISTON
RING	7373416	5	2	268	10 29 794 5	ADJUSTING PISTON
RING	7373417	5	2	268	10 29 794 5	ADJUSTING PISTON
RING	7373418	5	2	268	10 29 794 5	ADJUSTING PISTON
RING 17X25X5	7369134	50	5	354	11 10 174 8	CONTROL BLOCK
RIVET	7020612	169	4	750	94 09 064 9	MOUNTING PARTS DRIVER CA
RIVET	7020612	220	2	757	94 06 541 8	CABIN DOOR
RIVET 4,1X20,3	7019554	41	8	812	11 83 857 4	AIR CONDITIONING UNIT
RK BIG-END BEARING D9500	10122907	50	1	510	10 11 687 6	CONROD
RK COVER	10493008	28	1	274	11 32 099 1	SUSPENSION
RK CRANKSHAFT SEAL 110 VO	10121952	1	1	508	10 12 134 6	RK CRANKSHAFT SEAL D9508
RK CRANKSHAFT SEAL 139 H	10121954	2	1	508	10 12 134 6	RK CRANKSHAFT SEAL D9508
RK CRANKSHAFT SEAL 139 H	10121954	2	1	509	90 77 696	CRANKSHAFT SEALING

Description	Item	Pos.	Quantity	Page	Assembly	Description
RK CRANKSHAFT SEAL D9508	10121346	52	1	612	10 12 116 0	SEAL KIT DIESEL ENGINE D95
RK CYLINDER+CONTROL PLAT	9880528	79	1	844	92 71 482	REPAIR KIT DRIVING MECHANI
RK CYLINDER+CONTROL PLAT	9886721	79	1	226	98 88 974	REPAIR KIT DRIVING MECHANI
RK CYLINDER+CONTROL PLAT	9886732	79	1	103	10 12 113 4	REPAIR KIT DRIVING MECHAN
RK CYLINDER+CONTROL PLA	9074260	79	1	178	90 77 529	REPAIR KIT DRIVING MECHANI
RK INJECTION NOZZLE	10124950	1	1	536	10 11 716 7	INJECTION NOZZLE W.FASTEN
RK PISTON WITH GUIDE SHO	9880610	77	1	103	10 12 113 4	REPAIR KIT DRIVING MECHAN
RK PISTON WITH GUIDE SHO	9880610	77	1	178	90 77 529	REPAIR KIT DRIVING MECHANI
RK PISTON WITH GUIDE SHO	9880610	77	1	226	98 88 974	REPAIR KIT DRIVING MECHANI
RK PISTON WITH GUIDE SHOE	9880602	77	1	844	92 71 482	REPAIR KIT DRIVING MECHANI
RK PULL-BACK BALL+PULL-B.	9880616	78	1	844	92 71 482	REPAIR KIT DRIVING MECHANI
RK PULL-BACK BALL+PULL-B.	9886701	78	1	103	10 12 113 4	REPAIR KIT DRIVING MECHAN
RK PULL-BACK BALL+PULL-B.	9886701	78	1	178	90 77 529	REPAIR KIT DRIVING MECHANI
RK PULL-BACK BALL+PULL-B.	9886701	78	1	226	98 88 974	REPAIR KIT DRIVING MECHANI
RK SPEED SENSOR	9278623	9	1	225	98 86 719	CONNECTING PLATE NG 250
RK SPEED SENSOR	9278623	90	1	853	92 74 219	SEAL KIT NG 225-250
RK1 BIG-END BEARING D9500	10124739	50	1	510	10 11 687 6	CONROD
RK1 MAIN BEARING CPL. D950	10134576	51	1	507	10 12 854 0	CRANKSHAFT BEARINGS
RK2 BIG-END BEARING D9500	10124740	50	1	510	10 11 687 6	CONROD
RK2 MAIN BEARING CPL. D950	10134577	52	1	507	10 12 854 0	CRANKSHAFT BEARINGS
ROCKER ARM	10115724	1	1	522	10 11 940 7	ROCKER ARM PRE-ASSY.
ROCKER ARM BRACKET PRE	10122503	1	1	514	10 11 806 0	ROCKER ARMS DEVICE CPL.
ROCKER ARM PRE-ASSY.	10119407	2	2	523	10 12 250 3	ROCKER ARM BRACKET PRE
ROCKER ARM SUPPORT	10122504	1	1	523	10 12 250 3	ROCKER ARM BRACKET PRE
ROCKER ARMS DEVICE CPL.	10118060	81	8	480	10 14 278 2	DIESEL ENGINE D9508 A7 400
ROD	10055394	80	3	366	10 85 109 9	COVERS
ROD	10055437	81	1	366	10 85 109 9	COVERS
ROD	10664794	465	1	754	94 09 064 9	MOUNTING PARTS DRIVER CA
ROD	10664795	476	1	754	94 09 064 9	MOUNTING PARTS DRIVER CA
ROD	10826790	45	1	426	11 73 948 2	BATTERY INSTALLATION
ROD	7624215	2	1	268	10 29 794 5	ADJUSTING PISTON
ROD M10X500X10	9480525	30	2	292	10 85 069 2	ACCELERATOR PEDAL
ROD PACKING	7373507	14	1	102	50 20 370 01	SPRING LOADED MULTI-DISC
ROD PACKING	7373508	15	1	102	50 20 370 01	SPRING LOADED MULTI-DISC
ROD SEAL	10814143	4	1	73	10 80 026 3	GREASE TENSIONER
ROD SEAL 305X289X9	7610517	66	1	206	90 00 381 2	REPAIR KIT MINOR
ROD SEAL 305X289X9	7610517	66	1	210	90 00 982 2	SLEWING DRIVE SAT 400/281
ROD SEAL 305X289X9	7610517	66	1	219	94 43 664 03	BRAKE REPAIR KIT
ROD SEAL 305X289X9	7610517	66	1	236	90 00 391 4	SEAL KIT
ROD SEAL 350X334X9	7610518	72	1	206	90 00 381 2	REPAIR KIT MINOR
ROD SEAL 350X334X9	7610518	72	1	210	90 00 982 2	SLEWING DRIVE SAT 400/281
ROD SEAL 350X334X9	7610518	72	1	219	94 43 664 03	BRAKE REPAIR KIT
ROD SEAL 350X334X9	761051803	72	1	236	90 00 391 4	SEAL KIT
ROLLER	5608985	23	4	151	10 10 170 2	DRIVING GEAR
ROLLER CAGE	9443243	2	28	99	94 43 780 03	TRACTION DRIVE FAT 550P04
ROLLER TAPPET 39X76MM	9078257	1	2	526	10 11 632 0	CONTROL PARTS
ROOF PANELLING	11493519	440	1	744	94 09 064 8	INTERNAL CASING OPER.COM
ROOF WINDOW	94065265	300	1	736	94 09 283 3	OPERATOR'S CAB
ROTARY CONNECTION INSTA	10395685 1	10	1	69	10 39 094 9	UNDERCARRIAGE CPL
ROTARY CONNECTION INSTA	9345153 1	2	1	90	10 39 568 5	ROTARY CONNECTION INSTA
ROTARY FEED THROUGH	10009630	8	1	91	93 45 153	ROTARY CONNECTION INSTA
ROTARY FEED THROUGH	9141597	7	1	91	93 45 153	ROTARY CONNECTION INSTA
ROTARY SHAFT LIP SEAL ASW	10006550	1	1	509	90 77 696	CRANKSHAFT SEALING
ROTARY SHAFT LIP SEAL AX1	7610294	11	2	205	90 00 381 2	REPAIR KIT MINOR
ROTARY SHAFT LIP SEAL AX1	7610294	11	2	208	90 00 982 2	SLEWING DRIVE SAT 400/281
ROTARY SHAFT LIP SEAL AX1	7610294	11	2	230	93 23 003 01	OUTPUT SHAFT BEARING
ROTARY SHAFT LIP SEAL AX1	7610294	11	2	231	93 23 004 01	OUTPUT REPAIR SET
ROTARY SHAFT LIP SEAL AX1	7610294	11	2	235	90 00 391 4	SEAL KIT
ROTARY SHAFT LIP SEAL AX3	710058501	4	1	205	90 00 381 2	REPAIR KIT MINOR
ROTARY SHAFT LIP SEAL AX3	710058501	4	1	208	90 00 982 2	SLEWING DRIVE SAT 400/281

Description	Item	Pos.	Quantity	Page	Assembly	Description
ROTARY SHAFT LIP SEAL AX3	710058501	4	1	230	93 23 003 01	OUTPUT SHAFT BEARING
ROTARY SHAFT LIP SEAL AX3	710058501	4	1	231	93 23 004 01	OUTPUT REPAIR SET
ROTARY SHAFT LIP SEAL AX3	710058501	4	1	235	90 00 391 4	SEAL KIT
ROTARY SHAFT LIP SEAL PP	10014508	34	1	147	92 71 125	SEAL KIT NG 225-250
ROTARY SHAFT LIP SEAL PP	10014508	19	1	150	98 86 607	REPAIR KIT SHAFT NG 250
ROTARY SHAFT LIP SEAL PP	10014508	17	1	837	98 88 662	CONNECTING PLATE NG 250
ROTARY SHAFT LIP SEAL PP	10014508	17	1	848	98 86 706	CONNECTING PLATE NG 250
ROTARY SHAFT LIP SEAL PP	10014509	35	1	228	92 71 754	REPAIR KIT SHAFT
ROTARY SHAFT LIP SEAL PP	10014509	35	1	846	92 68 013	REPAIR KIT LOCK RING NG 06
ROTARY SHAFT LIP SEAL PP	10014510	1	1	620	10 12 087 8	SEAL KIT HIGH PRESSURE P
ROTARY SHAFT LIP SEAL PP	10663419	35	1	106	98 88 074	REPAIR KIT SHAFT
ROTARY SHAFT LIP SEAL PP	10663419	35	1	108	92 71 537	REPAIR KIT LOCK RING
ROTARY SHAFT LIP SEAL PP	10663419	35	1	150	98 86 607	REPAIR KIT SHAFT NG 250
ROTARY SHAFT LIP SEAL PP	10663419	4	2	630	10 12 100 3	SEAL KIT OUTPUT SHAFT D9
ROTARY SHAFT LIP SEAL X75	7381204	60	1	842	11 38 092 0	REPAIR KIT DRIVE SHAFT PV
ROTARY SHAFT LIP SEAL X75	7381204	60	1	850	11 38 093 1	SEAL KIT PVG 450 C 462
ROTATING BEACON	10470032	50	1	771	94 03 907 3	ROTATING BEACON
ROTATING BEACON	10844581	1117	1	10	14 28 -00 0	BASIC MACHINE R976 HD B LI
ROTATING BEACON	10844582	10	1	714	10 84 458 1	ROTATING BEACON
ROTATING BEACON	94039073	10	1	719	10 84 458 2	ROTATING BEACON
ROTATING DECK(FRAMED C	11738300	2	1	363	11 73 829 9	SLEWING PLATFORM
ROTATIONAL SPEED SENSOR	10154944	1	1	589	10 13 307 7	ROTATIONAL SPEED SENSOR
ROTATIONAL SPEED SENSOR	6290073	6	1	213	10 83 791 8	SLEWING GEAR
ROTATIONAL SPEED SENSOR	6290073	10	1	229	92 78 623	RK SPEED SENSOR
ROTATIONAL SPEED SENSOR	9885618	22	1	588	10 12 061 1	ENGINE CONTROL SENSORS
ROTATIONAL SPEED SENSOR	10133077	21	3	588	10 12 061 1	ENGINE CONTROL SENSORS
ROTOR	10011395	1	1	93	10 00 963 0	ROTARY FEED THROUGH
ROTOR GASKET	10011398	11	2	93	10 00 963 0	ROTARY FEED THROUGH
ROTOR GASKET	10011398	11	2	95	10 00 967 6	SEALINGSET ROTARY TRANS
ROTOR GASKET	7380002	1	1	96	92 65 064	SEALINGSET ROTARY TRAN
ROTOR GASKET	7380004	3	1	96	92 65 064	SEALINGSET ROTARY TRAN
ROTOR GASKET	7380038	2	5	96	92 65 064	SEALINGSET ROTARY TRAN
RS CRANKSHAFT BEARING K	10128593	50	1	507	10 12 854 0	CRANKSHAFT BEARINGS
RUBBER BEADING	11493387	14	1	764	94 06 527 3	REAR WINDOW
RUBBER BEARING	10015159	241	2	370	10 85 109 9	COVERS
RUBBER BEARING	11006102	8	6	192	11 49 337 5	OIL COOLER
RUBBER BEARING	11006102	9	6	194	11 49 338 0	COMBINATED RADIATOR
RUBBER BELLOWS	10014790	200	1	283	99 68 621	LH-JOYSTICK LEFT
RUBBER BELLOWS	10014790	200	1	289	99 68 612	LH-JOYSTICK RIGHT
RUBBER BELLOWS	10492984	9	1	274	11 32 099 1	SUSPENSION
RUBBER BUFFER	10116274	3	8	599	10 11 795 3	CONTROL BOX ANNEXE
RUBBER BUFFER	10288277	80	2	776	94 09 638 1	PANE PROTECTION FRONT FO
RUBBER BUFFER	7027287	76	2	366	10 85 109 9	COVERS
RUBBER BUFFER	7027287	96	4	366	10 85 109 9	COVERS
RUBBER BUFFER	7368721	20	4	126	10 39 223 8	MOTOR SUPPORT
RUBBER CONNECTION	9078925	10	1	623	10 12 094 4	SEAL KIT AIR COMPRESSOR
RUBBER CONNECTION 12X18	10132412	3	1	495	10 13 202 9	OIL LINE PRE-ASSEMBLY
RUBBER CONNECTION 22X30	9273161	19	2	488	10 13 532 1	FINAL CONTROL VALVE
RUBBER CONNECTION 22X30	9273161	14	2	494	10 12 501 6	PIPELINE INSTALLATION
RUBBER CONNECTION 22X30	9273161	2	4	615	10 12 086 9	SEAL KIT CRANKCASE BREAT
RUBBER CONNECTION 22X30	9078621	4	2	615	10 12 086 9	SEAL KIT CRANKCASE BREAT
RUBBER CONNECTION 25 X35	9271340	5	2	494	10 12 501 6	PIPELINE INSTALLATION
RUBBER CONNECTION 25X35	9273158	3	2	615	10 12 086 9	SEAL KIT CRANKCASE BREAT
RUBBER CONNECTION 30°	10123540	21	1	578	10 13 273 9	EXHAUST TC MOUNTING
RUBBER CONNECTION 30°	10123540	21	1	579	10 13 274 1	EXHAUST TC MOUNTING
RUBBER CONNECTION 90GRA	10116310	6	4	494	10 12 501 6	PIPELINE INSTALLATION
RUBBER DISC	10009060	20	12	774	94 06 602 4	PROTECTIVE GRID UP
RUBBER DISC 8X24X4	10326939	320	4	752	94 09 064 9	MOUNTING PARTS DRIVER CA
RUBBER INSERT 30/42X88	10287498	21	12Pair	306	10 06 086 1	HYDR.ROTARY CONNEC.+SWI
RUBBER INSERT 38/50X88	10333631	45	2Pair	679	10 39 913 4	HYDR.CYLINDER W/ADDITION.

Description	Item	Pos.	Quantity	Page	Assembly	Description
RUSTILO TARP 16KG	8611031	20	1kg	61	11 41 917 5	PROTECTION AGAINST CORR
SAE BLIND FLANGE	9577407	16	1	341	11 73 771 3	CONTROL VALVE INSTALLAT
SAE BLIND FLANGE SAE 1 1/2"	9566165	28	3	329	10 85 403 4	HYDRAULIC TANK INSTALLAT
SAE BLIND FLANGE SAE 2" CO	9328128	33	1	329	10 85 403 4	HYDRAULIC TANK INSTALLAT
SAFETY CARTRIDGE	10217168	30	2	67	94 03 193 5	SERVICE KIT 2000h
SAFETY CARTRIDGE	10217168	2	1	136	10 21 717 3	AIR FILTER
SAFETY CATCH	10408064	3	1	375	10 40 806 1	GUIDING RAIL
SAFETY GOGGLES	11699595	6	1	68	11 82 454 5	PERSONNEL PROTECTION GU
SAFETY HELMET	11697599	2	1	68	11 82 454 5	PERSONNEL PROTECTION GU
SAFETY HELMET	872320001	1	1	68	11 82 454 5	PERSONNEL PROTECTION GU
SAFETY JACKET GELB Gr.XL	10165978	4	1	68	11 82 454 5	PERSONNEL PROTECTION GU
SAFETY LEVER	10651907	20	1	278	10 85 068 7	CONTROL CONSOLE LEFT
SATACEN DIESEL ADDITIVE	11485237	30	1	59	96 47 619	SATACEN DIESEL ADDITIVE
SATACEN DIESEL ADDITIVE	11485238	20	1	59	96 47 619	SATACEN DIESEL ADDITIVE
SATACEN DIESEL ADDITIVE	11690885	10	1	59	96 47 619	SATACEN DIESEL ADDITIVE
SATACEN DIESEL ADDITIVE	9647619	120	1	12	90 66 460	TYPES OF LUBRICANTS
SCOOP	10822922	20	1	372	10 39 948 9	ENGINE BONNET
SCOOP	11454125	15	1	372	10 39 948 9	ENGINE BONNET
SCOTCH LABEL 24mmX42mm	10472535	3	1	416	10 84 495 8	ELECTRIC BOX CPL.
SCOTCH LABEL 24mmX42mm	10472535	3	1	417	10 84 495 8	ELECTRIC BOX CPL.
SCOTCH LABEL 24mmX42mm	10472535	3	1	418	10 84 495 8	ELECTRIC BOX CPL.
SCOTCH LABEL 24mmX42mm	10472535	3	1	419	10 84 495 8	ELECTRIC BOX CPL.
SCRAPER	10814142	5	1	73	10 80 026 3	GREASE TENSIONER
SCRAPER RING 125X137,2X8,	7023590	6	1	691	12 47 009 6	PISTON ROD BEARING
SCRAPER RING 140X156X9,5	10410985	6	1	694	99 22 058	PISTON ROD BEARING
SCRAPER RING 140X156X9,5	7022918	6	1	693	99 14 332	PISTON ROD BEARING
SCREW	7024447	130	21	746	94 06 533 8	AIR DISTRIBUTION
SCREW	932122001	19	2	208	90 00 982 2	SLEWING DRIVE SAT 400/281
SCREW	932122001	19	2	231	93 23 004 01	OUTPUT REPAIR SET
SCREW 16X95X25	9480332	127	2	367	10 85 109 9	COVERS
SCREW 2,5X1,12X10 10.9 P3R	11211877	10	4	795	10 45 050 6	BLANK CAP AR5
SCREW 22X6	10017926	160	2	283	99 68 621	LH-JOYSTICK LEFT
SCREW 22X6	10017926	160	2	289	99 68 612	LH-JOYSTICK RIGHT
SCREW COUPLING	10145171	2	1	841	11 37 512 9	PRIMARY SHAFT CPL. Z=42 M=
SCREW COUPLING	7026654	36	1	254	90 64 786	CONNECTING ELEMENT
SCREW COUPLING	7028079	29	1	144	10 02 413 1	PUMP
SCREW COUPLING G1/4	7409720	27	2	302	10 39 214 4	OIL PILOT VALVE INSTALLATIO
SCREW COUPLING G1/4	7409720	31	2	342	11 73 771 3	CONTROL VALVE INSTALLAT
SCREW LOCKING	11140338	120	1	834	92 78 767	ADJUSTMENT NG 250
SCREW LOCKING	811205708	109	1	487	90 78 548	PISTON COOLING
SCREW LOCKING	811205708	109	1	494	10 12 501 6	PIPELINE INSTALLATION
SCREW LOCKING	811205708	105	1	499	11 36 422 9	OIL SUMP PRE-ASS.
SCREW LOCKING	811205708	109	1	515	10 12 264 0	CYLINDER HEAD COVER ASS
SCREW LOCKING	811205708	109	1	519	11 36 430 3	CYLINDER HEAD COVER PRE
SCREW LOCKING	811205708	109	1	520	11 36 432 0	CYLINDER HEAD COVER PRE
SCREW LOCKING	811205708	109	1	521	11 36 432 5	CYLINDER HEAD COVER PRE
SCREW LOCKING	811205708	105	1	562	10 11 865 5	AIR COND. COMPRESSOR A
SCREW LOCKING	811205708	109	1	599	10 11 795 3	CONTROL BOX ANNEXE
SCREW LOCKING	811205708	103	1	836	90 75 822	CONSTRUCTION KIT OUTPUT
SCREW LOCKING	811205708	103	1	837	98 88 662	CONNECTING PLATE NG 250
SCREW LOCKING	811205708	103	1	841	11 37 512 9	PRIMARY SHAFT CPL. Z=42 M=
SCREW LOCKING	811205708	103	1	848	98 86 706	CONNECTING PLATE NG 250
SCREW LOCKING	8622897	102	1	835	98 82 893	PILOT VALVE
SCREW LOCKING	8628192	60	1	377	11 73 862 7	BONNET LEFT
SCREW LOCKING	8628192	100	1	704	10 83 139 6	HOIST CYLINDERS DIA.220
SCREW LOCKING	8655016	109	1	503	10 12 263 2	OIL FILLER INLET
SCREW LOCKING	8700011	102	1	561	10 11 822 3	INTERMEDIATE GEAR ASSEM
SCREW LOCKING	8700012	106	1	103	10 12 113 4	REPAIR KIT DRIVING MECHAN
SCREW M3,5X13	11082451	30	8	396	10 66 449 4	DOOR COVERING
SCREW M5X20	10664996	4	3	547	10 11 781 4	HIGH PRESSURE PUMP PRE-

Description	Item	Pos.	Quantity	Page	Assembly	Description
SCREW M6X14,4X12,4 St Rm>8	10127499	16	2	494	10 12 501 6	PIPELINE INSTALLATION
SCREW M6X15,4X13,4 St Rm>8	10127691	19	2	494	10 12 501 6	PIPELINE INSTALLATION
SCREW PLUG	10024583	61	3	355	11 10 174 8	CONTROL BLOCK
SCREW PLUG	10115024	9	1	265	10 11 497 1	PRESSURE LIMITING VALVE
SCREW PLUG	10220646	1	1	267	10 29 792 9	PRESSURE LIMITING VALVE
SCREW PLUG	10298663	5	1	169	10 29 866 4	FILTER
SCREW PLUG	10814017	12	1	72	10 80 026 2	GUIDE WHEEL CPL D9G
SCREW PLUG	10814053	13	1	74	10 80 026 8	TRACK ROLLER D9G
SCREW PLUG	7001454	7	1	75	10 80 026 9	CARRYING ROLLER D9G
SCREW PLUG	7016136	5	1	699	56 02 932	FLOW REGULATING CHECK
SCREW PLUG	7028192	1	1	156	10 29 866 3	SCREW PLUG
SCREW PLUG	7369887	1	1	266	10 11 500 3	SHUTDOWN VALVE
SCREW PLUG	7369951	1	1	261	10 10 206 7	REGULATOR ELEMENT
SCREW PLUG	7371360	1	1	361	56 10 135	SUPPLY VALVE
SCREW PLUG	7373229	20	2	158	10 42 846 6	SWING PUMP
SCREW PLUG	774378208	31	1	244	11 00 350 5	DISTRIBUTION BLOCK MX-F 3/
SCREW PLUG	774378208	31	3	251	10 47 559 3	DISTRIBUTION BLOCK MX-F 9/
SCREW PLUG	774378208	31	2	253	10 35 423 1	DISTRIBUTION BLOCK MX-F 4/
SCREW PLUG	774378208	31	2	652	10 34 034 0	DISTRIBUTION BLOCK MX-F 5/
SCREW PLUG AEHNL.DIN 908	409710601	54	3	100	94 43 780 03	TRACTION DRIVE FAT 550P04
SCREW PLUG G 1/4	7024958	49	1	358	10 28 629 4	SHUTTLE VALVE BLOCK
SCREW PLUG G1/4	7361553	44	2	301	10 39 227 2	HYDR.PUMPS TO SPOOL VALV
SCREW PLUG G1/4	7361553	28	2	302	10 39 214 4	OIL PILOT VALVE INSTALLATIO
SCREW PLUG G1/4	7361553	54	2	308	10 06 086 1	HYDR.ROTARY CONNEC.+SWI
SCREW PLUG G1/4	7361553	47	2	343	11 73 771 3	CONTROL VALVE INSTALLAT
SCREW PLUG G1/4	7361553	128	2	344	11 73 771 3	CONTROL VALVE INSTALLAT
SCREW PLUG G1/4	7361553	32	6	678	10 39 913 4	HYDR.CYLINDER W/ADDITION.
SCREW PLUG G1/4	7361553	17	1	702	10 83 139 6	HOIST CYLINDERS DIA.220
SCREW PLUG G1A	7363717	78	1	454	11 73 942 0	FUEL TANK
SCREW PLUG G1A	7363717	3	1	455	11 81 279 5	FUEL TANK (FITTING)
SCREW PLUG M10X1	10115237	35	2	158	10 42 846 6	SWING PUMP
SCREW PLUG M10X1	7362674	26	1	683	94 02 091 7	HYDRAULIC CYLINDER
SCREW PLUG M10X1	7362674	24	1	685	94 06 219 6	HYDRAULIC CYLINDER
SCREW PLUG M10X1	7362674	14	2	702	10 83 139 6	HOIST CYLINDERS DIA.220
SCREW PLUG M10X1 A3C	7370432	310	1	104	10 44 419 0	BRAKE VALVE
SCREW PLUG M14X1,5 CR6-F	7372622	213	9	355	11 10 174 8	CONTROL BLOCK
SCREW PLUG M16X1,5	10115014	22	3	158	10 42 846 6	SWING PUMP
SCREW PLUG M16X1,5	7004971	9	2	85	10 39 962 7	INSTALLATION GUIDING WHEE
SCREW PLUG M16X1,5	7004971	41	1	329	10 85 403 4	HYDRAULIC TANK INSTALLAT
SCREW PLUG M16X1,5	7004971	130	2	344	11 73 771 3	CONTROL VALVE INSTALLAT
SCREW PLUG M18X1,5	477510201	80	1	211	90 00 982 2	SLEWING DRIVE SAT 400/281
SCREW PLUG M20X1,5 5.8	10297738	37	1	158	10 42 846 6	SWING PUMP
SCREW PLUG M20X1,5X19	10296854	13	1	352	10 21 821 5	NON-RETURN VALVE
SCREW PLUG M20X1,5X19	10296854	13	1	353	10 21 986 3	NON-RETURN VALVE
SCREW PLUG M22X1,5	7361961	90	1	94	91 41 597	ROTARY FEED THROUGH
SCREW PLUG M22X1,5	7361961	53	1	454	11 73 942 0	FUEL TANK
SCREW PLUG M22X1,5	7361961	50	1	456	11 81 347 1	FUEL TANK+CIRCUIT
SCREW PLUG M22X1,5 A3C	7004178	4	1	699	56 02 932	FLOW REGULATING CHECK
SCREW PLUG M26X1,5 11SMn	10134437	8	1	492	10 13 530 8	PRESSURE CUT-OFF STAGE
SCREW PLUG M27X2	7004296	80	8	94	91 41 597	ROTARY FEED THROUGH
SCREW PLUG M30X1,5 11SMn	10134133	2	1	492	10 13 530 8	PRESSURE CUT-OFF STAGE
SCREW PLUG M30X1,5 11SMn	10134133	2	1	493	11 36 571 9	PRESSURE CUT-OFF
SCREW PLUG M33X2	10043136	18	1	530	10 12 475 6	OIL MODULE LEFT
SCREW PLUG M33X2	10043136	18	2	531	10 12 475 7	OIL MODULE RIGHT
SCREW PLUG M33X2	10097529	420	1	104	10 44 419 0	BRAKE VALVE
SCREW PLUG M33X2	10120104	14	1	529	10 12 002 7	OIL FILTER 40µm
SCREW PLUG M33X2	10120104	13	1	530	10 12 475 6	OIL MODULE LEFT
SCREW PLUG M36X1,5X50	10097528	210	2	104	10 44 419 0	BRAKE VALVE
SCREW PLUG M42X2 C45E	10152060	14	2	832	11 42 524 6	ADJUSTMENT NG 250
SCREW PLUG M42X2 C45E	10152060	14	2	851	11 42 642 5	SEAL KIT NG 250

Description	Item	Pos.	Quantity	Page	Assembly	Description
SCREW PLUG M6	9265783	1	2	146	92 71 120	SEAL KIT ADJUSTMENT NG 22
SCREW PLUG M6	9265783	2	5	147	92 71 125	SEAL KIT NG 225-250
SCREW PLUG M6	9265783	1	1	837	98 88 662	CONNECTING PLATE NG 250
SCREW PLUG M6	9265783	1	1	848	98 86 706	CONNECTING PLATE NG 250
SCREW PLUG M6	9268441	5	4	181	98 82 875	SEAL KIT REGULATING VALVE
SCREW PLUG M6	9268441	7	3	833	90 77 542	CONNECTING PLATE
SCREW PLUG M6	9268441	7	6	851	11 42 642 5	SEAL KIT NG 250
SCREW PLUG M8X1	7027660	26	1	158	10 42 846 6	SWING PUMP
SCREW PLUG M8X1	7369938	20	1	152	10 10 206 3	CONNECTING PLATE
SCREW PLUG M8X1	9881609	8	1	181	98 82 875	SEAL KIT REGULATING VALVE
SCREW PLUG R3/8 5.8	10298662	9	1	166	10 29 716 2	FILTER HEAD
SCREW PLUG VSTI	477510601	96	1	207	90 00 381 2	REPAIR KIT MINOR
SCREW PLUG VSTI	477510601	96	1	212	90 00 982 2	SLEWING DRIVE SAT 400/281
SCREW PLUG VSTI	477510601	96	1	231	93 23 004 01	OUTPUT REPAIR SET
SCREW PLUG VSTI	477511301	97	4	207	90 00 381 2	REPAIR KIT MINOR
SCREW PLUG VSTI	477511301	97	4	212	90 00 982 2	SLEWING DRIVE SAT 400/281
SCREW PLUG VSTI	477511301	97	4	231	93 23 004 01	OUTPUT REPAIR SET
SCREW PLUG VSTI G1/2	7361156	13	2	702	10 83 139 6	HOIST CYLINDERS DIA.220
SCREW PLUG VSTI G1/8A	7001338	15	7	250	10 47 558 6	DISTRIBUTION BLOCK SXE-2
SCREW PLUG VSTI M10X1	10137116	24	1	686	96 21 863	HYDRAULIC CYLINDER
SCREW PLUG VSTI M10X1	7381638	11	1	497	10 12 021 3	POWER UNIT SUPPORT ATT
SCREW PLUG VSTI M12X1,5	7009358	19	2	152	10 10 206 3	CONNECTING PLATE
SCREW PLUG VSTI M12X1,5	7009358	32	6	158	10 42 846 6	SWING PUMP
SCREW PLUG VSTI M12X1,5	7009358	35	3	263	10 29 770 9	CONNECTING PLATE
SCREW PLUG VSTI M14X1,5	10137113	55	2	153	10 10 206 4	REGULATOR
SCREW PLUG VSTI M14X1,5	10137113	20	1	851	11 42 642 5	SEAL KIT NG 250
SCREW PLUG VSTI M14X1,5	10137310	14	1	827	10 13 291 6	HYDR.VARIABLE DISPLACEM
SCREW PLUG VSTI M14X1,5	10137310	14	1	829	10 13 291 7	HYDR.VARIABLE DISPLACEM
SCREW PLUG VSTI M14X1,5	477510101	89	1	101	94 43 780 03	TRACTION DRIVE FAT 550P04
SCREW PLUG VSTI M14X1,5	477510101	36	1	205	90 00 381 2	REPAIR KIT MINOR
SCREW PLUG VSTI M14X1,5	7380566	8	1	557	10 11 639 1	CONNECTING LINE ADD-ON
SCREW PLUG VSTI M14X1,5	7380566	5	2	567	10 12 524 8	THERMOSTAT HOUSING PRE
SCREW PLUG VSTI M14X1,5	7380566	23	2	611	10 14 005 7	WATER PUMP WITH FASTENIN
SCREW PLUG VSTI M16X1,5	7382203	20	3	499	11 36 422 9	OIL SUMP PRE-ASS.
SCREW PLUG VSTI M16X1,5	7382203	3	3	564	10 12 647 3	CONNECTION F.WATER PIPE
SCREW PLUG VSTI M16X1,5	7382203	15	1	574	10 12 406 2	EXHAUST GAS RECIRCUL.ATT
SCREW PLUG VSTI M18X1,5	7009357	21	1	158	10 42 846 6	SWING PUMP
SCREW PLUG VSTI M18X1,5	7361960	40	2	329	10 85 403 4	HYDRAULIC TANK INSTALLAT
SCREW PLUG VSTI M18X1,5	7361960	21	3	342	11 73 771 3	CONTROL VALVE INSTALLAT
SCREW PLUG VSTI M18X1,5	7361960	115	2	344	11 73 771 3	CONTROL VALVE INSTALLAT
SCREW PLUG VSTI M18X1,5	7361960	17	1	825	10 12 865 0	HYDRAULIC INSTALLATION
SCREW PLUG VSTI M18X1,5	7380688	13	1	497	10 12 021 3	POWER UNIT SUPPORT ATT
SCREW PLUG VSTI M18X1,5	7380688	34	1	549	10 12 478 2	FUEL LINES
SCREW PLUG VSTI M22X1,5	10137075	33	1	141	10 39 224 1	PUMP FIXTURE
SCREW PLUG VSTI M22X1,5	10137075	8	1	260	10 86 188 2	ENGINE AIR SYSTEM
SCREW PLUG VSTI M22X1,5	10137075	43	1	329	10 85 403 4	HYDRAULIC TANK INSTALLAT
SCREW PLUG VSTI M22X1,5	477510401	95	1	212	90 00 982 2	SLEWING DRIVE SAT 400/281
SCREW PLUG VSTI M22X1,5	7380177	10	1	594	10 12 032 2	FLYWHEEL HOUSING MOUNT
SCREW PLUG VSTI M24X1,5	10041903	5	2	554	90 80 436	INTAKE STACK ASSEMBLY
SCREW PLUG VSTI M26X1,5	7362698	42	1	329	10 85 403 4	HYDRAULIC TANK INSTALLAT
SCREW PLUG VSTI M26X1,5	7362698	48	2	704	10 83 139 6	HOIST CYLINDERS DIA.220
SCREW PLUG VSTI M26X1,5	7381457	1	2	489	10 12 016 8	LOCKING PIECES
SCREW PLUG VSTI M26X1,5	7381457	21	1	499	11 36 422 9	OIL SUMP PRE-ASS.
SCREW PLUG VSTI M26X1,5	7381457	5	2	554	90 80 436	INTAKE STACK ASSEMBLY
SCREW PLUG VSTI M26X1,5	7381457	6	2	565	10 11 681 7	COOLANT PIPE BEND ADD-ON
SCREW PLUG VSTI M30X1,5	7382204	13	4	499	11 36 422 9	OIL SUMP PRE-ASS.
SCREW PLUG VSTI M33X2	10137121	15	1	851	11 42 642 5	SEAL KIT NG 250
SCREW PLUG VSTI M33X2	10137319	16	3	827	10 13 291 6	HYDR.VARIABLE DISPLACEM
SCREW PLUG VSTI M33X2	10137319	16	3	829	10 13 291 7	HYDR.VARIABLE DISPLACEM
SCREW PLUG VSTI M33X2	7361329	17	1	222	98 88 043	HYDRAULIC INSTALLATION

Description	Item	Pos.	Quantity	Page	Assembly	Description
SCREW PLUG VSTI M33X2	7361329	38	1	329	10 85 403 4	HYDRAULIC TANK INSTALLAT
SCREW PLUG VSTI M33X2	7361329	2	3	700	93 69 747	BLOCK
SCREW PLUG VSTI M38X1,5	7382202	6	1	594	10 12 032 2	FLYWHEEL HOUSING MOUNT
SCREW PLUG VSTI M42X2	10137123	14	2	834	92 78 767	ADJUSTMENT NG 250
SCREW PLUG VSTI M42X2	7363073	37	1	329	10 85 403 4	HYDRAULIC TANK INSTALLAT
SCREW PLUG VSTI M42X2	7363073	12	2	702	10 83 139 6	HOIST CYLINDERS DIA.220
SCREW PLUG VSTI M48X2	7363177	51	3	330	10 85 403 4	HYDRAULIC TANK INSTALLAT
SCREW PLUG VSTI M48X2	7363177	51	1	454	11 73 942 0	FUEL TANK
SCREW PLUG VSTI M48X2	7363177	52	1	456	11 81 347 1	FUEL TANK+CIRCUIT
SCREW SLEEVE DN6	774376008	1	1	254	90 64 786	CONNECTING ELEMENT
SCREW SLEEVE DN6	774376008	1	31	256	10 01 461 1	AUXILIARY BOX
SCREW SLEEVE DN6,5 ST	10012024	100	1	255	90 64 786	CONNECTING ELEMENT
SCREW SLEEVE DN6,5 ST	10012024	100	6	257	10 01 461 1	AUXILIARY BOX
SCREW-ON CONNECTION DN	10037655	7	1	540	10 12 314 0	FUEL FINE-FILTER ASSEMBLY
SCREW-ON CONNECTION DN	10037655	22	1	548	10 12 478 2	FUEL LINES
SCREW-ON CONNECTION EG	7617355	10	1	260	10 86 188 2	ENGINE AIR SYSTEM
SCREW-ON CONNECTION GE	7410394	25	2	130	11 39 435 6	ENGINE FUEL SYSTEM
SCREW-ON CONNECTION GE	7410394	101	2	344	11 73 771 3	CONTROL VALVE INSTALLAT
SCREW-ON CONNECTION GE	7410394	124	1	344	11 73 771 3	CONTROL VALVE INSTALLAT
SCREW-ON CONNECTION M16	10115830	27	2	548	10 12 478 2	FUEL LINES
SCREWDR.F.RECESSED-HEA	11162132	112	1	467	10 84 856 2	TOOL EQUIPMENT
SCREWED-IN CARTRIDGE	10663394	2	1	657	10 44 288 5	DIRECTIONAL CONTROL VALV
SEAL	10038386	190	3	784	11 69 794 6	WATER BASIN
SEAL	10115623	6	1	578	10 13 273 9	EXHAUST TC MOUNTING
SEAL	10115623	6	1	579	10 13 274 1	EXHAUST TC MOUNTING
SEAL	10115623	3	2	628	10 12 099 3	SEAL KIT TURBOCHARGER
SEAL	10117568	22	2	134	10 86 192 2	AIR AND EXHAUST INSTALLAT
SEAL	10117862	3	1	498	10 12 593 7	OIL SUMP WITH FASTENING
SEAL	10117862	1	1	617	10 12 087 1	SEAL KIT OIL SUMP D9508
SEAL	10118133	25	8	572	10 13 274 7	OUTLET MANIFOLD ADD-ON
SEAL	10118558	1	2	622	10 12 093 7	SEAL KIT CONNECTING LINE
SEAL	10118715	3	1	629	10 12 099 6	SEAL KIT FLYWHEEL HOUSIN
SEAL	10118716	12	1	594	10 12 032 2	FLYWHEEL HOUSING MOUNT
SEAL	10118717	10	2	530	10 12 475 6	OIL MODULE LEFT
SEAL	10118717	10	2	531	10 12 475 7	OIL MODULE RIGHT
SEAL	10118717	2	4	619	10 12 087 5	SEAL KIT OIL MODULE D9508
SEAL	10118991	2	1	621	10 12 089 6	SEAL KIT ZYLINDER HEAD CPL
SEAL	10119342	2	2	622	10 12 093 7	SEAL KIT CONNECTING LINE
SEAL	10119343	3	2	572	10 13 274 7	OUTLET MANIFOLD ADD-ON
SEAL	10119343	1	2	626	10 12 097 6	SEAL KIT EXHAUST MANIFOL
SEAL	10120356	5	1	594	10 12 032 2	FLYWHEEL HOUSING MOUNT
SEAL	10122635	4	1	515	10 12 264 0	CYLINDER HEAD COVER ASS
SEAL	10220813	2	1	578	10 13 273 9	EXHAUST TC MOUNTING
SEAL	10220813	2	1	579	10 13 274 1	EXHAUST TC MOUNTING
SEAL	10220813	2	2	628	10 12 099 3	SEAL KIT TURBOCHARGER
SEAL	10220814	3	1	578	10 13 273 9	EXHAUST TC MOUNTING
SEAL	10220814	3	1	579	10 13 274 1	EXHAUST TC MOUNTING
SEAL	10220814	1	2	628	10 12 099 3	SEAL KIT TURBOCHARGER
SEAL	10491024	10	1	399	10 81 649 9	FILTER CASE
SEAL	10491024	42	3	812	11 83 857 4	AIR CONDITIONING UNIT
SEAL	10652897	180	1	751	94 09 064 9	MOUNTING PARTS DRIVER CA
SEAL	10664611	260	1	757	94 06 541 8	CABIN DOOR
SEAL	10664612	250	1	757	94 06 541 8	CABIN DOOR
SEAL	10664766	170	1	746	94 06 533 8	AIR DISTRIBUTION
SEAL	10665121	15	1	399	10 81 649 9	FILTER CASE
SEAL	11182644	2	1	747	11 00 673 9	FILTER COVER
SEAL	11182645	3	1	747	11 00 673 9	FILTER COVER
SEAL	11182646	4	2	747	11 00 673 9	FILTER COVER
SEAL	11182647	5	1	747	11 00 673 9	FILTER COVER
SEAL	11493386	12	1	764	94 06 527 3	REAR WINDOW

Description	Item	Pos.	Quantity	Page	Assembly	Description
SEAL	11493467	310	1	763	94 06 526 9	FRONT WINDOW
SEAL	11493772	100	1	749	94 09 064 9	MOUNTING PARTS DRIVER CA
SEAL	11493773	200	1	751	94 09 064 9	MOUNTING PARTS DRIVER CA
SEAL	11493812	80	2	748	94 09 064 9	MOUNTING PARTS DRIVER CA
SEAL	7011131	2	1	501	50 04 624	OIL DRAIN PLUG M 30 1,5
SEAL	7028343	9	1	334	56 17 688	SHUT OFF DEVICE
SEAL	9077329	8	1	630	10 12 100 3	SEAL KIT OUTPUT SHAFT D9
SEAL	9079052	2	2	557	10 11 639 1	CONNECTING LINE ADD-ON
SEAL	9080032	1	1	614	10 12 085 5	SEAL KIT AGGREGATE CARR
SEAL	9080532	2	8	626	10 12 097 6	SEAL KIT EXHAUST MANIFOL
SEAL	9144762	22	1	65	94 03 193 3	SERVICE KIT 1000h
SEAL	9144762	3	1	560	91 44 757	END COVER
SEAL	9268130	5	1	578	10 13 273 9	EXHAUST TC MOUNTING
SEAL	9268130	5	1	579	10 13 274 1	EXHAUST TC MOUNTING
SEAL	9268130	4	2	628	10 12 099 3	SEAL KIT TURBOCHARGER
SEAL	9271963	2	1	555	10 12 873 8	CHARGE AIR PIPE ASSEMBLY
SEAL	9271963	15	1	556	10 15 136 6	CONNECTING LINE ADD-ON
SEAL	9271963	3	1	557	10 11 639 1	CONNECTING LINE ADD-ON
SEAL	9882203	11	1	147	92 71 125	SEAL KIT NG 225-250
SEAL 0,3	10116794	7	1	575	10 12 282 2	EXHAUST GAS RECIRCULATIO
SEAL 0,3	10116794	7	1	576	10 12 391 5	EXHAUST GAS RECIRCULATIO
SEAL 0,3	10116794	1	2	627	10 12 098 2	SEAL KIT EXHAUST GAS REC
SEAL 0,33	10117681	5	2	527	10 12 476 3	OIL MODULE ASSEMBLY
SEAL 0,33	10133721	2	1	497	10 12 021 3	POWER UNIT SUPPORT ATT
SEAL 0,33	10133722	1	1	629	10 12 099 6	SEAL KIT FLYWHEEL HOUSIN
SEAL 0,33	10133723	1	2	619	10 12 087 5	SEAL KIT OIL MODULE D9508
SEAL 0,9	10116792	5	1	575	10 12 282 2	EXHAUST GAS RECIRCULATIO
SEAL 0,9	10116792	5	1	576	10 12 391 5	EXHAUST GAS RECIRCULATIO
SEAL 0,9	10116792	4	2	627	10 12 098 2	SEAL KIT EXHAUST GAS REC
SEAL 1	10116793	6	1	575	10 12 282 2	EXHAUST GAS RECIRCULATIO
SEAL 1	10116793	6	1	576	10 12 391 5	EXHAUST GAS RECIRCULATIO
SEAL 1	10116793	3	2	627	10 12 098 2	SEAL KIT EXHAUST GAS REC
SEAL 1	9080281	1	1	623	10 12 094 4	SEAL KIT AIR COMPRESSOR
SEAL 1,22	9078308	12	4	570	10 11 566 7	EXHAUST PIPE RIGHT
SEAL 1,22	9078308	12	4	573	10 11 566 8	EXHAUST PIPE LEFT
SEAL 1,22	9078308	3	1	621	10 12 089 6	SEAL KIT ZYLINDER HEAD CPL
SEAL 1,5	9078337	6	4	552	90 79 075	AIR INTAKE RIGHT
SEAL 1,5	9078337	6	4	553	90 79 076	AIR INTAKE LEFT
SEAL 1,5 -40°C BIS +150°C	9079885	21	8	65	94 03 193 3	SERVICE KIT 1000h
SEAL 1,5 -40°C BIS +150°C	9079885	2	1	515	10 12 264 0	CYLINDER HEAD COVER ASS
SEAL 1,5 -40°C BIS +150°C	9079885	2	1	516	10 12 264 5	CYLINDER HEAD COVER ASS
SEAL 1,5 -40°C BIS +150°C	9079885	2	1	517	10 12 264 6	CYLINDER HEAD COVER ASS
SEAL 1,5 -40°C BIS +150°C	9079885	2	1	518	10 12 265 9	CYLINDER HEAD COVER ASS
SEAL 1,5 -40°C BIS +150°C	9079885	7	1	537	10 12 495 0	RK INJECTION NOZZLE
SEAL 1,5 -40°C BIS +150°C	9079885	4	1	621	10 12 089 6	SEAL KIT ZYLINDER HEAD CPL
SEAL 18X1,5	7610239	5	1	220	94 43 672	OIL DIPSTICK
SEAL KIT	10008497	999	1	657	10 44 288 5	DIRECTIONAL CONTROL VALV
SEAL KIT	10021310	998	1	244	11 00 350 5	DISTRIBUTION BLOCK MX-F 3/
SEAL KIT	10021310	998	1	251	10 47 559 3	DISTRIBUTION BLOCK MX-F 9/
SEAL KIT	10021310	998	1	253	10 35 423 1	DISTRIBUTION BLOCK MX-F 4/
SEAL KIT	10021310	998	1	652	10 34 034 0	DISTRIBUTION BLOCK MX-F 5/
SEAL KIT	10021311	997	1	244	11 00 350 5	DISTRIBUTION BLOCK MX-F 3/
SEAL KIT	10021311	997	1	251	10 47 559 3	DISTRIBUTION BLOCK MX-F 9/
SEAL KIT	10021311	997	1	253	10 35 423 1	DISTRIBUTION BLOCK MX-F 4/
SEAL KIT	10021311	997	1	652	10 34 034 0	DISTRIBUTION BLOCK MX-F 5/
SEAL KIT	10097385	999	1	104	10 44 419 0	BRAKE VALVE
SEAL KIT	10220997	999	1	331	11 62 173 5	PRESSURE REDUCTION VALV
SEAL KIT	10289630	46	1	354	11 10 174 8	CONTROL BLOCK
SEAL KIT	10300924	98	1	263	10 29 770 9	CONNECTING PLATE
SEAL KIT	10300925	98	1	262	10 29 770 5	HYDRAULIC ADJUSTMENT

Description	Item	Pos.	Quantity	Page	Assembly	Description
SEAL KIT	10333101	999	1	674	10 44 069 6	PIPE FRACTION SAFETY VALV
SEAL KIT	10333101	999	1	675	10 44 072 1	PIPE FRACTION SAFETY VALV
SEAL KIT	10356675	999	1	355	11 10 174 8	CONTROL BLOCK
SEAL KIT	10489538	999	1	357	10 47 594 2	PRESSURE REDUCTION VALV
SEAL KIT	10493956	999	1	666	10 49 070 4	PIPE FRACTION SAFETY VALV
SEAL KIT	5604377	10	1	699	56 02 932	FLOW REGULATING CHECK
SEAL KIT	7025142	999	1	321	50 09 565	PRESSURE LIMITING CARTRI
SEAL KIT	7622254	999	2	177	11 00 577 6	GEAR PUMP
SEAL KIT	90003914	910	1	212	90 00 982 2	SLEWING DRIVE SAT 400/281
SEAL KIT ADJUSTMENT NG 22	9271120	92	1	163	98 86 604	ADJUSTMENT NG 250
SEAL KIT AGGREGATE CARR	10120855	12	1	612	10 12 116 0	SEAL KIT DIESEL ENGINE D95
SEAL KIT AIR COMPRESSOR	10120944	330	1	612	10 12 116 0	SEAL KIT DIESEL ENGINE D95
SEAL KIT ASSY	10297750	98	1	174	10 44 146 0	DRIVING GEAR
SEAL KIT CONNECTING LINE	10120937	230	1	612	10 12 116 0	SEAL KIT DIESEL ENGINE D95
SEAL KIT COOLING PUMP ZPA	10119482	96	1	824	10 12 471 1	PUMP DISTRIBUTION GEAR
SEAL KIT CRANKCASE BREAT	10120869	16	1	612	10 12 116 0	SEAL KIT DIESEL ENGINE D95
SEAL KIT CYLINDER D9508	10120873	40	1	612	10 12 116 0	SEAL KIT DIESEL ENGINE D95
SEAL KIT DIESEL ENGINE D95	10121160	939	1	485	10 14 278 2	DIESEL ENGINE D9508 A7 400
SEAL KIT DIRECTIONAL VALV	5009562	999	1	319	10 28 027 9	VALVE
SEAL KIT DIRECTIONAL VALV	5009562	999	1	322	56 15 344	SOLENOID VALVE
SEAL KIT EXHAUST GAS REC	10120982	420	1	613	10 12 116 0	SEAL KIT DIESEL ENGINE D95
SEAL KIT EXHAUST MANIFOL	10120976	412	1	613	10 12 116 0	SEAL KIT DIESEL ENGINE D95
SEAL KIT F.PISTON ROD BEAR	12470612	999	1	691	12 47 009 6	PISTON ROD BEARING
SEAL KIT F.PISTON ROD BEAR	9062984	999	1	694	99 22 058	PISTON ROD BEARING
SEAL KIT F.PISTON ROD BEAR	9211944	999	1	693	99 14 332	PISTON ROD BEARING
SEAL KIT FLYWHEEL HOUSIN	10120996	520	1	613	10 12 116 0	SEAL KIT DIESEL ENGINE D95
SEAL KIT FUEL LINE D9508	10121183	212	1	612	10 12 116 0	SEAL KIT DIESEL ENGINE D95
SEAL KIT HIGH PRESSURE P	10120878	180	1	612	10 12 116 0	SEAL KIT DIESEL ENGINE D95
SEAL KIT LOCKING PARTS D9	10120870	17	1	612	10 12 116 0	SEAL KIT DIESEL ENGINE D95
SEAL KIT NG 064	9268795	98	1	825	10 12 865 0	HYDRAULIC INSTALLATION
SEAL KIT NG 225-250	9271125	98	1	827	10 13 291 6	HYDR.VARIABLE DISPLACEM
SEAL KIT NG 225-250	9271125	98	1	829	10 13 291 7	HYDR.VARIABLE DISPLACEM
SEAL KIT NG 225-250	9274219	98	1	222	98 88 043	HYDRAULIC INSTALLATION
SEAL KIT NG 250	11426425	98	1	826	90 77 539	HYDRAULIC INSTALLATION
SEAL KIT OIL MODULE D9508	10120875	130	1	612	10 12 116 0	SEAL KIT DIESEL ENGINE D95
SEAL KIT OIL SUMP D9508	10120871	20	1	612	10 12 116 0	SEAL KIT DIESEL ENGINE D95
SEAL KIT OUTPUT SHAFT D9	10121003	650	1	613	10 12 116 0	SEAL KIT DIESEL ENGINE D95
SEAL KIT PRESSURE VALVE	10332087	999	1	676	10 28 918 3	PRESSURE FEEDER VALVE
SEAL KIT PRESSURE VALVE	10340130	999	1	673	10 33 230 4	PRESSURE LIMITING VALVE
SEAL KIT PRESSURE VALVE	5616900	999	1	362	56 16 232	NON-RETURN VALVE
SEAL KIT PRESSURE VALVE	5616901	999	1	87	56 16 231	PRESSURE FEEDER VALVE
SEAL KIT PVG 450 C 462	11380931	97	1	824	10 12 471 1	PUMP DISTRIBUTION GEAR
SEAL KIT REGULATING VALVE	9882875	90	1	155	10 13 306 0	REGULATING VALVE EHR
SEAL KIT REGULATING VALVE	9882875	88	1	827	10 13 291 6	HYDR.VARIABLE DISPLACEM
SEAL KIT REGULATING VALVE	9882875	88	1	829	10 13 291 7	HYDR.VARIABLE DISPLACEM
SEAL KIT SHUTTLE VALVE WV	9266232	98	1	223	10 11 950 3	SHUTTLE VALVE
SEAL KIT THERMOSTAT HOUS	10120962	380	1	613	10 12 116 0	SEAL KIT DIESEL ENGINE D95
SEAL KIT TURBOCHARGER	10120993	430	1	613	10 12 116 0	SEAL KIT DIESEL ENGINE D95
SEAL KIT ZYLINDER HEAD CPL	10120896	80	8	612	10 12 116 0	SEAL KIT DIESEL ENGINE D95
SEAL TD2	9275766	2	2	617	10 12 087 1	SEAL KIT OIL SUMP D9508
SEAL-LOCK-SHOULDER NUT	7009369	47	1	158	10 42 846 6	SWING PUMP
SEAL-LOCK-SHOULDER NUT	7014529	9	1	267	10 29 792 9	PRESSURE LIMITING VALVE
SEALANT	8622905	108	1	574	10 12 406 2	EXHAUST GAS RECIRCUL.ATT
SEALANT	8627609	7	1	535	10 11 615 0	HOUSING PRE-ASSEMBLED
SEALING CAP	7027739	6	1	791	94 04 125 0	SWITCH INSTALLATION S497
SEALING COMPOUND	10099656	28	1	737	94 09 064 7	DRIVER CAB FRAME CONST
SEALING COMPOUND	10099656	18	4	761	94 06 526 5	ROOF WINDOW
SEALING COMPOUND	10099656	350	1	763	94 06 526 9	FRONT WINDOW
SEALING PLUG LK 950	10036325	8	2	523	10 12 250 3	ROCKER ARM BRACKET PRE
SEALING PLUG LK 950	10036326	8	1	513	10 14 778 0	CYLINDER HEAD

Description	Item	Pos.	Quantity	Page	Assembly	Description
SEALING PLUG MB 600	7380779	27	1	837	98 88 662	CONNECTING PLATE NG 250
SEALING PLUG MB 700	7380490	27	1	848	98 86 706	CONNECTING PLATE NG 250
SEALING PLUG MB 700	7610819	8	2	99	94 43 780 03	TRACTION DRIVE FAT 550P04
SEALING PROFILE	10009047	30	1.02m	765	94 03 696 1	SIDE PANE LEFT BEHIND
SEALING PROFILE	10354586	13	0.54m	194	11 49 338 0	COMBINATED RADIATOR
SEALING PROFILE	11340759	14	4	194	11 49 338 0	COMBINATED RADIATOR
SEALING PROFILE	262180001	314	6.19m	238	93 96 277 01	BALL SLEWING RING
SEALING PROFILE	262180001	315	6.19m	238	93 96 277 01	BALL SLEWING RING
SEALING RING	10014697	13	2	246	10 81 696 4	LUBRICATION PUMP
SEALING RING	10298637	2	1	156	10 29 866 3	SCREW PLUG
SEALING RING	10664995	10	1	547	10 11 781 4	HIGH PRESSURE PUMP PRE-
SEALING RING	7610225	6	1	221	94 42 350	OIL FILLER NECK
SEALING RING 10,7X16X1,5	10011864	3	1	535	10 11 615 0	HOUSING PRE-ASSEMBLED
SEALING RING 10,7X16X1,5	10011864	7	1	620	10 12 087 8	SEAL KIT HIGH PRESSURE P
SEALING RING 12,7X18X1,5	10011865	2	1	608	10 12 008 8	TEMPERATURE PROBE CPL.
SEALING RING 12,7X18X1,5	10011865	18	2	611	10 14 005 7	WATER PUMP WITH FASTENIN
SEALING RING 125X145,5X8,1	11481852	10	1	691	12 47 009 6	PISTON ROD BEARING
SEALING RING 14	10428572	5	1	176	10 44 299 8	SHUTTLE VALVE
SEALING RING 14	5602583	32	2	112	10 39 095 0	HYDR.INSTALLATION UNDER
SEALING RING 14	5602583	10	1	441	10 28 039 0	PRESSURE TRANSMITTER 400
SEALING RING 14	5602583	1	1	687	73 63 125	FITTING VSTI M14X1,5
SEALING RING 14	5602583	2	1	698	96 13 452	VENTILATION SCREW G1/4"X1
SEALING RING 14,7X22,00X1,5	10356531	12	2	623	10 12 094 4	SEAL KIT AIR COMPRESSOR
SEALING RING 14,7X22X1,5	10011866	3	1	489	10 12 016 8	LOCKING PIECES
SEALING RING 14,7X22X1,5	10011866	6	3	490	10 11 874 8	PIPELINE INSTALLATION
SEALING RING 14,7X22X1,5	10011866	5	1	535	10 11 615 0	HOUSING PRE-ASSEMBLED
SEALING RING 14,7X22X1,5	10011866	12	5	540	10 12 314 0	FUEL FINE-FILTER ASSEMBLY
SEALING RING 14,7X22X1,5	10011866	12	18	543	10 11 775 3	LEAK OIL LINE ADD-ON
SEALING RING 14,7X22X1,5	10011866	35	3	549	10 12 478 2	FUEL LINES
SEALING RING 14,7X22X1,5	10011866	8	22	566	10 11 813 2	VENT TUBE ASSEMBLY
SEALING RING 14,7X22X1,5	10011866	1	4	616	10 12 087 0	SEAL KIT LOCKING PARTS D9
SEALING RING 14,7X22X1,5	10011866	5	1	620	10 12 087 8	SEAL KIT HIGH PRESSURE P
SEALING RING 14,7X22X1,5	10011866	6	5	621	10 12 089 6	SEAL KIT ZYLINDER HEAD CPL
SEALING RING 14,7X22X1,5	10011866	5	2	628	10 12 099 3	SEAL KIT TURBOCHARGER
SEALING RING 14,7X22X1,5	10011866	1	10	631	10 12 118 3	SEAL KIT FUEL LINE D9508
SEALING RING 16	7013115	1	1	224	70 04 971	SCREW PLUG M16X1,5
SEALING RING 16	7013115	121	1	344	11 73 771 3	CONTROL VALVE INSTALLAT
SEALING RING 16,7X24X1,5	10011867	36	2	549	10 12 478 2	FUEL LINES
SEALING RING 16,7X24X1,5	10011867	14	1	564	10 12 647 3	CONNECTION F.WATER PIPE
SEALING RING 16,7X24X1,5	10011867	16	2	574	10 12 406 2	EXHAUST GAS RECIRCUL.ATT
SEALING RING 16,7X24X1,5	10011867	14	10	623	10 12 094 4	SEAL KIT AIR COMPRESSOR
SEALING RING 16,7X24X1,5	10011867	8	1	625	10 12 097 3	SEALING SET WATER PUMP
SEALING RING 16,7X24X1,5	10011867	5	2	627	10 12 098 2	SEAL KIT EXHAUST GAS REC
SEALING RING 16,7X24X1,5	10011867	2	2	631	10 12 118 3	SEAL KIT FUEL LINE D9508
SEALING RING 17	7371654	3	1	304	93 99 179	INTERMEDIATE COUPLING
SEALING RING 18,7X26X1,5	10011868	9	2	540	10 12 314 0	FUEL FINE-FILTER ASSEMBLY
SEALING RING 18,7X26X1,5	10011868	2	2	606	10 11 883 5	CONNECTING PIECE PRE-ASS
SEALING RING 18,7X26X1,5	10011868	19	2	611	10 14 005 7	WATER PUMP WITH FASTENIN
SEALING RING 21	7371651	4	1	304	93 99 179	INTERMEDIATE COUPLING
SEALING RING 22,7X30X2	10011869	11	2	623	10 12 094 4	SEAL KIT AIR COMPRESSOR
SEALING RING 24,7X32X2	10011842	6	2	554	90 80 436	INTAKE STACK ASSEMBLY
SEALING RING 26,7X34,93X2	10011870	6	2	489	10 12 016 8	LOCKING PIECES
SEALING RING 26,7X34,93X2	10011870	10	3	492	10 13 530 8	PRESSURE CUT-OFF STAGE
SEALING RING 26,7X34,93X2	10011870	19	1	499	11 36 422 9	OIL SUMP PRE-ASS.
SEALING RING 26,7X34,93X2	10011870	6	2	554	90 80 436	INTAKE STACK ASSEMBLY
SEALING RING 26,7X34,93X2	10011870	2	2	616	10 12 087 0	SEAL KIT LOCKING PARTS D9
SEALING RING 26,7X34,93X2	10011870	13	4	623	10 12 094 4	SEAL KIT AIR COMPRESSOR
SEALING RING 30,7X39X2	10113731	14	2	488	10 13 532 1	FINAL CONTROL VALVE
SEALING RING 30,7X39X2	10113731	9	2	528	10 12 002 3	OIL LINE ASSEMBLY
SEALING RING 4,95X6,35X67,5	10043255	2	3	567	10 12 524 8	THERMOSTAT HOUSING PRE

Description	Item	Pos.	Quantity	Page	Assembly	Description
SEALING RING 4,95X6,35X67,5	10043255	1	3	624	10 12 096 2	SEAL KIT THERMOSTAT HOUS
SEALING RING 4X8X1	10016656	36	4	247	10 81 696 4	LUBRICATION PUMP
SEALING SET FOR PISTON d=	9062632	999	1	689	94 00 606 1	PISTON
SEALING SET FOR PISTON d=	9159705	999	1	688	92 81 569	PISTON
SEALING SET FOR PISTON d=	9114437	999	1	690	95 88 147	PISTON
SEALING SET VALVE DBE 10	9266231	2	1	225	98 86 719	CONNECTING PLATE NG 250
SEALING SET VALVE DBE 10	9266231	98	1	830	92 67 037	PRESSURE LIMITING VALVE
SEALING SET VALVE DBV 22	9266089	98	1	838	90 73 852	PRESSURE LIMITING VALVE
SEALING SET VALVE DBV 22	9266089	98	1	839	92 67 554	PRESSURE LIMITING VALVE
SEALING SET WATER PUMP	10120973	370	1	612	10 12 116 0	SEAL KIT DIESEL ENGINE D95
SEALINGSET ROTARY TRANS	10009676	999	1	93	10 00 963 0	ROTARY FEED THROUGH
SEALINGSET ROTARY TRAN	9265064	11	1	94	91 41 597	ROTARY FEED THROUGH
SEAT BRACKET	94021046	10	1	800	94 04 880 5	SEAT BRACKET
SEAT BRACKET	94048805	50	1	799	94 08 692 2	OPERATOR'S PLATFORM
SEAT TOP	11320992	10	1	272	11 21 130 3	DRIVER'S SEAT WITH PNEUM.
SEAT UPHOLSTERY	11100086	2	1	276	11 32 099 2	SEAT TOP
SEAWORTHY PACKAGE	9328035	4051	1	10	14 28 -00 0	BASIC MACHINE R976 HD B LI
SECTION	226016702	12	0.318m	278	10 85 068 7	CONTROL CONSOLE LEFT
SECTION	226016702	12	0.318m	286	10 85 068 8	CONTROL CONSOLE RIGHT
SECTION	226016702	150	0.32m	428	11 73 948 2	BATTERY INSTALLATION
SECTION	226017802	2	1m	457	11 81 299 5	ADD-ON PARTS
SECURITY LABELS	12415132	10	1	472	10 86 188 5	SIGNS
SEE REMARK	9999999	9	1	531	10 12 475 7	OIL MODULE RIGHT
SELF-TAPPING SCREW AEHN	12217702	6	2	422	10 38 447 0	FLOODLIGHT INSTALLATION
SELF-TAPPING SCREW AEHN	4901530	6	2	423	99 41 040	FLOODLIGHT INSTALLATION
SENSOR	10664650	430	1	784	11 69 794 6	WATER BASIN
SENSOR	635867001	25	0	199	12 45 209 1	MOTOR INSTALLATION
SENSOR	635867001	1	1	593	98 85 618	ROTATIONAL SPEED SENSOR
SENSORIC	10017824	150	1	283	99 68 621	LH-JOYSTICK LEFT
SENSORIC	10017824	150	1	289	99 68 612	LH-JOYSTICK RIGHT
SERVICE KIT 1000h	94031933	2	1	62	94 03 193 1	SERVICE KITS 0-2000h
SERVICE KIT 1000h	94031933	1	1	67	94 03 193 5	SERVICE KIT 2000h
SERVICE KIT 2000h	94031935	4	1	62	94 03 193 1	SERVICE KITS 0-2000h
SERVICE KIT 500h	94031932	1	1	62	94 03 193 1	SERVICE KITS 0-2000h
SERVICE KIT FUEL FILTER	10359830	110	1	11	10 84 895 1	SERVICE MATERIAL
SERVICE KITS 0-2000h	94031931	100	1	11	10 84 895 1	SERVICE MATERIAL
SERVICE KITS 1500/2500h	94031934	3	1	62	94 03 193 1	SERVICE KITS 0-2000h
SERVICE KITS 1500/2500h	94031934	1	1	63	94 03 193 2	SERVICE KIT 500h
SERVICE KITS 1500/2500h	94031934	1	1	65	94 03 193 3	SERVICE KIT 1000h
SERVICE MATERIAL	10848951	9999	1	9	00 01 509	R976 HD-1428 LITRONIC B-LIN
SERVOMOTOR	10330585	4	1	399	10 81 649 9	FILTER CASE
SERVOMOTOR	10330585	4	3	812	11 83 857 4	AIR CONDITIONING UNIT
SET OF GUIDE RAILS	10675725	240	1	397	10 66 461 0	SLIDING WINDOW
SET OF PARTS	10125785	4	1	577	10 12 328 2	FLAP 1,5 BIS 10 BAR
SETTING ROD	5615370	2	1	161	56 15 327	HYDRAULIC ADJUSTMENT
SHAFT	10298630	2	1	175	10 44 146 2	SWIVELLING ANGLE SENSOR
SHAFT SEAL	10297749	38	1	174	10 44 146 0	DRIVING GEAR
SHAFT SEAL	10428086	3	1	177	11 00 577 6	GEAR PUMP
SHAFT SEAL BAFSLX45X62X7/	7021600	38	1	151	10 10 170 2	DRIVING GEAR
SHAFT SEAL MSC 02X70X92X	11160512	69	1	842	11 38 092 0	REPAIR KIT DRIVE SHAFT PV
SHAFT SEAL MSC 02X70X92X	11160512	69	1	850	11 38 093 1	SEAL KIT PVG 450 C 462
SHEET	10044352	520	1	768	12 22 987 5	WIPPER MOTOR SET
SHEET	10057336	151	1	639	10 39 913 3	GOOSENECK BOOM 7,20m
SHEET	10057336	15	4	667	10 82 175 2	HOSE BURST VALVES LIFT C
SHEET	10058949	22	1	282	10 85 068 9	MANIPULATOR LEFT
SHEET	10058949	22	1	288	10 85 069 0	MANIPULATOR RIGHT
SHEET	10061228	55	1	710	10 84 779 5	CENTRAL LUBRICATING SYS
SHEET	10072562	17	1	121	10 86 188 0	HEATING HOSES INSTALLATIO
SHEET	10117956	2	2	599	10 11 795 3	CONTROL BOX ANNEXE
SHEET	10136906	9	1	842	11 38 092 0	REPAIR KIT DRIVE SHAFT PV

Description	Item	Pos.	Quantity	Page	Assembly	Description
SHEET	10136906	9	1	850	11 38 093 1	SEAL KIT PVG 450 C 462
SHEET	10331109	8	1	320	11 10 174 4	OIL PILOT VALVE
SHEET	10399943	10	1	291	10 85 069 1	STEP PLATE
SHEET	10664798	469	1	754	94 09 064 9	MOUNTING PARTS DRIVER CA
SHEET	10835803	25	4	187	10 86 194 0	COOLER INSTALLATION
SHEET	10845715	63	1	636	10 39 913 3	GOOSENECK BOOM 7,20m
SHEET	10854402	59	1	189	10 86 194 0	COOLER INSTALLATION
SHEET	10854403	60	1	189	10 86 194 0	COOLER INSTALLATION
SHEET	11452816	2	2	120	11 45 170 2	ATTACHMENTS MOUNTING PA
SHEET	11493529	180	1	742	94 09 064 8	INTERNAL CASING OPER.COM
SHEET	11493532	270	1	743	94 09 064 8	INTERNAL CASING OPER.COM
SHEET	11493533	280	1	743	94 09 064 8	INTERNAL CASING OPER.COM
SHEET	11815059	40	2	636	10 39 913 3	GOOSENECK BOOM 7,20m
SHEET	7028839	310	1	757	94 06 541 8	CABIN DOOR
SHEET	9009340	8	1	661	93 40 069	CLAMP
SHEET	9009341	4	1	661	93 40 069	CLAMP
SHEET	9339311	3	1	661	93 40 069	CLAMP
SHEET	9476811	8	1	314	10 85 112 8	HYDR.AND GEAR OIL COOLIN
SHEET	9483466	37	1	311	10 85 112 7	HYDR.SUCT.+RETURN OIL HO
SHEET	9483466	73	1	312	10 85 112 7	HYDR.SUCT.+RETURN OIL HO
SHEET	9483466	16	1	316	10 85 112 9	HYDR.INSTALLATION FAN DR
SHEET	9640062	16	3	450	10 85 110 4	AIR CONDITION HOSES INSTA
SHEET	9640062	40	1	811	12 43 322 6	HEATING AND AIR-CONDIT.S
SHEET	9830148	12	2	677	10 39 913 4	HYDR.CYLINDER W/ADDITION.
SHEET	9830148	27	4	703	10 83 139 6	HOIST CYLINDERS DIA.220
SHEET	9830148	25	3	707	10 84 541 1	STICK SEALED 2,90M
SHEET	9938039	91	1	130	11 39 435 6	ENGINE FUEL SYSTEM
SHEET	9938039	101	1	130	11 39 435 6	ENGINE FUEL SYSTEM
SHEET 10X20X25	7028898	110	1	749	94 09 064 9	MOUNTING PARTS DRIVER CA
SHEET 3X20X37	7020611	166	2	750	94 09 064 9	MOUNTING PARTS DRIVER CA
SHEET GASKET	10354823	2	1	333	10 30 177 6	DRAIN VALVE
SHEET GASKET	11007770	7	1	334	56 17 688	SHUT OFF DEVICE
SHEET GASKET	7361302	50	4	78	56 18 004	CHAIN END LINK
SHEET GASKET 7X14,4X1,5	10442984	4	1	538	10 49 001 8	INJECTOR
SHEET GASKET 7X14,4X1,5	10442984	8	1	621	10 12 089 6	SEAL KIT ZYLINDER HEAD CPL
SHEET H=10	9005482	27	1	677	10 39 913 4	HYDR.CYLINDER W/ADDITION.
SHEET H=5	10091991	52	2	636	10 39 913 3	GOOSENECK BOOM 7,20m
SHEET KPL	10849070	21	1	405	10 40 110 1	CATWALK LEFT REAR
SHEET KPL	9012458	6	5	405	10 40 110 1	CATWALK LEFT REAR
SHEET METAL NUT	10009079	460	4	753	94 09 064 9	MOUNTING PARTS DRIVER CA
SHEET METAL NUT M5	7409971	16	4	399	10 81 649 9	FILTER CASE
SHEET METAL NUT M6	10009189	130	4	742	94 09 064 8	INTERNAL CASING OPER.COM
SHEET METAL NUT M6	10009189	160	3	742	94 09 064 8	INTERNAL CASING OPER.COM
SHEET METAL NUT M6	10009189	260	4	743	94 09 064 8	INTERNAL CASING OPER.COM
SHEET METAL NUT M6	10009189	330	6	743	94 09 064 8	INTERNAL CASING OPER.COM
SHEET METAL NUT M6	10009189	400	4	744	94 09 064 8	INTERNAL CASING OPER.COM
SHEET METAL NUT M6	10009189	480	8	744	94 09 064 8	INTERNAL CASING OPER.COM
SHEET METAL NUT M6	10009189	560	4	744	94 09 064 8	INTERNAL CASING OPER.COM
SHEET METAL NUT M6	10009189	740	20	745	94 09 064 8	INTERNAL CASING OPER.COM
SHEET METAL NUT M6	10009189	150	5	749	94 09 064 9	MOUNTING PARTS DRIVER CA
SHEET METAL NUT M6	10009189	130	6	757	94 06 541 8	CABIN DOOR
SHEET METAL NUT ST4,2	7028216	36	4	278	10 85 068 7	CONTROL CONSOLE LEFT
SHEET METAL NUT ST4,2	7028216	36	5	286	10 85 068 8	CONTROL CONSOLE RIGHT
SHEET METAL NUT ST4,2	7028216	345	1	743	94 09 064 8	INTERNAL CASING OPER.COM
SHEET-METAL SCREW 4,8X16	11656576	340	1	743	94 09 064 8	INTERNAL CASING OPER.COM
SHIFT LEVER LEFT	10374525	20	1	707	10 84 541 1	STICK SEALED 2,90M
SHIFT LEVER RIGHT	10374524	21	1	707	10 84 541 1	STICK SEALED 2,90M
SHIM RING	10297754	20	1	264	10 41 032 8	DRIVING GEAR
SHIM RING	10297755	20	1	264	10 41 032 8	DRIVING GEAR
SHIM RING	10297756	20	1	264	10 41 032 8	DRIVING GEAR

Description	Item	Pos.	Quantity	Page	Assembly	Description
SHIM RING	10297760	20	1	264	10 41 032 8	DRIVING GEAR
SHIM RING 10,1X16X0,3	4002831	11	1	265	10 11 497 1	PRESSURE LIMITING VALVE
SHIM RING 10X16X1	10008049	11	1	265	10 11 497 1	PRESSURE LIMITING VALVE
SHIM RING 18,5X23X0,2	7381354	22	1	225	98 86 719	CONNECTING PLATE NG 250
SHIM RING 45X55X1,5	4980399	44	1	846	92 68 013	REPAIR KIT LOCK RING NG 06
SHIM RING 50X63X3	4981277	19	1	823	10 12 471 1	PUMP DISTRIBUTION GEAR
SHIM RING 65X80X1,5	7380532	44	1	108	92 71 537	REPAIR KIT LOCK RING
SHIM RING 8	4635197	13	2	292	10 85 069 2	ACCELERATOR PEDAL
SHIM RING 8	4635197	23	2	292	10 85 069 2	ACCELERATOR PEDAL
SHIM RING 90X100X1	10801519	59	1	824	10 12 471 1	PUMP DISTRIBUTION GEAR
SHIM RING S=0,6	7372226	20	1	151	10 10 170 2	DRIVING GEAR
SHIM RING S=0,8	7372227	20	1	151	10 10 170 2	DRIVING GEAR
SHIM RING S=0,8	7372227	21	1	151	10 10 170 2	DRIVING GEAR
SHIM RING S=1	7372228	20	1	151	10 10 170 2	DRIVING GEAR
SHIM RING S=1,2	7372229	20	1	151	10 10 170 2	DRIVING GEAR
SHIM WASHER	10410330	27	2	264	10 41 032 8	DRIVING GEAR
SHOCK ABSORBER CPL.	10492987	11	1	274	11 32 099 1	SUSPENSION
SHOCK ABSORBER CPL.	10493007	26	2	274	11 32 099 1	SUSPENSION
SHORT CIRCUIT BRIDGE	11003123	60	6	425	11 45 814 2	REPLAC.PARTS ELECTRIC BO
SHOULDER SCREW	11002944	30	2	273	10 67 812 3	ARM REST
SHUT OFF DEVICE	5617688	2	2	328	10 85 403 4	HYDRAULIC TANK INSTALLAT
SHUTDOWN VALVE	10115003	3	1	263	10 29 770 9	CONNECTING PLATE
SHUTTER DISK	9429965	36	2	342	11 73 771 3	CONTROL VALVE INSTALLAT
SHUTTER DISK	9429965	38	1	647	10 83 863 7	INSTALLATION DISTRIBUTOR
SHUTTLE VALVE	10020735	3	1	153	10 10 206 4	REGULATOR
SHUTTLE VALVE	10119503	1	1	225	98 86 719	CONNECTING PLATE NG 250
SHUTTLE VALVE	10442998	3	1	153	10 10 206 4	REGULATOR
SHUTTLE VALVE	7021767	300	1	104	10 44 419 0	BRAKE VALVE
SHUTTLE VALVE	7403972	164	1	191	10 86 194 0	COOLER INSTALLATION
SHUTTLE VALVE BLOCK	10286294	57	1	354	11 10 174 8	CONTROL BLOCK
SIDE DOOR BACK RIGHT	10853885	50	1	371	10 85 401 3	COVERING PARTS
SIDE DOOR FRONT LEFT	10820478	10	1	379	10 39 949 3	SIDE DOOR LEFT
SIDE DOOR FRONT RIGHT	10853888	65	1	371	10 85 401 3	COVERING PARTS
SIDE DOOR LEFT	10399493	45	1	371	10 85 401 3	COVERING PARTS
SIDE PANE LEFT BEHIND	94036961	340	1	736	94 09 283 3	OPERATOR'S CAB
SIGHT GLASS M12	11008846	17	1	328	10 85 403 4	HYDRAULIC TANK INSTALLAT
SIGN 105mmX60mm	9630633	5	1	733	10 84 715 6	FILLING W/ OIL
SIGN 12VDC/MAX.8A 38mmX	94062288	595	1	781	94 09 063 2	ELECTRIC
SIGN HARNSTOFF 120mmX8	97037383	35	1	473	12 41 513 2	SECURITY LABELS
SIGN LH-ANTIFREEZE OS 120	94081378	45	1	473	12 41 513 2	SECURITY LABELS
SIGN MOTORSTILLSTAND 120	9619934	26	2	473	12 41 513 2	SECURITY LABELS
SIGN WAXOYL	10015928	100	1	474	12 41 513 2	SECURITY LABELS
SIGN WAXOYL	10015928	200	1	821	94 05 386 3	SIGNS OPERATOR WORK PL
SIGNS	10861885	9900	1	114	10 86 187 8	UPPERCARRIAGE
SIGNS OPERATOR WORK PL	94053863	50	1	269	10 86 427 9	HYDRAULIC EXCAVATOR WOR
SINGLE-END SPANNER SW32	11162174	48	1	466	10 84 856 2	TOOL EQUIPMENT
SINGLE-END SPANNER SW36	11162175	50	1	466	10 84 856 2	TOOL EQUIPMENT
SINGLE-END SPANNER SW41	11162177	51	1	466	10 84 856 2	TOOL EQUIPMENT
SINGLE-END SPANNER SW46	11162178	52	1	466	10 84 856 2	TOOL EQUIPMENT
SINGLE-END SPANNER SW50	11162179	54	1	466	10 84 856 2	TOOL EQUIPMENT
SIPHON PIPE	11825935	60	1	48	11 82 320 0	UREA DISPENSER SYSTEM
SIPHON PIPE	11834726	6	1	734	11 69 501 2	UREA FILLING KIT
SIPHON PIPE	11834732	5	1	734	11 69 501 2	UREA FILLING KIT
SIPHON PIPE	12200111	12	1	49	11 82 595 6	HAND PUMP
SKD	10360503	800	1	7	.	R976 HD B LINIE
SLEEVE	10857135	10	4	88	10 83 220 6	TRACK GUIDE INSTALLATION
SLEEVE	11836219	270	1	746	94 06 533 8	AIR DISTRIBUTION
SLEEVE	9361032	12	3	341	11 73 771 3	CONTROL VALVE INSTALLAT
SLEEVE	9573133	226	4	370	10 85 109 9	COVERS
SLEEVE 11X20X15	94008312	90	2	815	94 06 568 3	ELECTRICS INSTALLATION

Description	Item	Pos.	Quantity	Page	Assembly	Description
SLEEVE 11x14x58	7367212	17	2	316	10 85 112 9	HYDR.INSTALLATION FAN DR
SLEEVE 12,5X26X35	11452817	3	8	120	11 45 170 2	ATTACHMENTS MOUNTING PA
SLEEVE 17X30X45	9368563	3	8	134	10 86 192 2	AIR AND EXHAUST INSTALLAT
SLEEVE 17X40X40	9327516	3	4	92	95 66 869	DRIVER
SLEEVE 21,8X28	7373759	9	1	320	11 10 174 4	OIL PILOT VALVE
SLEWING ANGLE SENSOR	10341869	20	1	175	10 44 146 2	SWIVELLING ANGLE SENSOR
SLEWING ANGLE SENSOR	10341869	60	0	200	12 45 209 1	MOTOR INSTALLATION
SLEWING ANGLE TRANSMITTE	10347163	55	1	287	10 85 068 8	CONTROL CONSOLE RIGHT
SLEWING DRIVE SAT 400/281	90009822	2	1	213	10 83 791 8	SLEWING GEAR
SLEWING GEAR	10837918	2	1	203	11 73 806 2	SWING GEAR INSTALLATION
SLEWING PLATFORM	11738299	8200	1	114	10 86 187 8	UPPERCARRIAGE
SLEWING RING INSTALLATIO	10838923	800	1	113	10 86 187 8	UPPERCARRIAGE
SLIDE RING	11600013	24	2	775	94 09 638 0	PANE PROTECTION FRONT FO
SLIDE RING	11600015	22	2	776	94 09 638 1	PANE PROTECTION FRONT FO
SLIDE RING	11600015	42	2	776	94 09 638 1	PANE PROTECTION FRONT FO
SLIDER	10814162	9	2	72	10 80 026 2	GUIDE WHEEL CPL D9G
SLIDING DISC	10152383	15	1	844	92 71 482	REPAIR KIT DRIVING MECHANI
SLIDING DISC	11600012	22	2	775	94 09 638 0	PANE PROTECTION FRONT FO
SLIDING DISC 86X185X7	9269065	15	1	103	10 12 113 4	REPAIR KIT DRIVING MECHAN
SLIDING DISC 86X185X7	9888327	15	1	178	90 77 529	REPAIR KIT DRIVING MECHANI
SLIDING DISC 86X185X7	9888327	15	1	226	98 88 974	REPAIR KIT DRIVING MECHANI
SLIDING PAD	10424542	13	1	174	10 44 146 0	DRIVING GEAR
SLIDING WINDOW	10664610	400	1	767	94 03 696 9	SLIDING WINDOW F.DOOR
SLIDING WINDOW F.DOOR	94036969	360	1	736	94 09 283 3	OPERATOR'S CAB
SLIP-ON TUBE	607226808	10	1	771	94 03 907 3	ROTATING BEACON
SLIPPER NG 250	9882195	10	1	149	98 82 564	PISTON WITH GUIDE SHOE N
SLOTTE SCREW DRIVER 10X	11162133	114	1	467	10 84 856 2	TOOL EQUIPMENT
SLOTTE SCREW DRIVER 5.5X	11162126	110	1	467	10 84 856 2	TOOL EQUIPMENT
SLOTTED NUT	9443117	13	1	205	90 00 381 2	REPAIR KIT MINOR
SLOTTED NUT	9443117	13	1	208	90 00 982 2	SLEWING DRIVE SAT 400/281
SLOTTED NUT	9443117	13	1	230	93 23 003 01	OUTPUT SHAFT BEARING
SLOTTED NUT	9443117	13	1	231	93 23 004 01	OUTPUT REPAIR SET
SMALL PARTS FUER BLASE	10493987	31	1	276	11 32 099 2	SEAT TOP
SMALL PARTS FUER LWU	10493992	30	1	276	11 32 099 2	SEAT TOP
SNAP RING	7373509	12	1	102	50 20 370 01	SPRING LOADED MULTI-DISC
SNAP RING 55	10027648	8	2	568	10 13 154 6	PISTON CPL. d=128
SNAP RING SB 110	7380954	71	1	824	10 12 471 1	PUMP DISTRIBUTION GEAR
SNAP RING SB 23	7381534	24	1	225	98 86 719	CONNECTING PLATE NG 250
SNAP RING SB143	7003394	11	1	102	50 20 370 01	SPRING LOADED MULTI-DISC
SNAP SWITCH	6001027	50	1	281	10 65 190 7	SAFETY LEVER
SOCKET	6001963	590	1	781	94 09 063 2	ELECTRIC
SOCKET HEAD SCREW M5X10	10471469	91	13	449	10 82 224 8	ELECTR.SYSTEM FUEL TANK
SOCKET HEAD SCREW M8X25	10297940	17	8	262	10 29 770 5	HYDRAULIC ADJUSTMENT
SOFTWARE MASTER PME1 SE	10404899	18	1	406	10 86 188 4	ELECTR.SYST.UPPERCARRI
SOFTWARE MASTER PME1 SE	10404900	3	1	415	10 40 489 9	SOFTWARE MASTER PME1 SE
SOLENOID VALVE	5615344	3	4	320	11 10 174 4	OIL PILOT VALVE
SPACER BUSHING	10408100	4	1	375	10 40 806 1	GUIDING RAIL
SPACER PIECE	10127036	18	1	574	10 12 406 2	EXHAUST GAS RECIRCUL.ATT
SPACER PIECE	10298887	30	5	737	94 09 064 7	DRIVER CAB FRAME CONST
SPACER PIECE 9X20X45	9279359	5	1	528	10 12 002 3	OIL LINE ASSEMBLY
SPECIAL COMPOUND CRL/5x0,	8503279	30	1	465	10 08 811 3	TOOL EQUIPMENT
SPECIAL GREASE ELECTRIC	9647551	100	1	20	90 70 366	GREASES
SPECIAL GREASE LIEBHERR	10358947	30	1kg	20	90 70 366	GREASES
SPECIAL GREASE LIEBHERR/	861305508	1	1	32	10 35 894 7	SPECIAL GREASE LIEBHERR
SPECIAL GREASE LIEBHERR/1	861304208	10	1	32	10 35 894 7	SPECIAL GREASE LIEBHERR
SPECIAL GREASE LIEBHERR/2	10296820	2	1	32	10 35 894 7	SPECIAL GREASE LIEBHERR
SPECIAL GREASE LIEBHERR/2	861303608	25	1	32	10 35 894 7	SPECIAL GREASE LIEBHERR
SPECIAL GREASE LIEBHERR/5	861305608	50	1kg	32	10 35 894 7	SPECIAL GREASE LIEBHERR
SPECIAL SCREW M6X16 DAC	10664695	390	1	744	94 09 064 8	INTERNAL CASING OPER.COM
SPECIAL SCREW M6X16 DAC	10664695	460	5	744	94 09 064 8	INTERNAL CASING OPER.COM

Description	Item	Pos.	Quantity	Page	Assembly	Description
SPECIAL SCREW M6X16 DAC	10664695	730	30	745	94 09 064 8	INTERNAL CASING OPER.COM
SPECIAL SCREW M6X35 480H-	10664622	300	4	763	94 06 526 9	FRONT WINDOW
SPHERICAL CAP	10007193	5	1	791	94 04 125 0	SWITCH INSTALLATION S497
SPHERICAL CAP	6204370	4	1	285	10 08 046 6	SWITCH INSTALLATION S42
SPHERICAL KNOB	7019167	172	1	750	94 09 064 9	MOUNTING PARTS DRIVER CA
SPHERICAL KNOB E 40	4600986	90	1	281	10 65 190 7	SAFETY LEVER
SPHERICAL WASHER C 8,4X1	10036473	5	1	536	10 11 716 7	INJECTION NOZZLE W.FASTEN
SPIGOT	10081454	55	2	372	10 39 948 9	ENGINE BONNET
SPIGOT	10081454	25	1	374	11 73 425 1	HOOD
SPIRAL DOWEL PIN 8	10011783	5	2	504	10 13 080 8	CRANKSHAFT WITH GEAR
SPLIT PIN	4330011	83	4	366	10 85 109 9	COVERS
SPOOL	10292073	2	1	261	10 10 206 7	REGULATOR ELEMENT
SPOOL	5612182	3	1	266	10 11 500 3	SHUTDOWN VALVE
SPOOL SW	9279075	11	1	835	98 82 893	PILOT VALVE
SPOUT	10664630	150	4	779	94 09 063 2	ELECTRIC
SPOUT	10664637	490	1	781	94 09 063 2	ELECTRIC
SPOUT	10664799	470	1	754	94 09 064 9	MOUNTING PARTS DRIVER CA
SPOUT	7020613	180	1	757	94 06 541 8	CABIN DOOR
SPOUT 10/14/20,5	11007492	345	2	779	94 09 063 2	ELECTRIC
SPOUT 5/16/20	7019171	390	2	780	94 09 063 2	ELECTRIC
SPOUT 5/16/20	7019171	760	4	782	94 09 063 2	ELECTRIC
SPOUT 6/10/13	7019160	200	1	757	94 06 541 8	CABIN DOOR
SPRAY NOZZLE	7028867	650	1	398	70 28 866	WIPER ARM
SPRAY-PASTE LIEBHERR	10358950	40	1kg	20	90 70 366	GREASES
SPRAY-PASTE LIEBHERR/0,95	10330308	1	1	35	10 35 895 0	SPRAY-PASTE LIEBHERR
SPRAY-PASTE LIEBHERR/10X	10330310	2	1	35	10 35 895 0	SPRAY-PASTE LIEBHERR
SPRAY-PASTE LIEBHERR/5kg	10330311	5	1	35	10 35 895 0	SPRAY-PASTE LIEBHERR
SPRING	10220706	7	1	165	10 29 716 0	FILTER
SPRING	10296502	123	1	355	11 10 174 8	CONTROL BLOCK
SPRING	10664792	468	1	754	94 09 064 9	MOUNTING PARTS DRIVER CA
SPRING	7024629	11	1	331	11 62 173 5	PRESSURE REDUCTION VALV
SPRING	7028835	210	1	757	94 06 541 8	CABIN DOOR
SPRING	7028901	174	1	750	94 09 064 9	MOUNTING PARTS DRIVER CA
SPRING ASSY	10800267	6	1	85	10 39 962 7	INSTALLATION GUIDING WHEE
SPRING CASSETTE	10032001	15	1	542	11 69 024 1	FUEL PREFILTER
SPRING LOADED MULTI-DISC	502037001	70	1	101	94 43 780 03	TRACTION DRIVE FAT 550P04
SPRING PLATE	10493054	24	1	276	11 32 099 2	SEAT TOP
SPRING PLATE	7027784	21	1	276	11 32 099 2	SEAT TOP
SPRING SUPPORT	10115009	6	1	265	10 11 497 1	PRESSURE LIMITING VALVE
SPRING SUPPORT	10115013	7	1	265	10 11 497 1	PRESSURE LIMITING VALVE
SPRING SUPPORT	7028149	4	1	267	10 29 792 9	PRESSURE LIMITING VALVE
SPRING SUPPORT	7028157	8	2	266	10 11 500 3	SHUTDOWN VALVE
SPRING SUPPORT	7372258	3	2	261	10 10 206 7	REGULATOR ELEMENT
SPRING SUPPORT	7372261	4	1	161	56 15 327	HYDRAULIC ADJUSTMENT
SPRING SUPPORT	7622332	7	2	268	10 29 794 5	ADJUSTING PISTON
SPRING SUPPORT	7624218	23	2	268	10 29 794 5	ADJUSTING PISTON
SPRING SUPPORT	9078515	5	4	512	10 14 778 1	CYLINDER HEAD PRE-ASSY.
SPRING WASHER 10	10411093	6	2	584	11 38 664 6	STARTER PRE-ASSY.
SPRING WASHER 6	10411092	4	1	584	11 38 664 6	STARTER PRE-ASSY.
SPRING WASHER B 6	4901089	9	2	580	10 11 558 7	EXHAUST ADAPTER ASSEMB
SPRING WASHER B 6	4901089	9	2	581	10 11 678 0	EXHAUST ADAPTER ASSEMBL
SPUR WHEEL Z=30 M=4,5	9079367	14	1	823	10 12 471 1	PUMP DISTRIBUTION GEAR
SPUR WHEEL Z=39 M=4,5	9079365	11	2	823	10 12 471 1	PUMP DISTRIBUTION GEAR
STARTER ELECTRICS 7,8 KW I	10118267	92	1	632	10 11 966 9	ENGINE ELECTRICS D9508 A7
STARTER INSTALLATION	9080641	450	1	484	10 14 278 2	DIESEL ENGINE D9508 A7 400
STARTER PRE-ASSY.	11386646	1	1	583	90 80 641	STARTER INSTALLATION
STARTING ELEMENT MX-F	7027937	1	1	244	11 00 350 5	DISTRIBUTION BLOCK MX-F 3/
STARTING ELEMENT MX-F	7027937	1	1	251	10 47 559 3	DISTRIBUTION BLOCK MX-F 9/
STARTING ELEMENT MX-F	7027937	1	1	253	10 35 423 1	DISTRIBUTION BLOCK MX-F 4/
STARTING ELEMENT MX-F	7027937	1	1	652	10 34 034 0	DISTRIBUTION BLOCK MX-F 5/

Description	Item	Pos.	Quantity	Page	Assembly	Description
STARTING ELEMENT SXE-2	10013835	1	1	250	10 47 558 6	DISTRIBUTION BLOCK SXE-2
STATOR	10011396	2	1	93	10 00 963 0	ROTARY FEED THROUGH
STEEL BUSHING	10824303	10	2	640	10 39 913 6	GOOSENECK BOOM 7.2m
STEEL BUSHING	10824434	5	2	655	10 82 529 7	CONNECTING LINK
STEEL BUSHING A1 100/120X9	10824438	32	2	649	10 84 546 4	STICK SEALED 2,90M
STEEL BUSHING B1 120/150X	10824440	30	2	649	10 84 546 4	STICK SEALED 2,90M
STEEL BUSHING B1 130/163X	11478928	1001	1	684	94 02 091 7	HYDRAULIC CYLINDER
STEEL BUSHING B1 140/173X	11079218	1002	1	684	94 02 091 7	HYDRAULIC CYLINDER
STEEL BUSHING B1 150/180X	10841849	34	2	649	10 84 546 4	STICK SEALED 2,90M
STEEL BUSHING B2 120/150X	10824433	7	2	655	10 82 529 7	CONNECTING LINK
STEP PLATE	10850691	30	1	270	10 86 455 2	OPERATOR'S PLATFORM FK3
STICK CYLINDER CONTROL S	10845837 3	170	1	639	10 39 913 3	GOOSENECK BOOM 7,20m
STICK SEALED 2,90M	10845410 3	1811	1	10	14 28 -00 0	BASIC MACHINE R976 HD B LI
STICK SEALED 2,90M	10845411 3	10	1	706	10 84 541 0	STICK SEALED 2,90M
STICK SEALED 2,90M	10845464	2	1	707	10 84 541 1	STICK SEALED 2,90M
STICKER	10016660	40	1	247	10 81 696 4	LUBRICATION PUMP
STICKER	11815677	20	1	472	10 86 188 5	SIGNS
STICKER 100mmX50mm	10371419	120	1	821	94 05 386 3	SIGNS OPERATOR WORK PL
STICKER 1016mmX125mm	10838434	17	1	476	10 85 114 7	DESIGN STICKER
STICKER 1058mmX125mm	10838428	11	1	476	10 85 114 7	DESIGN STICKER
STICKER 112mmX42mm	9350400	24	2	473	12 41 513 2	SECURITY LABELS
STICKER 132mmX115mm	11211060	30	1	473	12 41 513 2	SECURITY LABELS
STICKER 1373,9mmX360mm	10838443	20	1	475	11 81 567 7	STICKER
STICKER 1423,9mmX125mm	10838433	16	1	476	10 85 114 7	DESIGN STICKER
STICKER 1423,9mmX191,7mm	10838429	12	1	476	10 85 114 7	DESIGN STICKER
STICKER 326,3mmX740,6mm	10838431	14	1	476	10 85 114 7	DESIGN STICKER
STICKER 50,5mmX65mm	12485705	320	2	763	94 06 526 9	FRONT WINDOW
STICKER 586,9mmX282,4mm	10838430	13	1	476	10 85 114 7	DESIGN STICKER
STICKER 586,9mmX678,7mm	10838432	15	1	476	10 85 114 7	DESIGN STICKER
STICKER 610mmX125mm	10838427	10	1	476	10 85 114 7	DESIGN STICKER
STICKER 872,4mmX230mm	10838442	10	2	475	11 81 567 7	STICKER
STICKER LIEBHERR 1602mmX	9874049	26	2	635	10 39 913 3	GOOSENECK BOOM 7,20m
STICKER LIEBHERR 1872mmX	9613673	50	1	476	10 85 114 7	DESIGN STICKER
STICKER SOUND VOLUME LE	9874354	104	1	475	11 81 567 7	STICKER
STICKER Ø80mm	10412377	210	1	821	94 05 386 3	SIGNS OPERATOR WORK PL
STOP PLUG	10000286	30	2	748	94 09 064 9	MOUNTING PARTS DRIVER CA
STOP PLUG	10228539	4	1	80	10 39 985 7	COVER RIGHT
STOP PLUG	10292443	10	1	794	94 06 560 9	BLIND PLUG
STOP PLUG	10300923	5	1	265	10 11 497 1	PRESSURE LIMITING VALVE
STOP PLUG	10664661	420	2	744	94 09 064 8	INTERNAL CASING OPER.COM
STOP PLUG	11834724	2	1	734	11 69 501 2	UREA FILLING KIT
STOP PLUG	7019124	2	1	741	94 09 013 2	TRACK ASM RIGHT
STOP PLUG	7020616	40	5	748	94 09 064 9	MOUNTING PARTS DRIVER CA
STOP PLUG	7363408	47	1	454	11 73 942 0	FUEL TANK
STOP PLUG	7363408	2	1	455	11 81 279 5	FUEL TANK (FITTING)
STOP PLUG	9898335	147	1	191	10 86 194 0	COOLER INSTALLATION
STOP PLUG GPN 320 GL28 1-2	7372760	27	2	203	11 73 806 2	SWING GEAR INSTALLATION
STOP PLUG GPN 350	10220397	820	4	756	94 09 064 9	MOUNTING PARTS DRIVER CA
STOP PLUG GPN 350	10220397	830	3	756	94 09 064 9	MOUNTING PARTS DRIVER CA
STOPPER PLUG	7370076	11	1	696	10 83 961 6	COUNTER-PLUG INSTALLATIO
STOPPER PLUG	7370076	11	1	697	10 83 963 9	COUNTER-PLUG INSTALLATIO
STOPPER PLUG	7370077	11	1	695	10 83 961 4	COUNTER-PLUG INSTALLATIO
STOPPER PLUG F.SCHALTER	7371142	10	1	792	94 06 560 7	BLIND PLUG
SUCTION CONNECTION	11825937	70	1	48	11 82 320 0	UREA DISPENSER SYSTEM
SUCTION PIPE	9080198	26	1	823	10 12 471 1	PUMP DISTRIBUTION GEAR
SUN SENSOR	10428760	160	1	779	94 09 063 2	ELECTRIC
SUN WHEEL M=4 Z=21	90207293	60	1	210	90 00 982 2	SLEWING DRIVE SAT 400/281
SUN WHEEL M=4 Z=21	90207293	60	1	227	90 00 381 3	REPAIR KIT MAJOR
SUN WHEEL M=4,75 Z=21	933324701	30	1	205	90 00 381 2	REPAIR KIT MINOR
SUN WHEEL M=4,75 Z=21	933324701	30	1	208	90 00 982 2	SLEWING DRIVE SAT 400/281

Description	Item	Pos.	Quantity	Page	Assembly	Description
SUN WHEEL M=4,75 Z=21	933324701	30	1	227	90 00 381 3	REPAIR KIT MAJOR
SUN WHEEL M=5,5 Z=20	9443784	30	1	99	94 43 780 03	TRACTION DRIVE FAT 550P04
SUN WHEEL M=5,5 Z=23	9443248	20	1	99	94 43 780 03	TRACTION DRIVE FAT 550P04
SUNGLASSES	10331621	5	1	68	11 82 454 5	PERSONNEL PROTECTION GU
SUPERTONE HORN	6205045	21	1	430	10 83 186 2	ELECTR.INST.BOOM
SUPPLY VALVE	5610135	54	7	354	11 10 174 8	CONTROL BLOCK
SUPPLY VALVE	5610135	100	1	674	10 44 069 6	PIPE FRACTION SAFETY VALV
SUPPLY VALVE	5610135	100	1	675	10 44 072 1	PIPE FRACTION SAFETY VALV
SUPPORT	10408762	45	1	435	10 40 615 3	ELECTR.SYSTEM CONTROL V
SUPPORT PLATE	11374234	4	1	528	10 12 002 3	OIL LINE ASSEMBLY
SUPPORT PLATE	9274060	11	1	566	10 11 813 2	VENT TUBE ASSEMBLY
SUPPORT PLATE	9276996	12	1	566	10 11 813 2	VENT TUBE ASSEMBLY
SUPPORTING RING 10,7/13,6X	7023928	6	1	326	50 09 562	SEAL KIT DIRECTIONAL VALV
SUPPORTING RING 100,00/105,	7003559	7	2	689	94 00 606 1	PISTON
SUPPORTING RING 115/120X1,	7004043	7	2	688	92 81 569	PISTON
SUPPORTING RING 115/120X1,	7004043	7	2	690	95 88 147	PISTON
SUPPORTING RING 170,7/180X	10097245	8	1	691	12 47 009 6	PISTON ROD BEARING
SUPPORTING RING 200/210X1,	10097247	8	1	694	99 22 058	PISTON ROD BEARING
SUPPORTING RING 210,00/220	7002239	8	1	693	99 14 332	PISTON ROD BEARING
SUPPORTING RING 24/28X0,8	7007838	5	1	653	56 04 377	SEAL KIT
SUPPORTING RING 24/28X0,8	7007838	15	1	699	56 02 932	FLOW REGULATING CHECK
SUPPORTING RING 58,5/63,5X	7410773	15	1	303	56 09 948	OIL FILTER SET
SUPPORTING RING 9,4/12,3X1	7023927	5	1	326	50 09 562	SEAL KIT DIRECTIONAL VALV
SUPPORTING RING 9,70/12,70	10008496	3	1	656	10 00 849 7	SEAL KIT
SUPPORTING WASHER 45X5	422011901	48	3	210	90 00 982 2	SLEWING DRIVE SAT 400/281
SUPPORTING WASHER S 40X5	7380164	11	1	183	98 85 918	WASHER SET
SUPPORTING WASHER S 40X5	7380266	12	1	183	98 85 918	WASHER SET
SUPPORTING WASHER S 40X5	7380265	13	1	183	98 85 918	WASHER SET
SUPPORTING WASHER S 60,2	7382010	10	1	184	98 86 694	KIT DISTANCE RINGS
SUPPORTING WASHER S 60,2	7382011	11	1	184	98 86 694	KIT DISTANCE RINGS
SUPPORTING WASHER S 60,2	7382012	12	1	184	98 86 694	KIT DISTANCE RINGS
SUPPORTING WASHER s 40X5	7380267	10	1	183	98 85 918	WASHER SET
SURFACE SEALING	10354595	115	1	519	11 36 430 3	CYLINDER HEAD COVER PRE
SURFACE SEALING	10354595	115	1	520	11 36 432 0	CYLINDER HEAD COVER PRE
SURFACE SEALING	10354595	115	1	521	11 36 432 5	CYLINDER HEAD COVER PRE
SURFACE SEALING	10354595	115	1	571	10 11 899 9	BRACKET ADD-ON
SURFACE SEALING	10354595	10	1	617	10 12 087 1	SEAL KIT OIL SUMP D9508
SURFACE SEALING	10354595	100	1	629	10 12 099 6	SEAL KIT FLYWHEEL HOUSIN
SURFACE SEALING	8624636	110	1	837	98 88 662	CONNECTING PLATE NG 250
SUSPENSION	11100089	7	1	274	11 32 099 1	SUSPENSION
SUSPENSION	11320991	20	1	272	11 21 130 3	DRIVER'S SEAT WITH PNEUM.
SWING GEAR INSTALLATION	11738062	700	1	113	10 86 187 8	UPPERCARRIAGE
SWING GEAR PINION GREAS	10836163	10	1	239	10 39 206 5	CENTRALIZED LUBRICATION
SWING PUMP	10428466	2	1	140	10 39 224 1	PUMP FIXTURE
SWING ROCKER	9278662	16	1	105	98 88 070	DRIVING GEAR
SWITCH	10018204	47	1	277	11 32 099 2	SEAT TOP
SWITCH	10664628	130	1	779	94 09 063 2	ELECTRIC
SWITCH INSTALLATION S42	10080466	10	1	793	94 06 560 8	SWITCH INSTALLATION S42
SWITCH INSTALLATION S42	94065608	46	1	394	11 81 379 8	OPERATOR'S CAB FK3
SWITCH INSTALLATION S497	94041250	43	1	394	11 81 379 8	OPERATOR'S CAB FK3
SWITCH R-R	9968570	70	1	289	99 68 612	LH-JOYSTICK RIGHT
SWITCH T-0-T	9968548	70	1	283	99 68 621	LH-JOYSTICK LEFT
SWIVELLING ANGLE SENSOR	10441462	83	1	159	10 42 846 6	SWING PUMP
SYMBOL	94008529	7	1	791	94 04 125 0	SWITCH INSTALLATION S497
SYNTHETIC HOSE	7363060	290	0.18m	132	11 39 435 6	ENGINE FUEL SYSTEM
SYNTHETIC HOSE	7363060	131	3m	190	10 86 194 0	COOLER INSTALLATION
SYNTHETIC HOSE	7363060	110	0.4m	802	94 06 571 8	MOUNTING PARTS CONTROL
TABLE ANWEISUNGEN	9278153	500	1	143	10 12 471 0	MULTIPLE CIRCUIT AGGREG
TABLE ANWEISUNGEN	9278153	500	1	163	98 86 604	ADJUSTMENT NG 250
TABLE ANWEISUNGEN	9278153	500	1	825	10 12 865 0	HYDRAULIC INSTALLATION

Description	Item	Pos.	Quantity	Page	Assembly	Description
TABLE ANWEISUNGEN	9278153	500	1	828	10 13 291 6	HYDR.VARIABLE DISPLACEM
TABLE ANWEISUNGEN	9278153	500	1	829	10 13 291 7	HYDR.VARIABLE DISPLACEM
TABLE ANWEISUNGEN	9278153	500	1	831	10 12 865 2	CONNECTING PLATE NG 064-
TABLE ANWEISUNGEN	9278153	500	1	834	92 78 767	ADJUSTMENT NG 250
TABLE ANWEISUNGEN	9278153	500	1	836	90 75 822	CONSTRUCTION KIT OUTPUT
TABLE ANWEISUNGEN	9278153	500	1	837	98 88 662	CONNECTING PLATE NG 250
TABLE ANWEISUNGEN	9278153	500	1	848	98 86 706	CONNECTING PLATE NG 250
TALLOW-DROP SCREW M6X20	10664656	150	3	742	94 09 064 8	INTERNAL CASING OPER.COM
TALLOW-DROP SCREW M6X20	10664656	300	4	743	94 09 064 8	INTERNAL CASING OPER.COM
TALLOW-DROP SCREW M6X20	10664656	470	3	744	94 09 064 8	INTERNAL CASING OPER.COM
TALLOW-DROP SCREW M6X20	10664656	120	6	757	94 06 541 8	CABIN DOOR
TALLOW-DROP SCREW M6X50	11656573	370	3	744	94 09 064 8	INTERNAL CASING OPER.COM
TALLOW-DROP SCREW M6X50	11656573	540	1	744	94 09 064 8	INTERNAL CASING OPER.COM
TAPER	10097527	200	2	104	10 44 419 0	BRAKE VALVE
TAPER	10097527	230	2	104	10 44 419 0	BRAKE VALVE
TAPER	7367730	2	1	347	93 70 592	NON-RETURN VALVE
TAPER	7371359	4	1	361	56 10 135	SUPPLY VALVE
TAPER COLLET VKA 8	4900305	68	3	644	10 39 913 5	CENTRAL LUBRICATING SYS
TAPER COLLET VKA 8	4900305	45	2	710	10 84 779 5	CENTRAL LUBRICATING SYS
TAPER d=38X66	7362135	3	1	699	56 02 932	FLOW REGULATING CHECK
TAPERED ROLLER BEARING	10013326	3	1	205	90 00 381 2	REPAIR KIT MINOR
TAPERED ROLLER BEARING	10013326	3	1	208	90 00 982 2	SLEWING DRIVE SAT 400/281
TAPERED ROLLER BEARING	10013326	3	1	230	93 23 003 01	OUTPUT SHAFT BEARING
TAPERED ROLLER BEARING	10013326	3	1	231	93 23 004 01	OUTPUT REPAIR SET
TAPERED ROLLER BEARING -	746232001	12	1	205	90 00 381 2	REPAIR KIT MINOR
TAPERED ROLLER BEARING -	746232001	12	1	208	90 00 982 2	SLEWING DRIVE SAT 400/281
TAPERED ROLLER BEARING -	746232001	12	1	230	93 23 003 01	OUTPUT SHAFT BEARING
TAPERED ROLLER BEARING -	746232001	12	1	231	93 23 004 01	OUTPUT REPAIR SET
TAPPET PUSH ROD	9078259	3	2	526	10 11 632 0	CONTROL PARTS
TEMPERATURE PROBE CPL.	10120088	4	1	588	10 12 061 1	ENGINE CONTROL SENSORS
TEMPERATURE PROBE CPL.	9076530	2	1	588	10 12 061 1	ENGINE CONTROL SENSORS
TEMPERATURE SENSOR	10424276	1	1	608	10 12 008 8	TEMPERATURE PROBE CPL.
TEMPERATURE SENSOR	10491012	17	1	812	11 83 857 4	AIR CONDITIONING UNIT
TEMPERATURE SENSOR	6290130	1	1	588	10 12 061 1	ENGINE CONTROL SENSORS
TEMPERATURE SENSOR	691180608	1	1	590	90 76 530	TEMPERATURE PROBE CPL.
TEMPERATURE SWITCH	6204186	65	1	200	12 45 209 1	MOTOR INSTALLATION
TENSION SPRING 1,40X15,0X3	7615768	12	1	375	10 40 806 1	GUIDING RAIL
TENSION SPRING 1,6X9,6X75,	7371115	27	1	377	11 73 862 7	BONNET LEFT
TENSIONING INSTRUCTION	10123559	602	1	830	92 67 037	PRESSURE LIMITING VALVE
TENSIONING INSTRUCTION	10123559	602	1	838	90 73 852	PRESSURE LIMITING VALVE
TENSIONING INSTRUCTION	10123559	602	1	839	92 67 554	PRESSURE LIMITING VALVE
TENSIONING INSTRUCTION	10151939	625	1	832	11 42 524 6	ADJUSTMENT NG 250
TENSIONING INSTRUCTION	10151939	625	1	851	11 42 642 5	SEAL KIT NG 250
TENSIONING INSTRUCTION R	10123994	606	1	840	90 72 446	NON-RETURN VALVE
TERMINAL RING	9443253	60	1	101	94 43 780 03	TRACTION DRIVE FAT 550P04
THERMO FEELER	10290652	32	1	812	11 83 857 4	AIR CONDITIONING UNIT
THERMOSTAT	10117576	3	3	567	10 12 524 8	THERMOSTAT HOUSING PRE
THERMOSTAT HOUSING	10116610	1	1	567	10 12 524 8	THERMOSTAT HOUSING PRE
THERMOSTAT HOUSING	10154033	1	1	567	10 12 524 8	THERMOSTAT HOUSING PRE
THERMOSTAT HOUSING ASS	10125247	380	1	483	10 14 278 2	DIESEL ENGINE D9508 A7 400
THERMOSTAT HOUSING PRE	10125248	1	1	563	10 12 524 7	THERMOSTAT HOUSING ASS
THERMOSTAT HOUSING PRE	10125249	2	1	567	10 12 524 8	THERMOSTAT HOUSING PRE
THREAD SEAL	8700014	10	1	455	11 81 279 5	FUEL TANK (FITTING)
THREADED ELBOW JOINT	11834730	7	1	734	11 69 501 2	UREA FILLING KIT
THREADED INSERT M4	7020614	30	8	770	94 03 488 0	FLOODLIGHT INSTALLATION
THREADED PIN C15	94091429	20	2	775	94 09 638 0	PANE PROTECTION FRONT FO
THREADED PIN M6X31 11SM	94040547	20	4	282	10 85 068 9	MANIPULATOR LEFT
THREADED PIN M6X31 11SM	94040547	20	4	288	10 85 069 0	MANIPULATOR RIGHT
THREADED PLATE	10822681	200	1	410	10 86 188 4	ELECTR.SYST.UPPERCARRI
THREADED PLATE	10822681	80	1	449	10 82 224 8	ELECTR.SYSTEM FUEL TANK

Description	Item	Pos.	Quantity	Page	Assembly	Description
THREADED PLATE	11737687	60	1	444	11 73 936 4	ELECTR.SYSTEM HYDR.TANK
THREADED PLATE	9376780	10	1	117	10 85 108 8	PUMPS BOX PARTS
THREADED PLATE	9867368	30	1	377	11 73 862 7	BONNET LEFT
THREADED ROD M10X245	9006346	71	4	427	11 73 948 2	BATTERY INSTALLATION
THREDED UNION	11694161	100	2	802	94 06 571 8	MOUNTING PARTS CONTROL
THREE PHASE CURRENT GE	10146323	1	1	582	10 11 602 6	GENERATOR, PRE-ASSEMBLE
THRESHOLD	10425430	140	1	749	94 09 064 9	MOUNTING PARTS DRIVER CA
THROTTLE SCREW	7615603	2	1	154	10 10 206 6	REGULATOR ELEMENT
THROTTLE SCREW	7615604	1	1	154	10 10 206 6	REGULATOR ELEMENT
THRUST PIECE	10118226	2	8	561	10 11 822 3	INTERMEDIATE GEAR ASSEM
THRUST RING	7109601	24	3	260	10 86 188 2	ENGINE AIR SYSTEM
THRUST WASHER	7017685	3	2	93	10 00 963 0	ROTARY FEED THROUGH
THRUST WASHER	7017685	3	2	95	10 00 967 6	SEALINGSET ROTARY TRANS
THRUST WASHER 16X82X4	9078591	5	1	561	10 11 822 3	INTERMEDIATE GEAR ASSEM
THRUST WASHER 38X105X4	9080599	4	1	534	11 36 399 4	DRIVE FOR HPP PRE-ASS.
TIE WRAP	10042606	22	1	280	94 04 927 0	MOUNTING PARTS
TIE WRAP	10042606	402	1	780	94 09 063 2	ELECTRIC
TIE WRAP	7001040	24	1	280	94 04 927 0	MOUNTING PARTS
TIE WRAP	7001877	50	2	280	94 04 927 0	MOUNTING PARTS
TIE WRAP	7005587	132	7	190	10 86 194 0	COOLER INSTALLATION
TIE WRAP	7005587	42	2	242	10 83 616 4	CENTRALIZED LUBRICATION
TIE WRAP	7009088	482	2	780	94 09 063 2	ELECTRIC
TIE WRAP	7009088	38	3	800	94 04 880 5	SEAT BRACKET
TIGHT FIT SLEEVE 15,5X20X15	9178018	14	2	594	10 12 032 2	FLYWHEEL HOUSING MOUNT
TIME RELAY	10652681	108	1	294	94 02 798 1	ARMAMENT CENTRAL ELECT
TOOL BOX	7016002	10	1	466	10 84 856 2	TOOL EQUIPMENT
TOOL EQUIPMENT	10088113	9620	1	114	10 86 187 8	UPPERCARRIAGE
TOOL EQUIPMENT	10848562	10	1	465	10 08 811 3	TOOL EQUIPMENT
TOOTH LOCK WASHER	7363744	157	2	367	10 85 109 9	COVERS
TOOTH LOCK WASHER A 6,4	4002259	9	2	244	11 00 350 5	DISTRIBUTION BLOCK MX-F 3/
TOOTH LOCK WASHER A 6,4	4002259	9	2	251	10 47 559 3	DISTRIBUTION BLOCK MX-F 9/
TOOTH LOCK WASHER A 6,4	4002259	9	2	253	10 35 423 1	DISTRIBUTION BLOCK MX-F 4/
TOOTH LOCK WASHER A 6,4	4002259	9	2	652	10 34 034 0	DISTRIBUTION BLOCK MX-F 5/
TOOTH LOCK WASHER A 8,4	10299698	710	1	781	94 09 063 2	ELECTRIC
TOP LONGITUDINAL HANDRAI	94025840	22	1	394	11 81 379 8	OPERATOR'S CAB FK3
TORSION SPRING	10288266	26	1	776	94 09 638 1	PANE PROTECTION FRONT FO
TORSION SPRING	10288267	46	1	776	94 09 638 1	PANE PROTECTION FRONT FO
TORSIONAL VIBRATION DAM	10221026	1	1	598	10 12 077 8	CLUTCH ASSEMBLY
TRACK ASM RIGHT	94090132	620	1	745	94 09 064 8	INTERNAL CASING OPER.COM
TRACK GUIDE INSTALLATION	10832206	80	6	69	10 39 094 9	UNDERCARRIAGE CPL
TRACK PAD NUT UNF1 1/8X12	7368528	4	192	76	10 80 029 9	CRAWLER CHAIN 600mm
TRACK PAD SCREW	7364882	3	192	76	10 80 029 9	CRAWLER CHAIN 600mm
TRACK ROLLER D9G	10800268	2	1	83	10 39 962 5	TRACK ROLLER INSTALLATIO
TRACK ROLLER INSTALLATIO	10399625	40	16	69	10 39 094 9	UNDERCARRIAGE CPL
TRACKS D9G 2-GROUS.PADS	10360701 2	131	1	10	14 28 -00 0	BASIC MACHINE R976 HD B LI
TRACTION DRIVE	10399558 1	13	1	69	10 39 094 9	UNDERCARRIAGE CPL
TRACTION DRIVE	10399558 1	13	1	69	10 39 094 9	UNDERCARRIAGE CPL
TRACTION DRIVE FAT 550P04	944378003	5	1	97	10 39 955 8	TRACTION DRIVE
TRACTION DRIVE FAT 550P04	944378003	5	1	98	10 39 955 8	TRACTION DRIVE
TRANSPARENT CONTAINER	10016659	40	1	247	10 81 696 4	LUBRICATION PUMP
TRANSPORT FRAME	10845921	4065	1	10	14 28 -00 0	BASIC MACHINE R976 HD B LI
TRAVEL ALARM	10390618	1116	1	10	14 28 -00 0	BASIC MACHINE R976 HD B LI
TRAVEL ALARM	10832280	10	1	662	10 39 061 8	TRAVEL ALARM
TRAVEL WHEEL NG 165	9275309	11	1	837	98 88 662	CONNECTING PLATE NG 250
TRAVEL WHEEL NG 165	9275309	11	1	848	98 86 706	CONNECTING PLATE NG 250
TRAVERSE	11600040	70	1	776	94 09 638 1	PANE PROTECTION FRONT FO
TREAD	11813188	142	1	367	10 85 109 9	COVERS
TREAD	11813188	2	1	460	11 81 363 8	FOOTBOARD INSTALLATION
TUBE	10841990	55	1	343	11 73 771 3	CONTROL VALVE INSTALLAT
TUBE	10842020	56	1	343	11 73 771 3	CONTROL VALVE INSTALLAT

Description	Item	Pos.	Quantity	Page	Assembly	Description
TUBE	10853795	100	1	190	10 86 194 0	COOLER INSTALLATION
TUBE	774373708	75	1m	254	90 64 786	CONNECTING ELEMENT
TUBE	9866077	6	1	649	10 84 546 4	STICK SEALED 2,90M
TUBE	9866079	7	1	649	10 84 546 4	STICK SEALED 2,90M
TUBE	9897904	202	2	369	10 85 109 9	COVERS
TUBING COIL	774383508	65	1m	254	90 64 786	CONNECTING ELEMENT
TUBING COIL	774383508	165	1m	255	90 64 786	CONNECTING ELEMENT
TUMBLER WHEEL D9G	10800270	2	1	97	10 39 955 8	TRACTION DRIVE
TUMBLER WHEEL D9G	10800270	2	1	98	10 39 955 8	TRACTION DRIVE
TURBOCHARGER	10220747	1	1	578	10 13 273 9	EXHAUST TC MOUNTING
TURCON GLYD RING 180X15	7001629	4	1	689	94 00 606 1	PISTON
TURCON GLYD RING 180X15	7001629	4	1	692	90 62 632	SEALING SET FOR PISTON d=
TURCON GLYD RING 220X19	7002063	4	1	690	95 88 147	PISTON
TURCON-STEPSEAL 140,0X16	7014159	10	1	693	99 14 332	PISTON ROD BEARING
TURCON-STEPSEAL 140,0X16	7014159	10	1	694	99 22 058	PISTON ROD BEARING
TURNING AIR NOZZLE	10298649	120	7	746	94 06 533 8	AIR DISTRIBUTION
TURNING KNOB	11110249	56	1	287	10 85 068 8	CONTROL CONSOLE RIGHT
TWO-HOLE NUT	11005554	21	1	542	11 69 024 1	FUEL PREFILTER
TYPE PLATE	10849926	70	1	477	11 37 878 4	TYPE PLATE
TYPE PLATE	11378784	4	1	473	12 41 513 2	SECURITY LABELS
TYPE PLATE	11451135	80	1	477	11 37 878 4	TYPE PLATE
TYPE PLATE	12494972	300	1	821	94 05 386 3	SIGNS OPERATOR WORK PL
TYPE PLATE 150mmX100mm	10498223	60	1	477	11 37 878 4	TYPE PLATE
TYPE PLATE 150mmX100mm	12510733	90	1	477	11 37 878 4	TYPE PLATE
TYPEPLATE LFR	10405886	10	1	477	11 37 878 4	TYPE PLATE
TYPEPLATE LFR 150mmX100m	10405887	30	1	477	11 37 878 4	TYPE PLATE
TYPEPLATE LFR 150mmX100m	11739758	40	1	477	11 37 878 4	TYPE PLATE
TYPEPLATE LFR 150mmX100m	11739759	50	1	477	11 37 878 4	TYPE PLATE
TYPES OF LUBRICANTS	9066460	500	1	11	10 84 895 1	SERVICE MATERIAL
U-BEAM	10401421	2	1	117	10 85 108 8	PUMPS BOX PARTS
U-PLATE	10851117	5	1	116	10 85 108 7	RADIATOR BOX INSTALLATIO
UNDERCARRIAGE	11812765	2	1	69	10 39 094 9	UNDERCARRIAGE CPL
UNDERCARRIAGE CPL	10390949 1	200	1	9	00 01 509	R976 HD-1428 LITRONIC B-LIN
UNIVERSAL GREASE FUCHS	11841450	10	1	61	11 41 917 5	PROTECTION AGAINST CORR
UNIVERSAL GREASE LIEBHER	10358949	10	1kg	20	90 70 366	GREASES
UNIVERSAL GREASE LIEBHER	10296816	1	1	34	10 35 894 9	UNIVERSAL GREASE LIEBHER
UNIVERSAL GREASE LIEBHE	10296813	10	1	34	10 35 894 9	UNIVERSAL GREASE LIEBHER
UNIVERSAL GREASE LIEBHER	10296810	180	1	34	10 35 894 9	UNIVERSAL GREASE LIEBHER
UNIVERSAL GREASE LIEBHE	10296815	2	1	34	10 35 894 9	UNIVERSAL GREASE LIEBHER
UNIVERSAL GREASE LIEBHE	10296812	25	1	34	10 35 894 9	UNIVERSAL GREASE LIEBHER
UNIVERSAL GREASE LIEBHE	10296811	50	1	34	10 35 894 9	UNIVERSAL GREASE LIEBHER
UPPER PART	9631652	10	1	451	96 31 651	HOUSING
UPPERCARRIAGE	10861878	100	1	9	00 01 509	R976 HD-1428 LITRONIC B-LIN
UREA DISPENSER SYSTEM	11823200	10	1	47	11 81 700 9	ACCESSORIES 1000L
UREA DISPENSER SYSTEM	12200137	10	1	41	11 44 078 9	ACCESSORIES
UREA FILLING KIT	11695012	220	1	41	11 44 078 9	ACCESSORIES
UREA SOLUTION	11485621	210	1	53	94 06 645 8	UREA SOLUTION
UREA SOLUTION	11485622	1000	1	53	94 06 645 8	UREA SOLUTION
UREA SOLUTION	94066458	110	1l	12	90 66 460	TYPES OF LUBRICANTS
UREA SOLUTION 10L KANISTE	11485620	10	1	53	94 06 645 8	UREA SOLUTION
UREA TANK	11825938	30	1	48	11 82 320 0	UREA DISPENSER SYSTEM
UREA TEST KIT	11698484	9999	1	42	11 44 078 9	ACCESSORIES
USIT RING	5209400	8	2	85	10 39 962 7	INSTALLATION GUIDING WHEE
V-RING JV 18	7380951	28	2	832	11 42 524 6	ADJUSTMENT NG 250
V-RING JV 18	7380951	28	2	834	92 78 767	ADJUSTMENT NG 250
V-SEALING	7017682	12	2	93	10 00 963 0	ROTARY FEED THROUGH
V-SEALING	7017682	12	2	95	10 00 967 6	SEALINGSET ROTARY TRANS
VALVE	10011832	2	1	489	10 12 016 8	LOCKING PIECES
VALVE	10011832	2	1	490	10 11 874 8	PIPELINE INSTALLATION
VALVE	10280279	5	1	302	10 39 214 4	OIL PILOT VALVE INSTALLATIO

Description	Item	Pos.	Quantity	Page	Assembly	Description
VALVE	5611648	350	1	104	10 44 419 0	BRAKE VALVE
VALVE	5800090	450	1	780	94 09 063 2	ELECTRIC
VALVE	7622478	6	1	812	11 83 857 4	AIR CONDITIONING UNIT
VALVE BODY	10471473	10	2	356	10 47 266 6	DOUBLE CHECK VALVE
VALVE BRIDGE	10119695	13	2	514	10 11 806 0	ROCKER ARMS DEVICE CPL.
VALVE BUSHING	10020738	2	1	176	10 44 299 8	SHUTTLE VALVE
VALVE BUSHING	10020738	2	1	712	10 02 073 5	SHUTTLE VALVE
VALVE BUSHING	10115004	1	1	265	10 11 497 1	PRESSURE LIMITING VALVE
VALVE BUSHING	7369872	2	1	266	10 11 500 3	SHUTDOWN VALVE
VALVE BUSHING	7373241	4	1	176	10 44 299 8	SHUTTLE VALVE
VALVE BUSHING	7373241	4	1	712	10 02 073 5	SHUTTLE VALVE
VALVE COLLET MK9	11357514	6	8	512	10 14 778 1	CYLINDER HEAD PRE-ASSY.
VALVE CONE	7373437	3	1	176	10 44 299 8	SHUTTLE VALVE
VALVE CONE	7373437	3	1	712	10 02 073 5	SHUTTLE VALVE
VALVE GUIDE	10009606	14	3	250	10 47 558 6	DISTRIBUTION BLOCK SXE-2
VALVE HOUSING	10138942	1	1	493	11 36 571 9	PRESSURE CUT-OFF
VALVE HOUSING	10409752	1	1	172	10 34 668 4	CONTROL UNIT
VALVE PISTON	10115005	3	1	265	10 11 497 1	PRESSURE LIMITING VALVE
VALVE PISTON	10298646	2	1	168	10 29 865 6	COLD STAR VALVE
VALVE PISTON	5612181	5	1	266	10 11 500 3	SHUTDOWN VALVE
VALVE PISTON	7028148	3	1	267	10 29 792 9	PRESSURE LIMITING VALVE
VALVE SEAT	10120108	7	1	529	10 12 002 7	OIL FILTER 40µm
VALVE SEAT	10120108	17	1	530	10 12 475 6	OIL MODULE LEFT
VALVE SEAT	10120109	10	1	529	10 12 002 7	OIL FILTER 40µm
VALVE SEAT	10120109	14	1	530	10 12 475 6	OIL MODULE LEFT
VALVE SEAT	10298642	3	1	168	10 29 865 6	COLD STAR VALVE
VALVE SEAT	7029459	48	1	358	10 28 629 4	SHUTTLE VALVE BLOCK
VALVE SEAT	7370934	6	1	266	10 11 500 3	SHUTDOWN VALVE
VALVE SPRING 4,25X28,35X63	10012210	7	4	512	10 14 778 1	CYLINDER HEAD PRE-ASSY.
VALVE STEM GUIDE	10120564	2	4	513	10 14 778 0	CYLINDER HEAD
VALVE STEM SEAL	10012247	5	4	621	10 12 089 6	SEAL KIT ZYLINDER HEAD CPL
VALVE STEM SEAL RING	10120334	4	4	512	10 14 778 1	CYLINDER HEAD PRE-ASSY.
VALVE STEM SEAL RING	10120334	5	4	621	10 12 089 6	SEAL KIT ZYLINDER HEAD CPL
VELCRO TAPE	10491557	30	1	310	10 85 112 7	HYDR.SUCT.+RETURN OIL HO
VENETIAN BLIND	11493469	440	1	753	94 09 064 9	MOUNTING PARTS DRIVER CA
VENETIAN BLIND	11493811	260	1	763	94 06 526 9	FRONT WINDOW
VENT TUBE ASSEMBLY	10118132	381	1	483	10 14 278 2	DIESEL ENGINE D9508 A7 400
VENT VALVE NG 934	5603942	6	1	260	10 86 188 2	ENGINE AIR SYSTEM
VENTILATION LINE	10120020	1	2	566	10 11 813 2	VENT TUBE ASSEMBLY
VENTILATION SCREW	11696080	18	1	542	11 69 024 1	FUEL PREFILTER
VENTILATION SCREW G1/4"X1	9613451	1	1	698	96 13 452	VENTILATION SCREW G1/4"X1
VENTILATION SCREW G1/4"X1	9613452	28	2	683	94 02 091 7	HYDRAULIC CYLINDER
VENTILATION SCREW M6X27	10413063	360	1	666	10 49 070 4	PIPE FRACTION SAFETY VALV
VENTILATION SCREW M6X8 8.	7361391	360	1	674	10 44 069 6	PIPE FRACTION SAFETY VALV
VENTILATION SCREW M6X8 8.	7361391	360	1	675	10 44 072 1	PIPE FRACTION SAFETY VALV
VENTILATION TUBE	10016664	43	1	247	10 81 696 4	LUBRICATION PUMP
VISCOSE DAMPER ASK 3298	9077223	1	1	506	11 36 768 9	DRIVE PARTS W. DAMPER P
VISIT COVER	9633627	65	1	287	10 85 068 8	CONTROL CONSOLE RIGHT
VISIT COVER	9634634	60	1	279	10 85 068 7	CONTROL CONSOLE LEFT
VOLTAGE TRANSFORMER	7026493	240	1	779	94 09 063 2	ELECTRIC
WARNING SIGN	10840290	28	1	473	12 41 513 2	SECURITY LABELS
WARNING SIGN 65mmX285mm	9581113	103	1	474	12 41 513 2	SECURITY LABELS
WARNING SIGN 65mmX285mm	9581113	10	1	821	94 05 386 3	SIGNS OPERATOR WORK PL
WASH PRIMER 250ML	10012525	24	1	737	94 09 064 7	DRIVER CAB FRAME CONST
WASHER	10013965	640	1	755	94 09 064 9	MOUNTING PARTS DRIVER CA
WASHER	10013965	60	3	772	94 06 550 9	HANDLE BEHIND
WASHER	10061372	62	2	186	10 85 112 1	FAN INSTALLATION
WASHER	10298635	17	2	175	10 44 146 2	SWIVELLING ANGLE SENSOR
WASHER	10298680	9	2	172	10 34 668 4	CONTROL UNIT
WASHER	10803120	50	6	774	94 06 602 4	PROTECTIVE GRID UP

Description	Item	Pos.	Quantity	Page	Assembly	Description
WASHER	10835924	26	4	187	10 86 194 0	COOLER INSTALLATION
WASHER	11082367	12	2	194	11 49 338 0	COMBINATED RADIATOR
WASHER	4901768	130	2	818	10 67 519 6	CENTRAL ELECTRIC PCB
WASHER	7019801	500	1	758	94 06 541 8	CABIN DOOR
WASHER	932145901	5	1	208	90 00 982 2	SLEWING DRIVE SAT 400/281
WASHER	932145901	5	1	230	93 23 003 01	OUTPUT SHAFT BEARING
WASHER	932145901	5	1	231	93 23 004 01	OUTPUT REPAIR SET
WASHER	9385349	21	4	126	10 39 223 8	MOTOR SUPPORT
WASHER	9768279	35	6	188	10 86 194 0	COOLER INSTALLATION
WASHER	9928395	15	1	659	99 28 391	PIN
WASHER	9928432	3	1	660	99 28 393	PIN
WASHER /240X61	10839268	11	1	658	10 83 926 4	PIN
WASHER 10 200HV	420001301	4	1	607	10 11 903 8	BRACKET ADD-ON
WASHER 10 200HV	4901879	145	1	818	10 67 519 6	CENTRAL ELECTRIC PCB
WASHER 10 300HV	10289795	6	6	119	11 73 887 5	LOOCK BRACKET
WASHER 10 300HV	10289795	23	2	130	11 39 435 6	ENGINE FUEL SYSTEM
WASHER 10 300HV	10289795	402	2	132	11 39 435 6	ENGINE FUEL SYSTEM
WASHER 10 300HV	10289795	11	4	134	10 86 192 2	AIR AND EXHAUST INSTALLAT
WASHER 10 300HV	10289795	26	8	134	10 86 192 2	AIR AND EXHAUST INSTALLAT
WASHER 10 300HV	10289795	52	2	135	10 86 192 2	AIR AND EXHAUST INSTALLAT
WASHER 10 300HV	10289795	16	16	137	10 39 911 0	AIR FILTER INSTALLATION
WASHER 10 300HV	10289795	64	2	186	10 85 112 1	FAN INSTALLATION
WASHER 10 300HV	10289795	28	38	195	11 49 338 0	COMBINATED RADIATOR
WASHER 10 300HV	10289795	9	10	197	11 46 166 0	COOLER SEALING
WASHER 10 300HV	10289795	19	6	197	11 46 166 0	COOLER SEALING
WASHER 10 300HV	10289795	16	2	199	12 45 209 1	MOTOR INSTALLATION
WASHER 10 300HV	10289795	32	2	199	12 45 209 1	MOTOR INSTALLATION
WASHER 10 300HV	10289795	141	1	201	12 45 209 1	MOTOR INSTALLATION
WASHER 10 300HV	10289795	15	8	203	11 73 806 2	SWING GEAR INSTALLATION
WASHER 10 300HV	10289795	72	2	242	10 83 616 4	CENTRALIZED LUBRICATION
WASHER 10 300HV	10289795	31	2	260	10 86 188 2	ENGINE AIR SYSTEM
WASHER 10 300HV	10289795	12	4	291	10 85 069 1	STEP PLATE
WASHER 10 300HV	10289795	13	2	300	10 39 227 2	HYDR.PUMPS TO SPOOL VALV
WASHER 10 300HV	10289795	30	2	302	10 39 214 4	OIL PILOT VALVE INSTALLATIO
WASHER 10 300HV	10289795	6	2	314	10 85 112 8	HYDR.AND GEAR OIL COOLIN
WASHER 10 300HV	10289795	51	2	315	10 85 112 8	HYDR.AND GEAR OIL COOLIN
WASHER 10 300HV	10289795	8	4	341	11 73 771 3	CONTROL VALVE INSTALLAT
WASHER 10 300HV	10289795	23	6	351	10 39 271 0	HYDR.TUBES INSTALLATION
WASHER 10 300HV	10289795	35	2	351	10 39 271 0	HYDR.TUBES INSTALLATION
WASHER 10 300HV	10289795	82	4	366	10 85 109 9	COVERS
WASHER 10 300HV	10289795	147	3	367	10 85 109 9	COVERS
WASHER 10 300HV	10289795	37	4	390	11 73 997 1	FIXING PARTS
WASHER 10 300HV	10289795	83	2	401	10 39 207 4	GANGWAY
WASHER 10 300HV	10289795	4	8	402	10 40 109 3	CATWALK RIGHT IN FRONT
WASHER 10 300HV	10289795	7	8	403	10 40 109 6	CATWALK RIGHT REAR
WASHER 10 300HV	10289795	4	8	404	10 40 109 9	CATWALK LEFT IN FRONT
WASHER 10 300HV	10289795	7	10	405	10 40 110 1	CATWALK LEFT REAR
WASHER 10 300HV	10289795	22	2	405	10 40 110 1	CATWALK LEFT REAR
WASHER 10 300HV	10289795	171	2	409	10 86 188 4	ELECTR.SYST.UPPERCARRI
WASHER 10 300HV	10289795	192	1	410	10 86 188 4	ELECTR.SYST.UPPERCARRI
WASHER 10 300HV	10289795	231	1	410	10 86 188 4	ELECTR.SYST.UPPERCARRI
WASHER 10 300HV	10289795	72	8	427	11 73 948 2	BATTERY INSTALLATION
WASHER 10 300HV	10289795	111	4	428	11 73 948 2	BATTERY INSTALLATION
WASHER 10 300HV	10289795	7	1	562	10 11 865 5	AIR COND. COMPRESSOR A
WASHER 10 300HV	10289795	17	2	643	10 39 913 5	CENTRAL LUBRICATING SYS
WASHER 10 300HV	10289795	21	2	650	94 67 102	GUARD RING
WASHER 10 300HV	10289795	42	2	670	10 83 228 0	TRAVEL ALARM
WASHER 10 300HV	10289795	55	8	731	10 40 185 5	AIR PREFILTER
WASHER 10 300HV	10289795	410	2	752	94 09 064 9	MOUNTING PARTS DRIVER CA
WASHER 10 300HV	10289795	540	3	755	94 09 064 9	MOUNTING PARTS DRIVER CA

Description	Item	Pos.	Quantity	Page	Assembly	Description
WASHER 10 300HV	10289795	410	6	758	94 06 541 8	CABIN DOOR
WASHER 10 300HV	10289795	30	2	772	94 06 550 9	HANDLE BEHIND
WASHER 10 300HV	10289795	82	4	776	94 09 638 1	PANE PROTECTION FRONT FO
WASHER 10 300HV	10289795	12	4	800	94 04 880 5	SEAT BRACKET
WASHER 10 300HV	10289795	12	16	820	94 06 497 9	WORK PLACE MOUNTING
WASHER 10 300HV	11491889	167	8	369	10 85 109 9	COVERS
WASHER 10 300HV	11491889	35	1	772	94 06 550 9	HANDLE BEHIND
WASHER 10,5	10179357	28	2	118	10 85 108 8	PUMPS BOX PARTS
WASHER 10,5	10179357	33	2	118	10 85 108 8	PUMPS BOX PARTS
WASHER 10,5	10179357	54	2	135	10 86 192 2	AIR AND EXHAUST INSTALLAT
WASHER 10,5	10179357	65	4	365	10 85 109 9	COVERS
WASHER 10,5	10179357	172	6	369	10 85 109 9	COVERS
WASHER 10,5	10179357	243	2	370	10 85 109 9	COVERS
WASHER 10,5	10179357	248	2	370	10 85 109 9	COVERS
WASHER 10,5	10179357	8	2	375	10 40 806 1	GUIDING RAIL
WASHER 10,5	10179357	52	4	446	10 83 057 7	CAMERA INSTALL.F.COUNTE
WASHER 10,5	4601173	25	8	193	11 49 337 5	OIL COOLER
WASHER 10,5 200HV	11658580	57	4	372	10 39 948 9	ENGINE BONNET
WASHER 10,5 200HV	4000505	24	28	193	11 49 337 5	OIL COOLER
WASHER 10,5 200HV	4000505	25	63	195	11 49 338 0	COMBINATED RADIATOR
WASHER 10,5 200HV	4000505	27	2	374	11 73 425 1	HOOD
WASHER 10,5 200HV	4000505	17	2	562	10 11 865 5	AIR COND. COMPRESSOR A
WASHER 10,5X18,5X2	9076638	20	4	578	10 13 273 9	EXHAUST TC MOUNTING
WASHER 10,5X18,5X2	9076638	20	4	579	10 13 274 1	EXHAUST TC MOUNTING
WASHER 10,5X18,5X2	9076638	10	6	580	10 11 558 7	EXHAUST ADAPTER ASSEMB
WASHER 10,5X18,5X2	9076638	10	6	581	10 11 678 0	EXHAUST ADAPTER ASSEMBL
WASHER 10,5X25X4	9134374	3	3	546	90 78 260	HIGH PRESSURE PUMP W.FA
WASHER 12 200HV	420001601	3	16	598	10 12 077 8	CLUTCH ASSEMBLY
WASHER 12 300HV	10289804	12	2	117	10 85 108 8	PUMPS BOX PARTS
WASHER 12 300HV	10289804	22	2	121	10 86 188 0	HEATING HOSES INSTALLATIO
WASHER 12 300HV	10289804	32	1	121	10 86 188 0	HEATING HOSES INSTALLATIO
WASHER 12 300HV	10289804	32	2	203	11 73 806 2	SWING GEAR INSTALLATION
WASHER 12 300HV	10289804	17	4	306	10 06 086 1	HYDR.ROTARY CONNEC.+SWI
WASHER 12 300HV	10289804	23	12	306	10 06 086 1	HYDR.ROTARY CONNEC.+SWI
WASHER 12 300HV	10289804	83	2	313	10 85 112 7	HYDR.SUCT.+RETURN OIL HO
WASHER 12 300HV	10289804	10	2	314	10 85 112 8	HYDR.AND GEAR OIL COOLIN
WASHER 12 300HV	10289804	23	2	316	10 85 112 9	HYDR.INSTALLATION FAN DR
WASHER 12 300HV	10289804	74	4	330	10 85 403 4	HYDRAULIC TANK INSTALLAT
WASHER 12 300HV	10289804	4	8	338	11 45 687 9	FILTER INSTALLATION
WASHER 12 300HV	10289804	13	12	364	10 85 109 9	COVERS
WASHER 12 300HV	10289804	23	5	364	10 85 109 9	COVERS
WASHER 12 300HV	10289804	31	4	364	10 85 109 9	COVERS
WASHER 12 300HV	10289804	137	1	367	10 85 109 9	COVERS
WASHER 12 300HV	10289804	37	2	381	10 40 350 3	COVER MIDDLE
WASHER 12 300HV	10289804	13	2	390	11 73 997 1	FIXING PARTS
WASHER 12 300HV	10289804	18	5	390	11 73 997 1	FIXING PARTS
WASHER 12 300HV	10289804	23	4	390	11 73 997 1	FIXING PARTS
WASHER 12 300HV	10289804	28	2	390	11 73 997 1	FIXING PARTS
WASHER 12 300HV	10289804	132	1	428	11 73 948 2	BATTERY INSTALLATION
WASHER 12 300HV	10289804	45	52	636	10 39 913 3	GOOSENECK BOOM 7,20m
WASHER 12 300HV	10289804	45	4	642	10 86 458 3	ELECTRICS INSTALLATION
WASHER 12 300HV	10289804	21	2	667	10 82 175 2	HOSE BURST VALVES LIFT C
WASHER 12 300HV	10289804	13	24	677	10 39 913 4	HYDR.CYLINDER W/ADDITION.
WASHER 12 300HV	10289804	38	4	682	11 45 158 4	HYDR.CYLINDER W/ADDITION.
WASHER 12 300HV	10289804	26	6	707	10 84 541 1	STICK SEALED 2,90M
WASHER 12 300HV	10289804	57	4	710	10 84 779 5	CENTRAL LUBRICATING SYS
WASHER 12 300HV	10289804	120	1	749	94 09 064 9	MOUNTING PARTS DRIVER CA
WASHER 12 300HV	10289804	500	4	755	94 09 064 9	MOUNTING PARTS DRIVER CA
WASHER 12 300HV	10289804	26	2	775	94 09 638 0	PANE PROTECTION FRONT FO
WASHER 12 300HV	10289804	34	4	775	94 09 638 0	PANE PROTECTION FRONT FO

Description	Item	Pos.	Quantity	Page	Assembly	Description
WASHER 12 300HV	10289804	42	2	775	94 09 638 0	PANE PROTECTION FRONT FO
WASHER 12 300HV	10289804	28	2	776	94 09 638 1	PANE PROTECTION FRONT FO
WASHER 12 300HV	10289804	48	2	776	94 09 638 1	PANE PROTECTION FRONT FO
WASHER 12 300HV	11182717	810	4	756	94 09 064 9	MOUNTING PARTS DRIVER CA
WASHER 12,5/21X3,5	9918226	23	6	134	10 86 192 2	AIR AND EXHAUST INSTALLAT
WASHER 12,5/21X3,5	9918226	81	4	189	10 86 194 0	COOLER INSTALLATION
WASHER 12,5/21X3,5	9918226	91	8	189	10 86 194 0	COOLER INSTALLATION
WASHER 12,5/21X3,5	9918226	102	4	190	10 86 194 0	COOLER INSTALLATION
WASHER 13	10179356	7	4	116	10 85 108 7	RADIATOR BOX INSTALLATIO
WASHER 13	10179356	3	4	128	10 86 191 3	ENGINE FUEL SYSTEM
WASHER 13	10179356	36	2	135	10 86 192 2	AIR AND EXHAUST INSTALLAT
WASHER 13	10179356	8	8	187	10 86 194 0	COOLER INSTALLATION
WASHER 13	10179356	21	8	187	10 86 194 0	COOLER INSTALLATION
WASHER 13	10179356	23	4	187	10 86 194 0	COOLER INSTALLATION
WASHER 13	10179356	61	8	189	10 86 194 0	COOLER INSTALLATION
WASHER 13	10179356	71	4	189	10 86 194 0	COOLER INSTALLATION
WASHER 13	10179356	111	3	190	10 86 194 0	COOLER INSTALLATION
WASHER 13	10179356	57	3	365	10 85 109 9	COVERS
WASHER 13	10179356	214	2	369	10 85 109 9	COVERS
WASHER 13	10179356	222	4	370	10 85 109 9	COVERS
WASHER 13	10179356	232	2	370	10 85 109 9	COVERS
WASHER 13	10179356	28	4	374	11 73 425 1	HOOD
WASHER 13	10179356	51	3	377	11 73 862 7	BONNET LEFT
WASHER 13	10179356	4	8	403	10 40 109 6	CATWALK RIGHT REAR
WASHER 13	10179356	4	10	405	10 40 110 1	CATWALK LEFT REAR
WASHER 13 200HV	10006370	4	4	117	10 85 108 8	PUMPS BOX PARTS
WASHER 13 200HV	10006370	7	2	117	10 85 108 8	PUMPS BOX PARTS
WASHER 13 200HV	10006370	22	4	118	10 85 108 8	PUMPS BOX PARTS
WASHER 13 200HV	10006370	61	2	312	10 85 112 7	HYDR.SUCT.+RETURN OIL HO
WASHER 13 200HV	10006370	38	2	365	10 85 109 9	COVERS
WASHER 13 200HV	10006370	228	4	370	10 85 109 9	COVERS
WASHER 13 200HV	10006370	237	2	370	10 85 109 9	COVERS
WASHER 13 200HV	10006370	76	8	401	10 39 207 4	GANGWAY
WASHER 13 200HV	10006370	104	12	638	10 39 913 3	GOOSENECK BOOM 7,20m
WASHER 13 200HV	10006370	48	6	679	10 39 913 4	HYDR.CYLINDER W/ADDITION.
WASHER 14 300HV	10289805	66	4	644	10 39 913 5	CENTRAL LUBRICATING SYS
WASHER 14 300HV	10289805	50	6	710	10 84 779 5	CENTRAL LUBRICATING SYS
WASHER 16 300HV	10289806	61	2	142	10 39 224 1	PUMP FIXTURE
WASHER 16 300HV	10289806	23	2	315	10 85 112 8	HYDR.AND GEAR OIL COOLIN
WASHER 16 300HV	10289806	144	2	367	10 85 109 9	COVERS
WASHER 16 300HV	10289806	5	1	375	10 40 806 1	GUIDING RAIL
WASHER 16 300HV	10289806	3	2	460	11 81 363 8	FOOTBOARD INSTALLATION
WASHER 16 300HV	10289806	104	2	777	94 09 638 1	PANE PROTECTION FRONT FO
WASHER 16 300HV	10289806	114	2	777	94 09 638 1	PANE PROTECTION FRONT FO
WASHER 16,5/28X4	9918228	4	4	89	10 40 543 9	LADDER
WASHER 16,5/28X4	9918228	4	3	90	10 39 568 5	ROTARY CONNECTION INSTA
WASHER 16,5/28X4	9918228	11	16	126	10 39 223 8	MOTOR SUPPORT
WASHER 16,5/28X4	9918228	53	4	186	10 85 112 1	FAN INSTALLATION
WASHER 16,5/28X4	9918228	204	1	369	10 85 109 9	COVERS
WASHER 16,5/28X4	9918228	22	4	820	94 06 497 9	WORK PLACE MOUNTING
WASHER 17	4600180	32	2	239	10 39 206 5	CENTRALIZED LUBRICATION
WASHER 17	4600180	17	5	364	10 85 109 9	COVERS
WASHER 17 200HV	4600021	11	4	92	95 66 869	DRIVER
WASHER 20 200HV	4980252	55	10	824	10 12 471 1	PUMP DISTRIBUTION GEAR
WASHER 20 200HV	4980252	28	4	836	90 75 822	CONSTRUCTION KIT OUTPUT
WASHER 20 300-370HV	4600222	2	4	346	93 75 164	FIXING PARTS CONTROL VALV
WASHER 20 300HV	10289808	33	2	365	10 85 109 9	COVERS
WASHER 20 300HV	10289808	155	4	669	10 82 175 2	HOSE BURST VALVES LIFT C
WASHER 20 300HV	4600328	35	2	365	10 85 109 9	COVERS
WASHER 20,5/34X5	9918229	4	4	84	10 39 962 6	CARRIER ROLLER INSTALLAT

Description	Item	Pos.	Quantity	Page	Assembly	Description
WASHER 20,5/34X5	9918229	5	4	85	10 39 962 7	INSTALLATION GUIDING WHEE
WASHER 20,5/34X5	9918229	17	2	118	10 85 108 8	PUMPS BOX PARTS
WASHER 20,5/34X5	9918229	5	3	139	10 83 574 2	FIXING PARTS
WASHER 20,5/34X5	9918229	3	2	140	10 39 224 1	PUMP FIXTURE
WASHER 20,5/34X5	9918229	31	4	141	10 39 224 1	PUMP FIXTURE
WASHER 20,5/34X5	9918229	4	3	332	10 08 795 6	FIXING PARTS HYDRAULIC T
WASHER 20,5/34X5	9918229	5	3	453	10 39 669 8	FIXING PARTS FUEL TANK
WASHER 20,5/34X5	9918229	4	5	654	10 39 967 3	FIXING PARTS RADIATOR BO
WASHER 22 300HV	10289809	137	4	345	11 73 771 3	CONTROL VALVE INSTALLAT
WASHER 22 300HV	10289809	156	8	669	10 82 175 2	HOSE BURST VALVES LIFT C
WASHER 24,5/40X5	9918230	7	24	97	10 39 955 8	TRACTION DRIVE
WASHER 24,5/40X5	9918230	7	24	98	10 39 955 8	TRACTION DRIVE
WASHER 24,5/40X5	9918230	5	2	213	10 83 791 8	SLEWING GEAR
WASHER 24,5/40X5	9918230	33	9	685	94 06 219 6	HYDRAULIC CYLINDER
WASHER 25 160HV	4211007	128	2	367	10 85 109 9	COVERS
WASHER 27,5/45X6	9586495	11	60	237	10 83 892 3	SLEWING RING INSTALLATIO
WASHER 27,5/45X6	9586495	16	60	237	10 83 892 3	SLEWING RING INSTALLATIO
WASHER 3 200HV	4600814	30	2	281	10 65 190 7	SAFETY LEVER
WASHER 3 200HV	4600814	34	8	800	94 04 880 5	SEAT BRACKET
WASHER 31/52X6	9918231	4	4	83	10 39 962 5	TRACK ROLLER INSTALLATIO
WASHER 31/52X6	9918231	33	9	683	94 02 091 7	HYDRAULIC CYLINDER
WASHER 31/52X6	9918231	33	9	686	96 21 863	HYDRAULIC CYLINDER
WASHER 34X45X1	9078522	6	2	523	10 12 250 3	ROCKER ARM BRACKET PRE
WASHER 4	420052114	45	1	818	10 67 519 6	CENTRAL ELECTRIC PCB
WASHER 4 200HV	10875645	24	1	456	11 81 347 1	FUEL TANK+CIRCUIT
WASHER 4 200HV	12218328	525	2	781	94 09 063 2	ELECTRIC
WASHER 4 200HV	4001645	12	4	199	12 45 209 1	MOTOR INSTALLATION
WASHER 4 200HV	4001645	57	2	406	10 86 188 4	ELECTR.SYST.UPPERCARRI
WASHER 4 200HV	4001645	92	4	407	10 86 188 4	ELECTR.SYST.UPPERCARRI
WASHER 4 200HV	4001645	32	8	426	11 73 948 2	BATTERY INSTALLATION
WASHER 4 200HV	4001645	32	4	432	10 40 615 3	ELECTR.SYSTEM CONTROL V
WASHER 4 200HV	4001645	212	4	816	94 06 568 3	ELECTRICS INSTALLATION
WASHER 4 200HV	4001645	65	1	818	10 67 519 6	CENTRAL ELECTRIC PCB
WASHER 4 200HV	4980067	57	1	602	10 11 986 4	CABLE HARNESS MOUNTING
WASHER 44X63X10	9073074	20	1	823	10 12 471 1	PUMP DISTRIBUTION GEAR
WASHER 5	420050301	14	6	456	11 81 347 1	FUEL TANK+CIRCUIT
WASHER 5 200HV	11140403	62	4	448	10 82 224 8	ELECTR.SYSTEM FUEL TANK
WASHER 5 200HV	11140403	80	2	742	94 09 064 8	INTERNAL CASING OPER.COM
WASHER 5 200HV	11140403	60	14	748	94 09 064 9	MOUNTING PARTS DRIVER CA
WASHER 5 200HV	11140403	220	12	751	94 09 064 9	MOUNTING PARTS DRIVER CA
WASHER 5 200HV	11140403	310	8	752	94 09 064 9	MOUNTING PARTS DRIVER CA
WASHER 5 200HV	4202014	20	4	727	10 84 426 2	OPT.DATA CAPTURE-DATA T
WASHER 5 200HV	4600305	82	4	279	10 85 068 7	CONTROL CONSOLE LEFT
WASHER 5 200HV	4600305	22	3	286	10 85 068 8	CONTROL CONSOLE RIGHT
WASHER 5 200HV	4600305	102	2	408	10 86 188 4	ELECTR.SYST.UPPERCARRI
WASHER 5 200HV	4600305	320	4	746	94 06 533 8	AIR DISTRIBUTION
WASHER 5 200HV	4600305	260	2	779	94 09 063 2	ELECTRIC
WASHER 5 200HV	4600305	112	4	816	94 06 568 3	ELECTRICS INSTALLATION
WASHER 5 200HV	4980230	3	2	595	90 78 467	CONTROL PLATE ASSEMBLY
WASHER 6 100HV	11006732	6	3	747	11 00 673 9	FILTER COVER
WASHER 6 200HV	10303400	380	4	744	94 09 064 8	INTERNAL CASING OPER.COM
WASHER 6 200HV	10303400	530	4	744	94 09 064 8	INTERNAL CASING OPER.COM
WASHER 6 200HV	10303400	550	1	744	94 09 064 8	INTERNAL CASING OPER.COM
WASHER 6 200HV	10303400	260	3	752	94 09 064 9	MOUNTING PARTS DRIVER CA
WASHER 6 200HV	4002920	22	8	378	10 39 949 2	DOOR AIR FILTER LEFT
WASHER 6 200HV	4002920	18	20	380	10 85 388 5	SIDE DOOR BACK RIGHT
WASHER 6 200HV	4002920	12	4	426	11 73 948 2	BATTERY INSTALLATION
WASHER 6 200HV	4002920	11	4	446	10 83 057 7	CAMERA INSTALL.F.COUNTE
WASHER 6 200HV	4002920	32	3	810	12 43 322 6	HEATING AND AIR-CONDIT.S
WASHER 6 200HV	4600198	50	1	739	11 11 374 9	COVERS

Description	Item	Pos.	Quantity	Page	Assembly	Description
WASHER 6 200HV	4600198	215	2	746	94 06 533 8	AIR DISTRIBUTION
WASHER 6 200HV	4600198	17	4	785	94 06 878 9	DISPLAY
WASHER 6 200HV	4600198	16	1	814	94 06 568 3	ELECTRICS INSTALLATION
WASHER 6 200HV	4600198	62	4	814	94 06 568 3	ELECTRICS INSTALLATION
WASHER 6 200HV	4600198	86	1	815	94 06 568 3	ELECTRICS INSTALLATION
WASHER 6 200HV	4601163	17	4	241	10 83 616 4	CENTRALIZED LUBRICATION
WASHER 6 300HV	10289802	23	4	133	10 83 252 9	FUEL FILTER INSTALLATION
WASHER 6 300HV	10289802	33	6	137	10 39 911 0	AIR FILTER INSTALLATION
WASHER 6 300HV	10289802	22	3	278	10 85 068 7	CONTROL CONSOLE LEFT
WASHER 6 300HV	10289802	32	3	278	10 85 068 7	CONTROL CONSOLE LEFT
WASHER 6 300HV	10289802	42	2	278	10 85 068 7	CONTROL CONSOLE LEFT
WASHER 6 300HV	10289802	62	4	279	10 85 068 7	CONTROL CONSOLE LEFT
WASHER 6 300HV	10289802	24	4	282	10 85 068 9	MANIPULATOR LEFT
WASHER 6 300HV	10289802	32	4	286	10 85 068 8	CONTROL CONSOLE RIGHT
WASHER 6 300HV	10289802	62	2	287	10 85 068 8	CONTROL CONSOLE RIGHT
WASHER 6 300HV	10289802	24	4	288	10 85 069 0	MANIPULATOR RIGHT
WASHER 6 300HV	10289802	17	2	334	56 17 688	SHUT OFF DEVICE
WASHER 6 300HV	10289802	161	4	367	10 85 109 9	COVERS
WASHER 6 300HV	10289802	8	2	381	10 40 350 3	COVER MIDDLE
WASHER 6 300HV	10289802	82	2	407	10 86 188 4	ELECTR.SYST.UPPERCARRI
WASHER 6 300HV	10289802	92	8	427	11 73 948 2	BATTERY INSTALLATION
WASHER 6 300HV	10289802	41	12	430	10 83 186 2	ELECTR.INST.BOOM
WASHER 6 300HV	10289802	46	16	430	10 83 186 2	ELECTR.INST.BOOM
WASHER 6 300HV	10289802	86	2	439	10 40 615 3	ELECTR.SYSTEM CONTROL V
WASHER 6 300HV	10289802	12	16	442	11 73 936 4	ELECTR.SYSTEM HYDR.TANK
WASHER 6 300HV	10289802	81	6	445	11 73 936 4	ELECTR.SYSTEM HYDR.TANK
WASHER 6 300HV	10289802	121	2	449	10 82 224 8	ELECTR.SYSTEM FUEL TANK
WASHER 6 300HV	10289802	41	1	664	10 84 583 7	STICK CYLINDER CONTROL S
WASHER 6 300HV	10289802	184	2	669	10 82 175 2	HOSE BURST VALVES LIFT C
WASHER 6 300HV	10289802	210	1	742	94 09 064 8	INTERNAL CASING OPER.COM
WASHER 6 300HV	10289802	270	1	757	94 06 541 8	CABIN DOOR
WASHER 6 300HV	10289802	580	3	768	12 22 987 5	WIPPER MOTOR SET
WASHER 6 300HV	10289802	62	2	776	94 09 638 1	PANE PROTECTION FRONT FO
WASHER 6 300HV	10289802	12	4	808	94 03 458 2	PEDAL LEFT
WASHER 6 300HV	10289802	12	4	809	94 03 458 6	PEDAL RIGHT
WASHER 6 300HV	10651649	52	1	279	10 85 068 7	CONTROL CONSOLE LEFT
WASHER 6 300HV	10651649	42	2	286	10 85 068 8	CONTROL CONSOLE RIGHT
WASHER 6 300HV	10651649	52	1	287	10 85 068 8	CONTROL CONSOLE RIGHT
WASHER 6 300HV	11140400	120	4	742	94 09 064 8	INTERNAL CASING OPER.COM
WASHER 6 300HV	11140400	255	4	742	94 09 064 8	INTERNAL CASING OPER.COM
WASHER 6 300HV	11140400	325	4	743	94 09 064 8	INTERNAL CASING OPER.COM
WASHER 6 300HV	11140400	472	4	754	94 09 064 9	MOUNTING PARTS DRIVER CA
WASHER 6 300HV	11140400	90	4	770	94 03 488 0	FLOODLIGHT INSTALLATION
WASHER 6,4 200HV	4000648	31	6	137	10 39 911 0	AIR FILTER INSTALLATION
WASHER 6,4 200HV	4000648	183	2	669	10 82 175 2	HOSE BURST VALVES LIFT C
WASHER 6,5/36X3	94008663	12	3	814	94 06 568 3	ELECTRICS INSTALLATION
WASHER 8 200HV	11140469	74	4	776	94 09 638 1	PANE PROTECTION FRONT FO
WASHER 8 200HV	4000779	5	6	185	10 85 112 1	FAN INSTALLATION
WASHER 8 200HV	4000779	13	7	185	10 85 112 1	FAN INSTALLATION
WASHER 8 200HV	4000779	16	7	185	10 85 112 1	FAN INSTALLATION
WASHER 8 200HV	4000779	28	3	185	10 85 112 1	FAN INSTALLATION
WASHER 8 200HV	4000779	31	2	185	10 85 112 1	FAN INSTALLATION
WASHER 8 200HV	4000779	38	3	185	10 85 112 1	FAN INSTALLATION
WASHER 8 200HV	4000779	41	5	185	10 85 112 1	FAN INSTALLATION
WASHER 8 200HV	4000779	52	6	188	10 86 194 0	COOLER INSTALLATION
WASHER 8 200HV	4000779	42	2	200	12 45 209 1	MOTOR INSTALLATION
WASHER 8 200HV	4000779	4	4	260	10 86 188 2	ENGINE AIR SYSTEM
WASHER 8 200HV	4000779	83	2	343	11 73 771 3	CONTROL VALVE INSTALLAT
WASHER 8 200HV	4000779	12	2	810	12 43 322 6	HEATING AND AIR-CONDIT.S
WASHER 8 200HV	4000779	182	2	816	94 06 568 3	ELECTRICS INSTALLATION

Description	Item	Pos.	Quantity	Page	Assembly	Description
WASHER 8 200HV	420001014	34	4	799	94 08 692 2	OPERATOR'S PLATFORM
WASHER 8 200HV	420001014	42	2	799	94 08 692 2	OPERATOR'S PLATFORM
WASHER 8 200HV	420001014	22	4	800	94 04 880 5	SEAT BRACKET
WASHER 8 200HV	420001014	14	4	810	12 43 322 6	HEATING AND AIR-CONDIT.S
WASHER 8 200HV	420001201	62	2	603	10 11 986 4	CABLE HARNESS MOUNTING
WASHER 8 300HV	10289803	19	2	121	10 86 188 0	HEATING HOSES INSTALLATIO
WASHER 8 300HV	10289803	14	5	128	10 86 191 3	ENGINE FUEL SYSTEM
WASHER 8 300HV	10289803	81	2	130	11 39 435 6	ENGINE FUEL SYSTEM
WASHER 8 300HV	10289803	271	2	132	11 39 435 6	ENGINE FUEL SYSTEM
WASHER 8 300HV	10289803	281	1	132	11 39 435 6	ENGINE FUEL SYSTEM
WASHER 8 300HV	10289803	21	4	133	10 83 252 9	FUEL FILTER INSTALLATION
WASHER 8 300HV	10289803	56	8	138	10 39 911 0	AIR FILTER INSTALLATION
WASHER 8 300HV	10289803	74	16	186	10 85 112 1	FAN INSTALLATION
WASHER 8 300HV	10289803	21	4	199	12 45 209 1	MOTOR INSTALLATION
WASHER 8 300HV	10289803	27	1	199	12 45 209 1	MOTOR INSTALLATION
WASHER 8 300HV	10289803	55	7	200	12 45 209 1	MOTOR INSTALLATION
WASHER 8 300HV	10289803	87	3	200	12 45 209 1	MOTOR INSTALLATION
WASHER 8 300HV	10289803	111	1	200	12 45 209 1	MOTOR INSTALLATION
WASHER 8 300HV	10289803	131	1	200	12 45 209 1	MOTOR INSTALLATION
WASHER 8 300HV	10289803	51	6	202	10 81 351 5	CAPACITOR UNIT
WASHER 8 300HV	10289803	8	3	240	10 83 616 3	SWING GEAR PINION GREAS
WASHER 8 300HV	10289803	8	3	241	10 83 616 4	CENTRALIZED LUBRICATION
WASHER 8 300HV	10289803	7	4	250	10 47 558 6	DISTRIBUTION BLOCK SXE-2
WASHER 8 300HV	10289803	11	4	292	10 85 069 2	ACCELERATOR PEDAL
WASHER 8 300HV	10289803	21	4	292	10 85 069 2	ACCELERATOR PEDAL
WASHER 8 300HV	10289803	8	3	300	10 39 227 2	HYDR.PUMPS TO SPOOL VALV
WASHER 8 300HV	10289803	17	2	300	10 39 227 2	HYDR.PUMPS TO SPOOL VALV
WASHER 8 300HV	10289803	27	1	310	10 85 112 7	HYDR.SUCT.+RETURN OIL HO
WASHER 8 300HV	10289803	48	12	329	10 85 403 4	HYDRAULIC TANK INSTALLAT
WASHER 8 300HV	10289803	88	1	343	11 73 771 3	CONTROL VALVE INSTALLAT
WASHER 8 300HV	10289803	47	16	365	10 85 109 9	COVERS
WASHER 8 300HV	10289803	67	2	365	10 85 109 9	COVERS
WASHER 8 300HV	10289803	75	4	366	10 85 109 9	COVERS
WASHER 8 300HV	10289803	78	2	366	10 85 109 9	COVERS
WASHER 8 300HV	10289803	86	6	366	10 85 109 9	COVERS
WASHER 8 300HV	10289803	95	8	366	10 85 109 9	COVERS
WASHER 8 300HV	10289803	98	4	366	10 85 109 9	COVERS
WASHER 8 300HV	10289803	154	2	367	10 85 109 9	COVERS
WASHER 8 300HV	10289803	21	8	372	10 39 948 9	ENGINE BONNET
WASHER 8 300HV	10289803	32	4	373	10 85 403 7	RADIATOR HOOD
WASHER 8 300HV	10289803	20	1	374	11 73 425 1	HOOD
WASHER 8 300HV	10289803	4	4	376	11 73 868 6	AIR DEFLECTING SHEET
WASHER 8 300HV	10289803	4	4	381	10 40 350 3	COVER MIDDLE
WASHER 8 300HV	10289803	10	4	381	10 40 350 3	COVER MIDDLE
WASHER 8 300HV	10289803	8	4	383	10 82 414 2	COVER FUEL TANK
WASHER 8 300HV	10289803	112	2	408	10 86 188 4	ELECTR.SYST.UPPERCARRI
WASHER 8 300HV	10289803	121	27	408	10 86 188 4	ELECTR.SYST.UPPERCARRI
WASHER 8 300HV	10289803	136	4	408	10 86 188 4	ELECTR.SYST.UPPERCARRI
WASHER 8 300HV	10289803	141	28	409	10 86 188 4	ELECTR.SYST.UPPERCARRI
WASHER 8 300HV	10289803	150	17	409	10 86 188 4	ELECTR.SYST.UPPERCARRI
WASHER 8 300HV	10289803	201	2	410	10 86 188 4	ELECTR.SYST.UPPERCARRI
WASHER 8 300HV	10289803	216	11	410	10 86 188 4	ELECTR.SYST.UPPERCARRI
WASHER 8 300HV	10289803	37	8	426	11 73 948 2	BATTERY INSTALLATION
WASHER 8 300HV	10289803	51	4	426	11 73 948 2	BATTERY INSTALLATION
WASHER 8 300HV	10289803	116	4	428	11 73 948 2	BATTERY INSTALLATION
WASHER 8 300HV	10289803	121	12	428	11 73 948 2	BATTERY INSTALLATION
WASHER 8 300HV	10289803	130	4	428	11 73 948 2	BATTERY INSTALLATION
WASHER 8 300HV	10289803	51	2	430	10 83 186 2	ELECTR.INST.BOOM
WASHER 8 300HV	10289803	12	1	431	10 40 615 3	ELECTR.SYSTEM CONTROL V
WASHER 8 300HV	10289803	41	2	434	10 40 615 3	ELECTR.SYSTEM CONTROL V

Description	Item	Pos.	Quantity	Page	Assembly	Description
WASHER 8 300HV	10289803	46	2	435	10 40 615 3	ELECTR.SYSTEM CONTROL V
WASHER 8 300HV	10289803	71	27	437	10 40 615 3	ELECTR.SYSTEM CONTROL V
WASHER 8 300HV	10289803	96	2	439	10 40 615 3	ELECTR.SYSTEM CONTROL V
WASHER 8 300HV	10289803	101	1	440	10 40 615 3	ELECTR.SYSTEM CONTROL V
WASHER 8 300HV	10289803	21	4	443	11 73 936 4	ELECTR.SYSTEM HYDR.TANK
WASHER 8 300HV	10289803	31	2	443	11 73 936 4	ELECTR.SYSTEM HYDR.TANK
WASHER 8 300HV	10289803	41	6	443	11 73 936 4	ELECTR.SYSTEM HYDR.TANK
WASHER 8 300HV	10289803	45	1	443	11 73 936 4	ELECTR.SYSTEM HYDR.TANK
WASHER 8 300HV	10289803	61	2	444	11 73 936 4	ELECTR.SYSTEM HYDR.TANK
WASHER 8 300HV	10289803	31	6	446	10 83 057 7	CAMERA INSTALL.F.COUNTE
WASHER 8 300HV	10289803	41	2	447	10 82 224 8	ELECTR.SYSTEM FUEL TANK
WASHER 8 300HV	10289803	51	2	448	10 82 224 8	ELECTR.SYSTEM FUEL TANK
WASHER 8 300HV	10289803	81	2	449	10 82 224 8	ELECTR.SYSTEM FUEL TANK
WASHER 8 300HV	10289803	101	29	449	10 82 224 8	ELECTR.SYSTEM FUEL TANK
WASHER 8 300HV	10289803	34	18	456	11 81 347 1	FUEL TANK+CIRCUIT
WASHER 8 300HV	10289803	44	6	456	11 81 347 1	FUEL TANK+CIRCUIT
WASHER 8 300HV	10289803	3	2	458	11 81 301 5	COVER
WASHER 8 300HV	10289803	3	2	459	11 81 301 6	PROTECTION
WASHER 8 300HV	10289803	6	3	461	11 46 473 9	COVER
WASHER 8 300HV	10289803	5	2	471	10 06 168 8	OUTSIDE MIRROR ARRANGEM
WASHER 8 300HV	10289803	9	1	542	11 69 024 1	FUEL PREFILTER
WASHER 8 300HV	10289803	127	6	639	10 39 913 3	GOOSENECK BOOM 7,20m
WASHER 8 300HV	10289803	36	1	664	10 84 583 7	STICK CYLINDER CONTROL S
WASHER 8 300HV	10289803	26	7	667	10 82 175 2	HOSE BURST VALVES LIFT C
WASHER 8 300HV	10289803	22	8	670	10 83 228 0	TRAVEL ALARM
WASHER 8 300HV	10289803	54	1	679	10 39 913 4	HYDR.CYLINDER W/ADDITION.
WASHER 8 300HV	10289803	160	2	746	94 06 533 8	AIR DISTRIBUTION
WASHER 8 300HV	10289803	210	4	746	94 06 533 8	AIR DISTRIBUTION
WASHER 8 300HV	10289803	170	1	750	94 09 064 9	MOUNTING PARTS DRIVER CA
WASHER 8 300HV	10289803	467	2	754	94 09 064 9	MOUNTING PARTS DRIVER CA
WASHER 8 300HV	10289803	160	2	757	94 06 541 8	CABIN DOOR
WASHER 8 300HV	10289803	295	2	757	94 06 541 8	CABIN DOOR
WASHER 8 300HV	10289803	122	4	762	94 06 526 9	FRONT WINDOW
WASHER 8 300HV	10289803	132	2	762	94 06 526 9	FRONT WINDOW
WASHER 8 300HV	10289803	134	4	762	94 06 526 9	FRONT WINDOW
WASHER 8 300HV	10289803	142	4	762	94 06 526 9	FRONT WINDOW
WASHER 8 300HV	10289803	182	4	762	94 06 526 9	FRONT WINDOW
WASHER 8 300HV	10289803	212	4	762	94 06 526 9	FRONT WINDOW
WASHER 8 300HV	10289803	250	2	763	94 06 526 9	FRONT WINDOW
WASHER 8 300HV	10289803	550	1	768	12 22 987 5	WIPPER MOTOR SET
WASHER 8 300HV	10289803	142	2	779	94 09 063 2	ELECTRIC
WASHER 8 300HV	10289803	410	3	780	94 09 063 2	ELECTRIC
WASHER 8 300HV	10289803	436	3	780	94 09 063 2	ELECTRIC
WASHER 8 300HV	10289803	700	1	781	94 09 063 2	ELECTRIC
WASHER 8 300HV	10289803	12	2	801	94 06 571 8	MOUNTING PARTS CONTROL
WASHER 8 300HV	10289803	22	4	801	94 06 571 8	MOUNTING PARTS CONTROL
WASHER 8 300HV	10289803	32	1	801	94 06 571 8	MOUNTING PARTS CONTROL
WASHER 8 300HV	10289803	12	4	804	94 05 110 7	OPERATOR SEAT
WASHER 8 300HV	10289803	140	1	816	94 06 568 3	ELECTRICS INSTALLATION
WASHER 8 300HV	10289803	152	3	816	94 06 568 3	ELECTRICS INSTALLATION
WASHER 8 300HV	10289803	162	4	816	94 06 568 3	ELECTRICS INSTALLATION
WASHER 8 300HV	10289803	272	2	817	94 06 568 3	ELECTRICS INSTALLATION
WASHER 8 300HV	10289803	282	2	817	94 06 568 3	ELECTRICS INSTALLATION
WASHER 8,4	421300514	61	6	135	10 86 192 2	AIR AND EXHAUST INSTALLAT
WASHER 8,4 200HV	4216025	4	2	383	10 82 414 2	COVER FUEL TANK
WASHER 8,4 200HV	4216025	24	7	572	10 13 274 7	OUTLET MANIFOLD ADD-ON
WASHER 8,4 200HV	4216025	38	2	664	10 84 583 7	STICK CYLINDER CONTROL S
WASHER 8,4 200HV	4216025	102	7	668	10 82 175 2	HOSE BURST VALVES LIFT C
WASHER 8,4 200HV	4216025	52	1	679	10 39 913 4	HYDR.CYLINDER W/ADDITION.
WASHER 8,4 30HV	12203968	207	10	369	10 85 109 9	COVERS

Description	Item	Pos.	Quantity	Page	Assembly	Description
WASHER 8,4 30HV	12203968	212	2	369	10 85 109 9	COVERS
WASHER 8,4X23X4 30HV	242005302	34	10	193	11 49 337 5	OIL COOLER
WASHER 9X25X6	9271441	21	2	823	10 12 471 1	PUMP DISTRIBUTION GEAR
WASHER A 24 295-350HV	10019101	12	2	97	10 39 955 8	TRACTION DRIVE
WASHER A 24 295-350HV	10019101	12	2	98	10 39 955 8	TRACTION DRIVE
WASHER A 6,4 200HV	4980154	13	8	542	11 69 024 1	FUEL PREFILTER
WASHER SET	9885918	39	1	844	92 71 482	REPAIR KIT DRIVING MECHANI
WASHER SET	9885927	39	1	103	10 12 113 4	REPAIR KIT DRIVING MECHAN
WASHER SET	9885927	39	1	178	90 77 529	REPAIR KIT DRIVING MECHANI
WASHER SET	9885927	39	1	226	98 88 974	REPAIR KIT DRIVING MECHANI
WASHER SPRING 6	4600031	70	3	94	91 41 597	ROTARY FEED THROUGH
WASHER SPRING 6	4600031	4	2	162	73 72 224	COVER
WASHER SPRING B 10	11211293	150	1	818	10 67 519 6	CENTRAL ELECTRIC PCB
WASHER SPRING B 6	4600218	4	4	127	73 67 136	FITTING BFW 35L
WASHER SPRING B 6	4600218	4	4	198	52 11 460	ANGLE FLANGE SCREWED UN
WASHER SPRING B 8	11113941	135	2	818	10 67 519 6	CENTRAL ELECTRIC PCB
WATER BASIN	11697946	430	1	780	94 09 063 2	ELECTRIC
WATER COCK	7001072	18	1	564	10 12 647 3	CONNECTION F.WATER PIPE
WATER COCK	7001072	17	1	574	10 12 406 2	EXHAUST GAS RECIRCUL.ATT
WATER HOSE	10853321	40	1	188	10 86 194 0	COOLER INSTALLATION
WATER HOSE	10853323	41	1	188	10 86 194 0	COOLER INSTALLATION
WATER HOSE	9697359	50	2	811	12 43 322 6	HEATING AND AIR-CONDIT.S
WATER PIPE	10837304	120	1	190	10 86 194 0	COOLER INSTALLATION
WATER PUMP WITH FASTENIN	10140057	370	1	482	10 14 278 2	DIESEL ENGINE D9508 A7 400
WATER PUMP, PRE-ASSEMB	10138461	1	1	611	10 14 005 7	WATER PUMP WITH FASTENIN
WATER SENSOR	10331335	19	1	542	11 69 024 1	FUEL PREFILTER
WEARING PART	10493010	6	1	274	11 32 099 1	SUSPENSION
WEARING PLATE	10298678	1	1	170	10 29 868 5	WEARING PLATE
WEARING PLATE	10298685	2	1	157	10 30 092 2	GEAR PUMP
WEDGE LOCK WASHER 10,7/2	7015814	10	3	280	94 04 927 0	MOUNTING PARTS
WEDGE LOCK WASHER 15,2/3	10536596	11	3	759	94 03 549 6	DRIVER CAB FIXING PARTS
WEDGE LOCK WASHER 8,7/16,	7025946	60	4	770	94 03 488 0	FLOODLIGHT INSTALLATION
WHEEL CHOCK	11462425	10	1	671	11 46 249 1	BLOCK SET
WHEEL CHOCK	11462427	11	1	671	11 46 249 1	BLOCK SET
WHEEL CHOCK	11462428	12	1	671	11 46 249 1	BLOCK SET
WHEEL CHOCK	11462429	13	1	671	11 46 249 1	BLOCK SET
WHEEL SET	10298622	7	1	171	10 30 092 1	GEAR PUMP
WINDOW GLASS	10664605	10	1	765	94 03 696 1	SIDE PANE LEFT BEHIND
WINDOW GLASS	10664606	10	1	766	94 03 696 3	GLASS PANE RIGHT
WINDOW GLASS	10675705	190	1	397	10 66 461 0	SLIDING WINDOW
WINDOW GLASS	10675706	220	1	397	10 66 461 0	SLIDING WINDOW
WINDOW GLASS	10675707	230	1	397	10 66 461 0	SLIDING WINDOW
WINDOW GLASS	11493385	10	1	764	94 06 527 3	REAR WINDOW
WINDOW GLASS	11493388	10	1	761	94 06 526 5	ROOF WINDOW
WIPER ARM	7028866	420	1	780	94 09 063 2	ELECTRIC
WIPER ARM	7029427	620	1	398	70 28 866	WIPER ARM
WIPER BLADE 800mm	7621492	425	1	780	94 09 063 2	ELECTRIC
WIPER MOTOR	10290398	530	1	768	12 22 987 5	WIPPER MOTOR SET
WIPPER MOTOR SET	12229875	400	1	780	94 09 063 2	ELECTRIC
WIR.HARNESS UNDER CONTR	10852786	100	1	816	94 06 568 3	ELECTRICS INSTALLATION
WIRE	10297744	17	2	174	10 44 146 0	DRIVING GEAR
WIRE	7367367	17	4	151	10 10 170 2	DRIVING GEAR
WIRE HARNESS	10009031	155	1	762	94 06 526 9	FRONT WINDOW
WIRE HARNESS FLASHING LI	9644834	20	1	771	94 03 907 3	ROTATING BEACON
WIRE HARNESS HANDLE	94045230	80	1	283	99 68 621	LH-JOYSTICK LEFT
WIRE HARNESS HANDLE	94045230	80	1	289	99 68 612	LH-JOYSTICK RIGHT
WIRE HARNESS LOWER CAB	10850272	80	1	815	94 06 568 3	ELECTRICS INSTALLATION
WIRE ROPE	10326658	165	2	369	10 85 109 9	COVERS
WIRING HARN.BATTERY SHUT	11739113	82	1	427	11 73 948 2	BATTERY INSTALLATION
WIRING HARNESS BATTERY-	10403723	81	1	427	11 73 948 2	BATTERY INSTALLATION

Description	Item	Pos.	Quantity	Page	Assembly	Description
WIRING HARNESS CAMERA	11451053	20	1	446	10 83 057 7	CAMERA INSTALL.F.COUNTE
WIRING HARNESS CONTROL	10406154	10	1	431	10 40 615 3	ELECTR.SYSTEM CONTROL V
WIRING HARNESS DRIVER'S S	10652065	34	1	276	11 32 099 2	SEAT TOP
WIRING HARNESS FUEL TANK	10846630	10	1	447	10 82 224 8	ELECTR.SYSTEM FUEL TANK
WIRING HARNESS FUSE-STA	10403720	80	1	427	11 73 948 2	BATTERY INSTALLATION
WIRING HARNESS MOTOR M	10408969	30	1	199	12 45 209 1	MOTOR INSTALLATION
WIRING HARNESS ON GOOS	10831863	10	1	430	10 83 186 2	ELECTR.INST.BOOM
WIRING HARNESS PUMP W9	10408116	10	1	199	12 45 209 1	MOTOR INSTALLATION
WIRING HARNESS ROTATING	11812234	34	1	406	10 86 188 4	ELECTR.SYST.UPPERCARRI
WIRING HARNESS SHUT-OFF/	11739123	83	1	427	11 73 948 2	BATTERY INSTALLATION
WORK LIGHT	10007848	2	1	422	10 38 447 0	FLOODLIGHT INSTALLATION
WORK LIGHT	10007848	2	1	423	99 41 040	FLOODLIGHT INSTALLATION
WORK LIGHT	10045530	20	2	430	10 83 186 2	ELECTR.INST.BOOM
WORK LIGHT	10287946	40	2	770	94 03 488 0	FLOODLIGHT INSTALLATION
WORK PLACE MOUNTING	94064979	21	1	269	10 86 427 9	HYDRAULIC EXCAVATOR WOR
WP	9641336	80	1	279	10 85 068 7	CONTROL CONSOLE LEFT
YOKE G 8X16	4000746	10	2	385	11 00 502 9	GAS SPRING
YOKE NG 250	9888328	16	1	145	90 74 258	DRIVING GEAR NG 250