RUTHZIL TRATOR COMERCIAL DE PEÇAS LTDA 11 97083-6812 ROLANDO CITRANGULO

RETROESCAVADEIRA
RANDON

RD 406 ADVANCED

MAR-1

EDIÇÃO: 25/08/2017 - 01

NOTA: A **RANDON VEÍCULOS**, reserva-se o direito de modificar as especificações técnicas dos seus produtos a qualquer tempo, sem prévio aviso. As alterações e melhoramentos que o produto venham a sofrer não implica em obrigações de alterar ou instalar em produtos já existentes.

RANDON
VEÍCULOS



1 - INTRODUÇÃO

Este catálogo contém todas as peças da sua Retroescavadeira RD406 que são repostas individualmente, até a data dessa edição.
Este catálogo fornece informações sobre o código do item, a quantidade usada no conjunto exposto, o nome da peça e a ilustração indicando a sua localização no produto. Também indica o chassi inicial e em alguns casos o chassi final que utilizou o item.
As figuras são apenas ilustrativas para localizar as peças pelo código, não sendo necessariamente reproduções fiéis das mesmas. Em caso de dúvida, consulte o distribuidor RANDON de sua região, que estará apto a orientar corretamente sobre o código a ser solicitado.
Esta cópia de catálogo é impressa a partir do catálogo eletrônico Randon Veículos e baseia-se no modelo mais atualizado da Retroescavadeira RD406. Algumas páginas mostradas poderão ser opcionais ou alternativas, não sendo necessariamente utilizadas na sua versão do produto.

Para a melhor utilização deste catálogo de peças, leia as instruções a seguir.

UTILIZE SEMPRE PEÇAS GENUÍNAS RANDON NA SUA RETROESCAVADEIRA RD 406. AS PEÇAS E CONJUNTOS ORIGINAIS SÃO GARANTIDOS PELA FÁBRICA E PROPORCIONAM UMA MAIOR VIDA ÚTIL PARA O PRODUTO.

2 - COMO UTILIZAR CORRETAMENTE O CATÁLOGO DE PEÇAS

2.1 - INDICE POR PÁGINA

No inicio do catálogo é apresentado um índice dos nomes dos conjuntos (páginas), em ordem alfabética. Esse índice é útil para buscar um código, sabendo-se a sua utilização. Familiarize-se com esses nomes, folheando o catálogo algumas vezes.

2.2 - ESTRUTURA DOS GRUPOS DO CATÁLOGO DE PEÇAS

2.2.1 - NÚMERO DAS PÁGINAS DO CATÁLOGO

Exemplo:

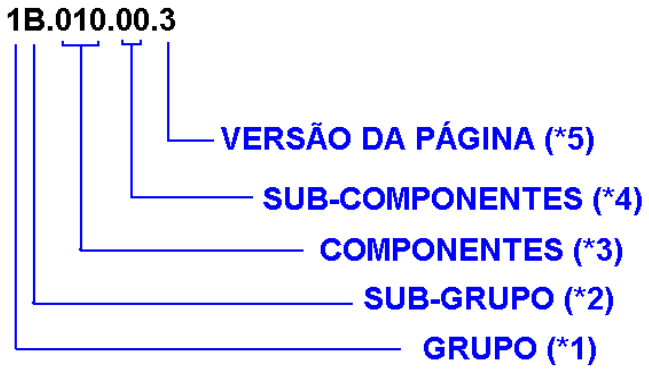

O exemplo acima representa a estrutura do número das páginas do catálogo, onde:

*1 = GRUPOS: O catálogo é dividido por grupos representados pelo primeiro dígito do número da página. Os grupos para o catálogo da Retroescavadeira RD406 são os seguintes:

1- CHASSIS E ESTRUTURAS
2- CABINE E CONTROLES
3- MOTOR E TRANSMISSÃO
4- EIXOS E RODAS
5- SISTEMAS HIDRÁULICOS
7- SISTEMAS ELÉTRICOS
8- ADESIVOS, PINTURAS E LUBRIFICANTES9- MISCELÂNEOS

*2= SUB-GRUPOS: São as diversas montagens que compõem os grupos, como por exemplo:

1A= Montagem do chassis
1B= Montagem da torre de giro
1C= Montagem da lança, etc..

*3= COMPONENTES: Representa os componentes encontrados nos diversos sub-grupos e suas versões. Exemplo: 3B.**000** é o conjunto da transmissão 4x2. 3B.**100** é o conjunto da transmissão 4x4. Os dois componentes fazem parte do sub-grupo "3B - Montagem da transmissão".

*4= SUB-COMPONENTES: Utilizado para as diferentes páginas do mesmo componente, quando necessário. Pelo exemplo anterior, temos: **3B.100.01** - Bomba de óleo da transmissão 4x4.

*5= VERSÃO DA PÁGINA: Se uma página sofrer uma alteração que exija um novo desenho, será utilizado o último dígito para o seu controle. Quando aparecer o dígito zero (0), significa que é página única para esse sub-grupo,componente ou sub-componente.

3 - EXEMPLO DE LOCALIZAÇÃO E INTERPRETAÇÃO DE UM ITEM NO CATÁLOGO DE PEÇAS

POS	CÓDIGO	QT	PORTUGUÊS	NOTA	Início	Fim
0	219000001	01	Eixo Dianteiro Completo		104	
1		01	Carcaça Eixo	VER 4A200 01.0	104	
2		01	Articulação e Cilindro de Direção	VER 4A200 02.0	104	
3		01	Cubo Roda	VER 4A200 03.0	104	

3.1 - NUMERAÇÃO DOS ITENS (POS)

As peças dos conjuntos são numeradas de 1 ao infinito. Peças que se repetem no conjunto recebem a mesma numeração, não sendo necessariamente mostrados todos os pontos onde é utilizado. A quantidade total é fornecida na descrição do item. O componente completo, quando representado com suas peças, pode ser identificado com o número zero (0).

Um item pode ser mostrado “explodido” dentro do conjunto, para mostrar também as peças que o compõem. Os componentes desse item são identificados com o mesmo número do item completo, seguido de ponto e numeração de 1 ao infinito.

Quando for solicitado o código do item, os componentes mostrados farão parte do mesmo. OBS: Alguns componentes do item poderão não ser mostrados separadamente, por não serem itens de reposição.

A quantidade indicada nos componentes do item refere-se apenas a montagem de um conjunto. Para a quantidade total usada no sistema, deve-se multiplicar esta quantidade pela quantidade do conjunto.

3.2 - CÓDIGO

Código a ser utilizado na solicitação de peças.

3.3 - QUANTIDADE (QT)

Quantidade de peças utilizadas na figura apresentada, ou em um sub-componente dessa página.

3.4 - NOTA: Quando necessário, indica dimensões e/ou outras características do item. Também é utilizado o campo para indicar onde encontrar os desdobramentos desse conjunto. No exemplo acima, as peças que compõem o cubo de roda, são mostradas na página 4A200 03.0.

3.5 - INICIO - FIM

Indica qual é o intervalo de número de série de chassis que utilizou esse componente. Para componentes opcionais (ex. ar condicionado) ou alternativos (ex: Caçamba de 24”, 30”, etc...), o número não indica que necessariamente foi montado em todas retroescavadeiras desse intervalo de chassis.

Se não houver indicação de chassi final, a informação é válida para os números de série atual.

4 - IDENTIFICAÇÃO DO NÚMERO DO CHASSI

O número do chassi indicado por “Inicio” e “Fim” no catálogo, corresponde a parte final do número marcado na placa de identificação do produto (secção 6.2.4 da figura abaixo).

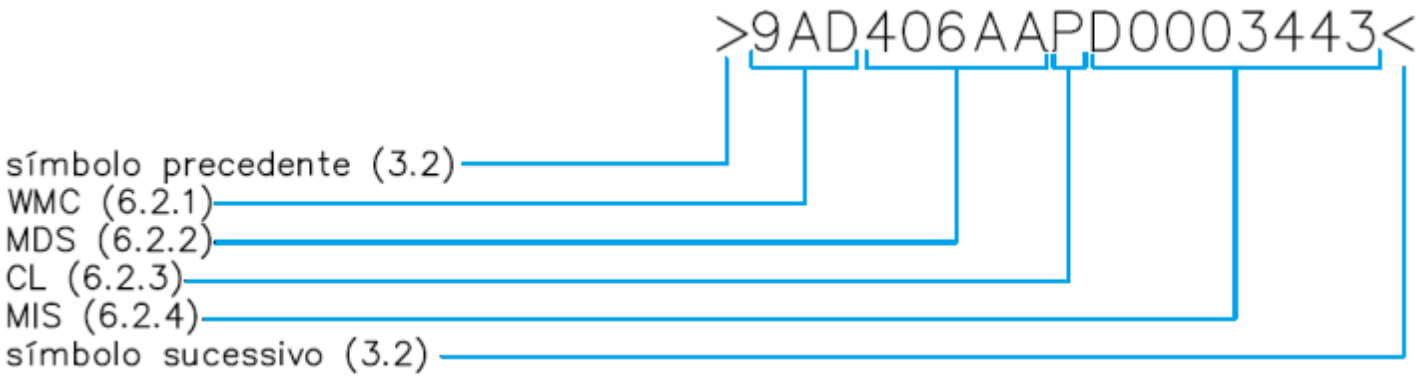

A placa de identificação da Retroescavadeira RD406 está fixada na parte dianteira esquerda do chassi e mostra o Número de Identificação do Equipamento que deverá ser informado sempre que for solicitado um pedido de peça.

5 - REDE DE DISTRIBUIDORES

Sr. Proprietário. Acesse nossa página na web para localizar o Distribuidor Randon Veículos mais próximo de você.

http://www.randon-veiculos.com.br

NOTA: Esse catálogo foi extraído do catálogo eletrônico que é disponibilizado para a rede de concessionários Randon Veículos. O catálogo eletrônico é atualizado constantemente e pode em algum momento ter divergência com esse catálogo em pdf. Sempre confirme com o seu Concessionário, o código correto dos itens.

Índice

Descrição da página	N.º
MONTAGEM DO CHASSI	1
TORRE DE GIRO	4
LANÇA DA RETROESCAVADEIRA	7
BRAÇO PROFUNDIDADE - RETROESCAVADEIRA	8
MONTAGEM DOS ESTABILIZADORES	11
MONTAGEM DOS ESTABILIZADORES - SAPATAS C/ BORRACHA - OPCIONAL	12
MONTAGEM BRAÇO E CAÇAMBA DA PÁ-CARREGADEIRA	13
MONTAGEM BRAÇO E CAÇAMBA 6X1 - OPCIONAL	16
CAÇAMBA CARREGADEIRA STANDARD	19
MONTAGEM DO CONTRAPESO	20
CAÇAMBA DA RETROESCAVADEIRA 18"	21
CAÇAMBA DA RETROESCAVADEIRA - OPÇÕES	22
CAÇAMBA DA RETROESCAVADEIRA 12"	23
CAÇAMBA DE VÁRZEA	24
CAÇAMBA DA RETROESCAVADEIRA 30"	25
CAÇAMBA DA RETROESCAVADEIRA 24"	26
BRAÇO EXTENSÍVEL - RETROESCAVADEIRA - OPCIONAL	27
MONTAGEM BRAÇO E CAÇAMBA DA PÁ-CARREGADEIRA C/ 2 CILINDROS - OPCIONAL	30
PAINEL DIREITO CABINE ABERTA	33
MONTAGEM DOS PARALAMAS TRASEIROS	34
MONTAGEM LIMPADOR PÁRA-BRISA DIANTEIRO	35
ASSENTO DO OPERADOR	36
PAINEL FRONTAL	38
FIXAÇÃO ASSENTO DO OPERADOR	39
MONTAGEM LIMPADOR VIDRO TRASEIRO	40
CONJUNTO VIDROS DIANTEIROS E TRASEIROS	41
JANELA TRASEIRA	42
CONJUNTO VIDROS LATERAIS DIREITOS	43
PAINEL ESQUERDO CABINE FECHADA	44
MONTAGEM DA CABINE FECHADA	45
PAINEL DIREITO CABINE FECHADA	47
REVESTIMENTO INTERNO TETO	48
MONTAGEM DA COBERTURA DA CABINE	49
MONTAGEM DA CABINE ABERTA	50
ACESSÓRIOS CABINE - ESPELHOS	52
MONTAGEM DA CABINE	53
ACESSÓRIOS DA CABINE FECHADA	56
PORTA DA CABINE	57
MONTAGEM DO CAPÔ DO MOTOR - MAR 1	58
MONTAGEM DO PEDAL ACELERADOR DO MOTOR - MAR 1	60
MONTAGEM DOS PEDAIS DE FREIO	62
COMANDO DO FREIO ESTACIONAMENTO	64
COMANDO DO FREIO ESTACIONAMENTO INDEPENDENTE - OPCIONAL	65
COMANDO DA TRANSMISSÃO	66
COMANDOS DA RETROESCAVADEIRA - SUPORTE DAS ALAVANCAS	67
COMANDOS DA RETROESCAVADEIRA - MONTAGEM DAS ALAVANCAS	68
COMANDOS DA RETROESCAVADEIRA - MONTAGEM DAS HASTES DAS ALAVANCAS	70
COMANDOS DA RETROESCAVADEIRA - CONJUNTO DOS MANCAIS	71
CONTROLES COM GIRO POR PEDAIS	72
CONTROLES COM GIRO POR PEDAIS - TORRE DAS ALAVANCAS	73

Índice

Descrição da página	N.º
CONTROLES COM GIRO POR PEDAIS - MONTAGEM DAS ALAVANCAS	74
CONTROLES COM GIRO POR PEDAIS - HASTES DAS ALAVANCAS	75
CONTROLES COM GIRO POR PEDAIS - ARTICULAÇÃO DOS PEDAIS	76
CONTROLES COM GIRO POR PEDAIS - HASTE DOS PEDAIS	78
COMANDOS DA RETROESCAVADEIRA	79
COMANDO DA CARREGADEIRA	80
CONJUNTO TRAVA LANÇA	82
CONTROLE DE AUTO-NIVELAMENTO DA CARREGADEIRA	83
CONJUNTO CONDICIONADOR DE AR	85
CONJUNTO CONDICIONADOR DE AR - DUTOS DE VENTILAÇÃO	86
CONJUNTO CONDICIONADOR DE AR - LINHAS ÁGUA QUENTE	87
CONJUNTO CONDICIONADOR DE AR - LINHAS DO COMPRESSOR E CONDENSADOR	88
APARELHO AR CONDICIONADO	90
MONTAGEM DO LAVADOR DE PARABRISA - CABINE ABERTA	91
MONTAGEM DO LAVADOR DE PARABRISA - CABINE FECHADA	92
MONTAGEM DO LAVADOR DE PARABRISA - OPÇÕES	93
MONTAGEM DO EXTINTOR DE INCÊNDIOS - OPCIONAL	94
FIXAÇÃO E ACIONAMENTO DA BOMBA INJETORA	95
MONTAGEM DO MOTOR MWM MAR 1 E TRANSMISSÃO	96
MOTOR MWM MAR-1 - MONTAGENS	97
BLOCO DO MOTOR	99
COMPENSADOR DE MASSAS	101
PEÇA INTERMEDIÁRIA	102
TAMPA FRONTAL/ CARCAÇA DO VOLANTE	103
ÁRVORE DE MANIVELAS	104
ÁRVORE DE COMANDO DE VÁLVULAS	105
PISTÃO E BIELA	106
CABEÇOTE E TAMPA DE VÁLVULAS	107
BOMBA DE ÓLEO LUBRIFICANTE	108
FILTRO E RESFRIADOR DE ÓLEO LUBRIFICANTE	109
BOMBA ALIMENTADORA PARA BOMBA INJETORA ROTATIVA	110
TUBULAÇÃO E FIXAÇÃO DO FILTRO DE COMBUSTÍVEL PARA BOMBA	111
BOMBA INJETORA	112
PORTA BICO INJETOR	113
TUBULAÇÃO DE INJEÇÃO PARA BOMBA INJETORA ROTATIVA	114
COLETOR DE ESCAPE	115
COLETOR DE ADMISSÃO	116
CURVA DE ADMISSÃO	117
RESPIRO DO MOTOR	118
SOBREALIMENTAÇÃO	119
ALTERNADOR	120
FIXAÇÃO E ACIONAMENTO DA BOMBA INJETORA	121
CÁRTER	122
BOMBA D'ÁGUA, TERMOSTATOS E TUBOS D'ÁGUA	123
ACIONAMENTO DO VENTILADOR	124
MOTOR DE PARTIDA	125
JOGO DE REPARO	126
FILTRO DE COMBUSTÍVEL	127
CONTROLE DA TRANSMISSÃO - 4X4	128
DISTRIBUIDOR - TRANSMISSÃO 4X4	129

Índice

Descrição da página	N.º
TRANSMISSÃO SINCRONIZADA CARRARO - 4X2	131
FILTROS DE ÓLEO - TRANSMISSÃO 4X2	132
EIXO ENTRADA - TRANSMISSÃO 4X2	133
EIXO DE RÉ E EIXO PRIMÁRIO - TRANSMISSÃO 4X2	135
EIXO SECUNDÁRIO - TRANSMISSÃO 4X2	136
CONTROLE DA TRANSMISSÃO - 4X2	138
DISTRIBUIDOR - TRANSMISSÃO 4X2	140
CONVERSOR - TRANSMISSÃO 4X2	142
BOMBA ÓLEO - TRANSMISSÃO 4X2	143
CARCAÇA TRANSMISSÃO 4x2	144
TRANSMISSÃO SINCRONIZADA CARRARO - 4X4	145
CARCAÇA TRANSMISSÃO 4x4	146
EIXO DE RÉ E EIXO PRIMÁRIO - TRANSMISSÃO 4X4	148
BOMBA ÓLEO - TRANSMISSÃO 4X4	149
FILTROS DE ÓLEO - TRANSMISSÃO 4X4	150
EIXO ENTRADA - TRANSMISSÃO 4X4	151
VÁLVULA SOLENÓIDE - TRANSMISSÃO 4X4	153
CONVERSOR - TRANSMISSÃO 4X4	154
EIXO SAíDA 4X4	155
EIXO SECUNDÁRIO - TRANSMISSÃO 4X4	156
SISTEMA DE COMBUSTÍVEL - TANQUE PLÁSTICO	158
MONTAGEM TANQUE COMBUSTÍVEL PLÁSTICO	160
SISTEMA DE ESCAPAMENTO	162
SISTEMA DE ARREFECIMENTO DA TRANSMISSÃO	163
SISTEMA DE ARREFECIMENTO DO MOTOR - RADIADOR DE ALUMÍNIO MAR 1	164
MONTAGEM DO FILTRO DE AR DO MOTOR - MAR 1	166
EIXO DIRECIONAL DIANTEIRO - 4X4 - ARO 18" - OPCIONAL	168
EIXO DIRECIONAL DIANTEIRO - 4X2	169
CARCAÇA DO DIANTEIRO 4X2	170
ARTICULAÇÃO E CILINDRO DE DIREÇÃO - EIXO DIANTEIRO 4X2	171
CUBO DE RODA - EIXO DIANTEIRO 4X2	172
EIXO DIRECIONAL DIANTEIRO - 4X4	173
ARTICULAÇÃO E CILINDRO DE DIREÇÃO - EIXO DIANTEIRO 4X4	174
CARCAÇA DO EIXO DIANTEIRO 4X4	175
JUNTA UNIVERSAL DUPLA - EIXO DIANTEIRO 4X4	176
MONTAGEM COROA E PINHÃO - EIXO DIANTEIRO 4x4	177
CUBO DE RODA E REDUTOR PLANETÁRIO - EIXO DIANTEIRO 4X4	178
MONTAGEM DOS EIXOS DIANTEIROS - 4X4	179
EIXO DIANTEIRO - OPÇÕES	180
MONTAGEM DOS EIXOS DIANTEIROS - 4X4 ARO 18 - OPCIONAL	181
MONTAGEM COROA E PINHÃO - EIXO DIANTEIRO 4X4 - RODA 18"	182
MONTAGEM DOS EIXOS DIANTEIROS - 4X2	183
MONTAGEM DO DIFERENCIAL - EIXO DIANTEIRO 4x4	184
CONJUNTO DO FREIO - EIXO TRASEIRO	185
CARCAÇA DO EIXO TRASEIRO	186
CONTROLE DO FREIO - EIXO TRASEIRO	188
CUBO DE RODA - EIXO TRASEIRO	189
MONTAGEM COROA E PINHÃO - EIXO TRASEIRO	190
MONTAGEM DO DIFERENCIAL - EIXO TRASEIRO	191
BLOQUEIO DO DIFERENCIAL - EIXO TRASEIRO	192

Índice

Descrição da página	N.º
REDUTOR PLANETÁRIO - EIXO TRASEIRO	193
MONTAGEM EIXO MOTRIZ TRASEIRO RODAS DIANT. ARO 18* OPCIONAL	194
MONTAGEM EIXO MOTRIZ TRASEIRO	195
EIXO MOTRIZ TRASEIRO - CARRARO	196
EIXO TRASEIRO - OPÇÕES	197
MONTAGEM DO EIXO CARDAN - 4X2	198
MONTAGEM DO EIXO CARDAN - 4X4	199
MONTAGEM DOS EIXOS CARDAN	200
CONJUNTO RODAS TRASEIRAS MONOPEÇA - PNEU GOODYEAR	201
CONJUNTO RODAS E PNEUS TRASEIROS	202
CONJUNTO RODAS TRASEIRAS TRÊS PEÇAS - PNEU GOODYEAR	203
CONJUNTO RODAS TRASEIRAS MONOPEÇA - PNEU GOODYEAR	204
CONJUNTO RODAS DIANTEIRAS MONOPEÇA - PNEU PIRELLI - 4X2	205
CONJUNTO RODAS DIANTEIRAS MONOPEÇA - PNEU GOODYEAR - 4X4	206
CONJUNTO RODAS E PNEUS DIANTEIROS	207
CONJUNTO RODAS TRASEIRAS MONOPEÇA - PNEU GOODYEAR	208
CONJUNTO RODAS DIANTEIRAS MONOPEÇA - PNEU TITAN - 4x4 ARO 18" - OPCIONAL	209
PINÇA	210
FREIO DE ESTACIONAMENTO INDEPENDENTE - OPCIONAL	211
SISTEMA HIDRÁULICO	212
COLUNA DE DIREÇÃO	214
SISTEMA HIDRÁULICO DE DIREÇÃO	216
SISTEMA HIDRÁULICO DE FREIO	218
SISTEMA HIDRÁULICO DA TRANSMISSÃO - 4X2	220
SISTEMA HIDRÁULICO DA TRANSMISSÃO - 4X4	222
SISTEMA HIDRÁULICO DA CAÇAMBA DA RETROESCAVADEIRA	224
CILINDRO HIDRÁULICO DA CAÇAMBA DA RETROESCAVADEIRA - HIDROVER/WEBER-HYDRAULIK	226
SISTEMA HIDRÁULICO CILINDRO DE GIRO DA RETROESCAVADEIRA	227
CILINDRO HIDRÁULICO DE GIRO DA RETROESCAVADEIRA - HIDROVER/WEBER-HYDRAULIK	228
SISTEMA HIDRÁULICO DOS ESTABILIZADORES	229
CILINDRO HIDRÁULICO DOS ESTABILIZADORES - HIDROVER/WEBER-HYDRAULIK	230
SISTEMA HIDRÁULICO DA LANÇA DA RETROESCAVADEIRA	231
CILINDRO HIDRÁULICO DA LANÇA DA RETROESCAVADEIRA - HIDROVER/WEBER-HYDRAULIK	232
SISTEMA HIDRÁULICO BRAÇO PROFUNDIDADE RETROESCAVADEIRA	233
CILINDRO HIDRÁULICO BRAÇO PROFUNDIDADE RETROESCAVADEIRA - HIDROVER/WEBER-HYDRAULIK	234
SISTEMA HIDRÁULICO DO TROCADOR DE CALOR MAR-1	235
TANQUE HIDRÁULICO	237
FILTRO HIDRÁULICO	239
SISTEMA HIDRÁULICO RETORNO E RESERVATÓRIO	240
SISTEMA HIDRÁULICO DE ALIMENTAÇÃO DA BOMBA	242
BOMBA HIDRÁULICA - MAR-1	245
SISTEMA HIDRÁULICO DE INCLINAÇÃO DA CAÇAMBA CARREGADEIRA	246
SISTEMA HIDRÁULICO ELEVAÇÃO CAÇAMBA CARREGADEIRA	248
CILINDRO HIDRÁULICO ELEVAÇÃO CAÇAMBA CARREGADEIRA - HIDROVER/WEBER-HYDRAULIK	250
SISTEMA HIDRÁULICO BRAÇO EXTENSÍVEL - OPCIONAL	251
CILINDRO HIDRÁULICO BRAÇO EXTENSÍVEL	252
BRAÇO EXTENSÍVEL - SISTEMA HIDRÁULICO DE GIRO - MODIFICAÇÕES	253
BRAÇO EXTENSÍVEL - SISTEMA HIDRÁULICO DA LANÇA	254
SISTEMA HIDRÁULICO BRAÇO EXTENSÍVEL	256

Descrição da página	N.º
SISTEMA HIDRÁULICO DO ROMPEDOR	258
ROMPEDOR HIDRÁULICO - VÁLVULA DIVISORA DE FLUXO E COMPONENTES ELÉTRICOS	259
ROMPEDOR HIDRÁULICO - PEÇAS	261
ROMPEDOR HIDRÁULICO - PEÇAS	262
ROMPEDOR HIDRÁULICO - PONTEIRAS	264
ROMPEDOR HIDRÁULICO - LINHA HIDRÁULICA DO BRAÇO E LANÇA	265
ROMPEDOR HIDRÁULICO - FIXAÇÃO	266
SEÇÃO ENTRADA	267
SEÇÃO DE SAÍDA	268
COMANDO HIDRÁULICO DA RETROESCAVADEIRA	269
SEÇÃO DE GIRO	270
SEÇÃO DA LANÇA	271
SEÇÃO DO BRAÇO DE PROFUNDIDADE	272
SEÇÃO DA CAÇAMBA	273
VÁLVULA DE ALÍVIO PRINCIPAL	274
SEÇÃO ENTRADA	275
SEÇÃO DA CAÇAMBA	276
SEÇÃO DE LEVANTAMENTO	278
SEÇÃO DE SAÍDA	280
VÁLVULA DE ALÍVIO	281
SEÇÃO DOS ESTABILIZADORES	282
VÁLVULA REGULADORA DE PRESSÃO	283
COMANDO HIDRÁULICO DA CARREGADEIRA	284
CILINDRO HIDRÁULICO INCLINAÇÃO CAÇAMBA CARREGADEIRA	285
SISTEMA HIDRÁULICO DE INCLINAÇÃO DA CAÇAMBA CARREGADEIRA C/ 2 CILINDROS	286
MONTAGEM DA BATERIA E CHAVE GERAL	288
SISTEMA ELÉTRICO DE ILUMINAÇÃO - CABINE FECHADA	289
SISTEMA ELÉTRICO DE ILUMINAÇÃO - CABINE ABERTA	290
CHICOTES CHASSI TRANSMISSÃO AUTOMATIZADA - OPCIONAL	291
CHICOTES CHASSI - MAR-1	292
MONTAGEM PAINÉIS	293
INSTRUMENTOS PAINEL DIANTEIRO - 4X2	294
CHICOTE ELÉTRICO PAINEL	295
INSTRUMENTOS PAINEL LATERAL DIREITO - CABINE FECHADA	296
INSTRUMENTOS PAINEL DIANTEIRO - 4X4	297
INSTRUMENTOS PAINEL - CABINE ABERTA	298
SISTEMA ELÉTRICO - BRAÇO EXTENSÍVEL - OPCIONAL	299
SISTEMA ELÉTRICO - SENSORES E ALARMES	300
MONTAGEM FUSÍVEIS E RELÉS	302
CONJUNTO ADESIVOS E PLACAS MAR-1 - PORTUGUÊS	303
LUBRIFICANTES	305
MONTAGEM PLACA IDENTIFICAÇÃO DO EQUIPAMENTO	306

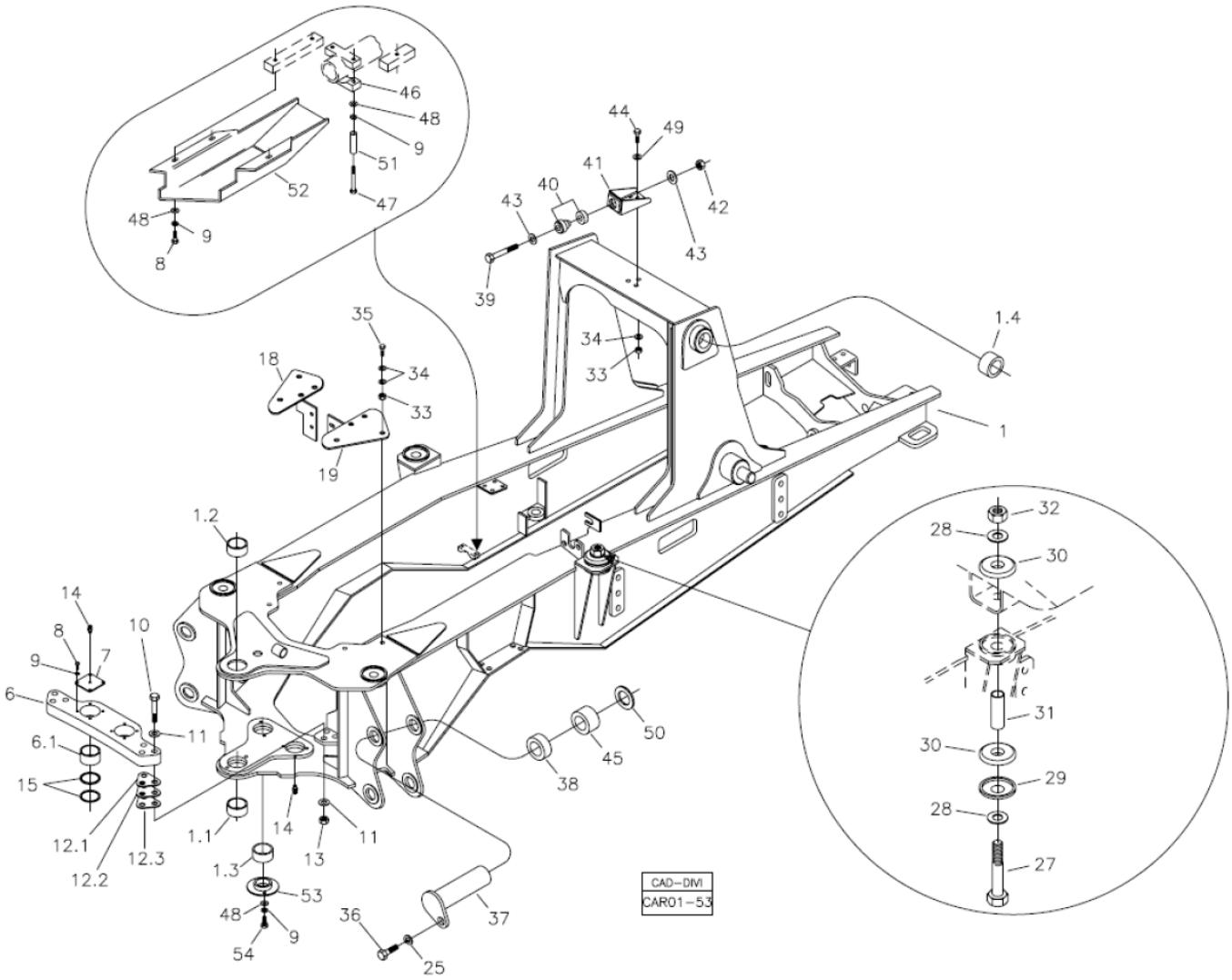

Fig.	Código	Descrição	Qtd.	Nota	Início	Fim
01	370460000	CHASSI	01		6477	
01.1	370060001	BUCHA INFERIOR	01		6477	
01.2	370060011	BUCHA SUPERIOR	01		6477	
01.3	370060757	BUCHA CILINDRO	02		6477	
01.4	370060771	BUCHA	02		6477	
06	370360018	SUPORTE CILINDRO	01		6477	
06.1	370060756	BUCHA	02		6477	
07	370060043	TAMPA	02		6477	
08	210003900	PARAFUSO SEXTAVADO	08		6477	
09	210002190	ARRUELA PRESSÃO	21		6477	
10	219000148	PARAFUSO SEXTAVADO	06		6477	
11	208004639	ARRUELA LISA	12		6477	
12.1	219000156	CALÇO	CN	S=0,5 mm	6477	
12.2	219000155	CALÇO	CN	S=2,0 mm	6477	
12.3	219000154	CALÇO	CN	S=1,0 mm	6477	
13	208004638	PORCA SEXTAVADA	06		6477	
14	211200000	GRAXEIRA RETA	04		6477	
15	370060077	ARRUELA ENCOSTO	04		6477	
18	370360075	SUPORTE ESQUERDO	01		6477	
19	370360076	SUPORTE DIREITO	01		6477	
25	210002215	ARRUELA PRESSÃO	02		6477	
27	210001525	PARAFUSO SEXTAVADO	04		6477	

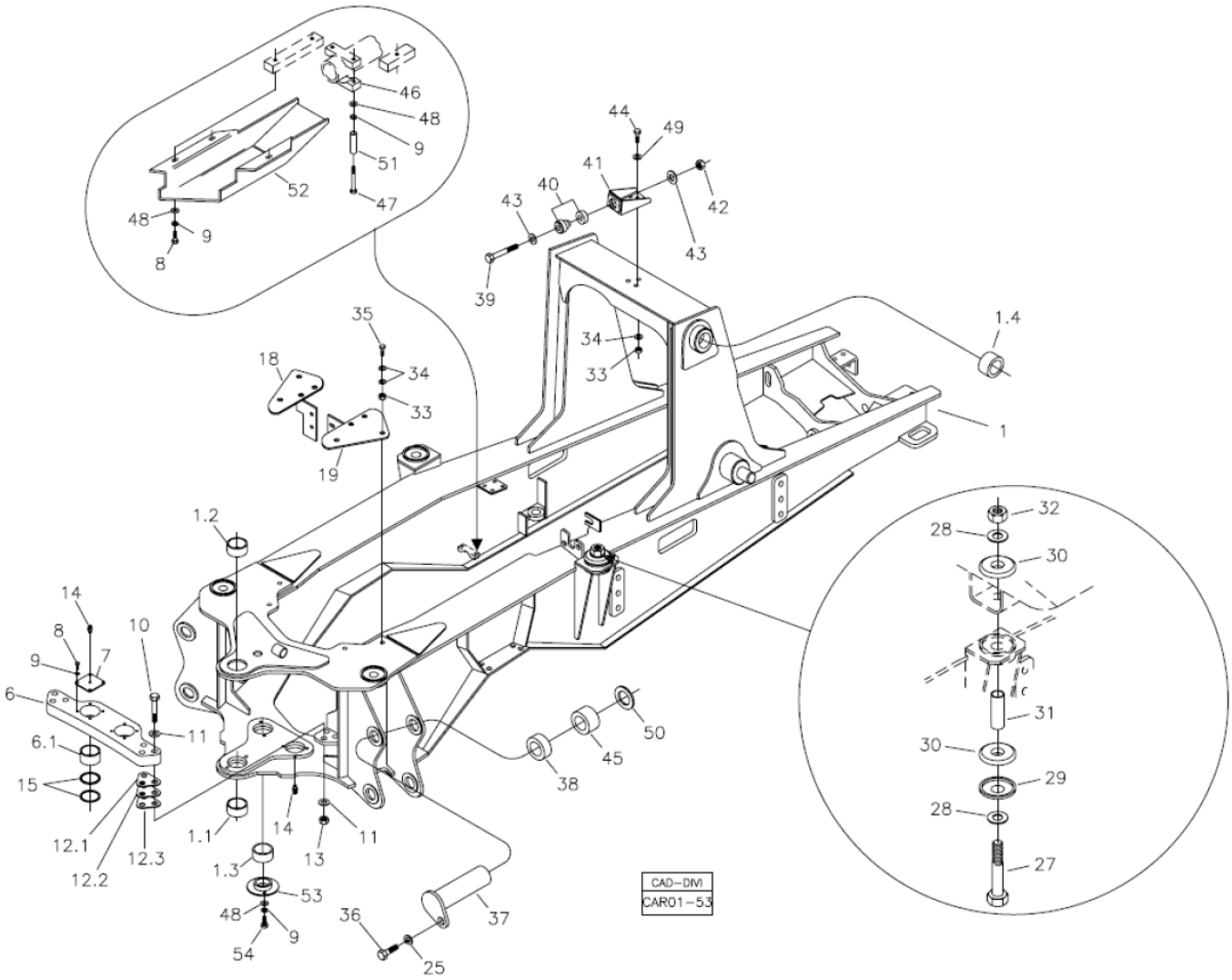

Fig.	Código	Descrição	Qtd.	Nota	Início	Fim
28	210002057	ARRUELA LISA	08		6477	
29	370027221	ANEL ENCOSTO	04		6477	
30	218002035	COXIM	08		6477	
31	370026927	ESPAÇADOR	04		6477	
32	210005525	PORCA AUTOFRENANTE	04		6477	
33	210005770	PORCA SEXTAVADA	07		6477	
34	210002021	ARRUELA LISA	11		6477	
35	210004098	PARAFUSO SEXTAVADO	04		6477	
36	210007064	PARAFUSO SEXTAVADO	04		6477	
37	370060180	PINO SUPERIOR	02		6477	
38	370060092	ANEL DISTANCIADOR	02		6477	
39	210004213	PARAFUSO SEXTAVADO	01		6477	
40	208003894	COXIM BI-PARTIDO	01		6477	
41	370060404	SUPORTE COXIM	01		6477	
42	210005778	PORCA AUTOFRENANTE	01		6477	
43	370030258	ARRUELA ENCOSTO	02		6477	
44	210004070	PARAFUSO SEXTAVADO	03		6477	
45	370060091	ANEL DISTANCIADOR	02		6477	
46	370060456	ABRAÇADEIRA	01		6477	
47	210003985	PARAFUSO SEXTAVADO	02		6477	
48	210002025	ARRUELA LISA	09		6477	
49	370060582	ARRUELA CALÇO	06		6477	

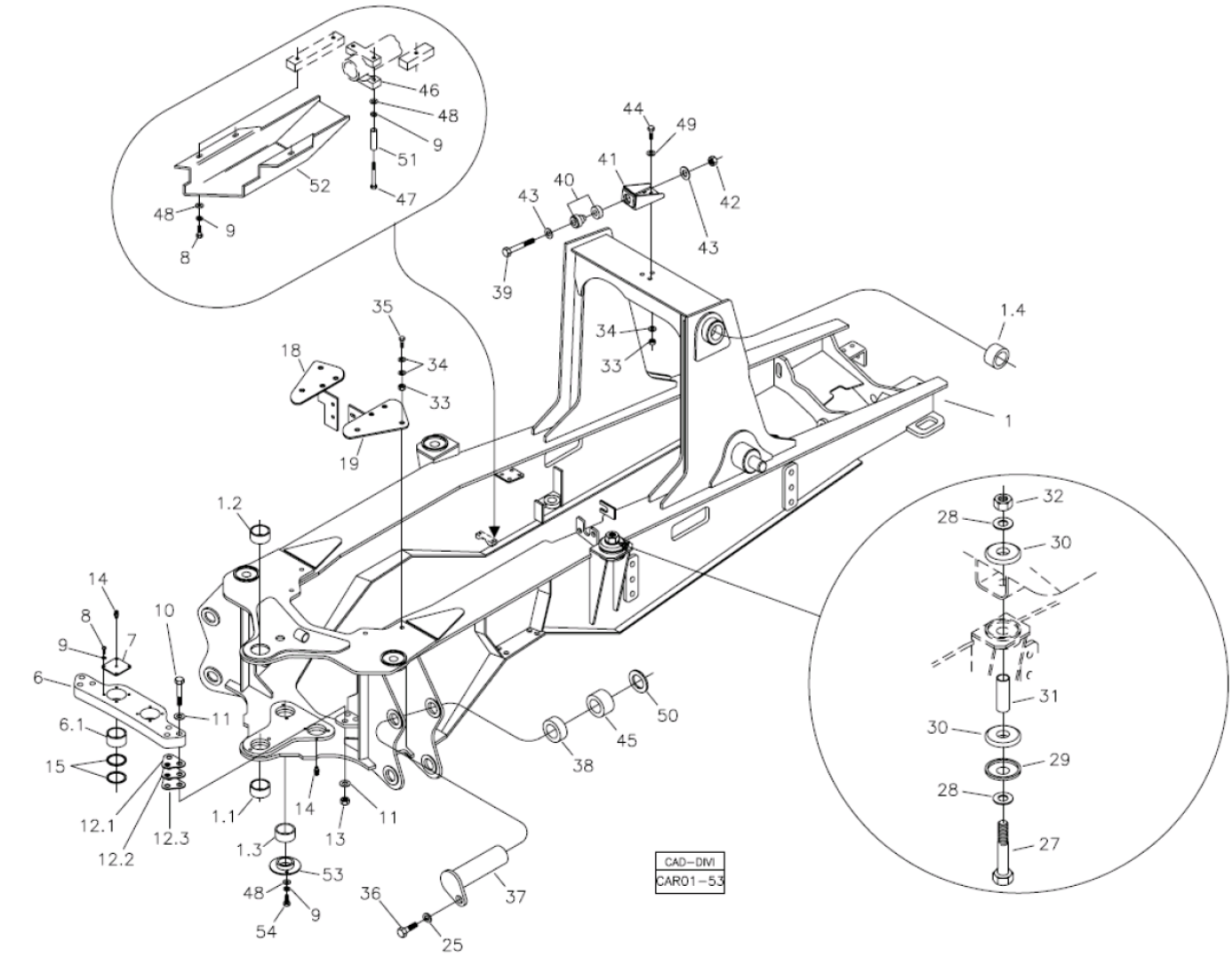

Fig.	Código	Descrição	Qtd.	Nota	Início	Fim
50	370060583	ARRUELA CALÇO	CN		6477	
51	370060615	ESPAÇADOR	02		6477	
52	100000008324	PROTETOR MANGUEIRA	01		6477	
53	370260071	RETENÇÃO BUCHA	02		6477	
54	210003890	PARAFUSO SEXTAVADO	04		6477	

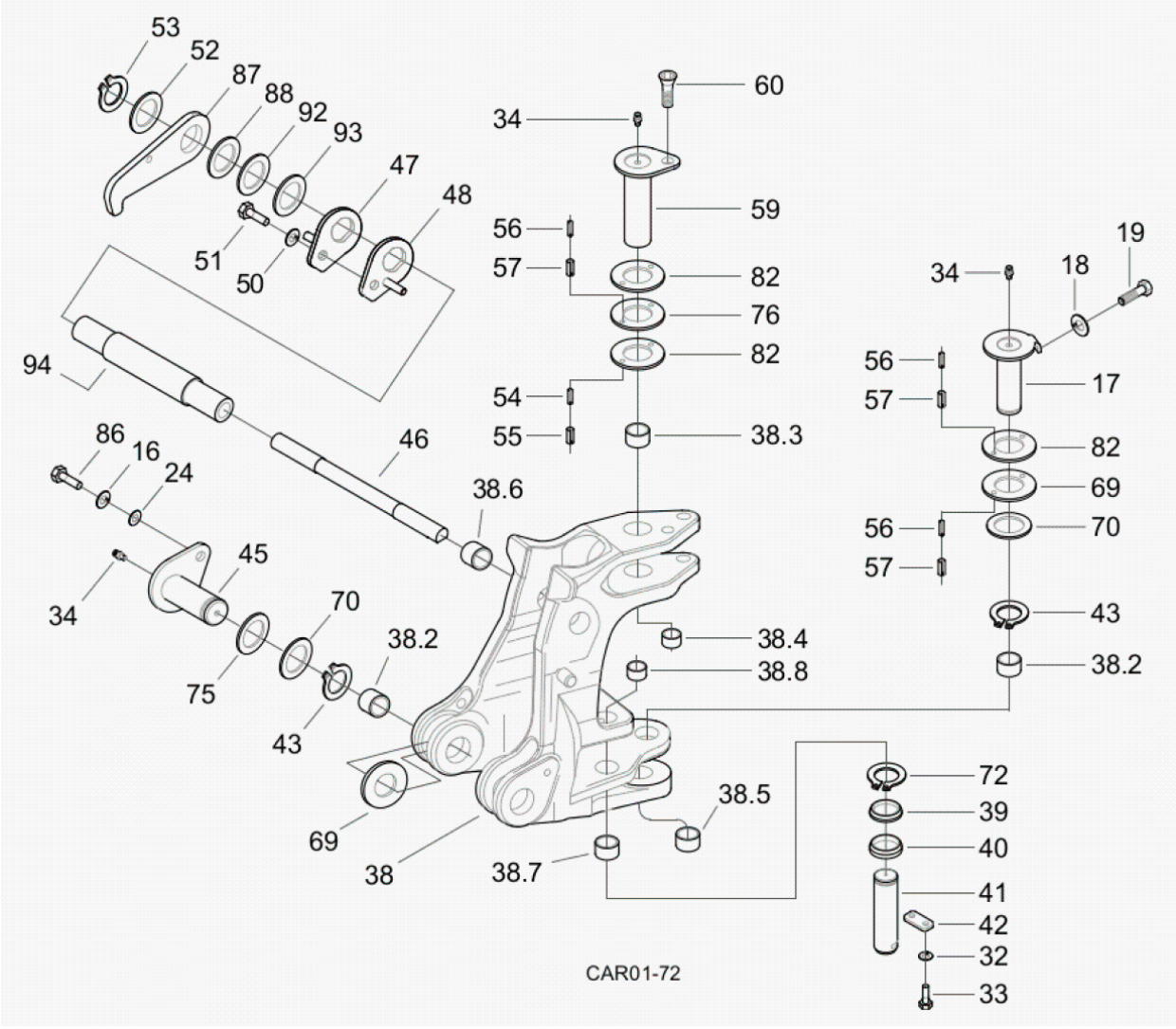

Fig.	Código	Descrição	Qtd.	Nota	Início	Fim
16	210002215	ARRUELA PRESSÃO	02		6477	
17	370060010	PINO INFERIOR	01		5542	5545
18	210002190	ARRUELA PRESSÃO	02		6477	
19	220000464	PARAFUSO ALLEN	02		6477	
24	210002045	ARRUELA LISA	02		6477	
32	210002190	ARRUELA PRESSÃO	02		6477	
33	210003900	PARAFUSO SEXTAVADO	03		6477	
34	211200000	GRAXEIRA RETA	04		6477	
38	370360098	TORRE GIRO COMPLETA	01		6477	
38.2	370060543	BUCHA	05		6477	
38.3	370060544	BUCHA	01		6477	
38.4	370060545	BUCHA	01		6477	
38.5	370060546	BUCHA	01		6477	
38.6	370060547	BUCHA	02		6477	
38.7	370060570	BUCHA	02		6477	
38.8	370060571	BUCHA	02		6477	
39	370060076	CALÇO RÓTULA	02		6477	
40	370060075	CALÇO RÓTULA	02		6477	
41	370060037	PINO CILINDRO	02		6477	
42	370060569	PLACA TRAVA	02		6477	
43	210003362	ANEL TRAVA	03		6477	
45	370060032	PINO INFERIOR	02		6477	

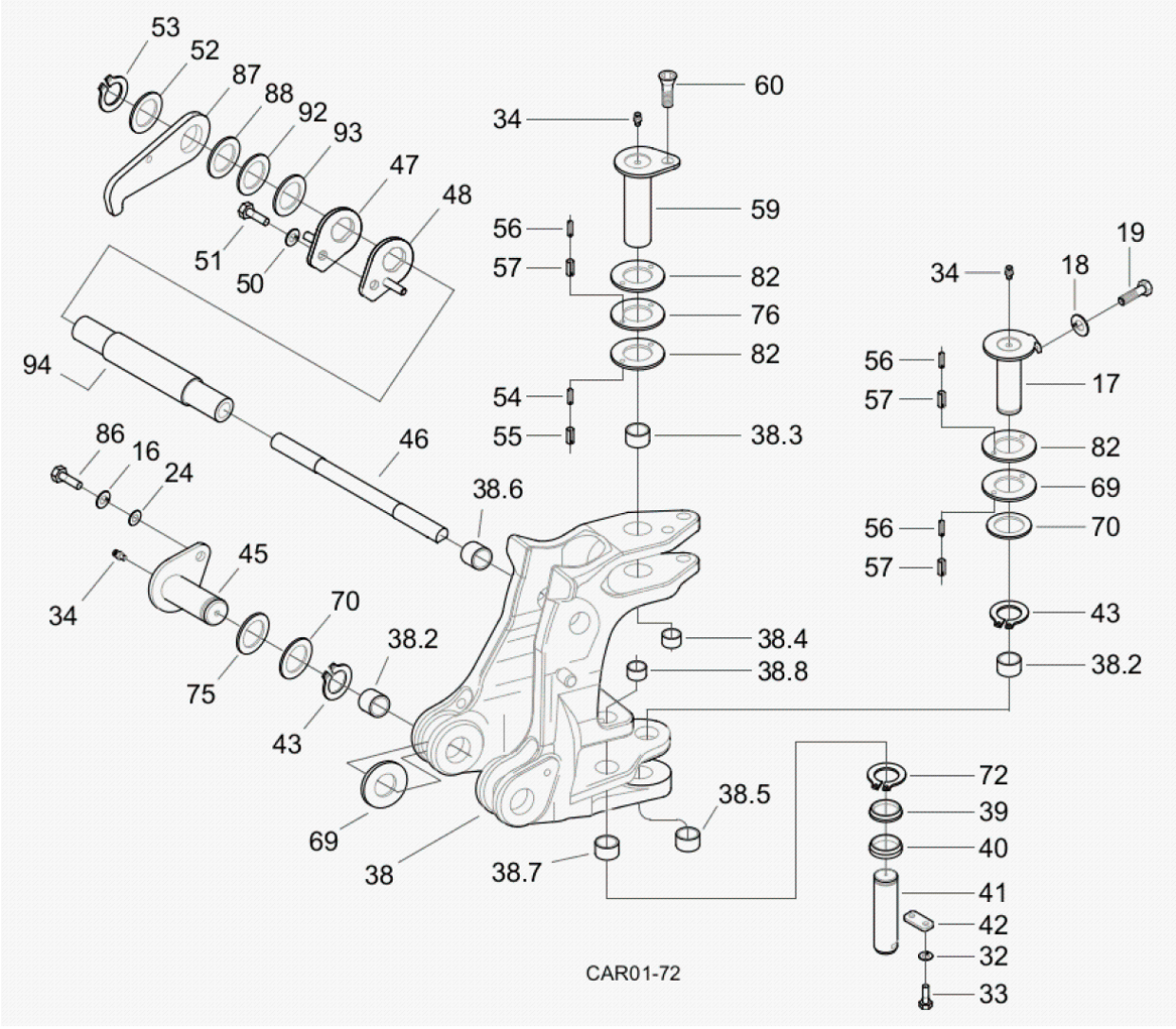

Fig.	Código	Descrição	Qtd.	Nota	Início	Fim
46	100000077250	PINO INTERNO	01		6477	
47	100000077255	APOIO	01		6477	
48	100000082646	APOIO	01		6477	
50	210002200	ARRUELA PRESSÃO	02		6477	
51	210004050	PARAFUSO SEXTAVADO	02		6477	
52	370060882	ARRUELA ENCOSTO	02	Esp. 3mm	6477	
53	210000960	ANEL TRAVA	02		6477	
54	219001698	PINO ELÁSTICO	02		6477	
55	219001699	PINO ELÁSTICO	02		6477	
56	210002358	PINO ELÁSTICO	06		6477	
57	210002379	PINO ELÁSTICO	06		6477	
59	370060009	PINO SUPERIOR	01		6477	
60	210001684	PARAFUSO ALLEN	01		6477	
69	370060688	ARRUELA ENCOSTO	12	Esp. 1mm	6477	
70	370060566	ARRUELA ENCOSTO	08	Esp. 1mm	6477	
72	210003480	ANEL ELÁSTICO	02		6477	
76	370060884	ARRUELA ENCOSTO	03	Esp. 5mm	6477	
82	370060687	ARRUELA ENCOSTO	04	Esp. 3mm	6477	
86	210004195	PARAFUSO	02		6477	
87	100000037234	TRAVA LANÇA	02	VER 2I000 00.1	6477	
88	100000037262	ARRUELA ENCOSTO	02		6477	
92	370060875	ARRUELA ENCOSTO	02		6477	

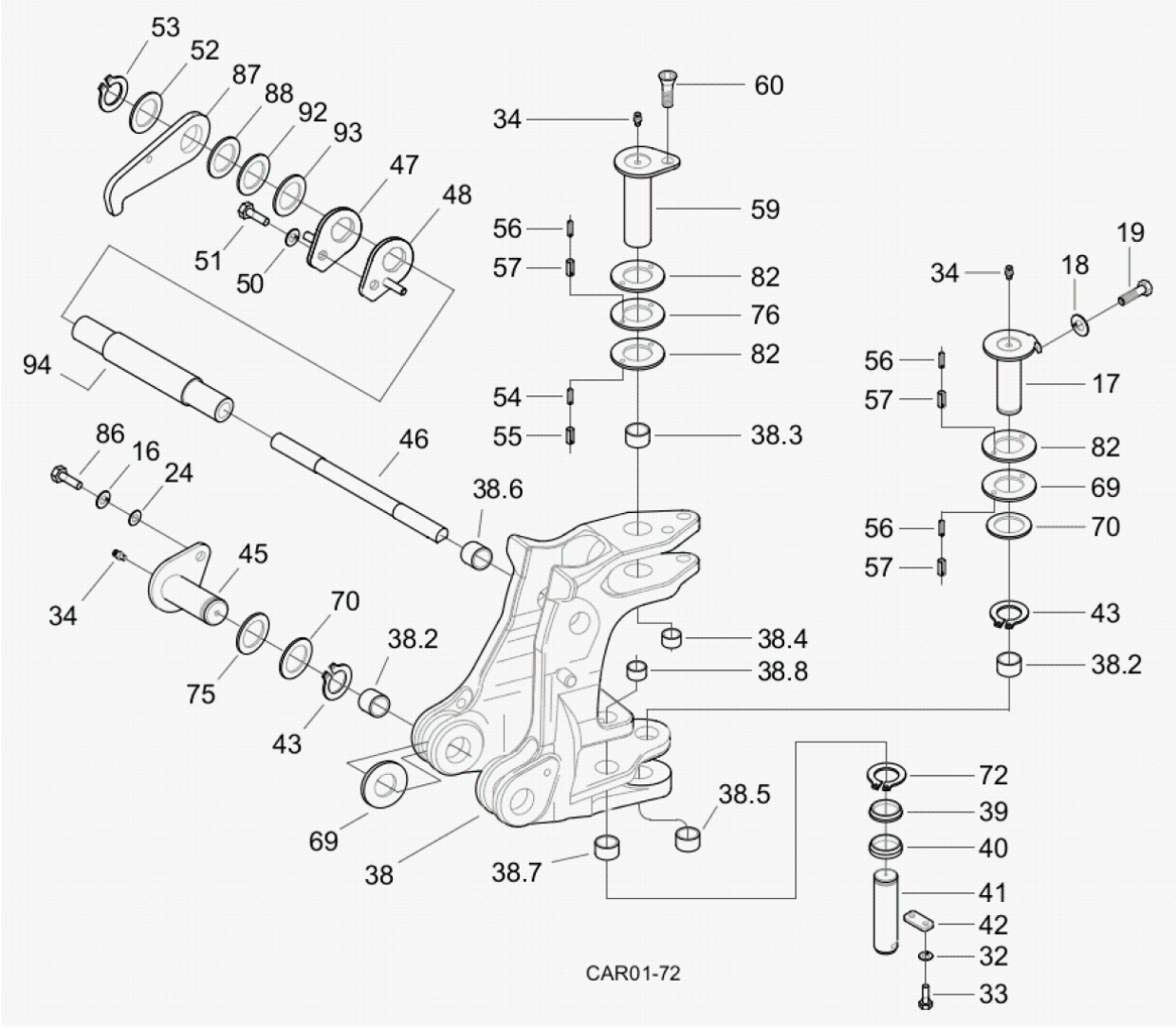

Fig.	Código	Descrição	Qtd.	Nota	Início	Fim
93	370060567	ARRUELA CALÇO	06	Esp. 1mm	6477	
94	100000037232	PINO EXTERNO	01		6477	

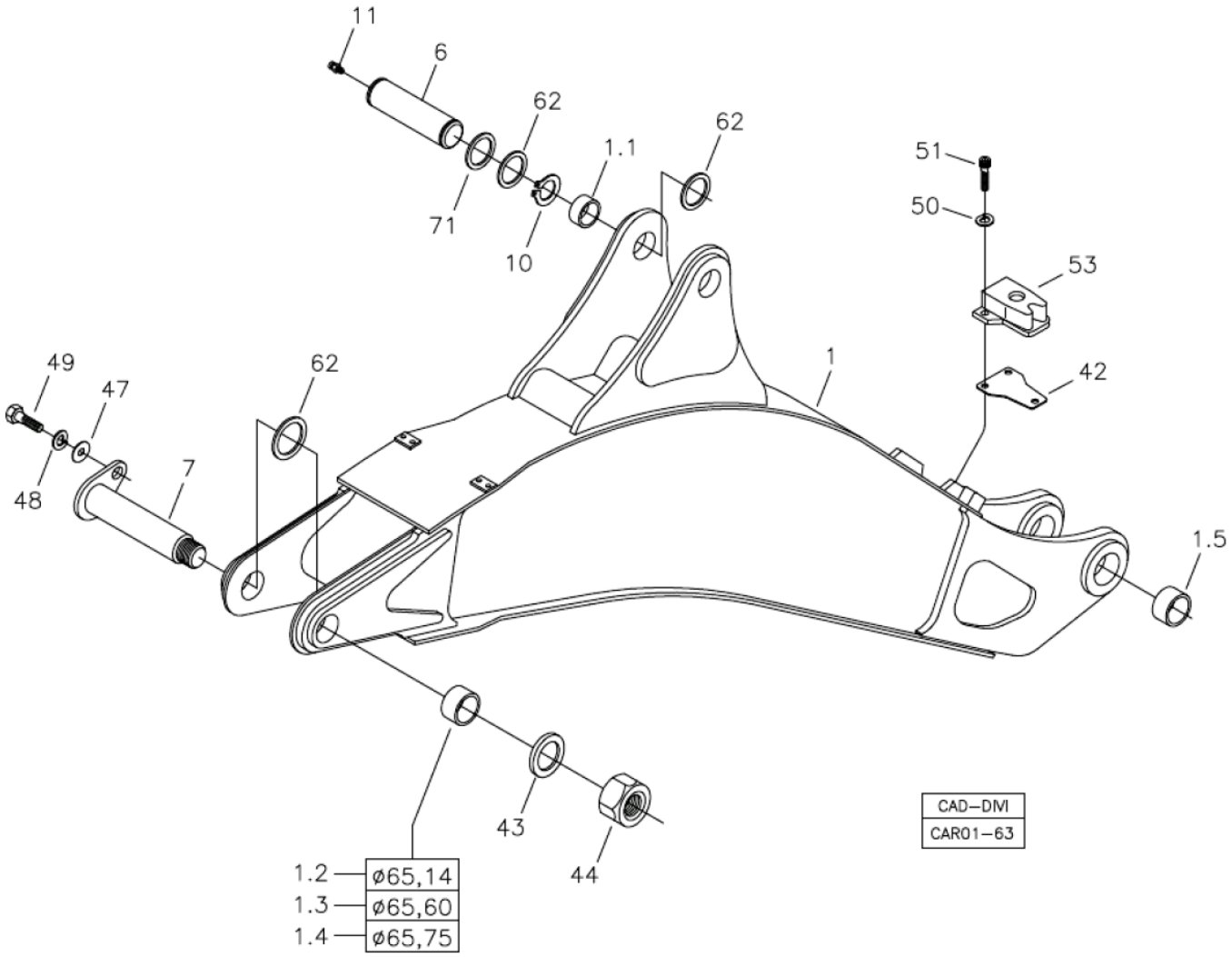

Fig.	Código	Descrição	Qtd.	Nota	Início	Fim
01	100000008888	LANÇA	01		6477	
01.1	370060122	BUCHA	02		6477	
01.2	370060123	BUCHA	02		6477	
01.3	370060504	BUCHA	CN		6477	
01.4	370060505	BUCHA	CN		6477	
01.5	370060548	BUCHA	02		6477	
06	370060047	PINO CENTRAL	01		6477	
07	370060495	PINO BRAÇO RETRO	01		6477	
10	210003500	ANEL ELÁSTICO	02		6477	
11	211200001	GRAXEIRA RETA	01		6477	
42	370060580	CALÇO	08		6477	
43	370060496	CALÇO	01		6477	
44	370060497	PORCA	01		6477	
47	210002045	ARRUELA LISA	01		6477	
48	210002215	ARRUELA PRESSÃO	01		6477	
49	210004180	PARAFUSO SEXTAVADO	01		6477	
50	210002190	ARRUELA PRESSÃO	03		6477	
51	210001660	PARAFUSO ALLEN	03		6477	
53	370160133	BATENTE	01		6477	
62	370060567	ARRUELA CALÇO	12		6477	
71	370060875	ARRUELA ENCOSTO	04		6477	

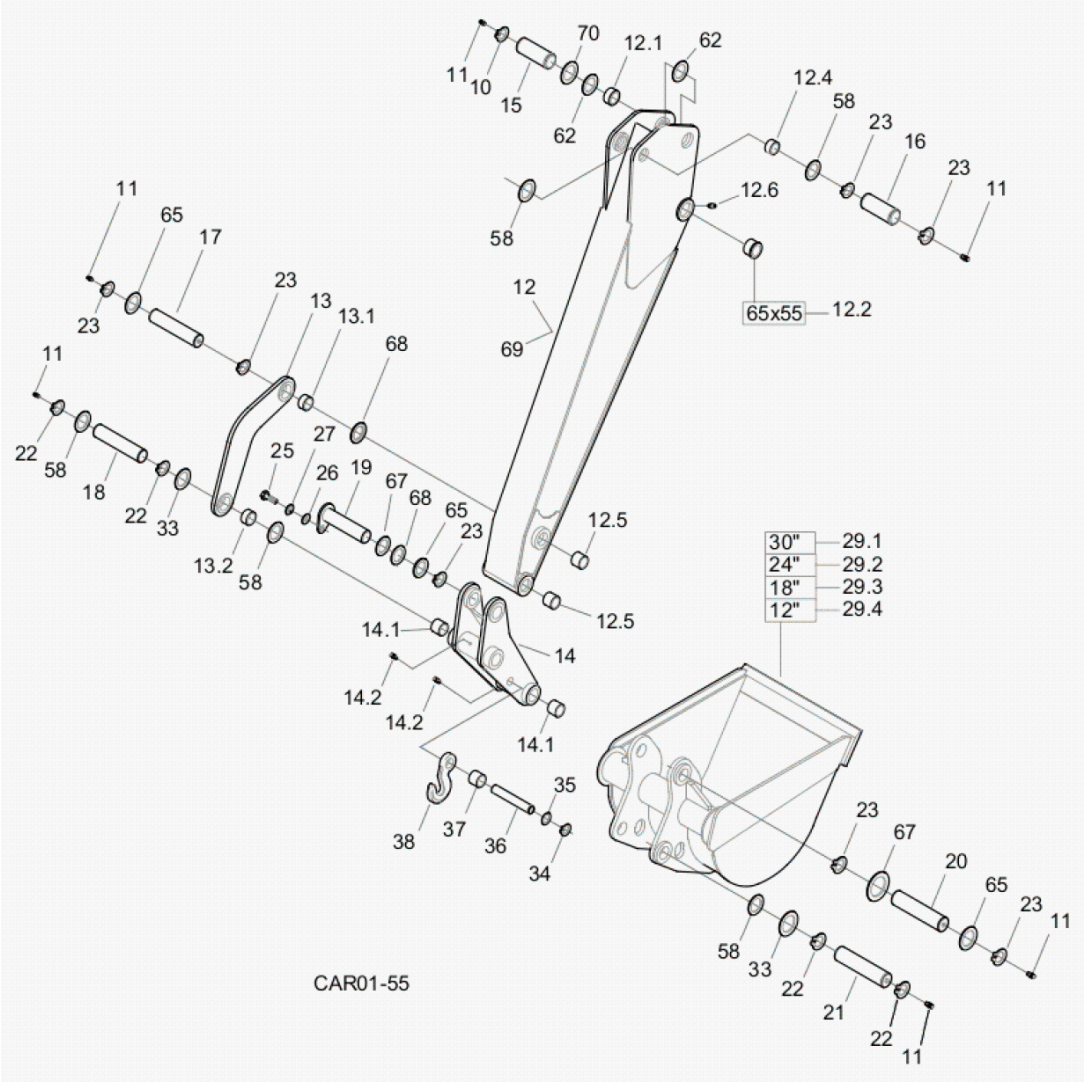

Fig.	Código	Descrição	Qtd.	Nota	Início	Fim
10	210003500	ANEL ELÁSTICO	04		6477	
11	211200001	GRAXEIRA RETA	14		6477	
12	370360010	BRAÇO PROFUNDIDADE	01		6477	
12.1	370060122	BUCHA	02		6477	
12.2	370060493	BUCHA	02		6477	
12.4	370060118	BUCHA	02		6477	
12.5	370060014	BUCHA	04		6477	
12.6	211200000	GRAXEIRA RETA	01		6477	
13	370460006	BRAÇO GUIA	02		6477	
13.1	370060040	BUCHA	01		6477	
13.2	370060039	BUCHA	01		6477	
14	370460005	BRAÇO LIGAÇÃO	01		6477	
14.1	370060038	BUCHA	02		6477	
14.2	211200020	GRAXEIRA CURVA	02		6477	
15	370060049	PINO CILINDRO	01		6477	
16	370060050	PINO CILINDRO	01		6477	
17	370060053	PINO BARRA LATERAL	01		6477	
18	370060054	PINO BRAÇO LIGAÇÃO	01		6477	
19	370060051	PINO CILINDRO	01		6477	
20	370060052	PINO SUPERIOR	01		6477	
21	370060127	PINO INFERIOR	01		6477	
22	210003390	ANEL ELÁSTICO	04		6477	

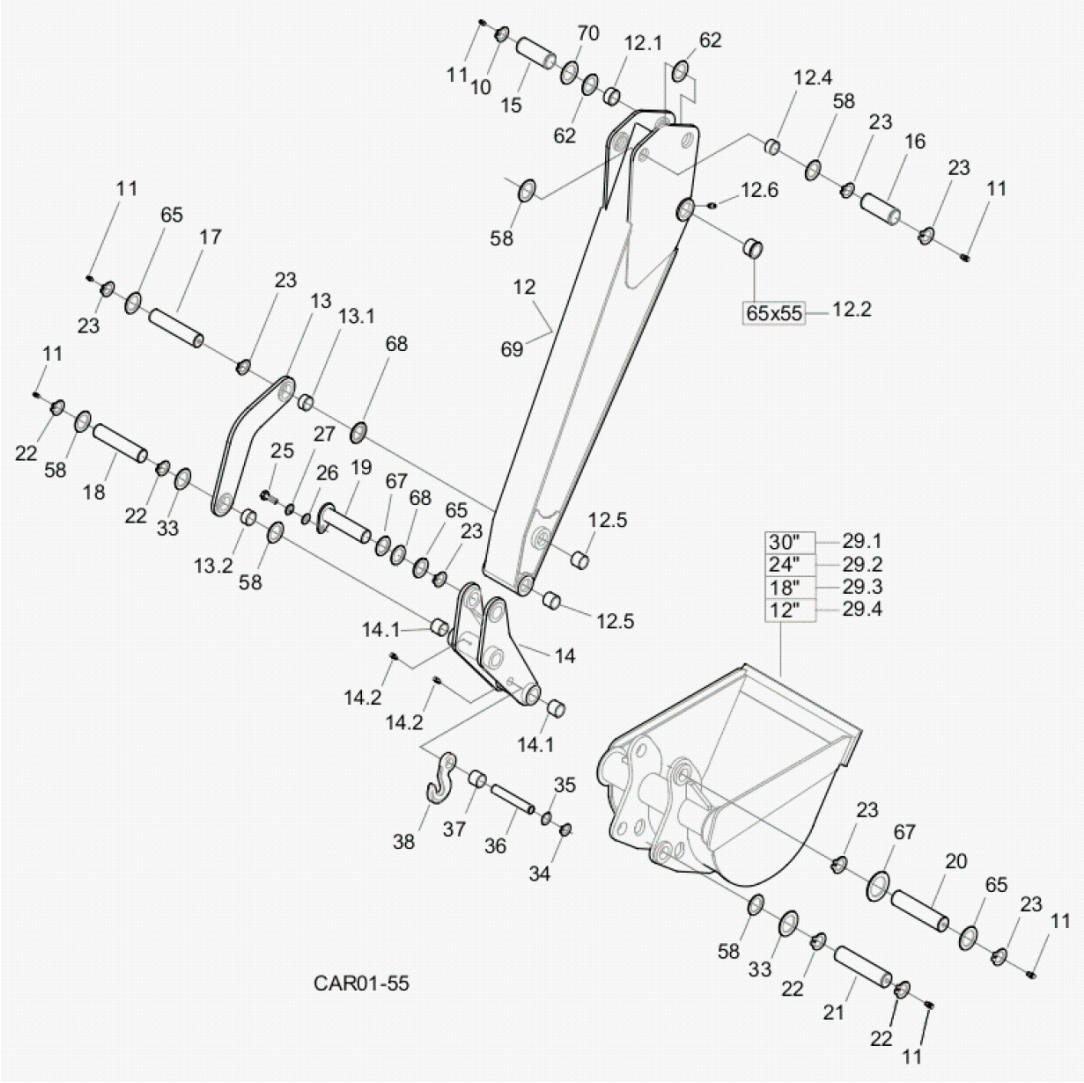

Fig.	Código	Descrição	Qtd.	Nota	Início	Fim
23	210000960	ANEL TRAVA	07		6477	
25	210004050	PARAFUSO SEXTAVADO	01		6477	
26	210002021	ARRUELA LISA	01		6477	
27	210002200	ARRUELA PRESSÃO	01		6477	
29.1	370360015	CAÇAMBA 30"	01		6477	
29.2	370360011	CAÇAMBA 24"	01		6477	
29.3	370360081	CAÇAMBA 18"	01		6477	
29.4	370360079	CAÇAMBA 12"	01		6477	
33	370060087	CALÇO	04	Esp. 3mm	6477	
34	210003551	ANEL SEGURANÇA	02		6477	
35	370060297	ARRUELA ENCOSTO	02	Esp. 3mm	6477	
36	370060296	PINO	01		6477	
37	370060295	ESPAÇADOR	01		6477	
38	219000151	GANCHO IÇAMENTO	02		6477	
39	370060297	ARRUELA ENCOSTO	02	Esp. 5mm	6477	
40	210003551	ANEL SEGURANÇA	02		6477	
58	370060562	ARRUELA CALÇO	06	Esp. 1mm	6477	
62	370060567	ARRUELA CALÇO	26	Esp. 1mm	6477	
65	370060669	ARRUELA CALÇO	12	Esp. 1mm	6477	
67	370060882	ARRUELA ENCOSTO	04	Esp. 3mm	6477	
68	370060881	ARRUELA ENCOSTO	06	Esp. 5mm	6477	
69	370360120	BRAÇO RETROESCAVADEIRA	01	Com rompedor hidráulico	6477	

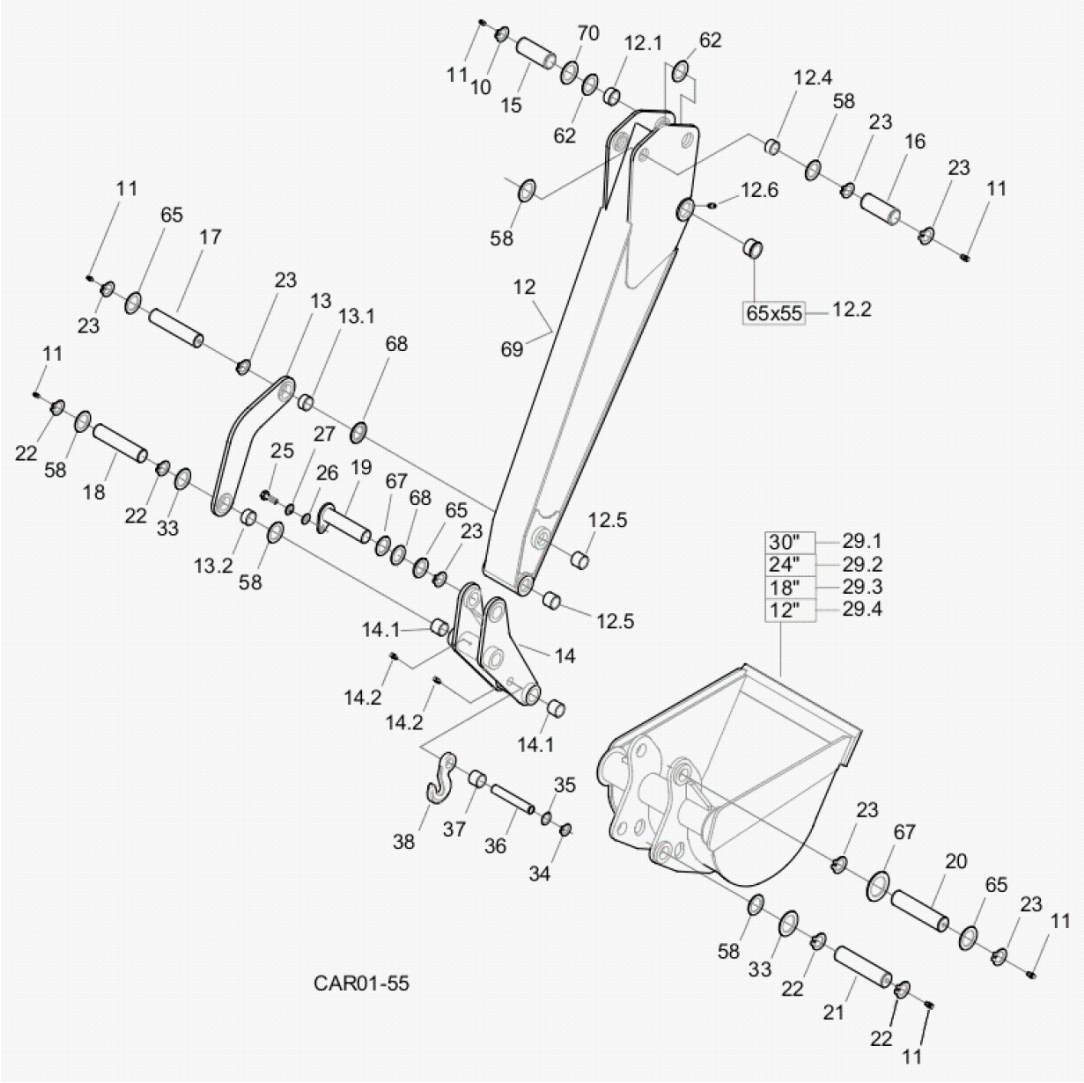

Fig.	Código	Descrição	Qtd.	Nota	Início	Fim
70	370060875	ARRUELA ENCOSTO	04	Esp. 5mm	6477	

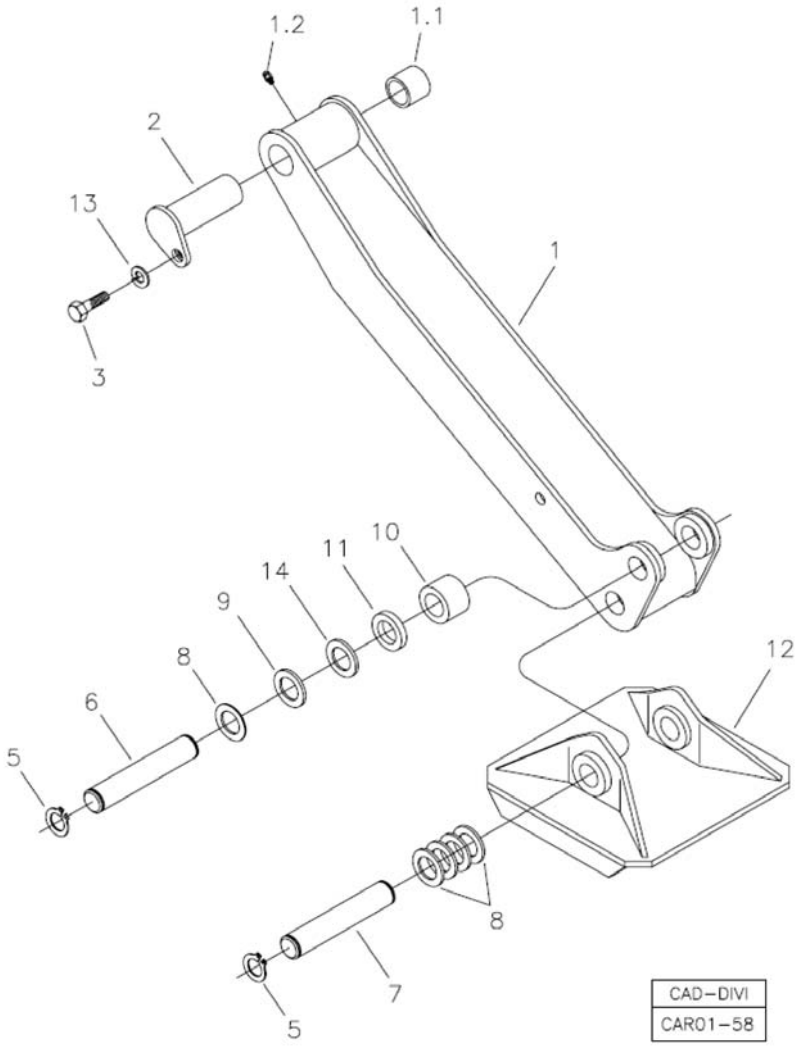

Fig.	Código	Descrição	Qtd.	Nota	Início	Fim
01	370360007	BRAÇO ESTABILIZADOR	02		6477	
01.1	370060012	BUCHA	01		6477	
01.2	211200000	GRAXEIRA RETA	01		6477	
02	370060056	PINO SUPERIOR	02		6477	
03	210007064	PARAFUSO SEXTAVADO	02		6477	
05	210003480	ANEL ELÁSTICO	08		6477	
06	370060057	PINO INFERIOR	02		6477	
07	370060473	PINO SAPATA	02		6477	
08	370060878	ARRUELA ENCOSTO	12		6477	
09	370060879	ARRUELA ENCOSTO	04		6477	
10	370060093	DISTANCIADOR	02		6477	
11	370060094	DISTANCIADOR	02		6477	
12	370260028	SAPATA STANDARD	02		6477	
13	210002215	ARRUELA PRESSÃO	02		6477	
14	370060880	ARRUELA ENCOSTO	06		6477	

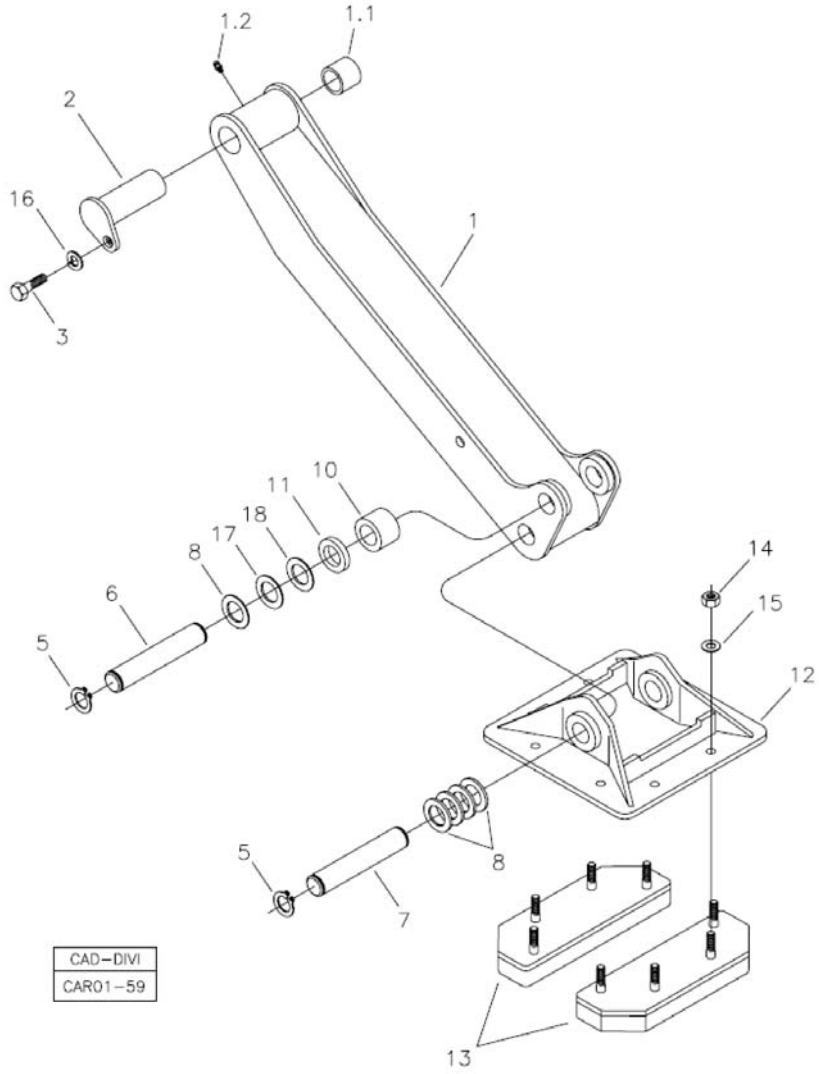

Fig.	Código	Descrição	Qtd.	Nota	Início	Fim
01	370360007	BRAÇO ESTABILIZADOR	02		6477	
01.1	370060012	BUCHA	01		6477	
01.2	211200000	GRAXEIRA RETA	01		6477	
02	370060056	PINO SUPERIOR	02		6477	
03	210007064	PARAFUSO SEXTAVADO	02		6477	
05	210003480	ANEL ELÁSTICO	08		6477	
06	370060057	PINO INFERIOR	02		6477	
07	370060473	PINO SAPATA	02		6477	
08	370060878	ARRUELA ENCOSTO	12		6477	
10	370060093	DISTANCIADOR	02		6477	
11	370060094	DISTANCIADOR	02		6477	
12	370260029	SAPATA REVERSÍVEL	02		6477	
13	219000254	COXIM SAPATA	04		6477	
14	210005770	PORCA SEXTAVADA	16		6477	
15	210002021	ARRUELA LISA	16		6477	
16	210002215	ARRUELA PRESSÃO	02		6477	
17	370060879	ARRUELA ENCOSTO	04	Esp. 3mm	6477	
18	370060880	ARRUELA ENCOSTO	06	Esp. 1mm	6477	

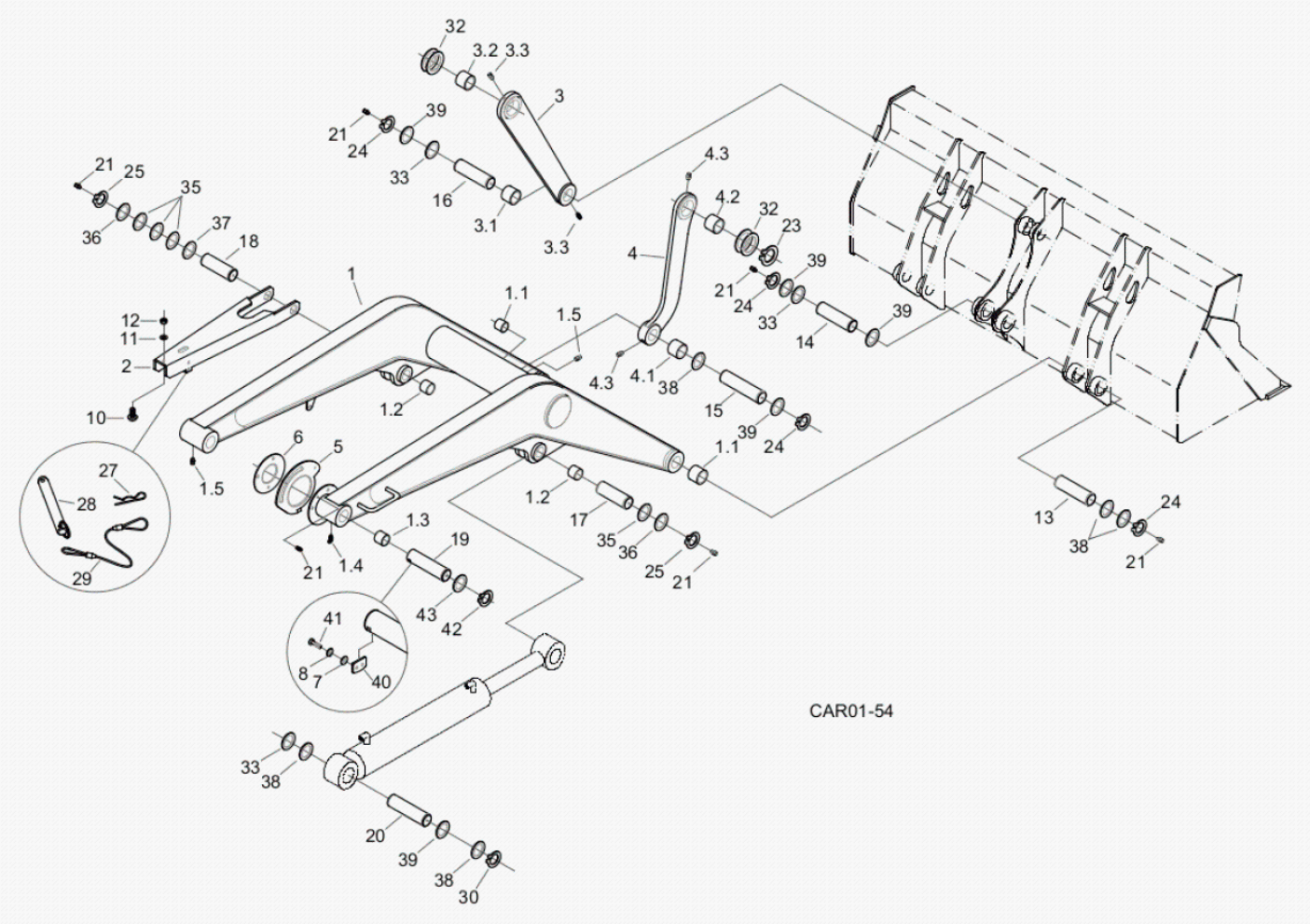

Fig.	Código	Descrição	Qtd.	Nota	Início	Fim
01	370360113	BRAÇO PÁ CARREGADEIRA	01		6477	
01.1	370060046	BUCHA	06		6477	
01.2	370060118	BUCHA	04		6477	
01.3	370060771	BUCHA	04		6477	
01.4	211200020	GRAXEIRA CURVA	01		6477	
01.5	211200000	GRAXEIRA RETA	02		6477	
02	370060044	BRAÇO SEGURANÇA	01		6477	
03	370360013	BARRA LIGAÇÃO	02		6477	
03.1	370060017	BUCHA	01		6477	
03.2	370060016	BUCHA	01		6477	
03.3	211200000	GRAXEIRA RETA	02		6477	
04	370360014	BARRA LIGAÇÃO	02		6477	
04.1	370060017	BUCHA	01		6477	
04.2	370060016	BUCHA	01		6477	
04.3	211200000	GRAXEIRA RETA	02		6477	
05	370060223	CAME AUTO-NIVELAMENTO	01		6477	
06	370060224	DISCO AUTO-NIVELAMENTO	01		6477	
07	210002015	ARRUELA LISA	04		6477	
08	210002180	ARRUELA PRESSÃO	04		6477	
10	208003934	BATENTE	01		6477	
11	210002005	ARRUELA LISA	01		6477	
12	210005755	PORCA SEXTAVADA	01		6477	

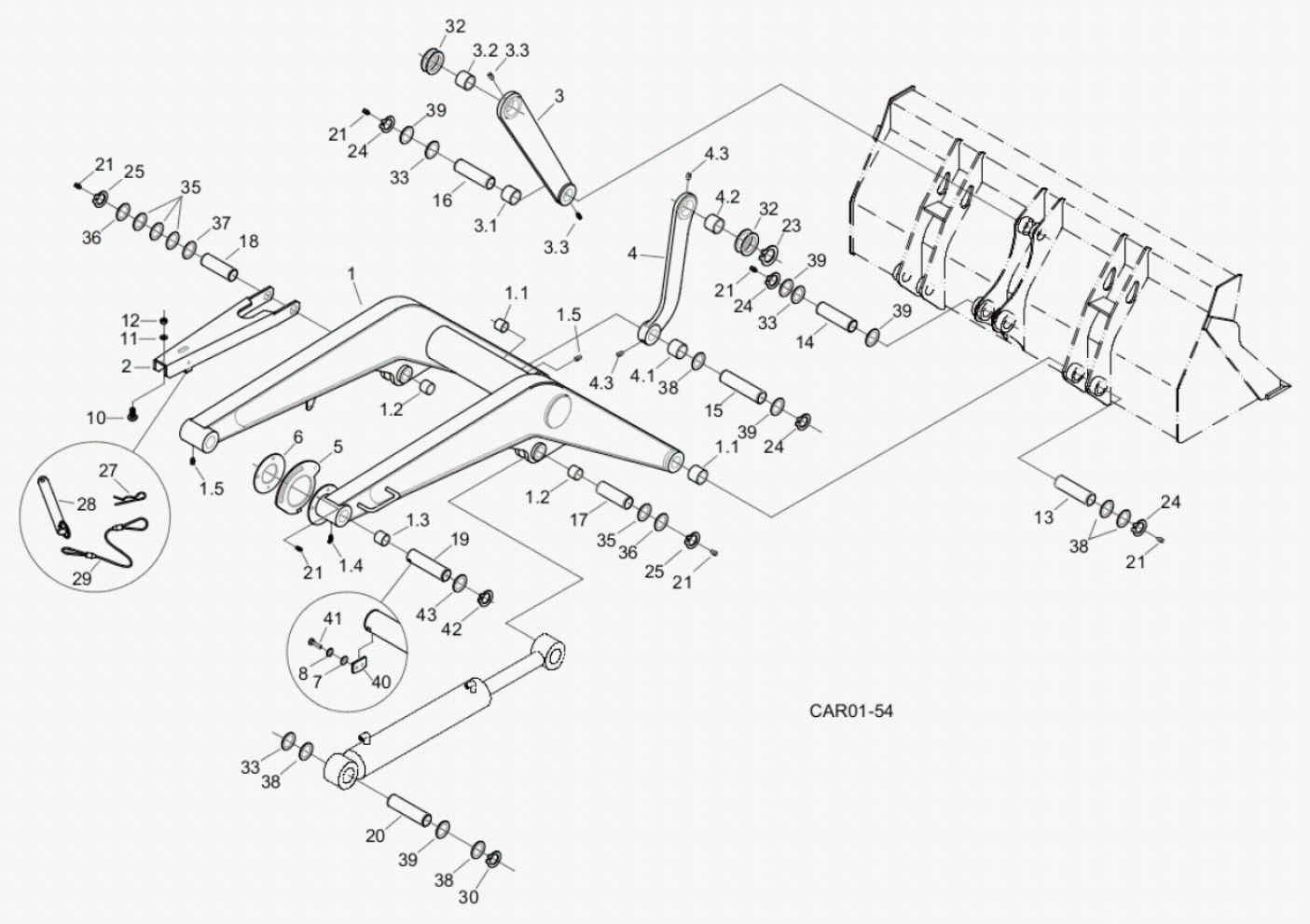

Fig.	Código	Descrição	Qtd.	Nota	Início	Fim
13	370060003	PINO PÁ CARREGADEIRA	02		6477	
14	370060128	PINO PÁ CARREGADEIRA	01		6477	
15	370060004	PINO BARRA LIGAÇÃO	01		6477	
16	370060129	PINO PÁ CARREGADEIRA	01		6477	
17	370060005	PINO DIREITO	01		6477	
18	370060055	PINO ESQUERDO	01		6477	
19	370060770	PINO P/ TRAVA	02		6477	
20	370060006	PINO CILINDRO	02		6477	
21	211200001	GRAXEIRA RETA	13		6477	
23	210003362	ANEL TRAVA	02		6477	
24	210003480	ANEL ELÁSTICO	10		6477	
25	210000960	ANEL TRAVA	04		6477	
27	219001062	GRAMPO SEGURANÇA	01		6477	
28	370060169	PINO TRAVA	01		6477	
29	219000459	CABO	01		6477	
30	219001039	ANEL ELÁSTICO	04		6477	
32	370060566	ARRUELA ENCOSTO	04	Esp. 1mm	6477	
33	370060880	ARRUELA ENCOSTO	04	Esp. 1mm	6477	
35	370060882	ARRUELA ENCOSTO	06	Esp. 3mm	6477	
36	370060881	ARRUELA ENCOSTO	01	Esp. 5mm	6477	
37	370060669	ARRUELA CALÇO	05	Esp. 1mm	6477	
38	370060878	ARRUELA ENCOSTO	11	Esp. 5mm	6477	

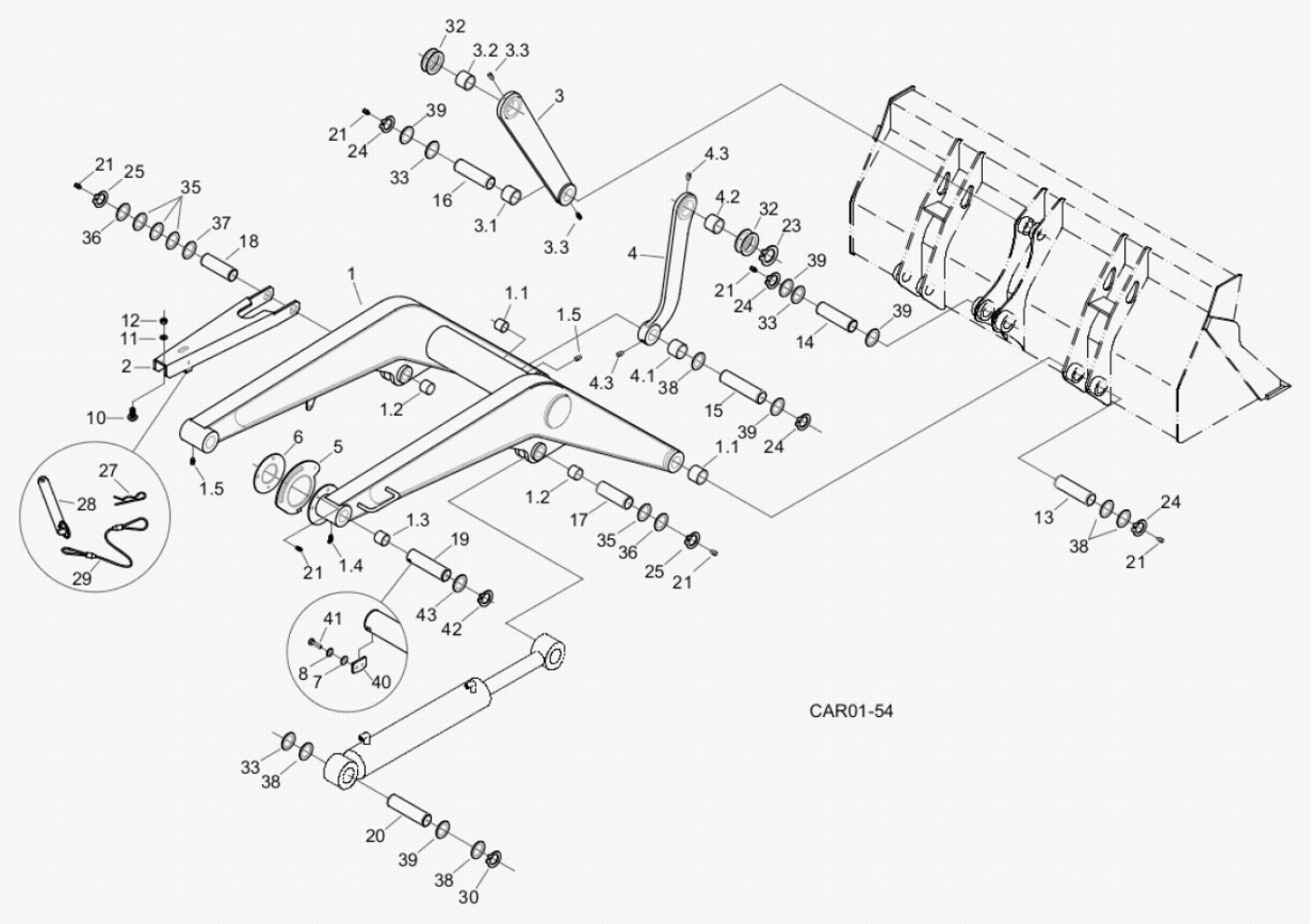

Fig.	Código	Descrição	Qtd.	Nota	Início	Fim
39	370060879	ARRUELA ENCOSTO	10	Esp. 3mm	6477	
40	370060735	TRAVA PINO	02		6477	
41	210000516	PARAFUSO ALLEN	04		6477	
42	219002164	ANEL ELÁSTICO	02		6477	
43	370060567	ARRUELA CALÇO	06	Esp. 1mm	6477	

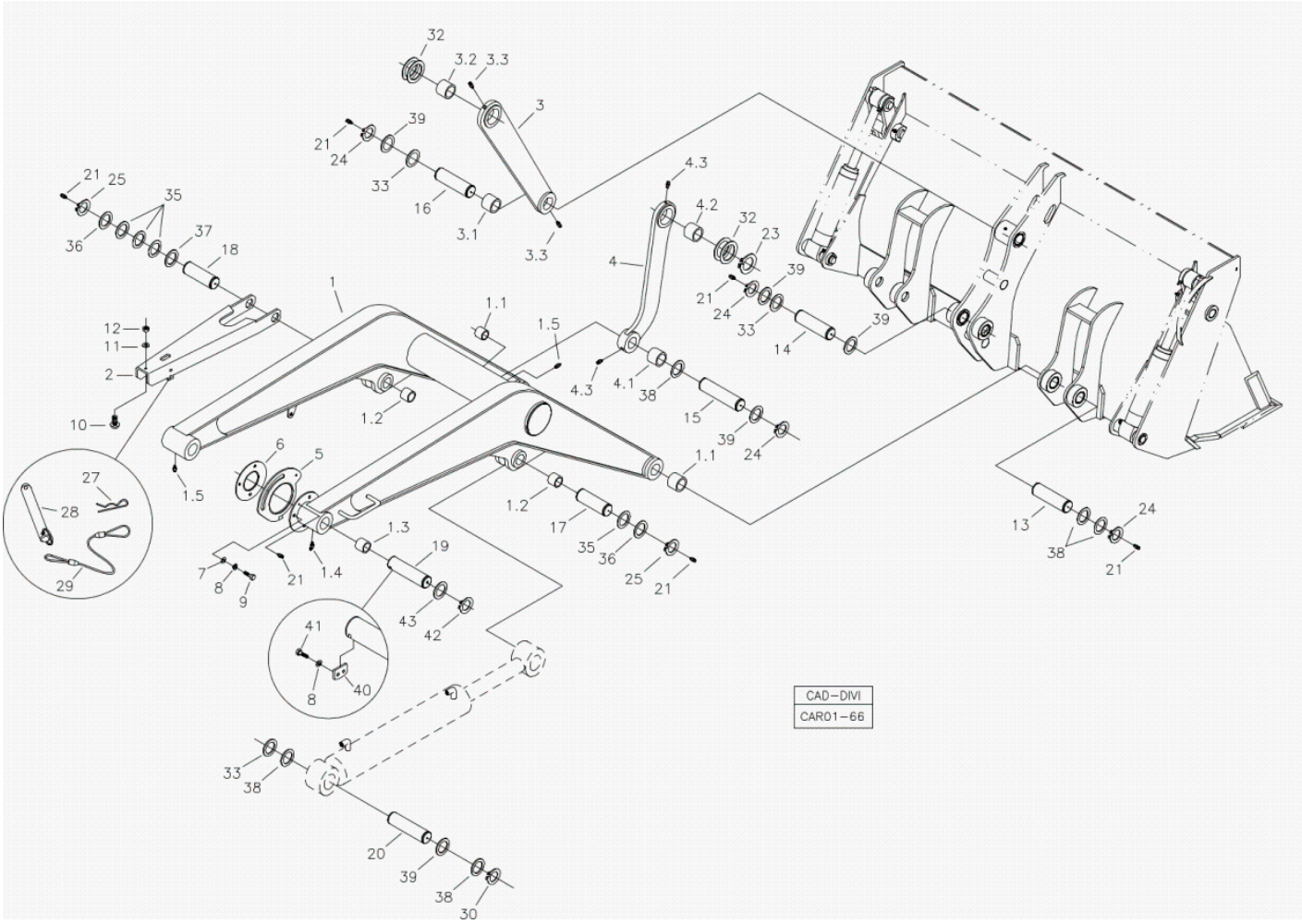

Fig.	Código	Descrição	Qtd.	Nota	Início	Fim
01	370360113	BRAÇO PÁ CARREGADEIRA	01		6477	
01.1	370060046	BUCHA	06		6477	
01.2	370060118	BUCHA	04		6477	
01.3	370060771	BUCHA	04		6477	
01.4	211200020	GRAXEIRA CURVA	01		6477	
01.5	211200000	GRAXEIRA RETA	02		6477	
02	370060044	BRAÇO SEGURANÇA	01		6477	
03	370360013	BARRA LIGAÇÃO	02		6477	
03.1	370060017	BUCHA	01		6477	
03.2	370060016	BUCHA	01		6477	
03.3	211200000	GRAXEIRA RETA	02		6477	
04	370360014	BARRA LIGAÇÃO	02		6477	
04.1	370060017	BUCHA	01		6477	
04.2	370060016	BUCHA	01		6477	
04.3	211200000	GRAXEIRA RETA	02		6477	
05	370060223	CAME AUTO-NIVELAMENTO	01		6477	
06	370060224	DISCO AUTO-NIVELAMENTO	01		6477	
07	210002015	ARRUELA LISA	07		6477	
08	210002180	ARRUELA PRESSÃO	07		6477	
09	210003830	PARAFUSO SEXTAVADO	03		6477	
10	208003934	BATENTE	01		6477	
11	210002005	ARRUELA LISA	01		6477	

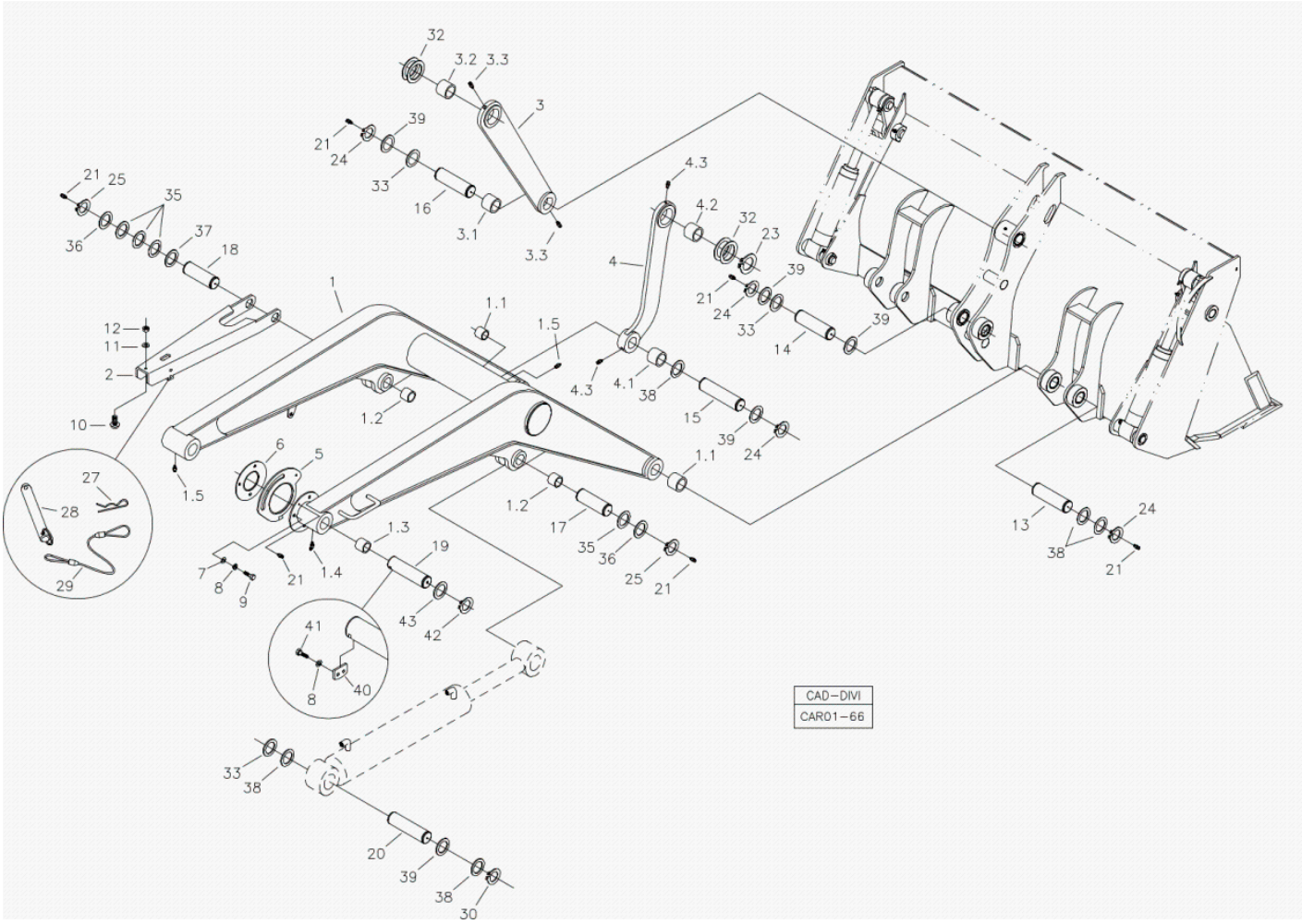

Fig.	Código	Descrição	Qtd.	Nota	Início	Fim
12	210005755	PORCA SEXTAVADA	01		6477	
13	370060003	PINO PÁ CARREGADEIRA	02		6477	
14	370060128	PINO PÁ CARREGADEIRA	01		6477	
15	370060004	PINO BARRA LIGAÇÃO	01		6477	
16	370060129	PINO PÁ CARREGADEIRA	01		6477	
17	370060005	PINO DIREITO	01		6477	
18	370060055	PINO ESQUERDO	01		6477	
19	370060770	PINO P/ TRAVA	02		6477	
20	370060006	PINO CILINDRO	02		6477	
21	211200001	GRAXEIRA RETA	13		6477	
23	210003362	ANEL TRAVA	02		6477	
24	210003480	ANEL ELÁSTICO	10		6477	
25	210000960	ANEL TRAVA	04		6477	
27	219001062	GRAMPO SEGURANÇA	01		6477	
28	370060169	PINO TRAVA	01		6477	
29	219000459	CABO	01		6477	
30	219001039	ANEL ELÁSTICO	04		6477	
32	370060566	ARRUELA ENCOSTO	04	Esp. 1mm	6477	
33	370060880	ARRUELA ENCOSTO	04	Esp. 1mm	6477	
35	370060882	ARRUELA ENCOSTO	06	Esp. 3mm	6477	
36	370060881	ARRUELA ENCOSTO	01	Esp. 5mm	6477	
37	370060669	ARRUELA CALÇO	05	Esp. 1mm	6477	

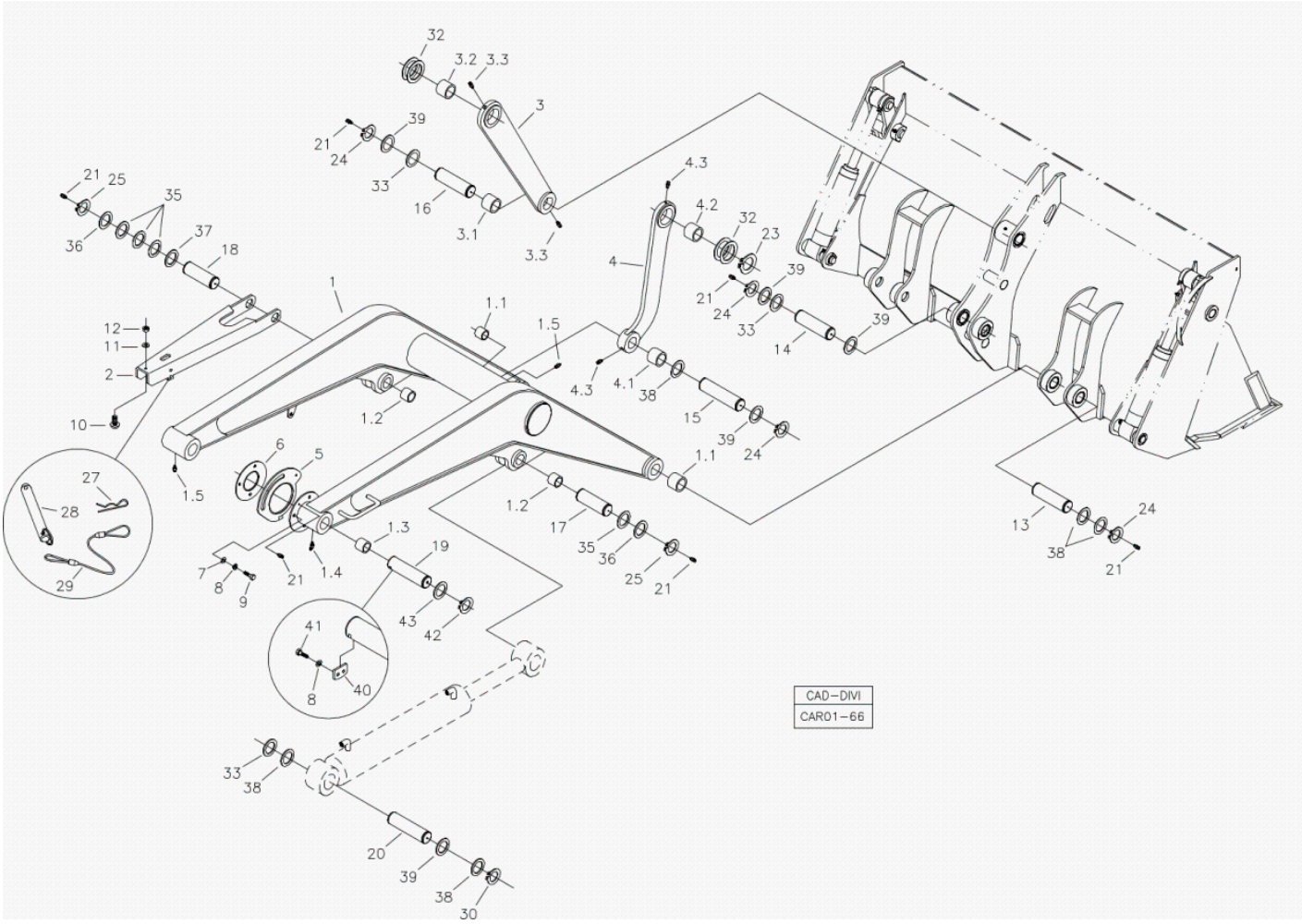

Fig.	Código	Descrição	Qtd.	Nota	Início	Fim
38	370060878	ARRUELA ENCOSTO	11	Esp. 5mm	6477	
39	370060879	ARRUELA ENCOSTO	10	Esp. 3mm	6477	
40	370060735	TRAVA PINO	02		6477	
41	210000516	PARAFUSO ALLEN	04		6477	
42	219002164	ANEL ELÁSTICO	02		6477	
43	370060567	ARRUELA CALÇO	06	Esp. 3mm	6477	

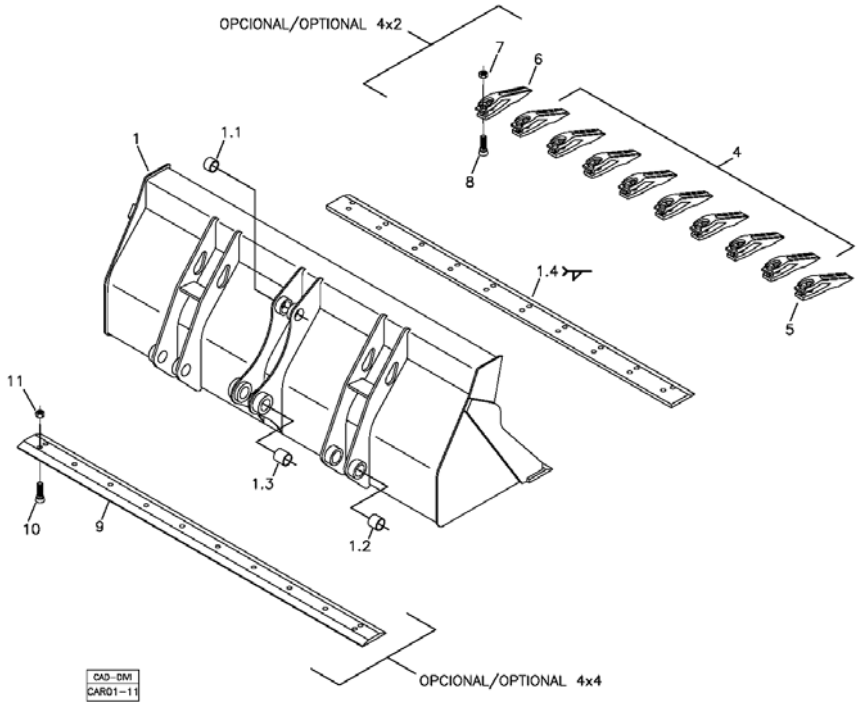

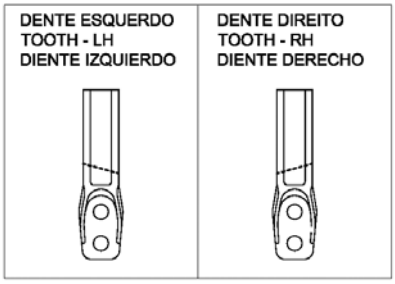

Item soldado / Welding part / Pieza fijada con soldadura.

Fig.	Código	Descrição	Qtd.	Nota	Início	Fim
01	370360012	CAÇAMBA CARREGADEIRA	01		6477	
01.1	370060119	BUCHA	02		6477	
01.2	370060120	BUCHA	04		6477	
01.3	370060121	BUCHA	02		6477	
01.4	370160077	LÂMINA DESGASTE - SOLDADA	01		6477	
04	100000108088	DENTE CENTRAL	08		6477	
05	100000108092	DENTE DIREITO	01		6477	
06	100000108094	DENTE ESQUERDO	01		6477	
07	219000075	PORCA SEXTAVADA	20		6477	
08	219000074	PARAFUSO ALLEN	20		6477	
09	370160026	LÂMINA CORTE MÓVEL	01	Opcional	6477	
10	219000337	PARAFUSO	10	Opcional	6477	
11	219000075	PORCA SEXTAVADA	10	Opcional	6477	

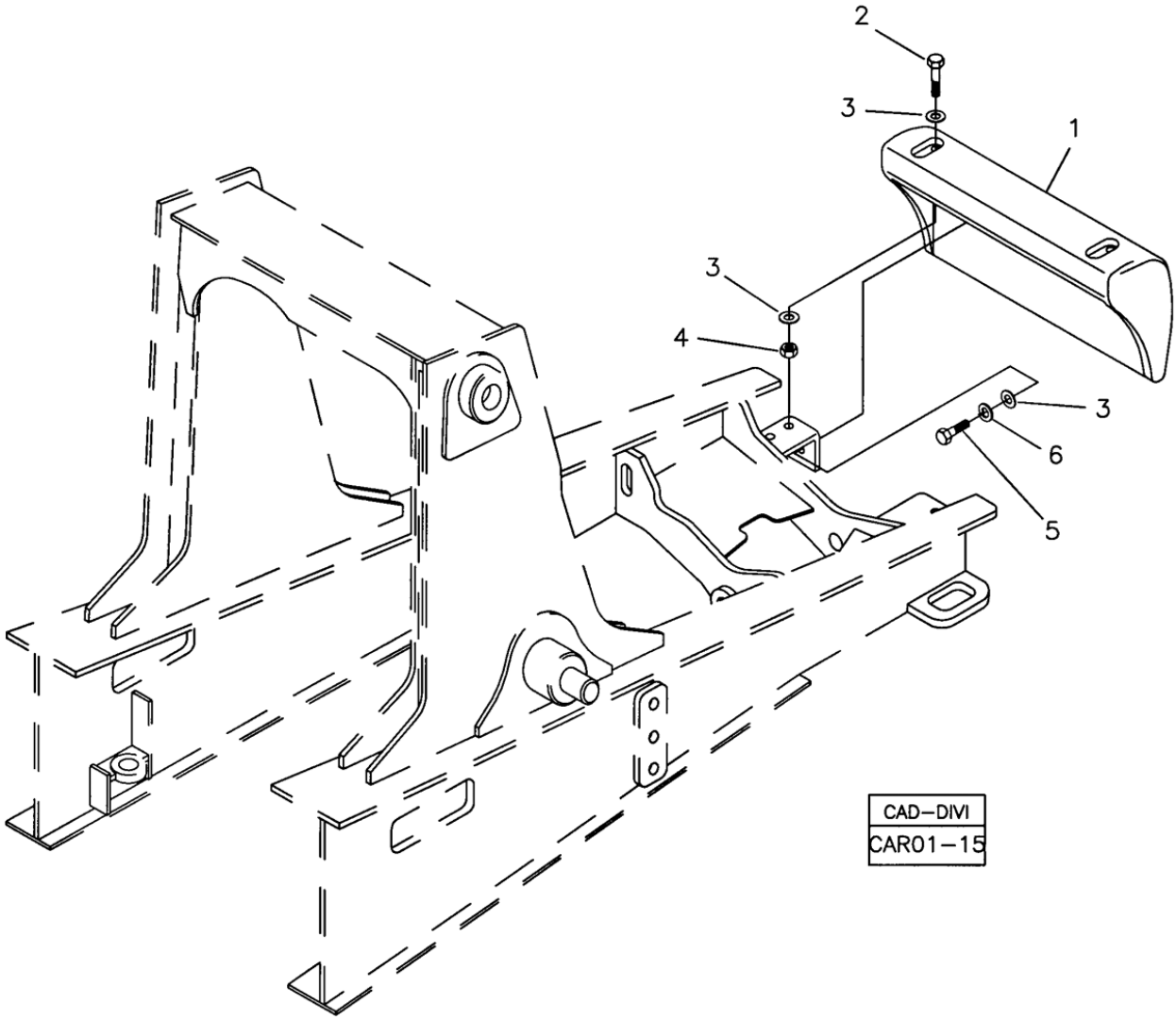

Fig.	Código	Descrição	Qtd.	Nota	Início	Fim
01	370060181	CONTRAPESO	01		6477	
02	210004197	PARAFUSO SEXTAVADO	04		6477	
03	210002045	ARRUELA LISA	10		6477	
04	210004593	PORCA SEXTAVADA	04		6477	
05	210004180	PARAFUSO SEXTAVADO	02		6477	
06	210002215	ARRUELA PRESSÃO	02		6477	

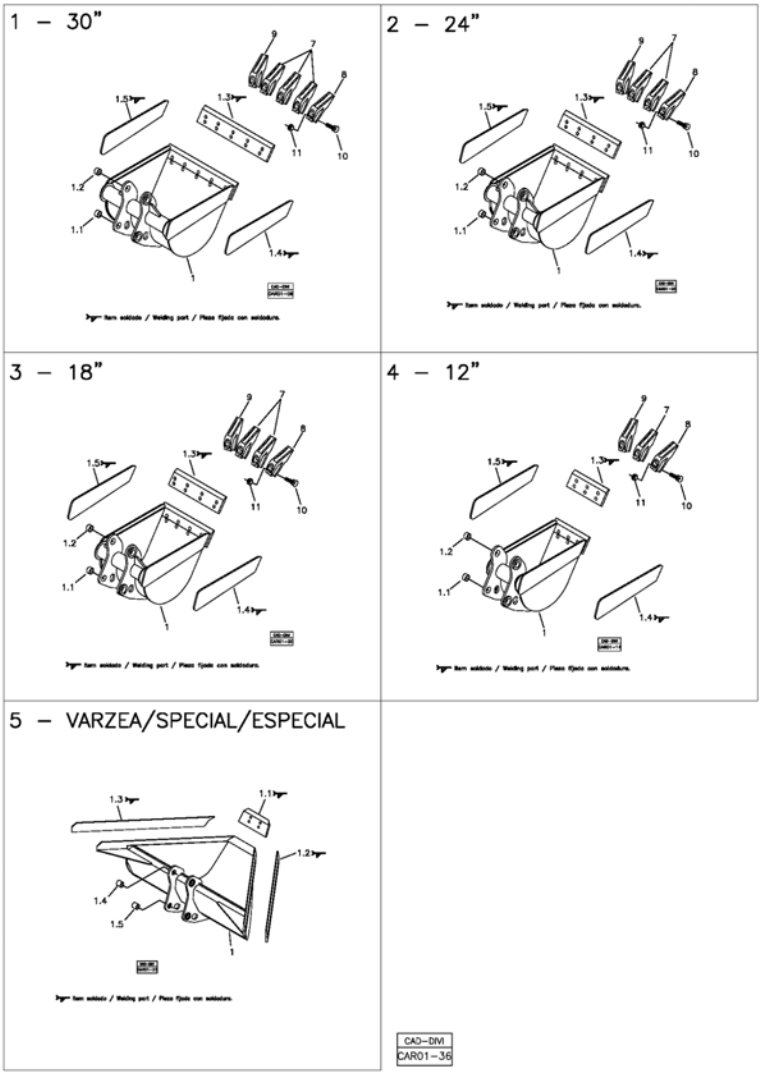

Fig.	Código	Descrição	Qtd.	Nota	Início	Fim
01		CAÇAMBA 30"	01	VER 1H010 00.0	6477	
02		CAÇAMBA 24"	01	VER 1H020 00.0	6477	
03		CAÇAMBA 18"	01	VER 1H030 00.0	6477	
04		CAÇAMBA 12"	01	VER 1H040 00.0	6477	
05		CAÇAMBA VÁRZEA	01	VER 1H050 00.0	6477	

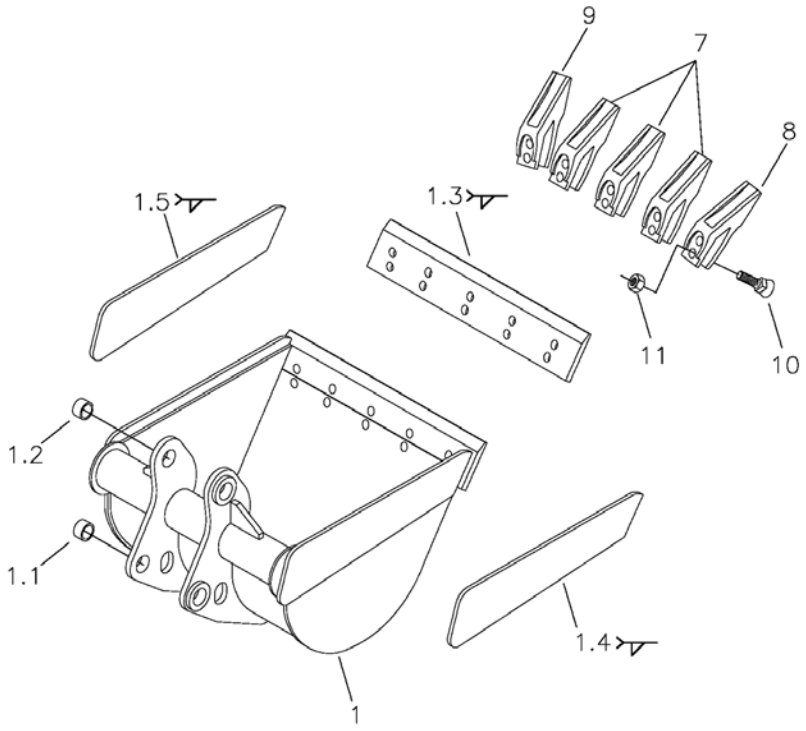

CAD–DMI
CAR01–06

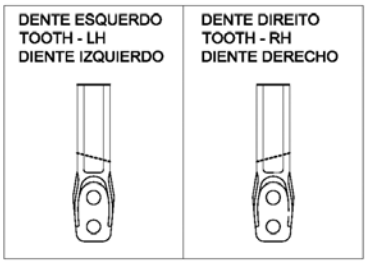

Item soldado / Welding part / Pieza fijada con soldadura.

Fig.	Código	Descrição	Qtd.	Nota	Início	Fim
01	370360015	CAÇAMBA 30"	01		6477	
01.1	370060117	BUCHA	02		6477	
01.2	370060118	BUCHA	02		6477	
01.3	370160025	LÂMINA CORTE FRONTAL	01		6477	
01.4	219001810	LÂMINA CORTE DIREITA	01		6477	
01.5	219001809	LÂMINA CORTE ESQUERDA	01		6477	
07	100000108088	DENTE CENTRAL	03		6477	
08	100000108092	DENTE DIREITO	01		6477	
09	100000108094	DENTE ESQUERDO	01		6477	
10	219000074	PARAFUSO ALLEN	10		6477	
11	219000075	PORCA SEXTAVADA	10		6477	

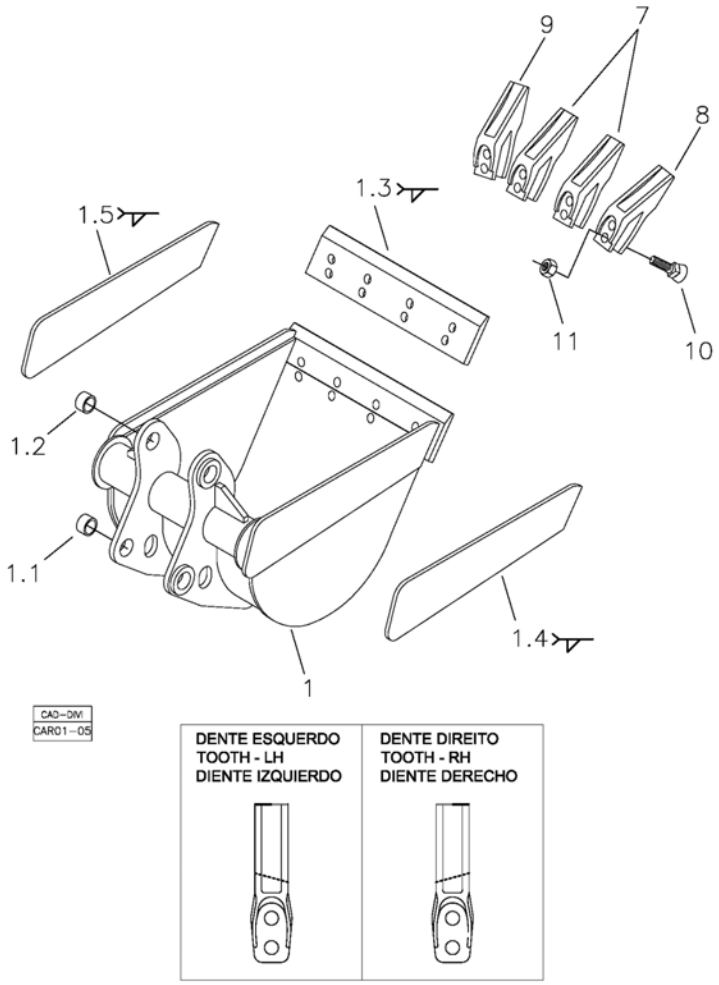

Item soldado / Welding part / Pieza fijada con soldadura.

Fig.	Código	Descrição	Qtd.	Nota	Início	Fim
01	370360011	CAÇAMBA 24"	01		6477	
01.1	370060117	BUCHA	02		6477	
01.2	370060118	BUCHA	02		6477	
01.3	370160024	LÂMINA CORTE FRONTAL	01		6477	
01.4	219001810	LÂMINA CORTE DIREITA	01		6477	
01.5	219001809	LÂMINA CORTE ESQUERDA	01		6477	
07	100000108088	DENTE CENTRAL	02		6477	
08	100000108092	DENTE DIREITO	01		6477	
09	100000108094	DENTE ESQUERDO	01		6477	
10	219000074	PARAFUSO ALLEN	08		6477	
11	219000075	PORCA SEXTAVADA	08		6477	

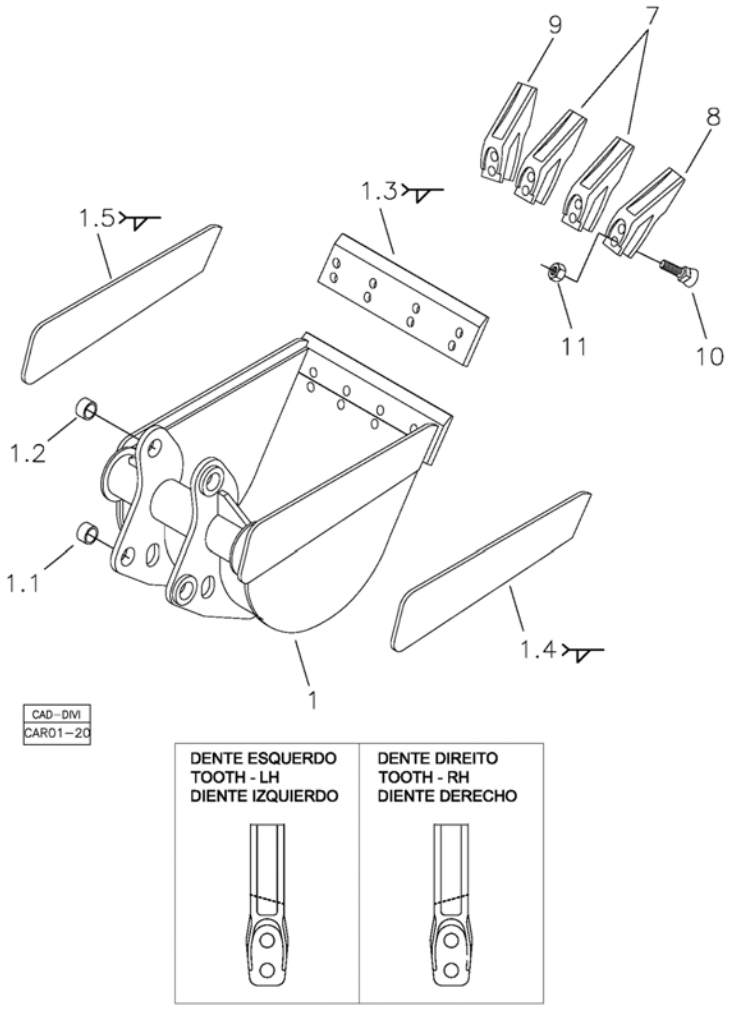

Item soldado / Welding part / Pieza fijada con soldadura.

Fig.	Código	Descrição	Qtd.	Nota	Início	Fim
01	370360081	CAÇAMBA 18"	01		6477	
01.1	370060117	BUCHA	02		6477	
01.2	370060118	BUCHA	02		6477	
01.3	370160023	LÂMINA CORTE FRONTAL	01		6477	
01.4	219001810	LÂMINA CORTE DIREITA	01		6477	
01.5	219001809	LÂMINA CORTE ESQUERDA	01		6477	
07	100000108088	DENTE CENTRAL	02		6477	
08	100000108092	DENTE DIREITO	01		6477	
09	100000108094	DENTE ESQUERDO	01		6477	
10	219000074	PARAFUSO ALLEN	08		6477	
11	219000075	PORCA SEXTAVADA	08		6477	

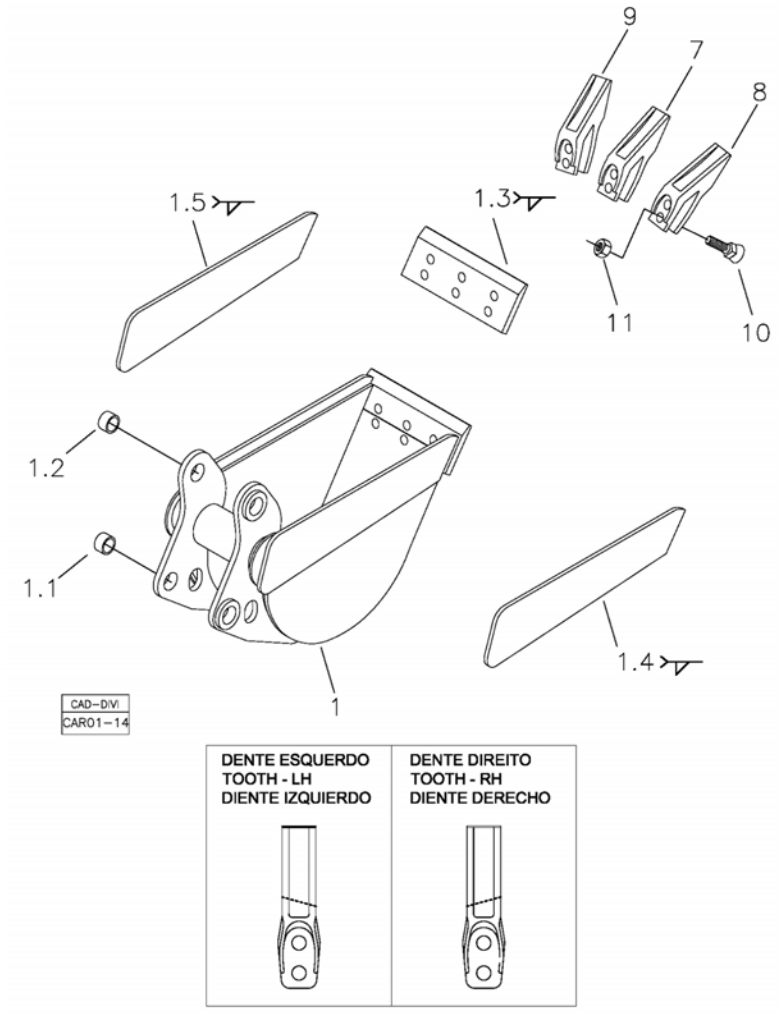

Item soldado / Welding part / Pieza fijada con soldadura.

Fig.	Código	Descrição	Qtd.	Nota	Início	Fim
01	370360079	CAÇAMBA 12"	01		6477	
01.1	370060117	BUCHA	02		6477	
01.2	370060118	BUCHA	02		6477	
01.3	370160022	LÂMINA CORTE FRONTAL	01		6477	
01.4	219001810	LÂMINA CORTE DIREITA	01		6477	
01.5	219001809	LÂMINA CORTE ESQUERDA	01		6477	
07	100000108088	DENTE CENTRAL	01		6477	
08	100000108092	DENTE DIREITO	01		6477	
09	100000108094	DENTE ESQUERDO	01		6477	
10	219000074	PARAFUSO ALLEN	06		6477	
11	219000075	PORCA SEXTAVADA	06		6477	

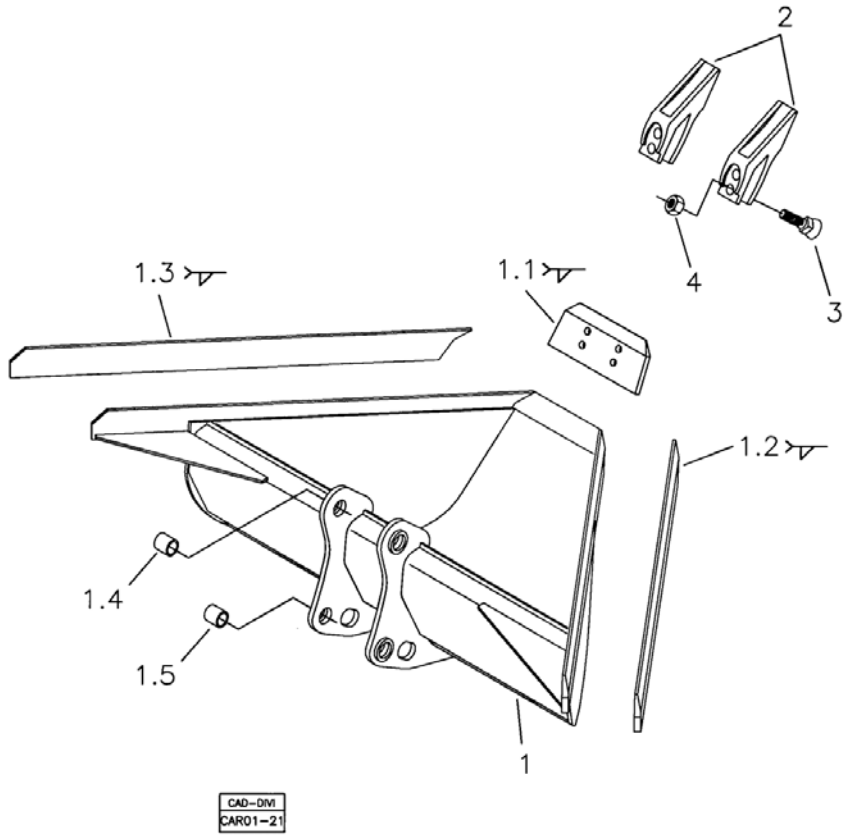

Item soldado / Welding part / Pieza fijada con soldadura.

Fig.	Código	Descrição	Qtd.	Nota	Início	Fim
01	370360087	CAÇAMBA VÁRZEA	01		6477	
01.1	370160040	LÂMINA CORTE FRONTAL	01		6477	
01.2	370160042	LÂMINA CORTE DIREITA	01		6477	
01.3	370160043	LÂMINA CORTE ESQUERDA	01		6477	
01.4	370060118	BUCHA	02		6477	
01.5	370060117	BUCHA	02		6477	
02	100000108088	DENTE CENTRAL	02		6477	
03	219000074	PARAFUSO ALLEN	04		6477	
04	219000075	PORCA SEXTAVADA	04		6477	

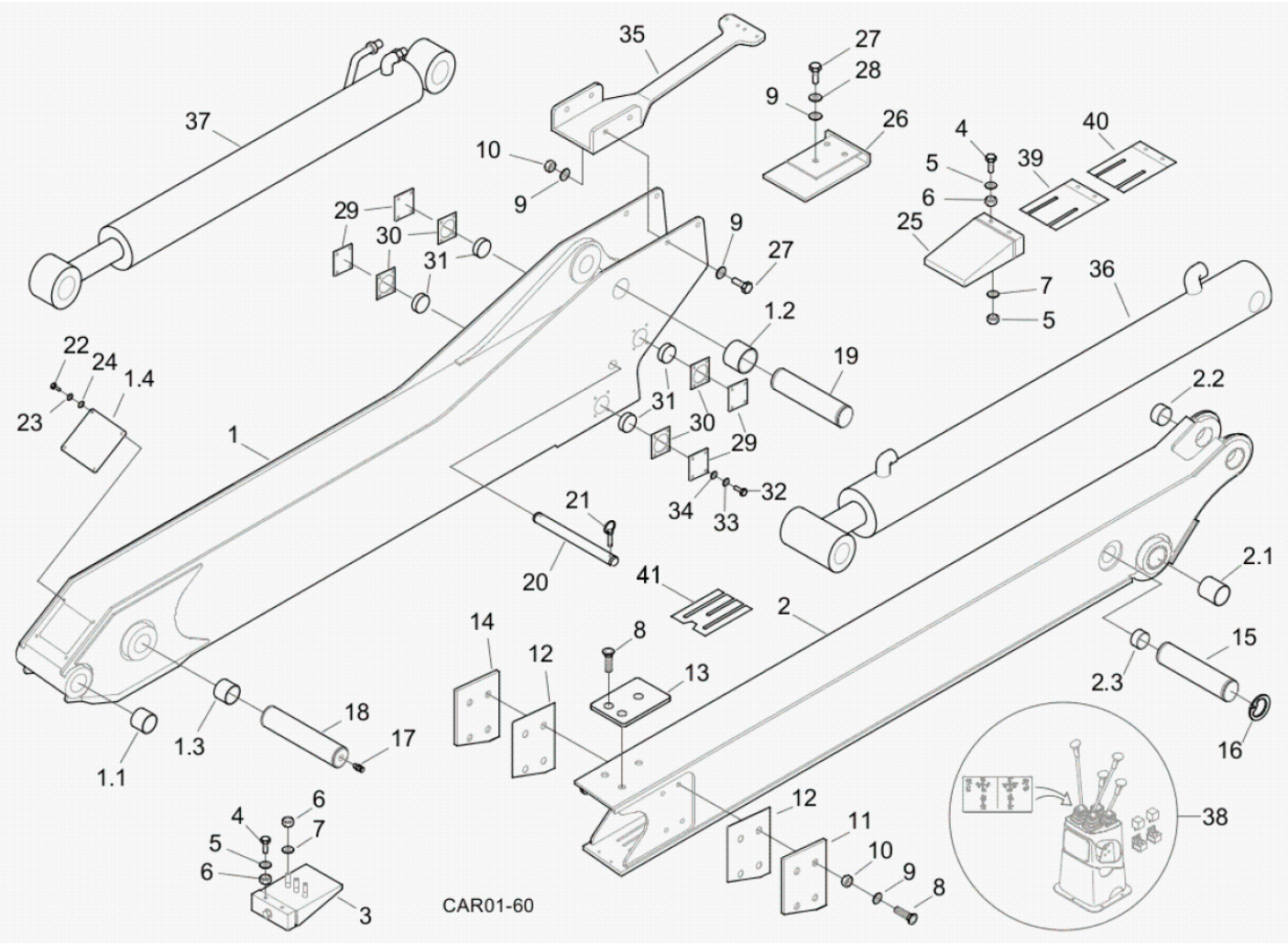

Fig.	Código	Descrição	Qtd.	Nota	Início	Fim
01	100000075601	BRAÇO EXTERNO	01		6477	
01.1	370060014	BUCHA	02		6477	
01.2	370060118	BUCHA	02		6477	
01.3	370060724	BUCHA	02		6477	
01.4	100000090323	TAMPA	01		6477	
02	100000017552	BRAÇO INTERNO	01		6477	
02.1	370060493	BUCHA	01		6477	
02.2	370060122	BUCHA	01		6477	
02.3	100000090322	BUCHA	01		6477	
03	370260154	SISTEMA AJUSTE	01		6477	
04	210003863	PARAFUSO SEXTAVADO	04		6477	
05	210002015	ARRUELA LISA	11		6477	
06	210005760	PORCA SEXTAVADA	04		6477	
07	V208008036	ARRUELA CALÇO	07		6477	
08	100000154416	PARAFUSO CABEÇA CHATA	16		6477	
09	210002021	ARRUELA LISA	14		6477	
10	210005770	PORCA SEXTAVADA	11		6477	
11	370061103	PLACA DESGASTE	01		6477	
12	370061101	ESPAÇADOR	04		6477	
13	370061100	PLACA DESGASTE	01		6477	
14	370061102	PLACA DESGASTE	01		6477	
15	370060721	PINO	01		6477	

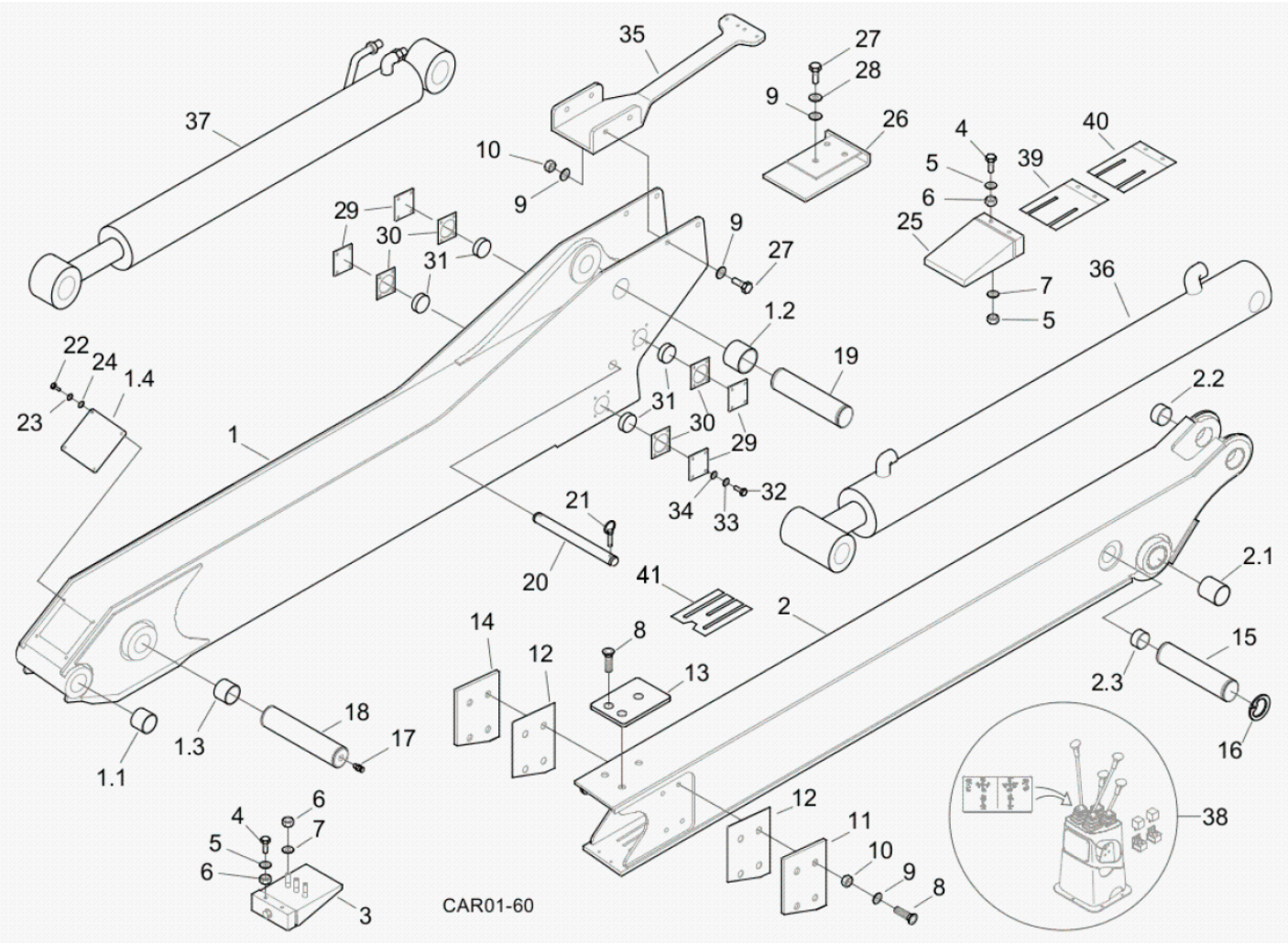

Fig.	Código	Descrição	Qtd.	Nota	Início	Fim
16	210000960	ANEL TRAVA	01		6477	
17	211200001	GRAXEIRA RETA	02		6477	
18	370060739	PINO	01		6477	
19	370060055	PINO ESQUERDO	01		6477	
20	370060722	PINO TRAVAMENTO	01		6477	
21	219001805	PINO TRAVA	02		6477	
22	210003710	PARAFUSO SEXTAVADO	04		6477	
23	210002170	ARRUELA PRESSÃO	04		6477	
24	210002005	ARRUELA LISA	04		6477	
25	370260149	SISTEMA AJUSTE	01		6477	
26	370260148	PLACA DESGASTE	01		6477	
27	210004040	PARAFUSO SEXTAVADO	03		6477	
28	210002200	ARRUELA PRESSÃO	03		6477	
29	370061076	TAMPA	04		6477	
30	370061077	ESPAÇADOR	16		6477	
31	370061078	ESPAÇADOR	04		6477	
32	210003820	PARAFUSO SEXTAVADO	16		6477	
33	210002180	ARRUELA PRESSÃO	16		6477	
34	210002015	ARRUELA LISA	16		6477	
35	370060740	SUPORTE MANGUEIRAS	01		6477	
36		SISTEMA HIDRÁULICO	01	VER 5R200 00.0	6477	
37		SISTEMA HIDRÁULICO	01	VER 5R300 00.0	6477	

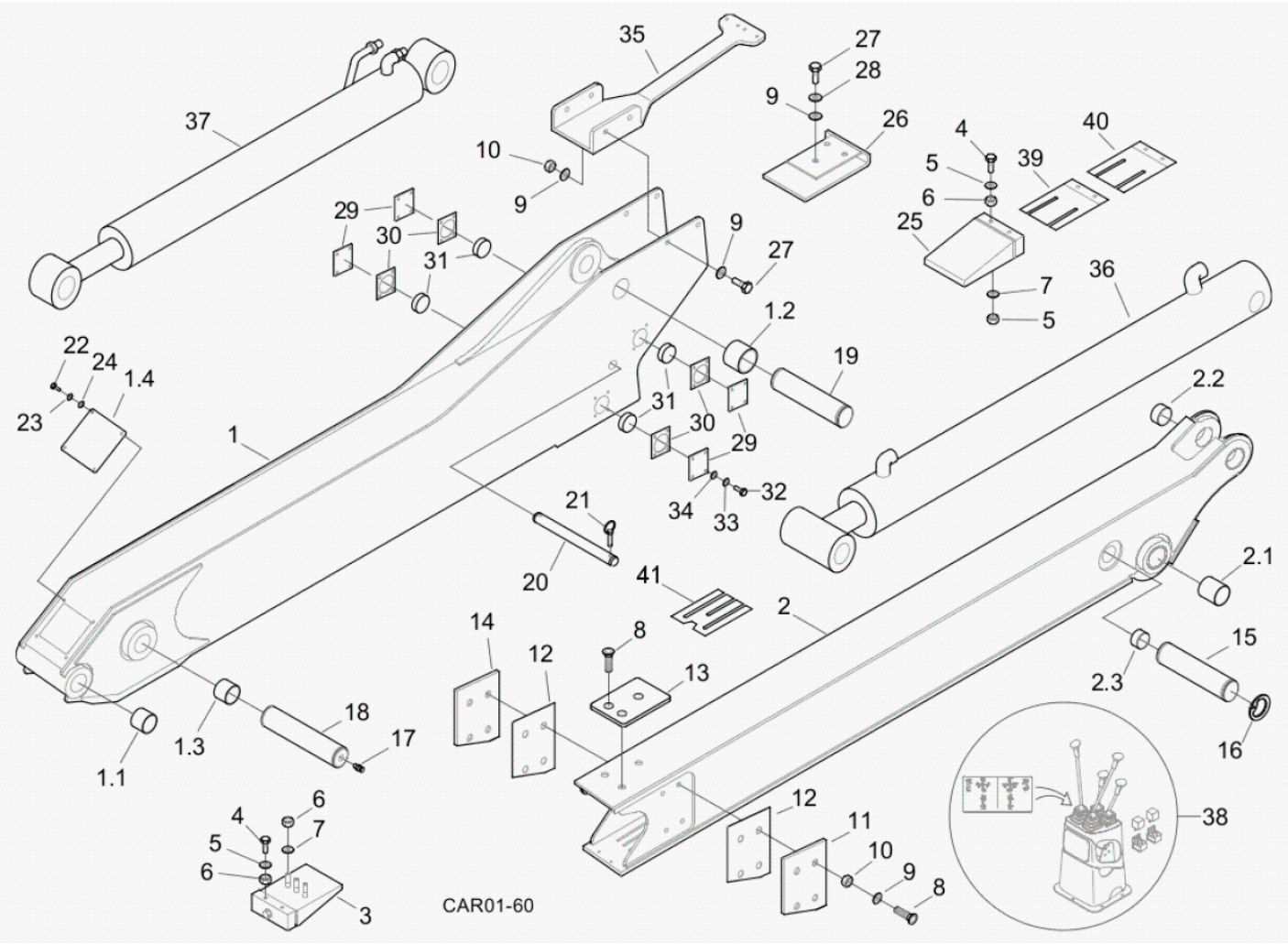

Fig.	Código	Descrição	Qtd.	Nota	Início	Fim
38		SISTEMA ELÉTRICO	01		6477	
39	100000074842	CALÇO	CN	Esp. 1mm	6477	
40	100000074844	CALÇO	CN	Esp. 3mm	6477	

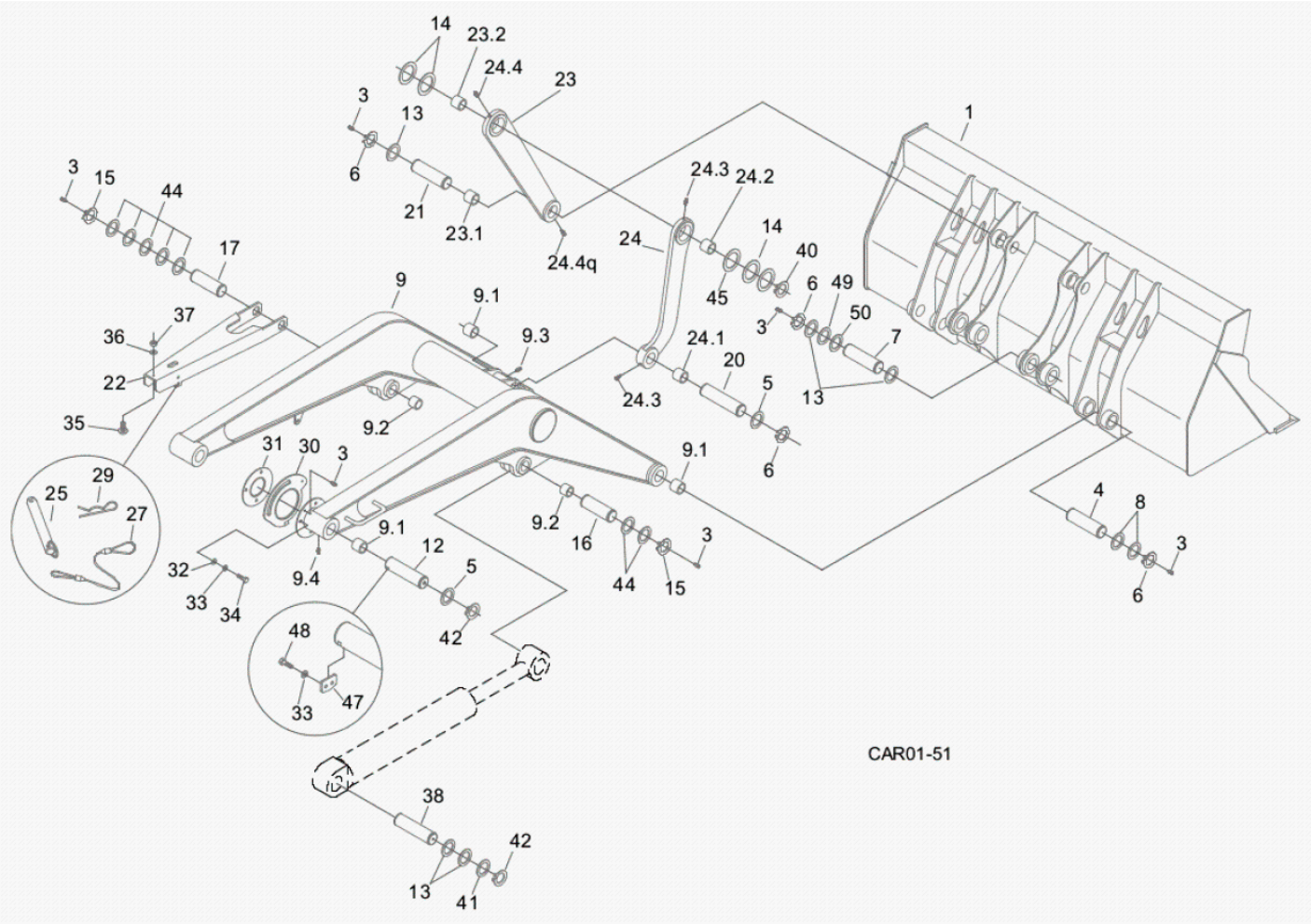

Fig.	Código	Descrição	Qtd.	Nota	Início	Fim
01	370360118	CAÇAMBA 2 CILINDROS	01		6477	
03	211200001	GRAXEIRA RETA	18		6477	
04	370060003	PINO PÁ CARREGADEIRA	02		6477	
05	370060674	ARRUELA CALÇO	06	Esp. 3,5mm	6477	
06	210003480	ANEL ELÁSTICO	16		6477	
07	370060128	PINO PÁ CARREGADEIRA	02		6477	
08	370060675	ARRUELA CALÇO	06	Esp. 5mm	6477	
09	370360119	BRAÇO PÁ CARREGADEIRA 2 CILINDROS	01		6477	
09.1	370060046	BUCHA	10		6477	
09.2	370060118	BUCHA	04		6477	
09.3	211200000	GRAXEIRA RETA	03		6477	
09.4	211200020	GRAXEIRA CURVA	01		6477	
12	370060736	PINO P/ TRAVA	02		6477	
13	370060676	ARRUELA CALÇO	12		6477	
14	370060568	ARRUELA ENCOSTO	08		6477	
15	210000960	ANEL TRAVA	04		6477	
16	370060005	PINO DIREITO	01		6477	
17	370060055	PINO ESQUERDO	01		6477	
20	370060004	PINO BARRA LIGAÇÃO	02		6477	
21	370060129	PINO PÁ CARREGADEIRA	02		6477	
22	370060044	BRAÇO SEGURANÇA	01		6477	

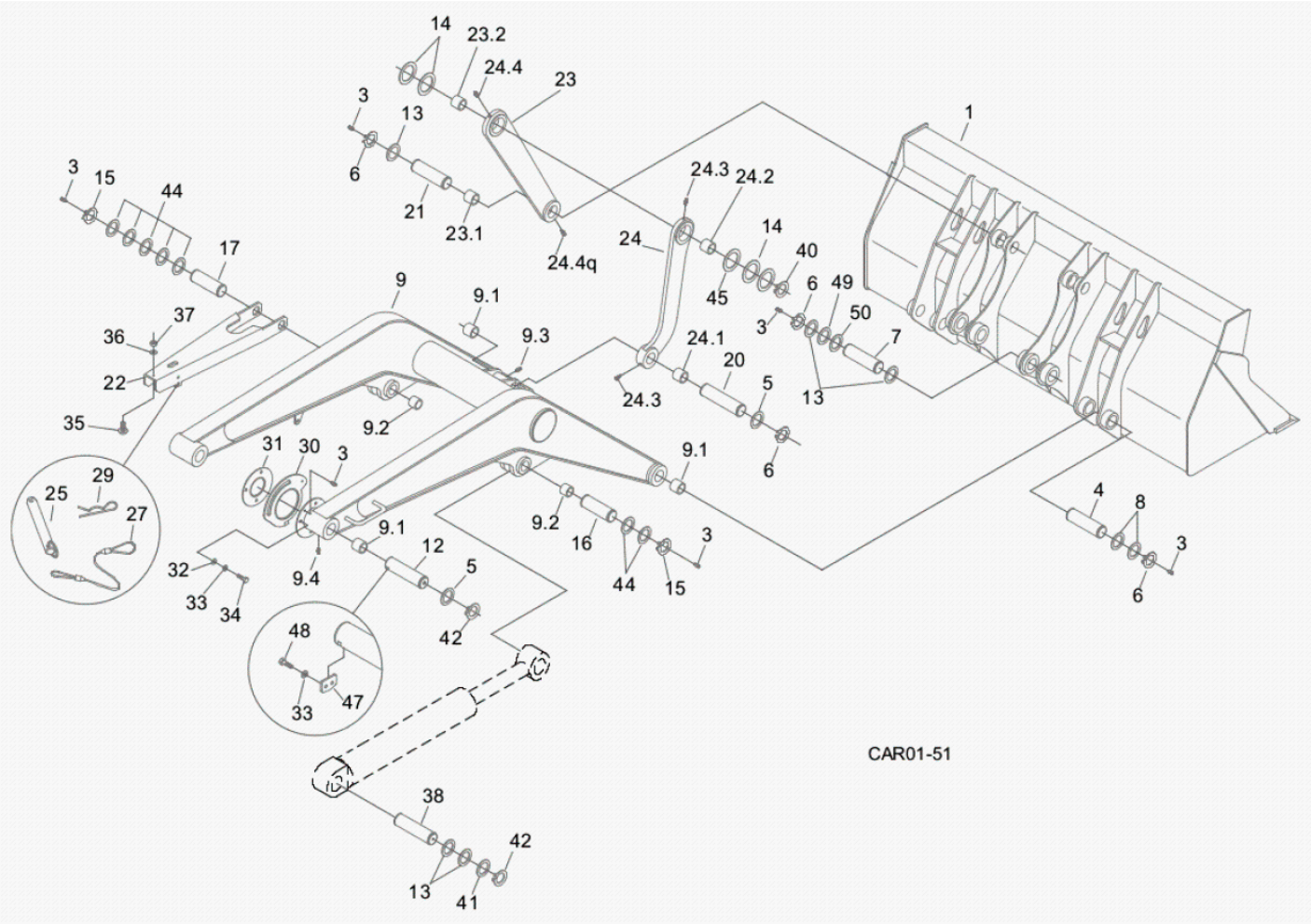

Fig.	Código	Descrição	Qtd.	Nota	Início	Fim
23	370360013	BARRA LIGAÇÃO	04		6477	
23.1	370060017	BUCHA	02		6477	
23.2	370060016	BUCHA	02		6477	
23.3	211200000	GRAXEIRA RETA	02		6477	
24	370360014	BARRA LIGAÇÃO	04		6477	
24.1	370060017	BUCHA	02		6477	
24.2	370060016	BUCHA	02		6477	
24.3	211200000	GRAXEIRA RETA	02		6477	
25	370060169	PINO TRAVA	01		6477	
27	219000459	CABO	01		6477	
29	219001062	GRAMPO SEGURANÇA	01		6477	
30	370060223	CAME AUTO-NIVELAMENTO	01		6477	
31	370060224	DISCO AUTO-NIVELAMENTO	01		6477	
32	210002015	ARRUELA LISA	03		6477	
33	210002180	ARRUELA PRESSÃO	07		6477	
34	210003830	PARAFUSO SEXTAVADO	03		6477	
35	208003934	BATENTE	01		6477	
36	210002005	ARRUELA LISA	01		6477	
37	210005755	PORCA SEXTAVADA	01		6477	
38	370060006	PINO CILINDRO	02		6477	
40	210003362	ANEL TRAVA	04		6477	
41	370060673	ARRUELA CALÇO	04	Esp. 2mm	6477	

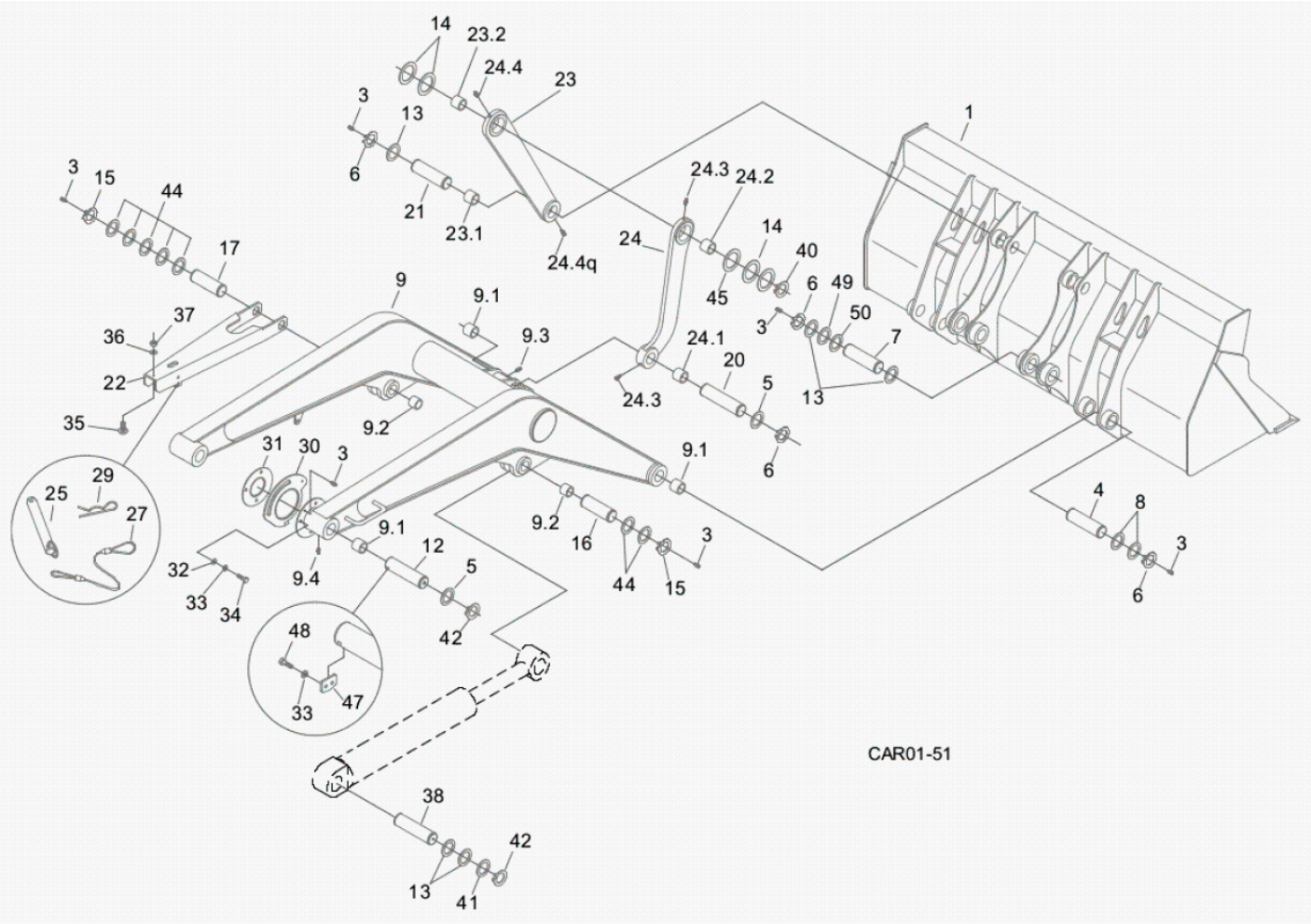

Fig.	Código	Descrição	Qtd.	Nota	Início	Fim
42	219001039	ANEL ELÁSTICO	06		6477	
44	370060671	ARRUELA CALÇO	08	Esp. 4mm	6477	
45	370060566	ARRUELA ENCOSTO	CN	Esp. 1mm	6477	
47	370060735	TRAVA PINO	02		6477	
48	210003830	PARAFUSO SEXTAVADO	04		6477	
49	370060574	ARRUELA CALÇO	CN	Esp. 1mm	6477	
50	370060575	ARRUELA CALÇO	CN	Esp. 1,5mm	6477	

EM CONSTRUÇÃO

Fig.	Código	Descrição	Qtd.	Nota	Início	Fim
01		MONTAGEM DA CABINE ABERTA	01	VER 2A000 00.1	6477	
02		CONJUNTO ESPELHOS RETROVISORES	01	VER 2A030 00.0	6477	
03		PAINEL DIREITO DA CABINE ABERTA	01	VER 2A040 00.0	6477	
04		PAINEL DIANTEIRO	01	VER 2A050 00.0	6477	
05		MONTAGEM DA CABINE FECHADA	01	VER 2A100 00.0	6477	
06		CONJUNTO VIDROS TRASEIROS E DIANTEIROS	01	VER 2A110 00.2	6477	
07		MONTAGEM DA JANELA TRASEIRA	01	VER 2A100 10.0	6477	
08		CONJUNTO VIDROS LATERAIS DIREITOS	01	VER 2A100 11.0	6477	
09		CONJUNTO VIDROS LATERAIS ESQUERDOS E PORTA	01	VER 2A100 20.0	6477	
10		PORTA DA CABINE	01	VER 2A100 30.0	6477	
11		ACESSÓRIOS CABINE	01	VER 2A110 00.2	6477	
12		MONTAGEM LIMPADOR PÁRA-BRISA	01	VER 2A121 00.1	6477	
13		MONTAGEM LIMPADOR VIDRO TRASEIRO	01	VER 2A122 00.1	6477	
14		PAINEL DIREITO DA CABINE FECHADA	01	VER 2A160 00.0	6477	
15		PAINEL ESQUERDO DA CABINE FECHADA	01	VER ~~2A170 00.0~~	6477	
16		REVESTIMENTO INTERNO DO TETO	01	VER 2A190 00.0	6477	
17		MONTAGEM COBERTURA DO TETO	01	VER 2A200 00.1	6477	

EM CONSTRUÇÃO

Fig.	Código	Descrição	Qtd.	Nota	Início	Fim
18		MONTAGEM CAPÔ DO MOTOR	01	VER 2A300 00.0	6477	
19		MONTAGEM PÁRA-LAMAS TRASEIROS	01	VER 2A400 00.0	6477	
20		MONTAGEM ASSENTO OPERADOR	01	VER 2A500 00.0	6477	
21		ASSENTO OPERADOR	01	VER 2A500 01.0	6477	
22		MONTAGEM PEDAL ACELERADOR	01	VER 2B100 00.1	6477	
23		MONTAGEM PEDAIS DE FREIO	01	VER 2C000 00.1	6477	
24		COMANDO FREIO DE ESTACIONAMENTO	01	VER 2C100 00.0	6477	
25		COMANDO FREIO DE ESTACIONAMENTO INDEPENDENTE	01	VER 2C200 00.0	6477	
26		COMANDO DA TRANSMISSÃO	01	VER 2D000 00.0	6477	
27		COMANDOS DA RETROESCAVADEIRA	01	VER 2G000 00.0	6477	
28		SUPORTE ALAVANCAS	01	VER 2G010 00.0	6477	
29		MONTAGEM ALAVANCAS	01	VER 2G020 00.0	6477	
30		CONJUNTO MANCAIS	01	VER 2G030 00.0	6477	
31		MONTAGEM HASTES DAS ALAVANCAS	01	VER 2G040 00.0	6477	
32		SISTEMA HIDRÁULICO DA CAÇAMBA CARREGADEIRA 2 CILINDROS	01	VER 2G100 00.0	6477	
33		TORRE DAS ALAVANCAS	01	VER 2G110 00.0	6477	
34		MONTAGEM ALAVANCAS	01	VER 2G120 00.0	6477	
35		HASTES DAS ALAVANCAS	01	VER 2G130 00.0	6477	
36		ARTICULAÇÃO PEDAIS	01	VER 2G140 00.0	6477	
37		HASTES DOS PEDAIS	01	VER 2G150 00.0	6477	

EM CONSTRUÇÃO

Fig.	Código	Descrição	Qtd.	Nota	Início	Fim
38		COMANDO CARREGADEIRA	01	VER 2H000 00.1	6477	
39		CONJUNTO TRAVA DA LANÇA	01	VER 2I000 00.1	6477	
40		CONTROLE AUTONIVELAMENTO	01	VER 2J000 00.0	6477	
41		CONJUNTO CONDICIONADOR DE AR	01	VER 2K000 00.0	6477	
42		DUTOS DE VENTILAÇÃO	01	VER 2K100 00.0	6477	
43		LINHAS ÁGUA QUENTE	01	VER 2K200 00.0	6477	
44		LINHAS DO COMPRESSOR E CONDENSADOR	01	VER 2K300 00.0	6477	
45		APARELHO AR CONDICIONADO	01	VER 2K400 00.0	6477	
46		MONTAGEM LAVADOR PARABRISA - OPÇÕES	01	VER 2L000 00.0	6477	
47		MONTAGEM LAVADOR PARABRISA - CABINE ABERTA	01	VER 2L100 00.0	6477	
18		MONTAGEM LAVADOR PARABRISA - CABINE FECHADA	01	VER 2L100 01.0	6477	
49		MONTAGEM EXTINTOR DE INCÊNDIO	01	VER 2O000 00.0	6477	

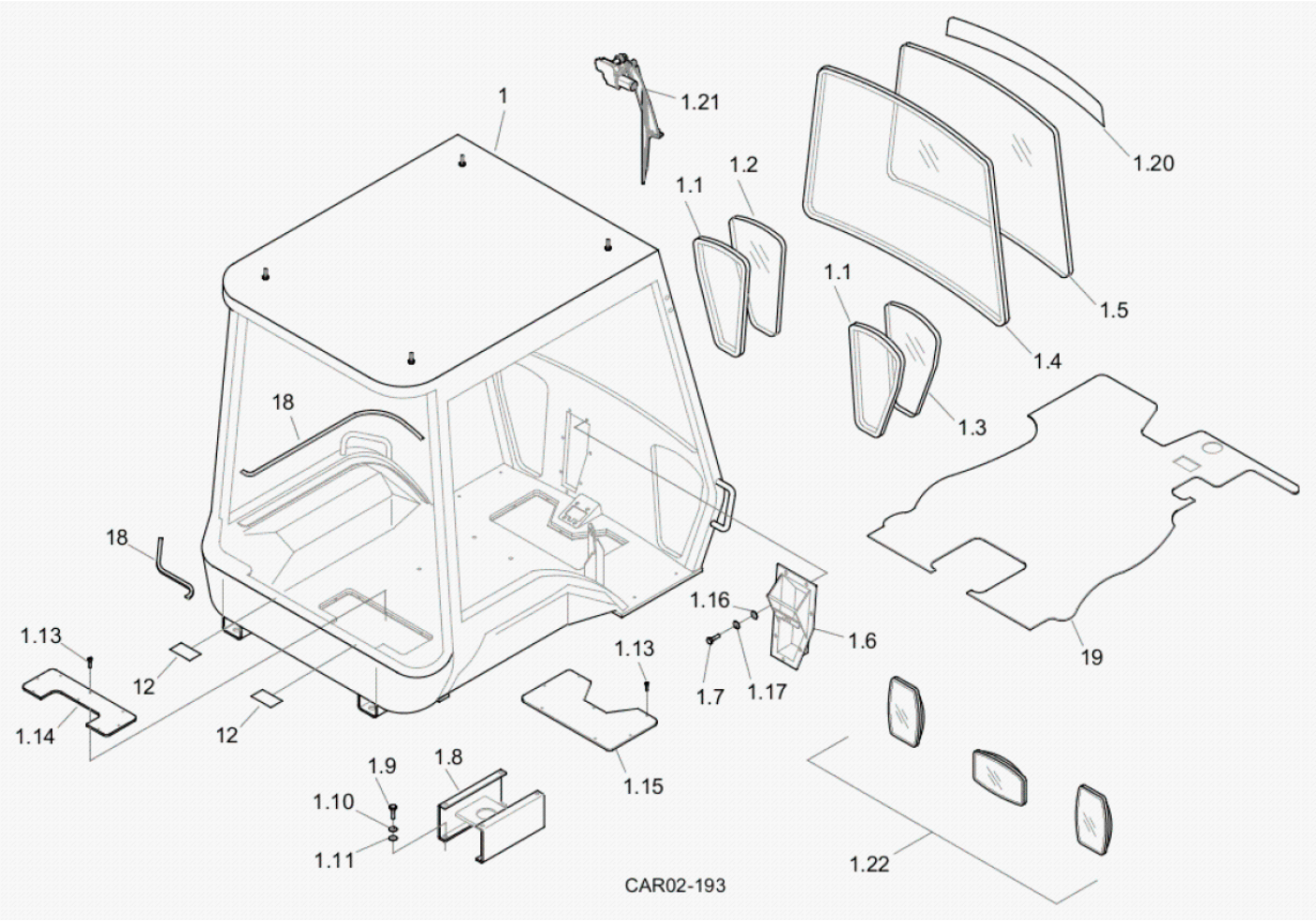

Fig.	Código	Descrição	Qtd.	Nota	Início	Fim
01	100000082371	CABINE ABERTA COMPLETA	01		6477	
01.1	219000805	GUARNIÇÃO VIDRO	02		6477	
01.2	219000802	VIDRO FRONTAL ESQUERDO	01		6477	
01.3	219000803	VIDRO FRONTAL DIREITO	01		6477	
01.4	100000068297	GUARNIÇÃO VIDRO	01		6477	
01.5	219001788	VIDRO PÁRA-BRISA	01		6477	
01.6	100000094525	CAIXA PEDAIS	01		6477	
01.7	210003810	PARAFUSO SEXTAVADO	07		6477	
01.8	100000040051	BASE ASSENTO	01		6477	
01.9	210003890	PARAFUSO SEXTAVADO	04		6477	
01.10	210002200	ARRUELA PRESSÃO	04		6477	
01.11	210002021	ARRUELA LISA	04		6477	
12	100000163891	ANTIDERRAPANTE	02		6477	
01.13	V210007220	PARAFUSO PHILLIPS	15		6477	
01.14	100000090046	TAMPA ALAVANCAS	01		6477	
01.15	100000090047	TAMPA	01		6477	
01.16	210002015	ARRUELA LISA	07		6477	
01.17	210002190	ARRUELA PRESSÃO	07		6477	
18	211400174	PERFIL BORRACHA	CN		6477	
19	219002547	TAPETE	01		6477	
01.20	100000070162	ADESIVO FAIXA PÁRA-BRISA	01		6477	
01.21		CONJUNTO LIMPADOR PARA-BRISA	01	VER 2A121 00.1	6477	

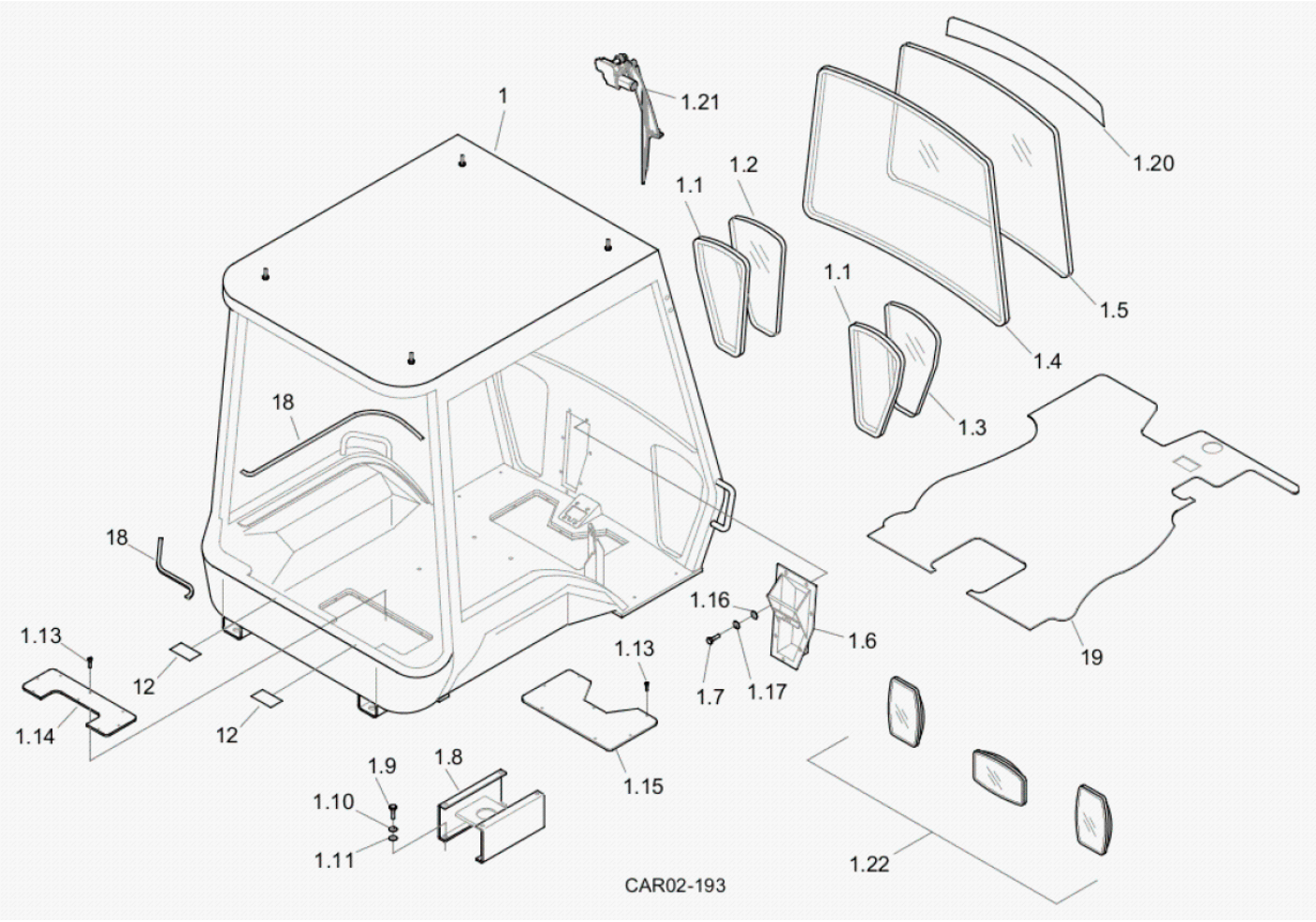

Fig.	Código	Descrição	Qtd.	Nota	Início	Fim
01.22		CONJUNTO ESPELHOS RETROVISORES	01	VER 2A030 00.0	6477	

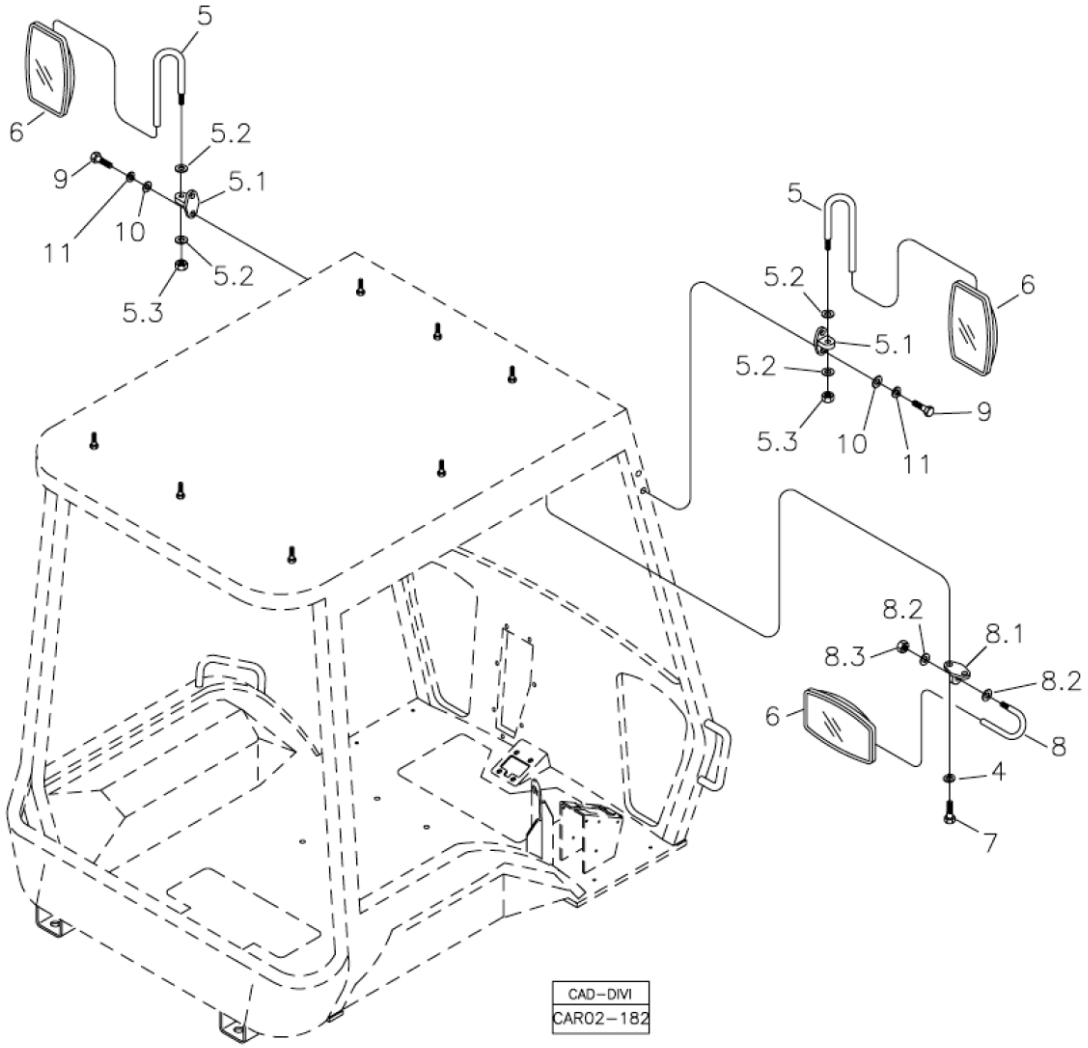

Fig.	Código	Descrição	Qtd.	Nota	Início	Fim
05	219000808	BRAÇO ESPELHO	02		6477	
05.1	219001514	BASE	01		6477	
05.2	210002015	ARRUELA LISA	02		6477	
05.3	210005760	PORCA SEXTAVADA	02		6477	
06	219000810	ESPELHO	03		6477	
07	210003710	PARAFUSO SEXTAVADO	02		6477	
08	219000811	BRAÇO ESPELHO	01		6477	
08.1	219001514	BASE	01		6477	
08.2	210002015	ARRUELA LISA	02		6477	
08.3	210005760	PORCA SEXTAVADA	01		6477	
09	210003850	PARAFUSO SEXTAVADO	04		6477	
10	210002015	ARRUELA LISA	15		6477	
11	210002190	ARRUELA PRESSÃO	11		6477	

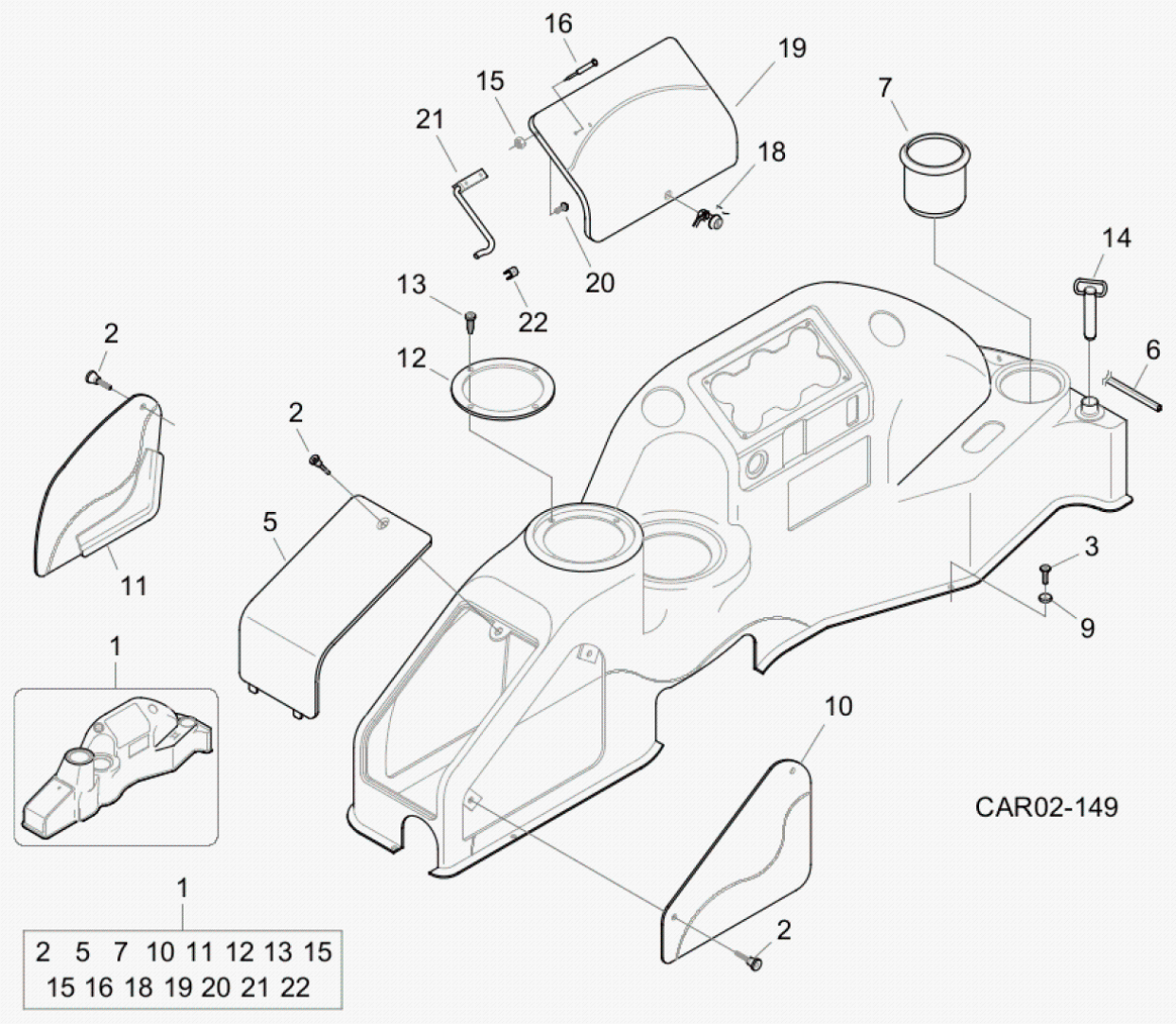

Fig.	Código	Descrição	Qtd.	Nota	Início	Fim
01	100000030750	CONJUNTO PAINEL	01		6477	
02	219001217	MANÍPULO	05		6477	
03	V210007221	PARAFUSO ALLEN	14		6477	
05	219001585	TAMPA	01		6477	
06	219001155	PERFIL BORRACHA	CN		6477	
07	219001230	PORTA COPO	01		6477	
09	219001310	ARRUELA	14		6477	
10	100000167604	TAMPA	01		6477	
11	100000167605	TAMPA	01		6477	
12	219001591	ANEL FIXAÇÃO	02		6477	
13	210007079	PARAFUSO PHILLIPS	10		6477	
14	370060748	PINO TRAVA	01		6477	
15	210005755	PORCA SEXTAVADA	02		6477	
16	210001014	REBITE	14		6477	
18	219001228	TRINCO	01		6477	
19	219001586	TAMPA	01		6477	
20	V210007094	PARAFUSO PHILLIPS	02		6477	
21	219001587	HASTE	01		6477	
22	219001588	PRESILHA HASTE	01		6477	

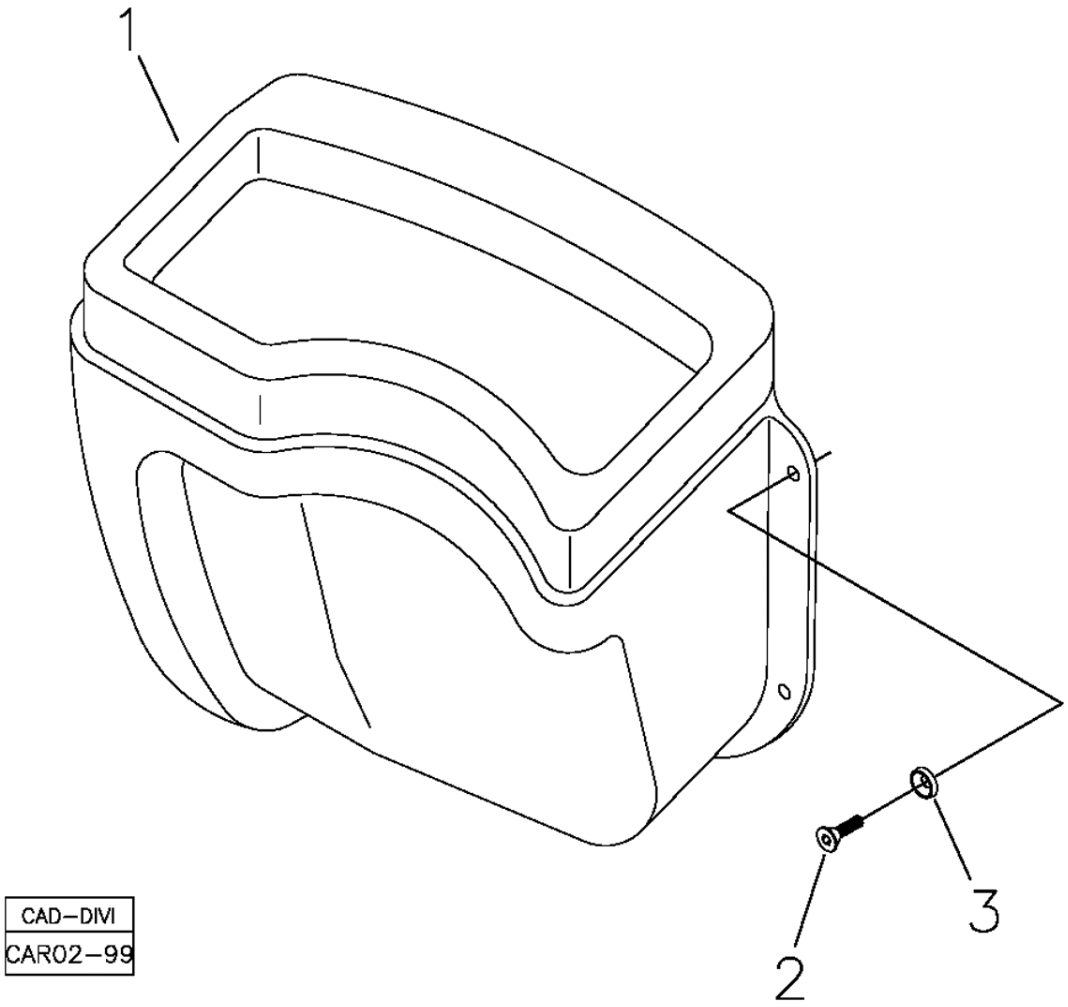

Fig.	Código	Descrição	Qtd.	Nota	Início	Fim
01	219001868	PAINEL FRONTAL	01		6477	
02	V210007221	PARAFUSO ALLEN	06		6477	
03	219001310	ARRUELA	06		6477	

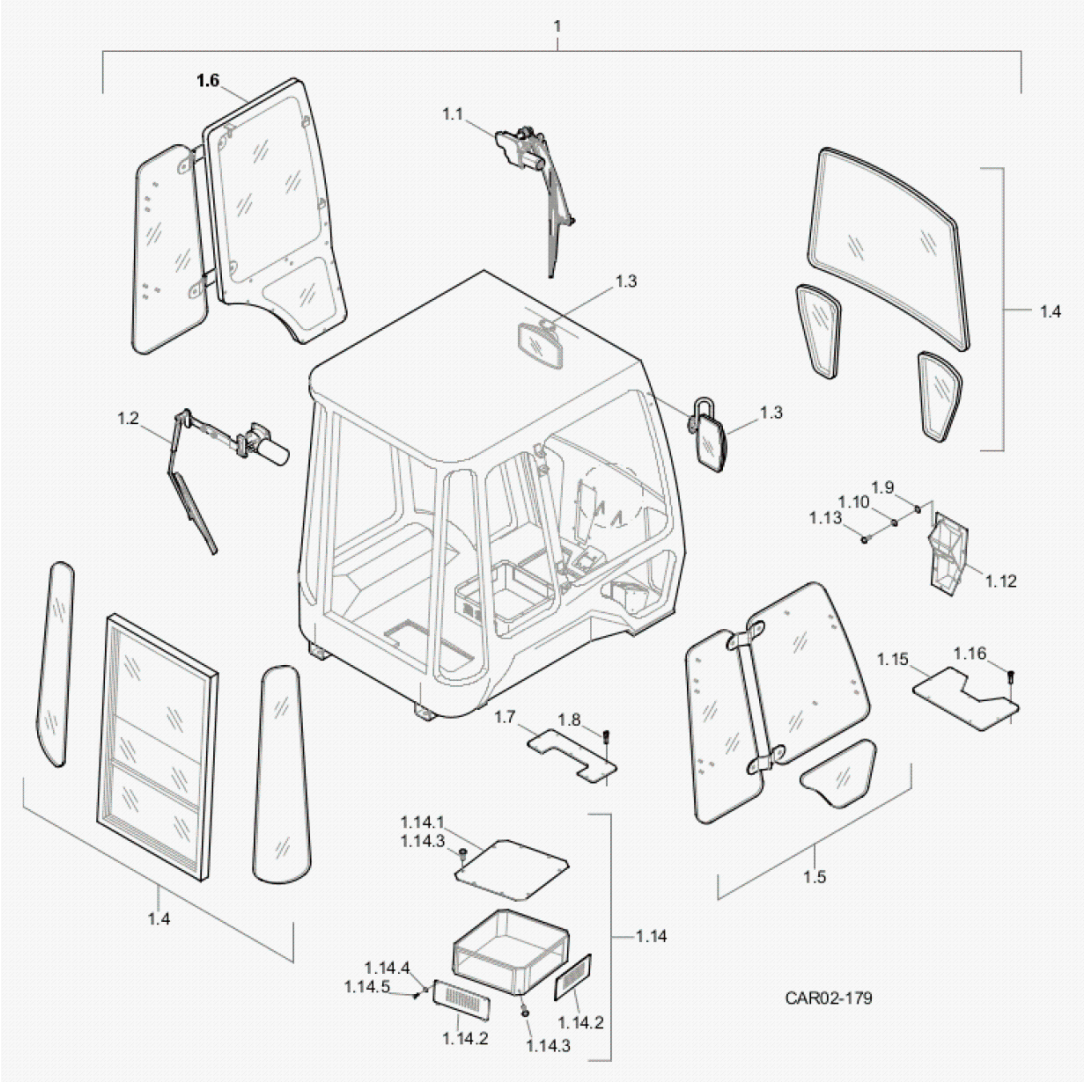

Fig.	Código	Descrição	Qtd.	Nota	Início	Fim
01	100000110427	CABINE FECHADA ROPS-FOPS	01	VER 2A110 00.2	6477	
01.1		CONJUNTO LIMPADOR PARA-BRISA	01	VER 2A121 00.1	6477	
01.2		CONJUNTO LIMPADOR VIDRO TRASEIRO	01	VER 2A122 00.1	6477	
01.3		ACESSÓRIOS CABINE - ESPELHOS E TAPA-SOL	01	VER 2A030 00.0	6477	
01.4		CONJUNTO VIDROS TRASEIROS E DIANTEIROS	01	VER 2A100 10.0	6477	
01.5		CONJUNTO VIDROS LATERAIS DIREITOS	01	VER 2A100 20.0	6477	
01.6		CONJUNTO VIDROS LATERAIS ESQUERDOS E PORTA	01	VER 2A100 30.0	6477	
01.7	100000090046	TAMPA ALAVANCAS	01		6477	
01.8	210007201	PARAFUSO SEXTAVADO INTERNO	15		5919	
01.9	210002015	ARRUELA LISA	07		6477	
01.10	210002190	ARRUELA PRESSÃO	07		6477	
01.11	100000169354	SUPORTE ALAVANCA	01		6477	
01.12	100000094525	CAIXA PEDAIS	01		6477	
01.13	210003810	PARAFUSO SEXTAVADO	07		6477	
01.14	100000089984	CAIXA AR CONDICIONADO	01		6477	
01.14.1	100000090035	TAMPA CAIXA AR	01		6477	
01.14.2	100000125357	TAMPA LATERAL	02		6477	
01.14.3	210003900	PARAFUSO SEXTAVADO	04		6477	

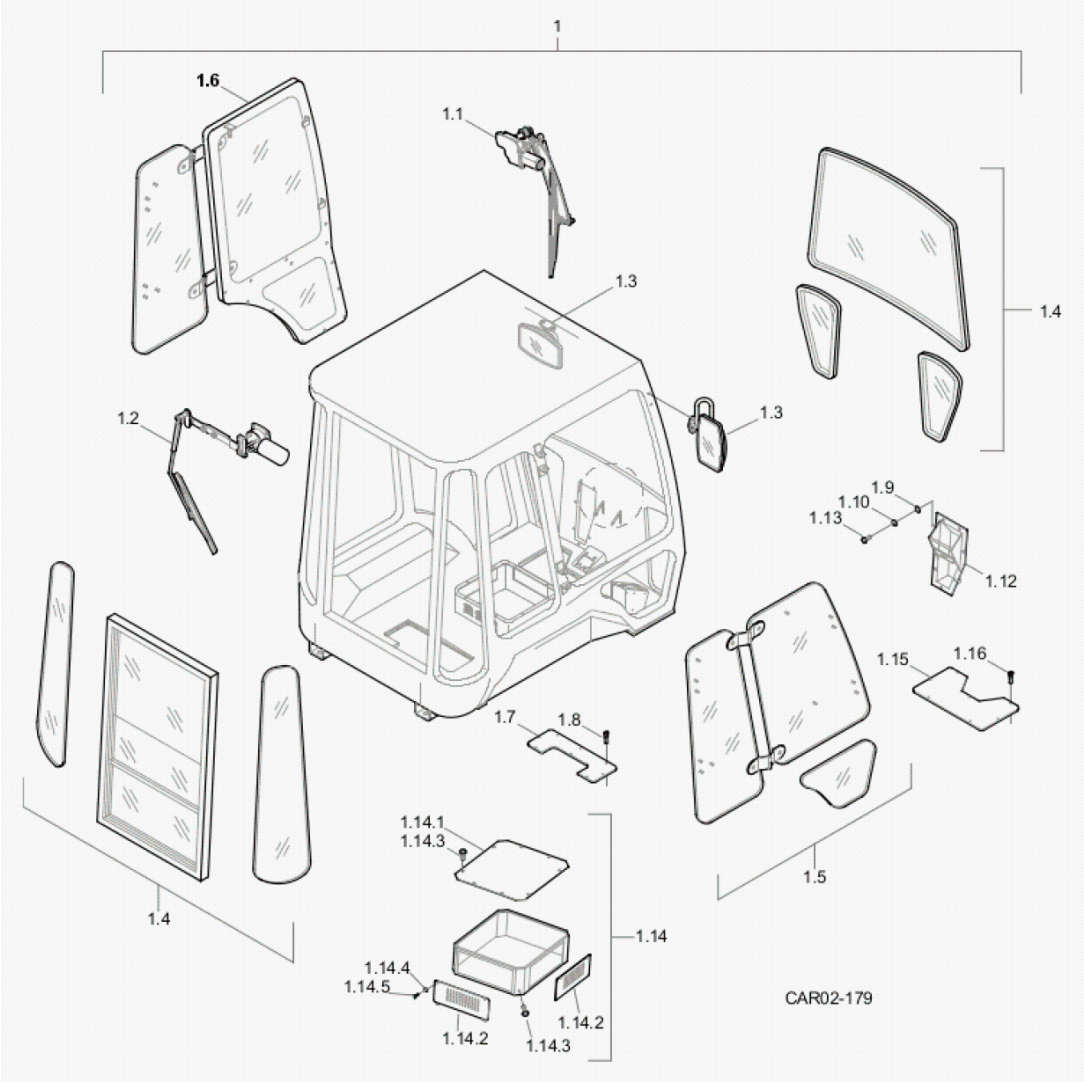

Fig.	Código	Descrição	Qtd.	Nota	Início	Fim
01.14.4	219001310	ARRUELA	04		6477	
01.14.5	210007120	PARAFUSO ALLEN	04		6477	
01.16	V210007220	PARAFUSO PHILLIPS	07		6477	

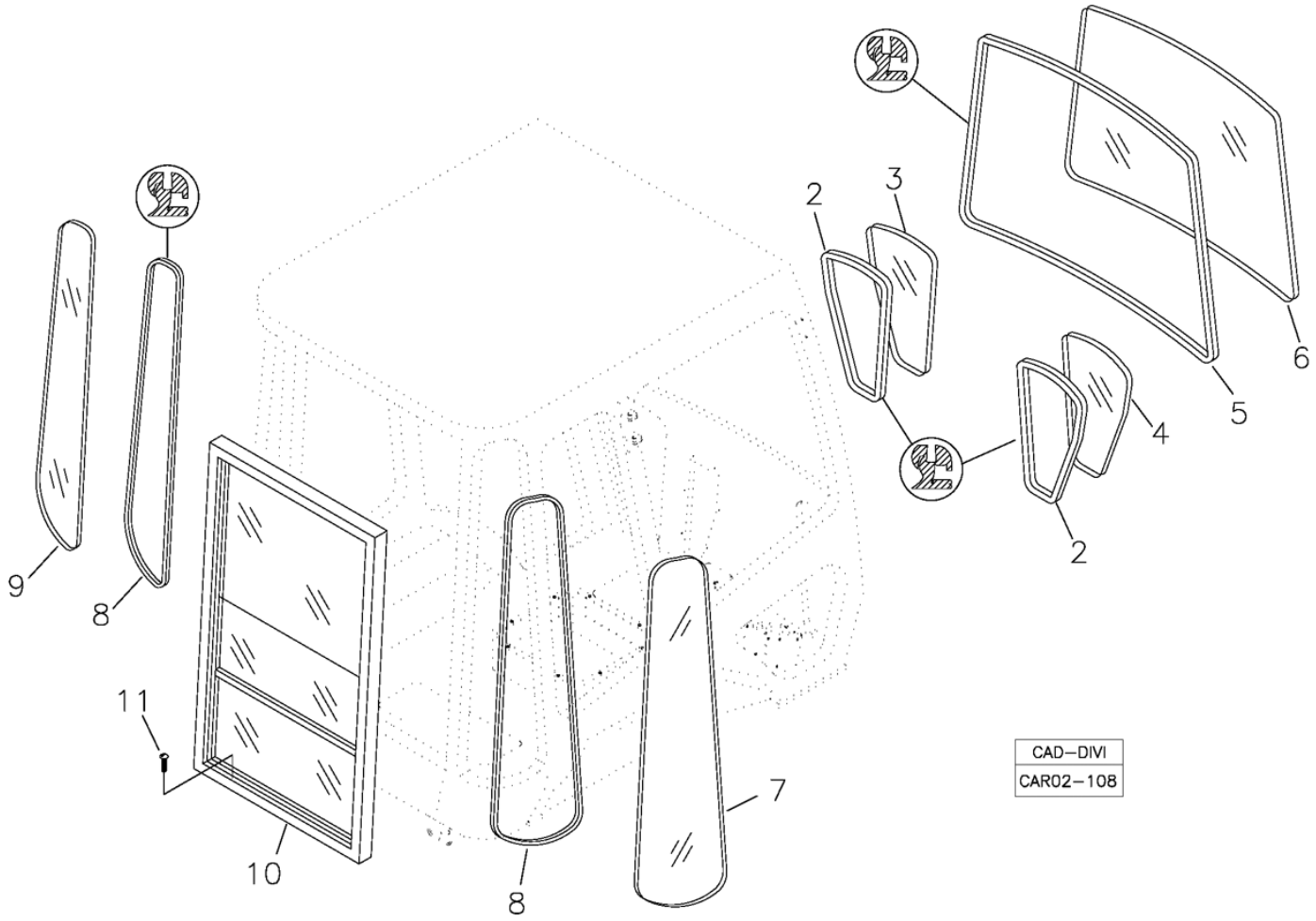

Fig.	Código	Descrição	Qtd.	Nota	Início	Fim
02	219000805	GUARNIÇÃO VIDRO	02		6477	
03	219000802	VIDRO FRONTAL ESQUERDO	01		6477	
04	219000803	VIDRO FRONTAL DIREITO	01		6477	
05	100000068297	GUARNIÇÃO VIDRO	01		6477	
06	219001788	VIDRO PÁRA-BRISA	01		6477	
07	219001861	VIDRO TRASEIRO DIREITO	01		6477	
08	219002179	GUARNIÇÃO VIDRO	02		6477	
09	219001862	VIDRO TRASEIRO ESQUERDO	01		6477	
10		JANELA TRASEIRA	01	VER 2A100 11.0	6477	
11	100000090178	PARAFUSO FENDA	06		6477	

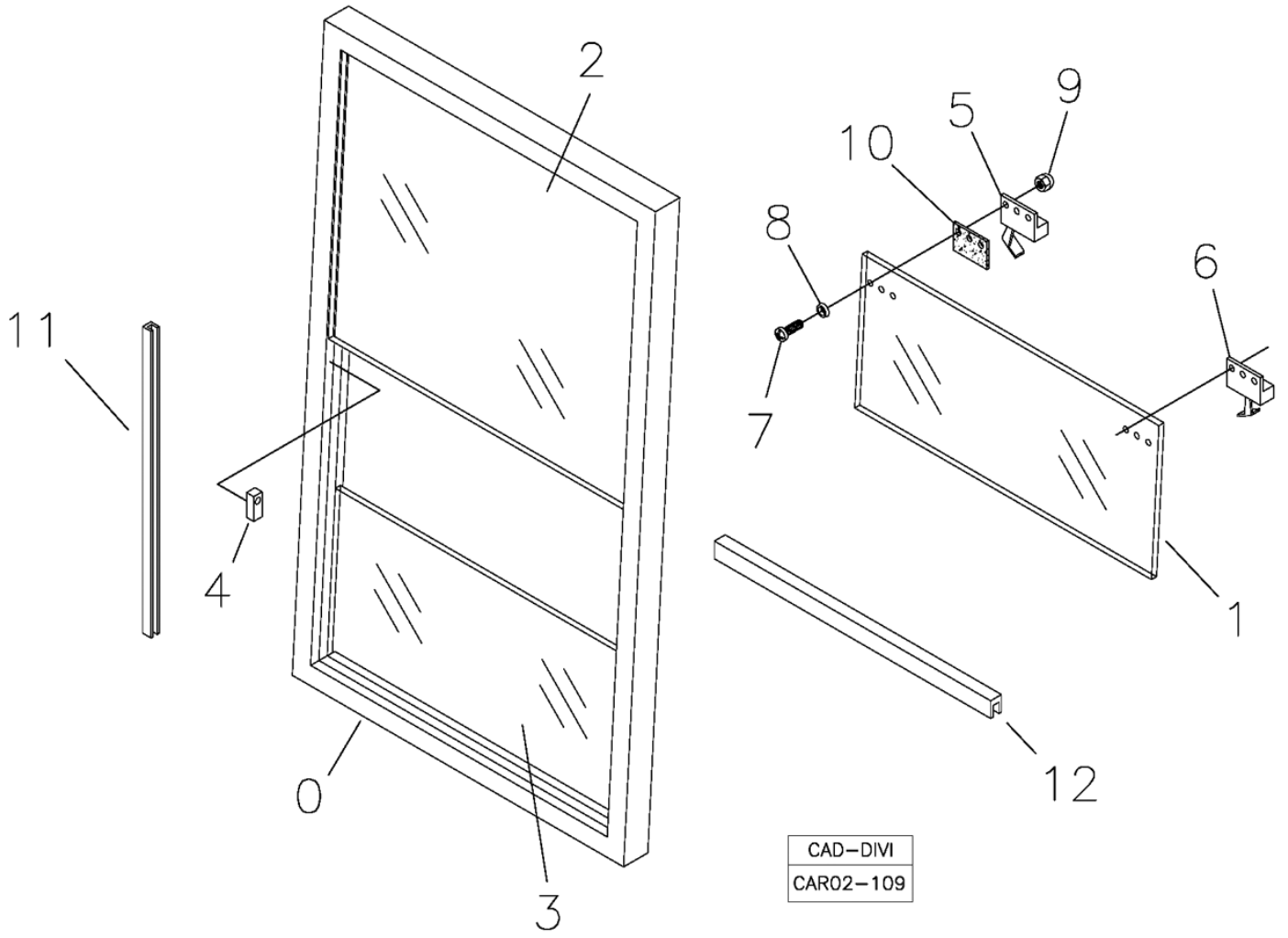

Fig.	Código	Descrição	Qtd.	Nota	Início	Fim
00	100000062218	JANELA TRASEIRA	01		6477	
01	219001949	VIDRO MÓVEL	01		6477	
02	100000062789	VIDRO FIXO	01		6477	
03	219001951	VIDRO FIXO	01		6477	
04	219000900	BATENTE VIDRO	08		6477	
05	219000906	TRINCO DIREITO	02		6477	
06	219000918	TRINCO ESQUERDO	02		6477	
07	210001753	PARAFUSO FENDA	12		6477	
08	100000082640	BUCHA	12		6477	
09	100000082651	PORCA	12		6477	
10	219001167	CALÇO	04		6477	
11	219001822	CANALETA VIDRO	02		6477	
12	219002083	VEDAÇÃO ENTRE VIDROS	01		6477	

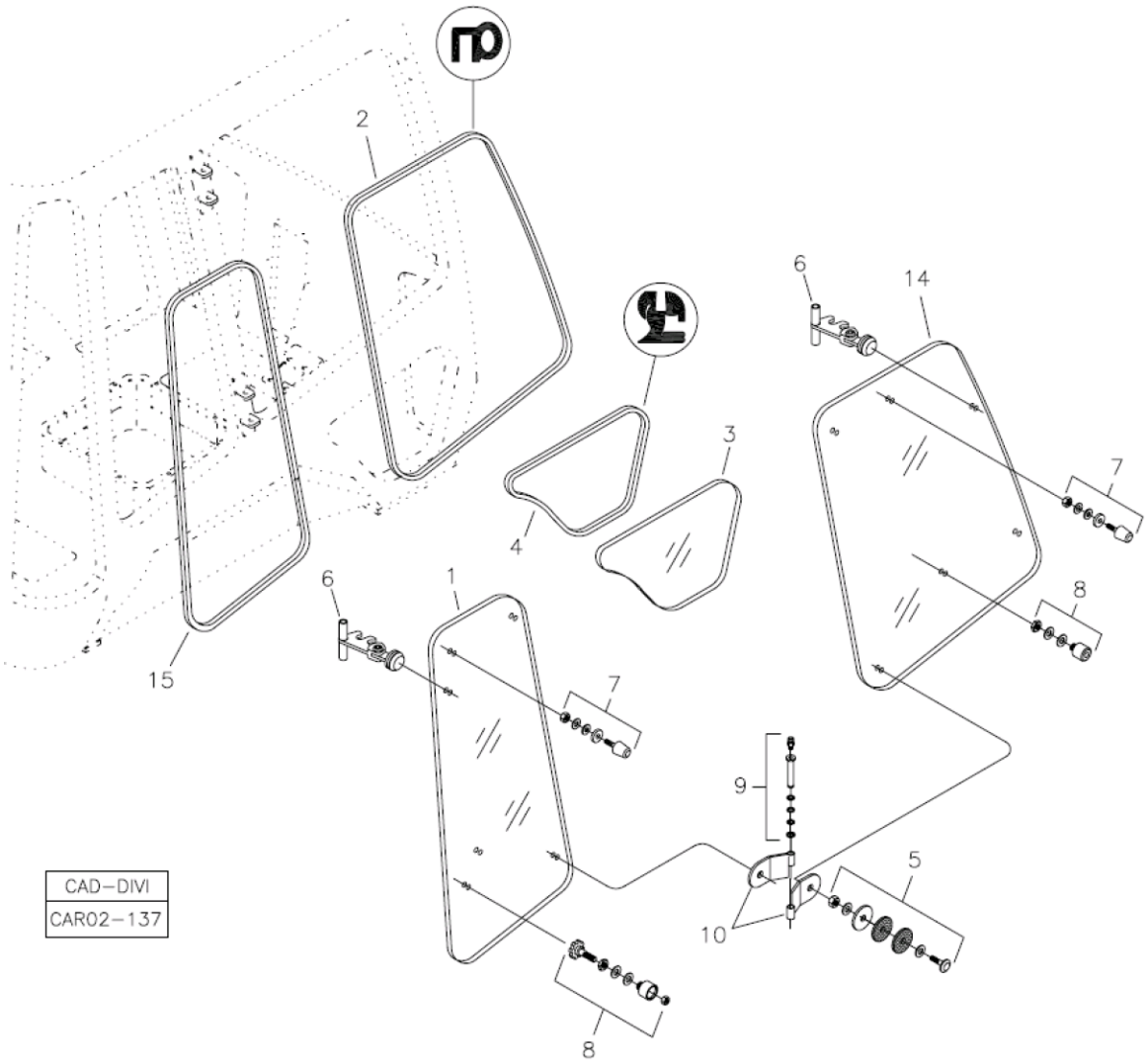

Fig.	Código	Descrição	Qtd.	Nota	Início	Fim
01	219001945	VIDRO LATERAL TRASEIRO	01		6477	
02	100000026890	GUARNIÇÃO VIDRO	01		6477	
03	219001612	VIDRO DIREITO	01		6477	
04	219001609	GUARNIÇÃO VIDRO	01		6477	
05	219001718	KIT FIXAÇÃO DOBRADIÇA	04		6477	
06	219001804	TRINCO VIDRO	04		6477	
07	219001716	KIT BATENTE VIDRO	02		6477	
08	219002119	KIT ENGATE VIDROS	02		6477	
09	219001717	KIT PINO AÇO DOBRADIÇA LADO DIREITO	02		6477	
10	219000910	DOBRADIÇA DIREITA	02		6477	
14	219001946	VIDRO LATERAL DIREITO DIANTEIRO	01		6477	
15	100000026921	GUARNIÇÃO VIDRO	01		6477	

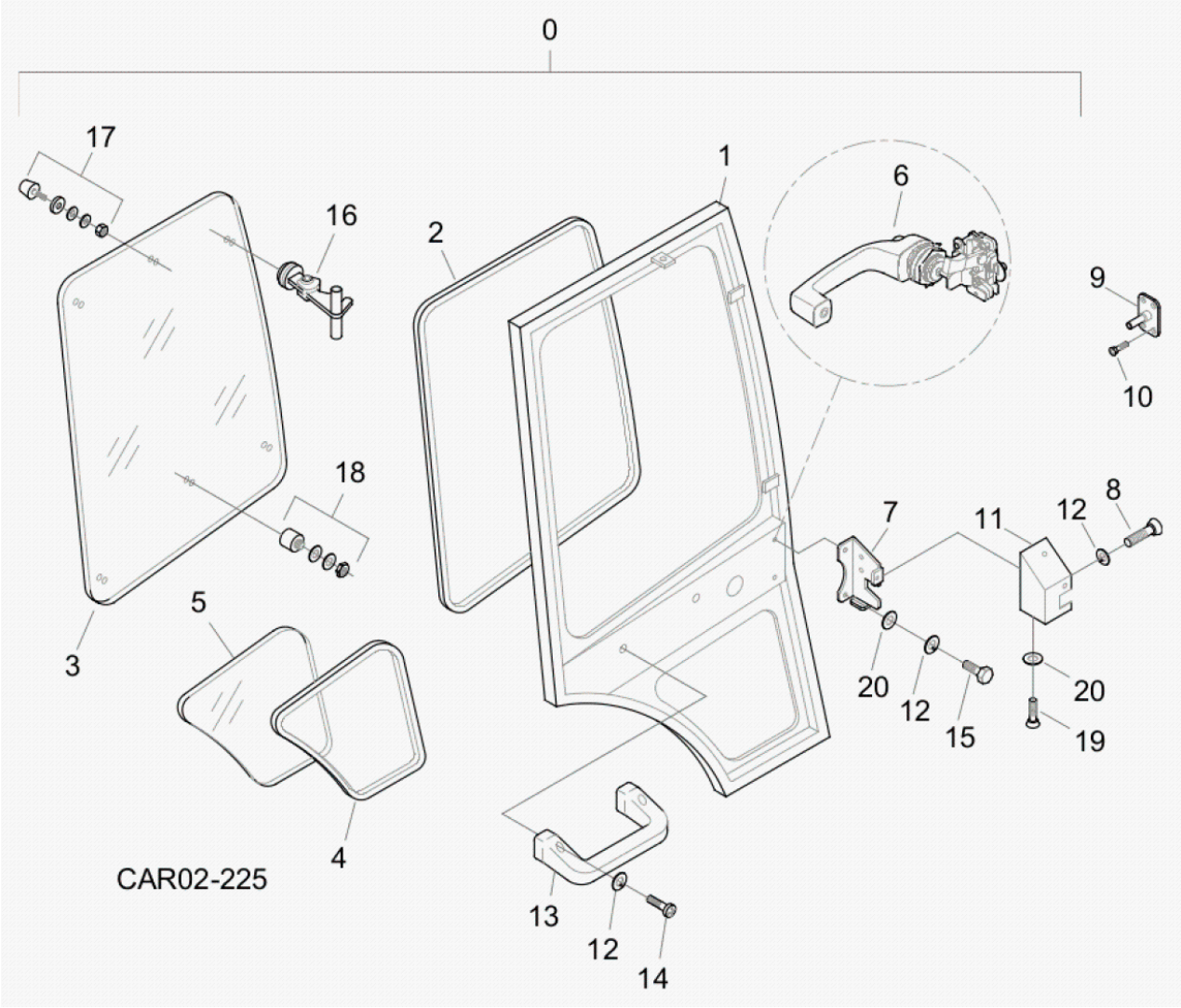

Fig.	Código	Descrição	Qtd.	Nota	Início	Fim
00	100000170478	PORTA COMPLETA	01		6477	
01		PORTA	01	NFS	6477	
02	100000026922	GUARNIÇÃO VIDRO	01		6477	
03	219001947	VIDRO SUPERIOR PORTA	01		6477	
04	219001609	GUARNIÇÃO VIDRO	01		6477	
05	219001614	VIDRO INFERIOR PORTA	01		6477	
06	100000170443	FECHADURA	01		6477	
07	100000170444	SUPORTE	01		6477	
08	100000170445	PARAFUSO PHILLIPS	02		6477	
09	100000182747	BATENTE FECHADURA	01		6477	
10	V210007220	PARAFUSO PHILLIPS	04		6477	
11	100000170467	TAMPA	01		6477	
12	210002180	ARRUELA PRESSÃO	07		6477	
13	V218003635	PEGA-MÃO	01		6477	
14	210000516	PARAFUSO ALLEN	02		6477	
15	210003810	PARAFUSO SEXTAVADO	03		6477	
16	219001804	TRINCO VIDRO	02		6477	
17	219001716	KIT BATENTE VIDRO	02		6477	
18	219002119	KIT ENGATE VIDROS	01		6477	
19	100000170469	PARAFUSO PHILLIPS	03		6477	
20	210002000	ARRUELA LISA	03		6477	

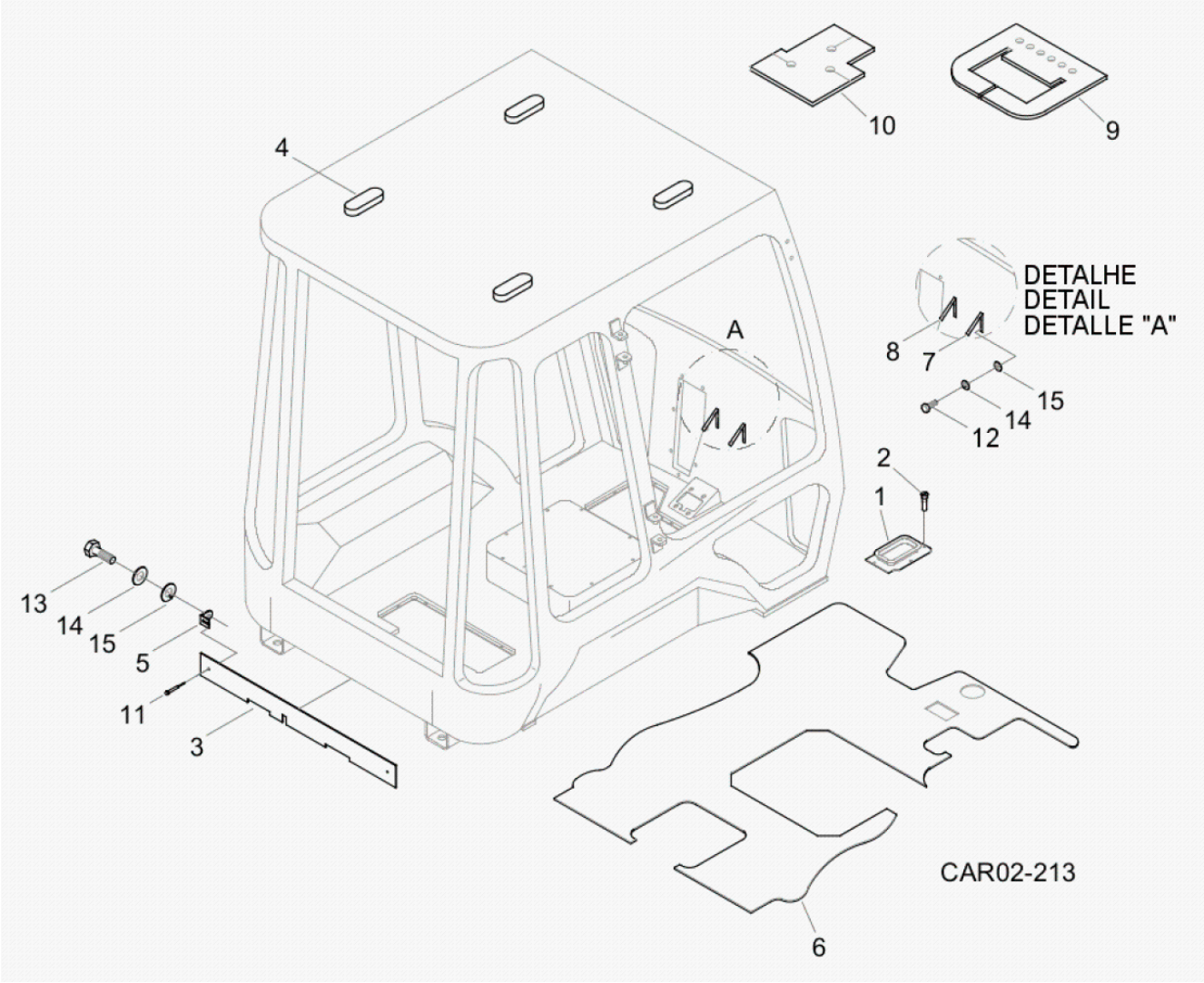

Fig.	Código	Descrição	Qtd.	Nota	Início	Fim
01	100000169354	SUPORTE ALAVANCA	01		6477	
02	V210004370	PARAFUSO FENDA	03		6477	
03	100000088161	TAPA-PÓ	01		6477	
04	100000106517	VEDAÇÃO SUPERIOR	04		6477	
05	100000037261	PRESILHA	02		6477	
06	219002737	TAPETE	02		6477	
07	100000073327	SUPORTE DIREITO	01		6477	
08	100000073326	SUPORTE ESQUERDO	01		6477	
09	100000026043	TAPA-PÓ	01		6477	
10	100000026044	TAPA-PÓ	01		6477	
11	210001016	REBITE POP	02		6477	
12	210003830	PARAFUSO SEXTAVADO	04		6477	
13	210003810	PARAFUSO SEXTAVADO	02		6477	
14	210002180	ARRUELA PRESSÃO	06		6477	
15	210002015	ARRUELA LISA	06		6477	

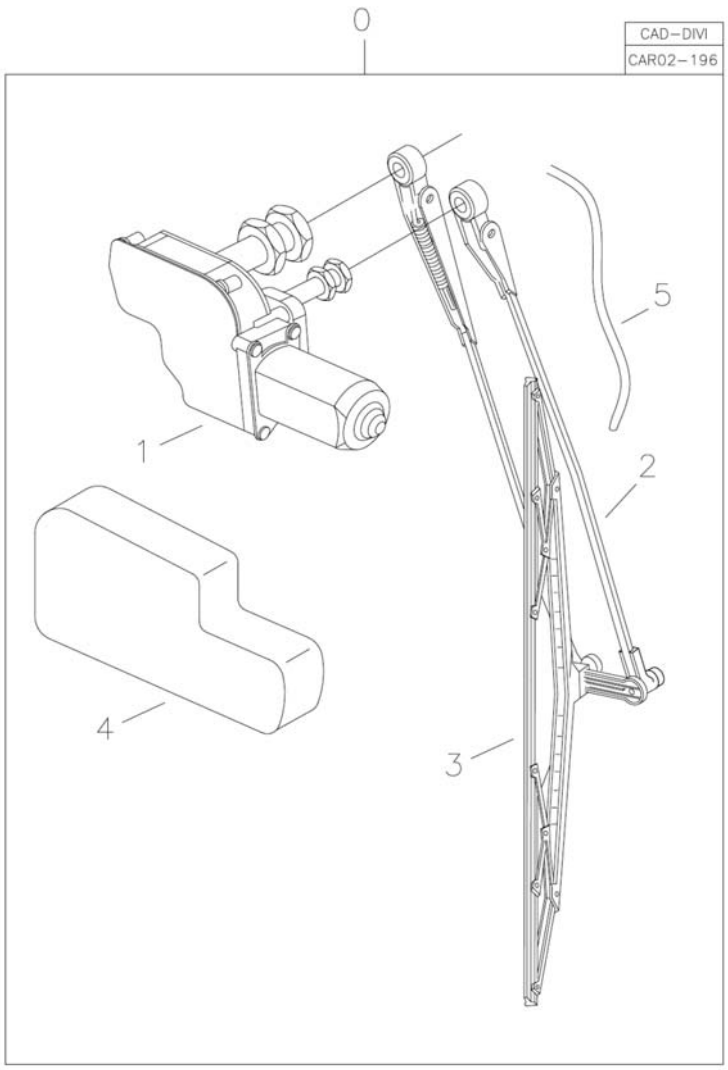

Fig.	Código	Descrição	Qtd.	Nota	Início	Fim
00	100000046016	CONJUNTO LIMPADOR PARA-BRISA	01		6477	
01	100000046022	MOTOR LIMPADOR DIANTEIRO	01		6477	
02	100000046026	BRAÇO LIMPADOR	01		6477	
03	100000046027	PALHETA	01		6477	
04	100000046030	TAMPA	01		6477	
05	100000123407	MANGUEIRA	CN		6477	

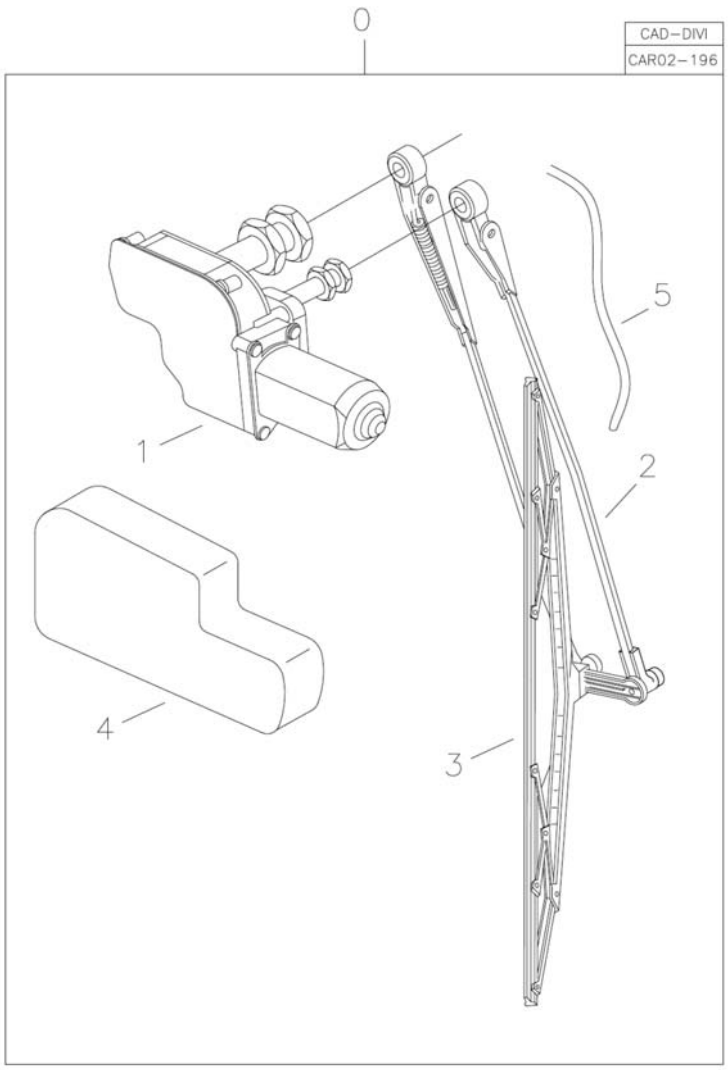

Fig.	Código	Descrição	Qtd.	Nota	Início	Fim
00	100000046021	CONJUNTO LIMPADOR VIDRO TRASEIRO	01		6477	
01	100000046025	MOTOR LIMPADOR TRASEIRO	01		6477	
02	100000046026	BRAÇO LIMPADOR	01		6477	
03	100000046027	PALHETA	01		6477	
04	100000046030	TAMPA	01		6477	
05	100000046032	MANGUEIRA	01		6477	

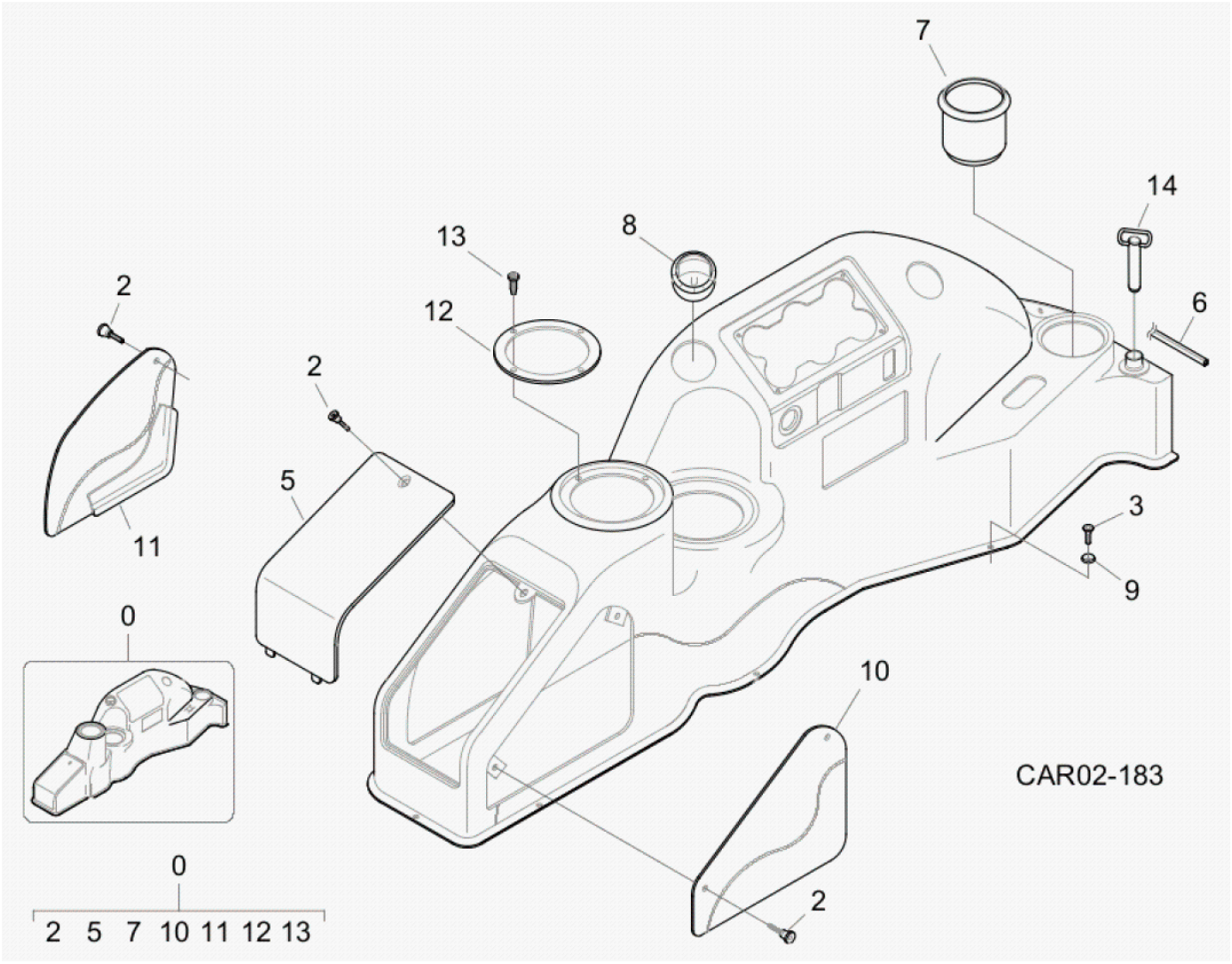

Fig.	Código	Descrição	Qtd.	Nota	Início	Fim
00	100000030749	CONJUNTO PAINEL DIREITO	01		6477	
02	219001217	MANÍPULO	05		6477	
03	V210007221	PARAFUSO ALLEN	14		6477	
05	219001585	TAMPA	01		6477	
06	219001155	PERFIL BORRACHA	CN		6477	
07	219001230	PORTA COPO	01		6477	
08	219002416	BOCAL	02		6477	
09	219001310	ARRUELA	14		6477	
10	219001589	TAMPA	01		6477	
11	219001590	TAMPA	01		6477	
12	219001591	ANEL FIXAÇÃO	02		6477	
13	210007079	PARAFUSO PHILLIPS	08		6477	
14	370060748	PINO TRAVA	01		6477	

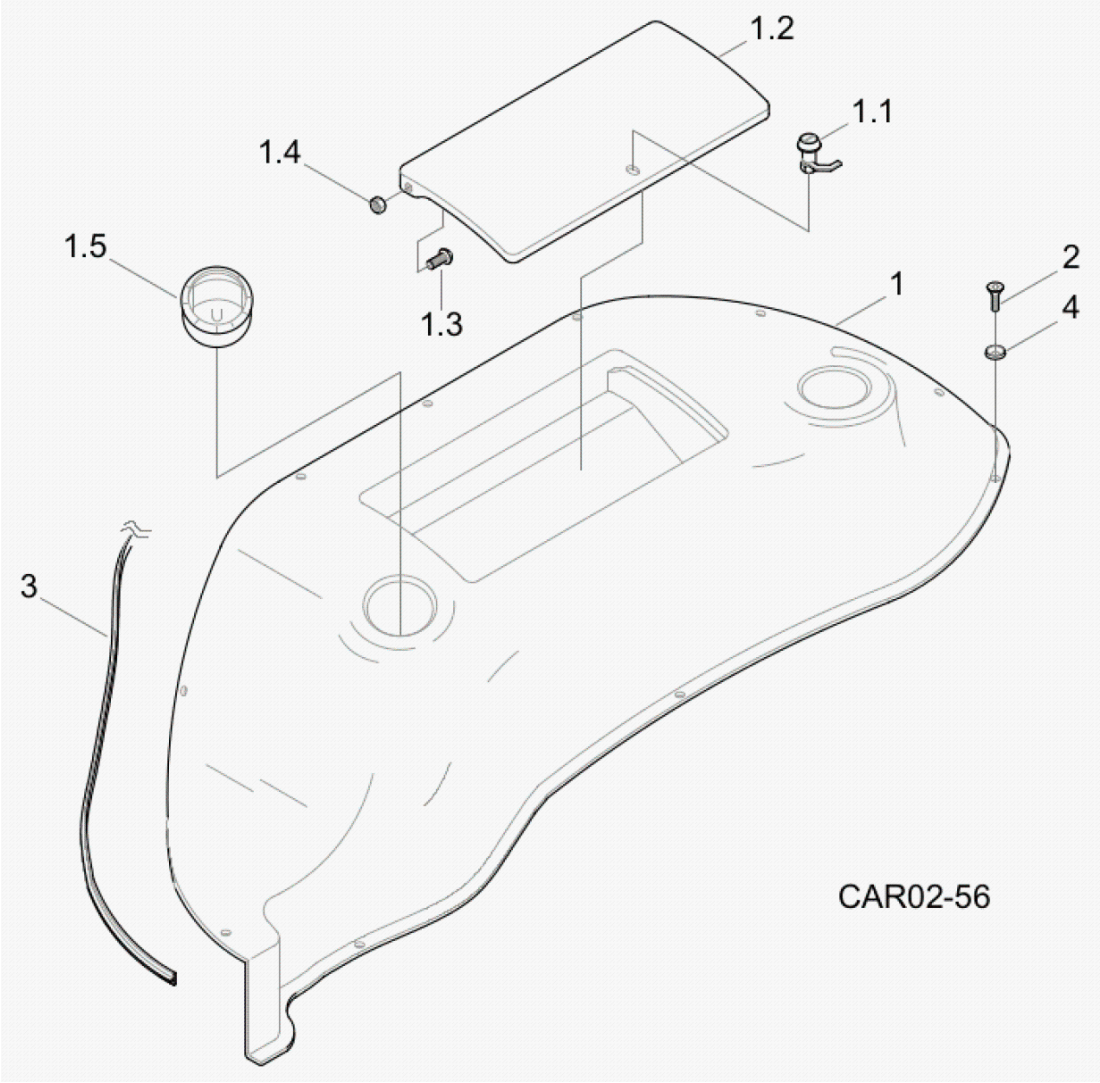

Fig.	Código	Descrição	Qtd.	Nota	Início	Fim
01	219001146	PAINEL ESQUERDO	01		6477	
01.1	219001228	TRINCO	01		6477	
01.2	219001223	TAMPA	01		6477	
01.3	210001786	PARAFUSO FENDA	02		6477	
01.4	210005755	PORCA SEXTAVADA	02		6477	
01.5	219002416	BOCAL	02		6477	
02	V210007221	PARAFUSO ALLEN	16		6477	
03	219001155	PERFIL BORRACHA	CN		6477	
04	219001310	ARRUELA	16		6477	

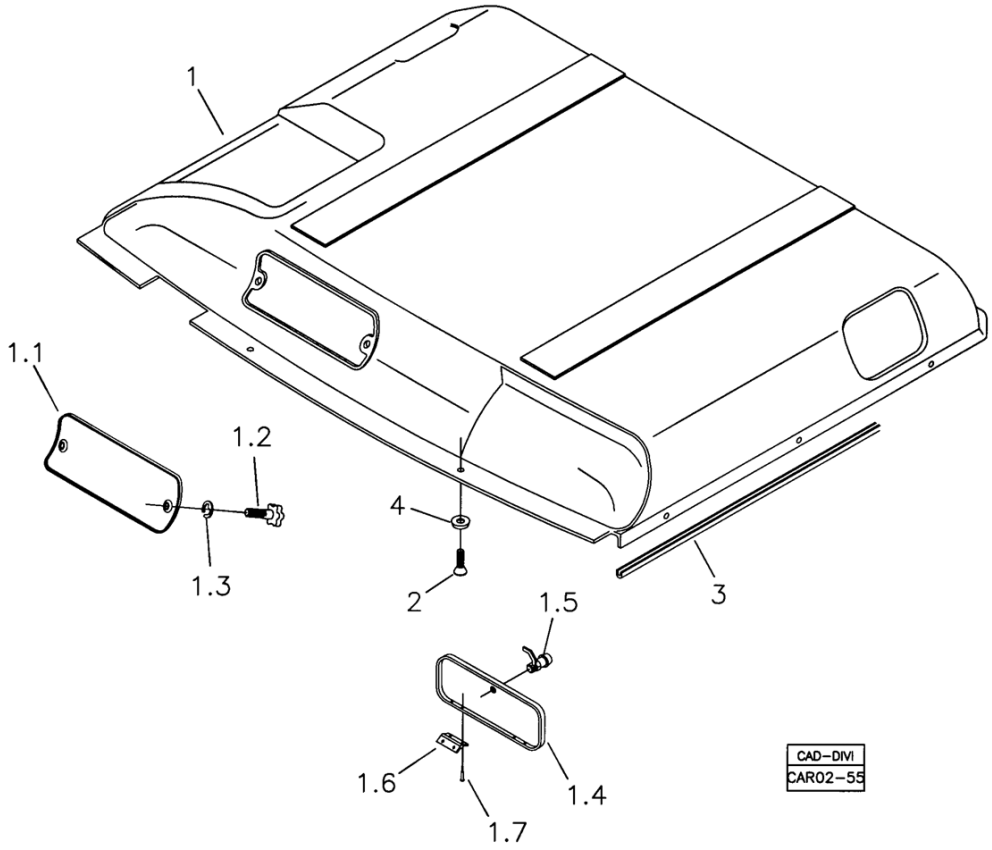

Fig.	Código	Descrição	Qtd.	Nota	Início	Fim
01	100000073536	REVESTIMENTO TETO	01		6477	
01.1	100000055938	TAMPA	01		6477	
01.2	219001217	MANÍPULO	02		6477	
01.3	210007103	ANEL ELÁSTICO	02		6477	
01.4	100000055939	TAMPA	01		6477	
01.5	219001228	TRINCO	01		6477	
01.6	100000055940	DOBRADIÇA	02		6477	
01.7	210001014	REBITE	08		6477	
02	V210007221	PARAFUSO ALLEN	13		6477	
03	211400187	PERFIL	CN		6477	
04	219001310	ARRUELA	13		6477	

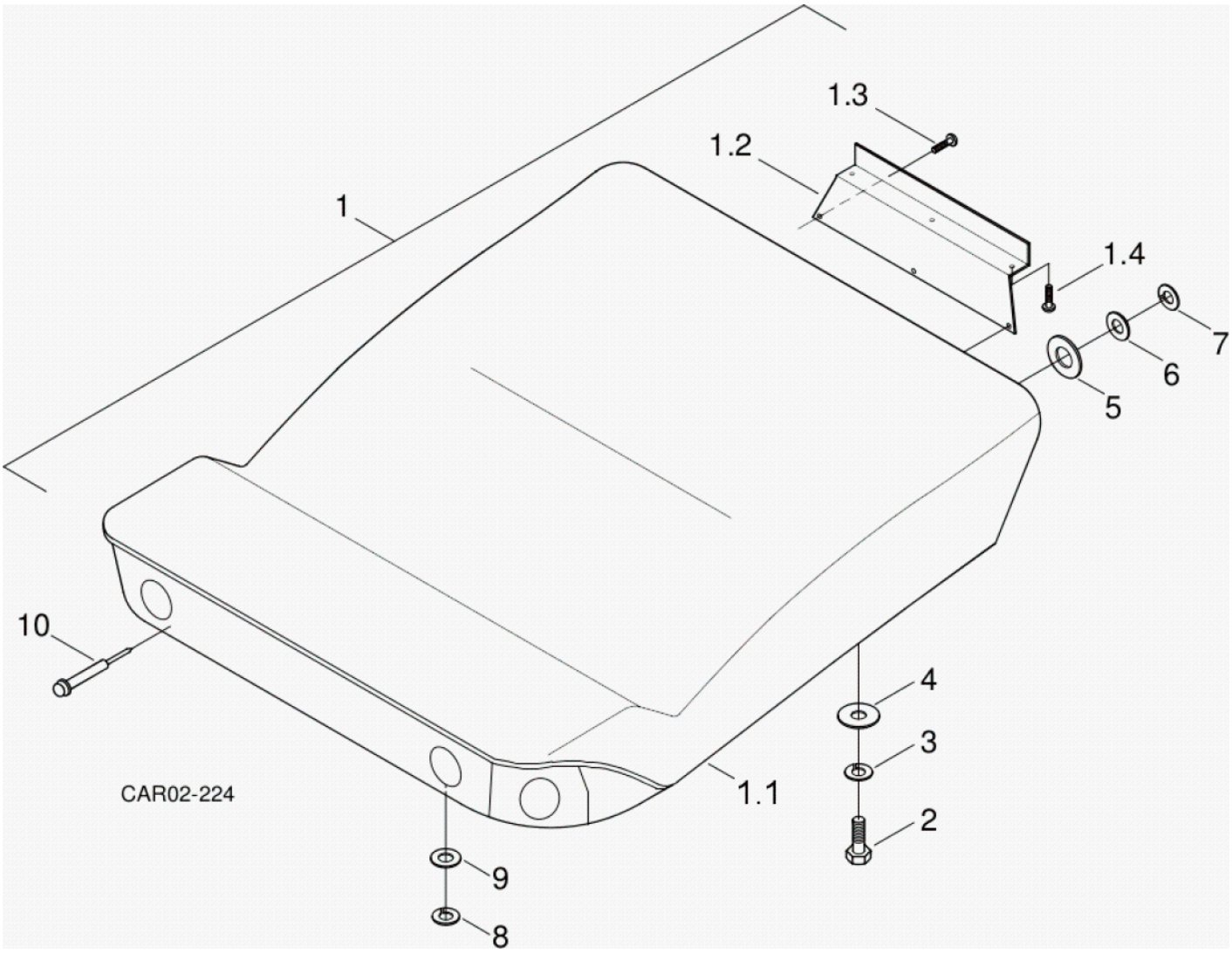

Fig.	Código	Descrição	Qtd.	Nota	Início	Fim
01	100000080704	TETO EXTERNO	01		6477	
01.1	100000089226	TETO EXTERNO	01		6477	
01.2	100000089227	TAMPA	01		6477	
01.3	100000169463	PARAFUSO FENDA	01		6477	
01.4	100000169464	PARAFUSO FENDA	01		6477	
02	210004050	PARAFUSO SEXTAVADO	04		6477	
03	210002200	ARRUELA PRESSÃO	04		6477	
04	370060758	ARRUELA FIXAÇÃO	04		6477	
05	219001733	ARRUELA LISA	04		6477	
06	210002000	ARRUELA LISA	04		6477	
07	210002165	ARRUELA PRESSÃO	04		6477	
08	210002180	ARRUELA PRESSÃO	04		6477	
09	210002015	ARRUELA LISA	04		6477	
10	210001016	REBITE POP	04		6477	

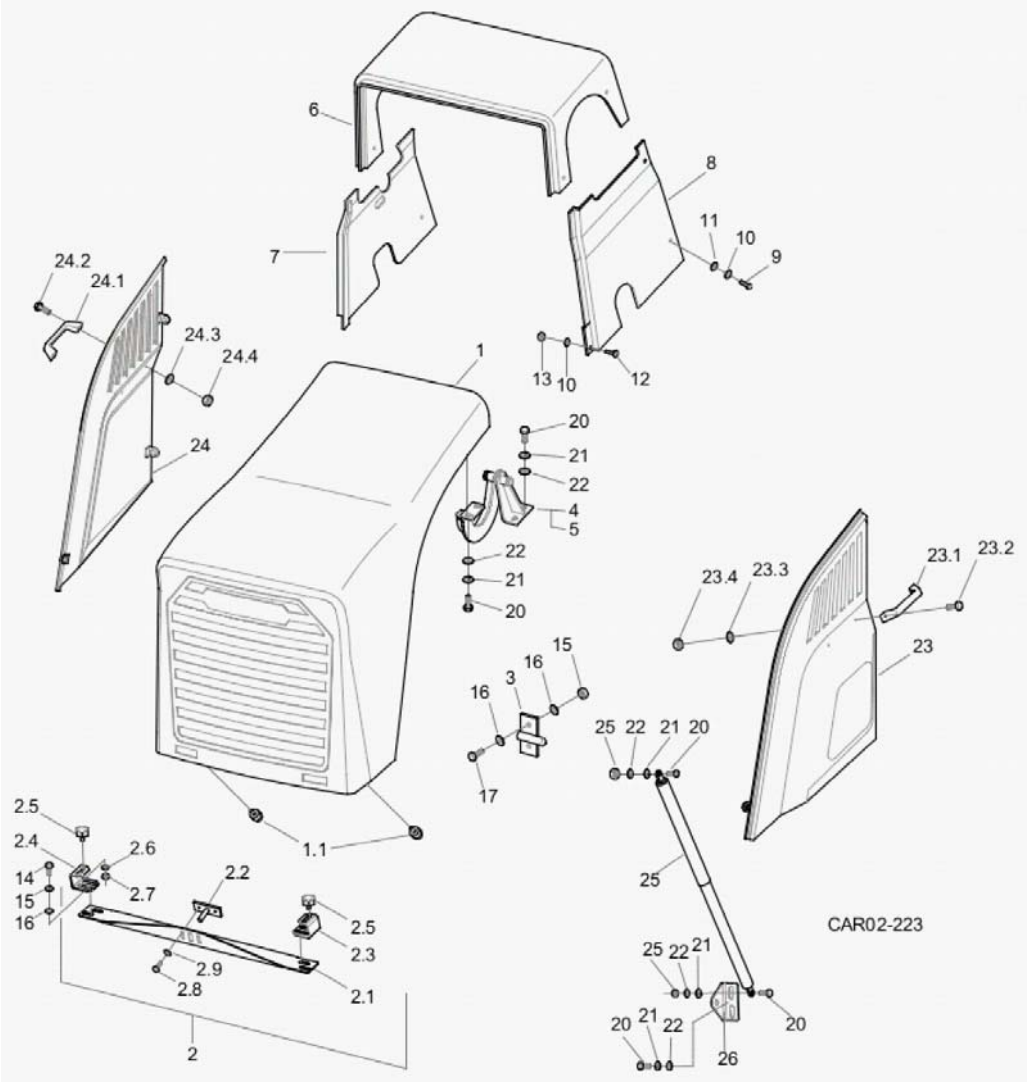

Fig.	Código	Descrição	Qtd.	Nota	Início	Fim
01	100000159617	CAPÔ	01		6477	
01.1	100000162849	BATENTE	01		6477	
02	100000163562	BATENTE	01		6477	
02.1	100000163587	APOIO CAPÔ	01		6477	
02.2	100000163563	PINO	01		6477	
02.3	100000163637	BATENTE LD	01		6477	
02.4	100000163638	BATENTE LE	01		6477	
02.5	100000163639	BUCHA APOIO	02		6477	
02.6	210002025	ARRUELA LISA	02		6477	
02.7	210005765	PORCA SEXTAVADA	02		6477	
02.8	210003810	PARAFUSO SEXTAVADO	02		6477	
02.9	210002015	ARRUELA LISA	02		6477	
03	100000161602	ENCAIXE LATERAL	02		6477	
04	100000158366	DOBRADIÇA ESQUERDA	01		6477	
05	100000158376	DOBRADIÇA DIREITA	01		6477	
06	100000172115	REVESTIMENTO SUPERIOR	02		6477	
07	100000159312	COBERTURA LD	01		6477	
08	100000159276	COBERTURA LE	01		6477	
09	219001732	PARAFUSO SEXTAVADO INTERNO	10		6477	
10	219001733	ARRUELA LISA	14		6477	
11	370060837	ARRUELA BASE	10		6477	
12	210007088	PARAFUSO ALLEN	02		6477	

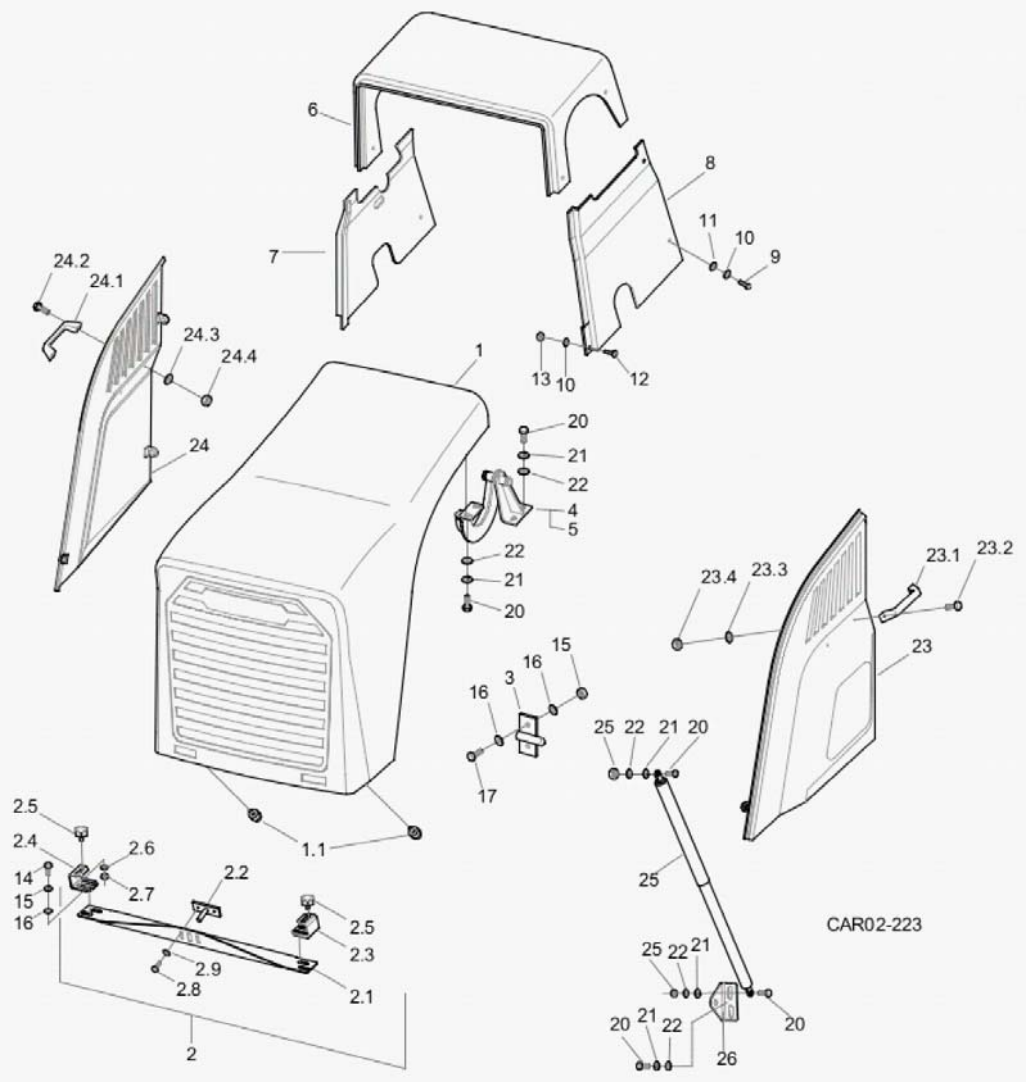

Fig.	Código	Descrição	Qtd.	Nota	Início	Fim
13	210005500	PORCA SEXTAVADA	02		6477	
14	210003900	PARAFUSO SEXTAVADO	04		6477	
15	210002190	ARRUELA PRESSÃO	04		6477	
16	210002025	ARRUELA LISA	04		6477	
17	210003710	PARAFUSO SEXTAVADO	04		6477	
18	210002005	ARRUELA LISA	08		6477	
19	210005755	PORCA SEXTAVADA	04		6477	
20	210003830	PARAFUSO SEXTAVADO	16		6477	
21	210002180	ARRUELA PRESSÃO	16		6477	
22	210002015	ARRUELA LISA	16		6477	
23	100000158757	LATERAL ESQUERDA	01		6477	
23.1	212006417	PEGA-MÃO	01		6477	
23.2	210003710	PARAFUSO SEXTAVADO	02		6477	
23.3	210002005	ARRUELA LISA	02		6477	
23.4	210005755	PORCA SEXTAVADA	02		6477	
24	100000158758	LATERAL DIREITA	01		6477	
24.1	212006417	PEGA-MÃO	01		6477	
24.2	210003710	PARAFUSO SEXTAVADO	02		6477	
24.3	210002005	ARRUELA LISA	02		6477	
24.4	210005755	PORCA SEXTAVADA	02		6477	
25	100000158018	MOLA A GÁS	02		6477	
26	100000172942	APOIO DA MOLA	02		6477	

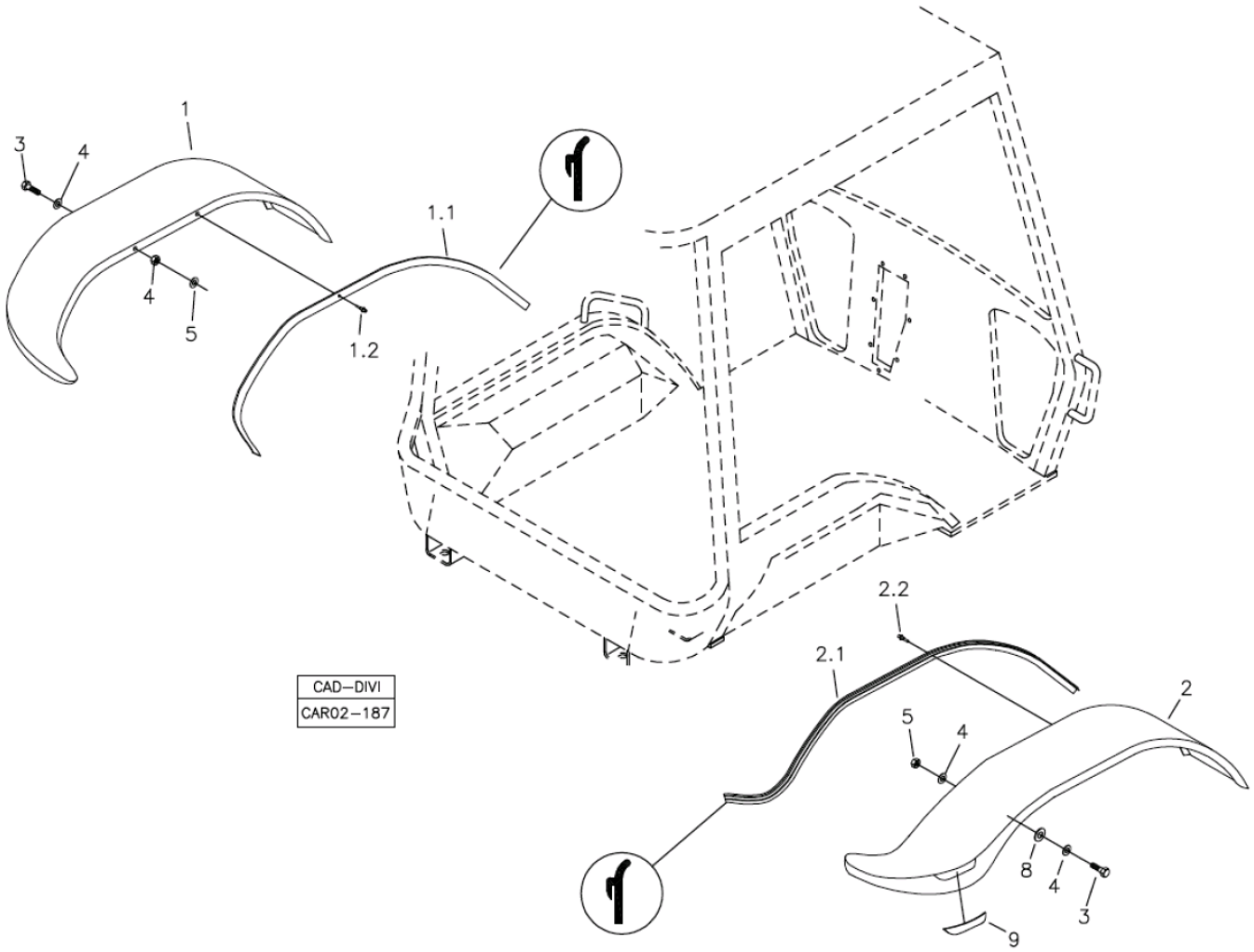

Fig.	Código	Descrição	Qtd.	Nota	Início	Fim
01	V219002331	PARA-LAMA ESQUERDO	01		6477	
01.1	219001155	PERFIL BORRACHA	CN		6477	
01.2	210001031	REBITE	14		5919	
02	V219002330	PARA-LAMA DIREITO	01		6477	
02.1	219001155	PERFIL BORRACHA	CN		6477	
02.2	210001031	REBITE	14		6477	
03	210003840	PARAFUSO SEXTAVADO	10		6477	
04	210002015	ARRUELA LISA	18		6477	
05	210005760	PORCA SEXTAVADA	08		6477	
08	210002015	ARRUELA LISA	06		6477	
09	100000007022	ADESIVO REFLEXIVO	02		6477	

FIXAÇÃO ASSENTO DO OPERADOR - CABINE ABERTA
OPERATO'R SEAT MOUNTING - CANOPY
FIJACIÓN ASIENTO OPERADOR - CABINA ABIERTA

FIXAÇÃO ASSENTO DO OPERADOR - CABINE FECHADA
OPERATOR SEAT MOUNTING - CAB
FIJACIÓN ASIENTO OPERADOR - CABINA CERRADA

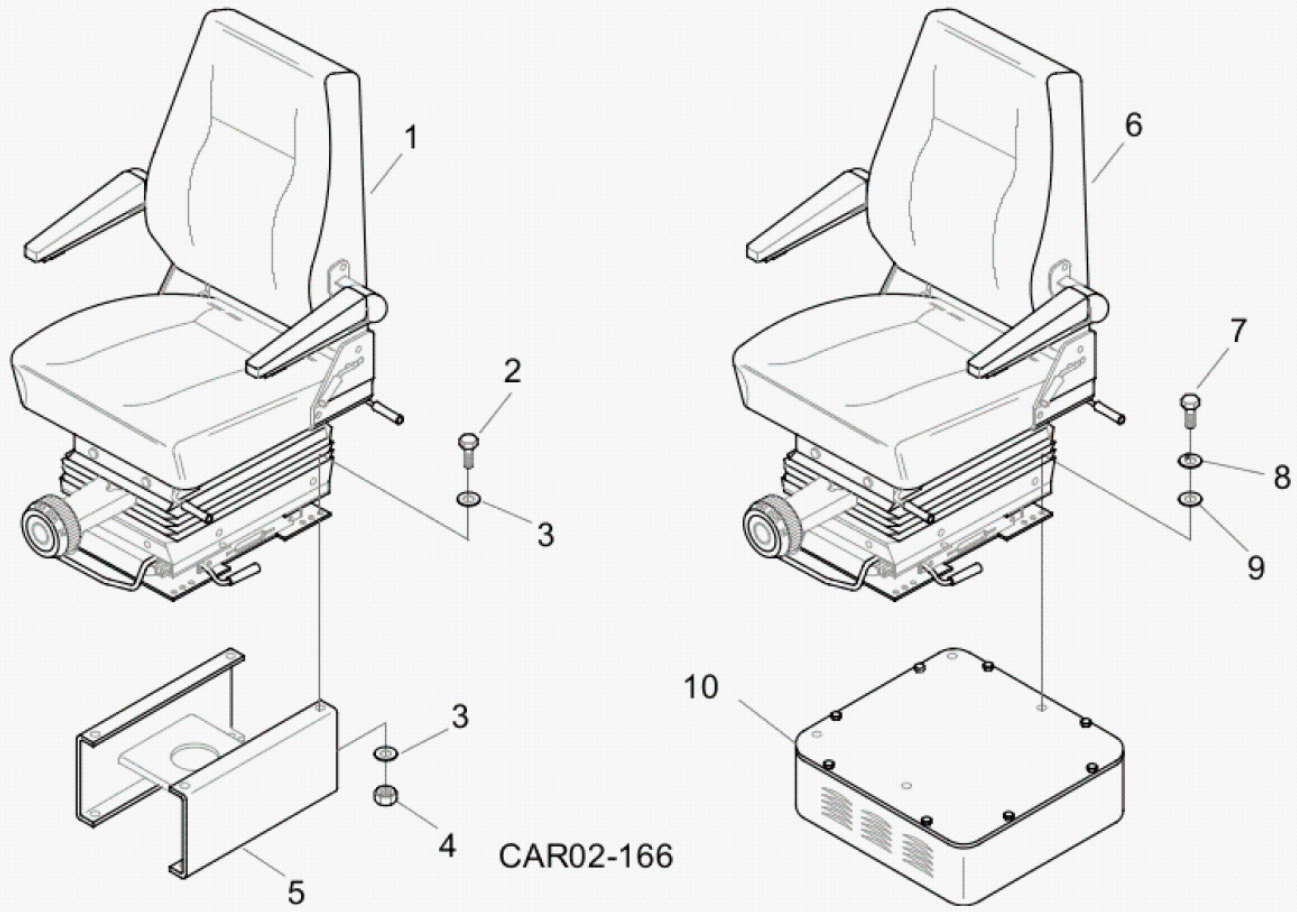

Fig.	Código	Descrição	Qtd.	Nota	Início	Fim
01		ASSENTO OPERADOR	01	VER 2A500 01.0	6477	
02	210003830	PARAFUSO SEXTAVADO	04		6477	
03	210002015	ARRUELA LISA	08		6477	
04	210005760	PORCA SEXTAVADA	04		6477	
05		BASE ASSENTO	01	VER 2A000 00.1	6477	
06		ASSENTO OPERADOR	01		6477	
07	210003830	PARAFUSO SEXTAVADO	04		6477	
08	210002180	ARRUELA PRESSÃO	04		6477	
09	210002015	ARRUELA LISA	04		6477	
10		BASE ASSENTO	01	VER 2A100 00.0	6477	

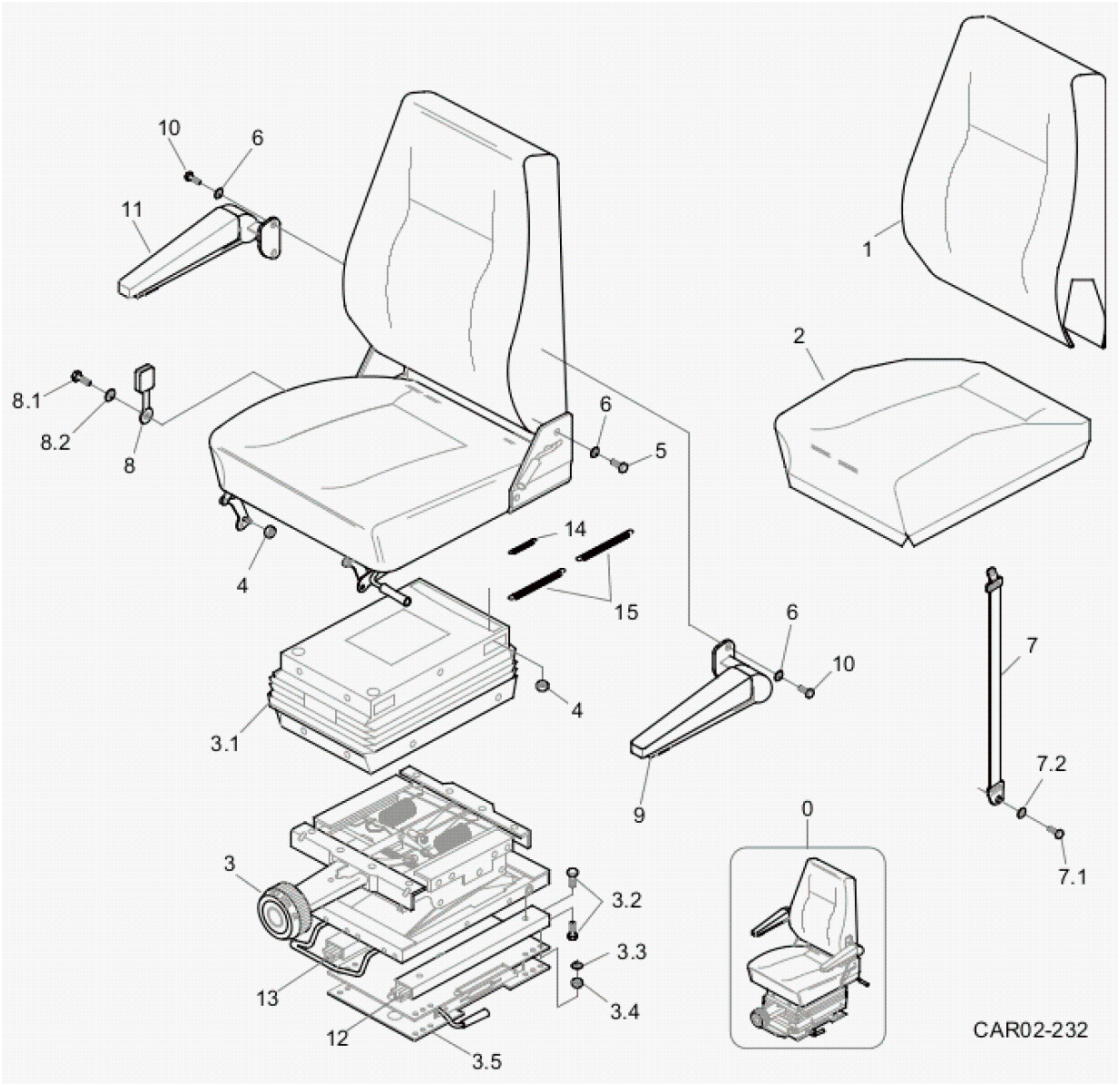

Fig.	Código	Descrição	Qtd.	Nota	Início	Fim
00	219000024	ASSENTO OPERADOR	01		6477	
01	100000012734	CAPA ENCOSTO	01		6477	
02	100000012735	CAPA ASSENTO	01		6477	
03	100000134832	BASE HIDRÁULICA	01		6477	
03.1	100000040044	SANFONA	01		6477	
03.2	210003810	PARAFUSO SEXTAVADO	08		6477	
03.3	210002180	ARRUELA PRESSÃO	04		6477	
03.4	210005760	PORCA SEXTAVADA	04		6477	
03.5	100000134834	BASE GIRATÓRIA	01		6477	
04	210005760	PORCA SEXTAVADA	06		6477	
05	210003844	PARAFUSO SEXTAVADO	02		6477	
06	210002180	ARRUELA PRESSÃO	06		6477	
07	100000134831	CINTO DE SEGURANÇA	01		6477	
07.1	210007097	PARAFUSO	01		6477	
07.2	210000789	ARRUELA	01		6477	
08	100000134819	RECEPTOR DO CINTO	01		6477	
08.1	210007097	PARAFUSO	01		6477	
08.2	210000836	ARRUELA PRESSÃO	01		6477	
09	219001198	APOIO ESQUERDO	01		6477	
10	210003810	PARAFUSO SEXTAVADO	04		6477	
11	100000090418	APOIO DIREITO	01		6477	
12	100000134817	TRILHO ESQUERDO	01		6477	

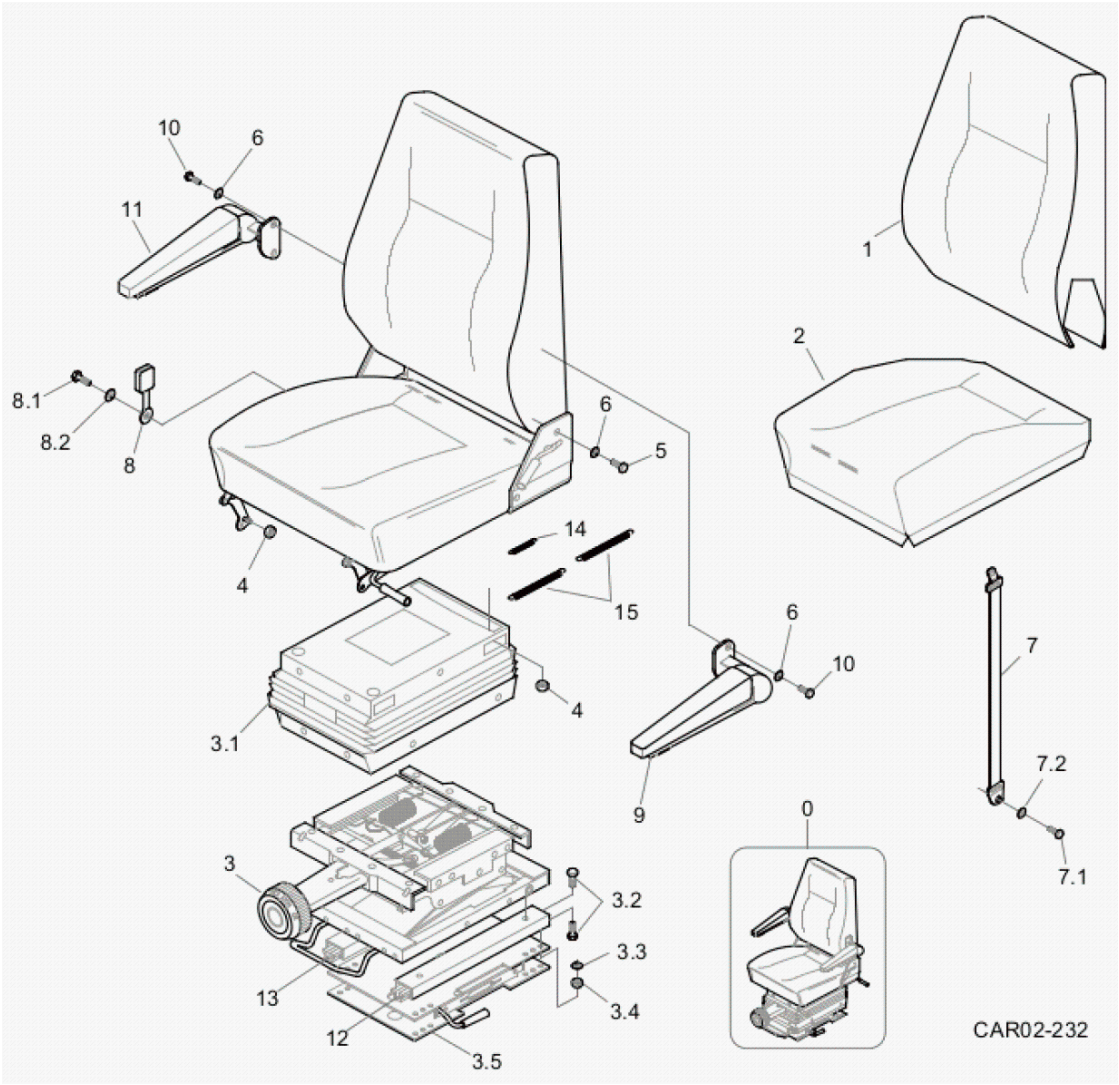

Fig.	Código	Descrição	Qtd.	Nota	Início	Fim
13	100000134818	TRILHO DIREITO	01		6477	
14	100000036172	MOLA DE TRAÇÃO	01		6477	
15	219001182	MOLA DE TRAÇÃO	02		6477	

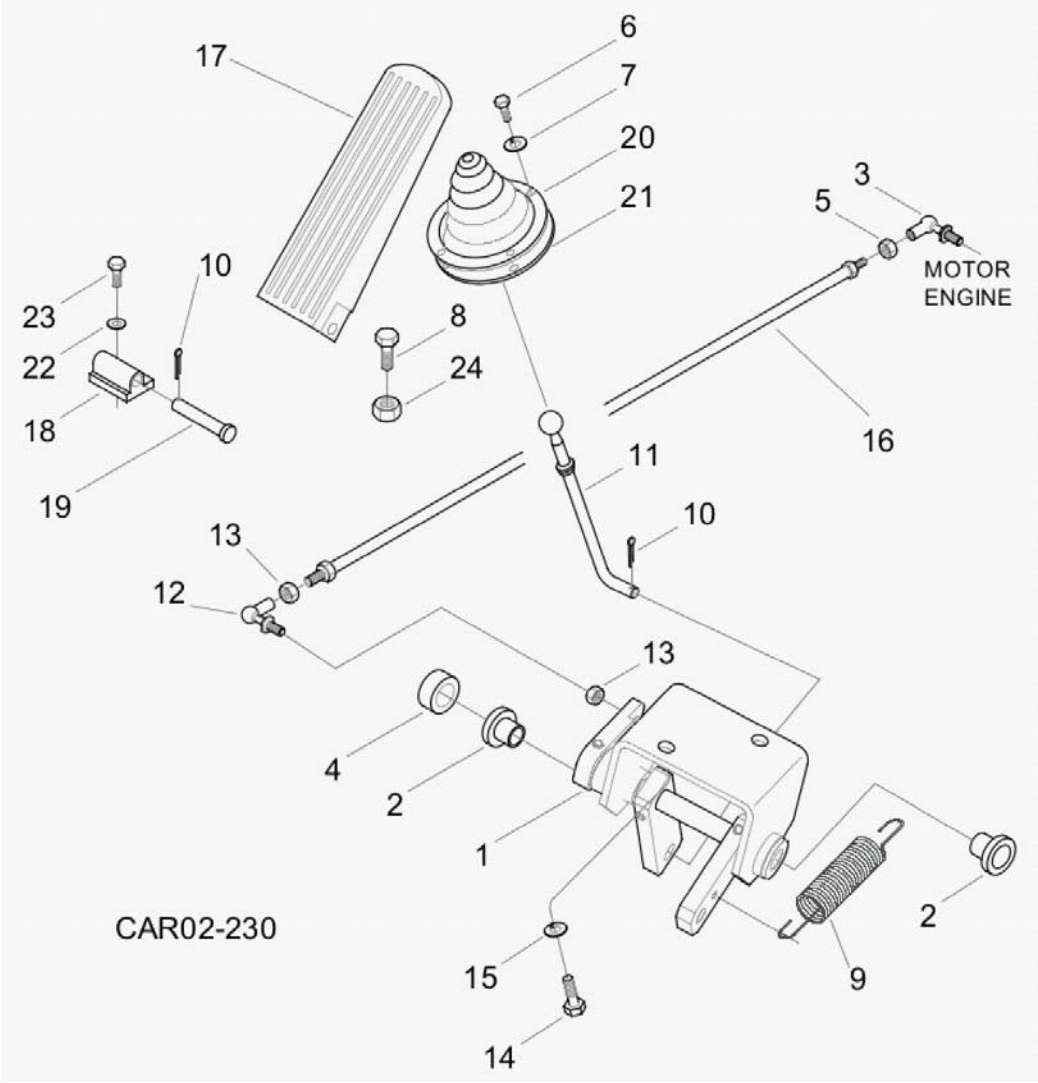

Fig.	Código	Descrição	Qtd.	Nota	Início	Fim
01	100000176783	MECANISMO DE ACELERADOR	01		6477	
02	370000430	BUCHA	02		6477	
03	219001895	TERMINAL ESFÉRICO	01		6477	
04	370060190	DISTANCIADOR	01		6477	
05	210001923	PORCA SEXTAVADA	01		6477	
06	210003650	PARAFUSO SEXTAVADO	04		6477	
07	210002165	ARRUELA PRESSÃO	04		6477	
08	210003970	PARAFUSO SEXTAVADO	01		6477	
09	208000295	MOLA	01		6477	
10	210002414	CONTRAPINO	02		6477	
11	370360080	HASTE ACELERADOR	01		6477	
12	219000251	TERMINAL ESFÉRICO	01		6477	
13	210001925	PORCA SEXTAVADA	03		6477	
14	210003810	PARAFUSO SEXTAVADO	02		6477	
15	210002180	ARRUELA PRESSÃO	02		6477	
16	100000165993	VARÃO FRONTAL	01		6477	
17	212000627	PEDAL ACELERADOR	01		6477	
18	212000628	MANCAL ACELERADOR	01		6477	
19	212000629	EIXO PEDAL	01		6477	
20	212000630	ANEL FIXAÇÃO	01		6477	
21	212000631	PROTETOR	01		6477	
22	210002170	ARRUELA PRESSÃO	02		6477	

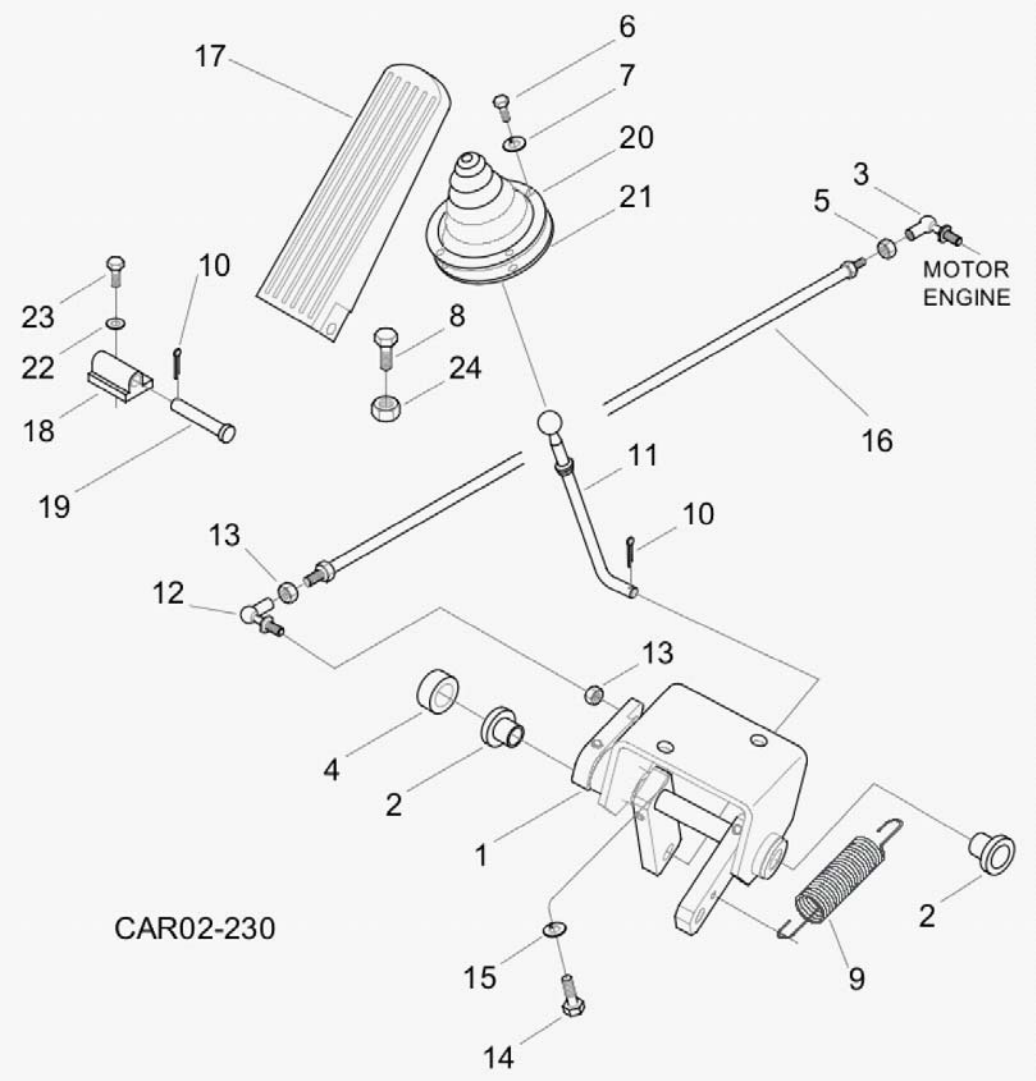

Fig.	Código	Descrição	Qtd.	Nota	Início	Fim
23	210003710	PARAFUSO SEXTAVADO	02		6477	
24	210001927	PORCA SEXTAVADA	01		6477	

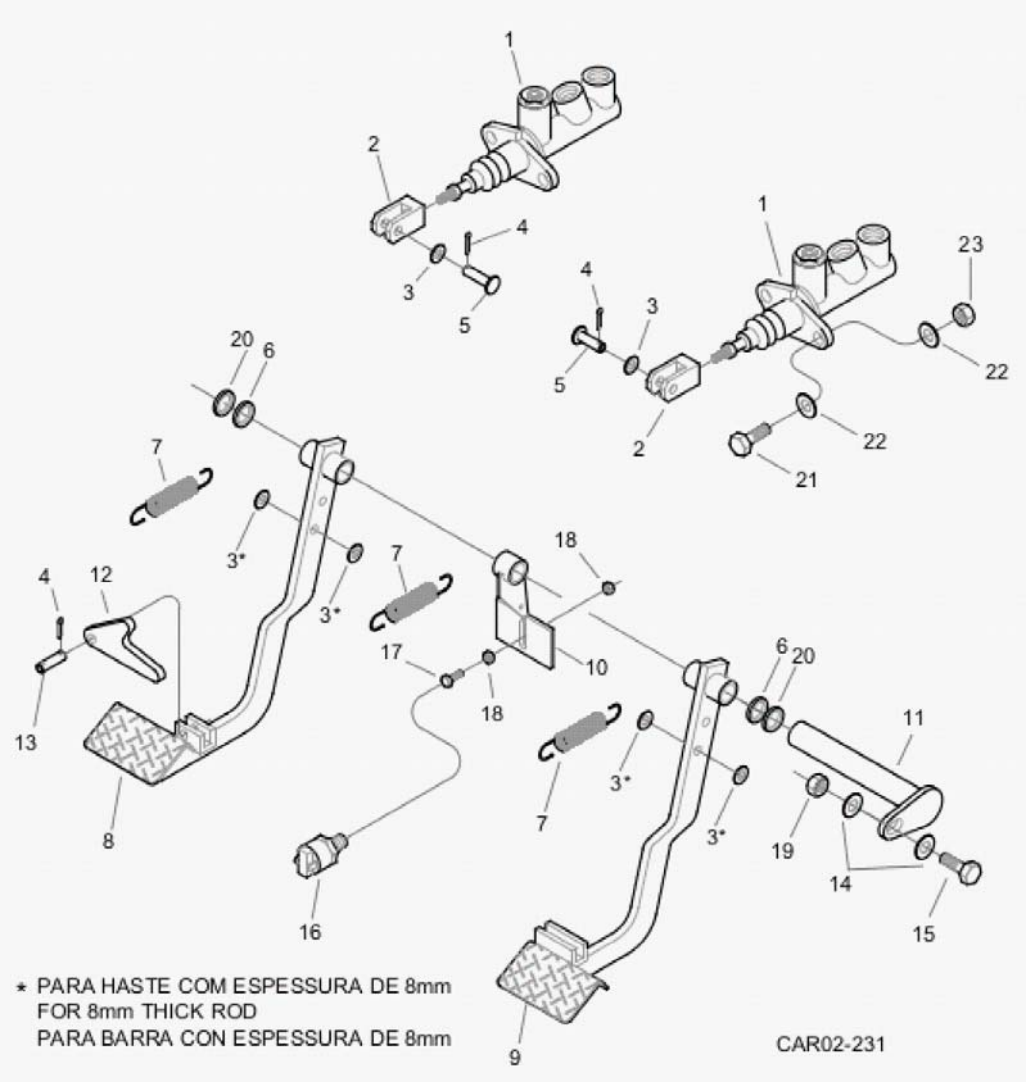

Fig.	Código	Descrição	Qtd.	Nota	Início	Fim
01	219000067	CILINDRO FREIO	02		6477	
02	370060333	GARFO	02		6477	
03	210002021	ARRUELA LISA	06		6477	
04	210002414	CONTRAPINO	04		6477	
05	370060211	PINO	02		6477	
06	370060335	ANEL	02		6477	
07	370060131	MOLA	03		6477	
08	370360065	PEDAL ESQUERDO	01		6477	
09	370360064	PEDAL DIREITO	01		6477	
10	370360067	ACIONADOR	01		6477	
11	370360066	EIXO PEDAIS	01		6477	
12	370060283	TRAVA PEDAIS	01		6477	
13	370060396	PINO	01		6477	
14	210002021	ARRUELA LISA	02		6477	
15	210003910	PARAFUSO SEXTAVADO	01		6477	
16	219001854	MICROINTERRUPTOR	01		6477	
17	210003931	PARAFUSO SEXTAVADO	01		6477	
18	210001925	PORCA SEXTAVADA	02		6477	
19	210005765	PORCA SEXTAVADA	01		6477	
20	219000157	ARRUELA ENCOSTO	04		6477	
21	210003840	PARAFUSO SEXTAVADO	04		6477	
22	210002015	ARRUELA LISA	08		6477	

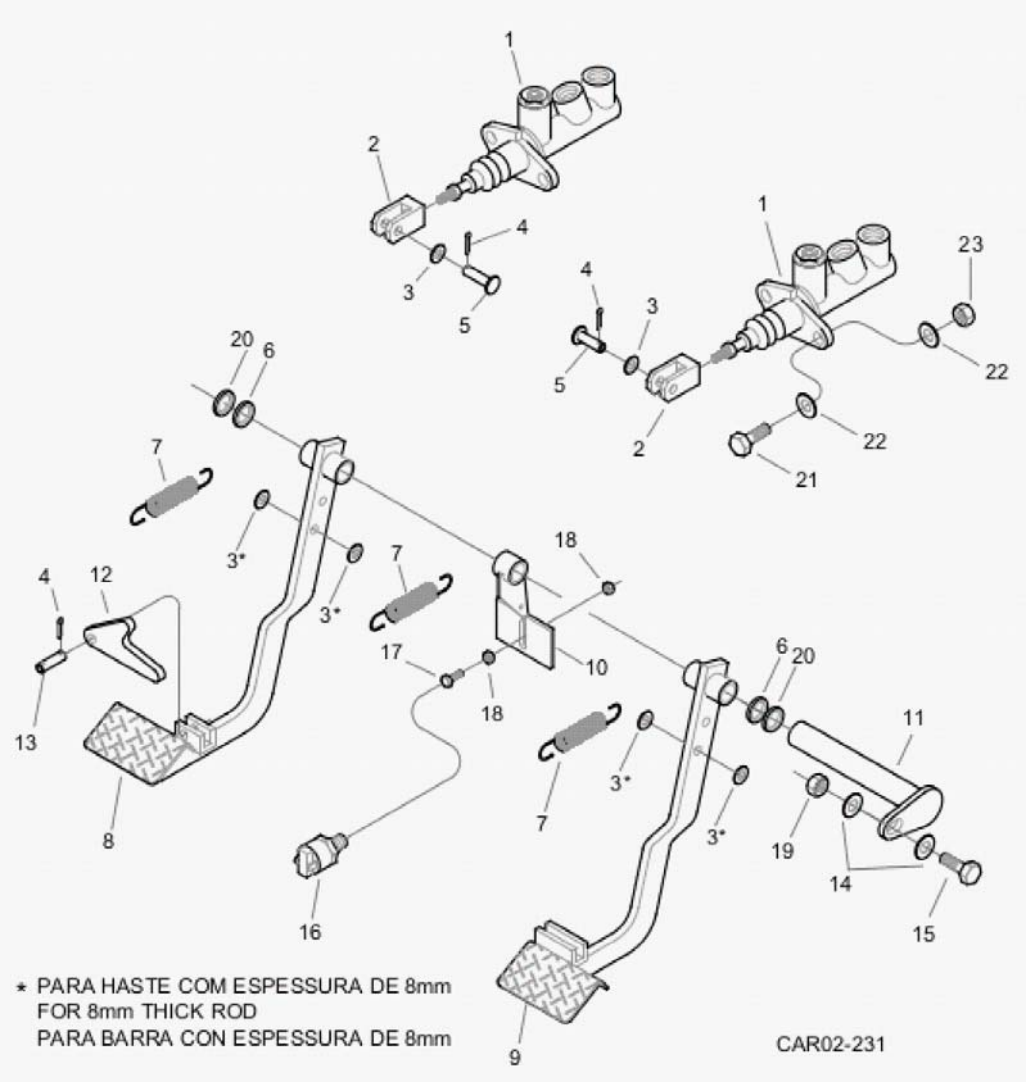

Fig.	Código	Descrição	Qtd.	Nota	Início	Fim
23	210005760	PORCA SEXTAVADA	04		6477	

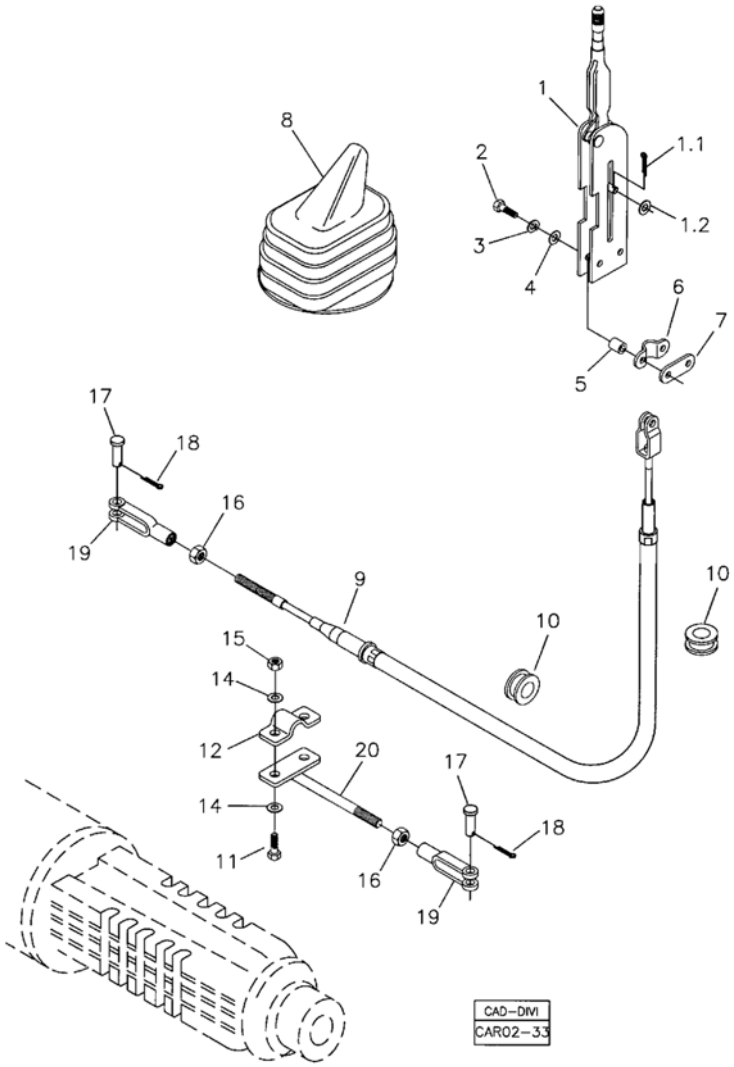

Fig.	Código	Descrição	Qtd.	Nota	Início	Fim
01	219000255	ALAVANCA FREIO	01		6477	
01.1	210002414	CONTRAPINO	01		6477	
01.2	210002153	ARRUELA LISA	01		6477	
02	210003860	PARAFUSO SEXTAVADO	02		6477	
03	210002180	ARRUELA PRESSÃO	02		6477	
04	210002015	ARRUELA LISA	02		6477	
05	370060160	ESPAÇADOR	02		6477	
06	370060162	PRESILHA	01		6477	
07	370060163	SUPORTE	01		6477	
08	219000347	SANFONA	01		6477	
09	370060231	CABO ACIONAMENTO	01		6477	
10	V211400004	PASSADOR	02		6477	
11	210003910	PARAFUSO SEXTAVADO	02		6477	
12	370060161	PRESILHA	01		6477	
14	210002025	ARRUELA LISA	04		6477	
15	210005765	PORCA SEXTAVADA	02		6477	
16	210001927	PORCA SEXTAVADA	02		6477	
17	370060110	PINO	02		6477	
18	210002414	CONTRAPINO	02		6477	
19	370060166	FORQUILHA	02		6477	
20	370360041	HASTE	01		6477	

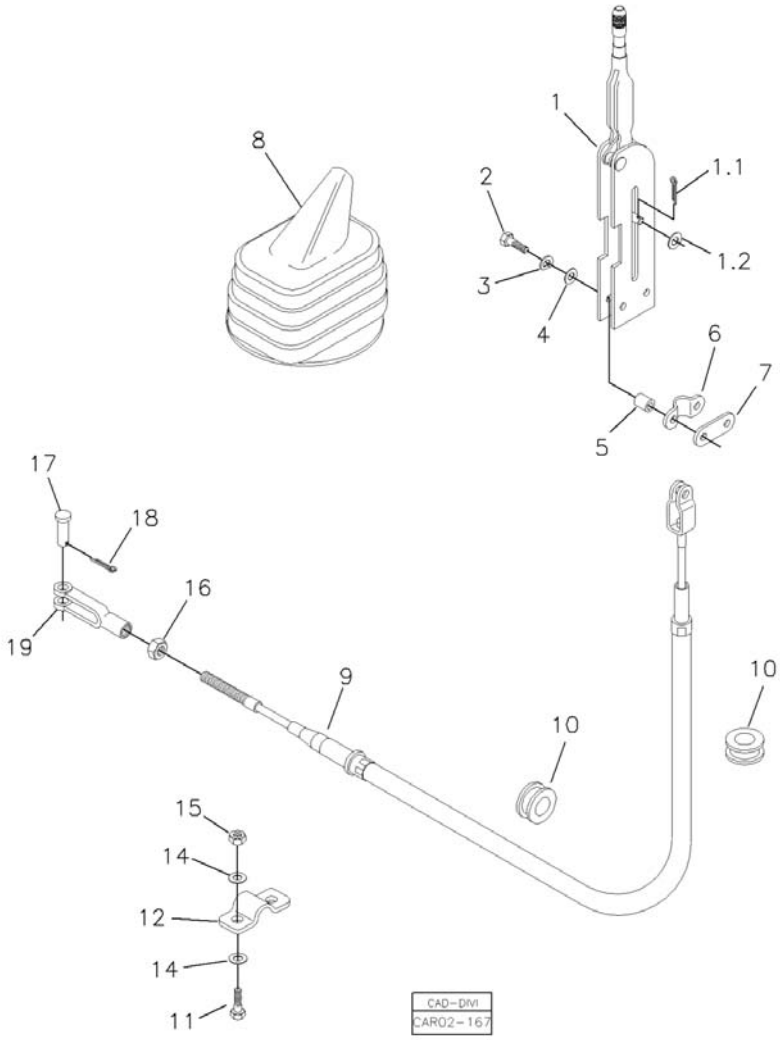

Fig.	Código	Descrição	Qtd.	Nota	Início	Fim
01	219000255	ALAVANCA FREIO	01		6477	
01.1	210002414	CONTRAPINO	01		6477	
01.2	210002153	ARRUELA LISA	01		6477	
02	210003860	PARAFUSO SEXTAVADO	02		6477	
03	210002180	ARRUELA PRESSÃO	02		6477	
04	210002015	ARRUELA LISA	02		6477	
05	370060160	ESPAÇADOR	02		6477	
06	370060162	PRESILHA	01		6477	
07	370060163	SUPORTE	01		6477	
08	219000347	SANFONA	01		6477	
09	370060862	CABO ACIONAMENTO	01		6477	
10	V211400004	PASSADOR	02		6477	
11	210003910	PARAFUSO SEXTAVADO	02		6477	
12	370060161	PRESILHA	01		6477	
14	210002025	ARRUELA LISA	04		6477	
15	210005765	PORCA SEXTAVADA	02		6477	
16	210001927	PORCA SEXTAVADA	01		6477	
17	370060110	PINO	01		6477	
18	210002414	CONTRAPINO	01		6477	
19	370060166	FORQUILHA	01		6477	

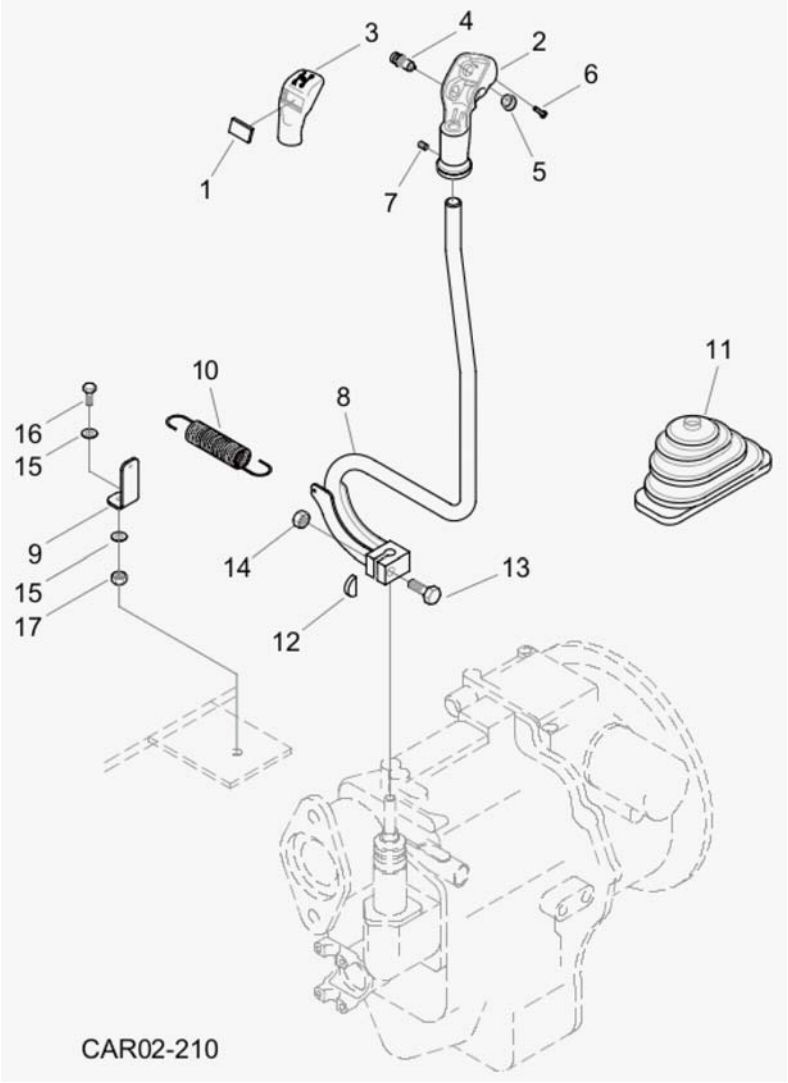

Fig.	Código	Descrição	Qtd.	Nota	Início	Fim
01	219000105	TAMPA	01		6477	
02	219000100	MANOPLA	01		6477	
03	219000099	COBERTURA MANOPLA	01		6477	
04	219000103	INTERRUPTOR VERMELHO	01		6477	
05	219000104	TAMPA	01		6477	
06	219000102	PARAFUSO FENDA	01		6477	
07	219000101	PARAFUSO TRAVA	01		6477	
08	370360100	ALAVANCA CÂMBIO	01		6477	
09	370060310	SUPORTE	01		6477	
10	208000295	MOLA	01		6477	
11	219000348	SANFONA	01		6477	
12	370060245	CHAVETA	01		6477	
13	210004098	PARAFUSO SEXTAVADO	01		6477	
14	210005770	PORCA SEXTAVADA	01		6477	
15	210002015	ARRUELA LISA	02		6477	
16	210003830	PARAFUSO SEXTAVADO	01		6477	
17	210005760	PORCA SEXTAVADA	01		6477	

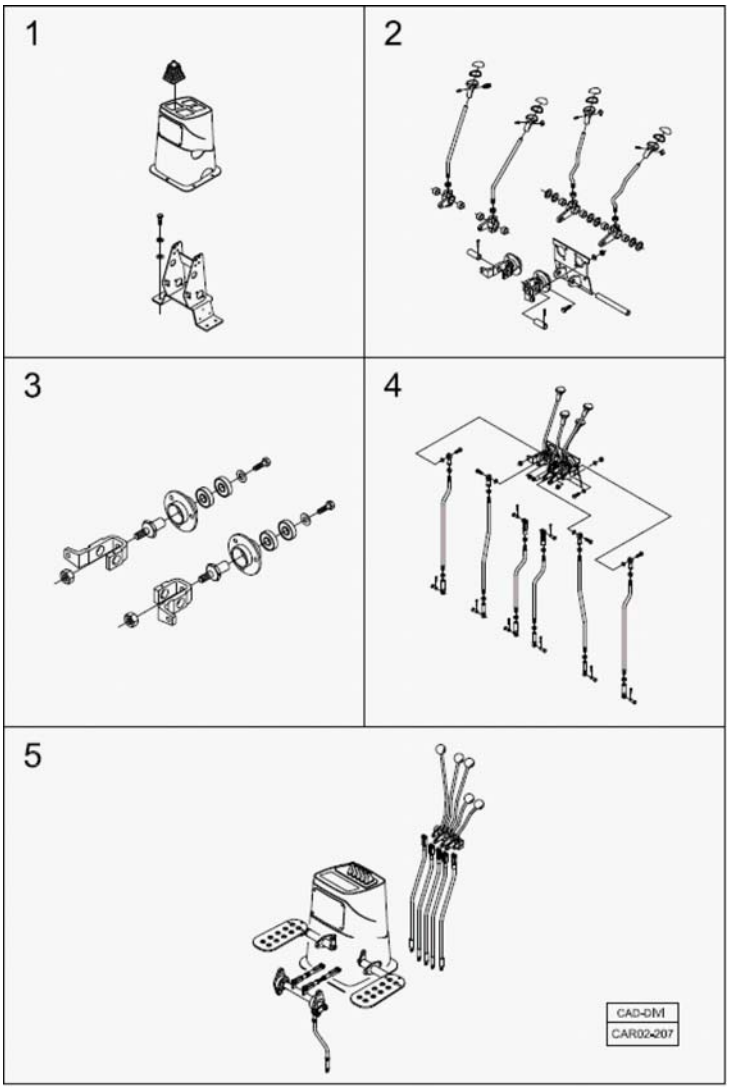

Fig.	Código	Descrição	Qtd.	Nota	Início	Fim
01		SUPORTE ALAVANCAS	01	VER 2G010 00.0	6477	
02		MONTAGEM ALAVANCAS	01	VER 2G020 00.0	6477	
03		CONJUNTO MANCAIS	01	VER 2G030 00.0	6477	
04		MONTAGEM HASTES DAS ALAVANCAS	01	VER 2G040 00.0	6477	
05		CONTROLES COM GIRO POR PEDAIS	01	VER 2G100 00.0	6477	

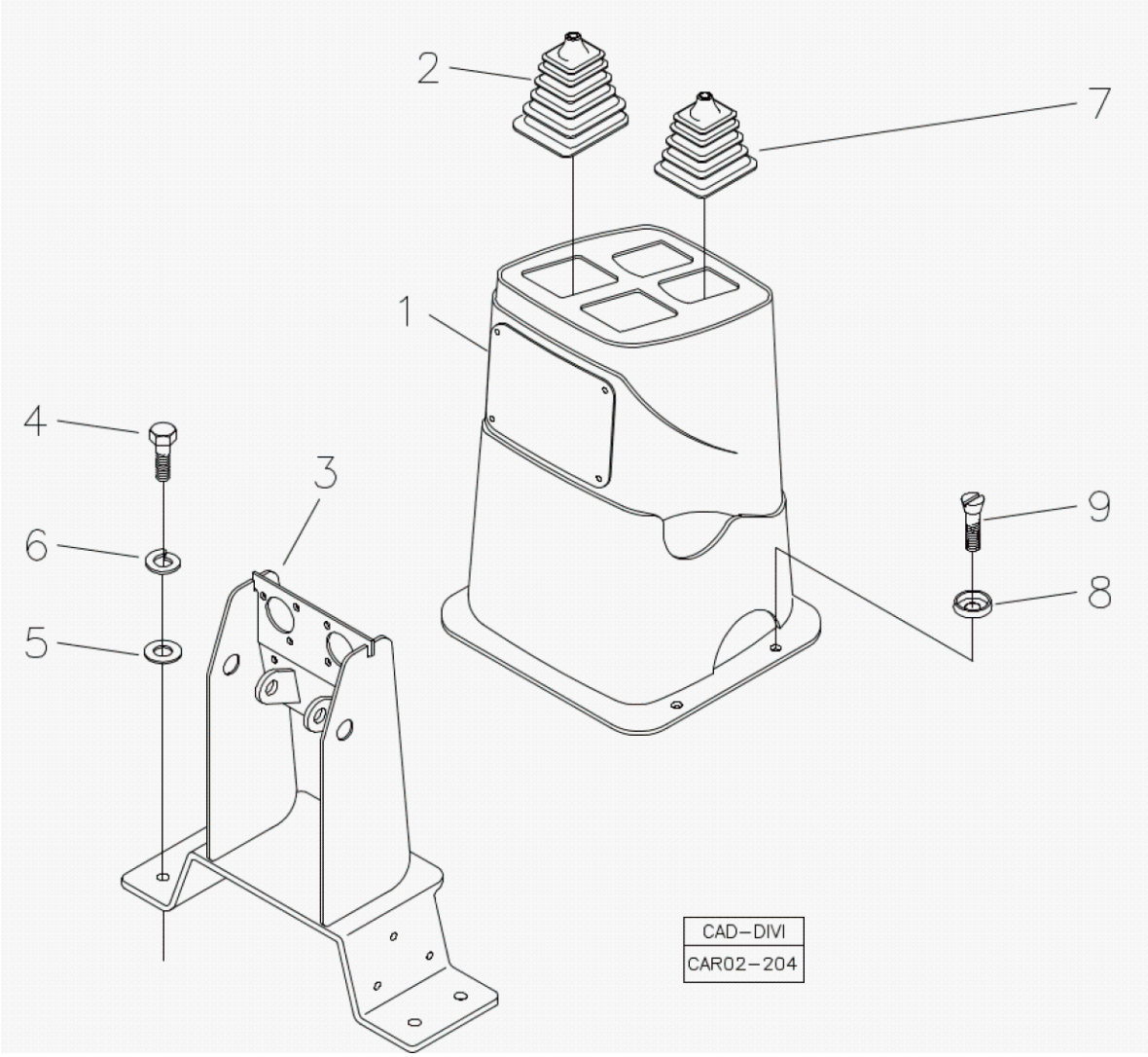

Fig.	Código	Descrição	Qtd.	Nota	Início	Fim
01	370160166	COBERTURA MECANISMO	01		6477	
02	219000346	SANFONA	02		6477	
03	370260106	SUPORTE ALAVANCA	01		6477	
04	210003930	PARAFUSO SEXTAVADO	04		6477	
05	210002025	ARRUELA LISA	04		6477	
06	210002190	ARRUELA PRESSÃO	04		6477	
07	219001887	SANFONA	02		6477	
08	219001310	ARRUELA	04		6477	
09	210007102	PARAFUSO	04		6477	

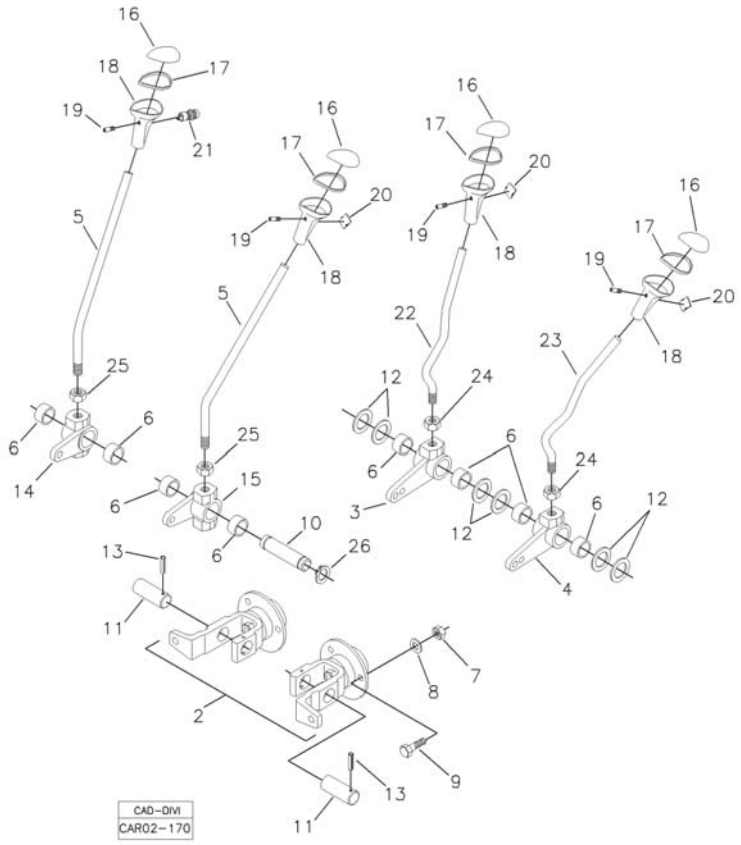

Fig.	Código	Descrição	Qtd.	Nota	Início	Fim
02		CONJUNTO MANCAL	01	VER 2G030 00.0	6477	
03	370060104	ARTICULAÇÃO DIREITA	01		6477	
04	370060105	ALAVANCA ESQUERDA	01		6477	
05	370360048	ALAVANCA ACIONAMENTO	02		6477	
06	370060124	BUCHA	08		6477	
07	210005755	PORCA SEXTAVADA	06		6477	
08	210002005	ARRUELA LISA	06		6477	
09	210003720	PARAFUSO SEXTAVADO	06		6477	
10	370060871	PINO	01		6477	
11	370060102	EIXO	02		6477	
12	219000157	ARRUELA ENCOSTO	06		6477	
13	219001525	PINO ELÁSTICO	02		6477	
14	370060106	ARTICULAÇÃO DIREITA	01		6477	
15	370060107	ARTICULAÇÃO ESQUERDA	01		6477	
16	219000109	TAMPA MANOPLA	04		6477	
17	219000111	ANEL VEDAÇÃO	04		6477	
18	219000110	MANOPLA	04		6477	
19	219000113	PARAFUSO TRAVA	04		6477	
20	219000112	TAMPÃO	03		6477	
21	219000115	INTERRUPTOR BUZINA	01		6477	
22	370360046	ALAVANCA ESQUERDA	01		6477	
23	370360045	ALAVANCA	01		6477	

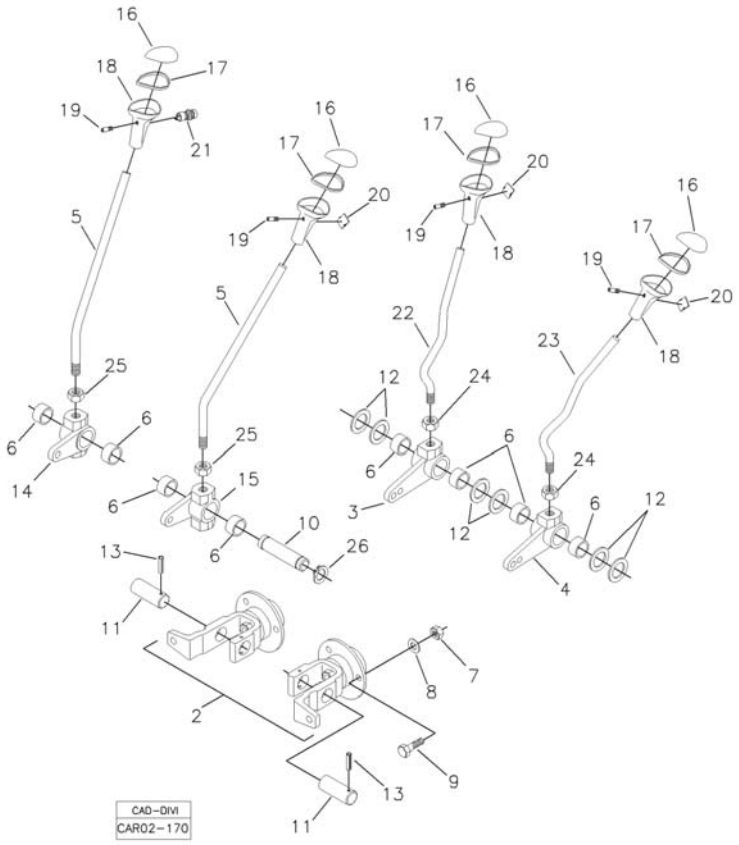

Fig.	Código	Descrição	Qtd.	Nota	Início	Fim
24	210005000	PORCA	02		6477	
25	2080036424	PORCA SEXTAVADA	02		6477	
26	210000942	ANEL ELÁSTICO	02		6477	

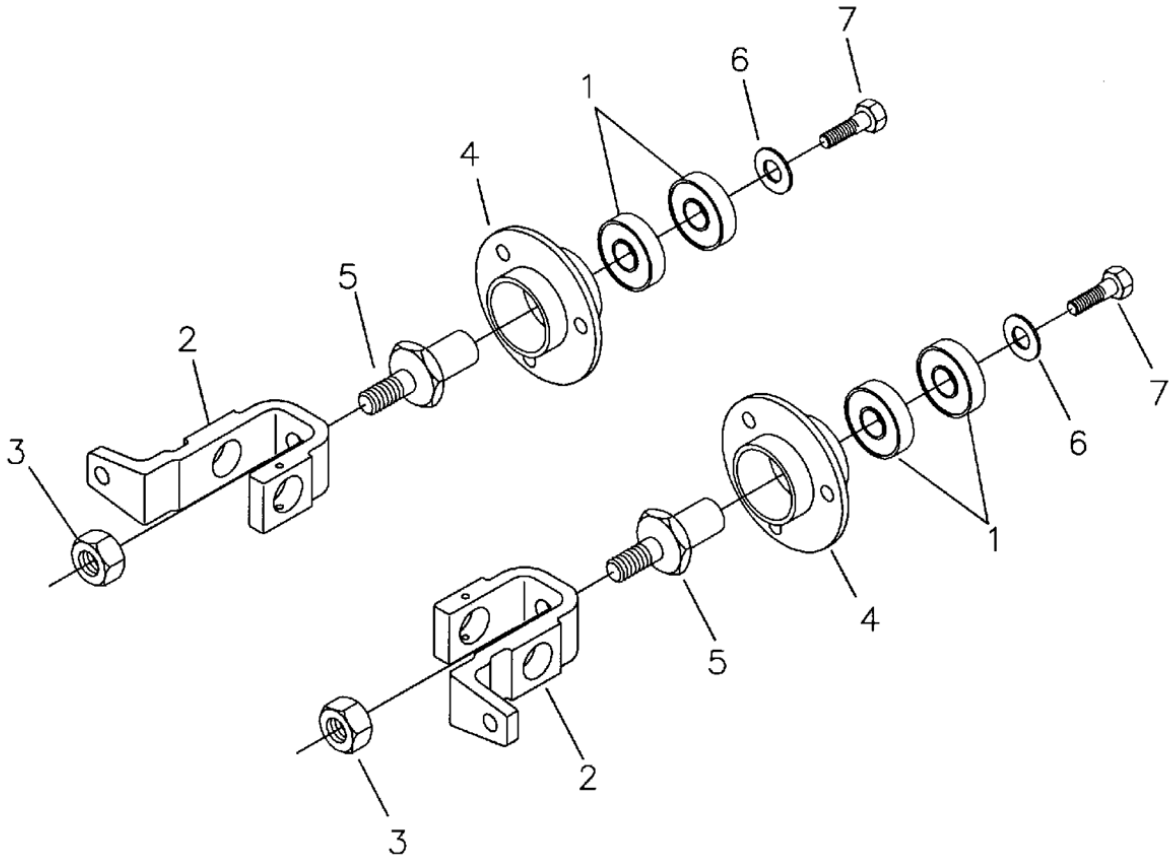

Fig.	Código	Descrição	Qtd.	Nota	Início	Fim
01	370060099	ROLAMENTO	04		6477	
02	370060109	GARFO	02		6477	
03	210005765	PORCA SEXTAVADA	02		6477	
04	370060100	MANCAL FLANGEADO	02		6477	
05	370060103	PIVÔ ARTICULAÇÃO	02		6477	
06	219000158	ARRUELA LISA	02		6477	
07	210003700	PARAFUSO SEXTAVADO	02		6477	

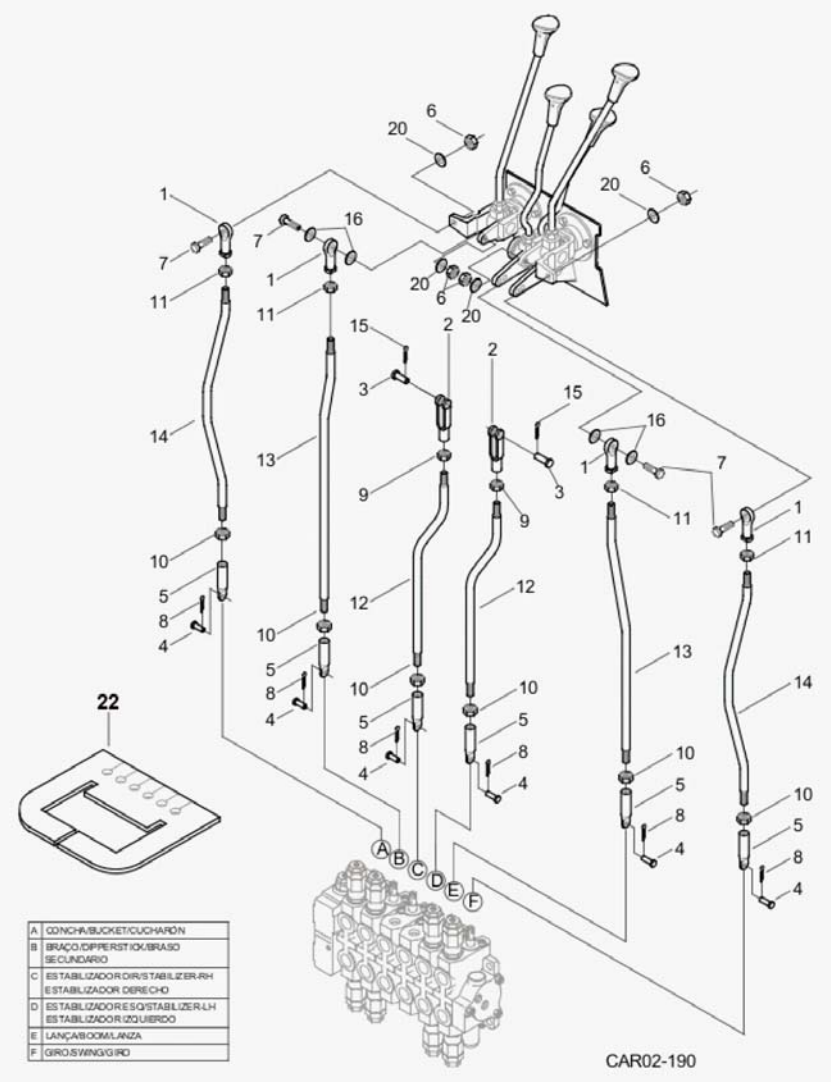

Fig.	Código	Descrição	Qtd.	Nota	Início	Fim
01	370060115	RÓTULA	04		6477	
02	370060114	FORQUILHA	02		6477	
03	370060110	PINO	02		6477	
04	370060384	PINO	06		6477	
05	370060385	PONTEIRA	06		6477	
06	210005760	PORCA SEXTAVADA	04		6477	
07	210003844	PARAFUSO SEXTAVADO	04		6477	
08	210002402	CONTRAPINO	06		6477	
09	210000763	PORCA SEXTAVADA	02		6477	
10	210002268	PORCA	06		6477	
11	210001925	PORCA SEXTAVADA	04		6477	
12	370060389	HASTE ESTABILIZADORES	02		6477	
13	370060388	HASTE BRAÇO E LANÇA	02		6477	
14	370060390	HASTE CAÇAMBA E GIRO	02		6477	
15	210002414	CONTRAPINO	02		6477	
16	370060424	ARRUELA DISTANCIADORA	04		6477	
20	210002025	ARRUELA LISA	04		6477	
22	100000021904	TAPA-PÓ	01		6477	

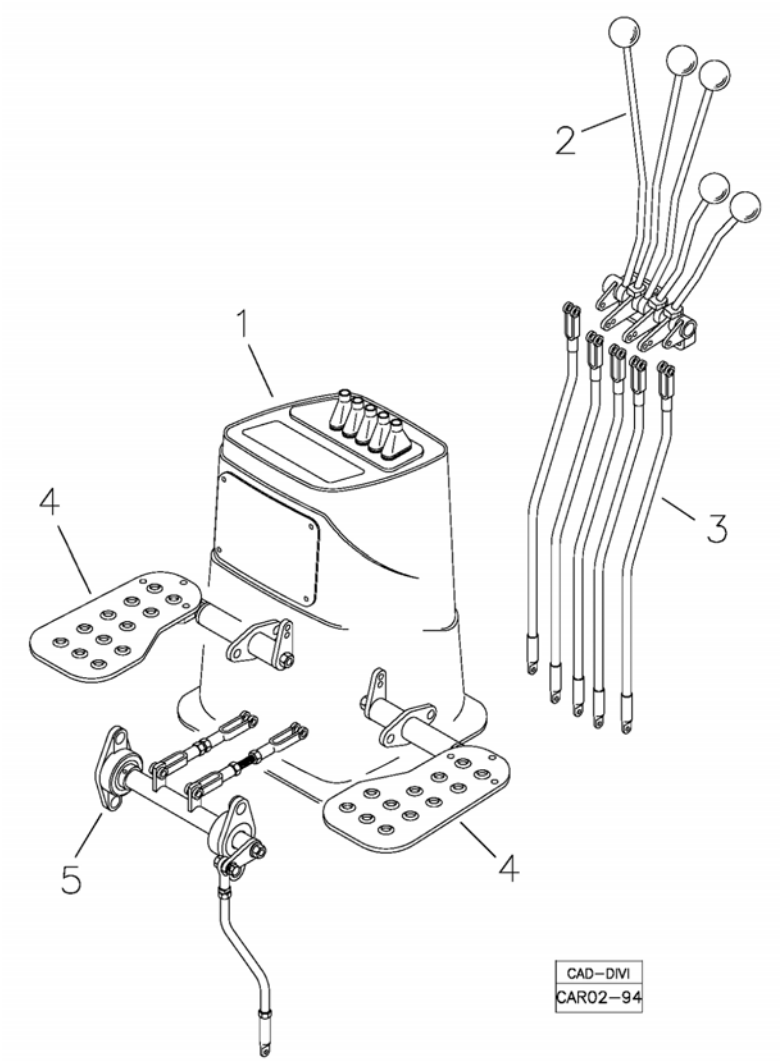

Fig.	Código	Descrição	Qtd.	Nota	Início	Fim
01		TORRE DAS ALAVANCAS	01	VER 2G110 00.0	6477	
02		MONTAGEM ALAVANCAS	01	VER 2G120 00.0	6477	
03		HASTES DAS ALAVANCAS	01	VER 2G130 00.0	6477	
04		ARTICULAÇÃO PEDAIS	01	VER 2G140 00.0	6477	
05		HASTES DOS PEDAIS	01	VER 2G150 00.0	6477	

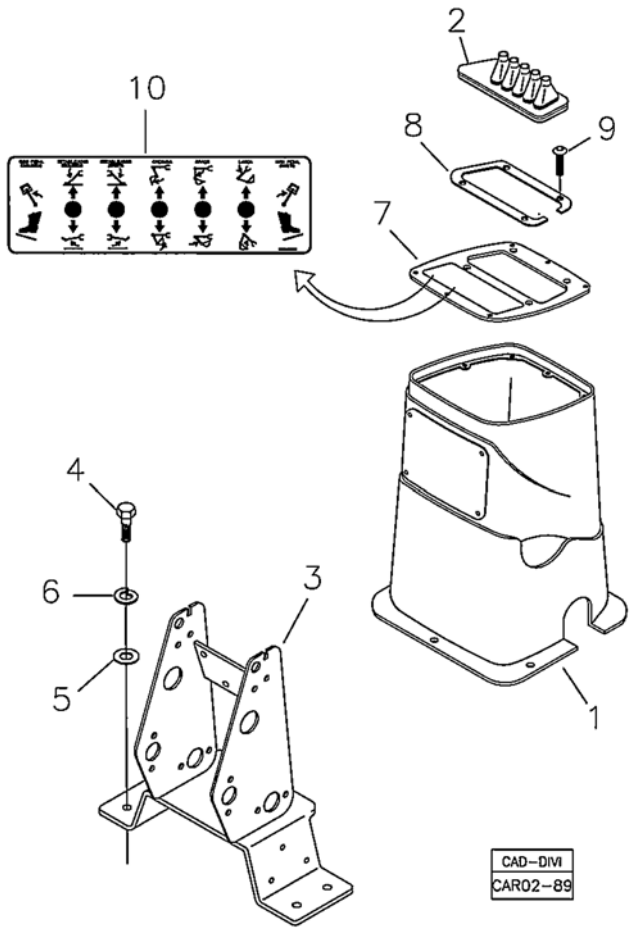

Fig.	Código	Descrição	Qtd.	Nota	Início	Fim
01	370160167	PAINEL TRASEIRO - GIRO NO PÉ	01		6477	
02	219001557	SANFONA	01		6477	
03	370360103	SUPORTE ALAVANCAS	01		6477	
04	210003930	PARAFUSO SEXTAVADO	04		6477	
05	210002025	ARRUELA LISA	04		6477	
06	210002190	ARRUELA PRESSÃO	04		6477	
07	370260062	CONJUNTO TAMPA	01		6477	
08	370060608	ANEL RETENÇÃO	01		6477	
09	219001622	PARAFUSO ALLEN	04		6477	
10	219001616	ADESIVO COMANDOS GIRO NO PÉ	01		6477	

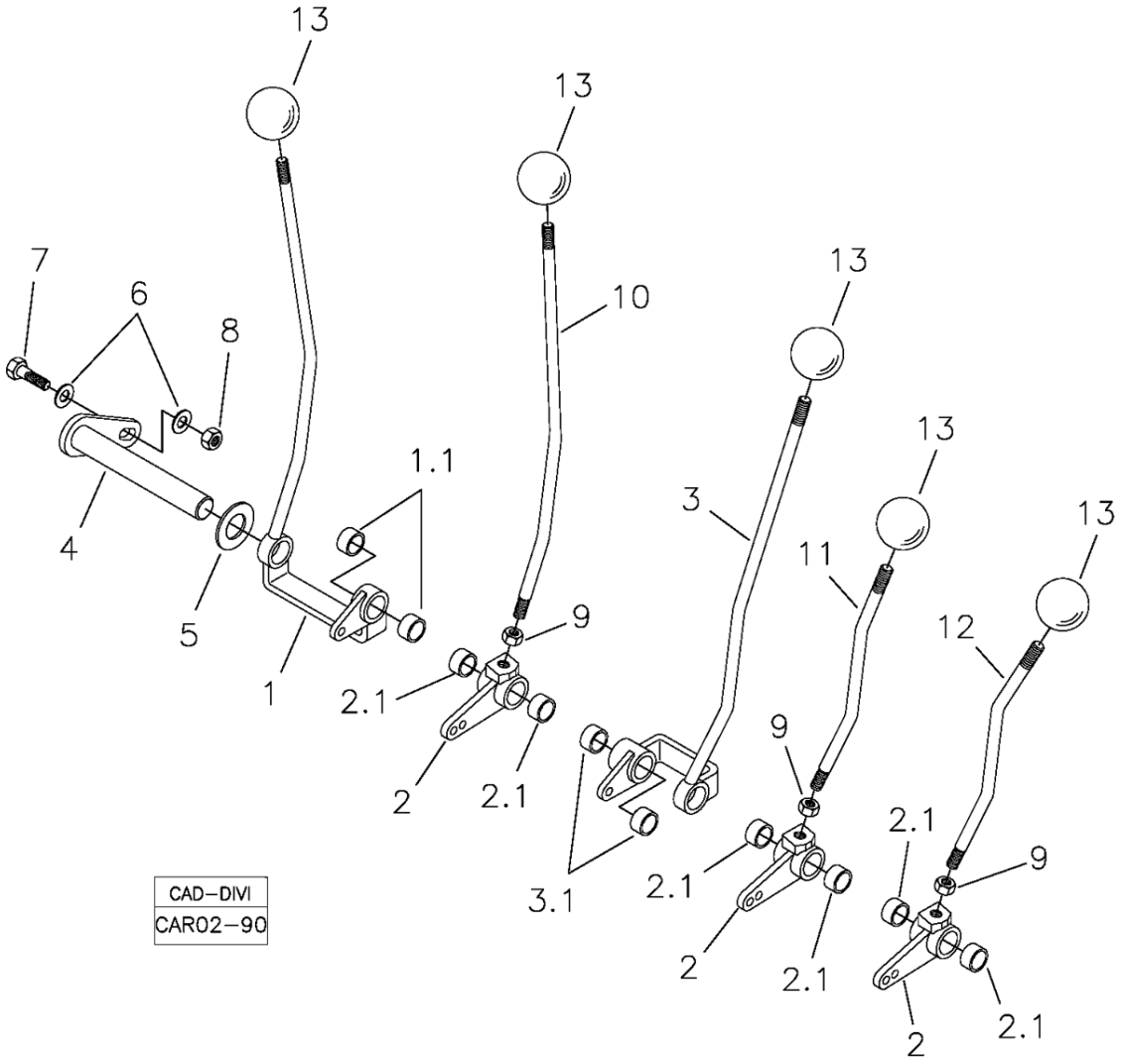

Fig.	Código	Descrição	Qtd.	Nota	Início	Fim
01	370360102	ALAVANCA LANÇA	01		6477	
01.1	370060124	BUCHA	02		6477	
02	370260070	ARTICULAÇÃO	03		6477	
02.1	370060124	BUCHA	02		6477	
03	370360101	ALAVANCA CAÇAMBA	01		6477	
03.1	370060124	BUCHA	02		6477	
04	370260059	EIXO	01		6477	
05	219000157	ARRUELA ENCOSTO	09		6477	
06	210002025	ARRUELA LISA	02		6477	
07	210003910	PARAFUSO SEXTAVADO	01		6477	
08	210005765	PORCA SEXTAVADA	01		6477	
09	210001929	PORCA SEXTAVADA	03		6477	
10	370060600	ALAVANCA BRAÇO	01		6477	
11	370060596	ALAVANCA ESQUERDA	01		6477	
12	370060597	ALAVANCA DIREITA	01		6477	
13	219001599	MANOPLA ESFÉRICA	05		6477	

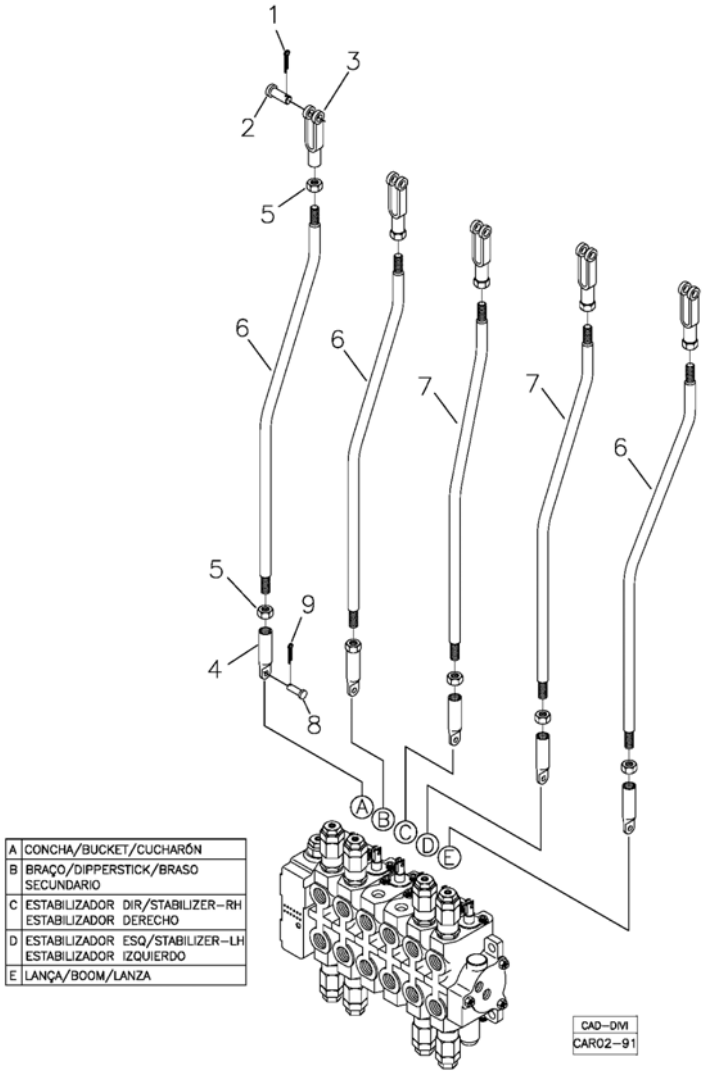

Fig.	Código	Descrição	Qtd.	Nota	Início	Fim
01	210002414	CONTRAPINO	05		6477	
02	370060110	PINO	05		6477	
03	370060166	FORQUILHA	05		6477	
04	370060631	PONTEIRA	05		6477	
05	210001927	PORCA SEXTAVADA	10		6477	
06	370060391	HASTE CAÇAMBA, BRAÇO E LANÇA	03		6477	
07	370060606	HASTE ESTABILIZADOR	02		6477	
08	370060384	PINO	05		6477	
09	210002402	CONTRAPINO	05		6477	

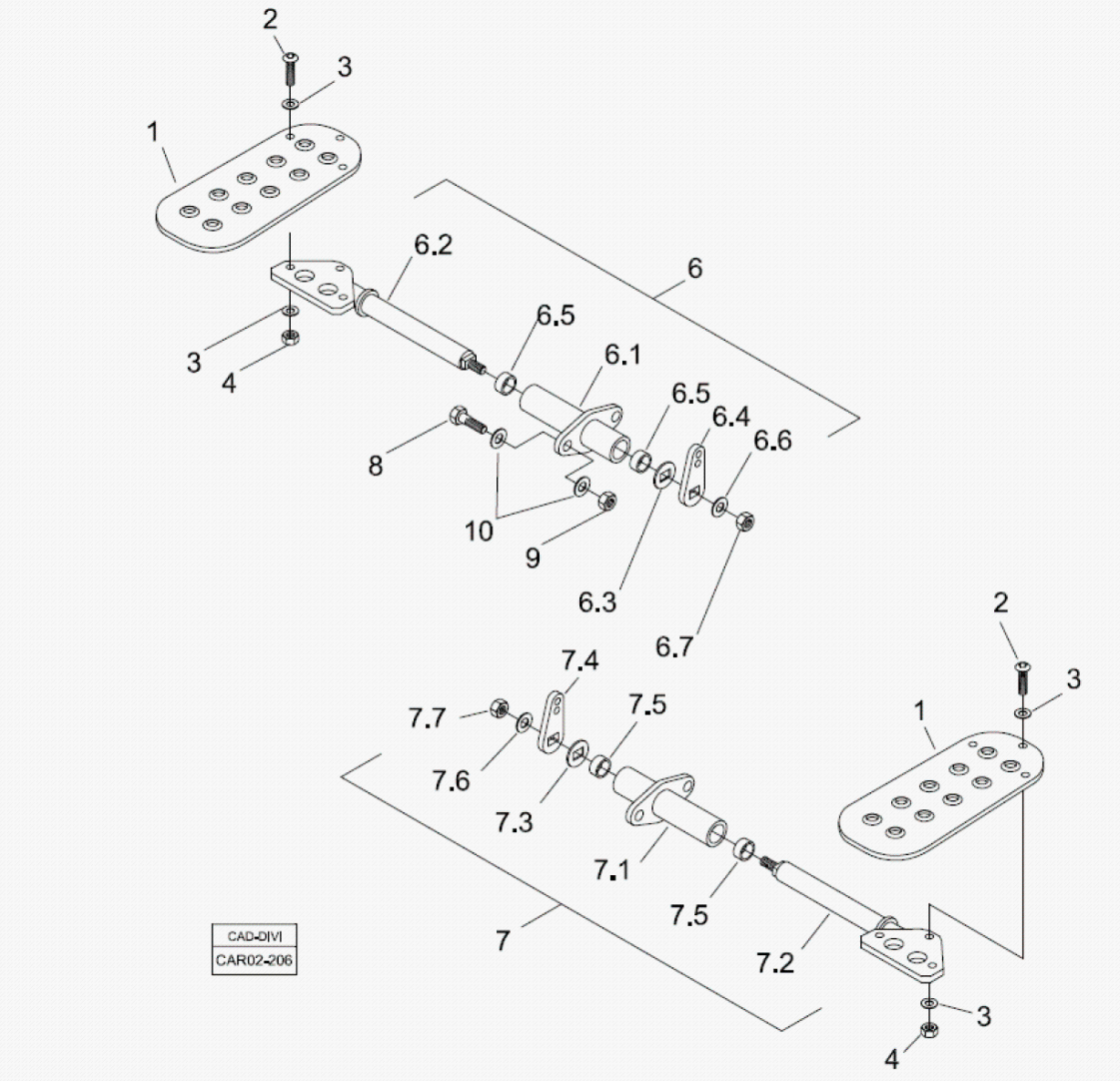

Fig.	Código	Descrição	Qtd.	Nota	Início	Fim
01	100000015421	PEDAL GIRO	02		6477	
02	100000090452	PARAFUSO	06		6477	
03	210002015	ARRUELA LISA	07		6477	
04	210005760	PORCA SEXTAVADA	07		6477	
06	100000095224	ARTICULAÇÃO DIREITA	01		6477	
06.1	100000095221	MANCAL	01		6477	
06.2	100000095223	EIXO	01		6477	
06.3	100000096673	ARRUELA ENCOSTO	02		6477	
06.4	100000095215	CHAPA ARTICULAÇÃO	01		6477	
06.5	370060137	BUCHA	02		6477	
06.6	210002080	ARRUELA LISA	01		6477	
06.7	210001927	PORCA SEXTAVADA	01		6477	
07	100000095225	ARTICULAÇÃO ESQUERDA	01		6477	
07.1	100000095221	MANCAL	01		6477	
07.2	100000095222	EIXO	01		6477	
07.3	100000096673	ARRUELA ENCOSTO	02		6477	
07.4	100000095215	CHAPA ARTICULAÇÃO	01		6477	
07.5	370060137	BUCHA	02		6477	
07.6	210002080	ARRUELA LISA	01		6477	
07.7	210001927	PORCA SEXTAVADA	01		6477	
08	210003910	PARAFUSO SEXTAVADO	04		6477	
09	210005765	PORCA SEXTAVADA	04		6477	

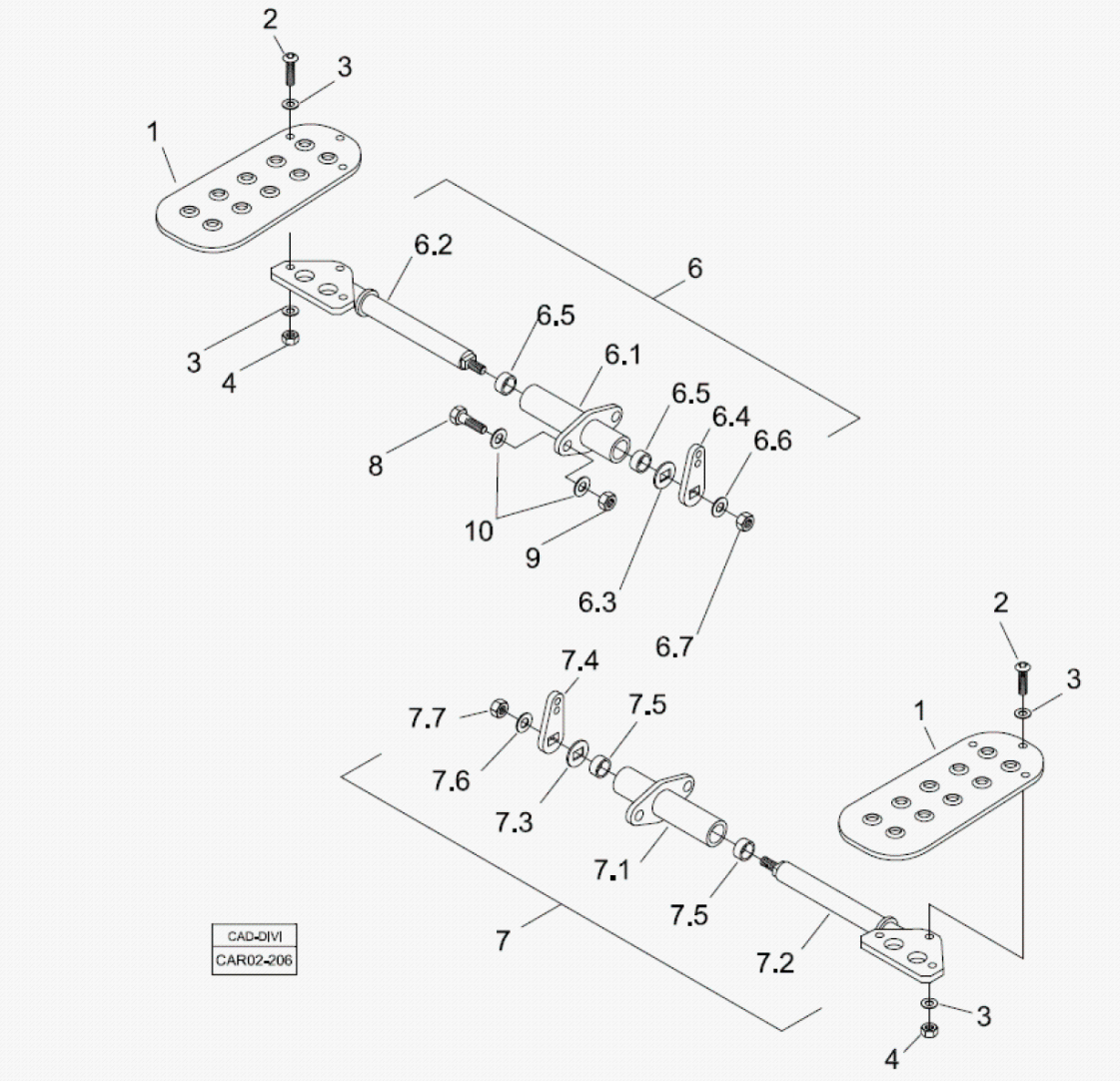

Fig.	Código	Descrição	Qtd.	Nota	Início	Fim
10	210002025	ARRUELA LISA	04		6477	

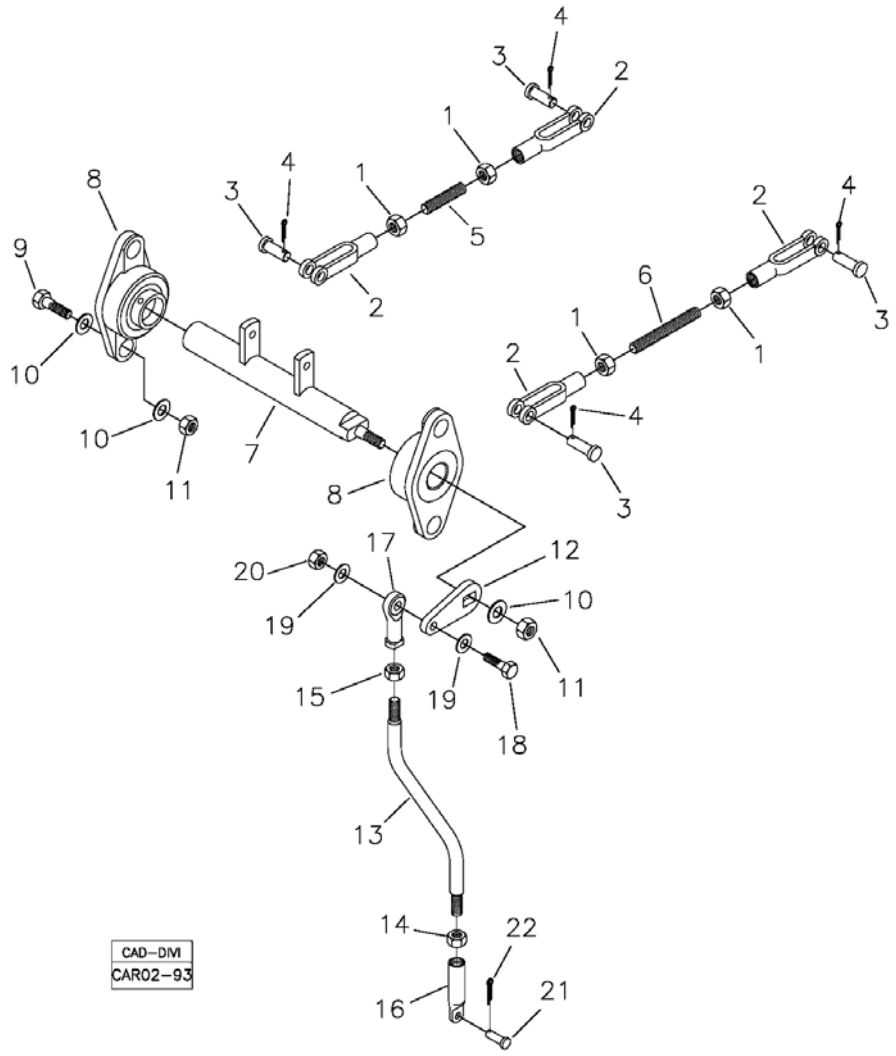

Fig.	Código	Descrição	Qtd.	Nota	Início	Fim
01	210001927	PORCA SEXTAVADA	04		6477	
02	370060166	FORQUILHA	04		6477	
03	370060110	PINO	04		6477	
04	210002414	CONTRAPINO	04		6477	
05	100000095008	TIRANTE	01		6477	
06	100000095006	TIRANTE	01		6477	
07	100000094675	EIXO	01		6477	
08	100000090451	MANCAL	02		6477	
09	210003920	PARAFUSO SEXTAVADO	04		6477	
10	210002025	ARRUELA LISA	09		6477	
11	210005765	PORCA SEXTAVADA	05		6477	
12	100000094999	BRAÇO ARTICULAÇÃO	01		6477	
13	100000095000	HASTE	01		6477	
14	210001927	PORCA SEXTAVADA	01		6477	
15	210001925	PORCA SEXTAVADA	01		6477	
16	370060631	PONTEIRA	01		6477	
17	370060115	RÓTULA	01		6477	
18	210003844	PARAFUSO SEXTAVADO	01		6477	
19	210002015	ARRUELA LISA	02		6477	
20	210005760	PORCA SEXTAVADA	01		6477	
21	370060384	PINO	01		6477	
22	210002402	CONTRAPINO	01		6477	

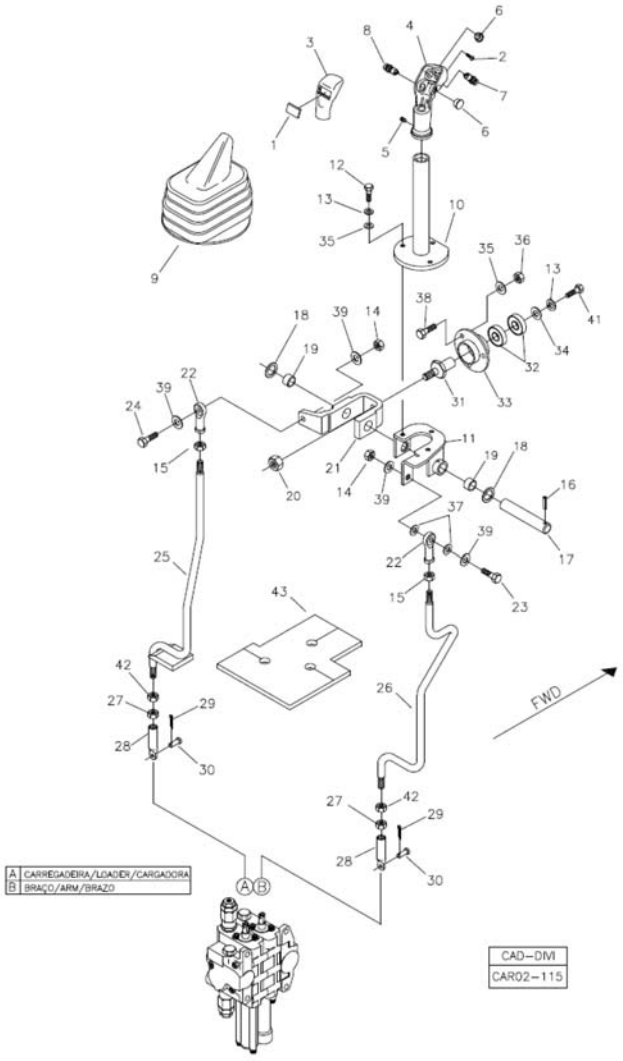

Fig.	Código	Descrição	Qtd.	Nota	Início	Fim
01	219000105	TAMPA	01		6477	
02	219000101	PARAFUSO TRAVA	01		6477	
03	219000106	COBERTURA MANOPLA	01		6477	
04	219000107	MANOPLA	01		6477	
05	219000102	PARAFUSO FENDA	01		6477	
06	219000104	TAMPA	02		6477	
07	219000108	INTERRUPTOR AMARELO	01		6477	
08	219000103	INTERRUPTOR VERMELHO	01		6477	
09	219000347	SANFONA	01		6477	
10	370360047	ALAVANCA CARREGADEIRA	01		6477	
11	370060157	ARTICULAÇÃO	01		6477	
12	210003710	PARAFUSO SEXTAVADO	03		6477	
13	210002141	ARRUELA PRESSÃO	04		6477	
14	210005760	PORCA SEXTAVADA	02		6477	
15	210001925	PORCA SEXTAVADA	02		6477	
16	219001525	PINO ELÁSTICO	01		6477	
17	370060156	PINO	01		6477	
18	370060151	ARRUELA ENCOSTO	04		6477	
19	370060153	BUCHA	02		6477	
20	210005765	PORCA SEXTAVADA	01		6477	
21	370060549	GARFO ACIONAMENTO	01		6477	
22	370060115	RÓTULA	02		6477	

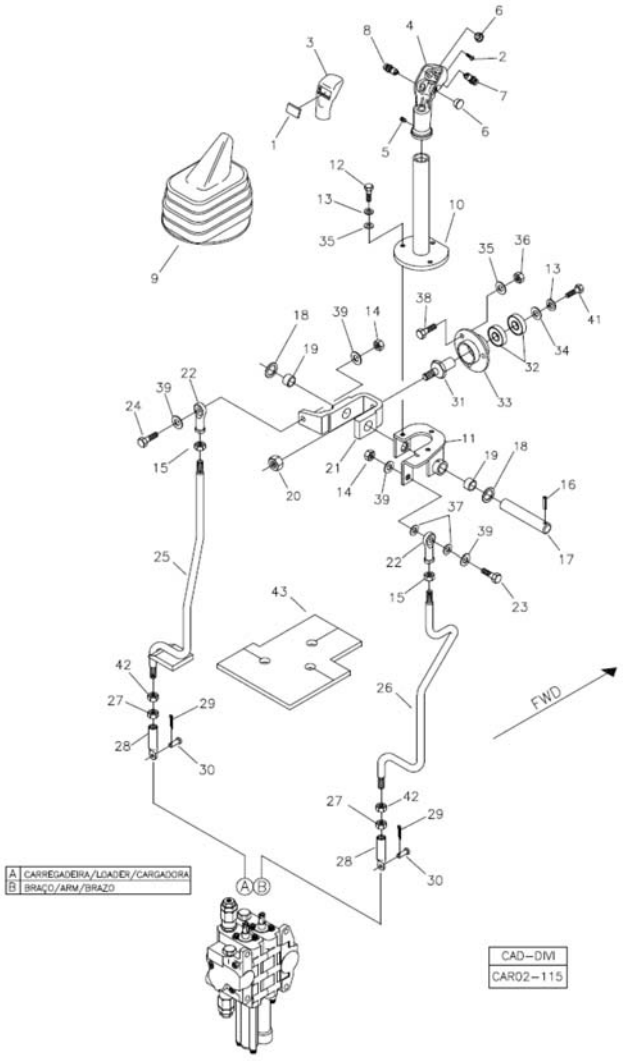

Fig.	Código	Descrição	Qtd.	Nota	Início	Fim
23	210003860	PARAFUSO SEXTAVADO	01		6477	
24	210003844	PARAFUSO SEXTAVADO	01		6477	
25	370360084	ALAVANCA CAÇAMBA	01		6477	
26	370060475	ALAVANCA BRAÇO	01		6477	
27	210004606	PORCA	02		6477	
28	370060385	PONTEIRA	02		6477	
29	210002402	CONTRAPINO	02		6477	
30	370060384	PINO	02		6477	
31	370060103	PIVÔ ARTICULAÇÃO	01		6477	
32	370060099	ROLAMENTO	02		6477	
33	370060100	MANCAL FLANGEADO	01		6477	
34	219000158	ARRUELA LISA	01		6477	
35	210002005	ARRUELA LISA	06		6477	
36	210005755	PORCA SEXTAVADA	03		6477	
37	370060424	ARRUELA DISTANCIADORA	02		6477	
38	210003718	PARAFUSO	03		6477	
39	210002015	ARRUELA LISA	04		6477	
41	210003700	PARAFUSO SEXTAVADO	01		6477	
42	210002268	PORCA	02		6477	
43		TAPA-PÓ	01	VER 2A110 00.2	6477	

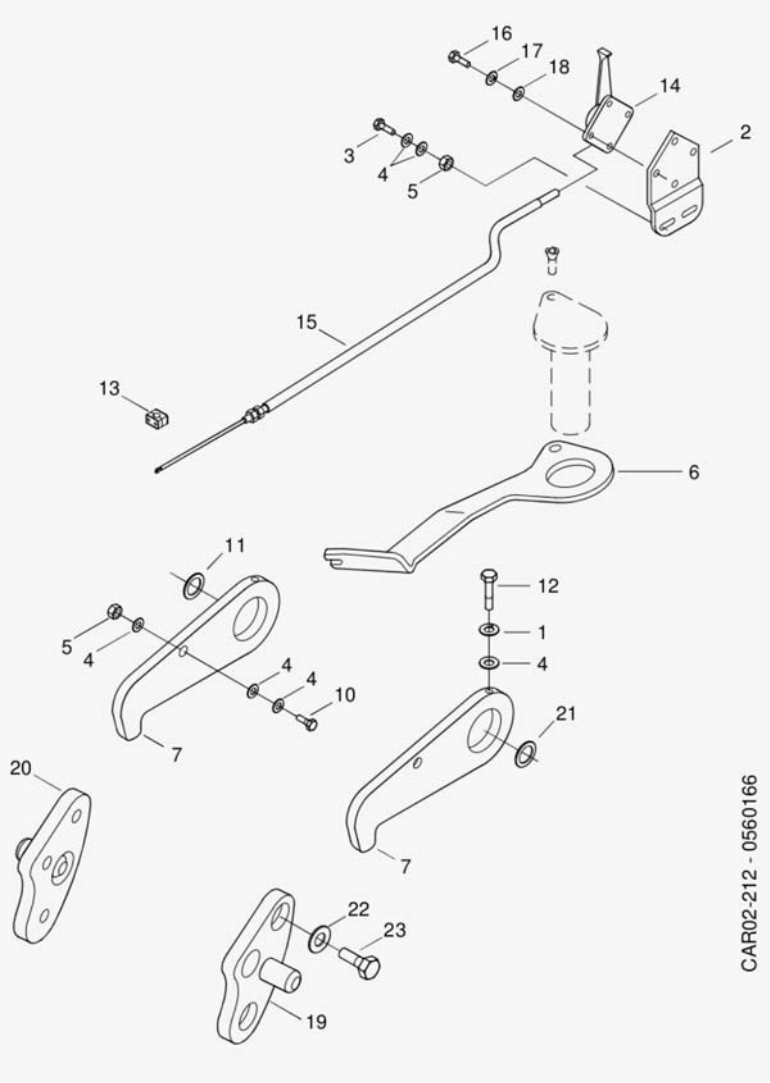

Fig.	Código	Descrição	Qtd.	Nota	Início	Fim
23	210004174	PARAFUSO	06		6477	
22	210002045	ARRUELA LISA	06		6477	
21	100000126610	ARRUELA CALÇO	02		6477	
20	370260165	TRAVA LANÇA DIREITO	01		6477	
19	370260166	TRAVA LANÇA ESQUERDO	01		6477	
18	210002000	ARRUELA LISA	04		6477	
17	210002000	ARRUELA LISA	04		6477	
16	210002165	ARRUELA PRESSÃO	04		6477	
15	100000078428	CABO TRAVA LANÇA	01		6477	
14	100000015614	ALAVANCA ACIONAMENTO	01		6477	
11	100000037262	ARRUELA ENCOSTO	02		6477	
10	210003860	PARAFUSO SEXTAVADO	06		6477	
07	100000077311	TRAVA LANÇA	02		6477	
06	100000077297	SUPORTE CABO	01		6477	
05	210005760	PORCA SEXTAVADA	03		6477	
04	210002015	ARRUELA LISA	09		6477	
02	370061154	SUPORTE	01		6477	
01	210002180	ARRUELA PRESSÃO	02		6477	
03	210003840	PARAFUSO SEXTAVADO	02		6477	
12	V210007118	PARAFUSO	02		6477	
13	100000006896	ABRAÇADEIRA	01		6477	

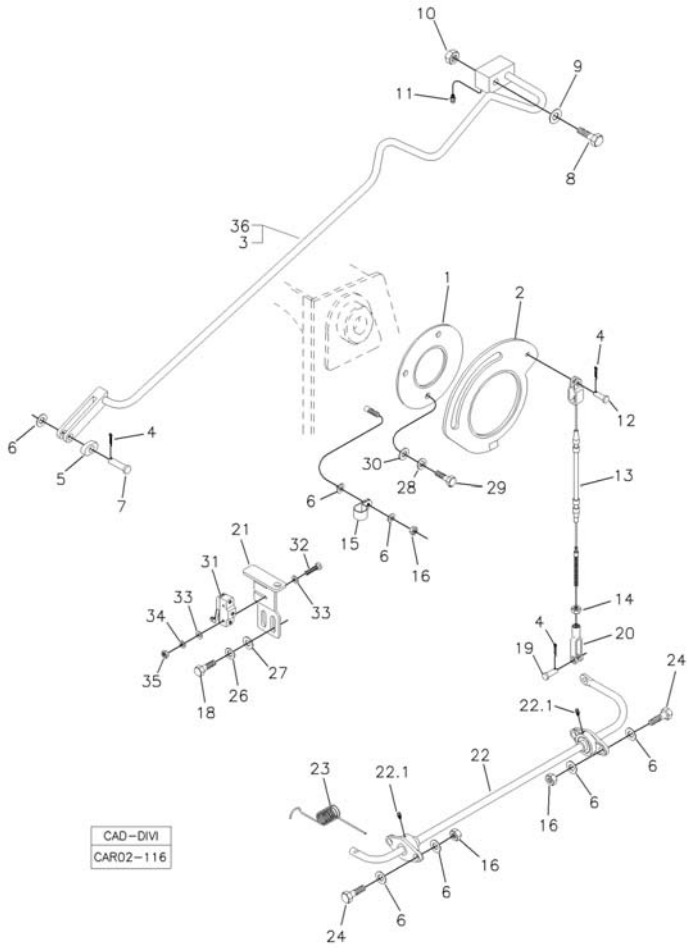

Fig.	Código	Descrição	Qtd.	Nota	Início	Fim
01	370060224	DISCO AUTO-NIVELAMENTO	01		6477	
02	370060223	CAME AUTO-NIVELAMENTO	01		6477	
03	370260026	VARÃO AUTO-NIVELAMENTO	01		6477	
04	210002414	CONTRAPINO	03		6477	
05	370060230	GUIA DO VARÃO	01		6477	
06	210002025	ARRUELA LISA	10		6477	
07	370060309	PINO	01		6477	
08	219000402	PARAFUSO	01		6477	
09	370060550	ARRUELA LISA	01		6477	
10	210004623	PORCA	01		6477	
11	211200000	GRAXEIRA RETA	01		6477	
12	370060343	PINO	01		6477	
13	370060229	CABO ACIONAMENTO	01		6477	
14	210001884	PORCA	01		6477	
15	219000354	PRESILHA	01		6477	
16	210005765	PORCA SEXTAVADA	05		6477	
18	210003810	PARAFUSO SEXTAVADO	05		6477	
19	370060111	PINO	01		6477	
20	370060113	FORQUILHA	01		6477	
21	370060221	SUPORTE INTERRUPTOR	01		6477	
22	370060225	HASTE COM MANCAL	01		6477	
22.1	100000125756	GRAXEIRA	02		6477	

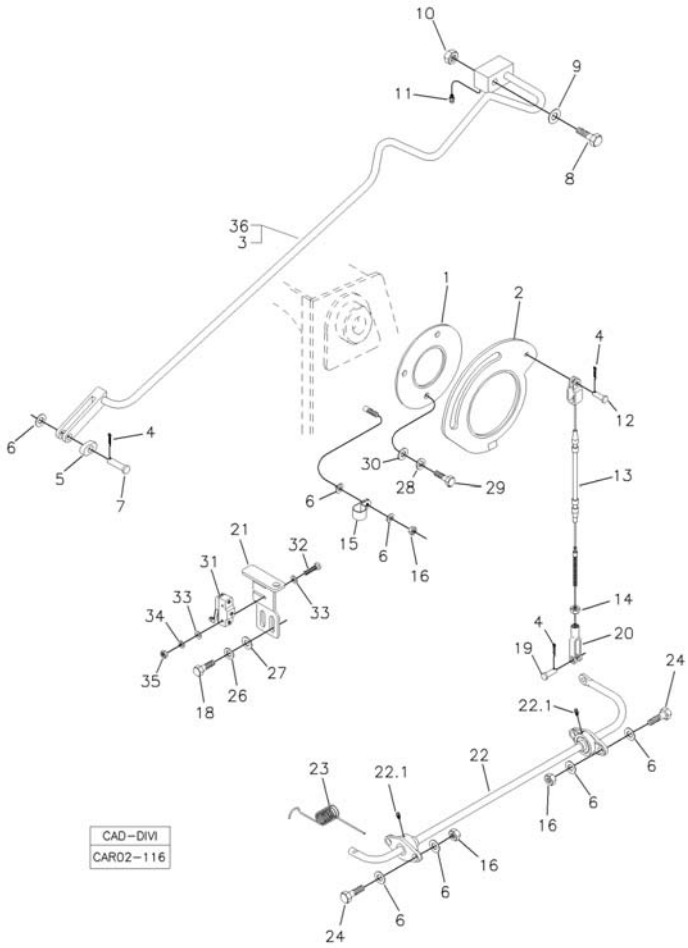

Fig.	Código	Descrição	Qtd.	Nota	Início	Fim
23	370060226	MOLA	01		6477	
24	210003920	PARAFUSO SEXTAVADO	04		6477	
26	210002180	ARRUELA PRESSÃO	06		6477	
27	210002015	ARRUELA LISA	02		6477	
28	210002180	ARRUELA PRESSÃO	03		6477	
29	210003830	PARAFUSO SEXTAVADO	03		6477	
30	210002015	ARRUELA LISA	03		6477	
31	219000071	MICROINTERRUPTOR	01		6477	
32	210001700	PARAFUSO FENDA	02		6477	
33	210001997	ARRUELA LISA	04		6477	
34	210002150	ARRUELA PRESSÃO	02		6477	
35	210001920	PORCA	02		6477	
36	370260095	VARÃO AUTO-NIVELAMENTO 2 CILINDROS	01		6477	

1

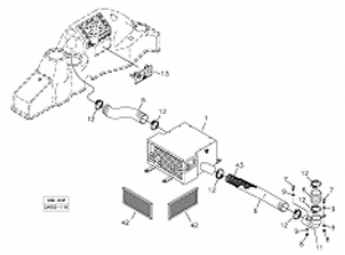

2

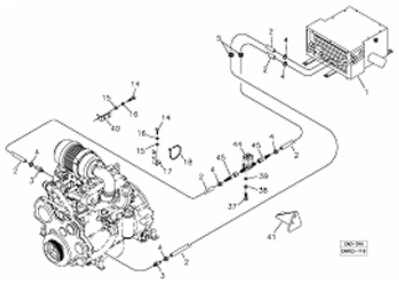

3

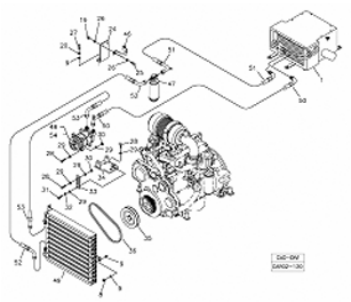

4

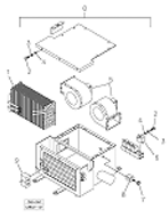

Fig.	Código	Descrição	Qtd.	Nota	Início	Fim
01		DUTOS DE VENTILAÇÃO	01	VER 2K100 00.0	6477	
02		LINHAS ÁGUA QUENTE	01	VER 2K200 00.0	6477	
03		LINHAS DO COMPRESSOR E CONDENSADOR	01	VER 2K300 00.0	6477	
04		APARELHO AR CONDICIONADO	01	VER 2K400 00.0	6477	

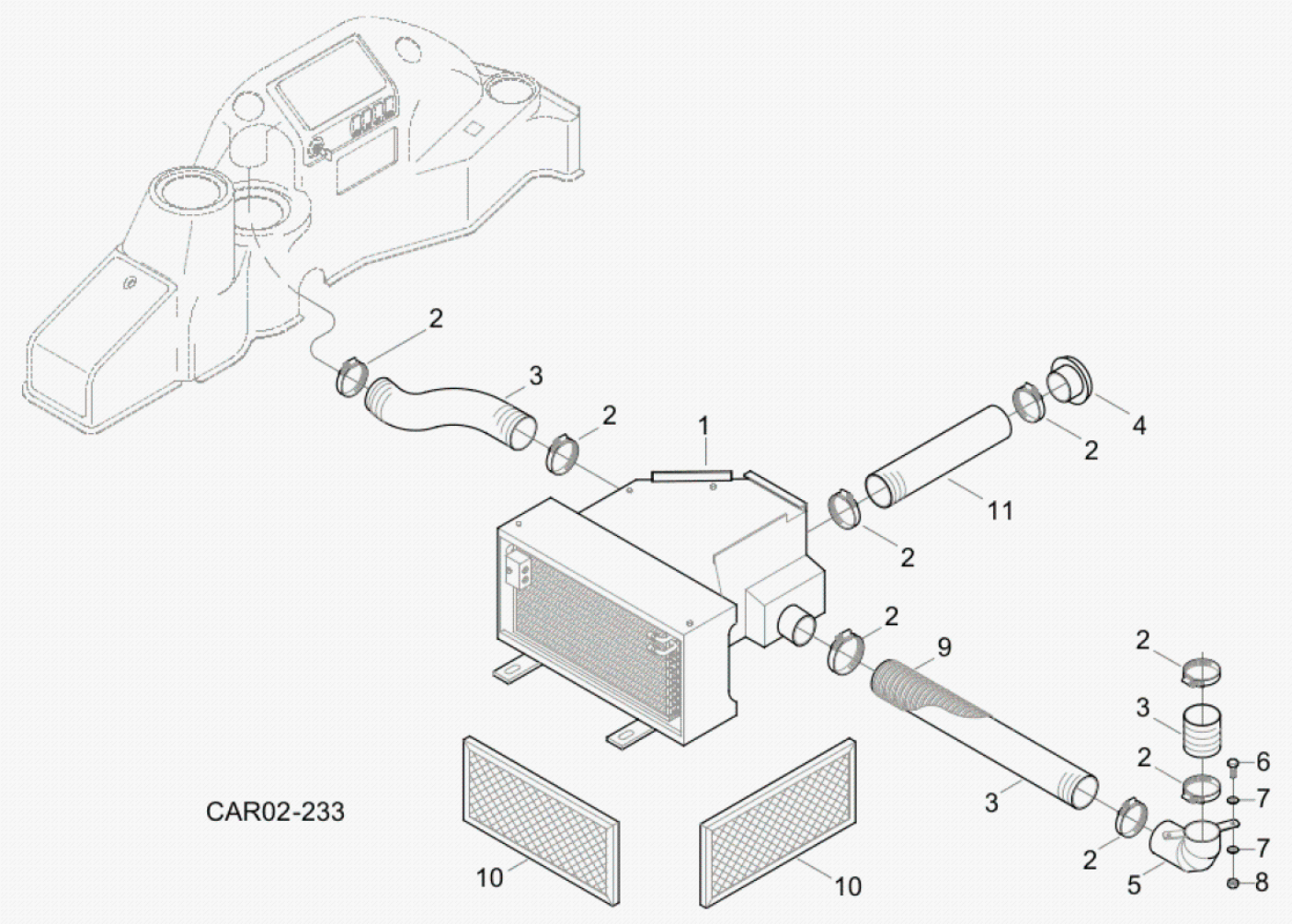

Fig.	Código	Descrição	Qtd.	Nota	Início	Fim
01		APARELHO AR CONDICIONADO	01	VER 2K400 00.0	6477	
02	210002495	CINTA PLÁSTICA	08		6477	
03	219000455	TUBO FLEXÍVEL	CN		6477	
04	V218004544	BOCAL	02		6477	
05	370060426	TUBO ESQUERDO	01		6477	
06	210003830	PARAFUSO SEXTAVADO	02		6477	
07	210002015	ARRUELA LISA	04		6477	
08	210005760	PORCA SEXTAVADA	02		6477	
09	100000084776	MANTA	CN		6477	
10	V218004412	FILTRO AR CONDICIONADO	02		6477	
11	100000090434	TUBO FLEXÍVEL	0,4m		6477	

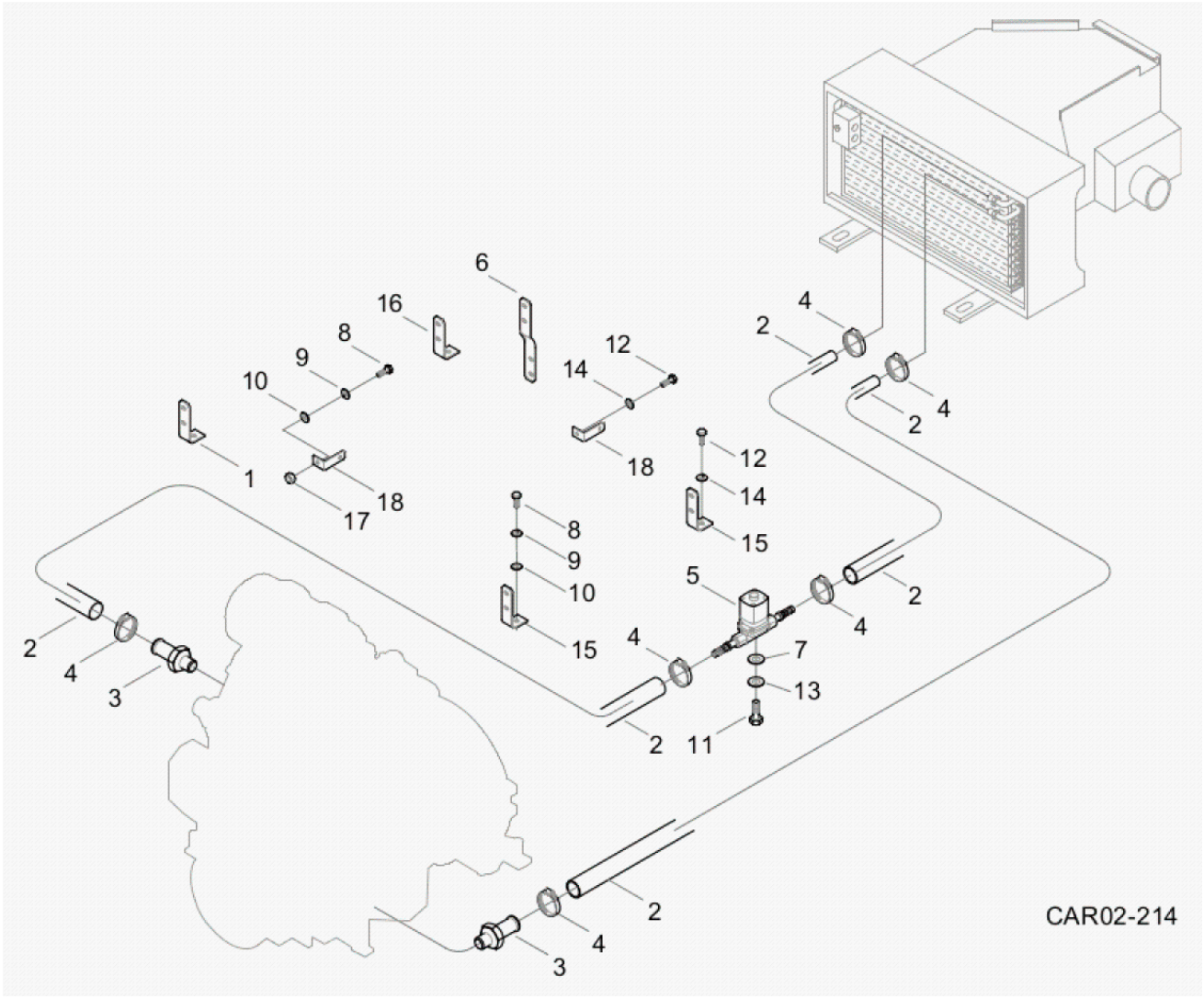

Fig.	Código	Descrição	Qtd.	Nota	Início	Fim
01	100000061902	SUPORTE MANGUEIRA	01		6477	
02	211000469	MANGUEIRA	cn		6477	
03	370060158	NIPPLE	03		6477	
04	210001056	ABRAÇADEIRA	06		6477	
05	100000109109	VÁLVULA SOLENÓIDE	01		6477	
06	370061109	SUPORTE	01		6477	
07	210002015	ARRUELA LISA	01		6477	
08	210004040	PARAFUSO SEXTAVADO	02		6477	
09	210002200	ARRUELA PRESSÃO	02		6477	
10	210002021	ARRUELA LISA	02		6477	
11	210003800	PARAFUSO SEXTAVADO	02		6477	
12	210003830	PARAFUSO SEXTAVADO	02		6477	
13	210002180	ARRUELA PRESSÃO	01		6477	
14	210002121	ARRUELA LISA	02		6477	
15	370060397	SUPORTE	02		6477	
16	370061161	SUPORTE	01		6477	
17	210001930	PORCA	01		6477	
18	370060474	SUPORTE	02		6477	

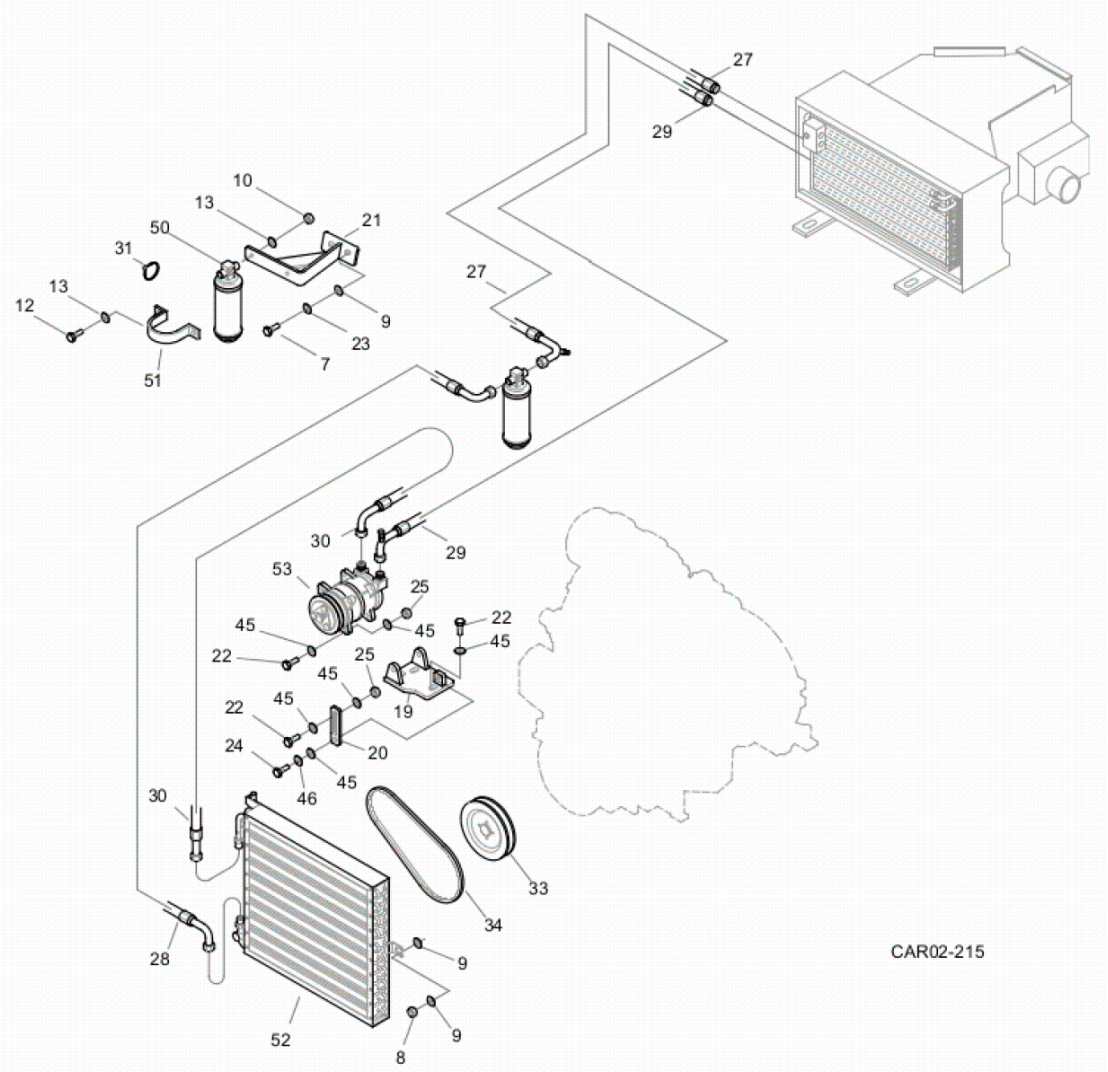

Fig.	Código	Descrição	Qtd.	Nota	Início	Fim
07	210003910	PARAFUSO SEXTAVADO	04		6477	
08	210005760	PORCA SEXTAVADA	07		6477	
09	210002015	ARRUELA LISA	04		6477	
10	210005755	PORCA SEXTAVADA	02		6477	
11	210004040	PARAFUSO SEXTAVADO	02		6477	
13	210002005	ARRUELA LISA	04		6477	
19	370360099	SUPORTE COMPRESSOR	01		6477	
20	370002650	BRAÇO REGULAGEM	01		6477	
21	370260088	SUPORTE FILTRO	01		6477	
22	210003930	PARAFUSO SEXTAVADO	03		6477	
23	210002180	ARRUELA PRESSÃO	04		6477	
24	210003900	PARAFUSO SEXTAVADO	01		6477	
25	210005765	PORCA SEXTAVADA	06		6477	
27	100000139100	MANGUEIRA	01		6477	
28	219002165	MANGUEIRA	01		6477	
29	219002123	MANGUEIRA	01		6477	
30	219001071	MANGUEIRA	01		6477	
31	210001079	CINTA PLÁSTICA	01		6477	
33	100000006573	POLIA	01		6477	
34	100000006589	CORREIA	01		6477	
45	210002025	ARRUELA LISA	06		6477	
46	210002190	ARRUELA PRESSÃO	01		6477	

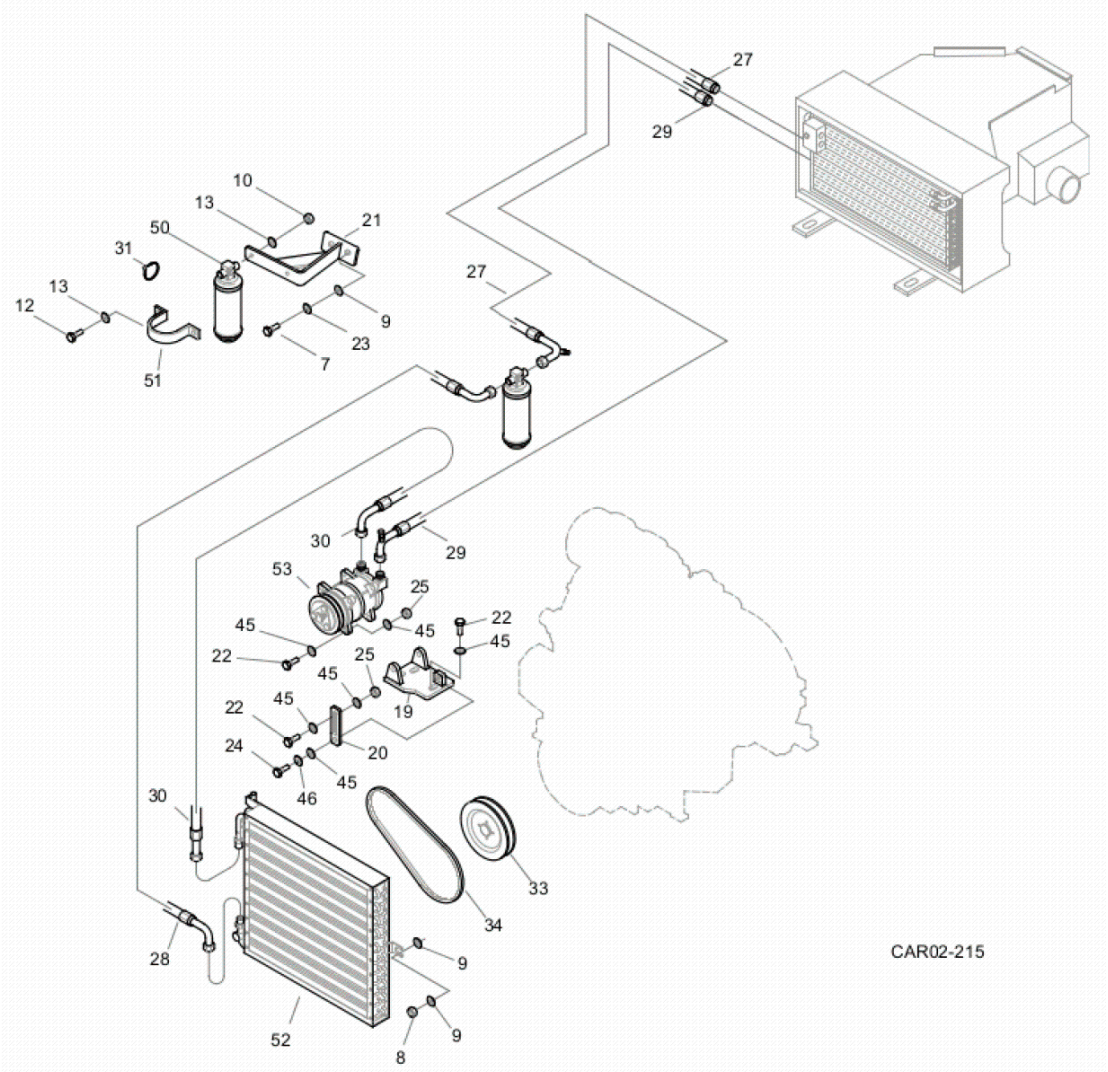

Fig.	Código	Descrição	Qtd.	Nota	Início	Fim
50	218004331	TANQUE SECADOR	01		6477	
51	218002821	ABRAÇADEIRA	01		6477	
52	V218004356	CONDENSADOR AR	01		6477	
53	218004354	COMPRESSOR AR	01		6477	
53.1	218004357	POLIA COM EMBREAGEM	01		6477	

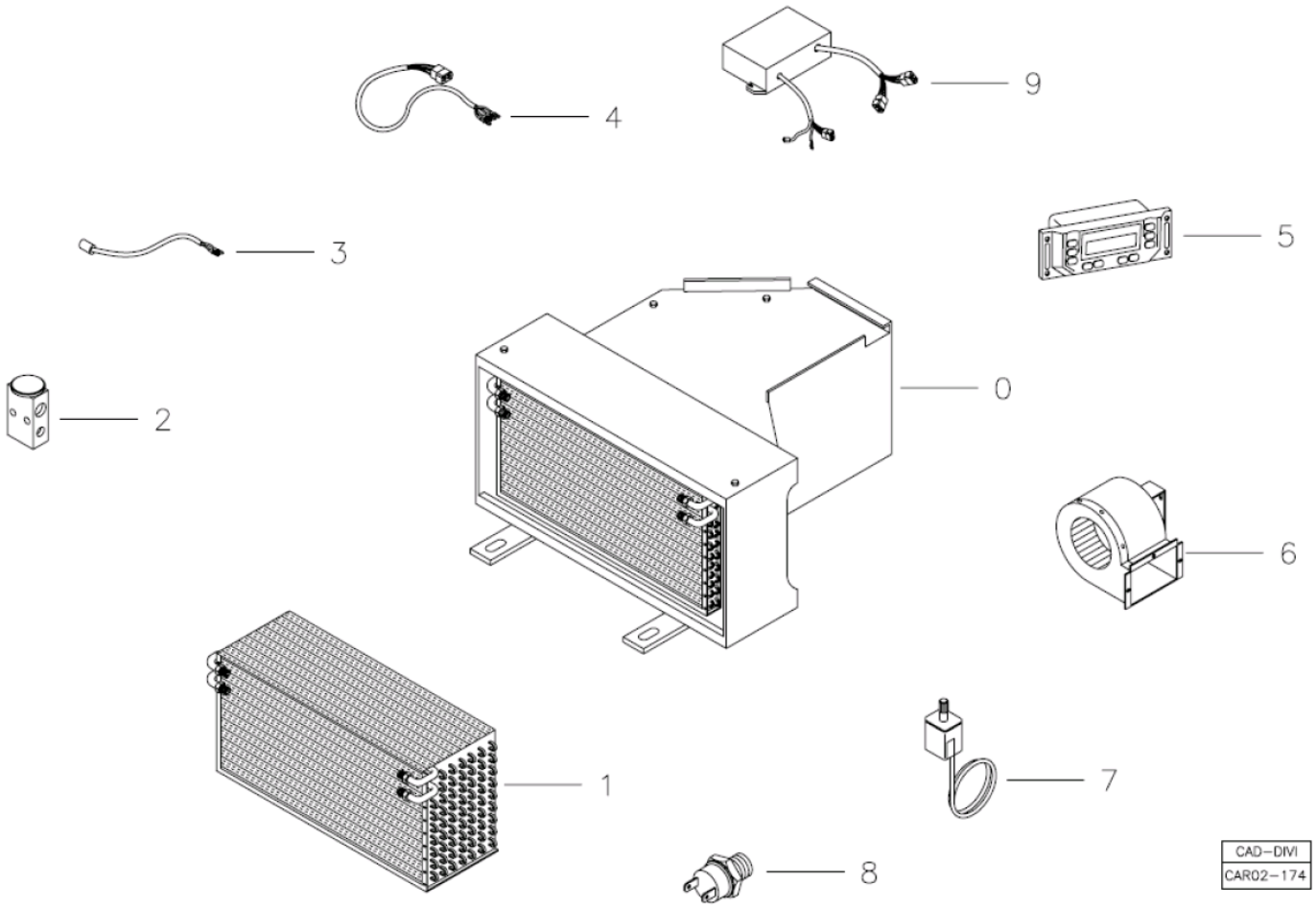

Fig.	Código	Descrição	Qtd.	Nota	Início	Fim
00	219001959	APARELHO AR CONDICIONADO	01		6477	
01	100000071346	SERPENTINA EVAPORADORA	01		6477	
02	218004339	VÁLVULA EXPANSÃO	01		6477	
03	218004330	SENSOR TEMPERATURA	01		6477	
04	100000096851	CHICOTE ELÉTRICO	01		6477	
05	V218004546	PAINEL COMANDO	01		6477	
06	218004355	VENTILADOR	02		6477	
07	218004326	TERMOSTATO	01		6477	
08	218004338	PRESSOSTATO BAIXA	01		6477	
09	218004547	MÓDULO POTÊNCIA	01		6477	

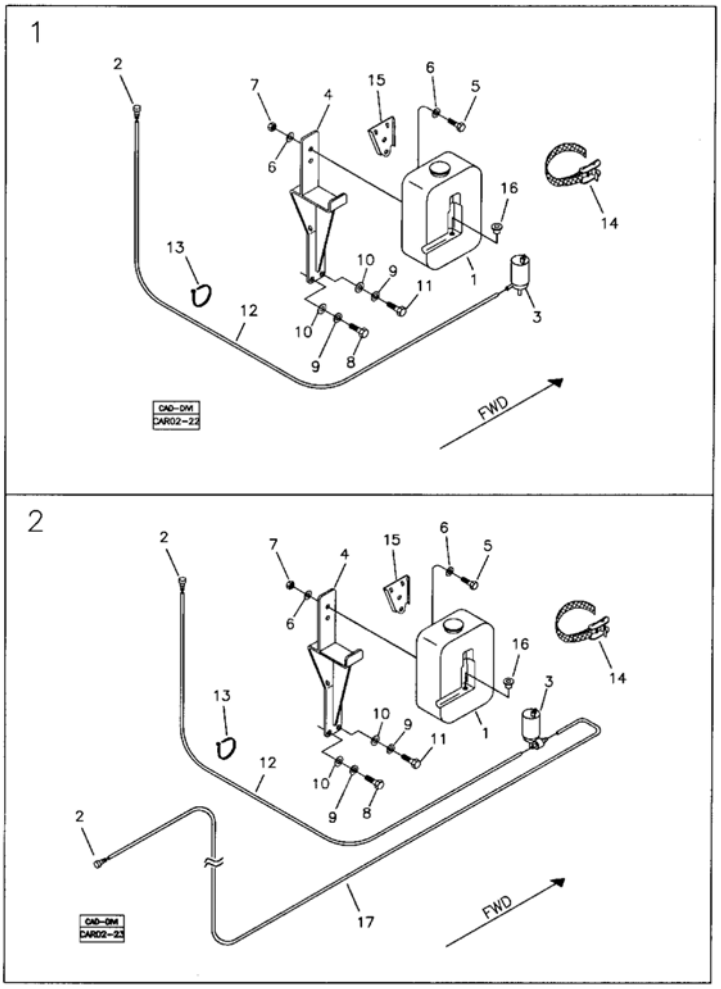

CAD–DM
CAR02–43

Fig.	Código	Descrição	Qtd.	Nota	Início	Fim
01		MONTAGEM LAVADOR PARABRISA - CABINE ABERTA	01	VER 2L100 00.0	6477	
02		MONTAGEM LAVADOR PARABRISA - CABINE FECHADA	01	VER 2L100 01.0	6477	

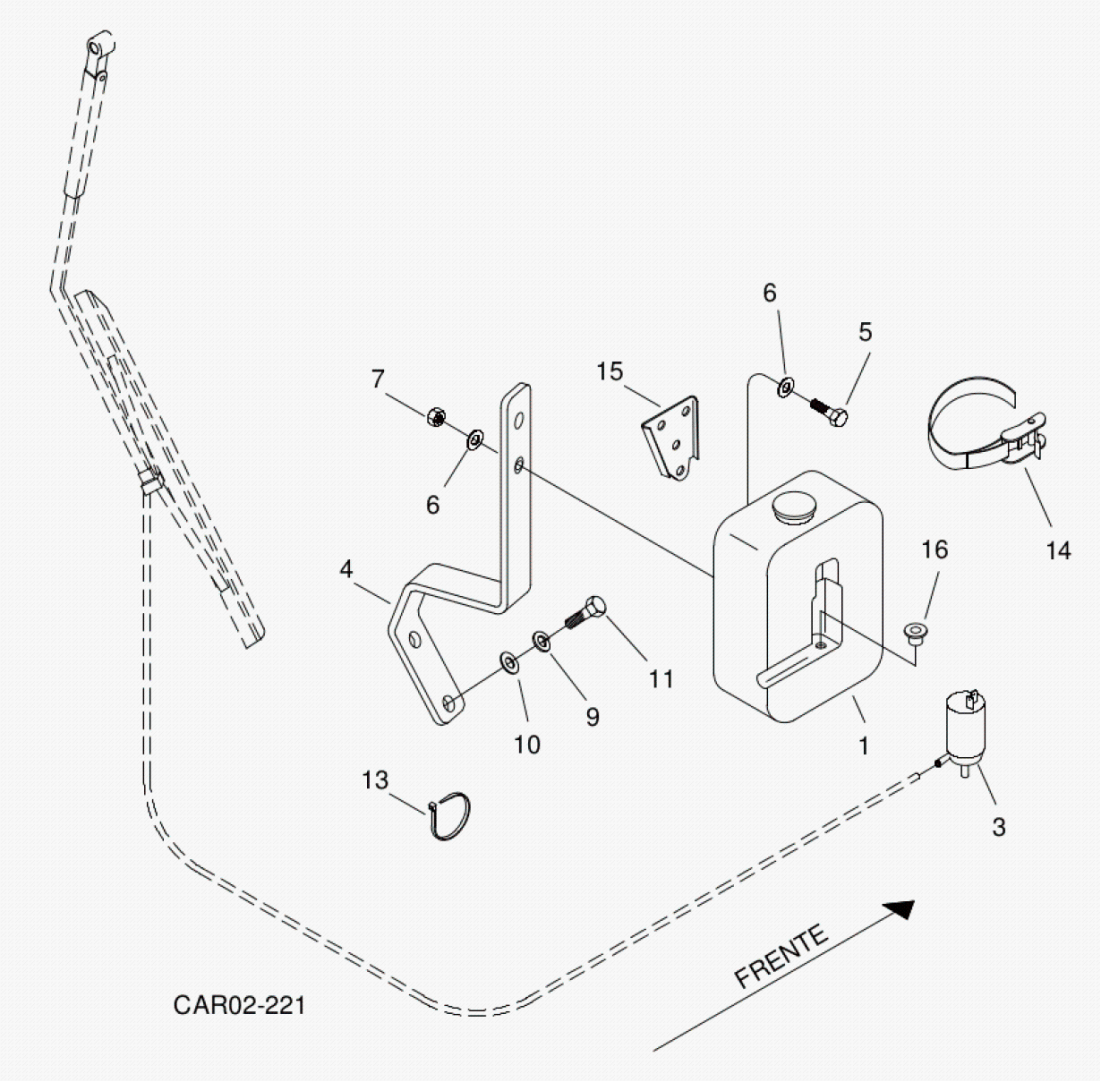

Fig.	Código	Descrição	Qtd.	Nota	Início	Fim
01	219000436	RESERVATÓRIO ÁGUA	01		6477	
03	219000437	MOTO-BOMBA	01		6477	
04	100000155011	SUPORTE	01		6477	
05	210003700	PARAFUSO SEXTAVADO	02		6477	
06	210002005	ARRUELA LISA	04		6477	
07	210005755	PORCA SEXTAVADA	02		6477	
09	210002180	ARRUELA PRESSÃO	02		6477	
10	210002015	ARRUELA LISA	02		6477	
11	210003830	PARAFUSO SEXTAVADO	02		6477	
13	210001079	CINTA PLÁSTICA	05		6477	
14	212008827	CINTA FIXAÇÃO	01		6477	
15	219000468	SUPORTE	01		6477	
16	219000467	BUCHA	01		6477	

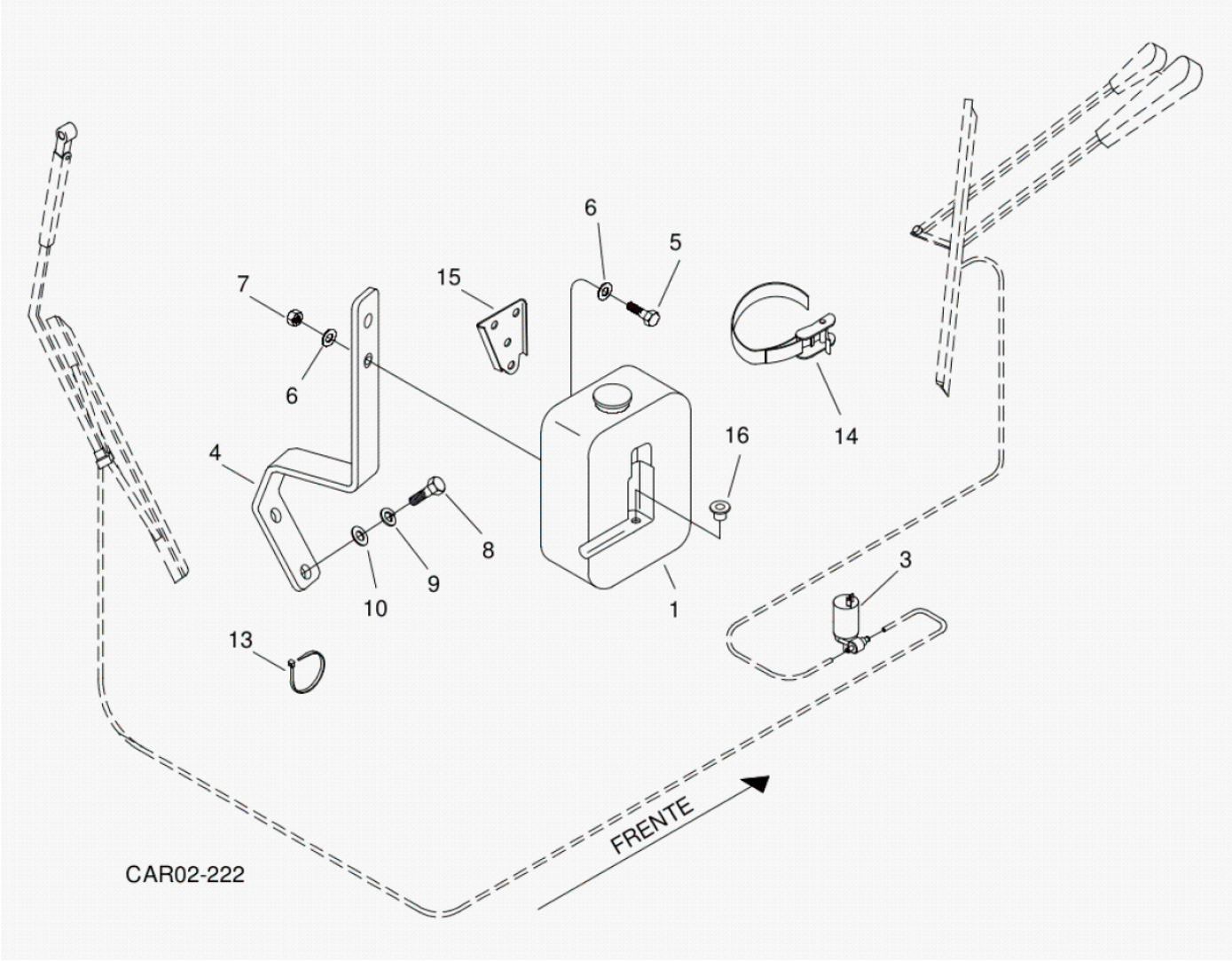

Fig.	Código	Descrição	Qtd.	Nota	Início	Fim
01	219000436	RESERVATÓRIO ÁGUA	01		6477	
03	100000125757	MOTO-BOMBA	01		6477	
04	100000155011	SUPORTE	01		6477	
05	210003700	PARAFUSO SEXTAVADO	02		6477	
06	210002005	ARRUELA LISA	04		6477	
07	210005755	PORCA SEXTAVADA	02		6477	
08	210003830	PARAFUSO SEXTAVADO	02		6477	
09	210002180	ARRUELA PRESSÃO	02		6477	
10	210002015	ARRUELA LISA	02		6477	
13	210001079	CINTA PLÁSTICA	05		6477	
14	212008827	CINTA FIXAÇÃO	01		6477	
15	219000468	SUPORTE	01		6477	
16	219000467	BUCHA	01		6477	

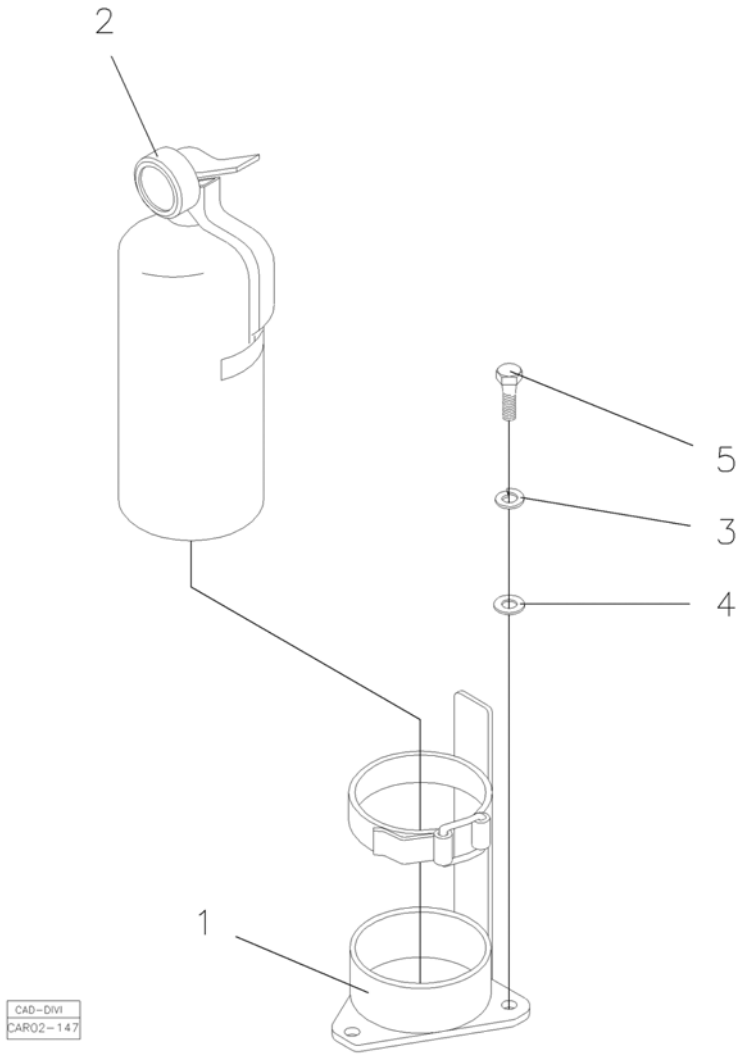

Fig.	Código	Descrição	Qtd.	Nota	Início	Fim
01	370260091	SUPORTE	01		6477	
02	218002550	EXTINTOR INCÊNDIO	01		6477	
03	210002180	ARRUELA PRESSÃO	03		6477	
04	210002015	ARRUELA LISA	03		6477	
05	210003830	PARAFUSO SEXTAVADO	03		6477	

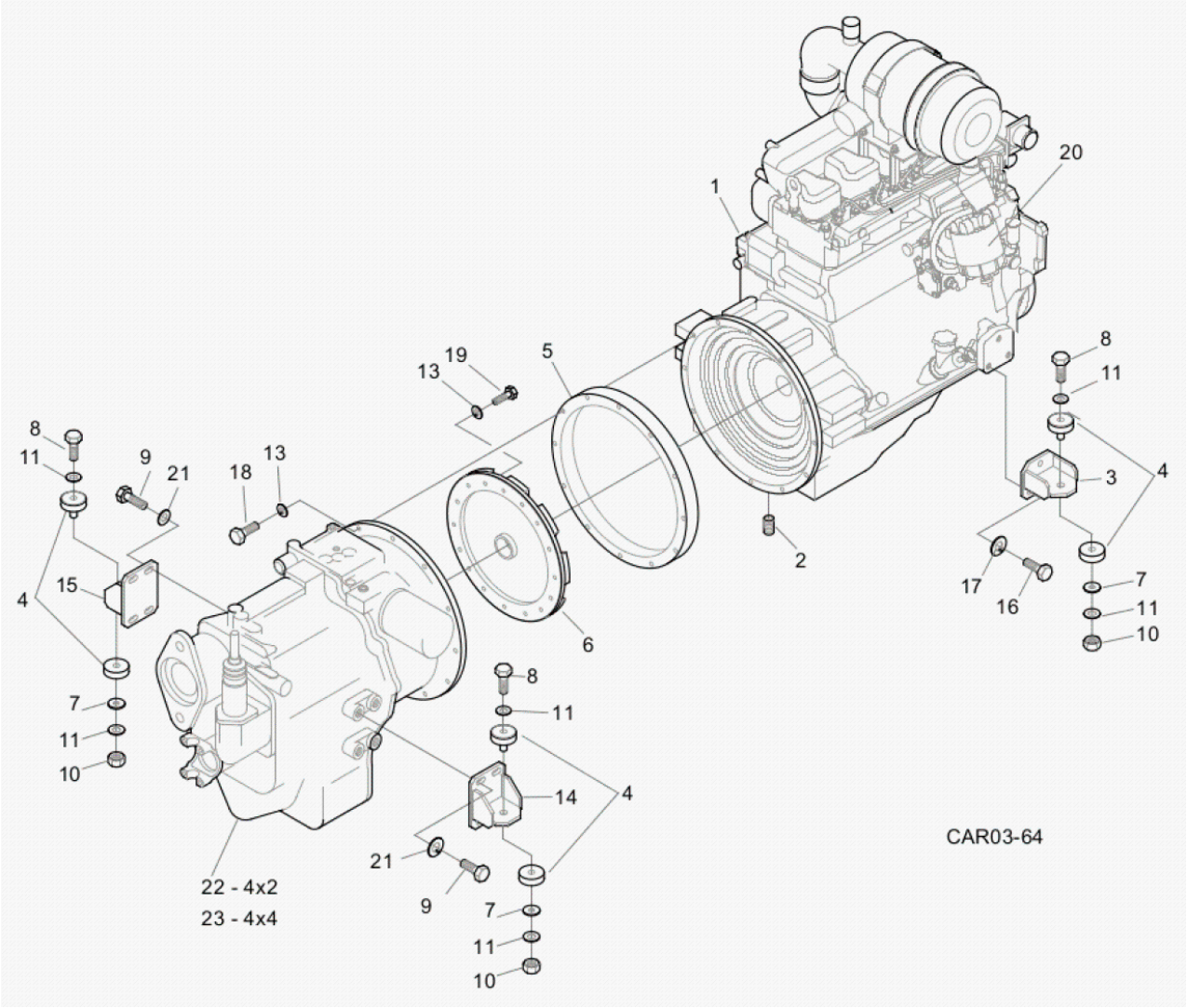

Fig.	Código	Descrição	Qtd.	Nota	Início	Fim
01		MONTAGEM MOTOR - TURBO	01	VER 3A100 00.0	6477	
02	210301544	BUJÃO	01		6477	
03	370460009	SUPORTE DIANTEIRO	02		6477	
04	208003894	COXIM BI-PARTIDO	04		6477	
05	370060058	ANEL ESPAÇADOR	01		6477	
06	370060637	DISCO ADAPTADOR	01		6477	
07	370030258	ARRUELA ENCOSTO	04		6477	
08	210003668	PARAFUSO SEXTAVADO	04		6477	
09	210004060	PARAFUSO	08		6477	
10	210005778	PORCA AUTOFRENANTE	04		6477	
11	210002045	ARRUELA LISA	08		6477	
13	210002190	ARRUELA PRESSÃO	10		6477	
14	370460011	SUPORTE DIREITO	01		6477	
15	370460010	SUPORTE ESQUERDO	01		6477	
16	210004050	PARAFUSO SEXTAVADO	06		6477	
17	210002200	ARRUELA PRESSÃO	06		6477	
18	210001660	PARAFUSO ALLEN	08		6477	
19	210003970	PARAFUSO SEXTAVADO	11		6477	
20		FILTRO COMBUSTÍVEL	01	VER 3A010 00.0	6477	
21	370060582	ARRUELA CALÇO	08		6477	
22		TRANSMISSÃO 4X2 COMPLETA	01	VER 3B000 00.0	6477	
23		TRANSMISSÃO 4X4 COMPLETA	01	VER 3B100 00.0	6477	

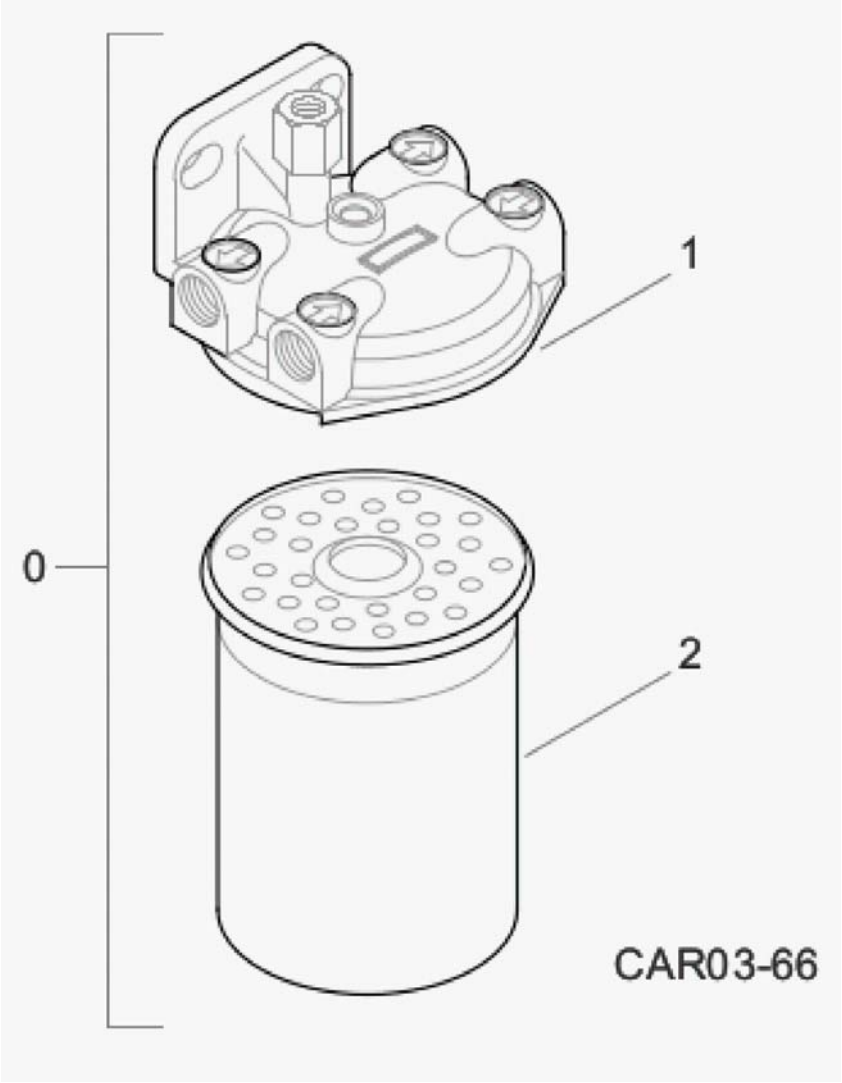

Fig.	Código	Descrição	Qtd.	Nota	Início	Fim
00	100000172848	FILTRO COMPLETO	01		6477	
01	100000173073	ELEMENTO FILTRO DE COMBUSTÍVEL	01		6477	
02	100000177355	CABEÇOTE DO FILTRO	01		6477	

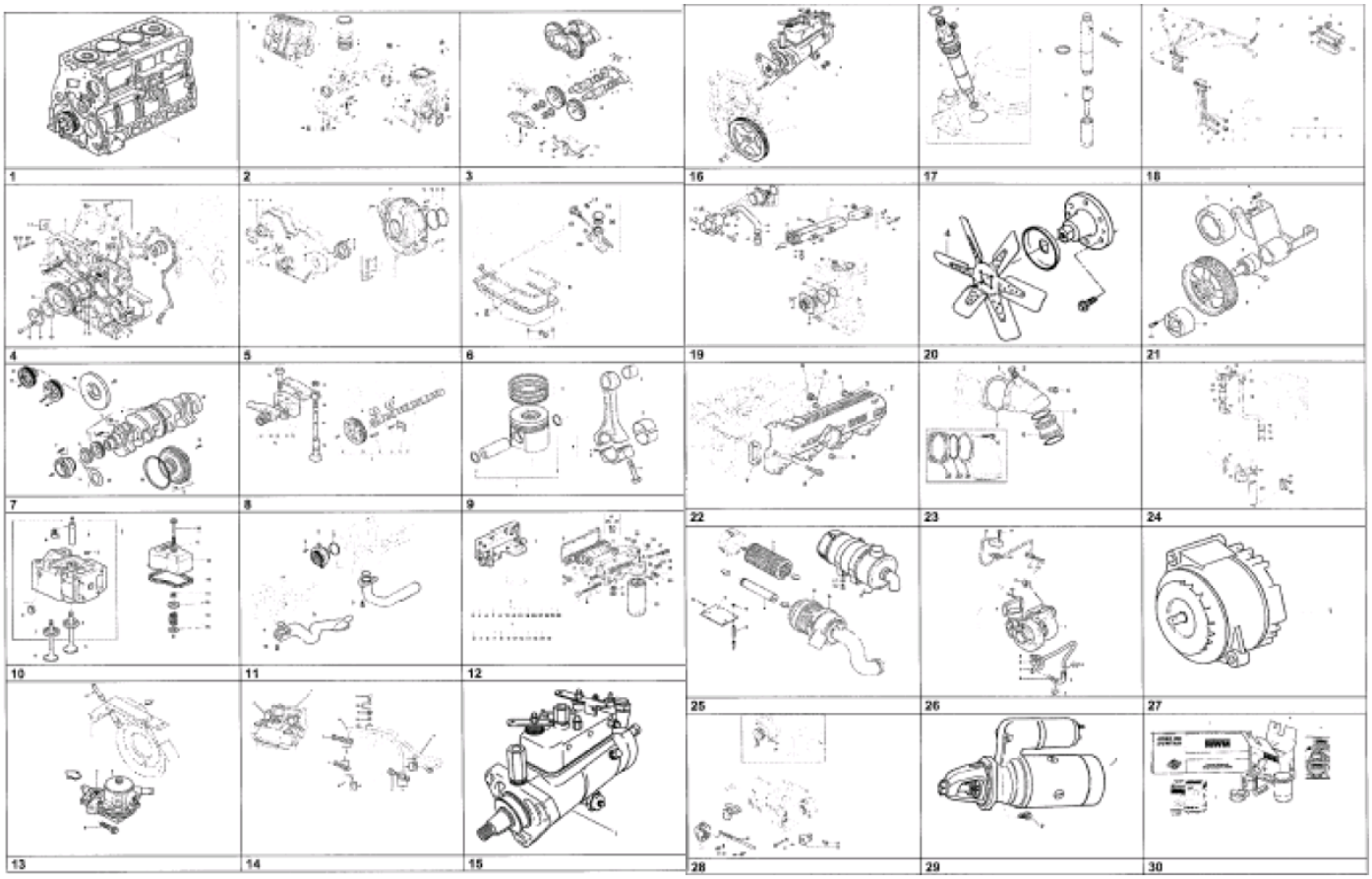

Fig.	Código	Descrição	Qtd.	Nota	Início	Fim
00	100000115909	MOTOR MWM 4.10 MAR-1	01		6477	
01		MOTOR PARCIAL - MAR-1	01	VER 3A100 01.0	6477	
02		BLOCO DO MOTOR MAR-1	01	VER 3A100 01.0	6477	
03		COMPENSADOR DE MASSAS MAR-1	01	VER 3A100 02.0	6477	
04		PEÇA INTERMEDIÁRIA MAR-1	01	VER 3A100 03.0	6477	
05		TAMPA FRONTAL/ CARCAÇA DO VOLANTE MAR-1	01	VER 3A100 04.0	6477	
06		CÁRTER DE ÓLEO - MAR-1	01	VER 3A100 05.0	6477	
07		ÁRVORE DE MANIVELAS MAR-1	01	VER 3A100 06.0	6477	
08		ÁRVORE DO COMANDO DE VÁLVULAS MAR-1	01	VER 3A100 07.0	6477	
09		PISTÃO E BIELA MAR-1	01	VER 3A100 09.0	6477	
10		CABEÇOTE E TAMPA DE VÁLVULAS - MAR-1	01	VER 3A100 10.0	6477	
11		BOMBA DE ÓLEO MAR-1	01	VER 3A100 11.0	6477	
12		FILTRO E RESFRIADOR DE ÓLEO LUBRIFICANTE MAR-1	01	VER 3A100 11.0	6477	
13		BOMBA ALIMENTADORA MAR-1	01	VER 3A100 12.0	6477	
14		TUBULAÇÃO E FIXAÇÃO DO FILTRO DE COMBUSTÍVEL - MAR-1	01	VER 3A100 13.0	6477	
15		BOMBA INJETORA - MAR-1	01	VER 3A100 14.0	6477	
16		FIXAÇÃO E ACIONAMENTO DA BOMBA INJETORA - MAR-1	01	VER 3A100 15.0	6477	

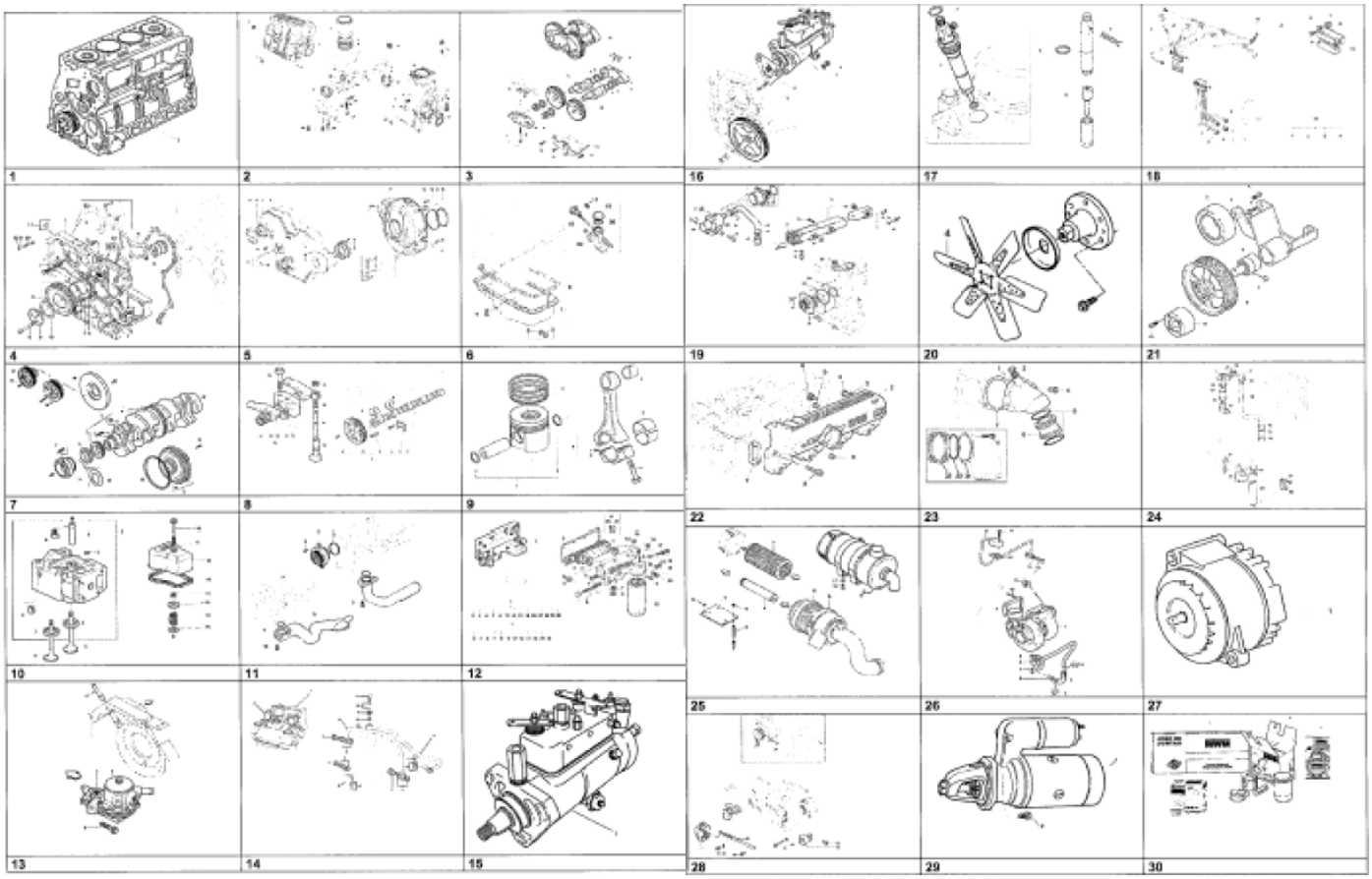

Fig.	Código	Descrição	Qtd.	Nota	Início	Fim
17		PORTA BICO INJETOR MAR-1	01	VER 3A100 16.0	6477	
18		TUBULAÇÃO DE INJEÇÃO PARA BOMBA INJETORA ROTATIVA - MAR-1	01	VER 3A100 17.0	6477	
19		BOMBA D'ÁGUA, TERMOSTATO E TUBOS DE ÁGUA MAR-1	01	VER 3A100 18.0	6477	
20		COLETOR DE ESCAPE MAR-1	01	VER 3A100 19.0	6477	
21		ACIONAMENTO DO VENTILADOR MAR-1	01	VER 3A100 20.0	6477	
22		COLETOR DE ADMISSÃO - MAR-1	01	VER 3A100 21.0	6477	
23		CURVA DE ADMISSÃO - MAR-1	01	VER 3A100 22.0	6477	
24		RESPIRO DO MOTOR - MAR-1	01	VER 3A100 23.1	6477	
25		FILTRO AR - MAR-1	01	VER 3A100 24.0	6477	
26		SOBREALIMENTAÇÃO - MAR-1	01	VER 3A100 24.0	6477	
27		ALTERNADOR MAR-1	01	VER 3A100 27.0	6477	
28		FIXAÇÃO E ACIONAMENTO DO ALTERNADOR - MAR-1	01	VER 3A100 27.0	6477	
29		MOTOR DE PARTIDA MAR-1	01	VER 3A100 26.0	6477	
30		JOGO REPARO - MAR-1	01	VER 3A100 28.0	6477	

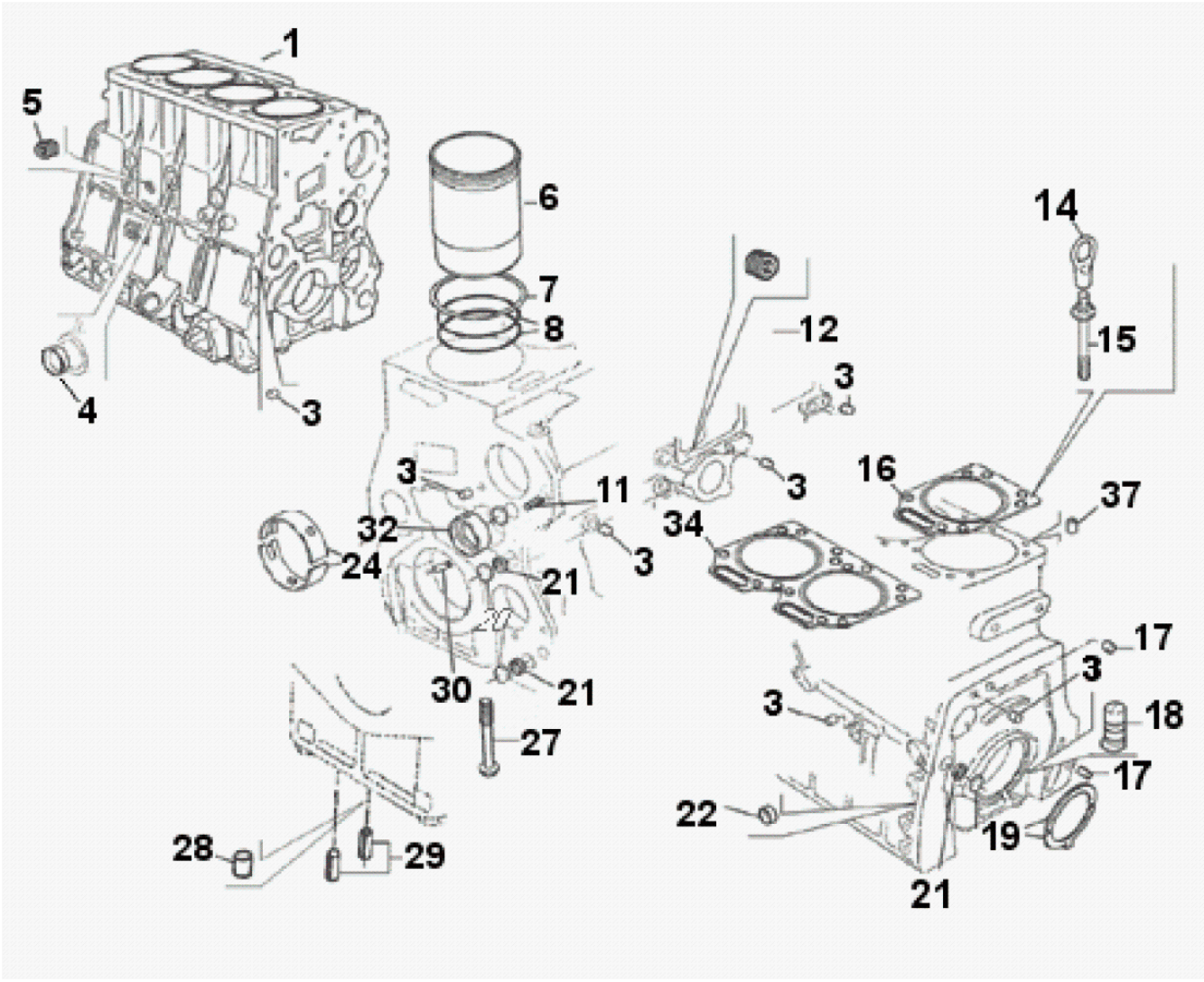

Fig.	Código	Descrição	Qtd.	Nota	Início	Fim
01	100000088906	BLOCO DO MOTOR	01		6477	
03	100000065705	BUJÃO	07		6477	
04	100000065707	TAMPA CÔNICA	03		6477	
05	100000065708	BUJÃO	01		6477	
06	100000081112	CAMISA	04		6477	
07	100000065714	CALÇO CAMISA	CN		6477	
07	100000065712	CALÇO CAMISA	CN		6477	
07	100000017095	CALÇO CAMISA	CN		6477	
07	100000065710	CALÇO CAMISA	CN		6477	
08	219002463	ANEL VEDAÇÃO	08		6477	
11	100000065783	BUCHA EXPANSORA	01		6477	
12	100000065708	BUJÃO	01		6477	
17	100000066178	PINO	02		6477	
18	100000066197	EJETOR ÓLEO	04		6477	
19	219002056	ANEL ENCOSTO STD	02		6477	
19	219002514	ANEL ENCOSTO	02		6477	
21	100000017091	TAMPA CÔNICA	04		6477	
22	100000017093	TAMPA CÔNICA	01		6477	
24	100000066099	BRONZINA	05	1mm	6477	
24	100000066100	BRONZINA	05	0,25mm	6477	
24	100000066104	BRONZINA	05	0,75mm	6477	
24	100000066093	BRONZINA	05	Standard	6477	

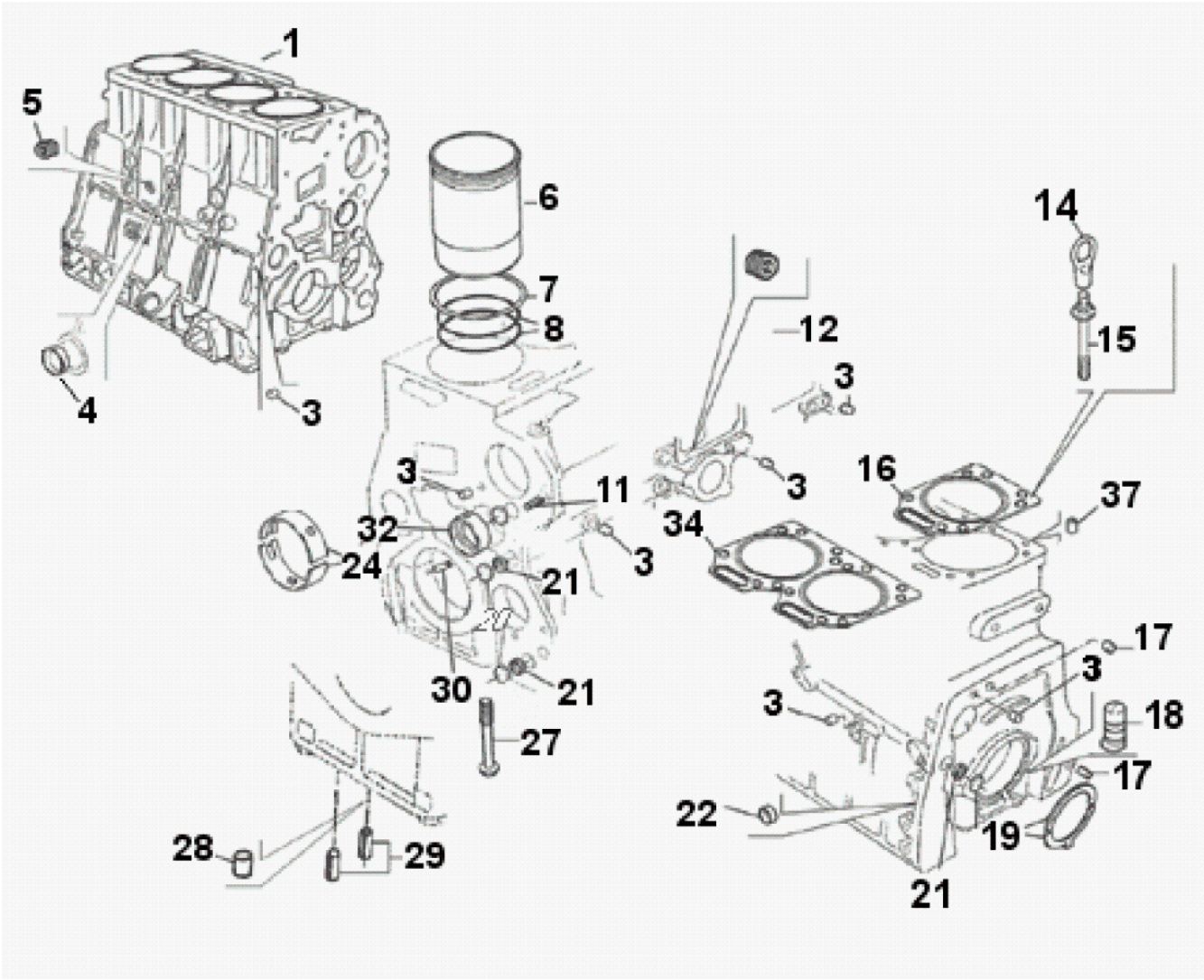

Fig.	Código	Descrição	Qtd.	Nota	Início	Fim
24	100000017092	BRONZINA	05	0,5mm	6477	
27	100000066113	PARAFUSO	10		6477	
28	100000066115	TAMPÃO	02		6477	
29	100000066116	BUCHA EXPANSORA	04		6477	
30	100000066117	BUCHA EXPANSORA	05		6477	
32	100000066118	BUCHA	01		6477	
34	219002618	JUNTA CABEÇOTE	02		6477	
37	100000177849	BUCHA GUIA	04		6477	

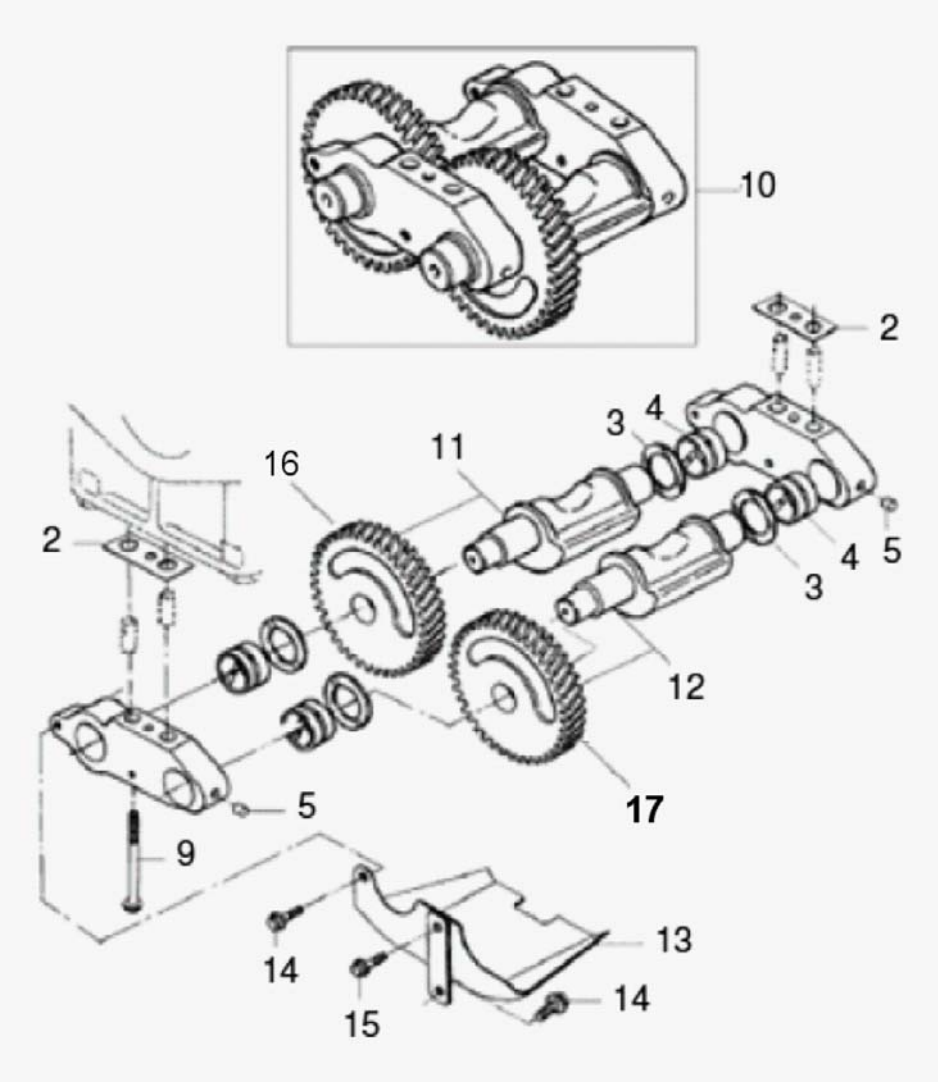

Fig.	Código	Descrição	Qtd.	Nota	Início	Fim
02	100000017094	CALÇO	CN		6477	
03	100000065373	ANEL ENCOSTO	CN		6477	
03	100000065411	ANEL ENCOSTO	CN		6477	
03	100000065412	ANEL ENCOSTO	CN		6477	
04	100000065413	BUCHA	04		6477	
05	100000065506	BUJÃO	02		6477	
09	219002587	PARAFUSO	04		6477	
10	100000102217	COMPENSADOR MASSAS	01		6477	
11	100000099350	EIXO COM ENGRENAGENS	01		6477	
12	100000099350	EIXO COM ENGRENAGENS	01		6477	
13	100000099347	DEFLETOR	01		6477	
14	100000065277	PARAFUSO	02		6477	
15	100000065278	PARAFUSO	01		6477	
16	100000099372	ENGRENAGEM	01		6477	
17	100000099374	ENGRENAGEM	01		6477	

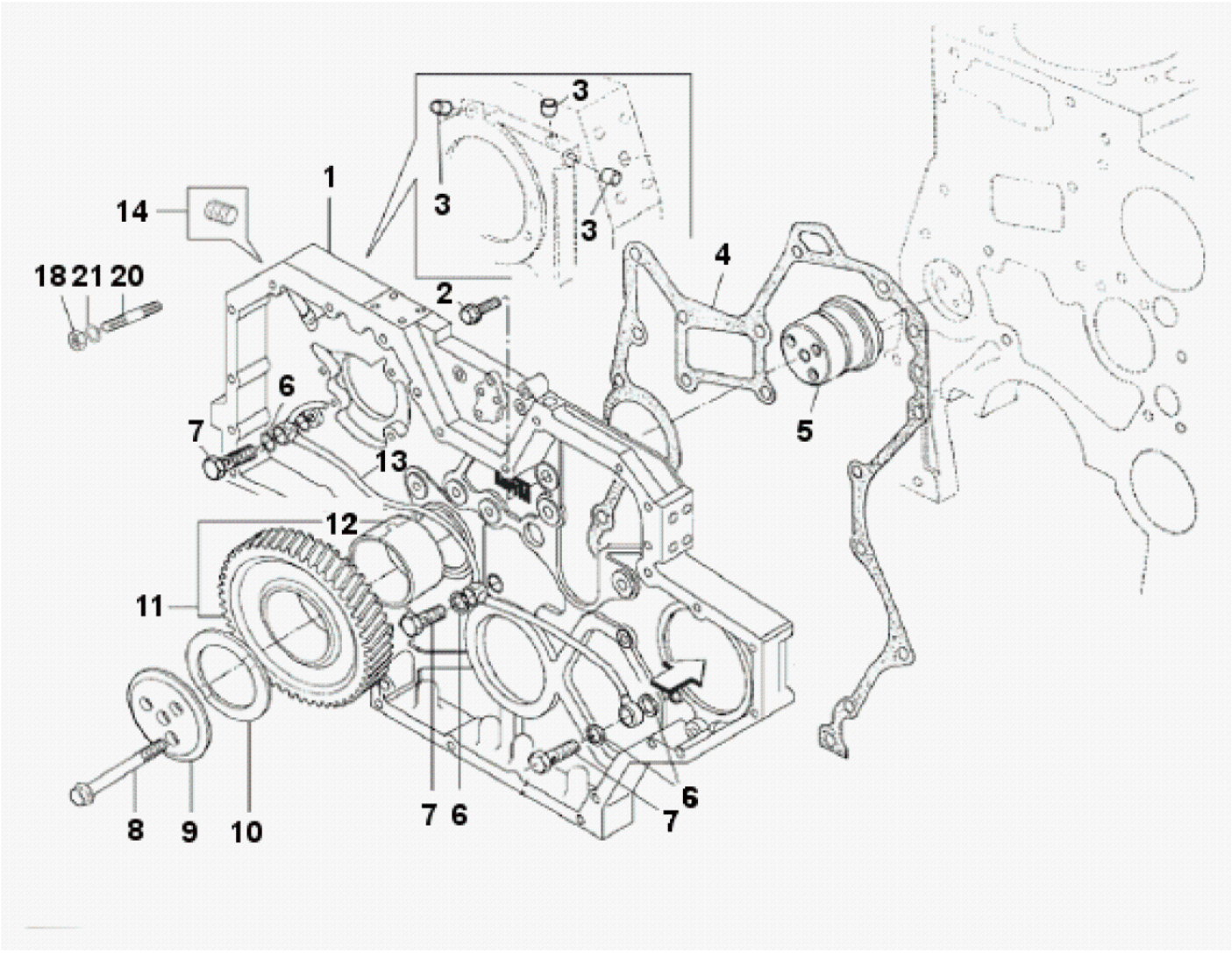

Fig.	Código	Descrição	Qtd.	Nota	Início	Fim
01	219002590	PEÇA INTERMEDIÁRIA	01		6477	
02	219002452	PARAFUSO	10		6477	
03	100000066115	TAMPÃO	02		6477	
04	100000048946	JUNTA	01		6477	
05	100000088880	MANCAL INTERMEDIÁRIO	01		6477	
06	100000088874	ARRUELA VEDAÇÃO	06		6477	
07	100000088908	PARAFUSO OCO	03		6477	
08	100000088909	PARAFUSO	03		6477	
09	100000088921	DISCO MANCAL	01		6477	
10	100000088875	ANEL ENCOSTO	CN		6477	
10	100000088878	ANEL ENCOSTO	CN		6477	
10	100000088879	ANEL ENCOSTO	CN		6477	
11	100000088922	ENGRENAGEM	01		6477	
12	100000088886	BUCHA MANCAL	01		6477	
13	100000088923	TUBO LUBRIFICAÇÃO	01		6477	
14	100000088924	BUJÃO	01		6477	
18	100000088925	PORCA	02		6477	
20	100000088926	PRISIONEIRO	02		6477	
21	100000088927	ARRUELA PRESSÃO	02		6477	

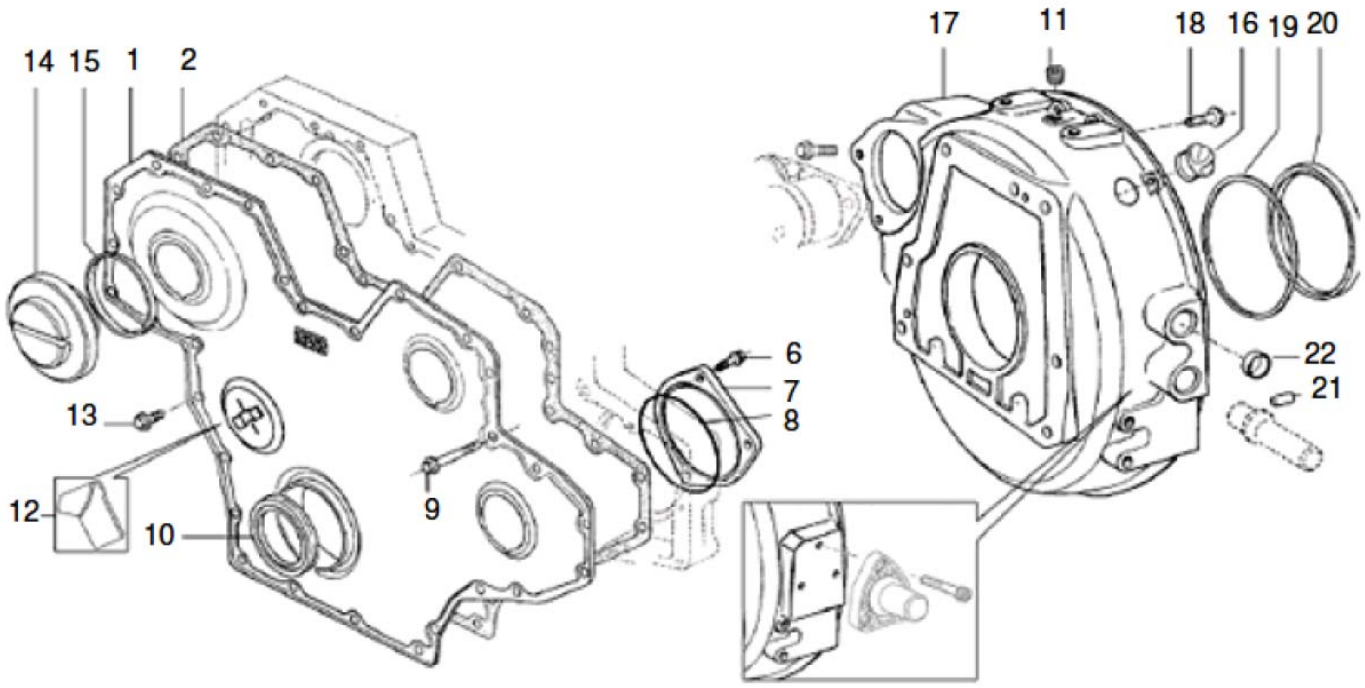

Fig.	Código	Descrição	Qtd.	Nota	Início	Fim
01	219002417	TAMPA FRONTAL	01		6477	
02	219001257	JUNTA	01		6477	
06	219002076	PARAFUSO	03		6477	
07	100000088889	TAMPA	01		6477	
08	219002078	ANEL VEDAÇÃO	01		6477	
09	100000088928	PARAFUSO	11		6477	
10	219002568	RETENTOR DIANTEIRO	01		6477	
12	100000088930	INDICADOR PMS	01		6477	
13	100000088936	PARAFUSO	17		6477	
14	100000088854	TAMPA INSPEÇÃO	02		6477	
15	219001437	ANEL VEDAÇÃO	02		6477	
16	100000066448	TAMPA VEDAÇÃO	02		6477	
17	219002176	CARCAÇA VOLANTE	01		6477	
19	100000014900	ANEL DISTANCIADOR	01		6477	
20	219001441	RETENTOR TRASEIRO	01		6477	
21	100000088938	PINO GUIA	02		6477	
22	210301544	BUJÃO	01		6477	

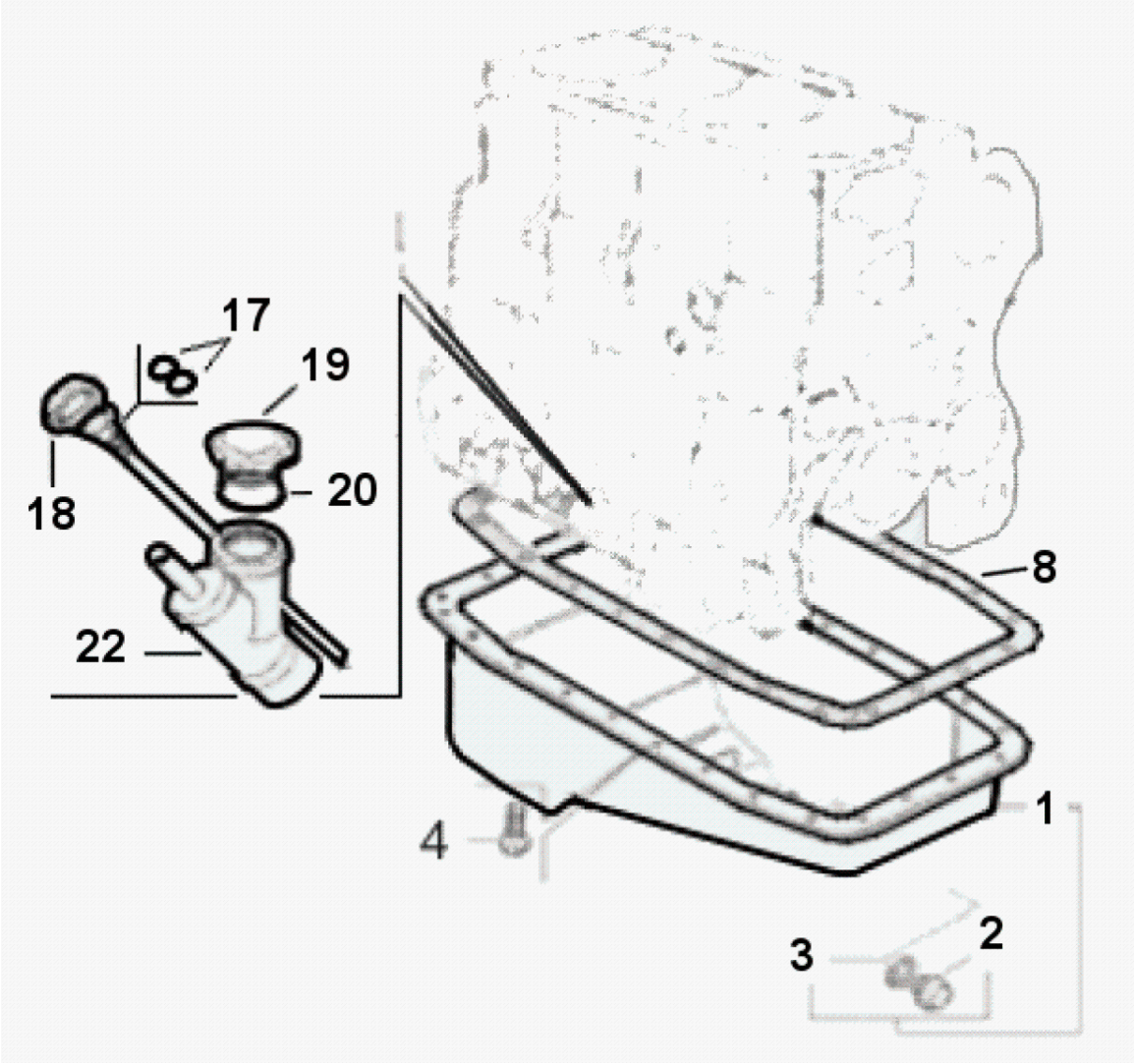

Fig.	Código	Descrição	Qtd.	Nota	Início	Fim
01	100000055470	CÁRTER	01		6477	
02	219001498	BUJÃO	01		6477	
03	219001497	ARRUELA VEDAÇÃO	01		6477	
04	100000055557	PARAFUSO	26		6477	
08	100000055556	JUNTA	01		6477	
17	100000062276	ANEL VEDAÇÃO	02		6477	
18	100000065633	HASTE DE NÍVEL	01		6477	
19	219001495	TAMPA	01		6477	
20	219001496	ANEL VEDAÇÃO	01		6477	
22	219002640	BOCAL DE ENCHIMENTO	01		6477	

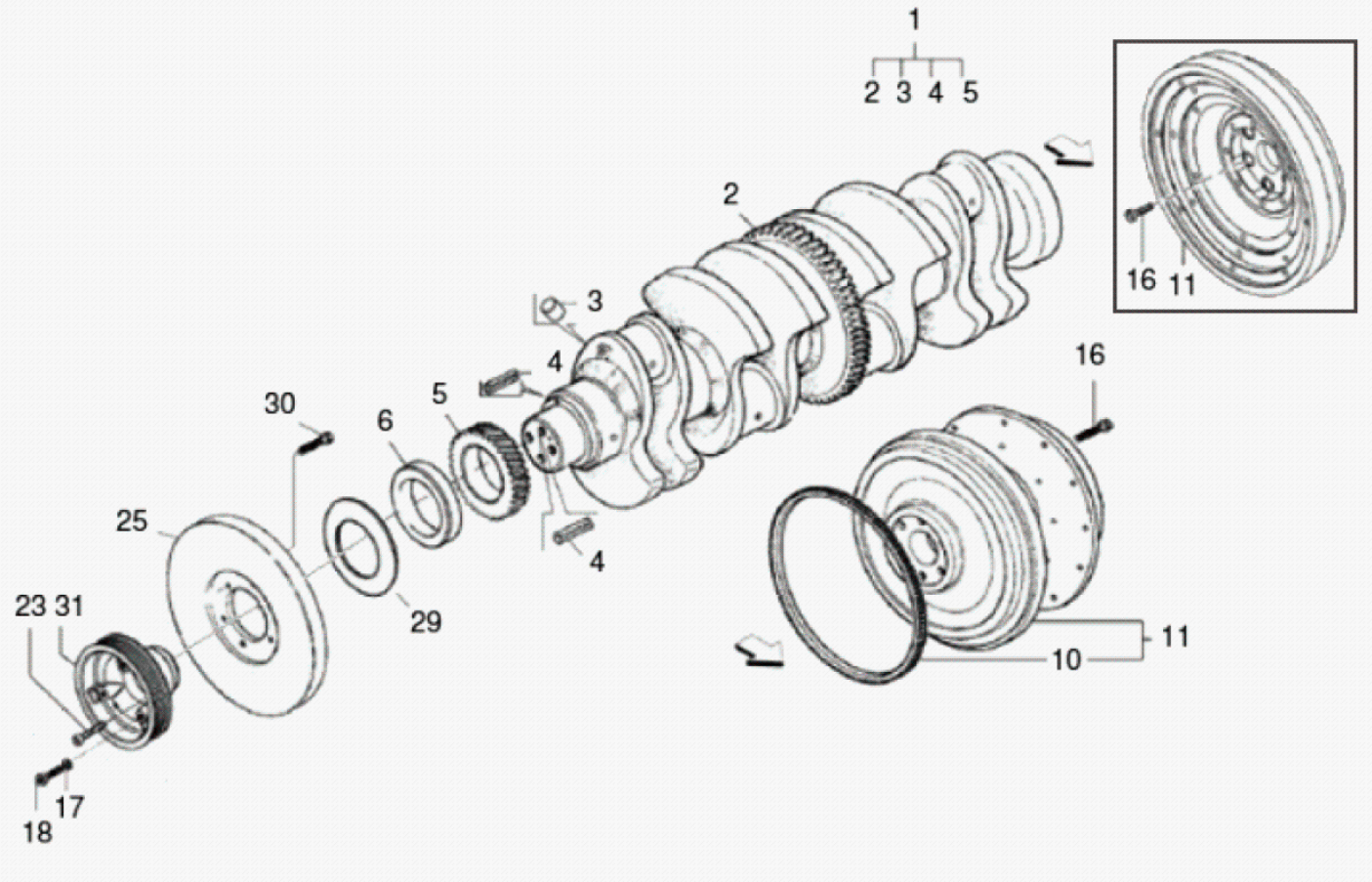

Fig.	Código	Descrição	Qtd.	Nota	Início	Fim
01	219001933	ÁRVORE DE MANIVELAS	01		6477	
02	100000088944	ENGRENAGEM	01		6477	
03	100000088941	TAMPÃO	04		6477	
04	100000088942	BUCHA EXPANSORA	02		6477	
05	100000088943	ENGRENAGEM	01		6477	
06	219001259	BUCHA	01		6477	
10		CREMALHEIRA	01	NFS	6477	
11	100000068369	VOLANTE MOTOR	01		6477	
16	100000088945	PARAFUSO	06		6477	
17	100000088972	ARRUELA PRESSÃO	06		6477	
18	100000088973	PARAFUSO	06		6477	
23	219002076	PARAFUSO	04		6477	
25	100000088974	AMORTECEDOR VIBRAÇÕES	01		6477	
29	100000088904	DEFLETOR	01		6477	
31	100000047890	POLIA	01		6477	

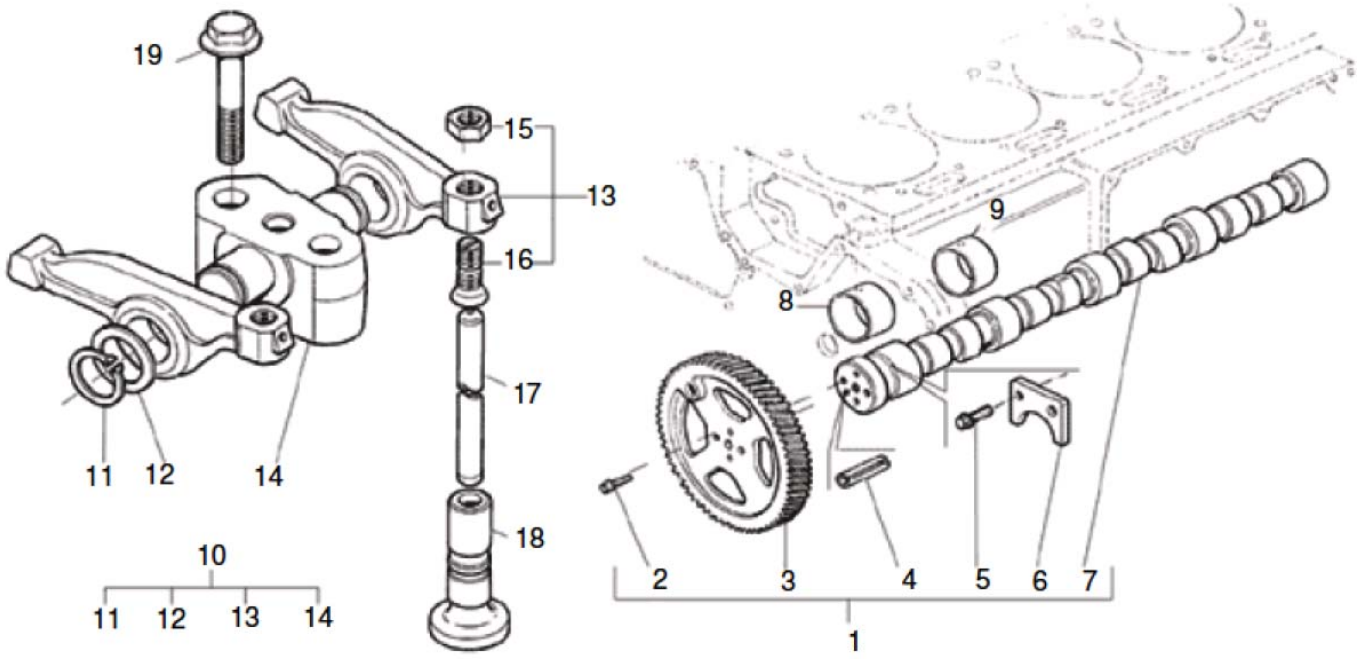

Fig.	Código	Descrição	Qtd.	Nota	Início	Fim
01	100000088976	ÁRVORE COMANDO	01		6477	
02	100000088978	PARAFUSO	04		6477	
03	100000088979	ENGRENAGEM	01		6477	
04	100000088933	BUCHA EXPANSORA	01		6477	
05	100000055557	PARAFUSO	02		6477	
06	100000088934	TRAVA	01		6477	
07	100000088935	ÁRVORE COMANDO	01		6477	
08	100000088981	BUCHA	02		6477	
09	100000088982	BUCHA	03		6477	
10	100000088983	SUPORTE COM BALANCINS	04		6477	
11	100000088984	TRAVA	08		6477	
12	100000088985	ARRUELA	08		6477	
13	100000088986	BALANCIM	08		6477	
14	100000088987	SUPORTE	04		6477	
15	100000088925	PORCA	08		6477	
16	100000088988	PARAFUSO REGULAGEM	08		6477	
17	219002061	HASTE BALANCIM	08		6477	
18	V219002462	TUCHO - REPARO	08		6477	
18	100000089075	TUCHO STANDARD	08		6477	
19	219002454	PARAFUSO	08		6477	

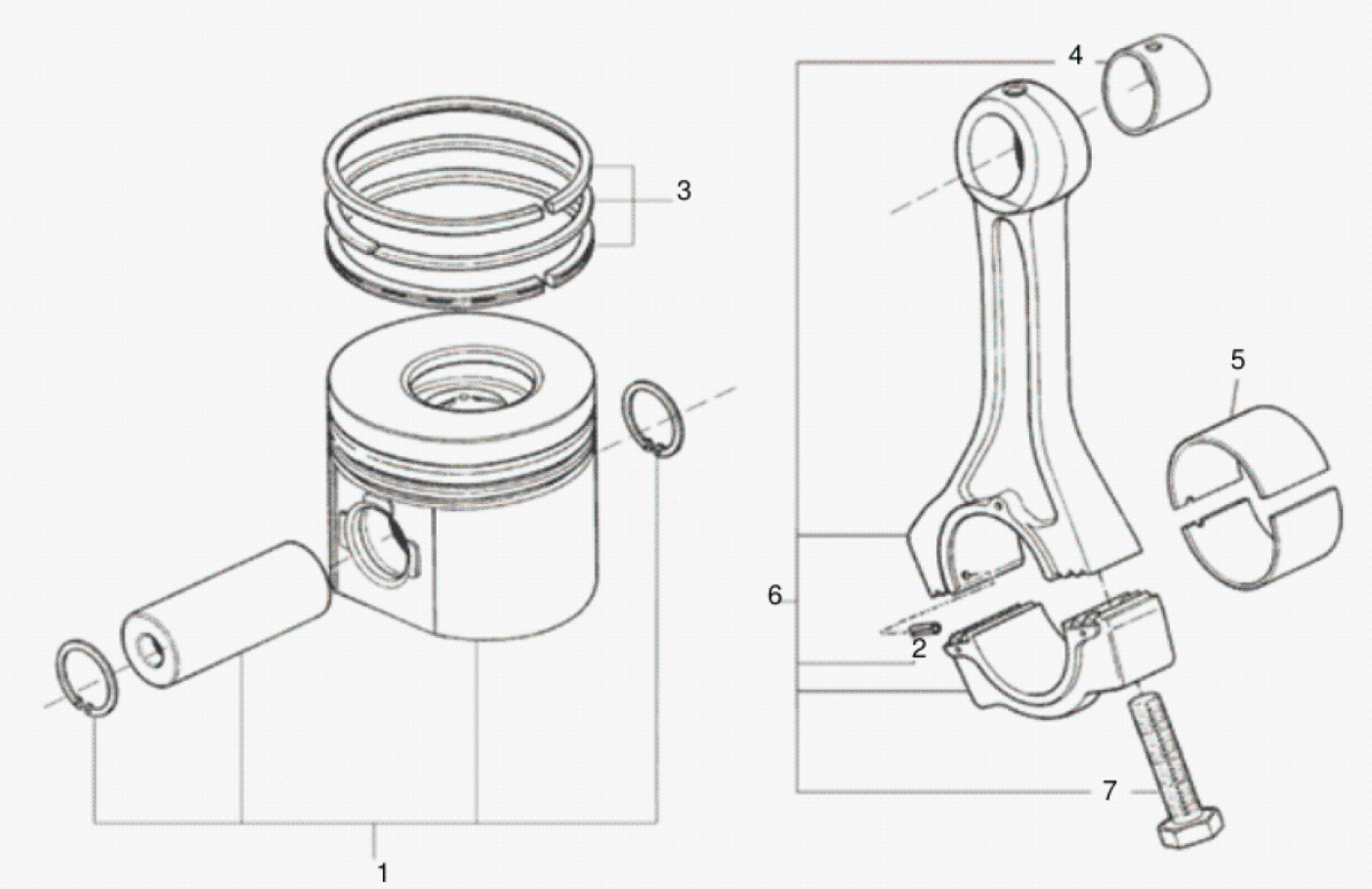

Fig.	Código	Descrição	Qtd.	Nota	Início	Fim
01	100000172813	PISTÃO COMPLETO	01		6477	
02	100000071580	BUCHA EXPANSORA	01		6477	
03	219001930	JOGO ANÉIS	01		6477	
04	219002062	BUCHA BIELA	01		6477	
05	219002057	BRONZINA - REP.1	01	0,25mm	6477	
05	219002058	BRONZINA - REP.2	01	0,5mm	6477	
05	100000124921	BRONZINA - REP.3	01	0,75mm	6477	
05	100000071676	BRONZINA - REP.4	01	1mm	6477	
06	219002528	BIELA	01		6477	
07	100000017075	PARAFUSO BIELA	02		6477	

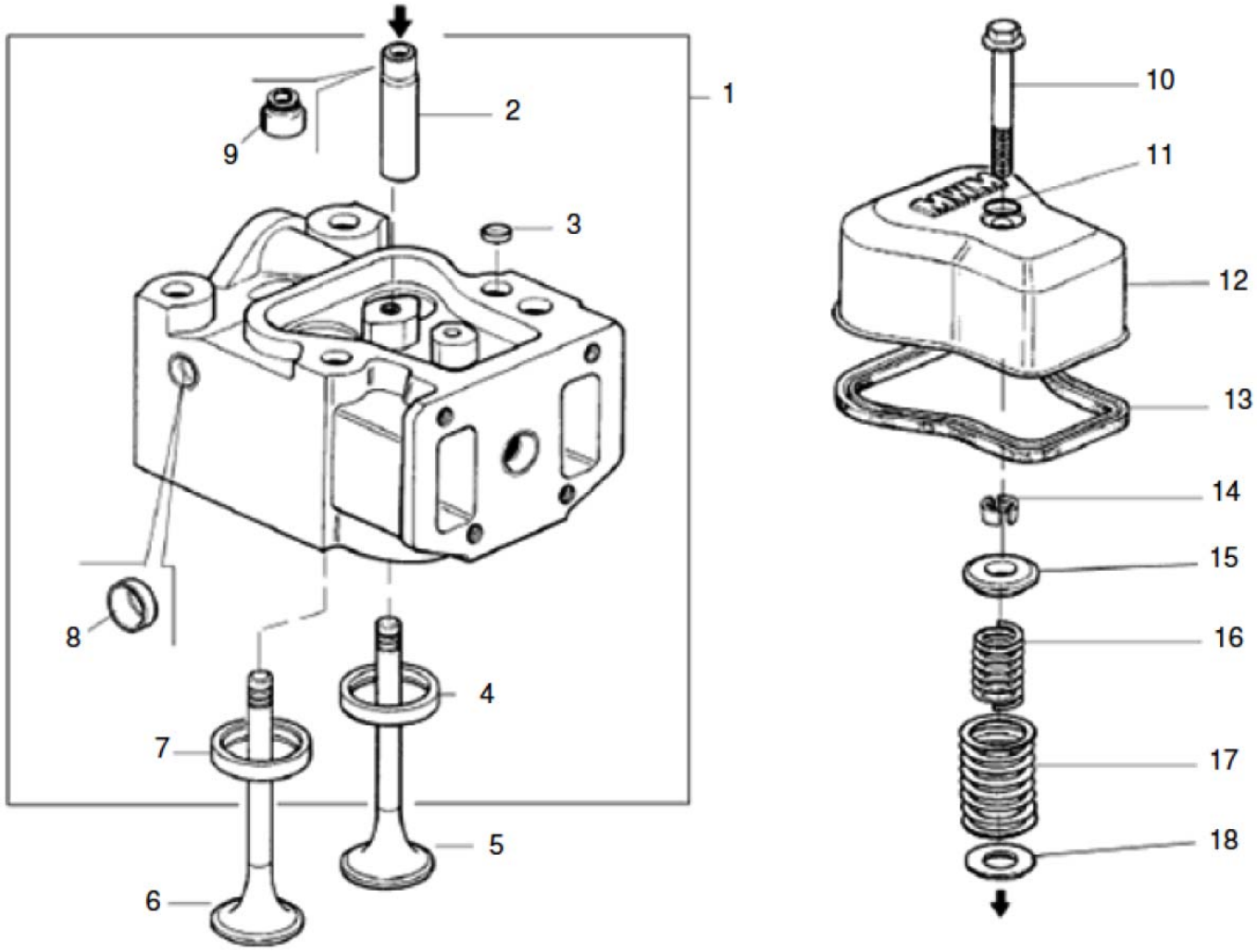

Fig.	Código	Descrição	Qtd.	Nota	Início	Fim
01	219002673	CABEÇOTE	04		6477	
02	219002065	GUIA VÁLVULA	08		6477	
03	100000088990	SELO METÁLICO	04		6477	
03	100000173155	SELO METÁLICO	04		6477	
04	100000088996	SEDE VÁLVULA ESCAPE	04		6477	
05	219002063	VÁLVULA ESCAPE	04		6477	
06	219002064	VÁLVULA ADMISSÃO	04		6477	
07	100000088997	SEDE VÁLVULA ADMISSÃO	04		6477	
08	219002554	TAMPA VEDAÇÃO	16		6477	
09	100000088998	RETENTOR	08		6477	
10	100000088999	PARAFUSO	04		6477	
11	219001446	ANEL VEDAÇÃO	04		6477	
12	100000089000	TAMPA VÁLVULAS	04		6477	
13	219001445	JUNTA	04		6477	
14	100000089006	TRAVA	16		6477	
15	100000089007	ASSENTO MOLA	08		6477	
16	100000089008	MOLA INTERNA	08		6477	
17	100000177930	MOLA EXTERNA	08		6477	
18	100000089009	ARRUELA	08		6477	

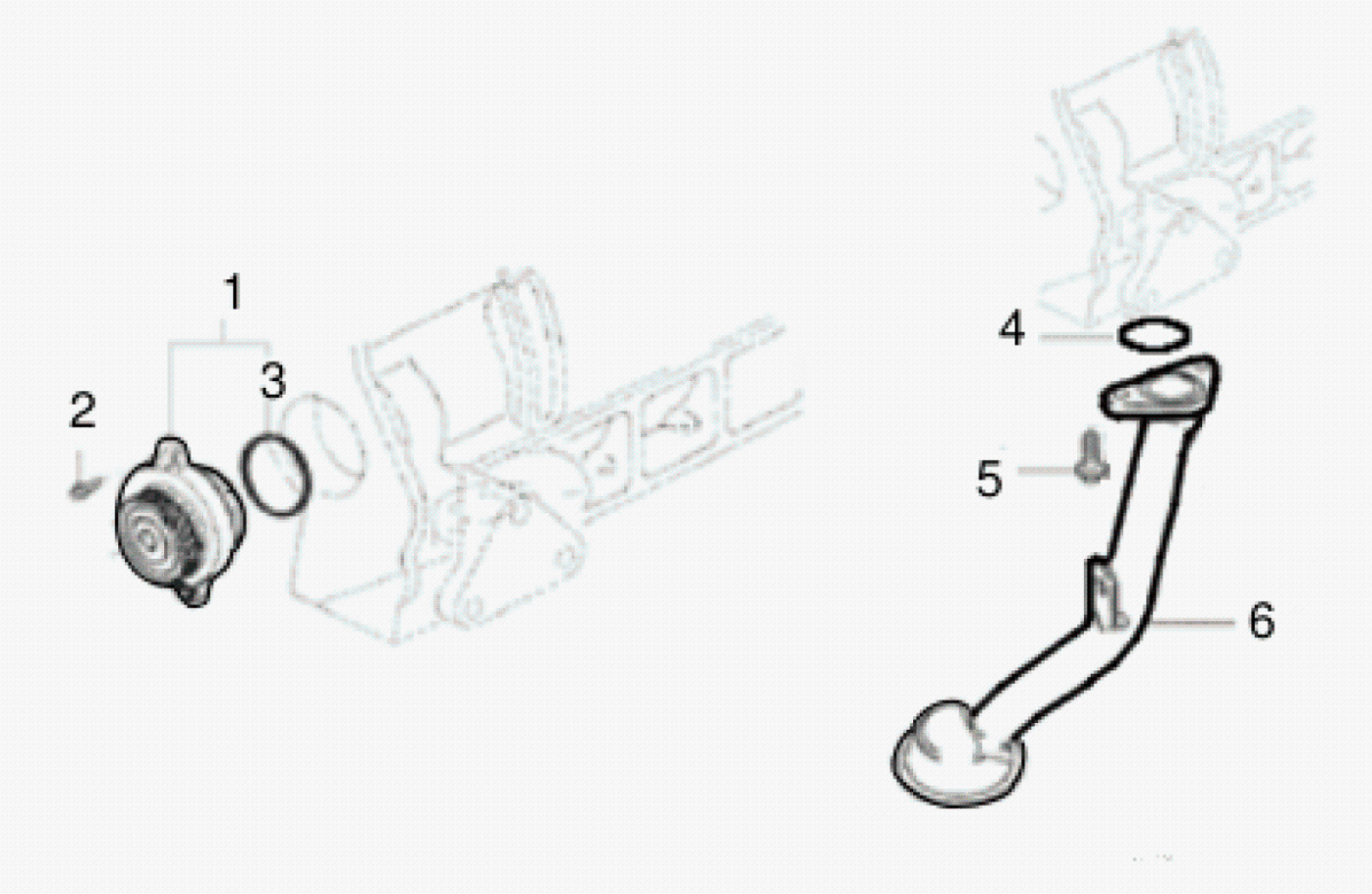

Fig.	Código	Descrição	Qtd.	Nota	Início	Fim
01	219001447	BOMBA DE ÓLEO	01		6477	
02	219002452	PARAFUSO	02		6477	
03	100000041715	ANEL VEDAÇÃO	01		6477	
04	100000065666	ANEL VEDAÇÃO	01		6477	
05	219002453	PARAFUSO	02		6477	
06	100000065675	TUBO SUCÇÃO	01		6477	

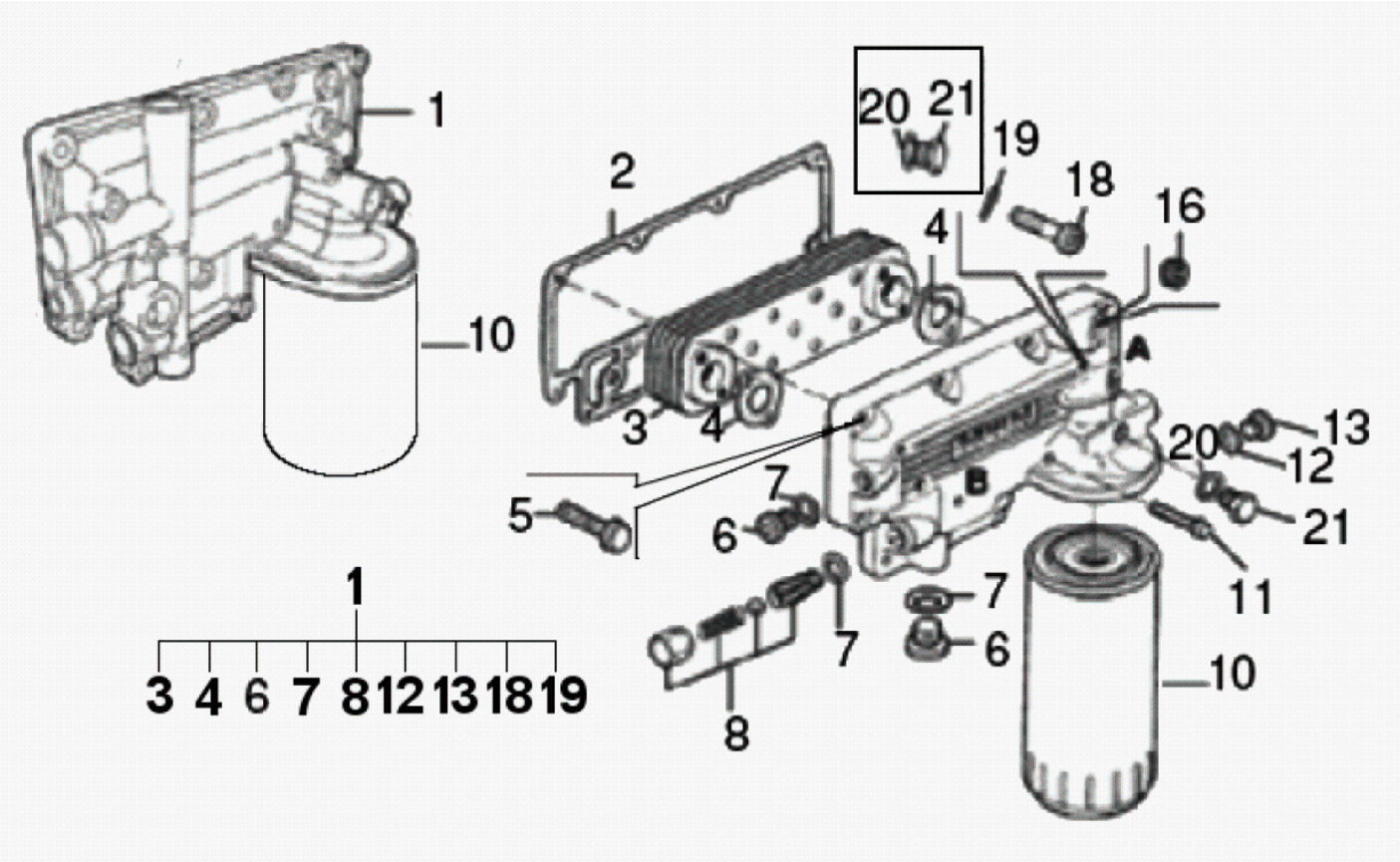

Fig.	Código	Descrição	Qtd.	Nota	Início	Fim
01	100000055577	CABEÇOTE COMPLETO C/ TROCADOR DE CALOR	01		6477	
02	100000089076	JUNTA	01		6477	
03	100000085161	TROCADOR CALOR	01		6477	
04	100000089077	JUNTA	02		6477	
05	219002531	PARAFUSO	10		6477	
06	219002080	BUJÃO	01		6477	
07	219002079	ARRUELA VEDAÇÃO	02		6477	
08	100000017101	VÁLVULA RETORNO	01		6477	
10	100000055580	ELEMENTO FILTRO LUBRIFICANTE MOTOR	01		6477	
11	100000088999	PARAFUSO	02		6477	
12	100000089010	ARRUELA VEDAÇÃO	01		6477	
13	100000089016	BUJÃO	01		6477	
16	100000065708	BUJÃO	01		6477	
18	100000089017	PARAFUSO	04		6477	
19	100000089018	ARRUELA PRESSÃO	04		6477	
20	100000089020	ARRUELA VEDAÇÃO	01		6477	
21	100000088924	BUJÃO	01		6477	
24	100000089019	NIPPLE	01		6477	

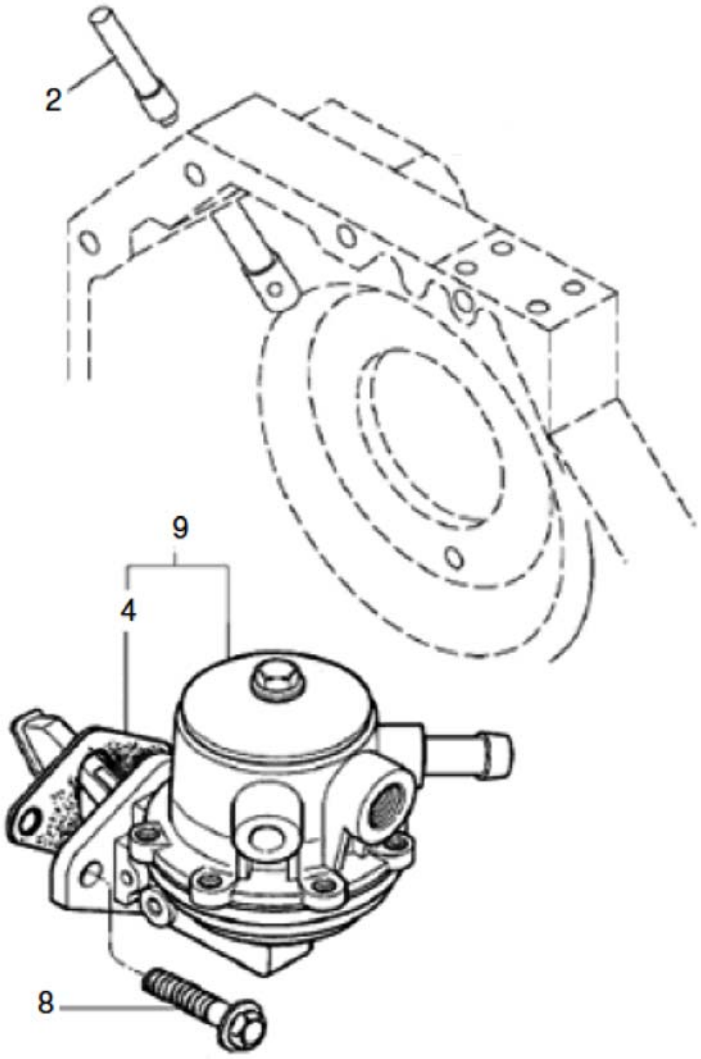

Fig.	Código	Descrição	Qtd.	Nota	Início	Fim
02	100000088855	EIXO	01		6477	
04	219002256	JUNTA	01		6477	
08	100000088936	PARAFUSO	02		6477	
09	219001451	BOMBA ALIMENTADORA	01		6477	

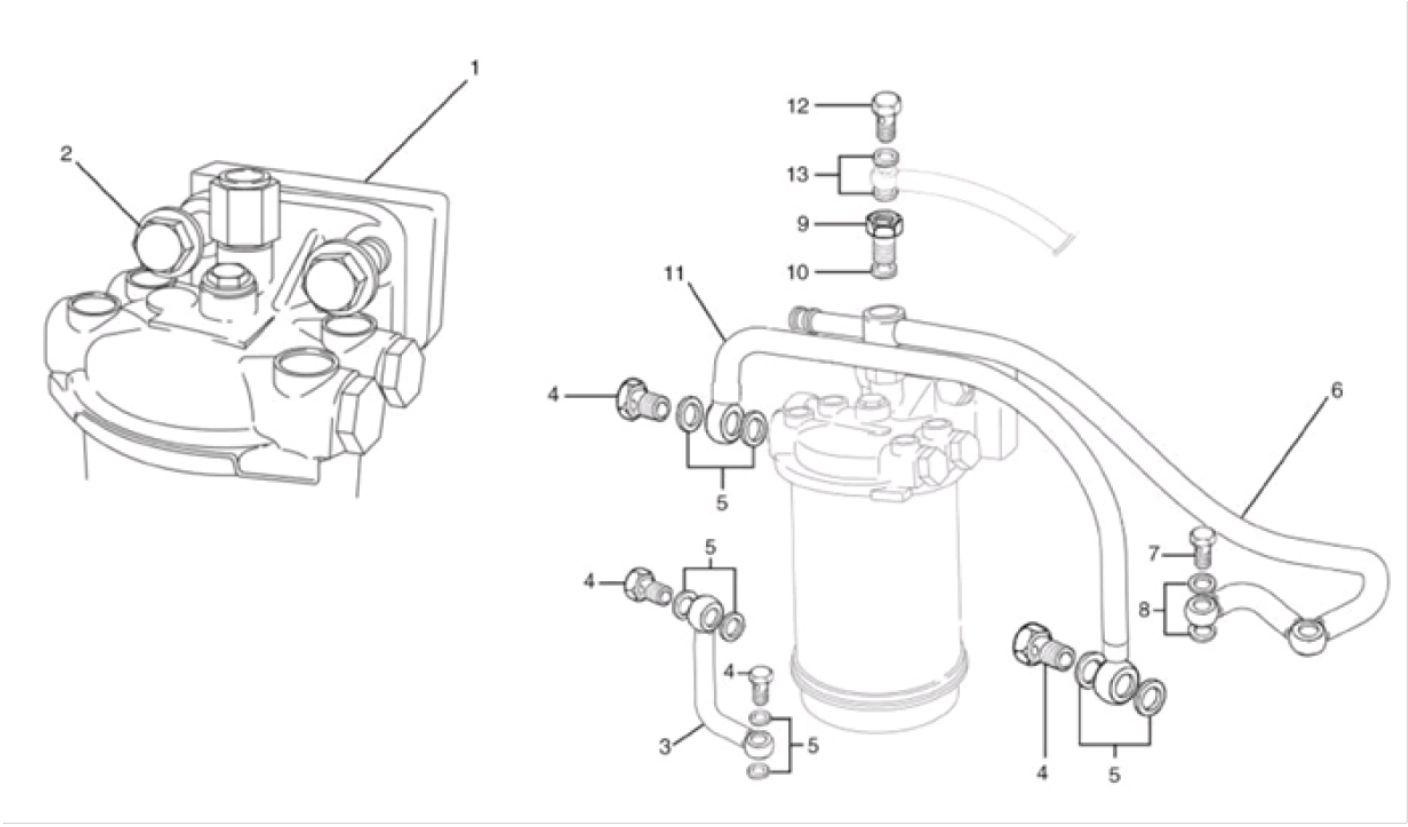

Fig.	Código	Descrição	Qtd.	Nota	Início	Fim
01	219002347	ESPAÇADOR	01		6477	
02	100000089031	PARAFUSO	02		6477	
03	100000088867	TUBO	01		6477	
04	219001468	PARAFUSO OCO	04		6477	
05	219001471	ARRUELA VEDAÇÃO	08		6477	
06	100000172853	TUBO PRESSÃO	01		6477	
07	100000088870	PARAFUSO OCO	02		6477	
08	100000088871	ARRUELA VEDAÇÃO	04		6477	
09	100000069163	PARAFUSO BANJO	01		6477	
10	219001471	ARRUELA VEDAÇÃO	02		6477	
11	100000089032	TUBO BAIXA PRESSÃO	01		6477	
12	100000088873	PARAFUSO OCO	01		6477	
13	100000088874	ARRUELA VEDAÇÃO	02		6477	

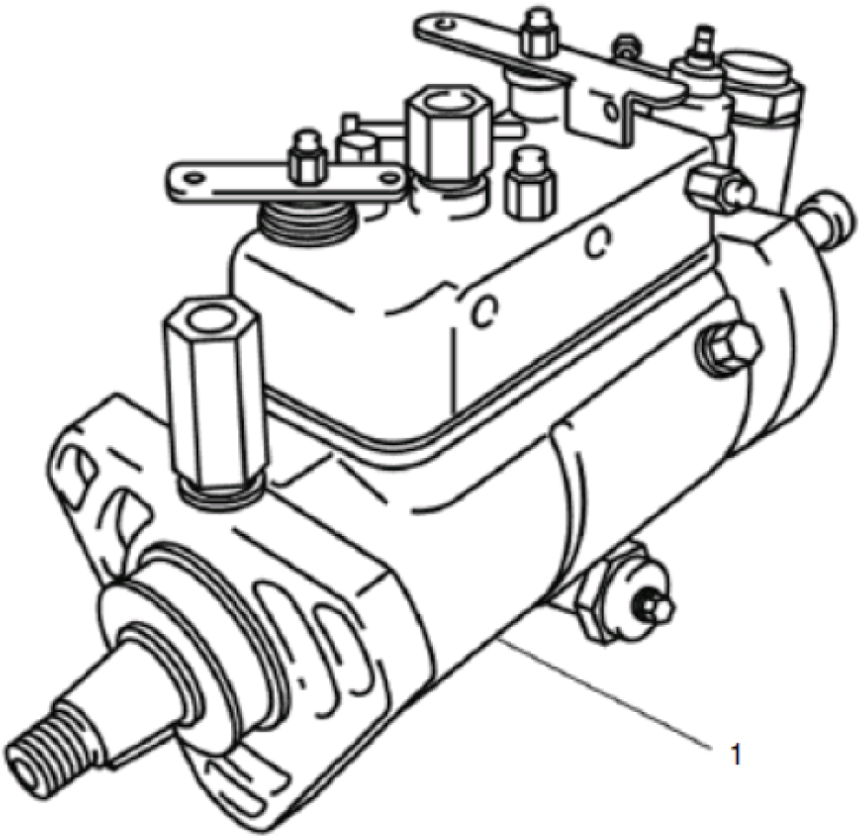

Fig.	Código	Descrição	Qtd.	Nota	Início	Fim
01	100000172854	BOMBA INJETORA	01		6477	

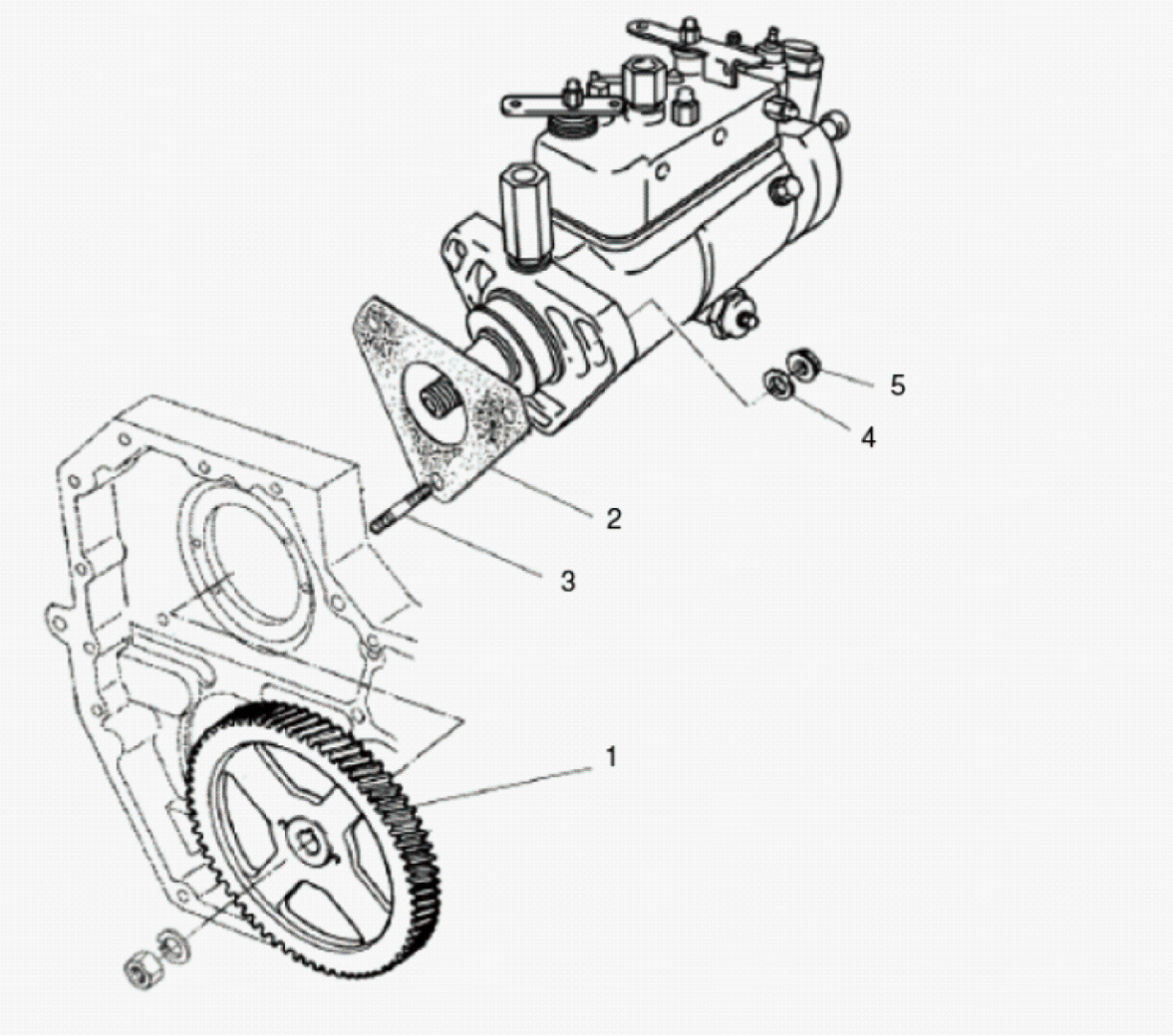

Fig.	Código	Descrição	Qtd.	Nota	Início	Fim
01	100000172855	ENGRENAGEM BOMBA	01		6477	
02	219001464	JUNTA	01		6477	
03	100000089033	PRISIONEIRO	03		6477	
04	100000089034	ARRUELA	03		6477	
05	219000870	PORCA	03		6477	

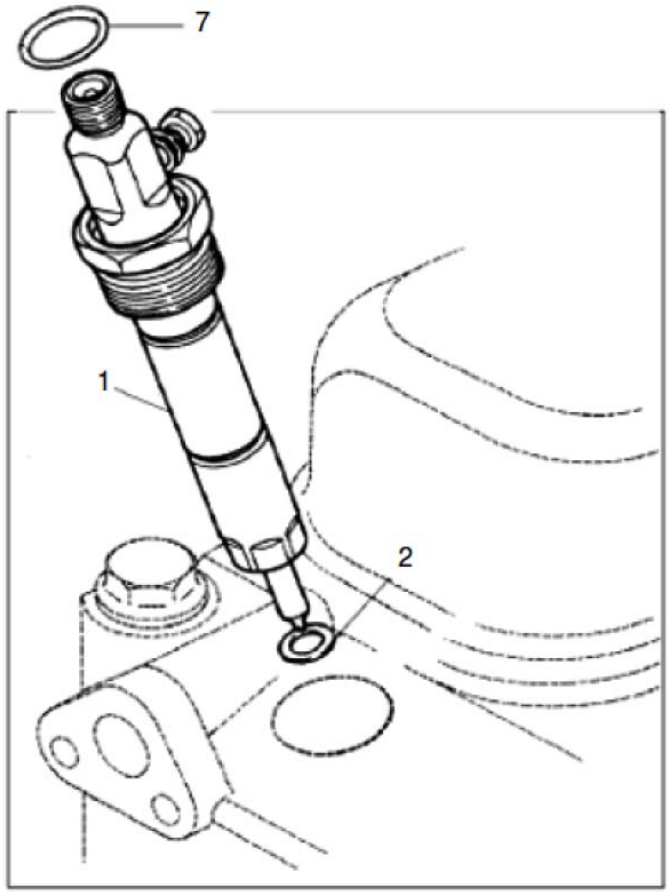

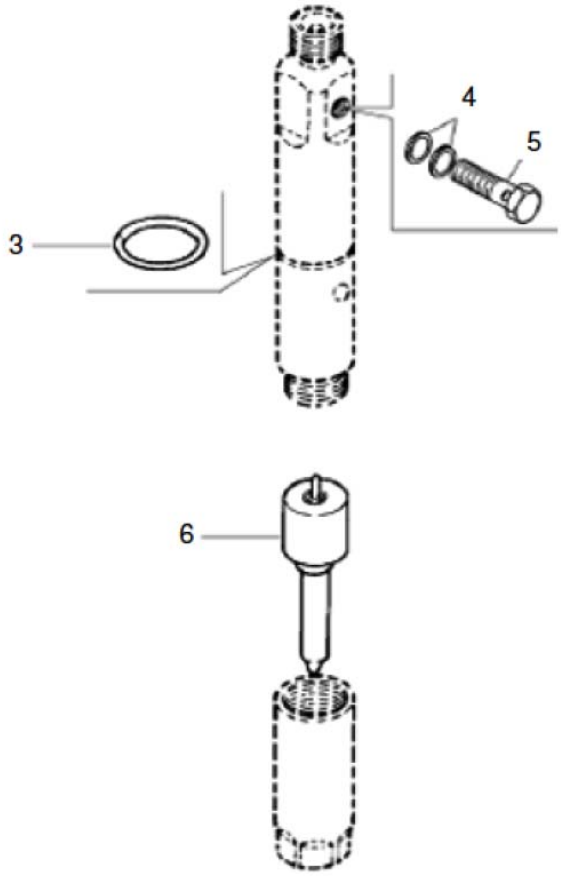

Fig.	Código	Descrição	Qtd.	Nota	Início	Fim
01	100000172861	INJETOR	04		6477	
02	100000172862	ARRUELA VEDAÇÃO	04		6477	
03	219001462	ANEL O	04		6477	
04	219001478	ARRUELA VEDAÇÃO	08		6477	
06	219001635	BICO INJETOR - ELEMENTO	04		6477	
07	100000090397	ANEL O	04		6477	

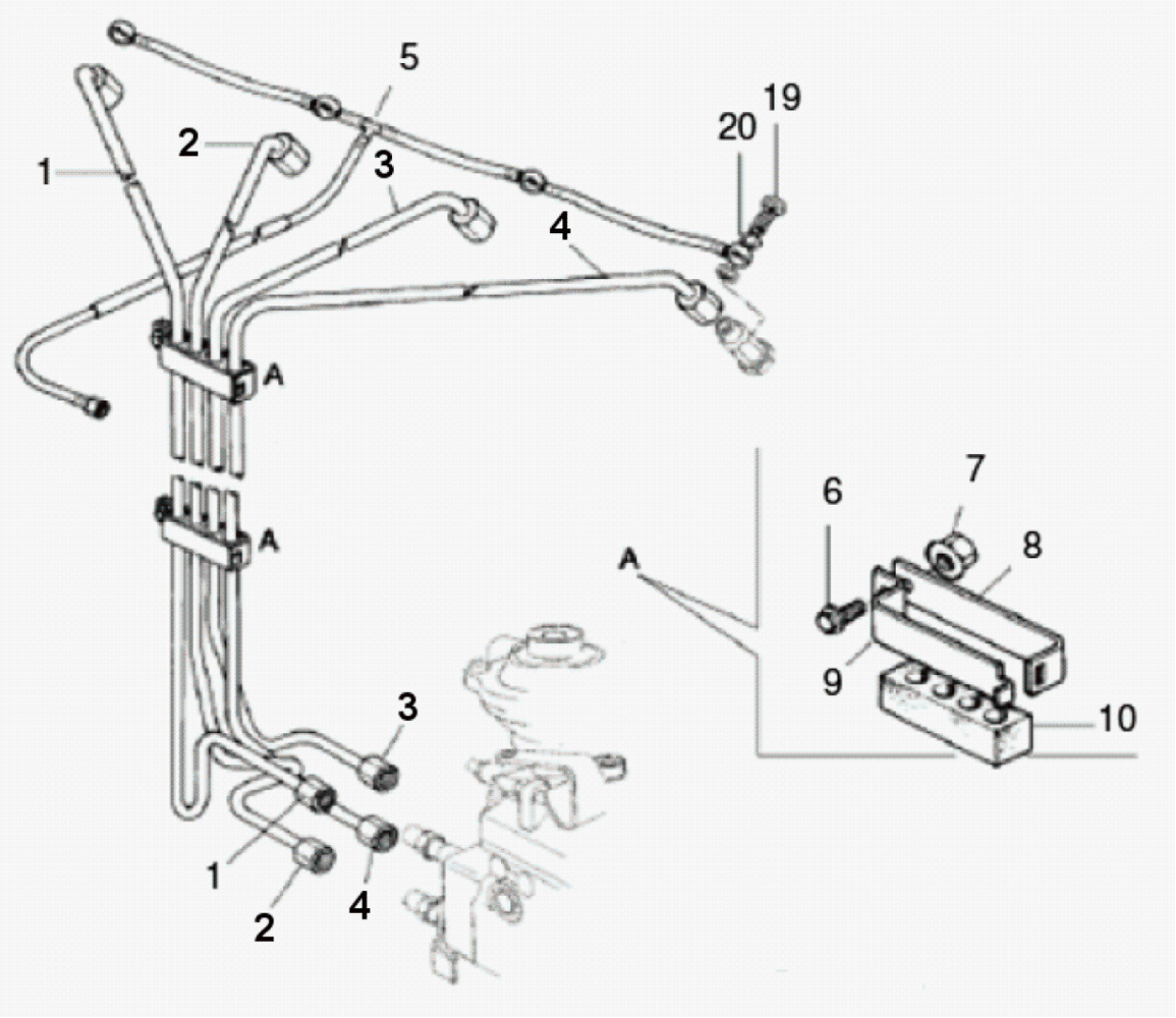

Fig.	Código	Descrição	Qtd.	Nota	Início	Fim
01	100000172863	TUBO PRESSÃO	01		6477	
02	100000172864	TUBO PRESSÃO	01		6477	
03	100000172865	TUBO PRESSÃO	01		6477	
04	100000172866	TUBO PRESSÃO	01		6477	
05	100000090444	TUBO RETORNO	01		6477	
06	100000088833	PARAFUSO	02		6477	
07	219000870	PORCA	01		6477	
08	100000088893	SUPORTE	02		6477	
09	100000088891	SUPORTE	02		6477	
10	100000088834	CALÇO	02		6477	
19	100000088872	PARAFUSO	04		6477	
20	219001478	ARRUELA VEDAÇÃO	08		6477	

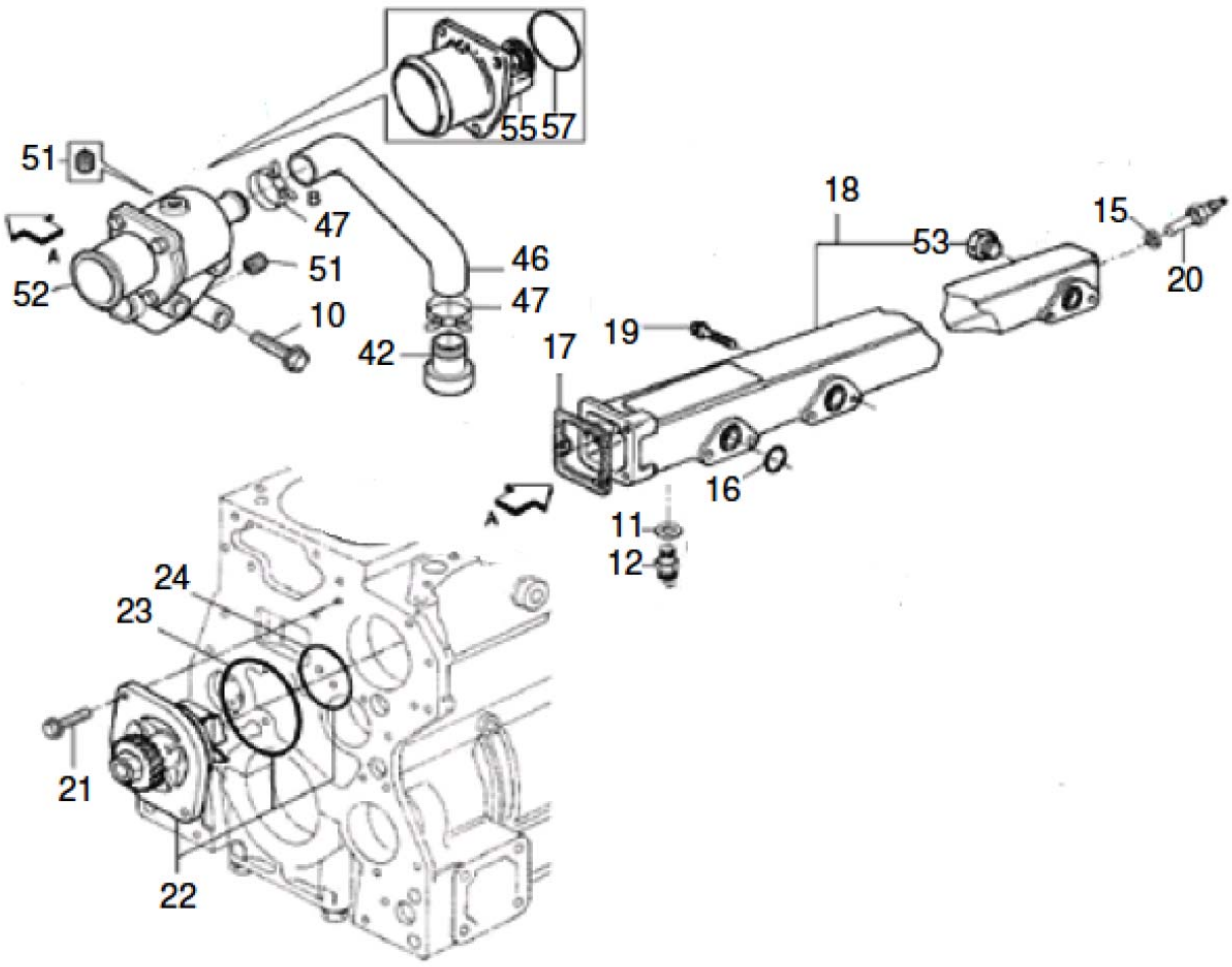

Fig.	Código	Descrição	Qtd.	Nota	Início	Fim
10	100000089035	PARAFUSO	03		6477	
11	100000022553	ARRUELA VEDAÇÃO	01		6477	
12	219001169	INTERRUPTOR TEMPERATURA ÁGUA	01		6477	
15	219001471	ARRUELA VEDAÇÃO	01		6477	
16	100000088903	ANEL VEDAÇÃO	04		6477	
17	100000022554	JUNTA	01		6477	
18	100000089041	TUBO ÁGUA	01		6477	
19	219002453	PARAFUSO	08		6477	
20	219001168	SENSOR TEMPERATURA ÁGUA	01		6477	
21	219002452	PARAFUSO	02		6477	
22	219001453	BOMBA D'ÁGUA	01		6477	
23	219001454	ANEL VEDAÇÃO	01		6477	
24	219002232	ANEL VEDAÇÃO	01		6477	
42	100000088905	TUBO	01		6477	
46	219002074	MANGUEIRA	01		6477	
47	100000088888	ABRAÇADEIRA	02		6477	
51	100000088924	BUJÃO	01		6477	
52	219001952	TERMOSTATO	01		6477	
53	100000065708	BUJÃO	01		6477	
55	219001425	TERMOSTATO	01		6477	
57	219002555	ANEL O	01		6477	

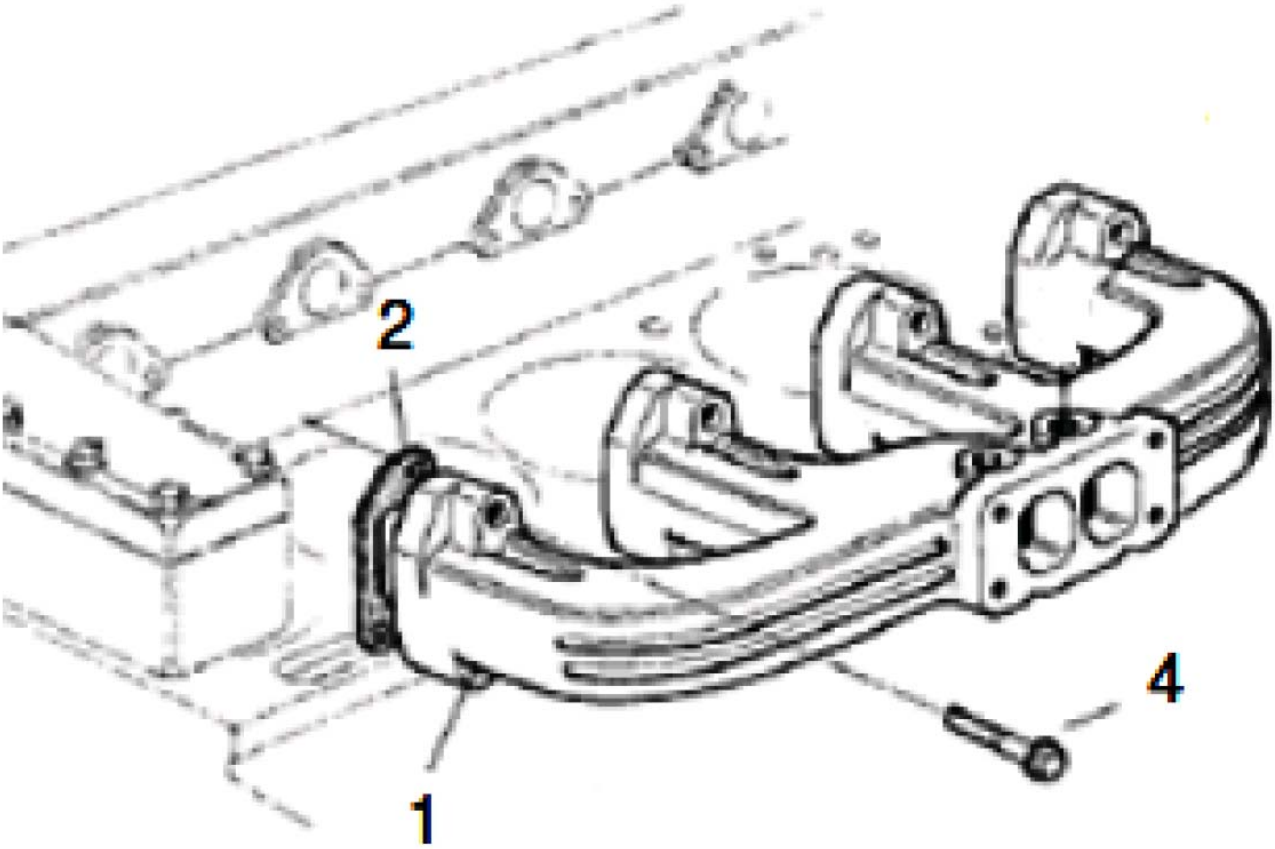

Fig.	Código	Descrição	Qtd.	Nota	Início	Fim
01	100000082269	COLETOR DESCARGA	01		6477	
02	219002730	JUNTA	04		6477	
04	219002454	PARAFUSO	08		6477	

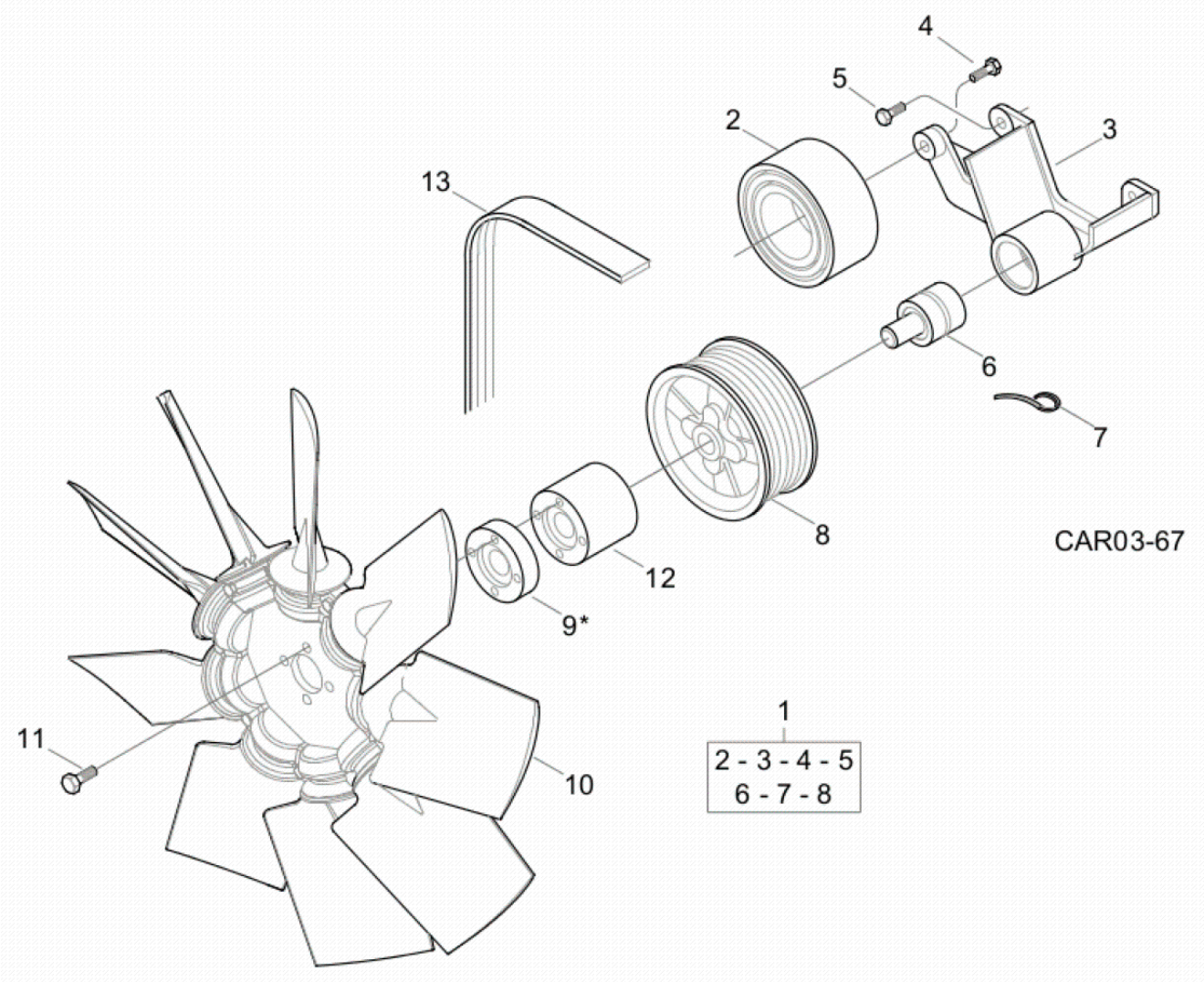

Fig.	Código	Descrição	Qtd.	Nota	Início	Fim
01	219001580	CONJUNTO SUPORTE DO VENTILADOR	01		6477	
02	219001256	POLIA LISA	01		6477	
03	219001579	SUPORTE	01		6477	
04	219002076	PARAFUSO	01		6477	
05	100000089043	PARAFUSO	01		6477	
06	219001577	ROLAMENTO	01		6477	
07	219001578	GANCHO	01		6477	
08	219001927	POLIA LISA	01		6477	
09	100000175907	DISTANCIADOR	01		6477	
10	100000063284	VENTILADOR	01		6477	
11	100000063326	PARAFUSO	04		6477	
12	100000015595	CUBO VENTILADOR	01		6477	
13	219001747	CORREIA	01		6477	

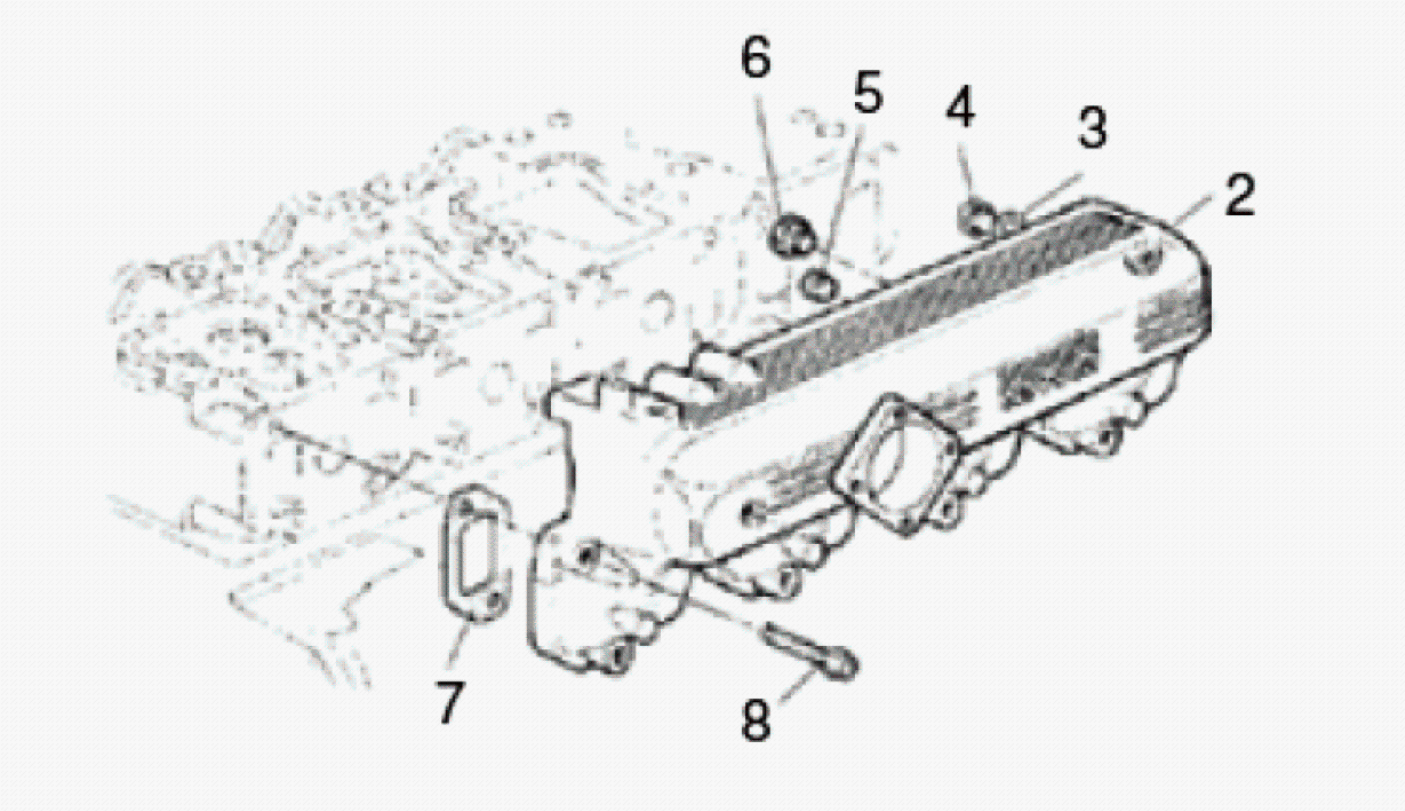

Fig.	Código	Descrição	Qtd.	Nota	Início	Fim
02	219002461	COLETOR DE ADMISSÃO	01		6477	
03	100000022553	ARRUELA VEDAÇÃO	01		6477	
04	100000089044	BUJÃO	01		6477	
05	100000089045	BUJÃO	01		6477	
06	100000089056	BUJÃO	01		6477	
07	219002459	JUNTA	04		6477	
08	219002454	PARAFUSO	08		6477	

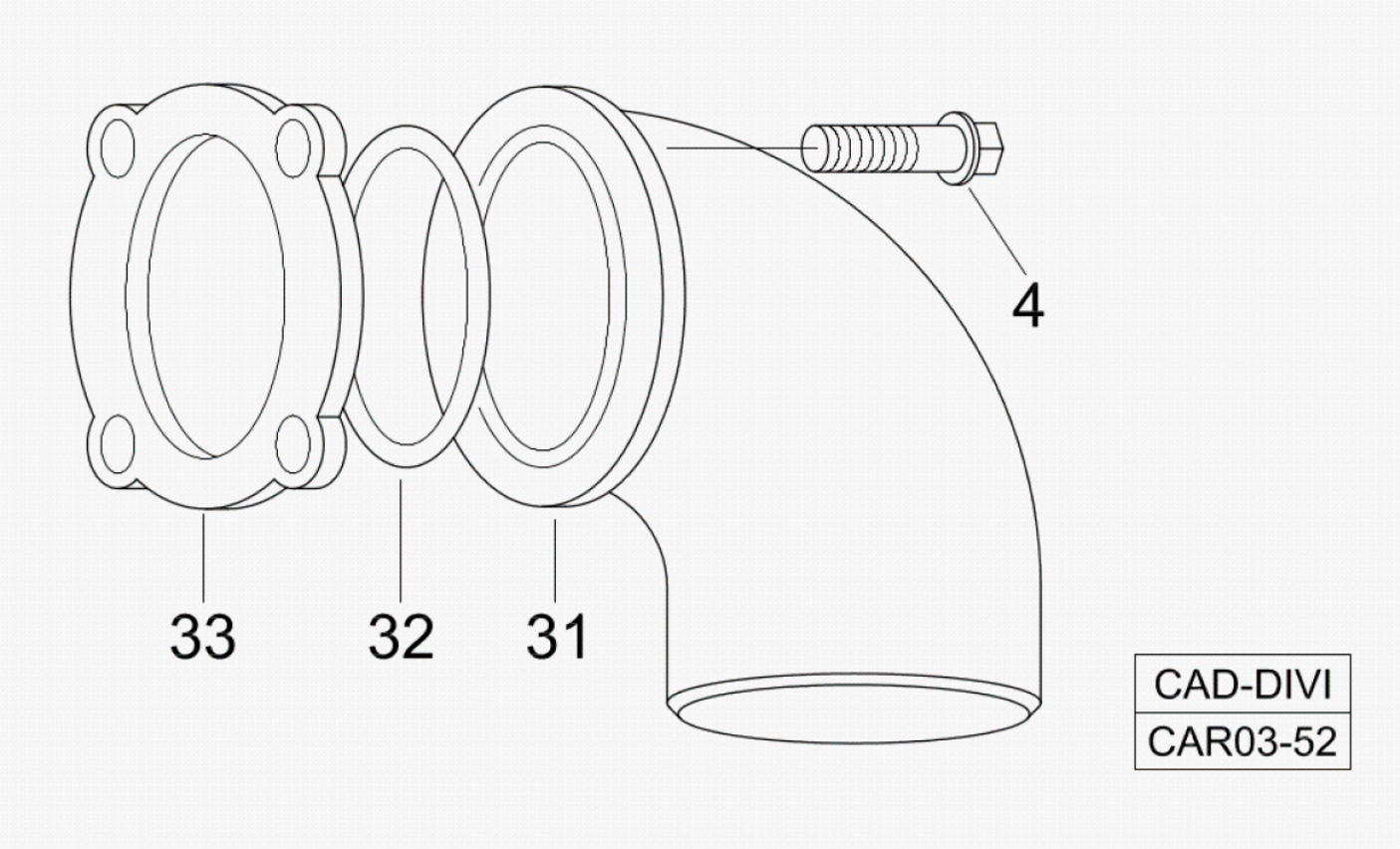

Fig.	Código	Descrição	Qtd.	Nota	Início	Fim
04	100000089043	PARAFUSO	02		6477	
31	219001308	CURVA	01		6477	
32	219001584	ANEL O	01		6477	
33	100000012814	FLANGE	01		6477	

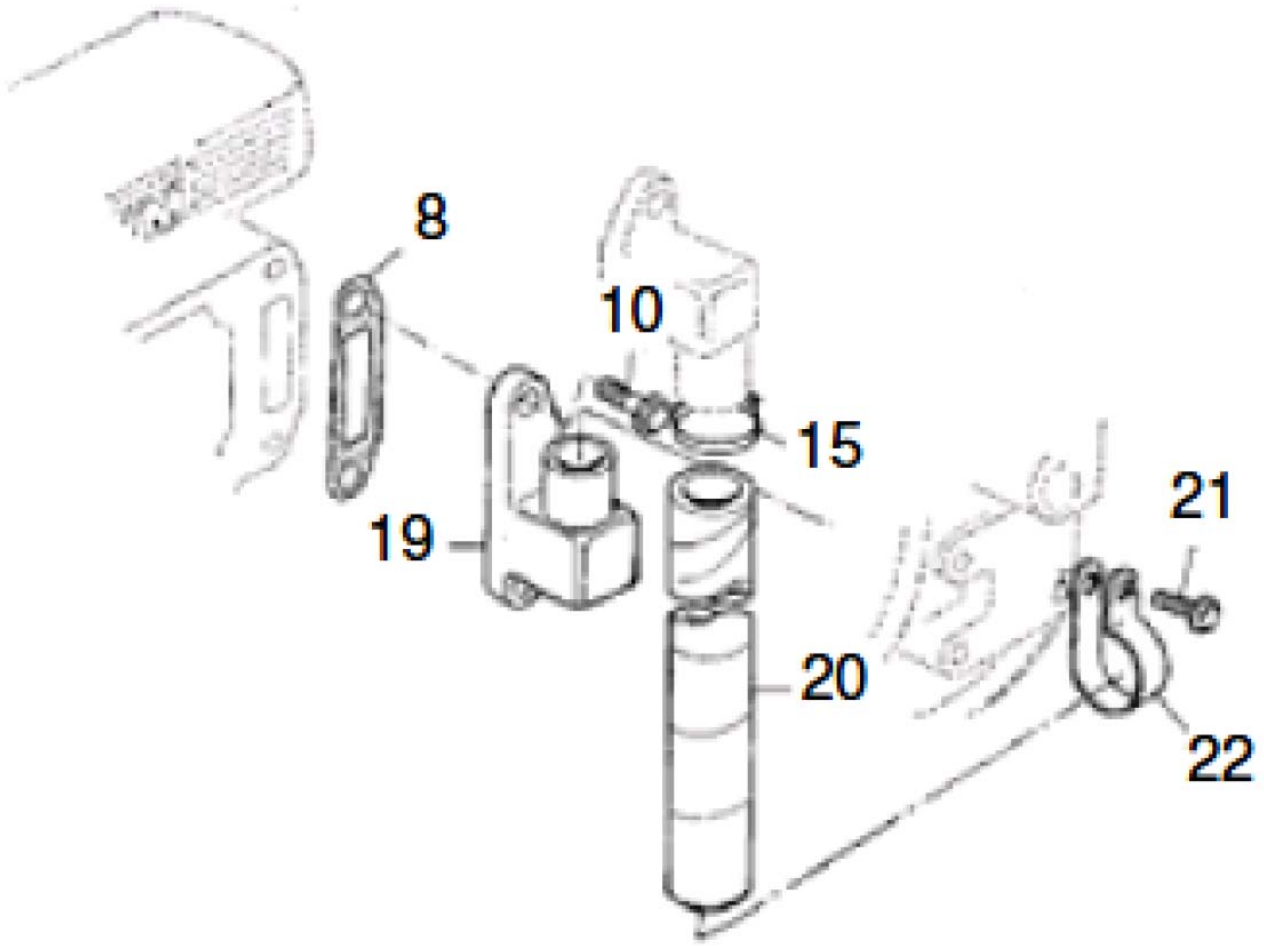

Fig.	Código	Descrição	Qtd.	Nota	Início	Fim
08	100000089073	JUNTA	01		6477	
10	219002452	PARAFUSO	02		6477	
15	100000089066	ABRAÇADEIRA	01		6477	
19	100000089068	CARCAÇA	01		6477	
20	100000089069	MANGUEIRA	01		6477	
21	100000089070	PARAFUSO	01		6477	
22	100000089072	ABRAÇADEIRA	01		6477	

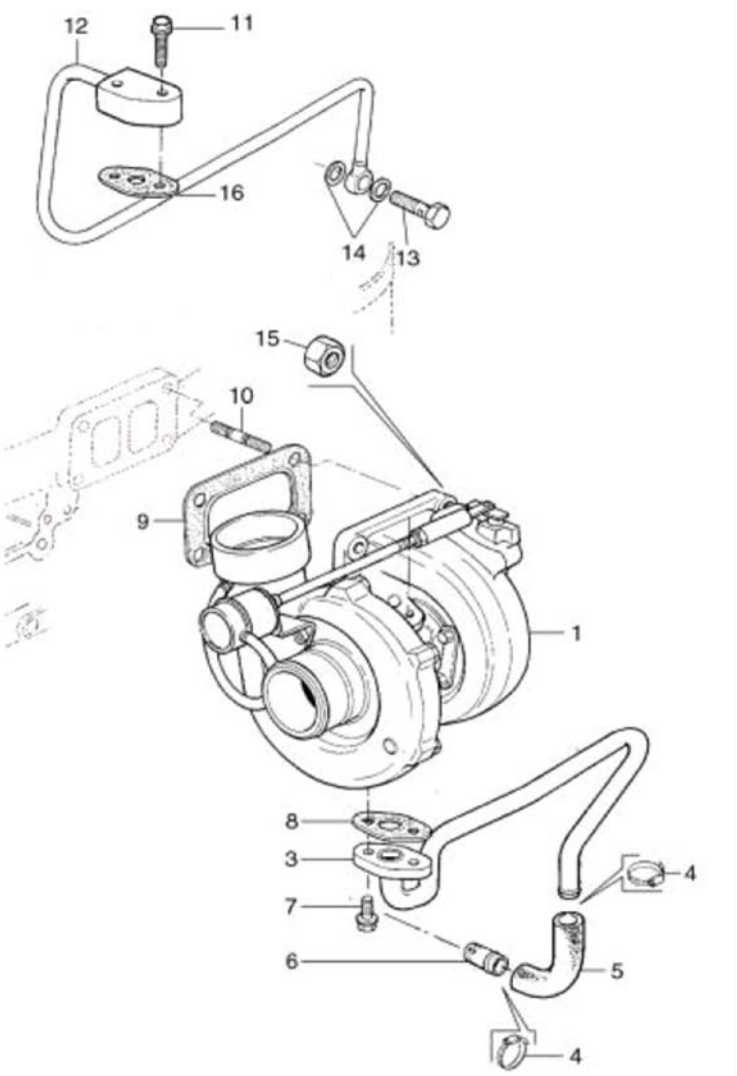

Fig.	Código	Descrição	Qtd.	Nota	Início	Fim
01	100000173024	TURBOCOMPRESSOR	01		6477	
03	100000173025	TUBO RETORNO	01		6477	
04	219002456	ABRAÇADEIRA	02		6477	
05	100000173026	MANGUEIRA DE RETORNO	01		6477	
06	219002458	TUBO	01		6477	
07	100000173027	PARAFUSO	02		6477	
08	100000173028	JUNTA	01		6477	
09	219001499	JUNTA	01		6477	
10	219002450	PRISIONEIRO	04		6477	
11	219002453	PARAFUSO	02		6477	
12	100000173029	TUBO ENTRADA	01		6477	
13	219001468	PARAFUSO OCO	02		6477	
14	219001471	ARRUELA VEDAÇÃO	04		6477	
15	219002455	PORCA STOVER	04		6477	
16	219002305	JUNTA	01		6477	

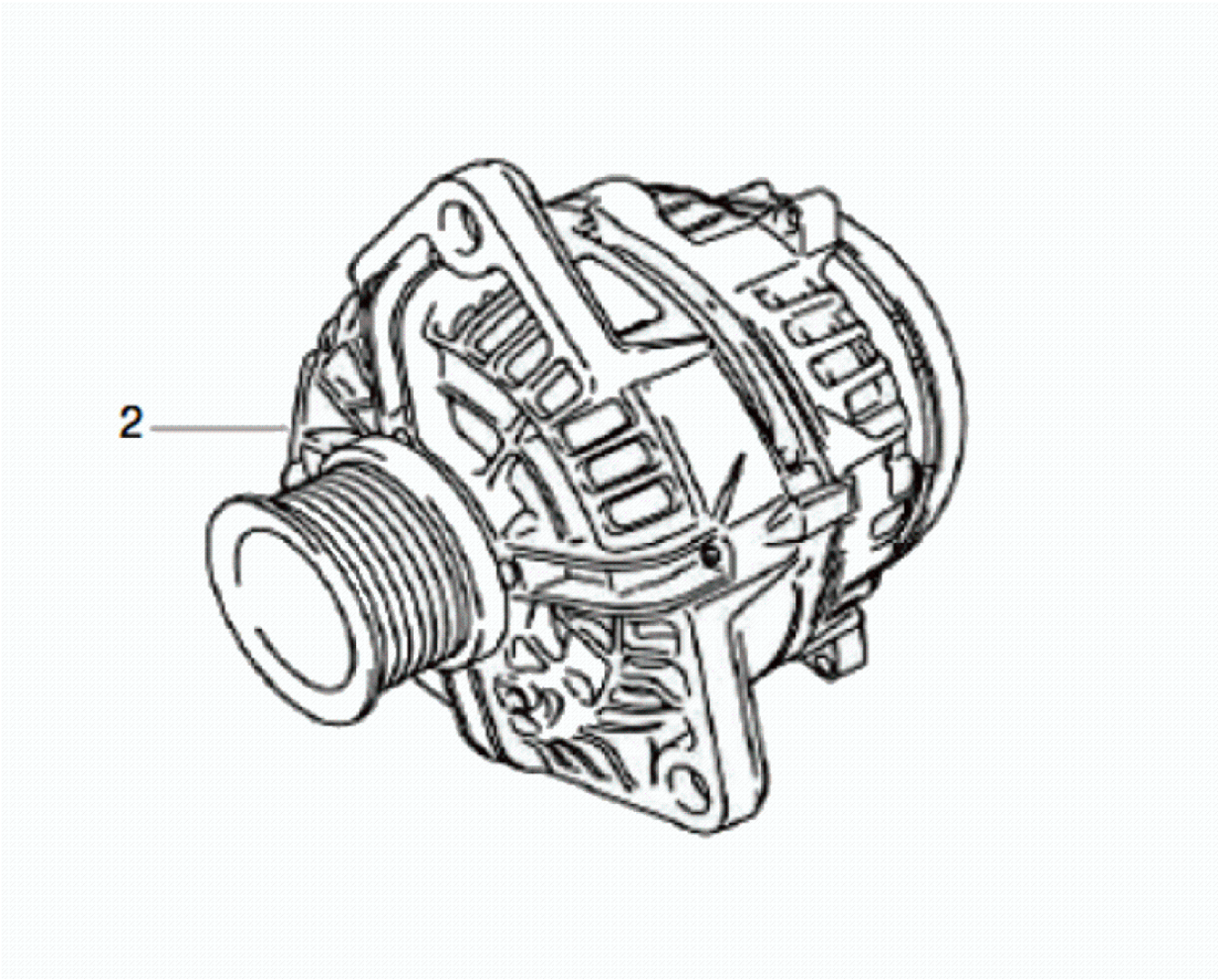

Fig.	Código	Descrição	Qtd.	Nota	Início	Fim
01	100000173030	ALTERNADOR	01		6477	

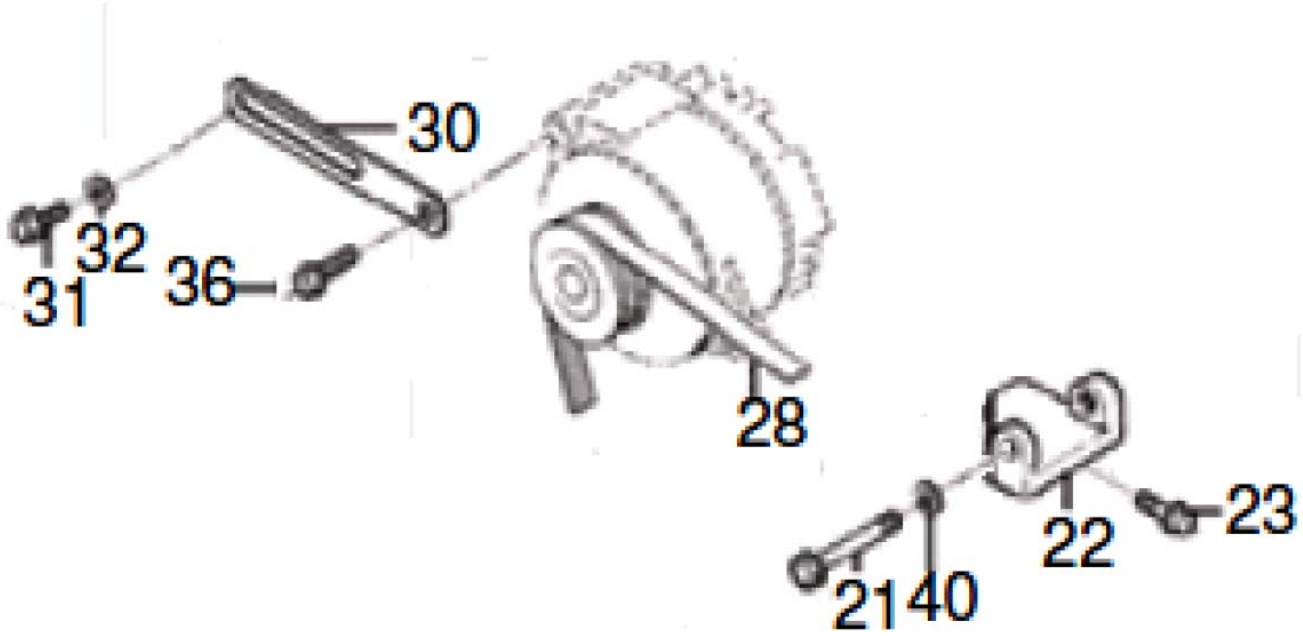

Fig.	Código	Descrição	Qtd.	Nota	Início	Fim
21	219002587	PARAFUSO	01		6477	
22	219002134	SUPORTE ALTERNADOR	01		6477	
23	100000071686	PARAFUSO	04		6477	
28	219001747	CORREIA	01		6477	
30	219002135	BRAÇO AJUSTÁVEL	01		6477	
31	100000071688	PARAFUSO	01		6477	
32	100000071689	ARRUELA	01		6477	
36	100000071688	PARAFUSO	01		6477	
40	100000071690	ARRUELA PRESSÃO	01		6477	

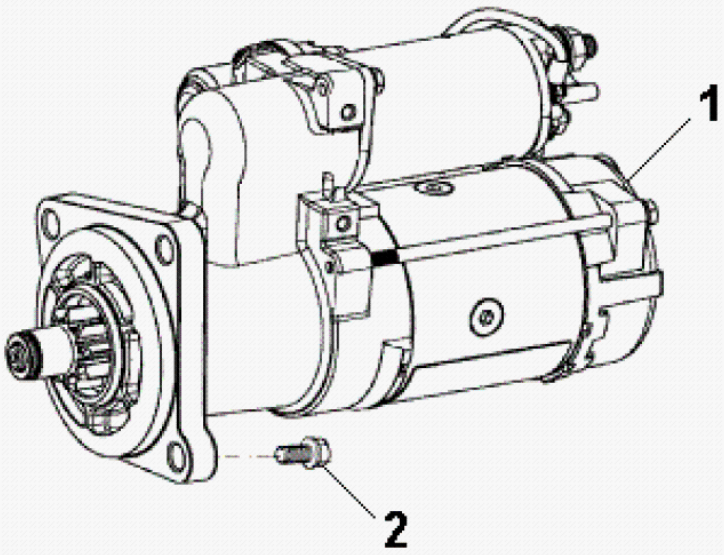

Fig.	Código	Descrição	Qtd.	Nota	Início	Fim
01	219001334	MOTOR DE PARTIDA	01		6477	
02	100000124992	PARAFUSO	03		6477	

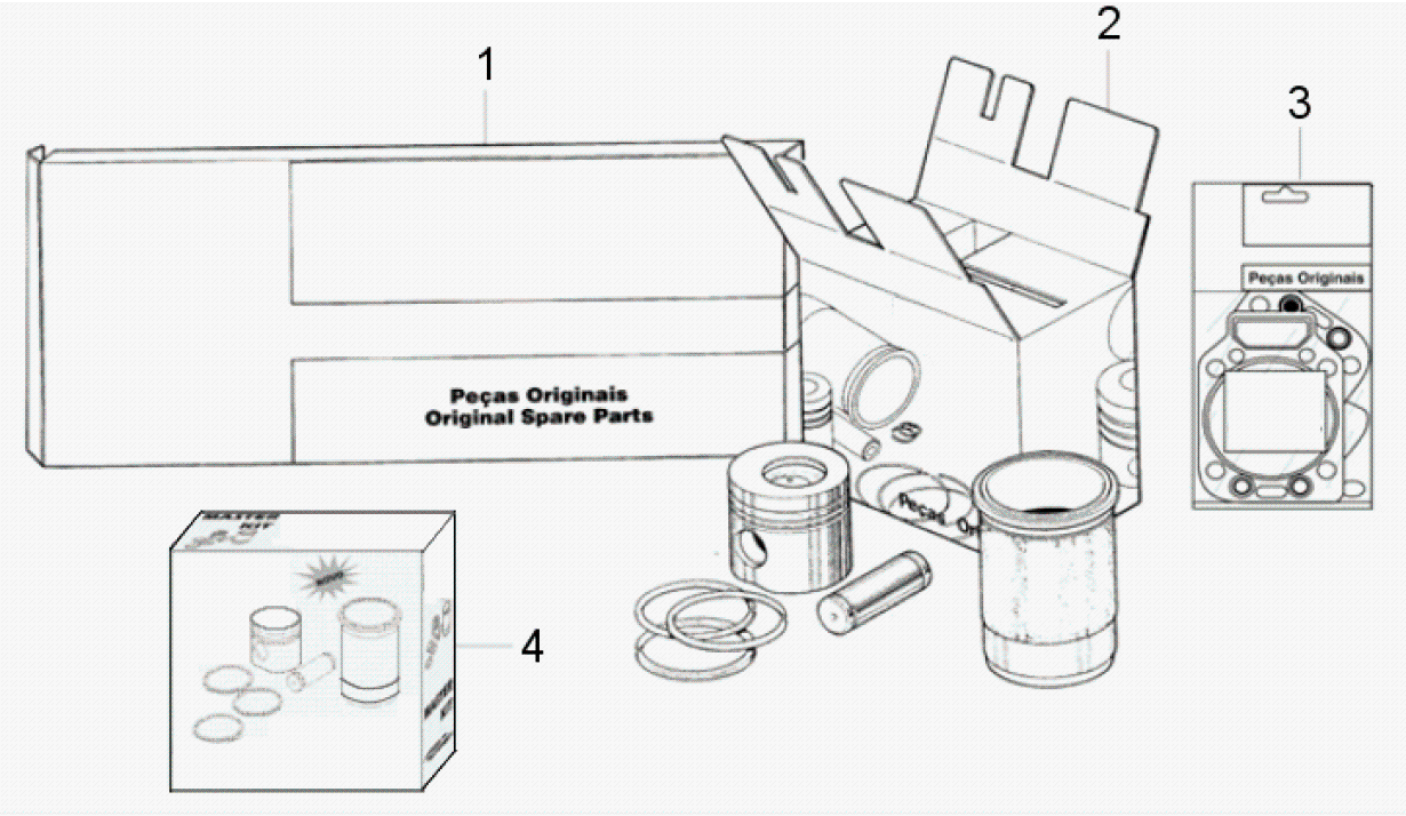

Fig.	Código	Descrição	Qtd.	Nota	Início	Fim
01	219001508	JOGO JUNTAS SUPERIOR	01		6477	
02	100000173045	REPARO PARA UM CILINDRO	04		6477	
03	100000173201	REPARO PARA DOIS CILINDROS	02		6477	
03	100000173048	REPARO PARA UM CILINDRO	04		6477	
03	219001508	JOGO JUNTAS SUPERIOR	04		6477	
04	100000173047	REPARO PARA UM CILINDRO	01		6477	
04	100000173048	REPARO PARA UM CILINDRO	04		6477	

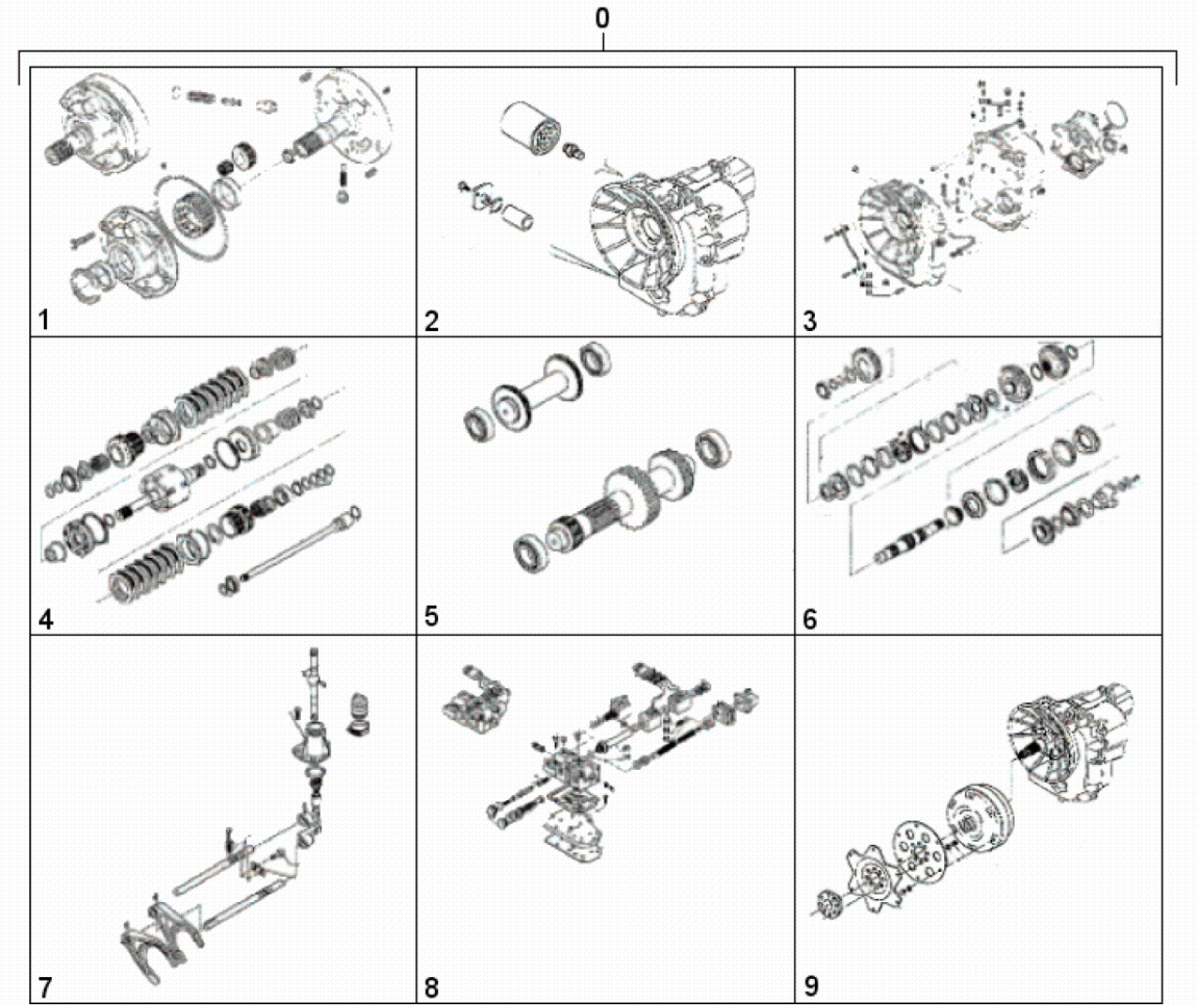

Fig.	Código	Descrição	Qtd.	Nota	Início	Fim
00	V219001686	TRANSMISSÃO COMPLETA	01		6477	
01		BOMBA DE ÓLEO	01	VER 3B000 01.0	6477	
02		FILTROS DE ÓLEO	01	VER 3B000 02.0	6477	
03		CARCAÇA TRANSMISSÃO	01	VER 3B000 03.0	6477	
04		EIXO ENTRADA	01	VER 3B000 04.0	6477	
05		EIXO RÉ E EIXO PRIMÁRIO	01	VER 3B000 05.0	6477	
06		EIXO SECUNDÁRIO	01	VER 3B000 06.0	6477	
07		CONTROLE TRANSMISSÃO	01	VER 3B000 07.0	6477	
08		DISTRIBUIDOR	01	VER 3B000 08.0	6477	
09		CONVERSOR	01	VER 3B000 09.0	6477	

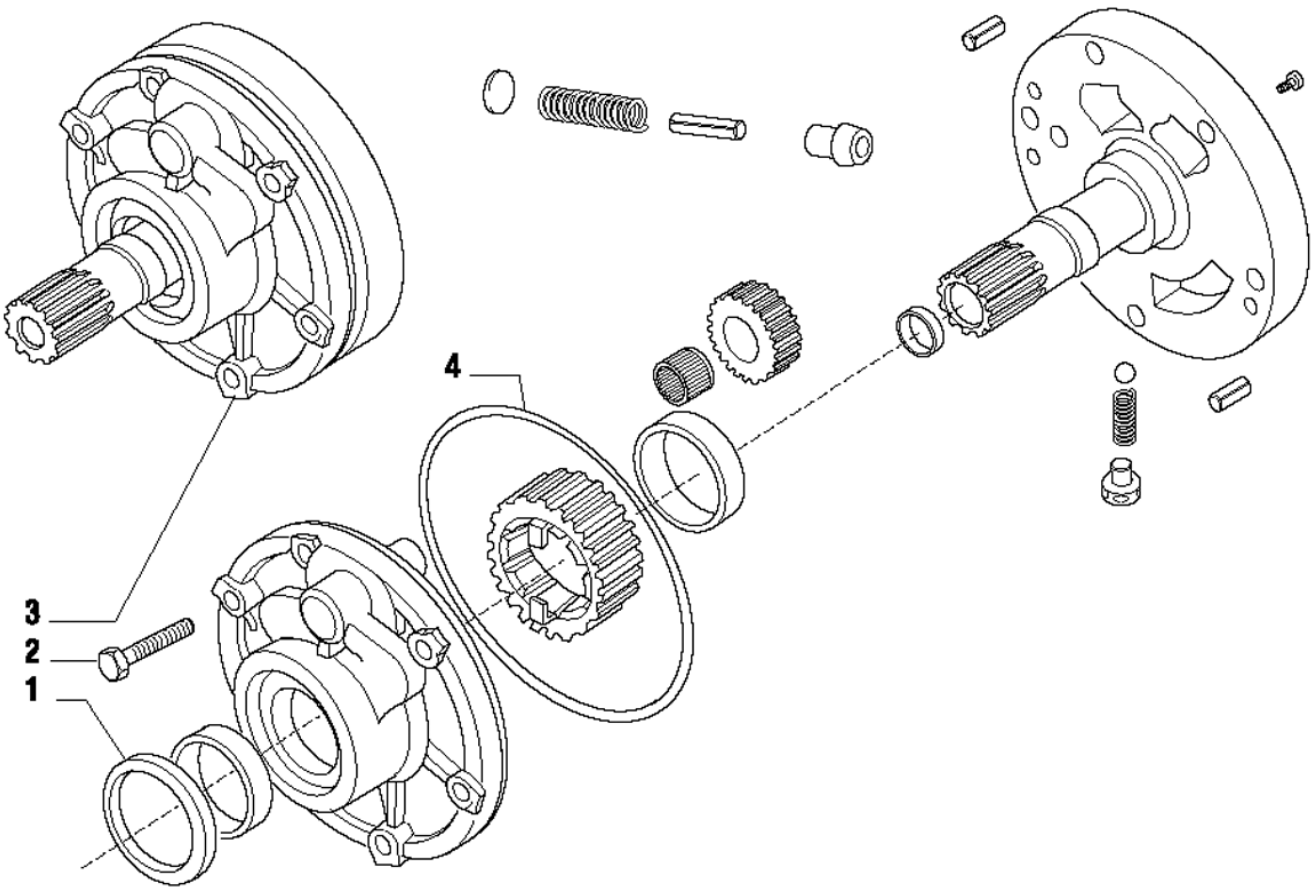

Fig.	Código	Descrição	Qtd.	Nota	Início	Fim
01	219000511	RETENTOR ÓLEO	01		6477	
02	100000023130	PARAFUSO	06		6477	
03	219000645	MONTAGEM BOMBA	01		6477	
04	219000512	ANEL O	01		6477	

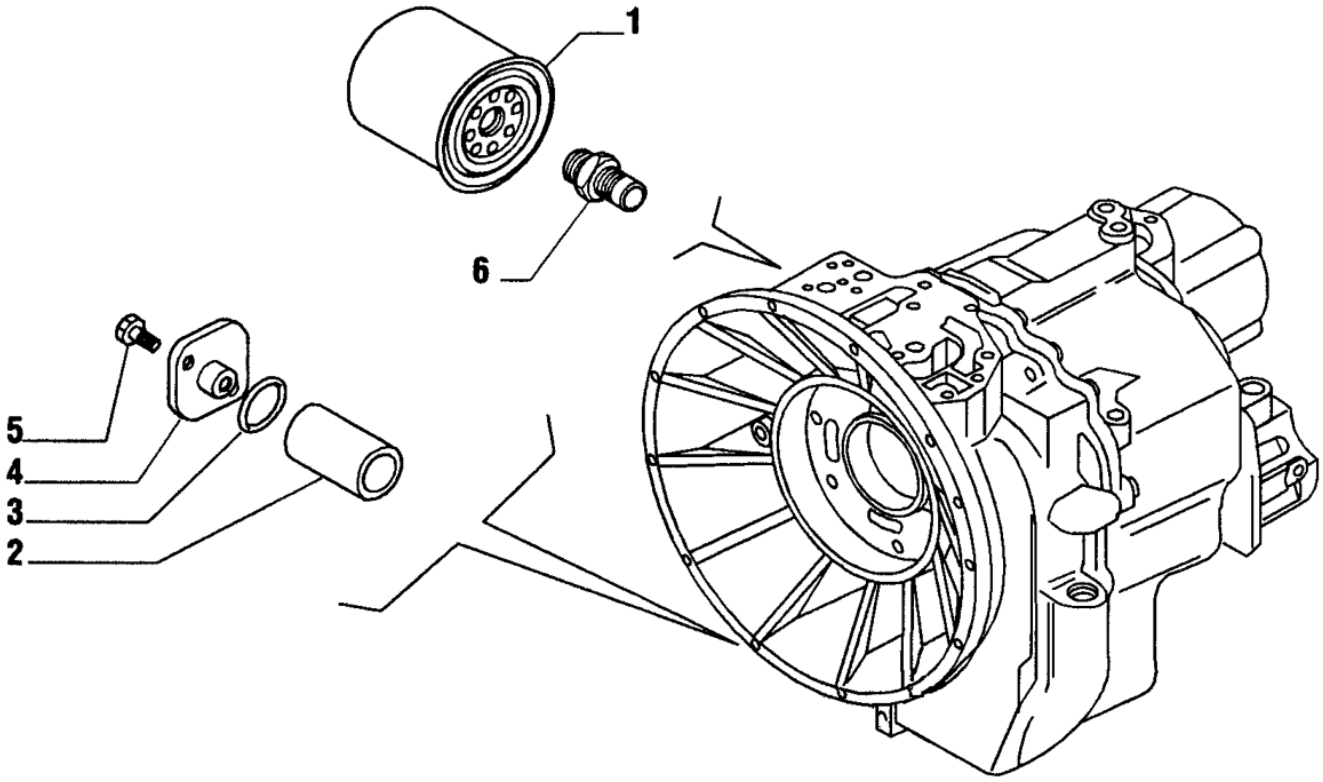

Fig.	Código	Descrição	Qtd.	Nota	Início	Fim
01	219000751	FILTRO TRANSMISSÃO	01		6477	
02	219000048	FILTRO TELA	01		6477	
03	219000483	ANEL O	01		6477	
04	219000611	TAMPA	01		6477	
05	100000088563	PARAFUSO	02		6477	
06	219000609	CONEXÃO	01		6477	

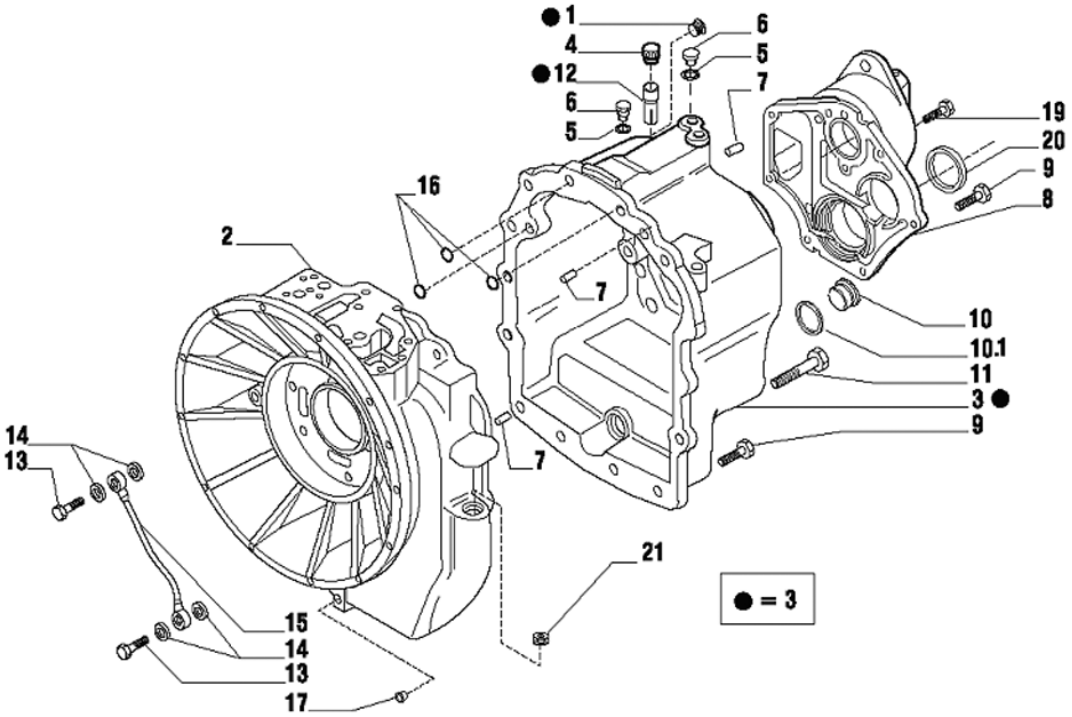

Fig.	Código	Descrição	Qtd.	Nota	Início	Fim
01	210301883	BUJÃO	01		6477	
02	100000088630	CARCAÇA FRONTAL	01		6477	
03	100000088641	CARCAÇA TRASEIRA	01		6477	
04	219000575	RESPIRO	01		6477	
05	219000553	ARRUELA VEDAÇÃO	03		6477	
06	100000023156	BUJÃO	03		6477	
07	219000598	PINO	03		6477	
08	219000938	TAMPA	01		6477	
09	100000088565	PARAFUSO	19		6477	
10	219000037	BUJÃO	01		6477	
10.1	210400251	ANEL O	01		6477	
11	100000088566	PARAFUSO	02		6477	
12	219000749	TUBO RESPIRO	01		6477	
13	100000088589	PARAFUSO	02		6477	
14	210000865	ARRUELA LISA	04		6477	
15	219000612	TUBO LUBRIFICAÇÃO	01		6477	
16	219000573	ANEL O	03		6477	
17	100000088662	BUJÃO	01		6477	
19	219000537	PARAFUSO	02		6477	
20	219000490	ANEL VEDAÇÃO	01		6477	
21	100000037053	BUJÃO	01		6477	

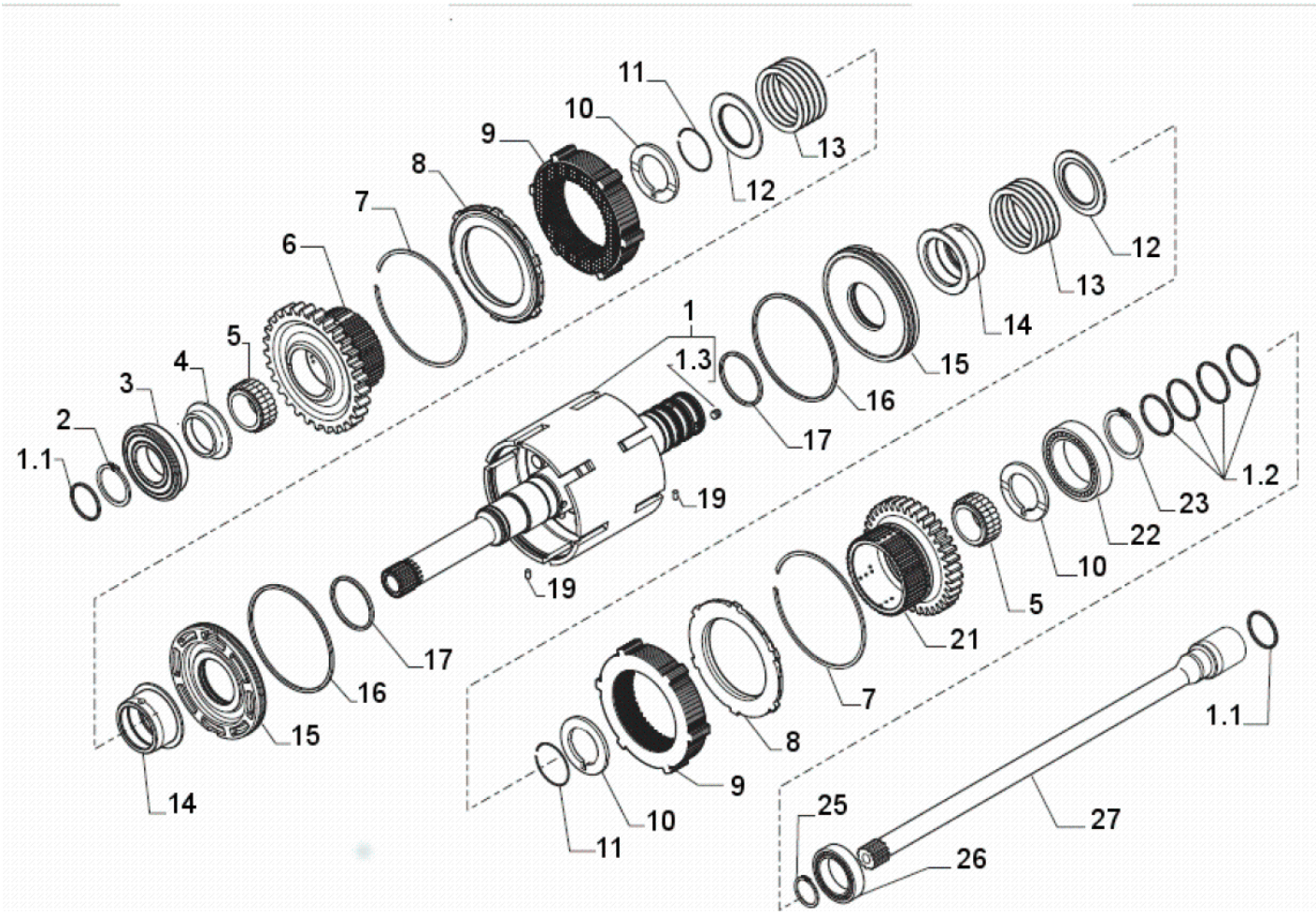

Fig.	Código	Descrição	Qtd.	Nota	Início	Fim
01	100000017048	EIXO ENTRADA	1		6477	
01.1	210401287	ANEL VEDAÇÃO	2		6477	
01.2	219002226	ANEL VEDAÇÃO	4		6477	
01.3	100000165484	REBITE	4		6477	
02	210000960	ANEL TRAVA	1		6477	
03	219000565	ROLAMENTO	1		6477	
04	100000080662	ESPAÇADOR	1		6477	
05	219000569	ROLAMENTO AGULHAS	2		6477	
06	219000753	ENGRENAGEM	1		6477	
07	219000562	DISCO TRAVA	2		6477	
08	219000644	ANEL TRAVA	2		6477	
09	100000074036	KIT DISCOS FRICÇÃO	2		6477	
10	219000754	ARRUELA ENCOSTO	3		6477	
11	219000560	ANEL TRAVA	2		6477	
12	219000633	TAMPA	2		6477	
13	219000755	MOLA	2		6477	
14	100000088643	LUVA EMBREAGEM	2		6477	
15	219000757	PISTÃO EMBREAGEM	2		6477	
16	219000758	ANEL VEDAÇÃO	2		6477	
17	219000759	ANEL VEDAÇÃO	2		6477	
19	219000557	PINO ELÁSTICO	2		6477	
21	100000019539	ENGRENAGEM	1		6477	

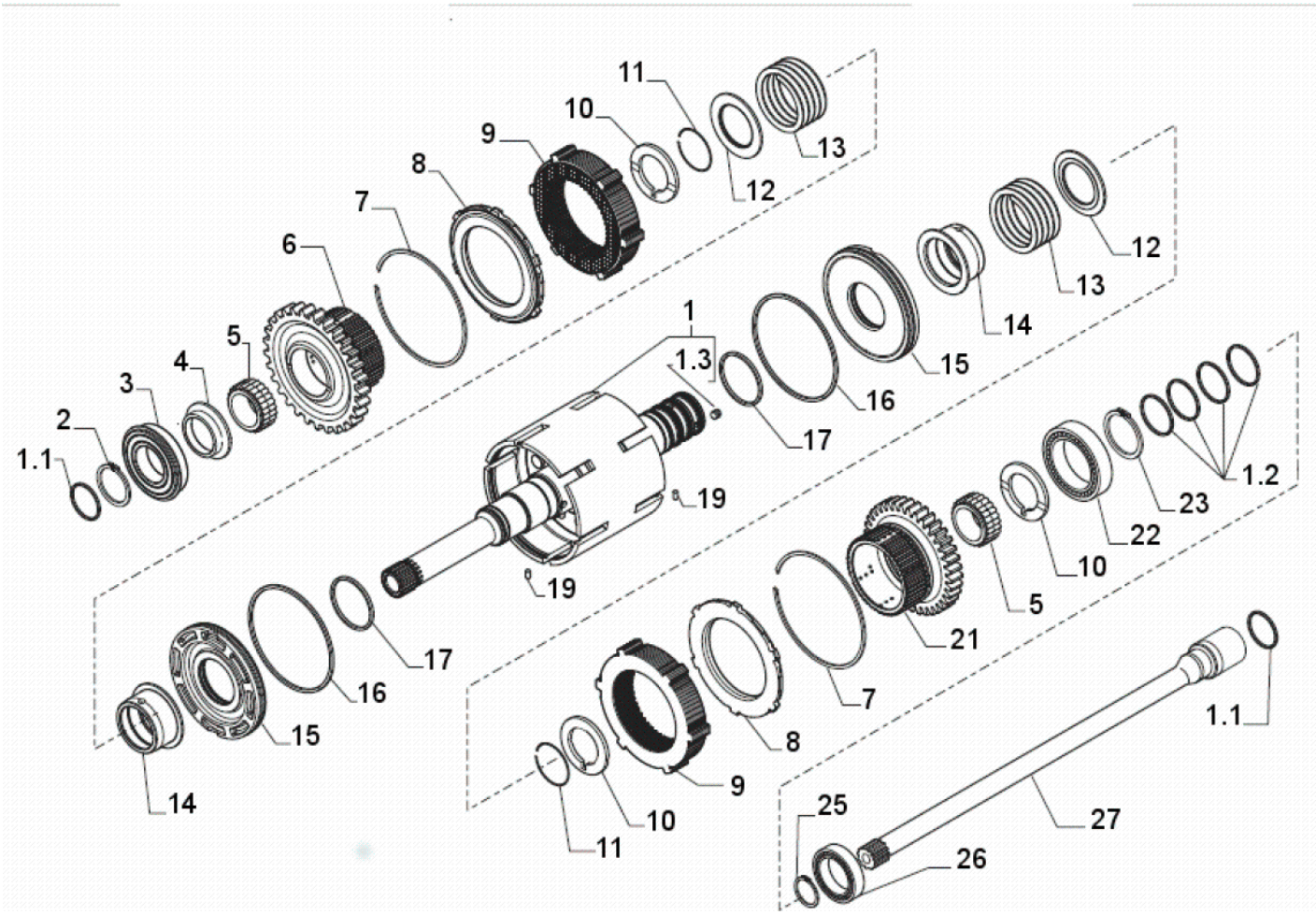

Fig.	Código	Descrição	Qtd.	Nota	Início	Fim
22	219000564	ROLAMENTO	1		6477	
23	210000960	ANEL TRAVA	1		6477	
25	219001237	ANEL TRAVA	1		6477	
26	219001236	ROLAMENTO ESFERAS	1		6477	
27	219001235	EIXO PTO	1		6477	

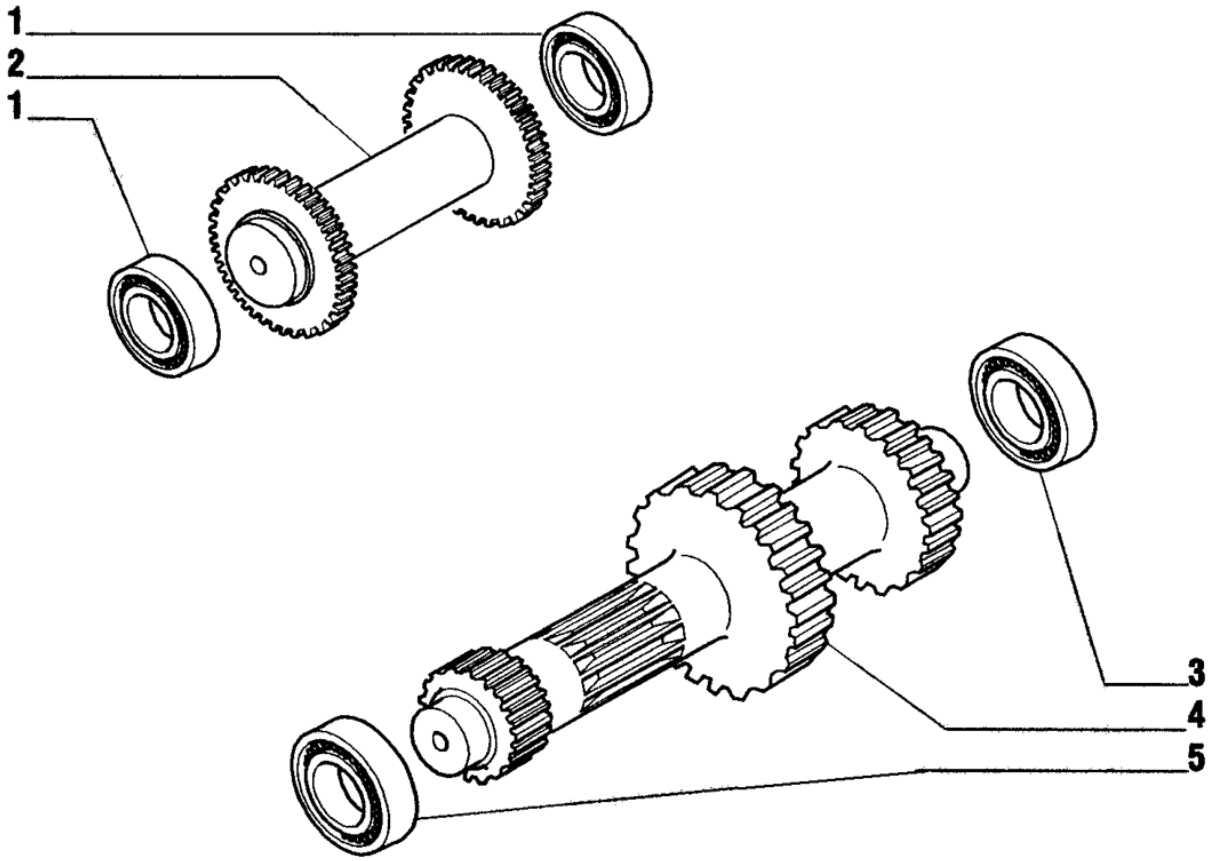

Fig.	Código	Descrição	Qtd.	Nota	Início	Fim
01	219000563	ROLAMENTO	02		6477	
02	219000649	EIXO RÉ	01		6477	
03	219000564	ROLAMENTO	01		6477	
04	100000022552	EIXO PRIMÁRIO	01		6477	
05	219000568	ROLAMENTO	01		6477	

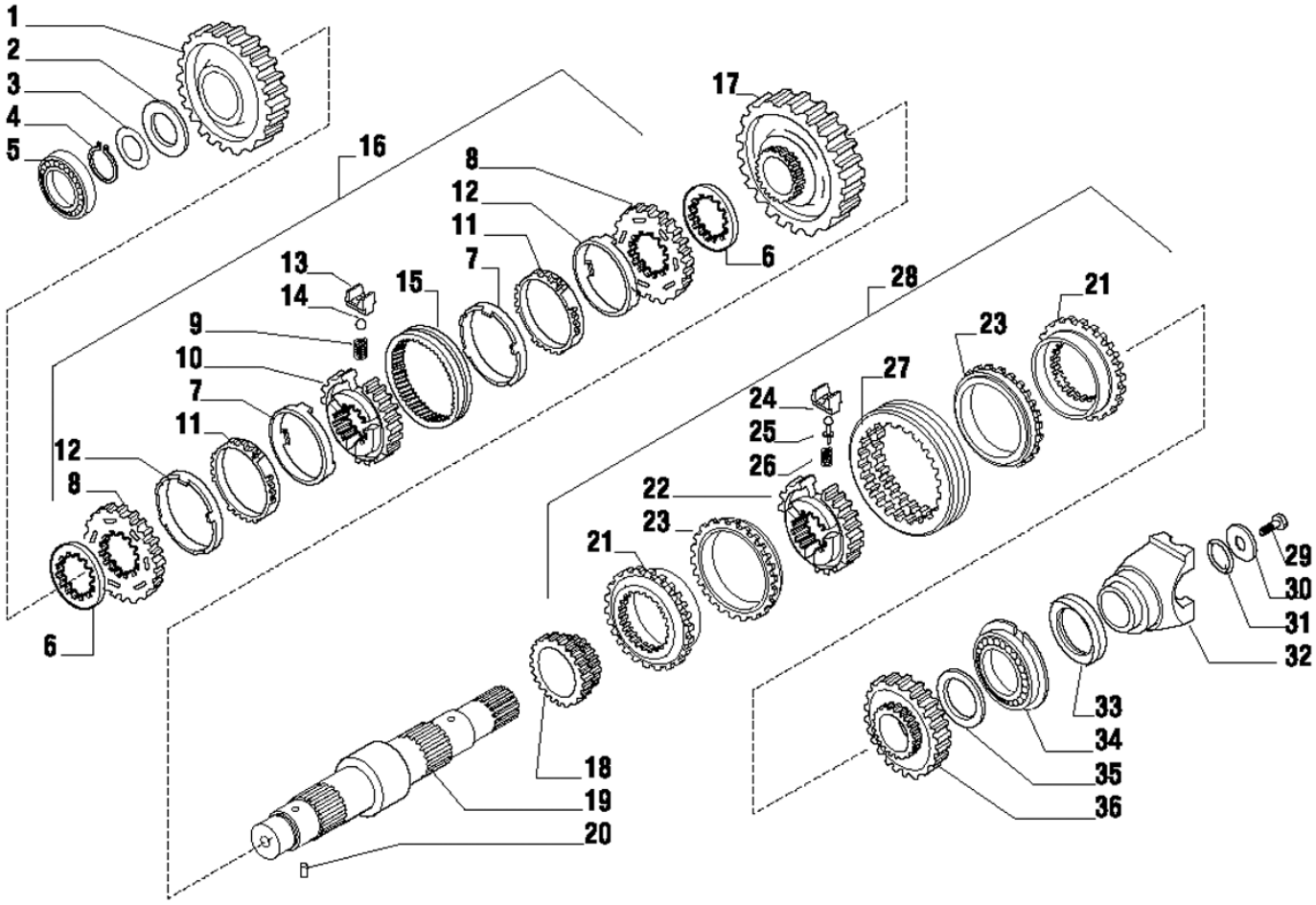

Fig.	Código	Descrição	Qtd.	Nota	Início	Fim
01	219000767	ENGRENAGEM	01		6477	
02	100000088644	ARRUELA CALÇO	01		6477	
03	219000615	CALÇO	CN	0,05mm	6477	
03	219000616	CALÇO	CN	0,1mm	6477	
03	219000617	CALÇO	CN	0,3mm	6477	
03	219000632	CALÇO	CN	0,5mm	6477	
04	100000050116	ANEL TRAVA	01		6477	
05	219000568	ROLAMENTO	01		6477	
06	100000068378	ESPAÇADOR	02		6477	
07	100000036131	ANEL FRICÇÃO	02		6477	
08	100000088585	ANEL SINCRONIZADOR	02		6477	
09	100000014882	MOLA	03		6477	
10	100000088581	CUBO	01		6477	
11	100000050117	ANEL SINTERIZADO	02		6477	
12	100000088586	TAMPA	02		6477	
13	100000014883	TRAVA MOLA	03		6477	
14	100000014885	ESFERA	03		6477	
15	219000578	LUVA	01		6477	
16	219000613	KIT SINCRONIZAÇÃO	01		6477	
17	100000088629	ENGRENAGEM	01		6477	
18	100000088645	ENGRENAGEM	01		6477	
19	219000770	EIXO SECUNDÁRIO	01		6477	

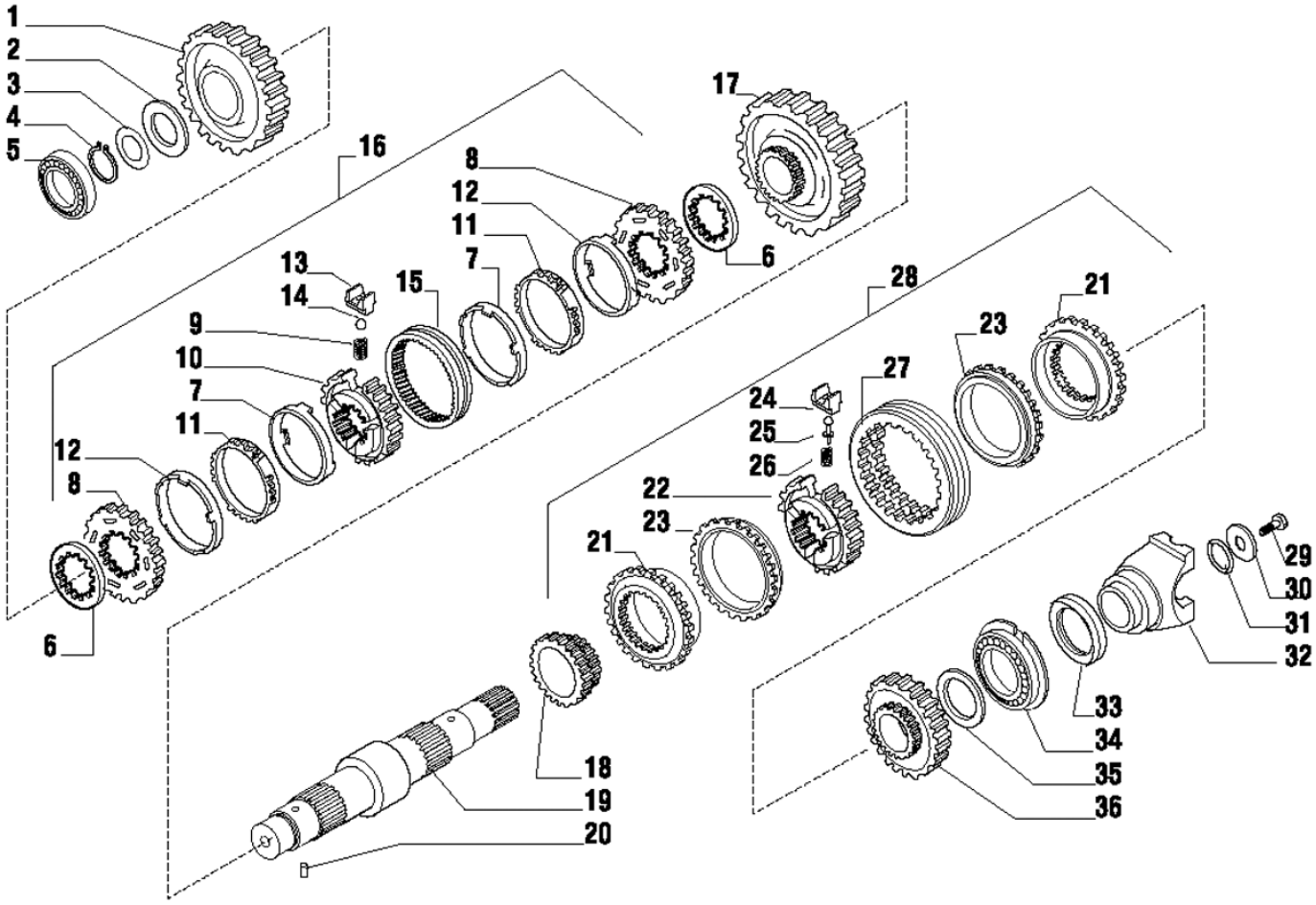

Fig.	Código	Descrição	Qtd.	Nota	Início	Fim
20	219000557	PINO ELÁSTICO	01		6477	
21	100000068377	ANEL DENTADO	02		6477	
22	100000088683	CUBO	01		6477	
23	219000593	ANEL FRICÇÃO	02		6477	
24	100000088684	TRAVA MOLA	03		6477	
25	100000016294	PINO	03		6477	
26	100000088726	MOLA	03		6477	
27	100000088685	LUVA	01		6477	
28	100000050118	KIT SINCRONIZAÇÃO	01		6477	
29	210007074	PARAFUSO	01		6477	
30	210007070	ARRUELA	01		6477	
31	210401278	ANEL O	01		6477	
32	219000647	FLANGE	01		6477	
33	219000490	ANEL VEDAÇÃO	01		6477	
34	219000566	ROLAMENTO	01		6477	
35	219000761	ARRUELA ENCOSTO	01		6477	
36	100000088623	ENGRENAGEM	01		6477	

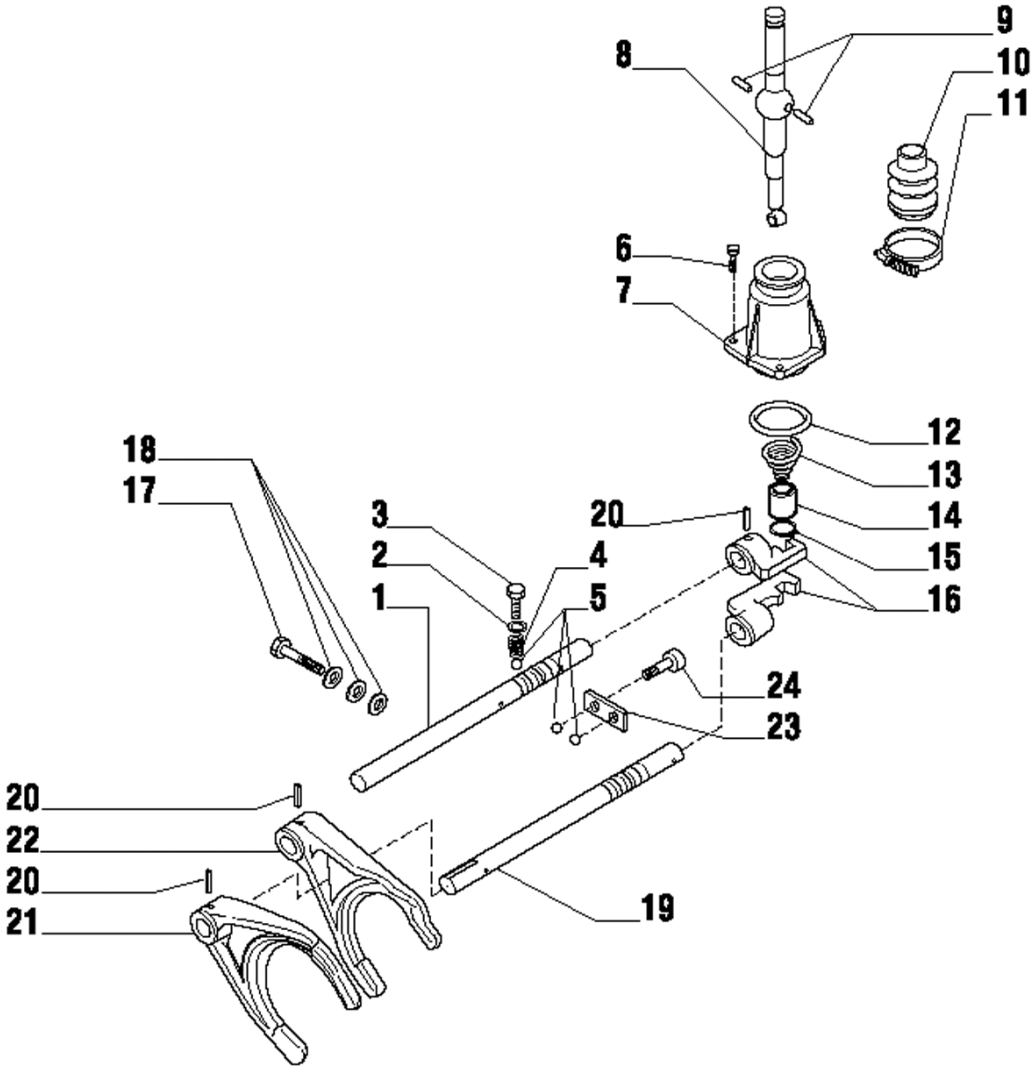

Fig.	Código	Descrição	Qtd.	Nota	Início	Fim
01	219000773	EIXO COMANDO 3ª/4ª	01		6477	
02	100000088572	ARRUELA	02		6477	
03	100000014879	PARAFUSO	02		6477	
04	100000014881	MOLA	02		6477	
05	100000088574	ESFERA	04		6477	
06	100000088569	PARAFUSO	03		6477	
07	100000088586	TAMPA	01		6477	
08	219000775	ALAVANCA ACIONAMENTO	01		6477	
09	100000081816	PINO	02		6477	
10	219000599	FOLE	01		6477	
11	219000606	ABRAÇADEIRA	01		6477	
12	210401268	ANEL O	01		6477	
13	219000776	MOLA	01		6477	
14	100000088622	BUCHA	01		6477	
15	210003550	ANEL TRAVA	01		6477	
16	100000037057	ENGATE	02		6477	
17	100000088611	PARAFUSO	01		6477	
18	100000079791	ARRUELA	01		6477	
19	219000618	EIXO COMANDO 1ª/2ª	01		6477	
20	219000558	PINO ELÁSTICO	04		6477	
21	219000604	GARFO ACIONAMENTO 1ª/2ª	01		6477	
22	100000086983	GARFO ACIONAMENTO 3ª/4ª	01		6477	

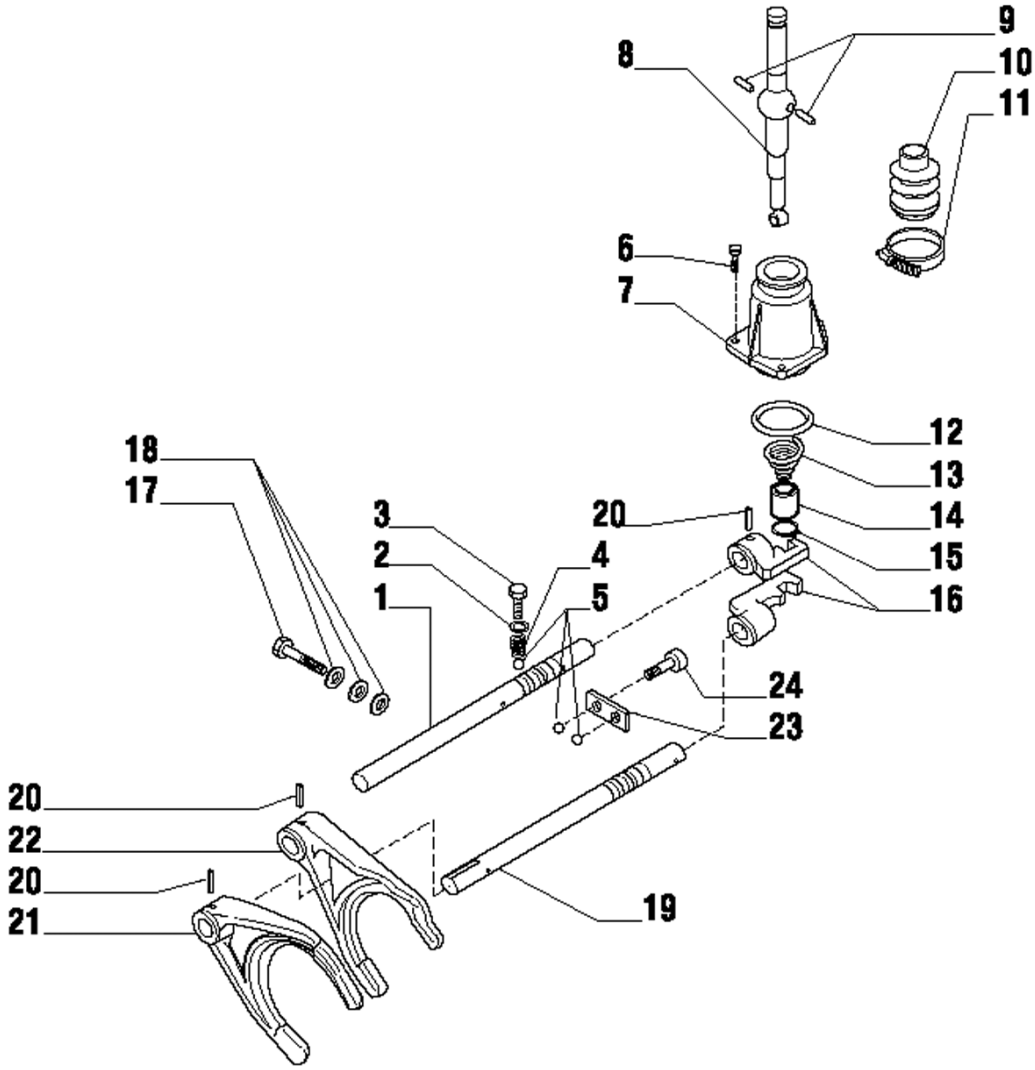

Fig.	Código	Descrição	Qtd.	Nota	Início	Fim
23	100000088587	PLACA	01		6477	
24	100000088570	PARAFUSO	02		6477	

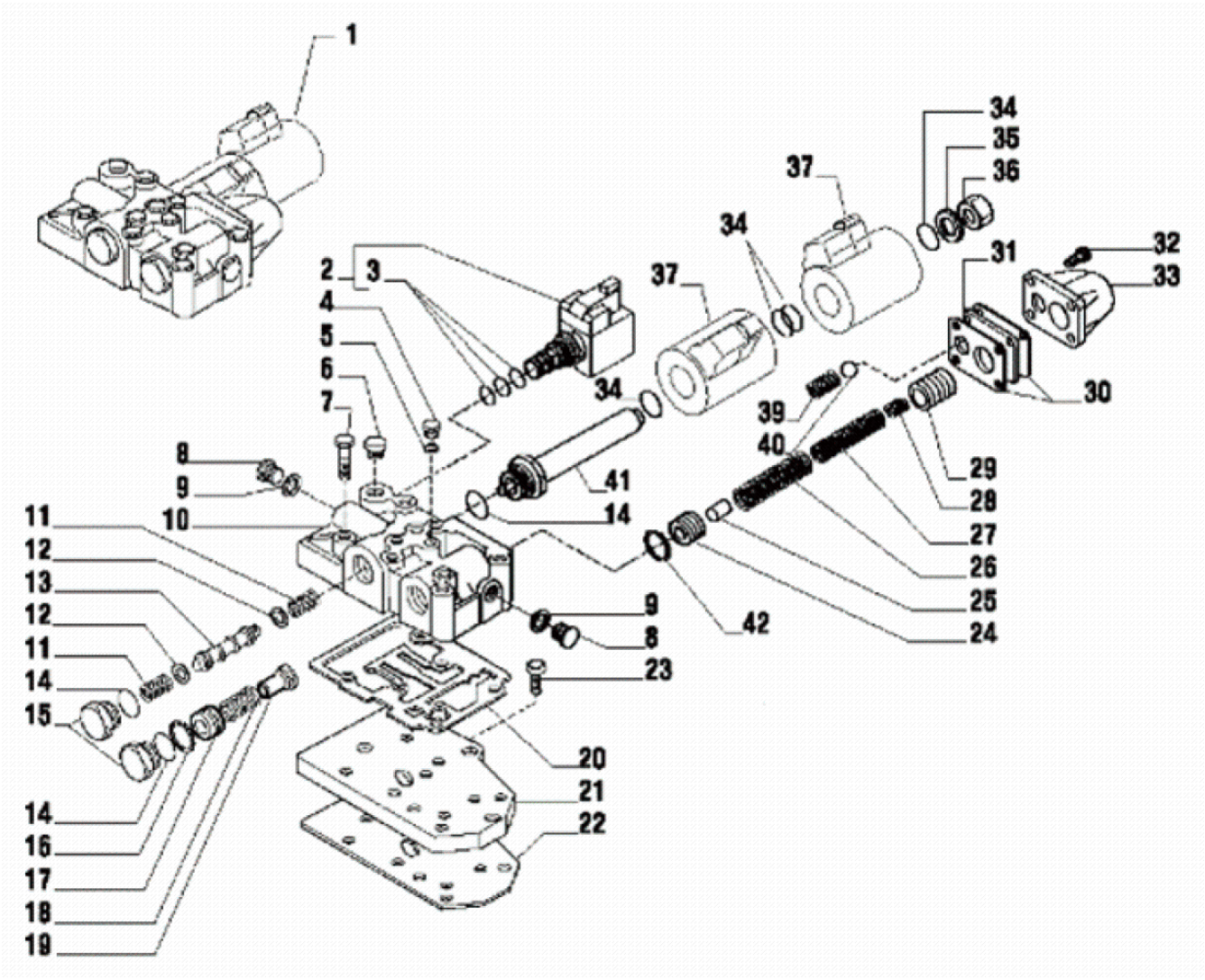

Fig.	Código	Descrição	Qtd.	Nota	Início	Fim
01	219001900	DISTRIBUIDOR	01		6477	
02	219000487	ELETRO-VÁLVULA	01		6477	
03	219000595	KIT VEDAÇÃO	01		6477	
04	100000023156	BUJÃO	04		6477	
05	219000553	ARRUELA VEDAÇÃO	04		6477	
06	100000036134	BUJÃO	01		6477	
07	219000534	PARAFUSO	06		6477	
08	100000088571	BUJÃO	02		6477	
09	219000555	ARRUELA VEDAÇÃO	02		6477	
10	219000779	CARCAÇA DISTRIBUIDOR	01		6477	
11	219000780	MOLA	02		6477	
12	100000088590	ARRUELA	02		6477	
13	100000014196	PISTÃO	01		6477	
14	219000571	ANEL O	03		6477	
15	100000088607	BUJÃO	02		6477	
16	219000559	ANEL TRAVA C/ FURO	01		6477	
17	100000050141	PISTÃO	01		6477	
18	219000626	MOLA	01		6477	
19	100000088606	BUCHA	01		6477	
20	219000473	JUNTA VEDAÇÃO	01		6477	
21	219000610	PLACA ALIMENTAÇÃO	01		6477	
22	219000474	JUNTA VEDAÇÃO	01		6477	

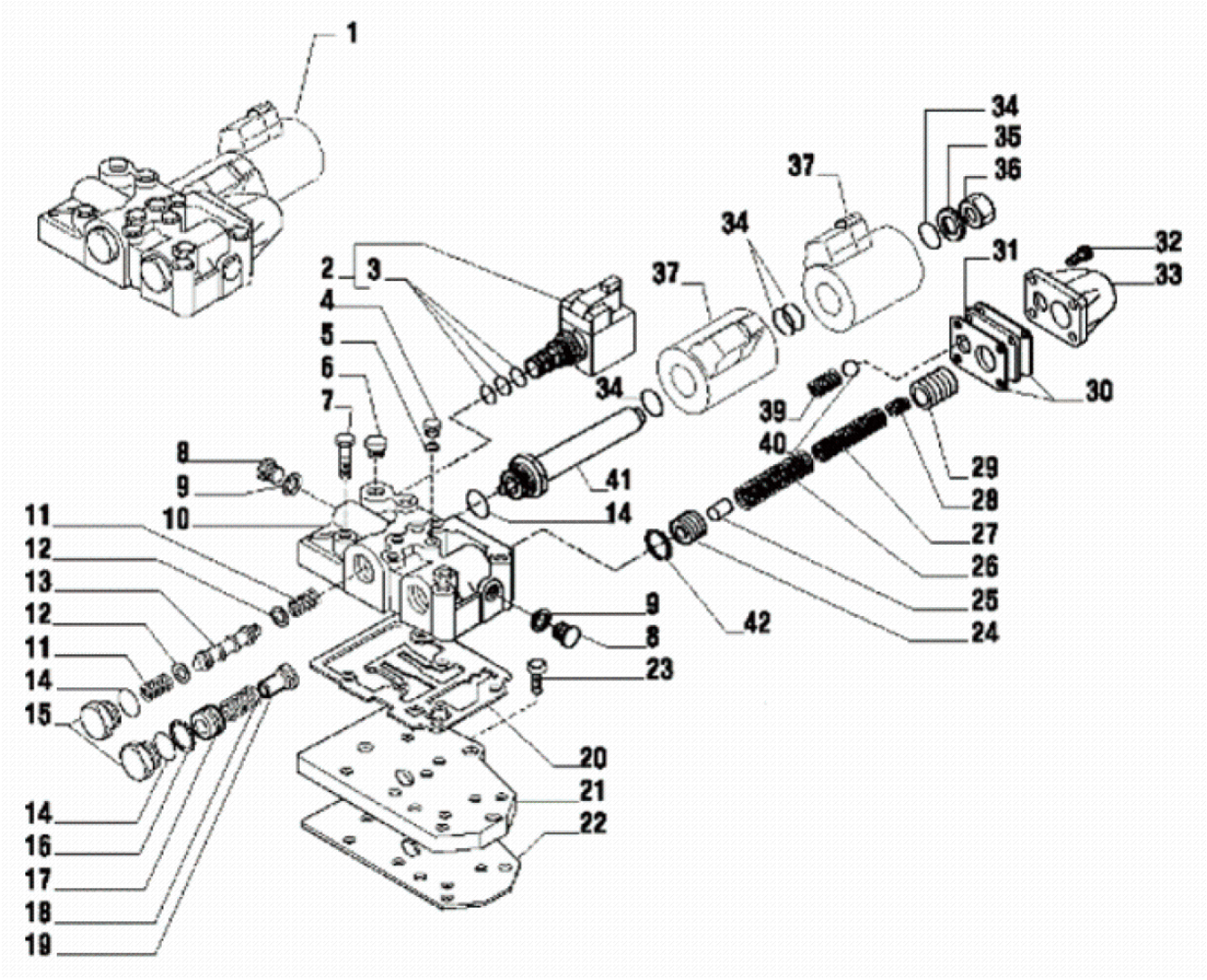

Fig.	Código	Descrição	Qtd.	Nota	Início	Fim
23	100000088568	PARAFUSO	03		6477	
24	100000050157	PISTÃO INTERNO	01		6477	
25	100000088628	PINO	01		6477	
26	219000642	MOLA	01		6477	
27	219000637	MOLA	01		6477	
28	219000636	MOLA	01		6477	
29	100000088615	PISTÃO SAIDA	01		6477	
30	219000624	JUNTA VEDAÇÃO	02		6477	
31	100000088627	PLACA	01		6477	
32	100000088567	PARAFUSO	04		6477	
33	219000620	TAMPA VÁLVULA	01		6477	
34	219000570	ANEL O	04		6477	
35	100000088609	ARRUELA	01		6477	
36	100000088608	BUJÃO	01		6477	
37	219002097	BOBINA ELETRO-VÁLVULA	02		6477	
39	219000627	MOLA	01		6477	
40	100000088575	ESFERA	01		6477	
41	219000643	TUBO SOLENÓIDE	01		6477	
42	219000782	ANEL TRAVA SEM FURO	01		6477	

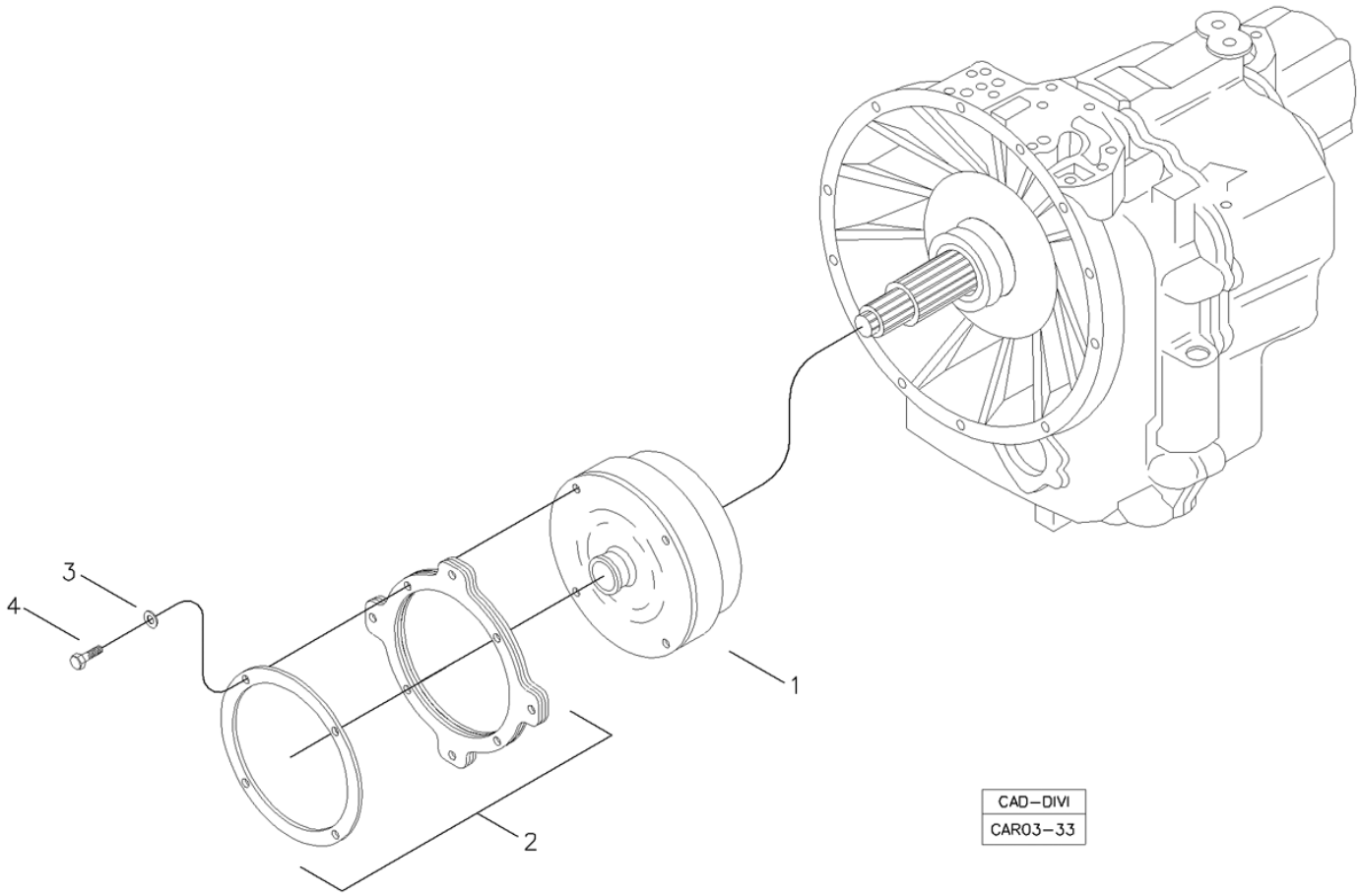

Fig.	Código	Descrição	Qtd.	Nota	Início	Fim
01	219002041	CONVERSOR	01		6477	
02	219002042	PLACA CONVERSOR	01		6477	
03	210002190	ARRUELA PRESSÃO	04		6477	
04	210003920	PARAFUSO SEXTAVADO	04		6477	

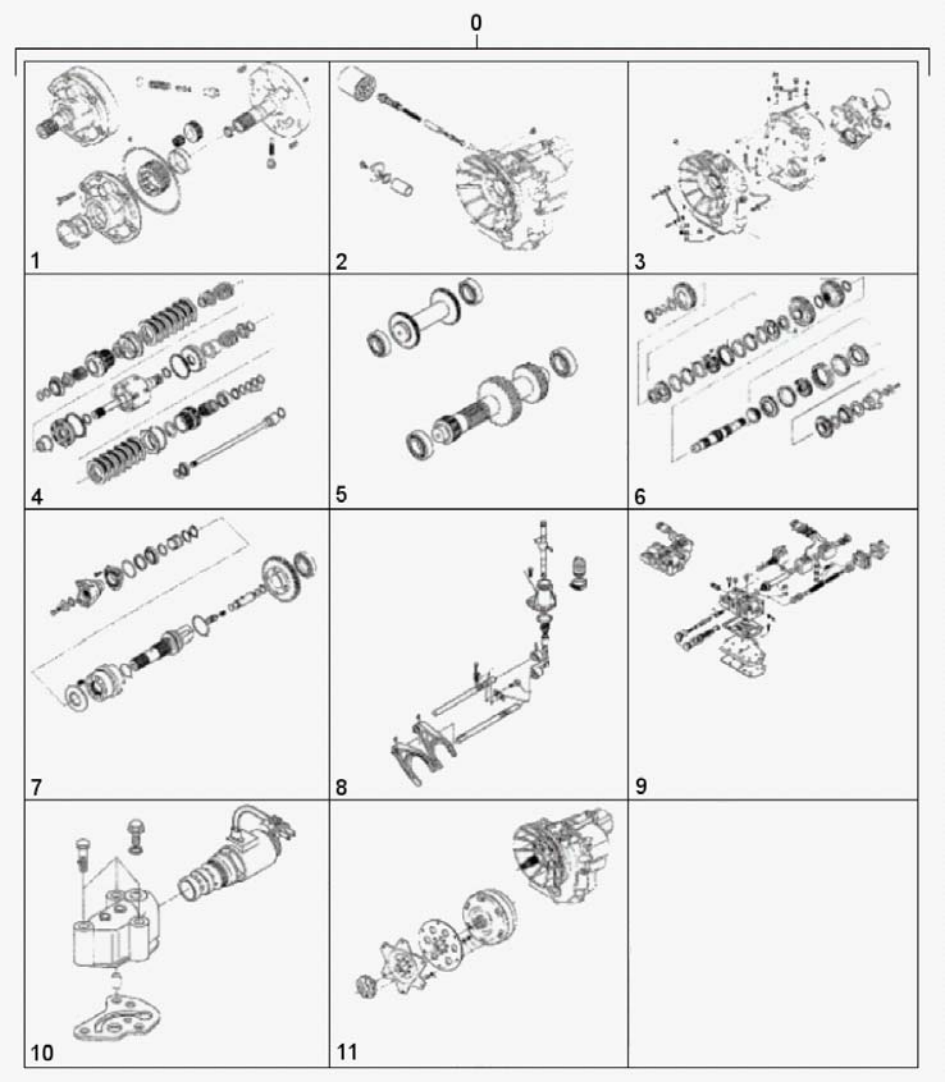

Fig.	Código	Descrição	Qtd.	Nota	Início	Fim
00	219001687	TRANSMISSÃO COMPLETA	01		6477	
01		BOMBA DE ÓLEO	01	VER 3B100 01.0	6477	
02		FILTROS DE ÓLEO	01	VER 3B100 02.0	6477	
03		CARCAÇA TRANSMISSÃO	01	VER 3B100 03.0	6477	
04		EIXO ENTRADA	01	VER 3B100 04.0	6477	
05		EIXO RÉ E EIXO PRIMÁRIO	01	VER 3B100 05.0	6477	
06		EIXO SECUNDÁRIO	01	VER 3B100 06.0	6477	
07		EIXO SAÍDA	01	VER 3B100 07.0	6477	
08		CONTROLE TRANSMISSÃO	01	VER 3B100 08.0	6477	
09		DISTRIBUIDOR	01	VER 3B100 09.0	6477	
10		VÁLVULA SOLENÓIDE	01	VER 3B100 10.0	6477	
11		CONVERSOR	01	VER 3B100 11.0	6477	

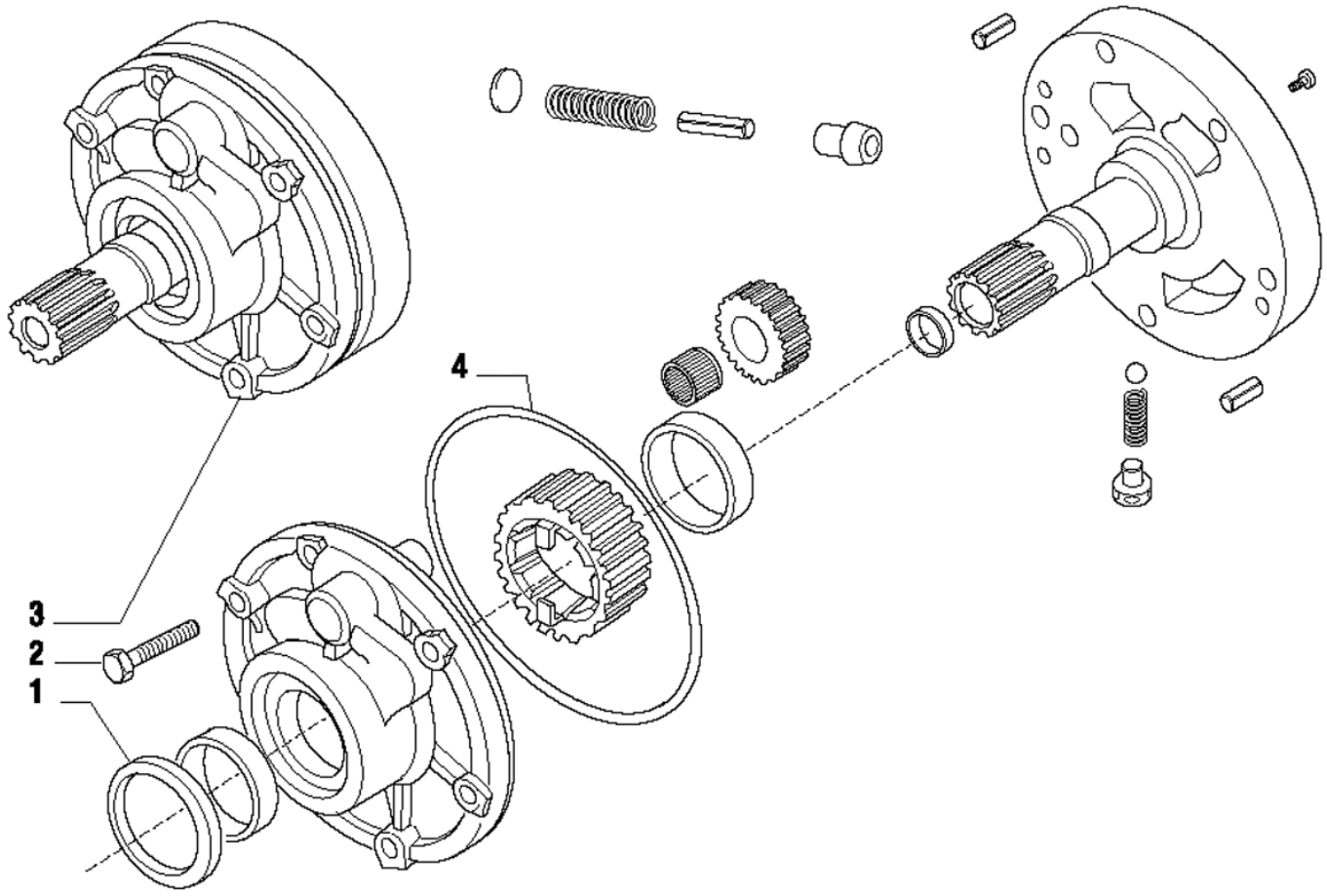

Fig.	Código	Descrição	Qtd.	Nota	Início	Fim
01	219000511	RETENTOR ÓLEO	01		6477	
02	100000023130	PARAFUSO	06		6477	
03	219000645	MONTAGEM BOMBA	01		6477	
04	219000512	ANEL O	01		6477	

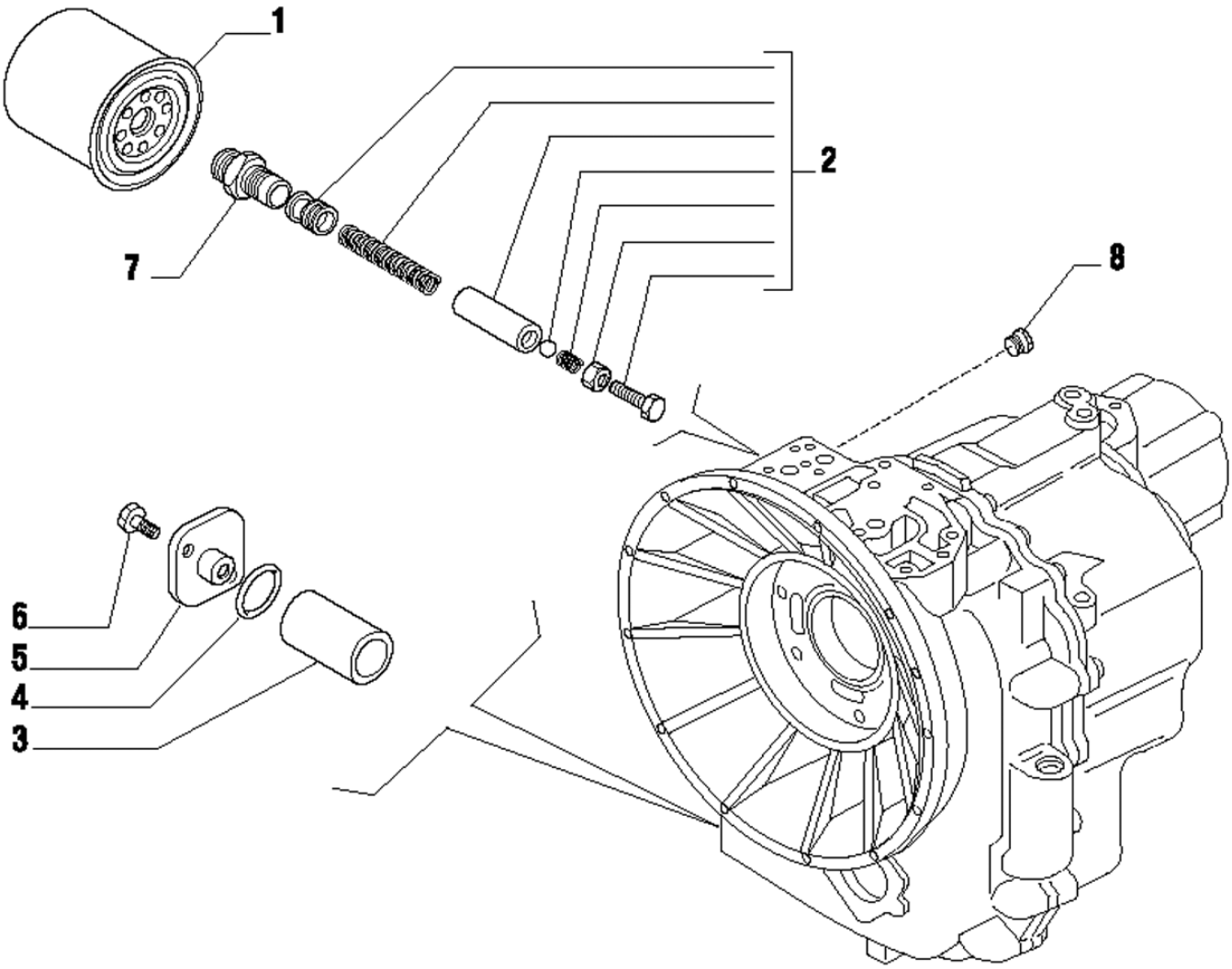

Fig.	Código	Descrição	Qtd.	Nota	Início	Fim
01	219000751	FILTRO TRANSMISSÃO	01		6477	
02	219000934	KIT VÁLVULA	01		6477	
03	219000048	FILTRO TELA	01		6477	
04	219000483	ANEL O	01		6477	
05	219000611	TAMPA	01		6477	
06	100000088563	PARAFUSO	02		6477	
07	219000609	CONEXÃO	01		6477	
08	210301883	BUJÃO	01		6477	

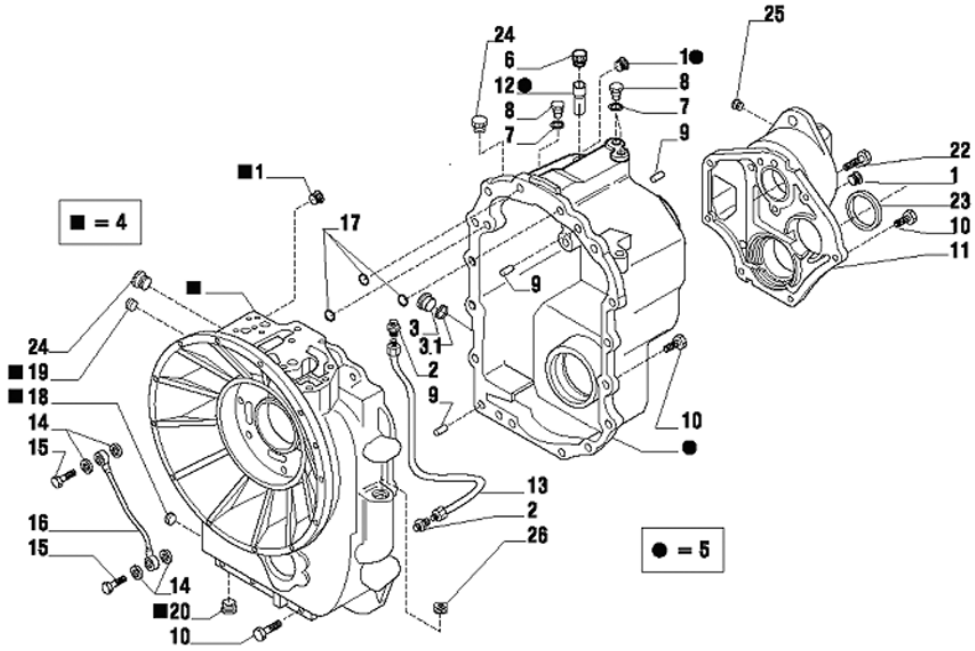

Fig.	Código	Descrição	Qtd.	Nota	Início	Fim
01	210301883	BUJÃO	03		6477	
02	100000046709	CONEXÃO	02		6477	
03	219000037	BUJÃO	01		6477	
03.1	210400251	ANEL O	01		6477	
04	100000088624	CARCAÇA FRONTAL	01		6477	
05	100000088100	CARCAÇA TRASEIRA	01		6477	
06	219000575	RESPIRO	01		6477	
07	219000553	ARRUELA VEDAÇÃO	03		6477	
08	100000023156	BUJÃO	03		6477	
09	219000598	PINO	03		6477	
10	100000088565	PARAFUSO	22		6477	
11	219000938	TAMPA	01		6477	
12	219000749	TUBO RESPIRO	01		6477	
13	219000939	TUBO LUBRIFICAÇÃO	01		6477	
14	210000865	ARRUELA LISA	04		6477	
15	100000088589	PARAFUSO	02		6477	
16	219000612	TUBO LUBRIFICAÇÃO	01		6477	
17	219000573	ANEL O	03		6477	
18	100000088625	TAMPÃO	01		6477	
19	100000037052	BUJÃO	01		6477	
20	100000088651	TAMPÃO	01		6477	
22	219000537	PARAFUSO	02		6477	

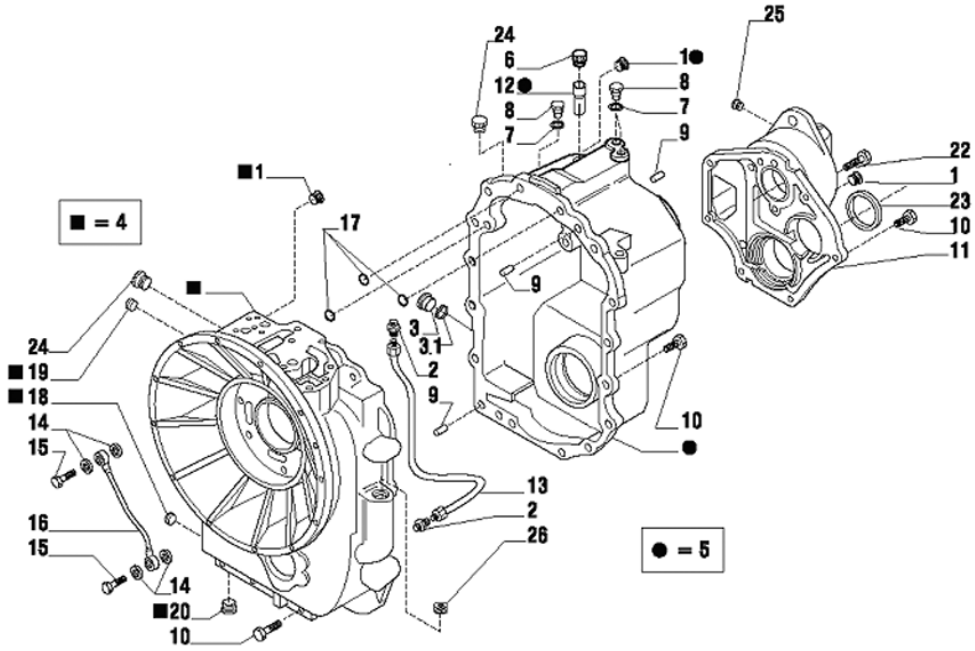

Fig.	Código	Descrição	Qtd.	Nota	Início	Fim
23	219000490	ANEL VEDAÇÃO	01		6477	
24	100000088664	BUJÃO	02		6477	
25	210301883	BUJÃO	01		6477	
26	100000037053	BUJÃO	01		6477	

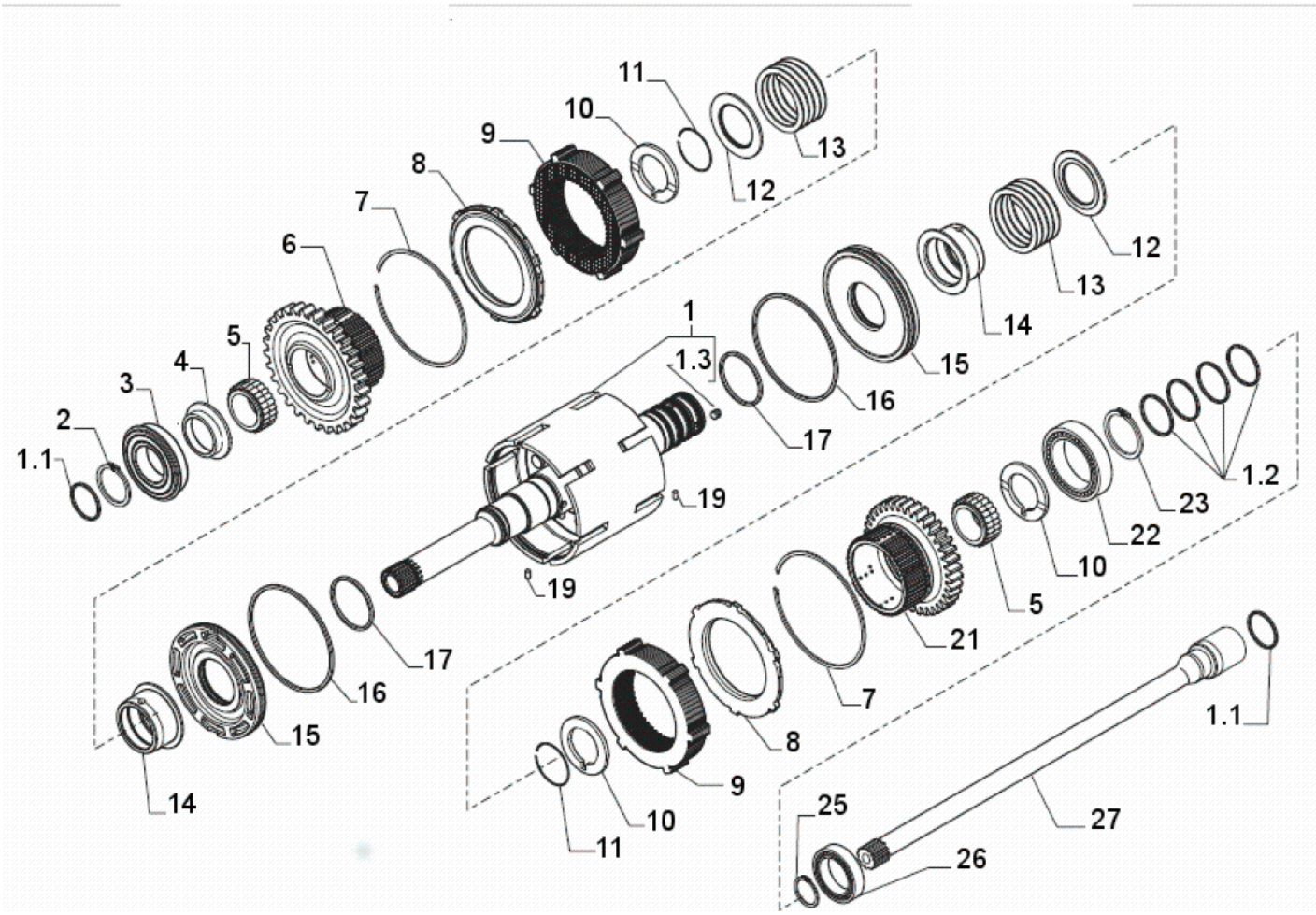

Fig.	Código	Descrição	Qtd.	Nota	Início	Fim
01	100000017048	EIXO ENTRADA	1		6477	
01.1	210401287	ANEL VEDAÇÃO	2		6477	
01.2	219002226	ANEL VEDAÇÃO	4		6477	
01.3	100000165484	REBITE	4		6477	
02	210000960	ANEL TRAVA	1		6477	
03	219000565	ROLAMENTO	1		6477	
04	100000080662	ESPAÇADOR	1		6477	
05	219000569	ROLAMENTO AGULHAS	2		6477	
06	219000753	ENGRENAGEM	1		6477	
07	219000562	DISCO TRAVA	2		6477	
08	219000644	ANEL TRAVA	2		6477	
09	100000074036	KIT DISCOS FRICÇÃO	2		6477	
10	219000754	ARRUELA ENCOSTO	3		6477	
11	219000560	ANEL TRAVA	2		6477	
12	219000633	TAMPA	2		6477	
13	219000755	MOLA	2		6477	
14	100000088643	LUVA EMBREAGEM	2		6477	
15	219000757	PISTÃO EMBREAGEM	2		6477	
16	219000758	ANEL VEDAÇÃO	2		6477	
17	219000759	ANEL VEDAÇÃO	2		6477	
18	100000017048	EIXO ENTRADA	1		6477	
19	219000557	PINO ELÁSTICO	2		6477	

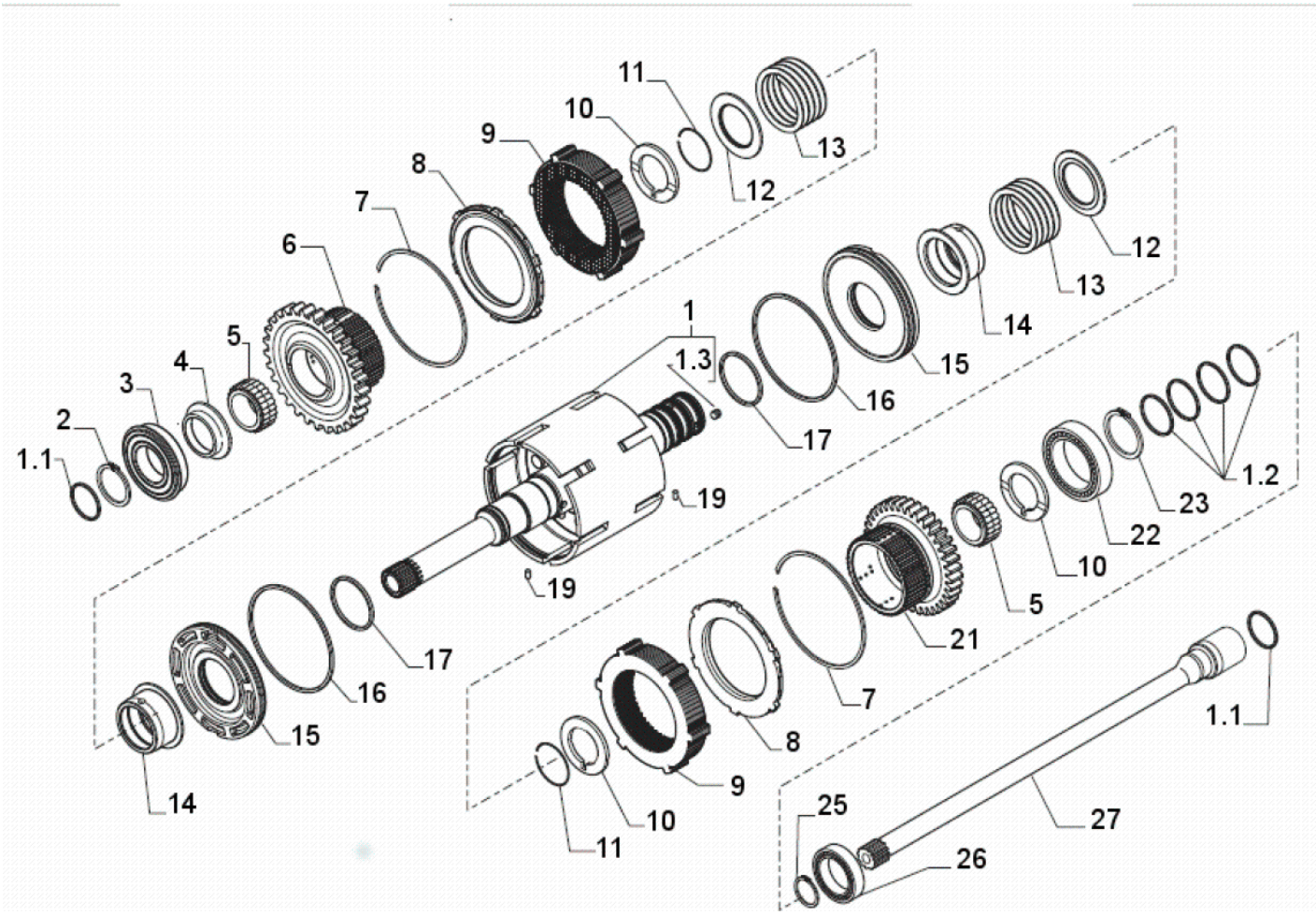

Fig.	Código	Descrição	Qtd.	Nota	Início	Fim
21	100000019539	ENGRENAGEM	1		6477	
22	219000564	ROLAMENTO	1		6477	
23	210000960	ANEL TRAVA	1		6477	
25	219001237	ANEL TRAVA	1		6477	
26	219001236	ROLAMENTO ESFERAS	1		6477	
27	219001235	EIXO PTO	1		6477	

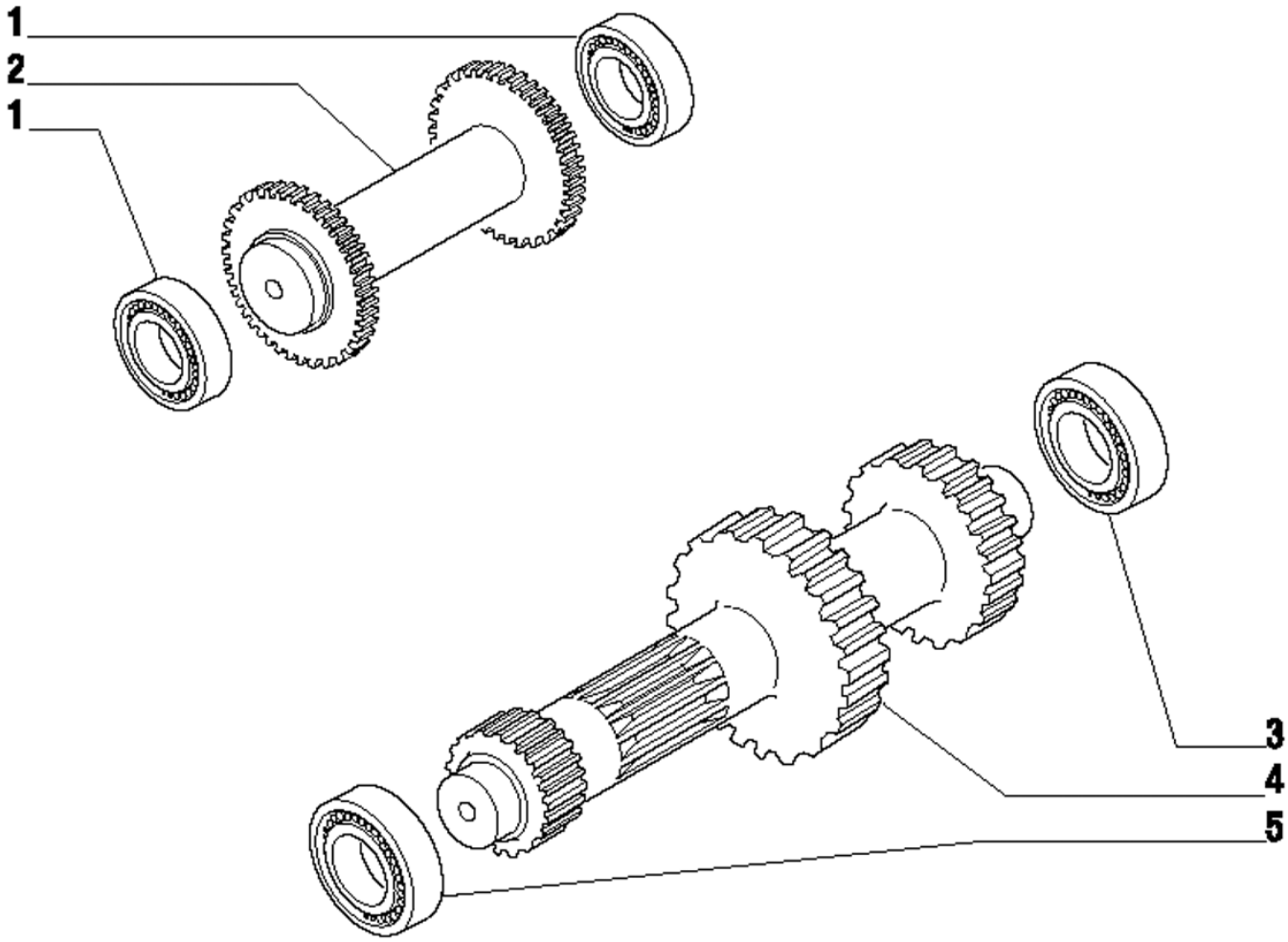

Fig.	Código	Descrição	Qtd.	Nota	Início	Fim
01	219000563	ROLAMENTO	02		6477	
02	219000649	EIXO RÉ	01		6477	
03	219000564	ROLAMENTO	01		6477	
04	100000022552	EIXO PRIMÁRIO	01		6477	
05	219000568	ROLAMENTO	01		6477	

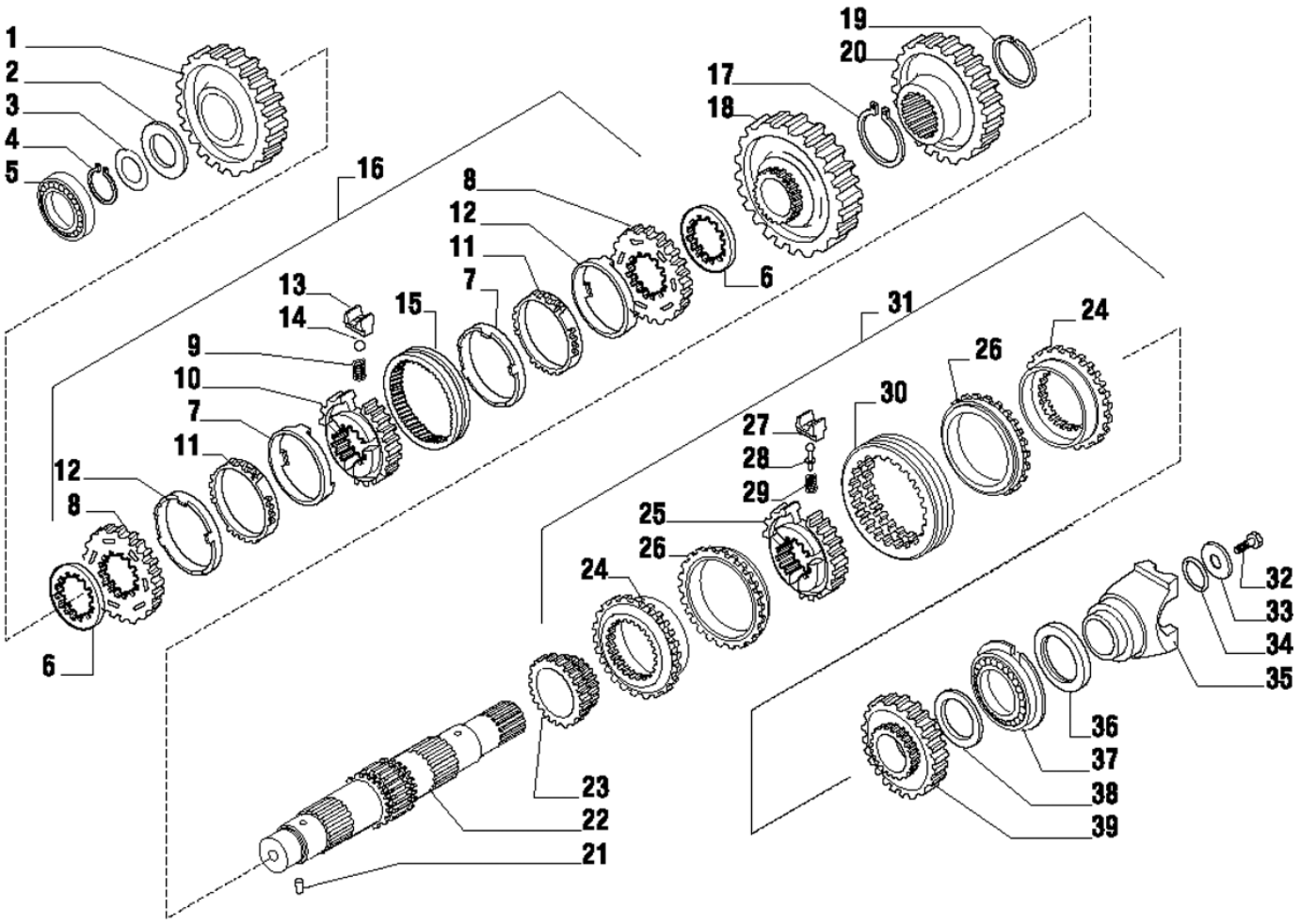

Fig.	Código	Descrição	Qtd.	Nota	Início	Fim
01	219000767	ENGRENAGEM	01		6477	
02	100000088644	ARRUELA CALÇO	01		6477	
03	219000615	CALÇO	CN	0,05mm	6477	
03	219000616	CALÇO	CN	0,1mm	6477	
03	219000617	CALÇO	CN	0,3mm	6477	
03	219000632	CALÇO	CN	0,5mm	6477	
04	100000050116	ANEL TRAVA	01		6477	
05	219000568	ROLAMENTO	01		6477	
06	100000068378	ESPAÇADOR	02		6477	
07	100000036131	ANEL FRICÇÃO	02		6477	
08	100000088585	ANEL SINCRONIZADOR	02		6477	
09	100000014882	MOLA	03		6477	
10	100000088581	CUBO	01		6477	
11	100000050117	ANEL SINTERIZADO	02		6477	
12	100000088586	TAMPA	02		6477	
13	100000014883	TRAVA MOLA	03		6477	
14	100000014885	ESFERA	03		6477	
15	219000578	LUVA	01		6477	
16	219000613	KIT SINCRONIZAÇÃO	01		6477	
17	100000088652	ANEL TRAVA	01		6477	
18	100000088629	ENGRENAGEM	01		6477	
19	100000088653	ANEL TRAVA	01		6477	

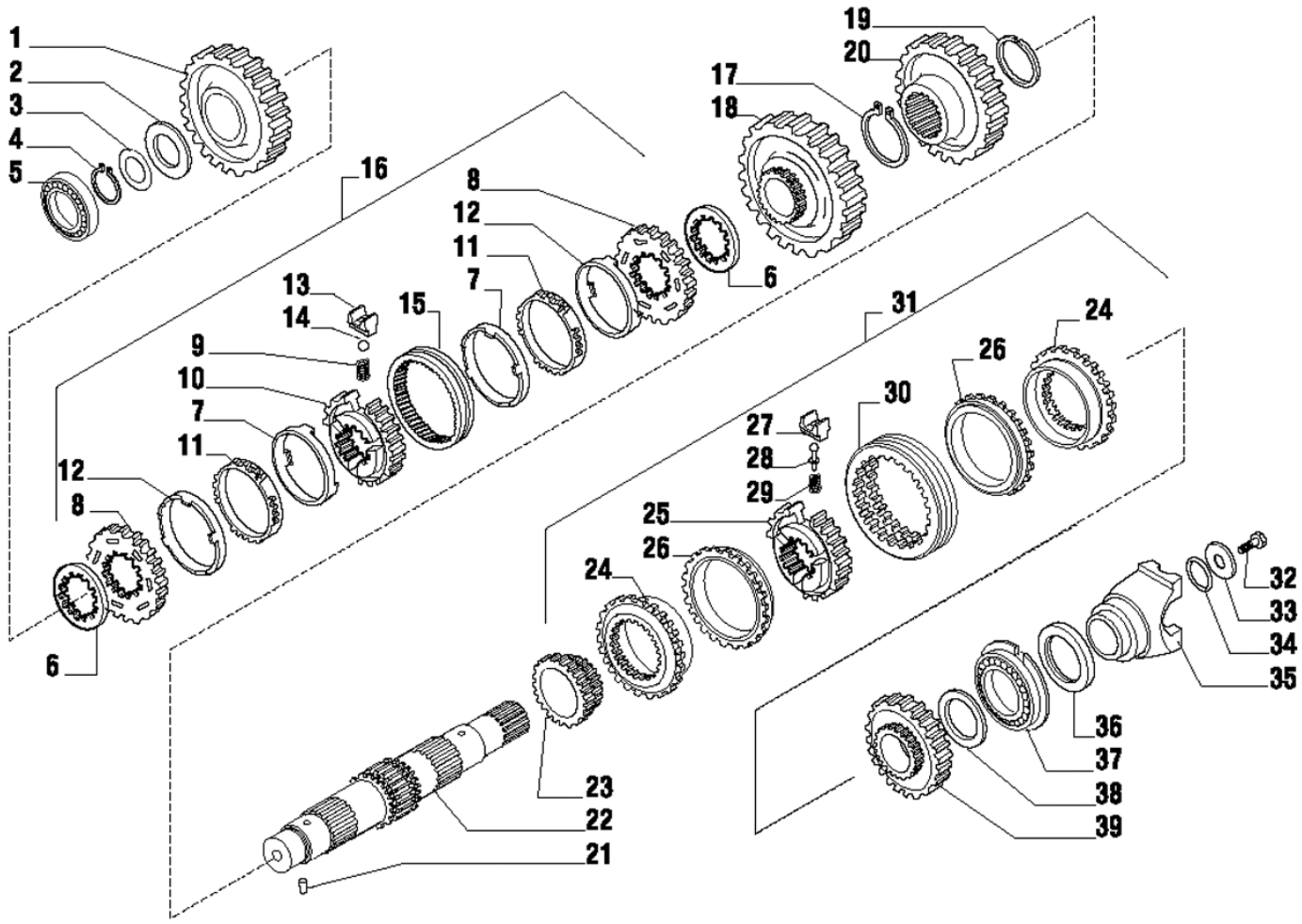

Fig.	Código	Descrição	Qtd.	Nota	Início	Fim
20	100000088654	ENGRENAGEM	01		6477	
21	219000557	PINO ELÁSTICO	01		6477	
22	219000946	EIXO SECUNDÁRIO	01		6477	
23	100000088645	ENGRENAGEM	01		6477	
31	100000050118	KIT SINCRONIZAÇÃO	01		6477	
32	210007074	PARAFUSO	01		6477	
33	210007070	ARRUELA	01		6477	
34	210401278	ANEL O	01		6477	
35	219000647	FLANGE	01		6477	
36	219000490	ANEL VEDAÇÃO	01		6477	
37	219000566	ROLAMENTO	01		6477	
38	219000761	ARRUELA ENCOSTO	01		6477	
39	100000088623	ENGRENAGEM	01		6477	

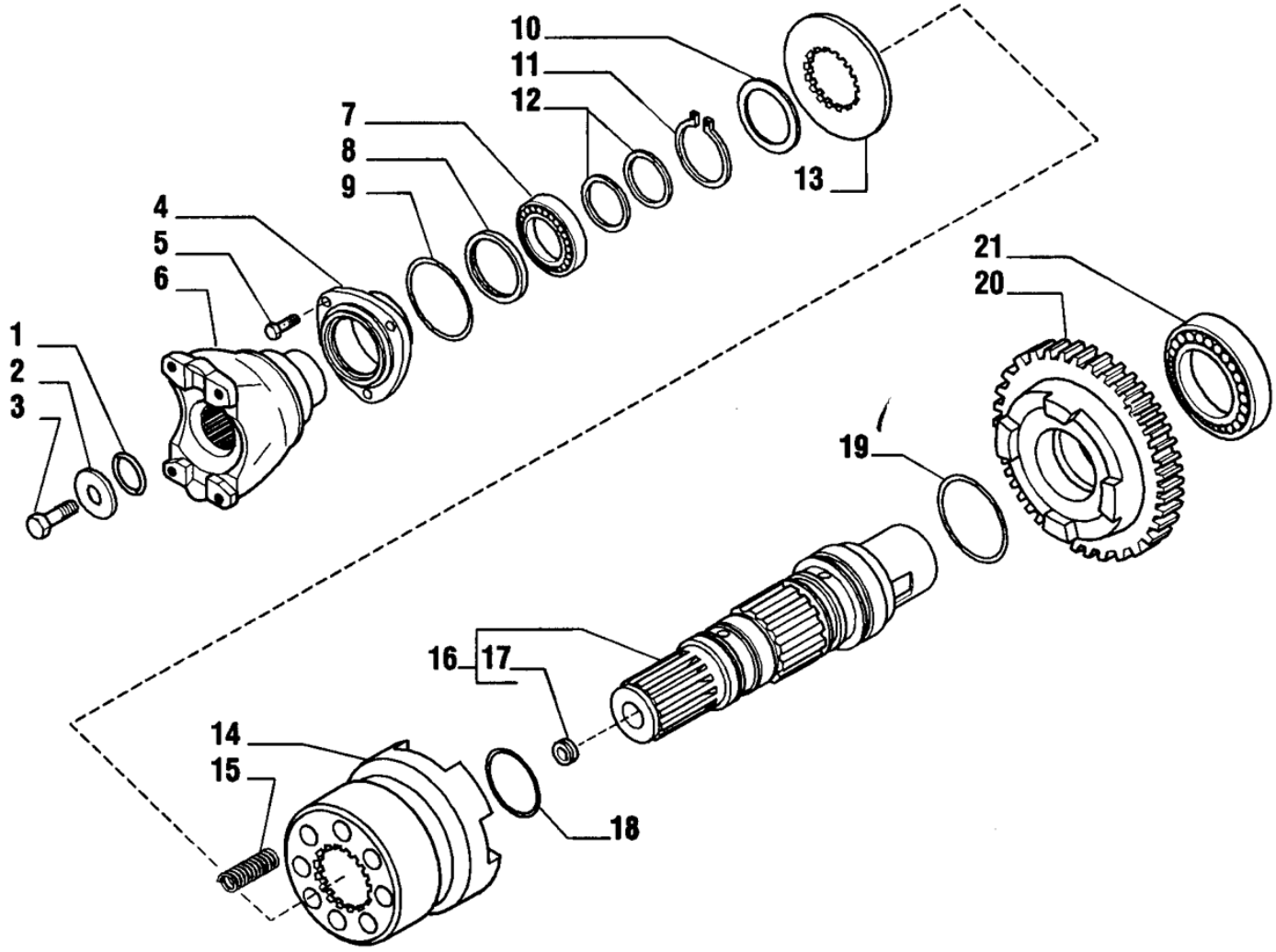

Fig.	Código	Descrição	Qtd.	Nota	Início	Fim
01	219000491	ANEL O	01		6477	
02	219000035	ARRUELA	01		6477	
03	210007074	PARAFUSO	01		6477	
04	219000948	TAMPA FRONTAL	01		6477	
05	100000088564	PARAFUSO	03		6477	
06	219000949	FLANGE	01		6477	
07	219000563	ROLAMENTO	01		6477	
08	219000484	ANEL VEDAÇÃO	01		6477	
09	210401276	ANEL O	01		6477	
10	100000037055	ARRUELA	01		6477	
11	219000951	ANEL TRAVA	01		6477	
12	210401287	ANEL VEDAÇÃO	02		6477	
13	100000088655	ARRUELA DENTADA	01		6477	
14	219000953	LUVA	01		6477	
15	219000954	MOLA	08		6477	
16	219000955	EIXO SAÍDA	01		6477	
17	100000037056	BUJÃO	01		6477	
18	219000956	ANEL O	01		6477	
19	219000957	ANEL O	01		6477	
20	219000958	ENGRENAGEM	01		6477	
21	219000564	ROLAMENTO	01		6477	

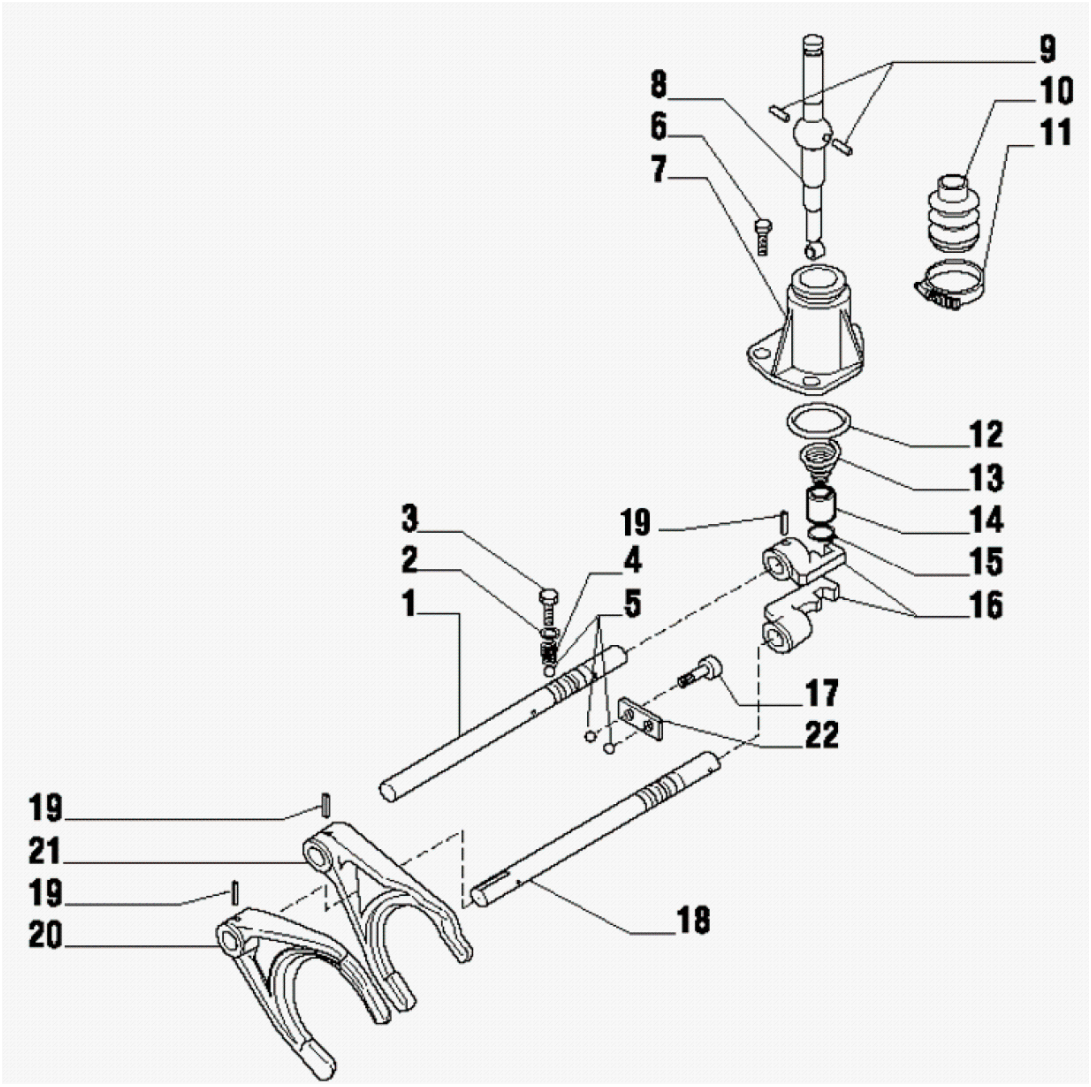

Fig.	Código	Descrição	Qtd.	Nota	Início	Fim
01	219000773	EIXO COMANDO 3ª/4ª	01		6477	
02	100000088572	ARRUELA	02		6477	
03	100000014879	PARAFUSO	02		6477	
04	100000014881	MOLA	02		6477	
05	100000088574	ESFERA	04		6477	
06	100000088569	PARAFUSO	03		6477	
07	100000088586	TAMPA	01		6477	
08	219000775	ALAVANCA ACIONAMENTO	01		6477	
09	100000081816	PINO	02		6477	
10	219000599	FOLE	01		6477	
11	219000606	ABRAÇADEIRA	01		6477	
12	210401268	ANEL O	01		6477	
13	219000776	MOLA	01		6477	
14	100000088622	BUCHA	01		6477	
15	210003550	ANEL TRAVA	01		6477	
16	100000037057	ENGATE	02		6477	
17	100000088570	PARAFUSO	02		6477	
18	219000618	EIXO COMANDO 1ª/2ª	01		6477	
19	219000558	PINO ELÁSTICO	04		6477	
20	219000604	GARFO ACIONAMENTO 1ª/2ª	01		6477	
21	100000086983	GARFO ACIONAMENTO 3ª/4ª	01		6477	
22	100000088587	PLACA	01		6477	

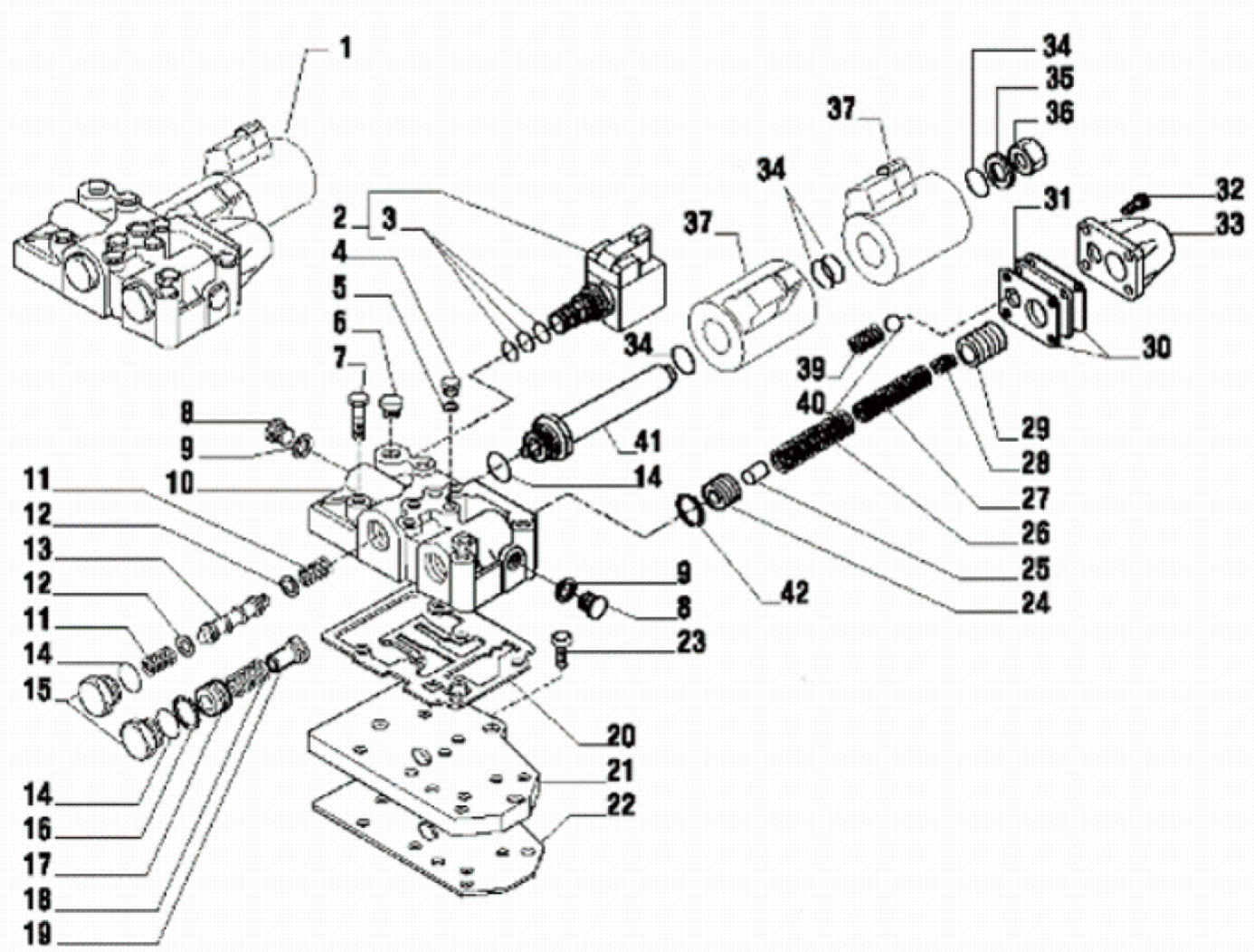

Fig.	Código	Descrição	Qtd.	Nota	Início	Fim
01	219001900	DISTRIBUIDOR	01		6477	
02	219000487	ELETRO-VÁLVULA	01		6477	
02.1	219001060	SOLENÓIDE	01		6477	
03	219000595	KIT VEDAÇÃO	01		6477	
04	100000023156	BUJÃO	04		6477	
05	219000553	ARRUELA VEDAÇÃO	04		6477	
06	100000036134	BUJÃO	01		6477	
07	219000534	PARAFUSO	06		6477	
08	100000088571	BUJÃO	02		6477	
09	219000555	ARRUELA VEDAÇÃO	02		6477	
10	219000779	CARCAÇA DISTRIBUIDOR	01		6477	
11	219000780	MOLA	02		6477	
12	100000088590	ARRUELA	02		6477	
13	100000014196	PISTÃO	01		6477	
14	219000571	ANEL O	03		6477	
15	100000088607	BUJÃO	02		6477	
16	219000559	ANEL TRAVA C/ FURO	01		6477	
17	100000050141	PISTÃO	01		6477	
18	219000626	MOLA	01		6477	
19	100000088606	BUCHA	01		6477	
20	219000473	JUNTA VEDAÇÃO	01		6477	
21	219000610	PLACA ALIMENTAÇÃO	01		6477	

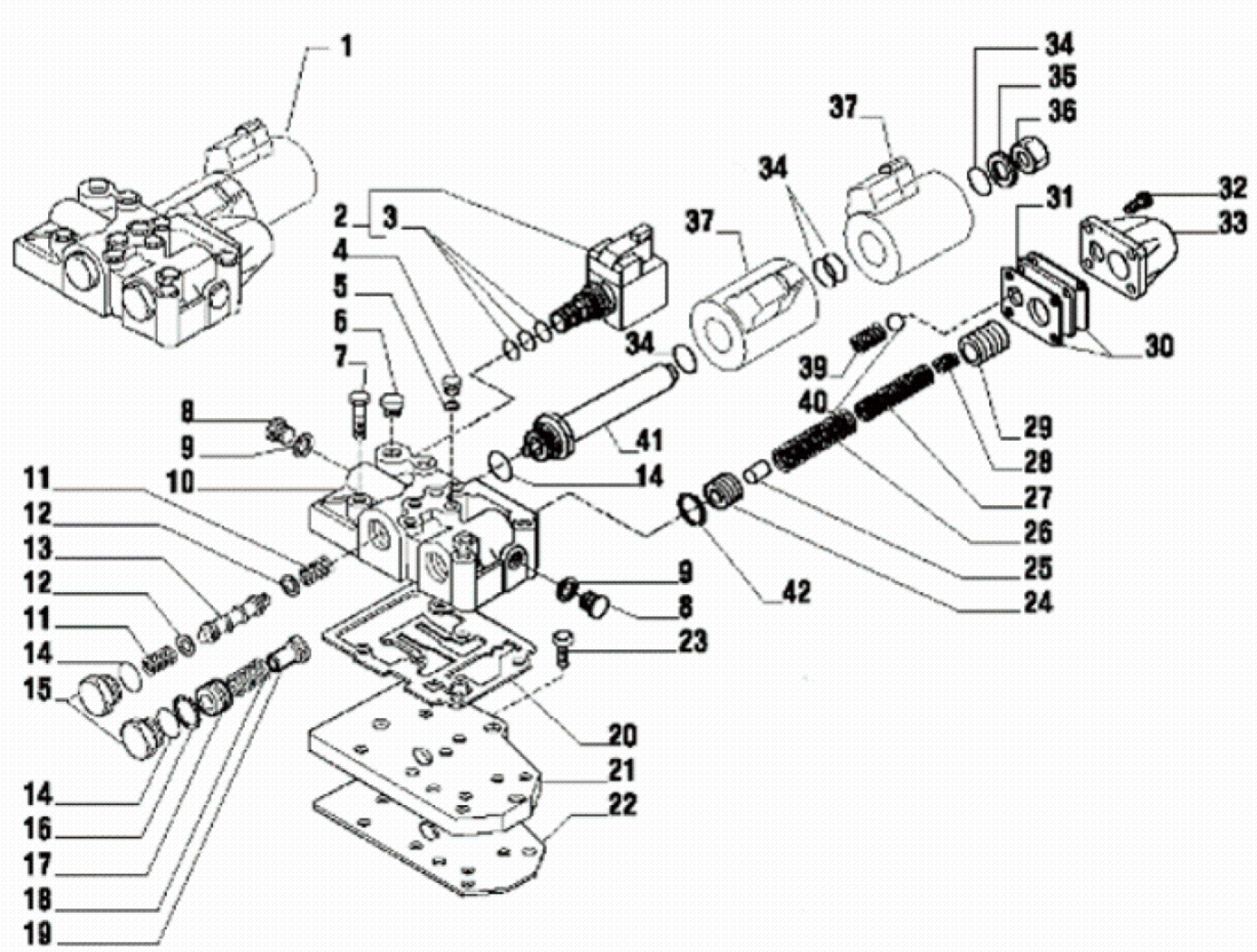

Fig.	Código	Descrição	Qtd.	Nota	Início	Fim
22	219000474	JUNTA VEDAÇÃO	01		6477	
23	100000088568	PARAFUSO	03		6477	
24	100000050157	PISTÃO INTERNO	01		6477	
25	100000088628	PINO	01		6477	
26	219000642	MOLA	01		6477	
27	219000637	MOLA	01		6477	
28	219000636	MOLA	01		6477	
29	100000088615	PISTÃO SAIDA	01		6477	
30	219000624	JUNTA VEDAÇÃO	02		6477	
31	100000088627	PLACA	01		6477	
32	100000088567	PARAFUSO	04		6477	
33	219000620	TAMPA VÁLVULA	01		6477	
34	219000570	ANEL O	04		6477	
35	100000088609	ARRUELA	01		6477	
36	100000088608	BUJÃO	01		6477	
37	219002097	BOBINA ELETRO-VÁLVULA	02		6477	
39	219000627	MOLA	01		6477	
40	100000088575	ESFERA	01		6477	
41	219000643	TUBO SOLENÓIDE	01		6477	
42	219000782	ANEL TRAVA SEM FURO	01		6477	

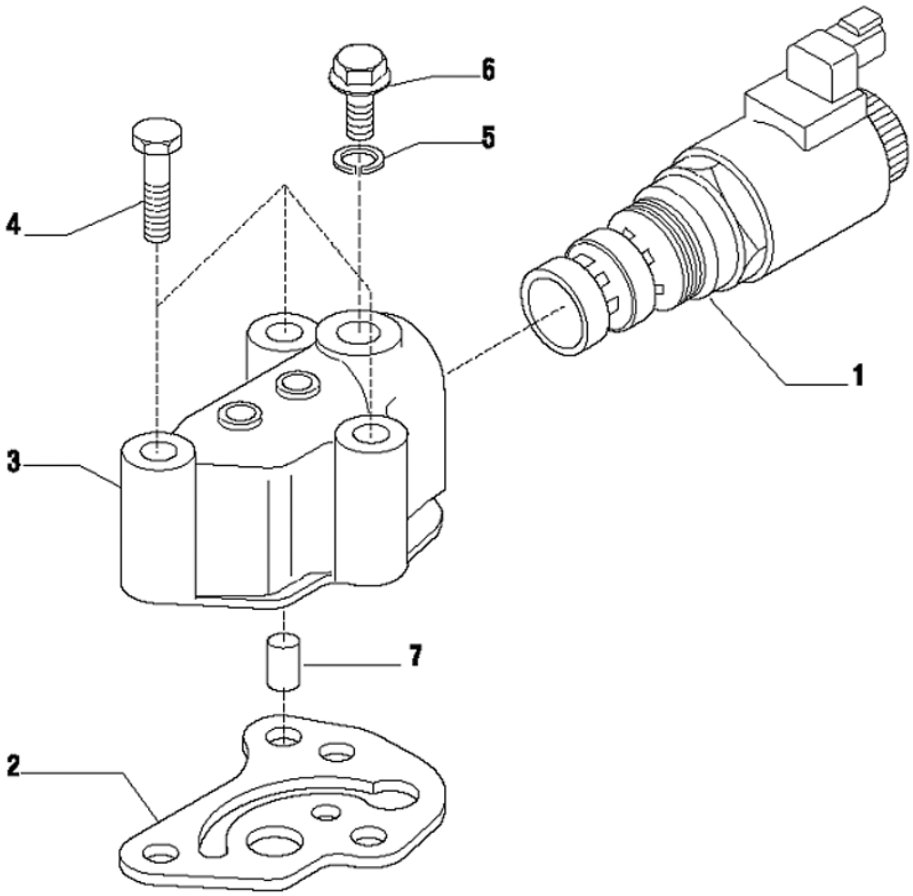

Fig.	Código	Descrição	Qtd.	Nota	Início	Fim
01	219001902	ELETRO-VÁLVULA	01		6477	
02	210401290	JUNTA VEDAÇÃO	01		6477	
03	219000960	CARCAÇA VÁLVULA	01		6477	
04	100000023130	PARAFUSO	03		6477	
05	219000553	ARRUELA VEDAÇÃO	01		6477	
06	100000023156	BUJÃO	01		6477	
07	100000023157	VÁLVULA	01		6477	

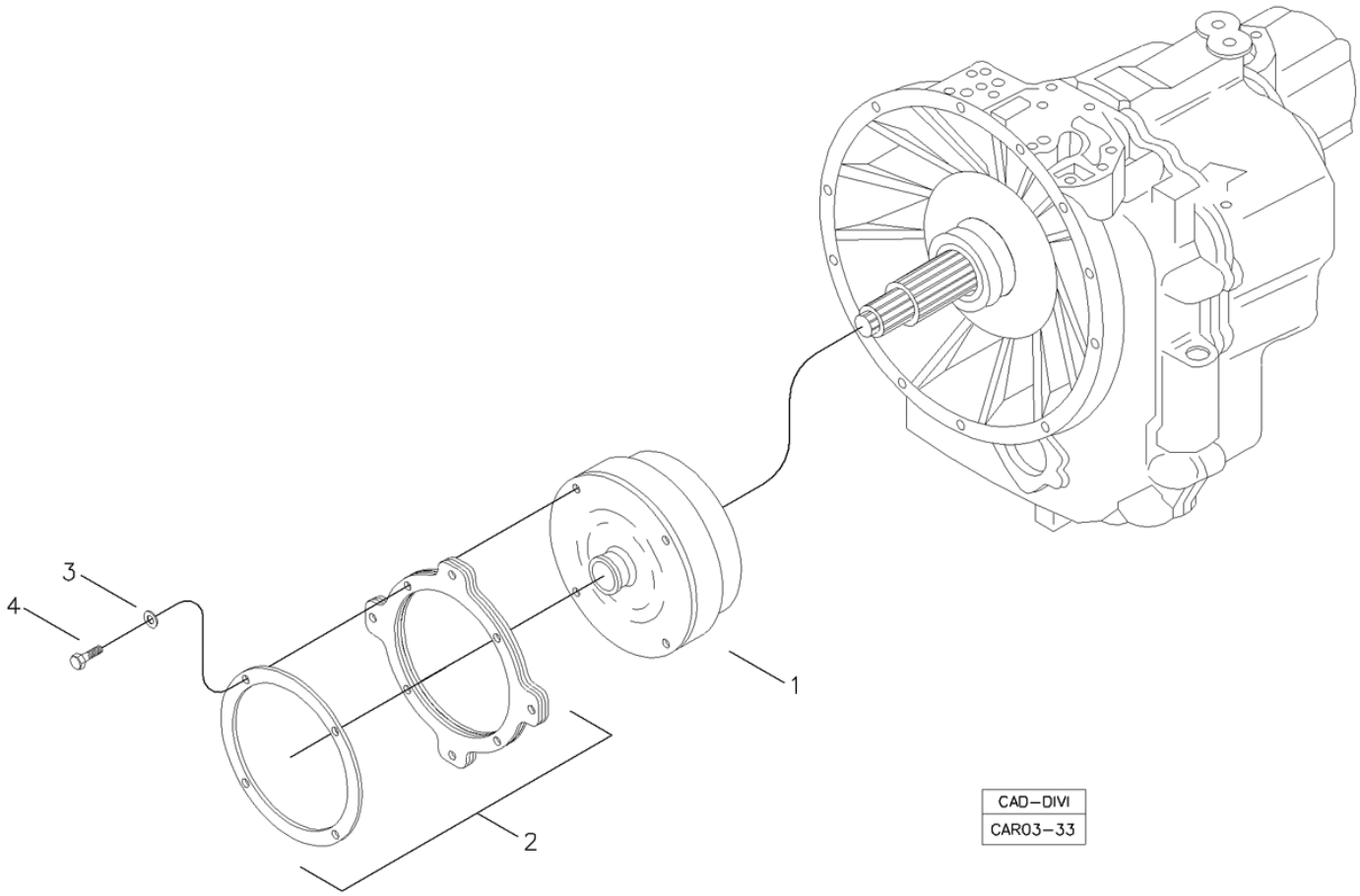

Fig.	Código	Descrição	Qtd.	Nota	Início	Fim
01	219002041	CONVERSOR	01		6477	
02	219002042	PLACA CONVERSOR	01		6477	
03	210002190	ARRUELA PRESSÃO	04		6477	
04	210003920	PARAFUSO SEXTAVADO	04		6477	

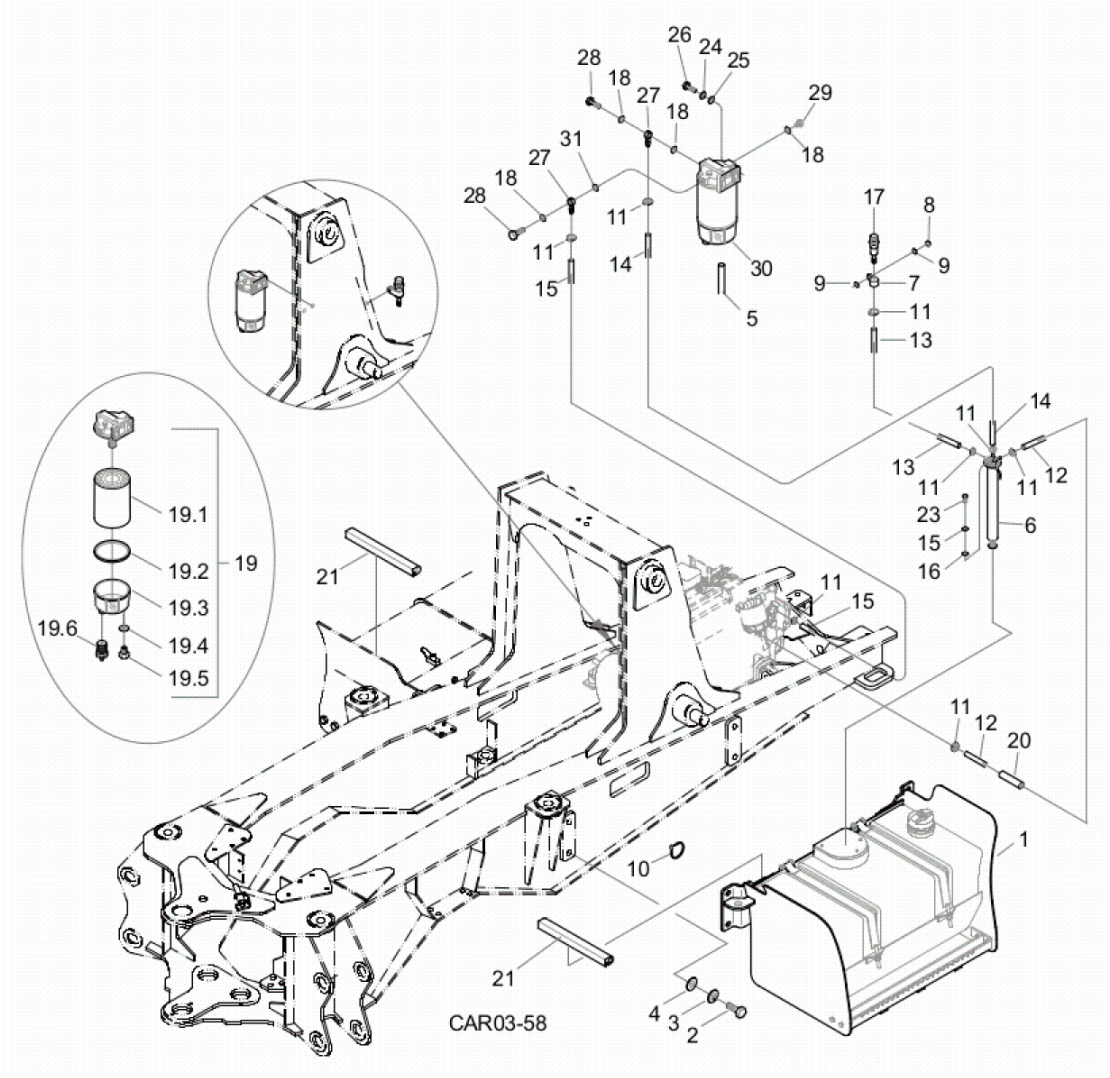

Fig.	Código	Descrição	Qtd.	Nota	Início	Fim
01		KIT TANQUE COMBUSTÍVEL	01	VER 3D100 00.2	6477	
02	210004195	PARAFUSO	04		6477	
03	210002215	ARRUELA PRESSÃO	04		6477	
04	208003639	ARRUELA	04		6477	
34	100000164432	MANGUEIRA	01		6477	
06	219002381	SENSOR DE NÍVEL	01		6477	
07	219000445	ABRAÇADEIRA	01		6477	
08	210005765	PORCA SEXTAVADA	02		6477	
09	210002025	ARRUELA LISA	02		6477	
10	210001079	CINTA PLÁSTICA	05		6477	
11	210001116	ABRAÇADEIRA	08		6477	
12	219002739	MANGUEIRA	01		6477	
13	219002738	MANGUEIRA	01		6477	
14	100000045987	MANGUEIRA	01		6477	
15	219002162	MANGUEIRA	01		6477	
16	210002000	ARRUELA LISA	06		6477	
17	219000070	RESPIRO DO TANQUE	01		6477	
18	210400296	ARRUELA LISA	05		6477	
19	219002017	FILTRO ÓLEO	01			
19.1	218002539	ELEMENTO FILTRO DE COMBUSTÍVEL	01		6477	
19.2	100000064499	ANEL O	01			
19.3	100000061786	COPO TRANSPARENTE	01		6477	

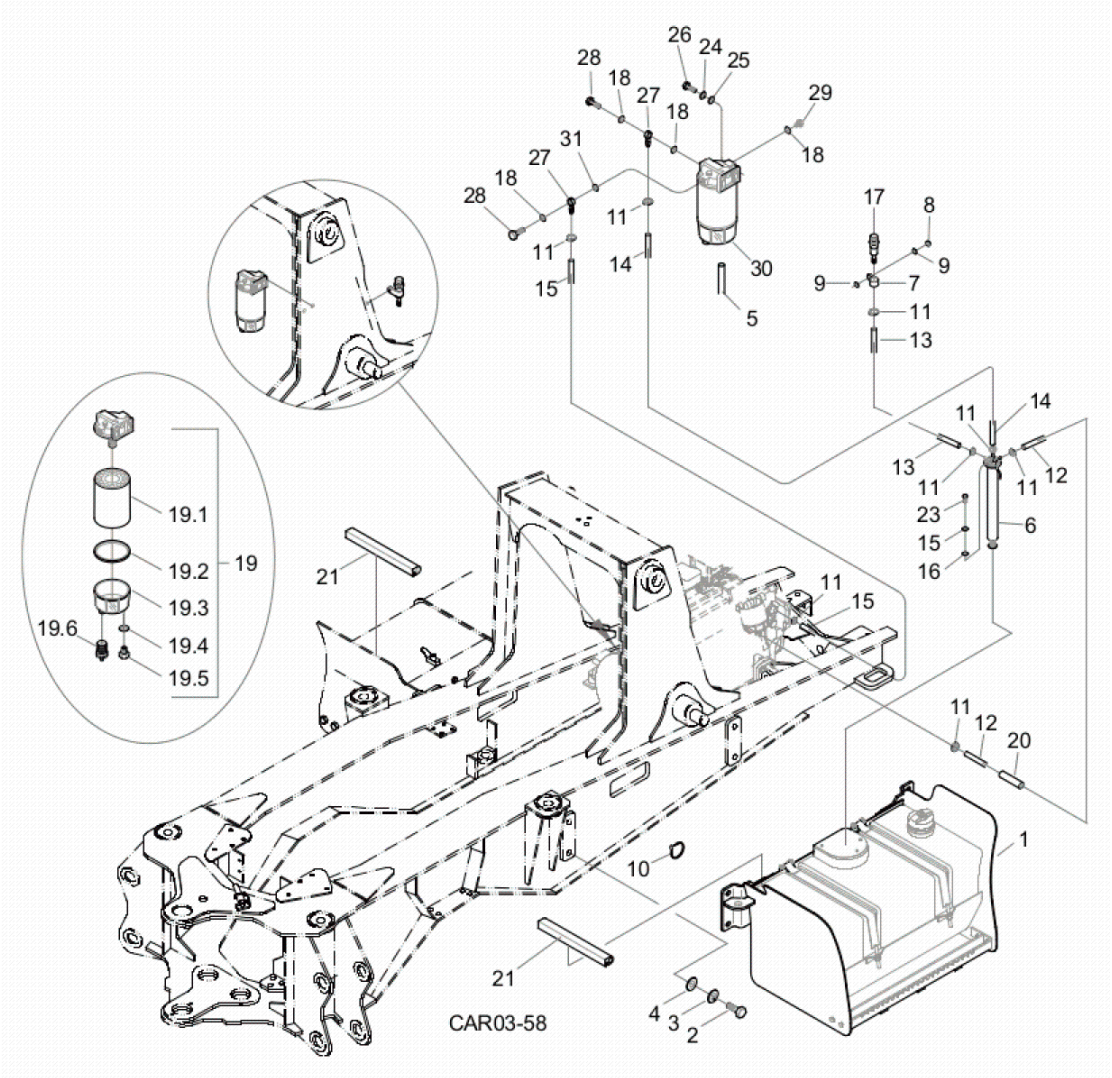

Fig.	Código	Descrição	Qtd.	Nota	Início	Fim
19.4	100000064535	ANEL O	01			
19.5	100000064561	BUJÃO	01		6477	
19.6	100000064503	BUJÃO DRENO	01			
20	V211001131	CONDUÍTE	CN		6477	
21	219002206	PERFIL BORRACHA	02		6477	
23	210003601	PARAFUSO SEXTAVADO	06		6477	
24	210002180	ARRUELA PRESSÃO	02		6477	
25	210002015	ARRUELA LISA	02		6477	
26	210003840	PARAFUSO SEXTAVADO	02		6477	
27	212002316	CONEXÃO BANJO	02		6477	
28	212002317	PARAFUSO BANJO	02		6477	
29	210301704	BUJÃO	01		6477	

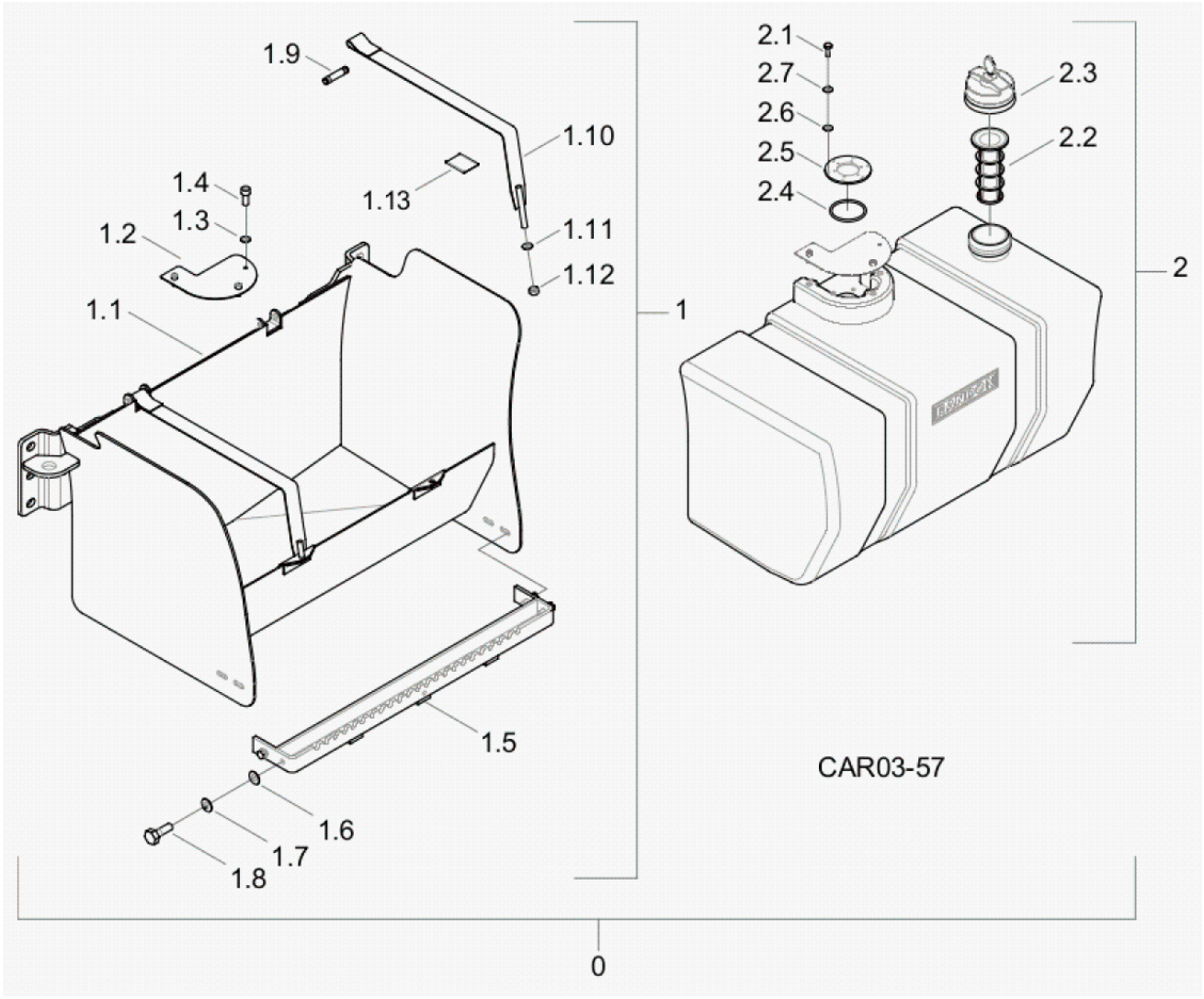

Fig.	Código	Descrição	Qtd.	Nota	Início	Fim
00	100000089606	KIT TANQUE COMBUSTÍVEL	01		6477	
01	100000078216	CONJUNTO PROTEÇÃO TANQUE	01		6477	
01.1		PROTETOR	01	Não Fornecido Separadamente	6477	
01.10	100000078745	CINTA	02		6477	
01.11	210002021	ARRUELA LISA	02		6477	
01.12	210005770	PORCA SEXTAVADA	02		6477	
01.13	100000079293	PERFIL BORRACHA	02		6477	
01.2	100000078783	TAMPA BÓIA	01		6477	
01.3	210002246	ARRUELA DENTADA	03		6477	
01.4	210000439	PARAFUSO	03		6477	
01.5	370260025	DEGRAU	01		6477	
01.6	210002025	ARRUELA LISA	04		6477	
01.7	210002190	ARRUELA PRESSÃO	04		6477	
01.8	210003910	PARAFUSO SEXTAVADO	04		6477	
01.9	100000078784	PINO	02		6477	
02	100000108174	TANQUE COMBUSTÍVEL COMPLETO	01		6477	
02.1	210003660	PARAFUSO SEXTAVADO	06		6477	
02.2	100000108277	FILTRO TELA	01		6477	
02.3	100000108276	TAMPA TANQUE	01	ACOMPANHA CHAVE	6477	
02.4	100000108175	TANQUE COMBUSTÍVEL	01		6477	
02.5	100000141466	FLANGE	01		6477	
02.6	210002165	ARRUELA PRESSÃO	06		6477	

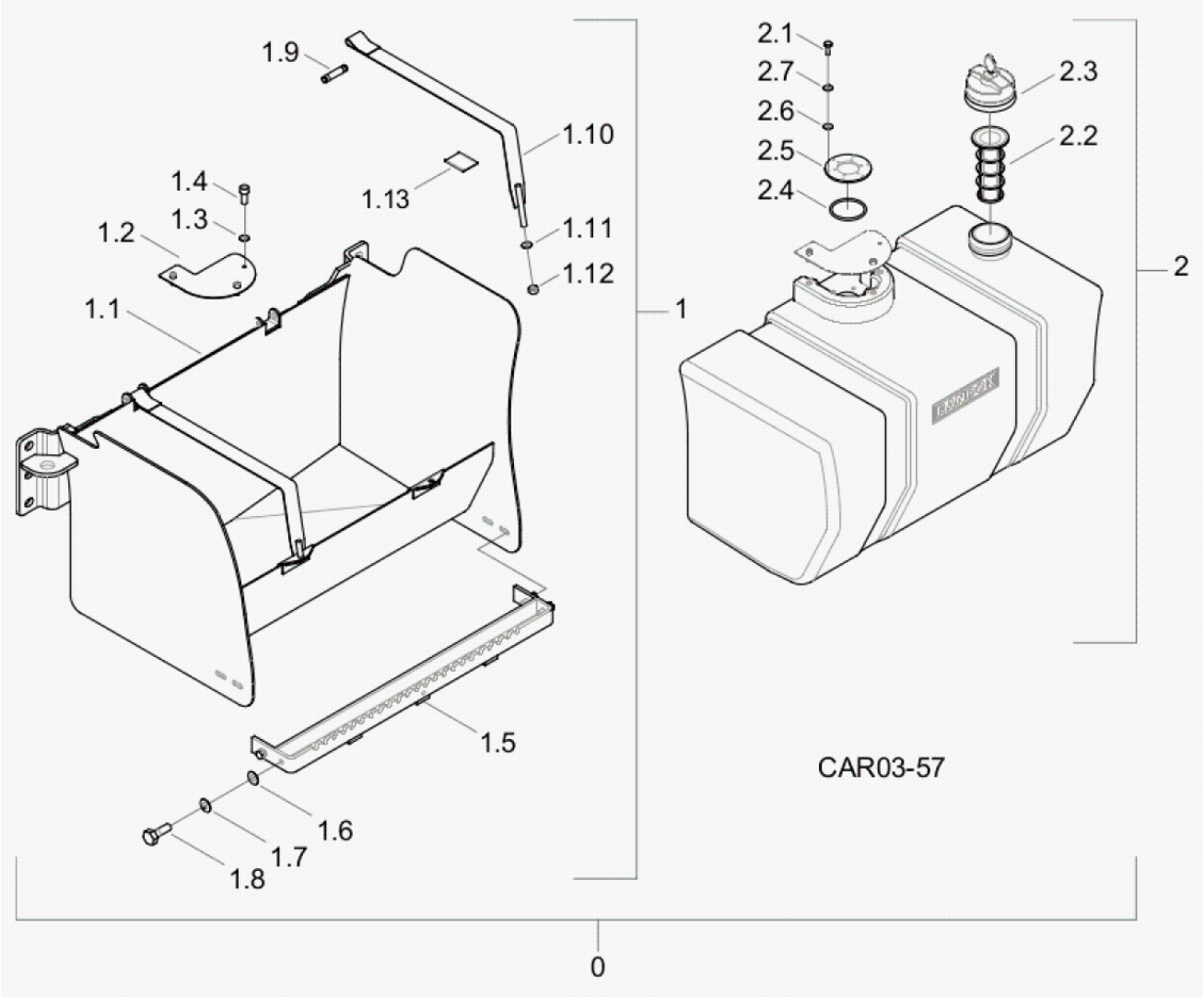

Fig.	Código	Descrição	Qtd.	Nota	Início	Fim
02.7	210002000	ARRUELA LISA	06		6477	
02.8	210003660	PARAFUSO SEXTAVADO	06		6477	

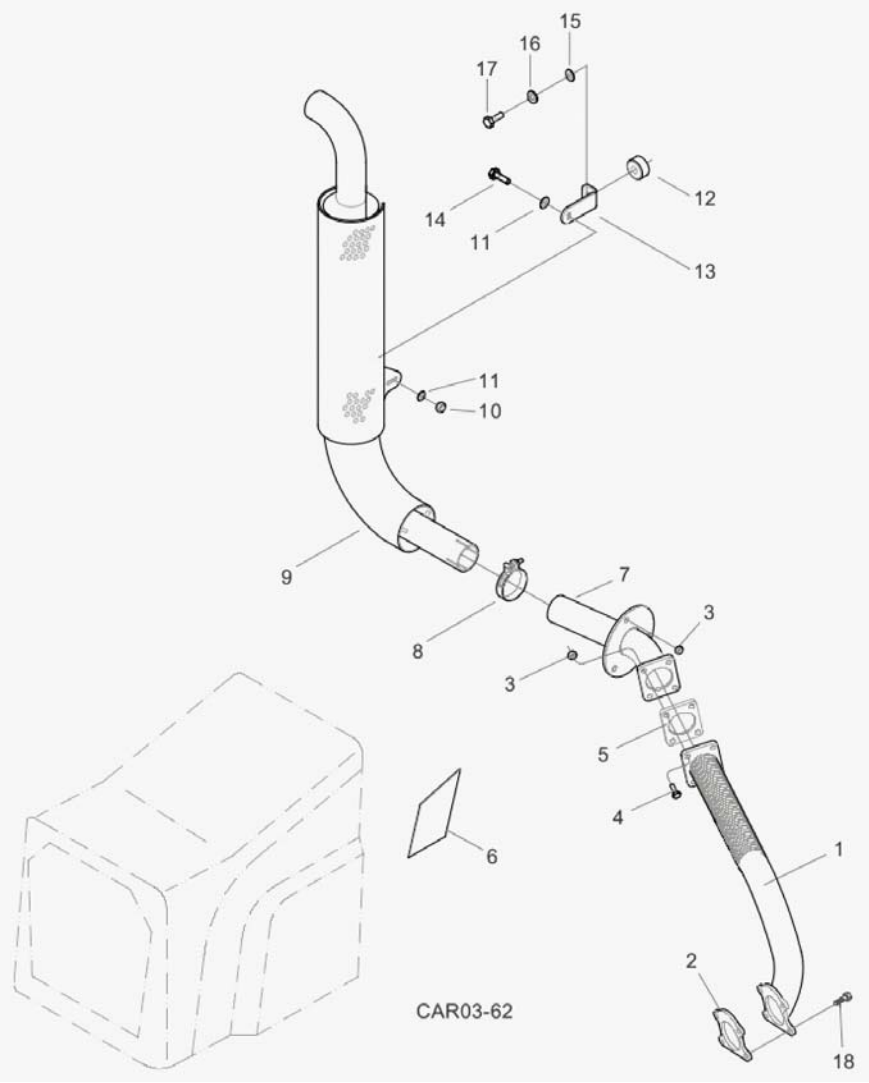

Fig.	Código	Descrição	Qtd.	Nota	Início	Fim
01	100000161533	TUBO SAÍDA	01		6477	
02	100000161461	JUNTA	01		6477	
03	2080045121	PORCA AUTOTRAVANTE	07		6477	
04	220000464	PARAFUSO ALLEN	04		6477	
05	370060512	JUNTA	01		6477	
06	370060591	DEFLETOR TURBINA	01		6477	
07	370260040	TUBO INTERMEDIÁRIO	01		6477	
08	219000253	ABRAÇADEIRA	01		6477	
09	370360089	SILENCIADOR EXTERNO	01		6477	
10	210004583	PORCA AUTOFRENANTE	01		6477	
11	219002121	ARRUELA LISA	02		6477	
12	211400101	COXIM	01		6477	
13	370060292	SUPORTE	01		6477	
14	210003840	PARAFUSO SEXTAVADO	01		6477	
15	210002021	ARRUELA LISA	01		6477	
16	210002200	ARRUELA PRESSÃO	01		6477	
17	210004040	PARAFUSO SEXTAVADO	01		6477	
18	210003910	PARAFUSO SEXTAVADO	04		6477	

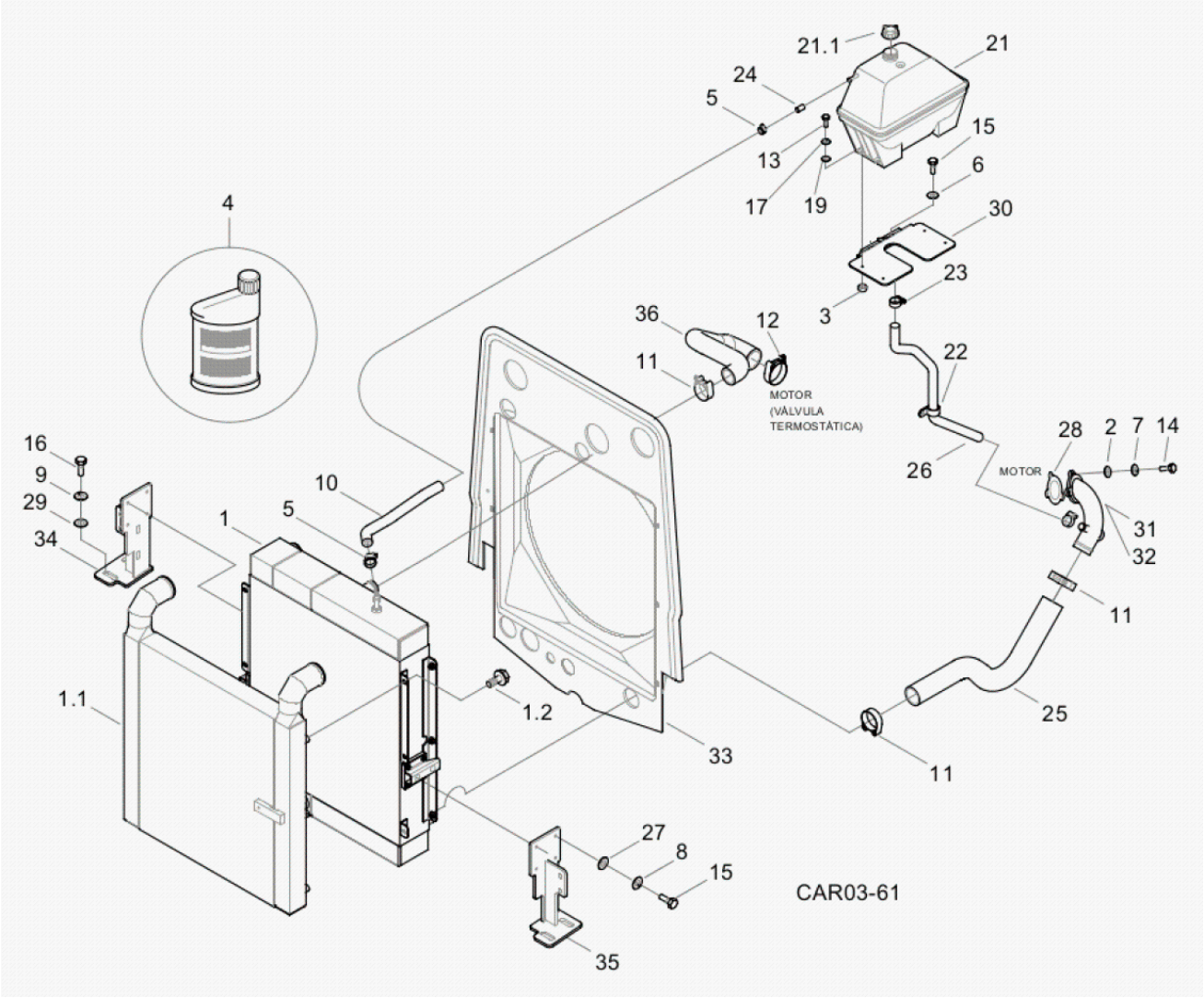

Fig.	Código	Descrição	Qtd.	Nota	Início	Fim
01	100000115910.	RADIADOR	01		6477	
01.1	100000133683	INTERCOOLER	01		6477	
01.2	210003800	PARAFUSO SEXTAVADO	06		6477	
02	210002015	ARRUELA LISA	03		6477	
03	210005765	PORCA SEXTAVADA	02		6477	
04	180100136	ADITIVO ANTICONGELANTE	10		6477	
05	210001116	ABRAÇADEIRA	03		6477	
06	210002025	ARRUELA LISA	04		6477	
07	210002180	ARRUELA PRESSÃO	03		6477	
08	210002190	ARRUELA PRESSÃO	04		6477	
09	210002200	ARRUELA PRESSÃO	04		6477	
10	100000178638	MANGUEIRA	01		6477	
11	210002279	ABRAÇADEIRA	03		6477	
12	210002263	ABRAÇADEIRA	02		6477	
13	210003710	PARAFUSO SEXTAVADO	04		6477	
14	210003830	PARAFUSO SEXTAVADO	03		6477	
15	210003910	PARAFUSO SEXTAVADO	06		6477	
16	210004070	PARAFUSO SEXTAVADO	04		6477	
17	210002170	ARRUELA PRESSÃO	04		6477	
19	219000158	ARRUELA LISA	04		6477	
21	219000349	TANQUE EXPANSÃO	01		6477	
21.1	219000859	TAMPA TANQUE	01		6477	

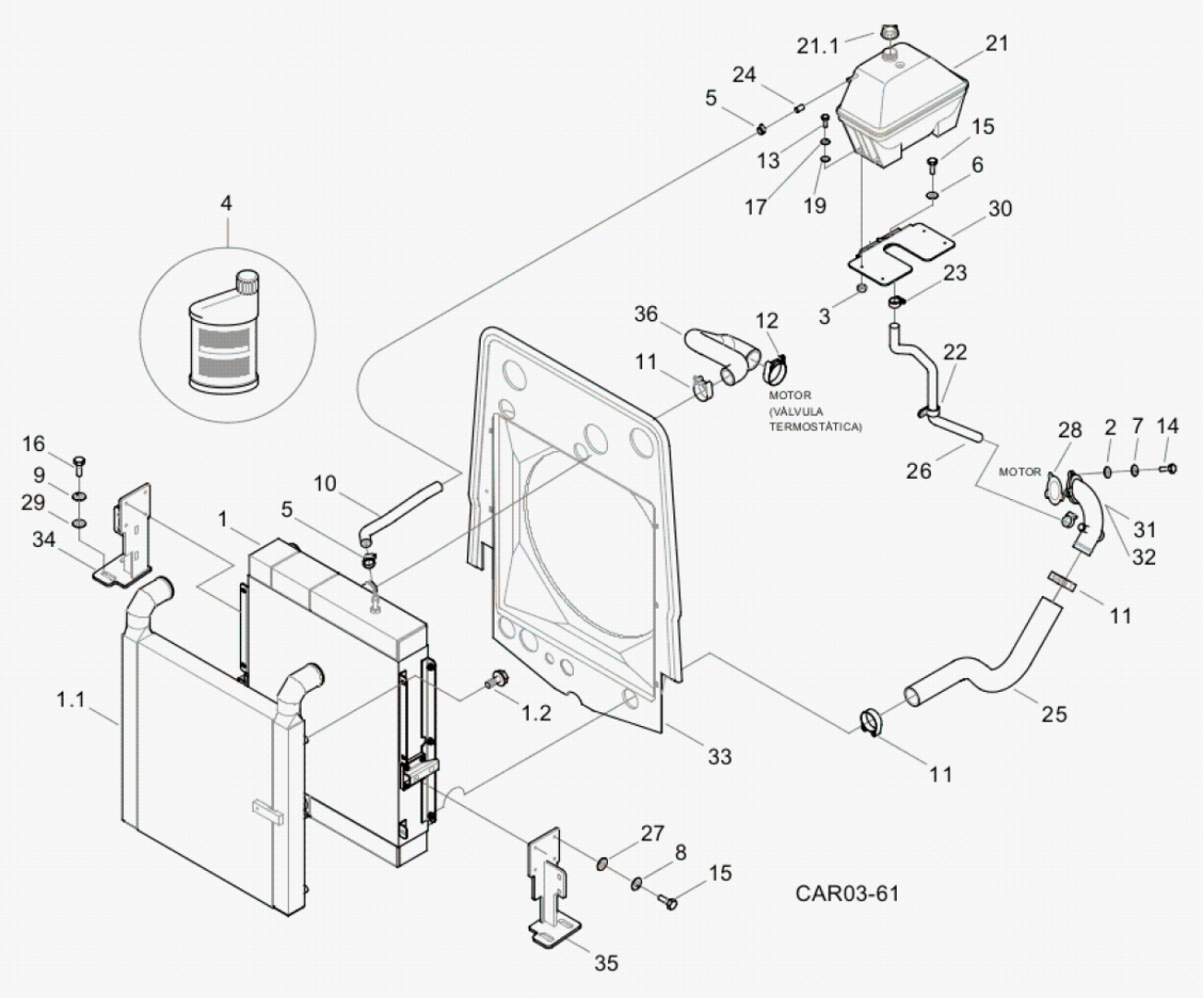

Fig.	Código	Descrição	Qtd.	Nota	Início	Fim
22	219000357	ABRAÇADEIRA	01		6477	
23	210006225	ABRAÇADEIRA	02		6477	
24	219001786	TAMPÃO	01		6477	
25	219002316	MANGUEIRA	01		6477	
26	219002322	MANGUEIRA	01		6477	
27	370025772	ARRUELA CALÇO	04		6477	
28	370060406	JUNTA VEDAÇÃO	01		6477	
29	370060582	ARRUELA CALÇO	04		6477	
30	370260049	SUPORTE TANQUE	01		6477	
31	370260096	CURVA FLANGEADA	01	Com ar condicionado	6477	
32	100000154984	TUBO ENTRADA ÁGUA MOTOR	01	Sem ar condicionado	6477	
33	100000163109	DEFLETOR	01		6477	
34	100000161583	SUPORTE DIREITO	01		6477	
35	100000161566	SUPORTE ESQUERDO	01		6477	
36	100000110139	MANGUEIRA	01		6477	

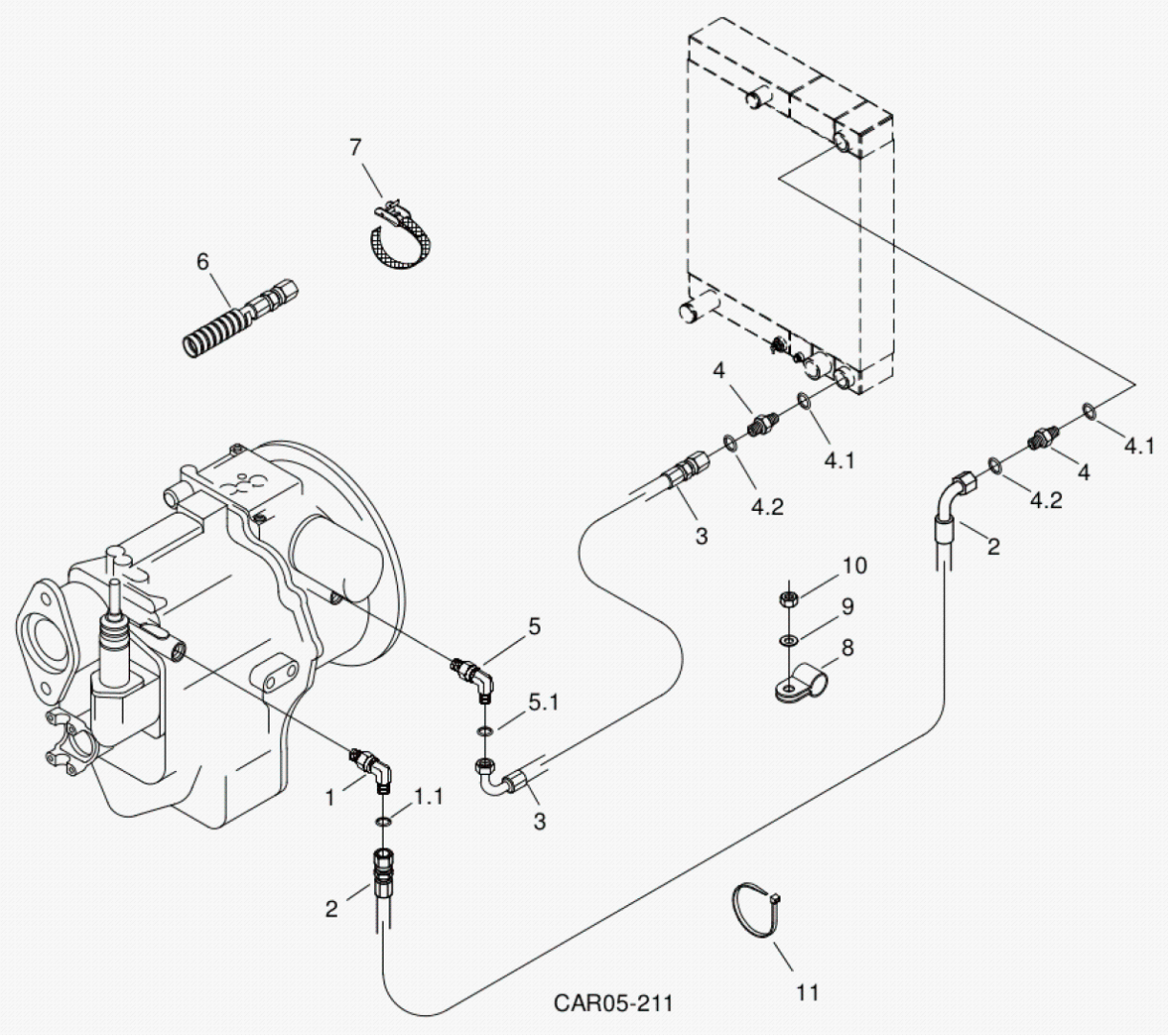

Fig.	Código	Descrição	Qtd.	Nota	Início	Fim
01	219000239	JOELHO	01		6477	
01.1	219000315	ANEL VEDAÇÃO	01		6477	
02	100000112507	MANGUEIRA DE SAÍDA	01		6477	
03	100000112506	MANGUEIRA DE ENTRADA	01		6477	
04	219000323	ADAPTADOR	02		6477	
04.1	219000988	ANEL O	01		6477	
04.2	219000315	ANEL VEDAÇÃO	01		6477	
05	219000504	JOELHO	01		6477	
05.1	219000315	ANEL VEDAÇÃO	01		6477	
06	212009775	PROTETOR MANGUEIRA	CN		6477	
07	212008826	CINTA FIXAÇÃO	03		6477	
08	219000445	ABRAÇADEIRA	01		6477	
09	210002025	ARRUELA LISA	01		6477	
10	210005765	PORCA SEXTAVADA	01		6477	
11	210002495	CINTA PLÁSTICA	04		6477	

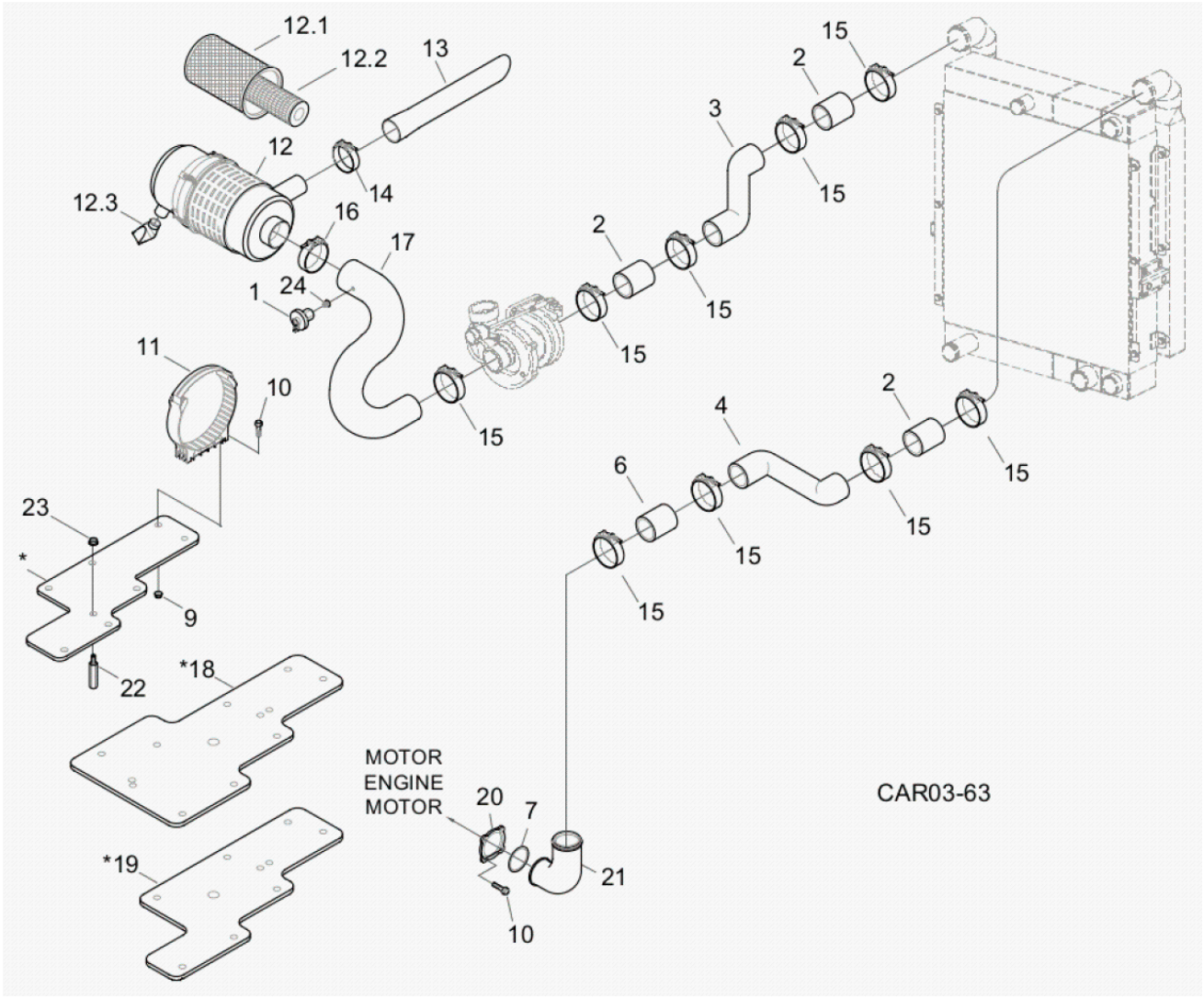

Fig.	Código	Descrição	Qtd.	Nota	Início	Fim
01	100000091338	SENSOR FILTRO	01		6477	
02	100000159477	MANGOTE	03		6477	
03	100000126907	TUBO ENTRADA INTERCOOLER	01		6477	
04	100000126938	TUBO SAÍDA INTERCOOLER	01		6477	
06	100000160854	MANGOTE	01		6477	
07	219001584	ANEL O	01		6477	
09	219000870	PORCA	02		6477	
10	219000871	PARAFUSO	06		6477	
11	219000874	ABRAÇADEIRA	01		6477	
12	219000875	FILTRO COMPLETO	01		6477	
12.1	219001057	ELEMENTO PRINCIPAL FILTRO AR MOTOR - TURBO	01		6477	
12.2	219001058	ELEMENTO SECUNDÁRIO FILTRO AR DO MOTOR - TURBO	01		6477	
12.3	219001244	VÁLVULA DESCARGA	01		6477	
13	100000161124	MANGOTE COLETOR	01		6477	
14	V210007189	ABRAÇADEIRA	01		6477	
15	210002966	ABRAÇADEIRA	09		6477	
16	210006236	ABRAÇADEIRA	01		6477	
17	100000165596	MANGOTE ENTRADA DE AR	01		6477	
18	370260048	SUPORTE	01	COM AR CONDICIONADO	6477	
19	100000048853	SUPORTE	01	SEM AR CONDICIONADO	6477	
20	100000012814	FLANGE	01		6477	

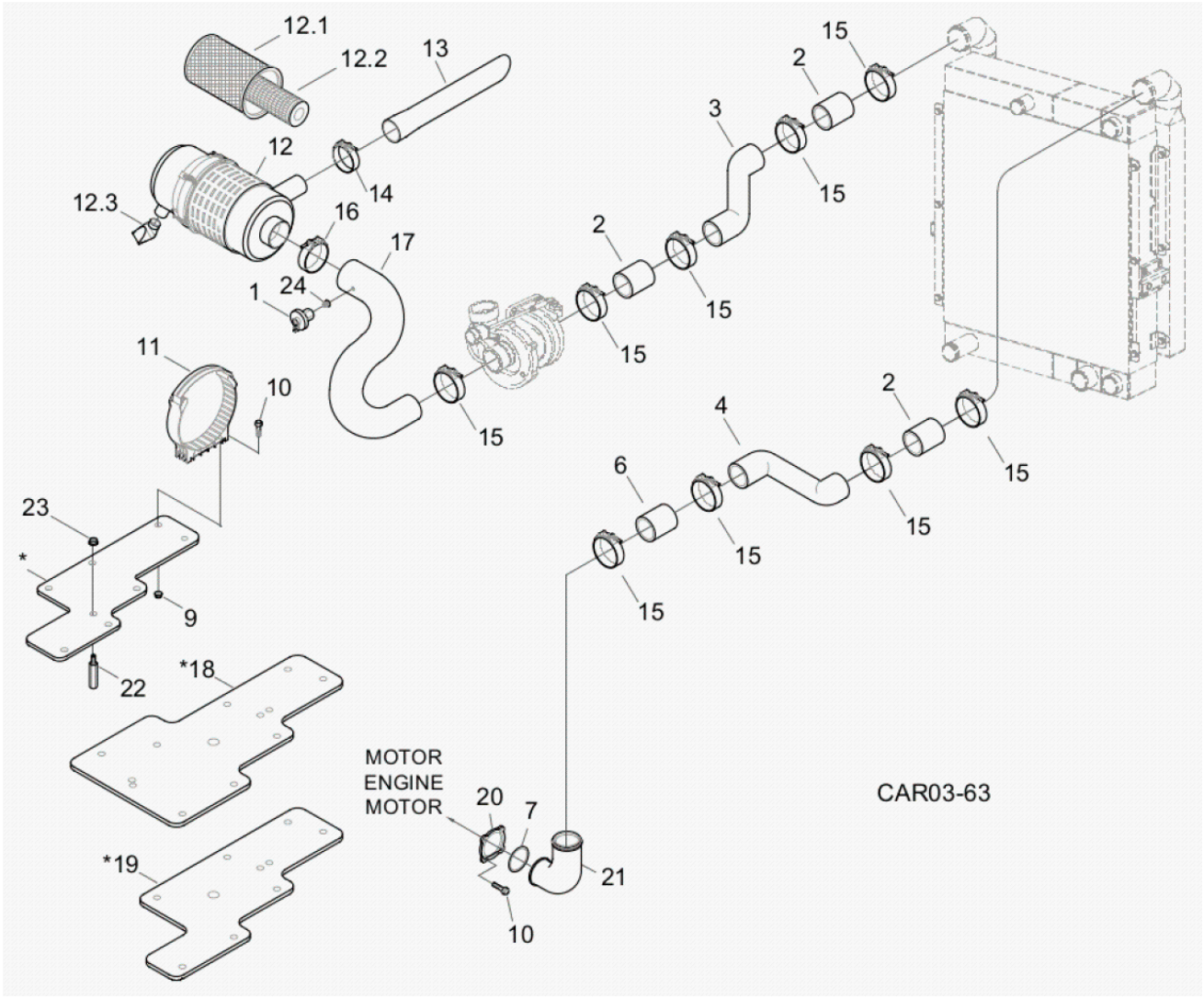

Fig.	Código	Descrição	Qtd.	Nota	Início	Fim
21	219001308	CURVA	01		6477	
22	219000159	DISTANCIADOR	05		6477	
23	219000824	PORCA	05		6477	
24	219001872	ADAPTADOR	01		6477	

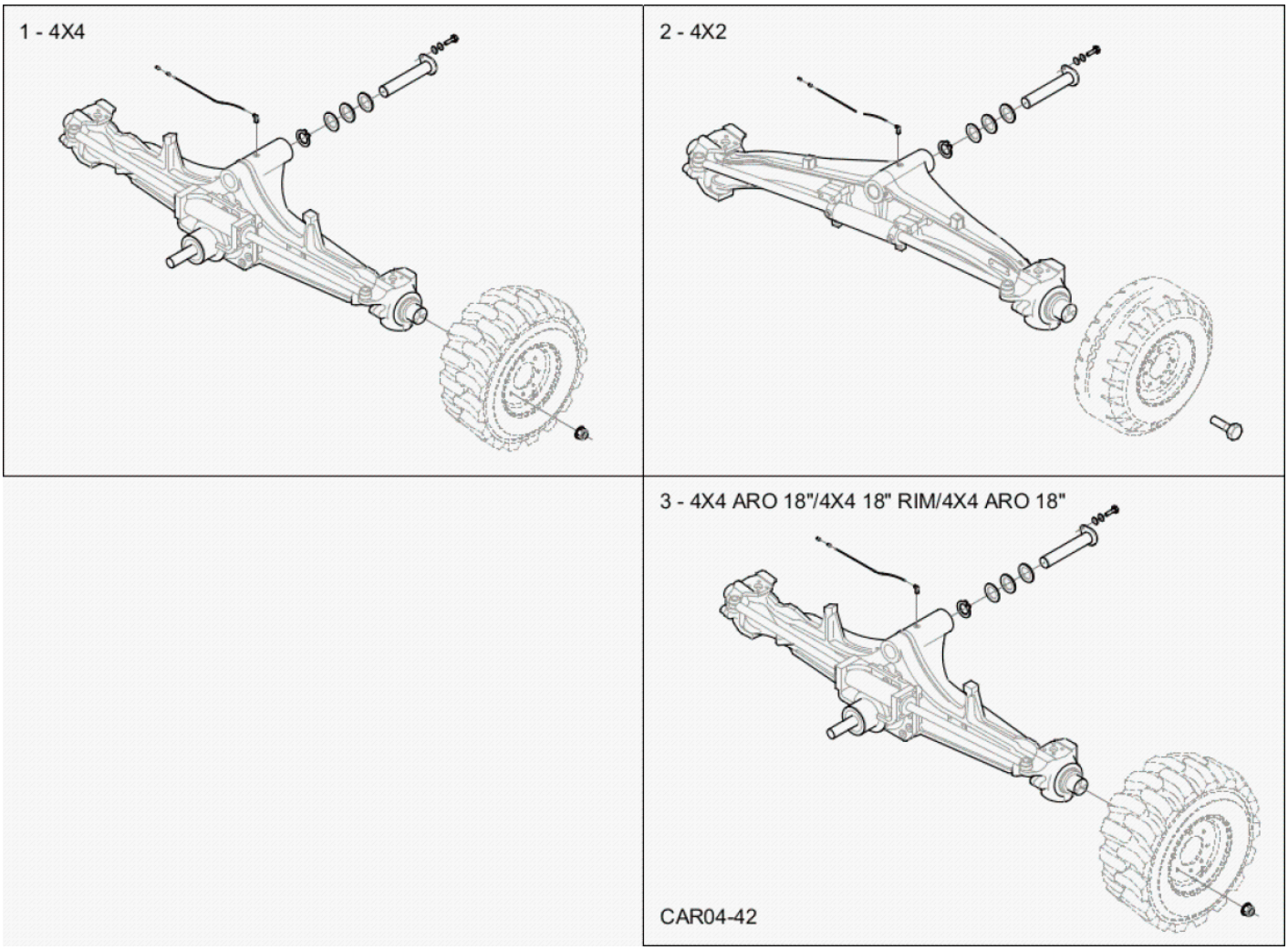

Fig.	Código	Descrição	Qtd.	Nota	Início	Fim
01		MONTAGEM EIXO DIANTEIRO 4X4	01	VER 4A000 01.0	6477	
02		MONTAGEM EIXO DIANTEIRO 4X2	01	VER 4A000 02.0	6477	
03		MONTAGEM EIXO DIANTEIRO 4X4 ARO 18"	01	VER 4A000 03.0	6477	

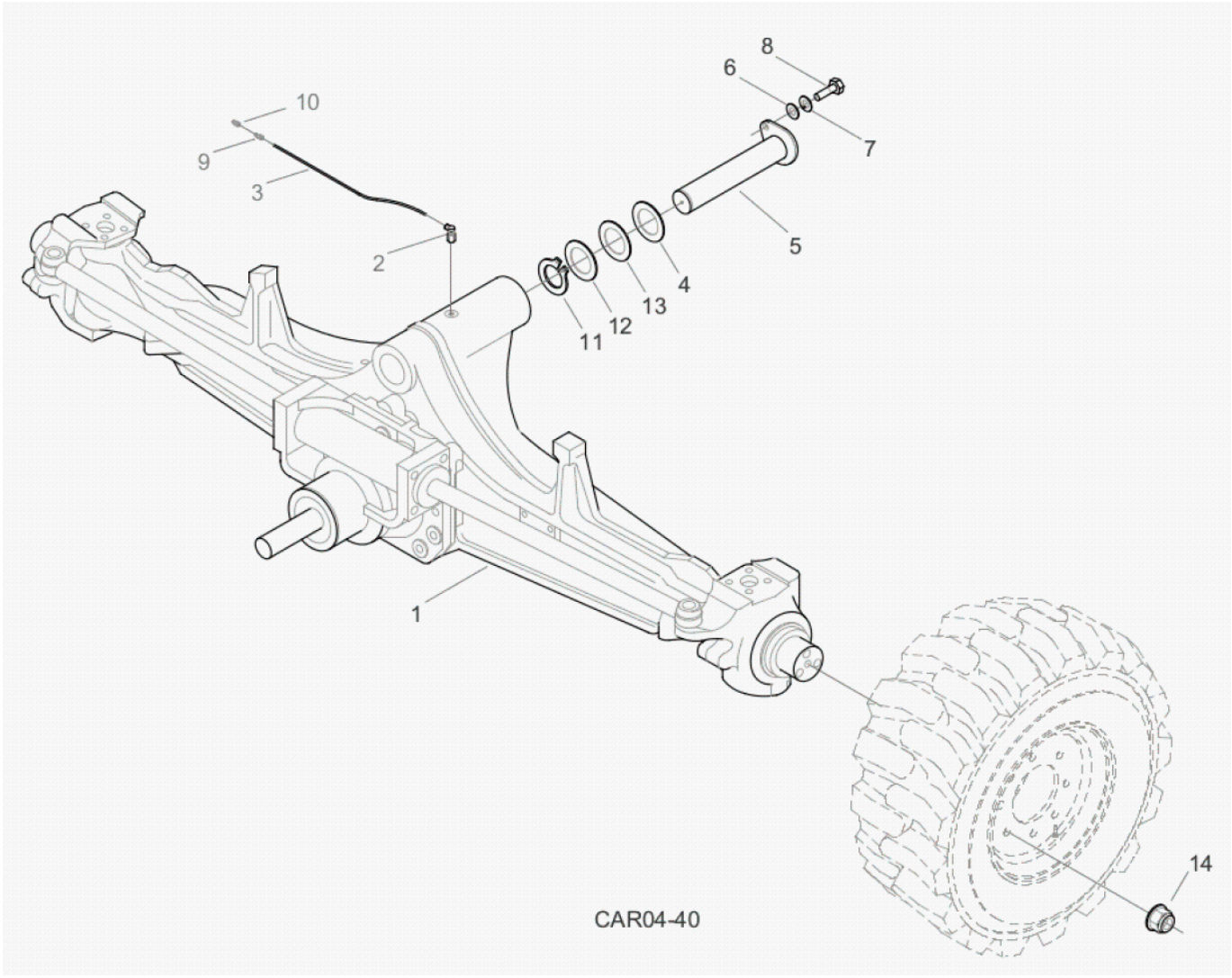

Fig.	Código	Descrição	Qtd.	Nota	Início	Fim
01	100000169825	EIXO DIANTEIRO COMPLETO	01	VER 4A100 00.0	6477	
02	100000069513	CONEXÃO	01		6477	
03	100000013872	TUBO	0,46m		6477	
04	370060878	ARRUELA ENCOSTO	03	Esp. 5mm	6477	
05	370060008	PINO PIVÔ EIXO	01		6477	
06	210002045	ARRUELA LISA	01		6477	
07	210002215	ARRUELA PRESSÃO	01		6477	
08	210004180	PARAFUSO SEXTAVADO	01		6477	
09	100000069514	CONEXÃO	01		6477	
10	211200000	GRAXEIRA RETA	01		6477	
11	210003480	ANEL ELÁSTICO	CN		4798	
12	370060880	ARRUELA ENCOSTO	CN	Esp. 1mm	4798	
13	370060879	ARRUELA ENCOSTO	CN	Esp. 3mm	4798	
14	219000065	PORCA RODA	16		6477	

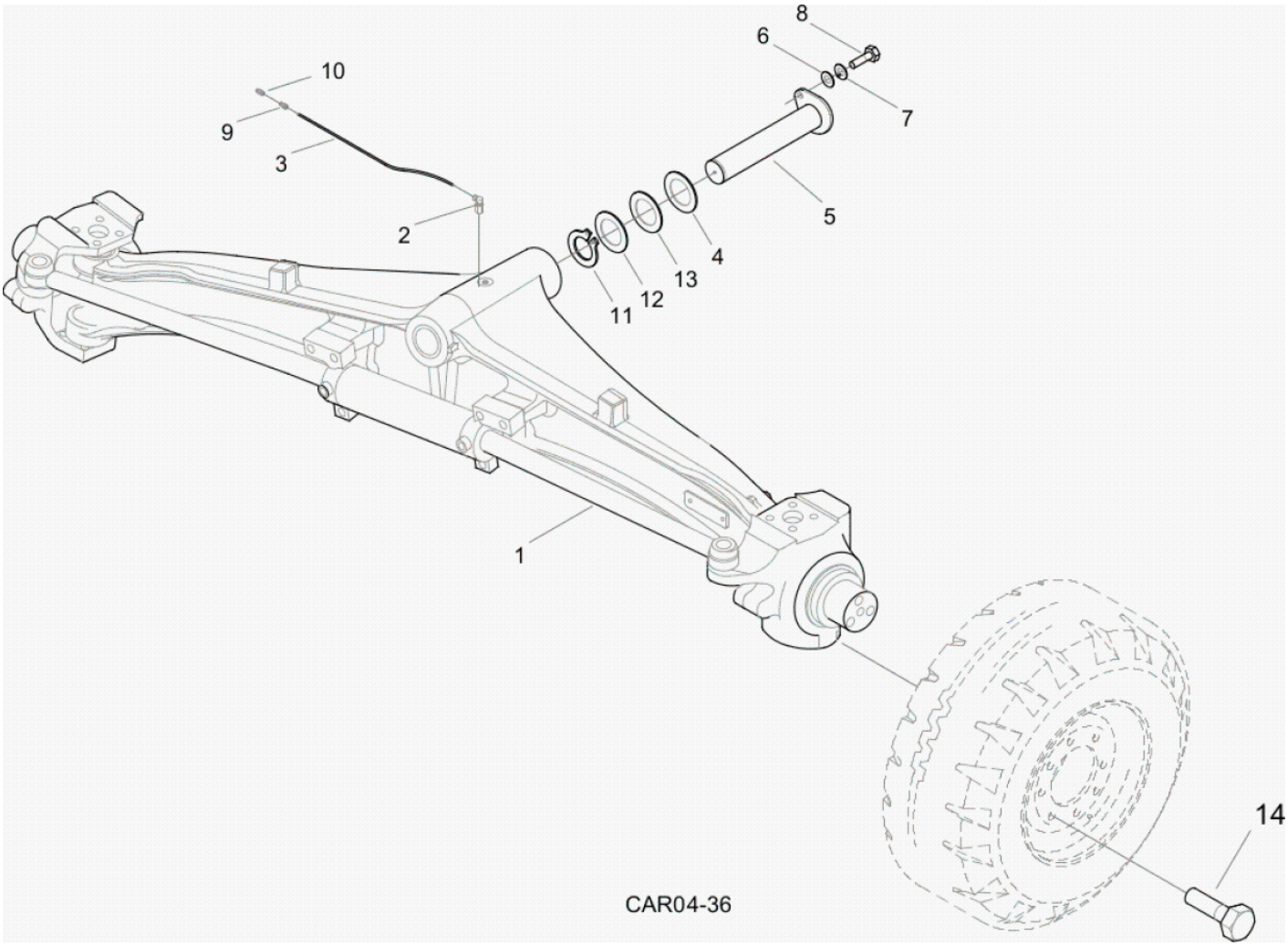

Fig.	Código	Descrição	Qtd.	Nota	Início	Fim
01		EIXO DIANTEIRO 4X2	01	VER 4A200 00.0	6477	
02	100000069513	CONEXÃO	01		6477	
03	100000013872	TUBO	0,46m		6477	
04	370060878	ARRUELA ENCOSTO	03	Esp. 5mm	6477	
05	370060008	PINO PIVÔ EIXO	01		6477	
06	210002045	ARRUELA LISA	01		6477	
07	210002215	ARRUELA PRESSÃO	01		6477	
08	210004180	PARAFUSO SEXTAVADO	01		6477	
09	100000069514	CONEXÃO	01		6477	
10	211200000	GRAXEIRA RETA	01		6477	
11	210003480	ANEL ELÁSTICO	CN		6477	
12	370060880	ARRUELA ENCOSTO	CN	Esp. 1mm	6477	
13	370060879	ARRUELA ENCOSTO	CN	Esp. 3mm	6477	
14	219000058	PARAFUSO RODA	16		6477	

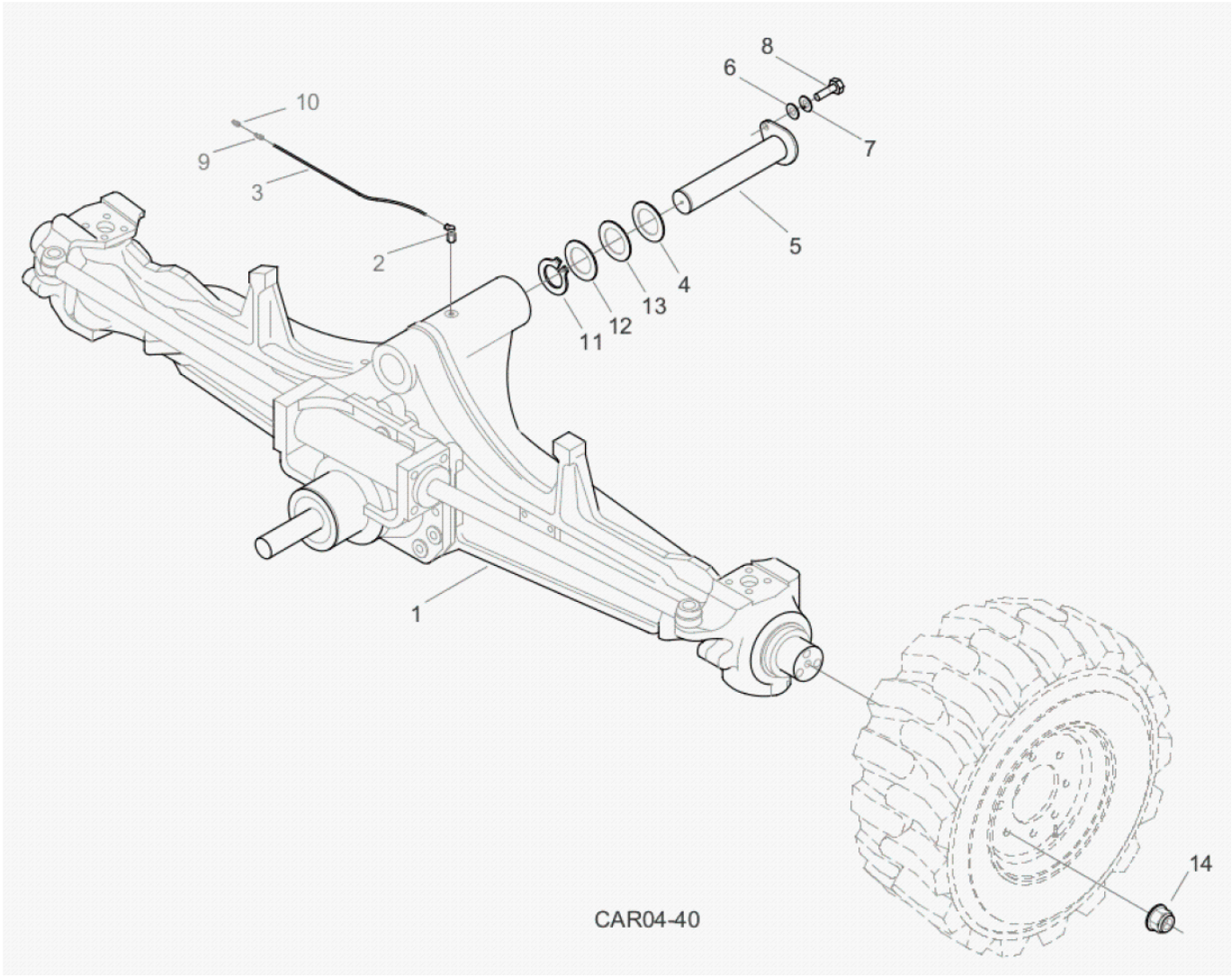

Fig.	Código	Descrição	Qtd.	Nota	Início	Fim
01		EIXO DIANTEIRO 4X4 ARO 18"	01	VER 4A300 00.0	6477	
02	100000069513	CONEXÃO	01		6477	
03	100000013872	TUBO	0,46m		6477	
04	370060878	ARRUELA ENCOSTO	03	Esp. 5mm	6477	
05	370060008	PINO PIVÔ EIXO	01		6477	
06	210002045	ARRUELA LISA	01		6477	
07	210002215	ARRUELA PRESSÃO	01		6477	
08	210004180	PARAFUSO SEXTAVADO	01		6477	
09	100000069514	CONEXÃO	01		6477	
10	211200000	GRAXEIRA RETA	01		6477	
11	210003480	ANEL ELÁSTICO	CN		6477	
12	370060880	ARRUELA ENCOSTO	CN	Esp. 1mm	6477	
13	370060879	ARRUELA ENCOSTO	CN	Esp. 3mm	6477	
14	219000065	PORCA RODA	16		6477	

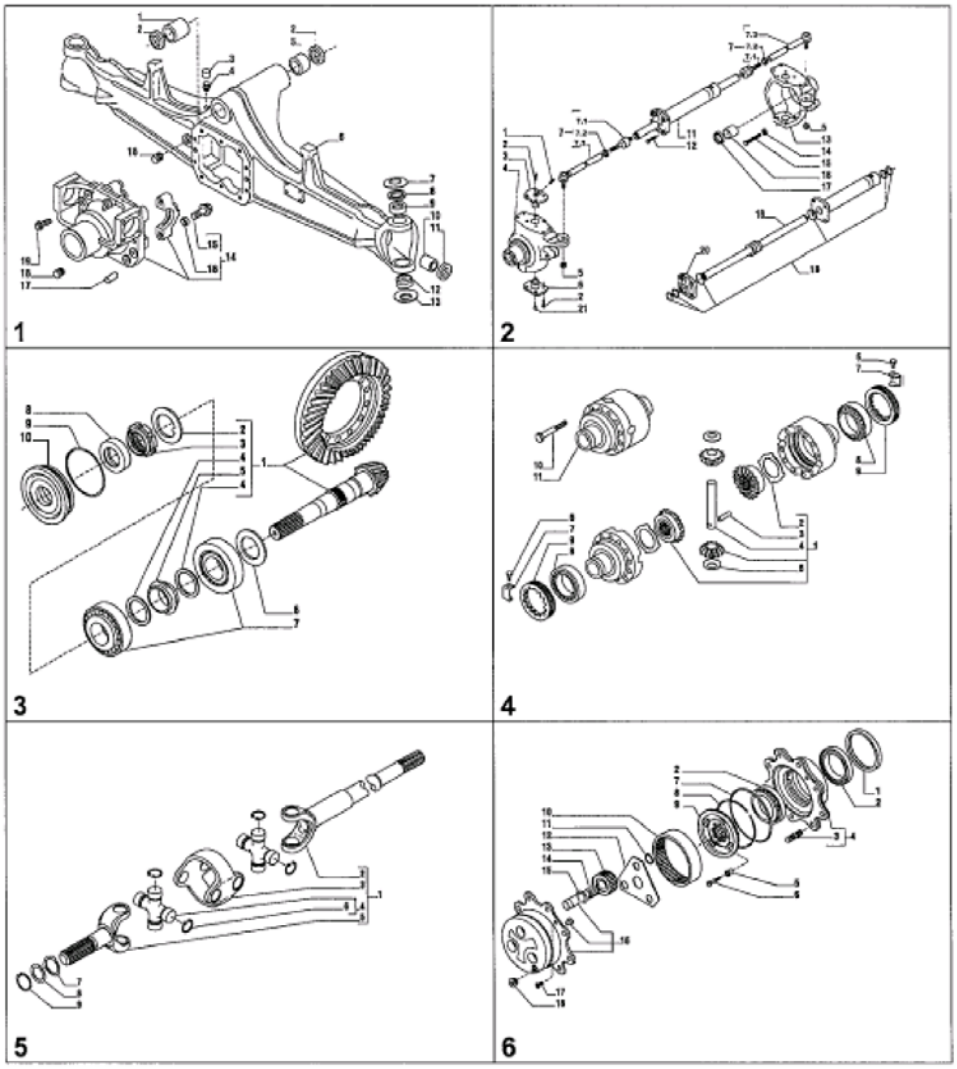

Fig.	Código	Descrição	Qtd.	Nota	Início	Fim
00	100000169825	EIXO DIANTEIRO COMPLETO	01		6477	
01		CARCAÇA EIXO	01	VER 4A100 01.0	6477	
02		ARTICULAÇÃO E CILINDRO DE DIREÇÃO	01	VER 4A100 02.0	6477	
03		COROA E PINHÃO	01	VER 4A100 03.0	6477	
04		DIFERENCIAL	01	VER 4A100 04.0	6477	
05		JUNTA UNIVERSAL DUPLA	01	VER 4A100 05.0	6477	
06		CUBO RODA E REDUTOR	01	VER 4A100 06.0	6477	

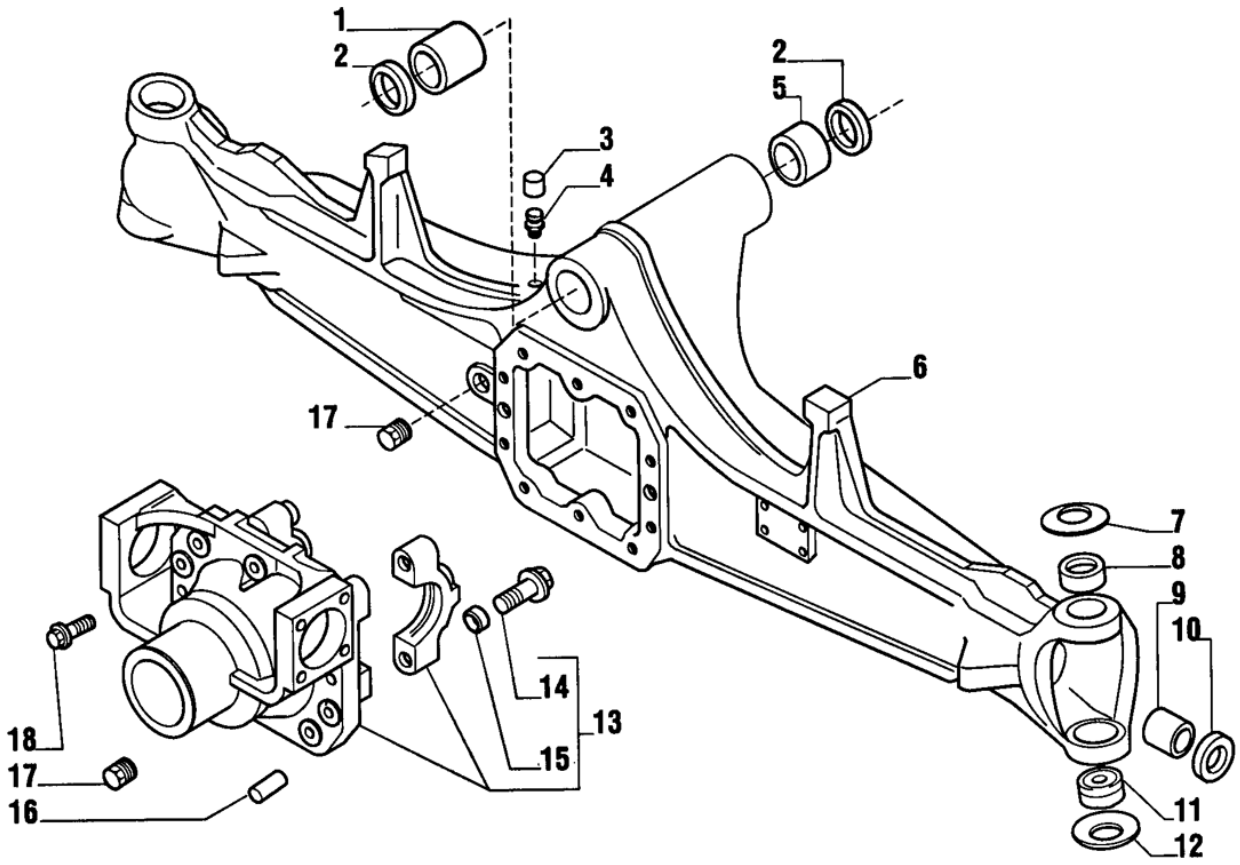

Fig.	Código	Descrição	Qtd.	Nota	Início	Fim
01	219000042	BUCHA	01		6477	
02	219000472	ANEL VEDAÇÃO	02		6477	
03	219000962	TAMPA RESPIRO	01		6477	
04	219000033	RESPIRO	01		6477	
05	219000043	BUCHA	01		6477	
06	219001355	CARCAÇA EIXO	01		6477	
07	219000040	ARRUELA PRATO	02		6477	
08	219000784	BUCHA	02		6477	
09	219000034	BUCHA	02		6477	
10	219000497	ANEL VEDAÇÃO	02		6477	
11	211100388	MANCAL ESFÉRICO	02		6477	
12	219000044	ARRUELA PRATO	02		6477	
13	219000964	SUPORTE DIFERENCIAL	01		6477	
14	100000066711	PARAFUSO	04		6477	
15	219001356	MANCAL	04		6477	
16	219000966	PINO GUIA	02		6477	
17	219000967	BUJÃO	02		6477	
18	219000968	PARAFUSO	10		6477	

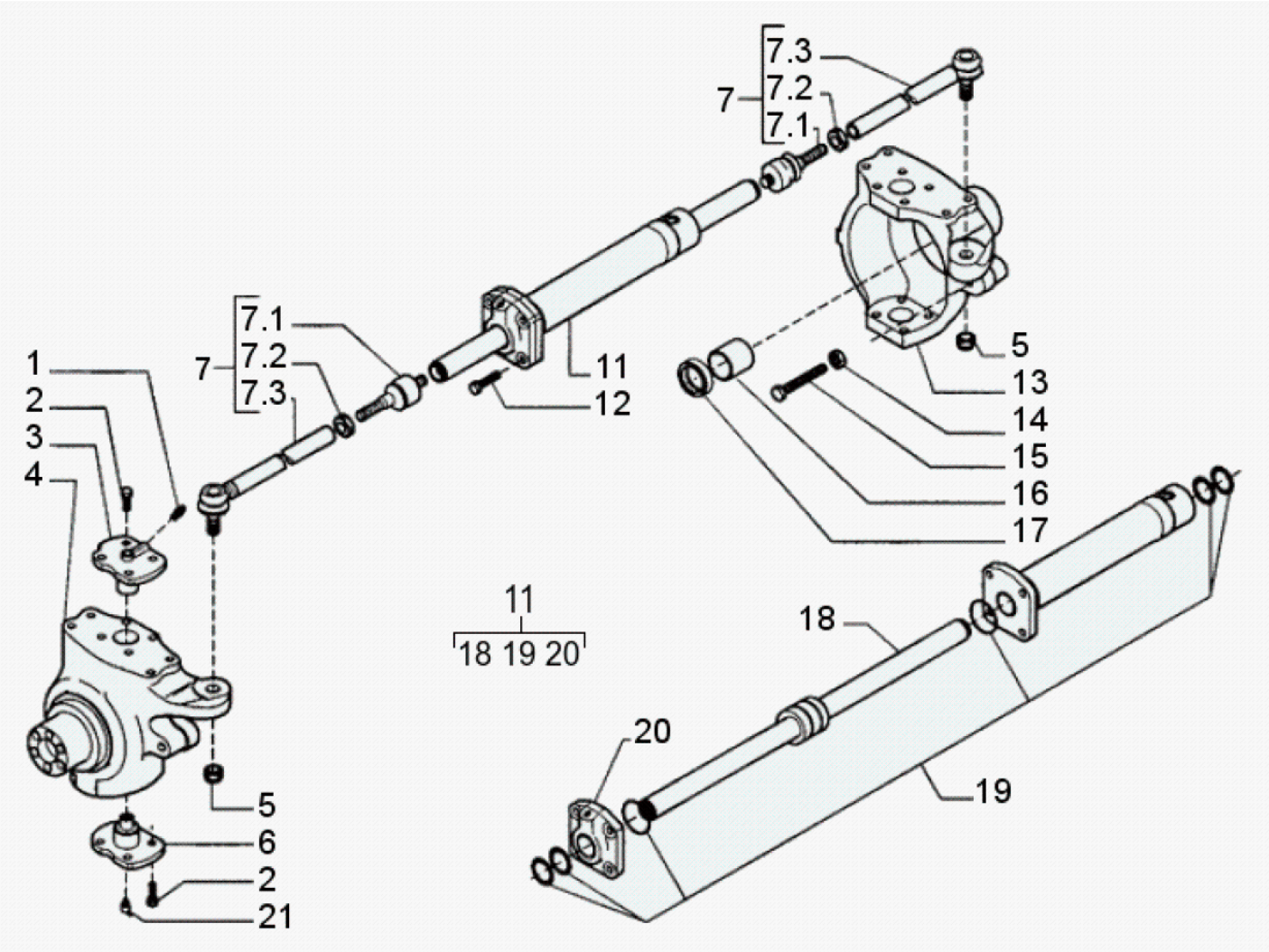

Fig.	Código	Descrição	Qtd.	Nota	Início	Fim
01	219000793	GRAXEIRA	02		6477	
02	219000794	PARAFUSO	16		6477	
03	219000795	PINO REI SUPERIOR	02		6477	
04	219000969	MUNHÃO ESQUERDO	01		6477	
05	210007068	PORCA	02		6477	
06	219000045	PINO REI INFERIOR	02		6477	
07	219000970	BRAÇO DIREÇÃO	01		6477	
07.1	219000494	ARTICULAÇÃO	01		6477	
07.2	219000790	PORCA	01		6477	
07.3	219000471	TIRANTE	01		6477	
11	219000972	CILINDRO DIREÇÃO	01		6477	
12	219000973	PARAFUSO	04		6477	
13	219000974	MUNHÃO DIREITO	01		6477	
14	219000975	PORCA	02		6477	
15	219000976	PARAFUSO	02		6477	
16	219000038	BUCHA	02		6477	
17	219000498	ANEL VEDAÇÃO	02		6477	
18	219000977	HASTE CILINDRO	01		6477	
19	219000031	REPARO VEDAÇÃO	01		6477	
20	100000082009	GUIA HASTE	01		6477	
21	219000979	GRAXEIRA	02		6477	

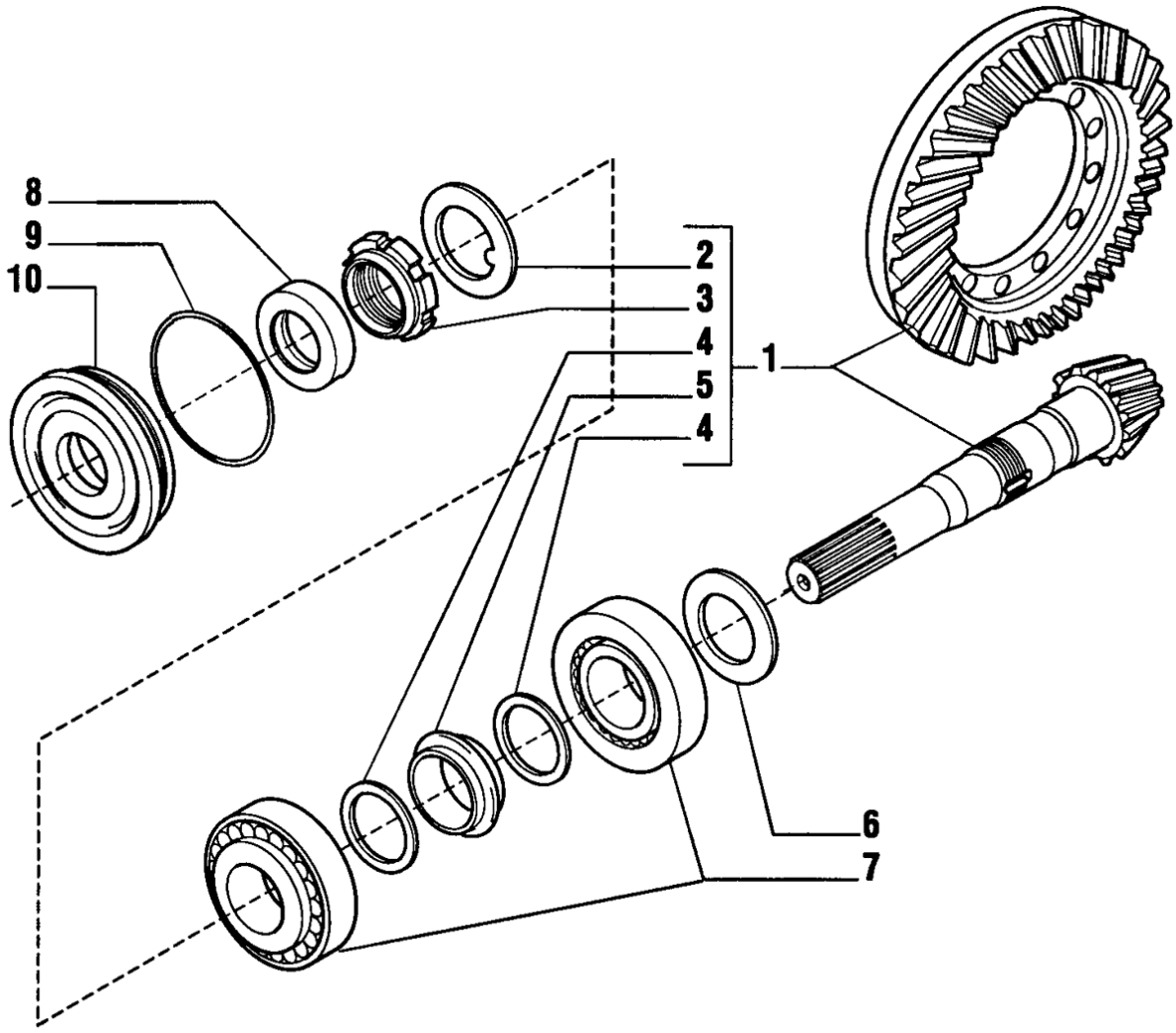

Fig.	Código	Descrição	Qtd.	Nota	Início	Fim
01	219000980	CONJUNTO COROA E PINHÃO	01		6477	
02	210007073	ARRUELA TRAVA	01		6477	
03	210007076	PORCA PINHÃO	01		6477	
04	210007069	ARRUELA	02		6477	
05	219000039	DISTANCIADOR	01		6477	
06	219000991	CALÇO	CN	Esp. 2,5mm	6477	
06	219000992	CALÇO	CN	Esp. 2,6mm	6477	
06	219000993	CALÇO	CN	Esp. 2,7mm	6477	
06	219000994	CALÇO	CN	Esp. 2,8mm	6477	
06	219000995	CALÇO	CN	Esp. 2,9mm	6477	
06	219000996	CALÇO	CN	Esp. 3,0mm	6477	
06	219000997	CALÇO	CN	Esp. 3,1mm	6477	
06	100000018471	CALÇO	CN	Esp. 3,2mm	6477	
06	100000018472	CALÇO	CN	Esp. 3,3mm	6477	
06	100000018473	CALÇO	CN	Esp. 3,4mm	6477	
07	219000659	ROLAMENTO	02		6477	
08	219000477	ANEL RETENÇÃO	01		6477	
09	219000478	ANEL O	01		6477	
10	219000696	TAMPA RETENTOR	01		6477	

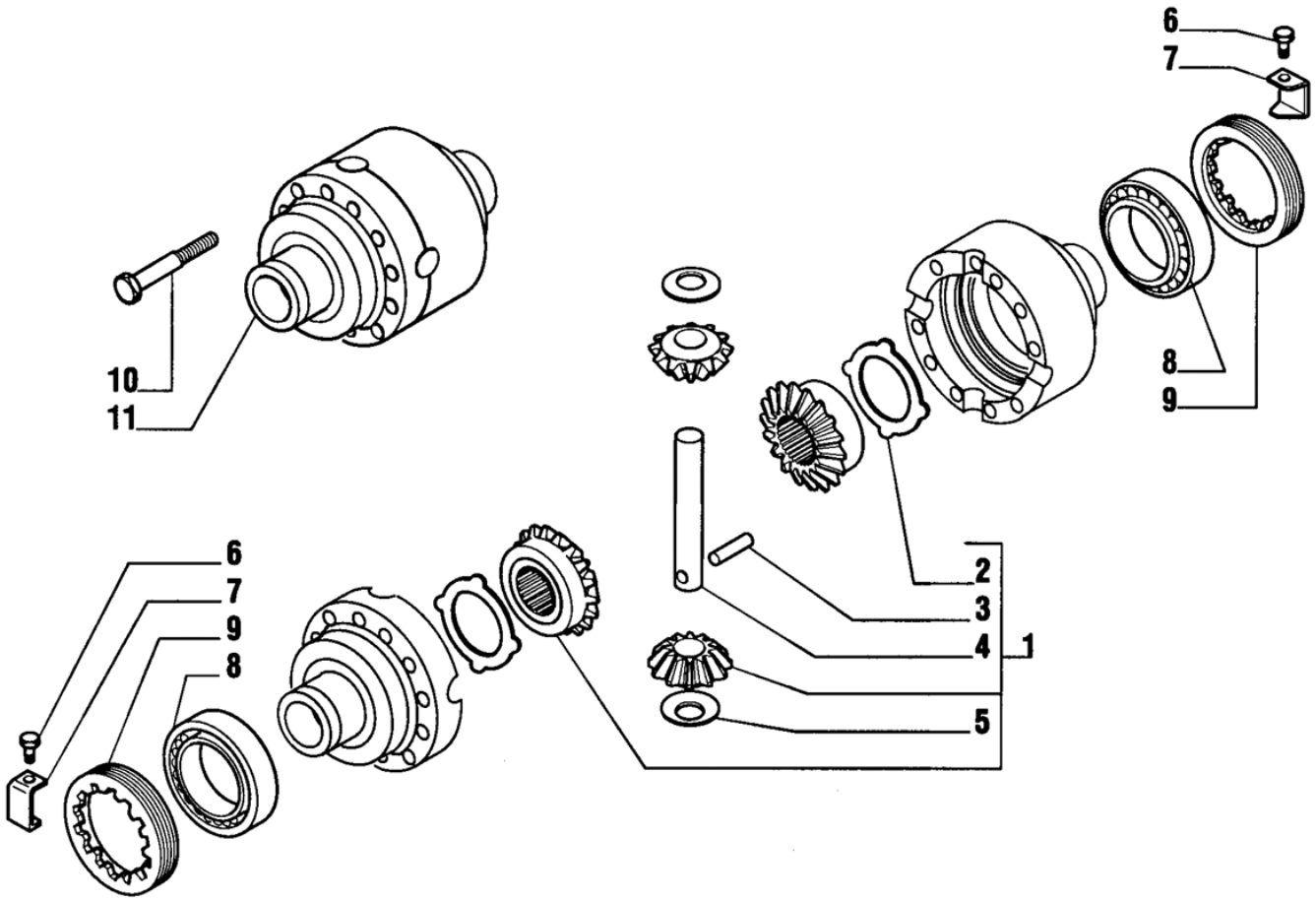

Fig.	Código	Descrição	Qtd.	Nota	Início	Fim
01	219001001	KIT DIFERENCIAL	01		6477	
02	100000082010	ARRUELA PLANETÁRIA	02		6477	
03	100000082027	PINO	01		6477	
04	100000082026	EIXO CRUZETA	01		6477	
05	100000082030	ARRUELA SATÉLITE	02		6477	
06	219000691	PARAFUSO	02		6477	
07	100000082036	PLACA TRAVA	02		6477	
08	219001007	ROLAMENTO	02		6477	
09	100000082037	PORCA AJUSTE	02		6477	
10	219001009	PARAFUSO	12		6477	
11	219001010	CARCAÇA CAIXA SATÉLITE	01		6477	

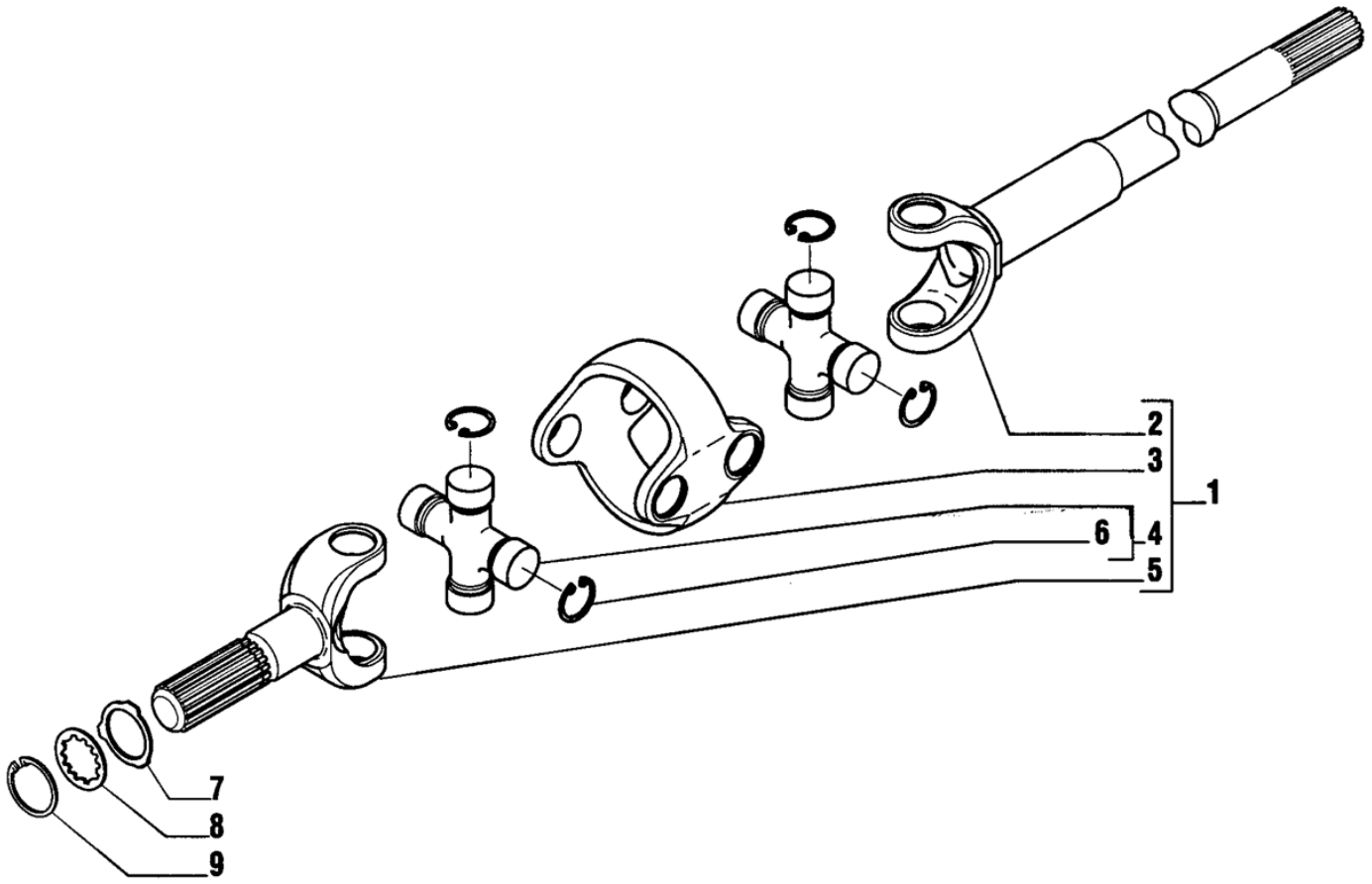

Fig.	Código	Descrição	Qtd.	Nota	Início	Fim
01	210200467	JUNTA UNIVERSAL	02		6477	
02	219001011	SEMI-EIXO - LADO DIF.	02		6477	
03	219001012	CORPO CENTRAL	02		6477	
04	219000488	CRUZETA	04		6477	
05	219001013	SEMI-EIXO - LADO RODA	02		6477	
06	219000489	ANEL TRAVA	16		6477	
07	210007071	ARRUELA ENCOSTO	02		6477	
08	210007072	ARRUELA	02		6477	
09	210000960	ANEL TRAVA	02		6477	

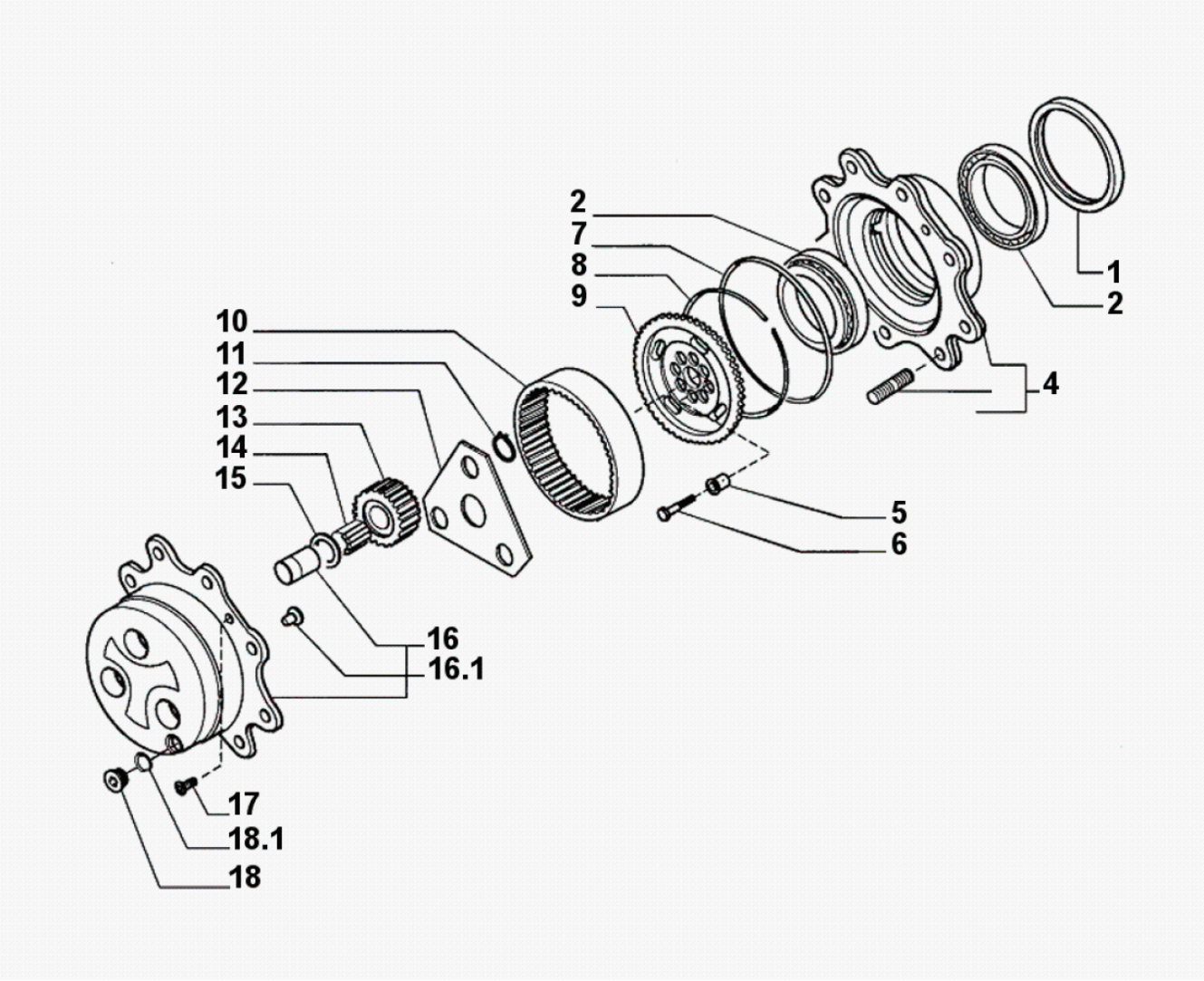

Fig.	Código	Descrição	Qtd.	Nota	Início	Fim
01	219000495	RETENTOR CUBO	02		6477	
02	219000785	ROLAMENTO	04		6477	
03	219000482	PRISIONEIRO	16		6477	
04	219001015	KIT CUBO RODA	02		6477	
05	219001016	BUCHA GUIA	12		6477	
06	219001017	PARAFUSO	12		6477	
07	219000499	ANEL O	02		6477	
08	219001018	ANEL TRAVA	02		6477	
09	219001020	ENGRENAGEM ANULAR	02		6477	
10	219001021	COROA ANULAR	02		6477	
11	210000953	ANEL ELÁSTICO	06		6477	
12	219001023	ARRUELA ENCOSTO	02		6477	
13	219001024	ENGRENAGEM PLANETÁRIA	06		6477	
14	219001025	AGULHA ROLAMENTO	180	Vendida em unidade	6477	
15	219001026	ARRUELA ENCOSTO	06		6477	
16	219001027	KIT PORTA-ENGRENAGEM	02		6477	
16.1	100000129666	PINO	02		6477	
17	208004429	PARAFUSO CABEÇA CHATA	04		6477	
18	219000037	BUJÃO	02		6477	
18.1	210400251	ANEL O	01		6477	

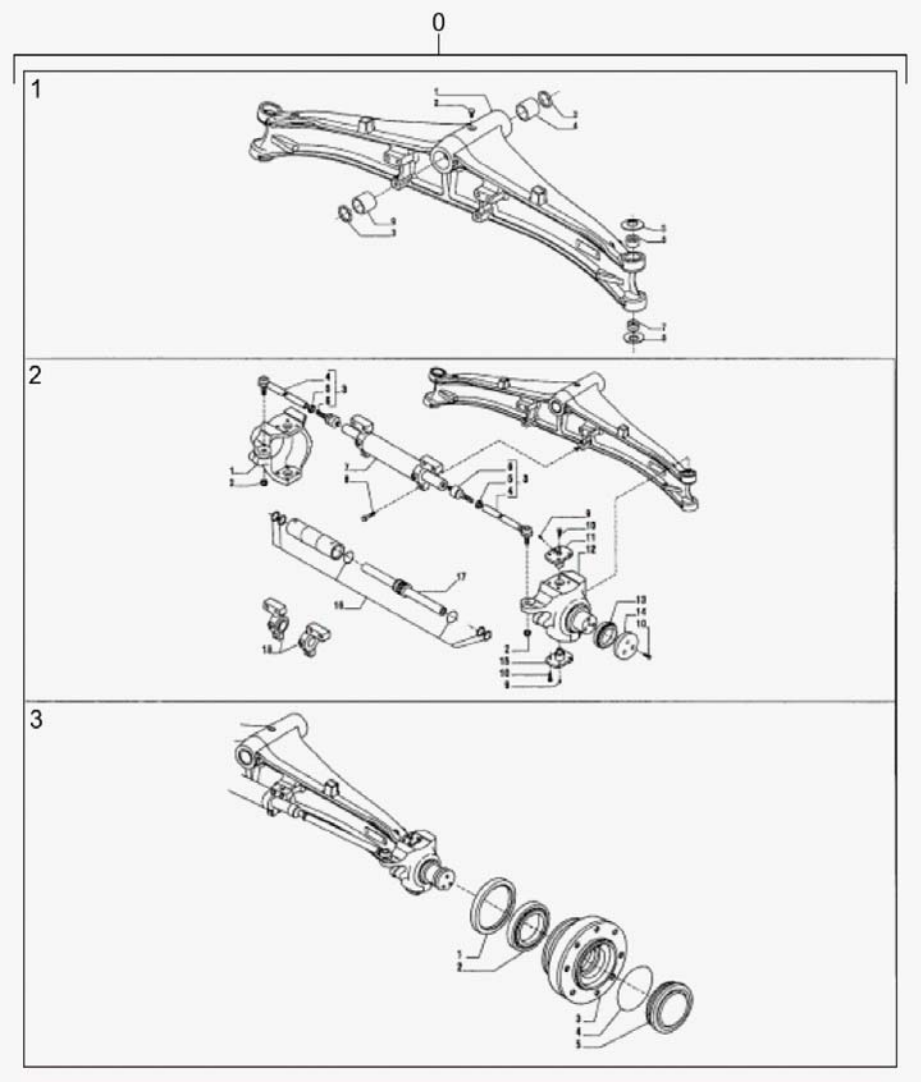

Fig.	Código	Descrição	Qtd.	Nota	Início	Fim
00	V219000001	EIXO DIANTEIRO COMPLETO	01		6477	
01		CARCAÇA EIXO	01	VER 4A200 01.0	6477	
02		ARTICULAÇÃO E CILINDRO DE DIREÇÃO	01	VER 4A200 02.0	6477	
03		CUBO RODA	01	VER 4A200 03.0	6477	

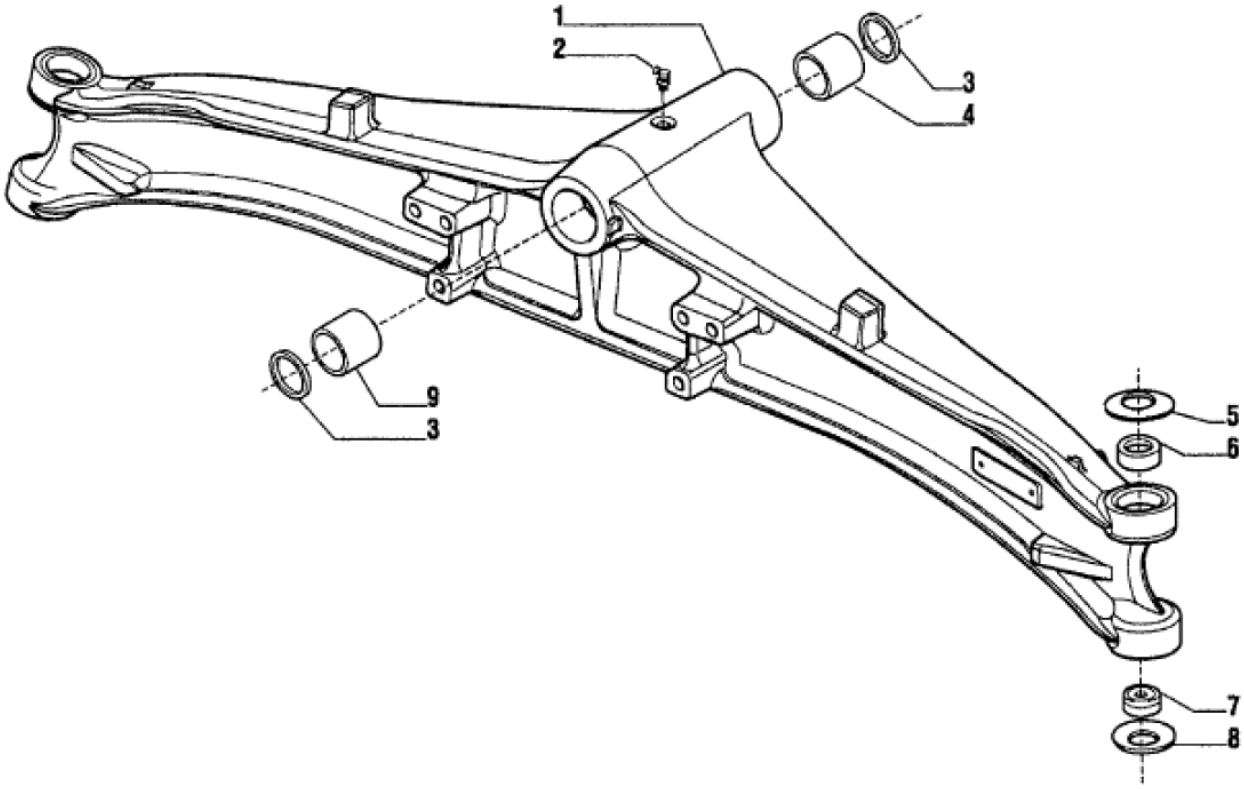

Fig.	Código	Descrição	Qtd.	Nota	Início	Fim
01	100000082039	CARCAÇA EIXO	01		6477	
02	211200020	GRAXEIRA CURVA	01		6477	
03	219000472	ANEL VEDAÇÃO	02		6477	
04	219000043	BUCHA	01		6477	
05	219000040	ARRUELA PRATO	02		6477	
06	219000784	BUCHA	02		6477	
07	211100388	MANCAL ESFÉRICO	02		6477	
08	219000044	ARRUELA PRATO	02		6477	
09	219000042	BUCHA	01		6477	

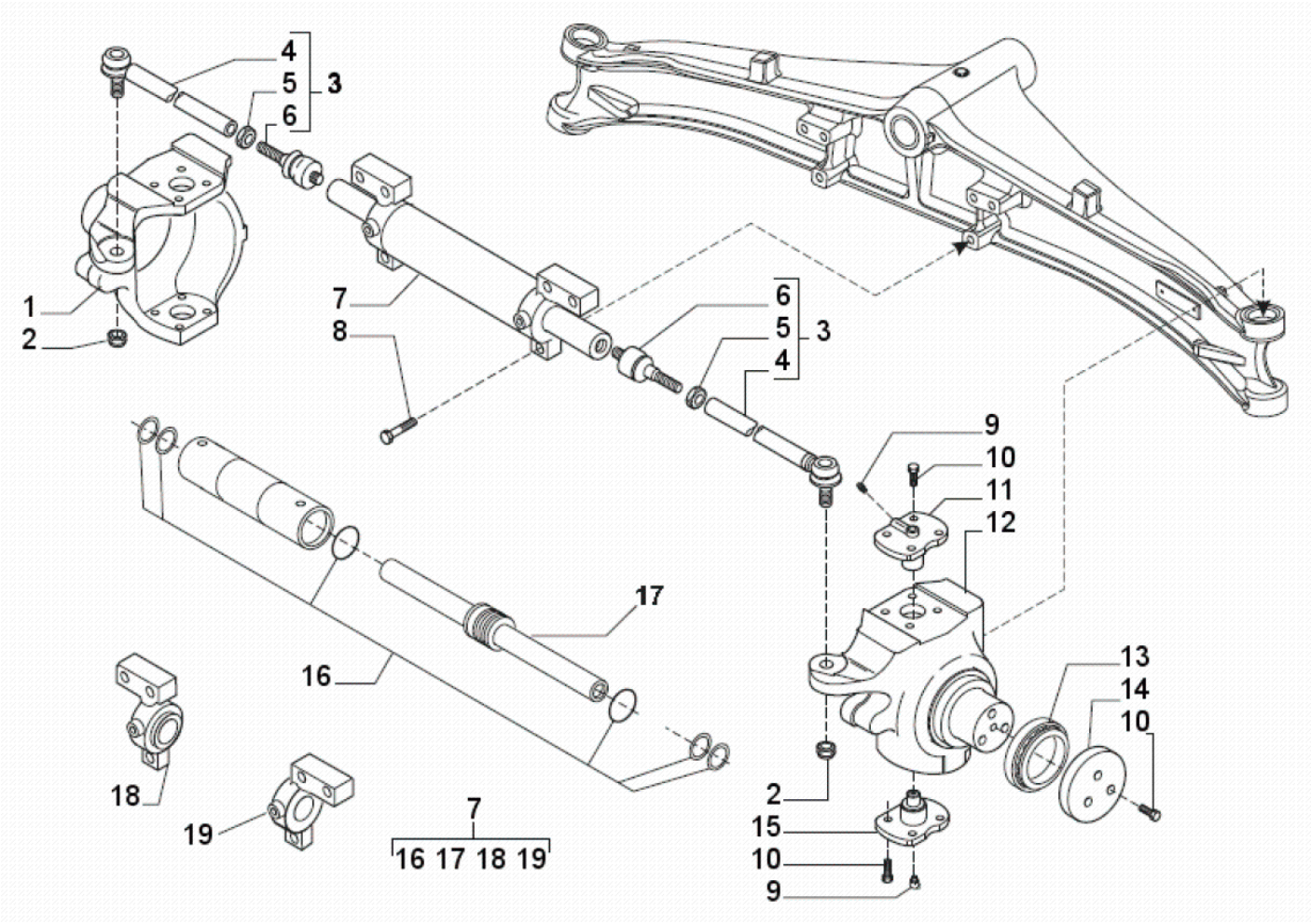

Fig.	Código	Descrição	Qtd.	Nota	Início	Fim
01	219000788	MUNHÃO ESQUERDO	01		6477	
02	210007068	PORCA	02		6477	
03	219000789	BRAÇO DIREÇÃO COMPLETO	02		6477	
04	219000493	BARRA DIREÇÃO	02		6477	
04.1	219002033	COIFA TERMINAL	01		6477	
05	219000790	PORCA	02		6477	
06	219000494	ARTICULAÇÃO	02		6477	
07	219000791	CILINDRO COMPLETO	01		6477	
08	100000082040	PARAFUSO	06		6477	
09	219000793	GRAXEIRA	04		6477	
10	219000794	PARAFUSO	22		6477	
11	219000795	PINO REI SUPERIOR	02		6477	
12	219000796	MUNHÃO DIREITO	01		6477	
13	219000797	ROLAMENTO	02		6477	
14	100000082046	ARRUELA ENCOSTO	02		6477	
15	219000045	PINO REI INFERIOR	02		6477	
16	219000032	REPARO VEDAÇÃO	01		6477	
17	219000799	HASTE CILINDRO	01		6477	
18	219000801	GUIA HASTE ESQUERDA	01		6477	
19	219000800	GUIA HASTE DIREITA	01		6477	

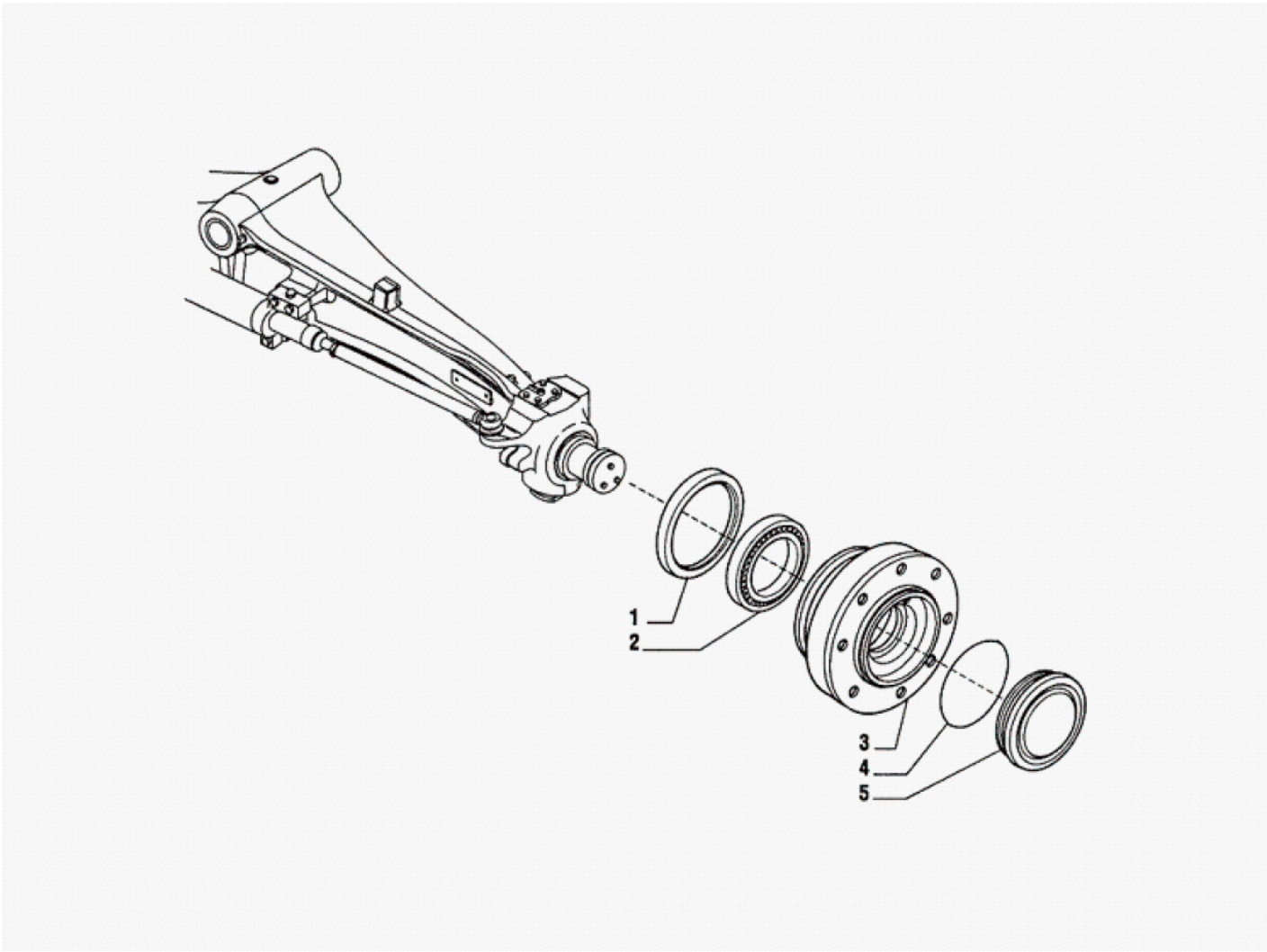

Fig.	Código	Descrição	Qtd.	Nota	Início	Fim
01	219000495	RETENTOR CUBO	02		6477	
02	219000785	ROLAMENTO	02		6477	
03	219000786	CUBO RODA	02		6477	
04	210400196	ANEL O	02		6477	
05	219000787	TAMPA CUBO	02		6477	

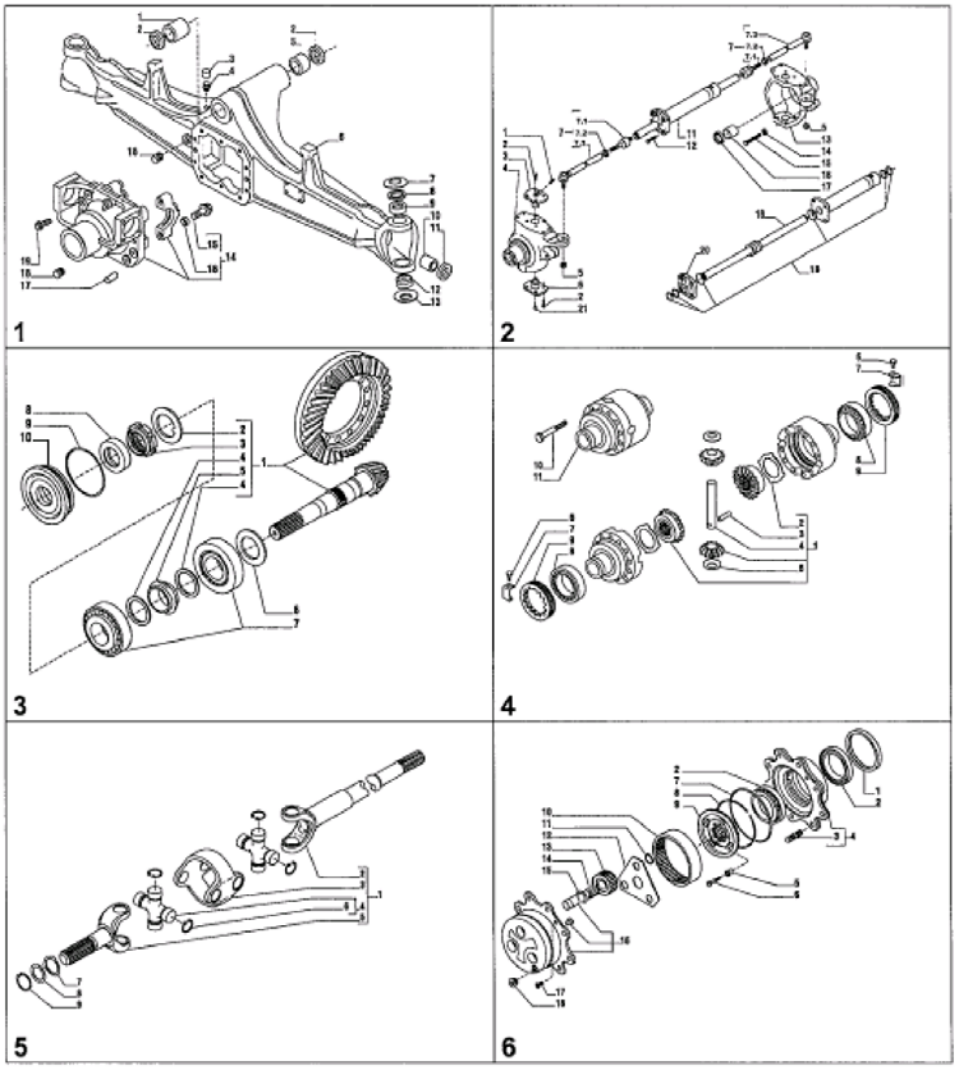

Fig.	Código	Descrição	Qtd.	Nota	Início	Fim
00	100000169842	EIXO DIANTEIRO 4X4 ARO 18"	01	VER 4A300 01.0	6477	
01		CARCAÇA EIXO	01	VER 4A100 01.0	6477	
02		ARTICULAÇÃO E CILINDRO DE DIREÇÃO	01	VER 4A100 02.0	6477	
03		COROA E PINHÃO	01	VER 4A300 01.0	6477	
04		DIFERENCIAL	01	VER 4A100 04.0	6477	
05		JUNTA UNIVERSAL DUPLA	01	VER 4A100 05.0	6477	
06		CUBO RODA E REDUTOR	01	VER 4A100 06.0	6477	

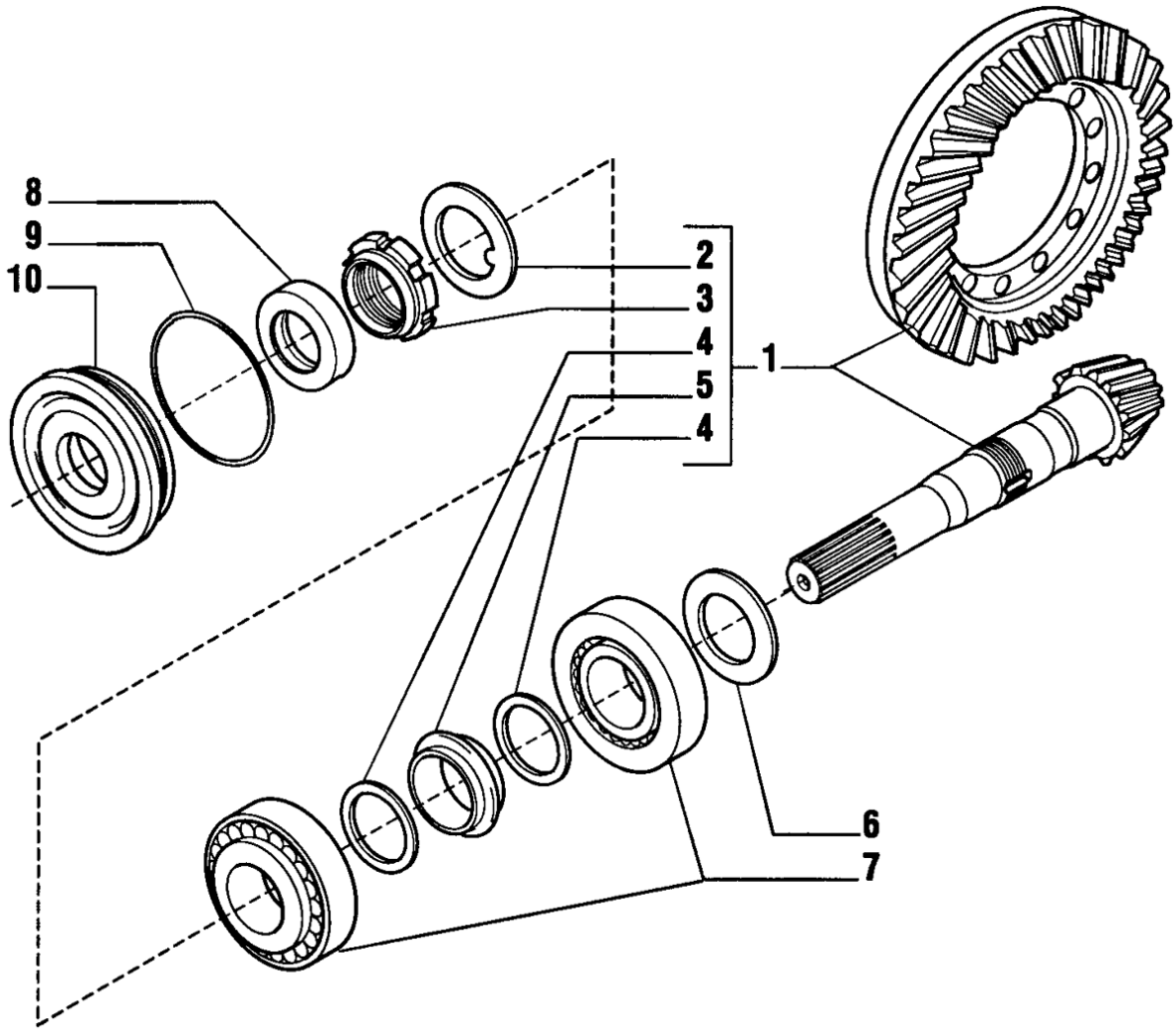

Fig.	Código	Descrição	Qtd.	Nota	Início	Fim
01	100000076239	CONJUNTO COROA E PINHÃO	01		6477	
02	210007073	ARRUELA TRAVA	01		6477	
03	210007076	PORCA PINHÃO	01		6477	
04	210007069	ARRUELA	02		6477	
05	219000039	DISTANCIADOR	01		6477	
06	219000991	CALÇO	CN	Esp. 2,5mm	6477	
06	219000992	CALÇO	CN	Esp. 2,6mm	6477	
06	219000993	CALÇO	CN	Esp. 2,7mm	6477	
06	219000994	CALÇO	CN	Esp. 2,8mm	6477	
06	219000995	CALÇO	CN	Esp. 2,9mm	6477	
06	219000996	CALÇO	CN	Esp. 2,9mm	6477	
06	219000997	CALÇO	CN	Esp. 3,1mm	6477	
06	100000018471	CALÇO	CN	Esp. 3,2mm	6477	
06	100000018472	CALÇO	CN	Esp. 3,3mm	6477	
06	100000018473	CALÇO	CN	Esp. 3,4mm	6477	
07	219000659	ROLAMENTO	02		6477	
08	219000477	ANEL RETENÇÃO	01		6477	
09	219000478	ANEL O	01		6477	
10	219000696	TAMPA RETENTOR	01		6477	

EM CONSTRUÇÃO

Fig.	Código	Descrição	Qtd.	Nota	Início	Fim
01		MONTAGEM EIXO TRASEIRO	01	VER 4C000 01.0	6477	
02		MONTAGEM EIXO TRASEIRO C/ RODAS DIANT. ARO 18"	01	VER 4C000 02.0	6477	

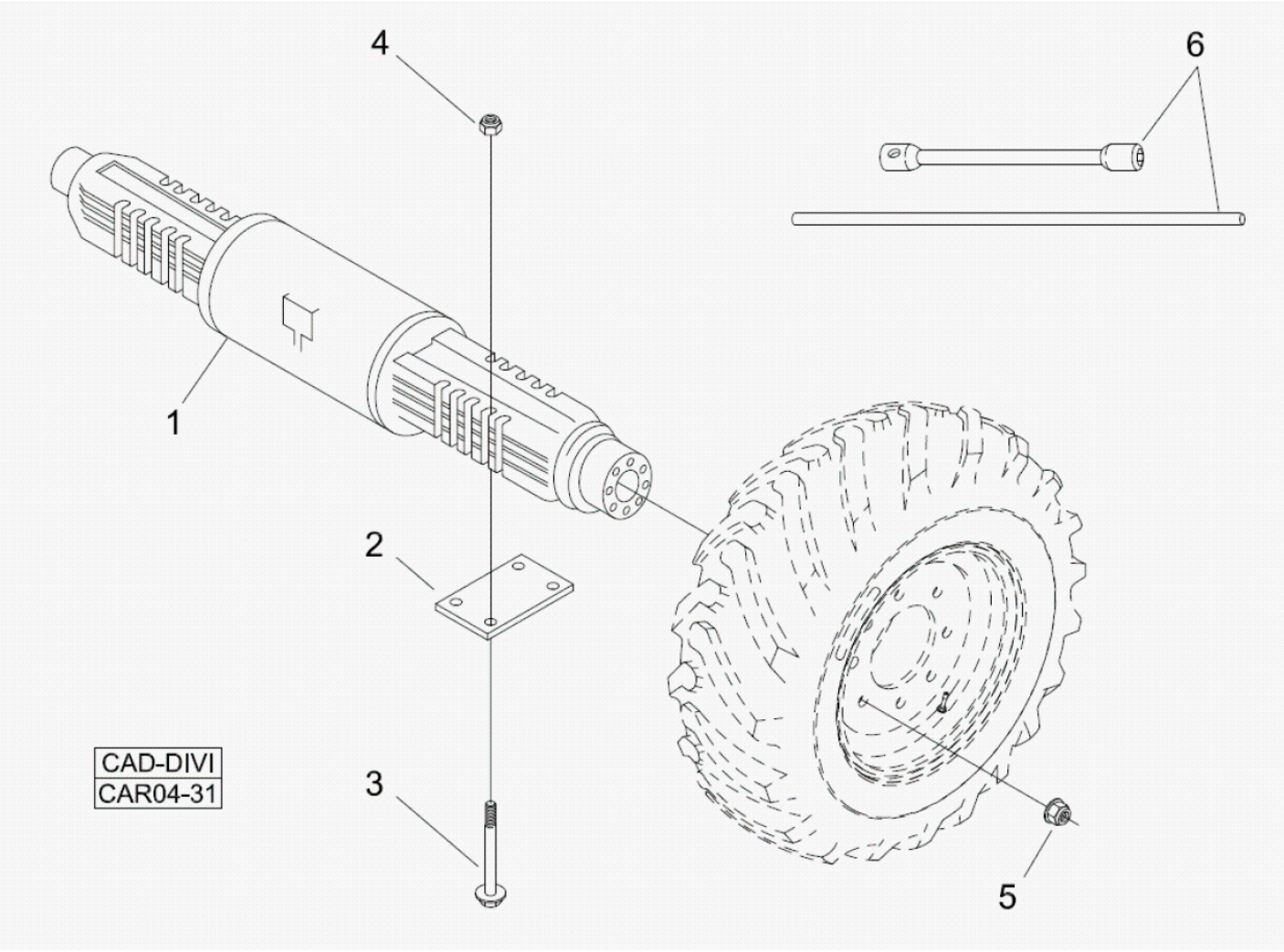

Fig.	Código	Descrição	Qtd.	Nota	Início	Fim
01	100000169841	EIXO TRASEIRO COMPLETO	01	VER 4C100 00.0	6477	
02	370060116	PLACA FIXAÇÃO EIXO	02		6477	
03	219001648	PARAFUSO EIXO	08		6477	
04	219001925	PORCA	08		6477	
05	100000139814	PORCA RODA	20		6477	
06	219000502	CONJUNTO CHAVE RODA	01		6477	

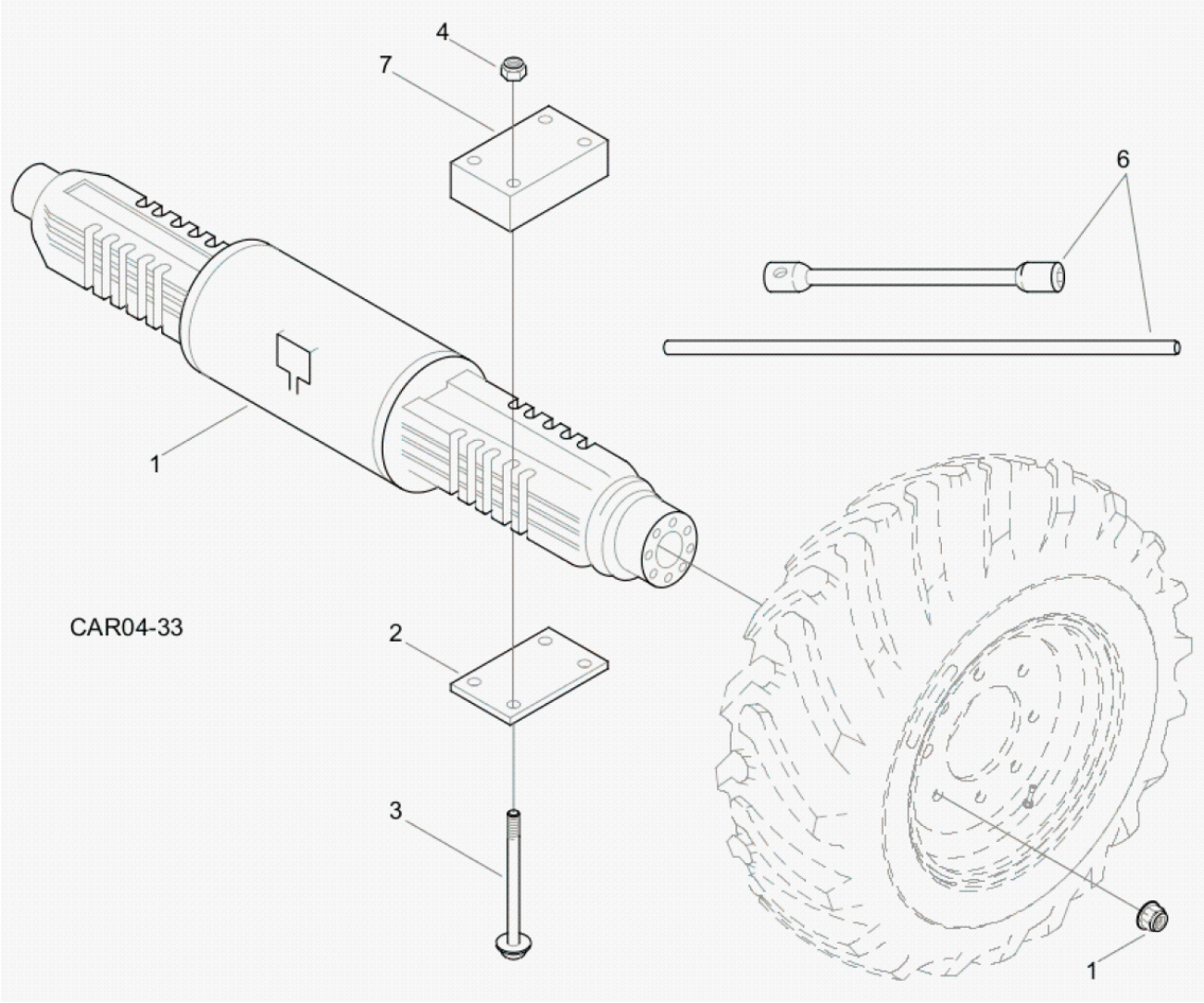

Fig.	Código	Descrição	Qtd.	Nota	Início	Fim
01	100000169841	EIXO TRASEIRO COMPLETO	01	VER 4C100 00.0	6477	
02	370060116	PLACA FIXAÇÃO EIXO	02		6477	
03	100000081933	PARAFUSO EIXO	08		6477	
04	219001925	PORCA	08		6477	
05	100000139814	PORCA RODA	20		6477	
06	219000502	CONJUNTO CHAVE RODA	01		6477	
07	100000082150	CALÇO	02		6477	

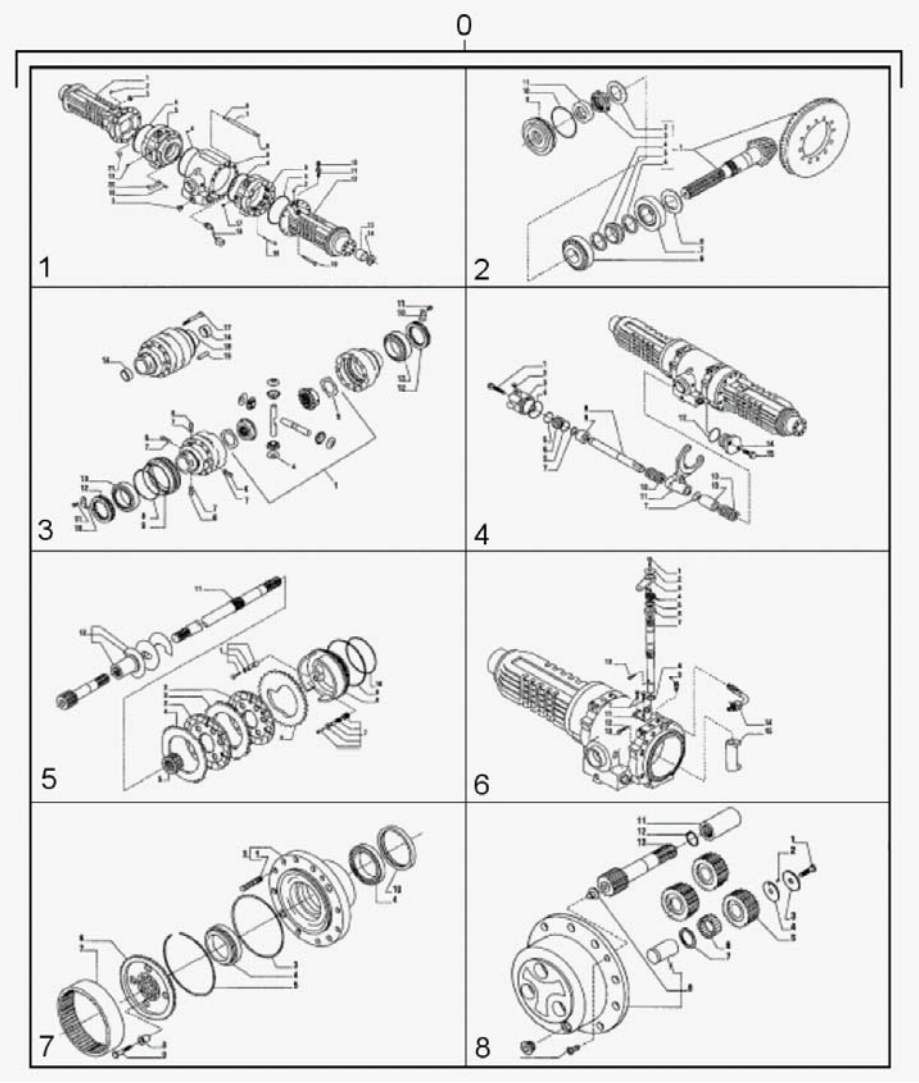

Fig.	Código	Descrição	Qtd.	Nota	Início	Fim
00	100000169841	EIXO TRASEIRO COMPLETO	01		6477	
01		CARCAÇA EIXO	01	VER 4C100 01.0	6477	
02		CONJUNTO COROA E PINHÃO	01	VER 4C100 02.0	6477	
03		DIFERENCIAL	01	VER 4C100 03.0	6477	
04		BLOQUEIO DIFERENCIAL	01	VER 4C100 04.0	6477	
05		FREIO	01	VER 4C100 05.0	6477	
06		CONTROLE FREIO	01	VER 4C100 06.0	6477	
07		CUBO RODA	01	VER 4C100 07.0	6477	
08		REDUTOR PLANETÁRIO	01	VER 4C100 08.0	6477	

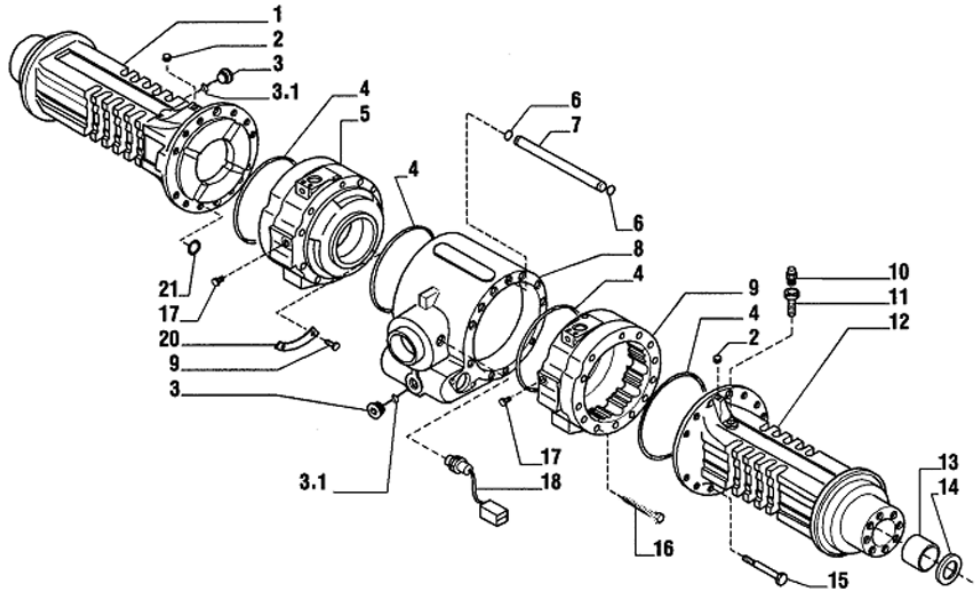

Fig.	Código	Descrição	Qtd.	Nota	Início	Fim
01	100000082068	VIGA EIXO ESQUERDA	1		6477	
02	100000082048	BUJÃO	2		6477	
03	219000037	BUJÃO	2		6477	
03.1	210400251	ANEL O	2		6477	
04	210400166	ANEL O	4		6477	
05	100000053363	CILINDRO FREIO ESQUERDO	1		6477	
06	219000665	ANEL O	2		6477	
07	100000082067	TUBO	1		6477	
08	100000082077	CORPO CENTRAL	1		6477	
09	219000743	CILINDRO FREIO DIREITO	1		6477	
10	219000033	RESPIRO	1		6477	
11	219000679	TUBO RESPIRO	1		6477	
12	100000073266	VIGA EIXO DIREITA	1		6477	
13	219000047	BUCHA	2		6477	
14	210401264	ANEL VEDAÇÃO	2		6477	
15	219000651	PARAFUSO	22		6477	
16	100000082047	PARAFUSO	2		6477	
17	100000082066	BUJÃO	2		6477	
18	219000717	SENSOR TEMPERATURA ÓLEO EIXO TRASEIRO	1		6477	
19	100000082050	REBITE	4		6477	
20	219000741	PLACA	2		6477	

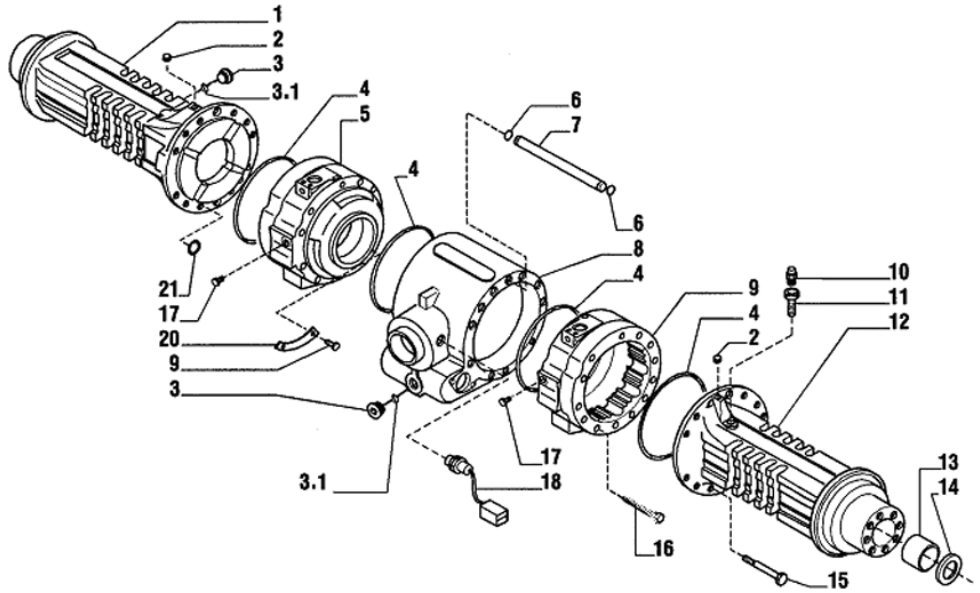

Fig.	Código	Descrição	Qtd.	Nota	Início	Fim
21	210401271	ANEL O	8		6477	

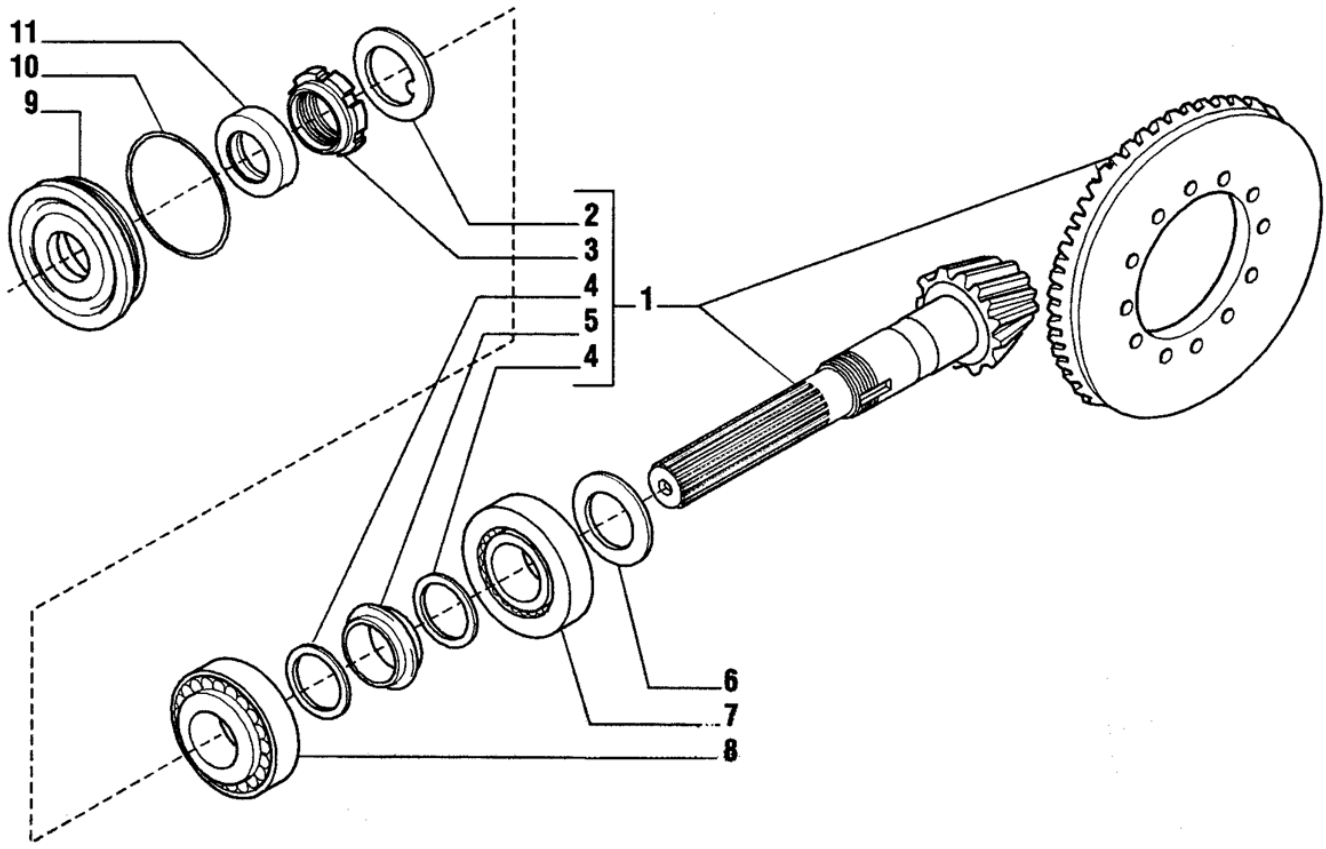

Fig.	Código	Descrição	Qtd.	Nota	Início	Fim
01	219000670	COROA E PINHÃO	01		6477	
02	210007073	ARRUELA TRAVA	01*		6477	
03	210007076	PORCA PINHÃO	01*		6477	
04	210007069	ARRUELA	02*		6477	
05	219000041	ESPAÇADOR	01*		6477	
06	219000707	CALÇO	CN	Esp. 2,5mm	6477	
06	219000708	CALÇO	CN	Esp. 2,6mm	6477	
06	219000709	CALÇO	CN	Esp. 2,7mm	6477	
06	219000710	CALÇO	CN	Esp. 2,8mm	6477	
06	219000711	CALÇO	CN	Esp. 2,9mm	6477	
06	219000712	CALÇO	CN	Esp. 3mm	6477	
06	219000713	CALÇO	CN	Esp. 3,1mm	6477	
06	219000714	CALÇO	CN	Esp. 3,2mm	6477	
06	100000073537	CALÇO	CN	Esp. 3,3mm	6477	
06	100000082078	CALÇO	CN	Esp. 3,4mm	6477	
07	219000661	ROLAMENTO	01		6477	
08	219000659	ROLAMENTO	01		6477	
09	219000696	TAMPA RETENTOR	01		6477	
10	219000478	ANEL O	01		6477	
11	219000477	ANEL RETENÇÃO	01		6477	

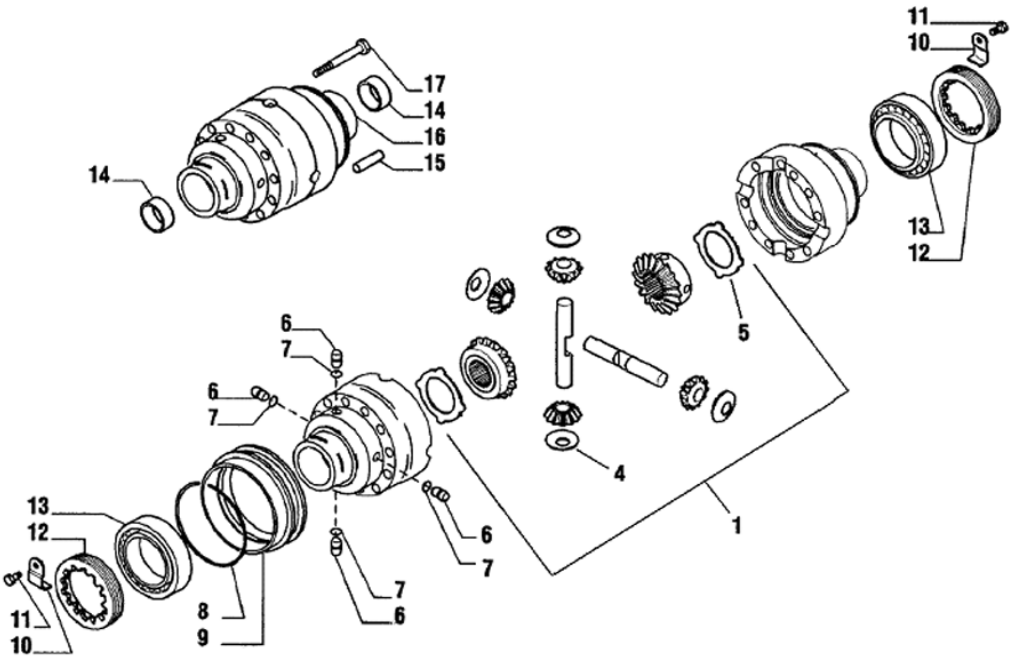

Fig.	Código	Descrição	Qtd.	Nota	Início	Fim
01	219001879	KIT DIFERENCIAL 4 ENGRENAGENS	01		6477	
04	219000675	ARRUELA SATÉLITE	04		6477	
05	219000704	ARRUELA PLANETÁRIA	02		6477	
06	219000050	PINO	04		6477	
07	210401270	ANEL O	04		6477	
08	219000658	ANEL	01		6477	
09	219000699	LUVA	01		6477	
10	219000695	PLACA TRAVA	02		6477	
11	219000691	PARAFUSO	02		6477	
12	219000685	PORCA AJUSTE	02		6477	
13	219000660	ROLAMENTO	02		6477	
14	219000700	BUCHA	02		6477	
15	219000676	PINO	02		6477	
16	219000727	CARCAÇA CAIXA SATÉLITE	01		6477	
17	219000686	PARAFUSO	10		6477	

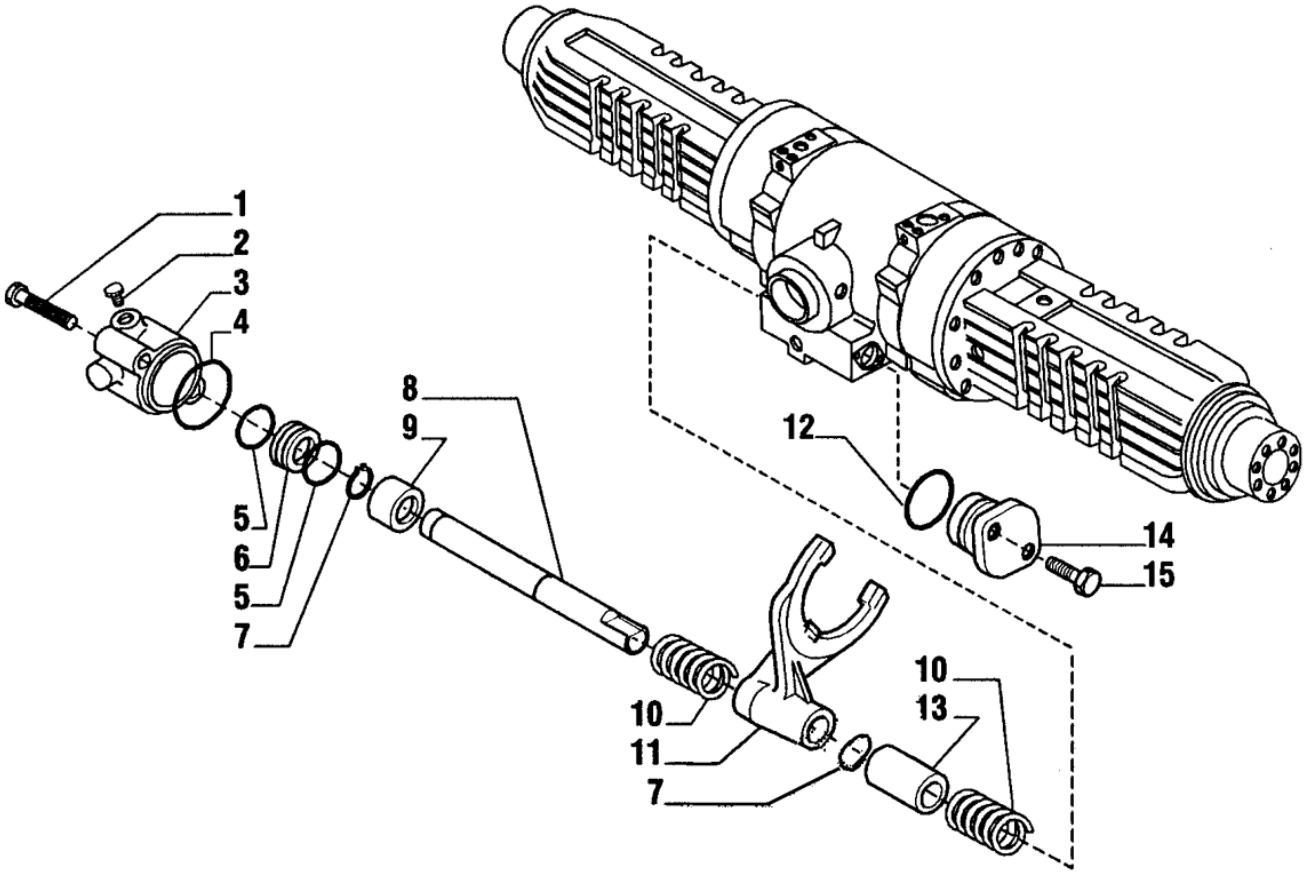

Fig.	Código	Descrição	Qtd.	Nota	Início	Fim
01	219000534	PARAFUSO	02		6477	
02	100000036134	BUJÃO	01		6477	
03	219000733	CARCAÇA BLOQUEIO	01		6477	
04	210401272	ANEL O	01		6477	
05	219000491	ANEL O	02		6477	
06	100000073538	ÊMBOLO	01		6477	
07	219000656	ANEL TRAVA	02		6477	
08	219000736	EIXO	01		6477	
09	100000082087	BUCHA	01		6477	
10	100000018430	MOLA	02		6477	
11	219000697	GARFO	01		6477	
12	210401274	ANEL O	02		6477	
13	100000082086	ESPAÇADOR	01		6477	
14	100000082080	TAMPA	01		6477	
15	100000082079	PARAFUSO	02		6477	

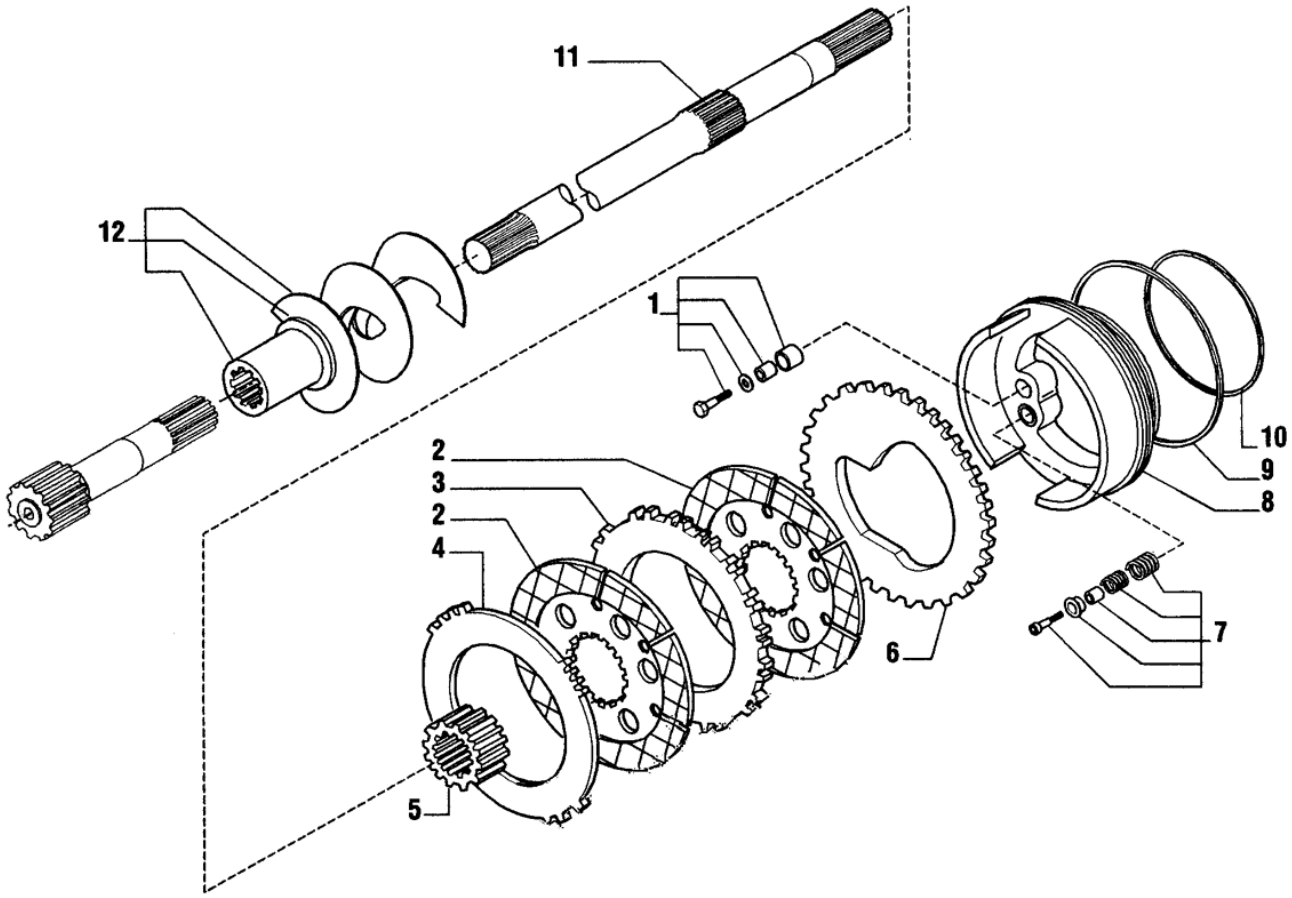

Fig.	Código	Descrição	Qtd.	Nota	Início	Fim
01	219000672	KIT AUTO-AJUSTE	02		6477	
02	219000480	DISCO ATRITO	04		6477	
03	219000479	PLACA SEPARADORA	02		6477	
04	219000721	PLACA SEPARADORA	02		6477	
05	219000719	CUBO	02		6477	
06	219000718	PLACA SEPARADORA	02		6477	
07	219000671	KIT AUTO-AJUSTE	02		6477	
08	219000744	PISTÃO FREIO	02		6477	
09	219000500	ANEL O	02		6477	
10	219000510	ANEL O	02		6477	
11	219000728	SEMI-EIXO	02		6477	
12	219000731	VERRUMA DIREITA	01		6477	
12	219000732	VERRUMA ESQUERDA	01		6477	

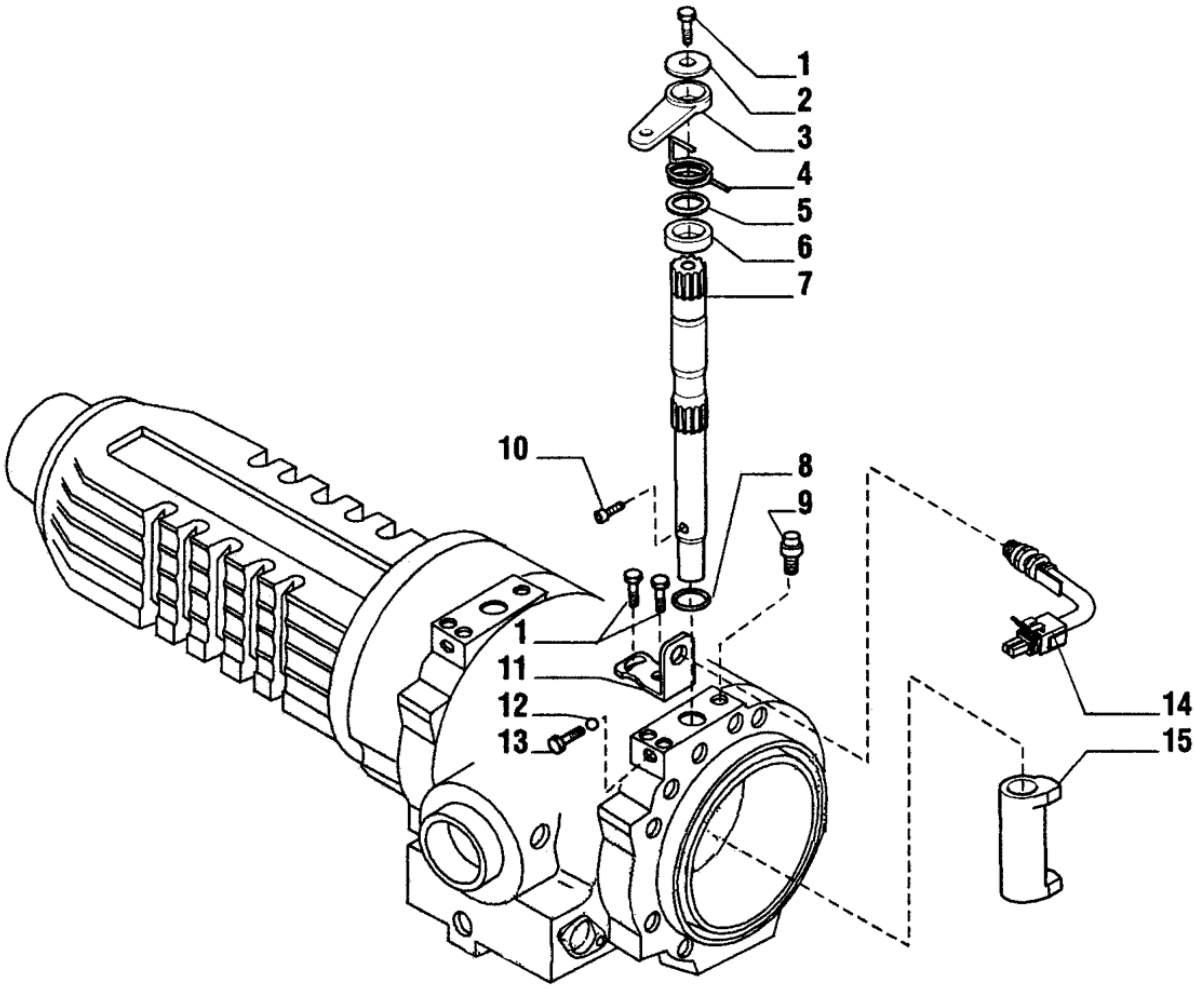

Fig.	Código	Descrição	Qtd.	Nota	Início	Fim
01	100000082088	PARAFUSO	06		6477	
02	100000082089	ARRUELA	02		6477	
03	219000720	ALAVANCA FREIO	02		6477	
04	219000705	MOLA DIREITA	01		6477	
04	219000706	MOLA ESQUERDA	01		6477	
05	219000724	BUCHA	02		6477	
06	219000723	ESPAÇADOR	02		6477	
07	100000082090	EIXO ACIONAMENTO	02		6477	
08	219000667	ANEL O	02		6477	
09	219000674	RESPIRO	02		6477	
10	219000725	PARAFUSO	02		6477	
11	219000722	SUPORTE	02		6477	
12	100000076799	ESFERA	02		6477	
13	100000090226	PARAFUSO	02		6477	
14	219000476	SENSOR FREIO	02		6477	
15	219000703	CAME FREIO	02		6477	

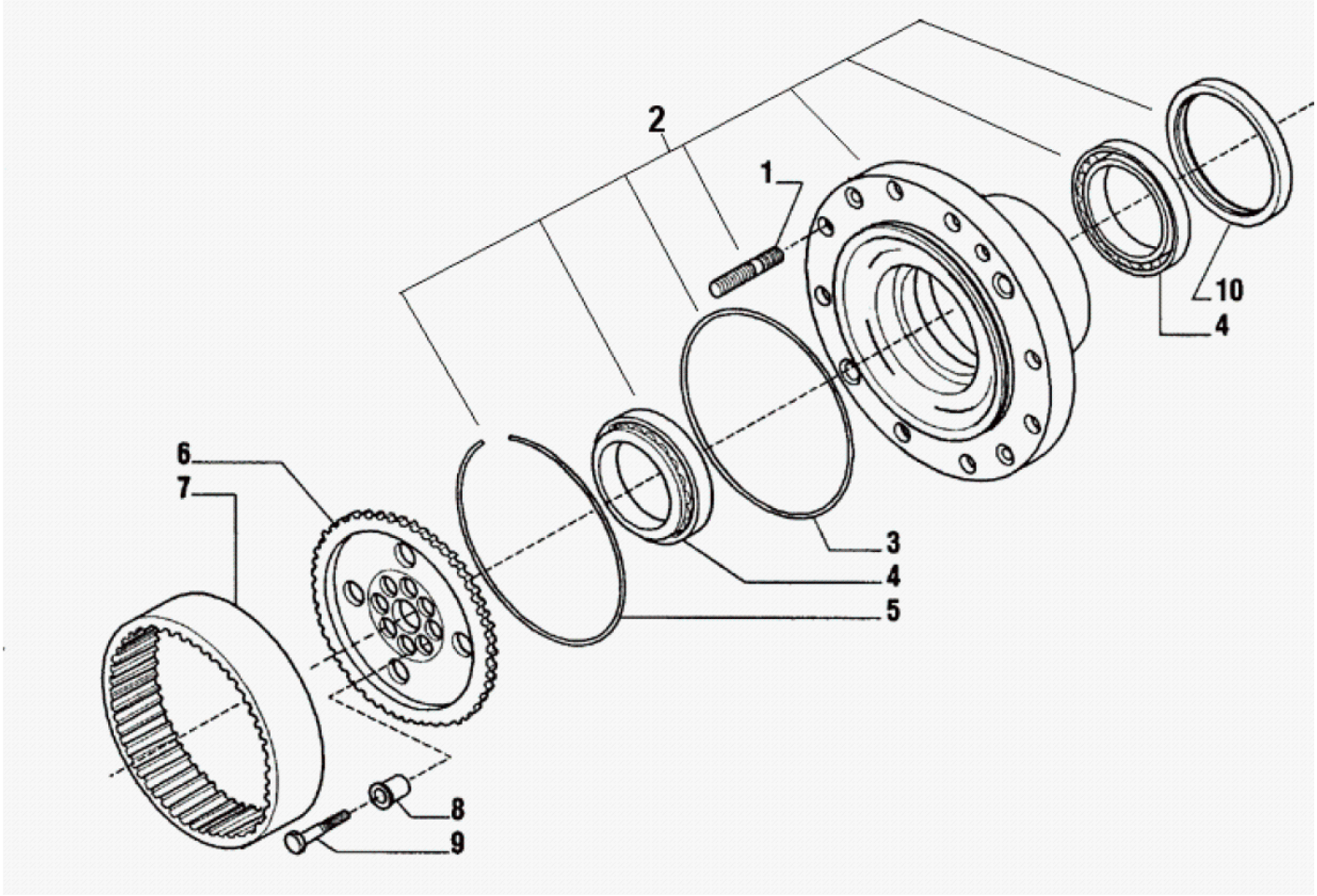

Fig.	Código	Descrição	Qtd.	Nota	Início	Fim
01	219000481	PRISIONEIRO	20		6477	
02	100000139759	CUBO	02*		6477	
03	219000475	ANEL O	02		6477	
04	219000677	ROLAMENTO	04		6477	
05	219000684	ANEL TRAVA	02		6477	
06	219000737	ENGRENAGEM ANULAR	02		6477	
07	219000681	COROA ANULAR	02		6477	
08	219000682	BUCHA CENTRAGEM	16		6477	
09	219000678	PARAFUSO	16		6477	
10	219001342	RETENTOR	02		6477	

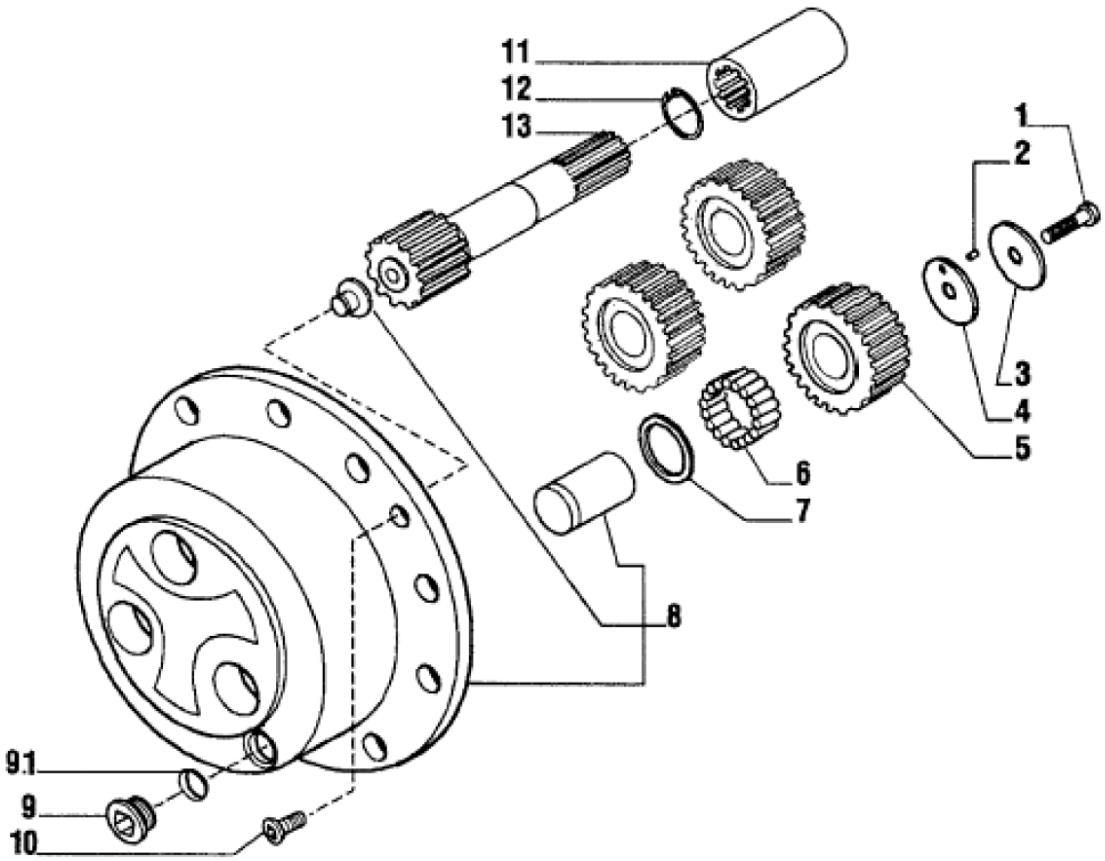

Fig.	Código	Descrição	Qtd.	Nota	Início	Fim
01	100000077419	PARAFUSO	06		6477	
02	100000082091	ROLETE	06		6477	
03	219000701	ARRUELA ENCOSTO	06		6477	
04	219000680	ARRUELA ENCOSTO	06		6477	
05	219000692	ENGRENAGEM PLANETÁRIA	06		6477	
06	219000662	ROLETE	16,8*		6477	
07	219000693	ARRUELA ENCOSTO	06		6477	
08	219000669	SUPORTE PLANETÁRIAS	02		6477	
09	219000037	BUJÃO	02		6477	
09.1	210400251	ANEL O	01		6477	
10	208004429	PARAFUSO CABEÇA CHATA	04		6477	
11	100000014897	LUVA ACOPLAMENTO	02		6477	
12	219000657	ANEL TRAVA	02		6477	
13	219000730	SEMI-EIXO	02		6477	

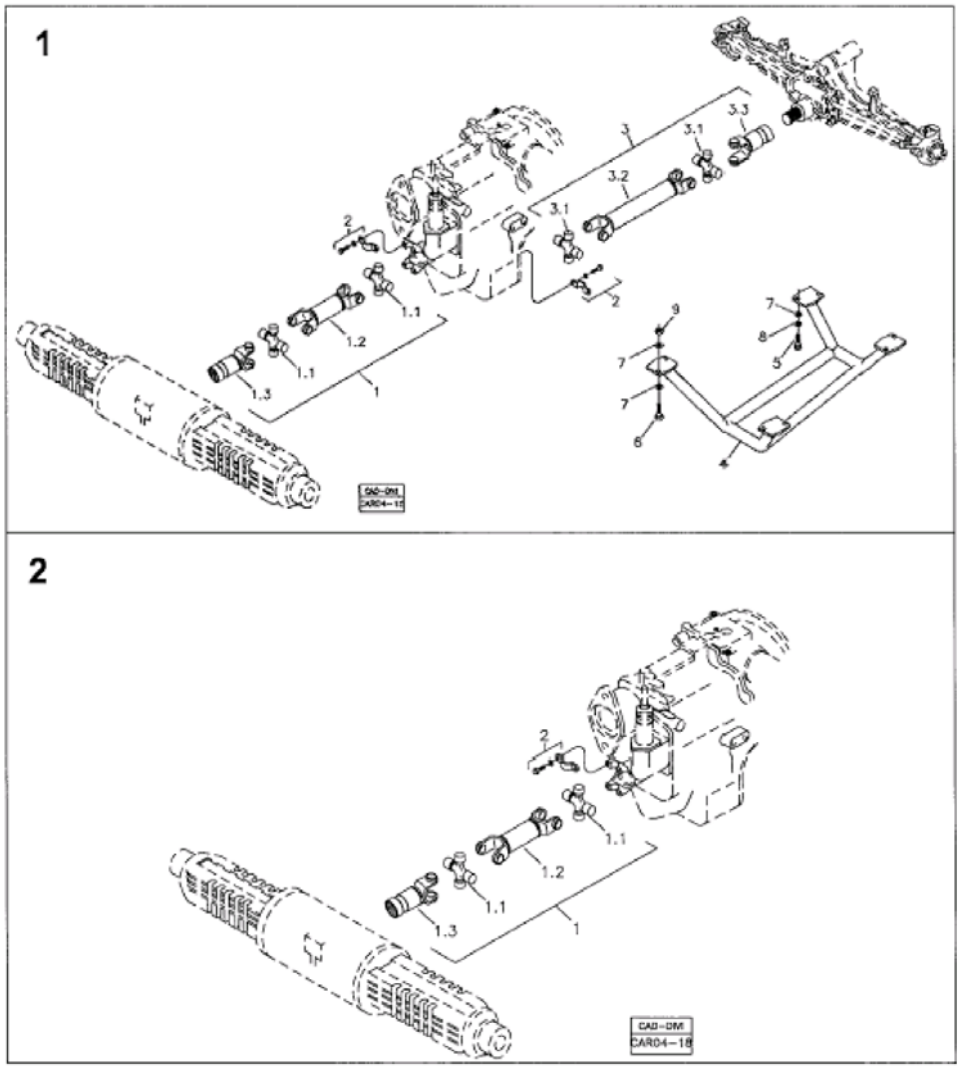

Fig.	Código	Descrição	Qtd.	Nota	Início	Fim
01		MONTAGEM EIXO CARDAN 4X4	01	VER 4D000 01.0	6477	
02		MONTAGEM EIXO CARDAN 4X2	01	VER 4D000 02.0	6477	

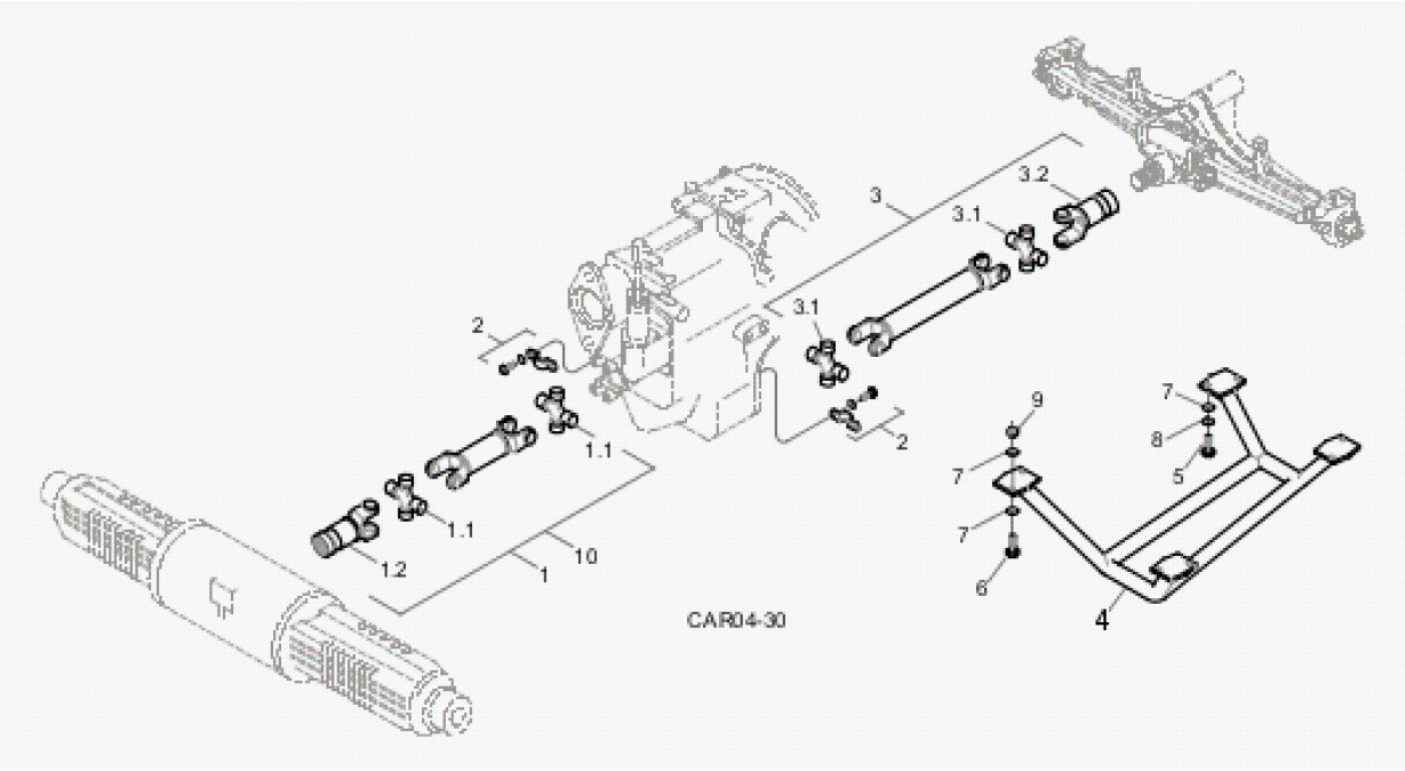

Fig.	Código	Descrição	Qtd.	Nota	Início	Fim
01	219000056	CARDAN TRASEIRO	01		6477	
01.1	219000395	CRUZETA	02		6477	
01.2	219000819	LUVA DESLIZANTE	01		6477	
02	219000068	KIT ABRAÇADEIRA	02		6477	
03	219000057	CARDAN DIANTEIRO	01		6477	
03.1	219000395	CRUZETA	02		6477	
03.2	219000819	LUVA DESLIZANTE	01		6477	
04	370260105	PROTEÇÃO CARDAN	01		6477	
05	210004040	PARAFUSO SEXTAVADO	04		6477	
06	210004070	PARAFUSO SEXTAVADO	04		6477	
07	210002021	ARRUELA LISA	12		6477	
08	210002200	ARRUELA PRESSÃO	04		6477	
09	210005770	PORCA SEXTAVADA	04		6477	
10	219002529	CARDAN FREIO ESTACIONAMENTO INDEPENDENTE	01	OPCIONAL	4798	

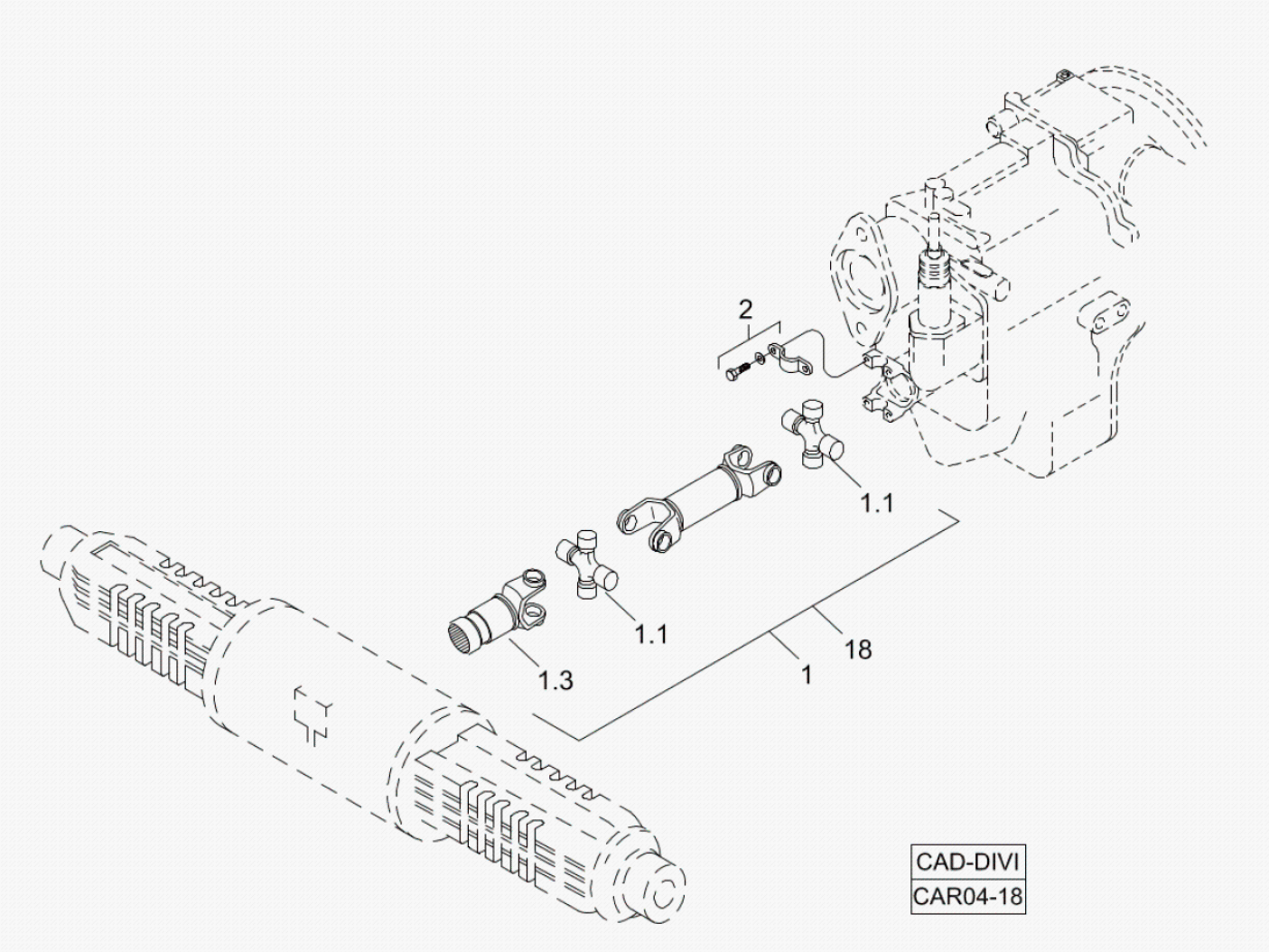

Fig.	Código	Descrição	Qtd.	Nota	Início	Fim
01	219000056	CARDAN TRASEIRO	01		6477	
01.1	219000395	CRUZETA	02		6477	
01.3	219000819	LUVA DESLIZANTE	01		6477	
02	219000068	KIT ABRAÇADEIRA	01		6477	
18	219002529	CARDAN FREIO ESTACIONAMENTO INDEPENDENTE	01	OPCIONAL VER 4F000 01.0	6477	

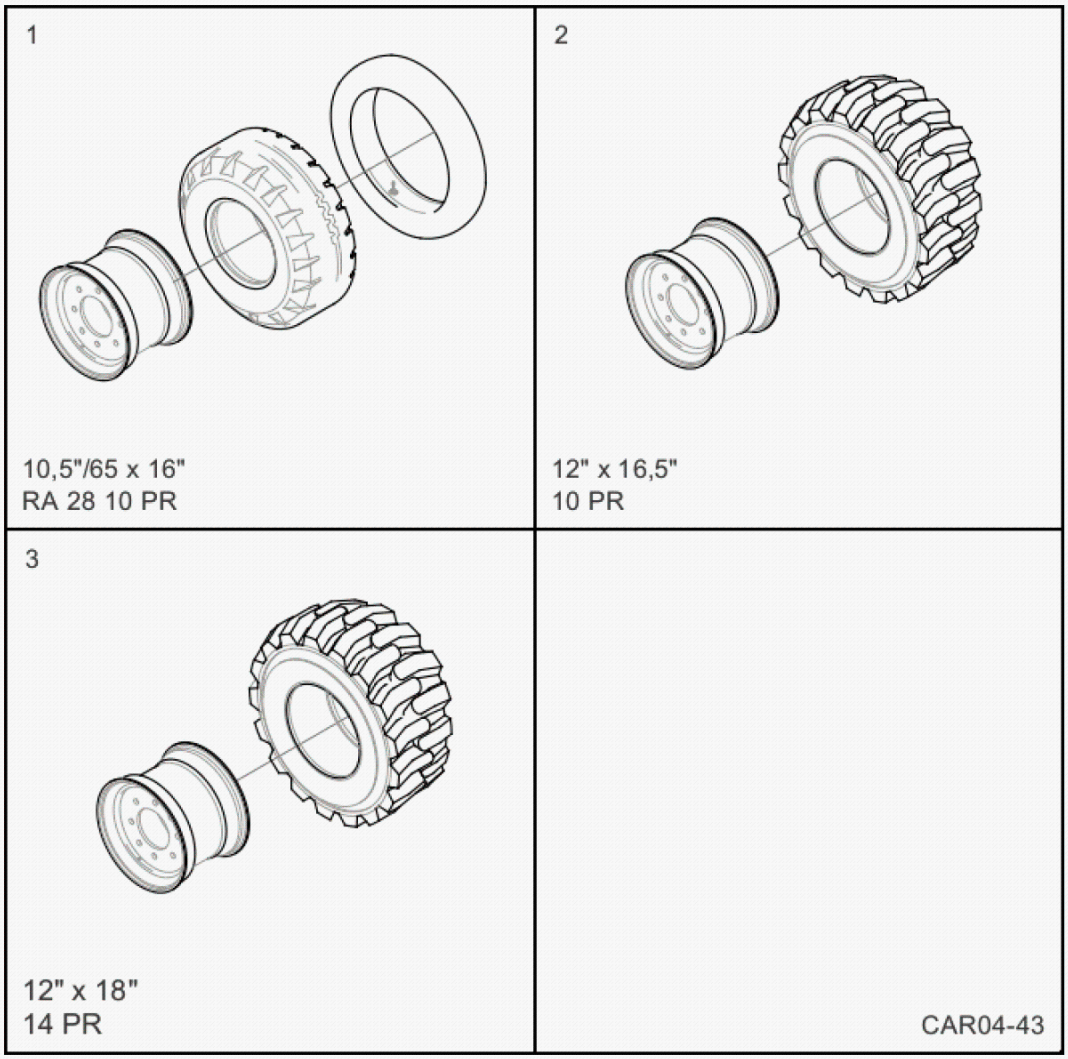

Fig.	Código	Descrição	Qtd.	Nota	Início	Fim
01		CONJUNTO RODAS DIANTEIRAS MONOPEÇA - PNEU PIRELLI - 4X2	01	VER 4E100 01.0	6477	
02		CONJUNTO RODAS DIANTEIRAS MONOPEÇA - PNEU GOODYEAR - 4X4	01	VER 4E100 02.0	6477	
03		CONJUNTO RODAS DIANTEIRAS MONOPEÇA - PNEU TITAN - 4X4	01	OPCIONAL VER 4E000 00.0	6477	

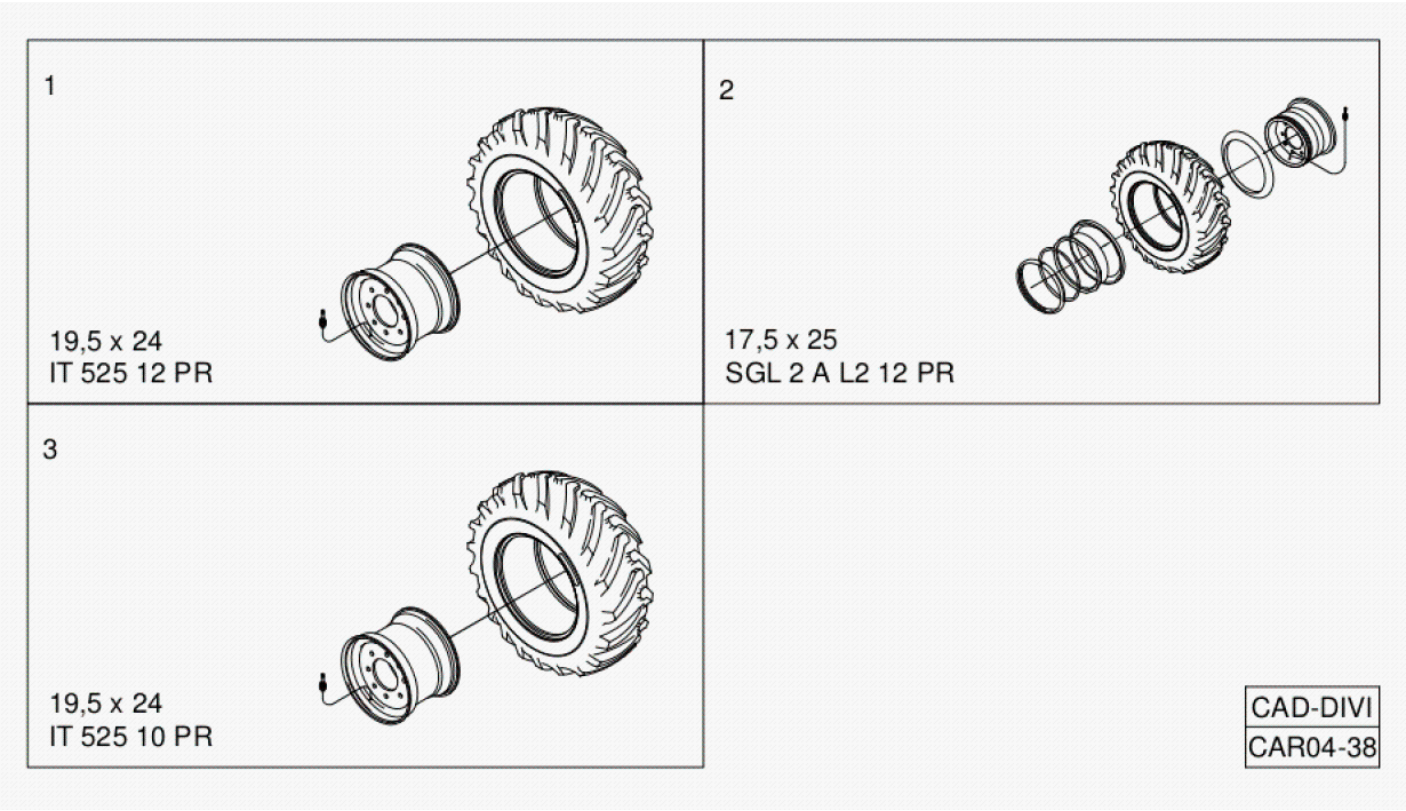

Fig.	Código	Descrição	Qtd.	Nota	Início	Fim
01		CONJUNTO RODAS TRASEIRAS MONOPEÇA - PNEU GOODYEAR	01	VER 4E200 00.0	6477	
02		CONJUNTO RODAS TRASEIRAS TRÊS PEÇAS - PNEU PIRELLI	01	VER 4E200 05.0	6477	
03		CONJUNTO RODAS TRASEIRAS MONOPEÇA - PNEU GOODYEAR	01	VER 4E200 06.0	6477	

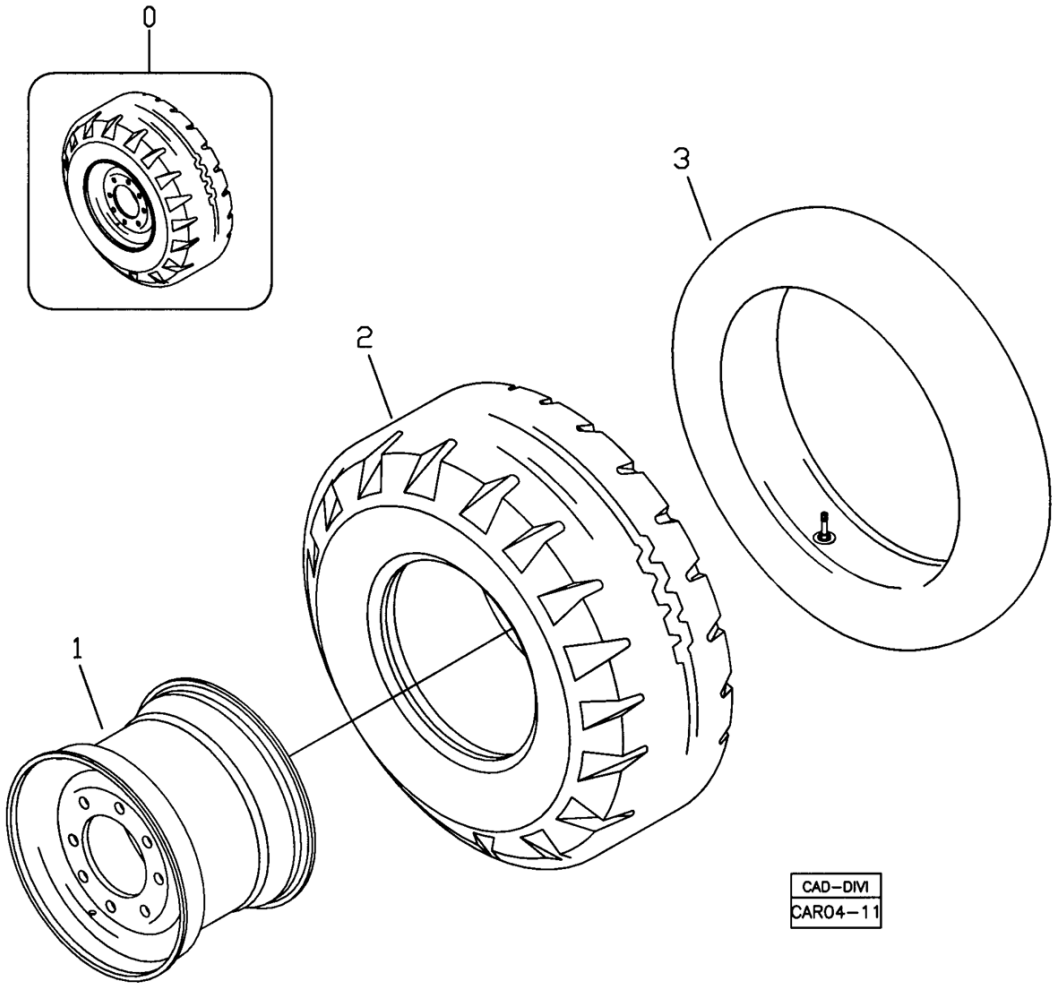

Fig.	Código	Descrição	Qtd.	Nota	Início	Fim
00	370460017	CONJUNTO RODA	02		6477	

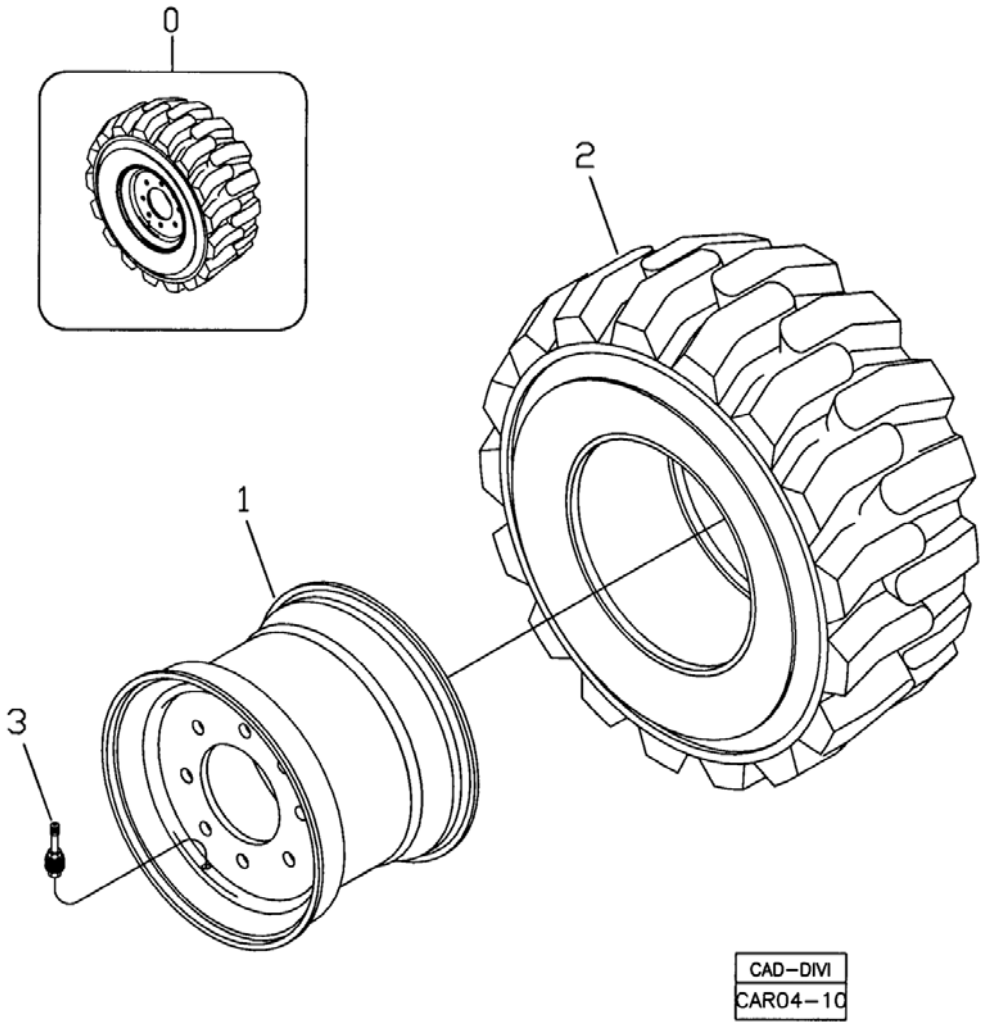

Fig.	Código	Descrição	Qtd.	Nota	Início	Fim
00	100000136597	CONJUNTO RODA	02		6477	
01	219000014	RODA DIANTEIRA	01		6477	
02	100000136590	PNEU	01	12 - 16,5 10PR	6477	
03	219000514	VÁLVULA	01		6477	

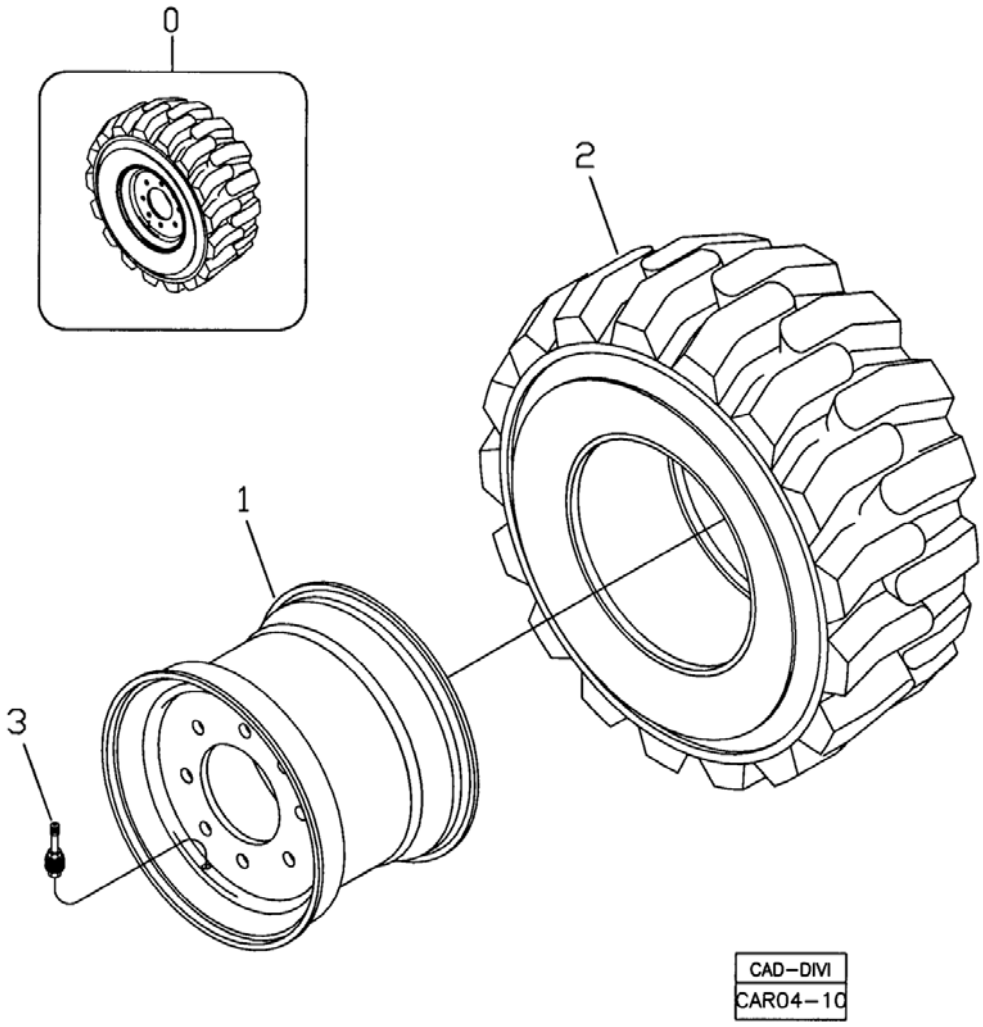

Fig.	Código	Descrição	Qtd.	Nota	Início	Fim
00	100000079065	CONJUNTO RODA	02		6477	
01	100000076240	RODA DIANTEIRA	01	9,00x18,00	6477	
02	100000076257	PNEU	01	12,5/80 - 18SGL 14PR	6477	
03	219000514	VÁLVULA	01		6477	

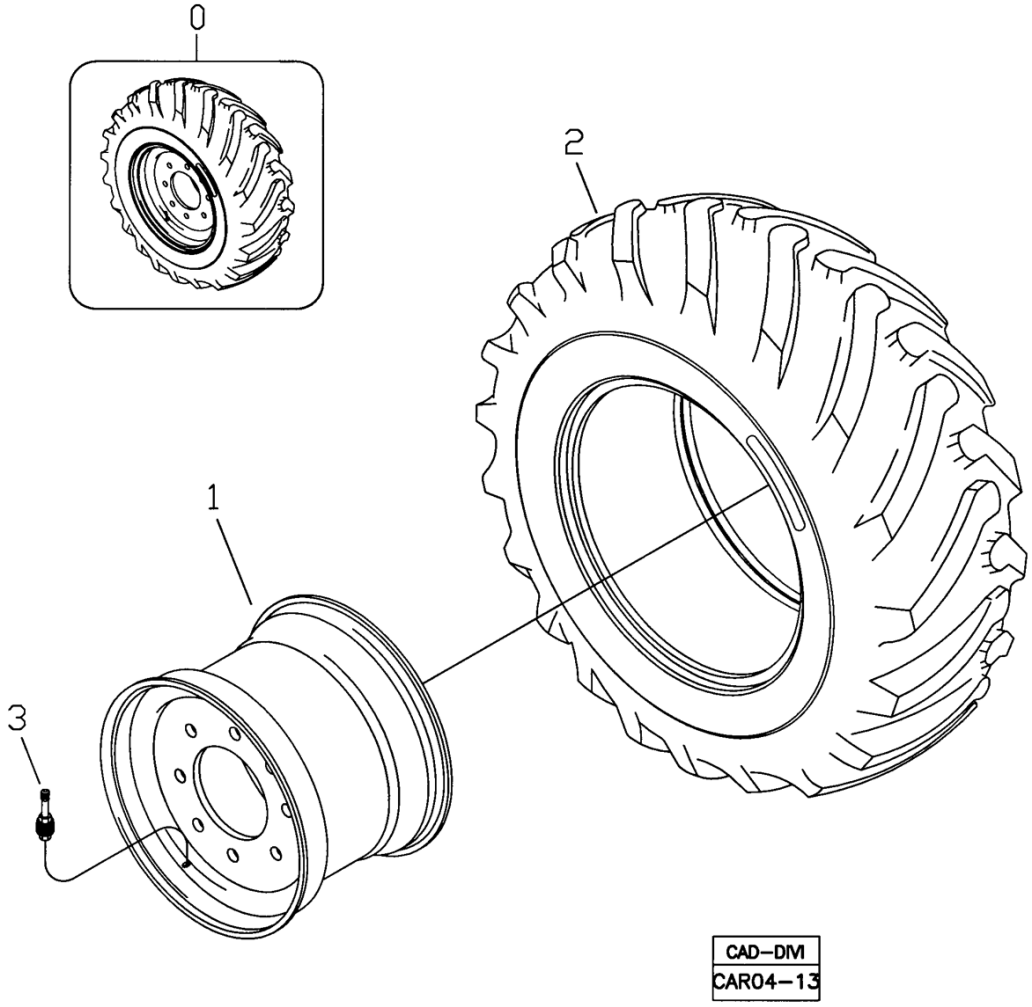

Fig.	Código	Descrição	Qtd.	Nota	Início	Fim
00	370460032	RODA TRASEIRA	02		6477	
01	219000390	RODA TRASEIRA	01	DW16x24	6477	
02	219001202	PNEU	01	19,5L-24 IT 525 C12 PR	6477	
03	219000060	VÁLVULA	01		6477	

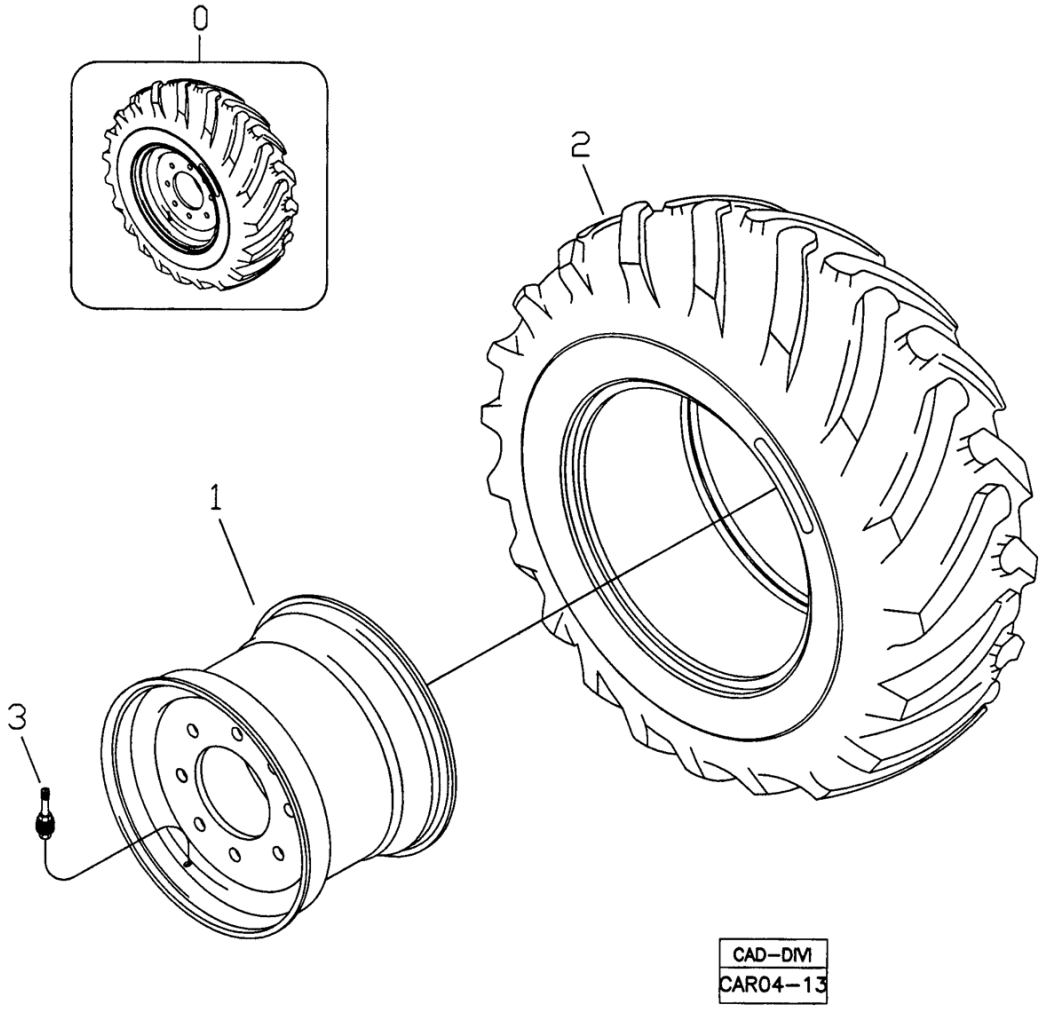

Fig.	Código	Descrição	Qtd.	Nota	Início	Fim
00	370460021	CONJUNTO RODA	02		6477	
01	219000052	RODA TRASEIRA	01		6477	
02	V212300542	PNEU	01		6477	
03	219000060	VÁLVULA	01		6477	

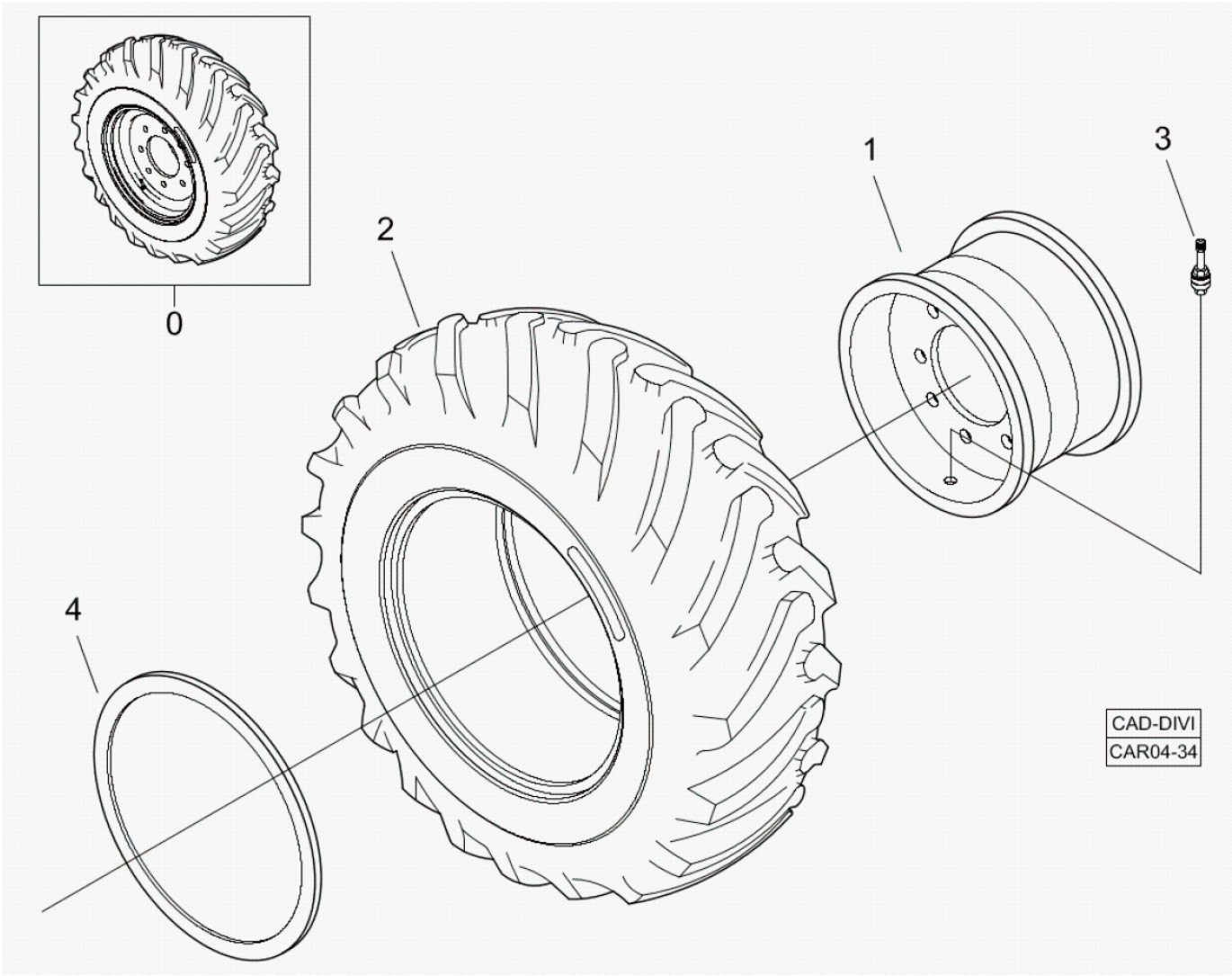

Fig.	Código	Descrição	Qtd.	Nota	Início	Fim
00	370460024	CONJUNTO RODA	02		6477	
01	219000016	RODA TRASEIRA	01		6477	
02	V212300542	PNEU	01		6477	
03	219000060	VÁLVULA	01		6477	
04	219000059	ANEL VEDAÇÃO	01		6477	

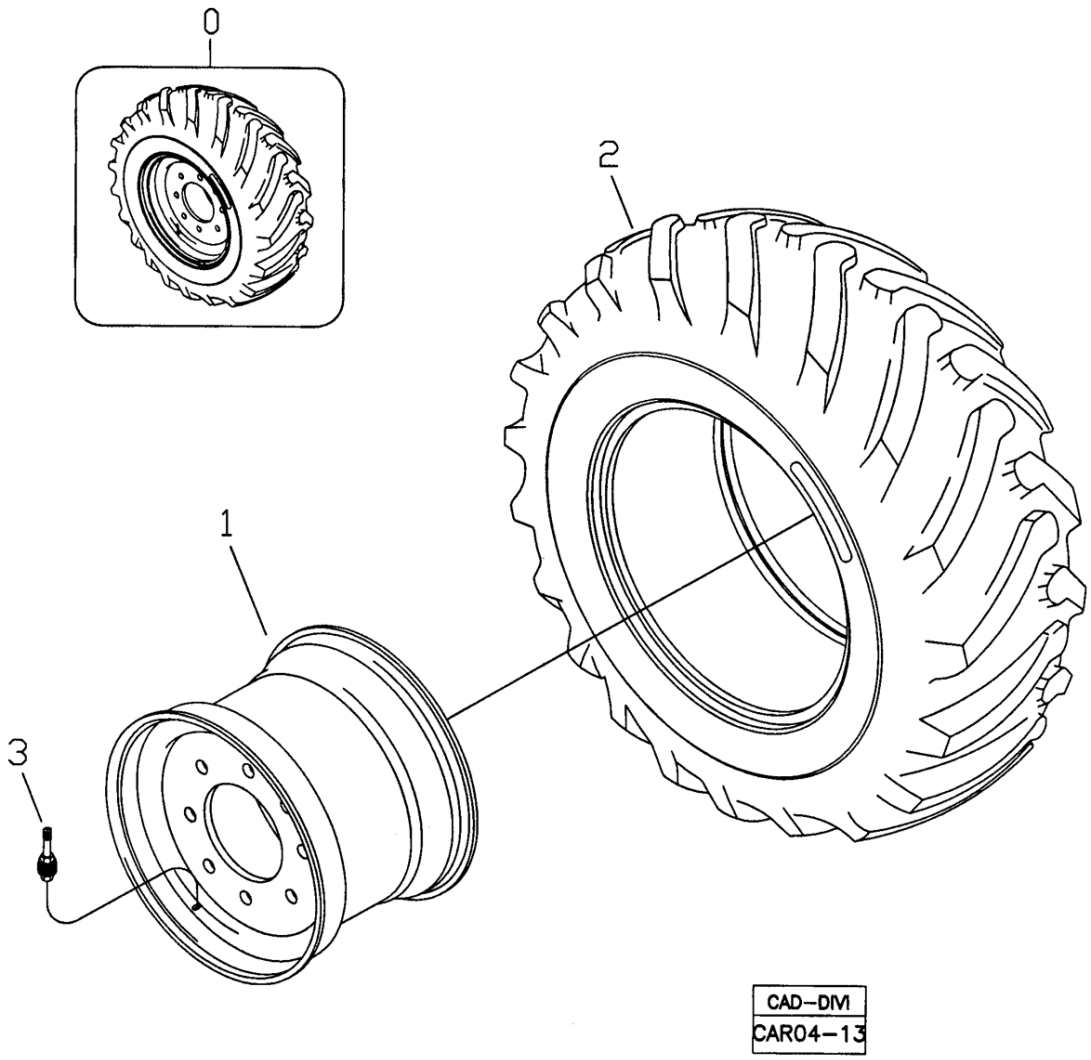

Fig.	Código	Descrição	Qtd.	Nota	Início	Fim
00	100000136596	CONJUNTO RODA	02		6477	
01	219000390	RODA TRASEIRA	01	DW16x24	6477	
01	219000390	RODA TRASEIRA	01	DW16x24	6477	
02	100000136589	PNEU	01	19,5L-24 IT 525 10PR	6477	
03	219000060	VÁLVULA	01		6477	
03	219000060	VÁLVULA	01		6477	

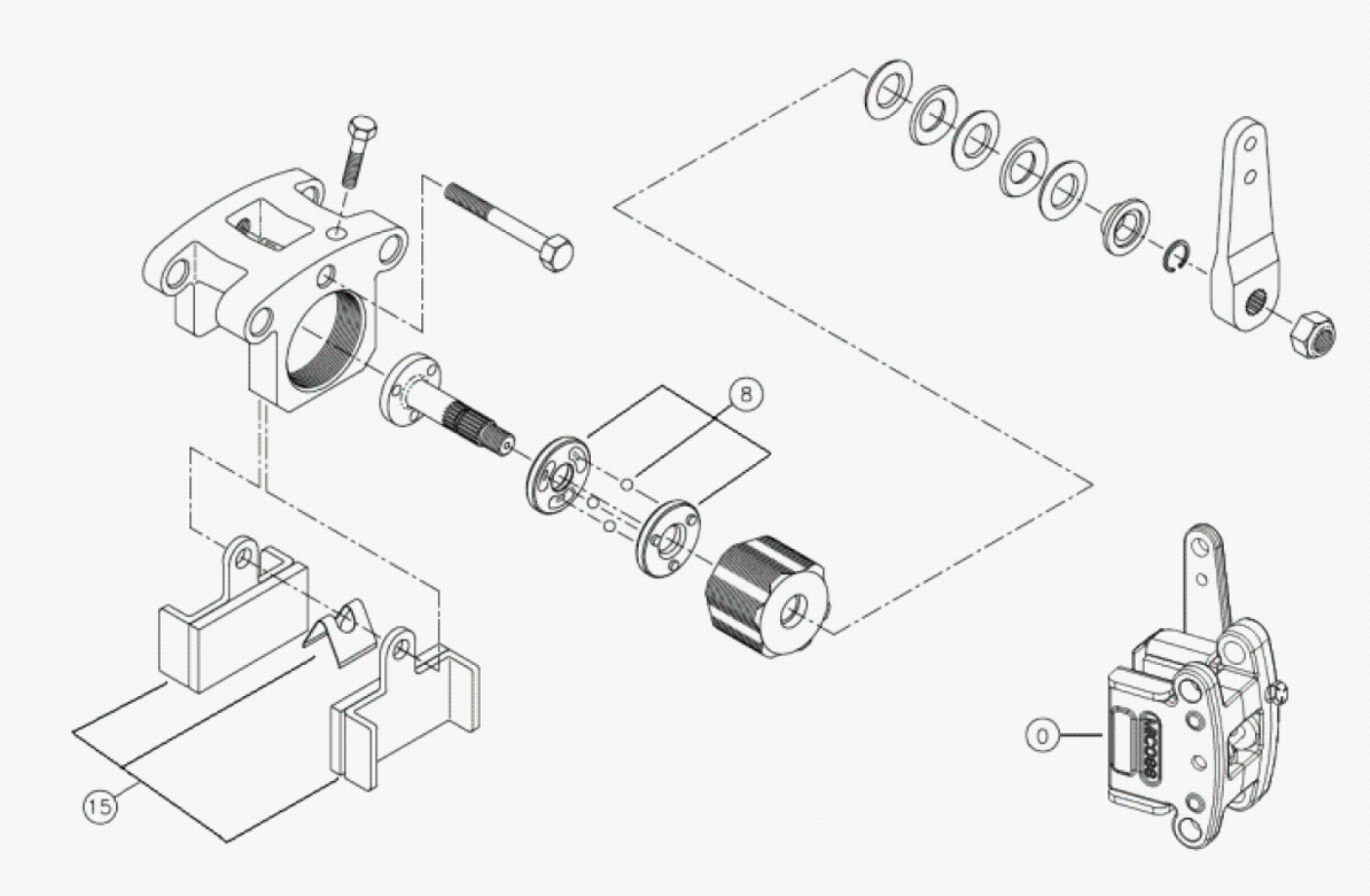

Fig.	Código	Descrição	Qtd.	Nota	Início	Fim
00	219002424	PINÇA DE FREIO	01		6477	
08	100000037803	JOGO REPARO	01		6477	
15	100000024932	KIT PASTILHA FREIO	01		6477	

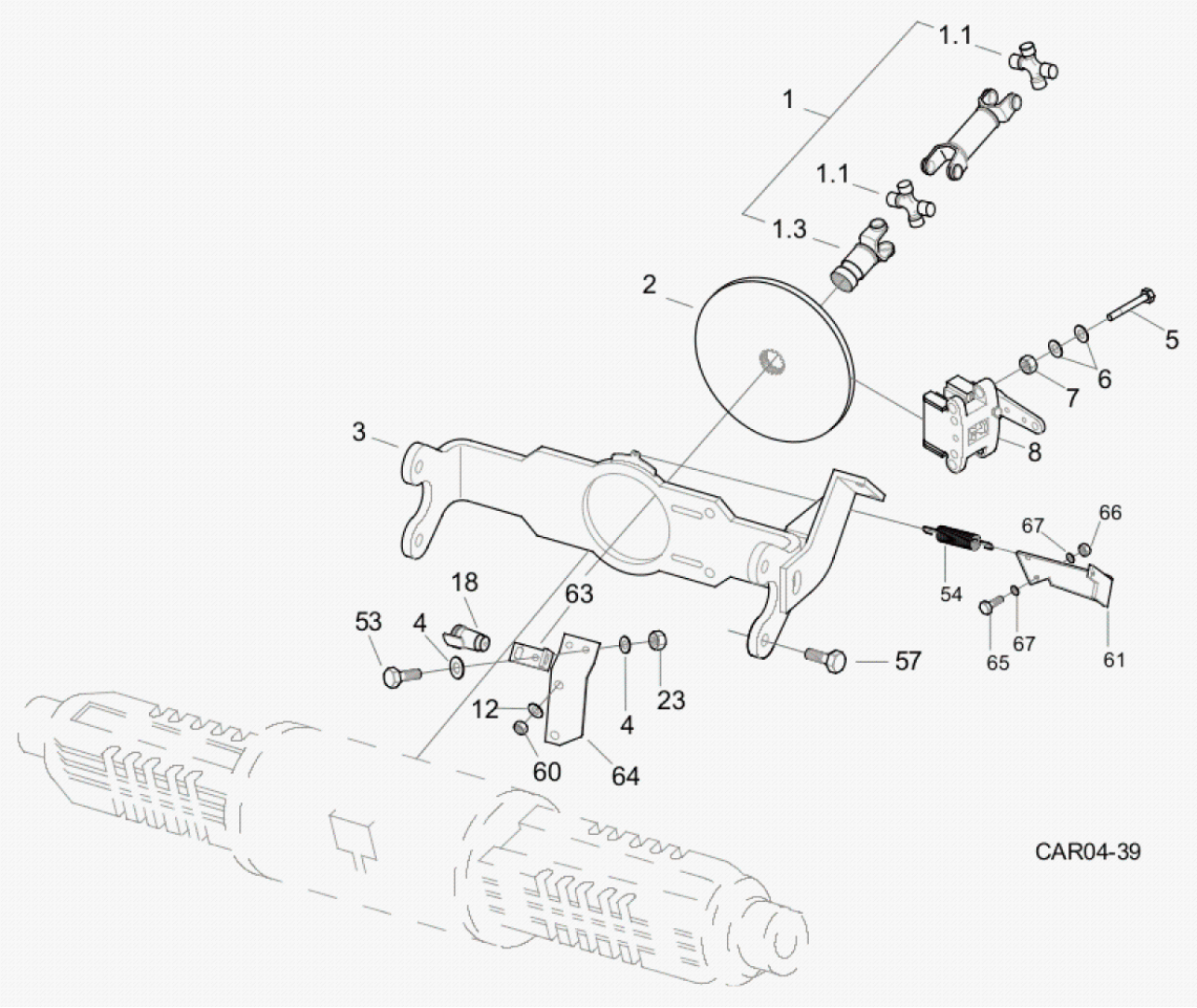

Fig.	Código	Descrição	Qtd.	Nota	Início	Fim
01	219002529	CARDAN FREIO ESTACIONAMENTO INDEPENDENTE	01		6477	
01.1	219000395	CRUZETA	02		6477	
01.3	219000819	LUVA DESLIZANTE	01		6477	
02	219002434	DISCO DE FREIO	01		6477	
03	370360124	SUPORTE	01		6477	
04	210002015	ARRUELA LISA	04		6477	
05	210004120	PARAFUSO SEXTAVADO	04		6477	
06	210002025	ARRUELA LISA	08		6477	
07	210005770	PORCA SEXTAVADA	04		6477	
08	219002424	PINÇA DE FREIO	01	VER 4F100 00.0	6477	
12	210002025	ARRUELA LISA	06		6477	
18	219000476	SENSOR FREIO	01		6477	
23	210005760	PORCA SEXTAVADA	02		6477	
53	210003830	PARAFUSO SEXTAVADO	02		6477	
60	210005770	PORCA SEXTAVADA	02		6477	
63	100000133887	SUPORTE	01		6477	
64	100000133886	SUPORTE TRASEIRO	01		6477	
65	210003720	PARAFUSO SEXTAVADO	02		6477	
66	210005755	PORCA SEXTAVADA	02		6477	
67	210002005	ARRUELA LISA	04		6477	

EM CONSTRUÇÃO

Fig.	Código	Descrição	Qtd.	Nota	Início	Fim
01		SISTEMA HIDRÁULICO DE DIREÇÃO	01	VER 5B000 00.0	6477	
02		SISTEMA HIDRÁULICO DE FREIO	01	VER 5D000 00.0	6477	
03		SISTEMA HIDRÁULICO TRANSMISSÃO 4X2	01	VER 5G000 00.0	6477	
03		SISTEMA HIDRÁULICO TRANSMISSÃO 4X4	01	VER 5G000 01.0	6477	
04		SISTEMA HIDRÁULICO DA CAÇAMBA DA RETROESCAVADEIRA	01	VER 5H000 00.1	6477	
05		SISTEMA HIDRÁULICO CILINDRO DE GIRO DA RETROESCAVADEIRA	01	VER 5I000 00.0	4798	
06		SISTEMA HIDRÁULICO DOS ESTABILIZADORES	01	VER 5J000 00.0	6477	
07		SISTEMA HIDRÁULICO DA LANÇA DA RETROESCAVADEIRA	01	VER 5K000 00.0	4798	
08		SISTEMA HIDRAÚLICO BRAÇO PROFUNDIDADE	01	VER 5L000 00.1	6477	
09		SISTEMA HIDRÁULICO DO TROCADOR DE CALOR	01	VER 5M000 00.0	6477	
10		SISTEMA HIDRÁULICO RETORNO E RESERVATÓRIO	01	VER 5N000 02.0	6477	
10		FILTRO HIDRÁULICO	01	VER 5N010 00.0	6477	
10		TANQUE HIDRÁULICO	01	VER 5N100 00.0	6477	
11		SISTEMA HIDRÁULICO RETORNO E RESERVATÓRIO	01	VER 5O000 01.0	6477	

EM CONSTRUÇÃO

Fig.	Código	Descrição	Qtd.	Nota	Início	Fim
11		BOMBA HIDRÁULICA	01	VER 5O100 01.0	4798	
12		SISTEMA HIDRÁULICO DE INCLINAÇÃO DA CAÇAMBA DA CARREGADEIRA	01	VER 5P000 00.0	6477	
13		SISTEMA HIDRÁULICO ELEVAÇÃO CAÇAMBA CARREGADEIRA	01	VER 5Q000 00.0	4798	
14		SISTEMA HIDRÁULICO BRAÇO EXTENSÍVEL - OPCIONAL	01	VER 5R000 00.0	4798	
15		SISTEMA HIDRÁULICO DO ROMPEDOR	01	VER 5S000 00.0	4798	
16		COMANDO HIDRÁULICO RETROESCAVADEIRA	01	VER 5T000 00.0	6477	
17		SUPORTE DIREITO	01	VER 5T200 00.1	4798	
18		SISTEMA HIDRÁULICO DA CAÇAMBA CARREGADEIRA 2 CILINDROS	01	VER 5U000 00.0	6477	

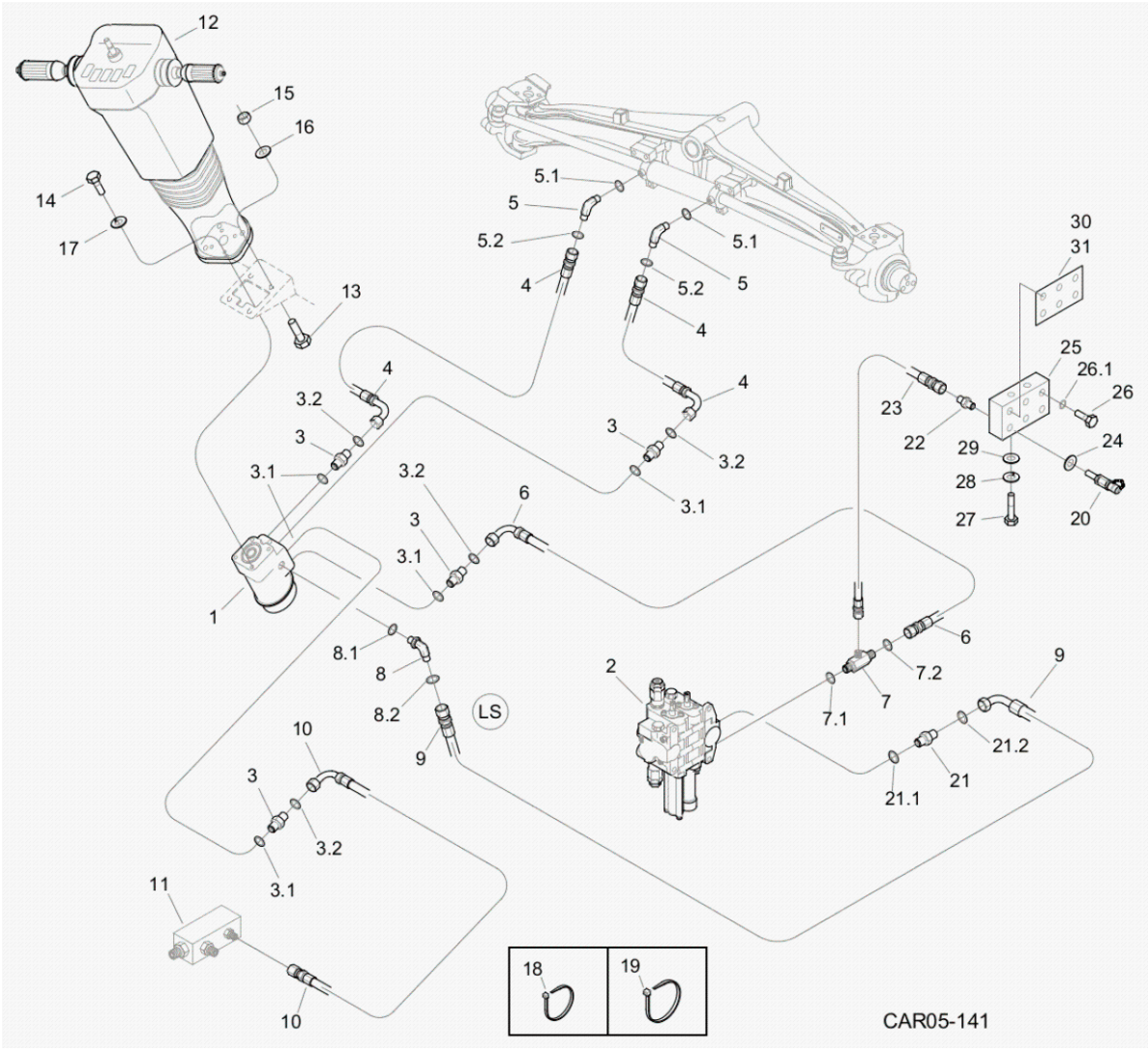

Fig.	Código	Descrição	Qtd.	Nota	Início	Fim
01	219000027	SERVOSTATO	01		6477	
02		COMANDO HIDRÁULICO CARREGADEIRA	01	VER 5T200 00.1	6477	
03	219000225	CONEXÃO	04		6477	
03.1	219000985	ANEL VEDAÇÃO	01		6477	
03.2	219000314	ANEL VEDAÇÃO	01		6477	
04	219000213	MANGUEIRA	02		6477	
05	219000248	CONEXÃO	02		6477	
05.1	219000984	ANEL VEDAÇÃO	01		6477	
05.2	219000314	ANEL VEDAÇÃO	01		6477	
06	219001582	MANGUEIRA	01		6477	
07	219001560	CONEXÃO	01		6477	
07.1	219000983	ANEL VEDAÇÃO	01		6477	
07.2	219000314	ANEL VEDAÇÃO	01		6477	
08	219000197	JOELHO	01		6477	
08.1	219000983	ANEL VEDAÇÃO	01		6477	
08.2	219000312	ANEL VEDAÇÃO	01		6477	
09	219002110	MANGUEIRA	01		6477	
10	219000211	MANGUEIRA	01		6477	
11		TUBO	01	VER 5M000 00.0	6477	
12		COLUNA DIREÇÃO	01	VER 5B100 00.0	6477	
13	210003910	PARAFUSO SEXTAVADO	04		6477	

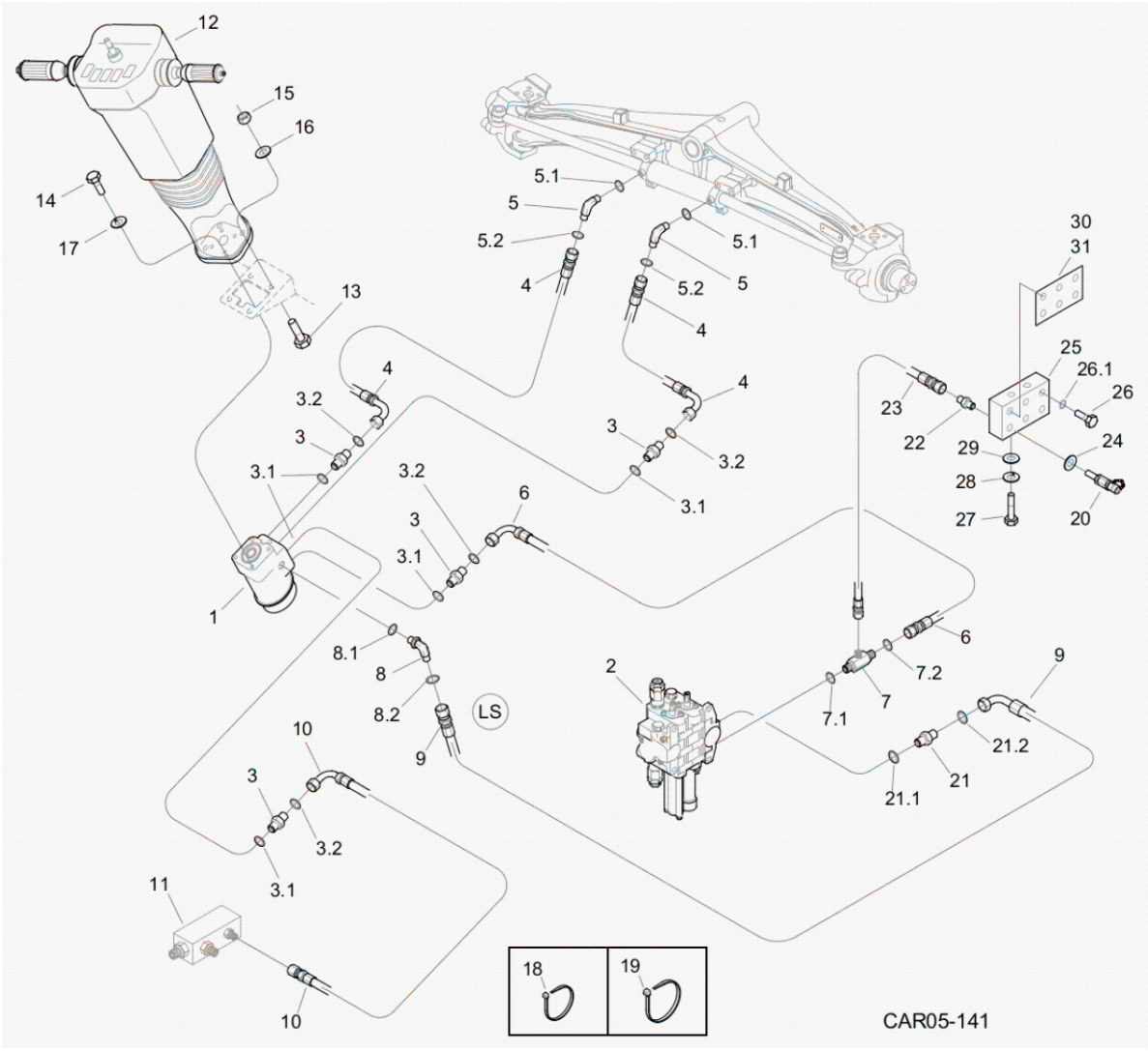

Fig.	Código	Descrição	Qtd.	Nota	Início	Fim
14	220000464	PARAFUSO ALLEN	04		6477	
15	210005765	PORCA SEXTAVADA	04		6477	
16	210002025	ARRUELA LISA	04		6477	
17	210002190	ARRUELA PRESSÃO	04		6477	
18	210001222	ABRAÇADEIRA	CN		6477	
19	210002495	CINTA PLÁSTICA	CN		6477	
20	219000351	TOMADOR PRESSÃO	01		6477	
21	219001430	CONEXÃO	01		6477	
21.1	219000983	ANEL VEDAÇÃO	01		6477	
21.2	219000312	ANEL VEDAÇÃO	01		6477	
22	V210302774	ADAPTADOR	06		6477	
23	219001901	MANGUEIRA	01		6477	
24	210002021	ARRUELA LISA	02		6477	
25	100000016080	BLOCO	01		6477	
26	100000016087	BUJÃO	05		6477	
26.1	219000313	ANEL VEDAÇÃO	01		6477	
27	210003864	PARAFUSO SEXTAVADO	02		6477	
28	210002015	ARRUELA LISA	02		6477	
29	210002180	ARRUELA PRESSÃO	02		6477	
30	219002765	ADESIVO TOMADORES DE PRESSÃO	01	4X2	6477	
31	219002766	ADESIVO TOMADORES DE PRESSÃO	01	4X4	6477	

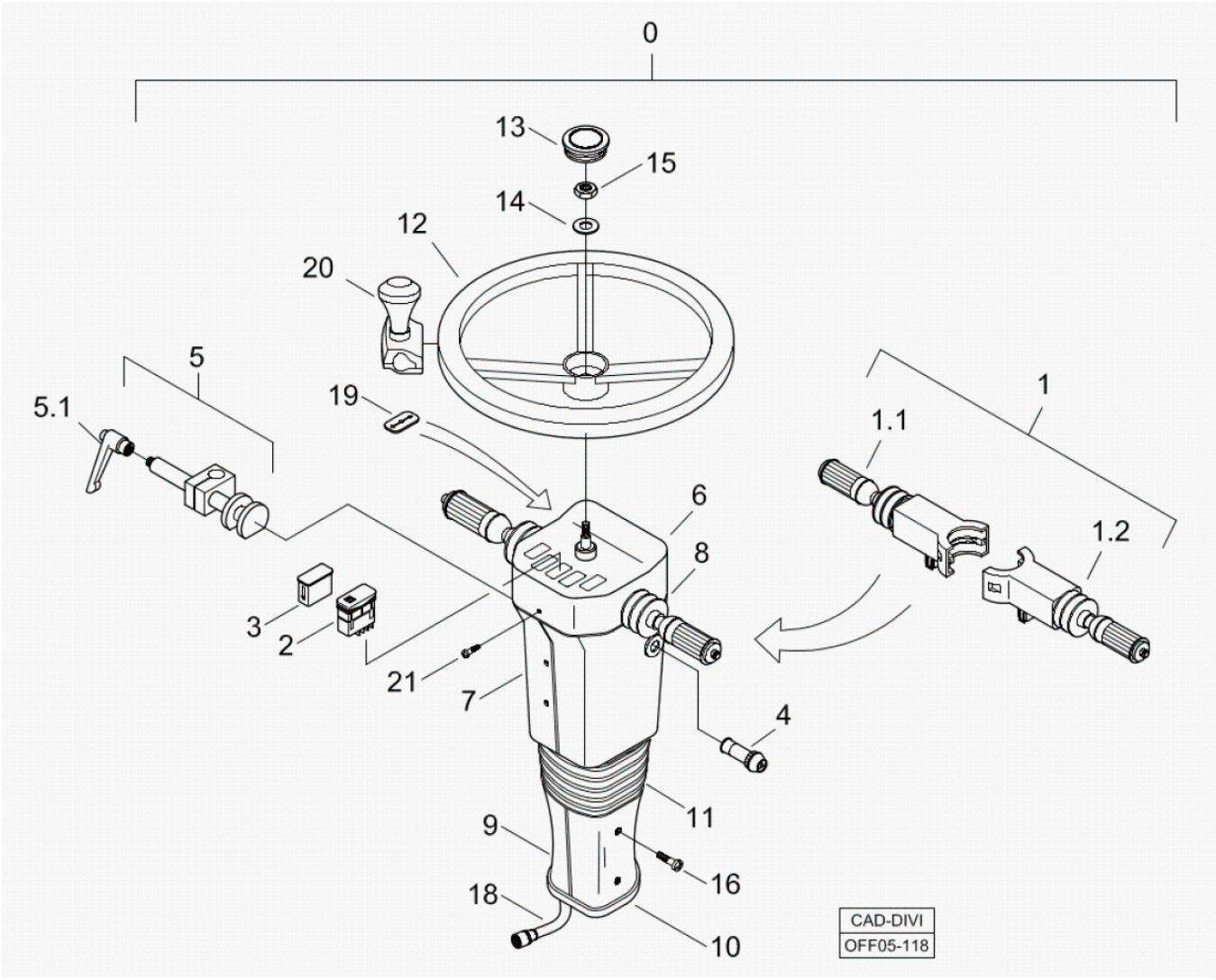

Fig.	Código	Descrição	Qtd.	Nota	Início	Fim
00	219001909	COLUNA DIREÇÃO	01		6477	
01	100000082367	ALAVANCA	01		6477	
01.1	219001573	CHAVE SELETORA F-N-R	01		6477	
01.2	219001276	CHAVE SETA	01		6477	
02		INTERRUPTOR	01	VER 7B400 00.0	6477	
03		TAMPA	01	VER 7B400 00.0	6477	
04		INTERRUPTOR PISCA-ALERTA	01	VER 7B400 00.0	6477	
05	V219001283	TRAVA ARTICULAÇÃO	01		6477	
05.1	219001798	MANÍPULO	01		6477	
06	219002301	TAMPA COLUNA	01		6477	
07	100000088849	TAMPA SUPERIOR ESQUERDA	01		6477	
08	100000008966	TAMPA SUPERIOR DIREITA	01		6477	
09	100000088850	TAMPA INFERIOR ESQUERDA	01		6477	
10	100000088851	TAMPA INFERIOR DIREITA	01		6477	
11	219001282	SANFONA	01		6477	
12	219001094	VOLANTE	01		6477	
13	219001095	TAMPA VOLANTE	01		6477	
14	210002050	ARRUELA	01		6477	
15	100000052920	PORCA	01		6477	
16	V210007094	PARAFUSO PHILLIPS	08		6477	
18	219002008	CHICOTE ELÉTRICO	01		6477	
19	100000088845	ADESIVO	01		6477	

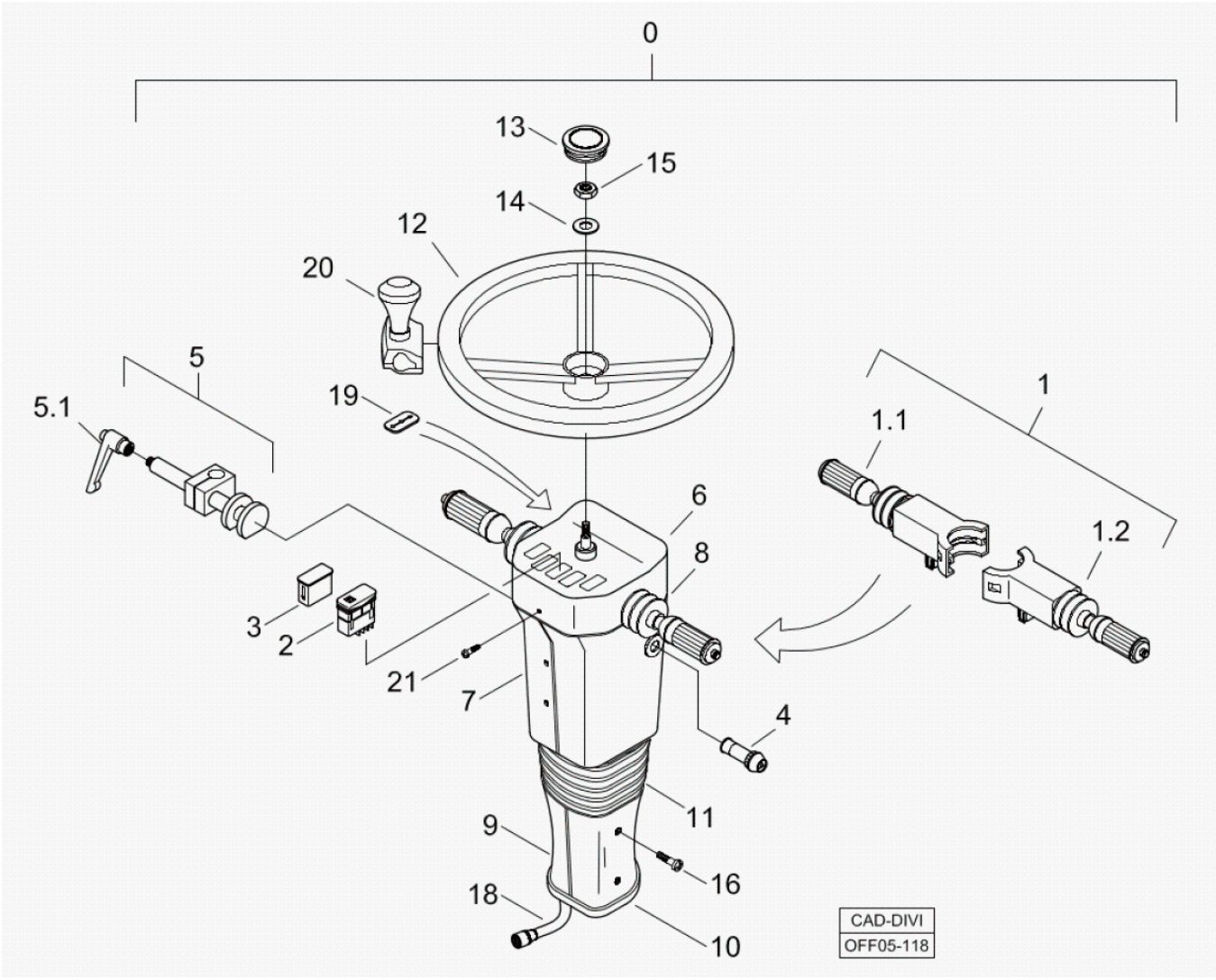

Fig.	Código	Descrição	Qtd.	Nota	Início	Fim
20	100000017006	MANÍPULO	01		6477	
21	210007095	PARAFUSO	04		6477	

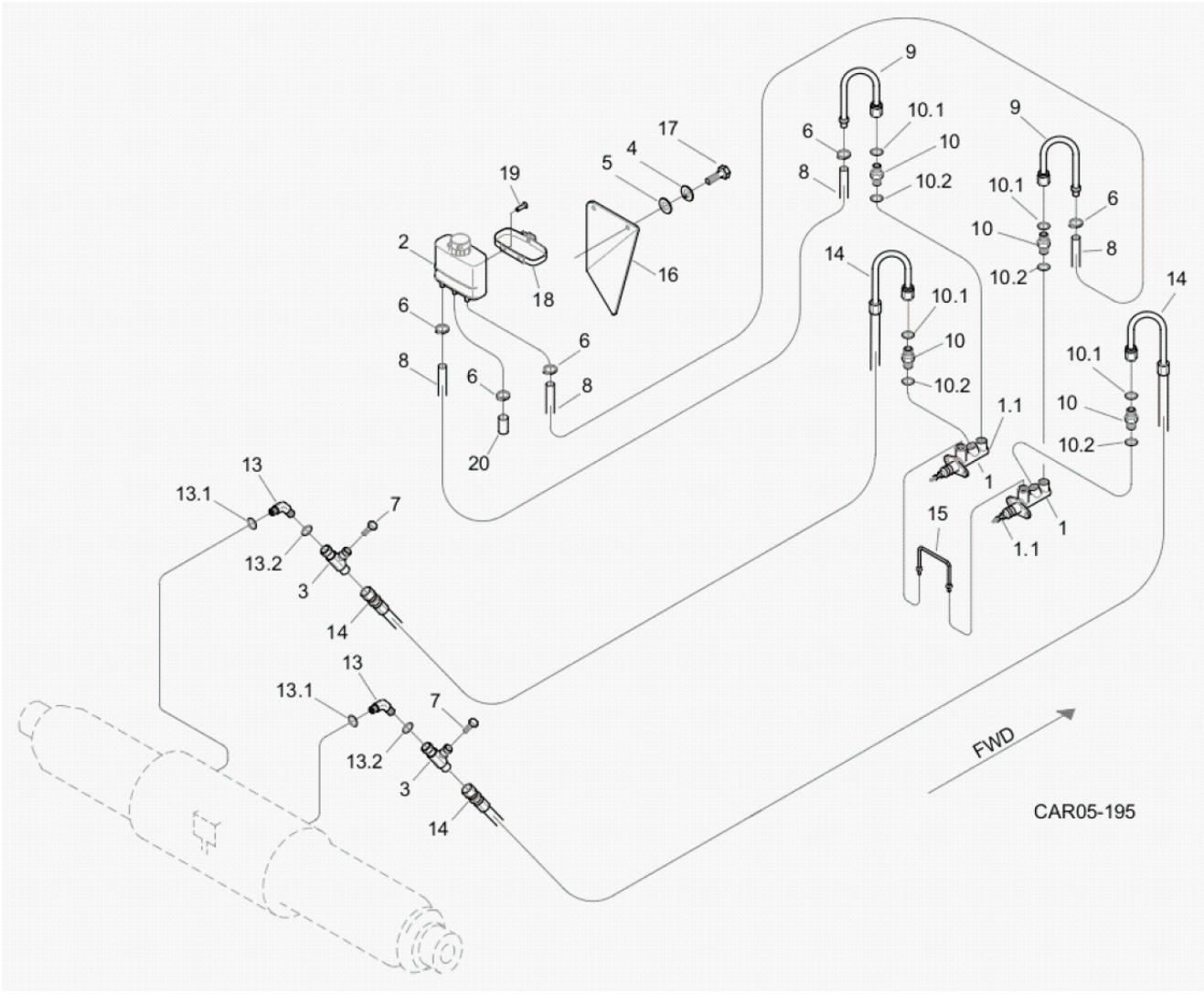

Fig.	Código	Descrição	Qtd.	Nota	Início	Fim
01	219000067	CILINDRO FREIO	02		6477	
01.1	219001078	REPARO VEDAÇÃO	01		6477	
02	219000134	RESERVATÓRIO ÓLEO	01		6477	
03	100000069521	CONEXÃO "T"	02		6477	
04	210002180	ARRUELA PRESSÃO	02		6477	
05	210002015	ARRUELA LISA	02		6477	
06	210001116	ABRAÇADEIRA	05		6477	
07	100000016087	BUJÃO	02		6477	
08	219000427	MANGUEIRA	02		6477	
09	219000297	ADAPTADOR	02		6477	
10	219000295	UNIÃO MACHO	04		6477	
10.1	219000312	ANEL VEDAÇÃO	04		6477	
10.2	219000981	ANEL VEDAÇÃO	04		6477	
13	219000197	JOELHO	02		6477	
13.1	219000983	ANEL VEDAÇÃO	02		6477	
13.2	219000312	ANEL VEDAÇÃO	02		6477	
14	219000294	MANGUEIRA	02		6477	
15	219000195	TUBO	01		6477	
16	370060689	PLACA DEFLETORA	01		6477	
17	210003800	PARAFUSO SEXTAVADO	02		6477	
18	219001784	PRESILHA	01		6477	
19	V210004370	PARAFUSO FENDA	02		6477	

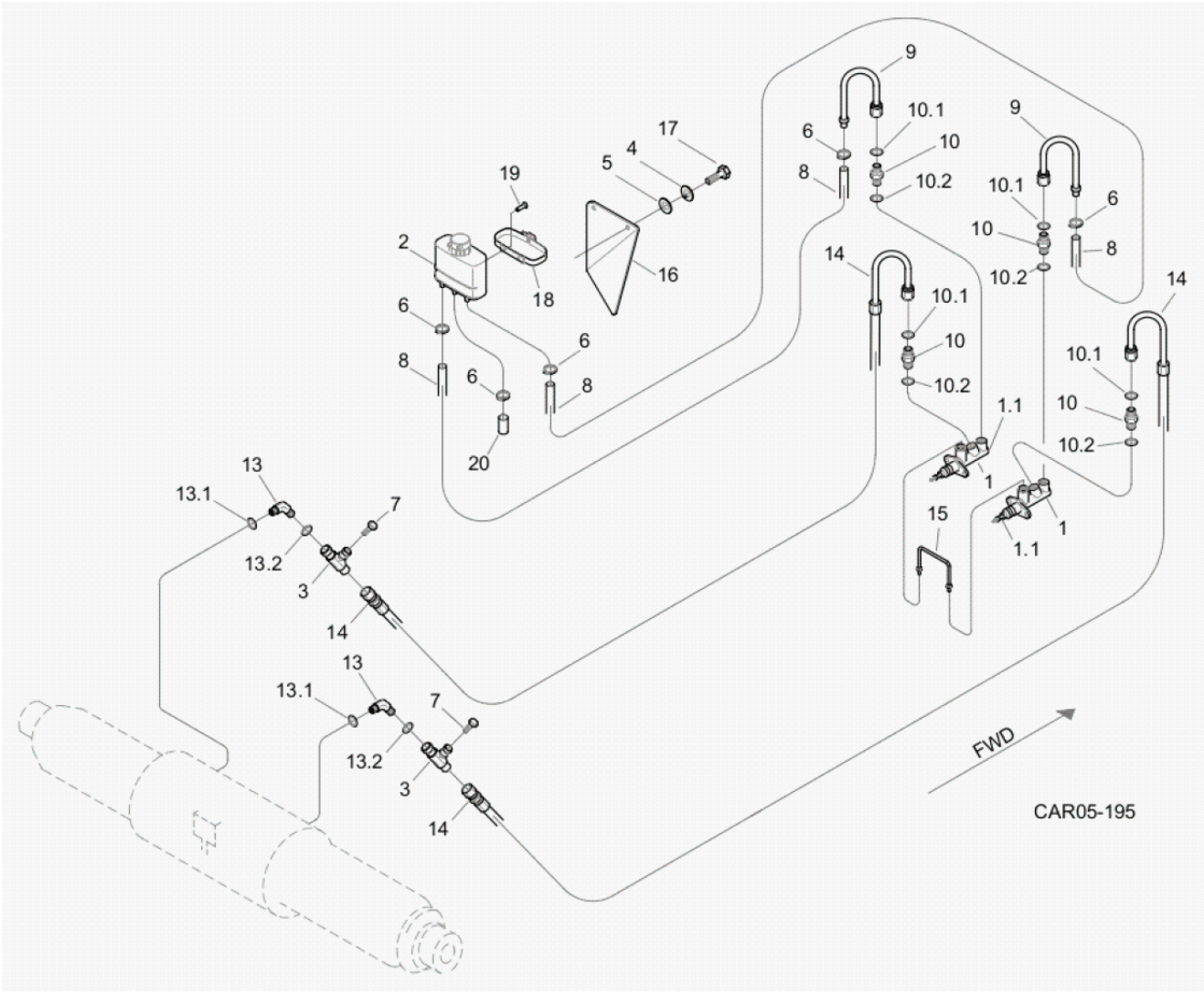

Fig.	Código	Descrição	Qtd.	Nota	Início	Fim
20	219001786	TAMPÃO	01		6477	

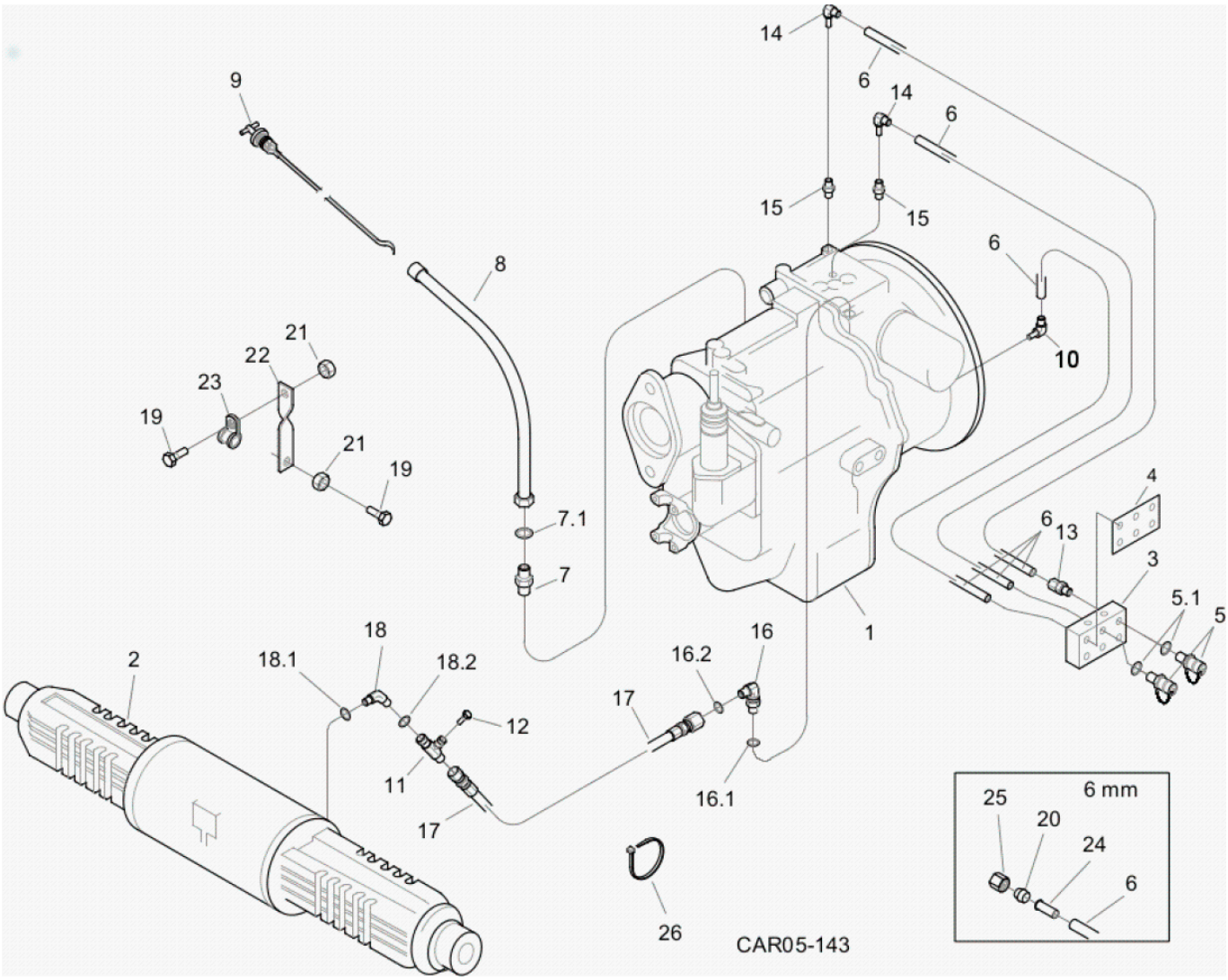

Fig.	Código	Descrição	Qtd.	Nota	Início	Fim
01		TRANSMISSÃO 4X4 COMPLETA	01	VER 3B000 00.0	6477	
02		EIXO TRASEIRO	01	VER 4C100 00.0	6477	
03		BLOCO TOMADORES	02	VER 5B000 00.0	6477	
04		ADESIVO TOMADORES DE PRESSÃO	01	VER 5B000 00.0	6477	
05	219001099	TOMADOR PRESSÃO	03		6477	
05.1	219000313	ANEL VEDAÇÃO	01		6477	
06	211400223	TUBO	CN		6477	
07	219000326	CONEXÃO	01		6477	
07.1	219000317	ANEL O	01		6477	
08	219000883	TUBO NÍVEL	01		6477	
09	219000878	VARETA NÍVEL	01		6477	
10	210301279	JOELHO MACHO	01		6477	
11	100000069521	CONEXÃO "T"	01		6477	
12	100000016087	BUJÃO	01		6477	
13	V210302774	ADAPTADOR	03		6477	
14	217000209	JOELHO	02		6477	
15	210300003	UNIÃO MACHO	02		6477	
16	219000306	JOELHO	01		6477	
16.1	219000984	ANEL VEDAÇÃO	01		6477	
16.2	219000313	ANEL VEDAÇÃO	01		6477	
17	219000293	MANGUEIRA	01		6477	
18	219000292	JOELHO	01		6477	

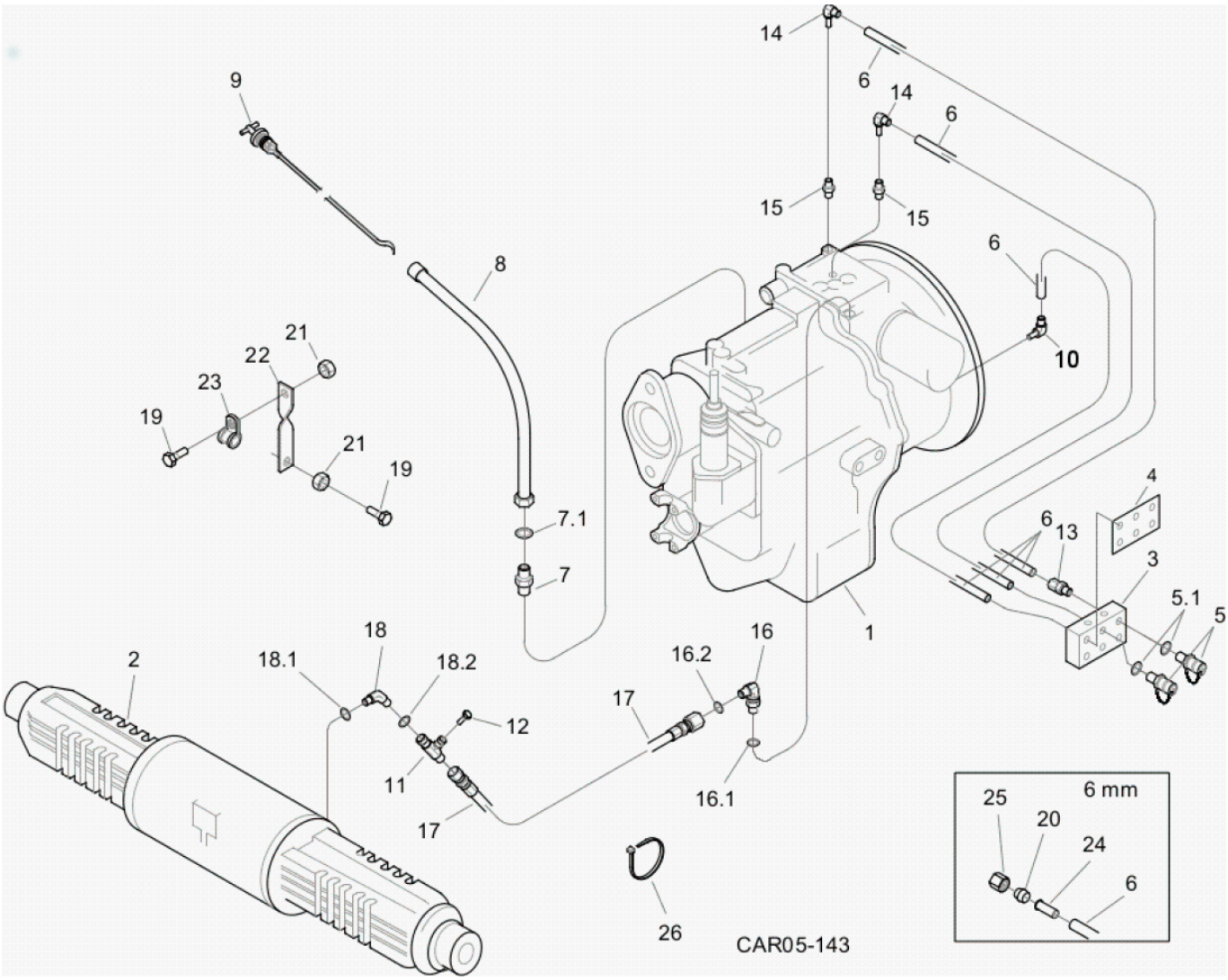

Fig.	Código	Descrição	Qtd.	Nota	Início	Fim
18.1	219000984	ANEL VEDAÇÃO	01		6477	
18.2	219000313	ANEL VEDAÇÃO	01		6477	
19	210003910	PARAFUSO SEXTAVADO	02		6477	
20	218002355	INSERTO	06		6477	
21	210005765	PORCA SEXTAVADA	02		6477	
22	370060401	SUPORTE MANGUEIRA	01		6477	
23	219000357	ABRAÇADEIRA	01		6477	
24	210001050	ANEL PENETRAÇÃO	01		6477	
25	210000774	PORCA APERTO	01		6477	
26	210001079	CINTA PLÁSTICA	CN		6477	

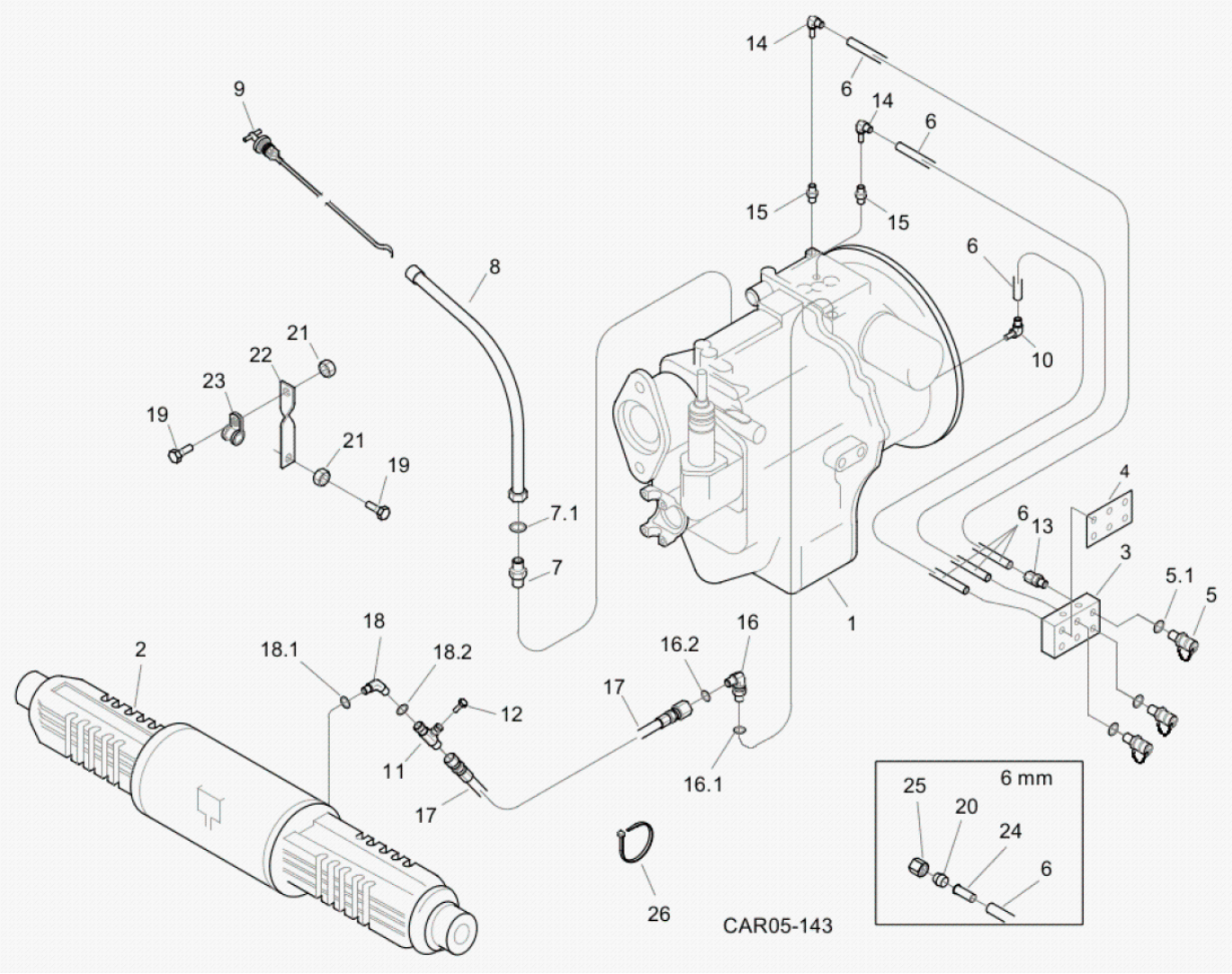

Fig.	Código	Descrição	Qtd.	Nota	Início	Fim
12	100000016087	BUJÃO	01		6477	
26	210001079	CINTA PLÁSTICA	CN		6477	
25	210000774	PORCA APERTO	01		6477	
24	210001050	ANEL PENETRAÇÃO	01		6477	
22	370060401	SUPORTE MANGUEIRA	01		6477	
23	219000357	ABRAÇADEIRA	01		6477	
21	210005765	PORCA SEXTAVADA	02		6477	
20	218002355	INSERTO	06		6477	
19	210003910	PARAFUSO SEXTAVADO	02		6477	
18.2	219000313	ANEL VEDAÇÃO	01		6477	
18.1	219000984	ANEL VEDAÇÃO	01		6477	
18	219000292	JOELHO	01		6477	
17	219000293	MANGUEIRA	01		6477	
16.2	219000313	ANEL VEDAÇÃO	01		6477	
16.1	219000984	ANEL VEDAÇÃO	01		6477	
16	219000306	JOELHO	01		6477	
15	210300003	UNIÃO MACHO	02		6477	
14	217000209	JOELHO	02		6477	
13	V210302774	ADAPTADOR	03		6477	
12	100000016087	BUJÃO	01		6477	
10	210301279	JOELHO MACHO	01		6477	
09	219000878	VARETA NÍVEL	01		6477	

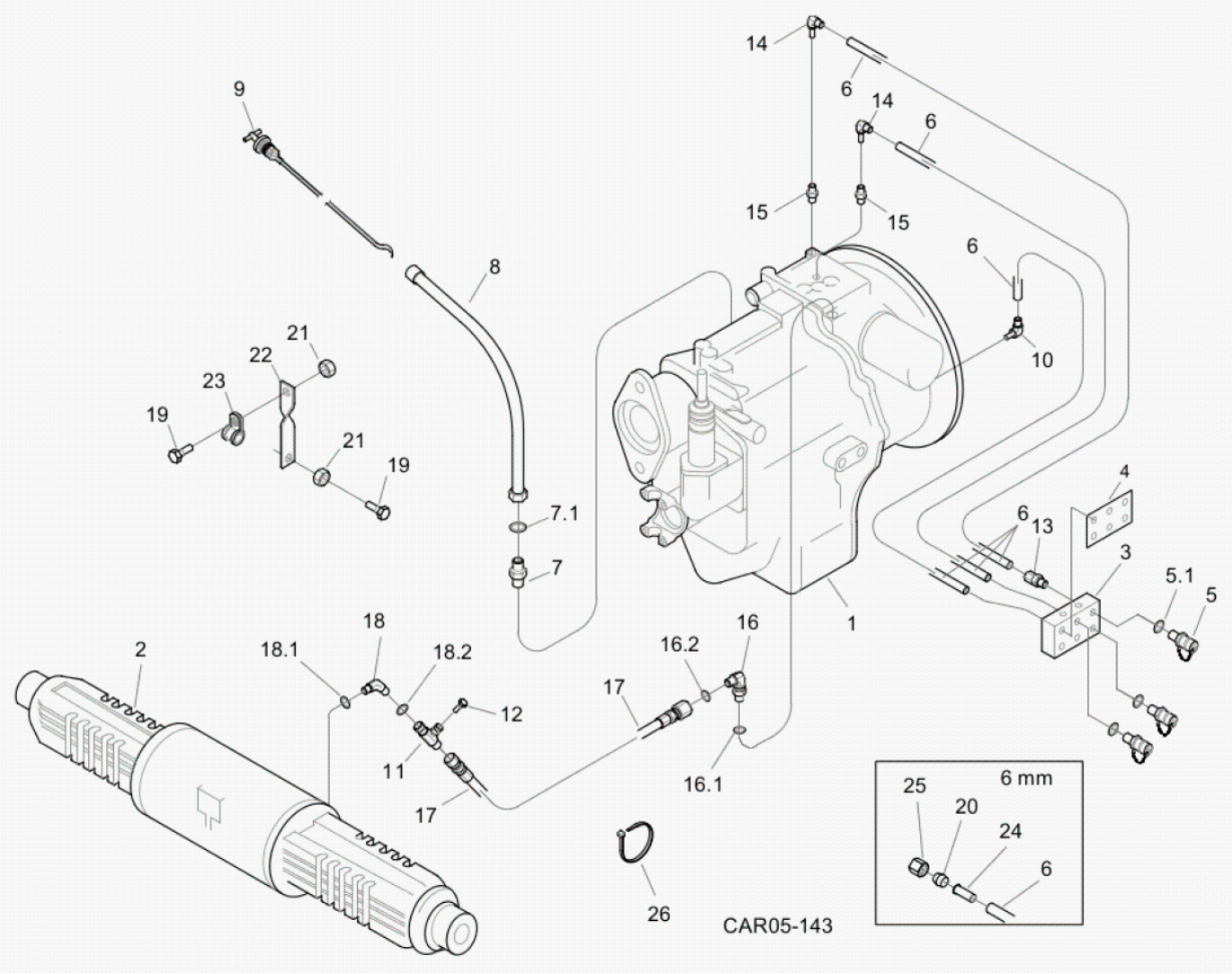

Fig.	Código	Descrição	Qtd.	Nota	Início	Fim
08	219000883	TUBO NÍVEL	01		6477	
07.1	219000317	ANEL O	01		6477	
07	219000326	CONEXÃO	01		6477	
06	211400223	TUBO	CN		6477	
05.1	219000313	ANEL VEDAÇÃO	01		6477	
05	219001099	TOMADOR PRESSÃO	03		6477	
04		ADESIVO TOMADORES DE PRESSÃO	01	VER 5B000 00.0	6477	
03		BLOCO TOMADORES	02	VER 5B000 00.0	6477	
02		EIXO TRASEIRO	01	VER 4C100 00.0	6477	
01		TRANSMISSÃO 4X4 COMPLETA	01	VER 3B100 00.0	6477	

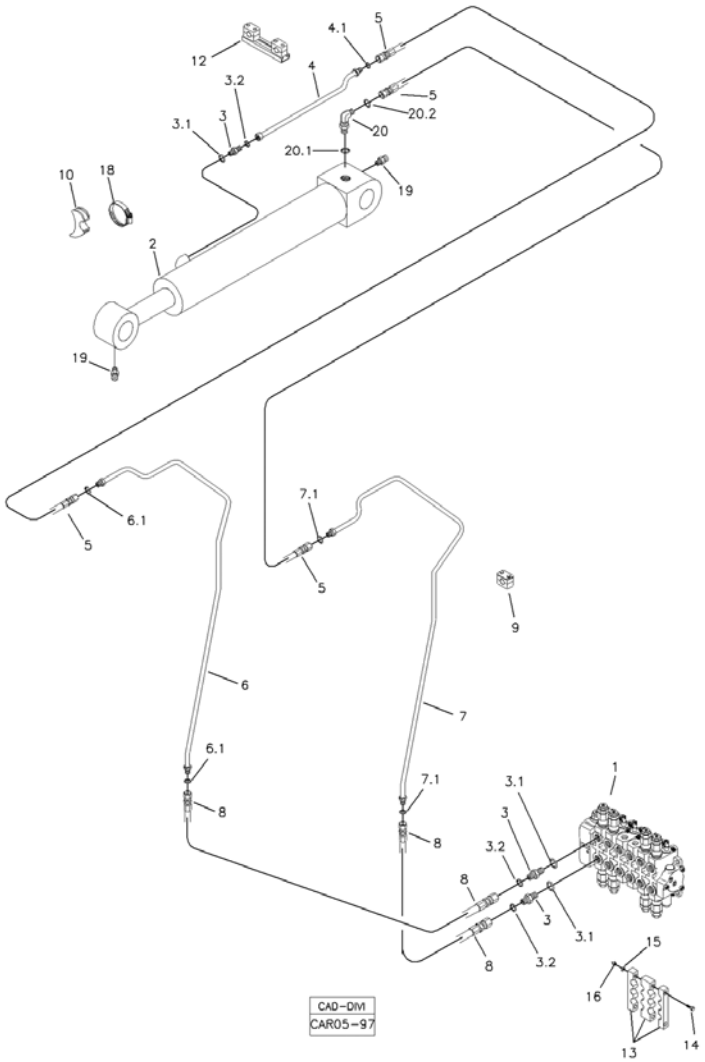

Fig.	Código	Descrição	Qtd.	Nota	Início	Fim
01		COMANDO HIDRÁULICO	01	VER 5T000 00.0	6477	
02		CILINDRO HIDRÁULICO	01	VER 5H100 02.0	6477	
03	219000227	UNIÃO MACHO	03		6477	
03.1	219000986	ANEL VEDAÇÃO	01		6477	
03.2	219000315	ANEL VEDAÇÃO	01		6477	
04	219002237	TUBO HIDRÁULICO	01		6477	
04.1	219000315	ANEL VEDAÇÃO	01		6477	
05	219000202	MANGUEIRA	02		6477	
06	219001915	TUBO HIDRÁULICO	01		6477	
06.1	219000315	ANEL VEDAÇÃO	02		6477	
07	219001914	TUBO HIDRÁULICO	01		6477	
07.1	219000315	ANEL VEDAÇÃO	02		6477	
08	219000207	MANGUEIRA	02		6477	
09	219000072	ABRAÇADEIRA	06		6477	
10	219000285	APOIO	01		6477	
12	219000273	ABRAÇADEIRA	01		6477	
13	219000433	CONJUNTO PRESILHA	01		6477	
14	210003863	PARAFUSO SEXTAVADO	02		6477	
15	210002015	ARRUELA LISA	02		6477	
16	210005760	PORCA SEXTAVADA	02		6477	
18	219000278	ABRAÇADEIRA	01		6477	
19	211200000	GRAXEIRA RETA	02		6477	

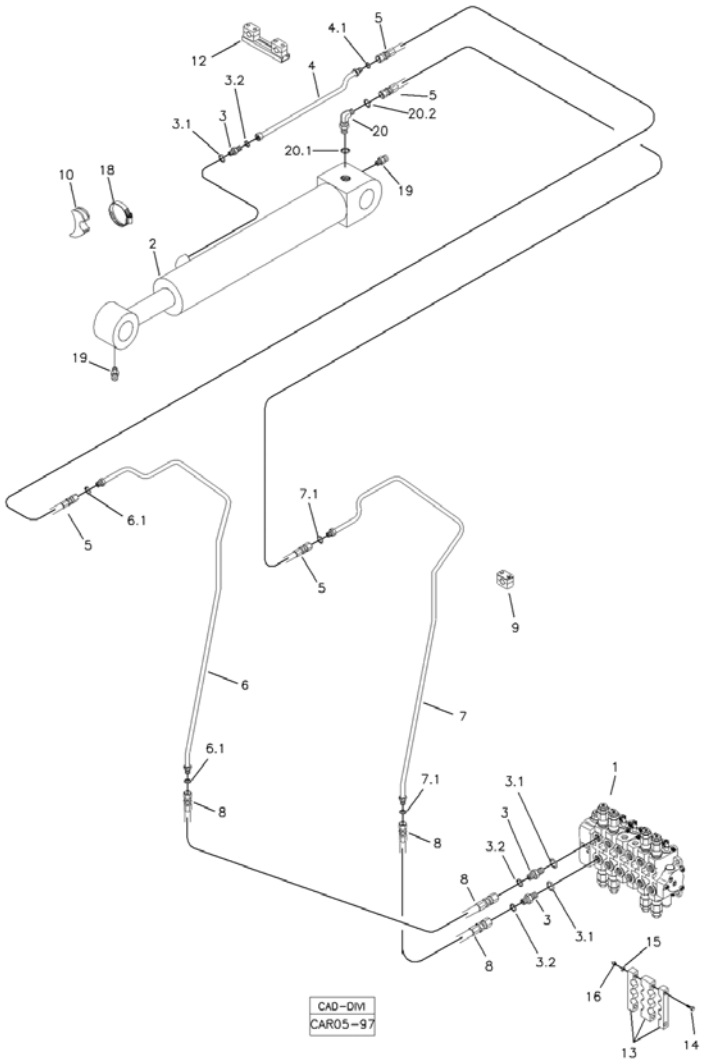

Fig.	Código	Descrição	Qtd.	Nota	Início	Fim
20	219000239	JOELHO	01		6477	
20.1	219000986	ANEL VEDAÇÃO	01		6477	
20.2	219000315	ANEL VEDAÇÃO	01		6477	

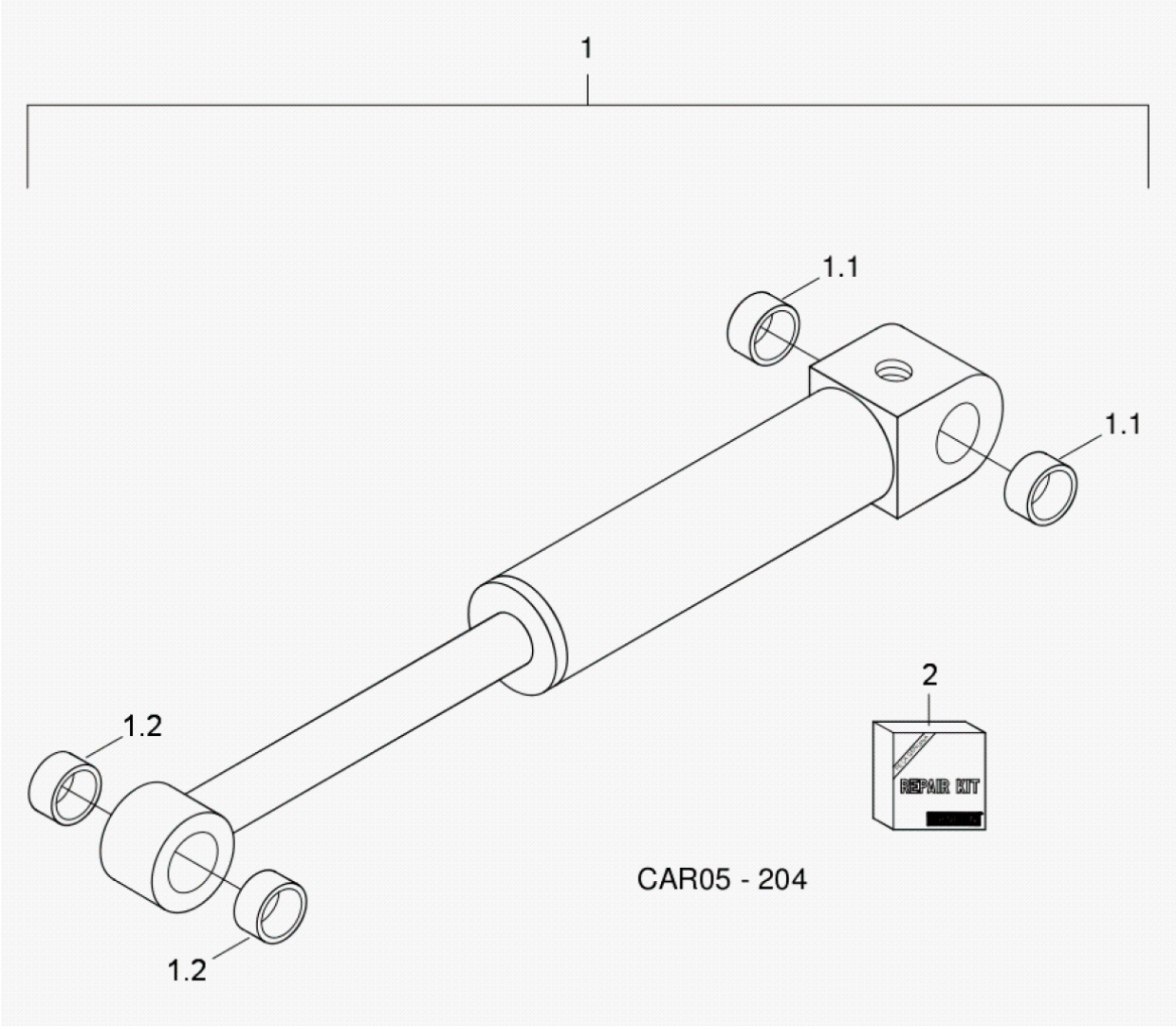

Fig.	Código	Descrição	Qtd.	Nota	Início	Fim
01	219002213	CILINDRO COMPLETO HIDROVER/WEBER-HYDRAULIK	01		6477	
01.1	219001101	BUCHA	02		6477	
01.2	219001101	BUCHA	02		6477	
02	219002260	REPARO VEDAÇÃO	01		6477	

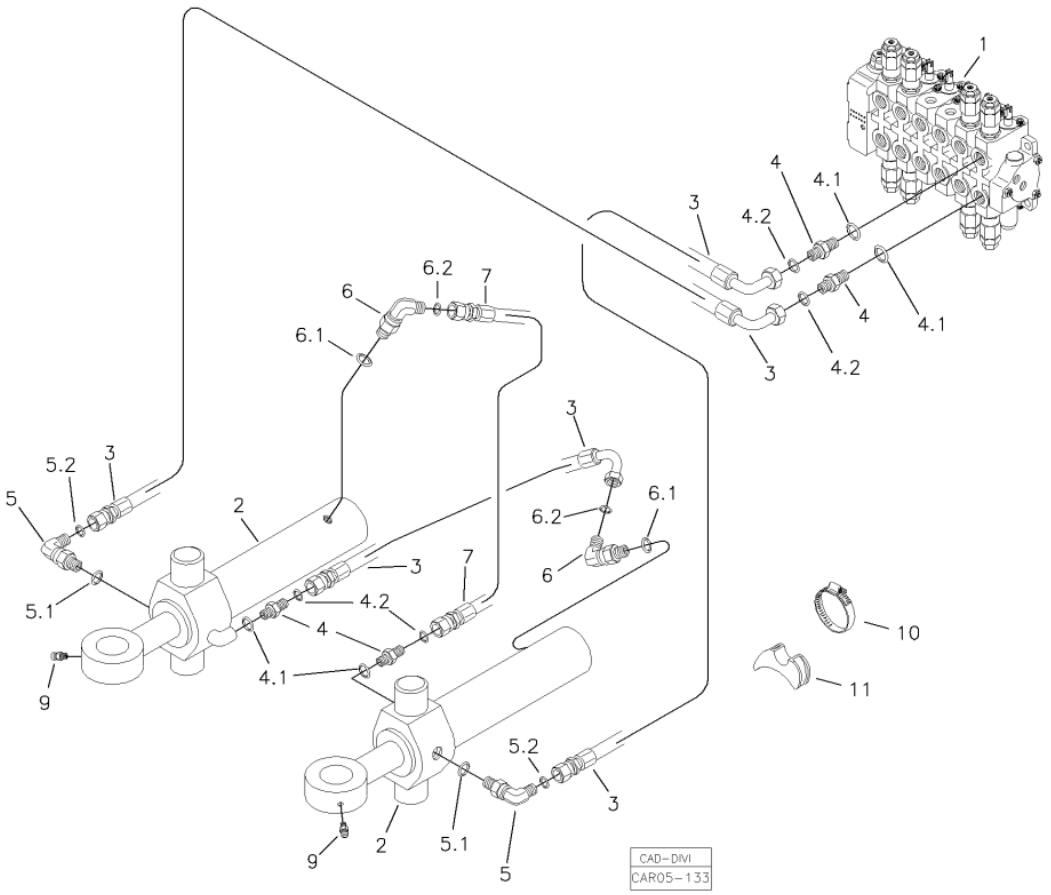

Fig.	Código	Descrição	Qtd.	Nota	Início	Fim
01		COMANDO HIDRÁULICO	01	VER 5T000 00.0	6477	
02		CILINDRO COMPLETO	02	VER 5I100 02.0	6477	
03	219002193	MANGUEIRA	03		6477	
04	219001517	CONEXÃO	04		6477	
04.1	219000986	ANEL VEDAÇÃO	01		6477	
04.2	219000314	ANEL VEDAÇÃO	01		6477	
05	219002138	JOELHO	02		6477	
05.1	219000986	ANEL VEDAÇÃO	01		6477	
05.2	219000314	ANEL VEDAÇÃO	01		6477	
06	219000237	JOELHO	02		6477	
06.1	219000985	ANEL VEDAÇÃO	01		6477	
06.2	219000314	ANEL VEDAÇÃO	01		6477	
07	219002319	MANGUEIRA	01		6477	
09	211200037	GRAXEIRA	02		6477	
10	210006234	ABRAÇADEIRA	01		6477	
11	219000285	APOIO	01		6477	

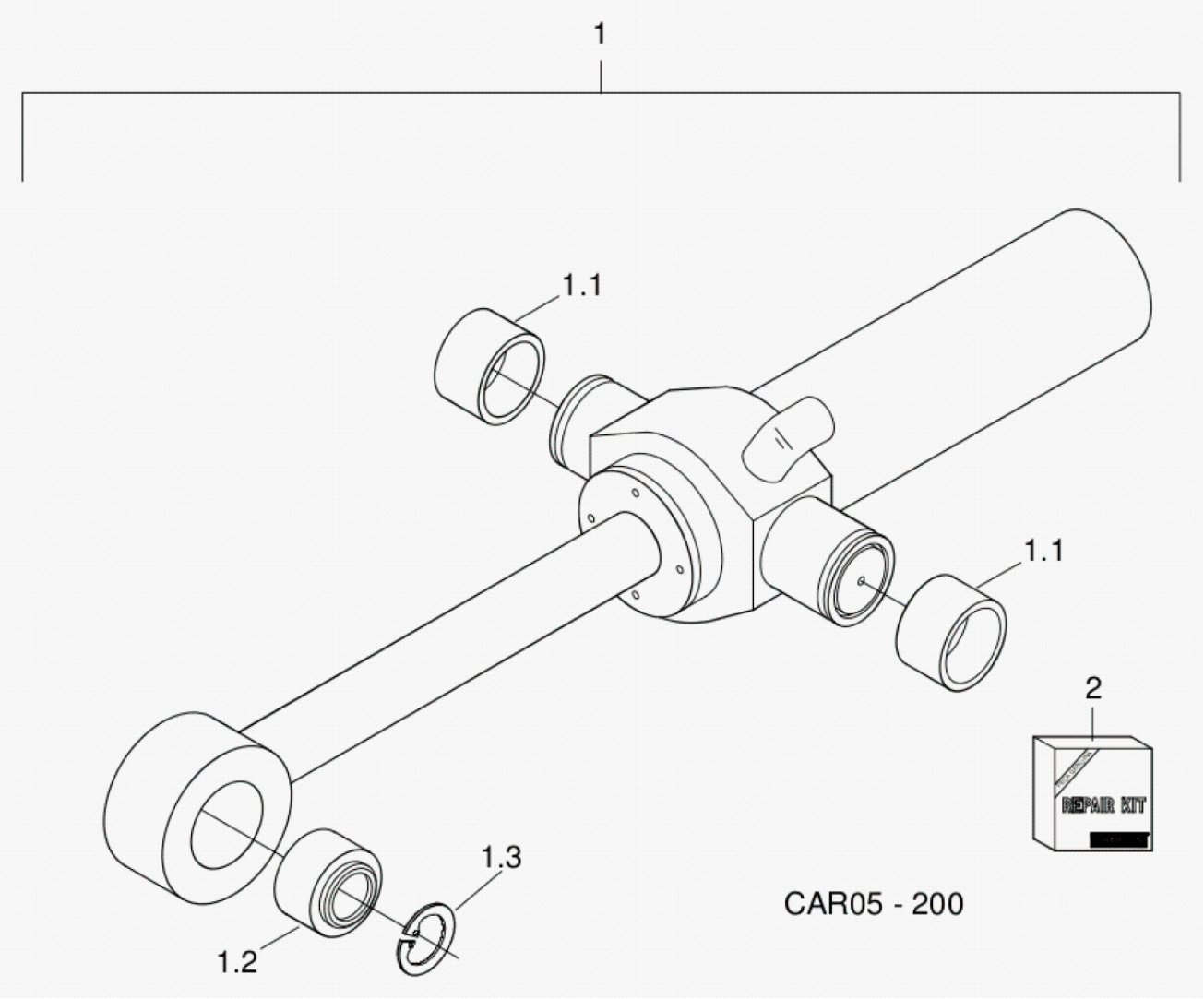

Fig.	Código	Descrição	Qtd.	Nota	Início	Fim
01	219002216	CILINDRO COMPLETO HIDROVER/WEBER-HYDRAULIK	01		6477	
01.1	219001124	BUCHA CARCAÇA	02		6477	
01.2	219000020	RÓTULA	01		6477	
01.3	219001367	ANEL ELÁSTICO	02		6477	
02	219002262	REPARO VEDAÇÃO	01		6477	

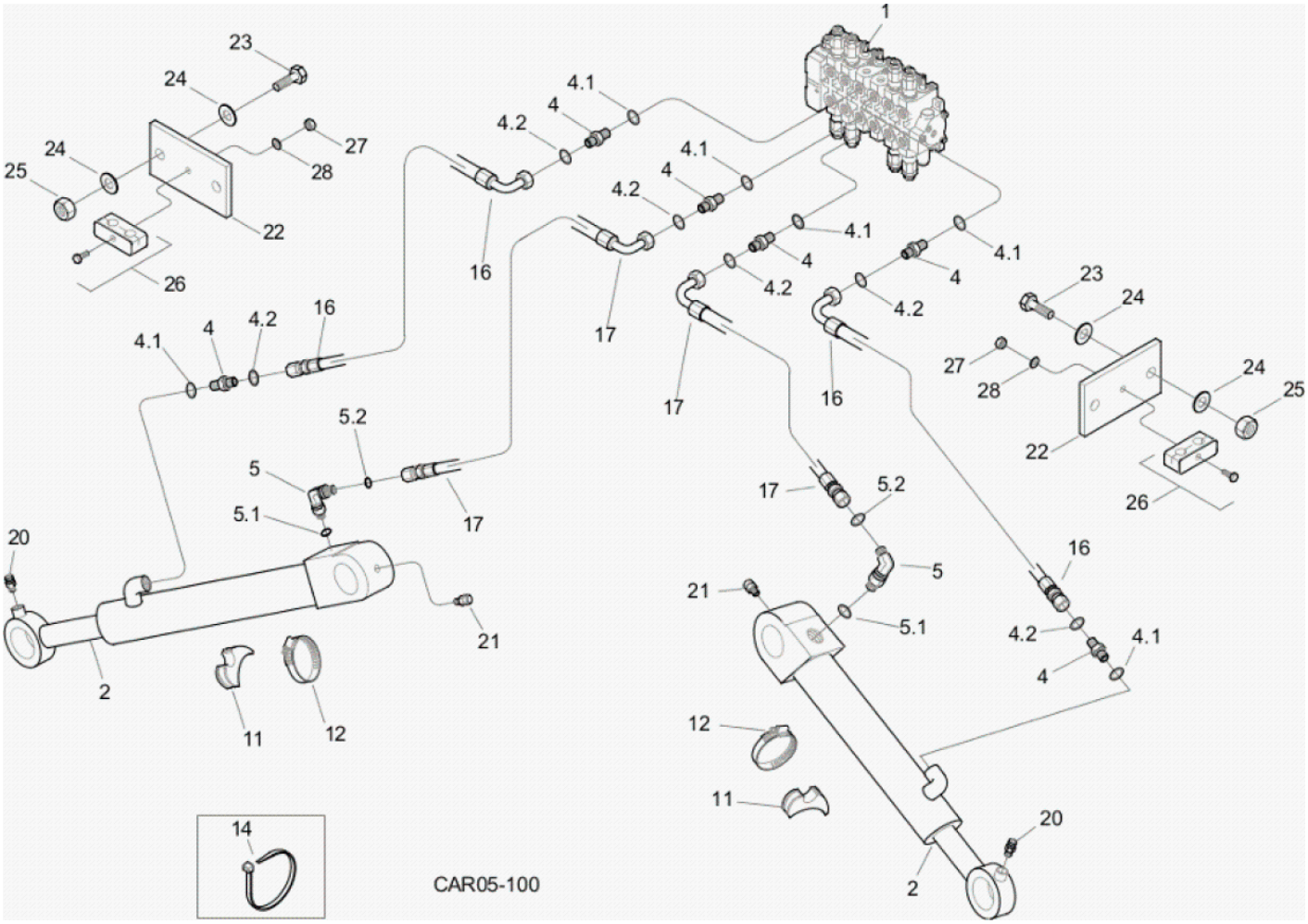

Fig.	Código	Descrição	Qtd.	Nota	Início	Fim
01		COMANDO HIDRÁULICO	01	VER 5T000 00.0	6477	
02		CILINDRO COMPLETO	02	VER 5J100 02.0	6477	
04	219000225	CONEXÃO	06		6477	
04.1	219000985	ANEL VEDAÇÃO	06		6477	
04.2	219000314	ANEL VEDAÇÃO	06		6477	
05	219002744	JOELHO MACHO COM RESTRITOR	02		6477	
05.1	219000985	ANEL VEDAÇÃO	01		6477	
05.2	219000314	ANEL VEDAÇÃO	01		6477	
11	219000271	APOIO	02		6477	
12	219000278	ABRAÇADEIRA	02		6477	
14	210006245	ABRAÇADEIRA	04		6477	
16	219001942	MANGUEIRA	02		6477	
17	219001941	MANGUEIRA	02		6477	
20	211200000	GRAXEIRA RETA	02		6477	
21	211200020	GRAXEIRA CURVA	02		6477	
22	370070237	SUPORTE	02		6477	
23	210003910	PARAFUSO SEXTAVADO	04		6477	
24	210002025	ARRUELA LISA	08		6477	
25	210005765	PORCA SEXTAVADA	04		6477	
26	217000248	ABRAÇADEIRA	02		6477	
27	210005760	PORCA SEXTAVADA	02		6477	
28	210002015	ARRUELA LISA	02		6477	

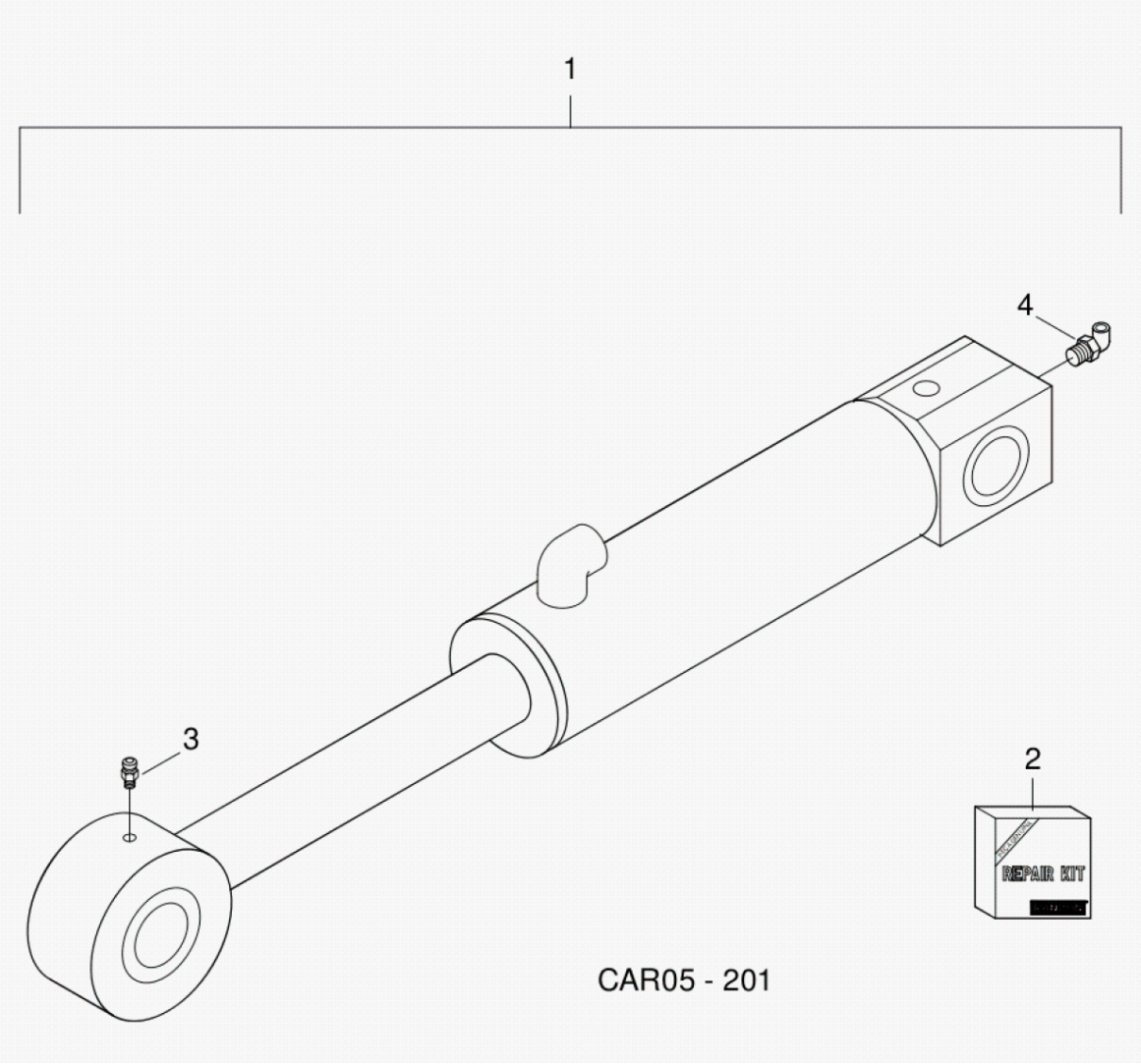

Fig.	Código	Descrição	Qtd.	Nota	Início	Fim
01	219002806	CILINDRO COMPLETO HIDROVER/WEBER-HYDRAULIK	01		6477	
02	100000046842	REPARO VEDAÇÃO	01		6477	
03	211200000	GRAXEIRA RETA	01		6477	
04	211200020	GRAXEIRA CURVA	01		6477	

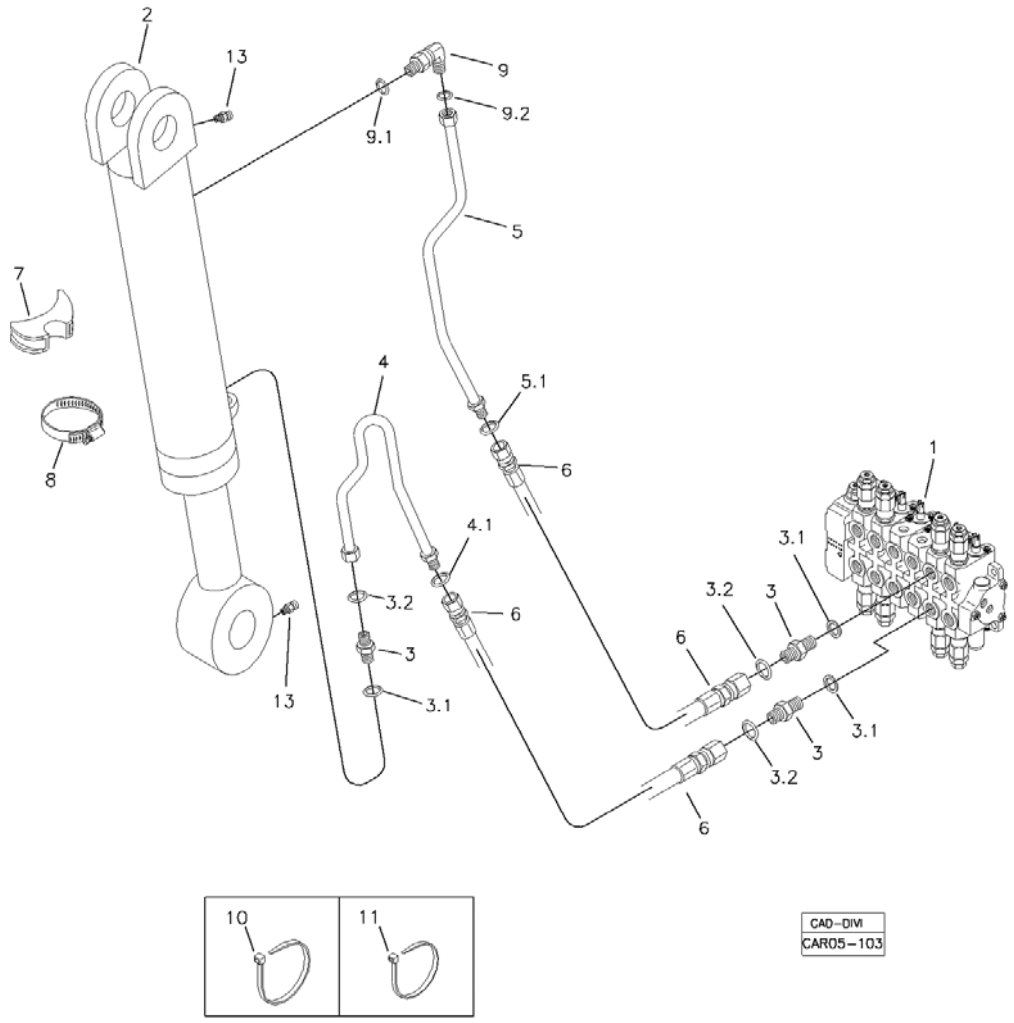

Fig.	Código	Descrição	Qtd.	Nota	Início	Fim
01		COMANDO HIDRÁULICO	01	VER 5K100 00.0	6477	
02		CILINDRO HIDRÁULICO	01	VER 5K100 02.0	6477	
03	219000227	UNIÃO MACHO	03		6477	
03.1	219000986	ANEL VEDAÇÃO	01		6477	
03.2	219000315	ANEL VEDAÇÃO	01		6477	
04	219002235	TUBO	01		6477	
04.1	219000315	ANEL VEDAÇÃO	01		6477	
05	219002229	TUBO	01		6477	
05.1	219000315	ANEL VEDAÇÃO	01		6477	
06	219000204	MANGUEIRA	02		6477	
07	219000285	APOIO	02		6477	
08	100000022547	ABRAÇADEIRA	02		6477	
09	219000239	JOELHO	01		6477	
09.1	219000986	ANEL VEDAÇÃO	01		6477	
09.2	219000315	ANEL VEDAÇÃO	01		6477	
10	210006245	ABRAÇADEIRA	CN		6477	
11	210002495	CINTA PLÁSTICA	CN		6477	
13	211200000	GRAXEIRA RETA	02		6477	

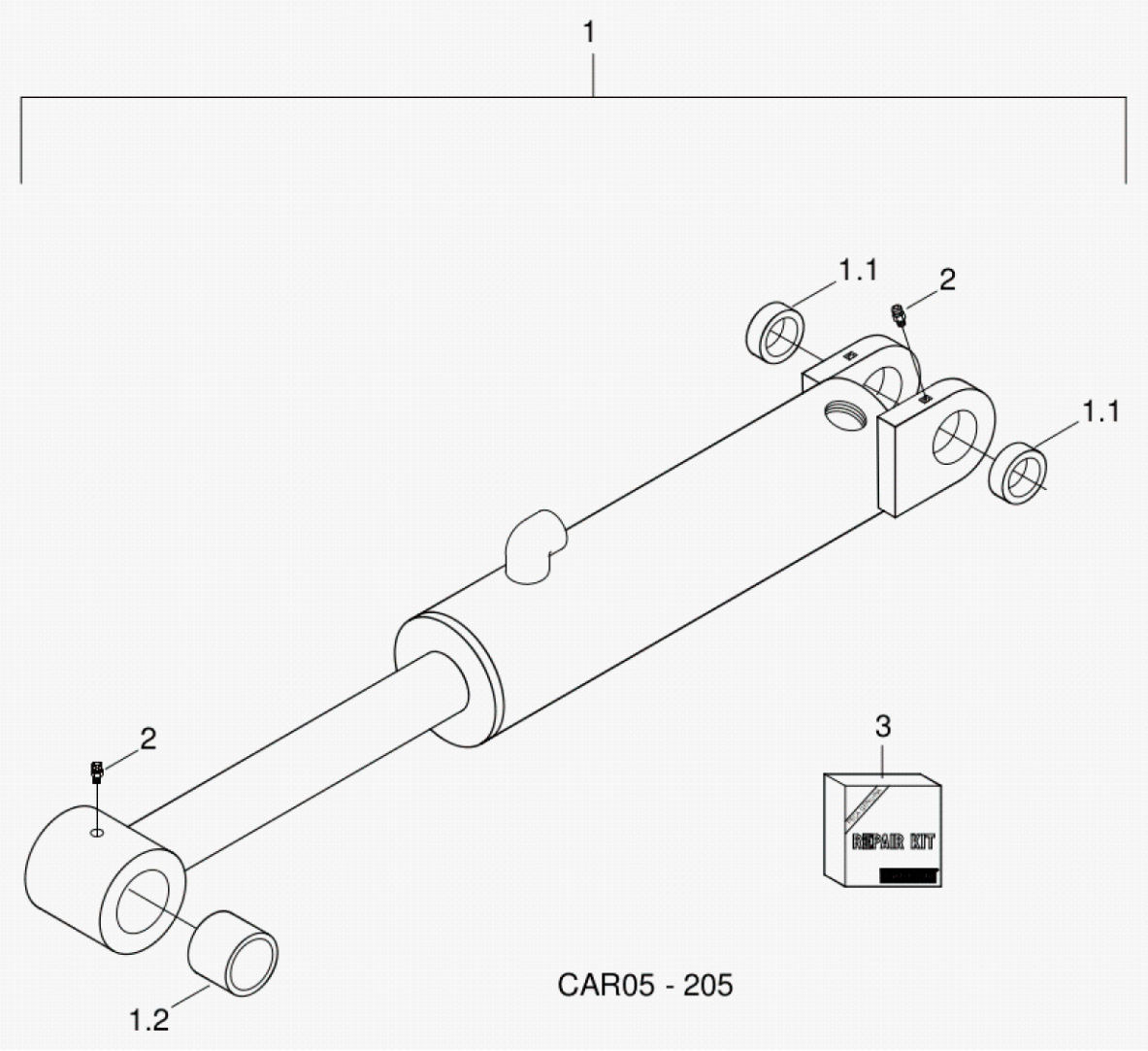

Fig.	Código	Descrição	Qtd.	Nota	Início	Fim
01	219002211	CILINDRO COMPLETO HIDROVER/WEBER-HYDRAULIK	01		6477	
01.1	219001105	BUCHA	02		6477	
01.2	219001106	BUCHA	01		6477	
02	211200000	GRAXEIRA RETA	01		6477	
03	219002258	REPARO VEDAÇÃO	01		6477	

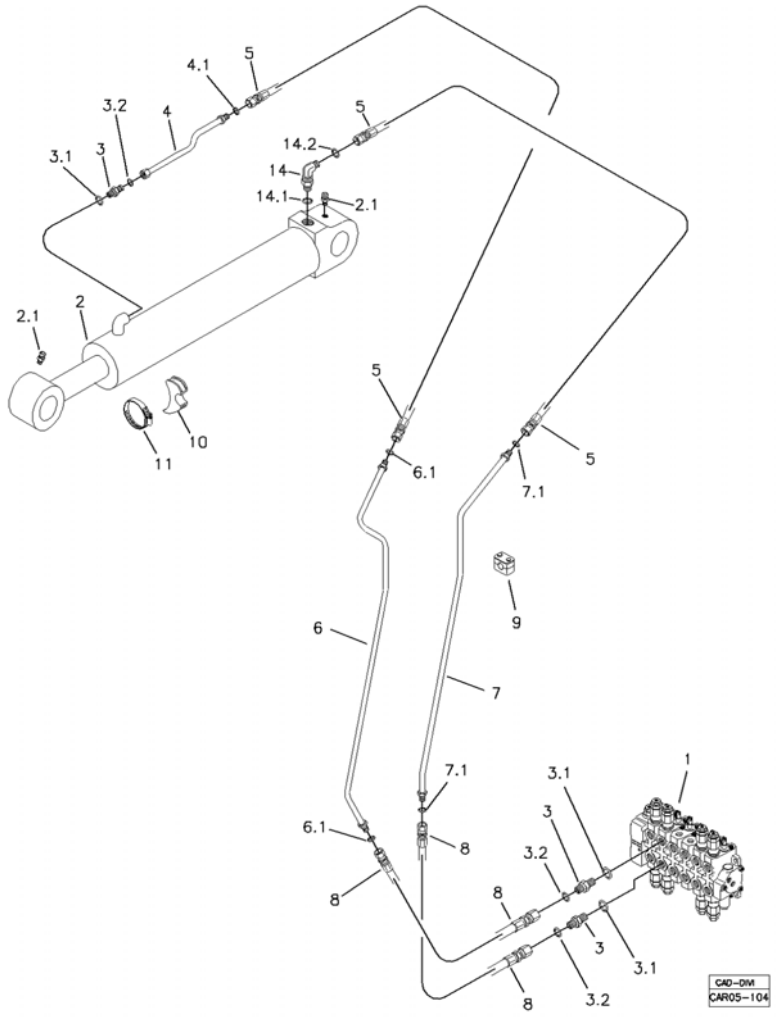

Fig.	Código	Descrição	Qtd.	Nota	Início	Fim
01		COMANDO HIDRÁULICO	01	VER 5T000 00.0	6477	
02		CILINDRO HIDRÁULICO	01	VER 5L100 02.0	6477	
02.1	211200000	GRAXEIRA RETA	02		6477	
03	219000227	UNIÃO MACHO	03		6477	
03.1	219000986	ANEL VEDAÇÃO	01		6477	
03.2	219000315	ANEL VEDAÇÃO	01		6477	
04	219002236	TUBO	01		6477	
04.1	219000315	ANEL VEDAÇÃO	01		6477	
05	219000203	MANGUEIRA	02		6477	
06	219000171	TUBO	01		6477	
06.1	219000315	ANEL VEDAÇÃO	02		6477	
07	219000170	TUBO	01		6477	
07.1	219000315	ANEL VEDAÇÃO	02		6477	
08	219000207	MANGUEIRA	02		6477	
09	219000072	ABRAÇADEIRA	05		6477	
10	219000285	APOIO	01		6477	
11	219000278	ABRAÇADEIRA	01		6477	
14	219000239	JOELHO	01		6477	
14.1	219000986	ANEL VEDAÇÃO	01		6477	
14.2	219000315	ANEL VEDAÇÃO	01		6477	

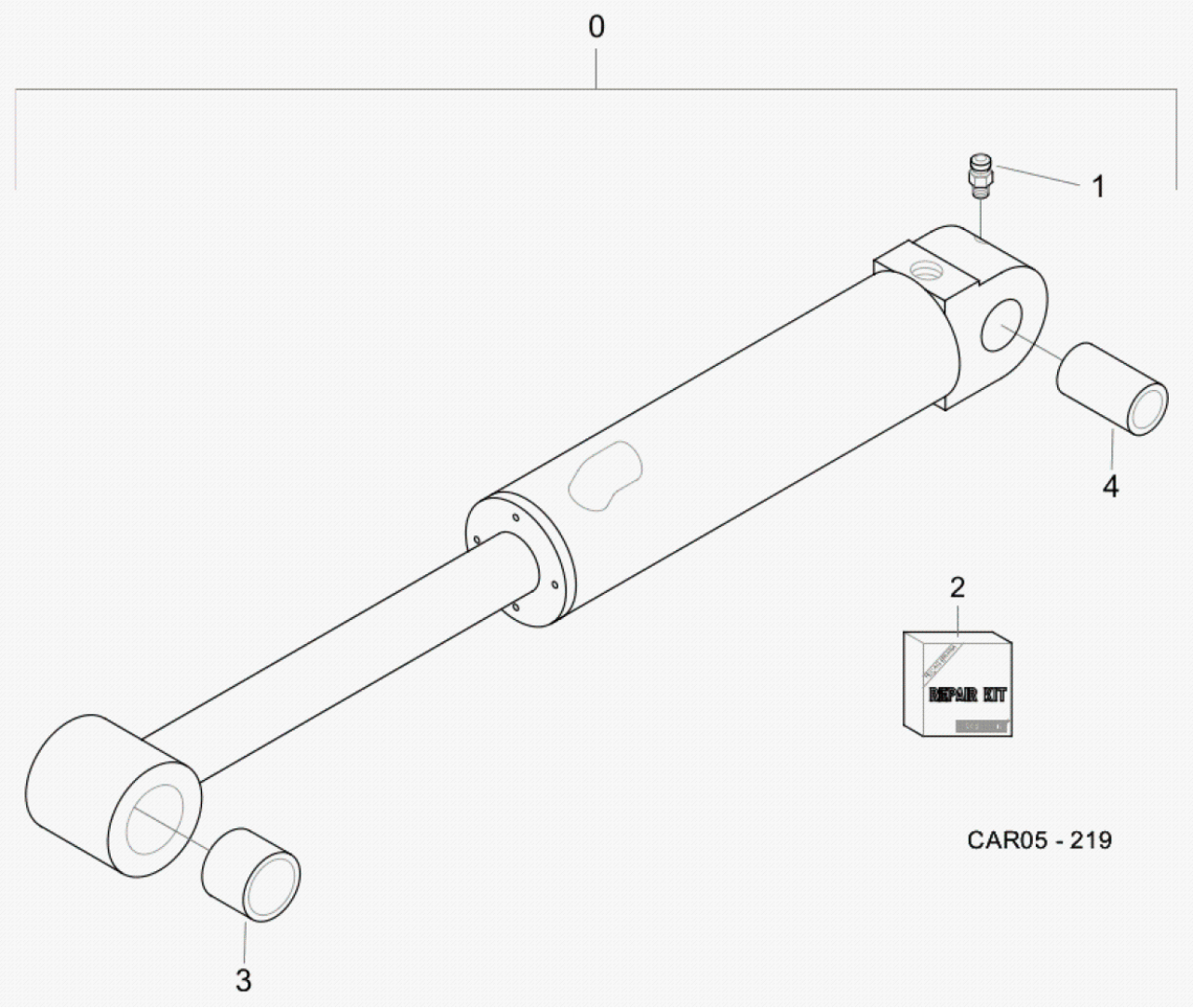

Fig.	Código	Descrição	Qtd.	Nota	Início	Fim
00	219002212	CILINDRO COMPLETO HIDROVER/WEBER-HYDRAULIK	01		6477	
02	219002259	REPARO VEDAÇÃO	01		6477	
01	211200000	GRAXEIRA RETA	02		6477	
03	219001106	BUCHA	01		6477	
04	219001106	BUCHA	01		6477	

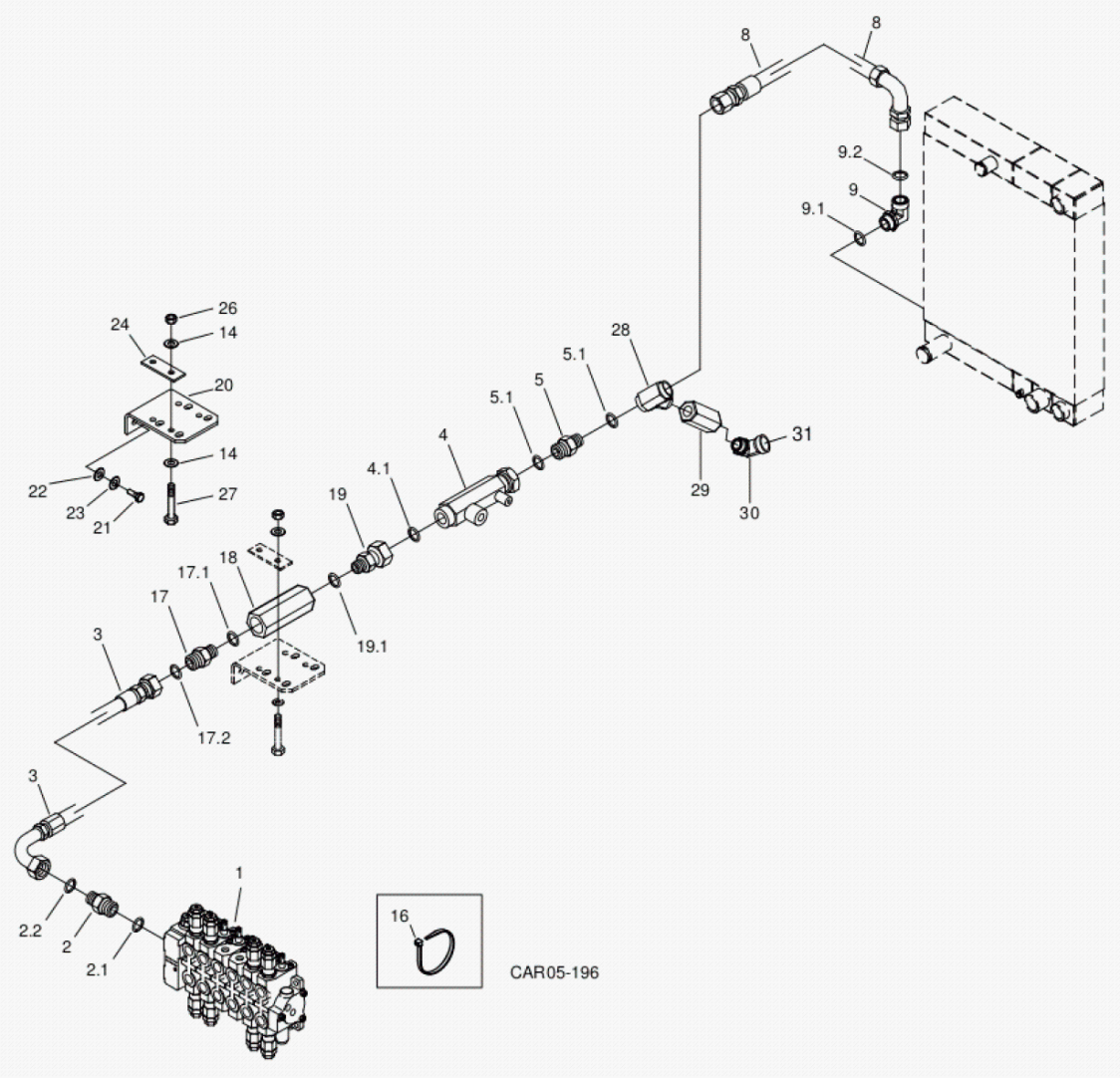

Fig.	Código	Descrição	Qtd.	Nota	Início	Fim
01		COMANDO HIDRÁULICO	01	VER 5T000 00.0	6477	
02	219000234	CONEXÃO	01		6477	
02.1	219000987	ANEL VEDAÇÃO	01		6477	
02.2	219000318	ANEL O	01		6477	
03	219001270	MANGUEIRA	01		6477	
04	219000192	TUBO	01		6477	
04.1	219000318	ANEL O	01		6477	
05	100000069515	CONEXÃO	01		6477	
05.1	219000318	ANEL O	02		6477	
08	100000167033	MANGUEIRA	01		6477	
09	100000112581	JOELHO	01		6477	
09.1	219000982	ANEL O	01		6477	
09.2	219000318	ANEL O	01		6477	
14	210002015	ARRUELA LISA	08		6477	
16	210002495	CINTA PLÁSTICA	CN		6477	
17	219000232	CONEXÃO	01		6477	
17.1	219000988	ANEL O	01		6477	
17.2	219000318	ANEL O	01		6477	
18	100000085776	VÁLVULA RETENÇÃO	01		6477	
19	219001440	UNIÃO	01		6477	
19.1	219000988	ANEL O	01		6477	
20	370060625	SUPORTE	01		6477	

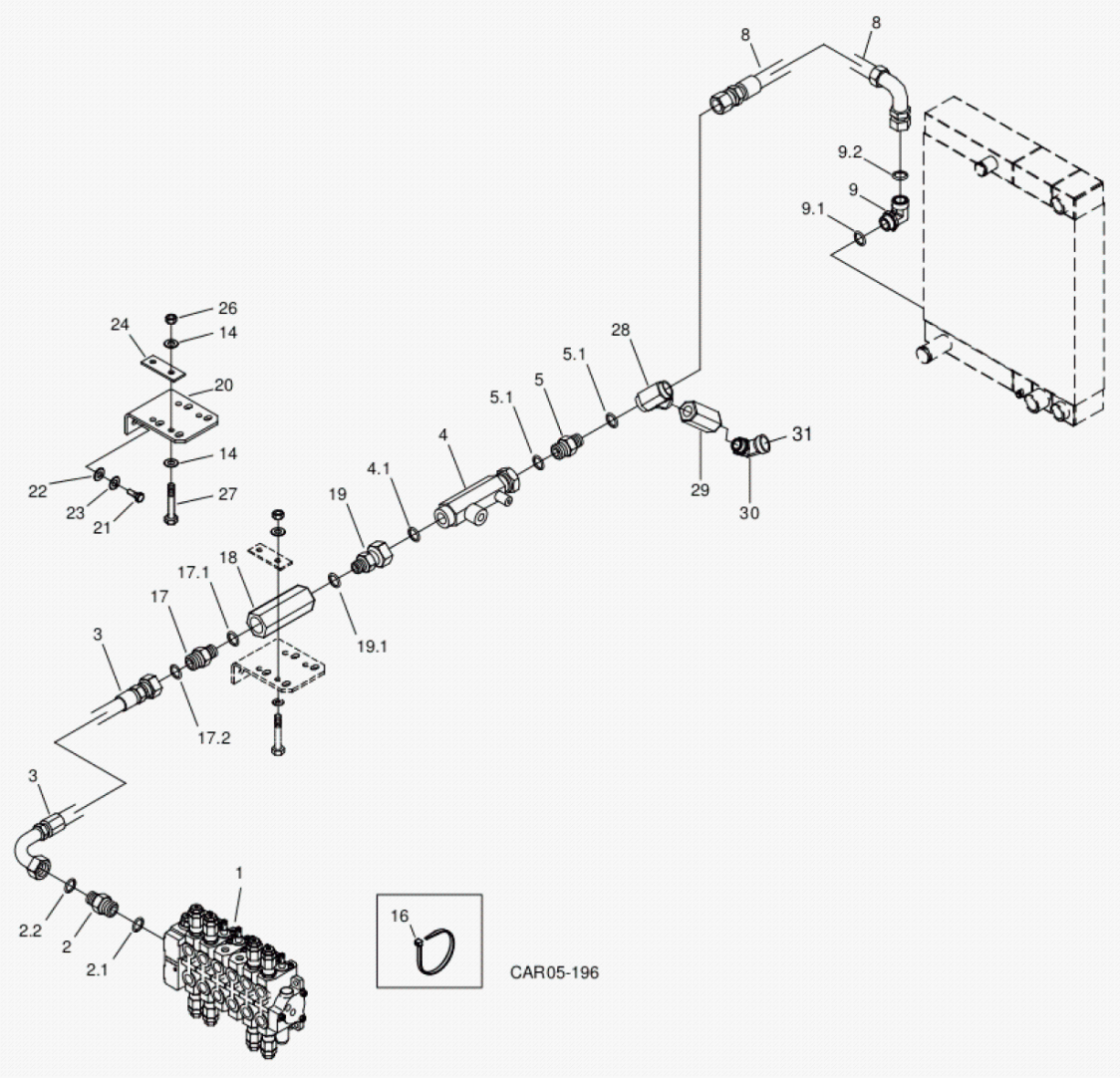

Fig.	Código	Descrição	Qtd.	Nota	Início	Fim
21	210003900	PARAFUSO SEXTAVADO	02		6477	
22	210002025	ARRUELA LISA	02		6477	
23	210002190	ARRUELA PRESSÃO	02		6477	
24	370060627	PLACA FIXAÇÃO	02		6477	
26	210005760	PORCA SEXTAVADA	04		6477	
27	210003864	PARAFUSO SEXTAVADO	04		6477	
28	100000158760	CONEXÃO "T"	01		6477	
29	100000158772	VÁLVULA RETORNO	01		6477	
30	100000158771	JOELHO	01		6477	
31		SISTEMA HIDRÁULICO RETORNO E RESERVATÓRIO	01	VER 5N000 02.0	6477	

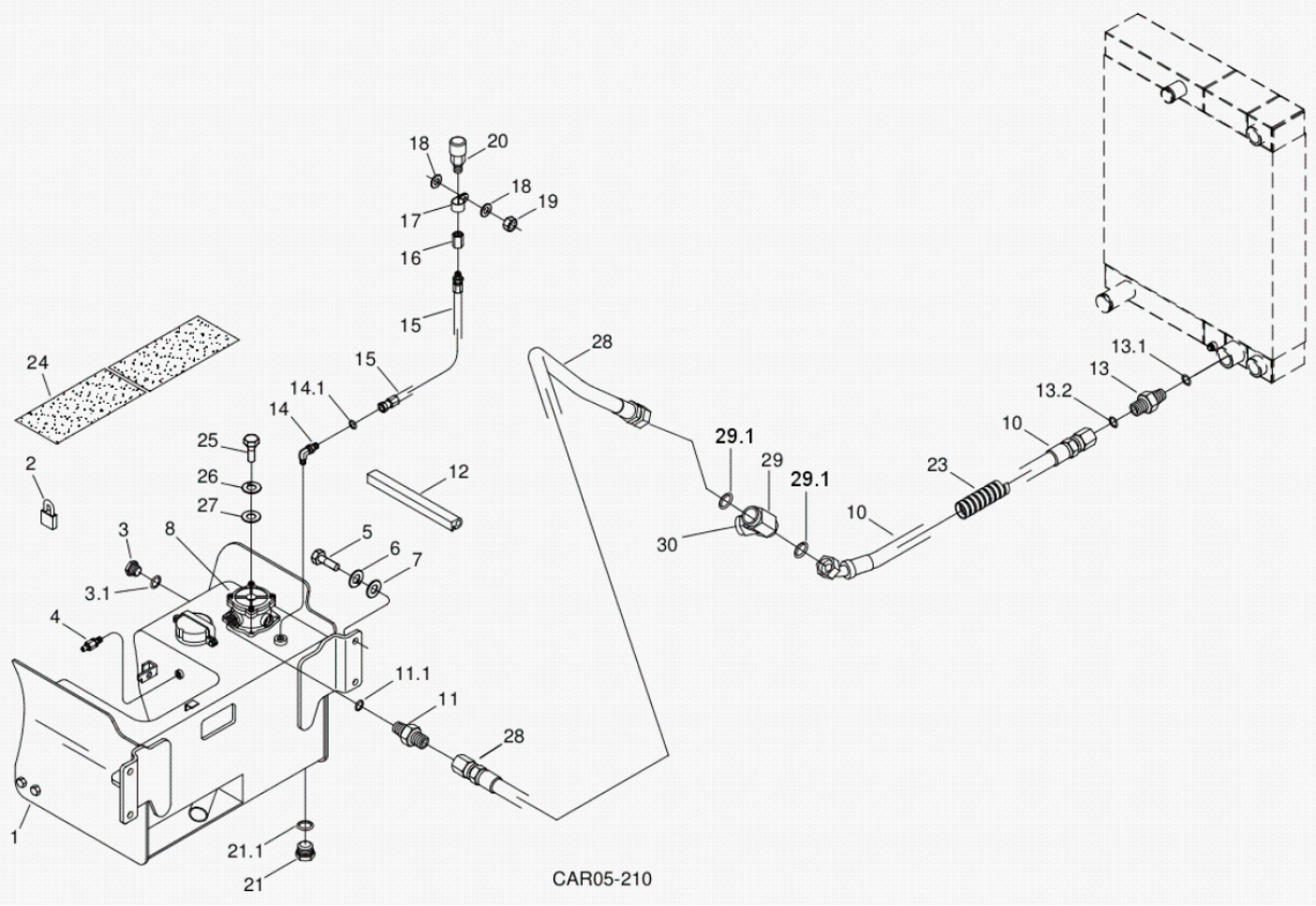

Fig.	Código	Descrição	Qtd.	Nota	Início	Fim
01		TANQUE HIDRÁULICO	01	VER 5N100 00.0	6477	
02	219001623	CADEADO	01		6477	
03	211400243	VISOR NÍVEL	01		6477	
03.1	210400194	ANEL VEDAÇÃO	01		6477	
04	219000520	ENGATE PRESSURIZAÇÃO	01		6477	
05	210004195	PARAFUSO	04		6477	
06	210002215	ARRUELA PRESSÃO	04		6477	
07	210002045	ARRUELA LISA	04		6477	
08		FILTRO COMPLETO	01	VER 5N010 00.0	6477	
10	100000158774	MANGUEIRA DE RETORNO	01		6477	
11	210302716	CONEXÃO	01		6477	
11.1	210401317	ANEL O	01		6477	
12	219000880	PERFIL BORRACHA	02		6477	
13	219000457	CONEXÃO	01		6477	
13.1	219000982	ANEL O	01		6477	
13.2	219000318	ANEL O	01		6477	
14	219000320	JOELHO	01		6477	
14.1	219000984	ANEL VEDAÇÃO	01		6477	
15	219000321	MANGUEIRA	01		6477	
16	219000322	ADAPTADOR	01		6477	
17	219000445	ABRAÇADEIRA	02		6477	
18	210002025	ARRUELA LISA	02		6477	

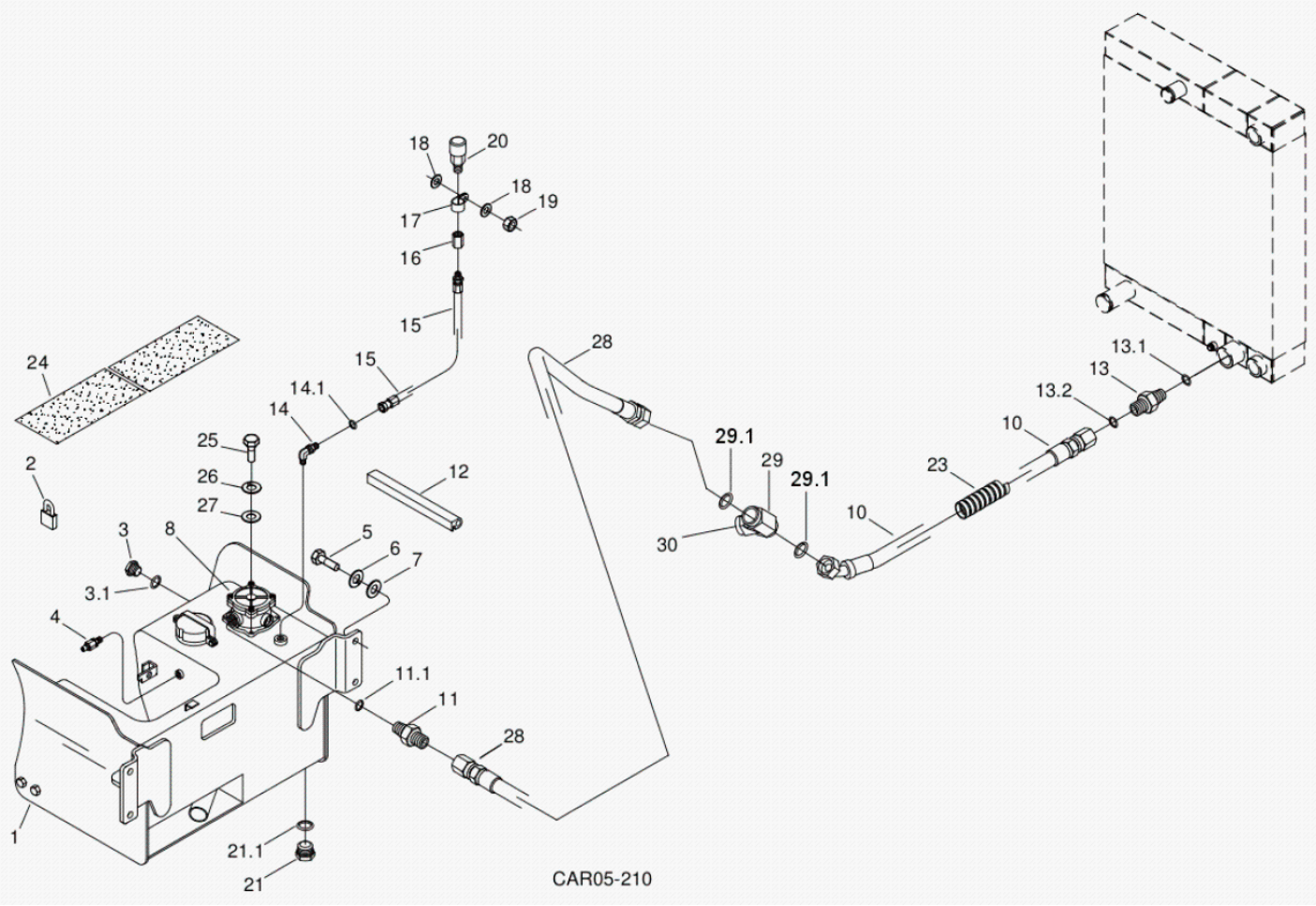

Fig.	Código	Descrição	Qtd.	Nota	Início	Fim
19	210005765	PORCA SEXTAVADA	01		6477	
20	219000069	RESPIRO	01		6477	
21	219001697	TAMPA DRENO	01		6477	
21.1	219001944	JUNTA	01		6477	
23	212009775	PROTETOR MANGUEIRA	CN		6477	
24	100000087065	ANTIDERRAPANTE	01		6477	
25	210003910	PARAFUSO SEXTAVADO	04		6477	
26	210002190	ARRUELA PRESSÃO	04		6477	
27	210002025	ARRUELA LISA	04		6477	
28	100000158787	MANGUEIRA DE RETORNO	01		6477	
29	100000158767	CONEXÃO "T"	01		6477	
29.1	219000318	ANEL O	02		6477	
30		SISTEMA HIDRÁULICO DO TROCADOR DE CALOR	01	VER 5M000 00.0	6477	

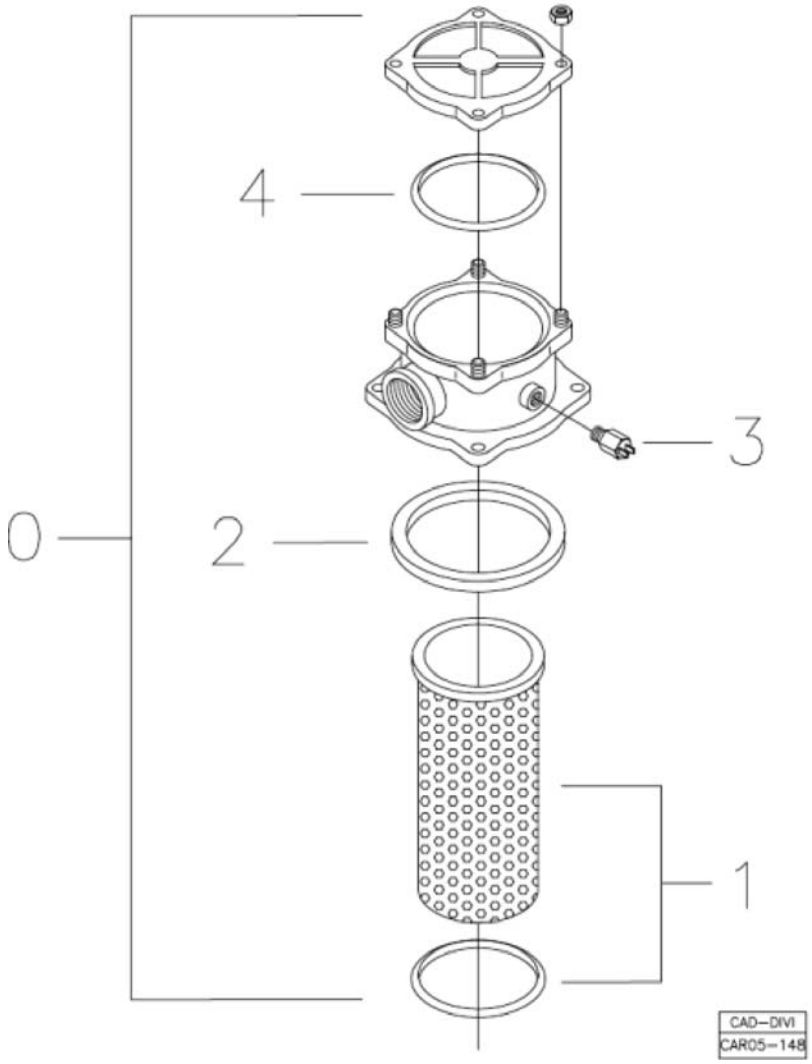

Fig.	Código	Descrição	Qtd.	Nota	Início	Fim
00	219002750	FILTRO COMPLETO	01		6477	
01	V218004409	ELEMENTO FILTRO HIDRÁULICO	01		6477	
02	210401318	ANEL QUADRADO	01		6477	
03	100000015343	SENSOR	01		6477	
04	210400184	ANEL O	01		6477	

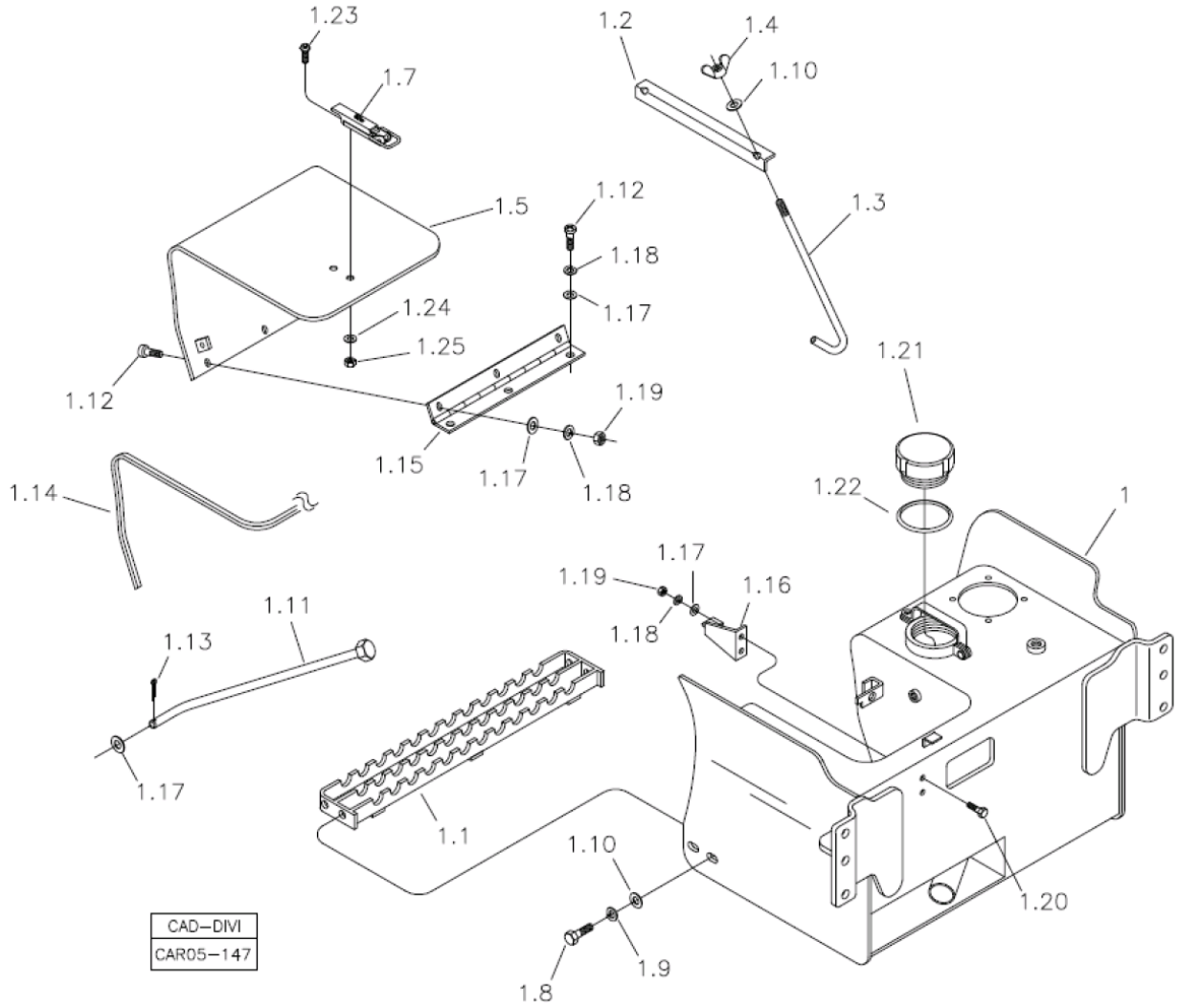

Fig.	Código	Descrição	Qtd.	Nota	Início	Fim
01	370460065	TANQUE HIDRÁULICO	01		6477	
01.1	370260025	DEGRAU	01		6477	
01.2	370060392	FIXADOR	01		6477	
01.3	370060393	HASTE FIXAÇÃO	02		6477	
01.4	210007092	PORCA BORBOLETA	02		6477	
01.5	100000125364	TAMPA	01		6477	
01.7	219001064	FECHADURA	01		6477	
01.8	210003910	PARAFUSO SEXTAVADO	04		6477	
01.9	210002190	ARRUELA PRESSÃO	04		6477	
01.10	210002025	ARRUELA LISA	04		6477	
01.11	100000091843	HASTE	01		6477	
01.12	210007880	PARAFUSO ALLEN	06		6477	
01.13	210002465	CONTRAPINO	01		6477	
01.14	211400174	PERFIL BORRACHA	CN		6477	
01.15	219002428	DOBRADIÇA	01		6477	
01.16	370260043	SUPORTE	01		6477	
01.17	210002015	ARRUELA LISA	02		6477	
01.18	210002180	ARRUELA PRESSÃO	02		6477	
01.19	210001925	PORCA SEXTAVADA	02		6477	
01.20	210003810	PARAFUSO SEXTAVADO	02		6477	5521
01.21	370060624	TAMPA	01		6477	
01.22	210400537	ANEL O	01		6477	

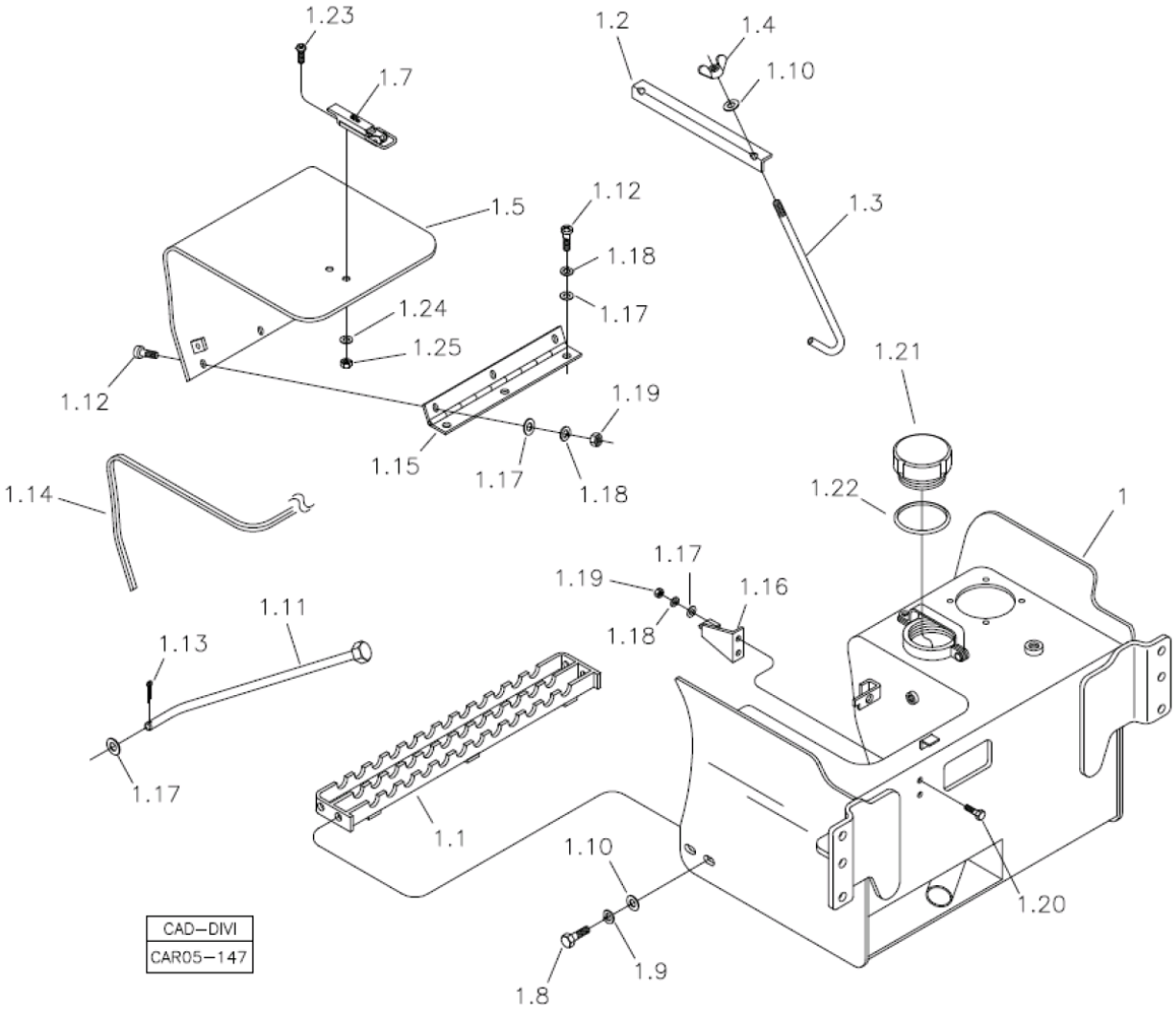

Fig.	Código	Descrição	Qtd.	Nota	Início	Fim
01.23	100000068848	PARAFUSO	02		6477	
01.24	210002005	ARRUELA LISA	02		6477	
01.25	210005755	PORCA SEXTAVADA	02		6477	

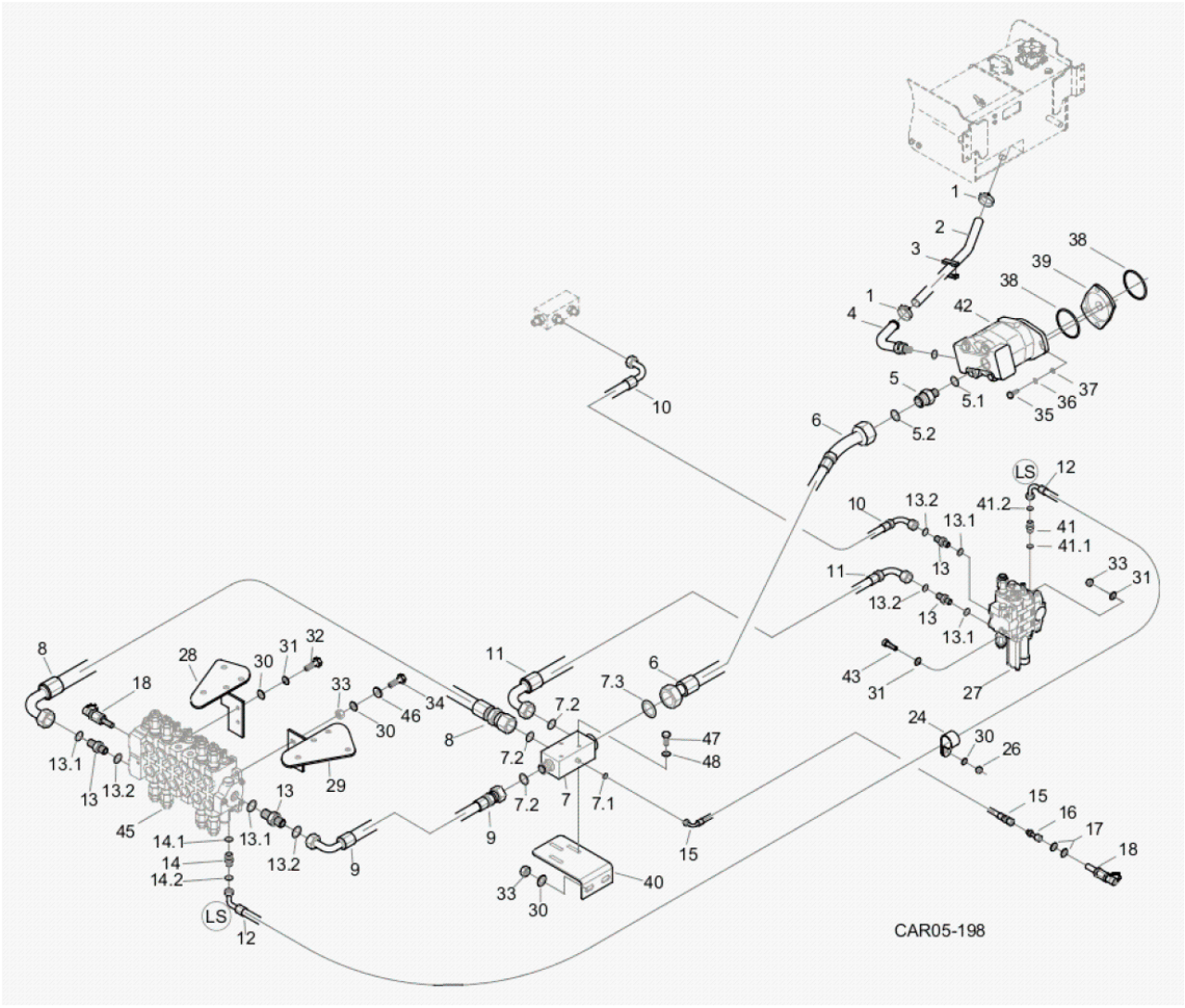

Fig.	Código	Descrição	Qtd.	Nota	Início	Fim
01	210002263	ABRAÇADEIRA	02		6477	
02	219000218	MANGUEIRA	01		6477	
03	370060456	ABRAÇADEIRA	01		6477	
04	219000525	TUBO	01		6477	
05	219000234	CONEXÃO	01		6477	
05.1	219000987	ANEL VEDAÇÃO	01		6477	
05.2	219000318	ANEL O	01		6477	
06	219002188	MANGUEIRA	01		6477	
07	219002167	BLOCO	01		6477	
07.1	219000312	ANEL VEDAÇÃO	01		6477	
07.2	219000316	ANEL O	03		6477	
07.3	219000318	ANEL O	01		6477	
08	219002185	MANGUEIRA	01		6477	
09	219002186	MANGUEIRA	01		6477	
10	219001532	MANGUEIRA	01		6477	
11	219002184	MANGUEIRA	01		6477	
12	219002111	MANGUEIRA	01		6477	
13	219000450	CONEXÃO	04		6477	
13.1	219000986	ANEL VEDAÇÃO	01		6477	
13.2	219000316	ANEL O	01		6477	
14	219001430	CONEXÃO	01		6477	
14.1	219000983	ANEL VEDAÇÃO	01		6477	

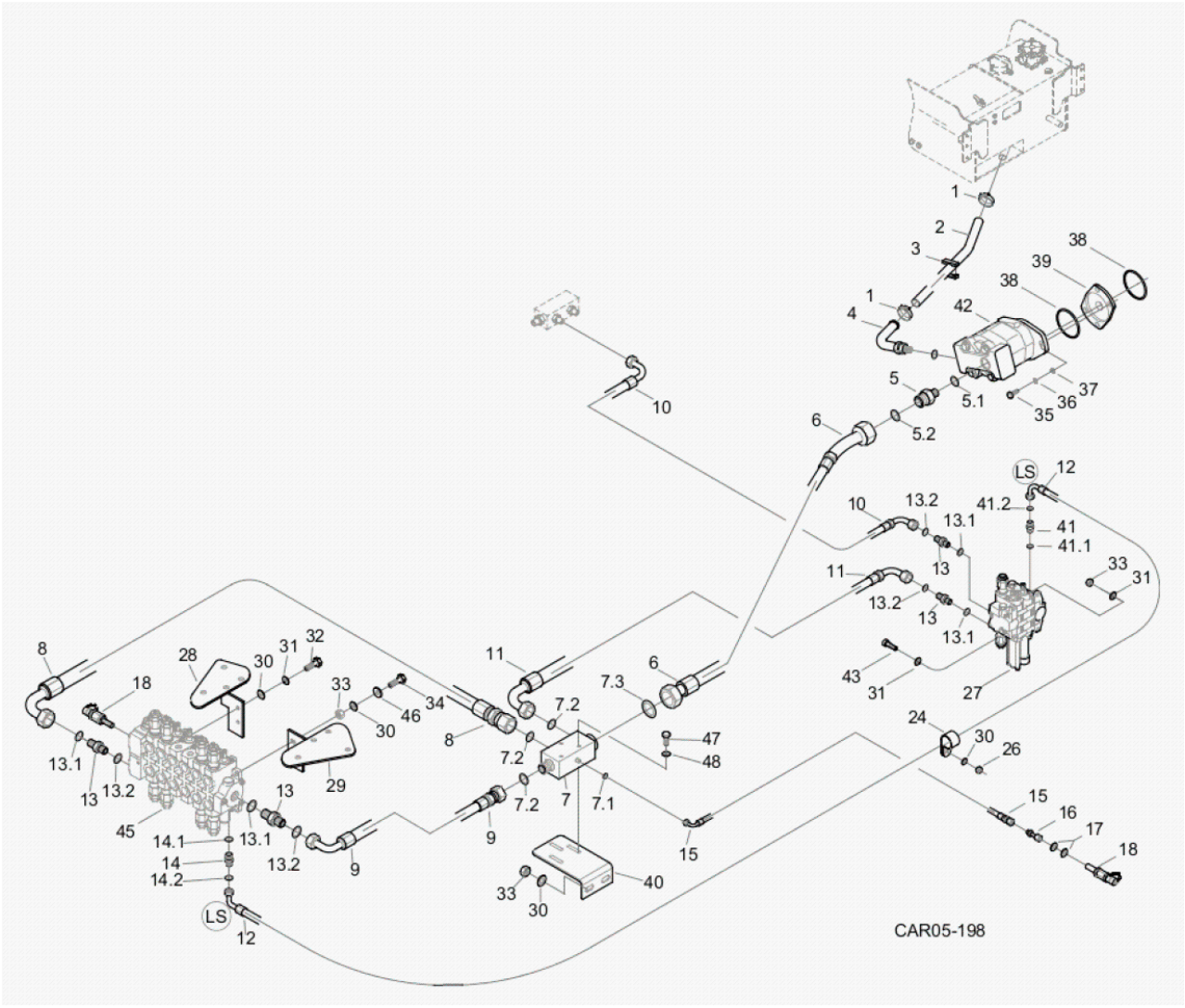

Fig.	Código	Descrição	Qtd.	Nota	Início	Fim
14.2	219000312	ANEL VEDAÇÃO	01		6477	
15	219002187	MANGUEIRA	01		6477	
16	219000509	ADAPTADOR	01		6477	
17	210002021	ARRUELA LISA	02		6477	
18	219000351	TOMADOR PRESSÃO	01		6477	
24	219000357	ABRAÇADEIRA	01		6477	
26	210005765	PORCA SEXTAVADA	01		6477	
27	219002091	COMANDO HIDRÁULICO CARREGADEIRA	01		6477	
28	370360075	SUPORTE ESQUERDO	01		6477	
29	370360076	SUPORTE DIREITO	01		6477	
30	210002025	ARRUELA LISA	08		6477	
31	210002190	ARRUELA PRESSÃO	05		6477	
32	210003900	PARAFUSO SEXTAVADO	02		6477	
33	210005765	PORCA SEXTAVADA	04		6477	
34	210003940	PARAFUSO	02		6477	
35	210004195	PARAFUSO	02		6477	
36	210002215	ARRUELA PRESSÃO	04		6477	
37	210002045	ARRUELA LISA	04		6477	
38	219000078	ANEL O	02		6477	
39	370060154	FLANGE ADAPTAÇÃO	01		6477	
40	370260090	SUPORTE	01		6477	

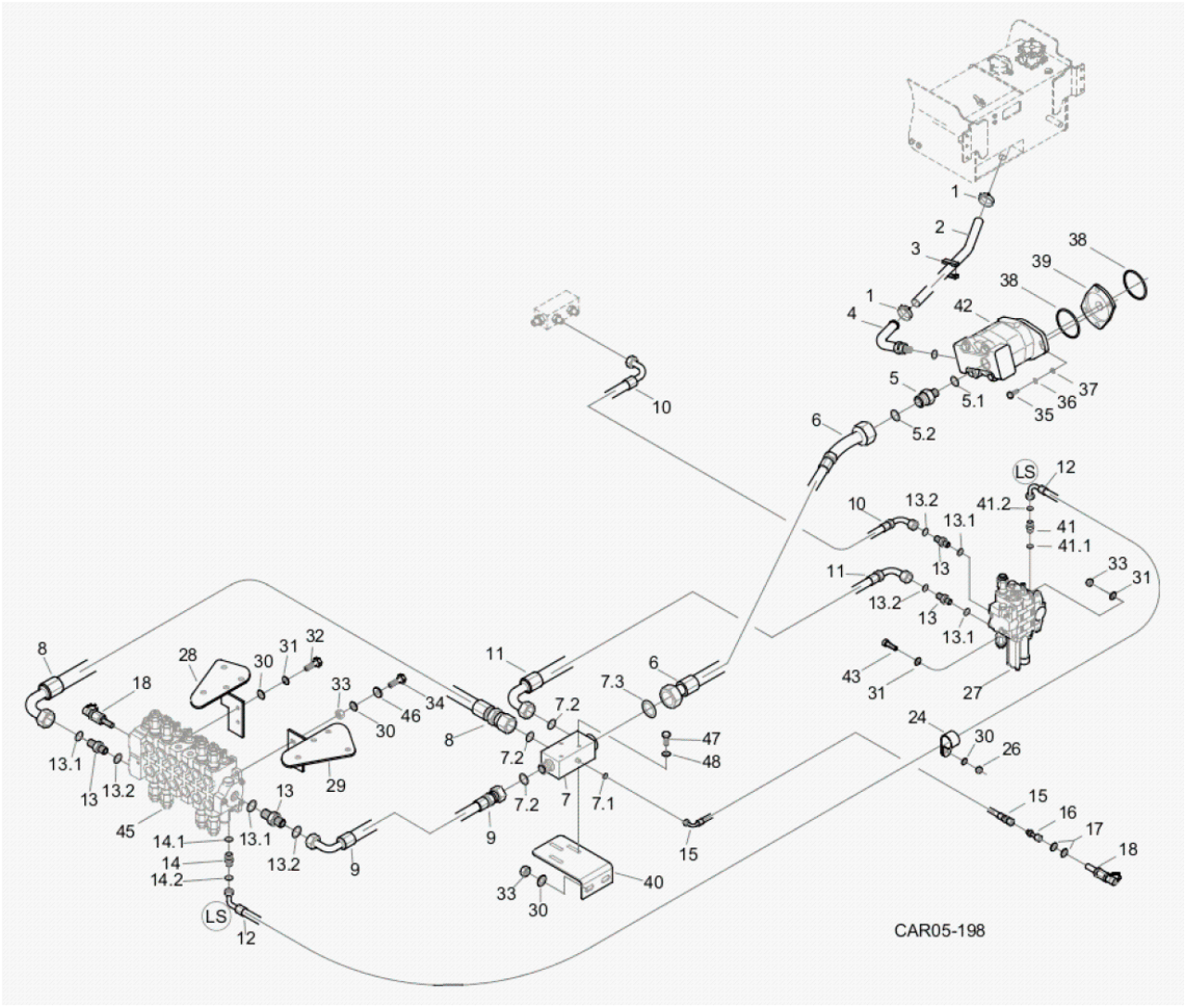

Fig.	Código	Descrição	Qtd.	Nota	Início	Fim
41	219001581	CONEXÃO	01		6477	
41.1	219000983	ANEL VEDAÇÃO	01		6477	
41.2	219000313	ANEL VEDAÇÃO	01		6477	
42		BOMBA HIDRÁULICA	01	VER 5O100 00.0	6477	
43	210001660	PARAFUSO ALLEN	02		6477	
45	219002090	COMANDO HIDRÁULICO RETROESCAVADEIRA	01		6477	
46	370025772	ARRUELA CALÇO	02		6477	
47	210003864	PARAFUSO SEXTAVADO	03		6477	
48	210002015	ARRUELA LISA	06		6477	

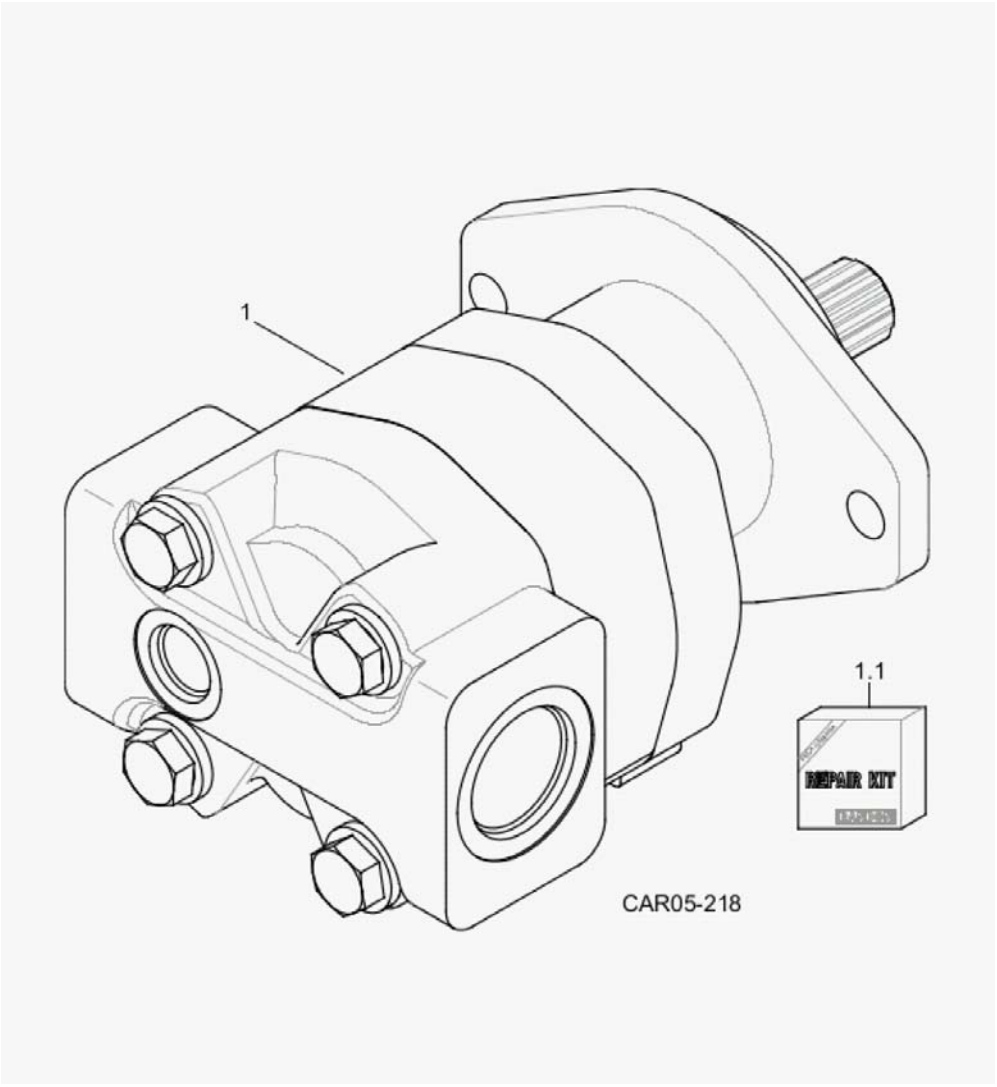

Fig.	Código	Descrição	Qtd.	Nota	Início	Fim
01	100000163126	BOMBA HIDRÁULICA	01		6477	
01.1	100000178739	JOGO REPARO	01		6477	

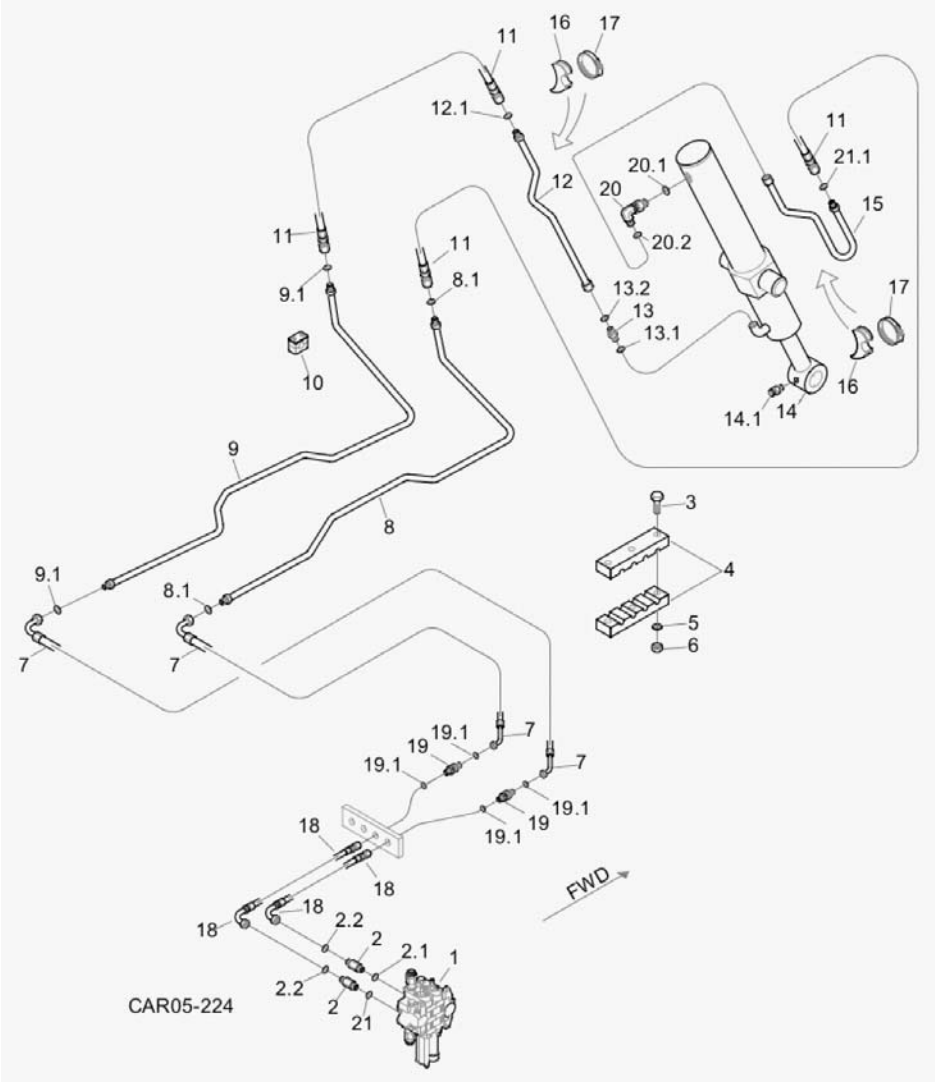

Fig.	Código	Descrição	Qtd.	Nota	Início	Fim
01		COMANDO HIDRÁULICO	01	VER 5T000 00.0	6477	
02	219001516	CONEXÃO	02		6477	
02.1	219000987	ANEL VEDAÇÃO	01		6477	
02.2	219000314	ANEL VEDAÇÃO	01		6477	
03	210003844	PARAFUSO SEXTAVADO	03		6477	
04	V219002137	ABRAÇADEIRA	03		6477	
05	210002015	ARRUELA LISA	03		6477	
06	210005760	PORCA SEXTAVADA	01		6477	
07	219002144	MANGUEIRA	02		6477	
08	219002173	TUBO	01		6477	
08.1	219000314	ANEL VEDAÇÃO	02		6477	
09	219002172	TUBO	01		6477	
09.1	219000314	ANEL VEDAÇÃO	02		6477	
10	219000072	ABRAÇADEIRA	06		6477	
11	219002147	MANGUEIRA	02		6477	
12	219002168	TUBO	01		6477	
12.1	219000314	ANEL VEDAÇÃO	01		6477	
13	219000227	UNIÃO MACHO	01		6477	
13.1	219000986	ANEL VEDAÇÃO	01		6477	
13.2	219000315	ANEL VEDAÇÃO	01		6477	
14		CILINDRO HIDRÁULICO	01	VER 5P100 02.0	6477	
14.1	211200000	GRAXEIRA RETA	01		6477	

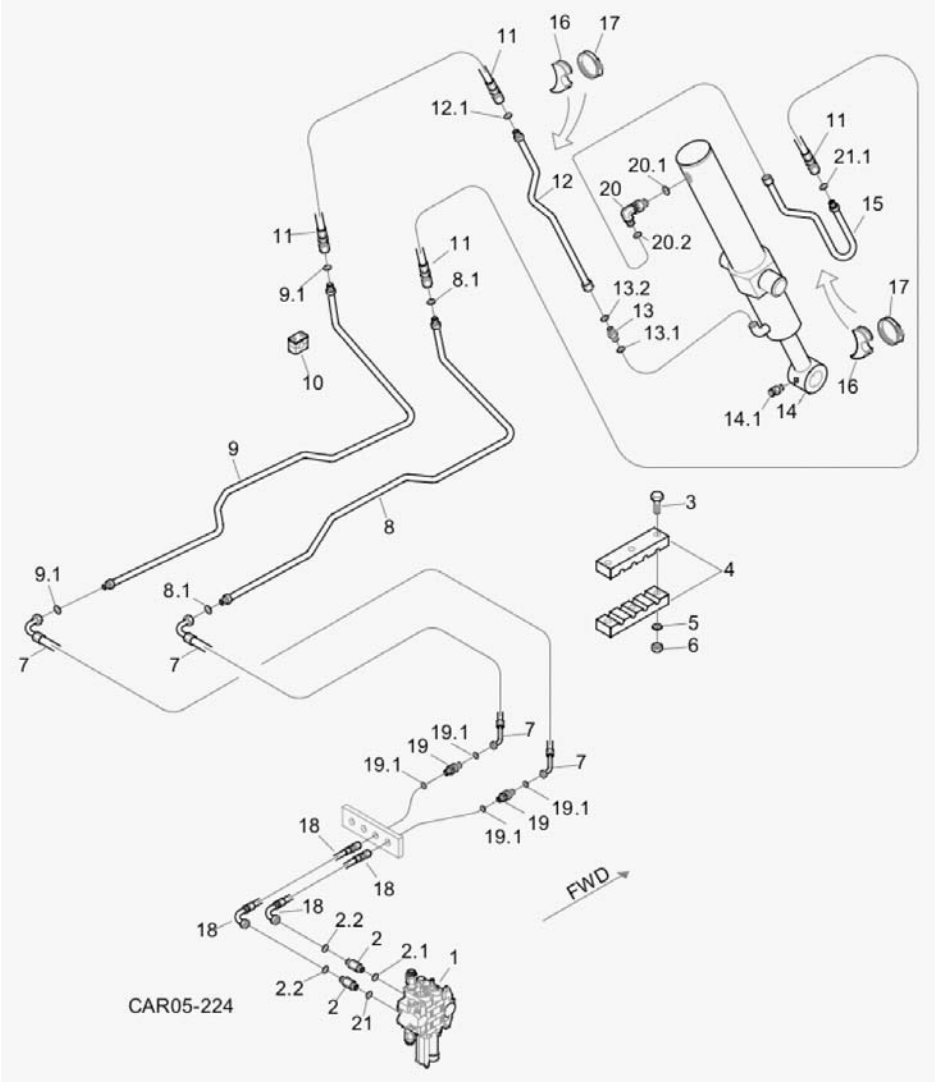

Fig.	Código	Descrição	Qtd.	Nota	Início	Fim
15	219002228	TUBO	01		6477	
15.1	219000314	ANEL VEDAÇÃO	01		6477	
16	219000285	APOIO	02		6477	
17	210006234	ABRAÇADEIRA	02		6477	
18	219002141	MANGUEIRA	02		6477	
19	219002140	UNIÃO DUPLA	02		6477	
19.1	219000314	ANEL VEDAÇÃO	02		6477	
20	219000239	JOELHO	01		6477	
20.1	219000986	ANEL VEDAÇÃO	01		6477	
20.2	219000315	ANEL VEDAÇÃO	01		6477	

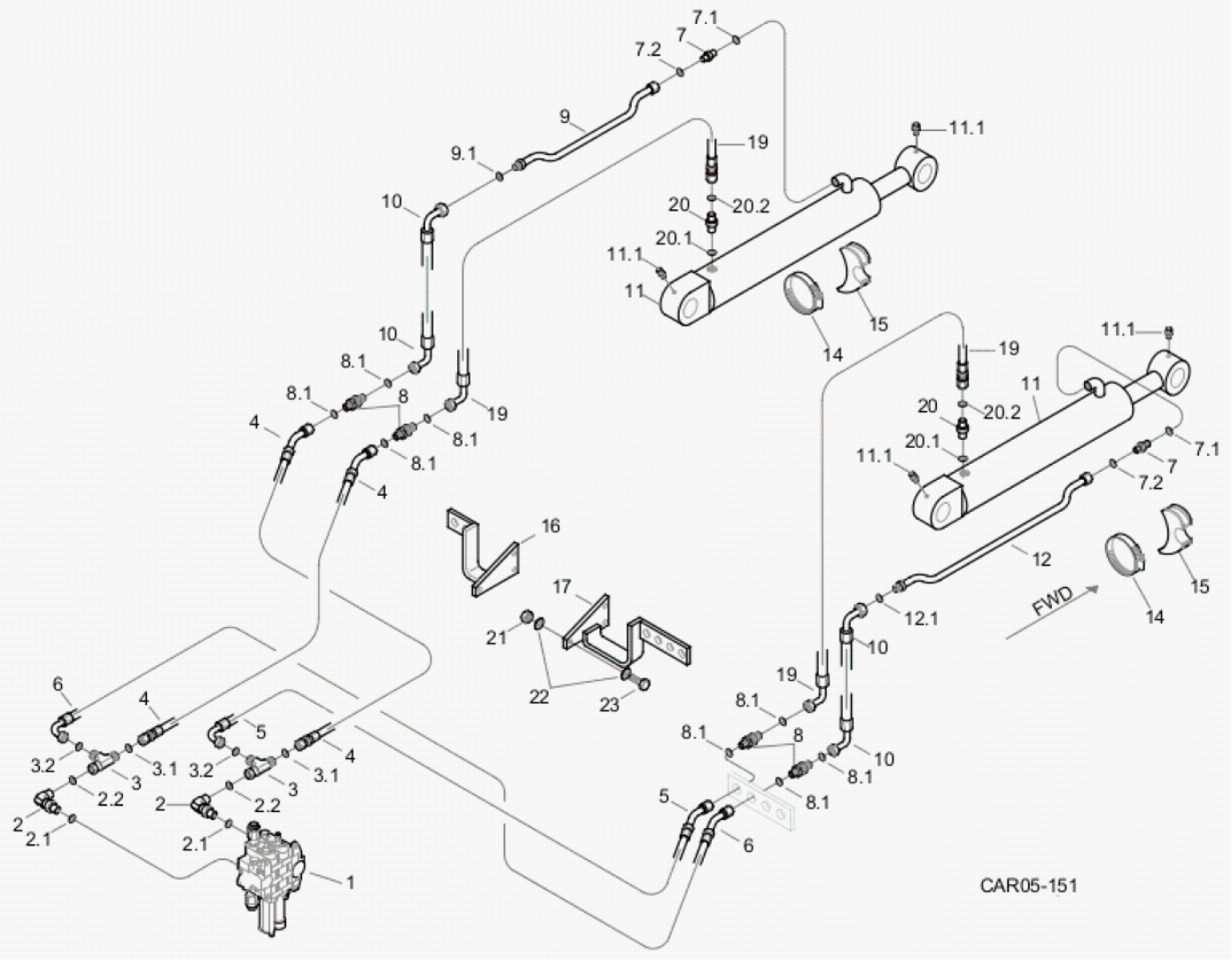

Fig.	Código	Descrição	Qtd.	Nota	Início	Fim
01		COMANDO HIDRÁULICO	01	VER 5T000 00.0	6477	
02	219002138	JOELHO	02		6477	
02.1	219000986	ANEL VEDAÇÃO	01		6477	
02.2	219000314	ANEL VEDAÇÃO	01		6477	
03	219002139	CONEXÃO "T"	02		6477	
03.1	219000314	ANEL VEDAÇÃO	01		6477	
03.2	219000314	ANEL VEDAÇÃO	01		6477	
04	219002760	MANGUEIRA	02		6477	
05	219002145	MANGUEIRA	01		6477	
06	219002146	MANGUEIRA	01		6477	
07	219000227	UNIÃO MACHO	02		6477	
07.1	219000986	ANEL VEDAÇÃO	01		6477	
07.2	219000315	ANEL VEDAÇÃO	01		6477	
08	219002140	UNIÃO DUPLA	04		6477	
08.1	219000314	ANEL VEDAÇÃO	02		6477	
09	219002230	TUBO	01		6477	
09.1	219000314	ANEL VEDAÇÃO	01		6477	
10	219002142	MANGUEIRA	02		6477	
11		CILINDRO HIDRÁULICO	02	VER 5Q100 02.0	6477	
11.1	211200000	GRAXEIRA RETA	04		6477	
12	219002170	TUBO	01		6477	
12.1	219000314	ANEL VEDAÇÃO	01		6477	

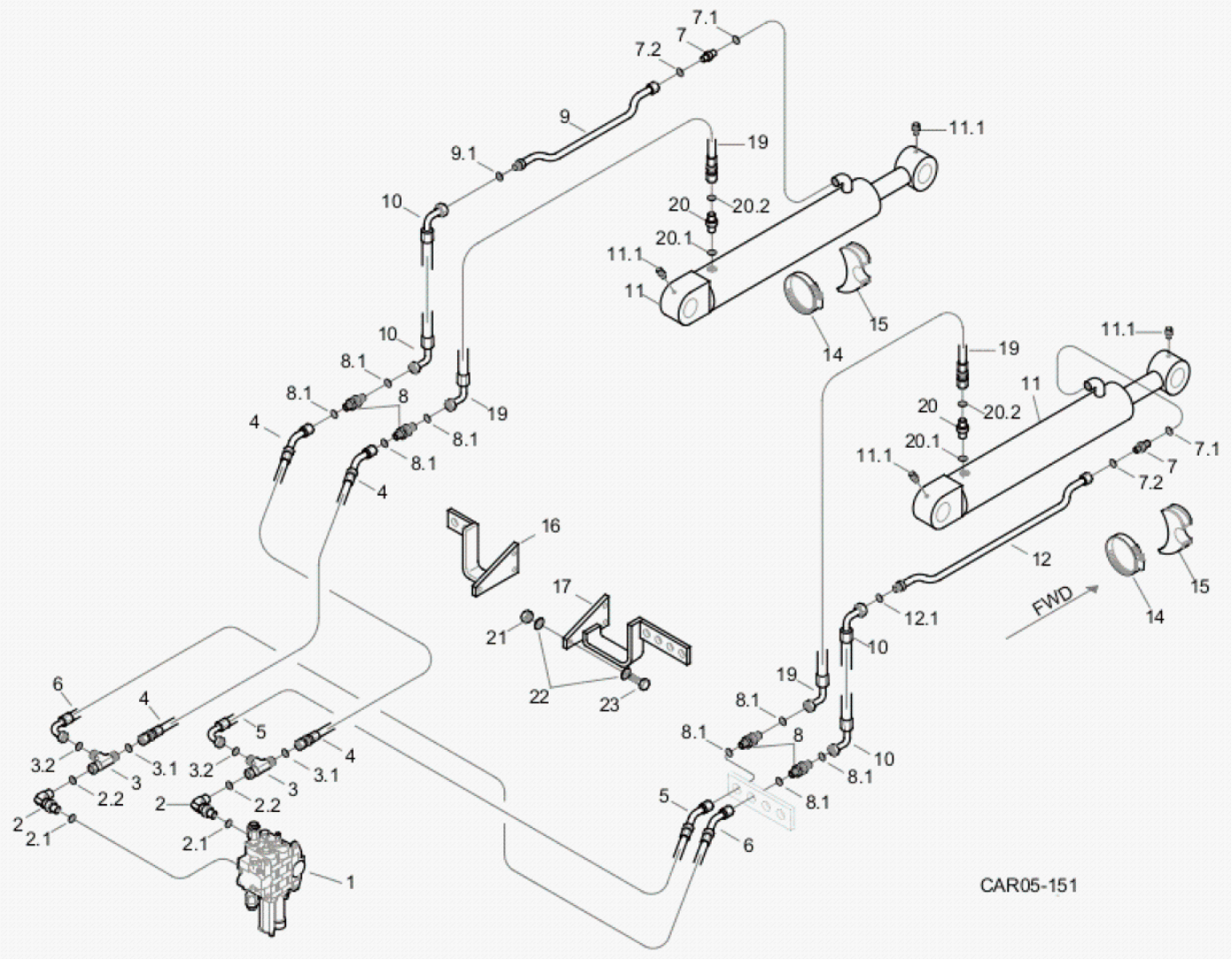

Fig.	Código	Descrição	Qtd.	Nota	Início	Fim
14	219000278	ABRAÇADEIRA	02		6477	
15	219000285	APOIO	02		6477	
16	100000117124	SUPORTE	01		6477	
17	370260089	SUPORTE	01		6477	
19	219002234	MANGUEIRA	02		6477	
20	219001517	CONEXÃO	02		6477	
20.1	219000986	ANEL VEDAÇÃO	01		6477	
20.2	219000314	ANEL VEDAÇÃO	02		6477	
21	210005765	PORCA SEXTAVADA	06		6477	
22	210002025	ARRUELA LISA	12		6477	
23	210003930	PARAFUSO SEXTAVADO	06		6477	

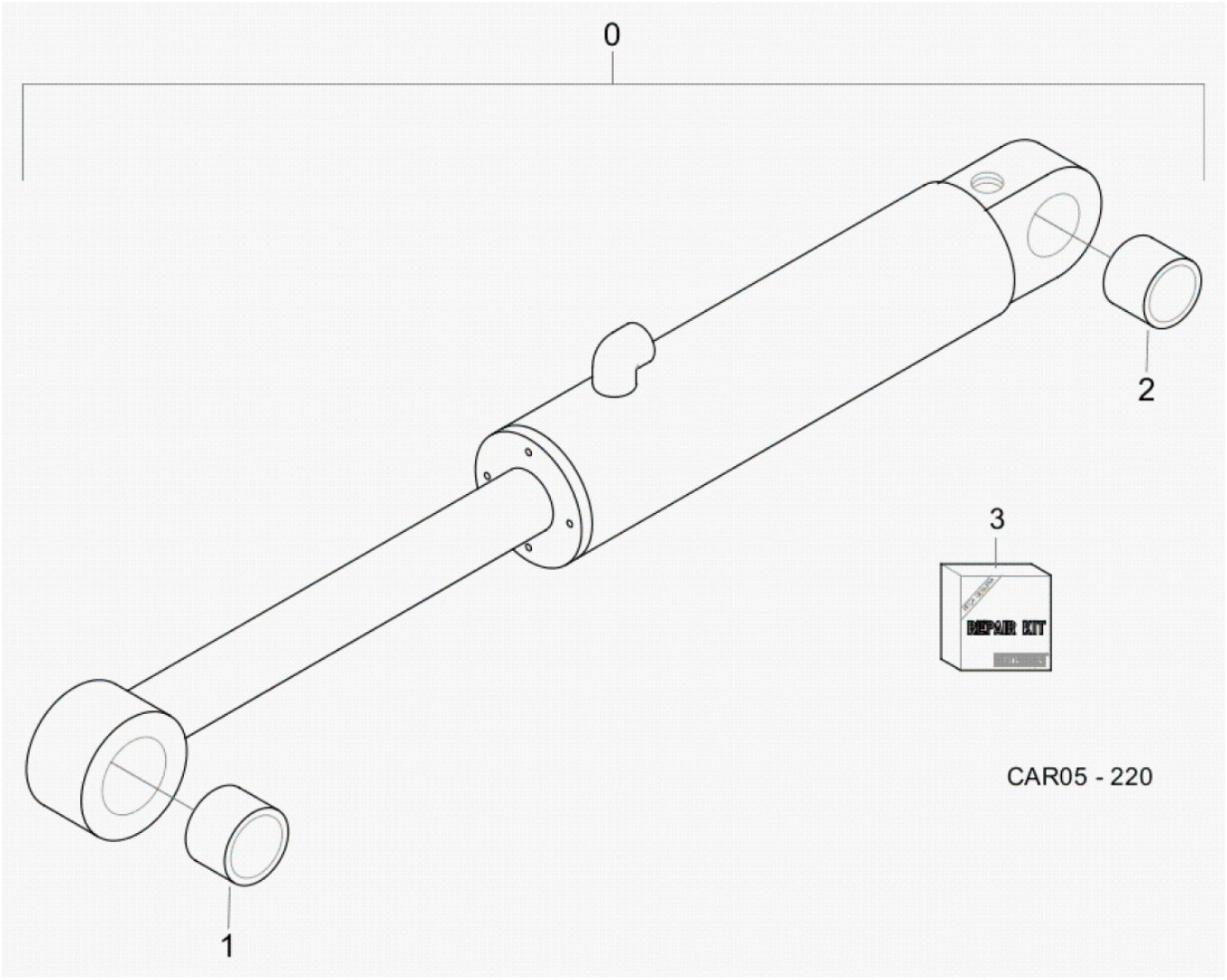

Fig.	Código	Descrição	Qtd.	Nota	Início	Fim
03	219002261	REPARO VEDAÇÃO	01		6477	
00	219002214	CILINDRO COMPLETO HIDROVER/WEBER-HYDRAULIK	01		6477	
01	219001111	BUCHA	01		6477	
02	219001110	BUCHA	01		6477	

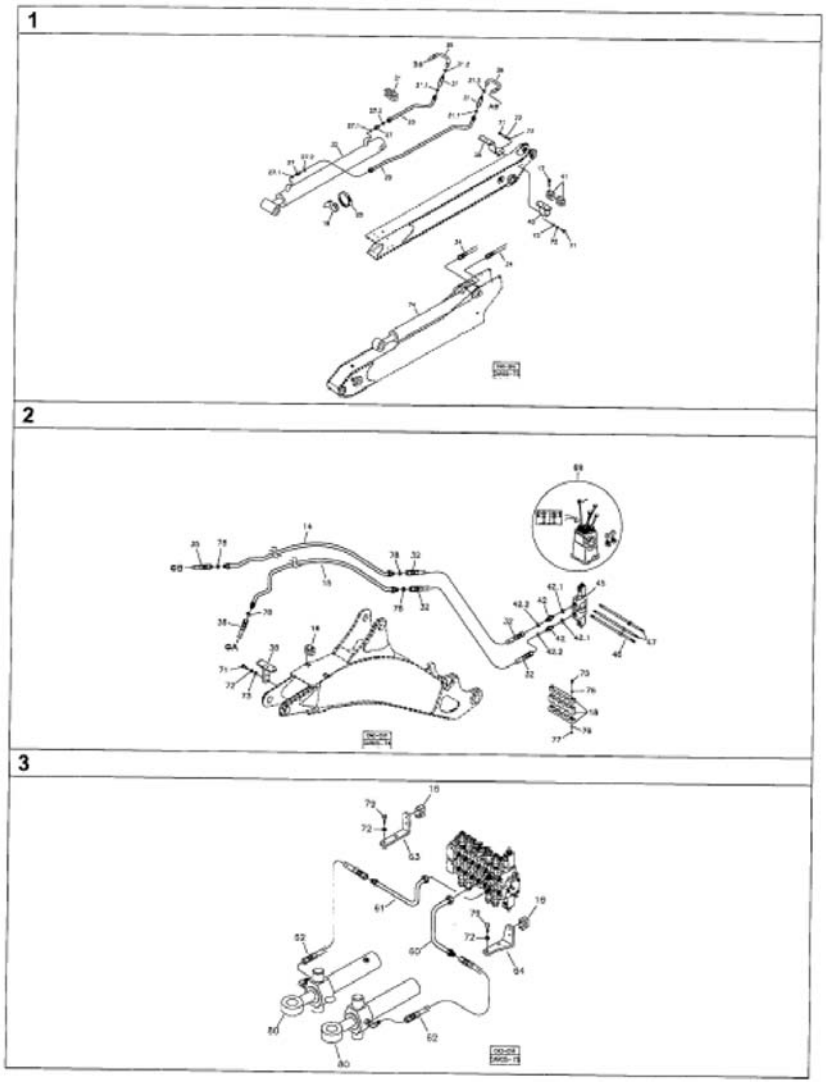

Fig.	Código	Descrição	Qtd.	Nota	Início	Fim
01		SISTEMA HIDRÁULICO BRAÇO EXTENSÍVEL	01	VER 5R100 00.0	6477	
02		SISTEMA HIDRÁULICO DA LANÇA	01	VER 5R110 00.0	6477	
03		SISTEMA HIDRÁULICO DE GIRO - MODIFICAÇÕES	01	VER 5R200 00.0	6477	

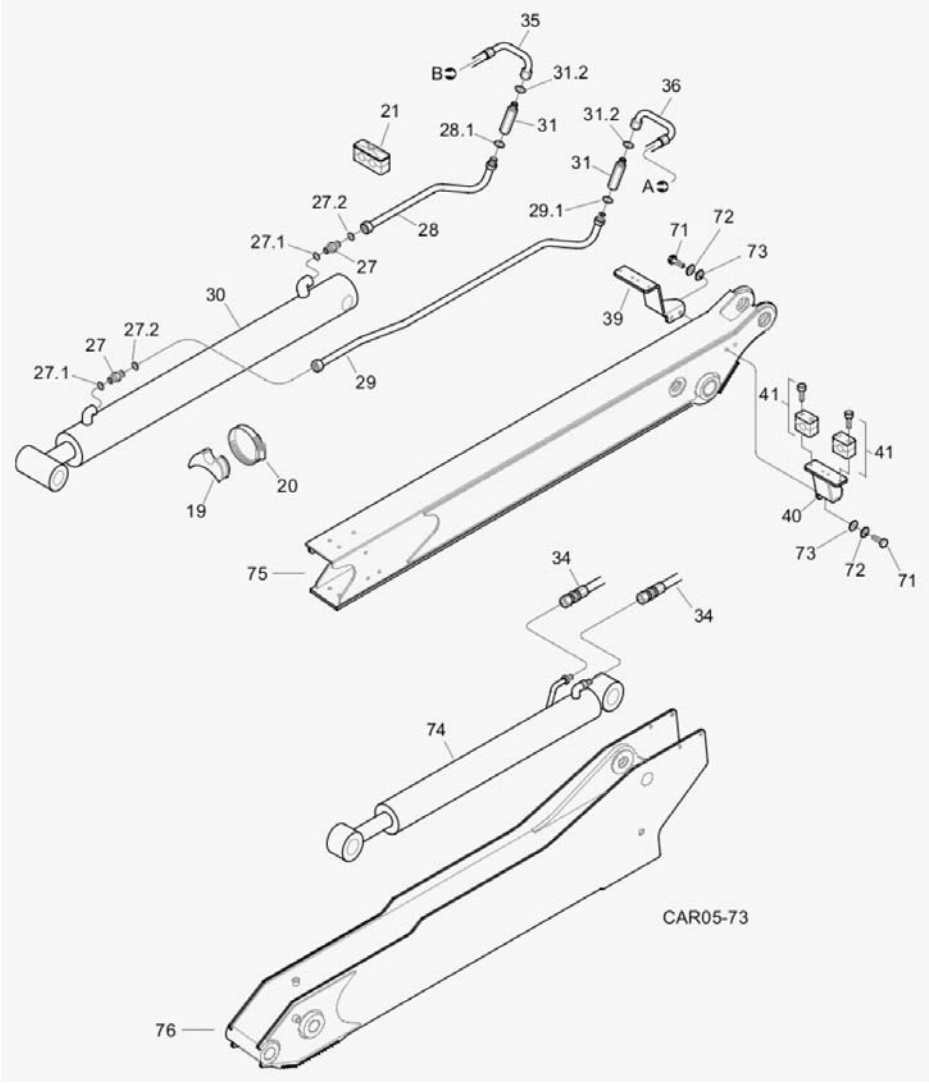

Fig.	Código	Descrição	Qtd.	Nota	Início	Fim
19	219000271	APOIO	01		6477	
20	210001068	ABRAÇADEIRA	01		6477	
21	219000274	ABRAÇADEIRA	01		6477	
27	219000449	UNIÃO MACHO	02		6477	
27.1	219000985	ANEL VEDAÇÃO	02		6477	
27.2	219000315	ANEL VEDAÇÃO	02		6477	
28	219001807	TUBO	01		6477	
28.1	219000315	ANEL VEDAÇÃO	02		6477	
29	219001808	TUBO	01		6477	
29.1	219000315	ANEL VEDAÇÃO	02		6477	
30	219001792	CILINDRO COMPLETO	01	VER 5R110 00.0	6477	
31	219001833	ADAPTADOR	02		6477	
31.2	219000986	ANEL VEDAÇÃO	02		6477	
34	219001836	MANGUEIRA	02		6477	
35	219001837	MANGUEIRA	01		6477	
36	219001838	MANGUEIRA	01		6477	
39	370060742	SUPORTE ESQUERDO	01		6477	
40	370060743	SUPORTE DIREITO	01		6477	
41	100000177333	ABRAÇADEIRA	05		6477	
71	210003920	PARAFUSO SEXTAVADO	04		6477	
72	210002190	ARRUELA PRESSÃO	04		6477	
73	210002025	ARRUELA LISA	04		6477	

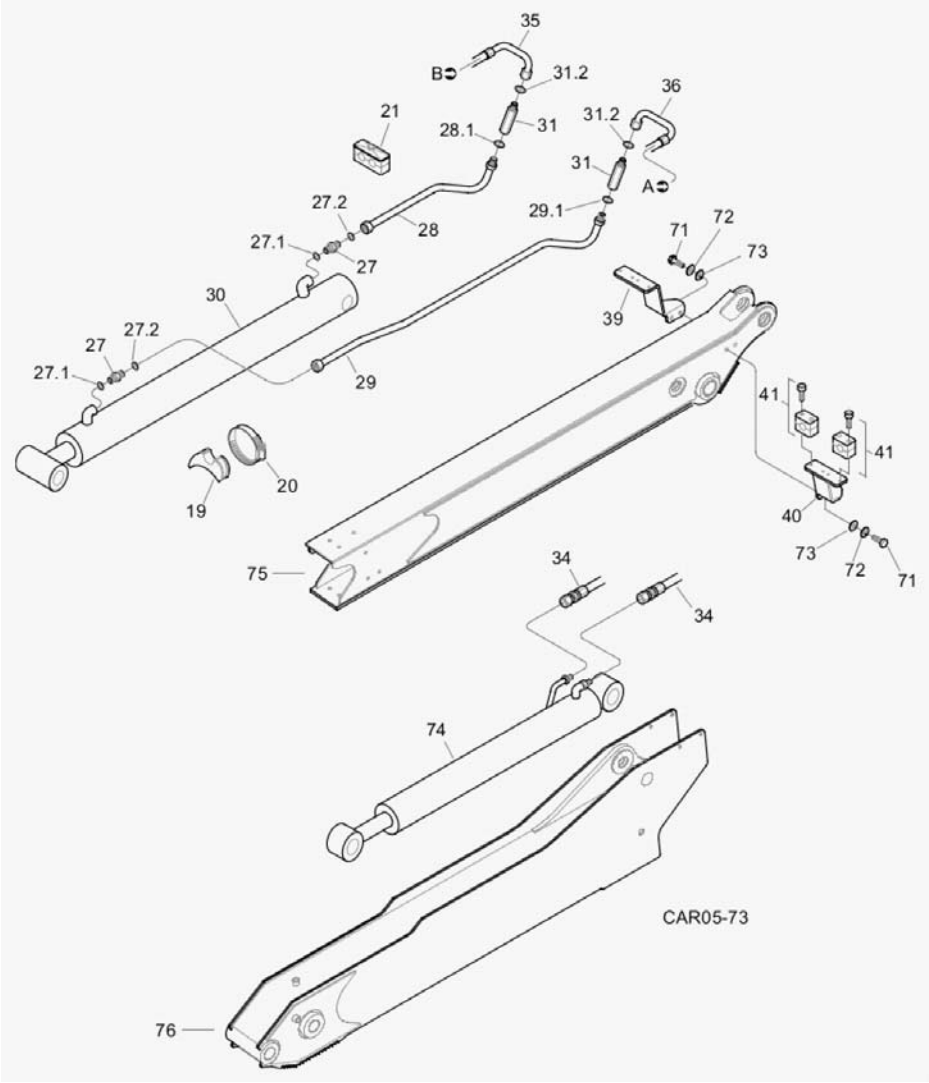

Fig.	Código	Descrição	Qtd.	Nota	Início	Fim
74		CILINDRO HIDRÁULICO	01	VER 5H100 02.0	6477	
75	100000017552	BRAÇO INTERNO	01	VER 1I000 00.0	6477	
76	100000075601	BRAÇO EXTERNO	01	VER 1I000 00.0	6477	

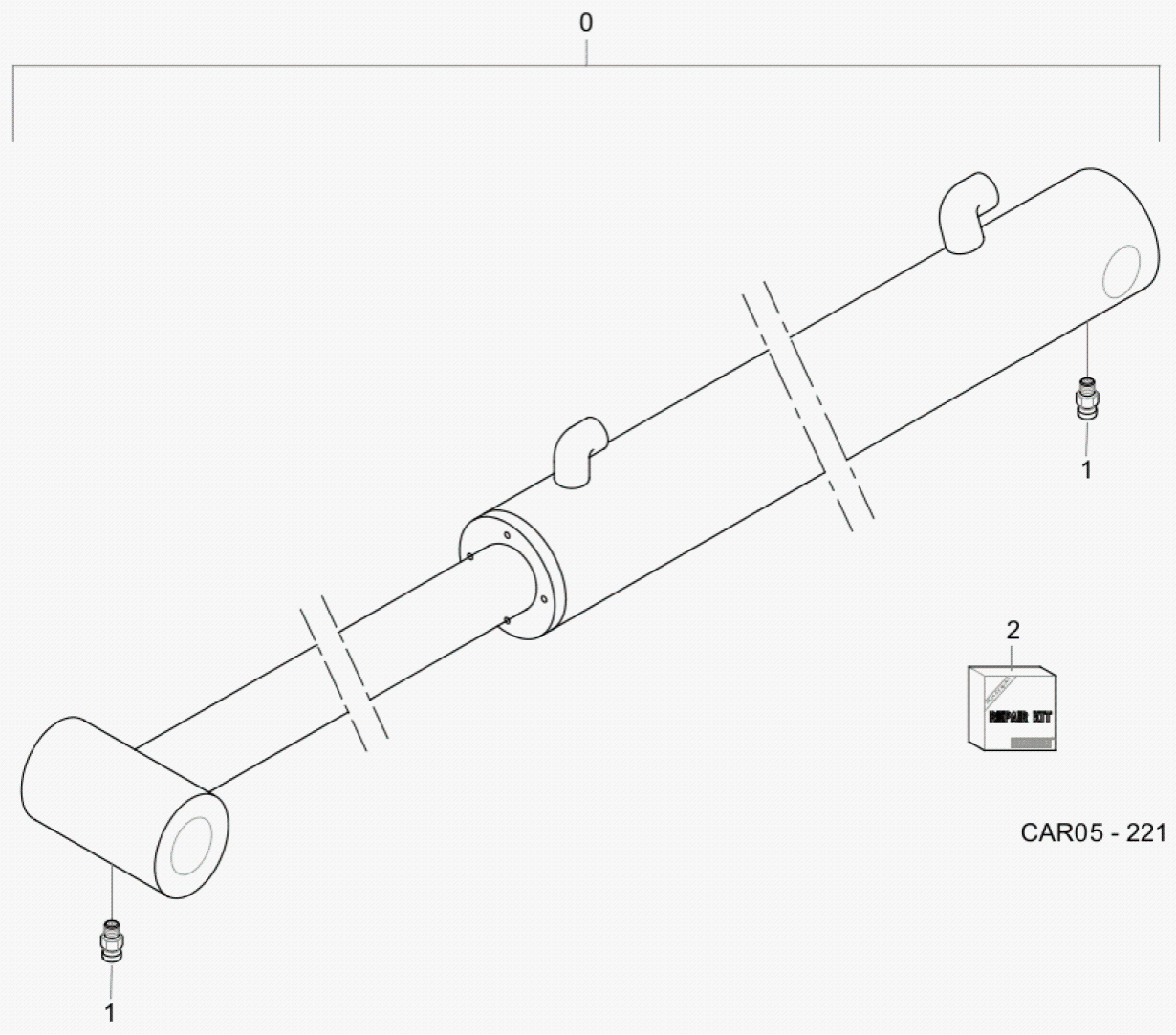

Fig.	Código	Descrição	Qtd.	Nota	Início	Fim
00	219001792	CILINDRO COMPLETO	01		6477	
01	211200000	GRAXEIRA RETA	02		6477	
02	219001940	REPARO VEDAÇÃO	01		6477	

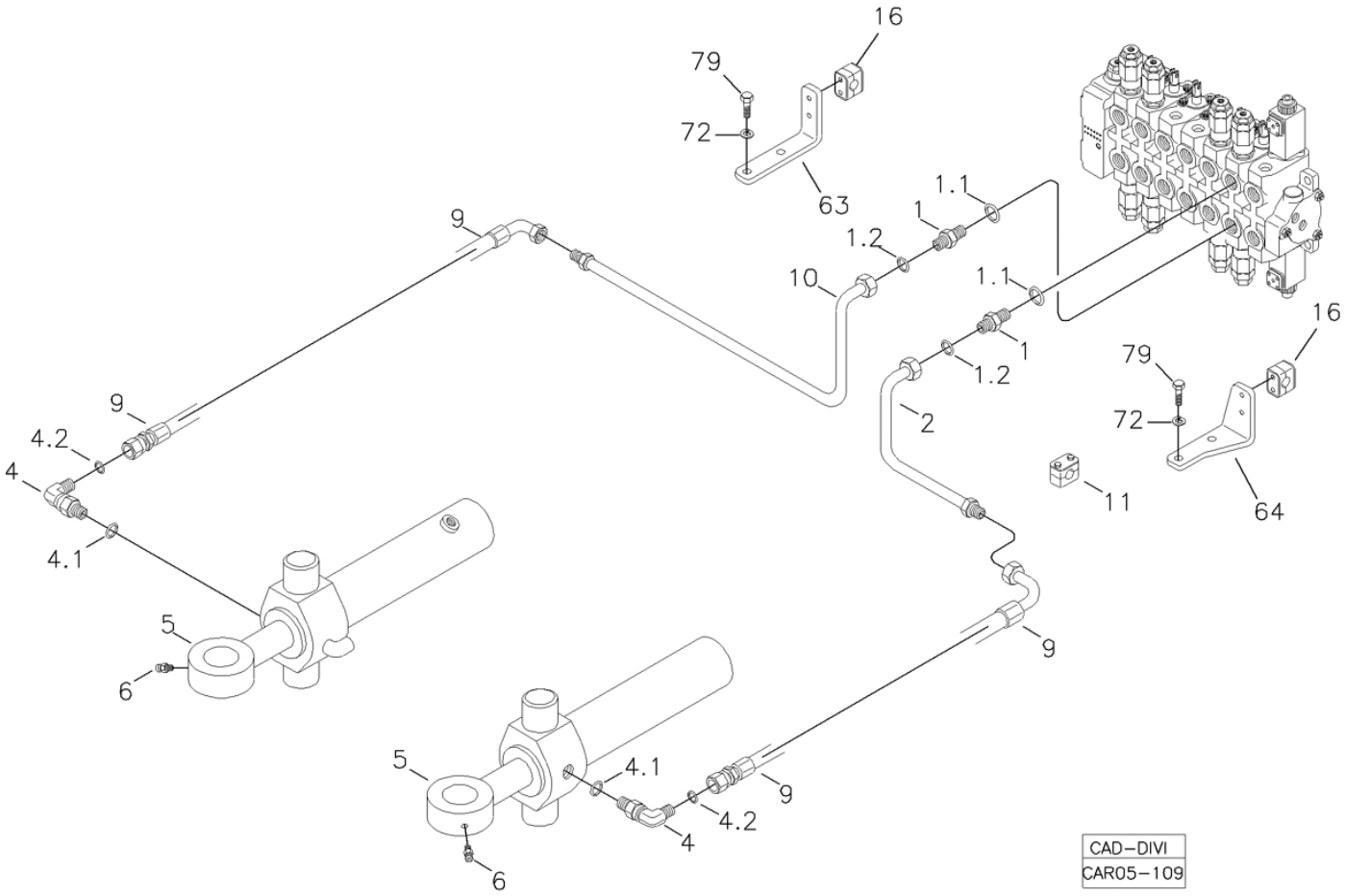

Fig.	Código	Descrição	Qtd.	Nota	Início	Fim
01	219001517	CONEXÃO	02		6477	
01.1	219000986	ANEL VEDAÇÃO	01		6477	
01.2	219000314	ANEL VEDAÇÃO	01		6477	
02	219002241	TUBO	01		6477	
04	219000237	JOELHO	02		6477	
04.1	219000986	ANEL VEDAÇÃO	01		6477	
04.2	219000315	ANEL VEDAÇÃO	01		6477	
05		CILINDRO GIRO	02	VER 5I100 02.0	6477	
06	211200037	GRAXEIRA	04		6477	
09	219002242	MANGUEIRA	02		6477	
10	219002240	TUBO	01		6477	
63	370070147	SUPORTE	01		6477	
64	370070215	SUPORTE	01		6477	
72	210002200	ARRUELA PRESSÃO	04		6477	
79	210004040	PARAFUSO SEXTAVADO	04		6477	

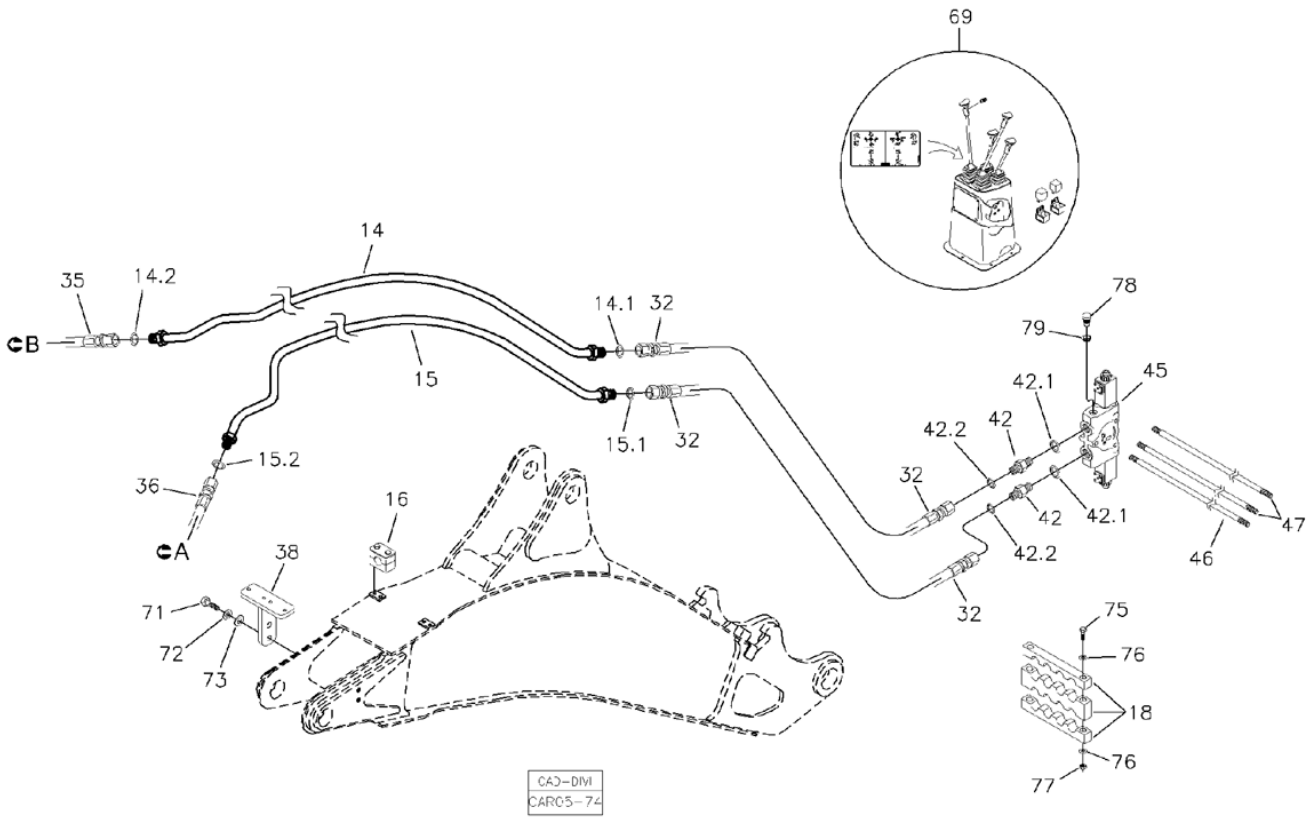

Fig.	Código	Descrição	Qtd.	Nota	Início	Fim
14	219001917	TUBO ABERTURA CILINDRO	01		6477	
14.1	219000315	ANEL VEDAÇÃO	01		6477	
14.2	219000315	ANEL VEDAÇÃO	01		6477	
15	219001916	TUBO FECHAMENTO CILINDRO	01		6477	
15.1	219000315	ANEL VEDAÇÃO	01		6477	
15.2	219000315	ANEL VEDAÇÃO	04		6477	
16	219000072	ABRAÇADEIRA	06		6477	
18	370060731	ABRAÇADEIRA	01		6477	
32	219000207	MANGUEIRA	02		6477	
35	219001837	MANGUEIRA	01		6477	
36	219001838	MANGUEIRA	01		6477	
38	370060741	SUPORTE	02		6477	
42	219000227	UNIÃO MACHO	02		6477	
42.1	219000986	ANEL VEDAÇÃO	02		6477	
42.2	219000315	ANEL VEDAÇÃO	02		6477	
45	219001870	SEÇÃO DO COMANDO DO BRAÇO EXTENSIVEL	01		6477	
45.1	219002018	SOLENÓIDE	02		6477	
46	219001892	TIRANTE	01		6477	
47	219001893	TIRANTE	02		6477	
69		SISTEMA ELÉTRICO	01	VER 7D000 00.1	6477	
71	210003920	PARAFUSO SEXTAVADO	04		6477	

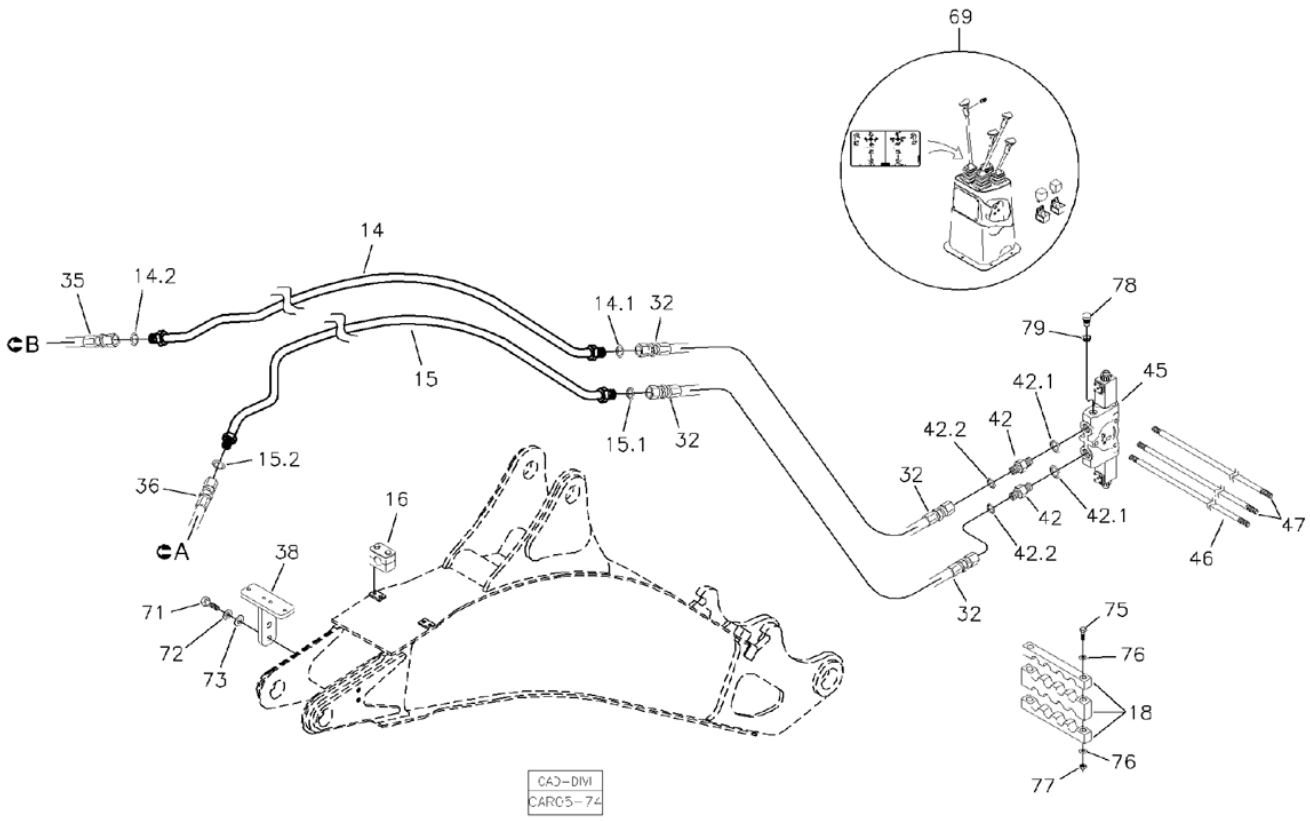

Fig.	Código	Descrição	Qtd.	Nota	Início	Fim
72	210002190	ARRUELA PRESSÃO	04		6477	
73	210002025	ARRUELA LISA	04		6477	
75	210003863	PARAFUSO SEXTAVADO	02		6477	
76	210002015	ARRUELA LISA	04		6477	
77	210005760	PORCA SEXTAVADA	02		6477	
78	219002047	TAMPÃO	01		6477	
79	219001797	ANEL VEDAÇÃO	01		6477	

EM CONSTRUÇÃO

Fig.	Código	Descrição	Qtd.	Nota	Início	Fim
01		LINHA HIDRÁULICA DO BRAÇO E LANÇA	01	VER 5S100 00.1	6477	
02		VÁLVULA DIVISORA DE FLUXO E COMPONENTES ELÉTRICOS	01	VER 5S200 00.1	6477	
03		FIXAÇÃO DO ROMPEDOR HIDRÁULICO	01	VER 5S300 00.0	6477	

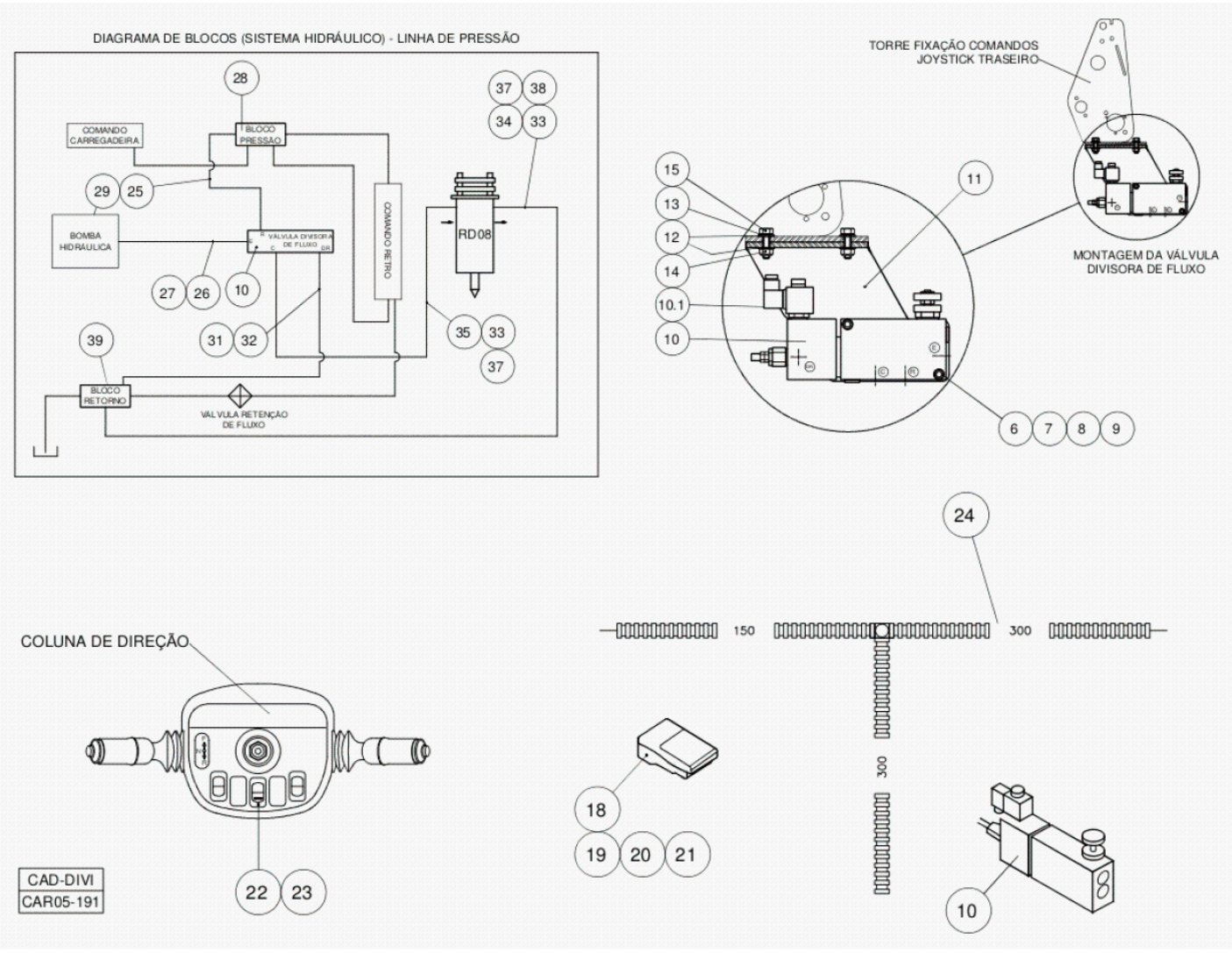

Fig.	Código	Descrição	Qtd.	Nota	Início	Fim
06	210002015	ARRUELA LISA	04		6477	
07	210002180	ARRUELA PRESSÃO	02		6477	
08	210003864	PARAFUSO SEXTAVADO	02		6477	
09	210005760	PORCA SEXTAVADA	02		6477	
10	219001684	VÁLVULA DIVISORA FLUXO	01		6477	
10.1	100000100577	BOBINA	01		6477	
11	370060786	SUPORTE	01		6477	
12	210002025	ARRUELA LISA	10		6477	
13	210002190	ARRUELA PRESSÃO	10		6477	
14	210005765	PORCA SEXTAVADA	06		6477	
15	210003920	PARAFUSO SEXTAVADO	04		6477	
18	219001685	INTERRUPTOR PEDAL	01		6477	
19	210003601	PARAFUSO SEXTAVADO	03		6477	
20	210002000	ARRUELA LISA	03		6477	
21	210002165	ARRUELA PRESSÃO	03		6477	
22	219002030	INTERRUPTOR	01		6477	
23	V219002196	CAPA TECLA	01		6477	
24	100000023477	CHICOTE ELÉTRICO	01		6477	
25	219001683	UNIÃO MACHO	02		6477	
26	219002263	UNIÃO	01		6477	
27	V219002294	MANGUEIRA	01		6477	
28	V219002264	BLOCO DISTRIBUIDOR	01		6477	

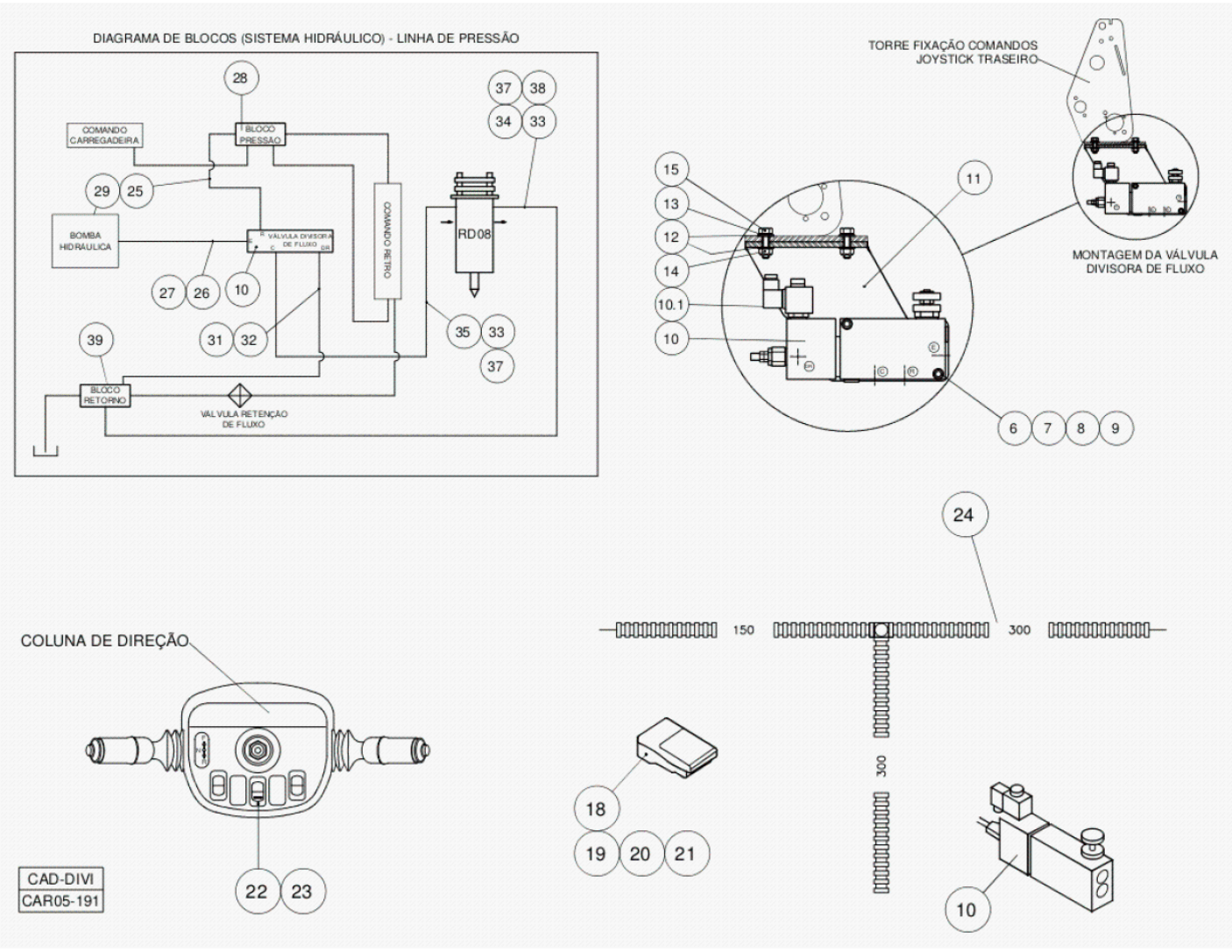

Fig.	Código	Descrição	Qtd.	Nota	Início	Fim
29	V219002239	MANGUEIRA	01		6477	
31	219001677	UNIÃO MACHO	01		6477	
32	100000101413	MANGUEIRA	01		6477	
33	210302679	UNIÃO DUPLA	02		6477	
34	219002801	MANGUEIRA	01		6477	
35	219001675	MANGUEIRA	01		6477	
37	219002800	MANGUEIRA	02		6477	
38	210302468	CONEXÃO "T"	01		6477	
39	100000101405	BLOCO RETORNO ROMPEDOR	01		6477	

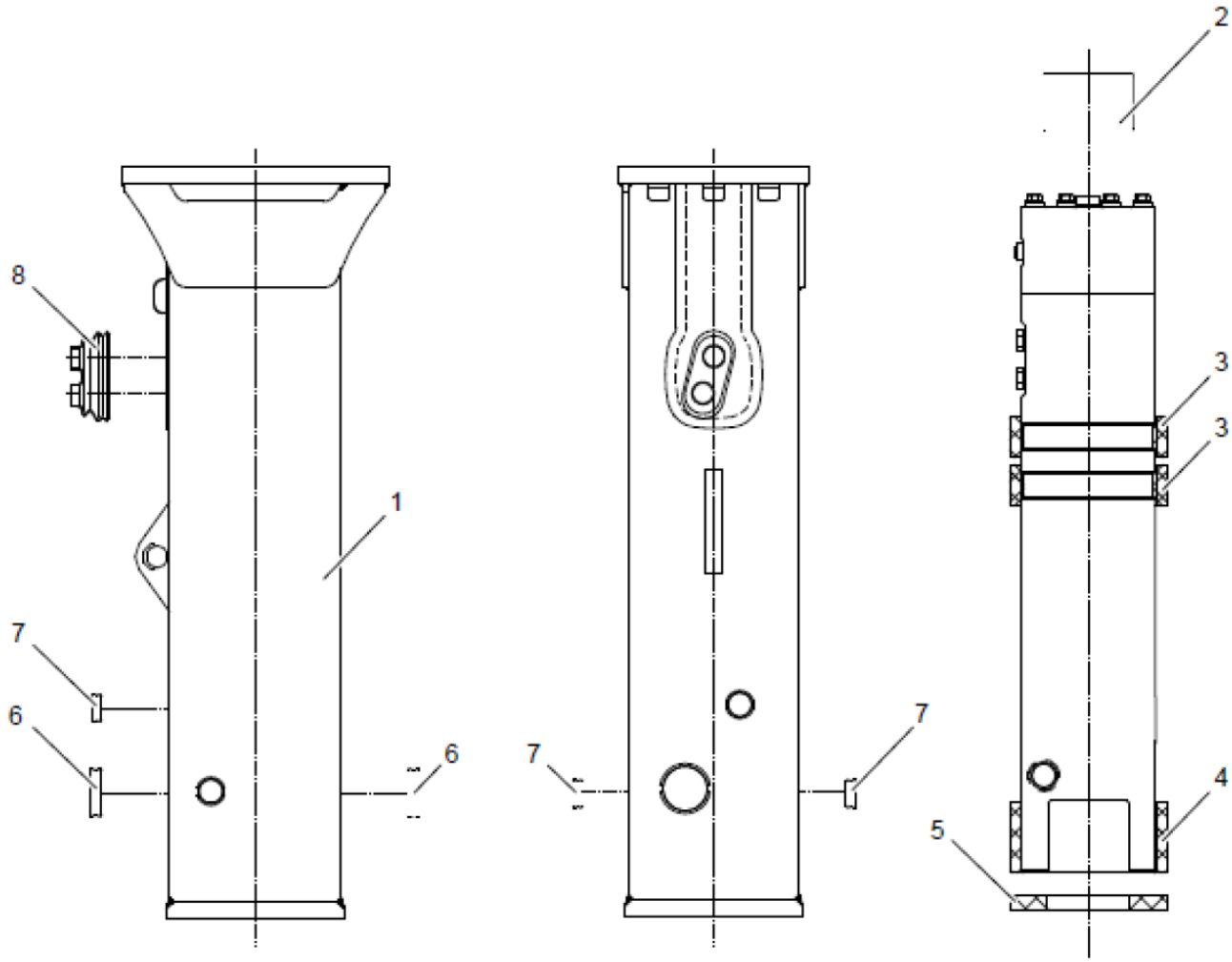

Fig.	Código	Descrição	Qtd.	Nota	Início	Fim
01	100000015963	REVESTIMENTO	01		6477	
02	100000015965	COXIM	01		6477	
03	100000015971	PLACA GUIA	02		6477	
04	100000015972	PLACA GUIA	01		6477	
05	100000015973	ABSORVEDOR IMPACTO	01		6477	
06	100000015974	TAMPÃO	02		6477	
07	100000015975	TAMPÃO	03		6477	
08	100000015976	TAMPA	01		6477	

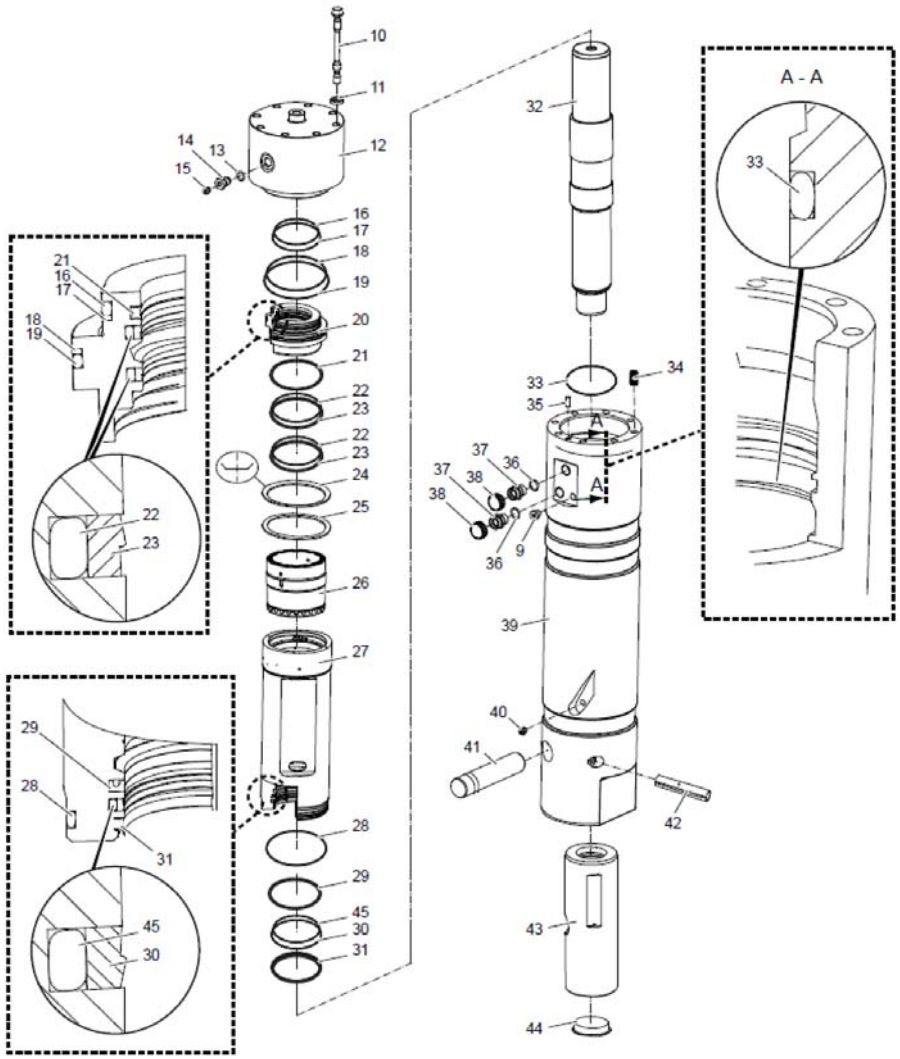

Fig.	Código	Descrição	Qtd.	Nota	Início	Fim
09	100000015977	BUJÃO	01		6477	
10	100000015978	PARAFUSO	08		6477	
11	100000015979	ARRUELA	08		6477	
12	100000015980	TAMPA	01		6477	
13	100000016003	KIT VEDAÇÃO	01		6477	
14	100000015981	VÁLVULA	01		6477	
15	100000016003	KIT VEDAÇÃO	01		6477	
16	100000016003	KIT VEDAÇÃO	01		6477	
17	100000016003	KIT VEDAÇÃO	01		6477	
18	100000016003	KIT VEDAÇÃO	01		6477	
19	100000016003	KIT VEDAÇÃO	01		6477	
20	100000015982	ÊMBOLO	01		6477	
21	100000016003	KIT VEDAÇÃO	01		6477	
22	100000016003	KIT VEDAÇÃO	01		6477	
23	100000016003	KIT VEDAÇÃO	01		6477	
24	100000015983	ARRUELA PRATO	01		6477	
25	100000015984	ESPAÇADOR	01		6477	
26	100000015985	VÁLVULA	01		6477	
27	100000015986	CORPO CILINDRO	01		6477	
28	100000016003	KIT VEDAÇÃO	01		6477	
29	100000016003	KIT VEDAÇÃO	01		6477	
30	100000016003	KIT VEDAÇÃO	01		6477	

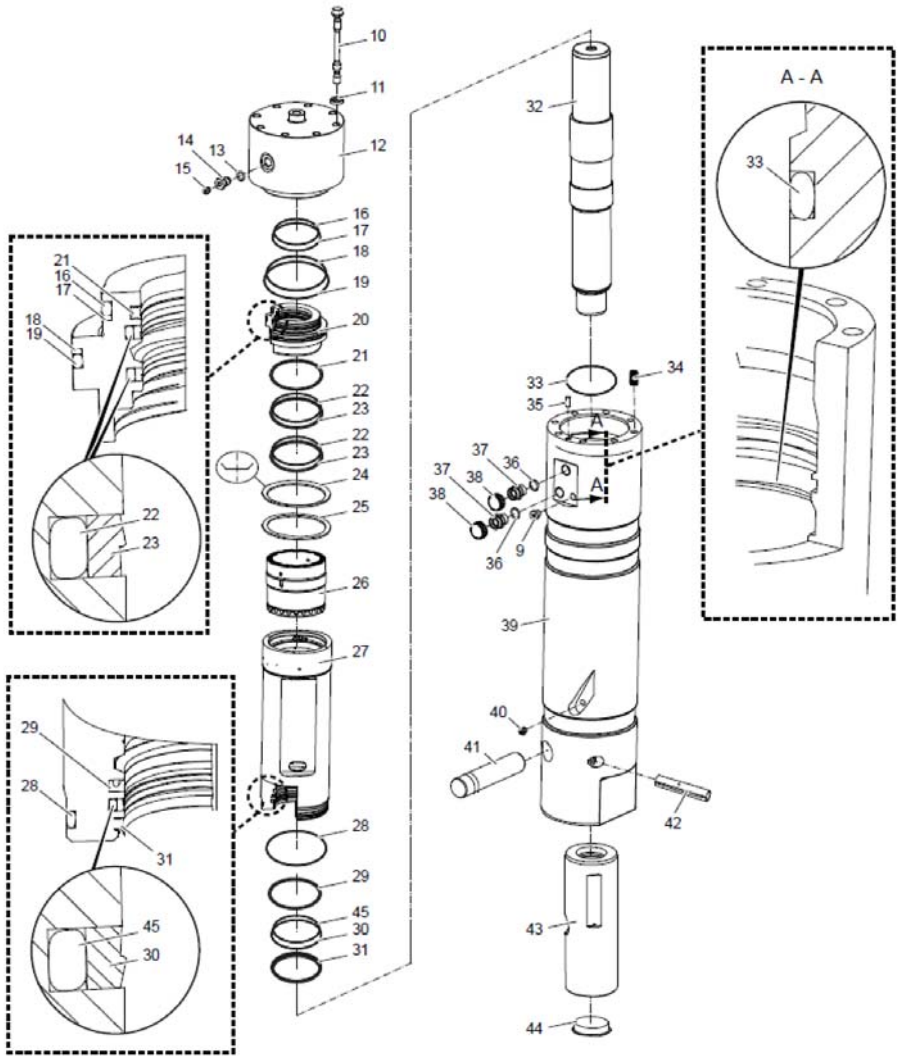

Fig.	Código	Descrição	Qtd.	Nota	Início	Fim
31	100000016003	KIT VEDAÇÃO	01		6477	
32	100000015987	HASTE CILINDRO	01		6477	
33	100000016003	KIT VEDAÇÃO	01		6477	
34	100000015988	PRISIONEIRO	08		6477	
35	100000015989	PINO GUIA	01		6477	
36	100000016003	KIT VEDAÇÃO	01		6477	
37	100000015990	CONEXÃO	02		6477	
38	100000015991	TAMPA	02		6477	
39	100000015992	CORPO	01		6477	
40	100000015993	GRAXEIRA	01		6477	
41	100000015994	PINO TRAVA	01		6477	
42	100000015995	PINO CISALHAMENTO	01		6477	
43	100000016001	BUCHA	01		6477	
44	100000016002	TAMPA	01		6477	
45	100000016004	KIT ADESIVOS	01		6477	

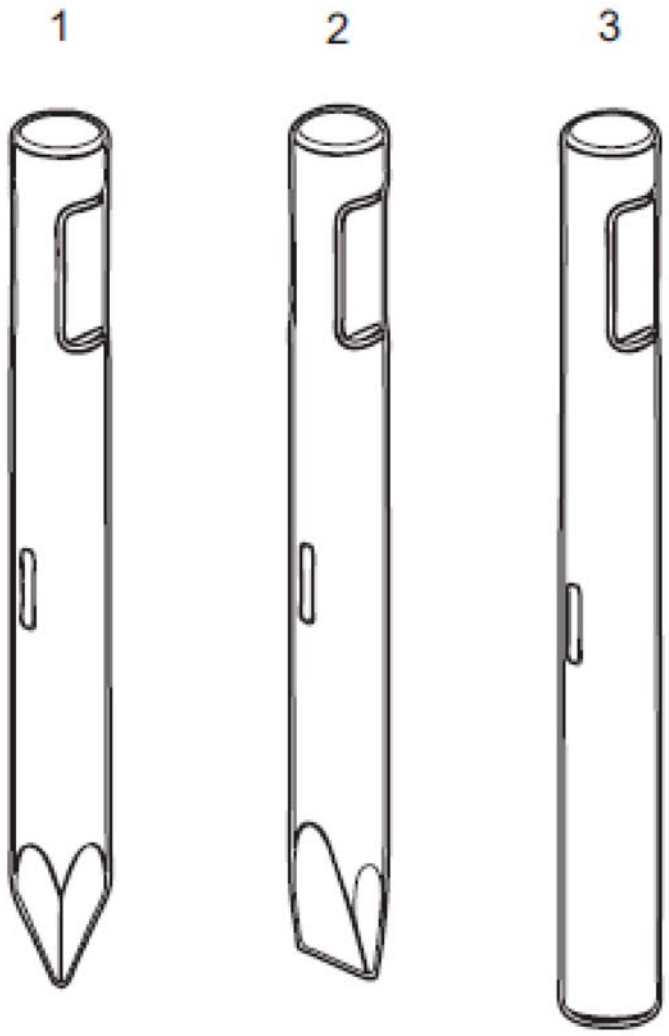

Fig.	Código	Descrição	Qtd.	Nota	Início	Fim
01	219002834	PONTEIRA	01		6477	
02	100000016005	PONTEIRA CINZEL	01		6477	
03	100000016006	PONTEIRA CEGA	01		6477	

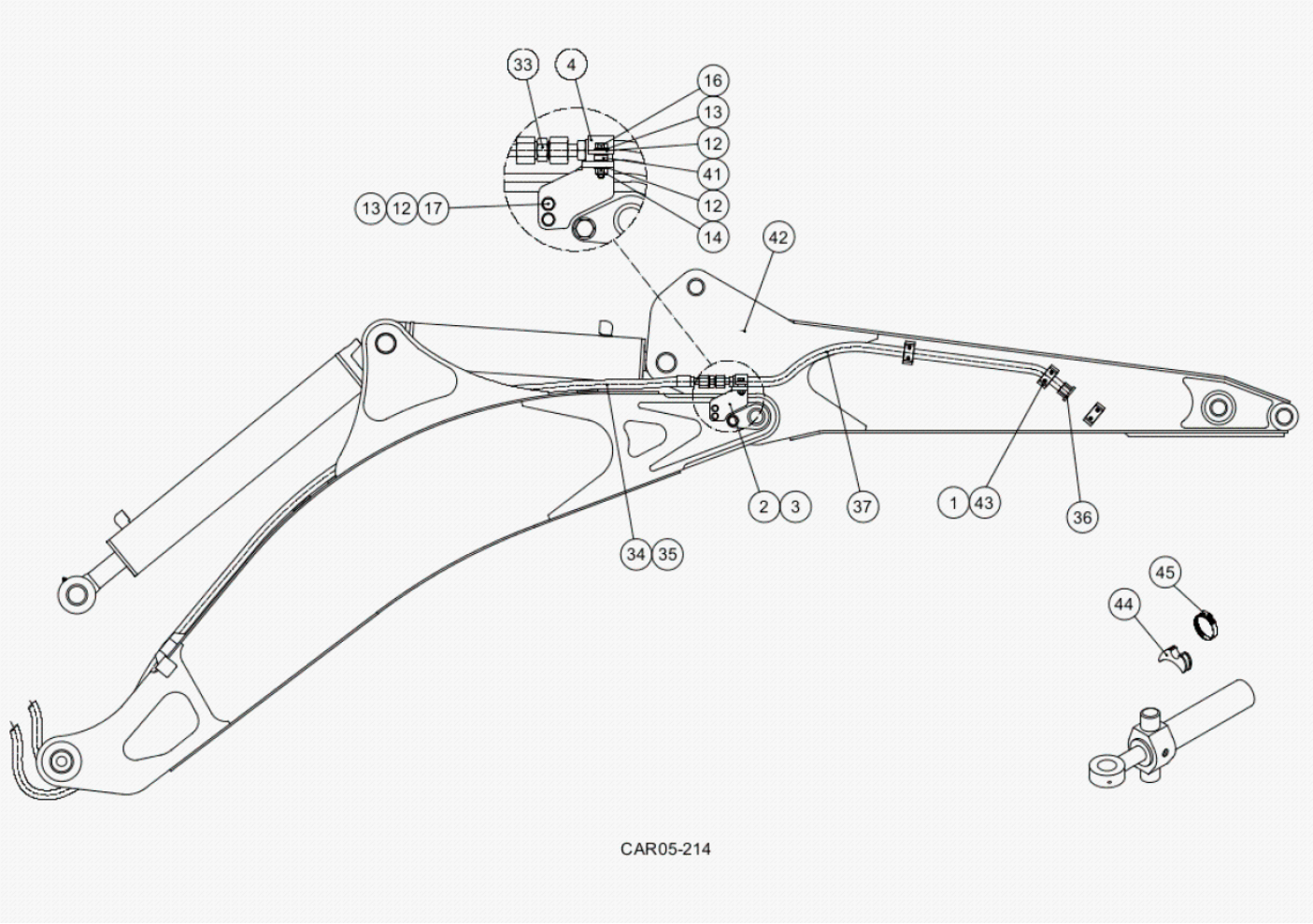

Fig.	Código	Descrição	Qtd.	Nota	Início	Fim
01	219000273	ABRAÇADEIRA	06		6477	
02	370060787	SUPORTE DIREITO	01		6477	
03	370060788	SUPORTE ESQUERDO	03		6477	
04	370060470	ABRAÇADEIRA	02		6477	
12	210002025	ARRUELA LISA	10		6477	
13	210002190	ARRUELA PRESSÃO	10		6477	
14	210005765	PORCA SEXTAVADA	06		6477	
16	210003931	PARAFUSO SEXTAVADO	02		6477	
17	210003900	PARAFUSO SEXTAVADO	04		6477	
33	210302679	UNIÃO DUPLA	02		6477	
34	219002801	MANGUEIRA	01		6477	
35	219001675	MANGUEIRA	01		6477	
36	219002802	BUJÃO	02		6477	
37	219002800	MANGUEIRA	02		6477	
41	370060479	ESPAÇADOR	02		6477	
42	370360120	BRAÇO RETROESCAVADEIRA	01		6477	
43	210007141	PARAFUSO ALLEN	12		6477	

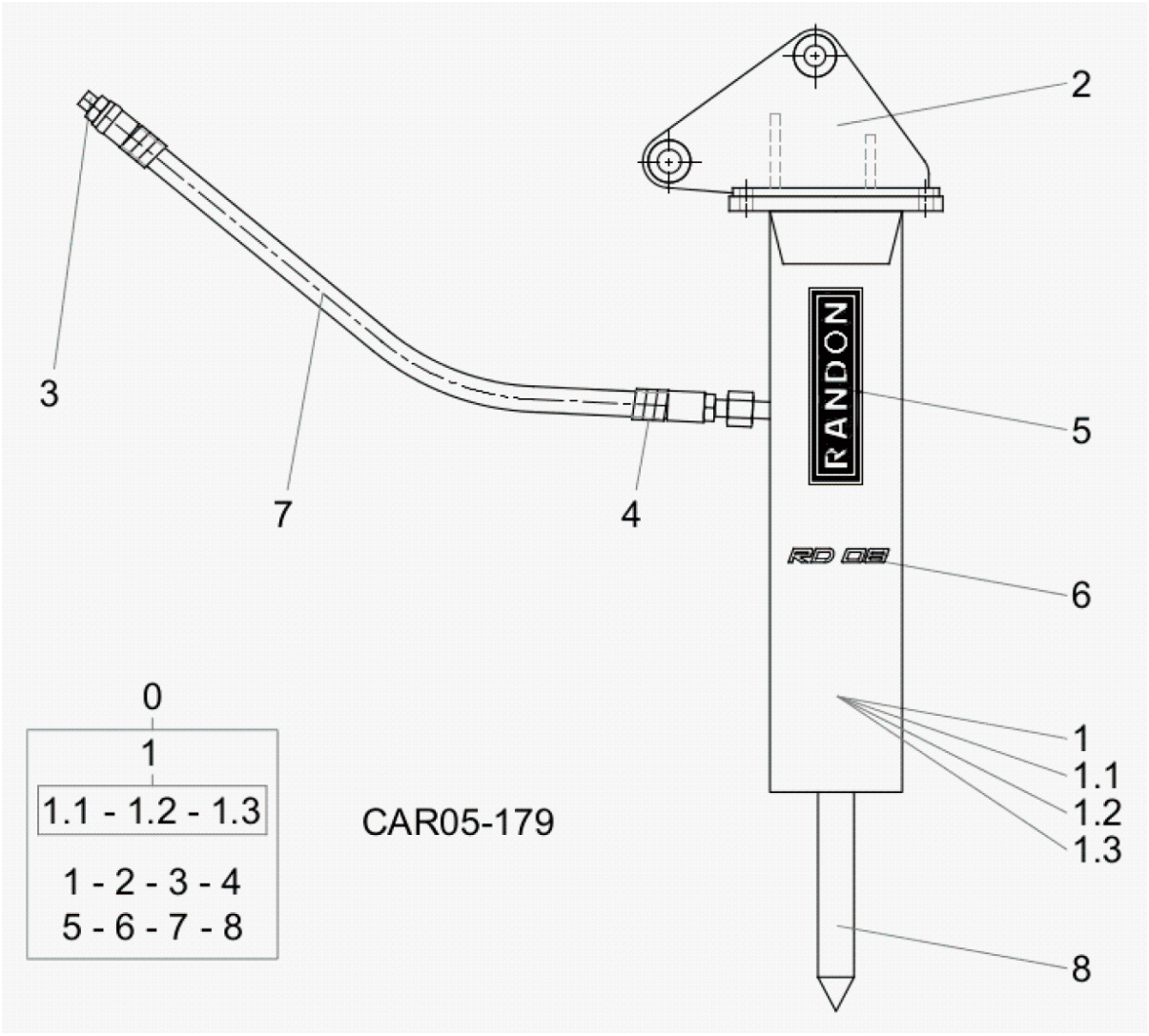

Fig.	Código	Descrição	Qtd.	Nota	Início	Fim
00	100000046364	CONJUNTO ROMPEDOR HIDRÁULICO	01		6477	
01	219002833	ROMPEDOR HIDRÁULICO	01	VER 5S300 01.0	6477	
01.1		ROMPEDOR HIDRÁULICO - PEÇAS	01	VER 5S300 00.0	6477	
01.2		ROMPEDOR HIDRÁULICO - PEÇAS	01	VER 5S300 01.0	6477	
01.3		ROMPEDOR HIDRÁULICO - PONTEIRA	01	VER 5S300 02.0	6477	
02	370360141	PLACA LIGAÇÃO	01		6477	
03	219002803	CONEXÃO	02		6477	
04	212009775	PROTETOR MANGUEIRA	2,9		6477	
05	100000024064	ADESIVO LOGO RANDON	02		6477	
06	100000024065	ADESIVO RD 08	02		6477	
07	219002835	MANGUEIRA	01		6477	
08	219002834	PONTEIRA	01		4798	

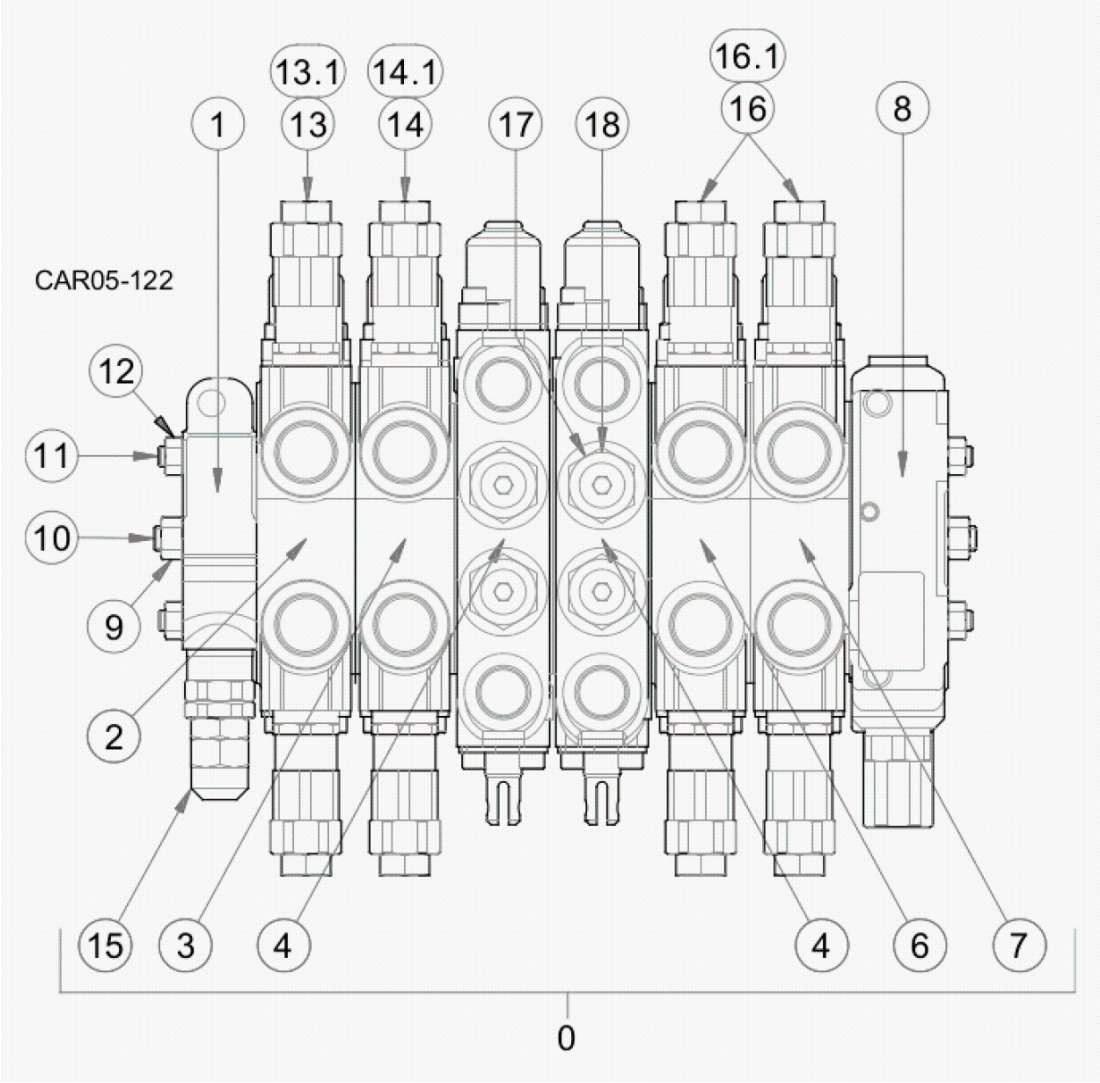

Fig.	Código	Descrição	Qtd.	Nota	Início	Fim
00	219002090	COMANDO HIDRÁULICO RETROESCAVADEIRA	01		6477	
01		SEÇÃO DE ENTRADA	01	VER 5T100 00.0	6477	
02		MONTAGEM SEÇÃO GIRO	01	VER 5T100 01.0	6477	
03		MONTAGEM SEÇÃO LANÇA	01	VER 5T100 02.0	6477	
04		MONTAGEM SEÇÃO ESTABILIZADORES	02	VER 5T100 04.0	6477	
06		MONTAGEM SEÇÃO DO BRAÇO	01	VER 5T100 03.0	6477	
07		MONTAGEM SEÇÃO CAÇAMBA	01	VER 5T100 05.0	6477	
08		SEÇÃO DE SAÍDA	01	VER 5T100 06.0	6477	
09	219001818	PORCA	01		6477	
10	219001883	TIRANTE	01		6477	
11	219001882	TIRANTE	02		6477	
12	219001819	PORCA	02		6477	
13	219002220	VÁLVULA ALÍVIO - CONJUNTO	02	3100PSI	6477	
13.1	100000175060	KIT REPARO	01		6477	
14	219002221	VÁLVULA ALÍVIO	02	4000 PSI	6477	
14.1	100000175060	KIT REPARO	01		6477	
15	219002108	VÁLVULA ALÍVIO	01	VER 5T100 07.0	6477	
16	219002222	VÁLVULA ALÍVIO - CONJUNTO	04	3450 PSI	6477	
16.1	100000175060	KIT REPARO	01		6477	
17	219002314	VÁLVULA ALÍVIO	04		6477	
18	100000090458	BUJÃO	04		6477	

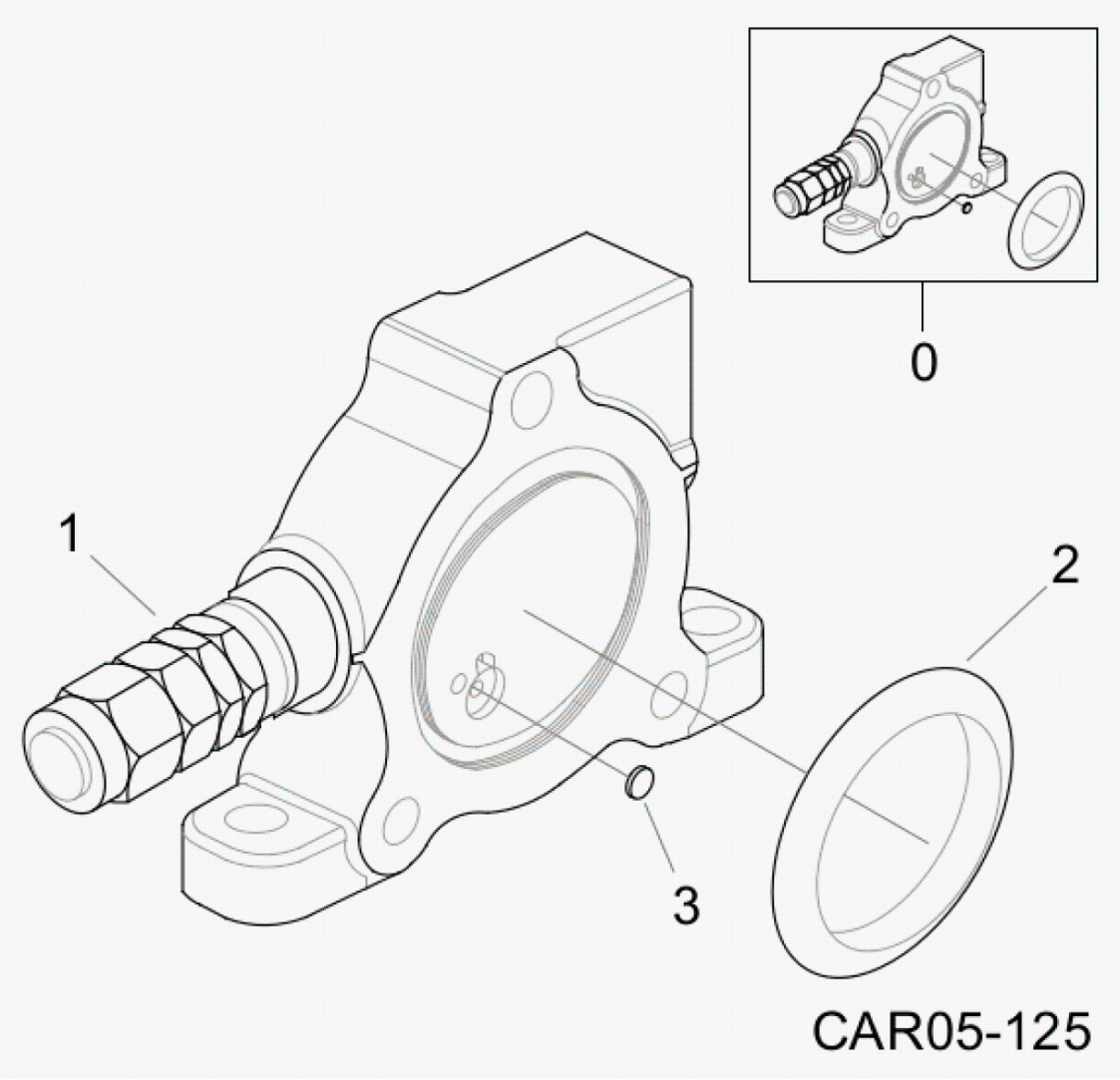

Fig.	Código	Descrição	Qtd.	Nota	Início	Fim
00	219002243	SEÇÃO DE ENTRADA	01		6477	
01	219002108	VÁLVULA ALÍVIO	01		6477	
02	219001885	ANEL O	01		6477	
03	219001700	PASTILHA	01		6477	

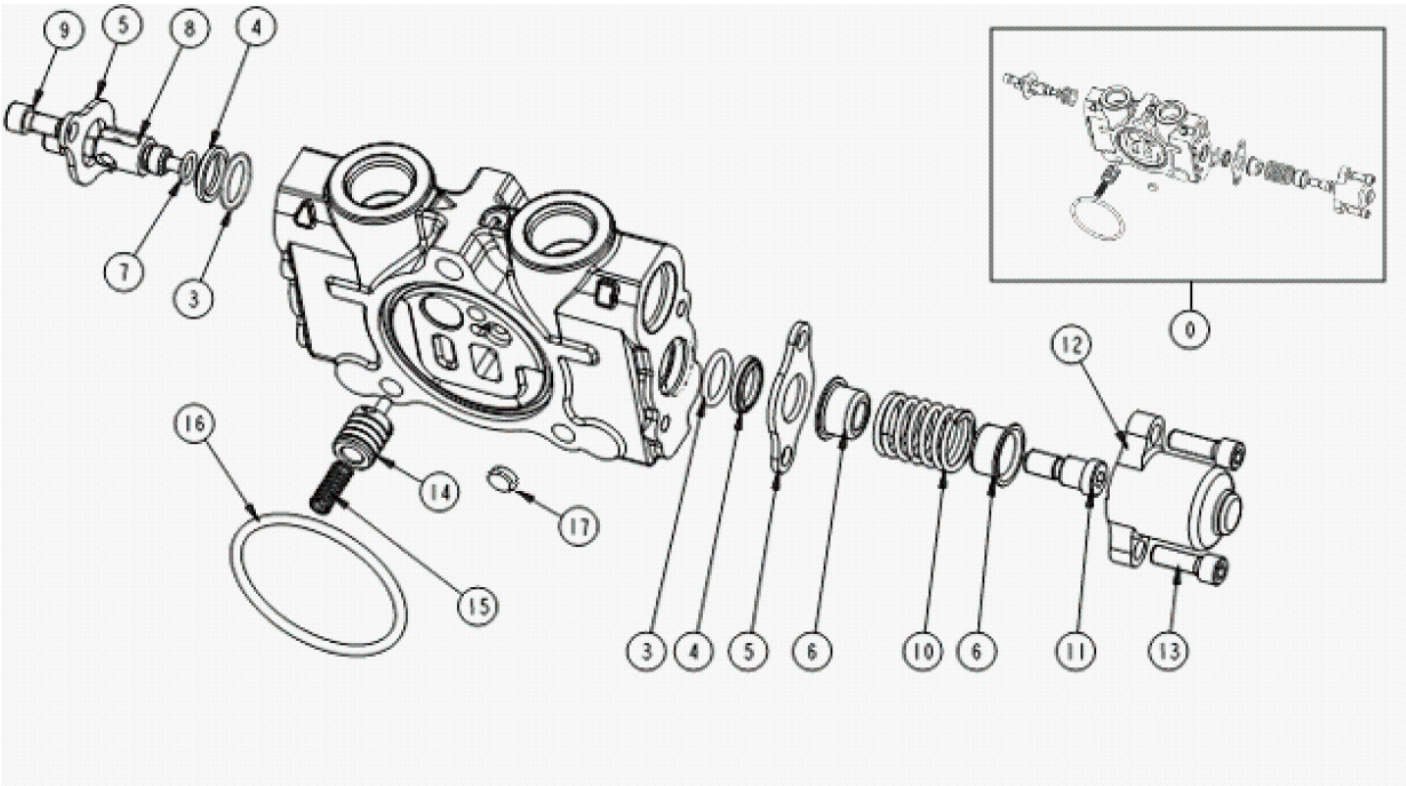

Fig.	Código	Descrição	Qtd.	Nota	Início	Fim
00	219002244	SEÇÃO COMPLETA	1		6477	
03	219001705	ANEL O	2		6477	
04	219001706	ANEL RASPADOR	2		6477	
05	219001756	PLACA	2		6477	
06	219002252	ASSENTO MOLA	2		6477	
07	219001709	ANEL O	1		6477	
08	219001708	GARFO SPOOL	1		6477	
09	219001971	PARAFUSO	2		6477	
10	219001710	MOLA	1		6477	
11	219002251	PARAFUSO	1		6477	
12	219001974	TAMPA	1		6477	
13	219001975	PARAFUSO	2		6477	
14	219001701	COMPENSADOR	1		6477	
15	219001702	MOLA	1		6477	
16	219001885	ANEL O	1		6477	
17	219001700	PASTILHA	1		6477	

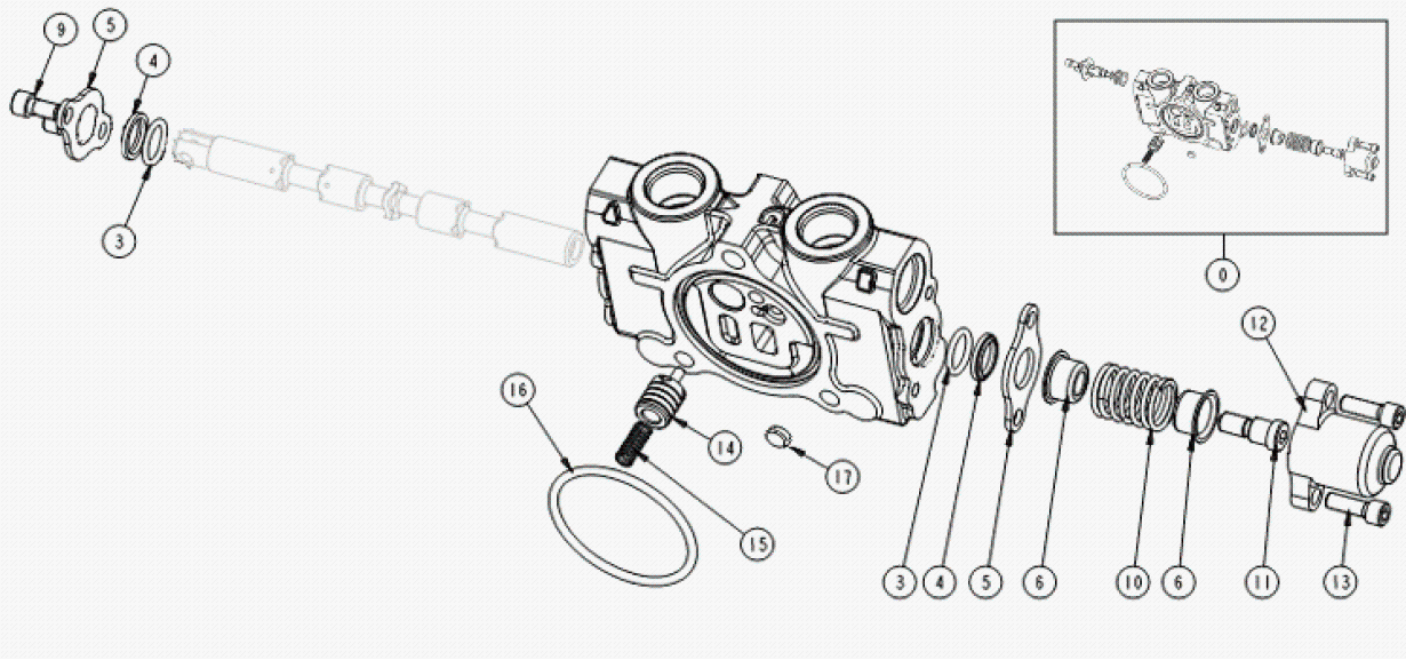

Fig.	Código	Descrição	Qtd.	Nota	Início	Fim
00	219002245	SEÇÃO COMPLETA	01		6477	
03	219001705	ANEL O	02		6477	
04	219001706	ANEL RASPADOR	02		6477	
05	219001756	PLACA	02		6477	
06	219002001	ASSENTO MOLA	02		6477	
09	219001971	PARAFUSO	02		6477	
10	219001710	MOLA	01		6477	
11	219002251	PARAFUSO	01		6477	
12	219001974	TAMPA	01		6477	
13	219001975	PARAFUSO	02		6477	
14	219001701	COMPENSADOR	01		6477	
15	219001702	MOLA	01		6477	
16	219001885	ANEL O	01		6477	
17	219001700	PASTILHA	01		6477	

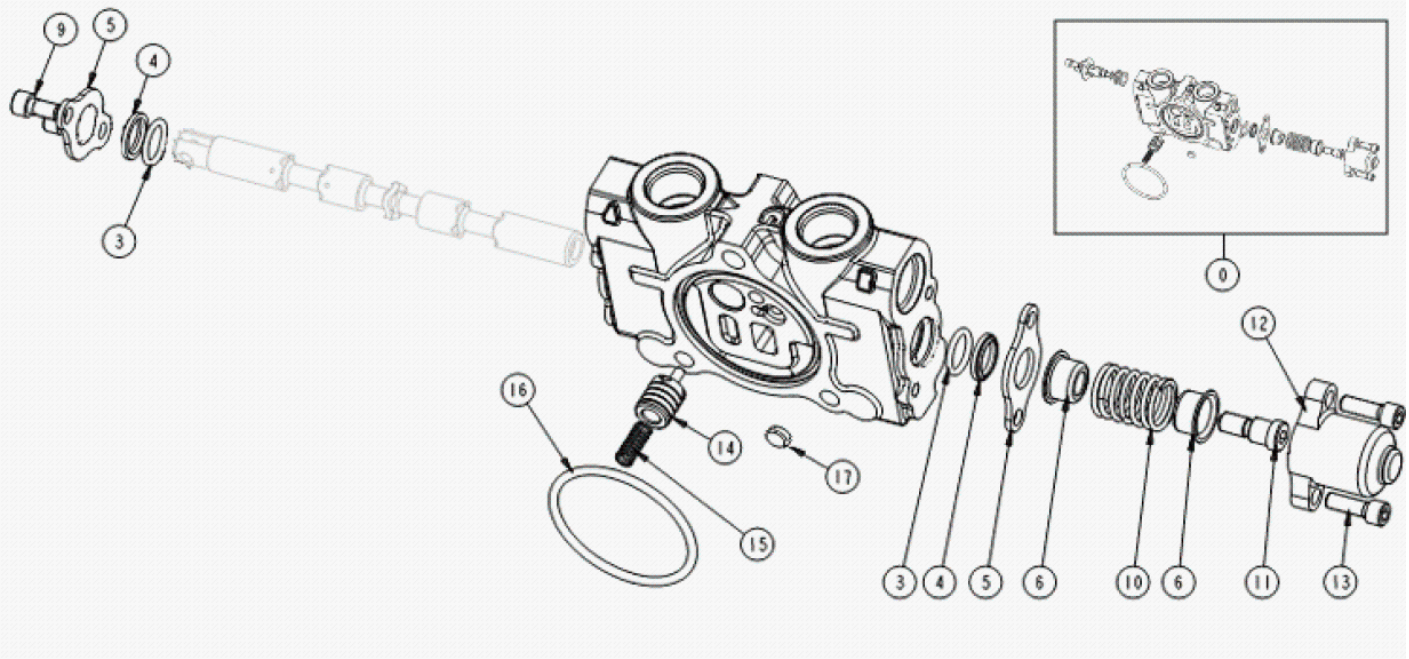

Fig.	Código	Descrição	Qtd.	Nota	Início	Fim
00	100000091689	SEÇÃO COMPLETA	01		6477	
03	219001705	ANEL O	02		6477	
04	219001706	ANEL RASPADOR	02		6477	
05	219001756	PLACA	02		6477	
06	219002001	ASSENTO MOLA	02		6477	
09	219001971	PARAFUSO	02		6477	
10	219001710	MOLA	01		6477	
11	219002251	PARAFUSO	01		6477	
12	219001974	TAMPA	01		6477	
13	219001975	PARAFUSO	02		6477	
14	219001701	COMPENSADOR	01		6477	
15	219001702	MOLA	01		6477	
16	219001885	ANEL O	01		6477	
17	219001700	PASTILHA	01		6477	

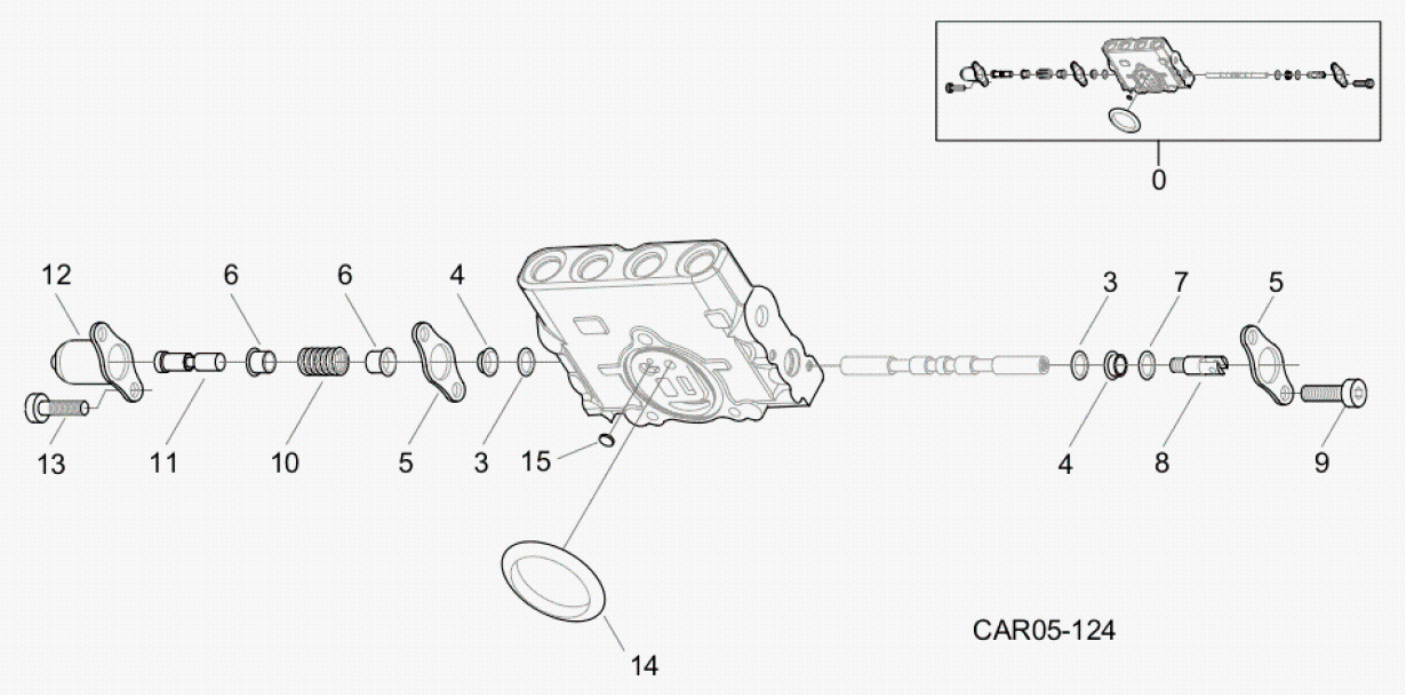

Fig.	Código	Descrição	Qtd.	Nota	Início	Fim
00	219002246	SEÇÃO COMPLETA	01		6477	
03	219001705	ANEL O	02		6477	
04	219001706	ANEL RASPADOR	02		6477	
05	219001756	PLACA	02		6477	
06	219002252	ASSENTO MOLA	02		6477	
07	219001709	ANEL O	01		6477	
08	219001708	GARFO SPOOL	01		6477	
09	219001971	PARAFUSO	02		6477	
10	219001710	MOLA	01		6477	
11	219002251	PARAFUSO	01		6477	
12	219001974	TAMPA	01		6477	
13	219001975	PARAFUSO	02		6477	
14	219001885	ANEL O	01		6477	
15	219001700	PASTILHA	01		6477	

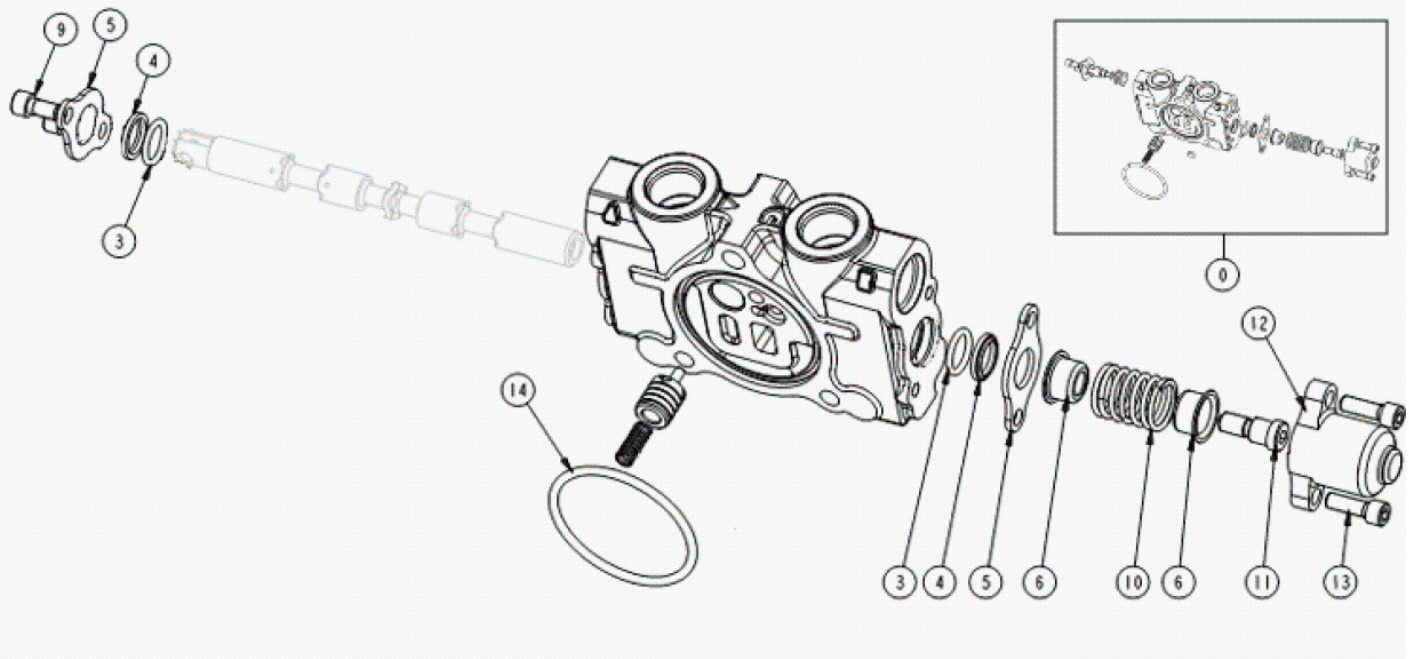

Fig.	Código	Descrição	Qtd.	Nota	Início	Fim
00	219002247	SEÇÃO COMPLETA	01		6477	
03	219001705	ANEL O	02		6477	
04	219001706	ANEL RASPADOR	02		6477	
05	219001756	PLACA	02		6477	
06	219002252	ASSENTO MOLA	02		6477	
07	219001709	ANEL O	01		6477	
08	219001708	GARFO SPOOL	01		6477	
09	219001971	PARAFUSO	02		6477	
10	219001710	MOLA	01		6477	
11	219002251	PARAFUSO	01		6477	
12	219001974	TAMPA	01		6477	
13	219001975	PARAFUSO	02		6477	
14	219001885	ANEL O	01		6477	

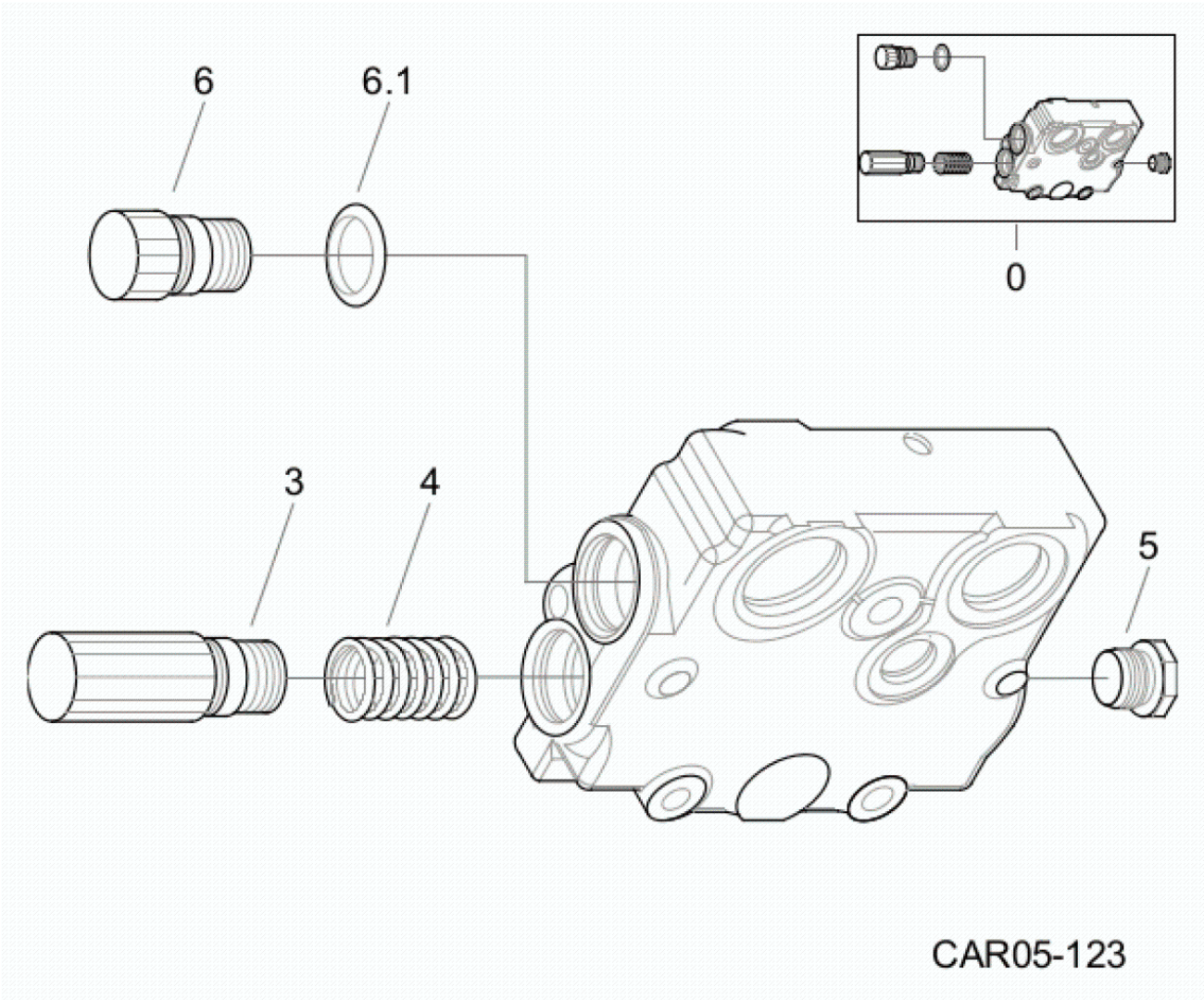

Fig.	Código	Descrição	Qtd.	Nota	Início	Fim
00	219002248	SEÇÃO DE SAÍDA	01		6477	
03	219002250	CONJUNTO BUJÃO	01		6477	
04	219001977	MOLA	01		6477	
05	219002249	BUJÃO	01		6477	
06	219002047	TAMPÃO	01		6477	
06.1	219001797	ANEL VEDAÇÃO	01		6477	

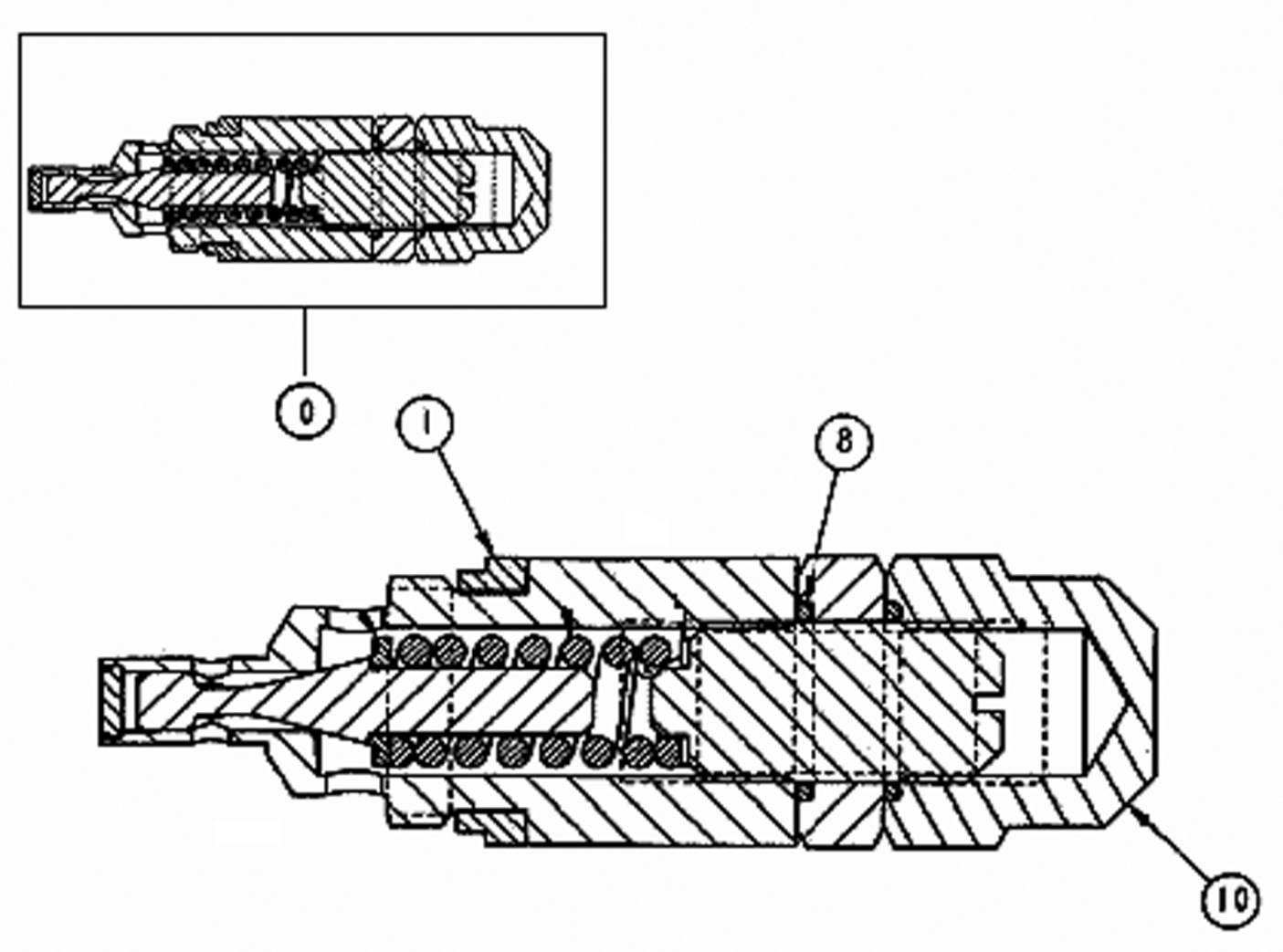

Fig.	Código	Descrição	Qtd.	Nota	Início	Fim
00	219002108	VÁLVULA ALÍVIO	01		6477	
01	219001797	ANEL VEDAÇÃO	01		6477	
08	100000010579	ANEL O	02		6477	
10	219002112	PORCA ESPECIAL	01		6477	

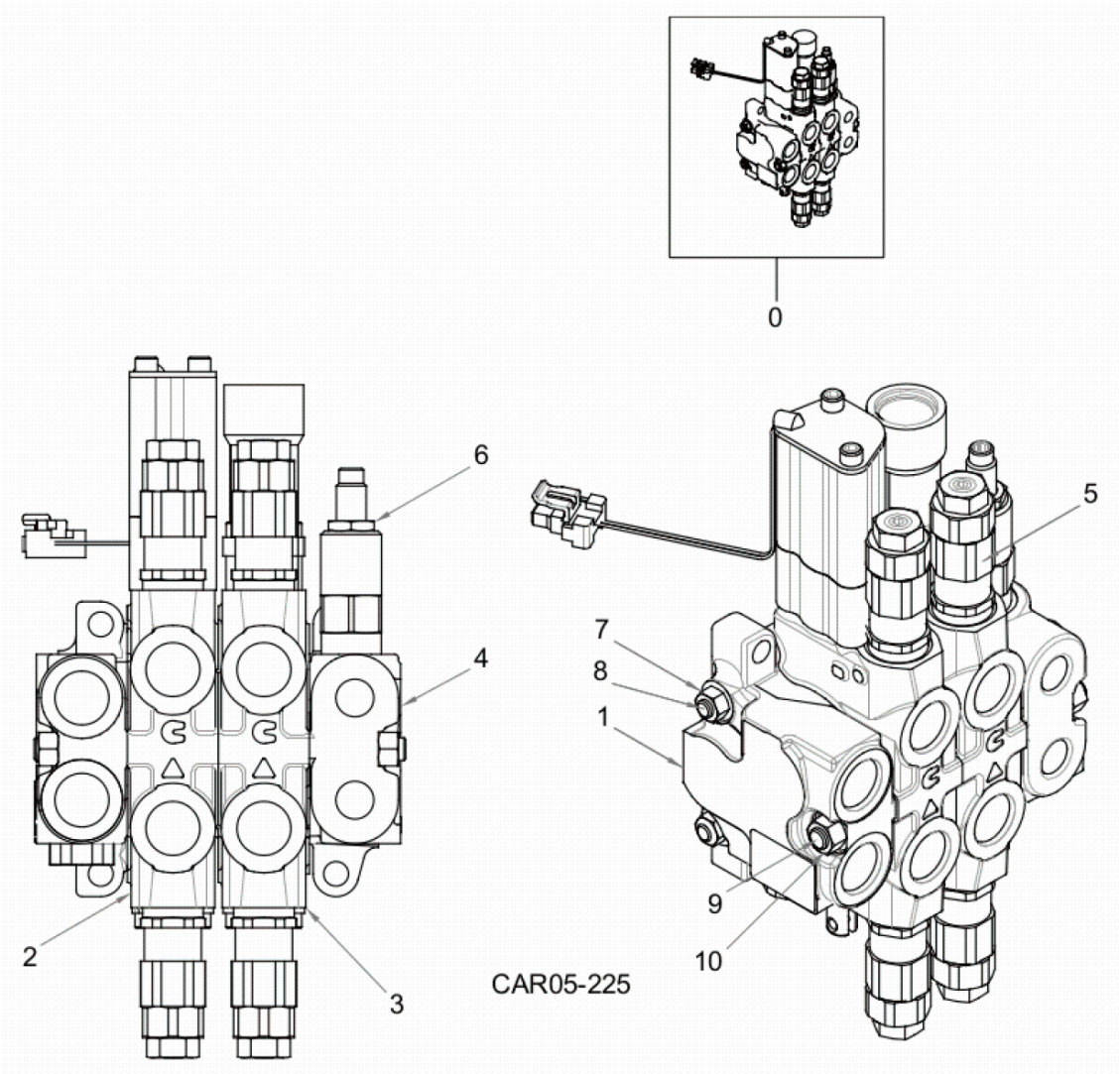

Fig.	Código	Descrição	Qtd.	Nota	Início	Fim
00	100000051830	COMANDO HIDRÁULICO CARREGADEIRA	01		6477	
01		SEÇÃO DE ENTRADA	01	VER 5T200 01.0	6477	
02		SEÇÃO DA CAÇAMBA	01	VER 5T200 02.0	6477	
03		SEÇÃO DE LEVANTAMENTO	01	VER 5T200 03.0	6477	
04		SEÇÃO DE SAÍDA	01	VER 5T200 04.0	6477	
05	219002221	VÁLVULA ALÍVIO	04		6477	
06		VÁLVULA REDUTORA PRESSÃO	01	VER 5T200 05.0	6477	
07	219001819	PORCA	04		6477	
08	219001842	TIRANTE	02		6477	
09	219001841	TIRANTE	01		6477	
10	219001818	PORCA	02		6477	
11	219002221	VÁLVULA ALÍVIO	04		6477	
11.1	100000175060	KIT REPARO	04		6477	

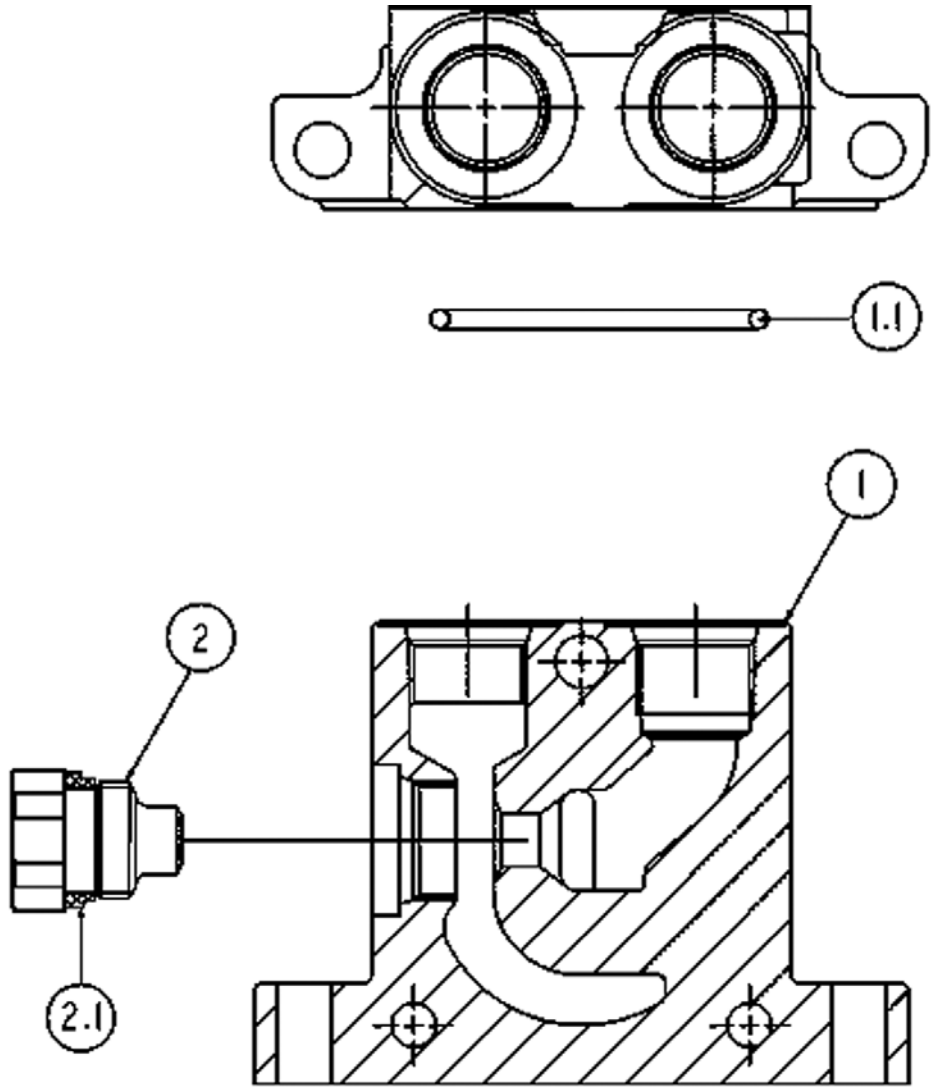

Fig.	Código	Descrição	Qtd.	Nota	Início	Fim
01	100000125077	SEÇÃO DE ENTRADA	01		6477	
01.1	219001703	ANEL O	01		6477	
02	219002047	TAMPÃO	01		6477	
02.1	219001797	ANEL VEDAÇÃO	01		6477	

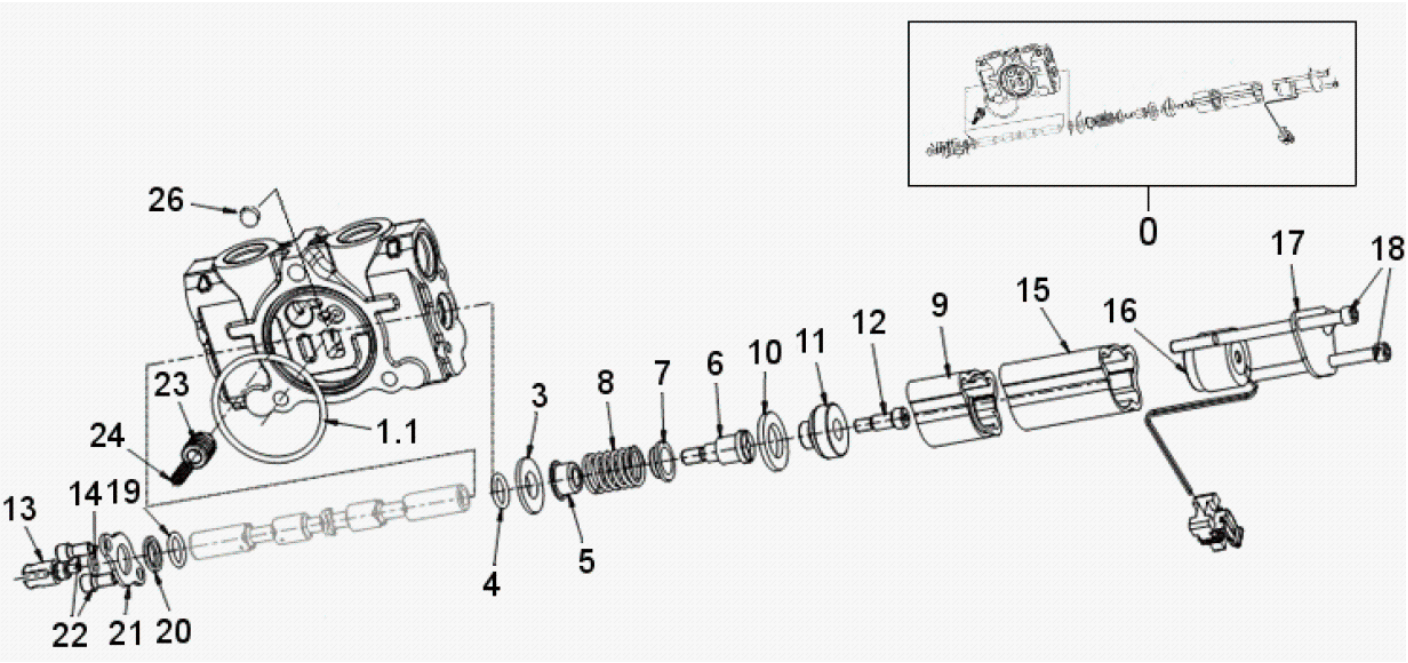

Fig.	Código	Descrição	Qtd.	Nota	Início	Fim
00	100000036147	SEÇÃO DA CAÇAMBA	01		6477	
01.1	219001703	ANEL O	01		6477	
03	100000090457	ARRUELA	01		6477	
04	219001754	ANEL O	01		6477	
05	219001972	ASSENTO MOLA	01		6477	
06	100000090454	PARAFUSO	01		6477	
07	100000090489	ASSENTO MOLA	01		6477	
08	219001710	MOLA	01		6477	
09	100000090545	LUVA	01		6477	
10	100000074561	ARRUELA	01		6477	
11	100000090574	VÁLVULA	01		6477	
12	100000090455	PARAFUSO	01		6477	
13	219001708	GARFO SPOOL	01		6477	
14	219001709	ANEL O	01		6477	
15	219001753	LUVA	01		6477	
16	219001751	BOBINA MAGNÉTICA	01		6477	
17	100000090583	TAMPA	01		6477	
18	100000090453	PARAFUSO	02		6477	
19	219001754	ANEL O	01		6477	
20	219001706	ANEL RASPADOR	01		6477	
21	219001756	PLACA	01		6477	
22	219001971	PARAFUSO	02		6477	

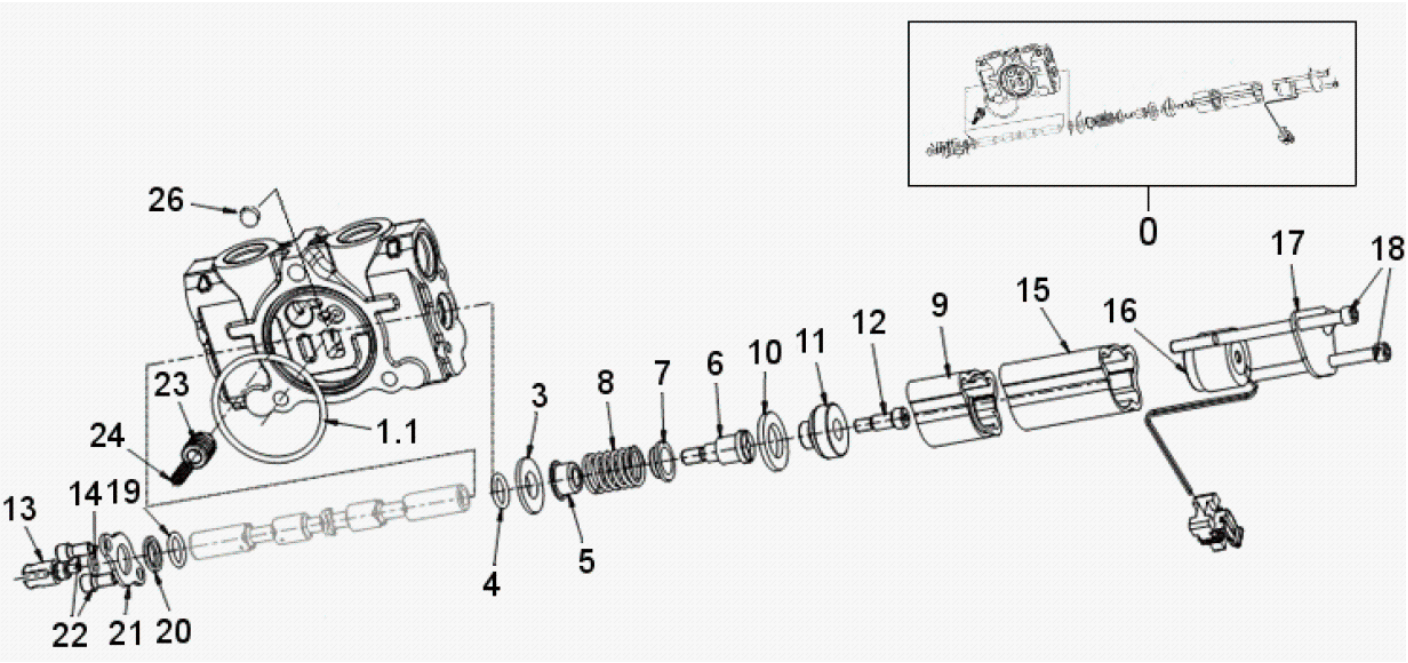

Fig.	Código	Descrição	Qtd.	Nota	Início	Fim
23	219001701	COMPENSADOR	01		6477	
24	219001780	MOLA	01		6477	
25	219001700	PASTILHA	01		6477	

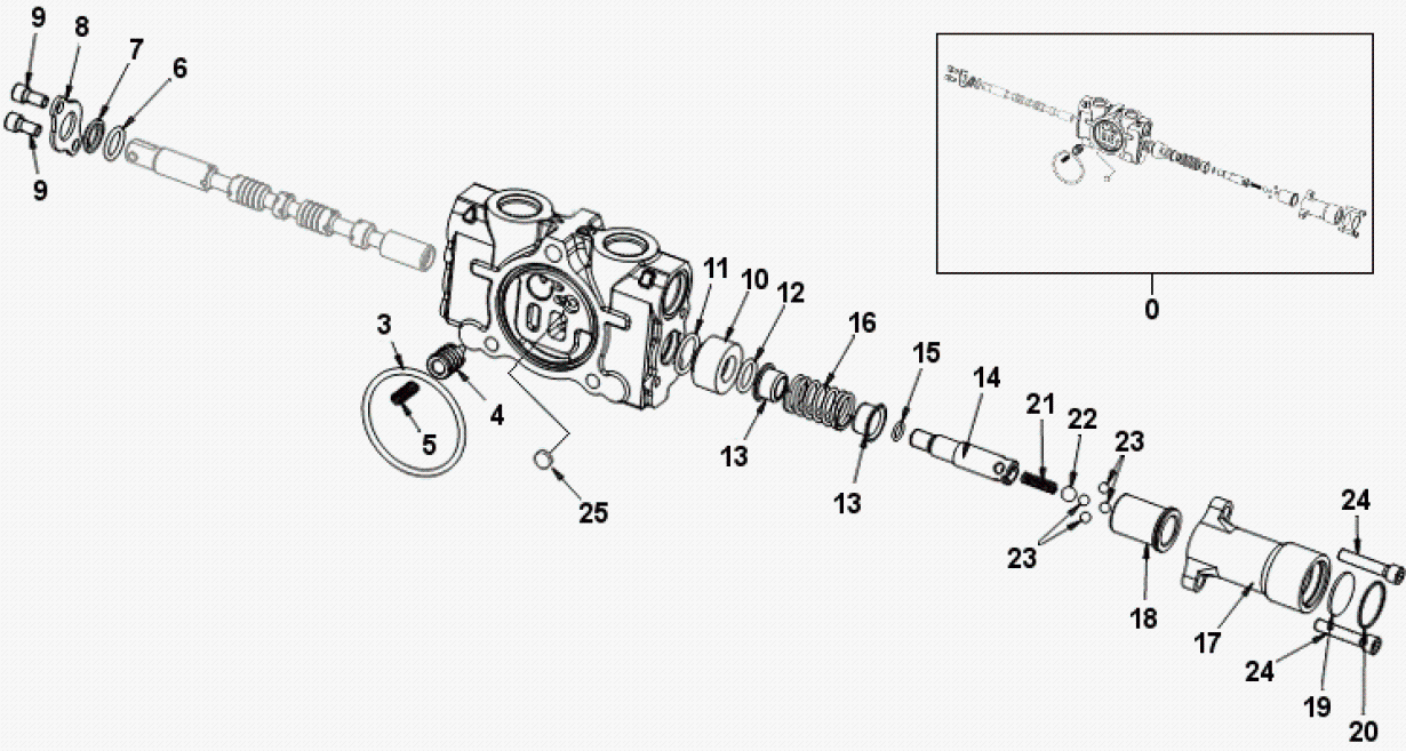

Fig.	Código	Descrição	Qtd.	Nota	Início	Fim
00	100000010580	SEÇÃO DE LEVANTAMENTO COMPLETA	01		6477	
03	219001703	ANEL O	01		6477	
04	219001701	COMPENSADOR	01		6477	
05	219001780	MOLA	01		6477	
06	219001754	ANEL O	01		6477	
07	219001706	ANEL RASPADOR	01		6477	
08	219001756	PLACA	01		6477	
09	219001971	PARAFUSO	02		6477	
10	100000090488	ESPAÇADOR	01		6477	
11	219001845	ANEL O	01		6477	
12	219001754	ANEL O	01		6477	
13	219002001	ASSENTO MOLA	02		6477	
14	219001849	PINO GUIA	01		6477	
15	219001709	ANEL O	01		6477	
16	100000090573	MOLA	01		6477	
17	100000090561	CORPO	01		6477	
18	100000090544	LUVA	01		6477	
19	100000090482	PLACA RETENÇÃO	01		6477	
20	219001852	ANEL RETENÇÃO	01		6477	
21	219002003	MOLA	01		6477	
22	219001847	ESFERA	01		6477	

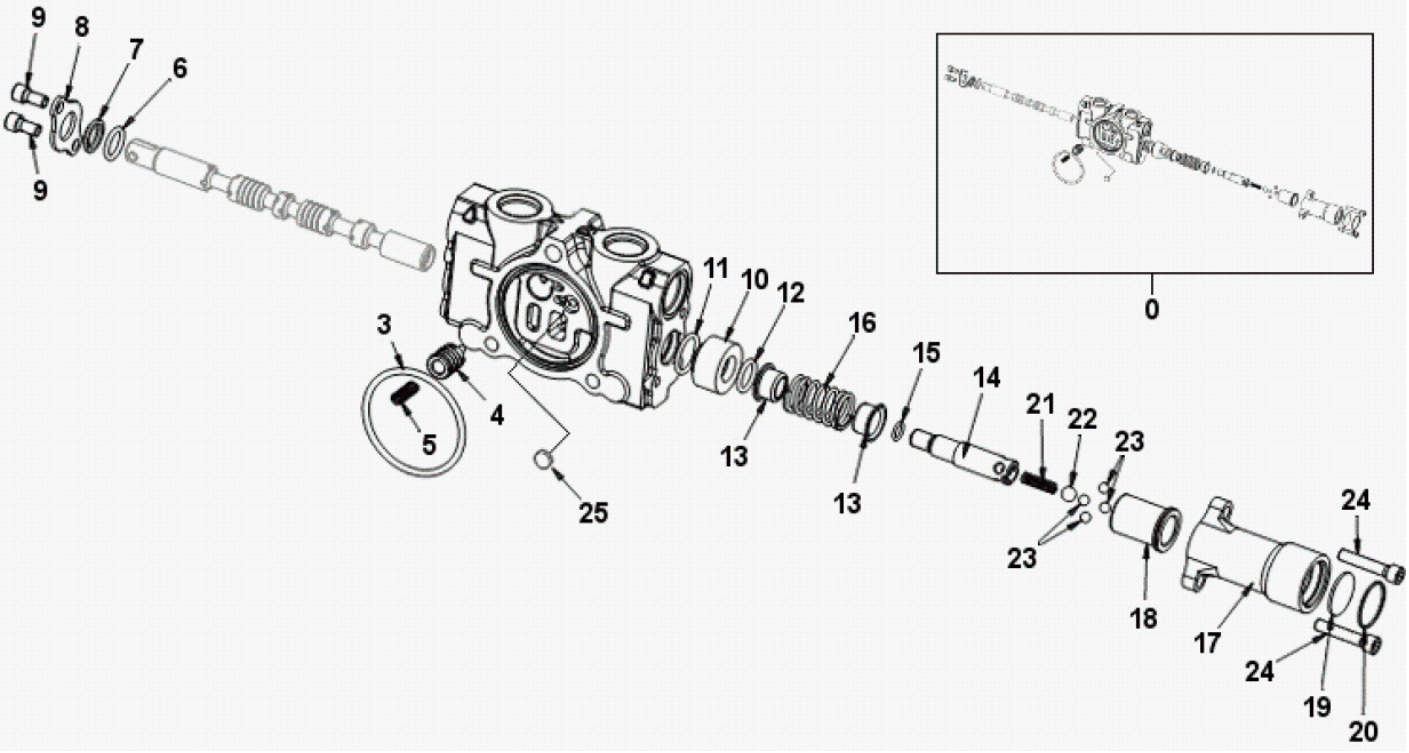

Fig.	Código	Descrição	Qtd.	Nota	Início	Fim
23	219001846	ESFERA	04		6477	
24	100000090456	PARAFUSO	02		6477	
25	219001700	PASTILHA	01		6477	

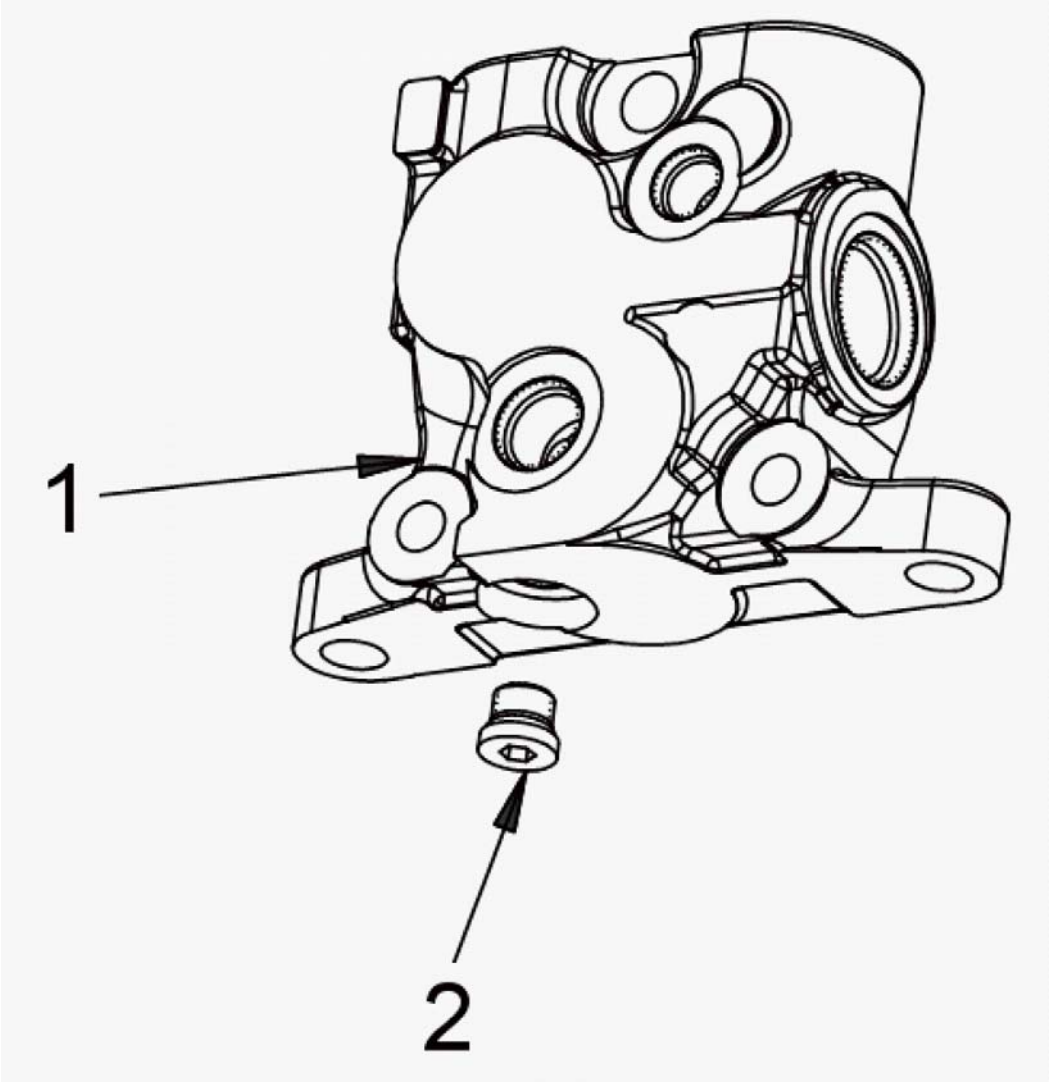

Fig.	Código	Descrição	Qtd.	Nota	Início	Fim
01	219001986	SEÇÃO DE SAÍDA	01		6477	
02	100000090459	BUJÃO	01		6477	

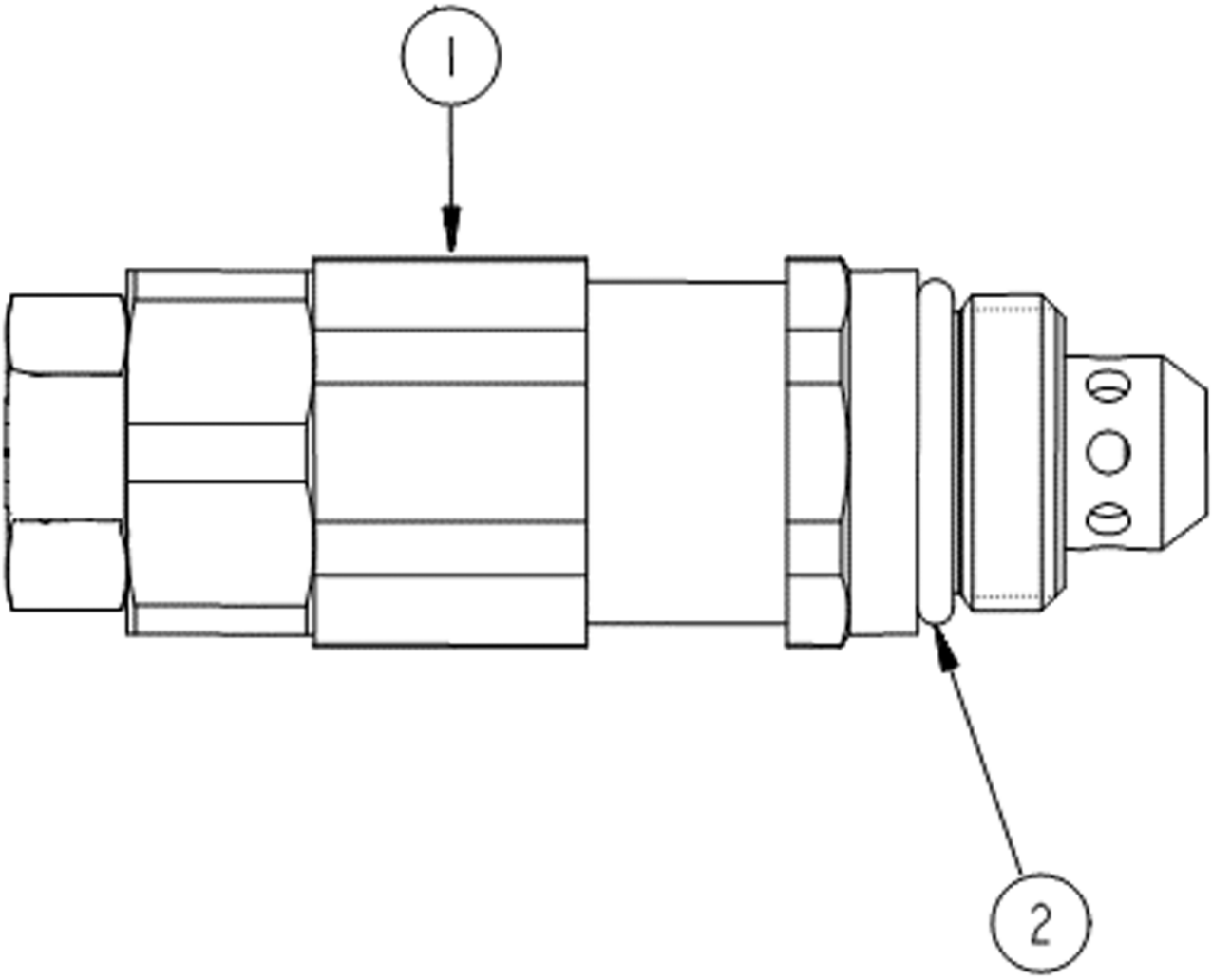

Fig.	Código	Descrição	Qtd.	Nota	Início	Fim
01	219002221	VÁLVULA ALÍVIO	01		6477	
02	219001983	ANEL O	01		6477	

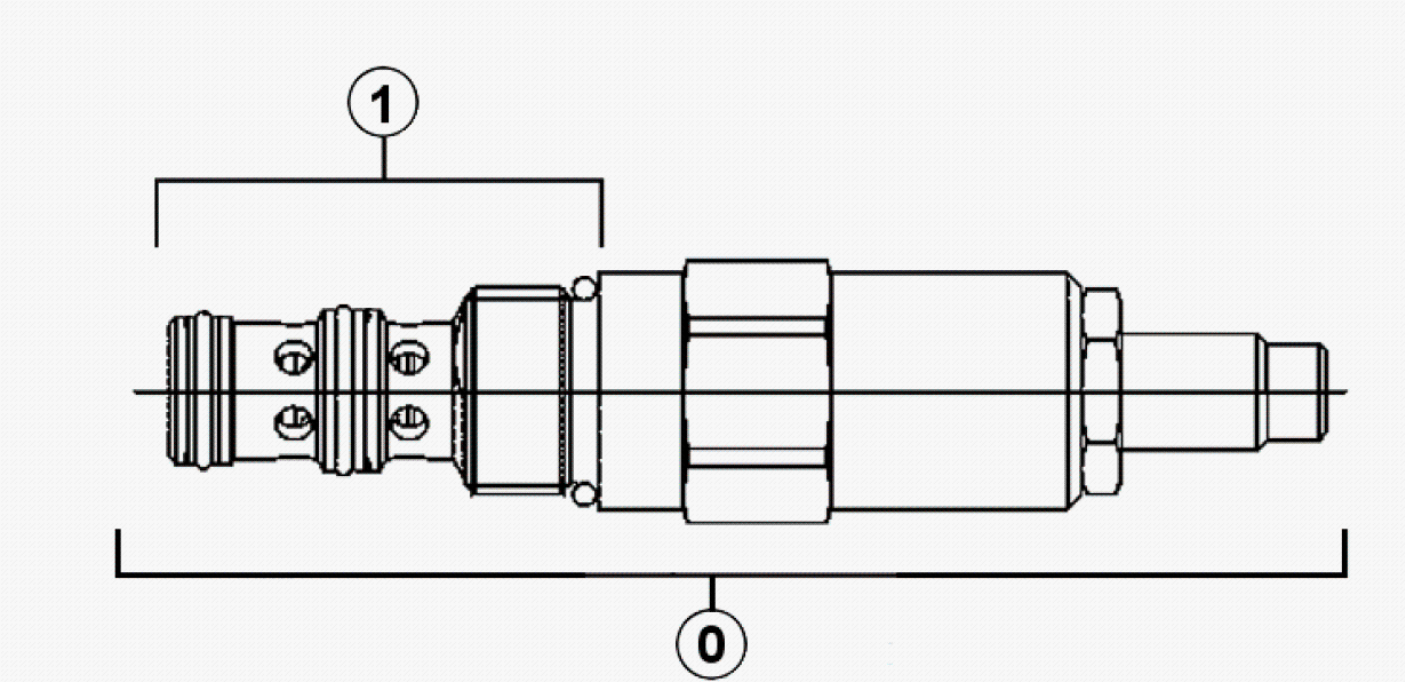

Fig.	Código	Descrição	Qtd.	Nota	Início	Fim
00	219001905	VÁLVULA COMPLETA	01		6477	
01	219001806	REPARO VEDAÇÃO	01		6477	

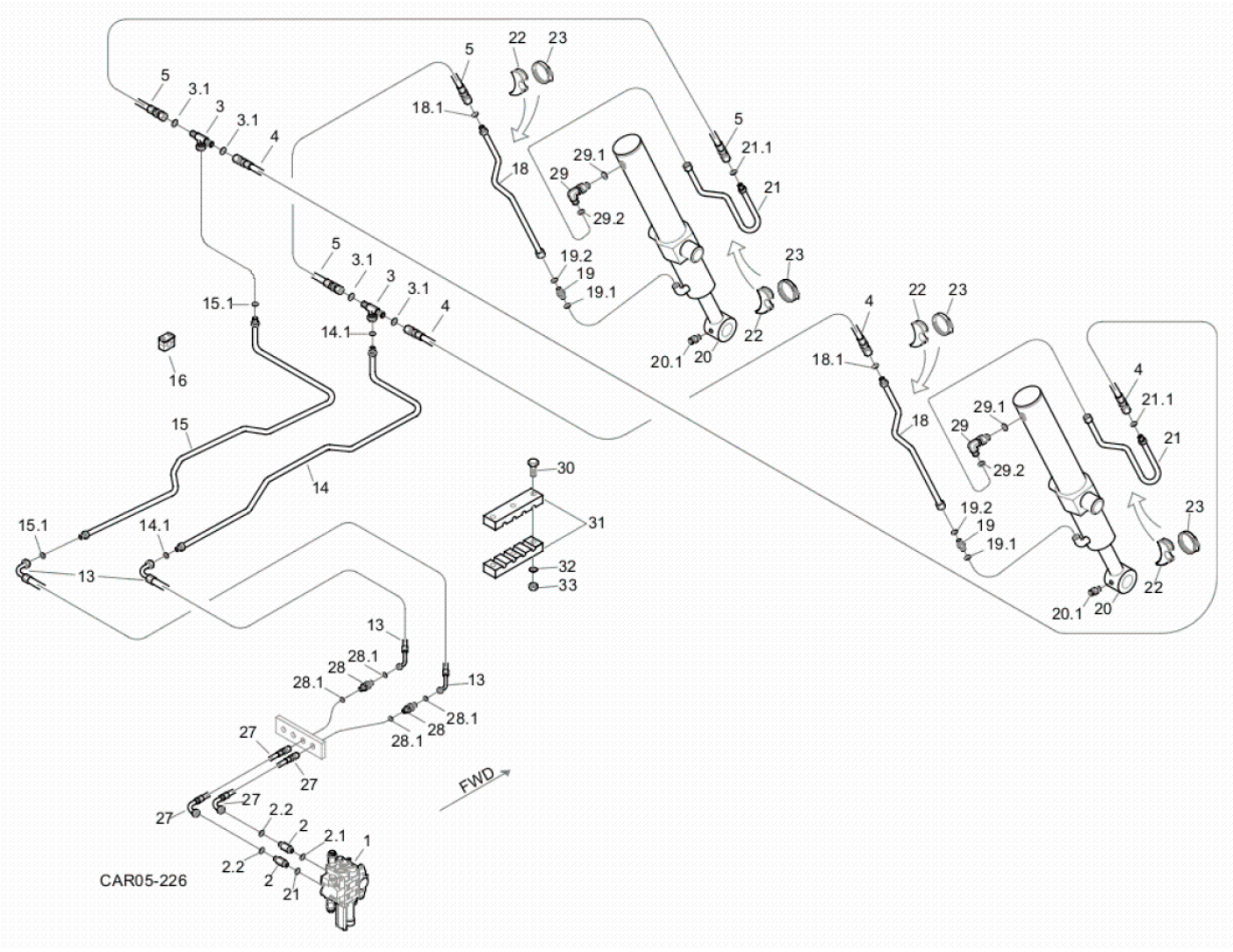

Fig.	Código	Descrição	Qtd.	Nota	Início	Fim
01		COMANDO HIDRÁULICO	02	VER 5T200 00.1	6477	
02	219001516	CONEXÃO	02		6477	
02.1	219000987	ANEL VEDAÇÃO	01		6477	
02.2	219000314	ANEL VEDAÇÃO	01		6477	
03	V219002309	TE PORCA GIRATÓRIA	02		6477	
03.1	219000314	ANEL VEDAÇÃO	02		6477	
04	V219002311	MANGUEIRA	02		6477	
05	V219002310	MANGUEIRA	02		6477	
13	219002144	MANGUEIRA	02		6477	
14	219002173	TUBO	01		6477	
14.1	219000314	ANEL VEDAÇÃO	02		6477	
15	219002172	TUBO	01		6477	
15.1	219000314	ANEL VEDAÇÃO	02		6477	
16	219000072	ABRAÇADEIRA	06		6477	
18	219002168	TUBO	02		6477	
18.1	219000314	ANEL VEDAÇÃO	01		6477	
19	219000227	UNIÃO MACHO	03		6477	
19.1	219000986	ANEL VEDAÇÃO	01		6477	
19.2	219000315	ANEL VEDAÇÃO	01		6477	
20		CILINDRO HIDRÁULICO DA CAÇAMBA CARREGADEIRA	02	VER 5U100 00.0	6477	
20.1	211200000	GRAXEIRA RETA	01		6477	

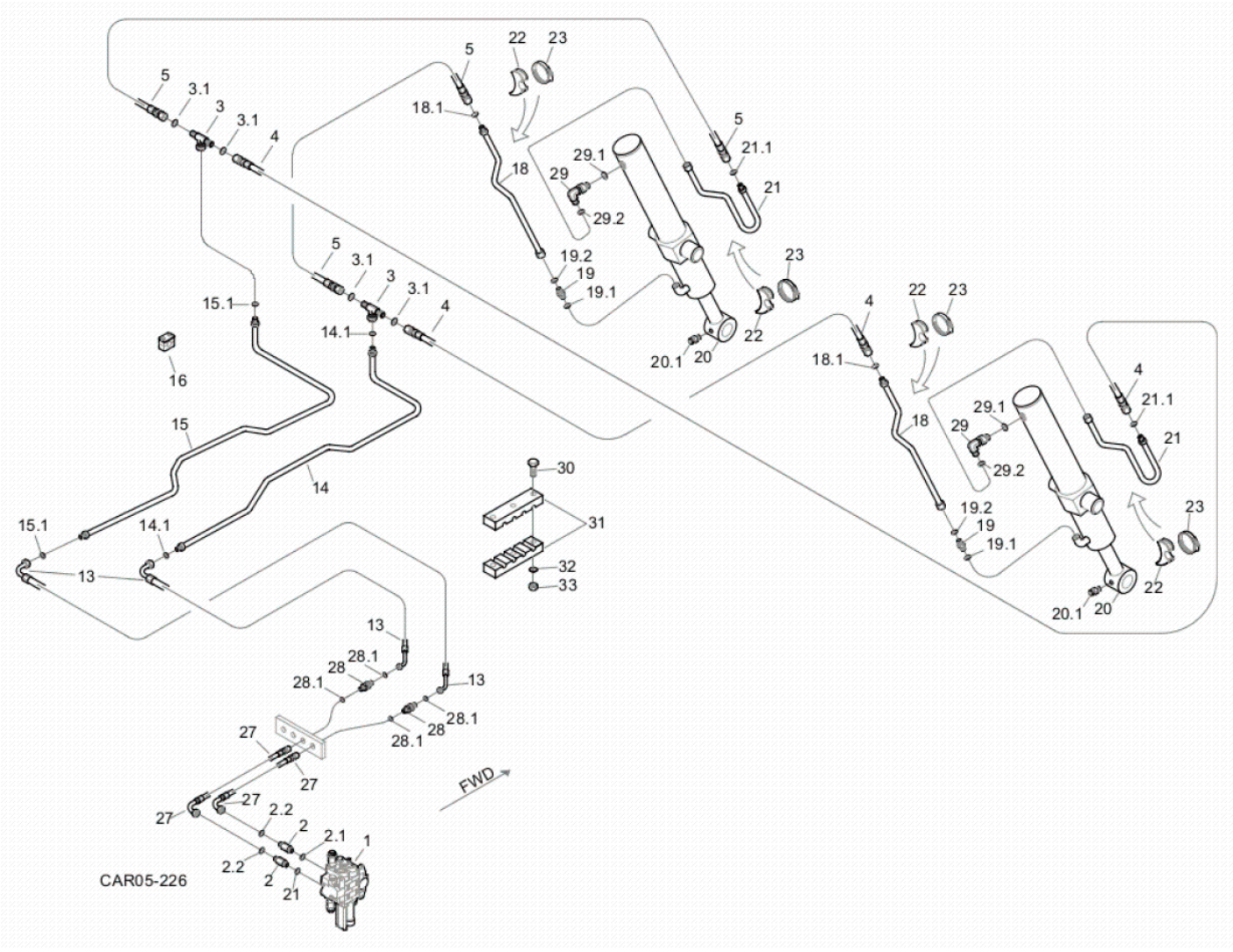

Fig.	Código	Descrição	Qtd.	Nota	Início	Fim
21	219002228	TUBO	02		6477	
21.1	219000314	ANEL VEDAÇÃO	02		6477	
22	219000285	APOIO	04		6477	
23	219000278	ABRAÇADEIRA	04		6477	
27	219002141	MANGUEIRA	02		6477	
28	219002140	UNIÃO DUPLA	02		6477	
28.1	219000314	ANEL VEDAÇÃO	01		6477	
29	219000239	JOELHO	01		6477	
29.1	219000986	ANEL VEDAÇÃO	01		6477	
29.2	219000315	ANEL VEDAÇÃO	01		6477	
30	210003844	PARAFUSO SEXTAVADO	03		6477	
31	V219002137	ABRAÇADEIRA	01		6477	
32	210002015	ARRUELA LISA	01		6477	
33	210005760	PORCA SEXTAVADA	01		6477	

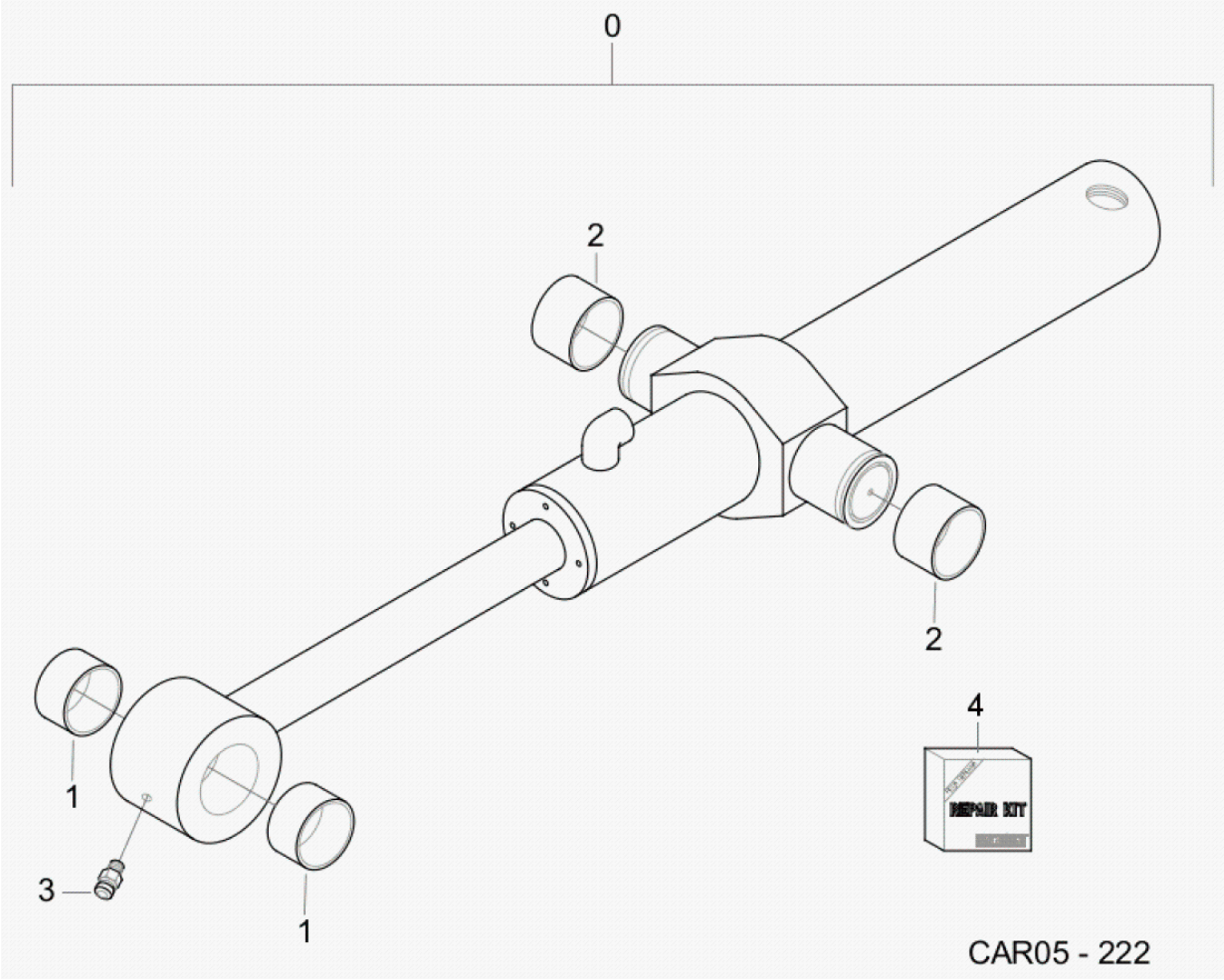

Fig.	Código	Descrição	Qtd.	Nota	Início	Fim
00	219002332	CILINDRO HIDRÁULICO	01		6477	
01	219001109	BUCHA	02		6477	
02	219001880	BUCHA	02		6477	
03	211200000	GRAXEIRA RETA	01		6477	
04	219002437	JOGO REPARO	01		6477	

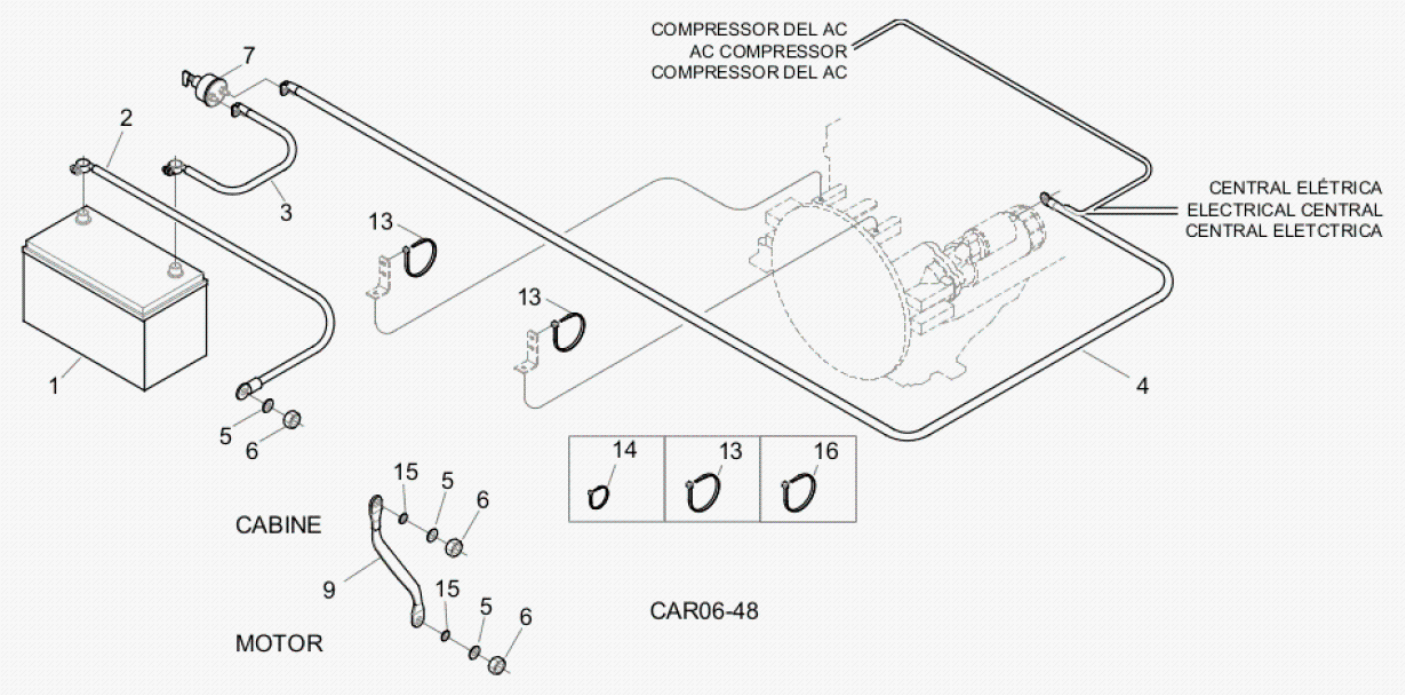

Fig.	Código	Descrição	Qtd.	Nota	Início	Fim
01	219000133	BATERIA	01		6477	
02	100000115752	CABO	01		6477	
03	370060628	CABO 2	01		6477	
04	100000023573	CABO	01		6477	
05	210002025	ARRUELA LISA	09		6477	
06	210005765	PORCA SEXTAVADA	07		6477	
07	100000016997	CHAVE GERAL	01		6477	
08	219000355	ABRAÇADEIRA	02		6477	
09	100000023574	CABO	01		6477	
09	100000115751	CABO	01		6477	
10	210003890	PARAFUSO SEXTAVADO	02		6477	
11	210002190	ARRUELA PRESSÃO	02		6477	
13	210002495	CINTA PLÁSTICA	05		6477	
14	210001079	CINTA PLÁSTICA	10		6477	
15	V210002092	ARRUELA DENTADA	02		6477	
16	210006245	ABRAÇADEIRA	04		6477	

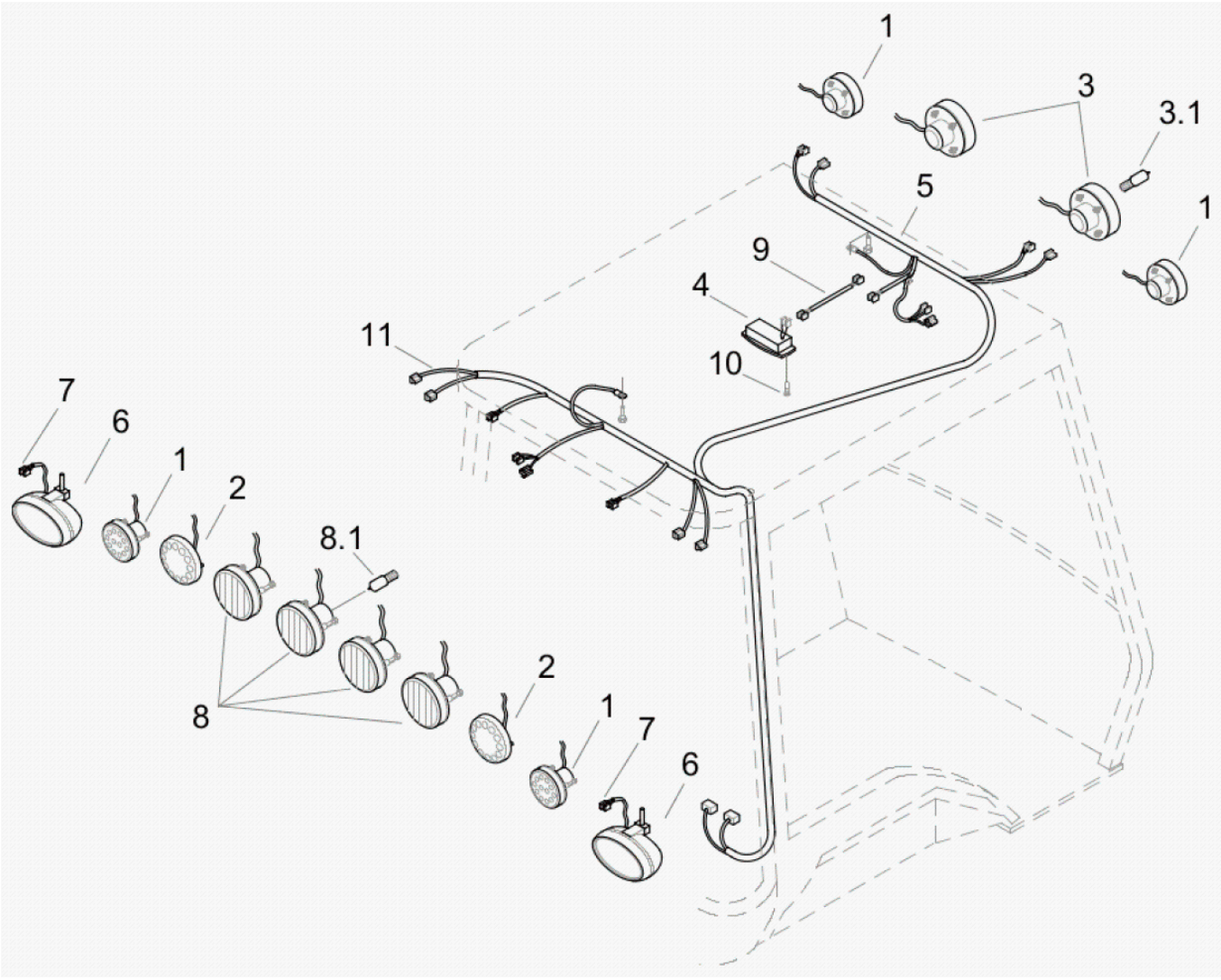

Fig.	Código	Descrição	Qtd.	Nota	Início	Fim
01	219002353	LANTERNA DIRECIONAL	04		6477	
02	100000080705	LANTERNA FREIO/RÉ	02		6477	
03	219002351	FAROL	02		6477	
03.1	219000365	LÂMPADA	01		6477	
04	100000073529	LUZ INTERNA	01		6477	
05	100000109848	CHICOTE ELÉTRICO	01		6477	
06	100000080696	FAROL AUXILIAR	02	OPCIONAL	6477	
07	210100902	CONECTOR	04	OPCIONAL	6477	
08	100000089788	FAROL	04		6477	
08.1	219000365	LÂMPADA	01			
09	100000073530	CHICOTE	01		6477	
10	100000106060	PARAFUSO AUTO-ROSCANTE	02		6477	
11	100000109849	CHICOTE ELÉTRICO	01		6477	

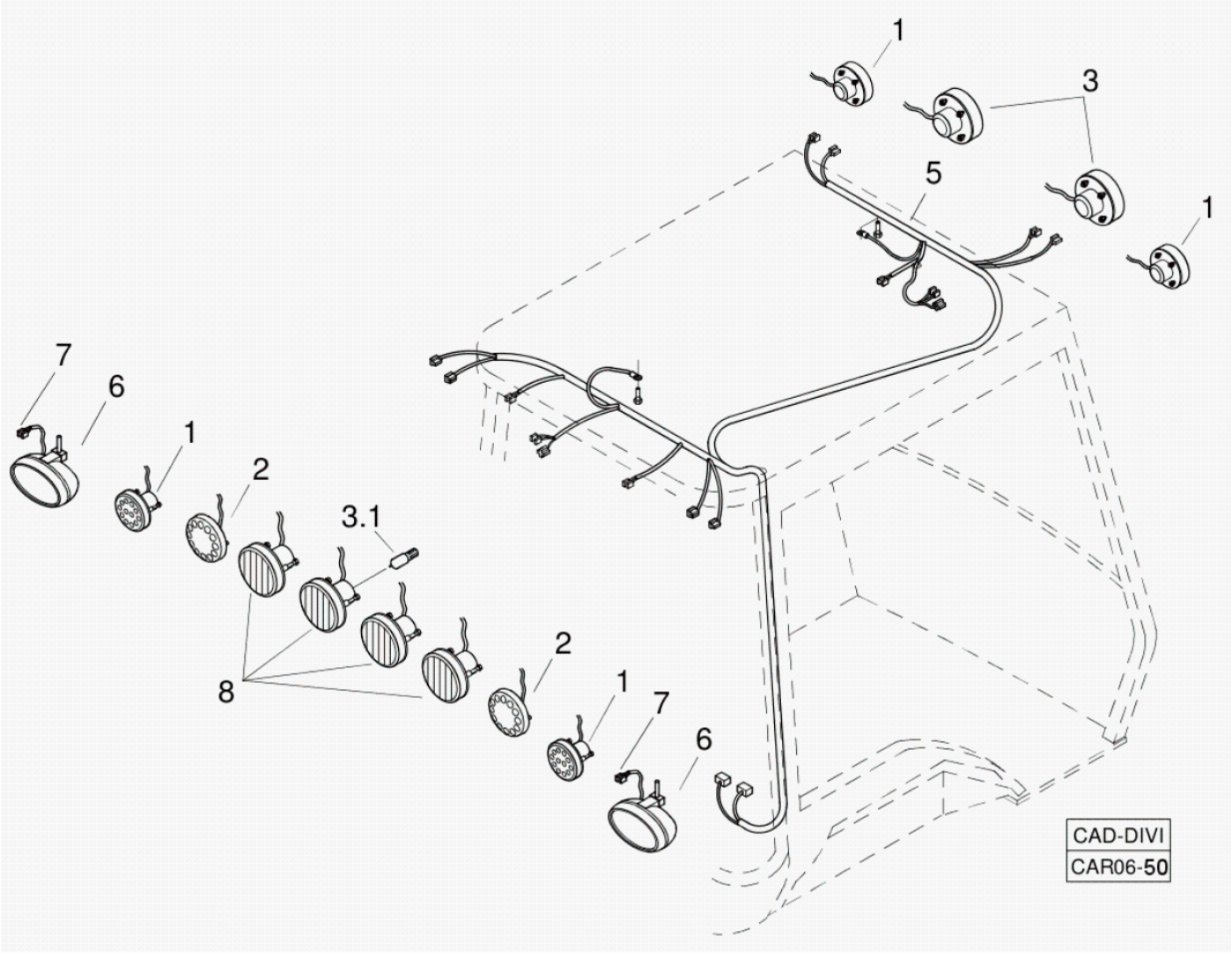

Fig.	Código	Descrição	Qtd.	Nota	Início	Fim
01	219002353	LANTERNA DIRECIONAL	04		6477	
02	100000080705	LANTERNA FREIO/RÉ	02		6477	
03	219002351	FAROL	02		6477	
03.1	219000365	LÂMPADA	02		6477	
05	100000109960	CHICOTE ELÉTRICO	01		6477	
06	100000080696	FAROL AUXILIAR	02	OPCIONAL	6477	
07	210100902	CONECTOR	04	OPCIONAL	6477	
08	100000089788	FAROL	04		6477	
09	100000073530	CHICOTE	01		6477	
10	100000106060	PARAFUSO AUTO-ROSCANTE	02		6477	

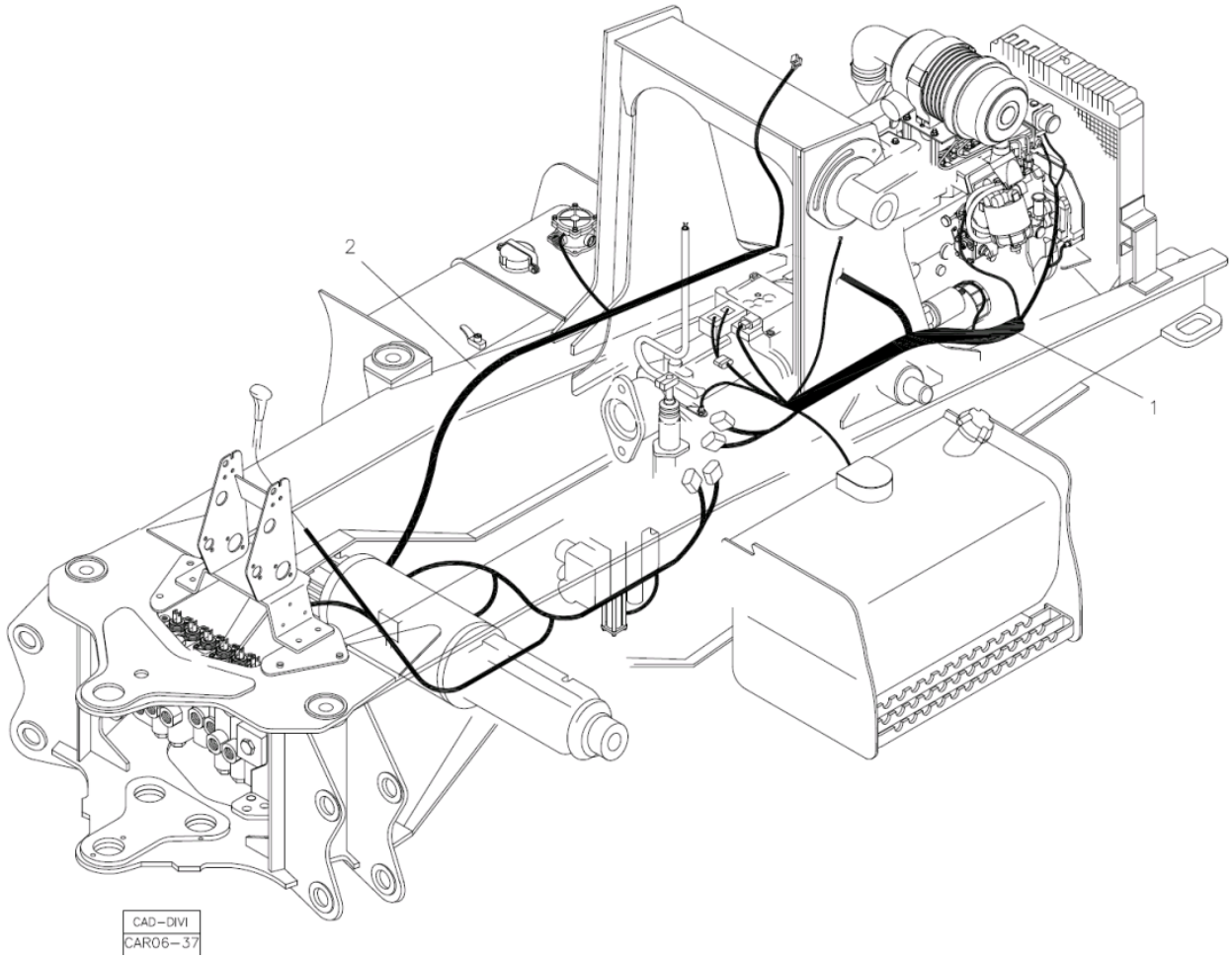

Fig.	Código	Descrição	Qtd.	Nota	Início	Fim
01	100000174151	CHICOTE MOTOR	01		6477	
02	100000174152	CHICOTE CHASSI	01		6477	

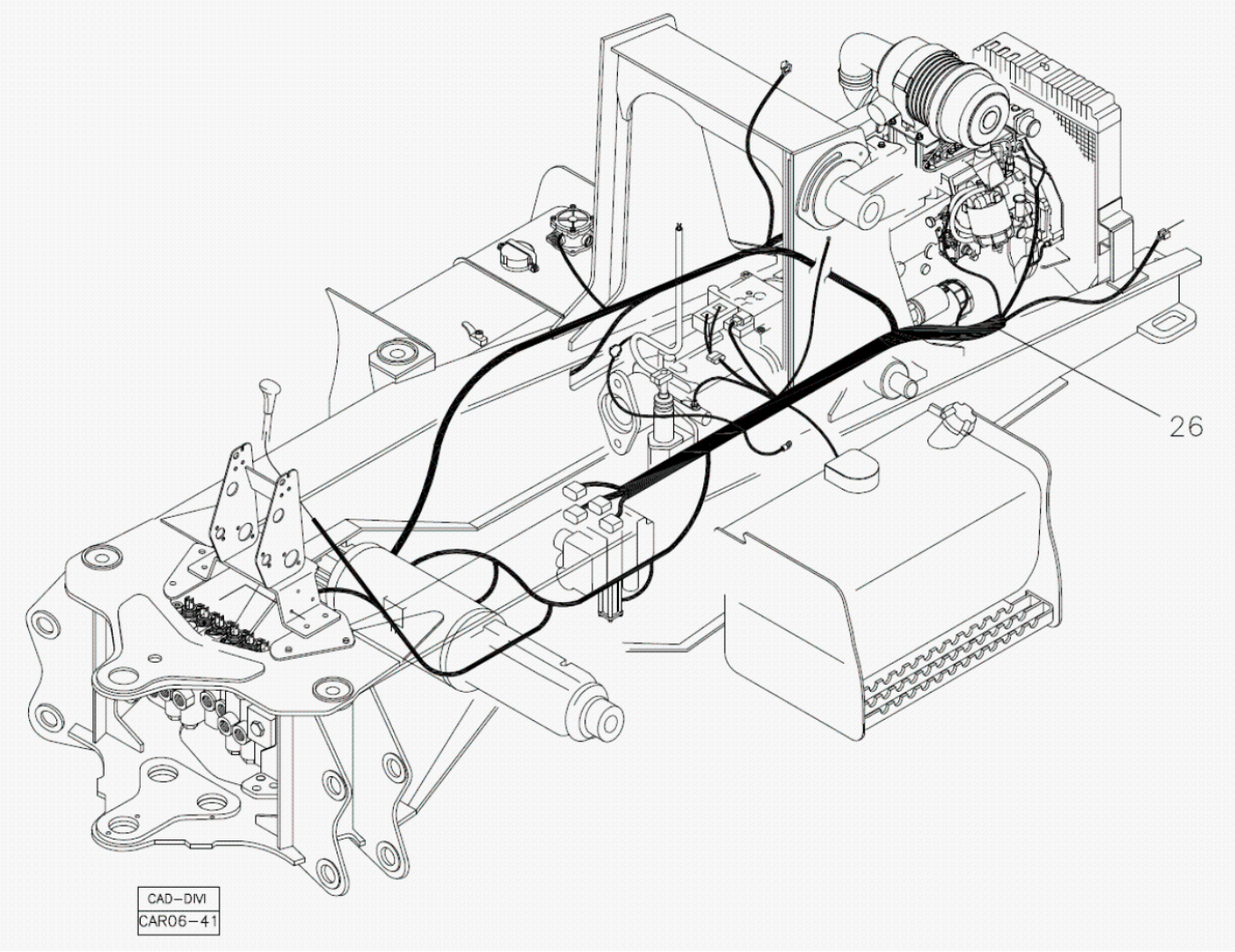

Fig.	Código	Descrição	Qtd.	Nota	Início	Fim
01	100000141455	CHICOTE CHASSI	01			

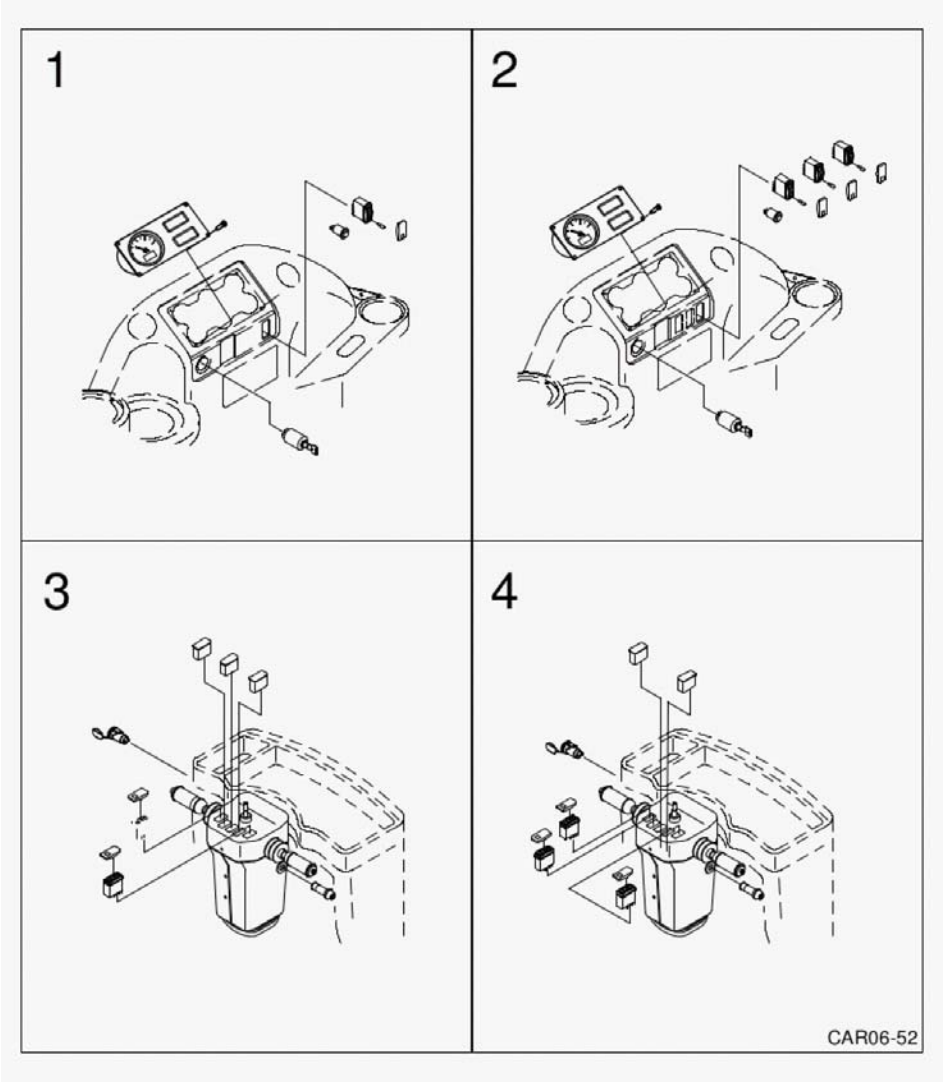

Fig.	Código	Descrição	Qtd.	Nota	Início	Fim
01		INSTRUMENTOS PAINEL LATERAL DIREITO - CABINE ABERTA	01	VER 7B100 01.0	6477	
02		INSTRUMENTOS PAINEL LATERAL DIREITO - CABINE FECHADA	01	VER 7B200 01.0	6477	
03		INSTRUMENTOS PAINEL DIANTEIRO - 4X2	01	VER 7B300 00.0	6477	
04		INSTRUMENTOS PAINEL DIANTEIRO - 4X4	01	VER 7B400 00.0	6477	

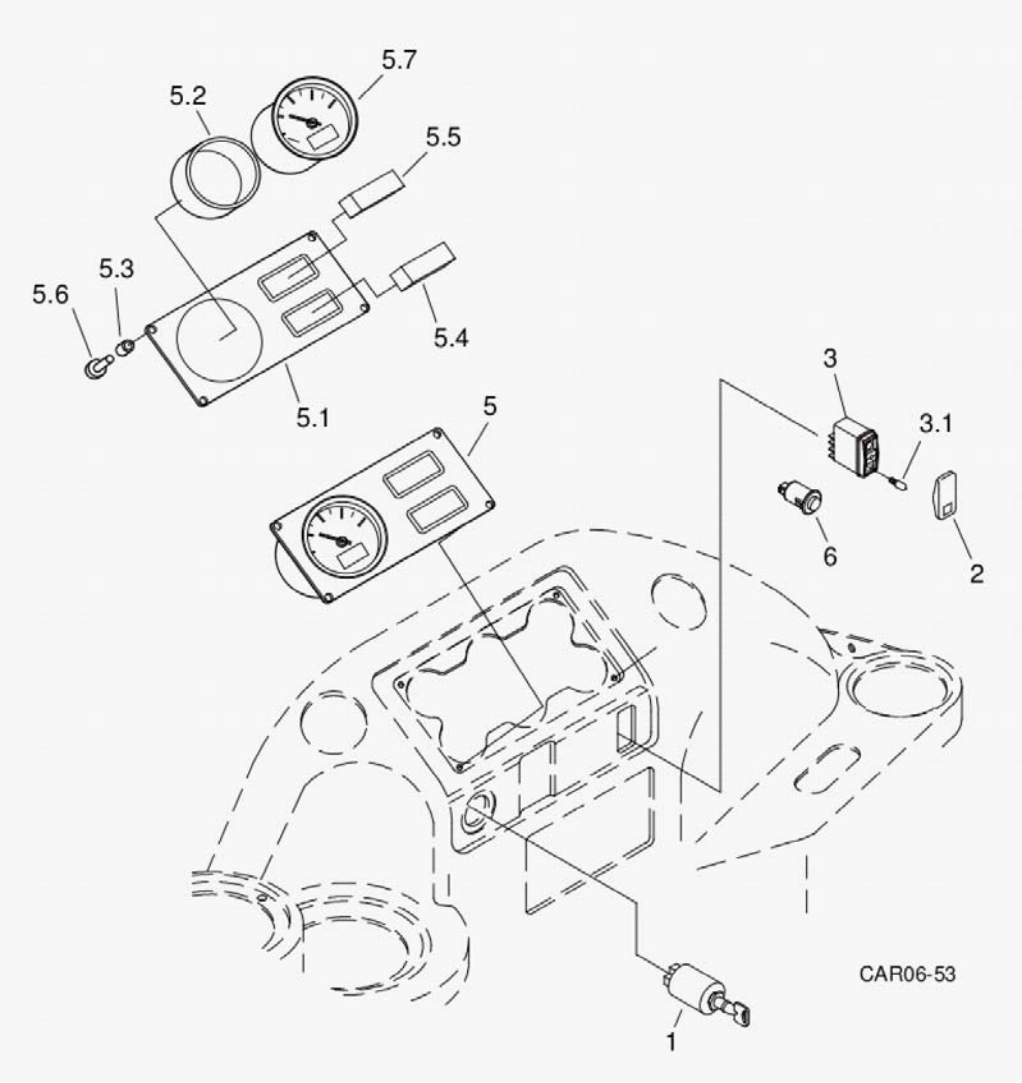

Fig.	Código	Descrição	Qtd.	Nota	Início	Fim
01	219000096	CHAVE IGNIÇÃO	1		6477	
02	219000095	CAPA TECLA FAROIS	1		6477	
03	219000094	INTERRUPTOR TECLA	1		6477	
03.1	219000830	LÂMPADA	1		6477	
05	100000160245	PAINEL INSTRUMENTOS	1		6477	
06	219000115	INTERRUPTOR BUZINA	1		6477	
05.1	100000100427	MOLDURA	1		6477	
05.2	100000100428	TAMPA TRASEIRA	1		6477	
05.3	100000100429	BUCHA	10		6477	
05.4	100000100430	SINALIZADOR TEMPERATURA	1		6477	
05.5	100000100431	SINALIZADOR NÍVEL COMBUSTÍVEL	1		6477	
05.6	100000100432	PARAFUSO	1		6477	
05.7	100000160261	TACÔMETRO	1		6477	

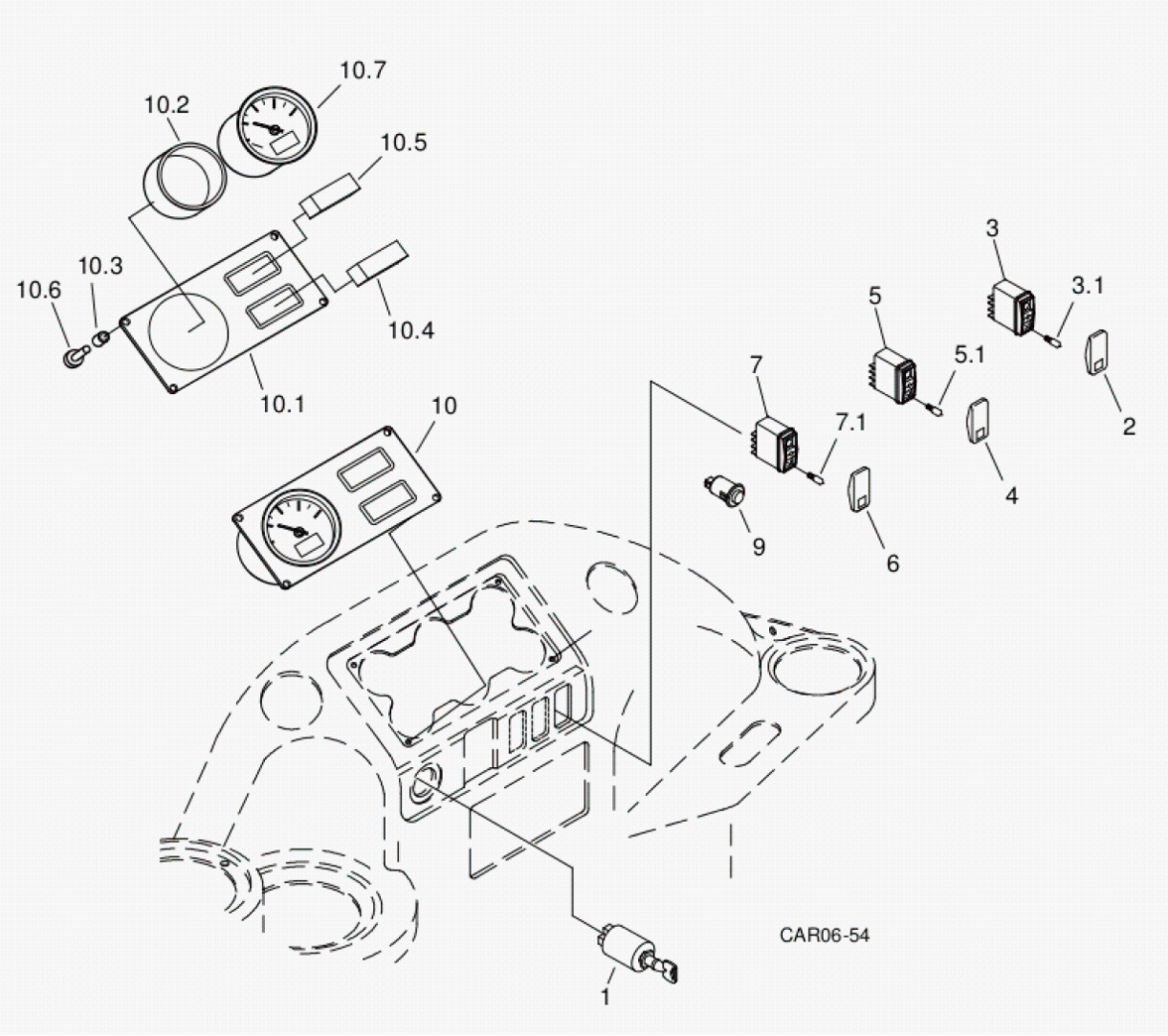

Fig.	Código	Descrição	Qtd.	Nota	Início	Fim
01	219000096	CHAVE IGNIÇÃO	01		6477	
02	219000095	CAPA TECLA FAROIS	01		6477	
03	219000094	INTERRUPTOR TECLA	01		6477	
03.1	219000830	LÂMPADA	01		6477	
04	219000091	CAPA TECLA ESGUICHO	01		6477	
05	219000090	INTERRUPTOR ESGUICHO	01		6477	
05.1	219000830	LÂMPADA	01		6477	
06	219000089	CAPA TECLA LIMPADOR	01		6477	
07	219000088	INTERRUPTOR LIMPADOR	01		6477	
07.1	219000830	LÂMPADA	01		6477	
09	219000115	INTERRUPTOR BUZINA	01		6477	
10	100000160245	PAINEL INSTRUMENTOS	01		6477	
10.1	100000100427	MOLDURA	01		6477	
10.2	100000100428	TAMPA TRASEIRA	01		6477	
10.3	100000100429	BUCHA	10		6477	
10.4	100000100430	SINALIZADOR TEMPERATURA	01		6477	
10.5	100000100431	SINALIZADOR NÍVEL COMBUSTÍVEL	01		6477	
10.6	100000100432	PARAFUSO	10		6477	
10.7	100000160261	TACÔMETRO	01		6477	

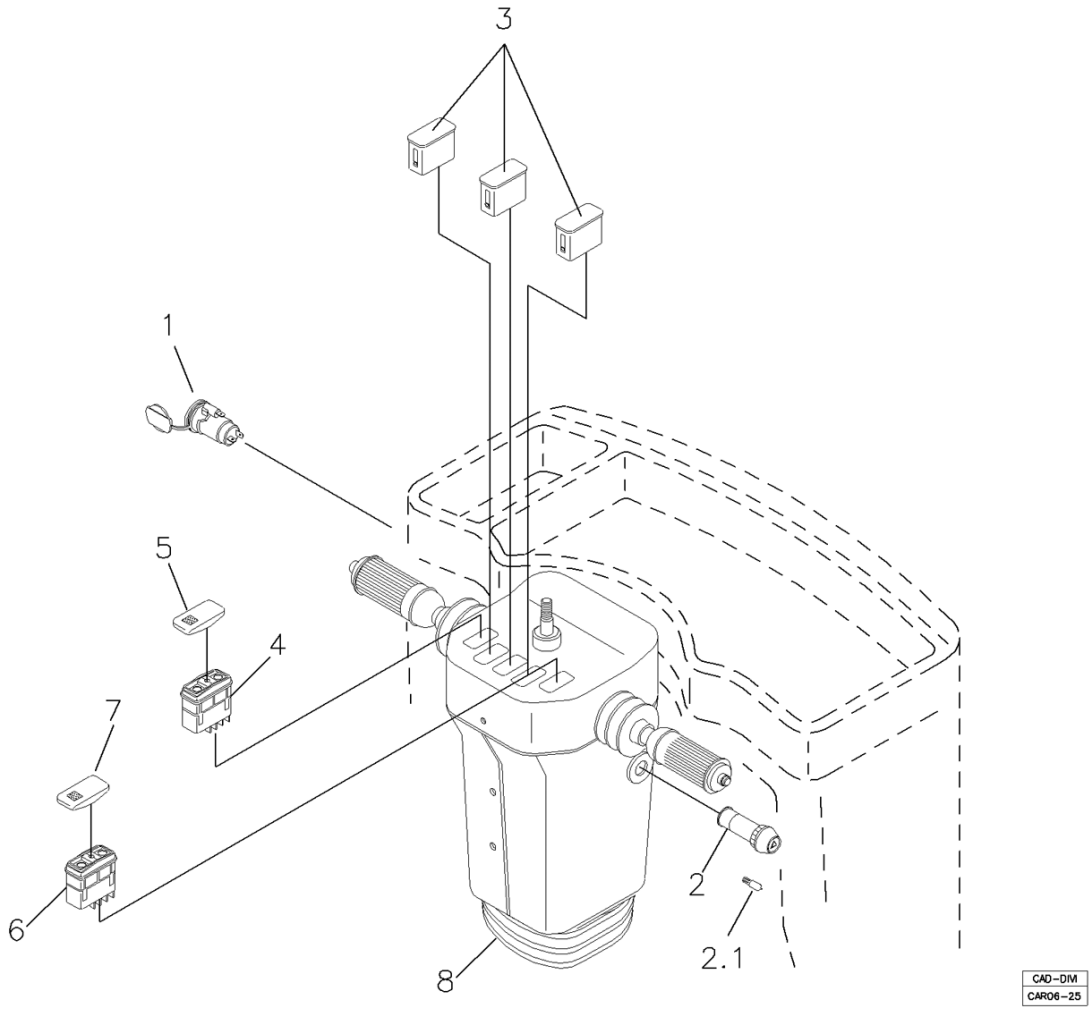

Fig.	Código	Descrição	Qtd.	Nota	Início	Fim
01	219000131	TOMADA ELÉTRICA	01		6477	
02	219000435	INTERRUPTOR PISCA-ALERTA	01		6477	
02.1	219000830	LÂMPADA	01		6477	
03	100000090584	TAMPA	03		6477	
04	219002030	INTERRUPTOR	01		6477	
05	219002035	CAPA ALARME RÉ	01		6477	
06	219002052	INTERRUPTOR LIMPADOR	01		6477	
07	219002066	CAPA LIMPADOR	01		6477	
08		COLUNA DIREÇÃO	01	VER 5B000 00.0	6477	

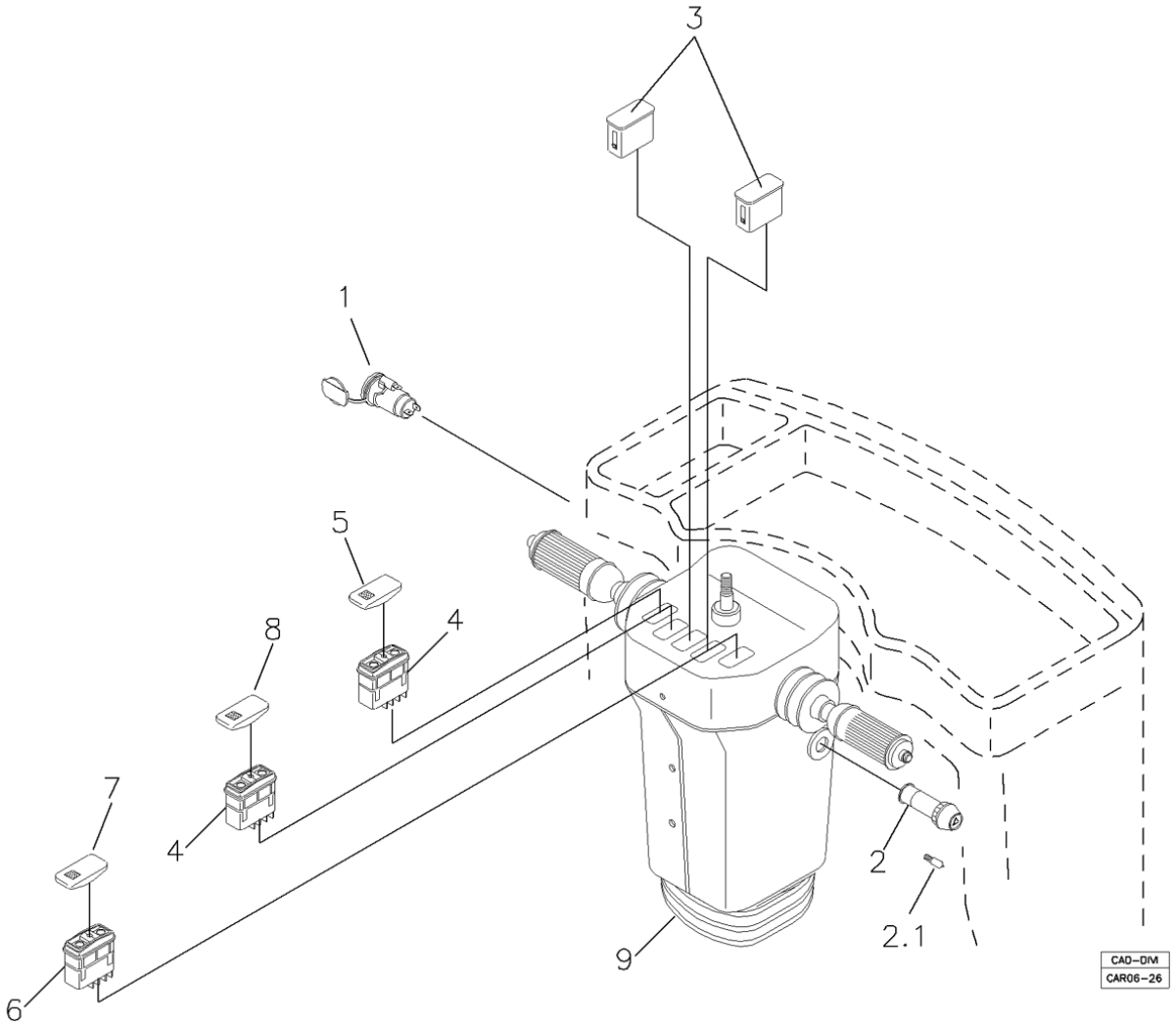

Fig.	Código	Descrição	Qtd.	Nota	Início	Fim
01	219000131	TOMADA ELÉTRICA	01		6477	
02	219000435	INTERRUPTOR PISCA-ALERTA	01		6477	
02.1	219000830	LÂMPADA	01		6477	
03	100000090584	TAMPA	02		6477	
04	219002030	INTERRUPTOR	02		6477	
05	219002035	CAPA ALARME RÉ	01		6477	
06	219002052	INTERRUPTOR LIMPADOR	01		6477	
07	219002066	CAPA LIMPADOR	01		6477	
08	219002029	CAPA 4X4	01		6477	
09		COLUNA DIREÇÃO	01	VER 5B100 00.0	6477	

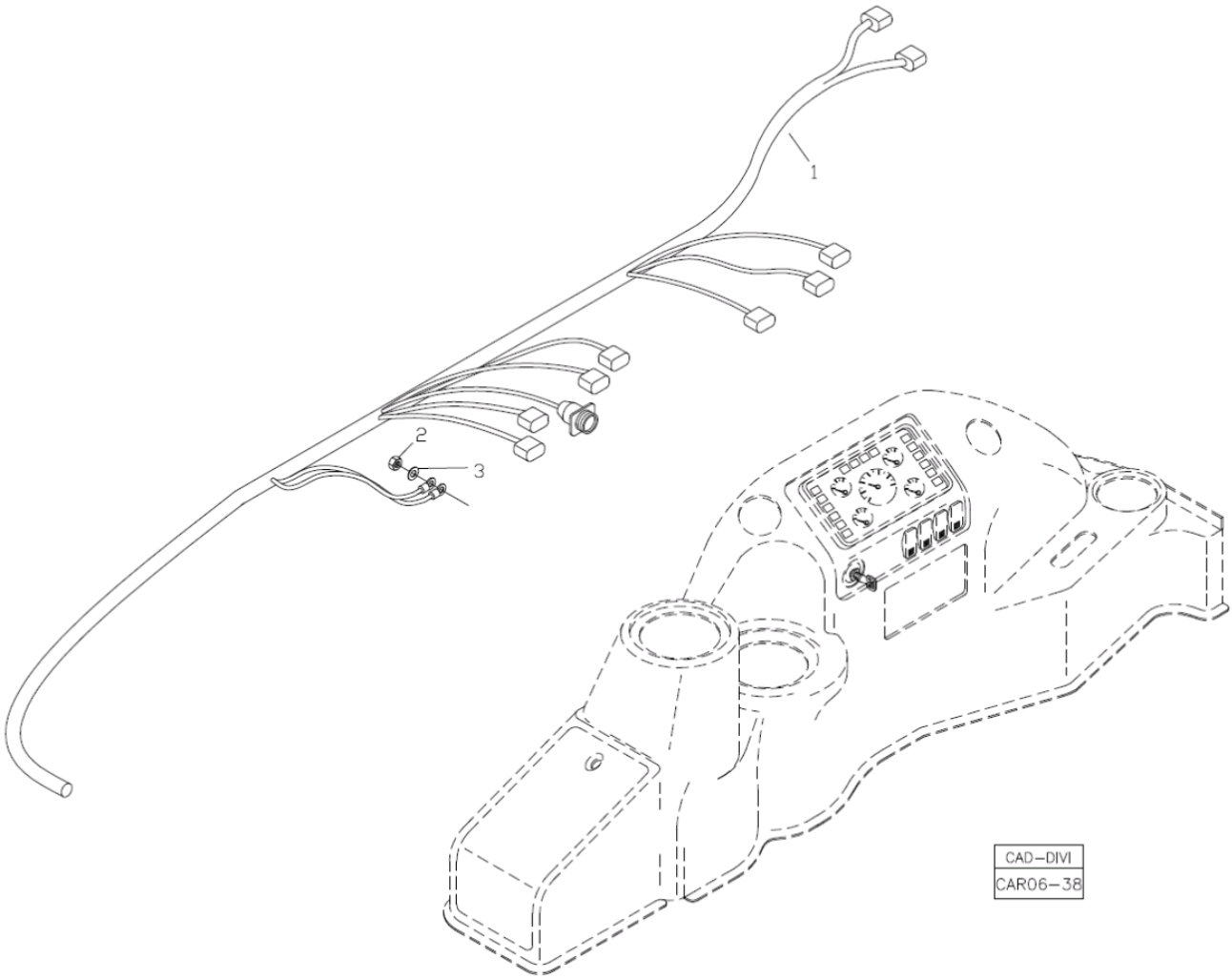

Fig.	Código	Descrição	Qtd.	Nota	Início	Fim
01	100000109883	CHICOTE PAINEL CABINE FECHADA	01		6477	
01	100000109996	CHICOTE PAINEL CABINE ABERTA	01		6477	
02	210005765	PORCA SEXTAVADA	01		6477	
03	210002025	ARRUELA LISA	01		6477	

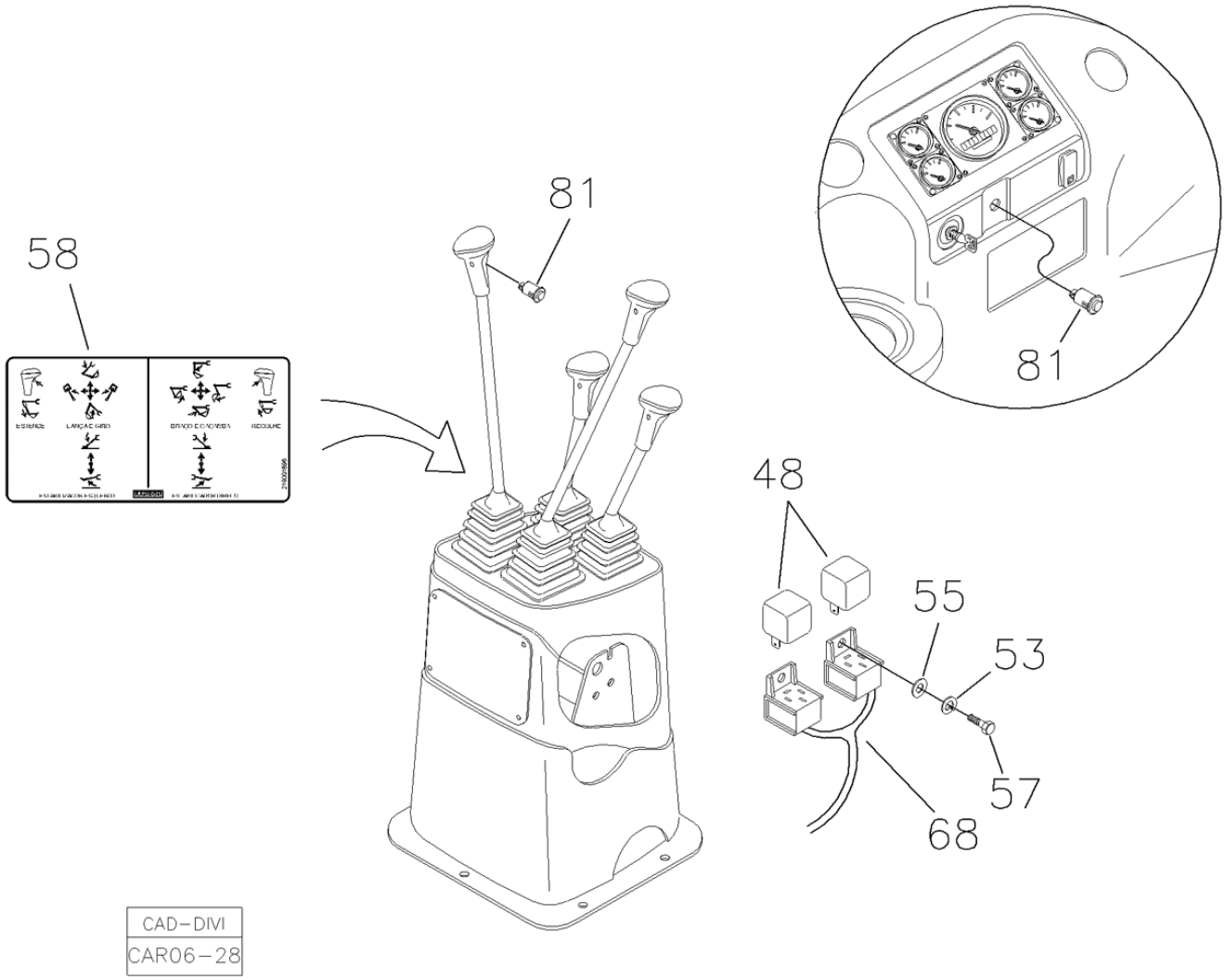

Fig.	Código	Descrição	Qtd.	Nota	Início	Fim
48	219000405	RELÉ	02		6477	
53	210002165	ARRUELA PRESSÃO	02		6477	
55	210002000	ARRUELA LISA	02		6477	
57	210003650	PARAFUSO SEXTAVADO	02		6477	
58	219001896	ADESIVO COMANDOS C/ BRAÇO EXTENSIVEL	01		6477	
68	V219002133	CHICOTE ELÉTRICO	01		6477	
81	219000115	INTERRUPTOR BUZINA	02		6477	

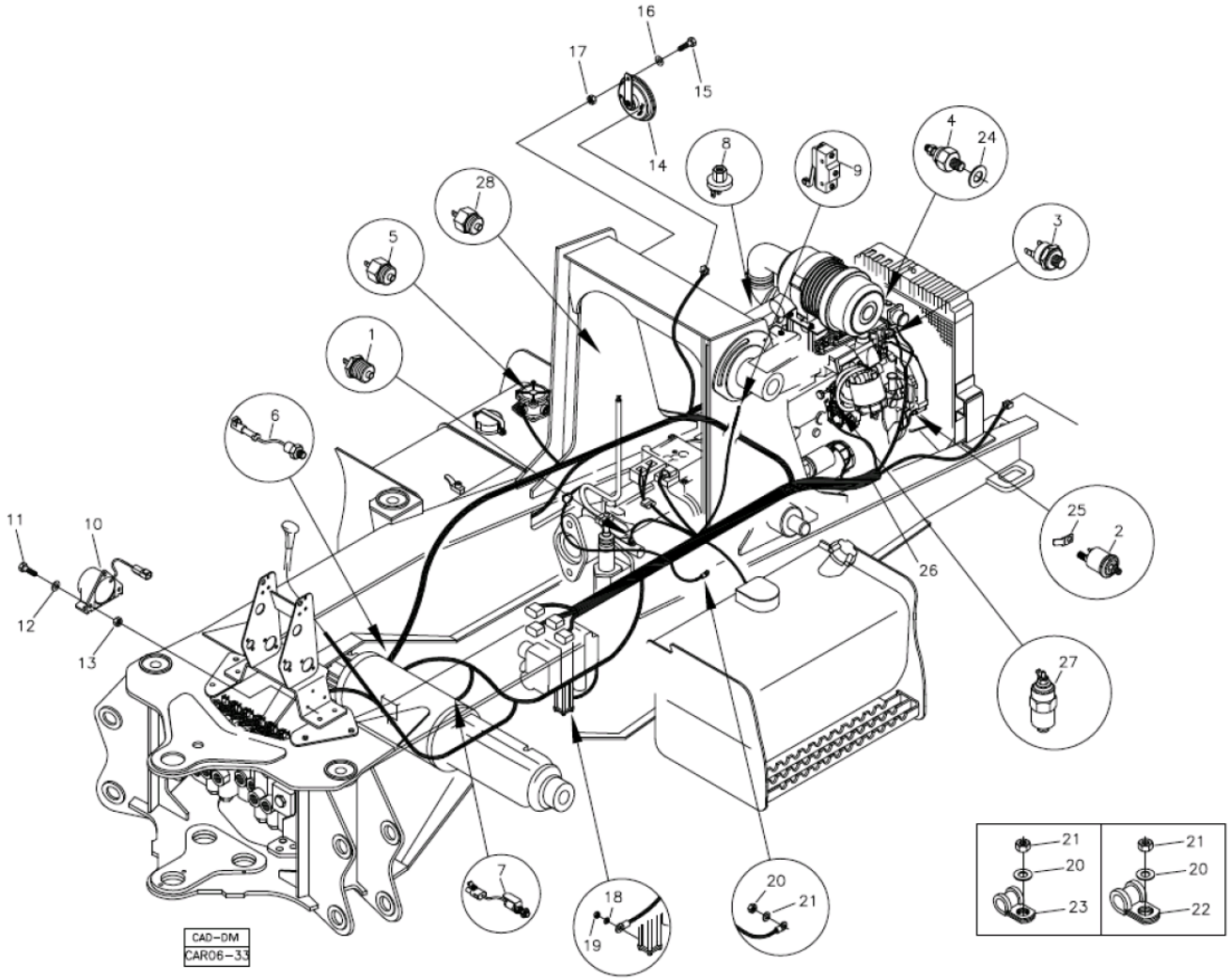

Fig.	Código	Descrição	Qtd.	Nota	Início	Fim
01	219000086	SENSOR TEMPERATURA ÓLEO TRANSMISSÃO	01		6477	
02	219001134	SENSOR PRESSÃO ÓLEO	01		6477	
03	100000159487	SENSOR TEMPERATURA	01		6477	
04	219001168	SENSOR TEMPERATURA ÁGUA	01		6477	
05	100000015343	SENSOR	01		6477	
06	219000717	SENSOR TEMPERATURA ÓLEO EIXO TRASEIRO	01		6477	
07	219000476	SENSOR FREIO	02		6477	
08	100000091338	SENSOR FILTRO	01		6477	
09	219000071	MICROINTERRUPTOR	01		6477	
10	219000121	ALARME RÉ	01		6477	
11	210003718	PARAFUSO	03		6477	
12	210002005	ARRUELA LISA	03		6477	
13	210005755	PORCA SEXTAVADA	03		6477	
14	219000163	BUZINA	01		6477	
15	210003810	PARAFUSO SEXTAVADO	01		6477	
16	210002015	ARRUELA LISA	01		6477	
17	210005760	PORCA SEXTAVADA	01		6477	
18	210002000	ARRUELA LISA	01		6477	
19	210001922	PORCA SEXTAVADA	01		6477	
20	210002025	ARRUELA LISA	15		6477	
21	210005765	PORCA SEXTAVADA	15		6477	

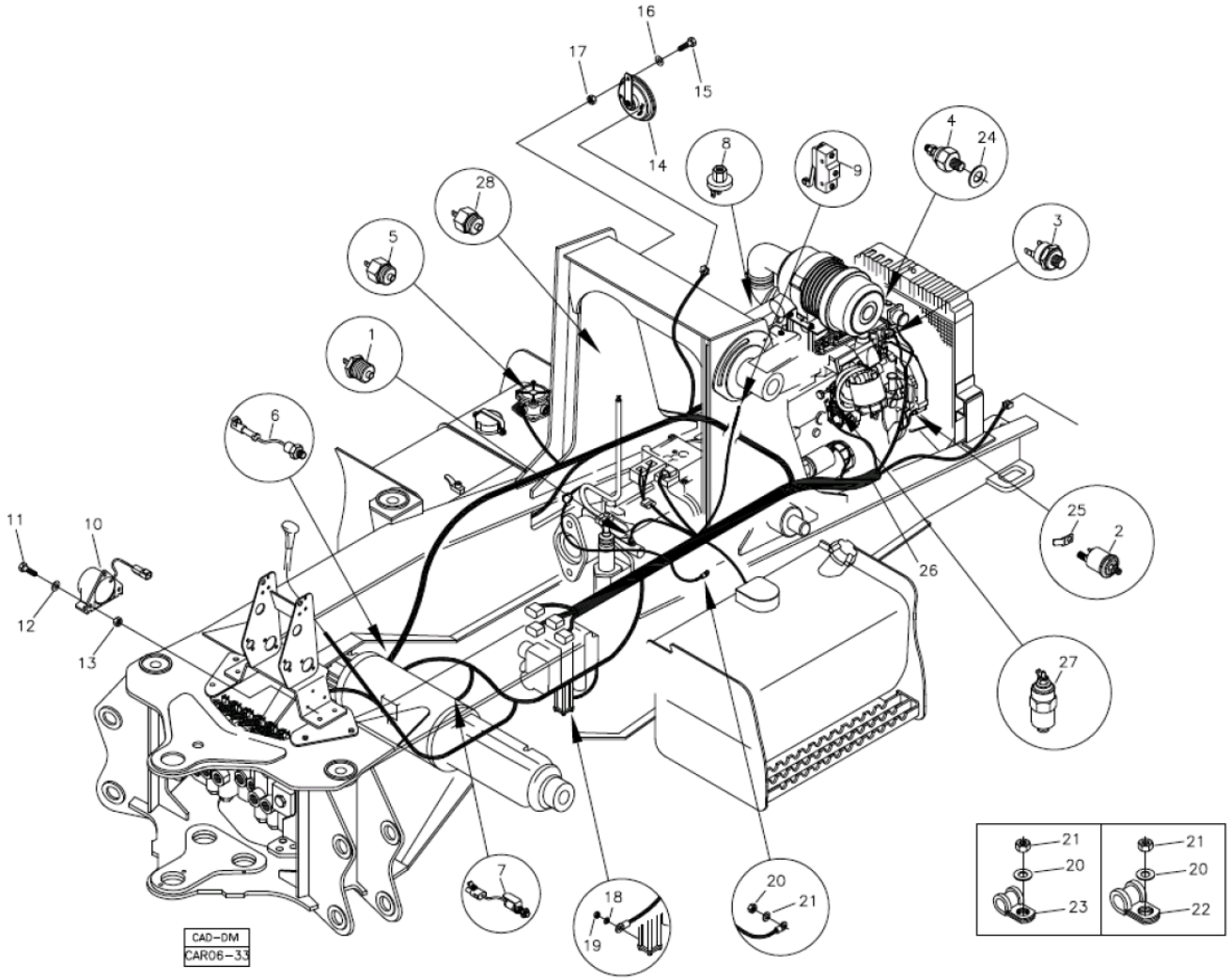

Fig.	Código	Descrição	Qtd.	Nota	Início	Fim
22	219000357	ABRAÇADEIRA	03		6477	
23	219000355	ABRAÇADEIRA	11		6477	
24	219001170	ANEL VEDAÇÃO	01		6477	
25	218000563	TERMINAL	01		6477	
26	100000023476	CHICOTE MOTOR	01		6477	
27	219001740	SOLENÓIDE PARADA	01		6477	
28	219001854	MICROINTERRUPTOR	01		6477	
29	100000023472	CHICOTE TRASEIRO CHASSI	01		6477	

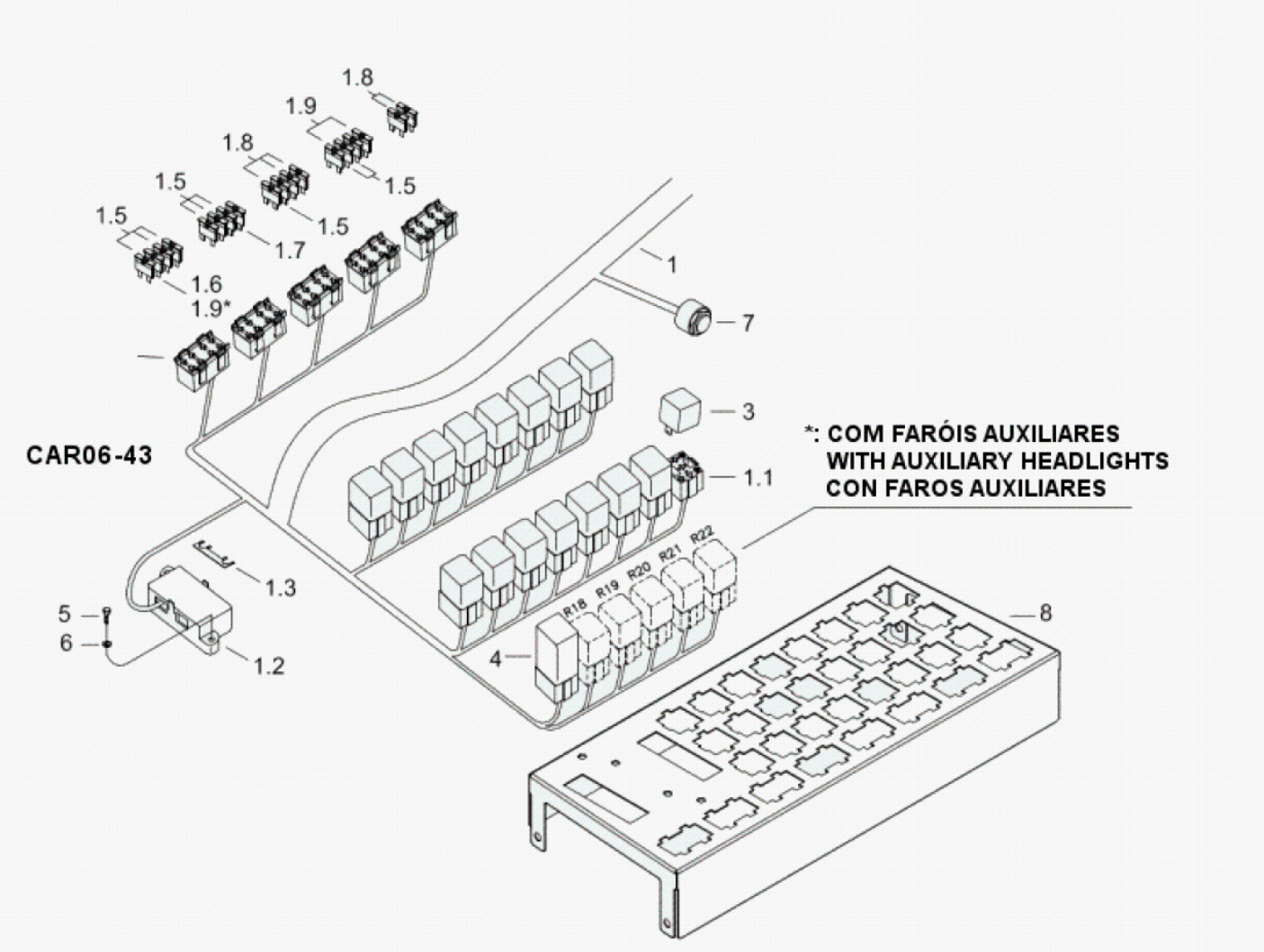

Fig.	Código	Descrição	Qtd.	Nota	Início	Fim
01		CHICOTE PAINEL	01	VER 7B500 00.1	6477	
01.1	100000022551	SUPORTE RELÉ	17		6477	
01.2	100000081098	CAIXA FUSÍVEIS	01		6477	
01.3	210101705	FUSÍVEL 50A	02		6477	
01.4	100000022550	SUPORTE FUSÍVEL	07		6477	
01.5	210101797	FUSÍVEL 10A	09		6477	
01.6	210101989	FUSÍVEL 20A	02		6477	
01.7	210101798	FUSÍVEL 15A	01		6477	
01.8	210101988	FUSÍVEL 5A	05		6477	
01.9	210101946	FUSÍVEL 30A	02		6477	
03	219000405	RELÉ	16		6477	
04	219000406	RELÉ	01		6477	
05	210001758	PARAFUSO FENDA	02		6477	
06	210002000	ARRUELA LISA	02		6477	
07	219000122	ALARME	01		6477	
08	100000024253	SUPORTE	01		6477	

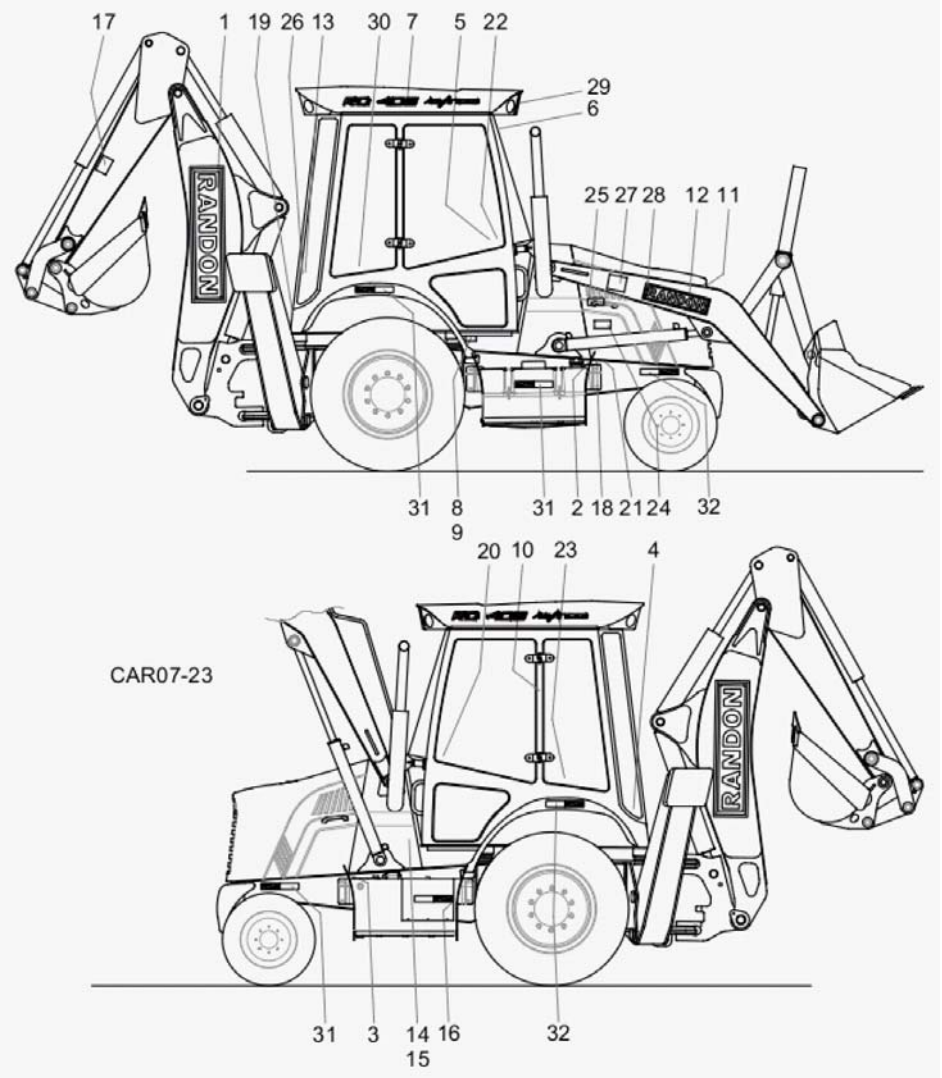

Fig.	Código	Descrição	Qtd.	Nota	Início	Fim
01	219000286	ADESIVO LANÇA LOGO RANDON	02		6477	
02	219000265	ADESIVO DIESEL	01		6477	
03	219000266	ADESIVO ÓLEO HIDRÁULICO	01		6477	
04	100000031636	ADESIVO COMANDOS RETROESCAVADEIRA	04		6477	
05	100000007013	ADESIVO VOLANTE	01		6477	
06	100000070162	ADESIVO FAIXA PÁRA-BRISA	01		6477	
07	100000006957	ADESIVO TETO CABINE	02		6477	
08	219002765	ADESIVO TOMADORES DE PRESSÃO	02	4X2	6477	
09	219002766	ADESIVO TOMADORES DE PRESSÃO	02	4X4	6477	
10	219000268	ADESIVO ATENÇÃO TOMBAMENTO	01		6477	
11	100000172871	ADESIVO RANDON	01		6477	
12	V380000642	PLACA RANDON	02		6477	
13	100000006728	ADESIVO TRAVA LANÇA	01		6477	
14	100000172867	ADESIVO 4X2 TURBO	01	4X2	6477	
15	100000172868	ADESIVO 4X4 TURBO	01	4X4	6477	
16	219000259	ADESIVO ATENÇÃO BATERIA	01		6477	
17	219000267	ADESIVO ATENÇÃO LEVANTAMENTO	01		6477	
18	100000031078	ADESIVO ATENÇÃO MOTOR PARTIDA	01		6477	
19	219000262	ADESIVO ATENÇÃO ARTICULAÇÃO	01		6477	
20	219000284	ADESIVO COMANDOS CARREGADEIRA	01		6477	
21	100000031079	ADESIVO ATENÇÃO PARTIDA MOTOR	01		6477	

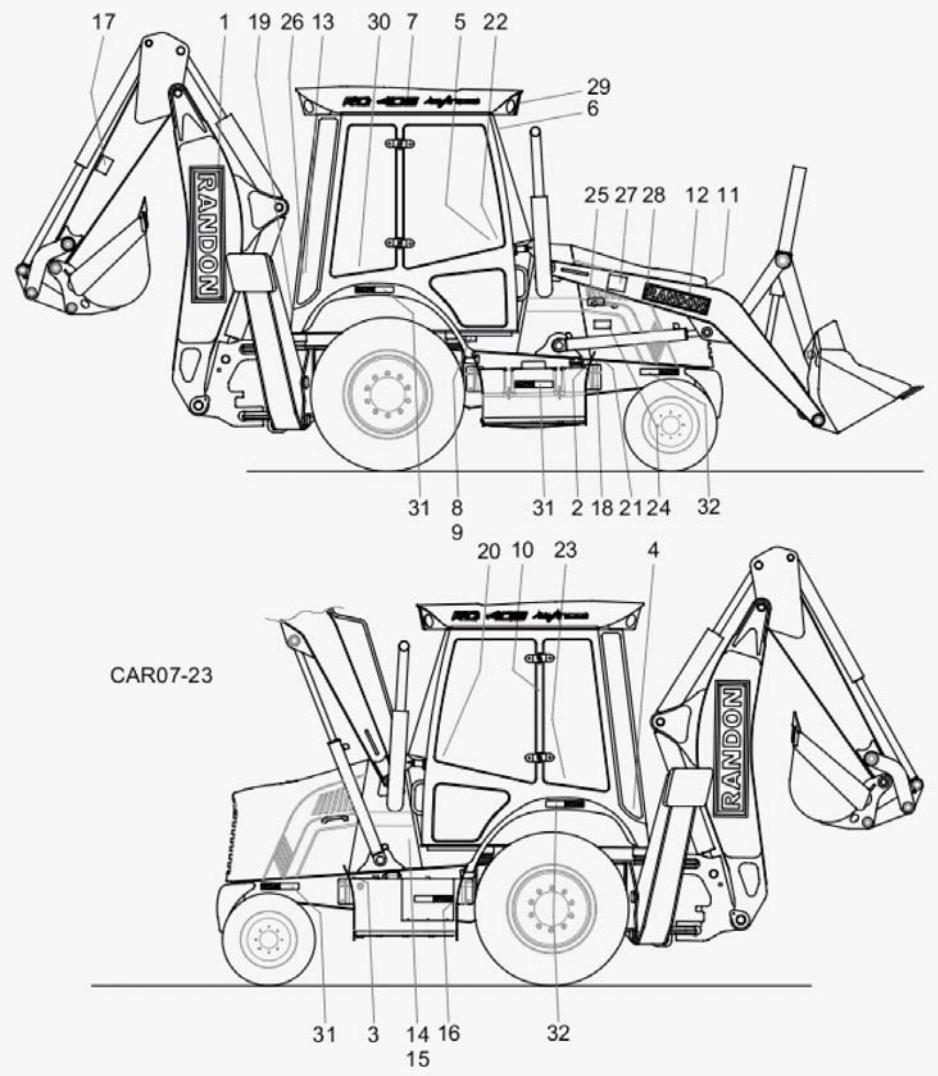

Fig.	Código	Descrição	Qtd.	Nota	Início	Fim
22	219000291	ADESIVO ATENÇÃO VELOCIDADE	01		6477	
23	100000031080	ADESIVO ATENÇÃO GIRO LANÇA	01		6477	
24	219000263	ADESIVO ATENÇÃO TRAVA SEGURANÇA	03		6477	
25	219000264	ADESIVO ATENÇÃO ARREFECIMENTO	01		6477	
26	219000281	ADESIVO ACELERADOR MANUAL	01		6477	
27	100000032269	ADESIVO INSTRUÇÕES PARA TRANSPORTE	01		6477	
28	210001015	REBITE	12		6477	
29	V210107903	PLACA RANDON	01		6477	
30	100000087015	ADESIVO CENTRAL ELÉTRICA	01		6477	
31	100000090859	ADESIVO REFLEXIVO	05		6477	
32	100000090860	ADESIVO REFLEXIVO	04		6477	

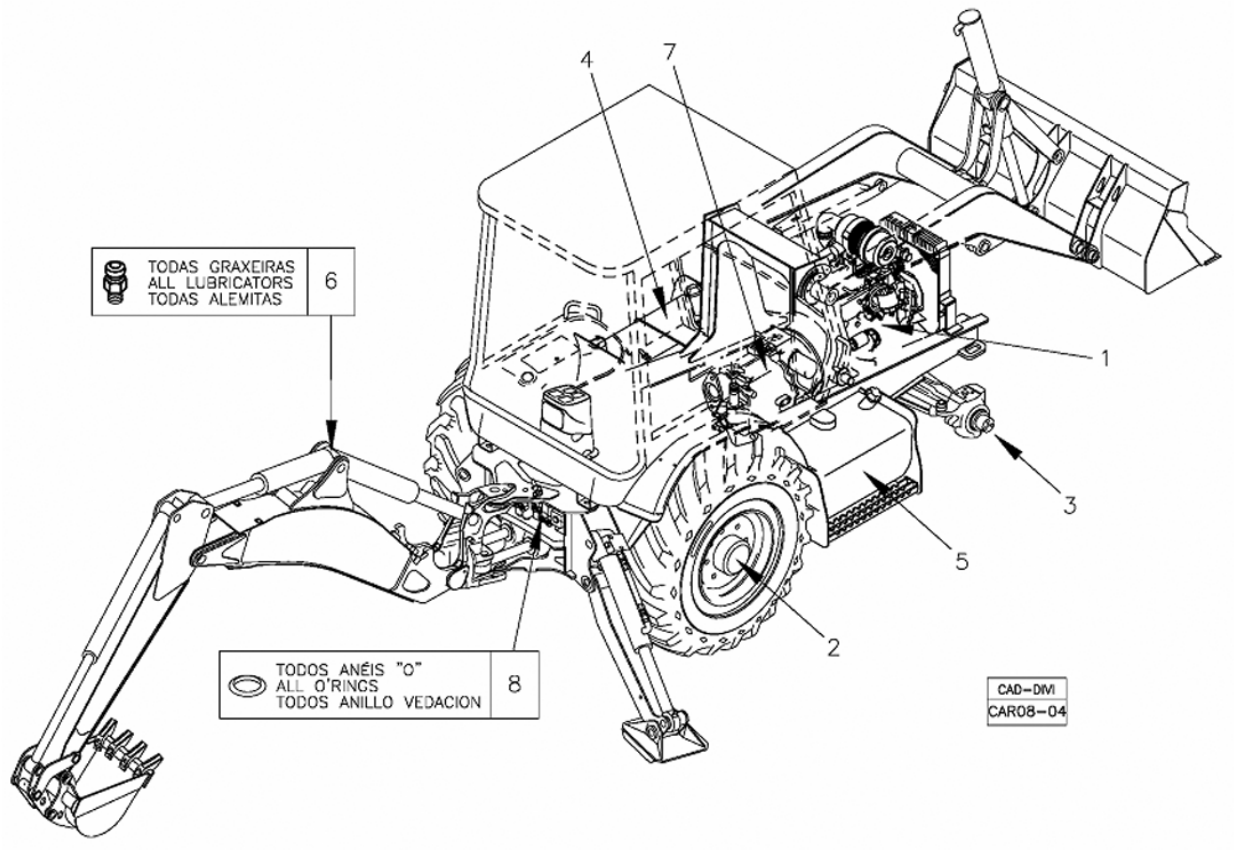

Fig.	Código	Descrição	Qtd.	Nota	Início	Fim
01	V180000155	ÓLEO LUBRIFICANTE	CN	PARA MOTOR	6477	
02	V180000155	ÓLEO LUBRIFICANTE	CN	PARA EIXO TRASEIRO	6477	
03	V180000155	ÓLEO LUBRIFICANTE	CN	Para eixo dianteiro 4X4	6477	
04	100000074097	ÓLEO HIDRÁULICO	CN	PARA SISTEMA HIDRAULICO GERAL	6477	
07	V180000155	ÓLEO LUBRIFICANTE	CN	PARA TRANSMISSÃO	6477	
08	219001117	VASELINA SÓLIDA	CN	PARA ANÉIS O"	6477	

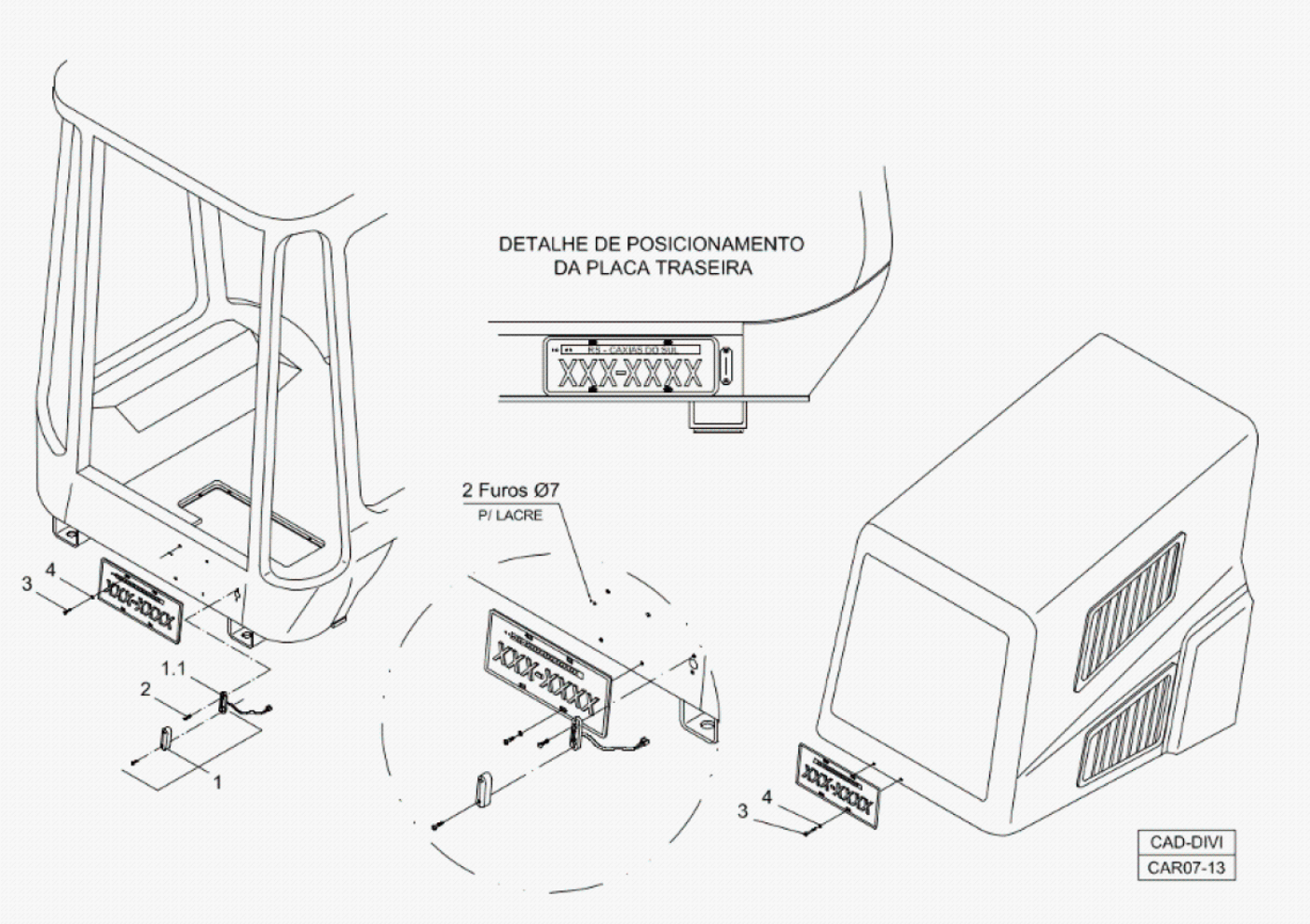

Fig.	Código	Descrição	Qtd.	Nota	Início	Fim
1	219001081	LANTERNA	01		6477	
01.1	219001970	LÂMPADA	01		6477	
2	210001719	PARAFUSO	02		6477	
3	210007220	PARAFUSO PHILLIPS	06		6477	
4	219001310	ARRUELA	02		6477	