RUTHZIL TRATOR COMERCIAL DE PEÇAS LTDA 11 97083-6812 ROLANDO CITRANGULO

RANDON

PEÇAS

PARTS/REPUESTOS

RD 406 ADVANCED

RETROESCAVADEIRA
BACKHOE LOADER
RETROEXCAVADORA



RANDON
VEÍCULOS

RETROESCAVADEIRA
RANDON

RD 406 ADVANCED

EDIÇÃO: 20/01/2012-01

NOTA: A **RANDON VEÍCULOS**, reserva-se o direito de modificar as especificações técnicas dos seus produtos a qualquer tempo, sem prévio aviso. As alterações e melhoramentos que o produto venham a sofrer não implica em obrigações de alterar ou instalar em produtos já existentes.

RANDON VEÍCULOS



1 - INTRODUÇÃO

Este catálogo contém todas as peças da sua Retroescavadeira RD 406 ADVANCED que são repostas individualmente, até a data dessa edição.
Este catálogo fornece informações sobre o código do item, a quantidade usada no conjunto exposto, o nome da peça e a ilustração indicando a sua localização no produto. Também indica o chassi inicial e em alguns casos o chassi final que utilizou o item.
As figuras são apenas ilustrativas para localizar as peças pelo código, não sendo necessariamente reproduções fiéis das mesmas. Em caso de dúvida, consulte o distribuidor RK de sua região, que estará apto a orientar corretamente sobre o código a ser solicitado.
Esta cópia de catálogo é impressa a partir do catálogo eletrônico Randon Veículos e baseia-se no modelo mais atualizado da Retroescavadeira RD406. Algumas páginas mostradas poderão ser opcionais ou alternativas, não sendo necessariamente utilizadas na sua versão do produto.

Para a melhor utilização deste catálogo de peças, leia as instruções a seguir.

UTILIZE SEMPRE PEÇAS GENUÍNAS RANDON NA SUA RETROESCAVADEIRA RK406B. AS PEÇAS E CONJUNTOS ORIGINAIS SÃO GARANTIDOS PELA FÁBRICA E PROPORCIONAM UMA MAIOR VIDA ÚTIL PARA O PRODUTO.

2 - COMO UTILIZAR CORRETAMENTE O CATÁLOGO DE PEÇAS

2.1 - INDICE POR PÁGINA

No inicio do catálogo é apresentado um índice dos nomes dos conjuntos (páginas), em ordem alfabética. Esse índice é útil para buscar um código, sabendo-se a sua utilização. Familiarize-se com esses nomes, folheando o catálogo algumas vezes.

2.2 - INDICE NUMERICO

Um segundo índice é apresentado na seqüência com todos os códigos presentes no catálogo em ordem numérica crescente. Esse índice é muito útil para localizar um código conhecido para descobrir onde é utilizado. Um mesmo código poderá ser utilizado em duas ou mais páginas.

RANDON
VEÍCULOS



2.3 - ESTRUTURA DOS GRUPOS DO CATÁLOGO DE PEÇAS

2.3.1 - NÚMERO DAS PÁGINAS DO CATÁLOGO

Exemplo:

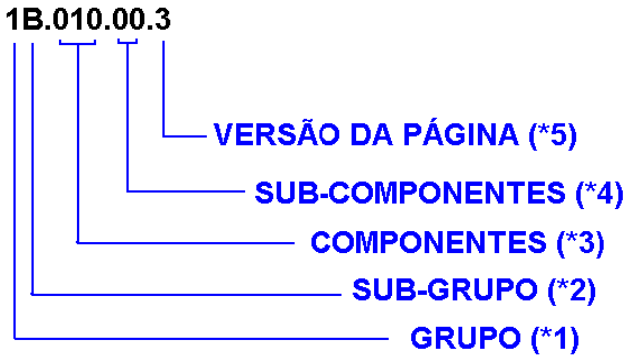

O exemplo acima representa a estrutura do número das páginas do catálogo, onde:

*1 = GRUPOS: O catálogo é dividido por grupos representados pelo primeiro dígito do número da página. Os grupos para o catálogo da Retroescavadeira RD406 são os seguintes:

1- CHASSIS E ESTRUTURAS
2- CABINE E CONTROLES
3- MOTOR E TRANSMISSÃO
4- EIXOS E RODAS
5- SISTEMAS HIDRÁULICOS
7- SISTEMAS ELÉTRICOS
8- ADESIVOS, PINTURAS E LUBRIFICANTES
9- MISCELÂNEOS

*2= SUB-GRUPOS: São as diversas montagens que compõem os grupos, como por exemplo:

1A= Montagem do chassis
1B= Montagem da torre de giro
1C= Montagem da lança, etc..

*3= COMPONENTES: Representa os componentes encontrados nos diversos sub-grupos e suas versões. Exemplo: 3B.**000** é o conjunto da transmissão 4x2. 3B.**100** é o conjunto da transmissão 4x4. Os dois componentes fazem parte do sub-grupo "3B - Montagem da transmissão".

*4= SUB-COMPONENTES: Utilizado para as diferentes páginas do mesmo componente, quando necessário. Pelo exemplo anterior, temos: **3B.100.01** - Bomba de óleo da transmissão 4x4.

*5= VERSÃO DA PÁGINA: Se uma página sofrer uma alteração que exija um novo desenho, será utilizado o último dígito para o seu controle. Quando aparecer o dígito zero (0), significa que é página única para esse sub-grupo,componente ou sub-componente.



3 - EXEMPLO DE LOCALIZAÇÃO E INTERPRETAÇÃO DE UM ITEM NO CATÁLOGO DE PEÇAS

POS	CÓDIGO	QT	PORTUGUÊS	NOTA	Início	Fim
0	219000001	01	Eixo Dianteiro Completo		104	
1		01	Carcaça Eixo	VER 4A200 01.0	104	
2		01	Articulação e Cilindro de Direção	VER 4A200 02.0	104	
3		01	Cubo Roda	VER 4A200 03.0	104	

3.1 - NUMERAÇÃO DOS ITENS (POS)

As peças dos conjuntos são numeradas de 1 ao infinito. Peças que se repetem no conjunto recebem a mesma numeração, não sendo necessariamente mostrados todos os pontos onde é utilizado. A quantidade total é fornecida na descrição do item. O componente completo, quando representado com suas peças, pode ser identificado com o número zero (0).

Um item pode ser mostrado “explodido” dentro do conjunto, para mostrar também as peças que o compõem. Os componentes desse item são identificados com o mesmo número do item completo, seguido de ponto e numeração de 1 ao infinito.
Quando for solicitado o código do item, os componentes mostrados farão parte do mesmo. OBS: Alguns componentes do item poderão não ser mostrados separadamente, por não serem itens de reposição.
A quantidade indicada nos componentes do item, refere-se apenas a montagem de um conjunto. Para a quantidade total usada no sistema, deve-se multiplicar esta quantidade pela quantidade do conjunto.

3.2 - CÓDIGO

Código a ser utilizado na solicitação de peças.

3.3 - QUANTIDADE (QT)

Quantidade de peças utilizadas na figura apresentada, ou em um sub-componente dessa página.

3.4 - NOTA: Quando necessário, indica dimensões e/ou outras características do item. Também é utilizado o campo para indicar onde encontrar os desdobramentos desse conjunto. No exemplo acima, as peças que compõem o cubo de roda, são mostradas na página 4A200 03.0.

3.5 - INICIO - FIM

Indica qual é o intervalo de número de série de chassis que utilizou esse componente. Para componentes opcionais (ex. ar condicionado) ou alternativos (ex: Caçamba de 24”, 30”, etc...), o número não indica que necessariamente foi montado em todas retroescavadeiras desse intervalo de chassis.
Se não houver indicação de chassi final, a informação é válida para os números de série atual.

RANDON
VEÍCULOS



4 - IDENTIFICAÇÃO DO NÚMERO DO CHASSI

O número do chassi indicado por “Inicio” e “Fim” no catálogo, corresponde a parte final do número marcado na placa de identificação do produto (6ª secção da figura abaixo).



A placa de identificação da Retroescavadeira RD406 está fixada na parte dianteira esquerda do chassi e mostra o Número de Identificação do Equipamento que deverá ser informado sempre que for solicitado um pedido de peça.



RANDON
VEÍCULOS



Índice

Descrição da página	N.º
ACESSÓRIOS CABINE - ESPELHOS	36
ACESSÓRIOS DA CABINE FECHADA	40
ACIONAMENTO DO VENTILADOR - STANDARD	144
ACIONAMENTO DO VENTILADOR-APLICAÇÕES SEVERAS - OPCIONAL	145
ALTERNADOR	153
APARELHO AQUECIMENTO DA CABINE - OPCIONAL	105
APARELHO CONDICIONADOR DE AR	100
ARTICULAÇÃO E CILINDRO DE DIREÇÃO - EIXO DIANTEIRO 4X2	212
ARTICULAÇÃO E CILINDRO DE DIREÇÃO - EIXO DIANTEIRO 4X4	204
ÁRVORE DE COMANDO DE VÁLVULAS	127
ÁRVORE DE MANIVELAS - ASPIRADO	125
ÁRVORE DE MANIVELAS - TURBO	126
ASSENTO DO OPERADOR	65
BLOCO DO MOTOR - ASPIRADO	116
BLOCO DO MOTOR - TURBO	118
BLOQUEIO DO DIFERENCIAL - EIXO TRASEIRO	220
BOMBA ALIMENTADORA PARA BOMBA INJETORA ROTATIVA	133
BOMBA D'ÁGUA, TERMOSTATOS E TUBOS D'ÁGUA	141
BOMBA DE ÓLEO LUBRIFICANTE	131
BOMBA HIDRÁULICA - MOTOR N.A. - HIDRODINÂMICA	278
BOMBA HIDRÁULICA - MOTOR N.A. - PARKER	277
BOMBA HIDRÁULICA - MOTOR TURBO - HIDRODINÂMICA	276
BOMBA HIDRÁULICA - MOTOR TURBO - PARKER	275
BOMBA HIDRÁULICA - OPÇÕES	274
BOMBA INJETORA DELPHI - ASPIRADO	135
BOMBA INJETORA DELPHI - TURBO	136
BOMBA ÓLEO - TRANSMISSÃO 4X2	158
BOMBA ÓLEO - TRANSMISSÃO 4X4	172
BRAÇO EXTENSÍVEL - RETROESCAVADEIRA - OPCIONAL	23
BRAÇO EXTENSÍVEL - SISTEMA HIDRÁULICO DA LANÇA	290
BRAÇO EXTENSÍVEL - SISTEMA HIDRÁULICO DE GIRO - MODIFICAÇÕES	289
BRAÇO PROFUNDIDADE - RETROESCAVADEIRA	8
CABEÇOTE E TAMPA DE VÁLVULAS - ASPIRADO	129
CABEÇOTE E TAMPA DE VÁLVULAS - TURBO	130
CAÇAMBA DA RETROESCAVADEIRA 30"	18
CAÇAMBA CARREGADEIRA STANDARD	15
CAÇAMBA DA RETROESCAVADEIRA - OPÇÕES	17
CAÇAMBA DA RETROESCAVADEIRA 12"	21
CAÇAMBA DA RETROESCAVADEIRA 18"	20
CAÇAMBA DA RETROESCAVADEIRA 24"	19
CAÇAMBA DE VÁRZEA	22
CALIPER	242
CARCAÇA DO EIXO - EIXO DIANTEIRO 4X2	211
CARCAÇA DO EIXO - EIXO DIANTEIRO 4X4	203
CARCAÇA DO EIXO - EIXO TRASEIRO	216
CARCAÇA TRANSMISSÃO - TRANSMISSÃO 4X2	160
CARCAÇA TRANSMISSÃO - TRANSMISSÃO 4X4	174
CÁRTER	124
CHICOTE ELÉTRICO PAINEL	320
CILINDRO DE GIRO DA RETROESCAVADEIRA	257
CILINDRO HIDRÁULICO BRAÇO EXTENSÍVEL	288
CILINDRO HIDRÁULICO BRAÇO PROFUNDIDADE RETROESCAVADEIRA	263
CILINDRO HIDRÁULICO DA CAÇAMBA DA RETROESCAVADEIRA	255
CILINDRO HIDRÁULICO DA LANÇA DA RETROESCAVADEIRA	261

Índice

Descrição da página	N.º
CILINDRO HIDRÁULICO ELEVAÇÃO CAÇAMBA CARREGADEIRA	284
CILINDRO HIDRÁULICO INCLINAÇÃO CAÇAMBA CARREGADEIRA	281
CILINDRO HIDRÁULICO INCLINAÇÃO CAÇAMBA CARREGADEIRA	312
COLETOR DE ADMISSÃO - ASPIRADO	146
COLETOR DE ADMISSÃO - TURBO	147
COLETOR DE ESCAPE - ASPIRADO	142
COLETOR DE ESCAPE - TURBO	143
COLUNA DE DIREÇÃO	245
COMANDO DA CARREGADEIRA	90
COMANDO DA TRANSMISSÃO	75
COMANDO FREIO ESTACIONAMENTO INDEPENDENTE - OPCIONAL	74
COMANDO FREIO ESTACIONAMENTO	73
COMANDO HIDRÁULICO DA CARREGADEIRA	301
COMANDO HIDRÁULICO DA RETROESCAVADEIRA	292
COMANDO MANUAL DO ACELERADOR	67
COMANDOS DA RETROESCAVADEIRA - MONTAGEM DAS ALAVANCAS	78
COMANDOS DA RETROESCAVADEIRA - SUPORTE DAS ALAVANCAS	77
COMANDOS DA RETROESCAVADEIRA - CONJUNTO DOS MANCAIS	80
COMANDOS DA RETROESCAVADEIRA - MONTAGEM DAS HASTES DAS ALAVANCAS	81
COMANDOS DA RETROESCAVADEIRA	76
COMPENSADOR DE MASSAS	120
CONJUNTO ADESIVOS E PLACAS - PORTUGUÊS	325
CONJUNTO CONDICIONADOR DE AR - DUTOS DE VENTILAÇÃO	96
CONJUNTO CONDICIONADOR DE AR - LINHAS ÁGUA QUENTE	97
CONJUNTO CONDICIONADOR DE AR - LINHAS DO COMPRESSOR E CONDENSADOR	98
CONJUNTO CONDICIONADOR DE AR	95
CONJUNTO COROA E PINHÃO - EIXO TRASEIRO	218
CONJUNTO DO FREIO - EIXO TRASEIRO	221
CONJUNTO RODAS DIANTEIRAS MONOPEÇA - PNEU GALAXY - 4X4	232
CONJUNTO RODAS DIANTEIRAS MONOPEÇA - PNEU PIRELLI - 4X2	230
CONJUNTO RODAS DIANTEIRAS MONOPEÇA - PNEU TRELLEBORG - 4X4	233
CONJUNTO RODAS DIANTEIRAS TRÊS PEÇAS - PNEU PIRELLI - 4X2	231
CONJUNTO RODAS E PNEUS DIANTEIROS	228
CONJUNTO RODAS E PNEUS TRASEIROS	229
CONJUNTO RODAS TRASEIRAS MONOPEÇA - PNEU GOODYEAR	234
CONJUNTO RODAS TRASEIRAS MONOPEÇA - PNEU GOODYEAR	236
CONJUNTO RODAS TRASEIRAS MONOPEÇA - PNEU GOODYEAR	237
CONJUNTO RODAS TRASEIRAS MONOPEÇA - PNEU PIRELLI	235
CONJUNTO RODAS TRASEIRAS TRÊS PEÇAS - PNEU GOODYEAR	239
CONJUNTO RODAS TRASEIRAS TRÊS PEÇAS - PNEU GOODYEAR	240
CONJUNTO RODAS TRASEIRAS TRÊS PEÇAS - PNEU PIRELLI	238
CONJUNTO TRAVA DA LANÇA	92
CONJUNTO VIDROS DIANTEIROS E TRASEIROS	51
CONJUNTO VIDROS LATERAIS DIREITOS	53
CONJUNTO VIDROS LATERAIS ESQUERDOS E PORTA	54
CONTROLE DA TRANSMISSÃO - TRANSMISSÃO 4X2	166
CONTROLE DA TRANSMISSÃO - TRANSMISSÃO 4X4	182
CONTROLE DE AUTO-NIVELAMENTO DA CARREGADEIRA	93
CONTROLE DO FREIO - EIXO TRASEIRO	222
CONTROLES COM GIRO POR PEDAIS - ARTICULAÇÃO DOS PEDAIS	86
CONTROLES COM GIRO POR PEDAIS - HASTE DOS PEDAIS	88
CONTROLES COM GIRO POR PEDAIS - HASTES DAS ALAVANCAS	85
CONTROLES COM GIRO POR PEDAIS - MONTAGEM DAS ALAVANCAS	84
CONTROLES COM GIRO POR PEDAIS - TORRE DAS ALAVANCAS	83

Índice

Descrição da página	N.º
CONTROLES COM GIRO POR PEDAIS	82
CONVERSOR - TRANSMISSÃO 4X2	170
CONVERSOR - TRANSMISSÃO 4X4	187
CUBO DE RODA - EIXO TRASEIRO	223
CUBO RODA - EIXO DIANTEIRO 4X2	213
CUBO RODA E REDUTOR PLANETÁRIO - EIXO DIANTEIRO 4X4	209
CURVA DE ADMISSÃO - ASPIRADO	148
CURVA DE ADMISSÃO - TURBO	149
DISTRIBUIDOR - TRANSMISSÃO 4X2	168
DISTRIBUIDOR - TRANSMISSÃO 4X4	184
EIXO DE RÉ E EIXO PRIMÁRIO - TRANSMISSÃO 4X2	163
EIXO DE RÉ E EIXO PRIMÁRIO - TRANSMISSÃO 4X4	178
EIXO DIRECIONAL DIANTEIRO - 4X2	210
EIXO DIRECIONAL DIANTEIRO - 4X4	202
EIXO ENTRADA - TRANSMISSÃO 4X2	161
EIXO ENTRADA - TRANSMISSÃO 4X4	176
EIXO MOTRIZ TRASEIRO - CARRARO	215
EIXO SAIDA 4X4 - TRANSMISSÃO 4X4	181
EIXO SECUNDÁRIO - TRANSMISSÃO 4X2	164
EIXO SECUNDÁRIO - TRANSMISSÃO 4X4	179
FILTRO DE COMBUSTÍVEL - DELPHI	110
FILTRO E RESFRIADOR DE ÓLEO LUBRIFICANTE	132
FILTRO HIDRÁULICO	268
FILTROS DE ÓLEO - TRANSMISSÃO 4X2	159
FILTROS DE ÓLEO - TRANSMISSÃO 4X4	173
FIXAÇÃO ASSENTO OPERADOR	64
FIXAÇÃO E ACIONAMENTO DA BOMBA INJETORA DELPHI	137
FIXAÇÃO E ACIONAMENTO DO ALTERNADOR	154
FREIO ESTACIONAMENTO INDEPENDENTE - OPCIONAL	241
INSTRUMENTOS PAINEL DIANTEIRO - 4X2	318
INSTRUMENTOS PAINEL DIANTEIRO - 4X4	319
INSTRUMENTOS PAINEL LATERAL DIREITO - CABINE ABERTA	316
INSTRUMENTOS PAINEL LATERAL DIREITO - CABINE FECHADA	317
JANELA TRASEIRA	52
JOGO DE REPARO	156
JUNTA UNIVERSAL DUPLA - EIXO DIANTEIRO 4X4	208
LANÇA DA RETROESCAVADEIRA	6
MONTAGEM BRAÇO E CAÇAMBA DA PÁ-CARREGADEIRA C/ 2 CILINDROS - OPCIONAL	26
MONTAGEM BRAÇO E CAÇAMBA DA PÁ-CARREGADEIRA	12
MONTAGEM COROA E PINHÃO - EIXO DIANTEIRO 4X4	206
MONTAGEM DA BATERIA E CHAVE GERAL	313
MONTAGEM DA CABINE ABERTA	29
MONTAGEM DA CABINE FECHADA	39
MONTAGEM DA COBERTURA DA CABINE	60
MONTAGEM DIFERENCIAL - EIXO DIANTEIRO 4X4	207
MONTAGEM DIFERENCIAL - EIXO TRASEIRO	219
MONTAGEM DO CAPÔ DO MOTOR	61
MONTAGEM DO CHASSI	1
MONTAGEM DO CONTRAPESO - 205 KG	16
MONTAGEM DO EIXO CARDAN - 4X2	227
MONTAGEM DO EIXO CARDAN - 4X4	226
MONTAGEM DO EXTINTOR DE INCÊNDIOS - OPCIONAL	107
MONTAGEM DO FILTRO DE AR DO MOTOR - N.A.	197
MONTAGEM DO FILTRO DE AR DO MOTOR - OPÇÕES	196

Índice

Descrição da página	N.º
MONTAGEM DO FILTRO DE AR DO MOTOR - TURBO	199
MONTAGEM DO LAVADOR PARABRISA - CABINE ABERTA	102
MONTAGEM DO LAVADOR PARABRISA - CABINE FECHADA	103
MONTAGEM DO LAVADOR PARABRISA - OPÇÕES	101
MONTAGEM DO MOTOR MWM E TRANSMISSÃO	108
MONTAGEM DO PEDAL ACELERADOR DO MOTOR	69
MONTAGEM DOS EIXOS CARDAN	225
MONTAGEM DOS EIXOS DIANTEIROS - 4X2	201
MONTAGEM DOS EIXOS DIANTEIROS - 4X4	200
MONTAGEM DOS ESTABILIZADORES - STANDARD	10
MONTAGEM DOS ESTABILIZADORES SAPATAS C/ BORRACHA - OPCIONAL	11
MONTAGEM DOS PARALAMAS TRASEIROS	63
MONTAGEM DOS PEDAIS DE FREIO	71
MONTAGEM EIXO MOTRIZ TRASEIRO	214
MONTAGEM FUSÍVEIS E RELÉS	324
MONTAGEM LIMPADOR PÁRA-BRISA - MODELO COM MANCAL E EIXO FIXO	32
MONTAGEM LIMPADOR PÁRA-BRISA - MODELO COM MANCAL E EIXO FIXO	42
MONTAGEM LIMPADOR PÁRA-BRISA - MODELO COM MANIVELA E EIXO SEPARADO	34
MONTAGEM LIMPADOR PÁRA-BRISA COM MANCAL E EIXO SEPARADO	44
MONTAGEM LIMPADOR PÁRA-BRISA DIANTEIRO - CABINE ABERTA	31
MONTAGEM LIMPADOR PÁRA-BRISA DIANTEIRO - CABINE FECHADA	41
MONTAGEM LIMPADOR VIDRO TRASEIRO - MODELO COM MANCAL E EIXO FIXO	47
MONTAGEM LIMPADOR VIDRO TRASEIRO - MODELO COM MANIVELA E EIXO SEPARADO	49
MONTAGEM LIMPADOR VIDRO TRASEIRO	46
MONTAGEM PAINÉIS	315
MOTOR DE PARTIDA	155
MOTOR MWM - MONTAGENS	111
MOTOR PARCIAL ASPIRADO	114
MOTOR PARCIAL TURBO	115
PAINEL DIREITO CABINE ABERTA	37
PAINEL DIREITO CABINE FECHADA	56
PAINEL ESQUERDO CABINE FECHADA	57
PAINEL FRONTAL	38
PAINEL FRONTAL	58
PEÇA INTERMEDIÁRIA	121
PISTÃO E BIELA	128
PORTA BICO INJETOR - ASPIRADO	138
PORTA BICO INJETOR - TURBO	139
PORTA DA CABINE	55
REDUTOR PLANETÁRIO - EIXO TRASEIRO	224
RESPIRO DO MOTOR - ASPIRADO	150
RESPIRO MOTOR - TURBO	151
REVESTIMENTO INTERNO TETO	59
SEÇÃO DA CAÇAMBA	298
SEÇÃO DA CAÇAMBA	303
SEÇÃO DA LANÇA E BRAÇO DE PROFUNDIDADE	295
SEÇÃO DE GIRO	294
SEÇÃO DE LEVANTAMENTO	305
SEÇÃO DE SAÍDA	299
SEÇÃO DE SAÍDA	307
SEÇÃO DO BRAÇO DE PROFUNDIDADE	296
SEÇÃO DOS ESTABILIZADORES	297
SEÇÃO ENTRADA	293
SEÇÃO ENTRADA	302

Índice

Descrição da página	N.º
SISTEMA AQUECIMENTO CABINE - OPCIONAL	104
SISTEMA AQUECIMENTO E VENTILAÇÃO	106
SISTEMA DE ARREFECIMENTO DA TRANSMISSÃO	195
SISTEMA DE ARREFECIMENTO DO MOTOR	193
SISTEMA DE COMBUSTÍVEL - TANQUE AÇO 165 LITROS	188
SISTEMA DE ESCAPAMENTO DO MOTOR - NA	191
SISTEMA DE ESCAPAMENTO DO MOTOR - OPÇÕES	190
SISTEMA DE ESCAPAMENTO DO MOTOR - TURBO	192
SISTEMA ELÉTRICO - BRAÇO EXTENSÍVEL - OPCIONAL	321
SISTEMA ELÉTRICO - SENSORES E ALARMES	322
SISTEMA ELÉTRICO DE ILUMINAÇÃO	314
SISTEMA HIDRÁULICO BRAÇO EXTENSÍVEL - OPCIONAL	285
SISTEMA HIDRÁULICO BRAÇO EXTENSÍVEL	286
SISTEMA HIDRÁULICO BRAÇO PROFUNDIDADE RETROESCAVADEIRA	262
SISTEMA HIDRÁULICO CILINDRO DE GIRO DA RETROESCAVADEIRA	256
SISTEMA HIDRÁULICO DA CAÇAMBA DA RETROESCAVADEIRA	253
SISTEMA HIDRÁULICO DA LANÇA DA RETROESCAVADEIRA	260
SISTEMA HIDRÁULICO DA TRANSMISSÃO - 4X2	249
SISTEMA HIDRÁULICO DA TRANSMISSÃO - 4X4	251
SISTEMA HIDRÁULICO DE ALIMENTAÇÃO DA BOMBA	271
SISTEMA HIDRÁULICO DE DIREÇÃO	243
SISTEMA HIDRÁULICO DE FREIO	247
SISTEMA HIDRÁULICO DE INCLINAÇÃO DA CAÇAMBA CARREGADEIRA C/ 2 CILINDROS	310
SISTEMA HIDRÁULICO DE INCLINAÇÃO DA CAÇAMBA DA CARREGADEIRA	279
SISTEMA HIDRÁULICO DO TROCADOR DE CALOR	264
SISTEMA HIDRÁULICO DOS ESTABILIZADORES	258
SISTEMA HIDRÁULICO ELEVAÇÃO CAÇAMBA CARREGADEIRA	282
SISTEMA HIDRÁULICO RETORNO E RESERVATÓRIO	266
SOBREALIMENTAÇÃO	152
TAMPA FRONTAL/ CARCAÇA DO VOLANTE - ASPIRADO	122
TAMPA FRONTAL/ CARCAÇA DO VOLANTE - TURBO	123
TANQUE HIDRÁULICO	269
TORRE DE GIRO DA RETROESCAVADEIRA	4
TRANSMISSÃO SINCRONIZADA CARRARO - 4X2	157
TRANSMISSÃO SINCRONIZADA CARRARO - 4X4	171
TUBULAÇÃO DE INJEÇÃO PARA BOMBA INJETORA ROTATIVA	140
TUBULAÇÃO E FIXAÇÃO DO FILTRO DE COMBUSTÍVEL PARA BOMBA DELPHI	134
VÁLVULA DE ALÍVIO PRINCIPAL	300
VÁLVULA DE ALÍVIO	309
VÁLVULA REGULADORA DE PRESSÃO	308
VALVULA SOLENÓIDE - TRANSMISSÃO 4X4	186

RANDON VEÍCULOS

Índice Numérico

Código	Página	Código	Página	Código	Página
180100136	3F000 00.0	210001079	5G000 00.0	210002005	2A121 01.0
202000220	2A300 00.0	210001079	5G100 00.0	210002005	2A122 01.1
208000295	2B100 00.0	210001079	7A000 00.0	210002005	2A122 02.0
208000295	2D000 00.0	210001116	3D000 00.0	210002005	2A150 00.0
208003639	3D000 00.0	210001116	5D000 00.0	210002005	2A300 00.0
208003894	1A000 00.0	210001222	5B000 00.0	210002005	2G000 00.0
208003894	3A000 00.0	210001441	3G000 01.0	210002005	2G020 00.0
208003934	1F000 00.0	210001525	1A000 00.0	210002005	2K300 00.0
208003934	1L000 00.0	210001660	3A000 00.0	210002005	2L100 00.0
208004429	4A200 06.0	210001660	5O000 00.0	210002005	2L100 01.0
208004429	4C100 08.0	210001684	1B000 00.0	210002005	5G000 00.0
208004512	3E100 00.0	210001700	2J000 00.0	210002005	5G100 00.0
208004512	3E200 00.0	210001702	7F000 00.0	210002005	5N100 00.0
208004638	1A000 00.0	210001730	7B100 00.0	210002005	7E000 00.0
208004639	1A000 00.0	210001730	7B200 00.0	210002007	2A121 02.0
208006143	2A300 00.0	210001753	2A131 00.0	210002015	1F000 00.0
208008033	1L000 00.0	210001758	2A300 00.0	210002015	1L000 00.0
210000516	1F000 00.0	210001786	2A000 00.0	210002015	2A000 00.0
210000516	2A151 00.0	210001786	2A170 00.0	210002015	2A020 01.0
210000614	5B100 00.0	210001884	2J000 00.0	210002015	2A030 00.0
210000763	2G040 00.0	210001920	2J000 00.0	210002015	2A110 00.0
210000774	5G000 00.0	210001922	2A300 00.0	210002015	2A121 01.0
210000774	5G100 00.0	210001922	7E000 00.0	210002015	2A122 01.1
210000774	5O000 00.0	210001923	2B100 00.0	210002015	2A300 00.0
210000789	2A500 01.0	210001925	2B000 00.0	210002015	2A400 00.0
210000836	2A500 01.0	210001925	2B100 00.0	210002015	2A500 00.0
210000848	2A151 00.0	210001925	2C000 00.0	210002015	2B000 00.0
210000942	2G020 00.0	210001925	2G000 00.0	210002015	2C000 00.0
210000960	1B000 00.0	210001925	2G040 00.0	210002015	2C100 00.0
210000960	1D000 00.0	210001925	2G150 00.0	210002015	2C200 00.0
210000960	1F000 00.0	210001925	5N100 00.0	210002015	2G000 00.0
210000960	1L000 00.0	210001927	2B100 00.0	210002015	2G040 00.0
210000960	3B000 04.0	210001927	2C100 00.0	210002015	2G140 00.0
210000960	3B100 04.0	210001927	2C200 00.0	210002015	2G150 00.0
210000960	4A100 05.0	210001927	2G130 00.0	210002015	2I000 00.0
210001014	2A040 00.0	210001927	2G150 00.0	210002015	2J000 00.0
210001014	2A190 00.0	210001927	2K300 00.0	210002015	2K100 00.0
210001015	8A000 00.0	210001929	2G120 00.0	210002015	2K300 00.0
210001031	2A400 00.0	210001929	3F000 00.0	210002015	2L100 00.0
210001050	5G000 00.0	210001997	2A300 00.0	210002015	2L100 01.0
210001050	5G100 00.0	210001997	2J000 00.0	210002015	2N200 00.0
210001050	5O000 00.0	210002000	2I000 00.0	210002015	2O000 00.0
210001056	2K200 00.0	210002000	2K200 00.0	210002015	3D000 00.0
210001056	2N000 00.0	210002000	2N000 00.0	210002015	3E100 00.0
210001056	3F000 00.0	210002000	3D000 00.0	210002015	3F000 00.0
210001068	2K100 00.0	210002000	7D000 00.1	210002015	5B000 00.0
210001068	2N200 00.0	210002000	7E000 00.0	210002015	5D000 00.0
210001068	5R100 00.0	210002000	7F000 00.0	210002015	5H000 00.0
210001079	2L100 00.0	210002005	1F000 00.0	210002015	5J000 00.0
210001079	2L100 01.0	210002005	1L000 00.0	210002015	5M000 00.0
210001079	2N000 00.0	210002005	2A020 01.0	210002015	5N100 00.0
210001079	3D000 00.0	210002005	2A020 02.0	210002015	5P000 00.0

RANDON VEÍCULOS

Índice Numérico

Código	Página	Código	Página	Código	Página
210002015	5U000 00.0	210002045	2A122 01.1	210002190	1C000 00.0
210002015	7E000 00.0	210002045	3A000 00.0	210002190	2A000 00.0
210002021	1A000 00.0	210002045	4A000 00.0	210002190	2A030 00.0
210002021	1D000 00.0	210002045	4A000 01.0	210002190	2A110 00.0
210002021	1E100 00.0	210002045	5N000 00.0	210002190	2A300 00.0
210002021	1L000 00.0	210002045	5O000 00.0	210002190	2B000 00.0
210002021	2A000 00.0	210002050	5B100 00.0	210002190	2G010 00.0
210002021	2A020 01.0	210002057	1A000 00.0	210002190	2G110 00.0
210002021	2A121 01.0	210002092	7A000 00.0	210002190	2J000 00.0
210002021	2A122 01.1	210002118	3G000 01.0	210002190	2K300 00.0
210002021	2B000 00.0	210002118	3G000 02.0	210002190	3A000 00.0
210002021	2C000 00.0	210002141	2G000 00.0	210002190	3B000 09.0
210002021	2K200 00.0	210002141	5G000 00.0	210002190	3B100 11.0
210002021	2N000 00.0	210002141	5G100 00.0	210002190	3E100 00.0
210002021	3E100 00.0	210002150	2J000 00.0	210002190	3E200 00.0
210002021	3E200 00.0	210002153	2C100 00.0	210002190	3F000 00.0
210002021	4D000 01.0	210002153	2C200 00.0	210002190	5B000 00.0
210002021	5B000 00.0	210002155	7F000 00.0	210002190	5M000 00.0
210002021	5O000 00.0	210002165	2B100 00.0	210002190	5N100 00.0
210002025	1A000 00.0	210002165	2I000 00.0	210002190	5O000 00.0
210002025	2A300 00.0	210002165	3D000 00.0	210002190	5R100 00.0
210002025	2B000 00.0	210002165	7D000 00.1	210002190	5R300 00.0
210002025	2C100 00.0	210002170	1L000 00.0	210002190	7A000 00.0
210002025	2C200 00.0	210002170	2A020 01.0	210002200	1B000 00.0
210002025	2G010 00.0	210002170	2A020 02.0	210002200	1D000 00.0
210002025	2G040 00.0	210002170	2A121 01.0	210002200	1L000 00.0
210002025	2G110 00.0	210002170	2A121 02.0	210002200	2A000 00.0
210002025	2G120 00.0	210002170	2A122 01.1	210002200	2A200 00.0
210002025	2G140 00.0	210002170	2A122 02.0	210002200	2K200 00.0
210002025	2G150 00.0	210002170	2A300 00.0	210002200	2N000 00.0
210002025	2J000 00.0	210002170	2B100 00.0	210002200	3A000 00.0
210002025	2K300 00.0	210002170	3F000 00.0	210002200	3E100 00.0
210002025	3D000 00.0	210002180	1F000 00.0	210002200	3E200 00.0
210002025	3E100 00.0	210002180	1L000 00.0	210002200	4D000 01.0
210002025	3E200 00.0	210002180	2A500 00.0	210002200	5O000 00.0
210002025	3F000 00.0	210002180	2A500 01.0	210002200	5R200 00.0
210002025	3F100 00.0	210002180	2B100 00.0	210002215	1A000 00.0
210002025	5B000 00.0	210002180	2C100 00.0	210002215	1B000 00.0
210002025	5J000 00.0	210002180	2C200 00.0	210002215	1C000 00.0
210002025	5M000 00.0	210002180	2I000 00.0	210002215	1E000 00.0
210002025	5N000 00.0	210002180	2J000 00.0	210002215	1E100 00.0
210002025	5N100 00.0	210002180	2K300 00.0	210002215	1G000 00.0
210002025	5O000 00.0	210002180	2L100 00.0	210002215	3D000 00.0
210002025	5Q000 00.0	210002180	2L100 01.0	210002215	4A000 00.0
210002025	5R100 00.0	210002180	2O000 00.0	210002215	4A000 01.0
210002025	5R300 00.0	210002180	3D000 00.0	210002215	5N000 00.0
210002025	7A000 00.0	210002180	3F000 00.0	210002215	5O000 00.0
210002025	7E000 00.0	210002180	5B000 00.0	210002220	2A020 02.0
210002045	1C000 00.0	210002180	5D000 00.0	210002220	2A121 02.0
210002045	1G000 00.0	210002180	5N100 00.0	210002220	2A122 02.0
210002045	2A020 01.0	210002190	1A000 00.0	210002241	2A020 02.0
210002045	2A121 01.0	210002190	1B000 00.0	210002241	2A121 02.0

RANDON VEÍCULOS

Índice Numérico

Código	Página	Código	Página	Código	Página
210002241	2A122 02.0	210003660	2I000 00.0	210003840	2C000 00.0
210002257	5N000 00.0	210003660	2K200 00.0	210003840	3D000 00.0
210002263	3F000 00.0	210003660	2N000 00.0	210003840	3E100 00.0
210002263	5O000 00.0	210003668	1A000 00.0	210003840	3E200 00.0
210002268	2G000 00.0	210003668	3A000 00.0	210003843	1L000 00.0
210002268	2G040 00.0	210003700	2A121 02.0	210003844	2A500 01.0
210002358	1B000 00.0	210003700	2G000 00.0	210003844	2B000 00.0
210002370	1L000 00.0	210003700	2G030 00.0	210003844	2G000 00.0
210002370	2B100 00.0	210003700	2L100 00.0	210003844	2G040 00.0
210002379	1B000 00.0	210003700	2L100 01.0	210003844	2G150 00.0
210002402	2G000 00.0	210003710	1L000 00.0	210003850	2A030 00.0
210002402	2G040 00.0	210003710	2A030 00.0	210003860	2C100 00.0
210002402	2G130 00.0	210003710	2A300 00.0	210003860	2C200 00.0
210002402	2G150 00.0	210003710	2B100 00.0	210003860	2G000 00.0
210002414	2B000 00.0	210003710	2G000 00.0	210003863	1L000 00.0
210002414	2B100 00.0	210003710	2K300 00.0	210003863	5H000 00.0
210002414	2C000 00.0	210003710	5G000 00.0	210003863	5R300 00.0
210002414	2C100 00.0	210003710	5G100 00.0	210003890	1A000 00.0
210002414	2C200 00.0	210003718	2G000 00.0	210003890	2A000 00.0
210002414	2G040 00.0	210003718	7E000 00.0	210003890	2B000 00.0
210002414	2G130 00.0	210003720	2A150 00.0	210003890	7A000 00.0
210002414	2G150 00.0	210003720	2G020 00.0	210003900	1A000 00.0
210002414	2J000 00.0	210003730	2A020 01.0	210003900	1B000 00.0
210002465	5N100 00.0	210003730	2A020 02.0	210003900	2A110 00.0
210002495	2K200 00.0	210003730	2A121 01.0	210003900	2A300 00.0
210002495	2N000 00.0	210003730	2A122 01.1	210003900	3E200 00.0
210002495	3F100 00.0	210003730	2A122 02.0	210003900	3F000 00.0
210002495	5B000 00.0	210003800	3F000 00.0	210003900	5M000 00.0
210002495	5K000 00.0	210003800	5D000 00.0	210003900	5O000 00.0
210002495	5M000 00.0	210003810	2A000 00.0	210003908	2C100 00.0
210002495	7A000 00.0	210003810	2A110 00.0	210003908	2C200 00.0
210002765	5Q000 00.0	210003810	2A500 01.0	210003910	2A300 00.0
210002844	5P000 00.0	210003810	2B100 00.0	210003910	2C000 00.0
210002844	5U000 00.0	210003810	2J000 00.0	210003910	2G040 00.0
210003311	3F000 00.0	210003810	2L100 00.0	210003910	2G120 00.0
210003362	1B000 00.0	210003810	2L100 01.0	210003910	2G140 00.0
210003362	1F000 00.0	210003810	5N100 00.0	210003910	2K300 00.0
210003362	1L000 00.0	210003810	7E000 00.0	210003910	3E200 00.0
210003390	1D000 00.0	210003820	1L000 00.0	210003910	3F000 00.0
210003480	1B000 00.0	210003830	1F000 00.0	210003910	5B000 00.0
210003480	1E100 00.0	210003830	1L000 00.0	210003910	5G000 00.0
210003480	1F000 00.0	210003830	2A500 00.0	210003910	5G100 00.0
210003480	1L000 00.0	210003830	2I000 00.0	210003910	5N100 00.0
210003500	1C000 00.0	210003830	2K100 00.0	210003920	2G150 00.0
210003500	1D000 00.0	210003830	2K300 00.0	210003920	2J000 00.0
210003550	3B000 07.0	210003830	2L100 00.0	210003920	3A000 00.0
210003550	3B100 08.0	210003830	2L100 01.0	210003920	3B000 09.0
210003600	2K200 00.0	210003830	2N200 00.0	210003920	3B100 11.0
210003600	2N000 00.0	210003830	2O000 00.0	210003920	3E100 00.0
210003601	3D000 00.0	210003830	3F000 00.0	210003920	3E200 00.0
210003650	2B100 00.0	210003840	1E000 00.0	210003920	5R100 00.0
210003650	7D000 00.1	210003840	2A400 00.0	210003920	5R300 00.0

RANDON VEÍCULOS

Índice Numérico

Código	Página	Código	Página	Código	Página
210003928	5J000 00.0	210004606	2G000 00.0	210005760	5R300 00.0
210003930	2G010 00.0	210004621	2A020 02.0	210005760	5U000 00.0
210003930	2G110 00.0	210004621	2A121 02.0	210005760	7E000 00.0
210003930	2K300 00.0	210004621	2A122 02.0	210005765	2C000 00.0
210003930	5Q000 00.0	210004623	2J000 00.0	210005765	2C100 00.0
210003931	2C000 00.0	210005000	2G020 00.0	210005765	2C200 00.0
210003940	5O000 00.0	210005005	4C000 00.0	210005765	2G000 00.0
210003970	2B100 00.0	210005020	2G020 00.0	210005765	2G030 00.0
210003970	3A000 00.0	210005500	2A300 00.0	210005765	2G040 00.0
210003985	1A000 00.0	210005525	1A000 00.0	210005765	2G120 00.0
210004040	1L000 00.0	210005744	2A300 00.0	210005765	2G140 00.0
210004040	2K200 00.0	210005755	1F000 00.0	210005765	2G150 00.0
210004040	2N000 00.0	210005755	1L000 00.0	210005765	2J000 00.0
210004040	3E100 00.0	210005755	2A020 01.0	210005765	3D000 00.0
210004040	3E200 00.0	210005755	2A040 00.0	210005765	3F100 00.0
210004040	4D000 01.0	210005755	2A121 01.0	210005765	5G000 00.0
210004040	5R200 00.0	210005755	2A122 01.1	210005765	5G100 00.0
210004050	1B000 00.0	210005755	2A150 00.0	210005765	5J000 00.0
210004050	1D000 00.0	210005755	2A170 00.0	210005765	5N000 00.0
210004050	2A200 00.0	210005755	2A300 00.0	210005765	5O000 00.0
210004050	3A000 00.0	210005755	2G000 00.0	210005765	7A000 00.0
210004060	3A000 00.0	210005755	2G020 00.0	210005765	7E000 00.0
210004070	1A000 00.0	210005755	2K300 00.0	210005770	1A000 00.0
210004070	3F000 00.0	210005755	2L100 00.0	210005770	1E100 00.0
210004070	4D000 01.0	210005755	2L100 01.0	210005770	1L000 00.0
210004080	5O000 00.0	210005755	5N100 00.0	210005770	2B000 00.0
210004098	1A000 00.0	210005755	7E000 00.0	210005770	2D000 00.0
210004098	2D000 00.0	210005756	5B000 00.0	210005770	4D000 01.0
210004100	2B000 00.0	210005760	1L000 00.0	210005770	4F000 00.0
210004120	4F000 00.0	210005760	2A020 01.0	210005778	1A000 00.0
210004180	1C000 00.0	210005760	2A030 00.0	210005778	3A000 00.0
210004180	1G000 00.0	210005760	2A121 01.0	210006225	3F000 00.0
210004180	4A000 00.0	210005760	2A122 01.1	210006234	5I000 00.0
210004180	4A000 01.0	210005760	2A300 00.0	210006234	5P000 00.0
210004195	1B000 00.0	210005760	2A400 00.0	210006234	5U000 00.0
210004195	3D000 00.0	210005760	2A500 00.0	210006236	3G000 02.0
210004195	5N000 00.0	210005760	2A500 01.0	210006245	5J000 00.0
210004195	5O000 00.0	210005760	2B000 00.0	210006245	5K000 00.0
210004197	1G000 00.0	210005760	2C000 00.0	210006755	4F000 00.0
210004360	2A151 00.0	210005760	2G000 00.0	210006880	2A130 00.0
210004370	2A151 00.0	210005760	2G040 00.0	210007036	1L000 00.0
210004370	5D000 00.0	210005760	2G140 00.0	210007064	1A000 00.0
210004472	5R300 00.0	210005760	2G150 00.0	210007064	1E000 00.0
210004577	2A020 02.0	210005760	2I000 00.0	210007064	1E100 00.0
210004577	2A121 02.0	210005760	2K100 00.0	210007068	4A100 02.0
210004577	2A122 02.0	210005760	2K300 00.0	210007068	4A200 02.0
210004580	5N100 00.0	210005760	2N200 00.0	210007069	4A100 03.0
210004583	3E100 00.0	210005760	3F000 00.0	210007069	4C100 02.0
210004593	1G000 00.0	210005760	5H000 00.0	210007070	3B000 06.0
210004599	2A020 01.0	210005760	5J000 00.0	210007070	3B100 06.0
210004599	2A121 01.0	210005760	5M000 00.0	210007071	4A100 05.0
210004599	2A122 01.1	210005760	5P000 00.0	210007072	4A100 05.0

RANDON VEÍCULOS

Índice Numérico

Código	Página	Código	Página	Código	Página
210007073	4A100 03.0	210300209	5G000 00.0	211200000	2I000 00.0
210007073	4C100 02.0	210300209	5G100 00.0	211200000	2J000 00.0
210007074	3B000 06.0	210301279	5G000 00.0	211200000	5H000 00.0
210007074	3B100 06.0	210301279	5G100 00.0	211200000	5J000 00.0
210007074	3B100 07.0	210301544	3A000 00.0	211200000	5K000 00.0
210007076	4A100 03.0	210301544	3A100 05.0	211200000	5K010 00.0
210007076	4C100 02.0	210301544	3A100 05.1	211200000	5L000 00.1
210007079	2A040 00.0	210301678	3F000 00.0	211200000	5L010 00.0
210007079	2A160 00.0	210301704	3D000 00.0	211200000	5P000 00.0
210007088	2A300 00.0	210302774	5B000 00.0	211200000	5Q000 00.0
210007091	2A131 00.0	210302774	5G000 00.0	211200000	5R110 00.0
210007092	5N100 00.0	210302774	5G100 00.0	211200000	5U000 00.0
210007093	5N100 00.0	210400166	4C100 01.0	211200000	5U100 00.0
210007094	2A040 00.0	210400184	5N010 00.0	211200001	1C000 00.0
210007094	5B100 00.0	210400194	5N000 00.0	211200001	1D000 00.0
210007095	5B100 00.0	210400196	4A200 03.0	211200001	1F000 00.0
210007097	2A500 01.0	210400251	3B000 03.0	211200001	1L000 00.0
210007102	5B000 00.0	210400251	3B100 03.0	211200020	1F000 00.0
210007102	5M000 00.0	210400251	4A200 06.0	211200020	1L000 00.0
210007103	2A190 00.0	210400251	4C100 01.0	211200020	4A000 00.0
210007104	7B100 00.0	210400251	4C100 08.0	211200020	4A000 01.0
210007104	7B200 00.0	210400296	3D000 00.0	211200020	4A200 01.0
210007120	2A110 00.0	210400537	5N100 00.0	211200020	5J000 00.0
210007141	5R100 00.0	210401113	3D000 00.0	211200026	2J000 00.0
210007174	2A020 01.0	210401264	4C100 01.0	211200037	5I000 00.0
210007174	2A121 01.0	210401268	3B000 07.0	211200037	5R200 00.0
210007174	2A122 01.1	210401268	3B100 08.0	211400004	2C100 00.0
210007175	2A020 01.0	210401270	4C100 03.0	211400004	2C200 00.0
210007175	2A121 01.0	210401271	4C100 01.0	211400101	3E100 00.0
210007175	2A122 01.1	210401272	4C100 04.0	211400101	3E200 00.0
210007188	4F000 00.0	210401274	4C100 04.0	211400174	2A000 00.0
210007200	2A110 00.0	210401276	3B100 07.0	211400174	5N100 00.0
210007220	2A000 00.0	210401278	3B000 06.0	211400187	2A190 00.0
210007221	2A000 00.0	210401278	3B100 06.0	211400204	3D000 00.0
210007221	2A040 00.0	210401287	3B000 04.0	211400223	5G000 00.0
210007221	2A050 00.0	210401287	3B100 04.0	211400223	5G100 00.0
210007221	2A160 00.0	210401287	3B100 07.0	211400243	5N000 00.0
210007221	2A170 00.0	210401290	3B100 10.0	211400245	2A300 00.0
210007221	2A180 00.0	210401316	3D000 00.0	212000627	2B100 00.0
210007221	2A190 00.0	210401318	5N010 00.0	212000628	2B100 00.0
210008036	1L000 00.0	211000469	2K200 00.0	212000629	2B100 00.0
210101203	7A000 00.0	211000469	2N000 00.0	212000630	2B100 00.0
210101705	7F000 00.0	211001981	2K300 00.0	212000631	2B100 00.0
210101797	7F000 00.0	211100388	4A100 01.0	212000697	3G000 01.0
210101798	7F000 00.0	211100388	4A200 01.0	212000697	3G000 02.0
210101946	7F000 00.0	211200000	1A000 00.0	212000697	7E000 00.0
210101988	7F000 00.0	211200000	1B000 00.0	212002316	3D000 00.0
210101989	7F000 00.0	211200000	1D000 00.0	212002317	3D000 00.0
210200290	2B000 00.0	211200000	1E000 00.0	212003681	2A151 00.0
210200467	4A100 05.0	211200000	1E100 00.0	212004159	2A151 00.0
210300003	5G000 00.0	211200000	1F000 00.0	212004165	2A151 00.0
210300003	5G100 00.0	211200000	1L000 00.0	212004169	2A151 00.0

RANDON VEÍCULOS

Índice Numérico

Código	Página	Código	Página	Código	Página
212006417	2A300 00.0	218004482	2N100 00.0	219000057	4D000 01.0
212008826	3F100 00.0	218004546	2K400 00.0	219000058	4A000 01.0
212008827	2L100 00.0	218004547	2K400 00.0	219000059	4E200 04.0
212008827	2L100 01.0	218004554	2N100 00.0	219000059	4E200 05.0
212008827	5M000 00.0	219000000	4A100 00.0	219000059	4E200 06.0
212009775	3F100 00.0	219000001	4A200 00.0	219000060	4E100 02.0
212009775	5M000 00.0	219000002	4C000 00.0	219000060	4E200 00.0
212009775	5N000 00.0	219000002	4C100 00.0	219000060	4E200 01.0
212009864	2A500 01.0	219000012	3A100 00.0	219000060	4E200 02.0
212009866	2A500 01.0	219000013	3A100 00.0	219000060	4E200 03.0
212300541	4E100 02.0	219000014	4E100 02.0	219000060	4E200 04.0
212300542	4E200 02.0	219000014	4E100 03.0	219000060	4E200 05.0
212300542	4E200 05.0	219000015	4E100 00.0	219000060	4E200 06.0
212300543	4E100 00.0	219000016	4E200 04.0	219000064	5O100 01.0
212300543	4E100 01.0	219000016	4E200 05.0	219000064	5O100 02.0
212300544	4E200 01.0	219000016	4E200 06.0	219000065	4A000 00.0
212300544	4E200 04.0	219000020	5I010 00.0	219000067	2C000 00.0
212300546	4E100 00.0	219000024	2A500 01.0	219000067	5D000 00.0
212300546	4E100 01.0	219000027	5B000 00.0	219000068	4D000 01.0
212300558	4E200 06.0	219000031	4A100 02.0	219000068	4D000 02.0
217000248	5J000 00.0	219000032	4A200 02.0	219000069	5N000 00.0
218000039	5N000 00.0	219000033	4A100 01.0	219000070	3D000 00.0
218000563	7E000 00.0	219000033	4C100 01.0	219000071	7E000 00.0
218002035	1A000 00.0	219000034	4A100 01.0	219000072	2I000 00.0
218002301	2K200 00.0	219000035	3B100 07.0	219000072	5H000 00.0
218002301	2N000 00.0	219000037	3B000 03.0	219000072	5L000 00.1
218002355	5G000 00.0	219000037	3B100 03.0	219000072	5P000 00.0
218002355	5G100 00.0	219000037	4A200 06.0	219000072	5R300 00.0
218002539	3D000 00.0	219000037	4C100 01.0	219000072	5U000 00.0
218002550	2O000 00.0	219000037	4C100 08.0	219000073	3F000 00.0
218002821	2K300 00.0	219000038	4A100 02.0	219000074	1F010 00.0
218003635	2A151 00.0	219000039	4A100 03.0	219000074	1H010 00.0
218004326	2K400 00.0	219000040	4A100 01.0	219000074	1H020 00.0
218004330	2K400 00.0	219000040	4A200 01.0	219000074	1H030 00.0
218004330	2N100 00.0	219000041	4C100 02.0	219000074	1H040 00.0
218004331	2K300 00.0	219000042	4A100 01.0	219000075	1F010 00.0
218004338	2K400 00.0	219000042	4A200 01.0	219000075	1H010 00.0
218004339	2K400 00.0	219000043	4A100 01.0	219000075	1H020 00.0
218004354	2K300 00.0	219000043	4A200 01.0	219000075	1H030 00.0
218004355	2K400 00.0	219000044	4A100 01.0	219000075	1H040 00.0
218004356	2K300 00.0	219000044	4A200 01.0	219000078	5O000 00.0
218004357	2K300 00.0	219000045	4A100 02.0	219000086	7E000 00.0
218004358	2K400 00.0	219000045	4A200 02.0	219000088	7B200 00.0
218004360	2K200 00.0	219000047	4C100 01.0	219000089	7B200 00.0
218004362	2K400 00.0	219000048	3B000 02.0	219000090	7B200 00.0
218004362	2N100 00.0	219000048	3B100 02.0	219000091	7B200 00.0
218004397	2K300 00.0	219000050	4C100 03.0	219000092	7F000 00.0
218004409	5N010 00.0	219000052	4E200 01.0	219000094	7B100 00.0
218004412	2N100 00.0	219000052	4E200 02.0	219000094	7B200 00.0
218004432	3D000 00.0	219000055	4E100 01.0	219000095	7B100 00.0
218004433	3D000 00.0	219000056	4D000 01.0	219000095	7B200 00.0
218004434	3D000 00.0	219000056	4D000 02.0	219000099	2D000 00.0

RANDON VEÍCULOS

Índice Numérico

Código	Página	Código	Página	Código	Página
219000100	2D000 00.0	219000202	5H000 00.0	219000278	5H000 00.0
219000101	2D000 00.0	219000203	5L000 00.1	219000278	5J000 00.0
219000101	2G000 00.0	219000204	5K000 00.0	219000278	5L000 00.1
219000102	2D000 00.0	219000207	5H000 00.0	219000278	5Q000 00.0
219000102	2G000 00.0	219000207	5L000 00.1	219000279	5K000 00.0
219000103	2D000 00.0	219000207	5R300 00.0	219000281	8A000 00.0
219000103	2G000 00.0	219000211	5B000 00.0	219000282	8A000 00.0
219000104	2D000 00.0	219000213	5B000 00.0	219000284	8A000 00.0
219000104	2G000 00.0	219000218	5O000 00.0	219000285	5H000 00.0
219000105	2D000 00.0	219000225	5B000 00.0	219000285	5I000 00.0
219000105	2G000 00.0	219000225	5J000 00.0	219000285	5K000 00.0
219000106	2G000 00.0	219000227	5H000 00.0	219000285	5L000 00.1
219000107	2G000 00.0	219000227	5K000 00.0	219000285	5P000 00.0
219000108	2G000 00.0	219000227	5L000 00.1	219000285	5Q000 00.0
219000109	2B000 00.0	219000227	5P000 00.0	219000285	5U000 00.0
219000109	2G020 00.0	219000227	5Q000 00.0	219000286	8A000 00.0
219000110	2B000 00.0	219000227	5R300 00.0	219000289	8A000 00.0
219000110	2G020 00.0	219000227	5U000 00.0	219000291	8A000 00.0
219000111	2B000 00.0	219000232	5M000 00.0	219000292	5G000 00.0
219000111	2G020 00.0	219000234	5M000 00.0	219000292	5G100 00.0
219000112	2B000 00.0	219000234	5O000 00.0	219000293	5G000 00.0
219000112	2G020 00.0	219000235	5M000 00.0	219000293	5G100 00.0
219000113	2B000 00.0	219000237	5I000 00.0	219000294	5D000 00.0
219000113	2G020 00.0	219000237	5R200 00.0	219000295	5D000 00.0
219000115	2G020 00.0	219000239	3F100 00.0	219000297	5D000 00.0
219000115	7B100 00.0	219000239	5H000 00.0	219000306	5G000 00.0
219000115	7B200 00.0	219000239	5K000 00.0	219000306	5G100 00.0
219000115	7D000 00.1	219000239	5L000 00.1	219000309	1F010 00.0
219000121	7E000 00.0	219000239	5P000 00.0	219000309	1H010 00.0
219000122	7F000 00.0	219000239	5U000 00.0	219000309	1H020 00.0
219000131	7B300 00.0	219000248	5B000 00.0	219000309	1H030 00.0
219000131	7B400 00.0	219000250	2B000 00.0	219000309	1H040 00.0
219000133	7A000 00.0	219000251	2B100 00.0	219000310	1F010 00.0
219000134	5D000 00.0	219000253	3E100 00.0	219000310	1H010 00.0
219000148	1A000 00.0	219000253	3E200 00.0	219000310	1H020 00.0
219000154	1A000 00.0	219000254	1E100 00.0	219000310	1H030 00.0
219000155	1A000 00.0	219000255	2C100 00.0	219000310	1H040 00.0
219000156	1A000 00.0	219000255	2C200 00.0	219000311	1F010 00.0
219000157	2G020 00.0	219000259	8A000 00.0	219000311	1H010 00.0
219000157	2G120 00.0	219000262	8A000 00.0	219000311	1H020 00.0
219000158	2G000 00.0	219000263	8A000 00.0	219000311	1H030 00.0
219000158	2G030 00.0	219000264	8A000 00.0	219000311	1H040 00.0
219000158	3F000 00.0	219000265	8A000 00.0	219000312	5B000 00.0
219000159	3G000 01.0	219000266	8A000 00.0	219000312	5D000 00.0
219000159	3G000 02.0	219000267	8A000 00.0	219000312	5O000 00.0
219000163	7E000 00.0	219000268	8A000 00.0	219000313	5B000 00.0
219000170	5L000 00.1	219000270	8A000 00.0	219000313	5D000 00.0
219000171	5L000 00.1	219000271	5J000 00.0	219000313	5G000 00.0
219000192	5M000 00.0	219000271	5R100 00.0	219000313	5G100 00.0
219000195	5D000 00.0	219000273	5H000 00.0	219000313	5O000 00.0
219000197	5B000 00.0	219000273	5R100 00.0	219000314	5B000 00.0
219000197	5D000 00.0	219000274	5R100 00.0	219000314	5I000 00.0

RANDON VEÍCULOS

Índice Numérico

Código	Página	Código	Página	Código	Página
219000314	5J000 00.0	219000393	3G000 01.0	219000478	4A100 03.0
219000314	5P000 00.0	219000394	3G000 01.0	219000478	4C100 02.0
219000314	5Q000 00.0	219000395	4D000 01.0	219000479	4C100 05.0
219000314	5R200 00.0	219000395	4D000 02.0	219000480	4C100 05.0
219000314	5U000 00.0	219000395	4F000 00.0	219000481	4C100 07.0
219000315	3F100 00.0	219000397	3A100 12.0	219000482	4A200 06.0
219000315	5H000 00.0	219000401	4A000 00.0	219000483	3B000 02.0
219000315	5K000 00.0	219000401	4A000 01.0	219000483	3B100 02.0
219000315	5L000 00.1	219000402	2J000 00.0	219000484	3B100 07.0
219000315	5P000 00.0	219000405	7D000 00.1	219000487	3B000 08.0
219000315	5Q000 00.0	219000405	7F000 00.0	219000487	3B100 09.0
219000315	5R100 00.0	219000406	7F000 00.0	219000488	4A100 05.0
219000315	5R200 00.0	219000427	5D000 00.0	219000489	4A100 05.0
219000315	5R300 00.0	219000428	3D000 00.0	219000490	3B000 03.0
219000315	5U000 00.0	219000433	5H000 00.0	219000490	3B000 06.0
219000316	5O000 00.0	219000435	7B300 00.0	219000490	3B100 03.0
219000317	5G000 00.0	219000435	7B400 00.0	219000490	3B100 06.0
219000317	5G100 00.0	219000436	2L100 00.0	219000491	3B100 07.0
219000318	5M000 00.0	219000436	2L100 01.0	219000491	4C100 04.0
219000318	5N000 00.0	219000437	2L100 00.0	219000493	4A200 02.0
219000318	5O000 00.0	219000438	2L100 01.0	219000494	4A100 02.0
219000320	5N000 00.0	219000445	3D000 00.0	219000494	4A200 02.0
219000321	5N000 00.0	219000445	3F100 00.0	219000495	4A200 03.0
219000322	5N000 00.0	219000445	5N000 00.0	219000495	4A200 06.0
219000323	3F100 00.0	219000446	2A300 00.0	219000497	4A100 01.0
219000324	3F100 00.0	219000449	5R100 00.0	219000498	4A100 02.0
219000325	3F100 00.0	219000450	5O000 00.0	219000499	4A200 06.0
219000326	5G000 00.0	219000453	4E200 00.0	219000500	4C100 05.0
219000326	5G100 00.0	219000455	2K100 00.0	219000502	4C000 00.0
219000333	2K300 00.0	219000455	2N200 00.0	219000503	3F000 00.0
219000337	1F010 00.0	219000456	5N000 00.0	219000504	3F100 00.0
219000346	2G010 00.0	219000457	5M000 00.0	219000509	5O000 00.0
219000347	2C100 00.0	219000457	5N000 00.0	219000510	4C100 05.0
219000347	2C200 00.0	219000459	1L000 00.0	219000511	3B000 01.0
219000347	2G000 00.0	219000467	2L100 00.0	219000511	3B100 01.0
219000348	2D000 00.0	219000467	2L100 01.0	219000512	3B000 01.0
219000349	3F000 00.0	219000468	2L100 00.0	219000512	3B100 01.0
219000351	5B000 00.0	219000468	2L100 01.0	219000514	4E100 03.0
219000351	5O000 00.0	219000469	8A000 00.0	219000518	8A000 00.0
219000352	5G100 00.0	219000470	3A010 00.0	219000520	5N000 00.0
219000353	5G000 00.0	219000471	4A100 02.0	219000525	5O000 00.0
219000354	2J000 00.0	219000472	4A100 01.0	219000530	3B000 02.0
219000355	7A000 00.0	219000472	4A200 01.0	219000530	3B100 02.0
219000355	7E000 00.0	219000473	3B000 08.0	219000531	3B100 07.0
219000357	3F000 00.0	219000473	3B100 09.0	219000533	3B000 01.0
219000357	5G000 00.0	219000474	3B000 08.0	219000533	3B100 01.0
219000357	5G100 00.0	219000474	3B100 09.0	219000533	3B100 10.0
219000357	5M000 00.0	219000475	4C100 07.0	219000534	3B000 08.0
219000357	5O000 00.0	219000476	4C100 06.0	219000534	3B100 09.0
219000357	7E000 00.0	219000476	7E000 00.0	219000534	4C100 04.0
219000389	4E200 03.0	219000477	4A100 03.0	219000536	3B000 03.0
219000390	4E200 00.0	219000477	4C100 02.0	219000536	3B100 03.0

RANDON VEÍCULOS

Índice Numérico

Código	Página	Código	Página	Código	Página
219000537	3B000 03.0	219000564	3B000 05.0	219000598	3B000 03.0
219000537	3B100 03.0	219000564	3B100 04.0	219000598	3B100 03.0
219000538	3B000 03.0	219000564	3B100 05.0	219000599	3B000 07.0
219000541	3B000 03.0	219000564	3B100 07.0	219000599	3B100 08.0
219000541	3B000 08.0	219000565	3B000 04.0	219000600	3B000 07.0
219000541	3B100 03.0	219000565	3B100 04.0	219000600	3B100 08.0
219000541	3B100 09.0	219000566	3B000 06.0	219000602	3B000 07.0
219000541	3B100 10.0	219000566	3B100 06.0	219000602	3B100 08.0
219000543	3B000 08.0	219000568	3B000 05.0	219000603	3B000 07.0
219000543	3B100 09.0	219000568	3B000 06.0	219000603	3B100 08.0
219000544	3B000 08.0	219000568	3B100 05.0	219000604	3B000 07.0
219000544	3B100 09.0	219000568	3B100 06.0	219000604	3B100 08.0
219000545	3B000 07.0	219000569	3B000 04.0	219000605	3B000 07.0
219000545	3B100 08.0	219000569	3B100 04.0	219000605	3B100 08.0
219000546	3B000 07.0	219000569	8A000 00.0	219000606	3B000 07.0
219000546	3B100 08.0	219000570	3B000 08.0	219000606	3B100 08.0
219000547	3B000 03.0	219000570	3B100 09.0	219000607	3B000 03.0
219000547	3B100 02.0	219000571	3B000 08.0	219000607	3B100 03.0
219000547	3B100 03.0	219000571	3B100 09.0	219000608	3B000 03.0
219000548	3B000 08.0	219000572	3B000 07.0	219000609	3B000 02.0
219000548	3B100 09.0	219000572	3B100 08.0	219000609	3B100 02.0
219000552	3B000 07.0	219000573	3B000 03.0	219000610	3B000 08.0
219000553	3B000 03.0	219000573	3B100 03.0	219000610	3B100 09.0
219000553	3B000 08.0	219000575	3B000 03.0	219000611	3B000 02.0
219000553	3B100 03.0	219000575	3B100 03.0	219000611	3B100 02.0
219000553	3B100 09.0	219000576	3B000 08.0	219000612	3B000 03.0
219000553	3B100 10.0	219000576	3B100 09.0	219000612	3B100 03.0
219000554	3B000 03.0	219000576	4C100 04.0	219000613	3B000 06.0
219000554	3B100 03.0	219000577	3B000 08.0	219000613	3B100 06.0
219000555	3B000 08.0	219000577	3B100 09.0	219000614	3B000 08.0
219000555	3B100 09.0	219000578	3B000 06.0	219000614	3B100 09.0
219000556	3B000 07.0	219000578	3B100 06.0	219000615	3B000 06.0
219000556	3B100 08.0	219000579	3B000 06.0	219000615	3B100 06.0
219000557	3B000 04.0	219000579	3B100 06.0	219000616	3B000 06.0
219000557	3B000 06.0	219000580	3B000 06.0	219000616	3B100 06.0
219000557	3B100 04.0	219000580	3B100 06.0	219000617	3B000 06.0
219000557	3B100 06.0	219000581	3B000 06.0	219000617	3B100 06.0
219000558	3B000 07.0	219000581	3B100 06.0	219000618	3B000 07.0
219000558	3B100 08.0	219000582	3B000 06.0	219000618	3B100 08.0
219000559	1F000 00.0	219000582	3B100 06.0	219000619	3B000 06.0
219000559	3B000 08.0	219000583	3B000 06.0	219000619	3B100 06.0
219000559	3B100 09.0	219000583	3B100 06.0	219000620	3B000 08.0
219000560	3B000 04.0	219000584	3B000 06.0	219000620	3B100 09.0
219000560	3B100 04.0	219000584	3B100 06.0	219000621	3B000 08.0
219000561	3B000 06.0	219000585	3B000 06.0	219000621	3B100 09.0
219000561	3B100 06.0	219000585	3B100 06.0	219000622	3B000 08.0
219000562	3B000 04.0	219000586	3B000 06.0	219000622	3B100 09.0
219000562	3B100 04.0	219000586	3B100 06.0	219000623	3B000 08.0
219000563	3B000 05.0	219000595	3B000 08.0	219000623	3B100 09.0
219000563	3B100 05.0	219000595	3B100 09.0	219000624	3B000 08.0
219000563	3B100 07.0	219000597	3B000 07.0	219000624	3B100 09.0
219000564	3B000 04.0	219000597	3B100 08.0	219000625	3B000 08.0

RANDON VEÍCULOS

Índice Numérico

Código	Página	Código	Página	Código	Página
219000625	3B100 09.0	219000660	4C100 03.0	219000713	4C100 02.0
219000626	3B000 08.0	219000661	4C100 02.0	219000714	4C100 02.0
219000626	3B100 09.0	219000662	4C100 08.0	219000715	4C100 02.0
219000627	3B000 08.0	219000663	4C100 06.0	219000716	4C100 02.0
219000627	3B100 09.0	219000664	4C100 08.0	219000717	4C100 01.0
219000628	3B000 08.0	219000665	4C100 01.0	219000717	7E000 00.0
219000628	3B100 09.0	219000666	4C100 01.0	219000718	4C100 05.0
219000629	3B000 08.0	219000667	4C100 06.0	219000719	4C100 05.0
219000629	3B100 09.0	219000669	4C100 08.0	219000720	4C100 06.0
219000630	3B000 07.0	219000670	4C100 02.0	219000721	4C100 05.0
219000632	3B000 06.0	219000671	4C100 05.0	219000722	4C100 06.0
219000632	3B100 06.0	219000672	4C100 05.0	219000723	4C100 06.0
219000633	3B000 04.0	219000674	4C100 06.0	219000724	4C100 06.0
219000633	3B100 04.0	219000675	4C100 03.0	219000725	4C100 06.0
219000634	3B000 04.0	219000676	4C100 03.0	219000726	4C100 06.0
219000634	3B100 04.0	219000677	4C100 07.0	219000727	4C100 03.0
219000635	3B000 04.0	219000678	4C100 07.0	219000728	4C100 05.0
219000635	3B100 04.0	219000679	4C100 01.0	219000729	4C100 06.0
219000636	3B000 08.0	219000680	4C100 08.0	219000730	4C100 08.0
219000636	3B100 09.0	219000681	4C100 07.0	219000731	4C100 05.0
219000637	3B000 08.0	219000682	4C100 07.0	219000732	4C100 05.0
219000637	3B100 09.0	219000683	4C100 08.0	219000733	4C100 04.0
219000639	3B000 08.0	219000684	4C100 07.0	219000734	4C100 04.0
219000639	3B100 09.0	219000685	4C100 03.0	219000735	4C100 04.0
219000640	3B000 08.0	219000686	4C100 03.0	219000736	4C100 04.0
219000640	3B100 09.0	219000687	4C100 04.0	219000737	4C100 07.0
219000641	3B000 08.0	219000688	4C100 04.0	219000738	4C100 01.0
219000641	3B100 09.0	219000690	4C100 06.0	219000739	4C100 01.0
219000642	3B000 08.0	219000691	4A100 04.0	219000740	4C100 01.0
219000642	3B100 09.0	219000691	4C100 03.0	219000741	4C100 01.0
219000643	3B000 08.0	219000692	4C100 08.0	219000742	4C100 01.0
219000643	3B100 09.0	219000693	4C100 08.0	219000743	4C100 01.0
219000644	3B000 04.0	219000694	4C100 04.0	219000744	4C100 05.0
219000644	3B100 04.0	219000695	4C100 03.0	219000745	4C100 01.0
219000645	3B000 01.0	219000696	4A100 03.0	219000747	3B000 03.0
219000645	3B100 01.0	219000696	4C100 02.0	219000748	3B000 03.0
219000646	3B000 06.0	219000697	4C100 04.0	219000749	3B000 03.0
219000646	3B100 06.0	219000698	4C100 08.0	219000749	3B100 03.0
219000647	3B000 06.0	219000699	4C100 03.0	219000751	3B000 02.0
219000647	3B100 06.0	219000700	4C100 03.0	219000751	3B100 02.0
219000649	3B000 05.0	219000701	4C100 08.0	219000752	3B000 04.0
219000649	3B100 05.0	219000702	4C100 06.0	219000752	3B100 04.0
219000650	4C100 04.0	219000703	4C100 06.0	219000753	3B000 04.0
219000651	4C100 01.0	219000704	4C100 03.0	219000753	3B100 04.0
219000652	4C100 01.0	219000705	4C100 06.0	219000754	3B000 04.0
219000653	4C100 01.0	219000706	4C100 06.0	219000754	3B100 04.0
219000654	4C100 01.0	219000707	4C100 02.0	219000755	3B000 04.0
219000656	4C100 04.0	219000708	4C100 02.0	219000755	3B100 04.0
219000657	4C100 08.0	219000709	4C100 02.0	219000756	3B000 04.0
219000658	4C100 03.0	219000710	4C100 02.0	219000756	3B100 04.0
219000659	4A100 03.0	219000711	4C100 02.0	219000757	3B000 04.0
219000659	4C100 02.0	219000712	4C100 02.0	219000757	3B100 04.0

RANDON VEÍCULOS

Índice Numérico

Código	Página	Código	Página	Código	Página
219000758	3B000 04.0	219000793	4A100 02.0	219000881	5L010 00.0
219000758	3B100 04.0	219000793	4A200 02.0	219000883	5G000 00.0
219000759	3B000 04.0	219000794	4A100 02.0	219000883	5G100 00.0
219000759	3B100 04.0	219000794	4A200 02.0	219000900	2A131 00.0
219000760	3B000 04.0	219000795	4A100 02.0	219000906	2A131 00.0
219000760	3B100 04.0	219000795	4A200 02.0	219000910	2A140 00.0
219000761	3B000 04.0	219000796	4A200 02.0	219000918	2A131 00.0
219000761	3B000 06.0	219000797	4A200 02.0	219000924	2A150 00.0
219000761	3B100 04.0	219000798	4A200 02.0	219000931	2A150 00.0
219000761	3B100 06.0	219000799	4A200 02.0	219000934	3B100 02.0
219000766	3B000 05.0	219000800	4A200 02.0	219000935	3B100 03.0
219000766	3B100 05.0	219000801	4A200 02.0	219000936	3B100 03.0
219000767	3B000 06.0	219000802	2A000 00.0	219000937	3B100 03.0
219000767	3B100 06.0	219000802	2A130 00.0	219000938	3B100 03.0
219000768	3B000 06.0	219000803	2A000 00.0	219000939	3B100 03.0
219000768	3B100 06.0	219000803	2A130 00.0	219000940	3B100 03.0
219000769	3B000 06.0	219000805	2A000 00.0	219000941	3B100 03.0
219000769	3B100 06.0	219000805	2A130 00.0	219000942	3B100 03.0
219000770	3B000 06.0	219000806	2A000 00.0	219000943	3B100 06.0
219000772	3B000 06.0	219000808	2A030 00.0	219000944	3B100 06.0
219000772	3B100 06.0	219000810	2A030 00.0	219000945	3B100 06.0
219000773	3B000 07.0	219000811	2A030 00.0	219000946	3B100 06.0
219000773	3B100 08.0	219000813	2A000 00.0	219000948	3B100 07.0
219000774	3B000 07.0	219000816	2A000 00.0	219000949	3B100 07.0
219000774	3B100 08.0	219000816	2A110 00.0	219000950	3B100 07.0
219000775	3B000 07.0	219000818	4D000 01.0	219000951	3B100 07.0
219000775	3B100 08.0	219000819	4D000 01.0	219000952	3B100 07.0
219000776	3B000 07.0	219000819	4D000 02.0	219000953	3B100 07.0
219000776	3B100 08.0	219000819	4F000 00.0	219000954	3B100 07.0
219000777	3B000 07.0	219000824	3G000 01.0	219000955	3B100 07.0
219000777	3B100 08.0	219000824	3G000 02.0	219000956	3B100 07.0
219000779	3B000 08.0	219000830	7B100 00.0	219000957	3B100 07.0
219000779	3B100 09.0	219000830	7B200 00.0	219000958	3B100 07.0
219000780	3B000 08.0	219000830	7B300 00.0	219000960	3B100 10.0
219000780	3B100 09.0	219000830	7B400 00.0	219000961	3B100 10.0
219000781	3B000 08.0	219000857	3F000 00.0	219000962	4A100 01.0
219000781	3B100 09.0	219000858	5M000 00.0	219000964	4A100 01.0
219000782	3B000 08.0	219000859	3F000 00.0	219000965	4A100 01.0
219000782	3B100 09.0	219000870	3A100 16.0	219000966	4A100 01.0
219000783	4A200 01.0	219000870	3A100 18.0	219000967	4A100 01.0
219000784	4A100 01.0	219000870	3G000 01.0	219000968	4A100 01.0
219000784	4A200 01.0	219000870	3G000 02.0	219000969	4A100 02.0
219000785	4A200 03.0	219000871	3G000 01.0	219000970	4A100 02.0
219000785	4A200 06.0	219000871	3G000 02.0	219000972	4A100 02.0
219000786	4A200 03.0	219000872	3G000 01.0	219000973	4A100 02.0
219000787	4A200 03.0	219000873	3G000 01.0	219000974	4A100 02.0
219000788	4A200 02.0	219000874	3G000 02.0	219000975	4A100 02.0
219000789	4A200 02.0	219000875	3G000 02.0	219000976	4A100 02.0
219000790	4A100 02.0	219000878	5G000 00.0	219000977	4A100 02.0
219000790	4A200 02.0	219000878	5G100 00.0	219000978	4A100 02.0
219000791	4A200 02.0	219000879	4E100 03.0	219000979	4A100 02.0
219000792	4A200 02.0	219000880	5N000 00.0	219000980	4A100 03.0

RANDON VEÍCULOS

Índice Numérico

Código	Página	Código	Página	Código	Página
219000981	5D000 00.0	219001012	4A100 05.0	219001105	5K010 00.0
219000982	5M000 00.0	219001013	4A100 05.0	219001106	5K010 00.0
219000982	5N000 00.0	219001015	4A200 06.0	219001106	5L010 00.0
219000983	5B000 00.0	219001016	4A200 06.0	219001109	5U100 00.0
219000983	5D000 00.0	219001017	4A200 06.0	219001110	5Q010 00.0
219000983	5O000 00.0	219001018	4A200 06.0	219001111	5Q010 00.0
219000984	5B000 00.0	219001020	4A200 06.0	219001124	5I010 00.0
219000984	5G000 00.0	219001021	4A200 06.0	219001134	7E000 00.0
219000984	5G100 00.0	219001022	4A200 06.0	219001135	2B000 00.0
219000984	5N000 00.0	219001023	4A200 06.0	219001142	2A040 00.0
219000985	5B000 00.0	219001024	4A200 06.0	219001144	2A300 00.0
219000985	5I000 00.0	219001025	4A200 06.0	219001146	2A170 00.0
219000985	5J000 00.0	219001026	4A200 06.0	219001155	2A040 00.0
219000985	5R100 00.0	219001027	4A200 06.0	219001155	2A160 00.0
219000986	5H000 00.0	219001034	8A000 00.0	219001155	2A170 00.0
219000986	5I000 00.0	219001039	1F000 00.0	219001155	2A400 00.0
219000986	5K000 00.0	219001039	1L000 00.0	219001158	2A000 00.0
219000986	5L000 00.1	219001057	3G000 02.0	219001158	2A110 00.0
219000986	5O000 00.0	219001058	3G000 02.0	219001166	2A131 00.0
219000986	5P000 00.0	219001059	3A100 28.0	219001167	2A131 00.0
219000986	5Q000 00.0	219001060	3B100 09.0	219001168	3A100 19.0
219000986	5R100 00.0	219001062	1F000 00.0	219001168	7E000 00.0
219000986	5R200 00.0	219001062	1L000 00.0	219001169	3A100 19.0
219000986	5R300 00.0	219001064	5N100 00.0	219001169	7E000 00.0
219000986	5U000 00.0	219001066	5O100 01.0	219001170	7E000 00.0
219000987	5M000 00.0	219001066	5O100 03.0	219001171	2A500 01.0
219000987	5O000 00.0	219001068	3A010 00.0	219001172	2A500 01.0
219000987	5P000 00.0	219001071	2K300 00.0	219001173	3A100 29.0
219000987	5U000 00.0	219001078	5D000 00.0	219001180	2A500 01.0
219000988	3F100 00.0	219001084	2A020 01.0	219001181	2A500 01.0
219000988	5M000 00.0	219001084	2A121 01.0	219001182	2A500 01.0
219000991	4A100 03.0	219001084	2A122 01.1	219001187	2A500 01.0
219000992	4A100 03.0	219001086	2A020 01.0	219001190	2A500 01.0
219000993	4A100 03.0	219001086	2A020 02.0	219001196	2A500 01.0
219000994	4A100 03.0	219001086	2A121 01.0	219001198	2A500 01.0
219000995	4A100 03.0	219001086	2A121 02.0	219001199	2A500 01.0
219000996	4A100 03.0	219001086	2A122 01.1	219001200	2A500 01.0
219000997	4A100 03.0	219001086	2A122 02.0	219001201	2A500 01.0
219000998	4A100 03.0	219001087	2A020 01.0	219001217	2A040 00.0
219000999	4A100 03.0	219001087	2A121 01.0	219001217	2A160 00.0
219001000	4A100 03.0	219001087	2A122 01.1	219001217	2A190 00.0
219001001	4A100 04.0	219001090	2A020 02.0	219001221	2A190 00.0
219001002	4A100 04.0	219001090	2A121 02.0	219001223	2A170 00.0
219001003	4A100 04.0	219001090	2A122 02.0	219001227	2A190 00.0
219001004	4A100 04.0	219001094	5B100 00.0	219001228	2A040 00.0
219001005	4A100 04.0	219001095	5B100 00.0	219001228	2A170 00.0
219001006	4A100 04.0	219001096	3A100 21.0	219001228	2A190 00.0
219001007	4A100 04.0	219001099	5G000 00.0	219001230	2A040 00.0
219001008	4A100 04.0	219001099	5G100 00.0	219001230	2A160 00.0
219001009	4A100 04.0	219001099	5O000 00.0	219001233	3B000 03.0
219001010	4A100 04.0	219001100	5H010 00.0	219001234	3B000 03.0
219001011	4A100 05.0	219001101	5H010 00.0	219001234	3B100 03.0

RANDON VEÍCULOS

Índice Numérico

Código	Página	Código	Página	Código	Página
219001235	3B000 04.0	219001363	5R110 00.0	219001479	3A100 14.0
219001235	3B100 04.0	219001367	5I010 00.0	219001480	3A100 04.0
219001236	3B000 04.0	219001372	5L010 00.0	219001480	3A100 14.0
219001236	3B100 04.0	219001380	5Q010 00.0	219001482	3A100 04.0
219001237	3B000 04.0	219001382	5Q010 00.0	219001483	3A100 04.0
219001237	3B100 04.0	219001383	5Q010 00.0	219001484	3A100 04.0
219001240	3G000 01.0	219001421	2A300 00.0	219001485	3A100 04.0
219001241	3G000 02.0	219001422	2A300 00.0	219001486	3A100 04.0
219001243	4E100 01.0	219001423	2A300 00.0	219001490	3A100 11.0
219001244	3G000 01.0	219001425	3A100 19.0	219001491	3A100 24.0
219001244	3G000 02.0	219001430	5B000 00.0	219001492	3A100 24.0
219001256	3A100 21.0	219001430	5O000 00.0	219001494	3A100 06.0
219001256	3A100 21.1	219001435	3A100 24.0	219001495	3A100 06.0
219001257	3A100 05.0	219001436	3A100 05.0	219001496	3A100 06.0
219001257	3A100 05.1	219001436	3A100 05.1	219001497	3A100 06.0
219001259	3A100 07.0	219001437	3A100 05.0	219001498	3A100 06.0
219001259	3A100 07.1	219001437	3A100 05.1	219001499	3A100 26.0
219001260	7B100 00.0	219001440	5M000 00.0	219001502	3A100 26.0
219001260	7B200 00.0	219001441	3A100 05.0	219001503	3A100 06.0
219001262	2A020 02.0	219001441	3A100 05.1	219001505	3A100 07.0
219001262	2A121 02.0	219001445	3A100 10.0	219001505	3A100 07.1
219001262	2A122 02.0	219001445	3A100 10.1	219001507	3A100 30.0
219001270	5M000 00.0	219001446	3A100 10.0	219001508	3A100 30.0
219001282	5B100 00.0	219001446	3A100 10.1	219001514	2A030 00.0
219001283	5B100 00.0	219001447	3A100 11.0	219001516	5P000 00.0
219001294	3A010 00.0	219001448	3A100 11.0	219001516	5U000 00.0
219001297	3A010 00.0	219001449	3A100 11.0	219001517	5I000 00.0
219001298	3A010 00.0	219001451	3A100 13.0	219001517	5Q000 00.0
219001299	3A010 00.0	219001452	3A100 13.0	219001517	5R200 00.0
219001306	2A500 01.0	219001453	3A100 19.0	219001525	2G000 00.0
219001308	3A100 23.0	219001454	3A100 19.0	219001525	2G020 00.0
219001308	3G000 01.0	219001458	3A100 17.1	219001532	5O000 00.0
219001310	2A000 00.0	219001459	3A100 15.0	219001537	7B100 00.0
219001310	2A040 00.0	219001460	3A100 15.1	219001537	7B200 00.0
219001310	2A050 00.0	219001462	3A100 17.0	219001538	7B100 00.0
219001310	2A110 00.0	219001462	3A100 17.1	219001538	7B200 00.0
219001310	2A160 00.0	219001463	3A100 16.0	219001539	7B100 00.0
219001310	2A170 00.0	219001464	3A100 16.0	219001539	7B200 00.0
219001310	2A180 00.0	219001466	3A100 14.0	219001540	7B100 00.0
219001310	2A190 00.0	219001468	3A100 14.0	219001540	7B200 00.0
219001334	3A100 29.0	219001468	3A100 26.0	219001541	7B100 00.0
219001341	3A100 06.0	219001470	3A100 18.0	219001541	7B200 00.0
219001342	4C100 07.0	219001471	3A100 14.0	219001542	5M000 00.0
219001346	2A190 00.0	219001471	3A100 19.0	219001552	5O100 03.0
219001352	3B100 03.0	219001472	3A100 14.0	219001552	5O100 04.0
219001353	3B100 07.0	219001473	3A100 14.0	219001557	2G110 00.0
219001355	4A100 01.0	219001474	3A100 14.0	219001560	5B000 00.0
219001356	4A100 01.0	219001475	3A100 14.0	219001576	3A100 21.0
219001358	7A000 00.0	219001477	3A100 18.0	219001577	3A100 21.0
219001359	5H010 00.0	219001478	3A100 17.0	219001577	3A100 21.1
219001360	5H010 00.0	219001478	3A100 17.1	219001578	3A100 21.0
219001362	5H010 00.0	219001478	3A100 18.0	219001578	3A100 21.1

RANDON VEÍCULOS

Índice Numérico

Código	Página
219001579	3A100 21.0
219001579	3A100 21.1
219001580	3A100 21.0
219001580	3A100 21.1
219001581	5O000 00.0
219001582	5B000 00.0
219001583	3A100 23.0
219001583	3G000 01.0
219001584	3A100 23.0
219001584	3G000 01.0
219001585	2A040 00.0
219001585	2A160 00.0
219001586	2A040 00.0
219001587	2A040 00.0
219001588	2A040 00.0
219001589	2A040 00.0
219001589	2A160 00.0
219001590	2A040 00.0
219001590	2A160 00.0
219001591	2A040 00.0
219001591	2A160 00.0
219001592	2A300 00.0
219001593	2A300 00.0
219001594	2A300 00.0
219001595	2A300 00.0
219001599	2G120 00.0
219001601	2A150 00.0
219001603	2G150 00.0
219001607	2A160 00.0
219001609	2A140 00.0
219001609	2A151 00.0
219001612	2A140 00.0
219001614	2A151 00.0
219001616	2G110 00.0
219001622	2G110 00.0
219001623	5N000 00.0
219001629	2G140 00.0
219001631	3A100 17.0
219001635	3A100 17.1
219001648	4C000 00.0
219001686	3B000 00.0
219001687	3B100 00.0
219001697	3D000 00.0
219001697	5N000 00.0
219001698	1B000 00.0
219001699	1B000 00.0
219001700	5T100 00.0
219001700	5T100 01.0
219001700	5T100 02.0
219001700	5T100 04.0
219001700	5T100 05.0
219001700	5T200 00.0
219001701	5T100 01.0
219001701	5T100 02.0
219001701	5T100 03.0
219001701	5T100 04.0
219001701	5T100 05.0
219001701	5T200 02.0
219001701	5T200 03.0
219001702	5T100 01.0
219001702	5T100 02.0
219001702	5T100 03.0
219001702	5T100 04.0
219001702	5T100 05.0
219001703	5T200 01.0
219001703	5T200 02.0
219001703	5T200 03.0
219001705	5T100 01.0
219001705	5T100 02.0
219001705	5T100 03.0
219001705	5T100 04.0
219001705	5T100 05.0
219001706	5T100 01.0
219001706	5T100 02.0
219001706	5T100 03.0
219001706	5T100 04.0
219001706	5T100 05.0
219001706	5T200 02.0
219001706	5T200 03.0
219001708	5T100 01.0
219001708	5T100 02.0
219001708	5T100 03.0
219001708	5T100 04.0
219001708	5T100 05.0
219001708	5T200 02.0
219001709	5T100 01.0
219001709	5T100 02.0
219001709	5T100 03.0
219001709	5T100 04.0
219001709	5T100 05.0
219001709	5T200 02.0
219001709	5T200 03.0
219001710	5T100 01.0
219001710	5T100 02.0
219001710	5T100 03.0
219001710	5T100 04.0
219001710	5T100 05.0
219001710	5T200 02.0
219001716	2A140 00.0
219001716	2A150 00.0
219001716	2A151 00.0
219001717	2A140 00.0
219001718	2A140 00.0
219001718	2A150 00.0
219001728	5B000 00.0
219001732	2A300 00.0
219001733	2A300 00.0
219001735	3A100 21.1
219001736	5M000 00.0
219001737	5M000 00.0
219001738	5N000 00.0
219001739	5M000 00.0
219001740	7E000 00.0
219001747	3A100 21.1
219001751	5T200 02.0
219001752	5T200 02.0
219001753	5T200 02.0
219001754	5T200 02.0
219001754	5T200 03.0
219001756	5T100 01.0
219001756	5T100 02.0
219001756	5T100 03.0
219001756	5T100 04.0
219001756	5T100 05.0
219001756	5T200 02.0
219001756	5T200 03.0
219001780	5T200 02.0
219001780	5T200 03.0
219001784	5D000 00.0
219001786	5D000 00.0
219001788	2A000 00.0
219001788	2A130 00.0
219001792	5R100 00.0
219001792	5R110 00.0
219001796	3A100 27.0
219001797	5R300 00.0
219001797	5T100 07.0
219001798	5B100 00.0
219001799	8A000 00.0
219001800	1H040 00.0
219001804	2A140 00.0
219001804	2A150 00.0
219001804	2A151 00.0
219001805	1L000 00.0
219001806	5T200 05.0
219001807	5R100 00.0
219001808	5R100 00.0
219001809	1H010 00.0
219001809	1H020 00.0
219001809	1H030 00.0
219001810	1H010 00.0
219001810	1H020 00.0
219001810	1H030 00.0
219001810	1H040 00.0
219001818	5T000 00.0
219001818	5T200 00.0

RANDON VEÍCULOS

Índice Numérico

Código	Página	Código	Página	Código	Página
219001819	5T000 00.0	219001900	3B000 08.0	219001962	2N200 00.0
219001819	5T200 00.0	219001900	3B100 09.0	219001971	5T100 01.0
219001822	2A131 00.0	219001901	5B000 00.0	219001971	5T100 02.0
219001833	5R100 00.0	219001902	3B100 10.0	219001971	5T100 03.0
219001836	5R100 00.0	219001905	5T200 05.0	219001971	5T100 04.0
219001837	5R100 00.0	219001906	2A020 01.0	219001971	5T100 05.0
219001837	5R300 00.0	219001906	2A020 02.0	219001971	5T200 02.0
219001838	5R100 00.0	219001906	2A121 01.0	219001971	5T200 03.0
219001838	5R300 00.0	219001906	2A121 02.0	219001972	5T200 02.0
219001841	5T200 00.0	219001906	2A122 01.1	219001974	5T100 01.0
219001842	5T200 00.0	219001906	2A122 02.0	219001974	5T100 02.0
219001843	5T200 01.0	219001907	2A020 01.0	219001974	5T100 03.0
219001845	5T200 03.0	219001907	2A020 02.0	219001974	5T100 04.0
219001846	5T200 03.0	219001907	2A121 01.0	219001974	5T100 05.0
219001847	5T200 03.0	219001907	2A121 02.0	219001975	5T100 01.0
219001848	5T200 03.0	219001909	5B100 00.0	219001975	5T100 02.0
219001849	5T200 03.0	219001914	5H000 00.0	219001975	5T100 03.0
219001850	5T200 03.0	219001915	5H000 00.0	219001975	5T100 04.0
219001851	5T200 03.0	219001916	5R300 00.0	219001975	5T100 05.0
219001852	5T200 03.0	219001917	5R300 00.0	219001977	5T100 06.0
219001854	2C000 00.0	219001920	2A000 00.0	219001983	5T200 06.0
219001854	7E000 00.0	219001921	2A000 00.0	219001984	5T200 02.0
219001855	2A110 00.0	219001922	2A020 01.0	219001986	5T200 04.0
219001861	2A130 00.0	219001922	2A121 01.0	219001987	5T100 06.0
219001862	2A130 00.0	219001922	2A122 01.1	219001987	5T200 01.0
219001868	2A050 00.0	219001923	2A020 01.0	219001990	5T200 01.0
219001868	2A180 00.0	219001923	2A121 01.0	219001991	5T200 02.0
219001870	5R300 00.0	219001923	2A122 01.1	219001992	5T200 02.0
219001872	3G000 01.0	219001925	4C000 00.0	219001993	5T200 02.0
219001872	3G000 02.0	219001927	3A100 21.1	219001994	5T200 02.0
219001879	4C100 03.0	219001931	3A100 09.0	219001995	5T200 02.0
219001880	5P010 00.0	219001933	3A100 07.0	219001997	5T200 02.0
219001880	5U100 00.0	219001933	3A100 07.1	219001998	5T200 02.0
219001882	5T000 00.0	219001935	5R110 00.0	219001999	5T200 02.0
219001883	5T000 00.0	219001936	5R110 00.0	219002000	5T200 03.0
219001885	5T100 00.0	219001937	5R110 00.0	219002001	5T100 02.0
219001885	5T100 01.0	219001938	5R110 00.0	219002001	5T100 03.0
219001885	5T100 02.0	219001939	5R110 00.0	219002001	5T200 03.0
219001885	5T100 03.0	219001940	5R110 00.0	219002002	5T200 03.0
219001885	5T100 04.0	219001941	5J000 00.0	219002003	5T200 03.0
219001885	5T100 05.0	219001942	5J000 00.0	219002004	5T200 03.0
219001887	2G010 00.0	219001943	3A100 26.0	219002005	5T200 04.0
219001888	2A151 00.0	219001944	5N000 00.0	219002006	3A100 18.0
219001892	5R300 00.0	219001945	2A140 00.0	219002016	2A190 00.0
219001893	5R300 00.0	219001946	2A140 00.0	219002017	3D000 00.0
219001894	2A131 00.0	219001947	2A151 00.0	219002018	5R300 00.0
219001895	2B100 00.0	219001948	2A150 00.0	219002019	2A122 01.1
219001896	7D000 00.1	219001949	2A131 00.0	219002019	2A122 02.0
219001898	3B000 06.0	219001950	2A131 00.0	219002026	3F000 00.0
219001898	3B100 06.0	219001951	2A131 00.0	219002029	7B400 00.0
219001899	3B000 07.0	219001952	3A100 19.0	219002030	7B300 00.0
219001899	3B100 08.0	219001962	2K100 00.0	219002030	7B400 00.0

RANDON VEÍCULOS

Índice Numérico

Código	Página	Código	Página	Código	Página
219002033	4A200 02.0	219002090	5T000 00.0	219002150	2A122 01.1
219002034	4A100 02.0	219002091	5O000 00.0	219002150	2A122 02.0
219002034	4A200 02.0	219002091	5T200 00.0	219002151	2A020 01.0
219002035	7B300 00.0	219002097	3B000 08.0	219002151	2A020 02.0
219002035	7B400 00.0	219002099	3A100 18.0	219002151	2A121 01.0
219002041	3B000 09.0	219002100	3A100 18.0	219002151	2A121 02.0
219002041	3B100 11.0	219002101	3A100 18.0	219002151	2A122 01.1
219002042	3B000 09.0	219002102	3A100 18.0	219002151	2A122 02.0
219002042	3B100 11.0	219002106	5T100 00.0	219002152	2A020 02.0
219002045	2K200 00.0	219002108	5T000 00.0	219002152	2A121 02.0
219002045	2N000 00.0	219002108	5T100 07.0	219002152	2A122 02.0
219002046	4E200 03.0	219002110	5B000 00.0	219002153	2A020 02.0
219002047	5R300 00.0	219002111	5O000 00.0	219002153	2A121 02.0
219002048	2K200 00.0	219002112	5T100 07.0	219002154	2A020 02.0
219002048	2N000 00.0	219002118	3A100 12.0	219002154	2A121 02.0
219002051	2K200 00.0	219002119	2A140 00.0	219002154	2A122 02.0
219002051	2N000 00.0	219002119	2A150 00.0	219002155	2A020 02.0
219002052	7B300 00.0	219002119	2A151 00.0	219002155	2A121 02.0
219002052	7B400 00.0	219002121	3E200 00.0	219002155	2A122 02.0
219002056	2A100 02.0	219002122	5M000 00.0	219002156	2A020 02.0
219002056	3A100 02.1	219002122	5N000 00.0	219002156	2A121 02.0
219002057	3A100 09.0	219002123	2K300 00.0	219002156	2A122 02.0
219002058	3A100 09.0	219002125	5B100 00.0	219002157	2A020 01.0
219002061	3A100 08.0	219002133	7D000 00.1	219002157	2A020 02.0
219002063	3A100 10.0	219002134	3A100 28.0	219002157	2A121 01.0
219002063	3A100 10.1	219002135	3A100 28.0	219002157	2A121 02.0
219002064	3A100 10.0	219002137	5P000 00.0	219002157	2A122 01.1
219002064	3A100 10.1	219002137	5U000 00.0	219002157	2A122 02.0
219002066	7B300 00.0	219002138	5I000 00.0	219002158	2A020 02.0
219002066	7B400 00.0	219002138	5Q000 00.0	219002158	2A121 02.0
219002068	7B300 00.0	219002139	5Q000 00.0	219002160	2A122 02.0
219002068	7B400 00.0	219002140	5P000 00.0	219002161	2A122 02.0
219002074	3A100 19.0	219002140	5Q000 00.0	219002162	3D000 00.0
219002075	3A100 19.0	219002140	5U000 00.0	219002163	3D000 00.0
219002076	3A100 05.0	219002141	5P000 00.0	219002164	1F000 00.0
219002076	3A100 05.1	219002141	5U000 00.0	219002165	2K300 00.0
219002076	3A100 07.0	219002142	5Q000 00.0	219002167	5O000 00.0
219002076	3A100 07.1	219002144	5P000 00.0	219002168	5P000 00.0
219002076	3A100 21.1	219002144	5U000 00.0	219002168	5U000 00.0
219002077	3A100 05.0	219002145	5Q000 00.0	219002170	5Q000 00.0
219002077	3A100 05.1	219002146	5Q000 00.0	219002172	5P000 00.0
219002078	3A100 05.0	219002147	5P000 00.0	219002172	5U000 00.0
219002078	3A100 05.1	219002148	2A020 01.0	219002173	5P000 00.0
219002079	3A100 12.0	219002148	2A121 01.0	219002173	5U000 00.0
219002080	3A100 12.0	219002148	2A122 01.1	219002175	3A100 01.0
219002081	2A100 02.0	219002149	2A020 01.0	219002176	3A100 05.0
219002081	3A100 02.1	219002149	2A121 01.0	219002176	3A100 05.1
219002081	3A100 12.0	219002149	2A122 01.1	219002177	3A100 07.0
219002081	3A100 19.0	219002150	2A020 01.0	219002177	3A100 07.1
219002083	2A131 00.0	219002150	2A020 02.0	219002178	2A130 00.0
219002089	3F000 00.0	219002150	2A121 01.0	219002179	2A130 00.0
219002090	5O000 00.0	219002150	2A121 02.0	219002180	2A150 00.0

RANDON VEÍCULOS

Índice Numérico

Código	Página	Código	Página	Código	Página
219002181	3A100 19.0	219002251	5T100 04.0	219002315	5B100 00.0
219002184	5O000 00.0	219002251	5T100 05.0	219002316	3F000 00.0
219002185	5O000 00.0	219002252	5T100 01.0	219002317	5B100 00.0
219002186	5O000 00.0	219002252	5T100 04.0	219002318	5B100 00.0
219002187	5O000 00.0	219002252	5T100 05.0	219002319	5I000 00.0
219002188	5O000 00.0	219002256	3A100 13.0	219002321	5T200 03.0
219002190	2A140 00.0	219002257	5P010 00.0	219002322	3F000 00.0
219002191	2A140 00.0	219002258	5K010 00.0	219002329	2A200 00.0
219002191	2A150 00.0	219002259	5L010 00.0	219002330	2A400 00.0
219002193	5I000 00.0	219002260	5H010 00.0	219002331	2A400 00.0
219002203	2A150 00.0	219002261	5Q010 00.0	219002332	5U000 00.0
219002204	2A151 00.0	219002262	5I010 00.0	219002332	5U100 00.0
219002205	3A100 01.2	219002265	5I010 00.0	219002347	3A100 14.0
219002206	3D000 00.0	219002266	5I010 00.0	219002348	2A300 00.0
219002211	5K010 00.0	219002267	5I010 00.0	219002349	2A300 00.0
219002212	5L010 00.0	219002268	5I010 00.0	219002350	3G000 01.0
219002213	5H010 00.0	219002269	5K010 00.0	219002350	3G000 02.0
219002213	5R100 00.0	219002270	5I010 00.0	219002351	7A100 00.0
219002214	5Q010 00.0	219002271	5I010 00.0	219002352	7A100 00.0
219002215	5P010 00.0	219002272	5I010 00.0	219002353	7A100 00.0
219002216	5I010 00.0	219002273	5I010 00.0	219002354	7A100 00.0
219002221	5T200 06.0	219002274	5K010 00.0	219002379	3A100 07.0
219002223	5O100 02.0	219002275	5K010 00.0	219002379	3A100 07.1
219002223	5O100 04.0	219002276	5K010 00.0	219002381	3D000 00.0
219002224	3A100 26.0	219002277	5L010 00.0	219002416	2A160 00.0
219002226	3B000 04.0	219002278	5L010 00.0	219002416	2A170 00.0
219002226	3B100 04.0	219002279	5L010 00.0	219002417	3A100 05.0
219002227	3A100 06.0	219002280	5L010 00.0	219002417	3A100 05.1
219002228	5P000 00.0	219002281	5K010 00.0	219002424	4F000 00.0
219002228	5U000 00.0	219002282	5K010 00.0	219002424	4F000 01.0
219002229	5K000 00.0	219002283	5K010 00.0	219002427	5T000 00.0
219002230	5Q000 00.0	219002284	5Q010 00.0	219002428	5N100 00.0
219002232	3A100 19.0	219002285	5Q010 00.0	219002433	5B100 00.0
219002234	5Q000 00.0	219002286	5H010 00.0	219002434	4F000 00.0
219002235	5K000 00.0	219002287	5H010 00.0	219002436	1C000 00.0
219002236	5L000 00.1	219002288	5P010 00.0	219002437	5U100 00.0
219002237	5H000 00.0	219002292	5I010 00.0	219002438	5U100 00.0
219002240	5R200 00.0	219002293	5K010 00.0	219002439	5U100 00.0
219002241	5R200 00.0	219002296	5T100 07.0	219002440	5U100 00.0
219002242	5R200 00.0	219002298	5B100 00.0	219002441	5U100 00.0
219002243	5T100 00.0	219002300	5B100 00.0	219002442	5U100 00.0
219002244	5T100 01.0	219002301	5B100 00.0	219002443	5B100 00.0
219002245	5T100 02.0	219002305	3A100 26.0	219002444	5B100 00.0
219002246	5T100 04.0	219002306	3A100 26.0	219002446	5B100 00.0
219002247	5T100 03.0	219002307	3G000 01.0	219002447	5B100 00.0
219002247	5T100 05.0	219002308	3G000 02.0	219002448	5B100 00.0
219002248	5T100 06.0	219002309	5U000 00.0	219002450	3A100 26.0
219002249	5T100 06.0	219002310	5U000 00.0	219002452	3A100 04.0
219002250	5T100 06.0	219002311	5U000 00.0	219002452	3A100 11.0
219002251	5T100 01.0	219002313	3B000 04.0	219002452	3A100 19.0
219002251	5T100 02.0	219002313	3B100 04.0	219002452	3A100 24.1
219002251	5T100 03.0	219002314	5T000 00.0	219002452	3A100 26.0

RANDON VEÍCULOS

Índice Numérico

Código	Página	Código	Página	Código	Página
219002453	3A100 19.0	219002582	3A100 02.1	219002619	3A100 03.0
219002453	3A100 26.0	219002583	2A100 02.0	219002620	3A100 03.0
219002454	3A100 08.0	219002583	3A100 02.1	219002621	3A100 03.0
219002454	3A100 20.0	219002584	2A100 02.0	219002622	3A100 03.0
219002454	3A100 20.1	219002584	3A100 02.1	219002623	3A100 03.0
219002454	3A100 22.0	219002585	2A100 02.0	219002624	3A100 03.0
219002454	3A100 22.1	219002585	3A100 02.1	219002625	3A100 03.0
219002455	3A100 26.0	219002586	2A100 02.0	219002626	3A100 03.0
219002456	3A100 26.0	219002586	3A100 02.1	219002627	3A100 03.0
219002457	3A100 14.0	219002587	3A100 03.0	219002628	3A100 03.0
219002457	3A100 26.0	219002590	3A100 04.0	219002629	3A100 03.0
219002458	3A100 26.0	219002591	2A100 02.0	219002630	3A100 03.0
219002459	3A100 22.0	219002591	3A100 02.1	219002632	3A100 05.0
219002459	3A100 22.1	219002591	3A100 04.0	219002632	3A100 05.1
219002460	3A100 26.0	219002592	3A100 04.0	219002633	3A100 05.0
219002461	3A100 22.1	219002593	3A100 04.0	219002634	3A100 05.1
219002462	3A100 08.0	219002594	3A100 04.0	219002635	3A100 05.0
219002463	2A100 02.0	219002595	3A100 04.0	219002635	3A100 05.1
219002463	3A100 02.1	219002596	3A100 04.0	219002635	3A100 13.0
219002514	2A100 02.0	219002597	3A100 04.0	219002636	3A100 05.0
219002514	3A100 02.1	219002598	3A100 04.0	219002636	3A100 05.1
219002528	3A100 09.0	219002598	3A100 12.0	219002637	3A100 05.0
219002529	4D000 01.0	219002598	3A100 19.0	219002638	3A100 05.0
219002529	4D000 02.0	219002598	3A100 23.1	219002638	3A100 05.1
219002529	4F000 00.0	219002599	3A100 04.0	219002639	3A100 05.0
219002530	2N100 00.0	219002599	3A100 08.0	219002639	3A100 05.1
219002531	3A100 12.0	219002600	3A100 04.0	219002640	3A100 06.0
219002547	2A000 00.0	219002601	3A100 04.0	219002641	3A100 17.0
219002548	3A100 19.0	219002602	2A100 02.0	219002642	3A100 17.0
219002552	4F000 01.0	219002602	3A100 02.1	219002642	3A100 17.1
219002553	4F000 01.0	219002603	2A100 02.0	219002643	3A100 17.0
219002554	3A100 10.0	219002603	3A100 02.1	219002643	3A100 17.1
219002554	3A100 10.1	219002609	2A100 02.0	219002644	3A100 07.0
219002555	3A100 19.0	219002609	3A100 02.1	219002644	3A100 07.1
219002557	3A100 06.0	219002610	2A100 02.0	219002645	3A100 07.0
219002557	3A100 08.0	219002610	3A100 02.1	219002645	3A100 07.1
219002568	3A100 05.0	219002611	2A100 02.0	219002646	3A100 07.0
219002568	3A100 05.1	219002611	3A100 02.1	219002646	3A100 07.1
219002569	3A100 22.0	219002612	2A100 02.0	219002647	3A100 07.0
219002575	2A100 02.0	219002612	3A100 02.1	219002647	3A100 07.1
219002576	3A100 02.1	219002613	2A100 02.0	219002648	3A100 07.0
219002577	2A100 02.0	219002613	3A100 02.1	219002648	3A100 07.1
219002577	3A100 02.1	219002614	2A100 02.0	219002649	3A100 07.1
219002578	2A100 02.0	219002614	3A100 02.1	219002650	3A100 07.1
219002578	3A100 02.1	219002615	2A100 02.0	219002651	3A100 07.1
219002579	2A100 02.0	219002615	3A100 02.1	219002652	3A100 07.0
219002579	3A100 02.1	219002616	2A100 02.0	219002653	3A100 07.1
219002580	2A100 02.0	219002616	3A100 02.1	219002654	3A100 08.0
219002580	3A100 02.1	219002617	2A100 02.0	219002655	3A100 08.0
219002581	2A100 02.0	219002617	3A100 02.1	219002656	3A100 08.0
219002581	3A100 02.1	219002618	2A100 02.0	219002657	3A100 08.0
219002582	2A100 02.0	219002618	3A100 02.1	219002658	3A100 08.0

RANDON VEÍCULOS

Índice Numérico

Código	Página	Código	Página	Código	Página
219002659	3A100 08.0	219002702	3A100 21.0	219002766	5Q000 00.0
219002660	3A100 08.0	219002702	3A100 21.1	219002790	3A010 00.0
219002661	3A100 08.0	219002703	3A100 21.0	219002797	7F000 00.0
219002662	3A100 08.0	219002703	3A100 21.1	219002798	7F000 00.0
219002663	3A100 08.0	219002703	3A100 23.0	219002804	5M000 00.0
219002664	3A100 08.0	219002704	3A100 22.0	219002805	5N000 00.0
219002665	3A100 08.0	219002704	3A100 22.1	219002808	7F000 00.0
219002666	3A100 08.0	219002705	3A100 22.0	219002812	2A000 00.0
219002667	3A100 08.0	219002705	3A100 22.1	219002813	2A100 00.0
219002672	3A100 10.0	219002706	3A100 22.0	219002818	7B500 00.0
219002673	3A100 10.1	219002706	3A100 22.1	219002819	8A000 00.0
219002674	3A100 10.0	219002708	3A100 23.1	219002825	8A000 00.0
219002674	3A100 10.1	219002709	3A100 23.1	219002826	8A000 00.0
219002675	3A100 10.0	219002710	3A100 23.1	219002827	8A000 00.0
219002675	3A100 10.1	219002711	3A100 23.1	219002828	8A000 00.0
219002676	3A100 10.0	219002712	3A100 23.1	219002832	2A400 00.0
219002676	3A100 10.1	219002713	3A100 24.0	219002832	8A000 00.0
219002677	3A100 10.0	219002714	3A100 24.1	219002838	4C100 07.0
219002677	3A100 10.1	219002715	3A100 24.0	219004412	2K100 00.0
219002678	3A100 10.0	219002716	3A100 24.0	219004412	2N200 00.0
219002678	3A100 10.1	219002717	3A100 24.0	219004544	2K100 00.0
219002678	3A100 12.0	219002717	3A100 24.1	219004544	2N200 00.0
219002679	3A100 10.0	219002718	3A100 24.1	220000464	5B000 00.0
219002679	3A100 10.1	219002719	3A100 24.1	370000430	2B100 00.0
219002680	3A100 10.0	219002720	3A100 24.1	370002650	2K300 00.0
219002680	3A100 10.1	219002721	3A100 24.0	370002686	2B100 00.0
219002681	3A100 10.0	219002721	3A100 24.1	370011081	2B000 00.0
219002681	3A100 10.1	219002728	3A100 20.0	370025772	3F000 00.0
219002682	3A100 10.0	219002729	3A100 20.1	370025772	5O000 00.0
219002682	3A100 10.1	219002730	3A100 20.0	370026927	1A000 00.0
219002683	3A100 10.0	219002730	3A100 20.1	370027221	1A000 00.0
219002683	3A100 10.1	219002731	3A100 08.0	370030258	1A000 00.0
219002684	3A100 12.0	219002737	2A110 00.0	370030258	1B000 00.0
219002685	3A100 12.0	219002738	3D000 00.0	370030258	3A000 00.0
219002686	3A100 12.0	219002739	3D000 00.0	370030474	2K200 00.0
219002687	3A100 12.0	219002742	3A100 12.0	370060001	1A000 00.0
219002688	3A100 12.0	219002743	3A100 12.0	370060003	1F000 00.0
219002689	3A100 12.0	219002744	5J000 00.0	370060003	1L000 00.0
219002690	3A100 12.0	219002745	7B100 00.0	370060004	1F000 00.0
219002691	3A100 12.0	219002745	7B200 00.0	370060004	1L000 00.0
219002693	3A100 14.0	219002750	5N000 00.0	370060005	1F000 00.0
219002694	3A100 14.0	219002750	5N010 00.0	370060005	1L000 00.0
219002695	3A100 16.0	219002752	5P010 00.0	370060006	1F000 00.0
219002696	3A100 16.0	219002753	5P010 00.0	370060006	1L000 00.0
219002697	3A100 19.0	219002754	5P010 00.0	370060008	4A000 00.0
219002698	3A100 19.0	219002755	5P010 00.0	370060008	4A000 01.0
219002698	3A100 22.0	219002757	7B500 00.0	370060009	1B000 00.0
219002698	3A100 22.1	219002758	7F000 00.0	370060010	1B000 00.0
219002699	3A100 19.0	219002759	2I000 00.0	370060011	1A000 00.0
219002700	3A100 19.0	219002763	5B000 00.0	370060012	1E000 00.0
219002701	3A100 21.0	219002763	5D000 00.0	370060012	1E100 00.0
219002701	3A100 21.1	219002764	5D000 00.0	370060014	1D000 00.0

RANDON VEÍCULOS

Índice Numérico

Código	Página	Código	Página	Código	Página
370060014	1L000 00.0	370060107	2G020 00.0	370060160	5B000 00.0
370060016	1F000 00.0	370060109	2G030 00.0	370060161	2C100 00.0
370060016	1L000 00.0	370060110	2B000 00.0	370060161	2C200 00.0
370060017	1F000 00.0	370060110	2C100 00.0	370060162	2C100 00.0
370060017	1L000 00.0	370060110	2C200 00.0	370060162	2C200 00.0
370060032	1B000 00.0	370060110	2G040 00.0	370060163	2C100 00.0
370060037	1B000 00.0	370060110	2G130 00.0	370060163	2C200 00.0
370060038	1D000 00.0	370060110	2G150 00.0	370060166	2C100 00.0
370060039	1D000 00.0	370060111	2J000 00.0	370060166	2C200 00.0
370060040	1D000 00.0	370060113	2J000 00.0	370060166	2G130 00.0
370060042	1B000 00.0	370060114	2G040 00.0	370060166	2G150 00.0
370060043	1A000 00.0	370060115	2G000 00.0	370060169	1F000 00.0
370060044	1F000 00.0	370060115	2G040 00.0	370060169	1L000 00.0
370060044	1L000 00.0	370060115	2G150 00.0	370060170	7A000 00.0
370060046	1F000 00.0	370060116	4C000 00.0	370060180	1A000 00.0
370060046	1L000 00.0	370060117	1H010 00.0	370060181	1G000 00.0
370060047	1C000 00.0	370060117	1H020 00.0	370060184	2K300 00.0
370060049	1D000 00.0	370060117	1H030 00.0	370060188	2B100 00.0
370060050	1D000 00.0	370060117	1H040 00.0	370060189	2B100 00.0
370060051	1D000 00.0	370060118	1D000 00.0	370060190	2B100 00.0
370060052	1D000 00.0	370060118	1F000 00.0	370060191	2B100 00.0
370060053	1D000 00.0	370060118	1H010 00.0	370060211	2C000 00.0
370060054	1D000 00.0	370060118	1H020 00.0	370060221	2J000 00.0
370060055	1F000 00.0	370060118	1H030 00.0	370060223	1F000 00.0
370060055	1L000 00.0	370060118	1H040 00.0	370060223	1L000 00.0
370060056	1E000 00.0	370060118	1L000 00.0	370060224	1F000 00.0
370060056	1E100 00.0	370060119	1F010 00.0	370060224	1L000 00.0
370060057	1E000 00.0	370060120	1F010 00.0	370060225	2J000 00.0
370060057	1E100 00.0	370060121	1F010 00.0	370060226	2J000 00.0
370060058	3A000 00.0	370060122	1C000 00.0	370060229	2J000 00.0
370060063	4A000 00.0	370060122	1D000 00.0	370060230	2J000 00.0
370060063	4A000 01.0	370060122	1L000 00.0	370060245	2D000 00.0
370060075	1B000 00.0	370060123	1C000 00.0	370060283	2C000 00.0
370060076	1B000 00.0	370060124	2G020 00.0	370060292	3E100 00.0
370060077	1A000 00.0	370060124	2G120 00.0	370060292	3E200 00.0
370060087	1D000 00.0	370060127	1D000 00.0	370060309	2J000 00.0
370060091	1A000 00.0	370060128	1F000 00.0	370060310	2D000 00.0
370060092	1A000 00.0	370060128	1L000 00.0	370060333	2C000 00.0
370060093	1E000 00.0	370060129	1F000 00.0	370060335	2C000 00.0
370060093	1E100 00.0	370060129	1L000 00.0	370060343	2J000 00.0
370060094	1E000 00.0	370060137	2C000 00.0	370060384	2G000 00.0
370060094	1E100 00.0	370060137	2G140 00.0	370060384	2G040 00.0
370060099	2G000 00.0	370060148	1L000 00.0	370060384	2G130 00.0
370060099	2G030 00.0	370060151	2G000 00.0	370060384	2G150 00.0
370060100	2G000 00.0	370060153	2G000 00.0	370060385	2G000 00.0
370060100	2G030 00.0	370060154	5O000 00.0	370060385	2G040 00.0
370060102	2G020 00.0	370060156	2G000 00.0	370060388	2G040 00.0
370060103	2G000 00.0	370060157	2G000 00.0	370060389	2G040 00.0
370060103	2G030 00.0	370060158	2K200 00.0	370060390	2G040 00.0
370060104	2G020 00.0	370060158	2N000 00.0	370060391	2G130 00.0
370060105	2G020 00.0	370060160	2C100 00.0	370060392	5N100 00.0
370060106	2G020 00.0	370060160	2C200 00.0	370060393	5N100 00.0

RANDON VEÍCULOS

Índice Numérico

Código	Página	Código	Página	Código	Página
370060396	2C000 00.0	370060571	1B000 00.0	370060742	5R100 00.0
370060397	2K200 00.0	370060572	1A000 00.0	370060743	5R100 00.0
370060397	2N000 00.0	370060574	1L000 00.0	370060752	1L000 00.0
370060397	7A000 00.0	370060575	1L000 00.0	370060756	1A000 00.0
370060401	5G000 00.0	370060580	1C000 00.0	370060757	1A000 00.0
370060401	5G100 00.0	370060582	3F000 00.0	370060770	1F000 00.0
370060404	1A000 00.0	370060583	1A000 00.0	370060771	1A000 00.0
370060406	3F000 00.0	370060591	3E200 00.0	370060771	1F000 00.0
370060413	7A000 00.0	370060596	2G120 00.0	370060797	2C100 00.0
370060424	2G000 00.0	370060597	2G120 00.0	370060862	2C200 00.0
370060424	2G040 00.0	370060600	2G120 00.0	370060871	2G020 00.0
370060426	2K100 00.0	370060606	2G130 00.0	370060875	1C000 00.0
370060426	2N200 00.0	370060608	2G110 00.0	370060875	1D000 00.0
370060431	3F000 00.0	370060612	2G150 00.0	370060876	1B000 00.0
370060441	2A300 00.0	370060613	2G150 00.0	370060878	1E000 00.0
370060450	3A000 00.0	370060615	1A000 00.0	370060878	1E100 00.0
370060456	1A000 00.0	370060616	2G150 00.0	370060878	1F000 00.0
370060471	2B100 00.0	370060617	2G150 00.0	370060878	4A000 00.0
370060472	2B000 00.0	370060618	2G140 00.0	370060878	4A000 01.0
370060473	1E000 00.0	370060619	2G140 00.0	370060879	1E000 00.0
370060473	1E100 00.0	370060624	5N100 00.0	370060879	1E100 00.0
370060475	2G000 00.0	370060625	5M000 00.0	370060879	1F000 00.0
370060479	5O000 00.0	370060627	5M000 00.0	370060879	4A000 00.0
370060491	2B100 00.0	370060628	7A000 00.0	370060879	4A000 01.0
370060493	1D000 00.0	370060629	7A000 00.0	370060880	1E000 00.0
370060493	1L000 00.0	370060631	2G130 00.0	370060880	1E100 00.0
370060495	1C000 00.0	370060631	2G150 00.0	370060880	1F000 00.0
370060496	1C000 00.0	370060637	3A000 00.0	370060880	4A000 00.0
370060497	1C000 00.0	370060669	1D000 00.0	370060880	4A000 01.0
370060504	1C000 00.0	370060669	1F000 00.0	370060881	1D000 00.0
370060505	1C000 00.0	370060671	1L000 00.0	370060881	1F000 00.0
370060507	5N100 00.0	370060673	1L000 00.0	370060882	1B000 00.0
370060512	3E100 00.0	370060674	1L000 00.0	370060882	1D000 00.0
370060512	3E200 00.0	370060675	1L000 00.0	370060882	1F000 00.0
370060543	1B000 00.0	370060676	1L000 00.0	370060884	1B000 00.0
370060544	1B000 00.0	370060687	1B000 00.0	370061076	1L000 00.0
370060545	1B000 00.0	370060688	1B000 00.0	370061077	1L000 00.0
370060546	1B000 00.0	370060689	5D000 00.0	370061078	1L000 00.0
370060547	1B000 00.0	370060721	1L000 00.0	370061079	1L000 00.0
370060548	1C000 00.0	370060722	1L000 00.0	370061089	1L000 00.0
370060549	2G000 00.0	370060724	1L000 00.0	370061091	1L000 00.0
370060550	2J000 00.0	370060727	2G140 00.0	370061100	1L000 00.0
370060562	1D000 00.0	370060728	3E100 00.0	370061101	1L000 00.0
370060566	1B000 00.0	370060729	3E200 00.0	370061102	1L000 00.0
370060566	1F000 00.0	370060731	5R300 00.0	370061103	1L000 00.0
370060566	1L000 00.0	370060732	1C000 00.0	370061128	1L000 00.0
370060567	1C000 00.0	370060735	1F000 00.0	370061143	1B000 00.0
370060567	1D000 00.0	370060735	1L000 00.0	370061148	1B000 00.0
370060567	1F000 00.0	370060736	1L000 00.0	370061148	2I000 00.0
370060568	1L000 00.0	370060739	1L000 00.0	370061149	2I000 00.0
370060569	1B000 00.0	370060740	1L000 00.0	370061154	2I000 00.0
370060570	1B000 00.0	370060741	5R300 00.0	370061158	5B000 00.0

RANDON VEÍCULOS

Índice Numérico

Código	Página	Código	Página	Código	Página
370061158	5G000 00.0	370260162	1L000 00.0	370460006	1D000 00.0
370061158	5G100 00.0	370260168	5Q000 00.0	370460009	3A000 00.0
370070147	5R200 00.0	370360007	1E000 00.0	370460010	3A000 00.0
370070215	5R200 00.0	370360007	1E100 00.0	370460011	3A000 00.0
370160022	1H040 00.0	370360009	1C000 00.0	370460012	3F000 00.0
370160023	1H030 00.0	370360010	1D000 00.0	370460013	3F000 00.0
370160024	1H020 00.0	370360013	1F000 00.0	370460015	5N100 00.0
370160025	1H010 00.0	370360013	1L000 00.0	370460017	4E100 00.0
370160026	1F010 00.0	370360014	1F000 00.0	370460018	4E100 01.0
370160040	1H040 00.0	370360014	1L000 00.0	370460019	4E100 02.0
370160041	2A500 00.0	370360018	1A000 00.0	370460020	4E200 01.0
370160042	1H040 00.0	370360041	2C100 00.0	370460021	4E200 02.0
370160043	1H040 00.0	370360045	2G020 00.0	370460023	4E200 04.0
370160044	2C000 00.0	370360046	2G020 00.0	370460024	4E200 05.0
370160077	1F010 00.0	370360047	2G000 00.0	370460025	4E200 06.0
370160133	1C000 00.0	370360048	2G020 00.0	370460026	4E200 00.0
370160167	2G110 00.0	370360052	4D000 01.0	370460027	4E100 03.0
370260025	5N100 00.0	370360058	2L100 00.0	370460028	1D000 00.0
370260026	2J000 00.0	370360058	2L100 01.0	370460028	1H040 00.0
370260028	1E000 00.0	370360064	2C000 00.0	370460029	1D000 00.0
370260029	1E100 00.0	370360065	2C000 00.0	370460029	1H030 00.0
370260036	2B000 00.0	370360066	2C000 00.0	370460030	1D000 00.0
370260039	3E100 00.0	370360067	2C000 00.0	370460030	1H020 00.0
370260040	3E100 00.0	370360069	2A000 00.0	370460031	1D000 00.0
370260040	3E200 00.0	370360069	2A110 00.0	370460031	1H010 00.0
370260042	5N100 00.0	370360075	1A000 00.0	370460052	4E200 03.0
370260043	5N100 00.0	370360075	5O000 00.0	370460059	2A110 00.0
370260048	3G000 01.0	370360076	1A000 00.0	370460060	1L000 00.0
370260048	3G000 02.0	370360076	5O000 00.0	370460062	1F010 00.0
370260049	3F000 00.0	370360080	2B100 00.0	370460063	3D000 00.0
370260050	3E200 00.0	370360084	2G000 00.0	380000267	8A000 00.0
370260059	2G120 00.0	370360085	5O000 00.0	380000642	8A000 00.0
370260060	2G150 00.0	370360087	1H040 00.0	602002601025	3A100 29.0
370260061	2G140 00.0	370360089	3E100 00.0	602160100100	3A100 28.0
370260062	2G110 00.0	370360089	3E200 00.0	602201500416	3A100 09.0
370260069	1A000 00.0	370360098	1B000 00.0	60305020038	3A100 09.0
370260070	2G120 00.0	370360099	2K300 00.0	902002420825	3A100 28.0
370260071	1A000 00.0	370360100	2D000 00.0	902002421020	3A100 21.0
370260083	2G140 00.0	370360101	2G120 00.0	902002421025	3A100 28.0
370260084	2G140 00.0	370360102	2G120 00.0	902002431010	3A100 28.0
370260088	2K300 00.0	370360103	2G110 00.0	941001600044	3A100 09.0
370260089	5Q000 00.0	370360104	2G140 00.0	941001600054	3A100 09.0
370260091	2O000 00.0	370360105	2G140 00.0	941080190048	3A100 30.0
370260095	2J000 00.0	370360109	5R100 00.0	941080190058	3A100 30.0
370260096	3F000 00.0	370360110	5R100 00.0	941080190148	3A100 30.0
370260100	2B000 00.0	370360113	1F000 00.0	941080190158	3A100 30.0
370260106	2G010 00.0	370360119	1L000 00.0	961003400124	3A100 28.0
370260108	2A110 00.0	370360124	4F000 00.0	961003530014	3A100 09.0
370260145	2A110 00.0	370360131	1L000 00.0	961004320024	3A100 09.0
370260149	1L000 00.0	370360132	1L000 00.0	961080130166	3A100 30.0
370260154	1L000 00.0	370460000	1A000 00.0	961080190057	3A100 09.0
370260161	1L000 00.0	370460005	1D000 00.0	961083320024	3A100 10.0

Índice Numérico

Código	Página	Código	Página	Código	Página
961083320024	3A100 10.1				
961084300377	3A100 09.0				
961084300397	3A100 09.0				

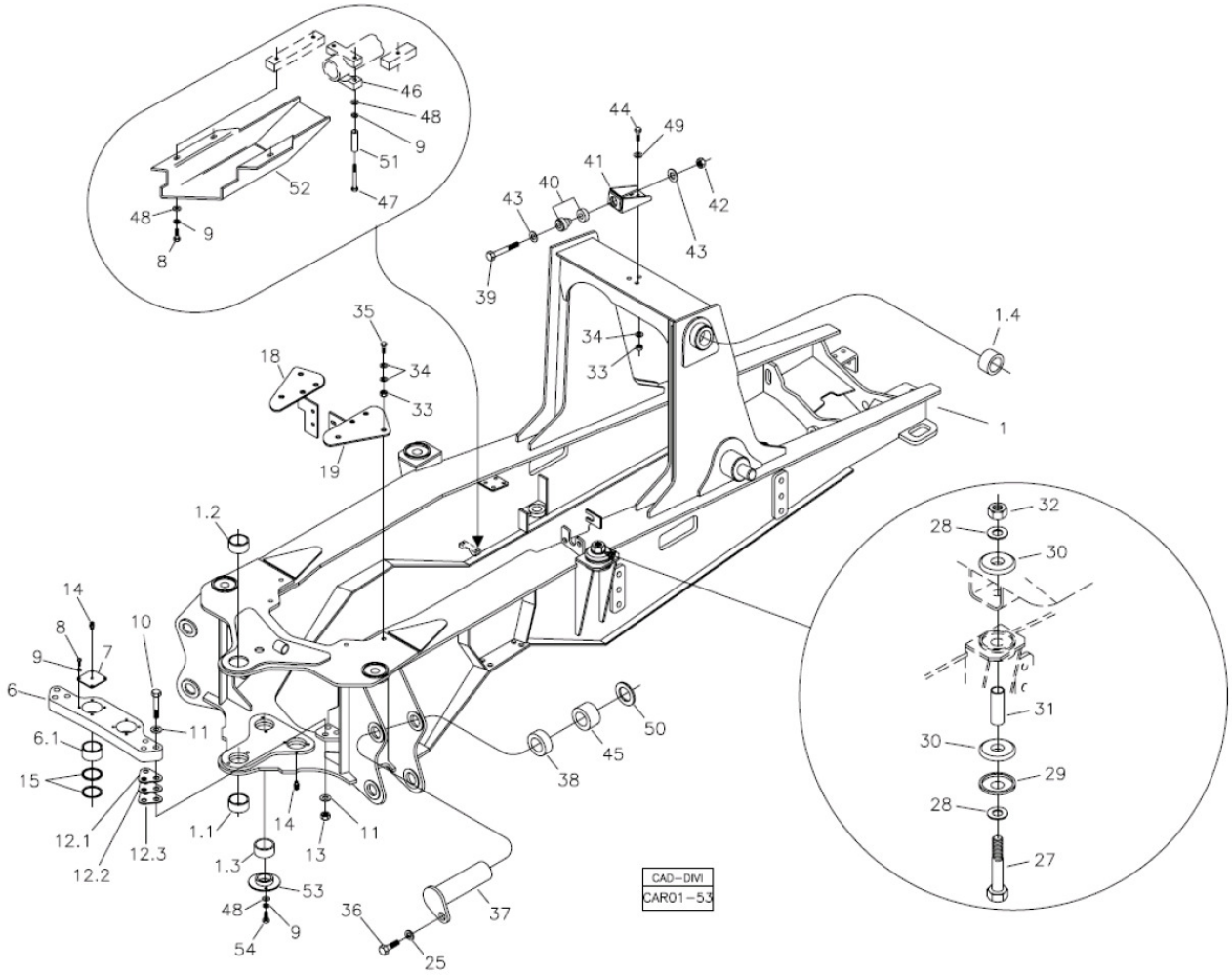

Fig.	Código	Qtd	Descrição (português)	Nota	Início	Fim
01	370460000	01	CHASSI		3243	
01.1	370060001	01	BUCHA INFERIOR	80x65x54	3243	
01.2	370060011	01	BUCHA SUPERIOR	80x65x49	3243	
01.3	370060757	02	BUCHA CILINDRO	85x70x42	3243	
01.4	370060771	02	BUCHA 65x55x50	65x55x50	3243	
06	370360018	01	SUPORTE CILINDRO		3243	
06.1	370060756	02	BUCHA	85x70x45	3243	
07	370060043	02	TAMPA		3243	
08	210003900	08	PARAFUSO SEXT.		3243	
09	210002190	21	ARRUELA PRESSÃO		3243	
10	219000148	06	PARAFUSO		3243	
11	208004639	12	ARRUELA LISA		3243	
12.1	219000156	CN	CALÇO	S=0,5 mm	3243	
12.2	219000155	CN	CALÇO	S=2,0 mm	3243	
12.3	219000154	CN	CALÇO	S=1,0 mm	3243	
13	208004638	06	PORCA		3243	
14	211200000	04	GRAXEIRA RETA 1/8"		3243	
15	370060077	04	ARRUELA ENCOSTO		3243	
18	370360075	01	SUPORTE ESQUERDO		3243	
19	370360076	01	SUPORTE DIREITO		3243	
25	210002215	02	ARRUELA PRESSÃO		3243	

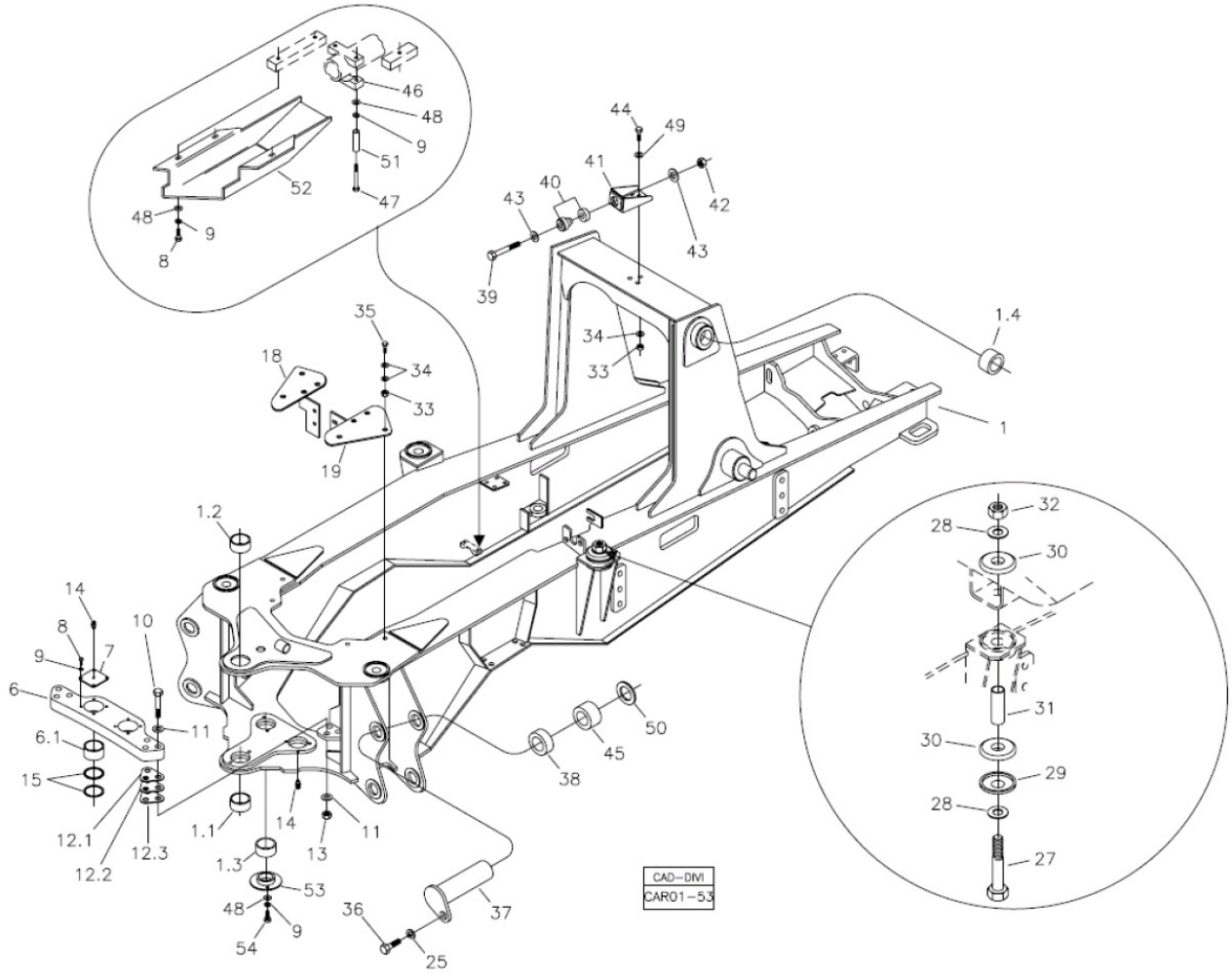

Fig.	Código	Qtd	Descrição (português)	Nota	Início	Fim
27	210001525	04	PARAFUSO		3243	
28	210002057	08	ARRUELA LISA		3243	
29	370027221	04	ANEL ENCOSTO		3243	
30	218002035	08	COXIM BORRACHA		3243	
31	370026927	04	ESPAÇADOR		3243	
32	210005525	04	PORCA AF		3243	
33	210005770	07	PORCA SEXT.		3243	
34	210002021	11	ARRUELA LISA		3243	
35	210004098	04	PARAUSO		3243	
36	210007064	04	PARAFUSO SEXTAVADO		3243	
37	370060180	02	PINO SUPERIOR		3243	
38	370060092	02	ANEL DISTANCIADOR	84x55,5x18	3243	
39	210003668	01	PARAFUSO		3243	
40	208003894	01	COXIM BI-PARTIDO		3243	
41	370060404	01	SUPORTE COXIM		3243	
42	210005778	01	PORCA AF		3243	
43	370030258	02	ARRUELA ENCOSTO		3243	
44	210004070	03	PARAFUSO		3243	
45	370060091	02	ANEL DISTANCIADOR	84x55,5x36	3243	
46	370060456	01	ABRAÇADEIRA		3243	
47	210003985	02	PARAFUSO SEXTAVADO		3243	

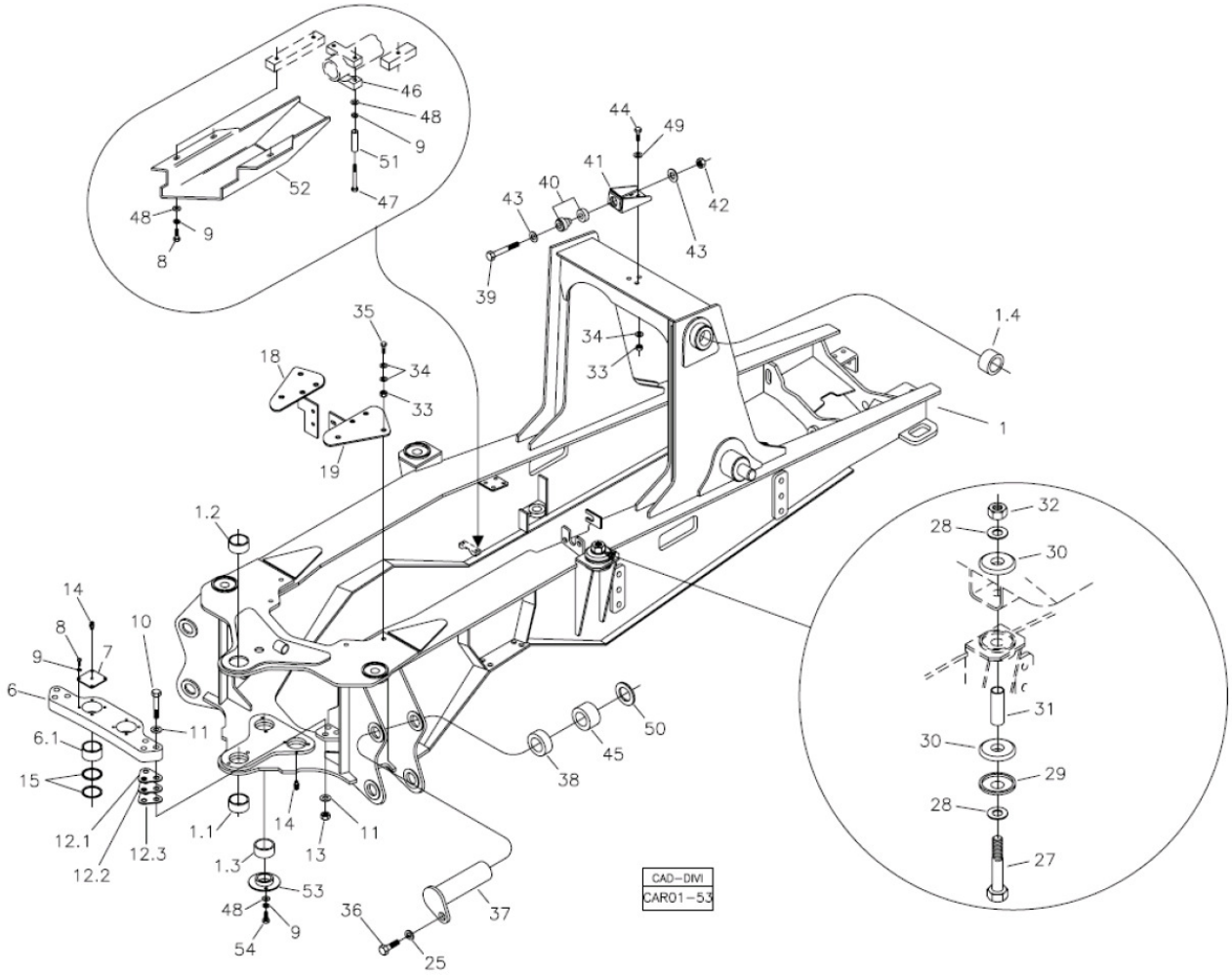

Fig.	Código	Qtd	Descrição (português)	Nota	Início	Fim
48	210002025	09	ARRUELA 10,0MM		3243	
49	370060572	06	ARRUELA		3243	
50	370060583	CN	ARRUELA CALÇO		3243	
51	370060615	02	ESPAÇADOR		3243	
52	370260069	01	PROTETOR MANGUEIRA SUCÇÃO		3243	
53	370260071	02	RETENÇÃO BUCHA		3243	
54	210003890	04	PARAFUSO SEXT.		3243	

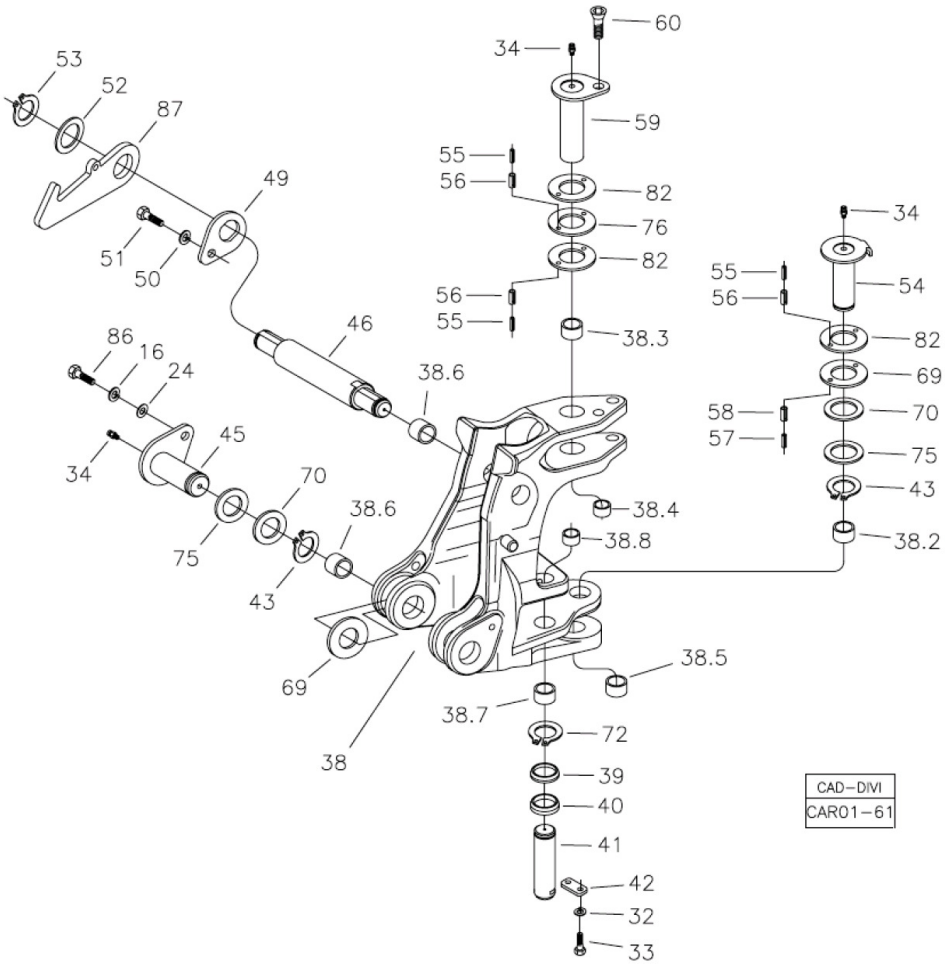

Fig.	Código	Qtd	Descrição (português)	Nota	Início	Fim
16	210002215	02	ARRUELA PRESSÃO		3243	
24	370030258	02	ARRUELA ENCOSTO		3243	
32	210002190	02	ARRUELA PRESSÃO		3243	
33	210003900	03	PARAFUSO SEXT.		3243	
34	211200000	04	GRAXEIRA RETA 1/8"		3243	
38	370360098	01	TORRE GIRO COMPLETA		3243	
38.2	370060543	05	BUCHA		3243	
38.3	370060544	01	BUCHA		3243	
38.4	370060545	01	BUCHA		3243	
38.5	370060546	01	BUCHA		3243	
38.6	370060547	02	BUCHA		3243	
38.7	370060570	02	BUCHA		3243	
38.8	370060571	02	BUCHA		3243	
39	370060076	02	CALÇO RÓTULA		3243	
40	370060075	02	CALÇO RÓTULA		3243	
41	370060037	02	PINO CILINDRO GIRO		3243	
42	370060569	02	PLACA TRAVA		3243	
43	210003362	03	ANEL TRAVA		3243	
45	370060032	02	PINO INFERIOR BRAÇO PRINCIPAL		3243	
46	370061143	01	PINO CILINDRO		3243	
49	370060042	02	CHAVETA		3243	

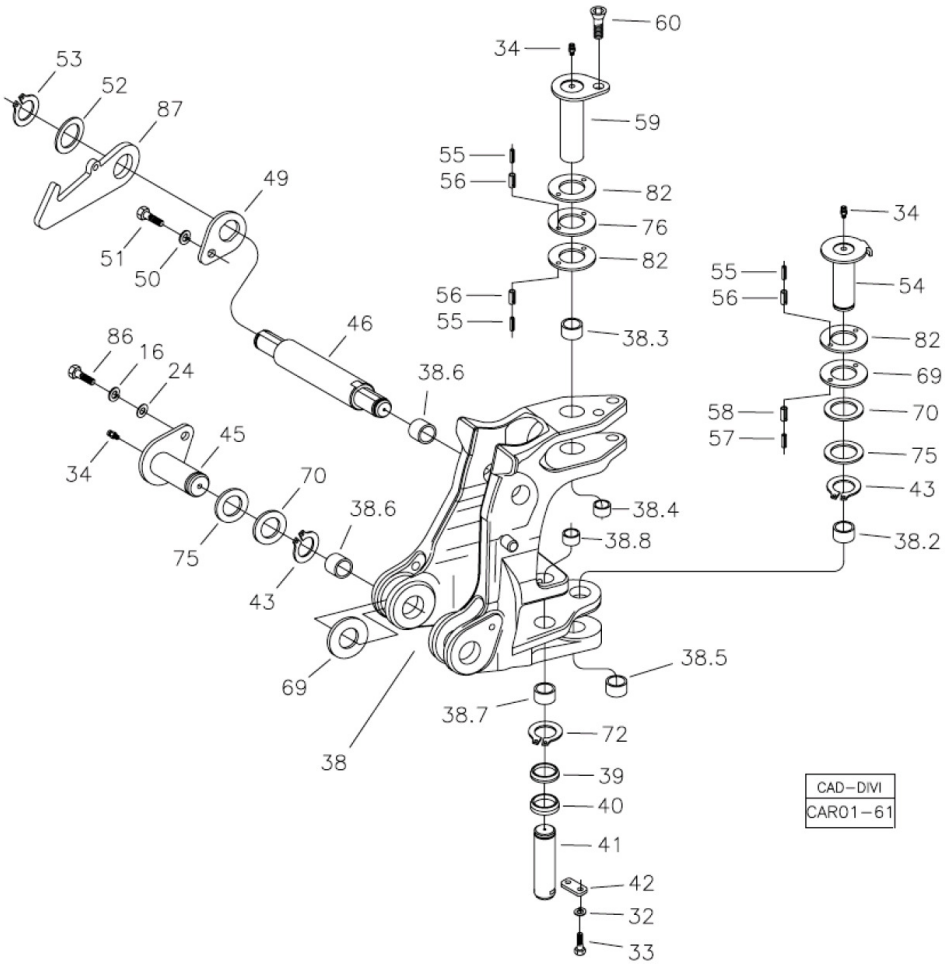

Fig.	Código	Qtd	Descrição (português)	Nota	Início	Fim
50	210002200	02	ARRUELA PRESSÃO		3243	
51	210004050	02	PARAFUSO SEXT.		3243	
52	370060882	02	ARRUELA ENCOSTO Ø80xØ46x3,00		3243	
53	210000960	02	ANEL TRAVA		3243	
54	370060010	01	PINO INFERIOR ARTICULAÇÃO		3243	
55	210002358	03	PINO ELÁSTICO		3243	
56	210002379	03	PINO ELÁSTICO		3243	
57	219001698	01	PINO ELÁSTICO		3243	
58	219001699	01	PINO ELÁSTICO		3243	
59	370060009	01	PINO SUPERIOR ARTICULAÇÃO		3243	
60	210001684	01	PARAFUSO ALLEN		3243	
69	370060688	12	ARRUELA ENCOSTO		3243	
70	370060566	08	ARRUELA ENCOSTO		3243	
72	210003480	02	ANEL ELÁSTICO		3243	
75	370060876	03	ARRUELA ENCOSTO Ø90xØ66x3,00		3243	
76	370060884	03	ARRUELA ENCOSTO Ø125xØ70x5,00		3243	
82	370060687	04	ARRUELA ENCOSTO PIVÔ (CANAL)		3243	
86	210004195	02	PARAFUSO M16X40		3243	
87	370061148	02	TRAVA LANÇA		3243	

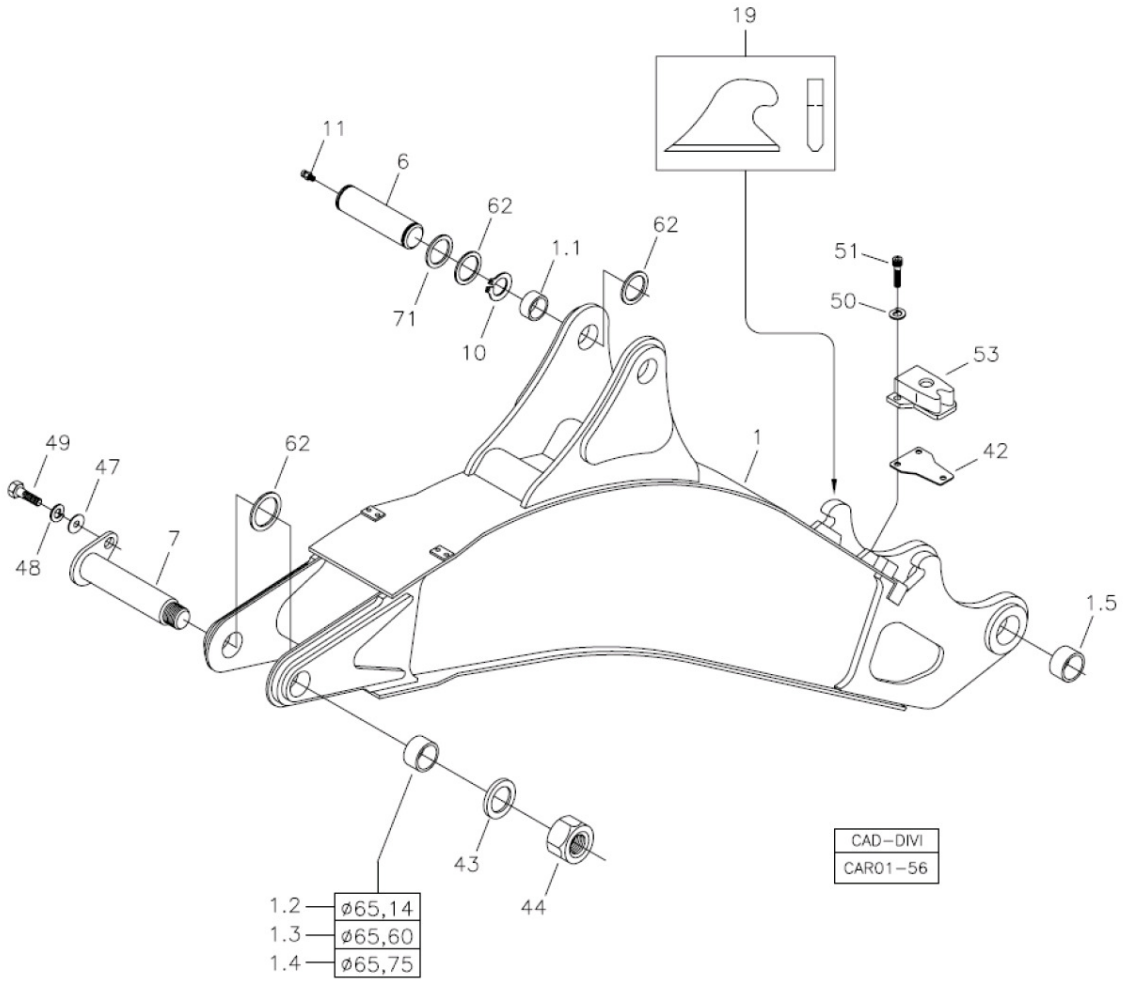

Fig.	Código	Qtd	Descrição (português)	Nota	Início	Fim
01	370360009	01	LANÇA		3243	
01.1	370060122	02	BUCHA		3243	
01.2	370060123	02	BUCHA		3243	
01.3	370060504	CN	BUCHA		3243	
01.4	370060505	CN	BUCHA		3243	
01.5	370060548	02	BUCHA		3243	
06	370060047	01	PINO CENTRAL		3243	
07	370060495	01	PINO BRAÇO RETRO		3243	
10	210003500	02	ANEL ELÁSTICO		3243	
11	211200001	01	GRAXEIRA		3243	
42	370060580	02	CALÇO		3243	
43	370060496	01	CALÇO		3243	
44	370060497	01	PORCA		3243	
47	210002045	01	ARRUELA LISA		3243	
48	210002215	01	ARRUELA PRESSÃO		3243	
49	210004180	01	PARAFUSO		3243	
50	210002190	03	ARRUELA PRESSÃO		3243	
51	219002436	03	PARAFUSO ALLEN		3243	
53	370160133	01	BATENTE		3243	
62	370060567	12	ARRUELA CALÇO		3243	
71	370060875	04	ARRUELA ENCOSTO Ø95xØ56x5,00		3243	

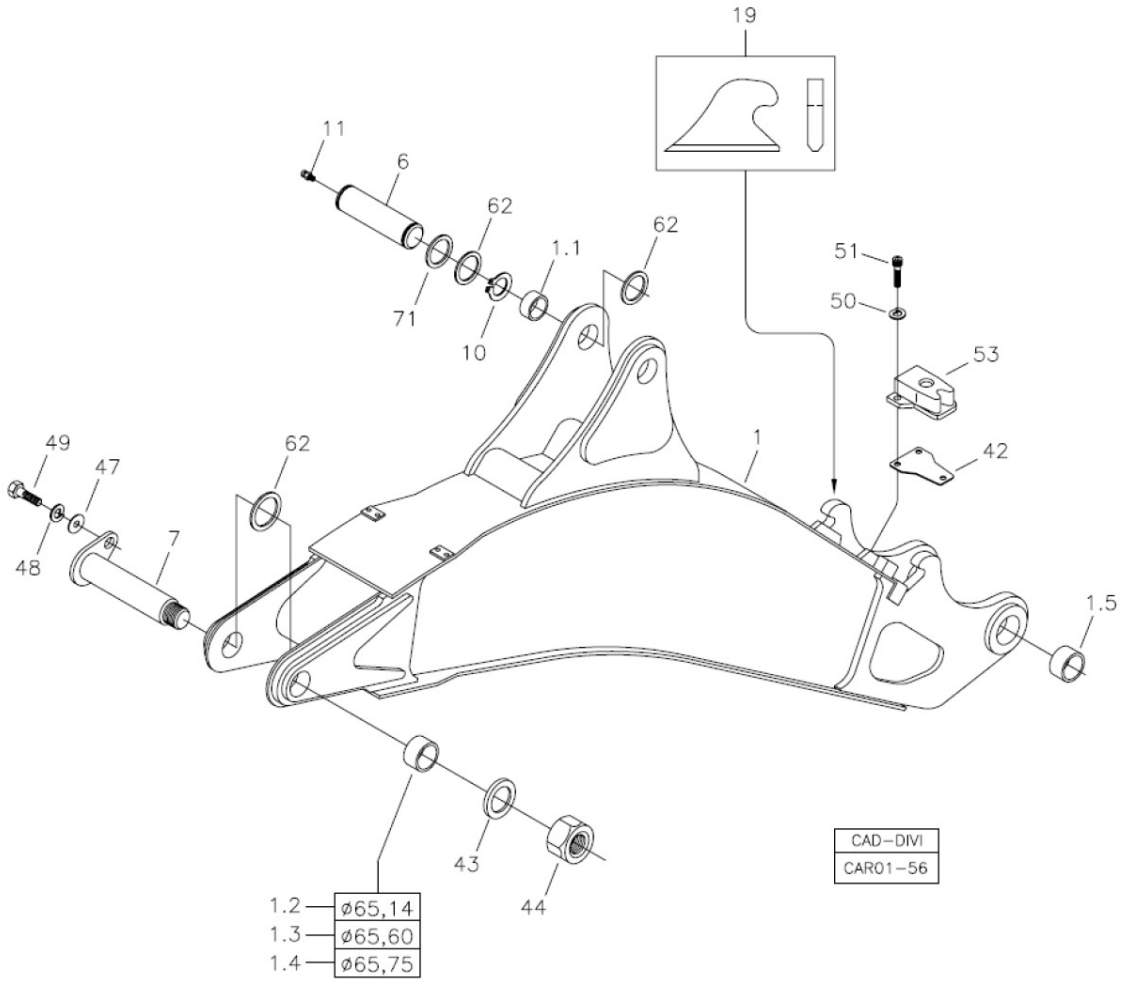

Fig.	Código	Qtd	Descrição (português)	Nota	Início	Fim
19	370060732	CN	CHAPA RETENÇÃO - RECONDICIONAMENTO		3243	

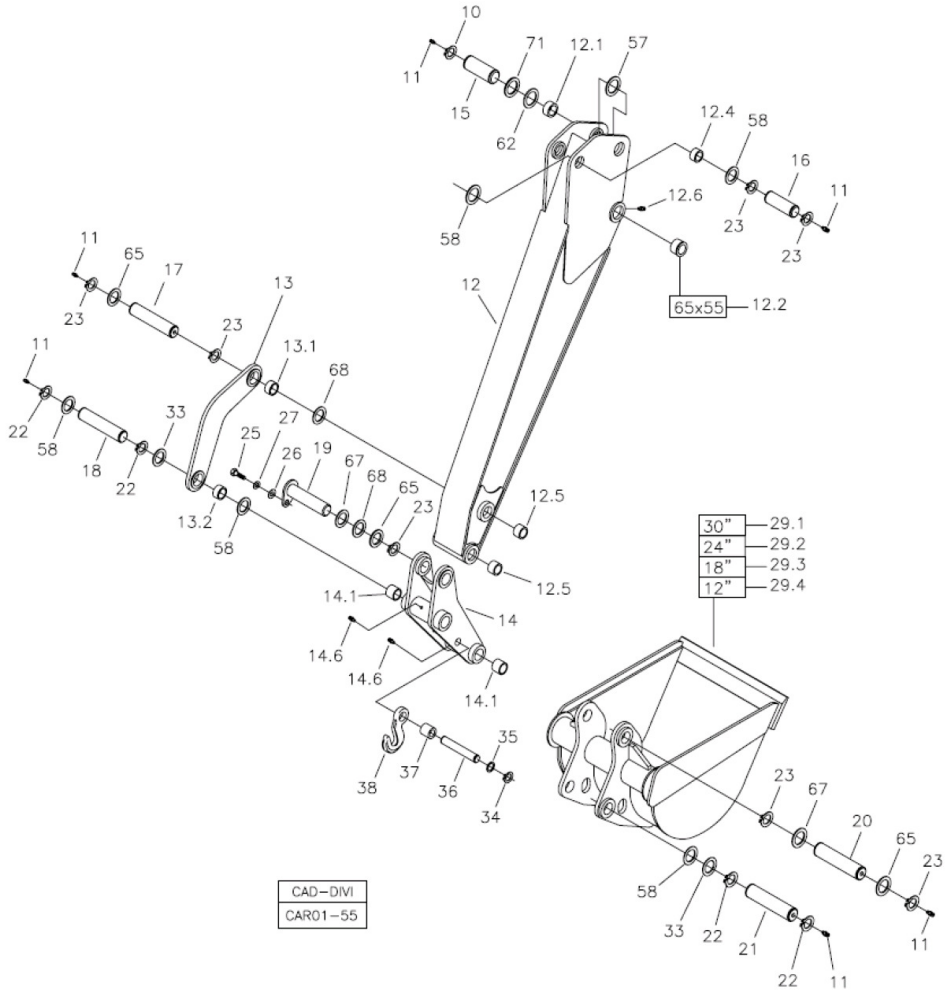

Fig.	Código	Qtd	Descrição (português)	Nota	Início	Fim
10	210003500	04	ANEL ELÁSTICO		3243	
11	211200001	14	GRAXEIRA		3243	
12	370360010	01	BRAÇO PROFUNDIDADE		3243	
12.1	370060122	02	BUCHA		3243	
12.2	370060493	02	BUCHA		3243	
12.4	370060118	02	BUCHA MAIOR		3243	
12.5	370060014	04	BUCHA		3243	
12.6	211200000	01	GRAXEIRA RETA 1/8"		3243	
13	370460006	02	BRAÇO GUIA		3243	
13.1	370060040	01	BUCHA MAIOR		3243	
13.2	370060039	01	BUCHA MENOR		3243	
14	370460005	01	BRAÇO LIGAÇÃO		3243	
14.1	370060038	02	BUCHA		3243	
14.2	211200000	02	GRAXEIRA RETA 1/8"		3243	
15	370060049	01	PINO CILINDRO		3243	
16	370060050	01	PINO CILINDRO		3243	
17	370060053	01	PINO BARRA LATERAL		3243	
18	370060054	01	PINO BRAÇO LIGAÇÃO		3243	
19	370060051	01	PINO CILINDRO		3243	
20	370060052	01	PINO SUPERIOR		3243	
21	370060127	01	PINO INFERIOR BRAÇO		3243	

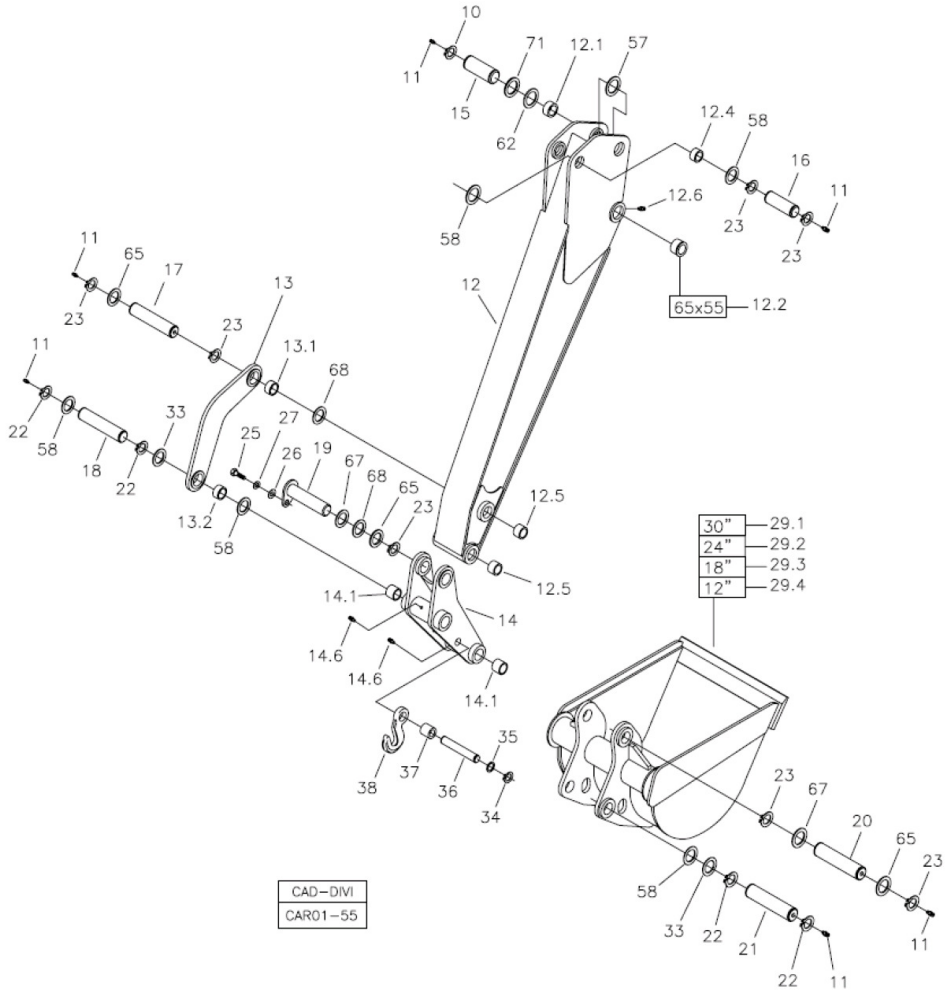

Fig.	Código	Qtd	Descrição (português)	Nota	Início	Fim
22	210003390	04	ANEL ELÁSTICO		3243	
23	210000960	07	ANEL TRAVA		3243	
25	210004050	01	PARAFUSO SEXT.		3243	
26	210002021	01	ARRUELA LISA		3243	
27	210002200	01	ARRUELA PRESSÃO		3243	
29.1	370460031	01	CAÇAMBA 30"		3243	
29.2	370460030	01	CAÇAMBA 24"		3243	
29.3	370460029	01	CAÇAMBA 18"		3243	
29.4	370460028	01	CAÇAMBA 12"		3243	
33	370060087	04	CALÇO		3243	
58	370060562	06	ARRUELA CALÇO		3243	
62	370060567	26	ARRUELA CALÇO		3243	
65	370060669	12	ARRUELA CALÇO		3243	
67	370060882	04	ARRUELA ENCOSTO Ø80xØ46x3,00		3243	
68	370060881	06	ARRUELA ENCOSTO Ø80xØ46x5,00		3243	
71	370060875	04	ARRUELA ENCOSTO Ø95xØ56x5,00		3243	

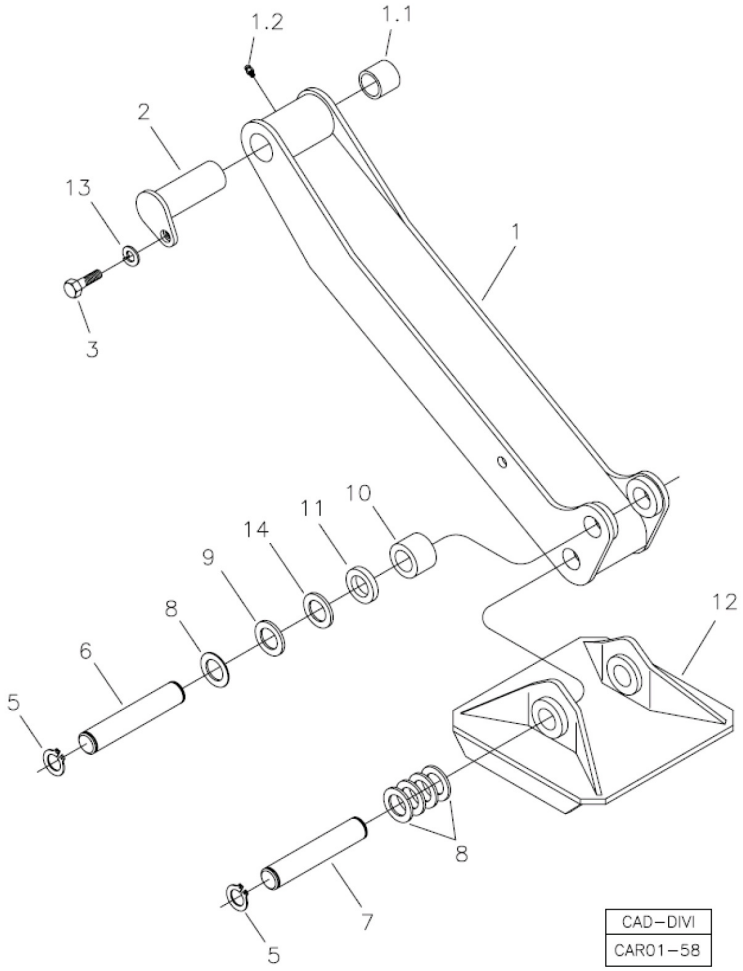

Fig.	Código	Qtd	Descrição (português)	Nota	Início	Fim
01	370360007	02	BRAÇO ESTABILIZADOR		3243	
01.1	370060012	01	BUCHA		3243	
01.2	211200000	01	GRAXEIRA RETA 1/8"		3243	
02	370060056	02	PINO SUPERIOR PATOLA		3243	
03	210007064	02	PARAFUSO SEXTAVADO		3243	
05	210003840	08	PARAFUSO SEXT.		3243	
06	370060057	02	PINO INFERIOR		3243	
07	370060473	02	PINO SAPATA ESTABILIZADOR		3243	
08	370060878	12	ARRUELA ENCOSTO		3243	
09	370060879	04	ARRUELA ENCOSTO Ø80XØ51x3,00		3243	
10	370060093	02	DISTANCIADOR		3243	
11	370060094	02	DISTANCIADOR		3243	
12	370260028	02	SAPATA STANDARD		3243	
13	210002215	02	ARRUELA PRESSÃO		3243	
14	370060880	06	ARRUELA DE ENCOSTO Ø80XØ51x1,00		3243	

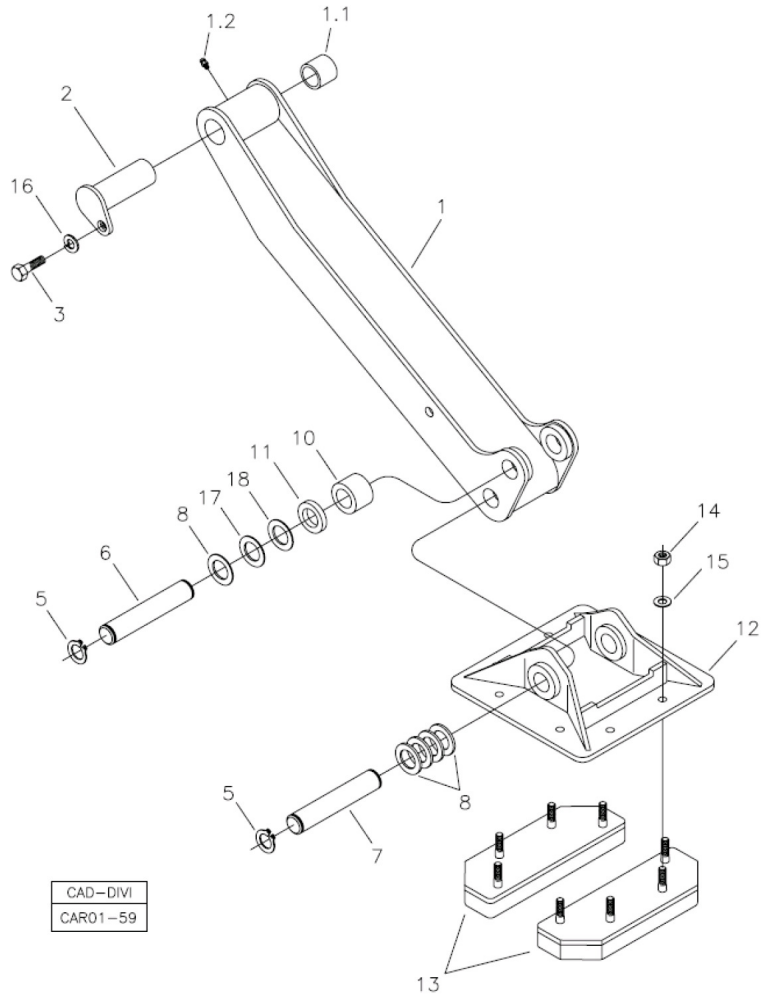

Fig.	Código	Qtd	Descrição (português)	Nota	Início	Fim
01	370360007	02	BRAÇO ESTABILIZADOR		3243	
01.1	370060012	01	BUCHA		3243	
01.2	211200000	01	GRAXEIRA RETA 1/8"		3243	
02	370060056	02	PINO SUPERIOR PATOLA		3243	
03	210007064	02	PARAFUSO SEXTAVADO		3243	
05	210003480	08	ANEL ELÁSTICO		3243	
06	370060057	02	PINO INFERIOR		3243	
07	370060473	02	PINO SAPATA ESTABILIZADOR		3243	
08	370060878	12	ARRUELA ENCOSTO		3243	
10	370060093	02	DISTANCIADOR		3243	
11	370060094	02	DISTANCIADOR		3243	
12	370260029	02	SAPATA REVERSÍVEL		3243	
13	219000254	04	COXIM SAPATA		3243	
14	210005770	16	PORCA SEXT.		3243	
15	210002021	16	ARRUELA LISA		3243	
16	210002215	02	ARRUELA PRESSÃO		3243	
17	370060879	04	ARRUELA ENCOSTO Ø80XØ51x3,00		3243	
18	370060880	06	ARRUELA DE ENCOSTO Ø80XØ51x1,00		3243	

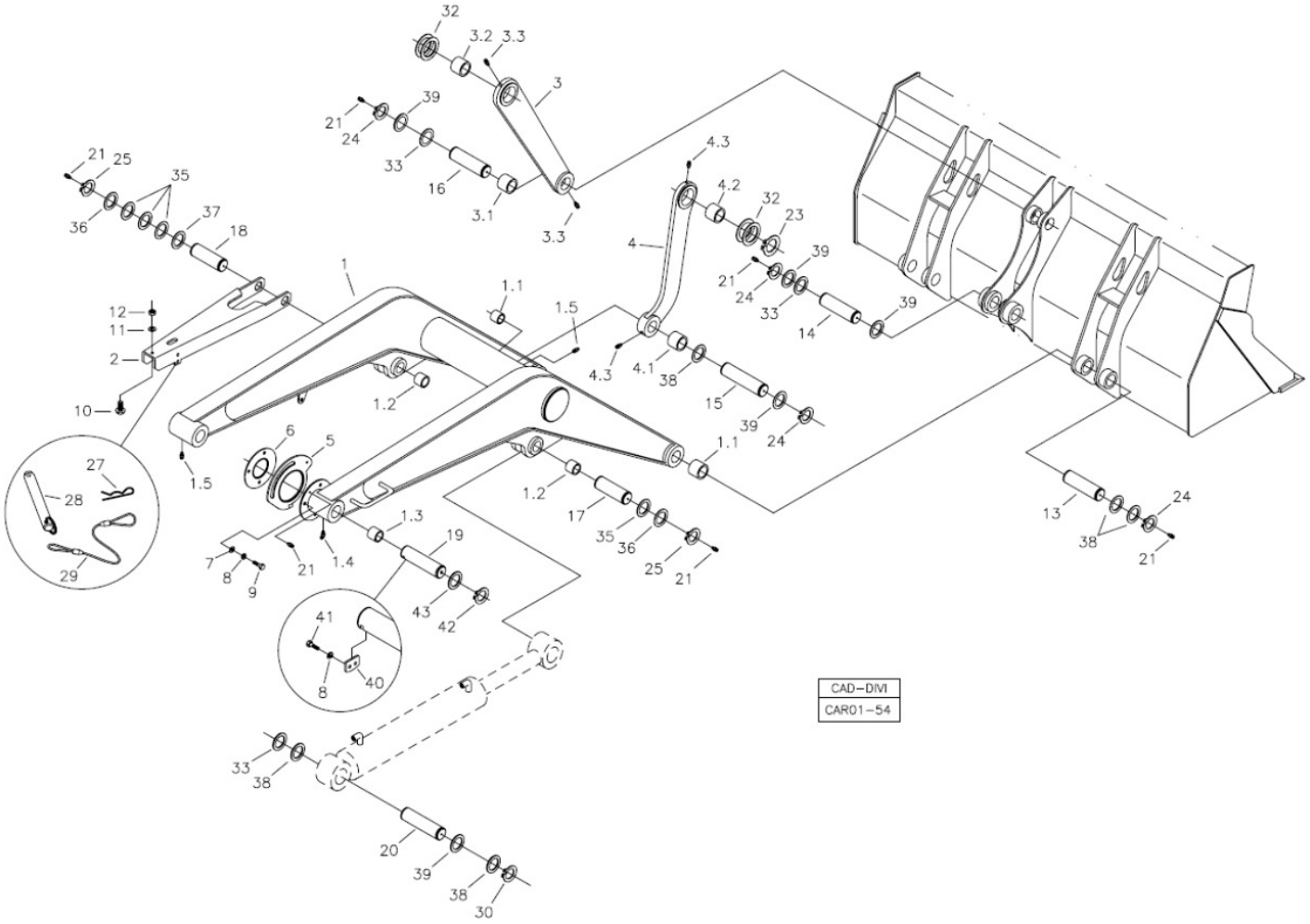

Fig.	Código	Qtd	Descrição (português)	Nota	Início	Fim
01	370360113	01	BRAÇO PÁ-CARREGADEIRA		3243	
01.1	370060046	06	BUCHA		3243	
01.2	370060118	04	BUCHA MAIOR		3243	
01.3	370060771	04	BUCHA 65x55x50		3243	
01.4	211200020	01	GRAXEIRA		3243	
01.5	211200000	02	GRAXEIRA RETA 1/8"		3243	
02	370060044	01	BRAÇO SEGURANÇA		3243	
03	370360013	02	BARRA LIGAÇÃO		3243	
03.1	370060017	01	BUCHA MENOR		3243	
03.2	370060016	01	BUCHA MAIOR		3243	
03.3	211200000	02	GRAXEIRA RETA 1/8"		3243	
04	370360014	02	BARRA LIGAÇÃO		3243	
04.1	370060017	01	BUCHA MENOR		3243	
04.2	370060016	01	BUCHA MAIOR		3243	
04.3	211200000	02	GRAXEIRA RETA 1/8"		3243	
05	370060223	01	CAME AUTO-NIVELAMENTO		3243	
06	370060224	01	DISCO AUTO-NIVELAMENTO		3243	
07	210002015	07	ARRUELA LISA		3243	
08	210002180	07	ARRUELA PRESSÃO		3243	
09	210003830	03	PARAFUSO		3243	
10	208003934	01	BATENTE BORRACHA		3243	

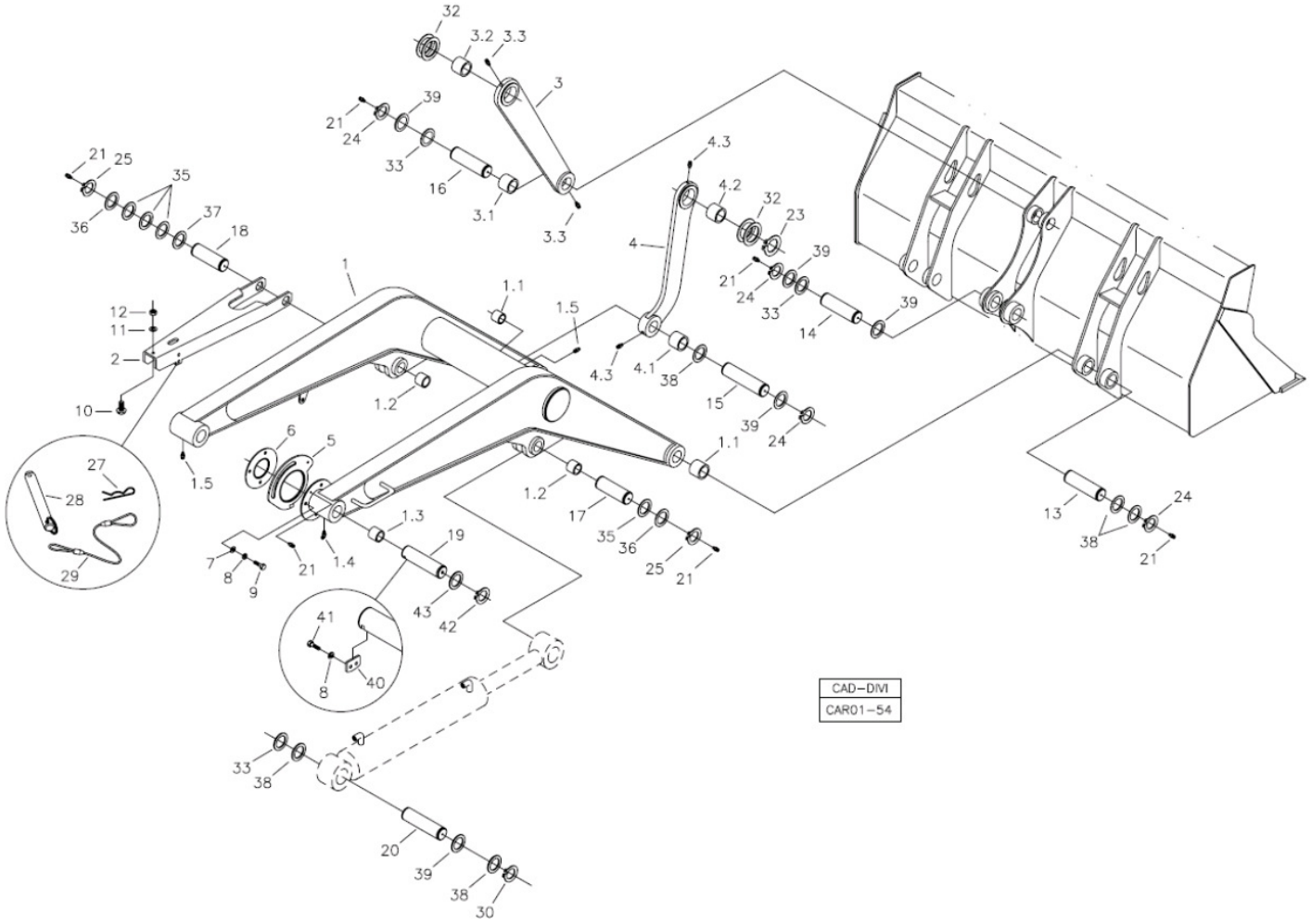

Fig.	Código	Qtd	Descrição (português)	Nota	Início	Fim
11	210002005	01	ARRUELA PRESSÃO		3243	
12	210005755	01	PORCA SEXT.AF		3243	
13	370060003	02	PINO PÁ CARREGADEIRA		3243	
14	370060128	01	PINO PÁ CARREGADEIRA		3243	
15	370060004	01	PINO BARRA LIGAÇÃO		3243	
16	370060129	01	PINO PÁ CARREGADEIRA		3243	
17	370060005	01	PINO DIREITO		3243	
18	370060055	01	PINO ESQUERDO		3243	
19	370060770	02	PINO P/ TRAVA		3243	
20	370060006	02	PINO CILINDRO		3243	
21	211200001	13	GRAXEIRA		3243	
23	210003362	02	ANEL TRAVA		3243	
24	210003480	10	ANEL ELÁSTICO		3243	
25	210000960	04	ANEL TRAVA		3243	
27	219001062	01	GRAMPO SEGURANÇA		3243	
28	370060169	01	PINO TRAVA		3243	
29	219000559	01	ANEL TRAVA C/ FURO		3243	
30	219001039	04	ANEL ELÁSTICO		3243	
32	370060566	04	ARRUELA ENCOSTO		3243	
33	370060880	04	ARRUELA DE ENCOSTO Ø80XØ51x1,00		3243	
35	370060882	06	ARRUELA ENCOSTO Ø80xØ46x3,00		3243	

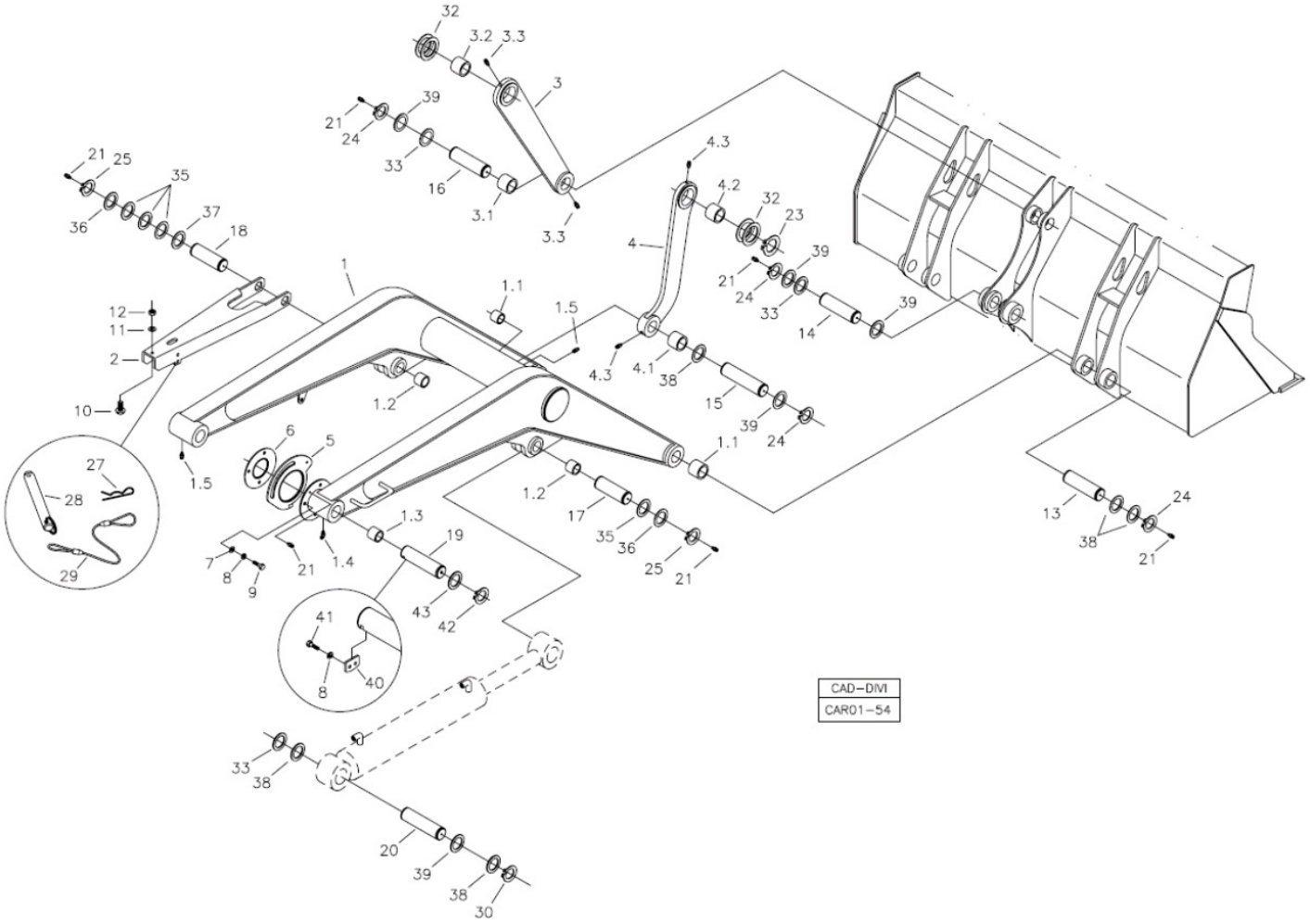

Fig.	Código	Qtd	Descrição (português)	Nota	Início	Fim
36	370060881	01	ARRUELA ENCOSTO Ø80xØ46x5,00		3243	
37	370060669	05	ARRUELA CALÇO		3243	
38	370060878	11	ARRUELA ENCOSTO		3243	
39	370060879	10	ARRUELA ENCOSTO Ø80XØ51x3,00		3243	
40	370060735	02	TRAVA DO PINO		3243	
41	210000516	04	PARAFUSO ALLEN		3243	
42	219002164	02	ANEL ELASTICO Ø55x3,0		3243	
43	370060567	06	ARRUELA CALÇO		3243	

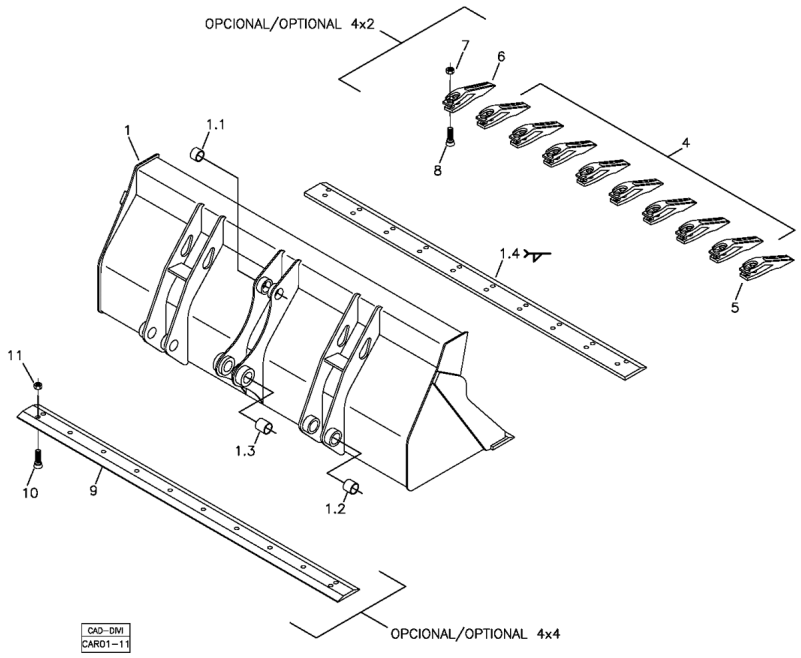

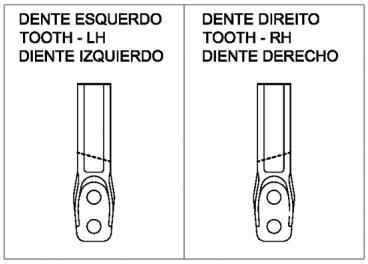

Item soldado / Welding part / Pieza fijada con soldadura.

Fig.	Código	Qtd	Descrição (português)	Nota	Início	Fim
01	370460062	01	CAÇAMBA CARREGADEIRA		3243	
01.1	370060119	02	BUCHA MENOR	63x40x40	3243	
01.2	370060120	04	BUCHA	63x40x47	3243	
01.3	370060121	02	BUCHA	63x40x65	3243	
01.4	370160077	01	LÂMINA DESGASTE - SOLDADA		3243	
04	219000309	08	DENTE CENTRAL		3243	
05	219000310	01	DENTE DIREITO		3243	
06	219000311	01	DENTE ESQUERDO		3243	
07	219000075	20	PORCA		3243	
08	219000074	20	PARAFUSO ALLEN		3243	
09	370160026	01	LÂMINA CORTE MÓVEL		3243	
10	219000337	10	PARAFUSO		3243	
11	219000075	10	PORCA		3243	

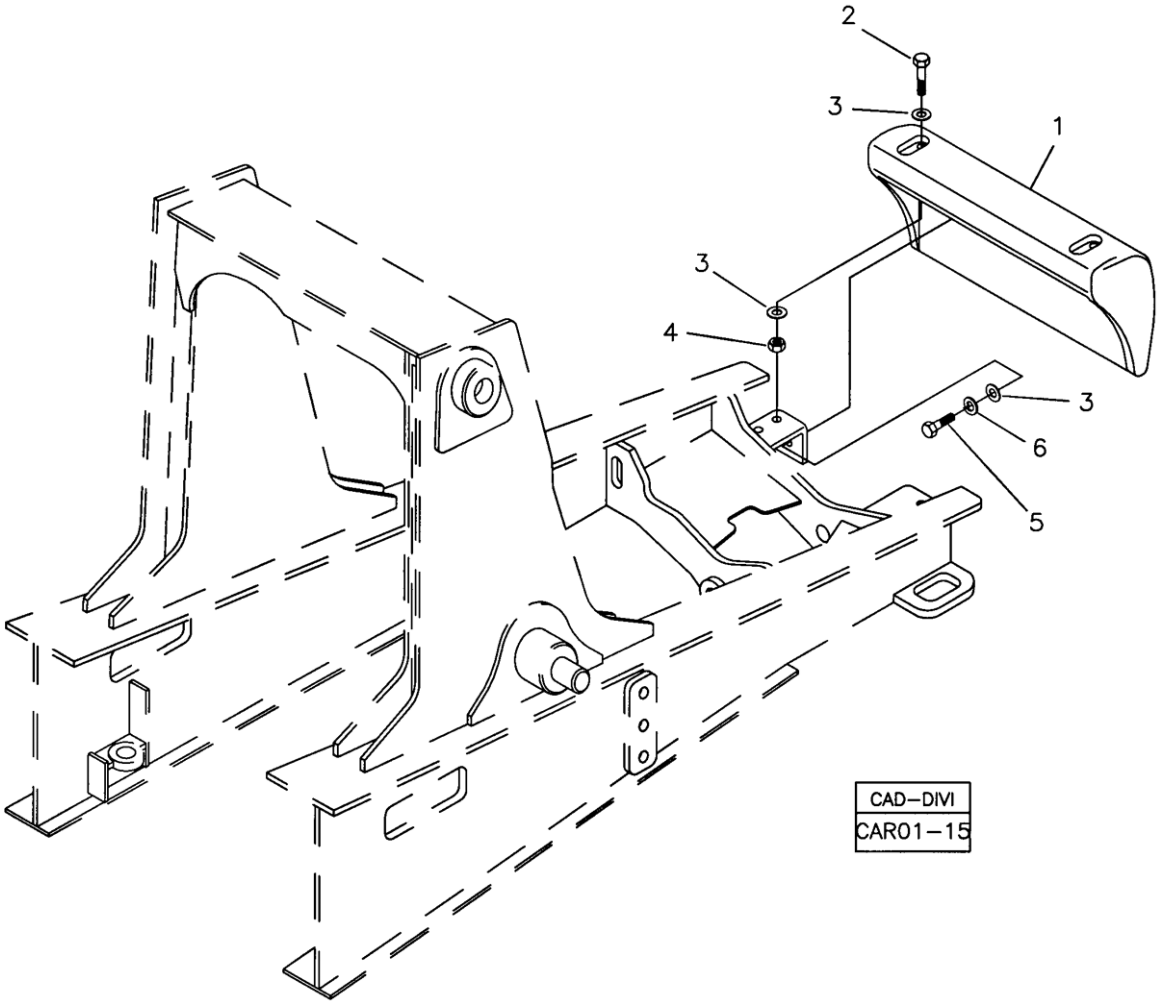

Fig.	Código	Qtd	Descrição (português)	Nota	Início	Fim
01	370060181	01	CONTRAPESO		3243	
02	210004197	04	PARAFUSO		3243	
03	210002045	04	ARRUELA LISA		3243	
04	210004593	02	PORCA		3243	
05	210004180	02	PARAFUSO		3243	
06	210002215	02	ARRUELA PRESSÃO		3243	

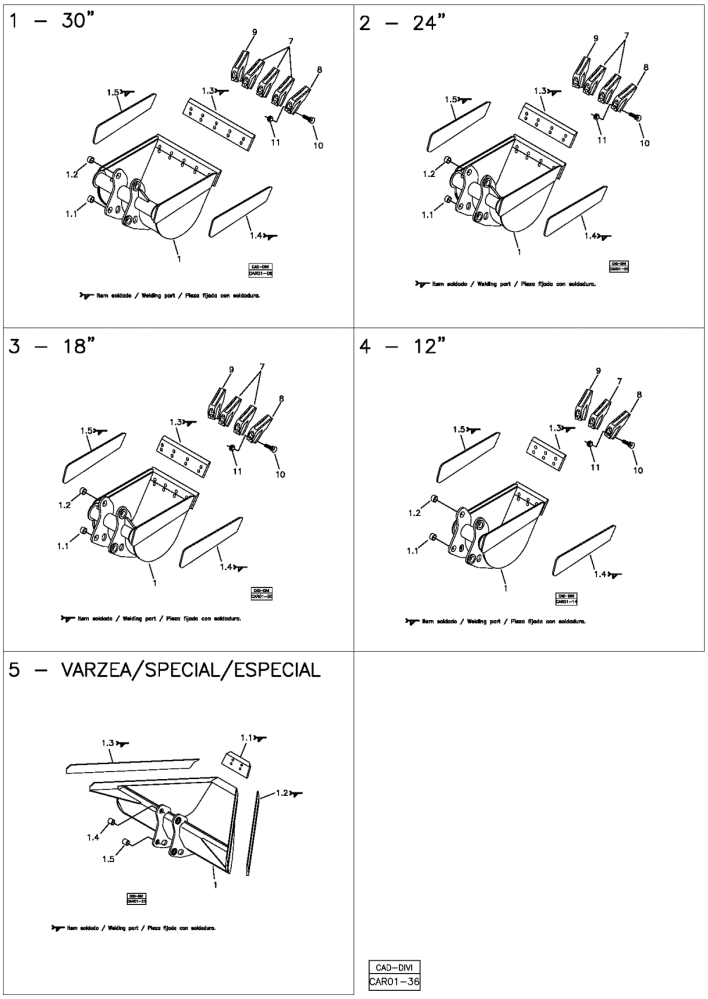

Fig.	Código	Qtd	Descrição (português)	Nota	Início	Fim
01		01	CAÇAMBA 30"	VER 1H010 00.0	3243	
02		01	CAÇAMBA 24"	VER 1H020 00.0	3243	
03		01	CAÇAMBA 18"	VER 1H030 00.0	3243	
04		01	CAÇAMBA 12"	VER 1H040 00.0	3243	
05		01	CAÇAMBA VÁRZEA	VER 1H040 00.0	3243	

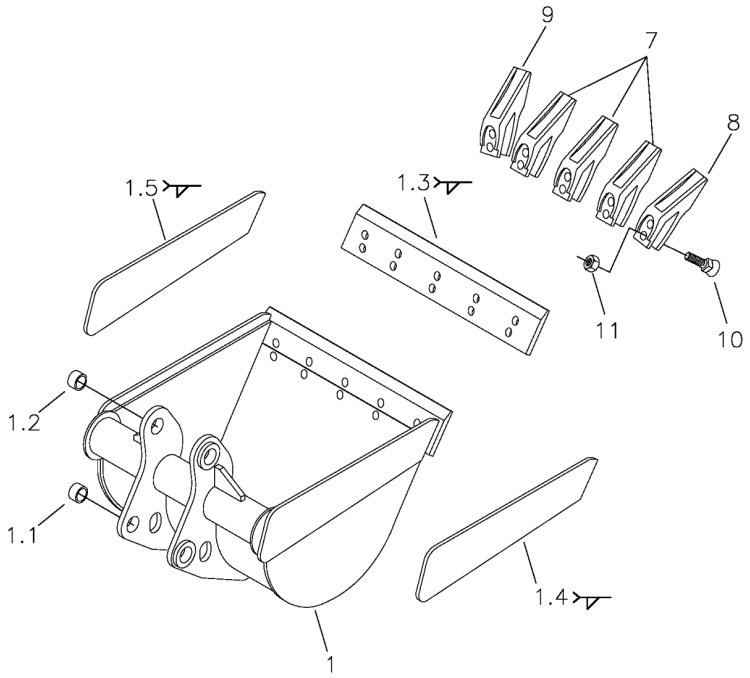

CAD–DIVI
CAR01–06

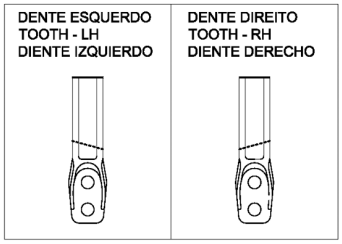

Item soldado / Welding part / Pieza fijada con soldadura.

Fig.	Código	Qtd	Descrição (português)	Nota	Início	Fim
01	370460031	01	CAÇAMBA 30"		3243	
01.1	370060117	02	BUCHA MENOR		3243	
01.2	370060118	02	BUCHA MAIOR		3243	
01.3	370160025	01	LÂMINA CORTE FRONTAL		3243	
01.4	219001810	01	LÂMINA CORTE DIREITA		3243	
01.5	219001809	01	LÂMINA CORTE ESQUERDA		3243	
07	219000309	03	DENTE CENTRAL		3243	
08	219000310	01	DENTE DIREITO		3243	
09	219000311	01	DENTE ESQUERDO		3243	
10	219000074	10	PARAFUSO ALLEN		3243	
11	219000075	10	PORCA		3243	

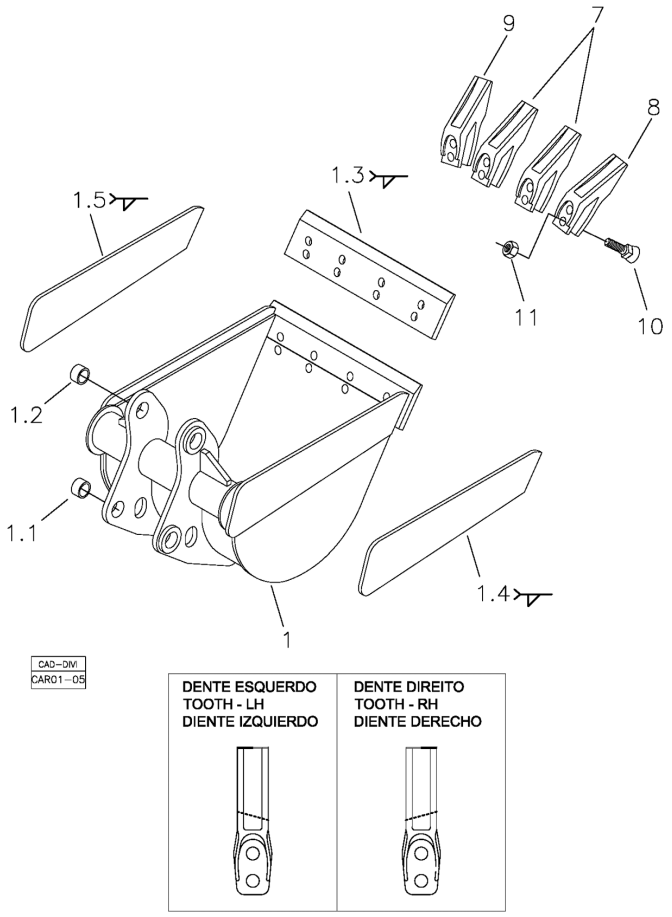

Item soldado / Welding part / Pieza fijada con soldadura.

Fig.	Código	Qtd	Descrição (português)	Nota	Início	Fim
01	370460030	01	CAÇAMBA 24"		3243	
01.1	370060117	02	BUCHA MENOR		3243	
01.2	370060118	02	BUCHA MAIOR		3243	
01.3	370160024	01	LÂMINA CORTE FRONTAL		3243	
01.4	219001810	01	LÂMINA CORTE DIREITA		3243	
01.5	219001809	01	LÂMINA CORTE ESQUERDA		3243	
07	219000309	02	DENTE CENTRAL		3243	
08	219000310	01	DENTE DIREITO		3243	
09	219000311	01	DENTE ESQUERDO		3243	
10	219000074	08	PARAFUSO ALLEN		3243	
11	219000075	08	PORCA		3243	

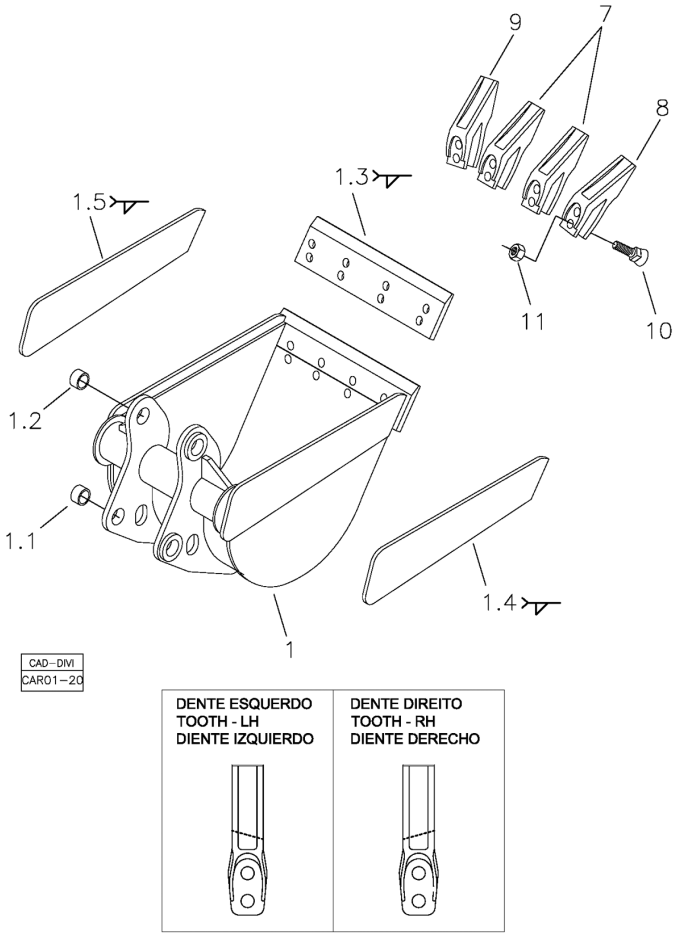

Item soldado / Welding part / Pieza fijada con soldadura.

Fig.	Código	Qtd	Descrição (português)	Nota	Início	Fim
01	370460029	01	CAÇAMBA 18"		3243	
01.1	370060117	02	BUCHA MENOR		3243	
01.2	370060118	02	BUCHA MAIOR		3243	
01.3	370160023	01	LÂMINA CORTE FRONTAL		3243	
01.4	219001810	01	LÂMINA CORTE DIREITA		3243	
01.5	219001809	01	LÂMINA CORTE ESQUERDA		3243	
07	219000309	02	DENTE CENTRAL		3243	
08	219000310	01	DENTE DIREITO		3243	
09	219000311	01	DENTE ESQUERDO		3243	
10	219000074	08	PARAFUSO ALLEN		3243	
11	219000075	08	PORCA		3243	

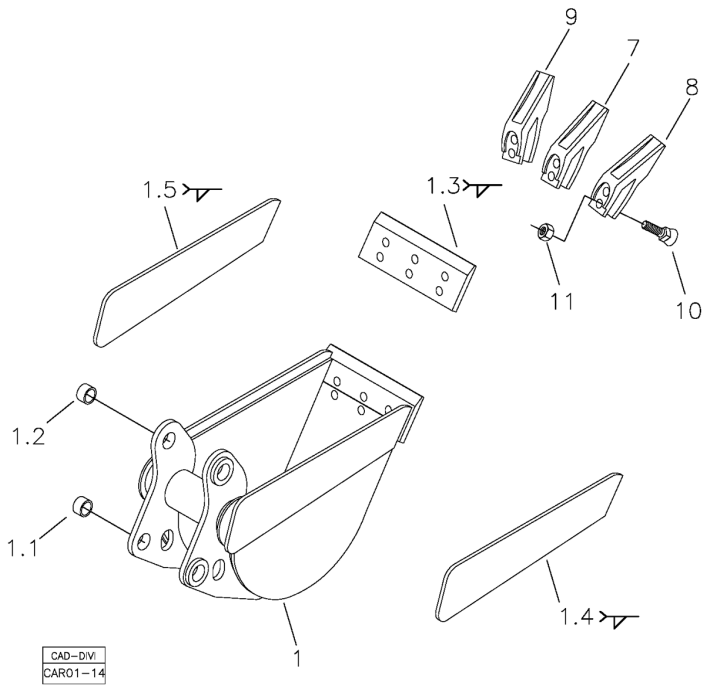

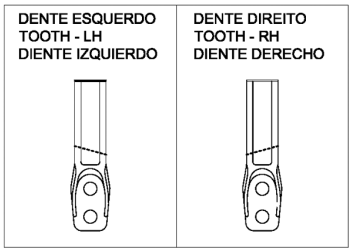

Item soldado / Welding part / Pieza fijada con soldadura.

Fig.	Código	Qtd	Descrição (português)	Nota	Início	Fim
01	370460028	01	CAÇAMBA 12"		3243	
01.1	370060117	02	BUCHA MENOR		3243	
01.2	370060118	02	BUCHA MAIOR		3243	
01.3	370160022	01	LÂMINA CORTE FRONTAL		3243	
01.4	219001810	01	LÂMINA CORTE DIREITA		3243	
01.5	219001800	01	LÂMINA CORTE ESQUERDA		3243	
07	219000309	01	DENTE CENTRAL		3243	
08	219000310	01	DENTE DIREITO		3243	
09	219000311	01	DENTE ESQUERDO		3243	
10	219000074	06	PARAFUSO ALLEN		3243	
11	219000075	06	PORCA		3243	

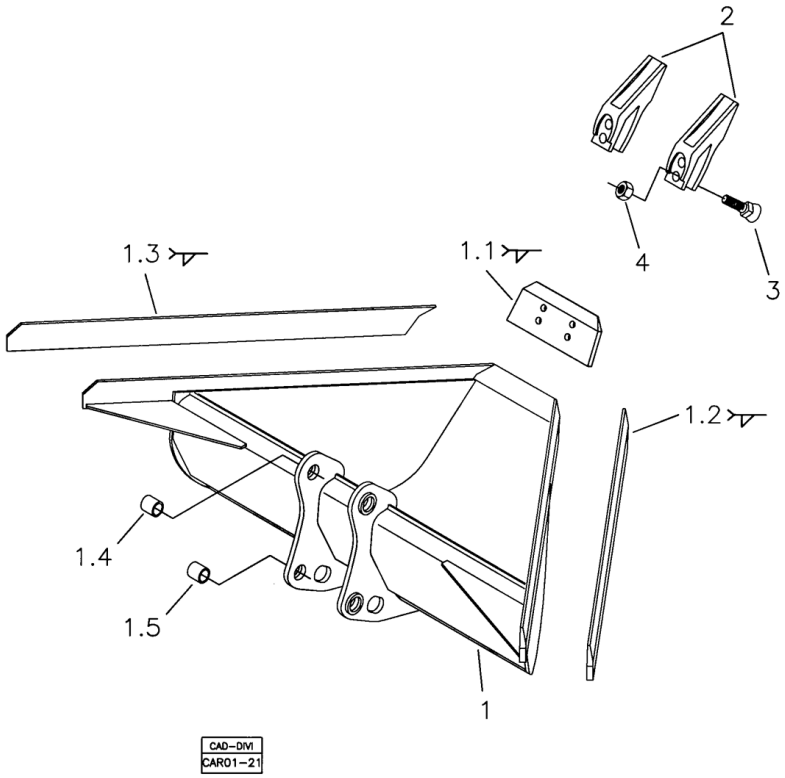

Item soldado / Welding part / Pieza fijada con soldadura.

Fig.	Código	Qtd	Descrição (português)	Nota	Início	Fim
01	370360087	01	CAÇAMBA VARZEA		3243	
01.1	370160040	01	LÂMINA DE CORTE FRONTAL		3243	
01.2	370160042	01	LÂMINA CORTE DIREITA		3243	
01.3	370160043	01	LÂMINA CORTE ESQUERDA		3243	
01.4	370060118	02	BUCHA MAIOR		3243	
01.5	370060117	02	BUCHA MENOR		3243	
02	219000309	02	DENTE CENTRAL		3243	
03	219000074	04	PARAFUSO ALLEN		3243	
04	219000075	04	PORCA		3243	

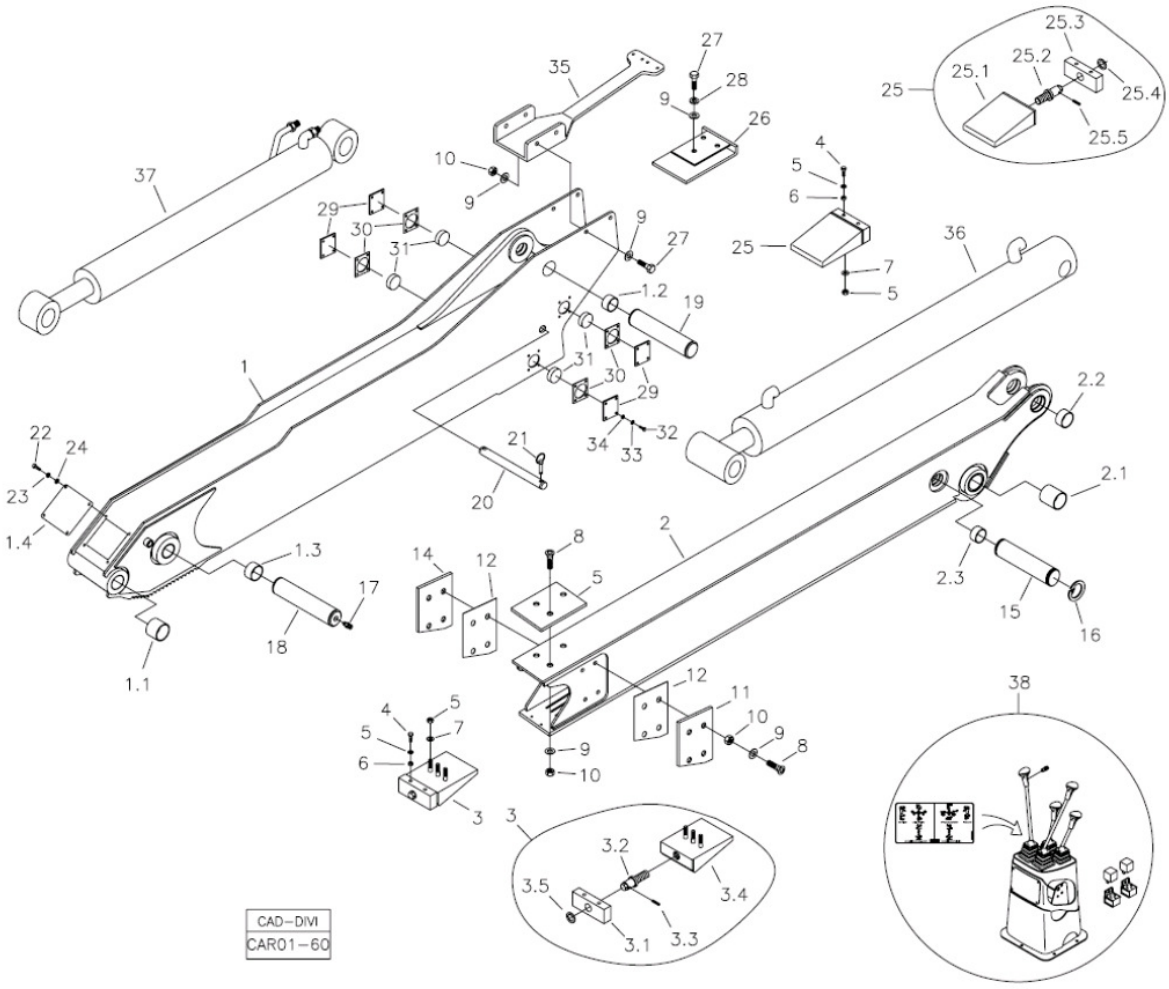

Fig.	Código	Qtd	Descrição (português)	Nota	Início	Fim
01	370360131	01	BRAÇO EXTERNO		3243	
01.1	370060014	01	BUCHA		3243	
01.2	370060118	01	BUCHA MAIOR		3243	
01.3	370060724	01	BUCHA		3243	
01.4	370061079	01	TAMPA		3243	
02	370360132	01	BRAÇO INTERNO		3243	
02.1	370060493	01	BUCHA		3243	
02.2	370060122	01	BUCHA		3243	
02.3	370060752	01	BUCHA		3243	
03	370260154	01	SISTEMA AJUSTE		3243	
03.1	370061128	01	SUPORTE BATENTE		3243	
03.2	208008033	01	PARAFUSO		3243	
03.3	210002370	01	PINO ELÁSTICO		3243	
03.4	370260162	01	SUPORTE SISTEMA		3243	
03.5	370061091	01	ANEL FIXAÇÃO		3243	
04	210003863	04	PARAFUSO		3243	
05	210002015	11	ARRUELA LISA		3243	
06	210005760	04	PORCA SEXT. AF		3243	
07	210008036	07	ARRUELA		3243	
08	210007036	11	PARAFUSO CABEÇA CHATA		3243	
09	210002021	14	ARRUELA LISA		3243	

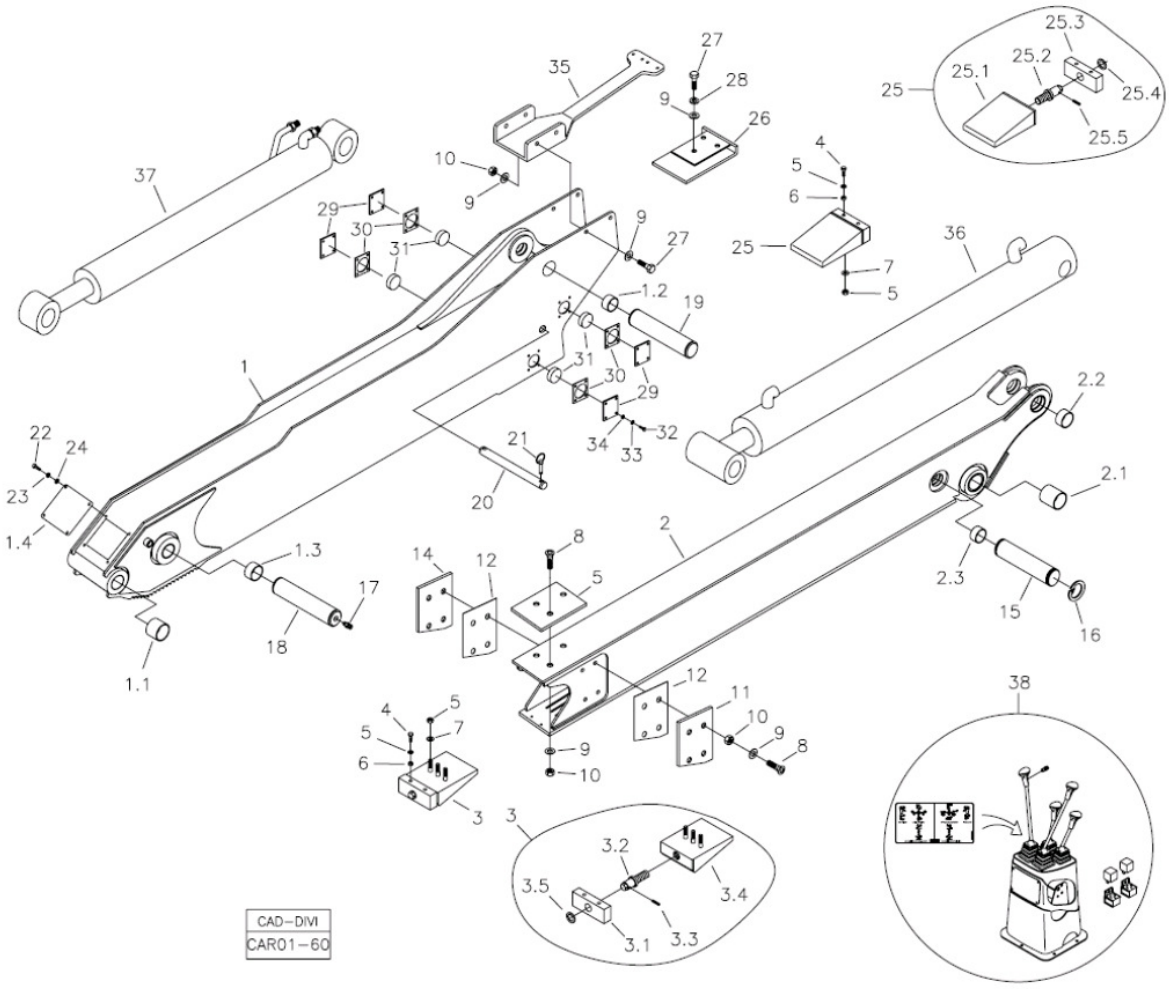

Fig.	Código	Qtd	Descrição (português)	Nota	Início	Fim
10	210005770	11	PORCA SEXT.		3243	
11	370061103	01	PLACA DESGASTE		3243	
12	370061101	04	ESPAÇADOR		3243	
13	370061100	01	PLACA DESGASTE		3243	
14	370061102	01	PLACA DESGASTE		3243	
15	370060721	01	PINO		3243	
16	210000960	01	ANEL TRAVA		3243	
17	211200001	02	GRAXEIRA		3243	
18	370060739	01	PINO		3243	
19	370060055	01	PINO ESQUERDO		3243	
20	370060722	01	PINO TRAVAMENTO		3243	
21	219001805	02	PINO TRAVA		3243	
22	210003710	04	PARAFUSO SEXT.		3243	
23	210002170	04	ARRUELA PRESSÃO		3243	
24	210002005	04	ARRUELA PRESSÃO		3243	
25	370260149	01	SISTEMA AJUSTE		3243	
25.1	370260161	01	SUPORTE SISTEMA		3243	
25.2	208008033	01	PARAFUSO		3243	
25.3	370061089	01	SUPORTE BATENTE		3243	
25.4	370061091	01	ANEL FIXAÇÃO		3243	
25.5	210002370	01	PINO ELÁSTICO		3243	

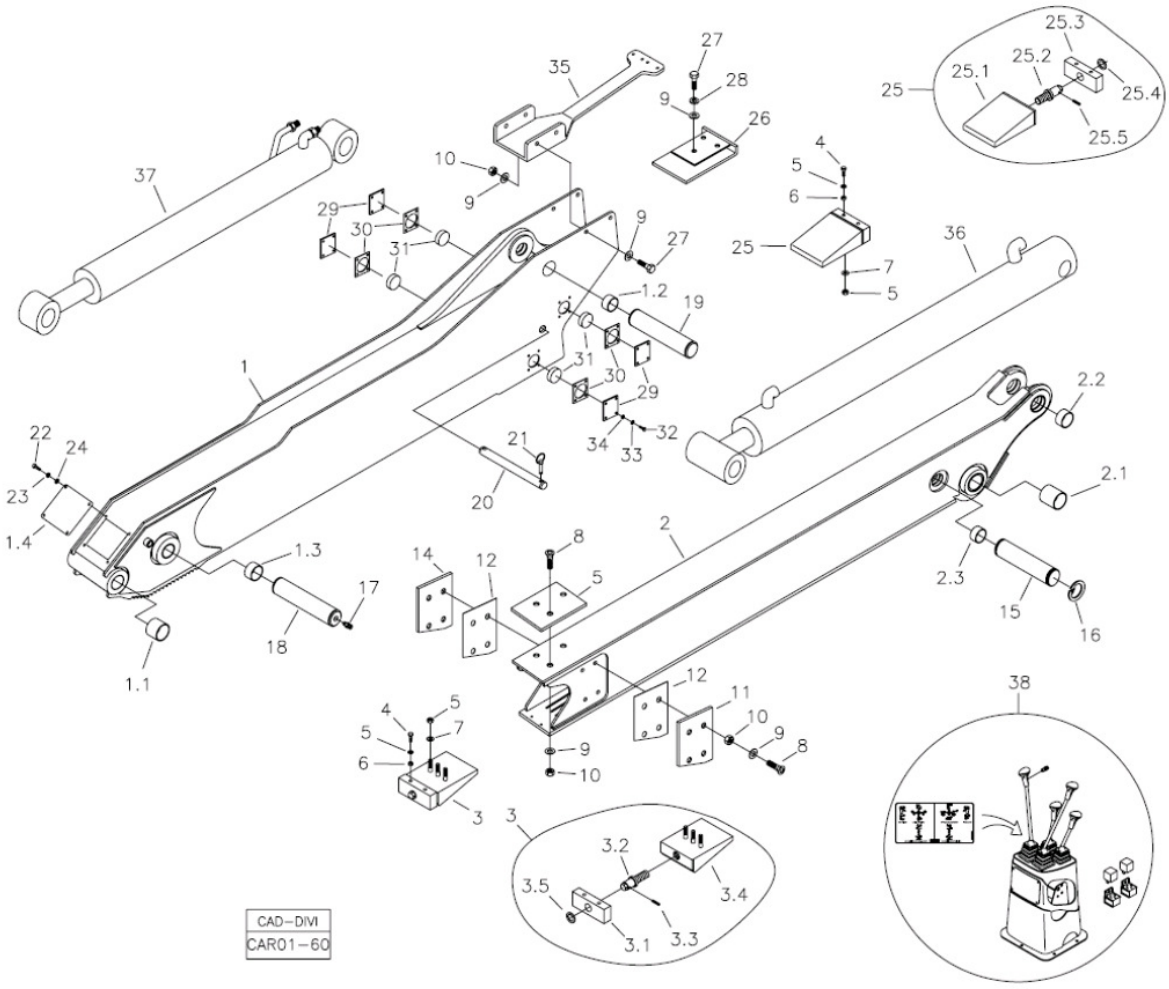

Fig.	Código	Qtd	Descrição (português)	Nota	Início	Fim
26	370060148	01	PLACA DESGASTE		3243	
27	210004040	03	PARAFUSO		3243	
28	210002200	03	ARRUELA PRESSÃO		3243	
29	370061076	04	TAMPA		3243	
30	370061077	16	ESPAÇADOR GUIA		3243	
31	370061078	04	ESPAÇADOR		3243	
32	210003820	16	PARAFUSO		3243	
33	210002180	16	ARRUELA PRESSÃO		3243	
34	210002015	16	ARRUELA LISA		3243	
35	370060740	01	SUPORTE MANGUEIRAS		3243	
36		01	SISTEMA HIDRÁULICO	VER 5I010 00.0	3243	
37		01	SISTEMA HIDRÁULICO	VER 5H010 00.0	3243	
38		01	SISTEMA ELÉTRICO		3243	

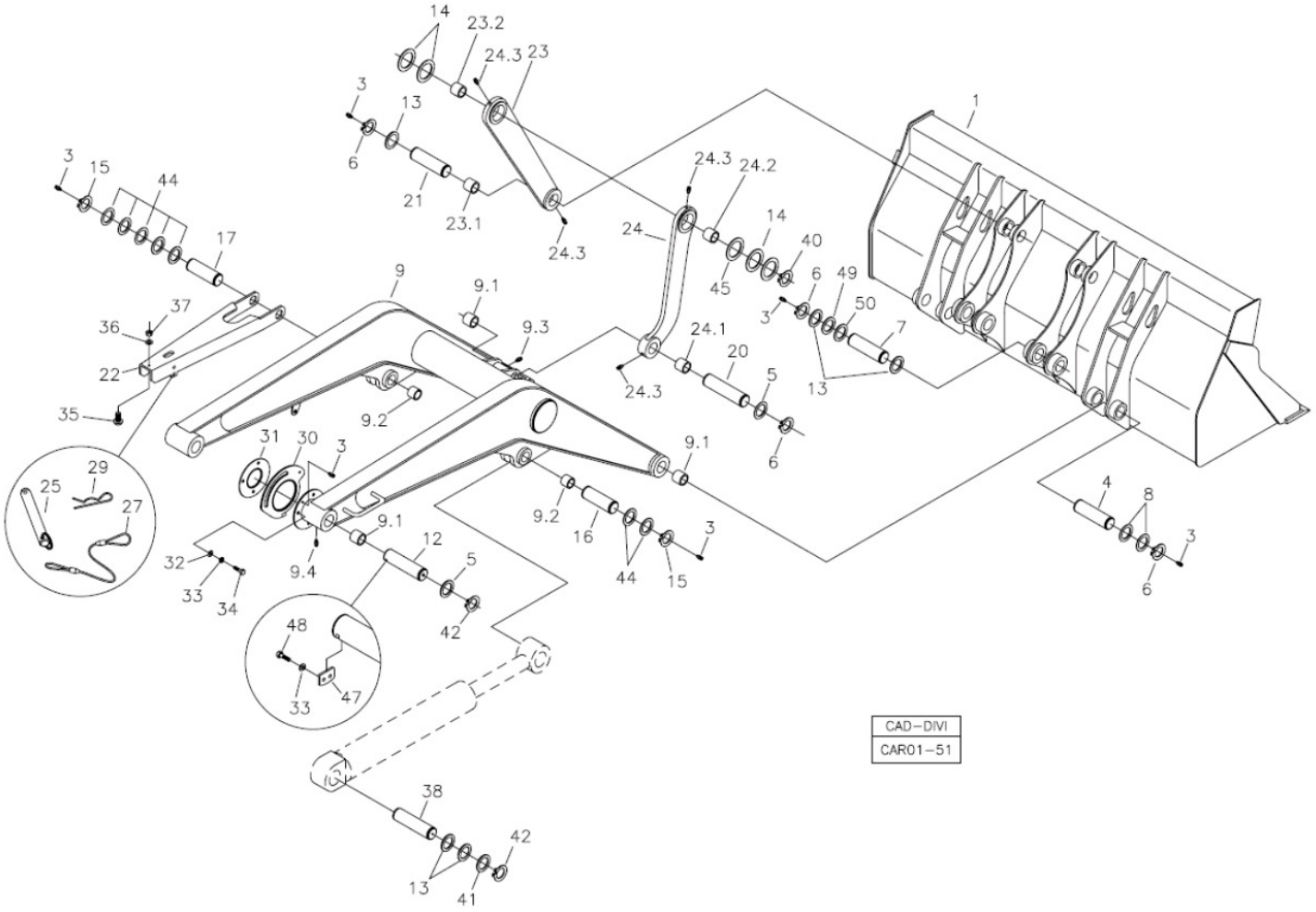

Fig.	Código	Qtd	Descrição (português)	Nota	Início	Fim
01	370460060	01	CAÇAMBA 2 CILINDROS		3243	
03	211200001	18	GRAXEIRA		3243	
04	370060003	02	PINO PÁ CARREGADEIRA		3243	
05	370060674	06	ARRUELA CALÇO		3243	
06	210003480	16	ANEL ELÁSTICO		3243	
07	370060128	02	PINO PÁ CARREGADEIRA		3243	
08	370060675	06	ARRUELA CALÇO		3243	
09	370360119	01	BRAÇO PÁ-CARREGADEIRA 2 CILINDROS		3243	
09.1	370060046	10	BUCHA		3243	
09.2	370060118	04	BUCHA MAIOR		3243	
09.3	211200000	03	GRAXEIRA RETA 1/8"		3243	
09.4	211200020	01	GRAXEIRA		3243	
12	370060736	02	PINO P/ TRAVA		3243	
13	370060676	12	ARRUELA CALÇO		3243	
14	370060568	08	ARRUELA ENCOSTO		3243	
15	210000960	04	ANEL TRAVA		3243	
16	370060005	01	PINO DIREITO		3243	
17	370060055	01	PINO ESQUERDO		3243	
20	370060004	02	PINO BARRA LIGAÇÃO		3243	
21	370060129	02	PINO PÁ CARREGADEIRA		3243	

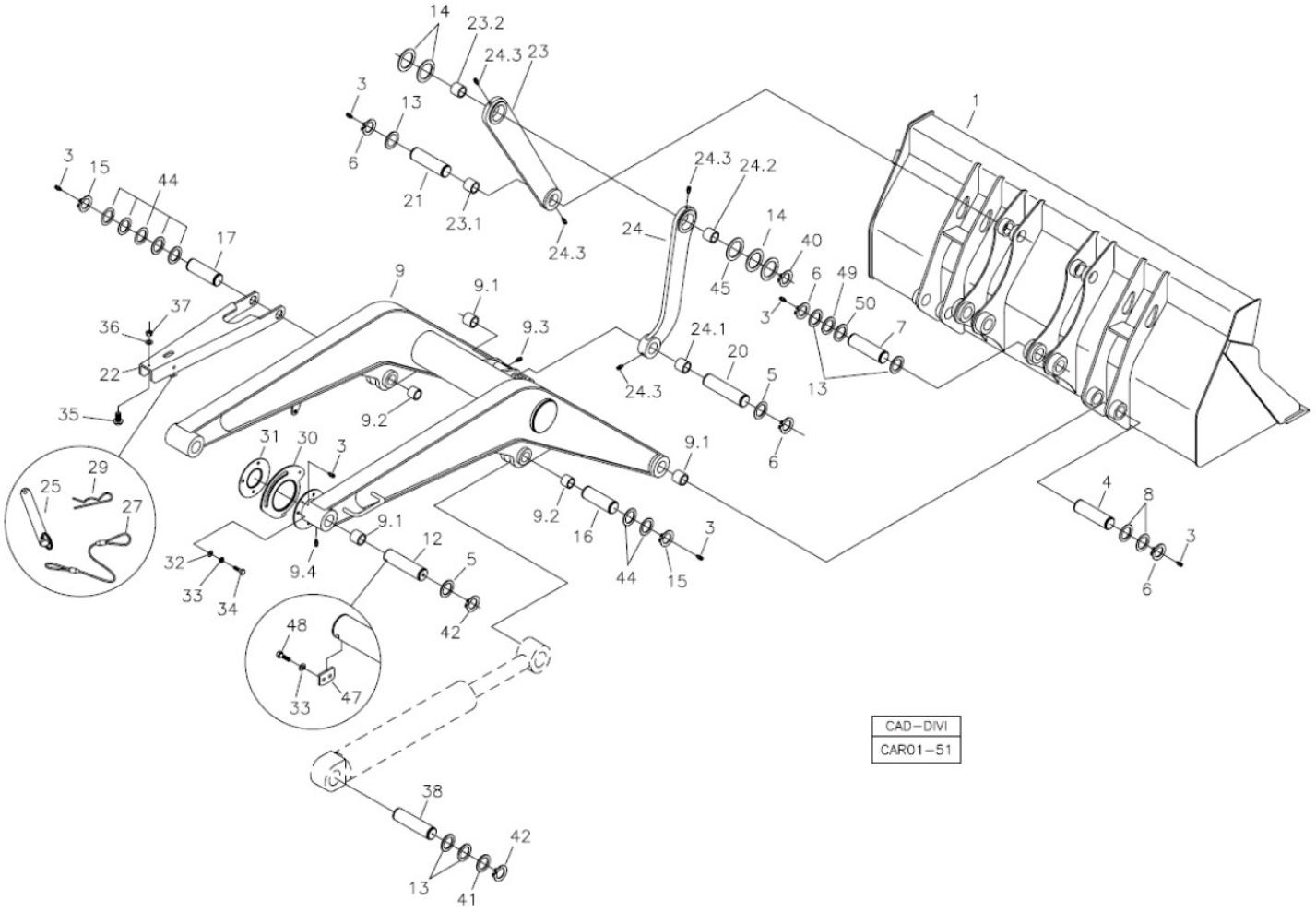

Fig.	Código	Qtd	Descrição (português)	Nota	Início	Fim
22	370060044	01	BRAÇO SEGURANÇA		3243	
23	370360013	04	BARRA LIGAÇÃO		3243	
24.1	370060017	02	BUCHA MENOR		3243	
23.1	370060017	02	BUCHA MENOR		3243	
23.2	370060016	02	BUCHA MAIOR		3243	
23.3	211200000	02	GRAXEIRA RETA 1/8"		3243	
24	370360014	04	BARRA LIGAÇÃO		3243	
24.1	370060017	02	BUCHA MENOR		3243	
24.2	370060016	02	BUCHA MAIOR		3243	
24.3	211200000	02	GRAXEIRA RETA 1/8"		3243	
33	210002180	07	ARRUELA PRESSÃO		3243	
34	210003830	03	PARAFUSO		3243	
35	208003934	01	BATENTE BORRACHA		3243	
36	210002005	01	ARRUELA PRESSÃO		3243	
37	210005755	01	PORCA SEXT.AF		3243	
25	370060169	01	PINO TRAVA		3243	
27	219000459	01	CABO AÇO		3243	
29	219001062	01	GRAMPO SEGURANÇA		3243	
30	370060223	01	CAME AUTO-NIVELAMENTO		3243	
31	370060224	01	DISCO AUTO-NIVELAMENTO		3243	
32	210002015	03	ARRUELA LISA		3243	

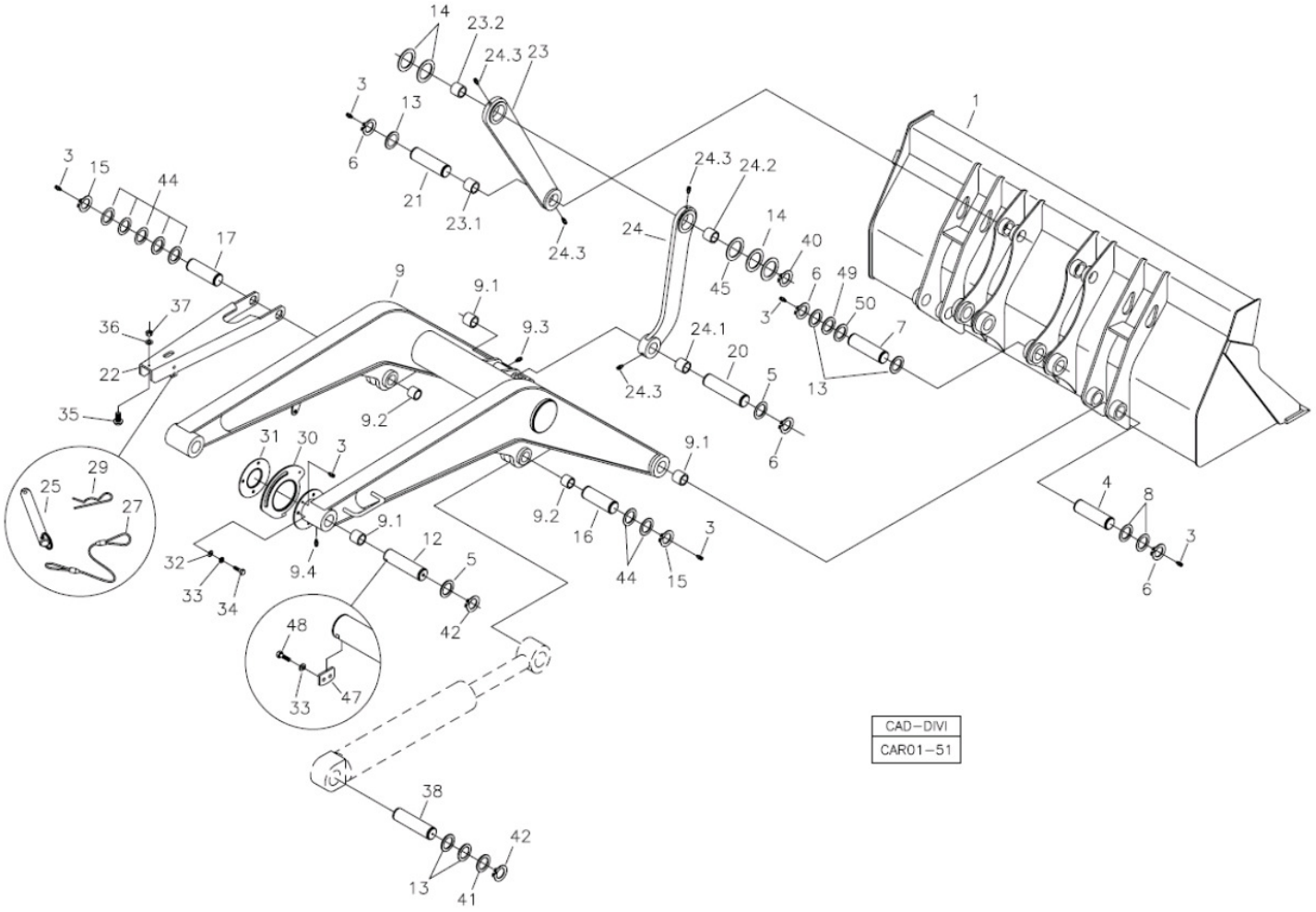

Fig.	Código	Qtd	Descrição (português)	Nota	Início	Fim
33	210002180	07	ARRUELA PRESSÃO		3243	
34	210003830	03	PARAFUSO		3243	
35	208003934	01	BATENTE BORRACHA		3243	
36	210002005	01	ARRUELA PRESSÃO		3243	
37	210005755	01	PORCA SEXT.AF		3243	
38	370060006	02	PINO CILINDRO		3243	
40	210003362	04	ANEL TRAVA		3243	
41	370060673	04	ARRUELA CALÇO		3243	
42	219001039	06	ANEL ELÁSTICO		3243	
44	370060671	08	ARRUELA CALÇO		3243	
45	370060566	CN	ARRUELA ENCOSTO		3243	
47	370060735	02	TRAVA DO PINO		3243	
48	210003843	04	PARAFUSO SEXT.		3243	
49	370060574	CN	ARRUELA CALÇO		3243	
50	370060575	CN	ARRUELA CALÇO		3243	

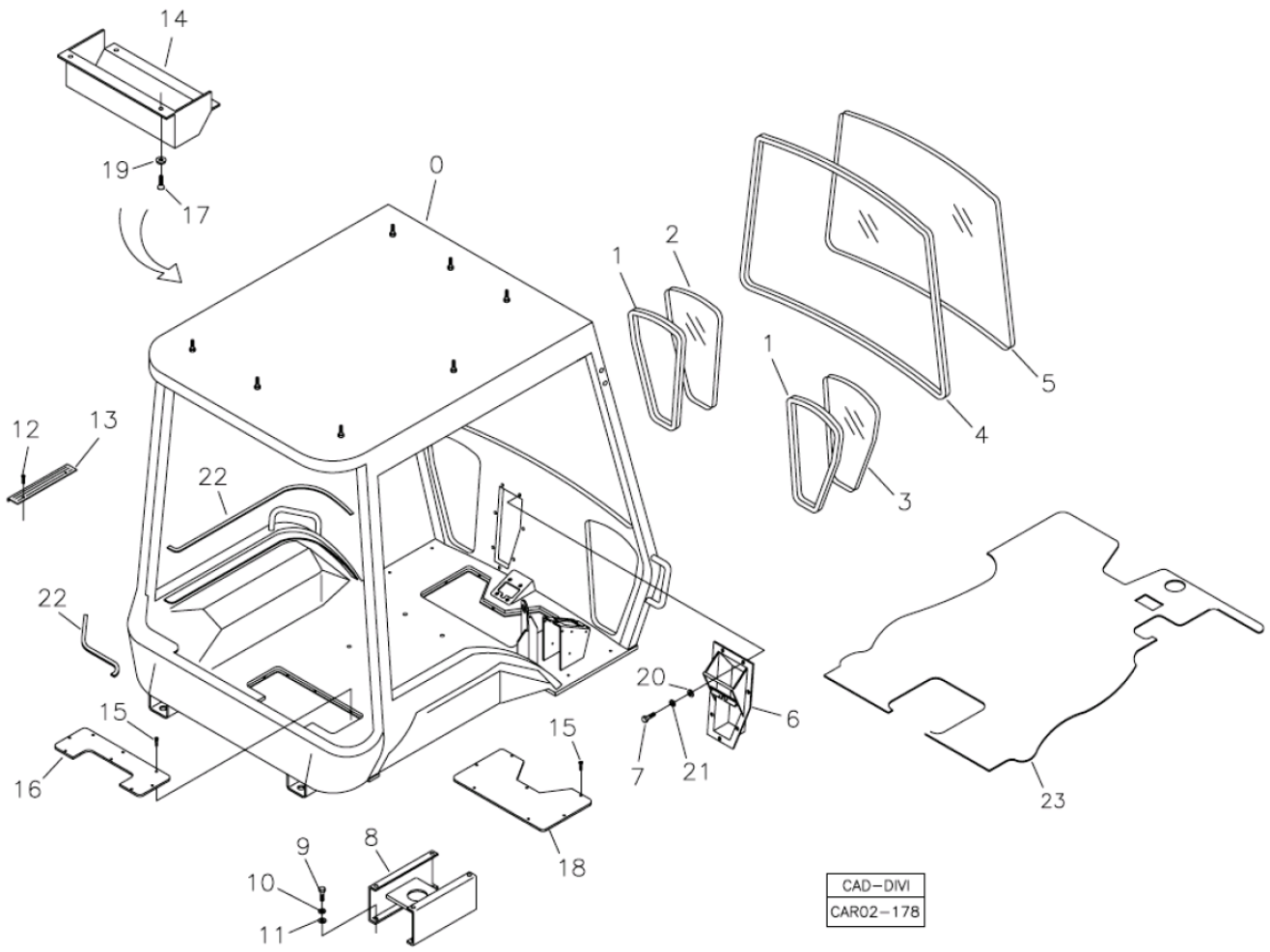

Fig.	Código	Qtd	Descrição (português)	Nota	Início	Fim
00	219002812	01	CABINE ABERTA COMPLETA		3243	
01	219000805	02	GUARNIÇÃO VIDRO		3243	
02	219000802	01	VIDRO FRONTAL ESQUERDO		3243	
03	219000803	01	VIDRO FRONTAL DIREITO		3243	
04	219000806	01	GUARNIÇÃO VIDRO		3243	
05	219001788	01	VIDRO PÁRA-BRISA CABINE BAIXA		3243	
06	370360069	01	CAIXA PEDAIS		3243	
07	210003810	07	PARAFUSO M8x1,25x20		3243	
08	219000813	01	BASE ASSENTO		3243	
09	210003890	04	PARAFUSO SEXT.		3243	
10	210002200	04	ARRUELA PRESSÃO		3243	
11	210002021	04	ARRUELA LISA		3243	
12	210001786	02	PARAFUSO FENDA		3243	
13	219001921	01	SOLEIRA		3243	
14	219001920	01	CAIXA PROTEÇÃO		3243	
15	210007220	07	PARAFUSO PHILIPS		3243	
16	219000816	01	TAMPA ALAVANCAS		3243	
17	210007221	04	PARAFUSO		3243	
18	219001158	01	TAMPA		3243	
19	219001310	04	ARRUELA PLÁSTICO		3243	
20	210002015	07	ARRUELA LISA		3243	

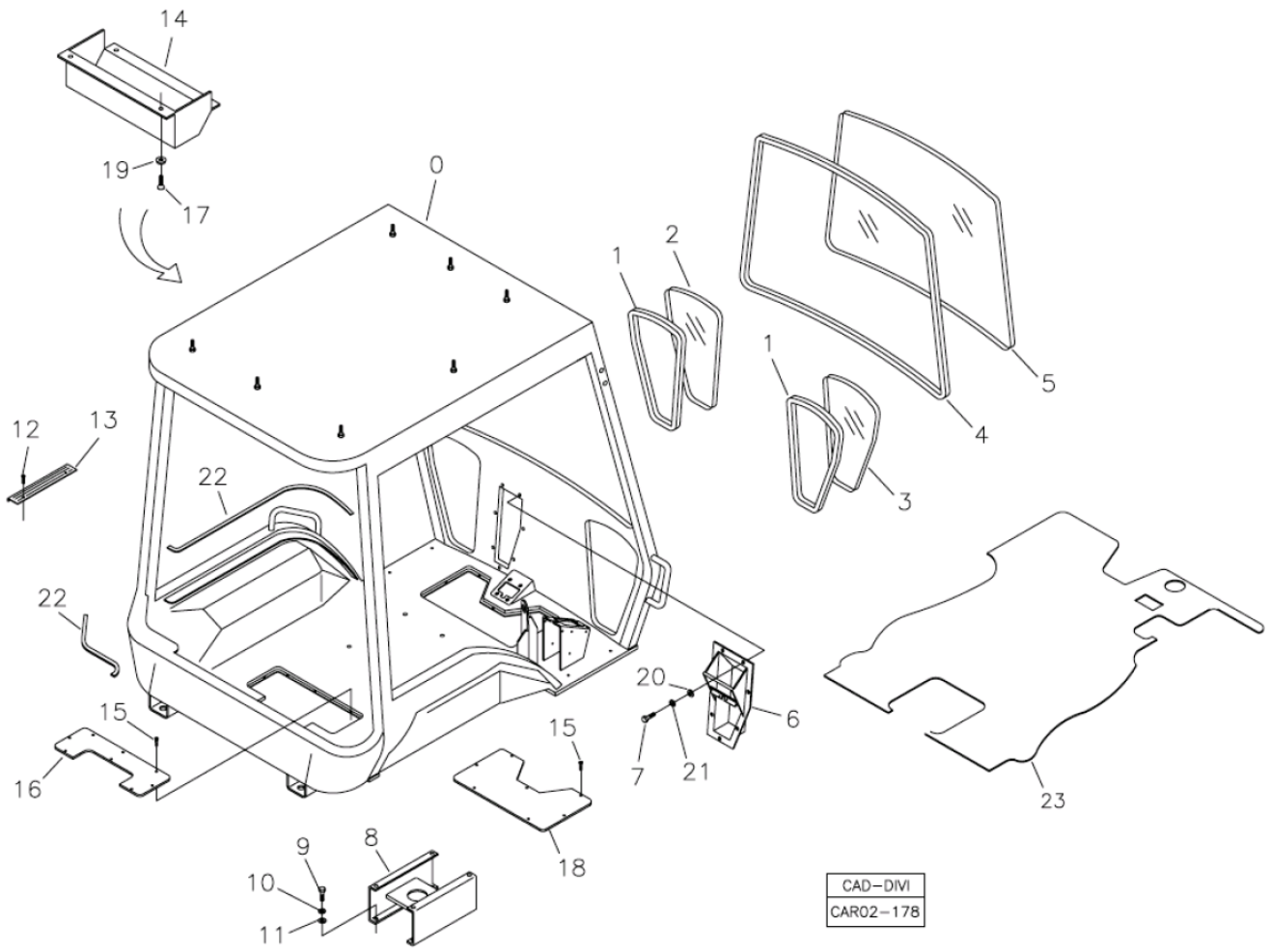

Fig.	Código	Qtd	Descrição (português)	Nota	Início	Fim
21	210002190	07	ARRUELA PRESSÃO		3243	
22	211400174	CN	PERFIL BORRACHA		3243	
23	219002547	01	TAPETE BORRACHA		3243	

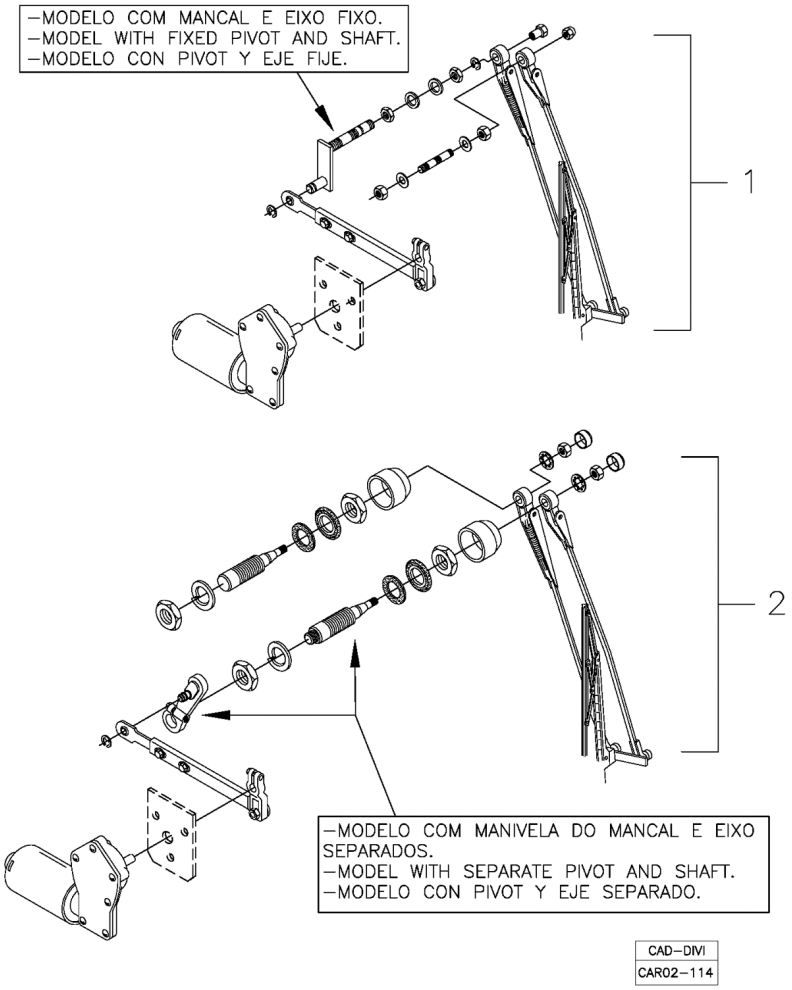

Fig.	Código	Qtd	Descrição (português)	Nota	Início	Fim
01		01	LIMPADOR PARÁ-BRISA - MODELO COM MANCAL E EIXO FIXO	VER 2A020 01.0	3243	
02		01	LIMPADOR PARÁ-BRISA - MODELO COM MANIVELA DO MANCAL E EIXO SEPARADOS	VER 2A020 02.0	3243	

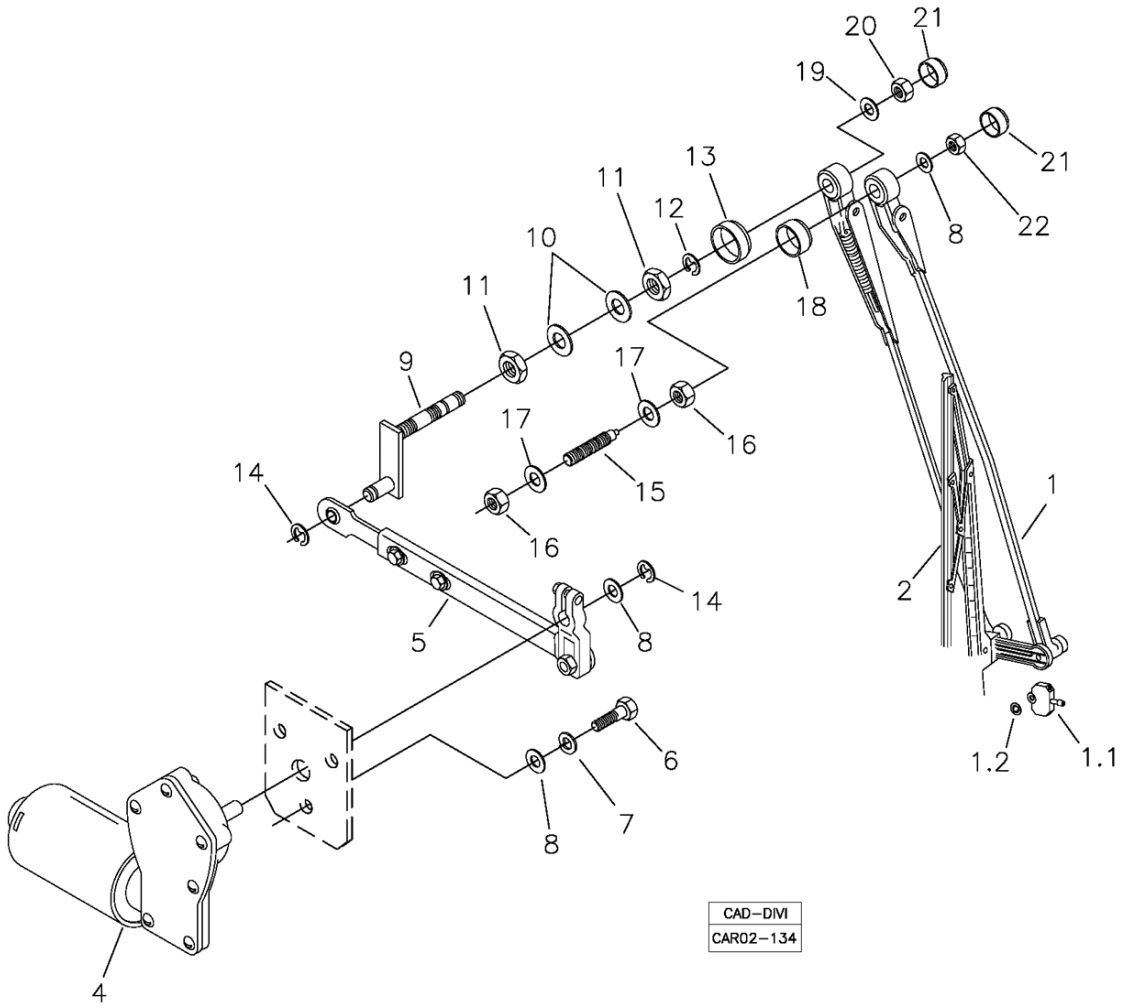

Fig.	Código	Qtd	Descrição (português)	Nota	Início	Fim
01	219001907	01	BRAÇO PANTOGRÁFICO COM ESGUICHO		3243	
01.1	219002150	01	ESGUICHO		3243	
01.2	219002151	01	ANEL RETENÇÃO		3243	
02	219001906	01	PALHETA LIMPADOR		3243	
04	219001086	01	MOTOR LIMPADOR		3243	
05	219001922	01	BRAÇO C/ MANIVELA		3243	
06	210003730	03	PARAFUSO		3243	
07	210002170	03	ARRUELA PRESSÃO		3243	
08	210002005	05	ARRUELA PRESSÃO		3243	
09	219001923	01	MANCAL		3243	
10	210002045	01	ARRUELA LISA		3243	
11	219001087	01	PORCA		3243	
12	210007175	01	ANEL ELÁSTICO		3243	
13	219002148	01	BUCHA PLÁSTICA		3243	
14	210007174	02	ANEL ELÁSTICO		3243	
15	219001084	01	PINO AUXILIAR		3243	
16	210004599	02	PORCA		3243	
17	210002021	02	ARRUELA LISA		3243	
18	219002149	01	SOLENÓIDE		3243	
19	210002015	01	ARRUELA LISA		3243	

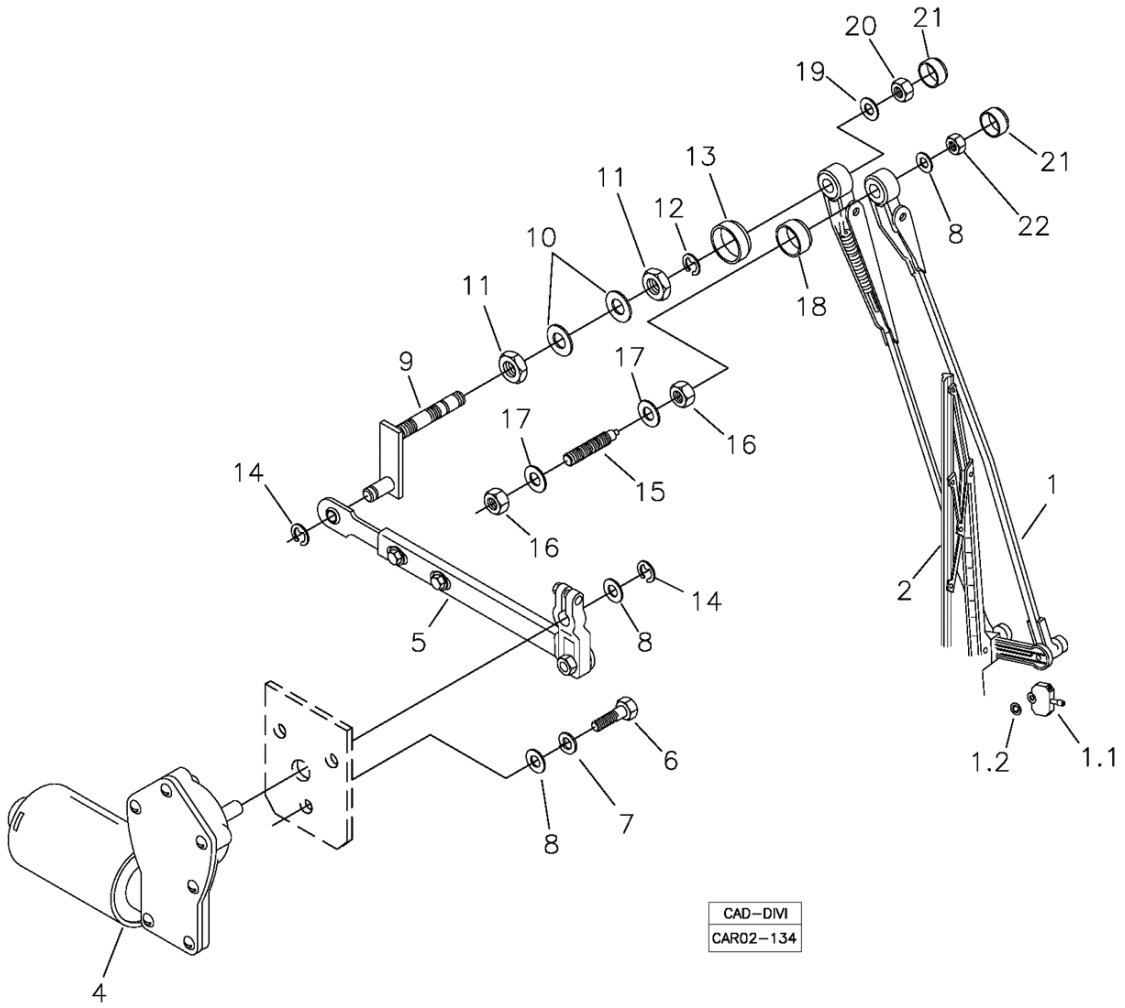

Fig.	Código	Qtd	Descrição (português)	Nota	Início	Fim
20	210005760	01	PORCA SEXT. AF		3243	
21	219002157	02	TAMPA		3243	
22	210005755	01	PORCA SEXT.AF		3243	

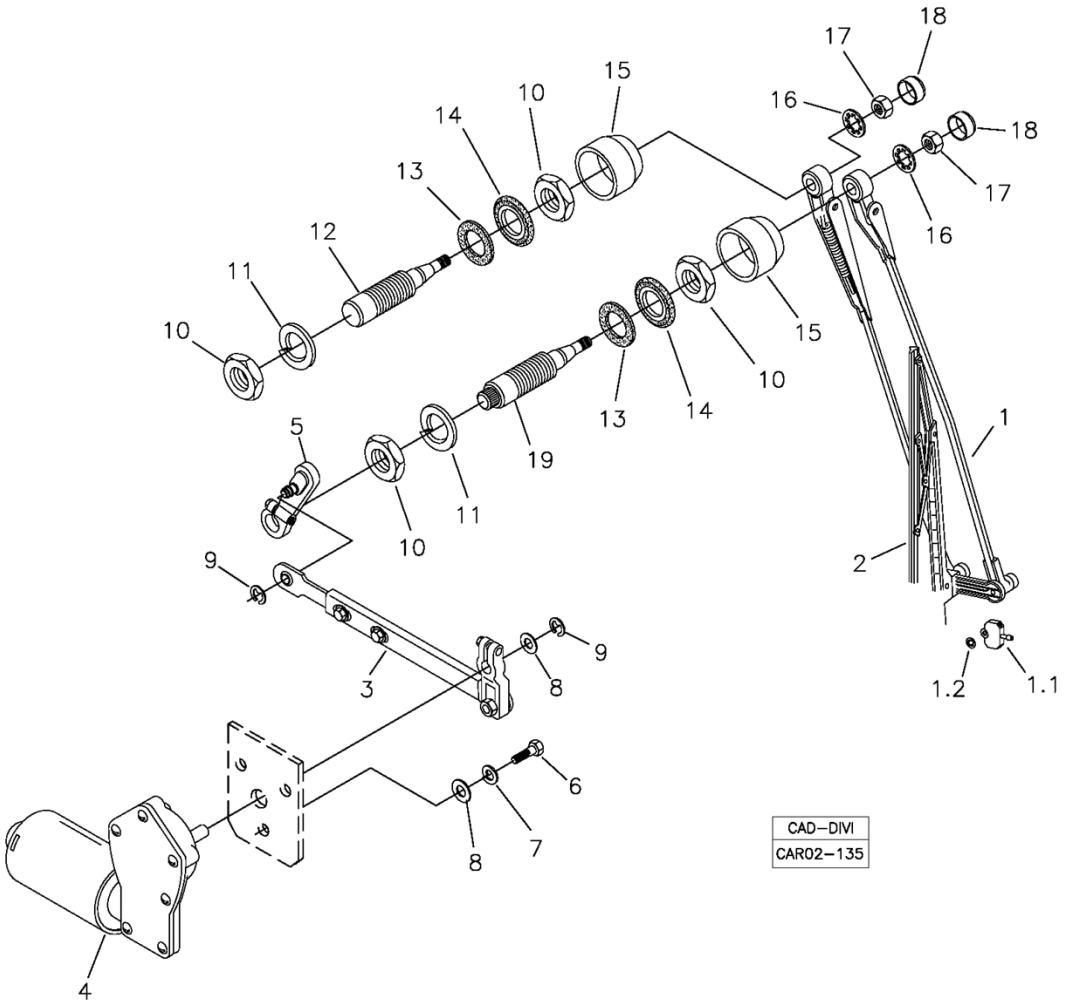

Fig.	Código	Qtd	Descrição (português)	Nota	Início	Fim
01	219001907	01	BRAÇO PANTOGRÁFICO COM ESGUICHO		3243	
01.1	219002150	01	ESGUICHO		3243	
01.2	219002151	01	ANEL RETENÇÃO		3243	
02	219001906	01	PALHETA LIMPADOR		3243	
03	219001262	01	BRAÇO C/ MANIVELA		3243	
04	219001086	01	MOTOR LIMPADOR		3243	
05	219002152	01	MANIVELA DO MANCAL		3243	
06	210003730	03	PARAFUSO		3243	
07	210002170	03	ARRUELA PRESSÃO		3243	
08	210002005	04	ARRUELA PRESSÃO		3243	
09	219001090	02	ANEL ELÁSTICO		3243	
10	210004621	04	PORCA BAIXA		3243	
11	210002220	02	ARRUELA PRESSÃO		3243	
12	219002153	01	EIXO MENOR		3243	
13	219002154	02	ANEL VEDAÇÃO		3243	
14	219002155	02	ANEL		3243	
15	219002156	02	BUCHA PLÁSTICA		3243	
16	210002241	02	ARRUELA DENTADA		3243	
17	210004577	02	PORCA		3243	
18	219002157	02	TAMPA		3243	

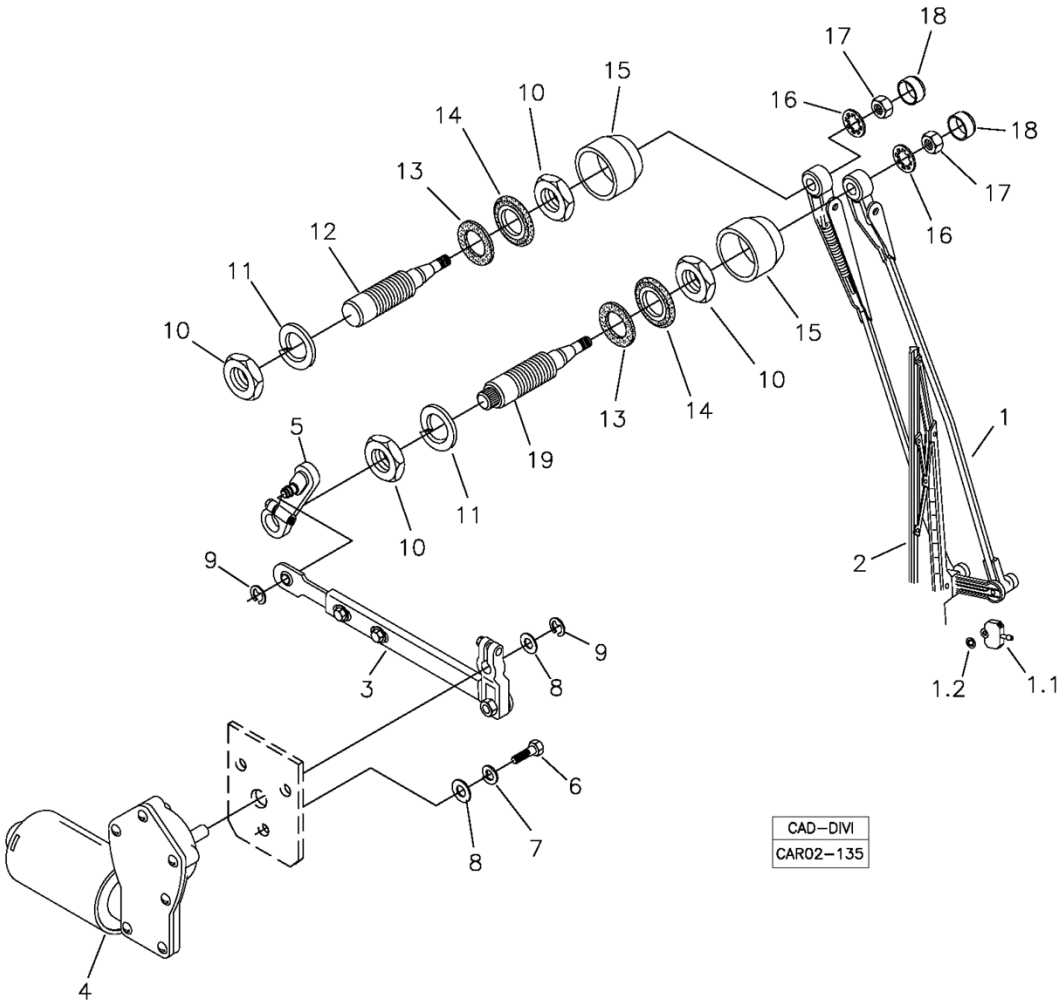

Fig.	Código	Qtd	Descrição (português)	Nota	Início	Fim
19	219002158	01	EIXO MAIOR		3243	

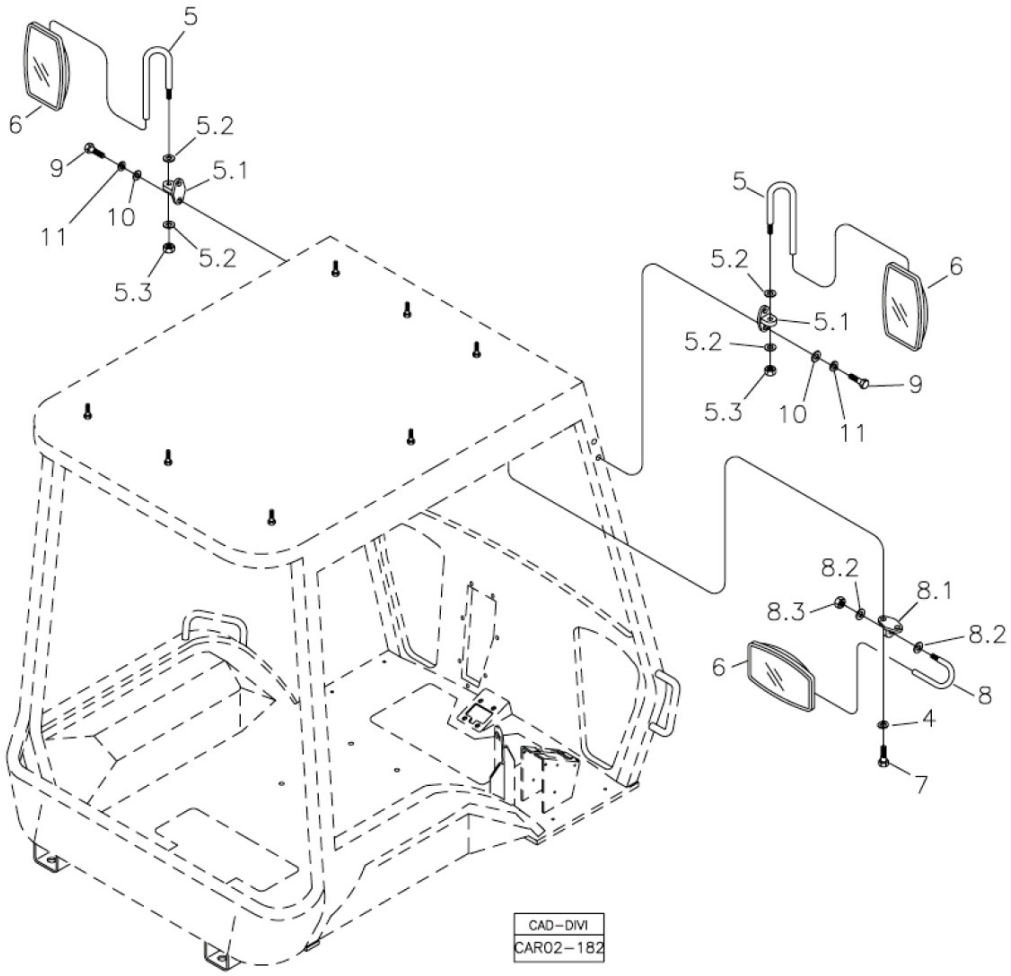

Fig.	Código	Qtd	Descrição (português)	Nota	Início	Fim
05	219000808	02	BRAÇO ESPELHO		3243	
05.1	219001514	02	BASE ALUMÍNIO		3243	
05.2	210002015	04	ARRUELA LISA		3243	
05.3	210005760	02	PORCA SEXT. AF		3243	
06	219000810	03	ESPELHO		3243	
07	210003710	02	PARAFUSO SEXT.		3243	
08	219000811	01	BRAÇO ESPELHO		3243	
08.1	219001514	01	BASE ALUMÍNIO		3243	
08.2	210002015	02	ARRUELA LISA		3243	
08.3	210005760	01	PORCA SEXT. AF		3243	
09	210003850	04	PARAFUSO		3243	
10	210002015	15	ARRUELA LISA		3243	
11	210002190	11	ARRUELA PRESSÃO		3243	

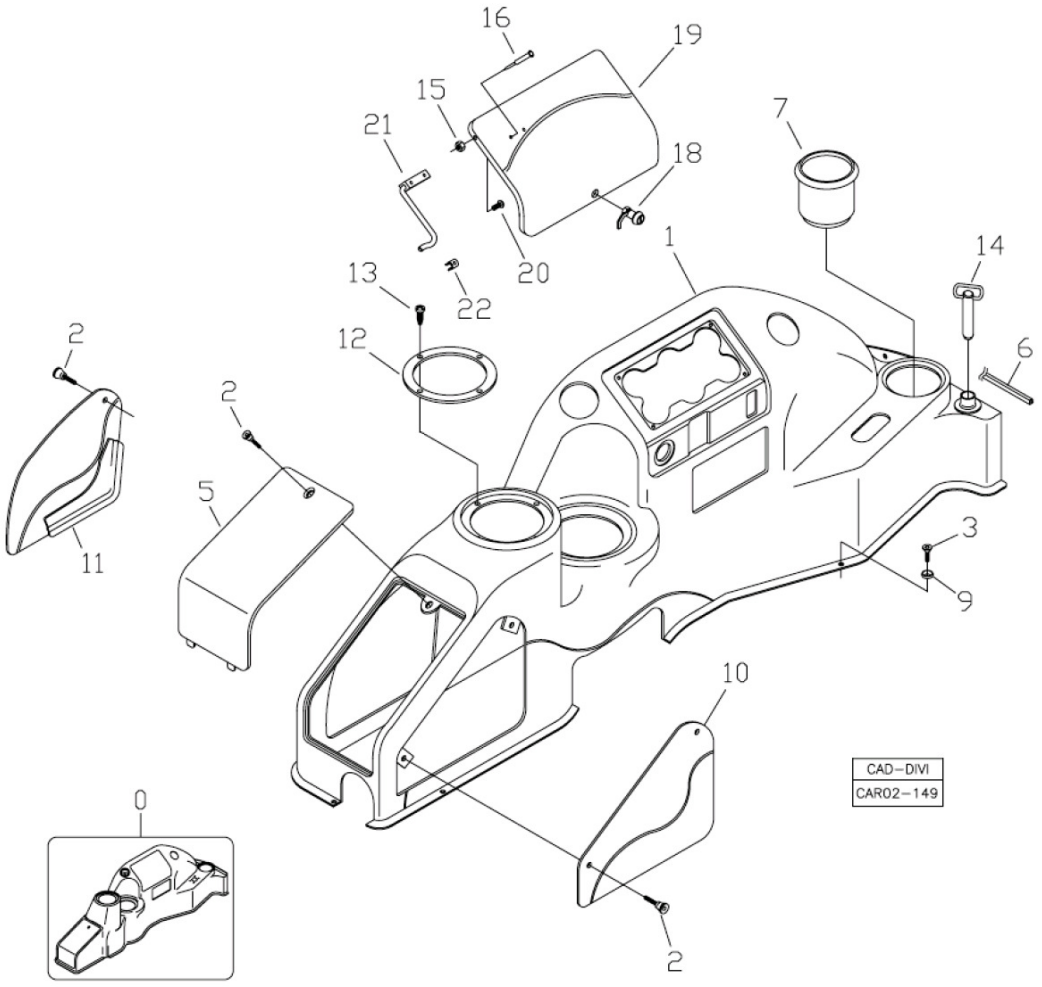

Fig.	Código	Qtd	Descrição (português)	Nota	Início	Fim
00	219001142	01	CONJUNTO PAINEL		3243	
01		01	PAINEL		3243	
02	219001217	05	MANIPULO		3243	
03	210007221	14	PARAFUSO		3243	
05	219001585	01	TAMPA		3243	
06	219001155	CN	PERFIL BORRACHA		3243	
07	219001230	01	PORTA COPO		3243	
09	219001310	14	ARRUELA PLÁSTICO		3243	
10	219001589	01	TAMPA MAIOR		3243	
11	219001590	01	TAMPA MENOR		3243	
12	219001591	02	ANEL FIXAÇÃO		3243	
13	210007079	10	PARAFUSO PHILLIPS		3243	
14		01	PINO TRAVA SEGURANÇA		3243	
15	210005755	02	PORCA SEXT.AF		3243	
16	210001014	14	REBITE		3243	
18	219001228	01	TRINCO		3243	
19	219001586	01	TAMPA		3243	
20	210007094	02	PARAFUSO PHILLIPS		3243	
21	219001587	01	HASTE		3243	
22	219001588	01	PRESILHA HASTE		3243	

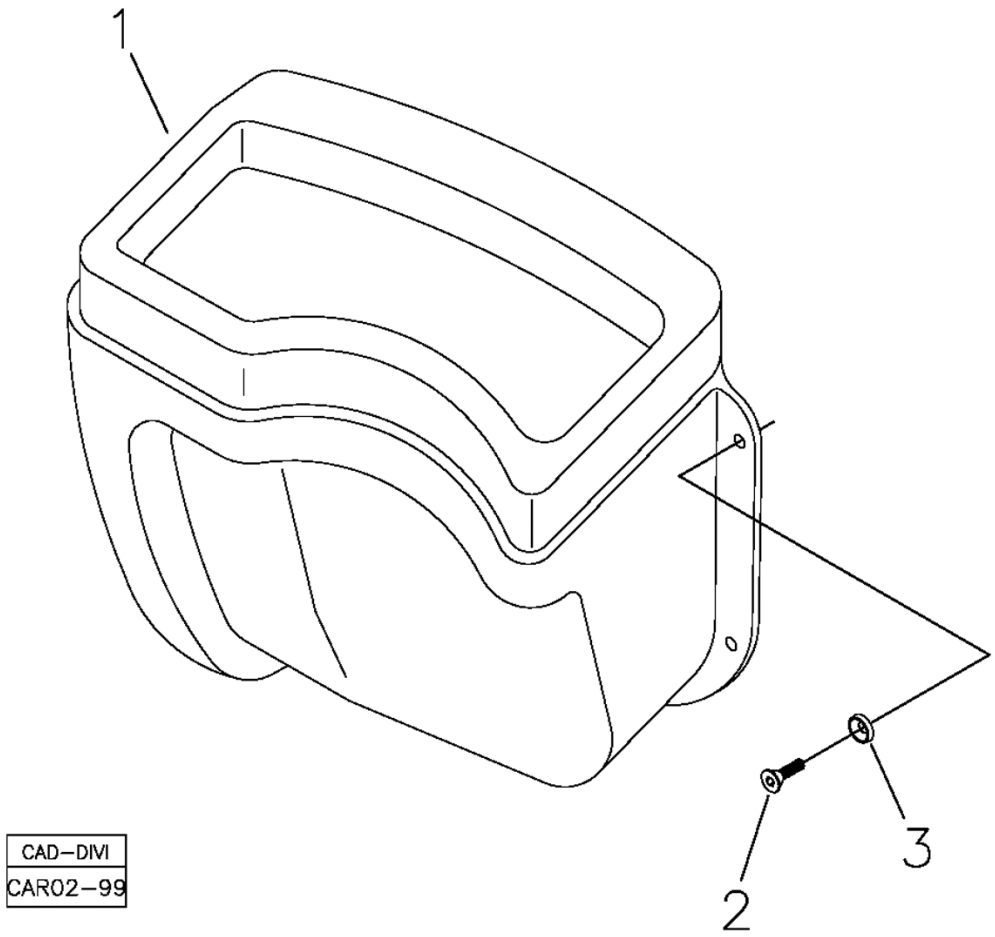

Fig.	Código	Qtd	Descrição (português)	Nota	Início	Fim
01	219001868	01	PAINEL FRONTAL MENOR		3243	
02	210007221	06	PARAFUSO		3243	
03	219001310	06	ARRUELA PLÁSTICO		3243	

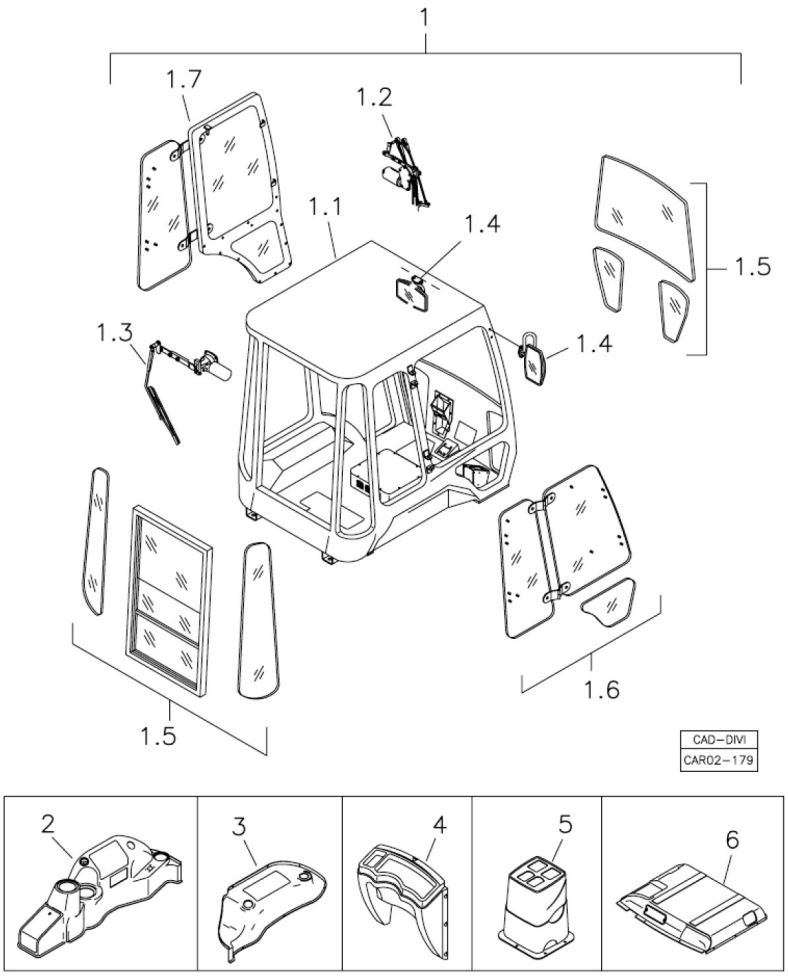

Fig.	Código	Qtd	Descrição (português)	Nota	Início	Fim
01	219002813	01	CABINE FECHADA COMPLETA		3243	
01.2		01	CONJ. LIMPADOR PÁRA-BRISA		3243	
01.3		01	CONJUNTO LIMPADOR VIDRO TRASEIRO		3243	
01.4		01	ACESSÓRIOS CABINE - ESPELHOS E TAPA-SOL		3243	
01.5		01	CONJ. VIDROS TRASEIROS E DIANTEIROS		3243	
01.6		01	CONJ. VIDROS LATERAIS DIREITOS		3243	
01.7		01	CONJ. VIDROS LATERAIS ESQUERDOS E PORTA		3243	
02		01	PAINEL DIREITO		3243	
03		01	PAINEL ESQUERDO		3243	
04		01	PAINEL FRONTAL		3243	
05		01	PAINEL TRASEIRO		3243	
06		01	REVESTIMENTO TETO		3243	

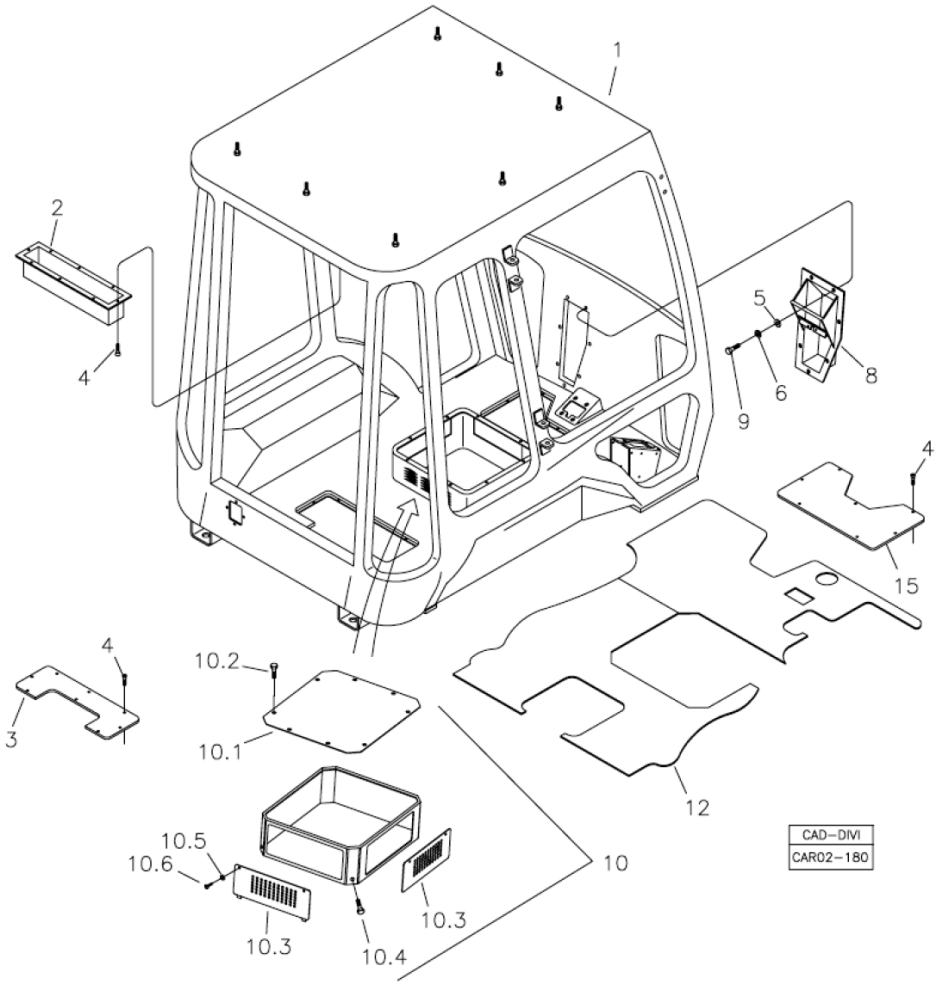

Fig.	Código	Qtd	Descrição (português)	Nota	Início	Fim
01		01	ESTRUTURA CABINE		3243	
02	219001855	01	CAIXA PROTEÇÃO		3243	
03	219000816	01	TAMPA ALAVANCAS		3243	
04	210007200	28	ABRAÇADEIRA		3243	
05	210002015	07	ARRUELA LISA		3243	
06	210002190	07	ARRUELA PRESSÃO		3243	
08	370360069	01	CAIXA PEDAIS		3243	
09	210003810	07	PARAFUSO M8x1,25x20		3243	
10	370460059	01	CAIXA AR CONDICIONADO		3243	
10.1	370260145	01	TAMPA CAIXA AR		3243	
10.2	210003900	08	PARAFUSO SEXT.		3243	
10.3	370260108	02	TAMPA ENTRADA AR		3243	
10.4	210003900	04	PARAFUSO SEXT.		3243	
10.5	219001310	04	ARRUELA PLÁSTICO		3243	
10.6	210007120	04	PARAFUSO		3243	
12	219002737	01	TAPETE		3243	
15	219001158	01	TAMPA		3243	

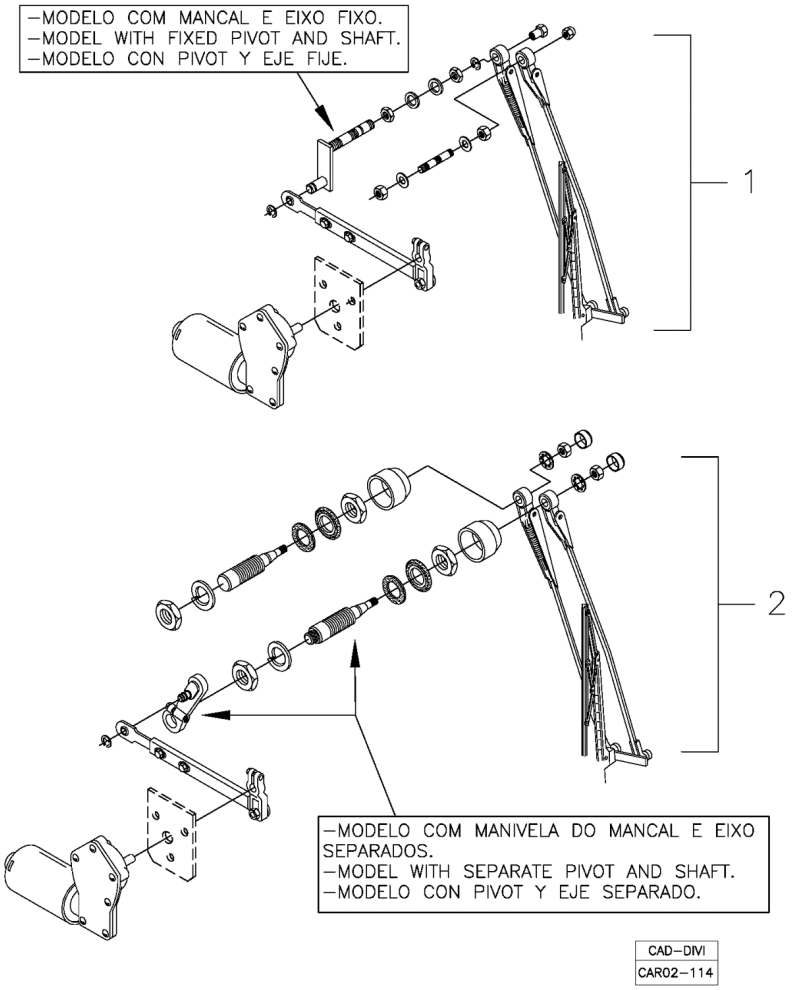

Fig.	Código	Qtd	Descrição (português)	Nota	Início	Fim
01		01	LIMPADOR PARÁ-BRISA - MODELO COM MANCAL E EIXO FIXO	VER 2A121 01.0	3243	
02		01	LIMPADOR PARÁ-BRISA - MODELO COM MANIVELA DO MANCAL E EIXO SEPARADOS	VER 2A121 02.0	3243	

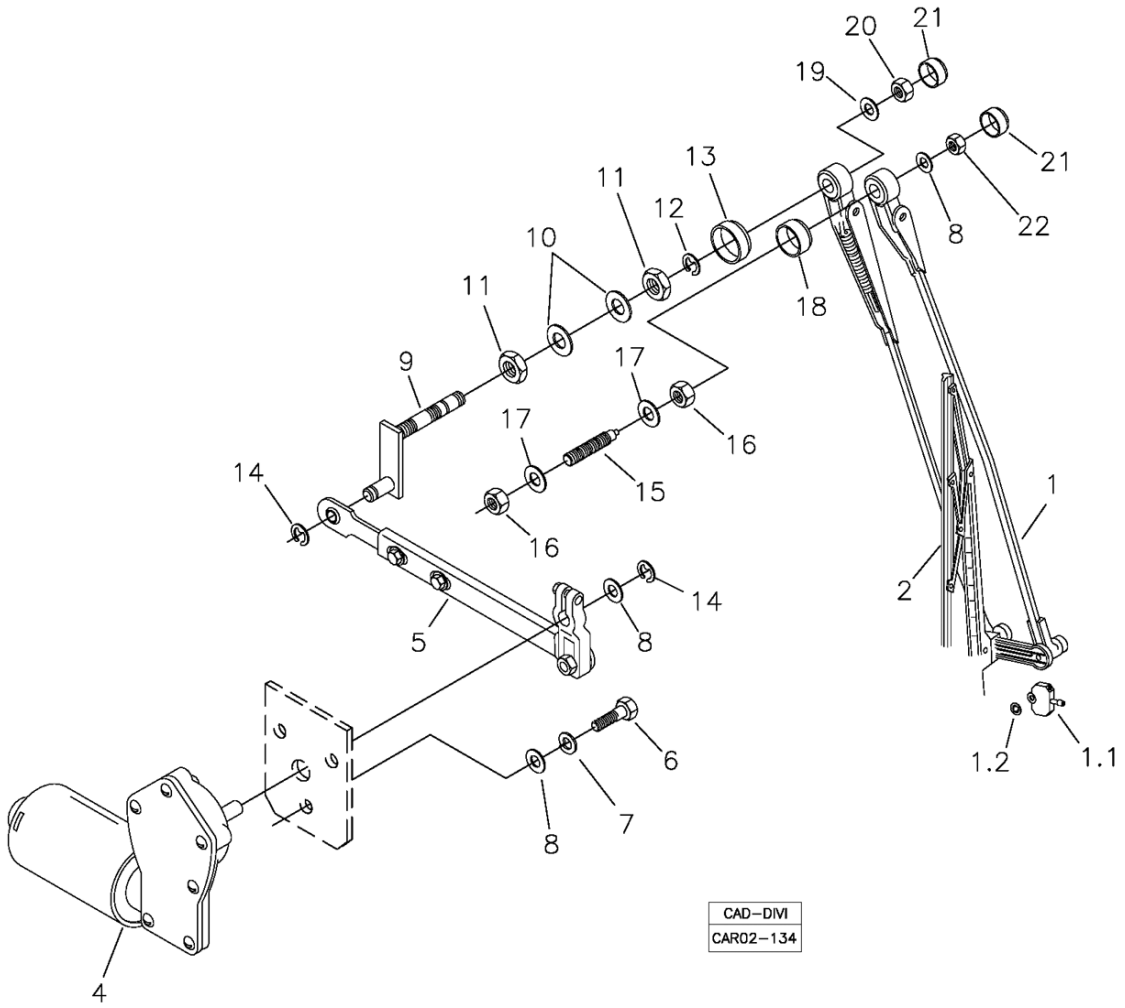

Fig.	Código	Qtd	Descrição (português)	Nota	Início	Fim
01	219001907	01	BRAÇO PANTOGRÁFICO COM ESGUICHO		3243	
01.1	219002150	01	ESGUICHO		3243	
01.2	219002151	01	ANEL RETENÇÃO		3243	
02	219001906	01	PALHETA LIMPADOR		3243	
04	219001086	01	MOTOR LIMPADOR		3243	
05	219001922	01	BRAÇO C/ MANIVELA		3243	
06	210003730	03	PARAFUSO		3243	
07	210002170	03	ARRUELA PRESSÃO		3243	
08	210002005	05	ARRUELA PRESSÃO		3243	
09	219001923	01	MANCAL		3243	
10	210002045	01	ARRUELA LISA		3243	
11	219001087	01	PORCA		3243	
12	210007175	01	ANEL ELÁSTICO		3243	
13	219002148	01	BUCHA PLÁSTICA		3243	
14	210007174	02	ANEL ELÁSTICO		3243	
15	219001084	01	PINO AUXILIAR		3243	
16	210004599	02	PORCA		3243	
17	210002021	02	ARRUELA LISA		3243	
18	219002149	01	SOLENÓIDE		3243	
19	210002015	01	ARRUELA LISA		3243	

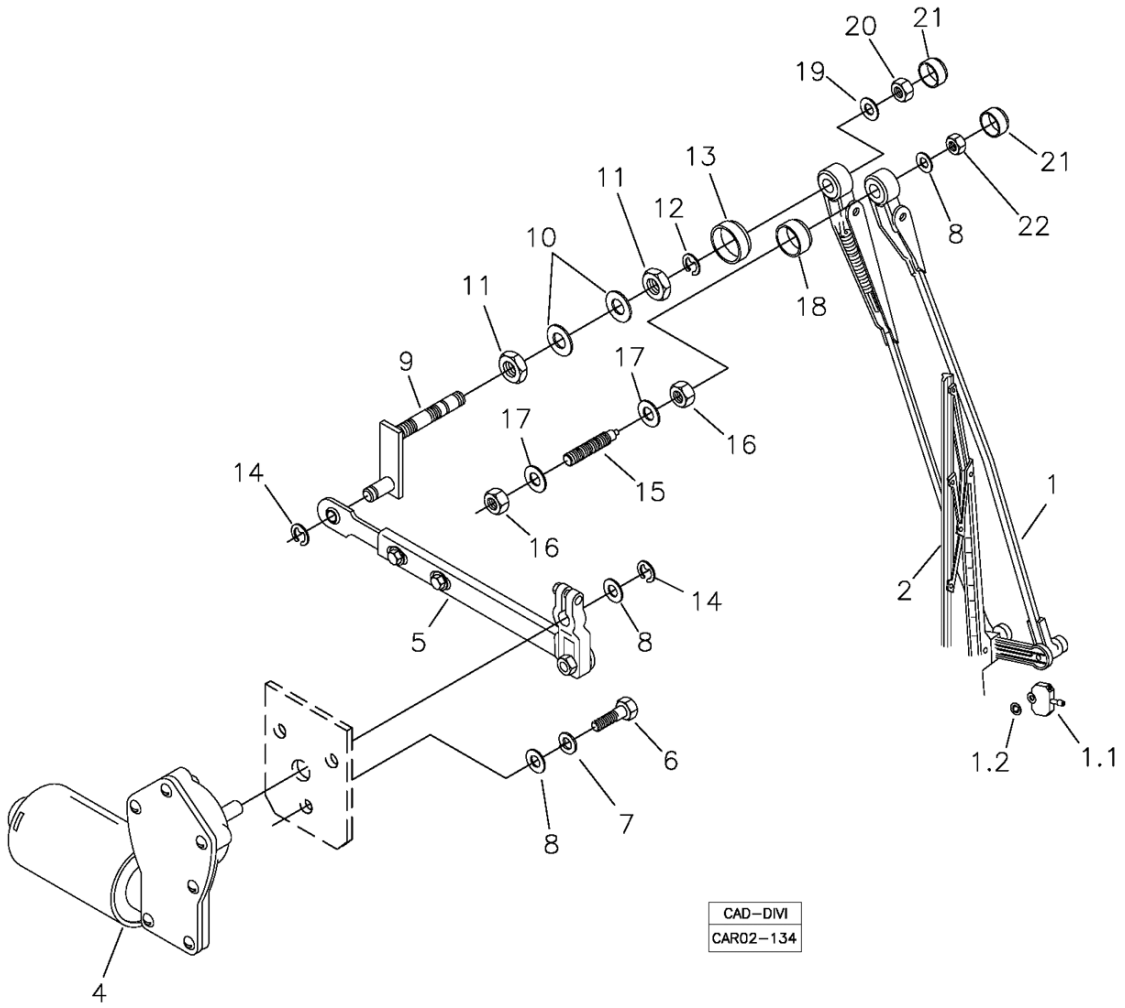

Fig.	Código	Qtd	Descrição (português)	Nota	Início	Fim
20	210005760	01	PORCA SEXT. AF		3243	
21	219002157	02	TAMPA		3243	
22	210005755	01	PORCA SEXT.AF		3243	

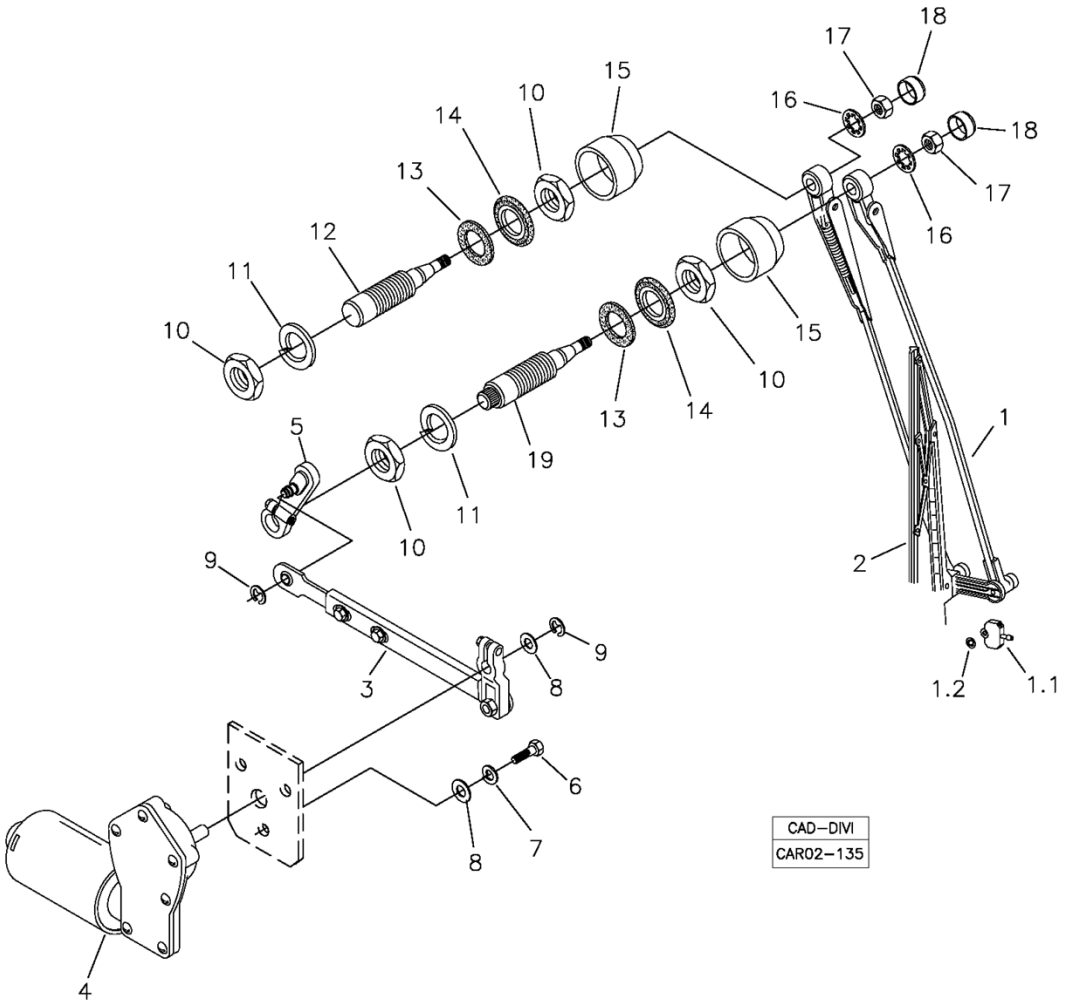

Fig.	Código	Qtd	Descrição (português)	Nota	Início	Fim
01	219001907	01	BRAÇO PANTOGRÁFICO COM ESGUICHO		3243	
01.1	219002150	01	ESGUICHO		3243	
01.2	219002151	01	ANEL RETENÇÃO		3243	
02	219001906	01	PALHETA LIMPADOR		3243	
03	219001262	01	BRAÇO C/ MANIVELA		3243	
04	219001086	01	MOTOR LIMPADOR		3243	
05	219002152	01	MANIVELA DO MANCAL		3243	
06	210003700	03	ARRUELA		3243	
07	210002170	03	ARRUELA PRESSÃO		3243	
08	210002007	03	ARRUELA LISA		3243	
09	219001090	01	ANEL ELÁSTICO		3243	
10	210004621	04	PORCA BAIXA		3243	
11	210002220	02	ARRUELA PRESSÃO		3243	
12	219002153	01	EIXO MENOR		3243	
13	219002154	02	ANEL VEDAÇÃO		3243	
14	219002155	02	ANEL		3243	
15	219002156	02	BUCHA PLÁSTICA		3243	
16	210002241	02	ARRUELA DENTADA		3243	
17	210004577	02	PORCA		3243	
18	219002157	02	TAMPA		3243	

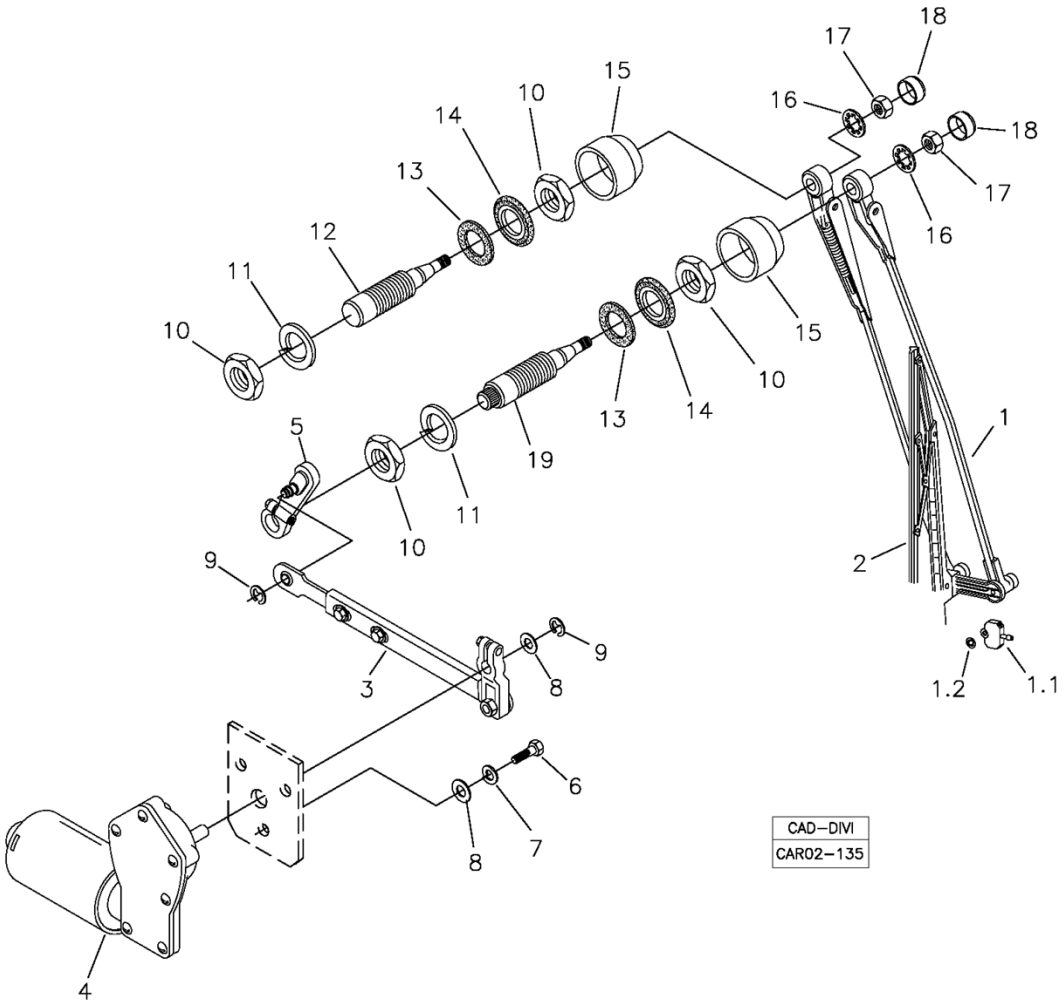

Fig.	Código	Qtd	Descrição (português)	Nota	Início	Fim
19	219002158	01	EIXO MAIOR		3243	

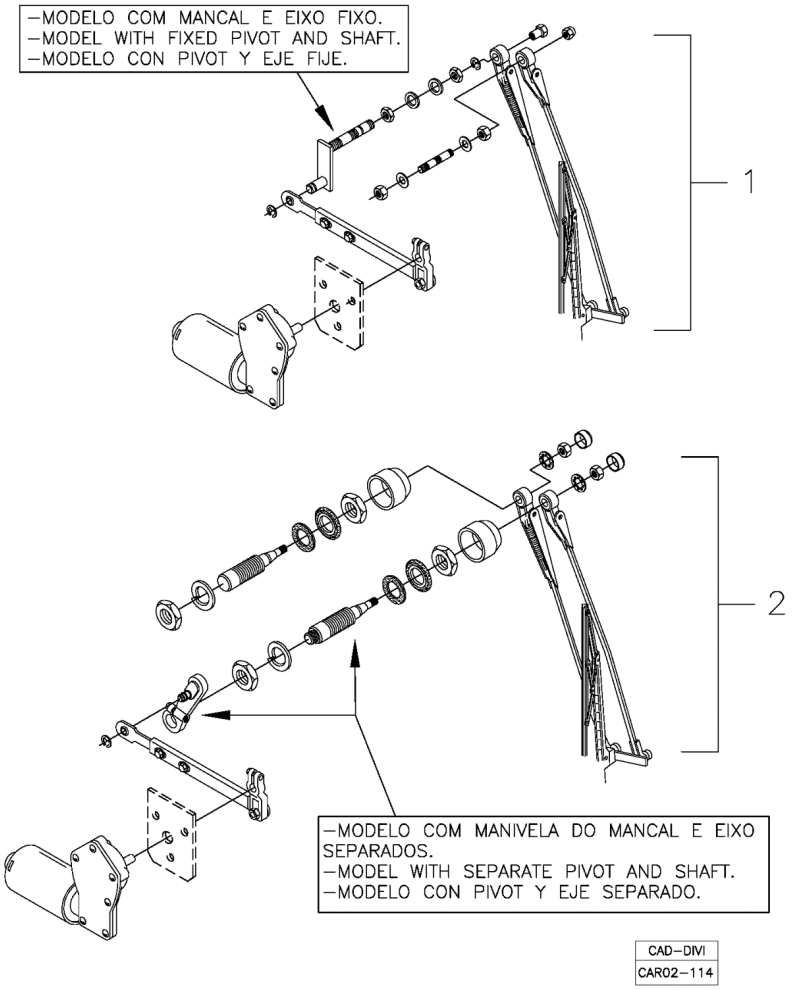

Fig.	Código	Qtd	Descrição (português)	Nota	Início	Fim
01		01	LIMPADOR VIDRO TRASEIRO - MODELO VER 2A122 01.1 COM MANCAL E EIXO FIXO		3243	
02		01	LIMPADOR VIDRO TRASEIRO - MODELO VER 2A122 02.0 COM MANIVELA DO MANCAL E EIXO SEPARADOS		3243	

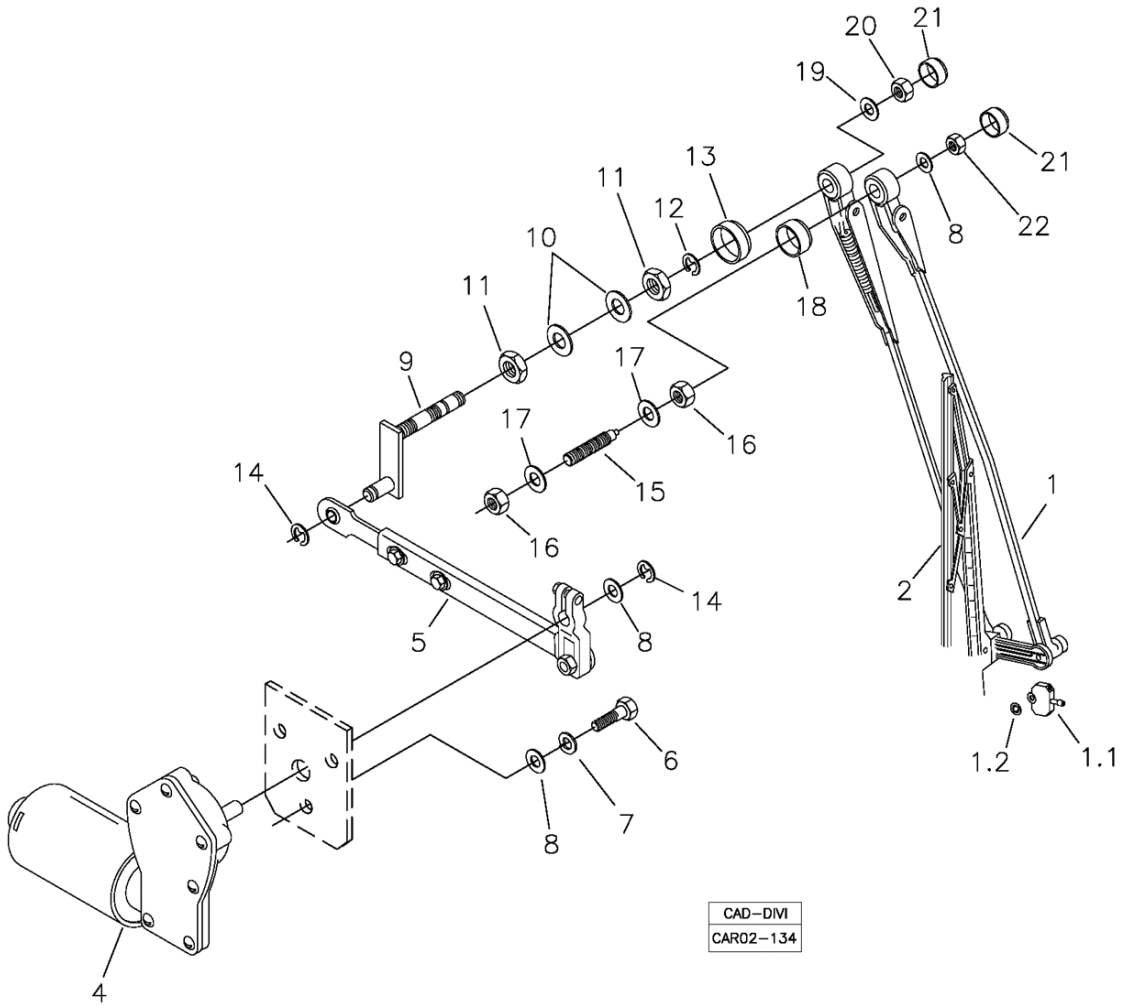

Fig.	Código	Qtd	Descrição (português)	Nota	Início	Fim
01	219002019	01	BRAÇO PANTOGRÁFICO COM ESGUICHO		3243	
01.1	219002150	01	ESGUICHO		3243	
01.2	219002151	01	ANEL RETENÇÃO		3243	
02	219001906	01	PALHETA LIMPADOR		3243	
04	219001086	01	MOTOR LIMPADOR		3243	
05	219001922	01	BRAÇO C/ MANIVELA		3243	
06	210003730	03	PARAFUSO		3243	
07	210002170	03	ARRUELA PRESSÃO		3243	
08	210002005	05	ARRUELA PRESSÃO		3243	
09	219001923	01	MANCAL		3243	
10	210002045	01	ARRUELA LISA		3243	
11	219001087	01	PORCA		3243	
12	210007175	01	ANEL ELÁSTICO		3243	
13	219002148	01	BUCHA PLÁSTICA		3243	
14	210007174	02	ANEL ELÁSTICO		3243	
15	219001084	01	PINO AUXILIAR		3243	
16	210004599	02	PORCA		3243	
17	210002021	02	ARRUELA LISA		3243	
18	219002149	01	SOLENÓIDE		3243	
19	210002015	01	ARRUELA LISA		3243	

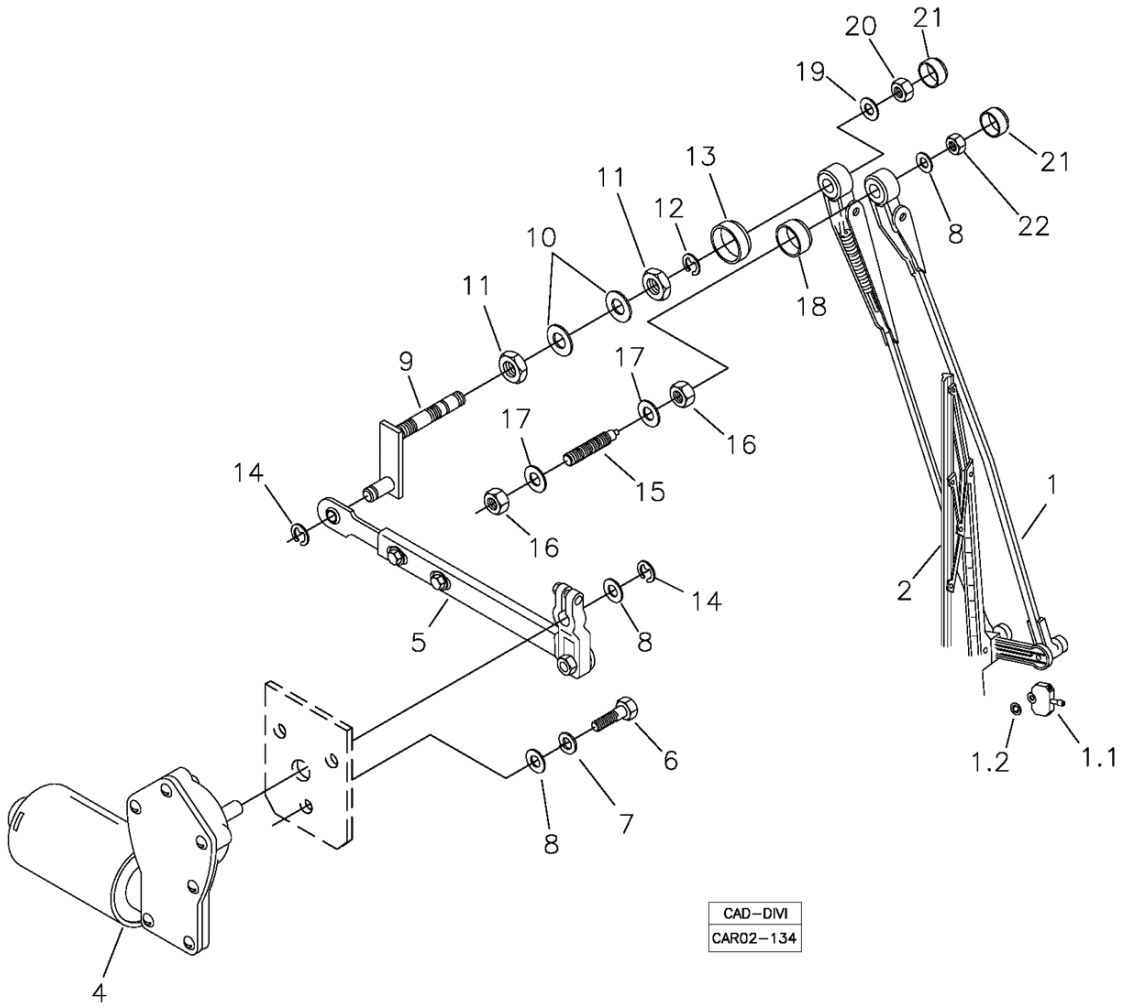

Fig.	Código	Qtd	Descrição (português)	Nota	Início	Fim
20	210005760	01	PORCA SEXT. AF		3243	
21	219002157	02	TAMPA		3243	
22	210005755	01	PORCA SEXT.AF		3243	

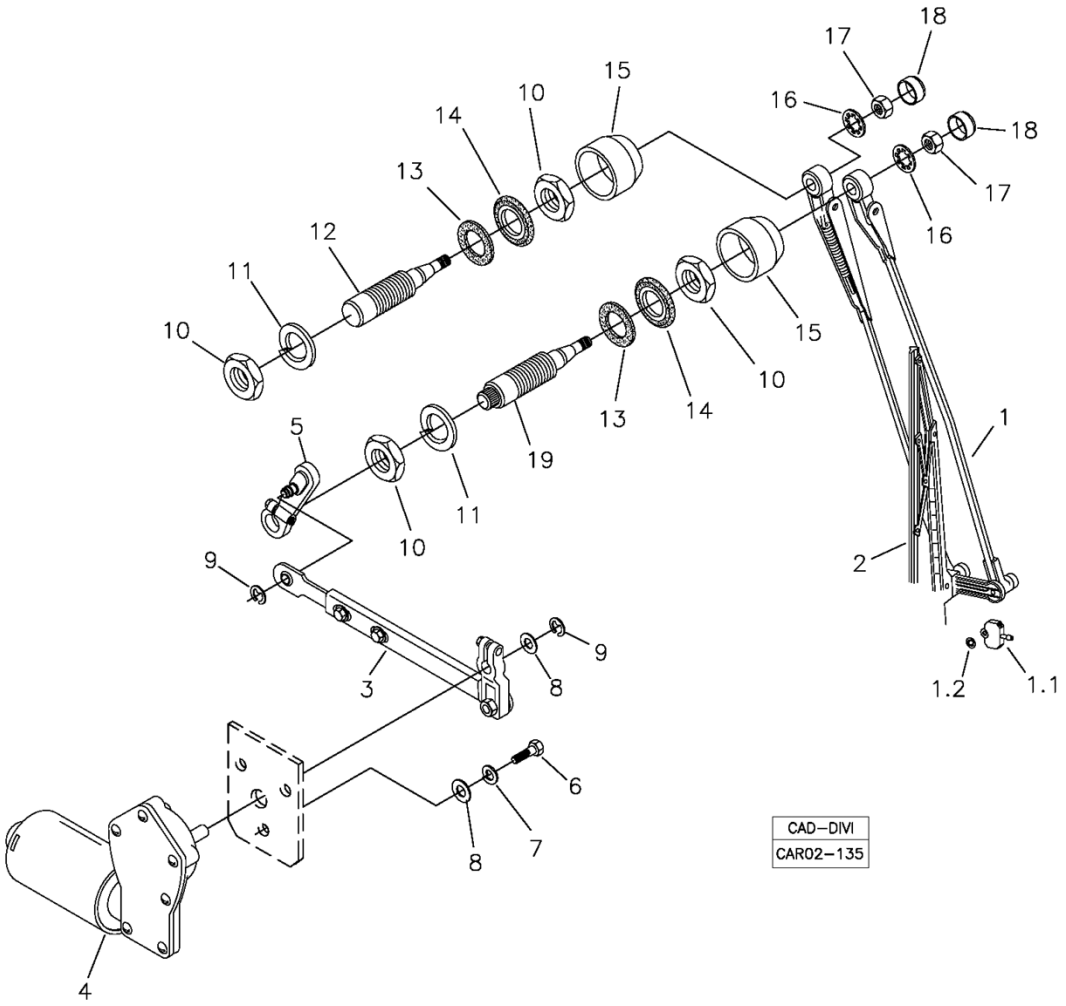

Fig.	Código	Qtd	Descrição (português)	Nota	Início	Fim
01	219002019	01	BRAÇO PANTOGRÁFICO COM ESGUICHO	20"	3243	
01.1	219002150	01	ESGUICHO		3243	
01.2	219002151	01	ANEL RETENÇÃO		3243	
02	219001906	01	PALHETA LIMPADOR	22"	3243	
03	219001262	01	BRAÇO C/ MANIVELA		3243	
04	219001086	01	MOTOR LIMPADOR		3243	
05	219002152	01	MANIVELA DO MANCAL		3243	
06	210003730	03	PARAFUSO		3243	
07	210002170	03	ARRUELA PRESSÃO		3243	
08	210002005	04	ARRUELA PRESSÃO		3243	
09	219001090	02	ANEL ELÁSTICO		3243	
10	210004621	04	PORCA BAIXA		3243	
11	210002220	02	ARRUELA PRESSÃO		3243	
12	219002160	01	EIXO MENOR		3243	
13	219002154	02	ANEL VEDAÇÃO		3243	
14	219002155	02	ANEL		3243	
15	219002156	02	BUCHA PLÁSTICA		3243	
16	210002241	02	ARRUELA DENTADA		3243	
17	210004577	02	PORCA		3243	
18	219002157	02	TAMPA		3243	

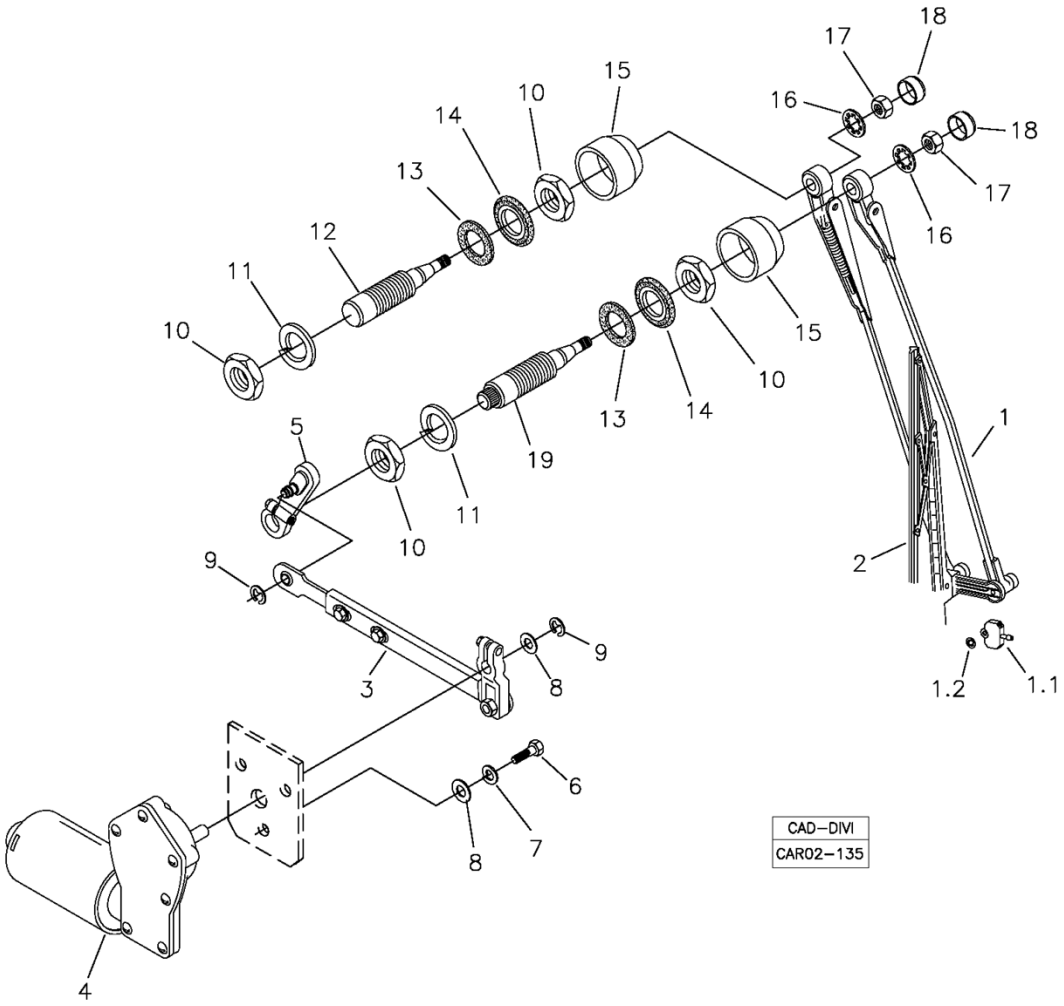

Fig.	Código	Qtd	Descrição (português)	Nota	Início	Fim
19	219002161	01	EIXO MAIOR		3243	

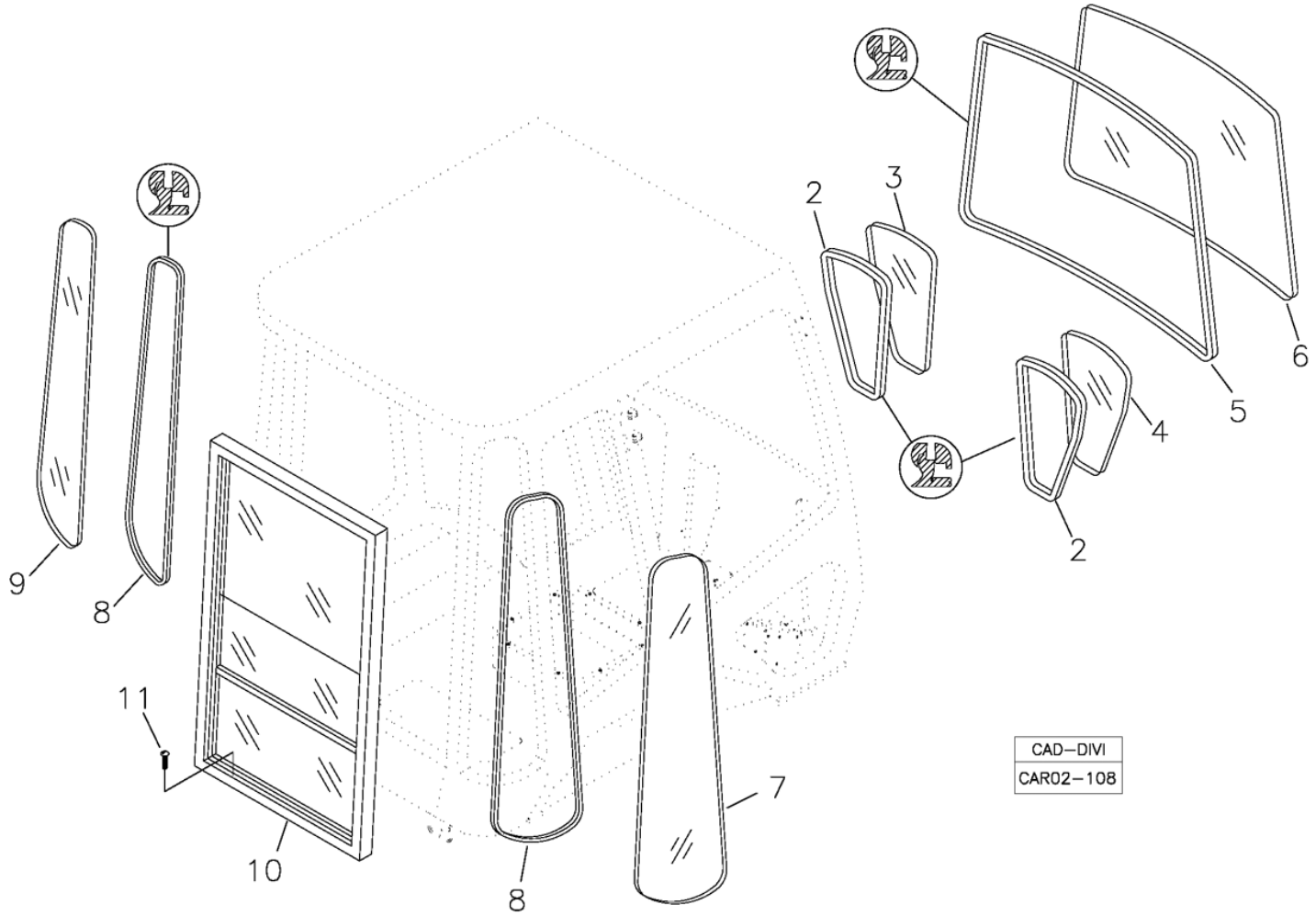

Fig.	Código	Qtd	Descrição (português)	Nota	Início	Fim
02	219000805	02	GUARNIÇÃO VIDRO		3243	
03	219000802	01	VIDRO FRONTAL ESQUERDO		3243	
04	219000803	01	VIDRO FRONTAL DIREITO		3243	
05	219002178	01	GUARNIÇÃO PÁRA-BRISA		3243	
06	219001788	01	VIDRO PÁRA-BRISA CABINE BAIXA		3243	
07	219001861	01	VIDRO TRASEIRO DIREITO		3243	
08	219002179	02	GUARNIÇÃO VIDRO		3243	
09	219001862	01	VIDRO TRASEIRO ESQUERDO		3243	
10		01	JANELA TRASEIRA		3243	
11	210006880	06	PARAFUSO FENDA		3243	

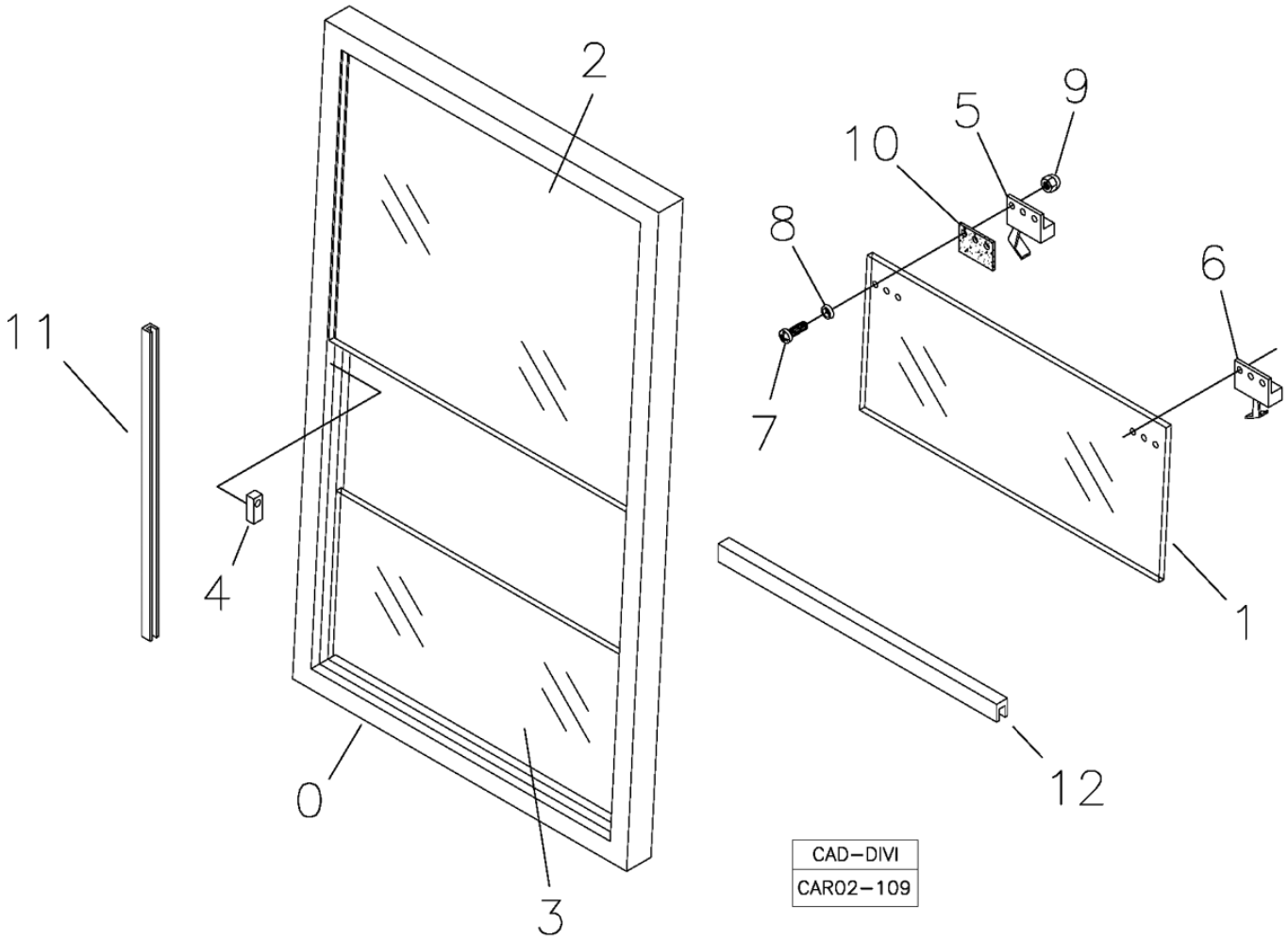

Fig.	Código	Qtd	Descrição (português)	Nota	Início	Fim
00	219001894	01	JANELA TRASEIRA COMPLETA		3243	
01	219001949	01	VIDRO MÓVEL		3243	
02	219001950	01	VIDRO FIXO SUPERIOR		3243	
03	219001951	01	VIDRO FIXO INFERIOR		3243	
04	219000900	08	BATENTE VIDRO		3243	
05	219000906	02	TRINCO DIREITO		3243	
06	219000918	02	TRINCO ESQUERDO		3243	
07	210001753	12	PARAFUSO FENDA		3243	
08	219001166	12	ESPASSADOR		3243	
09	210007091	12	PORCA		3243	
10	219001167	04	CALÇO BORRACHA		3243	
11	219001822	01	CANALETA VIDRO CORREDIÇO		3243	
12	219002083	01	VEDAÇÃO ENTRE VIDROS		3243	

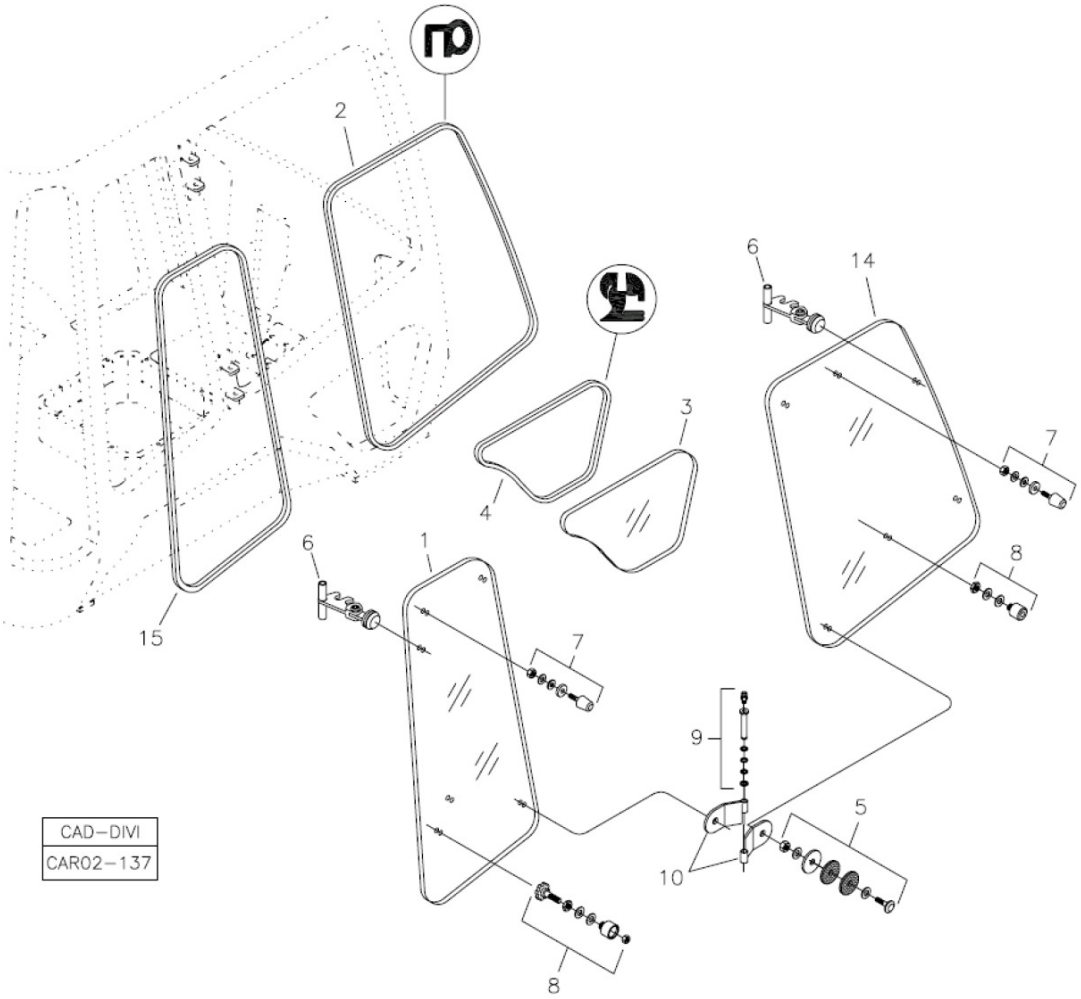

Fig.	Código	Qtd	Descrição (português)	Nota	Início	Fim
01	219001945	01	VIDRO LATERAL DIREITO TRASEIRO		3243	
02	219002190	01	GUARNIÇÃO VIDRO		3243	
03	219001612	01	VIDRO DIREITO MENOR		3243	
04	219001609	01	GUARNIÇÃO VIDRO		3243	
05	219001718	04	KIT FIXAÇÃO DOBRADIÇA		3243	
06	219001804	02	TRINCO VIDRO		3243	
07	219001716	02	KIT BATENTE VIDRO		3243	
08	219002119	01	KIT ENGATE VIDROS		3243	
09	219001717	02	KIT PINO AÇO DOBRADIÇA LADO DIREITO		3243	
10	219000910	02	DOBRADIÇA DIREITA		3243	
14	219001946	01	VIDRO LATERAL DIREITO DIANTEIRO		3243	
15	219002191	01	GUARNIÇÃO VIDRO		3243	

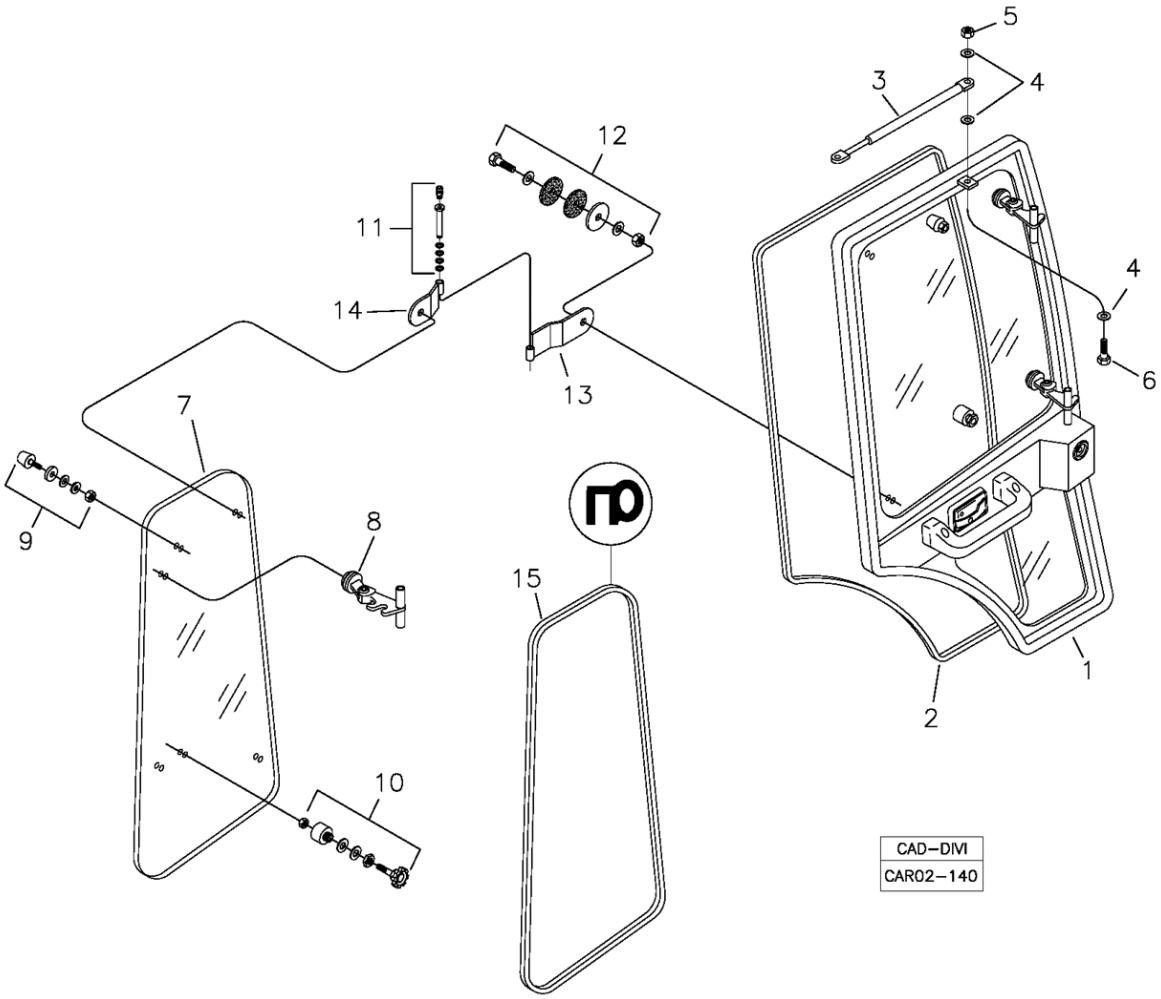

Fig.	Código	Qtd	Descrição (português)	Nota	Início	Fim
01		01	PORTA		3243	
02	219002203	01	GUARNIÇÃO VEDAÇÃO PORTA		3243	
03	219000924	01	AMORTECEDOR PORTA		3243	
04	210002005	02	ARRUELA PRESSÃO		3243	
05	210005755	02	PORCA SEXT.AF		3243	
06	210003720	02	PARAFUSO		3243	
07	219001948	01	VIDRO ESQUERDO TRASEIRO		3243	
08	219001804	02	TRINCO VIDRO		3243	
09	219001716	01	KIT BATENTE VIDRO		3243	
10	219002119	01	KIT ENGATE VIDROS		3243	
11	219002180	02	KIT PINO AÇO DOBRADIÇA LADO ESQUERDO		3243	
12	219001718	02	KIT FIXAÇÃO DOBRADIÇA		3243	
13	219000931	02	DOBRADIÇA MAIOR		3243	
14	219001601	02	DOBRADIÇA MENOR		3243	
15	219002191	01	GUARNIÇÃO VIDRO		3243	

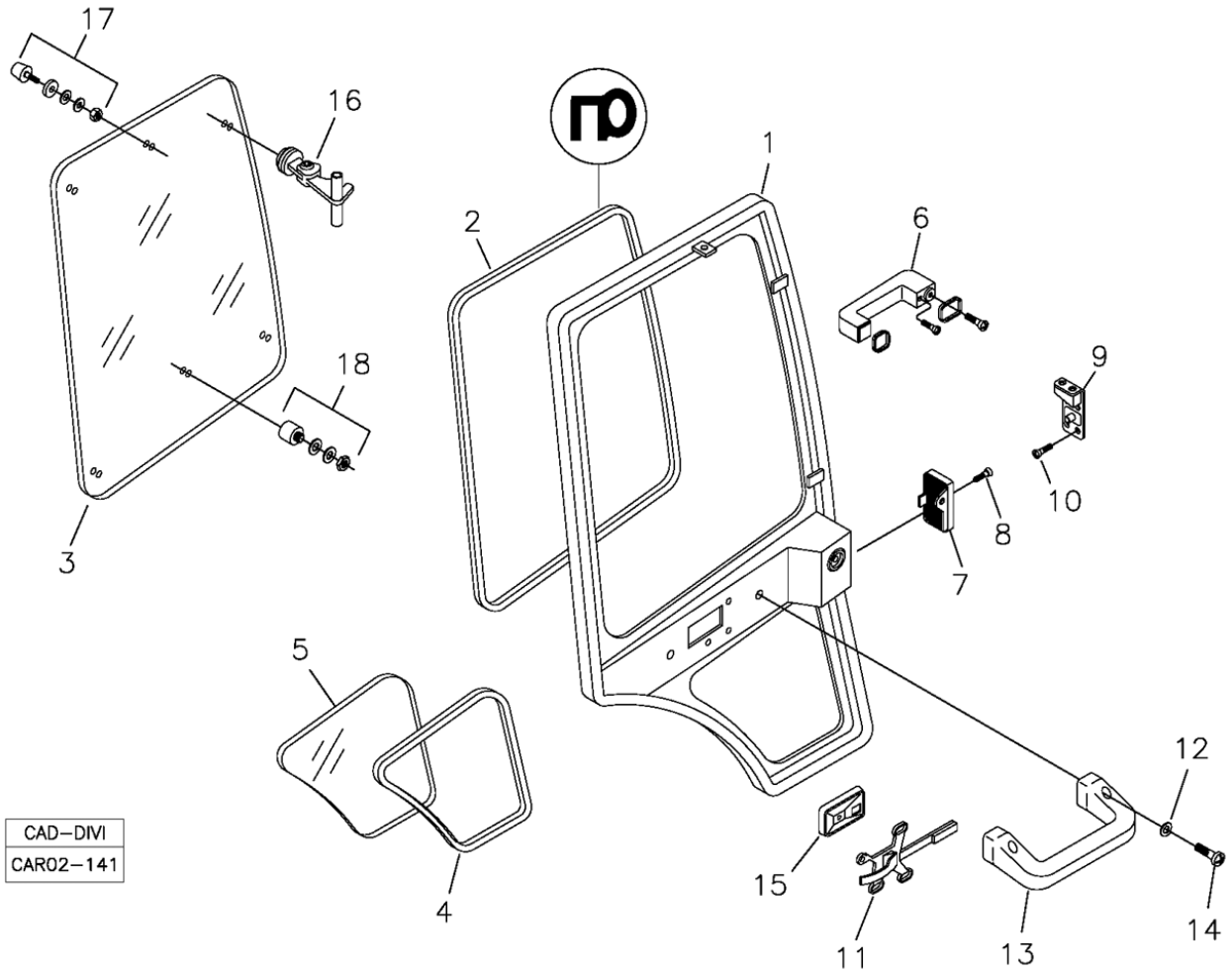

Fig.	Código	Qtd	Descrição (português)	Nota	Início	Fim
01		01	PORTA		3243	
02	219002204	01	GUARNIÇÃO VIDRO		3243	
03	219001947	01	VIDRO SUPERIOR PORTA		3243	
04	219001609	01	GUARNIÇÃO VIDRO		3243	
05	219001614	01	VIDRO INFERIOR PORTA		3243	
06	212004165	01	MAÇANETA PORTA		3243	
07	219001888	01	FECHADURA PORTA		3243	
08	210004360	02	PARAFUSO		3243	
09	212003681	01	BATENTE FECHADURA		3243	
10	210004370	04	PARAFUSO FENDA		3243	
11	212004169	01	MAÇANETA INTERNA		3243	
12	210000848	02	ARRUELA PRESSÃO		3243	
13	218003635	01	PEGA-MÃO		3243	
14	210000516	02	PARAFUSO ALLEN		3243	
15	212004159	01	ESPELHO MAÇANETA		3243	
16	219001804	04	TRINCO VIDRO		3243	
17	219001716	02	KIT BATENTE VIDRO		3243	
18	219002119	01	KIT ENGATE VIDROS		3243	

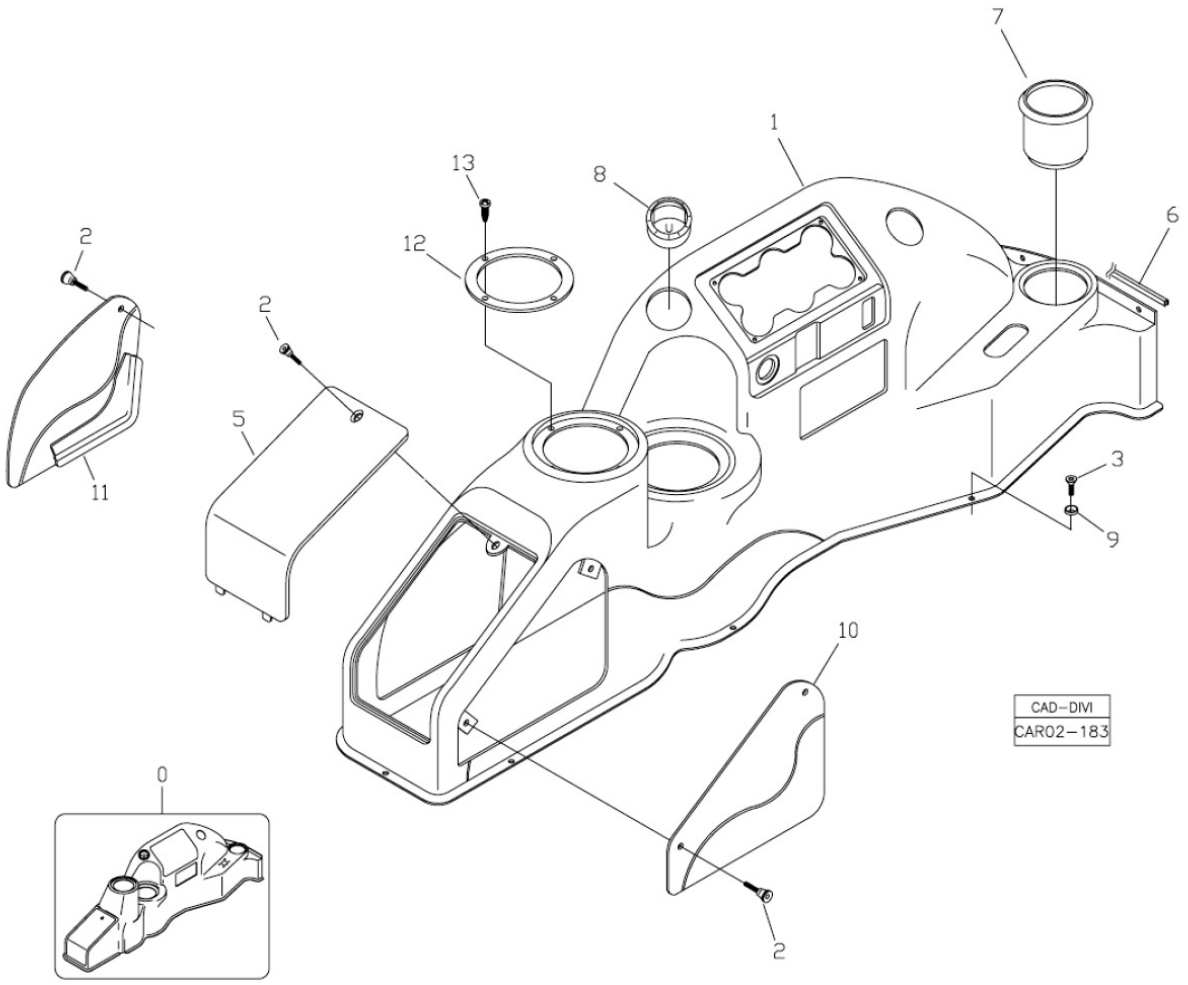

Fig.	Código	Qtd	Descrição (português)	Nota	Início	Fim
00	219001607	01	CONJUNTO PAINEL		3243	
01		01	PAINEL		3243	
02	219001217	04	MANIPULO		3243	
03	210007221	14	PARAFUSO		3243	
05	219001585	01	TAMPA		3243	
06	219001155	CN	PERFIL BORRACHA		3243	
07	219001230	01	PORTA COPO		3243	
08	219002416	02	BOCAL		3243	
09	219001310	14	ARRUELA PLÁSTICO		3243	
10	219001589	01	TAMPA MAIOR		3243	
11	219001590	01	TAMPA MENOR		3243	
12	219001591	02	ANEL FIXAÇÃO		3243	
13	210007079	08	PARAFUSO PHILLIPS		3243	

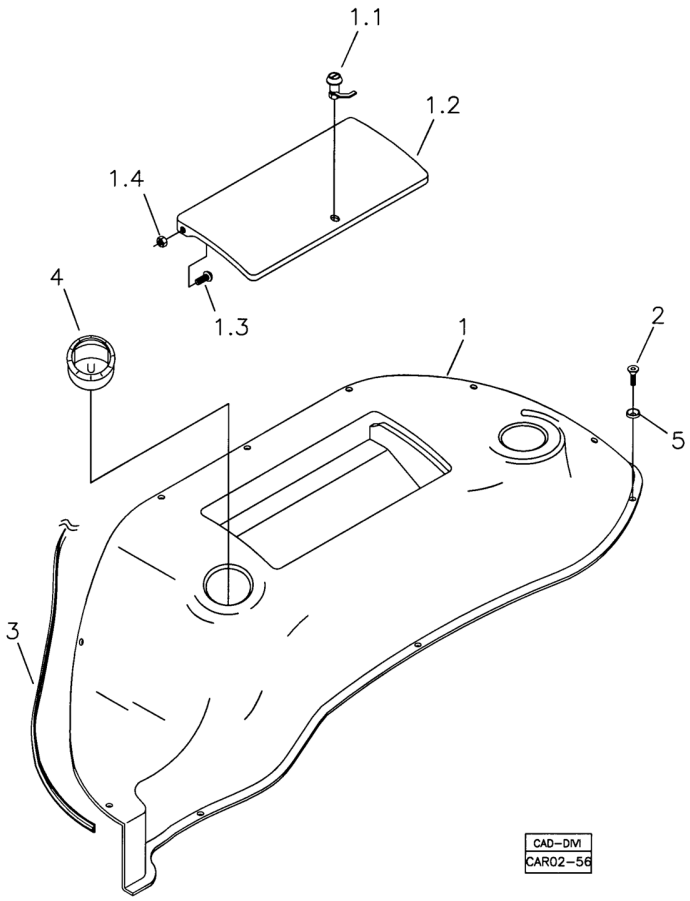

Fig.	Código	Qtd	Descrição (português)	Nota	Início	Fim
01	219001146	01	PAINEL ESQUERDO		3243	
01.1	219001228	01	TRINCO		3243	
01.2	219001223	01	TAMPA		3243	
01.3	210001786	02	PARAFUSO FENDA		3243	
01.4	210005755	02	PORCA SEXT.AF		3243	
02	210007221	16	PARAFUSO		3243	
03	219001155	CN	PERFIL BORRACHA		3243	
04	219002416	02	BOCAL		3243	
05	219001310	16	ARRUELA PLÁSTICO		3243	

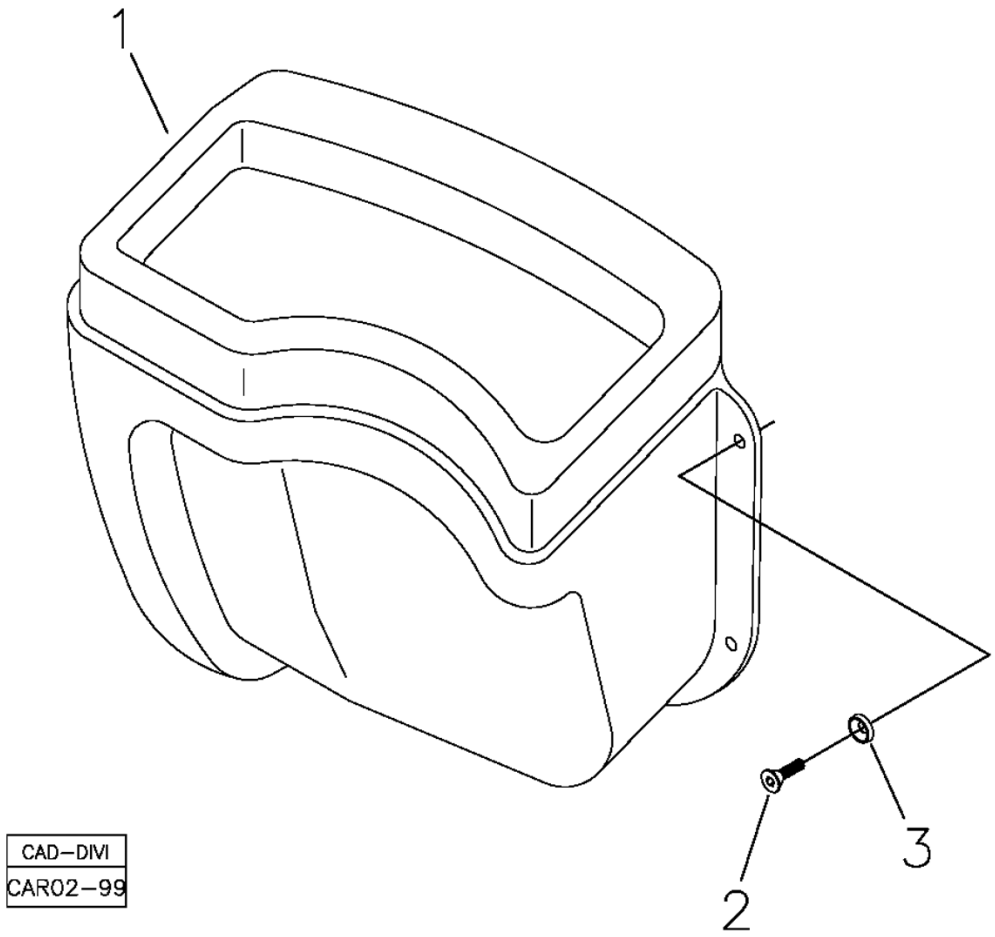

Fig.	Código	Qtd	Descrição (português)	Nota	Início	Fim
01	219001868	01	PAINEL FRONTAL MENOR		3243	
02	210007221	06	PARAFUSO		3243	
03	219001310	06	ARRUELA PLÁSTICO		3243	

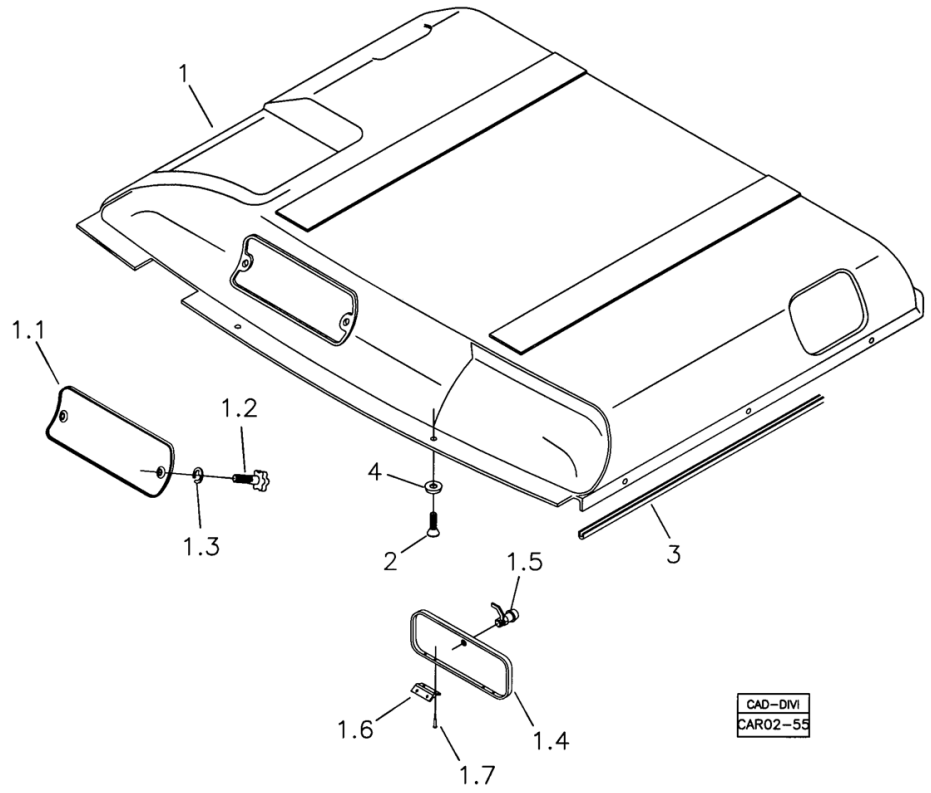

Fig.	Código	Qtd	Descrição (português)	Nota	Início	Fim
01	219002016	01	REVESTIMENTO TETO PARA CABINE ROPS/FOPS		3243	
01.1	219001227	01	TAMPA		3243	
01.2	219001217	02	MANIPULO		3243	
01.3	210007103	02	ANEL ELÁSTICO		3243	
01.4	219001221	01	TAMPA		3243	
01.5	219001228	01	TRINCO		3243	
01.6	219001346	02	DOBRADIÇA		3243	
01.7	210001014	08	REBITE		3243	
02	210007221	13	PARAFUSO		3243	
03	211400187	CN	PERFIL		3243	
04	219001310	13	ARRUELA PLÁSTICO		3243	

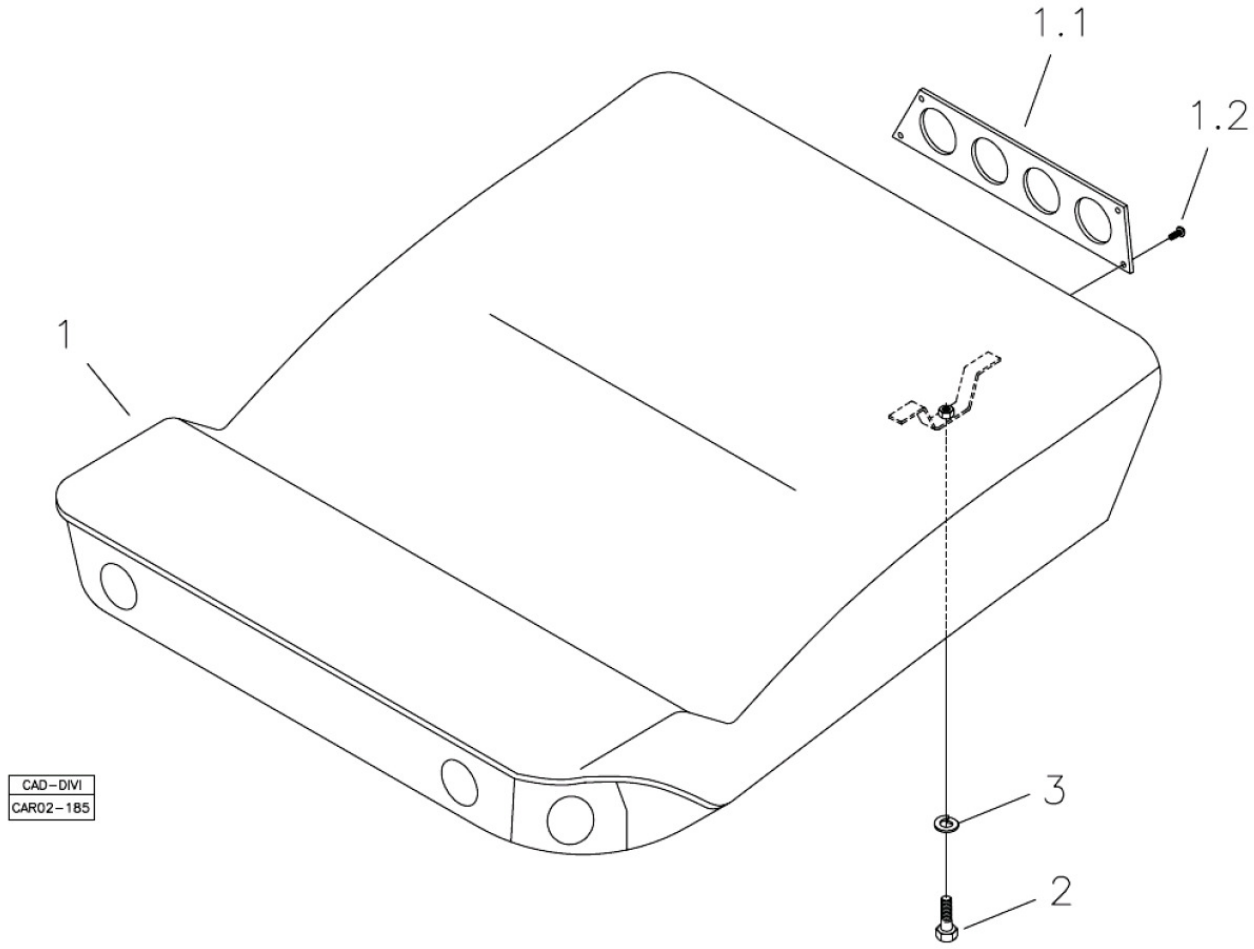

Fig.	Código	Qtd	Descrição (português)	Nota	Início	Fim
01	219002329	01	TETO EXTERNO		3243	
02	210004050	04	PARAFUSO SEXT.		3243	
03	210002200	04	ARRUELA PRESSÃO		3243	

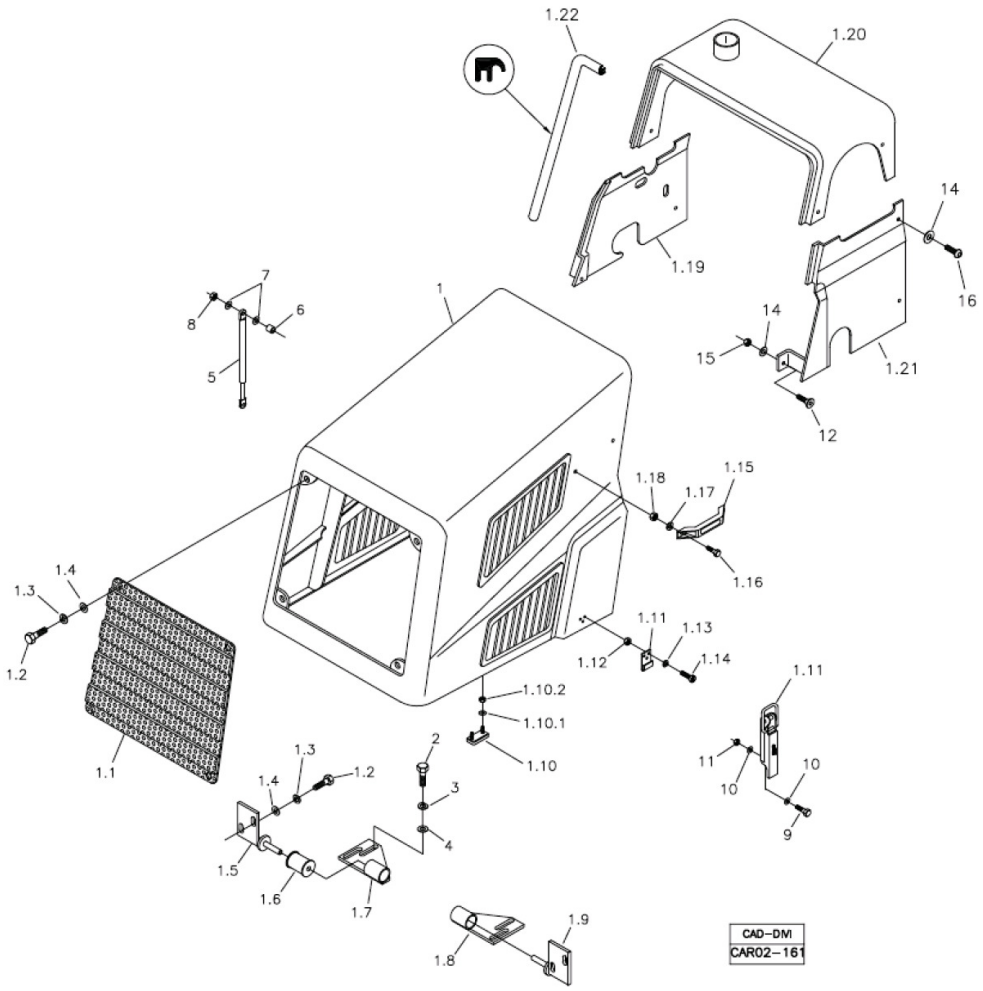

Fig.	Código	Qtd	Descrição (português)	Nota	Início	Fim
01	219002349	01	CAPÔ COMPLETO		3243	
01.1	219001423	01	GRADE FRONTAL CAPÔ		3243	
01.2	210003900	08	PARAFUSO SEXT.		3243	
01.3	210002190	08	ARRUELA PRESSÃO		3243	
01.4	210002025	08	ARRUELA 10,0MM		3243	
01.5	219001592	01	ABA DOBRADIÇA DIREITA		3243	
01.6	219001144	02	BUCHA BORRACHA		3243	
01.7	219001593	01	BASE DOBRADIÇA DIREITA		3243	
01.8	219001595	01	BASE DOBRADIÇA ESQUERDA		3243	
01.9	219001594	01	ABA DOBRADIÇA ESQUERDA		3243	
01.10	211400245	04	BATENTE BORRACHA		3243	
01.10.1	210001997	02	ARRUELA		3243	
01.10.2	210005744	02	PORCA		3243	
01.11	208006143	01	TRINCO		3243	
01.12	210001922	06	PORCA		3243	
01.13	210002170	06	ARRUELA PRESSÃO		3243	
01.14	210001758	06	PARAFUSO FENDA		3243	
01.15	212006417	02	PEGA-MÃO		3243	
01.16	210003710	04	PARAFUSO SEXT.		3243	
01.17	210002005	04	ARRUELA PRESSÃO		3243	
01.18	210005755	04	PORCA SEXT.AF		3243	

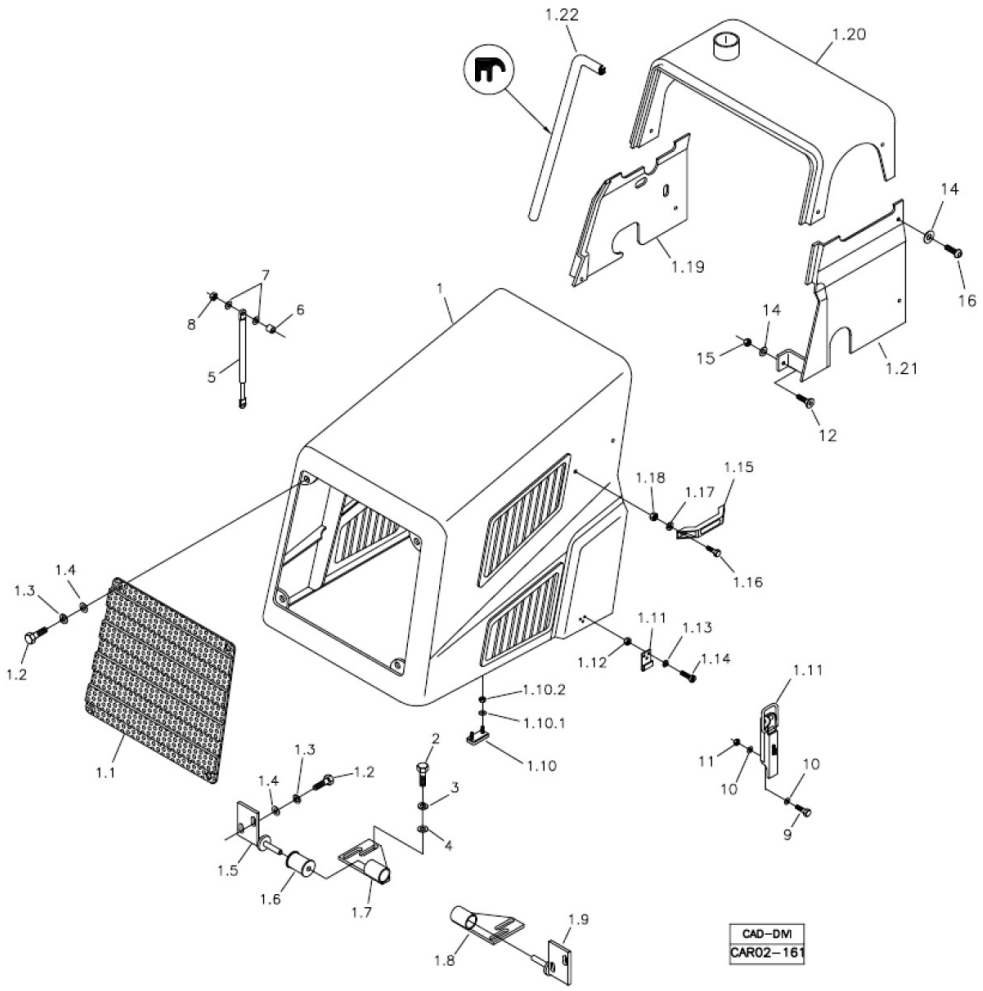

Fig.	Código	Qtd	Descrição (português)	Nota	Início	Fim
01.19	219001421	01	REVESTIMENTO DIREITO		3243	
01.20	219002348	01	REVESTIMENTO SUPERIOR		3243	
01.21	219001422	01	REVESTIMENTO ESQUERDO		3243	
01.22	202000220	CN	PERFIL		3243	
02	210003910	04	PARAFUSO SEXTAVADO		3243	
03	210002190	04	ARRUELA PRESSÃO		3243	
04	210002025	04	ARRUELA 10,0MM		3243	
05	219000446	02	AMORTECEDOR		3243	
06	370060441	04	ESPAÇADOR		3243	
07	210002015	08	ARRUELA LISA		3243	
08	210005760	04	PORCA SEXT. AF		3243	
09	210003710	04	PARAFUSO SEXT.		3243	
10	210002005	08	ARRUELA PRESSÃO		3243	
11	210005755	04	PORCA SEXT.AF		3243	
12	210007088	02	PARAFUSO FENDA		3243	
14	219001733	12	ARRUELA LISA		3243	
15	210005500	02	PORCA		3243	
16	219001732	10	PARAFUSO		3243	

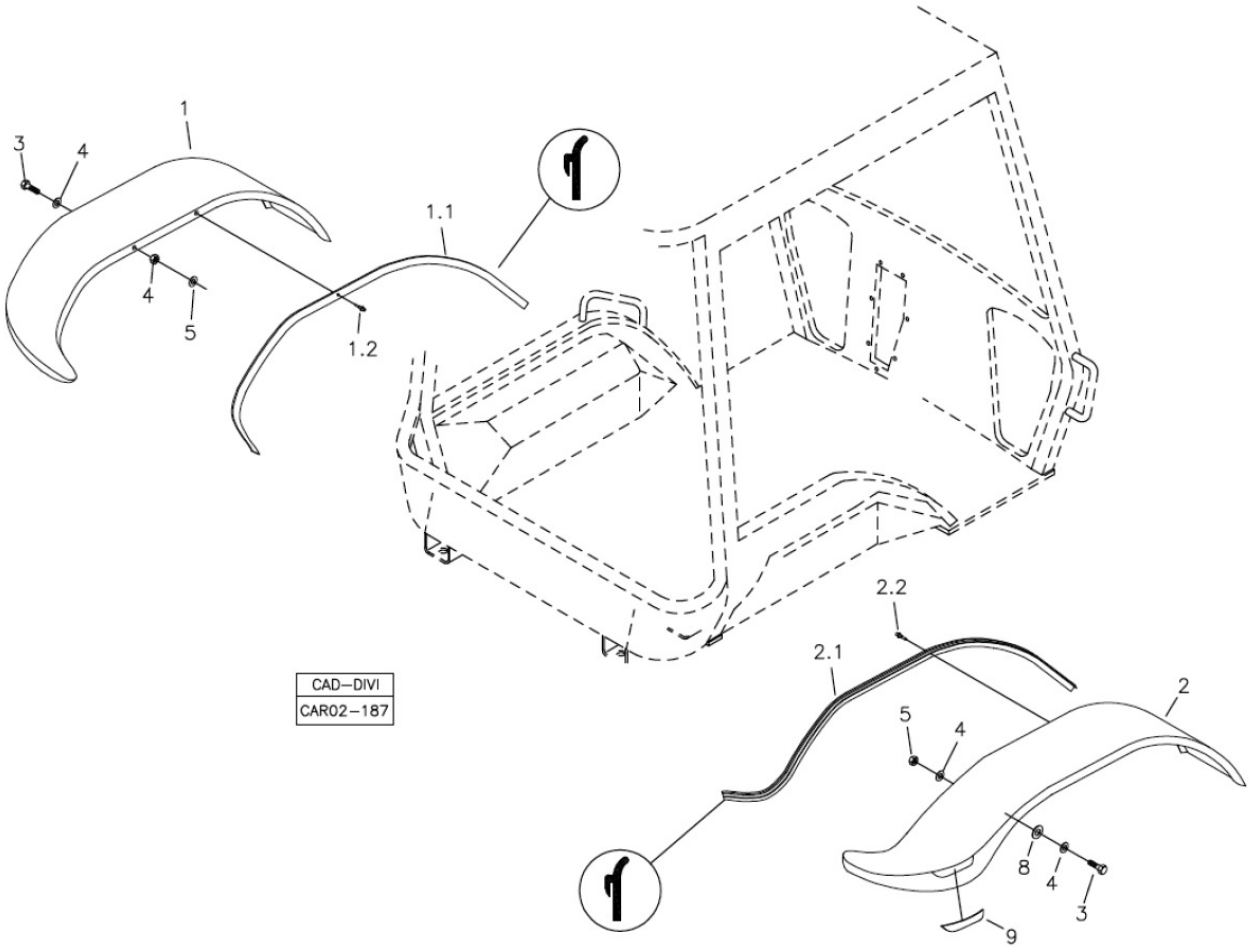

Fig.	Código	Qtd	Descrição (português)	Nota	Início	Fim
01	219002331	01	PARALAMA ESQUERDO		3243	
01.1	219001155	CN	PERFIL BORRACHA		3243	
01.2	210001031	14	REBITE		3243	
02	219002330	01	PARALAMA DIREITO		3243	
02.1	219001155	CN	PERFIL BORRACHA		3243	
02.2	210001031	14	REBITE		3243	
03	210003840	10	PARAFUSO SEXT.		3243	
04	210002015	18	ARRUELA LISA		3243	
05	210005760	08	PORCA SEXT. AF		3243	
08	210002015	06	ARRUELA LISA		3243	
09	219002832	02	ADESIVO REFLEXIVO		3243	

FIXAÇÃO ASSENTO DO OPERADOR – CABINE ABERTA
OPERATO'R SEAT MOUNTING – CANOPY OPEN
FIJACIÓN ASIENTO OPERADOR – CABINA ABIERTA

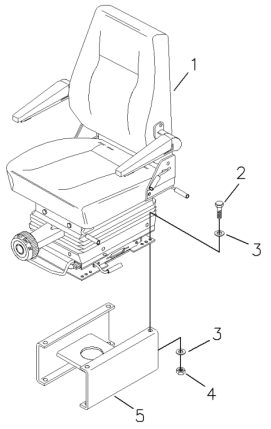

CAD-DIVI
CAR02-166

FIXAÇÃO ASSENTO DO OPERADOR – CABINE FECHADA
OPERATO'R SEAT MOUNTING – CAB
FIJACIÓN ASIENTO OPERADOR – CABINA CERRADA

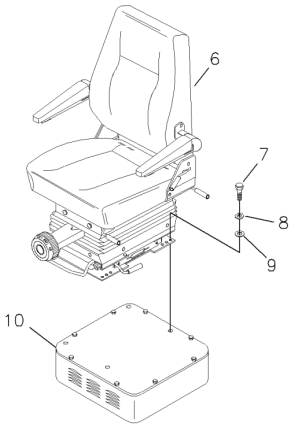

FIXAÇÃO ASSENTO DO OPERADOR – SEM SUSPENSÃO
OPERATO'R SEAT MOUNTING – WITHOUT SUPENSION
FIJACIÓN ASIENTO OPERADOR – SIN SUSPENSIÓN

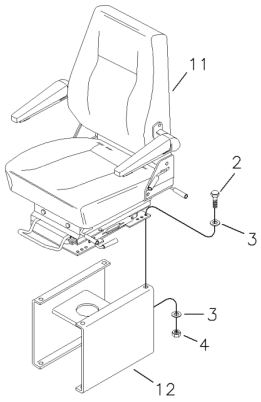

Fig.	Código	Qtd	Descrição (português)	Nota	Início	Fim
01		01	ASSENTO OPERADOR	VER 2A500 01.0	3243	
02	210003830	04	PARAFUSO		3243	
03	210002015	08	ARRUELA LISA		3243	
04	210005760	04	PORCA SEXT. AF		3243	
05		01	BASE ASSENTO	VER 2A000 00.0	3243	
06	370160041	01	ASSENTO OPERADOR		3243	
07	210003830	04	PARAFUSO		3243	
08	210002180	04	ARRUELA PRESSÃO		3243	
09	210002015	04	ARRUELA LISA		3243	
10		01	BASE ASSENTO	VER 2A100 00.0	3243	

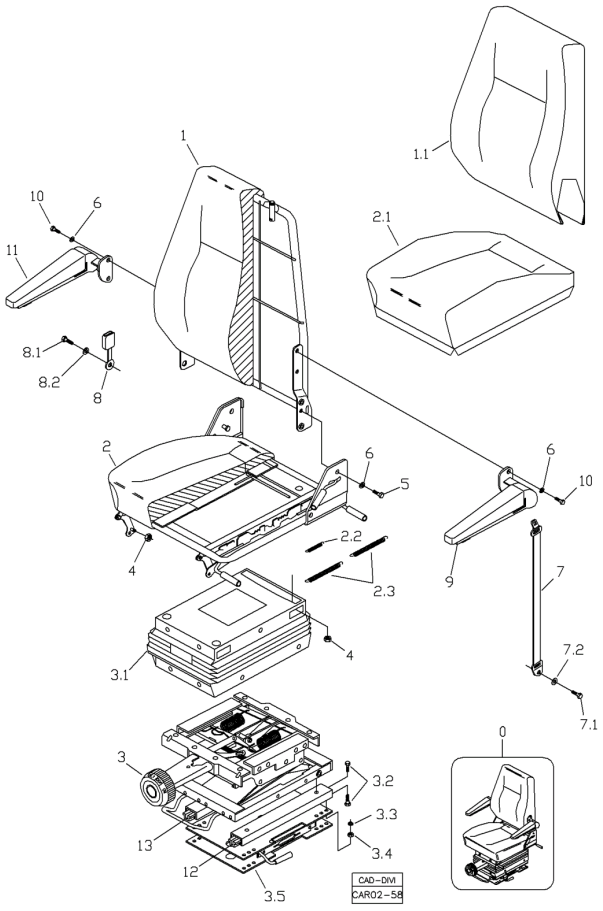

Fig.	Código	Qtd	Descrição (português)	Nota	Início	Fim
00	219000024	01	ASSENTO DO OPERADOR		3243	
01	219001171	01	KIT ENCOSTO		3243	
01.1	219001172	01	CAPA DO ENCOSTO		3243	
02	219001180	01	KIT ASSENTO		3243	
02.1	219001187	01	CAPA ASSENTO		3243	
02.2	219001181	01	MOLA DE TRAÇÃO		3243	
02.3	219001182	02	MOLA DE TRAÇÃO		3243	
03	219001190	01	BASE HIDRÁULICA		3243	
03.1	219001196	01	SANFONA		3243	
03.2	210003810	08	PARAFUSO M8x1,25x20		3243	
03.3	210002180	04	ARRUELA PRESSÃO		3243	
03.4	210005760	04	PORCA SEXT. AF		3243	
03.5	219001306	01	BASE GIRATÓRIA		3243	
04	210005760	06	PORCA SEXT. AF		3243	
05	210003844	02	PARAFUSO SEXT.		3243	
06	210002180	06	ARRUELA PRESSÃO		3243	
07	219001201	01	CINTO DE SEGURANÇA		3243	
07.1	210007097	01	PARAFUSO		3243	
07.2	210000789	01	ARRUELA		3243	
08	219001200	01	RECEPTOR DO CINTO		3243	
08.1	210007097	01	PARAFUSO		3243	

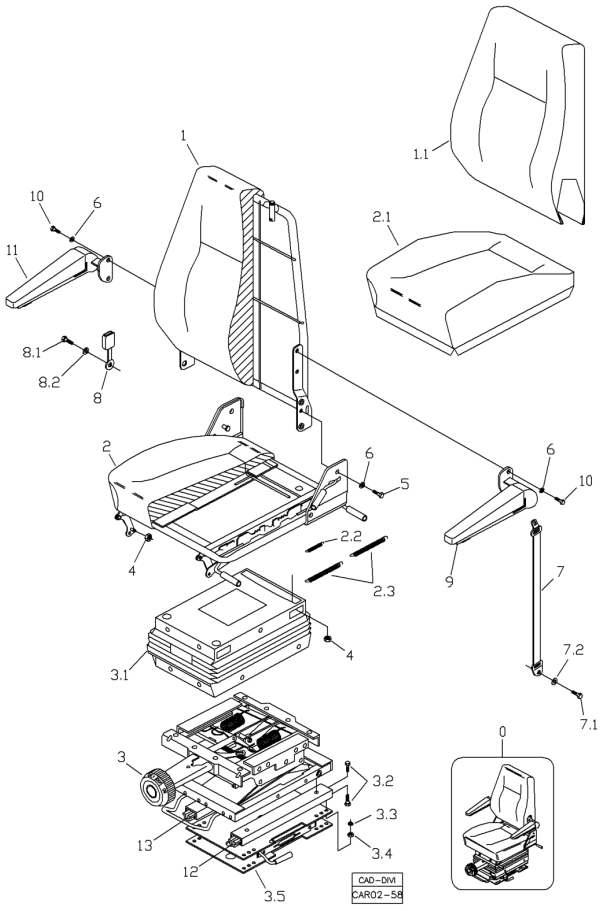

Fig.	Código	Qtd	Descrição (português)	Nota	Início	Fim
08.2	210000836	01	ARRUELA PRESSÃO		3243	
09	219001198	01	APOIO ESQUERDO		3243	
10	210003810	01	PARAFUSO M8x1,25x20		3243	
11	219001199	01	APOIO DIREITO		3243	
12	212009864	01	TRILHO ESQUERDO		3243	
13	212009866	01	TRILHO DIREITO		3243	

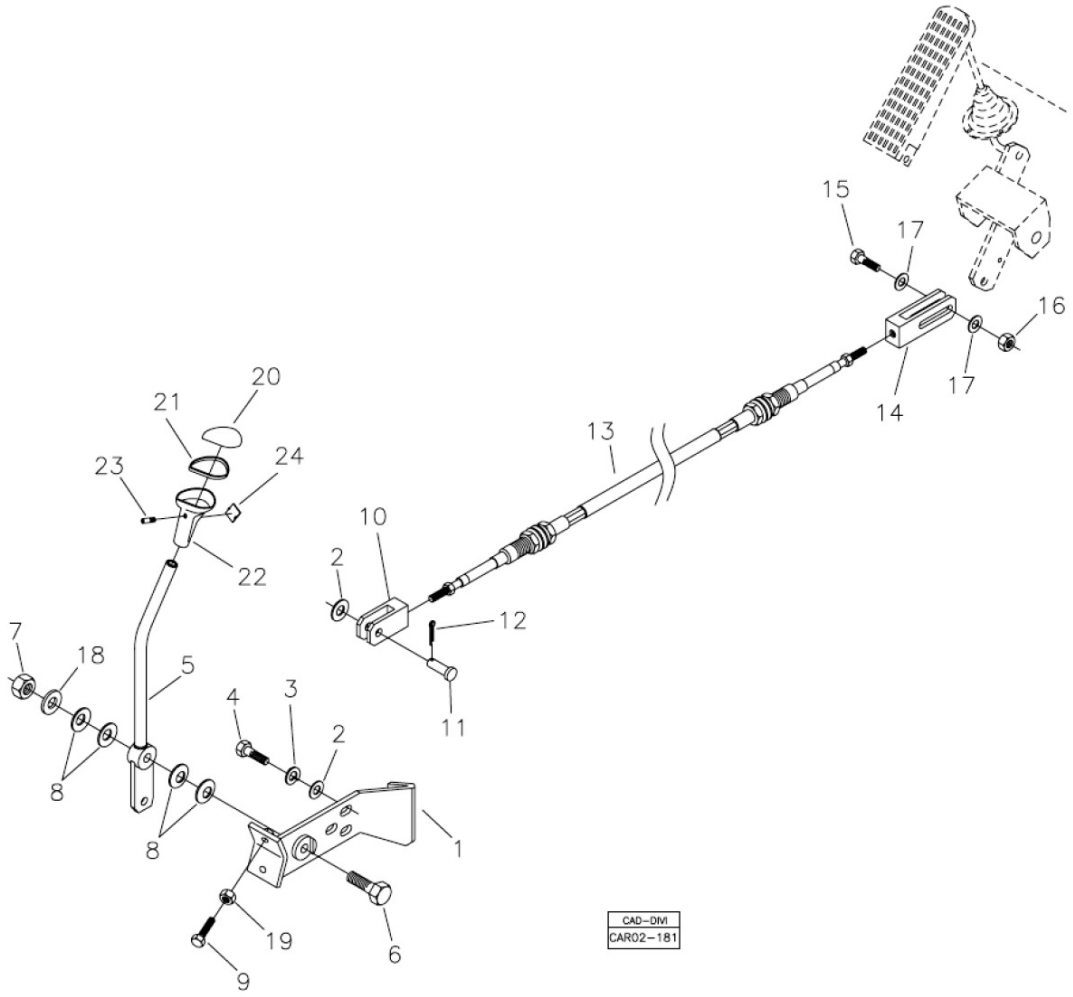

Fig.	Código	Qtd	Descrição (português)	Nota	Início	Fim
01	370260036	01	SUPORTE		3243	
02	210002025	04	ARRUELA 10,0MM		3243	
03	210002190	03	ARRUELA PRESSÃO		3243	
04	210003890	03	PARAFUSO SEXT.		3243	
05	370260100	01	ALAVANCA		3243	
06	210004100	01	PARAFUSO SEXTAVADO		3243	
07	210005770	01	PORCA SEXT.		3243	
08	219000250	04	MOLA PRATO		3243	
09	219001135	02	PARAFUSO		3243	
10	370011081	01	FORQUILHA		3243	
11	370060110	01	PINO		3243	
12	210002414	01	CONTRAPINO		3243	
13	210200290	01	CABO		3243	
14	370060472	01	GARFO		3243	
15	210003844	01	PARAFUSO SEXT.		3243	
16	210005760	01	PORCA SEXT. AF		3243	
17	210002015	02	ARRUELA LISA		3243	
18	210002021	01	ARRUELA LISA		3243	
19	210001925	02	PORCA SEXT.		3243	
20	219000109	01	TAMPA MANOPLA		3243	
21	219000111	01	ANEL VEDAÇÃO		3243	

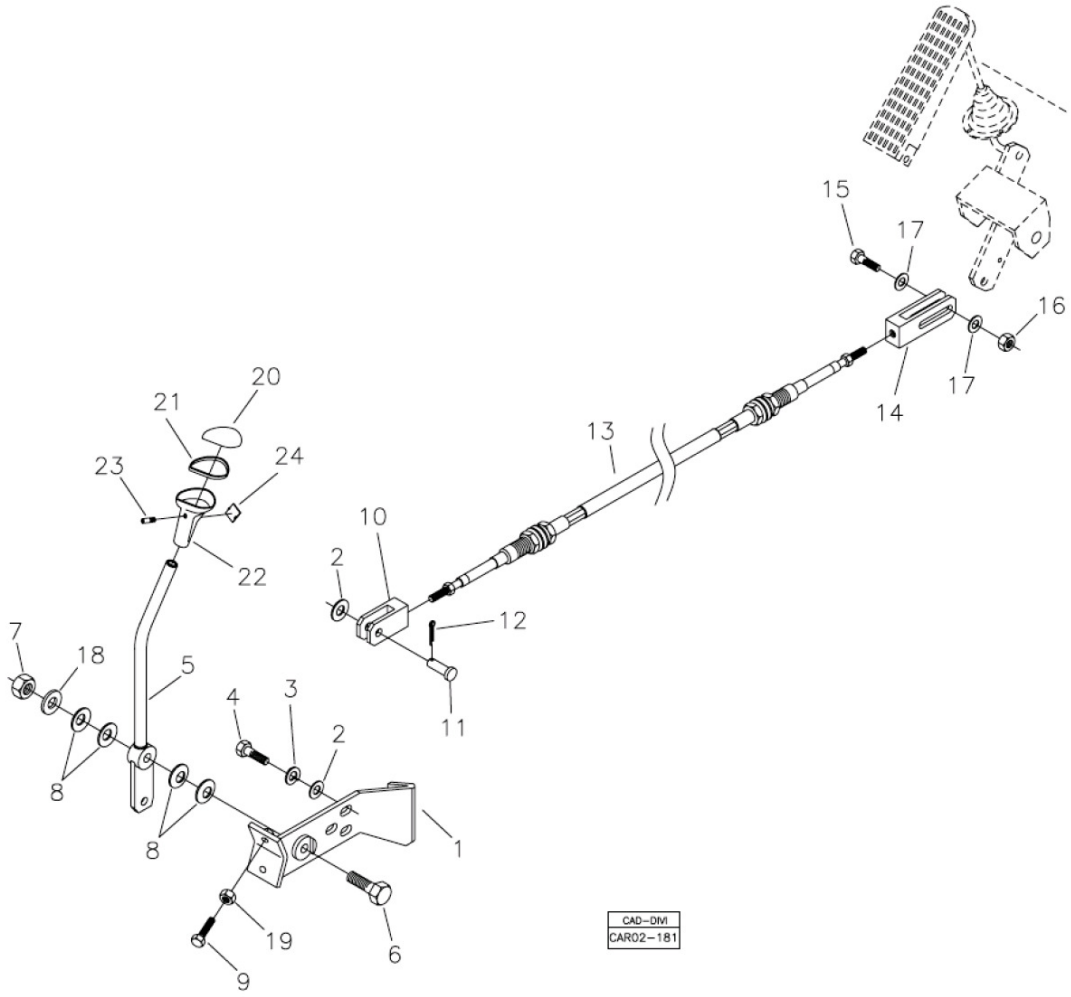

Fig.	Código	Qtd	Descrição (português)	Nota	Início	Fim
22	219000110	01	MANOPLA		3243	
23	219000113	01	PARAFUSO TRAVA		3243	
24	219000112	01	TAMPÃO		3243	

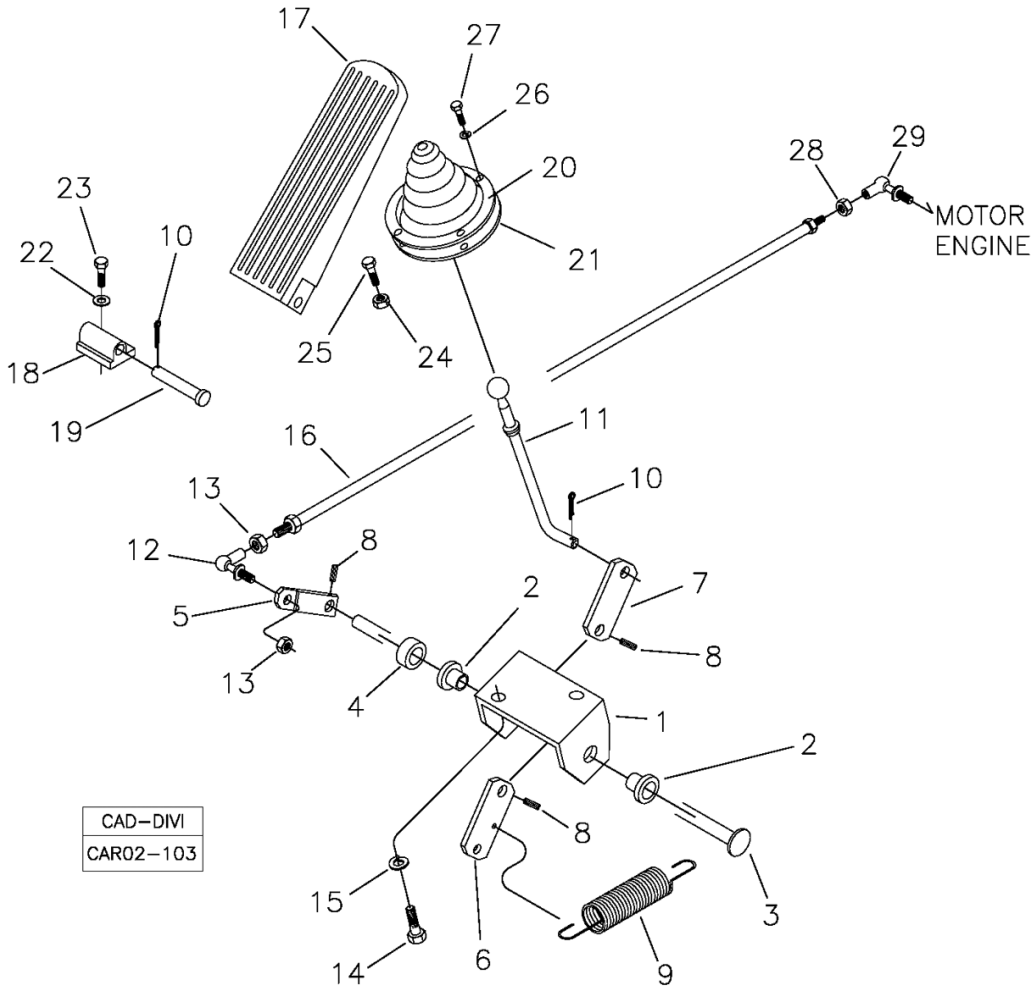

Fig.	Código	Qtd	Descrição (português)	Nota	Início	Fim
01	370060188	01	SUPORTE		3243	
02	370000430	02	BUCHA		3243	
03	370060189	01	EIXO		3243	
04	370060190	01	DISTANCIADOR		3243	
05	370060191	01	ALAVANCA MENOR		3243	
06	370060471	01	ALAVANCA TRASEIRA		3243	
07	370002686	01	ALAVANCA		3243	
08	210002370	03	PINO ELÁSTICO		3243	
09	208000295	01	MOLA		3243	
10	210002414	02	CONTRAPINO		3243	
11	370360080	01	HASTE ACELERADOR		3243	
12	219000251	01	TERMINAL ESFÉRICO		3243	
13	210001925	03	PORCA SEXT.		3243	
14	210003810	02	PARAFUSO M8x1,25x20		3243	
15	210002180	02	ARRUELA PRESSÃO		3243	
16	370060491	01	VARÃO FRONTAL		3243	
17	212000627	01	PEDAL ACELERADOR		3243	
18	212000628	01	MANCAL ACELERADOR		3243	
19	212000629	01	EIXO PEDAL		3243	
20	212000630	01	ANEL FIXAÇÃO		3243	
21	212000631	01	PROTETOR		3243	

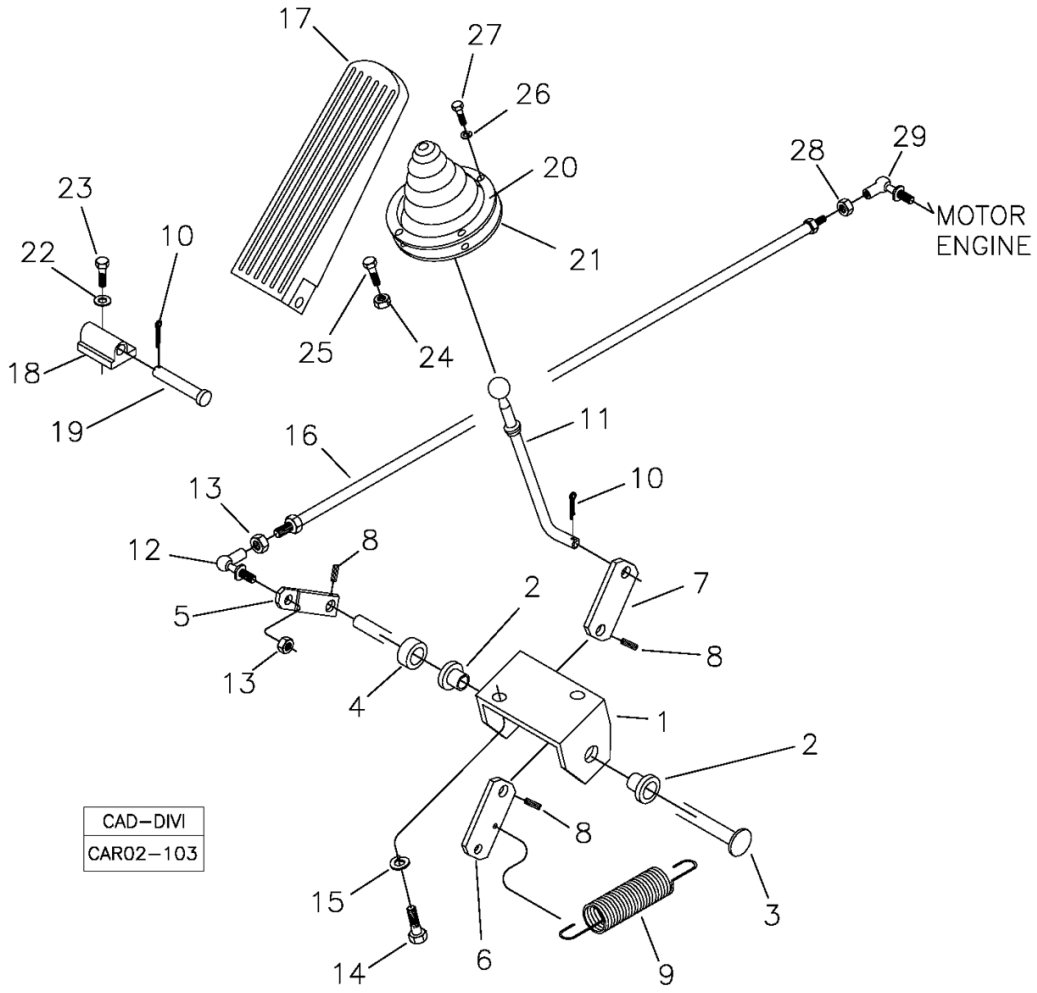

Fig.	Código	Qtd	Descrição (português)	Nota	Início	Fim
22	210002170	02	ARRUELA PRESSÃO		3243	
23	210003710	02	PARAFUSO SEXT.		3243	
24	210001927	01	PORCA		3243	
25	210003970	01	PARAFUSO		3243	
26	210002165	04	ARRUELA PRESSÃO		3243	
27	210003650	04	PARAFUSO		3243	
28	210001923	01	PORCA SEXT. AF		3243	
29	219001895	01	TERMINAL ESFÉRICO		3243	

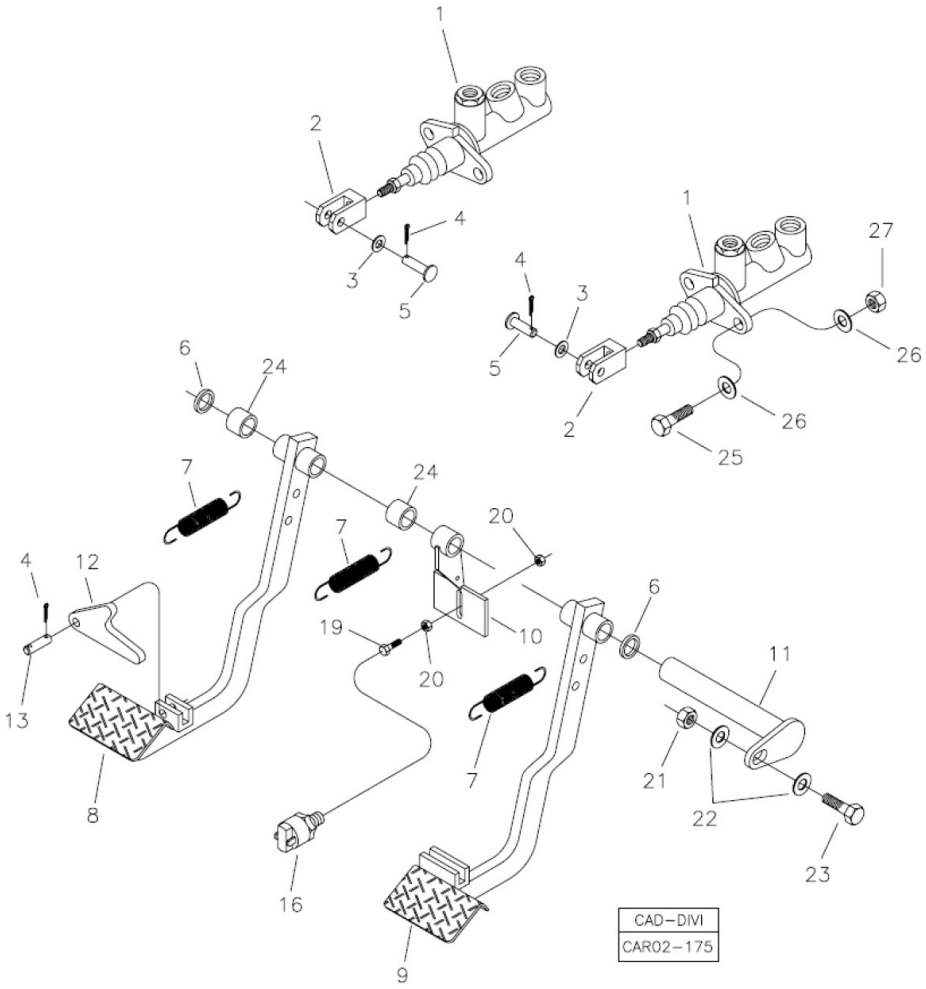

Fig.	Código	Qtd	Descrição (português)	Nota	Início	Fim
01	219000067	02	CILINDRO FREIO		3243	
02	370060333	02	GARFO		3243	
03	210002021	02	ARRUELA LISA		3243	
04	210002414	04	CONTRAPINO		3243	
05	370060211	02	PINO		3243	
06	370060335	02	ANEL NYLON		3243	
07	370160044	01	CONJUNTO MOLAS		3243	
08	370360065	01	PEDAL ESQUERDO		3243	
09	370360064	01	PEDAL DIREITO		3243	
10	370360067	01	ACIONADOR MICROINTERRUPTOR FREIO		3243	
11	370360066	01	EIXO PEDAIS		3243	
12	370060283	01	TRAVA PEDAIS		3243	
13	370060396	01	PINO		3243	
16	219001854	01	MICROINTERRUPTOR FREIO		3243	
19	210003931	01	PARAFUSO		3243	
20	210001925	02	PORCA SEXT.		3243	
21	210005765	01	PORCA SEXT. AF		3243	
22	210002021	02	ARRUELA LISA		3243	
23	210003910	01	PARAFUSO SEXTAVADO		3243	
24	370060137	06	BUCHA		3243	

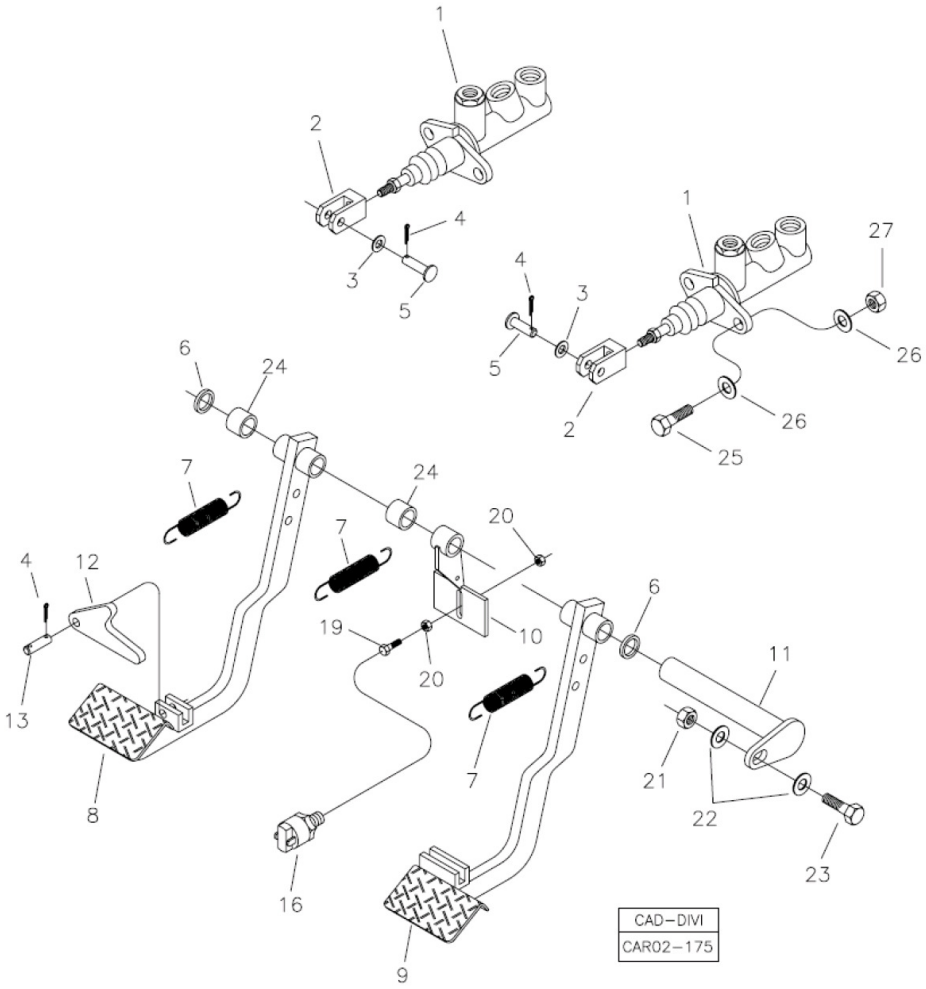

Fig.	Código	Qtd	Descrição (português)	Nota	Início	Fim
25	210003840	04	PARAFUSO SEXT.		3243	
26	210002015	08	ARRUELA LISA		3243	
27	210005760	04	PORCA SEXT. AF		3243	

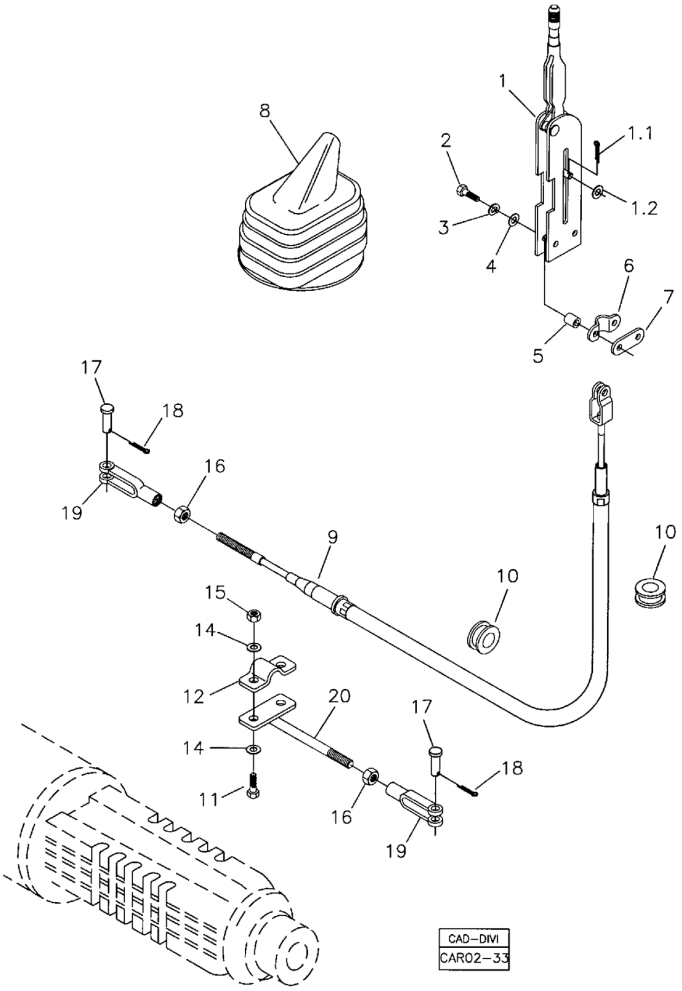

Fig.	Código	Qtd	Descrição (português)	Nota	Início	Fim
01	219000255	01	ALAVANCA FREIO		3243	
01.1	210002414	01	CONTRAPINO		3243	
01.2	210002153	01	ARRUELA		3243	
02	210003860	02	PARAFUSO		3243	
03	210002180	02	ARRUELA PRESSÃO		3243	
04	210002015	02	ARRUELA LISA		3243	
05	370060160	02	ESPAÇADOR		3243	
06	370060162	01	PRESILHA		3243	
07	370060163	01	SUPORTE		3243	
08	219000347	01	SANFONA BORRACHA		3243	
09	370060797	01	CABO ACIONAMENTO		3243	
10	211400004	02	PASSADOR		3243	
11	210003908	02	PARAFUSO		3243	
12	370060161	01	PRESILHA		3243	
14	210002025	04	ARRUELA 10,0MM		3243	
15	210005765	02	PORCA SEXT. AF		3243	
16	210001927	02	PORCA		3243	
17	370060110	02	PINO		3243	
18	210002414	02	CONTRAPINO		3243	
19	370060166	02	FORQUILHA		3243	
20	370360041	01	HASTE		3243	

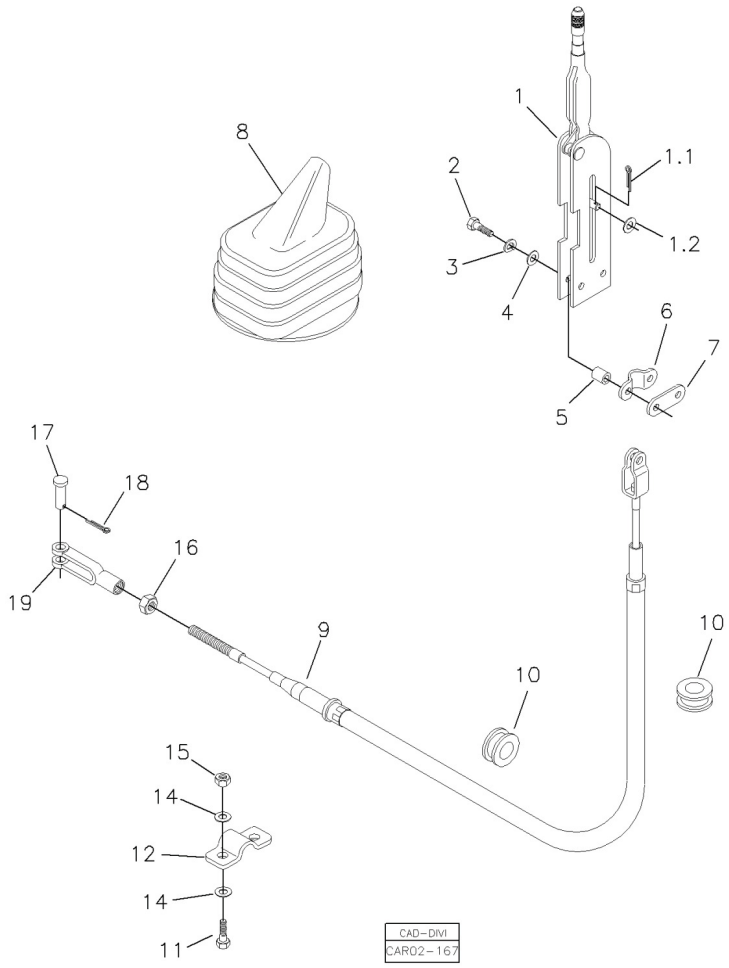

Fig.	Código	Qtd	Descrição (português)	Nota	Início	Fim
01	219000255	01	ALAVANCA FREIO		3243	
01.1	210002414	01	CONTRAPINO		3243	
01.2	210002153	01	ARRUELA		3243	
02	210003860	02	PARAFUSO		3243	
03	210002180	02	ARRUELA PRESSÃO		3243	
04	210002015	02	ARRUELA LISA		3243	
05	370060160	02	ESPAÇADOR		3243	
06	370060162	01	PRESILHA		3243	
07	370060163	01	SUPORTE		3243	
08	219000347	01	SANFONA BORRACHA		3243	
09	370060862	01	CABO ACIONAMENTO		3243	
10	211400004	02	PASSADOR		3243	
11	210003908	02	PARAFUSO		3243	
12	370060161	01	PRESILHA		3243	
14	210002025	04	ARRUELA 10,0MM		3243	
15	210005765	02	PORCA SEXT. AF		3243	
16	210001927	01	PORCA		3243	
17	370060110	01	PINO		3243	
18	210002414	01	CONTRAPINO		3243	
19	370060166	01	FORQUILHA		3243	

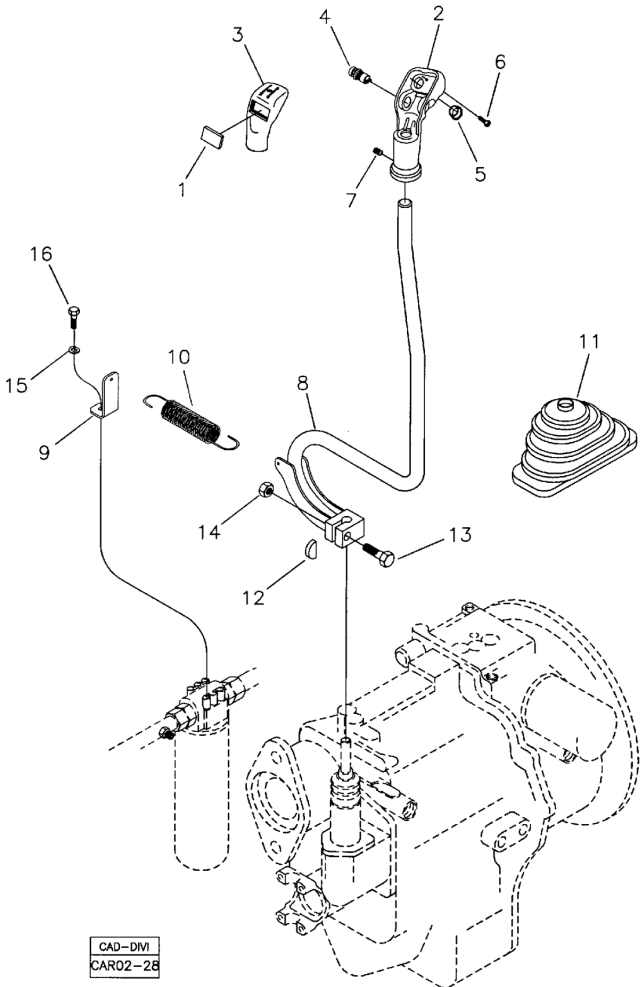

Fig.	Código	Qtd	Descrição (português)	Nota	Início	Fim
01	219000105	01	TAMPA REDONDA		3243	
02	219000100	01	MANOPLA		3243	
03	219000099	01	COBERTURA MANOPLA		3243	
04	219000103	01	INTERRUPTOR VERMELHO		3243	
05	219000104	01	TAMPA REDONDA		3243	
06	219000102	01	PARAFUSO FENDA		3243	
07	219000101	01	PARAFUSO TRAVA		3243	
08	370360100	01	ALAVANCA CÂMBIO		3243	
09	370060310	01	SUPORTE		3243	
10	208000295	01	MOLA		3243	
11	219000348	01	SANFONA BORRACHA		3243	
12	370060245	01	CHAVETA		3243	
13	210004098	01	PARAUSO		3243	
14	210005770	01	PORCA SEXT.		3243	
15		01	ARRUELA PRESSÃO		3243	
16		01	PARAFUSO		3243	

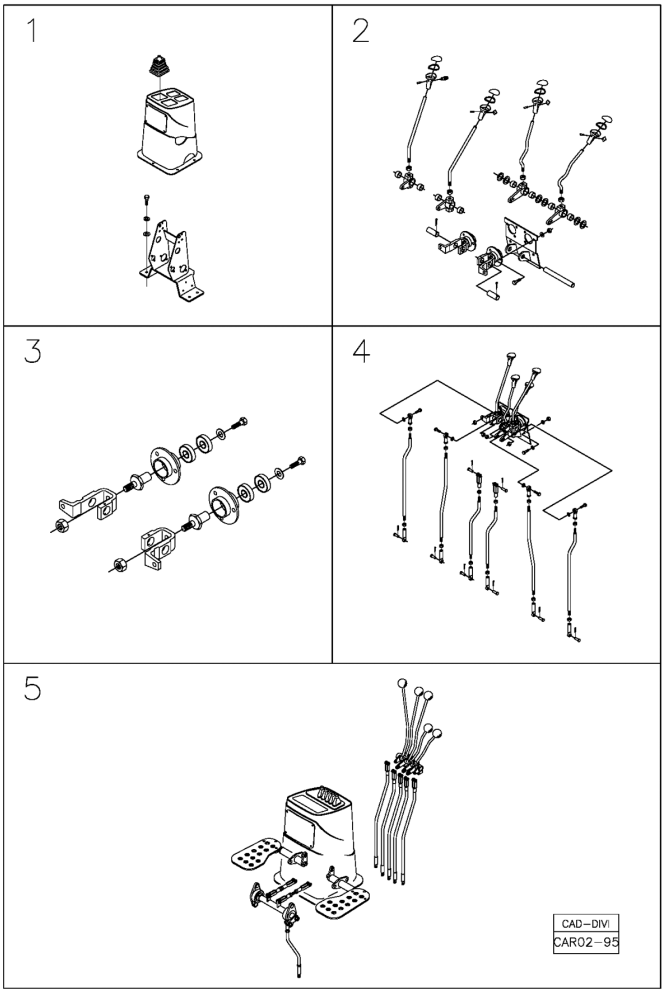

Fig.	Código	Qtd	Descrição (português)	Nota	Início	Fim
01		01	SUPORTE ALAVANCAS	VER 2G010 00.0	3243	
02		01	MONTAGEM ALAVANCAS	VER 2G020 00.0	3243	
03		01	CONJUNTO DOS MANCAIS	VER 2G030 00.0	3243	
04		01	MONTAGEM HASTES DAS ALAVANCAS	VER 2G040 00.0	3243	
05		01	COMANDOS DA RETROESCAVADEIRA COM GIRO POR PEDAIS - OPCIONAL	VER 2G100 00.0	3243	

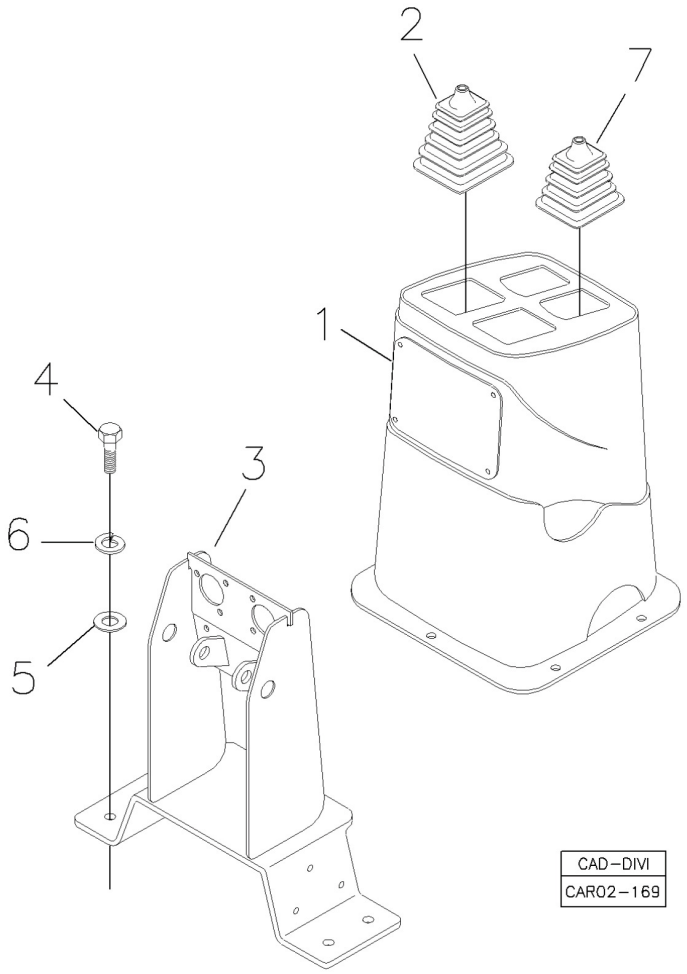

Fig.	Código	Qtd	Descrição (português)	Nota	Início	Fim
01		01	COBERTURA MECANISMO		3243	
02	219000346	02	SANFONA BORRACHA		3243	
03	370260106	01	SUPORTE ALAVANCA		3243	
04	210003930	04	PARAFUSO SEXT.		3243	
05	210002025	04	ARRUELA 10,0MM		3243	
06	210002190	04	ARRUELA PRESSÃO		3243	
07	219001887	02	SANFONA MENOR		3243	

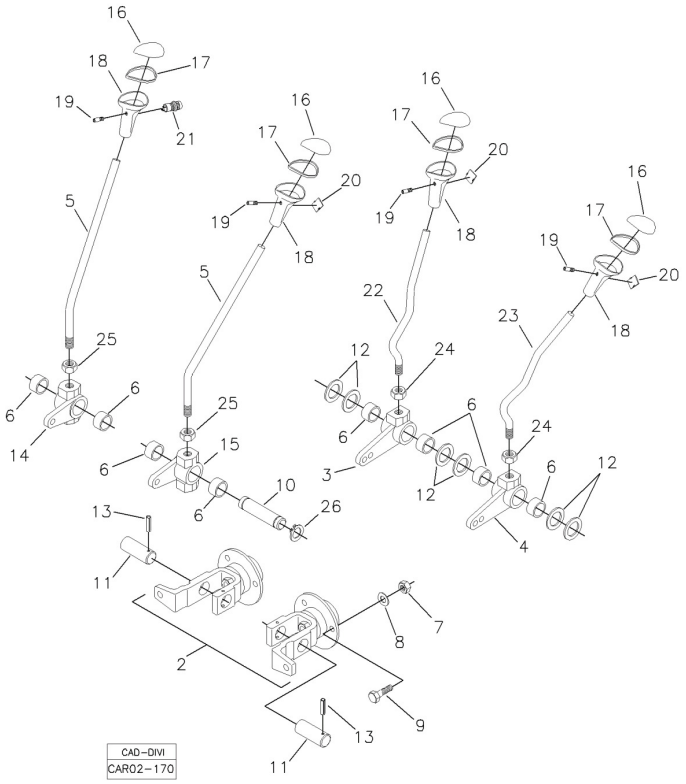

Fig.	Código	Qtd	Descrição (português)	Nota	Início	Fim
02		01	CONJUNTO MANCAL		3243	
03	370060104	01	ALAVANCA DIREITA		3243	
04	370060105	01	ALAVANCA ESQUERDA		3243	
05	370360048	02	ALAVANCA ACIONAMENTO		3243	
06	370060124	08	BUCHA BRONZE		3243	
07	210005755	06	PORCA SEXT.AF		3243	
08	210002005	06	ARRUELA PRESSÃO		3243	
09	210003720	06	PARAFUSO		3243	
10	370060871	01	PINO		3243	
11	370060102	02	EIXO MENOR		3243	
12	219000157	06	ARRUELA ENCOSTO		3243	
13	219001525	02	PINO ELÁSTICO		3243	
14	370060106	01	ARTICULAÇÃO DIREITA		3243	
15	370060107	01	ARTICULAÇÃO ESQUERDA		3243	
16	219000109	04	TAMPA MANOPLA		3243	
17	219000111	04	ANEL VEDAÇÃO		3243	
18	219000110	04	MANOPLA		3243	
19	219000113	04	PARAFUSO TRAVA		3243	
20	219000112	03	TAMPÃO		3243	
21	219000115	01	INTERRUPTOR BUZINA		3243	
22	370360046	01	ALAVANCA ESQUERDA		3243	

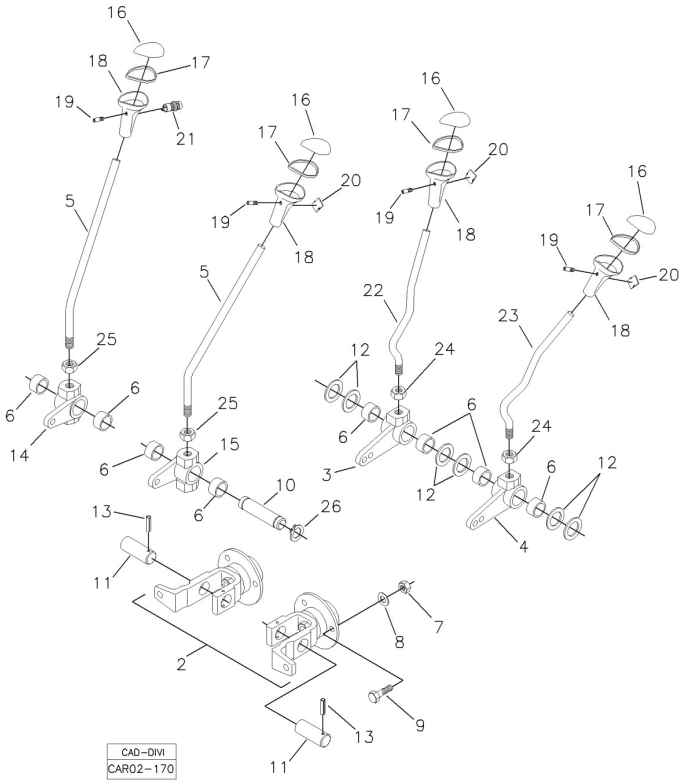

Fig.	Código	Qtd	Descrição (português)	Nota	Início	Fim
23	370360045	01	ALAVANCA		3243	
24	210005000	02	PORCA		3243	
25	210005020	02	PORCA		3243	
26	210000942	02	ANEL ELASTICO		3243	

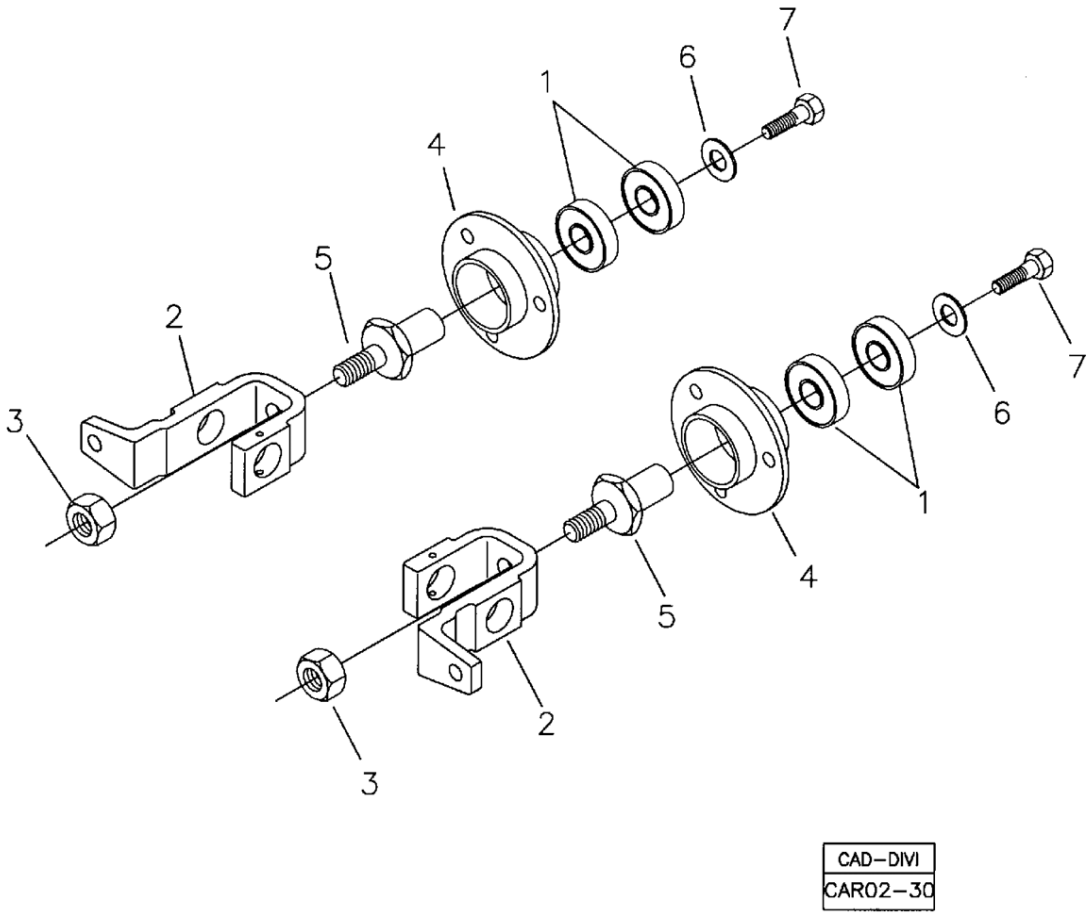

Fig.	Código	Qtd	Descrição (português)	Nota	Início	Fim
01	370060099	04	ROLAMENTO		3243	
02	370060109	02	GARFO		3243	
03	210005765	02	PORCA SEXT. AF		3243	
04	370060100	02	MANCAL FLANGEADO		3243	
05	370060103	02	PIVÔ ARTICULAÇÃO		3243	
06	219000158	02	ARRUELA LISA		3243	
07	210003700	02	ARRUELA		3243	

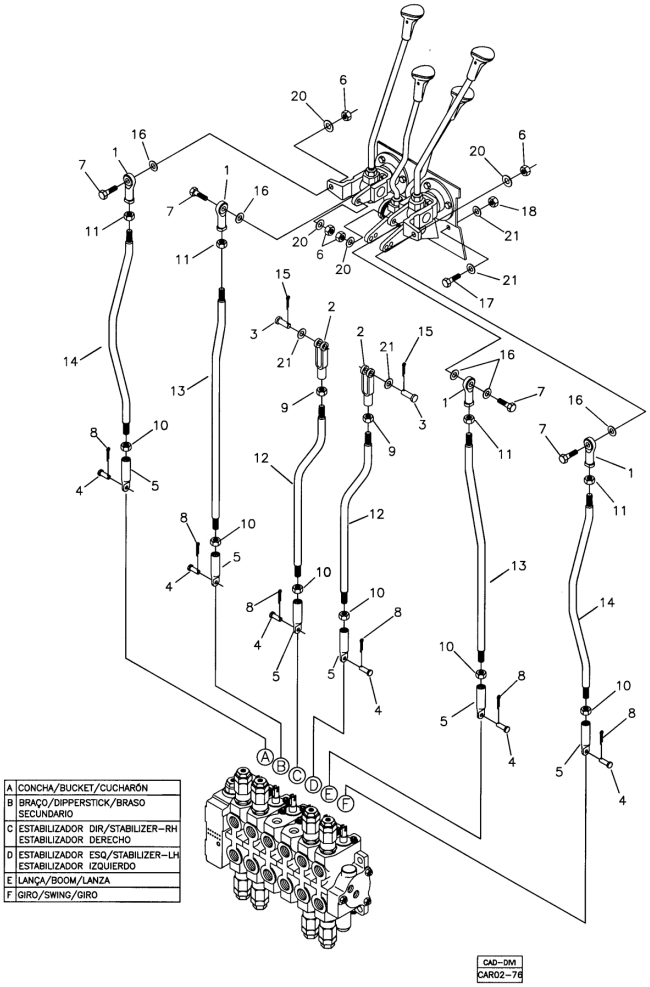

Fig.	Código	Qtd	Descrição (português)	Nota	Início	Fim
01	370060115	04	RÓTULA		3243	
02	370060114	02	FORQUILHA		3243	
03	370060110	02	PINO		3243	
04	370060384	06	PINO		3243	
05	370060385	06	PONTEIRA		3243	
06	210005760	04	PORCA SEXT. AF		3243	
07	210003844	04	PARAFUSO SEXT.		3243	
08	210002402	06	CONTRAPINO		3243	
09	210000763	02	PORCA		3243	
10	210002268	06	PORCA M10		3243	
11	210001925	04	PORCA SEXT.		3243	
12	370060389	02	HASTE ESTABILIZADORES		3243	
13	370060388	02	HASTE BRAÇO E LANÇA		3243	
14	370060390	02	HASTE CAÇAMBA E GIRO		3243	
15	210002414	02	CONTRAPINO		3243	
16	370060424	08	ARRUELA DISTANCIADORA		3243	
17	210003910	02	PARAFUSO SEXTAVADO		3243	
18	210005765	02	PORCA SEXT. AF		3243	
20	210002015	04	ARRUELA LISA		3243	
21	210002025	06	ARRUELA 10,0MM		3243	

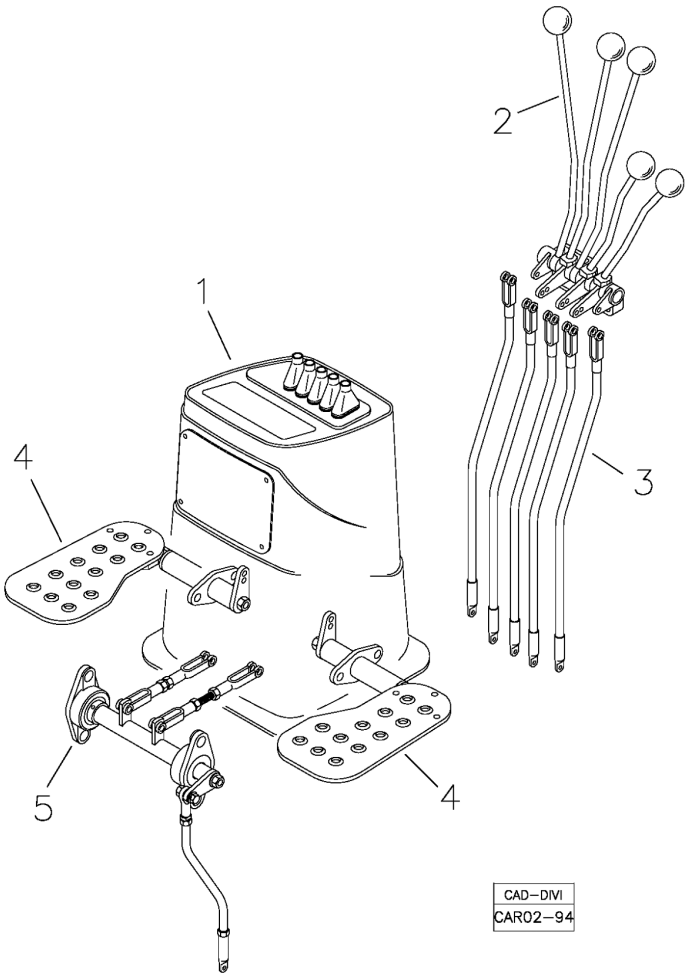

Fig.	Código	Qtd	Descrição (português)	Nota	Início	Fim
01		01	TORRE DAS ALAVANCAS	VER 2G110 00.0	3243	
02		01	MONTAGEM DAS ALAVANCAS	VER 2G120 00.0	3243	
03		01	HASTES DAS ALAVANCAS	VER 2G130 00.0	3243	
04		01	ARTICULAÇÃO DOS PEDAIS	VER 2G140 00.0	3243	
05		01	HASTES DOS PEDAIS	VER 2G150 00.0	3243	

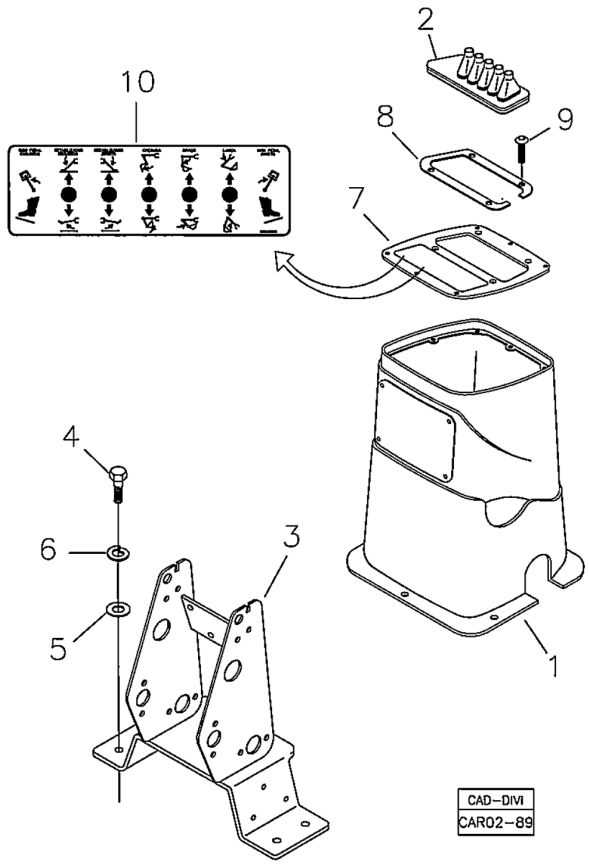

Fig.	Código	Qtd	Descrição (português)	Nota	Início	Fim
01	370160167	01	PAINEL TRASEIRO - GIRO NO PÉ		3243	
02	219001557	01	SANFONA BORRACHA		3243	
03	370360103	01	SUPORTE ALAVANCAS		3243	
04	210003930	04	PARAFUSO SEXT.		3243	
05	210002025	04	ARRUELA 10,0MM		3243	
06	210002190	04	ARRUELA PRESSÃO		3243	
07	370260062	01	CONJUNTO TAMPA		3243	
08	370060608	01	ANEL RETENÇÃO		3243	
09	219001622	04	PARAFUSO ALLEN		3243	
10	219001616	01	ADESIVO COMANDOS GIRO NO PÉ		3243	

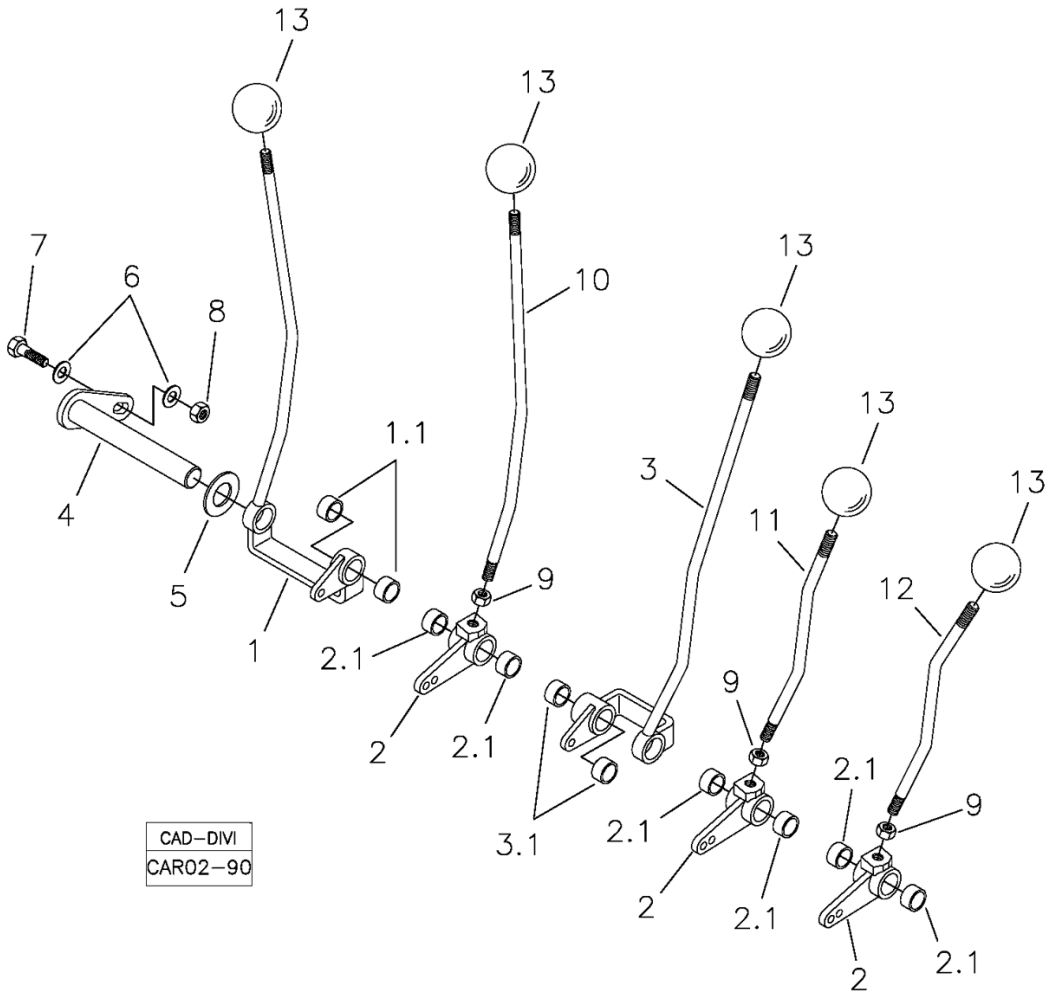

Fig.	Código	Qtd	Descrição (português)	Nota	Início	Fim
01	370360102	01	ALAVANCA LANÇA		3243	
01.1	370060124	02	BUCHA BRONZE		3243	
02	370260070	03	ARTICULAÇÃO		3243	
02.1	370060124	06	BUCHA BRONZE		3243	
03	370360101	01	ALAVANCA CAÇAMBA		3243	
03.1	370060124	02	BUCHA BRONZE		3243	
04	370260059	01	EIXO		3243	
05	219000157	09	ARRUELA ENCOSTO		3243	
06	210002025	02	ARRUELA 10,0MM		3243	
07	210003910	01	PARAFUSO SEXTAVADO		3243	
08	210005765	01	PORCA SEXT. AF		3243	
09	210001929	03	PORCA SEXT.		3243	
10	370060600	01	ALAVANCA BRAÇO		3243	
11	370060596	01	ALAVANCA ESTABILIZADOR L.D.		3243	
12	370060597	01	ALAVANCA ESTABILIZADOR L.E.		3243	
13	219001599	05	MANOPLA ESFÉRICA		3243	

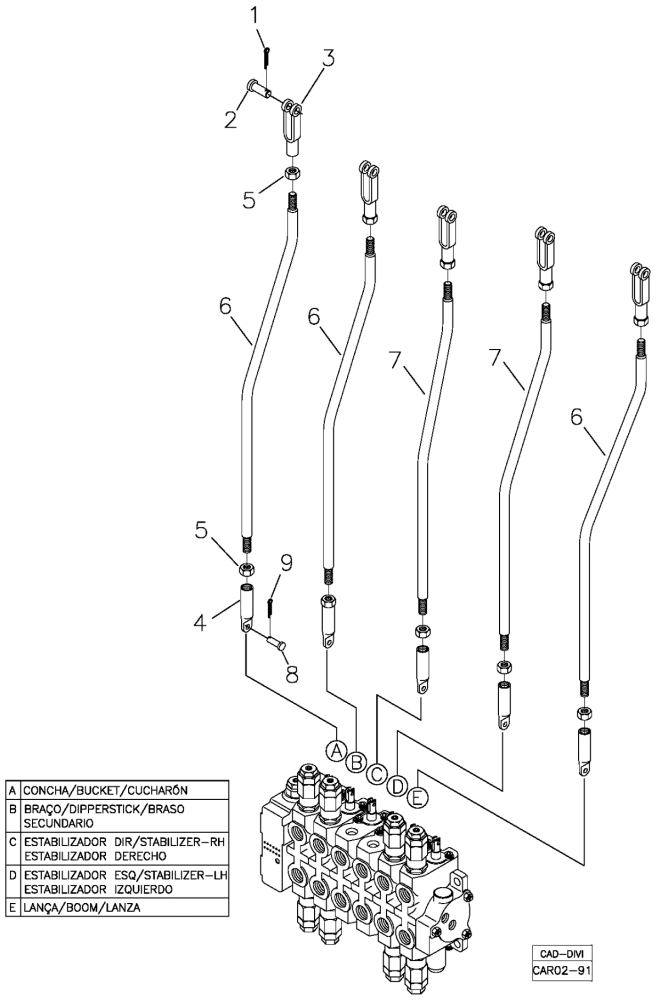

Fig.	Código	Qtd	Descrição (português)	Nota	Início	Fim
01	210002414	05	CONTRAPINO		3243	
02	370060110	05	PINO		3243	
03	370060166	05	FORQUILHA		3243	
04	370060631	05	PONTEIRA		3243	
05	210001927	10	PORCA		3243	
06	370060391	03	HASTE CAÇAMBA, BRAÇO E LANÇA		3243	
07	370060606	02	HASTE ESTABILIZADOR		3243	
08	370060384	05	PINO		3243	
09	210002402	05	CONTRAPINO		3243	

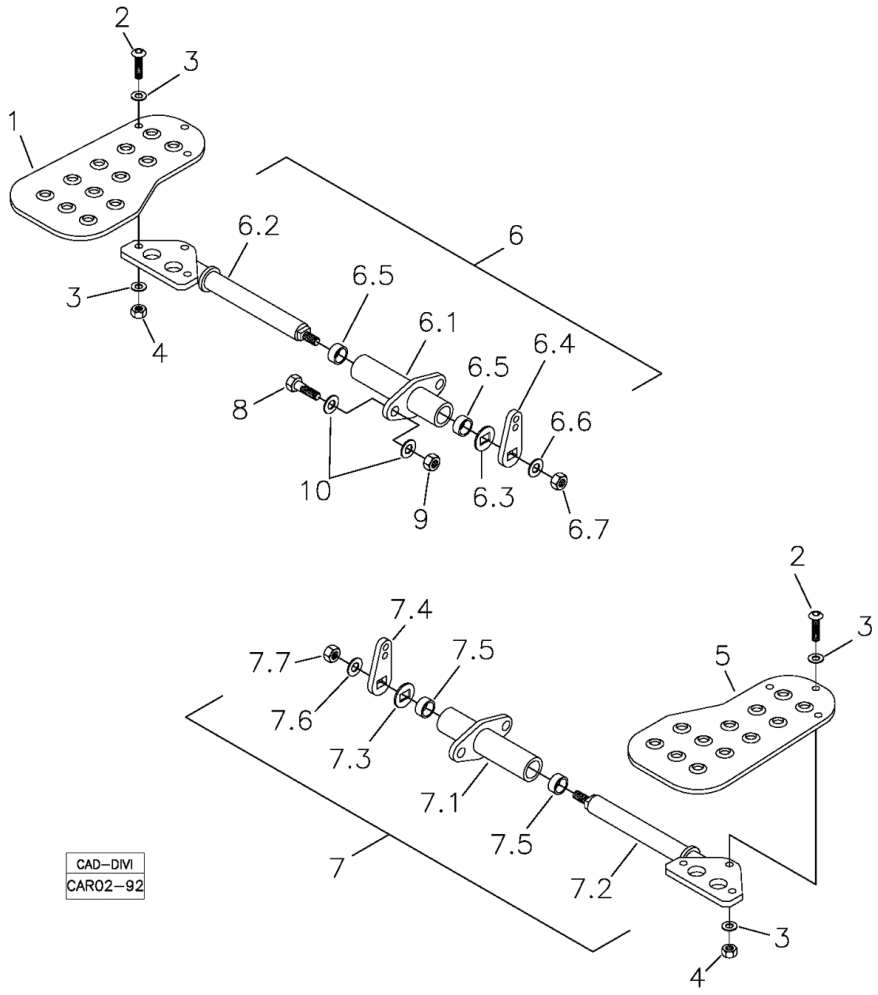

Fig.	Código	Qtd	Descrição (português)	Nota	Início	Fim
01	370060618	01	PEDAL GIRO L.D.		3243	
02	219001629	06	PARAFUSO		3243	
03	210002015	07	ARRUELA LISA		3243	
04	210005760	07	PORCA SEXT. AF		3243	
05	370060619	01	PEDAL GIRO L.E.		3243	
06	370360104	01	ARTICULAÇÃO L.D.		3243	
06.1	370260061	01	MANCAL		3243	
06.2	370260084	01	EIXO		3243	
06.3		01	ARRUELA		3243	
06.4	370060727	01	CHAPA ARTICULAÇÃO		3243	
06.5	370060137	02	BUCHA		3243	
06.6		01	ARRUELA		3243	
06.7		01	PORCA		3243	
07	370360105	01	ARTICULAÇÃO L.E.		3243	
07.1	370260061	01	MANCAL		3243	
07.2	370260083	01	EIXO		3243	
07.3		01	ARRUELA		3243	
07.4	370060727	01	CHAPA ARTICULAÇÃO		3243	
07.5	370060137	02	BUCHA		3243	
07.6		01	ARRUELA		3243	
07.7		01	PORCA		3243	

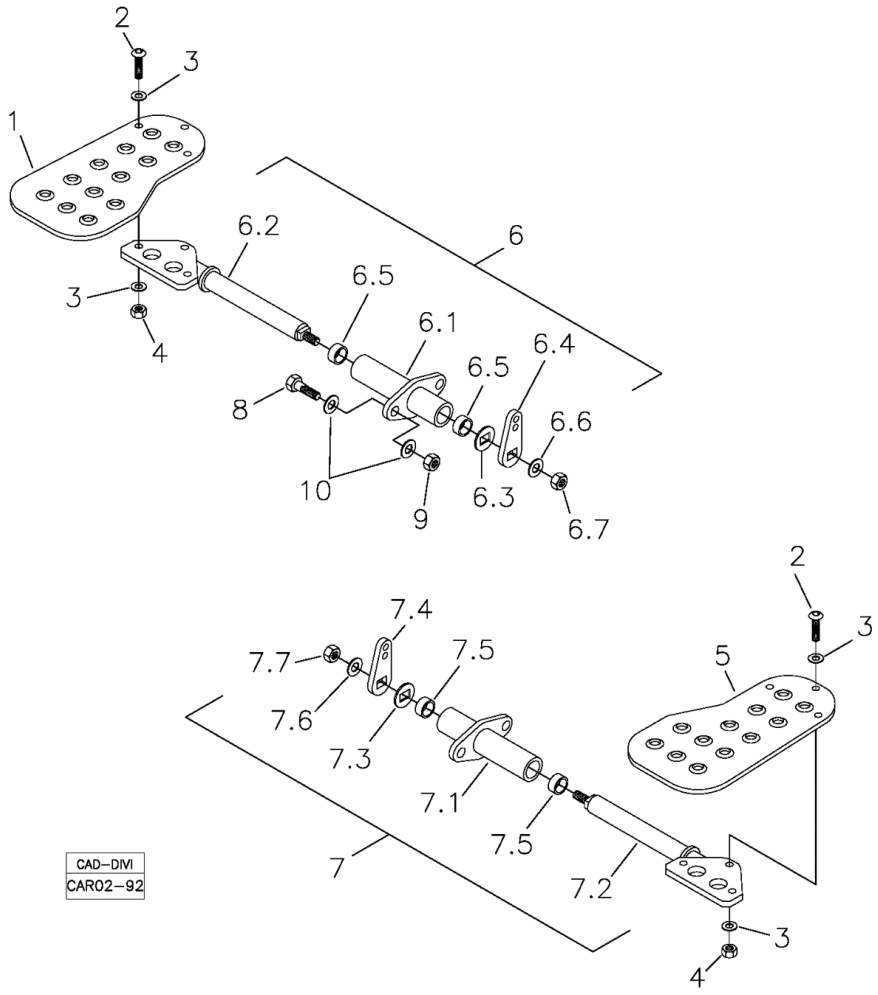

Fig.	Código	Qtd	Descrição (português)	Nota	Início	Fim
08	210003910	04	PARAFUSO SEXTAVADO		3243	
09	210005765	04	PORCA SEXT. AF		3243	
10	210002025	04	ARRUELA 10,0MM		3243	

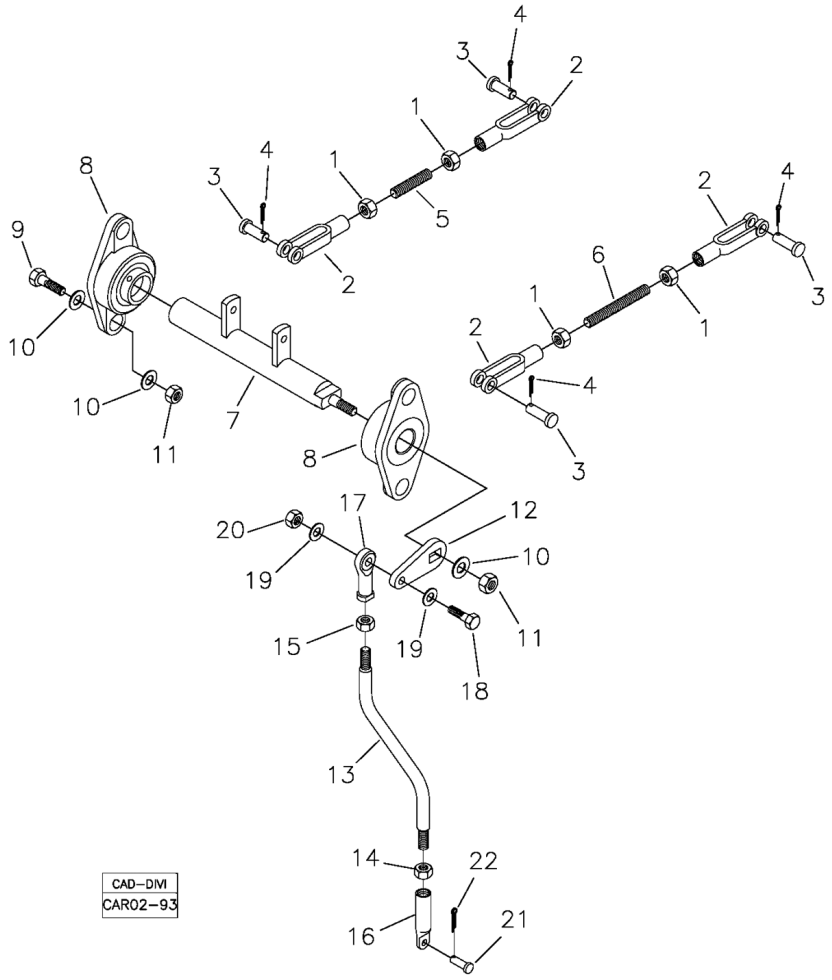

Fig.	Código	Qtd	Descrição (português)	Nota	Início	Fim
01	210001927	04	PORCA		3243	
02	370060166	04	FORQUILHA		3243	
03	370060110	04	PINO		3243	
04	210002414	04	CONTRAPINO		3243	
05	370060617	01	TIRANTE CURTO		3243	
06	370060616	01	TIRANTE LONGO		3243	
07	370260060	01	EIXO		3243	
08	219001603	02	MANCAL		3243	
09	210003920	04	PARAFUSO SEXT.		3243	
10	210002025	09	ARRUELA 10,0MM		3243	
11	210005765	05	PORCA SEXT. AF		3243	
12	370060612	01	BRAÇO ARTICULAÇÃO		3243	
13	370060613	01	HASTE		3243	
14	210001927	01	PORCA		3243	
15	210001925	01	PORCA SEXT.		3243	
16	370060631	01	PONTEIRA		3243	
17	370060115	01	RÓTULA		3243	
18	210003844	01	PARAFUSO SEXT.		3243	
19	210002015	01	ARRUELA LISA		3243	
20	210005760	01	PORCA SEXT. AF		3243	
21	370060384	01	PINO		3243	

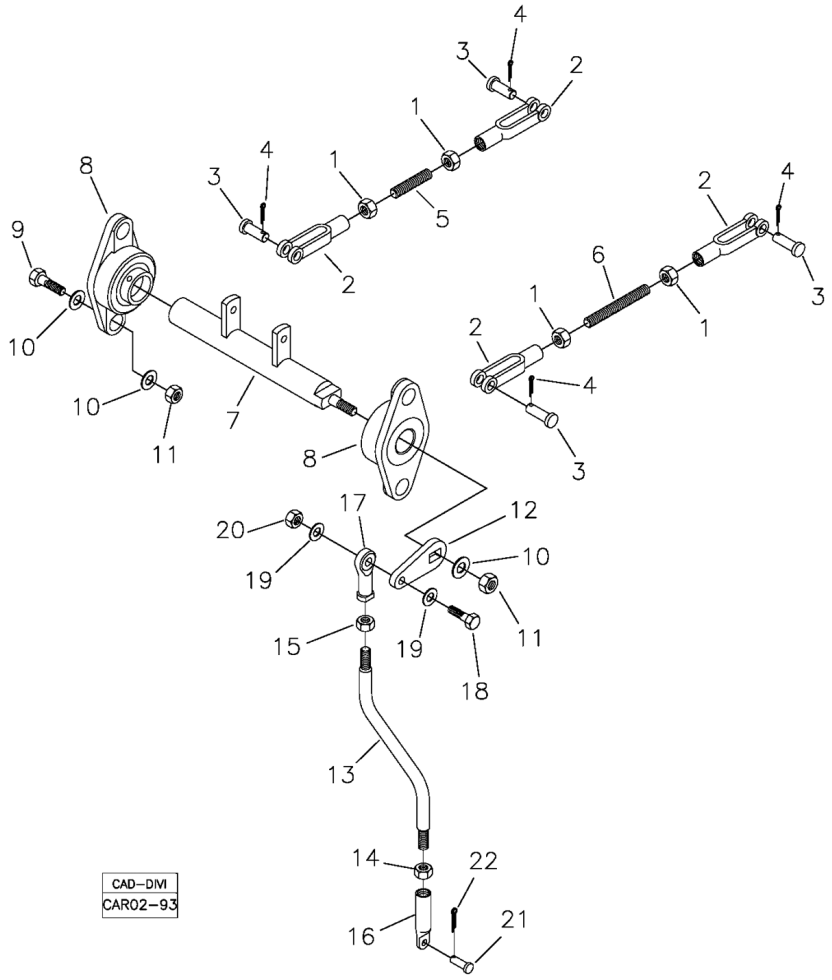

Fig.	Código	Qtd	Descrição (português)	Nota	Início	Fim
22	210002402	01	CONTRAPINO		3243	

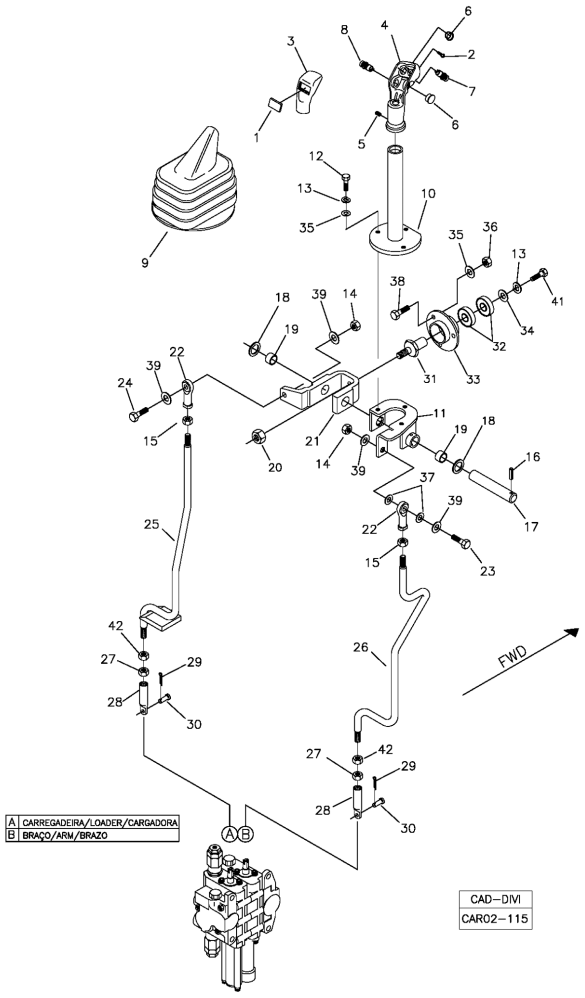

Fig.	Código	Qtd	Descrição (português)	Nota	Início	Fim
01	219000104	01	TAMPA REDONDA		3243	
02	219000101	01	PARAFUSO TRAVA		3243	
03	219000106	01	COBERTURA MANOPLA		3243	
04	219000107	01	MANOPLA		3243	
05	219000102	01	PARAFUSO FENDA		3243	
06	219000105	02	TAMPA REDONDA		3243	
07	219000108	01	INTERRUPTOR AMARELO		3243	
08	219000103	01	INTERRUPTOR VERMELHO		3243	
09	219000347	01	SANFONA BORRACHA		3243	
10	370360047	01	ALAVANCA CARREGADEIRA		3243	
11	370060157	01	ARTICULAÇÃO		3243	
12	210003710	03	PARAFUSO SEXT.		3243	
13	210002141	04	ARRUELA PRESSÃO		3243	
14	210005760	02	PORCA SEXT. AF		3243	
15	210001925	02	PORCA SEXT.		3243	
16	219001525	01	PINO ELÁSTICO		3243	
17	370060156	01	PINO		3243	
18	370060151	04	ARRUELA ENCOSTO		3243	
19	370060153	02	BUCHA		3243	
20	210005765	01	PORCA SEXT. AF		3243	
21	370060549	01	GARFO ACIONAMENTO		3243	

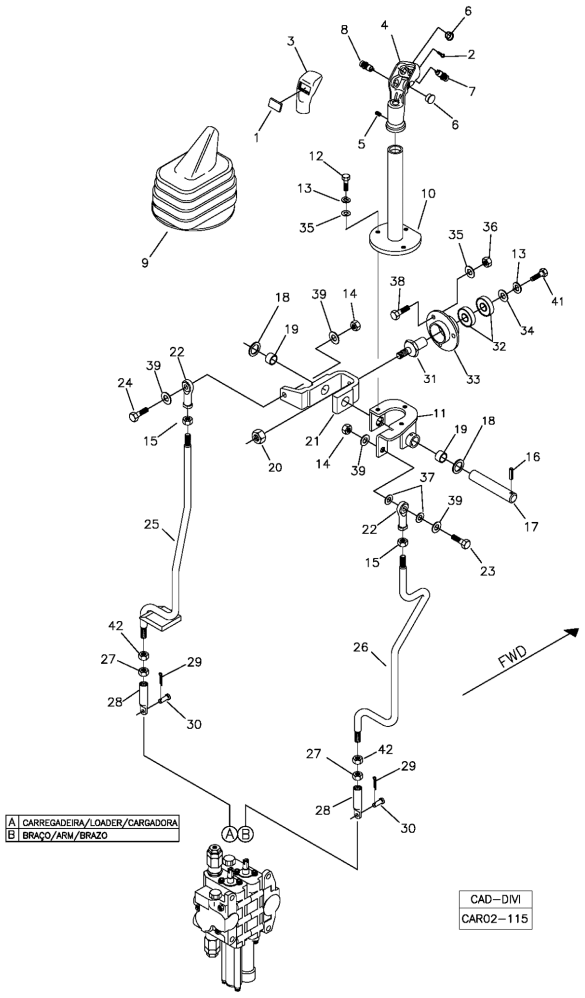

Fig.	Código	Qtd	Descrição (português)	Nota	Início	Fim
22	370060115	02	RÓTULA		3243	
23	210003860	01	PARAFUSO		3243	
24	210003844	01	PARAFUSO SEXT.		3243	
25	370360084	01	ALAVANCA CAÇAMBA		3243	
26	370060475	01	ALAVANCA BRAÇO		3243	
27	210004606	02	PORCA		3243	
28	370060385	02	PONTEIRA		3243	
29	210002402	02	CONTRAPINO		3243	
30	370060384	02	PINO		3243	
31	370060103	01	PIVÔ ARTICULAÇÃO		3243	
32	370060099	02	ROLAMENTO		3243	
33	370060100	01	MANCAL FLANGEADO		3243	
34	219000158	01	ARRUELA LISA		3243	
35	210002005	03	ARRUELA PRESSÃO		3243	
36	210005755	03	PORCA SEXT.AF		3243	
37	370060424	02	ARRUELA DISTANCIADORA		3243	
38	210003718	03	PARAFUSO		3243	
39	210002015	04	ARRUELA LISA		3243	
41	210003700	01	ARRUELA		3243	
42	210002268	02	PORCA M10		3243	

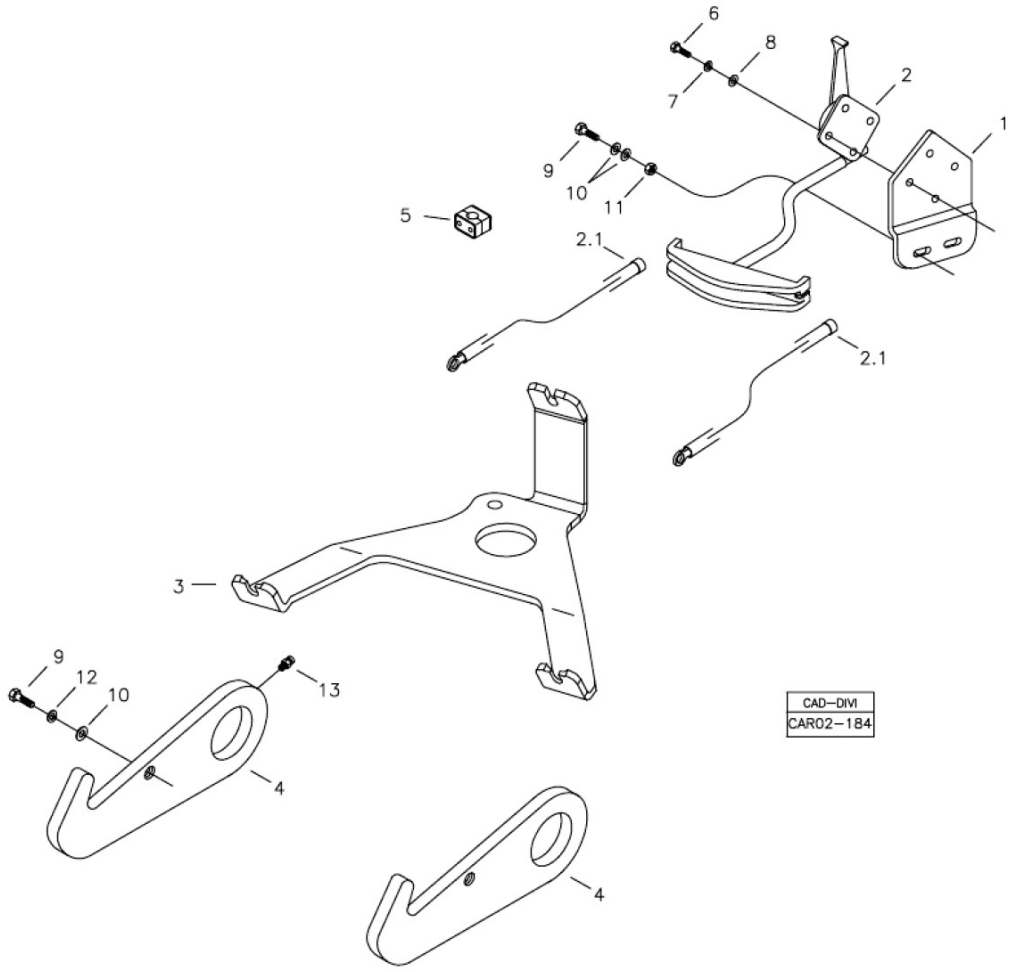

Fig.	Código	Qtd	Descrição (português)	Nota	Início	Fim
01	370061154	01	SUPORTE		3243	
02	219002759	01	CONJUNTO CABO TRAVA LANÇA		3243	
03	370061149	01	SUPORTE		3243	
04	370061148	02	TRAVA LANÇA		3243	
05	219000072	01	ABRAÇADEIRA		3243	
06	210003660	04	PARAFUSO		3243	
07	210002165	04	ARRUELA PRESSÃO		3243	
08	210002000	04	ARRUELA LISA		3243	
09	210003830	04	PARAFUSO		3243	
10	210002015	06	ARRUELA LISA		3243	
11	210005760	02	PORCA SEXT. AF		3243	
12	210002180	02	ARRUELA PRESSÃO		3243	
13	211200000	02	GRAXEIRA RETA 1/8"		3243	

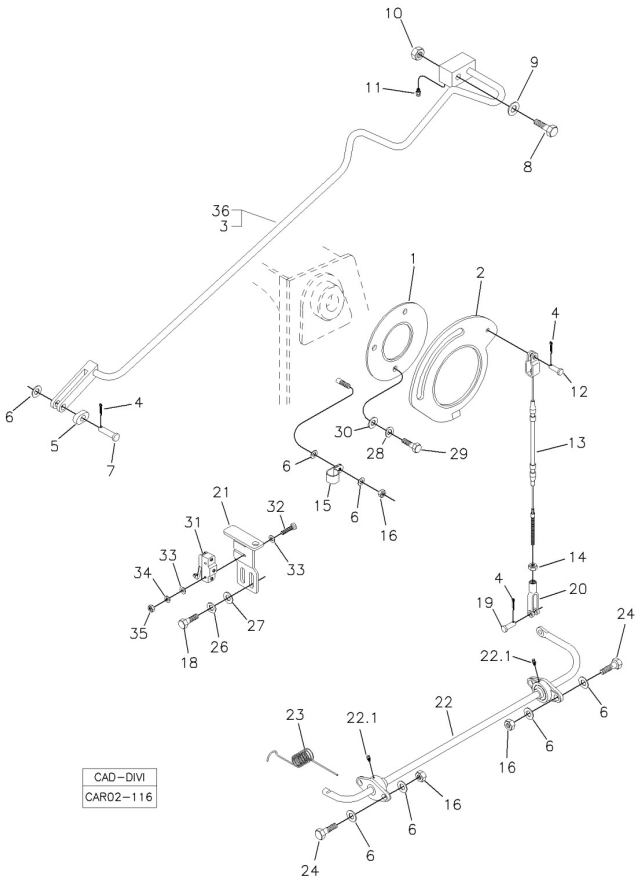

Fig.	Código	Qtd	Descrição (português)	Nota	Início	Fim
01		01	DISCO FIXAÇÃO		3243	
02		01	CAME AUTO-NIVELAMENTO		3243	
03	370260026	01	VARÃO AUTO-NIVELAMENTO		3243	
04	210002414	03	CONTRAPINO		3243	
05	370060230	01	GUIA DO VARÃO		3243	
06	210002025	10	ARRUELA 10,0MM		3243	
07	370060309	01	PINO		3243	
08	219000402	01	PARAFUSO		3243	
09	370060550	01	ARRUELA LISA		3243	
10	210004623	01	PORCA		3243	
11	211200000	01	GRAXEIRA RETA 1/8"		3243	
12	370060343	01	PINO		3243	
13	370060229	01	CABO ACIONAMENTO		3243	
14	210001884	01	PORCA		3243	
15	219000354	01	PRESILHA		3243	
16	210005765	05	PORCA SEXT. AF		3243	
18	210003810	05	PARAFUSO M8x1,25x20		3243	
19	370060111	01	PINO		3243	
20	370060113	01	FORQUILHA		3243	
21	370060221	01	SUPORTE INTERRUPTOR		3243	
22	370060225	01	HASTE COM MANCAL		3243	

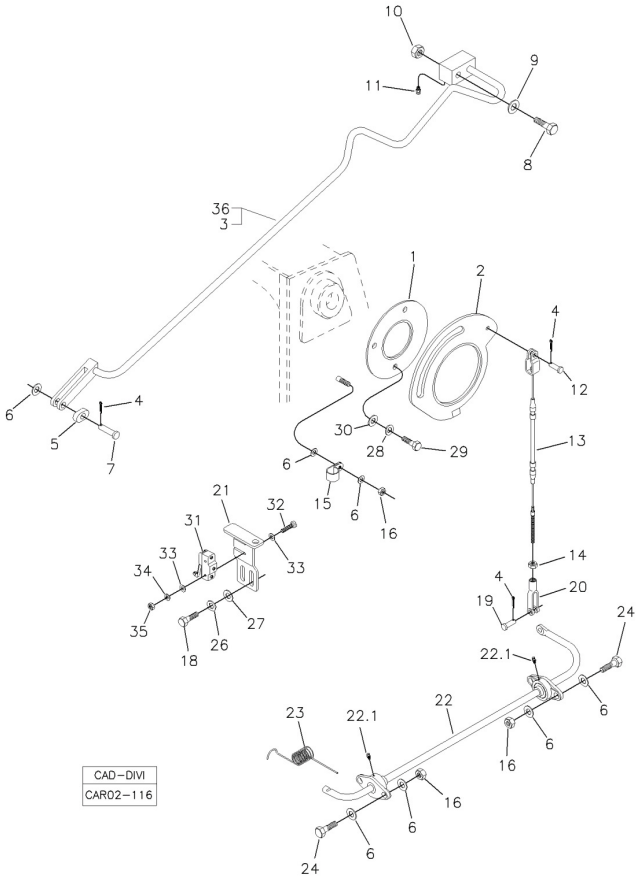

Fig.	Código	Qtd	Descrição (português)	Nota	Início	Fim
22.1	211200026	02	GRAXEIRA		3243	
23	370060226	01	MOLA		3243	
24	210003920	04	PARAFUSO SEXT.		3243	
25	210002190	04	ARRUELA PRESSÃO		3243	
26	210002180	06	ARRUELA PRESSÃO		3243	
27	210002015	02	ARRUELA LISA		3243	
28		03	ARRUELA PRESSÃO		3243	
29		03	PARAFUSO		3243	
30		03	ARRUELA		3243	
31		01	MICRO INTERRUPTOR		3243	
32	210001700	02	PARAFUSO FENDA		3243	
33	210001997	04	ARRUELA		3243	
34	210002150	02	ARRUELA PRESSÃO		3243	
35	210001920	02	PORCA		3243	
36	370260095	01	VARAO AUTO-NIVELAMENTO 2 CILINDROS		3243	

1

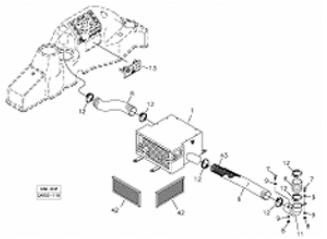

2

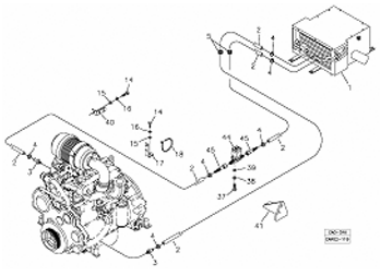

3

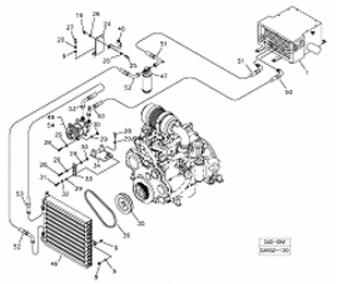

4

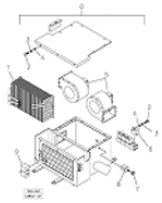

Fig.	Código	Qtd	Descrição (português)	Nota	Início	Fim
01		01	DUTOS DE VENTILAÇÃO	VER 2K100 00.0	3243	
02		01	LINHAS ÁGUA QUENTE	VER 2K200 00.0	3243	
03		01	LINHAS DO COMPRESSOR E CONDENSADOR	VER 2K300 00.0	3243	
04		01	APARELHO CONDICIONADOR DE AR	VER 2K400 00.0	3243	

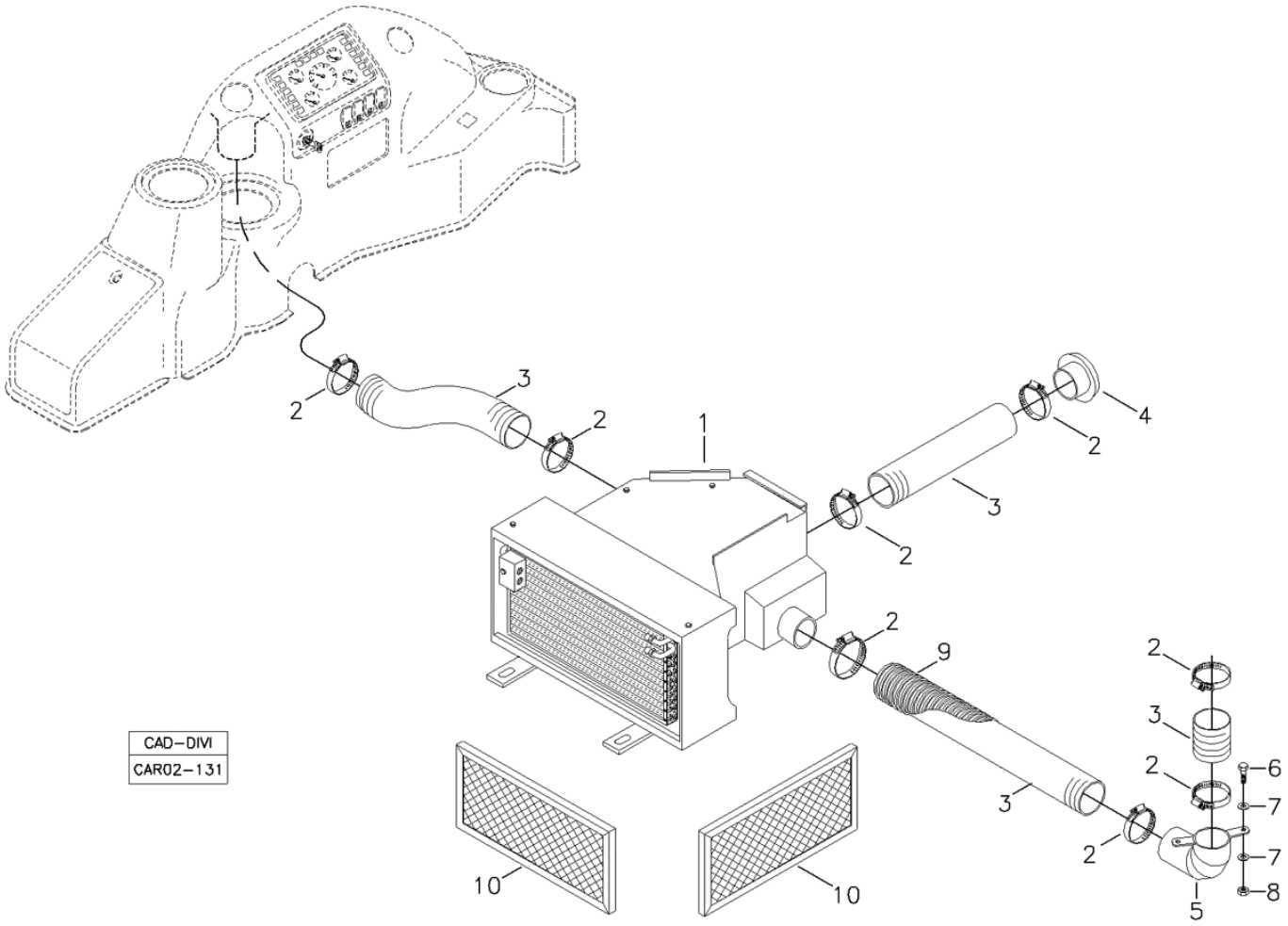

Fig.	Código	Qtd	Descrição (português)	Nota	Início	Fim
01		01	APARELHO CONDICIONADOR DE AR		3243	
02	210001068	08	ABRAÇADEIRA		3243	
03	219000455	CN	TUBO FLEXÍVEL		3243	
04	219004544	02	BOCAL DE AR		3243	
05	370060426	01	TUBO ESQUERDO		3243	
06	210003830	02	PARAFUSO		3243	
07	210002015	04	ARRUELA LISA		3243	
08	210005760	02	PORCA SEXT. AF		3243	
09	219001962	CN	TUBO PLÁSTICO		3243	
10	219004412	02	FILTRO AR		3243	

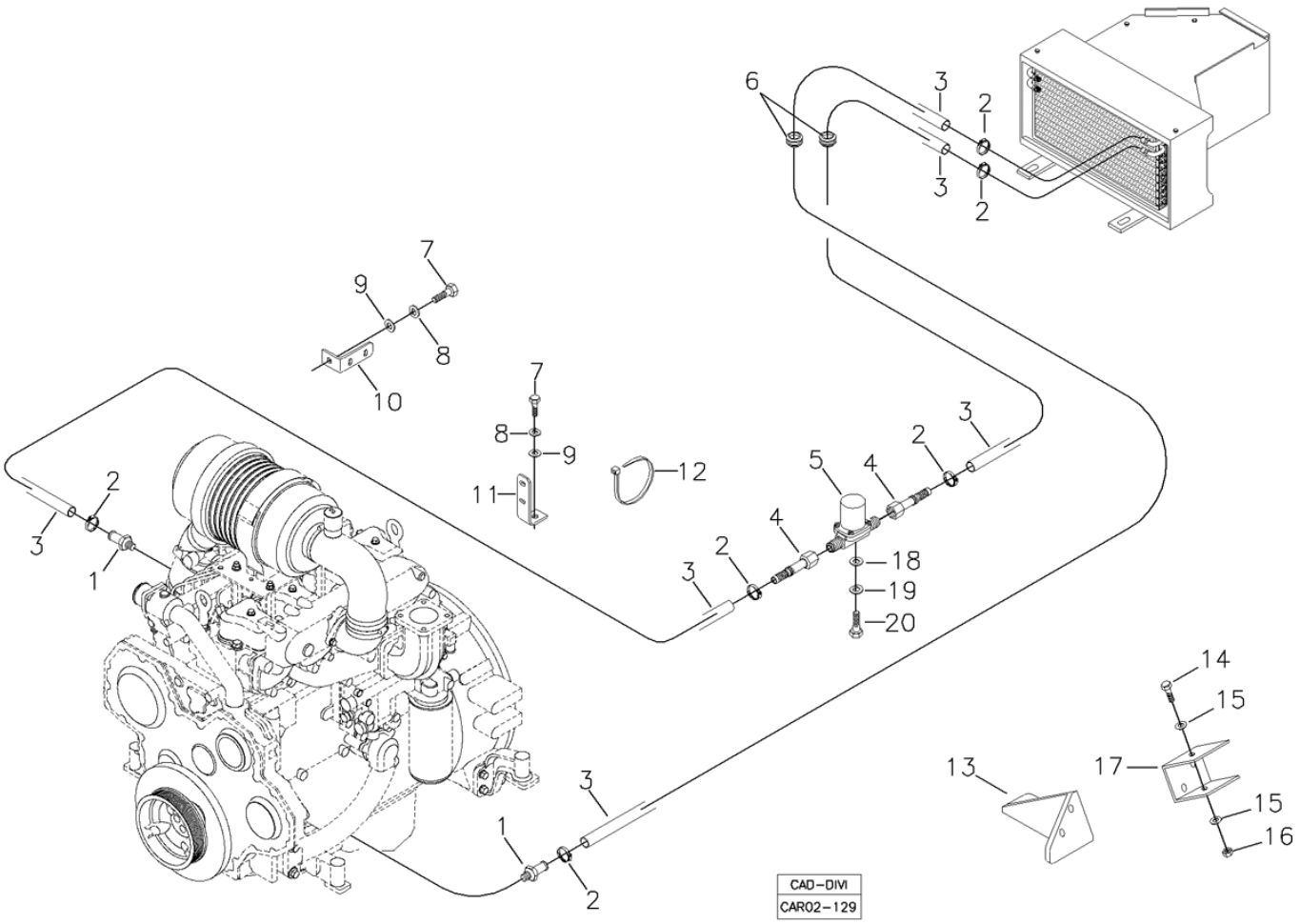

Fig.	Código	Qtd	Descrição (português)	Nota	Início	Fim
01	370060158	02	NÍPEL		3243	
02	210001056	06	ABRAÇADEIRA		3243	
03	211000469	CN	MANGUEIRA		3243	
04	219002051	02	CONEXÃO		3243	
05	219002045	01	VÁLVULA		3243	
06	218002301	02	PASSADOR		3243	
07	210004040	02	PARAFUSO		3243	
08	210002200	02	ARRUELA PRESSÃO		3243	
09	210002021	02	ARRUELA LISA		3243	
10	370030474	01	SUPORTE		3243	
11	370060397	01	SUPORTE		3243	
12	210002495	05	ABRAÇADEIRA		3243	
13	219002048	01	SUPORTE		3243	
14		01	PARAFUSO		3243	
15		01	ARRUELA LISA		3243	
16		01	PORCA		3243	
17	218004360	01	SUPORTE		3243	
18	210002000	02	ARRUELA LISA		3243	
19	210003600	02	ARRUELA PRESSÃO		3243	
20	210003660	02	PARAFUSO		3243	

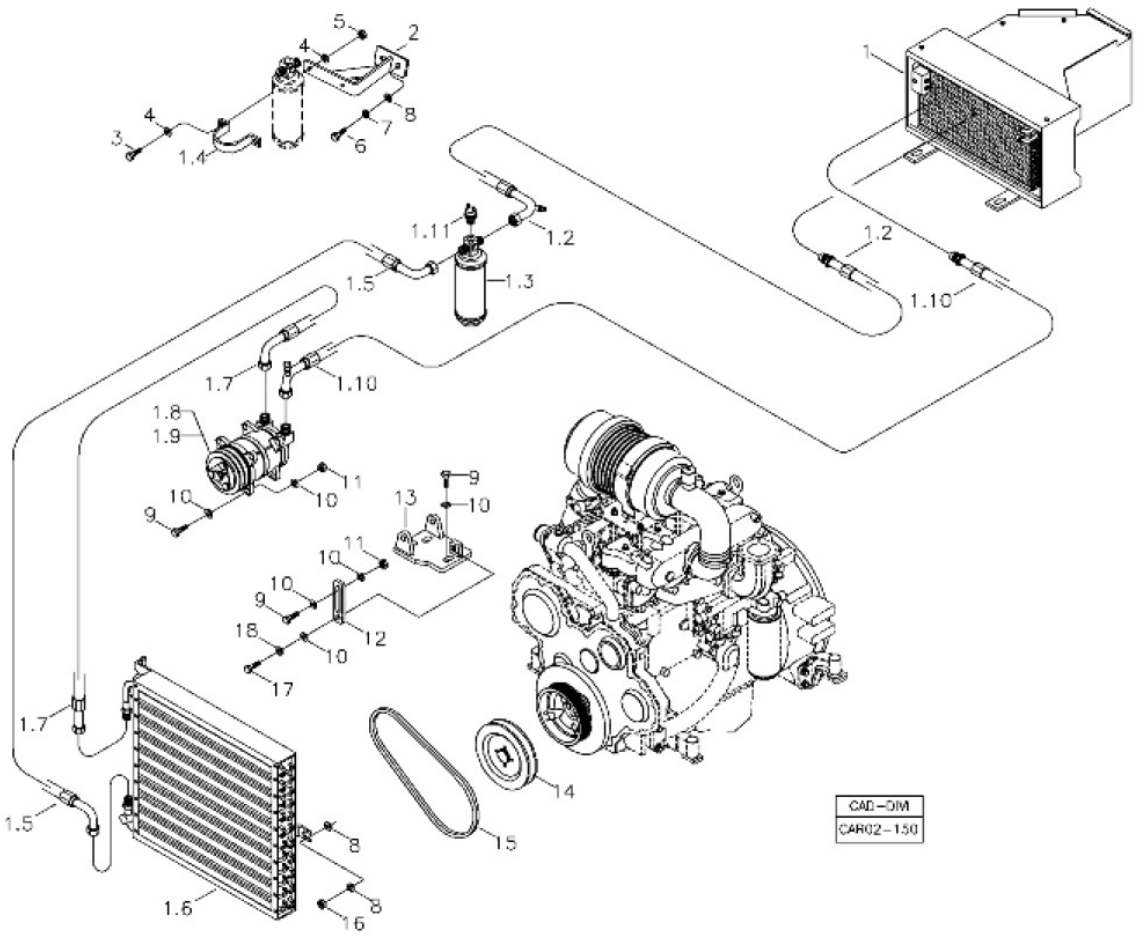

Fig.	Código	Qtd	Descrição (português)	Nota	Início	Fim
01		01	APARELHO CONDICIONADOR DE AR		3243	
01.2	219002165	01	MANGUEIRA		3243	
01.3	218004331	01	TANQUE SECADOR		3243	
01.4	218002821	01	ABRAÇADEIRA		3243	
01.5	211001981	01	MANGUEIRA		3243	
01.6	218004356	01	CONDENSADOR AR		3243	
01.7	219002123	01	MANGUEIRA		3243	
01.8	218004354	01	COMPRESSOR AR		3243	
01.9	218004357	01	POLIA COM EMBREAGEM		3243	
01.10	219001071	01	MANGUEIRA		3243	
01.11	218004397	01	PRESSOSTATO ALTA/BAIXA		3243	
02	370260088	01	SUPORTE FILTRO		3243	
03	210003710	02	PARAFUSO SEXT.		3243	
04	210002005	04	ARRUELA PRESSÃO		3243	
05	210005755	02	PORCA SEXT.AF		3243	
06	210003830	02	PARAFUSO		3243	
07	210002180	02	ARRUELA PRESSÃO		3243	
08	210002015	10	ARRUELA LISA		3243	
09	210003930	06	PARAFUSO SEXT.		3243	
10	210002025	12	ARRUELA 10,0MM		3243	
11	210001927	03	PORCA		3243	

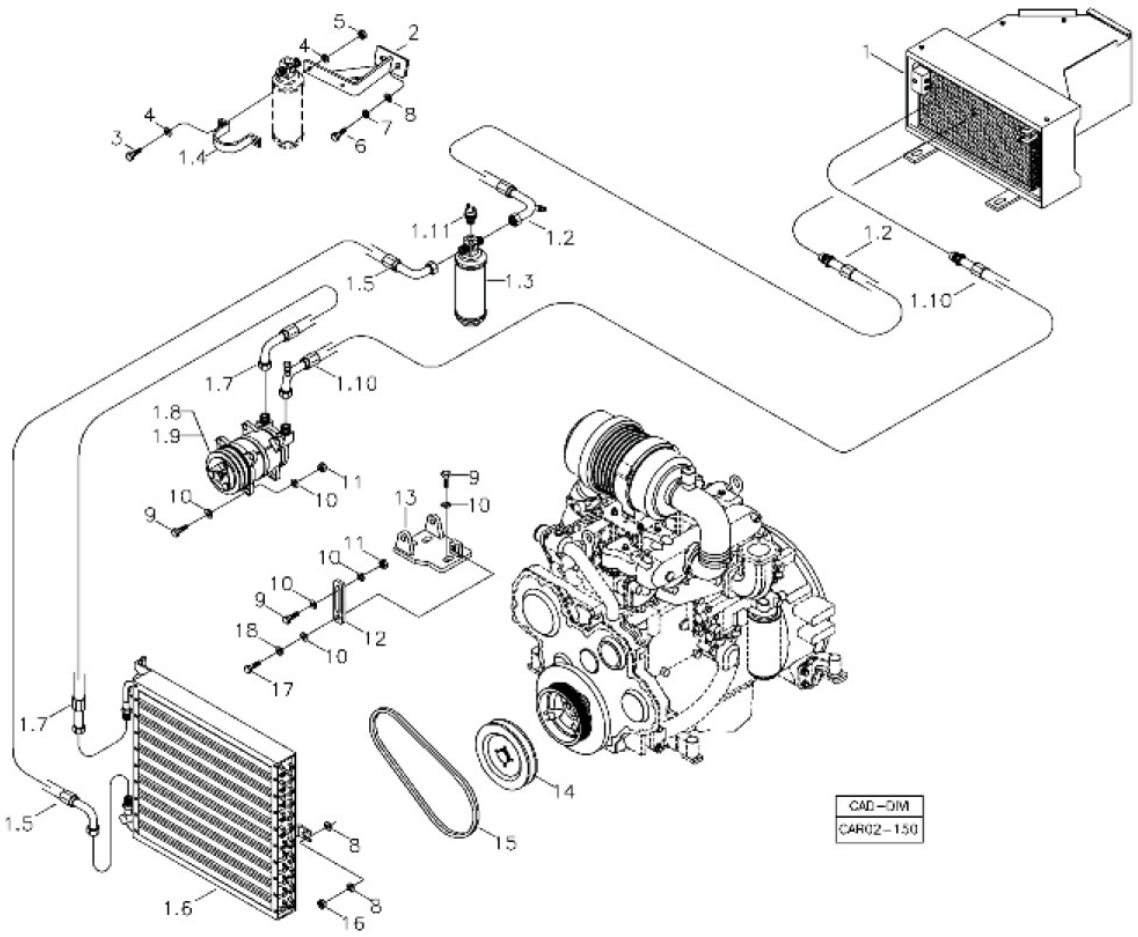

Fig.	Código	Qtd	Descrição (português)	Nota	Início	Fim
12	370002650	01	BRAÇO REGULAGEM		3243	
13	370360099	01	SUPORTE COMPRESSOR		3243	
14	370060184	01	POLIA		3243	
15	219000333	01	CORREIA		3243	
16	210005760	08	PORCA SEXT. AF		3243	
17	210003910	01	PARAFUSO SEXTAVADO		3243	
18	210002190	01	ARRUELA PRESSÃO		3243	

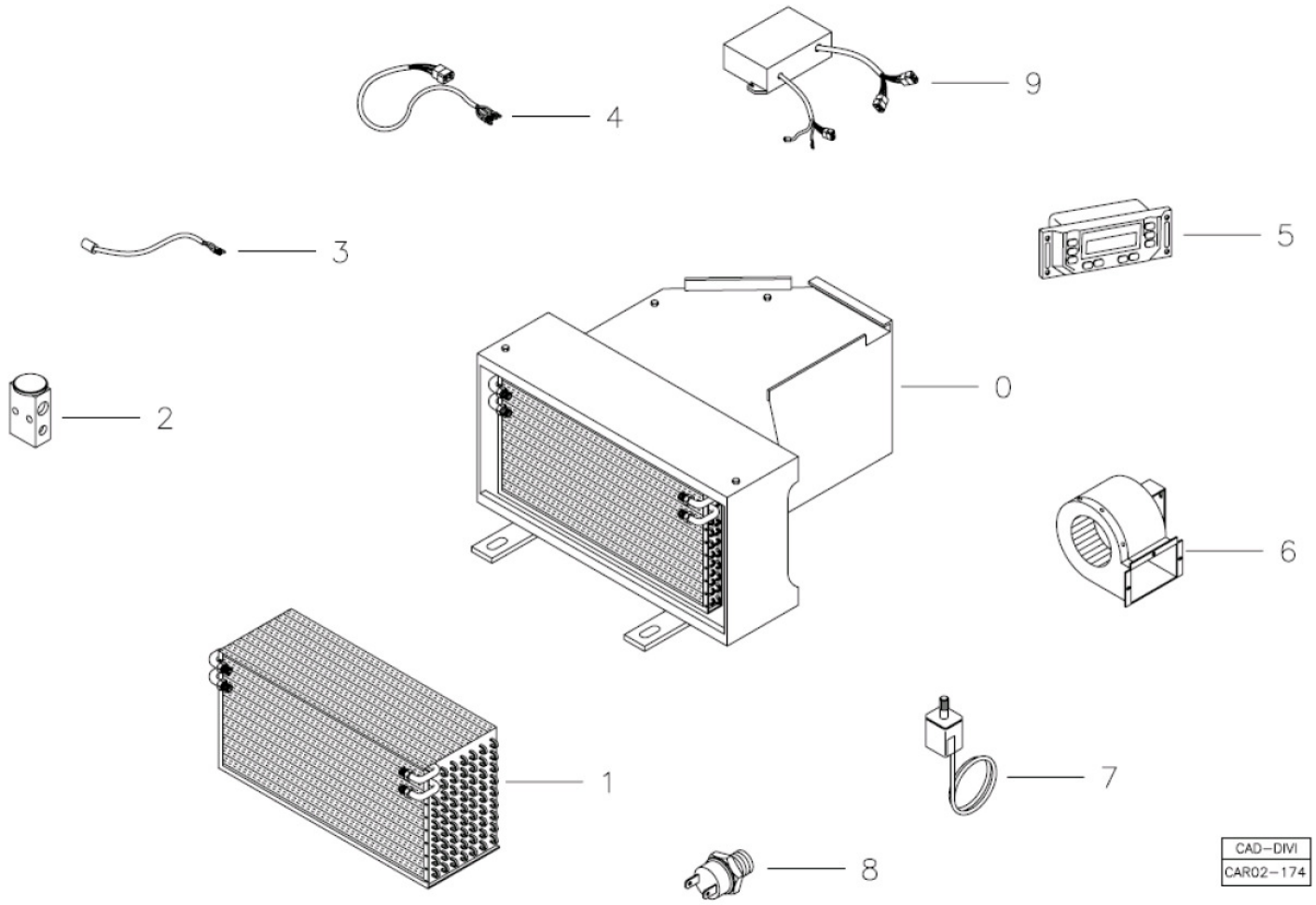

Fig.	Código	Qtd	Descrição (português)	Nota	Início	Fim
00		01	APARELHO CONDICIONADOR DE AR COMPLETO		3243	
01	218004358	01	SERPENTINA EVAPORADORA		3243	
02	218004339	01	VÁLVULA EXPANSÃO		3243	
03	218004330	01	SENSOR TEMPERATURA		3243	
04	218004362	01	CHICOTE ELÉTRICO		3243	
05	218004546	01	PAINEL COMANDO		3243	
06	218004355	02	VENTILADOR		3243	
07	218004326	01	TERMOSTATO		3243	
08	218004338	01	PRESSOSTATO DE BAIXA		3243	
09	218004547	01	MODULO POTENCIA		3243	

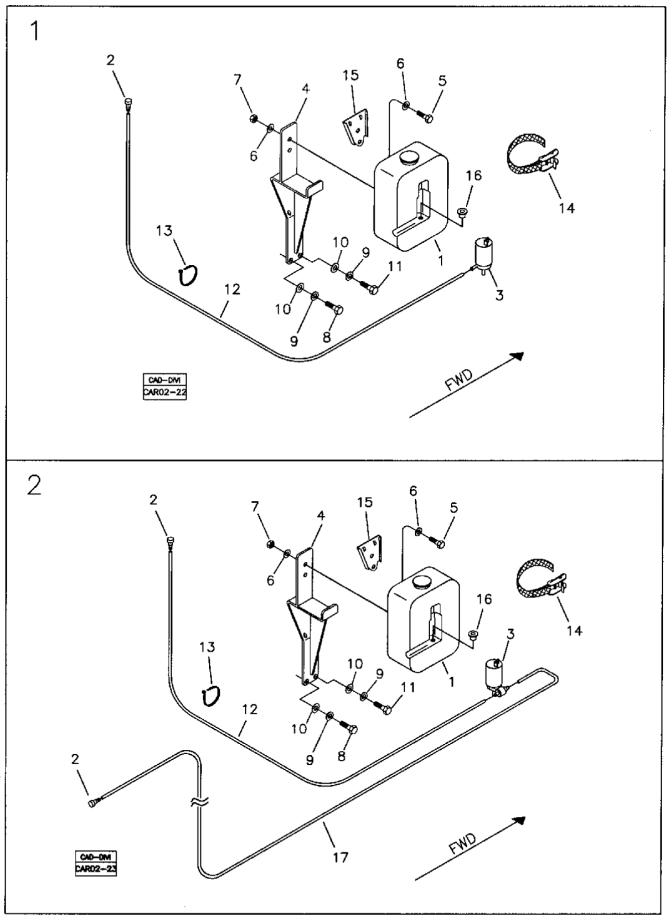

CAD-DM
CAR02-43

Fig.	Código	Qtd	Descrição (português)	Nota	Início	Fim
01		01	MONTAGEM LAVADOR PARABRISA - CABINE ABERTA	VER 2L100 00.0	3243	
02		01	MONTAGEM LAVADOR PARABRISA - CABINE FECHADA	VER 2L100 01.0	3243	

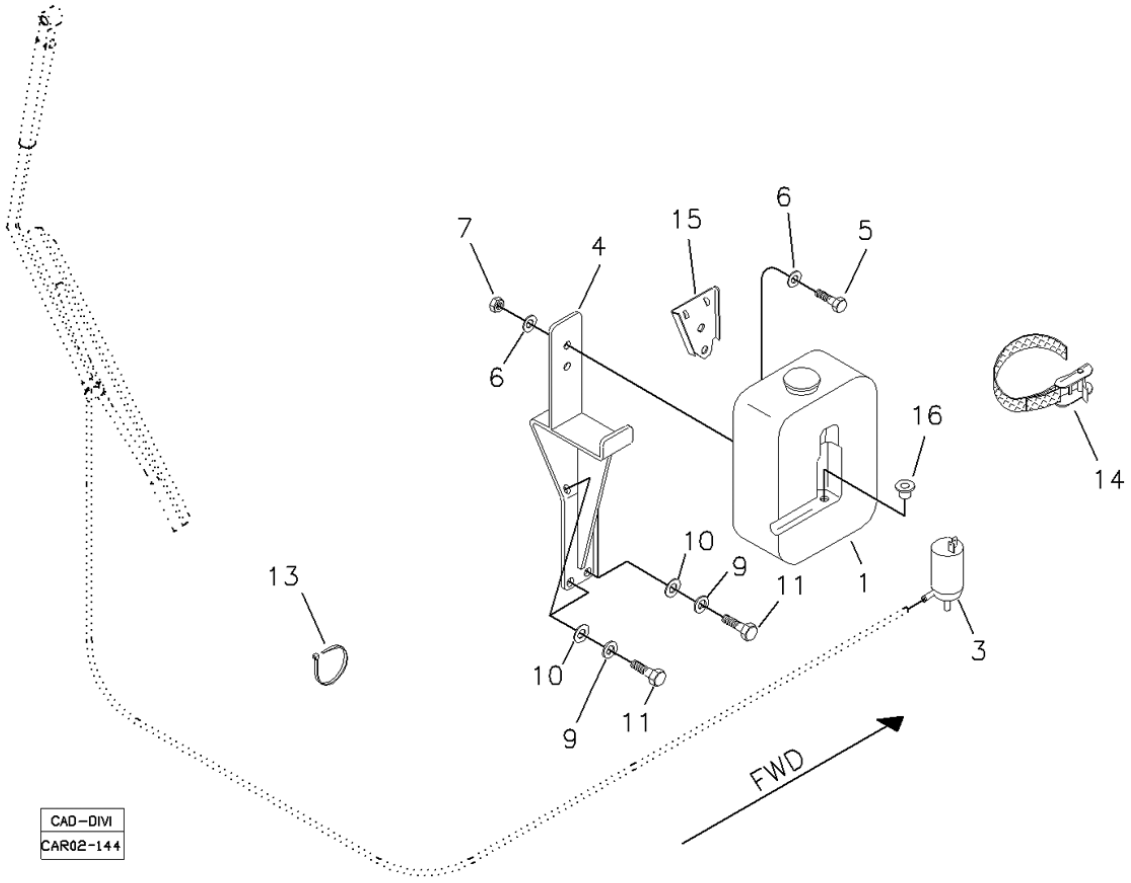

Fig.	Código	Qtd	Descrição (português)	Nota	Início	Fim
01	219000436	01	RESERVATÓRIO ÁGUA		3243	
03	219000437	01	MOTO-BOMBA		3243	
04	370360058	01	SUPORTE		3243	
05	210003700	02	ARRUELA		3243	
06	210002005	04	ARRUELA PRESSÃO		3243	
07	210005755	02	PORCA SEXT.AF		3243	
08	210003830	02	PARAFUSO		3243	
09	210002180	04	ARRUELA PRESSÃO		3243	
10	210002015	04	ARRUELA LISA		3243	
11	210003810	04	PARAFUSO M8x1,25x20		3243	
13	210001079	05	ABRAÇADEIRA		3243	
14	212008827	01	CINTA FIXAÇÃO		3243	
15	219000468	01	SUPORTE		3243	
16	219000467	01	BUCHA		3243	

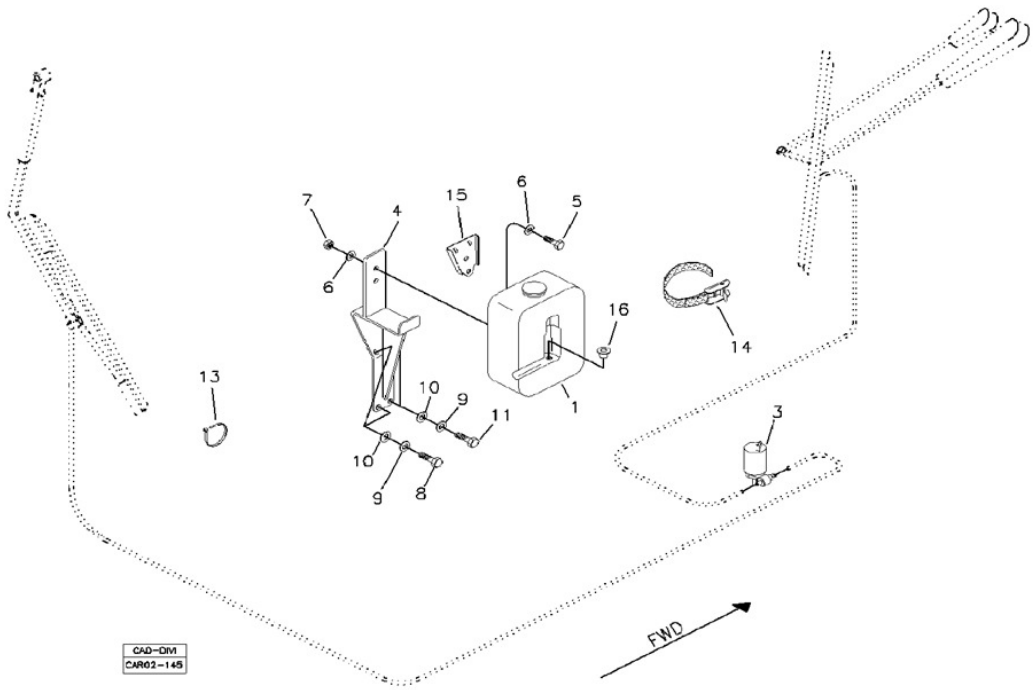

Fig.	Código	Qtd	Descrição (português)	Nota	Início	Fim
01	219000436	01	RESERVATÓRIO ÁGUA		3243	
03	219000438	01	MOTO-BOMBA		3243	
04	370360058	01	SUPORTE		3243	
05	210003700	02	ARRUELA		3243	
06	210002005	04	ARRUELA PRESSÃO		3243	
07	210005755	02	PORCA SEXT.AF		3243	
08	210003830	02	PARAFUSO		3243	
09	210002180	04	ARRUELA PRESSÃO		3243	
10	210002015	04	ARRUELA LISA		3243	
11	210003810	02	PARAFUSO M8x1,25x20		3243	
13	210001079	05	ABRAÇADEIRA		3243	
14	212008827	01	CINTA FIXAÇÃO		3243	
15	219000468	01	SUPORTE		3243	
16	219000467	01	BUCHA		3243	

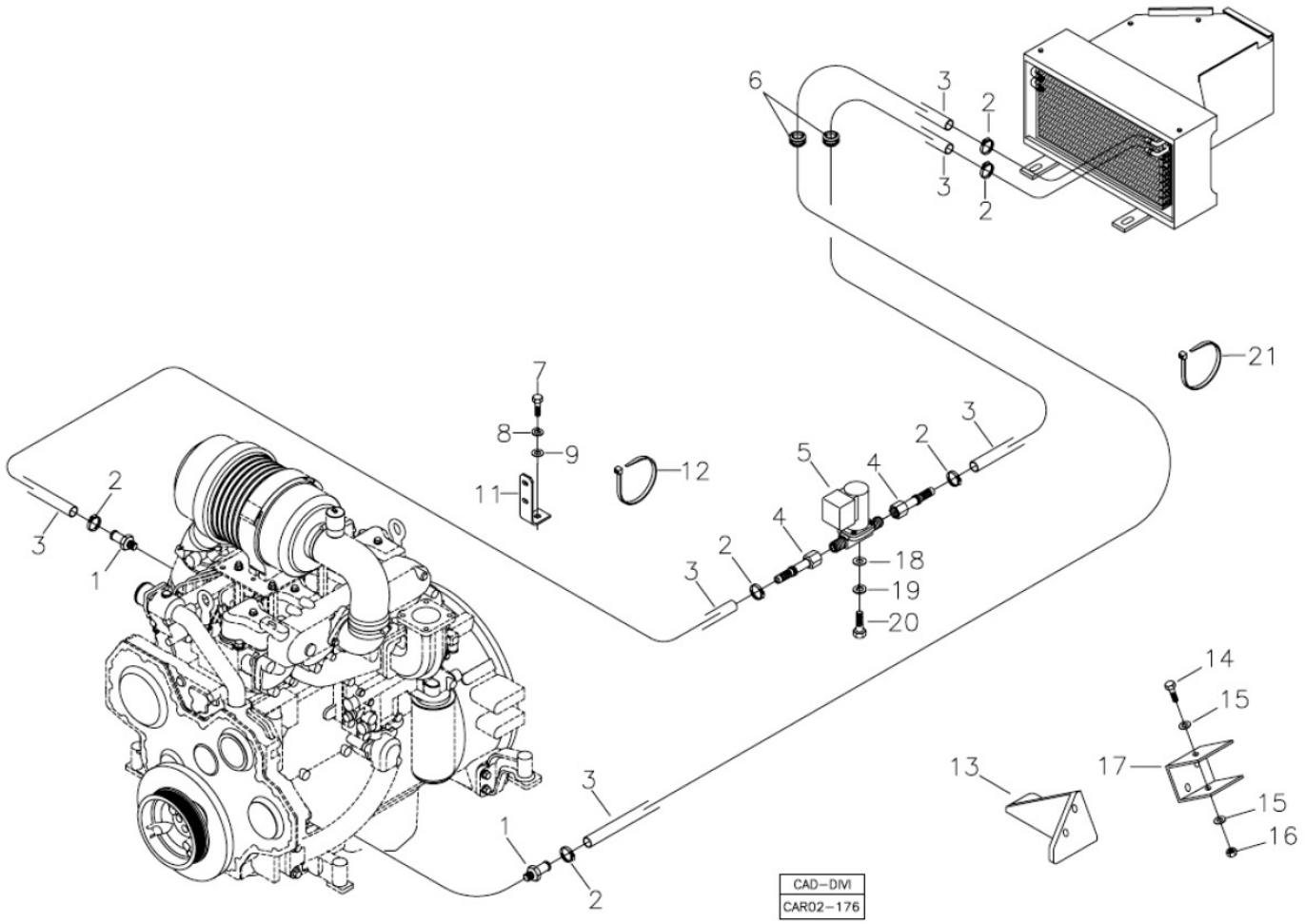

Fig.	Código	Qtd	Descrição (português)	Nota	Início	Fim
01	370060158	02	NÍPEL		3243	
02	210001056	06	ABRAÇADEIRA		3243	
03	211000469	CN	MANGUEIRA		3243	
04	219002051	02	CONEXÃO		3243	
05	219002045	01	VÁLVULA		3243	
06	218002301	01	PASSADOR		3243	
07	210004040	01	PARAFUSO		3243	
08	210002200	01	ARRUELA PRESSÃO		3243	
09	210002021	01	ARRUELA LISA		3243	
11	370060397	01	SUPORTE		3243	
12	210002495	03	ABRAÇADEIRA		3243	
13	219002048	01	SUPORTE		3243	
18	210002000	02	ARRUELA LISA		3243	
19	210003600	02	ARRUELA PRESSÃO		3243	
20	210003660	02	PARAFUSO		3243	
21	210001079	08	ABRAÇADEIRA		3243	

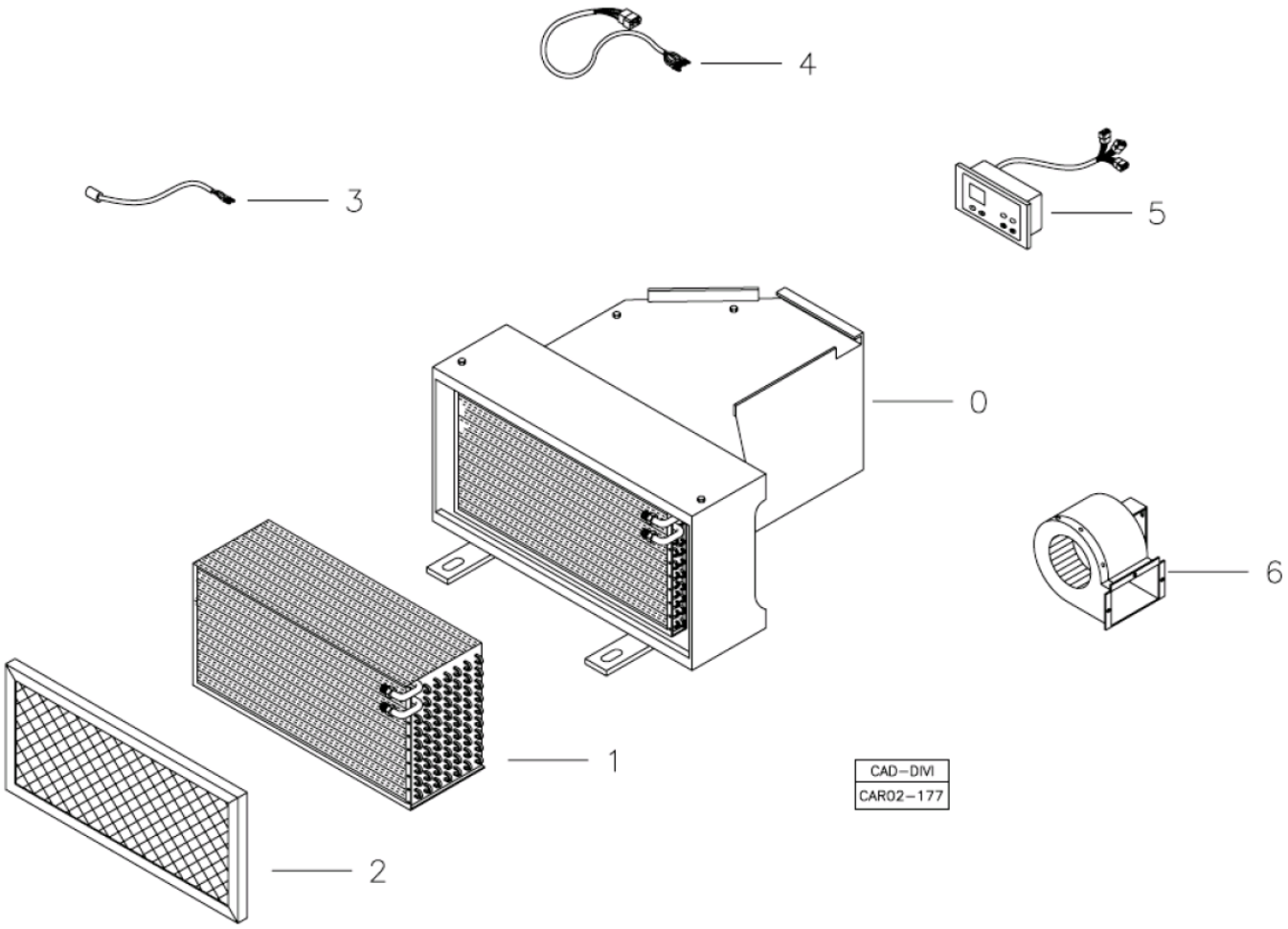

Fig.	Código	Qtd	Descrição (português)	Nota	Início	Fim
00	219002530	01	APARELHO AR QUENTE		3243	
02	218004412	02	FILTRO		3243	
03	218004330	01	SENSOR TEMPERATURA		3243	
04	218004362	01	CHICOTE ELÉTRICO		3243	
05	218004482	01	PAINEL COMANDO		3243	
06	218004554	02	MOTOR		3243	

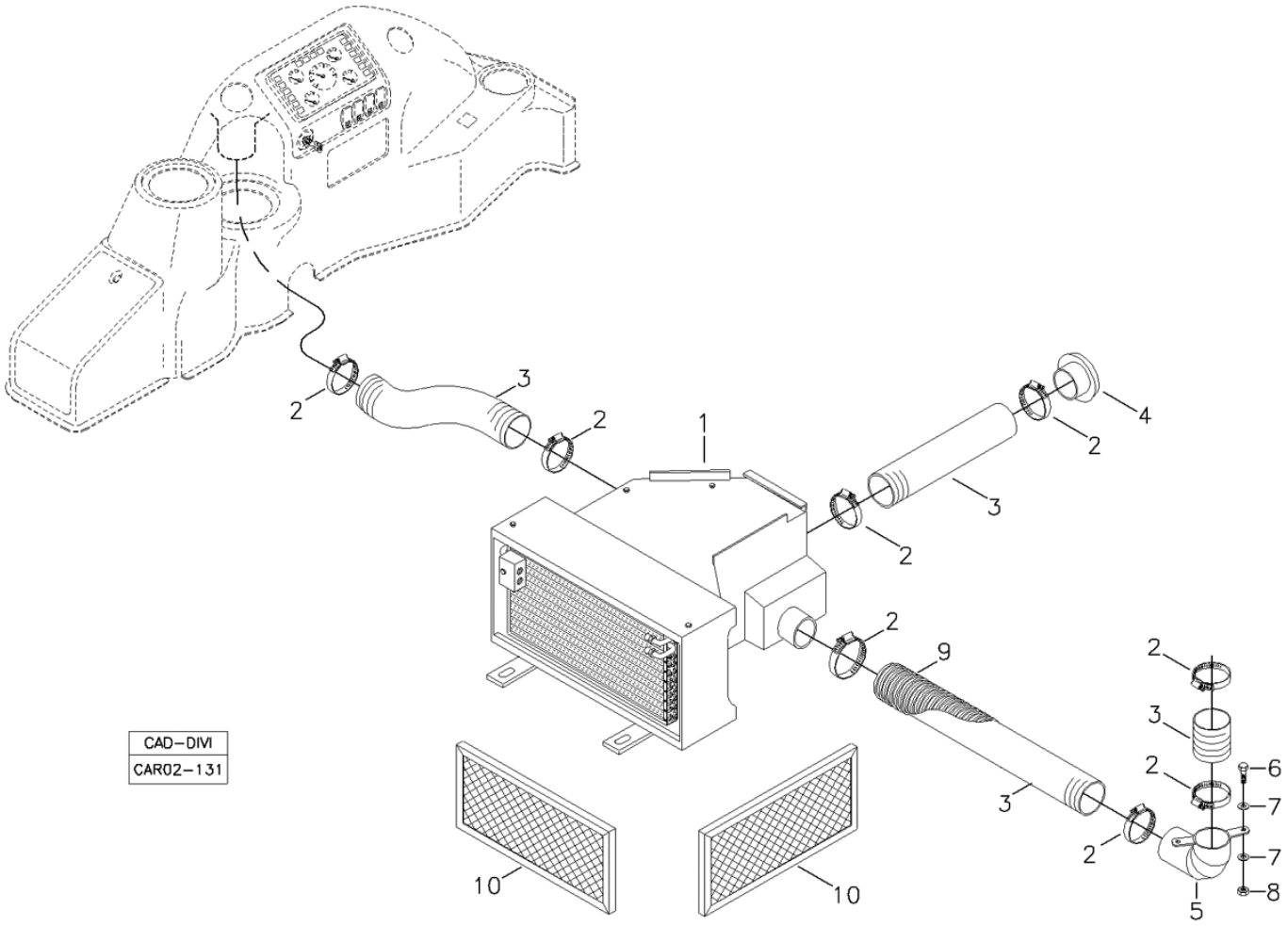

Fig.	Código	Qtd	Descrição (português)	Nota	Início	Fim
01		01	APARELHO CONDICIONADOR DE AR		3243	
02	210001068	08	ABRAÇADEIRA		3243	
03	219000455	CN	TUBO FLEXÍVEL		3243	
04	219004544	02	BOCAL DE AR		3243	
05	370060426	01	TUBO ESQUERDO		3243	
06	210003830	02	PARAFUSO		3243	
07	210002015	04	ARRUELA LISA		3243	
08	210005760	02	PORCA SEXT. AF		3243	
09	219001962	CN	TUBO PLÁSTICO		3243	
10	219004412	02	FILTRO AR		3243	

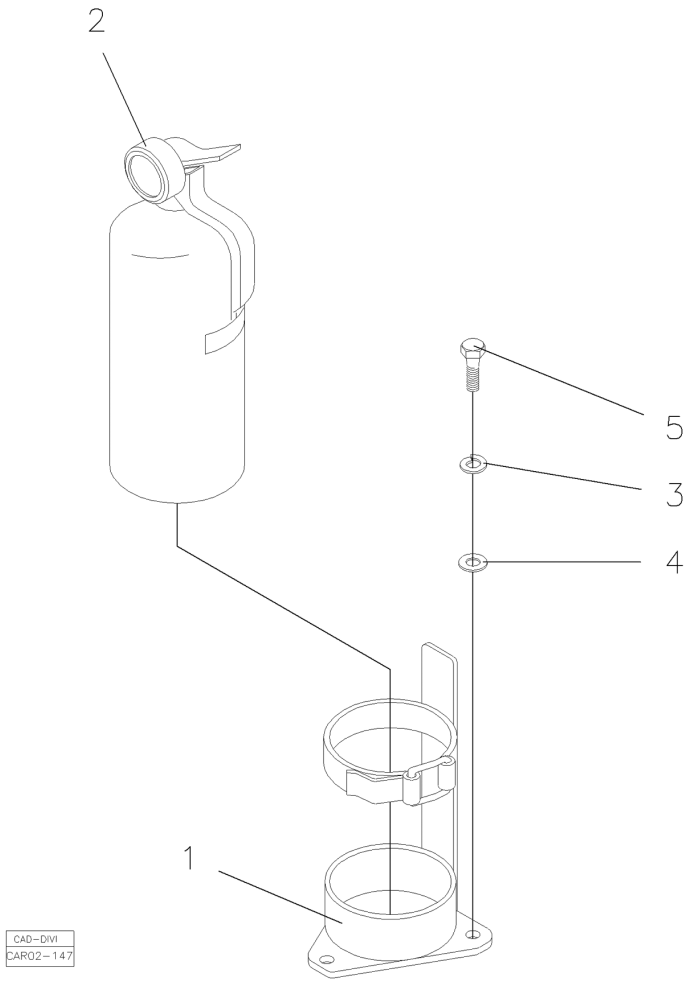

Fig.	Código	Qtd	Descrição (português)	Nota	Início	Fim
01	370260091	01	SUPORTE		3243	
02	218002550	01	EXTINTOR INCÊNDIOS		3243	
03	210002180	03	ARRUELA PRESSÃO		3243	
04	210002015	03	ARRUELA LISA		3243	
05	210003830	03	PARAFUSO		3243	

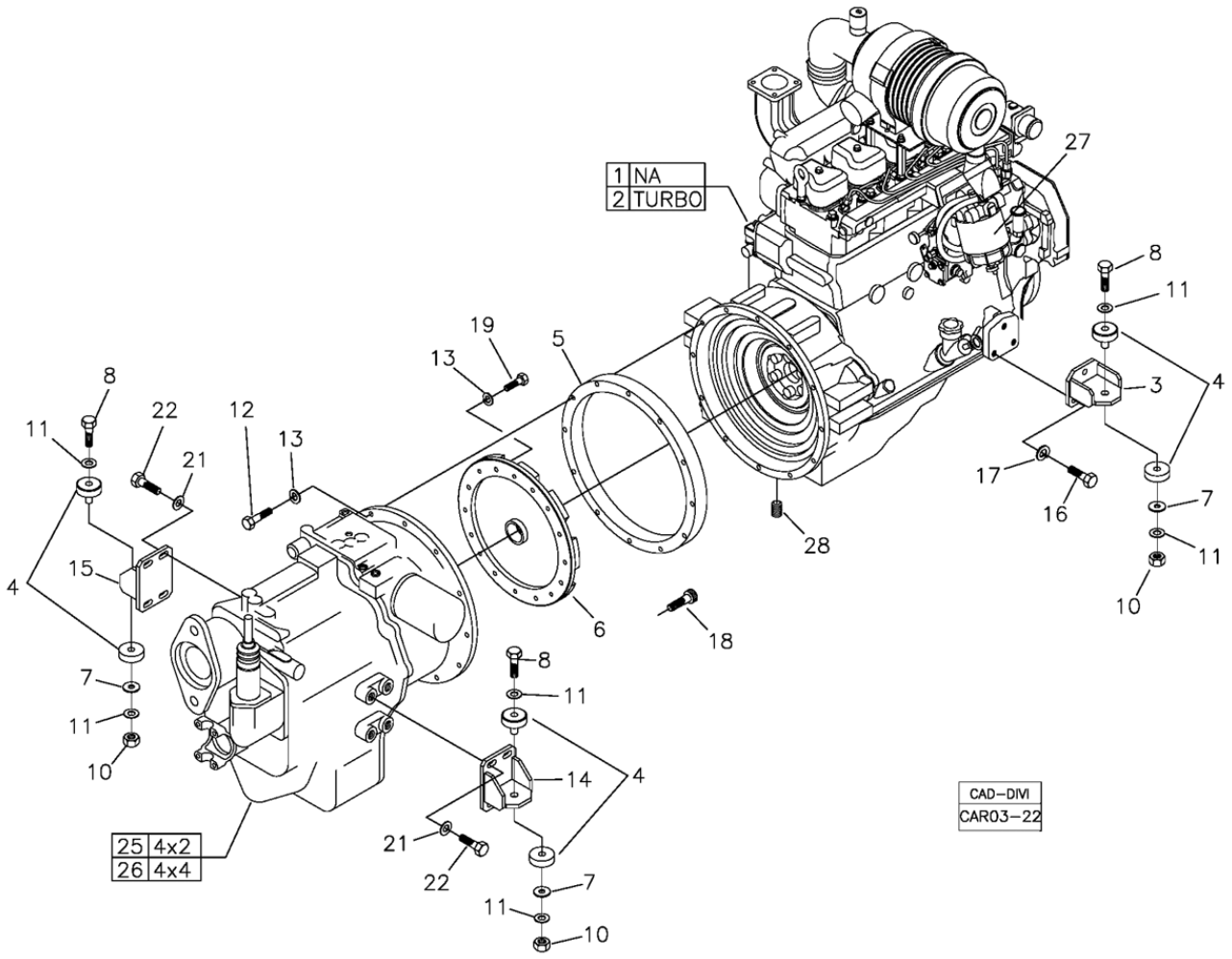

Fig.	Código	Qtd	Descrição (português)	Nota	Início	Fim
01		01	MOTOR MWM NA	VER 3A100 00.0	3243	
02		01	MOTOR MWM TURBO	VER 3A100 00.0	3243	
03	370460009	02	SUPORTE DIANTEIRO MOTOR		3243	
04	208003894	04	COXIM BI-PARTIDO		3243	
05	370060058	01	ANEL ESPAÇADOR		3243	
06	370060637	01	DISCO ADAPTADOR		3243	
07	370030258	04	ARRUELA ENCOSTO		3243	
08	210003668	04	PARAFUSO		3243	
10	210005778	04	PORCA AF		3243	
11	210002045	08	ARRUELA LISA		3243	
12	210003970	11	PARAFUSO		3243	
13	210002190	15	ARRUELA PRESSÃO		3243	
14	370460011	01	SUPORTE DIREITO		3243	
15	370460010	01	SUPORTE ESQUERDO		3243	
16	210004050	06	PARAFUSO SEXT.		3243	
17	210002200	06	ARRUELA PRESSÃO		3243	
18	210001660	08	PARFUSO ALLEN		3243	
19	210003920	04	PARAFUSO SEXT.		3243	
21	370060450	08	ARRUELA CALÇO		3243	
22	210004060	08	PARAFUSO		3243	
24	370060450	08	ARRUELA CALÇO		3243	

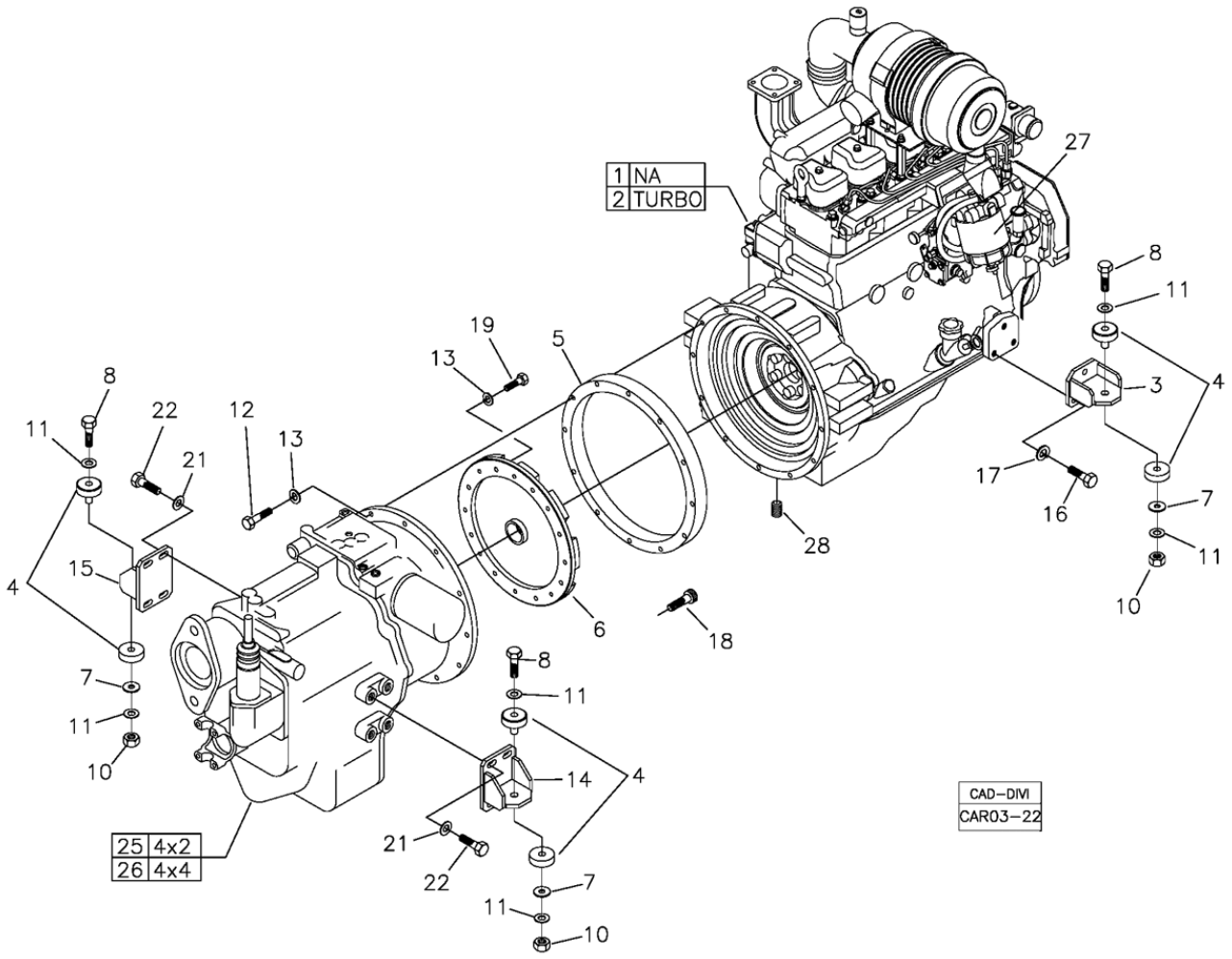

Fig.	Código	Qtd	Descrição (português)	Nota	Início	Fim
25		01	CAIXA DE CÂMBIO 4X2		3243	
26		01	CAIXA DE CÂMBIO 4X4		3243	
27		01	FILTRO COMBUSTÍVEL		3243	
28	210301544	01	BUJÃO		3243	

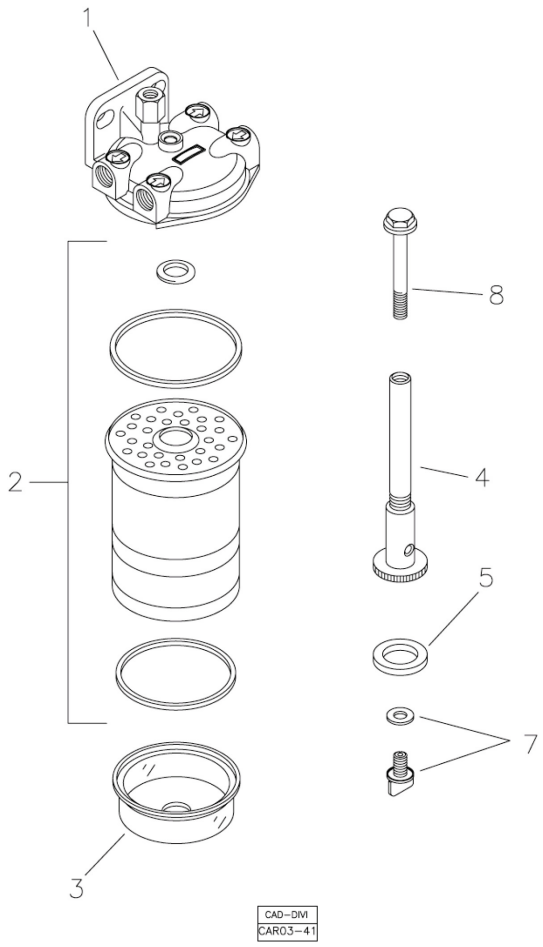

Fig.	Código	Qtd	Descrição (português)	Nota	Início	Fim
01	219001299	01	FILTRO COMPLETO		3243	
02	219001068	01	ELEMENTO FILTRO DE COMBUSTÍVEL - DELPHI		3243	
03	219001294	01	COPO SEDIMENTADOR - DELPHI		3243	
04	219001297	01	CONJUNTO BASE		3243	
05	219001298	01	ARRUELA BORRACHA		3243	
07	219000470	01	KIT DRENO		3243	
08	219002790	01	PARAFUSO		3243	

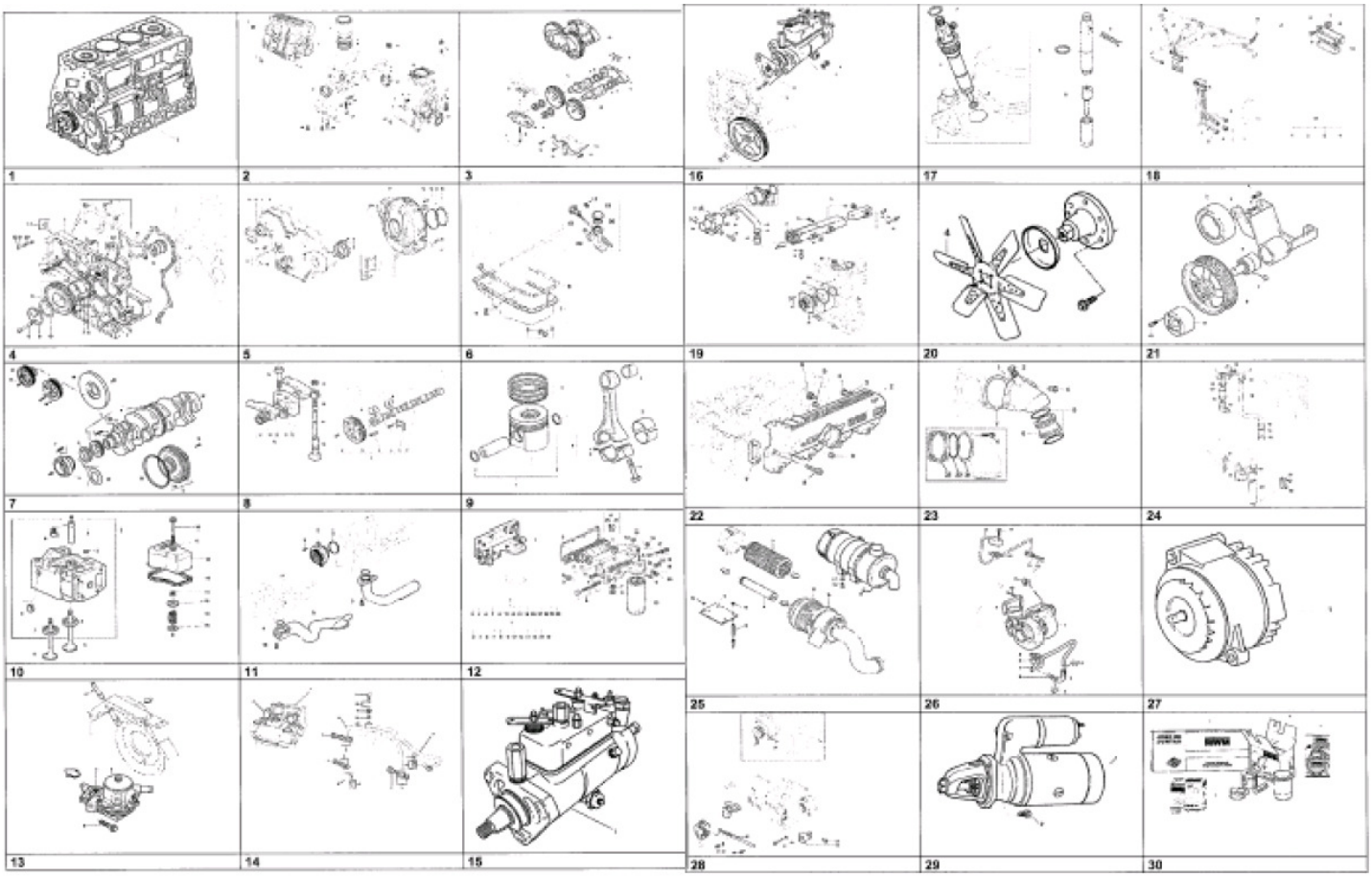

Fig.	Código	Qtd	Descrição (português)	Nota	Início	Fim
00	219000012	01	MOTOR MWM 4.10 NATURALMENTE ASPIRADO		3243	
00	219000013	01	MOTOR MWM 4.10 TURBO		3243	
01		01	MOTOR PARCIAL	VER 3A100 01.0	3243	
02		01	BLOCO DO MOTOR	VER 2A100 02.0	3243	
03		01	COMPENSADOR DE MASSAS	VER 3A100 03.0	3243	
04		01	PEÇA INTERMEDIÁRIA	VER 3A100 04.0	3243	
05		01	TAMPA FRONTAL/ CARCAÇA DO VOLANTE	VER 3A100 05.0	3243	
06		01	CARTER DE ÓLEO	VER 3A100 06.0	3243	
07		01	ÁRVORE DE MANIVELAS	VER 3A100 07.0	3243	
08		01	ÁRVORE DE COMANDO DE VÁLVULAS	VER 3A100 08.0	3243	
09		01	PISTÃO E BIELA	VER 3A100 09.0	3243	
10		01	CABEÇOTE E TAMPA DE VÁLVUALS	VER 3A100 10.0	3243	
11		01	BOMBA DE ÓLEO LUBRIFICANTE	VER 3A100 11.0	3243	
12		01	FILTRO E RESFRIADOR DE ÓLEO LUBRIFICANTE	VER 3A100 12.0	3243	
13		01	BOMBA ALIMENTADORA PARA BOMBA INJETORA ROTATIVA	VER 3A100 13.0	3243	
14		01	TUBULAÇÃO E FIXAÇÃO DO FILTRO DE COMBUSTÍVEL PARA BOMBA DELPHI	VER 3A100 14.0	3243	
15		01	BOMBA INJETORA DELPHI	VER 3A100 15.0	3243	

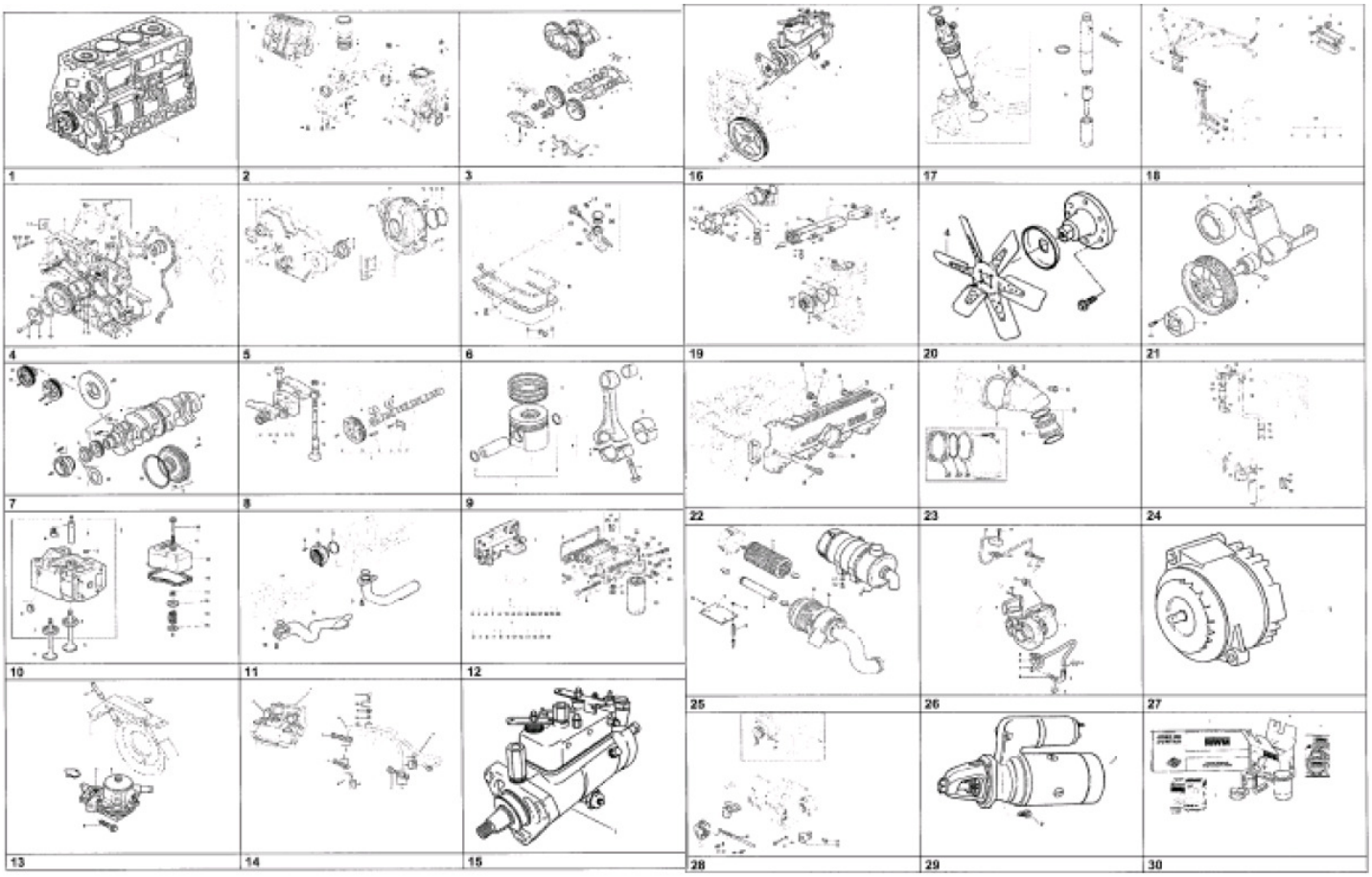

Fig.	Código	Qtd	Descrição (português)	Nota	Início	Fim
16		01	FIXAÇÃO E ACIONAMENTO DA BOMBA INJETORA DELPHI	VER 3A100 16.0	3243	
17		01	PORTA BICO INJETOR	VER 3A100 17.0	3243	
18		01	TUBULAÇÃO DE INJEÇÃO PARA BOMBA INJETORA ROTATIVA	VER 3A100 18.0	3243	
19		01	BOMBA D'ÁGUA, TERMOSTATO E TUBOS DE ÁGUA	VER 3A100 19.0	3243	
20		01	VENTILADOR	VER 3A100 21.0	3243	
21		01	ACIONAMENTO DO VENTILADOR	VER 3A100 21.1	3243	
22		01	COLETOR DE ADMISSÃO	VER 3A100 22.0	3243	
23		01	CURVA DE ADMISSÃO	VER 3A100 23.0	3243	
24		01	RESPIRO DO MOTOR	VER 3A100 24.0	3243	
25		01	FILTRO DE AR		3243	
26		01	SOBREALIMENTAÇÃO	VER 3A100 26.0	3243	
27		01	ALTERNADOR	VER 3A100 27.0	3243	
28		01	FIXAÇÃO E ACIONAMENTO DO ALTERNADOR	VER 3A100 28.0	3243	
29		01	MOTOR DE PARTIDA	VER 3A100 29.0	3243	
30		01	JOGO DE REPARO	VER 3A100 30.0	3243	
31		01	ÍNDICE ALFABÉTICO - PORTUGUÊS		3243	
32		01			3243	
33		01			3243	

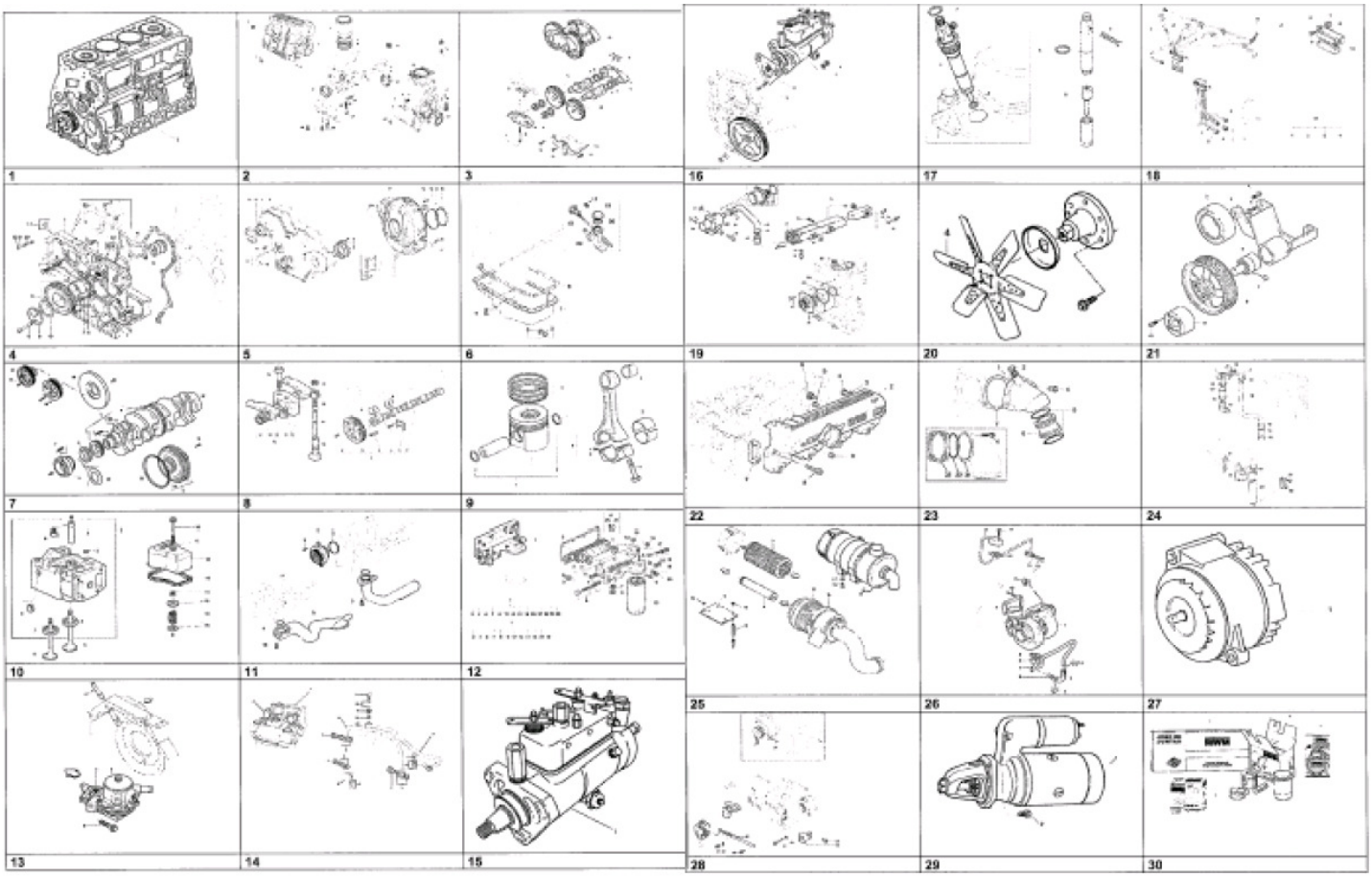

Fig.	Código	Qtd	Descrição (português)	Nota	Início	Fim
34		01	ÍNDICE NUMÉRICO		3243	

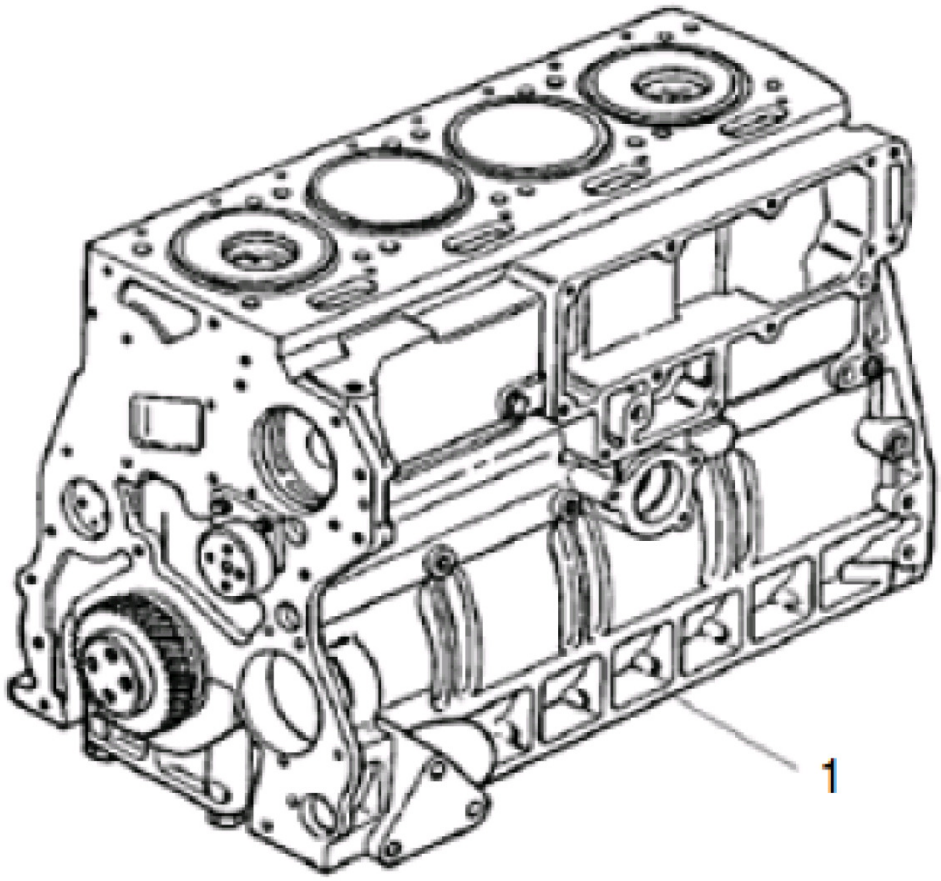

Fig.	Código	Qtd	Descrição (português)	Nota	Início	Fim
01	219002175	01	MOTOR PARCIAL	VER 3A100 24.0	3243	

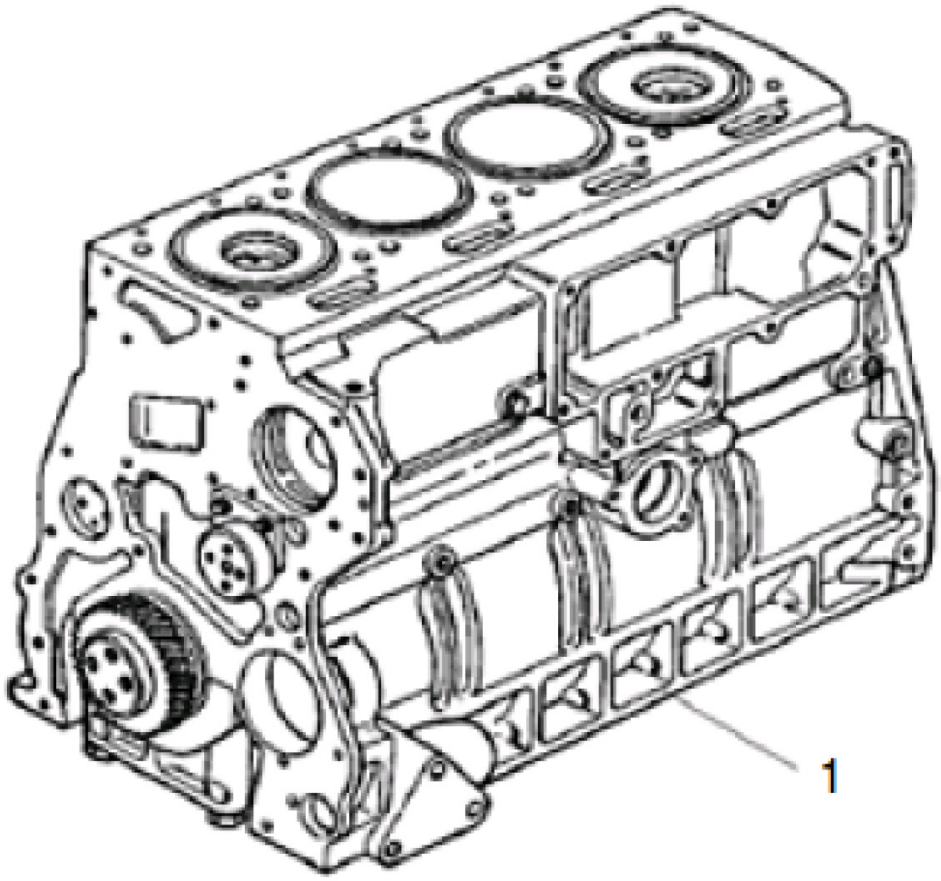

Fig.	Código	Qtd	Descrição (português)	Nota	Início	Fim
01	219002205	01	MOTOR PARCIAL		3243	

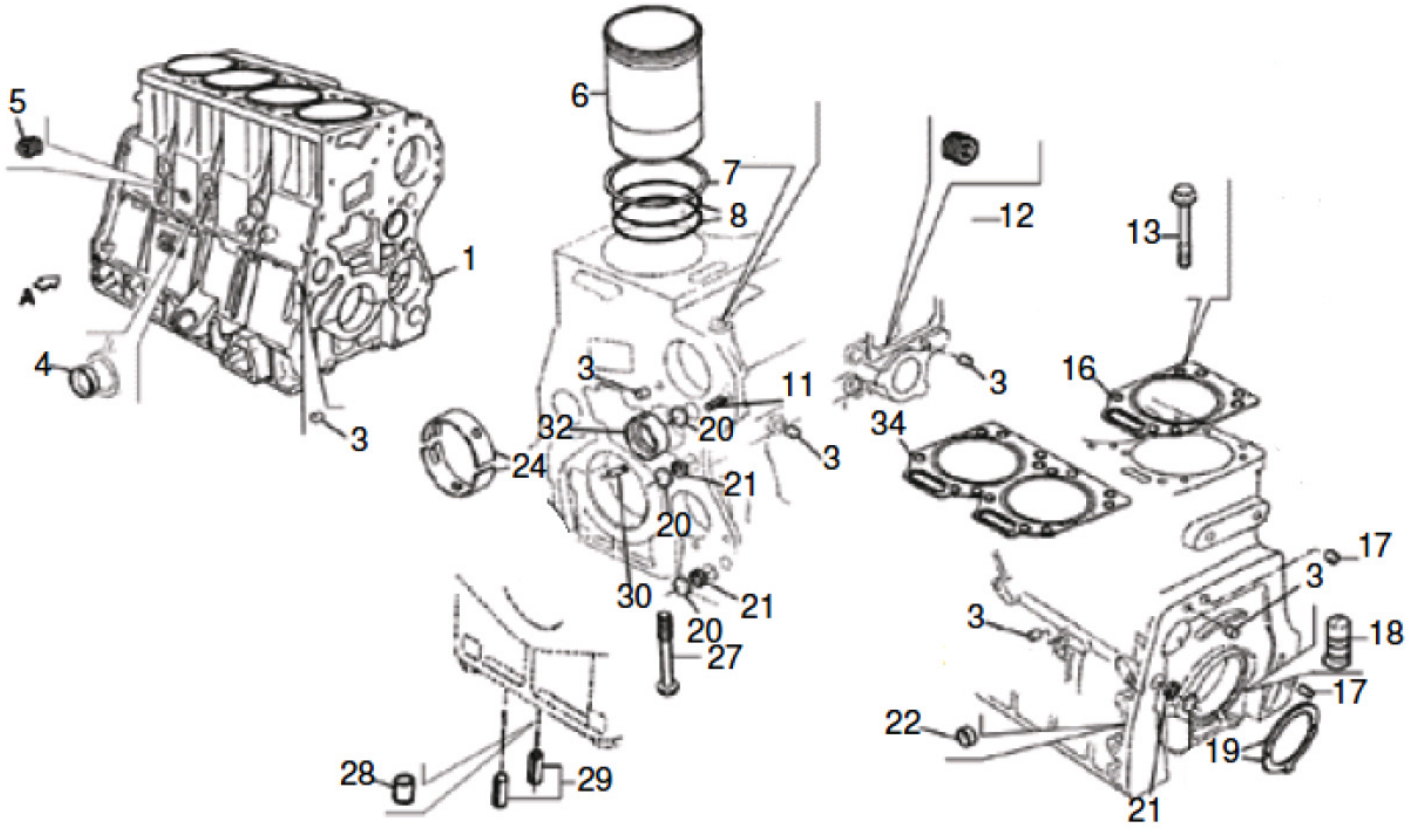

Fig.	Código	Qtd	Descrição (português)	Nota	Início	Fim
01	219002575	01	BLOCO MOTOR		3243	
03	219002577	07	BUJÃO		3243	
04	219002578	03	TAMPA CÔNICA		3243	
05	219002081	01	BUJÃO 3/8"		3243	
06	219002579	04	CAMISA		3243	
07	219002580	CN	CALÇO CAMISA		3243	
07	219002581	CN	CALÇO CAMISA		3243	
07	219002582	CN	CALÇO CAMISA		3243	
07	219002583	CN	CALÇO CAMISA		3243	
08	219002463	08	ANEL DE VEDAÇÃO		3243	
11	219002584	01	BUCHA EXPANSORA 8x24		3243	
12	219002081	01	BUJÃO 3/8"		3243	
17	219002585	02	PINO 10x20		3243	
18	219002586	04	EJETOR ÓLEO		3243	
19	219002056	02	ANEL ENCOSTO STD		3243	
19	219002514	02	ANEL ENCOSTO		3243	
21	219002602	04	TAMPA CÔNICA &25		3243	
22	219002603	01	TAMPA CÔNICA &16		3243	
24	219002609	05	BRONZINA		3243	
24	219002610	05	BRONZINA		3243	
24	219002611	05	BRONZINA		3243	

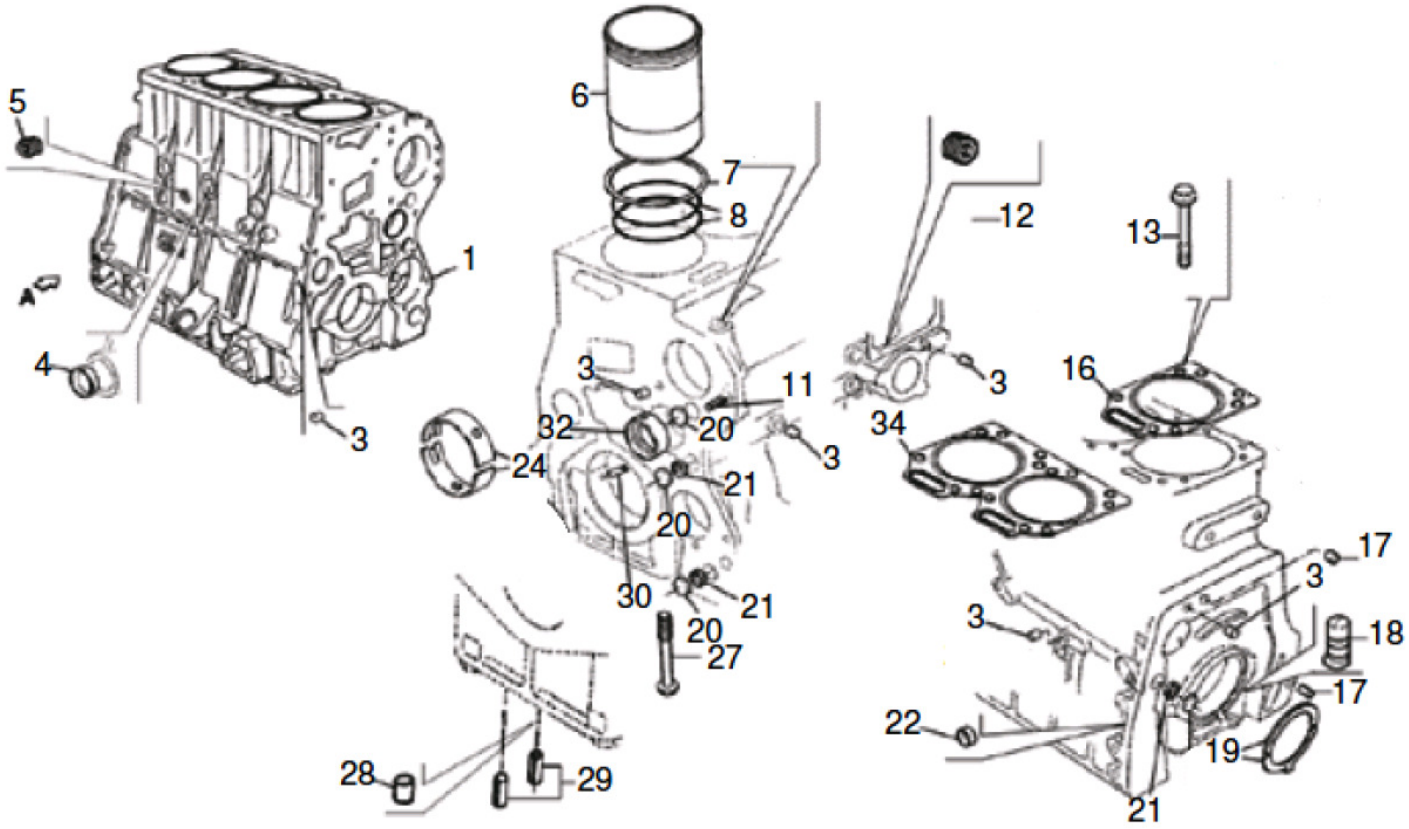

Fig.	Código	Qtd	Descrição (português)	Nota	Início	Fim
24	219002612	05	BRONZINA		3243	
24	219002613	05	BRONZINA		3243	
27	219002614	10	PARAFUSO		3243	
28	219002591	02	TAMPÃO		3243	
29	219002615	04	BUCHA EXPANSORA 16x30		3243	
30	219002616	05	BUCHA EXPANSORA 4x6		3243	
32	219002617	01	BUCHA		3243	
34	219002618	02	JUNTA CABEÇOTE		3243	

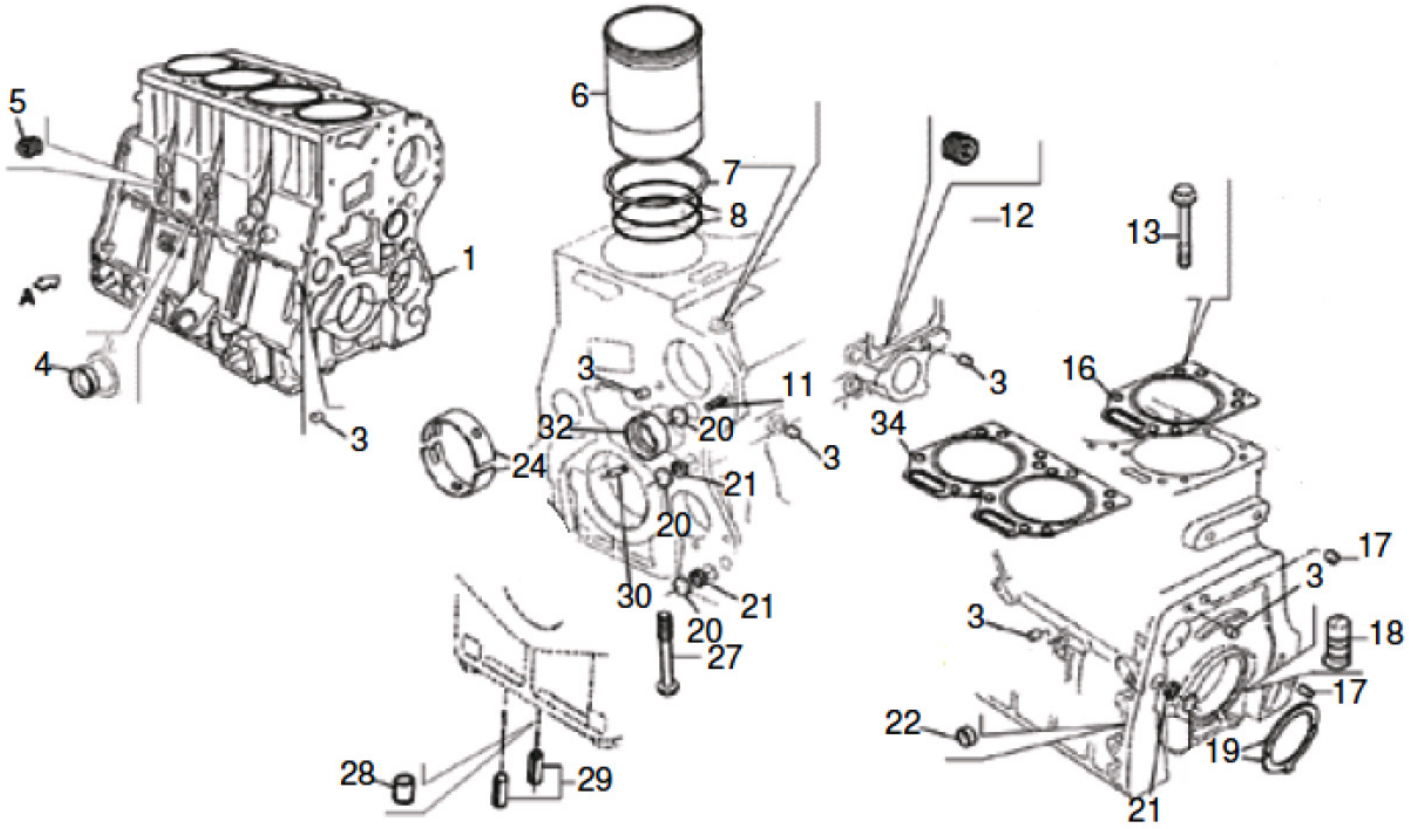

Fig.	Código	Qtd	Descrição (português)	Nota	Início	Fim
01	219002576	01	BLOCO MOTOR		3243	
03	219002577	07	BUJÃO		3243	
04	219002578	03	TAMPA CÔNICA		3243	
05	219002081	01	BUJÃO 3/8"		3243	
06	219002579	04	CAMISA		3243	
07	219002580	CN	CALÇO CAMISA		3243	
07	219002581	CN	CALÇO CAMISA		3243	
07	219002582	CN	CALÇO CAMISA		3243	
07	219002583	CN	CALÇO CAMISA		3243	
08	219002463	08	ANEL DE VEDAÇÃO		3243	
11	219002584	01	BUCHA EXPANSORA 8x24		3243	
12	219002081	01	BUJÃO 3/8"		3243	
17	219002585	02	PINO 10x20		3243	
18	219002586	04	EJETOR ÓLEO		3243	
19	219002056	02	ANEL ENCOSTO STD		3243	
19	219002514	02	ANEL ENCOSTO		3243	
21	219002602	04	TAMPA CÔNICA &25		3243	
22	219002603	01	TAMPA CÔNICA &16		3243	
24	219002609	05	BRONZINA		3243	
24	219002610	05	BRONZINA		3243	
24	219002611	05	BRONZINA		3243	

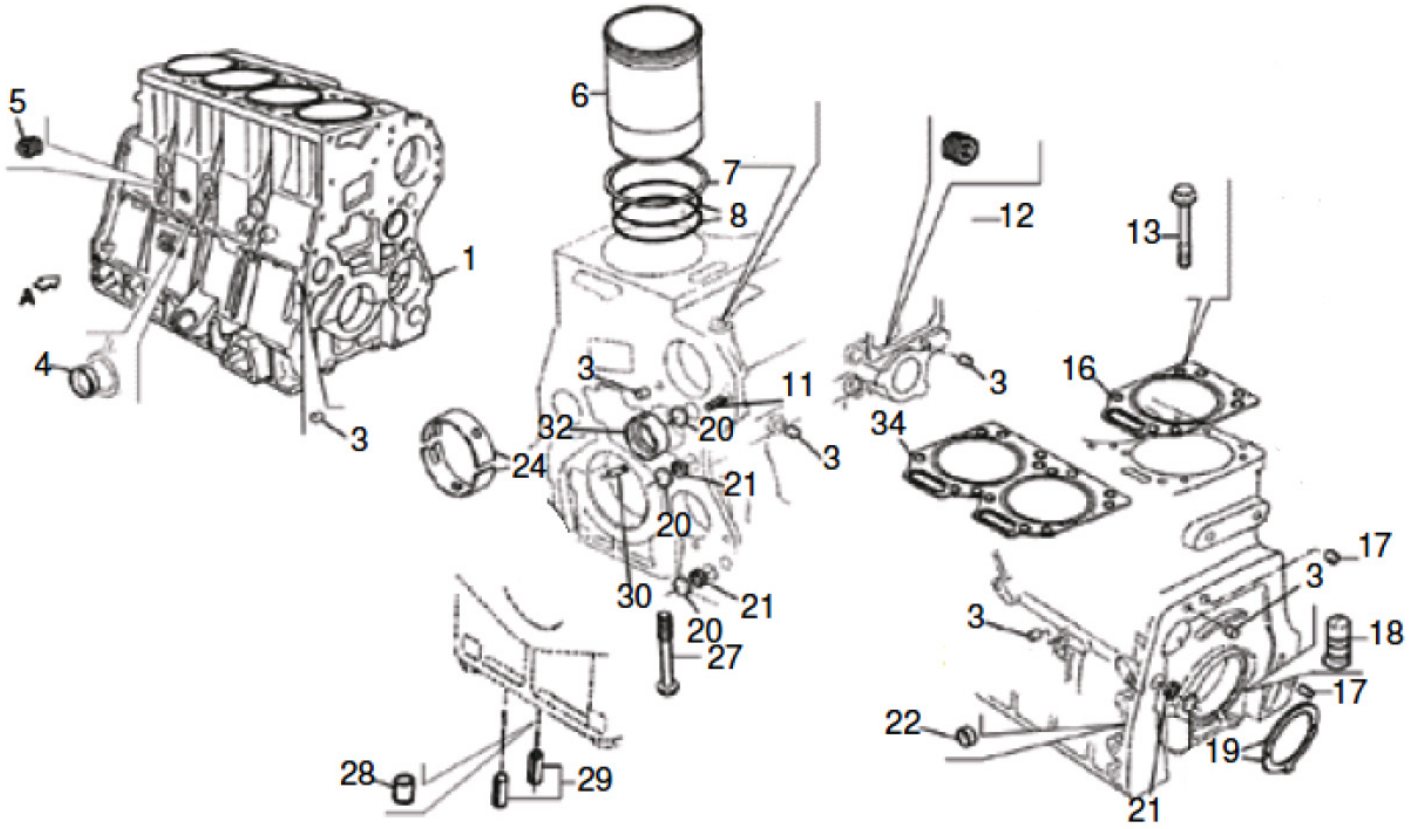

Fig.	Código	Qtd	Descrição (português)	Nota	Início	Fim
24	219002612	05	BRONZINA		3243	
24	219002613	05	BRONZINA		3243	
27	219002614	10	PARAFUSO		3243	
28	219002591	02	TAMPÃO		3243	
29	219002615	04	BUCHA EXPANSORA 16x30		3243	
30	219002616	05	BUCHA EXPANSORA 4x6		3243	
32	219002617	01	BUCHA		3243	
34	219002618	02	JUNTA CABEÇOTE		3243	

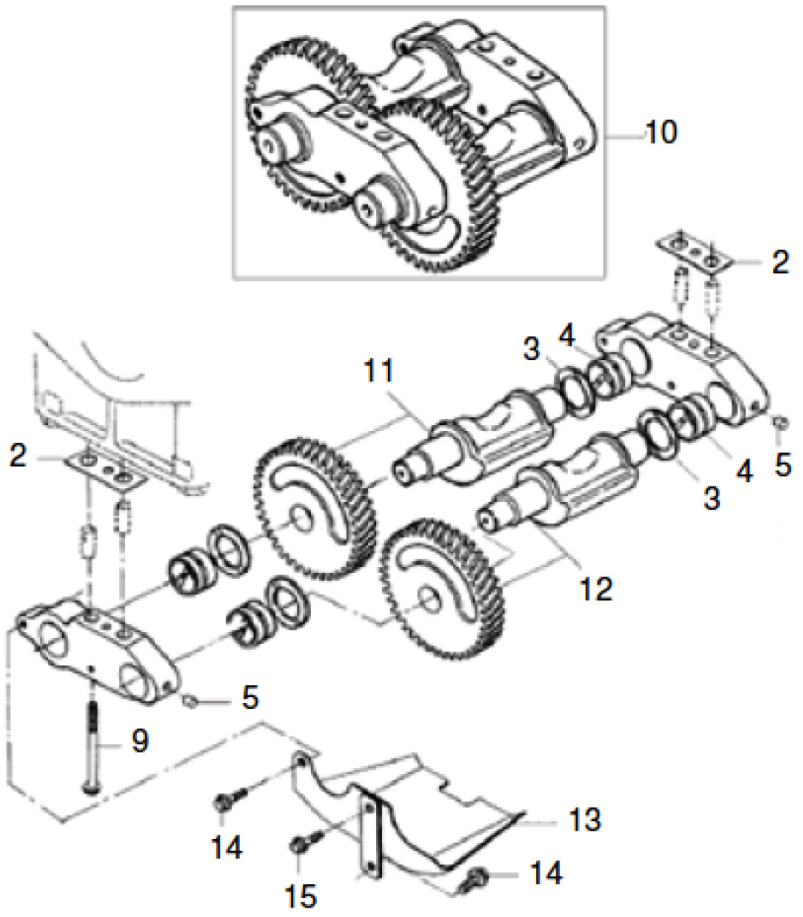

Fig.	Código	Qtd	Descrição (português)	Nota	Início	Fim
02	219002619	CN	CALÇO		3243	
03	219002620	CN	ANEL ENCOSTO 3,6 mm		3243	
03	219002621	CN	ANEL ENCOSTO 3,5 mm		3243	
03	219002622	CN	ANEL ENCOSTO 3,4 mm		3243	
04	219002623	04	BUCHA		3243	
05	219002624	02	TAMPÃO		3243	
09	219002587	04	PARAFUSO M10x100		3243	
10	219002625	01	COMPENSADOR MASSAS		3243	
11	219002626	01	EIXO COM ENGRENAGENS		3243	
12	219002627	01	EIXO COM ENGRENAGENS		3243	
13	219002628	01	DEFLETOR		3243	
14	219002629	02	PARAFUSO M8x10		3243	
15	219002630	01	PARAFUSO		3243	

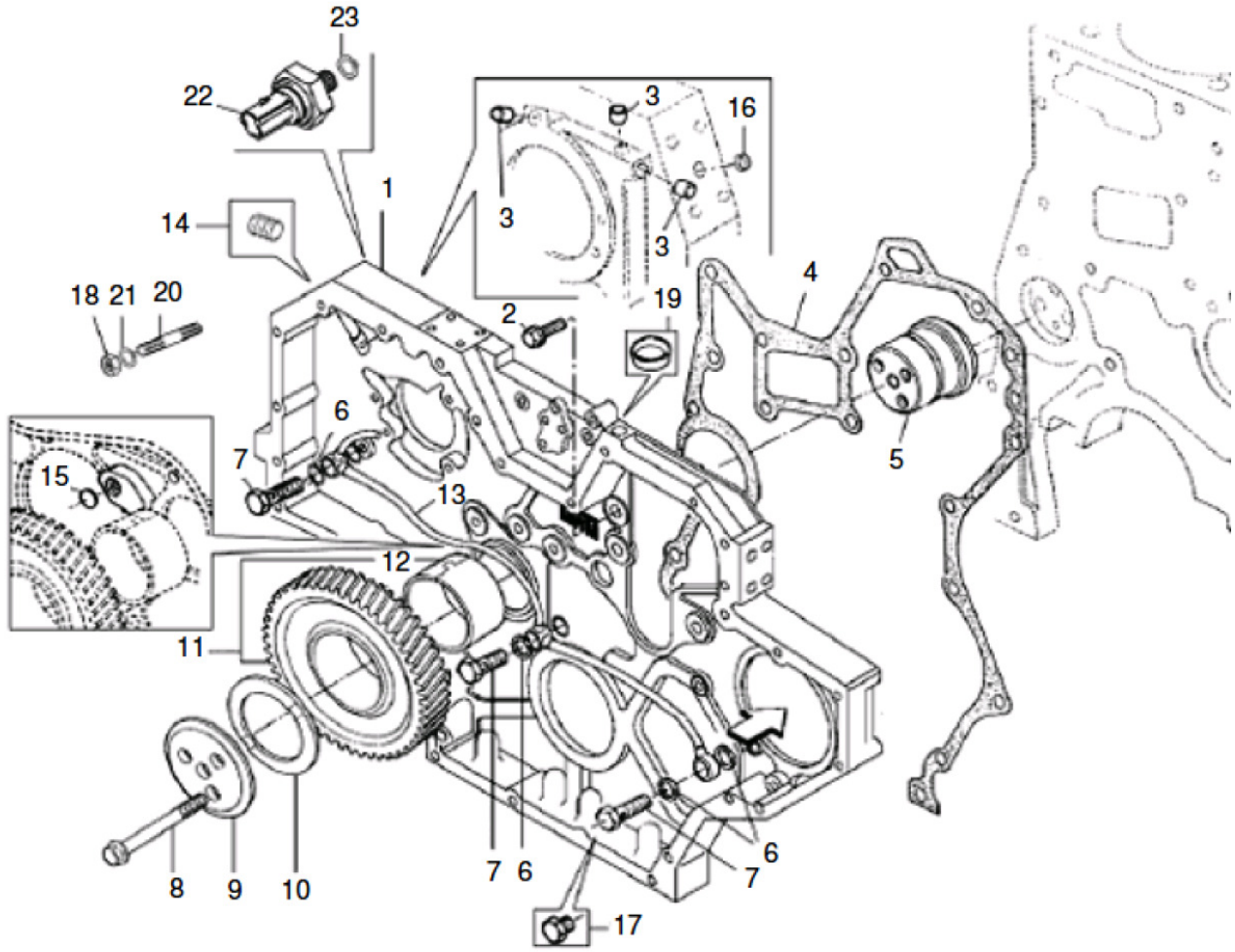

Fig.	Código	Qtd	Descrição (português)	Nota	Início	Fim
01	219002590	01	PEÇA INTERMEDIARIA		3243	
02	219002452	10	PARAFUSO M8X20		3243	
03	219002591	02	TAMPÃO		3243	
04	219002592	01	JUNTA		3243	
05	219001485	01	MANCAL INTERMEDIÁRIO		3243	
06	219001480	06	ARRUELA VEDAÇÃO		3243	
07	219002593	03	PARAFUSO OCO		3243	
08	219002594	03	PARAFUSO		3243	
09	219002595	01	DISCO DO MANCAL		3243	
10	219001482	CN	ANEL DE ENCOSTO		3243	
10	219001483	CN	ANEL DE ENCOSTO		3243	
10	219001484	CN	ANEL DE ENCOSTO		3243	
11	219002596	01	ENGRENAGEM		3243	
12	219001486	01	BUCHA DO MANCAL		3243	
13	219002597	01	TUBO LUBRIFICAÇÃO		3243	
14	219002598	01	BUJAO		3243	
18	219002599	02	PORCA		3243	
20	219002600	02	PRISIONEIRO		3243	
21	219002601	02	ARRUELA DE PRESSÃO		3243	

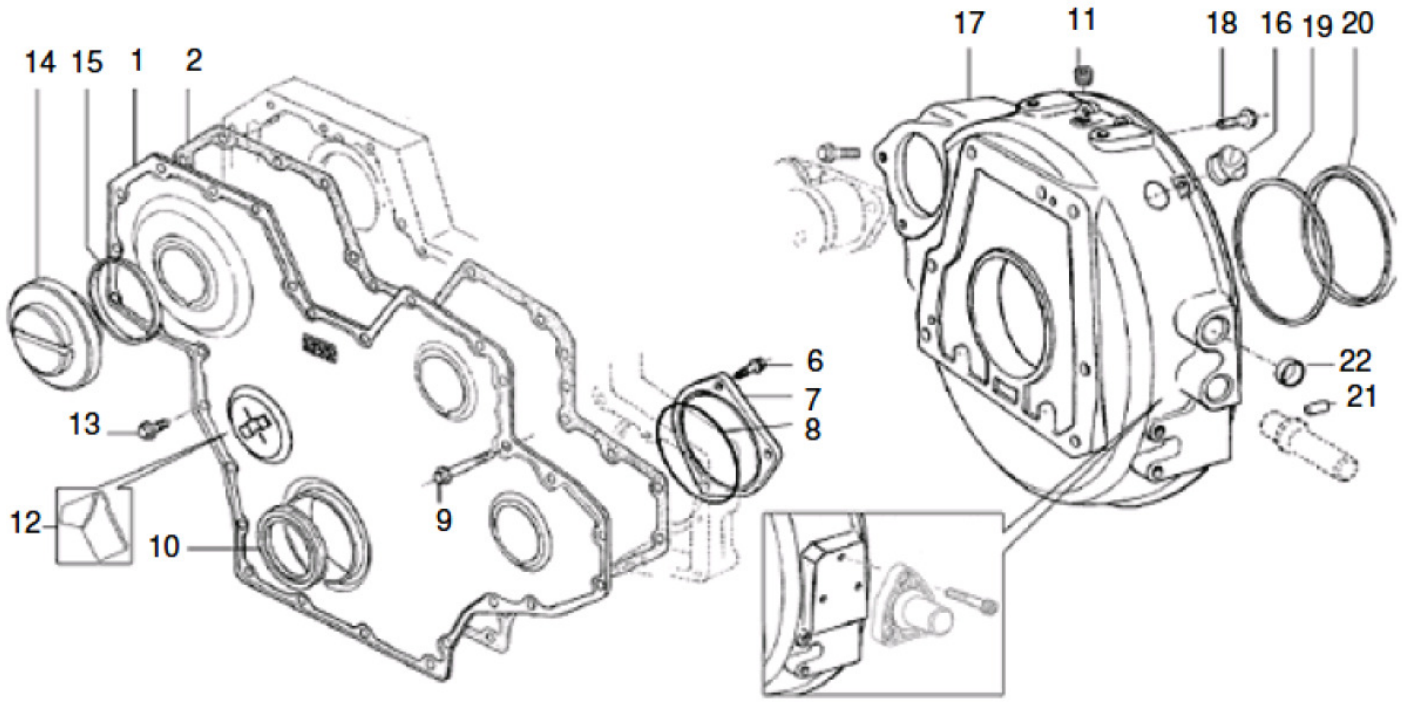

Fig.	Código	Qtd	Descrição (português)	Nota	Início	Fim
01	219002417	01	TAMPA FRONTAL		3243	
02	219001257	01	JUNTA		3243	
06	219002076	03	PARAFUSO M10x20		3243	
07	219002077	01	TAMPA		3243	
08	219002078	01	ANEL DE VEDAÇÃO		3243	
09	219002632	11	PARAFUSO M8x55		3243	
10	219002568	01	RETENTOR DIANTEIRO		3243	
12	219002633	01	INDICADOR PMS		3243	
13	219002635	17	PARAFUSO M8x16		3243	
14	219001436	02	TAMPA DE INSPEÇÃO		3243	
15	219001437	02	ANEL DE VEDAÇÃO		3243	
16	219002636	02	TAMPA VEDAÇÃO		3243	
17	219002176	01	CARCAÇA VOLANTE		3243	
18	219002637	10	PARAFUSO		3243	
19	219002638	01	ANEL DISTANCIADOR		3243	
20	219001441	01	RETENTOR TRASEIRO		3243	
21	219002639	02	PINO GUIA		3243	
22	210301544	01	BUJÃO		3243	

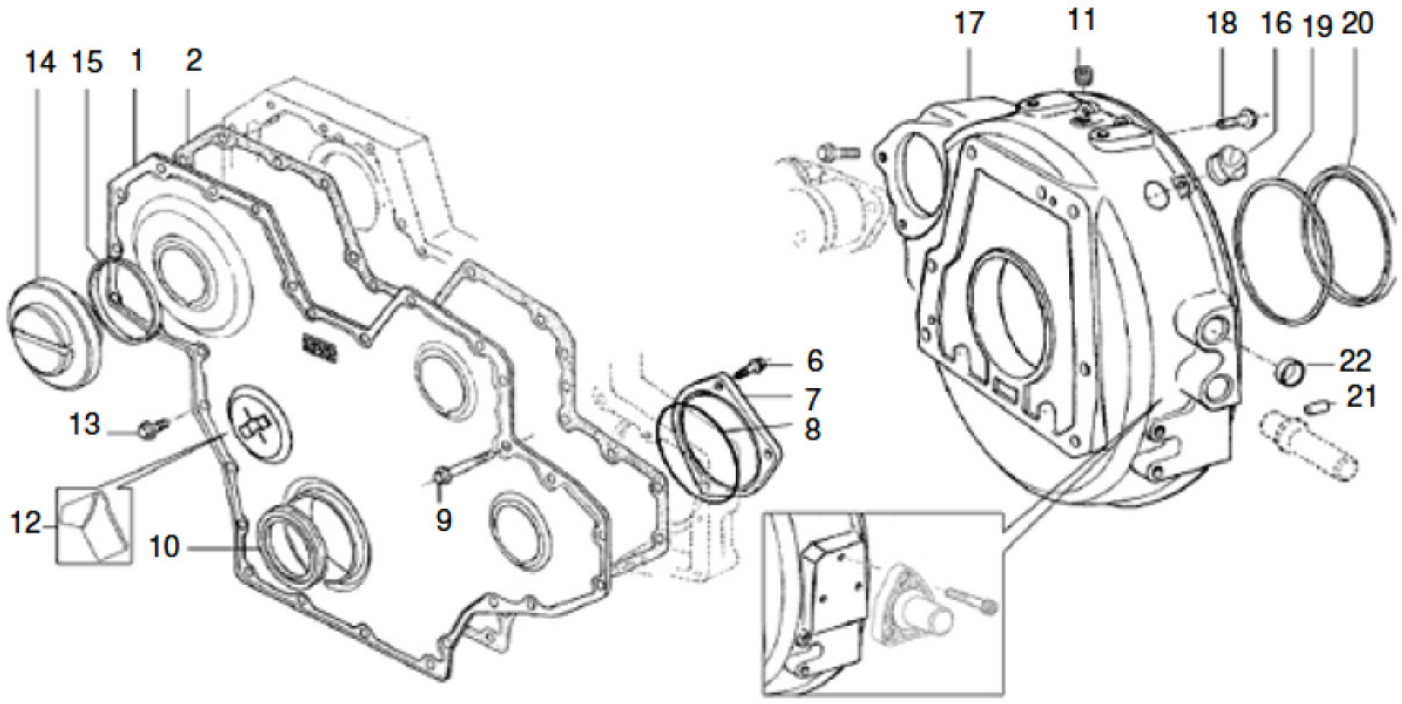

Fig.	Código	Qtd	Descrição (português)	Nota	Início	Fim
01	219002417	01	TAMPA FRONTAL		3243	
02	219001257	01	JUNTA		3243	
06	219002076	03	PARAFUSO M10x20		3243	
07	219002077	01	TAMPA		3243	
08	219002078	01	ANEL DE VEDAÇÃO		3243	
09	219002632	11	PARAFUSO M8x55		3243	
10	219002568	01	RETENTOR DIANTEIRO		3243	
12	219002634	01	INDICADOR PMS		3243	
13	219002635	17	PARAFUSO M8x16		3243	
14	219001436	02	TAMPA DE INSPEÇÃO		3243	
15	219001437	02	ANEL DE VEDAÇÃO		3243	
16	219002636	02	TAMPA VEDAÇÃO		3243	
17	219002176	01	CARCAÇA VOLANTE		3243	
19	219002638	01	ANEL DISTANCIADOR		3243	
20	219001441	01	RETENTOR TRASEIRO		3243	
21	219002639	02	PINO GUIA		3243	
22	210301544	01	BUJÃO		3243	

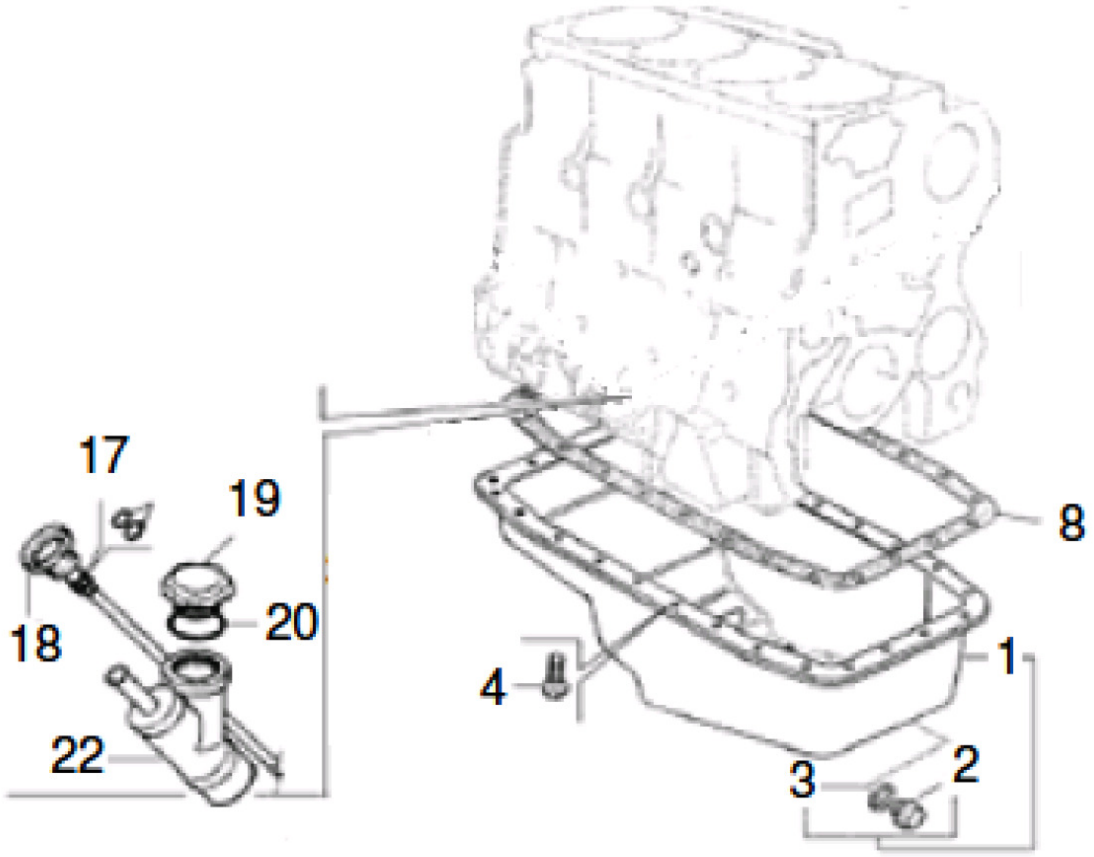

Fig.	Código	Qtd	Descrição (português)	Nota	Início	Fim
01	219001503	01	CÁRTER		3243	
02	219001498	01	BUJÃO		3243	
03	219001497	01	ARRUELA VEDAÇÃO		3243	
04	219002557	26	PARAFUSO M8x16		3243	
08	219001341	01	JUNTA		3243	
17	219001494	02	ANEL VEDAÇÃO		3243	
18	219002227	01	HASTE DE NÍVEL		3243	
19	219001495	01	TAMPA		3243	
20	219001496	01	ANEL VEDAÇÃO		3243	
22	219002640	01	BOCAL ENCHIMENTO		3243	

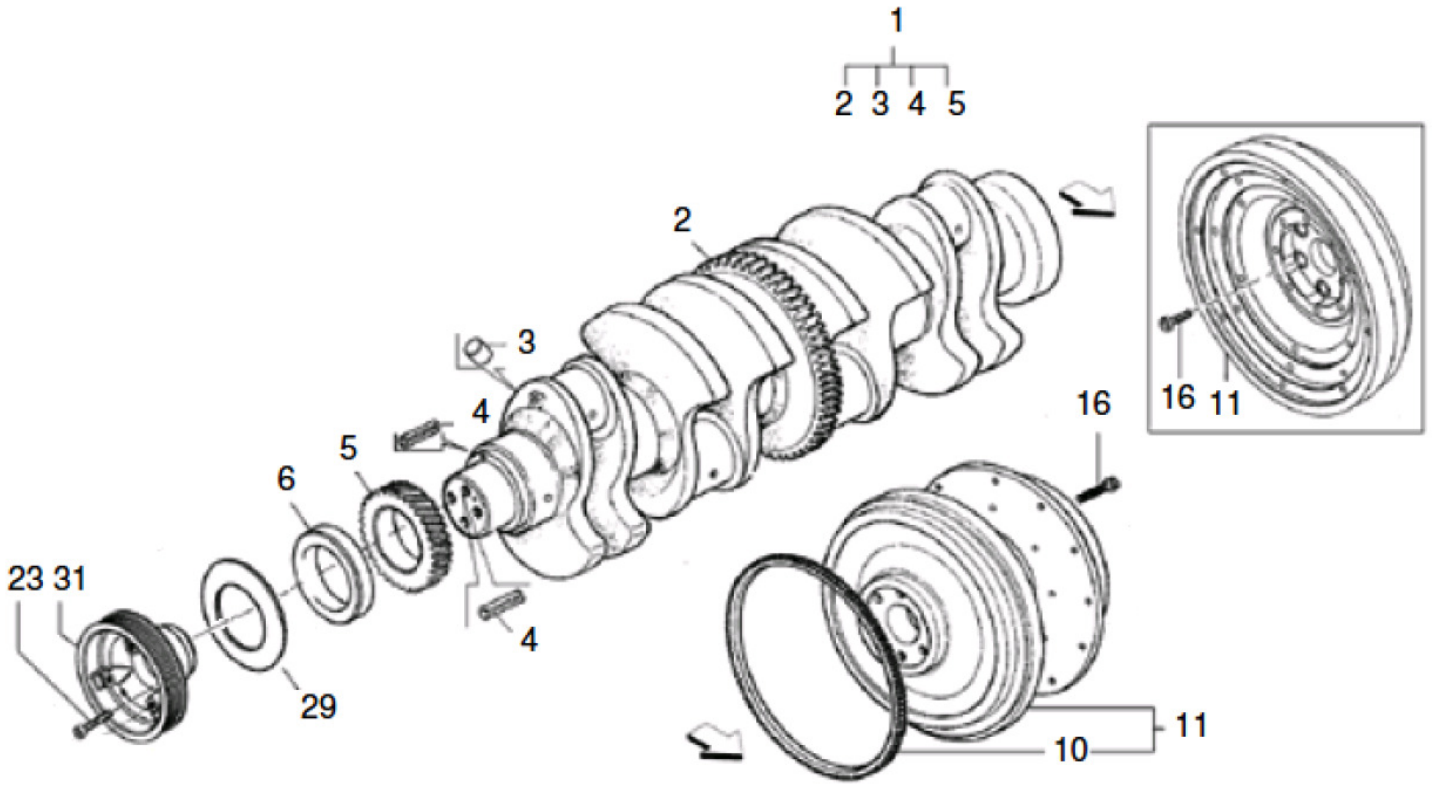

Fig.	Código	Qtd	Descrição (português)	Nota	Início	Fim
01	219001933	01	ÁRVORE MANIVELAS		3243	
02	219002647	01	ENGRENAGEM		3243	
03	219002644	04	TAMPÃO & 8H 11		3243	
04	219002645	02	BUCHA EXPANSORA		3243	
05	219002646	01	ENGRENAGEM		3243	
06	219001259	01	BUCHA		3243	
07	219002645	01	BUCHA EXPANSORA		3243	
10	219001505	01	CREMALHEIRA		3243	
11	219002177	01	VOLANTE		3243	
16	219002648	06	PARAFUSO M16x35		3243	
23	219002076	04	PARAFUSO M10x20		3243	
29	219002379	01	DEFLETOR		3243	
31	219002652	01	POLIA		3243	

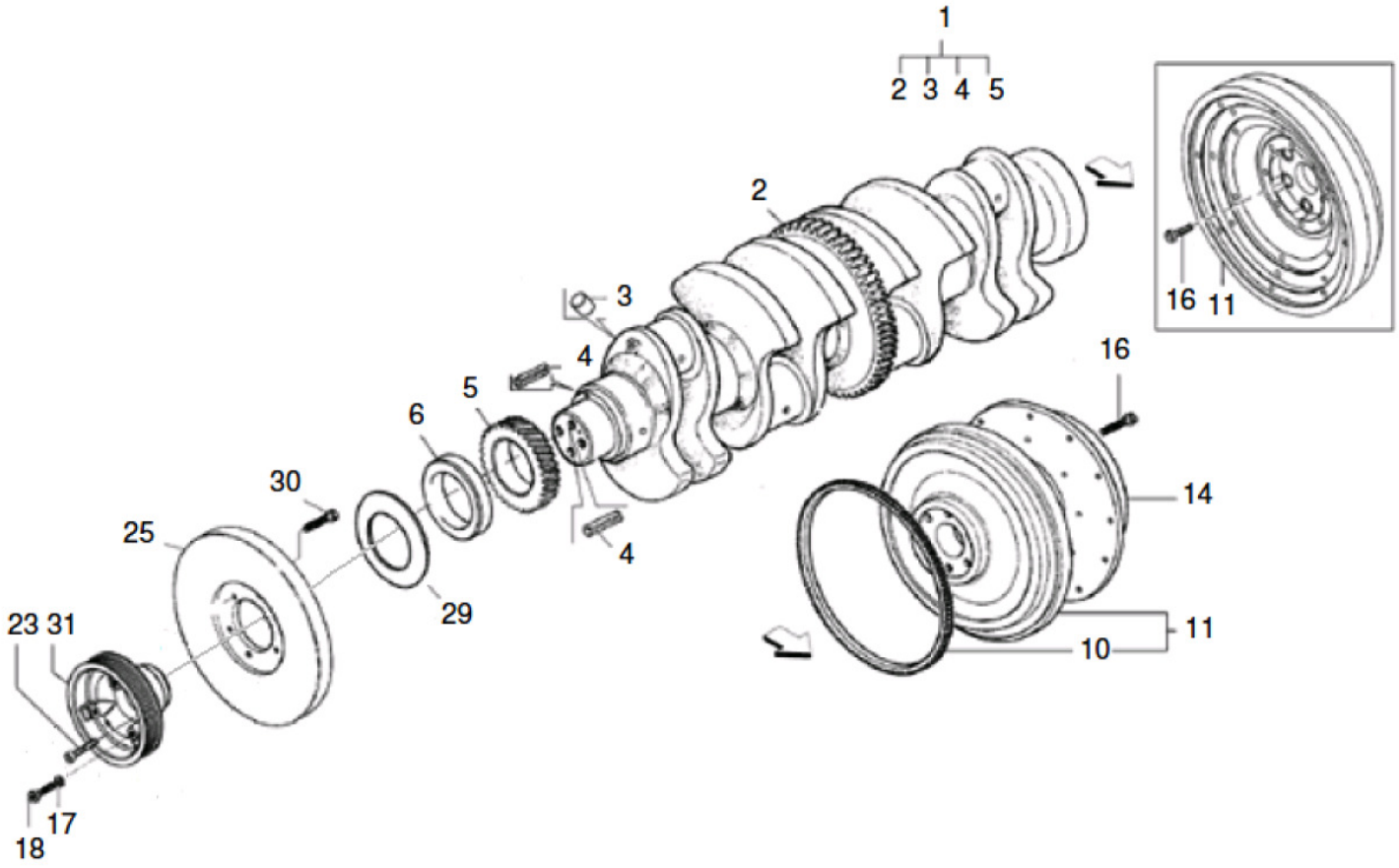

Fig.	Código	Qtd	Descrição (português)	Nota	Início	Fim
01	219001933	01	ÁRVORE MANIVELAS		3243	
02	219002647	01	ENGRENAGEM		3243	
03	219002644	04	TAMPÃO & 8H 11		3243	
04	219002645	02	BUCHA EXPANSORA		3243	
05	219002646	01	ENGRENAGEM		3243	
06	219001259	01	BUCHA		3243	
07	219002645	01	BUCHA EXPANSORA		3243	
10	219001505	01	CREMALHEIRA		3243	
11	219002177	01	VOLANTE		3243	
16	219002648	06	PARAFUSO M16x35		3243	
23	219002076	04	PARAFUSO M10x20		3243	
29	219002379	01	DEFLETOR		3243	
31	219002653	01	POLIA		3243	
25	219002651	01	AMORTECEDOR VIBRAÇÕES		3243	
17	219002649	06	ARRUELA PRESSÃO		3243	
18	219002650	06	PARAFUSO M10x40		3243	

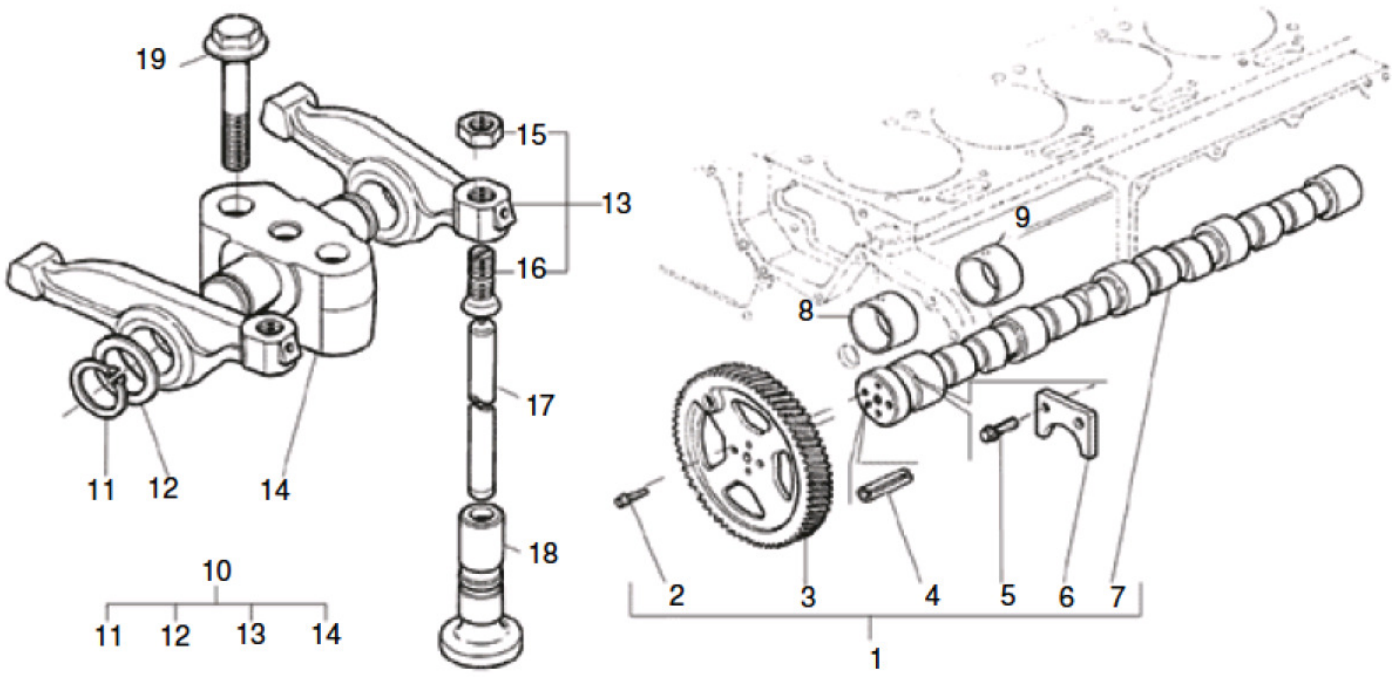

Fig.	Código	Qtd	Descrição (português)	Nota	Início	Fim
01	219002654	01	ÁRVORE COMANDO		3243	
02	219002655	04	PARAFUSO M8x20		3243	
03	219002656	01	ENGRENAGEM		3243	
04	219002657	01	BUCHA EXPANSORA		3243	
05	219002557	02	PARAFUSO M8x16		3243	
06	219002658	01	TRAVA		3243	
07	219002659	01	ÁRVORE COMANDO		3243	
08	219002660	02	BUCHA 1º E 5º MANCAIS		3243	
09	219002661	03	BUCHA 2º AO 4º MANCAL		3243	
10	219002662	04	SUPORTE COM BALANCINS		3243	
11	219002663	08	TRAVA		3243	
12	219002664	08	ARRUELA		3243	
13	219002665	08	BALANCIM		3243	
14	219002666	04	SUPORTE		3243	
15	219002599	08	PORCA		3243	
16	219002667	08	PARAFUSO REGULAGEM		3243	
17	219002061	08	HASTE BALANCIM		3243	
18	219002462	08	TUCHO - REPARO		3243	
18	219002731	08	TUCHO STANDARD		3243	
19	219002454	08	PARAFUSO		3243	

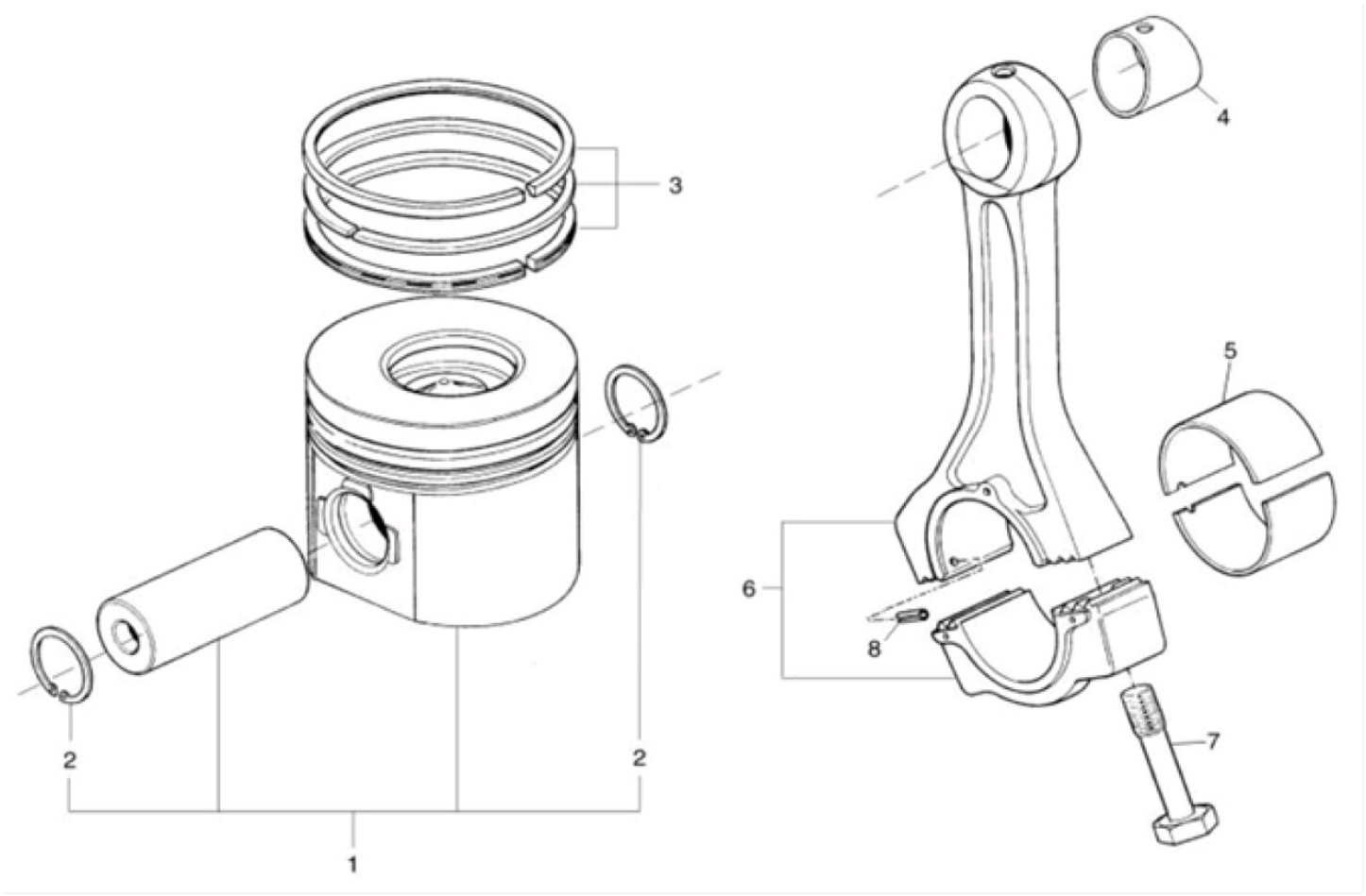

Fig.	Código	Qtd	Descrição (português)	Nota	Início	Fim
01	941001600044	04	PISTÃO		3243	
01	941001600054	04	PISTÃO		3243	
02	60305020038	08	TRAVA		3243	
03	961080190057	04	JOGO ANÉIS		3243	
04	961004320024	04	BUCHA DA BIELA		3243	
05	219002057	CN	BRONZINA - REP. 1		3243	
05	219002058	CN	BRONZINA - REP. 2		3243	
05	961084300377	CN	BRONZINA - REP 3		3243	
05	961084300397	CN	BRONZINA - REP. 4		3243	
05	219001931	CN	BRONZINA - STD		3243	
06	219002528	04	BIELA		3243	
07	961003530014	08	PARAFUSO DA BIELA		3243	
08	602201500416	04	BUCHA EXPANSORA		3243	

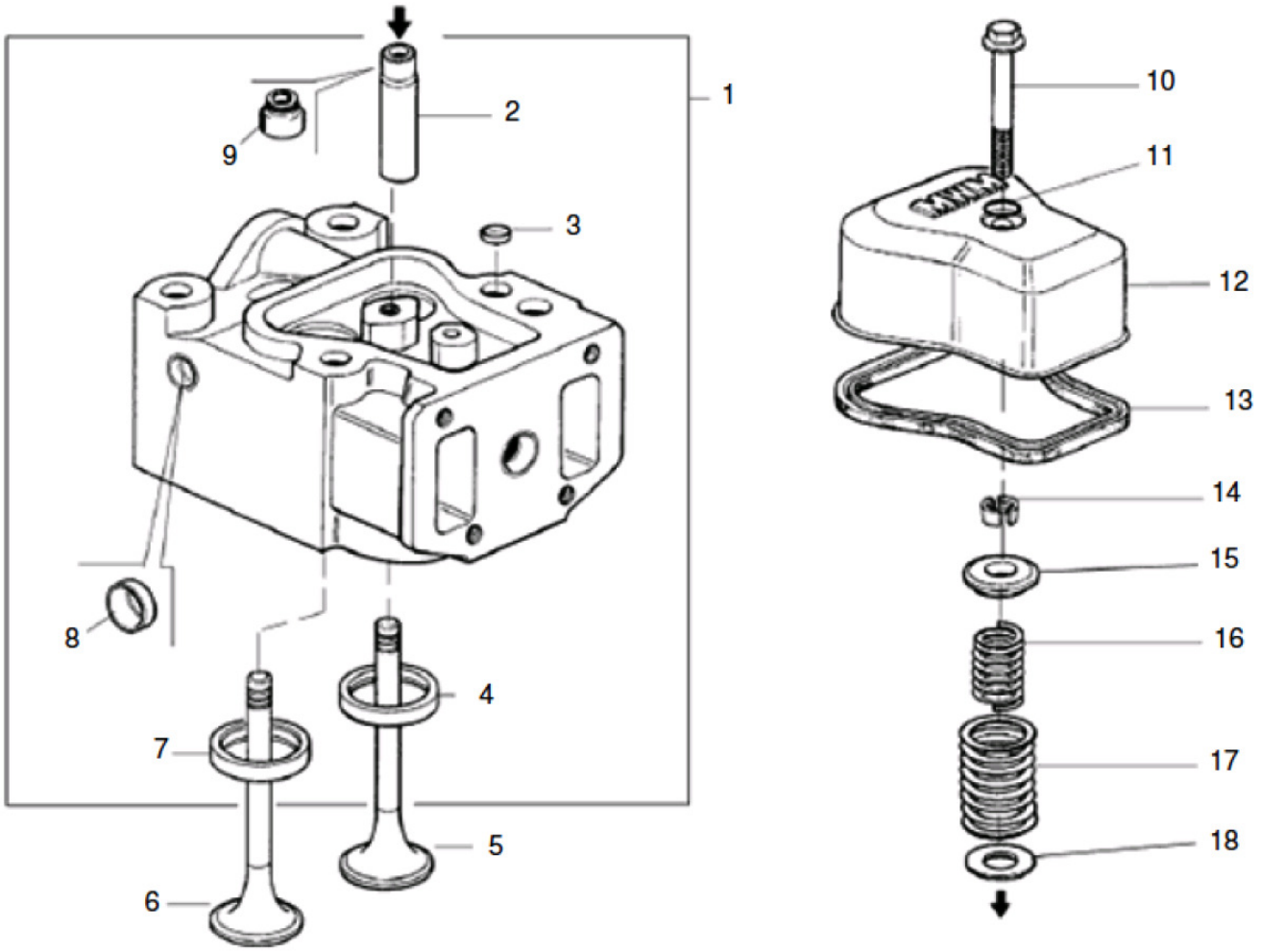

Fig.	Código	Qtd	Descrição (português)	Nota	Início	Fim
01	219002672	04	CABEÇOTE		3243	
02	961083320024	08	GUIA DE VÁLVULAS		3243	
03	219002674	04	TAMPA VALVULA		3243	
04	219002675	04	SEDE VÁLVULA ESCAPE		3243	
05	219002063	04	VÁLVULA - ESCAPE		3243	
06	219002064	04	VÁLVULA - ADMISSÃO		3243	
07	219002676	04	SEDE VÁLVULA ADMISSÃO		3243	
08	219002554	16	TAMPA VEDAÇÃO & 22,48-22,53 MM		3243	
09	219002677	08	RETENTOR		3243	
10	219002678	04	PARAFUSO M8x45		3243	
11	219001446	04	ANEL VEDAÇÃO		3243	
12	219002679	04	TAMPA VÁLVULAS		3243	
13	219001445	04	JUNTA		3243	
14	219002680	16	TRAVA		3243	
15	219002681	08	ASSENTO MOLA		3243	
16	219002682	08	MOLA INTERNA		3243	
18	219002683	08	ARRUELA		3243	

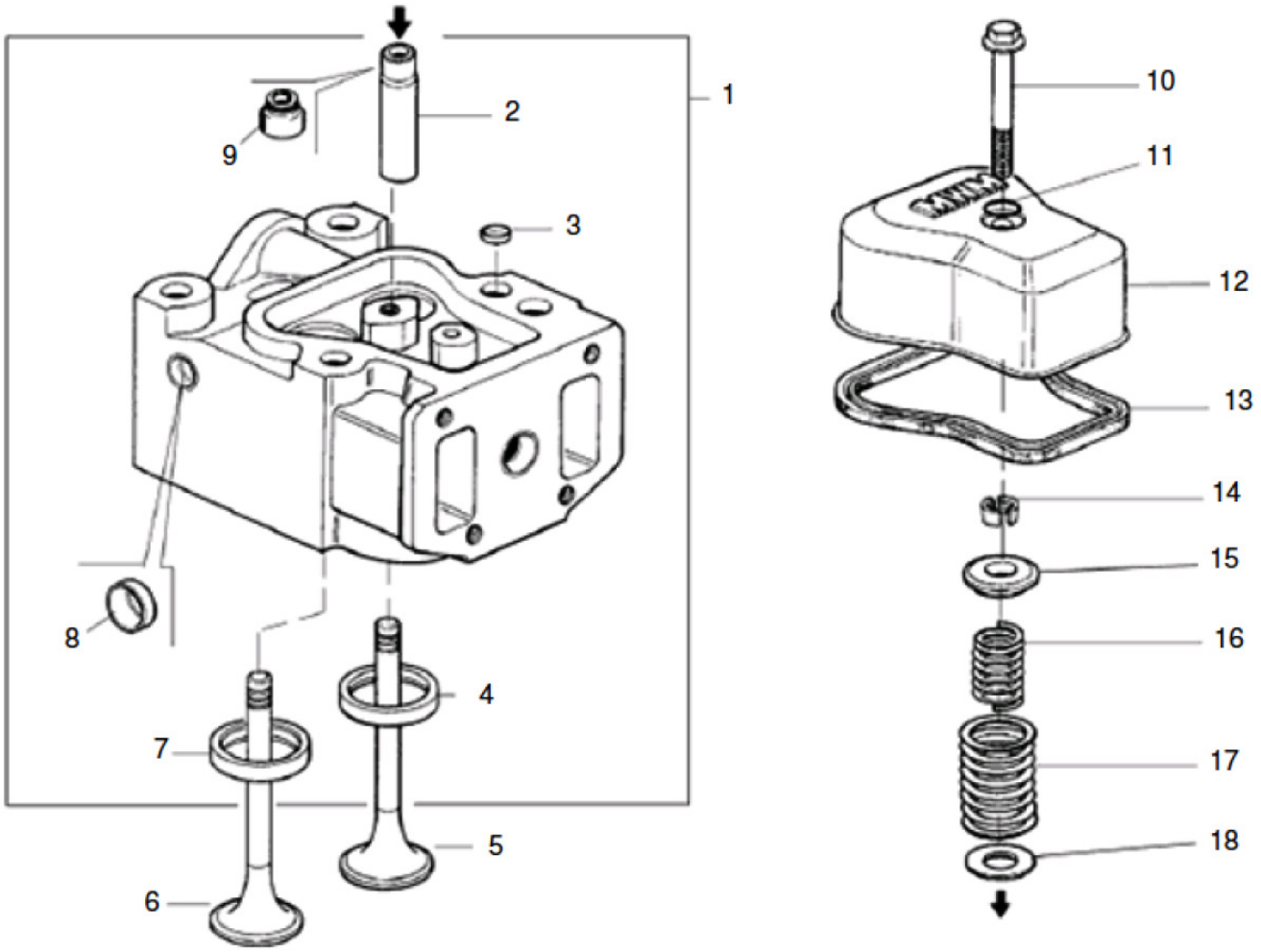

Fig.	Código	Qtd	Descrição (português)	Nota	Início	Fim
01	219002673	04	CABEÇOTE		3243	
02	961083320024	08	GUIA DE VÁLVULAS		3243	
03	219002674	04	TAMPA VALVULA		3243	
04	219002675	04	SEDE VÁLVULA ESCAPE		3243	
05	219002063	04	VÁLVULA - ESCAPE		3243	
06	219002064	04	VÁLVULA - ADMISSÃO		3243	
07	219002676	04	SEDE VÁLVULA ADMISSÃO		3243	
08	219002554	16	TAMPA VEDAÇÃO & 22,48-22,53 MM		3243	
09	219002677	08	RETENTOR		3243	
10	219002678	04	PARAFUSO M8x45		3243	
11	219001446	04	ANEL VEDAÇÃO		3243	
12	219002679	04	TAMPA VÁLVULAS		3243	
13	219001445	04	JUNTA		3243	
14	219002680	16	TRAVA		3243	
15	219002681	08	ASSENTO MOLA		3243	
16	219002682	08	MOLA INTERNA		3243	
18	219002683	08	ARRUELA		3243	

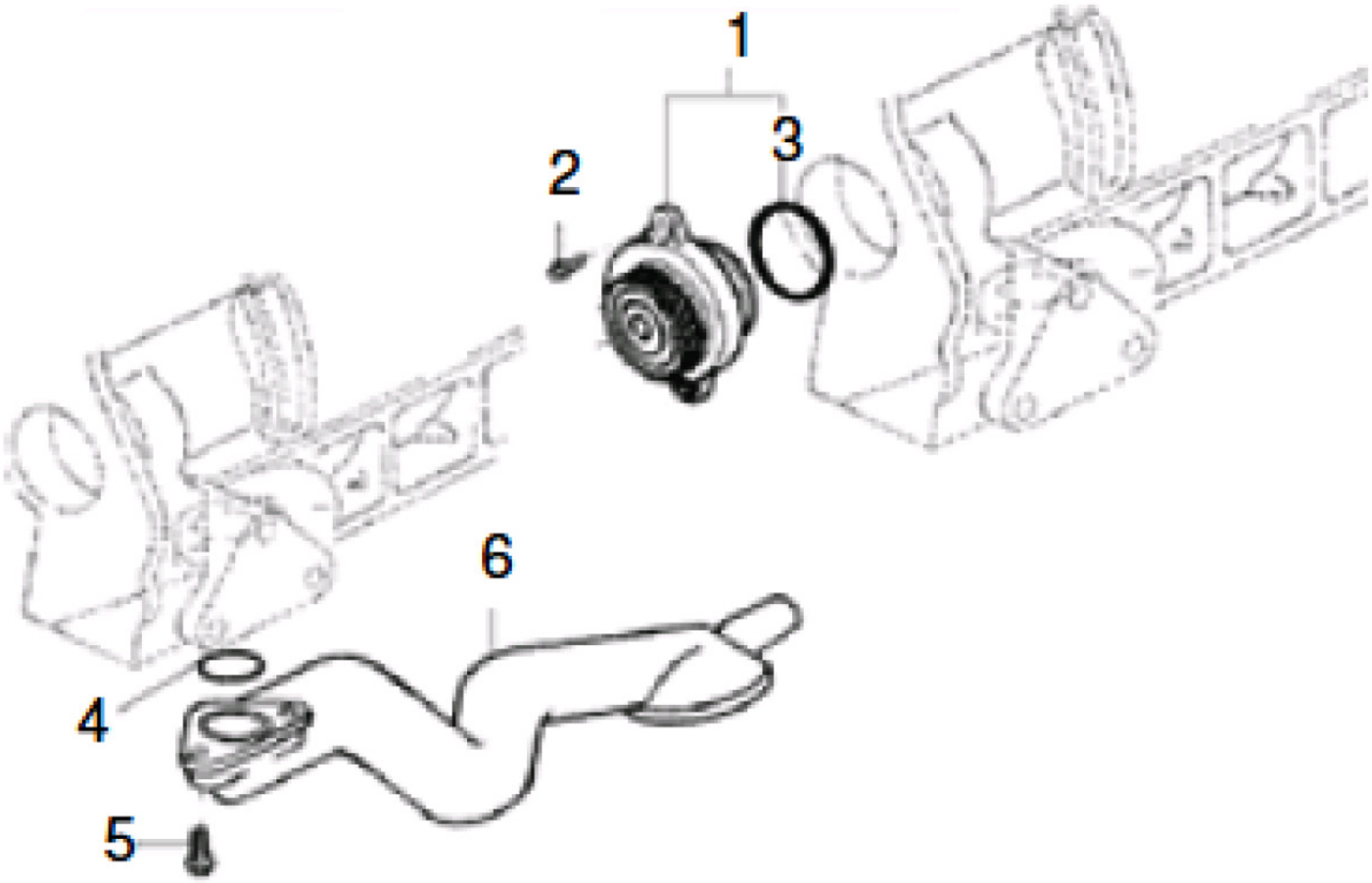

Fig.	Código	Qtd	Descrição (português)	Nota	Início	Fim
01	219001447	01	BOMBA DE ÓLEO		3243	
02	219002452	02	PARAFUSO M8X20		3243	
03	219001448	01	ANEL VEDAÇÃO		3243	
04	219001449	01	ANEL VEDAÇÃO		3243	
05	219002452	02	PARAFUSO M8X20		3243	
06	219001490	01	TUBO SUCÇÃO		3243	

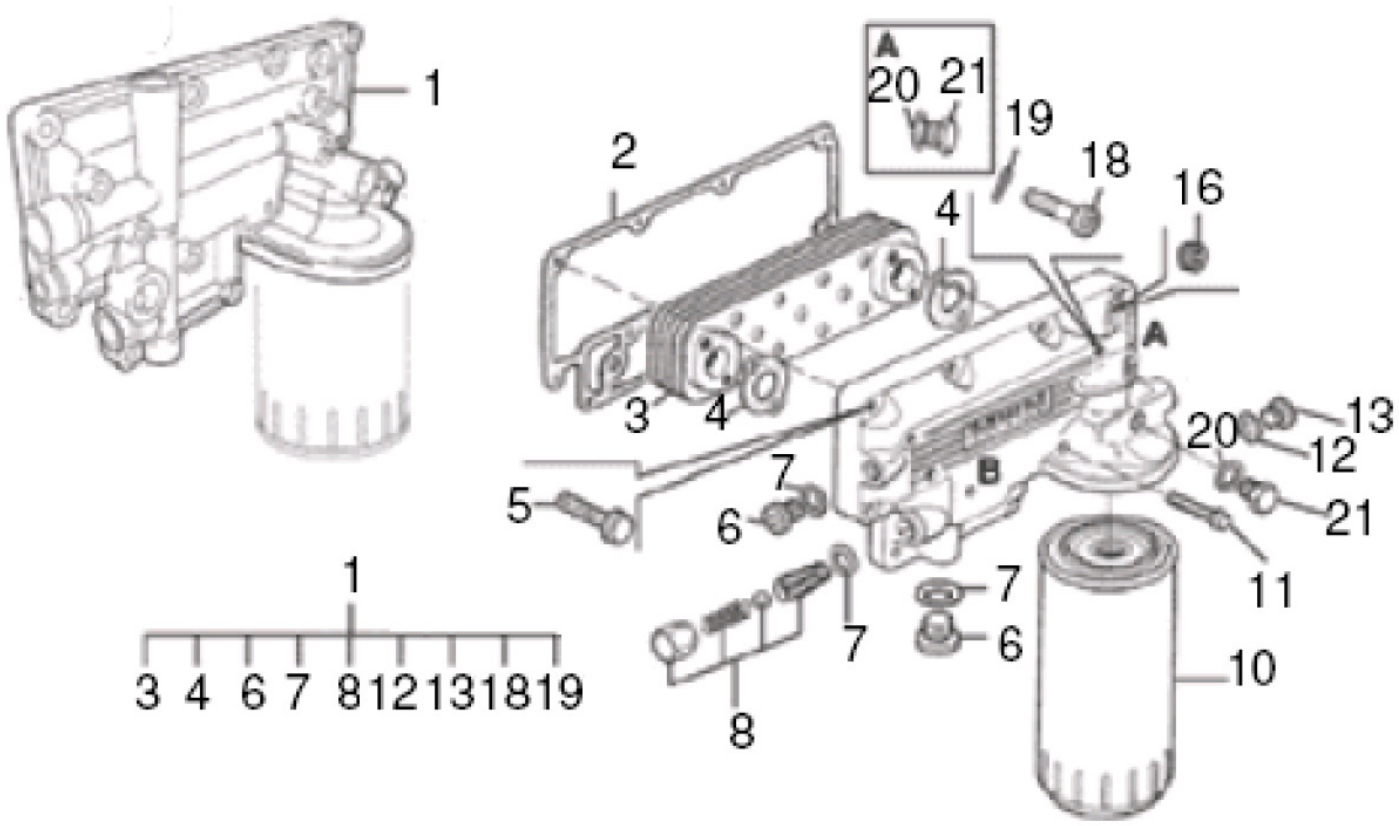

Fig.	Código	Qtd	Descrição (português)	Nota	Início	Fim
01	219002118	01	CABEÇOTE COMPLETE C/ TROCADOR DE CALOR		3243	
02	219002742	01	JUNTA		3243	
03	219002684	01	TROCADOR CALOR		3243	
04	219002743	02	JUNTA		3243	
05	219002531	10	PARAFUSO M8x30		3243	
06	219002080	01	BUJÃO M22x1,5		3243	
07	219002079	02	ARRUELA VEDAÇÃO		3243	
08	219002685	01	VÁLVULA RETORNO		3243	
10	219000397	01	ELEMENTO FILTRO LUBRIFICANTE MOTOR		3243	
11	219002678	02	PARAFUSO M8x45		3243	
12	219002686	01	ARRUELA VEDAÇÃO		3243	
13	219002687	01	BUJÃO		3243	
16	219002081	01	BUJÃO 3/8"		3243	
18	219002688	04	PARAFUSO M8x35		3243	
19	219002689	04	ARRUELA PRESSÃO		3243	
20	219002691	01	ARRUELA VEDAÇÃO		3243	
21	219002598	01	BUJAO		3243	
24	219002690	01	CONEXÃO		3243	

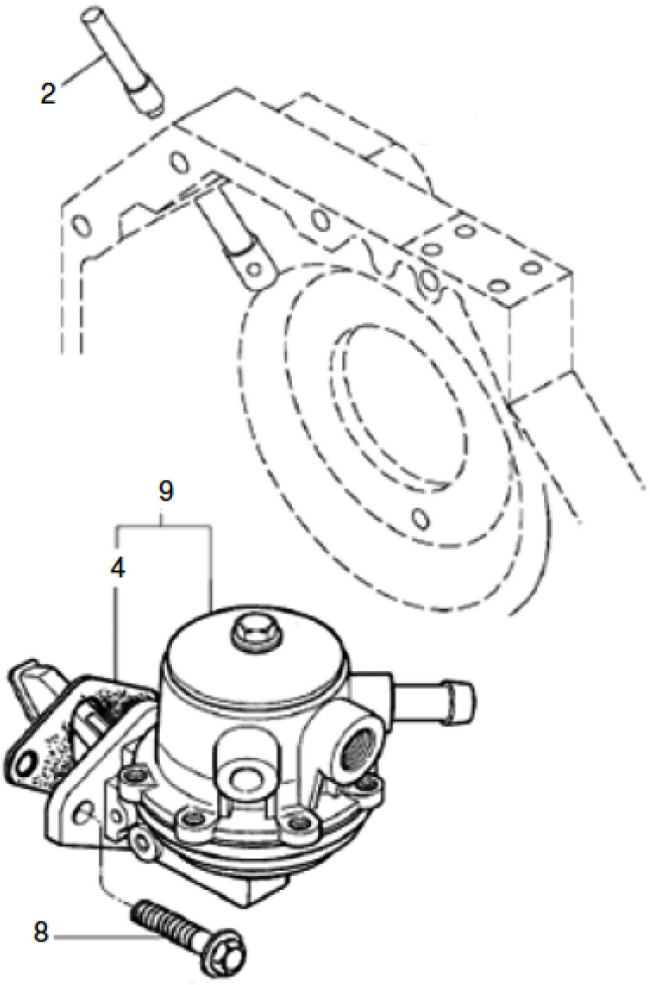

Fig.	Código	Qtd	Descrição (português)	Nota	Início	Fim
02	219001452	01	EIXO		3243	
04	219002256	01	JUNTA		3243	
08	219002635	02	PARAFUSO M8x16		3243	
09	219001451	01	BOMBA ALIMENTADORA		3243	

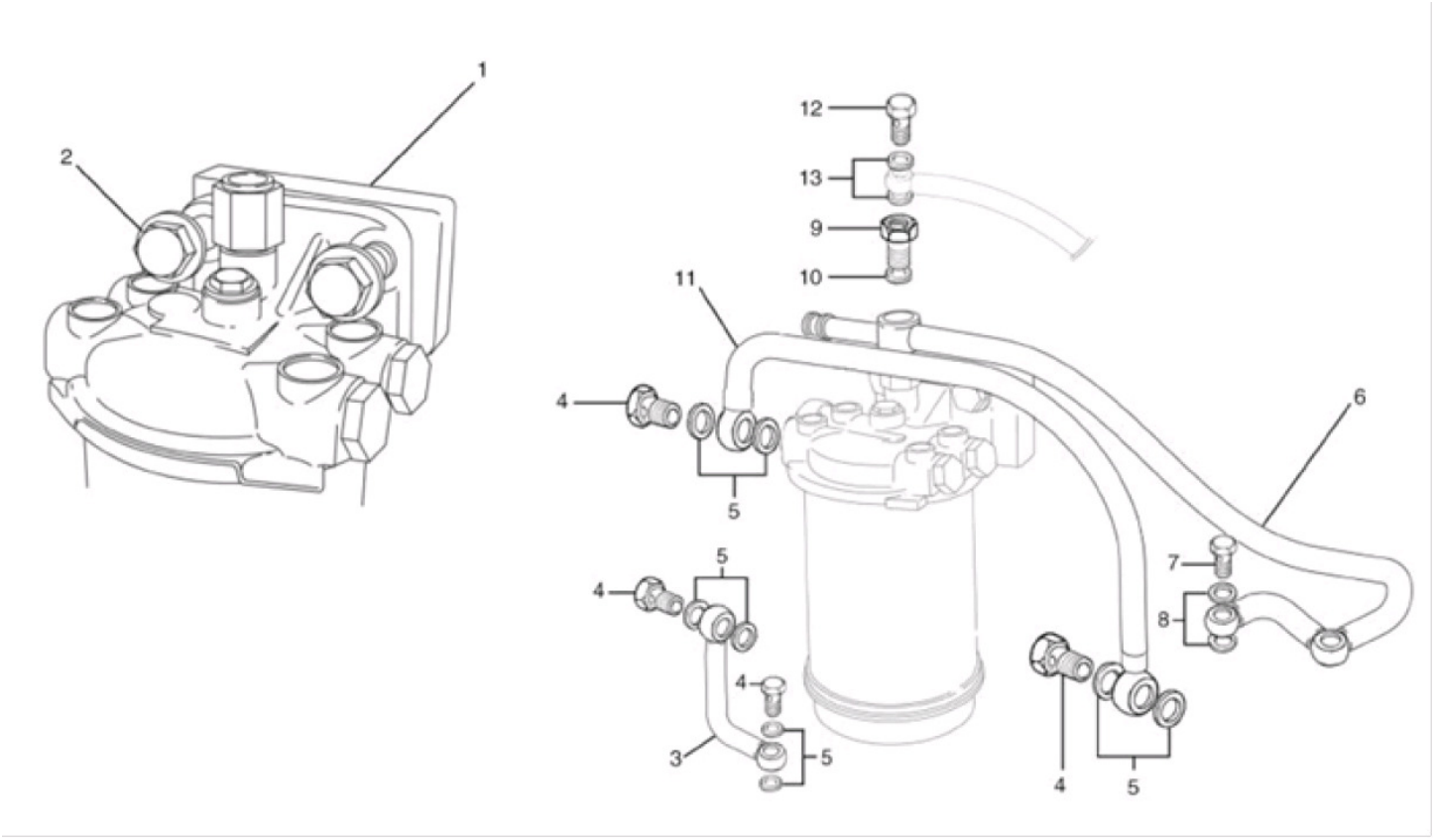

Fig.	Código	Qtd	Descrição (português)	Nota	Início	Fim
01	219002347	01	ESPAÇADOR		3243	
02	219002693	02	PARAFUSO M10x40		3243	
03	219001466	01	TUBO		3243	
04	219001468	04	PARAFUSO ÔCO M14X1,5		3243	
05	219002457	08	ARRUELA DE VEDAÇÃO		3243	
06	219001472	01	TUBO		3243	
07	219001473	02	PARAFUSO ÔCO M10x1		3243	
08	219001474	04	ARRUELA VEDAÇÃO		3243	
09	219001475	01	PARAFUSO ÔCO		3243	
10	219001471	02	ARRUELA VEDAÇÃO		3243	
11	219002694	01	TUBO BAIXA PRESSÃO		3243	
12	219001479	01	PARAFUSO ÔCO		3243	
13	219001480	02	ARRUELA VEDAÇÃO		3243	

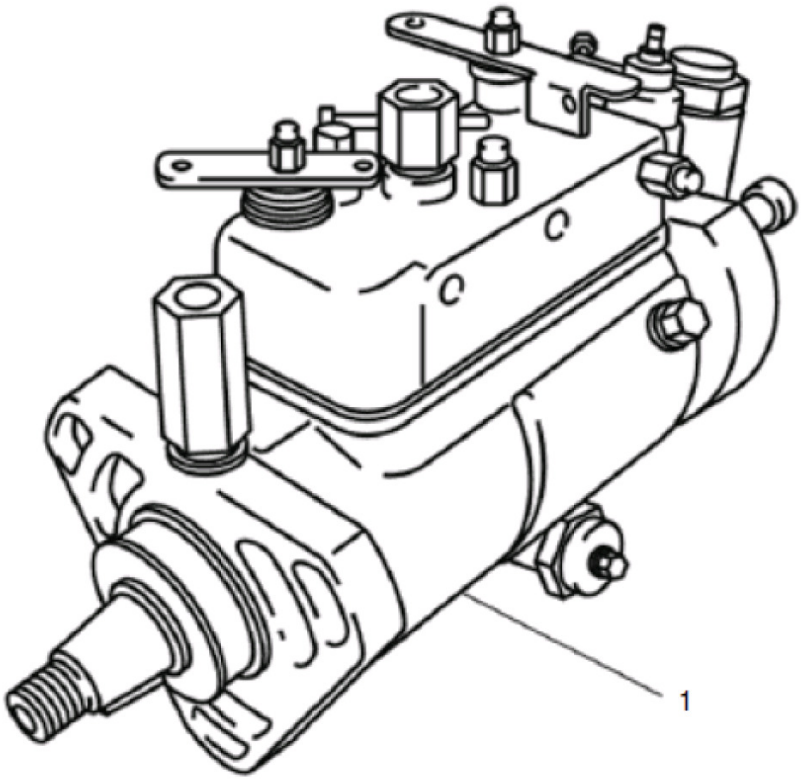

Fig.	Código	Qtd	Descrição (português)	Nota	Início	Fim
01	219001459	01	BOMBA INJETORA DELPHI		3243	

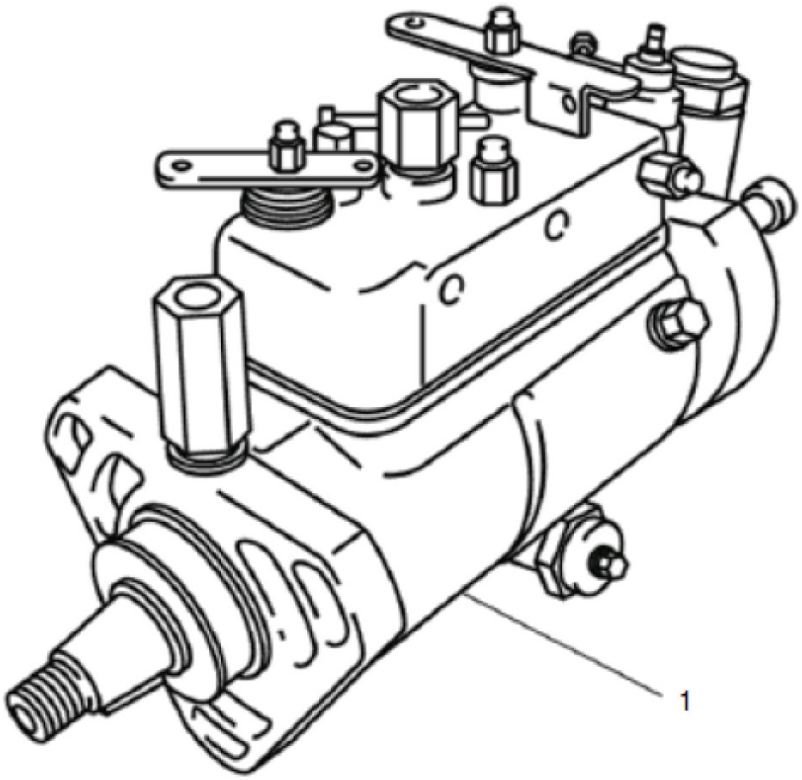

Fig.	Código	Qtd	Descrição (português)	Nota	Início	Fim
01	219001460	01	BOMBA INJETORA DELPHI		3243	

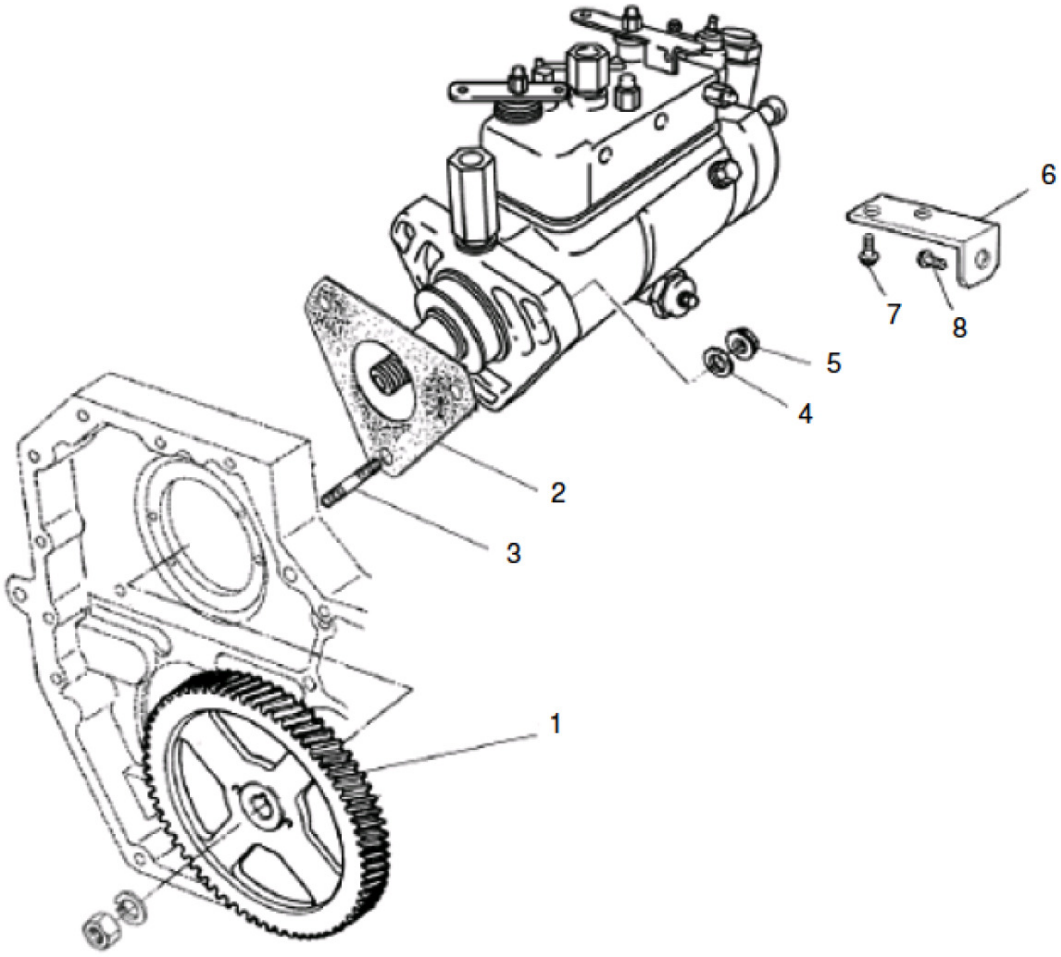

Fig.	Código	Qtd	Descrição (português)	Nota	Início	Fim
01	219001463	01	ENGRENAGEM		3243	
02	219001464	01	JUNTA		3243	
03	219002695	03	PRISIONEIRO		3243	
04	219002696	03	ARRUELA		3243	
05	219000870	03	PORCA		3243	

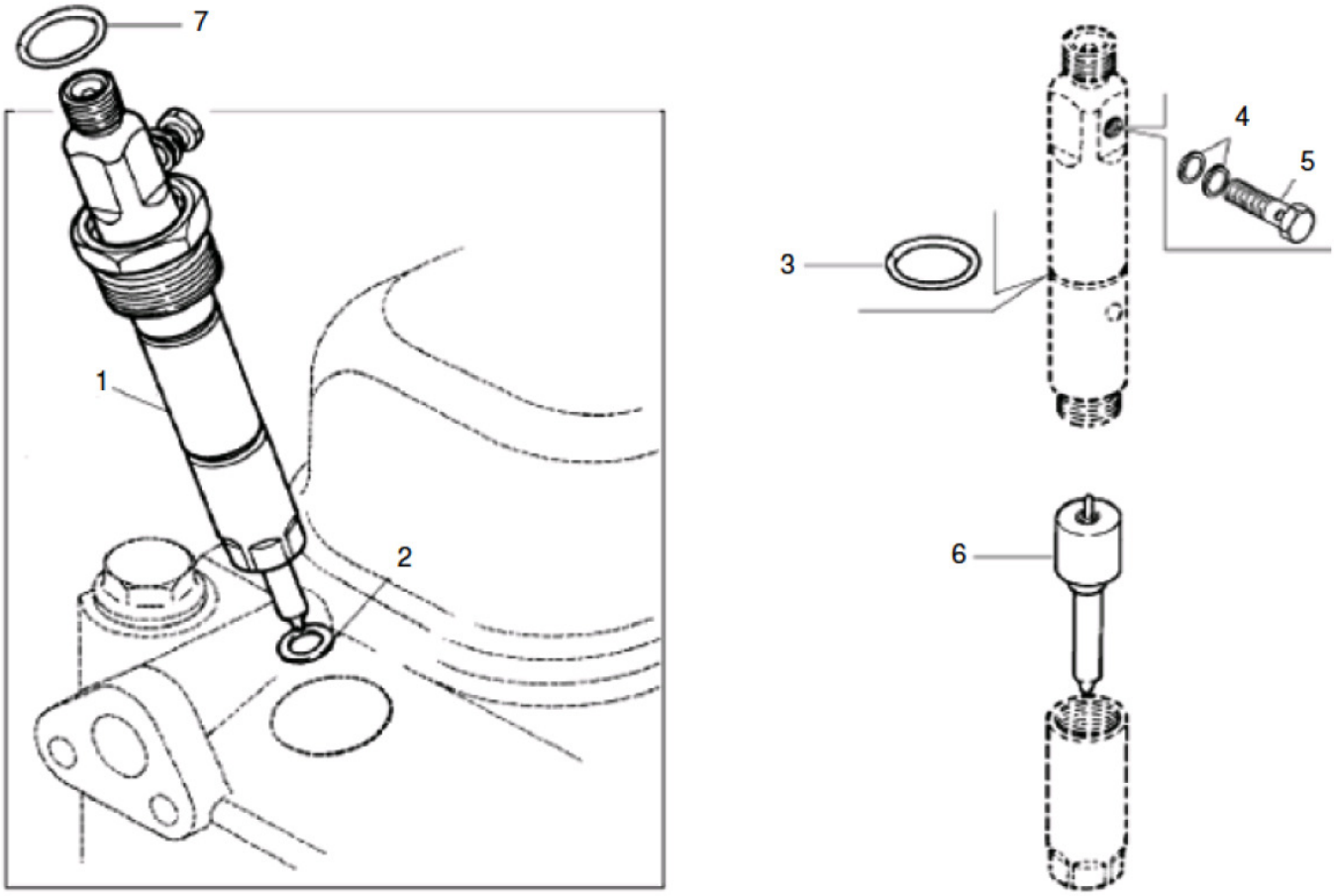

Fig.	Código	Qtd	Descrição (português)	Nota	Início	Fim
01	219002641	04	BICO INJETOR COMPLETO		3243	
02	219002642	04	ARRUELA VEDAÇÃO		3243	
03	219001462	04	ANEL O		3243	
04	219001478	08	ARRUELA DE VEDAÇÃO		3243	
06	219001631	04	BICO INJETOR - ELEMENTO		3243	
07	219002643	04	ANEL O		3243	

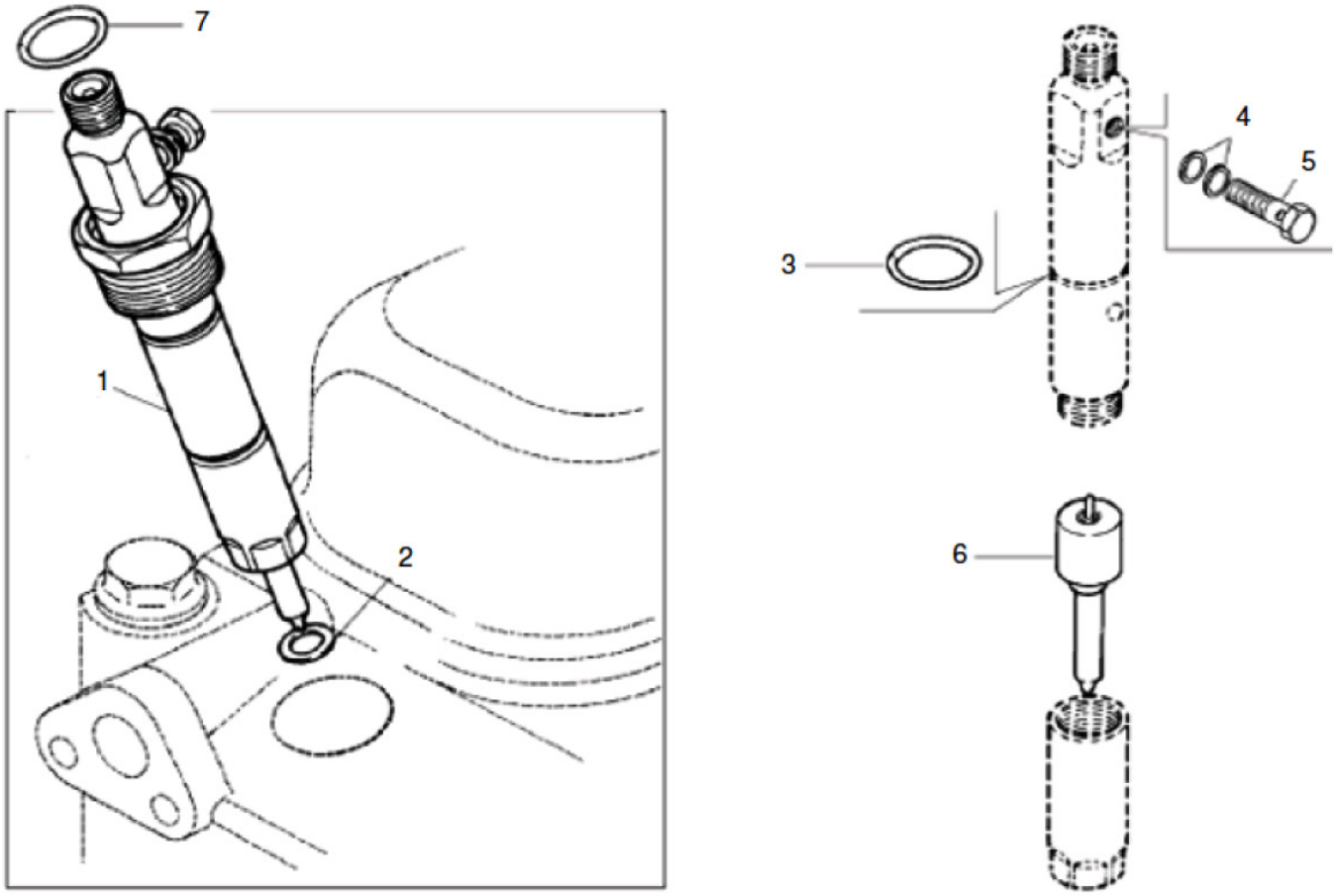

Fig.	Código	Qtd	Descrição (português)	Nota	Início	Fim
01	219001458	04	BICO INJETOR COMPLETO		3243	
02	219002642	04	ARRUELA VEDAÇÃO		3243	
03	219001462	04	ANEL O		3243	
04	219001478	08	ARRUELA DE VEDAÇÃO		3243	
06	219001635	04	BICO INJETOR - ELEMENTO		3243	
07	219002643	04	ANEL O		3243	

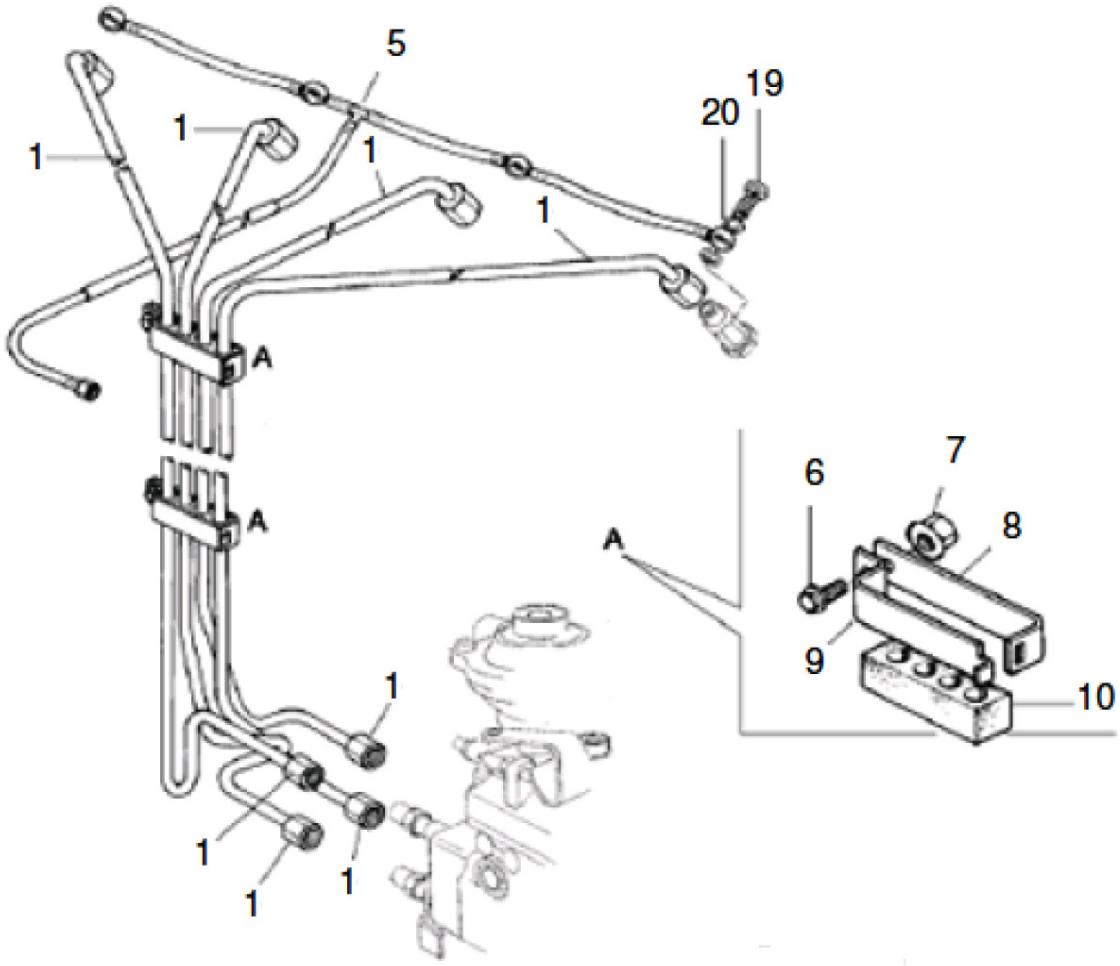

Fig.	Código	Qtd	Descrição (português)	Nota	Início	Fim
01	219002006	01	CONJUNTO TUBOS INJEÇÃO	Obs.:1	3243	
05	219001470	01	TUBO		3243	
06	219002099	02	PARAFUSO M8X12	M8x16	3243	
07	219000870	01	PORCA		3243	
08	219002102	02	SUPORTE		3243	
09	219002101	02	SUPORTE		3243	
10	219002100	02	CALÇO BORRACHA		3243	
19	219001477	04	PARAFUSO RETORNO		3243	
20	219001478	08	ARRUELA DE VEDAÇÃO		3243	

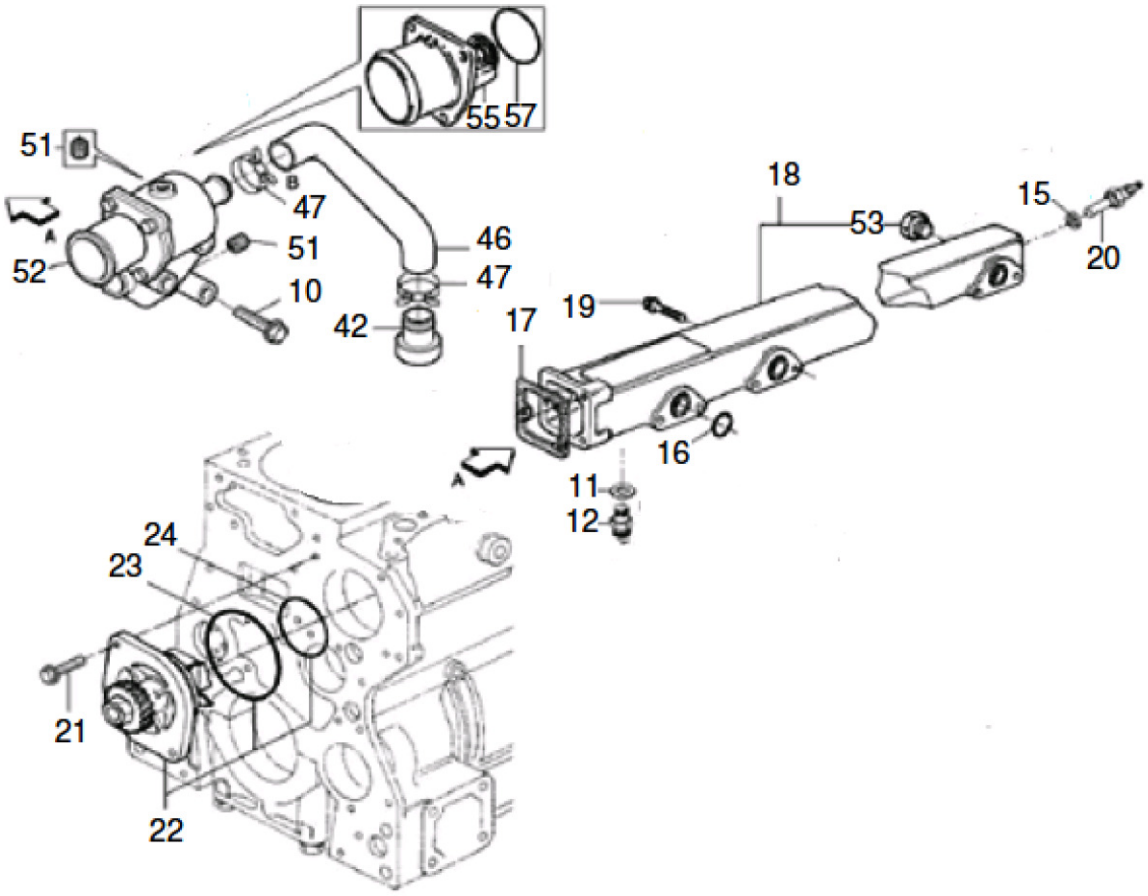

Fig.	Código	Qtd	Descrição (português)	Nota	Início	Fim
10	219002697	03	PARAFUSO M8x65	M8x65	3243	
11	219002698	01	ARRUELA VEDAÇÃO		3243	
12	219001169	01	INTERRUPTOR TEMPERATURA ÁGUA		3243	
15	219001471	01	ARRUELA VEDAÇÃO		3243	
16	219002181	04	ANEL VEDAÇÃO		3243	
17	219002699	01	JUNTA		3243	
18	219002700	01	TUBO ÁGUA		3243	
19	219002453	08	PARAFUSO M8X35	M8x35	3243	
20	219001168	01	SENSOR TEMPERATURA ÁGUA		3243	
21	219002452	02	PARAFUSO M8X20	M8x20	3243	
22	219001453	01	BOMBA D'ÁGUA		3243	
23	219001454	01	ANEL DE VEDAÇÃO		3243	
24	219002232	01	ANEL DE VEDAÇÃO		3243	
42	219002548	01	TUBO		3243	
46	219002074	01	MANGUEIRA		3243	
47	219002075	02	ABRAÇADEIRA		3243	
51	219002598	01	BUJAO		3243	
52	219001952	01	TERMOSTATO - CJ		3243	
53	219002081	01	BUJÃO 3/8"	3/8"	3243	
55	219001425	01	TERMOSTATO	80 +/- 2xC	3243	
57	219002555	01	ANEL O		3243	

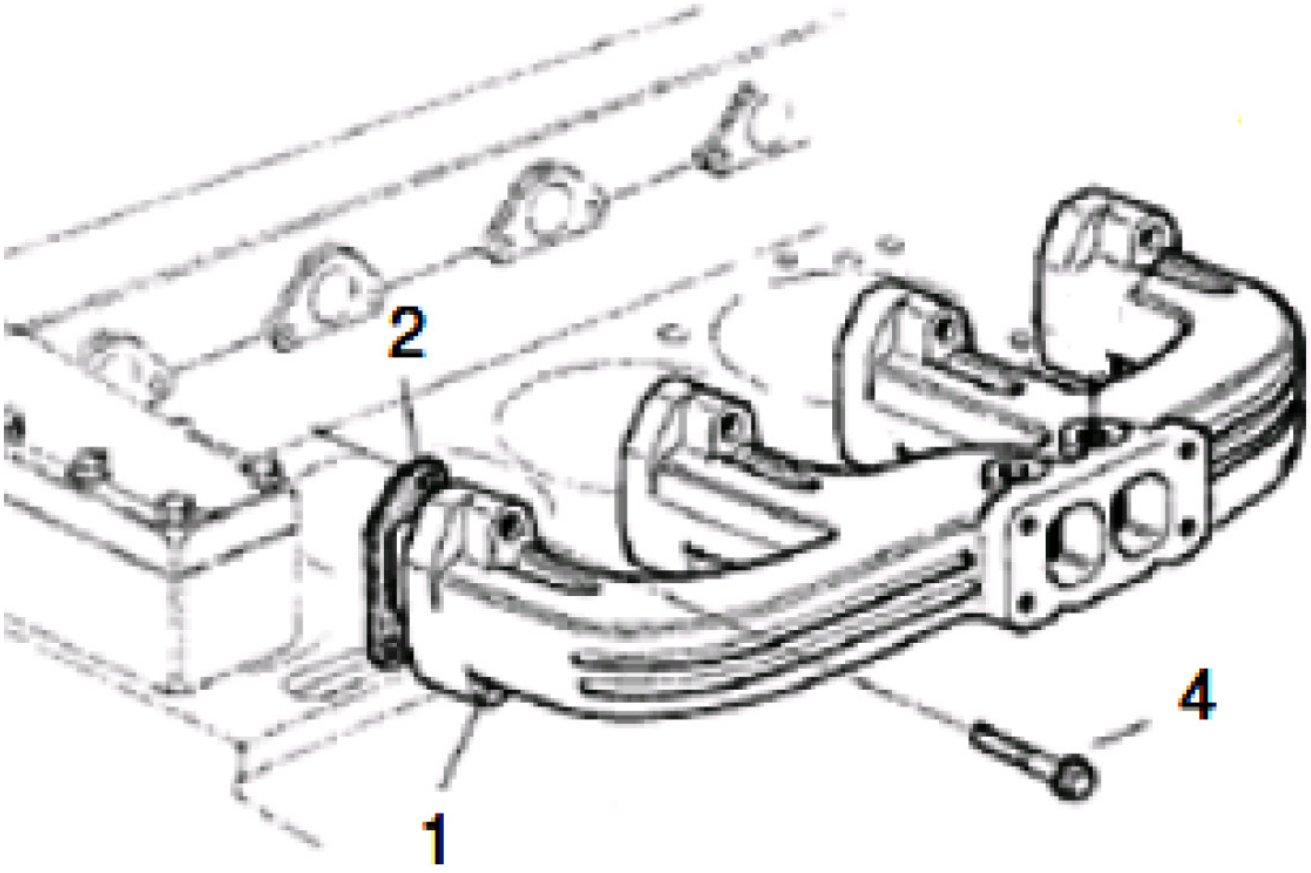

Fig.	Código	Qtd	Descrição (português)	Nota	Início	Fim
01	219002728	01	COLETOR DESCARGA		3243	
02	219002730	04	JUNTA		3243	
04	219002454	08	PARAFUSO		3243	

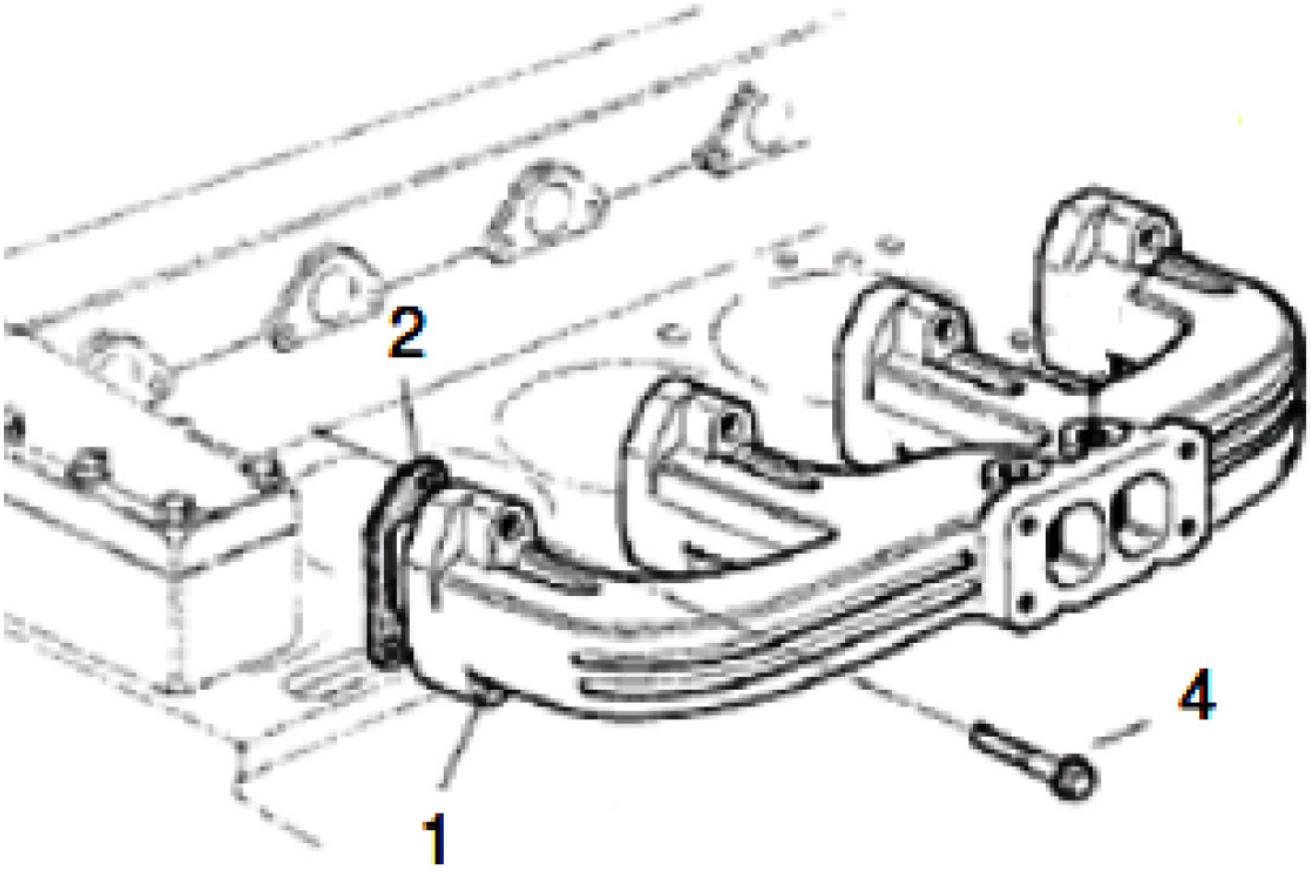

Fig.	Código	Qtd	Descrição (português)	Nota	Início	Fim
01	219002729	01	COLETOR DESCARGA		3243	
02	219002730	04	JUNTA		3243	
04	219002454	08	PARAFUSO		3243	

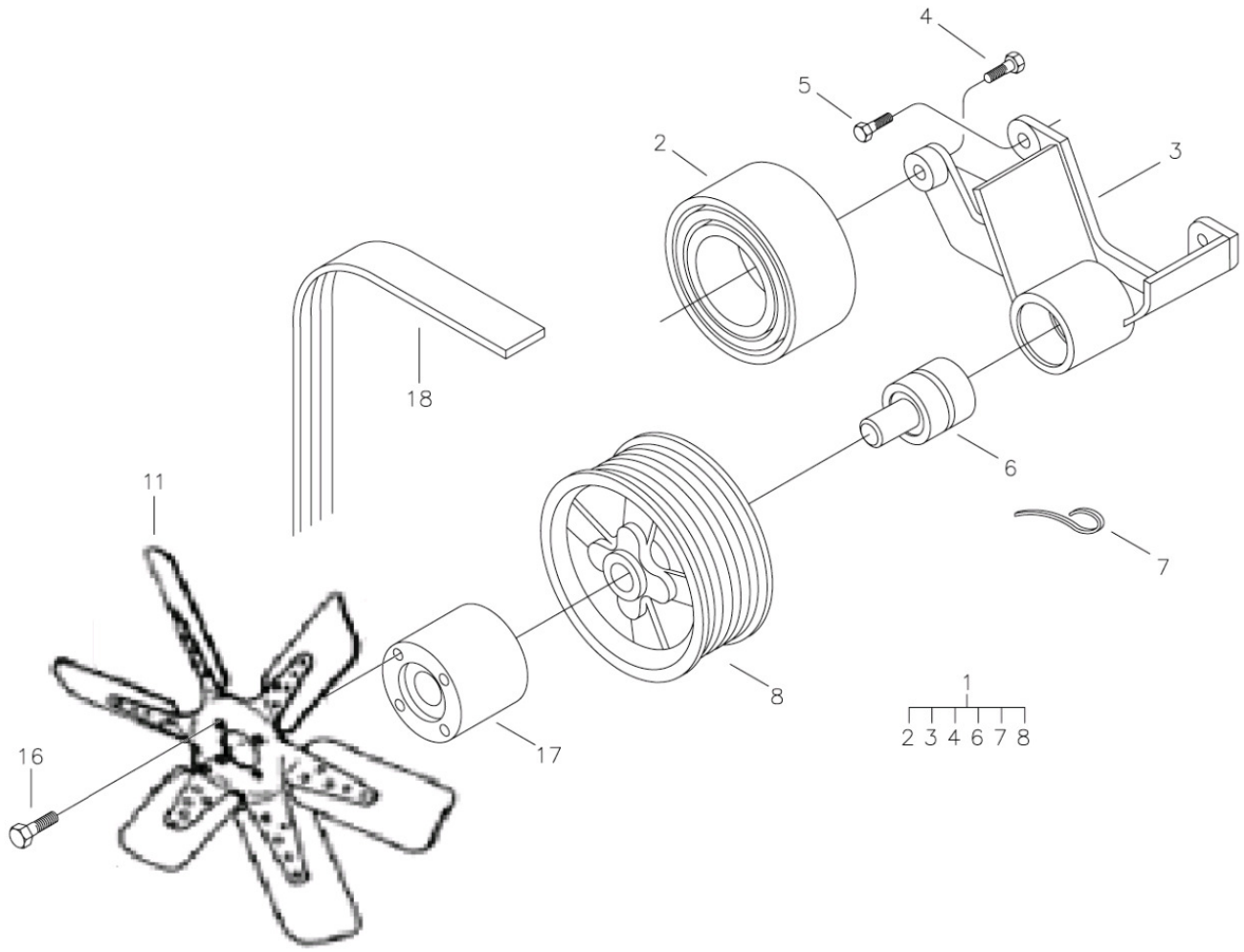

Fig.	Código	Qtd	Descrição (português)	Nota	Início	Fim
01	219001580	01	CJ. - SUPORTE DO VENTILADOR		3243	
02	219001256	01	POLIA LISA		3243	
03	219001579	01	SUPORTE		3243	
04	902002421020	01	PARAFUSO	M10x20	3243	
05	219002703	01	PARAFUSO M8x25	M8x25	3243	
06	219001577	01	ROLAMENTO		3243	
07	219001578	01	GANCHO		3243	
08	219001576	01	POLIA		3243	
11	219001096	01	VENTILADOR		3243	
16	219002702	04	PARAFUSO M8x60	M8x60	3243	
17	219002701	01	CUBO VENTILADOR		3243	
18		01	CORREIA	VER 3A100 28.0	3243	

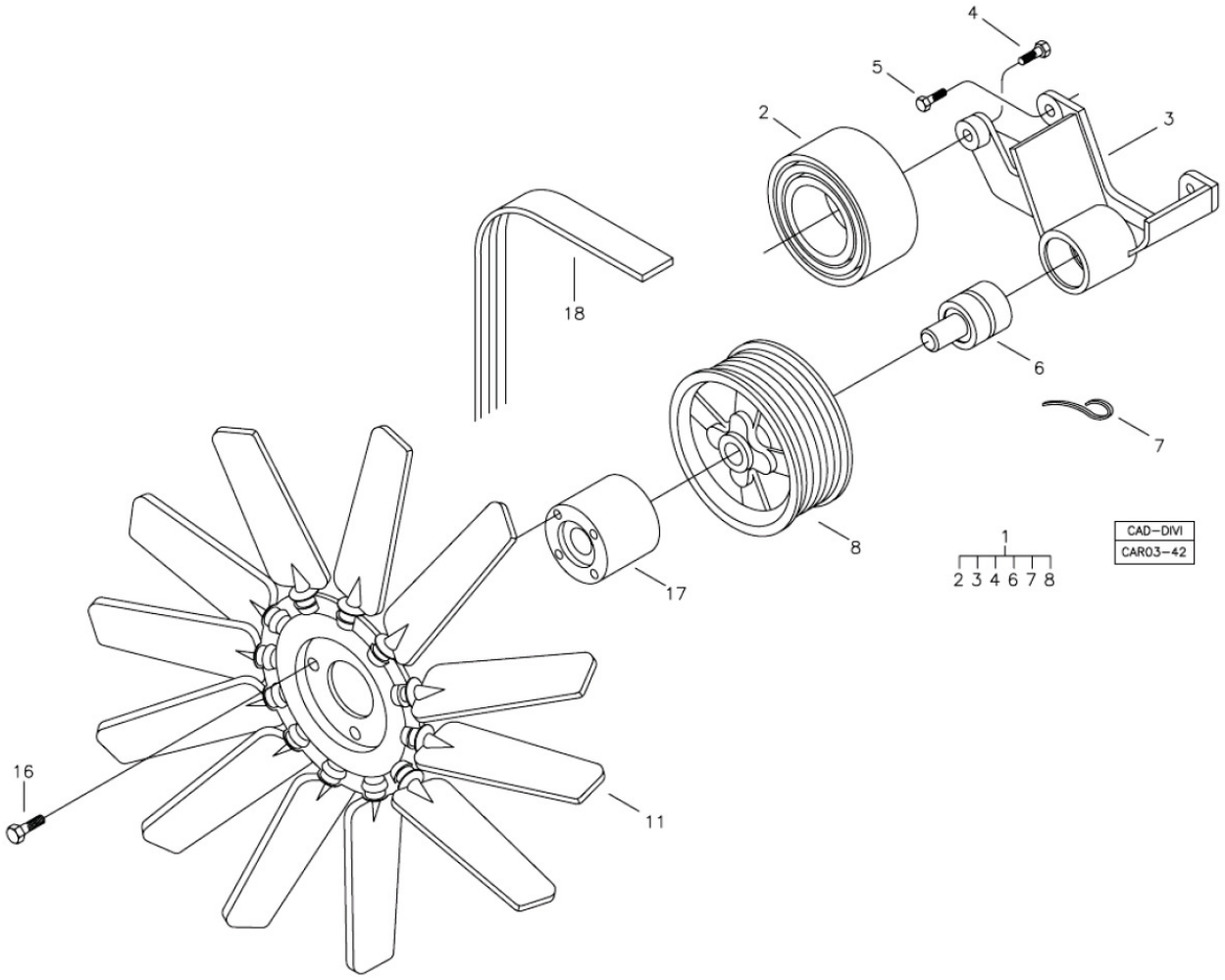

Fig.	Código	Qtd	Descrição (português)	Nota	Início	Fim
01	219001580	01	CJ. - SUPORTE DO VENTILADOR		3243	
02	219001256	01	POLIA LISA		3243	
03	219001579	01	SUPORTE		3243	
04	219002076	01	PARAFUSO M10x20	M10x20	3243	
05	219002703	01	PARAFUSO M8x25	M8x25	3243	
06	219001577	01	ROLAMENTO		3243	
07	219001578	01	GANCHO		3243	
08	219001927	01	POLIA LISA		3243	
11	219001735	01	VENTILADOR		3243	
16	219002702	04	PARAFUSO M8x60	M8x60	3243	
17	219002701	01	CUBO VENTILADOR		3243	
18	219001747	01	CORREIA	VER 3A100 28.0	3243	

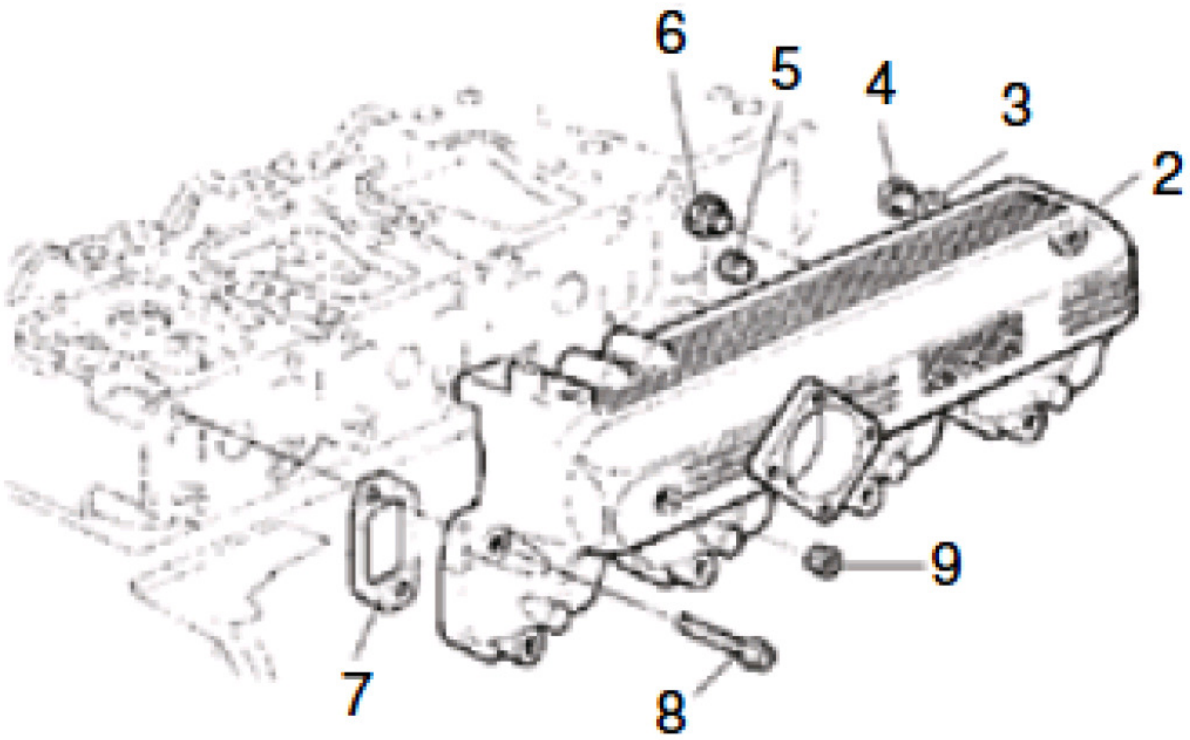

Fig.	Código	Qtd	Descrição (português)	Nota	Início	Fim
02	219002569	01	COLETOR ADMISSÃO		3243	
03	219002698	01	ARRUELA VEDAÇÃO		3243	
04	219002704	01	BUJÃO M22x1,5	M22x1,5	3243	
05	219002705	01	BUJÃO 1/8"	1/8"	3243	
06	219002706	01	BUJÃO		3243	
07	219002459	04	JUNTA		3243	
08	219002454	08	PARAFUSO		3243	

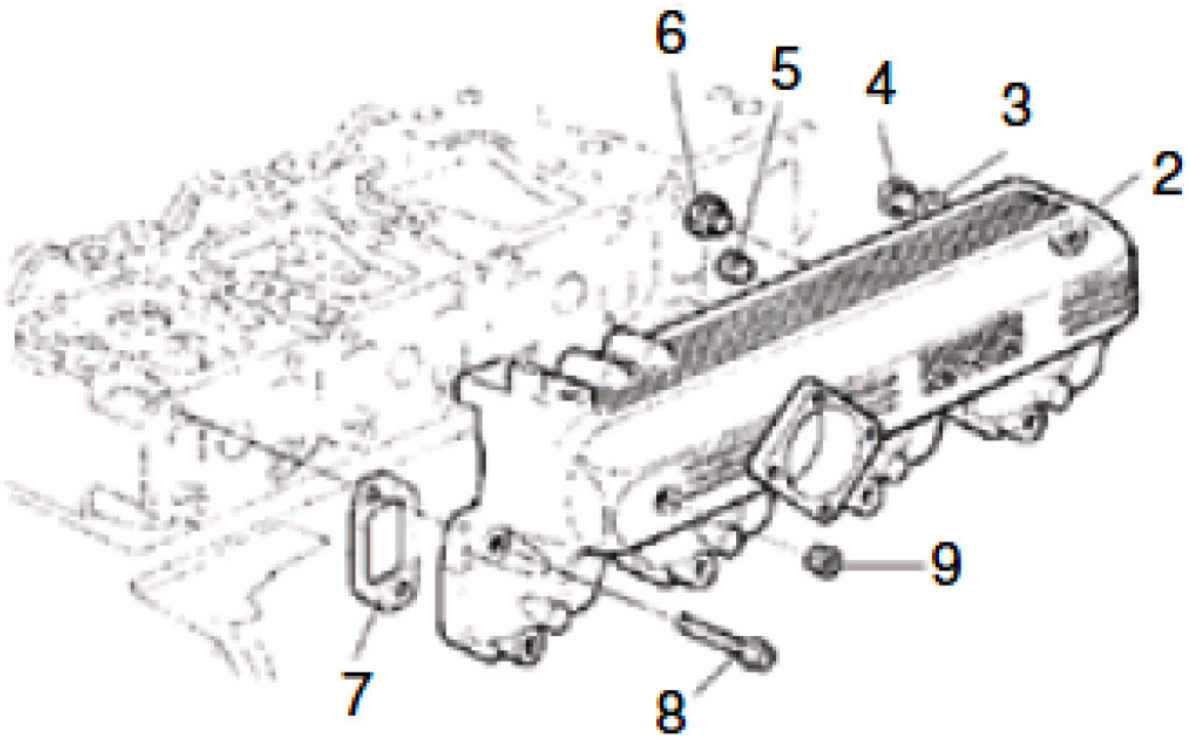

Fig.	Código	Qtd	Descrição (português)	Nota	Início	Fim
02	219002461	01	COLETOR DE ADMISSÃO		3243	
03	219002698	01	ARRUELA VEDAÇÃO		3243	
04	219002704	01	BUJÃO M22x1,5	M22x1,5	3243	
05	219002705	01	BUJÃO 1/8"	1/8"	3243	
06	219002706	01	BUJÃO		3243	
07	219002459	04	JUNTA		3243	
08	219002454	08	PARAFUSO		3243	

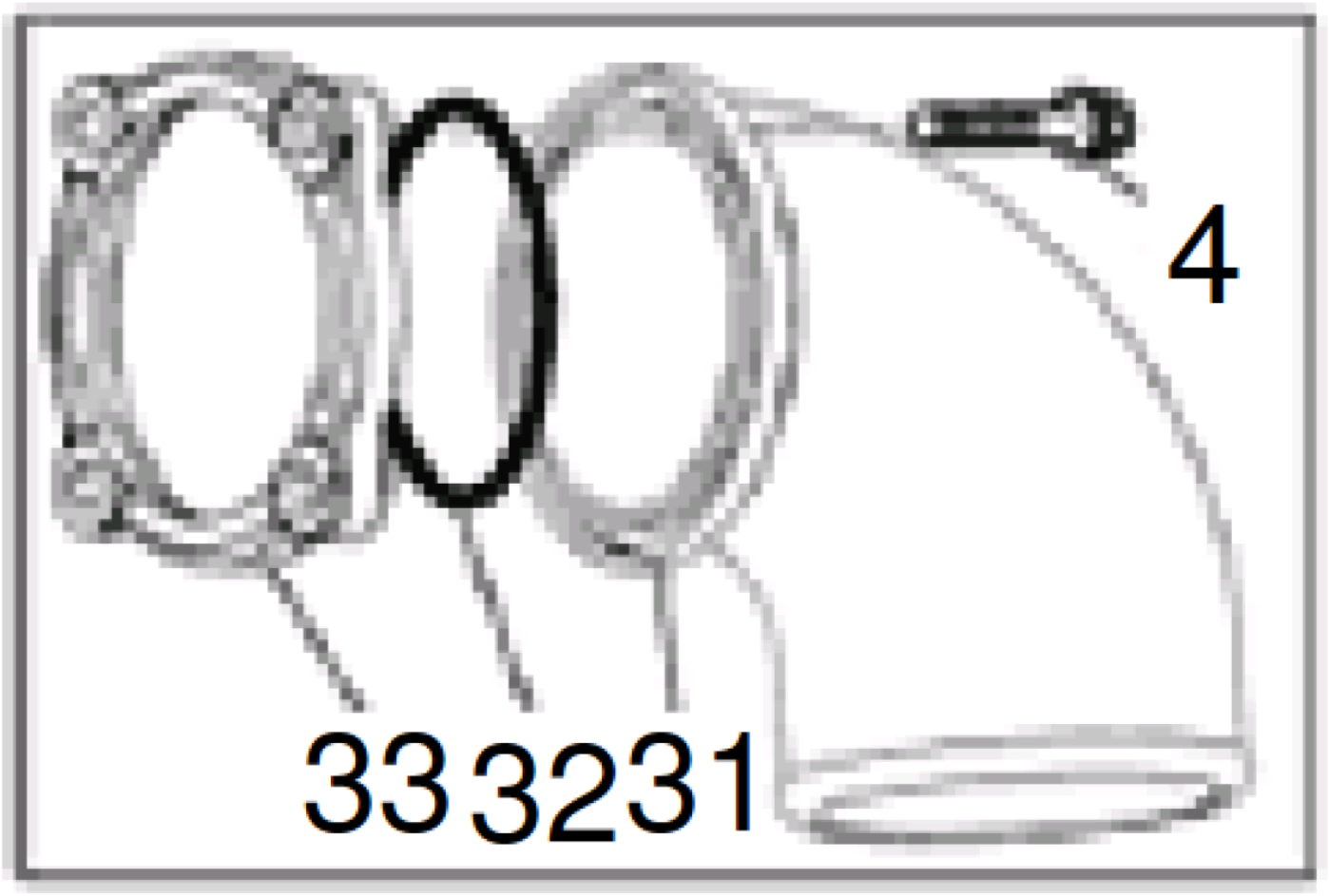

Fig.	Código	Qtd	Descrição (português)	Nota	Início	Fim
04	219002703	02	PARAFUSO M8x25		3243	
31	219001308	01	CURVA		3243	
32	219001584	01	ANEL O		3243	
33	219001583	01	FLANGE		3243	

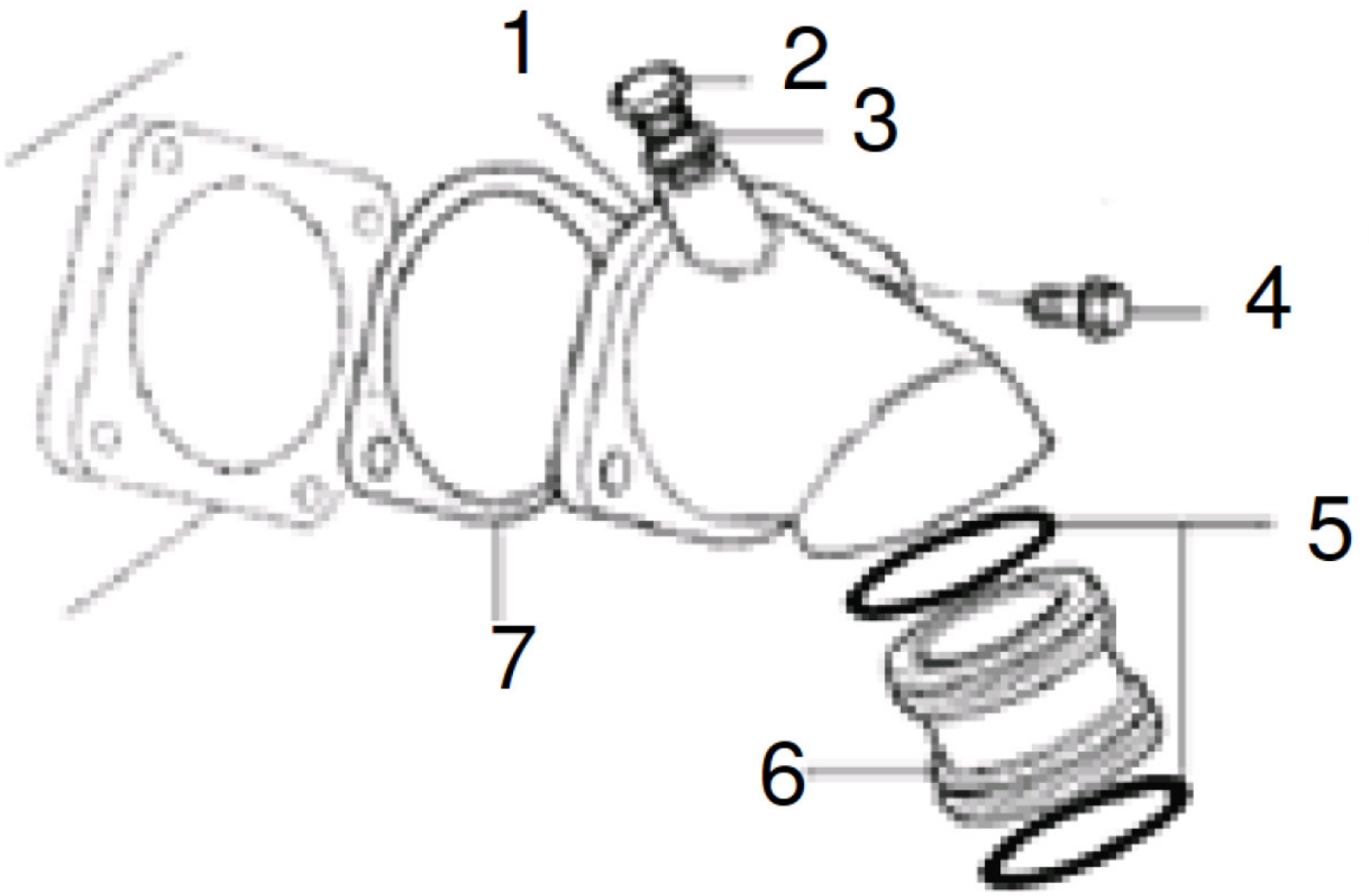

Fig.	Código	Qtd	Descrição (português)	Nota	Início	Fim
01	219002708	01	CURVA		3243	
02	219002598	01	BUJAO		3243	
04	219002709	02	PARAFUSO M8x25		3243	
05	219002710	02	ANEL VEDAÇÃO		3243	
06	219002711	01	JUNÇÃO		3243	
07	219002712	01	JUNTA		3243	

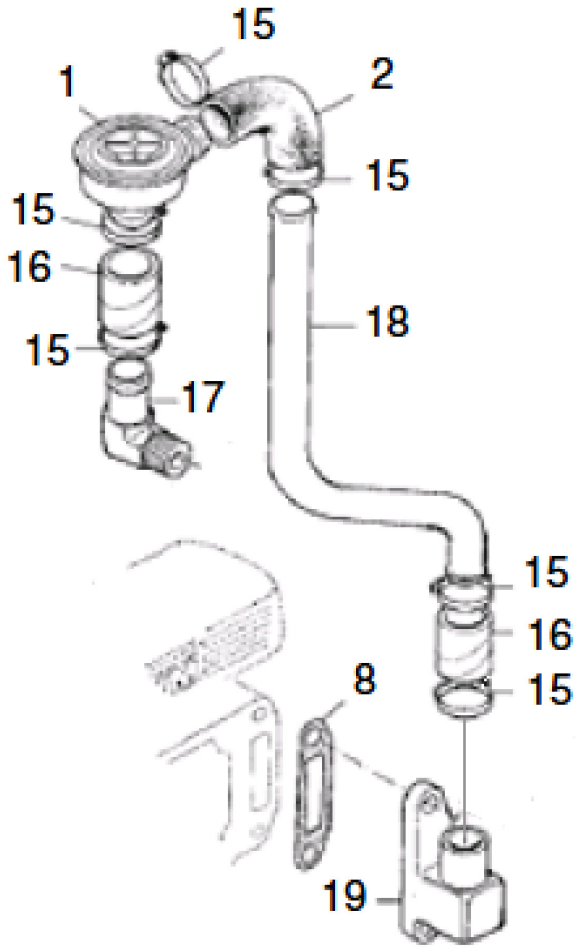

Fig.	Código	Qtd	Descrição (português)	Nota	Início	Fim
01	219001435	01	VÁLVULA REGULADORA		3243	
02	219001492	01	MANGUEIRA		3243	
08	219002721	01	JUNTA		3243	
15	219002713	04	ABRAÇADEIRA		3243	
16	219001491	02	MANGUEIRA		3243	
17	219002715	01	COTOVELO 90º		3243	
18	219002716	01	TUBO		3243	
19	219002717	01	CARCAÇA		3243	

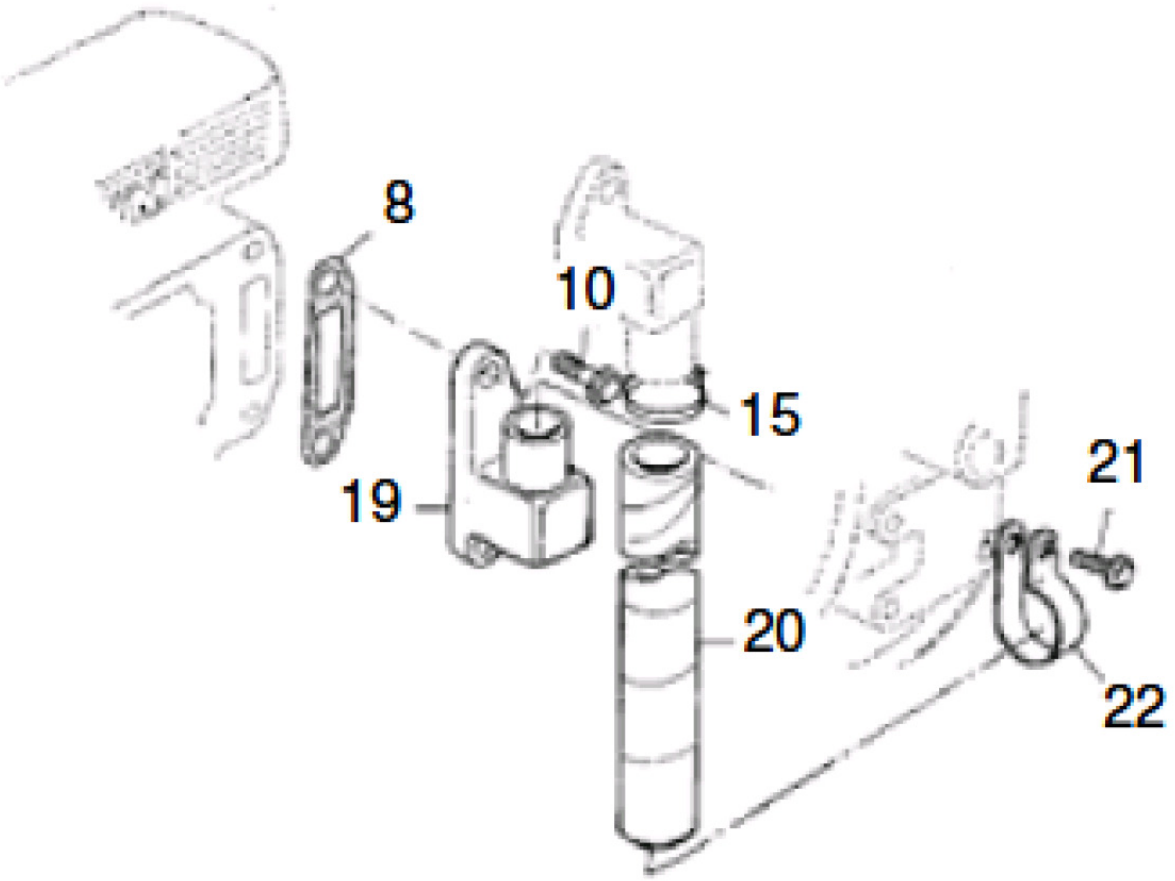

Fig.	Código	Qtd	Descrição (português)	Nota	Início	Fim
08	219002721	01	JUNTA		3243	
10	219002452	02	PARAFUSO M8X20		3243	
15	219002714	01	ABRAÇADEIRA		3243	
19	219002717	01	CARCAÇA		3243	
20	219002718	01	MANGUEIRA		3243	
21	219002719	01	PARAFUSO M12x20		3243	
22	219002720	01	ABRAÇADEIRA		3243	

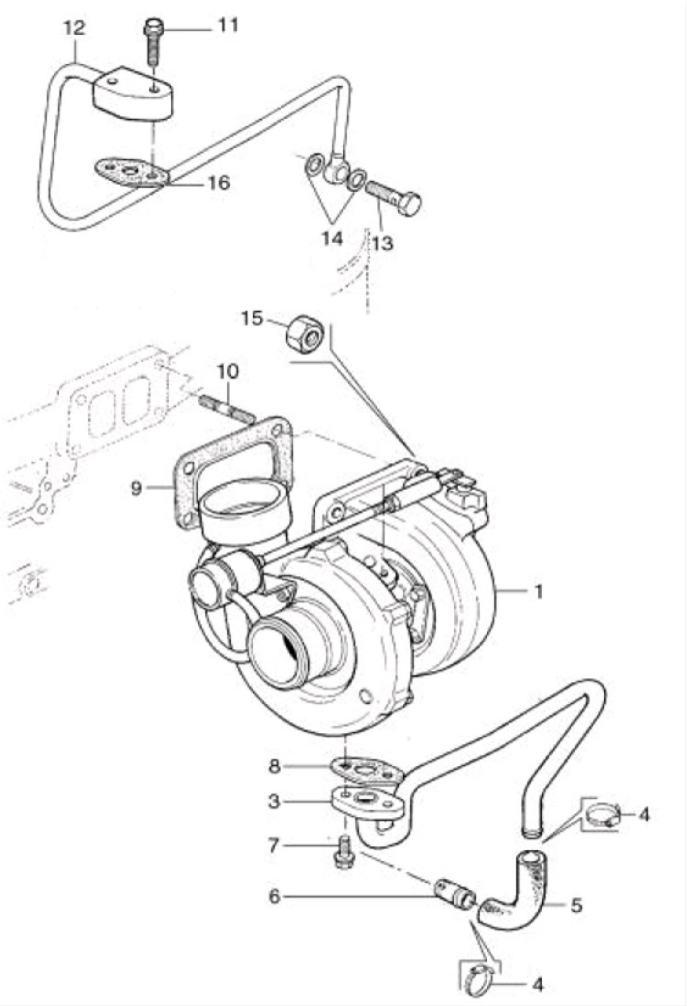

Fig.	Código	Qtd	Descrição (português)	Nota	Início	Fim
01	219001943	01	TURBOALIMENTADOR		3243	
03	219002460	01	TUBO RETORNO		3243	
04	219002456	02	ABRAÇADEIRA		3243	
05	219001502	01	MANGUEIRA		3243	
06	219002458	01	TUBO		3243	
07	219002452	02	PARAFUSO M8X20		3243	
08	219002306	01	JUNTA		3243	
09	219001499	01	JUNTA		3243	
10	219002450	04	PRISIONEIRO		3243	
11	219002453	02	PARAFUSO M8X35		3243	
12	219002224	01	TUBO- ENTRADA ÓLEO LUBRIFICANTE		3243	
13	219001468	02	PARAFUSO ÔCO M14X1,5		3243	
14	219002457	04	ARRUELA DE VEDAÇÃO		3243	
15	219002455	04	PORCA STOVER		3243	
16	219002305	01	TUBO		3243	

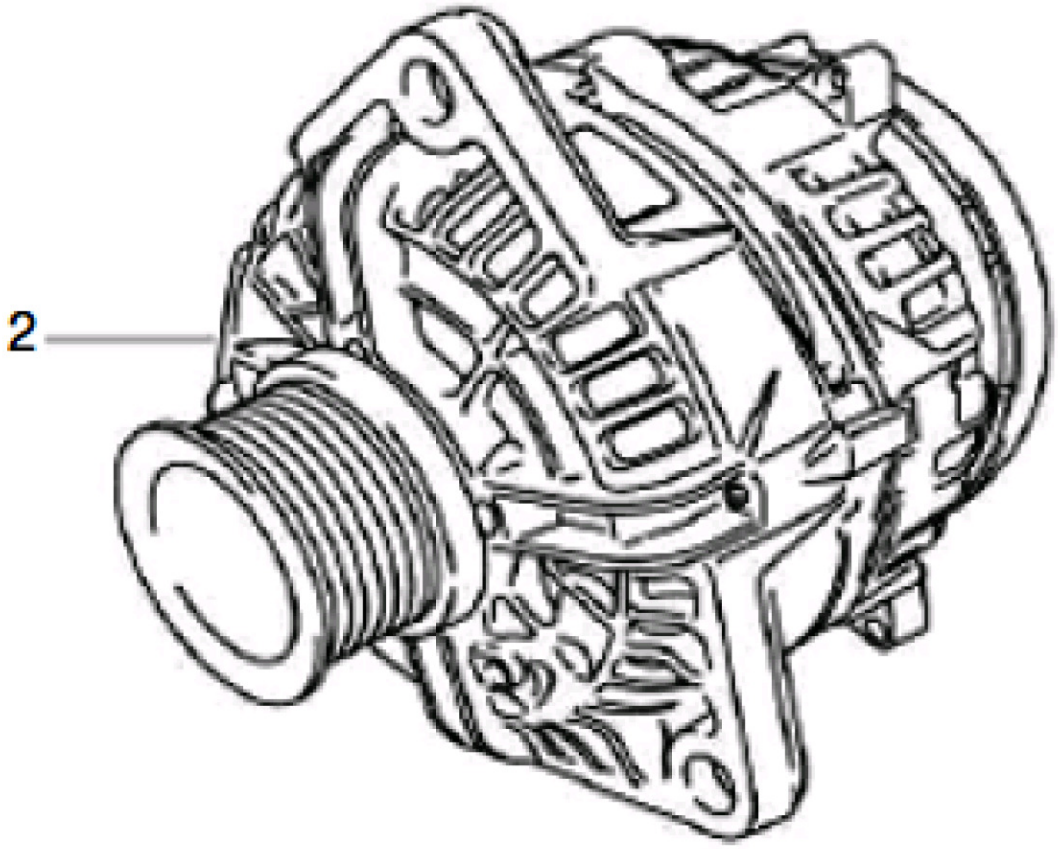

Fig.	Código	Qtd	Descrição (português)	Nota	Início	Fim
02	219001796	01	ALTERNADOR 14V 90A- BOSCH		3243	

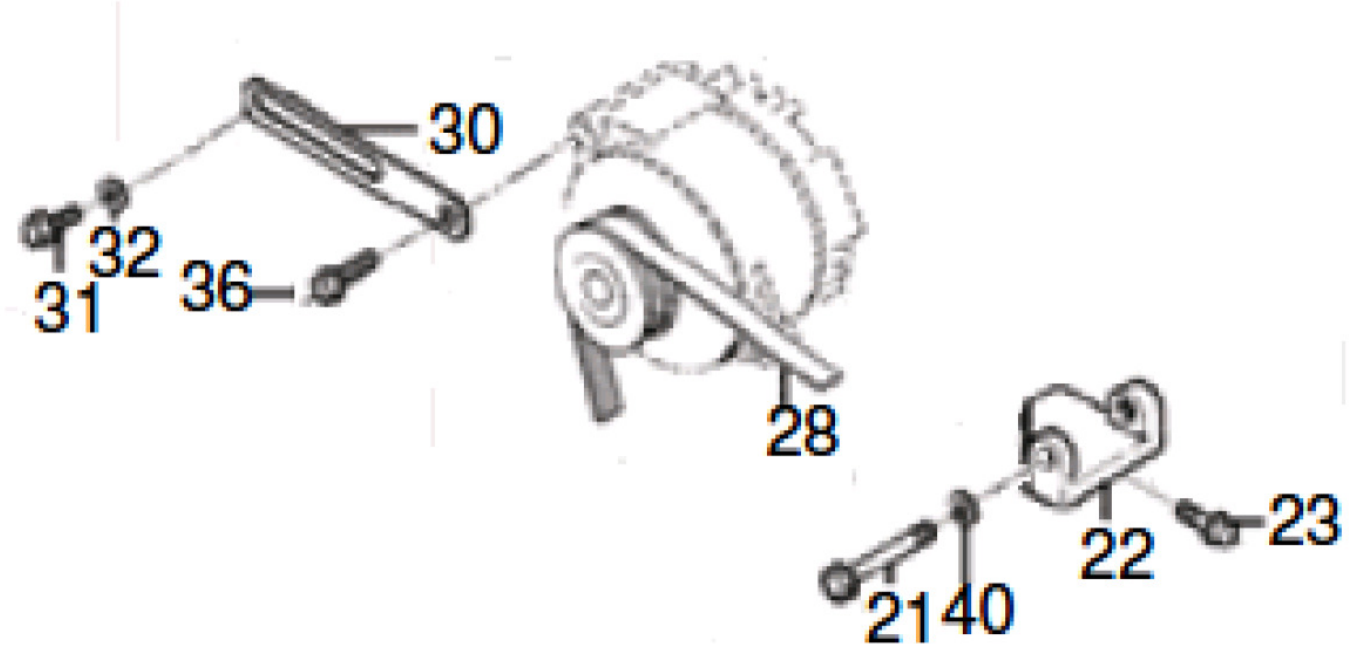

Fig.	Código	Qtd	Descrição (português)	Nota	Início	Fim
21	902002431010	01	PARAFUSO M10X100		3243	
22	219002134	01	SUPORTE ALTERNADOR		3243	
23	902002420825	04	PARAFUSO M8X25		3243	
28	219001059	01	CORREIA		3243	
30	219002135	01	BRAÇO AJUSTÁVEL		3243	
31	902002421025	01	PARAFUSO M10X25		3243	
32	961003400124	01	ARRUELA		3243	
36	902002421025	01	PARAFUSO M10X25		3243	
40	602160100100	01	ARRUELA PRESSÃO		3243	

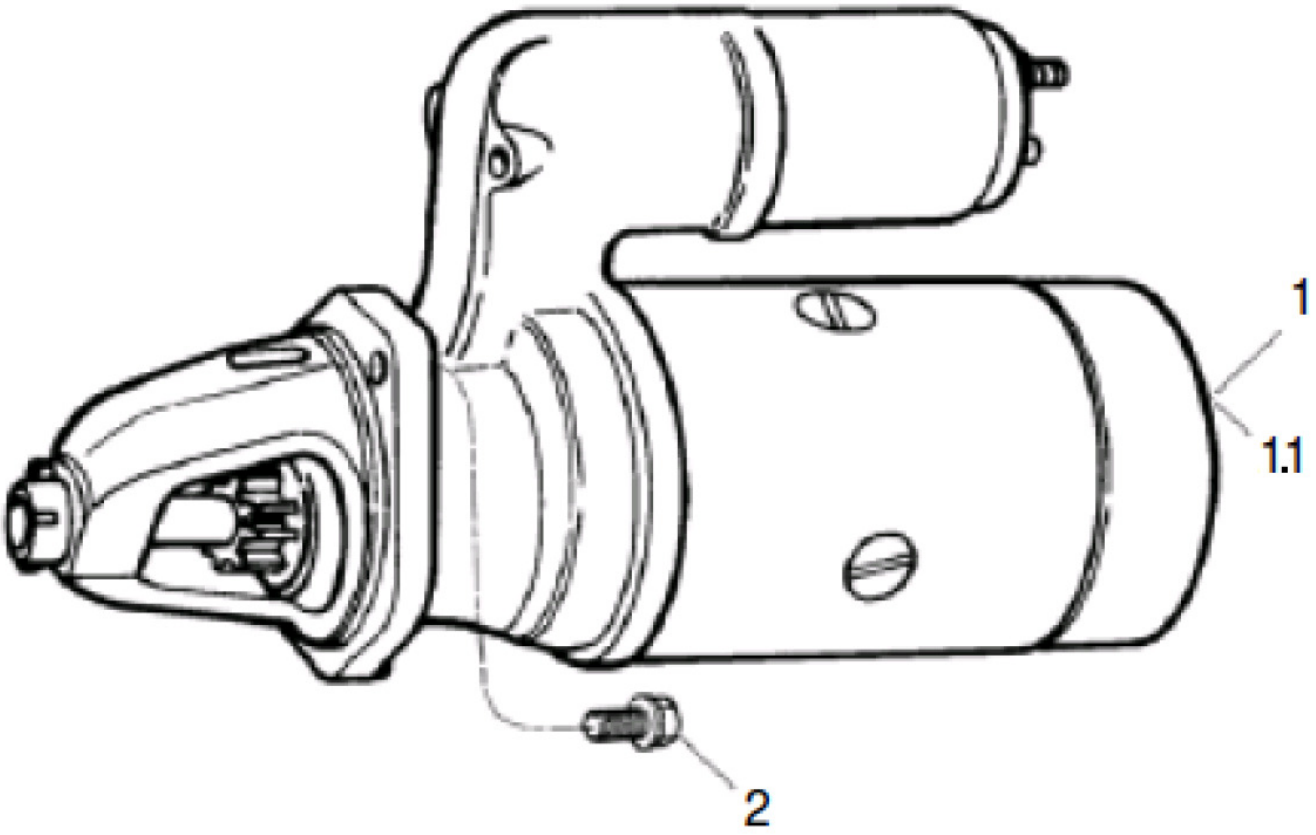

Fig.	Código	Qtd	Descrição (português)	Nota	Início	Fim
02	219001334	01	MOTOR DE PARTIDA PRESTOLITE (9 DENTES)		3243	
02.1	219001173	01	CONECTOR		3243	
03	602002601025	03	PARAFUSO M10X25		3243	

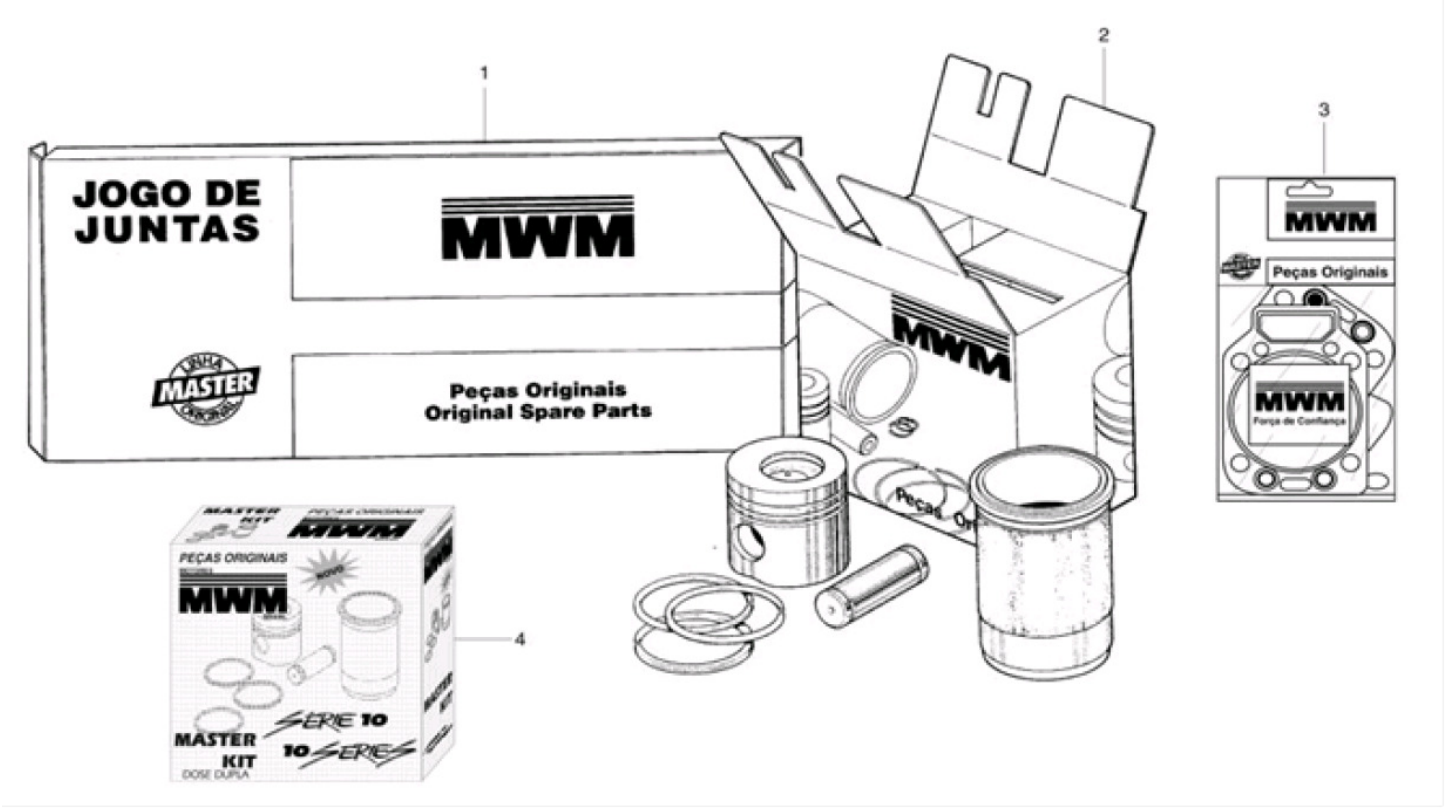

Fig.	Código	Qtd	Descrição (português)	Nota	Início	Fim
01	219001507	01	JOGO DE JUNTAS INFERIOR		3243	
02	941080190048	04	KIT- REPARO PARA UM CILINDRO	4.10N.A.	3243	
02	941080190058	04	KIT- REPARO PARA UM CILINDRO	4.10T	3243	
03	961080130166	04	JOGO JUNTAS SUPERIOR- PARCIAL		3243	
03	219001508	04	JOGO JUNTAS SUPERIOR - COMPLETO		3243	
04	941080190148	02	KIT - REPARO PARA DOIS CILINDROS	4.10N.A.	3243	
04	941080190158	02	KIT - REPARO PARA DOIS CILINDROS	4.10T	3243	

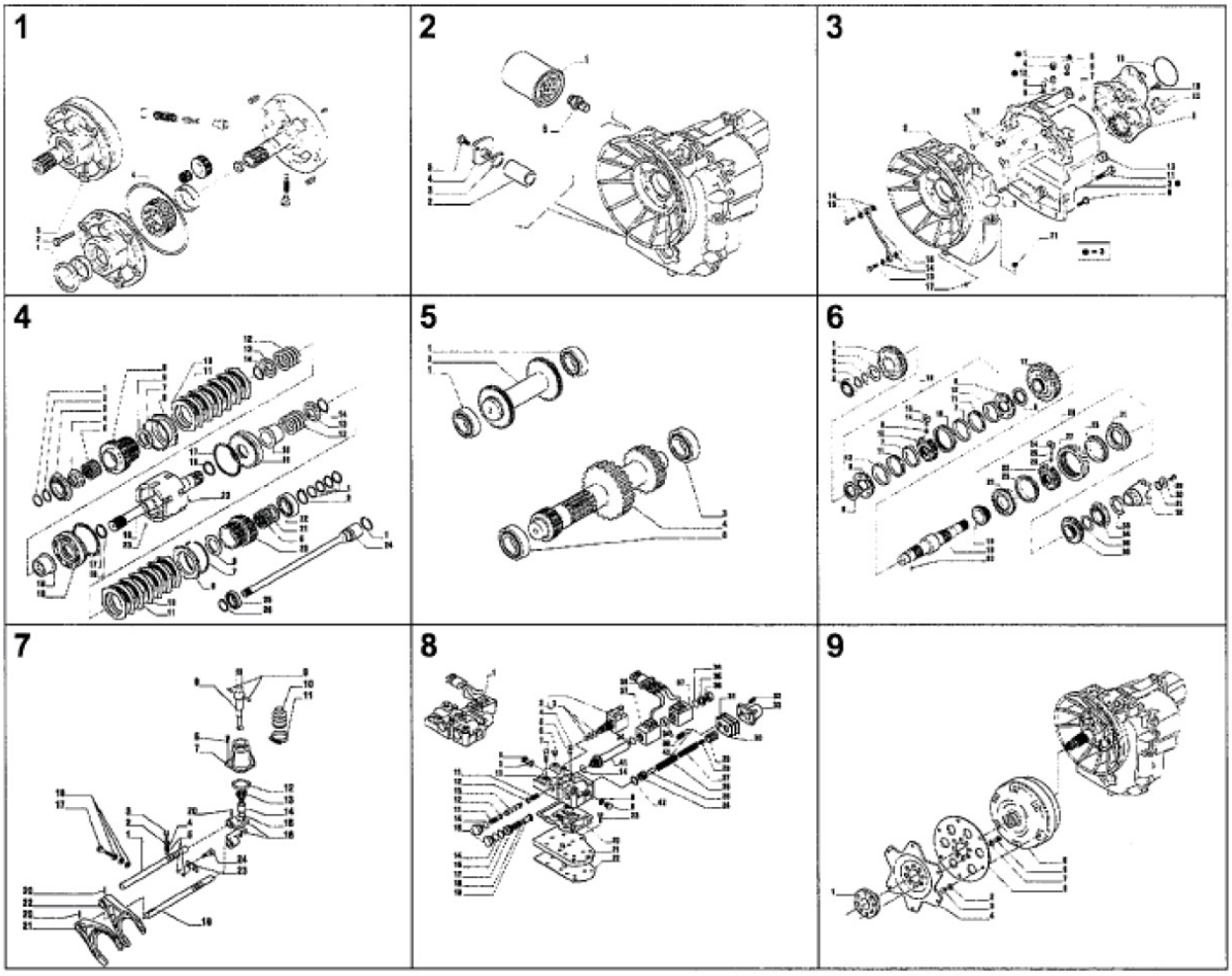

Fig.	Código	Qtd	Descrição (português)	Nota	Início	Fim
00	219001686	01	TRANSMISSÃO COMPLETA		3243	
01		01	BOMBA ÓLEO	VER 3B000 01.0	3243	
02		01	FILTROS DE ÓLEO	VER 3B000 02.0	3243	
03		01	CARCASA TRANSMISSÃO	VER 3B000 03.0	3243	
04		01	EIXO ENTRADA	VER 3B000 04.0	3243	
05		01	EIXO RÉ E EIXO PRIMARIO	VER 3B000 05.0	3243	
06		01	EIXO SECUNDARIO	VER 3B000 06.0	3243	
07		01	CONTROLE TRANSMISSÃO	VER 3B000 07.0	3243	
08		01	DISTRIBUIDOR	VER 3B000 08.0	3243	
09		01	CONVERSOR	VER 3B000 09.0	3243	

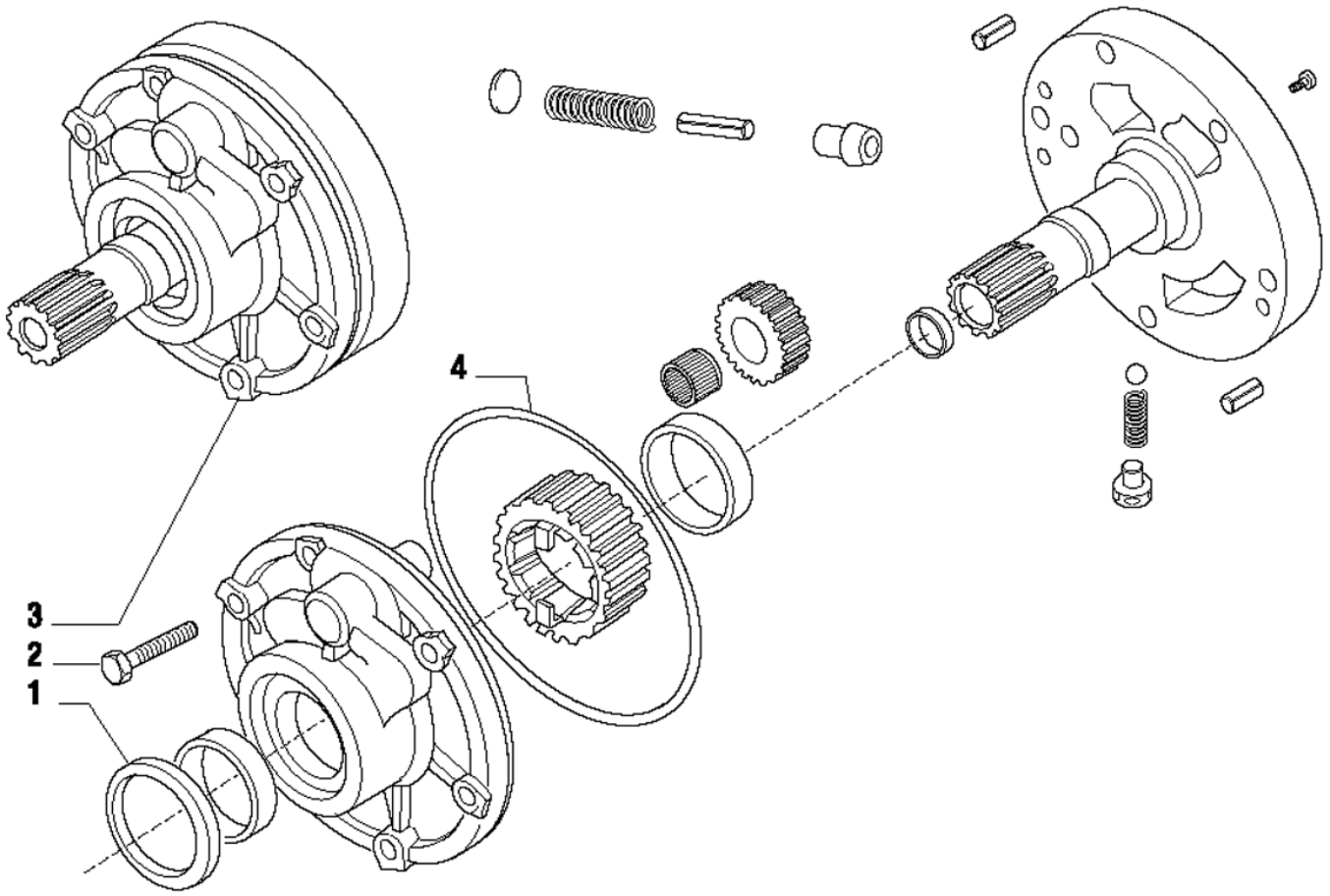

Fig.	Código	Qtd	Descrição (português)	Nota	Início	Fim
01	219000511	01	RETENTOR ÓLEO		3243	
02	219000533	06	PARAFUSO		3243	
03	219000645	01	MONTAGEM BOMBA		3243	
04	219000512	01	ANEL O		3243	

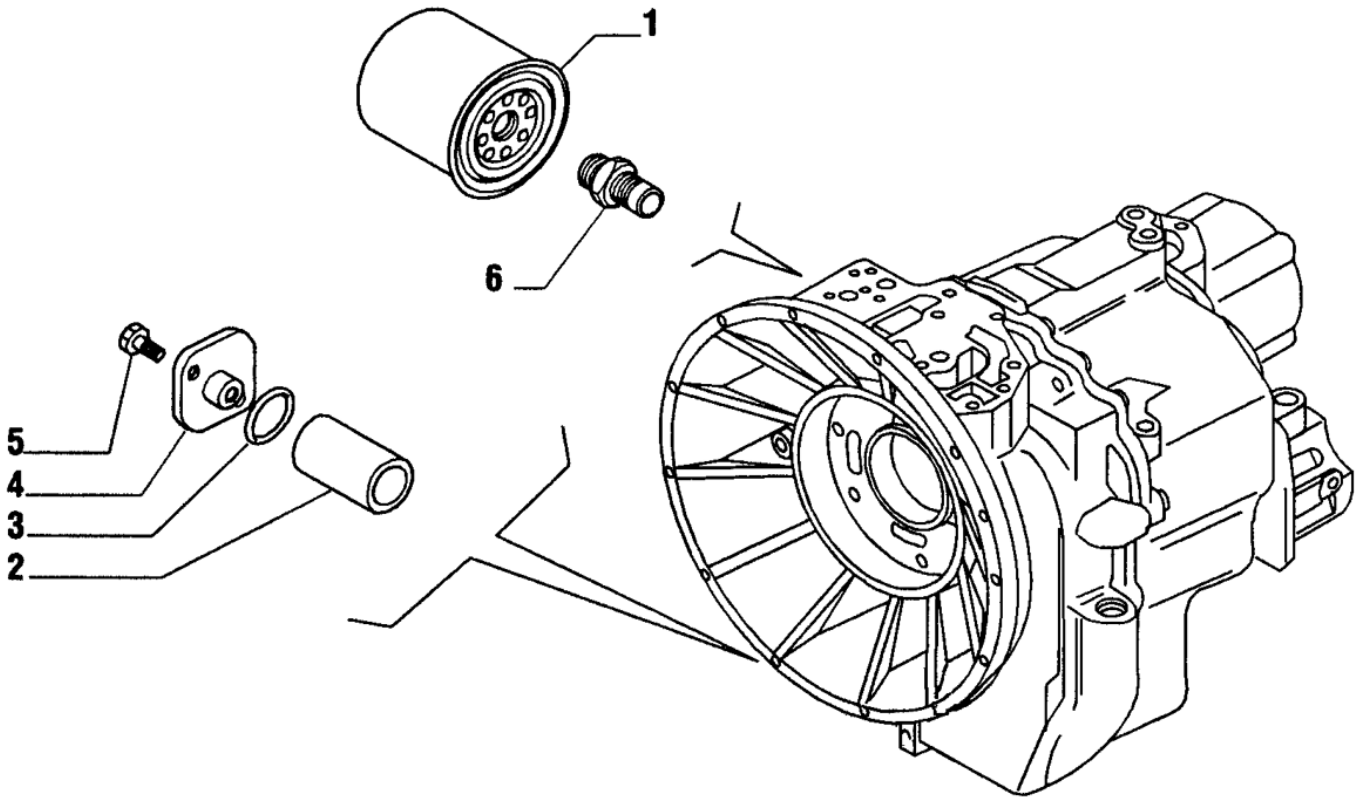

Fig.	Código	Qtd	Descrição (português)	Nota	Início	Fim
01	219000751	01	FILTRO ÓLEO		3243	
02	219000048	01	FILTRO TELA		3243	
03	219000483	01	ANEL O		3243	
04	219000611	01	TAMPA		3243	
05	219000530	02	PARAFUSO		3243	
06	219000609	01	CONEXÃO		3243	

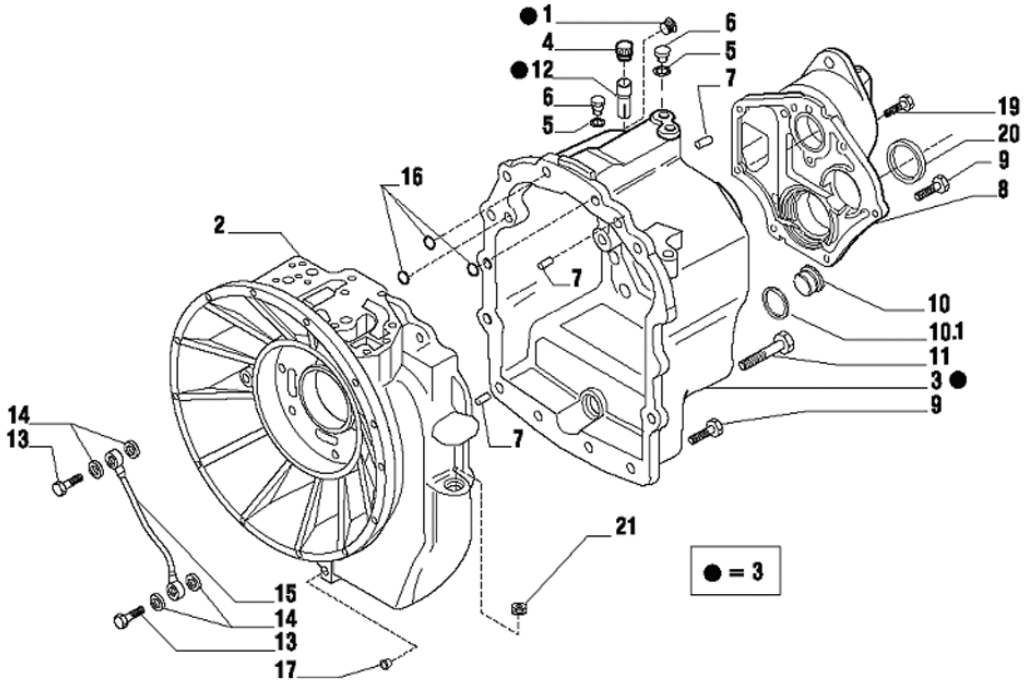

Fig.	Código	Qtd	Descrição (português)	Nota	Início	Fim
01	219000547	01	BUJÃO		3243	
02	219000747	01	CARCAÇA FRONTAL		3243	
03	219000748	01	CARCAÇA TRASEIRA		3243	
04	219000575	01	RESPIRO		3243	
05	219000553	03	ARRUELA VEDAÇÃO		3243	
06	219000541	03	BUJÃO		3243	
07	219000598	03	PINO		3243	
08	219000608	01	TAMPA		3243	
09	219000536	19	PARAFUSO		3243	
10	219000037	01	BUJÃO		3243	
10.1	210400251	01	ANEL O		3243	
11	219000538	02	PARAFUSO		3243	
12	219000749	01	TUBO RESPIRO		3243	
13	219000607	02	PARAFUSO		3243	
14	219000554	04	ARRUELA		3243	
15	219000612	01	TUBO LUBRIFICAÇÃO		3243	
16	219000573	03	ANEL O		3243	
17	219001233	01	BUJÃO		3243	
19	219000537	02	PARAFUSO		3243	
20	219000490	01	ANEL VEDAÇÃO		3243	
21	219001234	01	BUJÃO		3243	

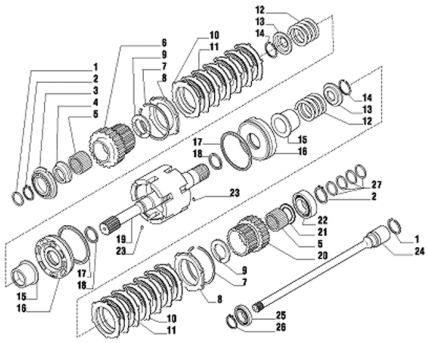

Fig.	Código	Qtd	Descrição (português)	Nota	Início	Fim
01	210401287	02	ANEL VEDAÇÃO		3243	
02	210000960	02	ANEL TRAVA		3243	
03	219000565	01	ROLAMENTO		3243	
04	219000752	01	ESPAÇADOR		3243	
05	219000569	02	ROLAMENTO AGULHAS		3243	
06	219000753	02	ENGRENAGEM		3243	
07	219000562	01	DISCO TRAVA		3243	
08	219000644	02	ANEL TRAVA		3243	
09	219000754	02	ARRUELA ENCOSTO		3243	
10	219000634	14	PLACA ACIONADORA		3243	
11	219000635	12	DISCO ATRITO		3243	
12	219000755	02	MOLA		3243	
13	219000633	02	TAMPA		3243	
14	219000560	02	ANEL TRAVA		3243	
15	219000756	02	LUVA EMBREAGEM		3243	
16	219000757	02	PISTÃO EMBREAGEM		3243	
17	219000758	02	ANEL VEDAÇÃO		3243	
18	219000759	02	ANEL VEDAÇÃO		3243	
19	219002313	01	EIXO ENTRADA		3243	
20	219000760	01	ENGRENAGEM		3243	
21	219000761	01	ARRUELA ENCOSTO		3243	

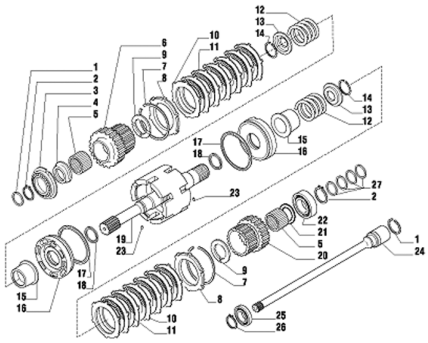

Fig.	Código	Qtd	Descrição (português)	Nota	Início	Fim
22	219000564	01	ROLAMENTO		3243	
23	219000557	02	PINO ELÁSTICO		3243	
24	219001235	01	EIXO DO PTO		3243	
25	219001236	01	ROLAMENTO ESFERA		3243	
26	219001237	01	ANEL TRAVA		3243	
27	219002226	04	ANEL VEDAÇÃO		3243	

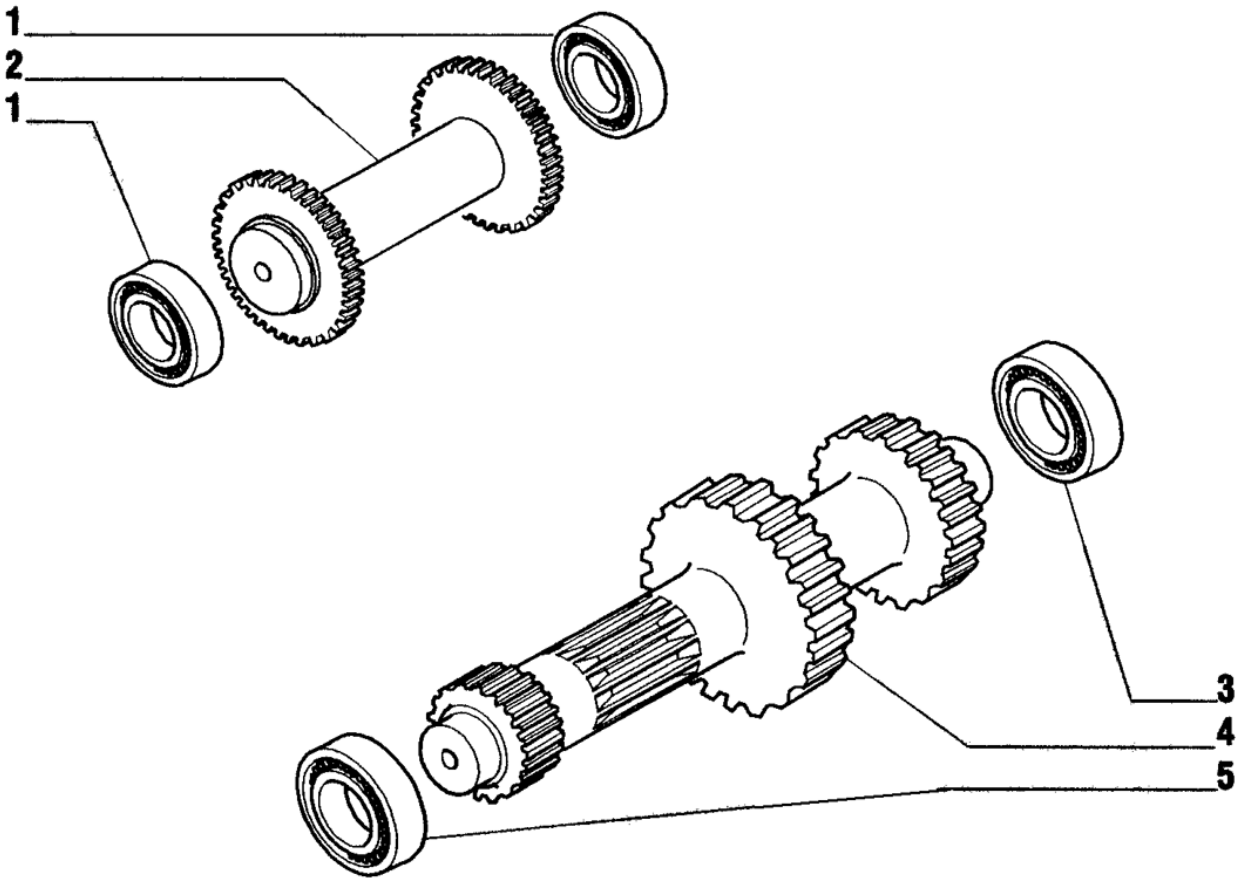

Fig.	Código	Qtd	Descrição (português)	Nota	Início	Fim
01	219000563	02	ROLAMENTO		3243	
02	219000649	01	EIXO RÉ		3243	
03	219000564	01	ROLAMENTO		3243	
04	219000766	01	EIXO PRIMARIO		3243	
05	219000568	01	ROLAMENTO		3243	

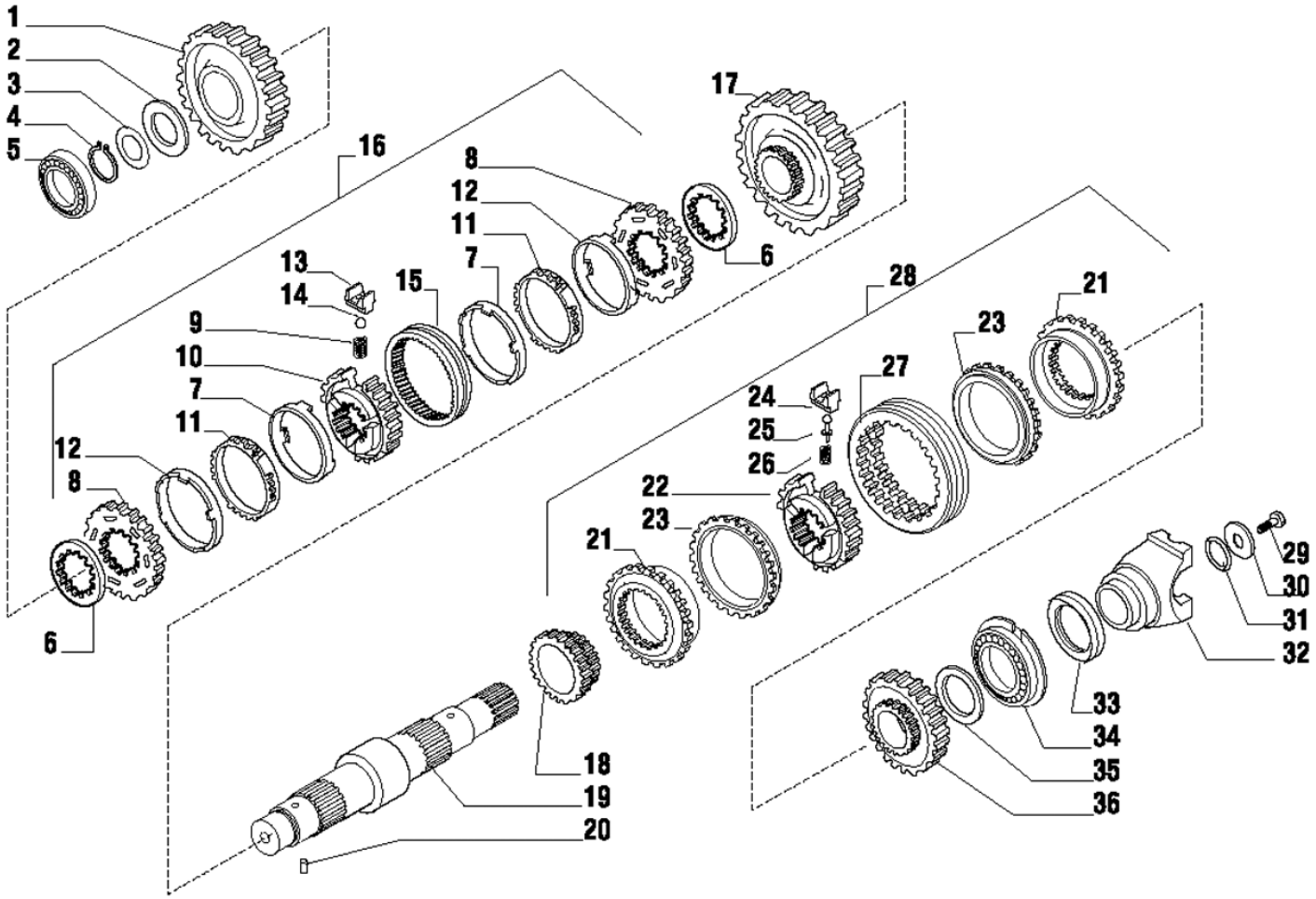

Fig.	Código	Qtd	Descrição (português)	Nota	Início	Fim
01	219000767	01	ENGRENAGEM		3243	
02	219000768	01	ARRUELA CALÇO		3243	
03	219000615	CN	CALÇO 0,05MM		3243	
03	219000616	CN	CALÇO 0,10MM		3243	
03	219000617	CN	CALÇO 0,30MM		3243	
03	219000632	CN	CALÇO 0,50MM		3243	
04	219000561	01	ANEL TRAVA		3243	
05	219000568	01	ROLAMENTO		3243	
06	219000619	02	ESPAÇADOR		3243	
07	219000586	02	ANEL FRICÇÃO		3243	
08	219000583	02	ANEL SINCRONIZADOR		3243	
09	219000581	03	MOLA		3243	
10	219000582	01	CUBO		3243	
11	219000584	02	ANEL SINTERIZADO		3243	
12	219000585	03	ANEL AÇO		3243	
13	219000580	03	TRAVA MOLA		3243	
14	219000579	03	ESFERA		3243	
15	219000578	01	LUVA		3243	
16	219000613	01	KIT SINCRONIZAÇÃO		3243	
17	219000646	01	ENGRENAGEM		3243	
18	219000769	01	ENGRENAGEM Z=23		3243	

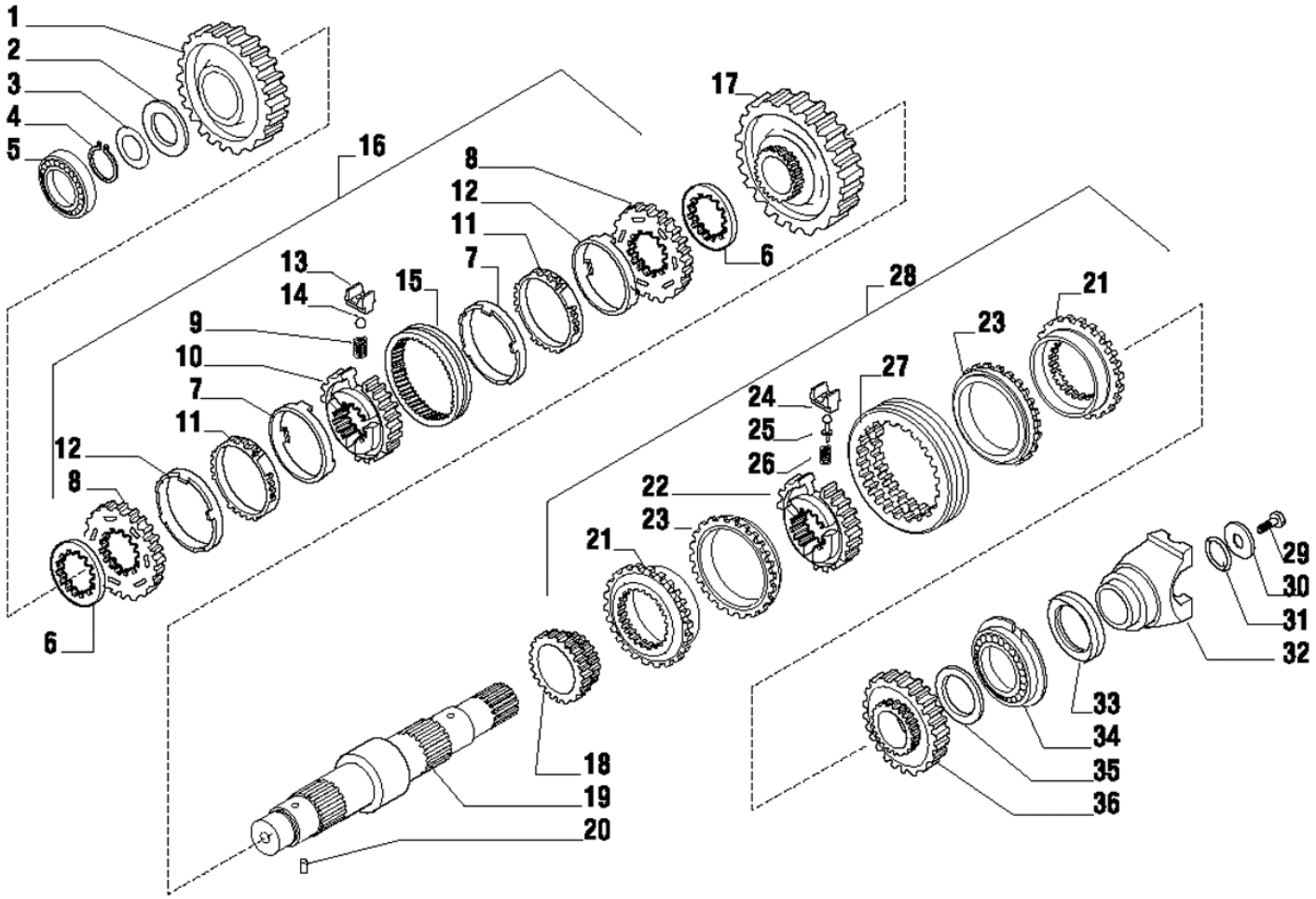

Fig.	Código	Qtd	Descrição (português)	Nota	Início	Fim
19	219000770	01	EIXO SECUNDÁRIO		3243	
20	219000557	01	PINO ELÁSTICO		3243	
21		02	ANEL DENTADO		3243	
22		01	CUBO		3243	
23		02	ANEL FRICÇÃO		3243	
24		03	TRAVA MOLA		3243	
25		03	PINO		3243	
26		03	MOLA		3243	
27		01	LUVA		3243	
28	219001898	01	KIT SINCRONIZAÇÃO		3243	
29	210007074	01	PARAFUSO		3243	
30	210007070	01	ARRUELA		3243	
31	210401278	01	ANEL O		3243	
32	219000647	01	FLANGE		3243	
33	219000490	01	ANEL VEDAÇÃO		3243	
34	219000566	01	ROLAMENTO		3243	
35	219000761	01	ARRUELA ENCOSTO		3243	
36	219000772	01	ENGRENAGEM		3243	

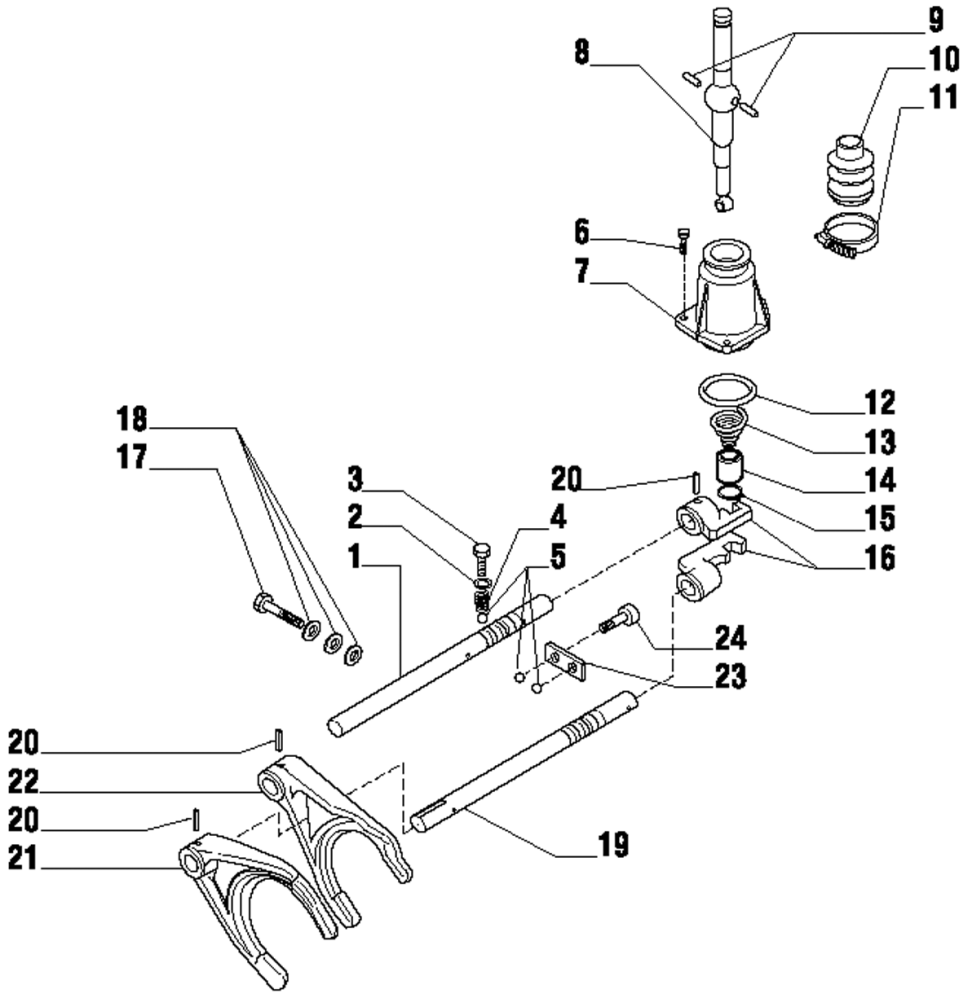

Fig.	Código	Qtd	Descrição (português)	Nota	Início	Fim
01	219000773	01	EIXO COMANDO 3ª/4ª		3243	
02	219000556	02	ARRUELA		3243	
03	219000774	02	PARAFUSO		3243	
04	219000597	02	MOLA		3243	
05	219000572	04	ESFERA		3243	
06	219000545	03	PARAFUSO		3243	
07	219000602	01	TAMPA		3243	
08	219000775	01	ALAVANCA ACIONAMENTO		3243	
09	219000600	02	PINO		3243	
10	219000599	01	FOLE DE BORRACHA		3243	
11	219000606	01	ABRAÇADEIRA		3243	
12	210401268	01	ANEL O		3243	
13	219000776	01	MOLA		3243	
14	219000777	01	BUCHA		3243	
15	210003550	01	ANEL TRAVA		3243	
16	219000603	02	ENGATE		3243	
17	219000630	01	PARAFUSO		3243	
18	219000552	01	ARRUELA		3243	
19	219000618	01	EIXO COMANDO 1ª/2ª		3243	
20	219000558	04	PINO ELÁSTICO		3243	
21	219000604	01	GARFO ACIONAMENTO 1ª/2ª		3243	

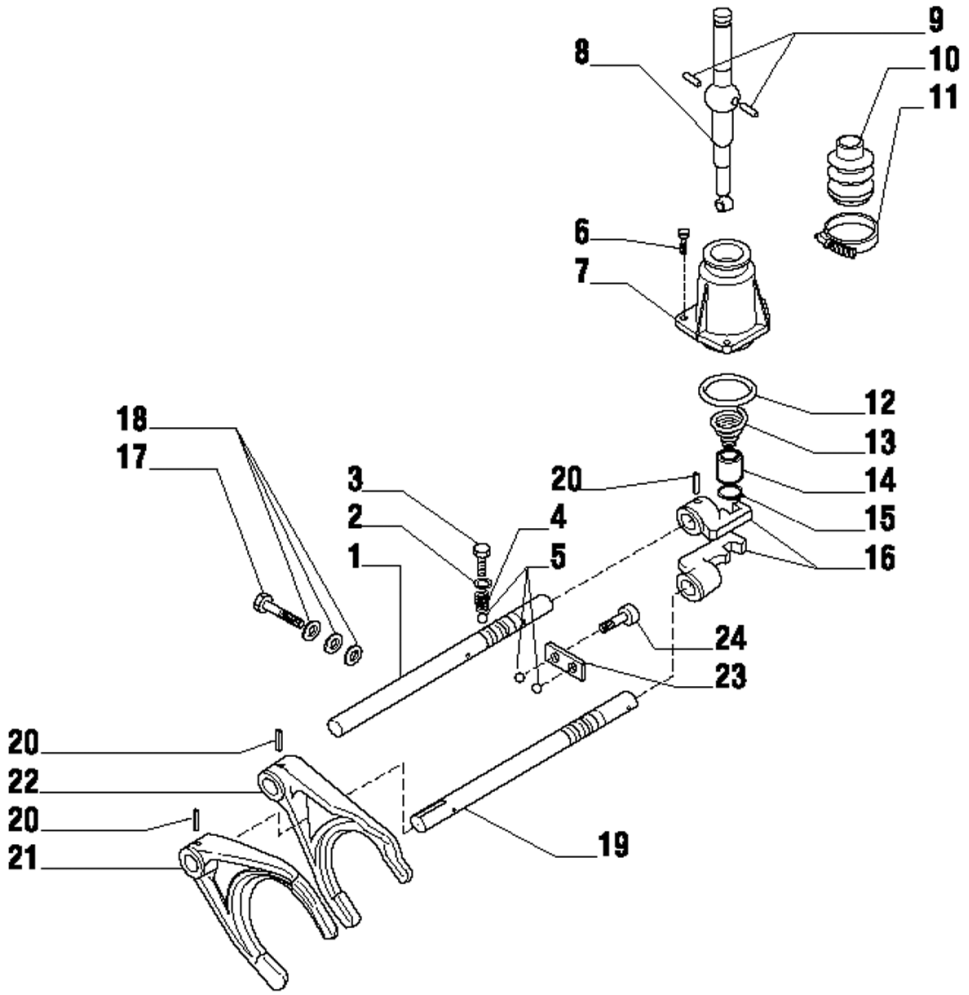

Fig.	Código	Qtd	Descrição (português)	Nota	Início	Fim
22	219001899	01	GARFO ACIONAMENTO 3ª/4ª		3243	
23	219000605	01	PLACA		3243	
24	219000546	02	PARAFUSO		3243	

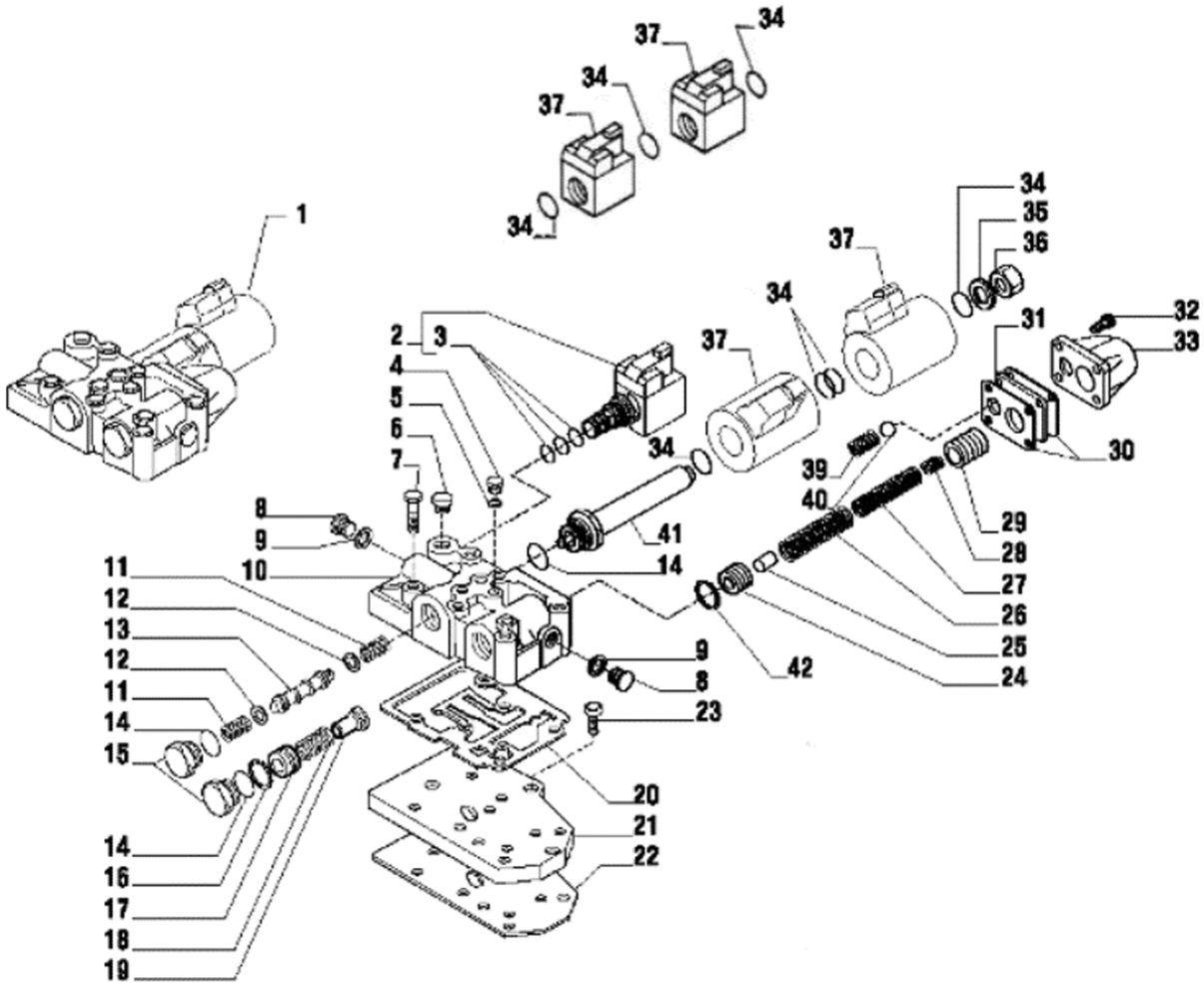

Fig.	Código	Qtd	Descrição (português)	Nota	Início	Fim
01	219001900	01	DISTRIBUIDOR		3243	
02	219000487	01	ELETRO-VÁLVULA		3243	
03	219000595	01	KIT VEDAÇÃO		3243	
04	219000541	04	BUJÃO		3243	
05	219000553	04	ARRUELA VEDAÇÃO		3243	
06	219000576	01	BUJÃO		3243	
07	219000534	06	PARAFUSO		3243	
08	219000548	02	BUJÃO		3243	
09	219000555	02	ARRUELA VEDAÇÃO		3243	
10	219000779	01	CARCAÇA DISTRIBUIDOR		3243	
11	219000780	02	MOLA		3243	
12	219000621	02	ARRUELA		3243	
13	219000781	01	PISTÃO		3243	
14	219000571	03	ANEL O		3243	
15	219000625	02	BUJÃO		3243	
16	219000559	01	ANEL TRAVA C/ FURO		3243	
17	219000623	01	PISTÃO		3243	
18	219000626	01	MOLA		3243	
19	219000622	01	BUCHA		3243	
20	219000473	01	JUNTA VEDAÇÃO		3243	
21	219000610	01	PLACA ALIMENTAÇÃO		3243	

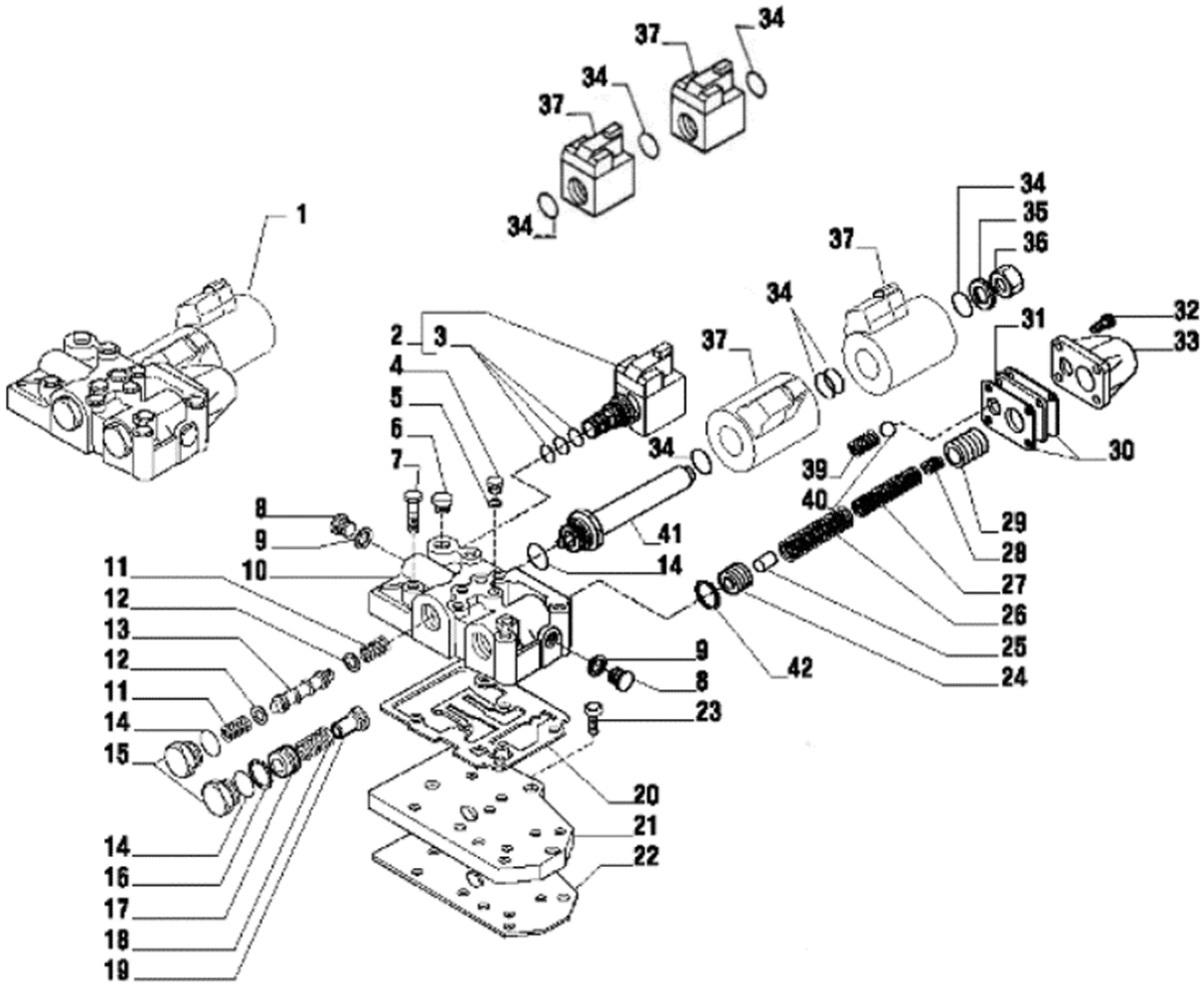

Fig.	Código	Qtd	Descrição (português)	Nota	Início	Fim
22	219000474	01	JUNTA VEDAÇÃO		3243	
23	219000544	03	PARAFUSO		3243	
24	219000614	01	PISTÃO INTERNO		3243	
25	219000641	01	PINO		3243	
26	219000642	01	MOLA		3243	
27	219000637	01	MOLA		3243	
28	219000636	01	MOLA		3243	
29	219000639	01	PISTÃO SAIDA		3243	
30	219000624	02	JUNTA VEDAÇÃO		3243	
31	219000640	01	PLACA		3243	
32	219000543	04	PARAFUSO		3243	
33	219000620	01	TAMPA VALVULA		3243	
34	219000570	04	ANEL O		3243	
35	219000629	01	ARRUELA		3243	
36	219000628	01	BUJÃO		3243	
37	219002097	02	BOBINA ELETRO-VÁLVULA		3243	
39	219000627	01	MOLA		3243	
40	219000577	01	ESFERA		3243	
41	219000643	01	TUBO SOLENOIDE		3243	
42	219000782	01	ANEL TRAVA SEM FURO		3243	

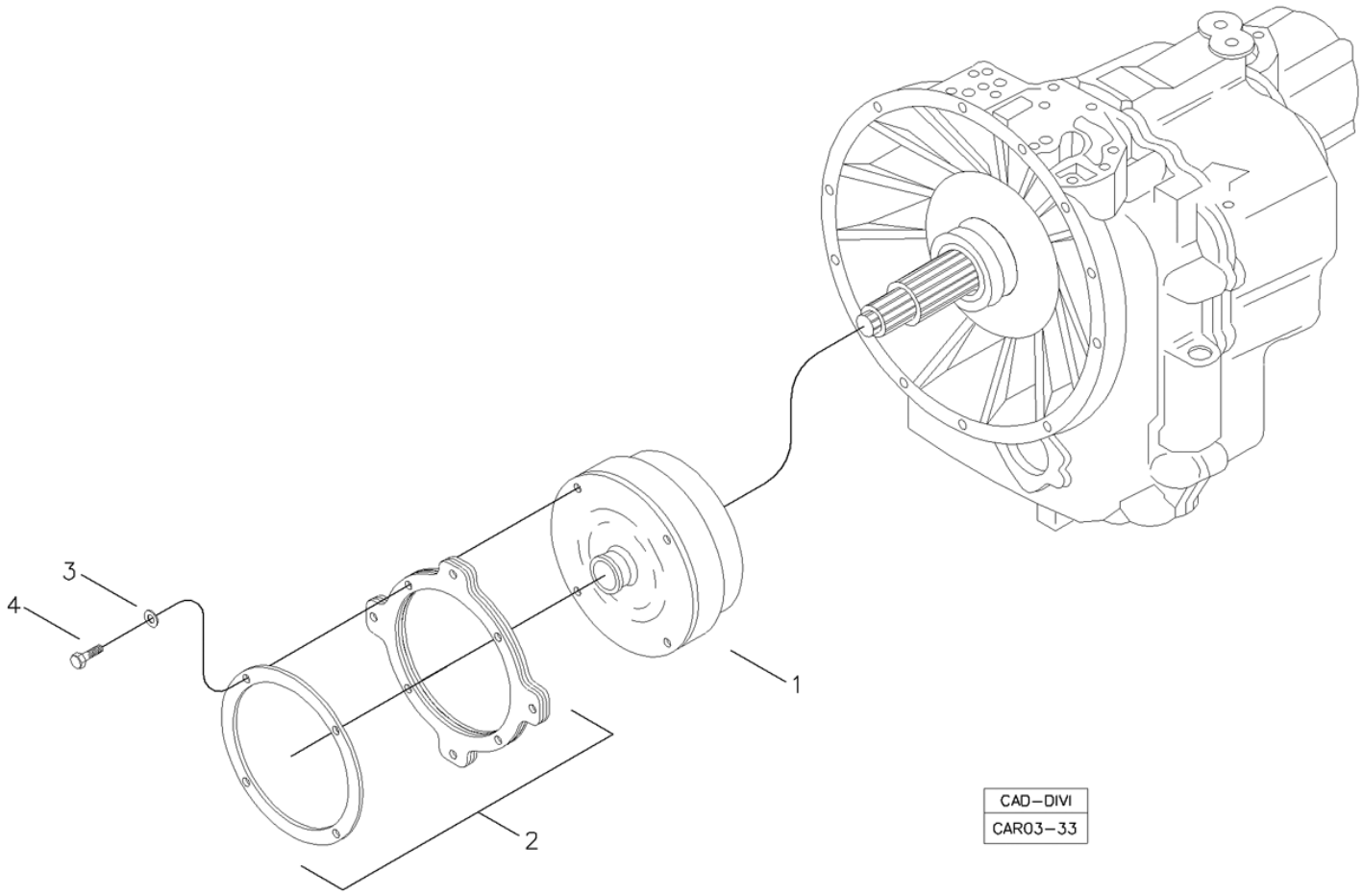

Fig.	Código	Qtd	Descrição (português)	Nota	Início	Fim
01	219002041	01	CONVERSOR		3243	
02	219002042	01	PLACA CONVERSOR		3243	
03	210002190	04	ARRUELA PRESSÃO		3243	
04	210003920	04	PARAFUSO SEXT.		3243	

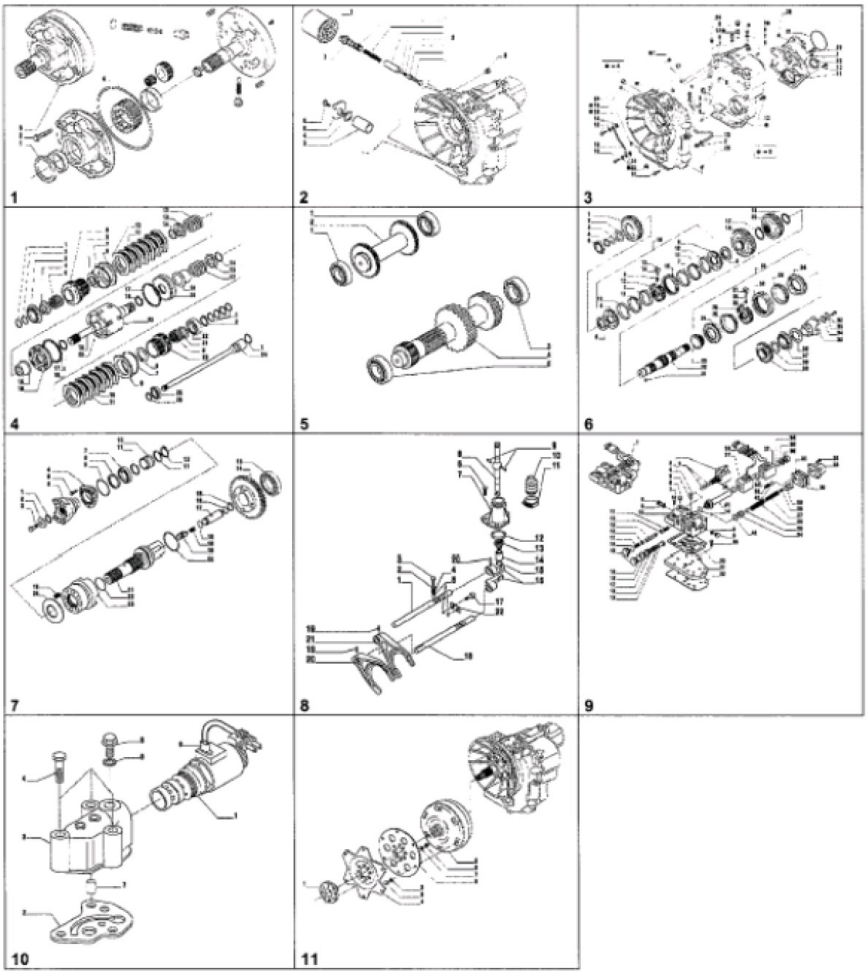

Fig.	Código	Qtd	Descrição (português)	Nota	Início	Fim
00	219001687	01	TRANSMISSÃO COMPLETA		3243	
01		01	BOMBA ÓLEO	VER 3B100 01.0	3243	
02		01	FILTROS DE ÓLEO	VER 3B100 02.0	3243	
03		01	CARCASA TRANSMISSÃO	VER 3B100 03.0	3243	
04		01	EIXO ENTRADA	VER 3B100 04.0	3243	
05		01	EIXO RÉ E EIXO PRIMARIO	VER 3B100 05.0	3243	
06		01	EIXO SECUNDARIO	VER 3B100 06.0	3243	
07		01	EIXO SAIDA	VER 3B100 07.0	3243	
08		01	CONTROLE TRANSMISSÃO	VER 3B100 08.0	3243	
09		01	DISTRIBUIDOR	VER 3B100 09.0	3243	
10		01	VÁLVULA SOLENÓIDE	VER 3B100 10.0	3243	
11		01	CONVERSOR	VER 3B100 11.0	3243	

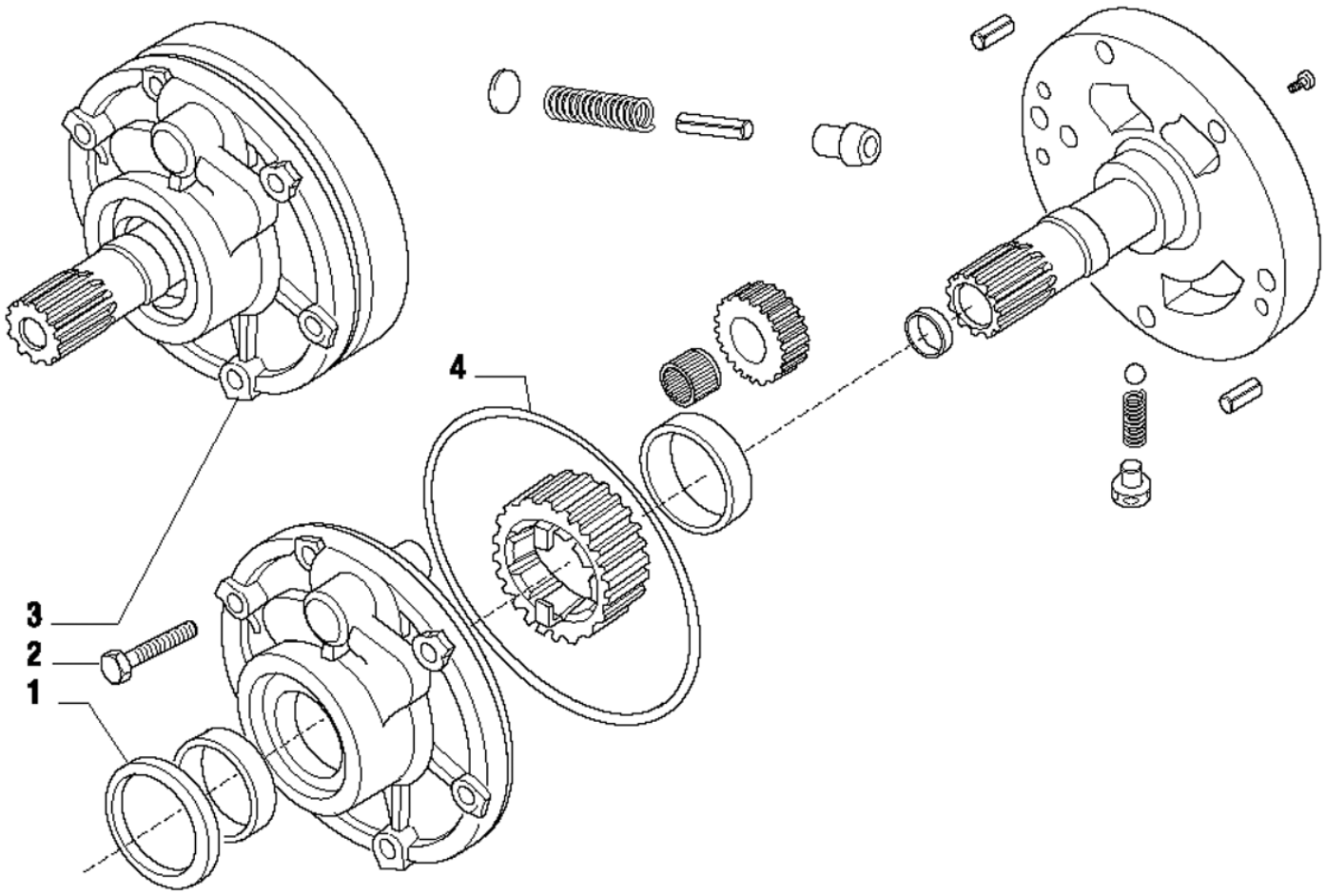

Fig.	Código	Qtd	Descrição (português)	Nota	Início	Fim
01	219000511	01	RETENTOR ÓLEO		3243	
02	219000533	06	PARAFUSO		3243	
03	219000645	01	MONTAGEM BOMBA		3243	
04	219000512	01	ANEL O		3243	

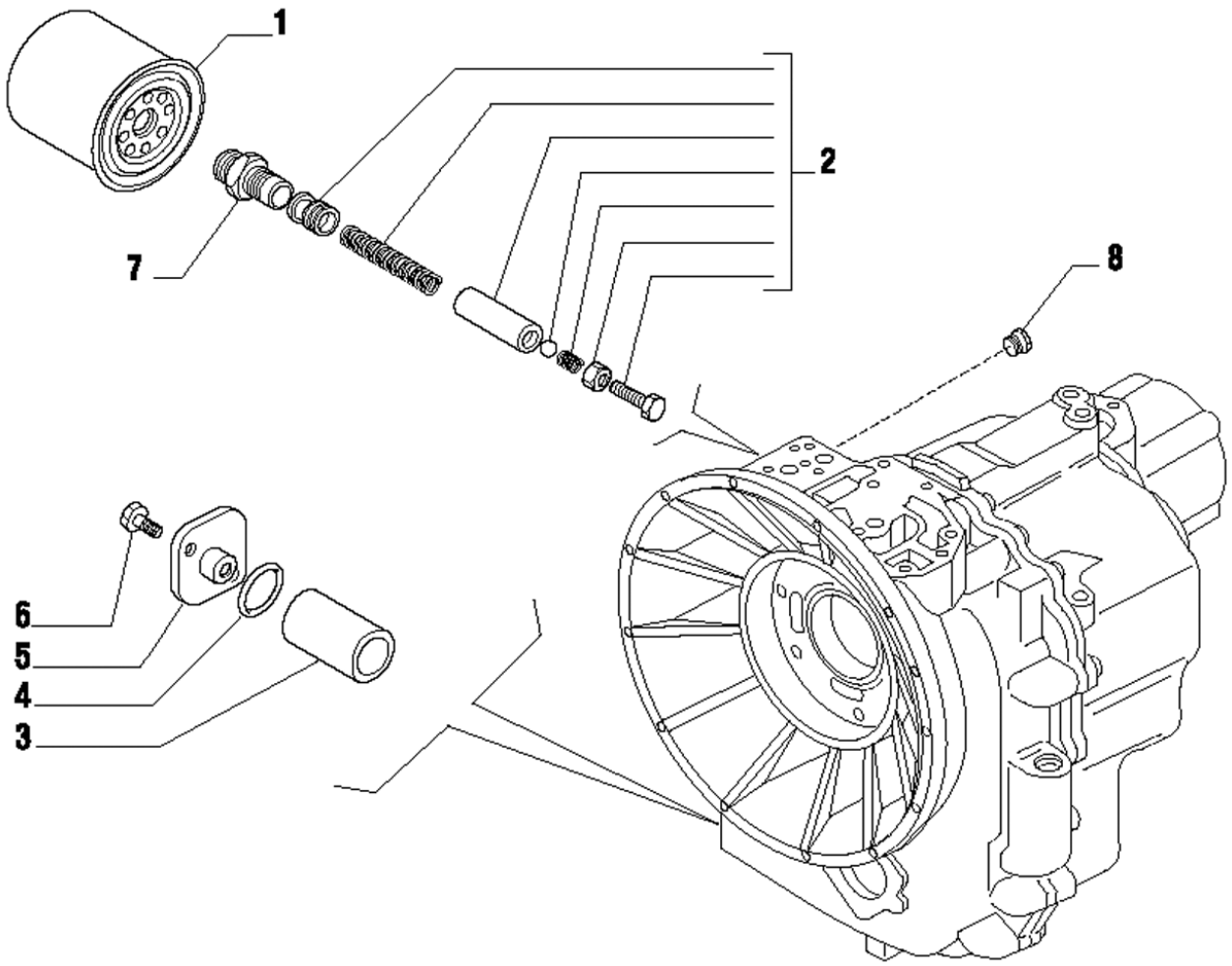

Fig.	Código	Qtd	Descrição (português)	Nota	Início	Fim
01	219000751	01	FILTRO ÓLEO		3243	
02	219000934	01	KIT VÁLVULA		3243	
03	219000048	01	FILTRO TELA		3243	
04	219000483	01	ANEL O		3243	
05	219000611	01	TAMPA		3243	
06	219000530	02	PARAFUSO		3243	
07	219000609	01	CONEXÃO		3243	
08	219000547	01	BUJÃO		3243	

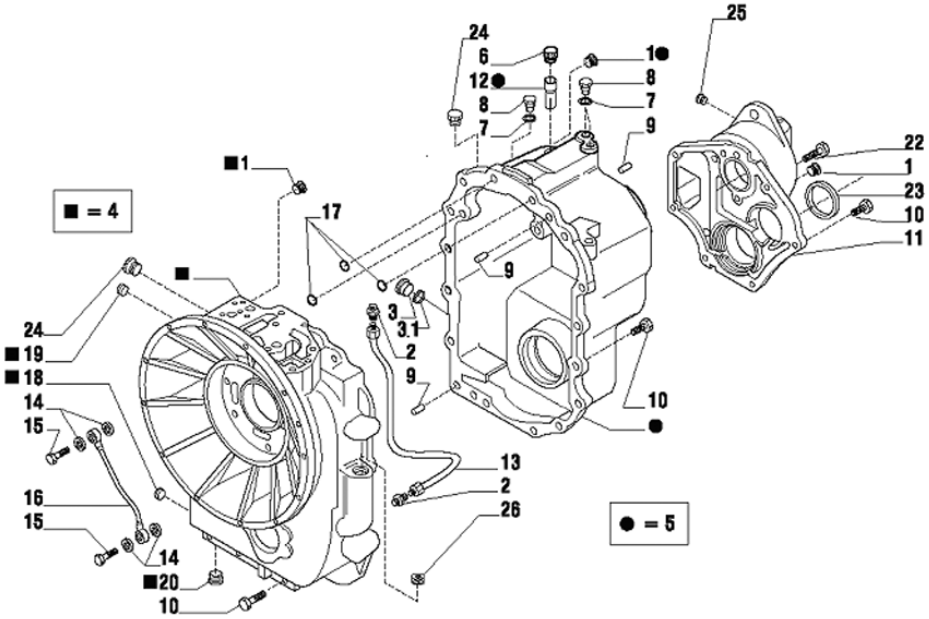

Fig.	Código	Qtd	Descrição (português)	Nota	Início	Fim
01	219000547	03	BUJÃO		3243	
02	219000935	02	CONEXÃO		3243	
03	219000037	01	BUJÃO		3243	
03.1	210400251	01	ANEL O		3243	
04	219000936	01	CARCAÇA FRONTAL		3243	
05	219000937	01	CARCAÇA TRASEIRA		3243	
06	219000575	01	RESPIRO		3243	
07	219000553	03	ARRUELA VEDAÇÃO		3243	
08	219000541	03	BUJÃO		3243	
09	219000598	03	PINO		3243	
10	219000536	22	PARAFUSO		3243	
11	219000938	01	TAMPA		3243	
12	219000749	01	TUBO RESPIRO		3243	
13	219000939	01	TUBO LUBRIFICAÇÃO		3243	
14	219000554	04	ARRUELA		3243	
15	219000607	02	PARAFUSO		3243	
16	219000612	01	TUBO LUBRIFICAÇÃO		3243	
17	219000573	03	ANEL O		3243	
18	219000940	01	TAMPÃO		3243	
19	219000941	01	TAMPÃO		3243	
20	219000942	01	TAMPÃO		3243	

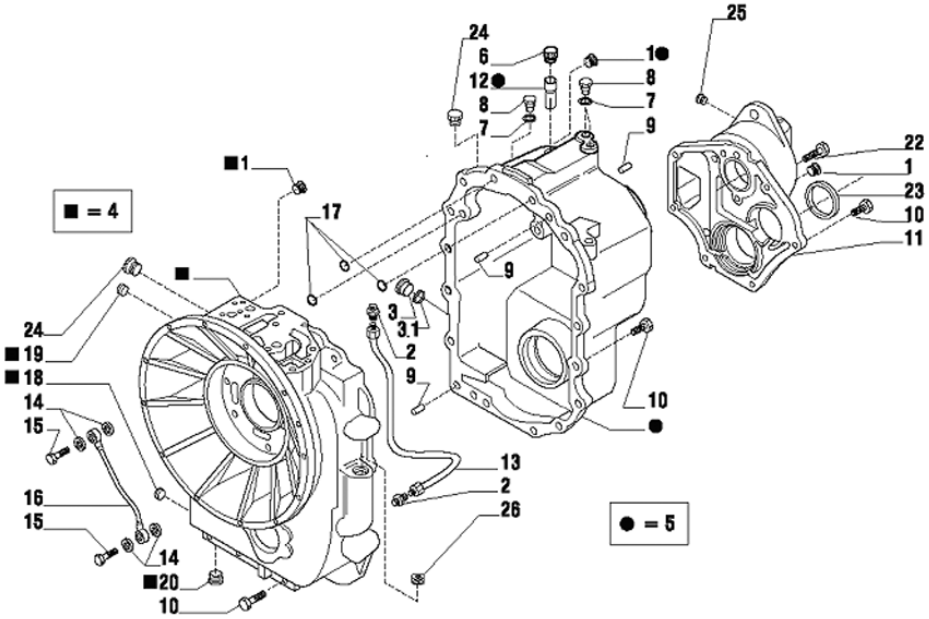

Fig.	Código	Qtd	Descrição (português)	Nota	Início	Fim
22	219000537	02	PARAFUSO		3243	
23	219000490	01	ANEL VEDAÇÃO		3243	
24	219001352	02	BUJÃO		3243	
25	219000547	01	BUJÃO		3243	
26	219001234	01	BUJÃO		3243	

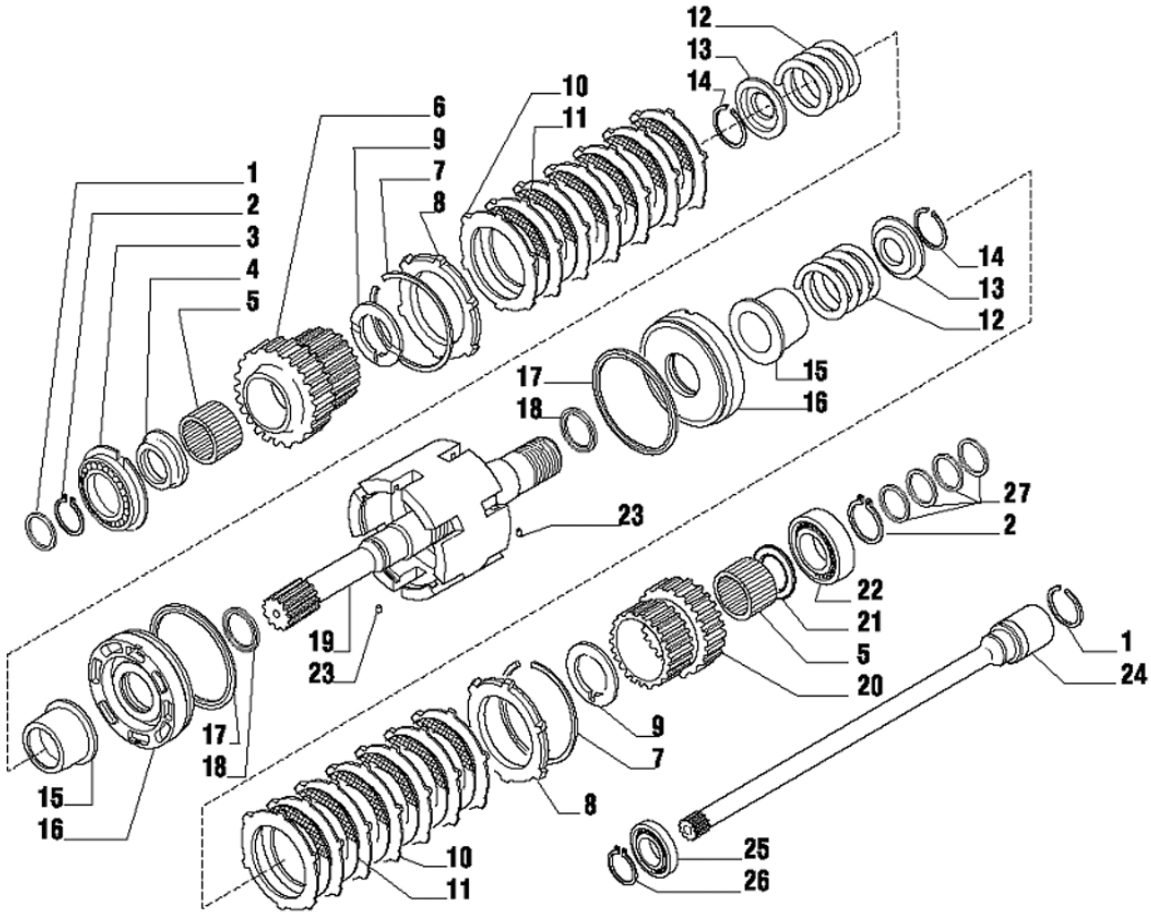

Fig.	Código	Qtd	Descrição (português)	Nota	Início	Fim
01	210401287	02	ANEL VEDAÇÃO		3243	
02	210000960	02	ANEL TRAVA		3243	
03	219000565	01	ROLAMENTO		3243	
04	219000752	01	ESPAÇADOR		3243	
05	219000569	02	ROLAMENTO AGULHAS		3243	
06	219000753	02	ENGRENAGEM		3243	
07	219000562	01	DISCO TRAVA		3243	
08	219000644	02	ANEL TRAVA		3243	
09	219000754	02	ARRUELA ENCOSTO		3243	
10	219000634	14	PLACA ACIONADORA		3243	
11	219000635	12	DISCO ATRITO		3243	
12	219000755	02	MOLA		3243	
13	219000633	02	TAMPA		3243	
14	219000560	02	ANEL TRAVA		3243	
15	219000756	02	LUVA EMBREAGEM		3243	
16	219000757	02	PISTÃO EMBREAGEM		3243	
17	219000758	02	ANEL VEDAÇÃO		3243	
18	219000759	02	ANEL VEDAÇÃO		3243	
19	219002313	01	EIXO ENTRADA		3243	
20	219000760	01	ENGRENAGEM		3243	
21	219000761	01	ARRUELA ENCOSTO		3243	

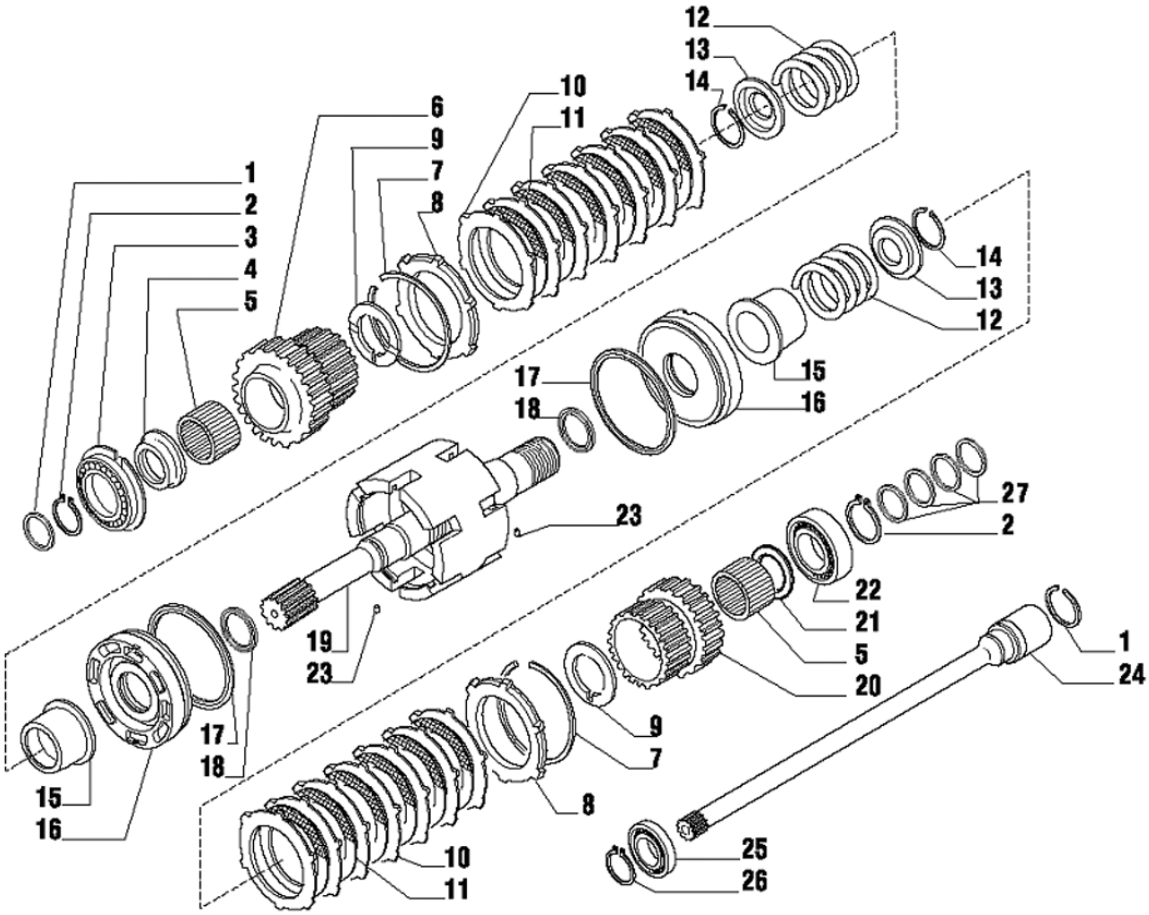

Fig.	Código	Qtd	Descrição (português)	Nota	Início	Fim
22	219000564	01	ROLAMENTO		3243	
23	219000557	02	PINO ELÁSTICO		3243	
24	219001235	01	EIXO DO PTO		3243	
25	219001236	01	ROLAMENTO ESFERA		3243	
26	219001237	01	ANEL TRAVA		3243	
27	219002226	04	ANEL VEDAÇÃO		3243	

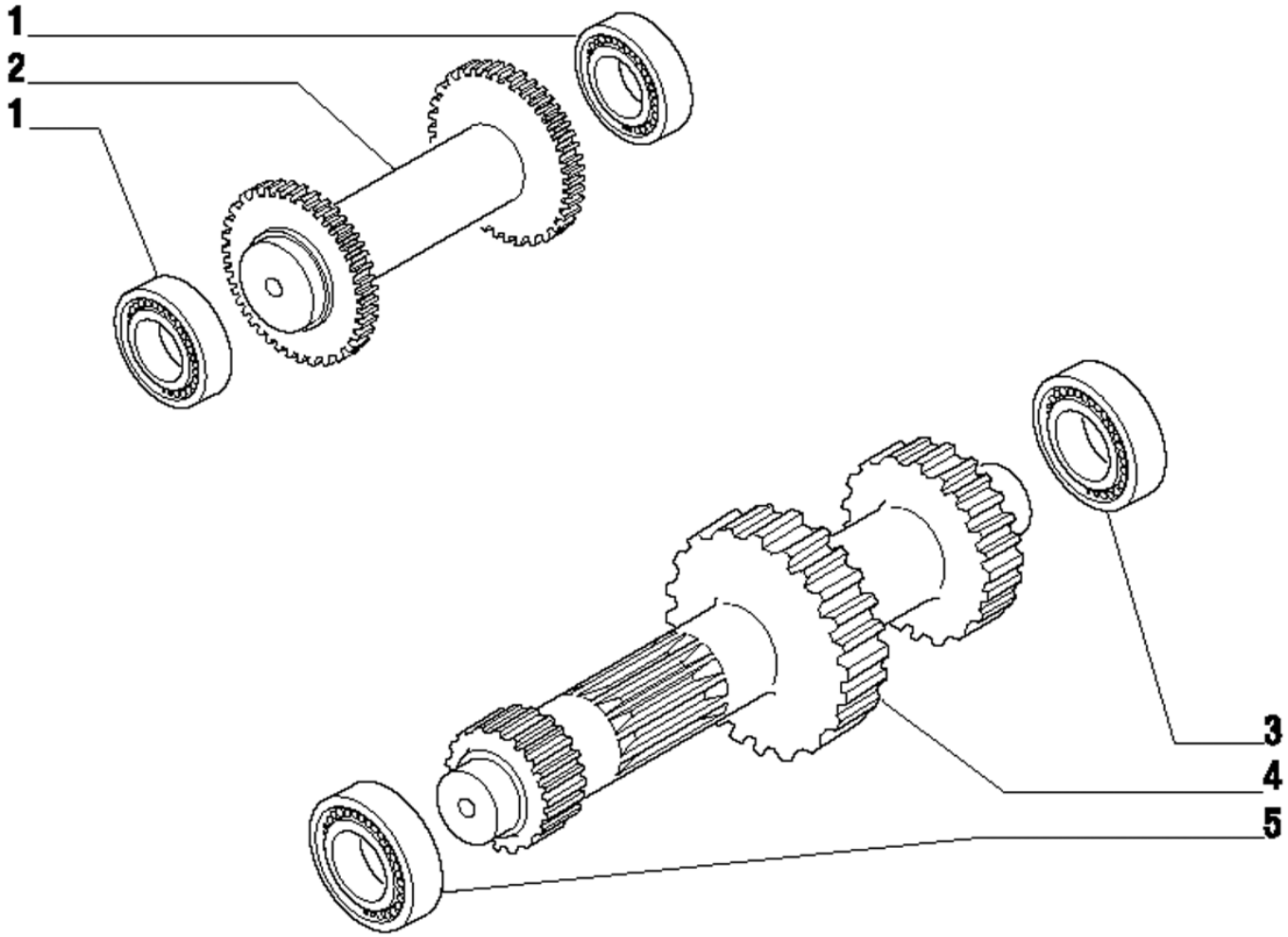

Fig.	Código	Qtd	Descrição (português)	Nota	Início	Fim
01	219000563	02	ROLAMENTO		3243	
02	219000649	01	EIXO RÉ		3243	
03	219000564	01	ROLAMENTO		3243	
04	219000766	01	EIXO PRIMARIO		3243	
05	219000568	01	ROLAMENTO		3243	

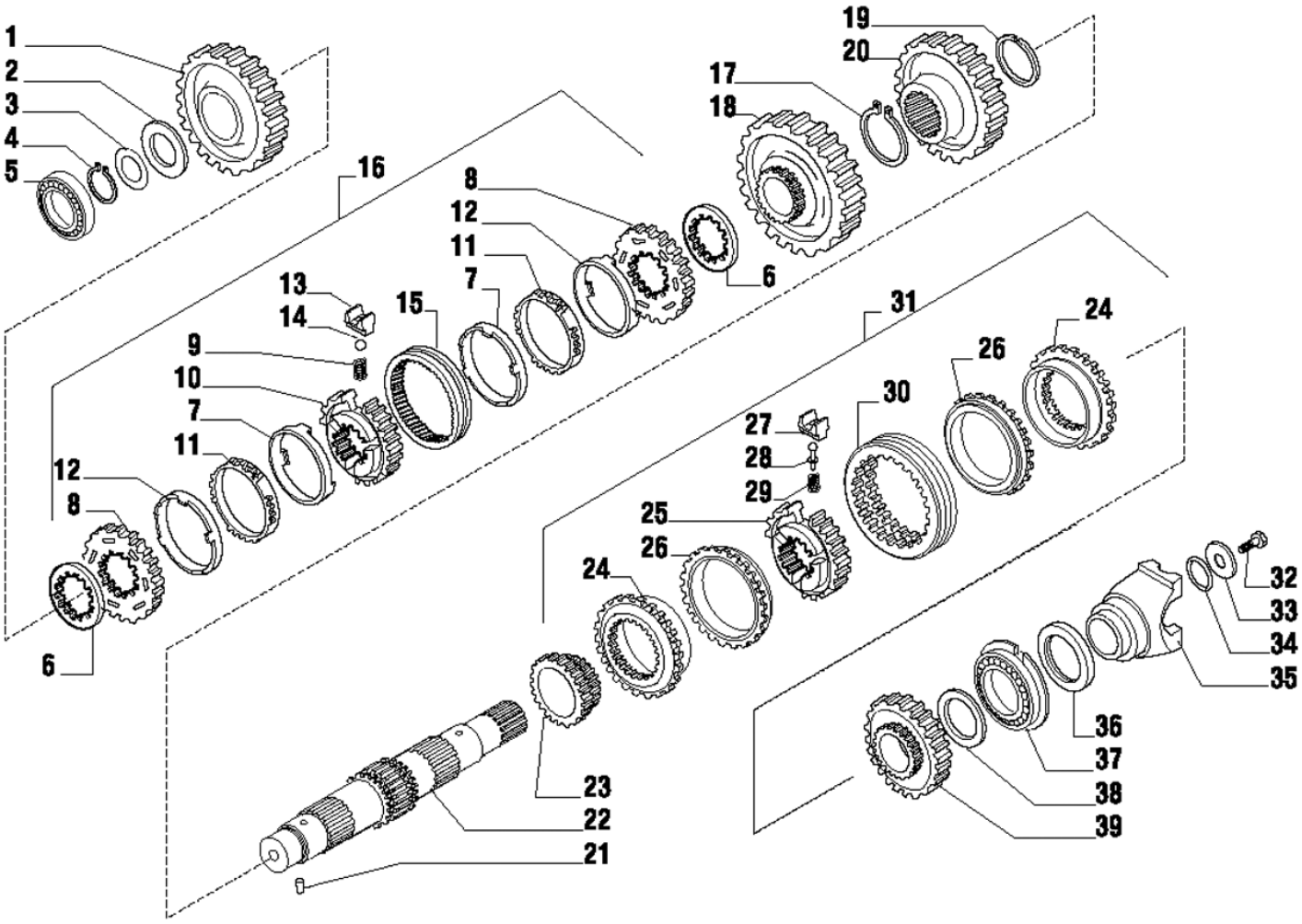

Fig.	Código	Qtd	Descrição (português)	Nota	Início	Fim
01	219000767	01	ENGRENAGEM		3243	
02	219000768	01	ARRUELA CALÇO		3243	
03	219000615	CN	CALÇO 0,05MM		3243	
03	219000616	CN	CALÇO 0,10MM		3243	
03	219000617	CN	CALÇO 0,30MM		3243	
03	219000632	CN	CALÇO 0,50MM		3243	
04	219000561	01	ANEL TRAVA		3243	
05	219000568	01	ROLAMENTO		3243	
06	219000619	02	ESPAÇADOR		3243	
07	219000586	02	ANEL FRICÇÃO		3243	
08	219000583	02	ANEL SINCRONIZADOR		3243	
09	219000581	03	MOLA		3243	
10	219000582	01	CUBO		3243	
11	219000584	02	ANEL SINTERIZADO		3243	
12	219000585	03	ANEL AÇO		3243	
13	219000580	03	TRAVA MOLA		3243	
14	219000579	03	ESFERA		3243	
15	219000578	01	LUVA		3243	
16	219000613	01	KIT SINCRONIZAÇÃO		3243	
17	219000943	01	ANEL TRAVA		3243	
18	219000646	01	ENGRENAGEM		3243	

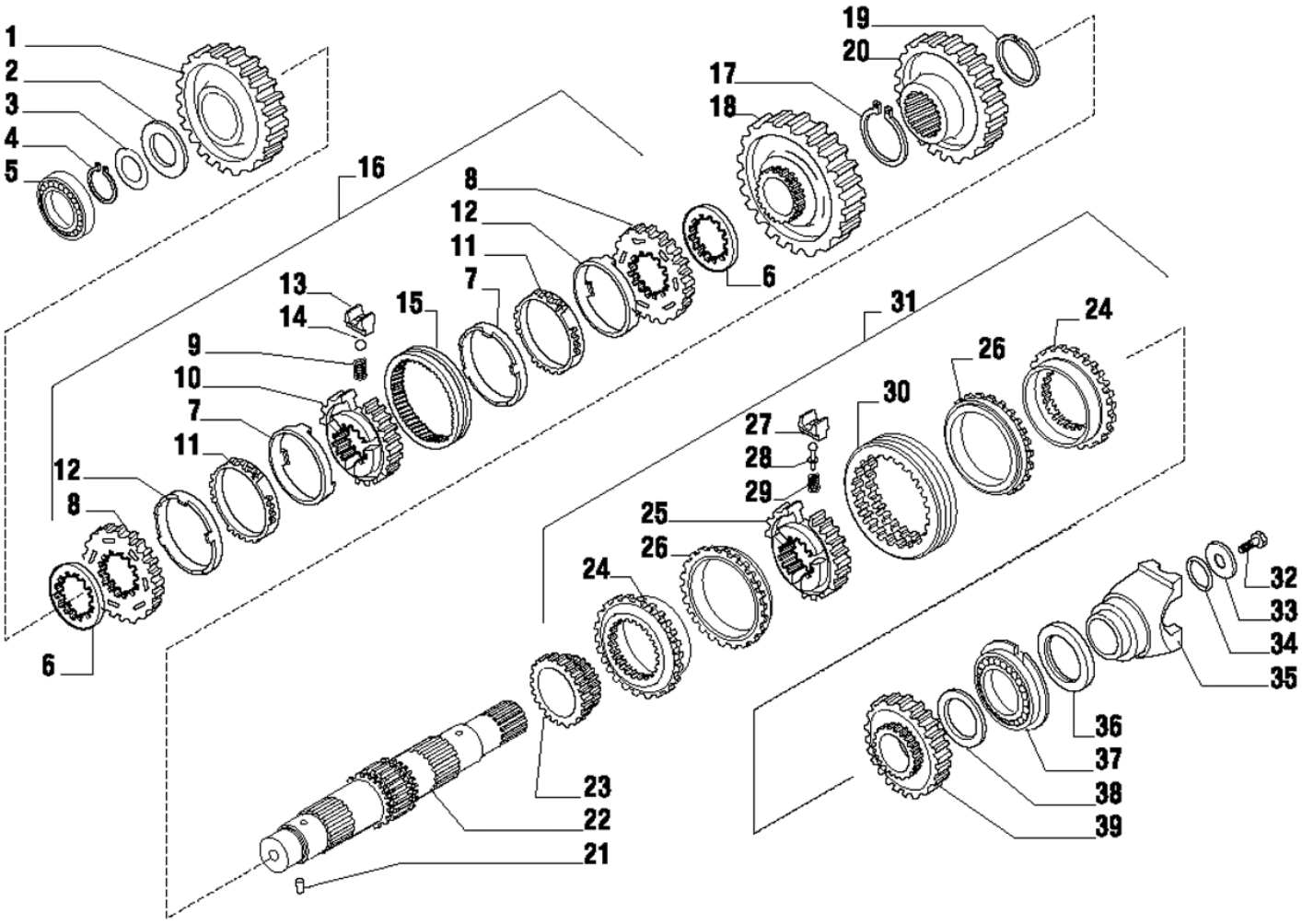

Fig.	Código	Qtd	Descrição (português)	Nota	Início	Fim
19	219000944	01	ANEL TRAVA		3243	
20	219000945	01	ENGRENAGEM Z=44		3243	
21	219000557	01	PINO ELÁSTICO		3243	
22	219000946	01	EIXO SECUNDÁRIO		3243	
23	219000769	01	ENGRENAGEM Z=23		3243	
31	219001898	01	KIT SINCRONIZAÇÃO		3243	
32	210007074	01	PARAFUSO		3243	
33	210007070	01	ARRUELA		3243	
34	210401278	01	ANEL O		3243	
35	219000647	01	FLANGE		3243	
36	219000490	01	ANEL VEDAÇÃO		3243	
37	219000566	01	ROLAMENTO		3243	
38	219000761	01	ARRUELA ENCOSTO		3243	
39	219000772	01	ENGRENAGEM		3243	

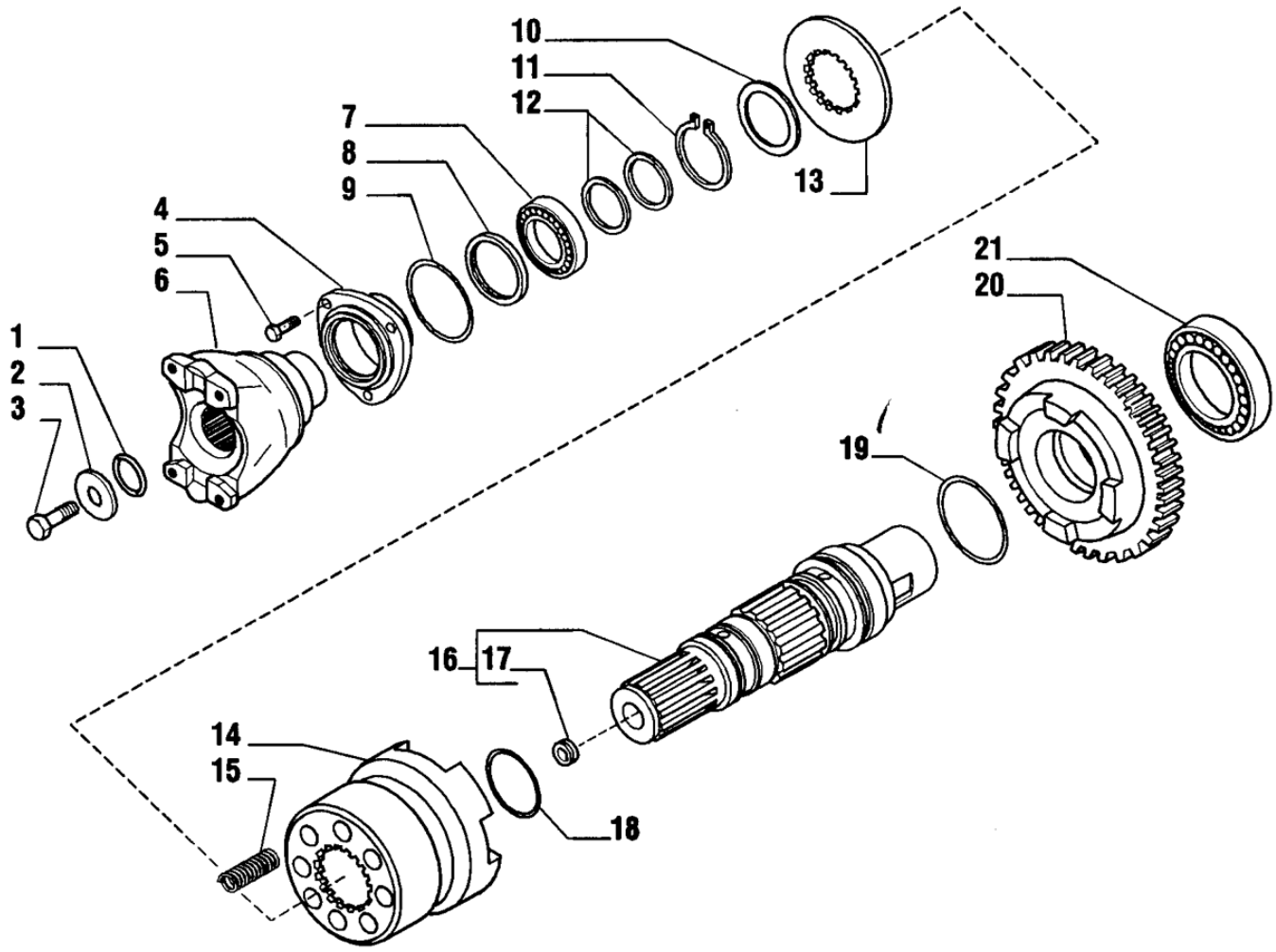

Fig.	Código	Qtd	Descrição (português)	Nota	Início	Fim
01	219000491	01	ANEL O		3243	
02	219000035	01	ARRUELA		3243	
03	210007074	01	PARAFUSO		3243	
04	219000948	01	TAMPA FRONTAL		3243	
05	219000531	03	PARAFUSO		3243	
06	219000949	01	FLANGE		3243	
07	219000563	01	ROLAMENTO		3243	
08	219000484	01	ANEL VEDAÇÃO		3243	
09	210401276	01	ANEL O		3243	
10	219000950	01	ARRUELA		3243	
11	219000951	01	ANEL TRAVA		3243	
12	210401287	02	ANEL VEDAÇÃO		3243	
13	219000952	01	ARRUELA DENTADA		3243	
14	219000953	01	LUVA		3243	
15	219000954	08	MOLA		3243	
16	219000955	01	EIXO SAIDA		3243	
17	219001353	01	BUJÃO		3243	
18	219000956	01	ANEL O		3243	
19	219000957	01	ANEL O		3243	
20	219000958	01	ENGRENAGEM Z=36		3243	
21	219000564	01	ROLAMENTO		3243	

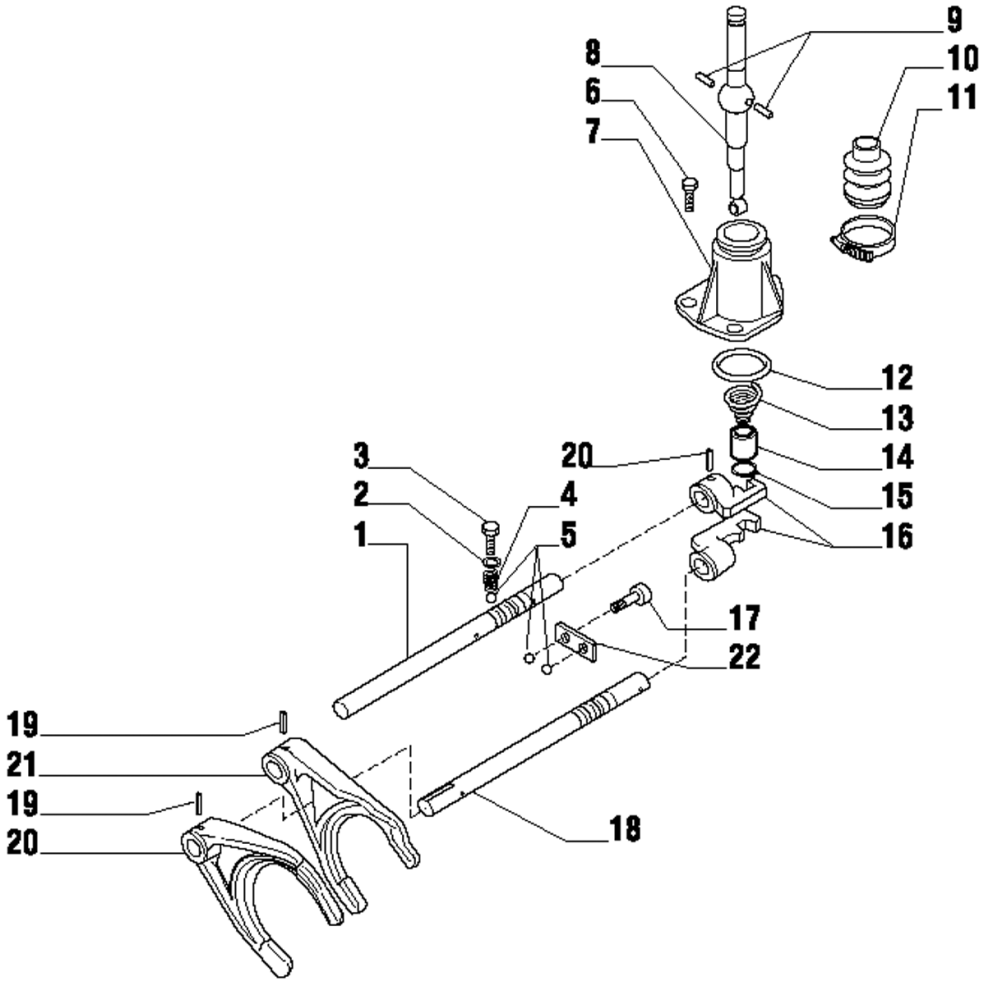

Fig.	Código	Qtd	Descrição (português)	Nota	Início	Fim
01	219000773	01	EIXO COMANDO 3ª/4ª		3243	
02	219000556	02	ARRUELA		3243	
03	219000774	02	PARAFUSO		3243	
04	219000597	02	MOLA		3243	
05	219000572	04	ESFERA		3243	
06	219000545	03	PARAFUSO		3243	
07	219000602	01	TAMPA		3243	
08	219000775	01	ALAVANCA ACIONAMENTO		3243	
09	219000600	02	PINO		3243	
10	219000599	01	FOLE DE BORRACHA		3243	
11	219000606	01	ABRAÇADEIRA		3243	
12	210401268	01	ANEL O		3243	
13	219000776	01	MOLA		3243	
14	219000777	01	BUCHA		3243	
15	210003550	01	ANEL TRAVA		3243	
16	219000603	02	ENGATE		3243	
17	219000546	02	PARAFUSO		3243	
18	219000618	01	EIXO COMANDO 1ª/2ª		3243	
19	219000558	04	PINO ELÁSTICO		3243	
20	219000604	01	GARFO ACIONAMENTO 1ª/2ª		3243	
21	219001899	01	GARFO ACIONAMENTO 3ª/4ª		3243	

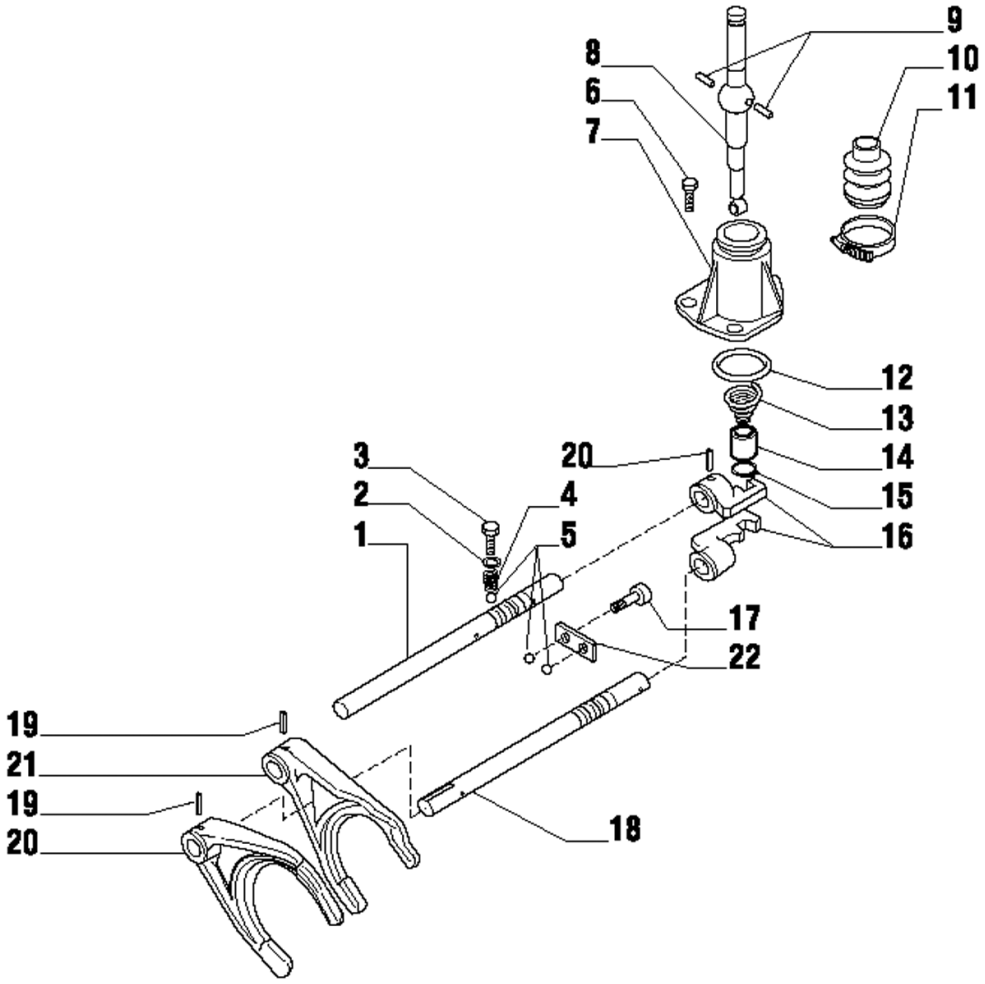

Fig.	Código	Qtd	Descrição (português)	Nota	Início	Fim
22	219000605	01	PLACA		3243	

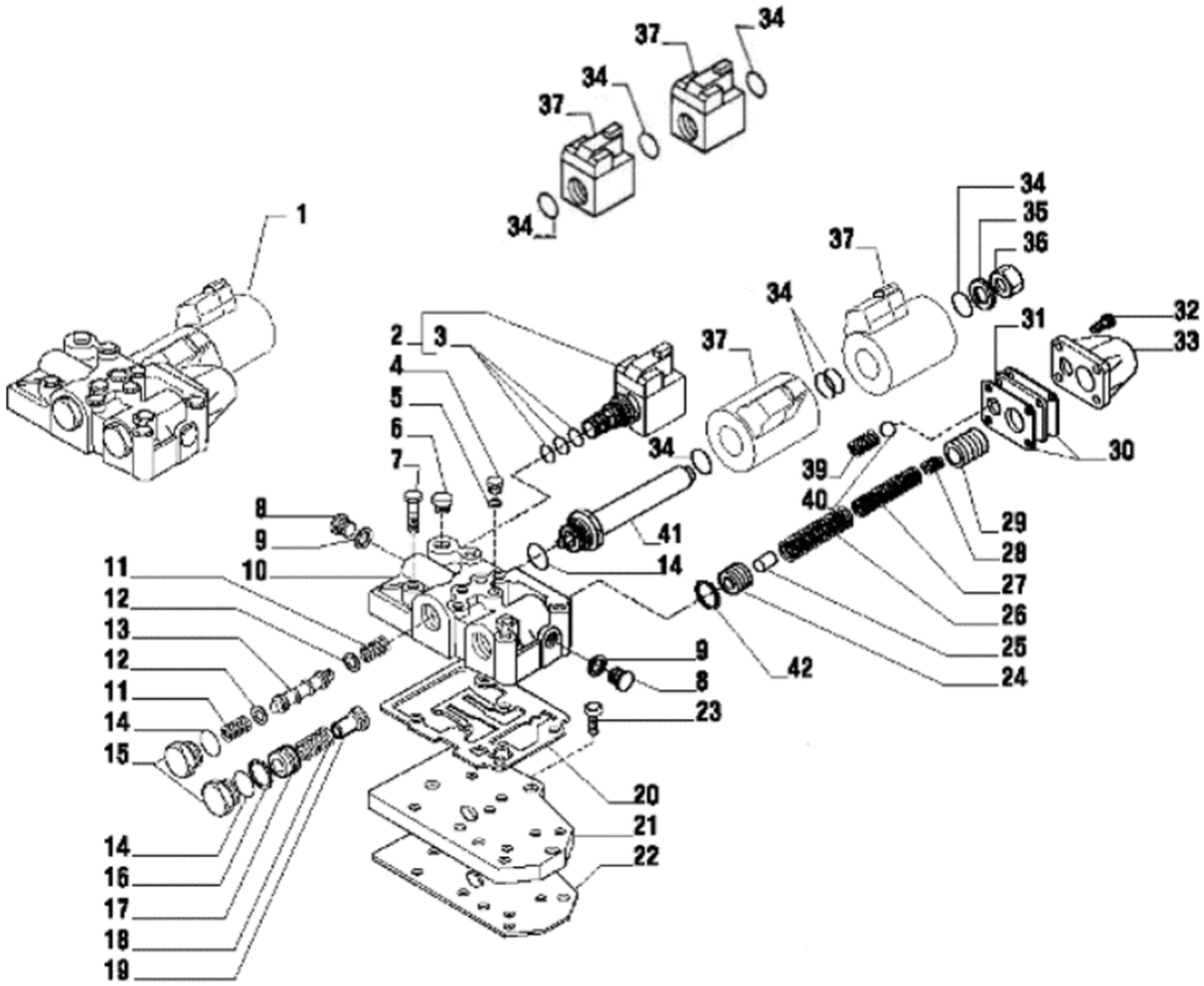

Fig.	Código	Qtd	Descrição (português)	Nota	Início	Fim
01	219001900	01	DISTRIBUIDOR		3243	
02	219000487	01	ELETRO-VÁLVULA		3243	
02.1	219001060	01	SOLENÓIDE		3243	
03	219000595	01	KIT VEDAÇÃO		3243	
04	219000541	04	BUJÃO		3243	
05	219000553	04	ARRUELA VEDAÇÃO		3243	
06	219000576	01	BUJÃO		3243	
07	219000534	06	PARAFUSO		3243	
08	219000548	02	BUJÃO		3243	
09	219000555	02	ARRUELA VEDAÇÃO		3243	
10	219000779	01	CARCAÇA DISTRIBUIDOR		3243	
11	219000780	02	MOLA		3243	
12	219000621	02	ARRUELA		3243	
13	219000781	01	PISTÃO		3243	
14	219000571	03	ANEL O		3243	
15	219000625	02	BUJÃO		3243	
16	219000559	01	ANEL TRAVA C/ FURO		3243	
17	219000623	01	PISTÃO		3243	
18	219000626	01	MOLA		3243	
19	219000622	01	BUCHA		3243	
20	219000473	01	JUNTA VEDAÇÃO		3243	

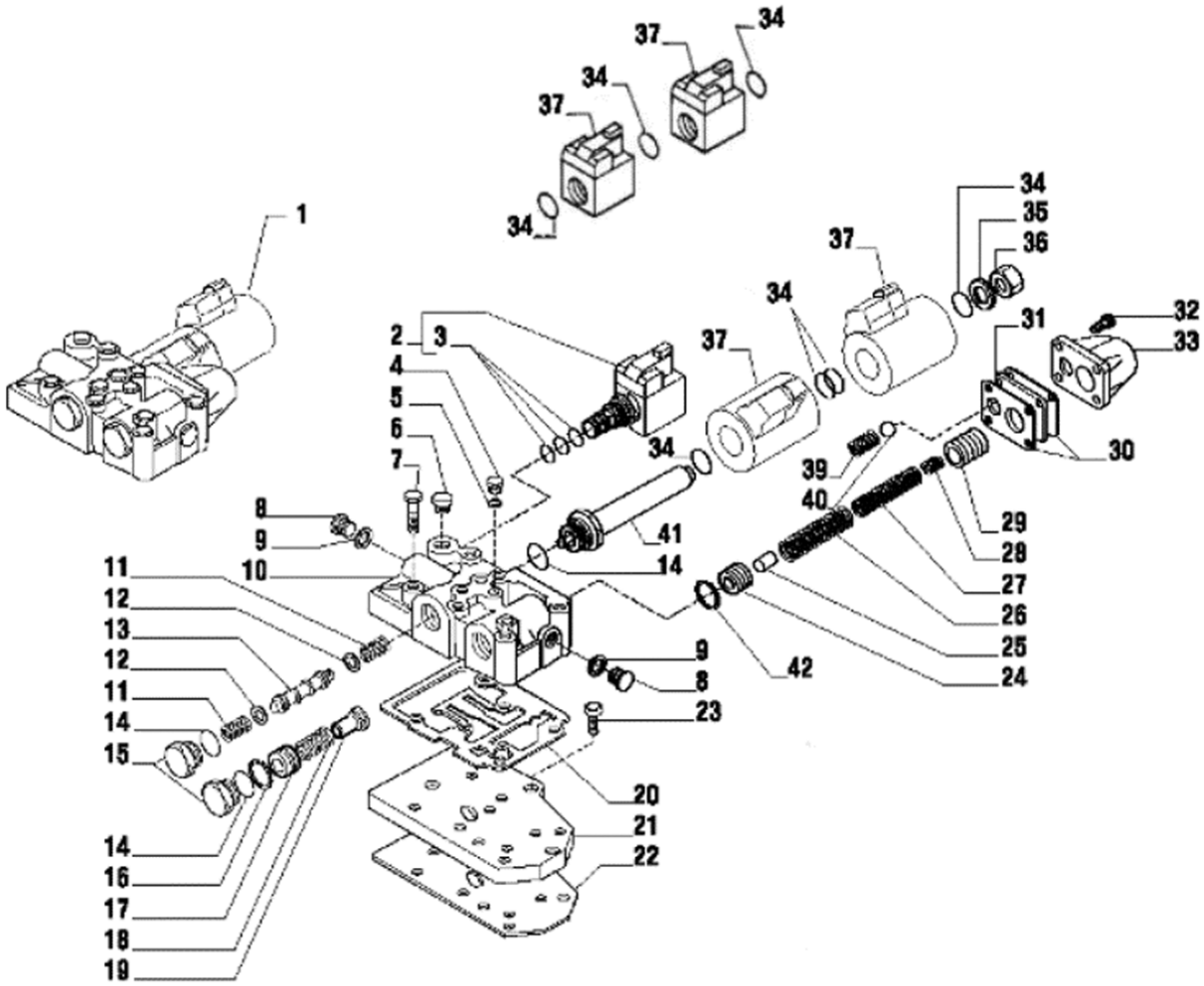

Fig.	Código	Qtd	Descrição (português)	Nota	Início	Fim
21	219000610	01	PLACA ALIMENTAÇÃO		3243	
22	219000474	01	JUNTA VEDAÇÃO		3243	
23	219000544	03	PARAFUSO		3243	
24	219000614	01	PISTÃO INTERNO		3243	
25	219000641	01	PINO		3243	
26	219000642	01	MOLA		3243	
27	219000637	01	MOLA		3243	
28	219000636	01	MOLA		3243	
29	219000639	01	PISTÃO SAIDA		3243	
30	219000624	02	JUNTA VEDAÇÃO		3243	
31	219000640	01	PLACA		3243	
32	219000543	04	PARAFUSO		3243	
33	219000620	01	TAMPA VALVULA		3243	
34	219000570	04	ANEL O		3243	
35	219000629	01	ARRUELA		3243	
36	219000628	01	BUJÃO		3243	
37		02	BOBINA ELETRO-VÁLVULA		3243	
39	219000627	01	MOLA		3243	
40	219000577	01	ESFERA		3243	
41	219000643	01	TUBO SOLENOIDE		3243	
42	219000782	01	ANEL TRAVA SEM FURO		3243	

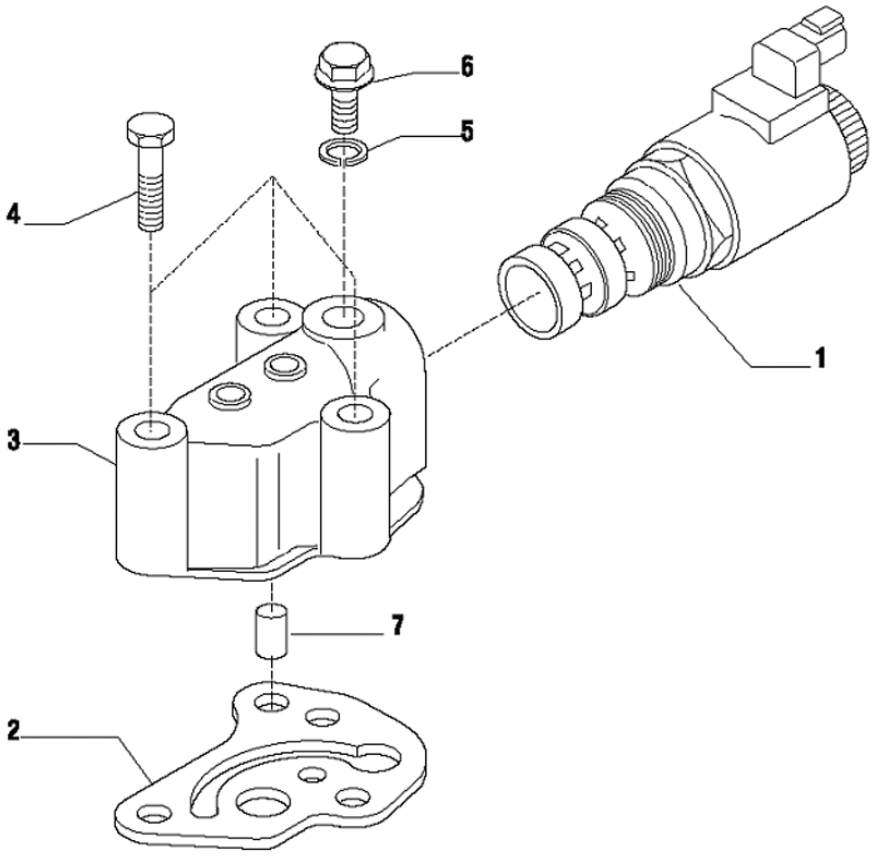

Fig.	Código	Qtd	Descrição (português)	Nota	Início	Fim
01	219001902	01	ELETRO-VÁLVULA		3243	
02	210401290	01	JUNTA VEDAÇÃO		3243	
03	219000960	01	CARCAÇA VÁLVULA		3243	
04	219000533	03	PARAFUSO		3243	
05	219000553	01	ARRUELA VEDAÇÃO		3243	
06	219000541	01	BUJÃO		3243	
07	219000961	01	VÁLVULA		3243	

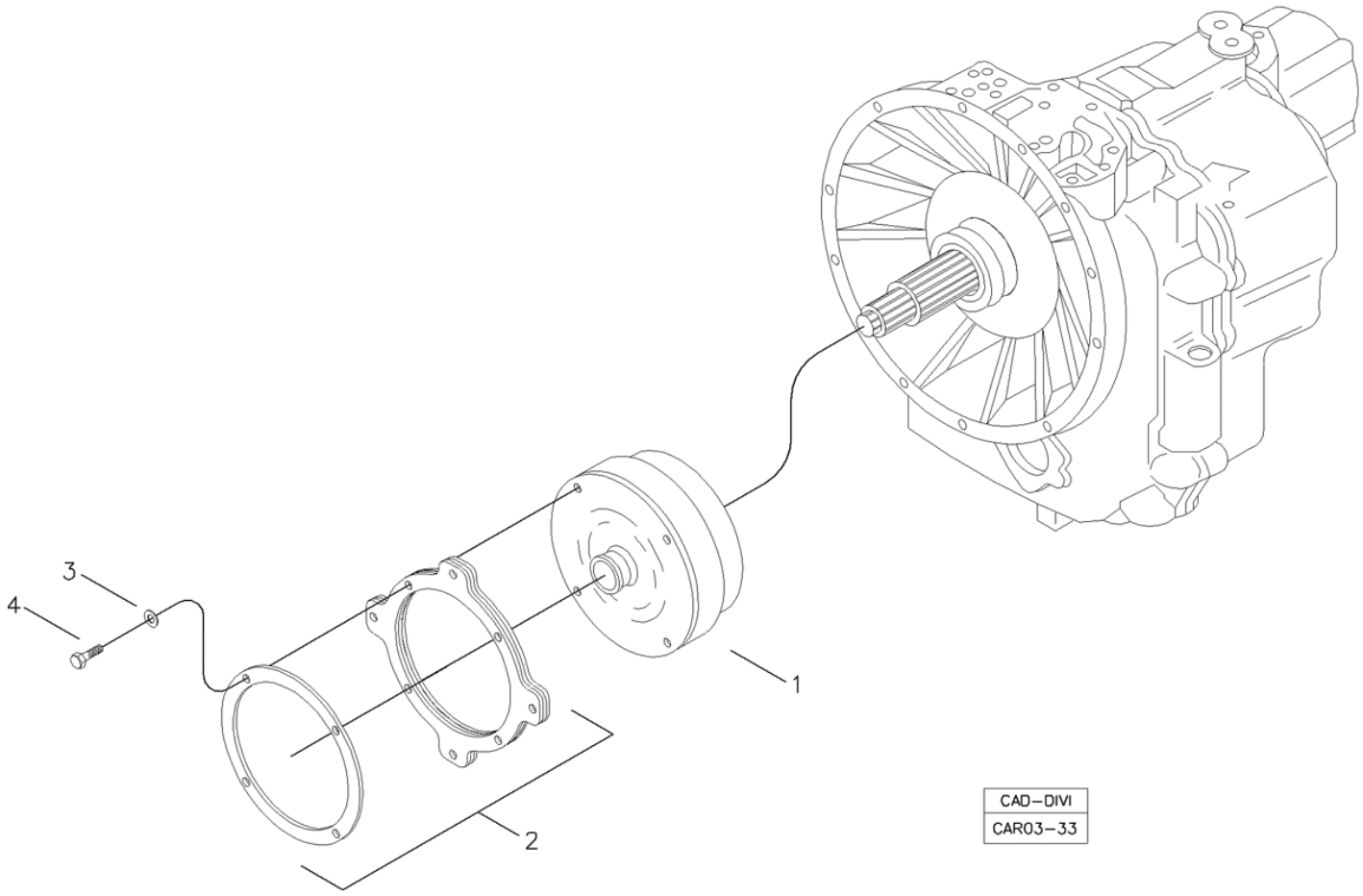

Fig.	Código	Qtd	Descrição (português)	Nota	Início	Fim
01	219002041	01	CONVERSOR		3243	
02	219002042	01	PLACA CONVERSOR		3243	
03	210002190	04	ARRUELA PRESSÃO		3243	
04	210003920	04	PARAFUSO SEXT.		3243	

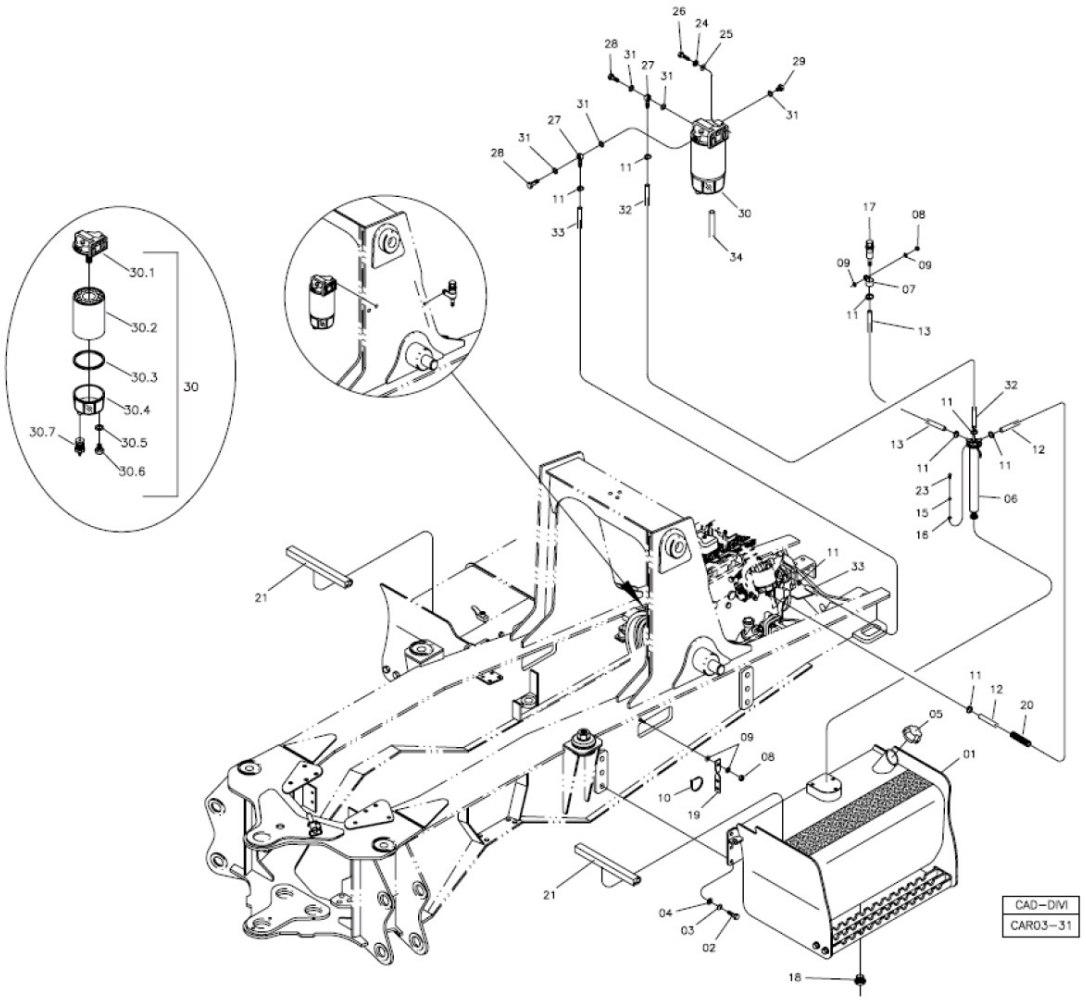

Fig.	Código	Qtd	Descrição (português)	Nota	Início	Fim
01	370460063	01	TANQUE COMBUSTÍVEL		3243	
02	210004195	06	PARAFUSO M16X40		3243	
03	210002215	06	ARRUELA PRESSÃO		3243	
04	208003639	06	ARRUELA		3243	
05	219000428	01	TAMPA TANQUE		3243	
06	219002381	01	SENSOR NIVEL		3243	
07	219000445	01	ABRAÇADEIRA		3243	
08	210005765	02	PORCA SEXT. AF		3243	
09	210002025	04	ARRUELA 10,0MM		3243	
10	210001079	05	ABRAÇADEIRA		3243	
11	210001116	08	ABRAÇADEIRA		3243	
12	219002739	01	MANGUEIRA 3/8"		3243	
13	219002738	01	MANGUEIRA 3/8"		3243	
15	210002165	06	ARRUELA PRESSÃO		3243	
16	210002000	06	ARRUELA LISA		3243	
17	219000070	01	RESPIRO TANQUE		3243	
18	219001697	01	TAMPA DRENO		3243	
21	219002206	02	PERFIL BORRACHA		3243	
23	210003601	06	PARAFUSO		3243	
24	210002180	02	ARRUELA PRESSÃO		3243	
25	210002015	02	ARRUELA LISA		3243	

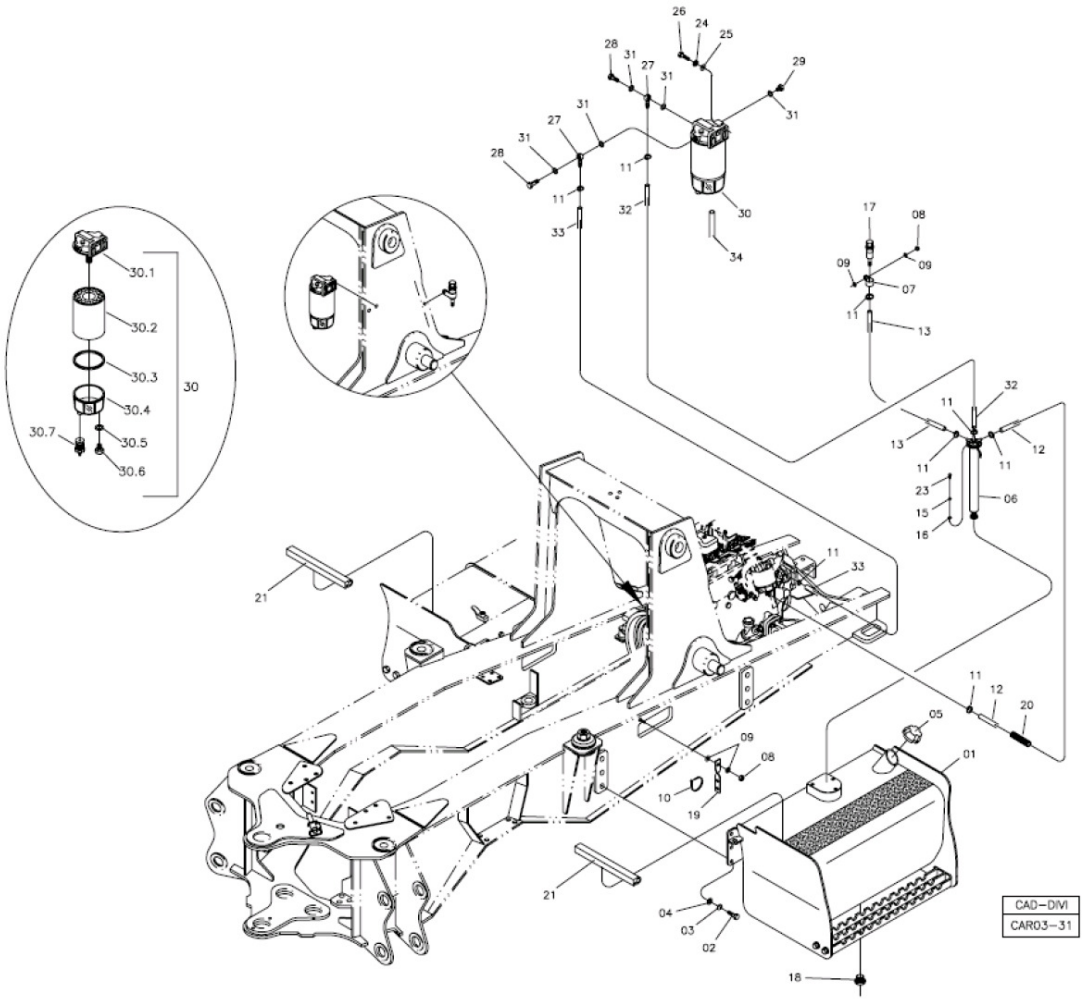

Fig.	Código	Qtd	Descrição (português)	Nota	Início	Fim
26	210003840	02	PARAFUSO SEXT.		3243	
27	212002316	02	CONEXÃO BANJO		3243	
28	212002317	02	PARAFUSO BANJO		3243	
29	210301704	01	BUJÃO		3243	
30	219002017	01	FILTRO DE ÓLEO		3243	
30.1		01	BASE		3243	
30.2	218002539	01	ELEMENTO FILTRO		3243	
30.3	210401113	01	ANEL O		3243	
30.4	218004432	01	COPO TRANSPATENTE		3243	
30.5	210401316	01	ANEL O		3243	
30.6	218004434	01	BUJÃO		3243	
30.7	218004433	01	BUJÃO DRENO		3243	
31	210400296	05	ARRUELA COBRE		3243	
32	219002163	01	MANGUEIRA BORRACHA		3243	
33	219002162	01	MANGUEIRA BORRACHA		3243	
34	211400204	0,5m	MANGUEIRA CRISTAL		3243	

1 N.A

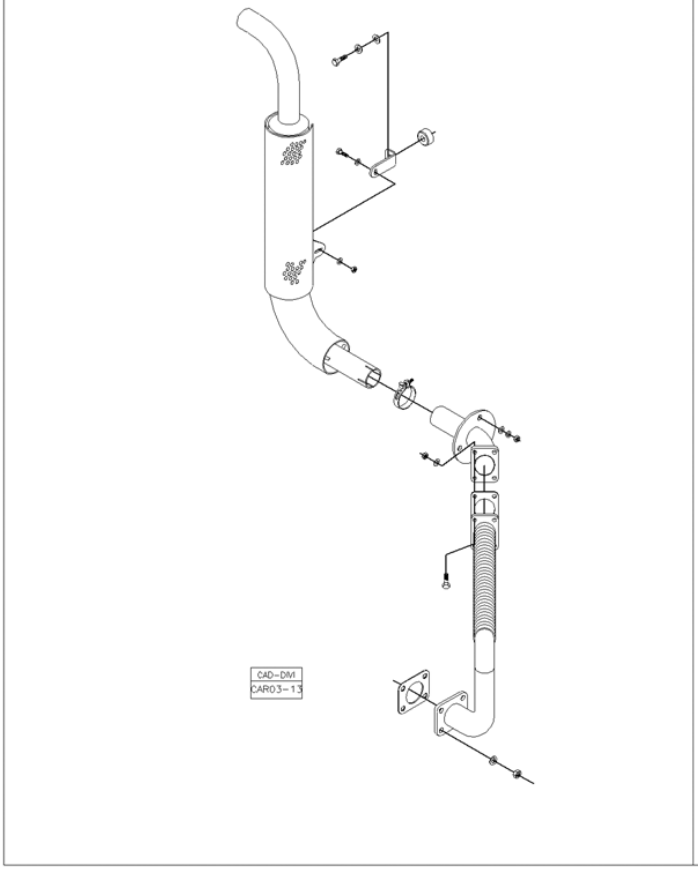

2 TURBO

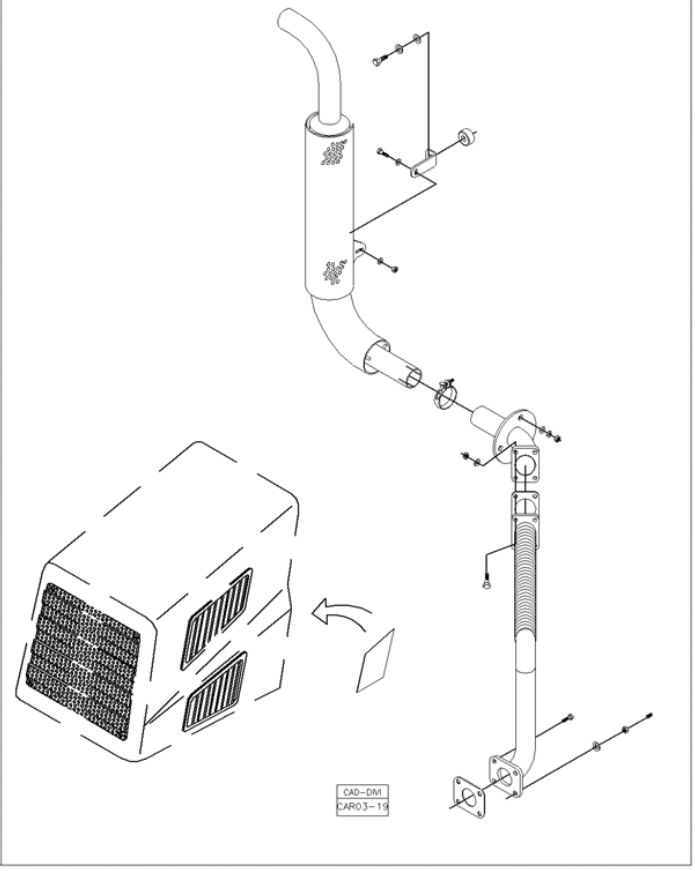

Fig.	Código	Qtd	Descrição (português)	Nota	Início	Fim
01		01	SISTEMA ESCAPAMENTO DO MOTOR NA	VER 3E100 00.0	3243	
02		01	SISTEMA ESCAPAMENTO MOTOR TURBO	VER 3E200 00.0	3243	

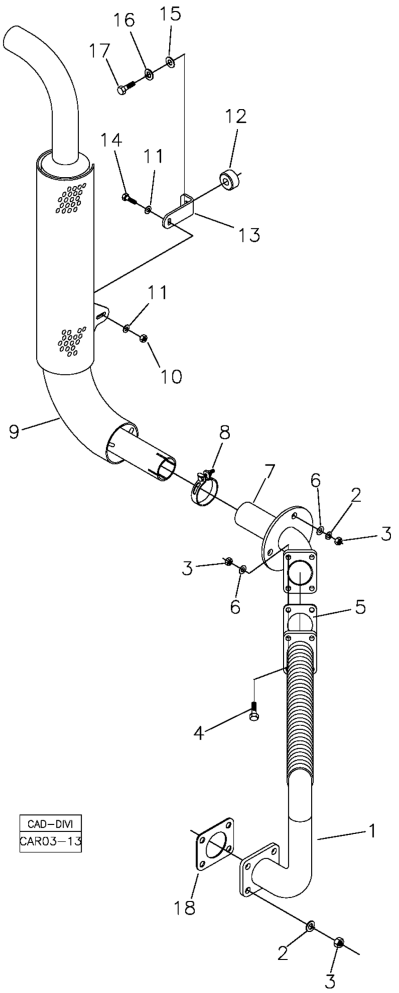

Fig.	Código	Qtd	Descrição (português)	Nota	Início	Fim
01	370260039	01	TUBO SAÍDA		3243	
02	210002190	07	ARRUELA PRESSÃO		3243	
03	208004512	11	PORCA TRAVANTE		3243	
04	210003920	04	PARAFUSO SEXT.		3243	
05	370060512	01	JUNTA		3243	
06	210002025	07	ARRUELA 10,0MM		3243	
07	370260040	01	TUBO INTERMEDIÁRIO		3243	
08	219000253	01	ABRAÇADEIRA		3243	
09	370360089	01	SILENCIADOR EXTERNO		3243	
10	210004583	01	PORCA AF		3243	
11	210002015	02	ARRUELA LISA		3243	
12	211400101	01	COXIM		3243	
13	370060292	01	SUPORTE		3243	
14	210003840	01	PARAFUSO SEXT.		3243	
15	210002021	01	ARRUELA LISA		3243	
16	210002200	01	ARRUELA PRESSÃO		3243	
17	210004040	01	PARAFUSO		3243	
18	370060728	01	JUNTA		3243	

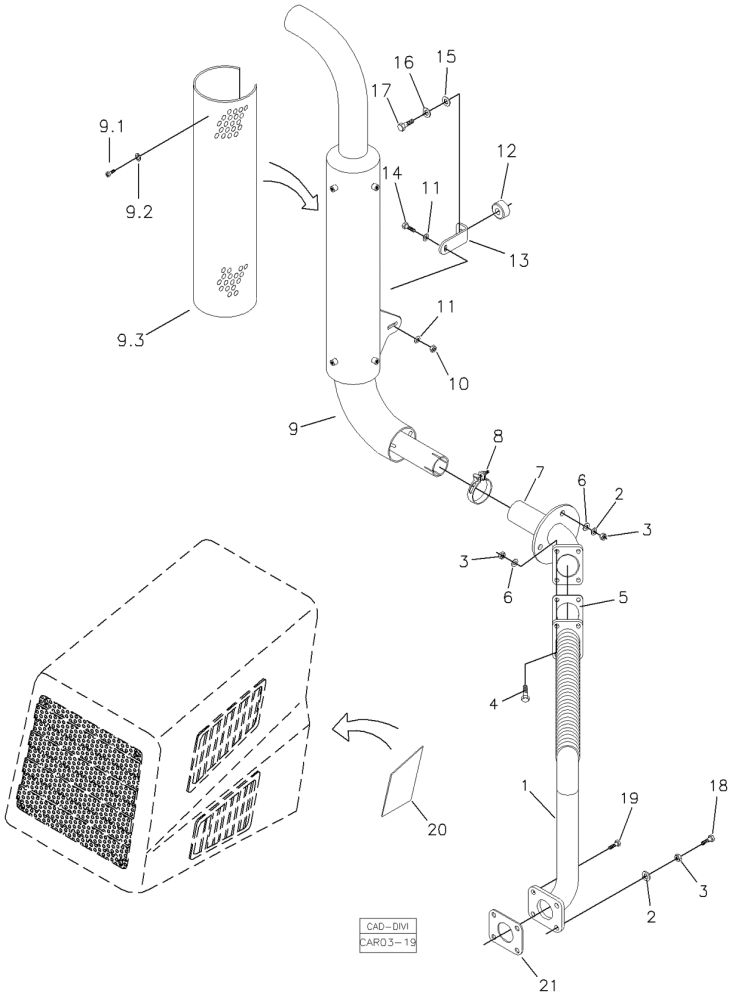

Fig.	Código	Qtd	Descrição (português)	Nota	Início	Fim
01	370260050	01	TUBO SAÍDA		3243	
02	210002190	07	ARRUELA PRESSÃO		3243	
03	208004512	11	PORCA TRAVANTE		3243	
04	210003920	04	PARAFUSO SEXT.		3243	
05	370060512	01	JUNTA		3243	
06	210002025	07	ARRUELA 10,0MM		3243	
07	370260040	01	TUBO INTERMEDIÁRIO		3243	
08	219000253	01	ABRAÇADEIRA		3243	
09	370360089	01	SILENCIADOR EXTERNO		3243	
11	219002121	02	ARRUELA		3243	
12	211400101	01	COXIM		3243	
13	370060292	01	SUPORTE		3243	
14	210003840	01	PARAFUSO SEXT.		3243	
15	210002021	01	ARRUELA LISA		3243	
16	210002200	01	ARRUELA PRESSÃO		3243	
17	210004040	01	PARAFUSO		3243	
18	210003910	03	PARAFUSO SEXTAVADO		3243	
19	210003900	01	PARAFUSO SEXT.		3243	
20	370060591	01	DEFLETOR TURBINA		3243	
21	370060729	01	JUNTA		3243	

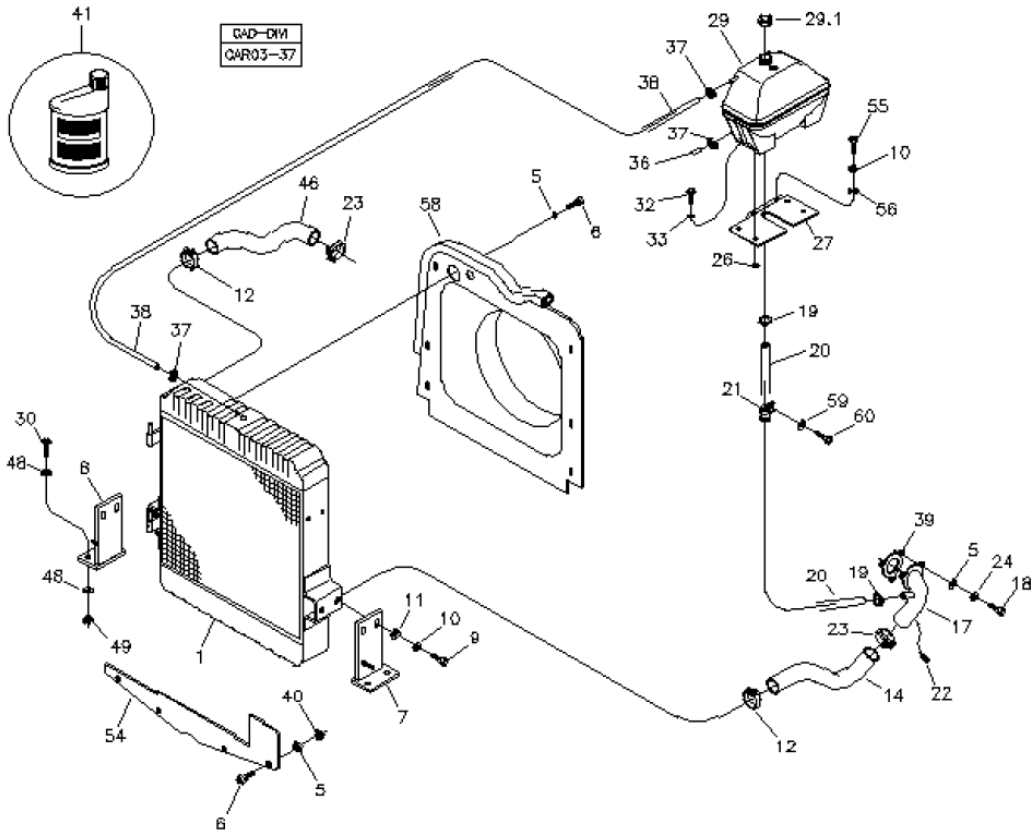

Fig.	Código	Qtd	Descrição (português)	Nota	Início	Fim
01	219000857	01	RADIADOR		3243	
05	210002015	18	ARRUELA LISA		3243	
06	210003800	06	PARAFUSO		3243	
07	370460013	01	SUPORTE ESQUERDO		3243	
08	370460012	01	SUPORTE DIREITO		3243	
09	210003910	04	PARAFUSO SEXTAVADO		3243	
10	210002190	06	ARRUELA PRESSÃO		3243	
11	370025772	04	ARRUELA CALÇO		3243	
12	210003311	03	ABRAÇADEIRA		3243	
14	219002316	01	MANGUEIRA		3243	
17	370260096	01	CURVA FLANGEADA		3243	
18	210003830	02	PARAFUSO		3243	
19	210006225	02	ABRAÇADEIRA		3243	
20	219002322	01	MANGUEIRA		3243	
21	219000357	01	ABRAÇADEIRA		3243	
22	210301678	01	TAMPÃO		3243	
23	210002263	02	ABRAÇADEIRA		3243	
24	210002180	03	ARRUELA PRESSÃO		3243	
26	210002170	04	ARRUELA PRESSÃO		3243	
27	370260049	01	SUPORTE TANQUE		3243	
29	219000349	01	TANQUE EXPANSÃO		3243	

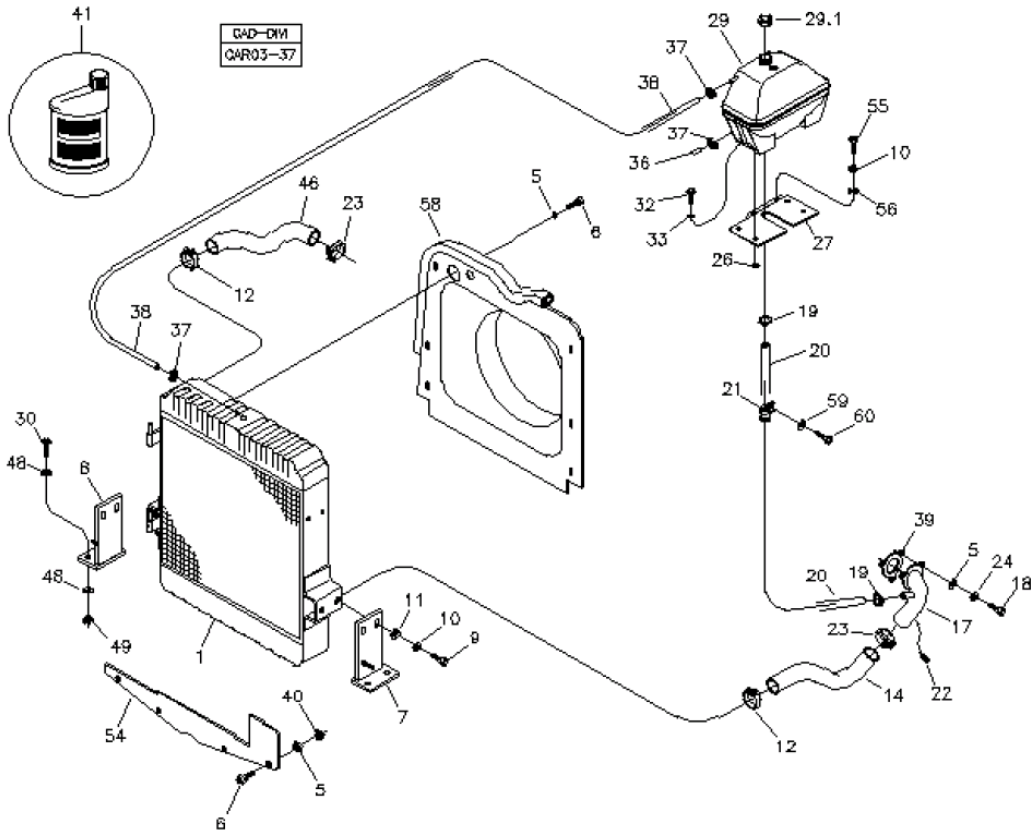

Fig.	Código	Qtd	Descrição (português)	Nota	Início	Fim
29.1	219000859	01	TAMPA TANQUE		3243	
30	210004070	04	PARAFUSO		3243	
33	219000158	04	ARRUELA LISA		3243	
36	219000503	01	TAMPÃO		3243	
37	210001056	03	ABRAÇADEIRA		3243	
38	219002026	01	MANGUEIRA		3243	
39	370060406	01	JUNTA VEDAÇÃO		3243	
40	210005760	05	PORCA SEXT. AF		3243	
41	180100136	9 L	ADITIVO ANTI-CONGELANTE		3243	
46	219000073	01	MANGUEIRA		3243	
48	370060582	04	ARRUELA		3243	
49	210001929	04	PORCA SEXT.		3243	
54	370060431	01	VEDAÇÃO INFERIOR		3243	
55	210003900	02	PARAFUSO SEXT.		3243	
56	210002025	02	ARRUELA 10,0MM		3243	
58	219002089	01	DEFLETOR		3243	

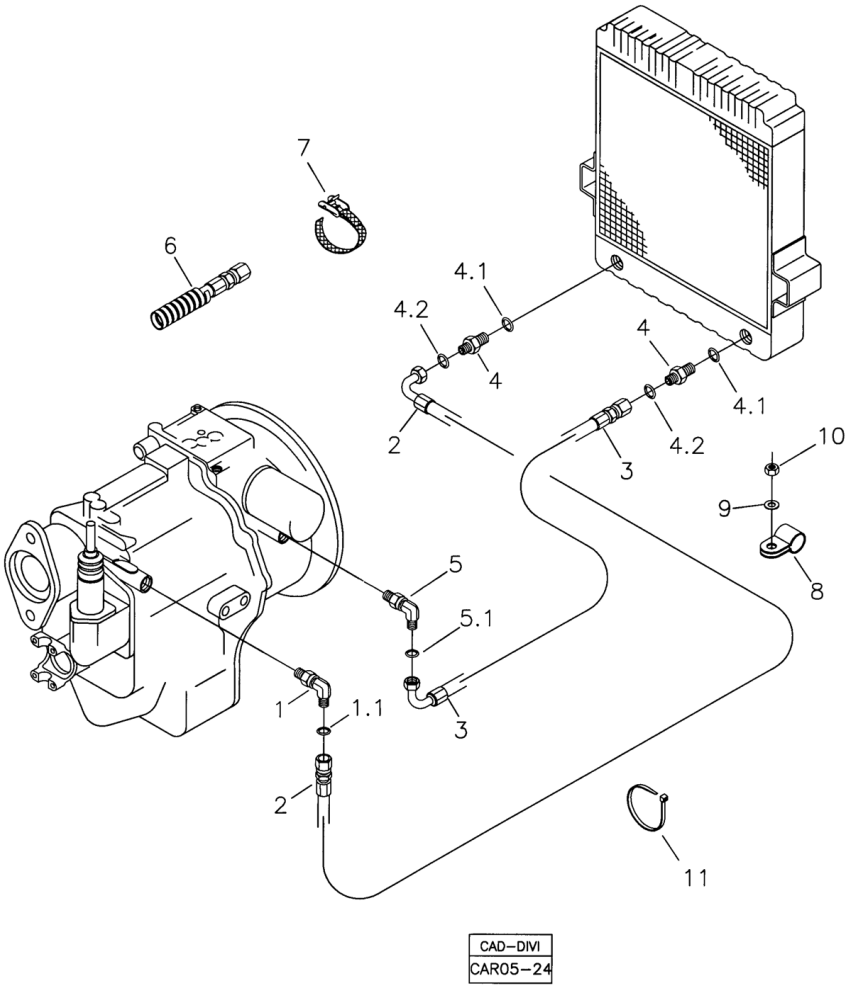

Fig.	Código	Qtd	Descrição (português)	Nota	Início	Fim
01	219000239	01	JOELHO		3243	
01.1	219000315	01	ANEL VEDAÇÃO		3243	
02	219000324	01	MANGUEIRA		3243	
03	219000325	01	MANGUEIRA		3243	
04	219000323	02	ADAPTADOR		3243	
04.1	219000988	01	ANEL O		3243	
04.2	219000315	01	ANEL VEDAÇÃO		3243	
05	219000504	01	JOELHO		3243	
05.1	219000315	01	ANEL VEDAÇÃO		3243	
06	212009775	CN	PROTETOR MANGUEIRA		3243	
07	212008826	03	CINTA FIXAÇÃO		3243	
08	219000445	01	ABRAÇADEIRA		3243	
09	210002025	01	ARRUELA 10,0MM		3243	
10	210005765	01	PORCA SEXT. AF		3243	
11	210002495	04	ABRAÇADEIRA		3243	

1

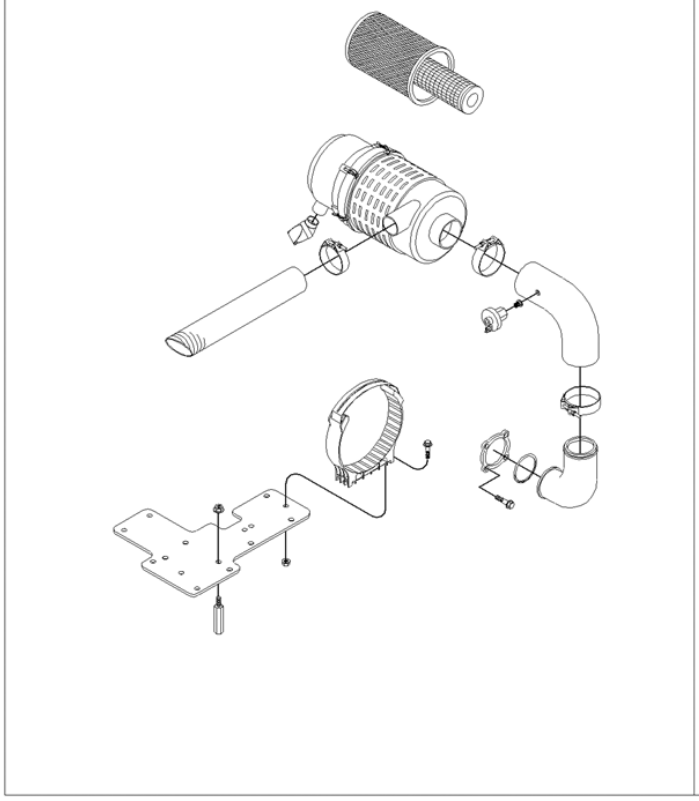

2

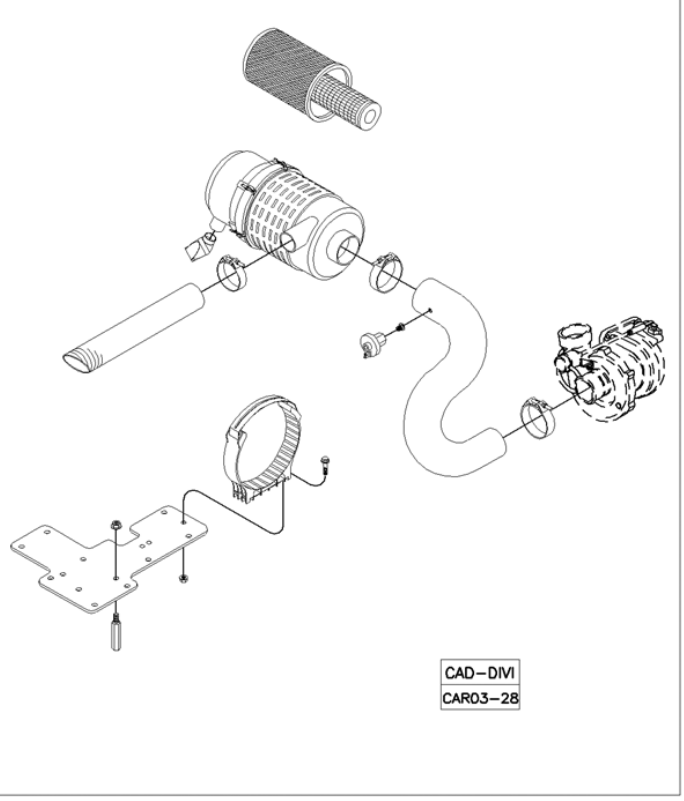

Fig.	Código	Qtd	Descrição (português)	Nota	Início	Fim
01		01	MONTAGEM FILTRO AR MOTOR NA	VER 3G000 01.0	3243	
02		01	MONTAGEM FILTRO AR MOTOR TURBO	VER 3G000 02.0	3243	

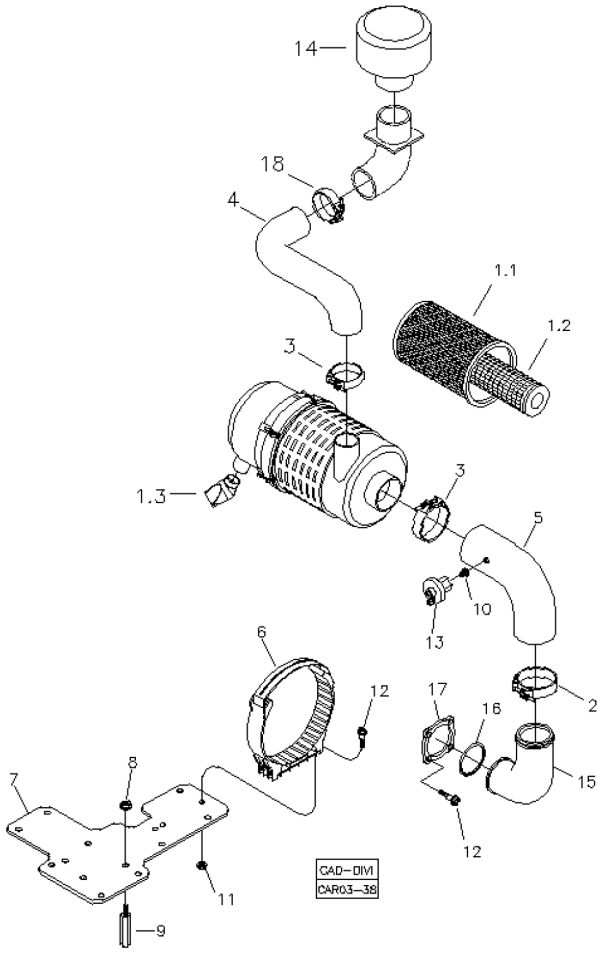

Fig.	Código	Qtd	Descrição (português)	Nota	Início	Fim
01	219000873	01	FILTRO COMPLETO		3243	
01.1	219000393	01	ELEMENTO PRINCIPAL FILTRO AR DO MOTOR - N.A.		3243	
01.2	219000394	01	ELEMENTO SECUNDÁRIO FILTRO AR DO MOTOR - N.A.		3243	
01.3	219001244	01	VÁLVULA DESCARGA		3243	
02	210002118	02	ABRAÇADEIRA		3243	
03	210001441	02	ABRAÇADEIRA		3243	
04	219002307	01	MANGUEIRA BORRACHA		3243	
05	219001240	01	MANGUEIRA		3243	
06	219000872	01	ABRAÇADEIRA		3243	
07	370260048	01	SUPORTE		3243	
08	219000824	02	PORCA		3243	
09	219000159	08	DISTANCIADOR		3243	
10	219001872	01	ADAPTADOR		3243	
11	219000870	02	PORCA		3243	
12	219000871	06	PARAFUSO		3243	
13	212000697	01	SENSOR FILTRO DE AR		3243	
14	219002350	01	PRÉ-FILTRO		3243	
15	219001308	01	CURVA		3243	
16	219001584	01	ANEL O		3243	

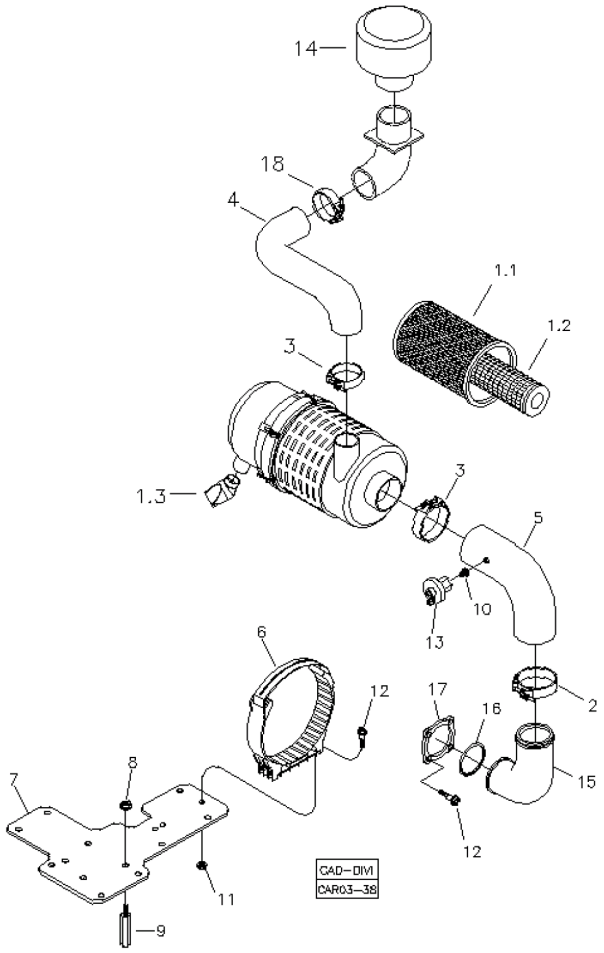

Fig.	Código	Qtd	Descrição (português)	Nota	Início	Fim
17	219001583	01	FLANGE		3243	

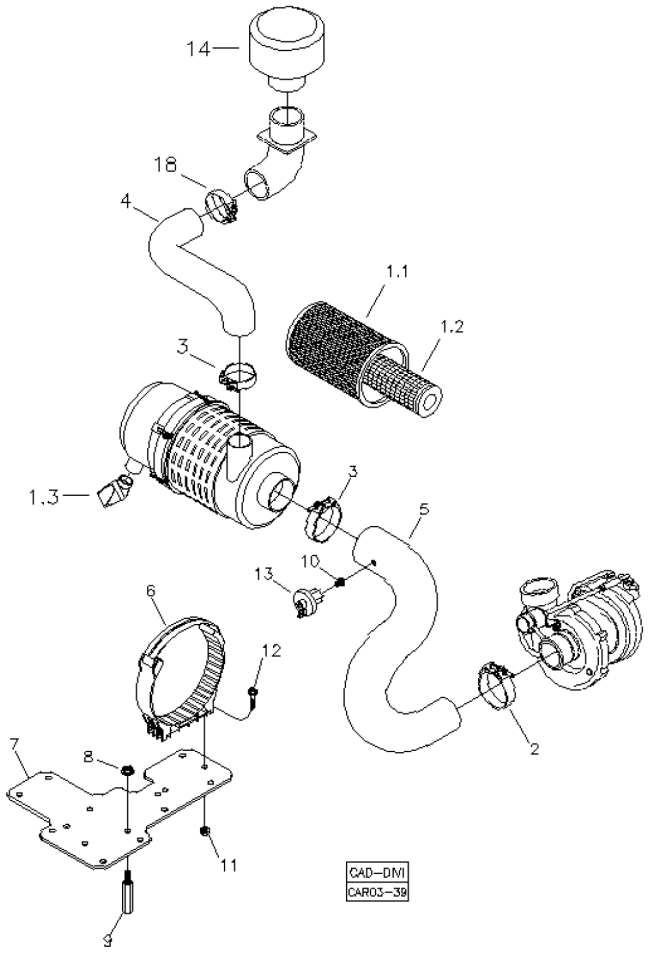

Fig.	Código	Qtd	Descrição (português)	Nota	Início	Fim
01	219000875	01	FILTRO COMPLETO		3243	
01.1	219001057	01	ELEMENTO PRINCIPAL FILTRO AR DO MOTOR - TURBO		3243	
01.2	219001058	01	ELEMENTO SECUNDÁRIO FILTRO AR DO MOTOR - TURBO		3243	
01.3	219001244	01	VÁLVULA DESCARGA		3243	
02	210006236	01	ABRAÇADEIRA		3243	
03	210002118	02	ABRAÇADEIRA		3243	
04	219002308	01	MANGUEIRA BORRACHA		3243	
05	219001241	01	MANGUEIRA		3243	
06	219000874	01	ABRAÇADEIRA		3243	
07	370260048	01	SUPORTE		3243	
08	219000824	02	PORCA		3243	
09	219000159	08	DISTANCIADOR		3243	
10	219001872	01	ADAPTADOR		3243	
11	219000870	02	PORCA		3243	
12	219000871	02	PARAFUSO		3243	
13	212000697	01	SENSOR FILTRO DE AR		3243	
14	219002350	01	PRÉ-FILTRO		3243	
18	210002118	01	ABRAÇADEIRA		3243	

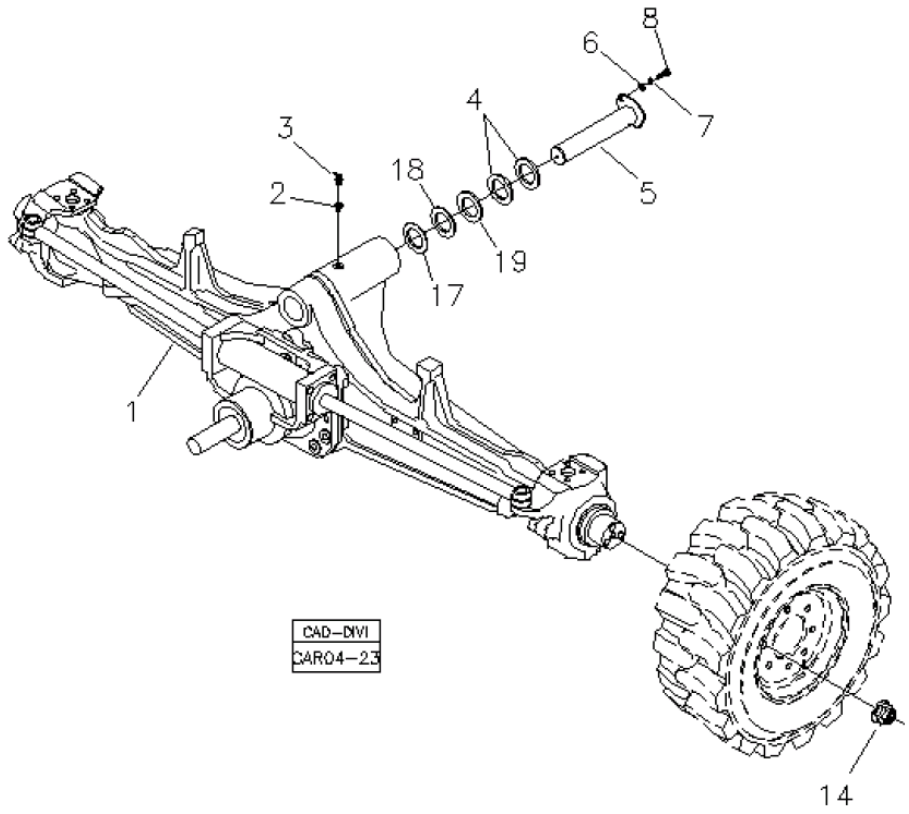

Fig.	Código	Qtd	Descrição (português)	Nota	Início	Fim
01		01	EIXO DIANTEIRO 4X4	VER 4A100 00.0	3243	
02	219000401	01	ADAPTADOR		3243	
03	211200020	01	GRAXEIRA		3243	
04	370060878	03	ARRUELA ENCOSTO		3243	
05	370060008	01	PINO PIVÔ EIXO		3243	
06	210002045	01	ARRUELA LISA		3243	
07	210002215	01	ARRUELA PRESSÃO		3243	
08	210004180	01	PARAFUSO		3243	
14	219000065	16	PORCA RODA		3243	
17	370060879	CN	ARRUELA ENCOSTO Ø80XØ51x3,00		3243	
18	370060880	CN	ARRUELA DE ENCOSTO Ø80XØ51x1,00		3243	
19	370060063	CN	CALÇO		3243	

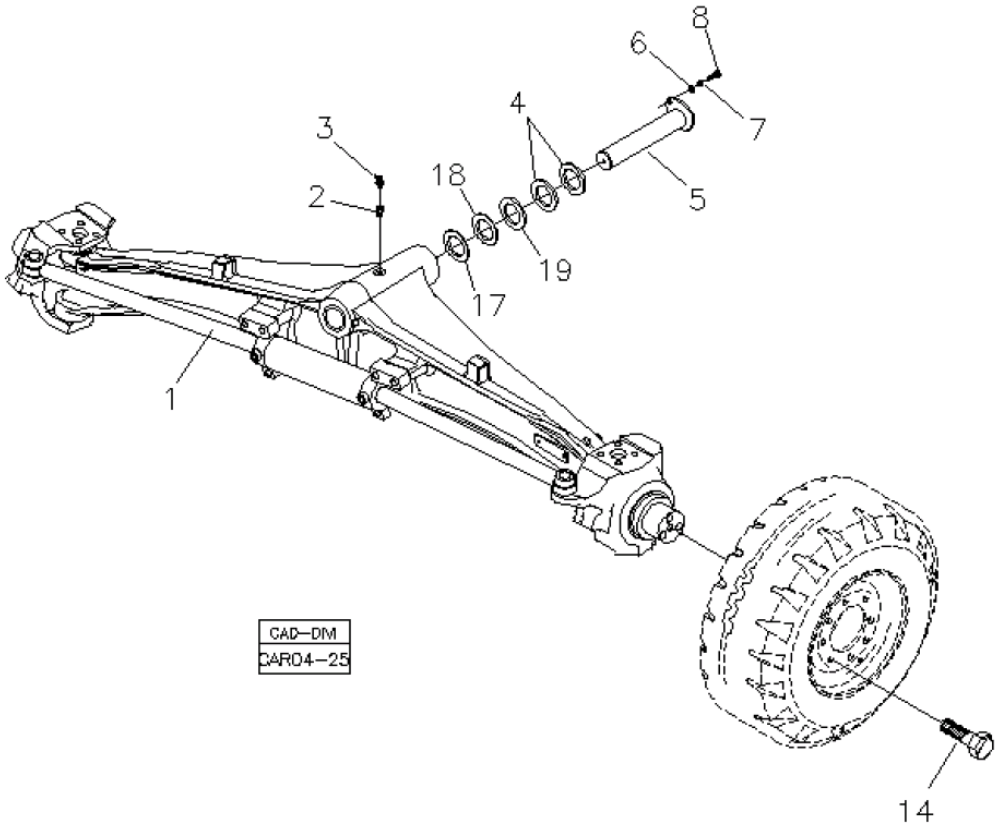

Fig.	Código	Qtd	Descrição (português)	Nota	Início	Fim
01		01	EIXO DIANTEIRO 4X2	VER 4A200 00.0	3243	
02	219000401	01	ADAPTADOR		3243	
03	211200020	01	GRAXEIRA		3243	
04	370060878	03	ARRUELA ENCOSTO		3243	
05	370060008	01	PINO PIVÔ EIXO		3243	
06	210002045	01	ARRUELA LISA		3243	
07	210002215	01	ARRUELA PRESSÃO		3243	
08	210004180	01	PARAFUSO		3243	
14	219000058	16	PARAFUSO RODA		3243	
17	370060879	CN	ARRUELA ENCOSTO Ø80XØ51x3,00		3243	
18	370060880	CN	ARRUELA DE ENCOSTO Ø80XØ51x1,00		3243	
19	370060063	CN	CALÇO		3243	

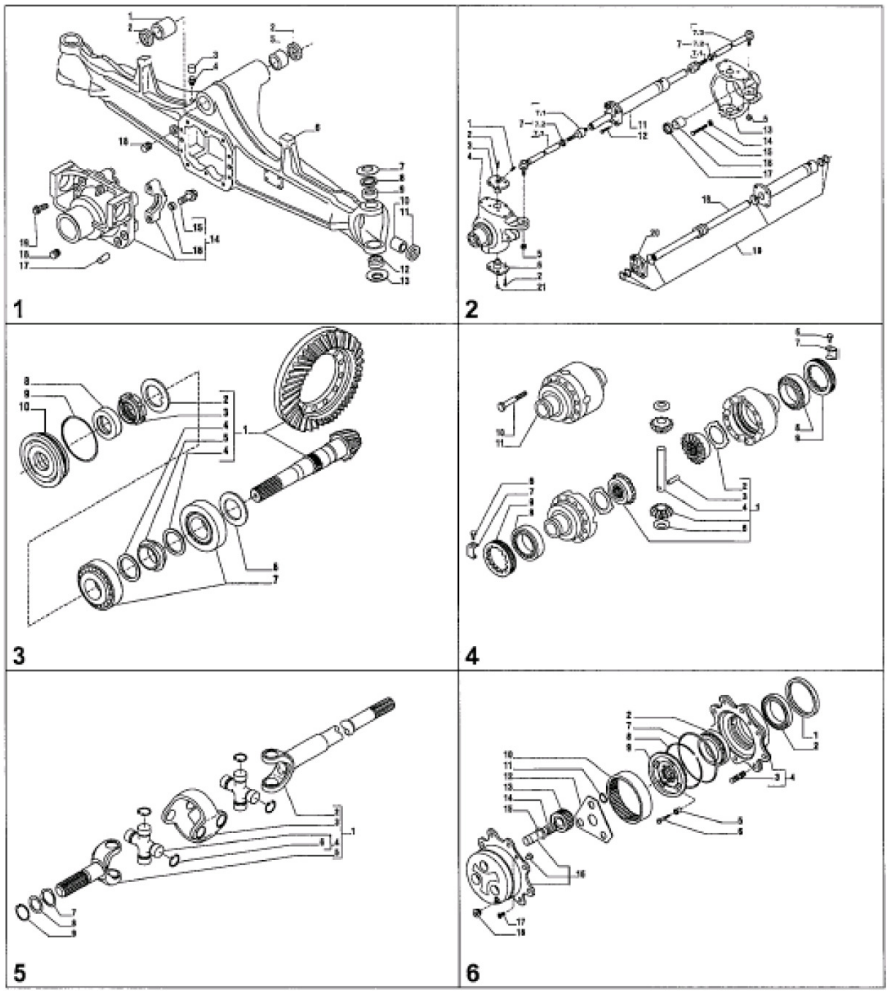

Fig.	Código	Qtd	Descrição (português)	Nota	Início	Fim
00	219000000	01	EIXO DIANTEIRO COMPLETO		3243	
01		01	CARCAÇA EIXO	VER 4A100 01.0	3243	
02		01	ARTICULAÇÃO E CILINDRO DE DIREÇÃO	VER 4A100 02.0	3243	
03		01	COROA E PINHÃO	VER 4A100 03.0	3243	
04		01	DIFERENCIAL	VER 4A100 04.0	3243	
05		01	JUNTA UNIVERSAL DUPLA	VER 4A100 05.0	3243	
06		01	CUBO RODA E REDUTOR	VER 4A200 06.0	3243	

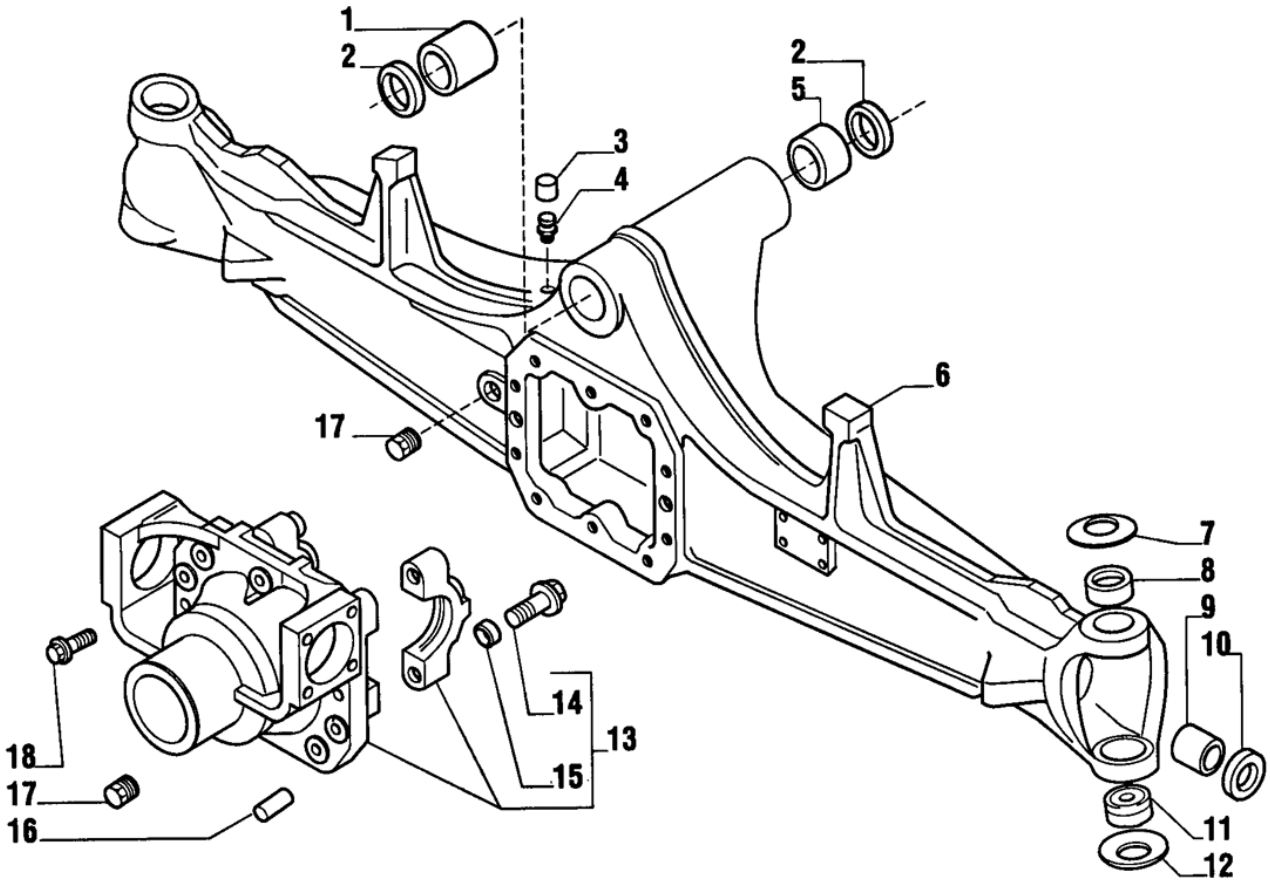

Fig.	Código	Qtd	Descrição (português)	Nota	Início	Fim
01	219000042	01	BUCHA		3243	
02	219000472	02	ANEL VEDAÇÃO		3243	
03	219000962	01	TAMPA RESPIRO		3243	
04	219000033	01	RESPIRO		3243	
05	219000043	01	BUCHA		3243	
06	219001355	01	CARCAÇA EIXO		3243	
07	219000040	02	ARRUELA PRATO		3243	
08	219000784	02	BUCHA		3243	
09	219000034	02	BUCHA		3243	
10	219000497	02	ANEL VEDAÇÃO		3243	
11	211100388	02	MANCAL ESFÉRICO		3243	
12	219000044	02	ARRUELA PRATO		3243	
13	219000964	01	SUPORTE DIFERENCIAL		3243	
14	219000965	04	PARAFUSO		3243	
15	219001356	04	MANCAL		3243	
16	219000966	02	PINO GUIA		3243	
17	219000967	02	BUJÃO		3243	
18	219000968	10	PARAFUSO		3243	

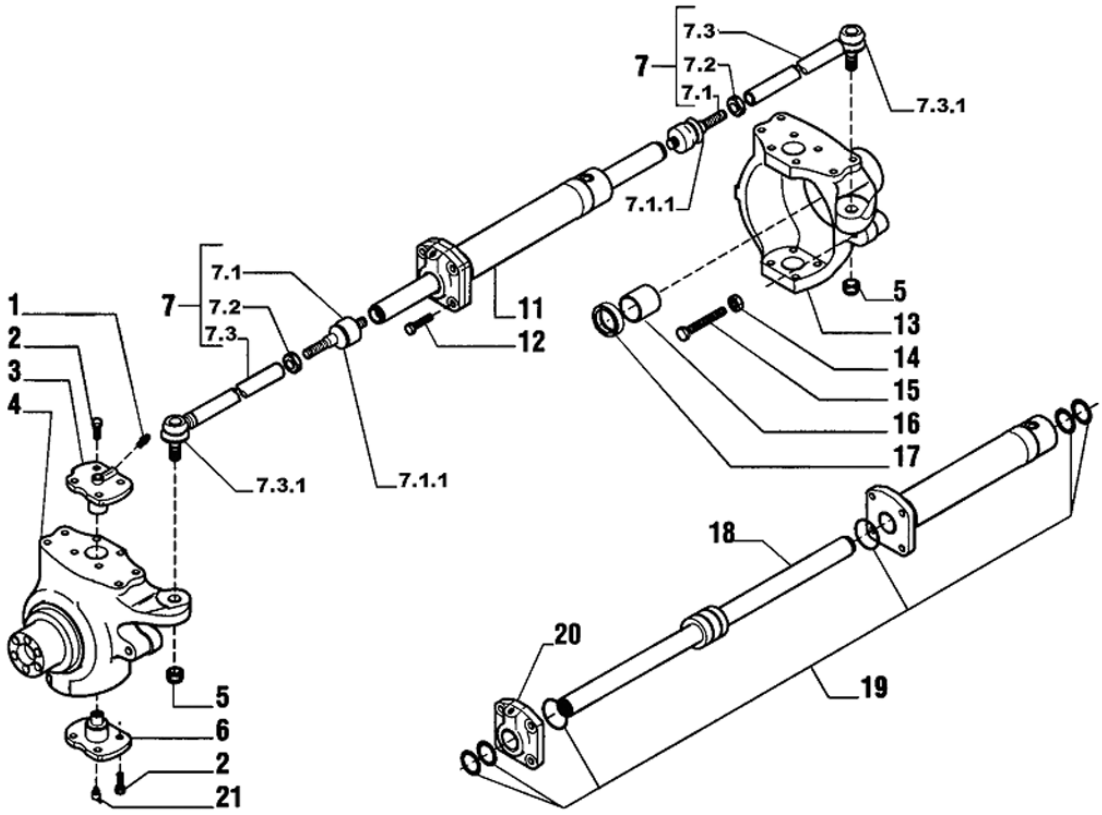

Fig.	Código	Qtd	Descrição (português)	Nota	Início	Fim
01	219000793	02	GRAXEIRA		3243	
02	219000794	16	PARAFUSO		3243	
03	219000795	02	PINO REI SUPERIOR		3243	
04	219000969	01	MUNHÃO ESQUERDO		3243	
05	210007068	02	PORCA		3243	
06	219000045	02	PINO REI INFERIOR		3243	
07	219000970	02	BRAÇO DIREÇÃO		3243	
07.1	219000494	02	ARTICULAÇÃO		3243	
07.1.1	219002034	02	COIFA TERMINAL		3243	
07.2	219000790	02	PORCA		3243	
07.3	219000471	02	TIRANTE		3243	
07.3.1	219002034	01	COIFA TERMINAL		3243	
11	219000972	01	CILINDRO DIREÇÃO		3243	
12	219000973	04	PARAFUSO		3243	
13	219000974	01	MUNHÃO DIREITO		3243	
14	219000975	02	PORCA		3243	
15	219000976	02	PARAFUSO		3243	
16	219000038	02	BUCHA		3243	
17	219000498	02	ANEL VEDAÇÃO		3243	
18	219000977	01	HASTE CILINDRO		3243	
19	219000031	01	REPARO VEDAÇÃO		3243	

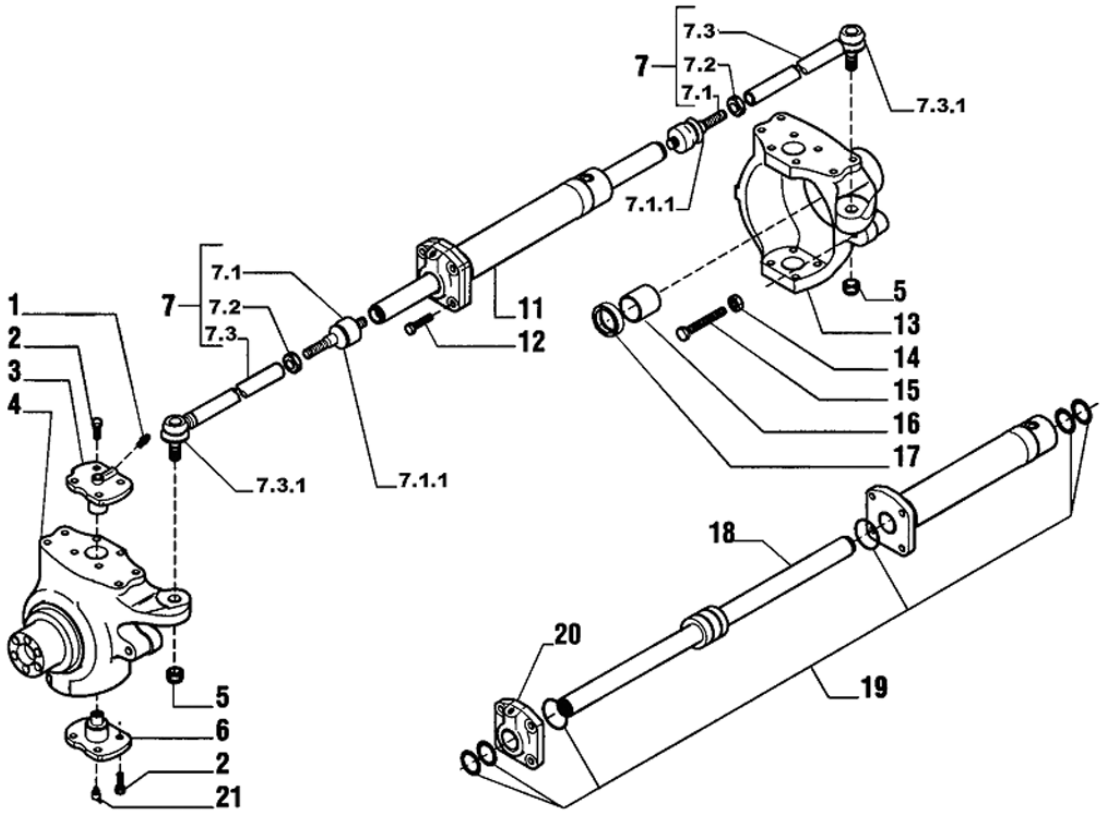

Fig.	Código	Qtd	Descrição (português)	Nota	Início	Fim
20	219000978	01	GUIA HASTE		3243	
21	219000979	02	GRAXEIRA		3243	

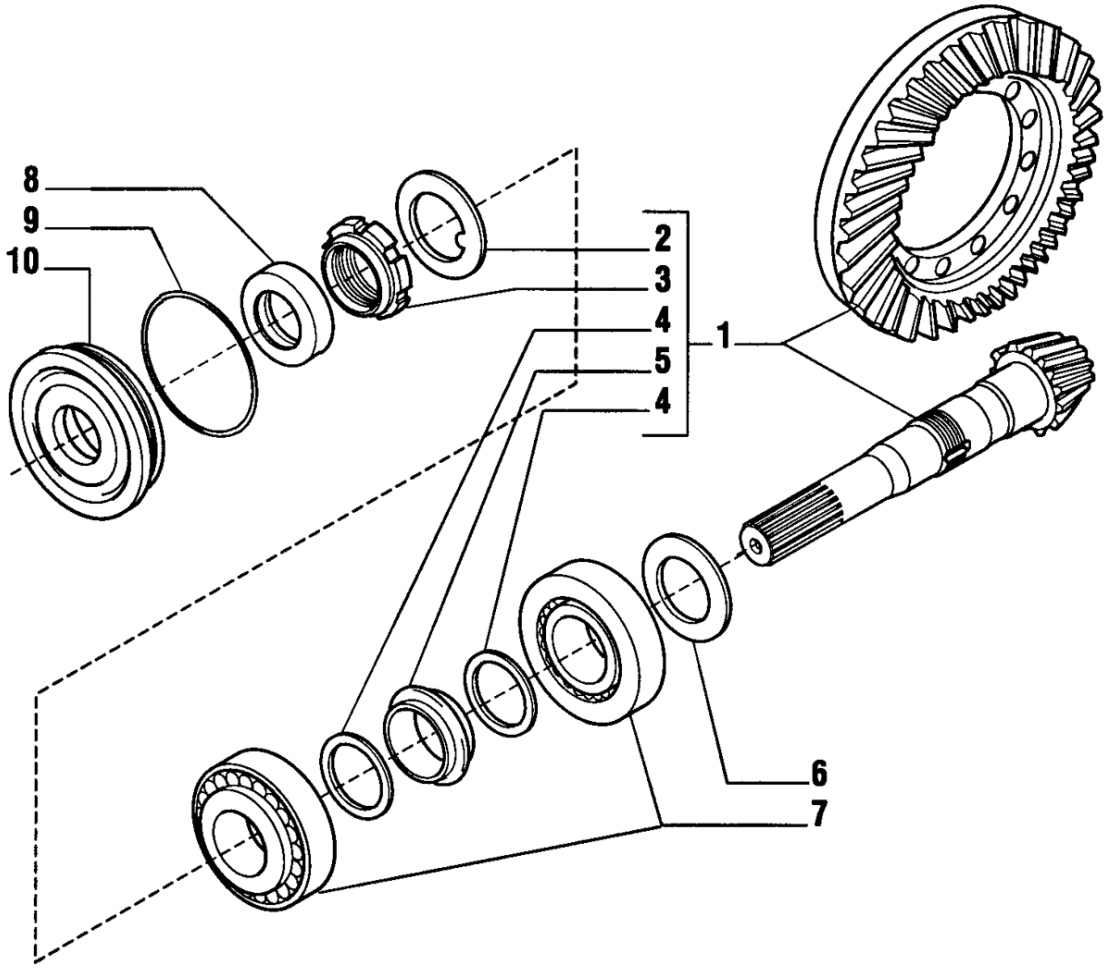

Fig.	Código	Qtd	Descrição (português)	Nota	Início	Fim
01	219000980	01	CONJ. COROA E PINHÃO		3243	
02	210007073	01	ARRUELA TRAVA		3243	
03	210007076	01	PORCA PINHÃO		3243	
04	210007069	02	ARRUELA		3243	
05	219000039	01	DISTANCIADOR		3243	
06	219000991	CN	CALÇO 2,50 MM		3243	
06	219000992	CN	CALÇO 2,60 MM		3243	
06	219000993	CN	CALÇO 2,70 MM		3243	
06	219000994	CN	CALÇO 2,80 MM		3243	
06	219000995	CN	CALÇO 2,90 MM		3243	
06	219000996	CN	CALÇO 3,00 MM		3243	
06	219000997	CN	CALÇO 3,10 MM		3243	
06	219000998	CN	CALÇO 3,20 MM		3243	
06	219000999	CN	CALÇO 3,30 MM		3243	
06	219001000	CN	CALÇO 3,40 MM		3243	
07	219000659	02	ROLAMENTO		3243	
08	219000477	01	ANEL RETENÇÃO		3243	
09	219000478	01	ANEL O		3243	
10	219000696	01	TAMPA RETENTOR		3243	

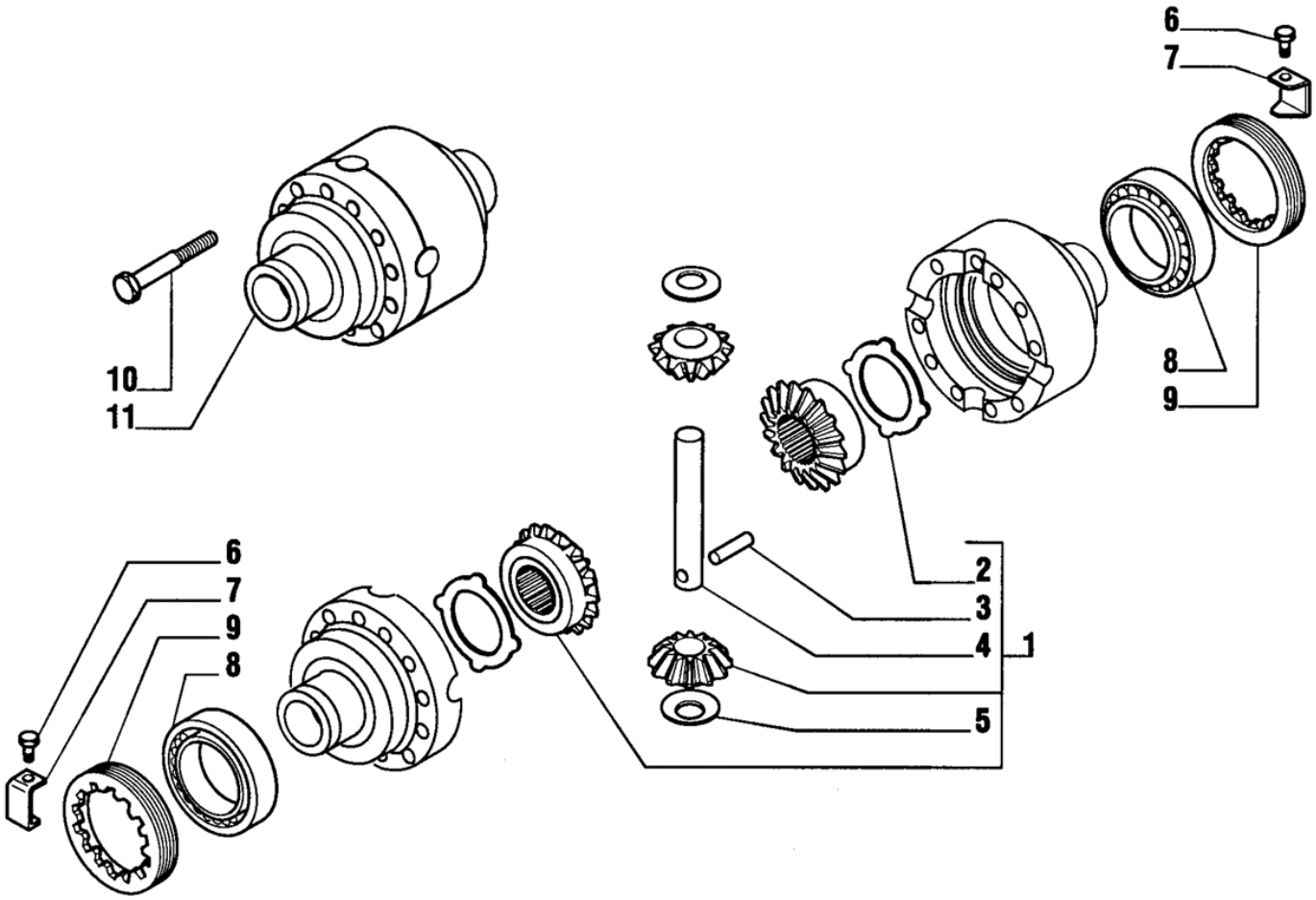

Fig.	Código	Qtd	Descrição (português)	Nota	Início	Fim
01	219001001	01	KIT DIFERENCIAL		3243	
02	219001002	02	ARRUELA PLANETARIA		3243	
03	219001003	01	PINO		3243	
04	219001004	01	EIXO CRUZETA		3243	
05	219001005	02	ARRUELA SATÉLITE		3243	
06	219000691	02	PARAFUSO		3243	
07	219001006	02	PLACA TRAVA		3243	
08	219001007	02	ROLAMENTO		3243	
09	219001008	02	PORCA AJUSTE		3243	
10	219001009	12	PARAFUSO		3243	
11	219001010	01	CARCAÇA CAIXA SATÉLITE		3243	

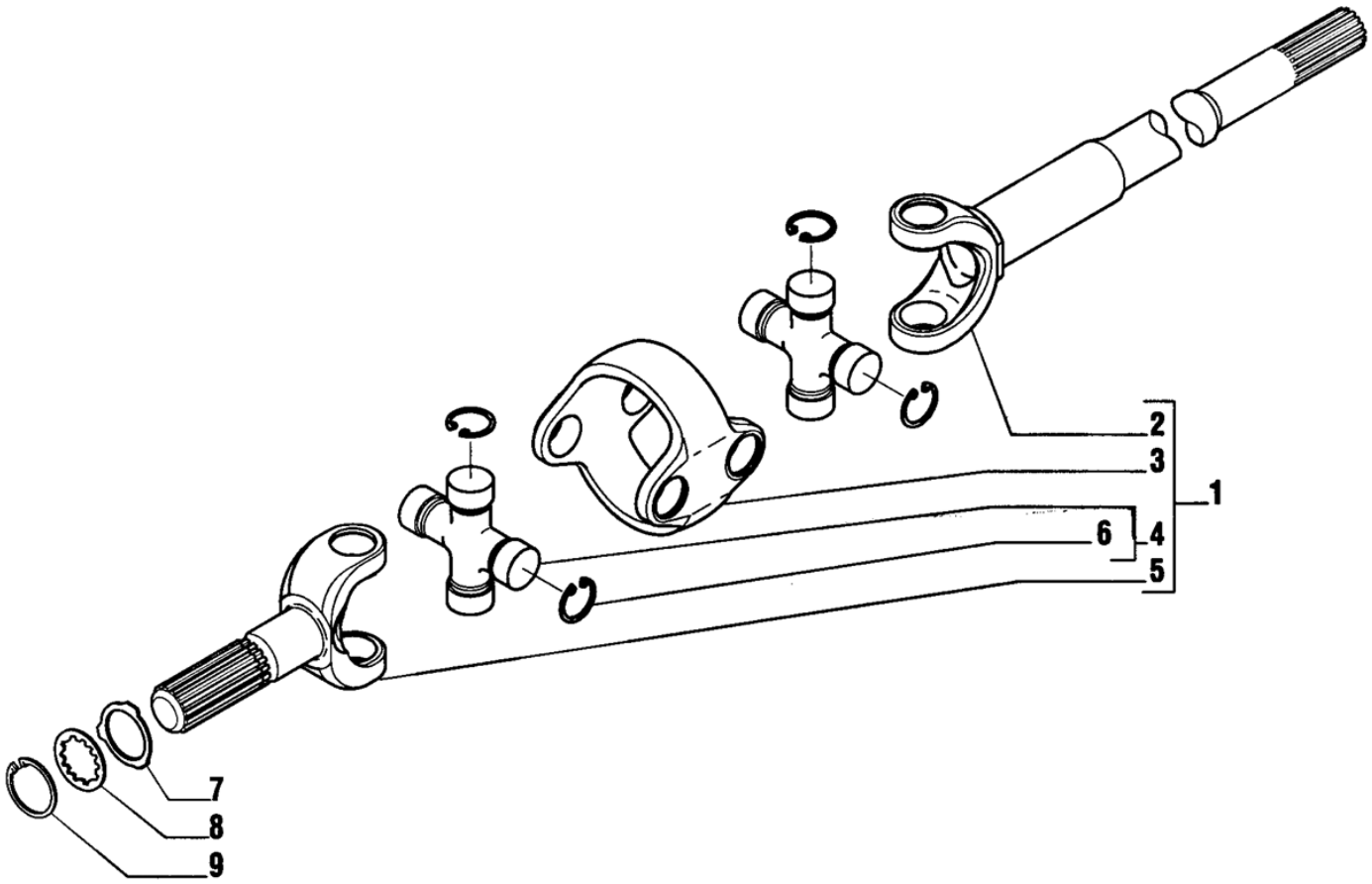

Fig.	Código	Qtd	Descrição (português)	Nota	Início	Fim
01	210200467	02	JUNTA UNIVERSAL		3243	
02	219001011	02	SEMI-EIXO - LADO DIF.		3243	
03	219001012	02	CORPO CENTRAL		3243	
04	219000488	04	CRUZETA		3243	
05	219001013	02	SEMI-EIXO - LADO RODA.		3243	
06	219000489	16	ANEL TRAVA		3243	
07	210007071	02	ARRUELA ENCOSTO		3243	
08	210007072	02	ARRUELA		3243	
09	210000960	02	ANEL TRAVA		3243	

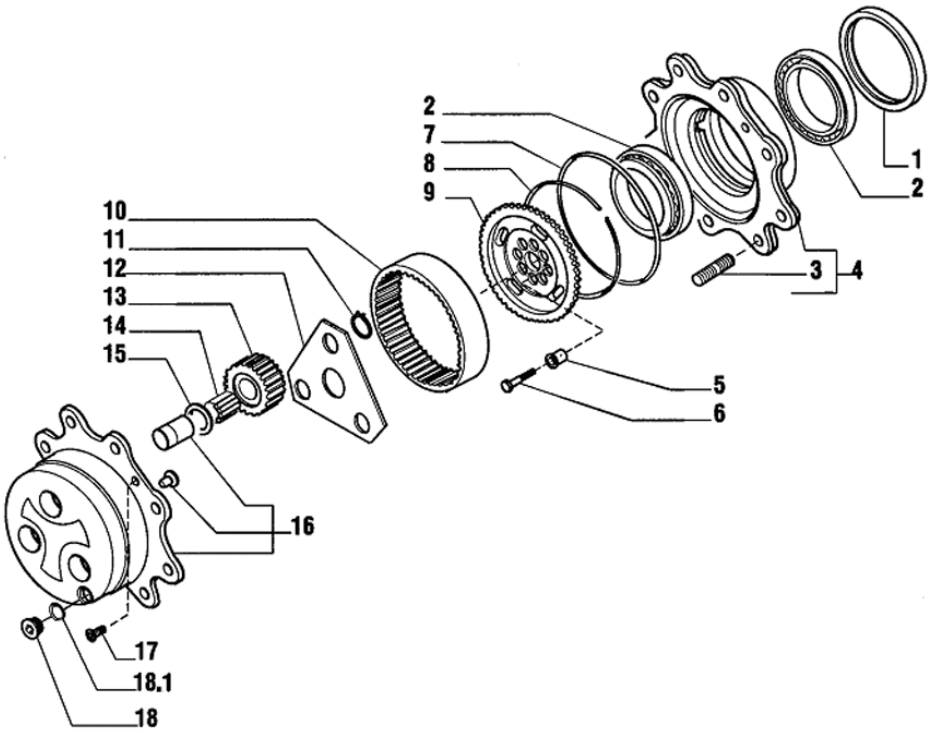

Fig.	Código	Qtd	Descrição (português)	Nota	Início	Fim
01	219000495	02	RETENTOR CUBO		3243	
02	219000785	04	ROLAMENTO		3243	
03	219000482	16	PRISIONEIRO		3243	
04	219001015	02	KIT CUBO RODA		3243	
05	219001016	12	BUCHA GUIA		3243	
06	219001017	12	PARAFUSO		3243	
07	219000499	02	ANEL O		3243	
08	219001018	02	ANEL TRAVA		3243	
09	219001020	02	ENGRENAGEM ANULAR		3243	
10	219001021	02	COROA ANULAR Z60		3243	
11	219001022	06	ANEL TRAVA		3243	
12	219001023	02	ARRUELA ENCOSTO		3243	
13	219001024	06	ENGRENAGEM PLANETÁRIA		3243	
14	219001025	18*	AGULHA ROLAMENTO		3243	
15	219001026	06	ARRUELA ENCOSTO		3243	
16	219001027	02	KIT PORTA-ENGRENAGEM		3243	
17	208004429	04	PARAFUSO		3243	
18	219000037	02	BUJÃO		3243	
18.1	210400251	01	ANEL O		3243	

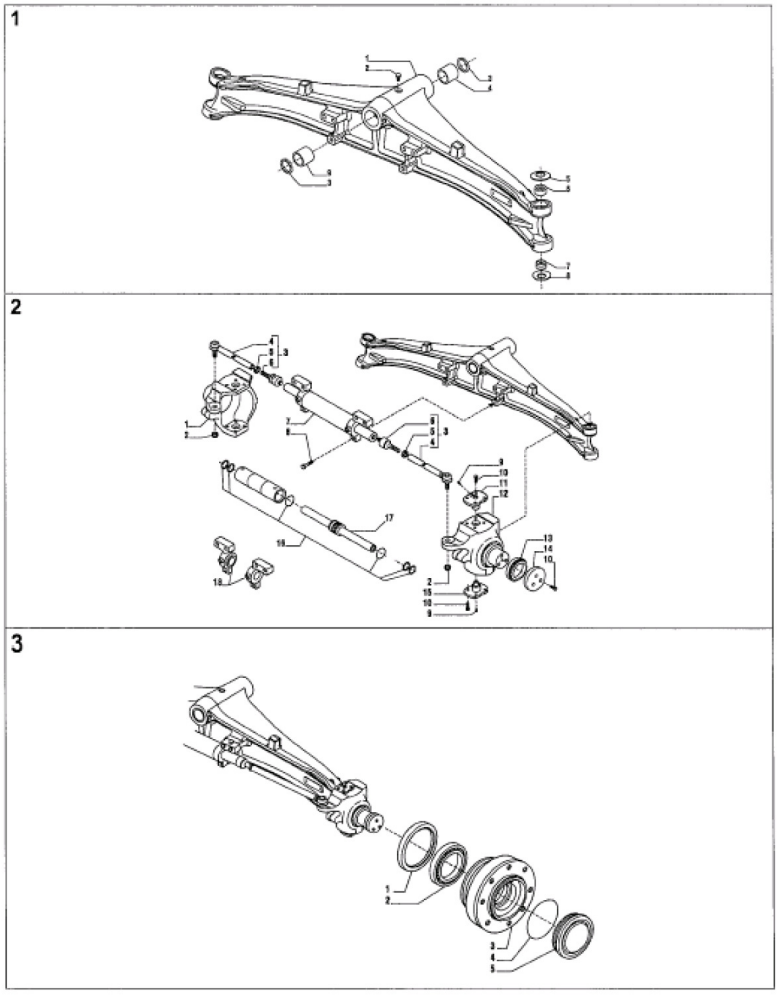

Fig.	Código	Qtd	Descrição (português)	Nota	Início	Fim
00	219000001	01	EIXO DIANTEIRO COMPLETO		3243	
01		01	CARCAÇA EIXO	VER 4A200 01.0	3243	
02		01	ARTICULAÇÃO E CILINDRO DE DIREÇÃO	VER 4A200 02.0	3243	
03		01	CUBO RODA	VER 4A200 03.0	3243	

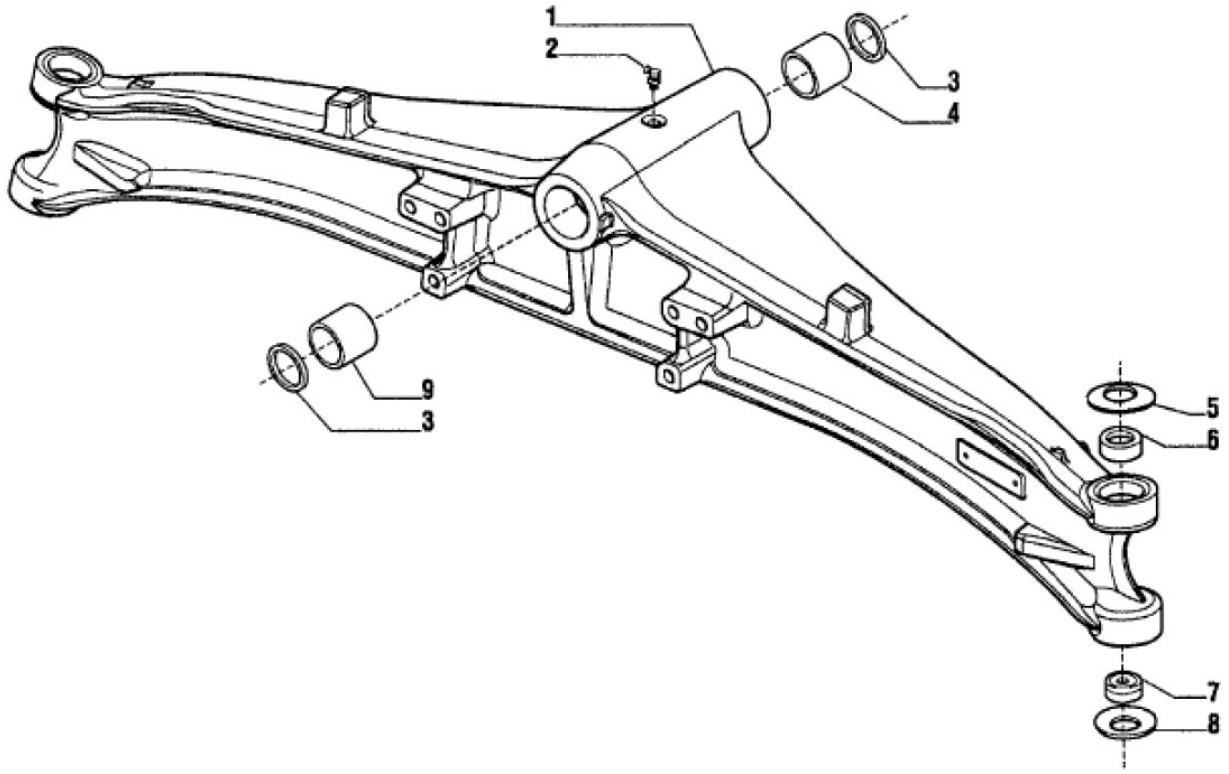

Fig.	Código	Qtd	Descrição (português)	Nota	Início	Fim
01	219000783	01	CARCAÇA EIXO		3243	
02	211200020	01	GRAXEIRA		3243	
03	219000472	02	ANEL VEDAÇÃO		3243	
04	219000043	01	BUCHA		3243	
05	219000040	02	ARRUELA PRATO		3243	
06	219000784	02	BUCHA		3243	
07	211100388	02	MANCAL ESFÉRICO		3243	
08	219000044	02	ARRUELA PRATO		3243	
09	219000042	01	BUCHA		3243	

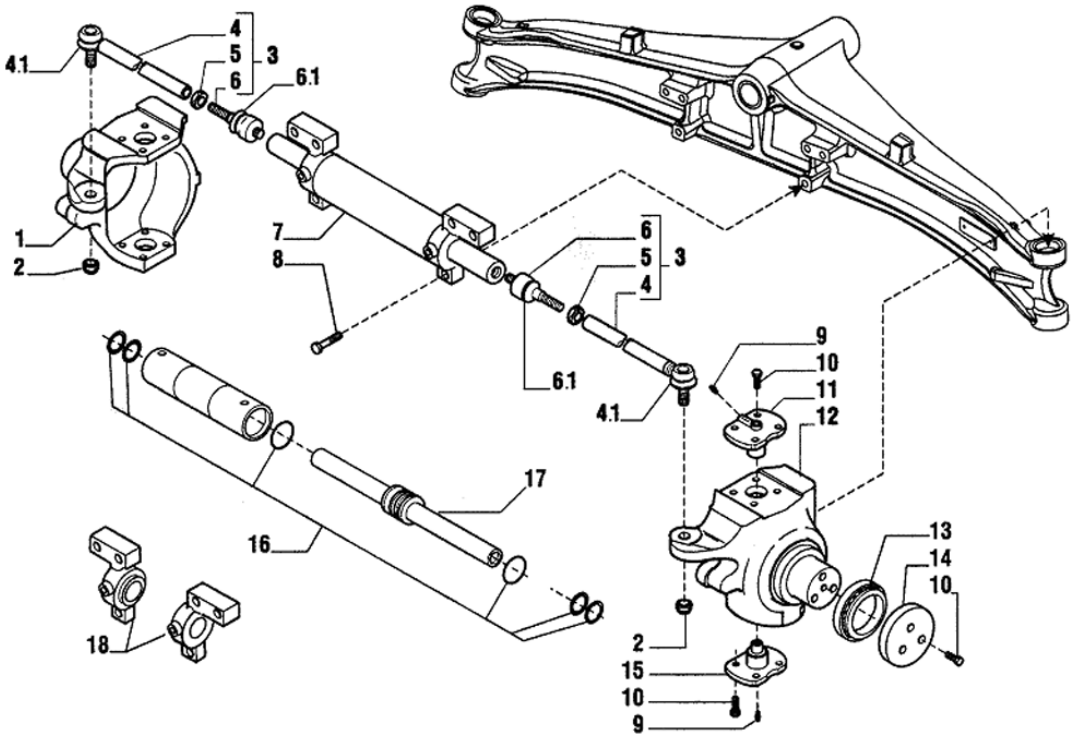

Fig.	Código	Qtd	Descrição (português)	Nota	Início	Fim
01	219000788	01	MUNHÃO ESQUERDO		3243	
02	210007068	02	PORCA		3243	
03	219000789	02	BRAÇO DIREÇÃO COMPLETO		3243	
04	219000493	02	BARRA DIREÇÃO		3243	
04.1	219002033	02	COIFA TERMINAL		3243	
05	219000790	02	PORCA		3243	
06	219000494	02	ARTICULAÇÃO		3243	
06.1	219002034	02	COIFA TERMINAL		3243	
07	219000791	01	CILINDRO COMPLETO		3243	
08	219000792	06	PARAFUSO		3243	
09	219000793	04	GRAXEIRA		3243	
10	219000794	22	PARAFUSO		3243	
11	219000795	02	PINO REI SUPERIOR		3243	
12	219000796	01	MUNHÃO DIREITO		3243	
13	219000797	02	ROLAMENTO		3243	
14	219000798	02	ARRUELA ENCOSTO		3243	
15	219000045	02	PINO REI INFERIOR		3243	
16	219000032	01	REPARO VEDAÇÃO		3243	
17	219000799	01	HASTE CILINDRO		3243	
18	219000800	01	GUIA HASTE DIREITA		3243	
18	219000801	01	GUIA HASTE ESQUERDA		3243	

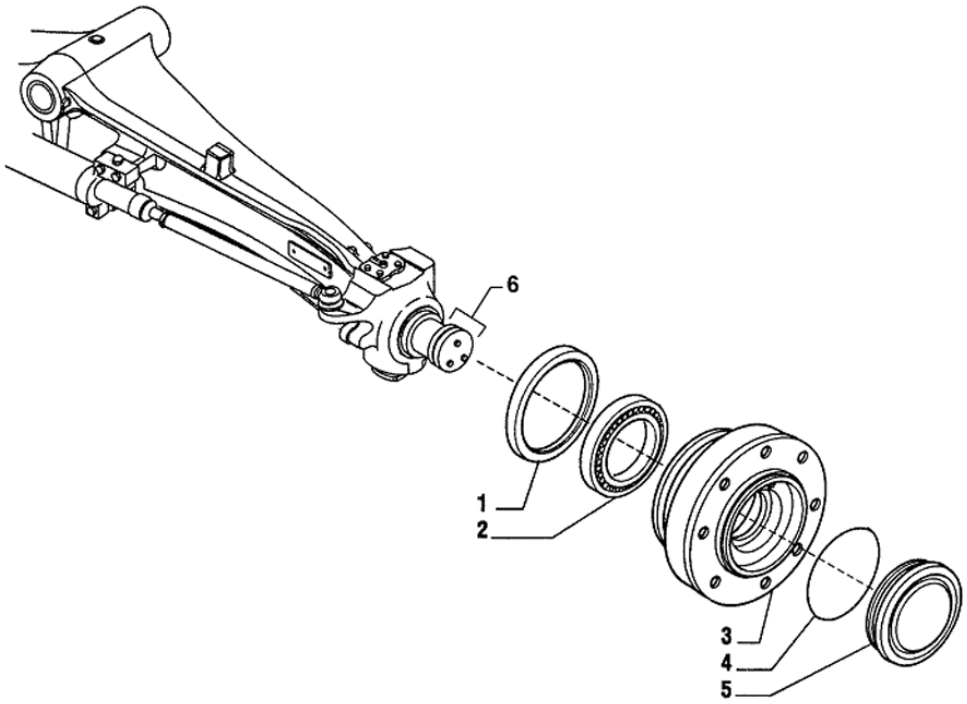

Fig.	Código	Qtd	Descrição (português)	Nota	Início	Fim
01	219000495	02	RETENTOR CUBO		3243	
02	219000785	02	ROLAMENTO		3243	
03	219000786	02	CUBO RODA		3243	
04	210400196	02	ANEL O		3243	
05	219000787	02	TAMPA CUBO		3243	
06		01	ROLAMENTO E ARRUELA ENCOSTO		3243	

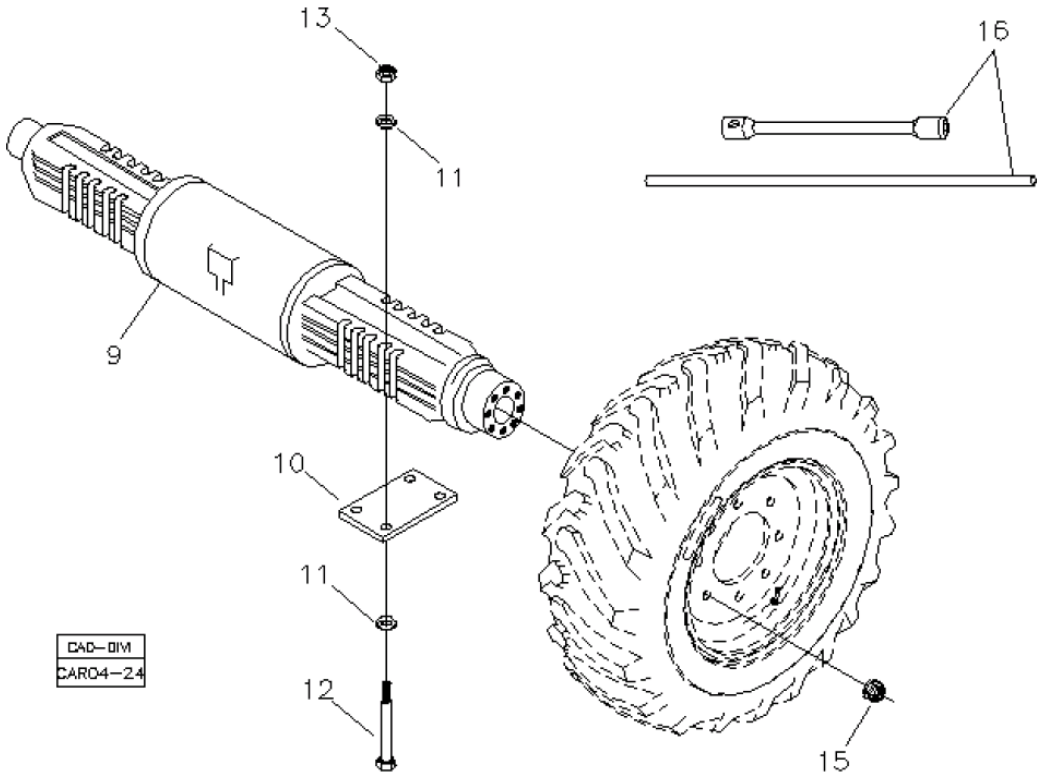

Fig.	Código	Qtd	Descrição (português)	Nota	Início	Fim
09	219000002	02	EIXO TRASEIRO COMPLETO		3243	
10	370060116	02	PLACA FIXAÇÃO EIXO		3243	
12	219001648	08	PARAFUSO EIXO		3243	
13	219001925	08	PORCA		3243	
15	210005005	20	PORCA RODA		3243	
16	219000502	01	CONJUNTO CHAVE RODA		3243	

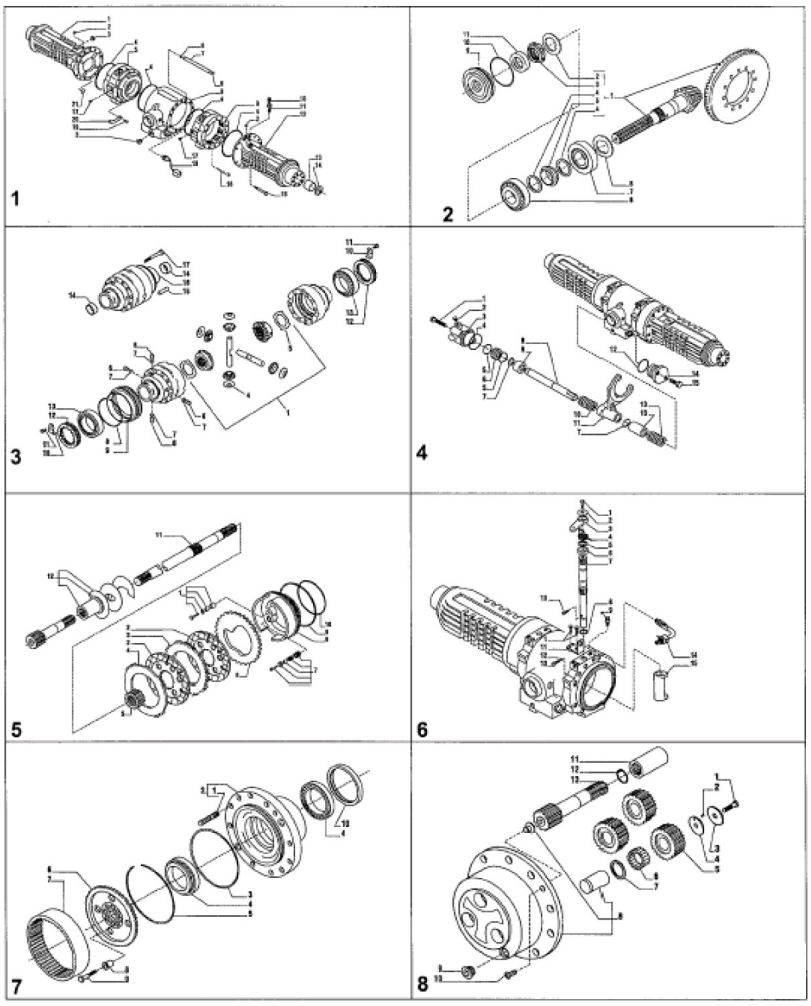

Fig.	Código	Qtd	Descrição (português)	Nota	Início	Fim
00	219000002	01	EIXO TRASEIRO COMPLETO		3243	
01		01	CARCAÇA DO EIXO	VER 4C100 01.0	3243	
02		01	CONJUNTO COROA E PINHÃO	VER 4C100 02.0	3243	
03		01	DIFERENCIAL	VER 4C100 03.0	3243	
04		01	BLOQUEIO DIFERENCIAL	VER 4C100 04.0	3243	
05		01	FREIO	VER 4C100 05.0	3243	
06		01	CONTROLE FREIO	VER 4C100 06.0	3243	
07		01	CUBO RODA	VER 4C100 07.0	3243	
08		01	REDUTOR PLANETARIO	VER 4C100 08.0	3243	

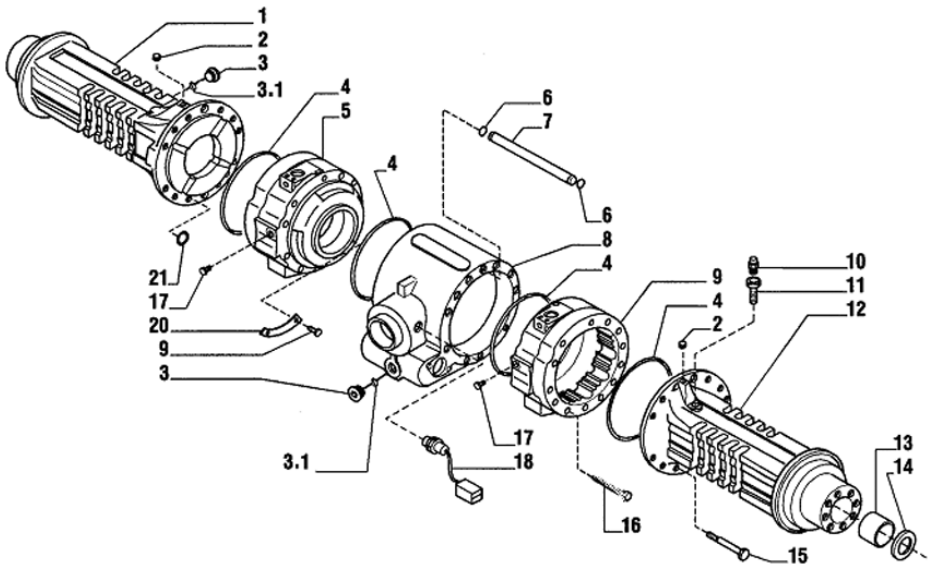

Fig.	Código	Qtd	Descrição (português)	Nota	Início	Fim
01	219000739	1	VIGA EIXO ESQUERDA		3243	
02	219000653	2	BUJÃO		3243	
03	219000037	2	BUJÃO		3243	
03.1	210400251	2	ANEL O		3243	
04	210400166	4	ANEL O		3243	
05	219000742	1	CILINDRO FREIO ESQUERDO		3243	
06	219000665	2	ANEL O		3243	
07	219000738	1	TUBO		3243	
08	219000745	1	CORPO CENTRAL		3243	
09	219000743	1	CILINDRO FREIO DIREITO		3243	
10	219000033	1	RESPIRO		3243	
11	219000679	1	TUBO DO RESPIRO		3243	
12	219000740	1	VIGA EIXO DIREITA		3243	
13	219000047	2	BUCHA		3243	
14	210401264	2	ANEL VEDAÇÃO		3243	
15	219000651	22	PARAFUSO		3243	
16	219000652	2	PARAFUSO		3243	
17	219000666	2	BUJÃO		3243	
18	219000717	1	SENSOR TEMPERATURA ÓLEO EIXO TRASEIRO		3243	
19	219000654	4	REBITE		3243	

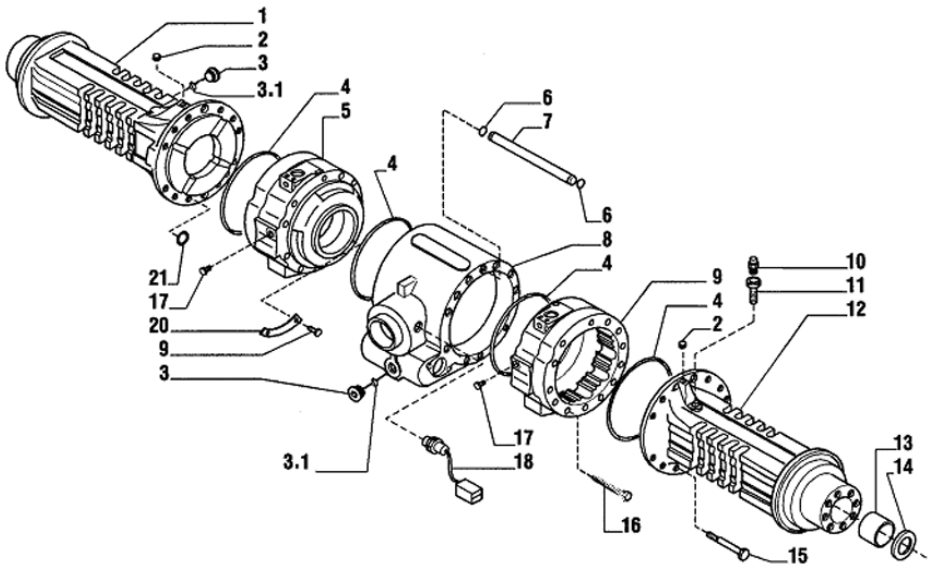

Fig.	Código	Qtd	Descrição (português)	Nota	Início	Fim
20	219000741	2	PLACA		3243	
21	210401271	8	ANEL O		3243	

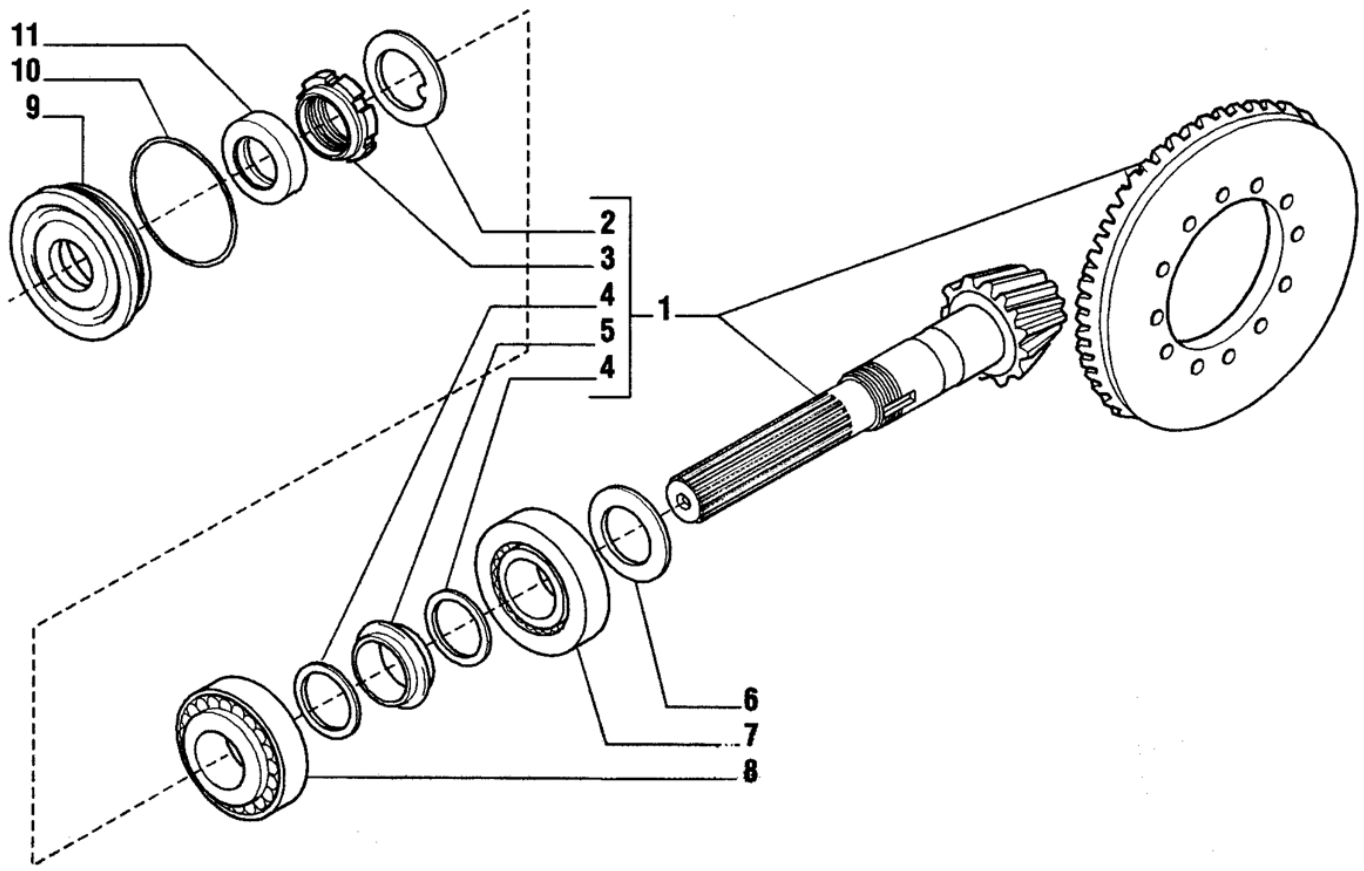

Fig.	Código	Qtd	Descrição (português)	Nota	Início	Fim
01	219000670	01	COROA E PINHÃO Z=15/35		3243	
02	210007073	01*	ARRUELA TRAVA		3243	
03	210007076	01*	PORCA PINHÃO		3243	
04	210007069	02*	ARRUELA		3243	
05	219000041	01*	ESPAÇADOR		3243	
06	219000707	CN	CALÇO 2,50MM		3243	
06	219000708	CN	CALÇO 2,60MM		3243	
06	219000709	CN	CALÇO 2,70MM		3243	
06	219000710	CN	CALÇO 2,80MM		3243	
06	219000711	CN	CALÇO 2,90MM		3243	
06	219000712	CN	CALÇO 3,00MM		3243	
06	219000713	CN	CALÇO 3,1MM		3243	
06	219000714	CN	CALÇO 3,2MM		3243	
06	219000715	CN	CALÇO 3,3MM		3243	
06	219000716	CN	CALÇO 3,4MM		3243	
07	219000661	01	ROLAMENTO		3243	
08	219000659	01	ROLAMENTO		3243	
09	219000696	01	TAMPA RETENTOR		3243	
10	219000478	01	ANEL O		3243	
11	219000477	01	ANEL RETENÇÃO		3243	

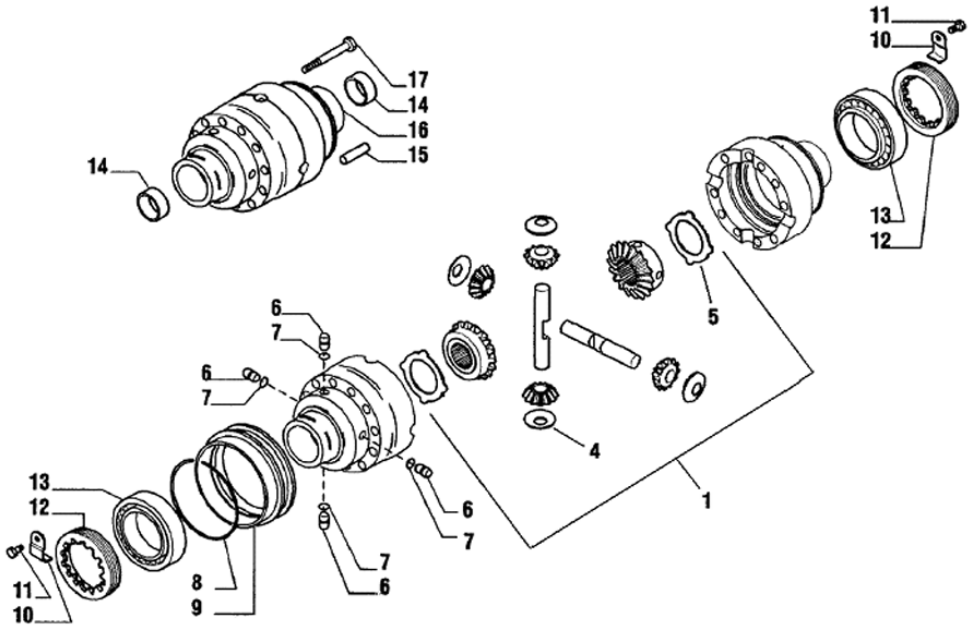

Fig.	Código	Qtd	Descrição (português)	Nota	Início	Fim
01	219001879	01	KIT DIFERENCIAL 4 ENGRENAGENS		3243	
04	219000675	02	ARRUELA SATÉLITE		3243	
05	219000704	02	ARRUELA PLANETARIA		3243	
06	219000050	04	PINO		3243	
07	210401270	04	ANEL O		3243	
08	219000658	01	ANEL		3243	
09	219000699	01	LUVA		3243	
10	219000695	02	PLACA TRAVA		3243	
11	219000691	02	PARAFUSO		3243	
12	219000685	02	PORCA AJUSTE		3243	
13	219000660	02	ROLAMENTO		3243	
14	219000700	02	BUCHA		3243	
15	219000676	02	PINO		3243	
16	219000727	01	CARCAÇA CAIXA SATÉLITE		3243	
17	219000686	10	PARAFUSO		3243	

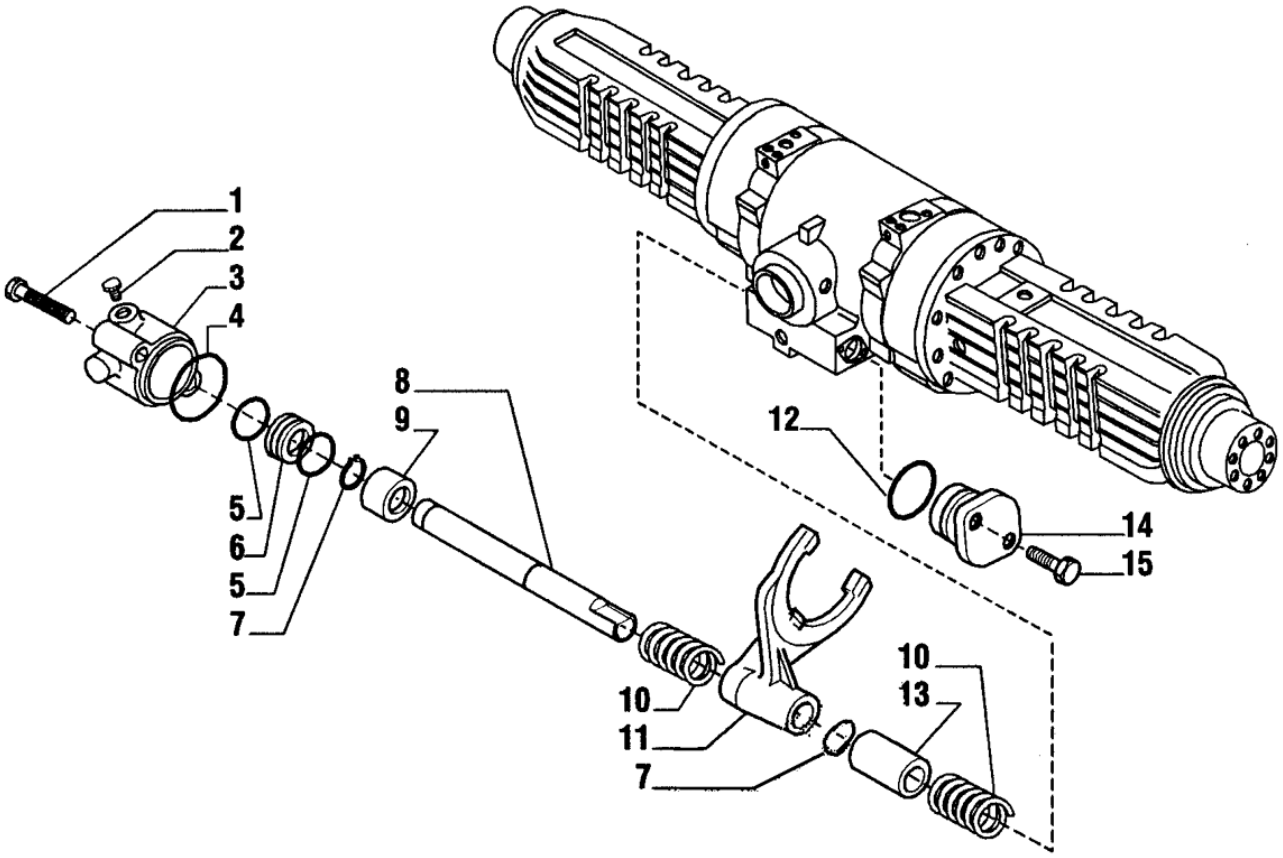

Fig.	Código	Qtd	Descrição (português)	Nota	Início	Fim
01	219000534	02	PARAFUSO		3243	
02	219000576	01	BUJÃO		3243	
03	219000733	01	CARCAÇA BLOQUEIO		3243	
04	210401272	01	ANEL O		3243	
05	219000491	02	ANEL O		3243	
06	219000734	01	ÊMBOLO		3243	
07	219000656	02	ANEL TRAVA		3243	
08	219000736	01	EIXO		3243	
09	219000735	01	BUCHA		3243	
10	219000687	02	MOLA		3243	
11	219000697	01	GARFO		3243	
12	210401274	02	ANEL O		3243	
13	219000694	01	ESPAÇADOR		3243	
14	219000688	01	TAMPA		3243	
15	219000650	02	PARAFUSO		3243	

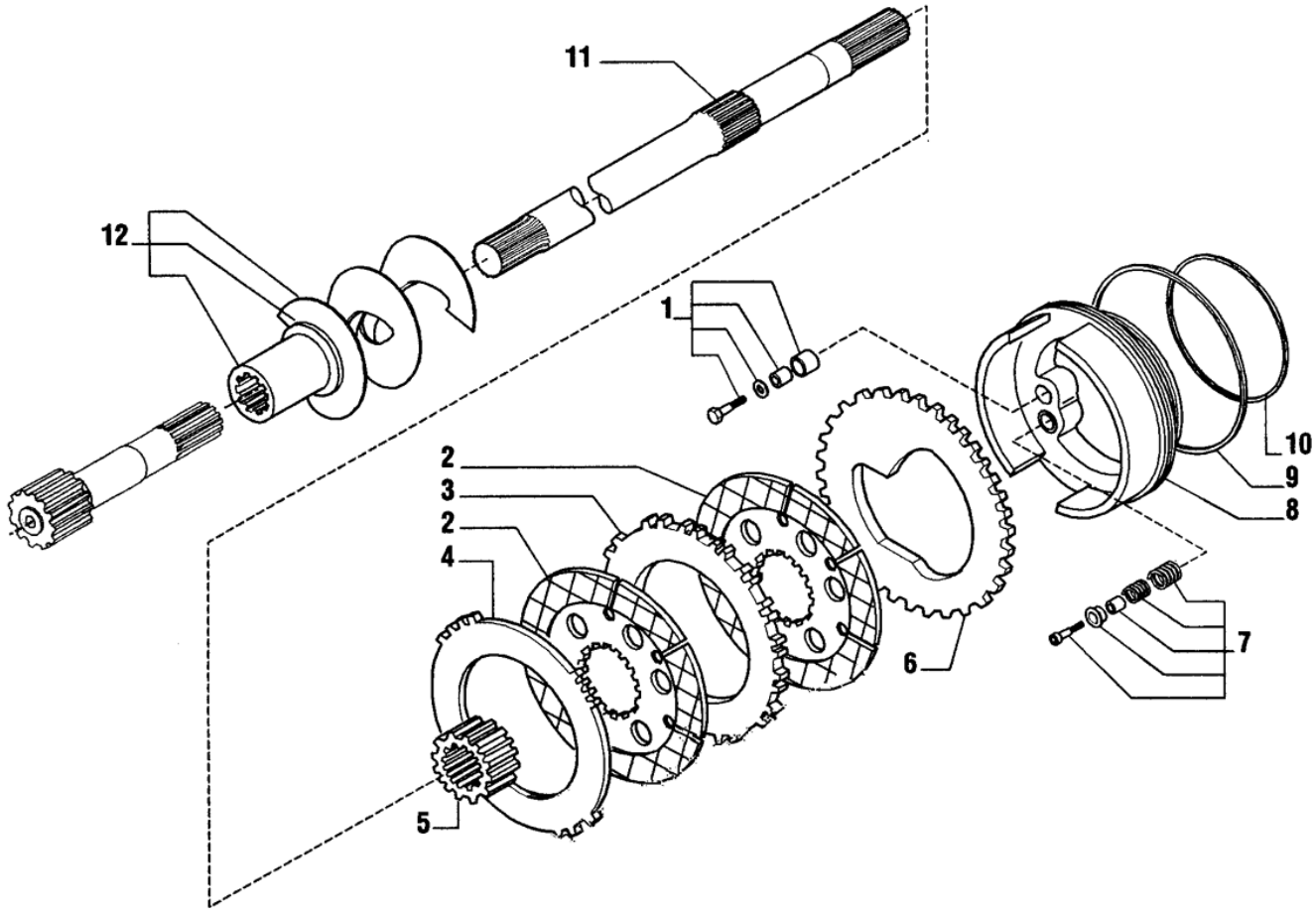

Fig.	Código	Qtd	Descrição (português)	Nota	Início	Fim
01	219000672	02	KIT AUTO-AJUSTE		3243	
02	219000480	04	DISCO ATRITO		3243	
03	219000479	02	PLACA SEPARADORA		3243	
04	219000721	02	PLACA SEPARADORA		3243	
05	219000719	02	CUBO		3243	
06	219000718	02	PLACA SEPARADORA		3243	
07	219000671	02	KIT AUTO-AJUSTE		3243	
08	219000744	02	PISTÃO DE FREIO		3243	
09	219000500	02	ANEL QUADRADO		3243	
10	219000510	02	ANEL QUADRADO		3243	
11	219000728	02	SEMI-EIXO		3243	
12	219000731	01	VERRUMA DIREITA		3243	
12	219000732	01	VERRUMA ESQUERDA		3243	

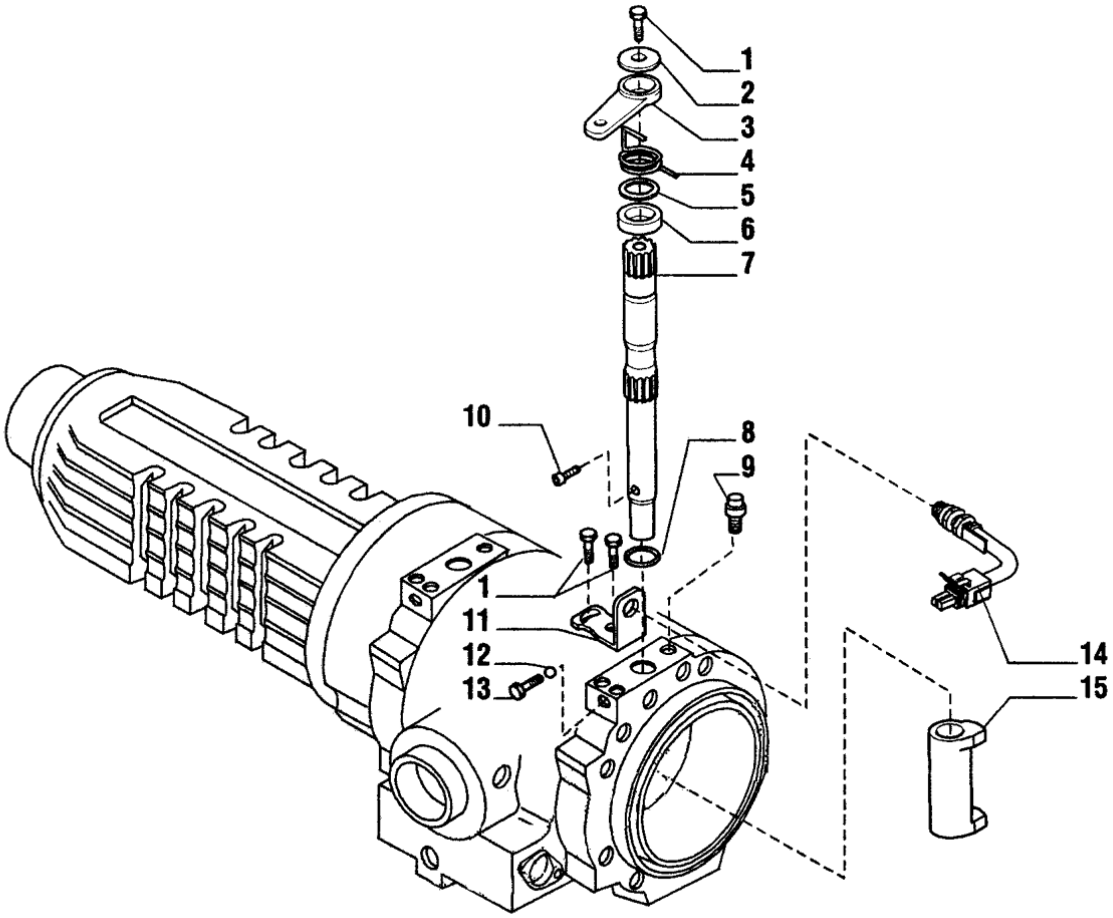

Fig.	Código	Qtd	Descrição (português)	Nota	Início	Fim
01	219000690	06	PARAFUSO		3243	
02	219000702	02	ARRUELA		3243	
03	219000720	02	ALAVANCA FREIO		3243	
04	219000705	01	MOLA DIREITA		3243	
04	219000706	01	MOLA ESQUERDA		3243	
05	219000724	02	BUCHA		3243	
06	219000723	02	ESPAÇADOR		3243	
07	219000729	02	EIXO ACIONAMENTO		3243	
08	219000667	02	ANEL O		3243	
09	219000674	02	RESPIRO		3243	
10	219000725	02	PARAFUSO		3243	
11	219000722	02	SUPORTE		3243	
12	219000663	02	ESFERA		3243	
13	219000726	02	PARAFUSO		3243	
14	219000476	02	SENSOR FREIO		3243	
15	219000703	02	CAME FREIO		3243	

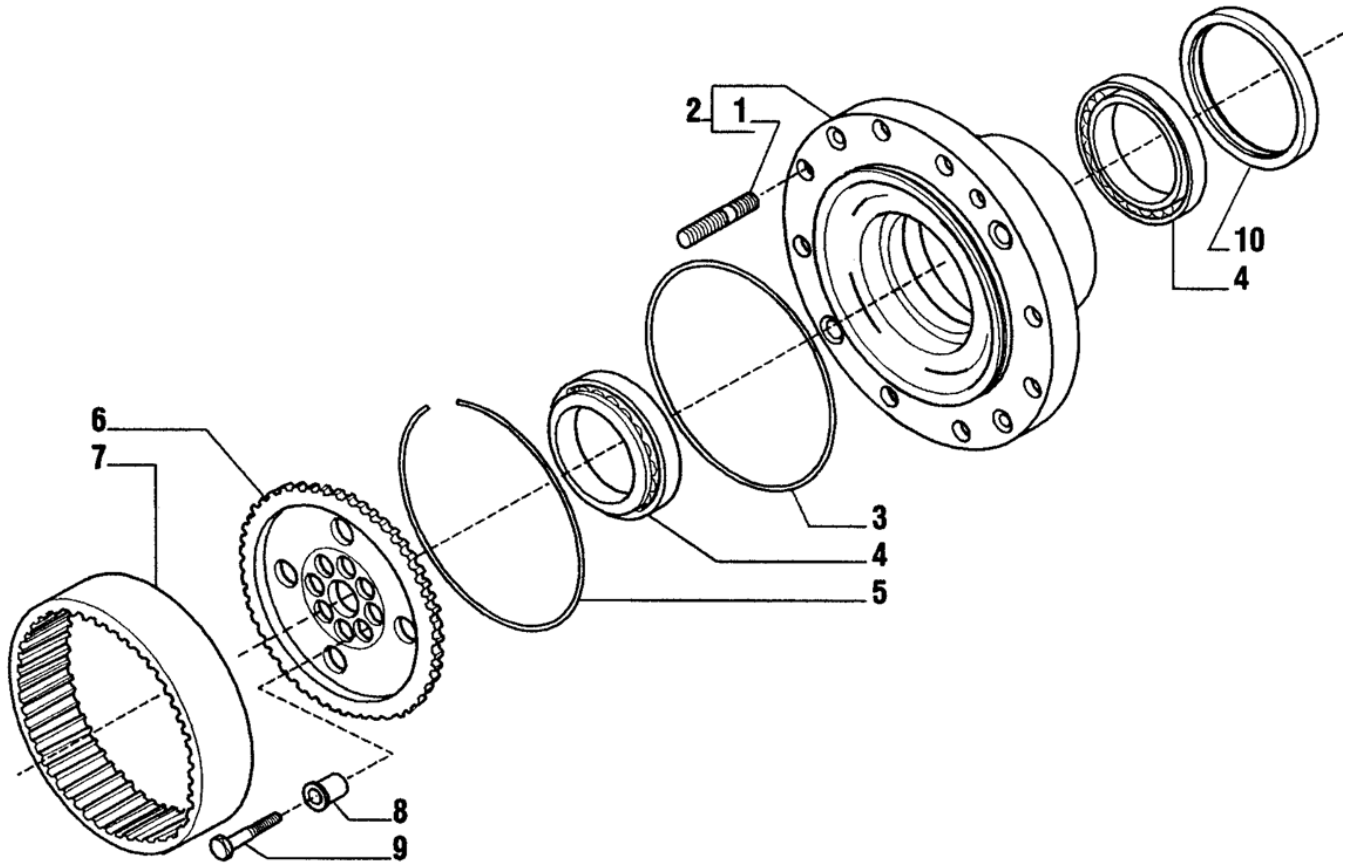

Fig.	Código	Qtd	Descrição (português)	Nota	Início	Fim
01	219000481	20	PRISIONEIRO		3243	
02	219002838	02*	CUBO		3243	
03	219000475	02	ANEL O		3243	
04	219000677	04	ROLAMENTO		3243	
05	219000684	02	ANEL TRAVA		3243	
06	219000737	02	ENGRENAGEM ANULAR		3243	
07	219000681	02	COROA ANULAR		3243	
08	219000682	16	BUCHA CENTRAGEM		3243	
09	219000678	16	PARAFUSO		3243	
10	219001342	02	RETENTOR 180x150x14.50/16		3243	

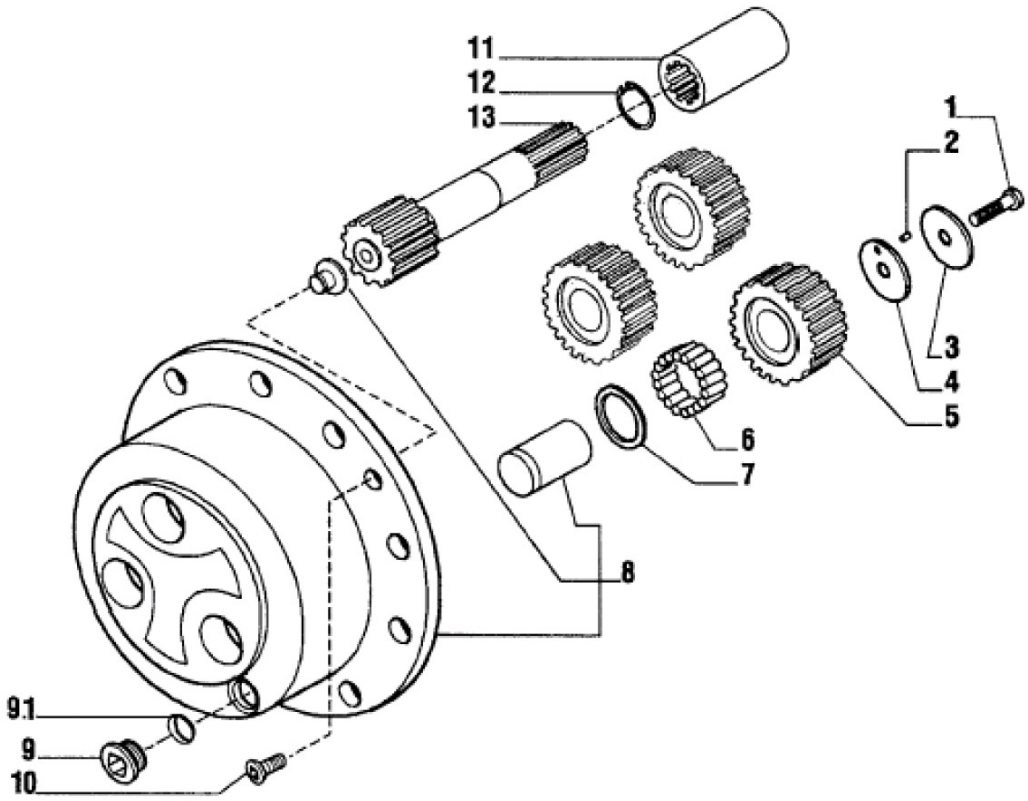

Fig.	Código	Qtd	Descrição (português)	Nota	Início	Fim
01	219000683	06	PARAFUSO		3243	
02	219000664	6	ROLETE		3243	
03	219000701	06	ARRUELA ENCOSTO		3243	
04	219000680	06	ARRUELA ENCOSTO		3243	
05	219000692	06	ENGRENAGEM PLANETÁRIA Z-31		3243	
06	219000662	16,8*	ROLETE		3243	
07	219000693	06	ARRUELA ENCOSTO		3243	
08	219000669	02	SUPORTE PLANETARIAS		3243	
09	219000037	02	BUJÃO		3243	
09.1	210400251	01	ANEL O		3243	
10	208004429	04	PARAFUSO		3243	
11	219000698	02	LUVA ACOPLAMENTO		3243	
12	219000657	02	ANEL TRAVA		3243	
13	219000730	02	SEMI-EIXO		3243	

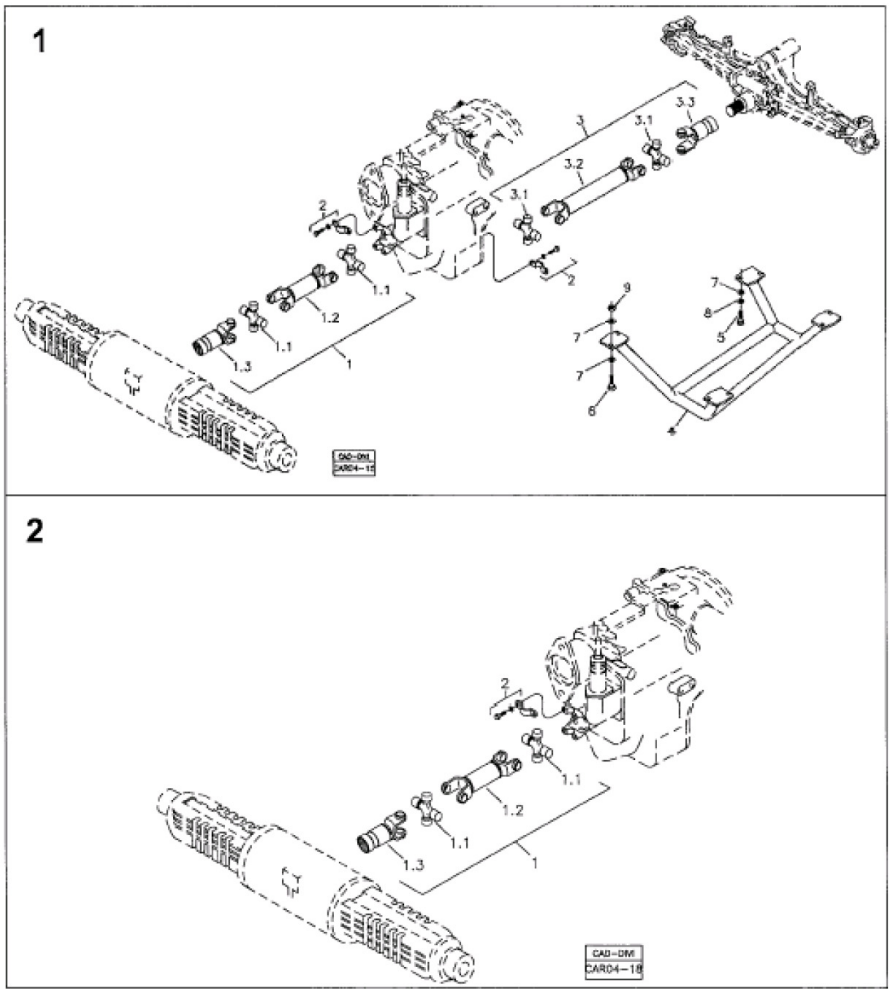

Fig.	Código	Qtd	Descrição (português)	Nota	Início	Fim
01		01	MONTAGEM DO EIXO CARDAN 4X4	VER 4D000 01.0	3243	
02		01	MONTAGEM DO EIXO CARDAN 4X2	VER 4D000 02.0	3243	

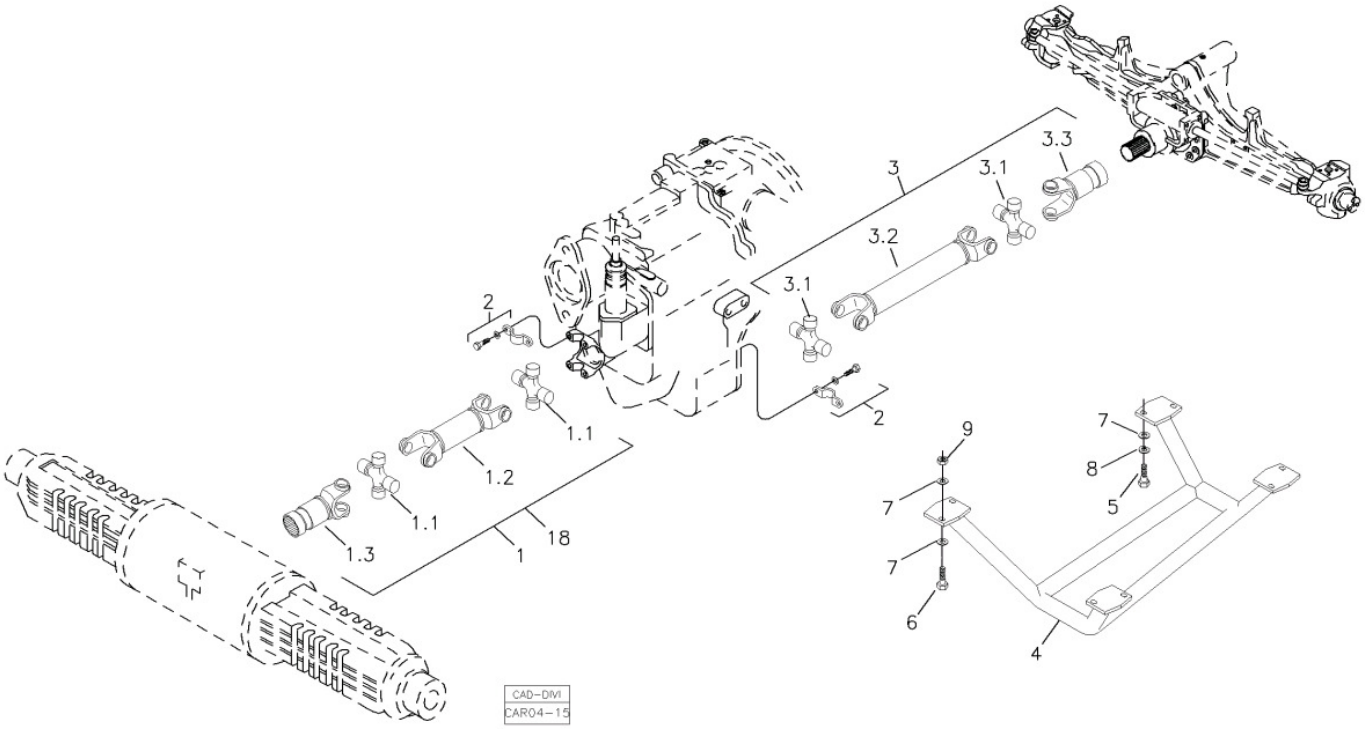

Fig.	Código	Qtd	Descrição (português)	Nota	Início	Fim
01	219000056	01	CARDAN TRASEIRO		3243	
01.1	219000395	02	CRUZETA		3243	
01.2		01	GARFO		3243	
01.3	219000819	01	LUVA DESLIZANTE		3243	
02	219000068	02	KIT ABRAÇADEIRA		3243	
03	219000057	01	CARDAN DIANTEIRO		3243	
03.1	219000818	02	CRUZETA ALBARUS		3243	
03.2		01	GARFO		3243	
03.3	219000819	01	LUVA DESLIZANTE		3243	
04	370360052	01	PROTEÇÃO CARDAN		3243	
05	210004040	04	PARAFUSO		3243	
06	210004070	04	PARAFUSO		3243	
07	210002021	12	ARRUELA LISA		3243	
08	210002200	04	ARRUELA PRESSÃO		3243	
09	210005770	04	PORCA SEXT.		3243	
18	219002529	01	CARDAN FREIO ESTACIONAMENTO INDEPENDENTE	VER 4F000 00.0	3243	

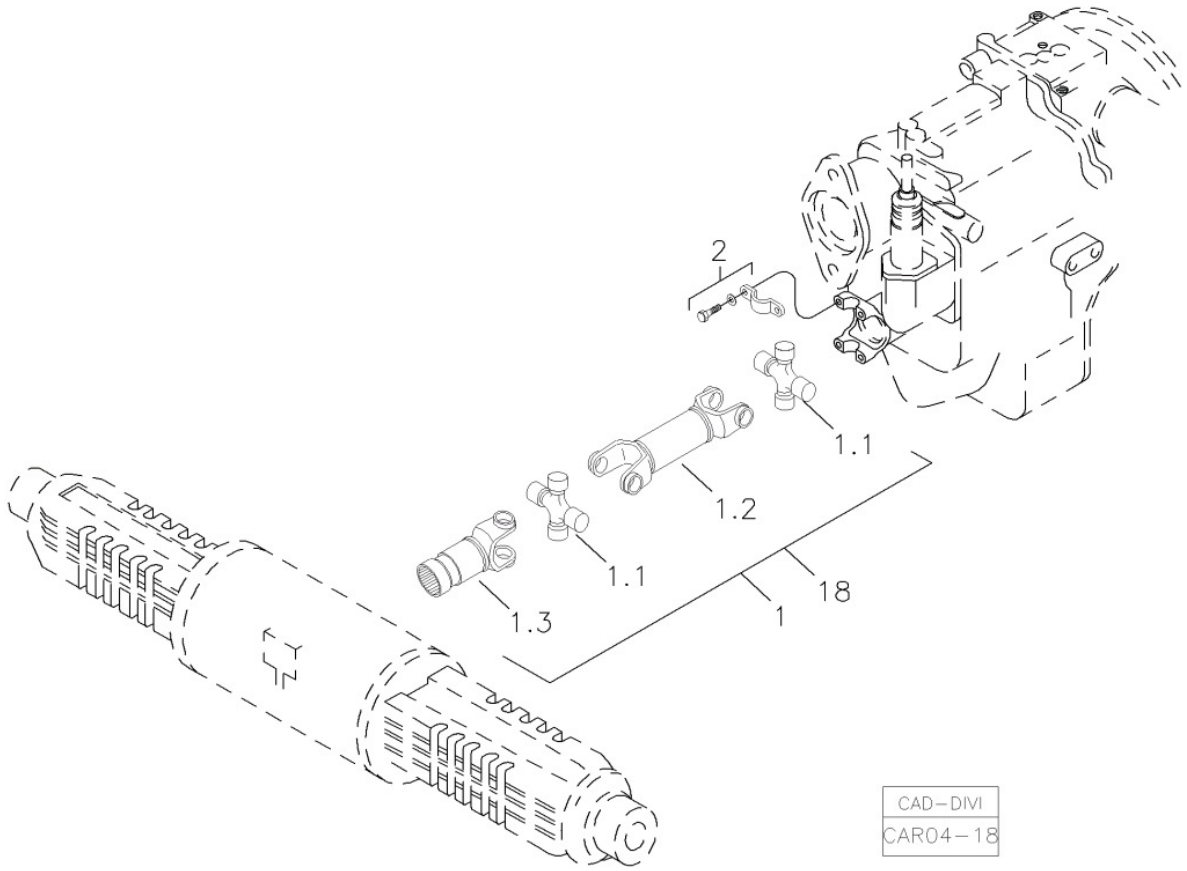

Fig.	Código	Qtd	Descrição (português)	Nota	Início	Fim
01	219000056	01	CARDAN TRASEIRO		3243	
01.1	219000395	02	CRUZETA		3243	
01.2		01	GARFO		3243	
01.3	219000819	01	LUVA DESLIZANTE		3243	
02	219000068	01	KIT ABRAÇADEIRA		3243	
18	219002529	01	CARDAN FREIO ESTACIONAMENTO INDEPENDENTE	VER 4F000 00.0	3243	

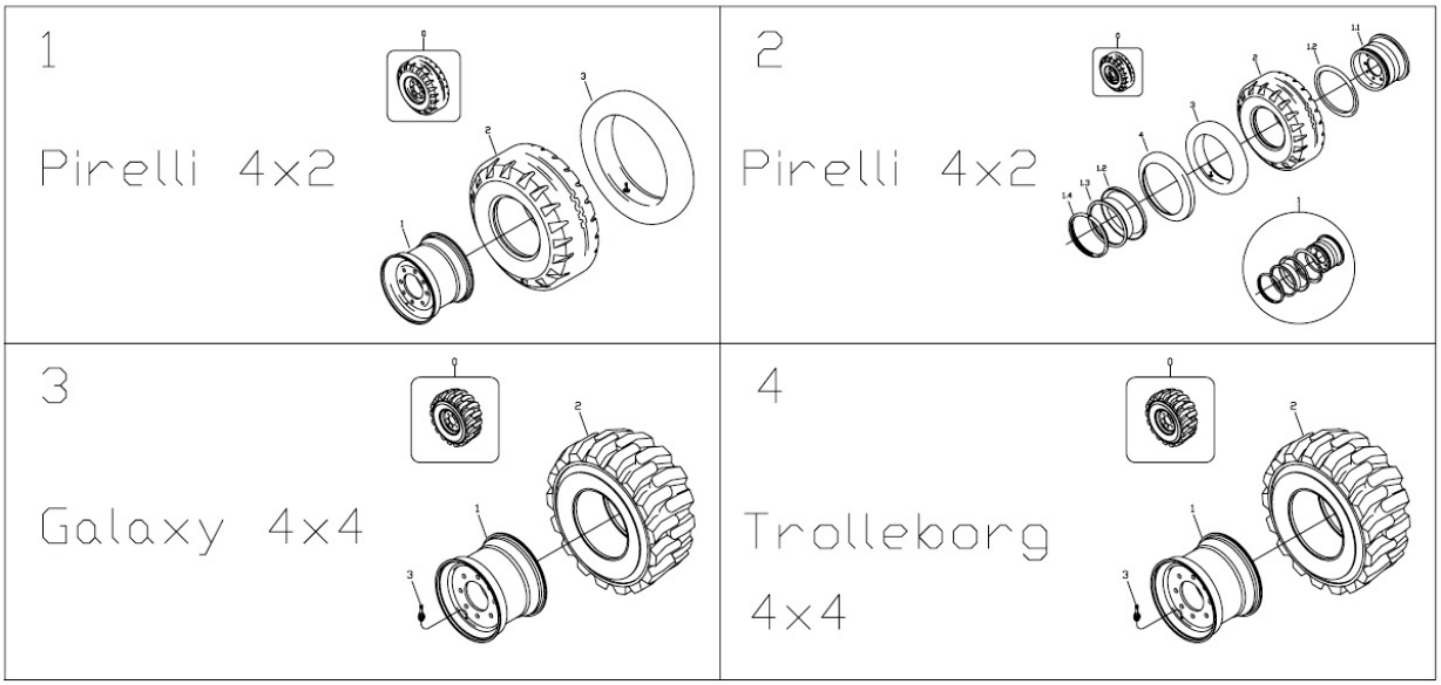

Fig.	Código	Qtd	Descrição (português)	Nota	Início	Fim
01		01	CONJUNTO RODAS DIANTEIRAS MONOPEÇA - PNEU PIRELLI - 4X2	VER 4E100 00.0	3243	
02		01	CONJUNTO RODAS DIANTEIRAS TRÊS PEÇAS - PNEU PIRELLI 4X2	VER 4E100 01.0	3243	
03		01	CONJUNTO RODAS DIANTEIRAS MONOPEÇA - PNEU GALAXY - 4X4	VER 4E100 02.0	3243	
04		01	CONJUNTO RODAS DIANTEIRAS MONOPEÇA - PNEU TRELLEBORG - 4X4	VER 4E100 03.0	3243	

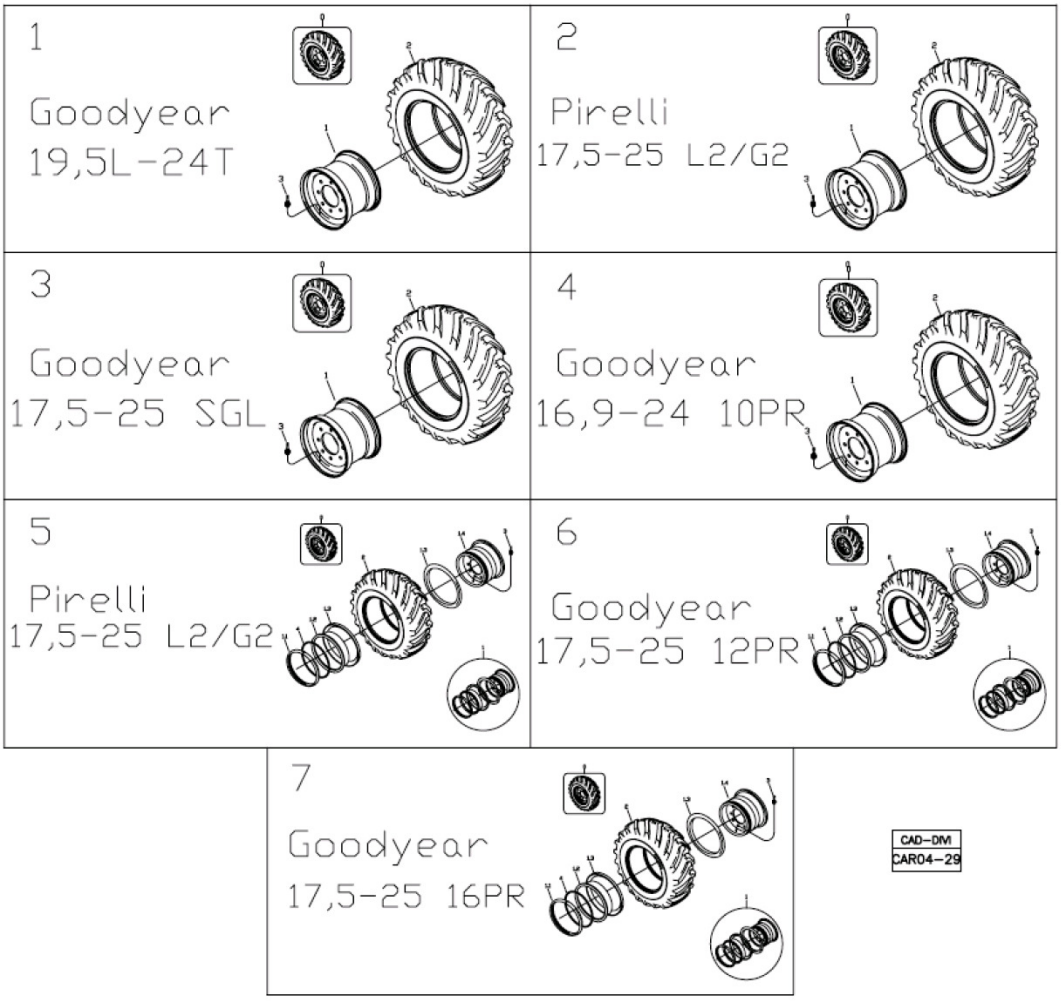

Fig.	Código	Qtd	Descrição (português)	Nota	Início	Fim
01		01	CONJUNTO RODAS TRASEIRAS MONOPEÇA - PNEU GOODYEAR	VER 4E200 00.0	3243	
02		01	CONJUNTO RODAS TRASEIRAS MONOPEÇA - PNEU PIRELLI	VER 4E200 01.0	3243	
03		01	CONJUNTO RODAS TRASEIRAS MONOPEÇA - PNEU GOODYEAR	VER 4E200 02.0	3243	
04		01	CONJUNTO RODAS TRASEIRAS MONOPEÇA - PNEU GOODYEAR	VER 4E200 03.0	3243	
05		01	CONJUNTO RODAS TRASEIRAS TRÊS PEÇAS - PNEU PIRELLI	VER 4E200 04.0	3243	
06		01	CONJUNTO RODAS TRASEIRAS TRÊS PEÇAS - PNEU GOODYEAR	VER 4E200 05.0	3243	
07		01	CONJUNTO RODAS TRASEIRAS TRÊS PEÇAS - PNEU GOODYEAR	VER 4E200 06.0	3243	

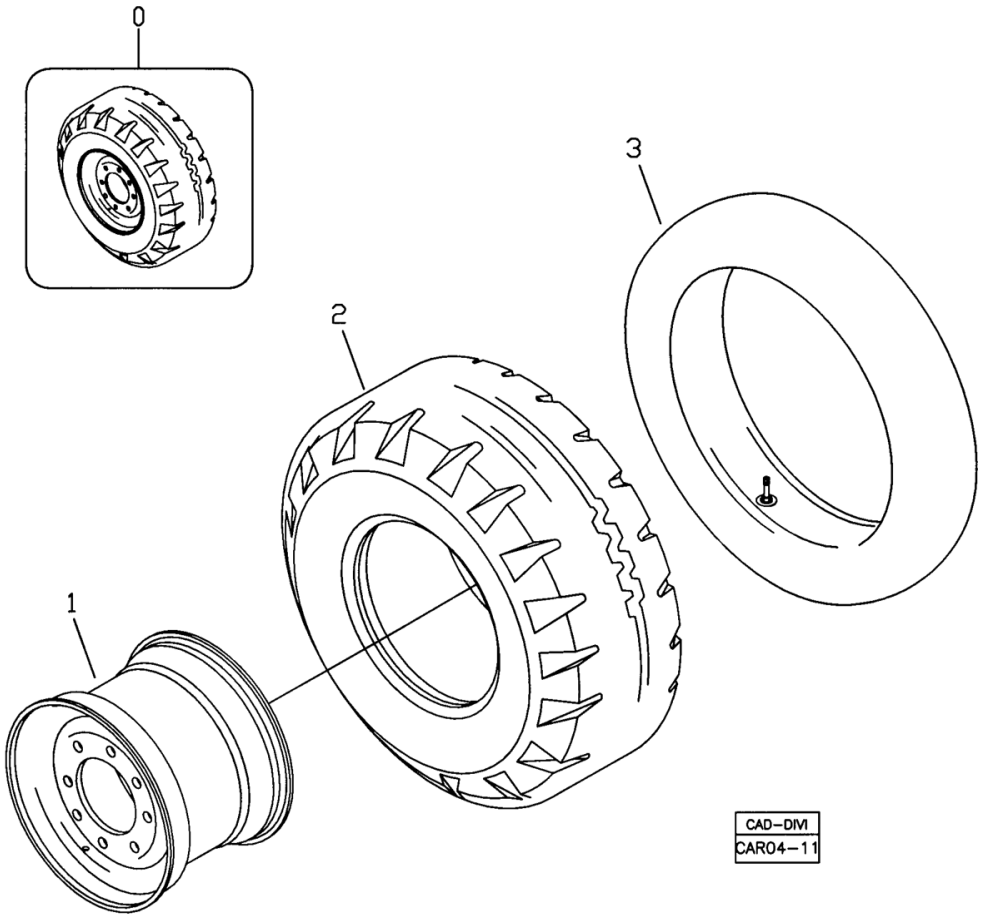

Fig.	Código	Qtd	Descrição (português)	Nota	Início	Fim
00	370460017	02	CONJUNTO RODA		3243	
01	219000015	01	RODA DIANTEIRA	W8x16	3243	
02	212300543	01	PNEU PIRELLI	R10.5/65 - 16RA28 10PR	3243	
03	212300546	01	CÂMARA DE AR		3243	

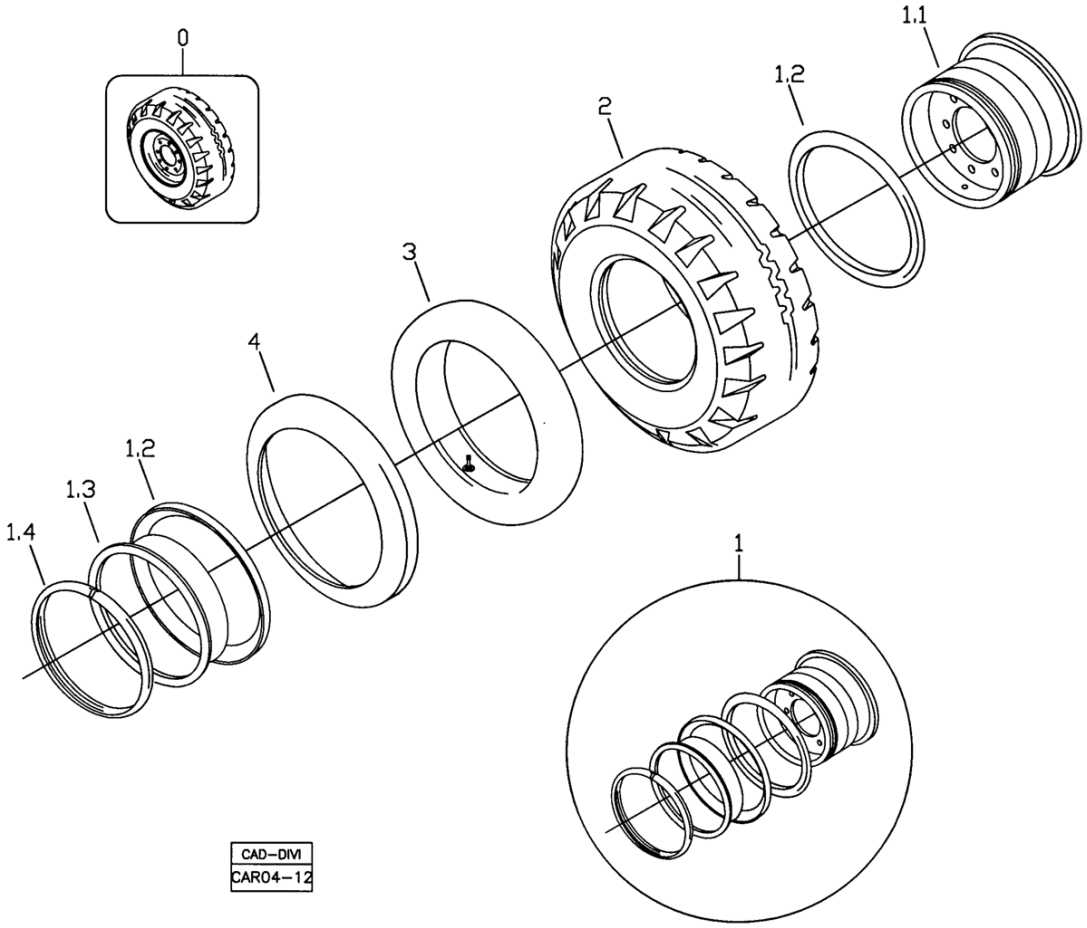

Fig.	Código	Qtd	Descrição (português)	Nota	Início	Fim
00	370460018	02	CONJUNTO RODA		3243	
01	219000055	01	RODA DIANTEIRA	W8x16	3243	
01.1		01	BASE	NFS	3243	
01.2		02	FLANGE		3243	
01.3		01	REBORDO		3243	
01.4		01	ANEL TRAVA		3243	
02	212300543	01	PNEU PIRELLI	R10.5/65 - 16RA28 10PR	3243	
03	212300546	01	CÂMARA DE AR		3243	
04	219001243	01	PROTETOR CÂMARA		3243	

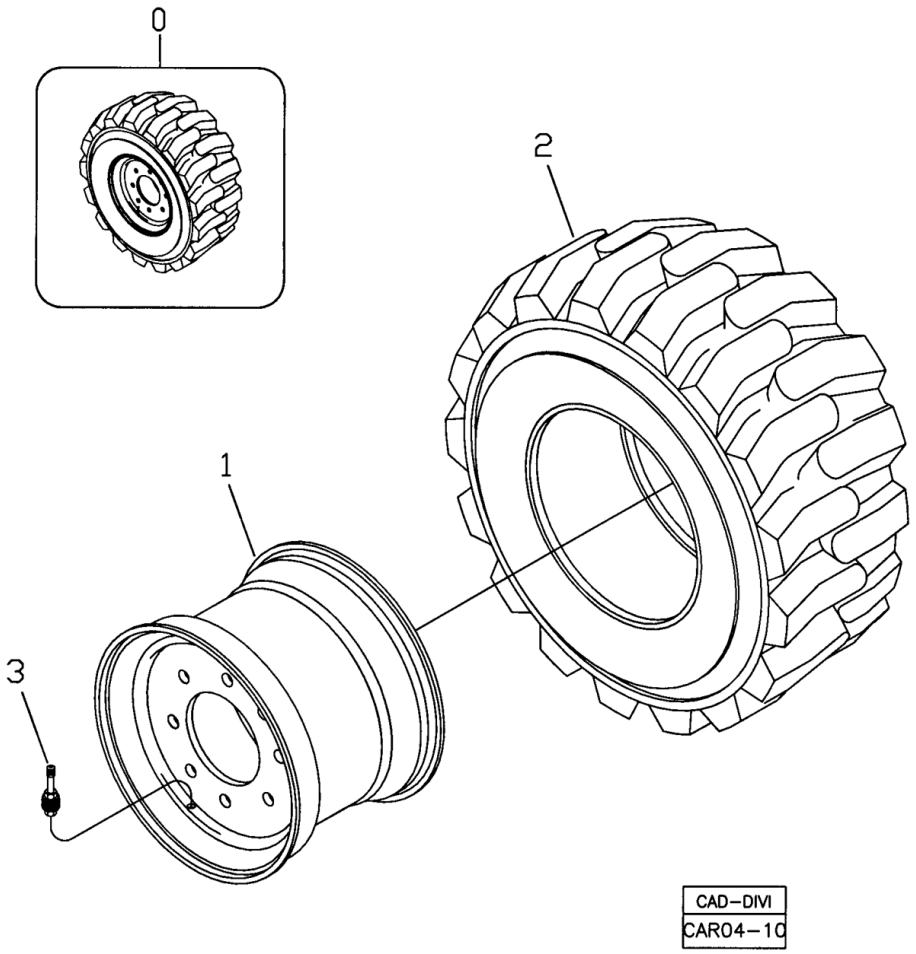

Fig.	Código	Qtd	Descrição (português)	Nota	Início	Fim
00	370460019	02	CONJUNTO RODA		3243	
01	219000014	01	RODA DIANTEIRA	W8x16	3243	
02	212300541	01	PNEU GALAXY	12.00 - 16,5 10PR R4	3243	
03	219000060	01	VÁLVULA		3243	

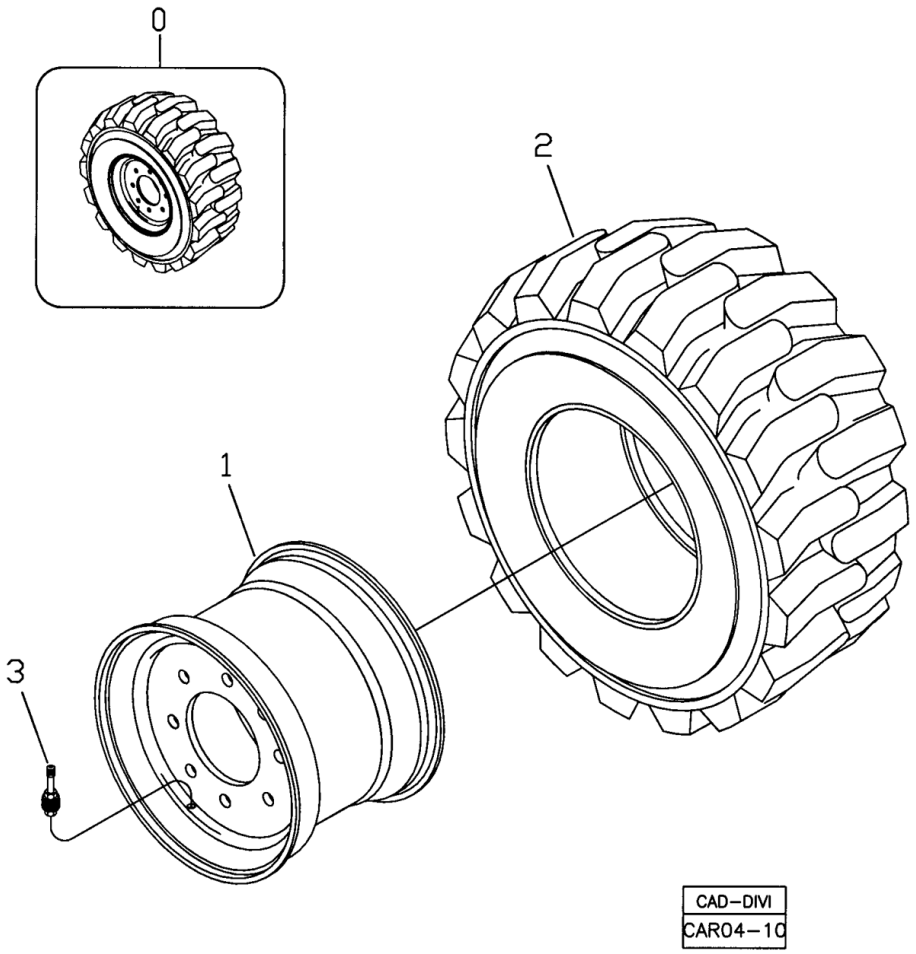

Fig.	Código	Qtd	Descrição (português)	Nota	Início	Fim
00	370460027	02	CONJUNTO RODA		3243	
01	219000014	01	RODA DIANTEIRA	W8x16	3243	
02	219000879	01	PNEU TRELLEBORG	12 - 16,5 10PR	3243	
03	219000514	01	VÁLVULA		3243	

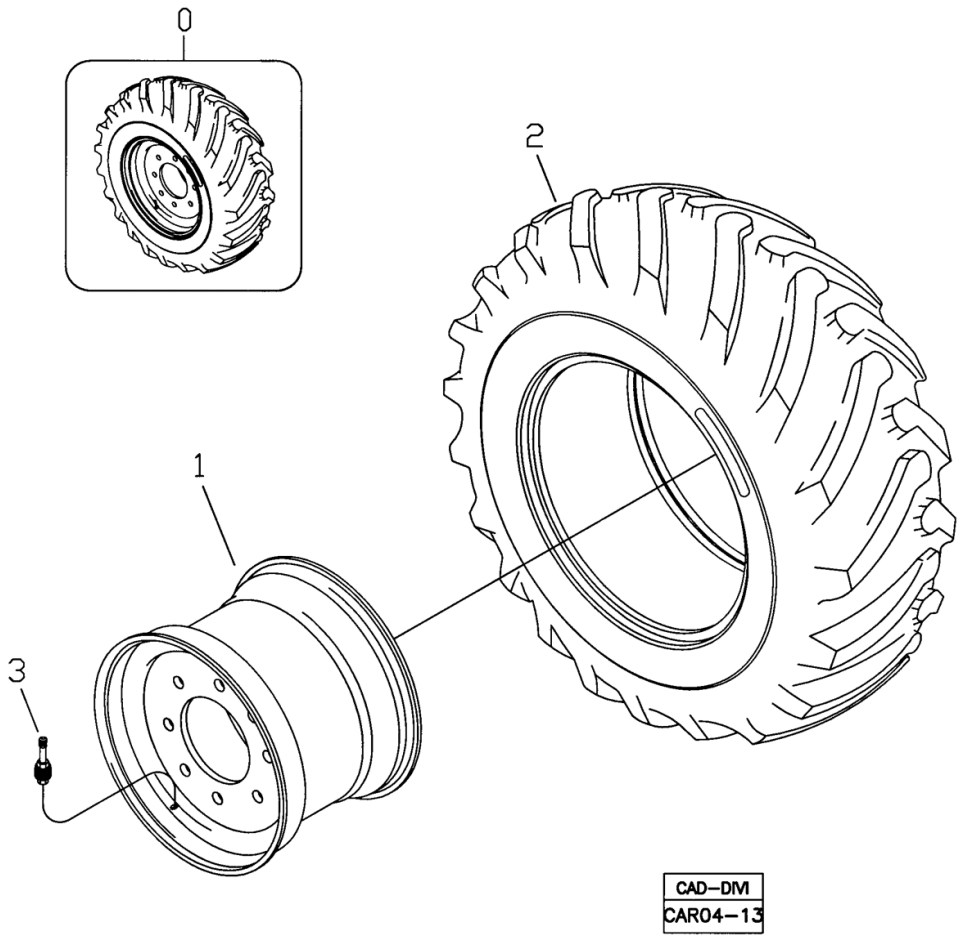

Fig.	Código	Qtd	Descrição (português)	Nota	Início	Fim
00	370460026	02	CONJUNTO RODA		3243	
01	219000390	01	RODA TRASEIRA	DW16x24	3243	
02	219000453	01	PNEU GOODYEAR	19,5L-24 IT 525 C10	3243	
03	219000060	01	VÁLVULA		3243	

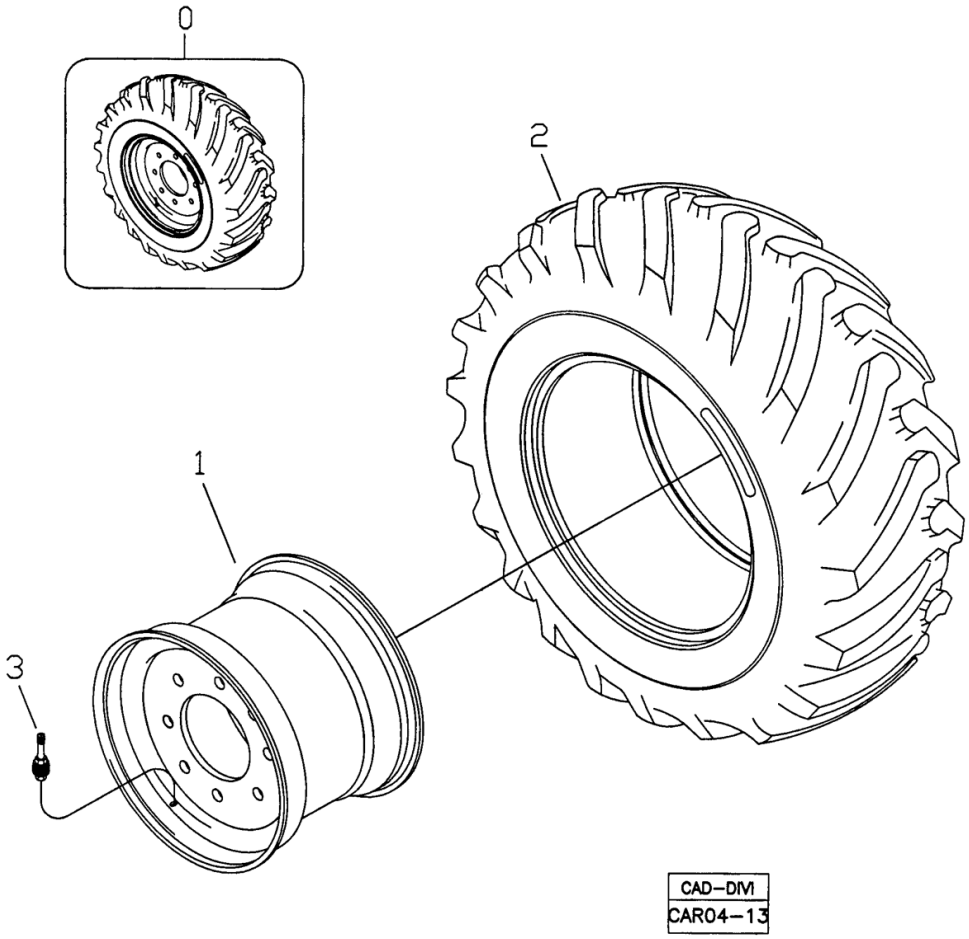

Fig.	Código	Qtd	Descrição (português)	Nota	Início	Fim
00	370460020	02	CONJUNTO RODA		3243	
01	219000052	01	RODA TRASEIRA	13"x25"x1,3"	3243	
02	212300544	01	PNEU PIRELLI	17,5-25 L2/G2 12PR	3243	
03	219000060	01	VÁLVULA		3243	

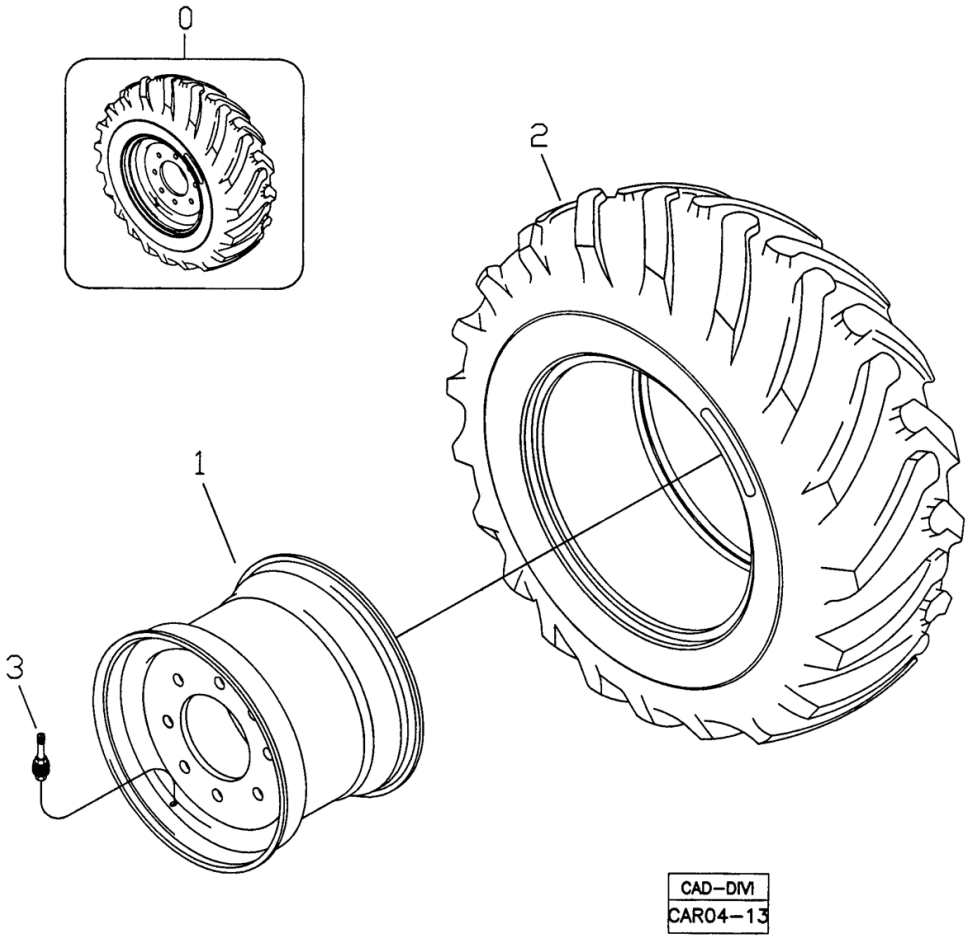

Fig.	Código	Qtd	Descrição (português)	Nota	Início	Fim
00	370460021	02	CONJUNTO RODA		3243	
01	219000052	01	RODA TRASEIRA	13"x25"x1,3"	3243	
02	212300542	01	PNEU GOODYEAR	17,5-25 SGL 2AL2 12PR	3243	
03	219000060	01	VÁLVULA		3243	

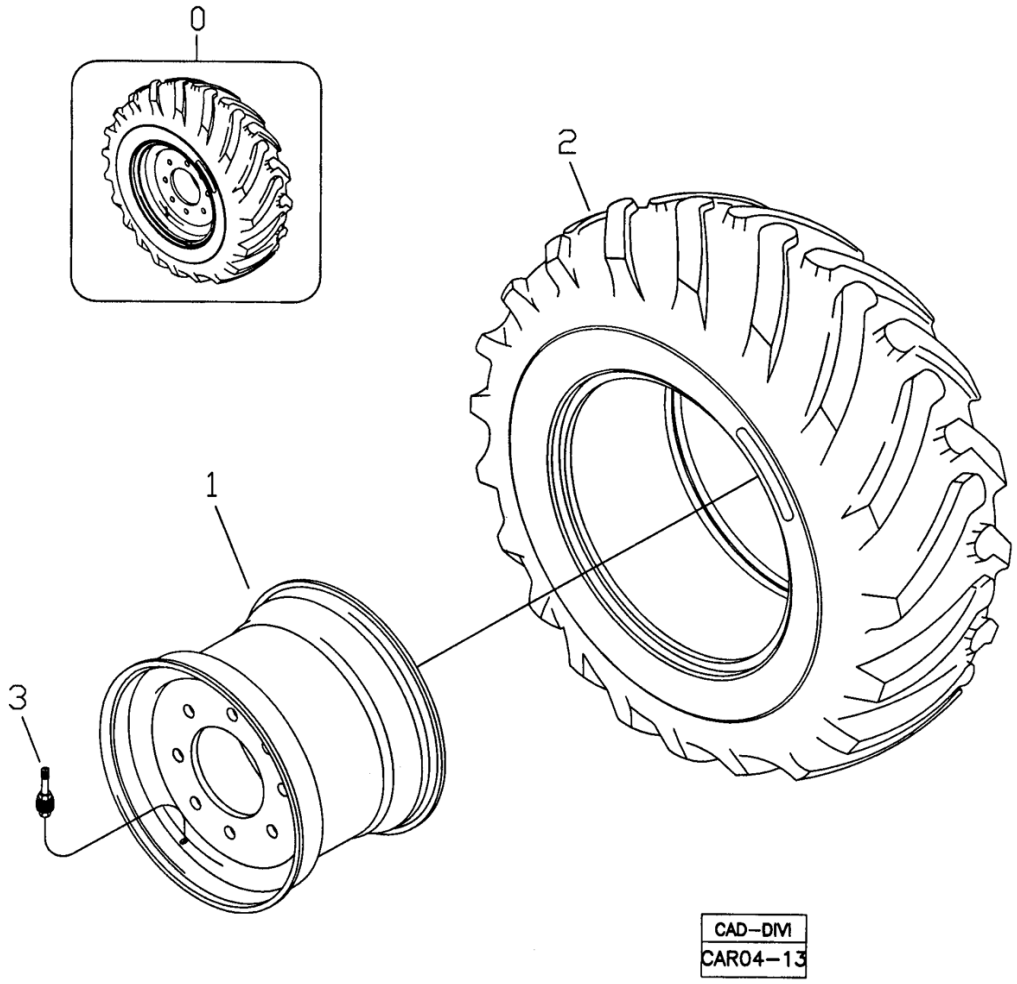

Fig.	Código	Qtd	Descrição (português)	Nota	Início	Fim
00	370460052	02	CONJUNTO RODA		3243	
01	219000389	01	RODA TRASEIRA	DW15x24	3243	
02	219002046	01	PNEU GOODYEAR	16,9-24 10PR	3243	
03	219000060	01	VÁLVULA		3243	

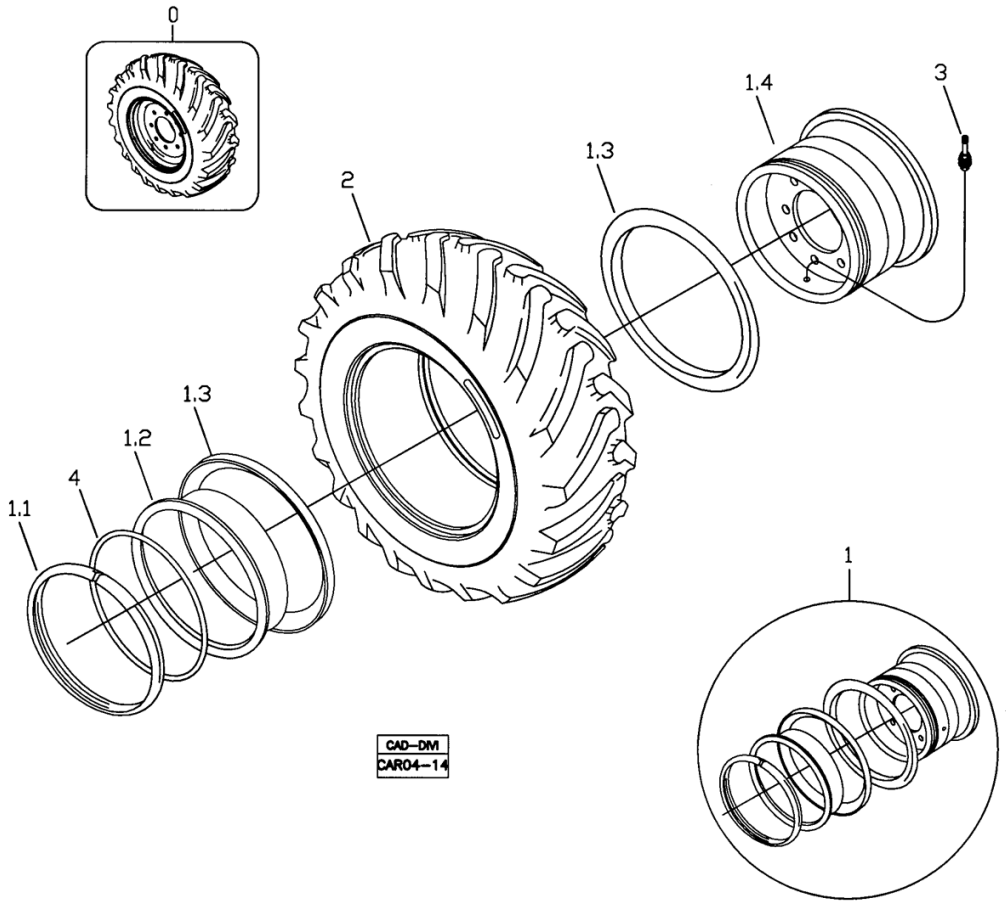

Fig.	Código	Qtd	Descrição (português)	Nota	Início	Fim
00	370460023	02	CONJUNTO RODA		3243	
01	219000016	01	RODA TRASEIRA	14-25/1,5	3243	
01.1		01	ANEL TRAVA		3243	
01.2		01	REBORDO		3243	
01.3		02	FLANGE		3243	
01.4		01	BASE	NFS	3243	
02	212300544	01	PNEU PIRELLI	17,5-25 L2/G2 12PR	3243	
03	219000060	01	VÁLVULA		3243	
04	219000059	01	ANEL VEDAÇÃO		3243	

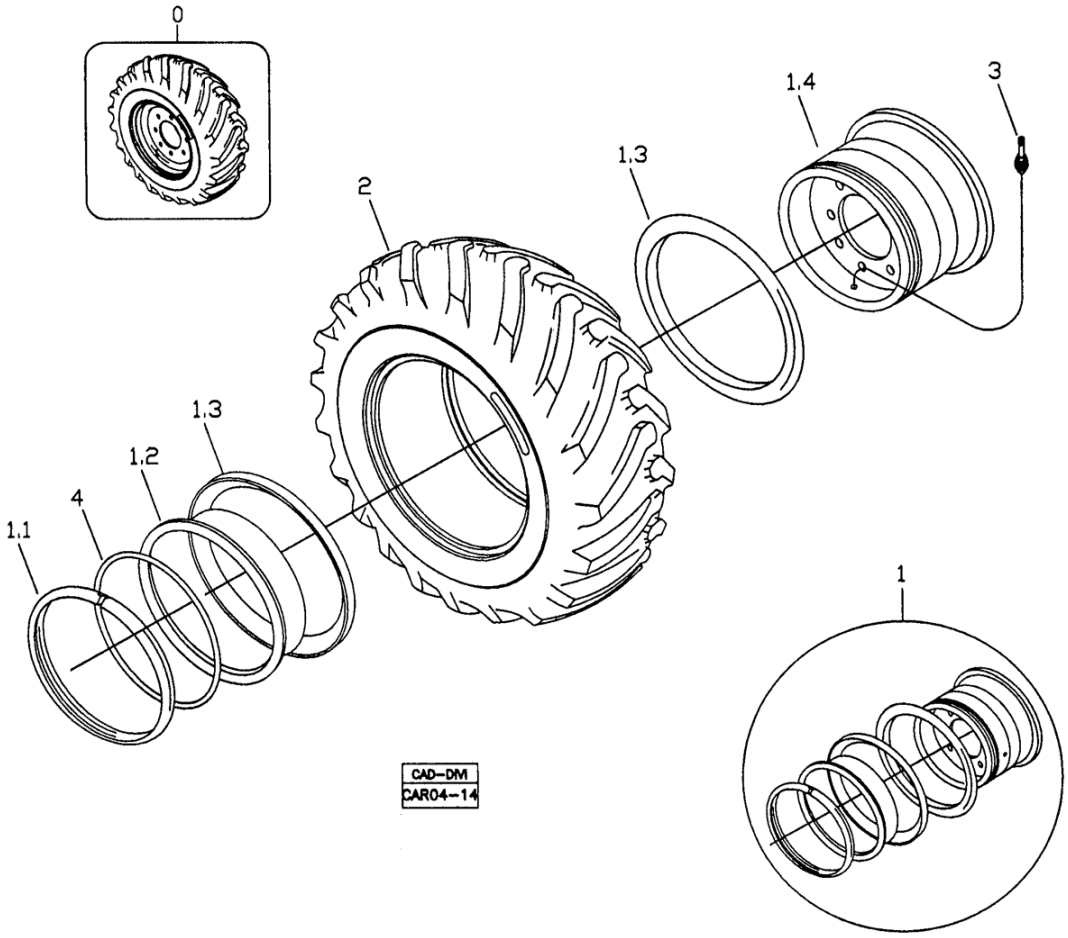

Fig.	Código	Qtd	Descrição (português)	Nota	Início	Fim
00	370460024	02	CONJUNTO RODA		3243	
01	219000016	01	RODA TRASEIRA	14-25/1,5	3243	
01.1		01	ANEL TRAVA		3243	
01.2		01	REBORDO		3243	
01.3		02	FLANGE		3243	
01.4		01	BASE	NFS	3243	
02	212300542	01	PNEU GOODYEAR	17,5-25 SGL 2AL2 12PR	3243	
03	219000060	01	VÁLVULA		3243	
04	219000059	01	ANEL VEDAÇÃO		3243	

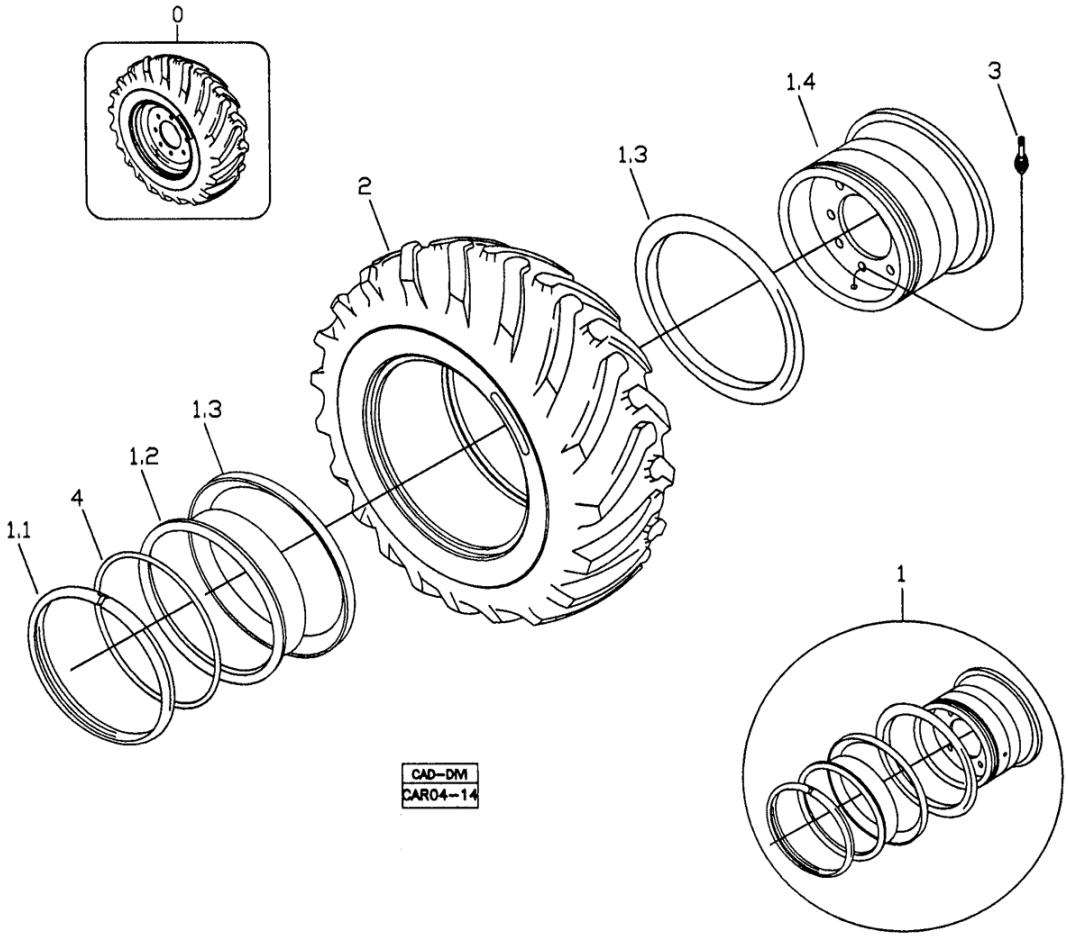

Fig.	Código	Qtd	Descrição (português)	Nota	Início	Fim
00	370460025	02	CONJUNTO RODA		3243	
01	219000016	01	RODA TRASEIRA	14-25/1,5	3243	
01.1		01	ANEL TRAVA		3243	
01.2		01	REBORDO		3243	
01.3		02	FLANGE		3243	
01.4		01	BASE	NFS	3243	
02	212300558	01	PNEU GOODYEAR	17,5-25 SGL 2A L2 16PR	3243	
03	219000060	01	VÁLVULA		3243	
04	219000059	01	ANEL VEDAÇÃO		3243	

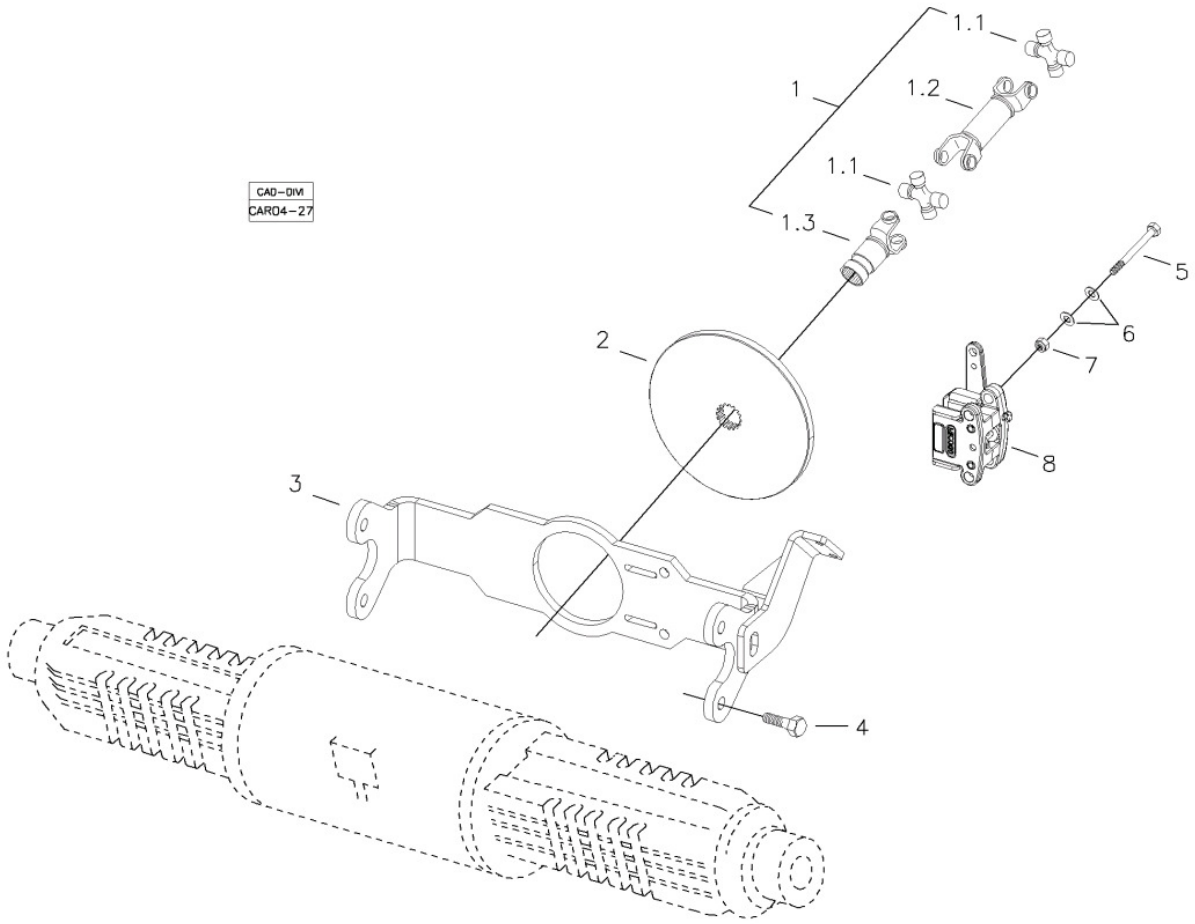

Fig.	Código	Qtd	Descrição (português)	Nota	Início	Fim
01	219002529	01	CARDAN FREIO ESTACIONAMENTO INDEPENDENTE		3243	
01.1	219000395	02	CRUZETA		3243	
01.3	219000819	01	LUVA DESLIZANTE		3243	
02	219002434	01	DISCO FREIO		3243	
03	370360124	01	SUPORTE		3243	
04	210007188	04	PARAFUSO		3243	
05	210004120	04	PARAFUSO		3243	
06	210006755	08	ARRUELA		3243	
07	210005770	04	PORCA SEXT.		3243	
08	219002424	01	CALIPER	VER 4F000 01.0	3243	

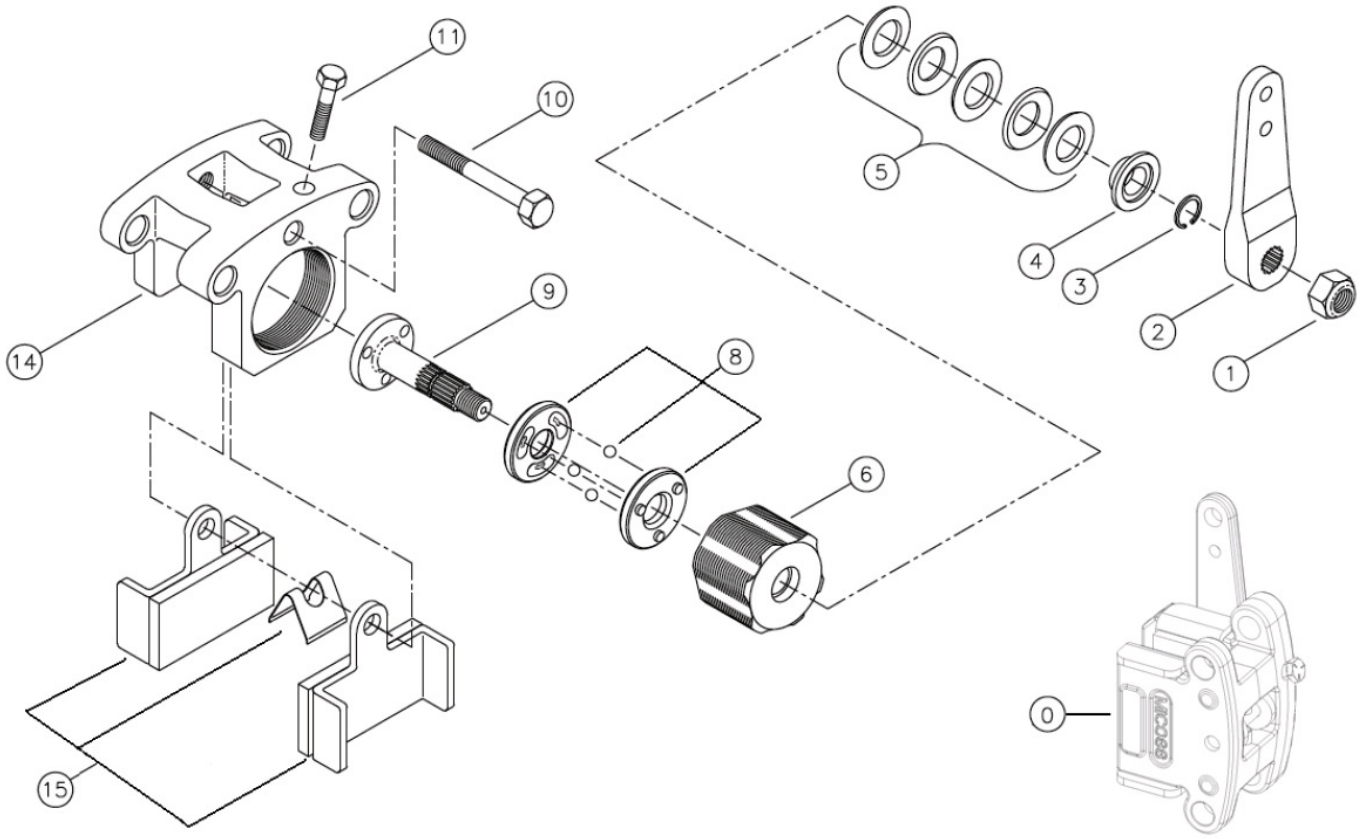

Fig.	Código	Qtd	Descrição (português)	Nota	Início	Fim
00	219002424	01	CALIPER		3243	
08	219002553	01	KIT REPARO ATUADOR		3243	
15	219002552	01	KIT PASTILHA FREIO		3243	

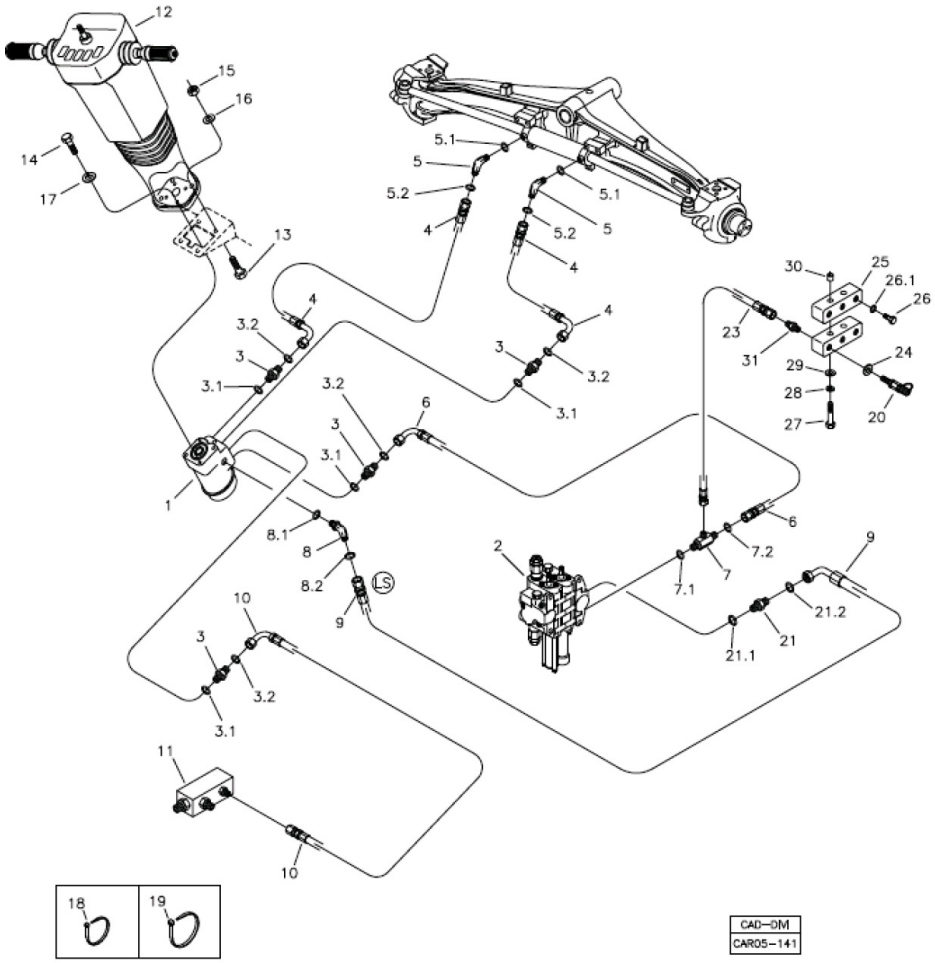

Fig.	Código	Qtd	Descrição (português)	Nota	Início	Fim
01	219000027	01	SERVOSTATO		3243	
01.1	219001728	01	REPARO		3243	
02		01	COMANDO HIDRÁULICO CARREGADEIRA		3243	
03	219000225	04	CONEXÃO		3243	
03.1	219000985	01	ANEL VEDAÇÃO		3243	
03.2	219000314	01	ANEL VEDAÇÃO		3243	
04	219000213	02	MANGUEIRA		3243	
05	219000248	02	CONEXÃO		3243	
05.1	219000984	01	ANEL VEDAÇÃO		3243	
05.2	219000314	01	ANEL VEDAÇÃO		3243	
06	219001582	01	MANGUEIRA		3243	
07	219001560	01	CONEXÃO		3243	
07.1	219000983	01	ANEL VEDAÇÃO		3243	
07.2	219000314	01	ANEL VEDAÇÃO		3243	
08	219000197	01	JOELHO		3243	
08.1	219000983	01	ANEL VEDAÇÃO		3243	
08.2	219000312	01	ANEL VEDAÇÃO		3243	
09	219002110	01	MANGUEIRA		3243	
10	219000211	01	MANGUEIRA		3243	
12		01	COLUNA DIREÇÃO		3243	

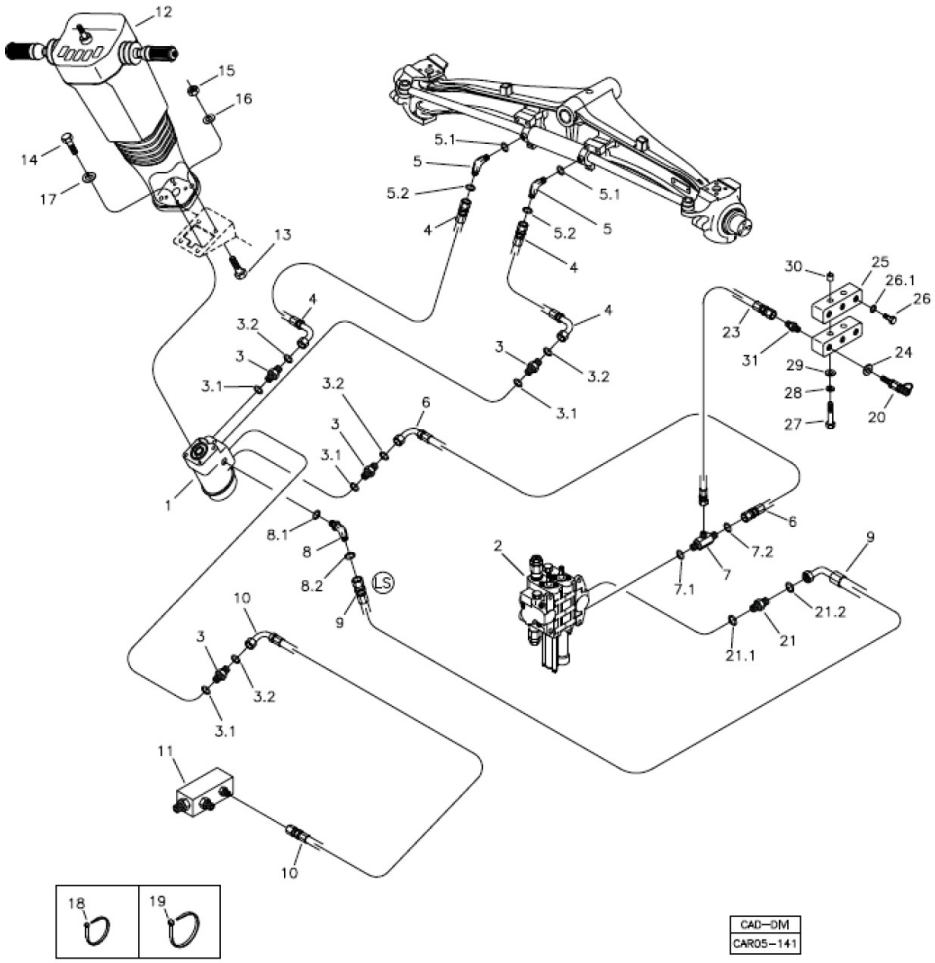

Fig.	Código	Qtd	Descrição (português)	Nota	Início	Fim
13	210003910	04	PARAFUSO SEXTAVADO		3243	
14	220000464	04	PARAFUSO ALLEN		3243	
15	210005756	04	PORCA		3243	
16	210002025	04	ARRUELA 10,0MM		3243	
17	210002190	04	ARRUELA PRESSÃO		3243	
18	210001222	CN	CINTA PLÁSTICA		3243	
19	210002495	CN	ABRAÇADEIRA		3243	
20	219000351	01	TOMADOR PRESSÃO		3243	
21	219001430	01	CONEXÃO		3243	
21.1	219000983	01	ANEL VEDAÇÃO		3243	
21.2	219000312	01	ANEL VEDAÇÃO		3243	
23	219001901	01	MANGUEIRA		3243	
24	210002021	02	ARRUELA LISA		3243	
25	370061158	02	BLOCO		3243	
26	219002763	05	BUJÃO		3243	
26.1	219000313	01	ANEL VEDAÇÃO		3243	
27	210007102	02	PARAFUSO		3243	
28	210002015	02	ARRUELA LISA		3243	
29	210002180	02	ARRUELA PRESSÃO		3243	
30	370060160	02	ESPAÇADOR		3243	
31	210302774	06	ADAPTADOR		3243	

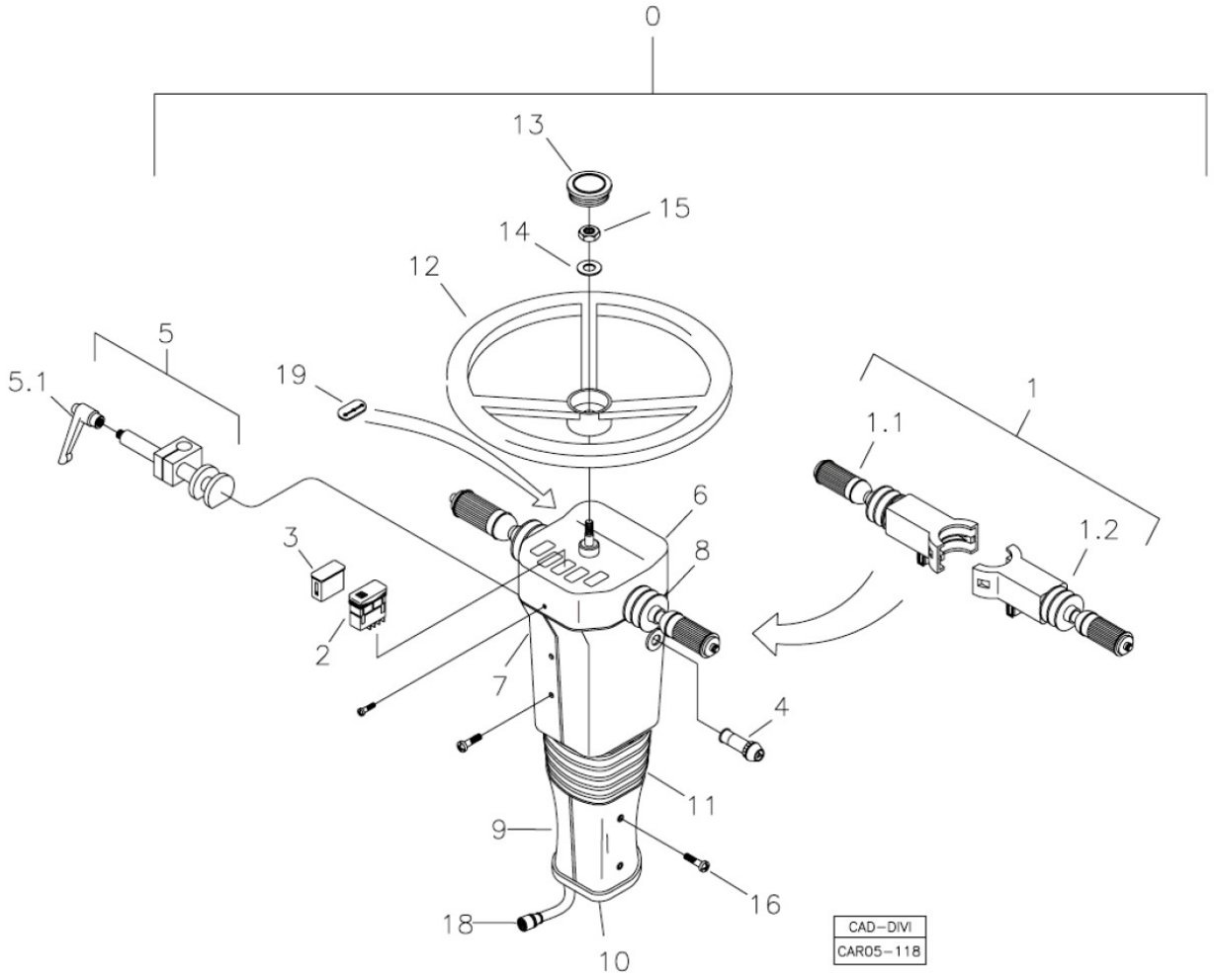

Fig.	Código	Qtd	Descrição (português)	Nota	Início	Fim
00	219001909	01	COLUNA DIREÇÃO		3243	
01	219002315	01	ALAVANCA		3243	
01.1	219002317	01	CHAVE SELETORA F-N-R		3243	
01.1	219002443	01	CHAVE SELETORA F-N-R		3243	
01.2	219002318	01	CHAVE SETA		3243	
02		01	INTERRUPTOR		3243	
03		01	TAMPA		3243	
04		01	INTERRUPTOR PISCA-ALERTA		3243	
05	219001283	01	TRAVA DA ARTICULAÇÃO		3243	
05.1	219001798	01	MANÍPULO		3243	
06	219002301	01	TAMPA COLUNA		3243	
07	219002446	01	TAMPA SUPERIOR ESQUERDA		3243	
08	219002298	01	TAMPA SUPERIOR DIREITA		3243	
09	219002447	01	TAMPA INFERIOR ESQUERDA		3243	
10	219002300	01	TAMPA INFERIOR DIREITA		3243	
10	219002448	01	TAMPA INFERIOR DIREITA		3243	
11	219001282	01	SANFONA		3243	
12	219001094	01	VOLANTE		3243	
13	219001095	01	TAMPA VOLANTE		3243	
14	210002050	01	ARRUELA		3243	
15	210000614	01	PORCA		3243	

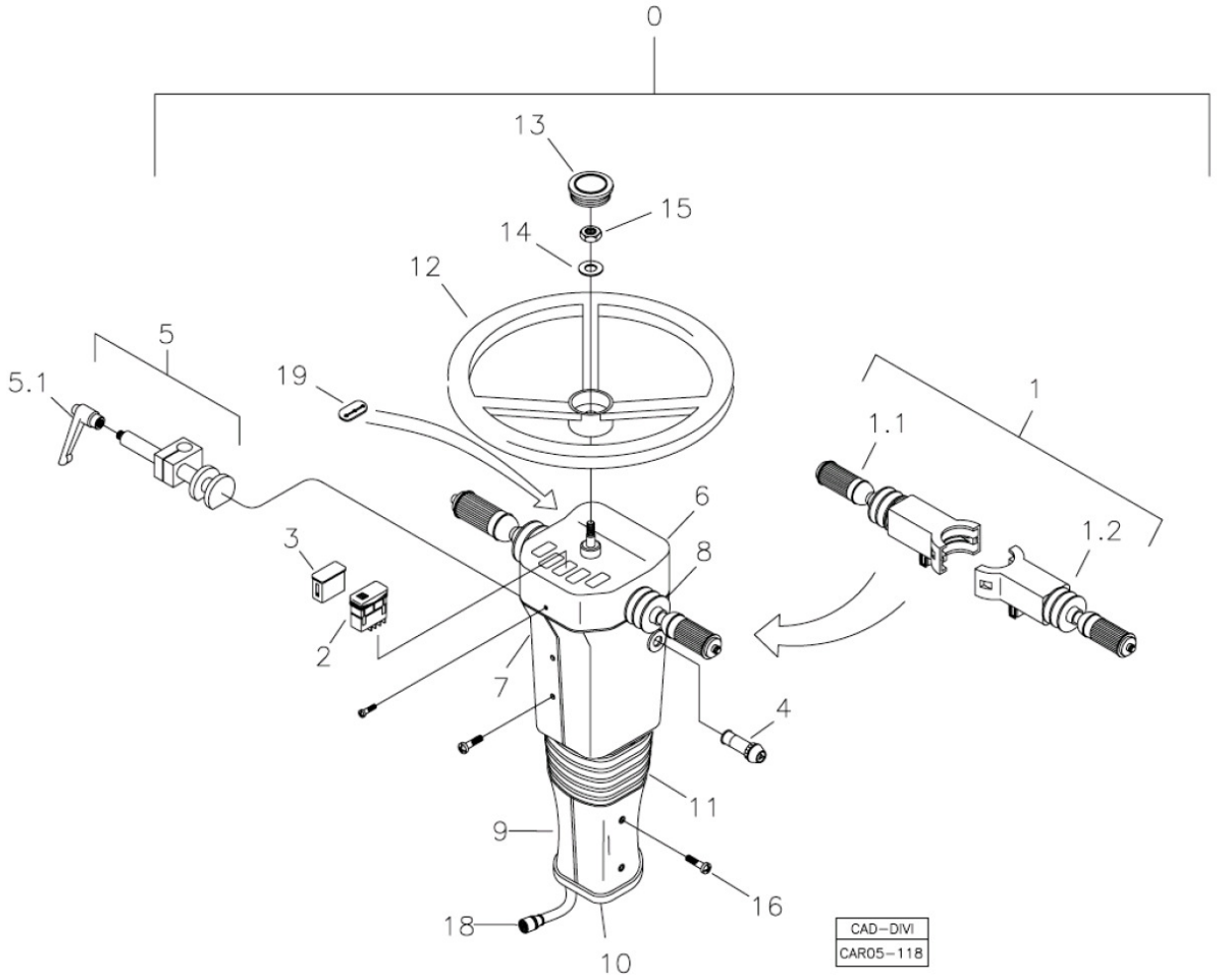

Fig.	Código	Qtd	Descrição (português)	Nota	Início	Fim
16	210007094	08	PARAFUSO PHILLIPS		3243	
17	210007095	04	PARAFUSO		3243	
18	219002125	01	CHICOTE ELETRICO		3243	
18	219002433	01	CHICOTE ELÉTRICO		3243	
19	219002444	01	ADESIVO		3243	

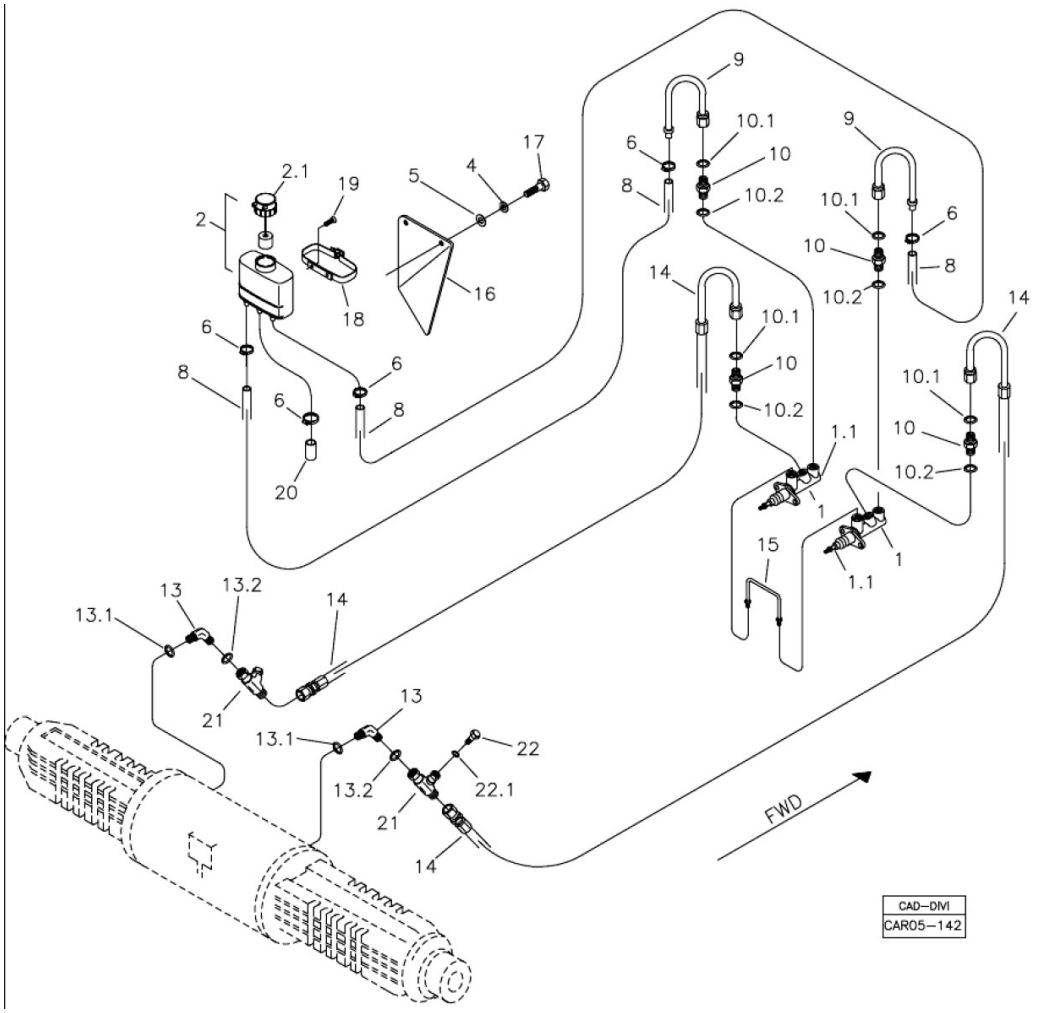

Fig.	Código	Qtd	Descrição (português)	Nota	Início	Fim
01	219000067	02	CILINDRO FREIO		3243	
01.1	219001078	01	REPARO VEDAÇÃO		3243	
02	219000134	01	RESERVATÓRIO ÓLEO		3243	
02.1		01	SENSOR NÍVEL		3243	
04	210002180	02	ARRUELA PRESSÃO		3243	
05	210002015	02	ARRUELA LISA		3243	
06	210001116	05	ABRAÇADEIRA		3243	
08	219000427	02	MANGUEIRA		3243	
09	219000297	02	ADAPTADOR		3243	
10	219000295	04	UNIÃO MACHO		3243	
10.1	219000312	04	ANEL VEDAÇÃO		3243	
10.2	219000981	04	ANEL VEDAÇÃO		3243	
13	219000197	02	JOELHO		3243	
13.1	219000983	02	ANEL VEDAÇÃO		3243	
13.2	219000312	02	ANEL VEDAÇÃO		3243	
14	219000294	02	MANGUEIRA		3243	
15	219000195	01	TUBO		3243	
16	370060689	01	PLACA DEFLETORA		3243	
17	210003800	02	PARAFUSO		3243	
18	219001784	01	PRESILHA		3243	
19	210004370	02	PARAFUSO FENDA		3243	

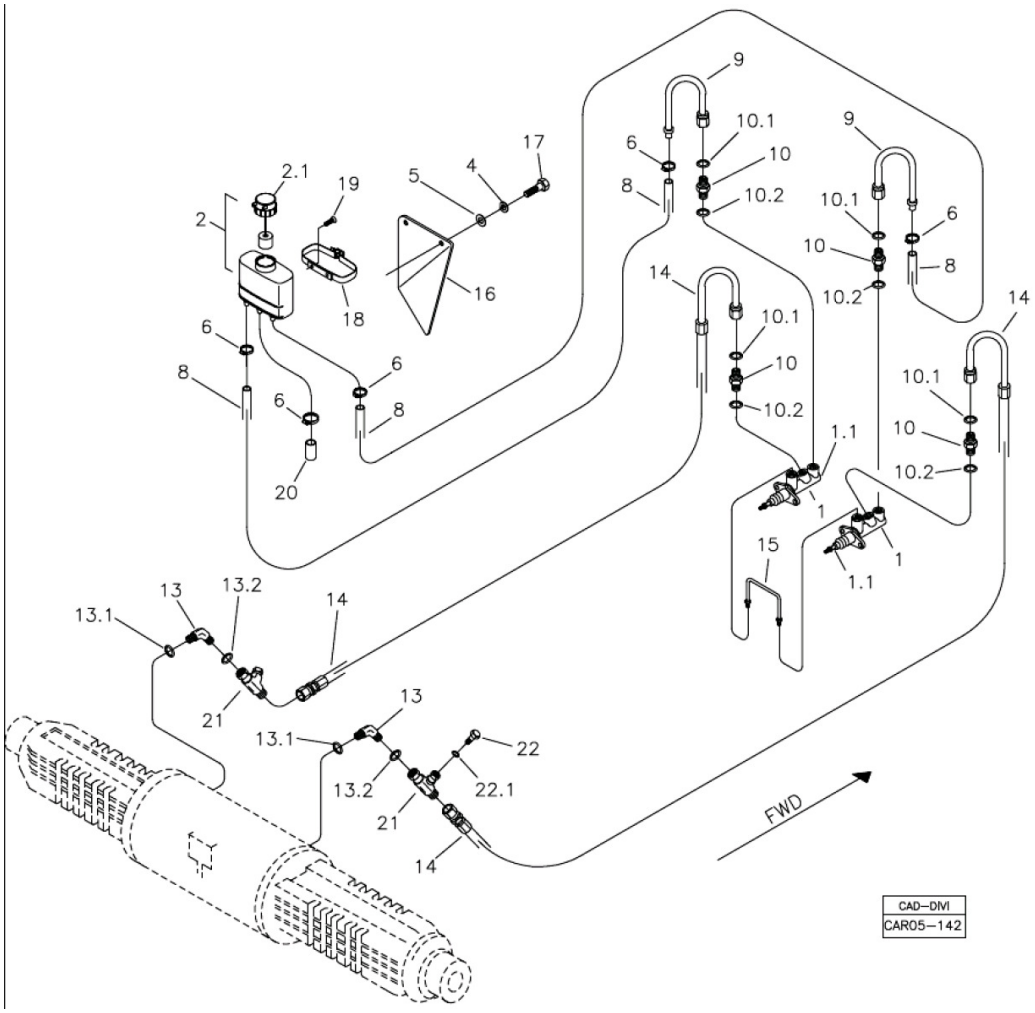

Fig.	Código	Qtd	Descrição (português)	Nota	Início	Fim
20	219001786	01	TAMPÃO		3243	
21	219002764	01	CONEXÃO TE		3243	
22	219002763	02	BUJÃO		3243	
23	219000313	01	ANEL VEDAÇÃO		3243	

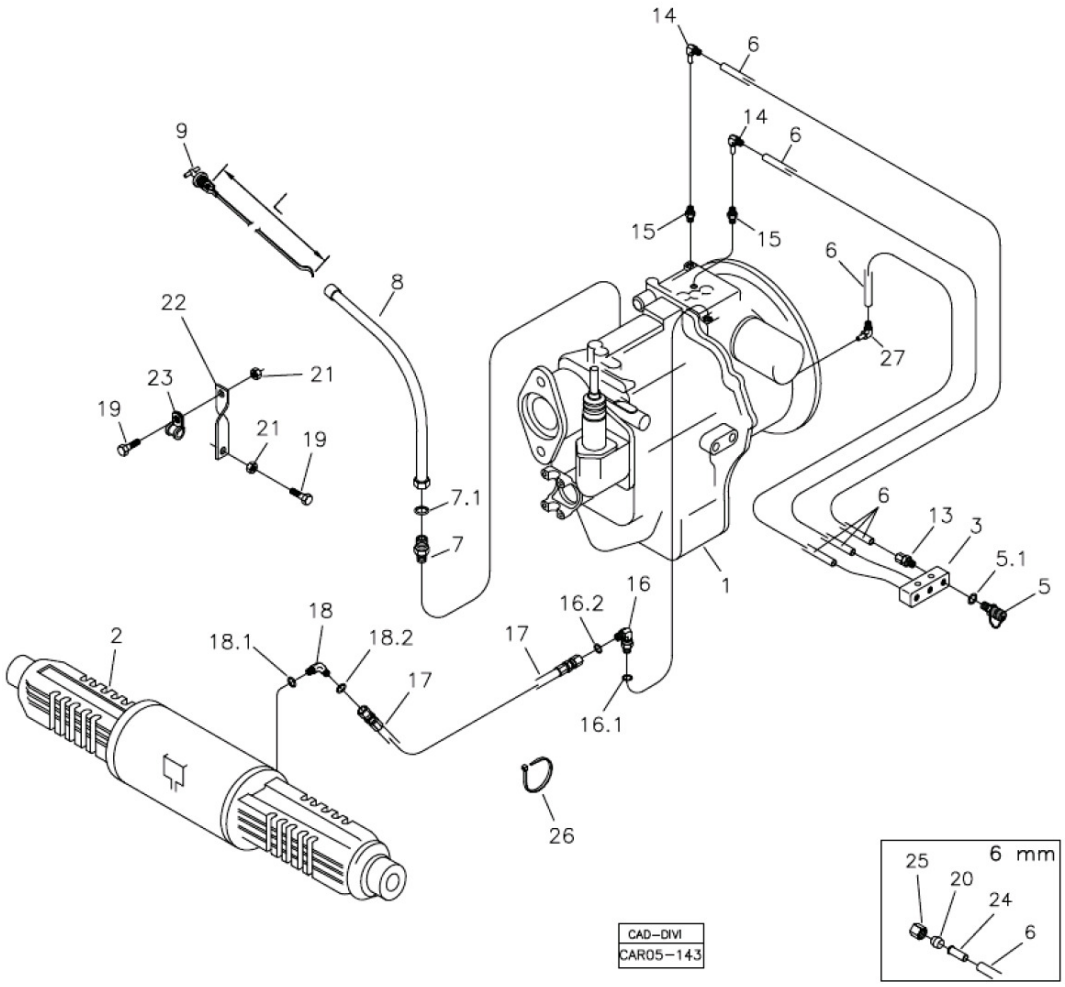

Fig.	Código	Qtd	Descrição (português)	Nota	Início	Fim
02		01	EIXO TRASEIRO	VER 4C100 00.0	3243	
03	370061158	02	BLOCO	VER 5B000 00.0	3243	
04	219000353	01	PLACA IDENTIFICAÇÃO		3243	
05	219001099	03	TOMADOR PRESSÃO		3243	
05.1	219000313	01	ANEL VEDAÇÃO		3243	
06	211400223	CN	TUBO TECALON		3243	
07	219000326	01	CONEXÃO		3243	
07.1	219000317	01	ANEL O		3243	
08	219000883	01	TUBO NÍVEL ÒLEO		3243	
09	219000878	01	VARETA NÍVEL	L=830 mm	3243	
10	210003710	02	PARAFUSO SEXT.		3243	
11	210002141	02	ARRUELA PRESSÃO		3243	
12	210002005	02	ARRUELA PRESSÃO		3243	
13	210302774	03	ADAPTADOR		3243	
14	210300209	02	JOELHO		3243	
15	210300003	03	UNIÃO MACHO		3243	
16	219000306	01	JOELHO		3243	
16.1	219000984	01	ANEL VEDAÇÃO		3243	
16.2	219000313	01	ANEL VEDAÇÃO		3243	
17	219000293	01	MANGUEIRA		3243	
18	219000292	01	JOELHO		3243	

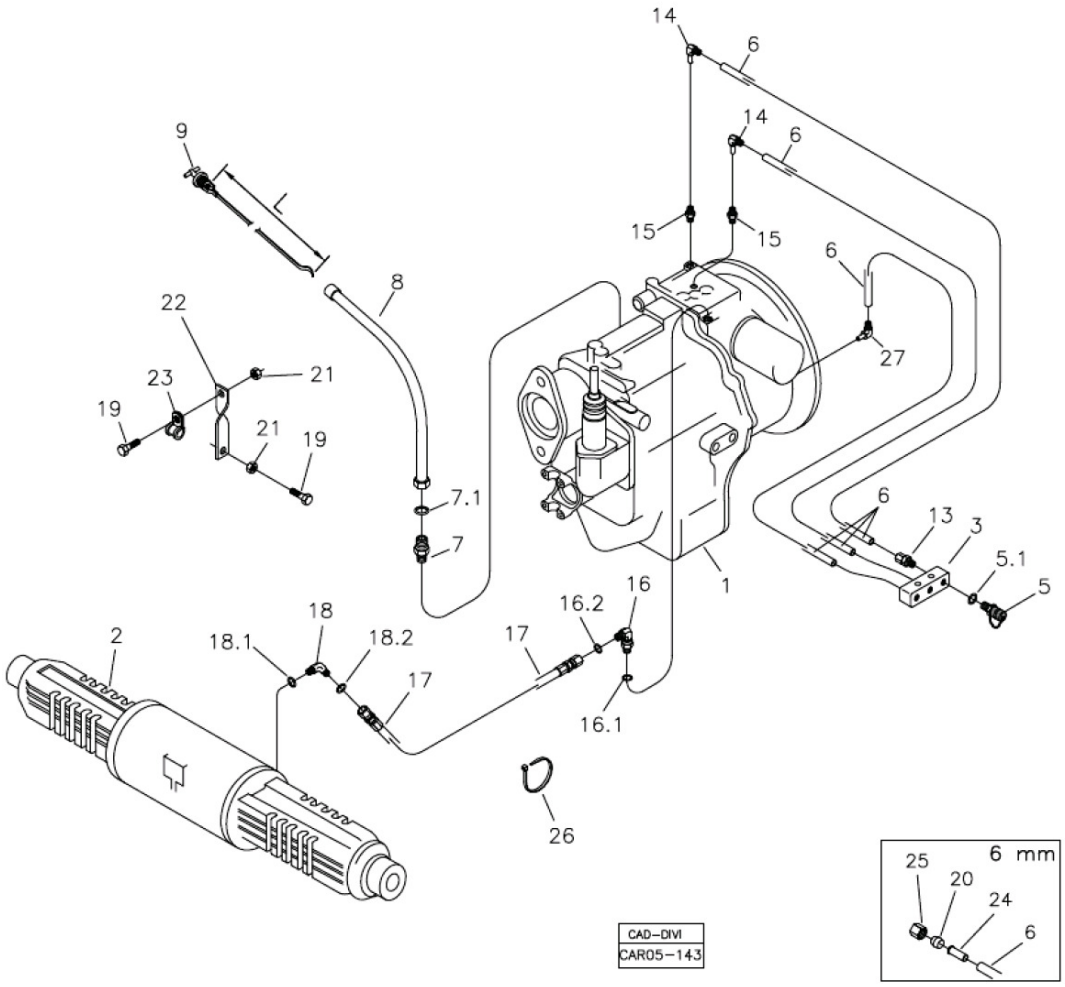

Fig.	Código	Qtd	Descrição (português)	Nota	Início	Fim
18.1	219000984	01	ANEL VEDAÇÃO		3243	
18.2	219000313	01	ANEL VEDAÇÃO		3243	
19	210003910	02	PARAFUSO SEXTAVADO		3243	
20	218002355	06	INSERTO 6X4		3243	
21	210005765	02	PORCA SEXT. AF		3243	
22	370060401	01	SUPORTE MANGUEIRA		3243	
23	219000357	01	ABRAÇADEIRA		3243	
24	210001050	01	ANEL PENETRAÇÃO 6MM		3243	
25	210000774	01	PORCA APERTO 6 MM		3243	
26	210001079	CN	ABRAÇADEIRA		3243	
27	210301279	01	JOELHO MACHO		3243	

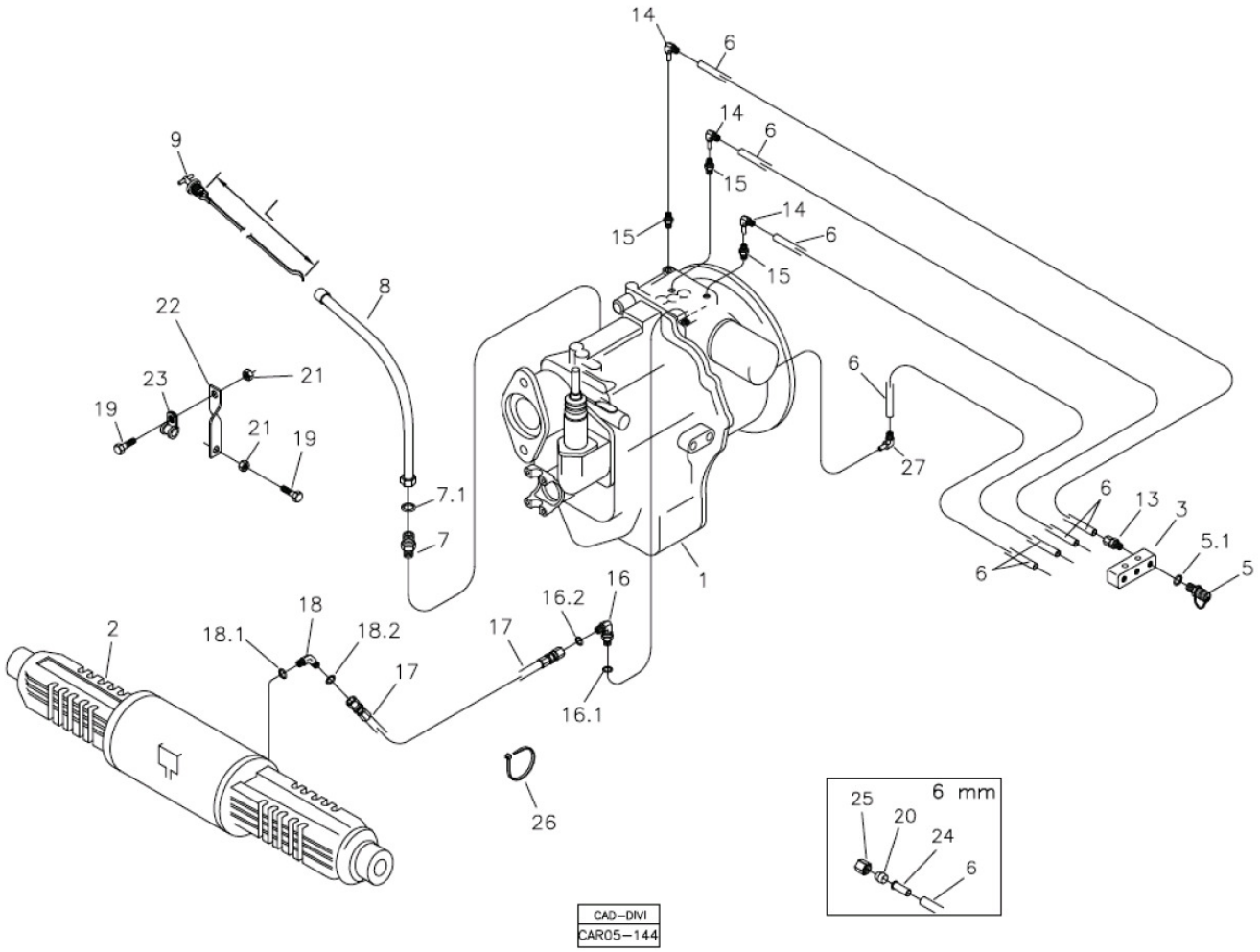

Fig.	Código	Qtd	Descrição (português)	Nota	Início	Fim
01		01	TRANSMISSÃO	VER 3B100 00.0	3243	
02		01	EIXO TRASEIRO	VER 4C100 00.0	3243	
03	370061158	02	BLOCO	VER 5B000 00.0	3243	
04	219000352	01	PLACA IDENTIFICAÇÃO		3243	
05	219001099	01	TOMADOR PRESSÃO		3243	
05.1	219000313	01	ANEL VEDAÇÃO		3243	
06	211400223	CN	TUBO TECALON		3243	
07	219000326	01	CONEXÃO		3243	
07.1	219000317	01	ANEL O		3243	
08	219000883	01	TUBO NÍVEL ÒLEO		3243	
09	219000878	01	VARETA NÍVEL	L=830 mm	3243	
10	210003710	02	PARAFUSO SEXT.		3243	
11	210002141	02	ARRUELA PRESSÃO		3243	
12	210002005	02	ARRUELA PRESSÃO		3243	
13	210302774	08	ADAPTADOR		3243	
14	210300209	04	JOELHO		3243	
15	210300003	04	UNIÃO MACHO		3243	
16	219000306	01	JOELHO		3243	
16.1	219000984	01	ANEL VEDAÇÃO		3243	
16.2	219000313	01	ANEL VEDAÇÃO		3243	
17	219000293	01	MANGUEIRA		3243	

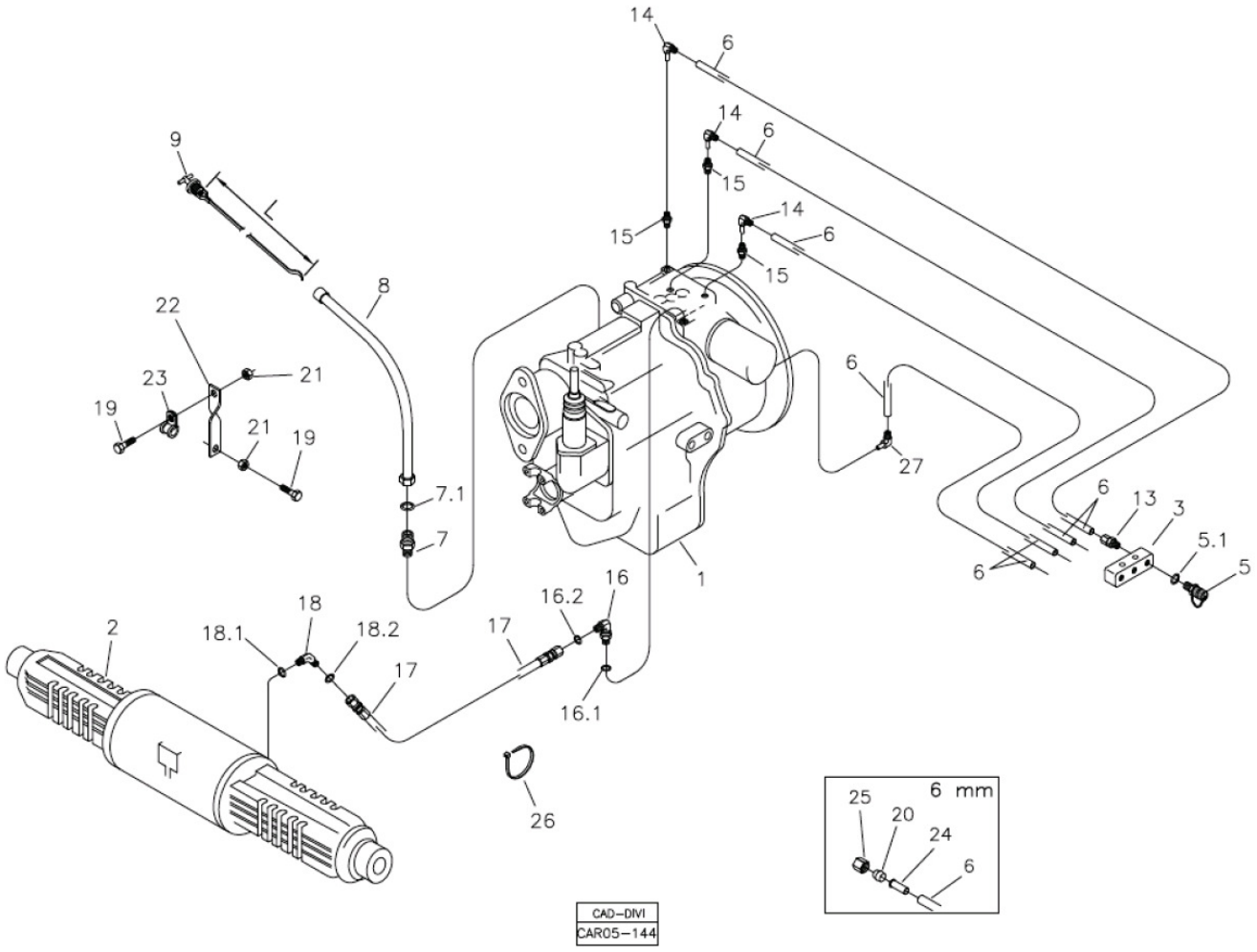

Fig.	Código	Qtd	Descrição (português)	Nota	Início	Fim
18	219000292	01	JOELHO		3243	
18.1	219000984	01	ANEL VEDAÇÃO		3243	
18.2	219000313	01	ANEL VEDAÇÃO		3243	
19	210003910	02	PARAFUSO SEXTAVADO		3243	
20	218002355	06	INSERTO 6X4		3243	
21	210005765	02	PORCA SEXT. AF		3243	
22	370060401	01	SUPORTE MANGUEIRA		3243	
23	219000357	01	ABRAÇADEIRA		3243	
24	210001050	01	ANEL PENETRAÇÃO 6MM		3243	
25	210000774	01	PORCA APERTO 6 MM		3243	
26	210001079	CN	ABRAÇADEIRA		3243	
27	210301279	01	JOELHO MACHO		3243	

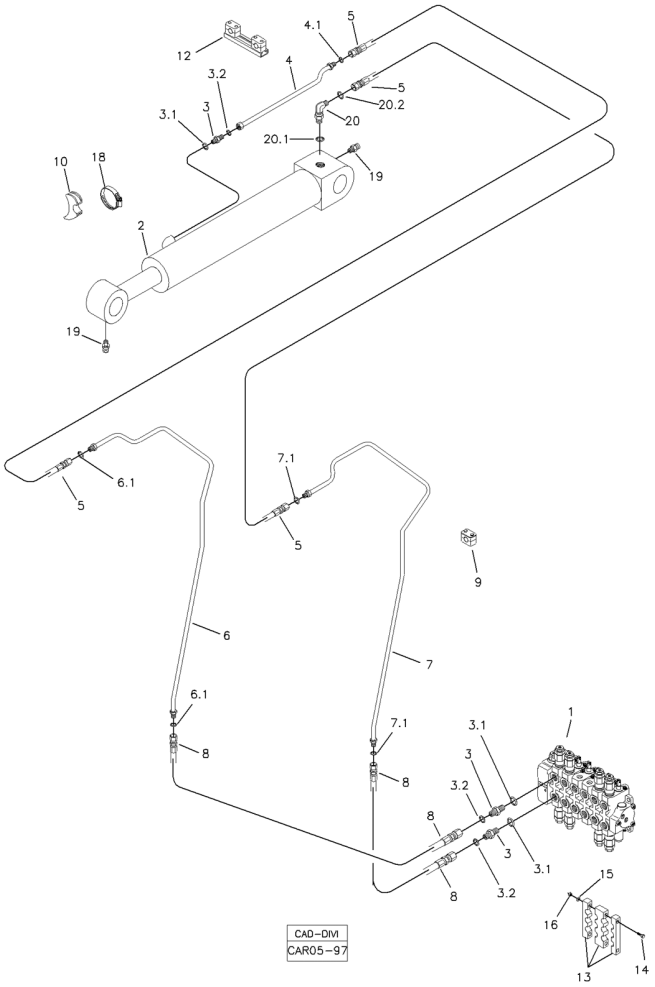

Fig.	Código	Qtd	Descrição (português)	Nota	Início	Fim
01		01	COMANDO HIDRÁULICO	VER 5T000 00.1	3243	
02		01	CILINDRO HIDRÁULICO	VER 5H010 00.1	3243	
03	219000227	03	UNIÃO MACHO		3243	
03.1	219000986	01	ANEL VEDAÇÃO		3243	
03.2	219000315	01	ANEL VEDAÇÃO		3243	
04	219002237	01	TUBO HIDRAULICO		3243	
04.1	219000315	01	ANEL VEDAÇÃO		3243	
05	219000202	02	MANGUEIRA		3243	
06	219001915	01	TUBO HIDRAULICO		3243	
06.1	219000315	02	ANEL VEDAÇÃO		3243	
07	219001914	01	TUBO HIDRÁULICO		3243	
07.1	219000315	02	ANEL VEDAÇÃO		3243	
08	219000207	02	MANGUEIRA		3243	
09	219000072	06	ABRAÇADEIRA		3243	
10	219000285	01	APOIO		3243	
12	219000273	01	ABRAÇADEIRA		3243	
13	219000433	01	CONJUNTO PRESILHA		3243	
14	210003863	02	PARAFUSO		3243	
15	210002015	02	ARRUELA LISA		3243	
16	210005760	02	PORCA SEXT. AF		3243	
18	219000278	01	ABRAÇADEIRA	102-121	3243	

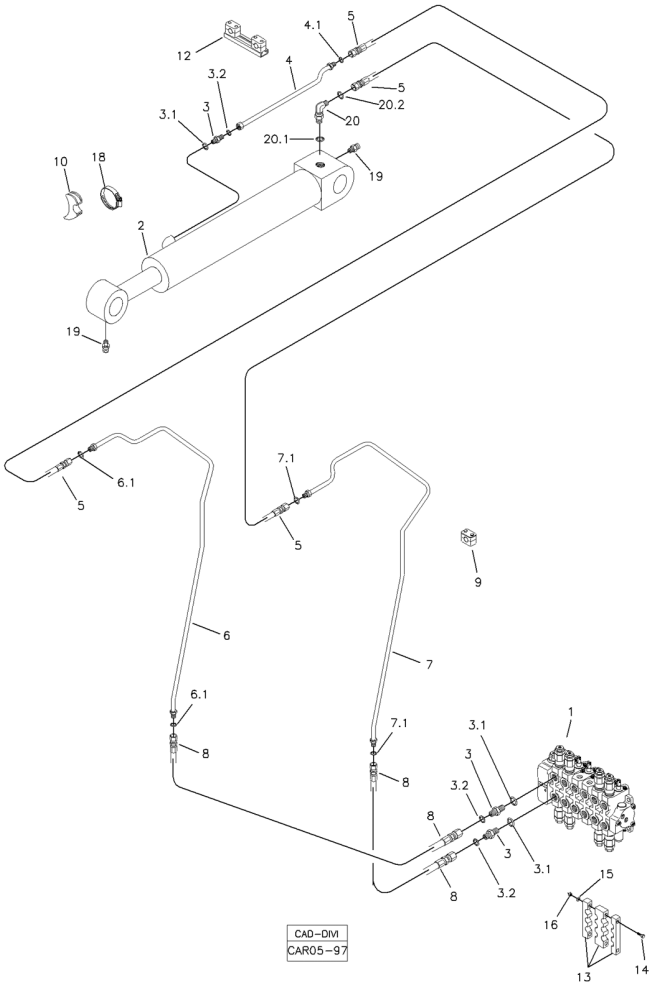

Fig.	Código	Qtd	Descrição (português)	Nota	Início	Fim
19	211200000	02	GRAXEIRA RETA 1/8"		3243	
20	219000239	01	JOELHO		3243	
20.1	219000986	01	ANEL VEDAÇÃO		3243	
20.2	219000315	01	ANEL VEDAÇÃO		3243	

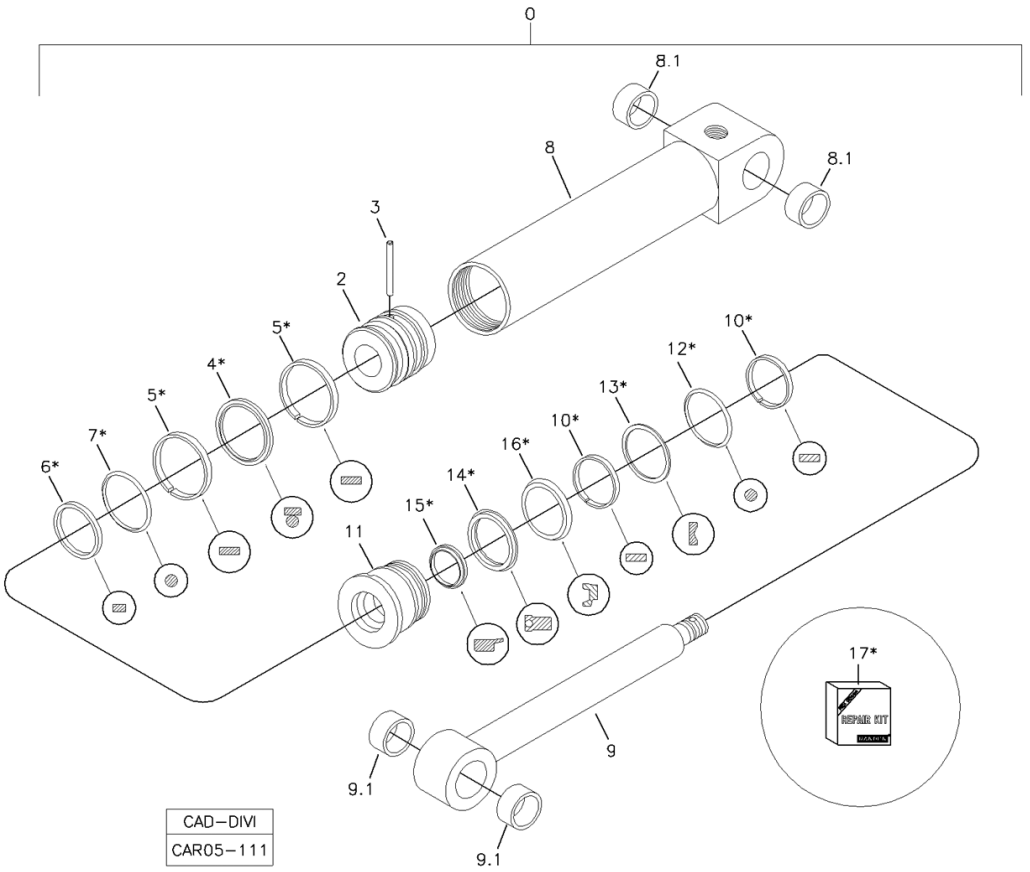

Fig.	Código	Qtd	Descrição (português)	Nota	Início	Fim
00	219002213	01	CILINDRO COMPLETO		3243	
02	219001359	01	ÊMBOLO		3243	
03	219001360	01	PINO		3243	
08	219002287	01	CONJ. CAMISA CILINDRO		3243	
08.1	219001100	02	BUCHA		3243	
09	219001362	01	HASTE CILINDRO		3243	
09.1	219001101	02	BUCHA		3243	
11	219002286	01	GUIA DA HASTE		3243	
17	219002260	01	REPARO VEDAÇÃO		3243	

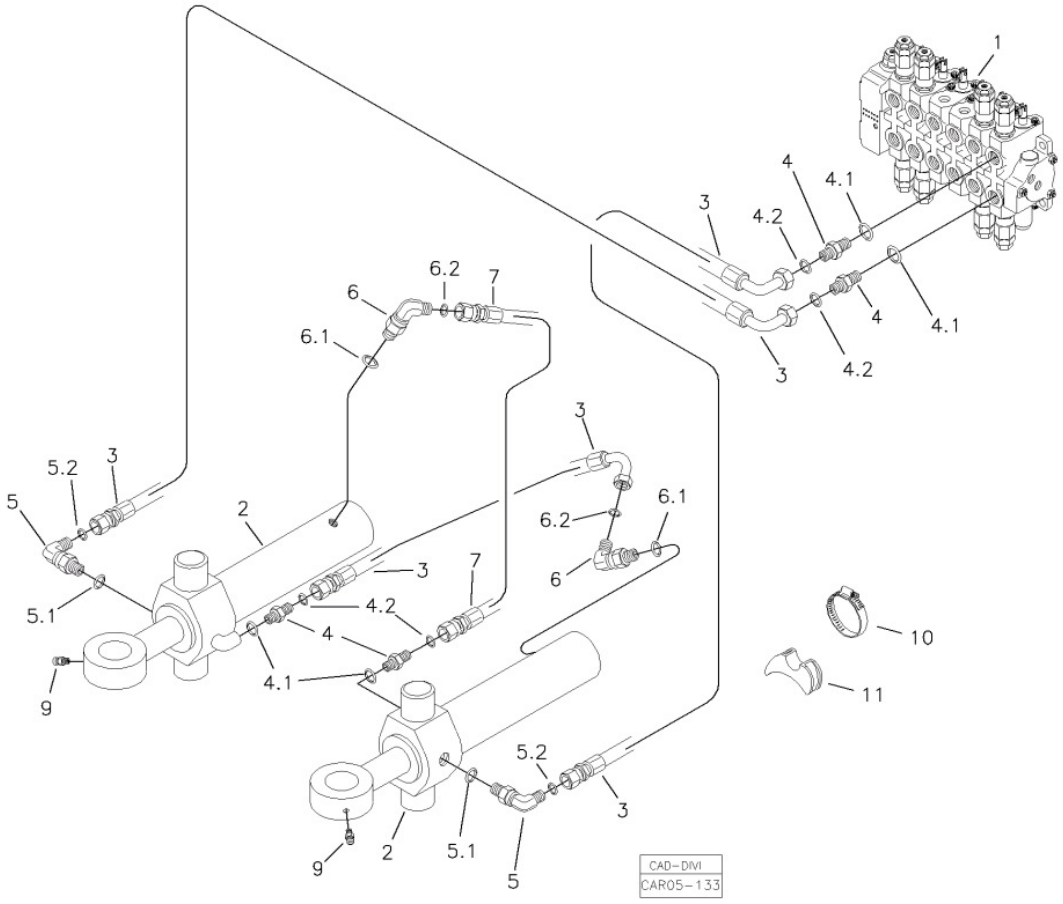

Fig.	Código	Qtd	Descrição (português)	Nota	Início	Fim
01		01	COMANDO HIDRÁULICO	VER 5T000 00.1	3243	
02		02	CILINDRO COMPLETO	VER 5CA	3243	
03	219002193	03	MANGUEIRA		3243	
04	219001517	04	CONEXÃO		3243	
04.1	219000986	01	ANEL VEDAÇÃO		3243	
04.2	219000314	01	ANEL VEDAÇÃO		3243	
05	219002138	02	JOELHO		3243	
05.1	219000986	01	ANEL VEDAÇÃO		3243	
05.2	219000314	01	ANEL VEDAÇÃO		3243	
06	219000237	02	JOELHO		3243	
06.1	219000985	01	ANEL VEDAÇÃO		3243	
06.2	219000314	01	ANEL VEDAÇÃO		3243	
07	219002319	01	MANGUEIRA		3243	
09	211200037	02	GRAXEIRA		3243	
10	210006234	01	ABRAÇADEIRA		3243	
11	219000285	01	APOIO		3243	

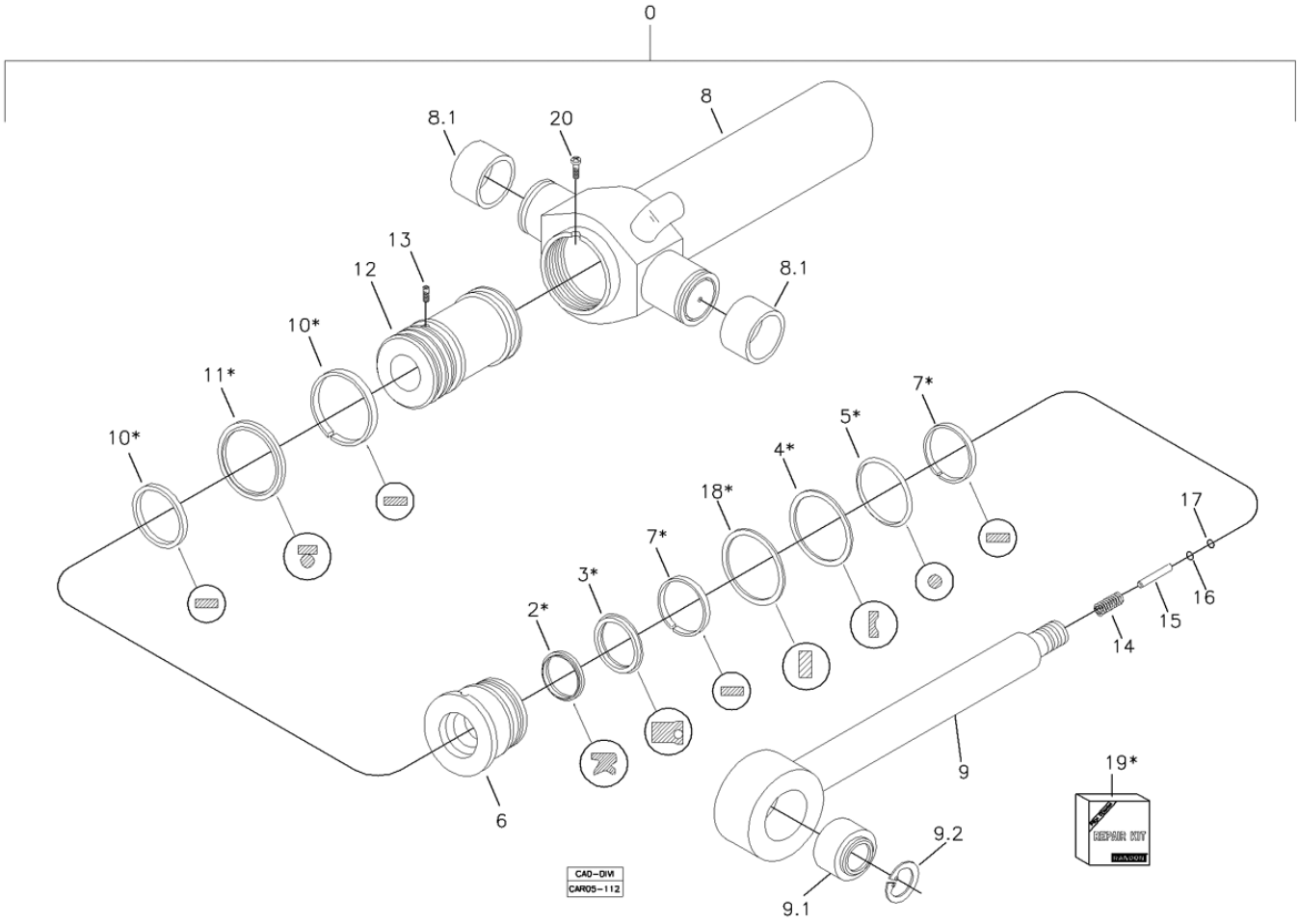

Fig.	Código	Qtd	Descrição (português)	Nota	Início	Fim
00	219002216	01	CILINDRO COMPLETO		3243	
06	219002273	01	GUIA HASTE		3243	
08	219002270	01	CAMISA CILINDRO		3243	
08.1	219001124	02	BUCHA CARCAÇA		3243	
09	219002271	01	HASTE CILINDRO		3243	
09.1	219000020	01	RÓTULA		3243	
09.2	219001367	02	ANEL ELASTICO		3243	
12	219002272	01	ÊMBOLO		3243	
13	219002292	01	PARAFUSO TRAVA		3243	
14	219002266	01	MOLA		3243	
15	219002267	01	PINO		3243	
16	219002265	01	ARRUELA		3243	
17	219002268	01	ANEL SEGURANÇA		3243	
19	219002262	01	REPARO VEDAÇÃO		3243	

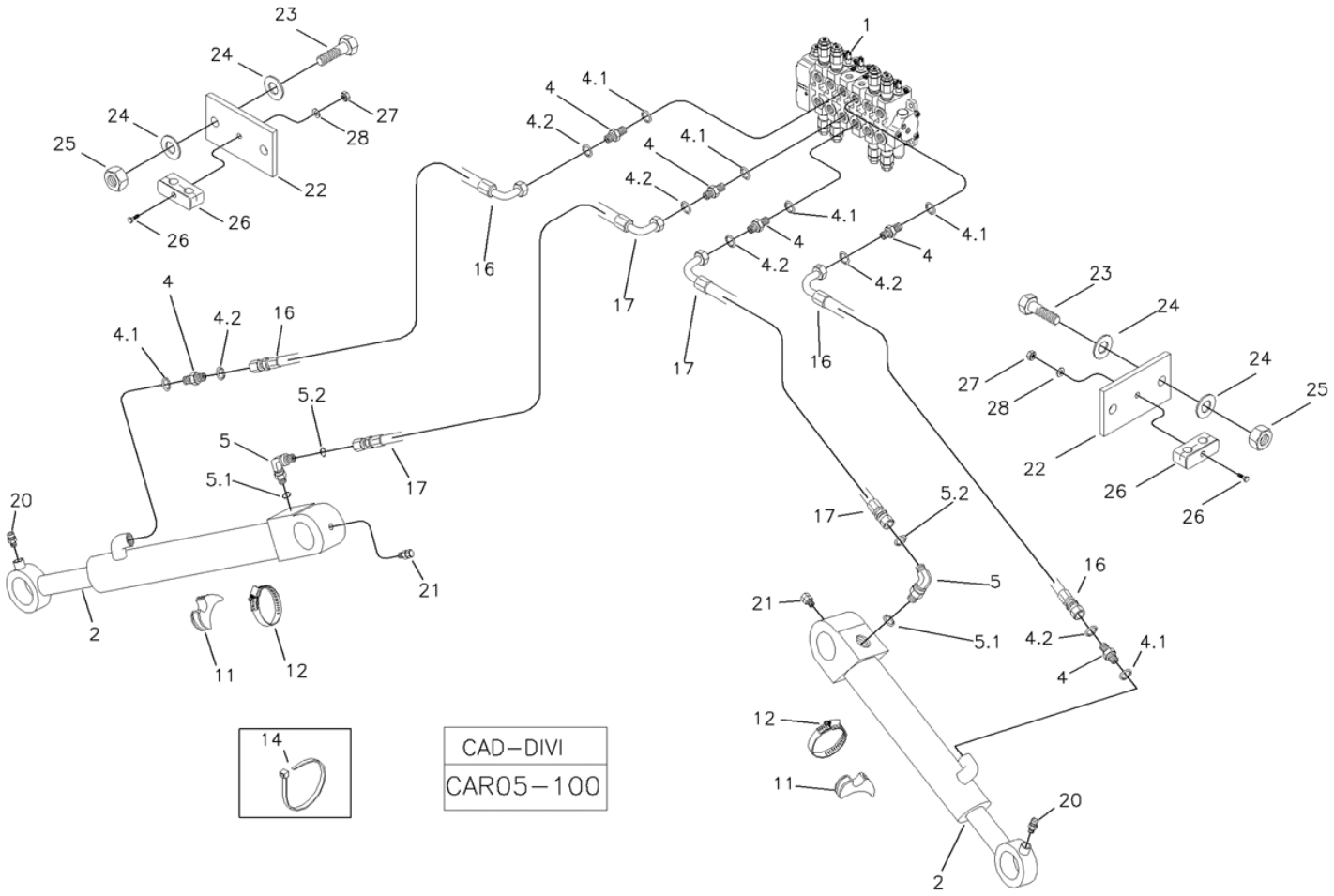

Fig.	Código	Qtd	Descrição (português)	Nota	Início	Fim
01		01	COMANDO HIDR.	VER 5T000 00.0	3243	
02		02	CILINDRO COMPLETO	VER 5J010 00.0	3243	
04	219000225	04	CONEXÃO		3243	
04.1	219000985	01	ANEL VEDAÇÃO		3243	
04.2	219000314	01	ANEL VEDAÇÃO		3243	
05	219002744	02	JOELHO MACHO COM RESTRITOR Ø3mm		3243	
05.1	219000985	01	ANEL VEDAÇÃO		3243	
05.2	219000314	01	ANEL VEDAÇÃO		3243	
11	219000271	02	ABRAÇADEIRA		3243	
12	219000278	02	ABRAÇADEIRA		3243	
14	210006245	04	ABRAÇADEIRA		3243	
16	219001942	02	MANGUEIRA		3243	
17	219001941	02	MANGUEIRA		3243	
20	211200000	02	GRAXEIRA RETA 1/8"		3243	
21	211200020	02	GRAXEIRA		3243	
23	210003928	04	PARAFUSO		3243	
24	210002025	08	ARRUELA 10,0MM		3243	
25	210005765	04	PORCA SEXT. AF		3243	
26	217000248	02	ABRAÇADEIRA		3243	
27	210005760	02	PORCA SEXT. AF		3243	

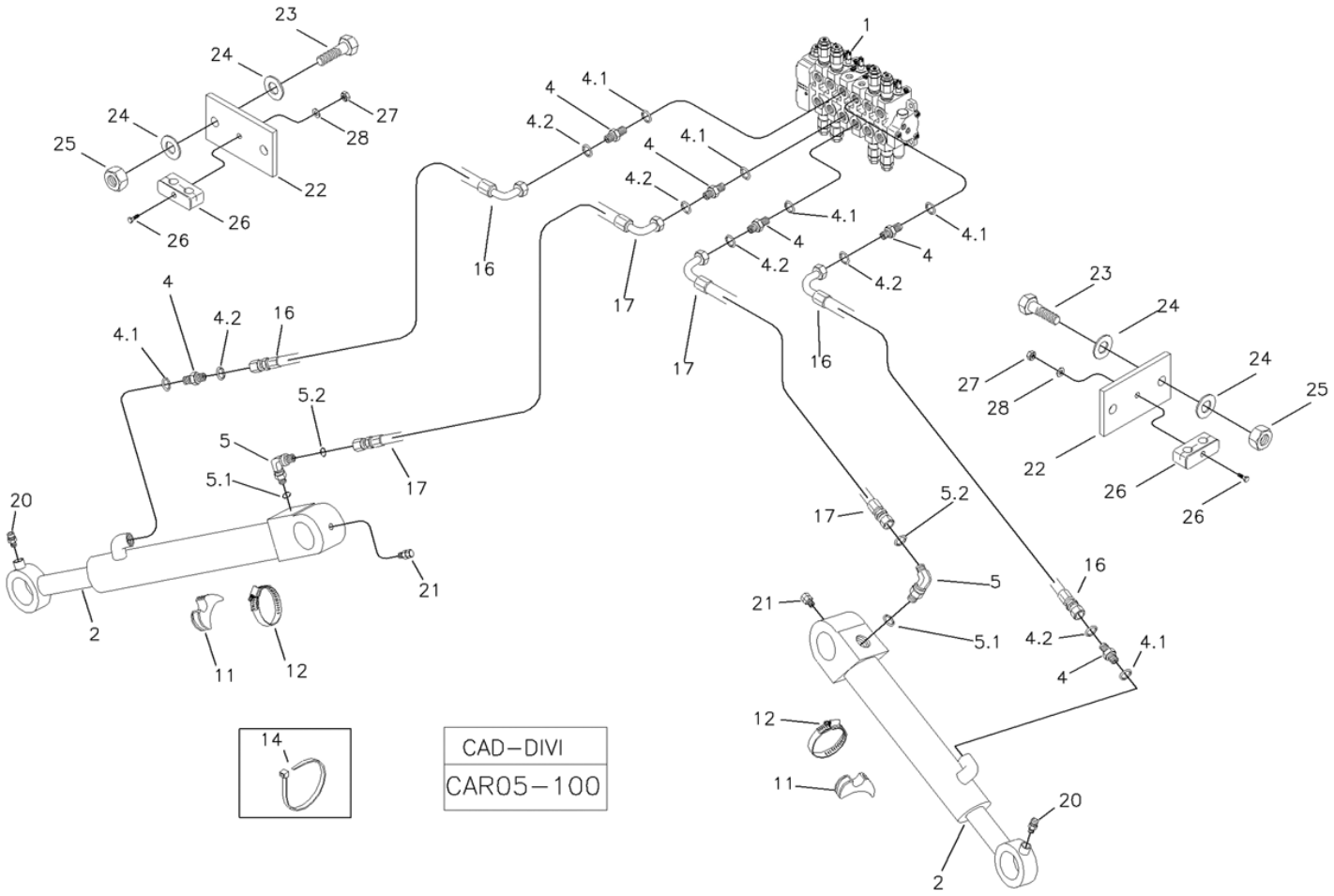

Fig.	Código	Qtd	Descrição (português)	Nota	Início	Fim
28	210002015	02	ARRUELA LISA		3243	

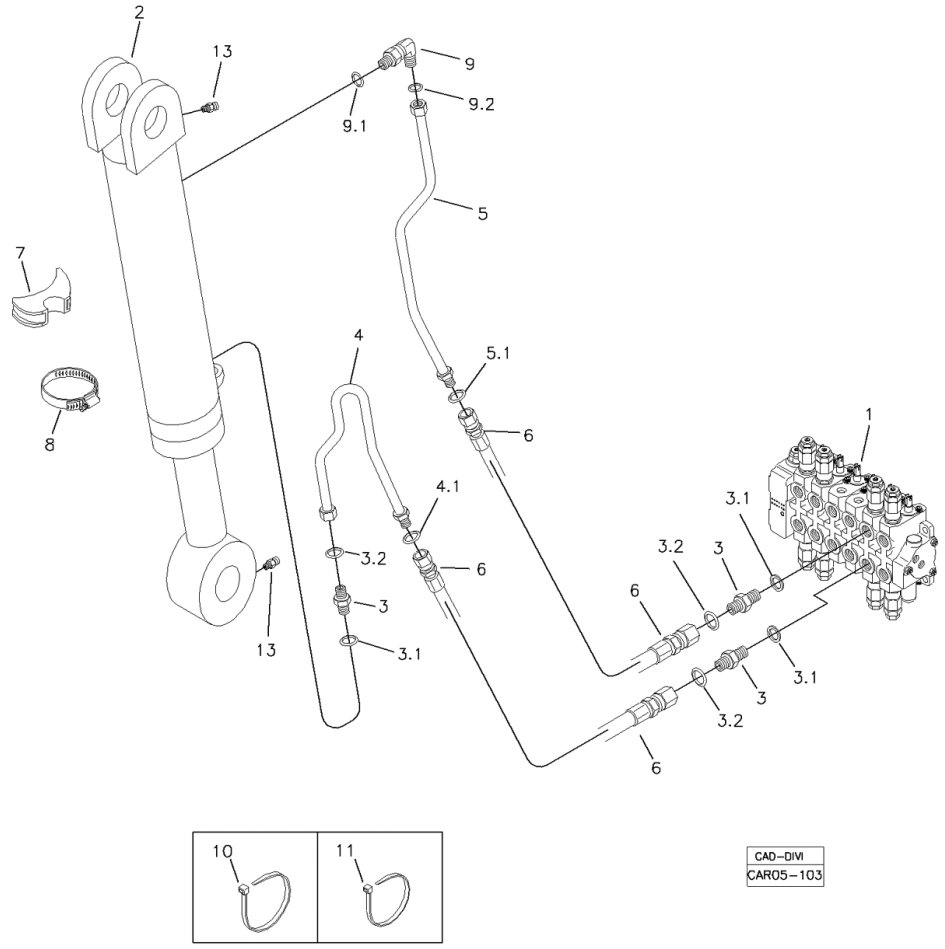

Fig.	Código	Qtd	Descrição (português)	Nota	Início	Fim
01		01	COMANDO HIDRÁULICO		3243	
02		01	CILINDRO HIDRAULICO		3243	
03	219000227	03	UNIÃO MACHO		3243	
03.1	219000986	01	ANEL VEDAÇÃO		3243	
03.2	219000315	01	ANEL VEDAÇÃO		3243	
04	219002235	01	TUBO		3243	
04.1	219000315	01	ANEL VEDAÇÃO		3243	
05	219002229	01	TUBO		3243	
05.1	219000315	01	ANEL VEDAÇÃO		3243	
06	219000204	02	MANGUEIRA		3243	
07	219000285	02	APOIO		3243	
08	219000279	02	ABRAÇADEIRA		3243	
09	219000239	01	JOELHO		3243	
09.1	219000986	01	ANEL VEDAÇÃO		3243	
09.2	219000315	01	ANEL VEDAÇÃO		3243	
10	210006245	CN	ABRAÇADEIRA		3243	
11	210002495	CN	ABRAÇADEIRA		3243	
13	211200000	03	GRAXEIRA RETA 1/8"		3243	

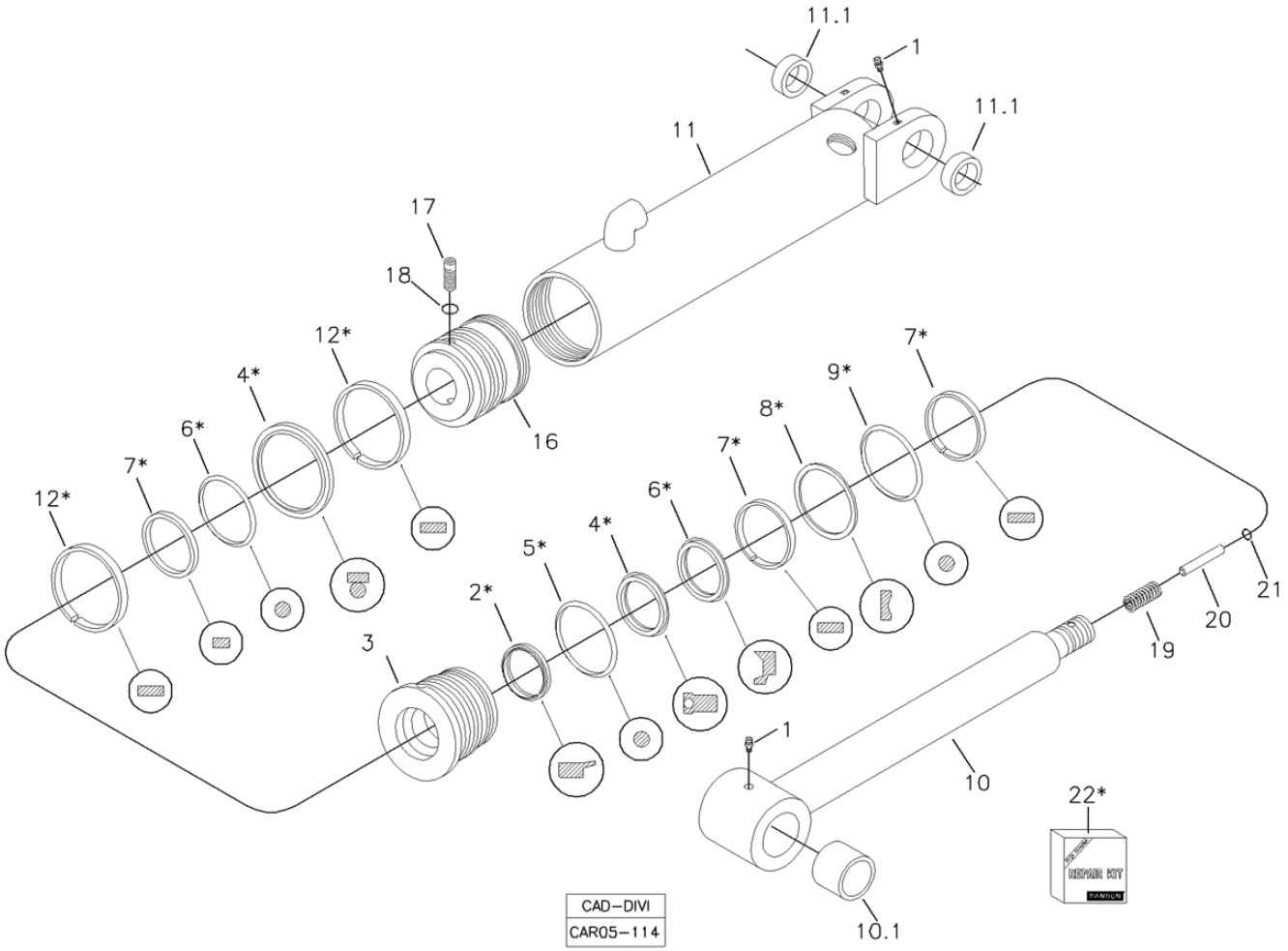

Fig.	Código	Qtd	Descrição (português)	Nota	Início	Fim
00	219002211	01	CILINDRO COMPLETO		3243	
01	211200000	03	GRAXEIRA RETA 1/8"		3243	
10	219002283	01	HASTE CILINDRO		3243	
10.1	219001106	01	BUCHA		3243	
11	219002282	01	CAMISA CILINDRO		3243	
11.1	219001105	01	BUCHA		3243	
15		01	ANEL VEDAÇÃO		3243	
16	219002281	01	ÊMBOLO		3243	
17	219002293	01	PARAFUSO		3243	
18	219002269	01	CALÇO		3243	
19	219002276	01	MOLA		3243	
20	219002274	01	PINO		3243	
21	219002275	01	ANEL SEGURANÇA		3243	
22	219002258	01	REPARO VEDAÇÃO		3243	

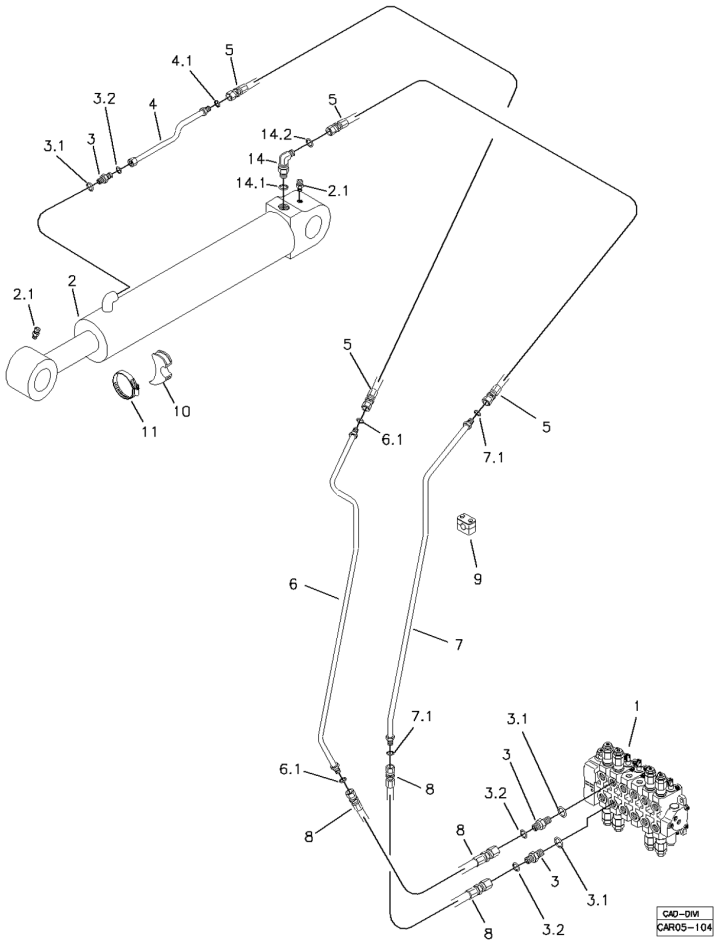

Fig.	Código	Qtd	Descrição (português)	Nota	Início	Fim
01		01	COMANDO HIDRÁULICO		3243	
02		01	CILINDRO HIDRÁULICO		3243	
02.1	211200000	02	GRAXEIRA RETA 1/8"		3243	
03	219000227	03	UNIÃO MACHO		3243	
03.1	219000986	01	ANEL VEDAÇÃO		3243	
03.2	219000315	01	ANEL VEDAÇÃO		3243	
04	219002236	01	TUBO		3243	
04.1	219000315	01	ANEL VEDAÇÃO		3243	
05	219000203	02	MANGUEIRA		3243	
06	219000171	01	TUBO		3243	
06.1	219000315	01	ANEL VEDAÇÃO		3243	
07	219000170	01	TUBO		3243	
07.1	219000315	01	ANEL VEDAÇÃO		3243	
08	219000207	02	MANGUEIRA		3243	
09	219000072	05	ABRAÇADEIRA		3243	
10	219000285	01	APOIO		3243	
11	219000278	01	ABRAÇADEIRA		3243	
13	211200000	02	GRAXEIRA RETA 1/8"		3243	
14	219000239	01	JOELHO		3243	
14.1	219000986	01	ANEL VEDAÇÃO		3243	
14.2	219000315	01	ANEL VEDAÇÃO		3243	

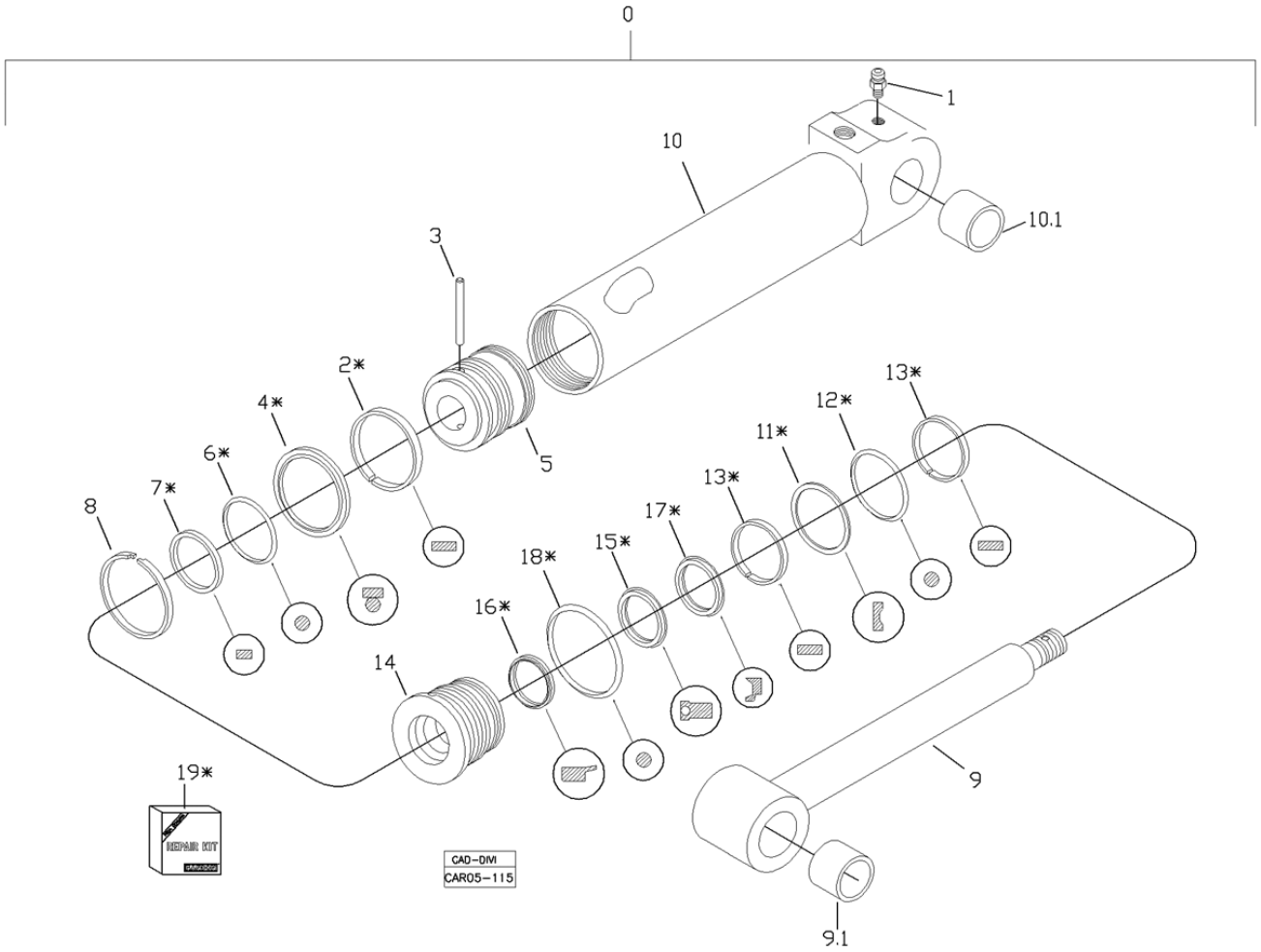

Fig.	Código	Qtd	Descrição (português)	Nota	Início	Fim
00	219002212	01	CILINDRO COMPLETO		3243	
01	211200000	02	GRAXEIRA RETA 1/8"		3243	
03	219001372	01	PINO		3243	
05	219002277	01	ÊMBOLO		3243	
08	219000881	01	ANEL SEGMENTO		3243	
09	219002280	01	HASTE CILINDRO		3243	
09.1	219001106	01	BUCHA		3243	
10	219002279	01	CAMISA CILINDRO		3243	
10.1	219001106	01	BUCHA		3243	
14	219002278	01	GUIA HASTE		3243	
19	219002259	01	REPARO VEDAÇÃO		3243	

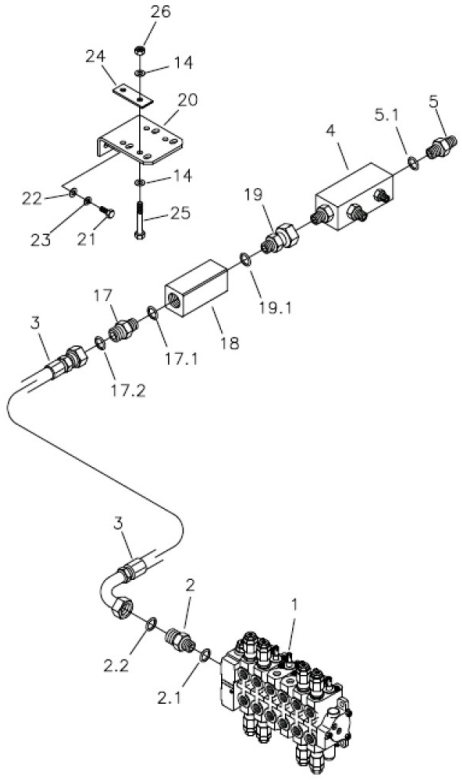

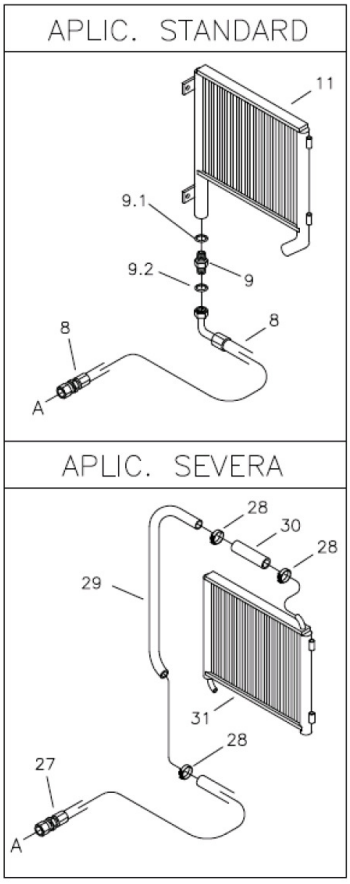



Fig.	Código	Qtd	Descrição (português)	Nota	Início	Fim
01		01	COMANDO HIDRÁULICO		3243	
02	219000234	01	CONEXÃO		3243	
02.1	219000987	01	ANEL VEDAÇÃO		3243	
02.2	219000318	01	ANEL O		3243	
03	219001270	01	MANGUEIRA		3243	
04	219000192	01	TUBO		3243	
04.1	219000318	01	ANEL O		3243	
05	219000235	02	CONEXÃO		3243	
05.1	219000318	01	ANEL O		3243	
08	219002804	01	MANGUEIRA		3243	
09	219000457	01	CONEXÃO		3243	
09.1	219000982	01	ANEL O		3243	
09.2	219000318	01	ANEL O		3243	
10	212008827	03	CINTA FIXAÇÃO		3243	
11	219000858	01	TROCADOR CALOR		3243	
14	210002015	08	ARRUELA LISA		3243	
15	212009775	CN	PROTETOR MANGUEIRA		3243	
16	210002495	CN	ABRAÇADEIRA		3243	
17	219000232	01	CONEXÃO		3243	
17.1	219000988	01	ANEL O		3243	
17.2	219000318	01	ANEL O		3243	

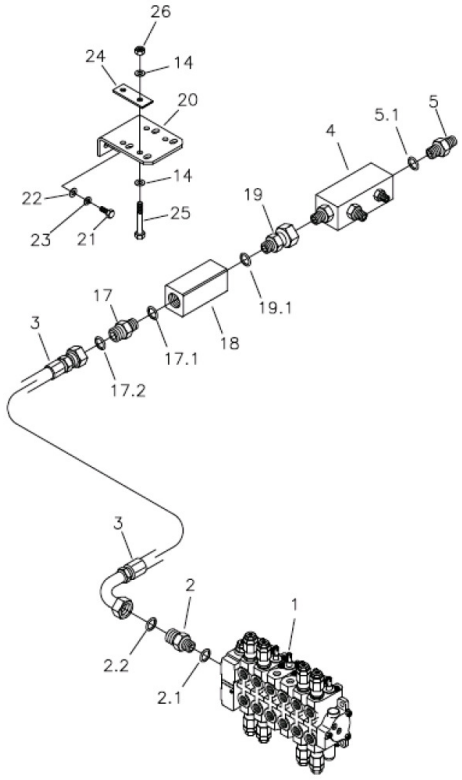

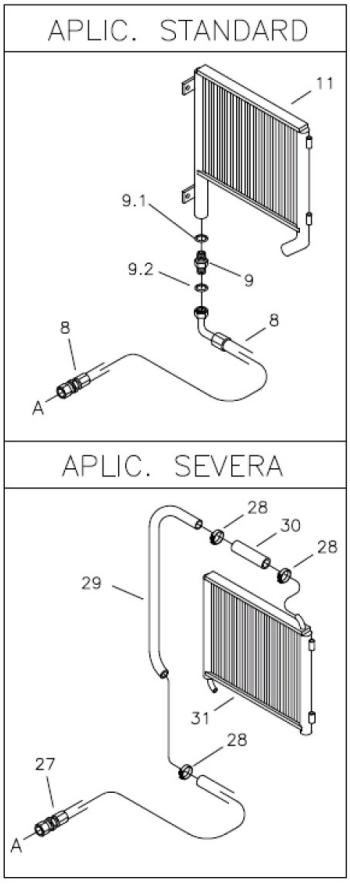

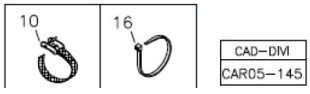

Fig.	Código	Qtd	Descrição (português)	Nota	Início	Fim
18	219001542	01	VÁLVULA DE RETENÇÃO		3243	
19	219001440	01	UNIÃO		3243	
19.1	219000988	01	ANEL O		3243	
20	370060625	01	SUPORTE		3243	
21	210003900	02	PARAFUSO SEXT.		3243	
22	210002025	02	ARRUELA 10,0MM		3243	
23	210002190	02	ARRUELA PRESSÃO		3243	
24	370060627	02	PLACA FIXAÇÃO		3243	
25	210007102	04	PARAFUSO		3243	
26	210005760	04	PORCA SEXT. AF		3243	
27	219001737	01	MANGUEIRA		3243	
28	219000357	03	ABRAÇADEIRA		3243	
29	219001736	01	TUBO		3243	
30	219001739	01	MANGUEIRA		3243	
31	219002122	01	TROCADOR CALOR		3243	

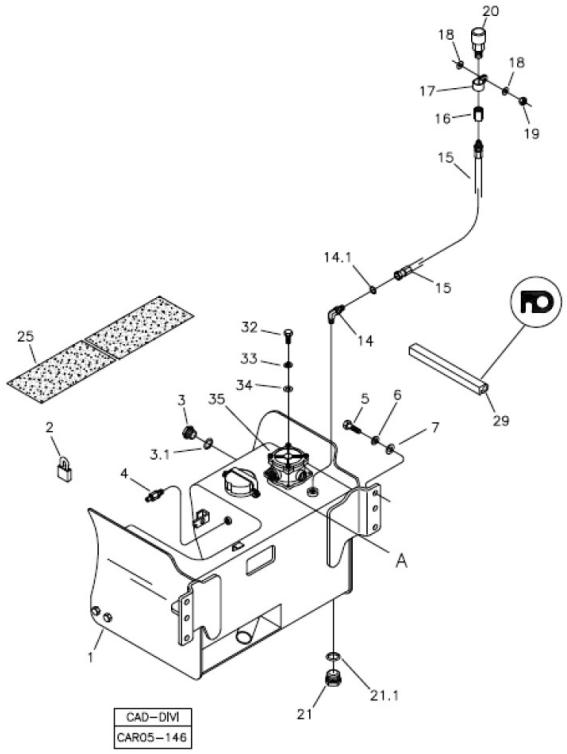

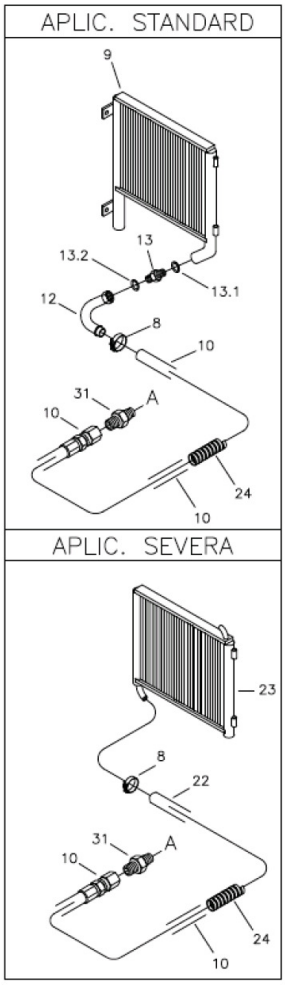

Fig.	Código	Qtd	Descrição (português)	Nota	Início	Fim
01		01	TANQUE HIDRÁULICO	VER 5N100 00.0	3243	
02	219001623	01	CADEADO		3243	
03	211400243	01	VISOR ÓLEO		3243	
03.1	210400194	01	ANEL VEDAÇÃO		3243	
04	219000520	01	ENGATE PRESSURIZAÇÃO		3243	
05	210004195	06	PARAFUSO M16X40		3243	
06	210002215	06	ARRUELA PRESSÃO		3243	
07	210002045	06	ARRUELA LISA		3243	
08	210002257	02	ABRAÇADEIRA		3243	
09		01	TROCADOR CALOR		3243	
10	219002805	01	MANGUEIRA		3243	
12	219000456	01	TUBO CURVO		3243	
13	219000457	01	CONEXÃO		3243	
13.1	219000982	01	ANEL O		3243	
13.2	219000318	01	ANEL O		3243	
14	219000320	01	JOELHO		3243	
14.1	219000984	01	ANEL VEDAÇÃO		3243	
15	219000321	01	MANGUEIRA		3243	
16	219000322	01	ADAPTADOR		3243	
17	219000445	02	ABRAÇADEIRA		3243	
18	210002025	02	ARRUELA 10,0MM		3243	

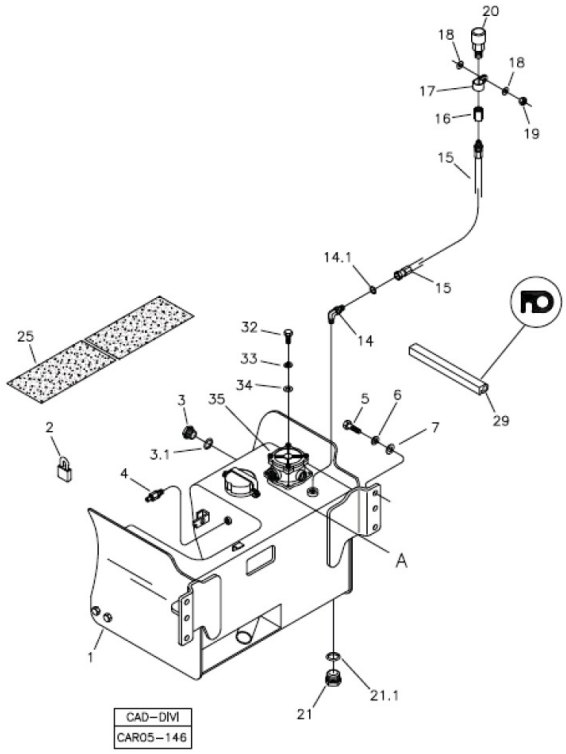

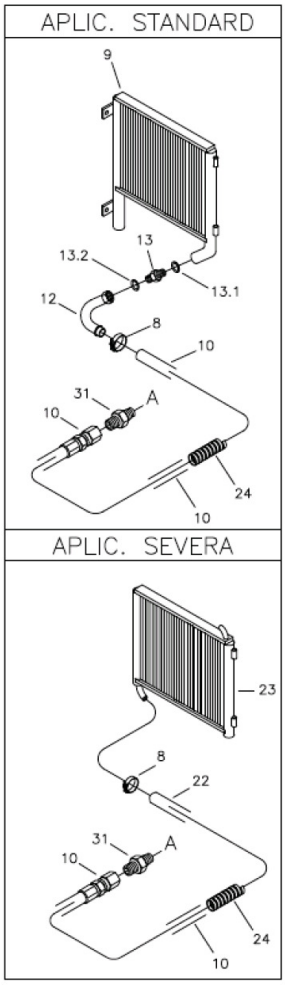

Fig.	Código	Qtd	Descrição (português)	Nota	Início	Fim
19	210005765	01	PORCA SEXT. AF		3243	
20	219000069	01	RESPIRO		3243	
21	219001697	01	TAMPA DRENO		3243	
21.1	219001944	01	JUNTA DE COBRE		3243	
22	219001738	01	MANGUEIRA		3243	
23	219002122	01	TROCADOR CALOR		3243	
24	212009775	CN	PROTETOR MANGUEIRA		3243	
25	218000039	CN	ANTI-DERRAPANTE		3243	
29	219000880	02	PERFIL BORRACHA		3243	
35	219002750	01	FILTRO COMPLETO	VER 5N010 00.0	3243	

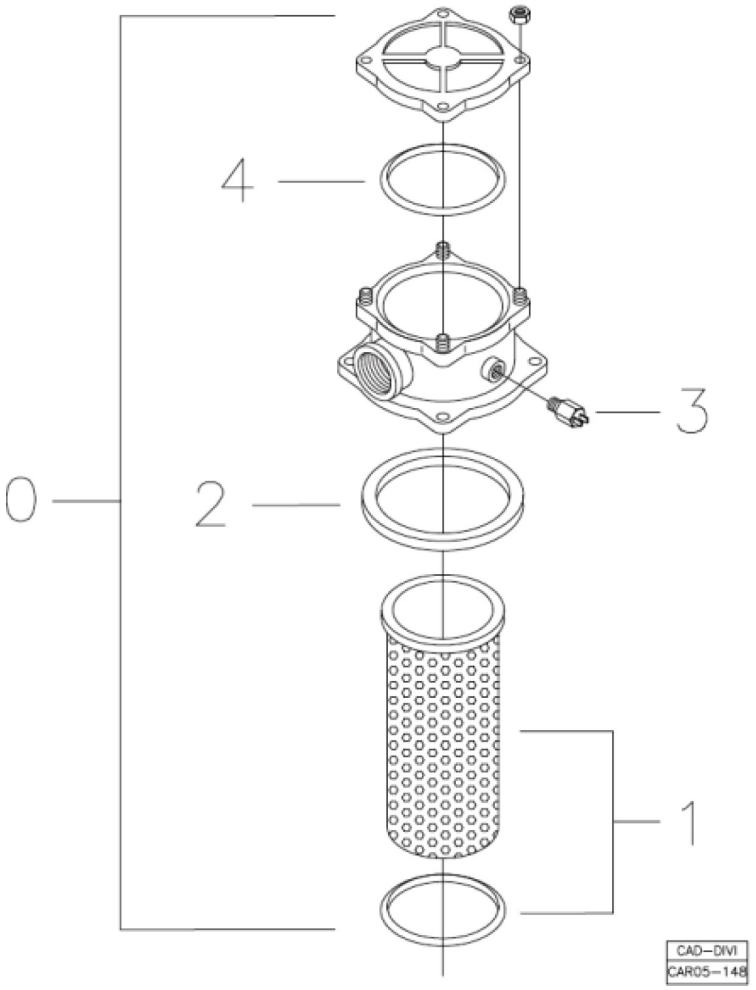

Fig.	Código	Qtd	Descrição (português)	Nota	Início	Fim
00	219002750	01	FILTRO COMPLETO		3243	
01	218004409	01	ELEMENTO FILTRO HIDRAULICO DE BASCULAMENTO		3243	
02	210401318	01	ANEL QUADRADO		3243	
04	210400184	01	ANEL O		3243	

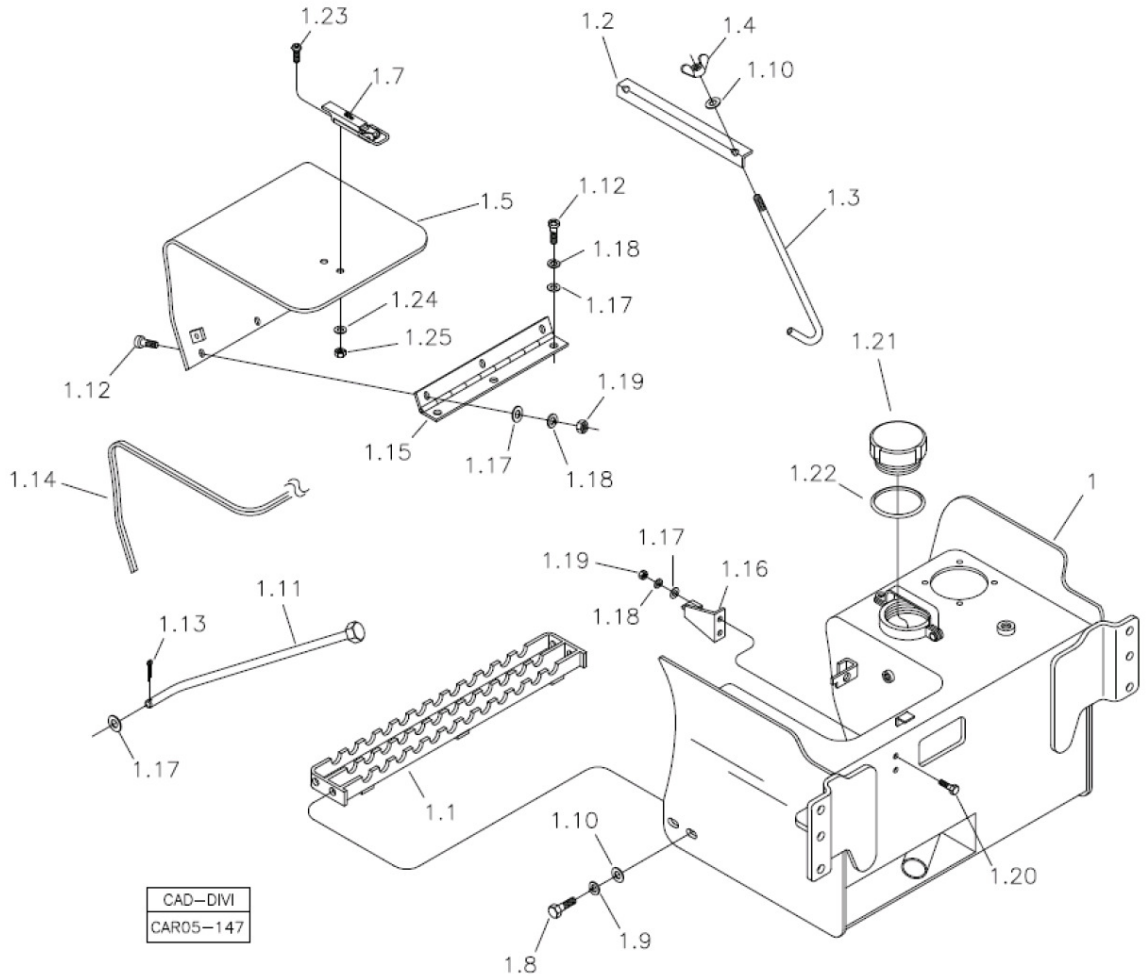

Fig.	Código	Qtd	Descrição (português)	Nota	Início	Fim
01	370460015	01	TANQUE HIDRÁULICO COMPLETO		3243	
01.1	370260025	01	DEGRAU		3243	
01.2	370060392	01	FIXADOR		3243	
01.3	370060393	02	HASTE FIXAÇÃO		3243	
01.4	210007092	02	PORCA BORBOLETA		3243	
01.5	370060507	01	TAMPA		3243	
01.6	210004580	03	PARAFUSO		3243	
01.7	219001064	01	FECHADURA		3243	
01.8	210003910	04	PARAFUSO SEXTAVADO		3243	
01.9	210002190	04	ARRUELA PRESSÃO		3243	
01.10	210002025	04	ARRUELA 10,0MM		3243	
01.11	370260042	01	HASTE		3243	
01.12	210007093	06	PARAFUSO PHILIPS		3243	
01.13	210002465	01	CONTRAPINO		3243	
01.14	211400174	CN	PERFIL BORRACHA		3243	
01.15	219002428	01	DOBRADIÇA		3243	
01.16	370260043	01	SUPORTE		3243	
01.17	210002015	02	ARRUELA LISA		3243	
01.18	210002180	02	ARRUELA PRESSÃO		3243	
01.19	210001925	02	PORCA SEXT.		3243	
01.20	210003810	02	PARAFUSO M8x1,25x20		3243	

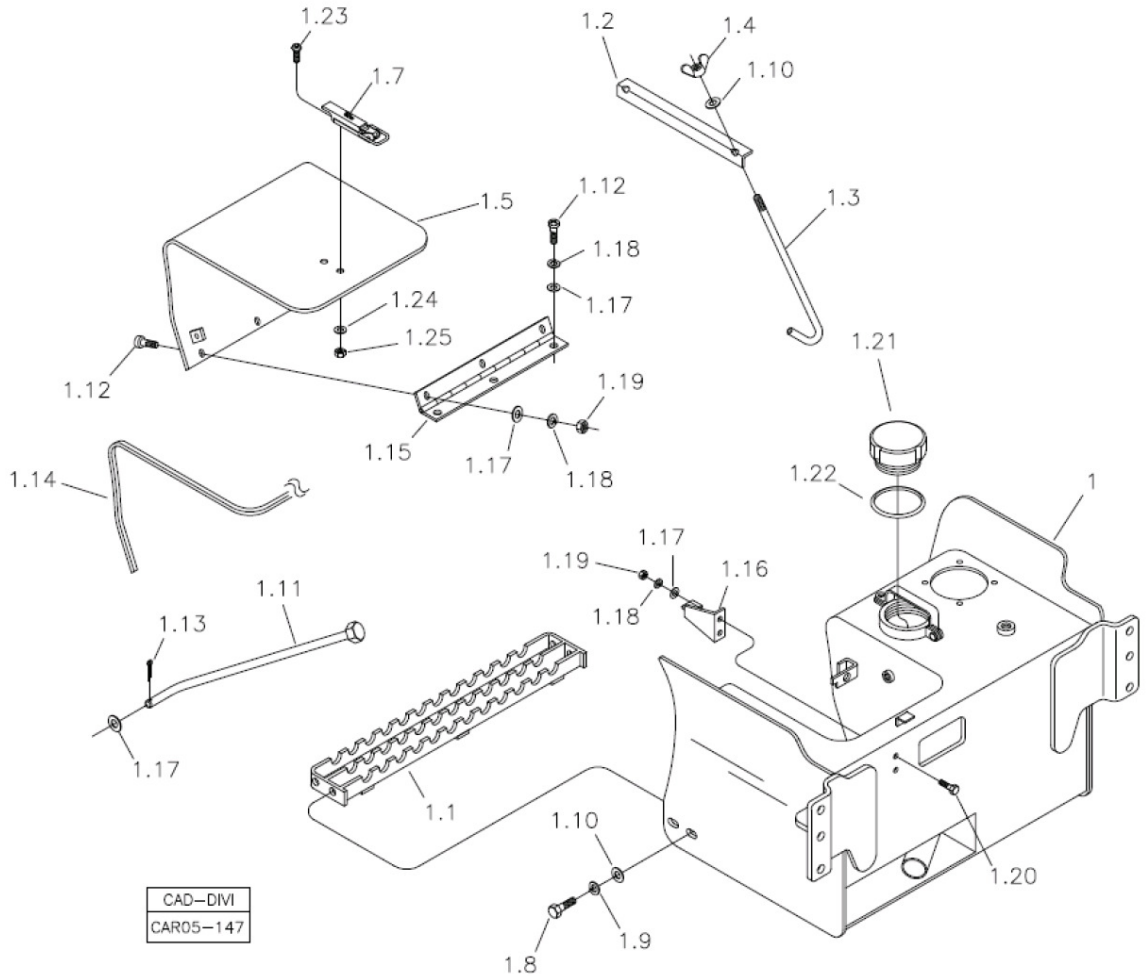

Fig.	Código	Qtd	Descrição (português)	Nota	Início	Fim
01.21	370060624	01	TAMPA		3243	
01.22	210400537	01	ANEL O		3243	
01.23		02	PARAFUSO		3243	
01.24	210002005	02	ARRUELA PRESSÃO		3243	
01.25	210005755	02	PORCA SEXT.AF		3243	

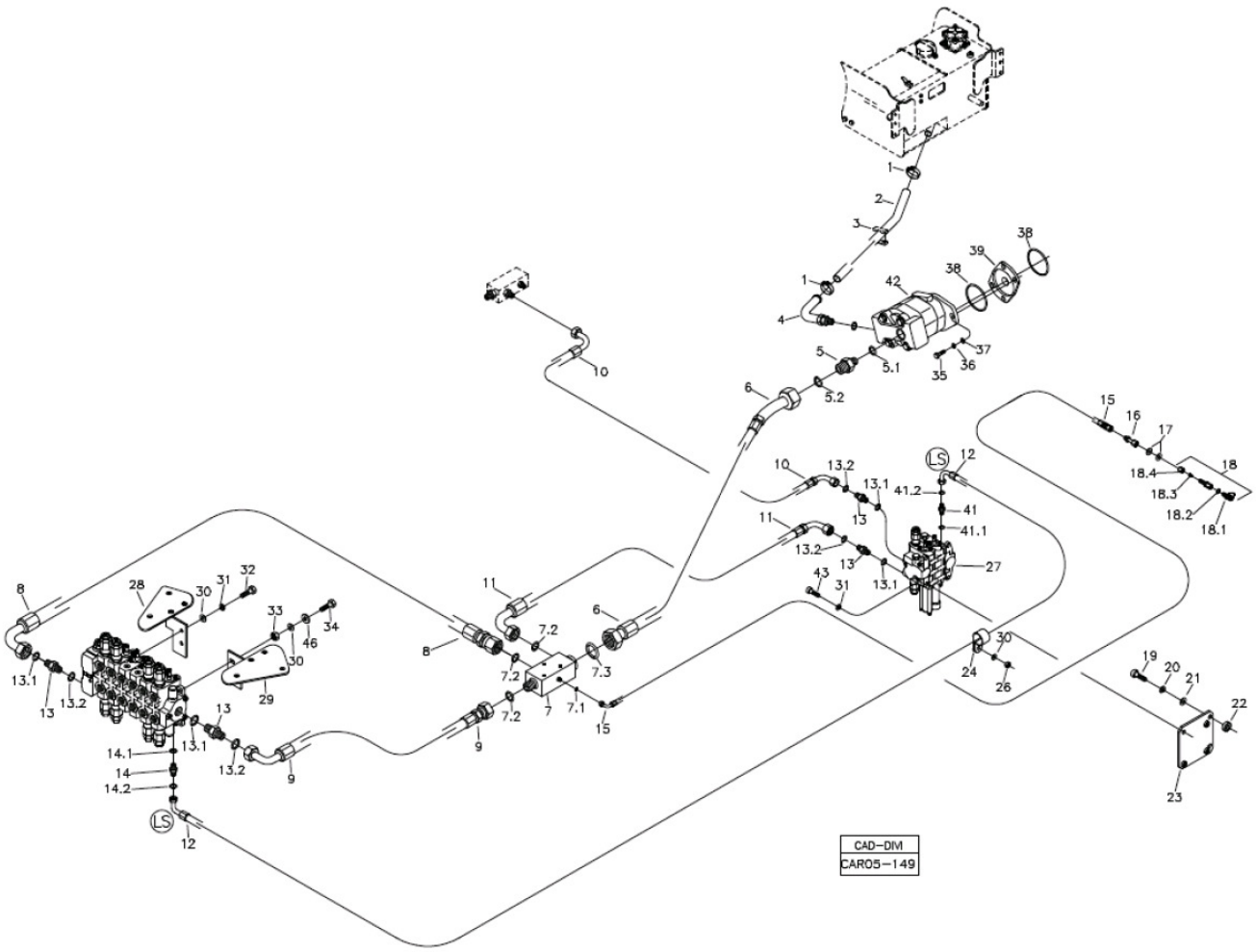

Fig.	Código	Qtd	Descrição (português)	Nota	Início	Fim
01	210002263	02	ABRAÇADEIRA		3243	
02	219000218	01	MANGUEIRA		3243	
03		01	ABRAÇADEIRA		3243	
04	219000525	01	TUBO		3243	
05	219000234	01	CONEXÃO		3243	
05.1	219000987	01	ANEL VEDAÇÃO		3243	
05.2	219000318	01	ANEL O		3243	
06	219002188	01	MANGUEIRA		3243	
07	219002167	01	BLOCO		3243	
07.1	219000312	01	ANEL VEDAÇÃO		3243	
07.2	219000316	03	ANEL O		3243	
07.3	219000318	01	ANEL O		3243	
08	219002185	01	MANGUEIRA		3243	
09	219002186	01	MANGUEIRA		3243	
10	219001532	01	MANGUEIRA		3243	
11	219002184	01	MANGUEIRA		3243	
12	219002111	01	MANGUEIRA		3243	
13	219000450	04	CONEXÃO		3243	
13.1	219000986	01	ANEL VEDAÇÃO		3243	
13.2	219000316	01	ANEL O		3243	
14	219001430	01	CONEXÃO		3243	

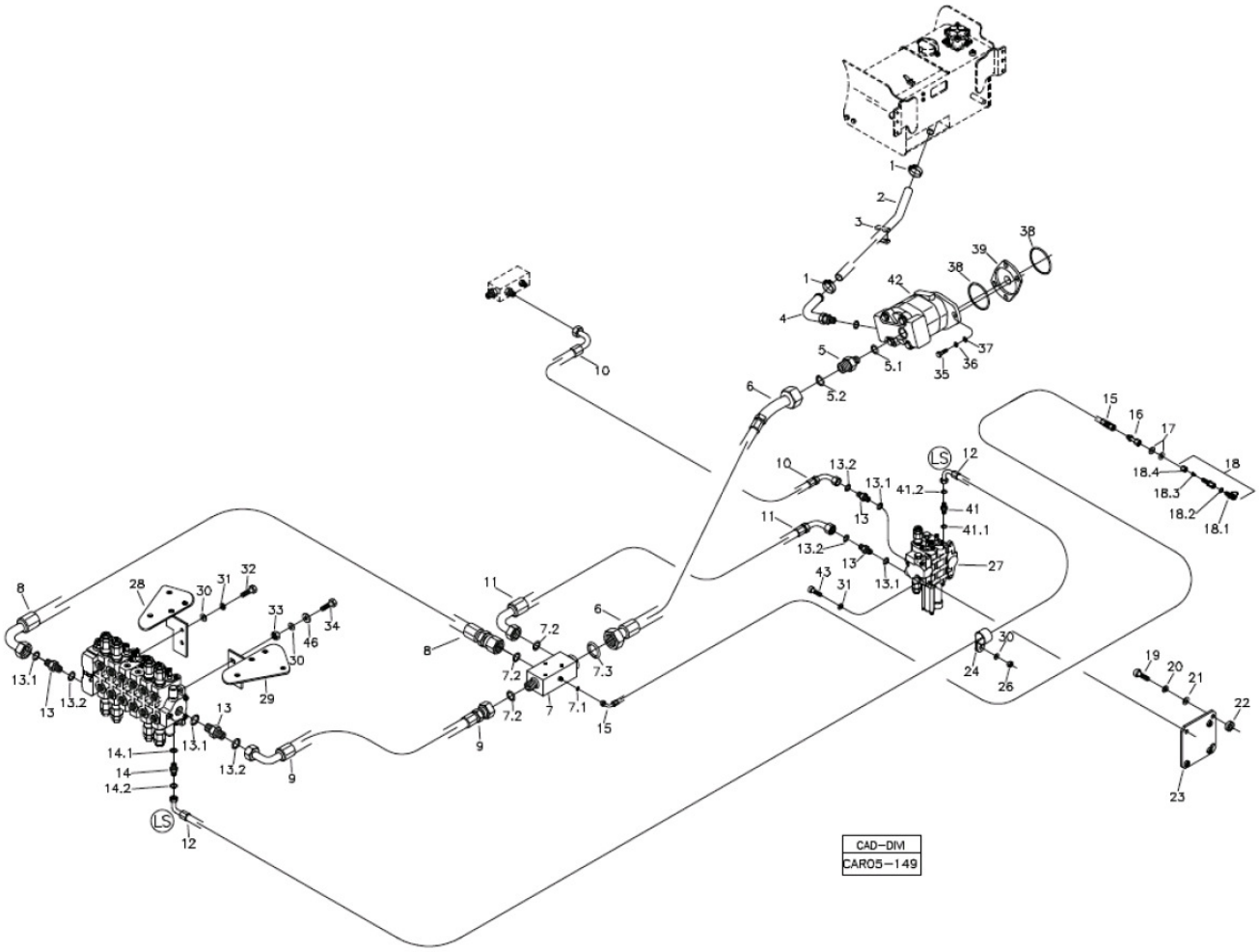

Fig.	Código	Qtd	Descrição (português)	Nota	Início	Fim
14.1	219000983	01	ANEL VEDAÇÃO		3243	
14.2	219000312	01	ANEL VEDAÇÃO		3243	
15	219002187	01	MANGUEIRA		3243	
16	219000509	01	ADAPTADOR		3243	
17	210002021	02	ARRUELA LISA		3243	
18	219000351	01	TOMADOR PRESSÃO		3243	
18.1	219001099	01	TOMADOR PRESSÃO		3243	
18.2	219000313	01	ANEL VEDAÇÃO		3243	
18.3	210001050	01	ANEL PENETRAÇÃO 6MM		3243	
18.4	210000774	01	PORCA APERTO 6 MM		3243	
19	210004080	03	PARAFUSO M12X45		3243	
20	210002200	03	ARRUELA PRESSÃO		3243	
21	210002021	03	ARRUELA LISA		3243	
22	370060479	03	ESPASSADOR		3243	
23	370360085	01	SUPORTE		3243	
24	219000357	01	ABRAÇADEIRA		3243	
26	210005765	01	PORCA SEXT. AF		3243	
27	219002091	01	COMANDO HIDRÁULICO CARREGADEIRA HUSCO		3243	
28	370360075	01	SUPORTE ESQUERDO		3243	
29	370360076	01	SUPORTE DIREITO		3243	

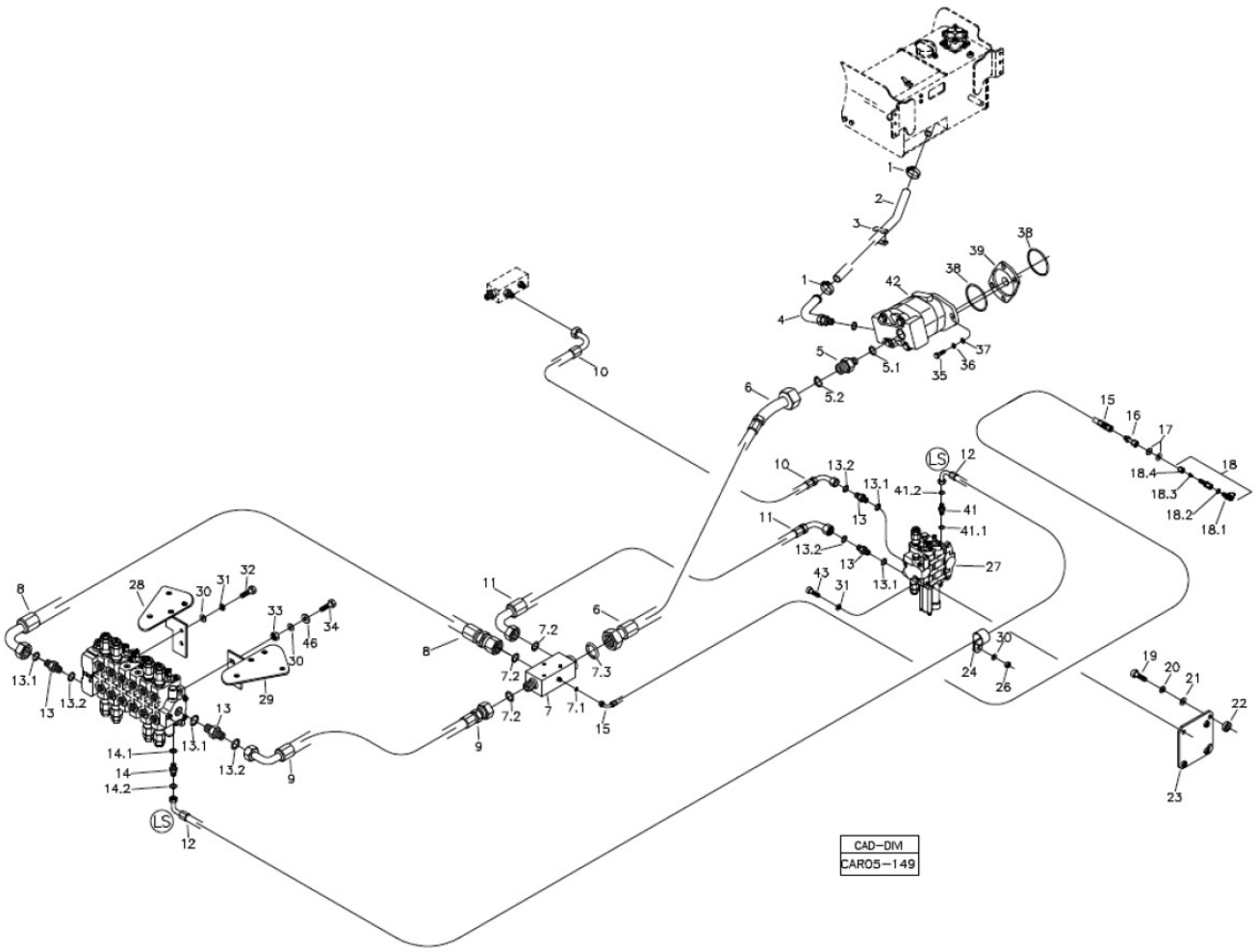

Fig.	Código	Qtd	Descrição (português)	Nota	Início	Fim
30	210002025	06	ARRUELA 10,0MM		3243	
31	210002190	05	ARRUELA PRESSÃO		3243	
32	210003900	02	PARAFUSO SEXT.		3243	
33	210005765	02	PORCA SEXT. AF		3243	
34	210003940	02	PARAFUSO		3243	
35	210004195	02	PARAFUSO M16X40		3243	
36	210002215	04	ARRUELA PRESSÃO		3243	
37	210002045	04	ARRUELA LISA		3243	
38	219000078	02	ANEL "O"		3243	
39	370060154	01	FLANGE ADAPTAÇÃO		3243	
41	219001581	01	CONEXÃO		3243	
41.1	219000983	01	ANEL VEDAÇÃO		3243	
41.2		01	ANEL O		3243	
42		01	BOMBA HIDRAULICA		3243	
43	210001660	02	PARFUSO ALLEN		3243	
45	219002090	01	COMANDO HIDRAULICO RETROESCAVADEIRA		3243	
46	370025772	02	ARRUELA CALÇO		3243	

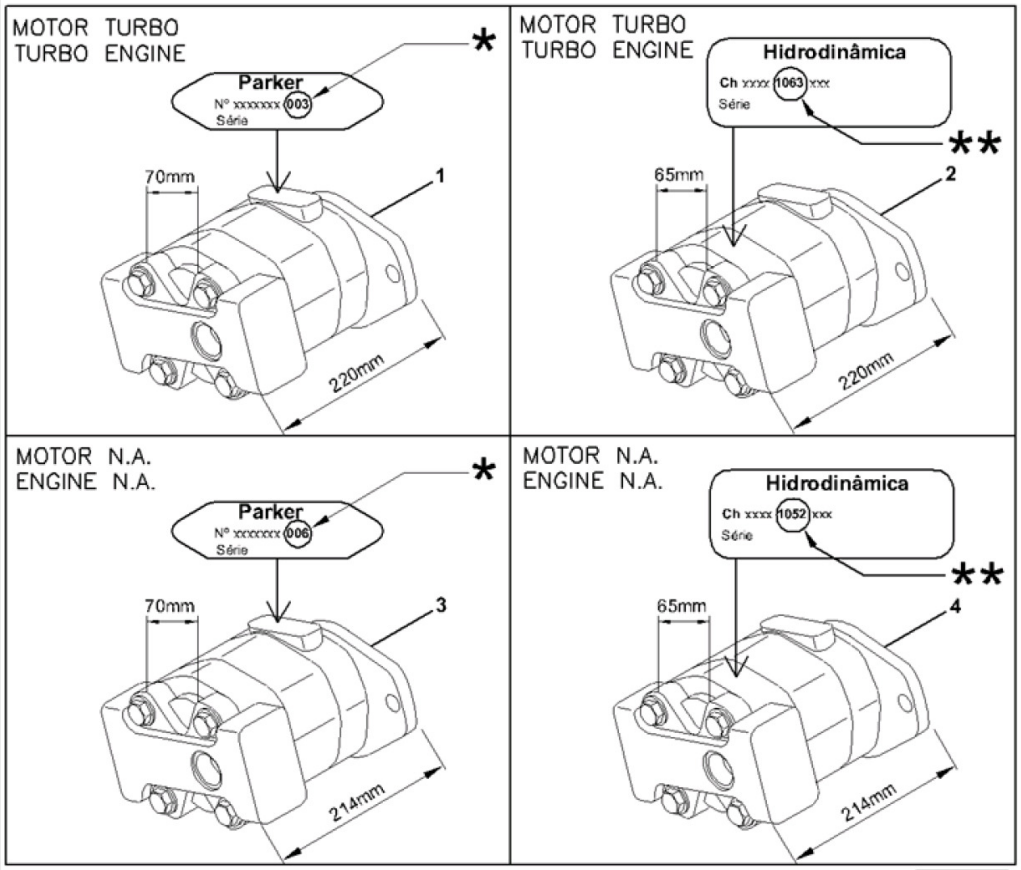

N.A.= NATURALMENTE ASPIRADO/ NATURALLY ASPIRATED/ NORMALMENTE ASPIRADO.
Obs.: Observar marca e número ao solicitar reposição/
To replacement look the brand and the number/
Nota marca e número ao solicitar repuestos.
* PARKER ** HIDRODINÂMICA

Fig.	Código	Qtd	Descrição (português)	Nota	Início	Fim
01		01	BOMBA HIDRÁULICA - MOTOR TURBO - PARKER	VER 5O100 01.0	3243	
02		01	BOMBA HIDRÁULICA - MOTOR TURBO - HIDRODINÂMICA	VER 5O100 02.0	3243	
03		01	BOMBA HIDRÁULICA - MOTOR N.A. - PARKER	VER 5O100 03.0	3243	
04		01	BOMBA HIDRÁULICA MOTOR N.A. - HIDRODINÂMICA	VER 5O100 04.0	3243	

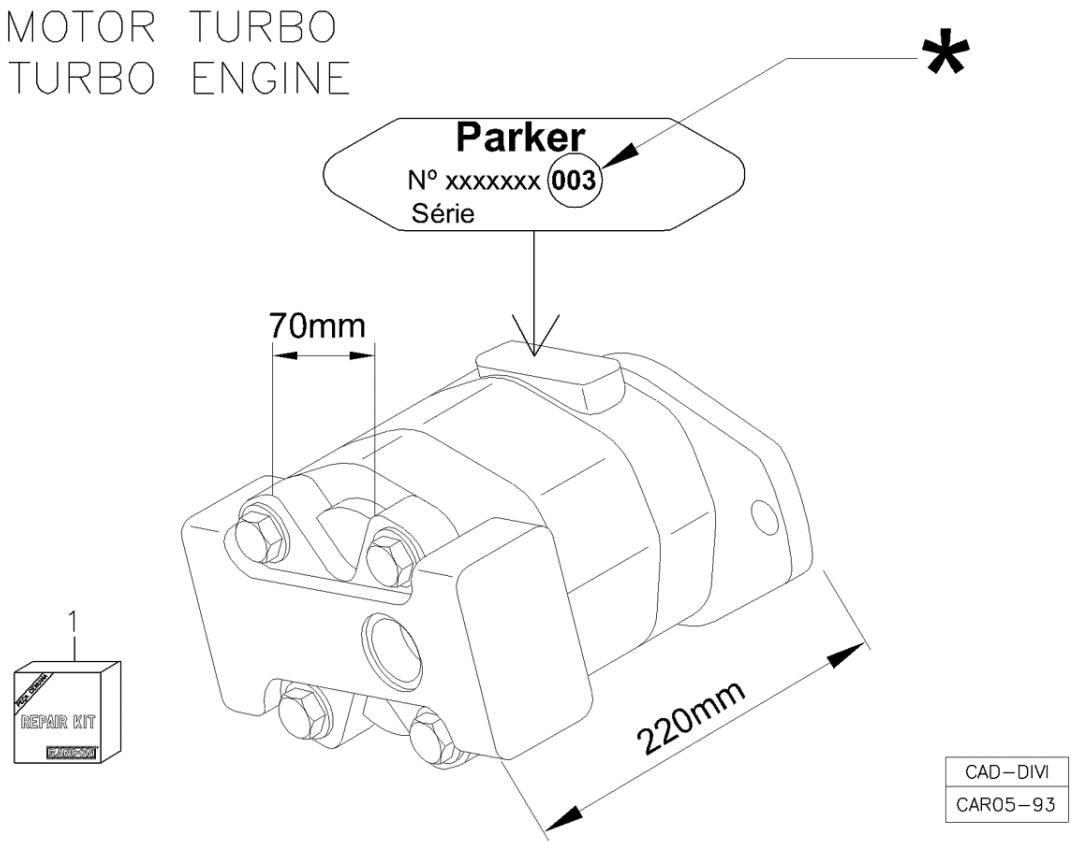

Fig.	Código	Qtd	Descrição (português)	Nota	Início	Fim
00	219000064	01	BOMBA HIDRÁULICA - MOTOR TURBO - PARKER		3243	
01	219001066	01	KIT REPARO - PARKER		3243	

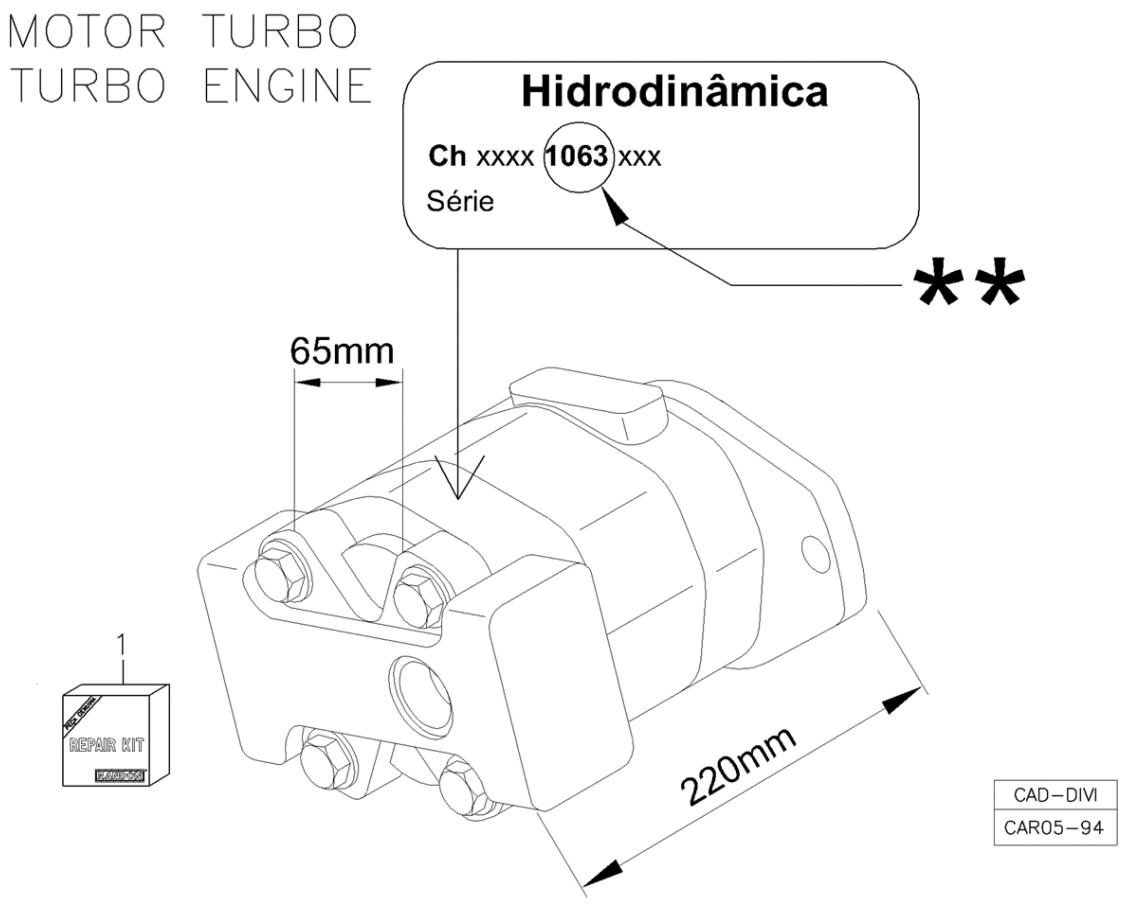

Fig.	Código	Qtd	Descrição (português)	Nota	Início	Fim
00	219000064	01	BOMBA HIDRÁULICA - MOTOR TURBO - PARKER		3243	
01	219002223	01	KIT REPARO - HIDRODINÂMICA		3243	

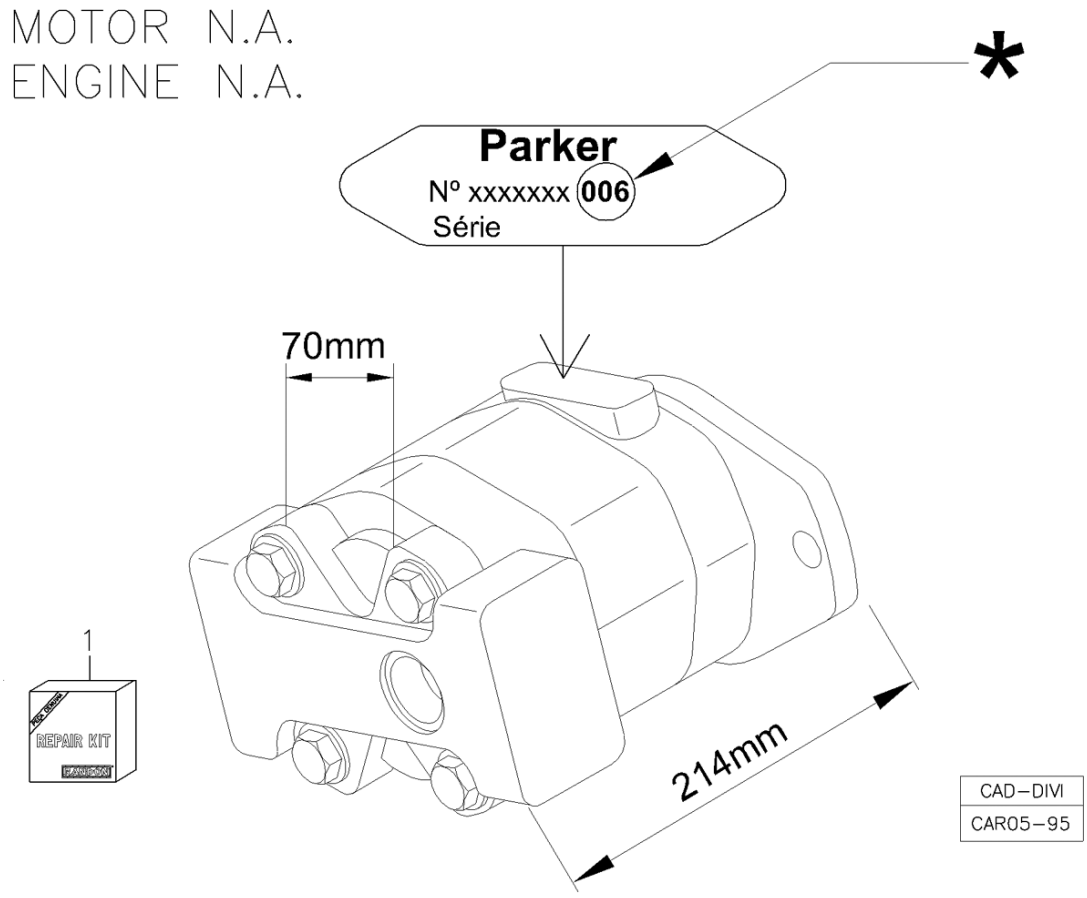

Fig.	Código	Qtd	Descrição (português)	Nota	Início	Fim
00	219001552	01	BOMBA HIDRÁULICA - MOTOR N.A. - PARKER		3243	
01	219001066	01	KIT REPARO - PARKER		3243	

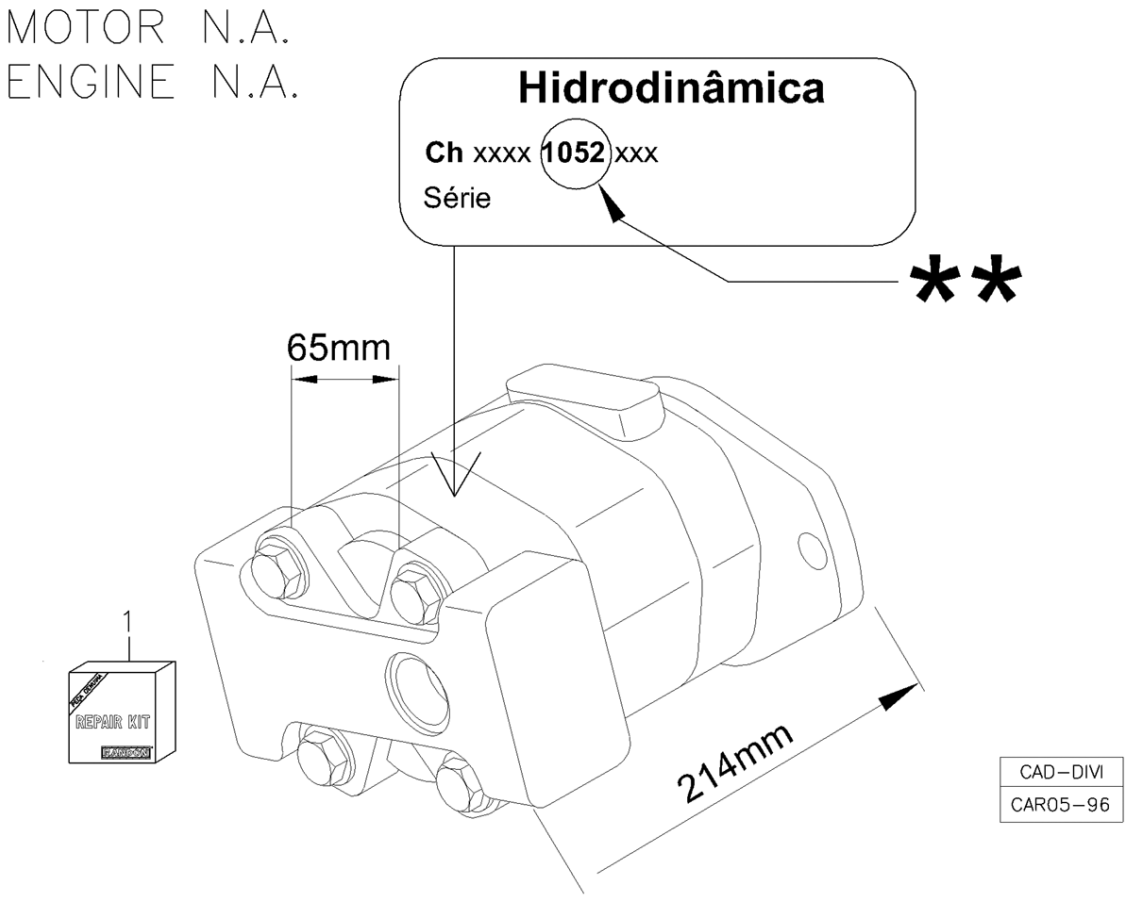

Fig.	Código	Qtd	Descrição (português)	Nota	Início	Fim
00	219001552	01	BOMBA HIDRÁULICA - MOTOR N.A. - PARKER		3243	
01	219002223	01	KIT REPARO - HIDRODINÂMICA		3243	

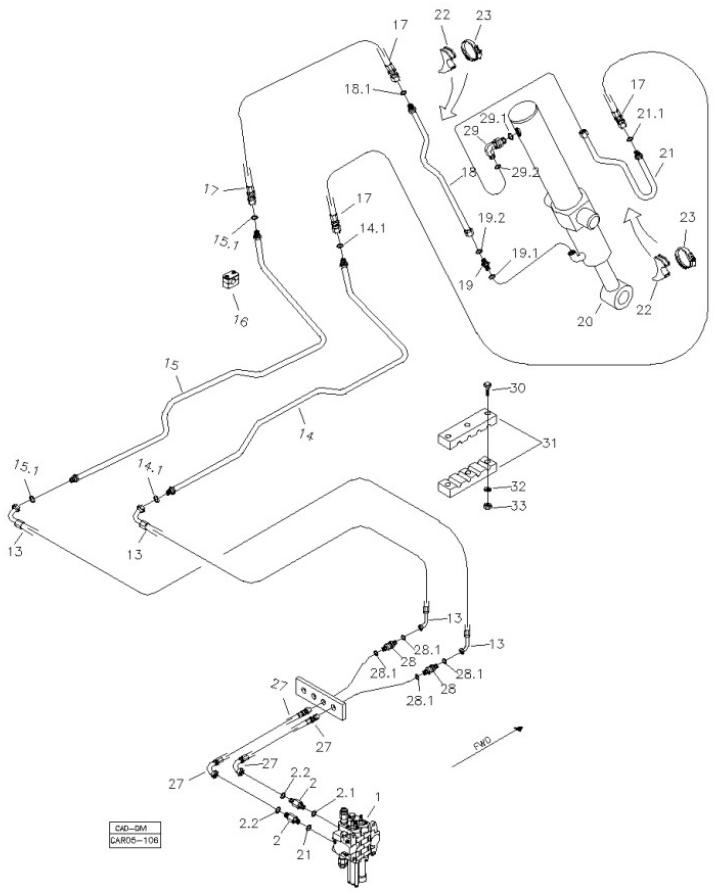

Fig.	Código	Qtd	Descrição (português)	Nota	Início	Fim
01		01	COMANDO HIDRÁULICO		3243	
02	219001516	02	CONEXÃO		3243	
02.1	219000987	01	ANEL VEDAÇÃO		3243	
02.2	219000314	01	ANEL VEDAÇÃO		3243	
13	219002144	02	MANGUEIRA		3243	
14	219002173	01	TUBO		3243	
14.1	219000314	02	ANEL VEDAÇÃO		3243	
15	219002172	01	TUBO		3243	
15.1	219000314	02	ANEL VEDAÇÃO		3243	
16	219000072	06	ABRAÇADEIRA		3243	
17	219002147	02	MANGUEIRA		3243	
18	219002168	01	TUBO		3243	
18.1	219000314	01	ANEL VEDAÇÃO		3243	
19	219000227	01	UNIÃO MACHO		3243	
19.1	219000986	01	ANEL VEDAÇÃO		3243	
19.2	219000315	01	ANEL VEDAÇÃO		3243	
20		01	CILINDRO HIDRAULICO	VER 5P010 00.0	3243	
21	219002228	01	TUBO		3243	
21.1	219000314	01	ANEL VEDAÇÃO		3243	
22	219000285	02	APOIO		3243	
23	210006234	02	ABRAÇADEIRA		3243	

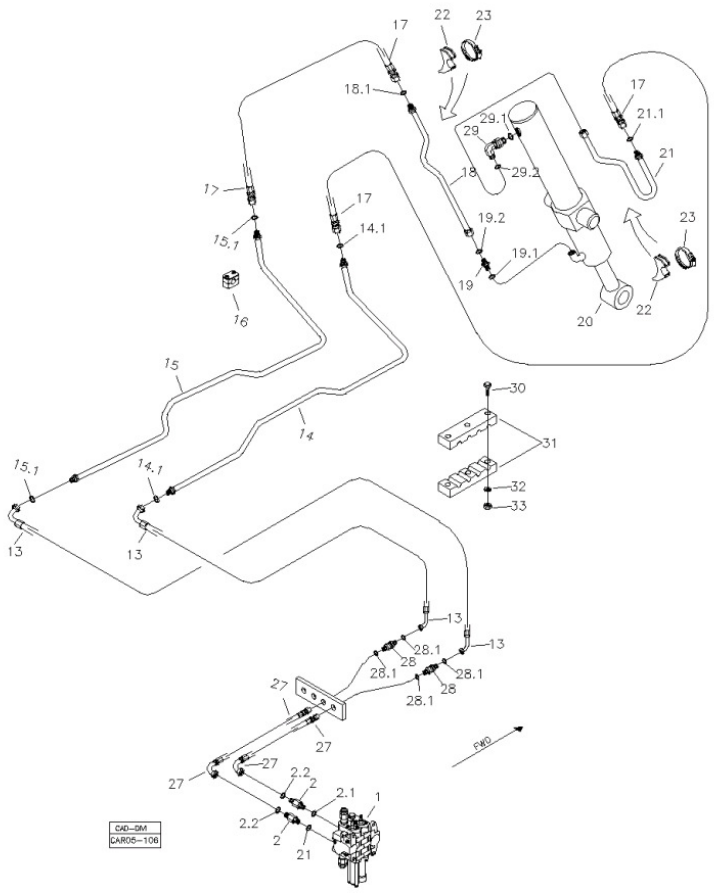

Fig.	Código	Qtd	Descrição (português)	Nota	Início	Fim
26	211200000	01	GRAXEIRA RETA 1/8"		3243	
27	219002141	02	MANGUEIRA		3243	
28	219002140	02	UNIÃO DUPLA		3243	
28.1	219000314	02	ANEL VEDAÇÃO		3243	
29	219000239	01	JOELHO		3243	
29.1	219000986	01	ANEL VEDAÇÃO		3243	
29.2	219000315	01	ANEL VEDAÇÃO		3243	
30	210002844	03	PARAFUSO		3243	
31	219002137	01	ABRAÇADEIRA		3243	
32	210002015	01	ARRUELA LISA		3243	
33	210005760	01	PORCA SEXT. AF		3243	

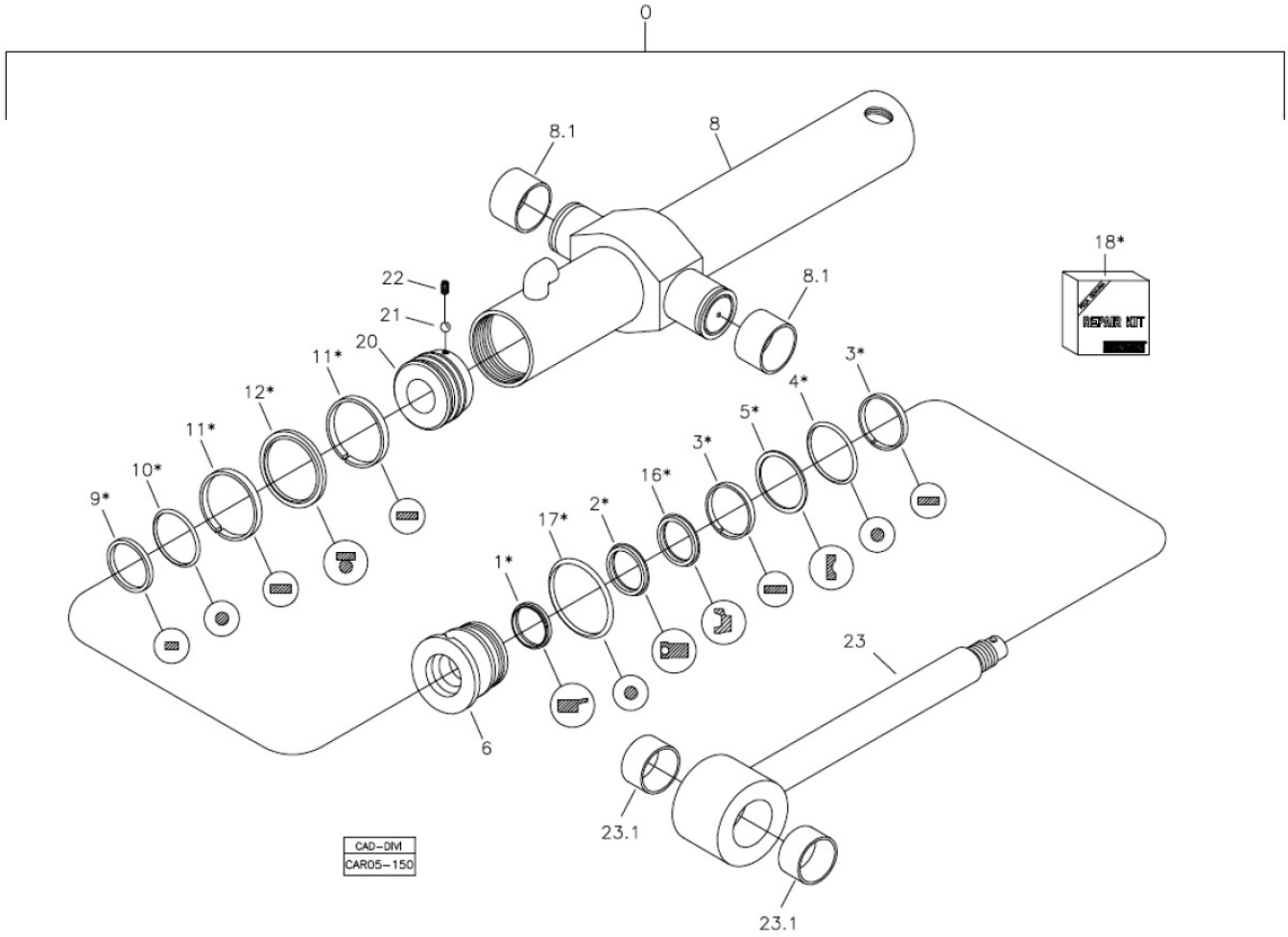

Fig.	Código	Qtd	Descrição (português)	Nota	Início	Fim
00	219002215	01	CILINDRO COMPLETO		3243	
06	219002288	01	GUIA HASTE		3243	
08.1	219001880	02	BUCHA		3243	
18	219002257	01	REPARO VEDAÇÃO		3243	
20	219002753	01	ÊMBOLO		3243	
21	219002755	01	ESFERA		3243	
22	219002754	01	PARAFUSO ALLEN		3243	
23	219002752	01	HASTE		3243	

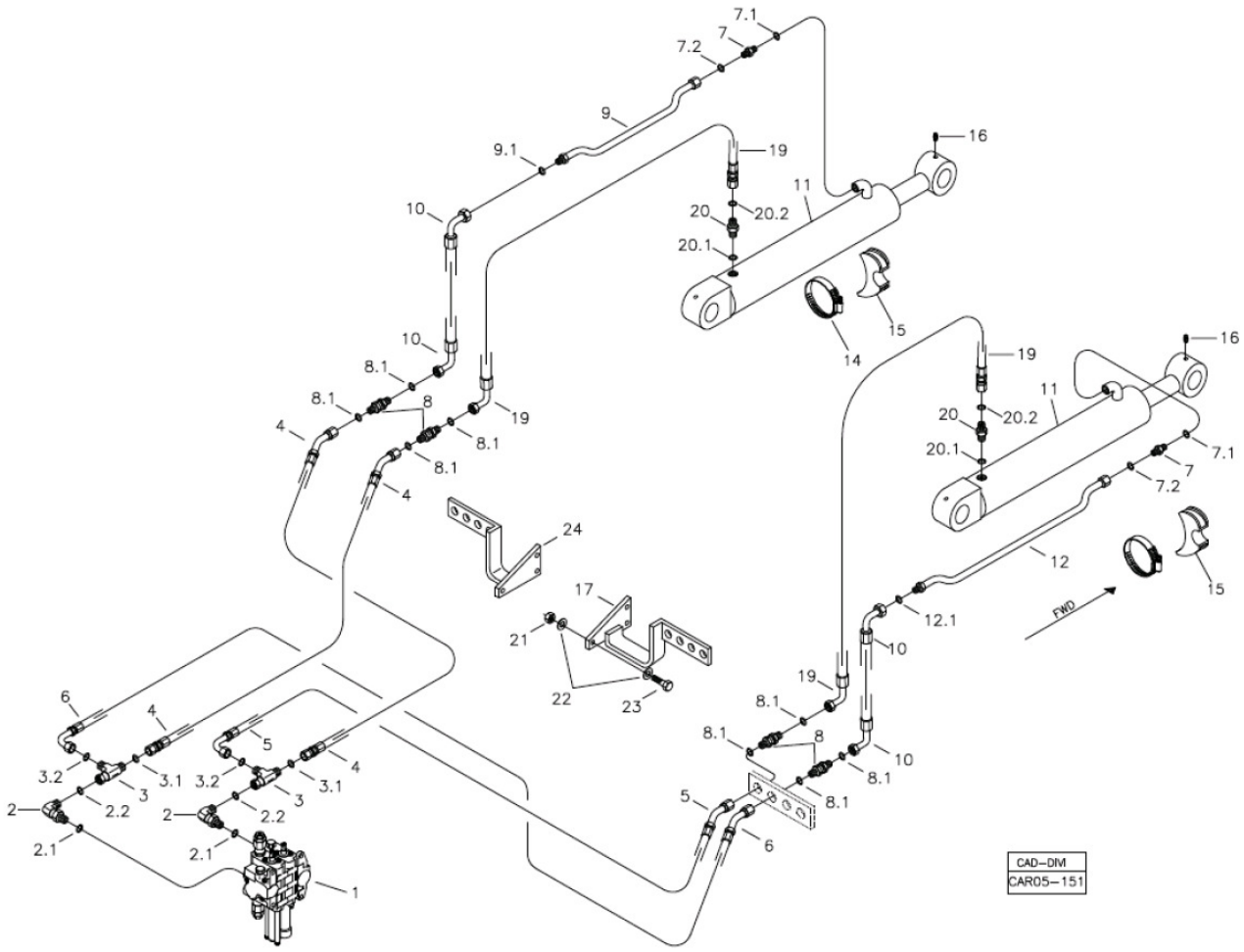

Fig.	Código	Qtd	Descrição (português)	Nota	Início	Fim
01		01	COMANDO HIDRÁULICO		3243	
02	219002138	02	JOELHO		3243	
02.1	219000986	01	ANEL VEDAÇÃO		3243	
02.2	219000314	01	ANEL VEDAÇÃO		3243	
03	219002139	02	CONEXÃO TE		3243	
03.1	219000314	01	ANEL VEDAÇÃO		3243	
03.2	219000314	01	ANEL VEDAÇÃO		3243	
04	219002766	02	MANGUEIRA		3243	
05	219002145	01	MANGUEIRA		3243	
06	219002146	01	MANGUEIRA		3243	
07	219000227	04	UNIÃO MACHO		3243	
07.1	219000986	01	ANEL VEDAÇÃO		3243	
07.2	219000315	01	ANEL VEDAÇÃO		3243	
08	219002140	04	UNIÃO DUPLA		3243	
08.1	219000314	02	ANEL VEDAÇÃO		3243	
09	219002230	01	TUBO		3243	
09.1	219000314	01	ANEL VEDAÇÃO		3243	
10	219002142	02	MANGUEIRA		3243	
11		02	CILINDRO HIDRÁULICO	VER 5Q010 00.0	3243	
12	219002170	01	TUBO		3243	
12.1	219000314	01	ANEL VEDAÇÃO		3243	

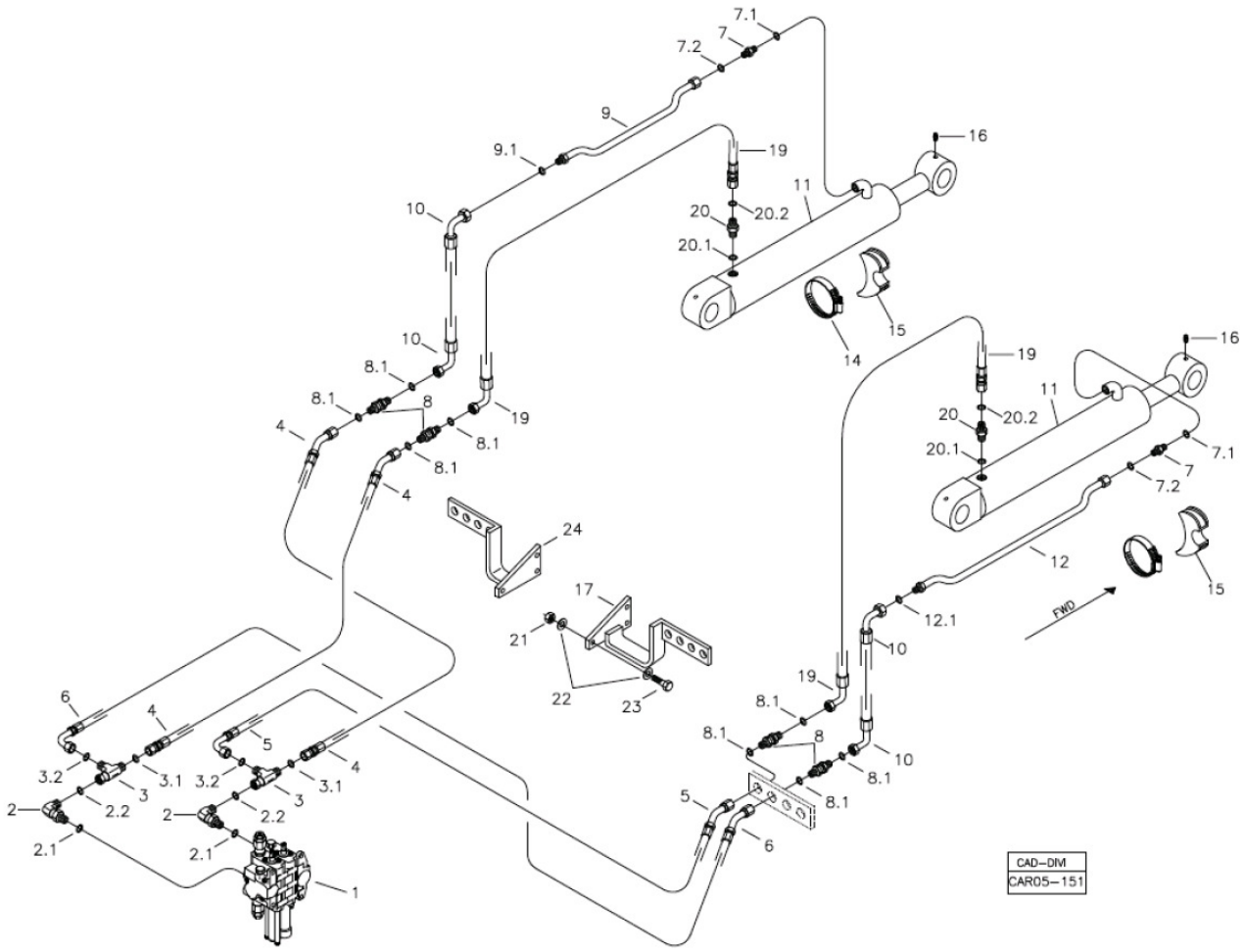

Fig.	Código	Qtd	Descrição (português)	Nota	Início	Fim
14	219000278	02	ABRAÇADEIRA		3243	
15	219000285	02	APOIO		3243	
16	211200000	04	GRAXEIRA RETA 1/8"		3243	
17	370260089	01	SUPORTE		3243	
19	219002234	02	MANGUEIRA		3243	
20	219001517	01	CONEXÃO		3243	
20.1	219000986	01	ANEL VEDAÇÃO		3243	
20.2	219000314	01	ANEL VEDAÇÃO		3243	
21	210002765	06	PORCA		3243	
22	210002025	12	ARRUELA 10,0MM		3243	
23	210003930	06	PARAFUSO SEXT.		3243	
24	370260168	01	SUPORTE		3243	

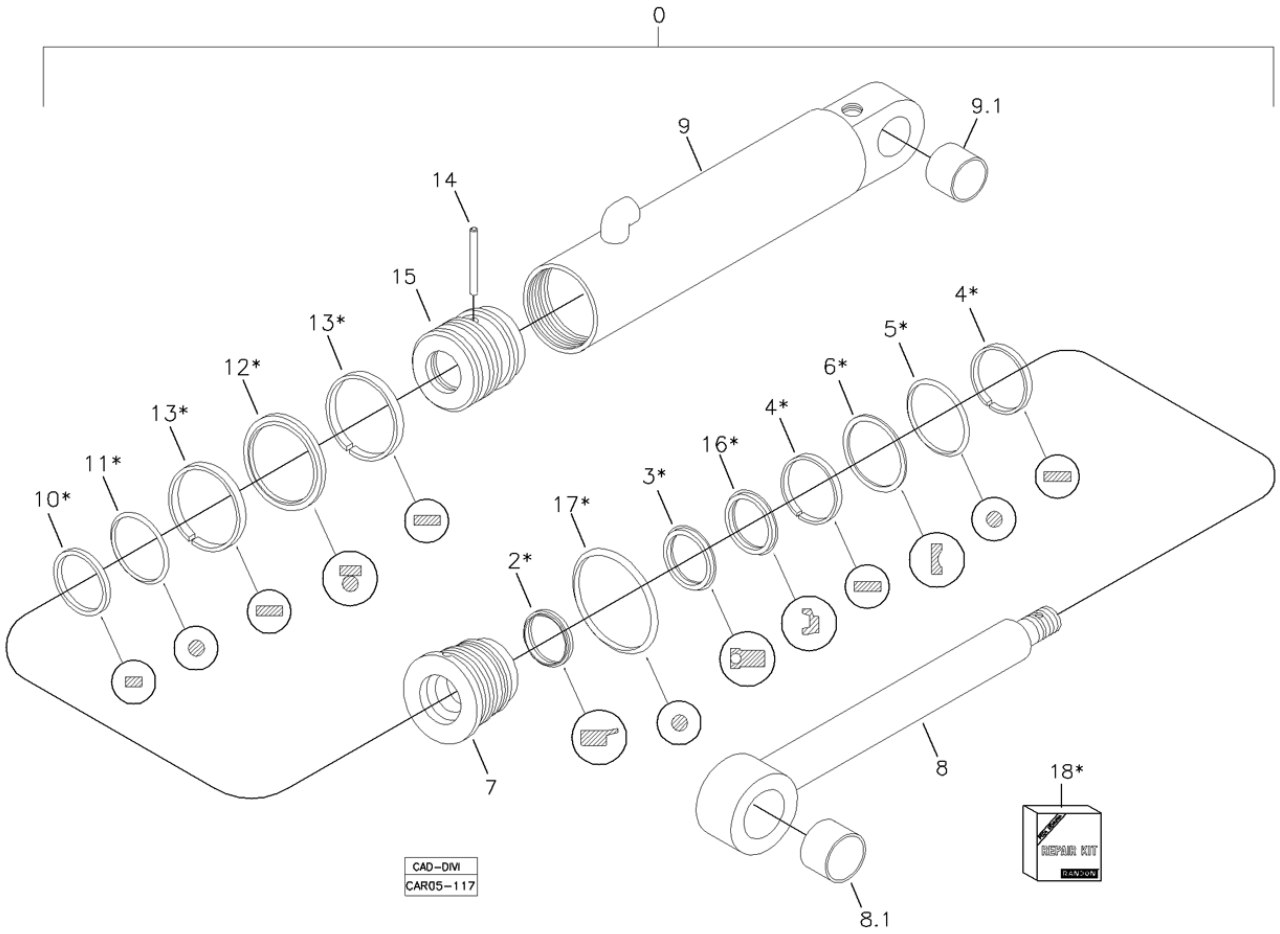

Fig.	Código	Qtd	Descrição (português)	Nota	Início	Fim
00	219002214	01	CILINDRO COMPLETO		3243	
07	219002285	01	GUIA HASTE		3243	
08	219001380	01	HASTE CILINDRO		3243	
08.1	219001111	01	BUCHA		3243	
09	219002284	01	CAMISA CILINDRO		3243	
09.1	219001110	01	BUCHA		3243	
14	219001382	01	PINO		3243	
15	219001383	01	ÊMBOLO		3243	
18	219002261	01	REPARO VEDAÇÃO		3243	

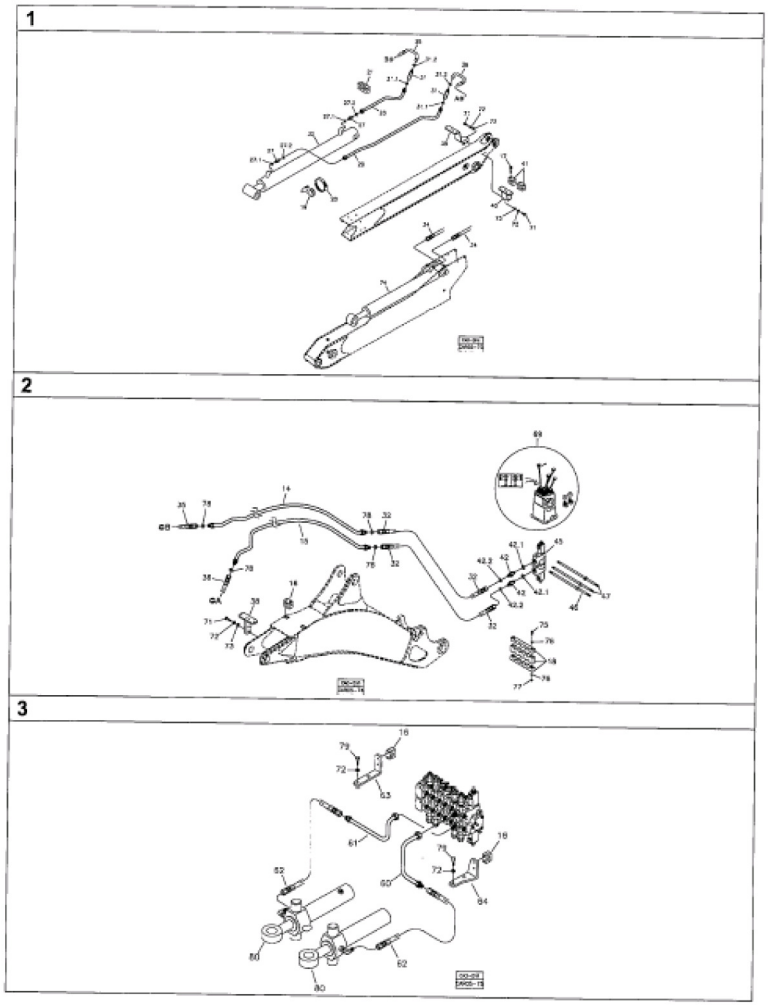

Fig.	Código	Qtd	Descrição (português)	Nota	Início	Fim
01		01	SISTEMA HIDRÁULICO BRAÇO EXTENSÍVEL	VER 5R100 00.0	3243	
02		01	SISTEMA HIDRÁULICO DA LANÇA	VER 5R110 00.0	3243	
03		01	SISTEMA HIDRÁULICO DE GIRO - MODIFICAÇÕES	VER 5R200 00.0	3243	

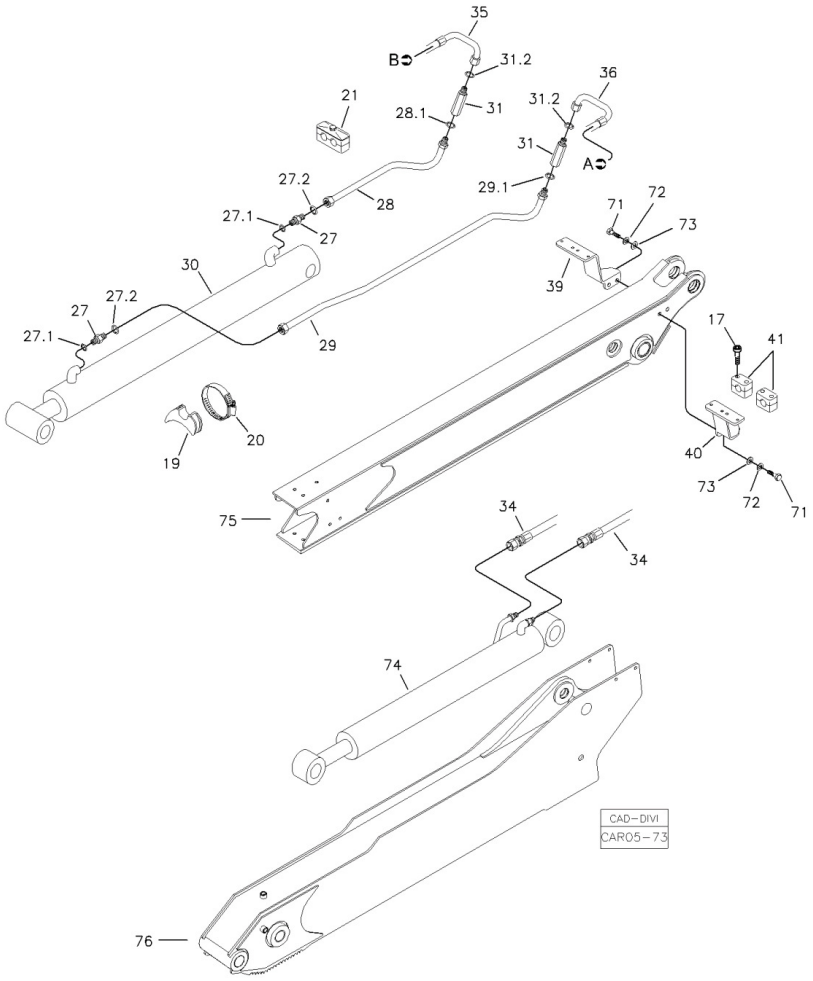

Fig.	Código	Qtd	Descrição (português)	Nota	Início	Fim
17	210007141	20	PARAFUSO ALLEN		3243	
19	219000271	01	ABRAÇADEIRA		3243	
20	210001068	01	ABRAÇADEIRA		3243	
21	219000274	01	ABRAÇADEIRA		3243	
27	219000449	02	UNIÃO MACHO		3243	
27.1	219000985	02	ANEL VEDAÇÃO		3243	
27.2	219000315	02	ANEL VEDAÇÃO		3243	
28	219001807	01	TUBO MENOR		3243	
28.1	219000315	02	ANEL VEDAÇÃO		3243	
29	219001808	01	TUBO MAIOR		3243	
29.1	219000315	02	ANEL VEDAÇÃO		3243	
30	219001792	01	CILINDRO COMPLETO	VER 5R110 00.0	3243	
31	219001833	02	ADAPTADOR		3243	
31.2	219000986	02	ANEL VEDAÇÃO		3243	
34	219001836	02	MANGUEIRA CILINDRO CAÇAMBA		3243	
35	219001837	01	MANGUEIRA ESQUERDA		3243	
36	219001838	01	MANGUEIRA DIREITA		3243	
39	370060742	01	SUPORTE LATERAL DIREITO		3243	
40	370060743	01	SUPORTE LATERAL ESQUERDO		3243	
41	219000273	05	ABRAÇADEIRA		3243	
71	210003920	04	PARAFUSO SEXT.		3243	

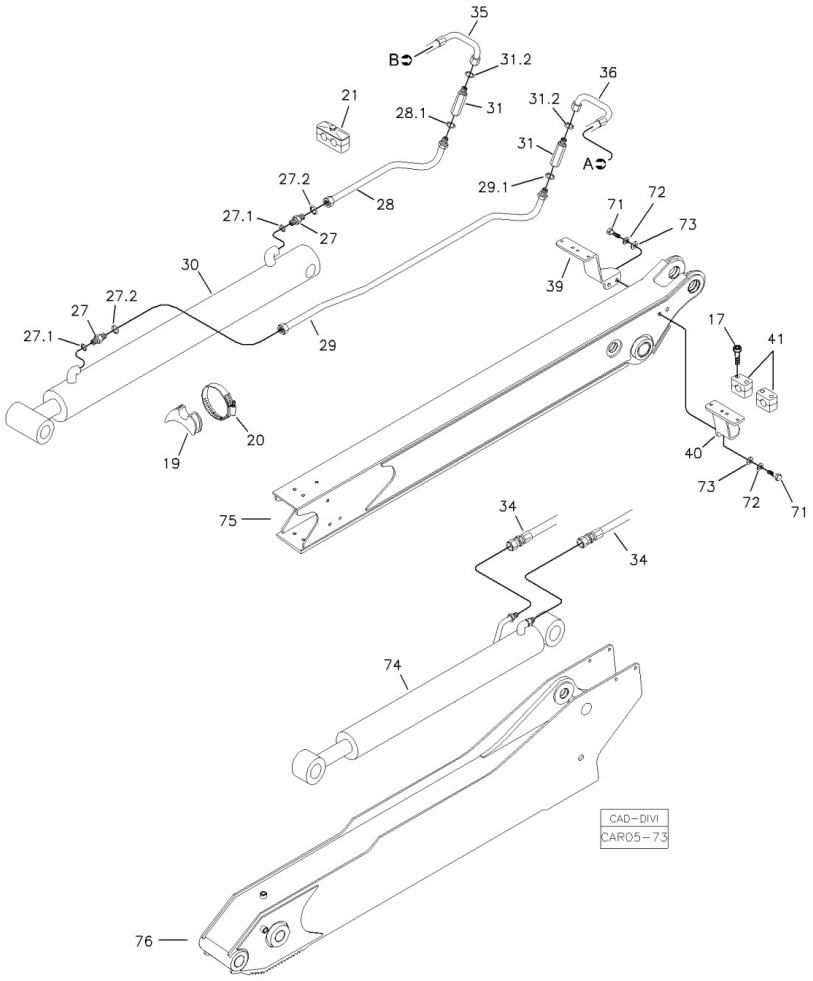

Fig.	Código	Qtd	Descrição (português)	Nota	Início	Fim
72	210002190	04	ARRUELA PRESSÃO		3243	
73	210002025	04	ARRUELA 10,0MM		3243	
74	219002213	01	CILINDRO COMPLETO	VER 5H010 00.0	3243	
75	370360110	01	BRAÇO INTERNO	VER 1L000 00.0	3243	
76	370360109	01	BRAÇO EXTERNO	VER 1L000 00.0	3243	

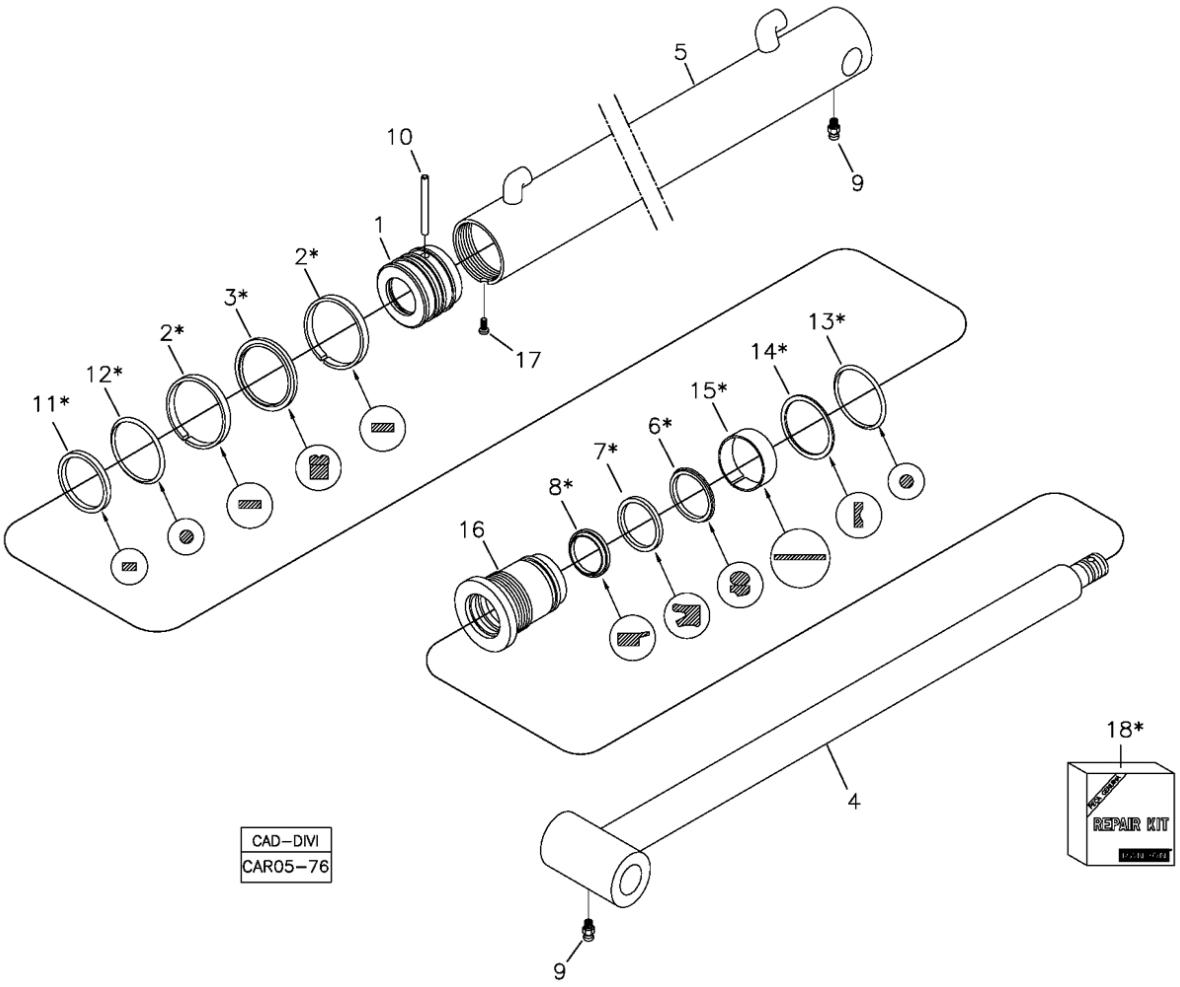

Fig.	Código	Qtd	Descrição (português)	Nota	Início	Fim
00	219001792	01	CILINDRO COMPLETO		3243	
01	219001935	01	EMBOLO		3243	
04	219001936	01	CONJUNTO DA HASTE		3243	
05	219001937	01	CONJUNTO DA CAMISA		3243	
09	211200000	02	GRAXEIRA RETA 1/8"		3243	
10	219001938	01	PINO		3243	
16	219001939	01	GUIA		3243	
17	219001363	01	PARAFUSO TRAVA		3243	
18	219001940	01	REPARO VEDAÇÃO		3243	

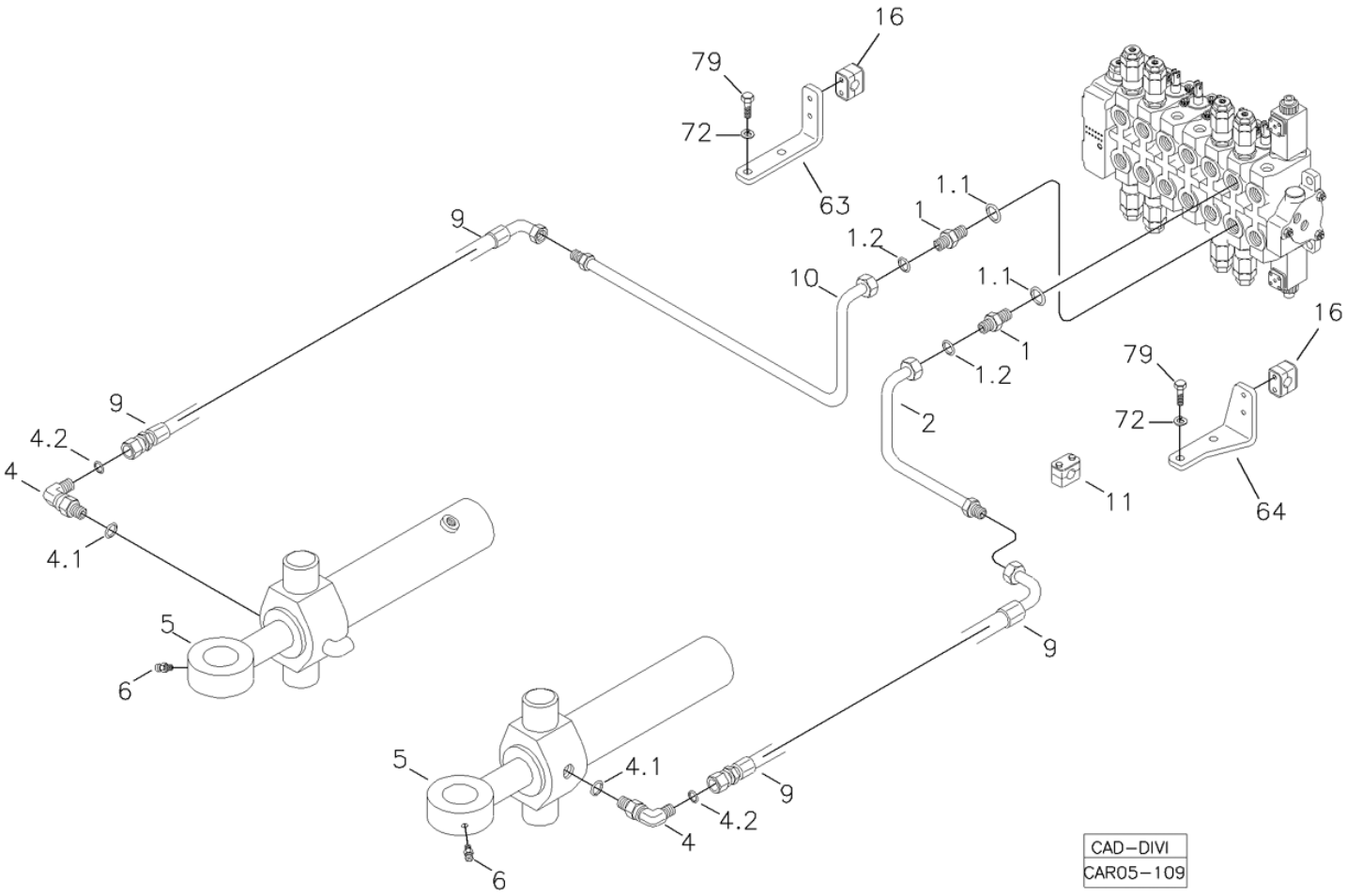

Fig.	Código	Qtd	Descrição (português)	Nota	Início	Fim
01	219001517	04	CONEXÃO		3243	
01.1	219000986	01	ANEL VEDAÇÃO		3243	
01.2	219000314	01	ANEL VEDAÇÃO		3243	
02	219002241	01	TUBO MENOR		3243	
04	219000237	02	JOELHO		3243	
04.1	219000986	01	ANEL VEDAÇÃO		3243	
04.2	219000315	01	ANEL VEDAÇÃO		3243	
05		02	CILINDRO GIRO	VER 5I010 00.0	3243	
06	211200037	04	GRAXEIRA		3243	
09	219002242	02	MANGUEIRA		3243	
10	219002240	01	TUBO MAIOR		3243	
63	370070147	01	SUPORTE		3243	
64	370070215	01	SUPORTE		3243	
72	210002200	02	ARRUELA PRESSÃO		3243	
79	210004040	02	PARAFUSO		3243	

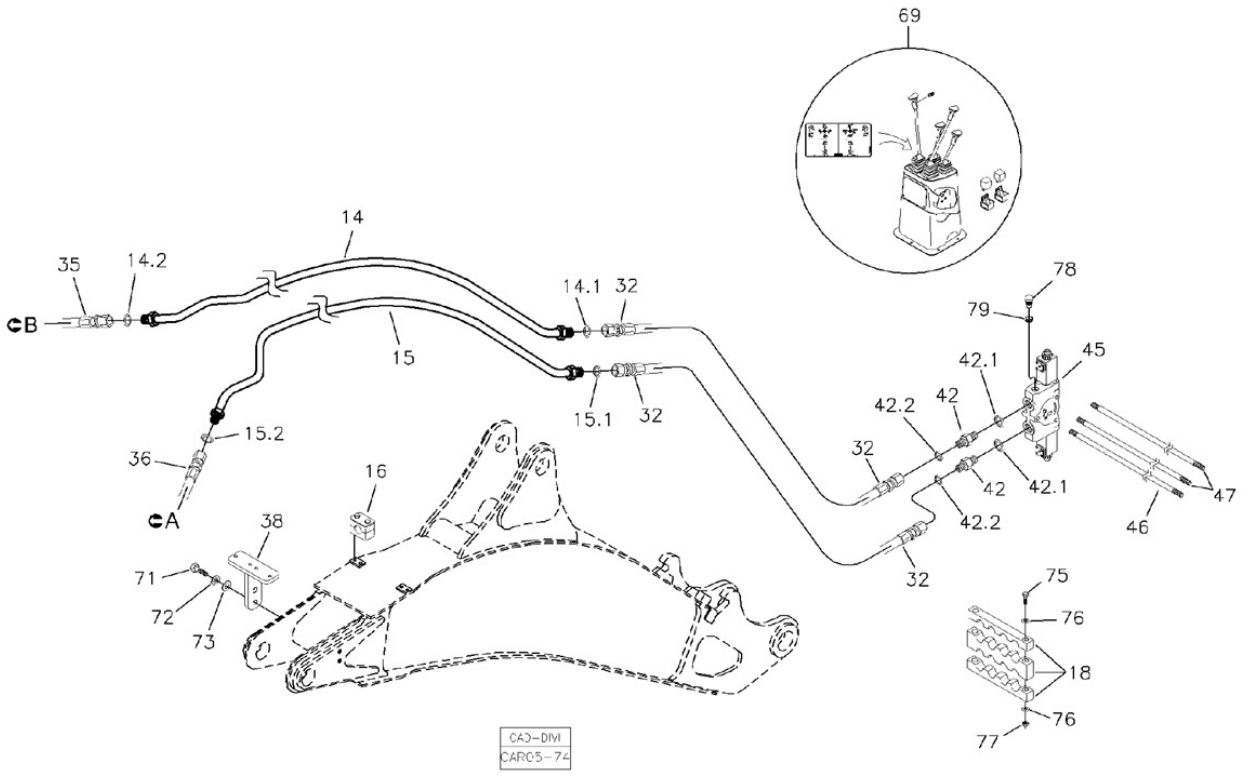

Fig.	Código	Qtd	Descrição (português)	Nota	Início	Fim
14	219001917	01	TUBO ABERTURA CILINDRO		3243	
14.1	219000315	04	ANEL VEDAÇÃO		3243	
14.2	219000315	04	ANEL VEDAÇÃO		3243	
15	219001916	01	TUBO FECHAMENTO CILINDRO		3243	
15.1	219000315	04	ANEL VEDAÇÃO		3243	
15.2	219000315	04	ANEL VEDAÇÃO		3243	
16	219000072	06	ABRAÇADEIRA		3243	
18	370060731	01	ABRAÇADEIRA 8 VIAS		3243	
32	219000207	02	MANGUEIRA		3243	
35	219001837	01	MANGUEIRA ESQUERDA		3243	
36	219001838	01	MANGUEIRA DIREITA		3243	
38	370060741	02	SUPORTE		3243	
42	219000227	02	UNIÃO MACHO		3243	
42.1	219000986	02	ANEL VEDAÇÃO		3243	
42.2	219000315	02	ANEL VEDAÇÃO		3243	
45	219001870	01	SEÇÃO COMANDO BRAÇO EXTENSIVO		3243	
45.1	219002018	02	SOLENOIDE		3243	
46	219001892	01	TIRANTE		3243	
47	219001893	02	TIRANTE		3243	
69		01	SISTEMA ELÉTRICO		3243	
71	210003920	04	PARAFUSO SEXT.		3243	

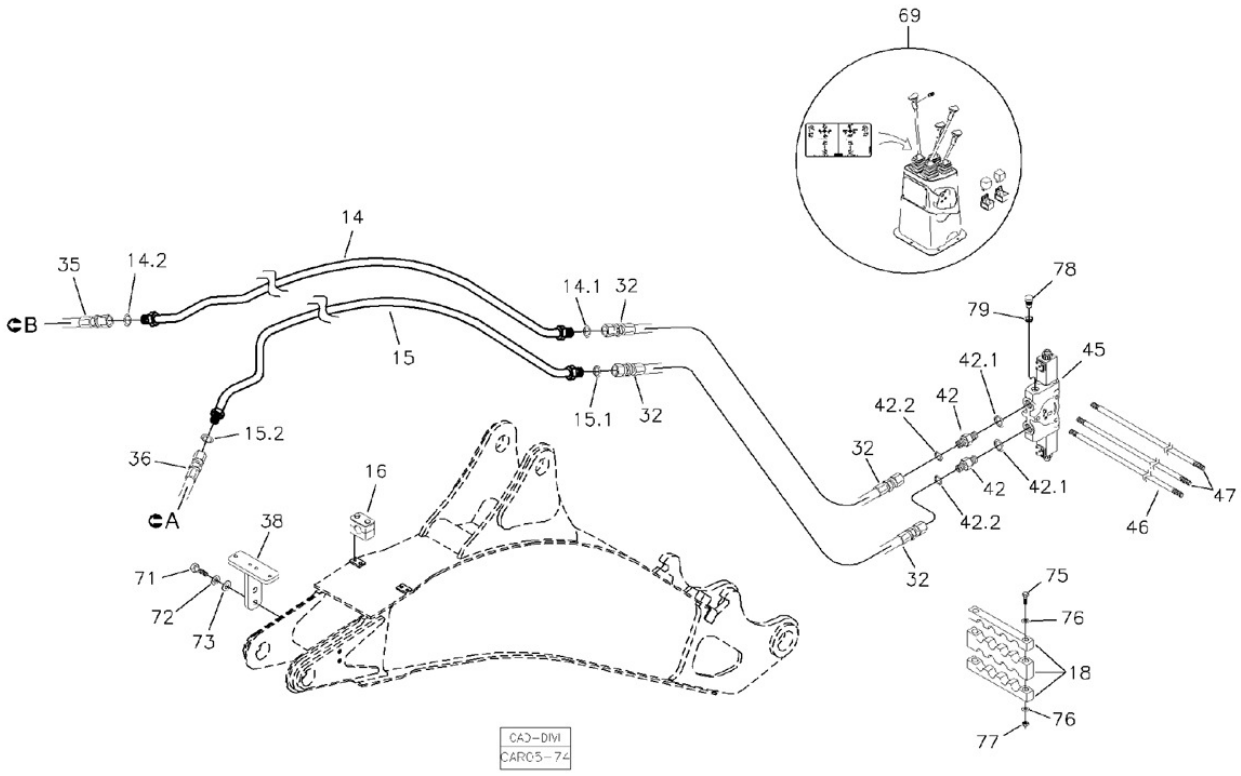

Fig.	Código	Qtd	Descrição (português)	Nota	Início	Fim
72	210002190	04	ARRUELA PRESSÃO		3243	
73	210002025	04	ARRUELA 10,0MM		3243	
75	210003863	02	PARAFUSO		3243	
76	210004472	04	ARRUELA		3243	
77	210005760	02	PORCA SEXT. AF		3243	
78	219002047	01	TAMPÃO		3243	
79	219001797	01	ANEL VEDAÇÃO		3243	

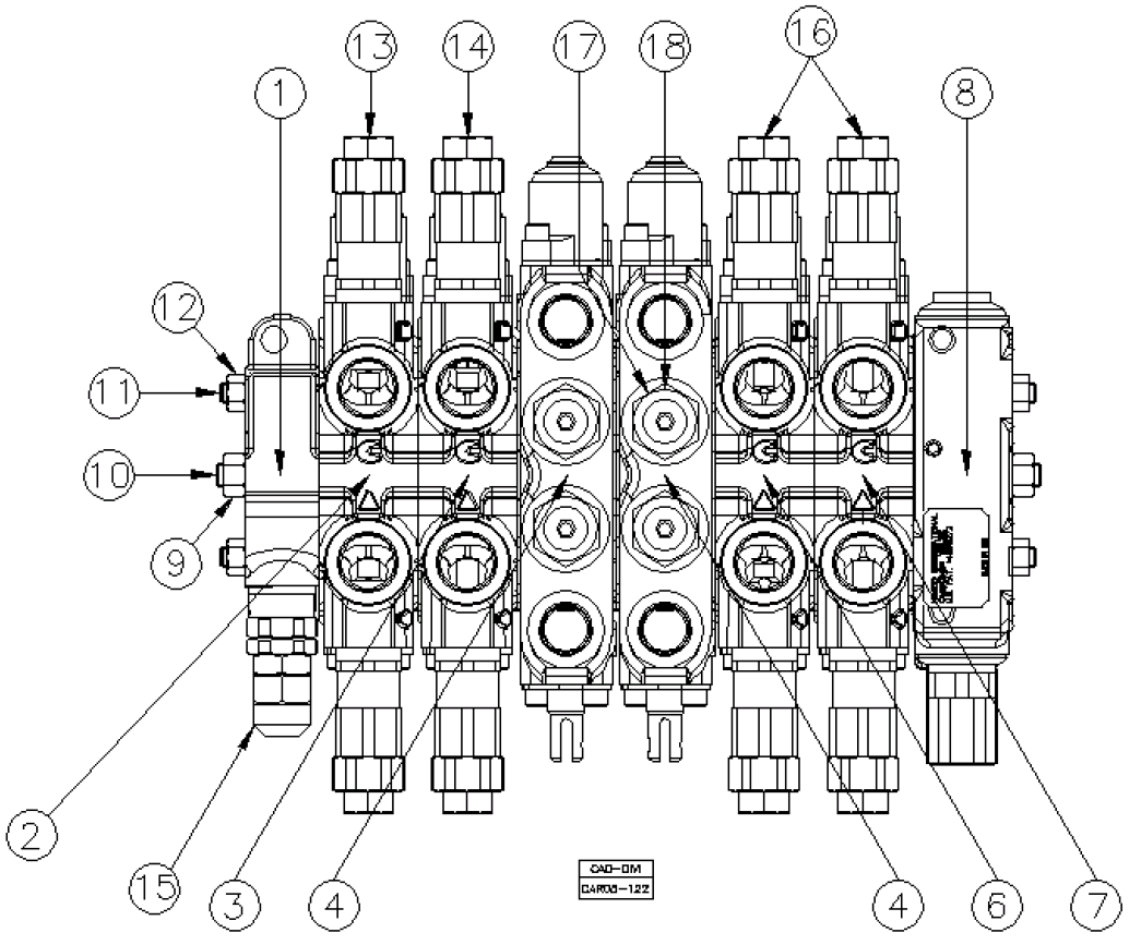

Fig.	Código	Qtd	Descrição (português)	Nota	Início	Fim
00	219002090	01	COMANDO HIDRAULICO RETROESCAVADEIRA		3243	
01		01	SEÇÃO ENTRADA	VER 5T100 00.0	3243	
02		01	MONTAGEM SEÇÃO GIRO	VER 5T100 01.0	3243	
03		01	MONTAGEM SEÇÃO LANÇA E BRAÇO	VER 5T100 02.0	3243	
04		01	MONTAGEM SEÇÃO ESTABILIZADORES	VER 5T100 04.0	3243	
06		01	MONTAGEM SEÇÃO DO BRAÇO	VER 5T100 03.0	3243	
07		01	MONTAGEM SEÇÃO CAÇAMBA	VER 5T100 05.0	3243	
08		01	SEÇÃO SAÍDA	VER 5T100 06.0	3243	
09	219001818	01	PORCA		3243	
10	219001883	01	TIRANTE		3243	
11	219001882	02	TIRANTE		3243	
12	219001819	02	PORCA		3243	
13		01	VÁLVULA ALÍVIO - CONJUNTO		3243	
14		01	VÁLVULA ALÍVIO - CONJUNTO		3243	
15	219002108	01	VÁLVULA DE ALÍVIO		3243	
16		02	VÁLVULA ALÍVIO - CONJUNTO	VER 5T100 07.0	3243	
17	219002314	04	VALVULA ALIVIO		3243	
18	219002427	04	BUJAO		3243	

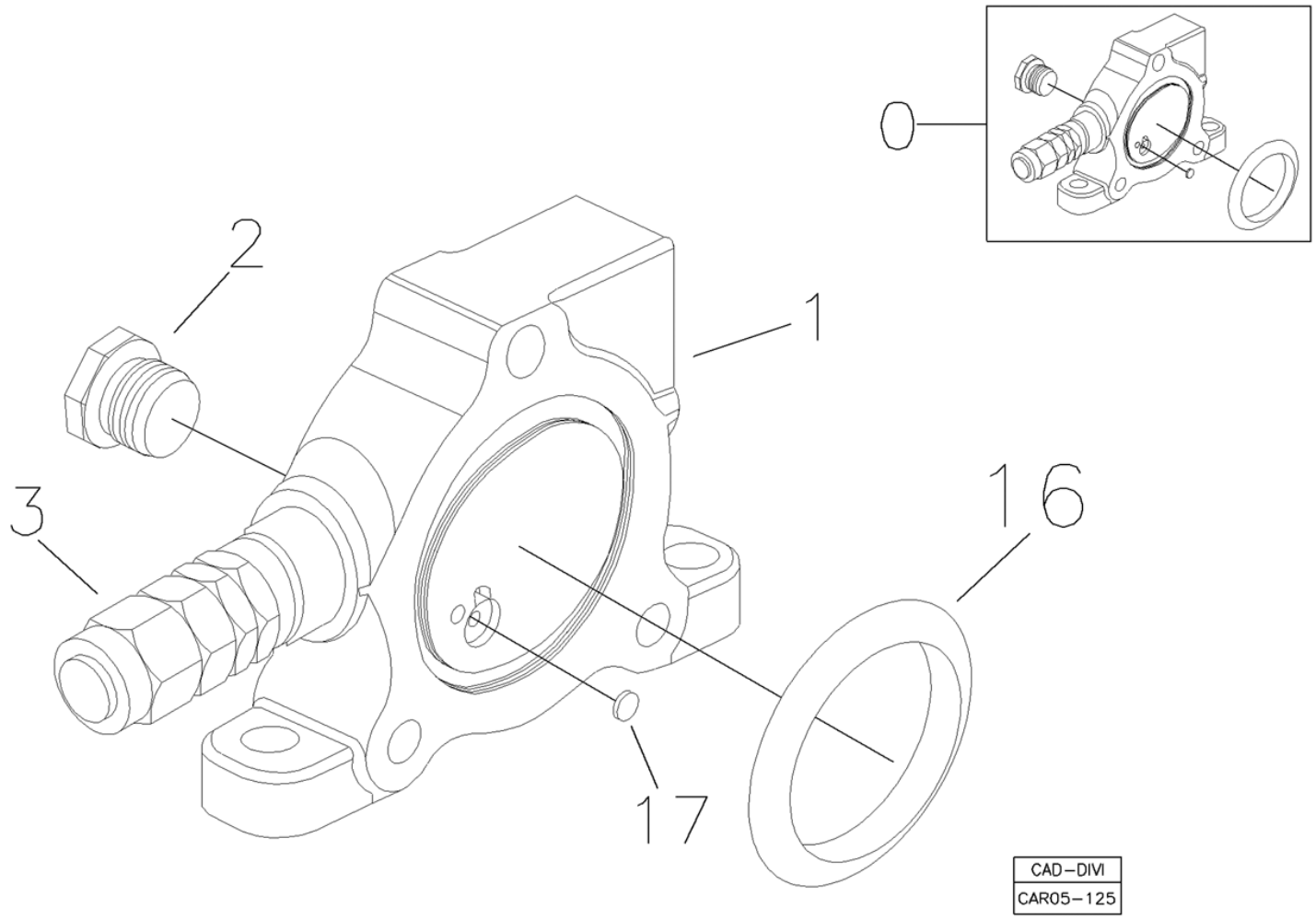

Fig.	Código	Qtd	Descrição (português)	Nota	Início	Fim
00	219002243	01	SEÇÃO ENTRADA COMPLETA		3243	
01		01	CARCAÇA	NFS	3243	
02	219002106	01	BUJÃO		3243	
03		01	VÁLVULA DE ALÍVIO		3243	
16	219001885	01	ANEL O		3243	
17	219001700	01	PASTILHA		3243	

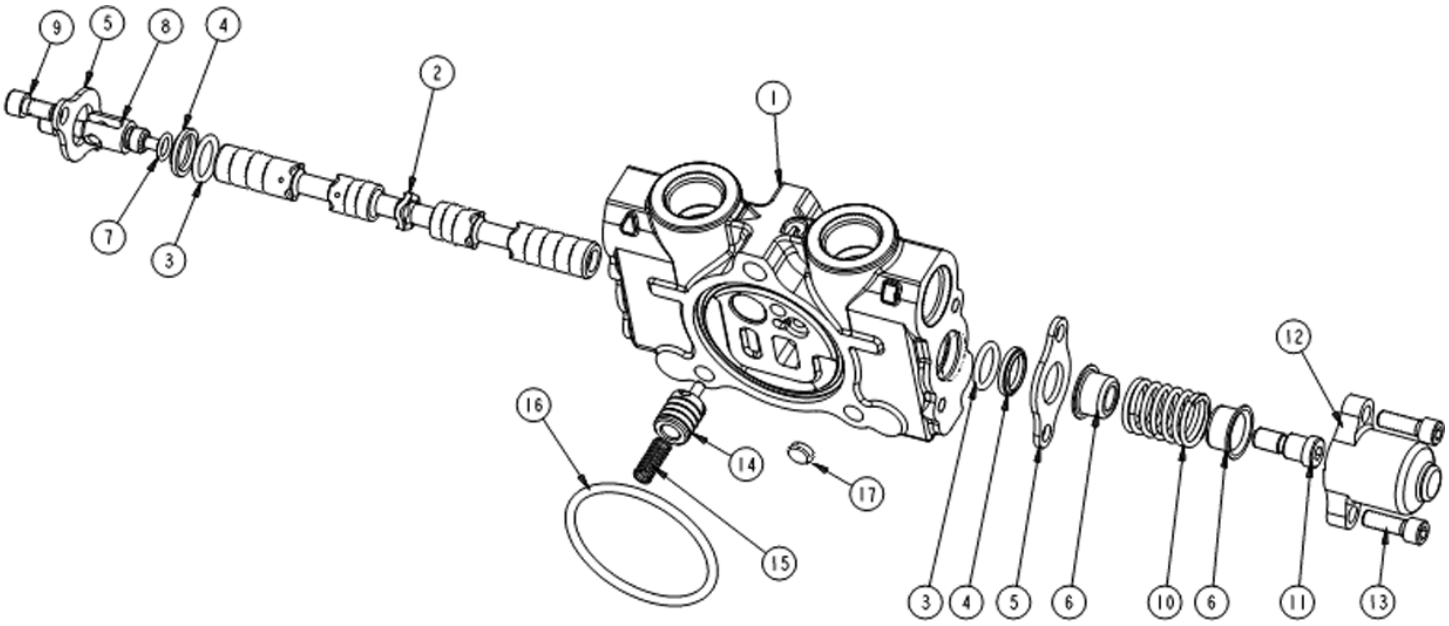

Fig.	Código	Qtd	Descrição (português)	Nota	Início	Fim
00	219002244	1	SEÇÃO COMPLETA		3243	
01		1	CARCAÇA		3243	
02		1	CARRETEL		3243	
03	219001705	2	ANEL O		3243	
04	219001706	2	ANEL RASPADOR		3243	
05	219001756	2	PLACA		3243	
06	219002252	2	ASSENTO MOLA		3243	
07	219001709	1	ANEL O		3243	
08	219001708	1	GARFO DO SPOOL		3243	
09	219001971	2	PARAFUSO		3243	
10	219001710	1	MOLA		3243	
11	219002251	1	PARAFUSO		3243	
12	219001974	1	TAMPA		3243	
13	219001975	2	PARAFUSO		3243	
14	219001701	1	COMPENSADOR		3243	
15	219001702	1	MOLA		3243	
16	219001885	1	ANEL O		3243	
17	219001700	1	PASTILHA		3243	

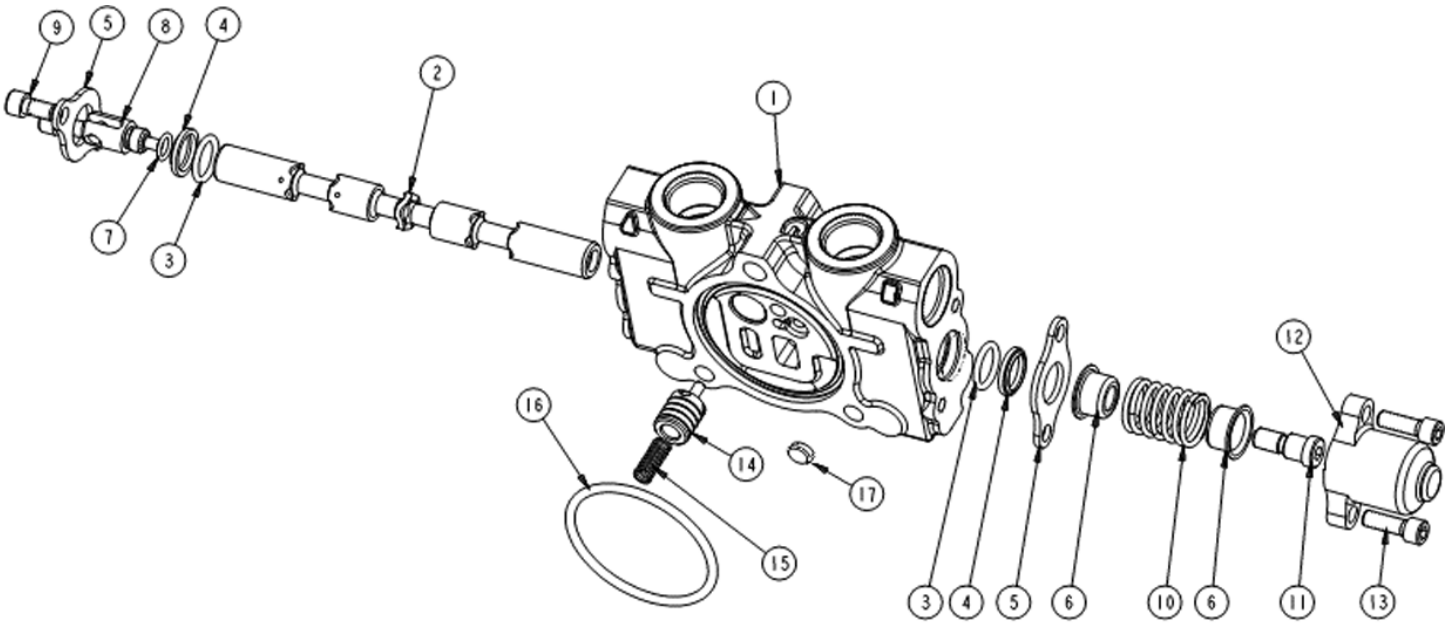

Fig.	Código	Qtd	Descrição (português)	Nota	Início	Fim
00	219002245	01	SEÇÃO COMPLETA		3243	
01		01	CARCAÇA		3243	
02		01	CARRETEL		3243	
03	219001705	02	ANEL O		3243	
04	219001706	02	ANEL RASPADOR		3243	
05	219001756	02	PLACA		3243	
06	219002001	02	ASSENTO MOLA		3243	
07	219001709	01	ANEL O		3243	
08	219001708	01	GARFO DO SPOOL		3243	
09	219001971	02	PARAFUSO		3243	
10	219001710	01	MOLA		3243	
11	219002251	01	PARAFUSO		3243	
12	219001974	01	TAMPA		3243	
13	219001975	02	PARAFUSO		3243	
14	219001701	01	COMPENSADOR		3243	
15	219001702	01	MOLA		3243	
16	219001885	01	ANEL O		3243	
17	219001700	01	PASTILHA		3243	

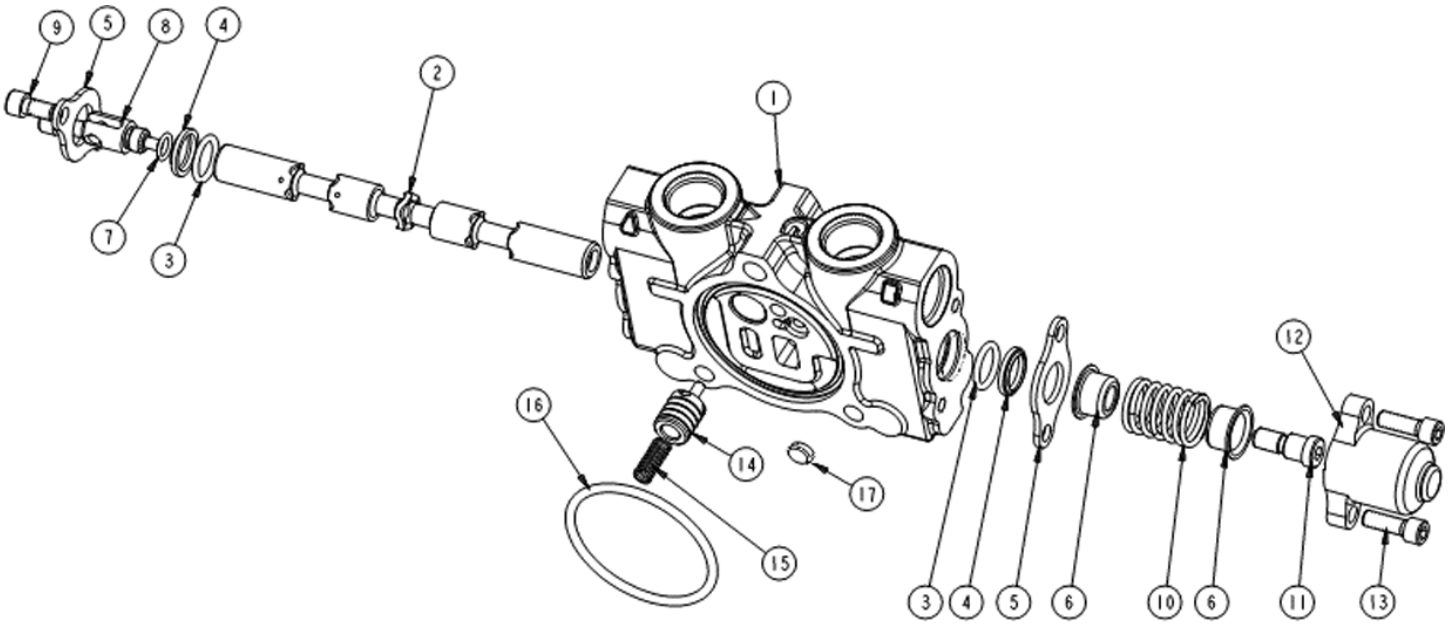

Fig.	Código	Qtd	Descrição (português)	Nota	Início	Fim
00	219002247	01	SEÇÃO COMPLETA		3243	
01		01	CARCAÇA		3243	
02		01	CARRETEL		3243	
03	219001705	02	ANEL O		3243	
04	219001706	02	ANEL RASPADOR		3243	
05	219001756	02	PLACA		3243	
06	219002001	02	ASSENTO MOLA		3243	
07	219001709	01	ANEL O		3243	
08	219001708	01	GARFO DO SPOOL		3243	
09	219001971	02	PARAFUSO		3243	
10	219001710	01	MOLA		3243	
11	219002251	01	PARAFUSO		3243	
12	219001974	01	TAMPA		3243	
13	219001975	02	PARAFUSO		3243	
14	219001701	01	COMPENSADOR		3243	
15	219001702	01	MOLA		3243	
16	219001885	01	ANEL O		3243	
17		01	PASTILHA		3243	

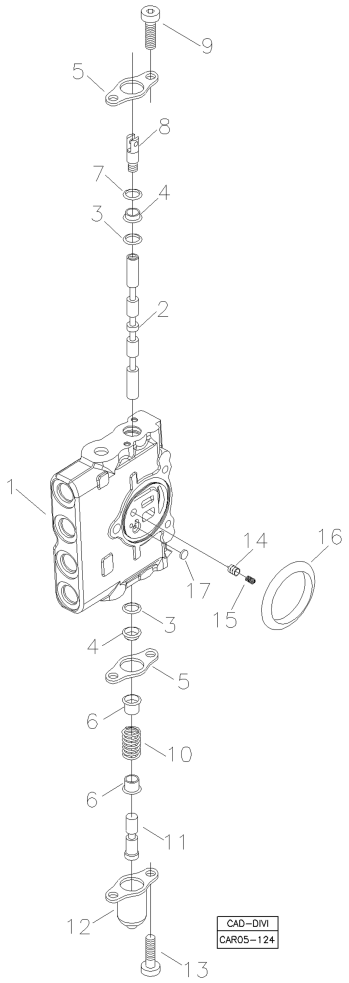

Fig.	Código	Qtd	Descrição (português)	Nota	Início	Fim
00	219002246	01	SEÇÃO COMPLETA		3243	
01		01	CARCAÇA		3243	
02		01	CARRETEL		3243	
03	219001705	02	ANEL O		3243	
04	219001706	02	ANEL RASPADOR		3243	
05	219001756	02	PLACA		3243	
06	219002252	02	ASSENTO MOLA		3243	
07	219001709	01	ANEL O		3243	
08	219001708	01	GARFO DO SPOOL		3243	
09	219001971	02	PARAFUSO		3243	
10	219001710	01	MOLA		3243	
11	219002251	01	PARAFUSO		3243	
12	219001974	01	TAMPA		3243	
13	219001975	02	PARAFUSO		3243	
14	219001701	01	COMPENSADOR		3243	
15	219001702	01	MOLA		3243	
16	219001885	01	ANEL O		3243	
17	219001700	01	PASTILHA		3243	

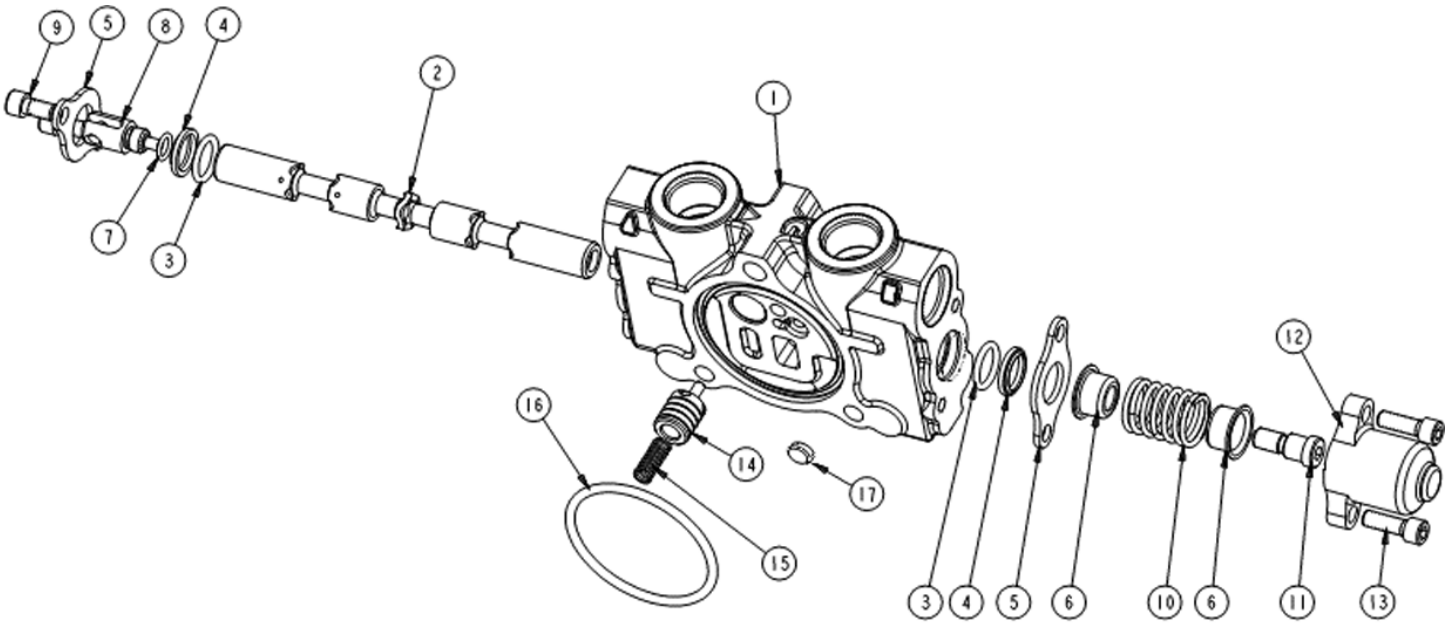

Fig.	Código	Qtd	Descrição (português)	Nota	Início	Fim
00	219002247	01	SEÇÃO COMPLETA		3243	
01		01	CARCAÇA		3243	
02		01	CARRETEL		3243	
03	219001705	02	ANEL O		3243	
04	219001706	02	ANEL RASPADOR		3243	
05	219001756	02	PLACA		3243	
06	219002252	02	ASSENTO MOLA		3243	
07	219001709	01	ANEL O		3243	
08	219001708	01	GARFO DO SPOOL		3243	
09	219001971	02	PARAFUSO		3243	
10	219001710	01	MOLA		3243	
11	219002251	01	PARAFUSO		3243	
12	219001974	01	TAMPA		3243	
13	219001975	02	PARAFUSO		3243	
14	219001701	01	COMPENSADOR		3243	
15	219001702	01	MOLA		3243	
16	219001885	01	ANEL O		3243	
17	219001700	01	PASTILHA		3243	

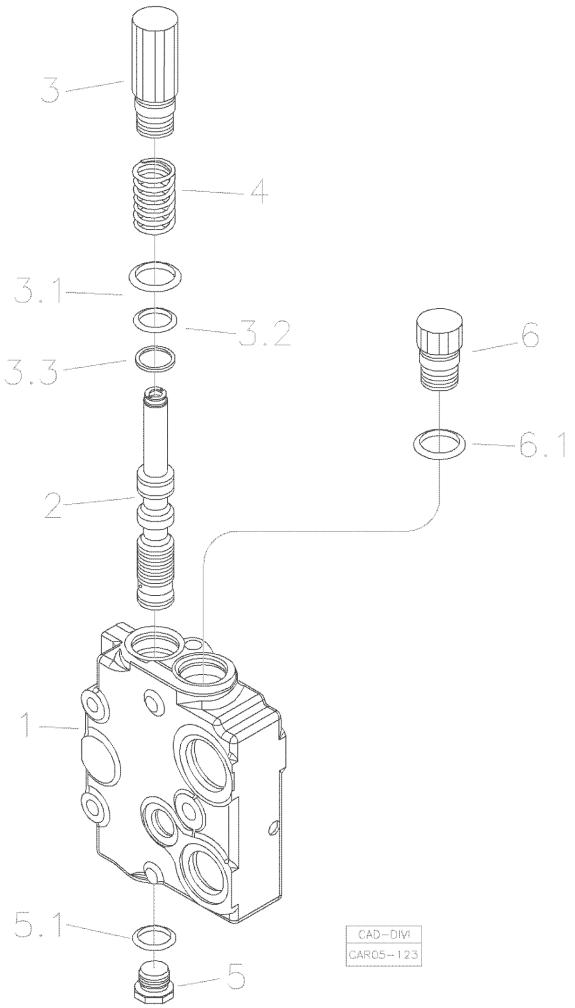

Fig.	Código	Qtd	Descrição (português)	Nota	Início	Fim
00	219002248	01	SEÇÃO SAÍDA COMPLETA		3243	
01		01	CARCAÇA		3243	
02		01	CARRETEL		3243	
03	219002250	01	CONJUNTO BUJÃO		3243	
03.1		01	ANEL O		3243	
03.2		01	ANEL O		3243	
03.3		01	ANEL ENCOSTO		3243	
04	219001977	01	MOLA		3243	
05	219002249	01	BUJÃO		3243	
05.1		01	ANEL O		3243	
06	219001987	01	BUJÃO		3243	
06.1		01	ANEL O		3243	

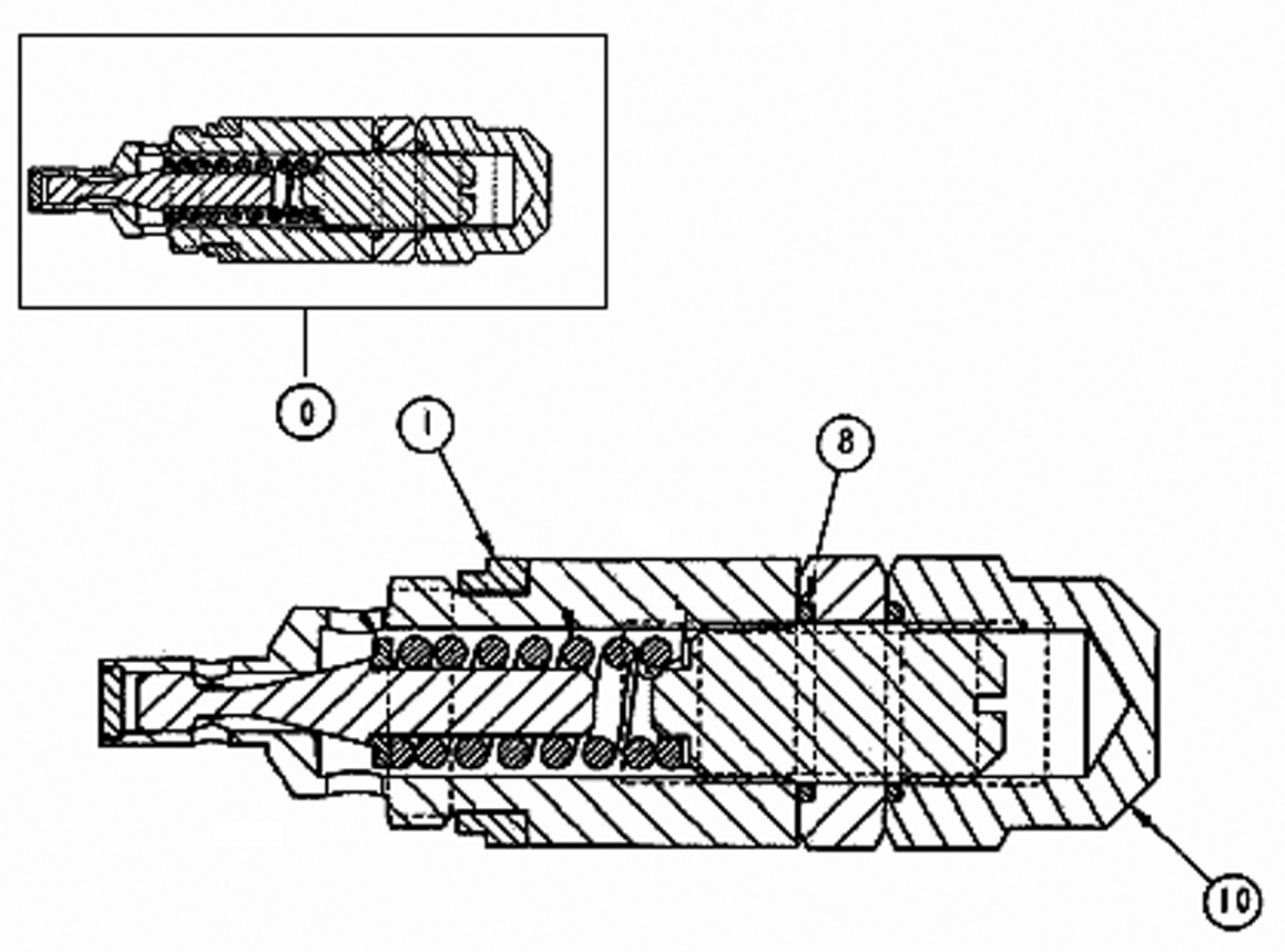

Fig.	Código	Qtd	Descrição (português)	Nota	Início	Fim
00	219002108	01	VÁLVULA DE ALÍVIO	3100PSI	3243	
01	219001797	01	ANEL VEDAÇÃO		3243	
08	219002296	02	ANEL O		3243	
10	219002112	01	PORCA ESPECIAL		3243	

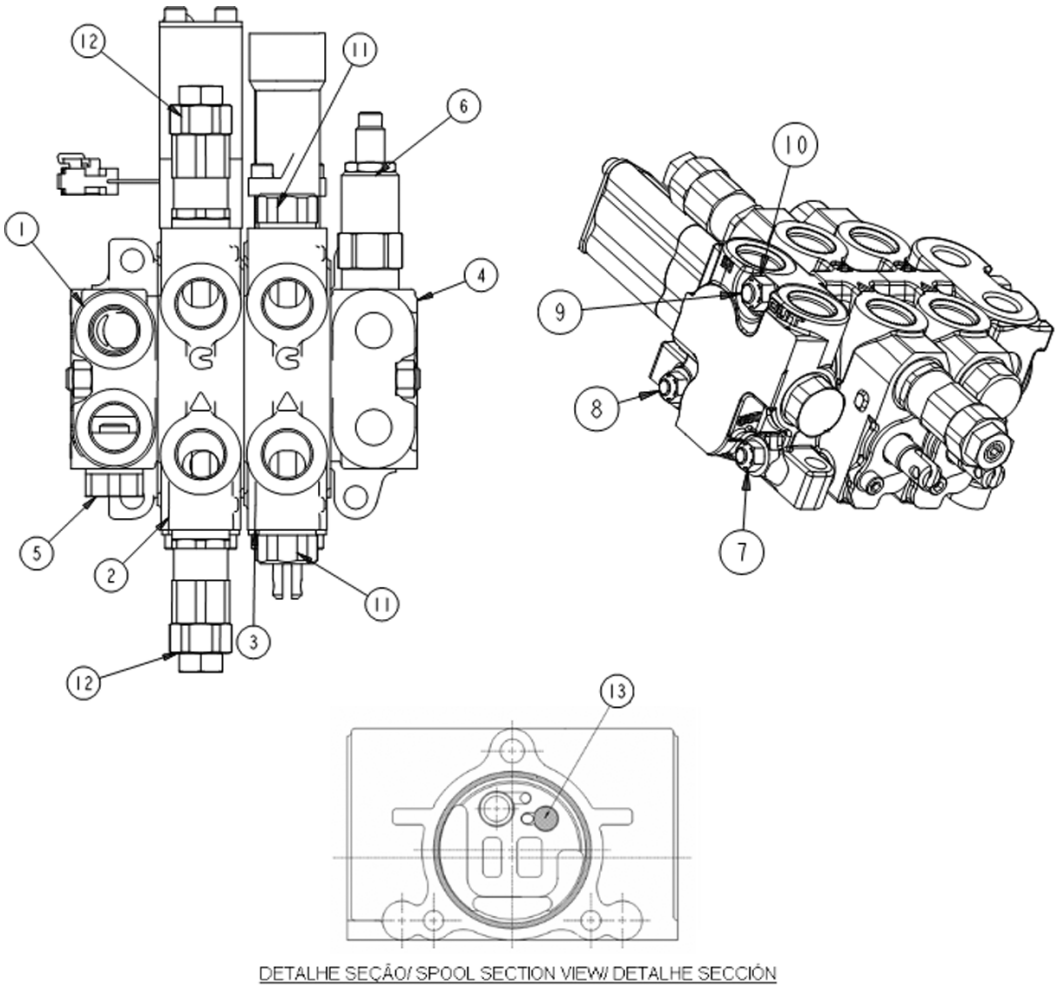

DETALHE SEÇÃO/ SPOOL SECTION VIEW/ DETALHE SECCIÓN

Fig.	Código	Qtd	Descrição (português)	Nota	Início	Fim
00	219002091	01	COMANDO HIDRÁULICO CARREGADEIRA HUSCO		3243	
01		01	SEÇÃO ENTRADA	VER 5T200 01.0	3243	
02		01	SEÇÃO DA CAÇAMBA	VER 5T200 02.0	3243	
03		01	SEÇÃO DE LEVANTAMENTO	VER 5T200 03.0	3243	
04		01	SEÇÃO SAÍDA	VER 5T200 04.0	3243	
05		01	BUJÃO		3243	
06		01	VÁLVULA REDUTORA PRESSÃO	VER 5T200 05.0	3243	
07	219001819	04	PORCA	5/16"	3243	
08	219001842	02	TIRANTE	5/16"	3243	
09	219001841	01	TIRANTE	3/8"	3243	
10	219001818	02	PORCA	3/8"	3243	
12		02	VÁLVULA ALÍVIO - CONJUNTO	VER 5T200 06.0	3243	
13	219001700	02	PASTILHA		3243	

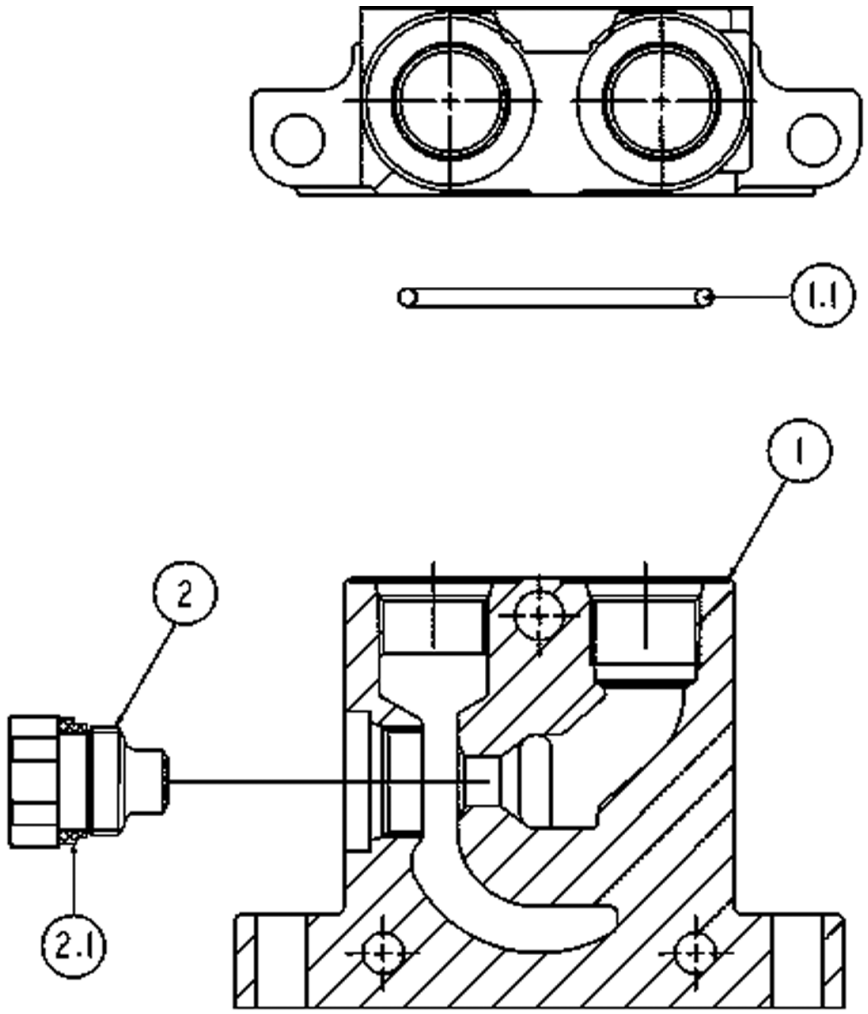

Fig.	Código	Qtd	Descrição (português)	Nota	Início	Fim
01	219001843	01	SEÇÃO ENTRADA		3243	
01.1	219001703	01	ANEL O		3243	
02	219001987	01	BUJÃO		3243	
02.1	219001990	01	ANEL VEDAÇÃO		3243	

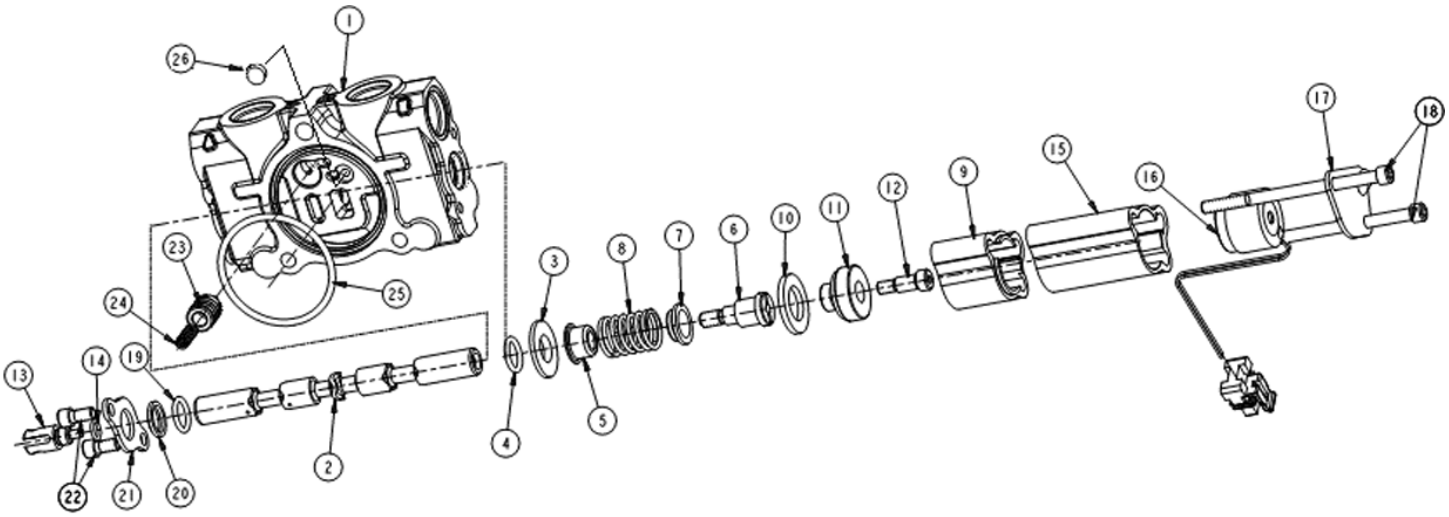

Fig.	Código	Qtd	Descrição (português)	Nota	Início	Fim
00	219001984	01	SEÇÃO CAÇAMBA COMPLETA		3243	
01		01	CARCAÇA		3243	
02		01	CARRETEL		3243	
03	219001991	01	ARRUELA		3243	
04	219001754	01	ANEL O		3243	
05	219001972	01	ASSENTO MOLA		3243	
06	219001992	01	PARAFUSO		3243	
07	219001993	01	ASSENTO MOLA		3243	
08	219001710	01	MOLA		3243	
09	219001994	01	LUVA		3243	
10	219001995	01	ARRUELA		3243	
11	219001997	01	VÁLVULA		3243	
12	219001998	01	PARAFUSO		3243	
13	219001708	01	GARFO DO SPOOL		3243	
14	219001709	01	ANEL O		3243	
15	219001753	01	LUVA		3243	
16	219001751	01	BOBINA MAGNÉTICA		3243	
17	219001999	01	TAMPA		3243	
18	219001752	02	PARAFUSO		3243	
19	219001754	01	ANEL O		3243	
20	219001706	01	ANEL RASPADOR		3243	

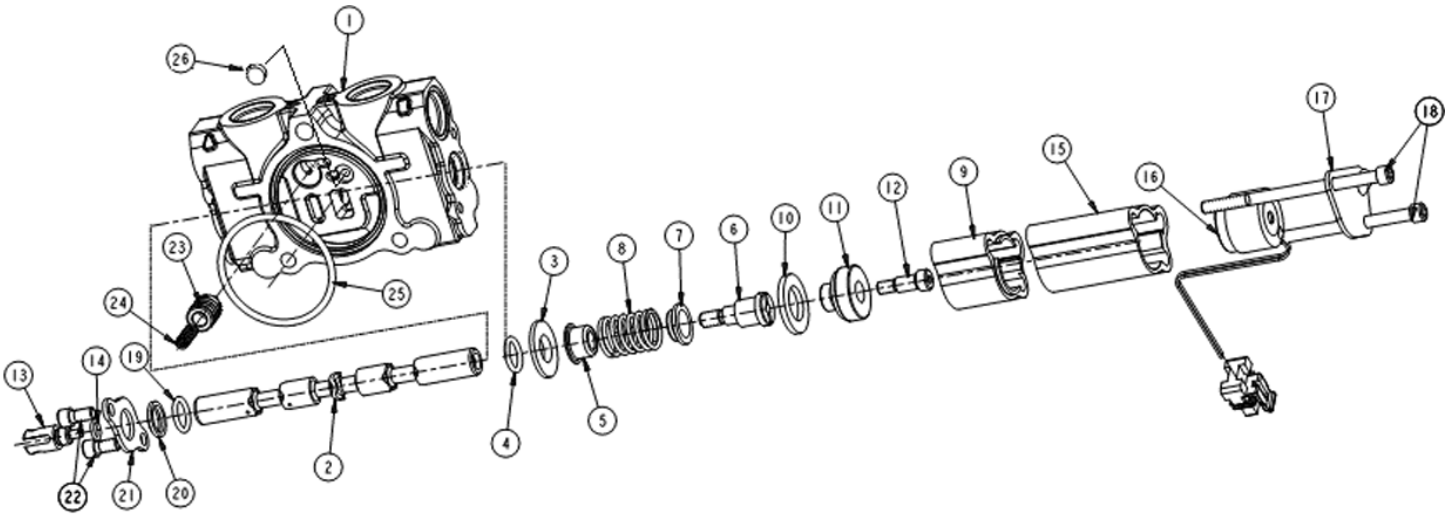

Fig.	Código	Qtd	Descrição (português)	Nota	Início	Fim
21	219001756	01	PLACA		3243	
22	219001971	02	PARAFUSO		3243	
23	219001701	01	COMPENSADOR		3243	
24	219001780	01	MOLA		3243	
25	219001703	01	ANEL O		3243	
26		01	PASTILHA		3243	

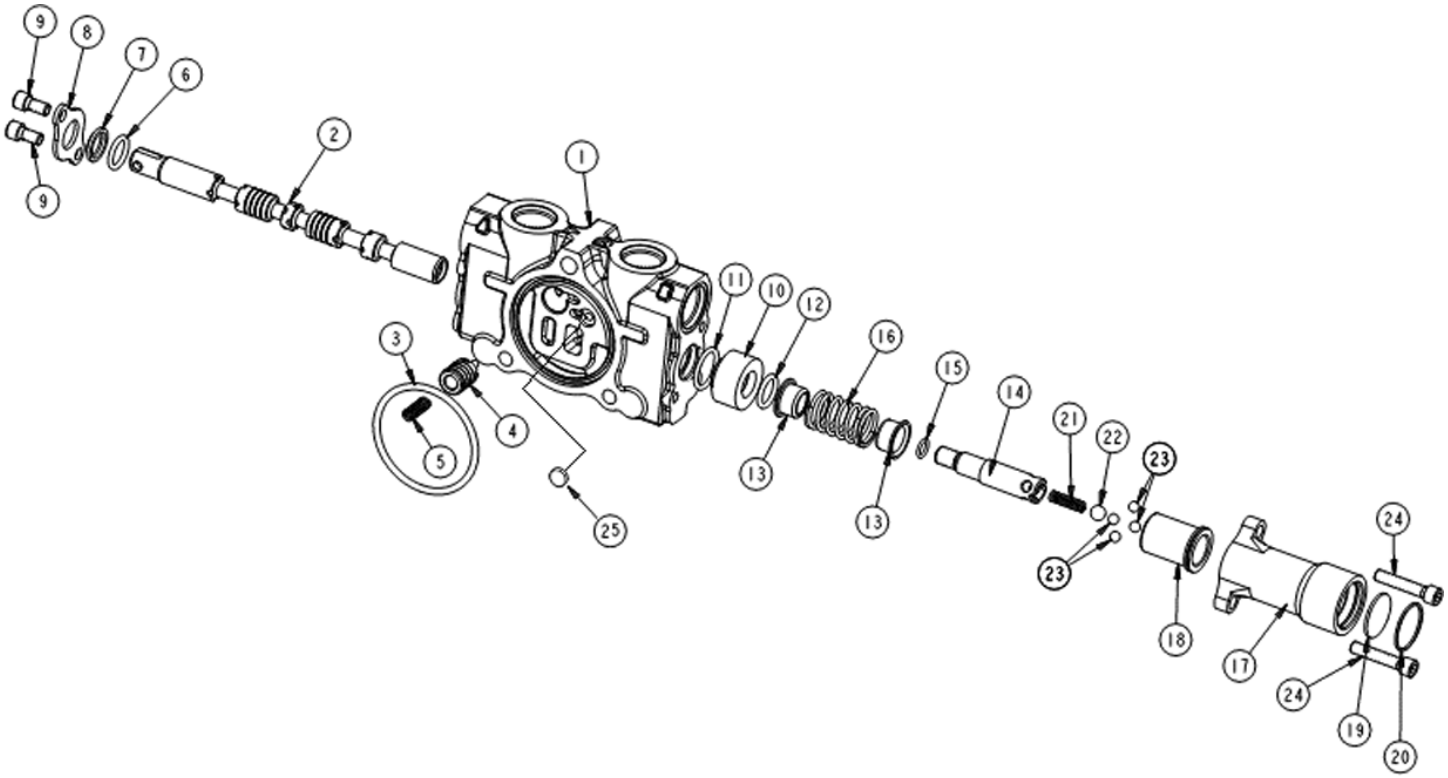

Fig.	Código	Qtd	Descrição (português)	Nota	Início	Fim
00	219002321	01	SEÇÃO LEVANTAMENTO COMPLETA		3243	
01		01	CARCAÇA		3243	
02		01	CARRETEL		3243	
03	219001703	01	ANEL O		3243	
04	219001701	01	COMPENSADOR		3243	
05	219001780	01	MOLA		3243	
06	219001754	01	ANEL O		3243	
07	219001706	01	ANEL RASPADOR		3243	
08	219001756	01	PLACA		3243	
09	219001971	02	PARAFUSO		3243	
10	219002000	01	ESPAÇADOR		3243	
11	219001845	01	ANEL O		3243	
12	219001754	01	ANEL O		3243	
13	219002001	02	ASSENTO MOLA		3243	
14	219001849	01	PINO GUIA		3243	
15	219001709	01	ANEL O		3243	
16	219002002	01	MOLA		3243	
17	219001851	01	CORPO		3243	
18	219001848	01	LUVA		3243	
19	219001850	01	ESPAÇADOR		3243	
20	219001852	01	ANEL RETENÇÃO		3243	

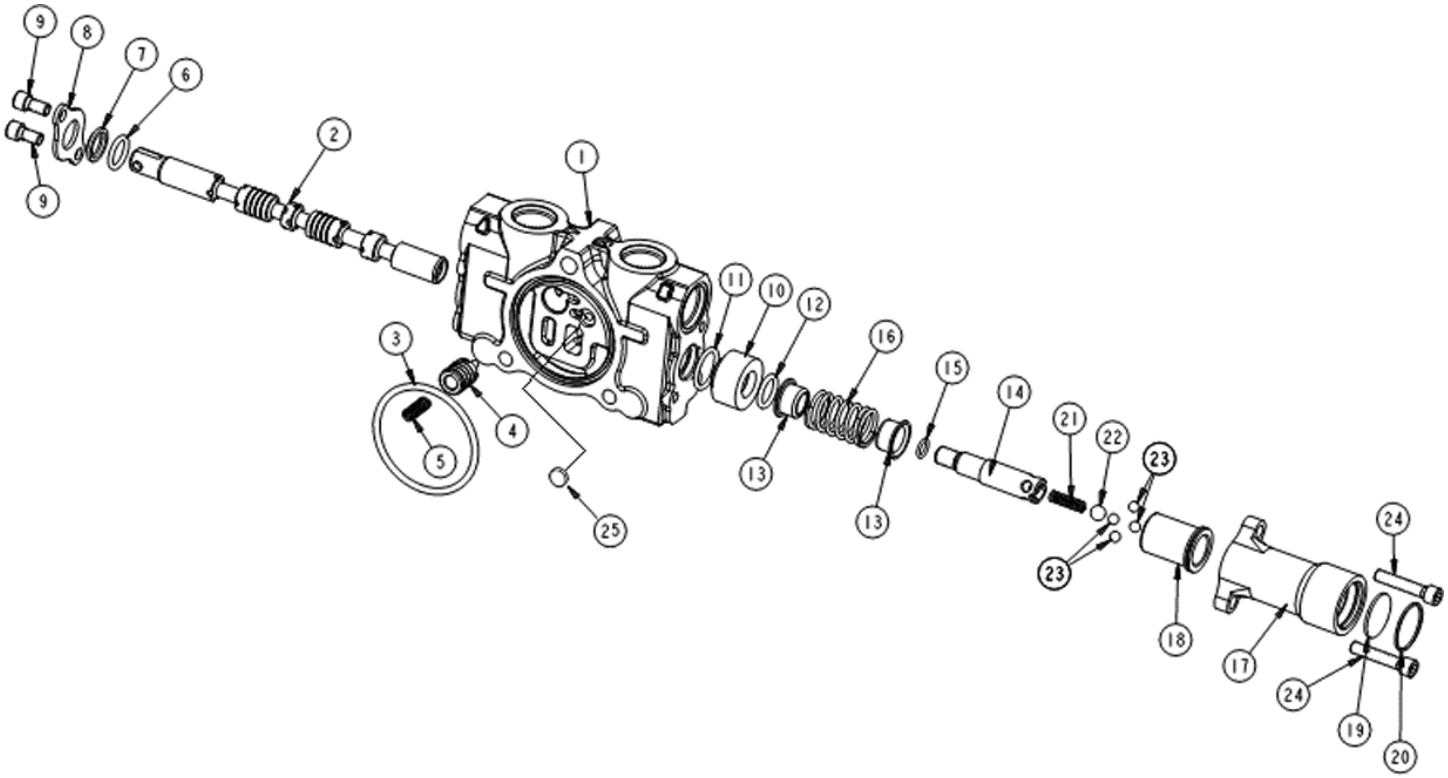

Fig.	Código	Qtd	Descrição (português)	Nota	Início	Fim
21	219002003	01	MOLA		3243	
22	219001847	01	ESFERA		3243	
23	219001846	04	ESFERA		3243	
24	219002004	02	PARAFUSO		3243	
25		01	PASTILHA		3243	

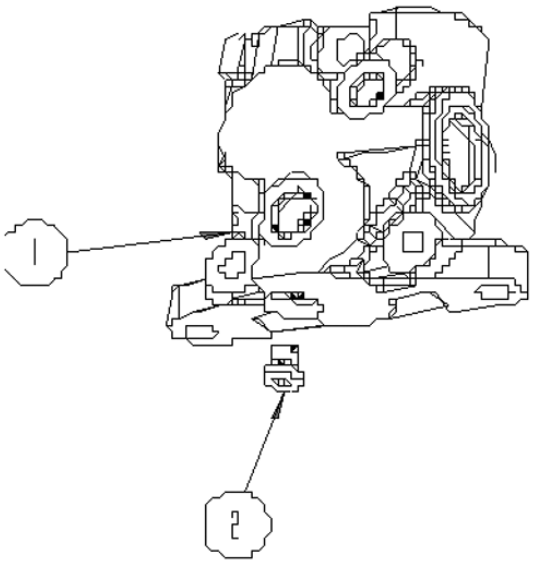

Fig.	Código	Qtd	Descrição (português)	Nota	Início	Fim
01	219001986	01	SEÇÃO SAÍDA		3243	
02	219002005	01	BUJÃO		3243	

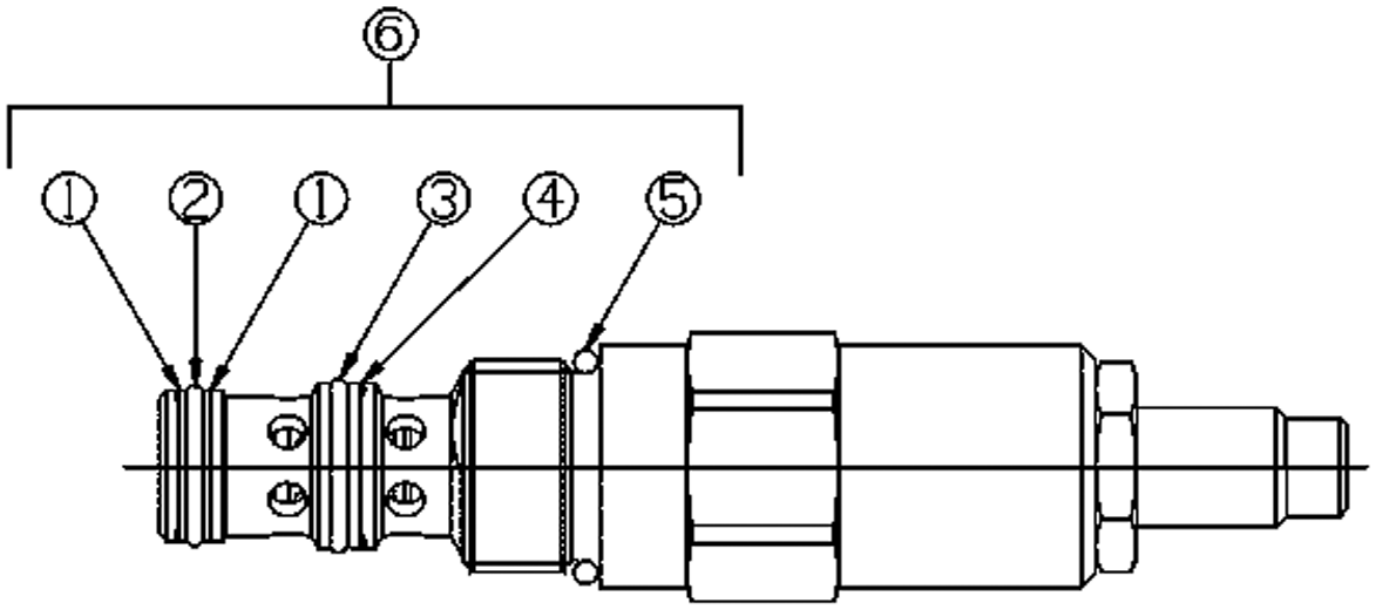

Fig.	Código	Qtd	Descrição (português)	Nota	Início	Fim
00	219001905	01	VÁLVULA COMPLETA		3243	
06	219001806	01	REPARO VEDAÇÃO		3243	

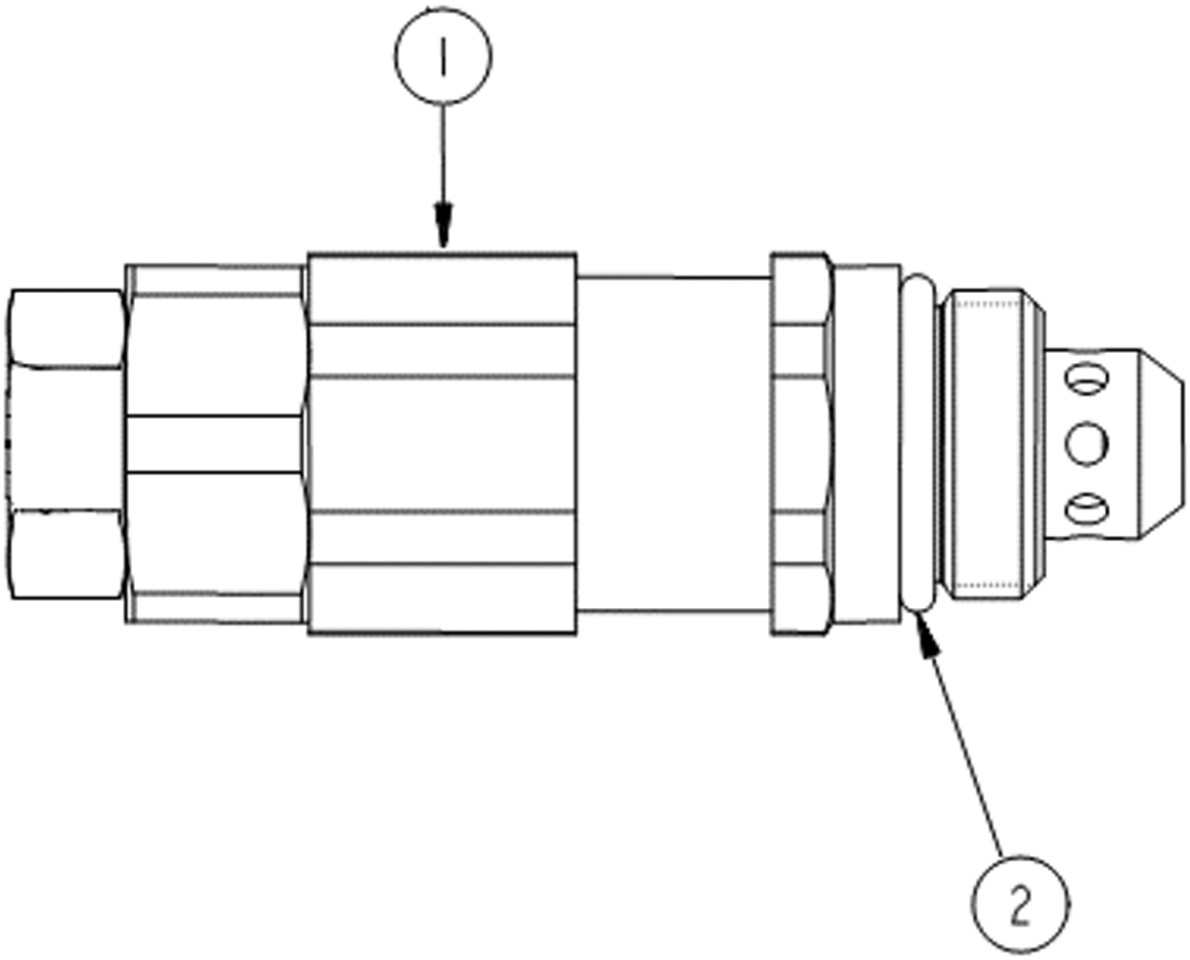

Fig.	Código	Qtd	Descrição (português)	Nota	Início	Fim
01	219002221	01	VÁLVULA ALÍVIO		3243	
02	219001983	01	ANEL O		3243	

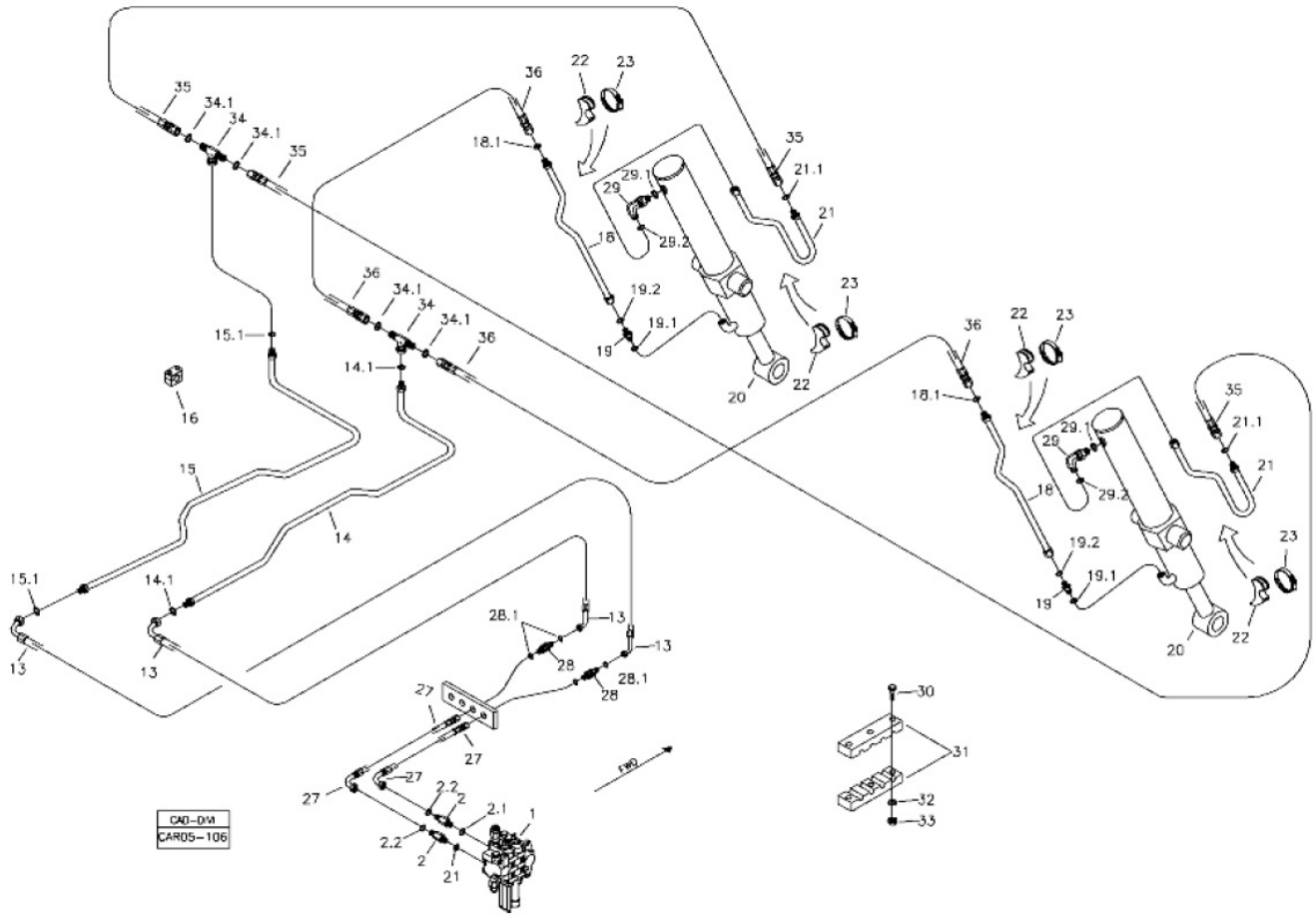

Fig.	Código	Qtd	Descrição (português)	Nota	Início	Fim
02	219001516	02	CONEXÃO		3243	
02.1	219000987	01	ANEL VEDAÇÃO		3243	
02.2	219000314	01	ANEL VEDAÇÃO		3243	
13	219002144	02	MANGUEIRA		3243	
14	219002173	01	TUBO		3243	
14.1	219000314	02	ANEL VEDAÇÃO		3243	
15	219002172	01	TUBO		3243	
15.1	219000314	02	ANEL VEDAÇÃO		3243	
16	219000072	06	ABRAÇADEIRA		3243	
18	219002168	02	TUBO		3243	
18.1	219000314	01	ANEL VEDAÇÃO		3243	
19	219000227	03	UNIÃO MACHO		3243	
19.1	219000986	01	ANEL VEDAÇÃO		3243	
19.2	219000315	01	ANEL VEDAÇÃO		3243	
20	219002332	02	CILINDRO HIDRAULICO	VER 5U100 00.0	3243	
21	219002228	02	TUBO		3243	
22	219000285	04	APOIO		3243	
23	210006234	04	ABRAÇADEIRA		3243	
26	211200000	01	GRAXEIRA RETA 1/8"		3243	
27	219002141	02	MANGUEIRA		3243	
28	219002140	02	UNIÃO DUPLA		3243	

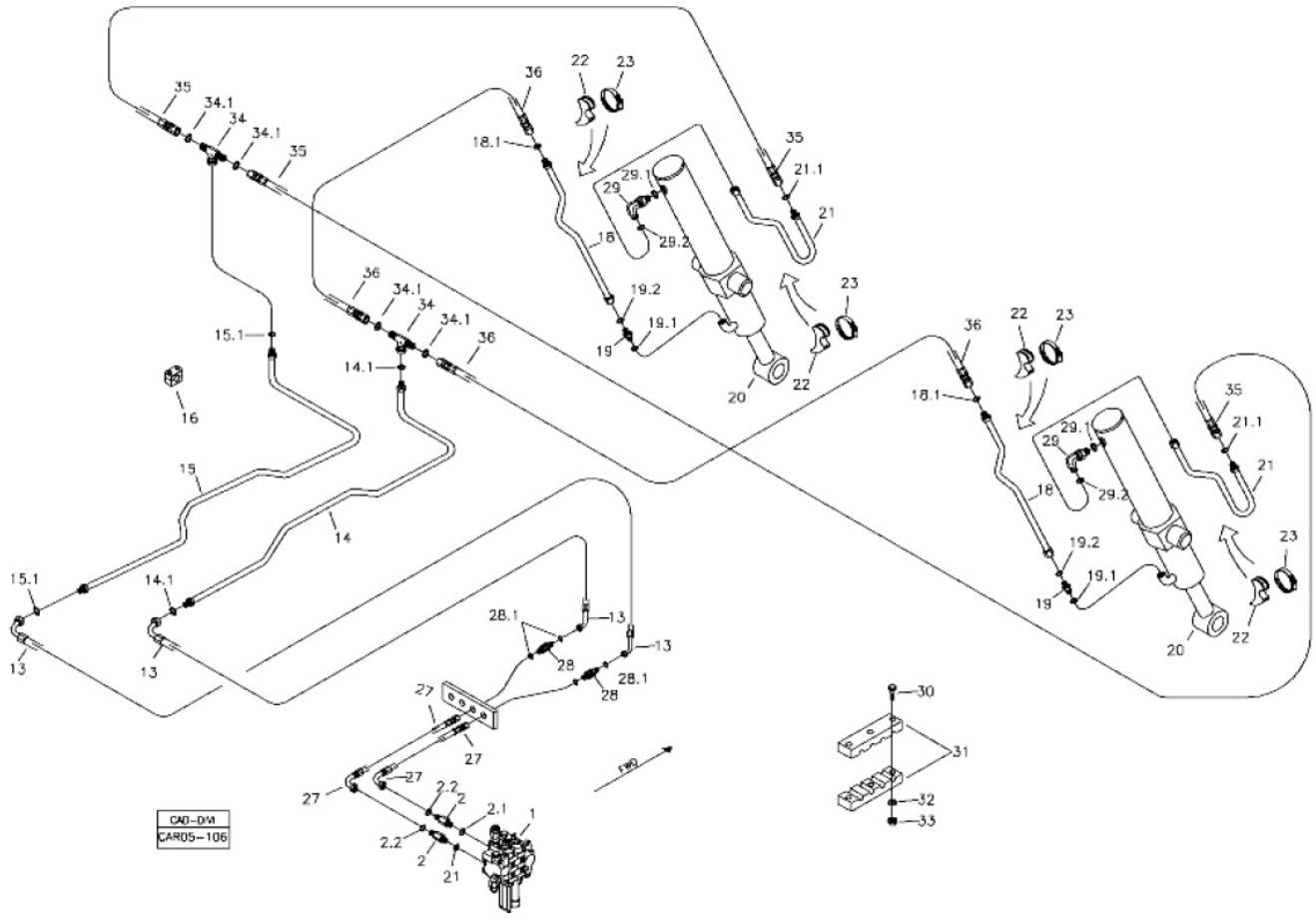

Fig.	Código	Qtd	Descrição (português)	Nota	Início	Fim
28.1	219000314	02	ANEL VEDAÇÃO		3243	
29	219000239	01	JOELHO		3243	
29.1	219000986	01	ANEL VEDAÇÃO		3243	
29.2	219000315	01	ANEL VEDAÇÃO		3243	
30	210002844	03	PARAFUSO		3243	
31	219002137	01	ABRAÇADEIRA		3243	
32	210002015	01	ARRUELA LISA		3243	
33	210005760	01	PORCA SEXT. AF		3243	
34	219002309	02	TE PORCA GIRATÓRIA		3243	
35	219002311	02	MANGUEIRA		3243	
36	219002310	02	MANGUEIRA		3243	

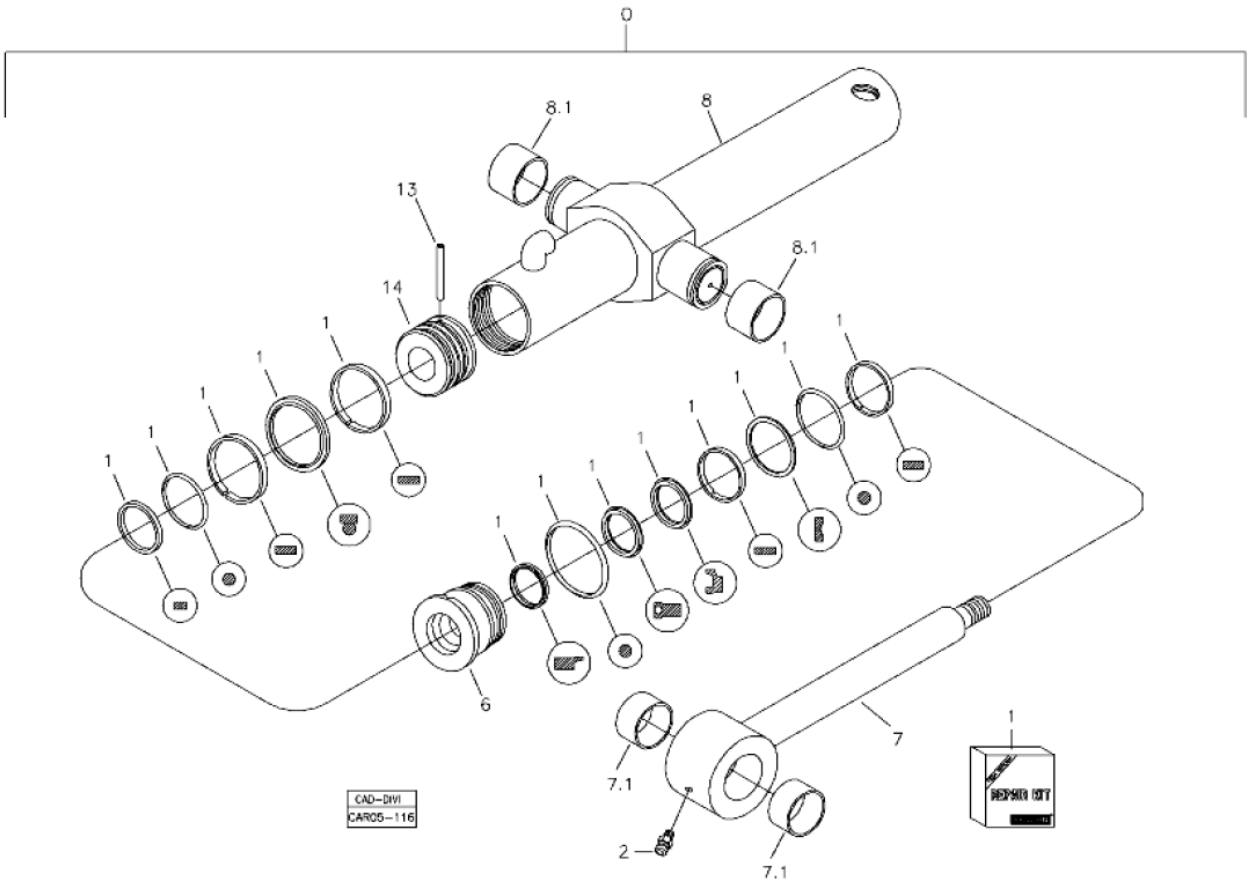

Fig.	Código	Qtd	Descrição (português)	Nota	Início	Fim
00	219002332	01	CILINDRO HIDRAULICO		3243	
01	219002437	01	CONJUNTO REPARO		3243	
02	211200000	01	GRAXEIRA RETA 1/8"		3243	
06	219002438	01	GUIA DA HASTE		3243	
07	219002439	01	HASTE		3243	
07.1	219001109	01	BUCHA		3243	
08	219002440	01	CAMISA CILINDRO		3243	
08.1	219001880	02	BUCHA		3243	
13	219002441	01	PINO		3243	
14	219002442	01	EMBOLO		3243	

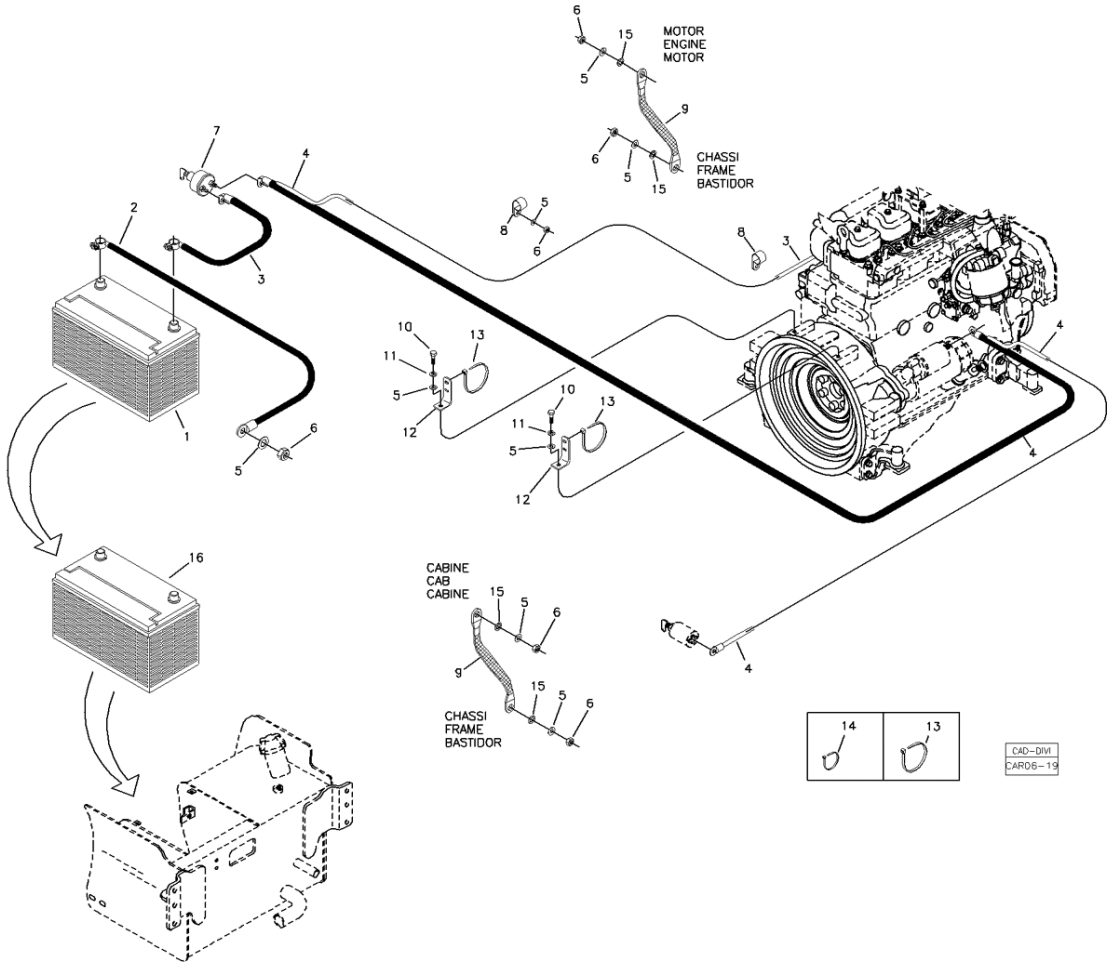

Fig.	Código	Qtd	Descrição (português)	Nota	Início	Fim
01	219001358	01	BATERIA HELIAR		3243	
02	370060413	01	CABO		3243	
03	370060628	01	CABO		3243	
04	370060629	01	CABO		3243	
05	210002025	09	ARRUELA 10,0MM		3243	
06	210005765	07	PORCA SEXT. AF		3243	
07	210101203	01	CHAVE GERAL		3243	
08	219000355	02	ABRAÇADEIRA		3243	
09	370060170	02	CORDOALHA		3243	
10	210003890	02	PARAFUSO SEXT.		3243	
11	210002190	02	ARRUELA PRESSÃO		3243	
12	370060397	02	SUPORTE		3243	
13	210002495	05	ABRAÇADEIRA	T-120	3243	
14	210001079	10	ABRAÇADEIRA	T-50	3243	
15	210002092	04	ARRUELA DENTADA		3243	
16	219000133	01	BATERIA BOSCH		3243	

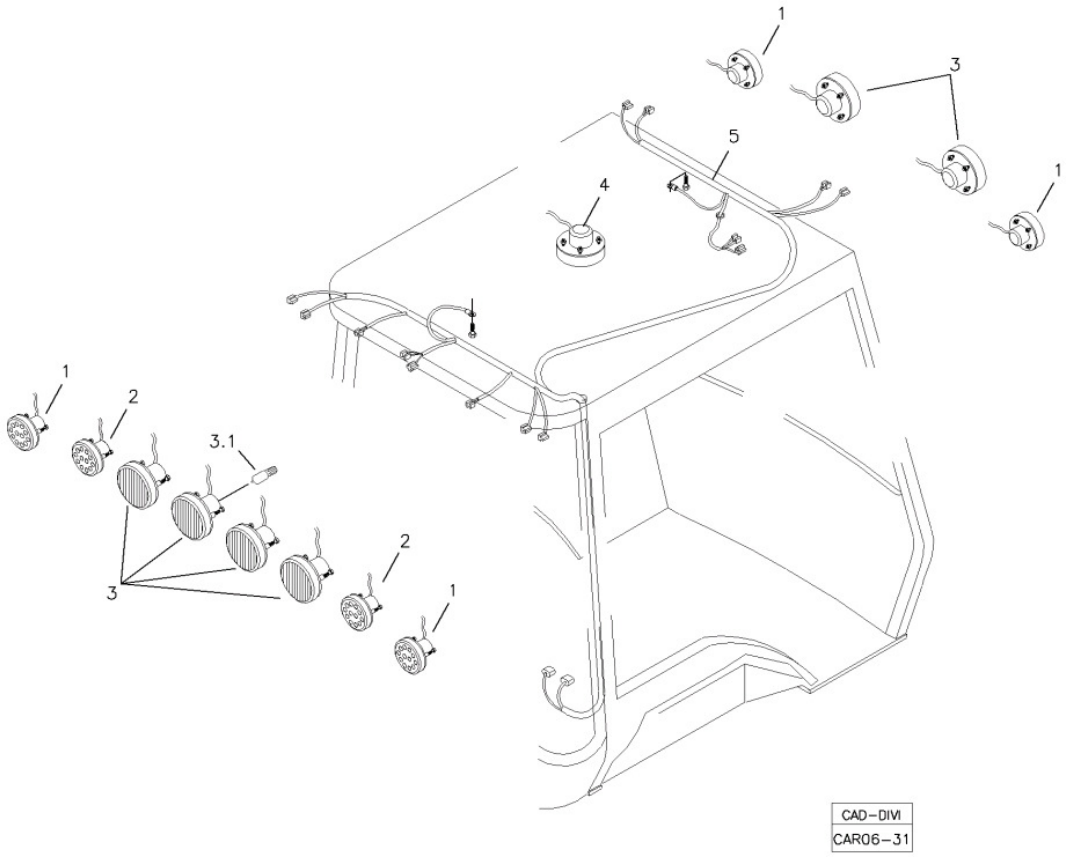

Fig.	Código	Qtd	Descrição (português)	Nota	Início	Fim
01	219002353	04	LANTERNA DIRECIONAL		3243	
02	219002352	02	LANTERNA FREIO		3243	
03	219002351	06	FAROL		3243	
04	219002354	01	LUZ INTERNA		3243	

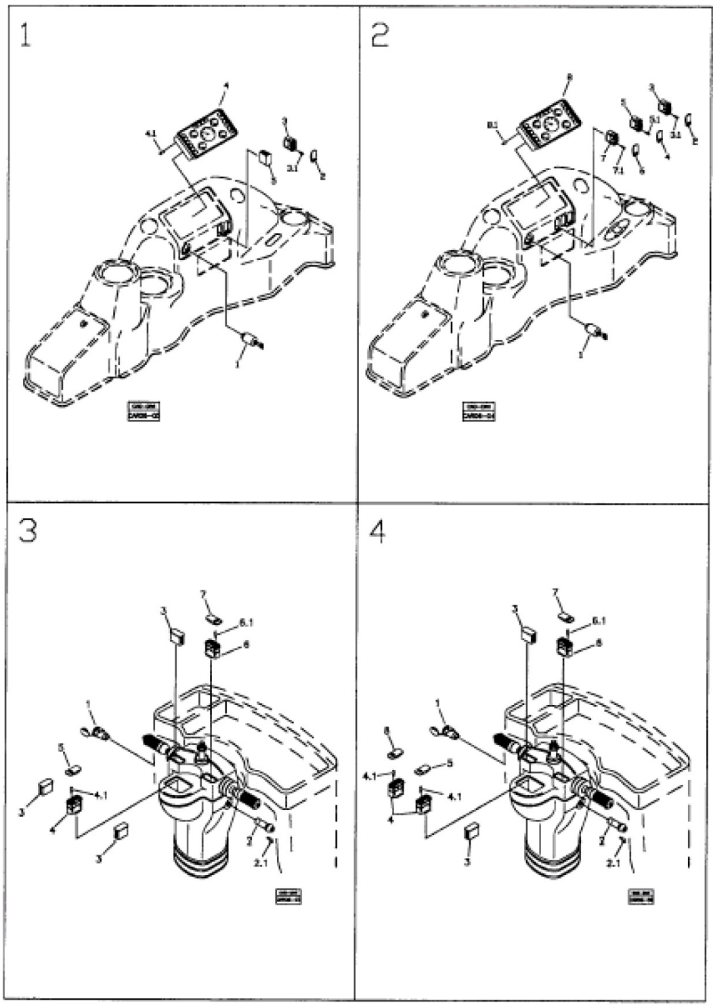

Fig.	Código	Qtd	Descrição (português)	Nota	Início	Fim
01		01	INSTRUMENTOS PAINEL LATERAL DIREITO - CABINE ABERTA	VER 7B100 00.0	3243	
02		01	INSTRUMENTOS PAINEL LATERAL DIREITO - CABINE FECHADA	VER 7B200 00.0	3243	
03		01	INSTRUMENTOS PAINEL DIANTEIRO - 4X2	VER 7B300 00.0	3243	
04		01	INSTRUMENTOS PAINEL DIANTEIRO - 4X4	VER 7B400 00.0	3243	

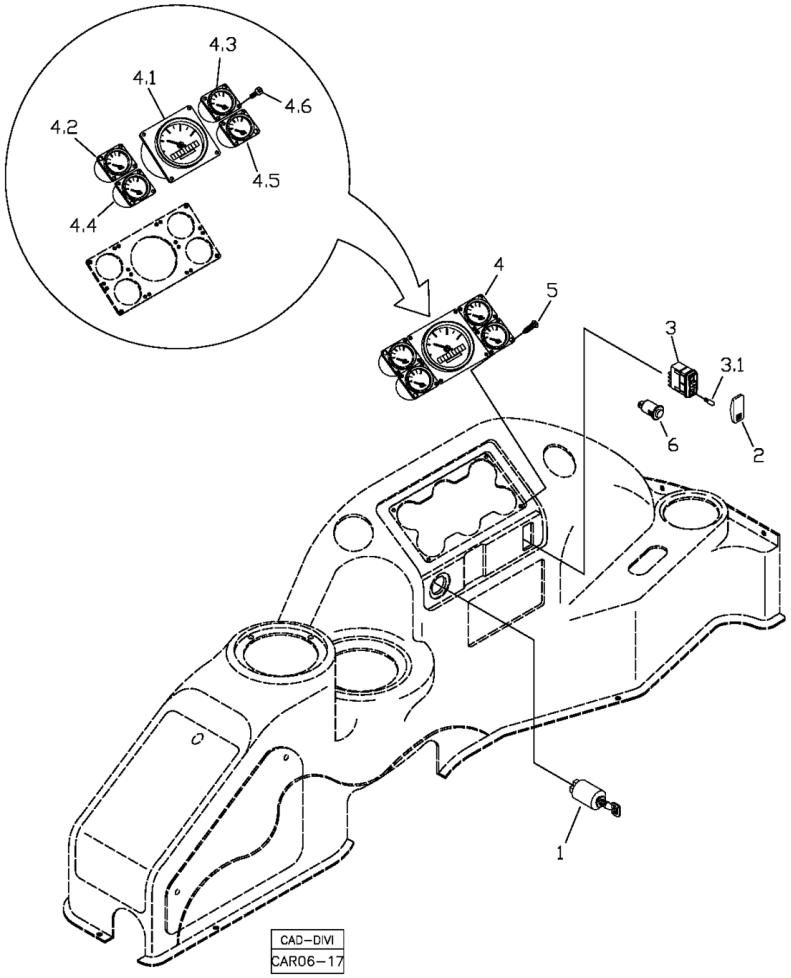

Fig.	Código	Qtd	Descrição (português)	Nota	Início	Fim
01	219002745	01	CHAVE IGNIÇÃO		3243	
02	219000095	01	CAPA TECLA FAROIS		3243	
03	219000094	01	INTERRUPTOR TECLA		3243	
03.1	219000830	01	LÂMPADA		3243	
04	219001260	01	CONJUNTO PAINEL INSTRUMENTOS		3243	
04.1	219001537	01	TACÔMETRO		3243	
04.2	219001538	01	TERMÓMETRO ÓLEO TRANSMISSÃO		3243	
04.3	219001539	01	MANÓMETRO PRESSÃO ÓLEO MOTOR		3243	
04.4	219001540	01	TERMÓMETRO ÁGUA MOTOR		3243	
04.5	219001541	01	INDICADOR NÍVEL COMBUSTIBLE		3243	
04.6	210007104	16	PARAFUSO ALLEN		3243	
05	210001730	04	PARAFUSO PHILLIPS		3243	
06	219000115	01	INTERRUPTOR BUZINA		3243	

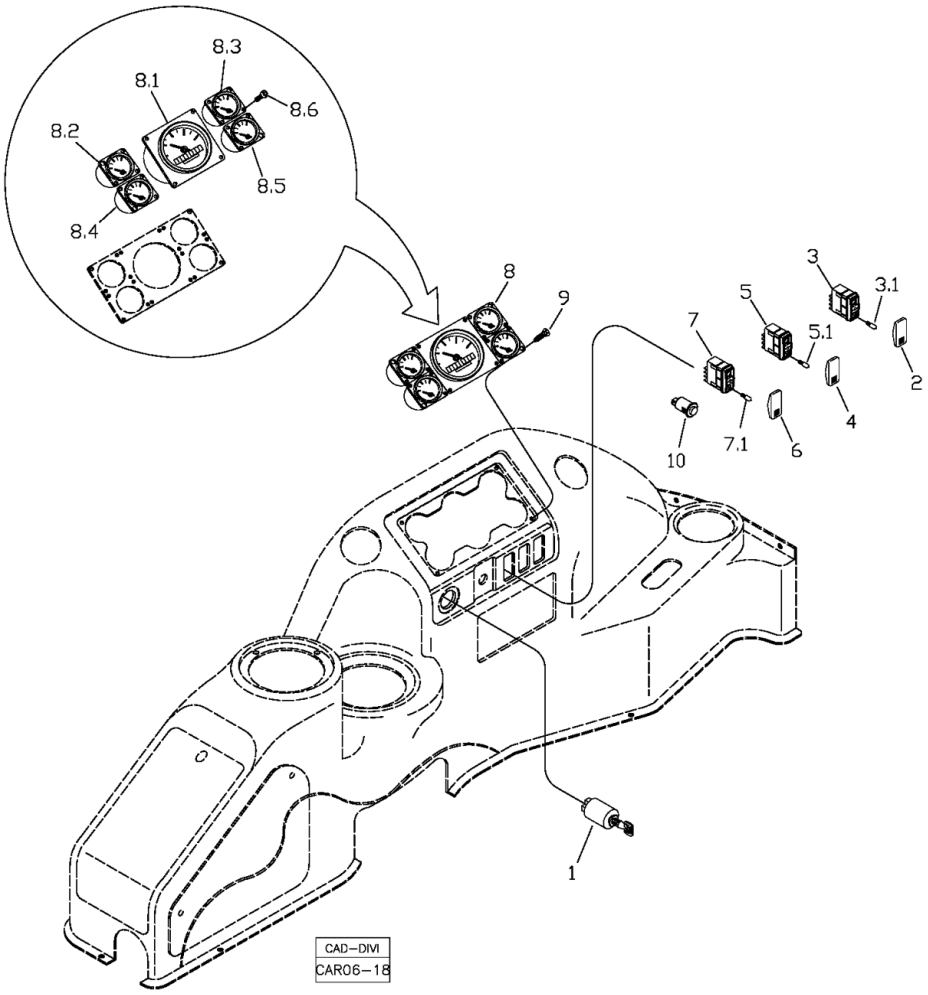

Fig.	Código	Qtd	Descrição (português)	Nota	Início	Fim
01	219002745	01	CHAVE IGNIÇÃO		3243	
02	219000095	01	CAPA TECLA FAROIS		3243	
03	219000094	01	INTERRUPTOR TECLA		3243	
03.1	219000830	01	LÂMPADA		3243	
04	219000091	01	CAPA TECLA ESGUICHO		3243	
05	219000090	01	INTERRUPTOR ESGUICHO		3243	
05.1	219000830	01	LÂMPADA		3243	
06	219000089	01	CAPA TECLA LIMPADOR		3243	
07	219000088	01	INTERRUPTOR LIMPADOR		3243	
07.1	219000830	01	LÂMPADA		3243	
08	219001260	01	CONJUNTO PAINEL INSTRUMENTOS		3243	
08.1	219001537	01	TACÔMETRO		3243	
08.2	219001538	01	TERMÓMETRO ÓLEO TRANSMISSÃO		3243	
08.3	219001539	01	MANÓMETRO PRESSÃO ÓLEO MOTOR		3243	
08.4	219001540	01	TERMÓMETRO ÁGUA MOTOR		3243	
08.5	219001541	01	INDICADOR NÍVEL COMBUSTIBLE		3243	
08.6	210007104	16	PARAFUSO ALLEN		3243	
09	210001730	04	PARAFUSO PHILLIPS		3243	
10	219000115	01	INTERRUPTOR BUZINA		3243	

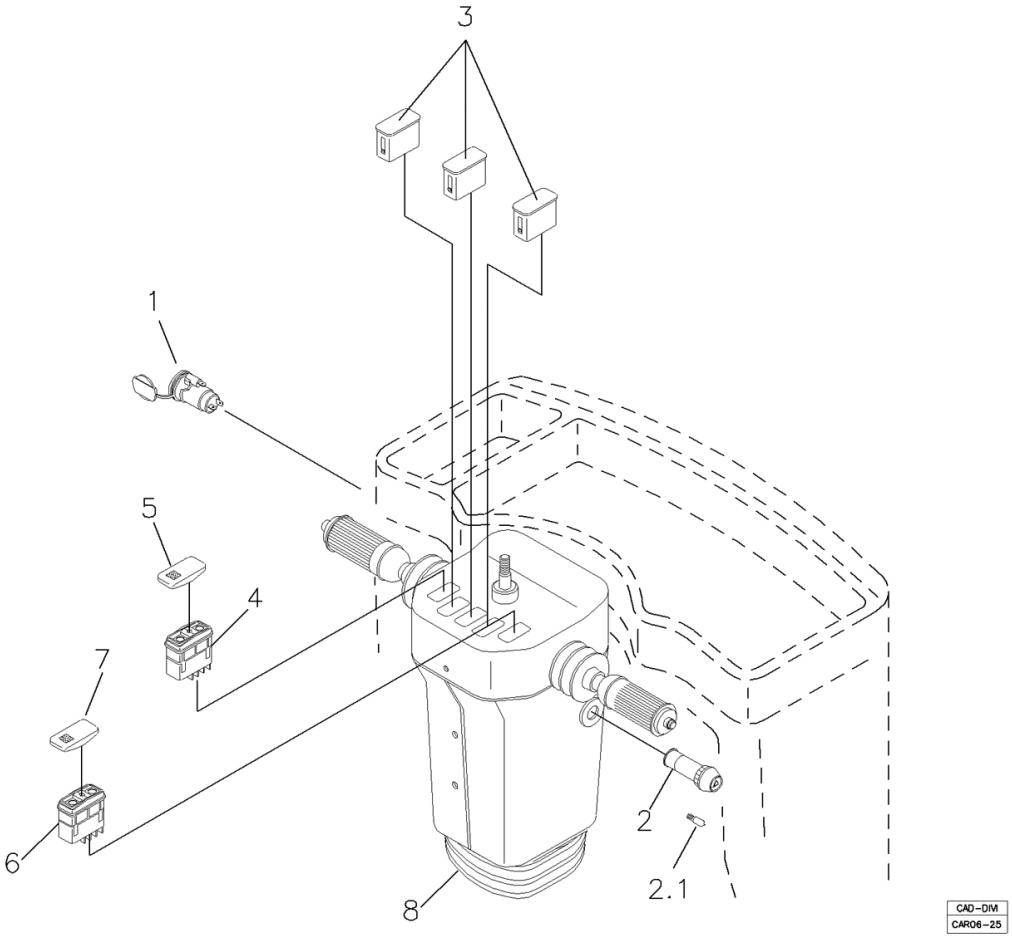

Fig.	Código	Qtd	Descrição (português)	Nota	Início	Fim
01	219000131	01	TOMADA ELÉTRICA		3243	
02	219000435	01	INTERRUPTOR PISCA-ALERTA		3243	
02.1	219000830	01	LÂMPADA		3243	
03	219002068	03	TAMPA		3243	
04	219002030	01	INTERRUPTOR TECLA 4WD		3243	
05	219002035	01	CAPA ALARME RÉ		3243	
06	219002052	01	INTERRUPTOR LIMPADOR		3243	
07	219002066	01	CAPA LIMPADOR		3243	
08		01	COLUNA DIREÇÃO		3243	

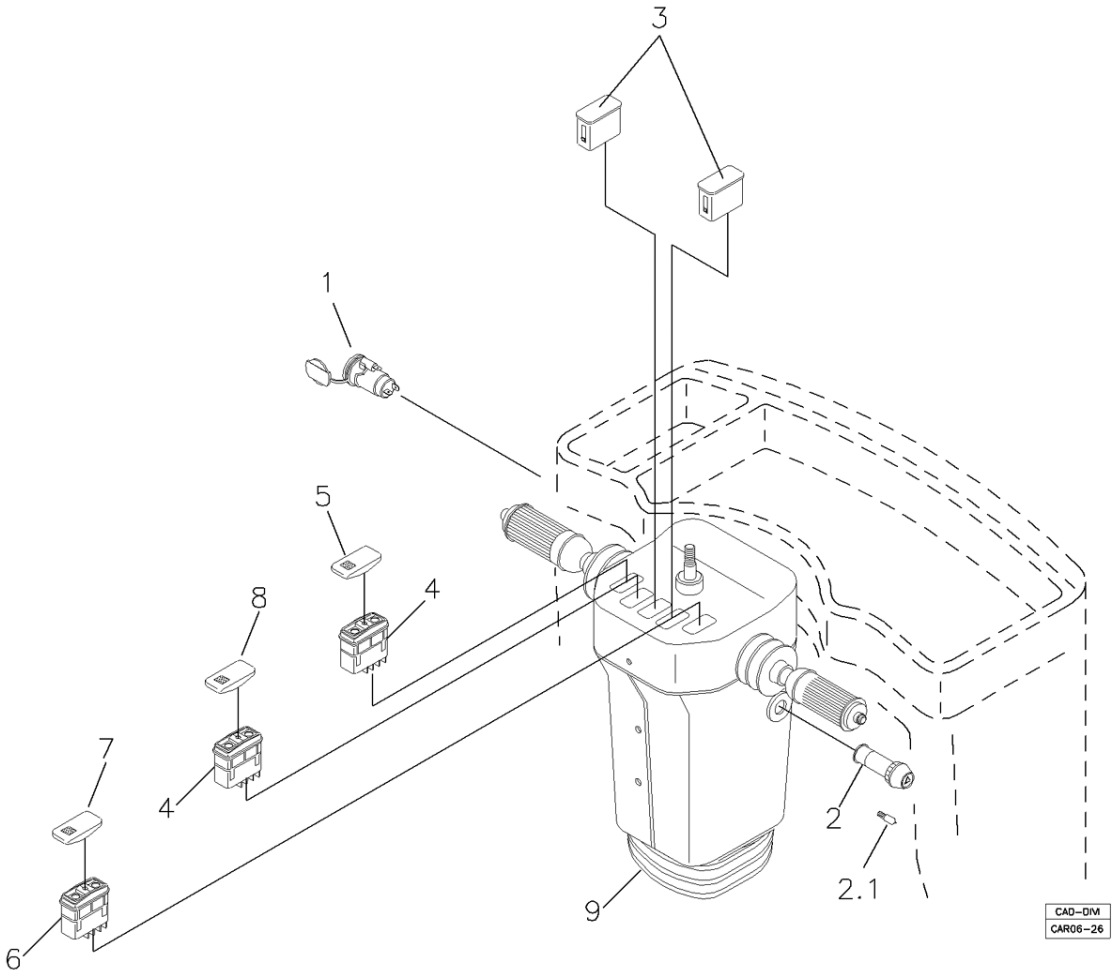

Fig.	Código	Qtd	Descrição (português)	Nota	Início	Fim
01	219000131	01	TOMADA ELÉTRICA		3243	
02	219000435	01	INTERRUPTOR PISCA-ALERTA		3243	
02.1	219000830	01	LÂMPADA		3243	
03	219002068	02	TAMPA		3243	
04	219002030	02	INTERRUPTOR TECLA 4WD		3243	
05	219002035	01	CAPA ALARME RÉ		3243	
06	219002052	01	INTERRUPTOR LIMPADOR		3243	
07	219002066	01	CAPA LIMPADOR		3243	
08	219002029	01	CAPA 4X4		3243	
09		01	COLUNA DIREÇÃO		3243	

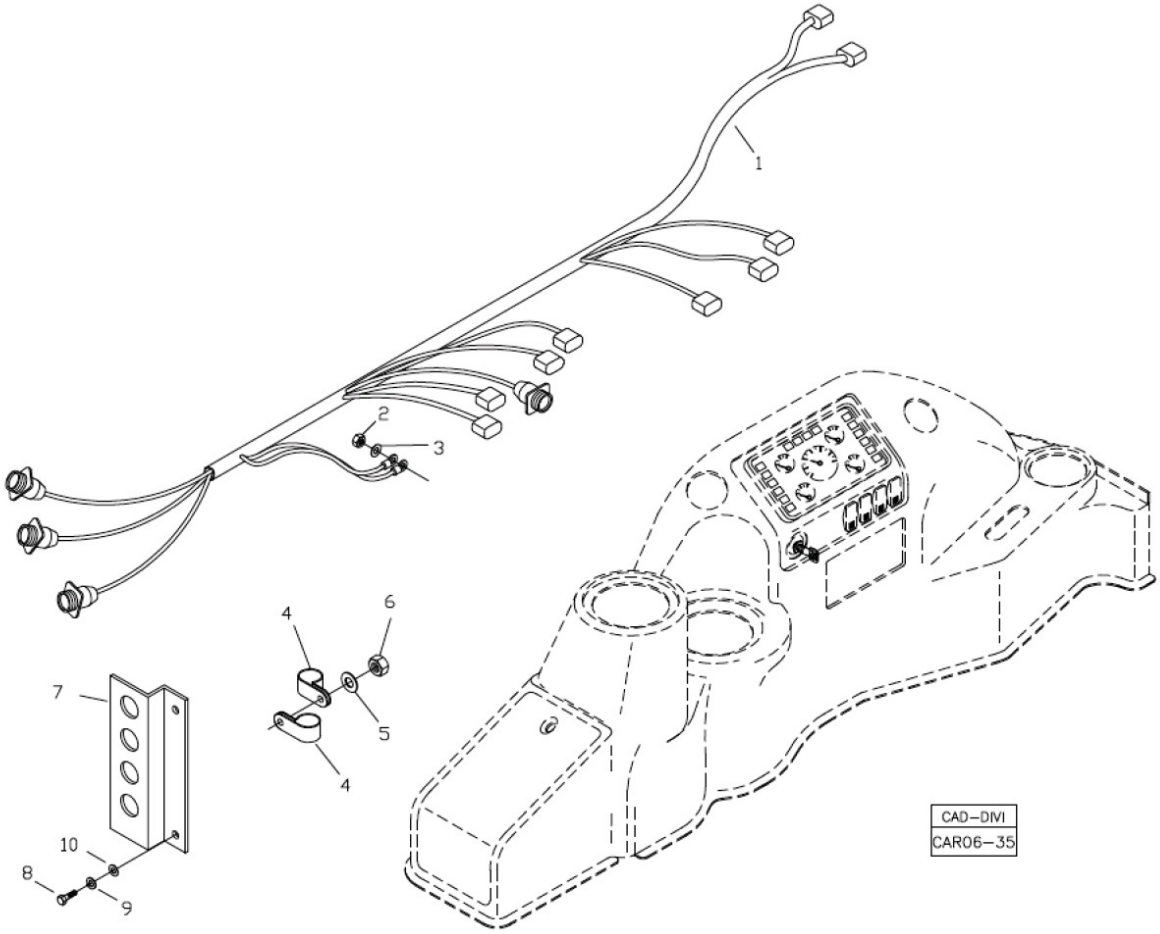

Fig.	Código	Qtd	Descrição (português)	Nota	Início	Fim
01	219002757	01	CHICOTE PAINEL INSTRUMENTOS		3243	
07	219002818	01	SUPORTE		3243	

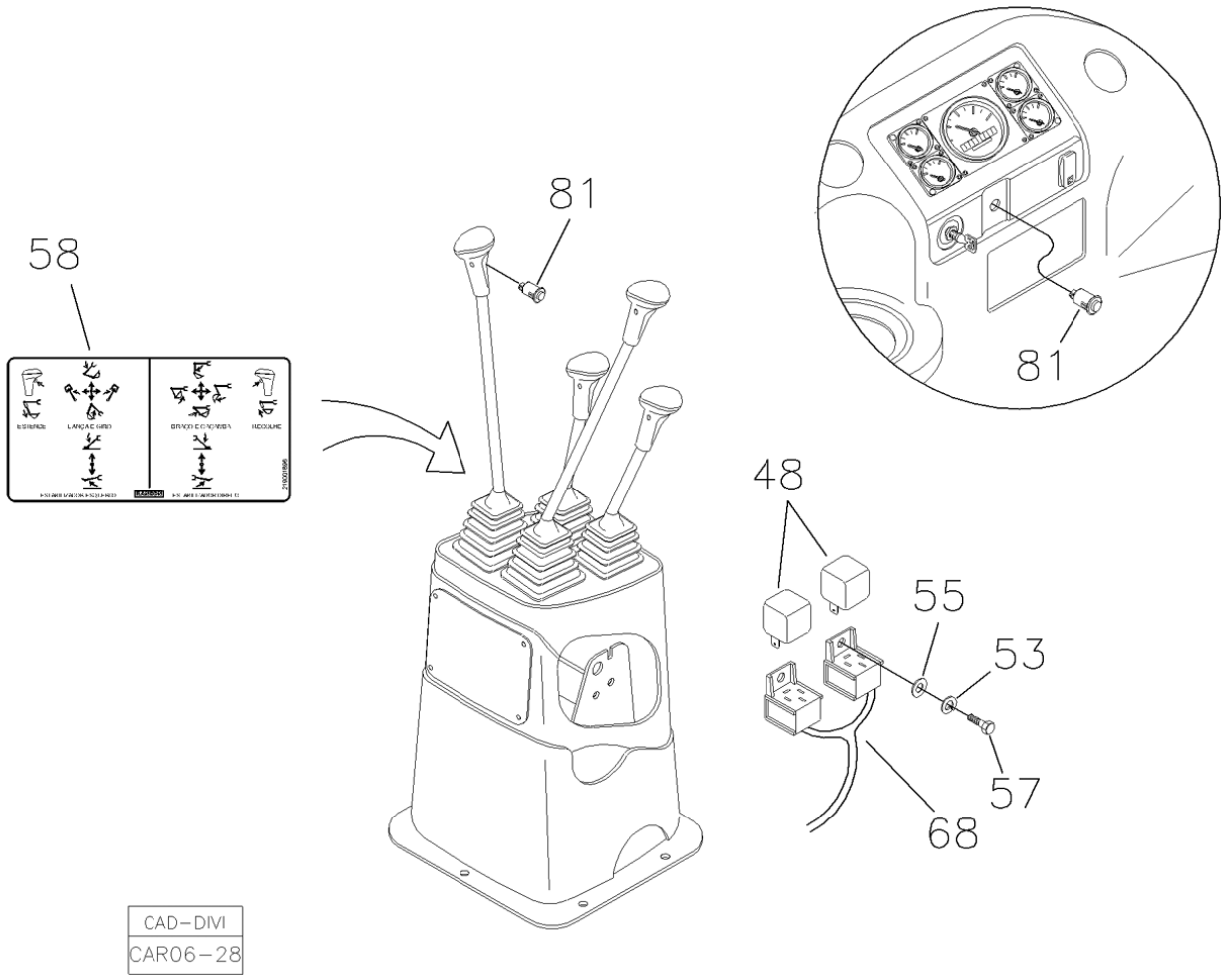

Fig.	Código	Qtd	Descrição (português)	Nota	Início	Fim
48	219000405	02	RELÉ		3243	
53	210002165	02	ARRUELA PRESSÃO		3243	
55	210002000	02	ARRUELA LISA		3243	
57	210003650	02	PARAFUSO		3243	
58	219001896	01	ADESIVO COMANDOS C/ BRAÇO EXTENSIVO		3243	
68	219002133	01	CHICOTE ELÉTRICO		3243	
81	219000115	03	INTERRUPTOR BUZINA		3243	

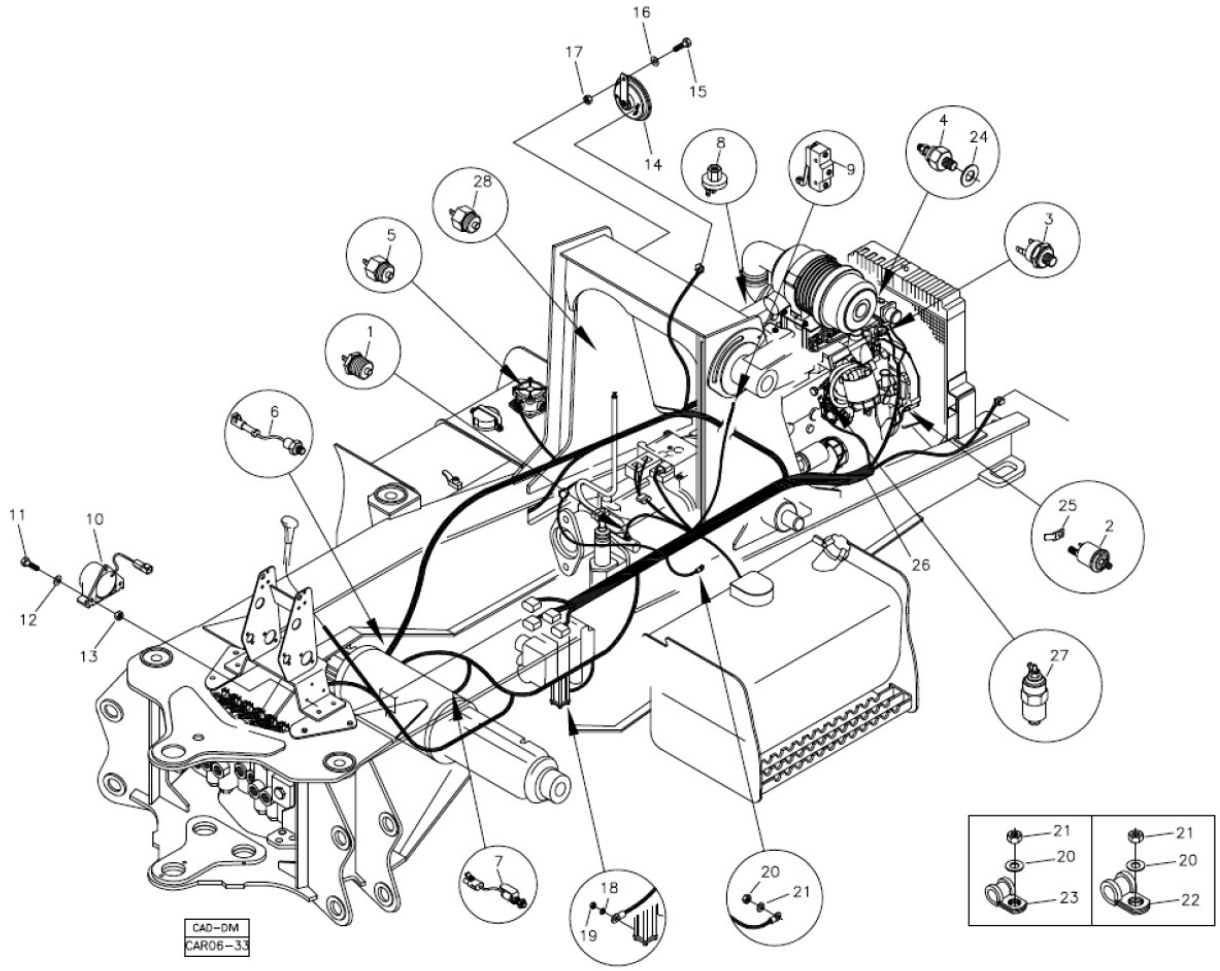

Fig.	Código	Qtd	Descrição (português)	Nota	Início	Fim
01	219000086	01	SENSOR TEMPERATURA ÓLEO TRANSMISSÃO		3243	
02	219001134	01	SENSOR PRESSÃO ÓLEO MOTOR		3243	
03	219001169	01	INTERRUPTOR TEMPERATURA ÁGUA		3243	
04	219001168	01	SENSOR TEMPERATURA ÁGUA		3243	
06	219000717	01	SENSOR TEMPERATURA ÓLEO EIXO TRASEIRO		3243	
07	219000476	02	SENSOR FREIO		3243	
08	212000697	01	SENSOR FILTRO DE AR		3243	
09	219000071	01	MICROINTERRUPTOR		3243	
10	219000121	01	ALARME RÉ		3243	
11	210003718	03	PARAFUSO		3243	
12	210002005	03	ARRUELA PRESSÃO		3243	
13	210005755	03	PORCA SEXT.AF		3243	
14	219000163	01	BUZINA		3243	
15	210003810	01	PARAFUSO M8x1,25x20		3243	
16	210002015	01	ARRUELA LISA		3243	
17	210005760	01	PORCA SEXT. AF		3243	
18	210002000	01	ARRUELA LISA		3243	
19	210001922	01	PORCA		3243	
20	210002025	15	ARRUELA 10,0MM		3243	

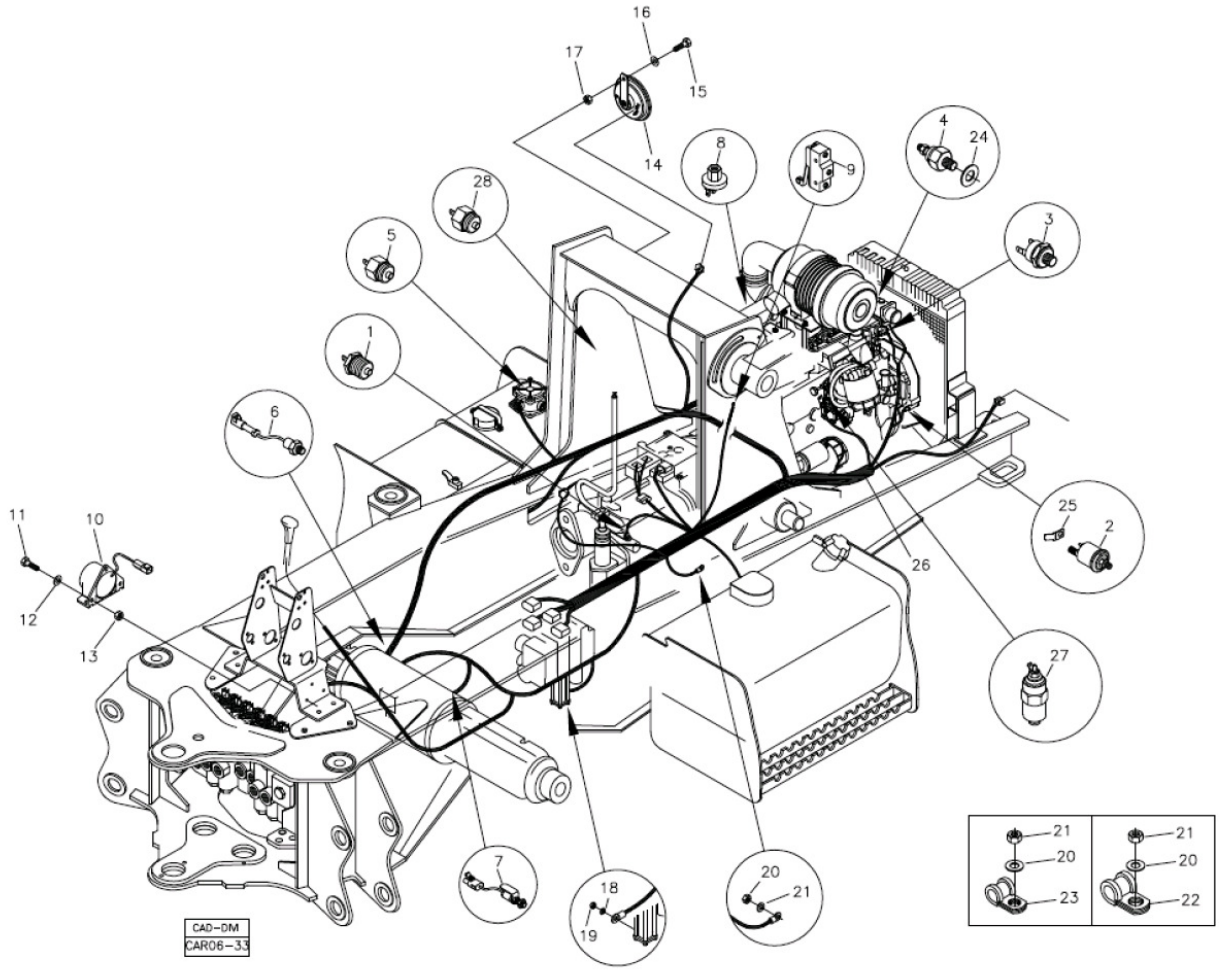

Fig.	Código	Qtd	Descrição (português)	Nota	Início	Fim
21	210005765	15	PORCA SEXT. AF		3243	
22	219000357	03	ABRAÇADEIRA		3243	
23	219000355	11	ABRAÇADEIRA		3243	
24	219001170	01	ANEL VEDAÇÃO		3243	
25	218000563	01	TERMINAL		3243	
26		01	CHICOTE ELÉTRICO		3243	
27	219001740	01	SOLENÓIDE PARADA		3243	
28	219001854	01	MICROINTERRUPTOR FREIO		3243	

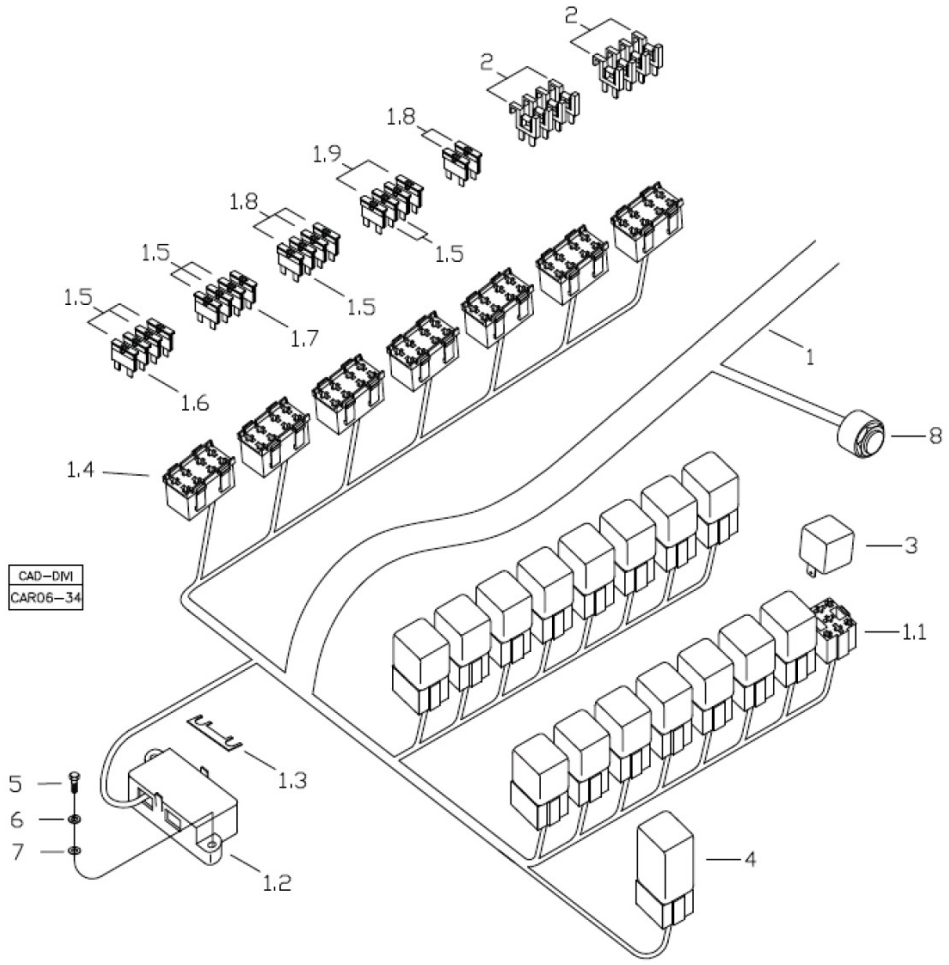

Fig.	Código	Qtd	Descrição (português)	Nota	Início	Fim
01	219002758	01	CHICOTE		3243	
01.1	219002797	17	SUPORTE RELÉ		3243	
01.2	219002808	01	CAIXA FUSÍVEL		3243	
01.3	210101705	02	FUSÍVEL 50A		3243	
01.4	219002798	07	SUPORTE FUSÍVEL		3243	
01.5	210101797	09	FUSÍVEL 10A		3243	
01.6	210101989	02	FUSÍVEL 20A		3243	
01.7	210101798	01	FUSÍVEL 15A		3243	
01.8	210101988	05	FUSÍVEL 5A		3243	
01.9	210101946	02	FUSÍVEL 30A		3243	
02	219000092	08	DIODO		3243	
03	219000405	16	RELÉ		3243	
04	219000406	01	RELÉ		3243	
05	210001702	02	PARAFUSO		3243	
06	210002155	02	ARUELA PRESSÃO		3243	
07	210002000	02	ARRUELA LISA		3243	
08	219000122	01	ALARME		3243	

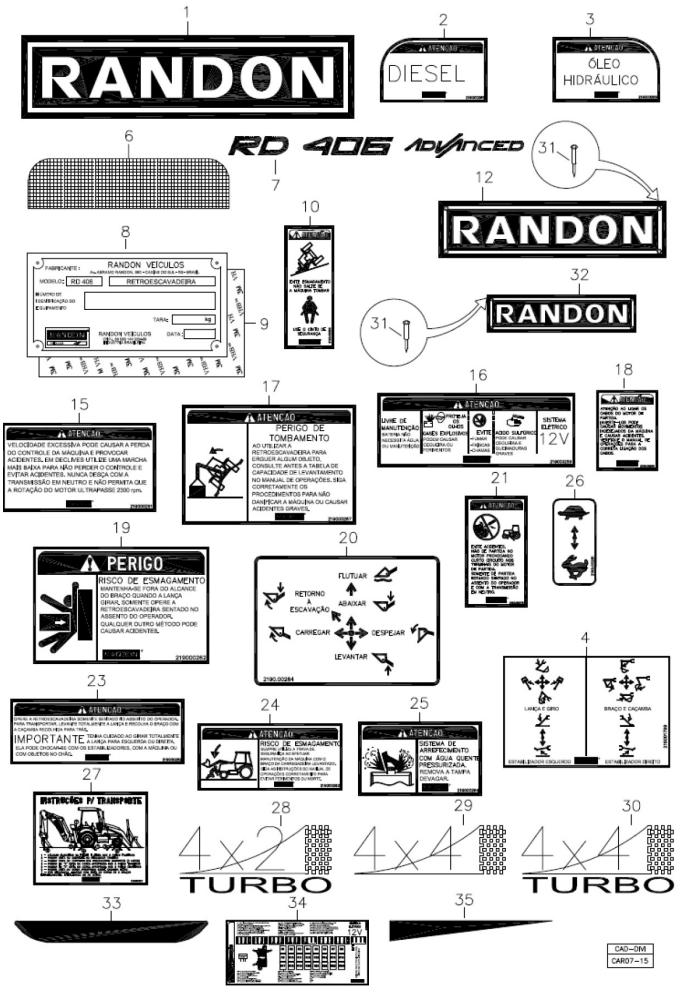

Fig.	Código	Qtd	Descrição (português)	Nota	Início	Fim
01	219000286	02	ADESIVO LANÇA LOGO RANDON		3243	
02	219000265	01	ADESIVO DIESEL		3243	
03	219000266	01	ADESIVO ÓLEO HIDRÁULICO		3243	
04	219001799	04	ADESIVO COMANDOS RETROESCAVADEIRA		3243	
07	219002826	02	ADESIVO TETO CABINE		3243	
08	219002825	01	PLACA IDENTIFICAÇÃO		3243	
09	219001034	01	ADESIVO DUPLA FACE MENOR		3243	
10	219000268	01	ADESIVO ATENÇÃO TOMBAMENTO		3243	
12	380000642	02	PLACA RANDON MAIOR		3243	
15	219000291	01	ADESIVO ATENÇÃO VELOCIDADE		3243	
16	219000259	01	ADESIVO ATENÇÃO BATERIA		3243	
17	219000267	01	ADESIVO ATENÇÃO LEVANTAMENTO		3243	
18	219000569	01	ROLAMENTO AGULHAS		3243	
19	219000262	01	ADESIVO ATENÇÃO ARTICULAÇÃO		3243	
20	219000284	01	ADESIVO COMANDOS CARREGADEIRA		3243	
21	219000270	01	ADESIVO ATENÇÃO PARTIDA MOTOR		3243	
23	219000282	01	ADESIVO ATENÇÃO GIRO DA LANÇA.		3243	
24	219000263	02	ADESIVO ATENÇÃO TRAVA SEGURANÇA		3243	
25	219000264	01	ADESIVO ATENÇÃO ARREFECIMENTO		3243	

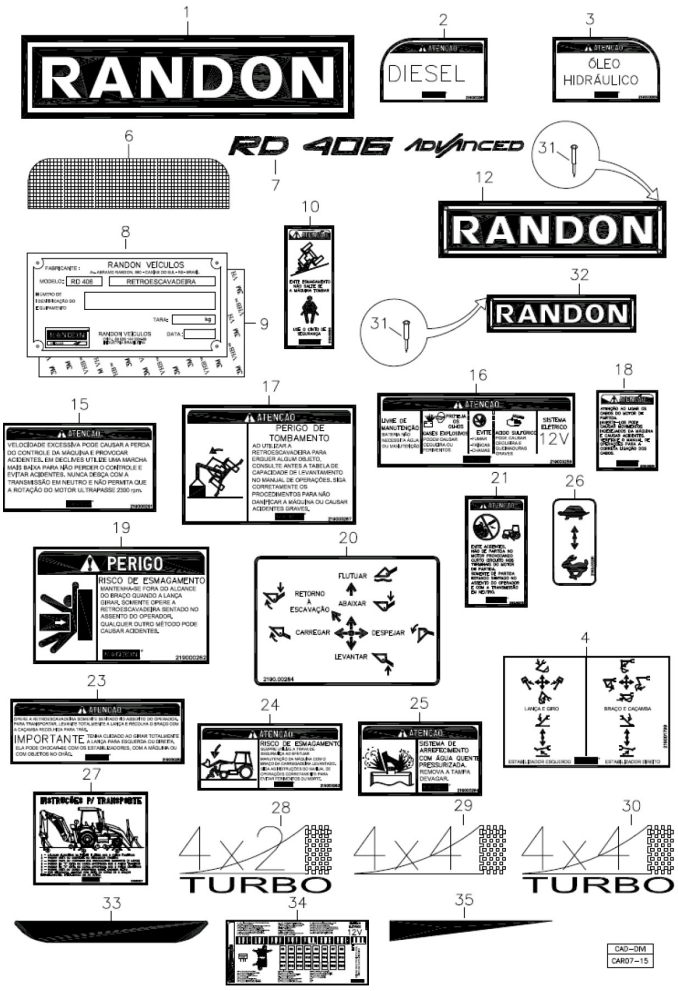

Fig.	Código	Qtd	Descrição (português)	Nota	Início	Fim
26	219000281	01	ADESIVO ACELERADOR MANUAL		3243	
27	219002827	01	ADESIVO INSTRUCIONES PARA TRANSPORTE		3243	
28	219000469	02	ADESIVO 4X2 TURBO		3243	
29	219000518	02	ADESIVO 4X4		3243	
30	219000289	02	ADESIVO 4X4 TURBO		3243	
31	210001015	12	REBITE		3243	
32	380000267	01	PLACA RANDON MENOR		3243	
33	219002832	02	ADESIVO REFLEXIVO		3243	
34	219002819	01	ADESIVO CENTRAL ELÉTRICA		3243	
35	219002828	02	ADESIVO FAIXA CAPÔ		3243	



ATENDIMENTO AO CLIENTE

0800512413

LIGUE GRÁTIS

www.randon-veiculos.com.br

RANDON®

VEÍCULOS