RUTHZIL TRATOR COMERCIAL DE PEÇAS LTDA 11 97083-6812 ROLANDO CITRANGULO

RETROESCAVADEIRA
RANDON
RD 406
ADVANCE

EDIÇÃO: 30/10/2014 - 01

NOTA: A **RANDON VEÍCULOS**, reserva-se o direito de modificar as especificações técnicas dos seus produtos a qualquer tempo, sem prévio aviso. As alterações e melhoramentos que o produto venham a sofrer não implica em obrigações de alterar ou instalar em produtos já existentes.

RANDON
VEÍCULOS



1 - INTRODUÇÃO

Este catálogo contém todas as peças da sua Retroescavadeira RD406 que são repostas individualmente, até a data dessa edição.
Este catálogo fornece informações sobre o código do item, a quantidade usada no conjunto exposto, o nome da peça e a ilustração indicando a sua localização no produto. Também indica o chassi inicial e em alguns casos o chassi final que utilizou o item.
As figuras são apenas ilustrativas para localizar as peças pelo código, não sendo necessariamente reproduções fiéis das mesmas. Em caso de dúvida, consulte o distribuidor RK de sua região, que estará apto a orientar corretamente sobre o código a ser solicitado.
Esta cópia de catálogo é impressa a partir do catálogo eletrônico Randon Veículos e baseia-se no modelo mais atualizado da Retroescavadeira RD406. Algumas páginas mostradas poderão ser opcionais ou alternativas, não sendo necessariamente utilizadas na sua versão do produto.

Para a melhor utilização deste catálogo de peças, leia as instruções a seguir.

UTILIZE SEMPRE PEÇAS GENUÍNAS RANDON NA SUA RETROESCAVADEIRA RK406B. AS PEÇAS E CONJUNTOS ORIGINAIS SÃO GARANTIDOS PELA FÁBRICA E PROPORCIONAM UMA MAIOR VIDA ÚTIL PARA O PRODUTO.

2 - COMO UTILIZAR CORRETAMENTE O CATÁLOGO DE PEÇAS

2.1 - INDICE POR PÁGINA

No inicio do catálogo é apresentado um índice dos nomes dos conjuntos (páginas), em ordem alfabética. Esse índice é útil para buscar um código, sabendo-se a sua utilização. Familiarize-se com esses nomes, folheando o catálogo algumas vezes.

2.2 - INDICE NUMERICO

Um segundo índice é apresentado na seqüência com todos os códigos presentes no catálogo em ordem numérica crescente. Esse índice é muito útil para localizar um código conhecido para descobrir onde é utilizado. Um mesmo código poderá ser utilizado em duas ou mais páginas.

2.3 - ESTRUTURA DOS GRUPOS DO CATÁLOGO DE PEÇAS

2.3.1 - NÚMERO DAS PÁGINAS DO CATÁLOGO

Exemplo:

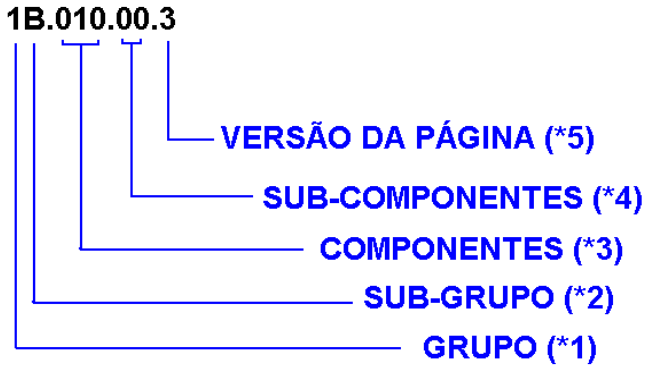

O exemplo acima representa a estrutura do número das páginas do catálogo, onde:

*1 = GRUPOS: O catálogo é dividido por grupos representados pelo primeiro dígito do número da página. Os grupos para o catálogo da Retroescavadeira RD406 são os seguintes:

1- CHASSIS E ESTRUTURAS
2- CABINE E CONTROLES
3- MOTOR E TRANSMISSÃO
4- EIXOS E RODAS
5- SISTEMAS HIDRÁULICOS
7- SISTEMAS ELÉTRICOS
8- ADESIVOS, PINTURAS E LUBRIFICANTES9- MISCELÂNEOS

*2= SUB-GRUPOS: São as diversas montagens que compõem os grupos, como por exemplo:

1A= Montagem do chassis
1B= Montagem da torre de giro
1C= Montagem da lança, etc..

*3= COMPONENTES: Representa os componentes encontrados nos diversos sub-grupos e suas versões. Exemplo: 3B.**000** é o conjunto da transmissão 4x2. 3B.**100** é o conjunto da transmissão 4x4. Os dois componentes fazem parte do sub-grupo "3B - Montagem da transmissão".

*4= SUB-COMPONENTES: Utilizado para as diferentes páginas do mesmo componente, quando necessário. Pelo exemplo anterior, temos: **3B.100.01** - Bomba de óleo da transmissão 4x4.

*5= VERSÃO DA PÁGINA: Se uma página sofrer uma alteração que exija um novo desenho, será utilizado o último dígito para o seu controle. Quando aparecer o dígito zero (0), significa que é página única para esse sub-grupo,componente ou sub-componente.

3 - EXEMPLO DE LOCALIZAÇÃO E INTERPRETAÇÃO DE UM ITEM NO CATÁLOGO DE PEÇAS

POS	CÓDIGO	QT	PORTUGUÊS	NOTA	Início	Fim
0	219000001	01	Eixo Dianteiro Completo		104	
1		01	Carcaça Eixo	VER 4A200 01.0	104	
2		01	Articulação e Cilindro de Direção	VER 4A200 02.0	104	
3		01	Cubo Roda	VER 4A200 03.0	104	

3.1 - NUMERAÇÃO DOS ITENS (POS)

As peças dos conjuntos são numeradas de 1 ao infinito. Peças que se repetem no conjunto recebem a mesma numeração, não sendo necessariamente mostrados todos os pontos onde é utilizado. A quantidade total é fornecida na descrição do item. O componente completo, quando representado com suas peças, pode ser identificado com o número zero (0).

Um item pode ser mostrado “explodido” dentro do conjunto, para mostrar também as peças que o compõem. Os componentes desse item são identificados com o mesmo número do item completo, seguido de ponto e numeração de 1 ao infinito.
Quando for solicitado o código do item, os componentes mostrados farão parte do mesmo. OBS: Alguns componentes do item poderão não ser mostrados separadamente, por não serem itens de reposição.
A quantidade indicada nos componentes do item refere-se apenas a montagem de um conjunto. Para a quantidade total usada no sistema, deve-se multiplicar esta quantidade pela quantidade do conjunto.

3.2 - CÓDIGO

Código a ser utilizado na solicitação de peças.

3.3 - QUANTIDADE (QT)

Quantidade de peças utilizadas na figura apresentada, ou em um sub-componente dessa página.

3.4 - NOTA: Quando necessário, indica dimensões e/ou outras características do item. Também é utilizado o campo para indicar onde encontrar os desdobramentos desse conjunto. No exemplo acima, as peças que compõem o cubo de roda, são mostradas na página 4A200 03.0.

3.5 - INICIO - FIM

Indica qual é o intervalo de número de série de chassis que utilizou esse componente. Para componentes opcionais (ex. ar condicionado) ou alternativos (ex: Caçamba de 24”, 30”, etc...), o número não indica que necessariamente foi montado em todas retroescavadeiras desse intervalo de chassis.
Se não houver indicação de chassi final, a informação é válida para os números de série atual.

4 - IDENTIFICAÇÃO DO NÚMERO DO CHASSI

O número do chassi indicado por “Inicio” e “Fim” no catálogo, corresponde a parte final do número marcado na placa de identificação do produto (secção 6.2.4 da figura abaixo).

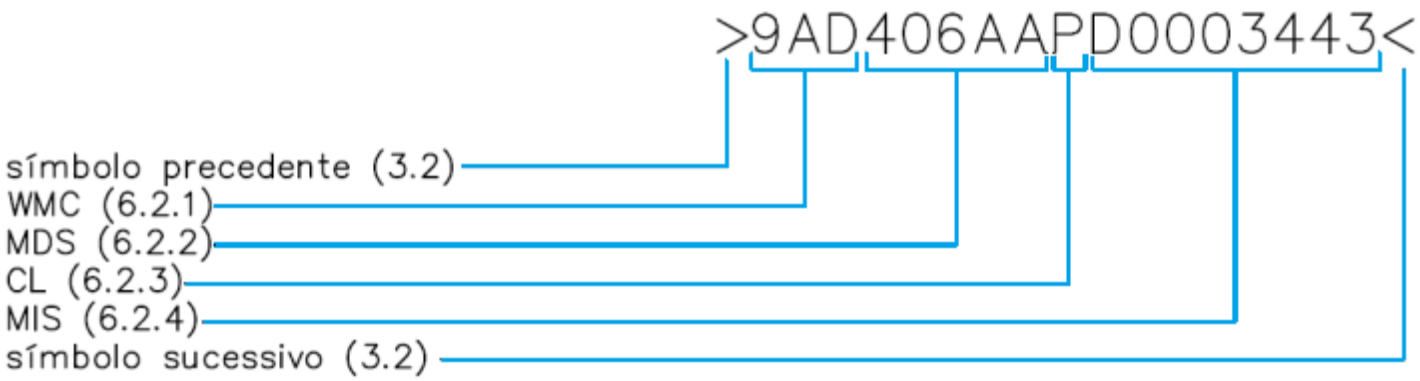

A placa de identificação da Retroescavadeira RD406 está fixada na parte dianteira esquerda do chassi e mostra o Número de Identificação do Equipamento que deverá ser informado sempre que for solicitado um pedido de peça.

5 - REDE DE DISTRIBUIDORES

Sr. Proprietário. Acesse nossa página na web para localizar o Distribuidor Randon Veículos mais próximo de você.

http://www.randon-veiculos.com.br

Índice

Descrição da página	N.º
ACESSORIOS CABINE - ESPELHOS	98
ACESSORIOS DA CABINE FECHADA	102
ACESSORIOS DA CABINE FECHADA	105
ACIONAMENTO DO VENTILADOR - HELICE METALICA 6 PAS	330
ACIONAMENTO DO VENTILADOR - HELICE PLASTICA 9 PAS	331
ACIONAMENTO DO VENTILADOR-APLICAC?ES SEVERAS - OPCIONAL	0
ALTERNADOR	339
APARELHO AQUECIMENTO DA CABINE - OPCIONAL	249
APARELHO CONDICIONADOR DE AR	244
ARTICULAC?O E CILINDRO DE DIREC?O - EIXO DIANTEIRO 4X2	444
ARTICULAC?O E CILINDRO DE DIREC?O - EIXO DIANTEIRO 4X4	435
ARVORE DE COMANDO DE VALVULAS	307
ARVORE DE MANIVELAS - ASPIRADO	305
ARVORE DE MANIVELAS - TURBO	306
ASSENTO DO OPERADOR	193
BLOCO DO MOTOR - ASPIRADO	272
BLOCO DO MOTOR - ASPIRADO	277
BLOCO DO MOTOR - TURBO	281
BLOCO DO MOTOR - TURBO	286
BLOQUEIO DO DIFERENCIAL - EIXO TRASEIRO	453
BOMBA ALIMENTADORA PARA BOMBA INJETORA ROTATIVA	319
BOMBA D'AGUA, TERMOSTATOS E TUBOS D'AGUA	327
BOMBA DE OLEO LUBRIFICANTE	311
BOMBA DE OLEO LUBRIFICANTE	312
BOMBA HIDRAULICA - MOTOR N.A. - HIDRODINAMICA	530
BOMBA HIDRAULICA - MOTOR N.A. - PARKER	529
BOMBA HIDRAULICA - MOTOR TURBO - HIDRODINAMICA	528
BOMBA HIDRAULICA - MOTOR TURBO - PARKER	527
BOMBA HIDRAULICA - OPC?ES	526
BOMBA INJETORA - ASPIRADO	321
BOMBA INJETORA - TURBO	322
BOMBA OLEO - TRANSMISS?O 4X2	346
BOMBA OLEO - TRANSMISS?O 4X4	360
BRACO EXTENSIVEL - RETROESCAVADEIRA - OPCIONAL	63
BRACO EXTENSIVEL - SISTEMA HIDRAULICO DA LANCA	549
BRACO EXTENSIVEL - SISTEMA HIDRAULICO DE GIRO - MODIFICAC?ES	548
BRACO PROFUNDIDADE - RETROESCAVADEIRA	44
CABECOTE E TAMPA DE VALVULAS - ASPIRADO	309
CABECOTE E TAMPA DE VALVULAS - TURBO	310
CACAMBA CARREGADEIRA STANDARD	55
CACAMBA DA RETROESCAVADEIRA - OPC?ES	57
CACAMBA DA RETROESCAVADEIRA 12"	61
CACAMBA DA RETROESCAVADEIRA 18"	60
CACAMBA DA RETROESCAVADEIRA 24"	59
CACAMBA DA RETROESCAVADEIRA 30"	58
CACAMBA DE VARZEA	62
CALIPER	477
CARCACA DO EIXO - EIXO DIANTEIRO 4X2	443
CARCACA DO EIXO - EIXO DIANTEIRO 4X4	434
CARCACA DO EIXO - EIXO TRASEIRO	449
CARCACA TRANSMISS?O - TRANSMISS?O 4X2	348
CARCACA TRANSMISS?O - TRANSMISS?O 4X4	362
CARTER - TURBO	303
CARTER	301

Índice

Descrição da página	N.º
CHICOTE ELETRICO DIANTEIRO	605
CHICOTE ELETRICO PAINEL - CABINE FECHADA	604
CHICOTE ELETRICO PAINEL	603
CHICOTES CHASSI	595
CHICOTES CHASSI	596
CILINDRO DE GIRO DA RETROESCAVADEIRA - HIDROVER/WEBER-HYDRAULIK	498
CILINDRO DE GIRO DA RETROESCAVADEIRA - OPC?ES	496
CILINDRO DE GIRO DA RETROESCAVADEIRA - PARKER	497
CILINDRO DE GIRO DA RETROESCAVADEIRA - WIPRO	499
CILINDRO HIDRAULICO BRACO EXTENSIVEL	547
CILINDRO HIDRAULICO BRACO PROFUNDIDADE RETROESCAVADEIRA - HIDROVER/WEBER-HYDRAULIK	514
CILINDRO HIDRAULICO BRACO PROFUNDIDADE RETROESCAVADEIRA - OPC?ES	512
CILINDRO HIDRAULICO BRACO PROFUNDIDADE RETROESCAVADEIRA - PARKER	513
CILINDRO HIDRAULICO BRACO PROFUNDIDADE RETROESCAVADEIRA - WIPRO	515
CILINDRO HIDRAULICO DA CACAMBA DA RETROESCAVADEIRA - HIDROVER/WEBER-HYDRAULIK	493
CILINDRO HIDRAULICO DA CACAMBA DA RETROESCAVADEIRA - OPC?ES	491
CILINDRO HIDRAULICO DA CACAMBA DA RETROESCAVADEIRA - PARKER	492
CILINDRO HIDRAULICO DA CACAMBA DA RETROESCAVADEIRA - WIPRO	494
CILINDRO HIDRAULICO DA LANCA DA RETROESCAVADEIRA - HIDROVER/WEBER-HYDRAULIK	509
CILINDRO HIDRAULICO DA LANCA DA RETROESCAVADEIRA - WIPRO	510
CILINDRO HIDRAULICO DA LANCA DA RETROESCAVADEIRA - OPC?ES	507
CILINDRO HIDRAULICO DA LANCA DA RETROESCAVADEIRA - PARKER	508
CILINDRO HIDRAULICO DOS ESTABILIZADORES - HIDROVER/WEBER-HYDRAULIK	504
CILINDRO HIDRAULICO DOS ESTABILIZADORES - OPC?ES	502
CILINDRO HIDRAULICO DOS ESTABILIZADORES - PARKER	503
CILINDRO HIDRAULICO DOS ESTABILIZADORES - WIPRO	505
CILINDRO HIDRAULICO ELEVAC?O CACAMBA CARREGADEIRA - HIDROVER/WEBER-HYDRAULIK	542
CILINDRO HIDRAULICO ELEVAC?O CACAMBA CARREGADEIRA - OPC?ES	540
CILINDRO HIDRAULICO ELEVAC?O CACAMBA CARREGADEIRA - PARKER	541
CILINDRO HIDRAULICO ELEVAC?O CACAMBA CARREGADEIRA - WIPRO	543
CILINDRO HIDRAULICO INCLINAC?O CACAMBA CARREGADEIRA - HIDROVER/WEBER-HYDRAULIK	535
CILINDRO HIDRAULICO INCLINAC?O CACAMBA CARREGADEIRA - OPC?ES	533
CILINDRO HIDRAULICO INCLINAC?O CACAMBA CARREGADEIRA - PARKER	534
CILINDRO HIDRAULICO INCLINAC?O CACAMBA CARREGADEIRA - WIPRO	536
CILINDRO HIDRAULICO INCLINAC?O CACAMBA CARREGADEIRA	585
COLETOR DE ADMISS?O - ASPIRADO	332
COLETOR DE ADMISS?O - TURBO	333
COLETOR DE ESCAPE - ASPIRADO	328
COLETOR DE ESCAPE - TURBO	329
COLUNA DE DIREC?O	481
COMANDO DA CARREGADEIRA	218
COMANDO DA TRANSMISS?O	203
COMANDO FREIO ESTACIONAMENTO INDEPENDENTE - OPCIONAL	202
COMANDO FREIO ESTACIONAMENTO	201
COMANDO HIDRAULICO DA CARREGADEIRA	571
COMANDO HIDRAULICO DA CARREGADEIRA	573
COMANDO HIDRAULICO DA RETROESCAVADEIRA	562
COMANDO MANUAL DO ACELERADOR	195
COMANDOS DA RETROESCAVADEIRA - MONTAGEM DAS ALAVANCAS	206
COMANDOS DA RETROESCAVADEIRA - SUPORTE DAS ALAVANCAS	205
COMANDOS DA RETROESCAVADEIRA - CONJUNTO DOS MANCAIS	208
COMANDOS DA RETROESCAVADEIRA - MONTAGEM DAS HASTES DAS ALAVANCAS	209
COMANDOS DA RETROESCAVADEIRA	204
COMPENSADOR DE MASSAS - NA	293

Índice

Descrição da página	N.º
COMPENSADOR DE MASSAS - TURBO	295
COMPENSADOR DE MASSAS	291
CONJUNTO ADESIVOS E PLACAS - ESPANHOL	638
CONJUNTO ADESIVOS E PLACAS - PORTUGUES	631
CONJUNTO ADESIVOS E PLACAS - PORTUGUES	636
CONJUNTO CONDICIONADOR DE AR - DUTOS DE VENTILAC?O	240
CONJUNTO CONDICIONADOR DE AR - LINHAS AGUA QUENTE	241
CONJUNTO CONDICIONADOR DE AR - LINHAS DO COMPRESSOR E CONDENSADOR	242
CONJUNTO CONDICIONADOR DE AR	239
CONJUNTO COROA E PINH?O - EIXO TRASEIRO	451
CONJUNTO DO FREIO - EIXO TRASEIRO	454
CONJUNTO RODAS DIANTEIRAS MONOPECA - PNEU GALAXY - 4X4	466
CONJUNTO RODAS DIANTEIRAS MONOPECA - PNEU PIRELLI - 4X2	464
CONJUNTO RODAS DIANTEIRAS MONOPECA - PNEU TITAN - 4X4 - ARO 18" - OPCIONAL	468
CONJUNTO RODAS DIANTEIRAS MONOPECA - PNEU TRELLEBORG - 4X4	467
CONJUNTO RODAS DIANTEIRAS TRES PECAS - PNEU PIRELLI - 4X2	465
CONJUNTO RODAS E PNEUS DIANTEIROS	461
CONJUNTO RODAS E PNEUS TRASEIROS	463
CONJUNTO RODAS TRASEIRAS MONOPECA - PNEU GOODYEAR	469
CONJUNTO RODAS TRASEIRAS MONOPECA - PNEU GOODYEAR	471
CONJUNTO RODAS TRASEIRAS MONOPECA - PNEU GOODYEAR	472
CONJUNTO RODAS TRASEIRAS MONOPECA - PNEU PIRELLI	470
CONJUNTO RODAS TRASEIRAS TRES PECAS - PNEU GOODYEAR	474
CONJUNTO RODAS TRASEIRAS TRES PECAS - PNEU GOODYEAR	475
CONJUNTO RODAS TRASEIRAS TRES PECAS - PNEU PIRELLI	473
CONJUNTO TRAVA DA LANCA	220
CONJUNTO TRAVA DA LANCA	226
CONJUNTO TRAVA DA LANCA	234
CONJUNTO VIDROS DIANTEIROS E TRASEIROS	147
CONJUNTO VIDROS LATERAIS DIREITOS	149
CONJUNTO VIDROS LATERAIS ESQUERDOS E PORTA	150
CONTROLE DA TRANSMISS?O - TRANSMISS?O 4X2	354
CONTROLE DA TRANSMISS?O - TRANSMISS?O 4X4	370
CONTROLE DE AUTO-NIVELAMENTO DA CARREGADEIRA	237
CONTROLE DO FREIO - EIXO TRASEIRO	455
CONTROLES COM GIRO POR PEDAIS - ARTICULAC?O DOS PEDAIS	214
CONTROLES COM GIRO POR PEDAIS - HASTE DOS PEDAIS	216
CONTROLES COM GIRO POR PEDAIS - HASTES DAS ALAVANCAS	213
CONTROLES COM GIRO POR PEDAIS - MONTAGEM DAS ALAVANCAS	212
CONTROLES COM GIRO POR PEDAIS - TORRE DAS ALAVANCAS	211
CONTROLES COM GIRO POR PEDAIS	210
CONVERSOR - TRANSMISS?O 4X2	358
CONVERSOR - TRANSMISS?O 4X4	375
CUBO DE RODA - EIXO TRASEIRO	456
CUBO RODA - EIXO DIANTEIRO 4X2	445
CUBO RODA E REDUTOR PLANETARIO - EIXO DIANTEIRO 4X4	441
CURVA DE ADMISS?O - ASPIRADO	334
CURVA DE ADMISS?O - TURBO	335
DISTRIBUIDOR - TRANSMISS?O 4X2	356
DISTRIBUIDOR - TRANSMISS?O 4X4	372
EIXO DE RE E EIXO PRIMARIO - TRANSMISS?O 4X2	351
EIXO DE RE E EIXO PRIMARIO - TRANSMISS?O 4X4	366
EIXO DIRECIONAL DIANTEIRO - 4X2	442
EIXO DIRECIONAL DIANTEIRO - 4X4 - ARO 18" - OPCIONAL	433

Índice

Descrição da página	N.º
EIXO DIRECIONAL DIANTEIRO - 4X4	432
EIXO ENTRADA - TRANSMISS?O 4X2	349
EIXO ENTRADA - TRANSMISS?O 4X4	364
EIXO MOTRIZ TRASEIRO - CARRARO	448
EIXO SAIDA 4X4 - TRANSMISS?O 4X4	369
EIXO SECUNDARIO - TRANSMISS?O 4X2	352
EIXO SECUNDARIO - TRANSMISS?O 4X4	367
FILTRO DE COMBUSTIVEL	254
FILTRO E RESFRIADOR DE OLEO LUBRIFICANTE	313
FILTRO E RESFRIADOR DE OLEO LUBRIFICANTE	316
FILTRO HIDRAULICO	520
FILTROS DE OLEO - TRANSMISS?O 4X2	347
FILTROS DE OLEO - TRANSMISS?O 4X4	361
FIXAC?O ASSENTO OPERADOR	192
FIXAC?O E ACIONAMENTO DA BOMBA INJETORA DELPHI	323
FIXAC?O E ACIONAMENTO DO ALTERNADOR	340
FREIO ESTACIONAMENTO INDEPENDENTE - OPCIONAL	476
INSTRUMENTOS PAINEL DIANTEIRO - 4X2	601
INSTRUMENTOS PAINEL DIANTEIRO - 4X4	602
INSTRUMENTOS PAINEL LATERAL DIREITO - CABINE ABERTA	598
INSTRUMENTOS PAINEL LATERAL DIREITO - CABINE FECHADA	599
JANELA TRASEIRA	148
JOGO DE REPARO	342
JOGO DE REPARO	343
JUNTA UNIVERSAL DUPLA - EIXO DIANTEIRO 4X4	440
LANCA DA RETROESCAVADEIRA	43
LISTA GERAL DE FILTROS	642
LUBRIFICANTES	640
MONTAGEM BRACO E CACAMBA 6X1	52
MONTAGEM BRACO E CACAMBA DA PA-CARREGADEIRA C/ 2 CILINDROS - OPCIONAL	66
MONTAGEM BRACO E CACAMBA DA PA-CARREGADEIRA	49
MONTAGEM COROA E PINH?O - EIXO DIANTEIRO 4X4 - RODA 18"	438
MONTAGEM COROA E PINH?O - EIXO DIANTEIRO 4X4	437
MONTAGEM DA BATERIA E CHAVE GERAL	586
MONTAGEM DA BATERIA E CHAVE GERAL	588
MONTAGEM DA CABINE ABERTA - ADVANCED	69
MONTAGEM DA CABINE ABERTA - ADVANCED	76
MONTAGEM DA CABINE FECHADA	101
MONTAGEM DA COBERTURA DA CABINE	156
MONTAGEM DA COBERTURA DA CABINE	157
MONTAGEM DIFERENCIAL - EIXO DIANTEIRO 4X4	439
MONTAGEM DIFERENCIAL - EIXO TRASEIRO	452
MONTAGEM DO CAPO DO MOTOR	158
MONTAGEM DO CAPO DO MOTOR	170
MONTAGEM DO CAPO DO MOTOR	185
MONTAGEM DO CHASSI	1
MONTAGEM DO CONTRAPESO - 205 KG	56
MONTAGEM DO EIXO CARDAN - 4X2	460
MONTAGEM DO EIXO CARDAN - 4X4	459
MONTAGEM DO EXTINTOR DE INCENDIOS - OPCIONAL	251
MONTAGEM DO FILTRO DE AR DO MOTOR - N.A.	416
MONTAGEM DO FILTRO DE AR DO MOTOR - N.A.	423
MONTAGEM DO FILTRO DE AR DO MOTOR - OPC?ES	415
MONTAGEM DO FILTRO DE AR DO MOTOR - TURBO	420

Índice

Descrição da página	N.º
MONTAGEM DO FILTRO DE AR DO MOTOR - TURBO	427
MONTAGEM DO LAVADOR PARABRISA - CABINE ABERTA	246
MONTAGEM DO LAVADOR PARABRISA - CABINE FECHADA	247
MONTAGEM DO LAVADOR PARABRISA - OPC?ES	245
MONTAGEM DO MOTOR MWM E TRANSMISS?O	252
MONTAGEM DO PEDAL ACELERADOR DO MOTOR	197
MONTAGEM DOS EIXOS CARDAN	458
MONTAGEM DOS EIXOS DIANTEIROS - 4X2	431
MONTAGEM DOS EIXOS DIANTEIROS - 4X4	430
MONTAGEM DOS ESTABILIZADORES SAPATAS C/ BORRACHA - OPCIONAL	48
MONTAGEM DOS ESTABILIZADORES	47
MONTAGEM DOS PARALAMAS TRASEIROS	191
MONTAGEM DOS PEDAIS DE FREIO	199
MONTAGEM EIXO MOTRIZ TRASEIRO RODAS DIANT. ARO 18* OPCIONAL	447
MONTAGEM EIXO MOTRIZ TRASEIRO	446
MONTAGEM FUSIVEIS E RELES	625
MONTAGEM FUSIVEIS E RELES	628
MONTAGEM LIMPADOR PARA-BRISA - MODELO COM MANCAL E EIXO FIXO	84
MONTAGEM LIMPADOR PARA-BRISA - MODELO COM MANCAL E EIXO FIXO	113
MONTAGEM LIMPADOR PARA-BRISA - MODELO COM MANIVELA E EIXO SEPARADO	91
MONTAGEM LIMPADOR PARA-BRISA COM MANCAL E EIXO SEPARADO	121
MONTAGEM LIMPADOR PARA-BRISA DIANTEIRO - CABINE ABERTA	82
MONTAGEM LIMPADOR PARA-BRISA DIANTEIRO - CABINE FECHADA	111
MONTAGEM LIMPADOR PARA-BRISA DIANTEIRO	109
MONTAGEM LIMPADOR VIDRO TRASEIRO - MODELO COM MANCAL E EIXO FIXO	132
MONTAGEM LIMPADOR VIDRO TRASEIRO - MODELO COM MANIVELA E EIXO SEPARADO	140
MONTAGEM LIMPADOR VIDRO TRASEIRO	128
MONTAGEM LIMPADOR VIDRO TRASEIRO	130
MONTAGEM PAINEIS	597
MONTAGEM PLACA IDENTIFICAC?O DO EQUIPAMENTO	641
MOTOR DE PARTIDA	341
MOTOR MWM - MONTAGENS	255
MOTOR PARCIAL ASPIRADO	269
MOTOR PARCIAL ASPIRADO	270
MOTOR PARCIAL TURBO	271
MOTOR TURBO MWM - MONTAGENS	263
MTG. TANQUE COMBUSTIVEL PLASTICO	387
PAINEL DIREITO CABINE ABERTA	99
PAINEL DIREITO CABINE FECHADA	152
PAINEL ESQUERDO CABINE FECHADA	153
PAINEL FRONTAL	100
PAINEL FRONTAL	154
PECA INTERMEDIARIA	298
PIST?O E BIELA	308
PORTA BICO INJETOR - ASPIRADO	324
PORTA BICO INJETOR - TURBO	325
PORTA DA CABINE	151
REDUTOR PLANETARIO - EIXO TRASEIRO	457
RESPIRO DO MOTOR - ASPIRADO	336
RESPIRO MOTOR - TURBO	337
REVESTIMENTO INTERNO TETO	155
ROMPEDOR HIDRAULICO - FIXAC?O ROMPEDOR	557
ROMPEDOR HIDRAULICO - LINHA HIDRAULICA DO BRACO E LANCA	551
ROMPEDOR HIDRAULICO - LINHA HIDRAULICA DO BRACO E LANCA	552

Índice

Descrição da página	N.º
ROMPEDOR HIDRAULICO - PECAS	558
ROMPEDOR HIDRAULICO - PECAS	559
ROMPEDOR HIDRAULICO - PONTEIRAS	561
ROMPEDOR HIDRAULICO - VALVULA DIVISORA DE FLUXO E COMPONENTES ELETRICOS	553
ROMPEDOR HIDRAULICO - VALVULA DIVISORA DE FLUXO E COMPONENTES ELETRICOS	555
SEC?O DA CACAMBA	568
SEC?O DA CACAMBA	576
SEC?O DA LANCA E BRACO DE PROFUNDIDADE	565
SEC?O DE GIRO	564
SEC?O DE LEVANTAMENTO	578
SEC?O DE SAIDA	569
SEC?O DE SAIDA	580
SEC?O DO BRACO DE PROFUNDIDADE	566
SEC?O DOS ESTABILIZADORES	567
SEC?O ENTRADA	563
SEC?O ENTRADA	575
SISTEMA AQUECIMENTO CABINE - OPCIONAL	248
SISTEMA AQUECIMENTO E VENTILAC?O	250
SISTEMA COMBUSTIVEL - TANQUE PLASTICO	382
SISTEMA DE ARREFECIMENTO DA TRANSMISS?O	414
SISTEMA DE ARREFECIMENTO DO MOTOR	393
SISTEMA DE ARREFECIMENTO DO MOTOR	404
SISTEMA DE COMBUSTIVEL - TANQUE ACO 165 LITROS	376
SISTEMA DE ESCAPAMENTO DO MOTOR - NA	391
SISTEMA DE ESCAPAMENTO DO MOTOR - OPC?ES	390
SISTEMA DE ESCAPAMENTO DO MOTOR - TURBO	392
SISTEMA ELETRICO - BRACO EXTENSIVEL - OPCIONAL	606
SISTEMA ELETRICO - SENSORES E ALARMES	607
SISTEMA ELETRICO - SENSORES E ALARMES	616
SISTEMA ELETRICO DE ILUMINAC?O - CABINE ABERTA	594
SISTEMA ELETRICO DE ILUMINAC?O - CABINE FECHADA	593
SISTEMA ELETRICO DE ILUMINAC?O	589
SISTEMA ELETRICO DE ILUMINAC?O	591
SISTEMA ELETRICO DE ILUMINAC?O	592
SISTEMA HIDRAULICO BRACO EXTENSIVEL - OPCIONAL	544
SISTEMA HIDRAULICO BRACO EXTENSIVEL	545
SISTEMA HIDRAULICO BRACO PROFUNDIDADE RETROESCAVADEIRA	511
SISTEMA HIDRAULICO CILINDRO DE GIRO DA RETROESCAVADEIRA	495
SISTEMA HIDRAULICO DA CACAMBA DA RETROESCAVADEIRA	489
SISTEMA HIDRAULICO DA LANCA DA RETROESCAVADEIRA	506
SISTEMA HIDRAULICO DA TRANSMISS?O - 4X2	485
SISTEMA HIDRAULICO DA TRANSMISS?O - 4X4	487
SISTEMA HIDRAULICO DE ABERTURA DA CACAMBA DA CARREGADEIRA 6X1	537
SISTEMA HIDRAULICO DE ALIMENTAC?O DA BOMBA	523
SISTEMA HIDRAULICO DE DIREC?O	478
SISTEMA HIDRAULICO DE FREIO	483
SISTEMA HIDRAULICO DE INCLINAC?O DA CACAMBA CARREGADEIRA C/ 2 CILINDROS	583
SISTEMA HIDRAULICO DE INCLINAC?O DA CACAMBA DA CARREGADEIRA	531
SISTEMA HIDRAULICO DO TROCADOR DE CALOR	516
SISTEMA HIDRAULICO DOS ESTABILIZADORES	500
SISTEMA HIDRAULICO ELEVAC?O CACAMBA CARREGADEIRA	538
SISTEMA HIDRAULICO RETORNO E RESERVATORIO	518
SOBREALIMENTAC?O - TURBO	338
TAMPA FRONTAL/ CARCACA DO VOLANTE - ASPIRADO	299

Índice

Descrição da página	N.º
TAMPA FRONTAL/ CARCACA DO VOLANTE - TURBO	300
TANQUE HIDRAULICO	521
TORRE DE GIRO DA RETROESCAVADEIRA	4
TORRE DE GIRO DA RETROESCAVADEIRA	17
TORRE DE GIRO DA RETROESCAVADEIRA	36
TRANSMISS?O SINCRONIZADA CARRARO - 4X2	345
TRANSMISS?O SINCRONIZADA CARRARO - 4X4	359
TUBULAC?O DE INJEC?O PARA BOMBA INJETORA ROTATIVA	326
TUBULAC?O E FIXAC?O DO FILTRO DE COMBUSTIVEL PARA BOMBA	320
VALVULA DE ALIVIO PRINCIPAL	570
VALVULA DE ALIVIO	582
VALVULA REGULADORA DE PRESS?O	581
VALVULA SOLENOIDE - TRANSMISS?O 4X4	374

RANDON VEÍCULOS

Índice Numérico

Código	Página	Código	Página	Código	Página
180100136	3F000 00.0	210001031	2A400 00.0	210001922	7E000 00.0
202000220	2A300 00.0	210001050	5G000 00.0	210001922	7E000 00.1
202000220	2A300 00.1	210001050	5G100 00.0	210001923	2B100 00.0
202000220	2A300 00.2	210001050	5O000 00.0	210001925	2B000 00.0
208000295	2B100 00.0	210001056	2K200 00.0	210001925	2B100 00.0
208000295	2D000 00.0	210001056	2K300 00.0	210001925	2C000 00.0
208003639	3D000 00.0	210001056	2N000 00.0	210001925	2G040 00.0
208003639	3D000 01.0	210001056	3F000 00.0	210001925	2G150 00.0
208003894	1A000 00.0	210001056	3F000 00.1	210001925	2H000 00.1
208003894	3A000 00.0	210001068	2N200 00.0	210001925	5N100 00.0
208003934	1F000 00.0	210001068	5R100 00.0	210001927	2B100 00.0
208003934	1F020 00.0	210001079	2K300 00.0	210001927	2C100 00.0
208003934	1L000 00.0	210001079	2L100 00.0	210001927	2C200 00.0
208004429	4A200 06.0	210001079	2L100 01.0	210001927	2G130 00.0
208004429	4C100 08.0	210001079	2N000 00.0	210001927	2G140 00.0
208004512	3E100 00.0	210001079	3D000 00.0	210001927	2G150 00.0
208004512	3E200 00.0	210001079	3D000 01.0	210001929	2G120 00.0
208004638	1A000 00.0	210001079	5G000 00.0	210001929	3F000 00.0
208004639	1A000 00.0	210001079	5G100 00.0	210001929	3F000 00.1
208006143	2A300 00.0	210001079	7A000 00.0	210001930	2K200 00.0
208006143	2A300 00.1	210001079	7A000 00.1	210001997	2A300 00.0
208006143	2A300 00.2	210001116	3D000 00.0	210001997	2A300 00.1
208008036	1L000 00.0	210001116	3D000 01.0	210001997	2A300 00.2
210000439	3D100 00.0	210001116	5D000 00.0	210001997	2J000 00.0
210000516	1F000 00.0	210001222	5B000 00.0	210002000	2I000 00.0
210000516	1F020 00.0	210001441	3G000 01.0	210002000	2I000 00.1
210000516	2A151 00.0	210001525	1A000 00.0	210002000	2I000 00.2
210000763	2G040 00.0	210001660	1C000 00.0	210002000	2N000 00.0
210000774	5G000 00.0	210001660	3A000 00.0	210002000	3D000 00.0
210000774	5G100 00.0	210001660	5O000 00.0	210002000	3D000 01.0
210000774	5O000 00.0	210001684	1B000 00.1	210002000	5S100 00.0
210000789	2A500 01.0	210001684	1B000 00.2	210002000	5S100 00.1
210000836	2A500 01.0	210001684	1B000 00.3	210002000	7D000 00.1
210000865	3B000 03.0	210001684	2I000 00.1	210002000	7E000 00.0
210000865	3B100 03.0	210001700	2J000 00.0	210002000	7E000 00.1
210000942	2G020 00.0	210001719	8D000 00.0	210002000	7F000 00.0
210000960	1B000 00.1	210001730	7B100 0.0	210002000	7F000 00.1
210000960	1B000 00.2	210001730	7B200 00.0	210002005	1F000 00.0
210000960	1B000 00.3	210001753	2A131 00.0	210002005	1F020 00.0
210000960	1D000 00.0	210001758	2A300 00.0	210002005	1L000 00.0
210000960	1F000 00.0	210001758	2A300 00.1	210002005	2A020 01.0
210000960	1F020 00.0	210001758	2A300 00.2	210002005	2A020 02.0
210000960	1L000 00.0	210001758	7F000 00.0	210002005	2A121 01.0
210000960	3B000 04.0	210001758	7F000 00.1	210002005	2A122 01.1
210000960	3B100 04.0	210001786	2A000 00.0	210002005	2A122 02.0
210000960	4A100 05.0	210001786	2A000 00.1	210002005	2A150 00.0
210001014	2A040 00.0	210001786	2A170 00.0	210002005	2A300 00.0
210001014	2A190 00.0	210001884	2J000 00.0	210002005	2A300 00.1
210001015	8A000 00.0	210001920	2J000 00.0	210002005	2A300 00.2
210001015	8A000 00.1	210001922	2A300 00.0	210002005	2G020 00.0
210001015	8A100 00.0	210001922	2A300 00.1	210002005	2H000 00.1
210001016	2A110 00.1	210001922	2A300 00.2	210002005	2K300 00.0

RANDON VEÍCULOS

Índice Numérico

Código	Página	Código	Página	Código	Página
210002005	2L100 00.0	210002015	5J000 00.0	210002025	5B000 00.0
210002005	2L100 01.0	210002015	5M000 00.0	210002025	5J000 00.0
210002005	5G000 00.0	210002015	5N100 00.0	210002025	5M000 00.0
210002005	5G100 00.0	210002015	5O000 00.0	210002025	5N000 00.0
210002005	5N100 00.0	210002015	5P000 00.0	210002025	5N100 00.0
210002005	7E000 00.0	210002015	5P200 00.0	210002025	5O000 00.0
210002005	7E000 00.1	210002015	5S000 00.0	210002025	5Q000 00.0
210002007	2A121 02.0	210002015	5S000 00.1	210002025	5R100 00.0
210002015	1F000 00.0	210002015	5S100 00.0	210002025	5R300 00.0
210002015	1F020 00.0	210002015	5S100 00.1	210002025	5S000 00.0
210002015	1L000 00.0	210002015	5U000 00.0	210002025	5S000 00.1
210002015	2A000 00.0	210002015	7E000 00.0	210002025	5S100 00.0
210002015	2A000 00.1	210002015	7E000 00.1	210002025	5S100 00.1
210002015	2A020 01.0	210002021	1A000 00.0	210002025	7A000 00.0
210002015	2A030 00.0	210002021	1D000 00.0	210002025	7E000 00.0
210002015	2A110 00.0	210002021	1E100 00.0	210002025	7E000 00.1
210002015	2A110 00.1	210002021	1L000 00.0	210002045	1B000 00.1
210002015	2A121 01.0	210002021	2A000 00.0	210002045	1B000 00.2
210002015	2A122 01.1	210002021	2A000 00.1	210002045	1B000 00.3
210002015	2A300 00.0	210002021	2A020 01.0	210002045	1C000 00.0
210002015	2A300 00.1	210002021	2A121 01.0	210002045	1G000 00.0
210002015	2A300 00.2	210002021	2A122 01.1	210002045	2A020 01.0
210002015	2A400 00.0	210002021	2B000 00.0	210002045	2A121 01.0
210002015	2A500 00.0	210002021	2C000 00.0	210002045	2A122 01.1
210002015	2B000 00.0	210002021	2N000 00.0	210002045	2I000 00.1
210002015	2C000 00.0	210002021	3D100 00.0	210002045	2I000 00.2
210002015	2C100 00.0	210002021	3E100 00.0	210002045	3A000 00.0
210002015	2C200 00.0	210002021	3E200 00.0	210002045	4A000 00.0
210002015	2D000 00.0	210002021	4D000 01.0	210002045	4A000 01.0
210002015	2G040 00.0	210002021	5B000 00.0	210002045	5N000 00.0
210002015	2G140 00.0	210002021	5O000 00.0	210002045	5O000 00.0
210002015	2G150 00.0	210002025	1A000 00.0	210002050	5B100 00.0
210002015	2H000 00.1	210002025	2A300 00.0	210002057	1A000 00.0
210002015	2I000 00.0	210002025	2A300 00.1	210002080	2G140 00.0
210002015	2I000 00.1	210002025	2A300 00.2	210002118	3G000 01.0
210002015	2I000 00.2	210002025	2B000 00.0	210002118	3G000 02.0
210002015	2J000 00.0	210002025	2C100 00.0	210002141	2H000 00.1
210002015	2K100 00.0	210002025	2C200 00.0	210002141	5G000 00.0
210002015	2K200 00.0	210002025	2G010 00.0	210002141	5G100 00.0
210002015	2K300 00.0	210002025	2G040 00.0	210002150	2J000 00.0
210002015	2L100 00.0	210002025	2G110 00.0	210002153	2C100 00.0
210002015	2L100 01.0	210002025	2G120 00.0	210002153	2C200 00.0
210002015	2N200 00.0	210002025	2G140 00.0	210002165	2B100 00.0
210002015	2O000 00.0	210002025	2G150 00.0	210002165	2I000 00.0
210002015	3D000 00.0	210002025	2J000 00.0	210002165	2I000 00.1
210002015	3D000 01.0	210002025	2K300 00.0	210002165	2I000 00.2
210002015	3E100 00.0	210002025	3D000 00.0	210002165	2N000 00.0
210002015	3F000 00.0	210002025	3D000 01.0	210002165	3D000 00.0
210002015	3F000 00.1	210002025	3D100 00.0	210002165	5S100 00.0
210002015	5B000 00.0	210002025	3F000 00.0	210002165	5S100 00.1
210002015	5D000 00.0	210002025	3F000 00.1	210002165	7D000 00.1
210002015	5H000 00.1	210002025	3F100 00.0	210002170	1L000 00.0

RANDON VEÍCULOS

Índice Numérico

Código	Página	Código	Página	Código	Página
210002170	2A020 01.0	210002190	2A300 00.1	210002215	4A000 01.0
210002170	2A020 02.0	210002190	2A300 00.2	210002215	5N000 00.0
210002170	2A121 01.0	210002190	2B000 00.0	210002215	5O000 00.0
210002170	2A121 02.0	210002190	2G010 00.0	210002220	2A020 02.0
210002170	2A122 01.1	210002190	2G110 00.0	210002220	2A121 02.0
210002170	2A122 02.0	210002190	2J000 00.0	210002220	2A122 02.0
210002170	2A300 00.0	210002190	3A000 00.0	210002241	2A020 02.0
210002170	2A300 00.1	210002190	3B000 09.0	210002241	2A121 02.0
210002170	2A300 00.2	210002190	3B100 11.0	210002241	2A122 02.0
210002170	2B100 00.0	210002190	3D100 00.0	210002246	3D100 00.0
210002170	3F000 00.0	210002190	3F000 00.0	210002257	5N000 00.0
210002170	3F000 00.1	210002190	3F000 00.1	210002263	3F000 00.0
210002180	1F000 00.0	210002190	5B000 00.0	210002263	3F000 00.1
210002180	1F020 00.0	210002190	5M000 00.0	210002263	5O000 00.0
210002180	1L000 00.0	210002190	5N100 00.0	210002268	2G040 00.0
210002180	2A110 00.1	210002190	5O000 00.0	210002268	2H000 00.1
210002180	2A151 00.0	210002190	5R100 00.0	210002358	1B000 00.1
210002180	2A500 00.0	210002190	5R300 00.0	210002358	1B000 00.2
210002180	2A500 01.0	210002190	5S000 00.0	210002358	1B000 00.3
210002180	2B100 00.0	210002190	5S000 00.1	210002370	1L000 00.0
210002180	2C100 00.0	210002190	5S100 00.0	210002370	2B100 00.0
210002180	2C200 00.0	210002190	5S100 00.1	210002379	1B000 00.1
210002180	2I000 00.0	210002190	7A000 00.0	210002379	1B000 00.2
210002180	2I000 00.2	210002190	7A000 00.1	210002379	1B000 00.3
210002180	2J000 00.0	210002200	1B000 00.1	210002402	2G040 00.0
210002180	2K200 00.0	210002200	1B000 00.2	210002402	2G130 00.0
210002180	2K300 00.0	210002200	1B000 00.3	210002402	2G150 00.0
210002180	2L100 00.0	210002200	1D000 00.0	210002402	2H000 00.1
210002180	2L100 01.0	210002200	1L000 00.0	210002414	2B000 00.0
210002180	2O000 00.0	210002200	2A000 00.0	210002414	2B100 00.0
210002180	3D000 00.0	210002200	2A000 00.1	210002414	2C000 00.0
210002180	3D000 01.0	210002200	2A200 00.0	210002414	2C100 00.0
210002180	3F000 00.0	210002200	2A200 00.1	210002414	2C200 00.0
210002180	3F000 00.1	210002200	2K200 00.0	210002414	2G040 00.0
210002180	5B000 00.0	210002200	2N000 00.0	210002414	2G130 00.0
210002180	5D000 00.0	210002200	3A000 00.0	210002414	2G150 00.0
210002180	5N100 00.0	210002200	3E100 00.0	210002414	2J000 00.0
210002180	5S000 00.0	210002200	3E200 00.0	210002465	5N100 00.0
210002180	5S000 00.1	210002200	4D000 01.0	210002495	2K100 00.0
210002180	5S100 00.0	210002200	5O000 00.0	210002495	2N000 00.0
210002180	5S100 00.1	210002200	5R200 00.0	210002495	3F100 00.0
210002190	1A000 00.0	210002215	1A000 00.0	210002495	5B000 00.0
210002190	1B000 00.1	210002215	1B000 00.1	210002495	5K000 00.0
210002190	1B000 00.2	210002215	1B000 00.2	210002495	5M000 00.0
210002190	1B000 00.3	210002215	1B000 00.3	210002495	7A000 00.0
210002190	1C000 00.0	210002215	1C000 00.0	210002495	7A000 00.1
210002190	2A000 00.0	210002215	1E000 00.0	210003311	3F000 00.0
210002190	2A000 00.1	210002215	1E100 00.0	210003311	3F000 00.1
210002190	2A030 00.0	210002215	1G000 00.0	210003362	1B000 00.1
210002190	2A110 00.0	210002215	3D000 00.0	210003362	1B000 00.2
210002190	2A110 00.1	210002215	3D000 01.0	210003362	1B000 00.3
210002190	2A300 00.0	210002215	4A000 00.0	210003362	1F000 00.0

RANDON VEÍCULOS

Índice Numérico

Código	Página	Código	Página	Código	Página
210003362	1F020 00.0	210003800	2K200 00.0	210003860	2C200 00.0
210003362	1L000 00.0	210003800	3F000 00.0	210003860	2H000 00.1
210003390	1D000 00.0	210003800	3F000 00.1	210003860	2I000 00.2
210003480	1B000 00.1	210003800	5D000 00.0	210003861	2I000 00.2
210003480	1B000 00.2	210003810	2A000 00.0	210003863	1L000 00.0
210003480	1B000 00.3	210003810	2A000 00.1	210003863	5H000 00.1
210003480	1E100 00.0	210003810	2A110 00.0	210003863	5R300 00.0
210003480	1F000 00.0	210003810	2A110 00.1	210003864	5B000 00.0
210003480	1F020 00.0	210003810	2A500 01.0	210003864	5M000 00.0
210003480	1L000 00.0	210003810	2B100 00.0	210003864	5O000 00.0
210003500	1C000 00.0	210003810	2J000 00.0	210003864	5S000 00.0
210003500	1D000 00.0	210003810	2L100 00.0	210003864	5S000 00.1
210003550	3B000 07.0	210003810	2L100 01.0	210003864	5S100 00.0
210003550	3B100 08.0	210003810	5N100 00.0	210003864	5S100 00.1
210003551	1D000 00.0	210003810	7E000 00.0	210003890	1A000 00.0
210003601	3D000 00.0	210003810	7E000 00.1	210003890	2A000 00.0
210003601	3D000 01.0	210003820	1L000 00.0	210003890	2A000 00.1
210003601	5S100 00.0	210003830	1F000 00.0	210003890	2B000 00.0
210003601	5S100 00.1	210003830	1F020 00.0	210003890	5S000 00.0
210003650	2B100 00.0	210003830	1L000 00.0	210003890	5S000 00.1
210003650	7D000 00.1	210003830	2A110 00.1	210003890	7A000 00.0
210003660	2I000 00.0	210003830	2A500 00.0	210003890	7A000 00.1
210003660	2I000 00.1	210003830	2D000 00.0	210003900	1A000 00.0
210003660	2I000 00.2	210003830	2I000 00.0	210003900	1B000 00.1
210003660	2N000 00.0	210003830	2J000 00.0	210003900	1B000 00.2
210003668	1A000 00.0	210003830	2K100 00.0	210003900	1B000 00.3
210003668	3A000 00.0	210003830	2K300 00.0	210003900	2A110 00.0
210003700	2A121 02.0	210003830	2L100 00.0	210003900	2A110 00.1
210003700	2G030 00.0	210003830	2L100 01.0	210003900	2A300 00.0
210003700	2H000 00.1	210003830	2N200 00.0	210003900	2A300 00.1
210003700	2L100 00.0	210003830	2O000 00.0	210003900	2A300 00.2
210003700	2L100 01.0	210003830	3F000 00.0	210003900	2K300 00.0
210003710	1L000 00.0	210003830	3F000 00.1	210003900	3E200 00.0
210003710	2A030 00.0	210003840	1E000 00.0	210003900	3F000 00.0
210003710	2A300 00.0	210003840	2A400 00.0	210003900	3F000 00.1
210003710	2A300 00.1	210003840	2C000 00.0	210003900	5M000 00.0
210003710	2A300 00.2	210003840	2I000 00.1	210003900	5O000 00.0
210003710	2B100 00.0	210003840	2I000 00.2	210003908	2C100 00.0
210003710	2H000 00.1	210003840	3D000 00.0	210003908	2C200 00.0
210003710	2K300 00.0	210003840	3D000 01.0	210003910	2A300 00.0
210003710	5G000 00.0	210003840	3E100 00.0	210003910	2A300 00.1
210003710	5G100 00.0	210003840	3E200 00.0	210003910	2A300 00.2
210003718	2H000 00.1	210003844	2A500 01.0	210003910	2C000 00.0
210003718	7E000 00.0	210003844	2B000 00.0	210003910	2G040 00.0
210003718	7E000 00.1	210003844	2G040 00.0	210003910	2G120 00.0
210003720	2A150 00.0	210003844	2G150 00.0	210003910	2G140 00.0
210003720	2G020 00.0	210003844	2H000 00.1	210003910	3D100 00.0
210003730	2A020 01.0	210003844	5P000 00.0	210003910	3E200 00.0
210003730	2A020 02.0	210003844	5P200 00.0	210003910	3F000 00.0
210003730	2A121 01.0	210003844	5U000 00.0	210003910	3F000 00.1
210003730	2A122 01.1	210003850	2A030 00.0	210003910	5B000 00.0
210003730	2A122 02.0	210003860	2C100 00.0	210003910	5G000 00.0

RANDON VEÍCULOS

Índice Numérico

Código	Página	Código	Página	Código	Página
210003910	5G100 00.0	210004180	1C000 00.0	210005755	2H000 00.1
210003910	5J000 00.0	210004180	1G000 00.0	210005755	2K300 00.0
210003910	5N100 00.0	210004180	4A000 00.0	210005755	2L100 00.0
210003920	2G150 00.0	210004180	4A000 01.0	210005755	2L100 01.0
210003920	2J000 00.0	210004195	1B000 00.1	210005755	5N100 00.0
210003920	3A000 00.0	210004195	1B000 00.2	210005755	7E000 00.0
210003920	3B000 09.0	210004195	1B000 00.3	210005755	7E000 00.1
210003920	3B100 11.0	210004195	3D000 00.0	210005760	1L000 00.0
210003920	3E100 00.0	210004195	3D000 01.0	210005760	2A020 01.0
210003920	3E200 00.0	210004195	5N000 00.0	210005760	2A030 00.0
210003920	5R100 00.0	210004195	5O000 00.0	210005760	2A121 01.0
210003920	5R300 00.0	210004197	1G000 00.0	210005760	2A122 01.1
210003920	5S000 00.0	210004360	2A151 00.0	210005760	2A300 00.0
210003920	5S000 00.1	210004370	2A300 00.2	210005760	2A300 00.1
210003920	5S100 00.0	210004472	5R300 00.0	210005760	2A300 00.2
210003920	5S100 00.1	210004577	2A020 02.0	210005760	2A400 00.0
210003930	2G010 00.0	210004577	2A121 02.0	210005760	2A500 00.0
210003930	2G110 00.0	210004577	2A122 02.0	210005760	2A500 01.0
210003930	2K300 00.0	210004580	5N100 00.0	210005760	2B000 00.0
210003930	5Q000 00.0	210004583	3E100 00.0	210005760	2C000 00.0
210003931	2C000 00.0	210004593	1G000 00.0	210005760	2D000 00.0
210003940	5O000 00.0	210004599	2A020 01.0	210005760	2G040 00.0
210003970	2B100 00.0	210004599	2A121 01.0	210005760	2G140 00.0
210003970	3A000 00.0	210004599	2A122 01.1	210005760	2G150 00.0
210003985	1A000 00.0	210004606	2H000 00.1	210005760	2H000 00.1
210004040	1L000 00.0	210004621	2A020 02.0	210005760	2I000 00.0
210004040	2K200 00.0	210004621	2A121 02.0	210005760	2I000 00.1
210004040	2K300 00.0	210004621	2A122 02.0	210005760	2I000 00.2
210004040	2N000 00.0	210004623	2J000 00.0	210005760	2K100 00.0
210004040	3E100 00.0	210005000	2G020 00.0	210005760	2K300 00.0
210004040	3E200 00.0	210005005	4C000 00.0	210005760	2N200 00.0
210004040	4D000 01.0	210005020	2G020 00.0	210005760	3F000 00.0
210004040	5R200 00.0	210005500	2A300 00.0	210005760	5H000 00.1
210004050	1B000 00.1	210005500	2A300 00.1	210005760	5J000 00.0
210004050	1B000 00.2	210005500	2A300 00.2	210005760	5M000 00.0
210004050	1B000 00.3	210005525	1A000 00.0	210005760	5P000 00.0
210004050	1D000 00.0	210005744	2A300 00.0	210005760	5P200 00.0
210004050	2A200 00.0	210005744	2A300 00.1	210005760	5R300 00.0
210004050	2A200 00.1	210005744	2A300 00.2	210005760	5S000 00.0
210004050	3A000 00.0	210005755	1F000 00.0	210005760	5S000 00.1
210004060	3A000 00.0	210005755	1F020 00.0	210005760	5S100 00.0
210004070	1A000 00.0	210005755	1L000 00.0	210005760	5S100 00.1
210004070	3F000 00.0	210005755	2A020 01.0	210005760	5U000 00.0
210004070	3F000 00.1	210005755	2A040 00.0	210005760	7E000 00.0
210004070	4D000 01.0	210005755	2A121 01.0	210005760	7E000 00.1
210004080	5O000 00.0	210005755	2A122 01.1	210005765	2C000 00.0
210004098	1A000 00.0	210005755	2A150 00.0	210005765	2C100 00.0
210004098	2D000 00.0	210005755	2A170 00.0	210005765	2C200 00.0
210004100	2B000 00.0	210005755	2A300 00.0	210005765	2G030 00.0
210004120	4F000 00.0	210005755	2A300 00.1	210005765	2G040 00.0
210004174	2I000 00.0	210005755	2A300 00.2	210005765	2G120 00.0
210004174	2I000 00.1	210005755	2G020 00.0	210005765	2G140 00.0

RANDON VEÍCULOS

Índice Numérico

Código	Página	Código	Página	Código	Página
210005765	2G150 00.0	210007072	4A100 05.0	210101989	7F000 00.0
210005765	2H000 00.1	210007073	4A100 03.0	210101989	7F000 00.1
210005765	2J000 00.0	210007073	4A100 04.0	210200290	2B000 00.0
210005765	2K300 00.0	210007073	4C100 02.0	210200467	4A100 05.0
210005765	3D000 00.0	210007074	3B000 06.0	210300003	5G000 00.0
210005765	3D000 01.0	210007074	3B100 06.0	210300003	5G100 00.0
210005765	3F100 00.0	210007074	3B100 07.0	210301279	5G000 00.0
210005765	5B000 00.0	210007076	4A100 03.0	210301279	5G100 00.0
210005765	5G000 00.0	210007076	4A100 04.0	210301544	3A000 00.0
210005765	5G100 00.0	210007076	4C100 02.0	210301544	3A100 05.0
210005765	5J000 00.0	210007079	2A040 00.0	210301544	3A100 05.1
210005765	5N000 00.0	210007079	2A160 00.0	210301678	3F000 00.0
210005765	5O000 00.0	210007088	2A300 00.0	210301678	3F000 00.1
210005765	5Q000 00.0	210007088	2A300 00.1	210301704	3D000 00.0
210005765	5S000 00.0	210007088	2A300 00.2	210301704	3D000 01.0
210005765	5S000 00.1	210007092	5N100 00.0	210302468	5S100 00.0
210005765	5S100 00.0	210007093	5N100 00.0	210302468	5S100 00.1
210005765	5S100 00.1	210007095	5B100 00.0	210302679	5S000 00.0
210005765	7A000 00.0	210007097	2A500 01.0	210302679	5S000 00.1
210005765	7E000 00.0	210007103	2A190 00.0	210302679	5S100 00.0
210005765	7E000 00.1	210007104	7B100 0.0	210302679	5S100 00.1
210005770	1A000 00.0	210007104	7B200 00.0	210400166	4C100 01.0
210005770	1E100 00.0	210007120	2A110 00.0	210400184	5N010 00.0
210005770	1L000 00.0	210007120	2A110 00.1	210400194	5N000 00.0
210005770	2B000 00.0	210007141	5R100 00.0	210400196	4A200 03.0
210005770	2D000 00.0	210007141	5S000 00.0	210400251	3B000 03.0
210005770	3D100 00.0	210007141	5S000 00.1	210400251	3B100 03.0
210005770	4D000 01.0	210007141	5S100 00.0	210400251	4A200 06.0
210005770	4F000 00.0	210007141	5S100 00.1	210400251	4C100 01.0
210005778	1A000 00.0	210007174	2A020 01.0	210400251	4C100 08.0
210005778	3A000 00.0	210007174	2A121 01.0	210400296	3D000 00.0
210006225	3F000 00.0	210007174	2A122 01.1	210400296	3D000 01.0
210006225	3F000 00.1	210007175	2A020 01.0	210400537	5N100 00.0
210006234	5I000 00.0	210007175	2A121 01.0	210401113	3D000 00.0
210006234	5P000 00.0	210007175	2A122 01.1	210401113	3D000 01.0
210006234	5U000 00.0	210007201	2A110 00.0	210401264	4C100 01.0
210006236	3G000 02.0	210007220	8D000 00.0	210401268	3B000 07.0
210006245	5J000 00.0	210100902	7A100 00.1	210401268	3B100 08.0
210006245	5K000 00.0	210100902	7A100 00.2	210401270	4C100 03.0
210006880	2A130 00.0	210100902	7A100 00.3	210401271	4C100 01.0
210007036	1L000 00.0	210100902	7A100 00.4	210401272	4C100 04.0
210007064	1A000 00.0	210101203	7A000 00.0	210401274	4C100 04.0
210007064	1E000 00.0	210101705	7F000 00.0	210401276	3B100 07.0
210007064	1E100 00.0	210101705	7F000 00.1	210401278	3B000 06.0
210007068	4A100 02.0	210101797	7F000 00.0	210401278	3B100 06.0
210007068	4A200 02.0	210101797	7F000 00.1	210401287	3B000 04.0
210007069	4A100 03.0	210101798	7F000 00.0	210401287	3B100 04.0
210007069	4A100 04.0	210101798	7F000 00.1	210401287	3B100 07.0
210007069	4C100 02.0	210101946	7F000 00.0	210401290	3B100 10.0
210007070	3B000 06.0	210101946	7F000 00.1	210401318	5N010 00.0
210007070	3B100 06.0	210101988	7F000 00.0	211000469	2K200 00.0
210007071	4A100 05.0	210101988	7F000 00.1	211000469	2K300 00.0

RANDON VEÍCULOS

Índice Numérico

Código	Página	Código	Página	Código	Página
211000469	2N000 00.0	211200020	5H100 03.0	212009864	2A500 01.0
211100388	4A100 01.0	211200020	5J000 00.0	212009866	2A500 01.0
211100388	4A200 01.0	211200020	5J100 01.0	212300541	4E100 02.0
211200000	1A000 00.0	211200020	5J100 02.0	212300546	4E100 00.0
211200000	1B000 00.1	211200020	5J100 03.0	212300546	4E100 01.0
211200000	1B000 00.2	211200020	5L100 01.0	212300558	4E200 06.0
211200000	1B000 00.3	211200026	2J000 00.0	217000209	5G000 00.0
211200000	1D000 00.0	211200037	5I000 00.0	217000209	5G100 00.0
211200000	1E000 00.0	211200037	5R200 00.0	217000248	5J000 00.0
211200000	1E100 00.0	211400101	3E100 00.0	218000039	5N000 00.0
211200000	1F000 00.0	211400101	3E200 00.0	218000563	7E000 00.0
211200000	1F020 00.0	211400174	2A000 00.0	218000563	7E000 00.1
211200000	1L000 00.0	211400174	2A000 00.1	218002035	1A000 00.0
211200000	2I000 00.0	211400174	5N100 00.0	218002301	2N000 00.0
211200000	2J000 00.0	211400187	2A190 00.0	218002355	5G000 00.0
211200000	4A000 01.0	211400204	3D000 00.0	218002355	5G100 00.0
211200000	5H000 00.1	211400204	3D000 01.0	218002539	3D000 00.0
211200000	5H100 01.0	211400223	5G000 00.0	218002539	3D000 01.0
211200000	5H100 03.0	211400223	5G100 00.0	218002539	9B000 00.0
211200000	5I100 01.0	211400243	5N000 00.0	218002550	2O000 00.0
211200000	5I100 03.0	211400245	2A300 00.0	218002821	2K300 00.0
211200000	5J000 00.0	211400245	2A300 00.1	218004326	2K400 00.0
211200000	5J100 02.0	211400245	2A300 00.2	218004330	2K400 00.0
211200000	5J100 03.0	212000627	2B100 00.0	218004330	2N100 00.0
211200000	5K000 00.0	212000628	2B100 00.0	218004331	2K300 00.0
211200000	5K100 01.0	212000629	2B100 00.0	218004338	2K400 00.0
211200000	5K100 02.0	212000630	2B100 00.0	218004339	2K400 00.0
211200000	5K100 03.0	212000631	2B100 00.0	218004354	2K300 00.0
211200000	5L000 00.1	212000697	3G000 01.0	218004355	2K400 00.0
211200000	5L100 01.0	212000697	3G000 02.0	218004362	2K400 00.0
211200000	5L100 02.0	212000697	7E000 00.0	218004362	2N100 00.0
211200000	5L100 03.0	212000697	7E000 00.1	218004482	2N100 00.0
211200000	5P000 00.0	212002316	3D000 00.0	218004547	2K400 00.0
211200000	5P100 01.0	212002316	3D000 01.0	219000000	4A100 00.0
211200000	5P100 03.0	212002317	3D000 00.0	219000002	4C000 00.0
211200000	5Q000 00.0	212002317	3D000 01.0	219000002	4C100 00.0
211200000	5Q100 01.0	212003681	2A151 00.0	219000012	3A100 00.0
211200000	5Q100 03.0	212004159	2A151 00.0	219000014	4E100 02.0
211200000	5R110 00.0	212004165	2A151 00.0	219000014	4E100 03.0
211200000	5U000 00.0	212004169	2A151 00.0	219000015	4E100 00.0
211200000	5U100 00.0	212006417	2A300 00.0	219000016	4E200 04.0
211200001	1C000 00.0	212006417	2A300 00.1	219000016	4E200 05.0
211200001	1D000 00.0	212006417	2A300 00.2	219000016	4E200 06.0
211200001	1F000 00.0	212008826	3F100 00.0	219000020	5I100 02.0
211200001	1F020 00.0	212008827	2L100 00.0	219000024	2A500 01.0
211200001	1L000 00.0	212008827	2L100 01.0	219000027	5B000 00.0
211200020	1D000 00.0	212008827	5M000 00.0	219000031	4A100 02.0
211200020	1F000 00.0	212009775	3F100 00.0	219000032	4A200 02.0
211200020	1F020 00.0	212009775	5M000 00.0	219000033	4A100 01.0
211200020	1L000 00.0	212009775	5N000 00.0	219000033	4C100 01.0
211200020	4A200 01.0	212009775	5P200 00.0	219000034	4A100 01.0
211200020	5H100 01.0	212009775	5S200 00.0	219000035	3B100 07.0

RANDON VEÍCULOS

Índice Numérico

Código	Página	Código	Página	Código	Página
219000037	3B000 03.0	219000071	7E000 00.1	219000112	2B000 00.0
219000037	3B100 03.0	219000072	2I000 00.0	219000112	2G020 00.0
219000037	4A200 06.0	219000072	5H000 00.1	219000113	2B000 00.0
219000037	4C100 01.0	219000072	5L000 00.1	219000113	2G020 00.0
219000037	4C100 08.0	219000072	5P000 00.0	219000115	2G020 00.0
219000038	4A100 02.0	219000072	5R300 00.0	219000115	7B100 0.0
219000039	4A100 03.0	219000072	5U000 00.0	219000115	7B200 00.0
219000039	4A100 04.0	219000073	3F000 00.0	219000115	7D000 00.1
219000040	4A100 01.0	219000074	1F010 00.0	219000121	7E000 00.0
219000040	4A200 01.0	219000074	1H010 00.0	219000121	7E000 00.1
219000041	4C100 02.0	219000074	1H020 00.0	219000122	7F000 00.0
219000042	4A100 01.0	219000074	1H030 00.0	219000122	7F000 00.1
219000042	4A200 01.0	219000074	1H040 00.0	219000131	7B300 00.0
219000043	4A100 01.0	219000075	1F010 00.0	219000131	7B400 00.0
219000043	4A200 01.0	219000075	1H010 00.0	219000133	7A000 00.0
219000044	4A100 01.0	219000075	1H020 00.0	219000133	7A000 00.1
219000044	4A200 01.0	219000075	1H030 00.0	219000134	5D000 00.0
219000045	4A100 02.0	219000075	1H040 00.0	219000148	1A000 00.0
219000045	4A200 02.0	219000078	5O000 00.0	219000151	1D000 00.0
219000047	4C100 01.0	219000086	7E000 00.0	219000154	1A000 00.0
219000048	3B000 02.0	219000086	7E000 00.1	219000155	1A000 00.0
219000048	3B100 02.0	219000088	7B200 00.0	219000156	1A000 00.0
219000050	4C100 03.0	219000089	7B200 00.0	219000157	2G020 00.0
219000052	4E200 01.0	219000090	7B200 00.0	219000157	2G120 00.0
219000052	4E200 02.0	219000091	7B200 00.0	219000158	2G030 00.0
219000055	4E100 01.0	219000094	7B100 0.0	219000158	2H000 00.1
219000056	4D000 01.0	219000094	7B200 00.0	219000158	3F000 00.0
219000056	4D000 02.0	219000095	7B100 0.0	219000158	3F000 00.1
219000057	4D000 01.0	219000095	7B200 00.0	219000159	3G000 01.0
219000058	4A000 01.0	219000096	7B100 0.0	219000159	3G000 02.0
219000059	4E200 05.0	219000096	7B200 00.0	219000163	7E000 00.0
219000059	4E200 06.0	219000099	2D000 00.0	219000163	7E000 00.1
219000060	4E100 02.0	219000100	2D000 00.0	219000170	5L000 00.1
219000060	4E200 00.0	219000101	2D000 00.0	219000171	5L000 00.1
219000060	4E200 01.0	219000101	2H000 00.1	219000192	5M000 00.0
219000060	4E200 02.0	219000102	2D000 00.0	219000195	5D000 00.0
219000060	4E200 03.0	219000102	2H000 00.1	219000197	5B000 00.0
219000060	4E200 04.0	219000103	2D000 00.0	219000197	5D000 00.0
219000060	4E200 05.0	219000103	2H000 00.1	219000202	5H000 00.1
219000060	4E200 06.0	219000104	2D000 00.0	219000203	5L000 00.1
219000064	5O100 01.0	219000104	2H000 00.1	219000204	5K000 00.0
219000064	5O100 02.0	219000105	2D000 00.0	219000207	5H000 00.1
219000065	4A000 00.0	219000105	2H000 00.1	219000207	5L000 00.1
219000067	2C000 00.0	219000106	2H000 00.1	219000207	5R300 00.0
219000067	5D000 00.0	219000107	2H000 00.1	219000211	5B000 00.0
219000068	4D000 01.0	219000108	2H000 00.1	219000213	5B000 00.0
219000068	4D000 02.0	219000109	2B000 00.0	219000218	5O000 00.0
219000069	5N000 00.0	219000109	2G020 00.0	219000225	5B000 00.0
219000070	3D000 00.0	219000110	2B000 00.0	219000225	5J000 00.0
219000070	3D000 01.0	219000110	2G020 00.0	219000227	5H000 00.1
219000071	2J000 00.0	219000111	2B000 00.0	219000227	5K000 00.0
219000071	7E000 00.0	219000111	2G020 00.0	219000227	5L000 00.1

RANDON VEÍCULOS

Índice Numérico

Código	Página	Código	Página	Código	Página
219000227	5P000 00.0	219000284	8A000 00.0	219000314	5P000 00.0
219000227	5Q000 00.0	219000284	8A000 00.1	219000314	5P200 00.0
219000227	5R300 00.0	219000285	5H000 00.1	219000314	5Q000 00.0
219000227	5U000 00.0	219000285	5I000 00.0	219000314	5R200 00.0
219000232	5M000 00.0	219000285	5K000 00.0	219000314	5U000 00.0
219000234	5M000 00.0	219000285	5L000 00.1	219000315	3F100 00.0
219000234	5O000 00.0	219000285	5P000 00.0	219000315	5H000 00.1
219000237	5I000 00.0	219000285	5Q000 00.0	219000315	5K000 00.0
219000237	5R200 00.0	219000285	5U000 00.0	219000315	5L000 00.1
219000239	3F100 00.0	219000286	8A000 00.0	219000315	5P000 00.0
219000239	5H000 00.1	219000286	8A000 00.1	219000315	5Q000 00.0
219000239	5K000 00.0	219000286	8A100 00.0	219000315	5R100 00.0
219000239	5L000 00.1	219000289	8A000 00.0	219000315	5R200 00.0
219000239	5P000 00.0	219000289	8A000 00.1	219000315	5R300 00.0
219000239	5U000 00.0	219000289	8A100 00.0	219000315	5U000 00.0
219000248	5B000 00.0	219000291	8A000 00.0	219000316	5O000 00.0
219000250	2B000 00.0	219000291	8A000 00.1	219000317	5G000 00.0
219000251	2B100 00.0	219000292	5G000 00.0	219000317	5G100 00.0
219000253	3E100 00.0	219000292	5G100 00.0	219000318	5M000 00.0
219000253	3E200 00.0	219000293	5G000 00.0	219000318	5N000 00.0
219000254	1E100 00.0	219000293	5G100 00.0	219000318	5O000 00.0
219000255	2C100 00.0	219000294	5D000 00.0	219000320	5N000 00.0
219000255	2C200 00.0	219000295	5D000 00.0	219000320	5S100 00.0
219000259	8A000 00.0	219000297	5D000 00.0	219000320	5S100 00.1
219000259	8A000 00.1	219000306	5G000 00.0	219000321	5N000 00.0
219000262	8A000 00.0	219000306	5G100 00.0	219000322	5N000 00.0
219000262	8A000 00.1	219000309	1F010 00.0	219000323	3F100 00.0
219000263	8A000 00.0	219000309	1H010 00.0	219000324	3F100 00.0
219000263	8A000 00.1	219000309	1H020 00.0	219000325	3F100 00.0
219000264	8A000 00.0	219000309	1H030 00.0	219000326	5G000 00.0
219000264	8A000 00.1	219000309	1H040 00.0	219000326	5G100 00.0
219000265	8A000 00.0	219000310	1F010 00.0	219000337	1F010 00.0
219000265	8A000 00.1	219000310	1H010 00.0	219000346	2G010 00.0
219000266	8A000 00.0	219000310	1H020 00.0	219000347	2C100 00.0
219000266	8A000 00.1	219000310	1H030 00.0	219000347	2C200 00.0
219000267	8A000 00.0	219000310	1H040 00.0	219000347	2H000 00.1
219000267	8A000 00.1	219000311	1F010 00.0	219000348	2D000 00.0
219000268	8A000 00.0	219000311	1H010 00.0	219000349	3F000 00.0
219000268	8A000 00.1	219000311	1H020 00.0	219000349	3F000 00.1
219000271	5J000 00.0	219000311	1H030 00.0	219000351	5B000 00.0
219000271	5R100 00.0	219000311	1H040 00.0	219000351	5O000 00.0
219000273	5H000 00.1	219000312	5B000 00.0	219000352	5G100 00.0
219000273	5R100 00.0	219000312	5D000 00.0	219000353	5G000 00.0
219000273	5S000 00.0	219000312	5O000 00.0	219000354	2J000 00.0
219000273	5S000 00.1	219000313	5B000 00.0	219000355	7A000 00.0
219000274	5R100 00.0	219000313	5D000 00.0	219000355	7A000 00.1
219000278	5H000 00.1	219000313	5G000 00.0	219000355	7E000 00.0
219000278	5J000 00.0	219000313	5G100 00.0	219000355	7E000 00.1
219000278	5L000 00.1	219000313	5O000 00.0	219000357	3F000 00.0
219000278	5Q000 00.0	219000314	5B000 00.0	219000357	3F000 00.1
219000281	8A000 00.0	219000314	5I000 00.0	219000357	5G000 00.0
219000281	8A000 00.1	219000314	5J000 00.0	219000357	5G100 00.0

RANDON VEÍCULOS

Índice Numérico

Código	Página	Código	Página	Código	Página
219000357	5O000 00.0	219000469	8A000 00.0	219000511	3B000 01.0
219000357	7E000 00.0	219000469	8A000 00.1	219000511	3B100 01.0
219000357	7E000 00.1	219000469	8A100 00.0	219000512	3B000 01.0
219000365	7A100 00.1	219000470	3A010 00.0	219000512	3B100 01.0
219000365	7A100 00.2	219000471	4A100 02.0	219000514	4E100 03.0
219000365	7A100 00.3	219000472	4A100 01.0	219000514	4E100 04.0
219000365	7A100 00.4	219000472	4A200 01.0	219000518	8A000 00.0
219000389	4E200 03.0	219000473	3B000 08.0	219000518	8A000 00.1
219000390	4E200 00.0	219000473	3B100 09.0	219000518	8A100 00.0
219000393	3G000 01.0	219000474	3B000 08.0	219000520	5N000 00.0
219000393	9B000 00.0	219000474	3B100 09.0	219000525	5O000 00.0
219000394	3G000 01.0	219000475	4C100 07.0	219000534	3B000 08.0
219000394	9B000 00.0	219000476	4C100 06.0	219000534	3B100 09.0
219000395	4D000 01.0	219000476	7E000 00.0	219000534	4C100 04.0
219000395	4D000 02.0	219000476	7E000 00.1	219000537	3B000 03.0
219000395	4F000 00.0	219000477	4A100 03.0	219000537	3B100 03.0
219000397	3A100 12.0	219000477	4A100 04.0	219000547	3B000 03.0
219000397	9B000 00.0	219000477	4C100 02.0	219000547	3B100 02.0
219000402	2J000 00.0	219000478	4A100 03.0	219000547	3B100 03.0
219000405	7D000 00.1	219000478	4A100 04.0	219000553	3B000 03.0
219000405	7F000 00.0	219000478	4C100 02.0	219000553	3B000 08.0
219000405	7F000 00.1	219000479	4C100 05.0	219000553	3B100 03.0
219000406	7F000 00.0	219000480	4C100 05.0	219000553	3B100 09.0
219000406	7F000 00.1	219000481	4C100 07.0	219000553	3B100 10.0
219000427	5D000 00.0	219000482	4A200 06.0	219000555	3B000 08.0
219000428	3D000 00.0	219000483	3B000 02.0	219000555	3B100 09.0
219000433	5H000 00.1	219000483	3B100 02.0	219000557	3B000 04.0
219000435	7B300 00.0	219000484	3B100 07.0	219000557	3B000 06.0
219000435	7B400 00.0	219000487	3B000 08.0	219000557	3B100 04.0
219000436	2L100 00.0	219000487	3B100 09.0	219000557	3B100 06.0
219000436	2L100 01.0	219000488	4A100 05.0	219000558	3B000 07.0
219000437	2L100 00.0	219000489	4A100 05.0	219000558	3B100 08.0
219000438	2L100 01.0	219000490	3B000 03.0	219000559	1F000 00.0
219000445	3D000 00.0	219000490	3B000 06.0	219000559	1F020 00.0
219000445	3D000 01.0	219000490	3B100 03.0	219000559	3B000 08.0
219000445	3F100 00.0	219000490	3B100 06.0	219000559	3B100 09.0
219000445	5N000 00.0	219000491	3B100 07.0	219000560	3B000 04.0
219000446	2A300 00.0	219000491	4C100 04.0	219000560	3B100 04.0
219000446	2A300 00.1	219000493	4A200 02.0	219000562	3B000 04.0
219000446	2A300 00.2	219000494	4A100 02.0	219000562	3B100 04.0
219000449	5R100 00.0	219000494	4A200 02.0	219000563	3B000 05.0
219000450	5O000 00.0	219000495	4A200 03.0	219000563	3B100 05.0
219000455	2K100 00.0	219000495	4A200 06.0	219000563	3B100 07.0
219000455	2N200 00.0	219000497	4A100 01.0	219000564	3B000 04.0
219000456	5N000 00.0	219000498	4A100 02.0	219000564	3B000 05.0
219000457	5M000 00.0	219000499	4A200 06.0	219000564	3B100 04.0
219000457	5N000 00.0	219000500	4C100 05.0	219000564	3B100 05.0
219000459	1L000 00.0	219000502	4C000 00.0	219000564	3B100 07.0
219000467	2L100 00.0	219000503	3F000 00.0	219000565	3B000 04.0
219000467	2L100 01.0	219000504	3F100 00.0	219000565	3B100 04.0
219000468	2L100 00.0	219000509	5O000 00.0	219000566	3B000 06.0
219000468	2L100 01.0	219000510	4C100 05.0	219000566	3B100 06.0

RANDON VEÍCULOS

Índice Numérico

Código	Página	Código	Página	Código	Página
219000568	3B000 05.0	219000626	3B000 08.0	219000682	4C100 07.0
219000568	3B000 06.0	219000626	3B100 09.0	219000684	4C100 07.0
219000568	3B100 05.0	219000627	3B000 08.0	219000685	4C100 03.0
219000568	3B100 06.0	219000627	3B100 09.0	219000686	4C100 03.0
219000569	3B000 04.0	219000632	3B000 06.0	219000691	4A100 04.0
219000569	3B100 04.0	219000632	3B100 06.0	219000691	4C100 03.0
219000569	8A000 00.0	219000633	3B000 04.0	219000692	4C100 08.0
219000569	8A000 00.1	219000633	3B100 04.0	219000693	4C100 08.0
219000570	3B000 08.0	219000634	3B000 04.0	219000695	4C100 03.0
219000570	3B100 09.0	219000634	3B100 04.0	219000696	4A100 03.0
219000571	3B000 08.0	219000635	3B000 04.0	219000696	4A100 04.0
219000571	3B100 09.0	219000635	3B100 04.0	219000696	4C100 02.0
219000573	3B000 03.0	219000636	3B000 08.0	219000697	4C100 04.0
219000573	3B100 03.0	219000636	3B100 09.0	219000699	4C100 03.0
219000575	3B000 03.0	219000637	3B000 08.0	219000700	4C100 03.0
219000575	3B100 03.0	219000637	3B100 09.0	219000701	4C100 08.0
219000578	3B000 06.0	219000642	3B000 08.0	219000703	4C100 06.0
219000578	3B100 06.0	219000642	3B100 09.0	219000704	4C100 03.0
219000593	3B000 06.0	219000643	3B000 08.0	219000705	4C100 06.0
219000595	3B000 08.0	219000643	3B100 09.0	219000706	4C100 06.0
219000595	3B100 09.0	219000644	3B000 04.0	219000707	4C100 02.0
219000598	3B000 03.0	219000644	3B100 04.0	219000708	4C100 02.0
219000598	3B100 03.0	219000645	3B000 01.0	219000709	4C100 02.0
219000599	3B000 07.0	219000645	3B100 01.0	219000710	4C100 02.0
219000599	3B100 08.0	219000647	3B000 06.0	219000711	4C100 02.0
219000604	3B000 07.0	219000647	3B100 06.0	219000712	4C100 02.0
219000604	3B100 08.0	219000649	3B000 05.0	219000713	4C100 02.0
219000606	3B000 07.0	219000649	3B100 05.0	219000714	4C100 02.0
219000606	3B100 08.0	219000651	4C100 01.0	219000717	4C100 01.0
219000609	3B000 02.0	219000656	4C100 04.0	219000717	7E000 00.0
219000609	3B100 02.0	219000657	4C100 08.0	219000717	7E000 00.1
219000610	3B000 08.0	219000658	4C100 03.0	219000718	4C100 05.0
219000610	3B100 09.0	219000659	4A100 03.0	219000719	4C100 05.0
219000611	3B000 02.0	219000659	4A100 04.0	219000720	4C100 06.0
219000611	3B100 02.0	219000659	4C100 02.0	219000721	4C100 05.0
219000612	3B000 03.0	219000660	4C100 03.0	219000722	4C100 06.0
219000612	3B100 03.0	219000661	4C100 02.0	219000723	4C100 06.0
219000613	3B000 06.0	219000662	4C100 08.0	219000724	4C100 06.0
219000613	3B100 06.0	219000665	4C100 01.0	219000725	4C100 06.0
219000615	3B000 06.0	219000667	4C100 06.0	219000727	4C100 03.0
219000615	3B100 06.0	219000669	4C100 08.0	219000728	4C100 05.0
219000616	3B000 06.0	219000670	4C100 02.0	219000730	4C100 08.0
219000616	3B100 06.0	219000671	4C100 05.0	219000731	4C100 05.0
219000617	3B000 06.0	219000672	4C100 05.0	219000732	4C100 05.0
219000617	3B100 06.0	219000674	4C100 06.0	219000733	4C100 04.0
219000618	3B000 07.0	219000675	4C100 03.0	219000736	4C100 04.0
219000618	3B100 08.0	219000676	4C100 03.0	219000737	4C100 07.0
219000619	3B100 06.0	219000677	4C100 07.0	219000740	4C100 01.0
219000620	3B000 08.0	219000678	4C100 07.0	219000741	4C100 01.0
219000620	3B100 09.0	219000679	4C100 01.0	219000743	4C100 01.0
219000624	3B000 08.0	219000680	4C100 08.0	219000744	4C100 05.0
219000624	3B100 09.0	219000681	4C100 07.0	219000749	3B000 03.0

RANDON VEÍCULOS

Índice Numérico

Código	Página	Código	Página	Código	Página
219000751	3B000 02.0	219000797	4A200 02.0	219000883	5G000 00.0
219000751	3B100 02.0	219000799	4A200 02.0	219000883	5G100 00.0
219000751	9B000 00.0	219000800	4A200 02.0	219000900	2A131 00.0
219000753	3B000 04.0	219000801	4A200 02.0	219000906	2A131 00.0
219000753	3B100 04.0	219000802	2A000 00.0	219000910	2A140 00.0
219000754	3B000 04.0	219000802	2A000 00.1	219000918	2A131 00.0
219000754	3B100 04.0	219000802	2A130 00.0	219000924	2A150 00.0
219000755	3B000 04.0	219000803	2A000 00.0	219000931	2A150 00.0
219000755	3B100 04.0	219000803	2A000 00.1	219000934	3B100 02.0
219000757	3B000 04.0	219000803	2A130 00.0	219000938	3B000 03.0
219000757	3B100 04.0	219000805	2A000 00.0	219000938	3B100 03.0
219000758	3B000 04.0	219000805	2A000 00.1	219000939	3B100 03.0
219000758	3B100 04.0	219000805	2A130 00.0	219000946	3B100 06.0
219000759	3B000 04.0	219000808	2A030 00.0	219000948	3B100 07.0
219000759	3B100 04.0	219000810	2A030 00.0	219000949	3B100 07.0
219000761	3B000 04.0	219000811	2A030 00.0	219000951	3B100 07.0
219000761	3B000 06.0	219000813	2A000 00.0	219000953	3B100 07.0
219000761	3B100 04.0	219000813	2A000 00.1	219000954	3B100 07.0
219000761	3B100 06.0	219000816	2A000 00.0	219000955	3B100 07.0
219000767	3B000 06.0	219000816	2A000 00.1	219000956	3B100 07.0
219000767	3B100 06.0	219000816	2A110 00.0	219000957	3B100 07.0
219000770	3B000 06.0	219000816	2A110 00.1	219000958	3B100 07.0
219000773	3B000 07.0	219000819	4D000 01.0	219000960	3B100 10.0
219000773	3B100 08.0	219000819	4D000 02.0	219000962	4A100 01.0
219000775	3B000 07.0	219000819	4F000 00.0	219000964	4A100 01.0
219000775	3B100 08.0	219000824	3G000 01.0	219000965	4A100 01.0
219000776	3B000 07.0	219000824	3G000 02.0	219000966	4A100 01.0
219000776	3B100 08.0	219000830	7B100 0.0	219000967	4A100 01.0
219000779	3B000 08.0	219000830	7B200 00.0	219000968	4A100 01.0
219000779	3B100 09.0	219000830	7B300 00.0	219000969	4A100 02.0
219000780	3B000 08.0	219000830	7B400 00.0	219000970	4A100 02.0
219000780	3B100 09.0	219000857	3F000 00.0	219000972	4A100 02.0
219000782	3B000 08.0	219000857	3F000 00.1	219000973	4A100 02.0
219000782	3B100 09.0	219000858	5M000 00.0	219000974	4A100 02.0
219000784	4A100 01.0	219000858	5N000 00.0	219000975	4A100 02.0
219000784	4A200 01.0	219000859	3F000 00.0	219000976	4A100 02.0
219000785	4A200 03.0	219000859	3F000 00.1	219000977	4A100 02.0
219000785	4A200 06.0	219000870	3A100 16.0	219000979	4A100 02.0
219000786	4A200 03.0	219000870	3A100 18.0	219000980	4A100 03.0
219000787	4A200 03.0	219000870	3G000 01.0	219000981	5D000 00.0
219000788	4A200 02.0	219000870	3G000 02.0	219000982	5M000 00.0
219000789	4A200 02.0	219000871	3G000 01.0	219000982	5N000 00.0
219000790	4A100 02.0	219000871	3G000 02.0	219000983	5B000 00.0
219000790	4A200 02.0	219000872	3G000 01.0	219000983	5D000 00.0
219000791	4A200 02.0	219000873	3G000 01.0	219000983	5O000 00.0
219000793	4A100 02.0	219000874	3G000 02.0	219000984	5B000 00.0
219000793	4A200 02.0	219000875	3G000 02.0	219000984	5G000 00.0
219000794	4A100 02.0	219000878	5G000 00.0	219000984	5G100 00.0
219000794	4A200 02.0	219000878	5G100 00.0	219000984	5N000 00.0
219000795	4A100 02.0	219000879	4E100 03.0	219000985	5B000 00.0
219000795	4A200 02.0	219000880	5N000 00.0	219000985	5I000 00.0
219000796	4A200 02.0	219000881	5L100 02.0	219000985	5J000 00.0

RANDON VEÍCULOS

Índice Numérico

Código	Página	Código	Página	Código	Página
219000985	5R100 00.0	219001034	8A000 00.0	219001124	5I100 02.0
219000986	5H000 00.1	219001034	8A000 00.1	219001134	7E000 00.0
219000986	5I000 00.0	219001034	8A100 00.0	219001134	7E000 00.1
219000986	5K000 00.0	219001039	1F000 00.0	219001135	2B000 00.0
219000986	5L000 00.1	219001039	1F020 00.0	219001142	2A040 00.0
219000986	5O000 00.0	219001039	1L000 00.0	219001144	2A300 00.0
219000986	5P000 00.0	219001057	3G000 02.0	219001144	2A300 00.1
219000986	5Q000 00.0	219001057	9B000 00.0	219001144	2A300 00.2
219000986	5R100 00.0	219001058	3G000 02.0	219001146	2A170 00.0
219000986	5R200 00.0	219001058	9B000 00.0	219001155	2A040 00.0
219000986	5R300 00.0	219001060	3B100 09.0	219001155	2A160 00.0
219000986	5U000 00.0	219001062	1F000 00.0	219001155	2A170 00.0
219000987	5M000 00.0	219001062	1F020 00.0	219001155	2A400 00.0
219000987	5O000 00.0	219001062	1L000 00.0	219001158	2A000 00.0
219000987	5P000 00.0	219001064	5N100 00.0	219001158	2A000 00.1
219000987	5P200 00.0	219001066	5O100 01.0	219001158	2A110 00.0
219000987	5U000 00.0	219001066	5O100 03.0	219001158	2A110 00.1
219000988	3F100 00.0	219001068	3A010 00.0	219001166	2A131 00.0
219000988	5M000 00.0	219001068	9B000 00.0	219001167	2A131 00.0
219000991	4A100 03.0	219001071	2K200 00.0	219001168	3A100 19.0
219000991	4A100 04.0	219001071	2K300 00.0	219001168	7E000 00.0
219000992	4A100 03.0	219001078	5D000 00.0	219001168	7E000 00.1
219000992	4A100 04.0	219001081	8D000 00.0	219001169	3A100 19.0
219000993	4A100 03.0	219001084	2A020 01.0	219001169	7E000 00.0
219000993	4A100 04.0	219001084	2A121 01.0	219001169	7E000 00.1
219000994	4A100 03.0	219001084	2A122 01.1	219001170	7E000 00.0
219000994	4A100 04.0	219001086	2A020 01.0	219001170	7E000 00.1
219000995	4A100 03.0	219001086	2A020 02.0	219001171	2A500 01.0
219000995	4A100 04.0	219001086	2A121 01.0	219001180	2A500 01.0
219000996	4A100 03.0	219001086	2A121 02.0	219001182	2A500 01.0
219000996	4A100 04.0	219001086	2A122 01.1	219001190	2A500 01.0
219000997	4A100 03.0	219001086	2A122 02.0	219001198	2A500 01.0
219000997	4A100 04.0	219001087	2A020 01.0	219001200	2A500 01.0
219001001	4A100 04.0	219001087	2A121 01.0	219001201	2A500 01.0
219001007	4A100 04.0	219001087	2A122 01.1	219001202	4E200 00.0
219001009	4A100 04.0	219001090	2A020 02.0	219001217	2A040 00.0
219001010	4A100 04.0	219001090	2A121 02.0	219001217	2A160 00.0
219001011	4A100 05.0	219001090	2A122 02.0	219001217	2A190 00.0
219001012	4A100 05.0	219001094	5B100 00.0	219001223	2A170 00.0
219001013	4A100 05.0	219001095	5B100 00.0	219001228	2A040 00.0
219001015	4A200 06.0	219001096	3A100 21.0	219001228	2A170 00.0
219001016	4A200 06.0	219001099	5G000 00.0	219001228	2A190 00.0
219001017	4A200 06.0	219001099	5G100 00.0	219001230	2A040 00.0
219001018	4A200 06.0	219001099	5O000 00.0	219001230	2A160 00.0
219001020	4A200 06.0	219001100	5H100 02.0	219001235	3B000 04.0
219001021	4A200 06.0	219001105	5K100 02.0	219001235	3B100 04.0
219001022	4A200 06.0	219001106	5K100 02.0	219001236	3B000 04.0
219001023	4A200 06.0	219001106	5L100 02.0	219001236	3B100 04.0
219001024	4A200 06.0	219001109	5U100 00.0	219001237	3B000 04.0
219001025	4A200 06.0	219001110	5Q100 02.0	219001237	3B100 04.0
219001026	4A200 06.0	219001111	5Q100 02.0	219001238	3G000 01.0
219001027	4A200 06.0	219001117	8B000 00.0	219001239	3G000 02.0

RANDON VEÍCULOS

Índice Numérico

Código	Página	Código	Página	Código	Página
219001240	3G000 01.0	219001421	2A300 00.0	219001516	5P200 00.0
219001241	3G000 02.0	219001421	2A300 00.1	219001516	5U000 00.0
219001243	4E100 01.0	219001422	2A300 00.0	219001517	5I000 00.0
219001244	3G000 01.0	219001422	2A300 00.1	219001517	5Q000 00.0
219001244	3G000 02.0	219001425	3A100 19.0	219001517	5R200 00.0
219001256	3A100 21.0	219001430	5B000 00.0	219001525	2G020 00.0
219001256	3A100 21.2	219001430	5O000 00.0	219001525	2H000 00.1
219001257	3A100 05.0	219001435	3A100 24.0	219001532	5O000 00.0
219001257	3A100 05.1	219001437	3A100 05.0	219001537	7B100 0.0
219001259	3A100 07.0	219001437	3A100 05.1	219001537	7B200 00.0
219001259	3A100 07.1	219001440	5M000 00.0	219001538	7B100 0.0
219001260	7B100 0.0	219001441	3A100 05.0	219001538	7B200 00.0
219001260	7B200 00.0	219001441	3A100 05.1	219001539	7B100 0.0
219001262	2A020 02.0	219001445	3A100 10.0	219001539	7B200 00.0
219001262	2A121 02.0	219001445	3A100 10.1	219001540	7B100 0.0
219001262	2A122 02.0	219001446	3A100 10.0	219001540	7B200 00.0
219001270	5M000 00.0	219001446	3A100 10.1	219001541	7B100 0.0
219001276	5B100 00.0	219001447	3A100 11.0	219001541	7B200 00.0
219001282	5B100 00.0	219001451	3A100 13.0	219001552	5O100 03.0
219001294	3A010 00.0	219001453	3A100 19.0	219001552	5O100 04.0
219001297	3A010 00.0	219001454	3A100 19.0	219001557	2G110 00.0
219001298	3A010 00.0	219001458	3A100 17.1	219001560	5B000 00.0
219001299	3A010 00.0	219001459	3A100 15.0	219001573	5B100 00.0
219001306	2A500 01.0	219001460	3A100 15.1	219001576	3A100 21.0
219001308	3A100 23.0	219001462	3A100 17.0	219001577	3A100 21.0
219001308	3G000 01.0	219001462	3A100 17.1	219001577	3A100 21.2
219001310	2A000 00.0	219001464	3A100 16.0	219001578	3A100 21.0
219001310	2A040 00.0	219001468	3A100 14.0	219001578	3A100 21.2
219001310	2A050 00.0	219001468	3A100 26.0	219001579	3A100 21.0
219001310	2A110 00.0	219001470	3A100 18.0	219001579	3A100 21.2
219001310	2A110 00.1	219001471	3A100 14.0	219001580	3A100 21.0
219001310	2A160 00.0	219001471	3A100 19.0	219001580	3A100 21.2
219001310	2A170 00.0	219001478	3A100 17.0	219001581	5O000 00.0
219001310	2A180 00.0	219001478	3A100 17.1	219001582	5B000 00.0
219001310	2A190 00.0	219001478	3A100 18.0	219001584	3A100 23.0
219001310	2A300 00.2	219001491	3A100 24.0	219001584	3G000 01.0
219001310	8D000 00.0	219001492	3A100 24.0	219001585	2A040 00.0
219001334	3A100 29.0	219001495	3A100 06.0	219001585	2A160 00.0
219001341	3A100 06.0	219001495	3A100 06.1	219001586	2A040 00.0
219001342	4C100 07.0	219001496	3A100 06.0	219001587	2A040 00.0
219001355	4A100 01.0	219001496	3A100 06.1	219001588	2A040 00.0
219001356	4A100 01.0	219001497	3A100 06.0	219001589	2A040 00.0
219001358	7A000 00.0	219001497	3A100 06.1	219001589	2A160 00.0
219001359	5H100 02.0	219001498	3A100 06.0	219001590	2A040 00.0
219001360	5H100 02.0	219001498	3A100 06.1	219001590	2A160 00.0
219001362	5H100 02.0	219001499	3A100 26.0	219001591	2A040 00.0
219001363	5R110 00.0	219001502	3A100 26.0	219001591	2A160 00.0
219001367	5I100 02.0	219001503	3A100 06.0	219001592	2A300 00.0
219001372	5L100 02.0	219001507	3A100 30.0	219001592	2A300 00.1
219001380	5Q100 02.0	219001508	3A100 30.0	219001592	2A300 00.2
219001382	5Q100 02.0	219001514	2A030 00.0	219001593	2A300 00.0
219001383	5Q100 02.0	219001516	5P000 00.0	219001593	2A300 00.1

RANDON VEÍCULOS

Índice Numérico

Código	Página	Código	Página	Código	Página
219001593	2A300 00.2	219001700	5T200 00.0	219001716	2A151 00.0
219001594	2A300 00.0	219001700	5T200 00.1	219001717	2A140 00.0
219001594	2A300 00.1	219001700	5T200 02.0	219001718	2A140 00.0
219001594	2A300 00.2	219001700	5T200 03.0	219001718	2A150 00.0
219001595	2A300 00.0	219001701	5T100 01.0	219001732	2A300 00.0
219001595	2A300 00.1	219001701	5T100 02.0	219001732	2A300 00.1
219001595	2A300 00.2	219001701	5T100 03.0	219001732	2A300 00.2
219001599	2G120 00.0	219001701	5T100 04.0	219001733	2A300 00.0
219001601	2A150 00.0	219001701	5T100 05.0	219001733	2A300 00.1
219001603	2G150 00.0	219001701	5T200 02.0	219001733	2A300 00.2
219001607	2A160 00.0	219001701	5T200 03.0	219001738	5N000 00.0
219001609	2A140 00.0	219001702	5T100 01.0	219001740	7E000 00.0
219001609	2A151 00.0	219001702	5T100 02.0	219001740	7E000 00.1
219001612	2A140 00.0	219001702	5T100 03.0	219001747	3A100 21.2
219001614	2A151 00.0	219001702	5T100 04.0	219001747	3A100 28.0
219001616	2G110 00.0	219001702	5T100 05.0	219001751	5T200 02.0
219001622	2G110 00.0	219001703	5T200 01.0	219001752	5T200 02.0
219001623	5N000 00.0	219001703	5T200 02.0	219001753	5T200 02.0
219001631	3A100 17.0	219001703	5T200 03.0	219001754	5T200 02.0
219001635	3A100 17.1	219001705	5T100 01.0	219001754	5T200 03.0
219001648	4C000 00.0	219001705	5T100 02.0	219001756	5T100 01.0
219001675	5S000 00.0	219001705	5T100 03.0	219001756	5T100 02.0
219001675	5S000 00.1	219001705	5T100 04.0	219001756	5T100 03.0
219001675	5S100 00.0	219001705	5T100 05.0	219001756	5T100 04.0
219001675	5S100 00.1	219001706	5T100 01.0	219001756	5T100 05.0
219001676	5S100 00.0	219001706	5T100 02.0	219001756	5T200 02.0
219001677	5S100 00.0	219001706	5T100 03.0	219001756	5T200 03.0
219001677	5S100 00.1	219001706	5T100 04.0	219001780	5T200 02.0
219001678	5S100 00.0	219001706	5T100 05.0	219001780	5T200 03.0
219001683	5S100 00.0	219001706	5T200 02.0	219001784	5D000 00.0
219001683	5S100 00.1	219001706	5T200 03.0	219001786	3F000 00.1
219001684	5S000 00.0	219001708	5T100 01.0	219001786	5D000 00.0
219001684	5S000 00.1	219001708	5T100 02.0	219001788	2A000 00.0
219001684	5S100 00.0	219001708	5T100 03.0	219001788	2A000 00.1
219001684	5S100 00.1	219001708	5T100 04.0	219001788	2A130 00.0
219001685	5S100 00.0	219001708	5T100 05.0	219001792	5R100 00.0
219001685	5S100 00.1	219001708	5T200 02.0	219001792	5R110 00.0
219001687	3B100 00.0	219001709	5T100 01.0	219001796	3A100 27.0
219001697	3D000 00.0	219001709	5T100 02.0	219001797	5R300 00.0
219001697	5N000 00.0	219001709	5T100 03.0	219001797	5T100 06.0
219001698	1B000 00.1	219001709	5T100 04.0	219001797	5T100 07.0
219001698	1B000 00.2	219001709	5T100 05.0	219001797	5T200 01.0
219001698	1B000 00.3	219001709	5T200 02.0	219001798	5B100 00.0
219001699	1B000 00.1	219001709	5T200 03.0	219001799	8A000 00.0
219001699	1B000 00.2	219001710	5T100 01.0	219001799	8A000 00.1
219001699	1B000 00.3	219001710	5T100 02.0	219001804	2A140 00.0
219001700	5T100 00.0	219001710	5T100 03.0	219001804	2A150 00.0
219001700	5T100 01.0	219001710	5T100 04.0	219001804	2A151 00.0
219001700	5T100 02.0	219001710	5T100 05.0	219001805	1L000 00.0
219001700	5T100 03.0	219001710	5T200 02.0	219001806	5T200 05.0
219001700	5T100 04.0	219001716	2A140 00.0	219001807	5R100 00.0
219001700	5T100 05.0	219001716	2A150 00.0	219001808	5R100 00.0

RANDON VEÍCULOS

Índice Numérico

Código	Página	Código	Página	Código	Página
219001809	1H010 00.0	219001883	5T000 00.0	219001940	5R110 00.0
219001809	1H020 00.0	219001885	5T100 00.0	219001941	5J000 00.0
219001809	1H030 00.0	219001885	5T100 01.0	219001942	5J000 00.0
219001809	1H040 00.0	219001885	5T100 02.0	219001943	3A100 26.0
219001810	1H010 00.0	219001885	5T100 03.0	219001944	5N000 00.0
219001810	1H020 00.0	219001885	5T100 04.0	219001945	2A140 00.0
219001810	1H030 00.0	219001885	5T100 05.0	219001945	2A150 00.0
219001810	1H040 00.0	219001887	2G010 00.0	219001946	2A140 00.0
219001818	5P200 00.0	219001888	2A151 00.0	219001947	2A151 00.0
219001818	5T000 00.0	219001892	5R300 00.0	219001949	2A131 00.0
219001818	5T200 00.0	219001893	5R300 00.0	219001951	2A131 00.0
219001818	5T200 00.1	219001895	2B100 00.0	219001952	3A100 19.0
219001819	5P200 00.0	219001896	7D000 00.1	219001959	2K100 00.0
219001819	5T000 00.0	219001900	3B000 08.0	219001959	2K400 00.0
219001819	5T200 00.0	219001900	3B100 09.0	219001962	2K100 00.0
219001819	5T200 00.1	219001901	5B000 00.0	219001962	2N200 00.0
219001822	2A131 00.0	219001902	3B100 10.0	219001970	8D000 00.0
219001833	5R100 00.0	219001905	5T200 05.0	219001971	5T100 01.0
219001836	5R100 00.0	219001906	2A020 01.0	219001971	5T100 02.0
219001837	5R100 00.0	219001906	2A020 02.0	219001971	5T100 03.0
219001837	5R300 00.0	219001906	2A121 01.0	219001971	5T100 04.0
219001838	5R100 00.0	219001906	2A121 02.0	219001971	5T100 05.0
219001838	5R300 00.0	219001906	2A122 01.1	219001971	5T200 02.0
219001841	5T200 00.0	219001906	2A122 02.0	219001971	5T200 03.0
219001841	5T200 00.1	219001907	2A020 01.0	219001972	5T200 02.0
219001842	5T200 00.0	219001907	2A020 02.0	219001974	5T100 01.0
219001842	5T200 00.1	219001907	2A121 01.0	219001974	5T100 02.0
219001843	5T200 01.0	219001907	2A121 02.0	219001974	5T100 03.0
219001845	5T200 03.0	219001909	5B100 00.0	219001974	5T100 04.0
219001846	5T200 03.0	219001909	7B400 00.0	219001974	5T100 05.0
219001847	5T200 03.0	219001914	5H000 00.1	219001975	5T100 01.0
219001848	5T200 03.0	219001915	5H000 00.1	219001975	5T100 02.0
219001849	5T200 03.0	219001916	5R300 00.0	219001975	5T100 03.0
219001850	5T200 03.0	219001917	5R300 00.0	219001975	5T100 04.0
219001851	5T200 03.0	219001920	2A000 00.0	219001975	5T100 05.0
219001852	5T200 03.0	219001922	2A020 01.0	219001977	5T100 06.0
219001854	2C000 00.0	219001922	2A121 01.0	219001983	5T200 06.0
219001854	7E000 00.0	219001922	2A122 01.1	219001986	5T200 04.0
219001854	7E000 00.1	219001923	2A020 01.0	219001991	5T200 02.0
219001855	2A110 00.0	219001923	2A121 01.0	219001992	5T200 02.0
219001861	2A130 00.0	219001923	2A122 01.1	219001993	5T200 02.0
219001862	2A130 00.0	219001925	4C000 00.0	219001994	5T200 02.0
219001868	2A050 00.0	219001927	3A100 21.2	219001997	5T200 02.0
219001868	2A180 00.0	219001930	3A100 09.0	219001998	5T200 02.0
219001870	5P200 00.0	219001931	3A100 09.0	219001999	5T200 02.0
219001870	5R300 00.0	219001933	3A100 07.0	219002000	5T200 03.0
219001872	3G000 01.0	219001933	3A100 07.1	219002001	5T100 02.0
219001872	3G000 02.0	219001935	5R110 00.0	219002001	5T100 03.0
219001879	4C100 03.0	219001936	5R110 00.0	219002001	5T200 03.0
219001880	5P100 02.0	219001937	5R110 00.0	219002002	5T200 03.0
219001880	5U100 00.0	219001938	5R110 00.0	219002003	5T200 03.0
219001882	5T000 00.0	219001939	5R110 00.0	219002004	5T200 03.0

RANDON VEÍCULOS

Índice Numérico

Código	Página	Código	Página	Código	Página
219002005	5T200 04.0	219002076	3A100 05.0	219002148	2A122 01.1
219002006	3A100 18.0	219002076	3A100 05.1	219002149	2A020 01.0
219002008	5B100 00.0	219002076	3A100 07.0	219002149	2A121 01.0
219002016	2A190 00.0	219002076	3A100 07.1	219002149	2A122 01.1
219002017	3D000 00.0	219002076	3A100 21.0	219002150	2A020 01.0
219002017	3D000 01.0	219002076	3A100 21.2	219002150	2A020 02.0
219002018	5R300 00.0	219002078	3A100 05.0	219002150	2A121 01.0
219002026	3F000 00.0	219002078	3A100 05.1	219002150	2A121 02.0
219002026	3F000 00.1	219002079	3A100 12.0	219002150	2A122 01.1
219002029	7B400 00.0	219002079	3A100 12.1	219002150	2A122 02.0
219002030	5S100 00.0	219002080	3A100 12.0	219002151	2A020 01.0
219002030	5S100 00.1	219002080	3A100 12.1	219002151	2A020 02.0
219002030	7B300 00.0	219002083	2A131 00.0	219002151	2A121 01.0
219002030	7B400 00.0	219002089	3F000 00.0	219002151	2A121 02.0
219002033	4A200 02.0	219002090	5O000 00.0	219002151	2A122 01.1
219002034	4A100 02.0	219002090	5T000 00.0	219002151	2A122 02.0
219002034	4A200 02.0	219002091	5O000 00.0	219002152	2A020 02.0
219002035	7B300 00.0	219002091	5T200 00.0	219002152	2A121 02.0
219002035	7B400 00.0	219002097	3B000 08.0	219002152	2A122 02.0
219002041	3B000 09.0	219002097	3B100 09.0	219002153	2A020 02.0
219002041	3B100 11.0	219002106	5T100 00.0	219002153	2A121 02.0
219002042	3B000 09.0	219002108	5T000 00.0	219002156	2A020 02.0
219002042	3B100 11.0	219002108	5T100 00.0	219002156	2A121 02.0
219002045	2N000 00.0	219002108	5T100 07.0	219002156	2A122 02.0
219002046	4E200 03.0	219002110	5B000 00.0	219002157	2A020 01.0
219002047	5R300 00.0	219002111	5O000 00.0	219002157	2A020 02.0
219002047	5T100 06.0	219002112	5T100 07.0	219002157	2A121 01.0
219002047	5T200 00.0	219002119	2A140 00.0	219002157	2A121 02.0
219002047	5T200 00.1	219002119	2A150 00.0	219002157	2A122 01.1
219002047	5T200 01.0	219002119	2A151 00.0	219002157	2A122 02.0
219002048	2N000 00.0	219002121	3E200 00.0	219002158	2A020 02.0
219002051	2N000 00.0	219002123	2K300 00.0	219002158	2A121 02.0
219002052	7B300 00.0	219002134	3A100 28.0	219002161	2A122 02.0
219002052	7B400 00.0	219002135	3A100 28.0	219002162	3D000 00.0
219002056	3A100 02.0	219002138	5I000 00.0	219002162	3D000 01.0
219002056	3A100 02.1	219002138	5Q000 00.0	219002164	1F000 00.0
219002057	3A100 09.0	219002139	5Q000 00.0	219002164	1F020 00.0
219002058	3A100 09.0	219002140	5P000 00.0	219002165	2K200 00.0
219002061	3A100 08.0	219002140	5P200 00.0	219002165	2K300 00.0
219002063	3A100 10.0	219002140	5Q000 00.0	219002166	2K300 00.0
219002063	3A100 10.1	219002140	5U000 00.0	219002167	5O000 00.0
219002064	3A100 10.0	219002141	5P000 00.0	219002168	5P000 00.0
219002064	3A100 10.1	219002141	5U000 00.0	219002168	5U000 00.0
219002065	3A100 10.0	219002142	5Q000 00.0	219002170	5Q000 00.0
219002066	7B300 00.0	219002144	5P000 00.0	219002172	5P000 00.0
219002066	7B400 00.0	219002144	5P200 00.0	219002172	5U000 00.0
219002068	7B300 00.0	219002144	5U000 00.0	219002173	5P000 00.0
219002068	7B400 00.0	219002145	5Q000 00.0	219002173	5U000 00.0
219002070	3A100 30.0	219002146	5Q000 00.0	219002176	3A100 05.0
219002071	3A100 30.0	219002147	5P000 00.0	219002176	3A100 05.1
219002072	3A100 30.0	219002148	2A020 01.0	219002177	3A100 07.0
219002074	3A100 19.0	219002148	2A121 01.0	219002177	3A100 07.1

RANDON VEÍCULOS

Índice Numérico

Código	Página
219002179	2A130 00.0
219002180	2A150 00.0
219002184	5O000 00.0
219002185	5O000 00.0
219002186	5O000 00.0
219002187	5O000 00.0
219002188	5O000 00.0
219002193	5I000 00.0
219002206	3D000 00.0
219002206	3D000 01.0
219002211	5K100 00.0
219002211	5K100 02.0
219002212	5L100 00.0
219002212	5L100 02.0
219002213	5H100 00.0
219002213	5H100 02.0
219002213	5R100 00.0
219002214	5Q100 00.0
219002214	5Q100 02.0
219002215	5P100 00.0
219002215	5P100 02.0
219002216	5I100 00.0
219002216	5I100 02.0
219002220	5T000 00.0
219002221	5T000 00.0
219002221	5T200 06.0
219002222	5T000 00.0
219002223	5O100 02.0
219002223	5O100 04.0
219002224	3A100 26.0
219002226	3B000 04.0
219002226	3B100 04.0
219002227	3A100 06.0
219002228	5P000 00.0
219002228	5U000 00.0
219002229	5K000 00.0
219002230	5Q000 00.0
219002232	3A100 19.0
219002234	5Q000 00.0
219002235	5K000 00.0
219002236	5L000 00.1
219002237	5H000 00.1
219002239	5S100 00.0
219002239	5S100 00.1
219002240	5R200 00.0
219002241	5R200 00.0
219002242	5R200 00.0
219002243	5T100 00.0
219002244	5T100 01.0
219002245	5T100 02.0
219002246	5T100 04.0
219002247	5T100 03.0
219002247	5T100 05.0
219002248	5T100 06.0
219002249	5T100 06.0
219002250	5T100 06.0
219002251	5T100 01.0
219002251	5T100 02.0
219002251	5T100 03.0
219002251	5T100 04.0
219002251	5T100 05.0
219002252	5T100 01.0
219002252	5T100 04.0
219002252	5T100 05.0
219002256	3A100 13.0
219002257	5P100 01.0
219002257	5P100 02.0
219002257	5P100 03.0
219002258	5K100 01.0
219002258	5K100 02.0
219002258	5K100 03.0
219002259	5L100 01.0
219002259	5L100 02.0
219002259	5L100 03.0
219002260	5H100 01.0
219002260	5H100 02.0
219002260	5H100 03.0
219002261	5Q100 01.0
219002261	5Q100 02.0
219002261	5Q100 03.0
219002262	5I100 01.0
219002262	5I100 02.0
219002262	5I100 03.0
219002263	5S100 00.0
219002263	5S100 00.1
219002264	5S100 00.0
219002264	5S100 00.1
219002265	5I100 02.0
219002265	5J100 02.0
219002266	5I100 02.0
219002266	5J100 02.0
219002267	5I100 02.0
219002267	5J100 02.0
219002268	5I100 02.0
219002268	5J100 02.0
219002269	5K100 02.0
219002270	5I100 02.0
219002271	5I100 02.0
219002272	5I100 02.0
219002273	5I100 02.0
219002274	5K100 02.0
219002275	5K100 02.0
219002276	5K100 02.0
219002277	5L100 02.0
219002278	5L100 02.0
219002279	5L100 02.0
219002280	5L100 02.0
219002281	5K100 02.0
219002282	5K100 02.0
219002283	5K100 02.0
219002284	5Q100 02.0
219002285	5Q100 02.0
219002286	5H100 02.0
219002287	5H100 02.0
219002288	5P100 02.0
219002289	5P100 02.0
219002292	5I100 02.0
219002293	5K100 02.0
219002294	5S100 00.0
219002294	5S100 00.1
219002301	5B100 00.0
219002305	3A100 26.0
219002306	3A100 26.0
219002307	3G000 01.0
219002308	3G000 02.0
219002314	5T000 00.0
219002316	3F000 00.0
219002316	3F000 00.1
219002319	5I000 00.0
219002322	3F000 00.0
219002322	3F000 00.1
219002332	5U000 00.0
219002332	5U100 00.0
219002347	3A100 14.0
219002348	2A300 00.0
219002349	2A300 00.0
219002350	3G000 01.0
219002350	3G000 02.0
219002351	7A100 00.0
219002351	7A100 00.1
219002351	7A100 00.2
219002351	7A100 00.3
219002351	7A100 00.4
219002352	7A100 00.0
219002353	7A100 00.0
219002353	7A100 00.1
219002353	7A100 00.2
219002353	7A100 00.3
219002353	7A100 00.4
219002354	7A100 00.0
219002354	7A100 00.1
219002381	3D000 00.0
219002381	3D000 01.0
219002416	2A160 00.0
219002416	2A170 00.0
219002417	3A100 05.0

RANDON VEÍCULOS

Índice Numérico

Código	Página	Código	Página	Código	Página
219002417	3A100 05.1	219002568	3A100 05.0	219002779	5H100 01.0
219002424	4F000 00.0	219002568	3A100 05.1	219002780	5H100 01.0
219002424	4F000 01.0	219002569	3A100 22.0	219002781	5Q100 01.0
219002427	5T000 00.0	219002584	3A100 02.1	219002782	5Q100 01.0
219002428	5N100 00.0	219002587	3A100 03.0	219002783	5Q100 01.0
219002434	4F000 00.0	219002587	3A100 03.1	219002784	5P100 01.0
219002437	5U100 00.0	219002587	3A100 28.0	219002786	5P100 01.0
219002438	5U100 00.0	219002590	3A100 04.0	219002787	5I100 01.0
219002439	5U100 00.0	219002618	3A100 02.0	219002788	5I100 01.0
219002440	5U100 00.0	219002618	3A100 02.1	219002789	5I100 01.0
219002441	5U100 00.0	219002640	3A100 06.0	219002792	5P200 00.0
219002442	5U100 00.0	219002640	3A100 06.1	219002793	5P200 00.0
219002450	3A100 26.0	219002643	3A100 17.0	219002794	5P200 00.0
219002452	3A100 04.0	219002643	3A100 17.1	219002799	7A200 00.0
219002452	3A100 11.0	219002670	3A100 09.0	219002800	5S000 00.0
219002452	3A100 11.1	219002673	3A100 10.1	219002800	5S000 00.1
219002452	3A100 19.0	219002701	3A100 21.0	219002800	5S100 00.0
219002452	3A100 24.1	219002724	3A100 30.0	219002800	5S100 00.1
219002452	3A100 26.0	219002730	3A100 20.0	219002801	5S000 00.0
219002453	3A100 11.1	219002730	3A100 20.1	219002801	5S000 00.1
219002453	3A100 19.0	219002737	2A110 00.0	219002801	5S100 00.0
219002453	3A100 26.0	219002737	2A110 00.1	219002801	5S100 00.1
219002454	3A100 08.0	219002738	3D000 00.0	219002802	5S100 00.0
219002454	3A100 20.0	219002738	3D000 01.0	219002802	5S100 00.1
219002454	3A100 20.1	219002739	3D000 00.0	219002806	5J100 00.0
219002454	3A100 22.0	219002739	3D000 01.0	219002806	5J100 02.0
219002454	3A100 22.1	219002744	5J000 00.0	219002812	2A000 00.0
219002455	3A100 26.0	219002745	7B200 00.0	219002812	2A000 00.1
219002456	3A100 26.0	219002750	5N000 00.0	219002813	2A100 00.0
219002457	3A100 14.0	219002750	5N010 00.0	219002818	7B500 00.0
219002457	3A100 26.0	219002753	5P100 02.0	219002818	7B500 00.1
219002458	3A100 26.0	219002754	5P100 02.0	219002819	8A000 00.0
219002459	3A100 22.0	219002755	5P100 02.0	219002822	7A100 00.0
219002459	3A100 22.1	219002757	7B500 00.0	219002824	5S200 00.0
219002460	3A100 26.0	219002757	7B500 00.1	219002827	8A000 00.0
219002461	3A100 22.1	219002758	7F000 00.0	219002827	8A000 00.1
219002463	3A100 02.0	219002761	5P200 00.0	219002832	8A000 00.0
219002463	3A100 02.1	219002763	5B000 00.0	219002833	5S200 00.0
219002514	3A100 02.0	219002763	5D000 00.0	219002834	5S200 03.0
219002514	3A100 02.1	219002764	5D000 00.0	219002835	5S200 00.0
219002528	3A100 09.0	219002766	5Q000 00.0	220000464	5B000 00.0
219002529	4D000 02.0	219002769	5H100 01.0	370000430	2B100 00.0
219002529	4F000 00.0	219002769	5H100 03.0	370002650	2K300 00.0
219002530	2N100 00.0	219002769	5I100 01.0	370002686	2B100 00.0
219002531	3A100 12.0	219002769	5I100 03.0	370011081	2B000 00.0
219002531	3A100 12.1	219002769	5P100 01.0	370025772	3F000 00.0
219002547	2A000 00.0	219002769	5Q100 01.0	370025772	3F000 00.1
219002547	2A000 00.1	219002771	5K100 01.0	370025772	5O000 00.0
219002553	4F000 01.0	219002772	5K100 01.0	370026927	1A000 00.0
219002554	3A100 10.0	219002773	5K100 01.0	370027221	1A000 00.0
219002554	3A100 10.1	219002775	5L100 01.0	370030258	1A000 00.0
219002555	3A100 19.0	219002777	5L100 01.0	370030258	1B000 00.2

RANDON VEÍCULOS

Índice Numérico

Código	Página	Código	Página	Código	Página
370030258	1B000 00.3	370060046	1L000 00.0	370060113	2J000 00.0
370030258	3A000 00.0	370060047	1C000 00.0	370060114	2G040 00.0
370060001	1A000 00.0	370060049	1D000 00.0	370060115	2G040 00.0
370060003	1F000 00.0	370060050	1D000 00.0	370060115	2G150 00.0
370060003	1F020 00.0	370060051	1D000 00.0	370060115	2H000 00.1
370060003	1L000 00.0	370060052	1D000 00.0	370060116	4C000 00.0
370060004	1F000 00.0	370060053	1D000 00.0	370060117	1H010 00.0
370060004	1F020 00.0	370060054	1D000 00.0	370060117	1H020 00.0
370060004	1L000 00.0	370060055	1F000 00.0	370060117	1H030 00.0
370060005	1F000 00.0	370060055	1F020 00.0	370060117	1H040 00.0
370060005	1F020 00.0	370060055	1L000 00.0	370060118	1D000 00.0
370060005	1L000 00.0	370060056	1E000 00.0	370060118	1F000 00.0
370060006	1F000 00.0	370060056	1E100 00.0	370060118	1F020 00.0
370060006	1F020 00.0	370060057	1E000 00.0	370060118	1H010 00.0
370060006	1L000 00.0	370060057	1E100 00.0	370060118	1H020 00.0
370060008	4A000 00.0	370060058	3A000 00.0	370060118	1H030 00.0
370060008	4A000 01.0	370060063	4A000 00.0	370060118	1H040 00.0
370060009	1B000 00.1	370060063	4A000 01.0	370060118	1L000 00.0
370060009	1B000 00.2	370060075	1B000 00.1	370060119	1F010 00.0
370060009	1B000 00.3	370060075	1B000 00.2	370060120	1F010 00.0
370060010	1B000 00.1	370060075	1B000 00.3	370060121	1F010 00.0
370060010	1B000 00.2	370060076	1B000 00.1	370060122	1C000 00.0
370060010	1B000 00.3	370060076	1B000 00.2	370060122	1D000 00.0
370060011	1A000 00.0	370060076	1B000 00.3	370060122	1L000 00.0
370060012	1E000 00.0	370060077	1A000 00.0	370060123	1C000 00.0
370060012	1E100 00.0	370060087	1D000 00.0	370060124	2G020 00.0
370060014	1D000 00.0	370060088	2K300 00.0	370060124	2G120 00.0
370060014	1L000 00.0	370060091	1A000 00.0	370060127	1D000 00.0
370060016	1F000 00.0	370060092	1A000 00.0	370060128	1F000 00.0
370060016	1F020 00.0	370060093	1E000 00.0	370060128	1F020 00.0
370060016	1L000 00.0	370060093	1E100 00.0	370060128	1L000 00.0
370060017	1F000 00.0	370060094	1E000 00.0	370060129	1F000 00.0
370060017	1F020 00.0	370060094	1E100 00.0	370060129	1F020 00.0
370060017	1L000 00.0	370060099	2G030 00.0	370060129	1L000 00.0
370060032	1B000 00.1	370060099	2H000 00.1	370060137	2C000 00.0
370060032	1B000 00.2	370060100	2G030 00.0	370060137	2G140 00.0
370060032	1B000 00.3	370060100	2H000 00.1	370060151	2H000 00.1
370060037	1B000 00.1	370060102	2G020 00.0	370060153	2H000 00.1
370060037	1B000 00.2	370060103	2G030 00.0	370060154	5O000 00.0
370060037	1B000 00.3	370060103	2H000 00.1	370060156	2H000 00.1
370060038	1D000 00.0	370060104	2G020 00.0	370060157	2H000 00.1
370060039	1D000 00.0	370060105	2G020 00.0	370060158	2K200 00.0
370060040	1D000 00.0	370060106	2G020 00.0	370060158	2N000 00.0
370060042	1B000 00.1	370060107	2G020 00.0	370060160	2C100 00.0
370060042	1B000 00.2	370060109	2G030 00.0	370060160	2C200 00.0
370060042	1B000 00.3	370060110	2B000 00.0	370060161	2C100 00.0
370060043	1A000 00.0	370060110	2C100 00.0	370060161	2C200 00.0
370060044	1F000 00.0	370060110	2C200 00.0	370060162	2C100 00.0
370060044	1F020 00.0	370060110	2G040 00.0	370060162	2C200 00.0
370060044	1L000 00.0	370060110	2G130 00.0	370060163	2C100 00.0
370060046	1F000 00.0	370060110	2G150 00.0	370060163	2C200 00.0
370060046	1F020 00.0	370060111	2J000 00.0	370060166	2C100 00.0

RANDON VEÍCULOS

Índice Numérico

Código	Página	Código	Página	Código	Página
370060166	2C200 00.0	370060396	2C000 00.0	370060547	1B000 00.1
370060166	2G130 00.0	370060397	2K200 00.0	370060547	1B000 00.2
370060166	2G150 00.0	370060397	2N000 00.0	370060547	1B000 00.3
370060169	1F000 00.0	370060397	7A000 00.0	370060548	1C000 00.0
370060169	1F020 00.0	370060401	5G000 00.0	370060549	2H000 00.1
370060169	1L000 00.0	370060401	5G100 00.0	370060550	2J000 00.0
370060170	7A000 00.0	370060404	1A000 00.0	370060562	1D000 00.0
370060180	1A000 00.0	370060406	3F000 00.0	370060566	1B000 00.1
370060181	1G000 00.0	370060406	3F000 00.1	370060566	1B000 00.2
370060188	2B100 00.0	370060424	2G040 00.0	370060566	1B000 00.3
370060189	2B100 00.0	370060424	2H000 00.1	370060566	1F000 00.0
370060190	2B100 00.0	370060426	2K100 00.0	370060566	1F020 00.0
370060191	2B100 00.0	370060426	2N200 00.0	370060566	1L000 00.0
370060211	2C000 00.0	370060431	3F000 00.0	370060567	1B000 00.1
370060221	2J000 00.0	370060441	2A300 00.0	370060567	1B000 00.2
370060223	1F000 00.0	370060441	2A300 00.1	370060567	1B000 00.3
370060223	1F020 00.0	370060441	2A300 00.2	370060567	1C000 00.0
370060223	1L000 00.0	370060450	3A000 00.0	370060567	1D000 00.0
370060223	2J000 00.0	370060456	1A000 00.0	370060567	1F000 00.0
370060224	1F000 00.0	370060470	5S000 00.0	370060567	1F020 00.0
370060224	1F020 00.0	370060470	5S000 00.1	370060568	1L000 00.0
370060224	1L000 00.0	370060471	2B100 00.0	370060569	1B000 00.1
370060224	2J000 00.0	370060472	2B000 00.0	370060569	1B000 00.2
370060225	2J000 00.0	370060473	1E000 00.0	370060569	1B000 00.3
370060226	2J000 00.0	370060473	1E100 00.0	370060570	1B000 00.1
370060229	2J000 00.0	370060474	2K200 00.0	370060570	1B000 00.2
370060230	2J000 00.0	370060475	2H000 00.1	370060570	1B000 00.3
370060231	2C100 00.0	370060479	5O000 00.0	370060571	1B000 00.1
370060245	2D000 00.0	370060479	5S100 00.0	370060571	1B000 00.2
370060283	2C000 00.0	370060479	5S100 00.1	370060571	1B000 00.3
370060292	3E100 00.0	370060491	2B100 00.0	370060572	1A000 00.0
370060292	3E200 00.0	370060493	1D000 00.0	370060574	1L000 00.0
370060295	1D000 00.0	370060493	1L000 00.0	370060575	1L000 00.0
370060296	1D000 00.0	370060495	1C000 00.0	370060580	1C000 00.0
370060297	1D000 00.0	370060496	1C000 00.0	370060582	3A000 00.0
370060309	2J000 00.0	370060497	1C000 00.0	370060582	3F000 00.0
370060310	2D000 00.0	370060504	1C000 00.0	370060582	3F000 00.1
370060333	2C000 00.0	370060505	1C000 00.0	370060583	1A000 00.0
370060335	2C000 00.0	370060507	5N100 00.0	370060591	3E200 00.0
370060343	2J000 00.0	370060512	3E100 00.0	370060596	2G120 00.0
370060384	2G040 00.0	370060512	3E200 00.0	370060597	2G120 00.0
370060384	2G130 00.0	370060543	1B000 00.1	370060600	2G120 00.0
370060384	2G150 00.0	370060543	1B000 00.2	370060606	2G130 00.0
370060384	2H000 00.1	370060543	1B000 00.3	370060608	2G110 00.0
370060385	2G040 00.0	370060544	1B000 00.1	370060615	1A000 00.0
370060385	2H000 00.1	370060544	1B000 00.2	370060624	5N100 00.0
370060388	2G040 00.0	370060544	1B000 00.3	370060625	5M000 00.0
370060389	2G040 00.0	370060545	1B000 00.1	370060627	5M000 00.0
370060390	2G040 00.0	370060545	1B000 00.2	370060628	7A000 00.0
370060391	2G130 00.0	370060545	1B000 00.3	370060629	7A000 00.0
370060392	5N100 00.0	370060546	1B000 00.1	370060629	7A000 00.1
370060393	5N100 00.0	370060546	1B000 00.2	370060631	2G130 00.0

RANDON VEÍCULOS

Índice Numérico

Código	Página	Código	Página	Código	Página
370060631	2G150 00.0	370060862	2C200 00.0	370061154	2I000 00.1
370060637	3A000 00.0	370060871	2G020 00.0	370061154	2I000 00.2
370060669	1D000 00.0	370060875	1B000 00.1	370061161	2K200 00.0
370060669	1F000 00.0	370060875	1B000 00.2	370070147	5R200 00.0
370060669	1F020 00.0	370060875	1B000 00.3	370070215	5R200 00.0
370060671	1L000 00.0	370060875	1C000 00.0	370070237	5J000 00.0
370060673	1L000 00.0	370060875	1D000 00.0	370160022	1H040 00.0
370060674	1L000 00.0	370060876	1B000 00.1	370160023	1H030 00.0
370060675	1L000 00.0	370060876	1B000 00.2	370160024	1H020 00.0
370060676	1L000 00.0	370060878	1E000 00.0	370160025	1H010 00.0
370060687	1B000 00.1	370060878	1E100 00.0	370160026	1F010 00.0
370060687	1B000 00.2	370060878	1F000 00.0	370160040	1H040 00.0
370060687	1B000 00.3	370060878	1F020 00.0	370160041	2A500 00.0
370060688	1B000 00.1	370060878	4A000 00.0	370160042	1H040 00.0
370060688	1B000 00.2	370060878	4A000 01.0	370160043	1H040 00.0
370060688	1B000 00.3	370060879	1E000 00.0	370160044	2C000 00.0
370060689	5D000 00.0	370060879	1E100 00.0	370160077	1F010 00.0
370060721	1L000 00.0	370060879	1F000 00.0	370160133	1C000 00.0
370060722	1L000 00.0	370060879	1F020 00.0	370160166	2G010 00.0
370060724	1L000 00.0	370060879	4A000 00.0	370160167	2G110 00.0
370060728	3E100 00.0	370060879	4A000 01.0	370260025	3D100 00.0
370060729	3E200 00.0	370060880	1E000 00.0	370260025	5N100 00.0
370060731	5R300 00.0	370060880	1E100 00.0	370260026	2J000 00.0
370060735	1F000 00.0	370060880	1F000 00.0	370260028	1E000 00.0
370060735	1F020 00.0	370060880	1F020 00.0	370260029	1E100 00.0
370060735	1L000 00.0	370060880	4A000 00.0	370260036	2B000 00.0
370060736	1L000 00.0	370060880	4A000 01.0	370260037	2B000 00.0
370060739	1L000 00.0	370060881	1D000 00.0	370260039	3E100 00.0
370060740	1L000 00.0	370060881	1F000 00.0	370260040	3E100 00.0
370060741	5R300 00.0	370060881	1F020 00.0	370260040	3E200 00.0
370060742	5R100 00.0	370060882	1B000 00.1	370260042	5N100 00.0
370060743	5R100 00.0	370060882	1B000 00.2	370260043	5N100 00.0
370060748	2A040 00.0	370060882	1B000 00.3	370260048	3G000 01.0
370060752	1L000 00.0	370060882	1D000 00.0	370260048	3G000 02.0
370060756	1A000 00.0	370060882	1F000 00.0	370260049	3F000 00.0
370060757	1A000 00.0	370060882	1F020 00.0	370260049	3F000 00.1
370060758	2A200 00.0	370060884	1B000 00.1	370260050	3E200 00.0
370060758	2A200 00.1	370060884	1B000 00.2	370260059	2G120 00.0
370060770	1F000 00.0	370060884	1B000 00.3	370260062	2G110 00.0
370060770	1F020 00.0	370061076	1L000 00.0	370260069	1A000 00.0
370060771	1A000 00.0	370061077	1L000 00.0	370260070	2G120 00.0
370060771	1F000 00.0	370061078	1L000 00.0	370260071	1A000 00.0
370060771	1F020 00.0	370061100	1L000 00.0	370260089	5Q000 00.0
370060777	7A000 00.0	370061101	1L000 00.0	370260090	5O000 00.0
370060786	5S000 00.0	370061102	1L000 00.0	370260091	2O000 00.0
370060786	5S000 00.1	370061103	1L000 00.0	370260095	2J000 00.0
370060786	5S100 00.0	370061109	2K200 00.0	370260096	3F000 00.0
370060786	5S100 00.1	370061128	1L000 00.0	370260096	3F000 00.1
370060787	5S000 00.0	370061143	1B000 00.1	370260105	4D000 01.0
370060787	5S000 00.1	370061148	2I000 00.0	370260106	2G010 00.0
370060788	5S000 00.0	370061149	2I000 00.0	370260108	2A110 00.0
370060788	5S000 00.1	370061154	2I000 00.0	370260108	2A110 00.1

RANDON VEÍCULOS

Índice Numérico

Código	Página	Código	Página	Código	Página
370260145	2A110 00.0	370360089	3E100 00.0	540001529	5I100 02.0
370260145	2A110 00.1	370360089	3E200 00.0	540001529	5J100 02.0
370260148	1L000 00.0	370360098	1B000 00.1	540001529	5P100 02.0
370260149	1L000 00.0	370360098	1B000 00.2	540001529	5Q100 02.0
370260154	1L000 00.0	370360098	1B000 00.3	540001529	5U100 00.0
370260165	2I000 00.0	370360099	2K300 00.0	2190001700	5P200 00.0
370260165	2I000 00.1	370360100	2D000 00.0	219002211P	5K100 00.0
370260165	2I000 00.2	370360101	2G120 00.0	219002211P	5K100 01.0
370260166	2I000 00.0	370360102	2G120 00.0	219002211W	5K100 00.0
370260166	2I000 00.1	370360103	2G110 00.0	219002211W	5K100 03.0
370260166	2I000 00.2	370360109	5R100 00.0	219002212P	5L100 00.0
370360007	1E000 00.0	370360110	5R100 00.0	219002212P	5L100 01.0
370360007	1E100 00.0	370360113	1F000 00.0	219002212W	5L100 00.0
370360010	1D000 00.0	370360113	1F020 00.0	219002212W	5L100 03.0
370360011	1D000 00.0	370360118	1L000 00.0	219002213P	5H100 00.0
370360011	1H020 00.0	370360119	1L000 00.0	219002213P	5H100 01.0
370360012	1F010 00.0	370360120	5S000 00.0	219002213W	5H100 00.0
370360013	1F000 00.0	370360120	5S000 00.1	219002213W	5H100 03.0
370360013	1F020 00.0	370360120	5S100 00.0	219002214P	5Q100 00.0
370360013	1L000 00.0	370360120	5S100 00.1	219002214P	5Q100 01.0
370360014	1F000 00.0	370360124	4F000 00.0	219002214W	5Q100 00.0
370360014	1F020 00.0	370360141	5S200 00.0	219002214W	5Q100 03.0
370360014	1L000 00.0	370460000	1A000 00.0	219002215P	5P100 00.0
370360015	1D000 00.0	370460005	1D000 00.0	219002215P	5P100 01.0
370360015	1H010 00.0	370460006	1D000 00.0	219002215W	5P100 00.0
370360018	1A000 00.0	370460009	3A000 00.0	219002215W	5P100 03.0
370360041	2C100 00.0	370460010	3A000 00.0	219002216P	5I100 00.0
370360045	2G020 00.0	370460011	3A000 00.0	219002216P	5I100 01.0
370360046	2G020 00.0	370460012	3F000 00.0	219002216W	5I100 00.0
370360047	2H000 00.1	370460013	3F000 00.0	219002216W	5I100 03.0
370360048	2G020 00.0	370460017	4E100 00.0	219002806P	5J100 00.0
370360058	2L100 00.0	370460018	4E100 01.0	219002806P	5J100 01.0
370360058	2L100 01.0	370460019	4E100 02.0	219002806W	5J100 00.0
370360064	2C000 00.0	370460020	4E200 01.0	219002806W	5J100 03.0
370360065	2C000 00.0	370460021	4E200 02.0	V180000155	8B000 00.0
370360066	2C000 00.0	370460023	4E200 04.0	V210002092	7A000 00.0
370360067	2C000 00.0	370460024	4E200 05.0	V210002092	7A000 00.1
370360069	2A000 00.0	370460025	4E200 06.0	V210004370	2A110 00.1
370360069	2A000 00.1	370460027	4E100 03.0	V210004370	2A151 00.0
370360069	2A110 00.0	370460028	1H040 00.0	V210004370	5D000 00.0
370360069	2A110 00.1	370460032	4E200 00.0	V210007094	2A040 00.0
370360075	1A000 00.0	370460052	4E200 03.0	V210007094	5B100 00.0
370360075	5O000 00.0	370460059	2A110 00.0	V210007188	4F000 00.0
370360076	1A000 00.0	370460059	2A110 00.1	V210007220	2A000 00.0
370360076	5O000 00.0	370460063	3D000 00.0	V210007220	2A000 00.1
370360079	1D000 00.0	370460065	5N100 00.0	V210007221	2A000 00.0
370360080	2B100 00.0	380000267	8A000 00.0	V210007221	2A040 00.0
370360081	1D000 00.0	380000267	8A000 00.1	V210007221	2A050 00.0
370360081	1H030 00.0	380000267	8A100 00.0	V210007221	2A160 00.0
370360084	2H000 00.1	540001528	5K100 02.0	V210007221	2A170 00.0
370360085	5O000 00.0	540001528	5L100 02.0	V210007221	2A180 00.0
370360087	1H040 00.0	540001529	5H100 02.0	V210007221	2A190 00.0

RANDON VEÍCULOS

Índice Numérico

Código	Página	Código	Página	Código	Página
V210302774	5B000 00.0	100000006916	8A000 00.0	100000015965	5S200 01.0
V210302774	5G000 00.0	100000006916	8A100 00.0	100000015963	5S200 01.0
V210302774	5G100 00.0	100000006957	8A000 00.0	100000015972	5S200 01.0
V211001131	3D000 01.0	100000006957	8A000 00.1	100000015976	5S200 01.0
V211400004	2C100 00.0	100000006957	8A100 00.0	100000015971	5S200 01.0
V211400004	2C200 00.0	100000007013	8A000 00.1	100000015974	5S200 01.0
V212300542	4E200 02.0	100000007022	2A400 00.0	100000015975	5S200 01.0
V212300542	4E200 05.0	100000007022	8A100 00.0	100000015973	5S200 01.0
V212300543	4E100 00.0	100000008888	1C000 00.0	100000015978	5S200 02.0
V212300543	4E100 01.0	100000008966	5B100 00.0	100000015979	5S200 02.0
V212300544	4E200 01.0	100000010579	5T100 07.0	100000015977	5S200 02.0
V212300544	4E200 04.0	100000010580	5T200 03.0	100000015982	5S200 02.0
V218003635	2A151 00.0	1000000106517	2A110 00.1	100000015986	5S200 02.0
V218004356	2K300 00.0	100000012734	2A500 01.0	100000015981	5S200 02.0
V218004409	5N010 00.0	100000012735	2A500 01.0	100000015987	5S200 02.0
V218004409	9B000 00.0	100000012814	3A100 23.0	100000015988	5S200 02.0
V218004412	2K100 00.0	100000012814	3G000 01.0	100000015980	5S200 02.0
V218004412	2N100 00.0	100000013872	4A000 00.0	100000015985	5S200 02.0
V218004412	2N200 00.0	100000013872	4A000 01.0	100000015984	5S200 02.0
V218004412	9B000 00.0	100000013959	2A300 00.0	100000015983	5S200 02.0
V218004544	2K100 00.0	100000013959	2A300 00.1	100000015989	5S200 02.0
V218004544	2N200 00.0	100000013959	2A300 00.2	100000015995	5S200 02.0
V218004546	2K400 00.0	100000014196	3B000 08.0	100000015994	5S200 02.0
V219000001	4A200 00.0	100000014196	3B100 09.0	100000015993	5S200 02.0
V219000013	3A100 00.0	100000014619	1B000 00.1	100000015992	5S200 02.0
V219001283	5B100 00.0	100000014618	1B000 00.1	100000015990	5S200 02.0
V219001686	3B000 00.0	100000014879	3B000 07.0	100000015991	5S200 02.0
V219002133	7D000 00.1	100000014879	3B100 08.0	100000016004	5S200 02.0
V219002137	5P000 00.0	100000014885	3B000 06.0	100000016001	5S200 02.0
V219002137	5P200 00.0	100000014882	3B000 06.0	100000016002	5S200 02.0
V219002137	5U000 00.0	100000014883	3B000 06.0	100000016003	5S200 02.0
V219002196	5S100 00.0	100000014881	3B000 07.0	100000016005	5S200 03.0
V219002196	5S100 00.1	100000014883	3B100 06.0	100000016006	5S200 03.0
V219002300	5B100 00.0	100000014885	3B100 06.0	100000016088	3F000 00.1
V219002309	5U000 00.0	100000014882	3B100 06.0	100000016080	5B000 00.0
V219002310	5P200 00.0	100000014881	3B100 08.0	100000016080	5G000 00.0
V219002310	5U000 00.0	100000014899	2A000 00.0	100000016080	5G100 00.0
V219002311	5U000 00.0	100000014899	2A000 00.1	100000016294	3B000 06.0
V219002329	2A200 00.0	100000014897	4C100 08.0	100000016357	2A150 00.0
V219002330	2A400 00.0	100000014900	3A100 05.0	100000016380	8B000 00.0
V219002331	2A400 00.0	100000014900	3A100 05.1	100000016388	8B000 00.0
V219002462	3A100 08.0	100000015343	5N010 00.0	100000016908	3F000 00.1
V380000642	8A000 00.0	100000015343	7E000 00.0	100000016997	7A000 00.1
V380000642	8A000 00.1	100000015343	7E000 00.1	100000017006	5B100 00.0
V380000642	8A100 00.0	100000015421	2G140 00.0	100000017048	3B000 04.0
1000000009108	5J100 03.0	100000015528	3F000 00.1	100000017048	3B100 04.0
1000000009108	5L100 03.0	100000015529	3F000 00.1	100000017075	3A100 09.0
1000000009108	5Q100 03.0	100000015595	3A100 21.2	100000017092	3A100 02.0
100000006589	2K300 00.0	100000015614	2I000 00.0	100000017091	3A100 02.0
100000006896	2I000 00.1	100000015614	2I000 00.1	100000017095	3A100 02.0
100000006896	2I000 00.2	100000015614	2I000 00.2	100000017093	3A100 02.0
100000006915	5M000 00.0	100000015685	8A000 00.1	100000017091	3A100 02.1

RANDON VEÍCULOS

Índice Numérico

Código	Página	Código	Página	Código	Página
100000017093	3A100 02.1	100000023476	7E000 00.1	100000037232	1B000 00.3
100000017092	3A100 02.1	100000023574	7A000 00.0	100000037234	2I000 00.1
100000017095	3A100 02.1	100000023573	7A000 00.0	100000037262	1B000 00.2
100000017094	3A100 03.0	100000023574	7A000 00.1	100000037262	1B000 00.3
100000017094	3A100 03.1	100000024064	5S200 00.0	100000037261	2I000 00.1
100000017101	3A100 12.0	100000024065	5S200 00.0	100000037262	2I000 00.2
100000017101	3A100 12.1	100000024165	5N000 00.0	100000038346	2A300 00.1
100000017296	8A000 00.0	100000024253	7F000 00.0	100000040044	2A500 01.0
100000017296	8A000 00.1	100000024253	7F000 00.1	100000041435	5P200 00.0
100000017296	8A100 00.0	100000024297	5P100 02.0	100000041715	3A100 11.0
100000017552	1L000 00.0	100000024932	4F000 01.0	100000041715	3A100 11.1
100000018173	2N100 00.0	100000026235	4C100 07.0	100000045818	2A020 02.0
100000018430	4C100 04.0	100000026890	2A140 00.0	100000045819	2A020 02.0
100000018473	4A100 03.0	100000026921	2A140 00.0	100000045819	2A121 02.0
100000018471	4A100 03.0	100000026921	2A150 00.0	100000045818	2A121 02.0
100000018472	4A100 03.0	100000026922	2A151 00.0	100000045819	2A122 02.0
100000018473	4A100 04.0	100000028362	2A122 01.1	100000045818	2A122 02.0
100000018472	4A100 04.0	100000028362	2A122 02.0	100000045987	3D000 00.0
100000018471	4A100 04.0	100000028619	2A300 00.1	100000045987	3D000 01.0
100000019539	3B000 04.0	100000029229	3F000 00.1	100000046016	2A121 00.1
100000019539	3B100 04.0	100000029880	5P100 01.0	100000046026	2A121 00.1
100000021904	2G040 00.0	100000030749	2A160 00.0	100000046022	2A121 00.1
100000021903	2H000 00.1	100000030750	2A040 00.0	100000046027	2A121 00.1
100000022541	5H100 01.0	100000031079	8A000 00.0	100000046027	2A122 00.1
100000022545	5H100 02.0	100000031079	8A000 00.1	100000046026	2A122 00.1
100000022547	5K000 00.0	100000031080	8A000 00.0	100000046025	2A122 00.1
100000022546	5L100 02.0	100000031080	8A000 00.1	100000046021	2A122 00.1
100000022553	3A100 19.0	100000031607	8A100 00.0	100000046030	2A121 00.1
100000022554	3A100 19.0	100000032284	3A100 17.0	100000046032	2A121 00.1
100000022553	3A100 22.0	100000036109	2I000 00.1	100000046030	2A122 00.1
100000022553	3A100 22.1	100000036131	3B000 06.0	100000046032	2A122 00.1
100000022552	3B000 05.0	100000036134	3B000 08.0	100000046709	3B100 03.0
100000022552	3B100 05.0	100000036131	3B100 06.0	100000046842	5J100 01.0
100000022551	7F000 00.0	100000036134	3B100 09.0	100000046842	5J100 02.0
100000022550	7F000 00.0	100000036134	4C100 04.0	100000046842	5J100 03.0
100000022550	7F000 00.1	100000036147	5T200 02.0	100000047890	3A100 07.1
100000022551	7F000 00.1	100000036159	3A100 01.0	100000048289	2A300 00.2
100000023130	3B000 01.0	100000036160	3A100 01.2	100000048541	2A300 00.2
100000023130	3B100 01.0	100000036172	2A500 01.0	100000048542	2A300 00.2
100000023130	3B100 10.0	100000036313	2I000 00.1	100000048853	3G000 01.0
100000023156	3B000 03.0	100000037053	3B000 03.0	100000048853	3G000 02.0
100000023156	3B000 08.0	100000037057	3B000 07.0	100000048946	3A100 04.0
100000023156	3B100 03.0	100000037053	3B100 03.0	100000050117	3B000 06.0
100000023156	3B100 09.0	100000037052	3B100 03.0	100000050118	3B000 06.0
100000023156	3B100 10.0	100000037056	3B100 07.0	100000050118	3B100 06.0
100000023157	3B100 10.0	100000037055	3B100 07.0	100000050116	3B100 06.0
100000023460	7A100 00.0	100000037057	3B100 08.0	100000050117	3B100 06.0
100000023477	5S100 00.0	100000037168	2A110 00.1	100000050141	3B000 08.0
100000023477	5S100 00.1	100000037233	1B000 00.2	100000050141	3B100 09.0
100000023472	7A200 00.0	100000037232	1B000 00.2	100000050157	3B000 08.0
100000023476	7A200 00.0	100000037234	1B000 00.2	100000050157	3B100 09.0
100000023472	7E000 00.1	100000037234	1B000 00.3	100000051830	5T200 00.1

RANDON VEÍCULOS

Índice Numérico

Código	Página	Código	Página	Código	Página
100000052920	5B100 00.0	100000064299	5Q100 03.0	100000065633	3A100 06.1
100000053363	4C100 01.0	100000064298	5Q100 03.0	100000065666	3A100 11.0
100000055287	3A100 00.0	100000064300	5Q100 03.0	100000065666	3A100 11.1
100000055470	3A100 06.0	100000064313	5Q100 03.0	100000065676	3A100 11.1
100000055470	3A100 06.1	100000064311	5Q100 03.0	100000065675	3A100 11.1
100000055556	3A100 06.0	100000064312	5Q100 03.0	100000065707	3A100 02.0
100000055557	3A100 06.0	100000064354	5P100 03.0	100000065705	3A100 02.0
100000055557	3A100 06.1	100000064355	5P100 03.0	100000065708	3A100 02.0
100000055556	3A100 06.1	100000064416	5I100 03.0	100000065708	3A100 02.1
100000055557	3A100 08.0	100000064417	5P100 03.0	100000065705	3A100 02.1
100000055569	3A100 03.0	100000064418	5P100 03.0	100000065704	3A100 02.1
100000055577	3A100 12.0	100000064419	5P100 03.0	100000065707	3A100 02.1
100000055577	3A100 12.1	100000064416	5P100 03.0	100000065708	3A100 12.0
100000055580	3A100 12.1	100000064429	5I100 03.0	100000065708	3A100 12.1
100000055580	9B000 00.0	100000064430	5I100 03.0	100000065708	3A100 19.0
100000055938	2A190 00.0	100000064486	5I100 03.0	100000065710	3A100 02.0
100000055939	2A190 00.0	100000064488	5I100 03.0	100000065712	3A100 02.0
100000055940	2A190 00.0	100000064487	5I100 03.0	100000065714	3A100 02.0
100000061786	3D000 00.0	100000064488	5J100 03.0	100000065710	3A100 02.1
100000061786	3D000 01.0	100000064503	3D000 00.0	100000065712	3A100 02.1
100000061897	5M000 00.0	100000064503	3D000 01.0	100000065714	3A100 02.1
100000062218	2A130 00.0	100000064535	3D000 00.0	10000006573	2K300 00.0
100000062218	2A131 00.0	100000064535	3D000 01.0	100000065783	3A100 02.0
100000062273	2A151 00.0	100000064540	5I100 03.0	100000065783	3A100 02.1
100000062276	3A100 06.0	100000064540	5J100 03.0	100000066093	3A100 02.0
100000062276	3A100 06.1	100000064561	3D000 00.0	100000066099	3A100 02.0
100000062789	2A131 00.0	100000064561	3D000 01.0	100000066099	3A100 02.1
100000063284	3A100 21.2	100000064565	5J100 03.0	100000066093	3A100 02.1
100000063326	3A100 21.2	100000064575	5J100 03.0	100000066100	3A100 02.0
100000064037	5K100 03.0	100000064571	5J100 03.0	100000066104	3A100 02.0
100000064036	5K100 03.0	100000064576	5J100 03.0	100000066104	3A100 02.1
100000064039	5K100 03.0	100000064583	5J100 03.0	100000066100	3A100 02.1
100000064040	5K100 03.0	100000065277	3A100 03.0	100000066116	3A100 02.0
100000064058	5L100 03.0	100000065278	3A100 03.0	100000066113	3A100 02.0
100000064061	5K100 03.0	100000065278	3A100 03.1	100000066115	3A100 02.0
100000064063	5K100 03.0	100000065277	3A100 03.1	100000066118	3A100 02.0
100000064062	5K100 03.0	100000065373	3A100 03.0	100000066117	3A100 02.0
100000064069	5K100 03.0	100000065373	3A100 03.1	100000066116	3A100 02.1
100000064062	5L100 03.0	100000065412	3A100 03.0	100000066115	3A100 02.1
100000064070	5K100 03.0	100000065413	3A100 03.0	100000066117	3A100 02.1
100000064108	5L100 03.0	100000065411	3A100 03.0	100000066118	3A100 02.1
100000064109	5L100 03.0	100000065412	3A100 03.1	100000066113	3A100 02.1
100000064107	5L100 03.0	100000065411	3A100 03.1	100000066115	3A100 04.0
100000064139	5H100 03.0	100000065413	3A100 03.1	100000066178	3A100 02.0
100000064136	5J100 03.0	100000065506	3A100 03.0	100000066178	3A100 02.1
100000064136	5L100 03.0	100000065506	3A100 03.1	100000066184	2I000 00.0
100000064136	5Q100 03.0	100000065517	3A100 03.0	100000066183	2I000 00.1
100000064239	5H100 03.0	100000065516	3A100 03.0	100000066197	3A100 02.0
100000064238	5H100 03.0	100000065520	3A100 03.0	100000066197	3A100 02.1
100000064237	5H100 03.0	100000065567	3A100 01.0	100000066448	3A100 05.0
100000064236	5H100 03.0	100000065633	3A100 06.0	100000066448	3A100 05.1
100000064240	5H100 03.0	100000065634	3A100 06.0	100000066554	8A100 00.0

RANDON VEÍCULOS

Índice Numérico

Código	Página	Código	Página	Código	Página
100000066553	8A100 00.0	100000072206	3A100 30.0	100000080705	7A100 00.3
100000066555	8A100 00.0	100000072207	3A100 30.0	100000080705	7A100 00.4
100000066567	8A100 00.0	100000073197	5J100 02.0	100000080722	7A100 00.1
100000066566	8A100 00.0	100000073196	5J100 02.0	100000080721	7B500 00.1
100000066562	8A100 00.0	100000073327	2A110 00.1	100000080721	7F000 00.1
100000066569	8A100 00.0	100000073326	2A110 00.1	100000081098	7F000 00.0
100000066568	8A100 00.0	100000073529	7A100 00.2	100000081098	7F000 00.1
100000066570	8A100 00.0	100000073529	7A100 00.3	100000081112	3A100 02.0
100000066576	8A100 00.0	100000073529	7A100 00.4	100000081112	3A100 02.1
100000066578	8A100 00.0	100000073536	2A190 00.0	100000081816	3B000 07.0
100000066577	8A100 00.0	100000073537	4C100 02.0	100000081816	3B100 08.0
100000066579	8A100 00.0	100000073538	4C100 04.0	100000081933	4C000 00.0
100000066580	8A100 00.0	100000073530	7A100 00.2	100000082009	4A100 02.0
100000066582	8A100 00.0	100000073530	7A100 00.3	100000082010	4A100 04.0
100000066583	8A100 00.0	100000073530	7A100 00.4	100000082026	4A100 04.0
100000067698	5M000 00.0	100000074051	5L100 01.0	100000082027	4A100 04.0
100000068297	2A000 00.0	100000074083	5K100 01.0	100000082030	4A100 04.0
100000068297	2A000 00.1	100000074083	5L100 01.0	100000082036	4A100 04.0
100000068297	2A130 00.0	100000074097	8B000 00.0	100000082037	4A100 04.0
100000068378	3B000 06.0	100000074284	1L000 00.0	100000082039	4A200 01.0
100000068377	3B000 06.0	100000074561	5T200 02.0	100000082040	4A200 02.0
100000068848	5N100 00.0	100000074844	1L000 00.0	100000082046	4A200 02.0
100000069163	3A100 14.0	100000075131	1L000 00.0	100000082047	4C100 01.0
100000069513	4A000 00.0	100000075601	1L000 00.0	100000082048	4C100 01.0
100000069514	4A000 00.0	100000076239	4A100 04.0	100000082050	4C100 01.0
100000069514	4A000 01.0	100000076240	4E100 04.0	100000082067	4C100 01.0
100000069513	4A000 01.0	100000076257	4E100 04.0	100000082068	4C100 01.0
100000069880	5I100 03.0	100000076799	4C100 06.0	100000082066	4C100 01.0
100000069880	5J100 03.0	100000077250	1B000 00.3	100000082077	4C100 01.0
100000069914	5I100 03.0	100000077297	2I000 00.2	100000082078	4C100 02.0
100000069912	5I100 03.0	100000077311	2I000 00.2	100000082079	4C100 04.0
100000069912	5J100 03.0	100000077419	4C100 08.0	100000082087	4C100 04.0
100000069932	5I100 03.0	100000078189	3D100 00.0	100000082080	4C100 04.0
100000070166	5K100 03.0	100000078219	3D100 00.0	100000082086	4C100 04.0
100000070162	8A000 00.0	100000078218	3D100 00.0	100000082089	4C100 06.0
100000070162	8A000 00.1	100000078216	3D100 00.0	100000082088	4C100 06.0
100000070162	8A100 00.0	100000078428	2I000 00.2	100000082090	4C100 06.0
100000070413	5P100 03.0	100000078745	3D100 00.0	100000082091	4C100 08.0
100000071289	7B100 0.0	100000078783	3D100 00.0	100000082150	4C000 00.0
100000071289	7B200 00.0	100000078784	3D100 00.0	100000082269	3A100 20.1
100000071346	2K400 00.0	100000079065	4E100 04.0	100000082270	3A100 23.1
100000071565	3A100 09.0	100000079293	3D100 00.0	100000082339	5K100 02.0
100000071580	3A100 09.0	100000079791	3B000 07.0	100000082349	5J100 02.0
100000071676	3A100 09.0	100000080234	3A100 16.0	100000082367	5B100 00.0
100000071689	3A100 28.0	100000080662	3B000 04.0	100000082371	2A000 00.1
100000071686	3A100 28.0	100000080662	3B100 04.0	100000082372	2A100 00.0
100000071688	3A100 28.0	100000080696	7A100 00.1	100000082651	2A131 00.0
100000071690	3A100 28.0	100000080696	7A100 00.2	100000085161	3A100 12.0
100000071983	3A100 30.0	100000080696	7A100 00.3	100000085161	3A100 12.1
100000072069	7B500 00.1	100000080696	7A100 00.4	100000085776	5M000 00.0
100000072096	8A000 00.0	100000080705	7A100 00.1	100000086983	3B000 07.0
100000072190	3A100 30.0	100000080705	7A100 00.2	100000086983	3B100 08.0

RANDON VEÍCULOS

Índice Numérico

Código	Página	Código	Página	Código	Página
100000087015	8A000 00.1	100000088615	3B100 09.0	100000088886	3A100 04.0
100000088106	3A100 00.1	100000088623	3B000 06.0	100000088880	3A100 04.0
100000088100	3B100 03.0	100000088629	3B000 06.0	100000088889	3A100 05.0
100000088161	2A110 00.1	100000088622	3B000 07.0	100000088889	3A100 05.1
100000088227	2A300 00.2	100000088628	3B000 08.0	100000088887	3A100 11.0
100000088563	3B000 02.0	100000088627	3B000 08.0	100000088888	3A100 19.0
100000088565	3B000 03.0	100000088625	3B100 03.0	100000088891	3A100 18.0
100000088566	3B000 03.0	100000088624	3B100 03.0	100000088893	3A100 18.0
100000088569	3B000 07.0	100000088629	3B100 06.0	100000088906	3A100 02.0
100000088567	3B000 08.0	100000088623	3B100 06.0	100000088907	3A100 02.1
100000088568	3B000 08.0	100000088622	3B100 08.0	100000088908	3A100 04.0
100000088563	3B100 02.0	100000088628	3B100 09.0	100000088909	3A100 04.0
100000088565	3B100 03.0	100000088627	3B100 09.0	100000088904	3A100 07.0
100000088564	3B100 07.0	100000088630	3B000 03.0	100000088904	3A100 07.1
100000088569	3B100 08.0	100000088641	3B000 03.0	100000088903	3A100 19.0
100000088568	3B100 09.0	100000088643	3B000 04.0	100000088905	3A100 19.0
100000088567	3B100 09.0	100000088644	3B000 06.0	100000088924	3A100 04.0
100000088573	3B000 06.0	100000088645	3B000 06.0	100000088925	3A100 04.0
100000088570	3B000 07.0	100000088643	3B100 04.0	100000088921	3A100 04.0
100000088574	3B000 07.0	100000088645	3B100 06.0	100000088926	3A100 04.0
100000088572	3B000 07.0	100000088644	3B100 06.0	100000088927	3A100 04.0
100000088575	3B000 08.0	100000088651	3B100 03.0	100000088923	3A100 04.0
100000088571	3B000 08.0	100000088652	3B100 06.0	100000088922	3A100 04.0
100000088570	3B100 08.0	100000088654	3B100 06.0	100000088928	3A100 05.0
100000088572	3B100 08.0	100000088653	3B100 06.0	100000088929	3A100 05.0
100000088574	3B100 08.0	100000088655	3B100 07.0	100000088928	3A100 05.1
100000088575	3B100 09.0	100000088662	3B000 03.0	100000088925	3A100 08.0
100000088571	3B100 09.0	100000088664	3B100 03.0	100000088924	3A100 12.0
100000088589	3B000 03.0	100000088683	3B000 06.0	100000088924	3A100 12.1
100000088586	3B000 06.0	100000088685	3B000 06.0	100000088924	3A100 19.0
100000088581	3B000 06.0	100000088684	3B000 06.0	100000088924	3A100 23.1
100000088585	3B000 06.0	100000088726	3B000 06.0	100000088937	3A100 05.0
100000088587	3B000 07.0	100000088833	3A100 18.0	100000088938	3A100 05.0
100000088586	3B000 07.0	100000088834	3A100 18.0	100000088936	3A100 05.0
100000088589	3B100 03.0	100000088849	5B100 00.0	100000088938	3A100 05.1
100000088585	3B100 06.0	100000088845	5B100 00.0	100000088936	3A100 05.1
100000088586	3B100 06.0	100000088854	3A100 05.0	100000088930	3A100 05.1
100000088581	3B100 06.0	100000088854	3A100 05.1	100000088933	3A100 08.0
100000088586	3B100 08.0	100000088855	3A100 13.0	100000088934	3A100 08.0
100000088587	3B100 08.0	100000088851	5B100 00.0	100000088935	3A100 08.0
100000088590	3B000 08.0	100000088850	5B100 00.0	100000088936	3A100 13.0
100000088590	3B100 09.0	100000088867	3A100 14.0	100000088939	3A100 17.0
100000088607	3B000 08.0	100000088869	3A100 14.0	100000088939	3A100 17.1
100000088608	3B000 08.0	100000088875	3A100 04.0	100000088942	3A100 07.0
100000088606	3B000 08.0	100000088878	3A100 04.0	100000088944	3A100 07.0
100000088609	3B000 08.0	100000088879	3A100 04.0	100000088943	3A100 07.0
100000088606	3B100 09.0	100000088874	3A100 04.0	100000088945	3A100 07.0
100000088609	3B100 09.0	100000088874	3A100 14.0	100000088941	3A100 07.0
100000088607	3B100 09.0	100000088873	3A100 14.0	100000088945	3A100 07.1
100000088608	3B100 09.0	100000088870	3A100 14.0	100000088943	3A100 07.1
100000088611	3B000 07.0	100000088871	3A100 14.0	100000088942	3A100 07.1
100000088615	3B000 08.0	100000088872	3A100 18.0	100000088944	3A100 07.1

RANDON VEÍCULOS

Índice Numérico

Código	Página	Código	Página	Código	Página
100000088941	3A100 07.1	100000089032	3A100 14.0	100000090359	5K100 02.0
100000088975	3A100 07.0	100000089031	3A100 14.0	100000090360	5L100 02.0
100000088974	3A100 07.1	100000089033	3A100 16.0	100000090373	5H100 02.0
100000088973	3A100 07.1	100000089034	3A100 16.0	100000090372	5H100 02.0
100000088972	3A100 07.1	100000089035	3A100 19.0	100000090371	5L100 02.0
100000088976	3A100 08.0	100000089041	3A100 19.0	100000090376	5P100 02.0
100000088978	3A100 08.0	100000089043	3A100 21.0	100000090377	5P100 02.0
100000088979	3A100 08.0	100000089042	3A100 21.0	100000090374	5Q100 02.0
100000088985	3A100 08.0	100000089043	3A100 21.2	100000090375	5Q100 02.0
100000088981	3A100 08.0	100000089045	3A100 22.0	100000090379	5U100 00.0
100000088984	3A100 08.0	100000089044	3A100 22.0	100000090378	5U100 00.0
100000088986	3A100 08.0	100000089045	3A100 22.1	100000090380	5J100 02.0
100000088987	3A100 08.0	100000089044	3A100 22.1	100000090391	5J100 02.0
100000088988	3A100 08.0	100000089043	3A100 23.0	100000090418	2A500 01.0
100000088982	3A100 08.0	100000089056	3A100 22.0	100000090434	2K100 00.0
100000088983	3A100 08.0	100000089056	3A100 22.1	100000090452	2G140 00.0
100000088989	3A100 10.0	100000089050	3A100 23.1	100000090533	2A122 02.0
100000088997	3A100 10.0	100000089058	3A100 23.1	100000090859	8A000 00.1
100000088998	3A100 10.0	100000089057	3A100 23.1	100000090860	8A000 00.1
100000088996	3A100 10.0	100000089061	3A100 23.1	100000091338	3G000 01.0
100000088990	3A100 10.0	100000089062	3A100 24.0	100000091338	3G000 02.0
100000088999	3A100 10.0	100000089067	3A100 24.0	100000091451	5J100 01.0
100000088997	3A100 10.1	100000089068	3A100 24.0	100000091452	5J100 01.0
100000088990	3A100 10.1	100000089069	3A100 24.1	100000091535	5H100 02.0
100000088996	3A100 10.1	100000089066	3A100 24.1	100000091533	5I100 02.0
100000088998	3A100 10.1	100000089068	3A100 24.1	100000091533	5J100 02.0
100000088999	3A100 10.1	100000089075	3A100 08.0	100000091533	5K100 02.0
100000088999	3A100 12.0	100000089077	3A100 12.0	100000091533	5L100 02.0
100000088999	3A100 12.1	100000089076	3A100 12.0	100000091533	5P100 02.0
100000089006	3A100 10.0	100000089076	3A100 12.1	100000091534	5Q100 02.0
100000089008	3A100 10.0	100000089077	3A100 12.1	100000091535	5U100 00.0
100000089000	3A100 10.0	100000089074	3A100 20.0	100000093136	1L000 00.0
100000089009	3A100 10.0	100000089073	3A100 24.0	100000094675	2G150 00.0
100000089007	3A100 10.0	100000089072	3A100 24.1	100000094999	2G150 00.0
100000089006	3A100 10.1	100000089070	3A100 24.1	100000095006	2G150 00.0
100000089000	3A100 10.1	100000089073	3A100 24.1	100000095000	2G150 00.0
100000089007	3A100 10.1	100000089226	2A200 00.1	100000095008	2G150 00.0
100000089009	3A100 10.1	100000089227	2A200 00.1	100000095215	2G140 00.0
100000089008	3A100 10.1	100000089424	5J100 01.0	100000095221	2G140 00.0
100000089019	3A100 12.0	100000089606	3D100 00.0	100000095224	2G140 00.0
100000089017	3A100 12.0	100000089788	7A100 00.1	100000095223	2G140 00.0
100000089016	3A100 12.0	100000089788	7A100 00.2	100000095225	2G140 00.0
100000089010	3A100 12.0	100000089788	7A100 00.3	100000095222	2G140 00.0
100000089018	3A100 12.0	100000089788	7A100 00.4	100000096673	2G140 00.0
100000089010	3A100 12.1	100000090226	4C100 06.0	100000096724	4F000 00.0
100000089017	3A100 12.1	100000090326	1L000 00.0	100000099288	3A100 06.1
100000089018	3A100 12.1	100000090323	1L000 00.0	100000099347	3A100 03.1
100000089016	3A100 12.1	100000090328	1L000 00.0	100000099350	3A100 03.1
100000089019	3A100 12.1	100000090324	1L000 00.0	100000099368	3A100 02.1
100000089020	3A100 12.0	100000090357	5I100 02.0	100000099374	3A100 03.1
100000089020	3A100 12.1	100000090356	5I100 02.0	100000099372	3A100 03.1
100000089025	3A100 24.0	100000090358	5K100 02.0	100000100429	7B100 0.0

Índice Numérico

Código	Página	Código	Página	Código	Página
100000100427	7B100 0.0				
100000100428	7B100 0.0				
100000100429	7B200 00.0				
100000100427	7B200 00.0				
100000100428	7B200 00.0				
100000100432	7B100 0.0				
100000100430	7B100 0.0				
100000100431	7B100 0.0				
100000100432	7B200 00.0				
100000100431	7B200 00.0				
100000100430	7B200 00.0				
100000100577	5S100 00.0				
100000100577	5S100 00.1				
100000101405	5S100 00.1				
100000101413	5S100 00.1				
100000102217	3A100 03.1				
100000102220	7B100 0.0				
100000102220	7B200 00.0				
100000105684	5J100 01.0				
100000105685	5J100 01.0				
100000106060	7A100 00.2				
100000106060	7A100 00.3				
100000106060	7A100 00.4				
100000108699	2A151 00.0				
100000109109	2K200 00.0				
100000109848	7A100 00.2				
100000109849	7A100 00.2				
100000109849	7A100 00.3				
100000109848	7A100 00.3				
100000109883	7B500 00.1				
100000109960	7A100 00.4				
100000113668	2A200 00.0				
100000113667	2A200 00.0				
100000117124	5Q000 00.0				
602002601025	3A100 29.0				
941001600044	3A100 09.0				
961083320024	3A100 10.1				

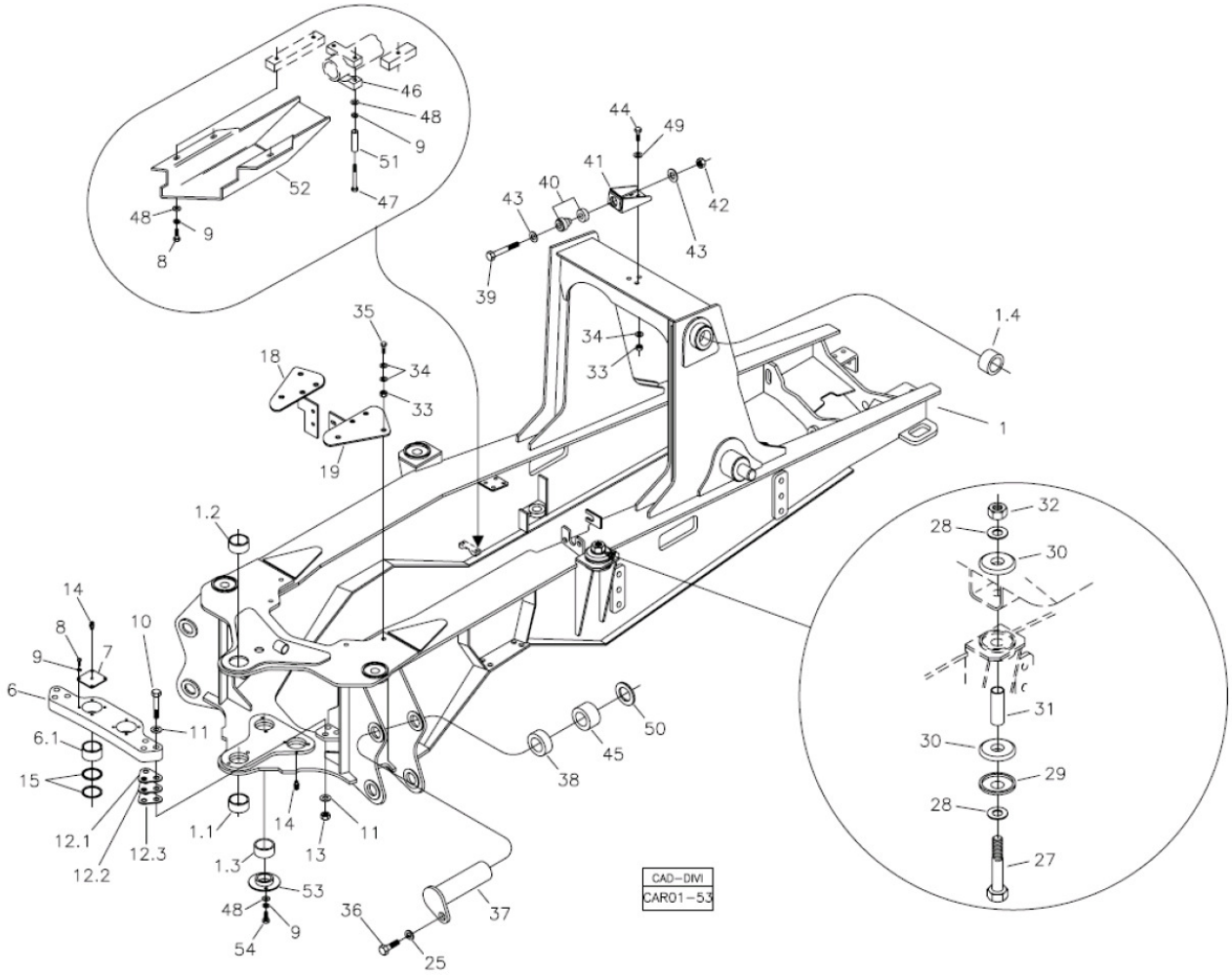

Fig.	Código	Qtd	Descrição (português)	Nota	Início	Fim
01	370460000	01	CHASSI		3243	
01.1	370060001	01	BUCHA INFERIOR		3243	
01.2	370060011	01	BUCHA SUPERIOR		3243	
01.3	370060757	02	BUCHA CILINDRO		3243	
01.4	370060771	02	BUCHA		3243	
06	370360018	01	SUPORTE CILINDRO		3243	
06.1	370060756	02	BUCHA		3243	
07	370060043	02	TAMPA		3243	
08	210003900	08	PARAFUSO SEXTAVADO		3243	
09	210002190	21	ARRUELA PRESS?O		3243	
10	219000148	06	PARAFUSO		3243	
11	208004639	12	ARRUELA LISA		3243	
12.1	219000156	CN	CALCO	S=0,5 mm	3243	
12.2	219000155	CN	CALCO	S=2,0 mm	3243	
12.3	219000154	CN	CALCO	S=1,0 mm	3243	
13	208004638	06	PORCA		3243	
14	211200000	04	GRAXEIRA RETA		3243	
15	370060077	04	ARRUELA ENCOSTO		3243	
18	370360075	01	SUPORTE ESQUERDO		3243	
19	370360076	01	SUPORTE DIREITO		3243	
25	210002215	02	ARRUELA PRESS?O		3243	

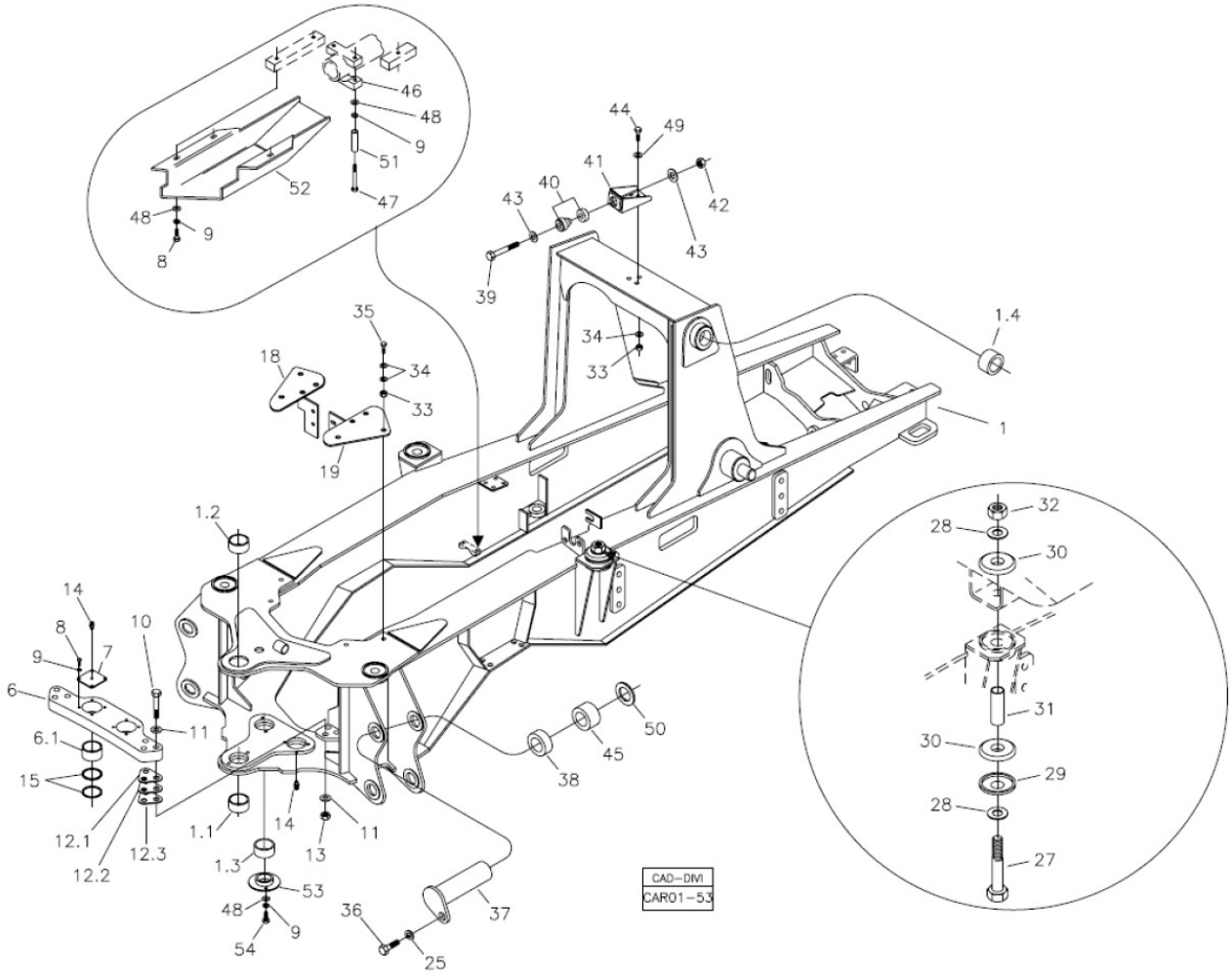

Fig.	Código	Qtd	Descrição (português)	Nota	Início	Fim
27	210001525	04	PARAFUSO		3243	
28	210002057	08	ARRUELA LISA		3243	
29	370027221	04	ANEL ENCOSTO		3243	
30	218002035	08	COXIM		3243	
31	370026927	04	ESPACADOR		3243	
32	210005525	04	PORCA AUTOFRENANTE		3243	
33	210005770	07	PORCA SEXTAVADA		3243	
34	210002021	11	ARRUELA LISA		3243	
35	210004098	04	PARAFUSO		3243	
36	210007064	04	PARAFUSO SEXTAVADO		3243	
37	370060180	02	PINO SUPERIOR		3243	
38	370060092	02	ANEL DISTANCIADOR		3243	
39	210003668	01	PARAFUSO		3243	
40	208003894	01	COXIM BI-PARTIDO		3243	
41	370060404	01	SUPORTE COXIM		3243	
42	210005778	01	PORCA AUTOFRENANTE		3243	
43	370030258	02	ARRUELA ENCOSTO		3243	
44	210004070	03	PARAFUSO		3243	
45	370060091	02	ANEL DISTANCIADOR		3243	
46	370060456	01	ABRACADEIRA		3243	
47	210003985	02	PARAFUSO SEXTAVADO		3243	

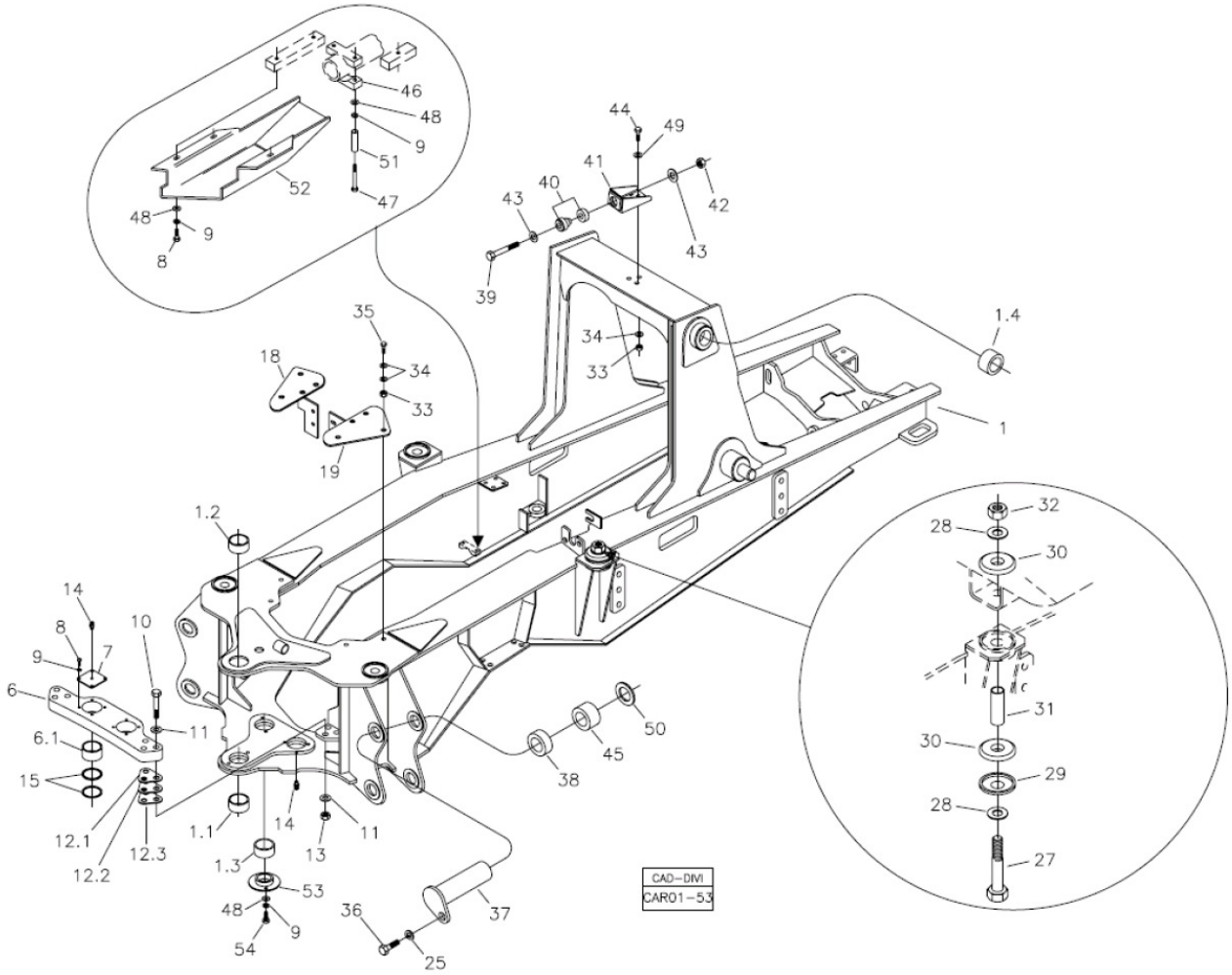

Fig.	Código	Qtd	Descrição (português)	Nota	Início	Fim
48	210002025	09	ARRUELA LISA		3243	
49	370060572	06	ARRUELA		3243	
50	370060583	CN	ARRUELA CALCO		3243	
51	370060615	02	ESPACADOR		3243	
52	370260069	01	PROTETOR MANGUEIRA		3243	
53	370260071	02	RETENC?O BUCHA		3243	
54	210003890	04	PARAFUSO SEXTAVADO		3243	

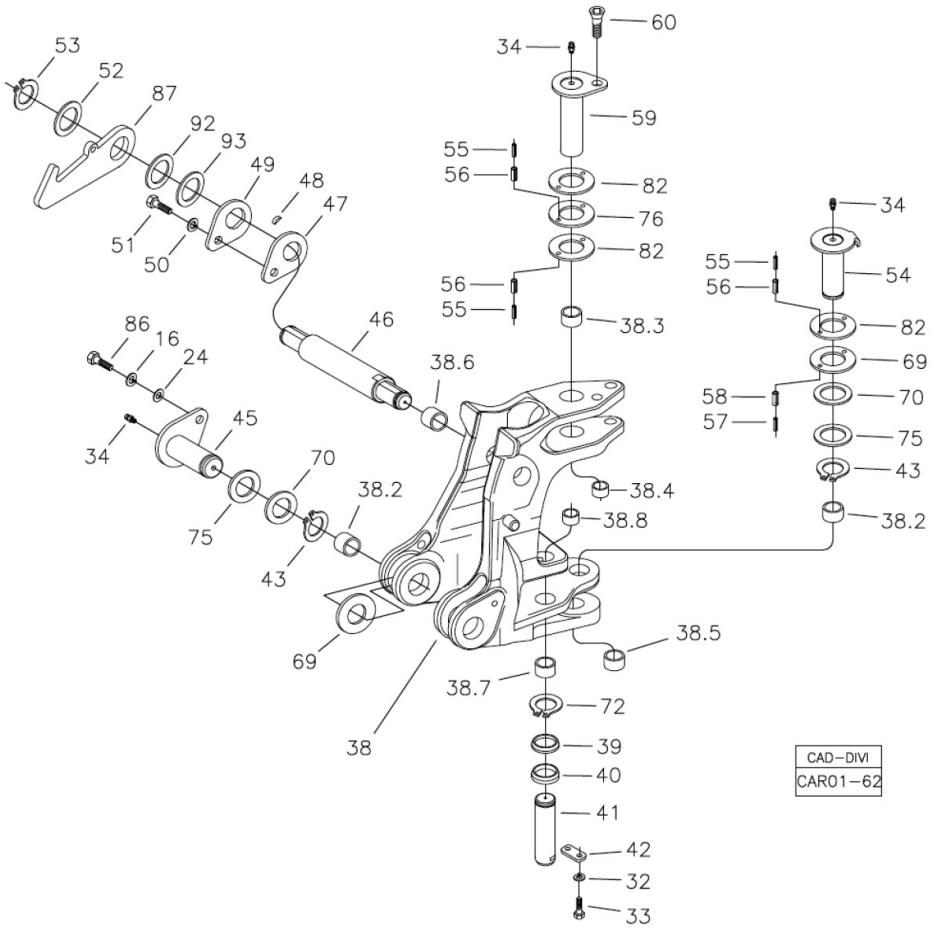

Fig.	Código	Qtd	Descrição (português)	Nota	Início	Fim
16	210002215	02	ARRUELA PRESS?O		3243	4041
16	210002215	02	ARRUELA PRESS?O		4043	4120
16	210002215	02	ARRUELA PRESS?O		4126	4126
16	210002215	02	ARRUELA PRESS?O		4134	4134
16	210002215	02	ARRUELA PRESS?O		4136	4136
16	210002215	02	ARRUELA PRESS?O		4164	4164
20	210002045	02	ARRUELA LISA		3243	4041
20	210002045	02	ARRUELA LISA		4043	4120
20	210002045	02	ARRUELA LISA		4126	4126
20	210002045	02	ARRUELA LISA		4134	4134
20	210002045	02	ARRUELA LISA		4136	4136
20	210002045	02	ARRUELA LISA		4164	4164
32	210002190	02	ARRUELA PRESS?O		3243	4041
32	210002190	02	ARRUELA PRESS?O		4043	4120
32	210002190	02	ARRUELA PRESS?O		4126	4126
32	210002190	02	ARRUELA PRESS?O		4134	4134
32	210002190	02	ARRUELA PRESS?O		4136	4136
32	210002190	02	ARRUELA PRESS?O		4164	4164
33	210003900	03	PARAFUSO SEXTAVADO		3243	4041
33	210003900	03	PARAFUSO SEXTAVADO		4043	4120
33	210003900	03	PARAFUSO SEXTAVADO		4126	4126

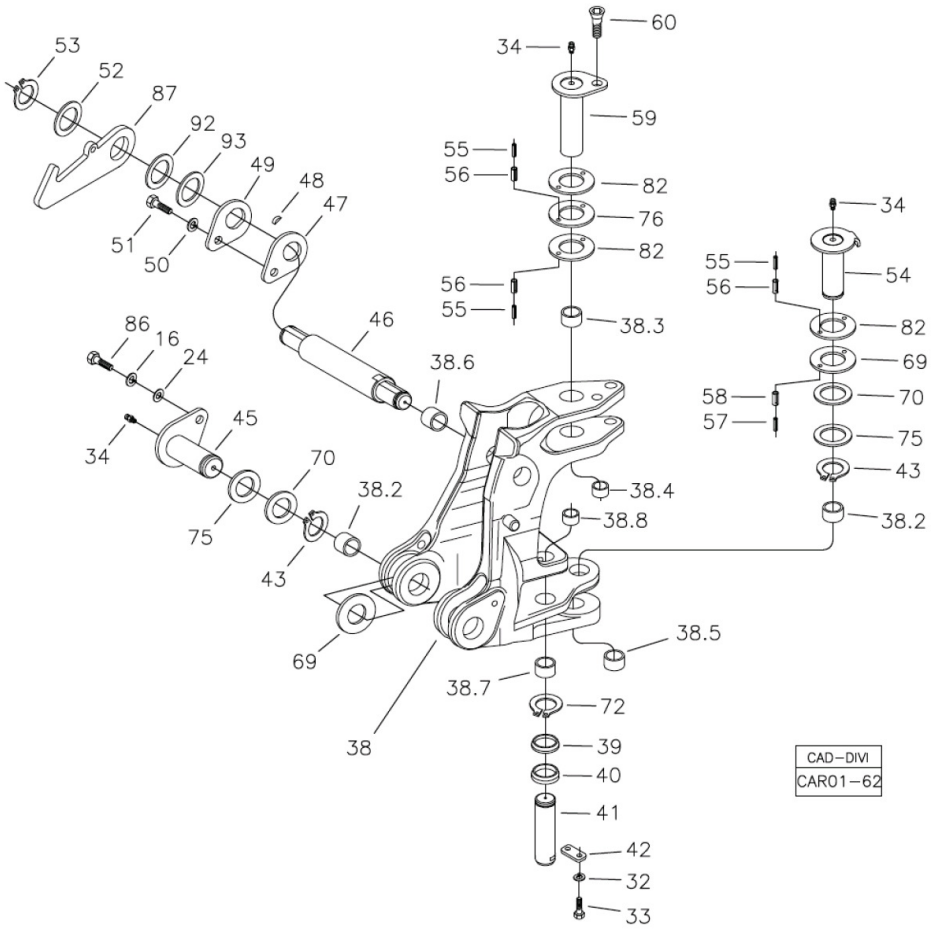

Fig.	Código	Qtd	Descrição (português)	Nota	Início	Fim
33	210003900	03	PARAFUSO SEXTAVADO		4134	4134
33	210003900	03	PARAFUSO SEXTAVADO		4136	4136
33	210003900	03	PARAFUSO SEXTAVADO		4164	4164
34	211200000	04	GRAXEIRA RETA		3243	4041
34	211200000	04	GRAXEIRA RETA		4043	4120
34	211200000	04	GRAXEIRA RETA		4126	4126
34	211200000	04	GRAXEIRA RETA		4134	4134
34	211200000	04	GRAXEIRA RETA		4136	4136
34	211200000	04	GRAXEIRA RETA		4164	4164
38	370360098	01	TORRE GIRO COMPLETA		3243	4041
38	370360098	01	TORRE GIRO COMPLETA		4043	4120
38	370360098	01	TORRE GIRO COMPLETA		4126	4126
38	370360098	01	TORRE GIRO COMPLETA		4134	4134
38	370360098	01	TORRE GIRO COMPLETA		4136	4136
38	370360098	01	TORRE GIRO COMPLETA		4164	4164
38.2	370060543	05	BUCHA		3243	4041
38.2	370060543	05	BUCHA		4043	4120
38.2	370060543	05	BUCHA		4126	4126
38.2	370060543	05	BUCHA		4134	4134
38.2	370060543	05	BUCHA		4136	4136
38.2	370060543	05	BUCHA		4164	4164

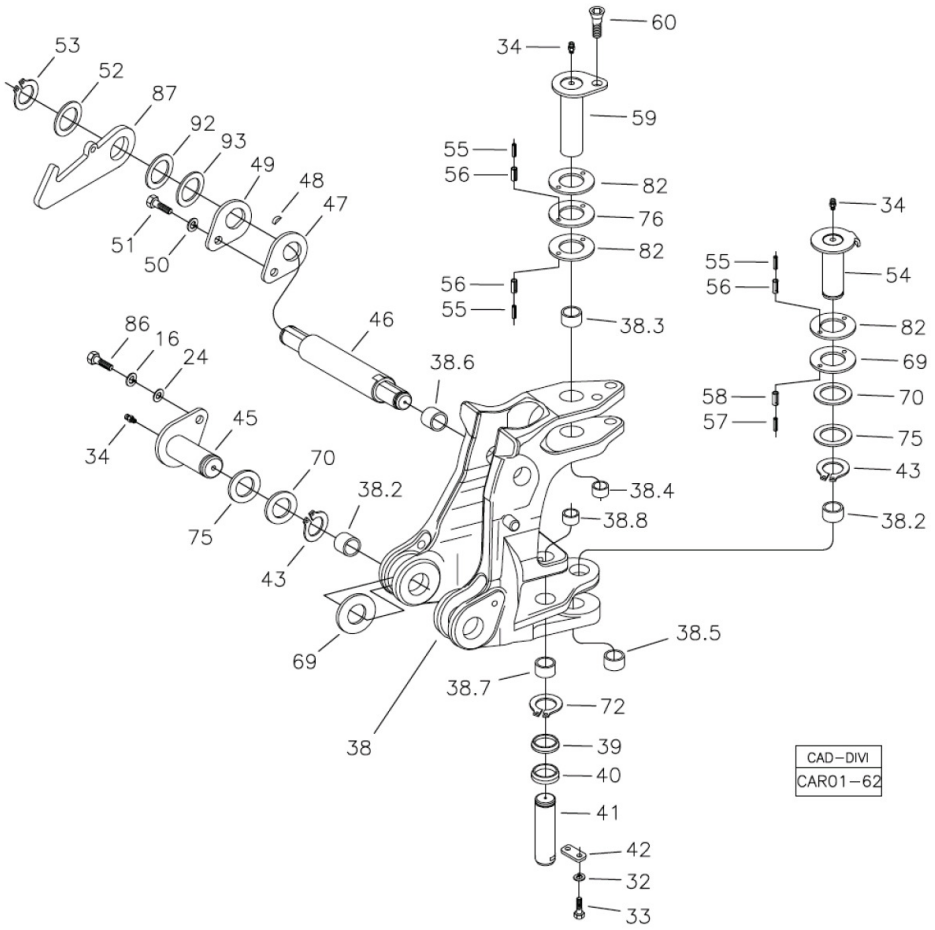

Fig.	Código	Qtd	Descrição (português)	Nota	Início	Fim
38.3	370060544	01	BUCHA		3243	4041
38.3	370060544	01	BUCHA		4043	4120
38.3	370060544	01	BUCHA		4126	4126
38.3	370060544	01	BUCHA		4134	4134
38.3	370060544	01	BUCHA		4136	4136
38.3	370060544	01	BUCHA		4164	4164
38.4	370060545	01	BUCHA		3243	4041
38.4	370060545	01	BUCHA		4043	4120
38.4	370060545	01	BUCHA		4126	4126
38.4	370060545	01	BUCHA		4134	4134
38.4	370060545	01	BUCHA		4136	4136
38.4	370060545	01	BUCHA		4164	4164
38.5	370060546	01	BUCHA		3243	4041
38.5	370060546	01	BUCHA		4043	4120
38.5	370060546	01	BUCHA		4126	4126
38.5	370060546	01	BUCHA		4134	4134
38.5	370060546	01	BUCHA		4136	4136
38.5	370060546	01	BUCHA		4164	4164
38.6	370060547	02	BUCHA		3243	4041
38.6	370060547	02	BUCHA		4043	4120
38.6	370060547	02	BUCHA		4126	4126

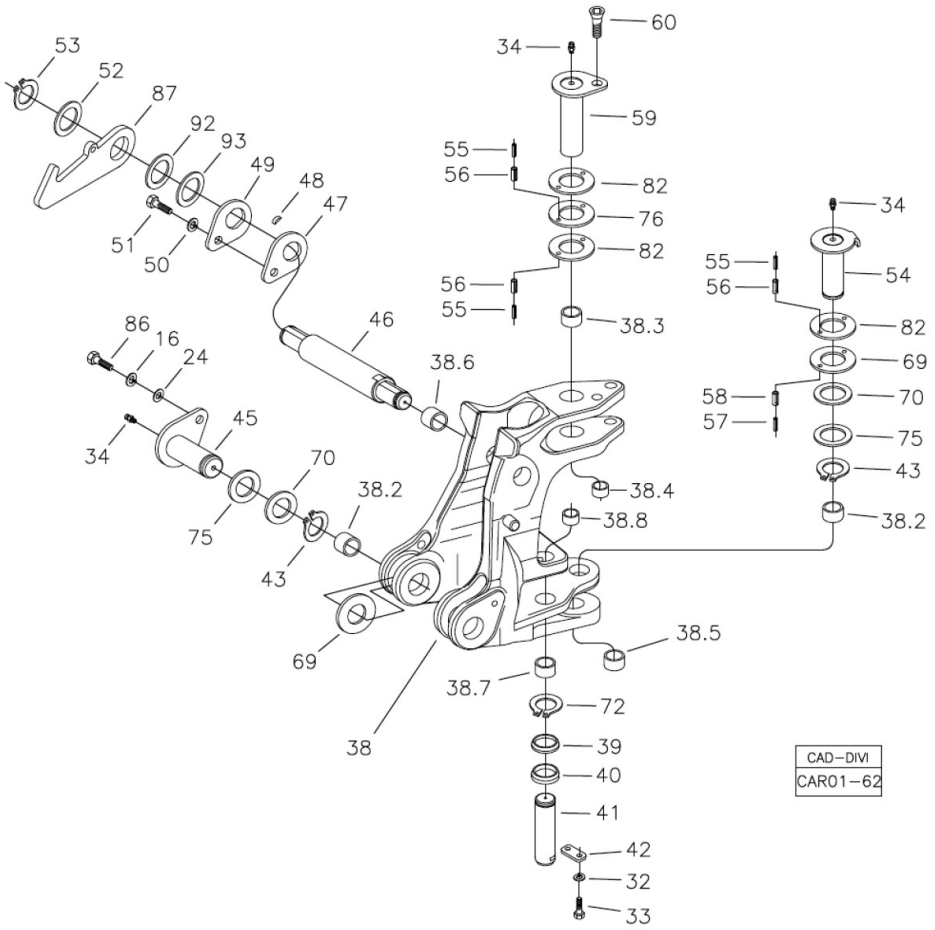

Fig.	Código	Qtd	Descrição (português)	Nota	Início	Fim
38.6	370060547	02	BUCHA		4134	4134
38.6	370060547	02	BUCHA		4136	4136
38.6	370060547	02	BUCHA		4164	4164
38.7	370060570	02	BUCHA		3243	4041
38.7	370060570	02	BUCHA		4043	4120
38.7	370060570	02	BUCHA		4126	4126
38.7	370060570	02	BUCHA		4134	4134
38.7	370060570	02	BUCHA		4136	4136
38.7	370060570	02	BUCHA		4164	4164
38.8	370060571	02	BUCHA		3243	4041
38.8	370060571	02	BUCHA		4043	4120
38.8	370060571	02	BUCHA		4126	4126
38.8	370060571	02	BUCHA		4134	4134
38.8	370060571	02	BUCHA		4136	4136
38.8	370060571	02	BUCHA		4164	4164
39	370060076	02	CALCO ROTULA		3243	4041
39	370060076	02	CALCO ROTULA		4043	4120
39	370060076	02	CALCO ROTULA		4126	4126
39	370060076	02	CALCO ROTULA		4134	4134
39	370060076	02	CALCO ROTULA		4136	4136
39	370060076	02	CALCO ROTULA		4164	4164

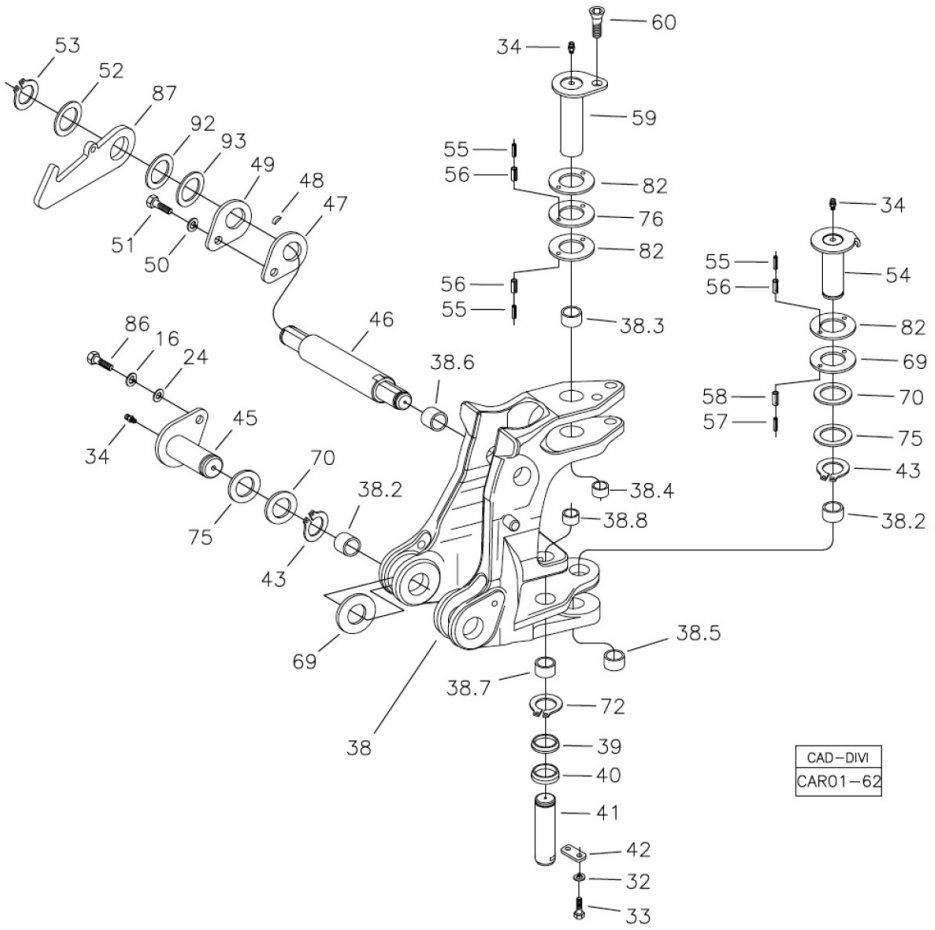

Fig.	Código	Qtd	Descrição (português)	Nota	Início	Fim
40	370060075	02	CALCO ROTULA		3243	4041
40	370060075	02	CALCO ROTULA		4043	4120
40	370060075	02	CALCO ROTULA		4126	4126
40	370060075	02	CALCO ROTULA		4134	4134
40	370060075	02	CALCO ROTULA		4136	4136
40	370060075	02	CALCO ROTULA		4164	4164
41	370060037	02	PINO CILINDRO		3243	4041
41	370060037	02	PINO CILINDRO		4043	4120
41	370060037	02	PINO CILINDRO		4126	4126
41	370060037	02	PINO CILINDRO		4134	4134
41	370060037	02	PINO CILINDRO		4136	4136
41	370060037	02	PINO CILINDRO		4164	4164
42	370060569	02	PLACA TRAVA		3243	4041
42	370060569	02	PLACA TRAVA		4043	4120
42	370060569	02	PLACA TRAVA		4126	4126
42	370060569	02	PLACA TRAVA		4134	4134
42	370060569	02	PLACA TRAVA		4136	4136
42	370060569	02	PLACA TRAVA		4164	4164
43	210003362	03	ANEL TRAVA		3243	4041
43	210003362	03	ANEL TRAVA		4043	4120
43	210003362	03	ANEL TRAVA		4126	4126

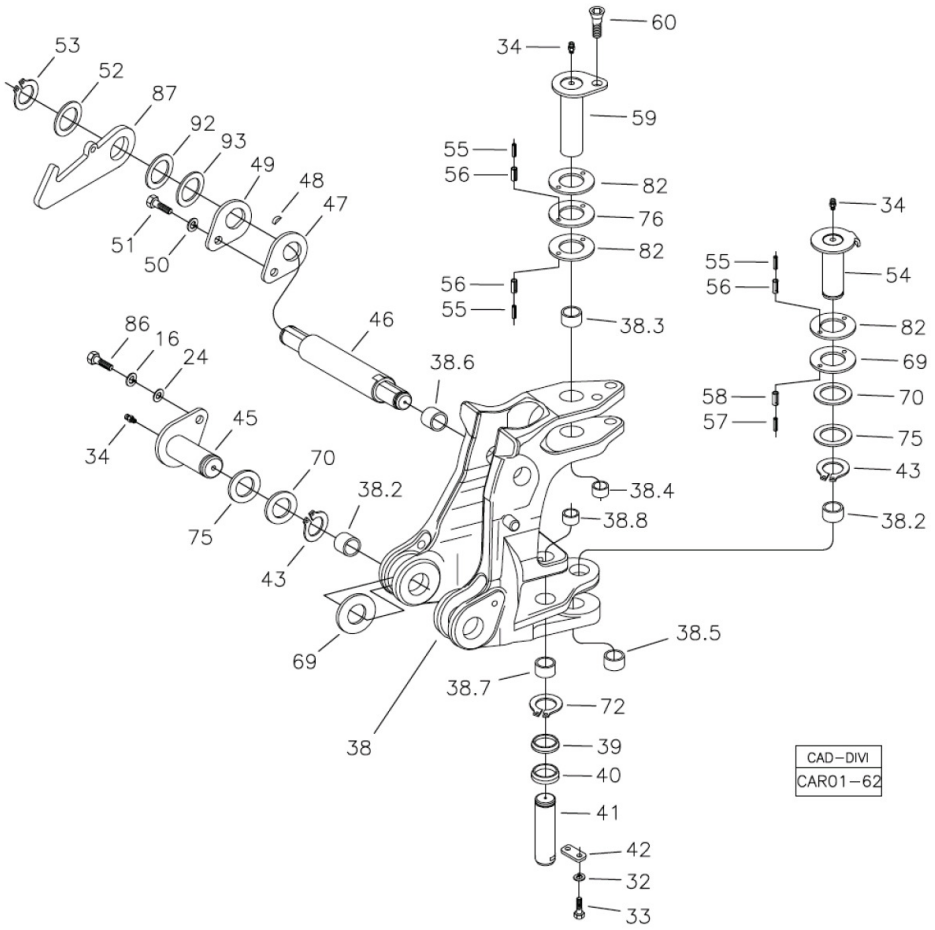

Fig.	Código	Qtd	Descrição (português)	Nota	Início	Fim
43	210003362	03	ANEL TRAVA		4134	4134
43	210003362	03	ANEL TRAVA		4136	4136
43	210003362	03	ANEL TRAVA		4164	4164
45	370060032	02	PINO INFERIOR		3243	4041
45	370060032	02	PINO INFERIOR		4043	4120
45	370060032	02	PINO INFERIOR		4126	4126
45	370060032	02	PINO INFERIOR		4134	4134
45	370060032	02	PINO INFERIOR		4136	4136
45	370060032	02	PINO INFERIOR		4164	4164
46	370061143	01	PINO CILINDRO		3243	4041
46	370061143	01	PINO CILINDRO		4043	4120
46	370061143	01	PINO CILINDRO		4126	4126
46	370061143	01	PINO CILINDRO		4134	4134
46	370061143	01	PINO CILINDRO		4136	4136
46	370061143	01	PINO CILINDRO		4164	4164
47	100000014618	01	CALCO		3243	4041
47	100000014618	01	CALCO		4043	4120
47	100000014618	01	CALCO		4126	4126
47	100000014618	01	CALCO		4134	4134
47	100000014618	01	CALCO		4136	4136
47	100000014618	01	CALCO		4164	4164

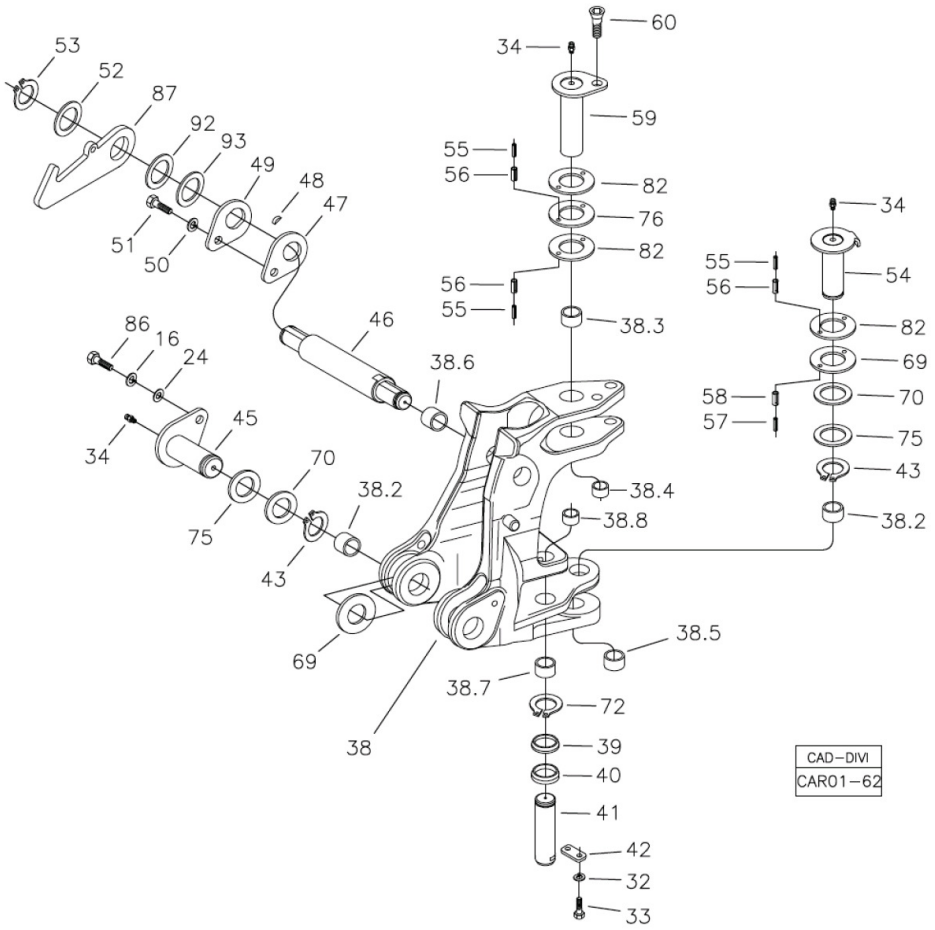

Fig.	Código	Qtd	Descrição (português)	Nota	Início	Fim
48	100000014619	02	CHAVETA		3243	4041
48	100000014619	02	CHAVETA		4043	4120
48	100000014619	02	CHAVETA		4126	4126
48	100000014619	02	CHAVETA		4134	4134
48	100000014619	02	CHAVETA		4136	4136
48	100000014619	02	CHAVETA		4164	4164
49	370060042	02	CALCO		3243	4041
49	370060042	02	CALCO		4043	4120
49	370060042	02	CALCO		4126	4126
49	370060042	02	CALCO		4134	4134
49	370060042	02	CALCO		4136	4136
49	370060042	02	CALCO		4164	4164
50	210002200	02	ARRUELA PRESS?O		3243	4041
50	210002200	02	ARRUELA PRESS?O		4043	4120
50	210002200	02	ARRUELA PRESS?O		4126	4126
50	210002200	02	ARRUELA PRESS?O		4134	4134
50	210002200	02	ARRUELA PRESS?O		4136	4136
50	210002200	02	ARRUELA PRESS?O		4164	4164
51	210004050	02	PARAFUSO SEXTAVADO		3243	4041
51	210004050	02	PARAFUSO SEXTAVADO		4043	4120
51	210004050	02	PARAFUSO SEXTAVADO		4126	4126

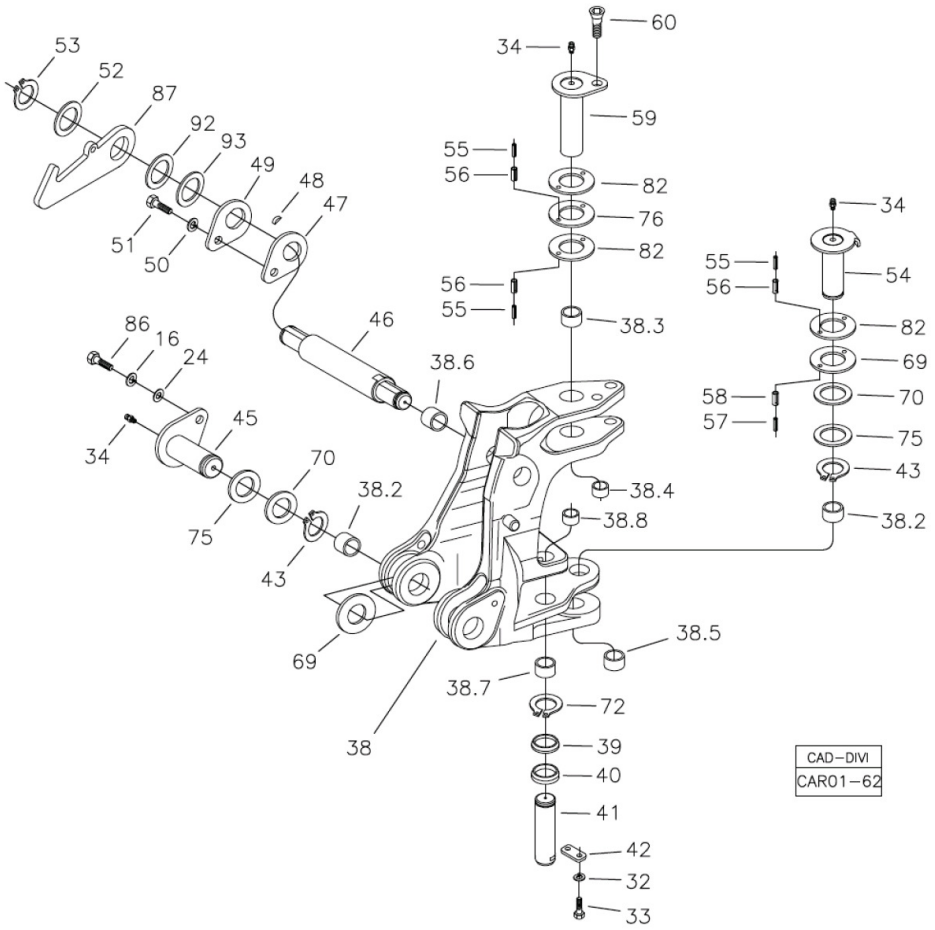

Fig.	Código	Qtd	Descrição (português)	Nota	Início	Fim
51	210004050	02	PARAFUSO SEXTAVADO		4134	4134
51	210004050	02	PARAFUSO SEXTAVADO		4136	4136
51	210004050	02	PARAFUSO SEXTAVADO		4164	4164
52	370060882	02	ARRUELA ENCOSTO		3243	4041
52	370060882	02	ARRUELA ENCOSTO		4043	4120
52	370060882	02	ARRUELA ENCOSTO		4126	4126
52	370060882	02	ARRUELA ENCOSTO		4134	4134
52	370060882	02	ARRUELA ENCOSTO		4136	4136
52	370060882	02	ARRUELA ENCOSTO		4164	4164
53	210000960	02	ANEL TRAVA		3243	4041
53	210000960	02	ANEL TRAVA		4043	4120
53	210000960	02	ANEL TRAVA		4126	4126
53	210000960	02	ANEL TRAVA		4134	4134
53	210000960	02	ANEL TRAVA		4136	4136
53	210000960	02	ANEL TRAVA		4164	4164
54	370060010	01	PINO INFERIOR		3243	4041
54	370060010	01	PINO INFERIOR		4043	4120
54	370060010	01	PINO INFERIOR		4126	4126
54	370060010	01	PINO INFERIOR		4134	4134
54	370060010	01	PINO INFERIOR		4136	4136
54	370060010	01	PINO INFERIOR		4164	4164

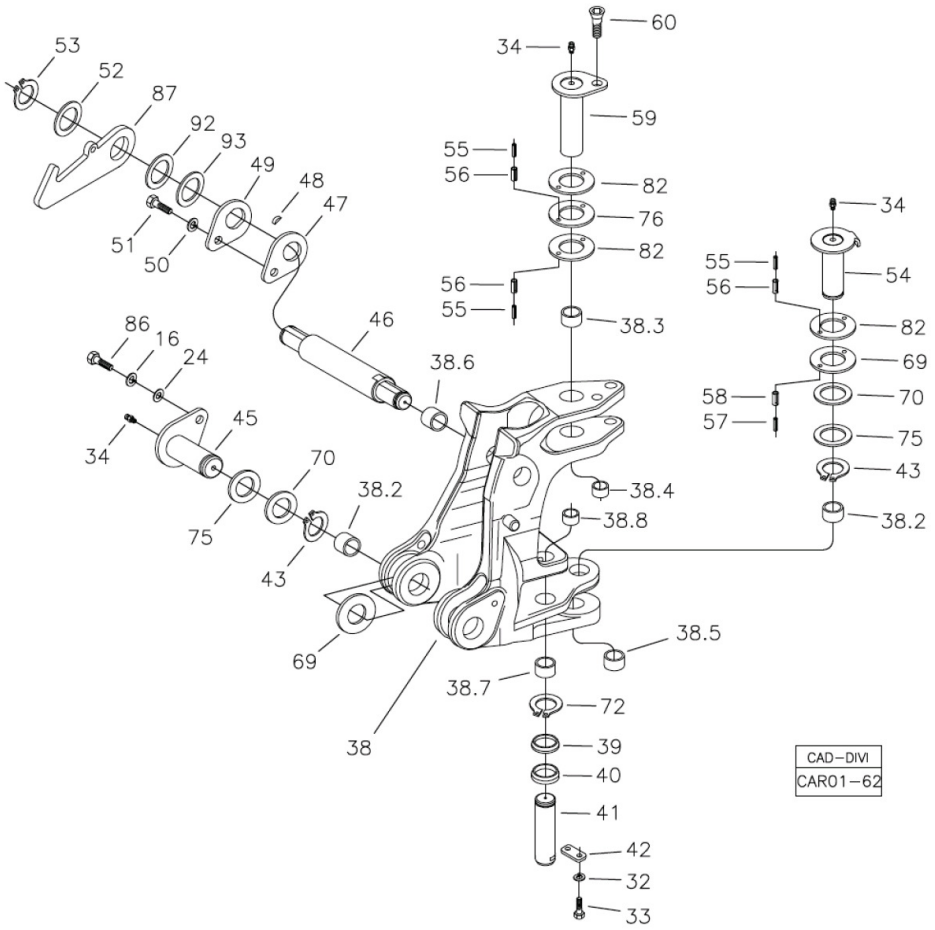

Fig.	Código	Qtd	Descrição (português)	Nota	Início	Fim
59	370060009	01	PINO SUPERIOR		3243	4041
59	370060009	01	PINO SUPERIOR		4043	4120
59	370060009	01	PINO SUPERIOR		4126	4126
59	370060009	01	PINO SUPERIOR		4134	4134
59	370060009	01	PINO SUPERIOR		4136	4136
59	370060009	01	PINO SUPERIOR		4164	4164
60	210001684	01	PARAFUSO ALLEN		3243	4041
60	210001684	01	PARAFUSO ALLEN		4043	4120
60	210001684	01	PARAFUSO ALLEN		4126	4126
60	210001684	01	PARAFUSO ALLEN		4134	4134
60	210001684	01	PARAFUSO ALLEN		4136	4136
60	210001684	01	PARAFUSO ALLEN		4164	4164
62	210002358	02	PINO ELASTICO		3243	4041
62	210002358	02	PINO ELASTICO		4043	4120
62	210002358	02	PINO ELASTICO		4126	4126
62	210002358	02	PINO ELASTICO		4134	4134
62	210002358	02	PINO ELASTICO		4136	4136
62	210002358	02	PINO ELASTICO		4164	4164
63	210002379	02	PINO ELASTICO		3243	4041
63	210002379	02	PINO ELASTICO		4043	4120
63	210002379	02	PINO ELASTICO		4126	4126

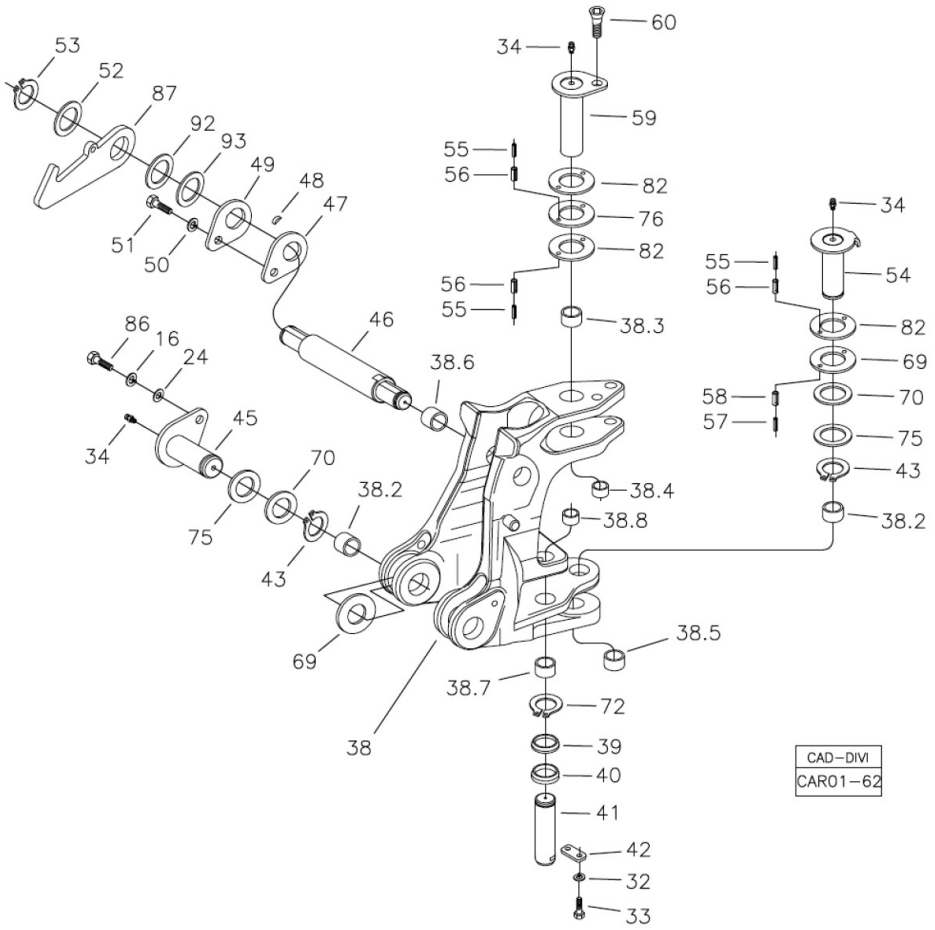

Fig.	Código	Qtd	Descrição (português)	Nota	Início	Fim
63	210002379	02	PINO ELASTICO		4134	4134
63	210002379	02	PINO ELASTICO		4136	4136
63	210002379	02	PINO ELASTICO		4164	4164
69	370060688	12	ARRUELA ENCOSTO		3243	4041
69	370060688	12	ARRUELA ENCOSTO		4043	4120
69	370060688	12	ARRUELA ENCOSTO		4126	4126
69	370060688	12	ARRUELA ENCOSTO		4134	4134
69	370060688	12	ARRUELA ENCOSTO		4136	4136
69	370060688	12	ARRUELA ENCOSTO		4164	4164
70	370060566	08	ARRUELA ENCOSTO		3243	4041
70	370060566	08	ARRUELA ENCOSTO		4043	4120
70	370060566	08	ARRUELA ENCOSTO		4126	4126
70	370060566	08	ARRUELA ENCOSTO		4134	4134
70	370060566	08	ARRUELA ENCOSTO		4136	4136
70	370060566	08	ARRUELA ENCOSTO		4164	4164
72	210003480	02	ANEL ELASTICO		3243	4041
72	210003480	02	ANEL ELASTICO		4043	4120
72	210003480	02	ANEL ELASTICO		4126	4126
72	210003480	02	ANEL ELASTICO		4134	4134
72	210003480	02	ANEL ELASTICO		4136	4136
72	210003480	02	ANEL ELASTICO		4164	4164

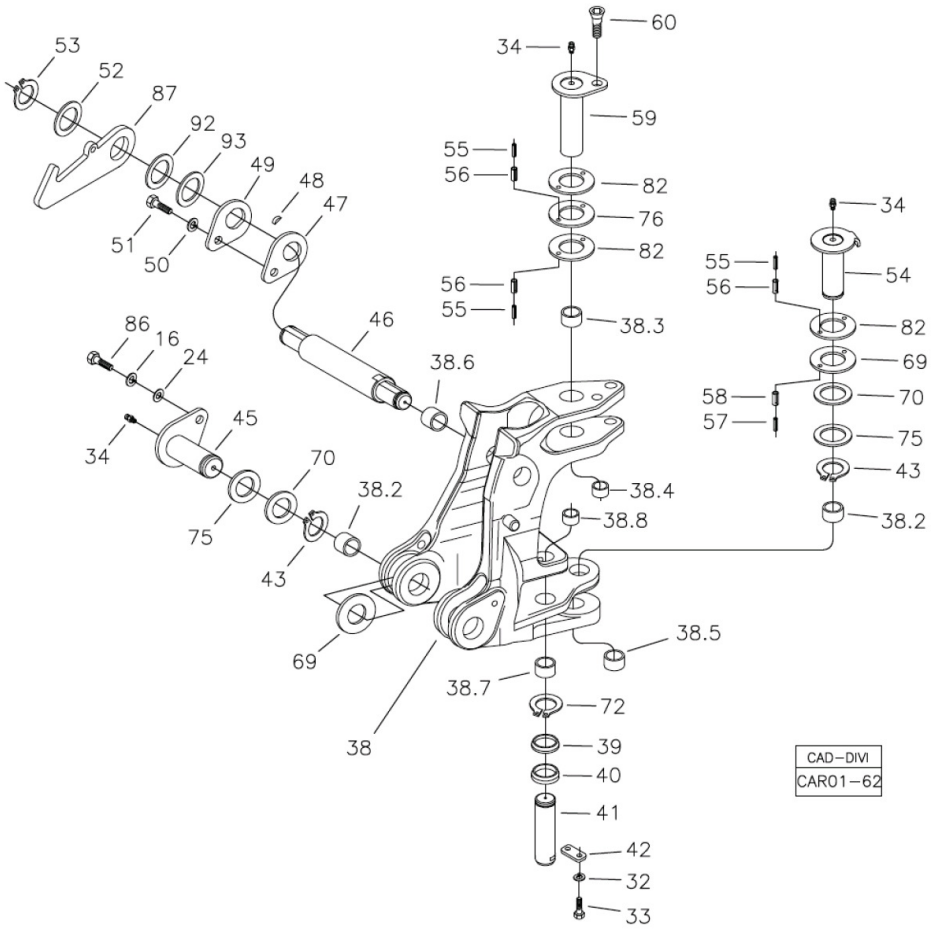

Fig.	Código	Qtd	Descrição (português)	Nota	Início	Fim
75	370060876	03	ARRUELA ENCOSTO		3243	4041
75	370060876	03	ARRUELA ENCOSTO		4043	4120
75	370060876	03	ARRUELA ENCOSTO		4126	4126
75	370060876	03	ARRUELA ENCOSTO		4134	4134
75	370060876	03	ARRUELA ENCOSTO		4136	4136
75	370060876	03	ARRUELA ENCOSTO		4164	4164
76	370060884	03	ARRUELA ENCOSTO		3243	4041
76	370060884	03	ARRUELA ENCOSTO		4043	4120
76	370060884	03	ARRUELA ENCOSTO		4126	4126
76	370060884	03	ARRUELA ENCOSTO		4134	4134
76	370060884	03	ARRUELA ENCOSTO		4136	4136
76	370060884	03	ARRUELA ENCOSTO		4164	4164
79	219001698	02	PINO ELASTICO		3243	4041
79	219001698	02	PINO ELASTICO		4043	4120
79	219001698	02	PINO ELASTICO		4126	4126
79	219001698	02	PINO ELASTICO		4134	4134
79	219001698	02	PINO ELASTICO		4136	4136
79	219001698	02	PINO ELASTICO		4164	4164
80	219001699	02	PINO ELASTICO		3243	4041
80	219001699	02	PINO ELASTICO		4043	4120
80	219001699	02	PINO ELASTICO		4126	4126

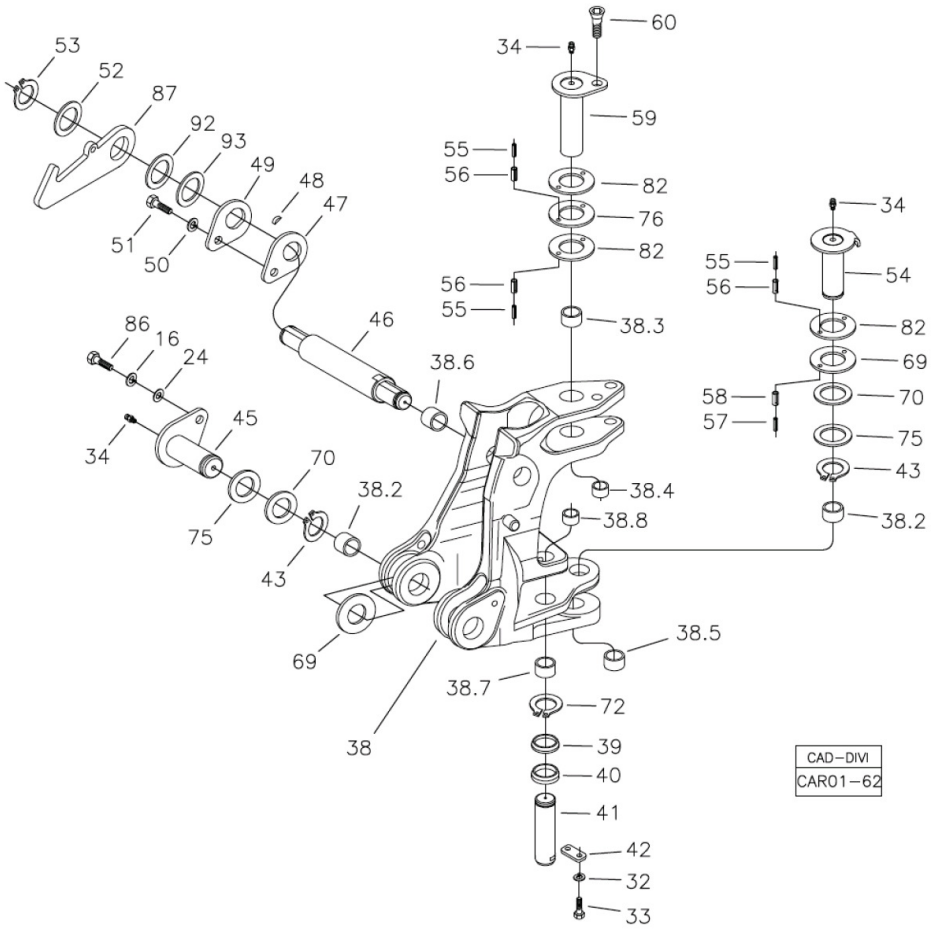

Fig.	Código	Qtd	Descrição (português)	Nota	Início	Fim
80	219001699	02	PINO ELASTICO		4134	4134
80	219001699	02	PINO ELASTICO		4136	4136
80	219001699	02	PINO ELASTICO		4164	4164
82	370060687	04	ARRUELA ENCOSTO		3243	4041
82	370060687	04	ARRUELA ENCOSTO		4043	4120
82	370060687	04	ARRUELA ENCOSTO		4126	4126
82	370060687	04	ARRUELA ENCOSTO		4134	4134
82	370060687	04	ARRUELA ENCOSTO		4136	4136
82	370060687	04	ARRUELA ENCOSTO		4164	4164
86	210004195	02	PARAFUSO		3243	4041
86	210004195	02	PARAFUSO		4043	4120
86	210004195	02	PARAFUSO		4126	4126
86	210004195	02	PARAFUSO		4134	4134
86	210004195	02	PARAFUSO		4136	4136
86	210004195	02	PARAFUSO		4164	4164
92	370060875	02	ARRUELA ENCOSTO		3243	4041
92	370060875	02	ARRUELA ENCOSTO		4043	4120
92	370060875	02	ARRUELA ENCOSTO		4126	4126
92	370060875	02	ARRUELA ENCOSTO		4134	4134
92	370060875	02	ARRUELA ENCOSTO		4136	4136
92	370060875	02	ARRUELA ENCOSTO		4164	4164

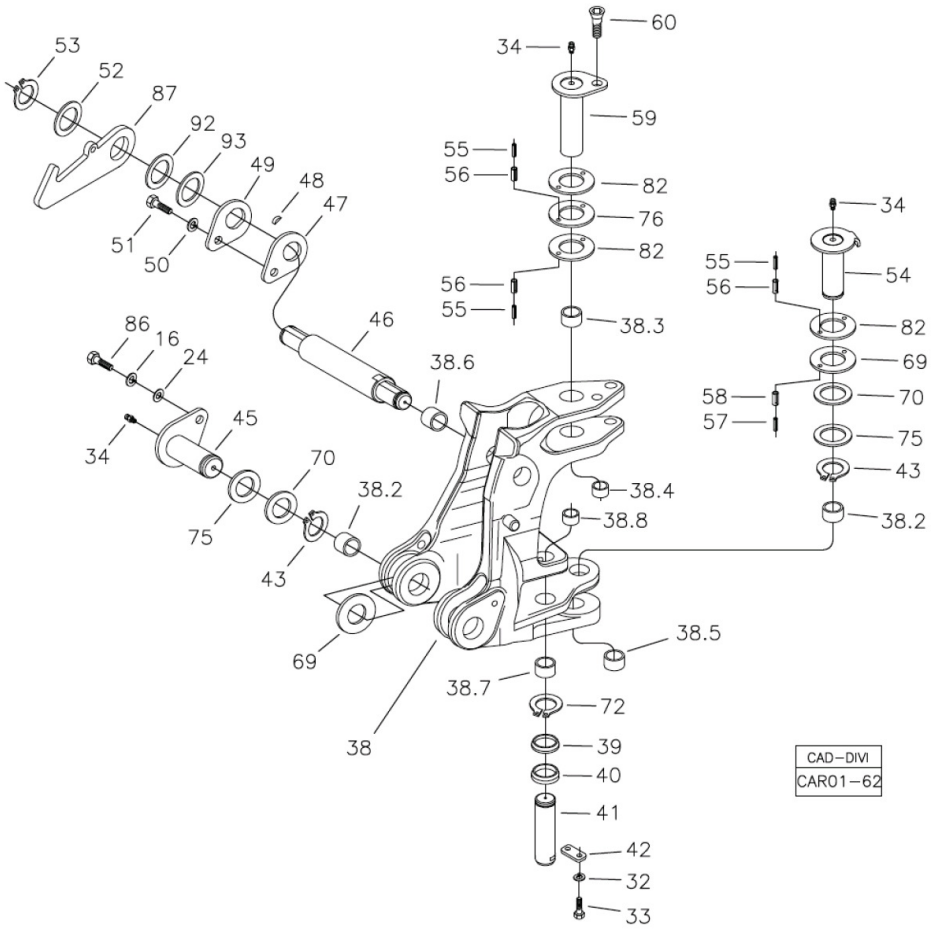

Fig.	Código	Qtd	Descrição (português)	Nota	Início	Fim
93	370060567	06	ARRUELA CALCO		3243	4041
93	370060567	06	ARRUELA CALCO		4043	4120
93	370060567	06	ARRUELA CALCO		4126	4126
93	370060567	06	ARRUELA CALCO		4134	4134
93	370060567	06	ARRUELA CALCO		4136	4136
93	370060567	06	ARRUELA CALCO		4164	4164

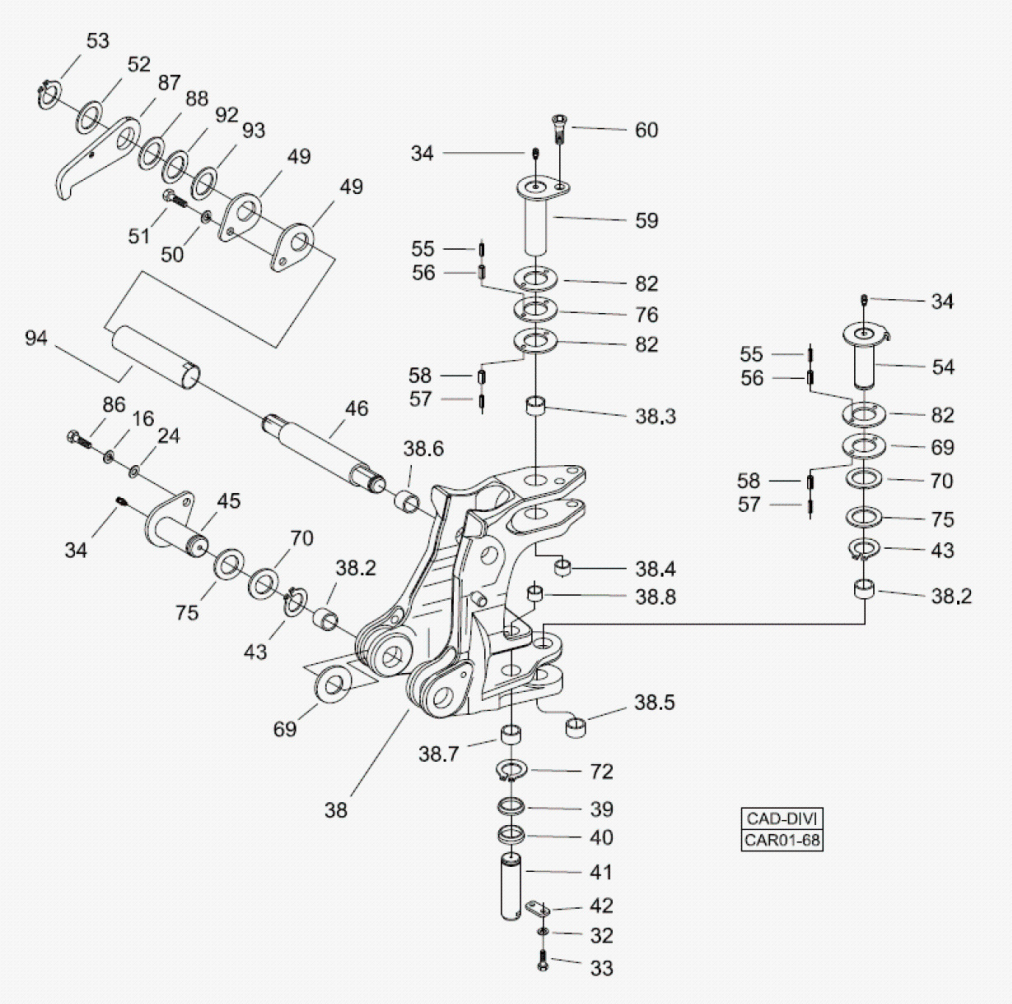

Fig.	Código	Qtd	Descrição (português)	Nota	Início	Fim
16	210002215	02	ARRUELA PRESS?O		4042	4042
16	210002215	02	ARRUELA PRESS?O		4121	4125
16	210002215	02	ARRUELA PRESS?O		4127	4133
16	210002215	02	ARRUELA PRESS?O		4135	4135
16	210002215	02	ARRUELA PRESS?O		4137	4163
16	210002215	02	ARRUELA PRESS?O		4165	5523
16	210002215	02	ARRUELA PRESS?O		4165	5523
16	210002215	02	ARRUELA PRESS?O		5546	5566
16	210002215	02	ARRUELA PRESS?O		5526	5541
20	210002045	02	ARRUELA LISA		4042	4042
20	210002045	02	ARRUELA LISA		4121	4125
20	210002045	02	ARRUELA LISA		4127	4133
20	210002045	02	ARRUELA LISA		4135	4135
20	210002045	02	ARRUELA LISA		4137	4163
20	210002045	02	ARRUELA LISA		4165	5523
20	210002045	02	ARRUELA LISA		5526	5541
20	210002045	02	ARRUELA LISA		5546	5566
24	370030258	02	ARRUELA ENCOSTO		4042	4042
24	370030258	02	ARRUELA ENCOSTO		4121	4125
24	370030258	02	ARRUELA ENCOSTO		4127	4133
24	370030258	02	ARRUELA ENCOSTO		4135	4135

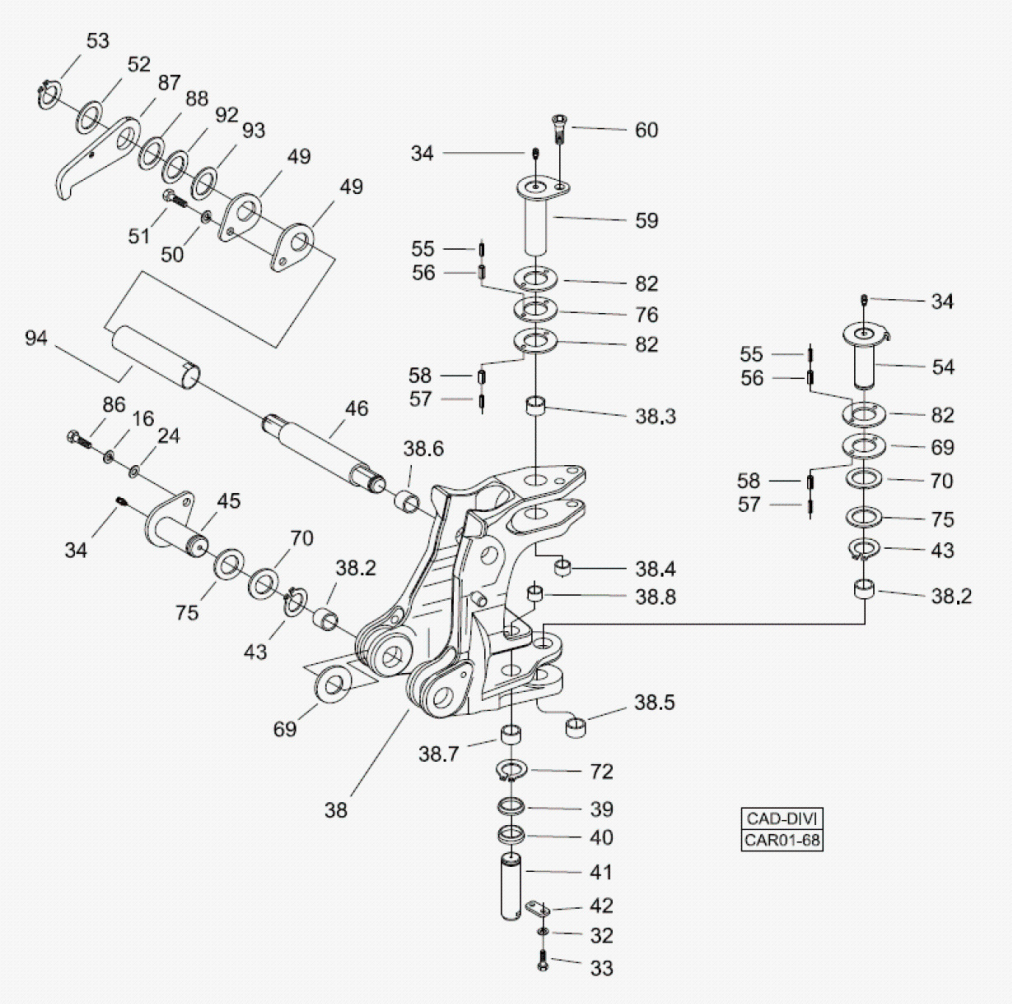

Fig.	Código	Qtd	Descrição (português)	Nota	Início	Fim
24	370030258	02	ARRUELA ENCOSTO		4137	4163
24	370030258	02	ARRUELA ENCOSTO		4165	5523
24	370030258	02	ARRUELA ENCOSTO		5546	5566
24	370030258	02	ARRUELA ENCOSTO		5526	5541
32	210002190	02	ARRUELA PRESS?O		4042	4042
32	210002190	02	ARRUELA PRESS?O		4121	4125
32	210002190	02	ARRUELA PRESS?O		4127	4133
32	210002190	02	ARRUELA PRESS?O		4135	4135
32	210002190	02	ARRUELA PRESS?O		4137	4163
32	210002190	02	ARRUELA PRESS?O		4165	5523
32	210002190	02	ARRUELA PRESS?O		5546	5566
32	210002190	02	ARRUELA PRESS?O		5526	5541
33	210003900	03	PARAFUSO SEXTAVADO		4042	4042
33	210003900	03	PARAFUSO SEXTAVADO		4121	4125
33	210003900	03	PARAFUSO SEXTAVADO		4127	4133
33	210003900	03	PARAFUSO SEXTAVADO		4135	4135
33	210003900	03	PARAFUSO SEXTAVADO		4137	4163
33	210003900	03	PARAFUSO SEXTAVADO		4165	5523
33	210003900	03	PARAFUSO SEXTAVADO		5526	5541
33	210003900	03	PARAFUSO SEXTAVADO		5546	5566
34	211200000	04	GRAXEIRA RETA		4042	4042

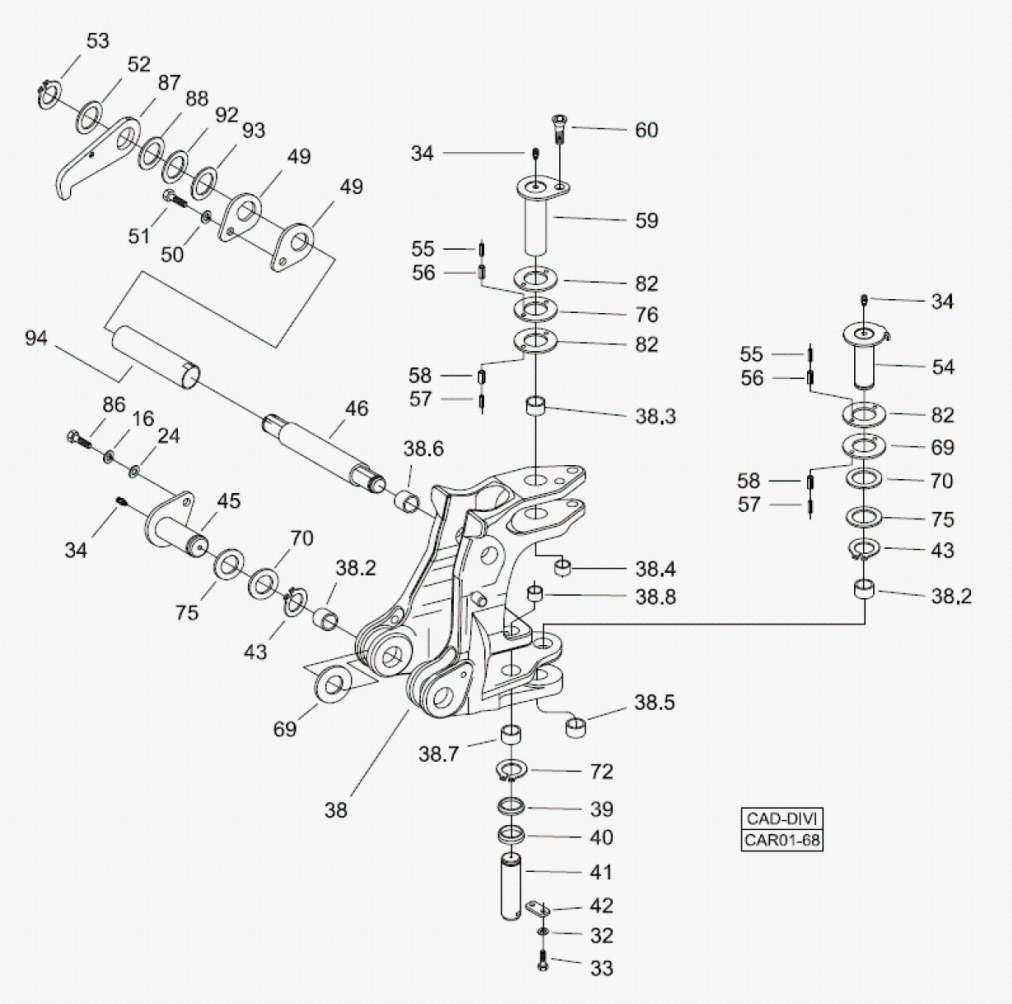

Fig.	Código	Qtd	Descrição (português)	Nota	Início	Fim
34	211200000	04	GRAXEIRA RETA		4121	4125
34	211200000	04	GRAXEIRA RETA		4127	4133
34	211200000	04	GRAXEIRA RETA		4135	4135
34	211200000	04	GRAXEIRA RETA		4137	4163
34	211200000	04	GRAXEIRA RETA		4165	5523
34	211200000	04	GRAXEIRA RETA		5546	5566
34	211200000	04	GRAXEIRA RETA		5526	5541
38	370360098	01	TORRE GIRO COMPLETA		4042	4042
38	370360098	01	TORRE GIRO COMPLETA		4121	4125
38	370360098	01	TORRE GIRO COMPLETA		4127	4133
38	370360098	01	TORRE GIRO COMPLETA		4135	4135
38	370360098	01	TORRE GIRO COMPLETA		4137	4163
38	370360098	01	TORRE GIRO COMPLETA		4165	5523
38	370360098	01	TORRE GIRO COMPLETA		5546	5566
38	370360098	01	TORRE GIRO COMPLETA		5526	5541
38.2	370060543	05	BUCHA		4042	4042
38.2	370060543	05	BUCHA		4121	4125
38.2	370060543	05	BUCHA		4127	4133
38.2	370060543	05	BUCHA		4135	4135
38.2	370060543	05	BUCHA		4137	4163
38.2	370060543	05	BUCHA		4165	5523

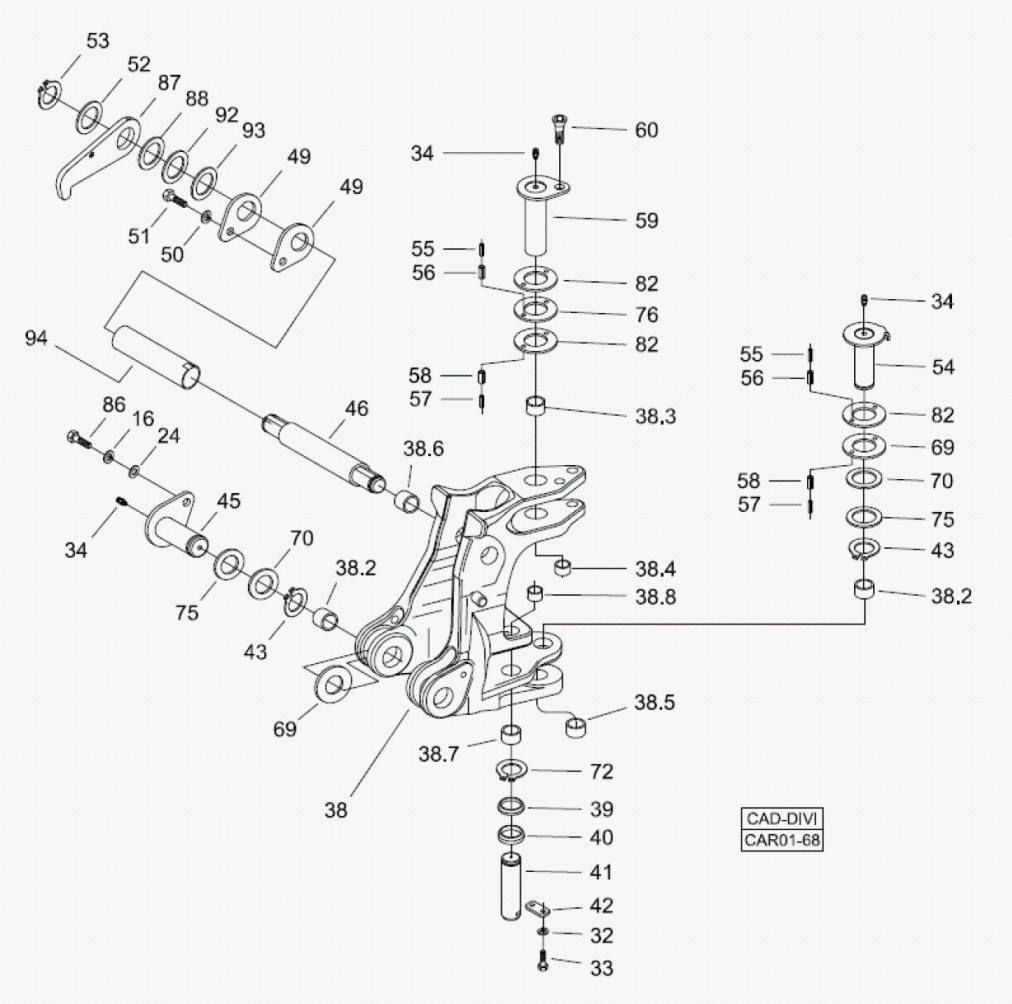

Fig.	Código	Qtd	Descrição (português)	Nota	Início	Fim
38.2	370060543	05	BUCHA		5546	5566
38.2	370060543	05	BUCHA		5526	5541
38.3	370060544	01	BUCHA		4042	4042
38.3	370060544	01	BUCHA		4121	4125
38.3	370060544	01	BUCHA		4127	4133
38.3	370060544	01	BUCHA		4135	4135
38.3	370060544	01	BUCHA		4137	4163
38.3	370060544	01	BUCHA		4165	5523
38.3	370060544	01	BUCHA		5546	5566
38.3	370060544	01	BUCHA		5526	5541
38.4	370060545	01	BUCHA		4042	4042
38.4	370060545	01	BUCHA		4121	4125
38.4	370060545	01	BUCHA		4127	4133
38.4	370060545	01	BUCHA		4135	4135
38.4	370060545	01	BUCHA		4137	4163
38.4	370060545	01	BUCHA		4165	5523
38.4	370060545	01	BUCHA		5546	5566
38.4	370060545	01	BUCHA		5526	5541
38.5	370060546	01	BUCHA		4042	4042
38.5	370060546	01	BUCHA		4121	4125
38.5	370060546	01	BUCHA		4127	4133

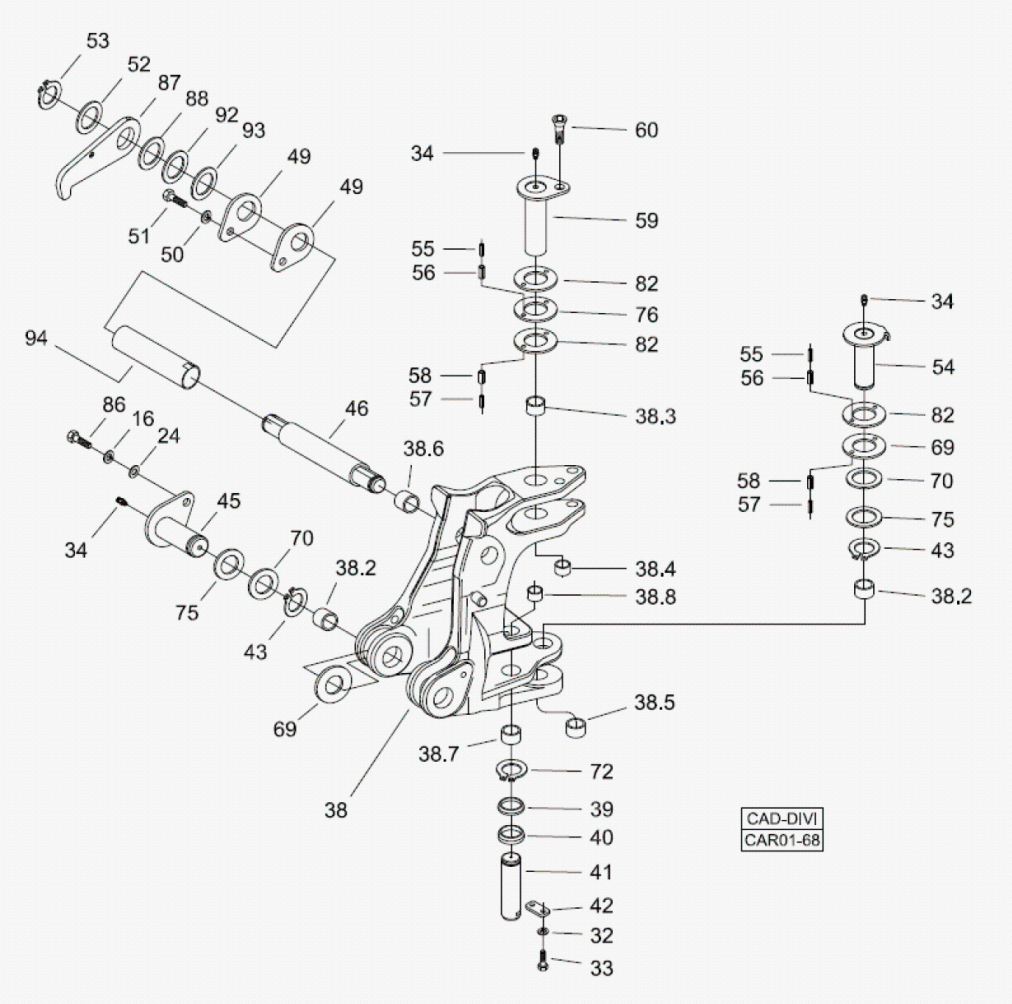

Fig.	Código	Qtd	Descrição (português)	Nota	Início	Fim
38.5	370060546	01	BUCHA		4135	4135
38.5	370060546	01	BUCHA		4137	4163
38.5	370060546	01	BUCHA		4165	5523
38.5	370060546	01	BUCHA		5546	5566
38.5	370060546	01	BUCHA		5526	5541
38.6	370060547	02	BUCHA		4042	4042
38.6	370060547	02	BUCHA		4121	4125
38.6	370060547	02	BUCHA		4127	4133
38.6	370060547	02	BUCHA		4135	4135
38.6	370060547	02	BUCHA		4137	4163
38.6	370060547	02	BUCHA		4165	5523
38.6	370060547	02	BUCHA		5546	5566
38.6	370060547	02	BUCHA		5526	5541
38.7	370060570	02	BUCHA		4042	4042
38.7	370060570	02	BUCHA		4121	4125
38.7	370060570	02	BUCHA		4127	4133
38.7	370060570	02	BUCHA		4135	4135
38.7	370060570	02	BUCHA		4137	4163
38.7	370060570	02	BUCHA		4165	5523
38.7	370060570	02	BUCHA		5546	5566
38.7	370060570	02	BUCHA		5526	5541

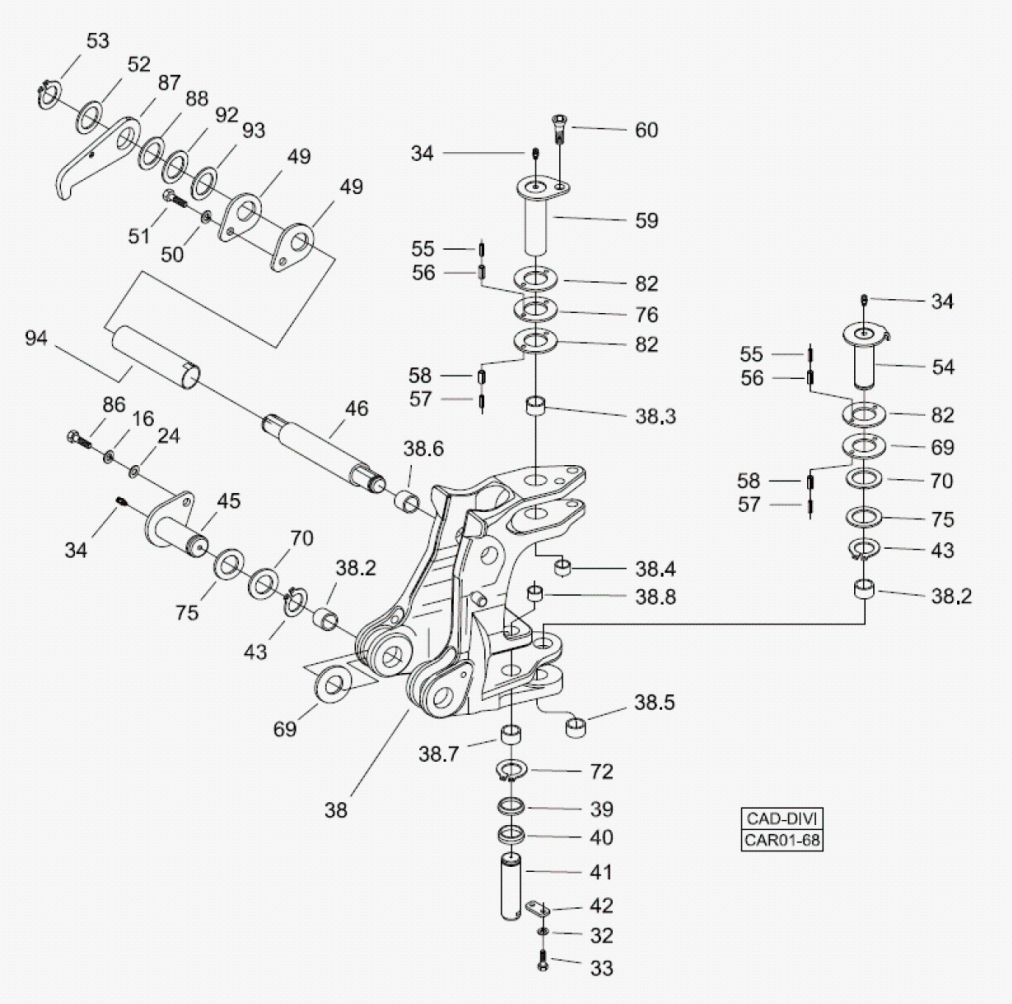

Fig.	Código	Qtd	Descrição (português)	Nota	Início	Fim
38.8	370060571	02	BUCHA		4042	4042
38.8	370060571	02	BUCHA		4121	4125
38.8	370060571	02	BUCHA		4127	4133
38.8	370060571	02	BUCHA		4135	4135
38.8	370060571	02	BUCHA		4137	4163
38.8	370060571	02	BUCHA		4165	5523
38.8	370060571	02	BUCHA		5546	5566
38.8	370060571	02	BUCHA		5526	5541
39	370060076	02	CALCO ROTULA		4042	4042
39	370060076	02	CALCO ROTULA		4121	4125
39	370060076	02	CALCO ROTULA		4127	4133
39	370060076	02	CALCO ROTULA		4135	4135
39	370060076	02	CALCO ROTULA		4137	4163
39	370060076	02	CALCO ROTULA		4165	5523
39	370060076	02	CALCO ROTULA		5546	5566
39	370060076	02	CALCO ROTULA		5526	5541
40	370060075	02	CALCO ROTULA		4042	4042
40	370060075	02	CALCO ROTULA		4121	4125
40	370060075	02	CALCO ROTULA		4127	4133
40	370060075	02	CALCO ROTULA		4135	4135
40	370060075	02	CALCO ROTULA		4137	4163

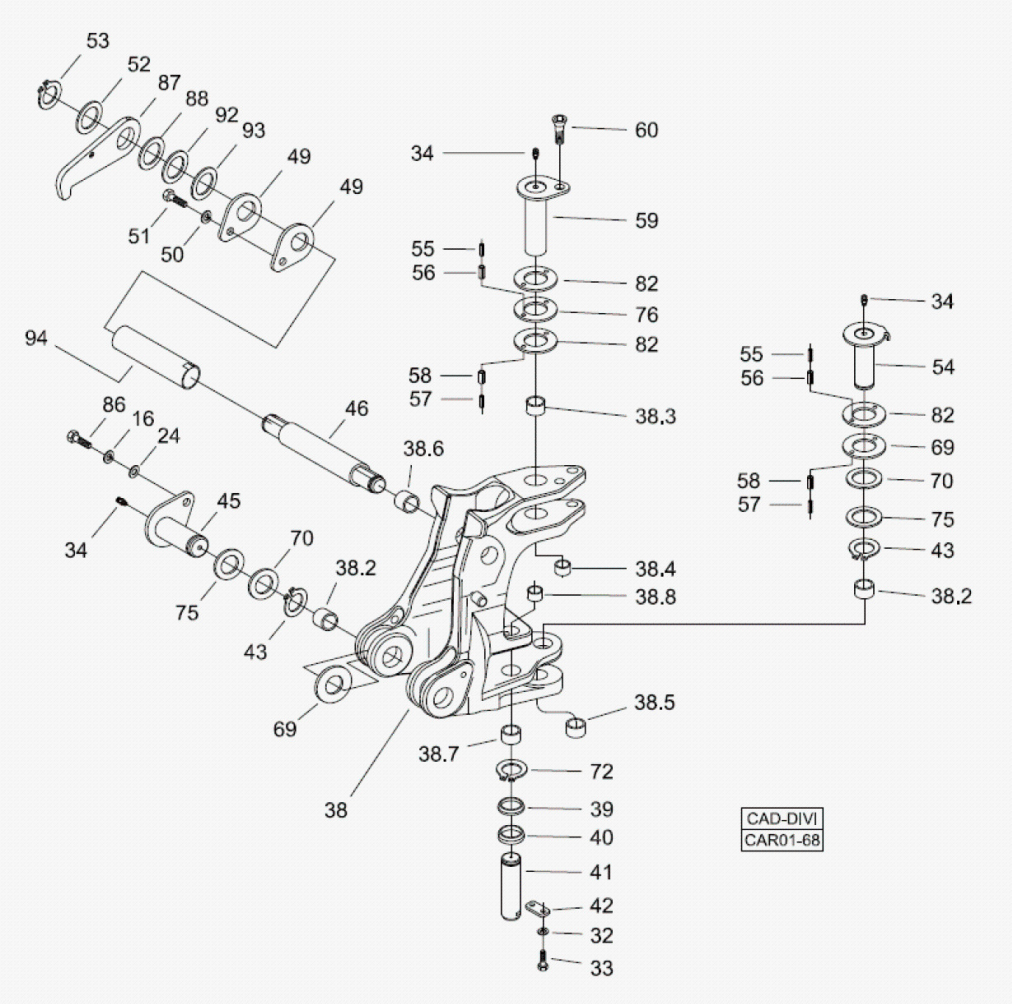

Fig.	Código	Qtd	Descrição (português)	Nota	Início	Fim
40	370060075	02	CALCO ROTULA		4165	5523
40	370060075	02	CALCO ROTULA		5546	5566
40	370060075	02	CALCO ROTULA		5526	5541
41	370060037	02	PINO CILINDRO		4042	4042
41	370060037	02	PINO CILINDRO		4121	4125
41	370060037	02	PINO CILINDRO		4127	4133
41	370060037	02	PINO CILINDRO		4135	4135
41	370060037	02	PINO CILINDRO		4137	4163
41	370060037	02	PINO CILINDRO		4165	5523
41	370060037	02	PINO CILINDRO		5546	5566
41	370060037	02	PINO CILINDRO		5526	5541
42	370060569	02	PLACA TRAVA		4042	4042
42	370060569	02	PLACA TRAVA		4121	4125
42	370060569	02	PLACA TRAVA		4127	4133
42	370060569	02	PLACA TRAVA		4135	4135
42	370060569	02	PLACA TRAVA		4137	4163
42	370060569	02	PLACA TRAVA		4165	5523
42	370060569	02	PLACA TRAVA		5546	5566
42	370060569	02	PLACA TRAVA		5526	5541
43	210003362	03	ANEL TRAVA		4042	4042
43	210003362	03	ANEL TRAVA		4121	4125

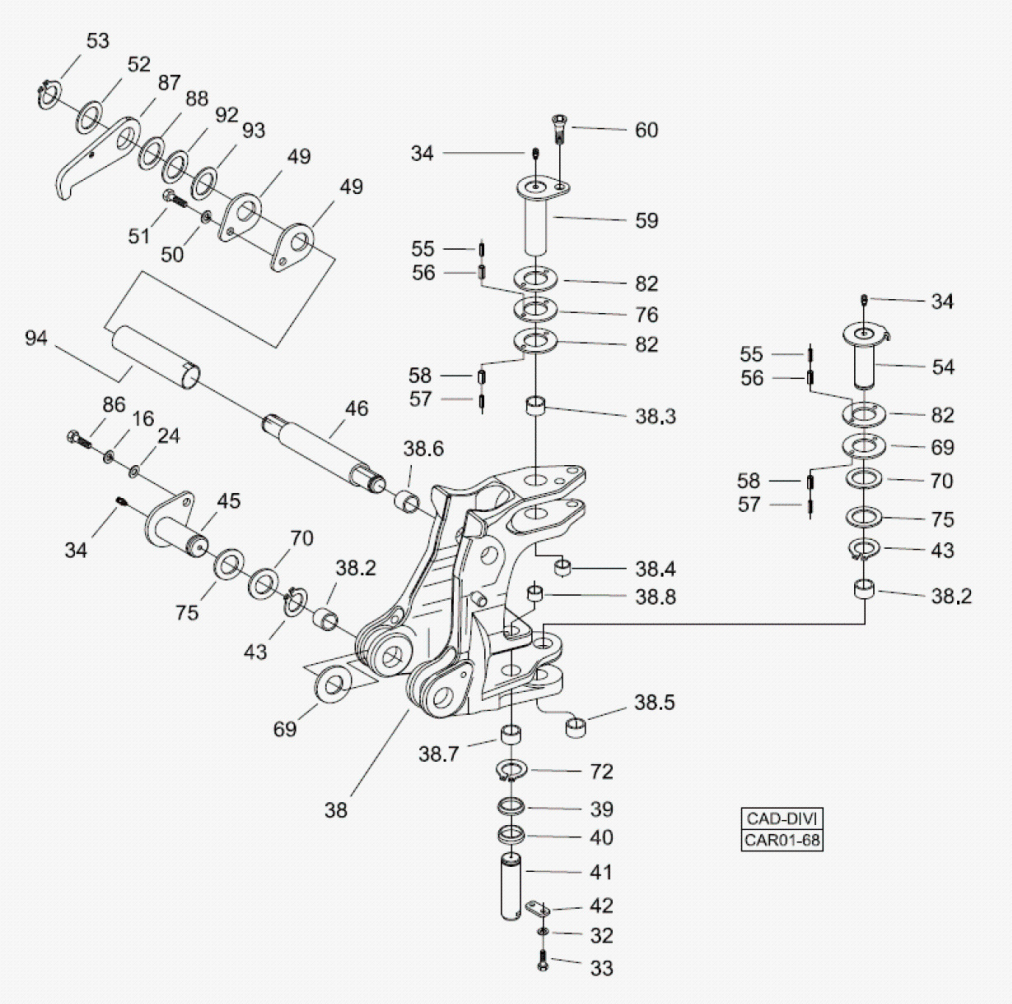

Fig.	Código	Qtd	Descrição (português)	Nota	Início	Fim
43	210003362	03	ANEL TRAVA		4127	4133
43	210003362	03	ANEL TRAVA		4135	4135
43	210003362	03	ANEL TRAVA		4137	4163
43	210003362	03	ANEL TRAVA		4165	5523
43	210003362	03	ANEL TRAVA		5546	5566
43	210003362	03	ANEL TRAVA		5526	5541
45	370060032	02	PINO INFERIOR		4042	4042
45	370060032	02	PINO INFERIOR		4121	4125
45	370060032	02	PINO INFERIOR		4127	4133
45	370060032	02	PINO INFERIOR		4135	4135
45	370060032	02	PINO INFERIOR		4137	4163
45	370060032	02	PINO INFERIOR		4165	5523
45	370060032	02	PINO INFERIOR		5546	5566
45	370060032	02	PINO INFERIOR		5526	5541
46	100000037233	01	PINO INTERNO		4042	4042
46	100000037233	01	PINO INTERNO		4121	4125
46	100000037233	01	PINO INTERNO		4127	4133
46	100000037233	01	PINO INTERNO		4135	4135
46	100000037233	01	PINO INTERNO		4137	4163
46	100000037233	01	PINO INTERNO		4165	5523
46	100000037233	01	PINO INTERNO		5546	5566

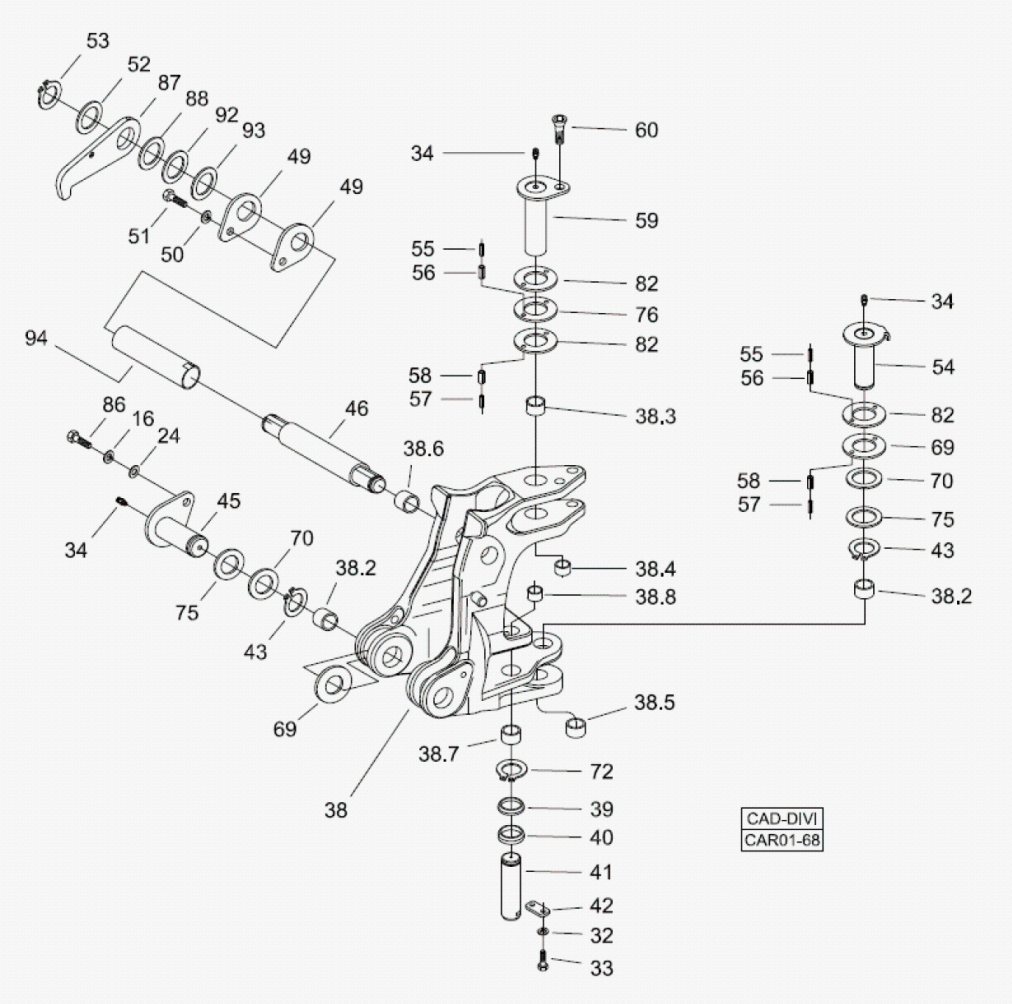

Fig.	Código	Qtd	Descrição (português)	Nota	Início	Fim
46	100000037233	01	PINO INTERNO		5526	5541
49	370060042	01	CALCO		4042	4042
49	370060042	01	CALCO		4121	4125
49	370060042	01	CALCO		4127	4133
49	370060042	01	CALCO		4135	4135
49	370060042	01	CALCO		4137	4163
49	370060042	01	CALCO		4165	5523
49	370060042	01	CALCO		5546	5566
49	370060042	01	CALCO		5526	5541
50	210002200	02	ARRUELA PRESS?O		4042	4042
50	210002200	02	ARRUELA PRESS?O		4121	4125
50	210002200	02	ARRUELA PRESS?O		4127	4133
50	210002200	02	ARRUELA PRESS?O		4135	4135
50	210002200	02	ARRUELA PRESS?O		4137	4163
50	210002200	02	ARRUELA PRESS?O		4165	5523
50	210002200	02	ARRUELA PRESS?O		5546	5566
50	210002200	02	ARRUELA PRESS?O		5526	5541
51	210004050	02	PARAFUSO SEXTAVADO		4042	4042
51	210004050	02	PARAFUSO SEXTAVADO		4121	4125
51	210004050	02	PARAFUSO SEXTAVADO		4127	4133
51	210004050	02	PARAFUSO SEXTAVADO		4135	4135

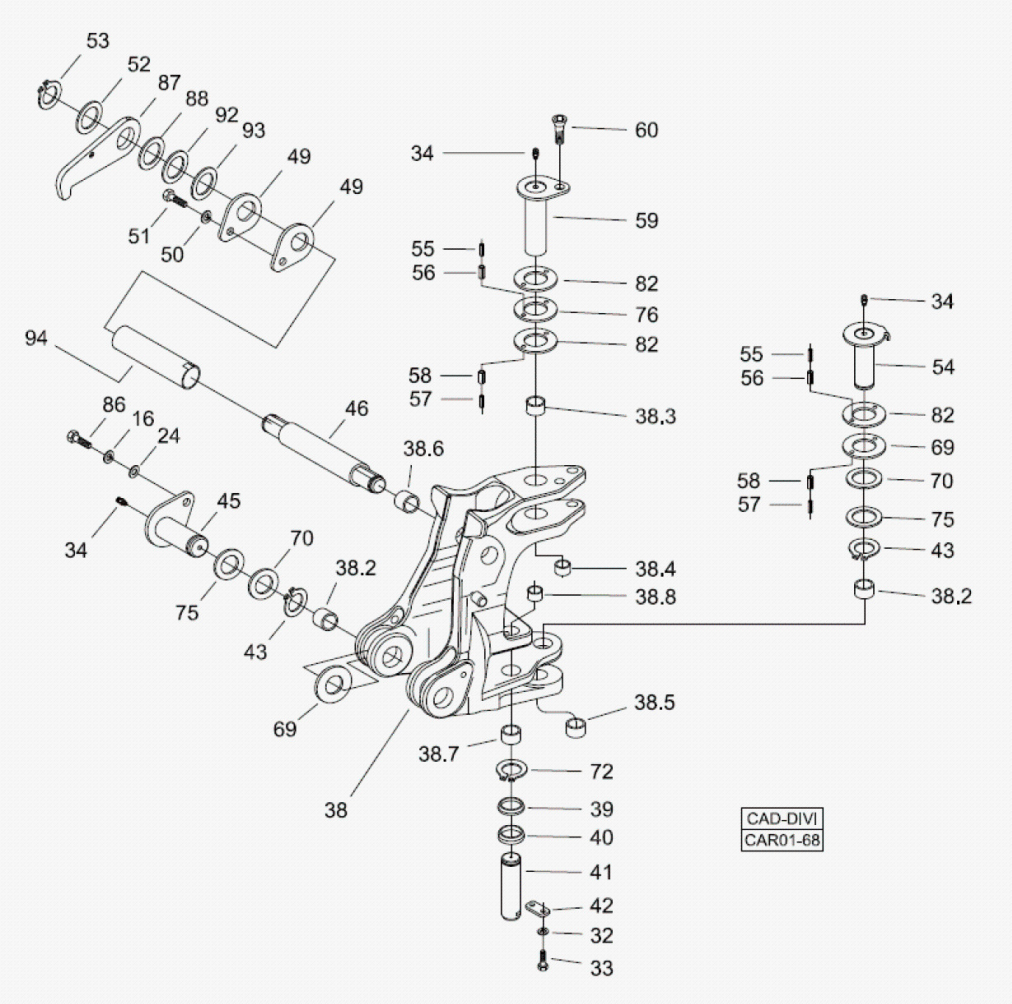

Fig.	Código	Qtd	Descrição (português)	Nota	Início	Fim
51	210004050	02	PARAFUSO SEXTAVADO		4137	4163
51	210004050	02	PARAFUSO SEXTAVADO		4165	5523
51	210004050	02	PARAFUSO SEXTAVADO		5546	5566
51	210004050	02	PARAFUSO SEXTAVADO		5526	5541
52	370060882	02	ARRUELA ENCOSTO		4042	4042
52	370060882	02	ARRUELA ENCOSTO		4121	4125
52	370060882	02	ARRUELA ENCOSTO		4127	4133
52	370060882	02	ARRUELA ENCOSTO		4135	4135
52	370060882	02	ARRUELA ENCOSTO		4137	4163
52	370060882	02	ARRUELA ENCOSTO		4165	5523
52	370060882	02	ARRUELA ENCOSTO		5546	5566
52	370060882	02	ARRUELA ENCOSTO		5526	5541
53	210000960	02	ANEL TRAVA		4042	4042
53	210000960	02	ANEL TRAVA		4121	4125
53	210000960	02	ANEL TRAVA		4127	4133
53	210000960	02	ANEL TRAVA		4135	4135
53	210000960	02	ANEL TRAVA		4137	4163
53	210000960	02	ANEL TRAVA		4165	5523
53	210000960	02	ANEL TRAVA		5546	5566
53	210000960	02	ANEL TRAVA		5526	5541
54	370060010	01	PINO INFERIOR		4042	4042

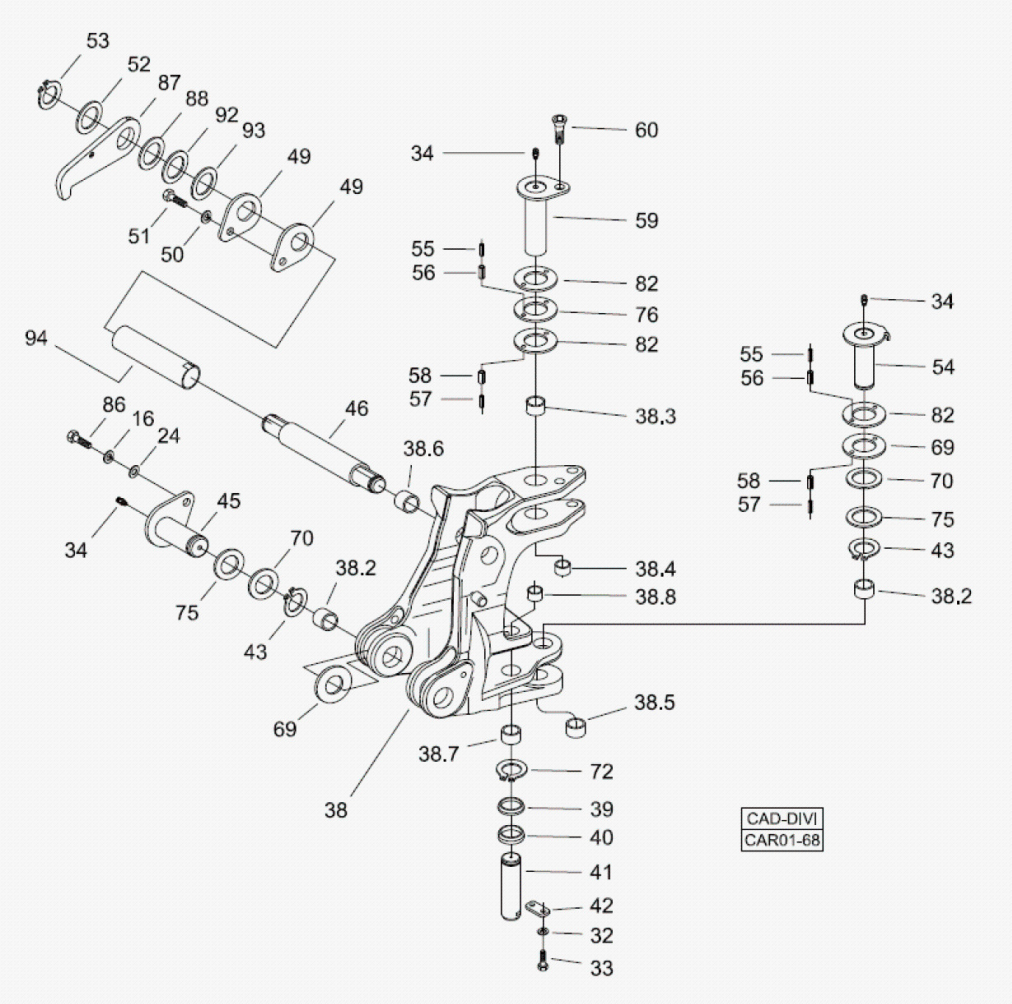

Fig.	Código	Qtd	Descrição (português)	Nota	Início	Fim
54	370060010	01	PINO INFERIOR		4121	4125
54	370060010	01	PINO INFERIOR		4127	4133
54	370060010	01	PINO INFERIOR		4135	4135
54	370060010	01	PINO INFERIOR		4137	4163
54	370060010	01	PINO INFERIOR		4165	5523
54	370060010	01	PINO INFERIOR		5546	5566
54	370060010	01	PINO INFERIOR		5526	5541
55	210002358	06	PINO ELASTICO		4042	4042
55	210002358	06	PINO ELASTICO		4121	4125
55	210002358	06	PINO ELASTICO		4127	4133
55	210002358	06	PINO ELASTICO		4135	4135
55	210002358	06	PINO ELASTICO		4137	4163
55	210002358	06	PINO ELASTICO		4165	5523
55	210002358	06	PINO ELASTICO		5546	5566
55	210002358	06	PINO ELASTICO		5526	5541
56	210002379	06	PINO ELASTICO		4042	4042
56	210002379	06	PINO ELASTICO		4121	4125
56	210002379	06	PINO ELASTICO		4127	4133
56	210002379	06	PINO ELASTICO		4135	4135
56	210002379	06	PINO ELASTICO		4137	4163
56	210002379	06	PINO ELASTICO		4165	5523

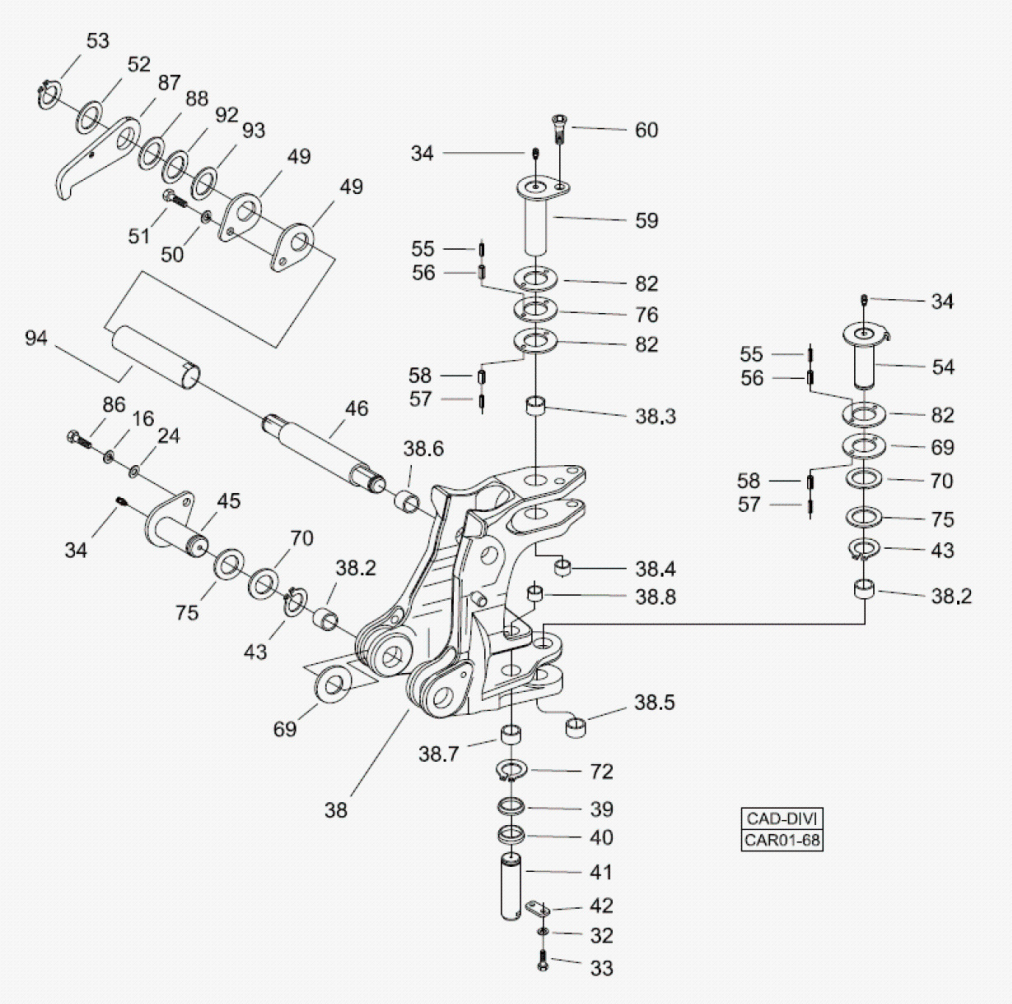

Fig.	Código	Qtd	Descrição (português)	Nota	Início	Fim
56	210002379	06	PINO ELASTICO		5526	5541
56	210002379	06	PINO ELASTICO		5546	5566
57	219001698	06	PINO ELASTICO		4042	4042
57	219001698	06	PINO ELASTICO		4121	4125
57	219001698	06	PINO ELASTICO		4127	4133
57	219001698	06	PINO ELASTICO		4135	4135
57	219001698	06	PINO ELASTICO		4137	4163
57	219001698	06	PINO ELASTICO		4165	5523
57	219001698	06	PINO ELASTICO		5546	5566
57	219001698	06	PINO ELASTICO		5526	5541
58	210002358	06	PINO ELASTICO		4042	4042
58	210002358	06	PINO ELASTICO		4121	4125
58	210002358	06	PINO ELASTICO		4127	4133
58	210002358	06	PINO ELASTICO		4135	4135
58	210002358	06	PINO ELASTICO		4137	4163
58	210002358	06	PINO ELASTICO		4165	5523
58	210002358	06	PINO ELASTICO		5546	5566
58	210002358	06	PINO ELASTICO		5526	5541
59	370060009	01	PINO SUPERIOR		4042	4042
59	370060009	01	PINO SUPERIOR		4121	4125
59	370060009	01	PINO SUPERIOR		4127	4133

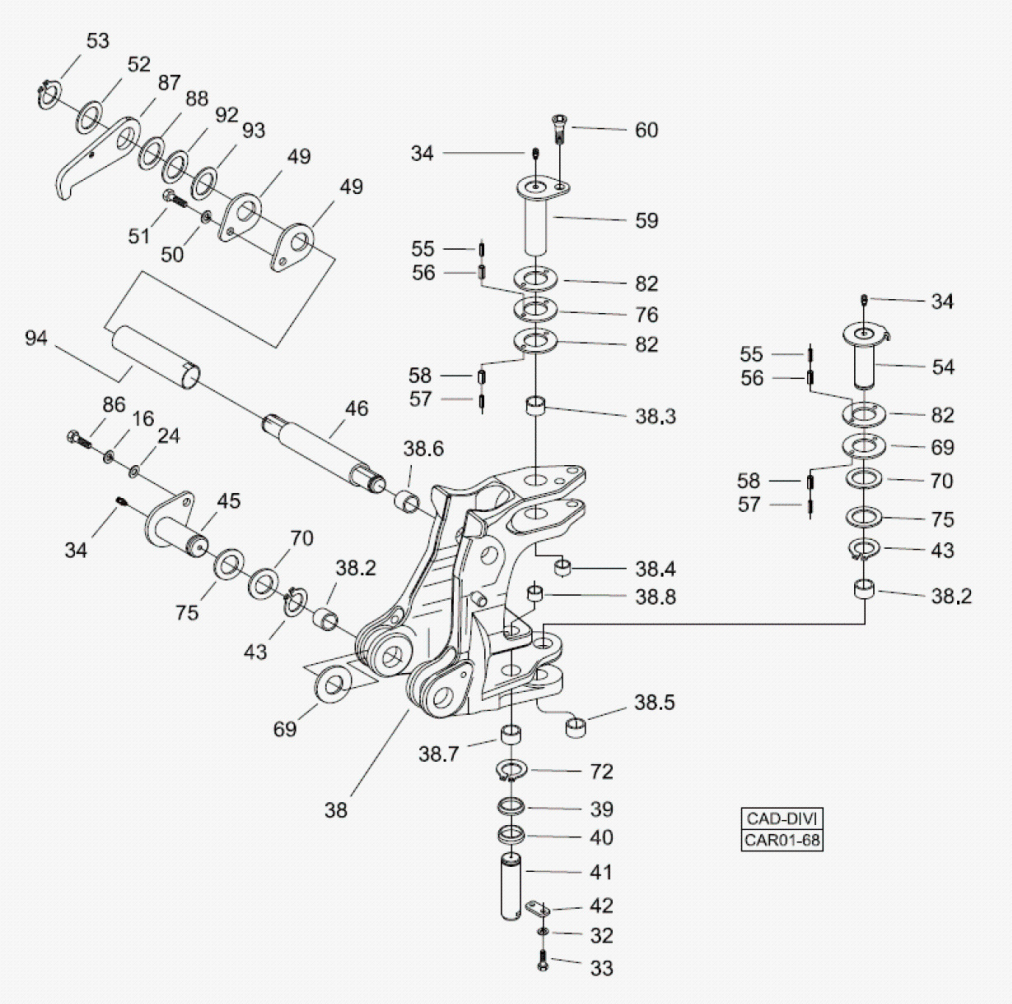

Fig.	Código	Qtd	Descrição (português)	Nota	Início	Fim
59	370060009	01	PINO SUPERIOR		4135	4135
59	370060009	01	PINO SUPERIOR		4137	4163
59	370060009	01	PINO SUPERIOR		4165	5523
59	370060009	01	PINO SUPERIOR		5546	5566
59	370060009	01	PINO SUPERIOR		5526	5541
60	210001684	01	PARAFUSO ALLEN		4042	4042
60	210001684	01	PARAFUSO ALLEN		4121	4125
60	210001684	01	PARAFUSO ALLEN		4127	4133
60	210001684	01	PARAFUSO ALLEN		4135	4135
60	210001684	01	PARAFUSO ALLEN		4137	4163
60	210001684	01	PARAFUSO ALLEN		4165	5523
60	210001684	01	PARAFUSO ALLEN		5546	5566
60	210001684	01	PARAFUSO ALLEN		5526	5541
62	210002358	02	PINO ELASTICO		4042	4042
62	210002358	02	PINO ELASTICO		4121	4125
62	210002358	02	PINO ELASTICO		4127	4133
62	210002358	02	PINO ELASTICO		4135	4135
62	210002358	02	PINO ELASTICO		4137	4163
62	210002358	02	PINO ELASTICO		4165	5523
62	210002358	02	PINO ELASTICO		5546	5566
62	210002358	02	PINO ELASTICO		5526	5541

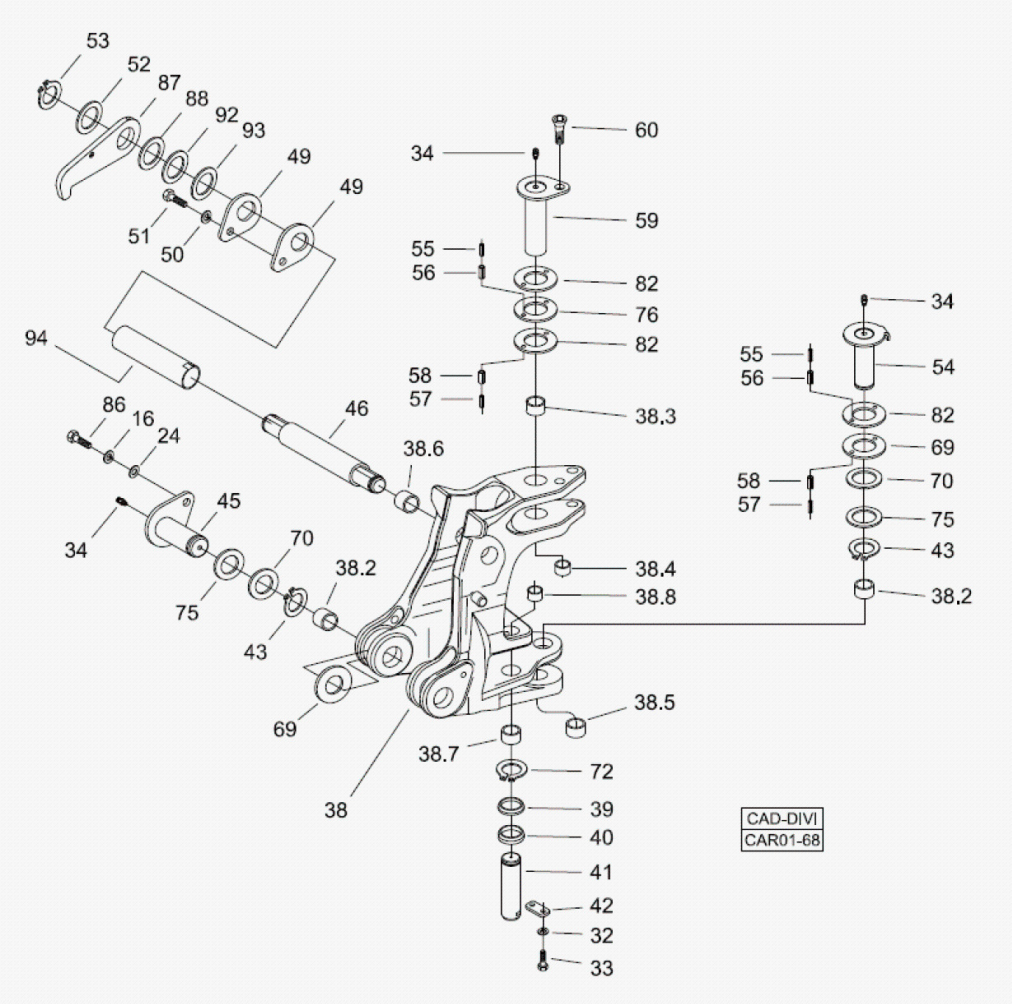

Fig.	Código	Qtd	Descrição (português)	Nota	Início	Fim
63	210002379	02	PINO ELASTICO		4042	4042
63	210002379	02	PINO ELASTICO		4121	4125
63	210002379	02	PINO ELASTICO		4127	4133
63	210002379	02	PINO ELASTICO		4135	4135
63	210002379	02	PINO ELASTICO		4137	4163
63	210002379	02	PINO ELASTICO		4165	5523
63	210002379	02	PINO ELASTICO		5546	5566
63	210002379	02	PINO ELASTICO		5526	5541
69	370060688	12	ARRUELA ENCOSTO		4042	4042
69	370060688	12	ARRUELA ENCOSTO		4121	4125
69	370060688	12	ARRUELA ENCOSTO		4127	4133
69	370060688	12	ARRUELA ENCOSTO		4135	4135
69	370060688	12	ARRUELA ENCOSTO		4137	4163
69	370060688	12	ARRUELA ENCOSTO		4165	5523
69	370060688	12	ARRUELA ENCOSTO		5546	5566
69	370060688	12	ARRUELA ENCOSTO		5526	5541
70	370060566	08	ARRUELA ENCOSTO		4042	4042
70	370060566	08	ARRUELA ENCOSTO		4121	4125
70	370060566	08	ARRUELA ENCOSTO		4127	4133
70	370060566	08	ARRUELA ENCOSTO		4135	4135
70	370060566	08	ARRUELA ENCOSTO		4137	4163

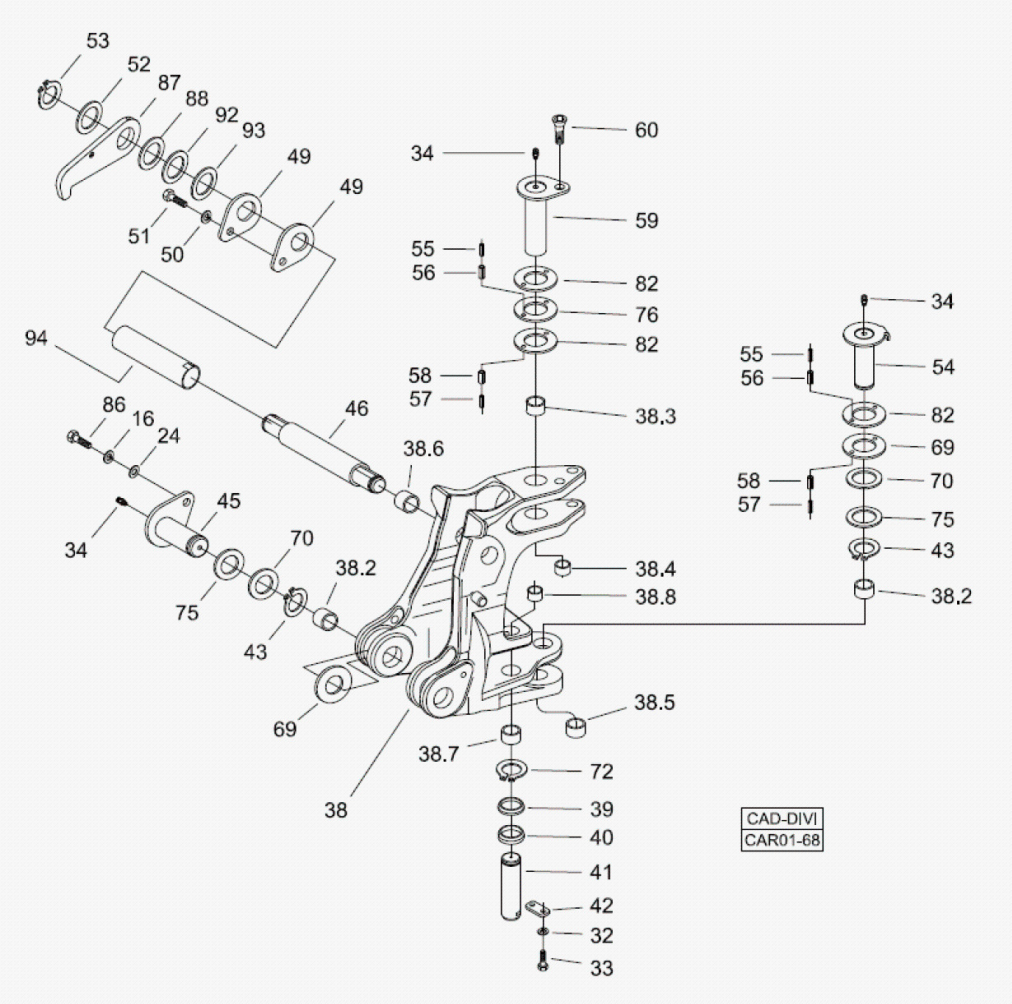

Fig.	Código	Qtd	Descrição (português)	Nota	Início	Fim
70	370060566	08	ARRUELA ENCOSTO		4165	5523
70	370060566	08	ARRUELA ENCOSTO		5546	5566
70	370060566	08	ARRUELA ENCOSTO		5526	5541
72	210003480	02	ANEL ELASTICO		4042	4042
72	210003480	02	ANEL ELASTICO		4121	4125
72	210003480	02	ANEL ELASTICO		4127	4133
72	210003480	02	ANEL ELASTICO		4135	4135
72	210003480	02	ANEL ELASTICO		4137	4163
72	210003480	02	ANEL ELASTICO		4165	5523
72	210003480	02	ANEL ELASTICO		5546	5566
72	210003480	02	ANEL ELASTICO		5526	5541
75	370060876	03	ARRUELA ENCOSTO		4042	4042
75	370060876	03	ARRUELA ENCOSTO		4121	4125
75	370060876	03	ARRUELA ENCOSTO		4127	4133
75	370060876	03	ARRUELA ENCOSTO		4135	4135
75	370060876	03	ARRUELA ENCOSTO		4137	4163
75	370060876	03	ARRUELA ENCOSTO		4165	5523
75	370060876	03	ARRUELA ENCOSTO		5546	5566
75	370060876	03	ARRUELA ENCOSTO		5526	5541
76	370060884	03	ARRUELA ENCOSTO		4042	4042
76	370060884	03	ARRUELA ENCOSTO		4121	4125

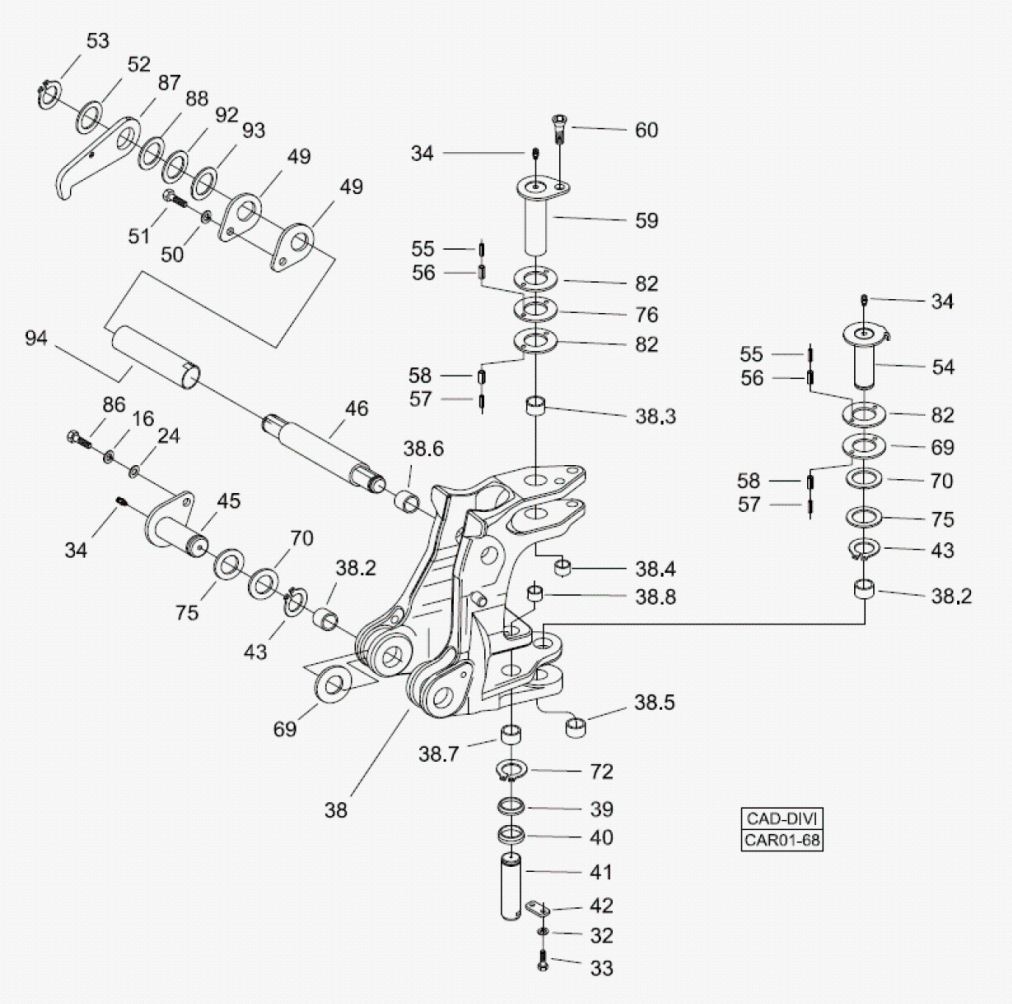

Fig.	Código	Qtd	Descrição (português)	Nota	Início	Fim
76	370060884	03	ARRUELA ENCOSTO		4127	4133
76	370060884	03	ARRUELA ENCOSTO		4135	4135
76	370060884	03	ARRUELA ENCOSTO		4137	4163
76	370060884	03	ARRUELA ENCOSTO		4165	5523
76	370060884	03	ARRUELA ENCOSTO		5546	5566
76	370060884	03	ARRUELA ENCOSTO		5526	5541
79	219001698	02	PINO ELASTICO		4042	4042
79	219001698	02	PINO ELASTICO		4121	4125
79	219001698	02	PINO ELASTICO		4127	4133
79	219001698	02	PINO ELASTICO		4135	4135
79	219001698	02	PINO ELASTICO		4137	4163
79	219001698	02	PINO ELASTICO		4165	5523
79	219001698	02	PINO ELASTICO		5546	5566
79	219001698	02	PINO ELASTICO		5526	5541
80	219001699	02	PINO ELASTICO		4042	4042
80	219001699	02	PINO ELASTICO		4121	4125
80	219001699	02	PINO ELASTICO		4127	4133
80	219001699	02	PINO ELASTICO		4135	4135
80	219001699	02	PINO ELASTICO		4137	4163
80	219001699	02	PINO ELASTICO		4165	5523
80	219001699	02	PINO ELASTICO		5546	5566

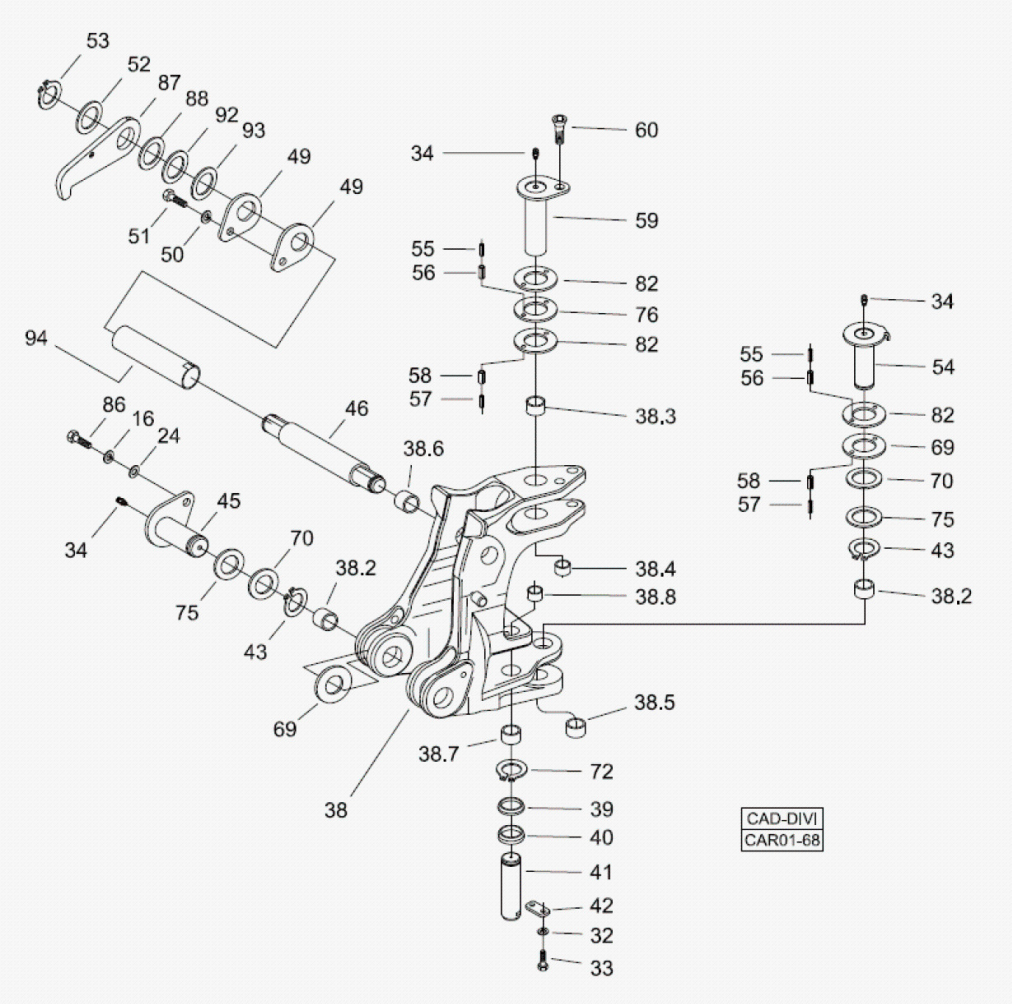

Fig.	Código	Qtd	Descrição (português)	Nota	Início	Fim
80	219001699	02	PINO ELASTICO		5526	5541
82	370060687	04	ARRUELA ENCOSTO		4042	4042
82	370060687	04	ARRUELA ENCOSTO		4121	4125
82	370060687	04	ARRUELA ENCOSTO		4127	4133
82	370060687	04	ARRUELA ENCOSTO		4135	4135
82	370060687	04	ARRUELA ENCOSTO		4137	4163
82	370060687	04	ARRUELA ENCOSTO		4165	5523
82	370060687	04	ARRUELA ENCOSTO		5546	5566
82	370060687	04	ARRUELA ENCOSTO		5526	5541
86	210004195	02	PARAFUSO		4042	4042
86	210004195	02	PARAFUSO		4121	4125
86	210004195	02	PARAFUSO		4127	4133
86	210004195	02	PARAFUSO		4135	4135
86	210004195	02	PARAFUSO		4137	4163
86	210004195	02	PARAFUSO		4165	5523
86	210004195	02	PARAFUSO		5546	5566
86	210004195	02	PARAFUSO		5526	5541
87	100000037234	02	TRAVA LANCA	VER 2I000 00.1	4042	4042
87	100000037234	02	TRAVA LANCA	VER 2I000 00.1	4121	4125
87	100000037234	02	TRAVA LANCA	VER 2I000 00.1	4127	4133
87	100000037234	02	TRAVA LANCA	VER 2I000 00.1	4135	4135

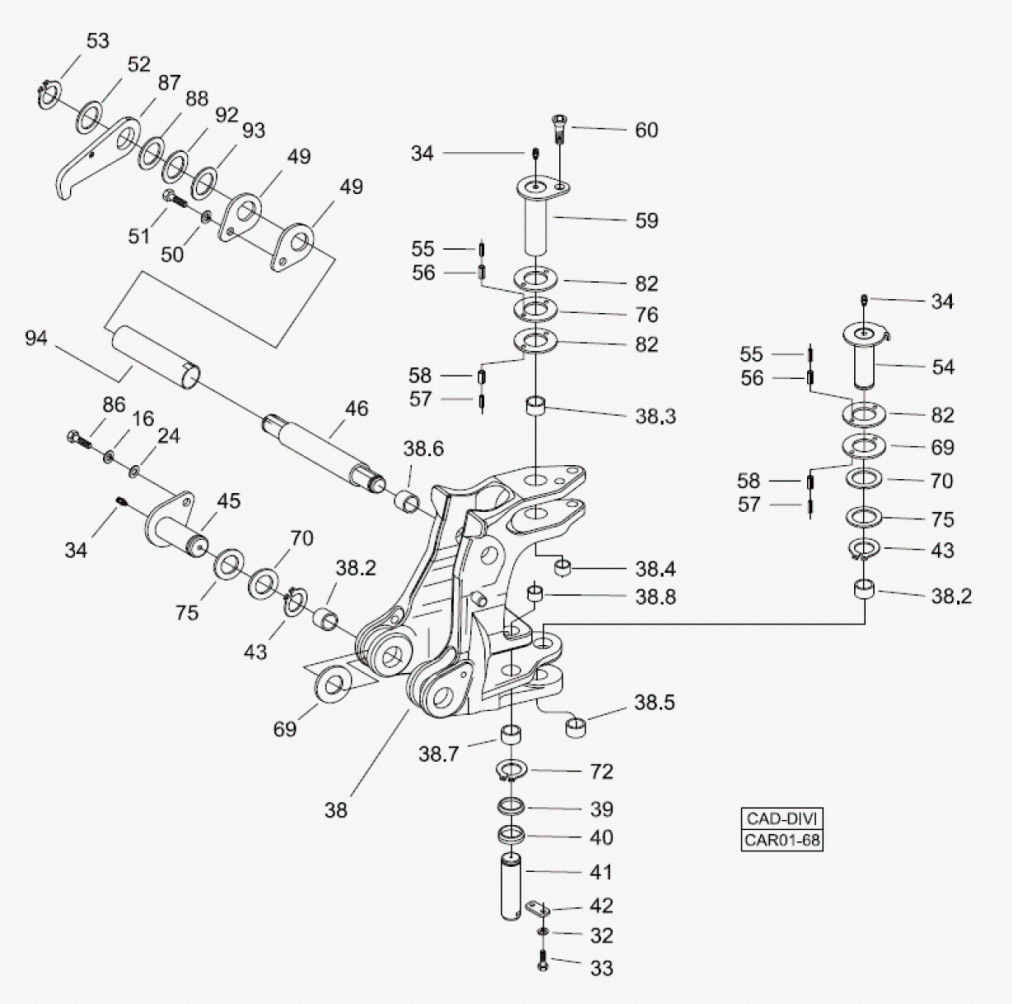

Fig.	Código	Qtd	Descrição (português)	Nota	Início	Fim
87	100000037234	02	TRAVA LANCA	VER 2I000 00.1	4137	4163
87	100000037234	02	TRAVA LANCA	VER 2I000 00.1	4165	5523
87	100000037234	02	TRAVA LANCA	VER 2I000 00.1	5546	5566
87	100000037234	02	TRAVA LANCA	VER 2I000 00.1	5526	5541
88	100000037262	02	ARRUELA ENCOSTO		4042	4042
88	100000037262	02	ARRUELA ENCOSTO		4121	4125
88	100000037262	02	ARRUELA ENCOSTO		4127	4133
88	100000037262	02	ARRUELA ENCOSTO		4135	4135
88	100000037262	02	ARRUELA ENCOSTO		4137	4163
88	100000037262	02	ARRUELA ENCOSTO		4165	5523
88	100000037262	02	ARRUELA ENCOSTO		5546	5566
88	100000037262	02	ARRUELA ENCOSTO		5526	5541
92	370060875	02	ARRUELA ENCOSTO		4042	4042
92	370060875	02	ARRUELA ENCOSTO		4121	4125
92	370060875	02	ARRUELA ENCOSTO		4127	4133
92	370060875	02	ARRUELA ENCOSTO		4135	4135
92	370060875	02	ARRUELA ENCOSTO		4137	4163
92	370060875	02	ARRUELA ENCOSTO		4165	5523
92	370060875	02	ARRUELA ENCOSTO		5546	5566
92	370060875	02	ARRUELA ENCOSTO		5526	5541
93	370060567	06	ARRUELA CALCO		4042	4042

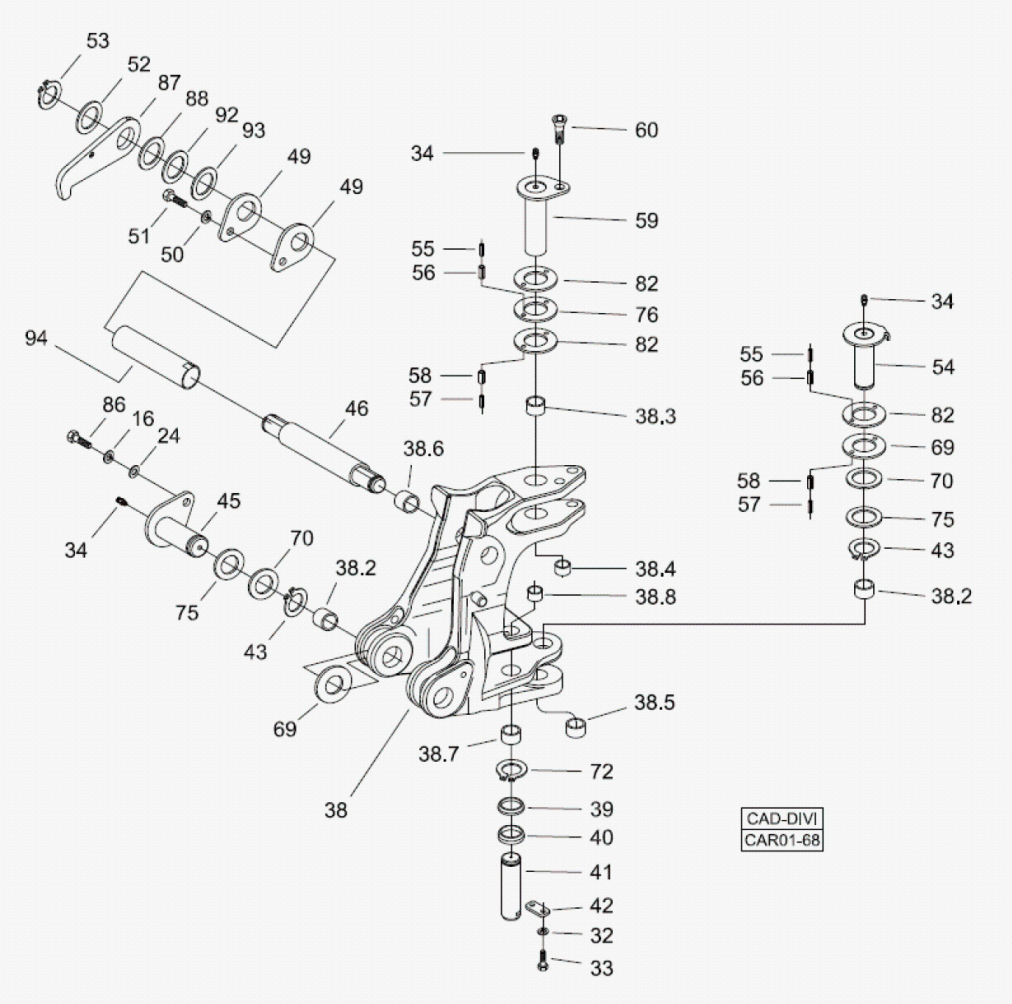

Fig.	Código	Qtd	Descrição (português)	Nota	Início	Fim
93	370060567	06	ARRUELA CALCO		4121	4125
93	370060567	06	ARRUELA CALCO		4127	4133
93	370060567	06	ARRUELA CALCO		4135	4135
93	370060567	06	ARRUELA CALCO		4137	4163
93	370060567	06	ARRUELA CALCO		4165	5523
93	370060567	06	ARRUELA CALCO		5546	5566
93	370060567	06	ARRUELA CALCO		5526	5541
94	100000037232	01	PINO EXTERNO		4042	4042
94	100000037232	01	PINO EXTERNO		4121	4125
94	100000037232	01	PINO EXTERNO		4127	4133
94	100000037232	01	PINO EXTERNO		4135	4135
94	100000037232	01	PINO EXTERNO		4137	4163
94	100000037232	01	PINO EXTERNO		4165	5523
94	100000037232	01	PINO EXTERNO		5546	5566
94	100000037232	01	PINO EXTERNO		5526	5541

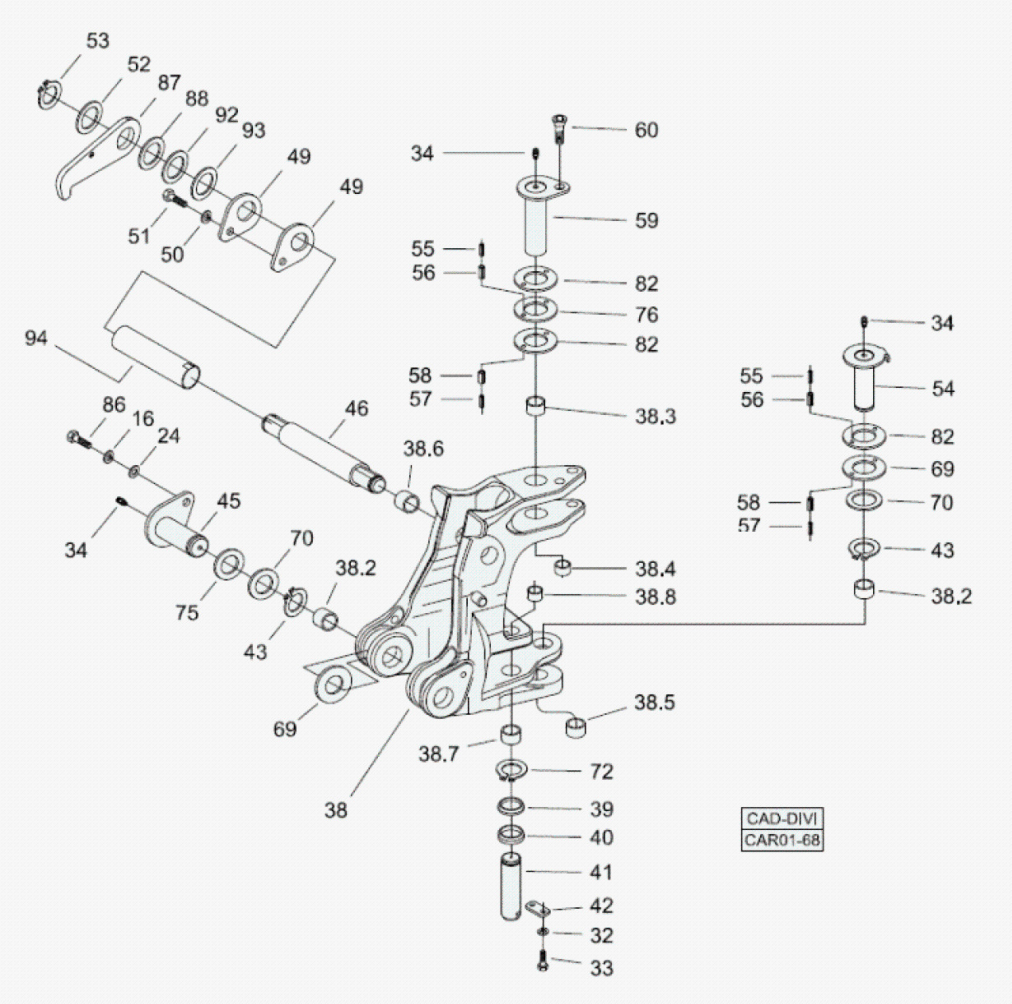

Fig.	Código	Qtd	Descrição (português)	Nota	Início	Fim
16	210002215	02	ARRUELA PRESS?O		5524	5525
16	210002215	02	ARRUELA PRESS?O		5542	5545
16	210002215	02	ARRUELA PRESS?O		5567	
20	210002045	02	ARRUELA LISA		5524	5525
20	210002045	02	ARRUELA LISA		5542	5545
20	210002045	02	ARRUELA LISA		5567	
24	370030258	02	ARRUELA ENCOSTO		5524	5525
24	370030258	02	ARRUELA ENCOSTO		5542	5545
24	370030258	02	ARRUELA ENCOSTO		5567	
32	210002190	02	ARRUELA PRESS?O		5524	5525
32	210002190	02	ARRUELA PRESS?O		5542	5545
32	210002190	02	ARRUELA PRESS?O		5567	
33	210003900	03	PARAFUSO SEXTAVADO		5524	5525
33	210003900	03	PARAFUSO SEXTAVADO		5542	5545
33	210003900	03	PARAFUSO SEXTAVADO		5567	
34	211200000	04	GRAXEIRA RETA		5524	5525
34	211200000	04	GRAXEIRA RETA		5542	5545
34	211200000	04	GRAXEIRA RETA		5567	
38	370360098	01	TORRE GIRO COMPLETA		5524	5525
38	370360098	01	TORRE GIRO COMPLETA		5542	5545
38	370360098	01	TORRE GIRO COMPLETA		5567	

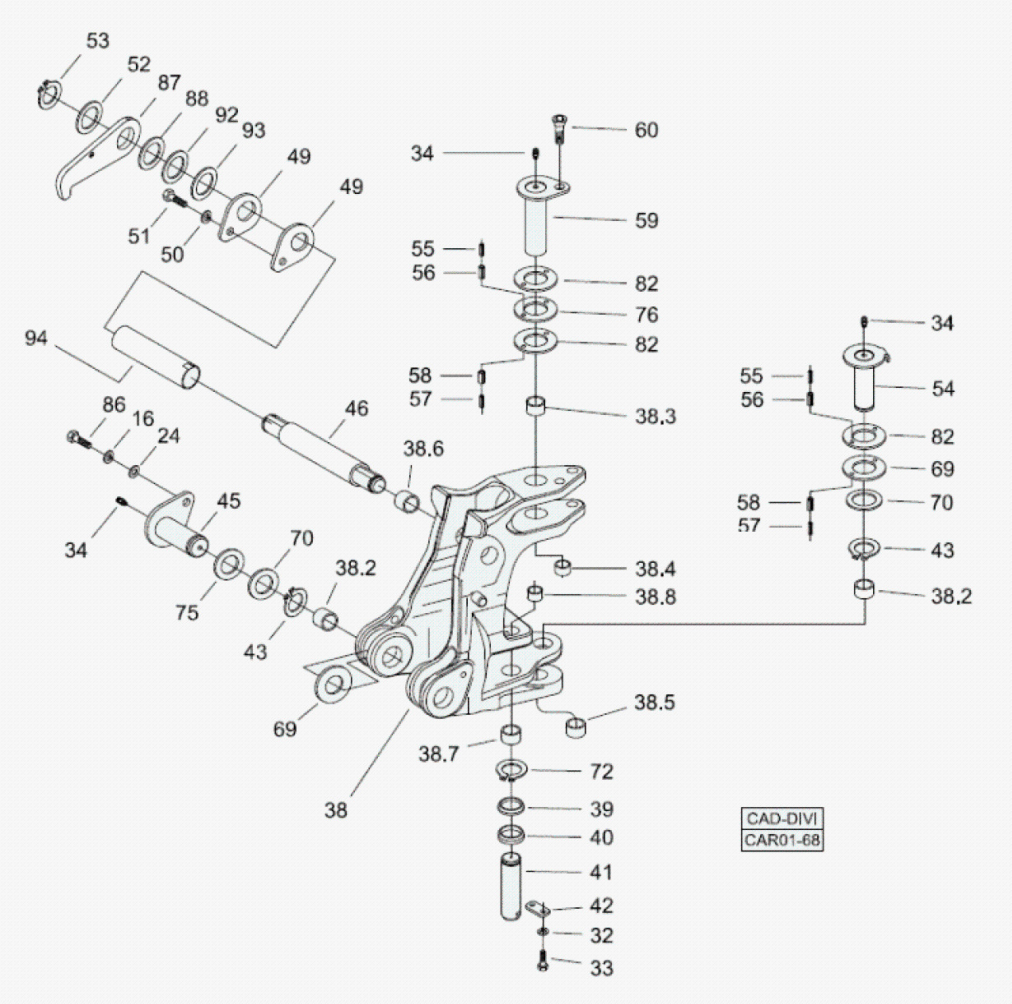

Fig.	Código	Qtd	Descrição (português)	Nota	Início	Fim
38.2	370060543	05	BUCHA		5524	5525
38.2	370060543	05	BUCHA		5542	5545
38.2	370060543	05	BUCHA		5567	
38.3	370060544	01	BUCHA		5524	5525
38.3	370060544	01	BUCHA		5542	5545
38.3	370060544	01	BUCHA		5567	
38.4	370060545	01	BUCHA		5524	5525
38.4	370060545	01	BUCHA		5542	5545
38.4	370060545	01	BUCHA		5567	
38.6	370060547	02	BUCHA		5524	5525
38.6	370060547	02	BUCHA		5542	5545
38.6	370060547	02	BUCHA		5567	
38.7	370060570	02	BUCHA		5524	5525
38.7	370060570	02	BUCHA		5542	5545
38.7	370060570	02	BUCHA		5567	
38.8	370060571	02	BUCHA		5524	5525
38.8	370060571	02	BUCHA		5542	5545
38.8	370060571	02	BUCHA		5567	
39	370060076	02	CALCO ROTULA		5524	5525
39	370060076	02	CALCO ROTULA		5542	5545
39	370060076	02	CALCO ROTULA		5567	

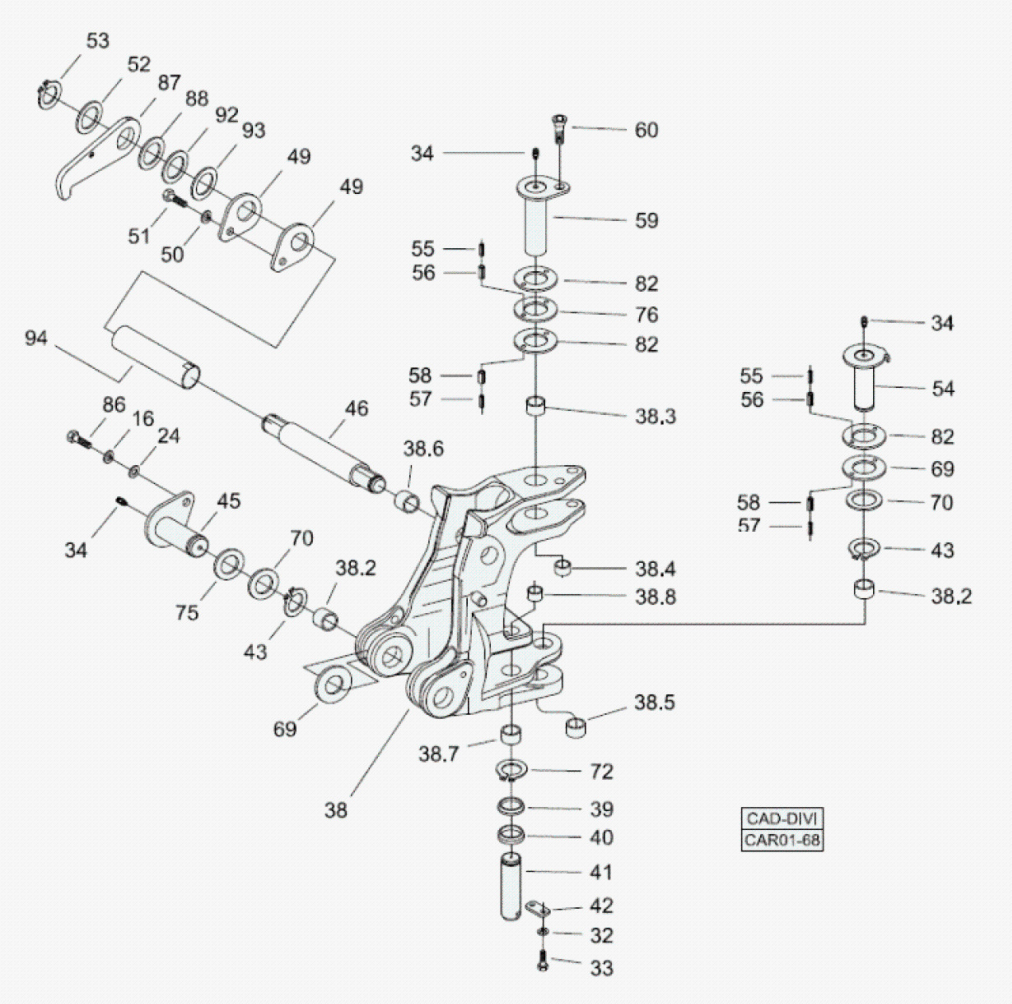

Fig.	Código	Qtd	Descrição (português)	Nota	Início	Fim
40	370060075	02	CALCO ROTULA		5524	5525
40	370060075	02	CALCO ROTULA		5542	5545
40	370060075	02	CALCO ROTULA		5567	
41	370060037	02	PINO CILINDRO		5524	5525
41	370060037	02	PINO CILINDRO		5542	5545
41	370060037	02	PINO CILINDRO		5567	
42	370060569	02	PLACA TRAVA		5524	5525
42	370060569	02	PLACA TRAVA		5542	5545
42	370060569	02	PLACA TRAVA		5567	
43	210003362	03	ANEL TRAVA		5524	5525
43	210003362	03	ANEL TRAVA		5542	5545
43	210003362	03	ANEL TRAVA		5567	
45	370060032	02	PINO INFERIOR		5524	5525
45	370060032	02	PINO INFERIOR		5542	5545
45	370060032	02	PINO INFERIOR		5567	
46	100000077250	01	PINO INTERNO		5524	5525
46	100000077250	01	PINO INTERNO		5542	5545
46	100000077250	01	PINO INTERNO		5567	
49	370060042	01	CALCO		5524	5525
49	370060042	01	CALCO		5542	5545
49	370060042	01	CALCO		5567	

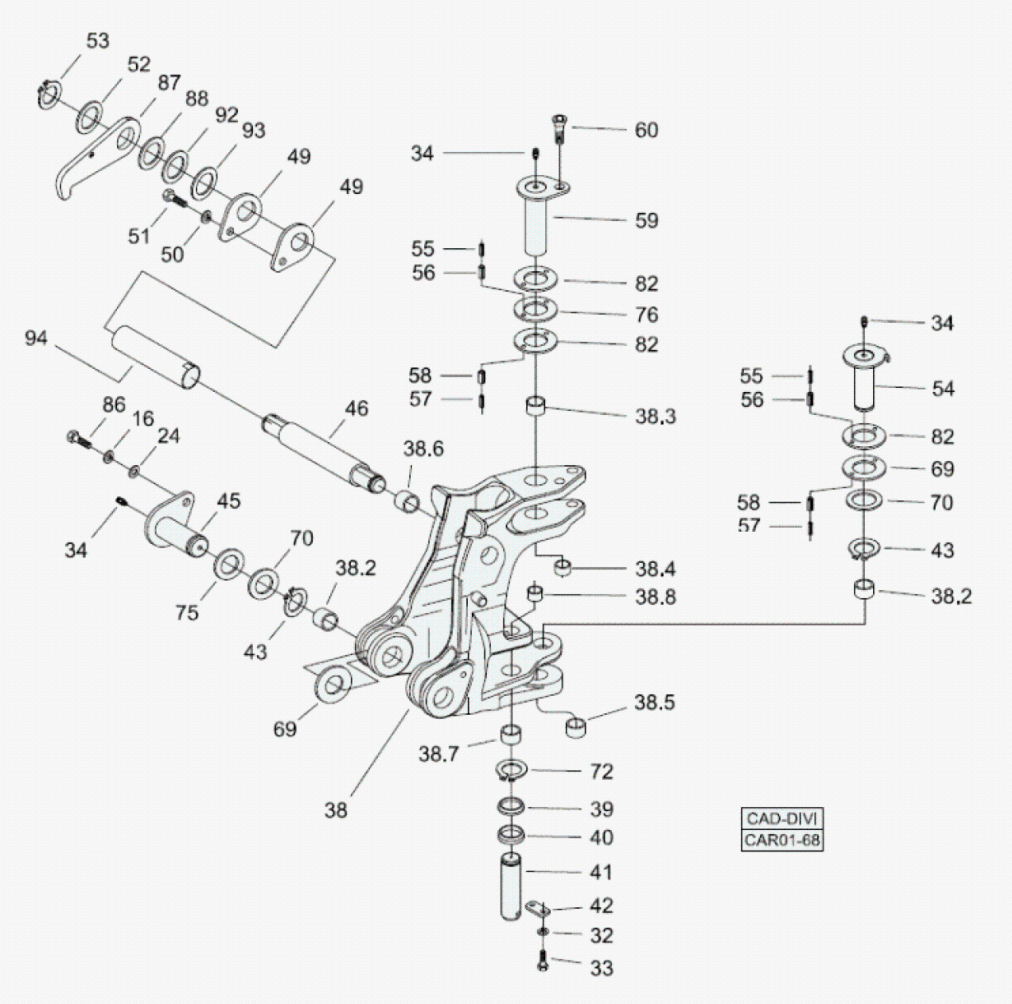

Fig.	Código	Qtd	Descrição (português)	Nota	Início	Fim
50	210002200	02	ARRUELA PRESS?O		5524	5525
50	210002200	02	ARRUELA PRESS?O		5542	5545
50	210002200	02	ARRUELA PRESS?O		5567	
51	210004050	02	PARAFUSO SEXTAVADO		5524	5525
51	210004050	02	PARAFUSO SEXTAVADO		5542	5545
51	210004050	02	PARAFUSO SEXTAVADO		5567	
52	370060882	02	ARRUELA ENCOSTO		5524	5525
52	370060882	02	ARRUELA ENCOSTO		5542	5545
52	370060882	02	ARRUELA ENCOSTO		5567	
53	210000960	02	ANEL TRAVA		5524	5525
53	210000960	02	ANEL TRAVA		5542	5545
53	210000960	02	ANEL TRAVA		5567	
54	370060010	01	PINO INFERIOR		5524	5525
54	370060010	01	PINO INFERIOR		5542	5545
54	370060010	01	PINO INFERIOR		5567	
55	210002358	06	PINO ELASTICO		5524	5525
55	210002358	06	PINO ELASTICO		5542	5545
55	210002358	06	PINO ELASTICO		5567	
56	210002379	06	PINO ELASTICO		5524	5525
56	210002379	06	PINO ELASTICO		5542	5545
56	210002379	06	PINO ELASTICO		5567	

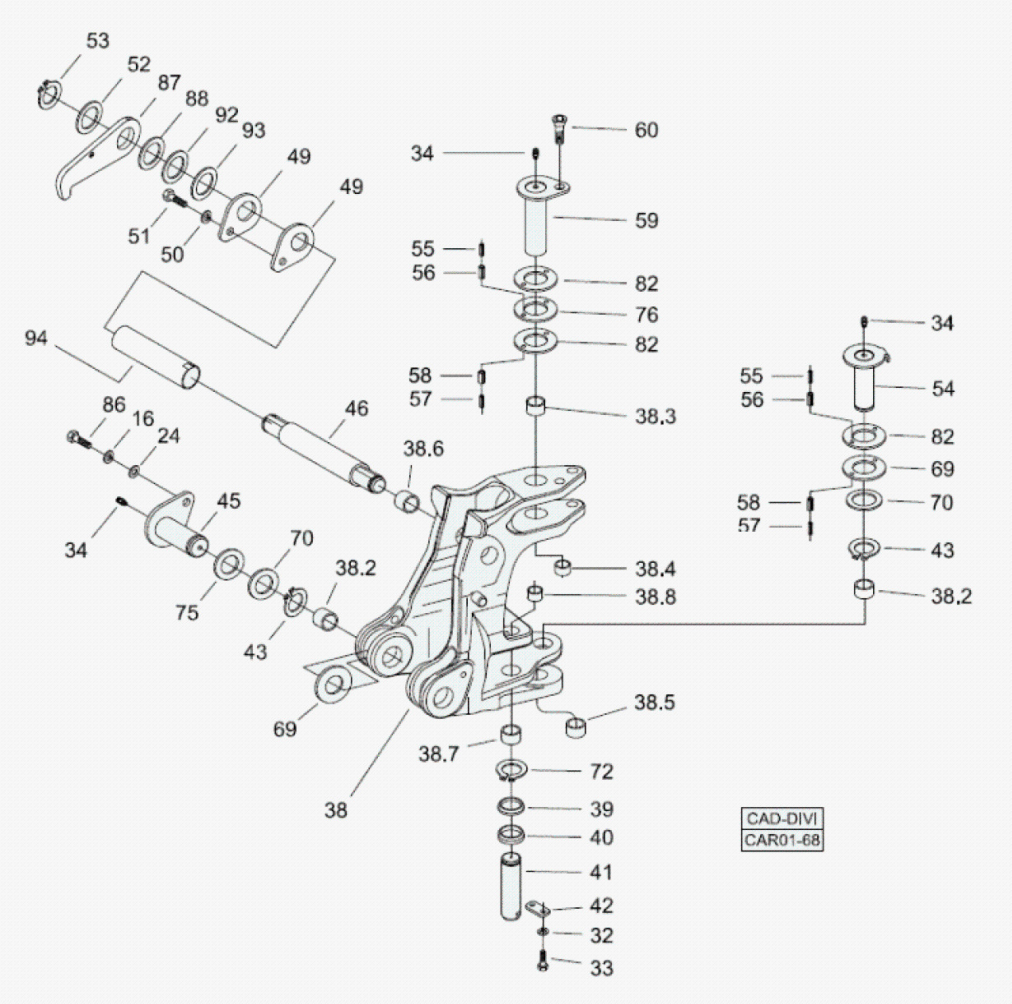

Fig.	Código	Qtd	Descrição (português)	Nota	Início	Fim
57	219001698	06	PINO ELASTICO		5524	5525
57	219001698	06	PINO ELASTICO		5542	5545
57	219001698	06	PINO ELASTICO		5567	
58	210002358	06	PINO ELASTICO		5524	5525
58	210002358	06	PINO ELASTICO		5542	5545
58	210002358	06	PINO ELASTICO		5567	
59	370060009	01	PINO SUPERIOR		5524	5525
59	370060009	01	PINO SUPERIOR		5567	
59	370060009	01	PINO SUPERIOR		5542	5545
60	210001684	01	PARAFUSO ALLEN		5524	5525
60	210001684	01	PARAFUSO ALLEN		5542	5545
60	210001684	01	PARAFUSO ALLEN		5567	
62	210002358	02	PINO ELASTICO		5524	5525
62	210002358	02	PINO ELASTICO		5542	5545
62	210002358	02	PINO ELASTICO		5567	
63	210002379	02	PINO ELASTICO		5524	5525
63	210002379	02	PINO ELASTICO		5542	5545
63	210002379	02	PINO ELASTICO		5567	
69	370060688	12	ARRUELA ENCOSTO		5524	5525
69	370060688	12	ARRUELA ENCOSTO		5542	5545
69	370060688	12	ARRUELA ENCOSTO		5567	

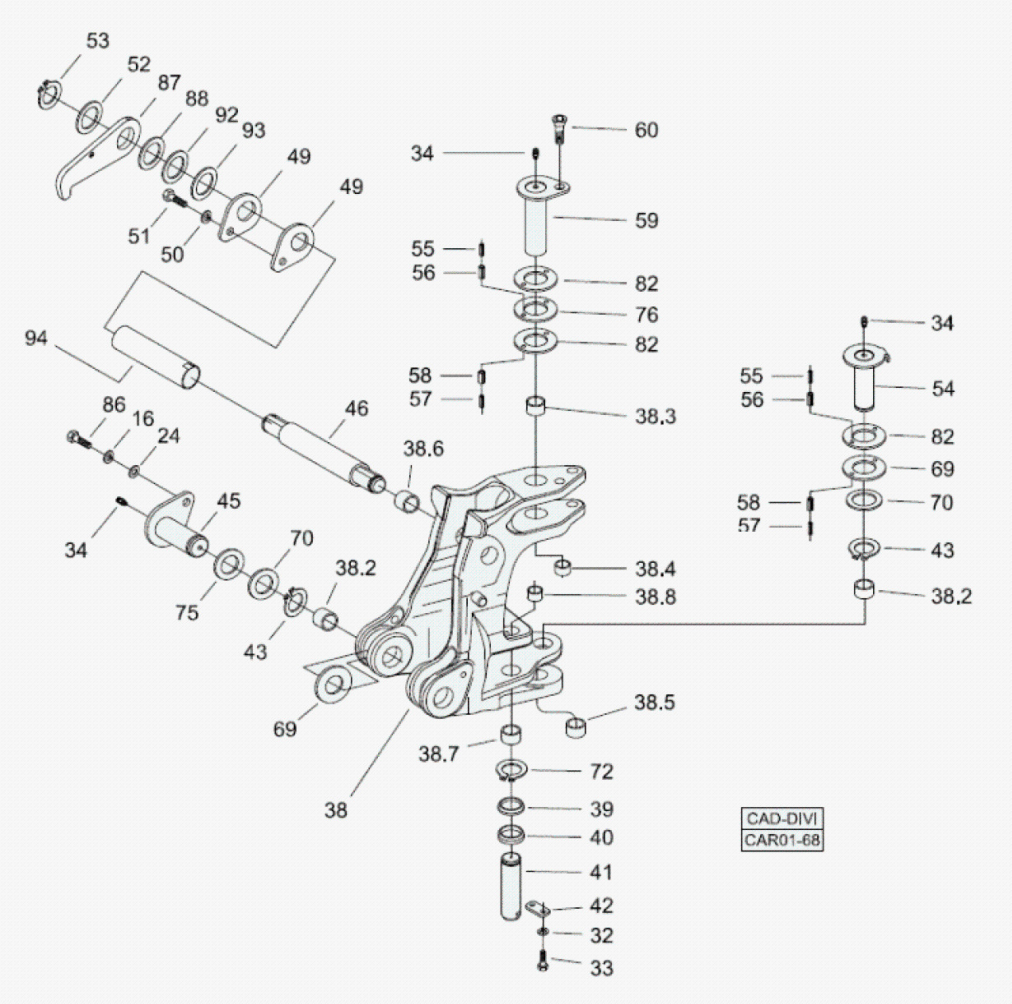

Fig.	Código	Qtd	Descrição (português)	Nota	Início	Fim
70	370060566	08	ARRUELA ENCOSTO		5524	5525
70	370060566	08	ARRUELA ENCOSTO		5542	5545
70	370060566	08	ARRUELA ENCOSTO		5567	
72	210003480	02	ANEL ELASTICO		5524	5525
72	210003480	02	ANEL ELASTICO		5542	5545
72	210003480	02	ANEL ELASTICO		5567	
76	370060884	03	ARRUELA ENCOSTO		5524	5525
76	370060884	03	ARRUELA ENCOSTO		5542	5545
76	370060884	03	ARRUELA ENCOSTO		5567	
79	219001698	02	PINO ELASTICO		5524	5525
79	219001698	02	PINO ELASTICO		5542	5545
79	219001698	02	PINO ELASTICO		5567	
80	219001699	02	PINO ELASTICO		5524	5525
80	219001699	02	PINO ELASTICO		5542	5545
80	219001699	02	PINO ELASTICO		5567	
82	370060687	04	ARRUELA ENCOSTO		5524	5525
82	370060687	04	ARRUELA ENCOSTO		5542	5545
82	370060687	04	ARRUELA ENCOSTO		5567	
86	210004195	02	PARAFUSO		5524	5525
86	210004195	02	PARAFUSO		5542	5545
86	210004195	02	PARAFUSO		5567	

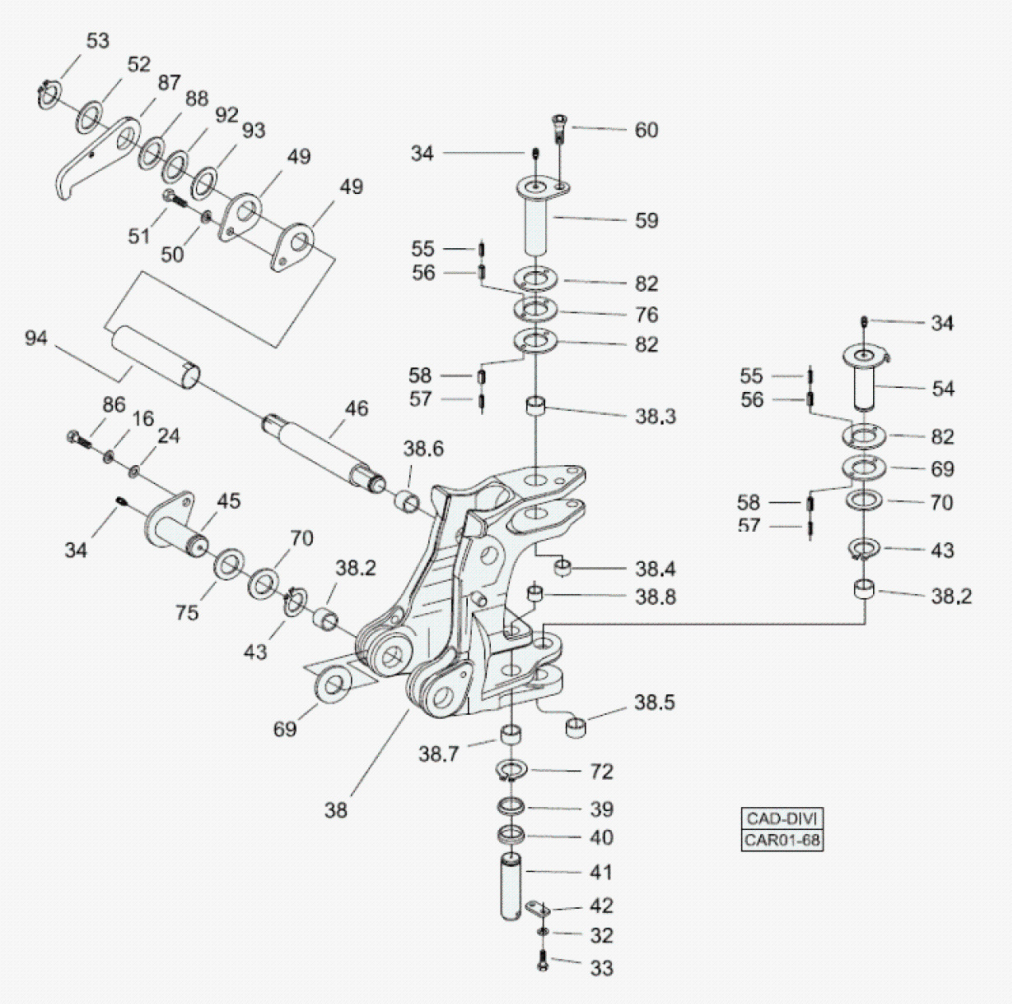

Fig.	Código	Qtd	Descrição (português)	Nota	Início	Fim
87	100000037234	02	TRAVA LANCA	VER 2I000 00.1	5524	5525
87	100000037234	02	TRAVA LANCA	VER 2I000 00.1	5542	5545
87	100000037234	02	TRAVA LANCA	VER 2I000 00.1	5567	
88	100000037262	02	ARRUELA ENCOSTO		5524	5525
88	100000037262	02	ARRUELA ENCOSTO		5542	5545
88	100000037262	02	ARRUELA ENCOSTO		5567	
92	370060875	02	ARRUELA ENCOSTO		5524	5525
92	370060875	02	ARRUELA ENCOSTO		5542	5545
92	370060875	02	ARRUELA ENCOSTO		5567	
93	370060567	06	ARRUELA CALCO		5524	5525
93	370060567	06	ARRUELA CALCO		5542	5545
93	370060567	06	ARRUELA CALCO		5567	
94	100000037232	01	PINO EXTERNO		5524	5525
94	100000037232	01	PINO EXTERNO		5542	5545
94	100000037232	01	PINO EXTERNO		5567	

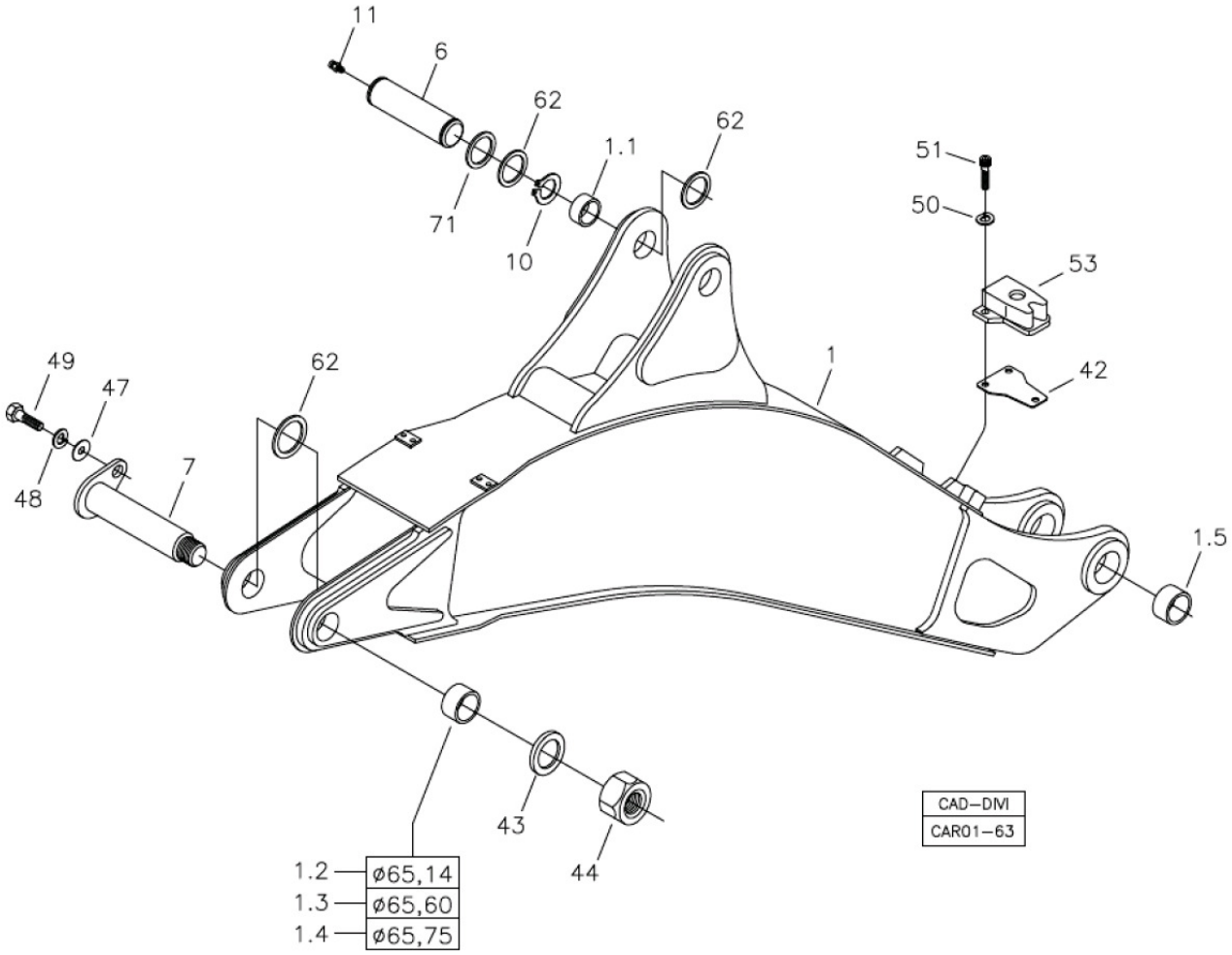

Fig.	Código	Qtd	Descrição (português)	Nota	Início	Fim
01	100000008888	01	LANCA		3243	
01.1	370060122	02	BUCHA		3243	
01.2	370060123	02	BUCHA		3243	
01.3	370060504	CN	BUCHA		3243	
01.4	370060505	CN	BUCHA		3243	
01.5	370060548	02	BUCHA		3243	
06	370060047	01	PINO CENTRAL		3243	
07	370060495	01	PINO BRACO RETRO		3243	
10	210003500	02	ANEL ELASTICO		3243	
11	211200001	01	GRAXEIRA		3243	
42	370060580	08	CALCO		3243	
43	370060496	01	CALCO		3243	
44	370060497	01	PORCA		3243	
47	210002045	01	ARRUELA LISA		3243	
48	210002215	01	ARRUELA PRESS?O		3243	
49	210004180	01	PARAFUSO		3243	
50	210002190	03	ARRUELA PRESS?O		3243	
51	210001660	03	PARAFUSO ALLEN		3243	
53	370160133	01	BATENTE		3243	
62	370060567	12	ARRUELA CALCO		3243	
71	370060875	04	ARRUELA ENCOSTO		3243	

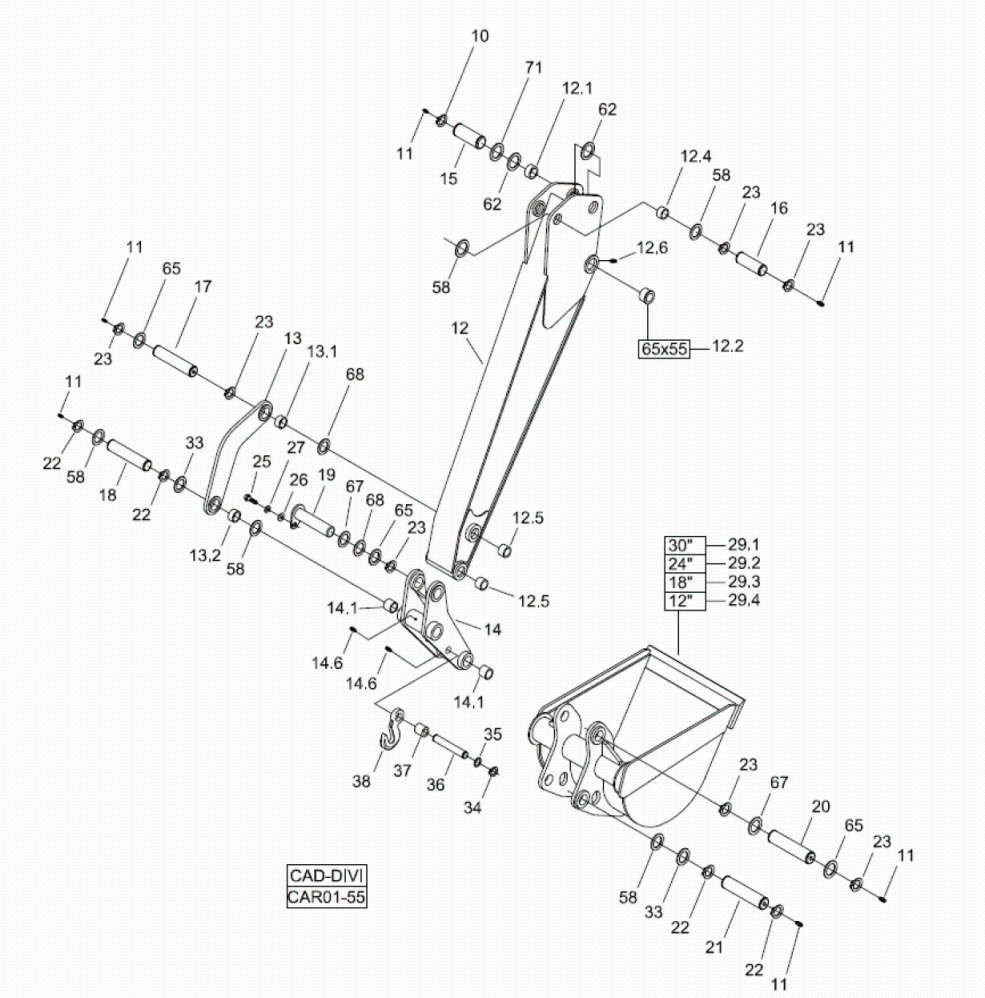

Fig.	Código	Qtd	Descrição (português)	Nota	Início	Fim
10	210003500	04	ANEL ELASTICO		3243	
11	211200001	14	GRAXEIRA		3243	
12	370360010	01	BRACO PROFUNDIDADE		3243	
12.1	370060122	02	BUCHA		3243	
12.2	370060493	02	BUCHA		3243	
12.4	370060118	02	BUCHA		3243	
12.5	370060014	04	BUCHA		3243	
12.6	211200000	01	GRAXEIRA RETA		3243	
13	370460006	02	BRACO GUIA		3243	
13.1	370060040	01	BUCHA		3243	
13.2	370060039	01	BUCHA		3243	
14	370460005	01	BRACO LIGAC?O		3243	
14.1	370060038	02	BUCHA		3243	
14.2	211200020	02	GRAXEIRA		3243	
15	370060049	01	PINO CILINDRO		3243	
16	370060050	01	PINO CILINDRO		3243	
17	370060053	01	PINO BARRA LATERAL		3243	
18	370060054	01	PINO BRACO LIGAC?O		3243	
19	370060051	01	PINO CILINDRO		3243	
20	370060052	01	PINO SUPERIOR		3243	
21	370060127	01	PINO INFERIOR		3243	

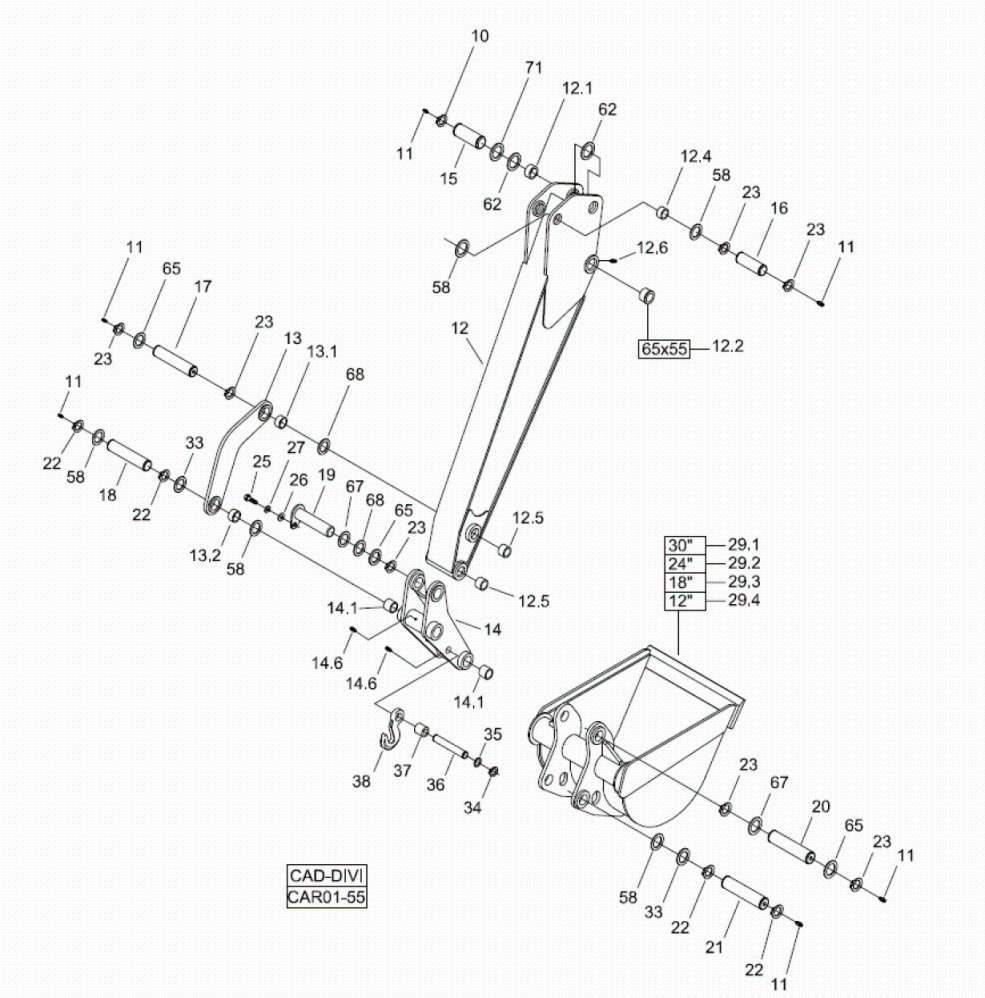

Fig.	Código	Qtd	Descrição (português)	Nota	Início	Fim
22	210003390	04	ANEL ELASTICO		3243	
23	210000960	07	ANEL TRAVA		3243	
25	210004050	01	PARAFUSO SEXTAVADO		3243	
26	210002021	01	ARRUELA LISA		3243	
27	210002200	01	ARRUELA PRESS?O		3243	
29.1	370360015	01	CACAMBA 30"		3243	
29.2	370360011	01	CACAMBA 24"		3243	
29.3	370360081	01	CACAMBA 18"		3243	
29.4	370360079	01	CACAMBA 12"		3243	
33	370060087	04	CALCO		3243	
34	210003551	02	ANEL SEGURANCA		3243	
35	370060297	02	ARRUELA ENCOSTO		3243	
36	219000151	01	GANCHO ICAMENTO		3243	
37	370060296	01	PINO		3243	
38	370060295	02	ESPACADOR		3243	
39	370060297	02	ARRUELA ENCOSTO		3243	
40	210003551	02	ANEL SEGURANCA		3243	
58	370060562	06	ARRUELA CALCO		3243	
62	370060567	26	ARRUELA CALCO		3243	
65	370060669	12	ARRUELA CALCO		3243	
67	370060882	04	ARRUELA ENCOSTO		3243	

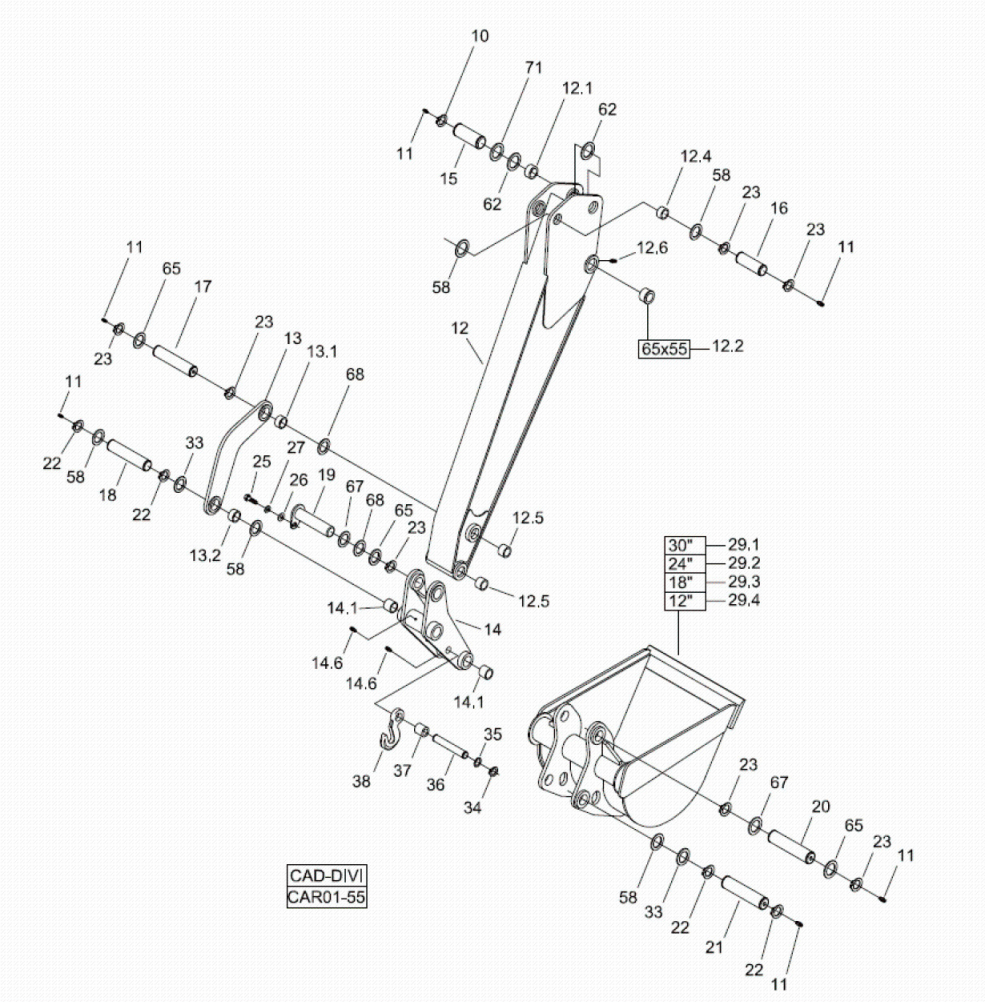

Fig.	Código	Qtd	Descrição (português)	Nota	Início	Fim
68	370060881	06	ARRUELA ENCOSTO		3243	
71	370060875	04	ARRUELA ENCOSTO		3243	

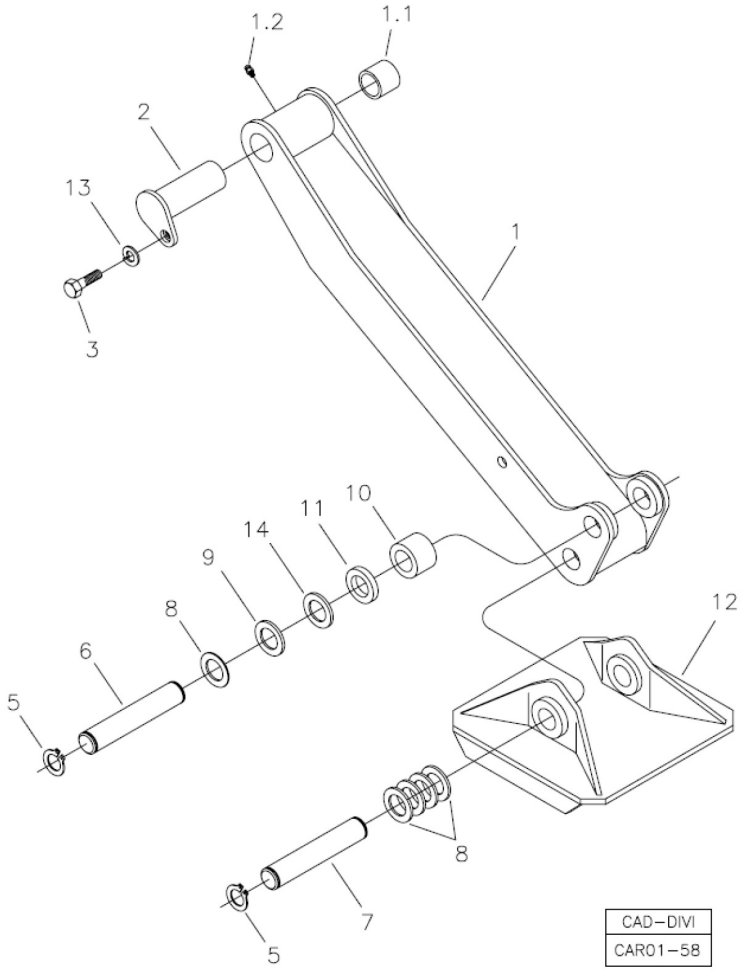

Fig.	Código	Qtd	Descrição (português)	Nota	Início	Fim
01	370360007	02	BRACO ESTABILIZADOR		3243	
01.1	370060012	01	BUCHA		3243	
01.2	211200000	01	GRAXEIRA RETA		3243	
02	370060056	02	PINO SUPERIOR		3243	
03	210007064	02	PARAFUSO SEXTAVADO		3243	
05	210003840	08	PARAFUSO SEXTAVADO		3243	
06	370060057	02	PINO INFERIOR		3243	
07	370060473	02	PINO SAPATA		3243	
08	370060878	12	ARRUELA ENCOSTO		3243	
09	370060879	04	ARRUELA ENCOSTO		3243	
10	370060093	02	DISTANCIADOR		3243	
11	370060094	02	DISTANCIADOR		3243	
12	370260028	02	SAPATA STANDARD		3243	5523
12	370260028	02	SAPATA STANDARD		5526	5541
12	370260028	02	SAPATA STANDARD		5546	5566
12	370260028	02	SAPATA STANDARD		5542	5545
12	370260028	02	SAPATA STANDARD		5546	5566
12	370260028	02	SAPATA STANDARD		5567	
13	210002215	02	ARRUELA PRESS?O		3243	
14	370060880	06	ARRUELA ENCOSTO		3243	

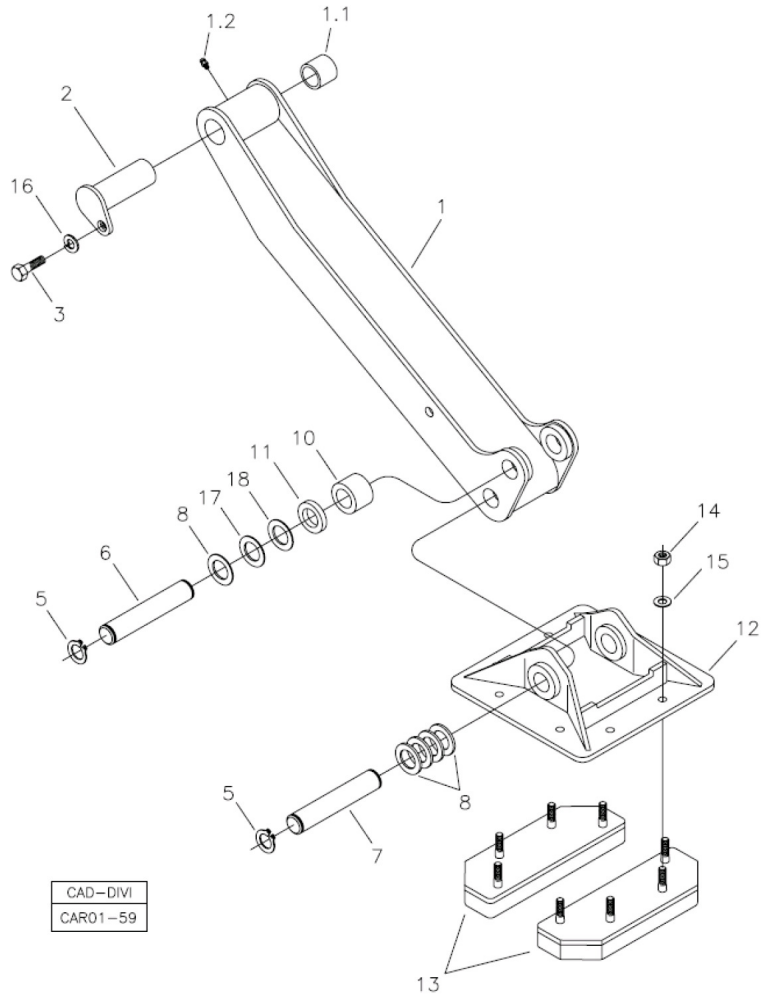

Fig.	Código	Qtd	Descrição (português)	Nota	Início	Fim
01	370360007	02	BRACO ESTABILIZADOR		3243	
01.1	370060012	01	BUCHA		3243	
01.2	211200000	01	GRAXEIRA RETA		3243	
02	370060056	02	PINO SUPERIOR		3243	
03	210007064	02	PARAFUSO SEXTAVADO		3243	
05	210003480	08	ANEL ELASTICO		3243	
06	370060057	02	PINO INFERIOR		3243	
07	370060473	02	PINO SAPATA		3243	
08	370060878	12	ARRUELA ENCOSTO		3243	
10	370060093	02	DISTANCIADOR		3243	
11	370060094	02	DISTANCIADOR		3243	
12	370260029	02	SAPATA REVERSIVEL		3243	
13	219000254	04	COXIM SAPATA		3243	
14	210005770	16	PORCA SEXTAVADA		3243	
15	210002021	16	ARRUELA LISA		3243	
16	210002215	02	ARRUELA PRESS?O		3243	
17	370060879	04	ARRUELA ENCOSTO		3243	
18	370060880	06	ARRUELA ENCOSTO		3243	

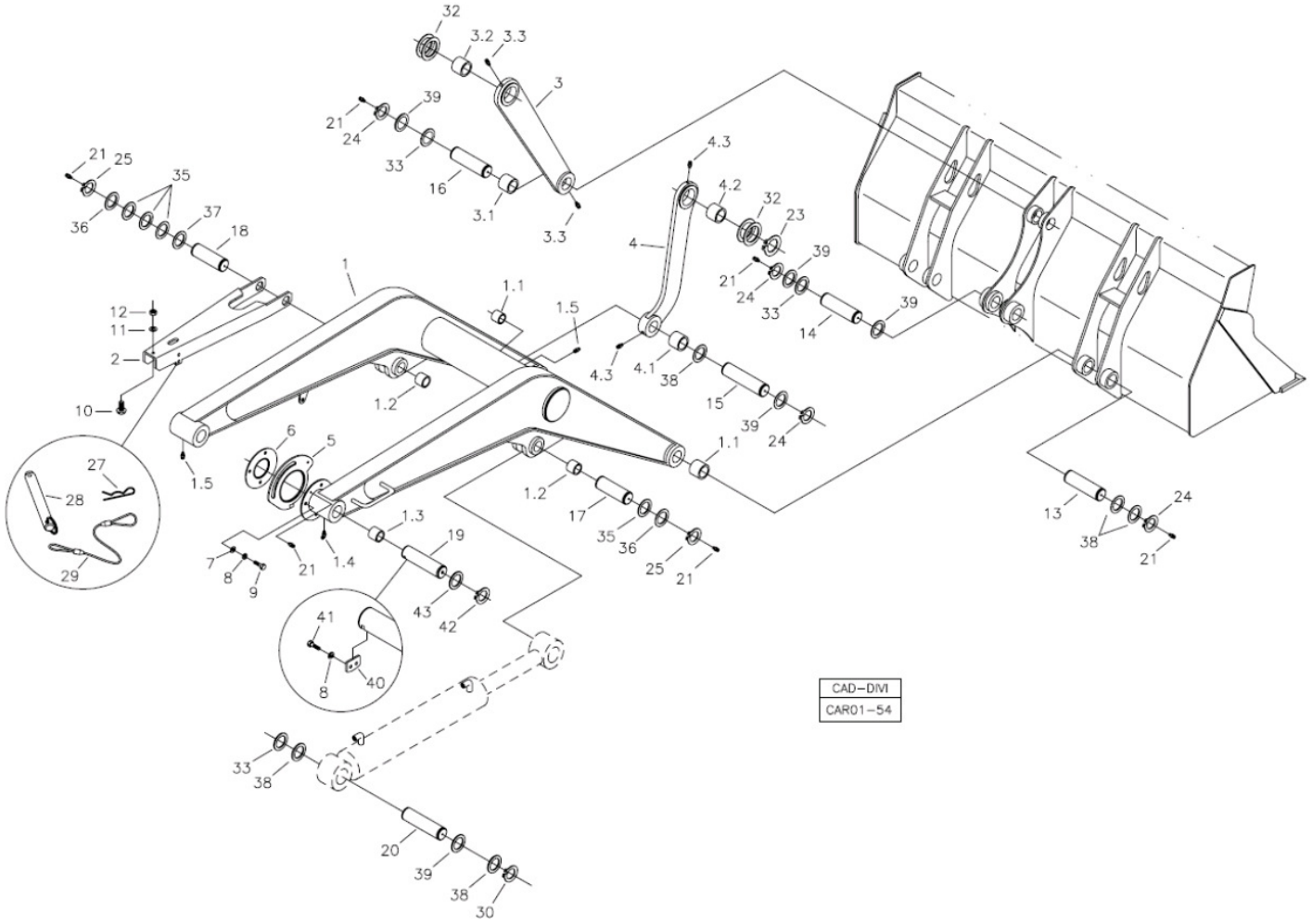

Fig.	Código	Qtd	Descrição (português)	Nota	Início	Fim
01	370360113	01	BRACO PA CARREGADEIRA		3243	
01.1	370060046	06	BUCHA		3243	
01.2	370060118	04	BUCHA		3243	
01.3	370060771	04	BUCHA		3243	
01.4	211200020	01	GRAXEIRA		3243	
01.5	211200000	02	GRAXEIRA RETA		3243	
02	370060044	01	BRACO SEGURANCA		3243	
03	370360013	02	BARRA LIGAC?O		3243	
03.1	370060017	01	BUCHA		3243	
03.2	370060016	01	BUCHA		3243	
03.3	211200000	02	GRAXEIRA RETA		3243	
04	370360014	02	BARRA LIGAC?O		3243	
04.1	370060017	01	BUCHA		3243	
04.2	370060016	01	BUCHA		3243	
04.3	211200000	02	GRAXEIRA RETA		3243	
05	370060223	01	CAME AUTO-NIVELAMENTO		3243	
06	370060224	01	DISCO AUTO-NIVELAMENTO		3243	
07	210002015	07	ARRUELA LISA		3243	
08	210002180	07	ARRUELA PRESS?O		3243	
09	210003830	03	PARAFUSO SEXTAVADO		3243	
10	208003934	01	BATENTE		3243	

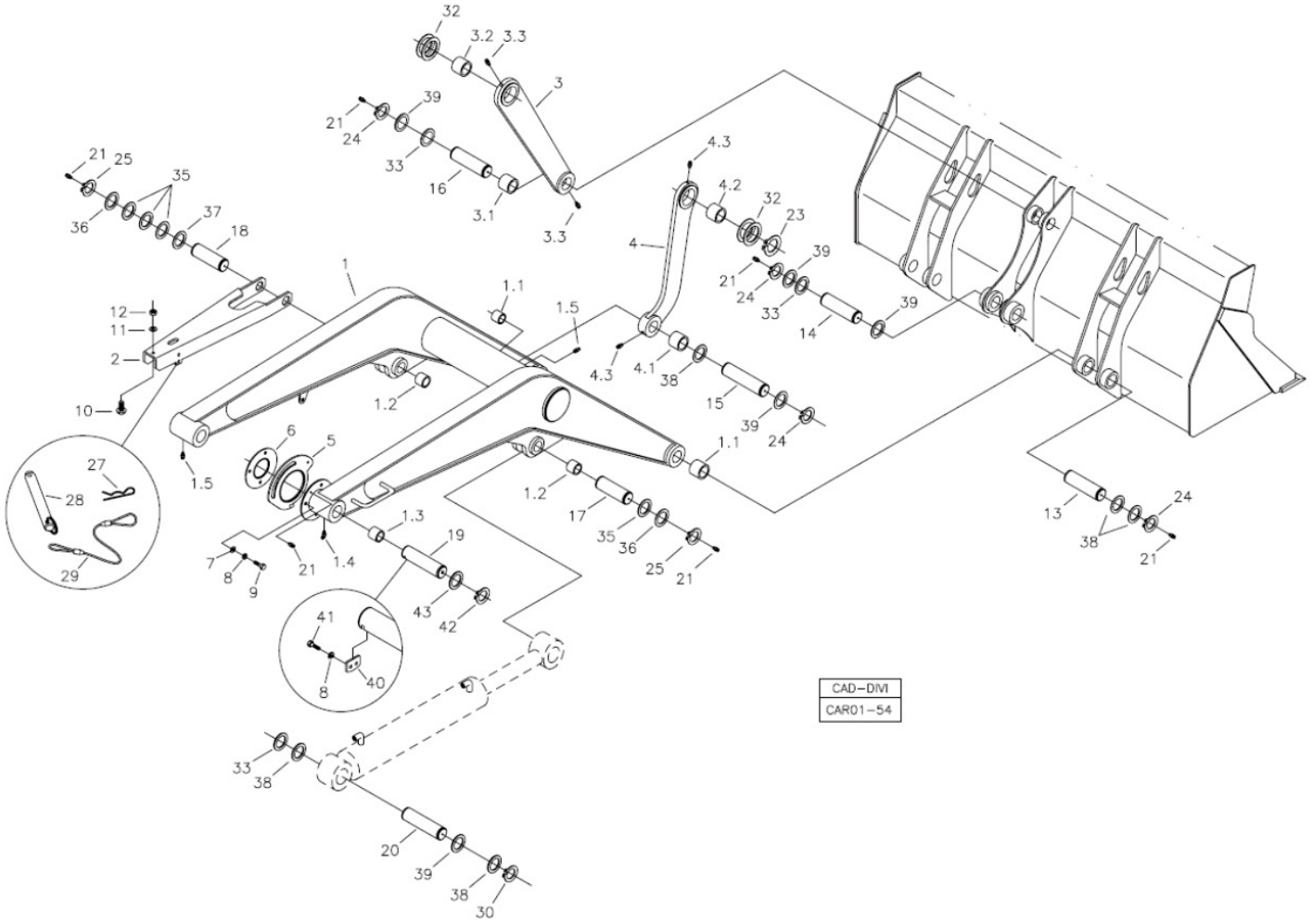

Fig.	Código	Qtd	Descrição (português)	Nota	Início	Fim
11	210002005	01	ARRUELA PRESS?O		3243	
12	210005755	01	PORCA SEXTAVADA		3243	
13	370060003	02	PINO PA CARREGADEIRA		3243	
14	370060128	01	PINO PA CARREGADEIRA		3243	
15	370060004	01	PINO BARRA LIGAC?O		3243	
16	370060129	01	PINO PA CARREGADEIRA		3243	
17	370060005	01	PINO DIREITO		3243	
18	370060055	01	PINO ESQUERDO		3243	
19	370060770	02	PINO P/ TRAVA		3243	
20	370060006	02	PINO CILINDRO		3243	
21	211200001	13	GRAXEIRA		3243	
23	210003362	02	ANEL TRAVA		3243	
24	210003480	10	ANEL ELASTICO		3243	
25	210000960	04	ANEL TRAVA		3243	
27	219001062	01	GRAMPO SEGURANCA		3243	
28	370060169	01	PINO TRAVA		3243	
29	219000559	01	ANEL TRAVA C/ FURO		3243	
30	219001039	04	ANEL ELASTICO		3243	
32	370060566	04	ARRUELA ENCOSTO		3243	
33	370060880	04	ARRUELA ENCOSTO		3243	
35	370060882	06	ARRUELA ENCOSTO		3243	

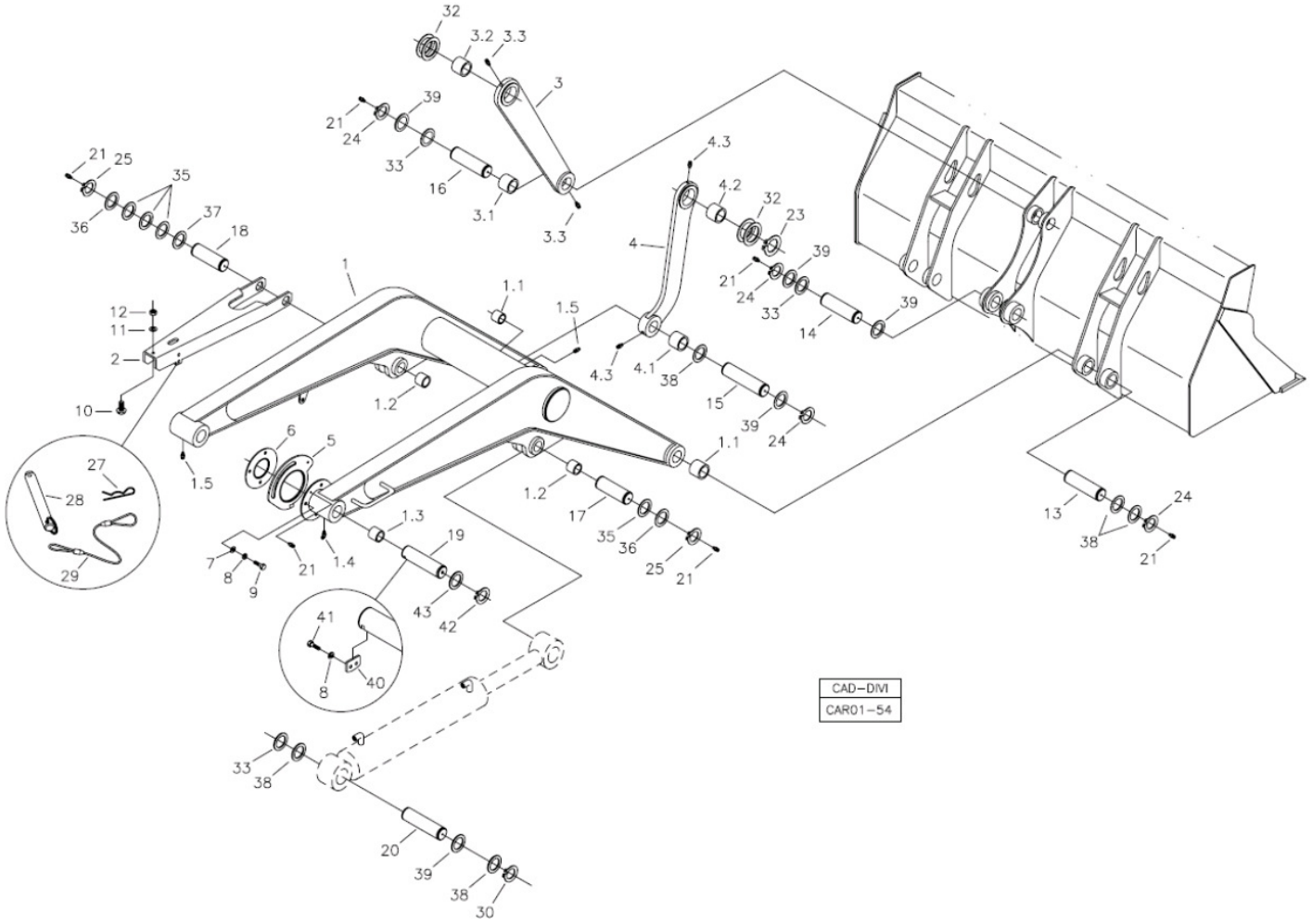

Fig.	Código	Qtd	Descrição (português)	Nota	Início	Fim
36	370060881	01	ARRUELA ENCOSTO		3243	
37	370060669	05	ARRUELA CALCO		3243	
38	370060878	11	ARRUELA ENCOSTO		3243	
39	370060879	10	ARRUELA ENCOSTO		3243	
40	370060735	02	TRAVA PINO		3243	
41	210000516	04	PARAFUSO ALLEN		3243	
42	219002164	02	ANEL ELASTICO		3243	
43	370060567	06	ARRUELA CALCO		3243	

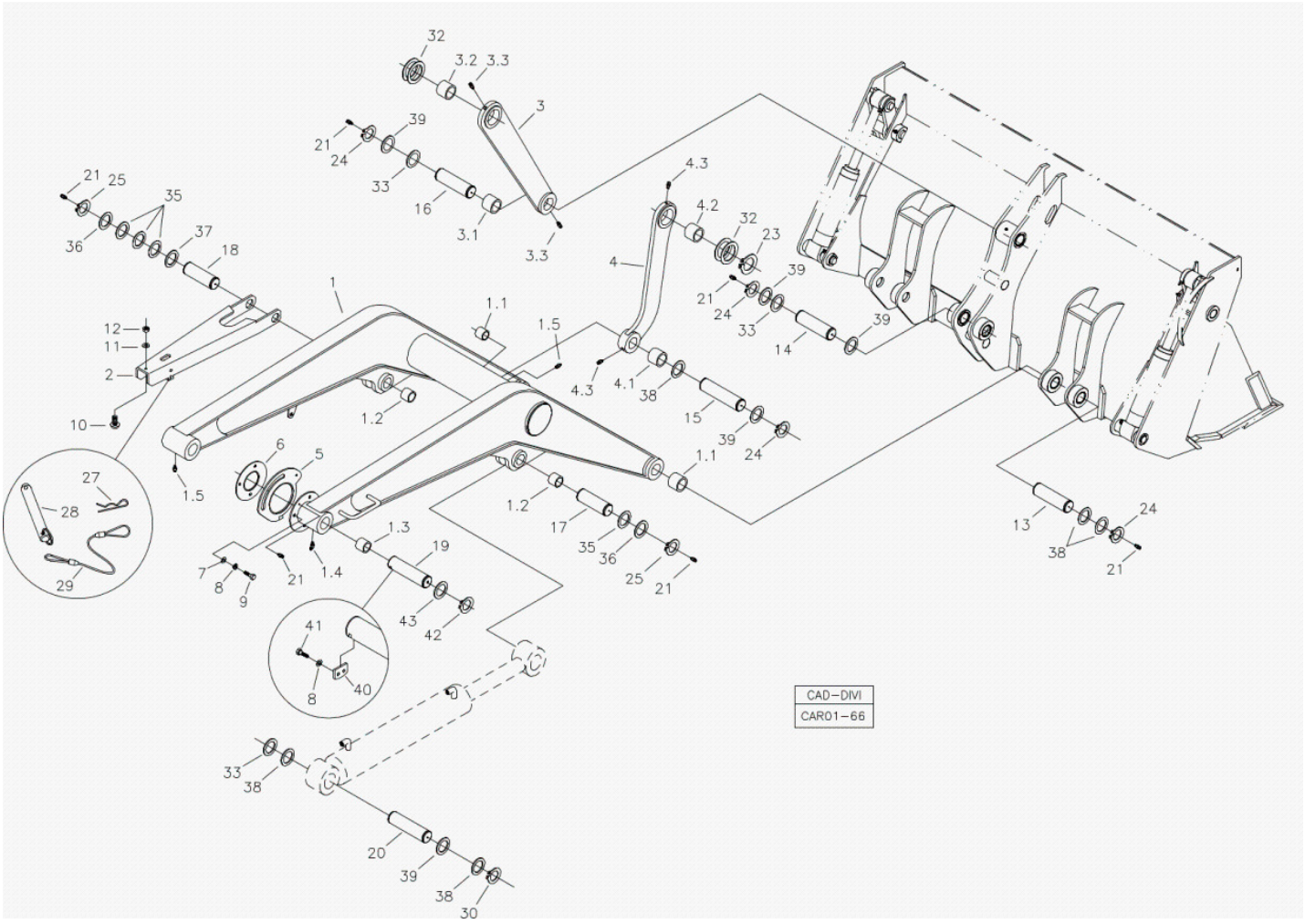

Fig.	Código	Qtd	Descrição (português)	Nota	Início	Fim
01	370360113	01	BRACO PA CARREGADEIRA		3243	
01.1	370060046	06	BUCHA		3243	
01.2	370060118	04	BUCHA		3243	
01.3	370060771	04	BUCHA		3243	
01.4	211200020	01	GRAXEIRA		3243	
01.5	211200000	02	GRAXEIRA RETA		3243	
02	370060044	01	BRACO SEGURANCA		3243	
03	370360013	02	BARRA LIGAC?O		3243	
03.1	370060017	01	BUCHA		3243	
03.2	370060016	01	BUCHA		3243	
03.3	211200000	02	GRAXEIRA RETA		3243	
04	370360014	02	BARRA LIGAC?O		3243	
04.1	370060017	01	BUCHA		3243	
04.2	370060016	01	BUCHA		3243	
04.3	211200000	02	GRAXEIRA RETA		3243	
05	370060223	01	CAME AUTO-NIVELAMENTO		3243	
06	370060224	01	DISCO AUTO-NIVELAMENTO		3243	
07	210002015	07	ARRUELA LISA		3243	
08	210002180	07	ARRUELA PRESS?O		3243	
09	210003830	03	PARAFUSO SEXTAVADO		3243	
10	208003934	01	BATENTE		3243	

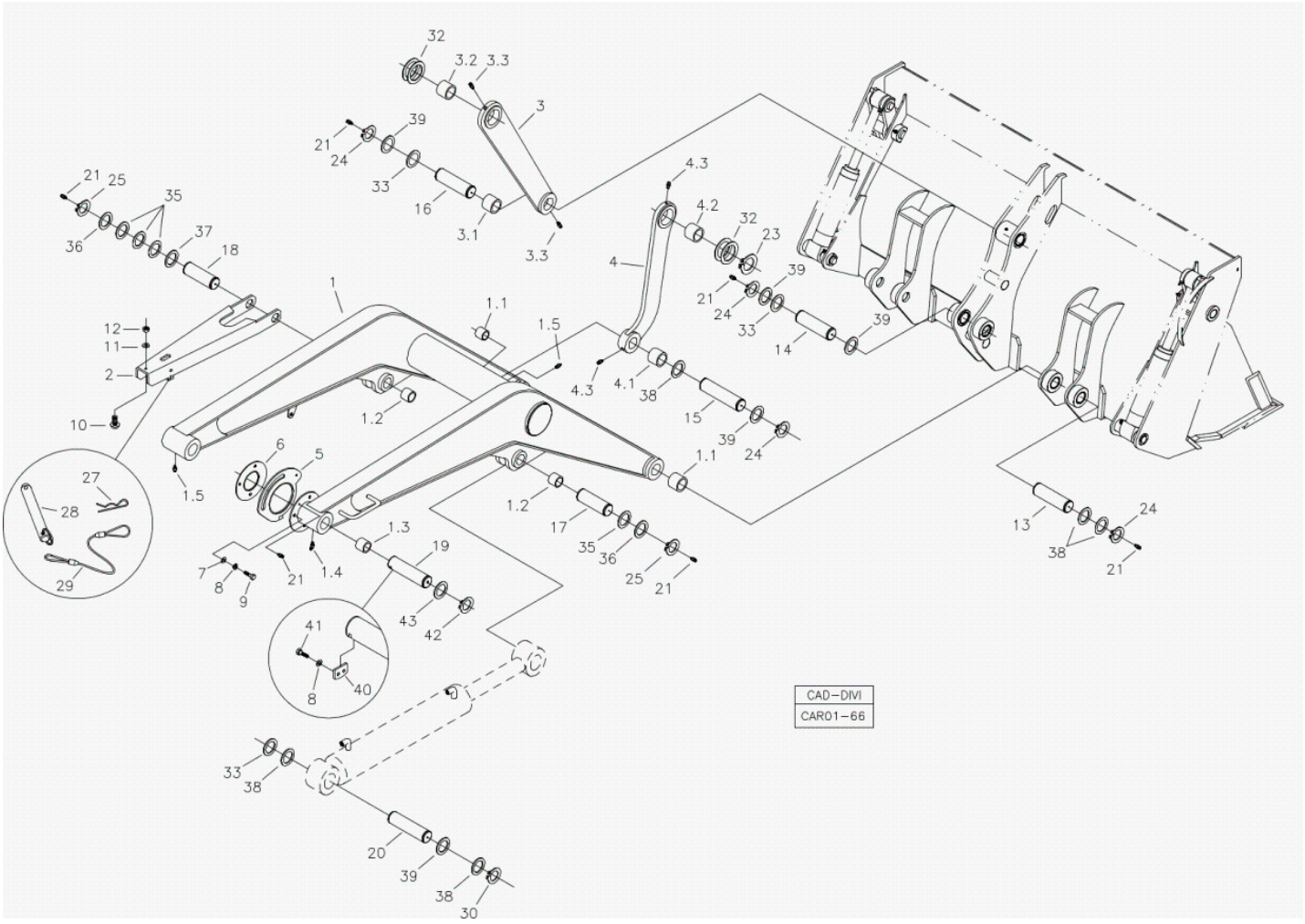

Fig.	Código	Qtd	Descrição (português)	Nota	Início	Fim
11	210002005	01	ARRUELA PRESS?O		3243	
12	210005755	01	PORCA SEXTAVADA		3243	
13	370060003	02	PINO PA CARREGADEIRA		3243	
14	370060128	01	PINO PA CARREGADEIRA		3243	
15	370060004	01	PINO BARRA LIGAC?O		3243	
16	370060129	01	PINO PA CARREGADEIRA		3243	
17	370060005	01	PINO DIREITO		3243	
18	370060055	01	PINO ESQUERDO		3243	
19	370060770	02	PINO P/ TRAVA		3243	
20	370060006	02	PINO CILINDRO		3243	
21	211200001	13	GRAXEIRA		3243	
23	210003362	02	ANEL TRAVA		3243	
24	210003480	10	ANEL ELASTICO		3243	
25	210000960	04	ANEL TRAVA		3243	
27	219001062	01	GRAMPO SEGURANCA		3243	
28	370060169	01	PINO TRAVA		3243	
29	219000559	01	ANEL TRAVA C/ FURO		3243	
30	219001039	04	ANEL ELASTICO		3243	
32	370060566	04	ARRUELA ENCOSTO		3243	
33	370060880	04	ARRUELA ENCOSTO		3243	
35	370060882	06	ARRUELA ENCOSTO		3243	

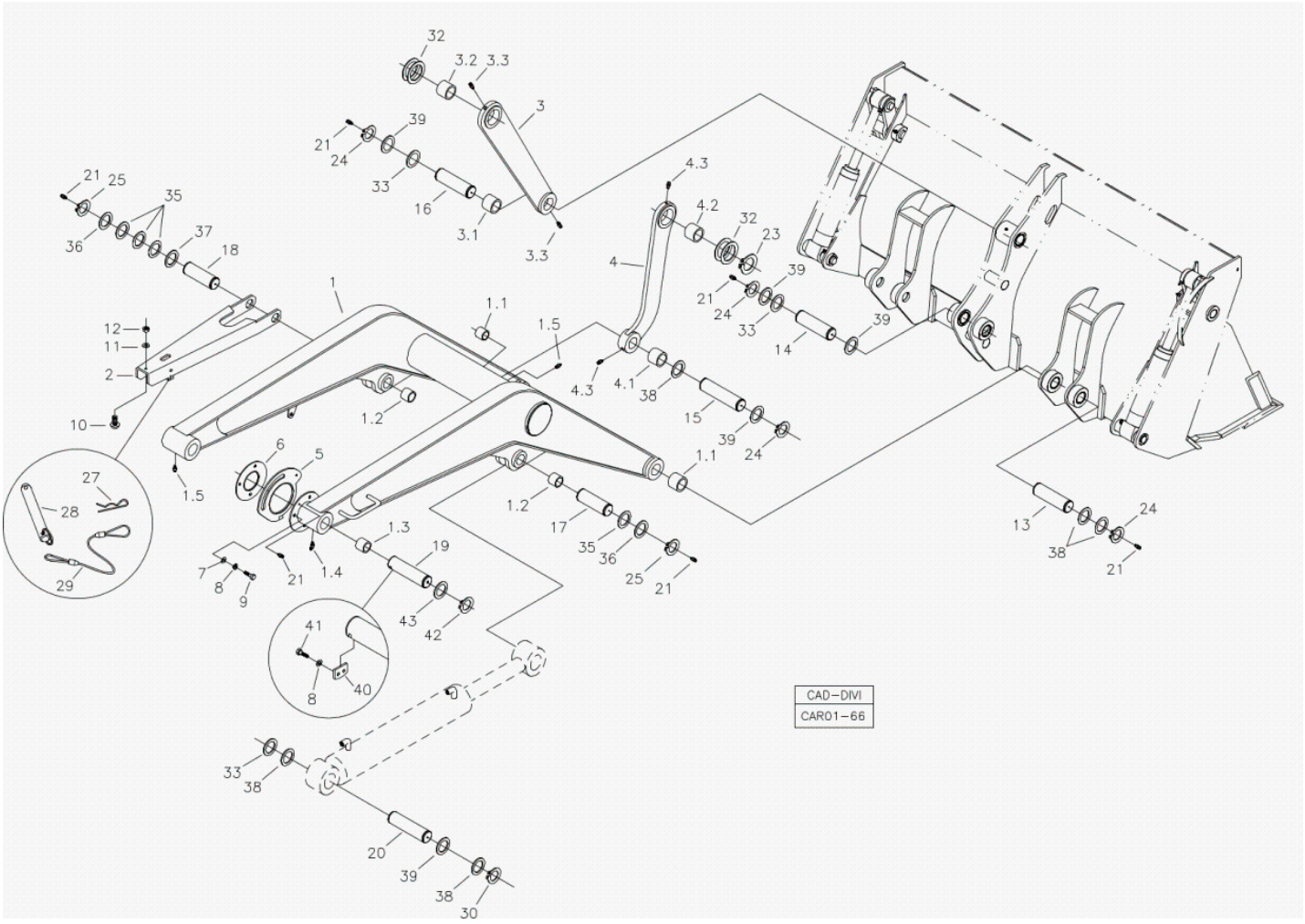

Fig.	Código	Qtd	Descrição (português)	Nota	Início	Fim
36	370060881	01	ARRUELA ENCOSTO		3243	
37	370060669	05	ARRUELA CALCO		3243	
38	370060878	11	ARRUELA ENCOSTO		3243	
39	370060879	10	ARRUELA ENCOSTO		3243	
40	370060735	02	TRAVA PINO		3243	
41	210000516	04	PARAFUSO ALLEN		3243	
42	219002164	02	ANEL ELASTICO		3243	
43	370060567	06	ARRUELA CALCO		3243	

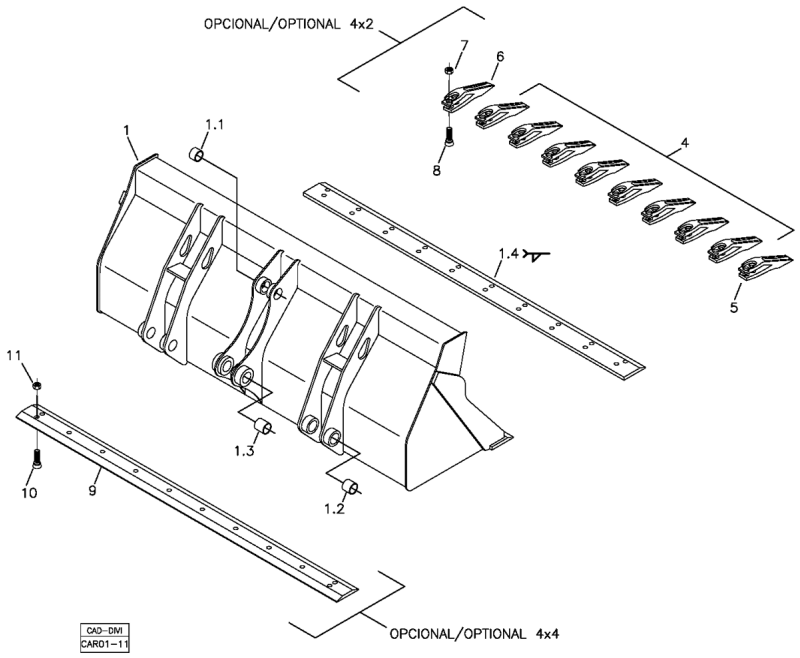

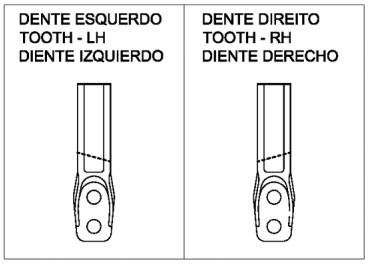

Item soldado / Welding part / Pieza fijada con soldadura.

Fig.	Código	Qtd	Descrição (português)	Nota	Início	Fim
01	370360012	01	CACAMBA CARREGADEIRA		3243	
01.1	370060119	02	BUCHA		3243	
01.2	370060120	04	BUCHA		3243	
01.3	370060121	02	BUCHA		3243	
01.4	370160077	01	LAMINA DESGASTE - SOLDADA		3243	
04	219000309	08	DENTE CENTRAL		3243	
05	219000310	01	DENTE DIREITO		3243	
06	219000311	01	DENTE ESQUERDO		3243	
07	219000075	20	PORCA		3243	
08	219000074	20	PARAFUSO ALLEN		3243	
09	370160026	01	LAMINA CORTE MOVEL		3243	
10	219000337	10	PARAFUSO		3243	
11	219000075	10	PORCA		3243	

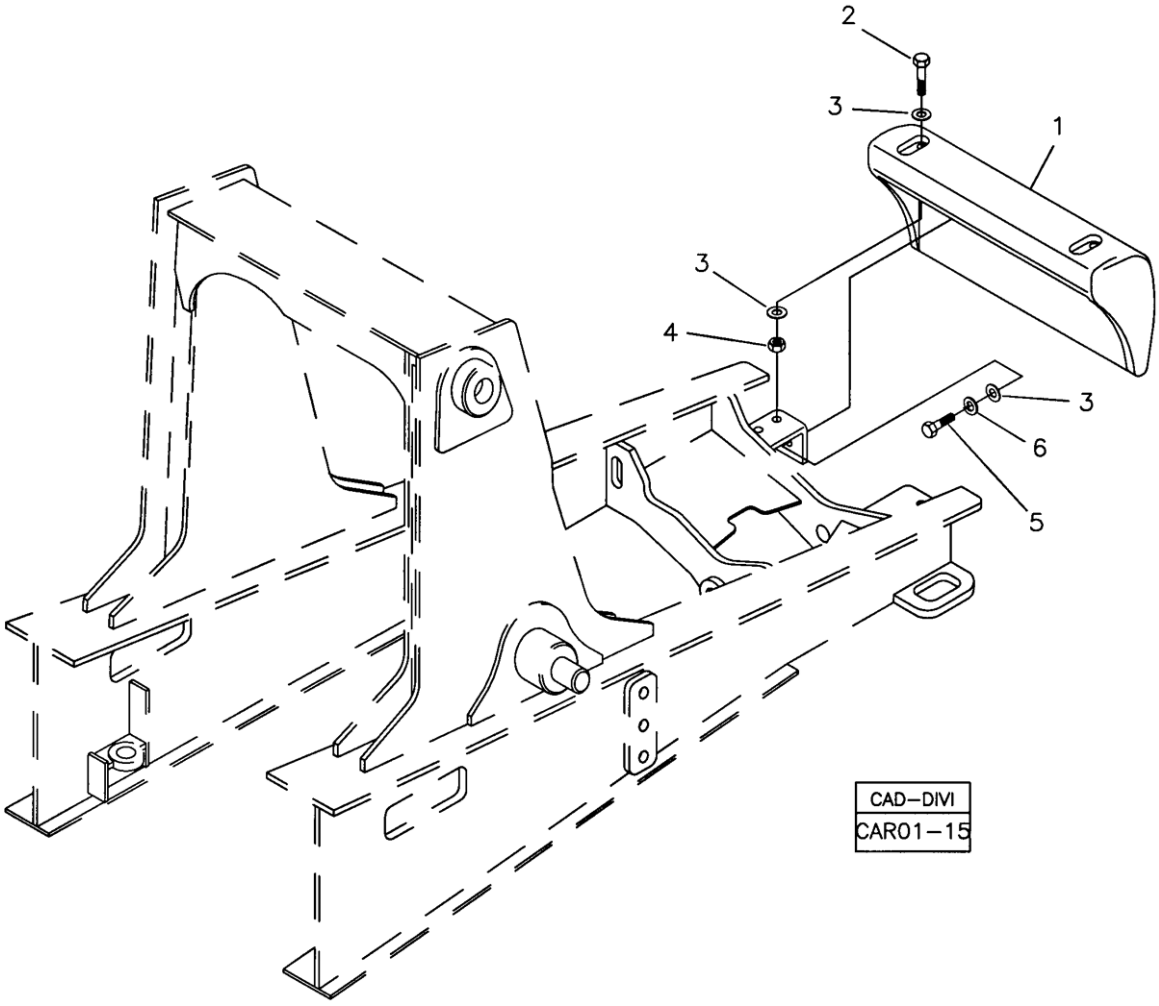

Fig.	Código	Qtd	Descrição (português)	Nota	Início	Fim
01	370060181	01	CONTRAPESO		3243	
02	210004197	04	PARAFUSO		3243	
03	210002045	04	ARRUELA LISA		3243	
04	210004593	02	PORCA		3243	
05	210004180	02	PARAFUSO		3243	
06	210002215	02	ARRUELA PRESS?O		3243	

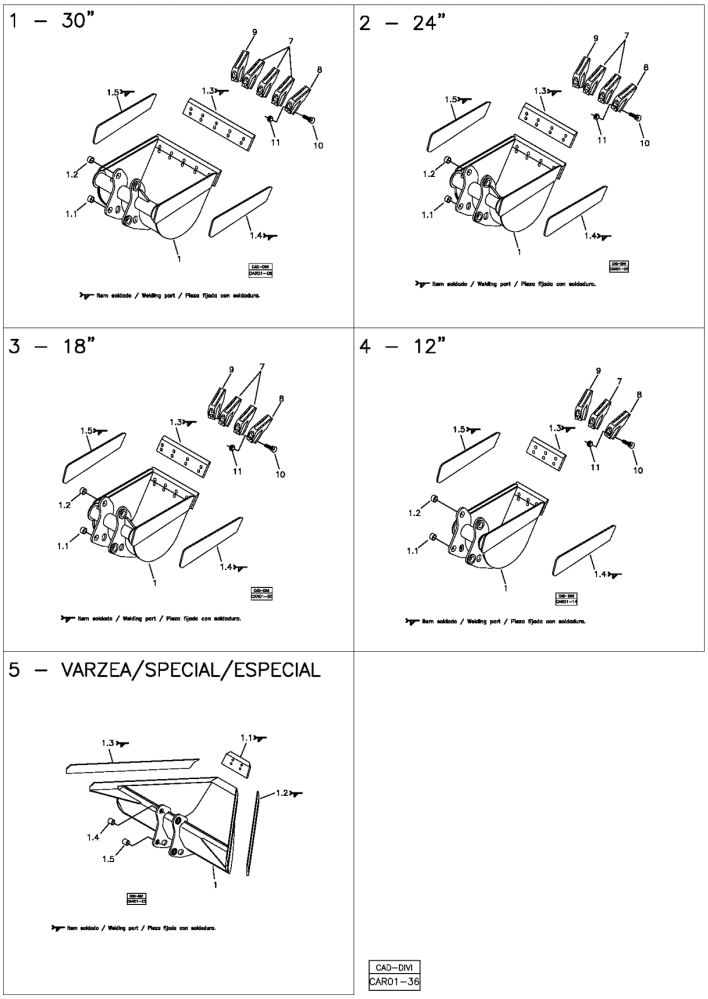

Fig.	Código	Qtd	Descrição (português)	Nota	Início	Fim
01		01	CACAMBA 30"	VER 1H010 00.0	3243	
02		01	CACAMBA 24"	VER 1H020 00.0	3243	
03		01	CACAMBA 18"	VER 1H030 00.0	3243	
04		01	CACAMBA 12"	VER 1H040 00.0	3243	
05		01	CACAMBA VARZEA	VER 1H040 00.0	3243	

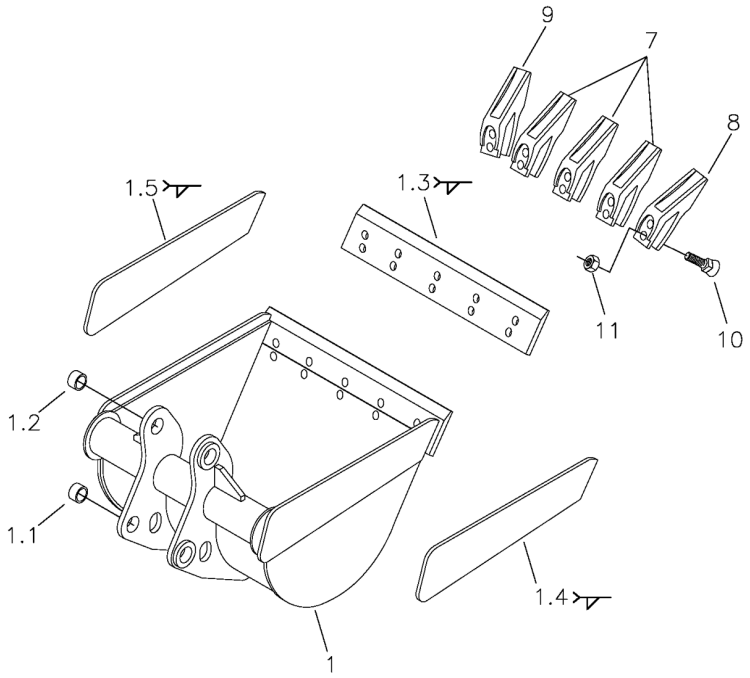

CAD–DIVI
CAR01–06

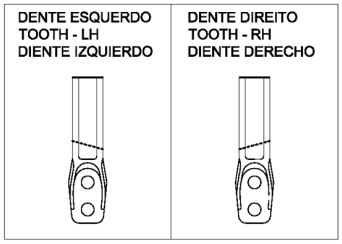

Item soldado / Welding part / Pieza fijada con soldadura.

Fig.	Código	Qtd	Descrição (português)	Nota	Início	Fim
01	370360015	01	CACAMBA 30"		3243	
01.1	370060117	02	BUCHA		3243	
01.2	370060118	02	BUCHA		3243	
01.3	370160025	01	LAMINA CORTE FRONTAL		3243	
01.4	219001810	01	LAMINA CORTE DIREITA		3243	
01.5	219001809	01	LAMINA CORTE ESQUERDA		3243	
07	219000309	03	DENTE CENTRAL		3243	
08	219000310	01	DENTE DIREITO		3243	
09	219000311	01	DENTE ESQUERDO		3243	
10	219000074	10	PARAFUSO ALLEN		3243	
11	219000075	10	PORCA		3243	

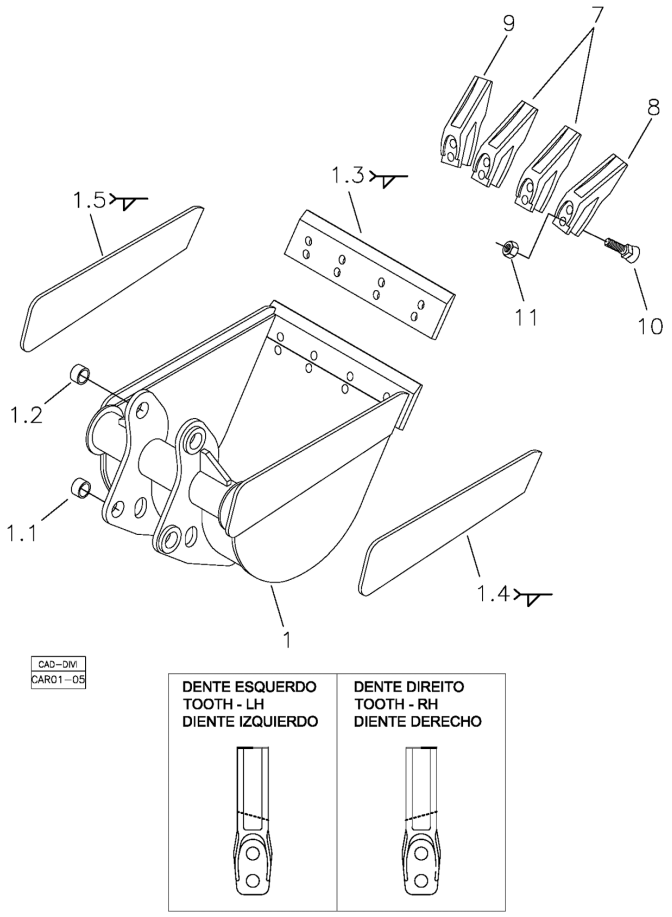

Item soldado / Welding part / Pieza fijada con soldadura.

Fig.	Código	Qtd	Descrição (português)	Nota	Início	Fim
01	370360011	01	CACAMBA 24"		3243	
01.1	370060117	02	BUCHA		3243	
01.2	370060118	02	BUCHA		3243	
01.3	370160024	01	LAMINA CORTE FRONTAL		3243	
01.4	219001810	01	LAMINA CORTE DIREITA		3243	
01.5	219001809	01	LAMINA CORTE ESQUERDA		3243	
07	219000309	02	DENTE CENTRAL		3243	
08	219000310	01	DENTE DIREITO		3243	
09	219000311	01	DENTE ESQUERDO		3243	
10	219000074	08	PARAFUSO ALLEN		3243	
11	219000075	08	PORCA		3243	

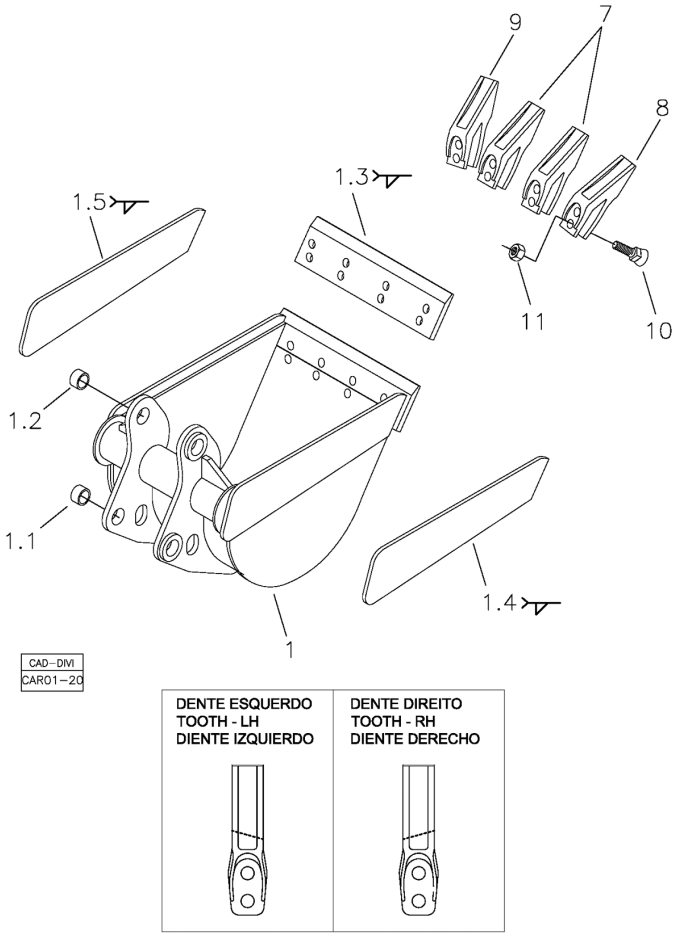

Item soldado / Welding part / Pieza fijada con soldadura.

Fig.	Código	Qtd	Descrição (português)	Nota	Início	Fim
01	370360081	01	CACAMBA 18"		3243	
01.1	370060117	02	BUCHA		3243	
01.2	370060118	02	BUCHA		3243	
01.3	370160023	01	LAMINA CORTE FRONTAL		3243	
01.4	219001810	01	LAMINA CORTE DIREITA		3243	
01.5	219001809	01	LAMINA CORTE ESQUERDA		3243	
07	219000309	02	DENTE CENTRAL		3243	
08	219000310	01	DENTE DIREITO		3243	
09	219000311	01	DENTE ESQUERDO		3243	
10	219000074	08	PARAFUSO ALLEN		3243	
11	219000075	08	PORCA		3243	

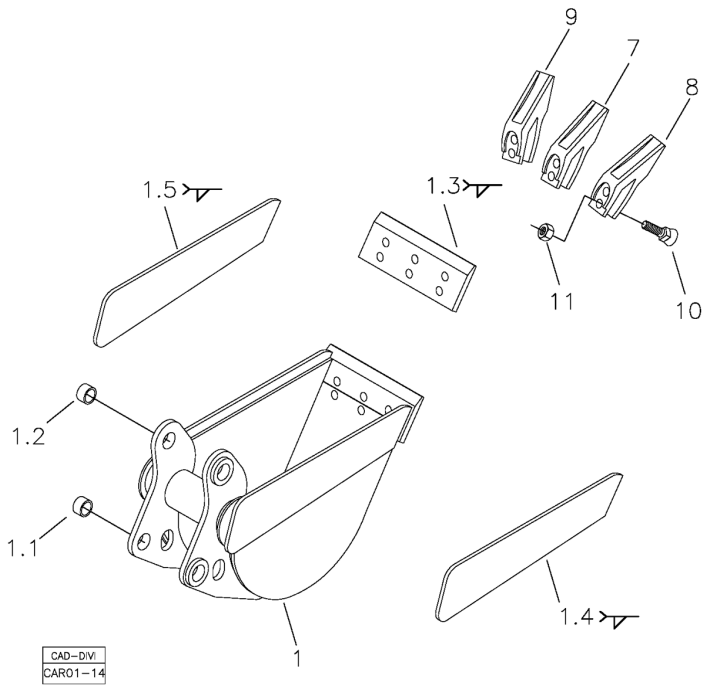

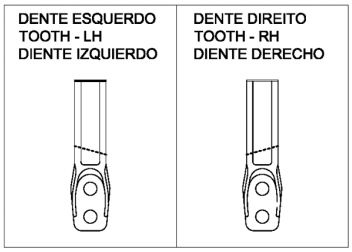

Item soldado / Welding part / Pieza fijada con soldadura.

Fig.	Código	Qtd	Descrição (português)	Nota	Início	Fim
01	370460028	01	CACAMBA 12"		3243	
01.1	370060117	02	BUCHA		3243	
01.2	370060118	02	BUCHA		3243	
01.3	370160022	01	LAMINA CORTE FRONTAL		3243	
01.4	219001810	01	LAMINA CORTE DIREITA		3243	
01.5	219001809	01	LAMINA CORTE ESQUERDA		3243	
07	219000309	01	DENTE CENTRAL		3243	
08	219000310	01	DENTE DIREITO		3243	
09	219000311	01	DENTE ESQUERDO		3243	
10	219000074	06	PARAFUSO ALLEN		3243	
11	219000075	06	PORCA		3243	

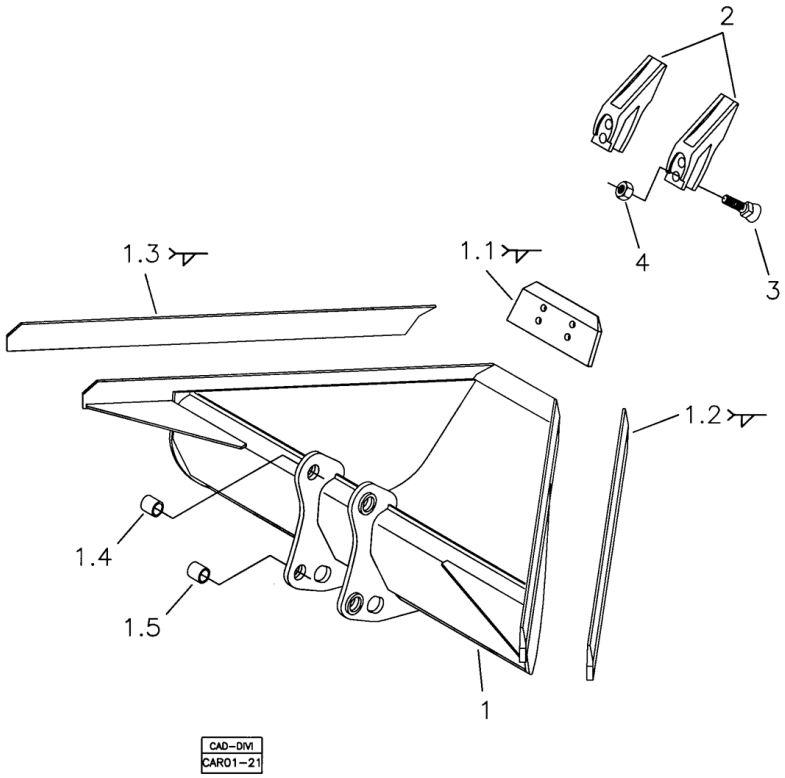

Item soldado / Welding part / Pieza fijada con soldadura.

Fig.	Código	Qtd	Descrição (português)	Nota	Início	Fim
01	370360087	01	CACAMBA VARZEA		3243	
01.1	370160040	01	LAMINA CORTE FRONTAL		3243	
01.2	370160042	01	LAMINA CORTE DIREITA		3243	
01.3	370160043	01	LAMINA CORTE ESQUERDA		3243	
01.4	370060118	02	BUCHA		3243	
01.5	370060117	02	BUCHA		3243	
02	219000309	02	DENTE CENTRAL		3243	
03	219000074	04	PARAFUSO ALLEN		3243	
04	219000075	04	PORCA		3243	

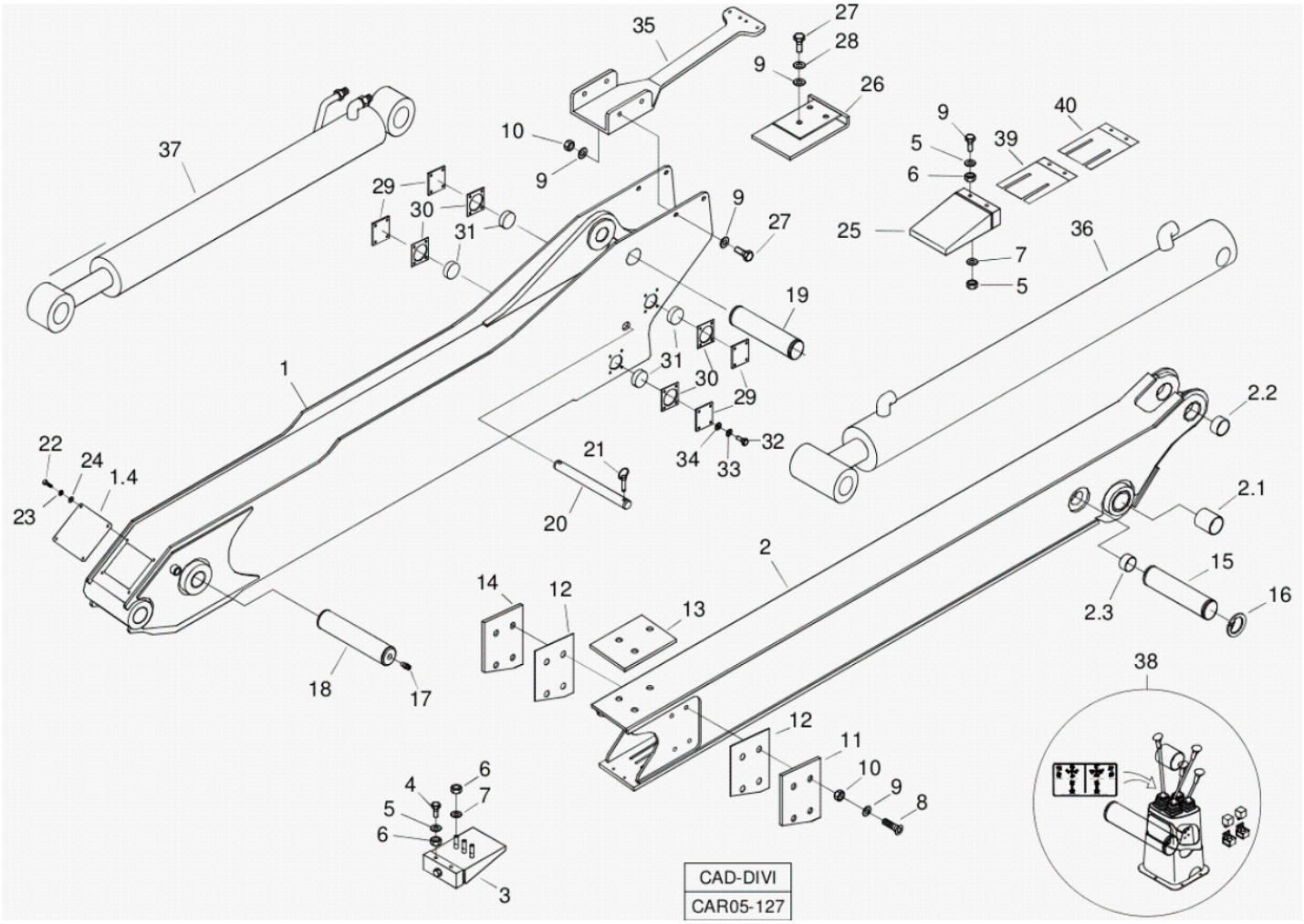

Fig.	Código	Qtd	Descrição (português)	Nota	Início	Fim
01	100000075601	01	BRACO EXTERNO		3243	
01.1	370060014	01	BUCHA		3243	
01.2	370060118	01	BUCHA		3243	
01.3	370060724	01	BUCHA		3243	
01.4	100000090323	01	TAMPA		3243	
02	100000017552	01	BRACO INTERNO		3243	
02.1	370060493	01	BUCHA		3243	
02.2	370060122	01	BUCHA		3243	
02.3	370060752	01	BUCHA		3243	
03	370260154	01	SISTEMA AJUSTE		3243	
03.1	370061128	01	SUPORTE BATENTE		3243	
03.2	100000093136	01	PARAFUSO		3243	
03.3	210002370	01	PINO ELASTICO		3243	
03.4	100000090328	01	SUPORTE SISTEMA		3243	
03.5	100000090324	01	ANEL FIXAC?O		3243	
04	210003863	04	PARAFUSO		3243	
05	210002015	11	ARRUELA LISA		3243	
06	210005760	04	PORCA SEXTAVADA		3243	
07	208008036	07	ARRUELA		3243	
08	210007036	11	PARAFUSO CABECA CHATA		3243	
09	210002021	14	ARRUELA LISA		3243	

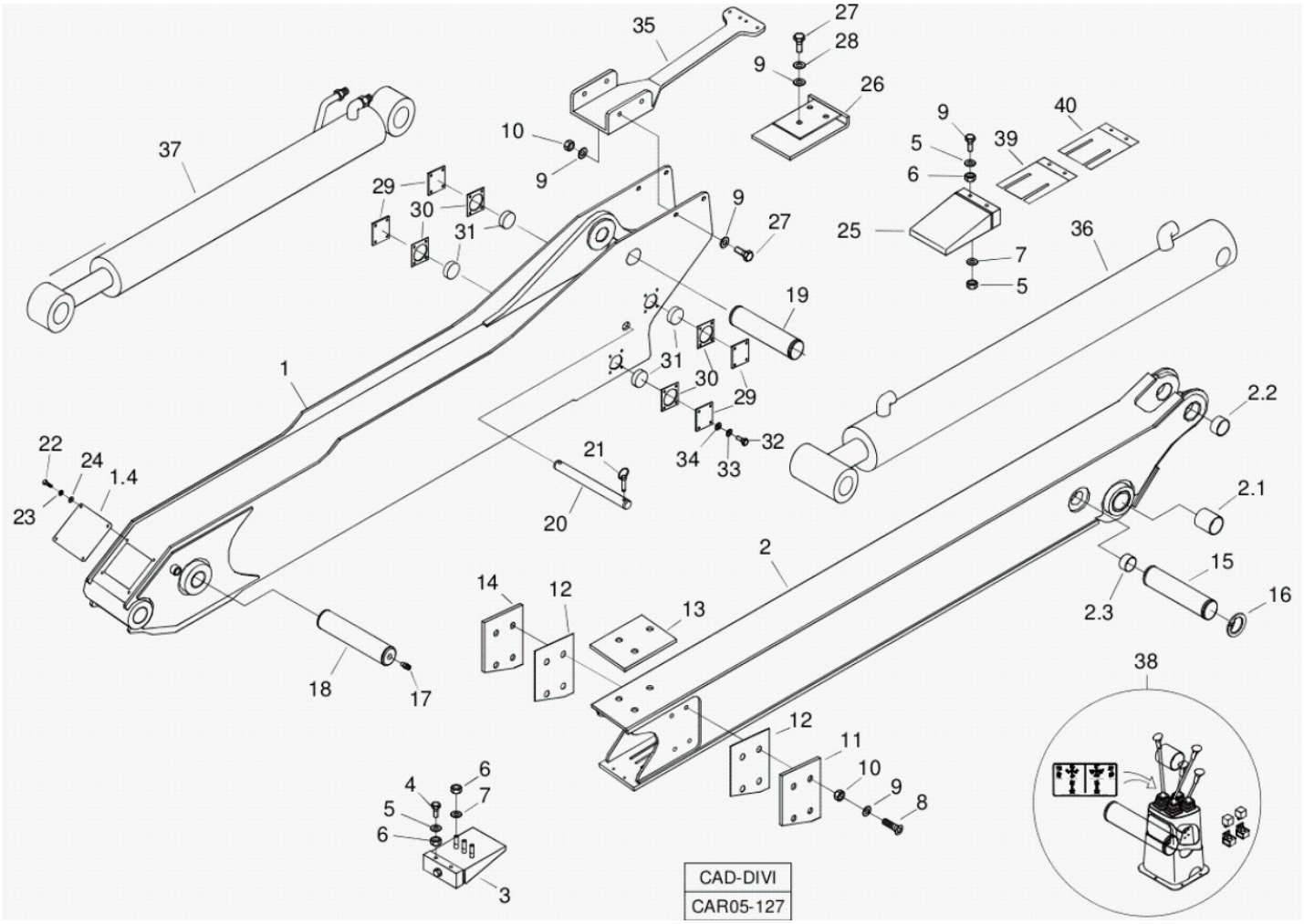

Fig.	Código	Qtd	Descrição (português)	Nota	Início	Fim
10	210005770	11	PORCA SEXTAVADA		3243	
11	370061103	01	PLACA DESGASTE		3243	
12	370061101	04	ESPACADOR		3243	
13	370061100	01	PLACA DESGASTE		3243	
14	370061102	01	PLACA DESGASTE		3243	
15	370060721	01	PINO		3243	
16	210000960	01	ANEL TRAVA		3243	
17	211200001	02	GRAXEIRA		3243	
18	370060739	01	PINO		3243	
19	370060055	01	PINO ESQUERDO		3243	
20	370060722	01	PINO TRAVAMENTO		3243	
21	219001805	02	PINO TRAVA		3243	
22	210003710	04	PARAFUSO SEXTAVADO		3243	
23	210002170	04	ARRUELA PRESS?O		3243	
24	210002005	04	ARRUELA PRESS?O		3243	
25	370260149	01	SISTEMA AJUSTE		3243	
25.1	100000090326	01	SUPORTE SISTEMA		3243	
25.2	100000093136	01	PARAFUSO		3243	
25.3	100000075131	01	SUPORTE BATENTE		3243	
25.4	100000090324	01	ANEL FIXAC?O		3243	
25.5	210002370	01	PINO ELASTICO		3243	

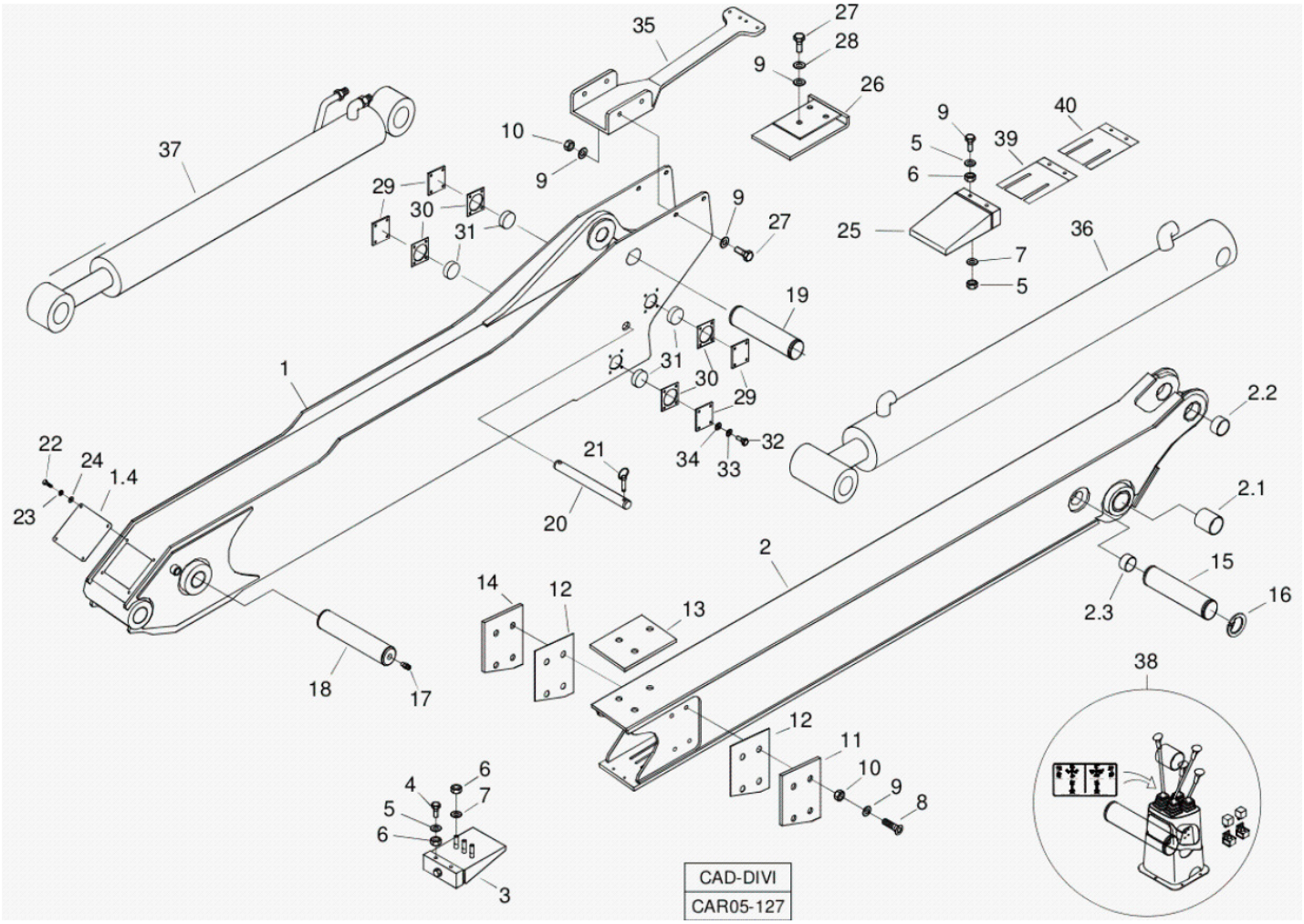

Fig.	Código	Qtd	Descrição (português)	Nota	Início	Fim
26	370260148	01	PLACA DESGASTE		3243	
27	210004040	03	PARAFUSO SEXTAVADO		3243	
28	210002200	03	ARRUELA PRESS?O		3243	
29	370061076	04	TAMPA		3243	
30	370061077	16	ESPACADOR		3243	
31	370061078	04	ESPACADOR		3243	
32	210003820	16	PARAFUSO		3243	
33	210002180	16	ARRUELA PRESS?O		3243	
34	210002015	16	ARRUELA LISA		3243	
35	370060740	01	SUPORTE MANGUEIRAS		3243	
36		01	SISTEMA HIDRAULICO	VER 5I100 02.0	3243	
37		01	SISTEMA HIDRAULICO	VER 5H100 01.0	3243	
38		01	SISTEMA ELETRICO		3243	
39	100000074284	CN	CALCO		3243	
40	100000074844	CN	CALCO		3243	

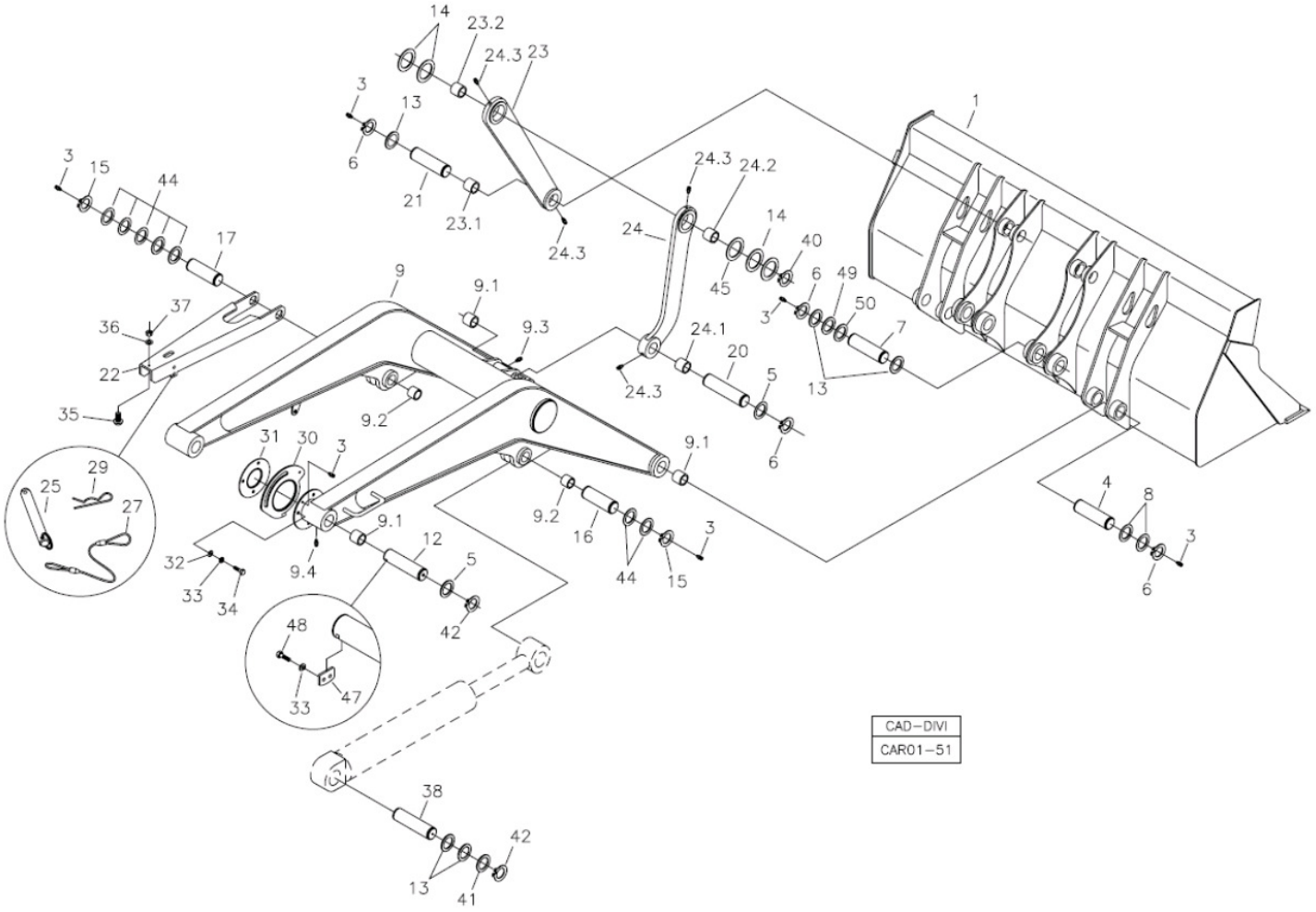

Fig.	Código	Qtd	Descrição (português)	Nota	Início	Fim
01	370360118	01	CACAMBA 2 CILINDROS		3243	
03	211200001	18	GRAXEIRA		3243	
04	370060003	02	PINO PA CARREGADEIRA		3243	
05	370060674	06	ARRUELA CALCO		3243	
06	210003480	16	ANEL ELASTICO		3243	
07	370060128	02	PINO PA CARREGADEIRA		3243	
08	370060675	06	ARRUELA CALCO		3243	
09	370360119	01	BRACO PA CARREGADEIRA 2 CILINDROS		3243	
09.1	370060046	10	BUCHA		3243	
09.2	370060118	04	BUCHA		3243	
09.3	211200000	03	GRAXEIRA RETA		3243	
09.4	211200020	01	GRAXEIRA		3243	
12	370060736	02	PINO P/ TRAVA		3243	
13	370060676	12	ARRUELA CALCO		3243	
14	370060568	08	ARRUELA ENCOSTO		3243	
15	210000960	04	ANEL TRAVA		3243	
16	370060005	01	PINO DIREITO		3243	
17	370060055	01	PINO ESQUERDO		3243	
20	370060004	02	PINO BARRA LIGAC?O		3243	
21	370060129	02	PINO PA CARREGADEIRA		3243	

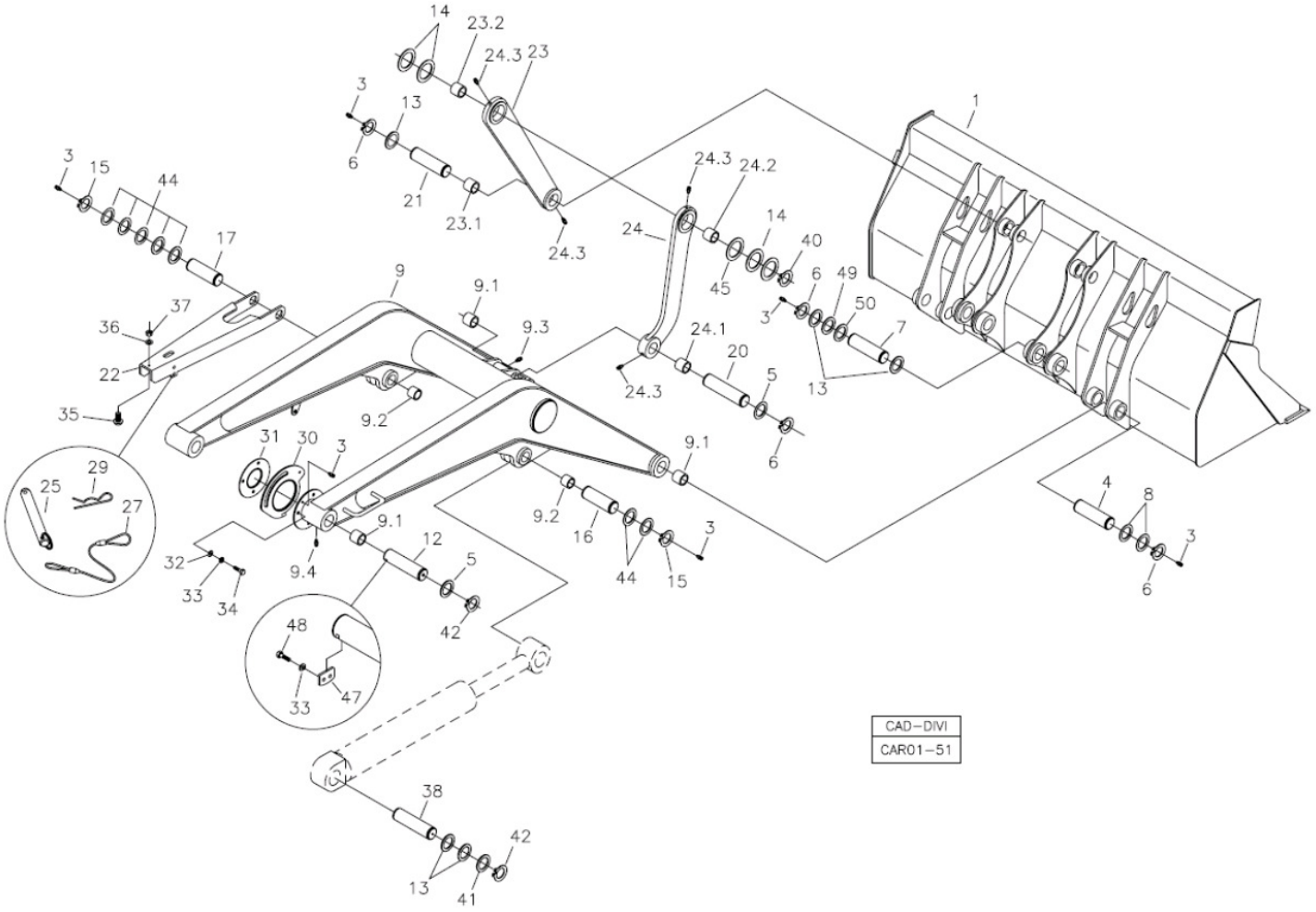

Fig.	Código	Qtd	Descrição (português)	Nota	Início	Fim
22	370060044	01	BRACO SEGURANCA		3243	
23	370360013	04	BARRA LIGAC?O		3243	
24.1	370060017	02	BUCHA		3243	
23.1	370060017	02	BUCHA		3243	
23.2	370060016	02	BUCHA		3243	
23.3	211200000	02	GRAXEIRA RETA		3243	
24	370360014	04	BARRA LIGAC?O		3243	
24.1	370060017	02	BUCHA		3243	
24.2	370060016	02	BUCHA		3243	
24.3	211200000	02	GRAXEIRA RETA		3243	
33	210002180	07	ARRUELA PRESS?O		3243	
34	210003830	03	PARAFUSO SEXTAVADO		3243	
35	208003934	01	BATENTE		3243	
36	210002005	01	ARRUELA PRESS?O		3243	
37	210005755	01	PORCA SEXTAVADA		3243	
25	370060169	01	PINO TRAVA		3243	
27	219000459	01	CABO		3243	
29	219001062	01	GRAMPO SEGURANCA		3243	
30	370060223	01	CAME AUTO-NIVELAMENTO		3243	
31	370060224	01	DISCO AUTO-NIVELAMENTO		3243	
32	210002015	03	ARRUELA LISA		3243	

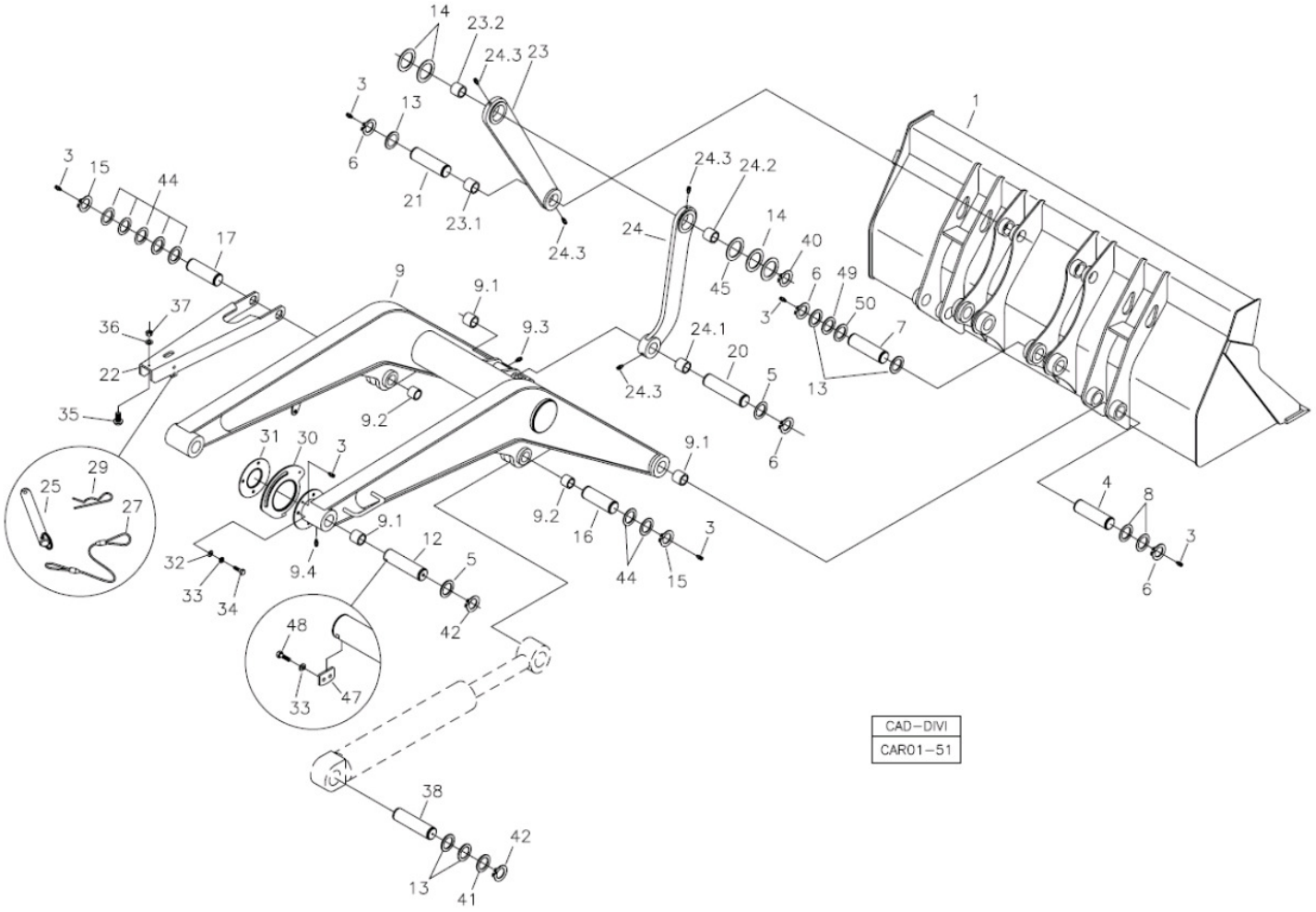

Fig.	Código	Qtd	Descrição (português)	Nota	Início	Fim
33	210002180	07	ARRUELA PRESS?O		3243	
34	210003830	03	PARAFUSO SEXTAVADO		3243	
35	208003934	01	BATENTE		3243	
36	210002005	01	ARRUELA PRESS?O		3243	
37	210005755	01	PORCA SEXTAVADA		3243	
38	370060006	02	PINO CILINDRO		3243	
40	210003362	04	ANEL TRAVA		3243	
41	370060673	04	ARRUELA CALCO		3243	
42	219001039	06	ANEL ELASTICO		3243	
44	370060671	08	ARRUELA CALCO		3243	
45	370060566	CN	ARRUELA ENCOSTO		3243	
47	370060735	02	TRAVA PINO		3243	
48	210003830	04	PARAFUSO SEXTAVADO		3243	
49	370060574	CN	ARRUELA CALCO		3243	
50	370060575	CN	ARRUELA CALCO		3243	

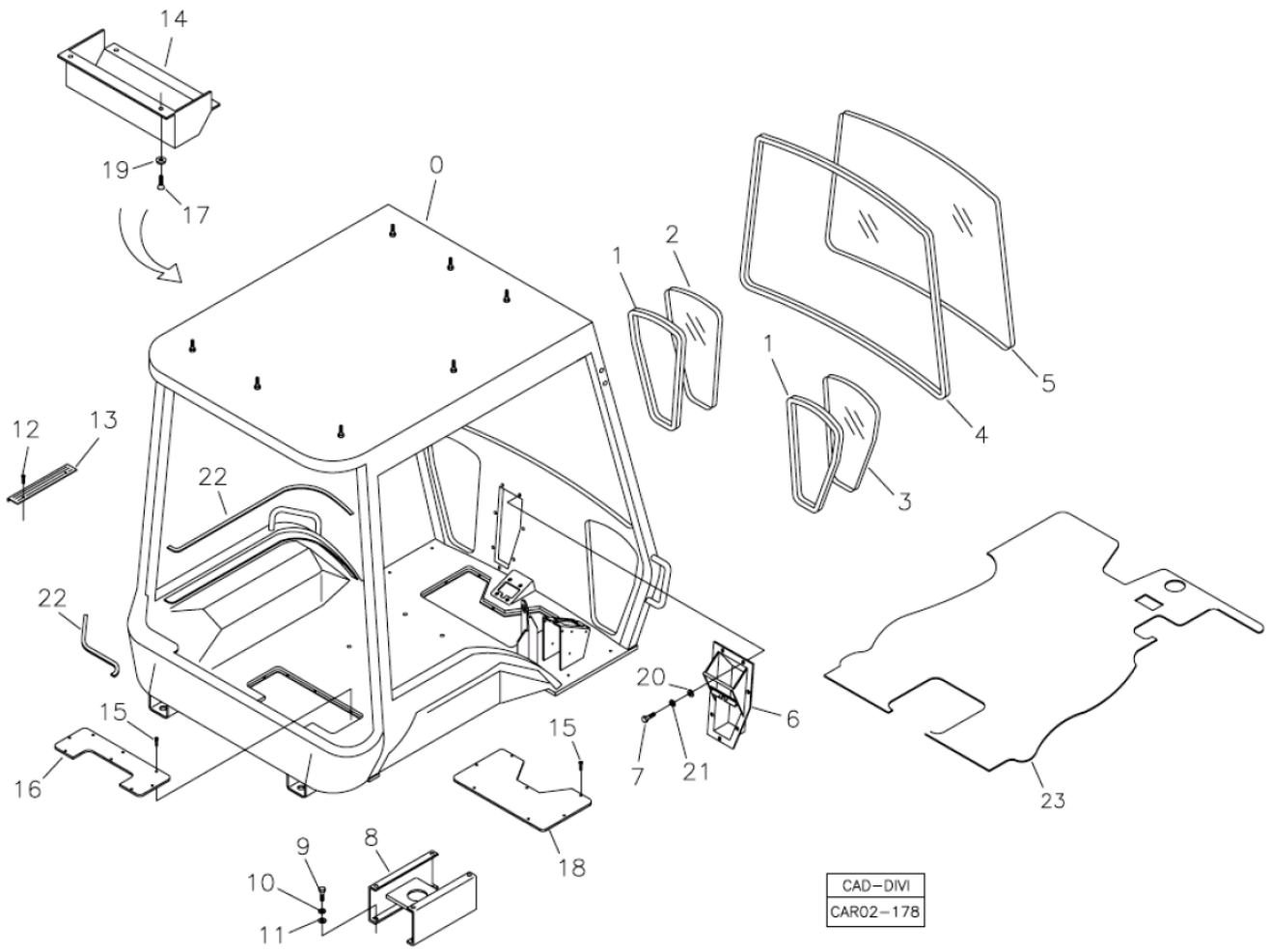

Fig.	Código	Qtd	Descrição (português)	Nota	Início	Fim
00	219002812	01	CABINE ABERTA COMPLETA		3243	4041
00	219002812	01	CABINE ABERTA COMPLETA		4043	4120
00	219002812	01	CABINE ABERTA COMPLETA		4126	4126
00	219002812	01	CABINE ABERTA COMPLETA		4134	4134
00	219002812	01	CABINE ABERTA COMPLETA		4136	4136
00	219002812	01	CABINE ABERTA COMPLETA		4164	4164
01	219000805	02	GUARNIC?O VIDRO		3243	4041
01	219000805	02	GUARNIC?O VIDRO		4043	4120
01	219000805	02	GUARNIC?O VIDRO		4126	4126
01	219000805	02	GUARNIC?O VIDRO		4134	4134
01	219000805	02	GUARNIC?O VIDRO		4136	4136
01	219000805	02	GUARNIC?O VIDRO		4164	4164
02	219000802	01	VIDRO FRONTAL ESQUERDO		3243	4041
02	219000802	01	VIDRO FRONTAL ESQUERDO		4043	4120
02	219000802	01	VIDRO FRONTAL ESQUERDO		4126	4126
02	219000802	01	VIDRO FRONTAL ESQUERDO		4134	4134
02	219000802	01	VIDRO FRONTAL ESQUERDO		4136	4136
02	219000802	01	VIDRO FRONTAL ESQUERDO		4164	4164
03	219000803	01	VIDRO FRONTAL DIREITO		3243	4041
03	219000803	01	VIDRO FRONTAL DIREITO		4043	4120
03	219000803	01	VIDRO FRONTAL DIREITO		4126	4126

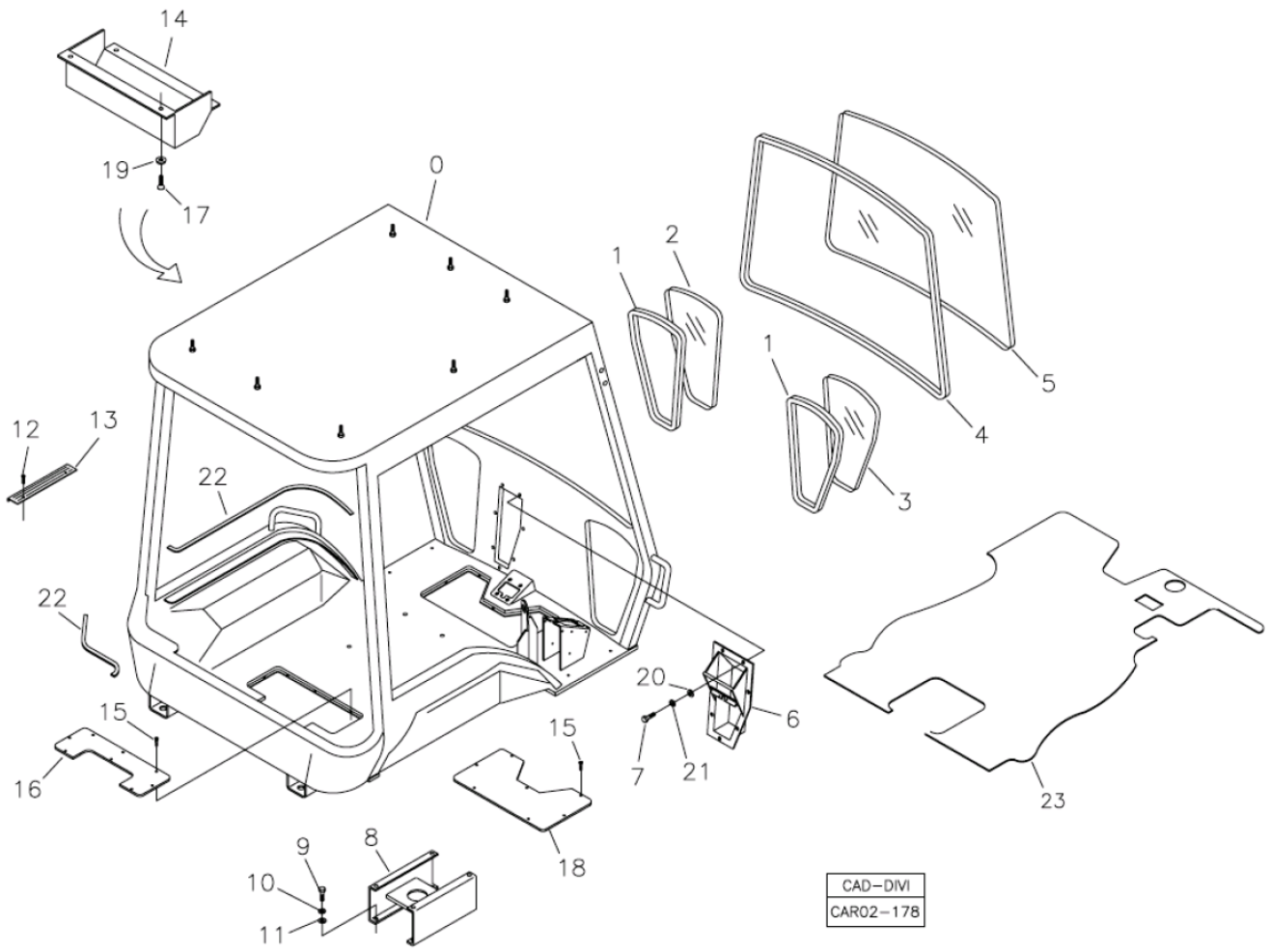

Fig.	Código	Qtd	Descrição (português)	Nota	Início	Fim
03	219000803	01	VIDRO FRONTAL DIREITO		4134	4134
03	219000803	01	VIDRO FRONTAL DIREITO		4136	4136
03	219000803	01	VIDRO FRONTAL DIREITO		4164	4164
04	100000068297	01	GUARNIC?O VIDRO		3243	4041
04	100000068297	01	GUARNIC?O VIDRO		4043	4120
04	100000068297	01	GUARNIC?O VIDRO		4126	4126
04	100000068297	01	GUARNIC?O VIDRO		4134	4134
04	100000068297	01	GUARNIC?O VIDRO		4136	4136
04	100000068297	01	GUARNIC?O VIDRO		4164	4164
05	219001788	01	VIDRO PARA-BRISA		3243	4041
05	219001788	01	VIDRO PARA-BRISA		4043	4120
05	219001788	01	VIDRO PARA-BRISA		4126	4126
05	219001788	01	VIDRO PARA-BRISA		4134	4134
05	219001788	01	VIDRO PARA-BRISA		4136	4136
05	219001788	01	VIDRO PARA-BRISA		4164	4164
06	370360069	01	CAIXA PEDAIS		3243	4041
06	370360069	01	CAIXA PEDAIS		4043	4120
06	370360069	01	CAIXA PEDAIS		4126	4126
06	370360069	01	CAIXA PEDAIS		4134	4134
06	370360069	01	CAIXA PEDAIS		4136	4136
06	370360069	01	CAIXA PEDAIS		4164	4164

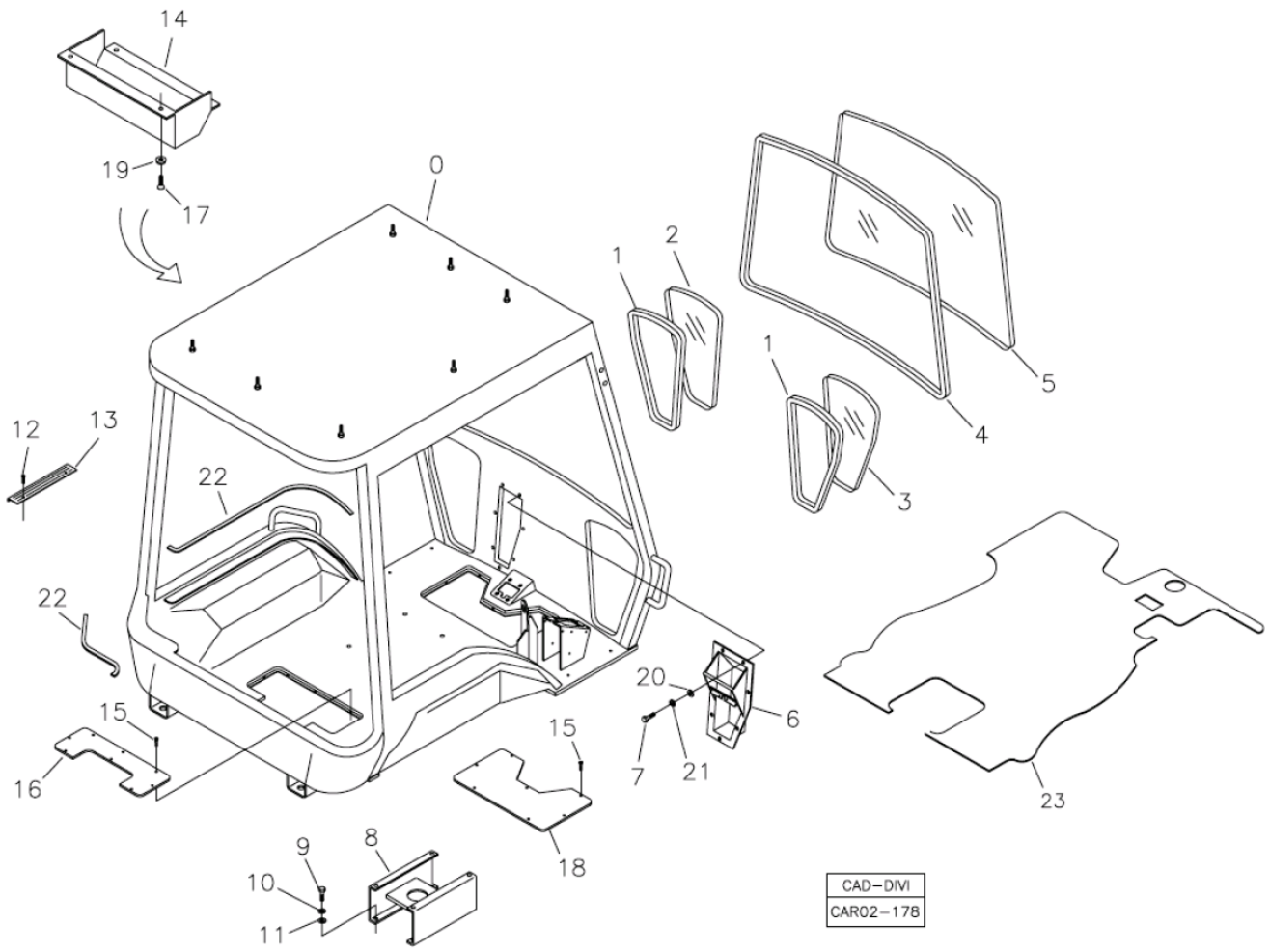

Fig.	Código	Qtd	Descrição (português)	Nota	Início	Fim
07	210003810	07	PARAFUSO SEXTAVADO		3243	4041
07	210003810	07	PARAFUSO SEXTAVADO		4043	4120
07	210003810	07	PARAFUSO SEXTAVADO		4126	4126
07	210003810	07	PARAFUSO SEXTAVADO		4134	4134
07	210003810	07	PARAFUSO SEXTAVADO		4136	4136
07	210003810	07	PARAFUSO SEXTAVADO		4164	4164
08	219000813	01	BASE ASSENTO		3243	4041
08	219000813	01	BASE ASSENTO		4043	4120
08	219000813	01	BASE ASSENTO		4126	4126
08	219000813	01	BASE ASSENTO		4134	4134
08	219000813	01	BASE ASSENTO		4136	4136
08	219000813	01	BASE ASSENTO		4164	4164
09	210003890	04	PARAFUSO SEXTAVADO		3243	4041
09	210003890	04	PARAFUSO SEXTAVADO		4043	4120
09	210003890	04	PARAFUSO SEXTAVADO		4126	4126
09	210003890	04	PARAFUSO SEXTAVADO		4134	4134
09	210003890	04	PARAFUSO SEXTAVADO		4136	4136
09	210003890	04	PARAFUSO SEXTAVADO		4164	4164
10	210002200	04	ARRUELA PRESS?O		3243	4041
10	210002200	04	ARRUELA PRESS?O		4043	4120
10	210002200	04	ARRUELA PRESS?O		4126	4126

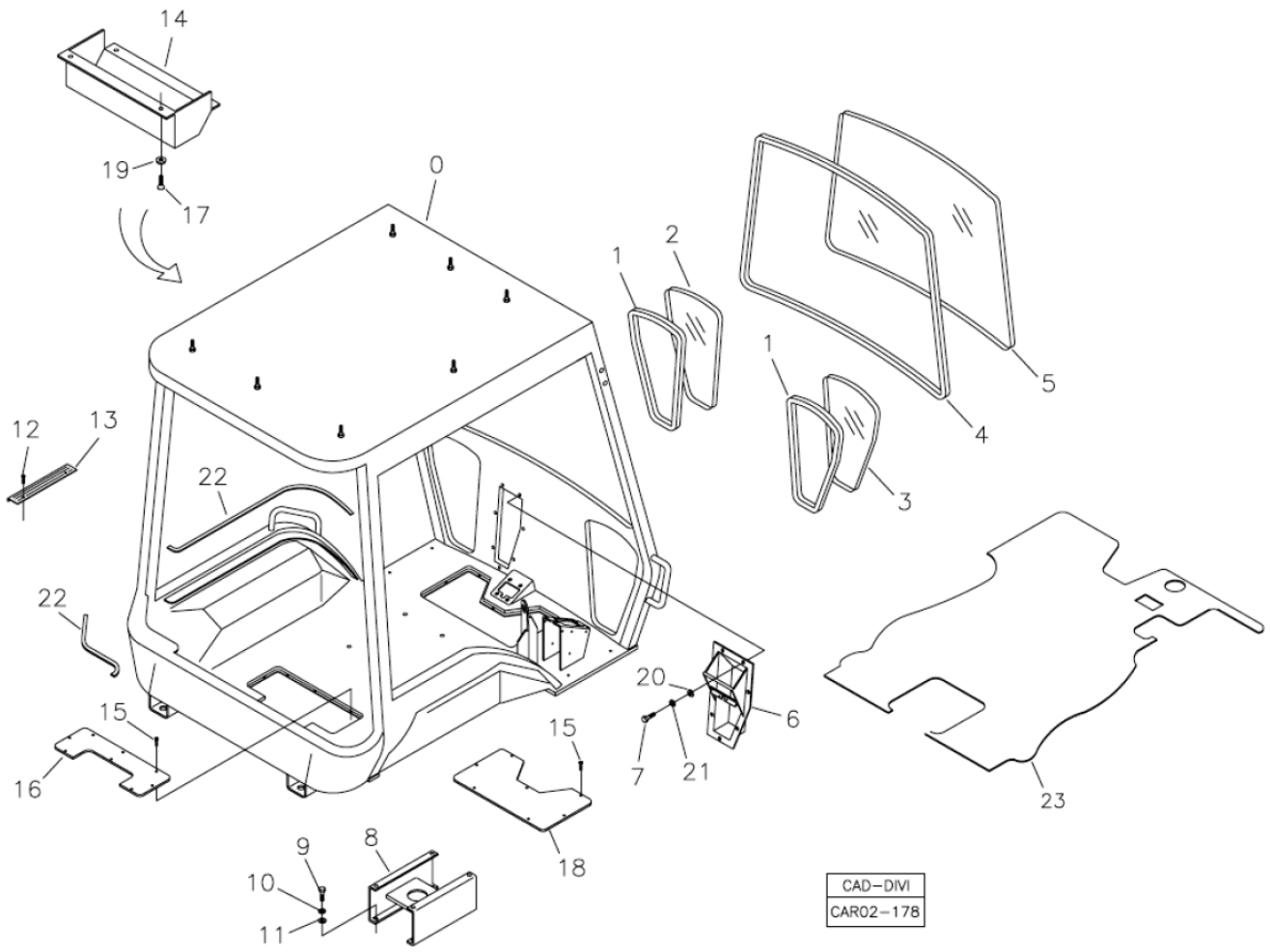

Fig.	Código	Qtd	Descrição (português)	Nota	Início	Fim
10	210002200	04	ARRUELA PRESS?O		4134	4134
10	210002200	04	ARRUELA PRESS?O		4136	4136
10	210002200	04	ARRUELA PRESS?O		4164	4164
11	210002021	04	ARRUELA LISA		3243	4041
11	210002021	04	ARRUELA LISA		4043	4120
11	210002021	04	ARRUELA LISA		4126	4126
11	210002021	04	ARRUELA LISA		4134	4134
11	210002021	04	ARRUELA LISA		4136	4136
11	210002021	04	ARRUELA LISA		4164	4164
12	210001786	02	PARAFUSO FENDA		3243	4041
12	210001786	02	PARAFUSO FENDA		4043	4120
12	210001786	02	PARAFUSO FENDA		4126	4126
12	210001786	02	PARAFUSO FENDA		4134	4134
12	210001786	02	PARAFUSO FENDA		4136	4136
12	210001786	02	PARAFUSO FENDA		4164	4164
13	100000014899	01	SOLEIRA		3243	4041
13	100000014899	01	SOLEIRA		4043	4120
13	100000014899	01	SOLEIRA		4126	4126
13	100000014899	01	SOLEIRA		4134	4134
13	100000014899	01	SOLEIRA		4136	4136
13	100000014899	01	SOLEIRA		4164	4164

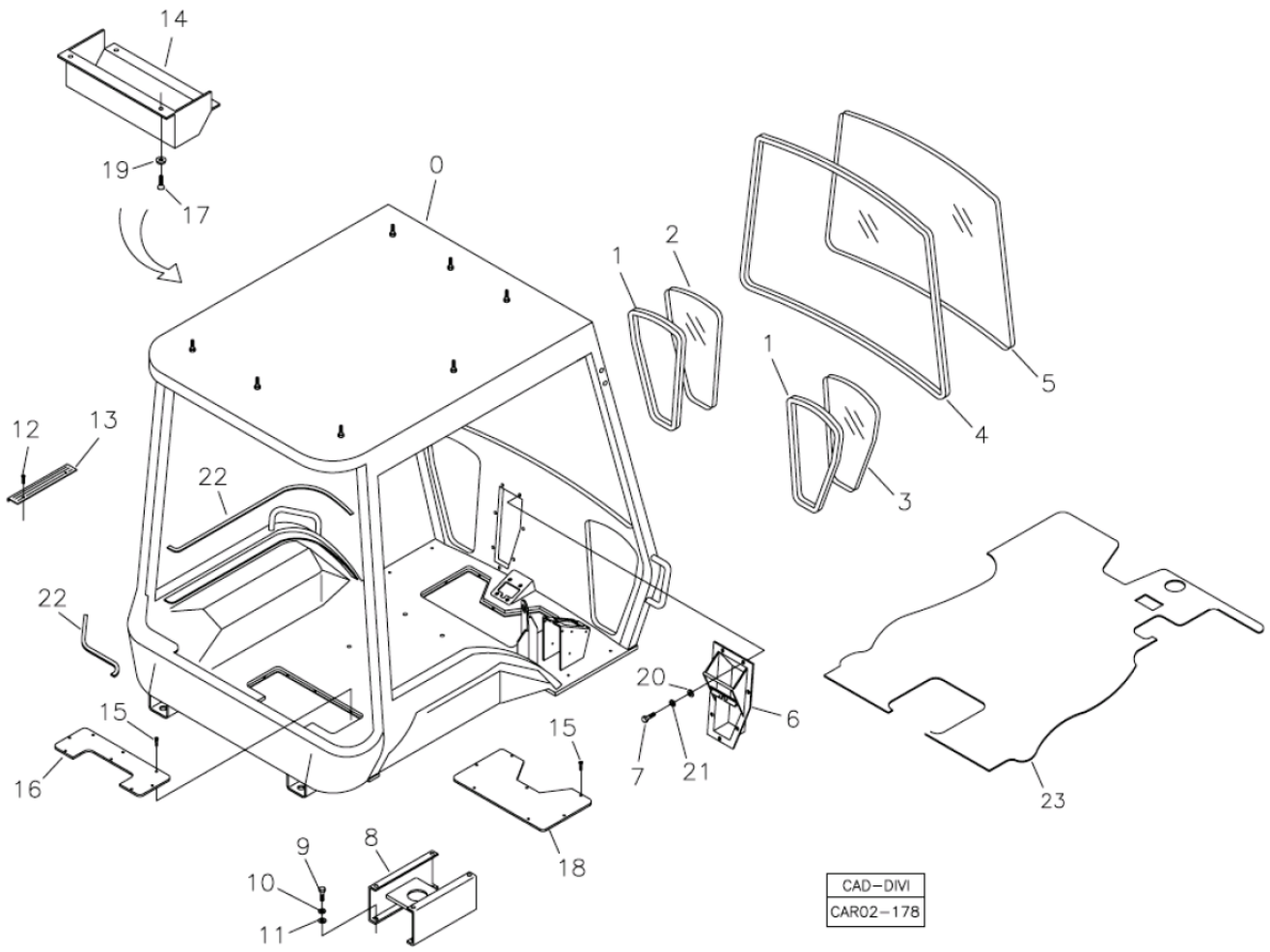

Fig.	Código	Qtd	Descrição (português)	Nota	Início	Fim
14	219001920	01	CAIXA PROTEC?O		3243	4041
14	219001920	01	CAIXA PROTEC?O		4043	4120
14	219001920	01	CAIXA PROTEC?O		4126	4126
14	219001920	01	CAIXA PROTEC?O		4134	4134
14	219001920	01	CAIXA PROTEC?O		4136	4136
14	219001920	01	CAIXA PROTEC?O		4164	4164
15	V210007220	07	PARAFUSO PHILLIPS		3243	4041
15	V210007220	07	PARAFUSO PHILLIPS		4043	4120
15	V210007220	07	PARAFUSO PHILLIPS		4126	4126
15	V210007220	07	PARAFUSO PHILLIPS		4134	4134
15	V210007220	07	PARAFUSO PHILLIPS		4136	4136
15	V210007220	07	PARAFUSO PHILLIPS		4164	4164
16	219000816	01	TAMPA ALAVANCAS		3243	4041
16	219000816	01	TAMPA ALAVANCAS		4043	4120
16	219000816	01	TAMPA ALAVANCAS		4126	4126
16	219000816	01	TAMPA ALAVANCAS		4134	4134
16	219000816	01	TAMPA ALAVANCAS		4136	4136
16	219000816	01	TAMPA ALAVANCAS		4164	4164
17	V210007221	04	PARAFUSO		3243	4041
17	V210007221	04	PARAFUSO		4043	4120
17	V210007221	04	PARAFUSO		4126	4126

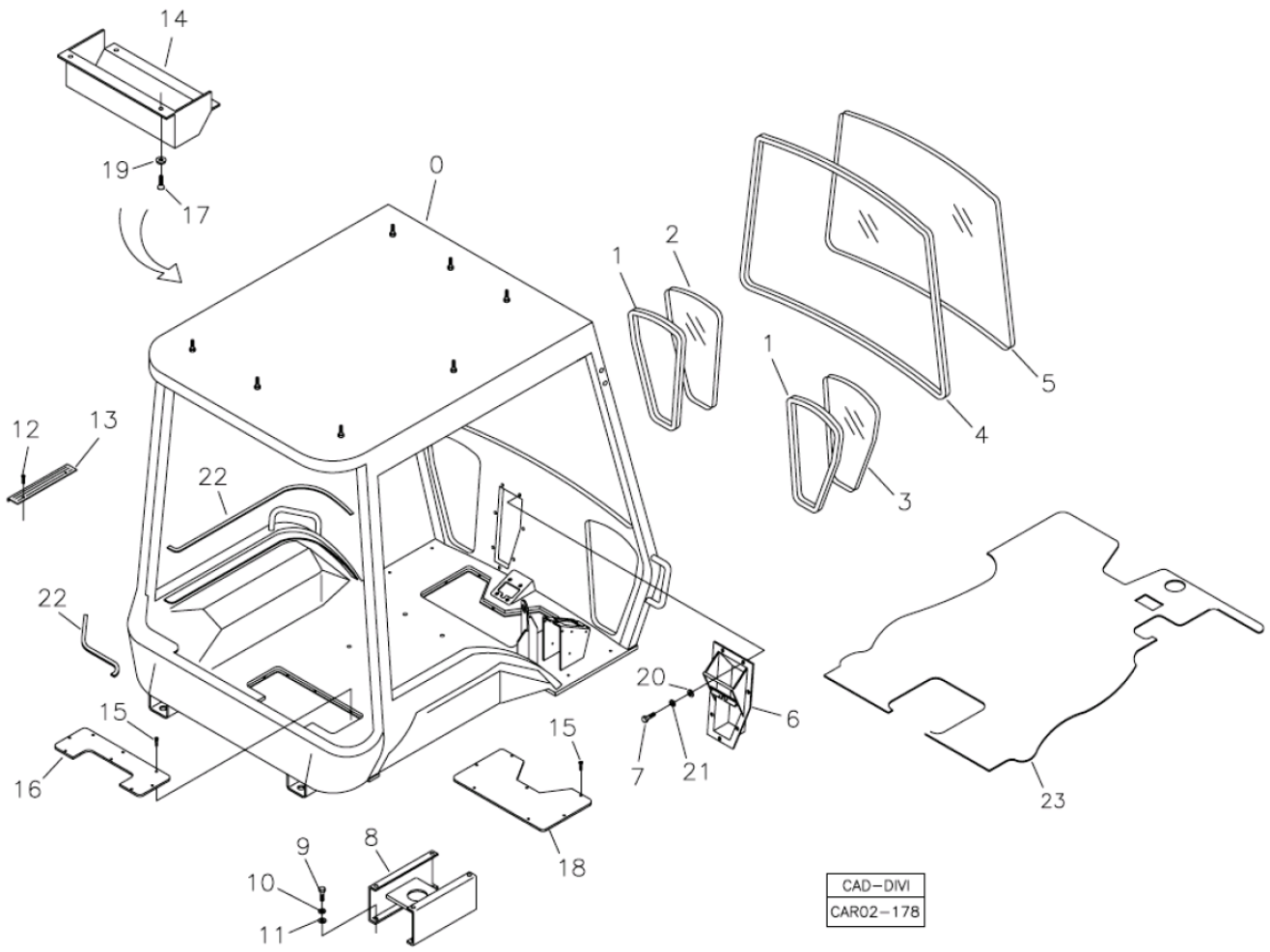

Fig.	Código	Qtd	Descrição (português)	Nota	Início	Fim
17	V210007221	04	PARAFUSO		4134	4134
17	V210007221	04	PARAFUSO		4136	4136
17	V210007221	04	PARAFUSO		4164	4164
18	219001158	01	TAMPA		3243	4041
18	219001158	01	TAMPA		4043	4120
18	219001158	01	TAMPA		4126	4126
18	219001158	01	TAMPA		4134	4134
18	219001158	01	TAMPA		4136	4136
18	219001158	01	TAMPA		4164	4164
19	219001310	04	ARRUELA		3243	4041
19	219001310	04	ARRUELA		4043	4120
19	219001310	04	ARRUELA		4126	4126
19	219001310	04	ARRUELA		4134	4134
19	219001310	04	ARRUELA		4136	4136
19	219001310	04	ARRUELA		4164	4164
20	210002015	07	ARRUELA LISA		3243	4041
20	210002015	07	ARRUELA LISA		4043	4120
20	210002015	07	ARRUELA LISA		4126	4126
20	210002015	07	ARRUELA LISA		4134	4134
20	210002015	07	ARRUELA LISA		4136	4136
20	210002015	07	ARRUELA LISA		4164	4164

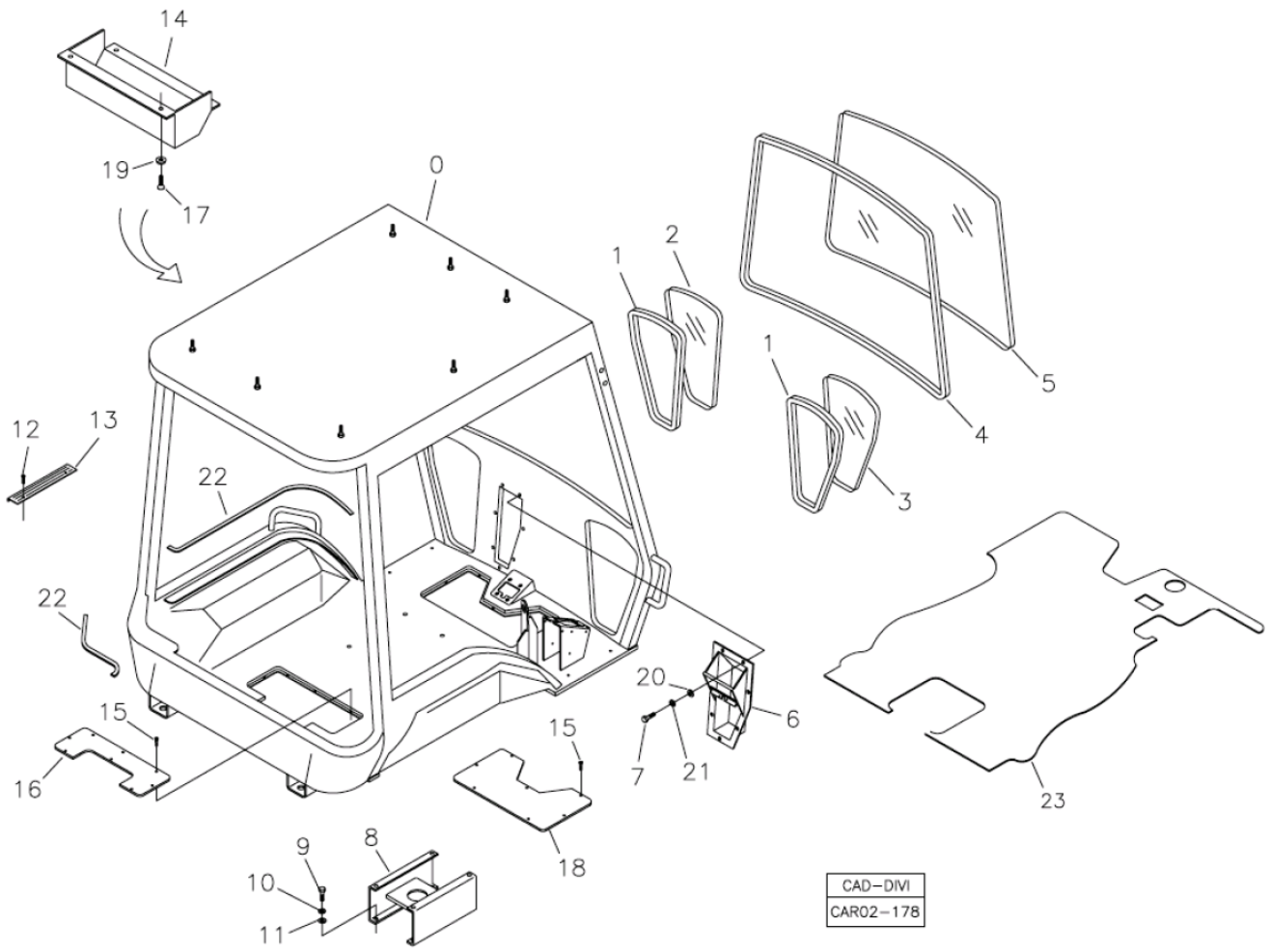

Fig.	Código	Qtd	Descrição (português)	Nota	Início	Fim
21	210002190	07	ARRUELA PRESS?O		3243	4041
21	210002190	07	ARRUELA PRESS?O		4043	4120
21	210002190	07	ARRUELA PRESS?O		4126	4126
21	210002190	07	ARRUELA PRESS?O		4134	4134
21	210002190	07	ARRUELA PRESS?O		4136	4136
21	210002190	07	ARRUELA PRESS?O		4164	4164
22	211400174	CN	PERFIL BORRACHA		3243	4041
22	211400174	CN	PERFIL BORRACHA		4043	4120
22	211400174	CN	PERFIL BORRACHA		4126	4126
22	211400174	CN	PERFIL BORRACHA		4134	4134
22	211400174	CN	PERFIL BORRACHA		4136	4136
22	211400174	CN	PERFIL BORRACHA		4164	4164
23	219002547	01	TAPETE		3243	4041
23	219002547	01	TAPETE		4043	4120
23	219002547	01	TAPETE		4126	4126
23	219002547	01	TAPETE		4134	4134
23	219002547	01	TAPETE		4136	4136
23	219002547	01	TAPETE		4164	4164

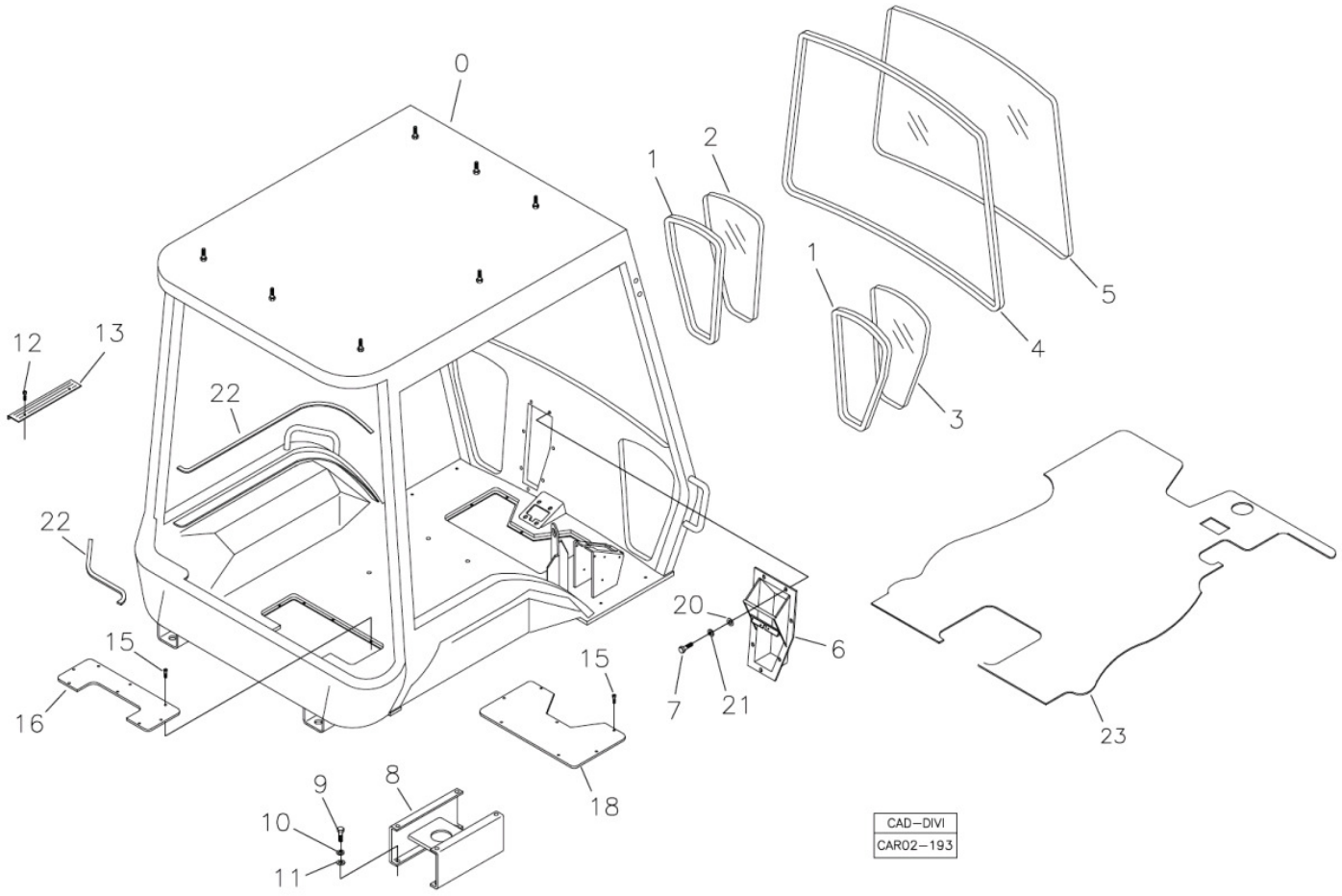

Fig.	Código	Qtd	Descrição (português)	Nota	Início	Fim
00	219002812	01	CABINE ABERTA COMPLETA		4042	4042
00	219002812	01	CABINE ABERTA COMPLETA		4121	4125
00	219002812	01	CABINE ABERTA COMPLETA		4127	4133
00	219002812	01	CABINE ABERTA COMPLETA		4135	4135
00	219002812	01	CABINE ABERTA COMPLETA		4137	4163
00	100000082371	01	CABINE ABERTA COMPLETA		4165	
01	219000805	02	GUARNIC?O VIDRO		4042	4042
01	219000805	02	GUARNIC?O VIDRO		4121	4125
01	219000805	02	GUARNIC?O VIDRO		4127	4133
01	219000805	02	GUARNIC?O VIDRO		4135	4135
01	219000805	02	GUARNIC?O VIDRO		4165	
01	219000805	02	GUARNIC?O VIDRO		4137	4163
02	219000802	01	VIDRO FRONTAL ESQUERDO		4042	4042
02	219000802	01	VIDRO FRONTAL ESQUERDO		4121	4125
02	219000802	01	VIDRO FRONTAL ESQUERDO		4127	4133
02	219000802	01	VIDRO FRONTAL ESQUERDO		4135	4135
02	219000802	01	VIDRO FRONTAL ESQUERDO		4137	4163
02	219000802	01	VIDRO FRONTAL ESQUERDO		4165	
03	219000803	01	VIDRO FRONTAL DIREITO		4042	4042
03	219000803	01	VIDRO FRONTAL DIREITO		4121	4125
03	219000803	01	VIDRO FRONTAL DIREITO		4127	4133

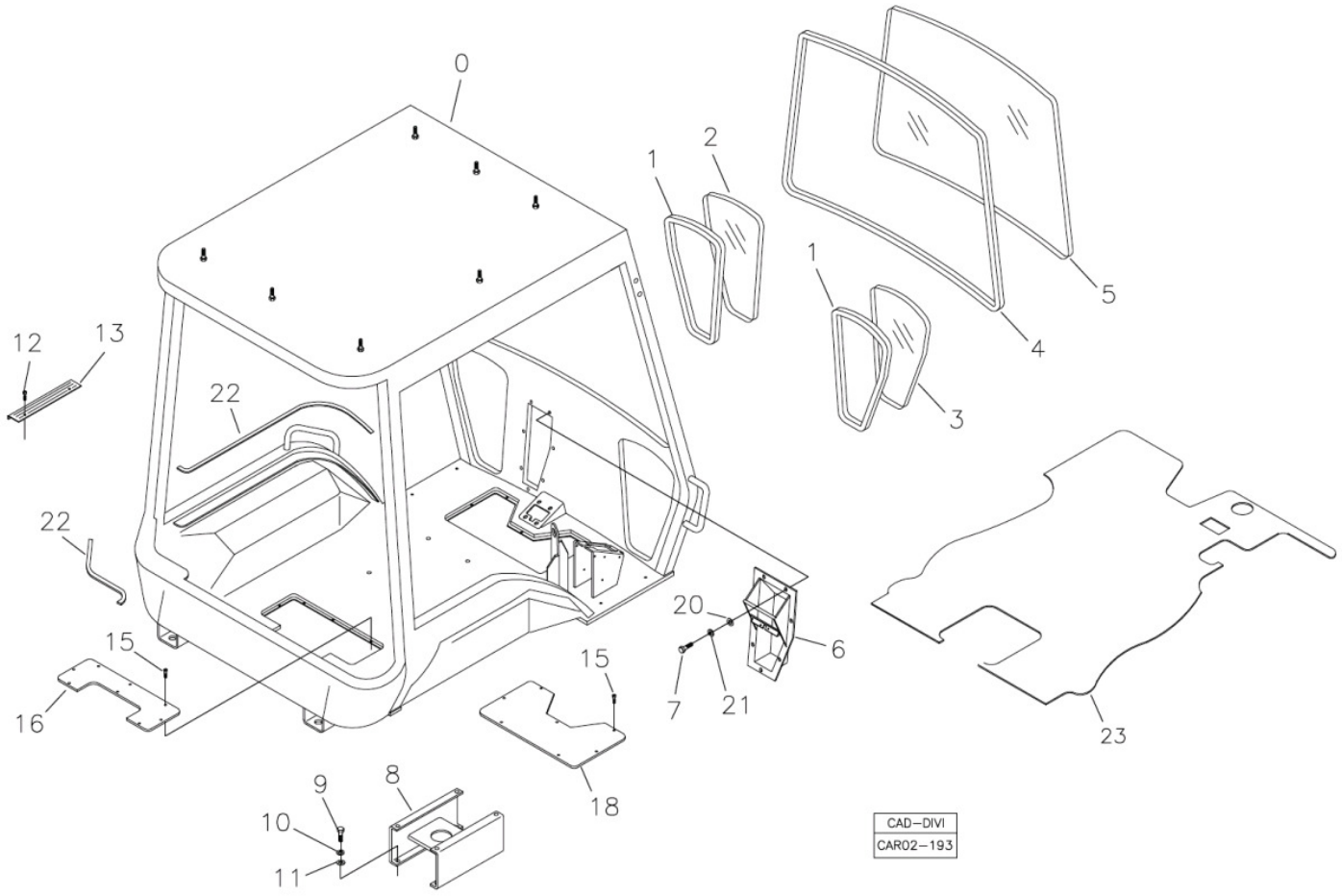

Fig.	Código	Qtd	Descrição (português)	Nota	Início	Fim
03	219000803	01	VIDRO FRONTAL DIREITO		4165	
03	219000803	01	VIDRO FRONTAL DIREITO		4135	4135
03	219000803	01	VIDRO FRONTAL DIREITO		4137	4163
04	100000068297	01	GUARNIC?O VIDRO		4042	4042
04	100000068297	01	GUARNIC?O VIDRO		4121	4125
04	100000068297	01	GUARNIC?O VIDRO		4127	4133
04	100000068297	01	GUARNIC?O VIDRO		4135	4135
04	100000068297	01	GUARNIC?O VIDRO		4137	4163
04	100000068297	01	GUARNIC?O VIDRO		4165	
05	219001788	01	VIDRO PARA-BRISA		4042	4042
05	219001788	01	VIDRO PARA-BRISA		4121	4125
05	219001788	01	VIDRO PARA-BRISA		4127	4133
05	219001788	01	VIDRO PARA-BRISA		4135	4135
05	219001788	01	VIDRO PARA-BRISA		4165	
05	219001788	01	VIDRO PARA-BRISA		4137	4163
06	370360069	01	CAIXA PEDAIS		4042	4042
06	370360069	01	CAIXA PEDAIS		4121	4125
06	370360069	01	CAIXA PEDAIS		4135	4135
06	370360069	01	CAIXA PEDAIS		4127	4133
06	370360069	01	CAIXA PEDAIS		4137	4163
06	370360069	01	CAIXA PEDAIS		4165	

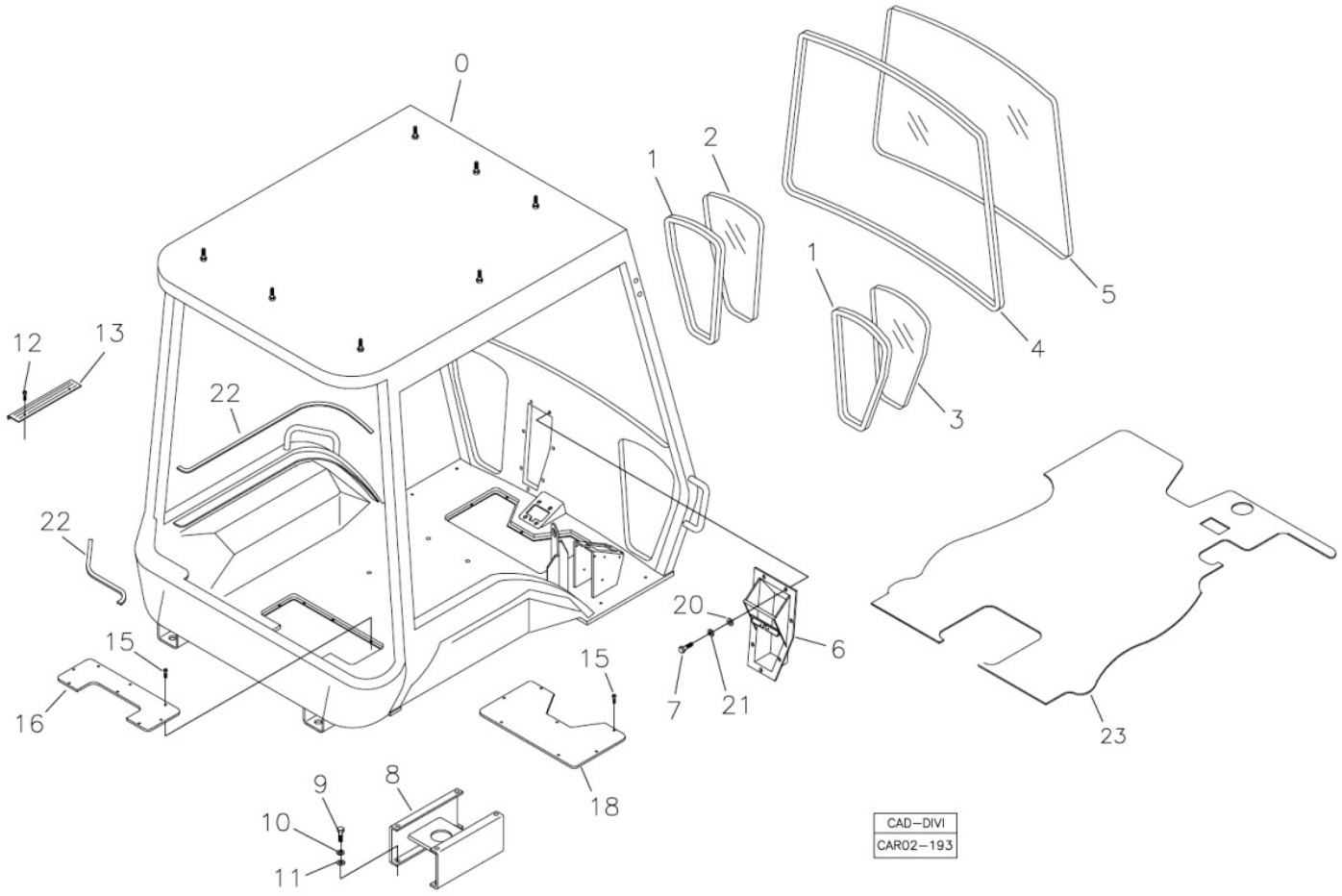

Fig.	Código	Qtd	Descrição (português)	Nota	Início	Fim
07	210003810	07	PARAFUSO SEXTAVADO		4042	4042
07	210003810	07	PARAFUSO SEXTAVADO		4121	4125
07	210003810	07	PARAFUSO SEXTAVADO		4127	4133
07	210003810	07	PARAFUSO SEXTAVADO		4135	4135
07	210003810	07	PARAFUSO SEXTAVADO		4137	4163
07	210003810	07	PARAFUSO SEXTAVADO		4165	
08	219000813	01	BASE ASSENTO		4042	4042
08	219000813	01	BASE ASSENTO		4121	4125
08	219000813	01	BASE ASSENTO		4127	4133
08	219000813	01	BASE ASSENTO		4135	4135
08	219000813	01	BASE ASSENTO		4137	4163
08	219000813	01	BASE ASSENTO		4165	
09	210003890	04	PARAFUSO SEXTAVADO		4042	4042
09	210003890	04	PARAFUSO SEXTAVADO		4121	4125
09	210003890	04	PARAFUSO SEXTAVADO		4127	4133
09	210003890	04	PARAFUSO SEXTAVADO		4135	4135
09	210003890	04	PARAFUSO SEXTAVADO		4137	4163
09	210003890	04	PARAFUSO SEXTAVADO		4165	
10	210002200	04	ARRUELA PRESS?O		4042	4042
10	210002200	04	ARRUELA PRESS?O		4127	4133
10	210002200	04	ARRUELA PRESS?O		4121	4125

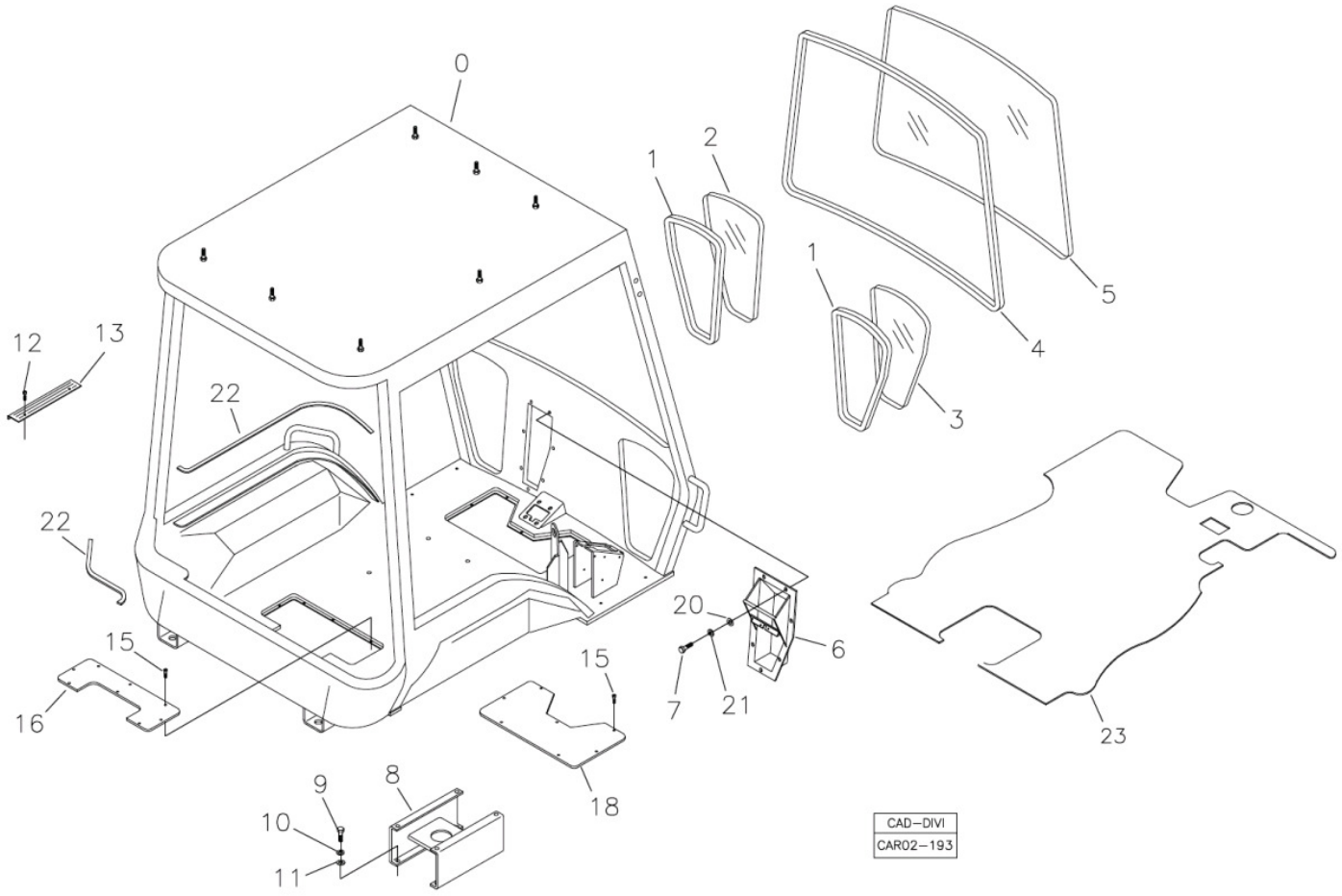

Fig.	Código	Qtd	Descrição (português)	Nota	Início	Fim
10	210002200	04	ARRUELA PRESS?O		4135	4135
10	210002200	04	ARRUELA PRESS?O		4137	4163
10	210002200	04	ARRUELA PRESS?O		4165	
11	210002021	04	ARRUELA LISA		4042	4042
11	210002021	04	ARRUELA LISA		4121	4125
11	210002021	04	ARRUELA LISA		4135	4135
11	210002021	04	ARRUELA LISA		4127	4133
11	210002021	04	ARRUELA LISA		4137	4163
11	210002021	04	ARRUELA LISA		4165	
12	210001786	02	PARAFUSO FENDA		4042	4042
12	210001786	02	PARAFUSO FENDA		4121	4125
12	210001786	02	PARAFUSO FENDA		4127	4133
12	210001786	02	PARAFUSO FENDA		4137	4163
12	210001786	02	PARAFUSO FENDA		4135	4135
12	210001786	02	PARAFUSO FENDA		4165	
13	100000014899	01	SOLEIRA		4042	4042
13	100000014899	01	SOLEIRA		4121	4125
13	100000014899	01	SOLEIRA		4127	4133
13	100000014899	01	SOLEIRA		4135	4135
13	100000014899	01	SOLEIRA		4137	4163
13	100000014899	01	SOLEIRA		4165	

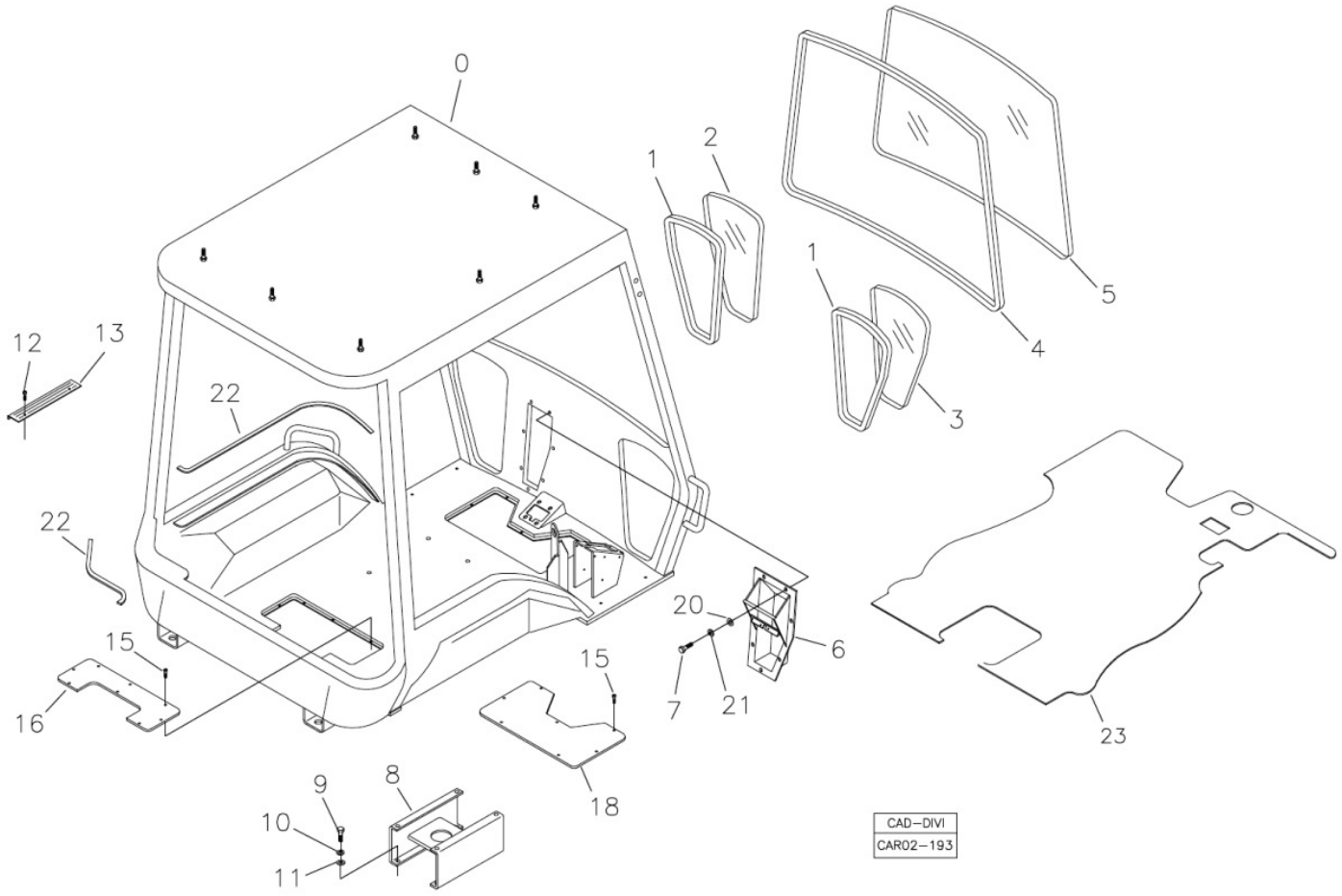

Fig.	Código	Qtd	Descrição (português)	Nota	Início	Fim
15	V210007220	07	PARAFUSO PHILLIPS		4042	4042
15	V210007220	07	PARAFUSO PHILLIPS		4121	4125
15	V210007220	07	PARAFUSO PHILLIPS		4127	4133
15	V210007220	07	PARAFUSO PHILLIPS		4135	4135
15	V210007220	07	PARAFUSO PHILLIPS		4137	4163
15	V210007220	07	PARAFUSO PHILLIPS		4165	
16	219000816	01	TAMPA ALAVANCAS		4042	4042
16	219000816	01	TAMPA ALAVANCAS		4121	4125
16	219000816	01	TAMPA ALAVANCAS		4127	4133
16	219000816	01	TAMPA ALAVANCAS		4135	4135
16	219000816	01	TAMPA ALAVANCAS		4137	4163
16	219000816	01	TAMPA ALAVANCAS		4165	
18	219001158	01	TAMPA		4042	4042
18	219001158	01	TAMPA		4121	4125
18	219001158	01	TAMPA		4127	4133
18	219001158	01	TAMPA		4135	4135
18	219001158	01	TAMPA		4137	4163
18	219001158	01	TAMPA		4165	
20	210002015	07	ARRUELA LISA		4042	4042
20	210002015	07	ARRUELA LISA		4121	4125
20	210002015	07	ARRUELA LISA		4127	4133

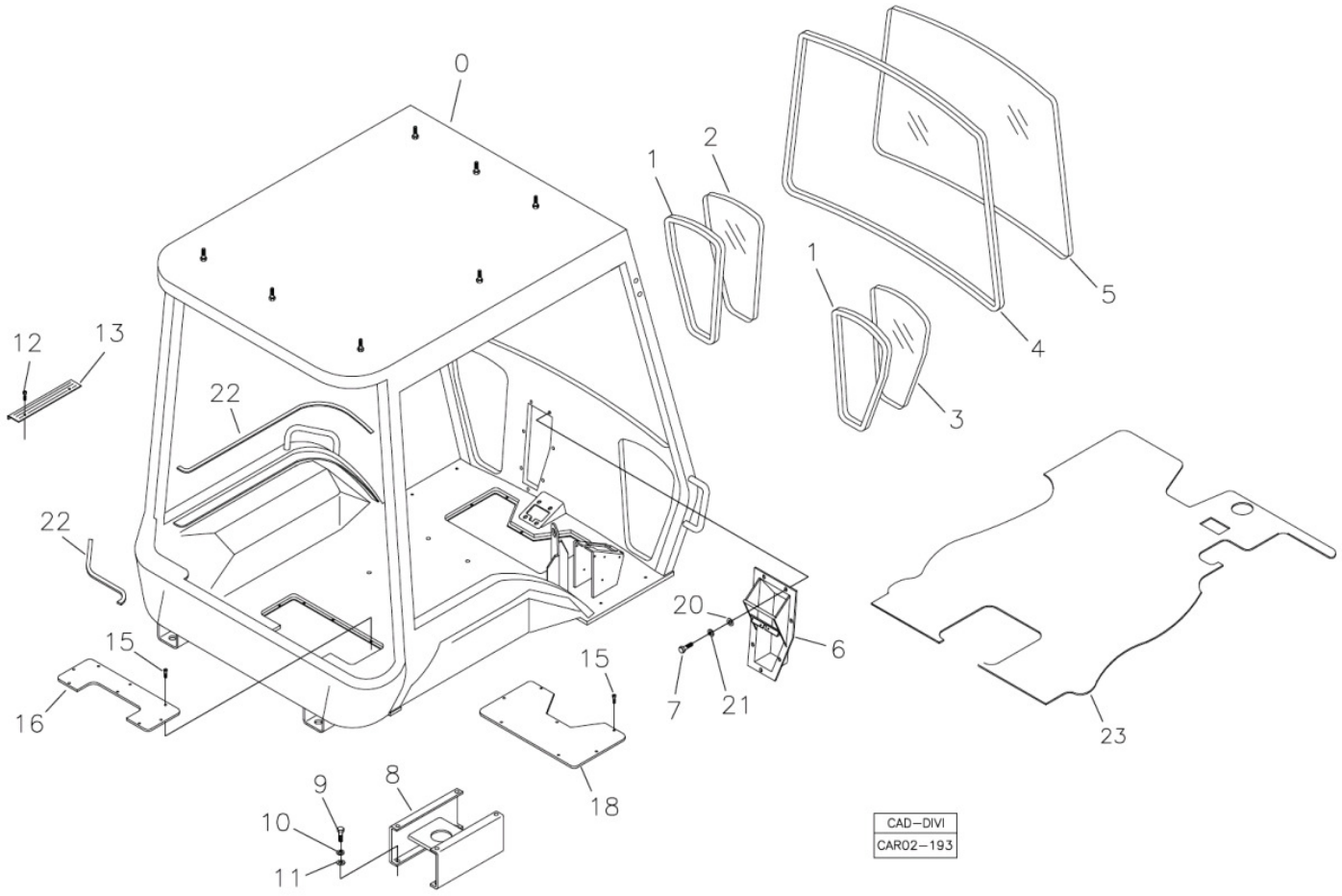

Fig.	Código	Qtd	Descrição (português)	Nota	Início	Fim
20	210002015	07	ARRUELA LISA		4135	4135
20	210002015	07	ARRUELA LISA		4137	4163
20	210002015	07	ARRUELA LISA		4165	
21	210002190	07	ARRUELA PRESS?O		4042	4042
21	210002190	07	ARRUELA PRESS?O		4121	4125
21	210002190	07	ARRUELA PRESS?O		4127	4133
21	210002190	07	ARRUELA PRESS?O		4135	4135
21	210002190	07	ARRUELA PRESS?O		4137	4163
21	210002190	07	ARRUELA PRESS?O		4165	
22	211400174	CN	PERFIL BORRACHA		4042	4042
22	211400174	CN	PERFIL BORRACHA		4121	4125
22	211400174	CN	PERFIL BORRACHA		4127	4133
22	211400174	CN	PERFIL BORRACHA		4135	4135
22	211400174	CN	PERFIL BORRACHA		4137	4163
22	211400174	CN	PERFIL BORRACHA		4165	
23	219002547	01	TAPETE		4042	4042
23	219002547	01	TAPETE		4121	4125
23	219002547	01	TAPETE		4127	4133
23	219002547	01	TAPETE		4135	4135
23	219002547	01	TAPETE		4137	4163
23	219002547	01	TAPETE		4165	

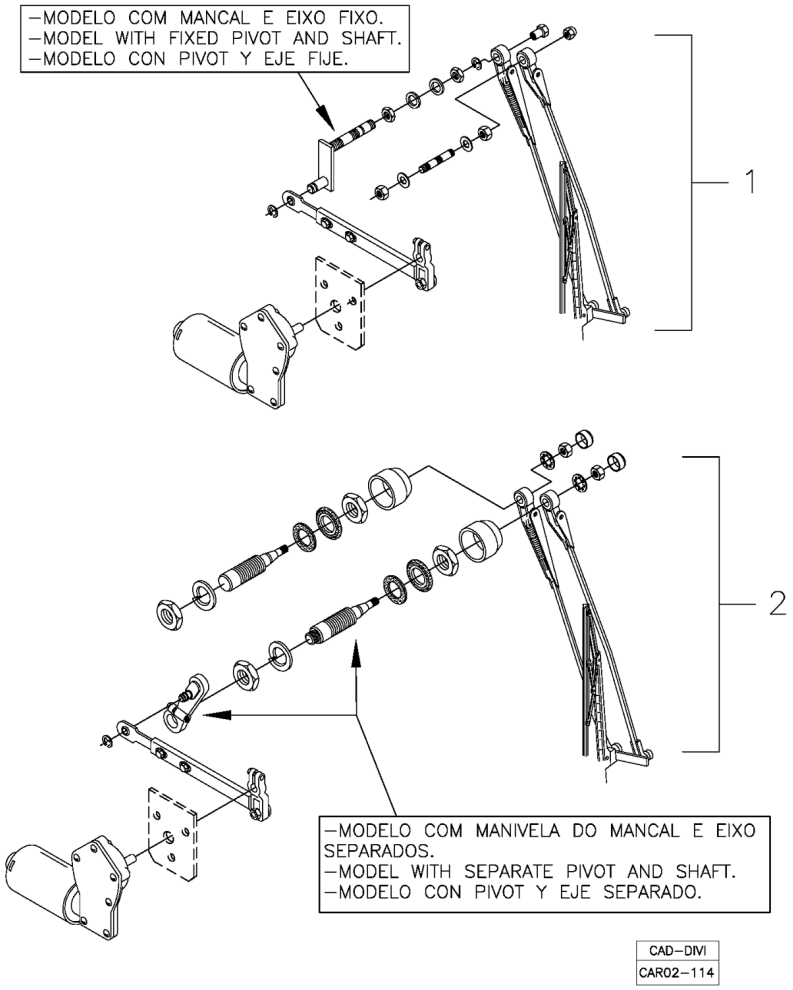

Fig.	Código	Qtd	Descrição (português)	Nota	Início	Fim
01		01	LIMPADOR PARA-BRISA - COM MANCAL E EIXO FIXO	VER 2A020 01.0	3243	4041
01		01	LIMPADOR PARA-BRISA - COM MANCAL E EIXO FIXO	VER 2A020 01.0	4043	4120
01		01	LIMPADOR PARA-BRISA - COM MANCAL E EIXO FIXO	VER 2A020 01.0	4126	4126
01		01	LIMPADOR PARA-BRISA - COM MANCAL E EIXO FIXO	VER 2A020 01.0	4134	4134
01		01	LIMPADOR PARA-BRISA - COM MANCAL E EIXO FIXO	VER 2A020 01.0	4136	4136
01		01	LIMPADOR PARA-BRISA - COM MANCAL E EIXO FIXO	VER 2A020 01.0	4164	4164
02		01	LIMPADOR PARA-BRISA - COM MANIVELA DO MANCAL E EIXO SEPARADOS	VER 2A020 02.0	3243	4041
02		01	LIMPADOR PARA-BRISA - COM MANIVELA DO MANCAL E EIXO SEPARADOS	VER 2A020 02.0	4043	4120
02		01	LIMPADOR PARA-BRISA - COM MANIVELA DO MANCAL E EIXO SEPARADOS	VER 2A020 02.0	4126	4126

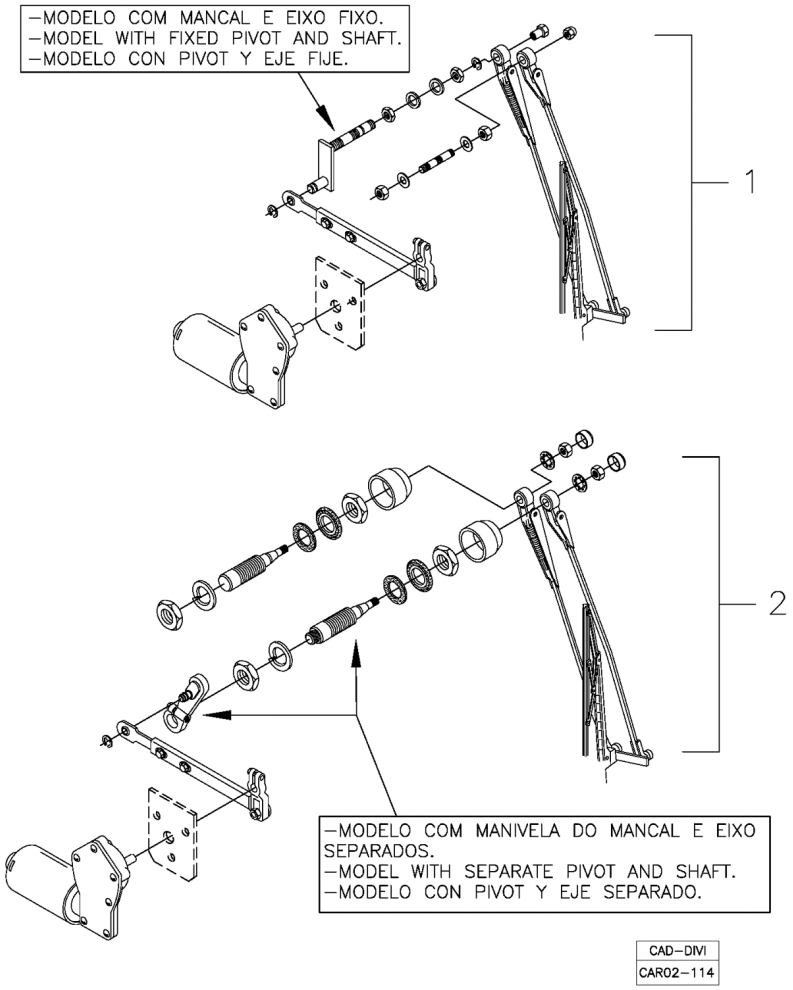

Fig.	Código	Qtd	Descrição (português)	Nota	Início	Fim
02		01	LIMPADOR PARA-BRISA - COM MANIVELA DO MANCAL E EIXO SEPARADOS	VER 2A020 02.0	4134	4134
02		01	LIMPADOR PARA-BRISA - COM MANIVELA DO MANCAL E EIXO SEPARADOS	VER 2A020 02.0	4136	4136
02		01	LIMPADOR PARA-BRISA - COM MANIVELA DO MANCAL E EIXO SEPARADOS	VER 2A020 02.0	4164	4164

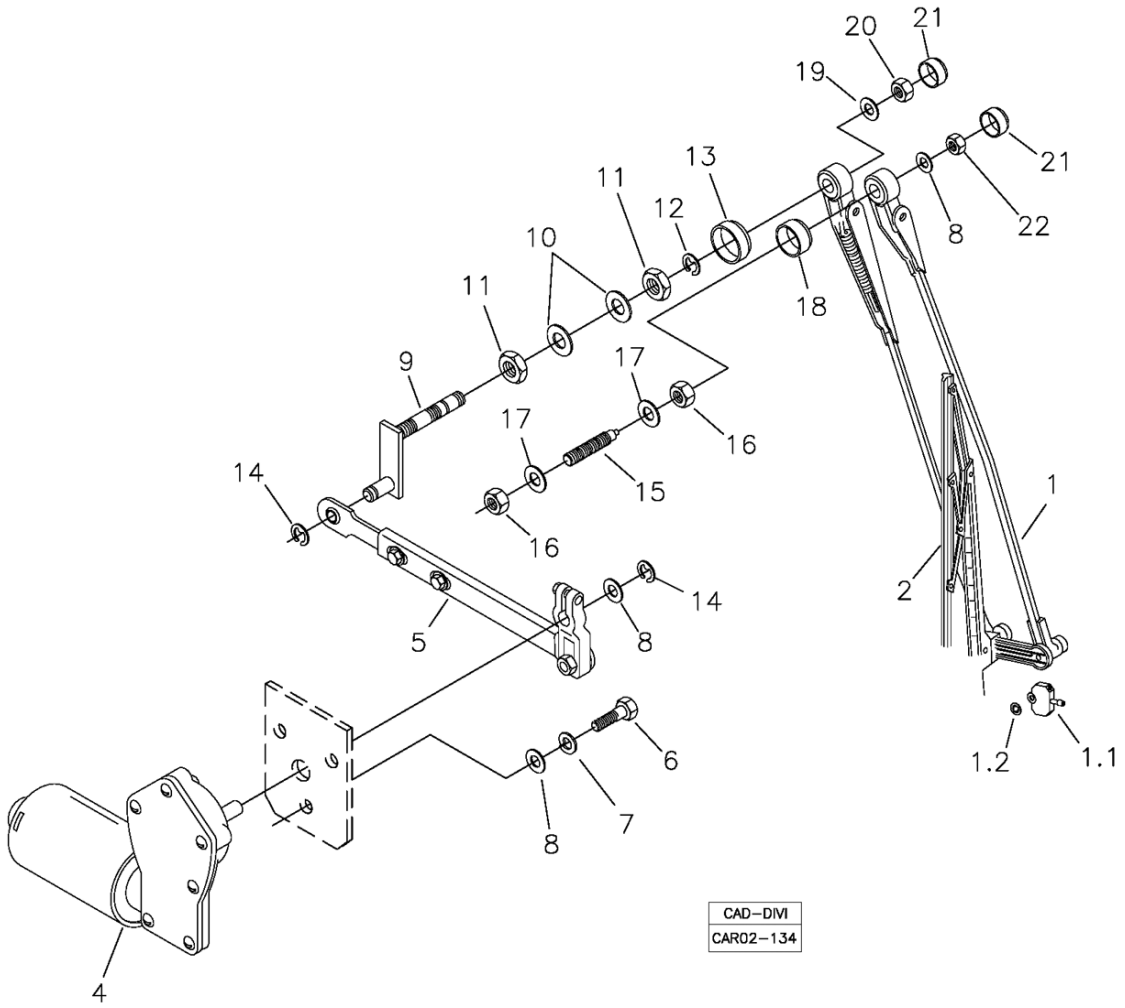

Fig.	Código	Qtd	Descrição (português)	Nota	Início	Fim
01	219001907	01	BRACO PANTOGRAFICO COM ESGUICHO		3243	4041
01	219001907	01	BRACO PANTOGRAFICO COM ESGUICHO		4043	4120
01	219001907	01	BRACO PANTOGRAFICO COM ESGUICHO		4126	4126
01	219001907	01	BRACO PANTOGRAFICO COM ESGUICHO		4134	4134
01	219001907	01	BRACO PANTOGRAFICO COM ESGUICHO		4136	4136
01	219001907	01	BRACO PANTOGRAFICO COM ESGUICHO		4164	4164
01.1	219002150	01	ESGUICHO		3243	4041
01.1	219002150	01	ESGUICHO		4043	4120
01.1	219002150	01	ESGUICHO		4126	4126
01.1	219002150	01	ESGUICHO		4134	4134
01.1	219002150	01	ESGUICHO		4136	4136
01.1	219002150	01	ESGUICHO		4164	4164
01.2	219002151	01	ANEL RETENC?O		3243	4041
01.2	219002151	01	ANEL RETENC?O		4043	4120
01.2	219002151	01	ANEL RETENC?O		4126	4126
01.2	219002151	01	ANEL RETENC?O		4134	4134

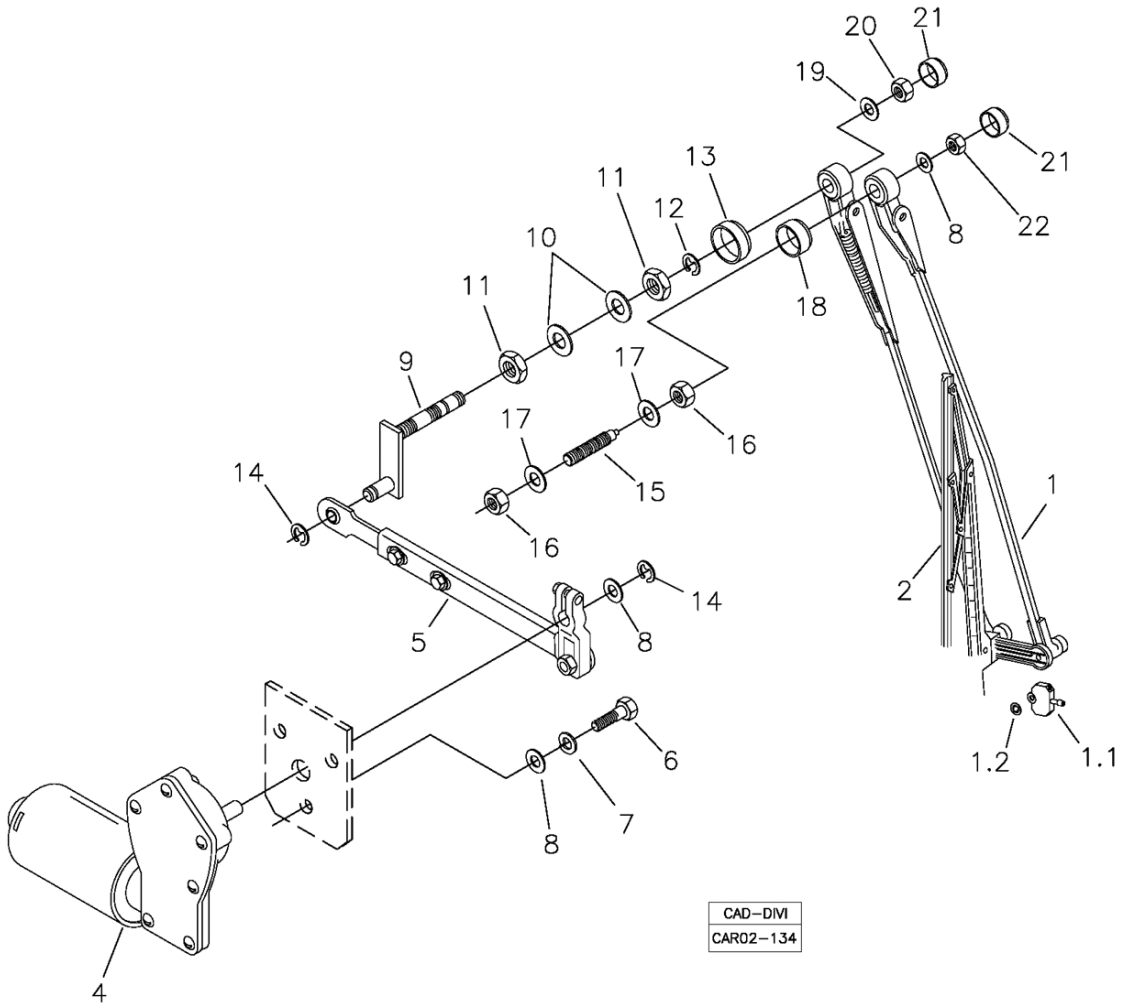

Fig.	Código	Qtd	Descrição (português)	Nota	Início	Fim
01.2	219002151	01	ANEL RETENC?O		4136	4136
01.2	219002151	01	ANEL RETENC?O		4164	4164
02	219001906	01	PALHETA LIMPADOR		3243	4041
02	219001906	01	PALHETA LIMPADOR		4043	4120
02	219001906	01	PALHETA LIMPADOR		4126	4126
02	219001906	01	PALHETA LIMPADOR		4134	4134
02	219001906	01	PALHETA LIMPADOR		4136	4136
02	219001906	01	PALHETA LIMPADOR		4164	4164
04	219001086	01	MOTOR LIMPADOR		3243	4041
04	219001086	01	MOTOR LIMPADOR		4043	4120
04	219001086	01	MOTOR LIMPADOR		4126	4126
04	219001086	01	MOTOR LIMPADOR		4134	4134
04	219001086	01	MOTOR LIMPADOR		4136	4136
04	219001086	01	MOTOR LIMPADOR		4164	4164
05	219001922	01	BRACO C/ MANIVELA		3243	4041
05	219001922	01	BRACO C/ MANIVELA		4043	4120
05	219001922	01	BRACO C/ MANIVELA		4126	4126
05	219001922	01	BRACO C/ MANIVELA		4134	4134
05	219001922	01	BRACO C/ MANIVELA		4136	4136
05	219001922	01	BRACO C/ MANIVELA		4164	4164
06	210003730	03	PARAFUSO SEXTAVADO		3243	4041

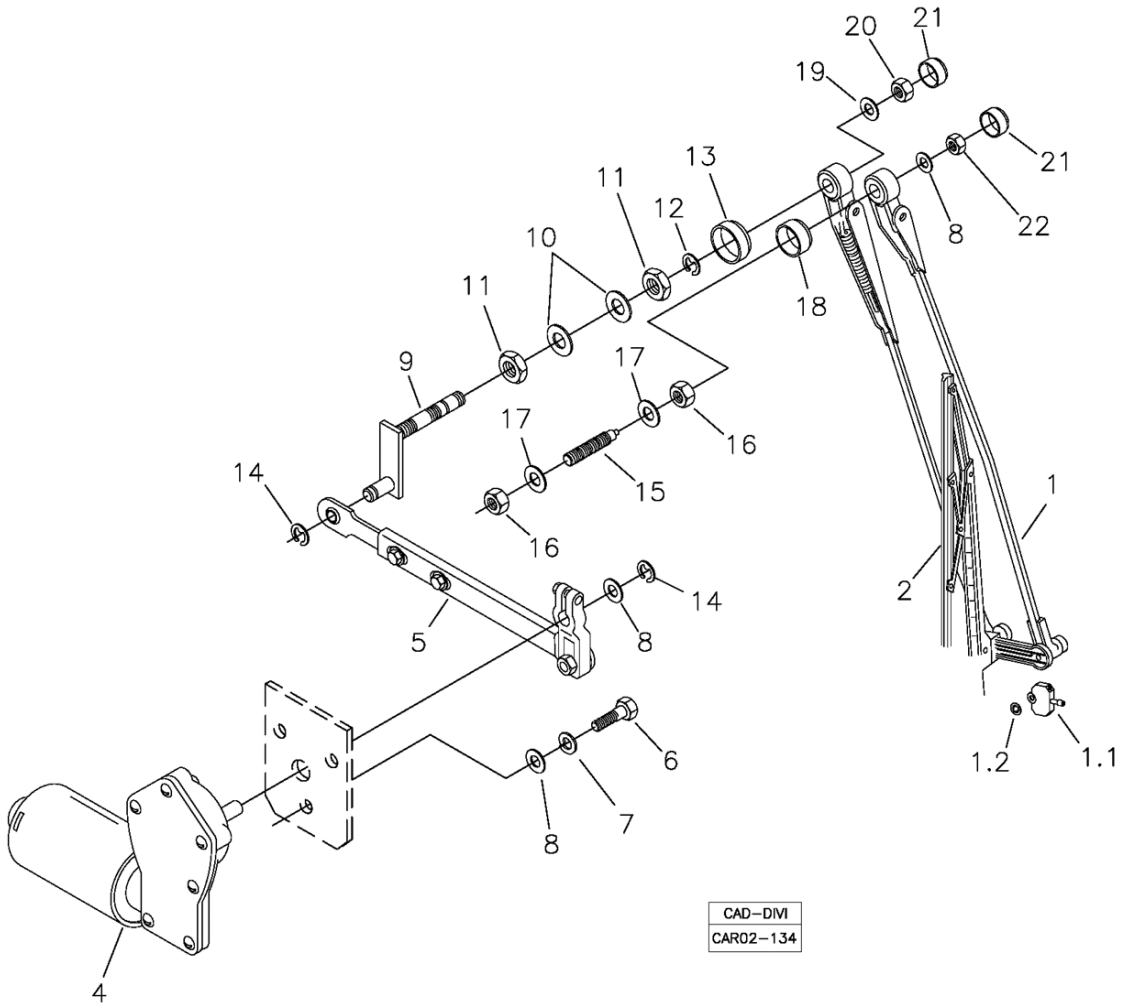

Fig.	Código	Qtd	Descrição (português)	Nota	Início	Fim
06	210003730	03	PARAFUSO SEXTAVADO		4043	4120
06	210003730	03	PARAFUSO SEXTAVADO		4126	4126
06	210003730	03	PARAFUSO SEXTAVADO		4134	4134
06	210003730	03	PARAFUSO SEXTAVADO		4136	4136
06	210003730	03	PARAFUSO SEXTAVADO		4164	4164
07	210002170	03	ARRUELA PRESS?O		3243	4041
07	210002170	03	ARRUELA PRESS?O		4043	4120
07	210002170	03	ARRUELA PRESS?O		4126	4126
07	210002170	03	ARRUELA PRESS?O		4134	4134
07	210002170	03	ARRUELA PRESS?O		4164	4164
07	210002170	03	ARRUELA PRESS?O		4136	4136
08	210002005	05	ARRUELA PRESS?O		3243	4041
08	210002005	05	ARRUELA PRESS?O		4043	4120
08	210002005	05	ARRUELA PRESS?O		4126	4126
08	210002005	05	ARRUELA PRESS?O		4134	4134
08	210002005	05	ARRUELA PRESS?O		4136	4136
08	210002005	05	ARRUELA PRESS?O		4164	4164
09	219001923	01	MANCAL		3243	4041
09	219001923	01	MANCAL		4043	4120
09	219001923	01	MANCAL		4126	4126
09	219001923	01	MANCAL		4134	4134

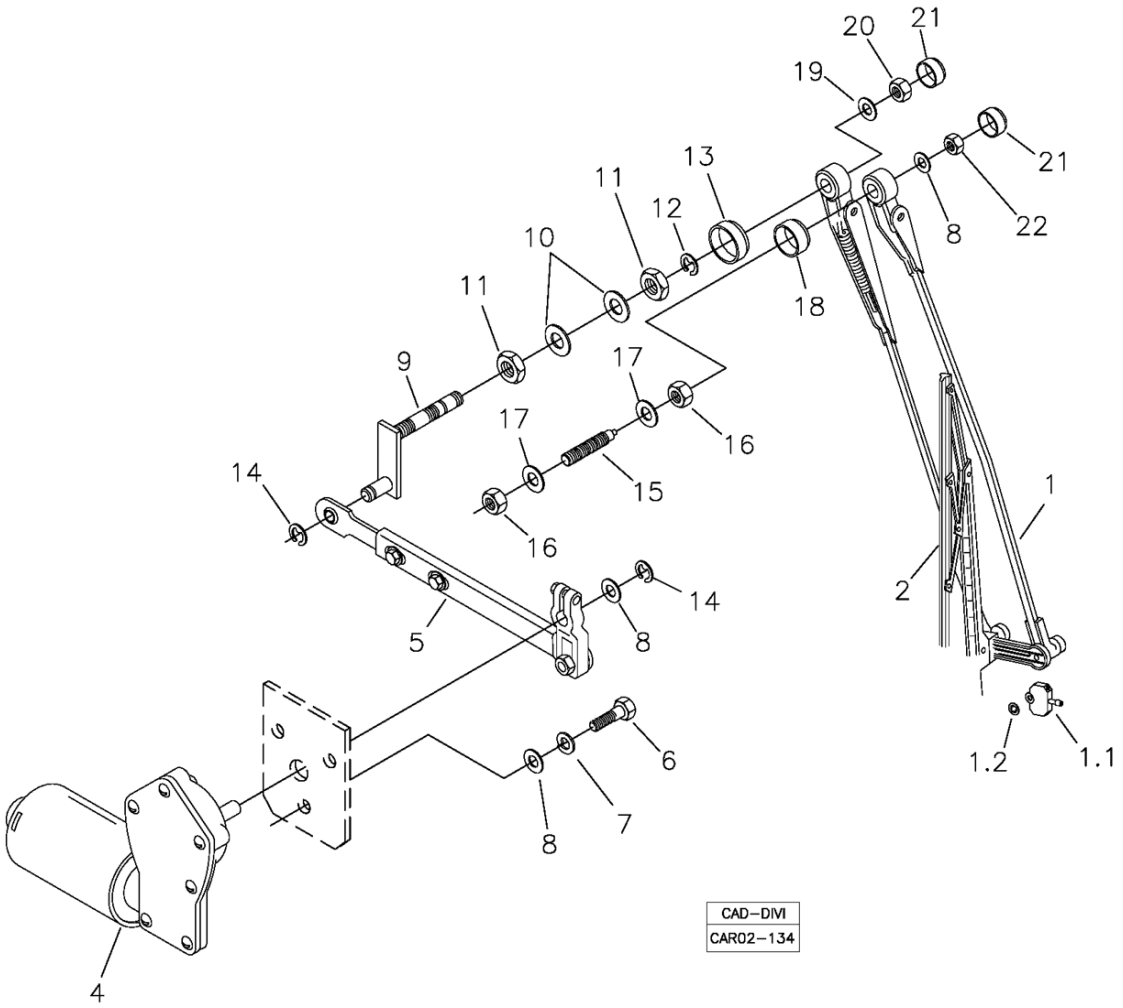

Fig.	Código	Qtd	Descrição (português)	Nota	Início	Fim
09	219001923	01	MANCAL		4136	4136
09	219001923	01	MANCAL		4164	4164
10	210002045	01	ARRUELA LISA		3243	4041
10	210002045	01	ARRUELA LISA		4043	4120
10	210002045	01	ARRUELA LISA		4126	4126
10	210002045	01	ARRUELA LISA		4134	4134
10	210002045	01	ARRUELA LISA		4136	4136
10	210002045	01	ARRUELA LISA		4164	4164
11	219001087	01	PORCA		3243	4041
11	219001087	01	PORCA		4043	4120
11	219001087	01	PORCA		4126	4126
11	219001087	01	PORCA		4134	4134
11	219001087	01	PORCA		4136	4136
11	219001087	01	PORCA		4164	4164
12	210007175	01	ANEL ELASTICO		3243	4041
12	210007175	01	ANEL ELASTICO		4043	4120
12	210007175	01	ANEL ELASTICO		4136	4136
12	210007175	01	ANEL ELASTICO		4126	4126
12	210007175	01	ANEL ELASTICO		4134	4134
12	210007175	01	ANEL ELASTICO		4164	4164
13	219002148	01	BUCHA		3243	4041

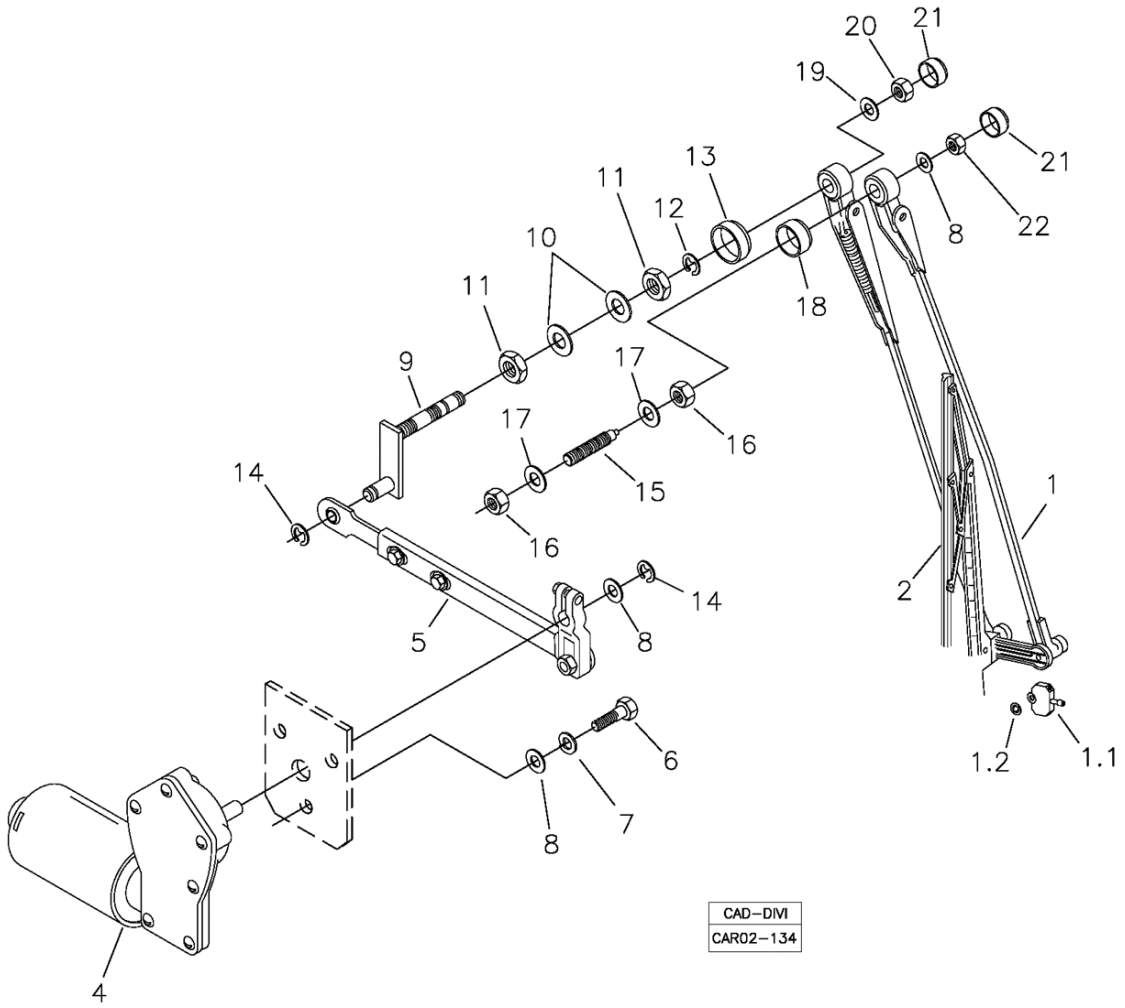

Fig.	Código	Qtd	Descrição (português)	Nota	Início	Fim
13	219002148	01	BUCHA		4043	4120
13	219002148	01	BUCHA		4126	4126
13	219002148	01	BUCHA		4134	4134
13	219002148	01	BUCHA		4164	4164
13	219002148	01	BUCHA		4136	4136
14	210007174	02	ANEL ELASTICO		3243	4041
14	210007174	02	ANEL ELASTICO		4043	4120
14	210007174	02	ANEL ELASTICO		4126	4126
14	210007174	02	ANEL ELASTICO		4134	4134
14	210007174	02	ANEL ELASTICO		4136	4136
14	210007174	02	ANEL ELASTICO		4164	4164
15	219001084	01	PINO AUXILIAR		3243	4041
15	219001084	01	PINO AUXILIAR		4043	4120
15	219001084	01	PINO AUXILIAR		4126	4126
15	219001084	01	PINO AUXILIAR		4134	4134
15	219001084	01	PINO AUXILIAR		4136	4136
15	219001084	01	PINO AUXILIAR		4164	4164
16	210004599	02	PORCA		3243	4041
16	210004599	02	PORCA		4043	4120
16	210004599	02	PORCA		4126	4126
16	210004599	02	PORCA		4134	4134

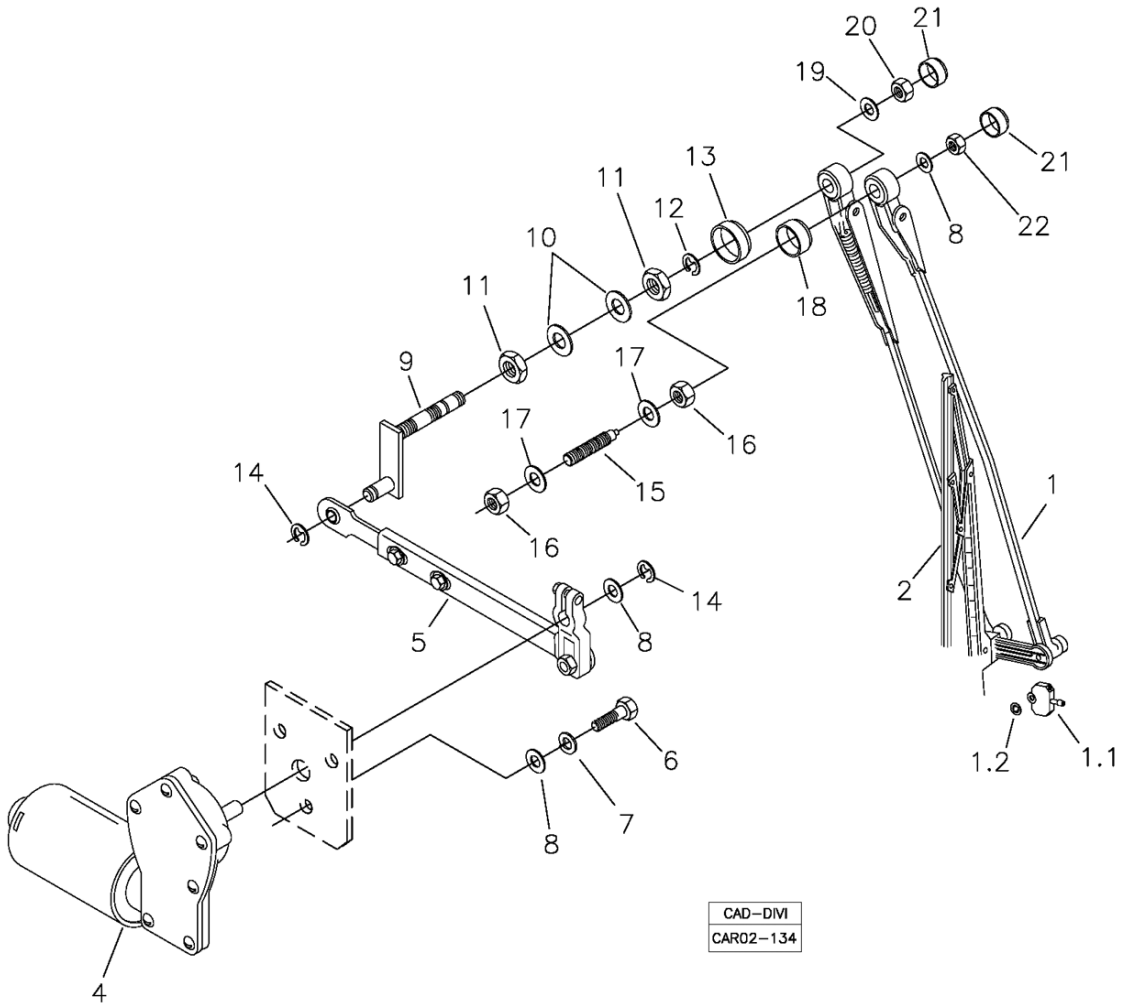

Fig.	Código	Qtd	Descrição (português)	Nota	Início	Fim
16	210004599	02	PORCA		4136	4136
16	210004599	02	PORCA		4164	4164
17	210002021	02	ARRUELA LISA		3243	4041
17	210002021	02	ARRUELA LISA		4043	4120
17	210002021	02	ARRUELA LISA		4126	4126
17	210002021	02	ARRUELA LISA		4134	4134
17	210002021	02	ARRUELA LISA		4136	4136
17	210002021	02	ARRUELA LISA		4164	4164
18	219002149	01	BUCHA		3243	4041
18	219002149	01	BUCHA		4043	4120
18	219002149	01	BUCHA		4126	4126
18	219002149	01	BUCHA		4134	4134
18	219002149	01	BUCHA		4136	4136
18	219002149	01	BUCHA		4164	4164
19	210002015	01	ARRUELA LISA		3243	4041
19	210002015	01	ARRUELA LISA		4043	4120
19	210002015	01	ARRUELA LISA		4126	4126
19	210002015	01	ARRUELA LISA		4134	4134
19	210002015	01	ARRUELA LISA		4136	4136
19	210002015	01	ARRUELA LISA		4164	4164
20	210005760	01	PORCA SEXTAVADA		3243	4041

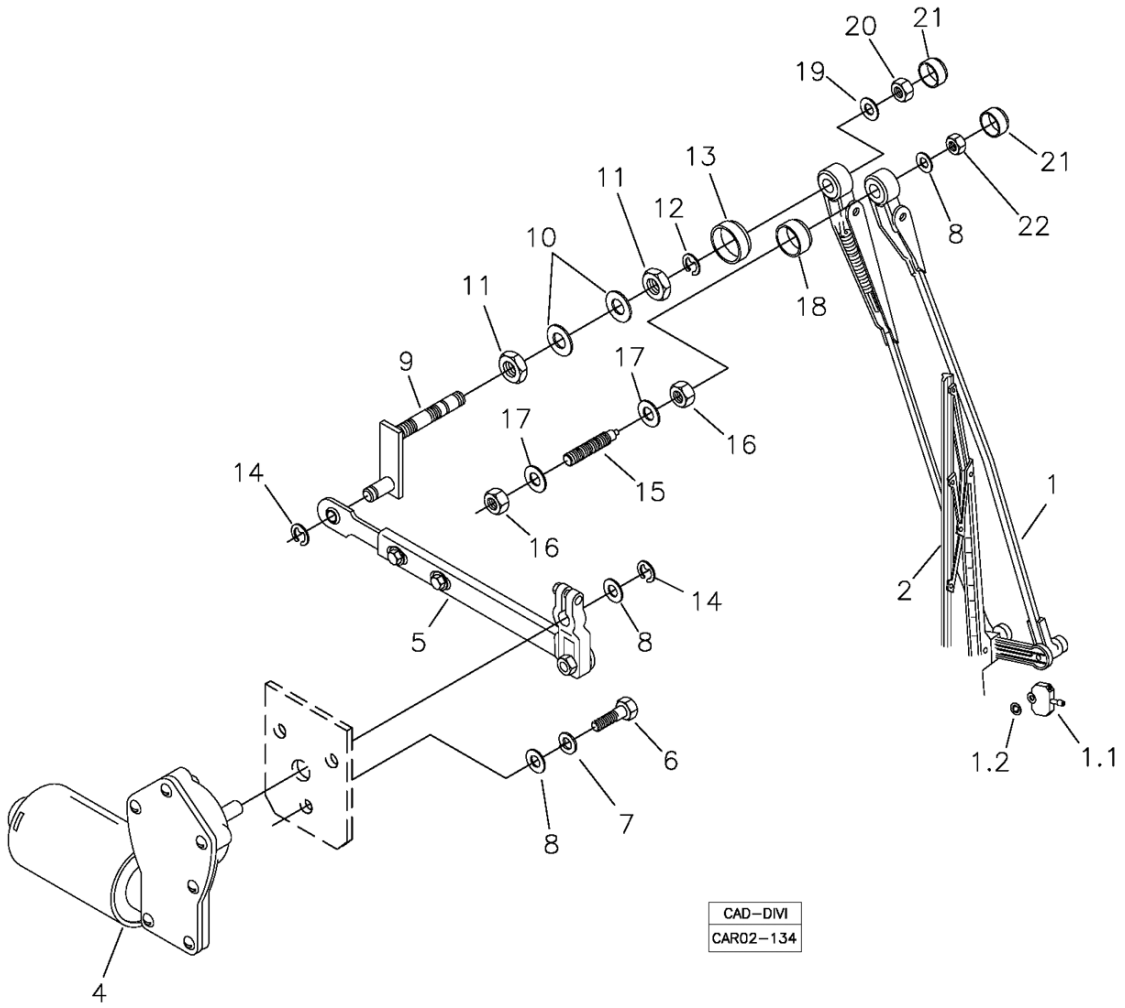

Fig.	Código	Qtd	Descrição (português)	Nota	Início	Fim
20	210005760	01	PORCA SEXTAVADA		4043	4120
20	210005760	01	PORCA SEXTAVADA		4126	4126
20	210005760	01	PORCA SEXTAVADA		4134	4134
20	210005760	01	PORCA SEXTAVADA		4136	4136
20	210005760	01	PORCA SEXTAVADA		4164	4164
21	219002157	02	TAMPA		3243	4041
21	219002157	02	TAMPA		4043	4120
21	219002157	02	TAMPA		4126	4126
21	219002157	02	TAMPA		4134	4134
21	219002157	02	TAMPA		4136	4136
21	219002157	02	TAMPA		4164	4164
22	210005755	01	PORCA SEXTAVADA		3243	4041
22	210005755	01	PORCA SEXTAVADA		4043	4120
22	210005755	01	PORCA SEXTAVADA		4126	4126
22	210005755	01	PORCA SEXTAVADA		4134	4134
22	210005755	01	PORCA SEXTAVADA		4136	4136
22	210005755	01	PORCA SEXTAVADA		4164	4164

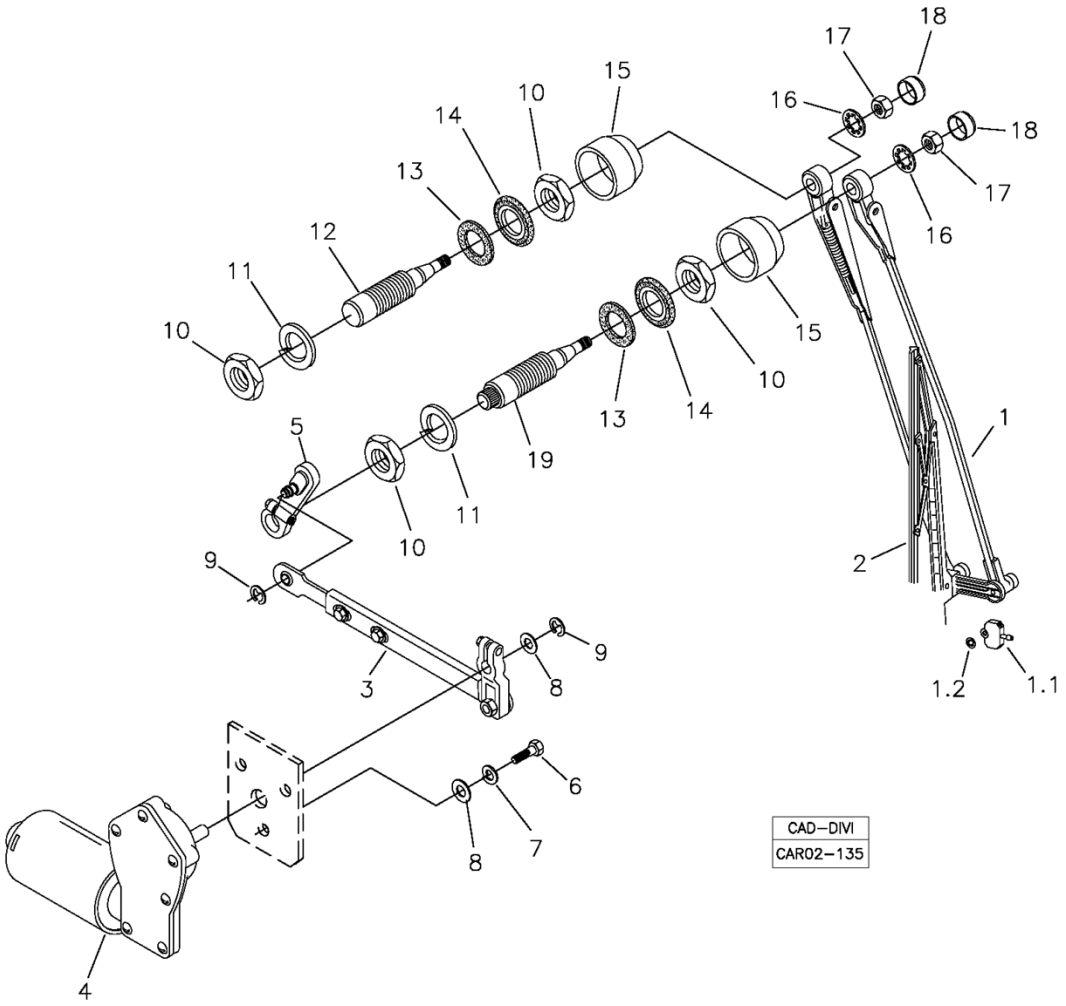

Fig.	Código	Qtd	Descrição (português)	Nota	Início	Fim
01	219001907	01	BRACO PANTOGRAFICO COM ESGUICHO		3243	4041
01	219001907	01	BRACO PANTOGRAFICO COM ESGUICHO		4043	4120
01	219001907	01	BRACO PANTOGRAFICO COM ESGUICHO		4126	4126
01	219001907	01	BRACO PANTOGRAFICO COM ESGUICHO		4134	4134
01	219001907	01	BRACO PANTOGRAFICO COM ESGUICHO		4136	4136
01	219001907	01	BRACO PANTOGRAFICO COM ESGUICHO		4164	4164
01.1	219002150	01	ESGUICHO		3243	4041
01.1	219002150	01	ESGUICHO		4043	4120
01.1	219002150	01	ESGUICHO		4126	4126
01.1	219002150	01	ESGUICHO		4134	4134
01.1	219002150	01	ESGUICHO		4136	4136
01.1	219002150	01	ESGUICHO		4164	4164
01.2	219002151	01	ANEL RETENC?O		3243	4041
01.2	219002151	01	ANEL RETENC?O		4043	4120
01.2	219002151	01	ANEL RETENC?O		4126	4126
01.2	219002151	01	ANEL RETENC?O		4134	4134

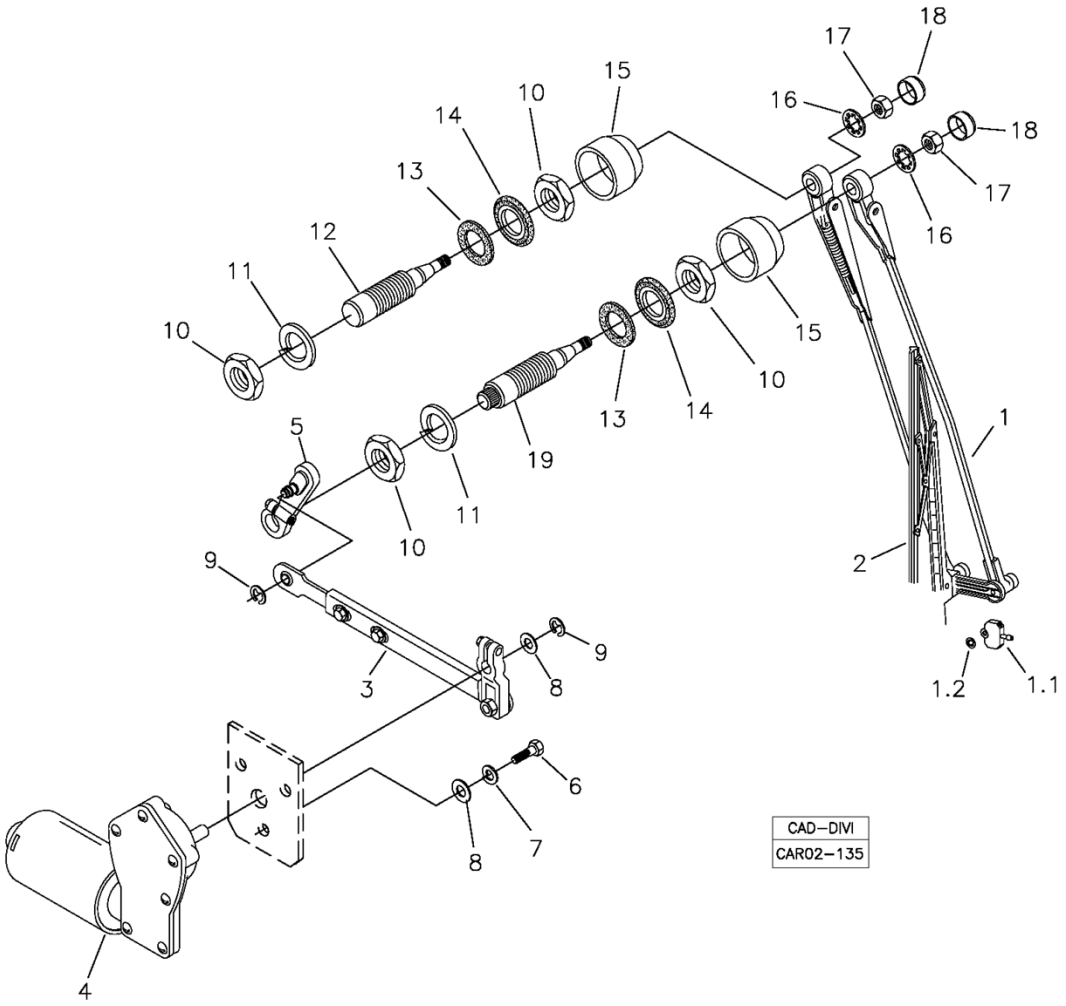

Fig.	Código	Qtd	Descrição (português)	Nota	Início	Fim
01.2	219002151	01	ANEL RETENC?O		4136	4136
01.2	219002151	01	ANEL RETENC?O		4164	4164
02	219001906	01	PALHETA LIMPADOR		3243	4041
02	219001906	01	PALHETA LIMPADOR		4126	4126
02	219001906	01	PALHETA LIMPADOR		4043	4120
02	219001906	01	PALHETA LIMPADOR		4134	4134
02	219001906	01	PALHETA LIMPADOR		4136	4136
02	219001906	01	PALHETA LIMPADOR		4164	4164
03	219001262	01	BRACO C/ MANIVELA		3243	4041
03	219001262	01	BRACO C/ MANIVELA		4043	4120
03	219001262	01	BRACO C/ MANIVELA		4126	4126
03	219001262	01	BRACO C/ MANIVELA		4134	4134
03	219001262	01	BRACO C/ MANIVELA		4136	4136
03	219001262	01	BRACO C/ MANIVELA		4164	4164
04	219001086	01	MOTOR LIMPADOR		3243	4041
04	219001086	01	MOTOR LIMPADOR		4043	4120
04	219001086	01	MOTOR LIMPADOR		4126	4126
04	219001086	01	MOTOR LIMPADOR		4134	4134
04	219001086	01	MOTOR LIMPADOR		4136	4136
04	219001086	01	MOTOR LIMPADOR		4164	4164
05	219002152	01	MANIVELA		3243	4041

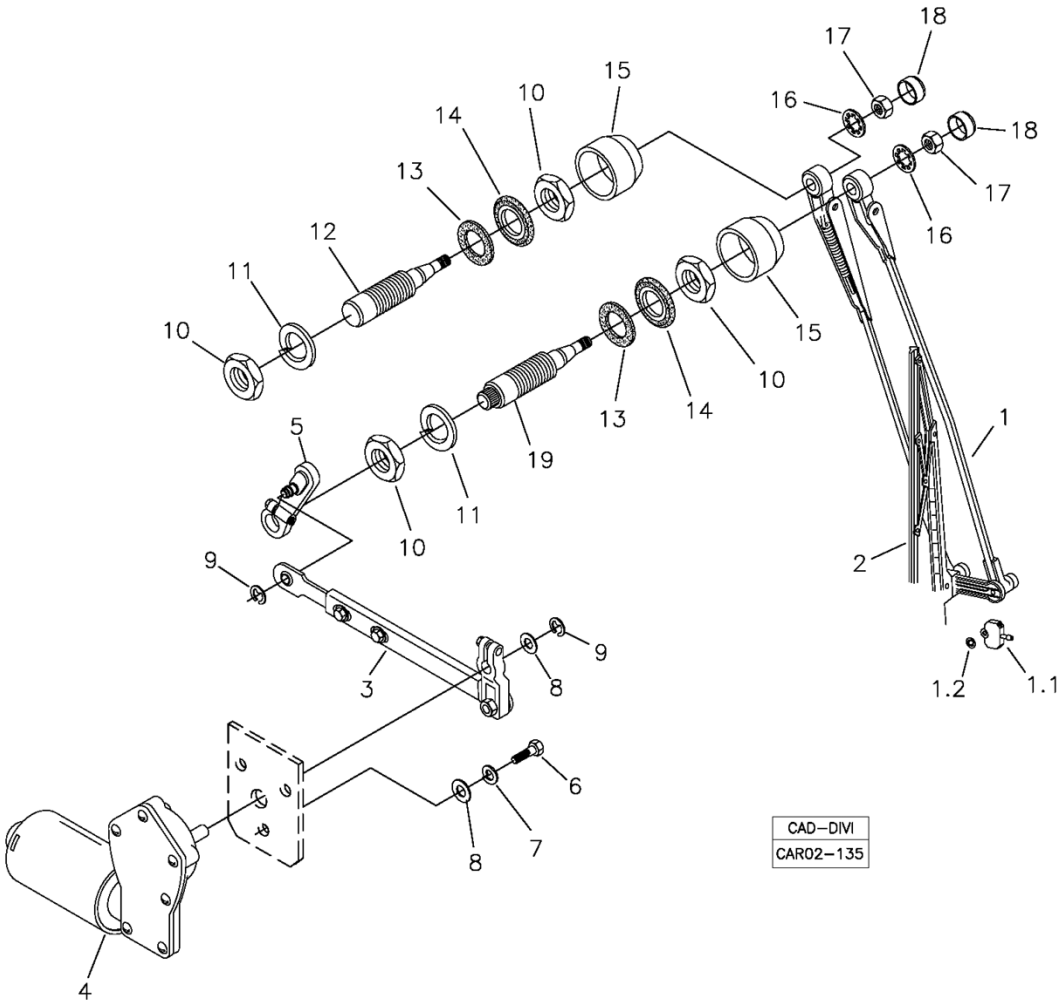

Fig.	Código	Qtd	Descrição (português)	Nota	Início	Fim
05	219002152	01	MANIVELA		4043	4120
05	219002152	01	MANIVELA		4126	4126
05	219002152	01	MANIVELA		4134	4134
05	219002152	01	MANIVELA		4136	4136
05	219002152	01	MANIVELA		4164	4164
06	210003730	03	PARAFUSO SEXTAVADO		3243	4041
06	210003730	03	PARAFUSO SEXTAVADO		4043	4120
06	210003730	03	PARAFUSO SEXTAVADO		4126	4126
06	210003730	03	PARAFUSO SEXTAVADO		4134	4134
06	210003730	03	PARAFUSO SEXTAVADO		4136	4136
06	210003730	03	PARAFUSO SEXTAVADO		4164	4164
07	210002170	03	ARRUELA PRESS?O		3243	4041
07	210002170	03	ARRUELA PRESS?O		4043	4120
07	210002170	03	ARRUELA PRESS?O		4126	4126
07	210002170	03	ARRUELA PRESS?O		4134	4134
07	210002170	03	ARRUELA PRESS?O		4136	4136
07	210002170	03	ARRUELA PRESS?O		4164	4164
08	210002005	04	ARRUELA PRESS?O		3243	4041
08	210002005	04	ARRUELA PRESS?O		4043	4120
08	210002005	04	ARRUELA PRESS?O		4126	4126
08	210002005	04	ARRUELA PRESS?O		4134	4134

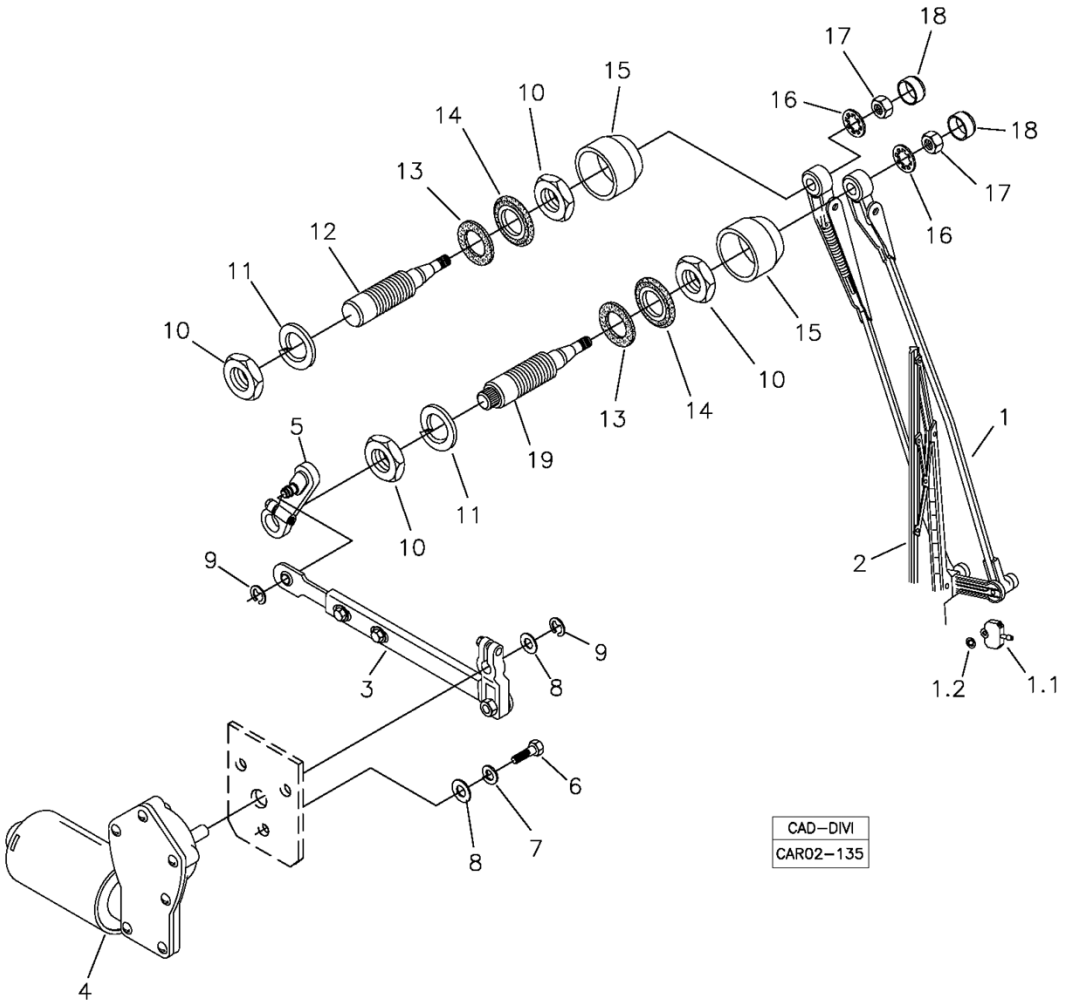

Fig.	Código	Qtd	Descrição (português)	Nota	Início	Fim
08	210002005	04	ARRUELA PRESS?O		4136	4136
08	210002005	04	ARRUELA PRESS?O		4164	4164
09	219001090	02	ANEL ELASTICO		3243	4041
09	219001090	02	ANEL ELASTICO		4043	4120
09	219001090	02	ANEL ELASTICO		4126	4126
09	219001090	02	ANEL ELASTICO		4134	4134
09	219001090	02	ANEL ELASTICO		4136	4136
09	219001090	02	ANEL ELASTICO		4164	4164
10	210004621	04	PORCA BAIXA		3243	4041
10	210004621	04	PORCA BAIXA		4043	4120
10	210004621	04	PORCA BAIXA		4126	4126
10	210004621	04	PORCA BAIXA		4134	4134
10	210004621	04	PORCA BAIXA		4136	4136
10	210004621	04	PORCA BAIXA		4164	4164
11	210002220	02	ARRUELA PRESS?O		3243	4041
11	210002220	02	ARRUELA PRESS?O		4043	4120
11	210002220	02	ARRUELA PRESS?O		4126	4126
11	210002220	02	ARRUELA PRESS?O		4134	4134
11	210002220	02	ARRUELA PRESS?O		4136	4136
11	210002220	02	ARRUELA PRESS?O		4164	4164
12	219002153	01	EIXO		3243	4041

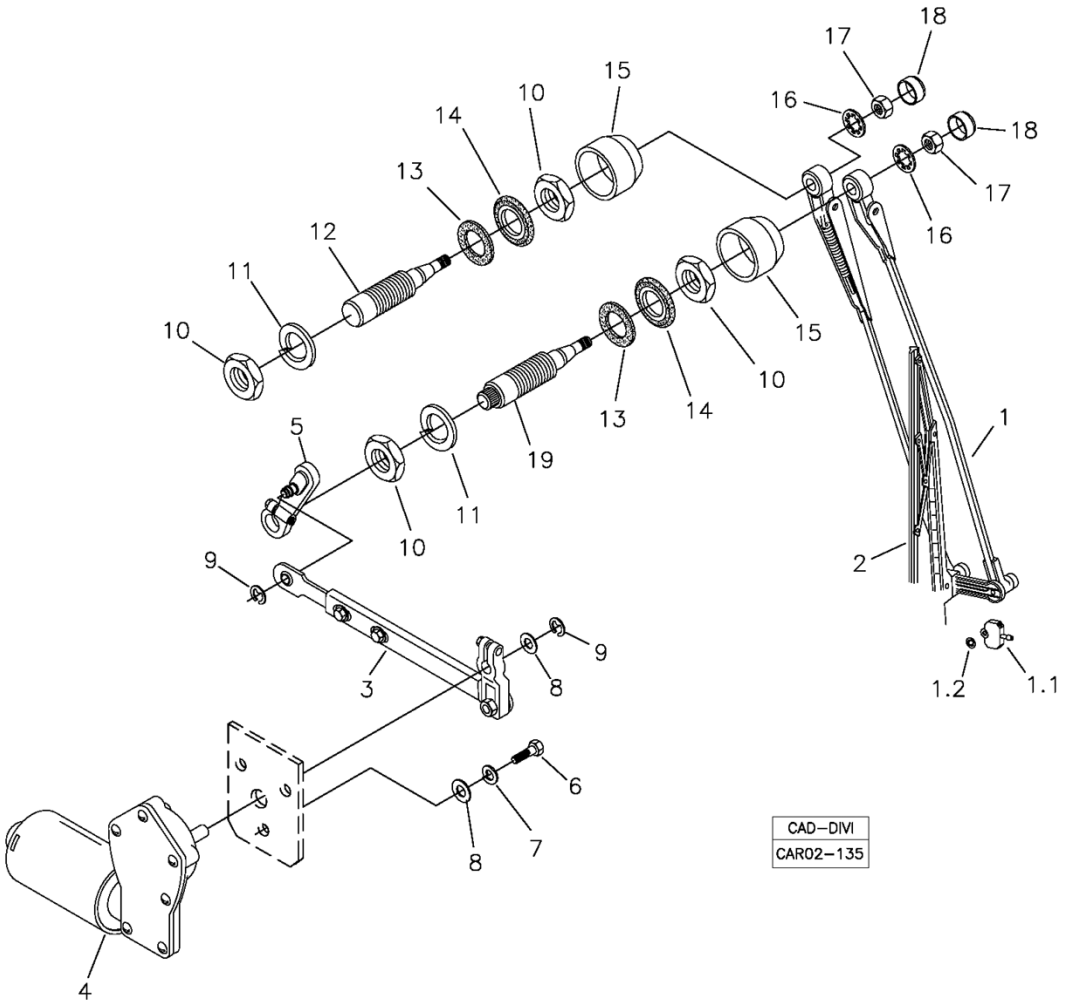

Fig.	Código	Qtd	Descrição (português)	Nota	Início	Fim
12	219002153	01	EIXO		4043	4120
12	219002153	01	EIXO		4126	4126
12	219002153	01	EIXO		4134	4134
12	219002153	01	EIXO		4136	4136
12	219002153	01	EIXO		4164	4164
13	100000045818	02	ANEL VEDAC?O		3243	4041
13	100000045818	02	ANEL VEDAC?O		4043	4120
13	100000045818	02	ANEL VEDAC?O		4126	4126
13	100000045818	02	ANEL VEDAC?O		4134	4134
13	100000045818	02	ANEL VEDAC?O		4136	4136
13	100000045818	02	ANEL VEDAC?O		4164	4164
14	100000045819	02	ANEL		3243	4041
14	100000045819	02	ANEL		4043	4120
14	100000045819	02	ANEL		4126	4126
14	100000045819	02	ANEL		4134	4134
14	100000045819	02	ANEL		4136	4136
14	100000045819	02	ANEL		4164	4164
15	219002156	02	BUCHA		3243	4041
15	219002156	02	BUCHA		4043	4120
15	219002156	02	BUCHA		4126	4126
15	219002156	02	BUCHA		4134	4134

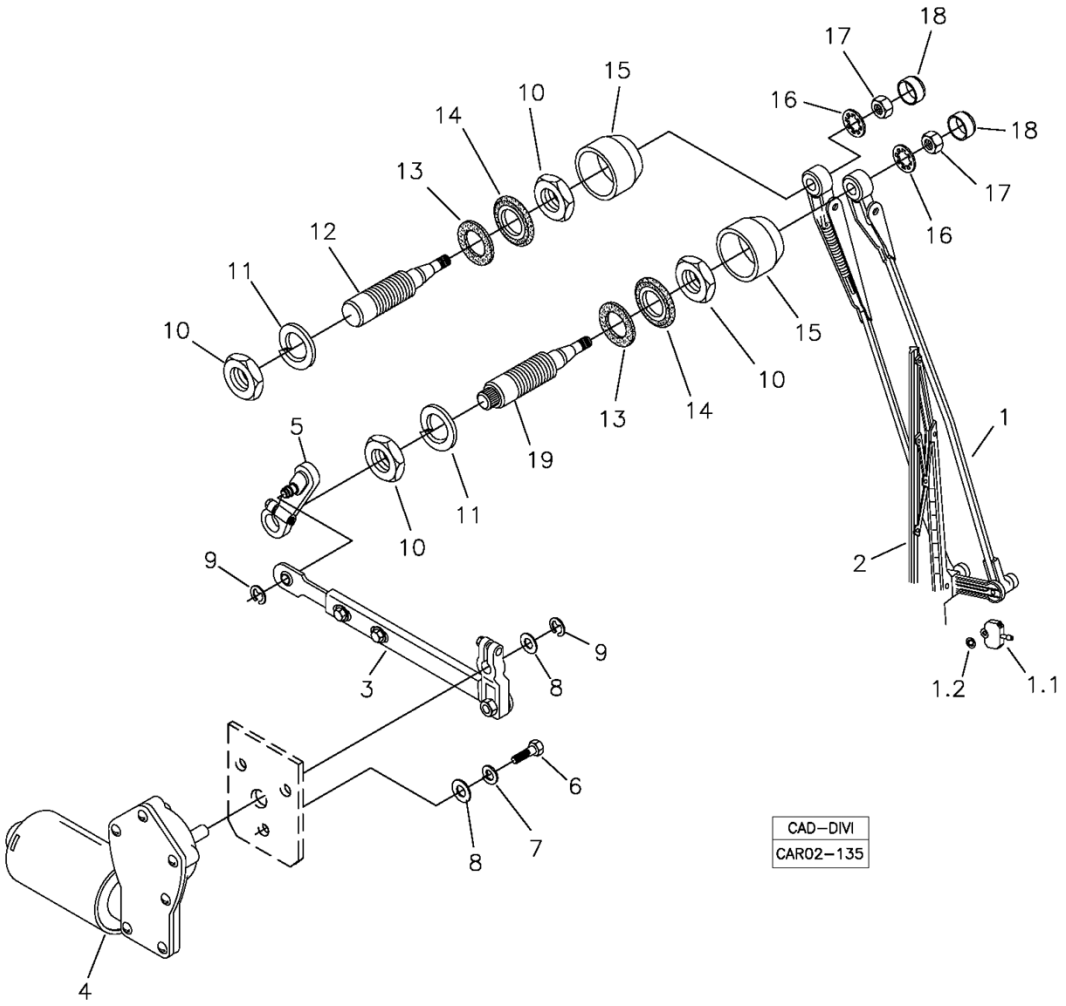

Fig.	Código	Qtd	Descrição (português)	Nota	Início	Fim
15	219002156	02	BUCHA		4136	4136
15	219002156	02	BUCHA		4164	4164
16	210002241	02	ARRUELA DENTADA		3243	4041
16	210002241	02	ARRUELA DENTADA		4043	4120
16	210002241	02	ARRUELA DENTADA		4126	4126
16	210002241	02	ARRUELA DENTADA		4134	4134
16	210002241	02	ARRUELA DENTADA		4136	4136
16	210002241	02	ARRUELA DENTADA		4164	4164
17	210004577	02	PORCA		3243	4041
17	210004577	02	PORCA		4043	4120
17	210004577	02	PORCA		4126	4126
17	210004577	02	PORCA		4134	4134
17	210004577	02	PORCA		4136	4136
17	210004577	02	PORCA		4164	4164
18	219002157	02	TAMPA		3243	4041
18	219002157	02	TAMPA		4043	4120
18	219002157	02	TAMPA		4126	4126
18	219002157	02	TAMPA		4134	4134
18	219002157	02	TAMPA		4136	4136
18	219002157	02	TAMPA		4164	4164
19	219002158	01	EIXO		3243	4041

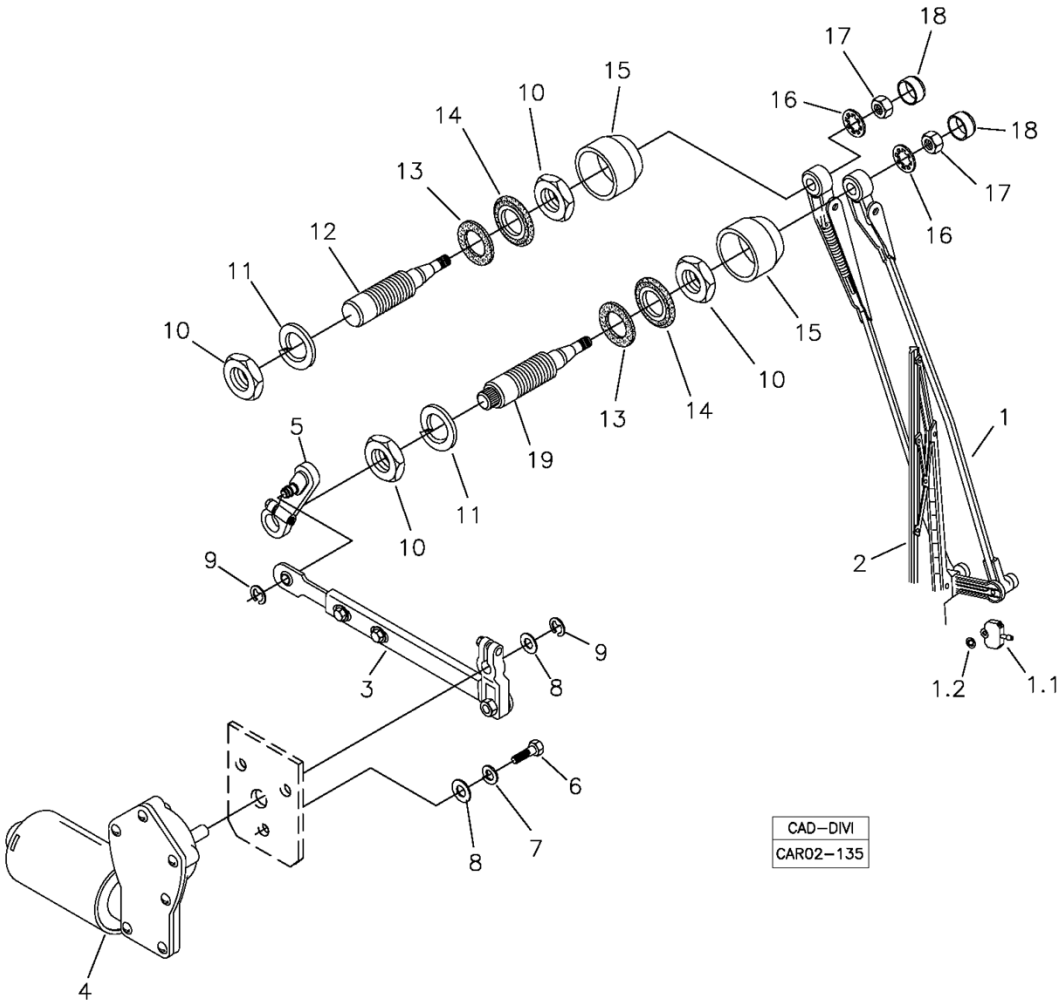

Fig.	Código	Qtd	Descrição (português)	Nota	Início	Fim
19	219002158	01	EIXO		4043	4120
19	219002158	01	EIXO		4126	4126
19	219002158	01	EIXO		4134	4134
19	219002158	01	EIXO		4136	4136
19	219002158	01	EIXO		4164	4164

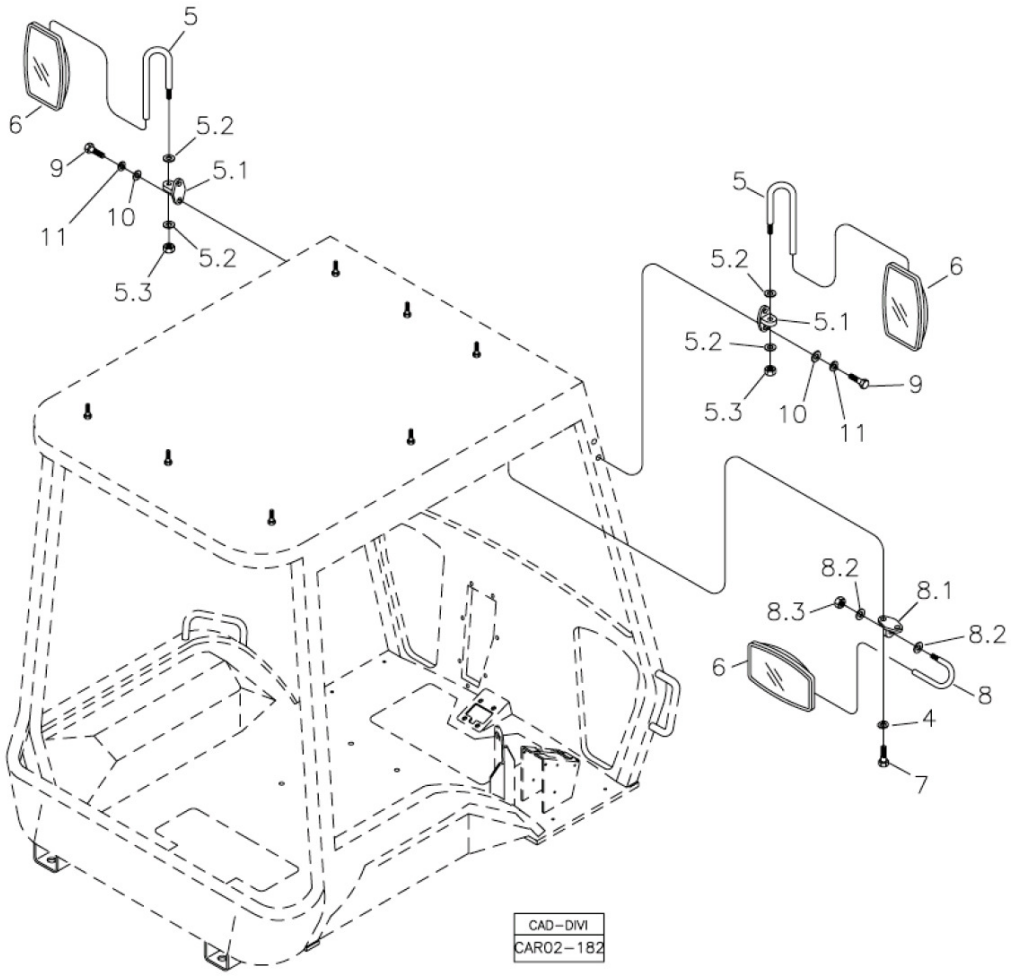

Fig.	Código	Qtd	Descrição (português)	Nota	Início	Fim
05	219000808	02	BRACO ESPELHO		3243	
05.1	219001514	02	BASE		3243	
05.2	210002015	04	ARRUELA LISA		3243	
05.3	210005760	02	PORCA SEXTAVADA		3243	
06	219000810	03	ESPELHO		3243	
07	210003710	02	PARAFUSO SEXTAVADO		3243	
08	219000811	01	BRACO ESPELHO		3243	
08.1	219001514	01	BASE		3243	
08.2	210002015	02	ARRUELA LISA		3243	
08.3	210005760	01	PORCA SEXTAVADA		3243	
09	210003850	04	PARAFUSO		3243	
10	210002015	15	ARRUELA LISA		3243	
11	210002190	11	ARRUELA PRESS?O		3243	

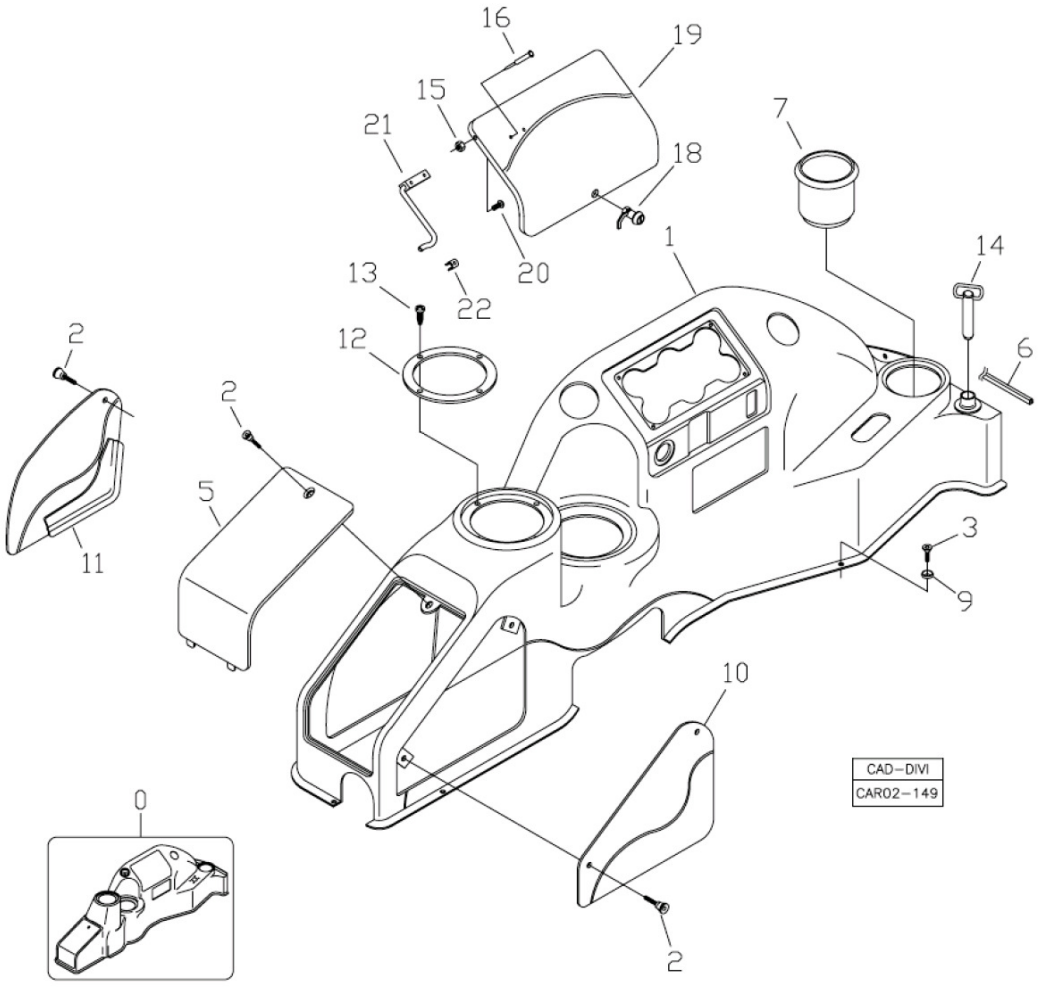

Fig.	Código	Qtd	Descrição (português)	Nota	Início	Fim
00	219001142	01	CONJUNTO PAINEL		3243	4165
00	100000030750	01	CONJUNTO PAINEL		4166	
02	219001217	05	MANIPULO		3243	
03	V210007221	14	PARAFUSO		3243	
05	219001585	01	TAMPA		3243	4165
06	219001155	CN	PERFIL BORRACHA		3243	
07	219001230	01	PORTA COPO		3243	
09	219001310	14	ARRUELA		3243	
10	219001589	01	TAMPA		3243	4165
11	219001590	01	TAMPA		3243	4165
12	219001591	02	ANEL FIXAC?O		3243	
13	210007079	10	PARAFUSO PHILLIPS		3243	
14	370060748	01	PINO TRAVA		3243	
15	210005755	02	PORCA SEXTAVADA		3243	
16	210001014	14	REBITE		3243	
18	219001228	01	TRINCO		3243	
19	219001586	01	TAMPA		3243	
20	V210007094	02	PARAFUSO PHILLIPS		3243	
21	219001587	01	HASTE		3243	
22	219001588	01	PRESILHA HASTE		3243	

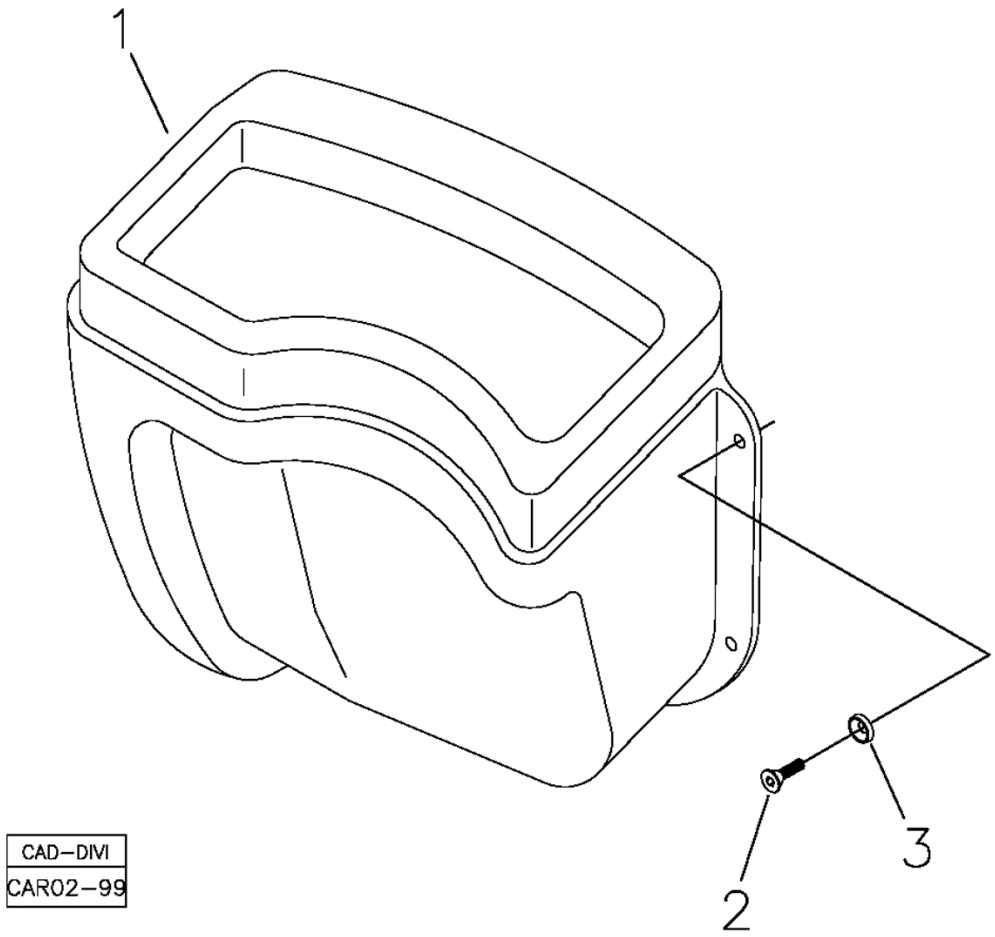

Fig.	Código	Qtd	Descrição (português)	Nota	Início	Fim
01	219001868	01	PAINEL FRONTAL		3243	
02	V210007221	06	PARAFUSO		3243	
03	219001310	06	ARRUELA		3243	

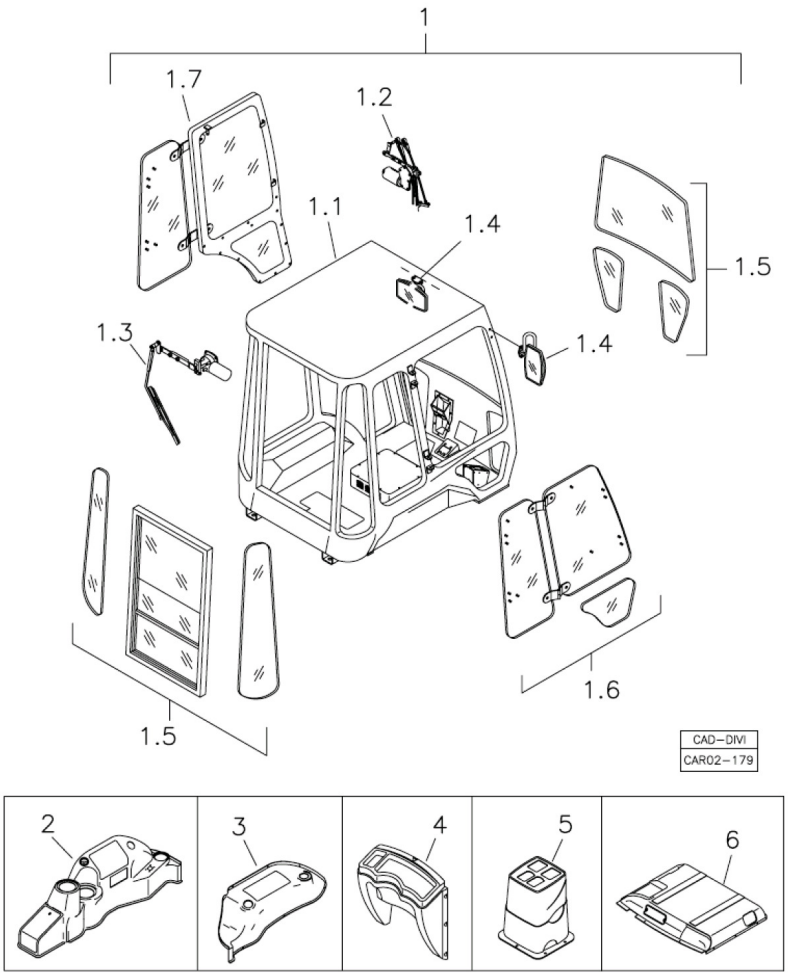

Fig.	Código	Qtd	Descrição (português)	Nota	Início	Fim
01	219002813	01	CABINE FECHADA COMPLETA		3243	4165
01	100000082372	01	CABINE FECHADA ROPS-FOPS		4166	
01.2		01	CONJUNTO LIMPADOR PARA-BRISA		3243	
01.3		01	CONJUNTO LIMPADOR VIDRO TRASEIRO		3243	
01.4		01	ACESSORIOS CABINE - ESPELHOS E TAPA-SOL		3243	
01.5		01	CONJUNTO VIDROS TRASEIROS E DIANTEIROS		3243	
01.6		01	CONJUNTO VIDROS LATERAIS DIREITOS		3243	
01.7		01	CONJUNTO VIDROS LATERAIS ESQUERDOS E PORTA		3243	
02		01	PAINEL DIREITO		3243	
03		01	PAINEL ESQUERDO		3243	
04		01	PAINEL FRONTAL		3243	
05		01	PAINEL TRASEIRO		3243	
06		01	REVESTIMENTO TETO		3243	

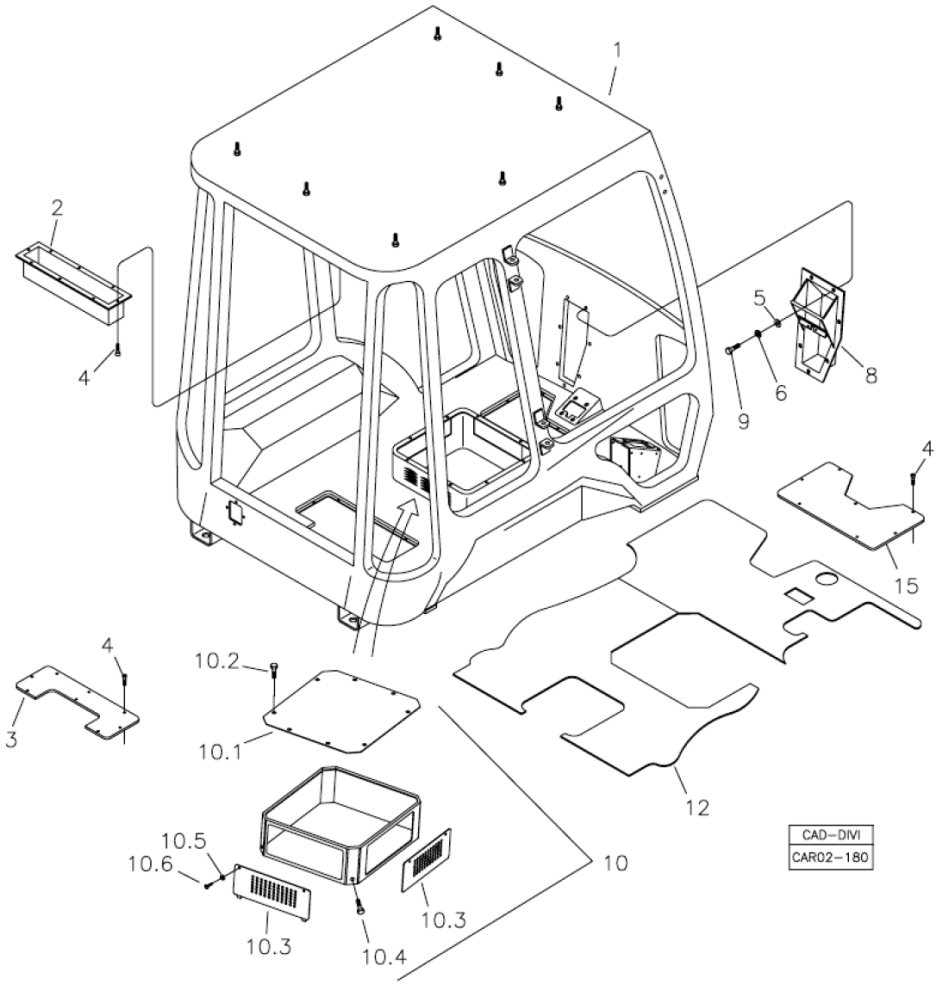

Fig.	Código	Qtd	Descrição (português)	Nota	Início	Fim
01		01	ESTRUTURA CABINE		3243	4164
02	219001855	01	CAIXA PROTEC?O		3243	4041
02	219001855	01	CAIXA PROTEC?O		4043	4120
02	219001855	01	CAIXA PROTEC?O		4126	4126
02	219001855	01	CAIXA PROTEC?O		4134	4134
02	219001855	01	CAIXA PROTEC?O		4136	4136
02	219001855	01	CAIXA PROTEC?O		4164	4164
03	219000816	01	TAMPA ALAVANCAS		3243	5523
03	219000816	01	TAMPA ALAVANCAS		5546	5566
03	219000816	01	TAMPA ALAVANCAS		5526	5541
04	210007201	28	PARAFUSO		3243	5523
04	210007201	28	PARAFUSO		5546	5566
04	210007201	28	PARAFUSO		5526	5541
05	210002015	07	ARRUELA LISA		3243	5523
05	210002015	07	ARRUELA LISA		5546	5566
05	210002015	07	ARRUELA LISA		5526	5541
06	210002190	07	ARRUELA PRESS?O		3243	5523
06	210002190	07	ARRUELA PRESS?O		5546	5566
06	210002190	07	ARRUELA PRESS?O		5526	5541
08	370360069	01	CAIXA PEDAIS		3243	5523
08	370360069	01	CAIXA PEDAIS		5546	5566

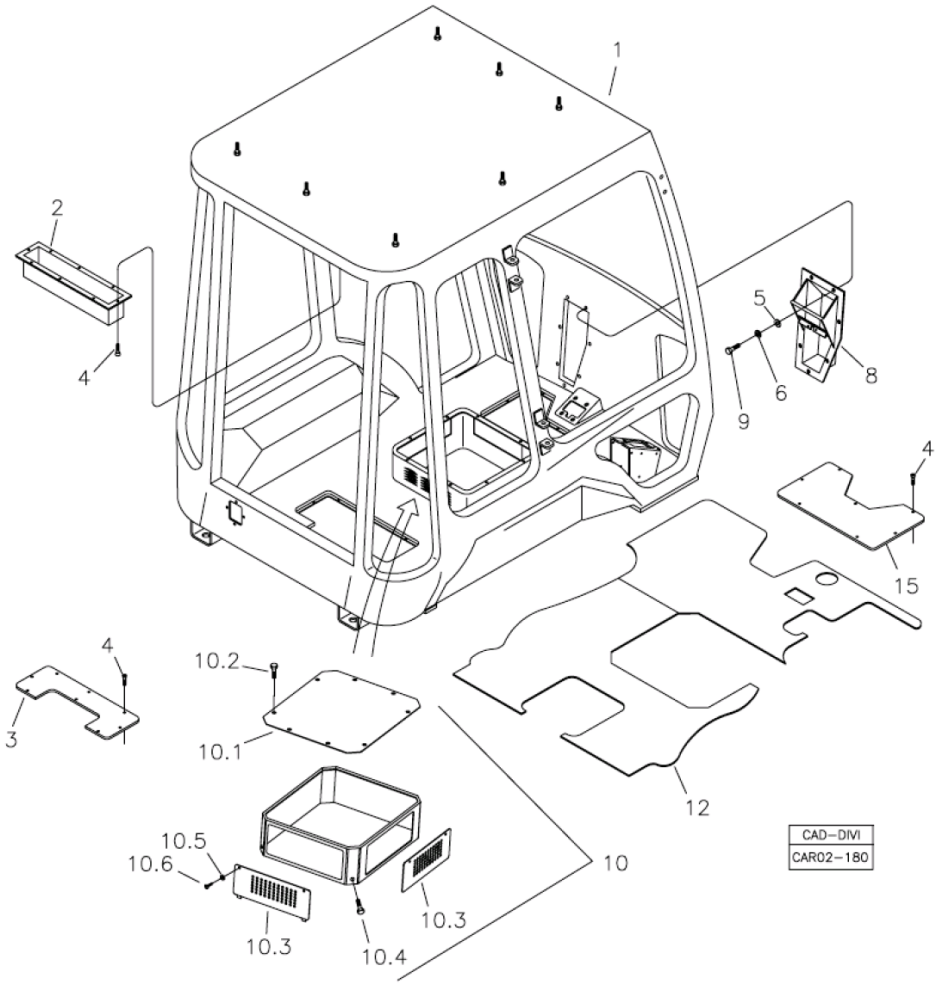

Fig.	Código	Qtd	Descrição (português)	Nota	Início	Fim
08	370360069	01	CAIXA PEDAIS		5526	5541
09	210003810	07	PARAFUSO SEXTAVADO		3243	5523
09	210003810	07	PARAFUSO SEXTAVADO		5546	5566
09	210003810	07	PARAFUSO SEXTAVADO		5526	5541
10	370460059	01	CAIXA AR CONDICIONADO		3243	5523
10	370460059	01	CAIXA AR CONDICIONADO		5546	5566
10	370460059	01	CAIXA AR CONDICIONADO		5526	5541
10.1	370260145	01	TAMPA CAIXA AR		3243	5523
10.1	370260145	01	TAMPA CAIXA AR		5546	5566
10.1	370260145	01	TAMPA CAIXA AR		5526	5541
10.2	210003900	08	PARAFUSO SEXTAVADO		3243	5523
10.2	210003900	08	PARAFUSO SEXTAVADO		5546	5566
10.2	210003900	08	PARAFUSO SEXTAVADO		5526	5541
10.3	370260108	02	TAMPA ENTRADA AR		3243	5523
10.3	370260108	02	TAMPA ENTRADA AR		5546	5566
10.3	370260108	02	TAMPA ENTRADA AR		5526	5541
10.4	210003900	04	PARAFUSO SEXTAVADO		3243	5523
10.4	210003900	04	PARAFUSO SEXTAVADO		5546	5566
10.4	210003900	04	PARAFUSO SEXTAVADO		5526	5541
10.5	219001310	04	ARRUELA		3243	5523
10.5	219001310	04	ARRUELA		5526	5541

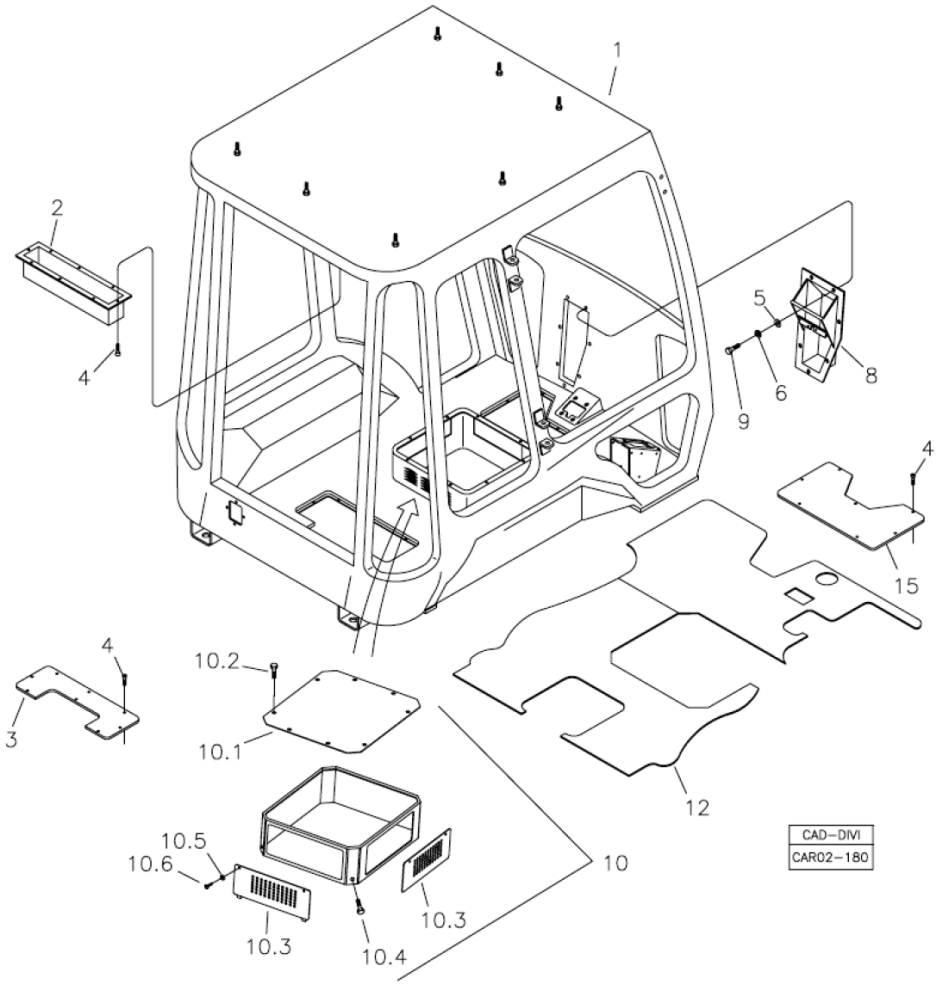

Fig.	Código	Qtd	Descrição (português)	Nota	Início	Fim
10.5	219001310	04	ARRUELA		5546	5566
10.6	210007120	04	PARAFUSO		3243	5523
10.6	210007120	04	PARAFUSO		5546	5566
10.6	210007120	04	PARAFUSO		5526	5541
12	219002737	01	TAPETE		3243	5523
12	219002737	01	TAPETE		5546	5566
12	219002737	01	TAPETE		5526	5541
15	219001158	01	TAMPA		3243	5523
15	219001158	01	TAMPA		5546	5566
15	219001158	01	TAMPA		5526	5541

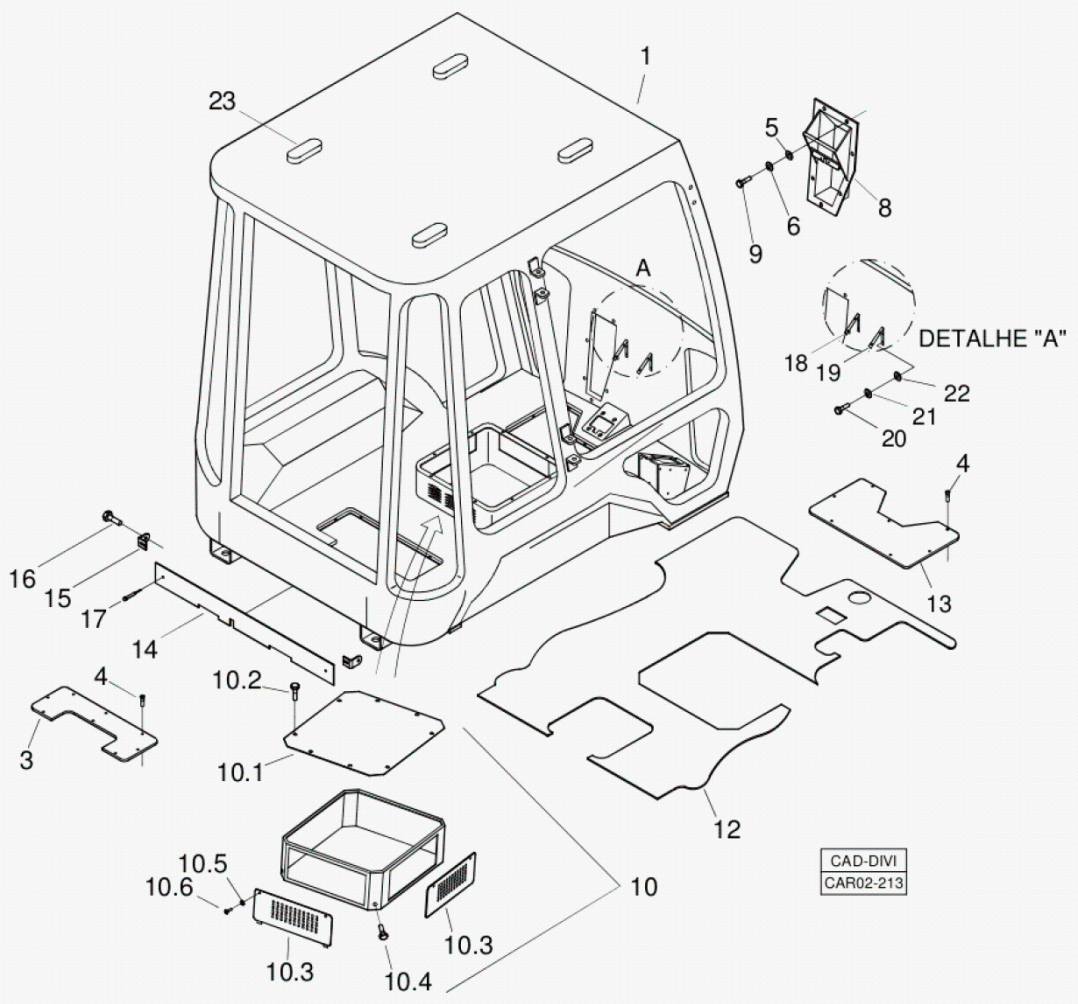

Fig.	Código	Qtd	Descrição (português)	Nota	Início	Fim
01		01	ESTRUTURA CABINE		5524	5525
01		01	ESTRUTURA CABINE		5542	5545
01		01	ESTRUTURA CABINE		5567	
03	219000816	01	TAMPA ALAVANCAS		5524	5525
03	219000816	01	TAMPA ALAVANCAS		5542	5545
03	219000816	01	TAMPA ALAVANCAS		5567	
05	210002015	07	ARRUELA LISA		5524	5525
05	210002015	07	ARRUELA LISA		5542	5545
05	210002015	07	ARRUELA LISA		5567	
06	210002190	07	ARRUELA PRESS?O		5524	5525
06	210002190	07	ARRUELA PRESS?O		5542	5545
06	210002190	07	ARRUELA PRESS?O		5567	
08	370360069	01	CAIXA PEDAIS		5524	5525
08	370360069	01	CAIXA PEDAIS		5542	5545
08	370360069	01	CAIXA PEDAIS		5567	
09	210003810	07	PARAFUSO SEXTAVADO		5524	5525
09	210003810	07	PARAFUSO SEXTAVADO		5542	5545
09	210003810	07	PARAFUSO SEXTAVADO		5567	
10	370460059	01	CAIXA AR CONDICIONADO		5524	5525
10	370460059	01	CAIXA AR CONDICIONADO		5542	5545
10	370460059	01	CAIXA AR CONDICIONADO		5567	

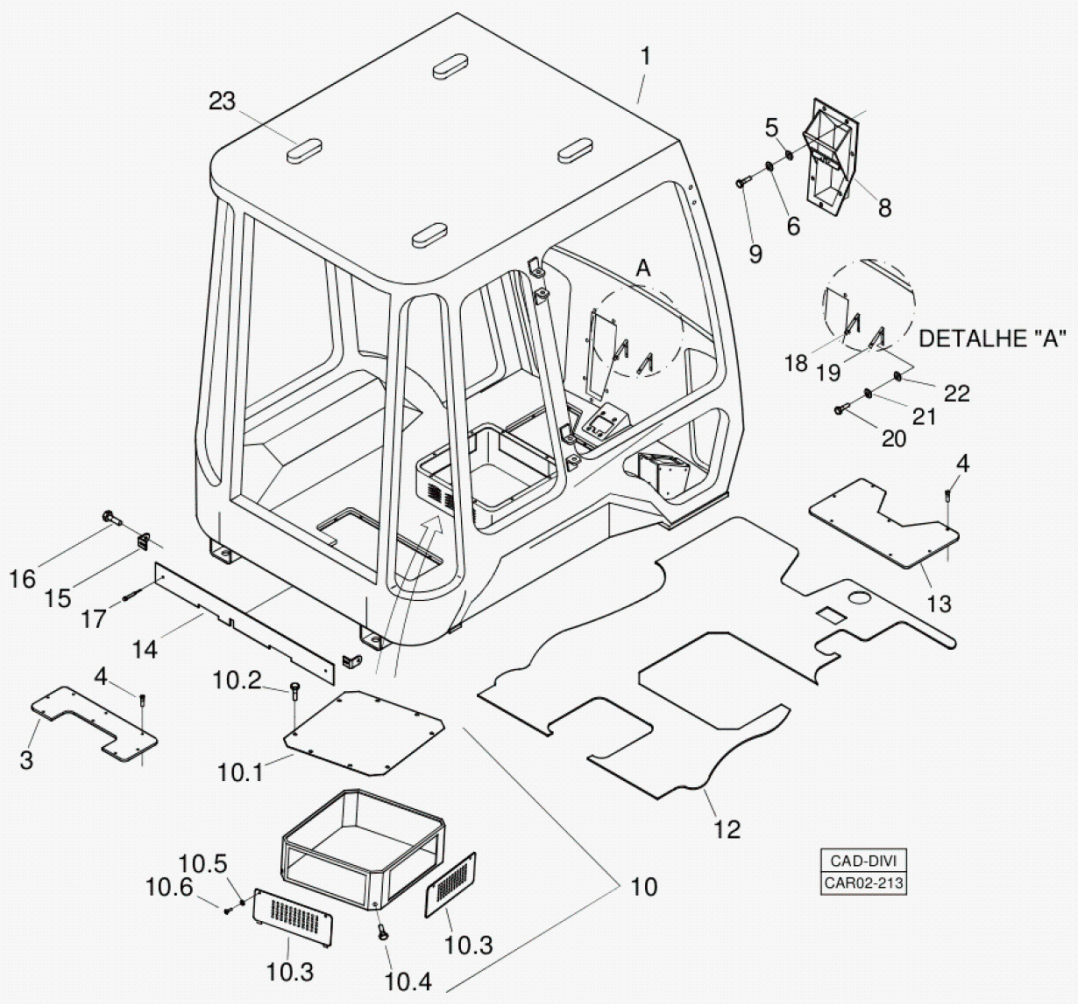

Fig.	Código	Qtd	Descrição (português)	Nota	Início	Fim
10.1	370260145	01	TAMPA CAIXA AR		5524	5525
10.1	370260145	01	TAMPA CAIXA AR		5567	
10.1	370260145	01	TAMPA CAIXA AR		5542	5545
10.2	210003900	08	PARAFUSO SEXTAVADO		5524	5525
10.2	210003900	08	PARAFUSO SEXTAVADO		5567	
10.2	210003900	08	PARAFUSO SEXTAVADO		5542	5545
10.3	370260108	02	TAMPA ENTRADA AR		5524	5525
10.3	370260108	02	TAMPA ENTRADA AR		5567	
10.3	370260108	02	TAMPA ENTRADA AR		5542	5545
10.4	210003900	04	PARAFUSO SEXTAVADO		5524	5525
10.4	210003900	04	PARAFUSO SEXTAVADO		5567	
10.4	210003900	04	PARAFUSO SEXTAVADO		5542	5545
10.5	219001310	04	ARRUELA		5524	5525
10.5	219001310	04	ARRUELA		5567	
10.5	219001310	04	ARRUELA		5542	5545
10.6	210007120	04	PARAFUSO		5524	5525
10.6	210007120	04	PARAFUSO		5567	
10.6	210007120	04	PARAFUSO		5542	5545
12	219002737	01	TAPETE		5524	5525
12	219002737	01	TAPETE		5542	5545
12	219002737	01	TAPETE		5567	

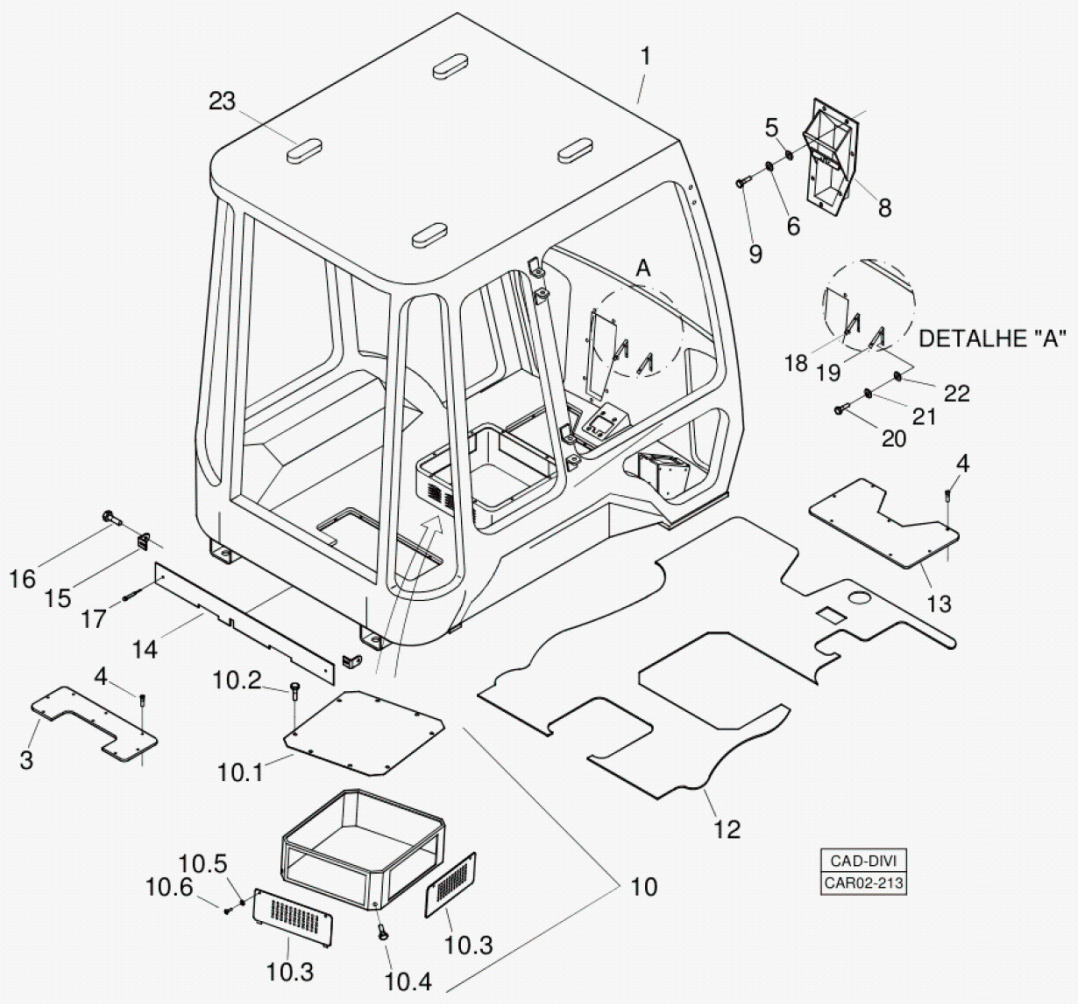

Fig.	Código	Qtd	Descrição (português)	Nota	Início	Fim
13	219001158	01	TAMPA		5524	5525
13	219001158	01	TAMPA		5542	5545
13	219001158	01	TAMPA		5567	
14	100000088161	01	TAPA-PO		5524	5525
14	100000088161	01	TAPA-PO		5542	5545
14	100000088161	01	TAPA-PO		5567	
15	100000037168	01	PRESILHA		5524	5525
15	100000037168	01	PRESILHA		5542	5545
15	100000037168	01	PRESILHA		5567	
16	V210004370	01	PARAFUSO FENDA		5524	5525
16	V210004370	01	PARAFUSO FENDA		5542	5545
16	V210004370	01	PARAFUSO FENDA		5567	
17	210001016	01	REBITE POP		5524	5525
17	210001016	01	REBITE POP		5542	5545
17	210001016	01	REBITE POP		5567	
18	100000073327	01	SUPORTE DIREITO		5524	5525
18	100000073327	01	SUPORTE DIREITO		5567	
18	100000073327	01	SUPORTE DIREITO		5542	5545
19	100000073326	01	SUPORTE ESQUERDO		5524	5525
19	100000073326	01	SUPORTE ESQUERDO		5567	
19	100000073326	01	SUPORTE ESQUERDO		5542	5545

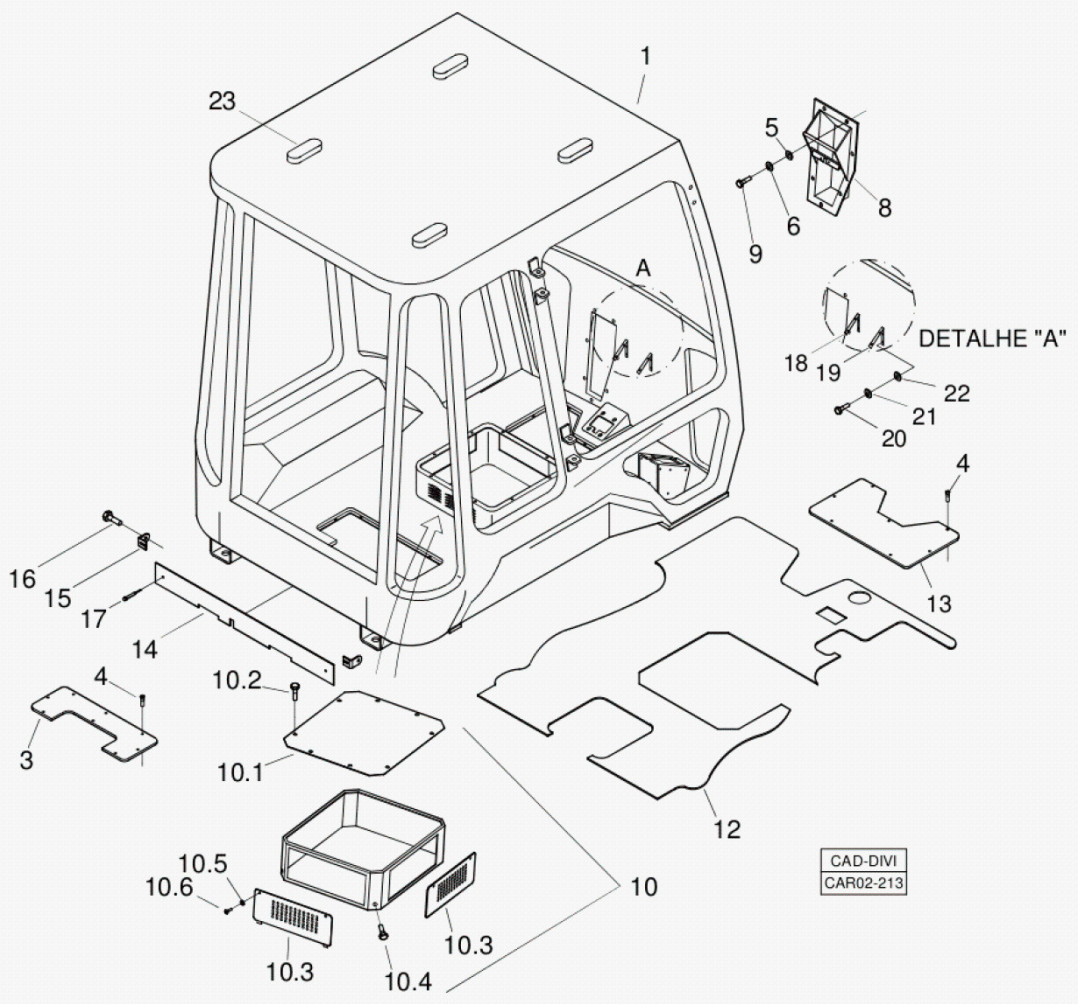

Fig.	Código	Qtd	Descrição (português)	Nota	Início	Fim
20	210003830	04	PARAFUSO SEXTAVADO		5524	5525
20	210003830	04	PARAFUSO SEXTAVADO		5542	5545
20	210003830	04	PARAFUSO SEXTAVADO		5567	
21	210002180	04	ARRUELA PRESS?O		5524	5525
21	210002180	04	ARRUELA PRESS?O		5567	
21	210002180	04	ARRUELA PRESS?O		5542	5545
22	210002015	04	ARRUELA LISA		5524	5525
22	210002015	04	ARRUELA LISA		5542	5545
22	210002015	04	ARRUELA LISA		5567	
23	100000010651704		VEDAC?O SUPERIOR		5524	5525
23	100000010651704		VEDAC?O SUPERIOR		5567	
23	100000010651704		VEDAC?O SUPERIOR		5542	5545

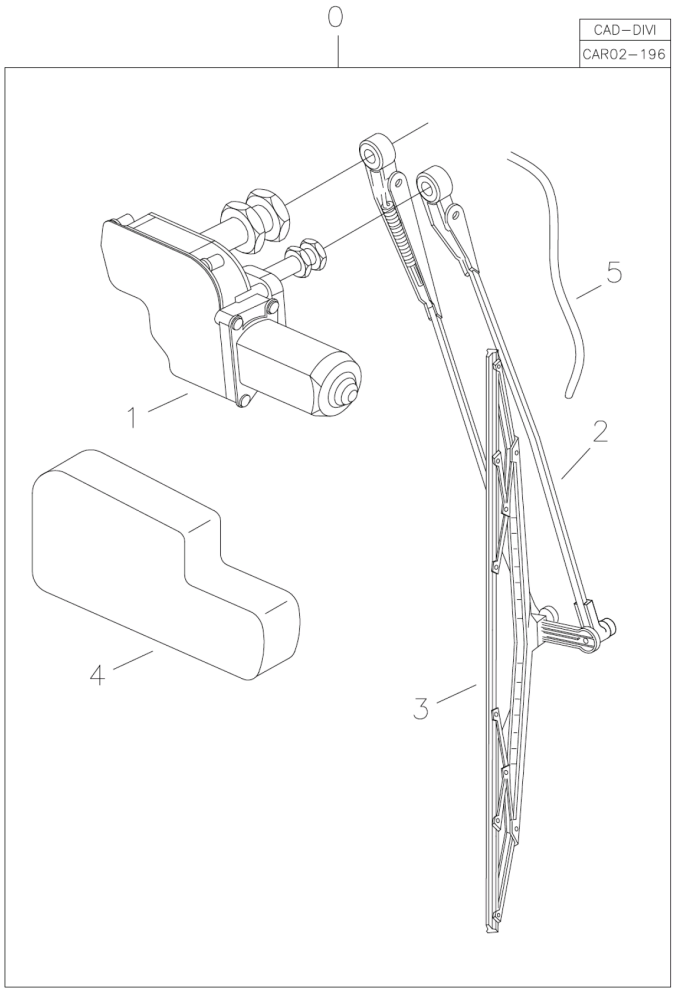

Fig.	Código	Qtd	Descrição (português)	Nota	Início	Fim
00	100000046016	01	CONJUNTO LIMPADOR PARA-BRISA		4042	4042
00	100000046016	01	CONJUNTO LIMPADOR PARA-BRISA		4121	4125
00	100000046016	01	CONJUNTO LIMPADOR PARA-BRISA		4127	4133
00	100000046016	01	CONJUNTO LIMPADOR PARA-BRISA		4135	4135
00	100000046016	01	CONJUNTO LIMPADOR PARA-BRISA		4137	4163
00	100000046016	01	CONJUNTO LIMPADOR PARA-BRISA		4135	
01	100000046022	01	MOTOR LIMPADOR DIANTEIRO		4042	4042
01	100000046022	01	MOTOR LIMPADOR DIANTEIRO		4121	4125
01	100000046022	01	MOTOR LIMPADOR DIANTEIRO		4127	4133
01	100000046022	01	MOTOR LIMPADOR DIANTEIRO		4135	4135
01	100000046022	01	MOTOR LIMPADOR DIANTEIRO		4137	4163
01	100000046022	01	MOTOR LIMPADOR DIANTEIRO		4135	
02	100000046026	01	BRACO LIMPADOR		4042	4042
02	100000046026	01	BRACO LIMPADOR		4121	4125
02	100000046026	01	BRACO LIMPADOR		4127	4133
02	100000046026	01	BRACO LIMPADOR		4135	4135
02	100000046026	01	BRACO LIMPADOR		4137	4163
02	100000046026	01	BRACO LIMPADOR		4135	
03	100000046027	01	PALHETA		4042	4042
03	100000046027	01	PALHETA		4121	4125
03	100000046027	01	PALHETA		4127	4133

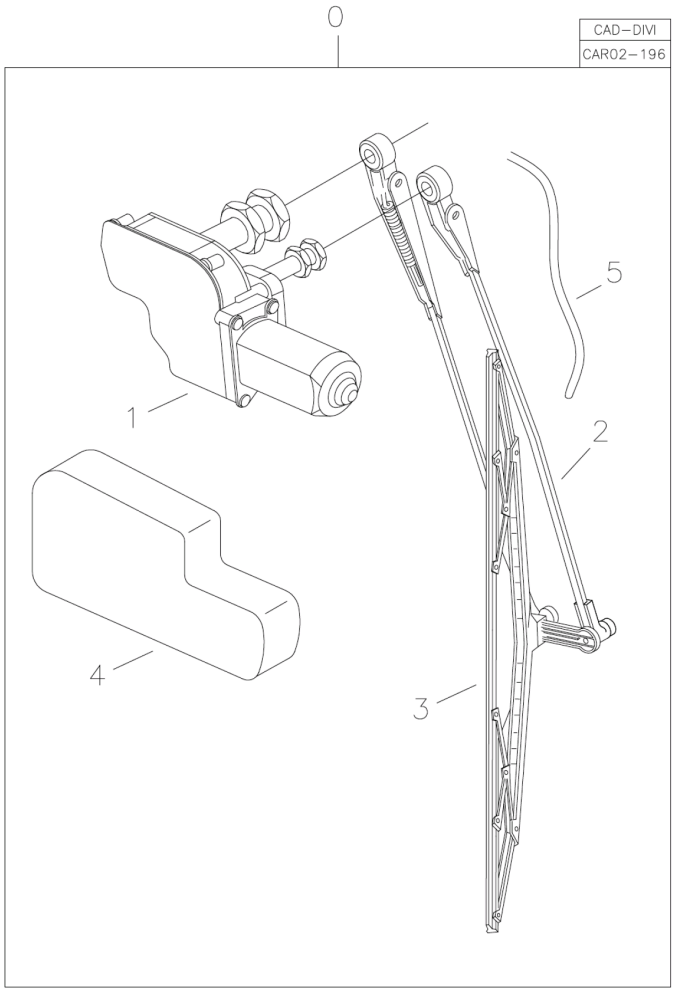

Fig.	Código	Qtd	Descrição (português)	Nota	Início	Fim
03	100000046027	01	PALHETA		4135	4135
03	100000046027	01	PALHETA		4137	4163
03	100000046027	01	PALHETA		4135	
04	100000046030	01	TAMPA		4042	4042
04	100000046030	01	TAMPA		4121	4125
04	100000046030	01	TAMPA		4127	4133
04	100000046030	01	TAMPA		4135	4135
04	100000046030	01	TAMPA		4137	4163
04	100000046030	01	TAMPA		4135	
05	100000046032	01	MANGUEIRA		4042	4042
05	100000046032	01	MANGUEIRA		4121	4125
05	100000046032	01	MANGUEIRA		4127	4133
05	100000046032	01	MANGUEIRA		4135	4135
05	100000046032	01	MANGUEIRA		4137	4163
05	100000046032	01	MANGUEIRA		4135	

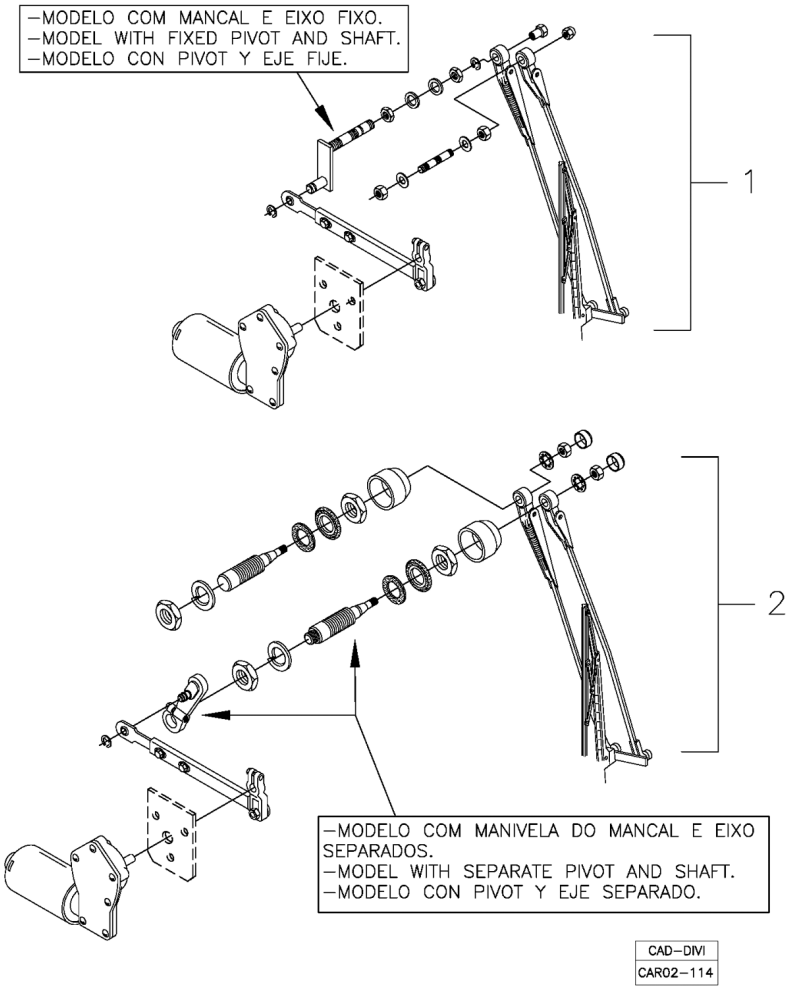

Fig.	Código	Qtd	Descrição (português)	Nota	Início	Fim
01		01	LIMPADOR PARA-BRISA - COM MANCAL E EIXO FIXO	VER 2A121 01.0	3243	4041
01		01	LIMPADOR PARA-BRISA - COM MANCAL E EIXO FIXO	VER 2A121 01.0	4043	4120
01		01	LIMPADOR PARA-BRISA - COM MANCAL E EIXO FIXO	VER 2A121 01.0	4126	4126
01		01	LIMPADOR PARA-BRISA - COM MANCAL E EIXO FIXO	VER 2A121 01.0	4134	4134
01		01	LIMPADOR PARA-BRISA - COM MANCAL E EIXO FIXO	VER 2A121 01.0	4136	4136
01		01	LIMPADOR PARA-BRISA - COM MANCAL E EIXO FIXO	VER 2A121 01.0	4164	4164
02		01	LIMPADOR PARA-BRISA - COM MANIVELA DO MANCAL E EIXO SEPARADOS	VER 2A121 02.0	3243	4041
02		01	LIMPADOR PARA-BRISA - COM MANIVELA DO MANCAL E EIXO SEPARADOS	VER 2A121 02.0	4043	4120
02		01	LIMPADOR PARA-BRISA - COM MANIVELA DO MANCAL E EIXO SEPARADOS	VER 2A121 02.0	4126	4126

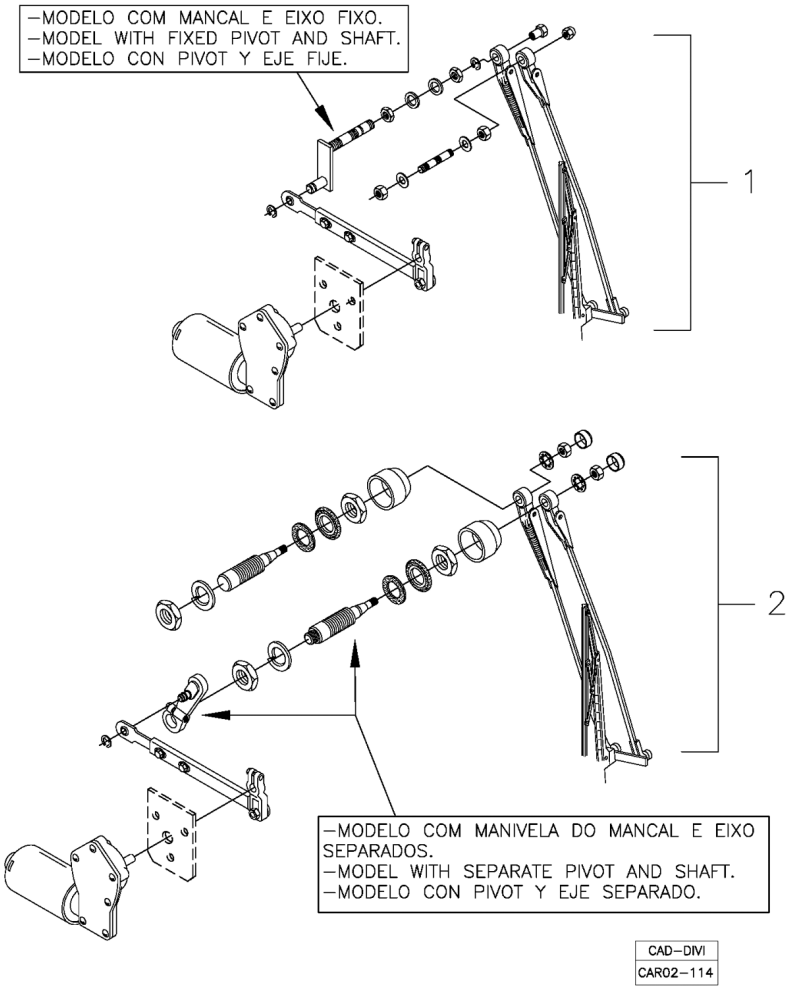

Fig.	Código	Qtd	Descrição (português)	Nota	Início	Fim
02		01	LIMPADOR PARA-BRISA - COM MANIVELA DO MANCAL E EIXO SEPARADOS	VER 2A121 02.0	4134	4134
02		01	LIMPADOR PARA-BRISA - COM MANIVELA DO MANCAL E EIXO SEPARADOS	VER 2A121 02.0	4136	4136
02		01	LIMPADOR PARA-BRISA - COM MANIVELA DO MANCAL E EIXO SEPARADOS	VER 2A121 02.0	4164	4164

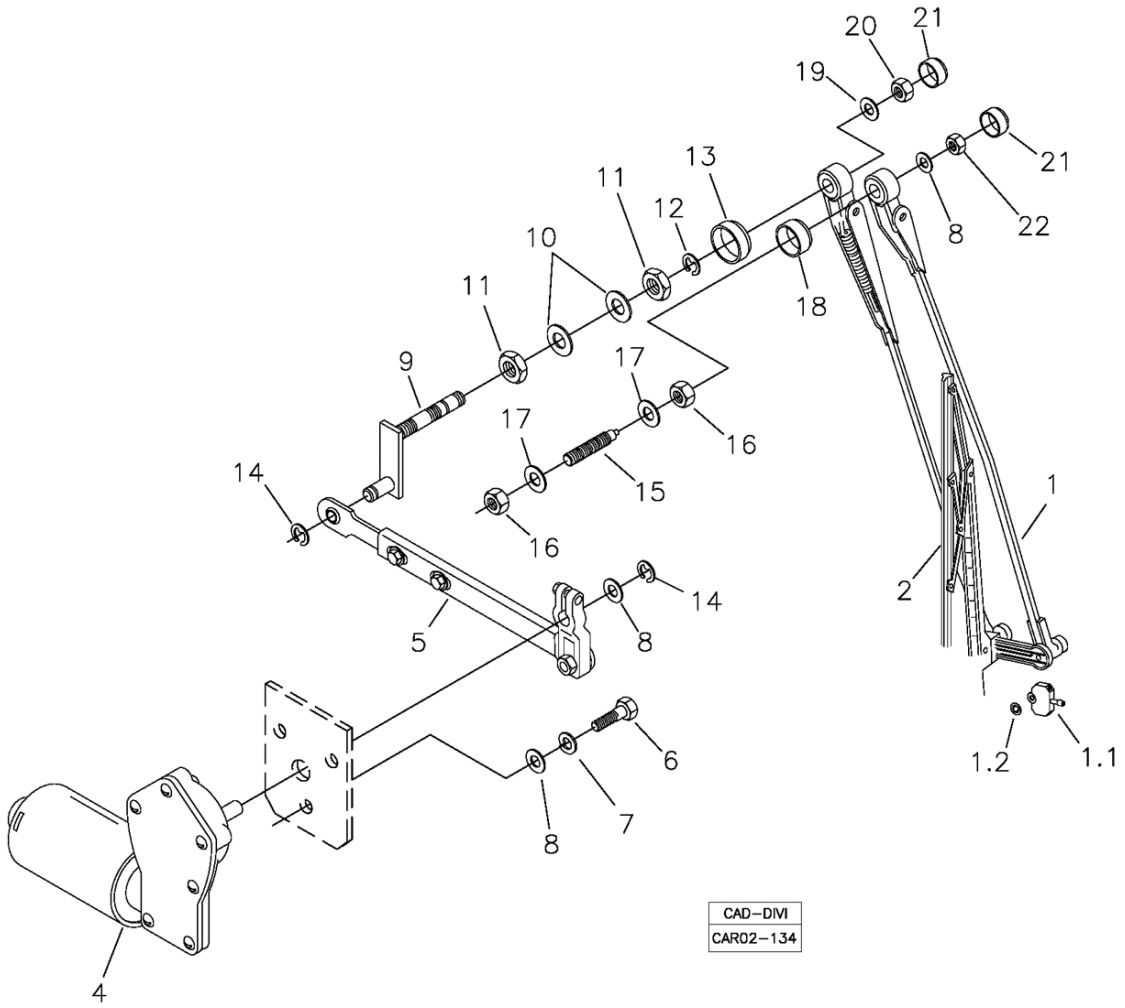

Fig.	Código	Qtd	Descrição (português)	Nota	Início	Fim
01	219001907	01	BRACO PANTOGRAFICO COM ESGUICHO		3243	4041
01	219001907	01	BRACO PANTOGRAFICO COM ESGUICHO		4043	4120
01	219001907	01	BRACO PANTOGRAFICO COM ESGUICHO		4126	4126
01	219001907	01	BRACO PANTOGRAFICO COM ESGUICHO		4134	4134
01	219001907	01	BRACO PANTOGRAFICO COM ESGUICHO		4164	4164
01	219001907	01	BRACO PANTOGRAFICO COM ESGUICHO		4136	4136
01.1	219002150	01	ESGUICHO		3243	4041
01.1	219002150	01	ESGUICHO		4043	4120
01.1	219002150	01	ESGUICHO		4126	4126
01.1	219002150	01	ESGUICHO		4134	4134
01.1	219002150	01	ESGUICHO		4136	4136
01.1	219002150	01	ESGUICHO		4164	4164
01.2	219002151	01	ANEL RETENC?O	N?o Fornecido Separadamente N?o Fornecido Separadamente	3243	4041
01.2	219002151	01	ANEL RETENC?O	N?o Fornecido Separadamente N?o Fornecido Separadamente	4043	4120

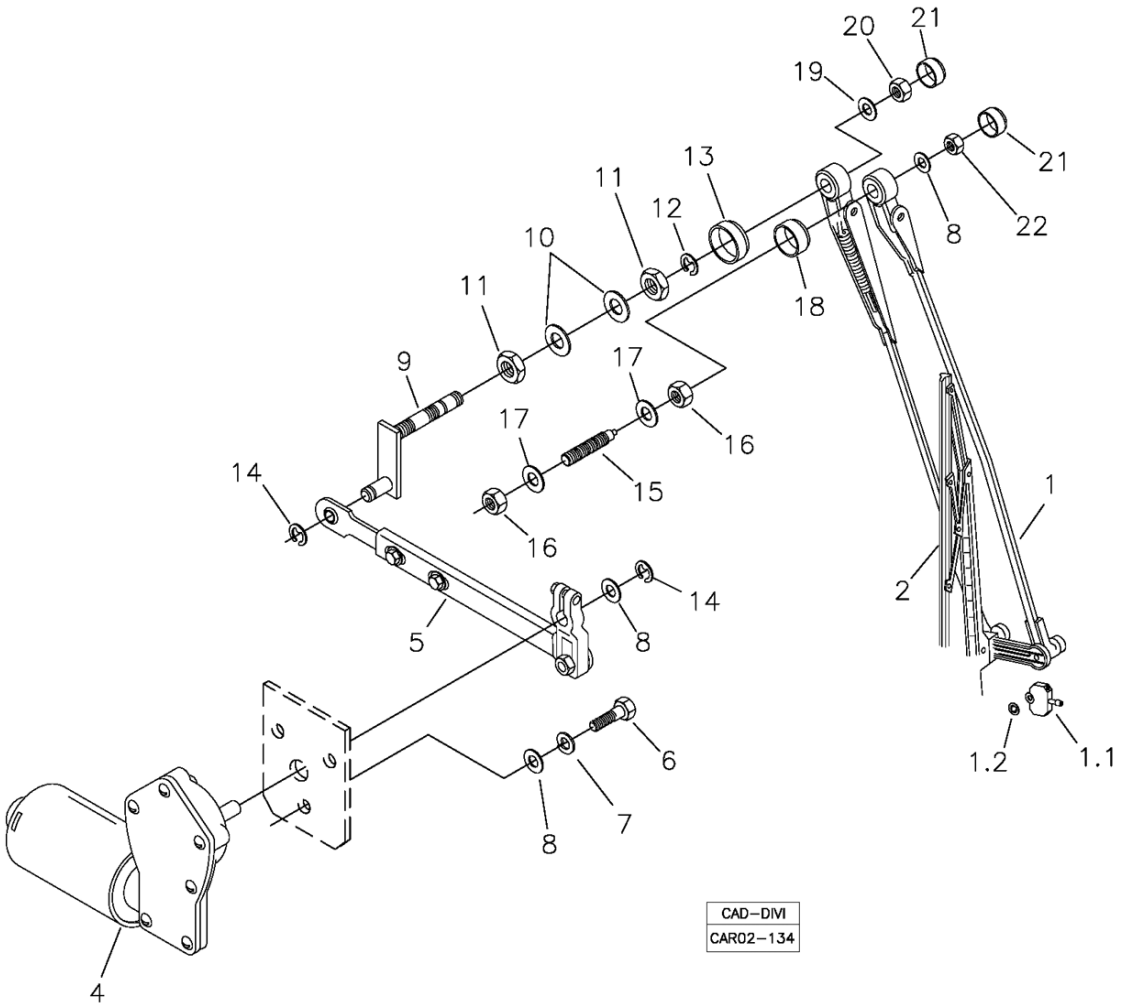

Fig.	Código	Qtd	Descrição (português)	Nota	Início	Fim
01.2	219002151	01	ANEL RETENC?O	N?o Fornecido Separadamente N?o Fornecido Separadamente	4126	4126
01.2	219002151	01	ANEL RETENC?O	N?o Fornecido Separadamente N?o Fornecido Separadamente	4134	4134
01.2	219002151	01	ANEL RETENC?O	N?o Fornecido Separadamente N?o Fornecido Separadamente	4136	4136
01.2	219002151	01	ANEL RETENC?O	N?o Fornecido Separadamente N?o Fornecido Separadamente	4164	4164
02	219001906	01	PALHETA LIMPADOR		3243	4041
02	219001906	01	PALHETA LIMPADOR		4043	4120
02	219001906	01	PALHETA LIMPADOR		4126	4126
02	219001906	01	PALHETA LIMPADOR		4134	4134
02	219001906	01	PALHETA LIMPADOR		4136	4136
02	219001906	01	PALHETA LIMPADOR		4164	4164
04	219001086	01	MOTOR LIMPADOR		3243	4041
04	219001086	01	MOTOR LIMPADOR		4043	4120
04	219001086	01	MOTOR LIMPADOR		4126	4126
04	219001086	01	MOTOR LIMPADOR		4134	4134
04	219001086	01	MOTOR LIMPADOR		4136	4136
04	219001086	01	MOTOR LIMPADOR		4164	4164
05	219001922	01	BRACO C/ MANIVELA		3243	4041
05	219001922	01	BRACO C/ MANIVELA		4043	4120

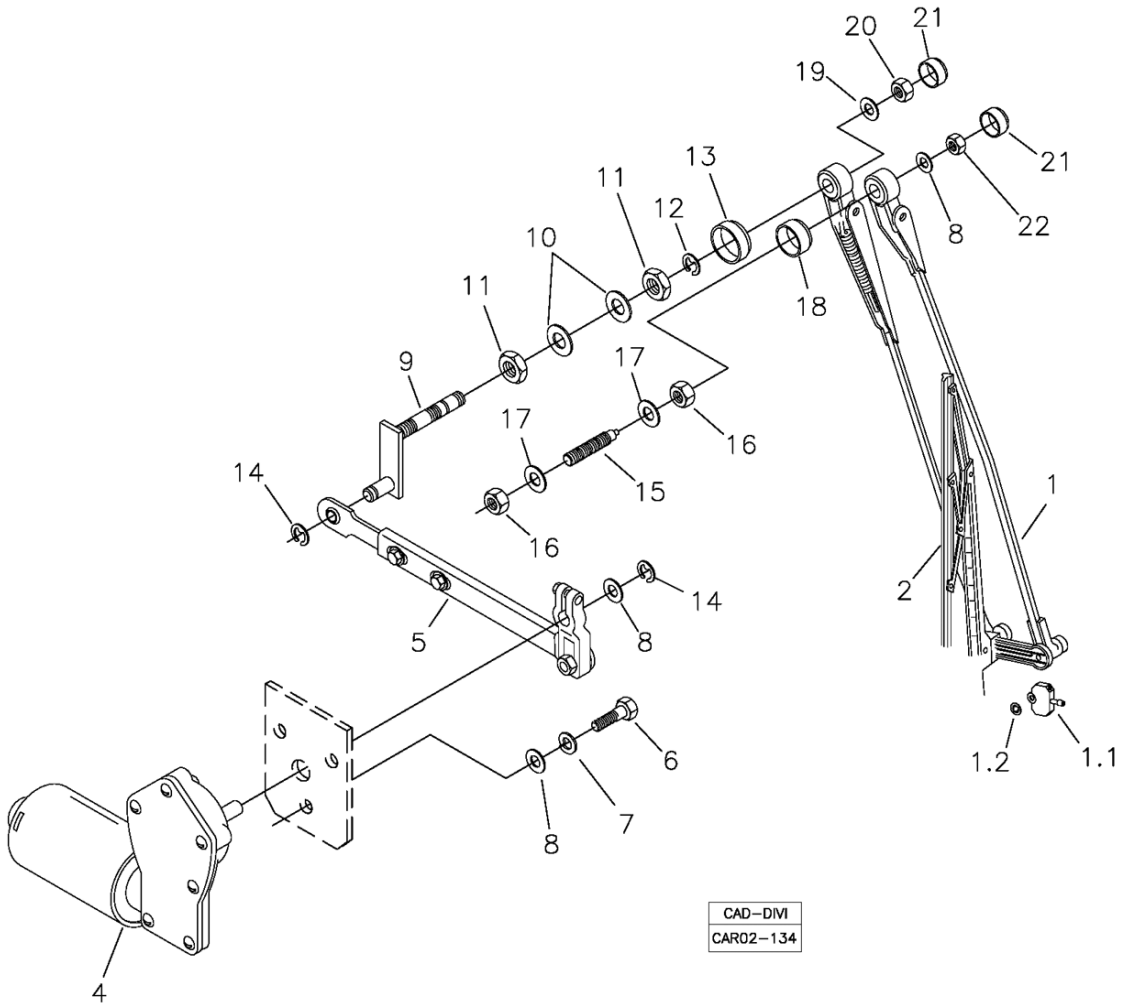

Fig.	Código	Qtd	Descrição (português)	Nota	Início	Fim
05	219001922	01	BRACO C/ MANIVELA		4126	4126
05	219001922	01	BRACO C/ MANIVELA		4134	4134
05	219001922	01	BRACO C/ MANIVELA		4136	4136
05	219001922	01	BRACO C/ MANIVELA		4164	4164
06	210003730	03	PARAFUSO SEXTAVADO		3243	4041
06	210003730	03	PARAFUSO SEXTAVADO		4043	4120
06	210003730	03	PARAFUSO SEXTAVADO		4126	4126
06	210003730	03	PARAFUSO SEXTAVADO		4134	4134
06	210003730	03	PARAFUSO SEXTAVADO		4136	4136
06	210003730	03	PARAFUSO SEXTAVADO		4164	4164
07	210002170	03	ARRUELA PRESS?O		3243	4041
07	210002170	03	ARRUELA PRESS?O		4043	4120
07	210002170	03	ARRUELA PRESS?O		4126	4126
07	210002170	03	ARRUELA PRESS?O		4134	4134
07	210002170	03	ARRUELA PRESS?O		4136	4136
07	210002170	03	ARRUELA PRESS?O		4164	4164
08	210002005	05	ARRUELA PRESS?O		3243	4041
08	210002005	05	ARRUELA PRESS?O		4043	4120
08	210002005	05	ARRUELA PRESS?O		4126	4126
08	210002005	05	ARRUELA PRESS?O		4134	4134
08	210002005	05	ARRUELA PRESS?O		4136	4136

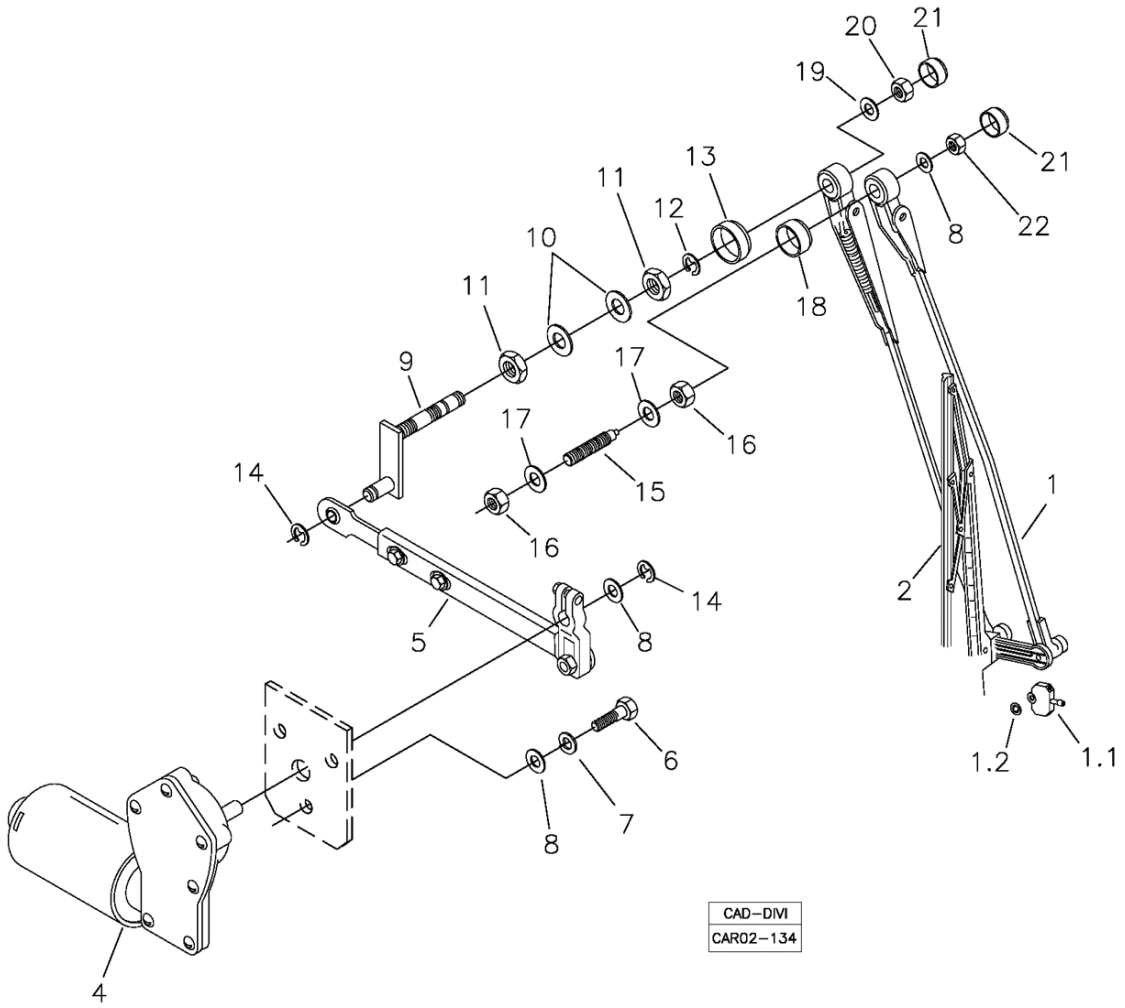

Fig.	Código	Qtd	Descrição (português)	Nota	Início	Fim
08	210002005	05	ARRUELA PRESS?O		4164	4164
09	219001923	01	MANCAL		3243	4041
09	219001923	01	MANCAL		4043	4120
09	219001923	01	MANCAL		4126	4126
09	219001923	01	MANCAL		4134	4134
09	219001923	01	MANCAL		4136	4136
09	219001923	01	MANCAL		4164	4164
10	210002045	01	ARRUELA LISA		3243	4041
10	210002045	01	ARRUELA LISA		4043	4120
10	210002045	01	ARRUELA LISA		4126	4126
10	210002045	01	ARRUELA LISA		4134	4134
10	210002045	01	ARRUELA LISA		4136	4136
10	210002045	01	ARRUELA LISA		4164	4164
11	219001087	01	PORCA		3243	4041
11	219001087	01	PORCA		4043	4120
11	219001087	01	PORCA		4126	4126
11	219001087	01	PORCA		4134	4134
11	219001087	01	PORCA		4136	4136
11	219001087	01	PORCA		4164	4164
12	210007175	01	ANEL ELASTICO		3243	4041
12	210007175	01	ANEL ELASTICO		4043	4120

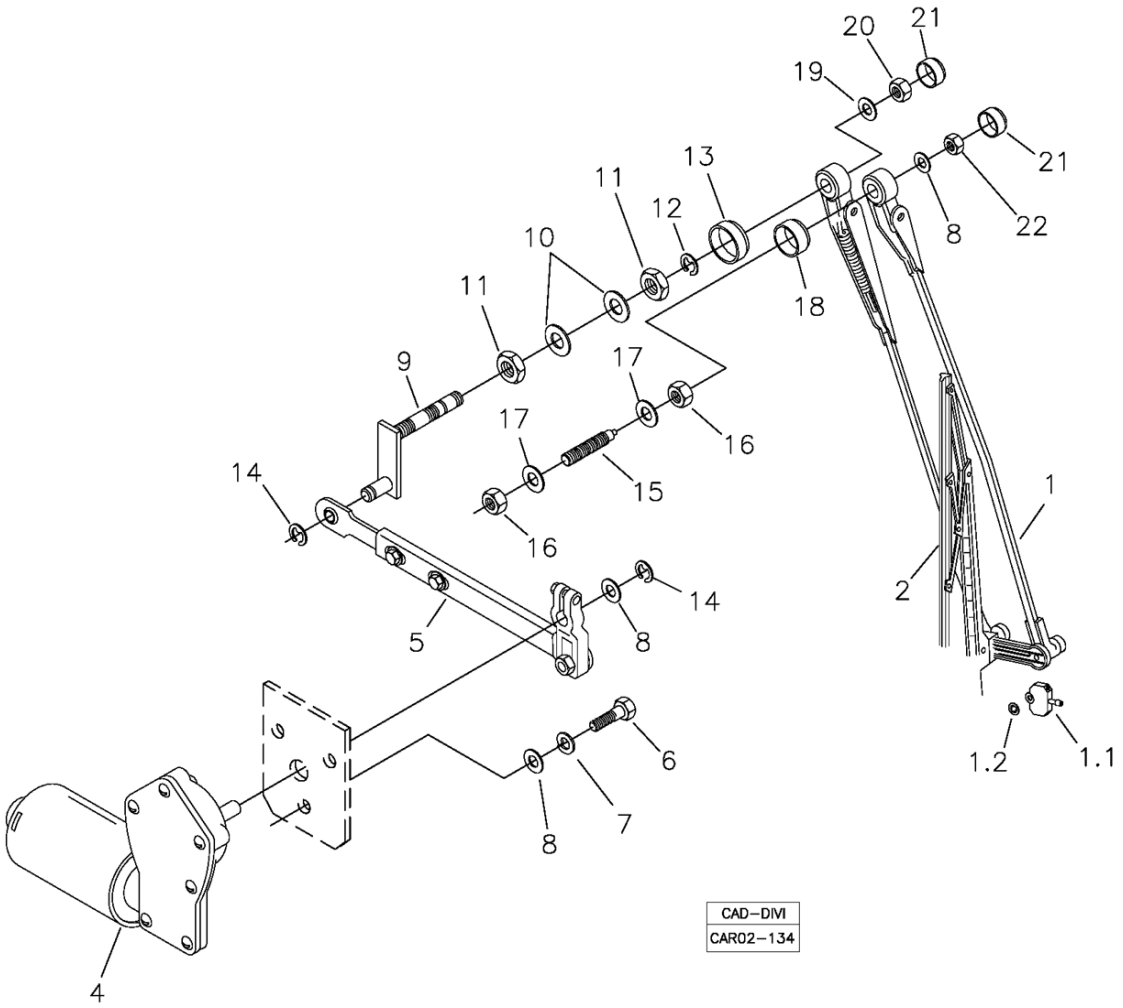

Fig.	Código	Qtd	Descrição (português)	Nota	Início	Fim
12	210007175	01	ANEL ELASTICO		4126	4126
12	210007175	01	ANEL ELASTICO		4134	4134
12	210007175	01	ANEL ELASTICO		4136	4136
12	210007175	01	ANEL ELASTICO		4164	4164
13	219002148	01	BUCHA		3243	4041
13	219002148	01	BUCHA		4043	4120
13	219002148	01	BUCHA		4126	4126
13	219002148	01	BUCHA		4134	4134
13	219002148	01	BUCHA		4136	4136
13	219002148	01	BUCHA		4164	4164
14	210007174	02	ANEL ELASTICO		3243	4041
14	210007174	02	ANEL ELASTICO		4043	4120
14	210007174	02	ANEL ELASTICO		4126	4126
14	210007174	02	ANEL ELASTICO		4134	4134
14	210007174	02	ANEL ELASTICO		4136	4136
14	210007174	02	ANEL ELASTICO		4164	4164
15	219001084	01	PINO AUXILIAR		3243	4041
15	219001084	01	PINO AUXILIAR		4043	4120
15	219001084	01	PINO AUXILIAR		4126	4126
15	219001084	01	PINO AUXILIAR		4134	4134
15	219001084	01	PINO AUXILIAR		4136	4136

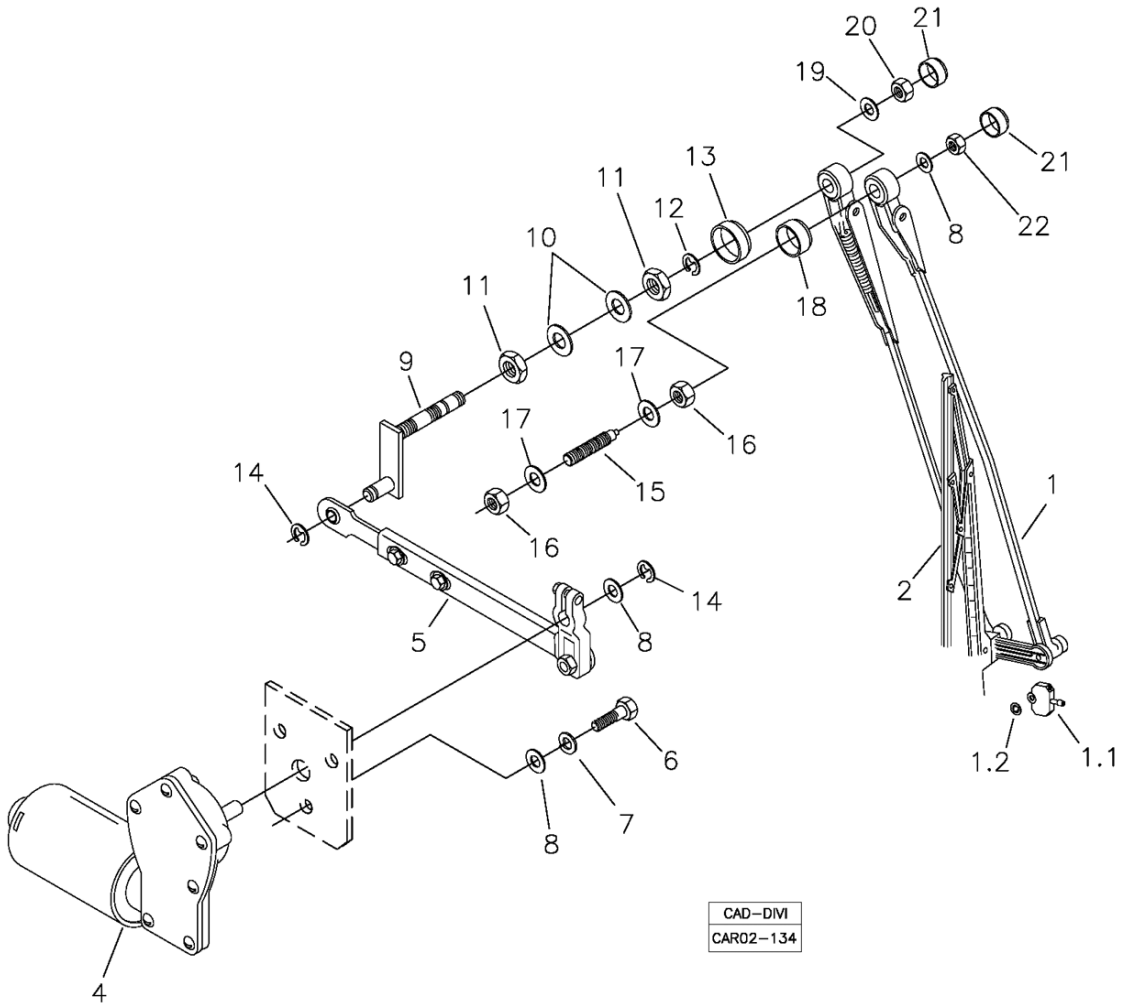

Fig.	Código	Qtd	Descrição (português)	Nota	Início	Fim
15	219001084	01	PINO AUXILIAR		4164	4164
16	210004599	02	PORCA		3243	4041
16	210004599	02	PORCA		4043	4120
16	210004599	02	PORCA		4126	4126
16	210004599	02	PORCA		4134	4134
16	210004599	02	PORCA		4136	4136
16	210004599	02	PORCA		4164	4164
17	210002021	02	ARRUELA LISA		3243	4041
17	210002021	02	ARRUELA LISA		4043	4120
17	210002021	02	ARRUELA LISA		4126	4126
17	210002021	02	ARRUELA LISA		4134	4134
17	210002021	02	ARRUELA LISA		4136	4136
17	210002021	02	ARRUELA LISA		4164	4164
18	219002149	01	BUCHA		3243	4041
18	219002149	01	BUCHA		4043	4120
18	219002149	01	BUCHA		4126	4126
18	219002149	01	BUCHA		4134	4134
18	219002149	01	BUCHA		4136	4136
18	219002149	01	BUCHA		4164	4164
19	210002015	01	ARRUELA LISA		3243	4041
19	210002015	01	ARRUELA LISA		4043	4120

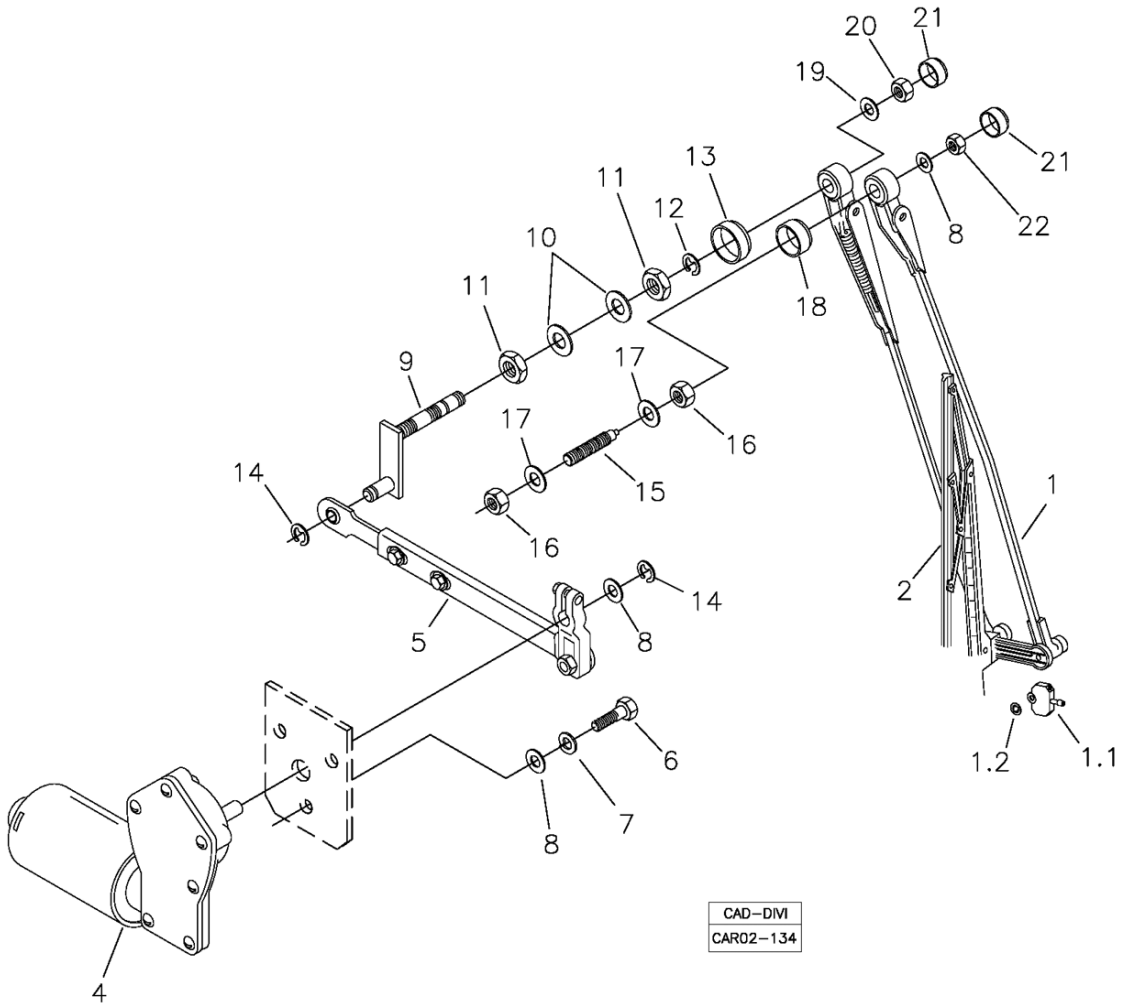

Fig.	Código	Qtd	Descrição (português)	Nota	Início	Fim
19	210002015	01	ARRUELA LISA		4126	4126
19	210002015	01	ARRUELA LISA		4134	4134
19	210002015	01	ARRUELA LISA		4136	4136
19	210002015	01	ARRUELA LISA		4164	4164
20	210005760	01	PORCA SEXTAVADA		3243	4041
20	210005760	01	PORCA SEXTAVADA		4043	4120
20	210005760	01	PORCA SEXTAVADA		4126	4126
20	210005760	01	PORCA SEXTAVADA		4134	4134
20	210005760	01	PORCA SEXTAVADA		4136	4136
20	210005760	01	PORCA SEXTAVADA		4164	4164
21	219002157	02	TAMPA		3243	4041
21	219002157	02	TAMPA		4043	4120
21	219002157	02	TAMPA		4126	4126
21	219002157	02	TAMPA		4134	4134
21	219002157	02	TAMPA		4136	4136
21	219002157	02	TAMPA		4164	4164
22	210005755	01	PORCA SEXTAVADA		3243	4041
22	210005755	01	PORCA SEXTAVADA		4043	4120
22	210005755	01	PORCA SEXTAVADA		4126	4126
22	210005755	01	PORCA SEXTAVADA		4134	4134
22	210005755	01	PORCA SEXTAVADA		4136	4136

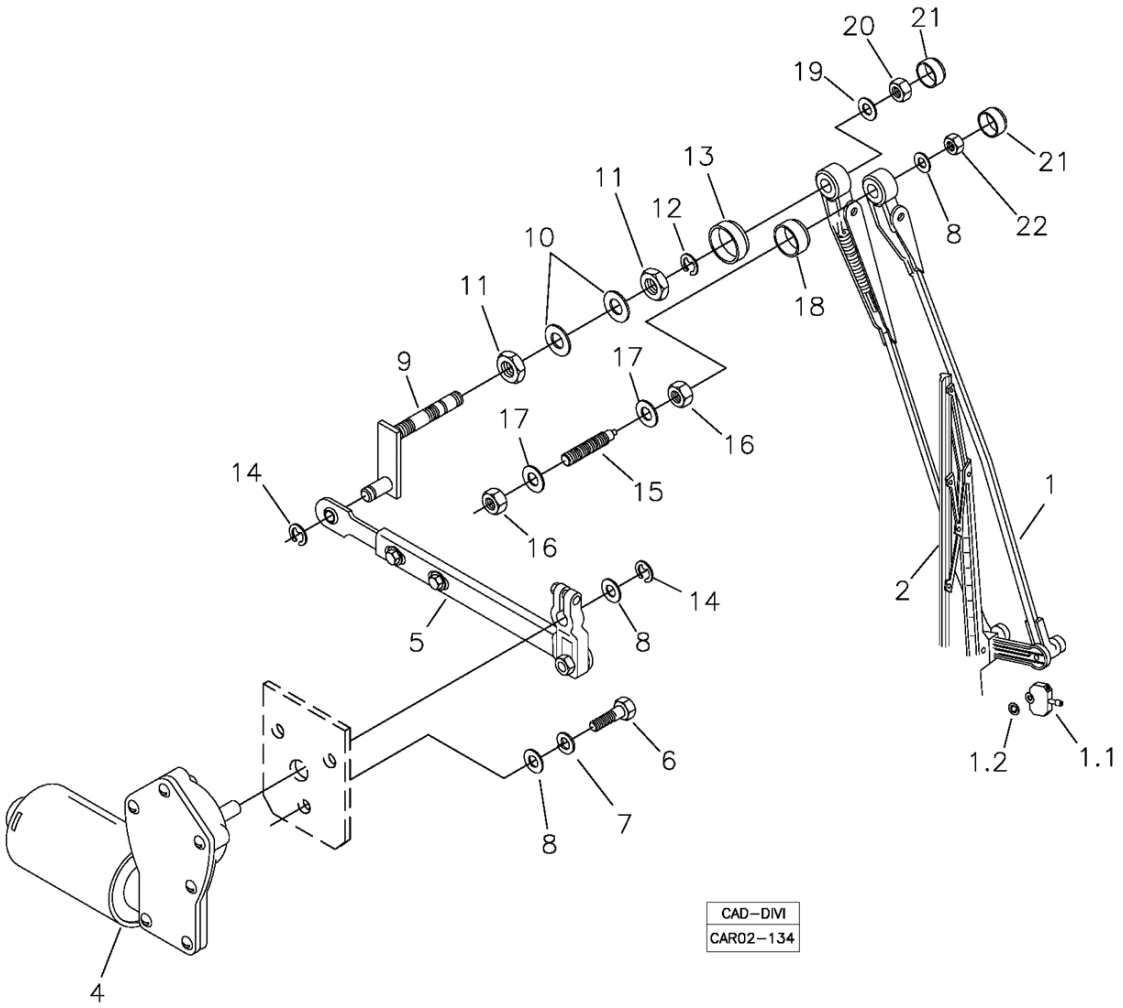

Fig.	Código	Qtd	Descrição (português)	Nota	Início	Fim
22	210005755	01	PORCA SEXTAVADA		4164	4164

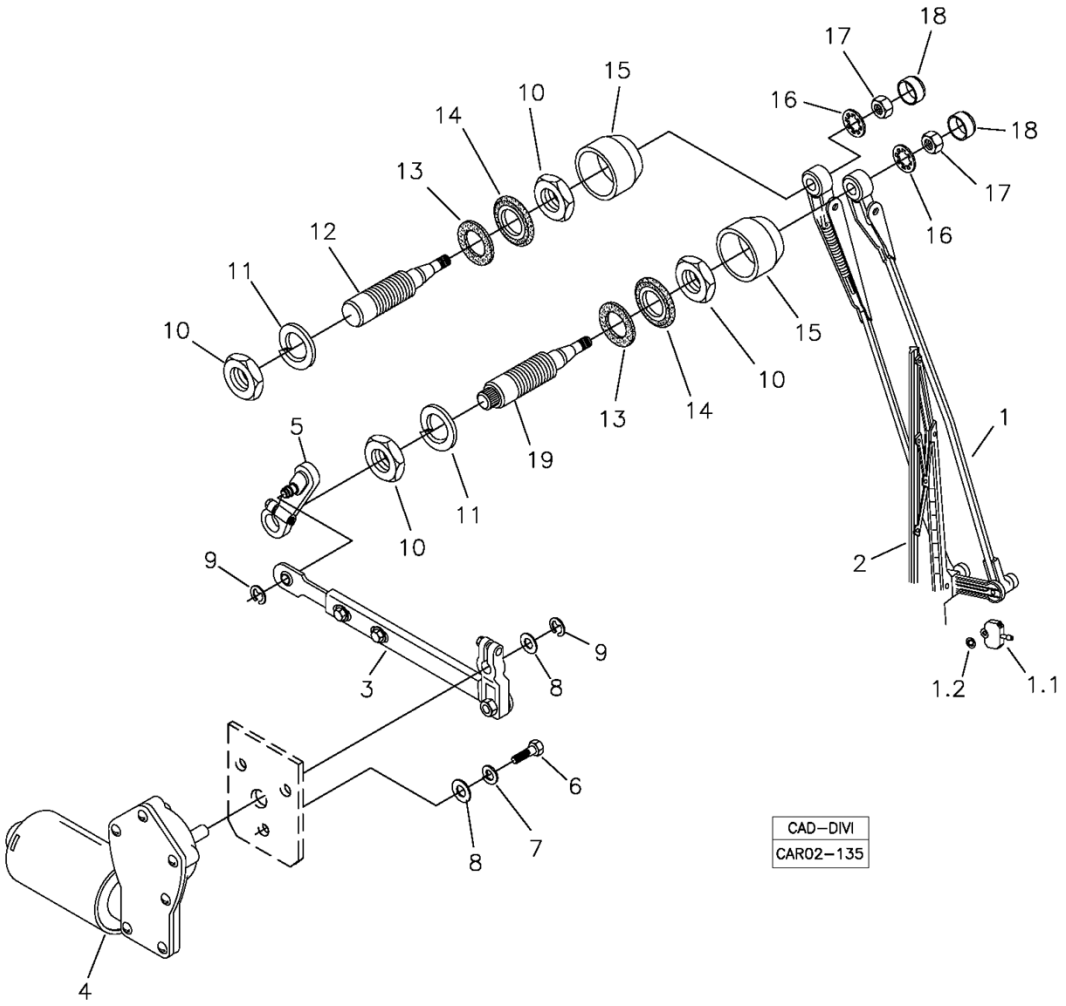

Fig.	Código	Qtd	Descrição (português)	Nota	Início	Fim
01	219001907	01	BRACO PANTOGRAFICO COM ESGUICHO		3243	4041
01	219001907	01	BRACO PANTOGRAFICO COM ESGUICHO		4043	4120
01	219001907	01	BRACO PANTOGRAFICO COM ESGUICHO		4126	4126
01	219001907	01	BRACO PANTOGRAFICO COM ESGUICHO		4134	4134
01	219001907	01	BRACO PANTOGRAFICO COM ESGUICHO		4136	4136
01	219001907	01	BRACO PANTOGRAFICO COM ESGUICHO		4164	4164
01.1	219002150	01	ESGUICHO		3243	4041
01.1	219002150	01	ESGUICHO		4043	4120
01.1	219002150	01	ESGUICHO		4126	4126
01.1	219002150	01	ESGUICHO		4134	4134
01.1	219002150	01	ESGUICHO		4136	4136
01.1	219002150	01	ESGUICHO		4164	4164
01.2	219002151	01	ANEL RETENC?O	N?o Fornecido Separadamente N?o Fornecido Separadamente	3243	4041
01.2	219002151	01	ANEL RETENC?O	N?o Fornecido Separadamente N?o Fornecido Separadamente	4043	4120

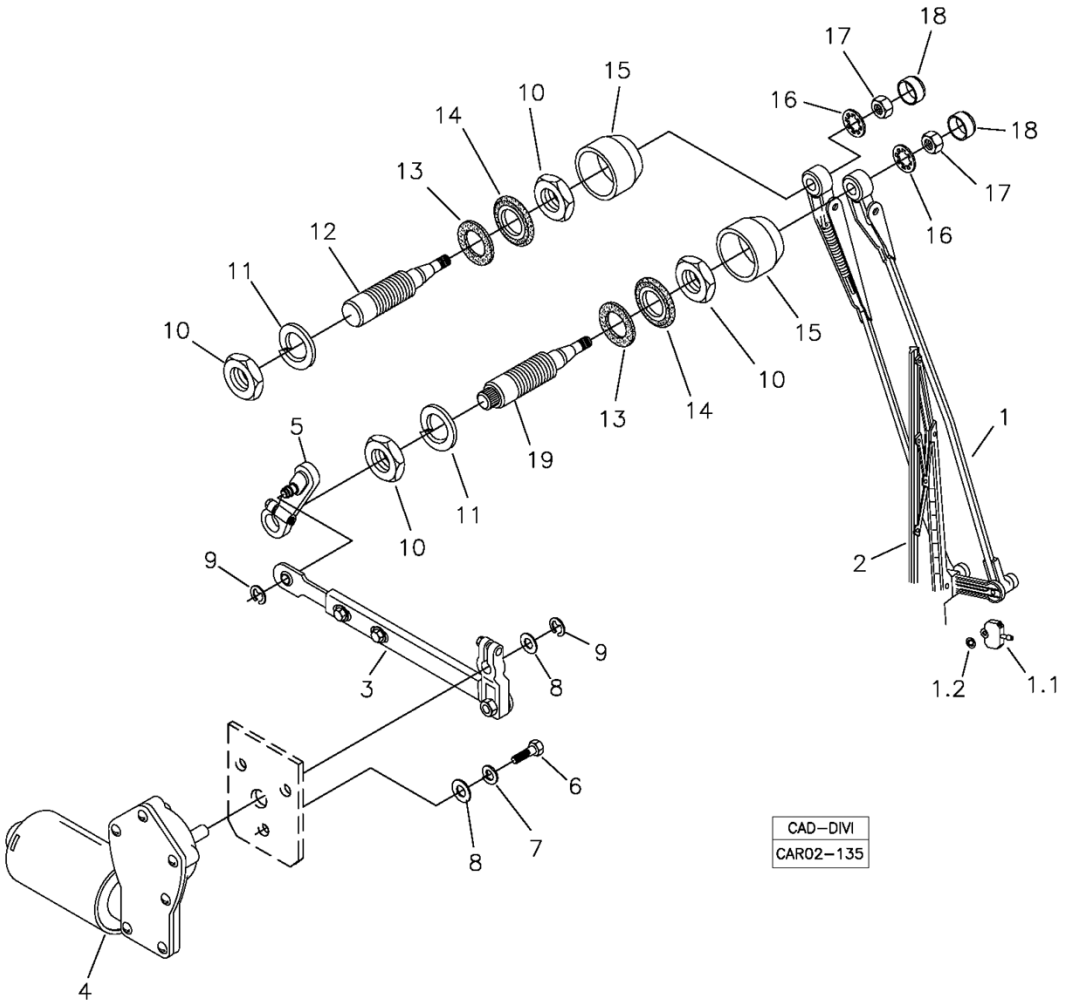

Fig.	Código	Qtd	Descrição (português)	Nota	Início	Fim
01.2	219002151	01	ANEL RETENC?O	N?o Fornecido Separadamente N?o Fornecido Separadamente	4126	4126
01.2	219002151	01	ANEL RETENC?O	N?o Fornecido Separadamente N?o Fornecido Separadamente	4134	4134
01.2	219002151	01	ANEL RETENC?O	N?o Fornecido Separadamente N?o Fornecido Separadamente	4136	4136
01.2	219002151	01	ANEL RETENC?O	N?o Fornecido Separadamente N?o Fornecido Separadamente	4164	4164
02	219001906	01	PALHETA LIMPADOR		3243	4041
02	219001906	01	PALHETA LIMPADOR		4043	4120
02	219001906	01	PALHETA LIMPADOR		4126	4126
02	219001906	01	PALHETA LIMPADOR		4134	4134
02	219001906	01	PALHETA LIMPADOR		4136	4136
02	219001906	01	PALHETA LIMPADOR		4164	4164
03	219001262	01	BRACO C/ MANIVELA		3243	4041
03	219001262	01	BRACO C/ MANIVELA		4043	4120
03	219001262	01	BRACO C/ MANIVELA		4126	4126
03	219001262	01	BRACO C/ MANIVELA		4134	4134
03	219001262	01	BRACO C/ MANIVELA		4136	4136
03	219001262	01	BRACO C/ MANIVELA		4164	4164
04	219001086	01	MOTOR LIMPADOR		3243	4041
04	219001086	01	MOTOR LIMPADOR		4043	4120

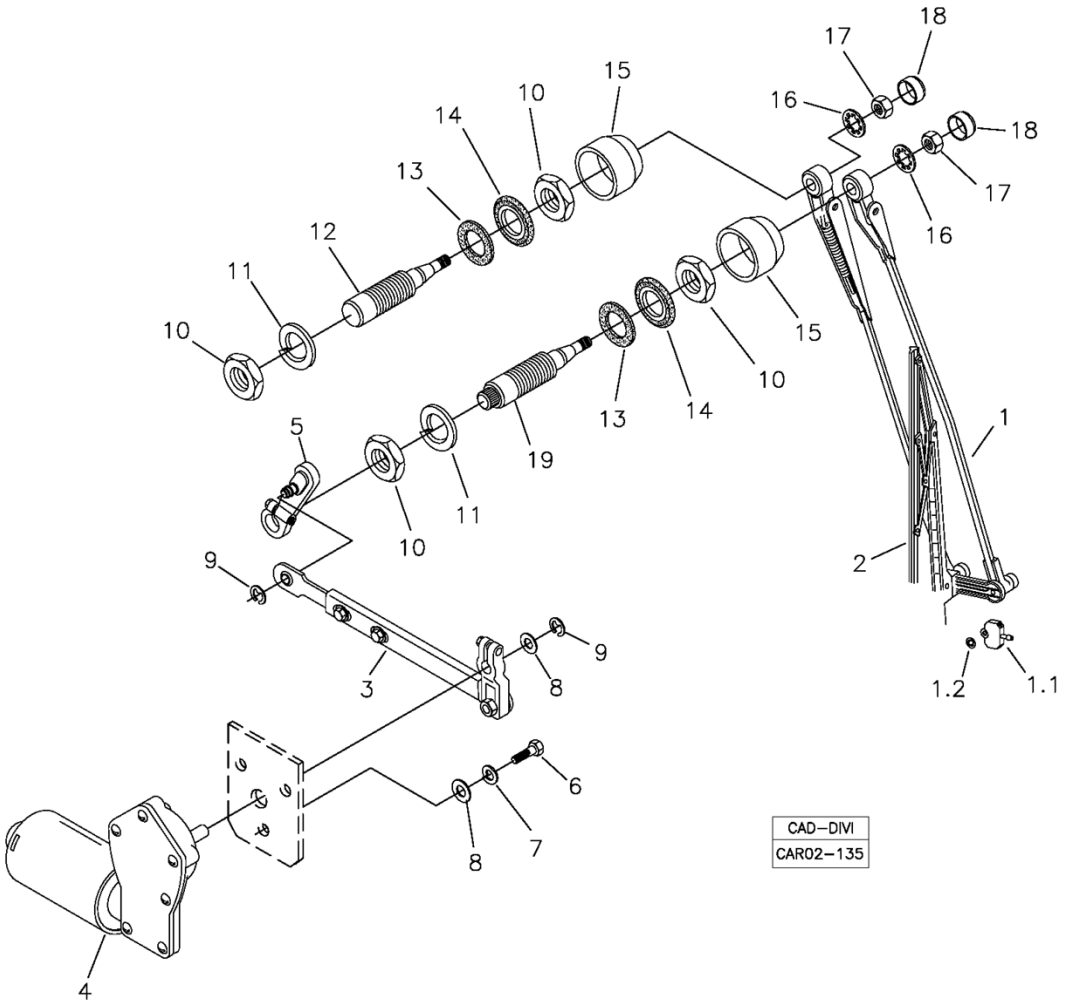

Fig.	Código	Qtd	Descrição (português)	Nota	Início	Fim
04	219001086	01	MOTOR LIMPADOR		4126	4126
04	219001086	01	MOTOR LIMPADOR		4134	4134
04	219001086	01	MOTOR LIMPADOR		4136	4136
04	219001086	01	MOTOR LIMPADOR		4164	4164
05	219002152	01	MANIVELA		3243	4041
05	219002152	01	MANIVELA		4043	4120
05	219002152	01	MANIVELA		4126	4126
05	219002152	01	MANIVELA		4134	4134
05	219002152	01	MANIVELA		4136	4136
05	219002152	01	MANIVELA		4164	4164
06	210003700	03	PARAFUSO SEXTAVADO		3243	4041
06	210003700	03	PARAFUSO SEXTAVADO		4043	4120
06	210003700	03	PARAFUSO SEXTAVADO		4126	4126
06	210003700	03	PARAFUSO SEXTAVADO		4134	4134
06	210003700	03	PARAFUSO SEXTAVADO		4136	4136
06	210003700	03	PARAFUSO SEXTAVADO		4164	4164
07	210002170	03	ARRUELA PRESS?O		3243	4041
07	210002170	03	ARRUELA PRESS?O		4043	4120
07	210002170	03	ARRUELA PRESS?O		4126	4126
07	210002170	03	ARRUELA PRESS?O		4134	4134
07	210002170	03	ARRUELA PRESS?O		4136	4136

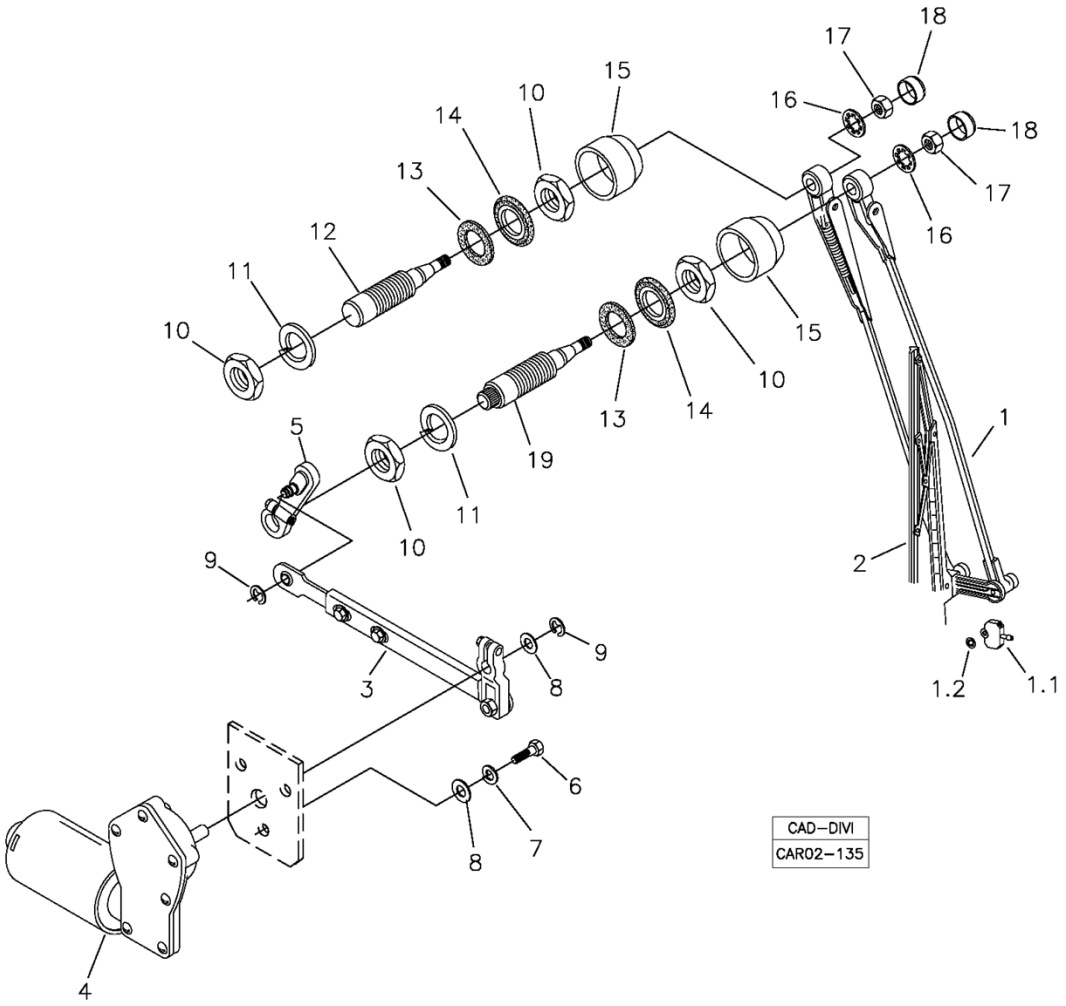

Fig.	Código	Qtd	Descrição (português)	Nota	Início	Fim
07	210002170	03	ARRUELA PRESS?O		4164	4164
08	210002007	03	ARRUELA LISA		3243	4041
08	210002007	03	ARRUELA LISA		4043	4120
08	210002007	03	ARRUELA LISA		4126	4126
08	210002007	03	ARRUELA LISA		4134	4134
08	210002007	03	ARRUELA LISA		4136	4136
08	210002007	03	ARRUELA LISA		4164	4164
09	219001090	01	ANEL ELASTICO		3243	4041
09	219001090	01	ANEL ELASTICO		4043	4120
09	219001090	01	ANEL ELASTICO		4126	4126
09	219001090	01	ANEL ELASTICO		4134	4134
09	219001090	01	ANEL ELASTICO		4136	4136
09	219001090	01	ANEL ELASTICO		4164	4164
10	210004621	04	PORCA BAIXA		3243	4041
10	210004621	04	PORCA BAIXA		4043	4120
10	210004621	04	PORCA BAIXA		4126	4126
10	210004621	04	PORCA BAIXA		4134	4134
10	210004621	04	PORCA BAIXA		4136	4136
10	210004621	04	PORCA BAIXA		4164	4164
11	210002220	02	ARRUELA PRESS?O		3243	4041
11	210002220	02	ARRUELA PRESS?O		4043	4120

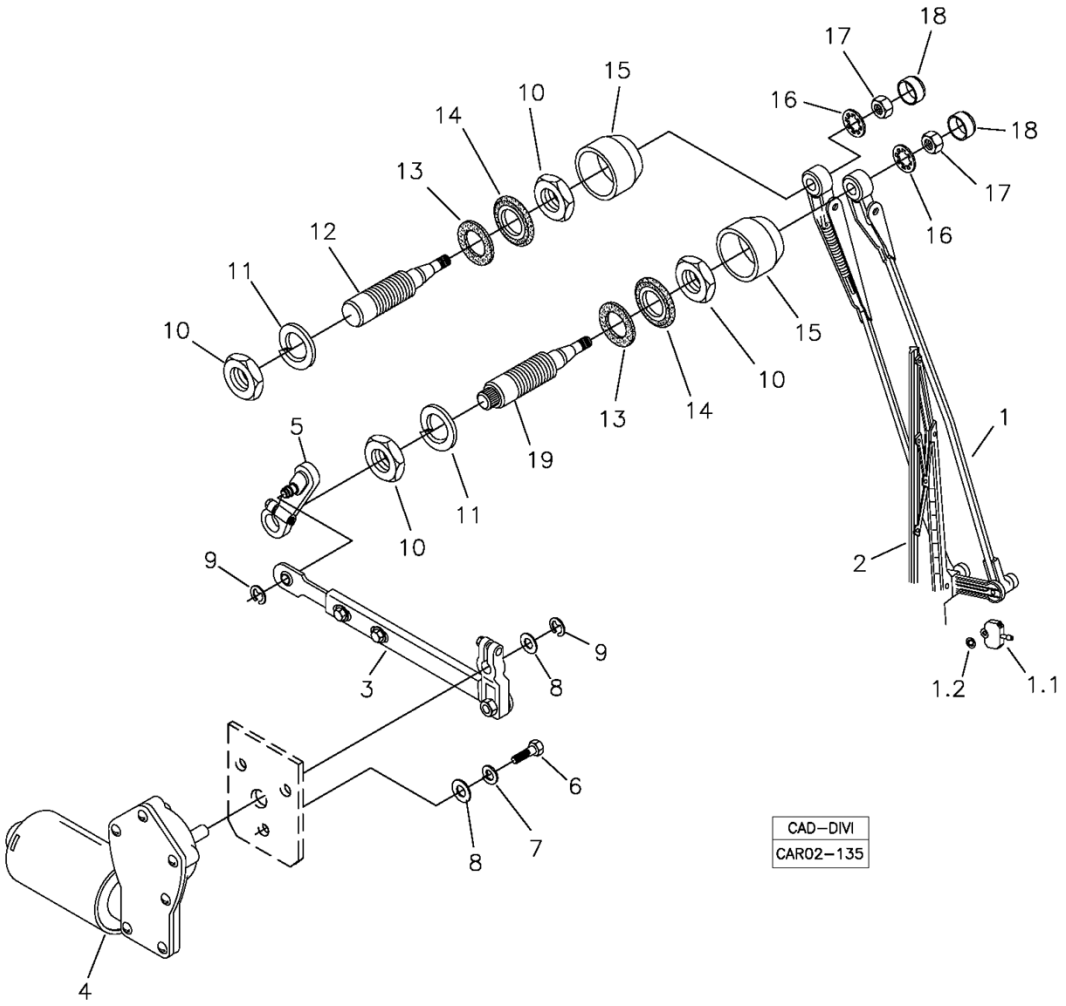

Fig.	Código	Qtd	Descrição (português)	Nota	Início	Fim
11	210002220	02	ARRUELA PRESS?O		4126	4126
11	210002220	02	ARRUELA PRESS?O		4134	4134
11	210002220	02	ARRUELA PRESS?O		4136	4136
11	210002220	02	ARRUELA PRESS?O		4164	4164
12	219002153	01	EIXO		3243	4041
12	219002153	01	EIXO		4043	4120
12	219002153	01	EIXO		4126	4126
12	219002153	01	EIXO		4134	4134
12	219002153	01	EIXO		4136	4136
12	219002153	01	EIXO		4164	4164
13	100000045818	02	ANEL VEDAC?O		3243	4041
13	100000045818	02	ANEL VEDAC?O		4043	4120
13	100000045818	02	ANEL VEDAC?O		4126	4126
13	100000045818	02	ANEL VEDAC?O		4134	4134
13	100000045818	02	ANEL VEDAC?O		4136	4136
13	100000045818	02	ANEL VEDAC?O		4164	4164
14	100000045819	02	ANEL		3243	4041
14	100000045819	02	ANEL		4043	4120
14	100000045819	02	ANEL		4126	4126
14	100000045819	02	ANEL		4134	4134
14	100000045819	02	ANEL		4136	4136

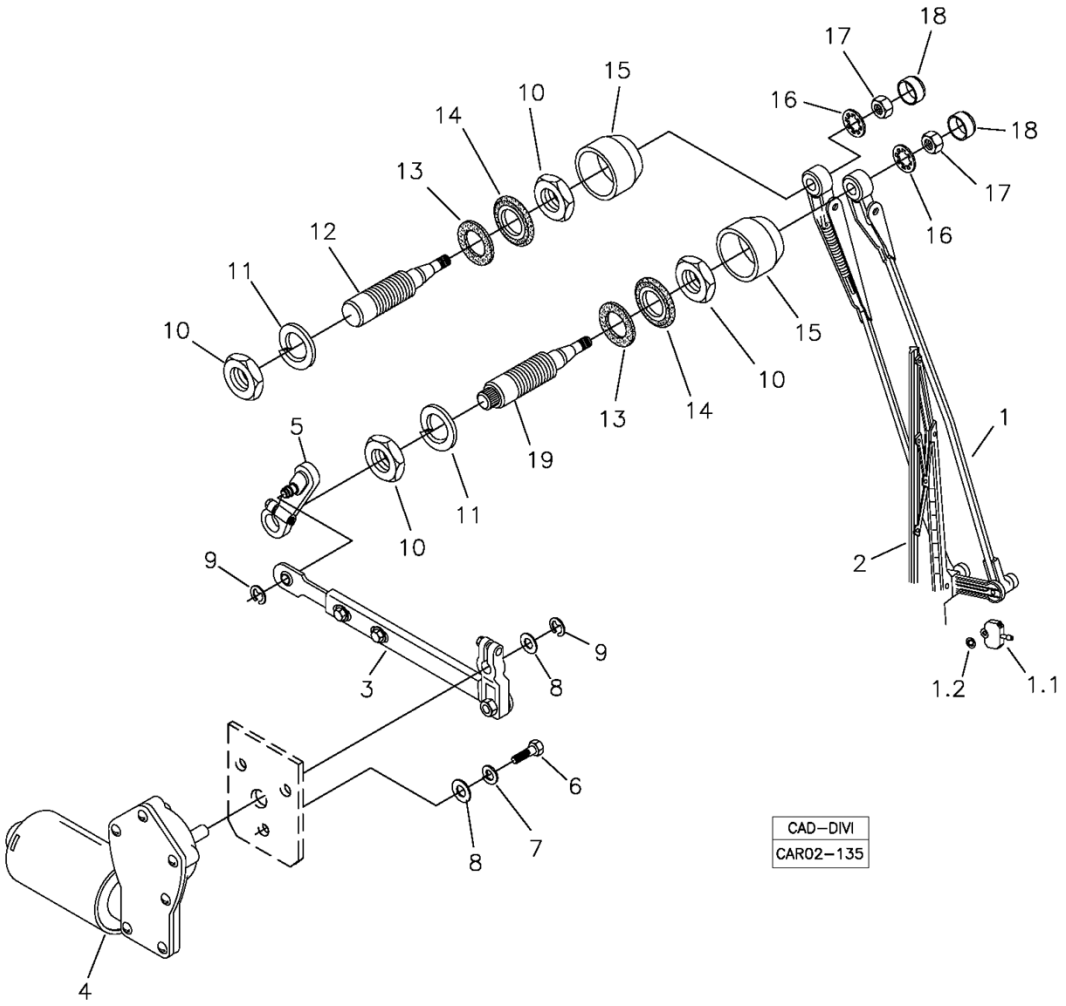

Fig.	Código	Qtd	Descrição (português)	Nota	Início	Fim
14	100000045819	02	ANEL		4164	4164
15	219002156	02	BUCHA		3243	4041
15	219002156	02	BUCHA		4043	4120
15	219002156	02	BUCHA		4126	4126
15	219002156	02	BUCHA		4134	4134
15	219002156	02	BUCHA		4136	4136
15	219002156	02	BUCHA		4164	4164
16	210002241	02	ARRUELA DENTADA		3243	4041
16	210002241	02	ARRUELA DENTADA		4043	4120
16	210002241	02	ARRUELA DENTADA		4126	4126
16	210002241	02	ARRUELA DENTADA		4134	4134
16	210002241	02	ARRUELA DENTADA		4136	4136
16	210002241	02	ARRUELA DENTADA		4164	4164
17	210004577	02	PORCA		3243	4041
17	210004577	02	PORCA		4043	4120
17	210004577	02	PORCA		4126	4126
17	210004577	02	PORCA		4134	4134
17	210004577	02	PORCA		4136	4136
17	210004577	02	PORCA		4164	4164
18	219002157	02	TAMPA		3243	4041
18	219002157	02	TAMPA		4043	4120

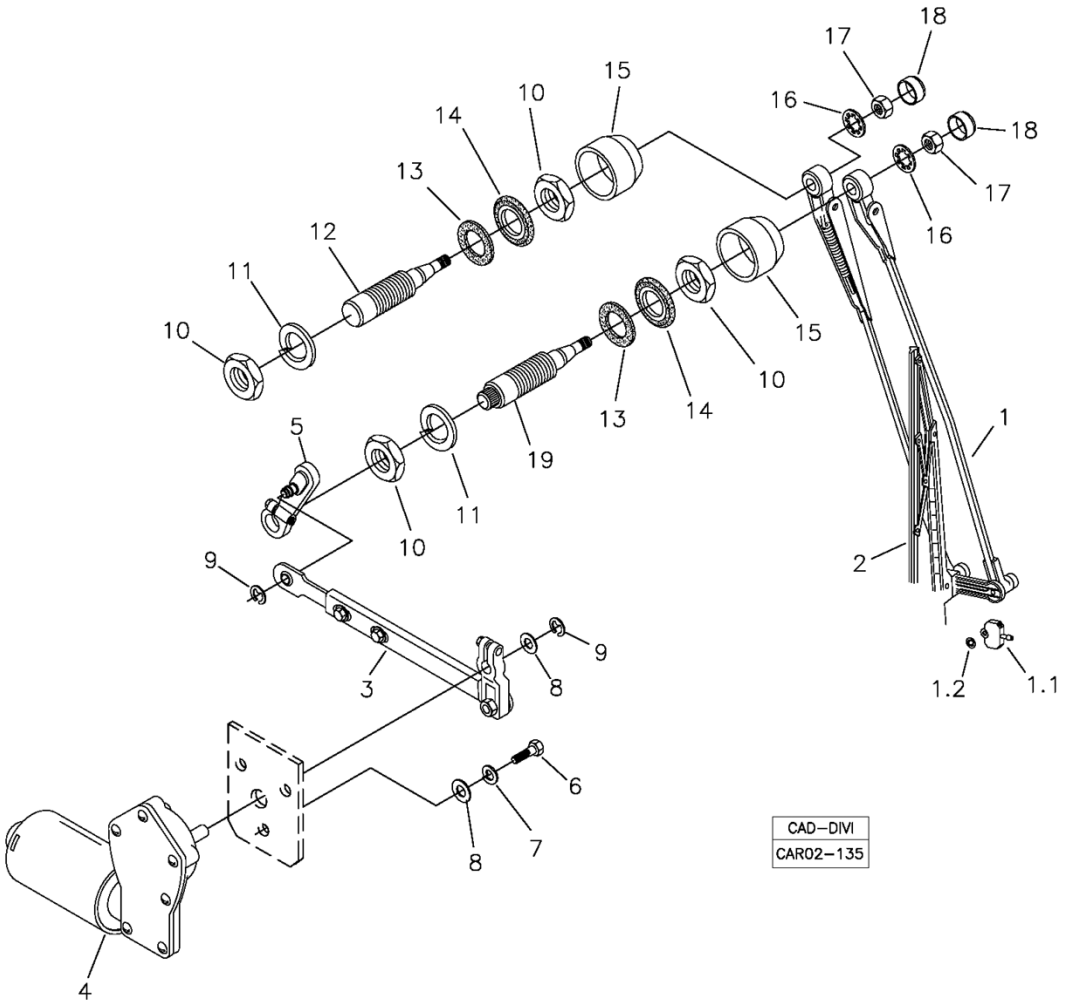

Fig.	Código	Qtd	Descrição (português)	Nota	Início	Fim
18	219002157	02	TAMPA		4126	4126
18	219002157	02	TAMPA		4134	4134
18	219002157	02	TAMPA		4136	4136
18	219002157	02	TAMPA		4164	4164
19	219002158	01	EIXO		3243	4041
19	219002158	01	EIXO		4043	4120
19	219002158	01	EIXO		4126	4126
19	219002158	01	EIXO		4134	4134
19	219002158	01	EIXO		4136	4136
19	219002158	01	EIXO		4164	4164

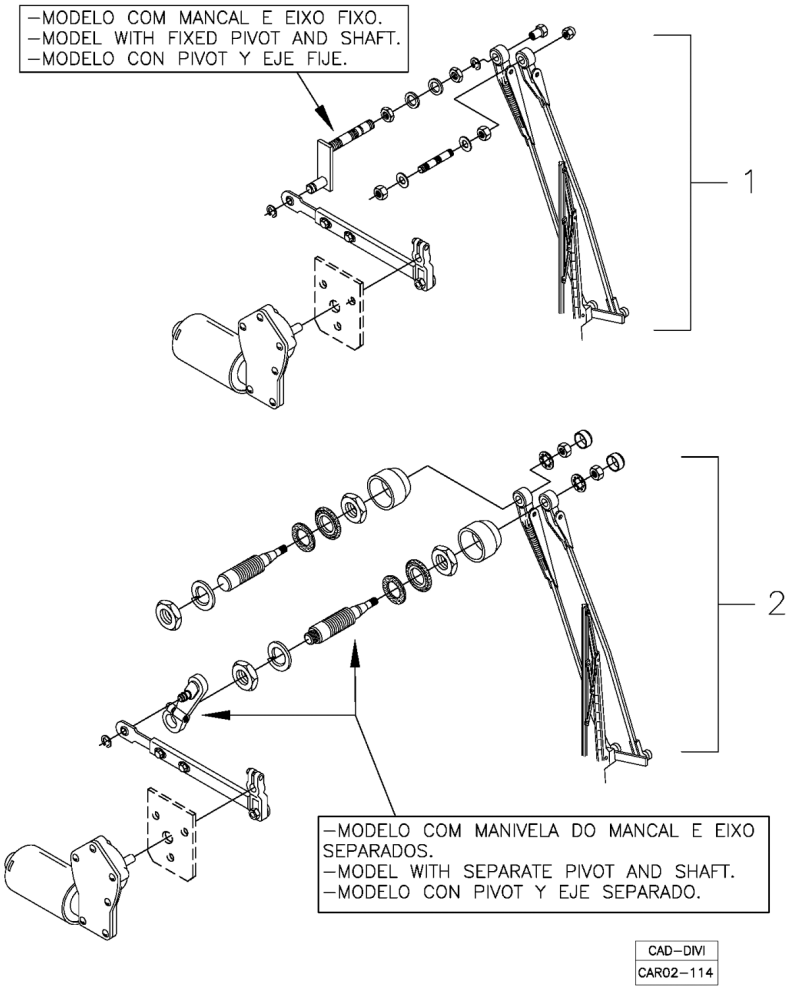

Fig.	Código	Qtd	Descrição (português)	Nota	Início	Fim
01		01	LIMPADOR VIDRO TRASEIRO - COM MANCAL E EIXO FIXO	VER 2A122 01.1	3243	4041
01		01	LIMPADOR VIDRO TRASEIRO - COM MANCAL E EIXO FIXO	VER 2A122 01.1	4043	4120
01		01	LIMPADOR VIDRO TRASEIRO - COM MANCAL E EIXO FIXO	VER 2A122 01.1	4126	4126
01		01	LIMPADOR VIDRO TRASEIRO - COM MANCAL E EIXO FIXO	VER 2A122 01.1	4134	4134
01		01	LIMPADOR VIDRO TRASEIRO - COM MANCAL E EIXO FIXO	VER 2A122 01.1	4136	4136
01		01	LIMPADOR VIDRO TRASEIRO - COM MANCAL E EIXO FIXO	VER 2A122 01.1	4164	4164
02		01	LIMPADOR VIDRO TRASEIRO - COM MANIVELA DO MANCAL E EIXO SEPARADOS	VER 2A122 02.0	3243	4041
02		01	LIMPADOR VIDRO TRASEIRO - COM MANIVELA DO MANCAL E EIXO SEPARADOS	VER 2A122 02.0	4043	4120
02		01	LIMPADOR VIDRO TRASEIRO - COM MANIVELA DO MANCAL E EIXO SEPARADOS	VER 2A122 02.0	4126	4126

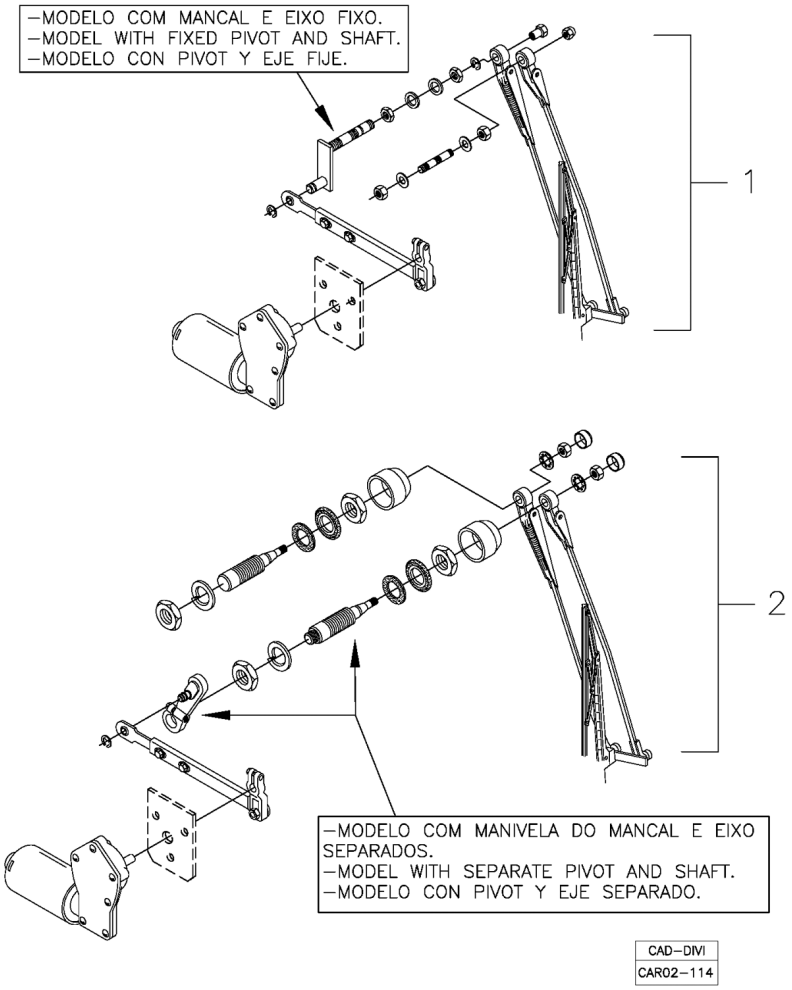

Fig.	Código	Qtd	Descrição (português)	Nota	Início	Fim
02		01	LIMPADOR VIDRO TRASEIRO - COM MANIVELA DO MANCAL E EIXO SEPARADOS	VER 2A122 02.0	4134	4134
02		01	LIMPADOR VIDRO TRASEIRO - COM MANIVELA DO MANCAL E EIXO SEPARADOS	VER 2A122 02.0	4136	4136
02		01	LIMPADOR VIDRO TRASEIRO - COM MANIVELA DO MANCAL E EIXO SEPARADOS	VER 2A122 02.0	4164	4164

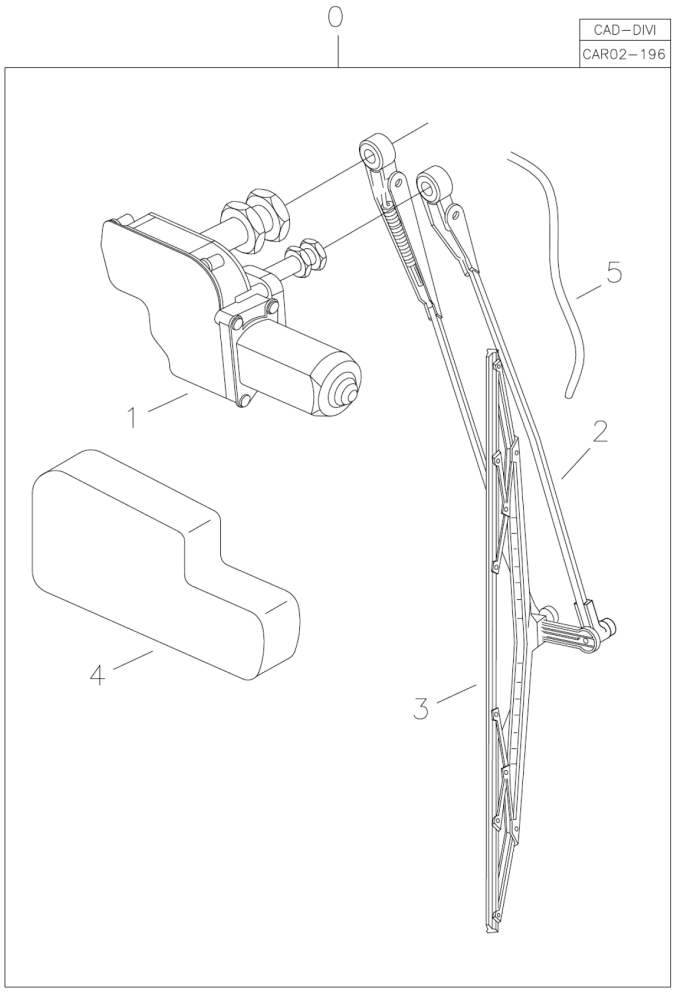

Fig.	Código	Qtd	Descrição (português)	Nota	Início	Fim
00	100000046021	01	CONJUNTO LIMPADOR VIDRO TRASEIRO		4042	4042
00	100000046021	01	CONJUNTO LIMPADOR VIDRO TRASEIRO		4121	4125
00	100000046021	01	CONJUNTO LIMPADOR VIDRO TRASEIRO		4127	4133
00	100000046021	01	CONJUNTO LIMPADOR VIDRO TRASEIRO		4135	4135
00	100000046021	01	CONJUNTO LIMPADOR VIDRO TRASEIRO		4137	4163
00	100000046021	01	CONJUNTO LIMPADOR VIDRO TRASEIRO		4135	
01	100000046025	01	MOTOR LIMPADOR TRASEIRO		4042	4042
01	100000046025	01	MOTOR LIMPADOR TRASEIRO		4121	4125
01	100000046025	01	MOTOR LIMPADOR TRASEIRO		4127	4133
01	100000046025	01	MOTOR LIMPADOR TRASEIRO		4135	4135
01	100000046025	01	MOTOR LIMPADOR TRASEIRO		4137	4163
01	100000046025	01	MOTOR LIMPADOR TRASEIRO		4135	
02	100000046026	01	BRACO LIMPADOR		4042	4042
02	100000046026	01	BRACO LIMPADOR		4121	4125
02	100000046026	01	BRACO LIMPADOR		4127	4133
02	100000046026	01	BRACO LIMPADOR		4135	4135

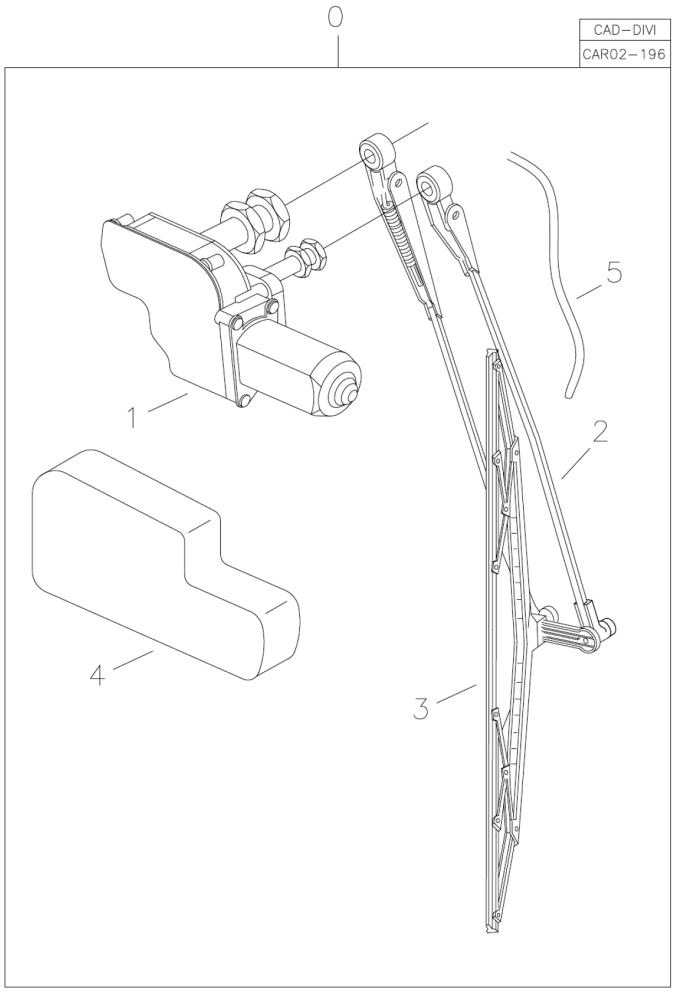

Fig.	Código	Qtd	Descrição (português)	Nota	Início	Fim
02	100000046026	01	BRACO LIMPADOR		4137	4163
02	100000046026	01	BRACO LIMPADOR		4135	
03	100000046027	01	PALHETA		4042	4042
03	100000046027	01	PALHETA		4121	4125
03	100000046027	01	PALHETA		4127	4133
03	100000046027	01	PALHETA		4135	4135
03	100000046027	01	PALHETA		4137	4163
03	100000046027	01	PALHETA		4135	
04	100000046030	01	TAMPA		4042	4042
04	100000046030	01	TAMPA		4121	4125
04	100000046030	01	TAMPA		4127	4133
04	100000046030	01	TAMPA		4135	4135
04	100000046030	01	TAMPA		4137	4163
04	100000046030	01	TAMPA		4135	
05	100000046032	01	MANGUEIRA		4042	4042
05	100000046032	01	MANGUEIRA		4121	4125
05	100000046032	01	MANGUEIRA		4127	4133
05	100000046032	01	MANGUEIRA		4135	4135
05	100000046032	01	MANGUEIRA		4137	4163
05	100000046032	01	MANGUEIRA		4135	

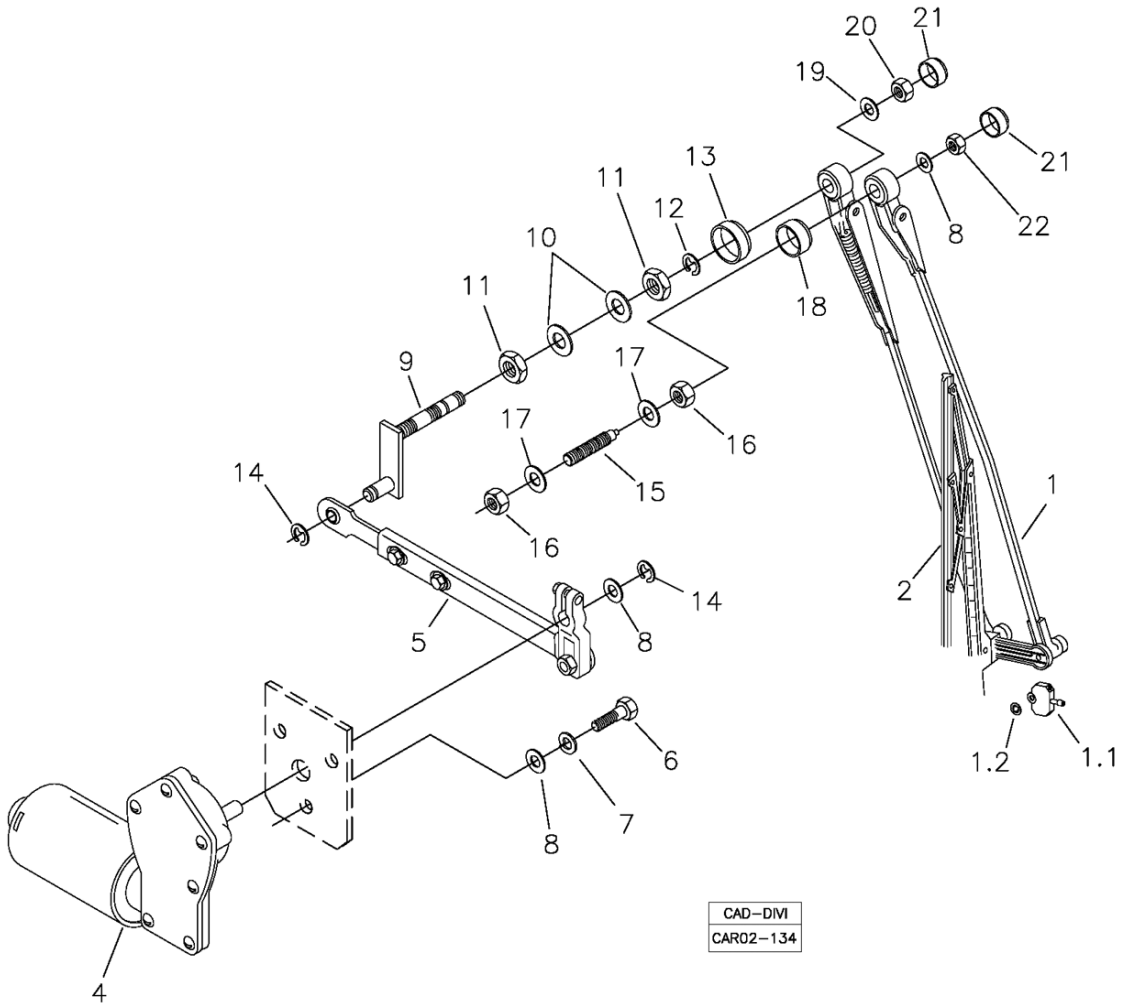

Fig.	Código	Qtd	Descrição (português)	Nota	Início	Fim
01	100000028362	01	BRACO PANTOGRAFICO COM ESGUICHO		3243	4041
01	100000028362	01	BRACO PANTOGRAFICO COM ESGUICHO		4043	4120
01	100000028362	01	BRACO PANTOGRAFICO COM ESGUICHO		4126	4126
01	100000028362	01	BRACO PANTOGRAFICO COM ESGUICHO		4134	4134
01	100000028362	01	BRACO PANTOGRAFICO COM ESGUICHO		4136	4136
01	100000028362	01	BRACO PANTOGRAFICO COM ESGUICHO		4164	4164
01.1	219002150	01	ESGUICHO		3243	4041
01.1	219002150	01	ESGUICHO		4043	4120
01.1	219002150	01	ESGUICHO		4126	4126
01.1	219002150	01	ESGUICHO		4134	4134
01.1	219002150	01	ESGUICHO		4136	4136
01.1	219002150	01	ESGUICHO		4164	4164
01.2	219002151	01	ANEL RETENC?O	N?o Fornecido Separadamente N?o Fornecido Separadamente	3243	4041
01.2	219002151	01	ANEL RETENC?O	N?o Fornecido Separadamente N?o Fornecido Separadamente	4043	4120

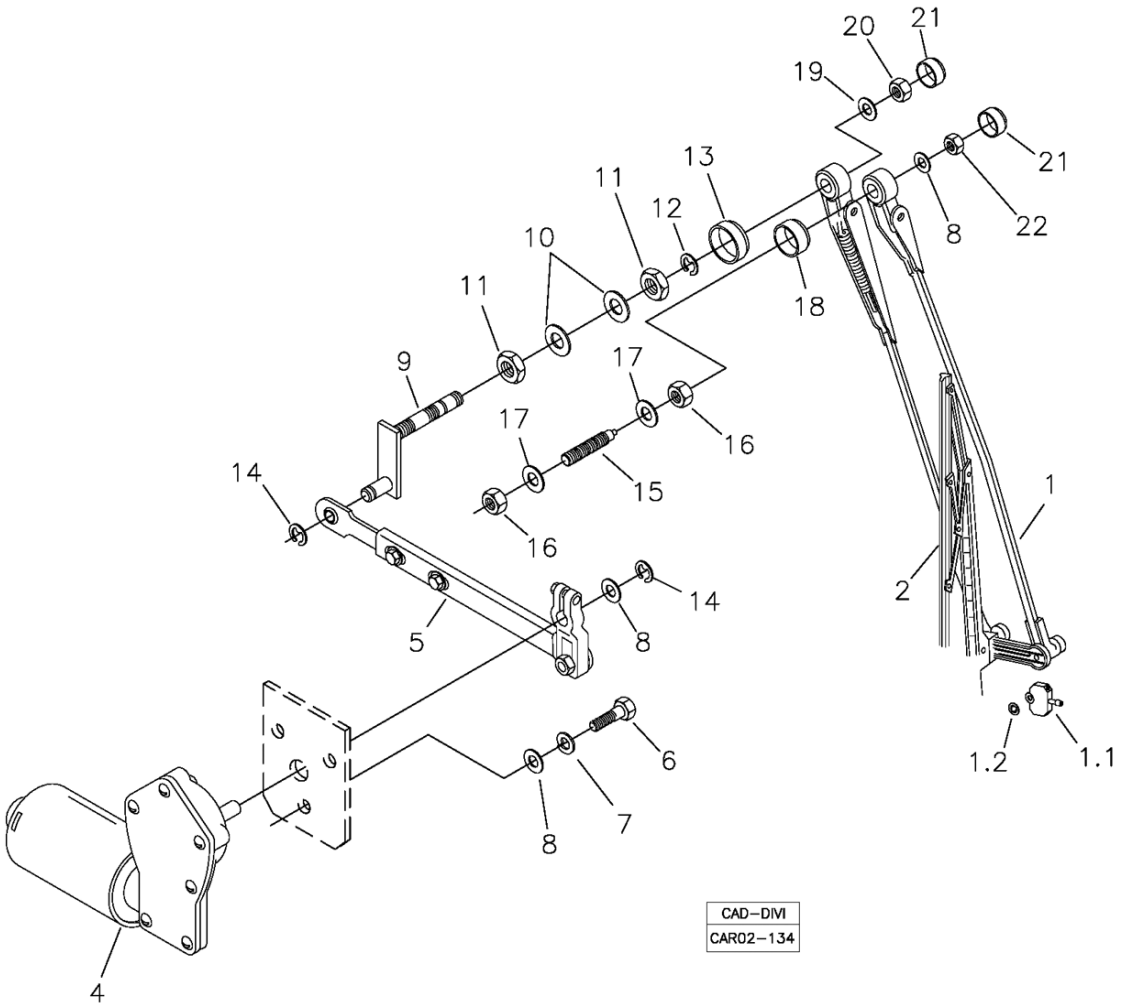

Fig.	Código	Qtd	Descrição (português)	Nota	Início	Fim
01.2	219002151	01	ANEL RETENC?O	N?o Fornecido Separadamente N?o Fornecido Separadamente	4126	4126
01.2	219002151	01	ANEL RETENC?O	N?o Fornecido Separadamente N?o Fornecido Separadamente	4134	4134
01.2	219002151	01	ANEL RETENC?O	N?o Fornecido Separadamente N?o Fornecido Separadamente	4136	4136
01.2	219002151	01	ANEL RETENC?O	N?o Fornecido Separadamente N?o Fornecido Separadamente	4164	4164
02	219001906	01	PALHETA LIMPADOR		3243	4041
02	219001906	01	PALHETA LIMPADOR		4043	4120
02	219001906	01	PALHETA LIMPADOR		4126	4126
02	219001906	01	PALHETA LIMPADOR		4134	4134
02	219001906	01	PALHETA LIMPADOR		4136	4136
02	219001906	01	PALHETA LIMPADOR		4164	4164
04	219001086	01	MOTOR LIMPADOR		3243	4041
04	219001086	01	MOTOR LIMPADOR		4043	4120
04	219001086	01	MOTOR LIMPADOR		4126	4126
04	219001086	01	MOTOR LIMPADOR		4134	4134
04	219001086	01	MOTOR LIMPADOR		4136	4136
04	219001086	01	MOTOR LIMPADOR		4164	4164
05	219001922	01	BRACO C/ MANIVELA		3243	4041
05	219001922	01	BRACO C/ MANIVELA		4043	4120

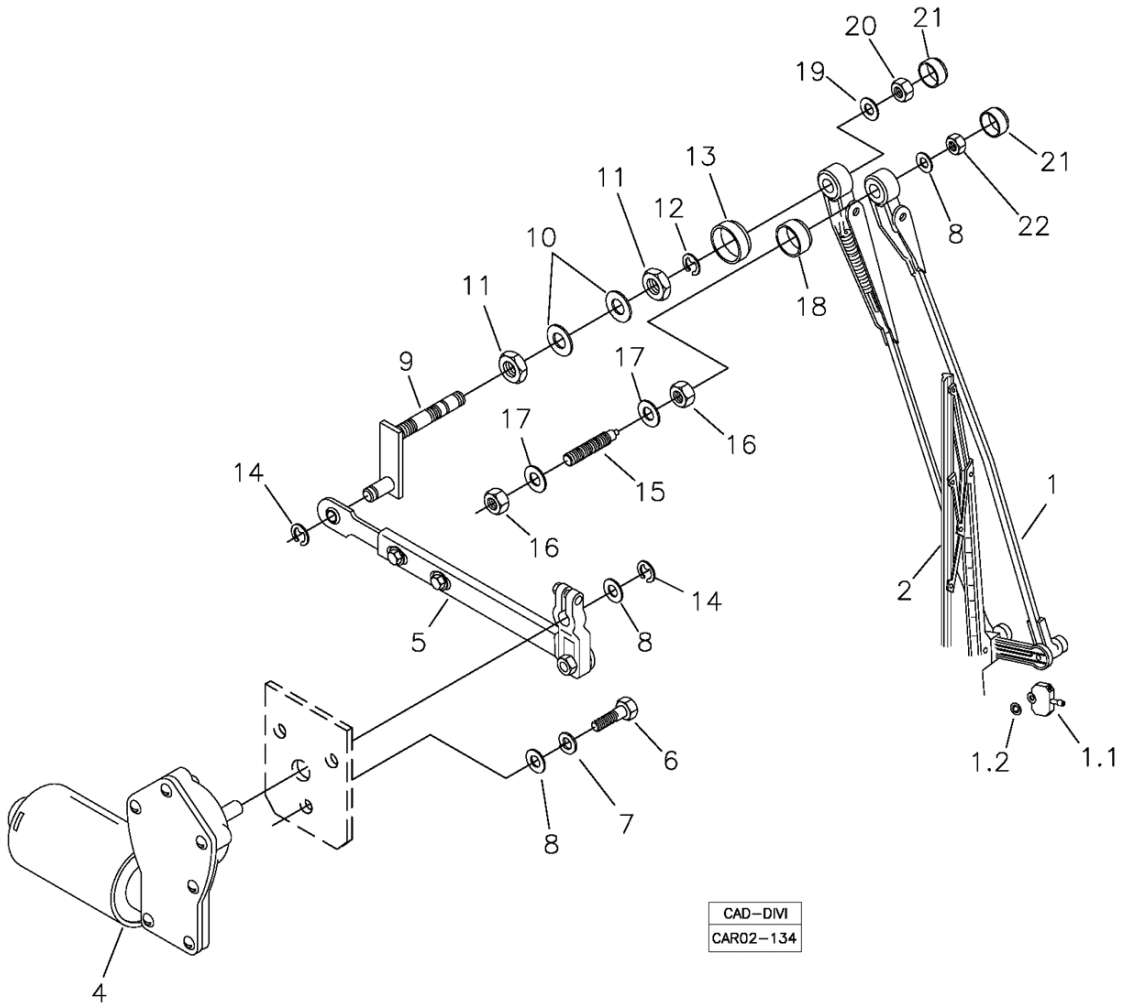

Fig.	Código	Qtd	Descrição (português)	Nota	Início	Fim
05	219001922	01	BRACO C/ MANIVELA		4126	4126
05	219001922	01	BRACO C/ MANIVELA		4134	4134
05	219001922	01	BRACO C/ MANIVELA		4136	4136
05	219001922	01	BRACO C/ MANIVELA		4164	4164
06	210003730	03	PARAFUSO SEXTAVADO		3243	4041
06	210003730	03	PARAFUSO SEXTAVADO		4043	4120
06	210003730	03	PARAFUSO SEXTAVADO		4126	4126
06	210003730	03	PARAFUSO SEXTAVADO		4134	4134
06	210003730	03	PARAFUSO SEXTAVADO		4136	4136
06	210003730	03	PARAFUSO SEXTAVADO		4164	4164
07	210002170	03	ARRUELA PRESS?O		3243	4041
07	210002170	03	ARRUELA PRESS?O		4043	4120
07	210002170	03	ARRUELA PRESS?O		4126	4126
07	210002170	03	ARRUELA PRESS?O		4134	4134
07	210002170	03	ARRUELA PRESS?O		4136	4136
07	210002170	03	ARRUELA PRESS?O		4164	4164
08	210002005	05	ARRUELA PRESS?O		3243	4041
08	210002005	05	ARRUELA PRESS?O		4043	4120
08	210002005	05	ARRUELA PRESS?O		4126	4126
08	210002005	05	ARRUELA PRESS?O		4134	4134
08	210002005	05	ARRUELA PRESS?O		4136	4136

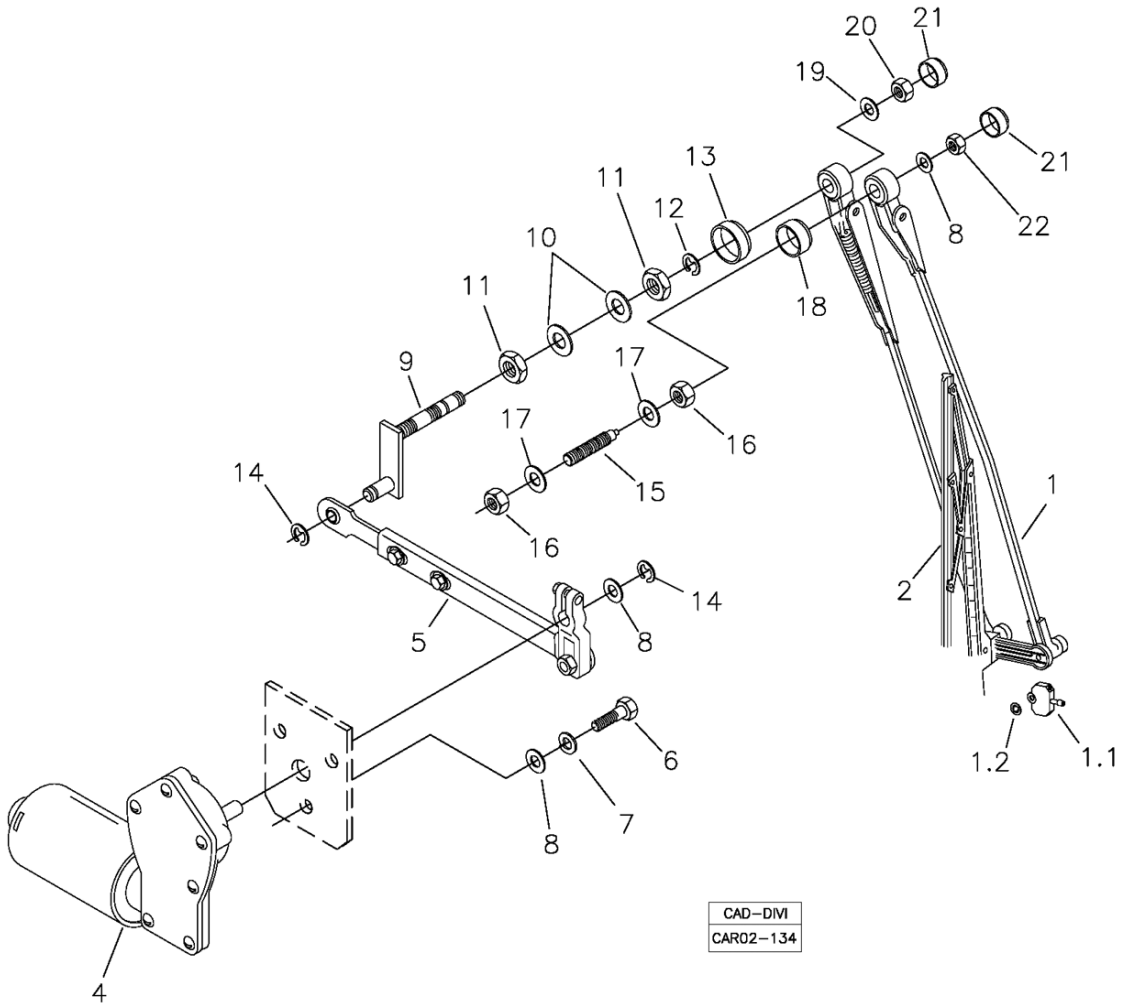

Fig.	Código	Qtd	Descrição (português)	Nota	Início	Fim
08	210002005	05	ARRUELA PRESS?O		4164	4164
09	219001923	01	MANCAL		3243	4041
09	219001923	01	MANCAL		4043	4120
09	219001923	01	MANCAL		4126	4126
09	219001923	01	MANCAL		4134	4134
09	219001923	01	MANCAL		4136	4136
09	219001923	01	MANCAL		4164	4164
10	210002045	01	ARRUELA LISA		3243	4041
10	210002045	01	ARRUELA LISA		4043	4120
10	210002045	01	ARRUELA LISA		4126	4126
10	210002045	01	ARRUELA LISA		4134	4134
10	210002045	01	ARRUELA LISA		4136	4136
10	210002045	01	ARRUELA LISA		4164	4164
11	219001087	01	PORCA		3243	4041
11	219001087	01	PORCA		4043	4120
11	219001087	01	PORCA		4126	4126
11	219001087	01	PORCA		4134	4134
11	219001087	01	PORCA		4136	4136
11	219001087	01	PORCA		4164	4164
12	210007175	01	ANEL ELASTICO		3243	4041
12	210007175	01	ANEL ELASTICO		4043	4120

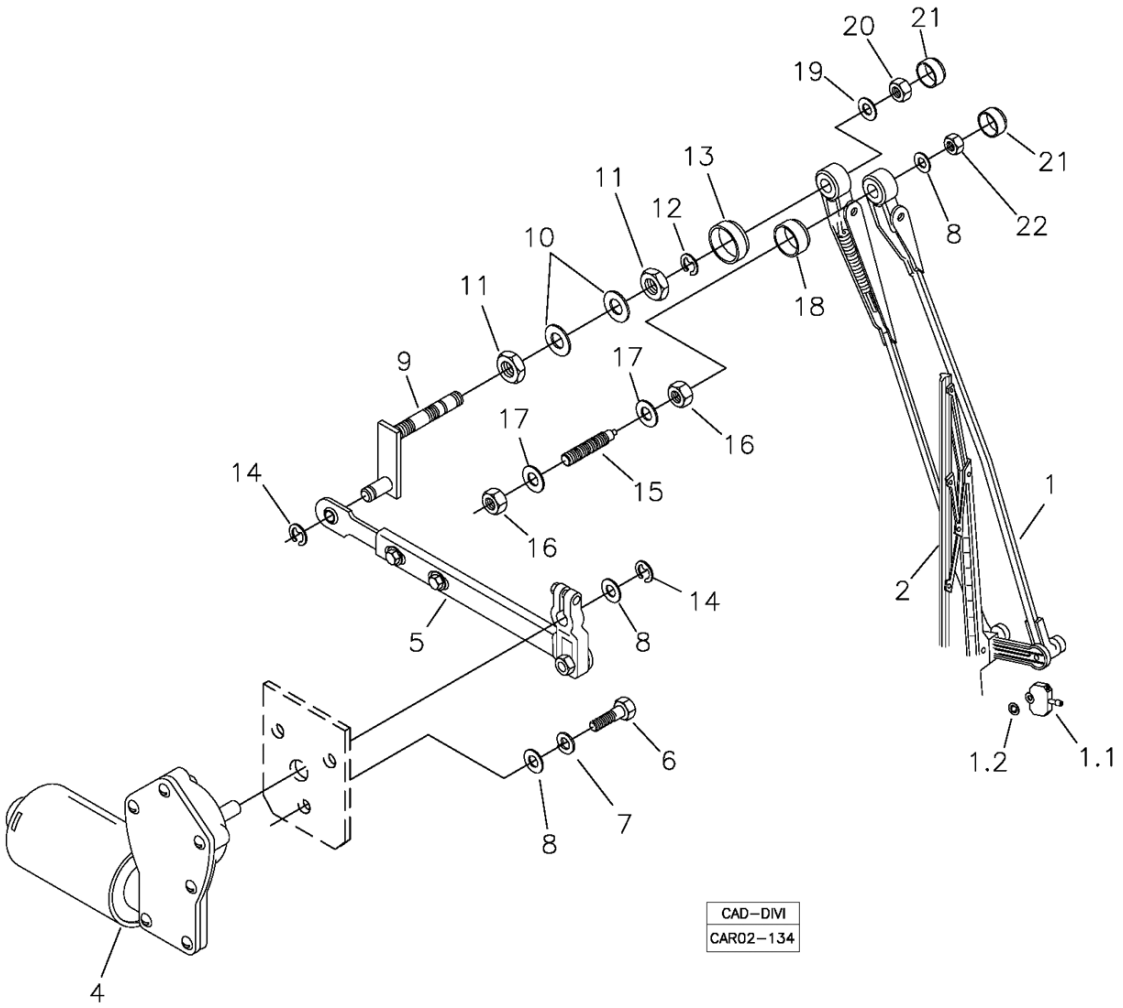

Fig.	Código	Qtd	Descrição (português)	Nota	Início	Fim
12	210007175	01	ANEL ELASTICO		4126	4126
12	210007175	01	ANEL ELASTICO		4134	4134
12	210007175	01	ANEL ELASTICO		4136	4136
12	210007175	01	ANEL ELASTICO		4164	4164
13	219002148	01	BUCHA		3243	4041
13	219002148	01	BUCHA		4043	4120
13	219002148	01	BUCHA		4126	4126
13	219002148	01	BUCHA		4134	4134
13	219002148	01	BUCHA		4136	4136
13	219002148	01	BUCHA		4164	4164
14	210007174	02	ANEL ELASTICO		3243	4041
14	210007174	02	ANEL ELASTICO		4043	4120
14	210007174	02	ANEL ELASTICO		4126	4126
14	210007174	02	ANEL ELASTICO		4134	4134
14	210007174	02	ANEL ELASTICO		4136	4136
14	210007174	02	ANEL ELASTICO		4164	4164
15	219001084	01	PINO AUXILIAR		3243	4041
15	219001084	01	PINO AUXILIAR		4043	4120
15	219001084	01	PINO AUXILIAR		4126	4126
15	219001084	01	PINO AUXILIAR		4134	4134
15	219001084	01	PINO AUXILIAR		4136	4136

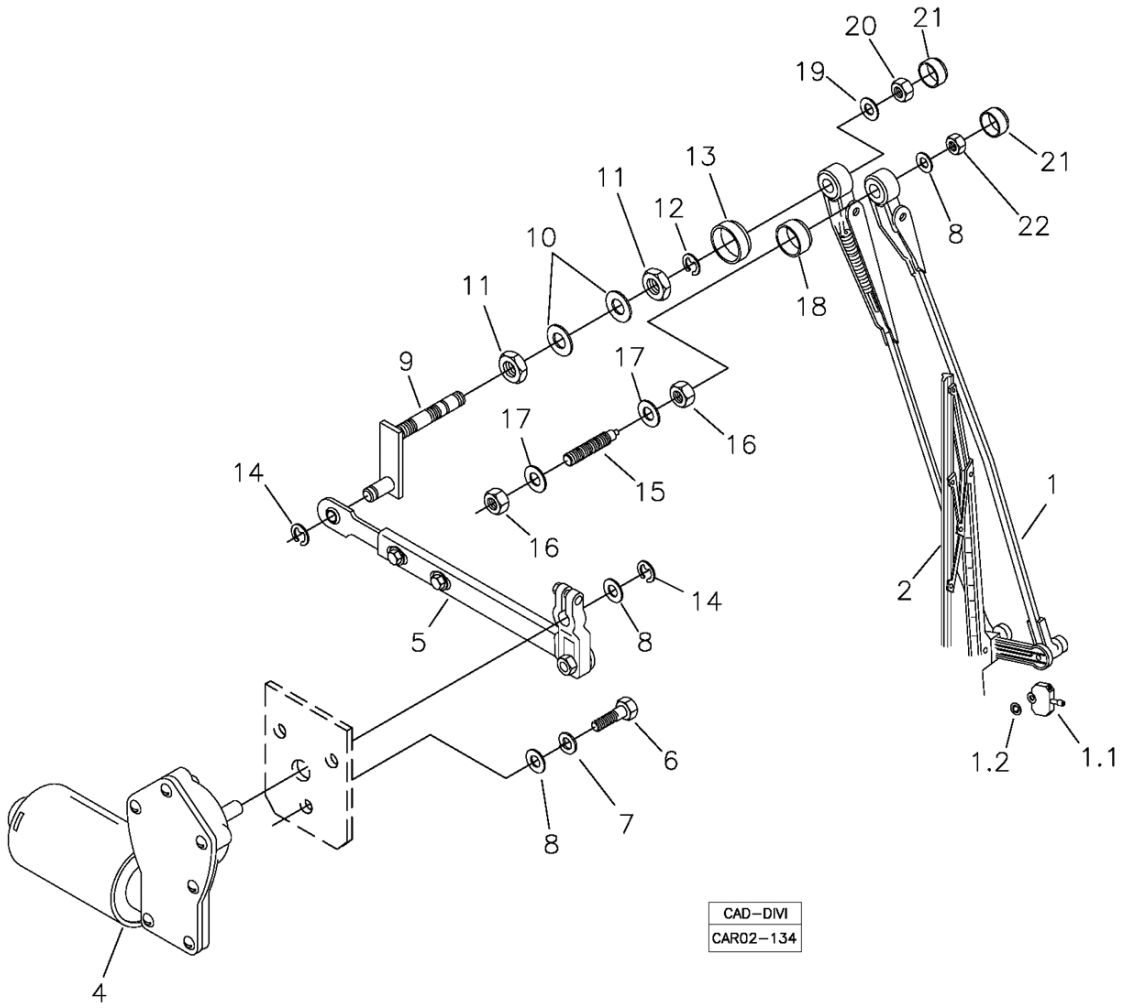

Fig.	Código	Qtd	Descrição (português)	Nota	Início	Fim
15	219001084	01	PINO AUXILIAR		4164	4164
16	210004599	02	PORCA		3243	4041
16	210004599	02	PORCA		4043	4120
16	210004599	02	PORCA		4126	4126
16	210004599	02	PORCA		4134	4134
16	210004599	02	PORCA		4136	4136
16	210004599	02	PORCA		4164	4164
17	210002021	02	ARRUELA LISA		3243	4041
17	210002021	02	ARRUELA LISA		4043	4120
17	210002021	02	ARRUELA LISA		4126	4126
17	210002021	02	ARRUELA LISA		4134	4134
17	210002021	02	ARRUELA LISA		4136	4136
17	210002021	02	ARRUELA LISA		4164	4164
18	219002149	01	BUCHA		3243	4041
18	219002149	01	BUCHA		4043	4120
18	219002149	01	BUCHA		4126	4126
18	219002149	01	BUCHA		4134	4134
18	219002149	01	BUCHA		4136	4136
18	219002149	01	BUCHA		4164	4164
19	210002015	01	ARRUELA LISA		3243	4041
19	210002015	01	ARRUELA LISA		4043	4120

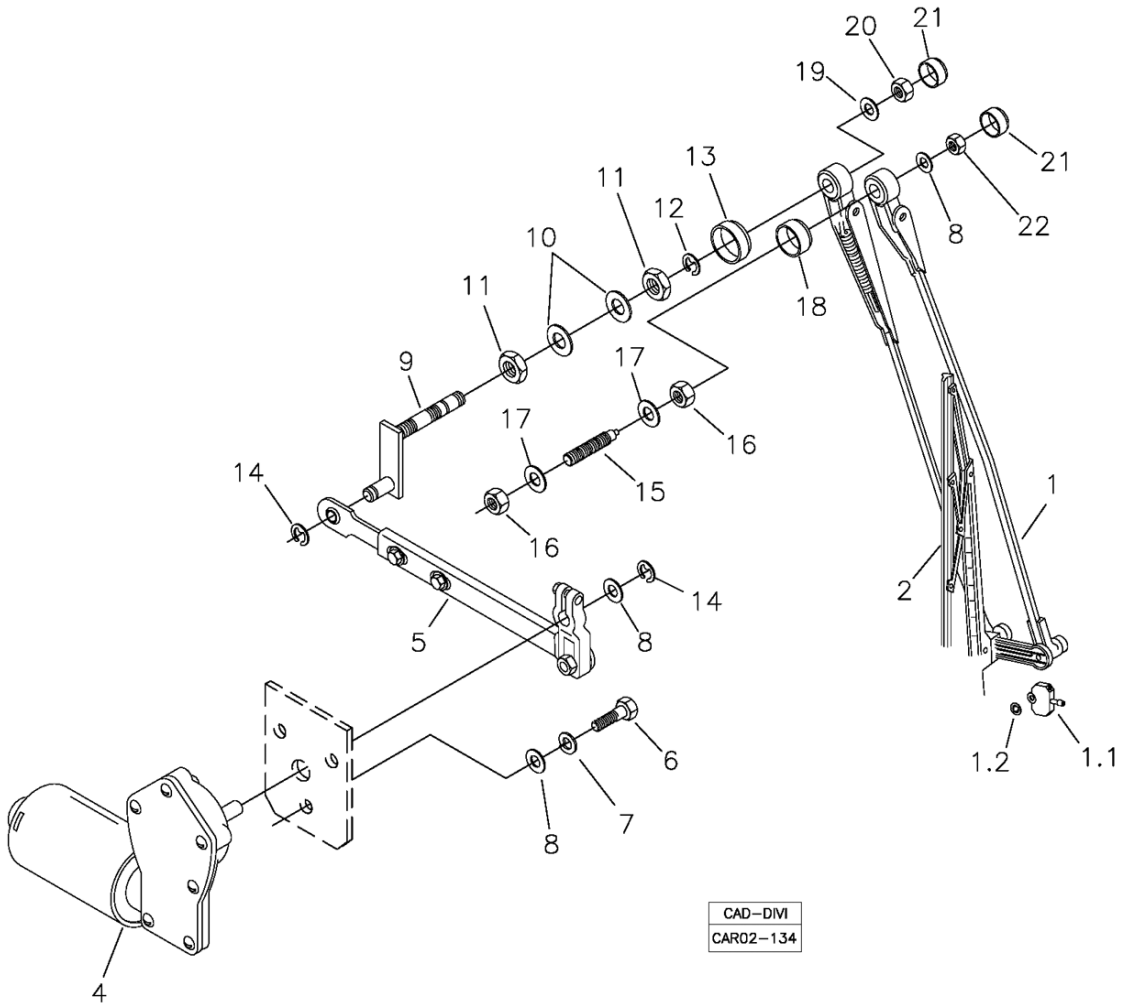

Fig.	Código	Qtd	Descrição (português)	Nota	Início	Fim
19	210002015	01	ARRUELA LISA		4126	4126
19	210002015	01	ARRUELA LISA		4134	4134
19	210002015	01	ARRUELA LISA		4136	4136
19	210002015	01	ARRUELA LISA		4164	4164
20	210005760	01	PORCA SEXTAVADA		3243	4041
20	210005760	01	PORCA SEXTAVADA		4043	4120
20	210005760	01	PORCA SEXTAVADA		4126	4126
20	210005760	01	PORCA SEXTAVADA		4134	4134
20	210005760	01	PORCA SEXTAVADA		4136	4136
20	210005760	01	PORCA SEXTAVADA		4164	4164
21	219002157	02	TAMPA		3243	4041
21	219002157	02	TAMPA		4043	4120
21	219002157	02	TAMPA		4126	4126
21	219002157	02	TAMPA		4134	4134
21	219002157	02	TAMPA		4136	4136
21	219002157	02	TAMPA		4164	4164
22	210005755	01	PORCA SEXTAVADA		3243	4041
22	210005755	01	PORCA SEXTAVADA		4043	4120
22	210005755	01	PORCA SEXTAVADA		4126	4126
22	210005755	01	PORCA SEXTAVADA		4134	4134
22	210005755	01	PORCA SEXTAVADA		4136	4136

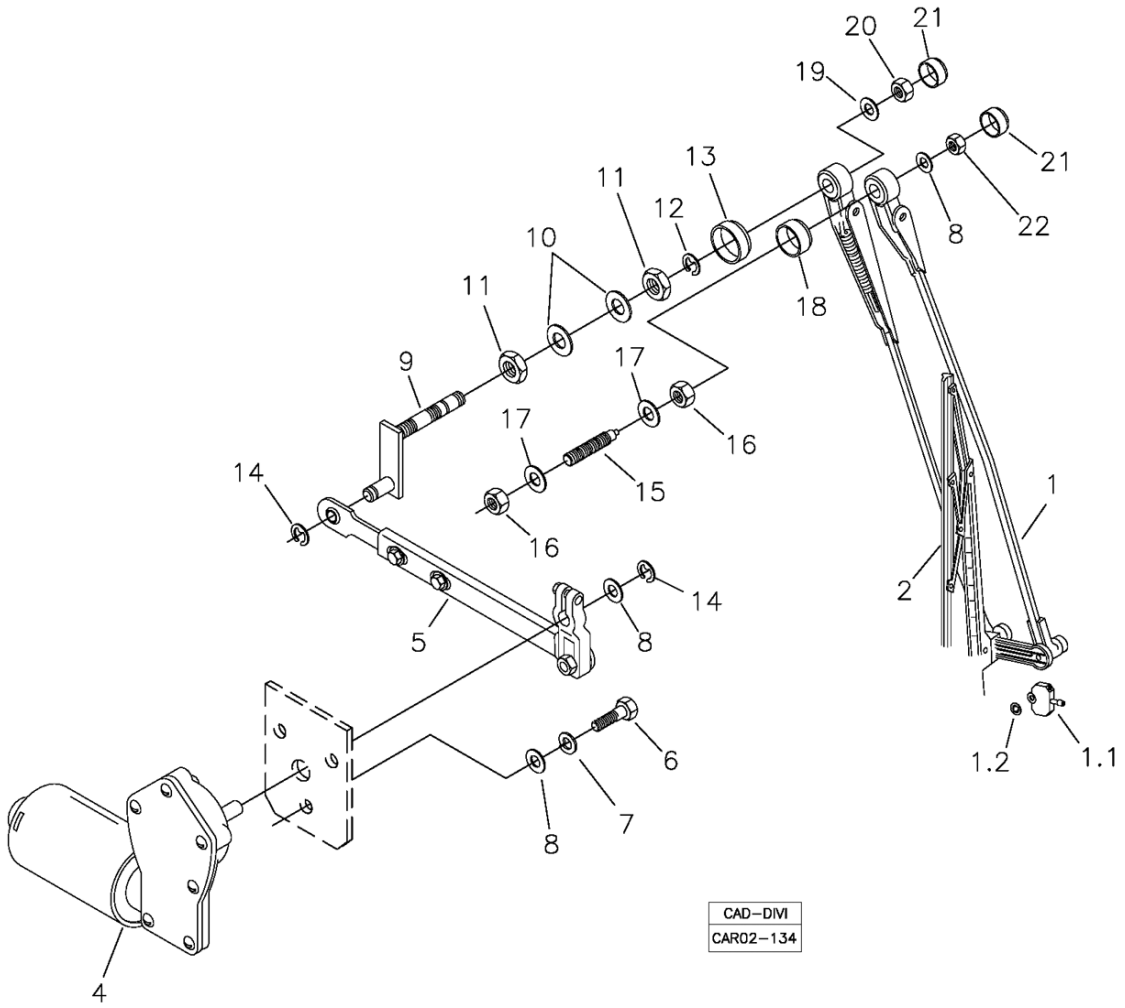

Fig.	Código	Qtd	Descrição (português)	Nota	Início	Fim
22	210005755	01	PORCA SEXTAVADA		4164	4164

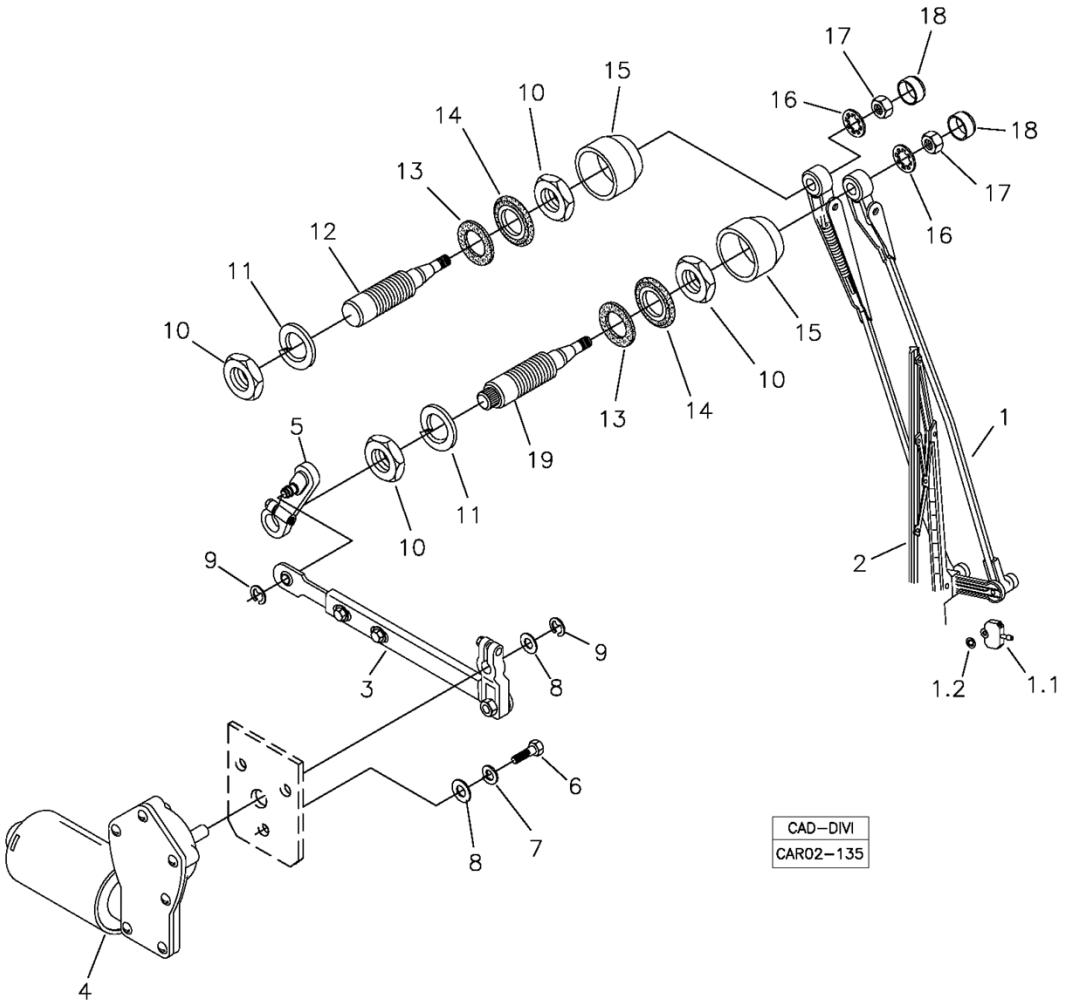

Fig.	Código	Qtd	Descrição (português)	Nota	Início	Fim
01	100000028362	01	BRACO PANTOGRAFICO COM ESGUICHO	20"	3243	4041
01	100000028362	01	BRACO PANTOGRAFICO COM ESGUICHO	20"	4043	4120
01	100000028362	01	BRACO PANTOGRAFICO COM ESGUICHO	20"	4126	4126
01	100000028362	01	BRACO PANTOGRAFICO COM ESGUICHO	20"	4134	4134
01	100000028362	01	BRACO PANTOGRAFICO COM ESGUICHO	20"	4136	4136
01	100000028362	01	BRACO PANTOGRAFICO COM ESGUICHO	20"	4164	4164
01.1	219002150	01	ESGUICHO		3243	4041
01.1	219002150	01	ESGUICHO		4043	4120
01.1	219002150	01	ESGUICHO		4126	4126
01.1	219002150	01	ESGUICHO		4134	4134
01.1	219002150	01	ESGUICHO		4136	4136
01.1	219002150	01	ESGUICHO		4164	4164
01.2	219002151	01	ANEL RETENC?O	N?o Fornecido Separadamente N?o Fornecido Separadamente	3243	4041
01.2	219002151	01	ANEL RETENC?O	N?o Fornecido Separadamente N?o Fornecido Separadamente	4043	4120

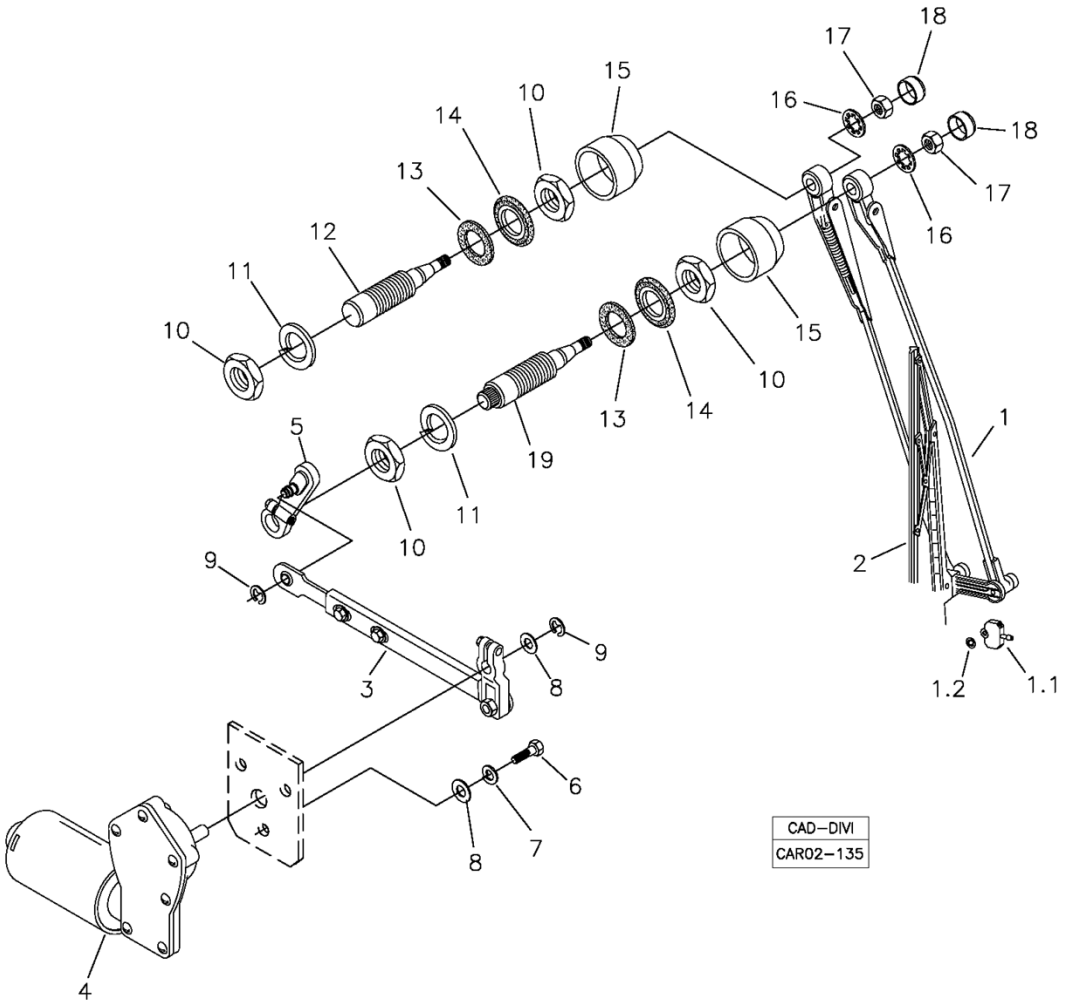

Fig.	Código	Qtd	Descrição (português)	Nota	Início	Fim
01.2	219002151	01	ANEL RETENC?O	N?o Fornecido Separadamente N?o Fornecido Separadamente	4126	4126
01.2	219002151	01	ANEL RETENC?O	N?o Fornecido Separadamente N?o Fornecido Separadamente	4134	4134
01.2	219002151	01	ANEL RETENC?O	N?o Fornecido Separadamente N?o Fornecido Separadamente	4136	4136
01.2	219002151	01	ANEL RETENC?O	N?o Fornecido Separadamente N?o Fornecido Separadamente	4164	4164
02	219001906	01	PALHETA LIMPADOR	22"	3243	4041
02	219001906	01	PALHETA LIMPADOR	22"	4043	4120
02	219001906	01	PALHETA LIMPADOR	22"	4126	4126
02	219001906	01	PALHETA LIMPADOR	22"	4134	4134
02	219001906	01	PALHETA LIMPADOR	22"	4136	4136
02	219001906	01	PALHETA LIMPADOR	22"	4164	4164
03	219001262	01	BRACO C/ MANIVELA		3243	4041
03	219001262	01	BRACO C/ MANIVELA		4043	4120
03	219001262	01	BRACO C/ MANIVELA		4126	4126
03	219001262	01	BRACO C/ MANIVELA		4134	4134
03	219001262	01	BRACO C/ MANIVELA		4136	4136
03	219001262	01	BRACO C/ MANIVELA		4164	4164
04	219001086	01	MOTOR LIMPADOR		3243	4041
04	219001086	01	MOTOR LIMPADOR		4043	4120

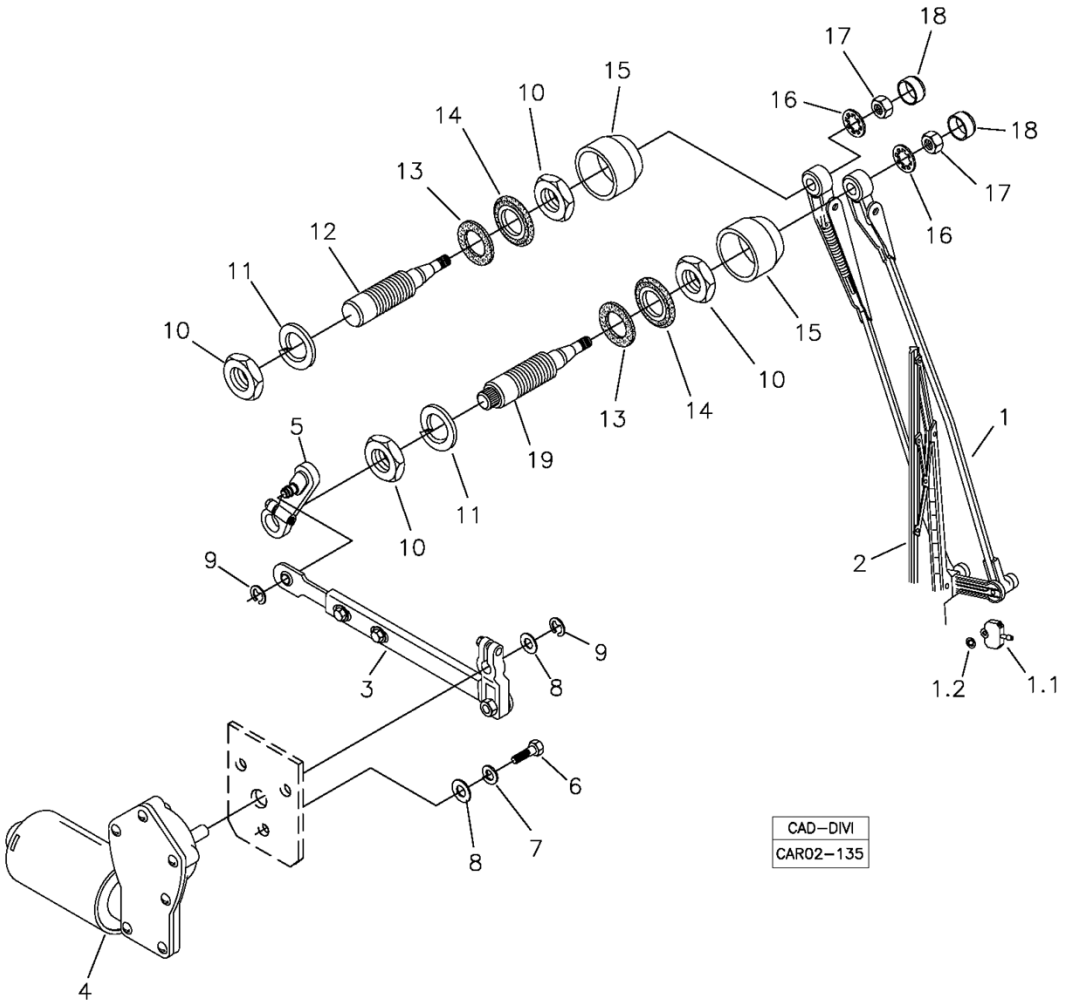

Fig.	Código	Qtd	Descrição (português)	Nota	Início	Fim
04	219001086	01	MOTOR LIMPADOR		4126	4126
04	219001086	01	MOTOR LIMPADOR		4134	4134
04	219001086	01	MOTOR LIMPADOR		4136	4136
04	219001086	01	MOTOR LIMPADOR		4164	4164
05	219002152	01	MANIVELA		3243	4041
05	219002152	01	MANIVELA		4043	4120
05	219002152	01	MANIVELA		4126	4126
05	219002152	01	MANIVELA		4134	4134
05	219002152	01	MANIVELA		4136	4136
05	219002152	01	MANIVELA		4164	4164
06	210003730	03	PARAFUSO SEXTAVADO		3243	4041
06	210003730	03	PARAFUSO SEXTAVADO		4043	4120
06	210003730	03	PARAFUSO SEXTAVADO		4126	4126
06	210003730	03	PARAFUSO SEXTAVADO		4134	4134
06	210003730	03	PARAFUSO SEXTAVADO		4136	4136
06	210003730	03	PARAFUSO SEXTAVADO		4164	4164
07	210002170	03	ARRUELA PRESS?O		3243	4041
07	210002170	03	ARRUELA PRESS?O		4043	4120
07	210002170	03	ARRUELA PRESS?O		4126	4126
07	210002170	03	ARRUELA PRESS?O		4134	4134
07	210002170	03	ARRUELA PRESS?O		4136	4136

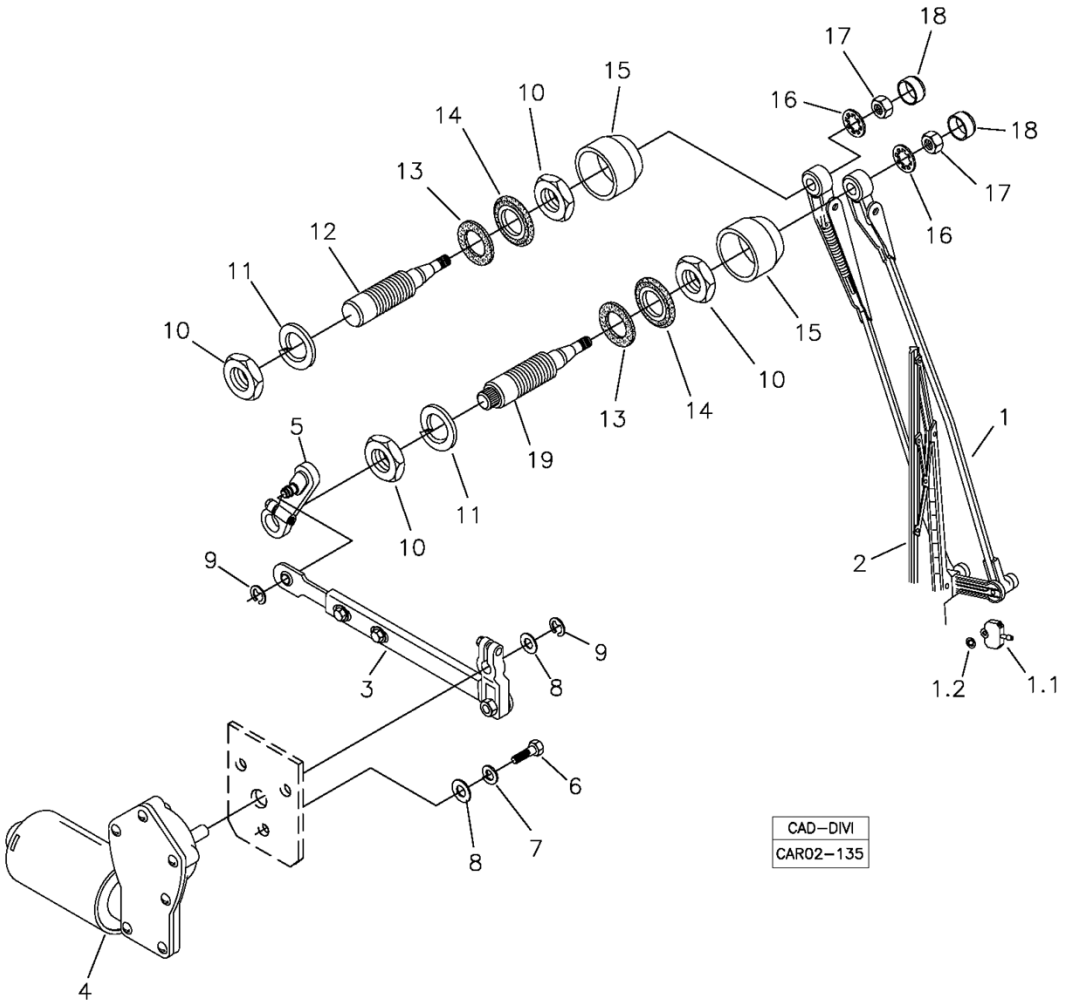

Fig.	Código	Qtd	Descrição (português)	Nota	Início	Fim
07	210002170	03	ARRUELA PRESS?O		4164	4164
08	210002005	04	ARRUELA PRESS?O		3243	4041
08	210002005	04	ARRUELA PRESS?O		4043	4120
08	210002005	04	ARRUELA PRESS?O		4126	4126
08	210002005	04	ARRUELA PRESS?O		4134	4134
08	210002005	04	ARRUELA PRESS?O		4136	4136
08	210002005	04	ARRUELA PRESS?O		4164	4164
09	219001090	02	ANEL ELASTICO		3243	4041
09	219001090	02	ANEL ELASTICO		4043	4120
09	219001090	02	ANEL ELASTICO		4126	4126
09	219001090	02	ANEL ELASTICO		4134	4134
09	219001090	02	ANEL ELASTICO		4136	4136
09	219001090	02	ANEL ELASTICO		4164	4164
10	210004621	04	PORCA BAIXA		3243	4041
10	210004621	04	PORCA BAIXA		4043	4120
10	210004621	04	PORCA BAIXA		4126	4126
10	210004621	04	PORCA BAIXA		4134	4134
10	210004621	04	PORCA BAIXA		4136	4136
10	210004621	04	PORCA BAIXA		4164	4164
11	210002220	02	ARRUELA PRESS?O		3243	4041
11	210002220	02	ARRUELA PRESS?O		4043	4120

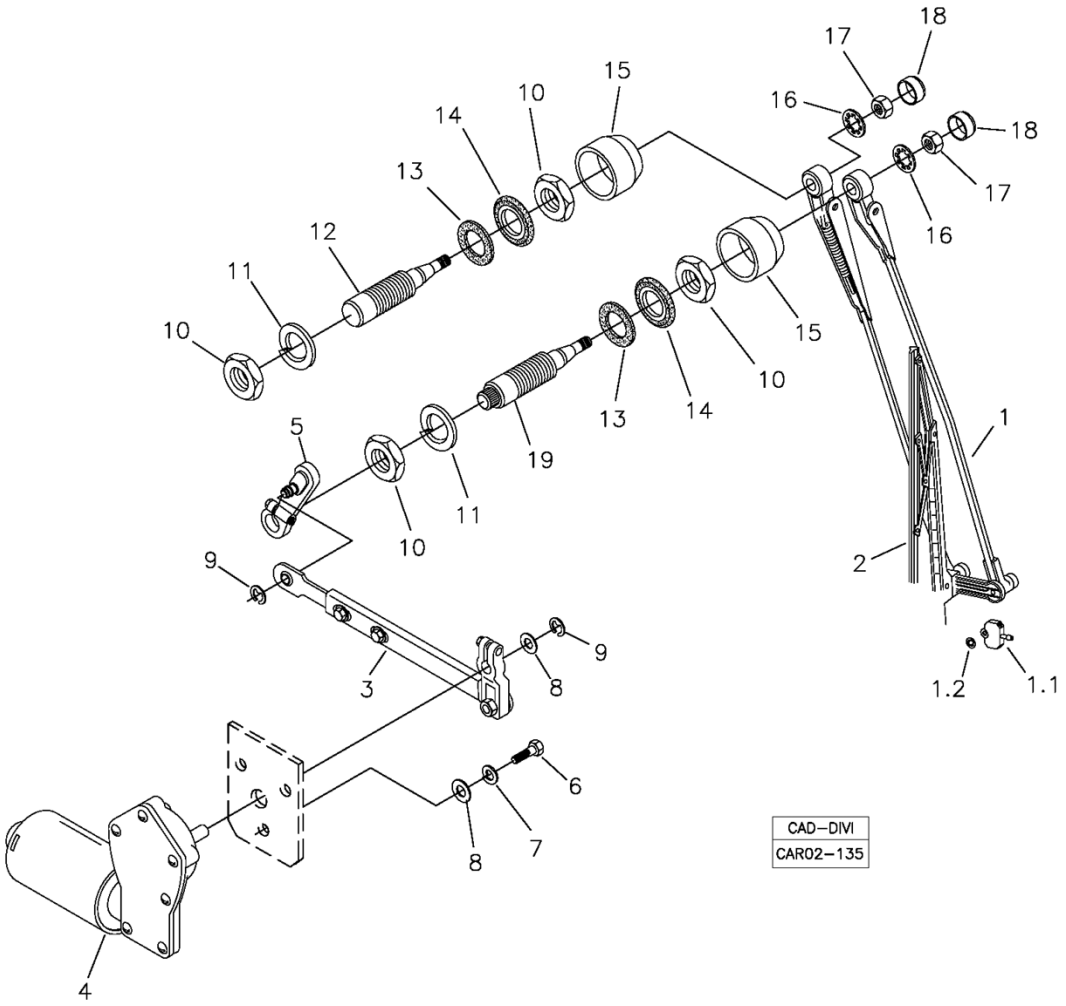

Fig.	Código	Qtd	Descrição (português)	Nota	Início	Fim
11	210002220	02	ARRUELA PRESS?O		4126	4126
11	210002220	02	ARRUELA PRESS?O		4134	4134
11	210002220	02	ARRUELA PRESS?O		4136	4136
11	210002220	02	ARRUELA PRESS?O		4164	4164
12	100000090533	01	EIXO		3243	4041
12	100000090533	01	EIXO		4043	4120
12	100000090533	01	EIXO		4126	4126
12	100000090533	01	EIXO		4134	4134
12	100000090533	01	EIXO		4136	4136
12	100000090533	01	EIXO		4164	4164
13	100000045818	02	ANEL VEDAC?O		3243	4041
13	100000045818	02	ANEL VEDAC?O		4043	4120
13	100000045818	02	ANEL VEDAC?O		4126	4126
13	100000045818	02	ANEL VEDAC?O		4134	4134
13	100000045818	02	ANEL VEDAC?O		4136	4136
13	100000045818	02	ANEL VEDAC?O		4164	4164
14	100000045819	02	ANEL		3243	4041
14	100000045819	02	ANEL		4043	4120
14	100000045819	02	ANEL		4126	4126
14	100000045819	02	ANEL		4134	4134
14	100000045819	02	ANEL		4136	4136

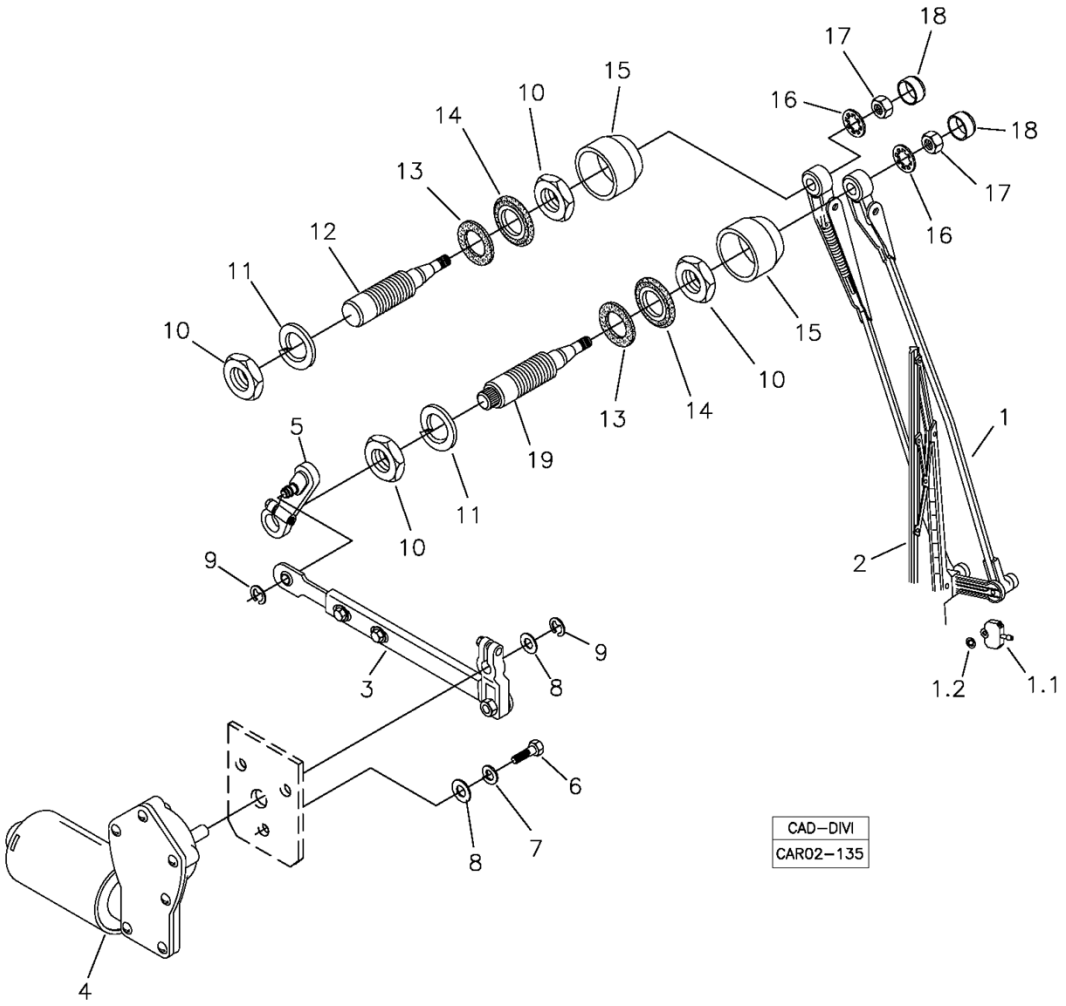

Fig.	Código	Qtd	Descrição (português)	Nota	Início	Fim
14	100000045819	02	ANEL		4164	4164
15	219002156	02	BUCHA		3243	4041
15	219002156	02	BUCHA		4043	4120
15	219002156	02	BUCHA		4126	4126
15	219002156	02	BUCHA		4134	4134
15	219002156	02	BUCHA		4136	4136
15	219002156	02	BUCHA		4164	4164
16	210002241	02	ARRUELA DENTADA		3243	4041
16	210002241	02	ARRUELA DENTADA		4043	4120
16	210002241	02	ARRUELA DENTADA		4126	4126
16	210002241	02	ARRUELA DENTADA		4134	4134
16	210002241	02	ARRUELA DENTADA		4136	4136
16	210002241	02	ARRUELA DENTADA		4164	4164
17	210004577	02	PORCA		3243	4041
17	210004577	02	PORCA		4043	4120
17	210004577	02	PORCA		4126	4126
17	210004577	02	PORCA		4134	4134
17	210004577	02	PORCA		4136	4136
17	210004577	02	PORCA		4164	4164
18	219002157	02	TAMPA		3243	4041
18	219002157	02	TAMPA		4043	4120

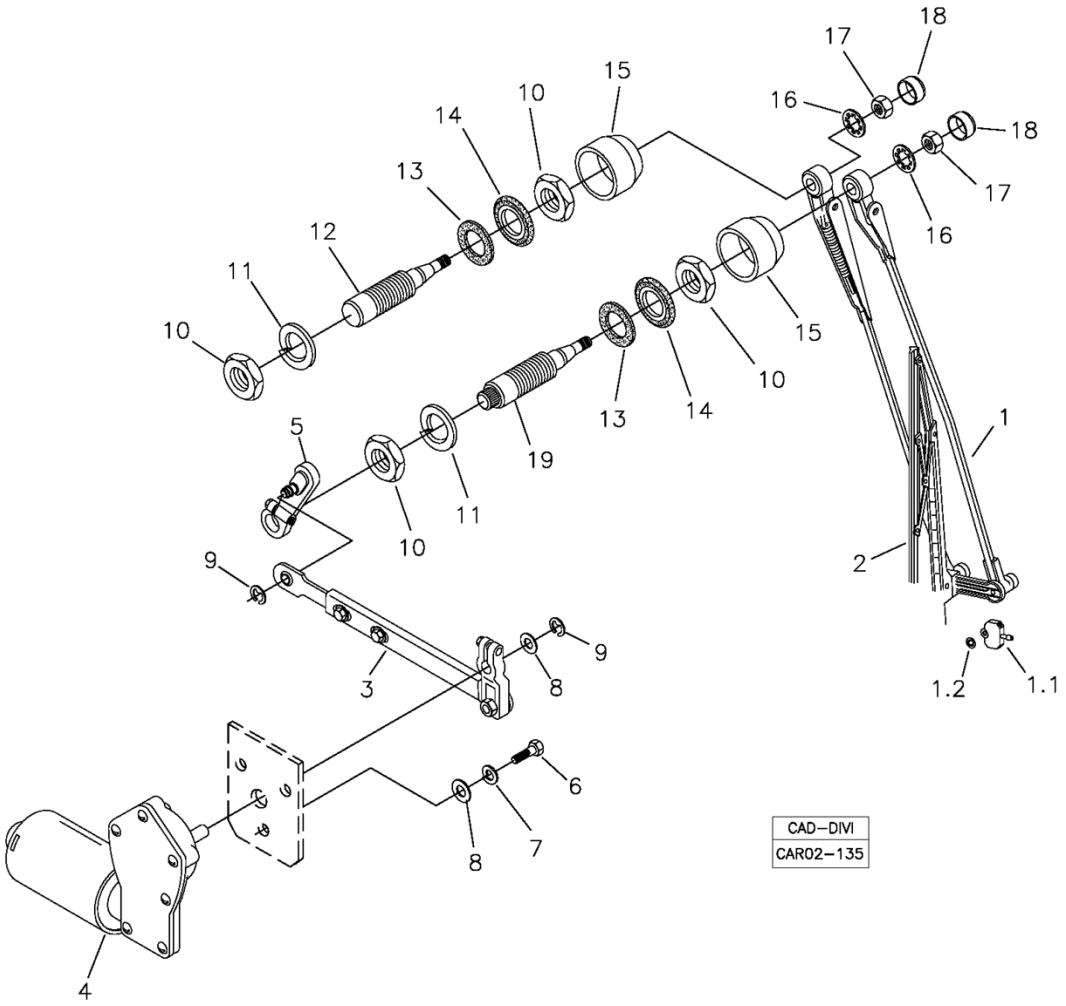

Fig.	Código	Qtd	Descrição (português)	Nota	Início	Fim
18	219002157	02	TAMPA		4126	4126
18	219002157	02	TAMPA		4134	4134
18	219002157	02	TAMPA		4136	4136
18	219002157	02	TAMPA		4164	4164
19	219002161	01	EIXO		3243	4041
19	219002161	01	EIXO		4043	4120
19	219002161	01	EIXO		4126	4126
19	219002161	01	EIXO		4134	4134
19	219002161	01	EIXO		4136	4136
19	219002161	01	EIXO		4164	4164

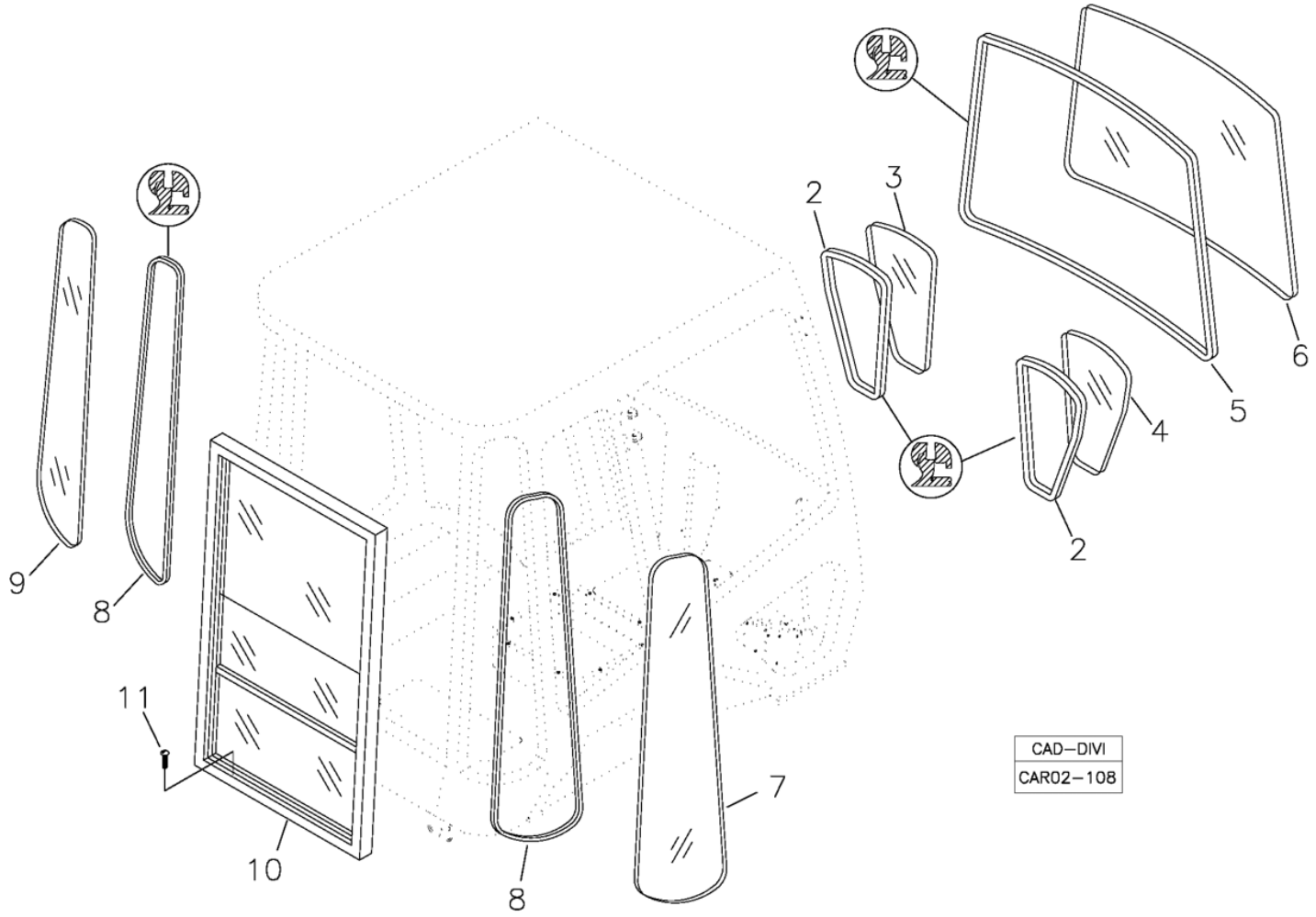

Fig.	Código	Qtd	Descrição (português)	Nota	Início	Fim
02	219000805	02	GUARNIC?O VIDRO		3243	
03	219000802	01	VIDRO FRONTAL ESQUERDO		3243	
04	219000803	01	VIDRO FRONTAL DIREITO		3243	
05	100000068297	01	GUARNIC?O VIDRO		3243	
06	219001788	01	VIDRO PARA-BRISA		3243	
07	219001861	01	VIDRO TRASEIRO DIREITO		3243	
08	219002179	02	GUARNIC?O VIDRO		3243	
09	219001862	01	VIDRO TRASEIRO ESQUERDO		3243	
10	100000062218	01	JANELA TRASEIRA		3243	
11	210006880	06	PARAFUSO FENDA		3243	

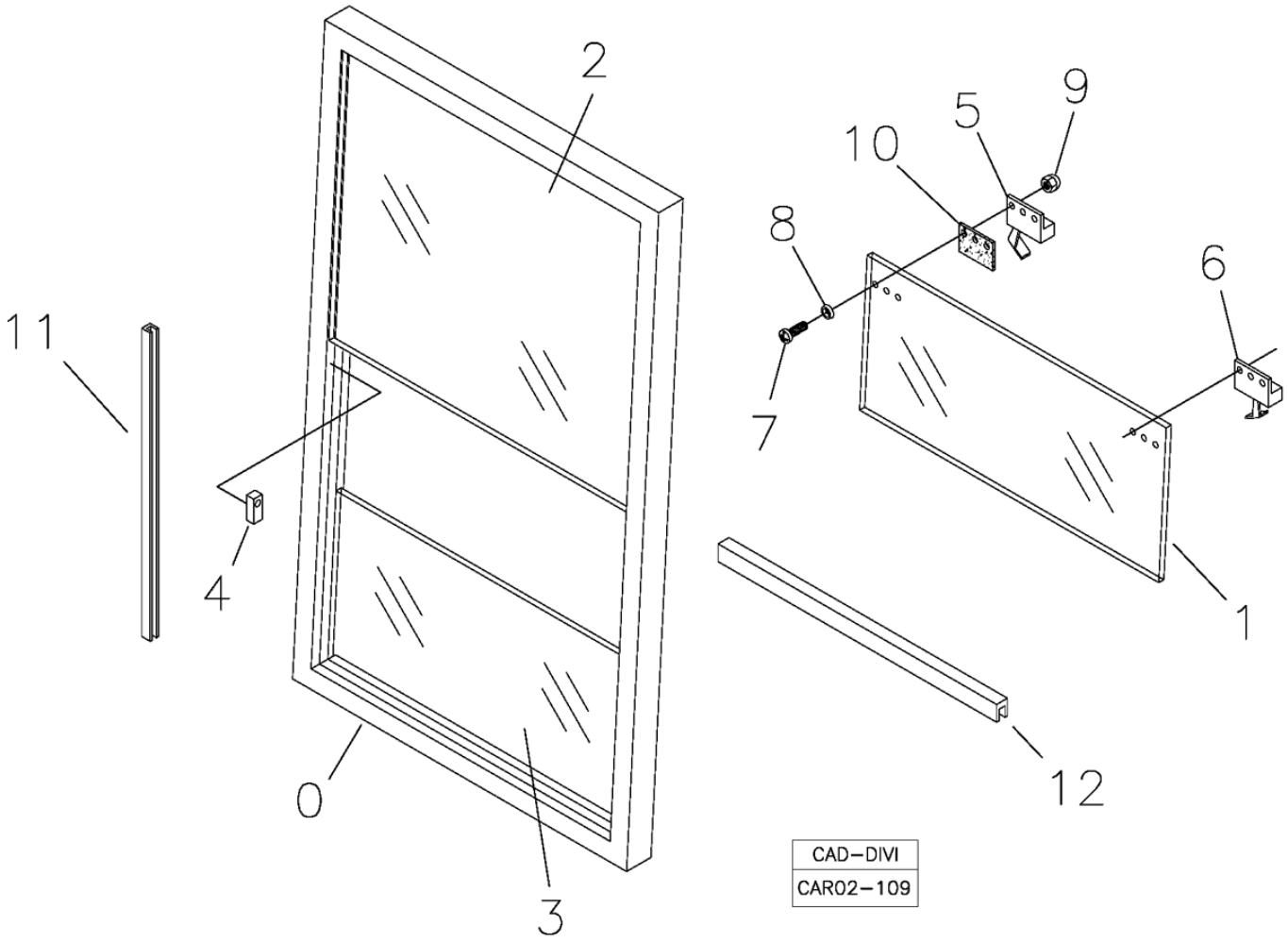

Fig.	Código	Qtd	Descrição (português)	Nota	Início	Fim
00	100000062218	01	JANELA TRASEIRA		3243	
01	219001949	01	VIDRO MOVEL		3243	
02	100000062789	01	VIDRO FIXO		3243	
03	219001951	01	VIDRO FIXO		3243	
04	219000900	08	BATENTE VIDRO		3243	
05	219000906	02	TRINCO DIREITO		3243	
06	219000918	02	TRINCO ESQUERDO		3243	
07	210001753	12	PARAFUSO FENDA		3243	
08	219001166	12	ESPACADOR		3243	
09	100000082651	12	PORCA		3243	
10	219001167	04	CALCO		3243	
11	219001822	01	CANALETA VIDRO		3243	
12	219002083	01	VEDAC?O ENTRE VIDROS		3243	

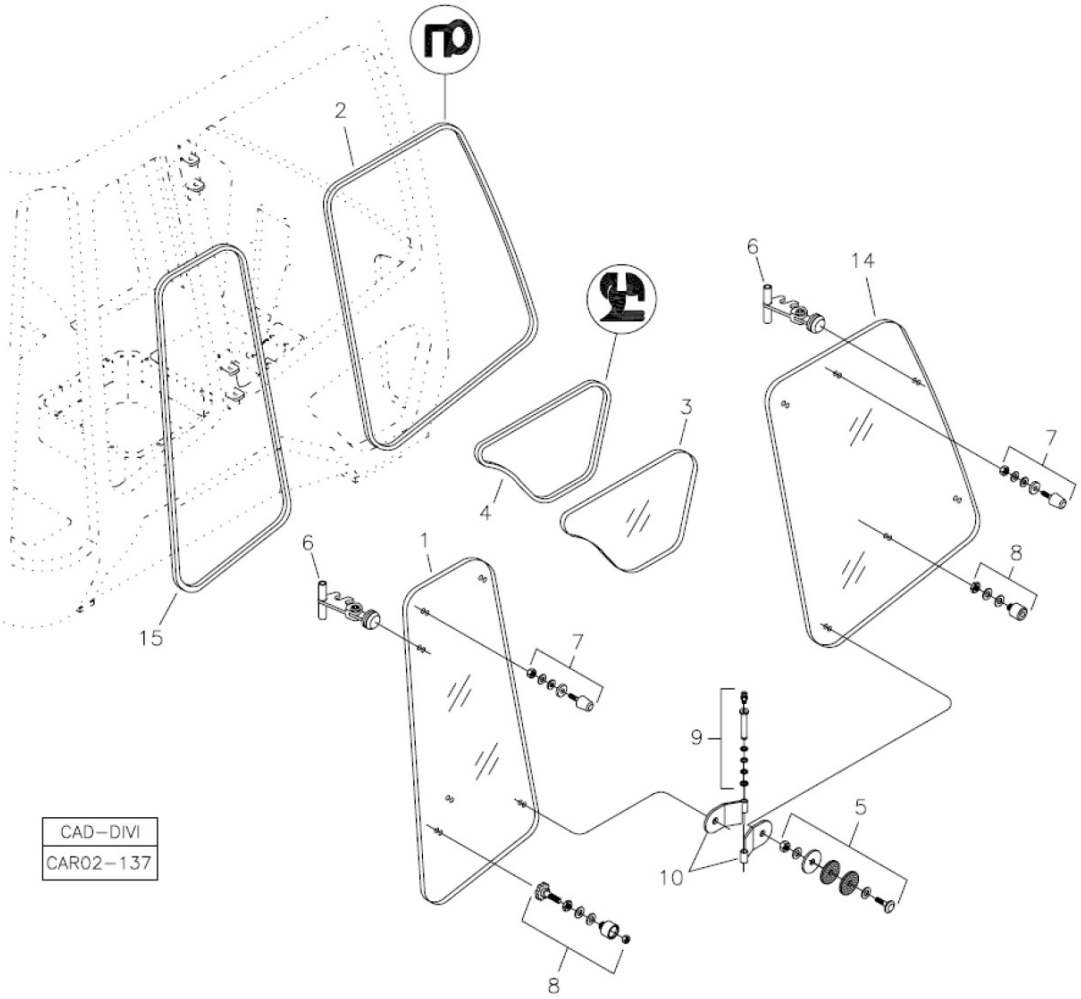

Fig.	Código	Qtd	Descrição (português)	Nota	Início	Fim
01	219001945	01	VIDRO LATERAL TRASEIRO		3243	
02	100000026890	01	GUARNIC?O VIDRO		3243	
03	219001612	01	VIDRO DIREITO		3243	
04	219001609	01	GUARNIC?O VIDRO		3243	
05	219001718	04	KIT FIXAC?O DOBRADICA		3243	
06	219001804	02	TRINCO VIDRO		3243	
07	219001716	02	KIT BATENTE VIDRO		3243	
08	219002119	01	KIT ENGATE VIDROS		3243	
09	219001717	02	KIT PINO ACO DOBRADICA LADO DIREITO		3243	
10	219000910	02	DOBRADICA DIREITA		3243	
14	219001946	01	VIDRO LATERAL DIREITO DIANTEIRO		3243	
15	100000026921	01	GUARNIC?O VIDRO		3243	

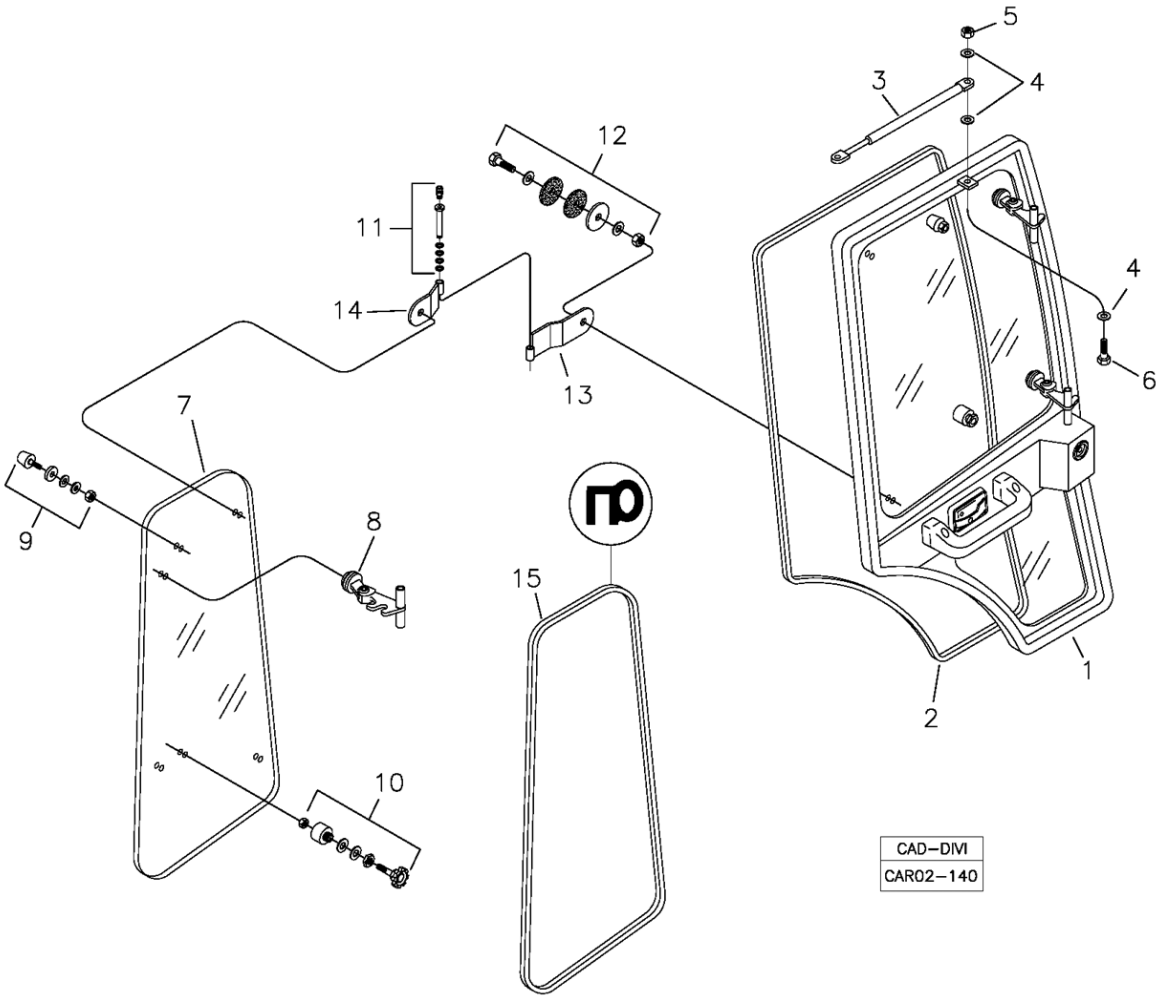

Fig.	Código	Qtd	Descrição (português)	Nota	Início	Fim
01		01	PORTA		3243	
02	100000016357	01	GUARNIC?O VEDAC?O PORTA		3243	
03	219000924	01	AMORTECEDOR PORTA		3243	
04	210002005	02	ARRUELA PRESS?O		3243	
05	210005755	02	PORCA SEXTAVADA		3243	
06	210003720	02	PARAFUSO		3243	
07	219001945	01	VIDRO LATERAL TRASEIRO		3243	
08	219001804	02	TRINCO VIDRO		3243	
09	219001716	01	KIT BATENTE VIDRO		3243	
10	219002119	01	KIT ENGATE VIDROS		3243	
11	219002180	02	KIT PINO ACO DOBRADICA LADO ESQUERDO		3243	
12	219001718	02	KIT FIXAC?O DOBRADICA		3243	
13	219000931	02	DOBRADICA		3243	
14	219001601	02	DOBRADICA		3243	
15	100000026921	01	GUARNIC?O VIDRO		3243	

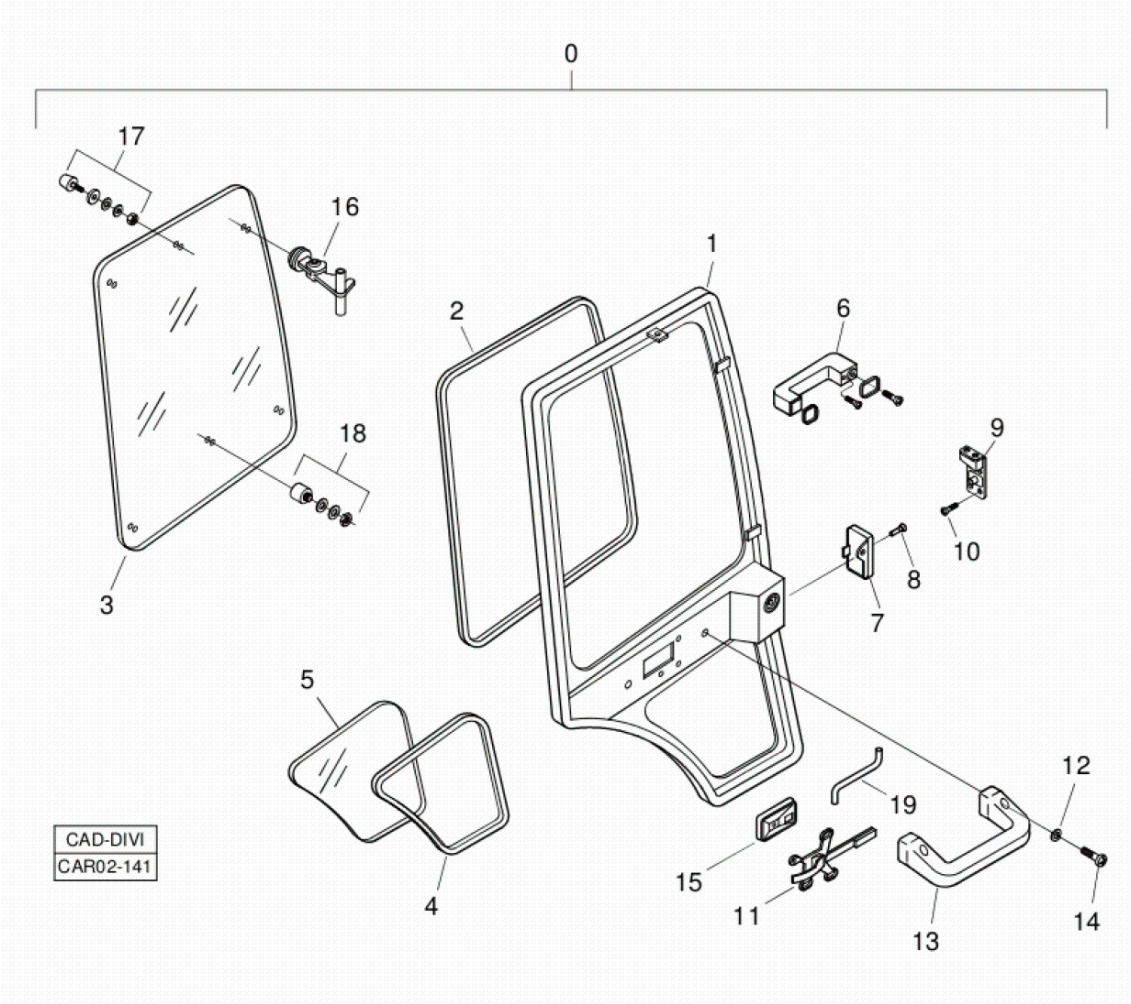

Fig.	Código	Qtd	Descrição (português)	Nota	Início	Fim
00	100000062273	01	PORTA COMPLETA		3243	
01		01	PORTA		3243	
02	100000026922	01	GUARNIC?O VIDRO		3243	
03	219001947	01	VIDRO SUPERIOR PORTA		3243	
04	219001609	01	GUARNIC?O VIDRO		3243	
05	219001614	01	VIDRO INFERIOR PORTA		3243	
06	212004165	01	MACANETA		3243	
07	219001888	01	FECHADURA		3243	
08	210004360	02	PARAFUSO		3243	
09	212003681	01	BATENTE FECHADURA		3243	
10	V210004370	04	PARAFUSO FENDA		3243	
11	212004169	01	MACANETA INTERNA		3243	
12	210002180	02	ARRUELA PRESS?O		3243	
13	V218003635	01	PEGA-M?O		3243	
14	210000516	02	PARAFUSO ALLEN		3243	
15	212004159	01	ESPELHO MACANETA		3243	
16	219001804	04	TRINCO VIDRO		3243	
17	219001716	02	KIT BATENTE VIDRO		3243	
18	219002119	01	KIT ENGATE VIDROS		3243	
19	100000108699	01	VARETA		3243	

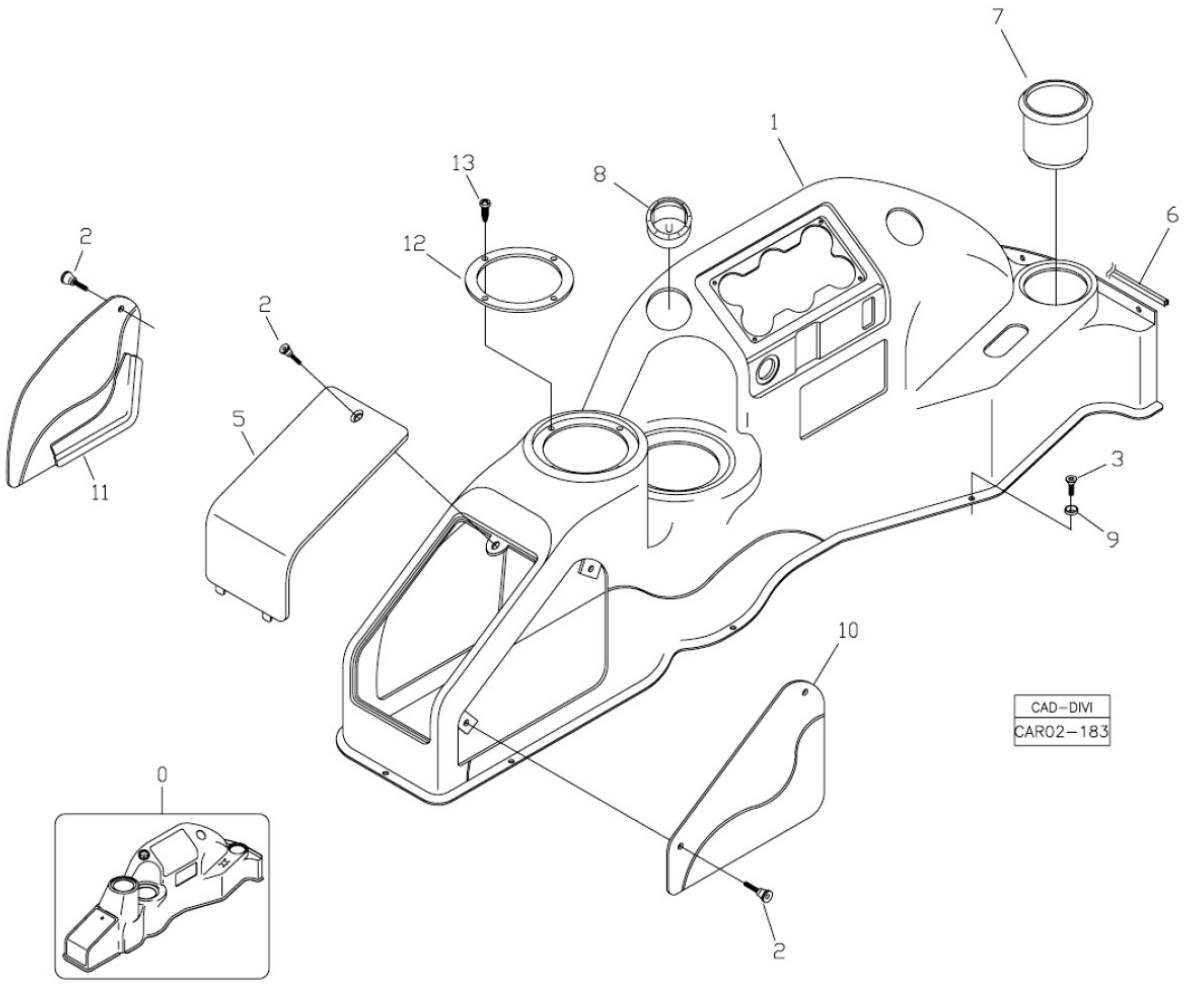

Fig.	Código	Qtd	Descrição (português)	Nota	Início	Fim
00	219001607	01	CONJUNTO PAINEL		3243	4165
00	100000030749	01	CONJUNTO PAINEL DIREITO		4166	
01		01	PAINEL		3243	
02	219001217	04	MANIPULO		3243	
03	V210007221	14	PARAFUSO		3243	
05	219001585	01	TAMPA		3243	4165
06	219001155	CN	PERFIL BORRACHA		3243	
07	219001230	01	PORTA COPO		3243	
08	219002416	02	BOCAL		3243	
09	219001310	14	ARRUELA		3243	
10	219001589	01	TAMPA		3243	4165
11	219001590	01	TAMPA		3243	4165
12	219001591	02	ANEL FIXAC?O		3243	
13	210007079	08	PARAFUSO PHILLIPS		3243	

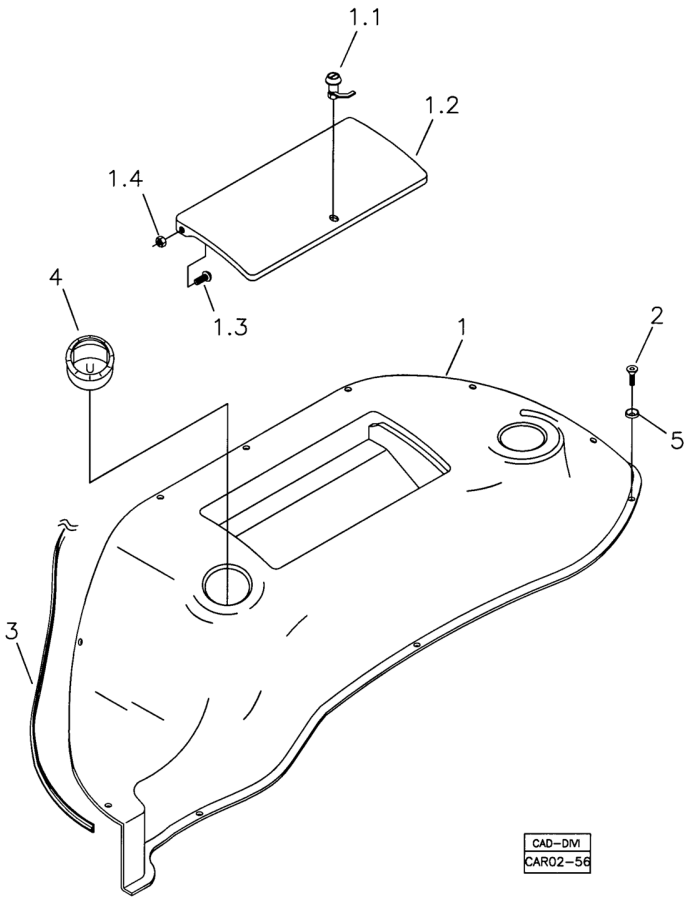

Fig.	Código	Qtd	Descrição (português)	Nota	Início	Fim
01	219001146	01	PAINEL ESQUERDO		3243	
01.1	219001228	01	TRINCO		3243	
01.2	219001223	01	TAMPA		3243	
01.3	210001786	02	PARAFUSO FENDA		3243	
01.4	210005755	02	PORCA SEXTAVADA		3243	
02	V210007221	16	PARAFUSO		3243	
03	219001155	CN	PERFIL BORRACHA		3243	
04	219002416	02	BOCAL		3243	
05	219001310	16	ARRUELA		3243	

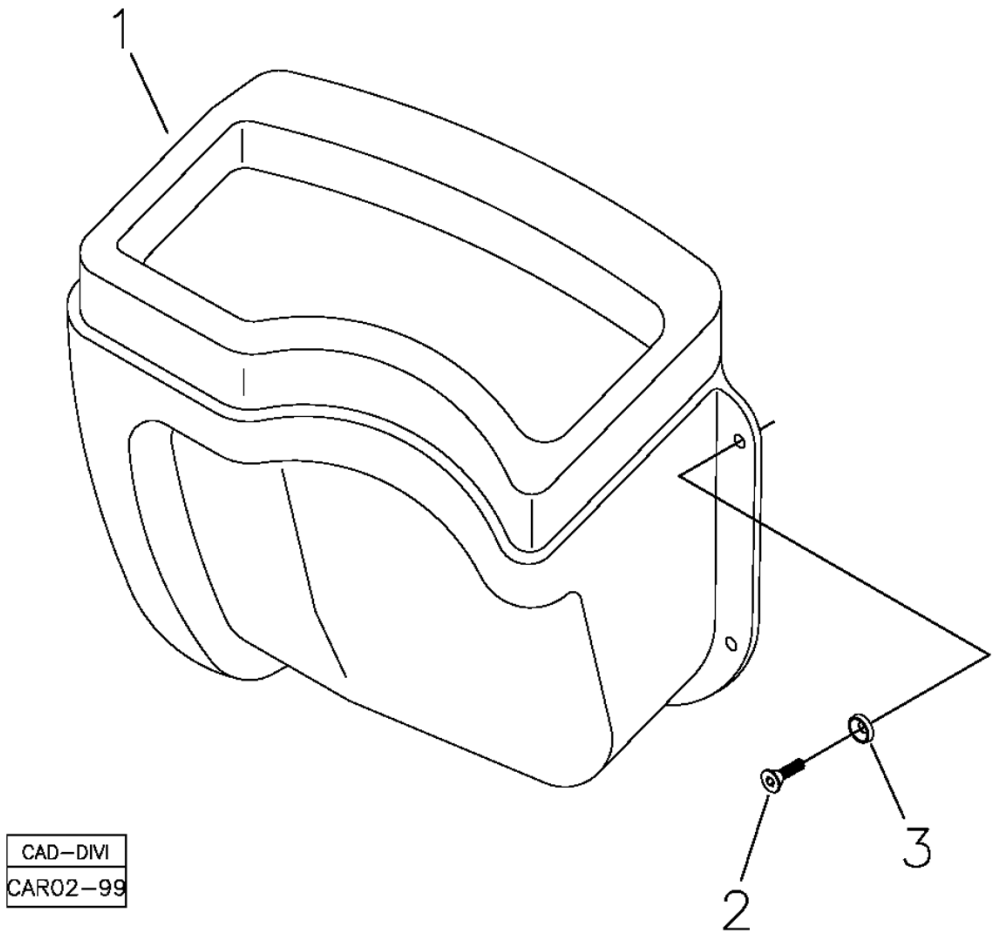

Fig.	Código	Qtd	Descrição (português)	Nota	Início	Fim
01	219001868	01	PAINEL FRONTAL		3243	
02	V210007221	06	PARAFUSO		3243	
03	219001310	06	ARRUELA		3243	

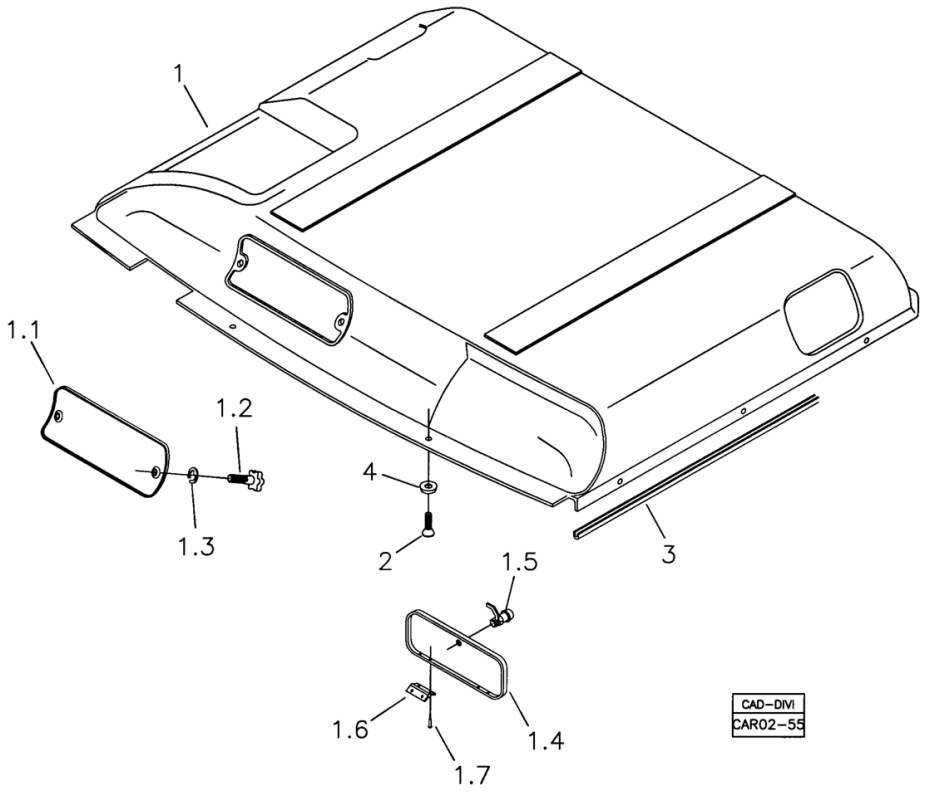

Fig.	Código	Qtd	Descrição (português)	Nota	Início	Fim
01	219002016	01	REVESTIMENTO TETO		3243	5561
01	100000073536	01	REVESTIMENTO TETO		5562	
01.1	100000055938	01	TAMPA		3243	
01.2	219001217	02	MANIPULO		3243	
01.3	210007103	02	ANEL ELASTICO		3243	
01.4	100000055939	01	TAMPA		3243	
01.5	219001228	01	TRINCO		3243	
01.6	100000055940	02	DOBRADICA		3243	
01.7	210001014	08	REBITE		3243	
02	V210007221	13	PARAFUSO		3243	
03	211400187	CN	PERFIL		3243	
04	219001310	13	ARRUELA		3243	

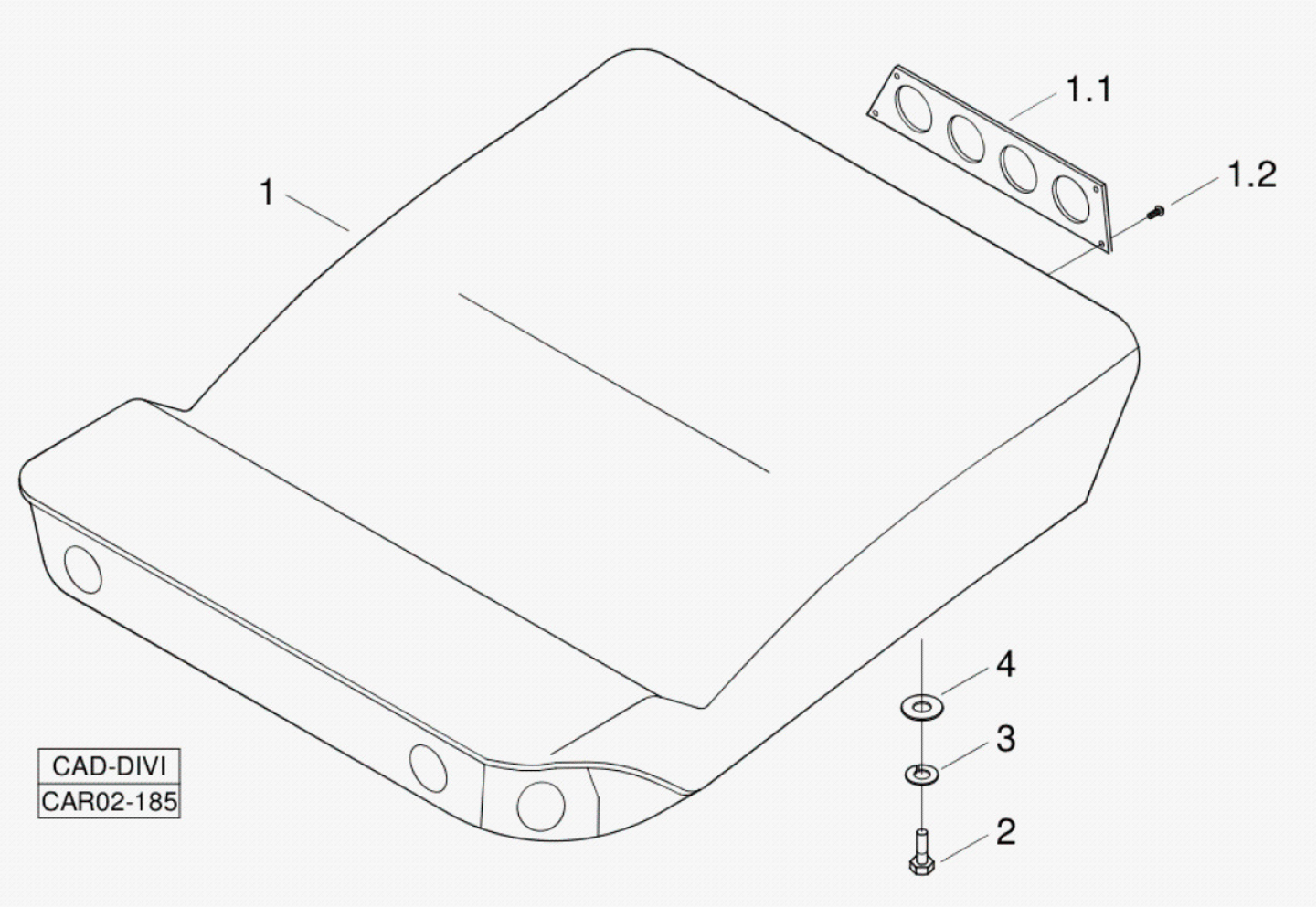

Fig.	Código	Qtd	Descrição (português)	Nota	Início	Fim
01	V219002329	01	TETO EXTERNO		3243	5523
01	V219002329	01	TETO EXTERNO		5546	5566
01	V219002329	01	TETO EXTERNO		5526	5541
01.1	100000113667	01	TAMPA		3243	5523
01.1	100000113667	01	TAMPA		5526	5541
01.1	100000113667	01	TAMPA		5546	5566
01.2	100000113668	01	PARAFUSO PHILLIPS		3243	5523
01.2	100000113668	01	PARAFUSO PHILLIPS		5546	5566
01.2	100000113668	01	PARAFUSO PHILLIPS		5526	5541
02	210004050	04	PARAFUSO SEXTAVADO		3243	5523
02	210004050	04	PARAFUSO SEXTAVADO		5546	5566
02	210004050	04	PARAFUSO SEXTAVADO		5526	5541
03	210002200	04	ARRUELA PRESS?O		3243	5523
03	210002200	04	ARRUELA PRESS?O		5546	5566
03	210002200	04	ARRUELA PRESS?O		5526	5541
04	370060758	04	ARRUELA		3243	5523
04	370060758	04	ARRUELA		5526	5541
04	370060758	04	ARRUELA		5546	5566

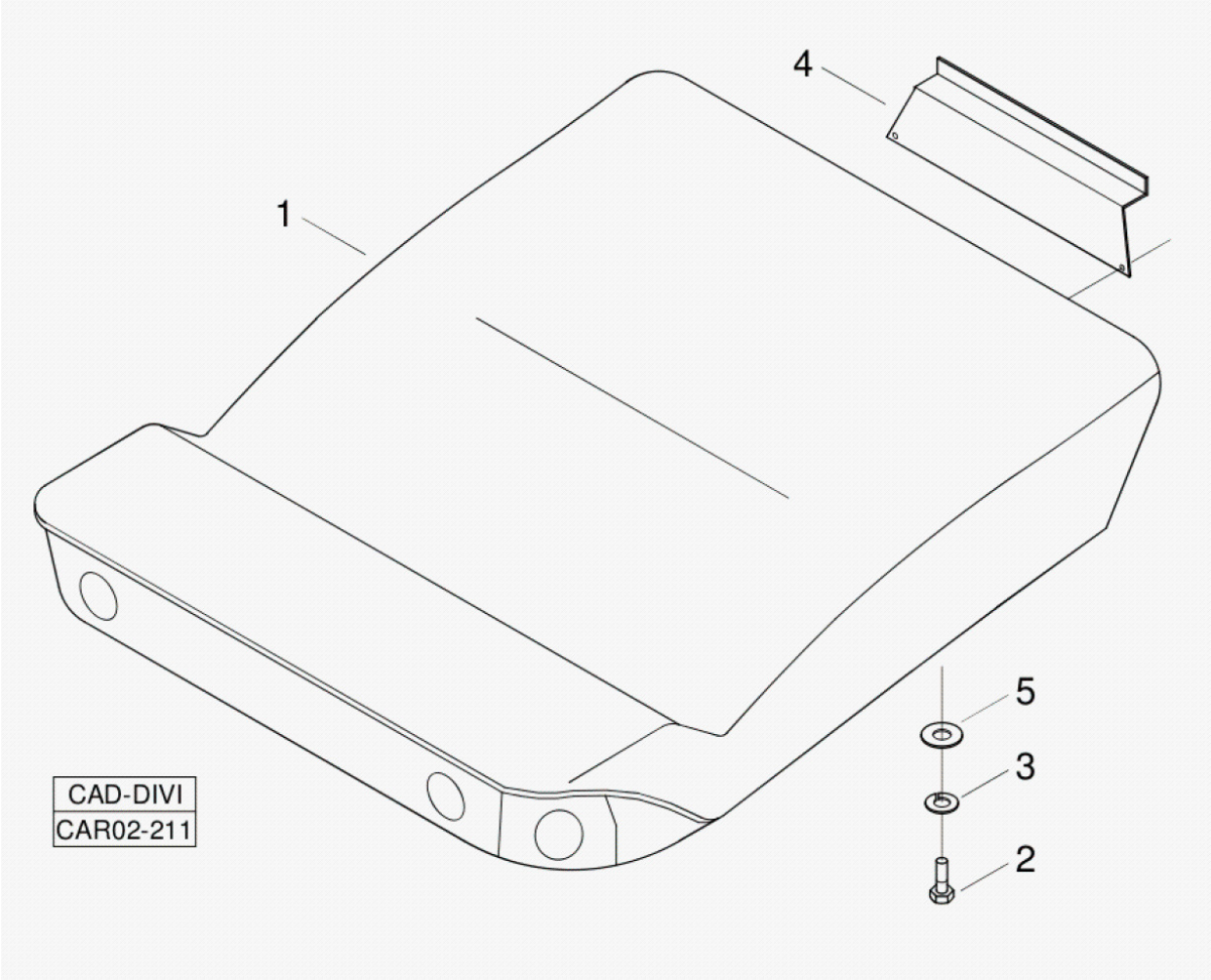

Fig.	Código	Qtd	Descrição (português)	Nota	Início	Fim
01	100000089226	01	TETO EXTERNO		5524	5525
01	100000089226	01	TETO EXTERNO		5542	5545
01	100000089226	01	TETO EXTERNO		5567	
02	210004050	04	PARAFUSO SEXTAVADO		5524	5525
02	210004050	04	PARAFUSO SEXTAVADO		5542	5545
03	210002200	04	ARRUELA PRESS?O		5567	
03	210002200	04	ARRUELA PRESS?O		5524	5525
04	100000089227	01	TAMPA		5542	5545
04	100000089227	01	TAMPA		5567	
05	370060758	04	ARRUELA		5542	5545
05	370060758	04	ARRUELA		5567	

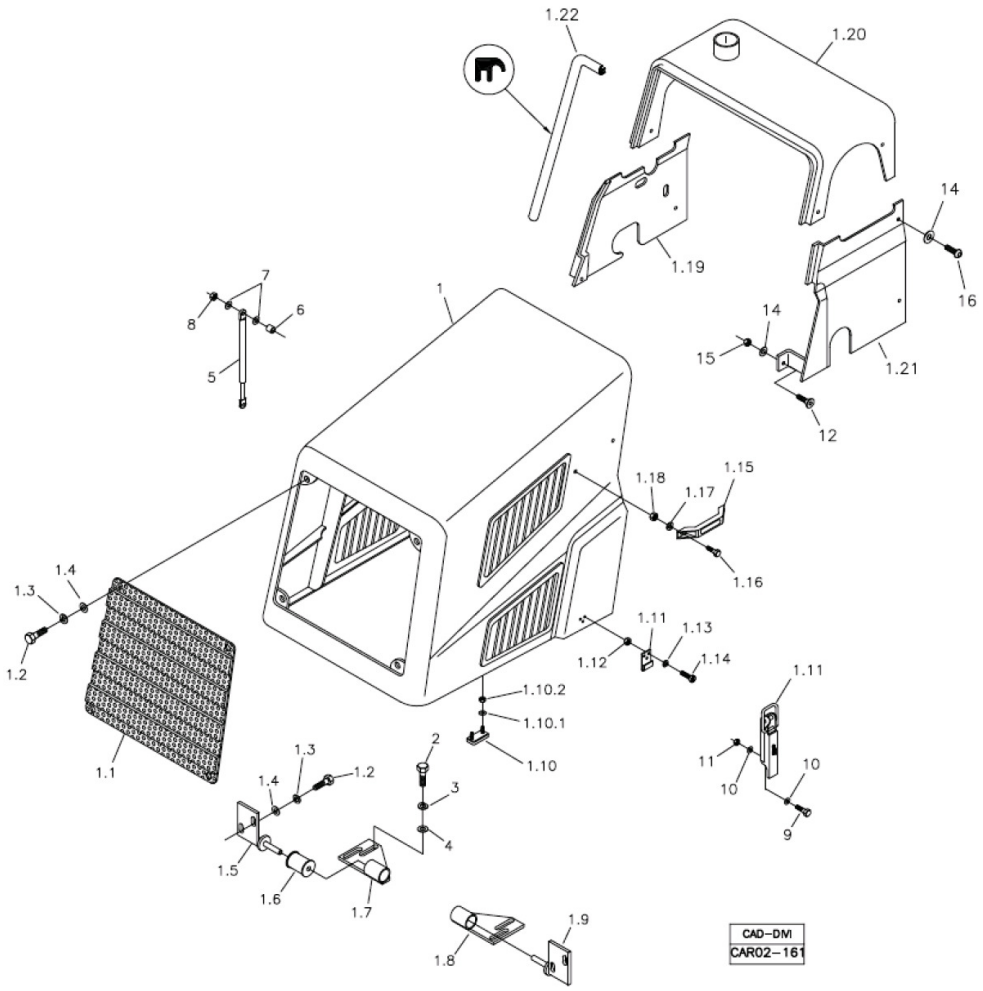

Fig.	Código	Qtd	Descrição (português)	Nota	Início	Fim
01	219002349	01	CAPO COMPLETO		3243	4041
01	219002349	01	CAPO COMPLETO		4041	4120
01	219002349	01	CAPO COMPLETO		4126	4126
01	219002349	01	CAPO COMPLETO		4134	4134
01	219002349	01	CAPO COMPLETO		4136	4136
01	219002349	01	CAPO COMPLETO		4164	4164
01.1	100000013959	01	GRADE FRONTAL CAPO		3243	4041
01.1	100000013959	01	GRADE FRONTAL CAPO		4041	4120
01.1	100000013959	01	GRADE FRONTAL CAPO		4126	4126
01.1	100000013959	01	GRADE FRONTAL CAPO		4134	4134
01.1	100000013959	01	GRADE FRONTAL CAPO		4136	4136
01.1	100000013959	01	GRADE FRONTAL CAPO		4164	4164
01.2	210003900	08	PARAFUSO SEXTAVADO		3243	4041
01.2	210003900	08	PARAFUSO SEXTAVADO		4041	4120
01.2	210003900	08	PARAFUSO SEXTAVADO		4126	4126
01.2	210003900	08	PARAFUSO SEXTAVADO		4134	4134
01.2	210003900	08	PARAFUSO SEXTAVADO		4136	4136
01.2	210003900	08	PARAFUSO SEXTAVADO		4164	4164
01.3	210002190	08	ARRUELA PRESS?O		3243	4041
01.3	210002190	08	ARRUELA PRESS?O		4041	4120
01.3	210002190	08	ARRUELA PRESS?O		4126	4126

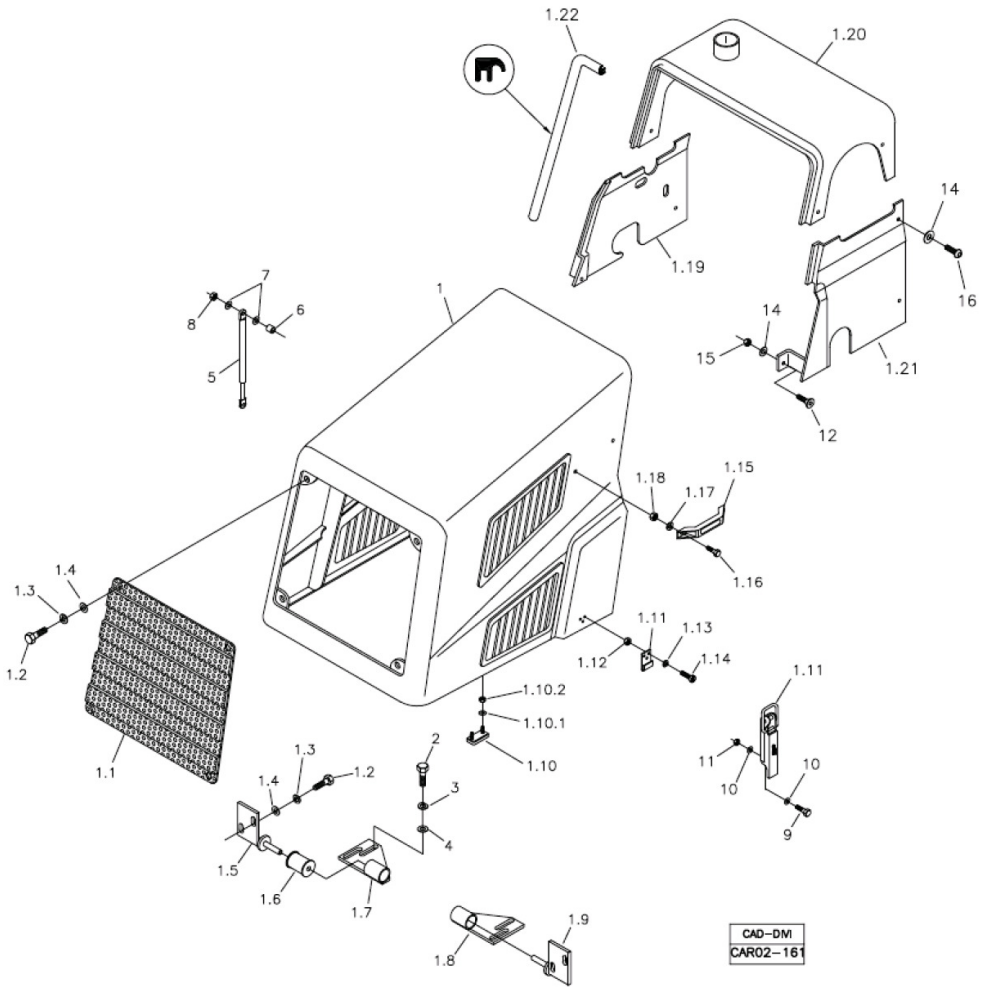

Fig.	Código	Qtd	Descrição (português)	Nota	Início	Fim
01.3	210002190	08	ARRUELA PRESS?O		4134	4134
01.3	210002190	08	ARRUELA PRESS?O		4136	4136
01.3	210002190	08	ARRUELA PRESS?O		4164	4164
01.4	210002025	08	ARRUELA LISA		3243	4041
01.4	210002025	08	ARRUELA LISA		4041	4120
01.4	210002025	08	ARRUELA LISA		4126	4126
01.4	210002025	08	ARRUELA LISA		4134	4134
01.4	210002025	08	ARRUELA LISA		4136	4136
01.4	210002025	08	ARRUELA LISA		4164	4164
01.5	219001592	01	ABA DOBRADICA DIREITA		3243	4041
01.5	219001592	01	ABA DOBRADICA DIREITA		4041	4120
01.5	219001592	01	ABA DOBRADICA DIREITA		4126	4126
01.5	219001592	01	ABA DOBRADICA DIREITA		4134	4134
01.5	219001592	01	ABA DOBRADICA DIREITA		4136	4136
01.5	219001592	01	ABA DOBRADICA DIREITA		4164	4164
01.6	219001144	02	BUCHA		3243	4041
01.6	219001144	02	BUCHA		4041	4120
01.6	219001144	02	BUCHA		4126	4126
01.6	219001144	02	BUCHA		4134	4134
01.6	219001144	02	BUCHA		4136	4136
01.6	219001144	02	BUCHA		4164	4164

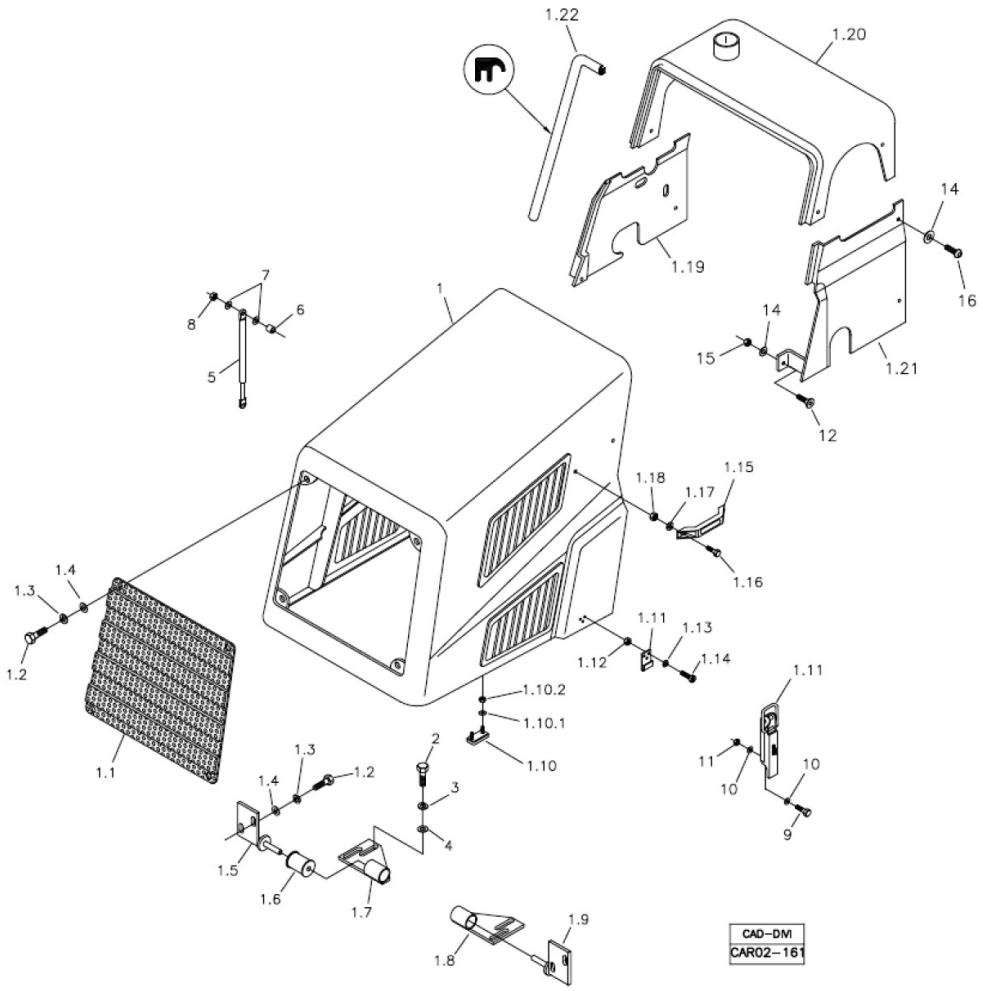

Fig.	Código	Qtd	Descrição (português)	Nota	Início	Fim
01.7	219001593	01	BASE DOBRADICA DIREITA		3243	4041
01.7	219001593	01	BASE DOBRADICA DIREITA		4041	4120
01.7	219001593	01	BASE DOBRADICA DIREITA		4126	4126
01.7	219001593	01	BASE DOBRADICA DIREITA		4134	4134
01.7	219001593	01	BASE DOBRADICA DIREITA		4136	4136
01.7	219001593	01	BASE DOBRADICA DIREITA		4164	4164
01.8	219001595	01	BASE DOBRADICA ESQUERDA		3243	4041
01.8	219001595	01	BASE DOBRADICA ESQUERDA		4041	4120
01.8	219001595	01	BASE DOBRADICA ESQUERDA		4126	4126
01.8	219001595	01	BASE DOBRADICA ESQUERDA		4134	4134
01.8	219001595	01	BASE DOBRADICA ESQUERDA		4136	4136
01.8	219001595	01	BASE DOBRADICA ESQUERDA		4164	4164
01.9	219001594	01	ABA DOBRADICA ESQUERDA		3243	4041
01.9	219001594	01	ABA DOBRADICA ESQUERDA		4041	4120
01.9	219001594	01	ABA DOBRADICA ESQUERDA		4126	4126
01.9	219001594	01	ABA DOBRADICA ESQUERDA		4134	4134
01.9	219001594	01	ABA DOBRADICA ESQUERDA		4136	4136
01.9	219001594	01	ABA DOBRADICA ESQUERDA		4164	4164
01.10	211400245	04	BATENTE		3243	4041
01.10	211400245	04	BATENTE		4041	4120
01.10	211400245	04	BATENTE		4126	4126

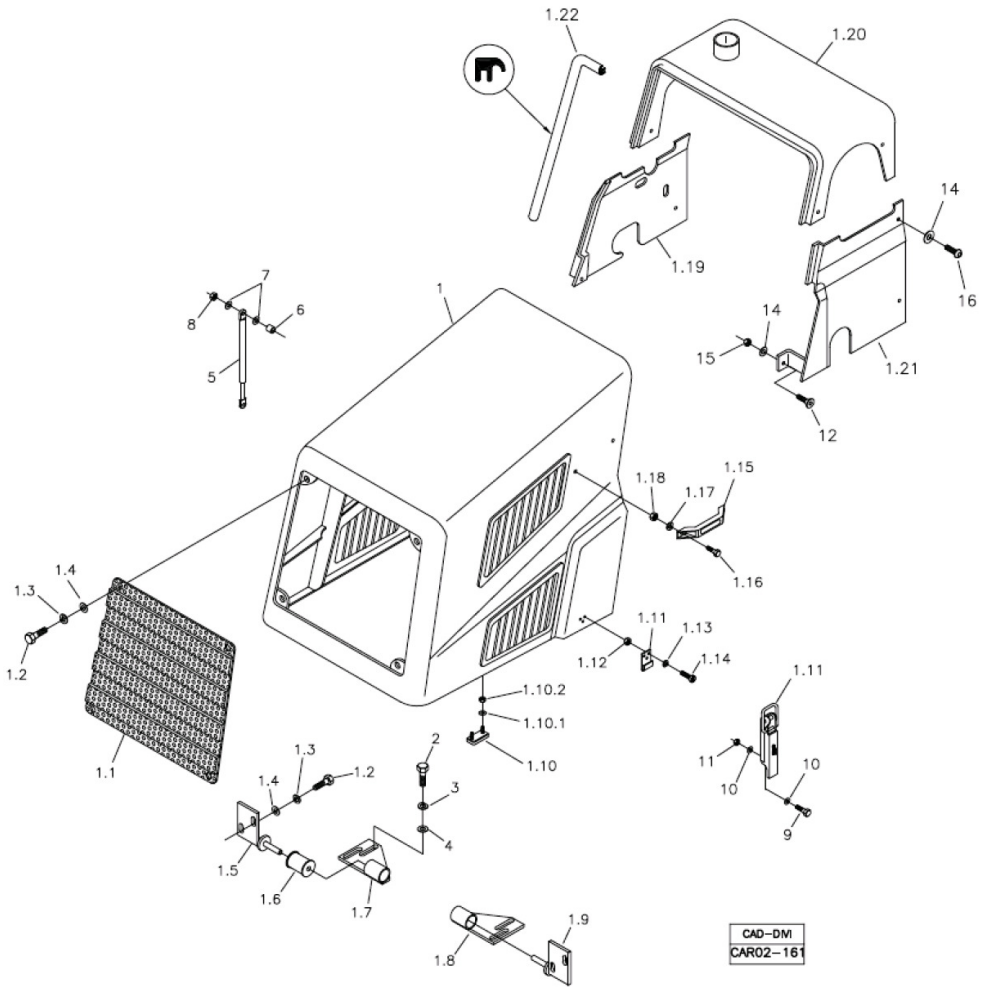

Fig.	Código	Qtd	Descrição (português)	Nota	Início	Fim
01.10	211400245	04	BATENTE		4134	4134
01.10	211400245	04	BATENTE		4136	4136
01.10	211400245	04	BATENTE		4164	4164
01.10.1	210001997	02	ARRUELA		3243	4041
01.10.1	210001997	02	ARRUELA		4041	4120
01.10.1	210001997	02	ARRUELA		4126	4126
01.10.1	210001997	02	ARRUELA		4134	4134
01.10.1	210001997	02	ARRUELA		4136	4136
01.10.1	210001997	02	ARRUELA		4164	4164
01.10.2	210005744	02	PORCA		3243	4041
01.10.2	210005744	02	PORCA		4041	4120
01.10.2	210005744	02	PORCA		4126	4126
01.10.2	210005744	02	PORCA		4134	4134
01.10.2	210005744	02	PORCA		4136	4136
01.10.2	210005744	02	PORCA		4164	4164
01.11	208006143	01	TRINCO		3243	4041
01.11	208006143	01	TRINCO		4041	4120
01.11	208006143	01	TRINCO		4126	4126
01.11	208006143	01	TRINCO		4134	4134
01.11	208006143	01	TRINCO		4136	4136
01.11	208006143	01	TRINCO		4164	4164

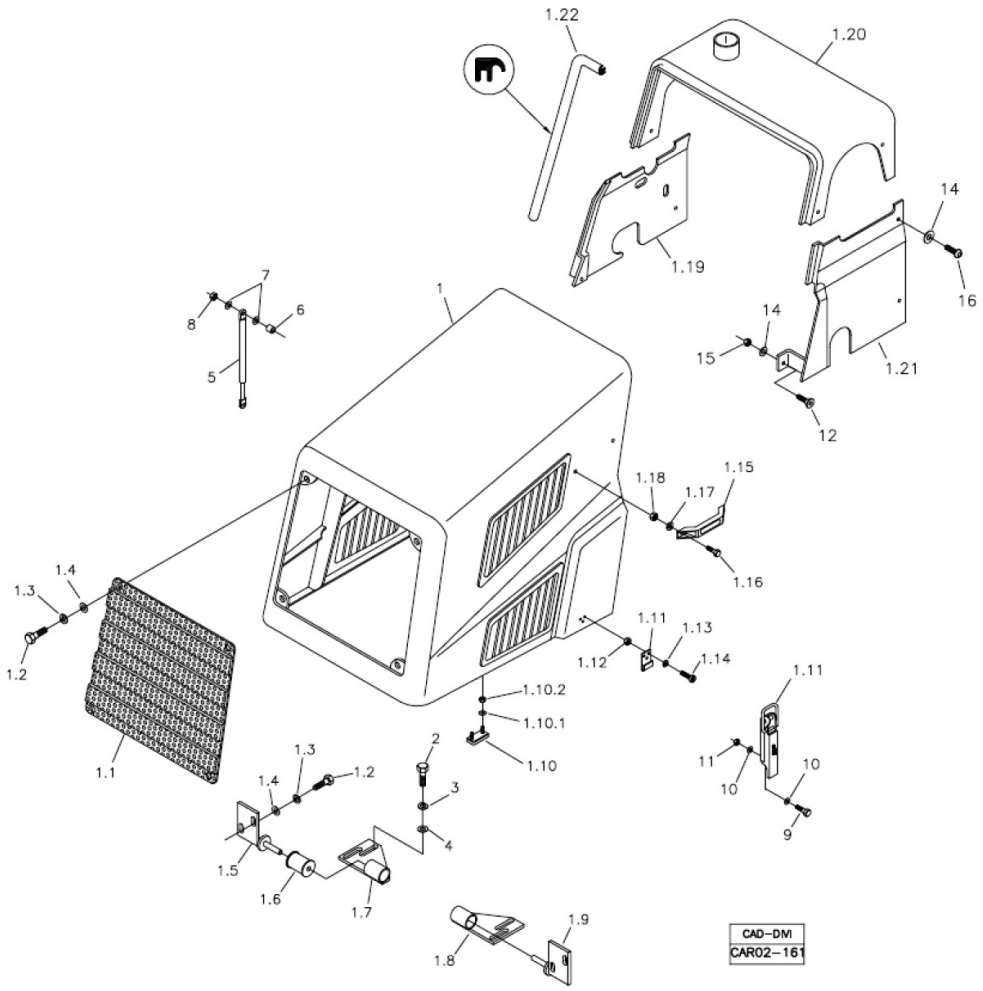

Fig.	Código	Qtd	Descrição (português)	Nota	Início	Fim
01.12	210001922	06	PORCA		3243	4041
01.12	210001922	06	PORCA		4041	4120
01.12	210001922	06	PORCA		4126	4126
01.12	210001922	06	PORCA		4134	4134
01.12	210001922	06	PORCA		4136	4136
01.12	210001922	06	PORCA		4164	4164
01.13	210002170	06	ARRUELA PRESS?O		3243	4041
01.13	210002170	06	ARRUELA PRESS?O		4041	4120
01.13	210002170	06	ARRUELA PRESS?O		4126	4126
01.13	210002170	06	ARRUELA PRESS?O		4134	4134
01.13	210002170	06	ARRUELA PRESS?O		4136	4136
01.13	210002170	06	ARRUELA PRESS?O		4164	4164
01.14	210001758	06	PARAFUSO		3243	4041
01.14	210001758	06	PARAFUSO		4041	4120
01.14	210001758	06	PARAFUSO		4126	4126
01.14	210001758	06	PARAFUSO		4134	4134
01.14	210001758	06	PARAFUSO		4136	4136
01.14	210001758	06	PARAFUSO		4164	4164
01.15	212006417	02	PEGA-M?O		3243	4041
01.15	212006417	02	PEGA-M?O		4041	4120
01.15	212006417	02	PEGA-M?O		4126	4126

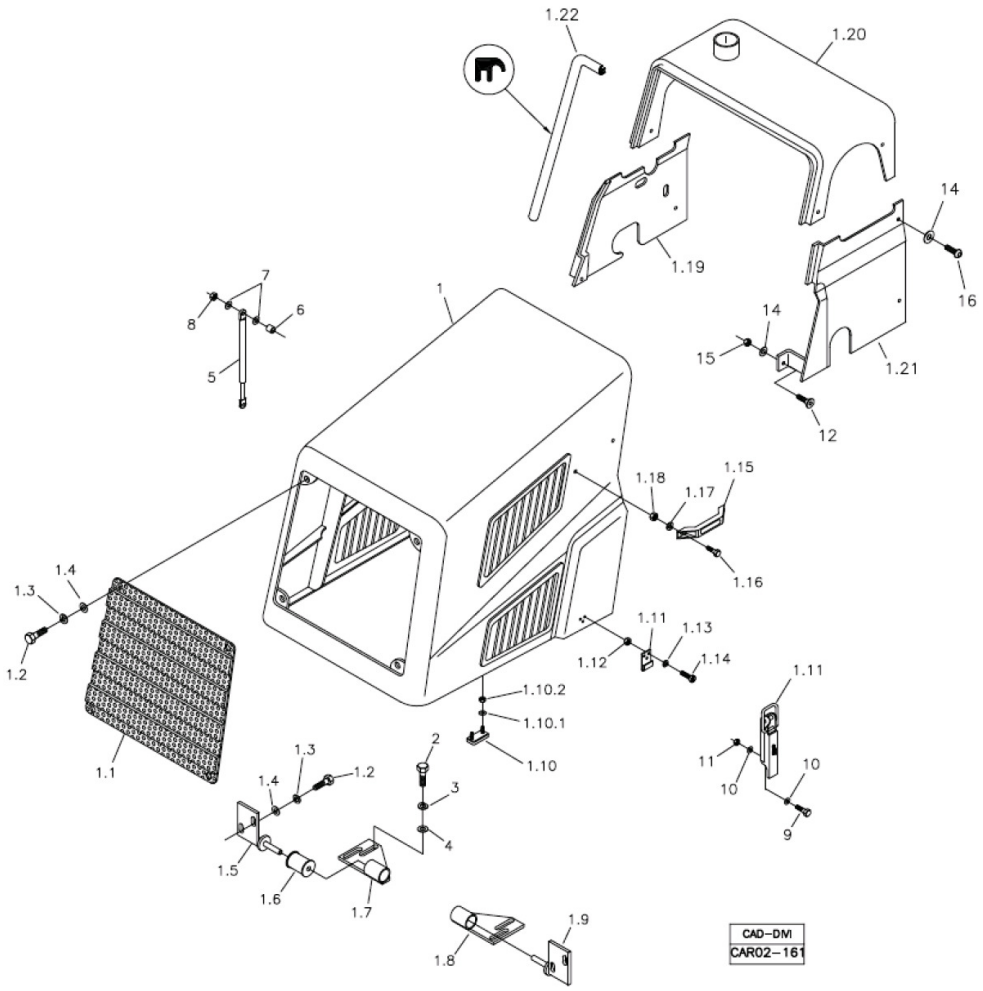

Fig.	Código	Qtd	Descrição (português)	Nota	Início	Fim
01.15	212006417	02	PEGA-M?O		4134	4134
01.15	212006417	02	PEGA-M?O		4136	4136
01.15	212006417	02	PEGA-M?O		4164	4164
01.16	210003710	04	PARAFUSO SEXTAVADO		3243	4041
01.16	210003710	04	PARAFUSO SEXTAVADO		4041	4120
01.16	210003710	04	PARAFUSO SEXTAVADO		4126	4126
01.16	210003710	04	PARAFUSO SEXTAVADO		4134	4134
01.16	210003710	04	PARAFUSO SEXTAVADO		4136	4136
01.16	210003710	04	PARAFUSO SEXTAVADO		4164	4164
01.17	210002005	04	ARRUELA PRESS?O		3243	4041
01.17	210002005	04	ARRUELA PRESS?O		4041	4120
01.17	210002005	04	ARRUELA PRESS?O		4126	4126
01.17	210002005	04	ARRUELA PRESS?O		4134	4134
01.17	210002005	04	ARRUELA PRESS?O		4136	4136
01.17	210002005	04	ARRUELA PRESS?O		4164	4164
01.18	210005755	04	PORCA SEXTAVADA		3243	4041
01.18	210005755	04	PORCA SEXTAVADA		4041	4120
01.18	210005755	04	PORCA SEXTAVADA		4126	4126
01.18	210005755	04	PORCA SEXTAVADA		4134	4134
01.18	210005755	04	PORCA SEXTAVADA		4136	4136
01.18	210005755	04	PORCA SEXTAVADA		4164	4164

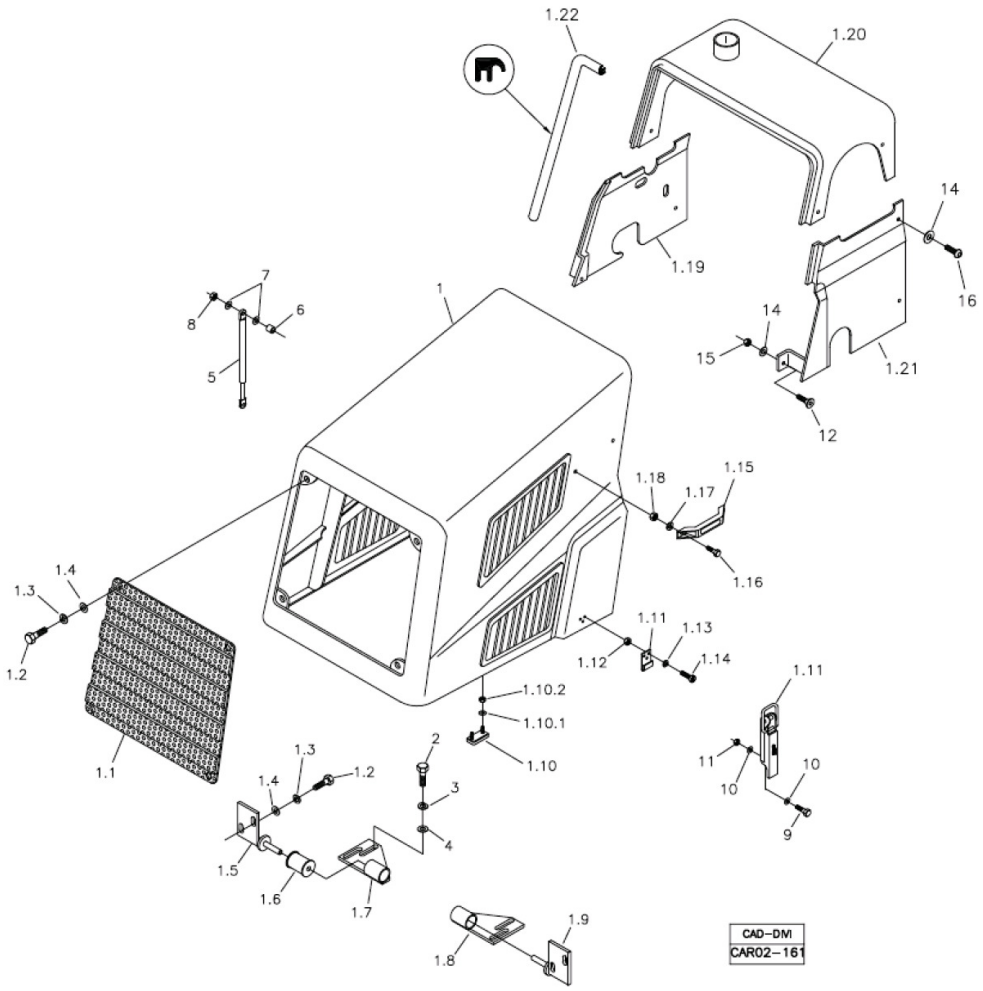

Fig.	Código	Qtd	Descrição (português)	Nota	Início	Fim
01.19	219001421	01	REVESTIMENTO DIREITO		3243	4041
01.19	219001421	01	REVESTIMENTO DIREITO		4041	4120
01.19	219001421	01	REVESTIMENTO DIREITO		4126	4126
01.19	219001421	01	REVESTIMENTO DIREITO		4134	4134
01.19	219001421	01	REVESTIMENTO DIREITO		4136	4136
01.19	219001421	01	REVESTIMENTO DIREITO		4164	4164
01.20	219002348	01	REVESTIMENTO SUPERIOR		3243	4041
01.20	219002348	01	REVESTIMENTO SUPERIOR		4041	4120
01.20	219002348	01	REVESTIMENTO SUPERIOR		4126	4126
01.20	219002348	01	REVESTIMENTO SUPERIOR		4134	4134
01.20	219002348	01	REVESTIMENTO SUPERIOR		4136	4136
01.20	219002348	01	REVESTIMENTO SUPERIOR		4164	4164
01.21	219001422	01	REVESTIMENTO ESQUERDO		3243	4041
01.21	219001422	01	REVESTIMENTO ESQUERDO		4041	4120
01.21	219001422	01	REVESTIMENTO ESQUERDO		4126	4126
01.21	219001422	01	REVESTIMENTO ESQUERDO		4134	4134
01.21	219001422	01	REVESTIMENTO ESQUERDO		4136	4136
01.21	219001422	01	REVESTIMENTO ESQUERDO		4164	4164
01.22	202000220	CN	PERFIL		3243	4041
01.22	202000220	CN	PERFIL		4041	4120
01.22	202000220	CN	PERFIL		4126	4126

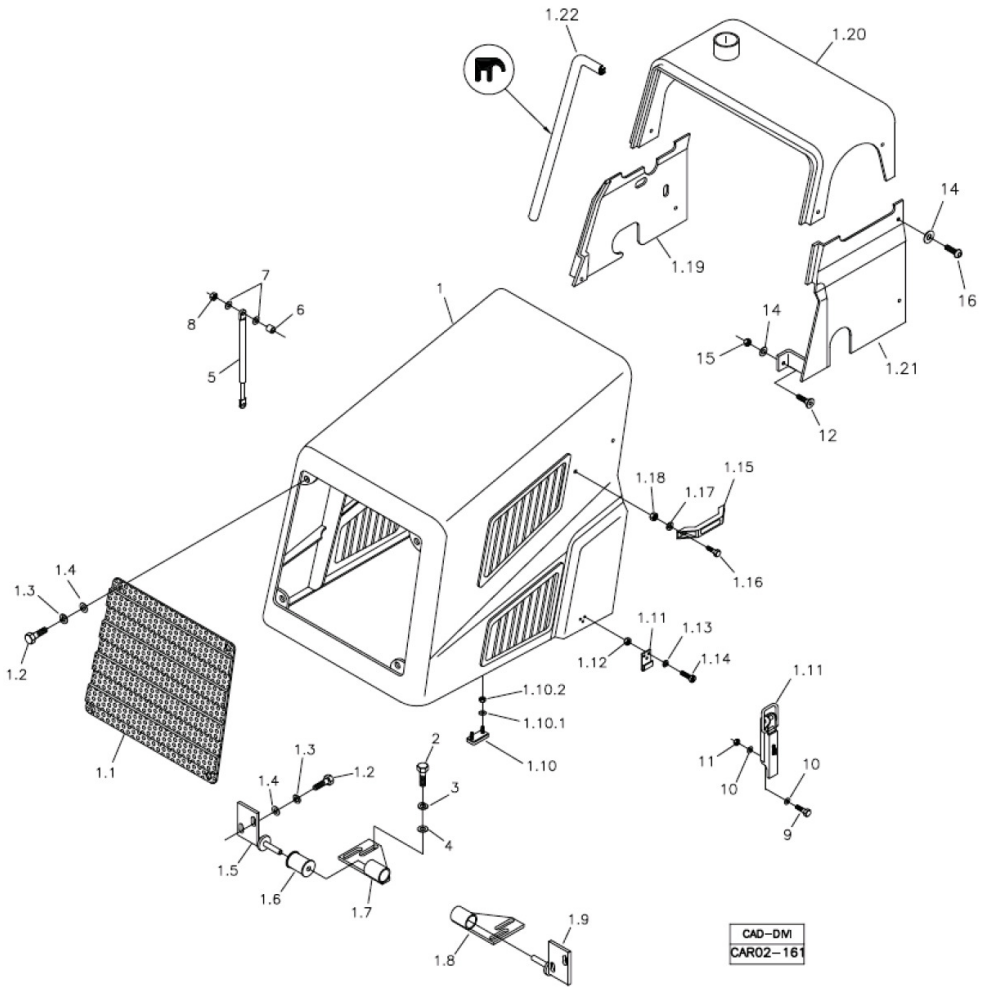

Fig.	Código	Qtd	Descrição (português)	Nota	Início	Fim
01.22	202000220	CN	PERFIL		4134	4134
01.22	202000220	CN	PERFIL		4136	4136
01.22	202000220	CN	PERFIL		4164	4164
02	210003910	04	PARAFUSO SEXTAVADO		3243	4041
02	210003910	04	PARAFUSO SEXTAVADO		4041	4120
02	210003910	04	PARAFUSO SEXTAVADO		4126	4126
02	210003910	04	PARAFUSO SEXTAVADO		4134	4134
02	210003910	04	PARAFUSO SEXTAVADO		4136	4136
02	210003910	04	PARAFUSO SEXTAVADO		4164	4164
03	210002190	04	ARRUELA PRESS?O		3243	4041
03	210002190	04	ARRUELA PRESS?O		4041	4120
03	210002190	04	ARRUELA PRESS?O		4126	4126
03	210002190	04	ARRUELA PRESS?O		4134	4134
03	210002190	04	ARRUELA PRESS?O		4136	4136
03	210002190	04	ARRUELA PRESS?O		4164	4164
04	210002025	04	ARRUELA LISA		3243	4041
04	210002025	04	ARRUELA LISA		4041	4120
04	210002025	04	ARRUELA LISA		4126	4126
04	210002025	04	ARRUELA LISA		4134	4134
04	210002025	04	ARRUELA LISA		4136	4136
04	210002025	04	ARRUELA LISA		4164	4164

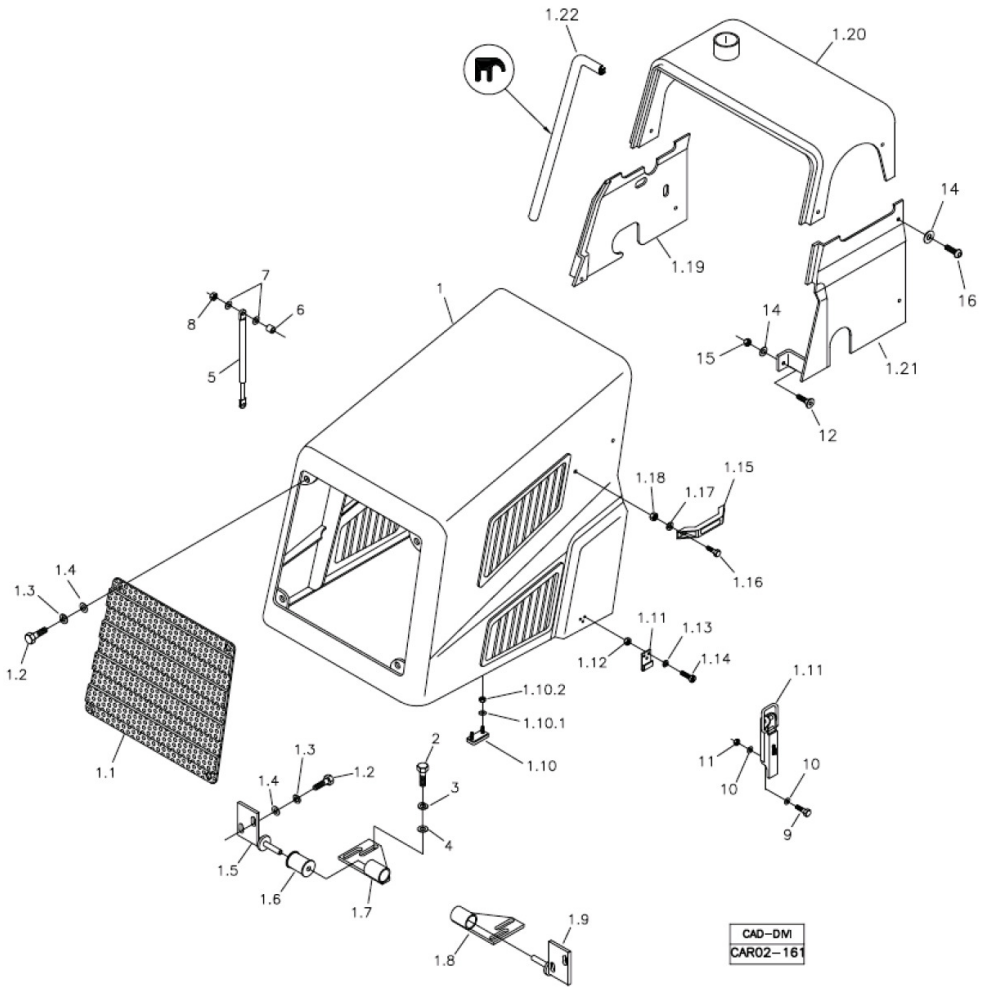

Fig.	Código	Qtd	Descrição (português)	Nota	Início	Fim
05	219000446	02	AMORTECEDOR		3243	4041
05	219000446	02	AMORTECEDOR		4041	4120
05	219000446	02	AMORTECEDOR		4126	4126
05	219000446	02	AMORTECEDOR		4134	4134
05	219000446	02	AMORTECEDOR		4136	4136
05	219000446	02	AMORTECEDOR		4164	4164
06	370060441	04	ESPACADOR		3243	4041
06	370060441	04	ESPACADOR		4041	4120
06	370060441	04	ESPACADOR		4126	4126
06	370060441	04	ESPACADOR		4134	4134
06	370060441	04	ESPACADOR		4136	4136
06	370060441	04	ESPACADOR		4164	4164
07	210002015	08	ARRUELA LISA		3243	4041
07	210002015	08	ARRUELA LISA		4041	4120
07	210002015	08	ARRUELA LISA		4126	4126
07	210002015	08	ARRUELA LISA		4134	4134
07	210002015	08	ARRUELA LISA		4136	4136
07	210002015	08	ARRUELA LISA		4164	4164
08	210005760	04	PORCA SEXTAVADA		3243	4041
08	210005760	04	PORCA SEXTAVADA		4041	4120
08	210005760	04	PORCA SEXTAVADA		4126	4126

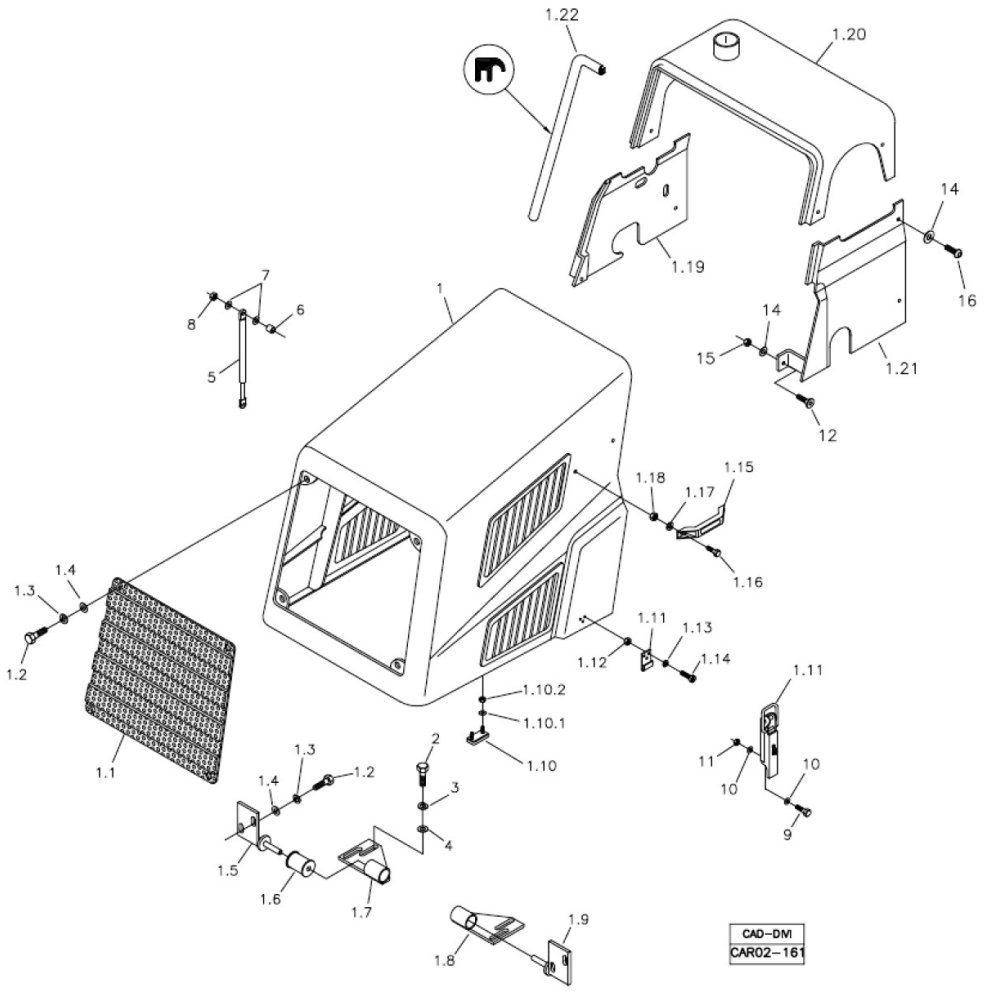

Fig.	Código	Qtd	Descrição (português)	Nota	Início	Fim
08	210005760	04	PORCA SEXTAVADA		4134	4134
08	210005760	04	PORCA SEXTAVADA		4136	4136
08	210005760	04	PORCA SEXTAVADA		4164	4164
09	210003710	04	PARAFUSO SEXTAVADO		3243	4041
09	210003710	04	PARAFUSO SEXTAVADO		4041	4120
09	210003710	04	PARAFUSO SEXTAVADO		4126	4126
09	210003710	04	PARAFUSO SEXTAVADO		4134	4134
09	210003710	04	PARAFUSO SEXTAVADO		4136	4136
09	210003710	04	PARAFUSO SEXTAVADO		4164	4164
10	210002005	08	ARRUELA PRESS?O		3243	4041
10	210002005	08	ARRUELA PRESS?O		4041	4120
10	210002005	08	ARRUELA PRESS?O		4126	4126
10	210002005	08	ARRUELA PRESS?O		4134	4134
10	210002005	08	ARRUELA PRESS?O		4136	4136
10	210002005	08	ARRUELA PRESS?O		4164	4164
11	210005755	04	PORCA SEXTAVADA		3243	4041
11	210005755	04	PORCA SEXTAVADA		4041	4120
11	210005755	04	PORCA SEXTAVADA		4126	4126
11	210005755	04	PORCA SEXTAVADA		4134	4134
11	210005755	04	PORCA SEXTAVADA		4136	4136
11	210005755	04	PORCA SEXTAVADA		4164	4164

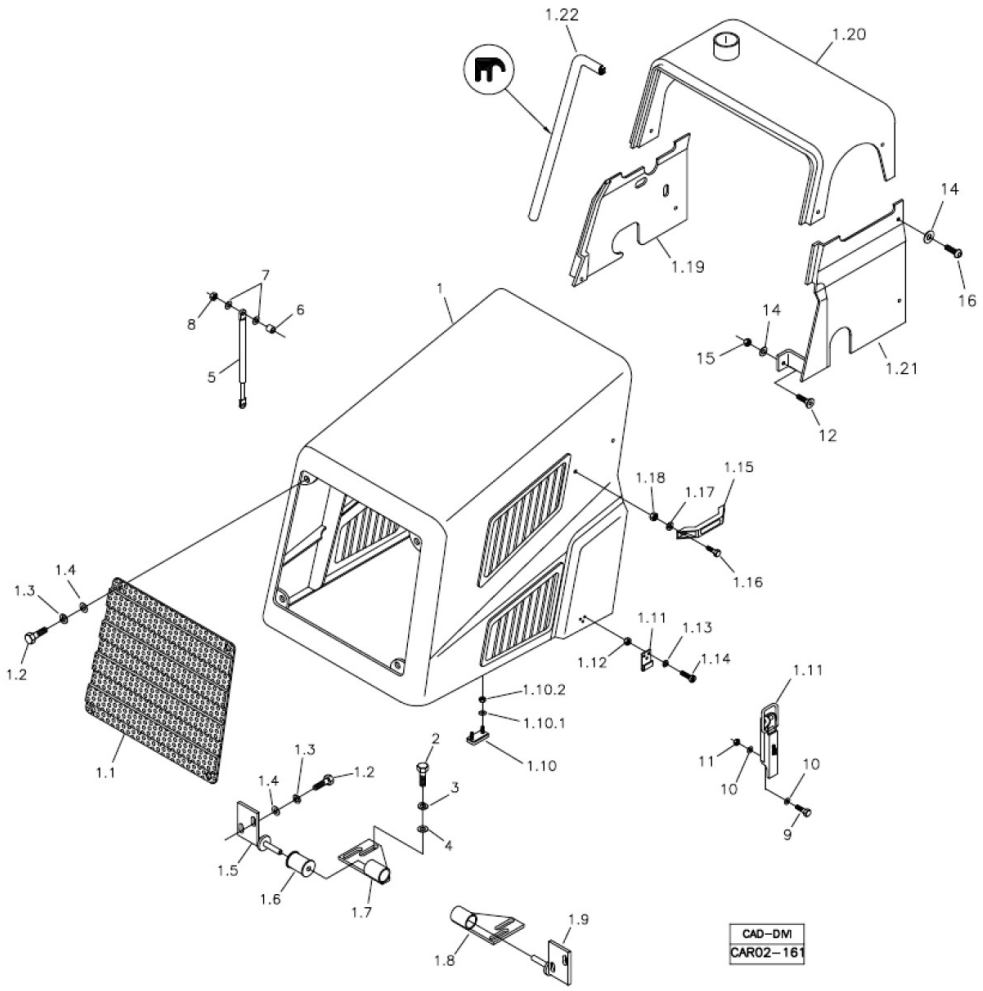

Fig.	Código	Qtd	Descrição (português)	Nota	Início	Fim
12	210007088	02	PARAFUSO FENDA		3243	4041
12	210007088	02	PARAFUSO FENDA		4041	4120
12	210007088	02	PARAFUSO FENDA		4126	4126
12	210007088	02	PARAFUSO FENDA		4134	4134
12	210007088	02	PARAFUSO FENDA		4136	4136
12	210007088	02	PARAFUSO FENDA		4164	4164
14	219001733	12	ARRUELA LISA		3243	4041
14	219001733	12	ARRUELA LISA		4041	4120
14	219001733	12	ARRUELA LISA		4126	4126
14	219001733	12	ARRUELA LISA		4134	4134
14	219001733	12	ARRUELA LISA		4136	4136
14	219001733	12	ARRUELA LISA		4164	4164
15	210005500	02	PORCA		3243	4041
15	210005500	02	PORCA		4041	4120
15	210005500	02	PORCA		4126	4126
15	210005500	02	PORCA		4134	4134
15	210005500	02	PORCA		4136	4136
15	210005500	02	PORCA		4164	4164
16	219001732	10	PARAFUSO		3243	4041
16	219001732	10	PARAFUSO		4041	4120
16	219001732	10	PARAFUSO		4126	4126

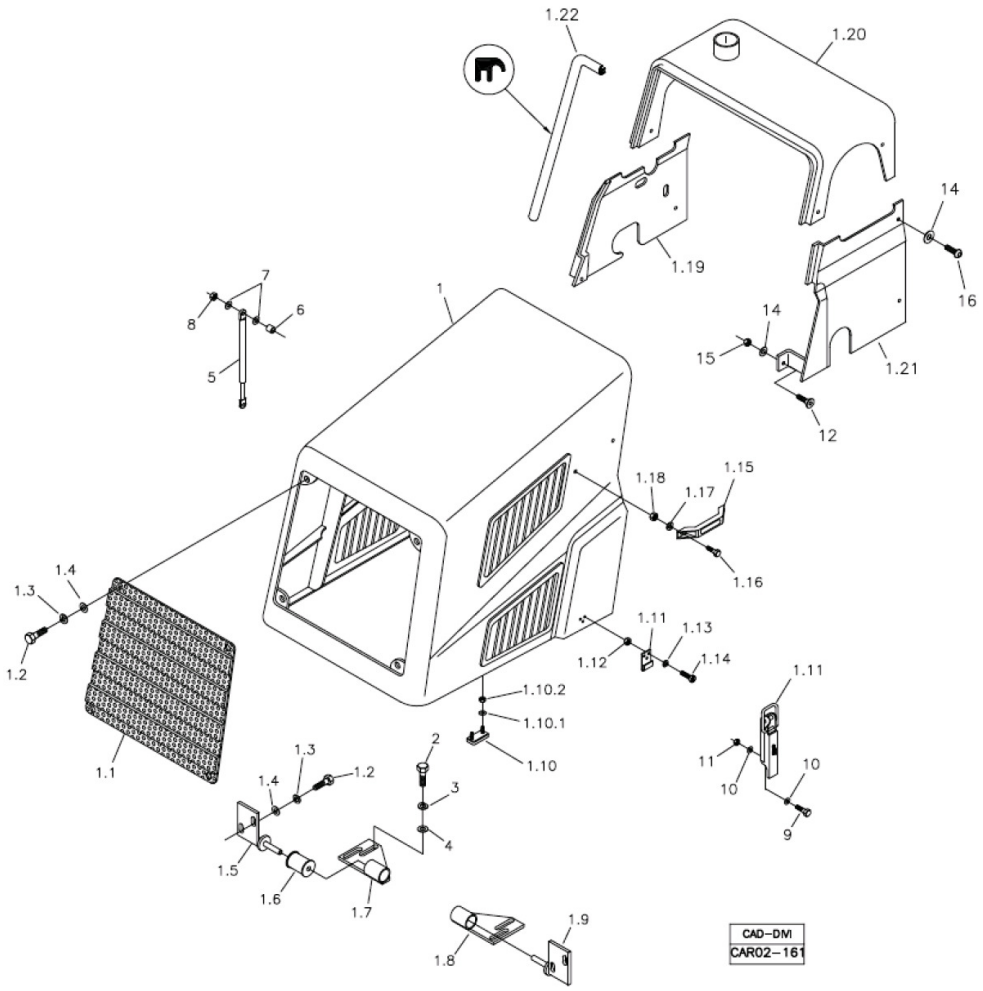

Fig.	Código	Qtd	Descrição (português)	Nota	Início	Fim
16	219001732	10	PARAFUSO		4134	4134
16	219001732	10	PARAFUSO		4136	4136
16	219001732	10	PARAFUSO		4164	4164

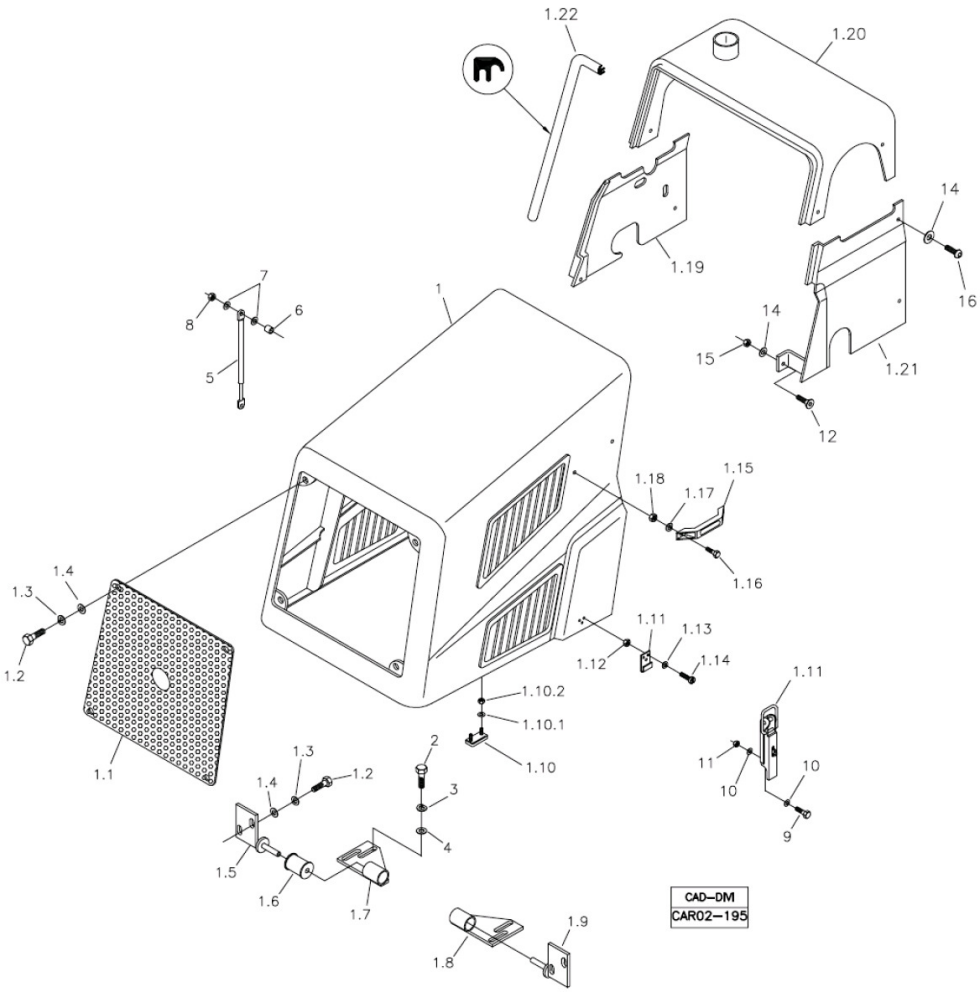

Fig.	Código	Qtd	Descrição (português)	Nota	Início	Fim
01	100000028619	01	CAPO BASCULANTE		4042	4042
01	100000028619	01	CAPO BASCULANTE		4121	4125
01	100000028619	01	CAPO BASCULANTE		4127	4133
01	100000028619	01	CAPO BASCULANTE		4135	4135
01	100000028619	01	CAPO BASCULANTE		4137	4163
01	100000028619	01	CAPO BASCULANTE		4165	5523
01	100000028619	01	CAPO BASCULANTE		5526	5541
01	100000028619	01	CAPO BASCULANTE		5546	5566
01.1	100000013959	01	GRADE FRONTAL CAPO		4042	4042
01.1	100000013959	01	GRADE FRONTAL CAPO		4121	4125
01.1	100000013959	01	GRADE FRONTAL CAPO		4127	4133
01.1	100000013959	01	GRADE FRONTAL CAPO		4135	4135
01.1	100000013959	01	GRADE FRONTAL CAPO		4137	4163
01.1	100000013959	01	GRADE FRONTAL CAPO		4165	5523
01.1	100000013959	01	GRADE FRONTAL CAPO		5526	5541
01.1	100000013959	01	GRADE FRONTAL CAPO		5546	5566
01.2	210003900	08	PARAFUSO SEXTAVADO		4042	4042
01.2	210003900	08	PARAFUSO SEXTAVADO		4121	4125
01.2	210003900	08	PARAFUSO SEXTAVADO		4127	4133
01.2	210003900	08	PARAFUSO SEXTAVADO		4135	4135
01.2	210003900	08	PARAFUSO SEXTAVADO		4137	4163

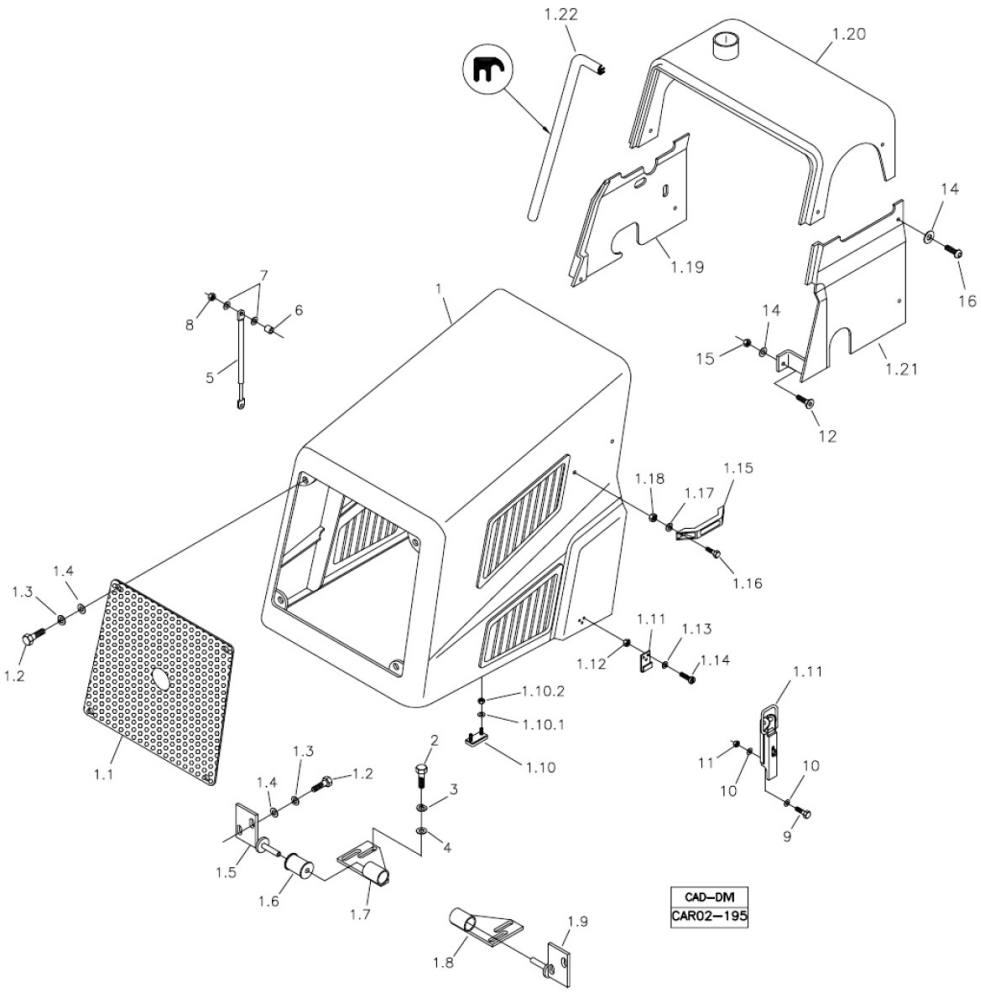

Fig.	Código	Qtd	Descrição (português)	Nota	Início	Fim
01.2	210003900	08	PARAFUSO SEXTAVADO		4165	5523
01.2	210003900	08	PARAFUSO SEXTAVADO		5546	5566
01.2	210003900	08	PARAFUSO SEXTAVADO		5526	5541
01.3	210002190	08	ARRUELA PRESS?O		4042	4042
01.3	210002190	08	ARRUELA PRESS?O		4121	4125
01.3	210002190	08	ARRUELA PRESS?O		4127	4133
01.3	210002190	08	ARRUELA PRESS?O		4135	4135
01.3	210002190	08	ARRUELA PRESS?O		4137	4163
01.3	210002190	08	ARRUELA PRESS?O		4165	5523
01.3	210002190	08	ARRUELA PRESS?O		5546	5566
01.3	210002190	08	ARRUELA PRESS?O		5526	5541
01.4	210002025	08	ARRUELA LISA		4042	4042
01.4	210002025	08	ARRUELA LISA		4121	4125
01.4	210002025	08	ARRUELA LISA		4127	4133
01.4	210002025	08	ARRUELA LISA		4135	4135
01.4	210002025	08	ARRUELA LISA		4137	4163
01.4	210002025	08	ARRUELA LISA		4165	5523
01.4	210002025	08	ARRUELA LISA		5546	5566
01.4	210002025	08	ARRUELA LISA		5526	5541
01.5	219001592	01	ABA DOBRADICA DIREITA		4042	4042
01.5	219001592	01	ABA DOBRADICA DIREITA		4121	4125

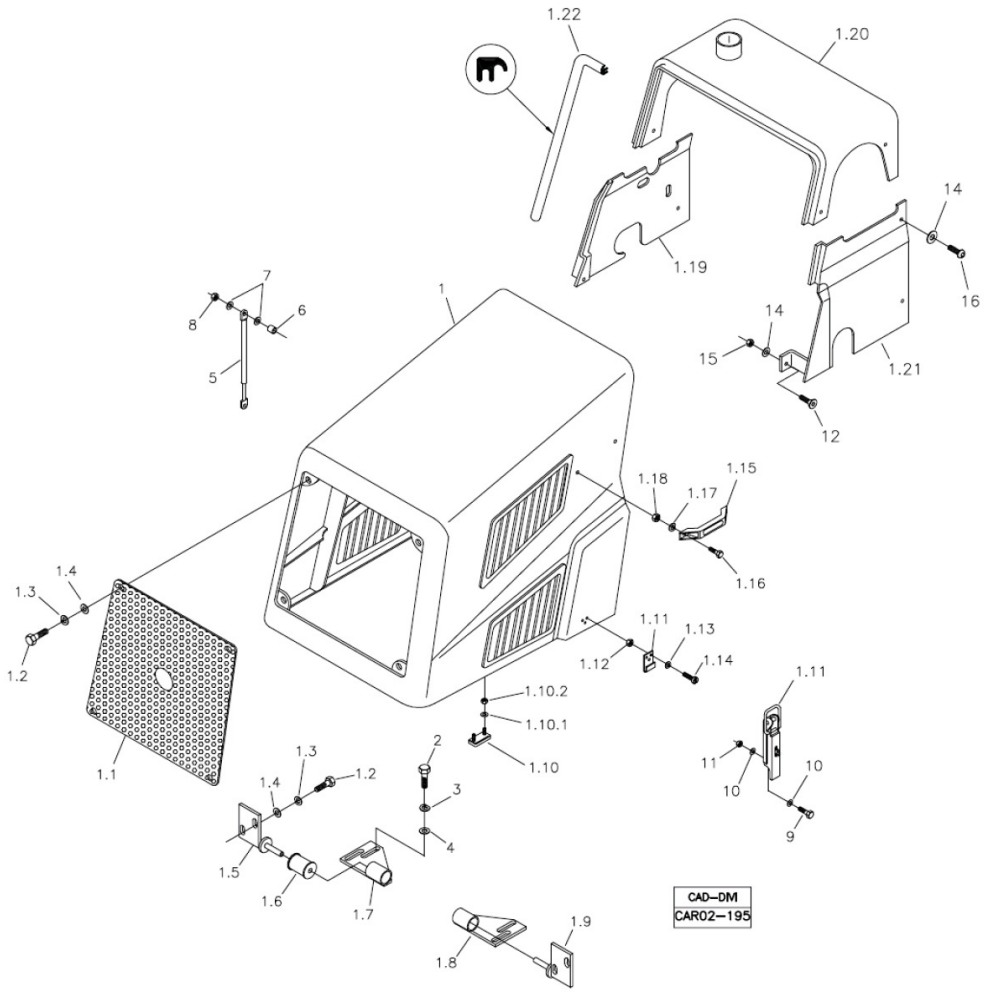

Fig.	Código	Qtd	Descrição (português)	Nota	Início	Fim
01.5	219001592	01	ABA DOBRADICA DIREITA		4127	4133
01.5	219001592	01	ABA DOBRADICA DIREITA		4135	4135
01.5	219001592	01	ABA DOBRADICA DIREITA		4137	4163
01.5	219001592	01	ABA DOBRADICA DIREITA		4165	5523
01.5	219001592	01	ABA DOBRADICA DIREITA		5546	5566
01.5	219001592	01	ABA DOBRADICA DIREITA		5526	5541
01.6	219001144	02	BUCHA		4042	4042
01.6	219001144	02	BUCHA		4121	4125
01.6	219001144	02	BUCHA		4127	4133
01.6	219001144	02	BUCHA		4135	4135
01.6	219001144	02	BUCHA		4137	4163
01.6	219001144	02	BUCHA		4165	5523
01.6	219001144	02	BUCHA		5546	5566
01.6	219001144	02	BUCHA		5526	5541
01.7	219001593	01	BASE DOBRADICA DIREITA		4042	4042
01.7	219001593	01	BASE DOBRADICA DIREITA		4121	4125
01.7	219001593	01	BASE DOBRADICA DIREITA		4127	4133
01.7	219001593	01	BASE DOBRADICA DIREITA		4135	4135
01.7	219001593	01	BASE DOBRADICA DIREITA		4137	4163
01.7	219001593	01	BASE DOBRADICA DIREITA		4165	5523
01.7	219001593	01	BASE DOBRADICA DIREITA		5546	5566

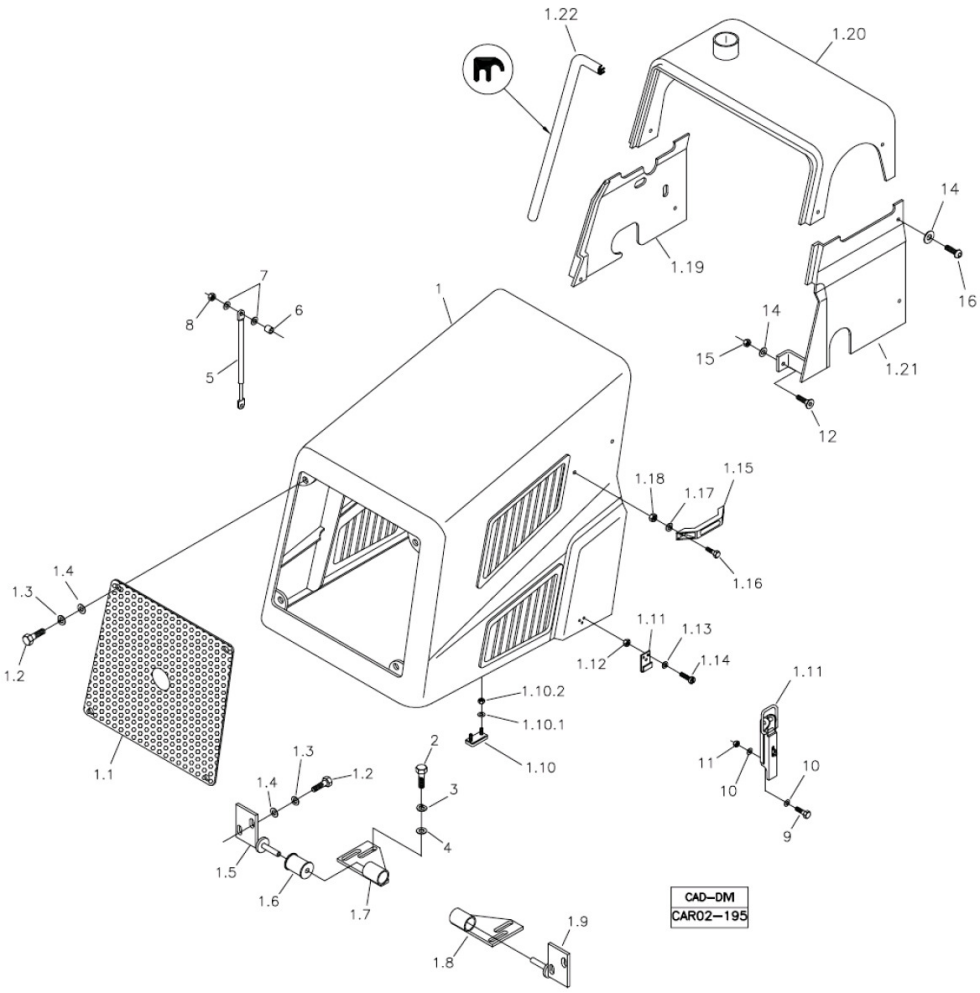

Fig.	Código	Qtd	Descrição (português)	Nota	Início	Fim
01.7	219001593	01	BASE DOBRADICA DIREITA		5526	5541
01.8	219001595	01	BASE DOBRADICA ESQUERDA		4042	4042
01.8	219001595	01	BASE DOBRADICA ESQUERDA		4121	4125
01.8	219001595	01	BASE DOBRADICA ESQUERDA		4127	4133
01.8	219001595	01	BASE DOBRADICA ESQUERDA		4135	4135
01.8	219001595	01	BASE DOBRADICA ESQUERDA		4137	4163
01.8	219001595	01	BASE DOBRADICA ESQUERDA		4165	5523
01.8	219001595	01	BASE DOBRADICA ESQUERDA		5546	5566
01.8	219001595	01	BASE DOBRADICA ESQUERDA		5526	5541
01.9	219001594	01	ABA DOBRADICA ESQUERDA		4042	4042
01.9	219001594	01	ABA DOBRADICA ESQUERDA		4121	4125
01.9	219001594	01	ABA DOBRADICA ESQUERDA		4127	4133
01.9	219001594	01	ABA DOBRADICA ESQUERDA		4135	4135
01.9	219001594	01	ABA DOBRADICA ESQUERDA		4137	4163
01.9	219001594	01	ABA DOBRADICA ESQUERDA		4165	5523
01.9	219001594	01	ABA DOBRADICA ESQUERDA		5546	5566
01.9	219001594	01	ABA DOBRADICA ESQUERDA		5526	5541
01.10	211400245	04	BATENTE		4042	4042
01.10	211400245	04	BATENTE		4121	4125
01.10	211400245	04	BATENTE		4127	4133
01.10	211400245	04	BATENTE		4135	4135

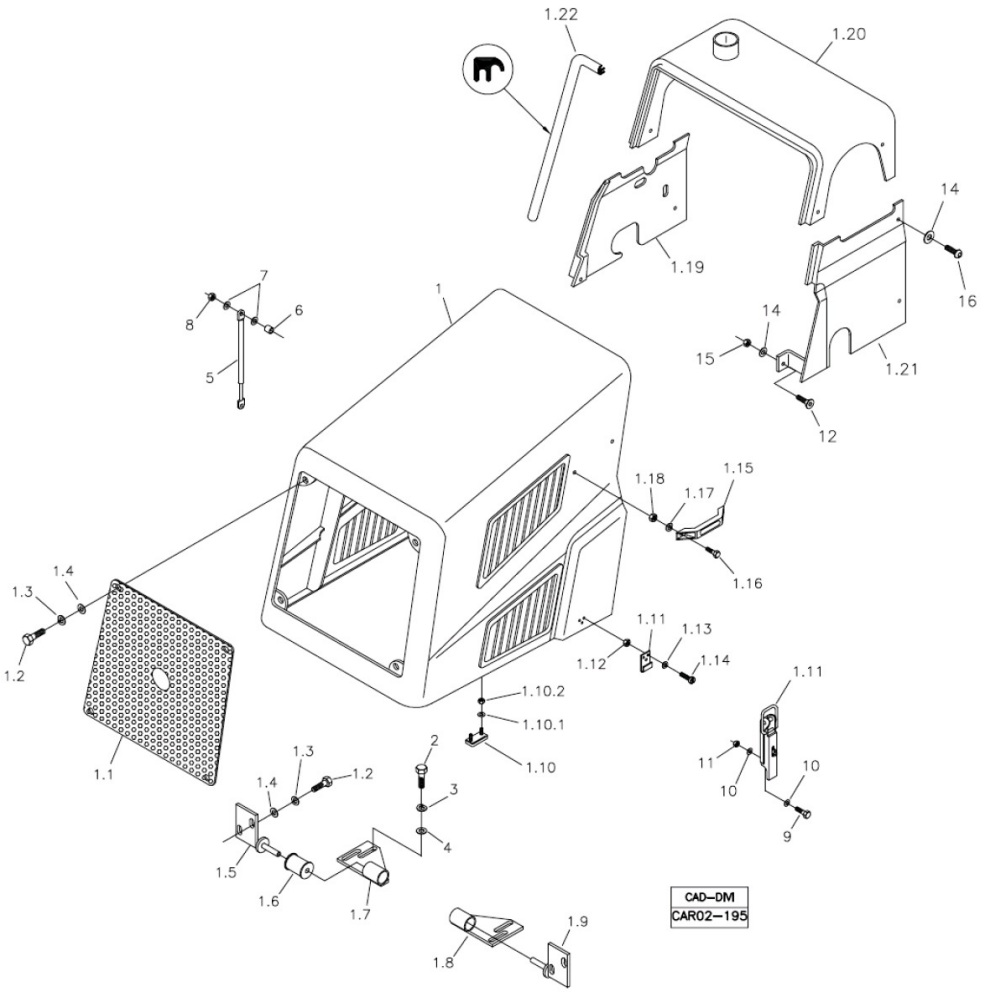

Fig.	Código	Qtd	Descrição (português)	Nota	Início	Fim
01.10	211400245	04	BATENTE		4137	4163
01.10	211400245	04	BATENTE		4165	5523
01.10	211400245	04	BATENTE		5546	5566
01.10	211400245	04	BATENTE		5526	5541
01.10.1	210001997	02	ARRUELA		4042	4042
01.10.1	210001997	02	ARRUELA		4121	4125
01.10.1	210001997	02	ARRUELA		4127	4133
01.10.1	210001997	02	ARRUELA		4135	4135
01.10.1	210001997	02	ARRUELA		4137	4163
01.10.1	210001997	02	ARRUELA		4165	5523
01.10.1	210001997	02	ARRUELA		5546	5566
01.10.1	210001997	02	ARRUELA		5526	5541
01.10.2	210005744	02	PORCA		4042	4042
01.10.2	210005744	02	PORCA		4121	4125
01.10.2	210005744	02	PORCA		4127	4133
01.10.2	210005744	02	PORCA		4135	4135
01.10.2	210005744	02	PORCA		4137	4163
01.10.2	210005744	02	PORCA		4165	5523
01.10.2	210005744	02	PORCA		5546	5566
01.10.2	210005744	02	PORCA		5526	5541
01.11	208006143	01	TRINCO		4042	4042

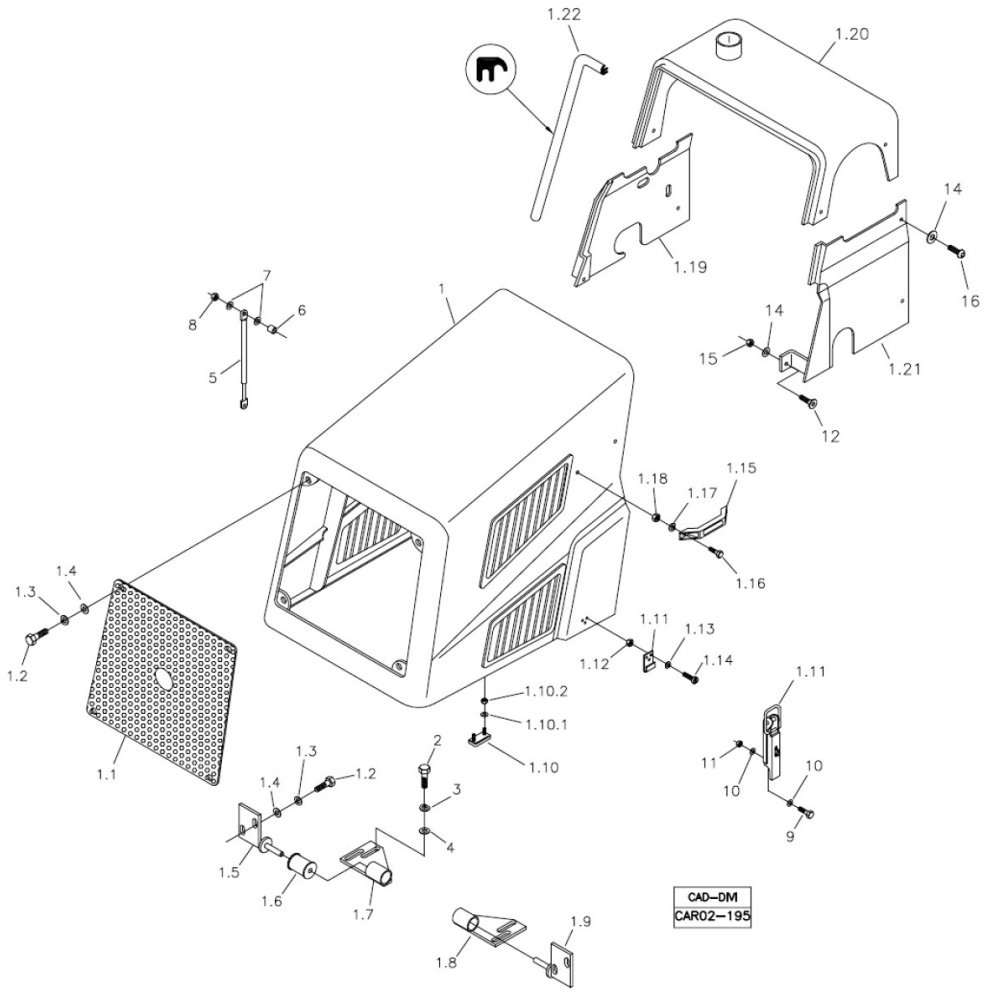

Fig.	Código	Qtd	Descrição (português)	Nota	Início	Fim
01.11	208006143	01	TRINCO		4121	4125
01.11	208006143	01	TRINCO		4127	4133
01.11	208006143	01	TRINCO		4135	4135
01.11	208006143	01	TRINCO		4137	4163
01.11	208006143	01	TRINCO		4165	5523
01.11	208006143	01	TRINCO		5546	5566
01.11	208006143	01	TRINCO		5526	5541
01.12	210001922	06	PORCA		4042	4042
01.12	210001922	06	PORCA		4121	4125
01.12	210001922	06	PORCA		4127	4133
01.12	210001922	06	PORCA		4135	4135
01.12	210001922	06	PORCA		4137	4163
01.12	210001922	06	PORCA		4165	5523
01.12	210001922	06	PORCA		5546	5566
01.12	210001922	06	PORCA		5526	5541
01.13	210002170	06	ARRUELA PRESS?O		4042	4042
01.13	210002170	06	ARRUELA PRESS?O		4121	4125
01.13	210002170	06	ARRUELA PRESS?O		4127	4133
01.13	210002170	06	ARRUELA PRESS?O		4135	4135
01.13	210002170	06	ARRUELA PRESS?O		4137	4163
01.13	210002170	06	ARRUELA PRESS?O		4165	5523

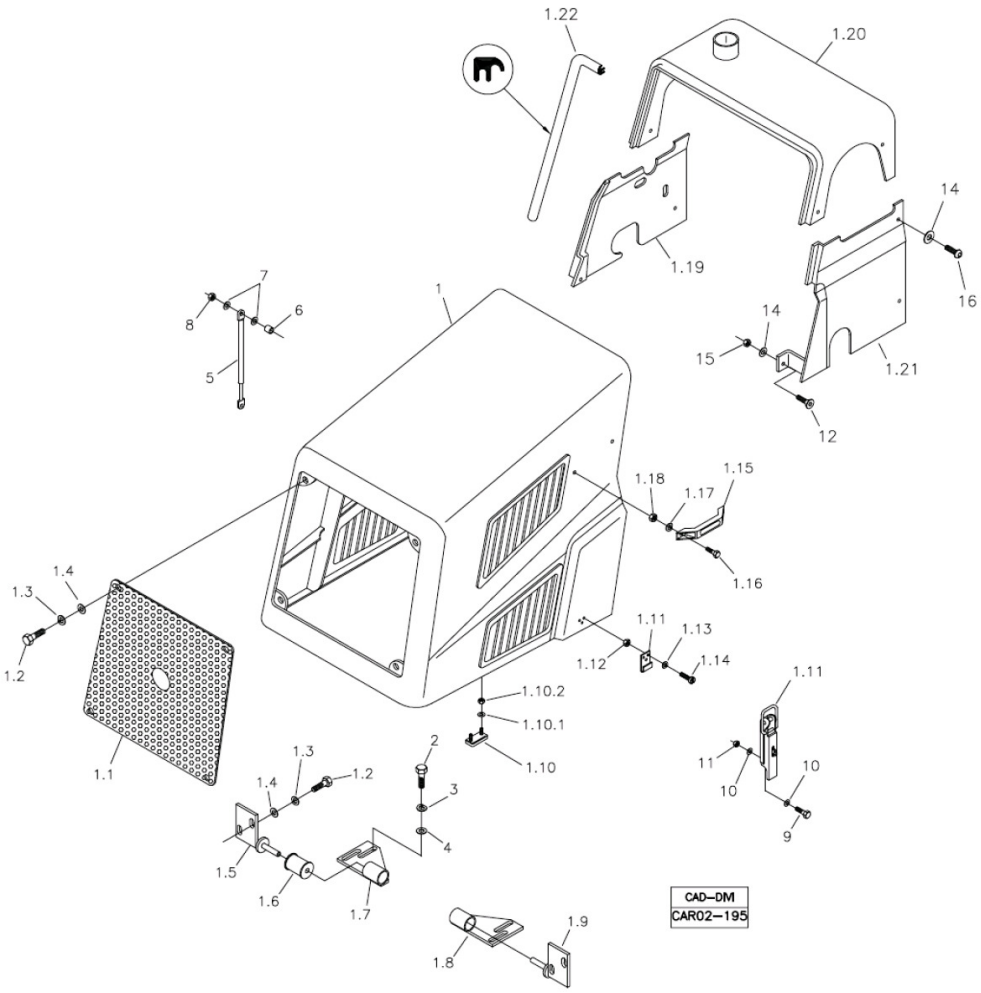

Fig.	Código	Qtd	Descrição (português)	Nota	Início	Fim
01.13	210002170	06	ARRUELA PRESS?O		5546	5566
01.13	210002170	06	ARRUELA PRESS?O		5526	5541
01.14	210001758	06	PARAFUSO		4042	4042
01.14	210001758	06	PARAFUSO		4121	4125
01.14	210001758	06	PARAFUSO		4127	4133
01.14	210001758	06	PARAFUSO		4135	4135
01.14	210001758	06	PARAFUSO		4137	4163
01.14	210001758	06	PARAFUSO		4165	5523
01.14	210001758	06	PARAFUSO		5546	5566
01.14	210001758	06	PARAFUSO		5526	5541
01.15	212006417	02	PEGA-M?O		4042	4042
01.15	212006417	02	PEGA-M?O		4121	4125
01.15	212006417	02	PEGA-M?O		4127	4133
01.15	212006417	02	PEGA-M?O		4135	4135
01.15	212006417	02	PEGA-M?O		4137	4163
01.15	212006417	02	PEGA-M?O		4165	5523
01.15	212006417	02	PEGA-M?O		5546	5566
01.15	212006417	02	PEGA-M?O		5526	5541
01.16	210003710	04	PARAFUSO SEXTAVADO		4042	4042
01.16	210003710	04	PARAFUSO SEXTAVADO		4121	4125
01.16	210003710	04	PARAFUSO SEXTAVADO		4127	4133

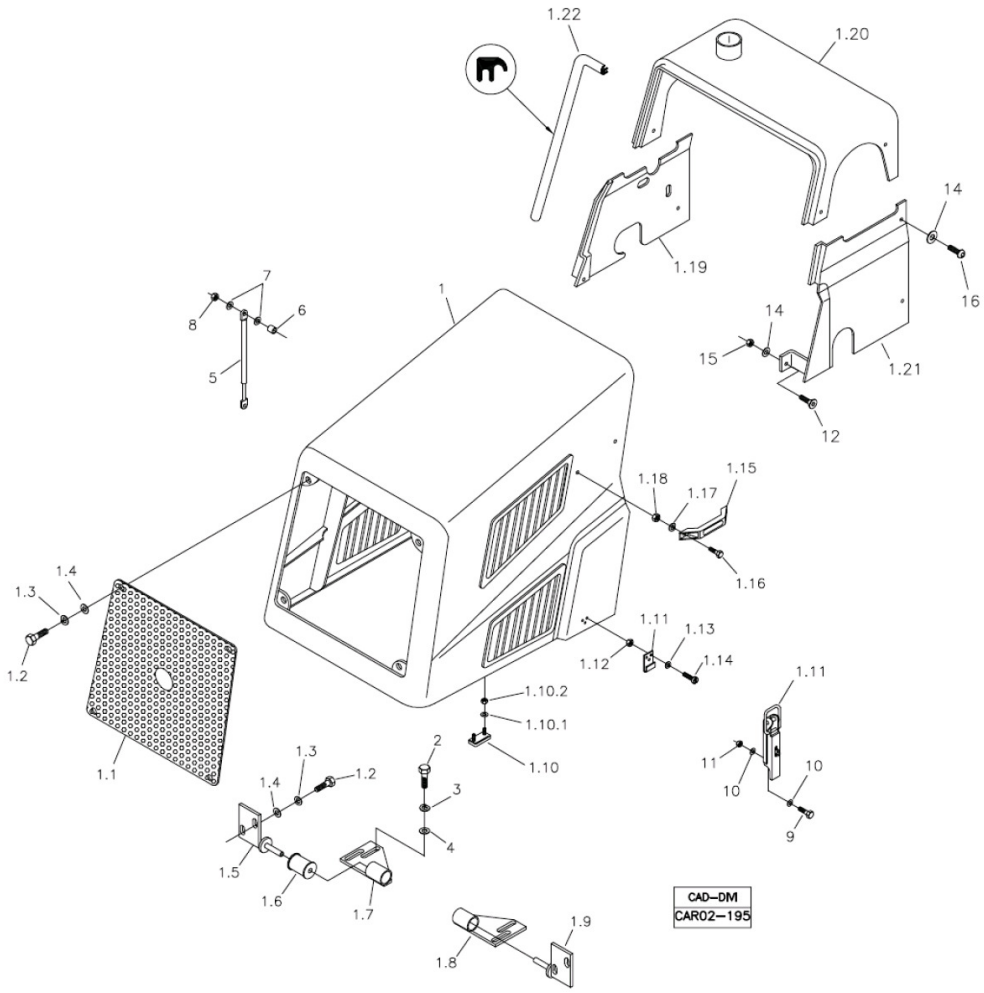

Fig.	Código	Qtd	Descrição (português)	Nota	Início	Fim
01.16	210003710	04	PARAFUSO SEXTAVADO		4135	4135
01.16	210003710	04	PARAFUSO SEXTAVADO		4137	4163
01.16	210003710	04	PARAFUSO SEXTAVADO		4165	5523
01.16	210003710	04	PARAFUSO SEXTAVADO		5546	5566
01.16	210003710	04	PARAFUSO SEXTAVADO		5526	5541
01.17	210002005	04	ARRUELA PRESS?O		4042	4042
01.17	210002005	04	ARRUELA PRESS?O		4121	4125
01.17	210002005	04	ARRUELA PRESS?O		4127	4133
01.17	210002005	04	ARRUELA PRESS?O		4135	4135
01.17	210002005	04	ARRUELA PRESS?O		4137	4163
01.17	210002005	04	ARRUELA PRESS?O		4165	5523
01.17	210002005	04	ARRUELA PRESS?O		5546	5566
01.17	210002005	04	ARRUELA PRESS?O		5526	5541
01.18	210005755	04	PORCA SEXTAVADA		4042	4042
01.18	210005755	04	PORCA SEXTAVADA		4121	4125
01.18	210005755	04	PORCA SEXTAVADA		4127	4133
01.18	210005755	04	PORCA SEXTAVADA		4135	4135
01.18	210005755	04	PORCA SEXTAVADA		4137	4163
01.18	210005755	04	PORCA SEXTAVADA		4165	5523
01.18	210005755	04	PORCA SEXTAVADA		5546	5566
01.18	210005755	04	PORCA SEXTAVADA		5526	5541

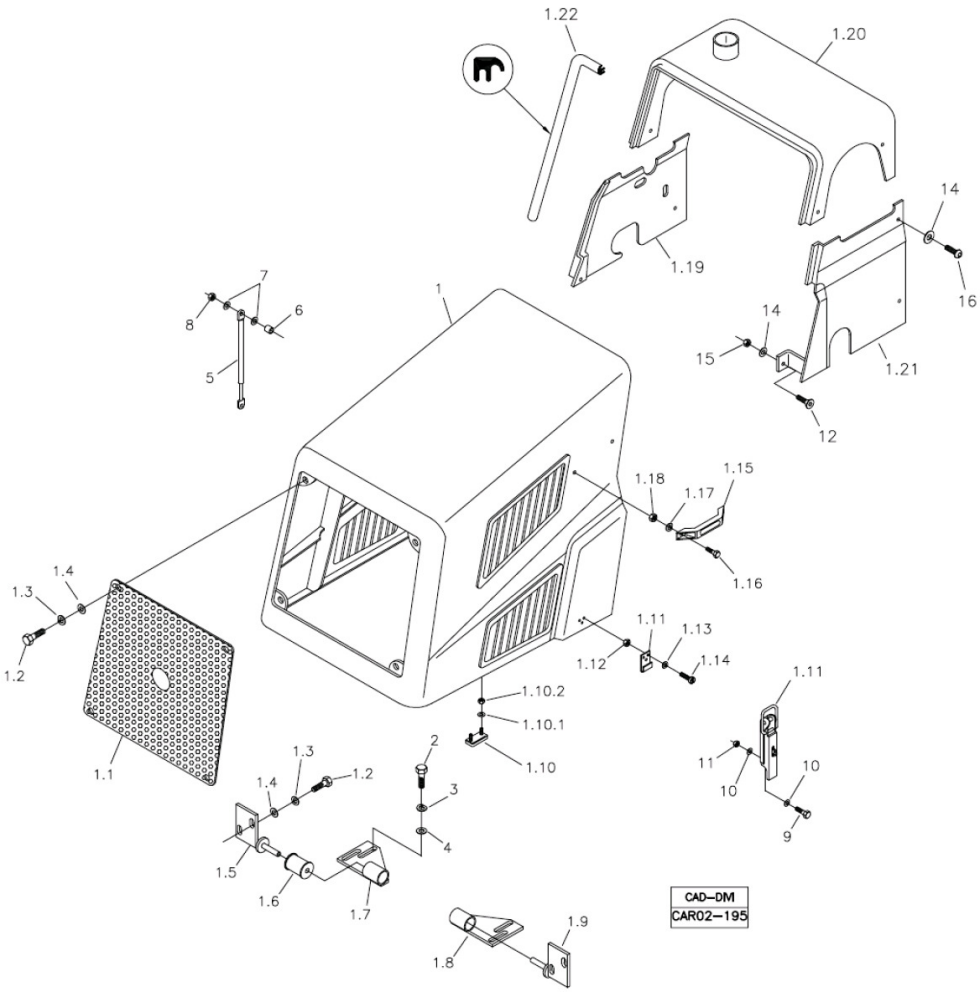

Fig.	Código	Qtd	Descrição (português)	Nota	Início	Fim
01.19	219001421	01	REVESTIMENTO DIREITO		4042	4042
01.19	219001421	01	REVESTIMENTO DIREITO		4121	4125
01.19	219001421	01	REVESTIMENTO DIREITO		4127	4133
01.19	219001421	01	REVESTIMENTO DIREITO		4135	4135
01.19	219001421	01	REVESTIMENTO DIREITO		4137	4163
01.19	219001421	01	REVESTIMENTO DIREITO		4165	5523
01.19	219001421	01	REVESTIMENTO DIREITO		5546	5566
01.19	219001421	01	REVESTIMENTO DIREITO		5526	5541
01.20	100000038346	01	REVESTIMENTO SUPERIOR		4042	4042
01.20	100000038346	01	REVESTIMENTO SUPERIOR		4121	4125
01.20	100000038346	01	REVESTIMENTO SUPERIOR		4127	4133
01.20	100000038346	01	REVESTIMENTO SUPERIOR		4135	4135
01.20	100000038346	01	REVESTIMENTO SUPERIOR		4137	4163
01.20	100000038346	01	REVESTIMENTO SUPERIOR		4165	5523
01.20	100000038346	01	REVESTIMENTO SUPERIOR		5546	5566
01.20	100000038346	01	REVESTIMENTO SUPERIOR		5526	5541
01.21	219001422	01	REVESTIMENTO ESQUERDO		4042	4042
01.21	219001422	01	REVESTIMENTO ESQUERDO		4121	4125
01.21	219001422	01	REVESTIMENTO ESQUERDO		4127	4133
01.21	219001422	01	REVESTIMENTO ESQUERDO		4135	4135
01.21	219001422	01	REVESTIMENTO ESQUERDO		4137	4163

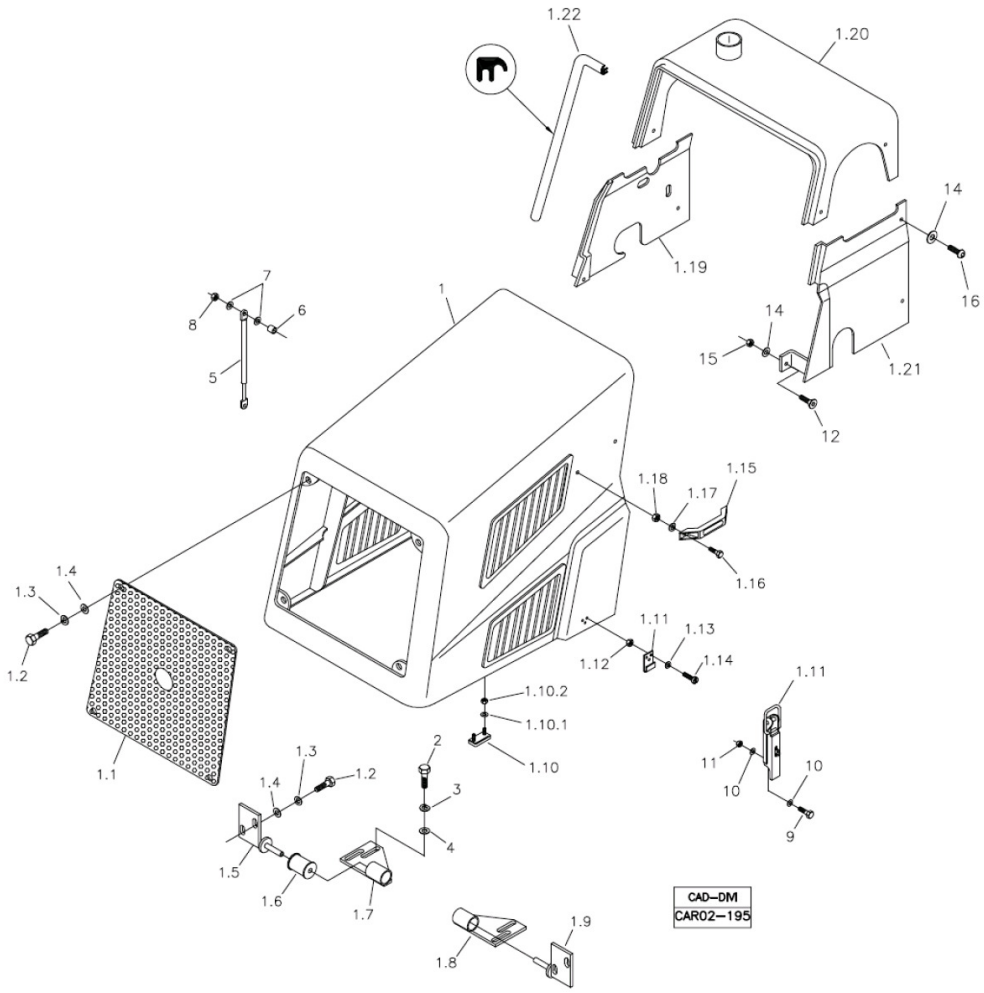

Fig.	Código	Qtd	Descrição (português)	Nota	Início	Fim
01.21	219001422	01	REVESTIMENTO ESQUERDO		4165	5523
01.21	219001422	01	REVESTIMENTO ESQUERDO		5546	5566
01.21	219001422	01	REVESTIMENTO ESQUERDO		5526	5541
01.22	202000220	CN	PERFIL		4042	4042
01.22	202000220	CN	PERFIL		4121	4125
01.22	202000220	CN	PERFIL		4127	4133
01.22	202000220	CN	PERFIL		4135	4135
01.22	202000220	CN	PERFIL		4137	4163
01.22	202000220	CN	PERFIL		4165	5523
01.22	202000220	CN	PERFIL		5546	5566
01.22	202000220	CN	PERFIL		5526	5541
02	210003910	04	PARAFUSO SEXTAVADO		4042	4042
02	210003910	04	PARAFUSO SEXTAVADO		4121	4125
02	210003910	04	PARAFUSO SEXTAVADO		4127	4133
02	210003910	04	PARAFUSO SEXTAVADO		4135	4135
02	210003910	04	PARAFUSO SEXTAVADO		4137	4163
02	210003910	04	PARAFUSO SEXTAVADO		4165	5523
02	210003910	04	PARAFUSO SEXTAVADO		5546	5566
02	210003910	04	PARAFUSO SEXTAVADO		5526	5541
03	210002190	04	ARRUELA PRESS?O		4042	4042
03	210002190	04	ARRUELA PRESS?O		4121	4125

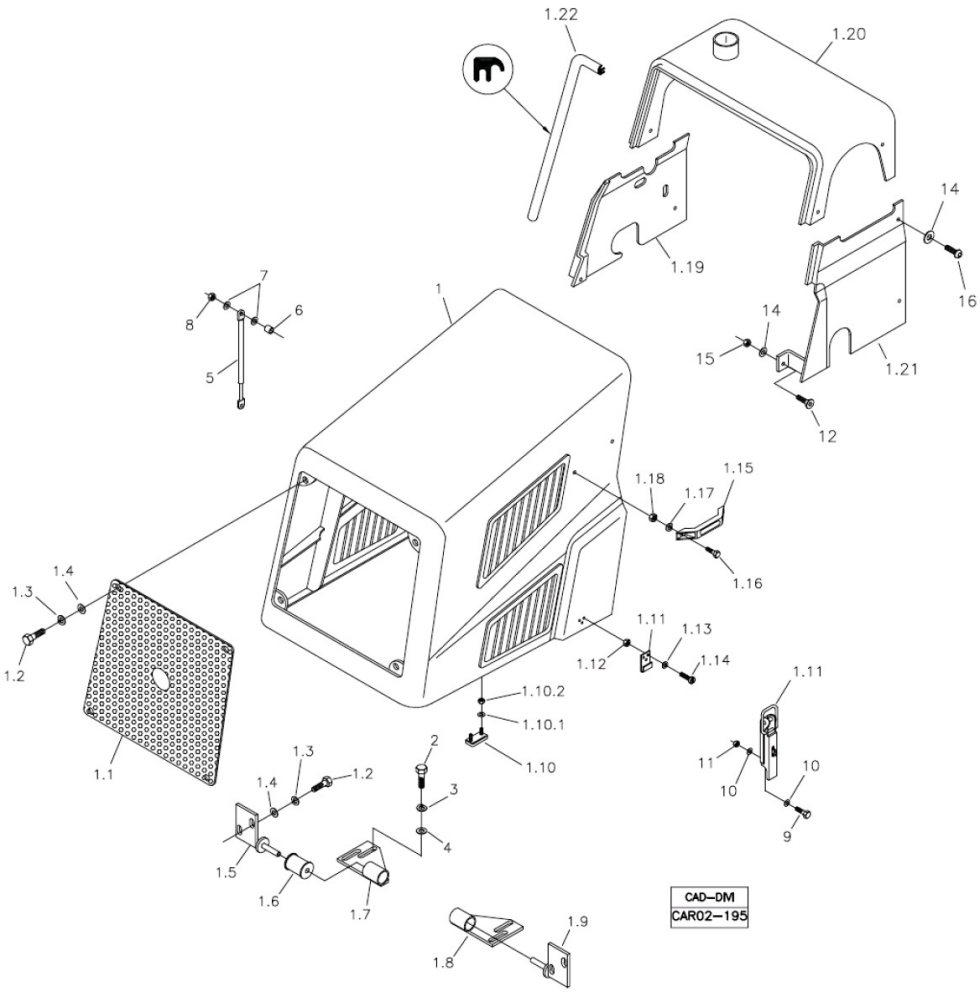

Fig.	Código	Qtd	Descrição (português)	Nota	Início	Fim
03	210002190	04	ARRUELA PRESS?O		4127	4133
03	210002190	04	ARRUELA PRESS?O		4135	4135
03	210002190	04	ARRUELA PRESS?O		4137	4163
03	210002190	04	ARRUELA PRESS?O		4165	5523
03	210002190	04	ARRUELA PRESS?O		5546	5566
03	210002190	04	ARRUELA PRESS?O		5526	5541
04	210002025	04	ARRUELA LISA		4042	4042
04	210002025	04	ARRUELA LISA		4121	4125
04	210002025	04	ARRUELA LISA		4127	4133
04	210002025	04	ARRUELA LISA		4135	4135
04	210002025	04	ARRUELA LISA		4137	4163
04	210002025	04	ARRUELA LISA		4165	5523
04	210002025	04	ARRUELA LISA		5546	5566
04	210002025	04	ARRUELA LISA		5526	5541
05	219000446	02	AMORTECEDOR		4042	4042
05	219000446	02	AMORTECEDOR		4121	4125
05	219000446	02	AMORTECEDOR		4127	4133
05	219000446	02	AMORTECEDOR		4135	4135
05	219000446	02	AMORTECEDOR		4137	4163
05	219000446	02	AMORTECEDOR		4165	5523
05	219000446	02	AMORTECEDOR		5546	5566

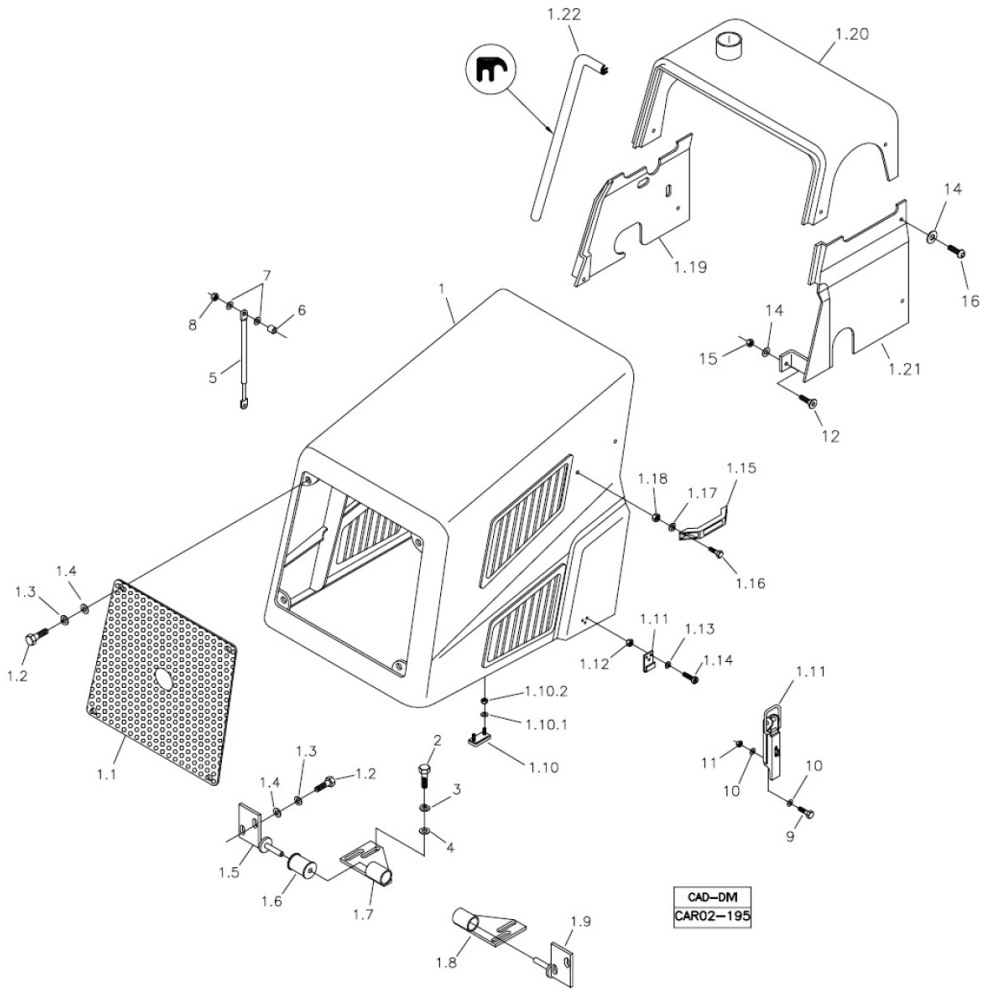

Fig.	Código	Qtd	Descrição (português)	Nota	Início	Fim
05	219000446	02	AMORTECEDOR		5526	5541
06	370060441	06	ESPACADOR		4042	4042
06	370060441	06	ESPACADOR		4121	4125
06	370060441	06	ESPACADOR		4127	4133
06	370060441	06	ESPACADOR		4135	4135
06	370060441	06	ESPACADOR		4137	4163
06	370060441	06	ESPACADOR		4165	5523
06	370060441	06	ESPACADOR		5546	5566
06	370060441	06	ESPACADOR		5526	5541
07	210002015	08	ARRUELA LISA		4042	4042
07	210002015	08	ARRUELA LISA		4121	4125
07	210002015	08	ARRUELA LISA		4127	4133
07	210002015	08	ARRUELA LISA		4135	4135
07	210002015	08	ARRUELA LISA		4137	4163
07	210002015	08	ARRUELA LISA		4165	5523
07	210002015	08	ARRUELA LISA		5546	5566
07	210002015	08	ARRUELA LISA		5526	5541
08	210005760	04	PORCA SEXTAVADA		4042	4042
08	210005760	04	PORCA SEXTAVADA		4121	4125
08	210005760	04	PORCA SEXTAVADA		4127	4133
08	210005760	04	PORCA SEXTAVADA		4135	4135

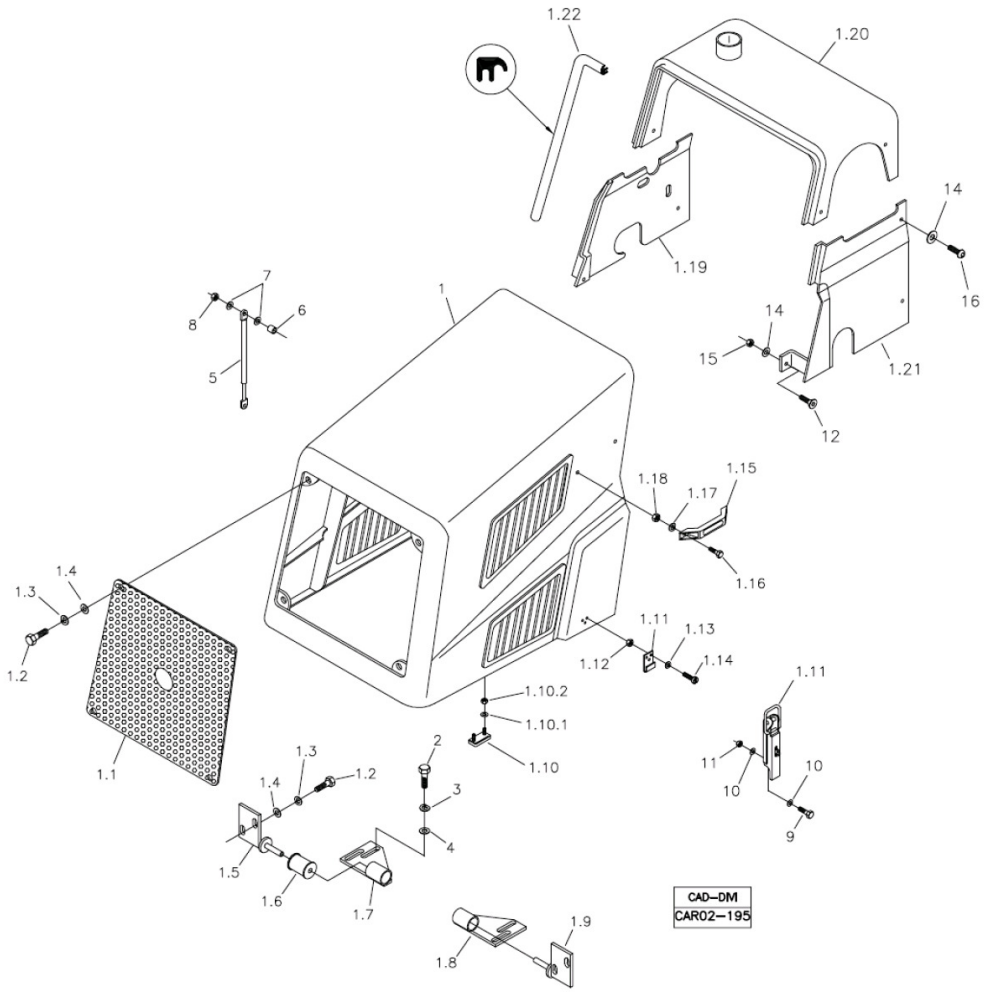

Fig.	Código	Qtd	Descrição (português)	Nota	Início	Fim
08	210005760	04	PORCA SEXTAVADA		4137	4163
08	210005760	04	PORCA SEXTAVADA		4165	5523
08	210005760	04	PORCA SEXTAVADA		5546	5566
08	210005760	04	PORCA SEXTAVADA		5526	5541
09	210003710	04	PARAFUSO SEXTAVADO		4042	4042
09	210003710	04	PARAFUSO SEXTAVADO		4121	4125
09	210003710	04	PARAFUSO SEXTAVADO		4127	4133
09	210003710	04	PARAFUSO SEXTAVADO		4135	4135
09	210003710	04	PARAFUSO SEXTAVADO		4137	4163
09	210003710	04	PARAFUSO SEXTAVADO		4165	5523
09	210003710	04	PARAFUSO SEXTAVADO		5546	5566
09	210003710	04	PARAFUSO SEXTAVADO		5526	5541
10	210002005	08	ARRUELA PRESS?O		4042	4042
10	210002005	08	ARRUELA PRESS?O		4121	4125
10	210002005	08	ARRUELA PRESS?O		4127	4133
10	210002005	08	ARRUELA PRESS?O		4135	4135
10	210002005	08	ARRUELA PRESS?O		4137	4163
10	210002005	08	ARRUELA PRESS?O		4165	5523
10	210002005	08	ARRUELA PRESS?O		5546	5566
10	210002005	08	ARRUELA PRESS?O		5526	5541
11	210005755	04	PORCA SEXTAVADA		4042	4042

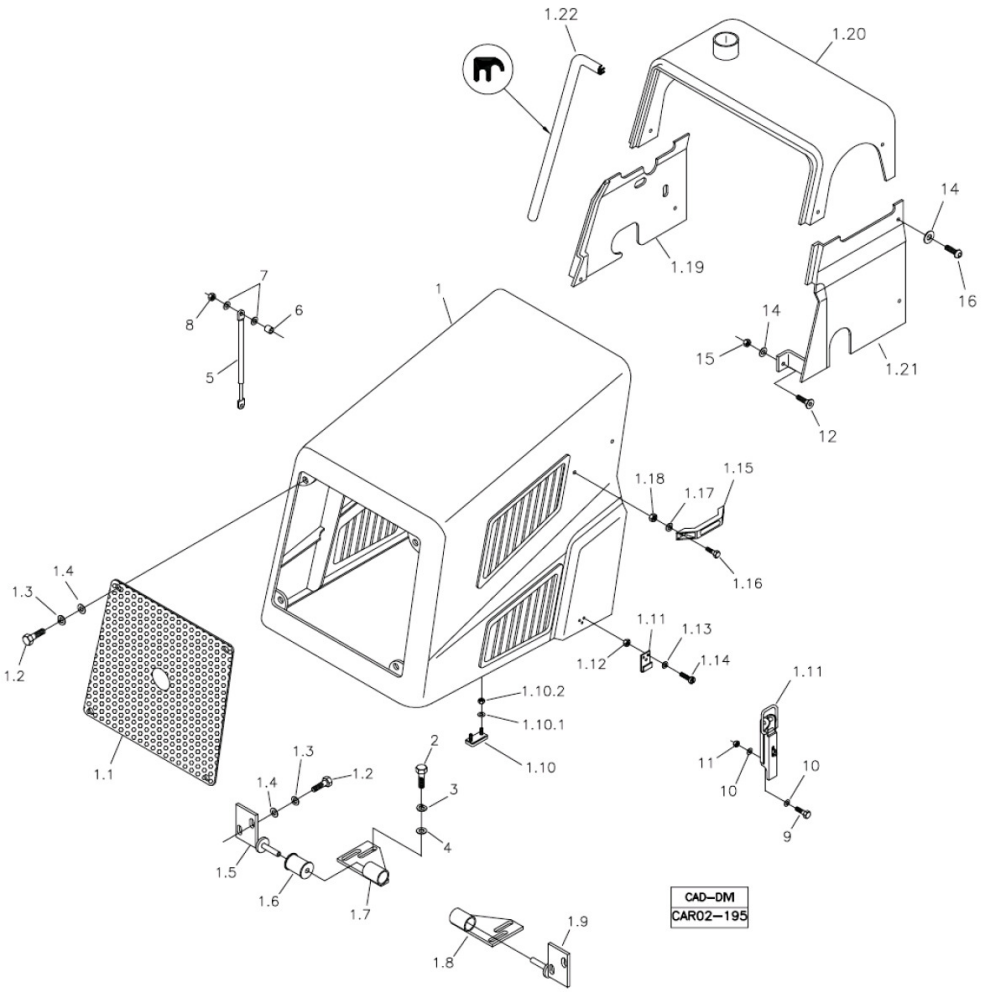

Fig.	Código	Qtd	Descrição (português)	Nota	Início	Fim
11	210005755	04	PORCA SEXTAVADA		4121	4125
11	210005755	04	PORCA SEXTAVADA		4127	4133
11	210005755	04	PORCA SEXTAVADA		4135	4135
11	210005755	04	PORCA SEXTAVADA		4137	4163
11	210005755	04	PORCA SEXTAVADA		4165	5523
11	210005755	04	PORCA SEXTAVADA		5546	5566
11	210005755	04	PORCA SEXTAVADA		5526	5541
12	210007088	02	PARAFUSO FENDA		4042	4042
12	210007088	02	PARAFUSO FENDA		4121	4125
12	210007088	02	PARAFUSO FENDA		4127	4133
12	210007088	02	PARAFUSO FENDA		4135	4135
12	210007088	02	PARAFUSO FENDA		4137	4163
12	210007088	02	PARAFUSO FENDA		4165	5523
12	210007088	02	PARAFUSO FENDA		5546	5566
12	210007088	02	PARAFUSO FENDA		5526	5541
14	219001733	12	ARRUELA LISA		4042	4042
14	219001733	12	ARRUELA LISA		4121	4125
14	219001733	12	ARRUELA LISA		4127	4133
14	219001733	12	ARRUELA LISA		4135	4135
14	219001733	12	ARRUELA LISA		4137	4163
14	219001733	12	ARRUELA LISA		4165	5523

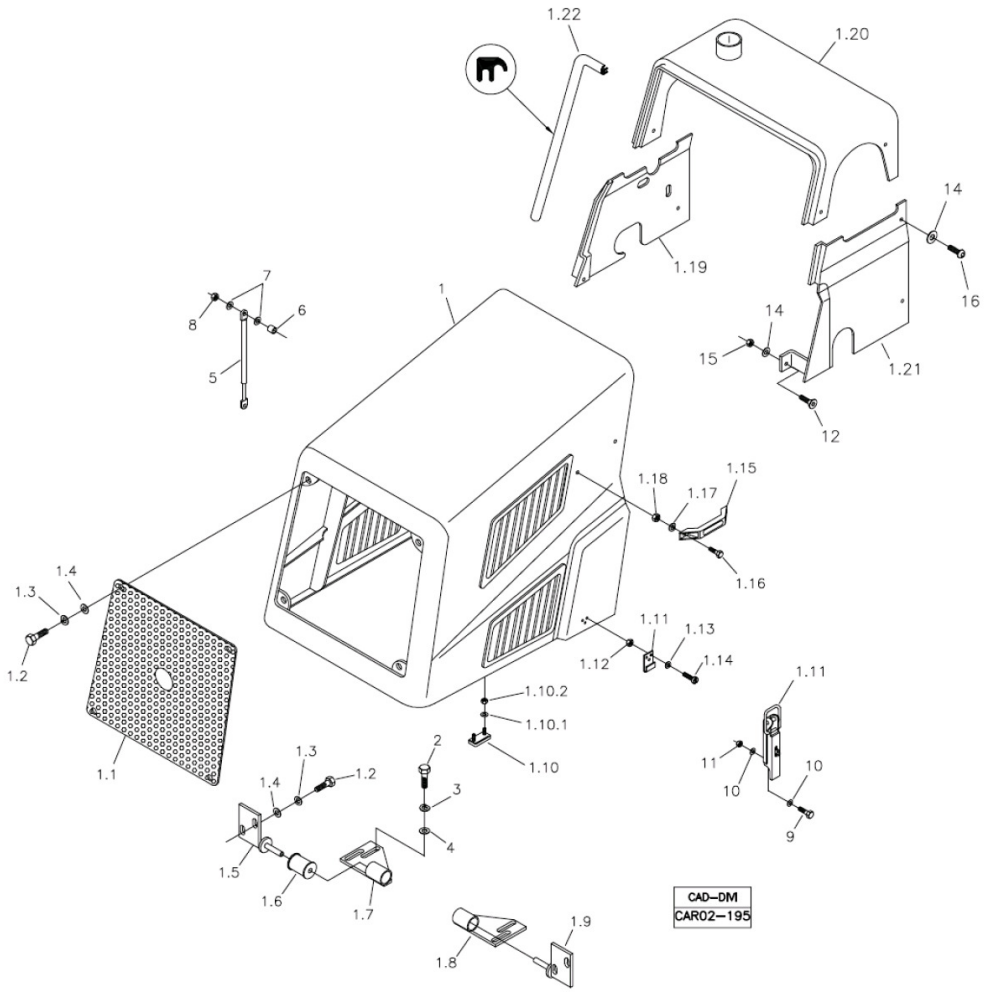

Fig.	Código	Qtd	Descrição (português)	Nota	Início	Fim
14	219001733	12	ARRUELA LISA		5546	5566
14	219001733	12	ARRUELA LISA		5526	5541
15	210005500	02	PORCA		4042	4042
15	210005500	02	PORCA		4121	4125
15	210005500	02	PORCA		4127	4133
15	210005500	02	PORCA		4135	4135
15	210005500	02	PORCA		4137	4163
15	210005500	02	PORCA		4165	5523
15	210005500	02	PORCA		5546	5566
15	210005500	02	PORCA		5526	5541
16	219001732	10	PARAFUSO		4042	4042
16	219001732	10	PARAFUSO		4121	4125
16	219001732	10	PARAFUSO		4127	4133
16	219001732	10	PARAFUSO		4135	4135
16	219001732	10	PARAFUSO		4137	4163
16	219001732	10	PARAFUSO		4165	5523
16	219001732	10	PARAFUSO		5546	5566
16	219001732	10	PARAFUSO		5526	5541

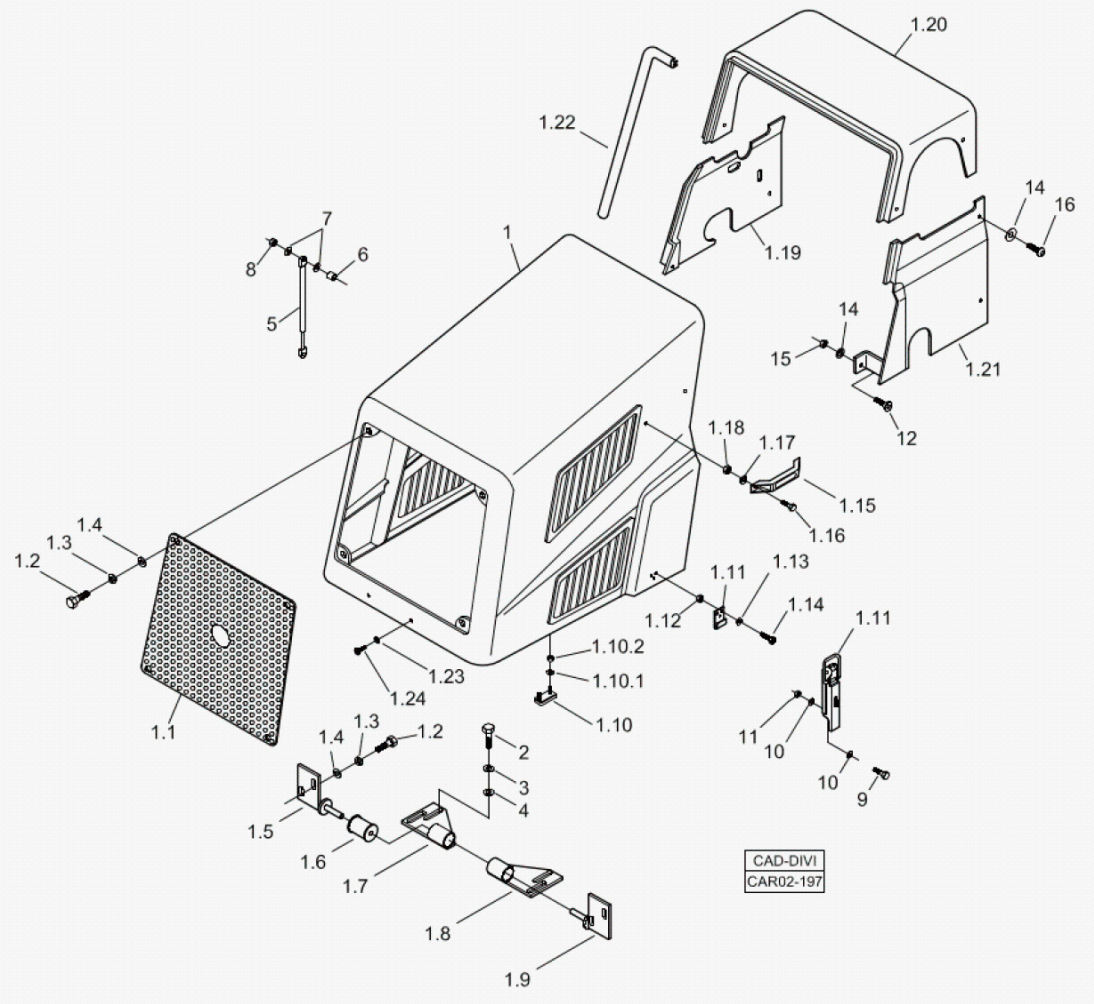

Fig.	Código	Qtd	Descrição (português)	Nota	Início	Fim
01	100000088227	01	CAPO BASCULANTE		5524	5525
01	100000088227	01	CAPO BASCULANTE		5567	
01	100000088227	01	CAPO BASCULANTE		5542	5545
01.1	100000013959	01	GRADE FRONTAL CAPO		5524	5525
01.1	100000013959	01	GRADE FRONTAL CAPO		5567	
01.1	100000013959	01	GRADE FRONTAL CAPO		5542	5545
01.2	210003900	08	PARAFUSO SEXTAVADO		5524	5525
01.2	210003900	08	PARAFUSO SEXTAVADO		5567	
01.2	210003900	08	PARAFUSO SEXTAVADO		5542	5545
01.3	210002190	08	ARRUELA PRESS?O		5524	5525
01.3	210002190	08	ARRUELA PRESS?O		5567	
01.3	210002190	08	ARRUELA PRESS?O		5542	5545
01.4	210002025	08	ARRUELA LISA		5524	5525
01.4	210002025	08	ARRUELA LISA		5567	
01.4	210002025	08	ARRUELA LISA		5542	5545
01.5	219001592	01	ABA DOBRADICA DIREITA		5524	5525
01.5	219001592	01	ABA DOBRADICA DIREITA		5567	
01.5	219001592	01	ABA DOBRADICA DIREITA		5542	5545
01.6	219001144	02	BUCHA		5524	5525
01.6	219001144	02	BUCHA		5567	
01.6	219001144	02	BUCHA		5542	5545

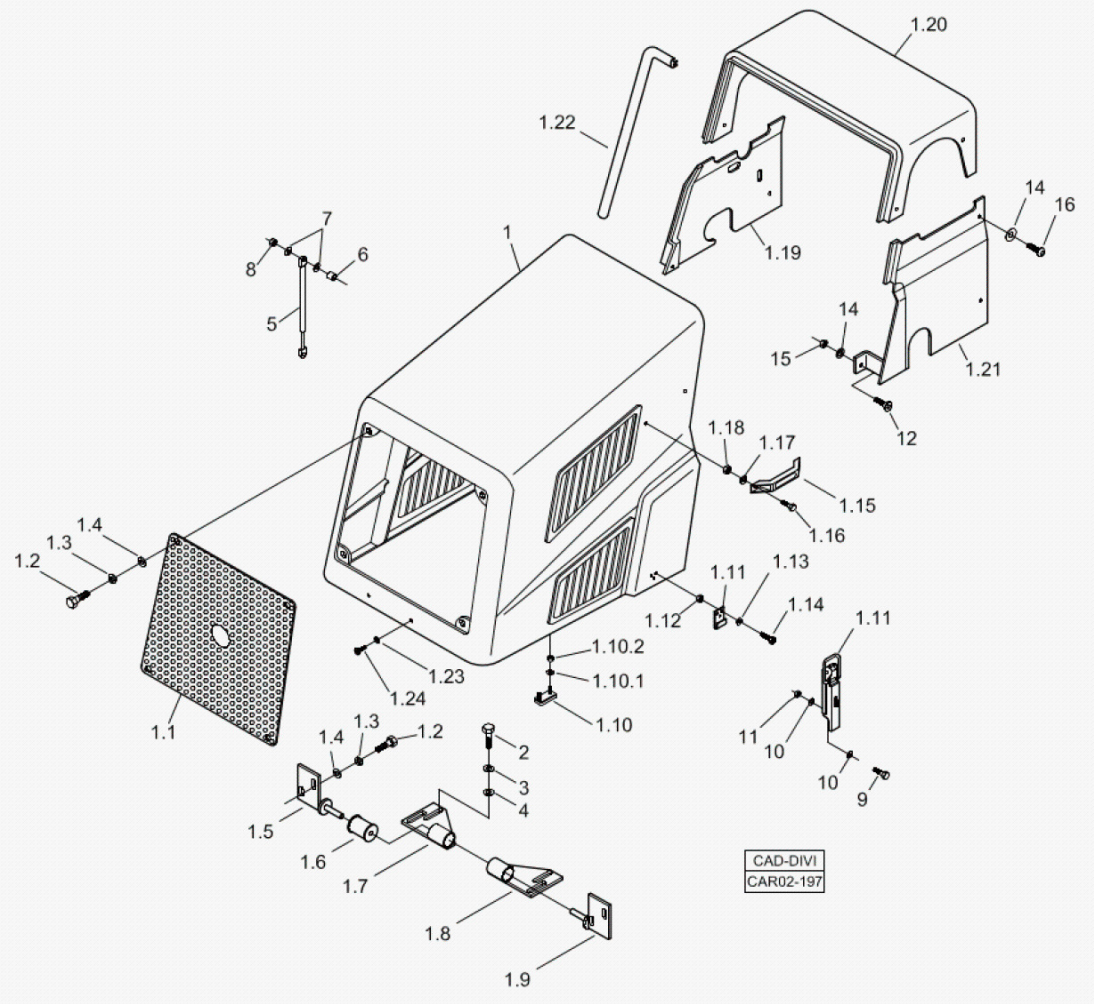

Fig.	Código	Qtd	Descrição (português)	Nota	Início	Fim
01.7	219001593	01	BASE DOBRADICA DIREITA		5524	5525
01.7	219001593	01	BASE DOBRADICA DIREITA		5567	
01.7	219001593	01	BASE DOBRADICA DIREITA		5542	5545
01.8	219001595	01	BASE DOBRADICA ESQUERDA		5524	5525
01.8	219001595	01	BASE DOBRADICA ESQUERDA		5567	
01.8	219001595	01	BASE DOBRADICA ESQUERDA		5542	5545
01.9	219001594	01	ABA DOBRADICA ESQUERDA		5524	5525
01.9	219001594	01	ABA DOBRADICA ESQUERDA		5567	
01.9	219001594	01	ABA DOBRADICA ESQUERDA		5542	5545
01.10	211400245	04	BATENTE		5524	5525
01.10	211400245	04	BATENTE		5542	5545
01.10	211400245	04	BATENTE		5567	
01.10.1	210001997	02	ARRUELA		5524	5525
01.10.1	210001997	02	ARRUELA		5567	
01.10.1	210001997	02	ARRUELA		5542	5545
01.10.2	210005744	02	PORCA		5524	5525
01.10.2	210005744	02	PORCA		5567	
01.10.2	210005744	02	PORCA		5542	5545
01.11	208006143	01	TRINCO		5524	5525
01.11	208006143	01	TRINCO		5542	5545
01.11	208006143	01	TRINCO		5567	

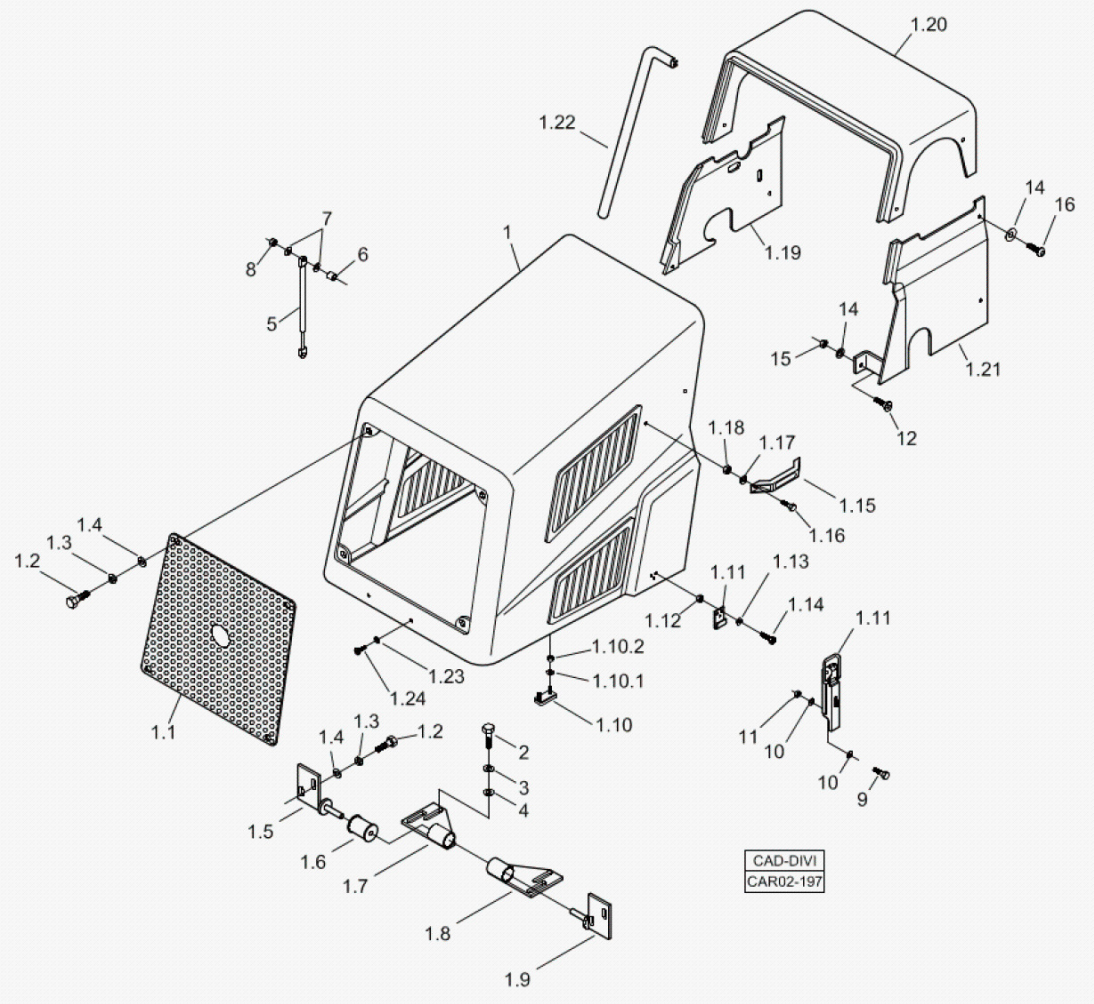

Fig.	Código	Qtd	Descrição (português)	Nota	Início	Fim
01.12	210001922	06	PORCA		5524	5525
01.12	210001922	06	PORCA		5542	5545
01.12	210001922	06	PORCA		5567	
01.13	210002170	06	ARRUELA PRESS?O		5524	5525
01.13	210002170	06	ARRUELA PRESS?O		5542	5545
01.13	210002170	06	ARRUELA PRESS?O		5567	
01.14	210001758	06	PARAFUSO		5524	5525
01.14	210001758	06	PARAFUSO		5542	5545
01.14	210001758	06	PARAFUSO		5567	
01.15	212006417	02	PEGA-M?O		5524	5525
01.15	212006417	02	PEGA-M?O		5542	5545
01.15	212006417	02	PEGA-M?O		5567	
01.16	210003710	04	PARAFUSO SEXTAVADO		5524	5525
01.16	210003710	04	PARAFUSO SEXTAVADO		5567	
01.16	210003710	04	PARAFUSO SEXTAVADO		5542	5545
01.17	210002005	04	ARRUELA PRESS?O		5524	5525
01.17	210002005	04	ARRUELA PRESS?O		5567	
01.17	210002005	04	ARRUELA PRESS?O		5542	5545
01.18	210005755	04	PORCA SEXTAVADA		5524	5525
01.18	210005755	04	PORCA SEXTAVADA		5542	5545
01.18	210005755	04	PORCA SEXTAVADA		5567	

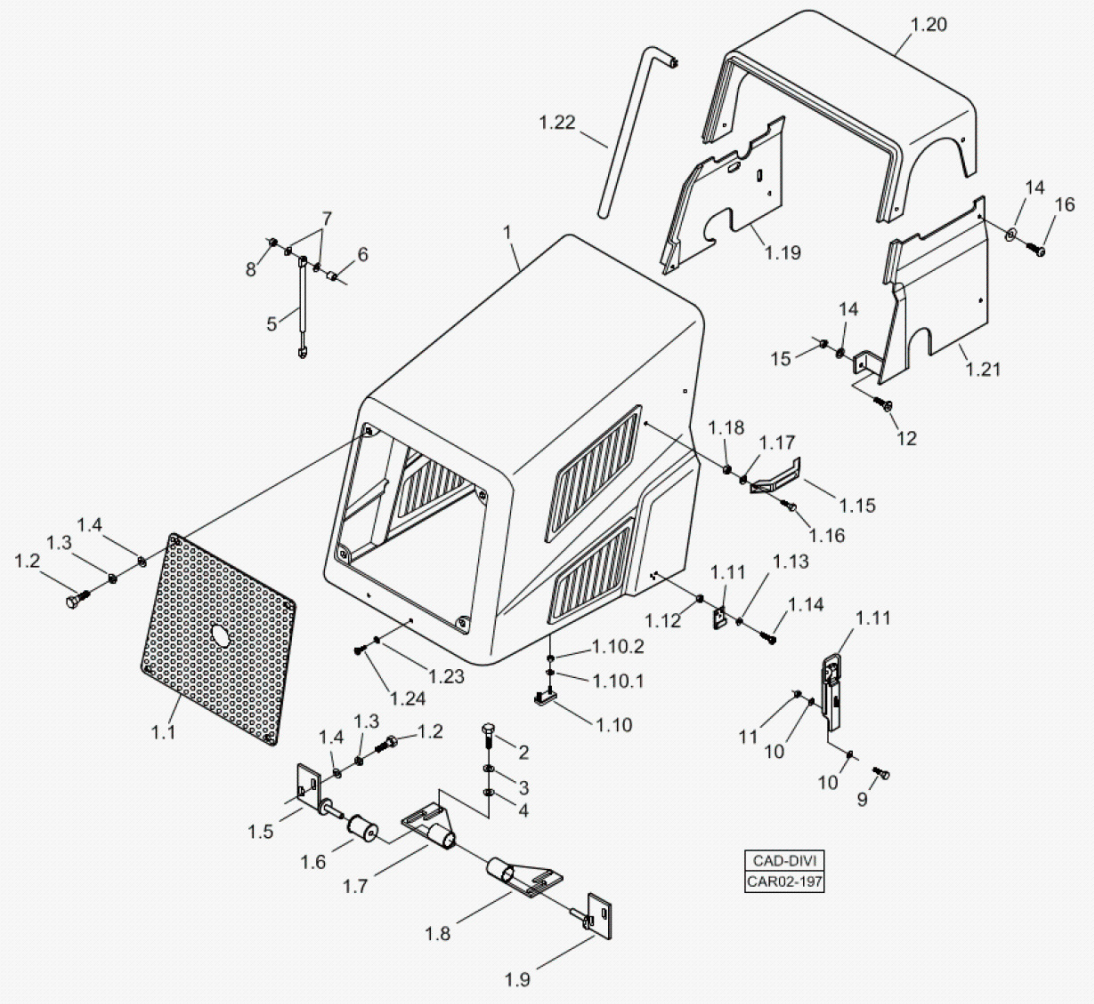

Fig.	Código	Qtd	Descrição (português)	Nota	Início	Fim
01.19	100000048541	01	REVESTIMENTO DIREITO		5524	5525
01.19	100000048541	01	REVESTIMENTO DIREITO		5567	
01.19	100000048541	01	REVESTIMENTO DIREITO		5542	5545
01.20	100000048289	01	REVESTIMENTO SUPERIOR		5524	5525
01.20	100000048289	01	REVESTIMENTO SUPERIOR		5542	5545
01.20	100000048289	01	REVESTIMENTO SUPERIOR		5567	
01.21	100000048542	01	REVESTIMENTO ESQUERDO		5524	5525
01.21	100000048542	01	REVESTIMENTO ESQUERDO		5542	5545
01.21	100000048542	01	REVESTIMENTO ESQUERDO		5567	
01.22	202000220	CN	PERFIL		5524	5525
01.22	202000220	CN	PERFIL		5567	
01.22	202000220	CN	PERFIL		5542	5545
01.23	219001310	2	ARRUELA		5524	5525
01.23	219001310	2	ARRUELA		5567	
01.23	219001310	2	ARRUELA		5542	5545
01.24	210004370	2	PARAFUSO FENDA		5524	5525
01.24	210004370	2	PARAFUSO FENDA		5567	
01.24	210004370	2	PARAFUSO FENDA		5542	5545
02	210003910	04	PARAFUSO SEXTAVADO		5524	5525
02	210003910	04	PARAFUSO SEXTAVADO		5567	
02	210003910	04	PARAFUSO SEXTAVADO		5542	5545

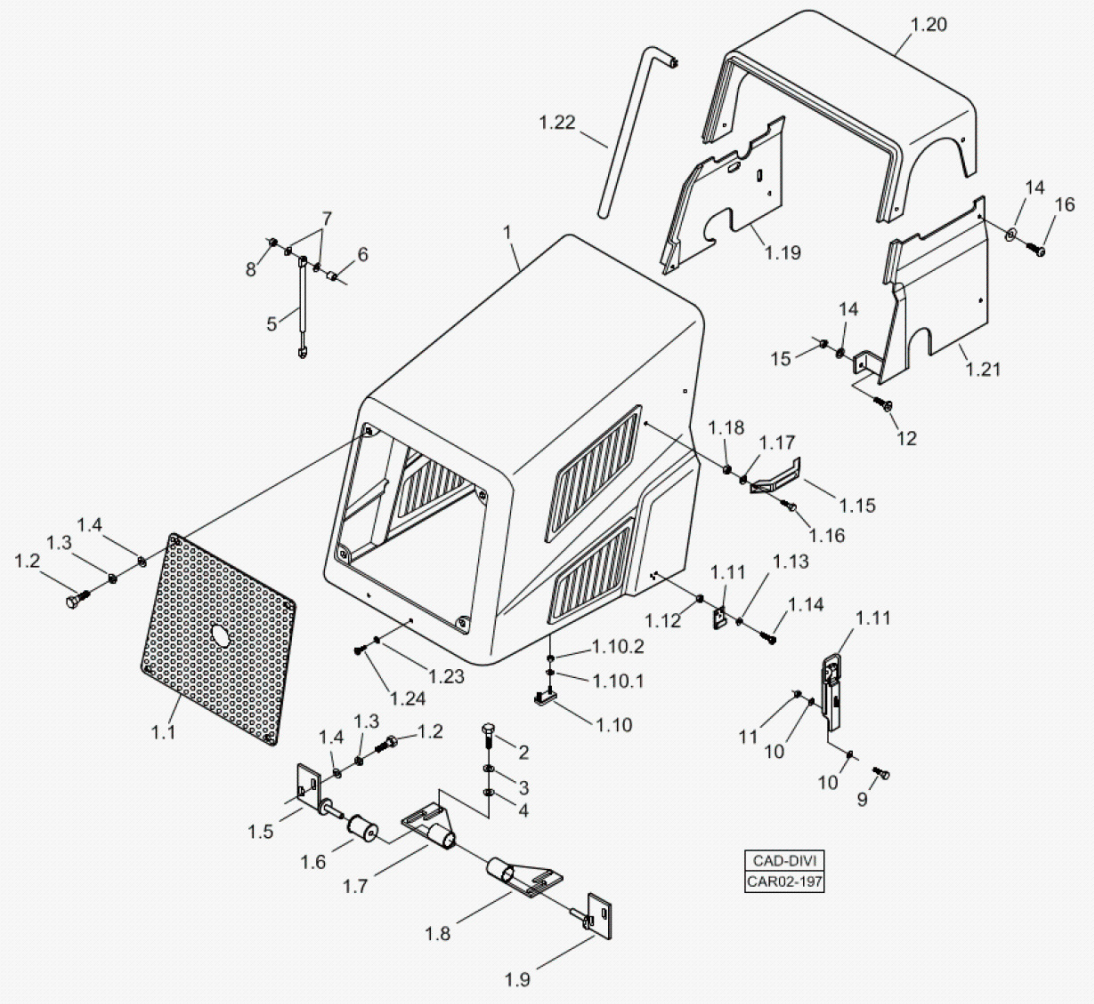

Fig.	Código	Qtd	Descrição (português)	Nota	Início	Fim
03	210002190	04	ARRUELA PRESS?O		5524	5525
03	210002190	04	ARRUELA PRESS?O		5567	
03	210002190	04	ARRUELA PRESS?O		5542	5545
04	210002025	04	ARRUELA LISA		5524	5525
04	210002025	04	ARRUELA LISA		5542	5545
04	210002025	04	ARRUELA LISA		5567	
05	219000446	02	AMORTECEDOR		5524	5525
05	219000446	02	AMORTECEDOR		5542	5545
05	219000446	02	AMORTECEDOR		5567	
06	370060441	06	ESPACADOR		5524	5525
06	370060441	06	ESPACADOR		5542	5545
06	370060441	06	ESPACADOR		5567	
07	210002015	08	ARRUELA LISA		5524	5525
07	210002015	08	ARRUELA LISA		5542	5545
07	210002015	08	ARRUELA LISA		5567	
08	210005760	04	PORCA SEXTAVADA		5524	5525
08	210005760	04	PORCA SEXTAVADA		5542	5545
08	210005760	04	PORCA SEXTAVADA		5567	
09	210003710	04	PARAFUSO SEXTAVADO		5524	5525
09	210003710	04	PARAFUSO SEXTAVADO		5542	5545
09	210003710	04	PARAFUSO SEXTAVADO		5567	

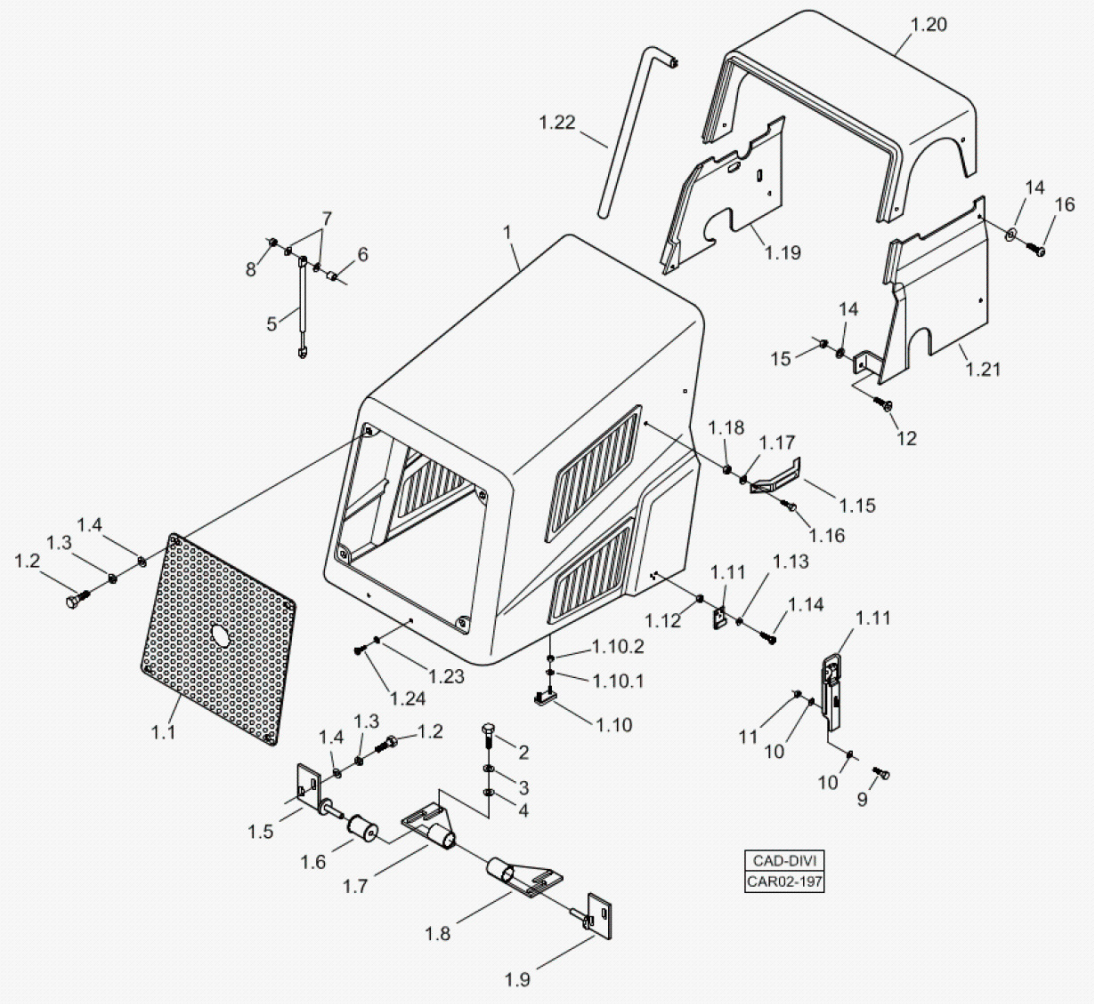

Fig.	Código	Qtd	Descrição (português)	Nota	Início	Fim
10	210002005	08	ARRUELA PRESS?O		5524	5525
10	210002005	08	ARRUELA PRESS?O		5542	5545
10	210002005	08	ARRUELA PRESS?O		5567	
11	210005755	04	PORCA SEXTAVADA		5524	5525
11	210005755	04	PORCA SEXTAVADA		5542	5545
11	210005755	04	PORCA SEXTAVADA		5567	
12	210007088	02	PARAFUSO FENDA		5524	5525
12	210007088	02	PARAFUSO FENDA		5542	5545
12	210007088	02	PARAFUSO FENDA		5567	
14	219001733	12	ARRUELA LISA		5524	5525
14	219001733	12	ARRUELA LISA		5542	5545
14	219001733	12	ARRUELA LISA		5567	
15	210005500	02	PORCA		5524	5525
15	210005500	02	PORCA		5542	5545
15	210005500	02	PORCA		5567	
16	219001732	10	PARAFUSO		5567	
16	219001732	10	PARAFUSO		5524	5525
16	219001732	10	PARAFUSO		5542	5545

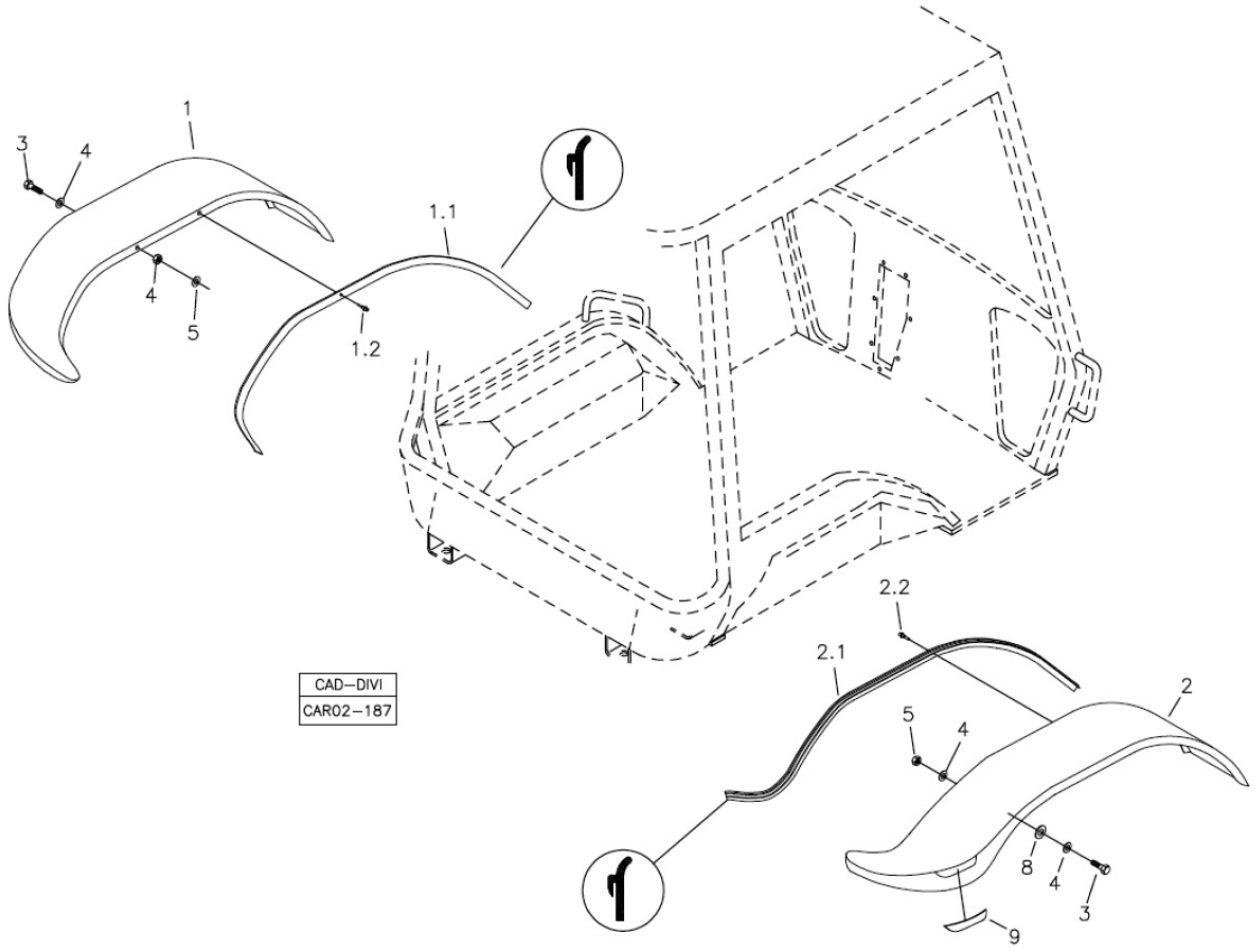

Fig.	Código	Qtd	Descrição (português)	Nota	Início	Fim
01	V219002331	01	PARA-LAMA ESQUERDO		3243	
01.1	219001155	CN	PERFIL BORRACHA		3243	
02	V219002330	01	PARA-LAMA DIREITO		3243	
02.1	219001155	CN	PERFIL BORRACHA		3243	
02.2	210001031	14	REBITE		3243	
03	210003840	10	PARAFUSO SEXTAVADO		3243	
04	210002015	18	ARRUELA LISA		3243	
05	210005760	08	PORCA SEXTAVADA		3243	
08	210002015	06	ARRUELA LISA		3243	
09	100000007022	02	ADESIVO REFLEXIVO		3243	5523
09	100000007022	02	ADESIVO REFLEXIVO		5526	5541
09	100000007022	02	ADESIVO REFLEXIVO		5546	5566

FIXAÇÃO ASSENTO DO OPERADOR – CABINE ABERTA
OPERATO'R SEAT MOUNTING – CANOPY OPEN
FIJACIÓN ASIENTO OPERADOR – CABINA ABIERTA

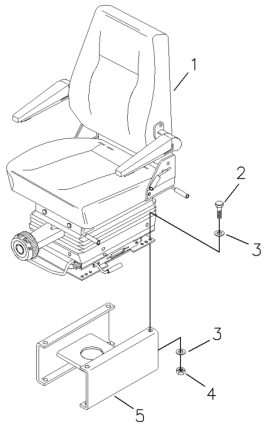

CAD-DIVI
CAR02-166

FIXAÇÃO ASSENTO DO OPERADOR – CABINE FECHADA
OPERATO'R SEAT MOUNTING – CAB
FIJACIÓN ASIENTO OPERADOR – CABINA CERRADA

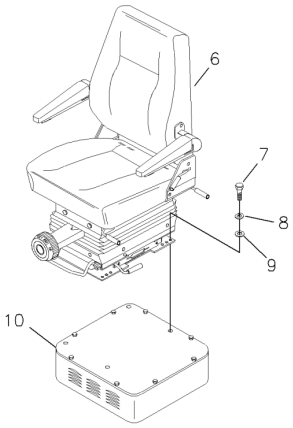

FIXAÇÃO ASSENTO DO OPERADOR – SEM SUSPENSÃO
OPERATO'R SEAT MOUNTING – WITHOUT SUPENSION
FIJACIÓN ASIENTO OPERADOR – SIN SUSPENSIÓN

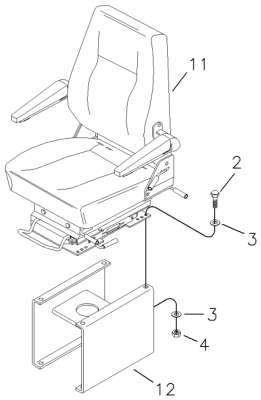

Fig.	Código	Qtd	Descrição (português)	Nota	Início	Fim
01		01	ASSENTO OPERADOR	VER 2A500 01.0	3243	
02	210003830	04	PARAFUSO SEXTAVADO		3243	
03	210002015	08	ARRUELA LISA		3243	
04	210005760	04	PORCA SEXTAVADA		3243	
05		01	BASE ASSENTO	VER 2A000 00.0	3243	
06	370160041	01	ASSENTO OPERADOR		3243	
07	210003830	04	PARAFUSO SEXTAVADO		3243	
08	210002180	04	ARRUELA PRESS?O		3243	
09	210002015	04	ARRUELA LISA		3243	
10		01	BASE ASSENTO	VER 2A100 00.0	3243	

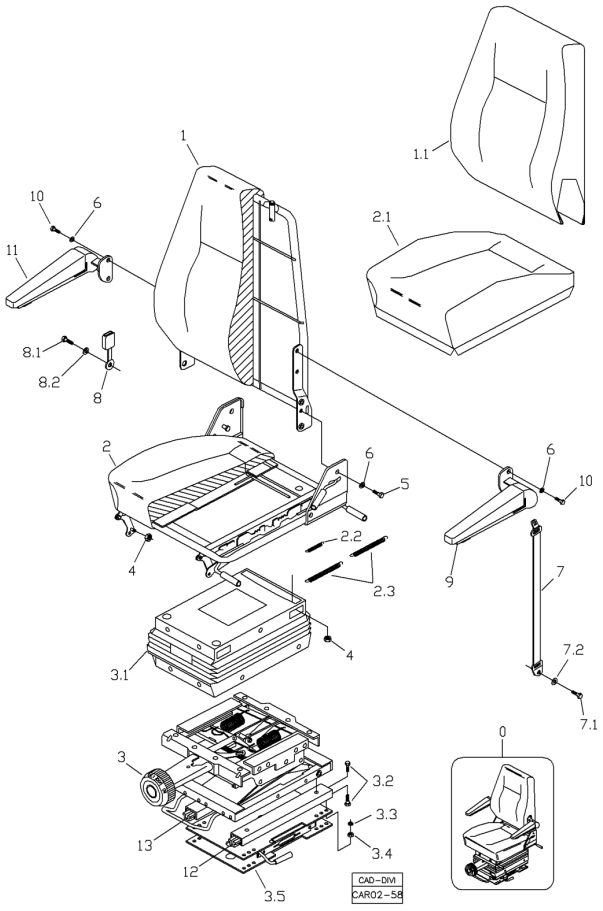

Fig.	Código	Qtd	Descrição (português)	Nota	Início	Fim
00	219000024	01	ASSENTO OPERADOR		3243	
01	219001171	01	KIT ENCOSTO		3243	
01.1	100000012734	01	CAPA ENCOSTO		3243	
02	219001180	01	KIT ASSENTO		3243	
02.1	100000012735	01	CAPA ASSENTO		3243	
02.2	100000036172	01	MOLA DE TRAC?O		3243	
02.3	219001182	02	MOLA DE TRAC?O		3243	
03	219001190	01	BASE HIDRAULICA		3243	
03.1	100000040044	01	SANFONA		3243	
03.2	210003810	08	PARAFUSO SEXTAVADO		3243	
03.3	210002180	04	ARRUELA PRESS?O		3243	
03.4	210005760	04	PORCA SEXTAVADA		3243	
03.5	219001306	01	BASE GIRATORIA		3243	
04	210005760	06	PORCA SEXTAVADA		3243	
05	210003844	02	PARAFUSO SEXTAVADO		3243	
06	210002180	06	ARRUELA PRESS?O		3243	
07	219001201	01	CINTO DE SEGURANCA		3243	
07.1	210007097	01	PARAFUSO		3243	
07.2	210000789	01	ARRUELA		3243	
08	219001200	01	RECEPTOR DO CINTO		3243	
08.1	210007097	01	PARAFUSO		3243	

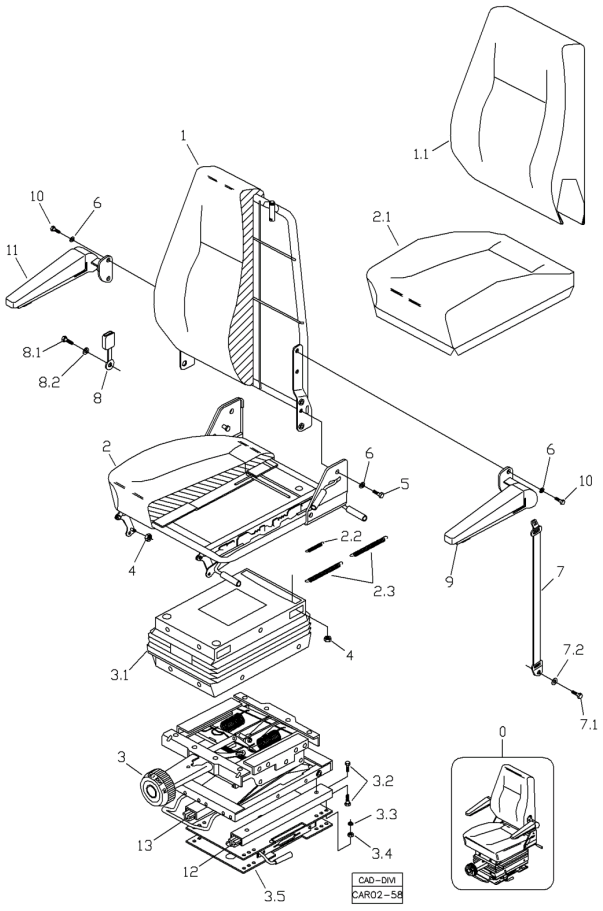

Fig.	Código	Qtd	Descrição (português)	Nota	Início	Fim
08.2	210000836	01	ARRUELA PRESS?O		3243	
09	219001198	01	APOIO ESQUERDO		3243	
10	210003810	01	PARAFUSO SEXTAVADO		3243	
11	100000090418	01	APOIO DIREITO		3243	
12	212009864	01	TRILHO ESQUERDO		3243	
13	212009866	01	TRILHO DIREITO		3243	

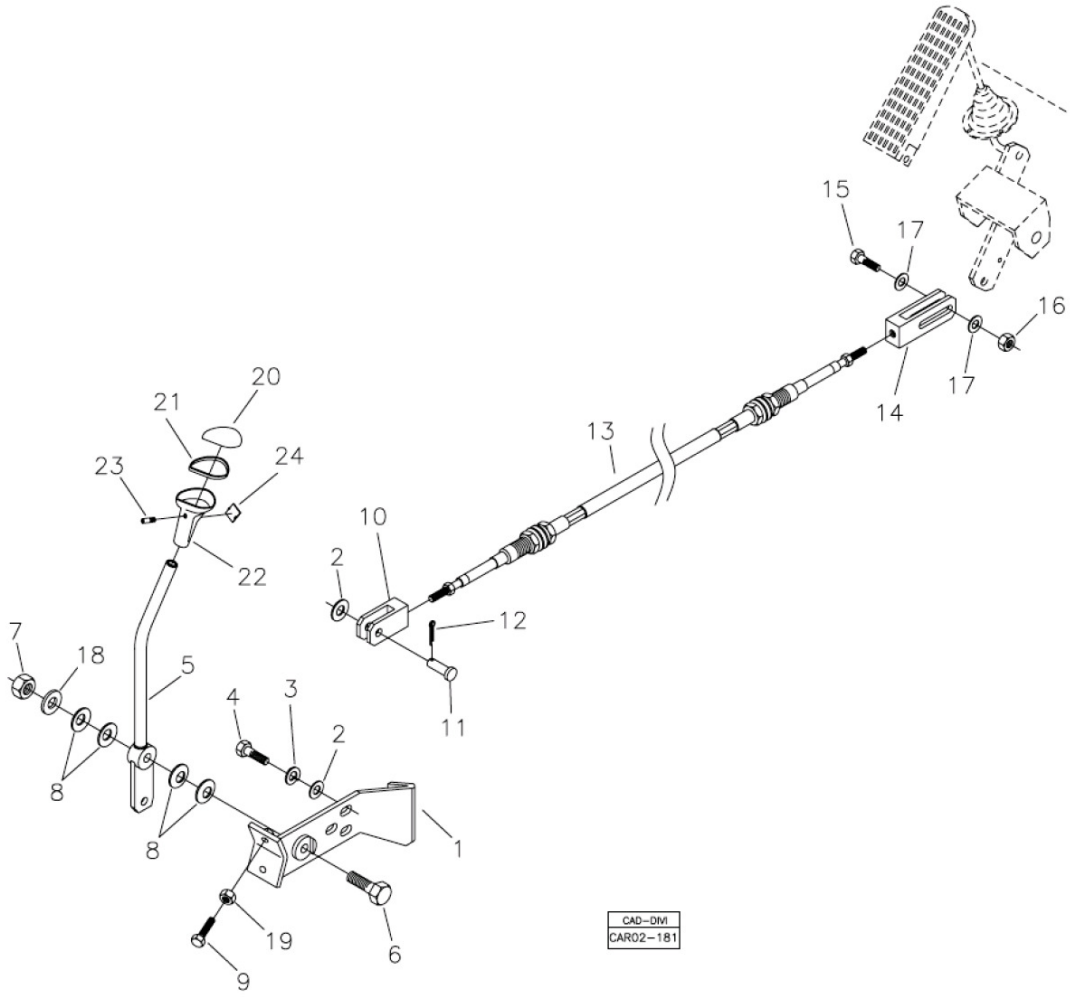

Fig.	Código	Qtd	Descrição (português)	Nota	Início	Fim
01	370260036	01	SUPORTE		3243	
02	210002025	04	ARRUELA LISA		3243	
03	210002190	03	ARRUELA PRESS?O		3243	
04	210003890	03	PARAFUSO SEXTAVADO		3243	
05	370260037	01	ALAVANCA		3243	
06	210004100	01	PARAFUSO SEXTAVADO		3243	
07	210005770	01	PORCA SEXTAVADA		3243	
08	219000250	04	MOLA PRATO		3243	
09	219001135	02	PARAFUSO		3243	
10	370011081	01	FORQUILHA		3243	
11	370060110	01	PINO		3243	
12	210002414	01	CONTRAPINO		3243	
13	210200290	01	CABO 2		3243	
14	370060472	01	GARFO		3243	
15	210003844	01	PARAFUSO SEXTAVADO		3243	
16	210005760	01	PORCA SEXTAVADA		3243	
17	210002015	02	ARRUELA LISA		3243	
18	210002021	01	ARRUELA LISA		3243	
19	210001925	02	PORCA SEXTAVADA		3243	
20	219000109	01	TAMPA MANOPLA		3243	
21	219000111	01	ANEL VEDAC?O		3243	

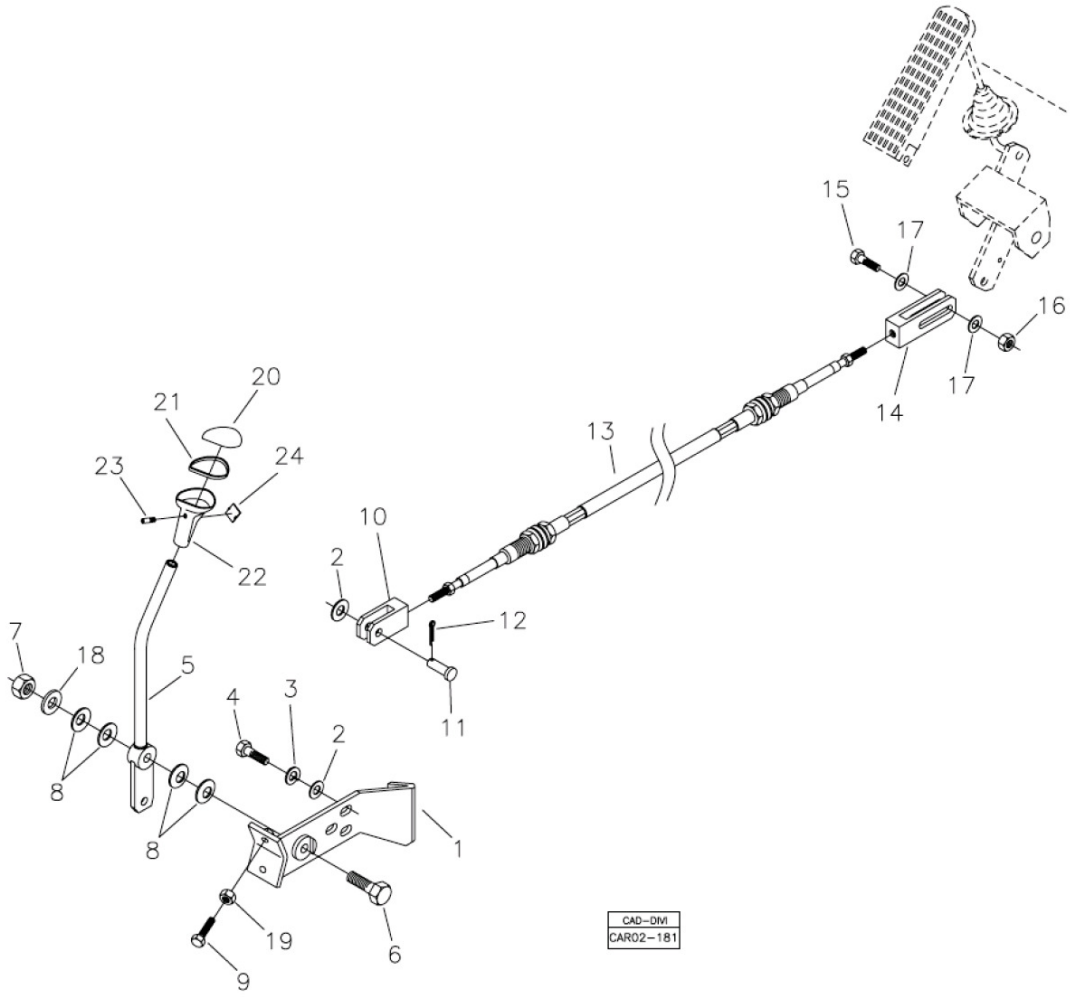

Fig.	Código	Qtd	Descrição (português)	Nota	Início	Fim
22	219000110	01	MANOPLA		3243	
23	219000113	01	PARAFUSO TRAVA		3243	
24	219000112	01	TAMP?O		3243	

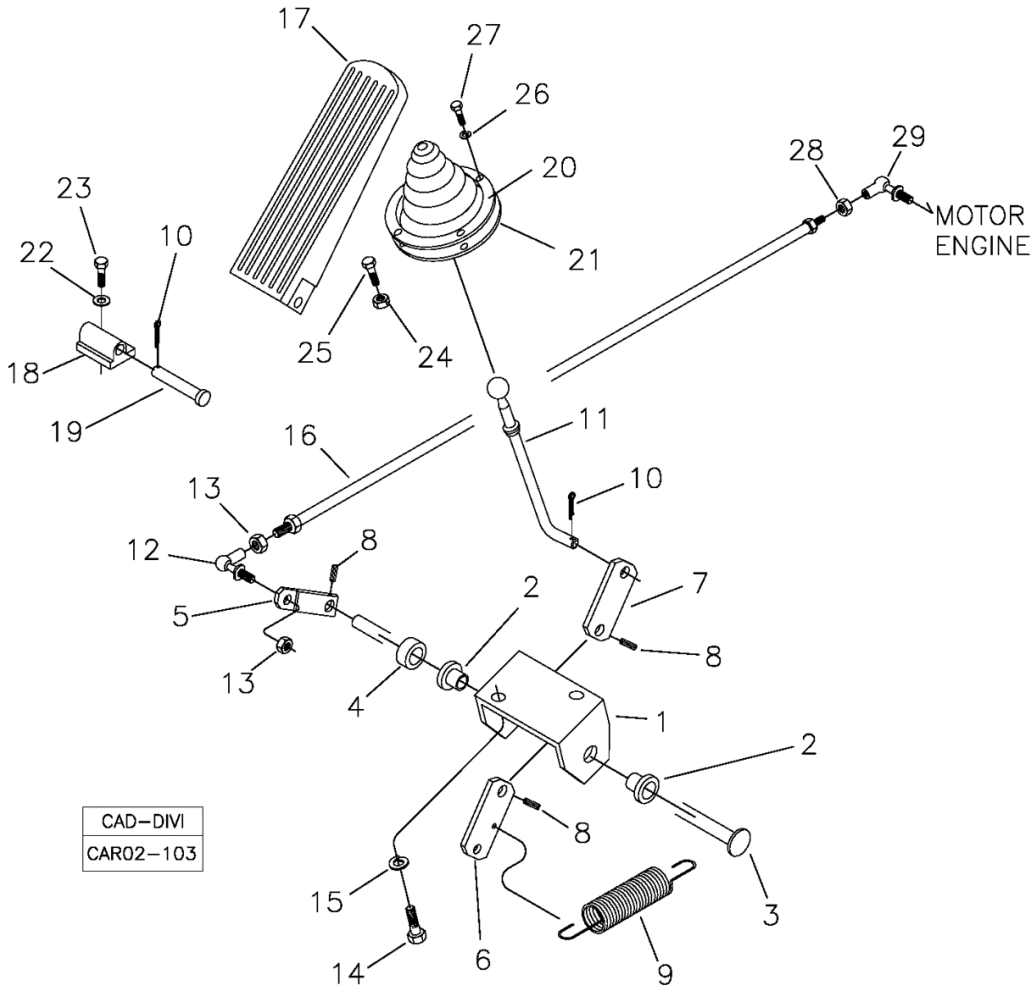

Fig.	Código	Qtd	Descrição (português)	Nota	Início	Fim
01	370060188	01	SUPORTE		3243	
02	370000430	02	BUCHA		3243	
03	370060189	01	EIXO		3243	
04	370060190	01	DISTANCIADOR		3243	
05	370060191	01	ALAVANCA		3243	
06	370060471	01	ALAVANCA TRASEIRA		3243	
07	370002686	01	ALAVANCA		3243	
08	210002370	03	PINO ELASTICO		3243	
09	208000295	01	MOLA		3243	
10	210002414	02	CONTRAPINO		3243	
11	370360080	01	HASTE ACELERADOR		3243	
12	219000251	01	TERMINAL ESFERICO		3243	
13	210001925	03	PORCA SEXTAVADA		3243	
14	210003810	02	PARAFUSO SEXTAVADO		3243	
15	210002180	02	ARRUELA PRESS?O		3243	
16	370060491	01	VAR?O FRONTAL		3243	
17	212000627	01	PEDAL ACELERADOR		3243	
18	212000628	01	MANCAL ACELERADOR		3243	
19	212000629	01	EIXO PEDAL		3243	
20	212000630	01	ANEL FIXAC?O		3243	
21	212000631	01	PROTETOR		3243	

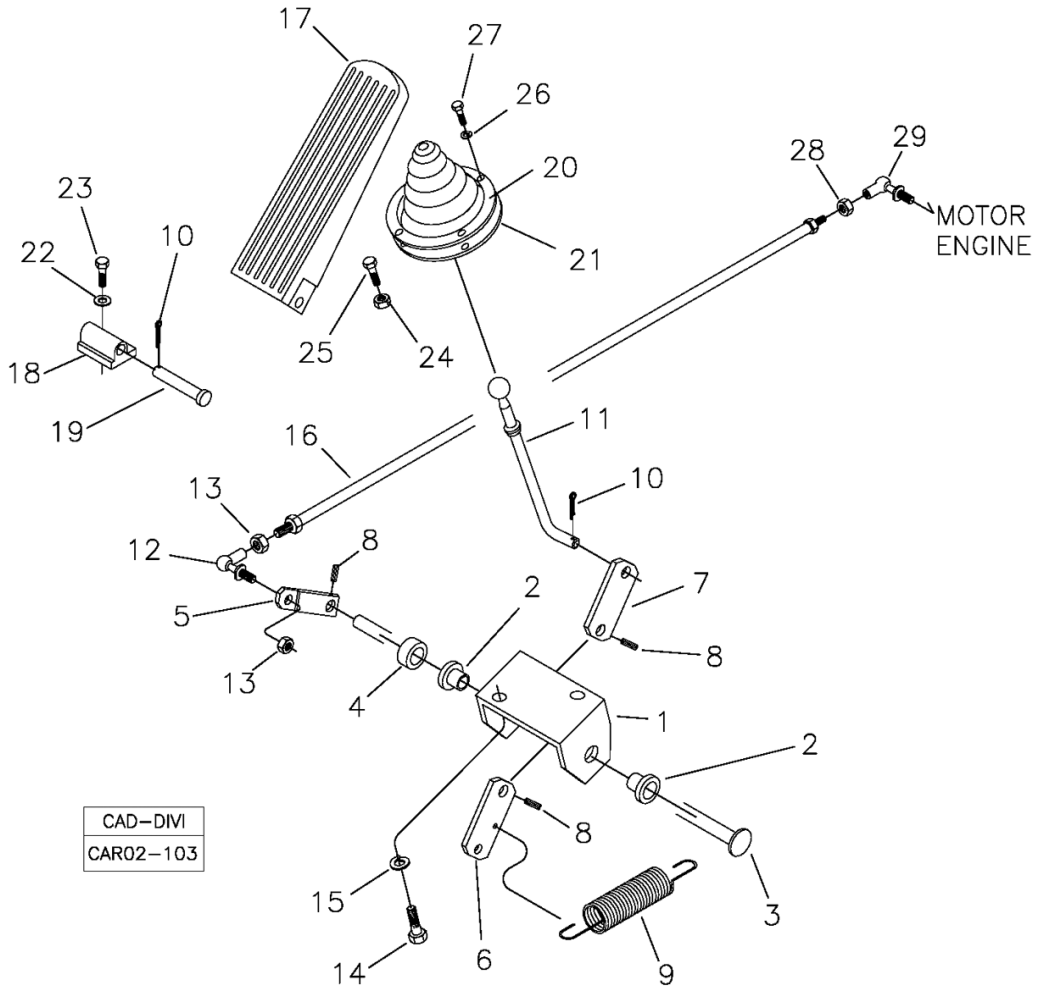

Fig.	Código	Qtd	Descrição (português)	Nota	Início	Fim
22	210002170	02	ARRUELA PRESS?O		3243	
23	210003710	02	PARAFUSO SEXTAVADO		3243	
24	210001927	01	PORCA		3243	
25	210003970	01	PARAFUSO		3243	
26	210002165	04	ARRUELA PRESS?O		3243	
27	210003650	04	PARAFUSO		3243	
28	210001923	01	PORCA SEXTAVADA		3243	
29	219001895	01	TERMINAL ESFERICO		3243	

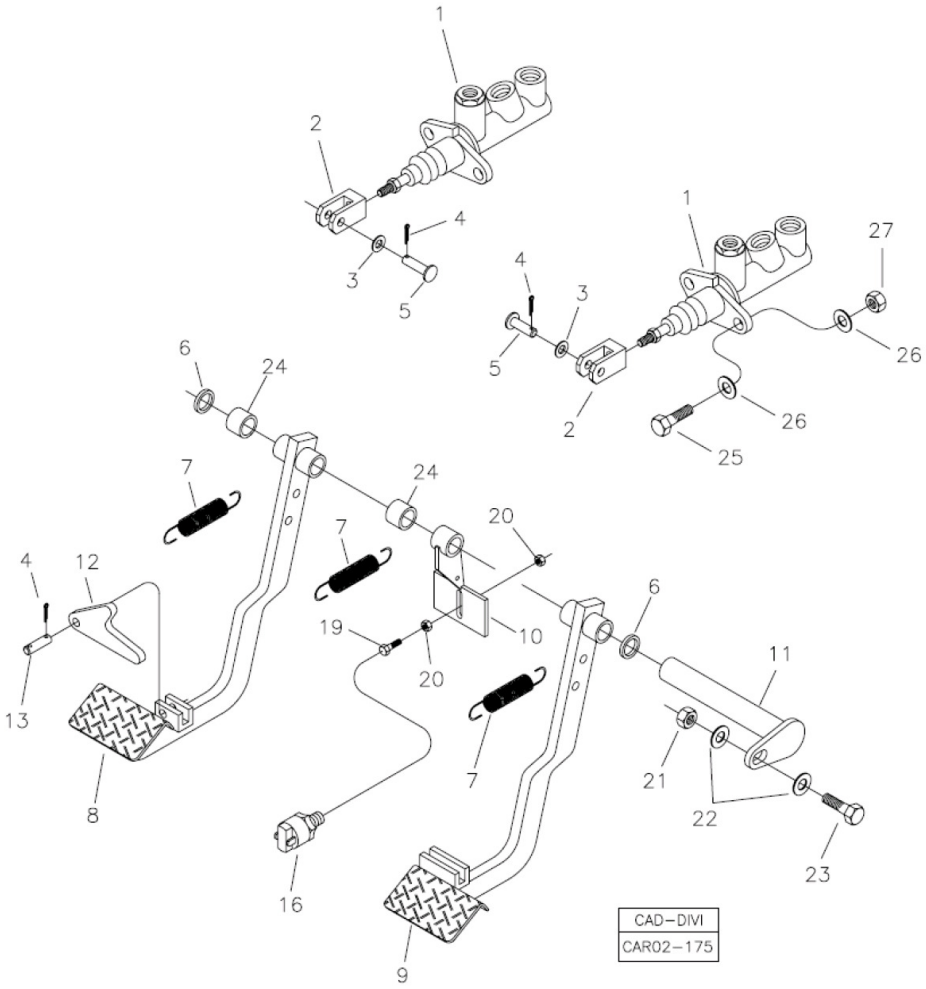

Fig.	Código	Qtd	Descrição (português)	Nota	Início	Fim
01	219000067	02	CILINDRO FREIO		3243	
02	370060333	02	GARFO		3243	
03	210002021	02	ARRUELA LISA		3243	
04	210002414	04	CONTRAPINO		3243	
05	370060211	02	PINO		3243	
06	370060335	02	ANEL		3243	
07	370160044	01	CONJUNTO MOLAS		3243	
08	370360065	01	PEDAL ESQUERDO		3243	
09	370360064	01	PEDAL DIREITO		3243	
10	370360067	01	ACIONADOR		3243	
11	370360066	01	EIXO PEDAIS		3243	
12	370060283	01	TRAVA PEDAIS		3243	
13	370060396	01	PINO		3243	
16	219001854	01	MICROINTERRUPTOR		3243	
19	210003931	01	PARAFUSO		3243	
20	210001925	02	PORCA SEXTAVADA		3243	
21	210005765	01	PORCA SEXTAVADA		3243	
22	210002021	02	ARRUELA LISA		3243	
23	210003910	01	PARAFUSO SEXTAVADO		3243	
24	370060137	06	BUCHA		3243	
25	210003840	04	PARAFUSO SEXTAVADO		3243	

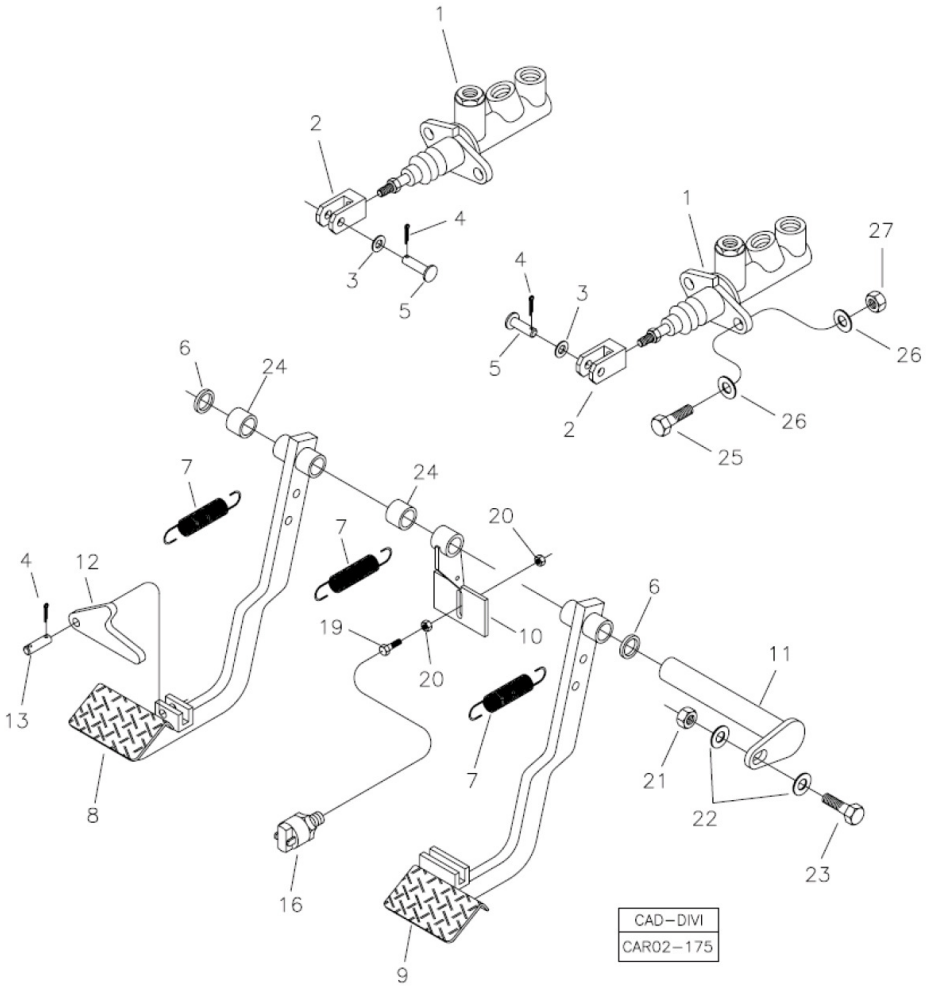

Fig.	Código	Qtd	Descrição (português)	Nota	Início	Fim
26	210002015	08	ARRUELA LISA		3243	
27	210005760	04	PORCA SEXTAVADA		3243	

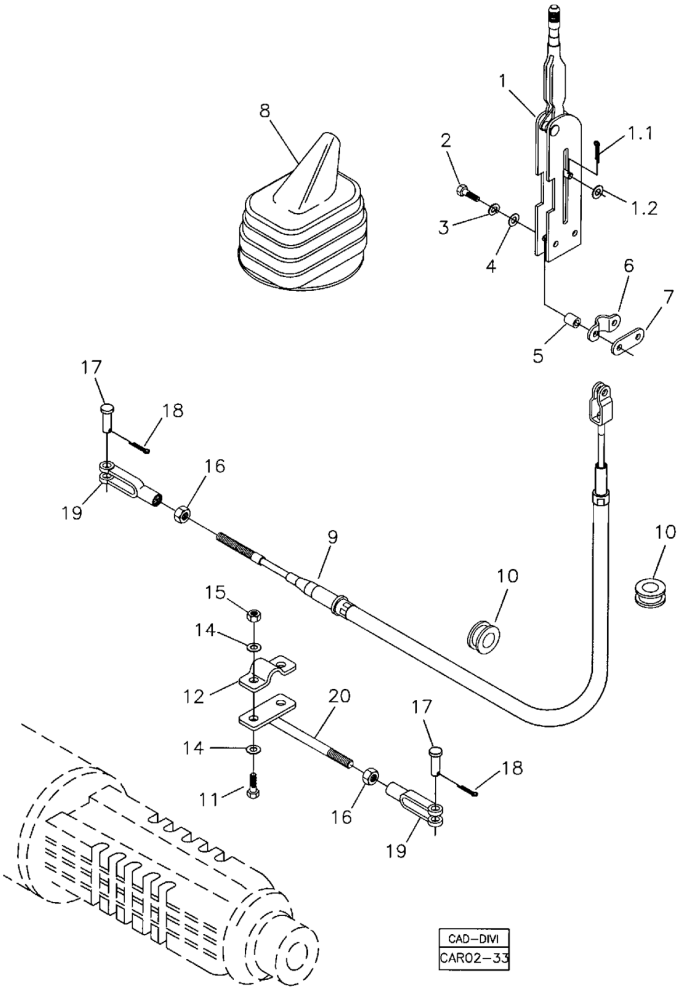

Fig.	Código	Qtd	Descrição (português)	Nota	Início	Fim
01	219000255	01	ALAVANCA FREIO		3243	
01.1	210002414	01	CONTRAPINO		3243	
01.2	210002153	01	ARRUELA		3243	
02	210003860	02	PARAFUSO		3243	
03	210002180	02	ARRUELA PRESS?O		3243	
04	210002015	02	ARRUELA LISA		3243	
05	370060160	02	ESPACADOR		3243	
06	370060162	01	PRESILHA		3243	
07	370060163	01	SUPORTE		3243	
08	219000347	01	SANFONA		3243	
09	370060231	01	CABO ACIONAMENTO		3243	
10	V211400004	02	PASSADOR		3243	
11	210003908	02	PARAFUSO		3243	
12	370060161	01	PRESILHA		3243	
14	210002025	04	ARRUELA LISA		3243	
15	210005765	02	PORCA SEXTAVADA		3243	
16	210001927	02	PORCA		3243	
17	370060110	02	PINO		3243	
18	210002414	02	CONTRAPINO		3243	
19	370060166	02	FORQUILHA		3243	
20	370360041	01	HASTE		3243	

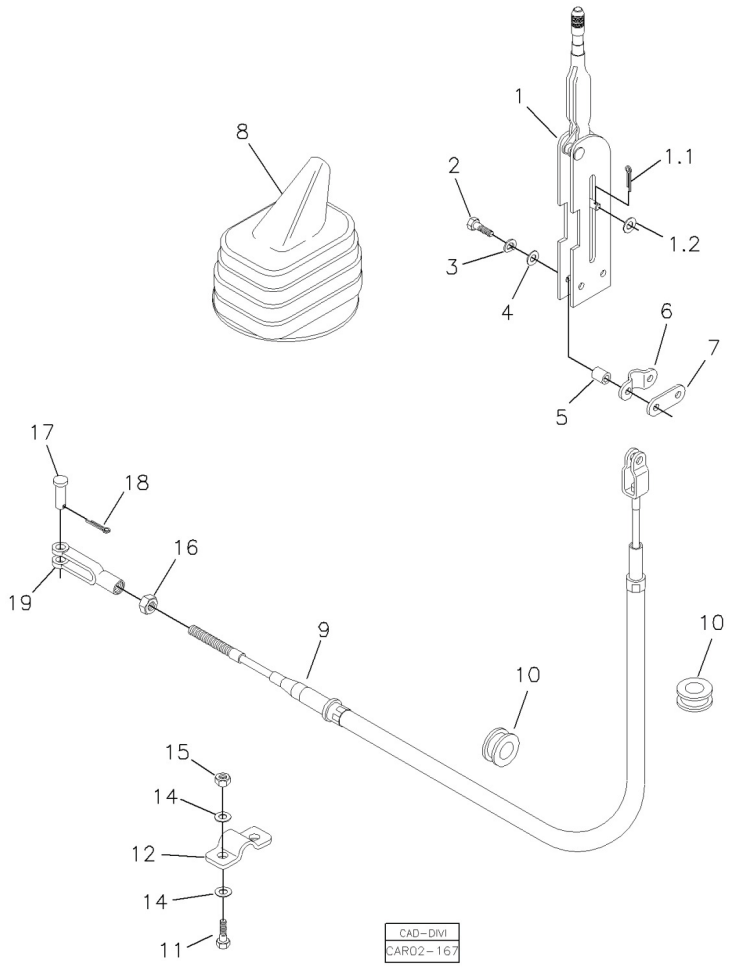

Fig.	Código	Qtd	Descrição (português)	Nota	Início	Fim
01	219000255	01	ALAVANCA FREIO		3243	
01.1	210002414	01	CONTRAPINO		3243	
01.2	210002153	01	ARRUELA		3243	
02	210003860	02	PARAFUSO		3243	
03	210002180	02	ARRUELA PRESS?O		3243	
04	210002015	02	ARRUELA LISA		3243	
05	370060160	02	ESPACADOR		3243	
06	370060162	01	PRESILHA		3243	
07	370060163	01	SUPORTE		3243	
08	219000347	01	SANFONA		3243	
09	370060862	01	CABO ACIONAMENTO		3243	
10	V211400004	02	PASSADOR		3243	
11	210003908	02	PARAFUSO		3243	
12	370060161	01	PRESILHA		3243	
14	210002025	04	ARRUELA LISA		3243	
15	210005765	02	PORCA SEXTAVADA		3243	
16	210001927	01	PORCA		3243	
17	370060110	01	PINO		3243	
18	210002414	01	CONTRAPINO		3243	
19	370060166	01	FORQUILHA		3243	

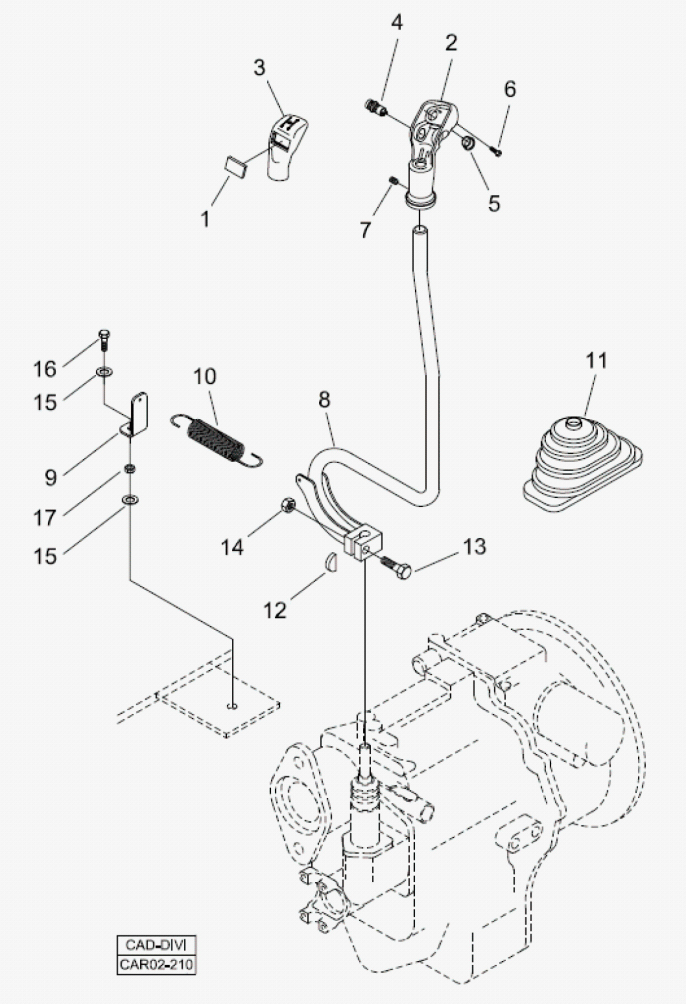

Fig.	Código	Qtd	Descrição (português)	Nota	Início	Fim
01	219000105	01	TAMPA		3243	
02	219000100	01	MANOPLA		3243	
03	219000099	01	COBERTURA MANOPLA		3243	
04	219000103	01	INTERRUPTOR VERMELHO		3243	
05	219000104	01	TAMPA		3243	
06	219000102	01	PARAFUSO FENDA		3243	
07	219000101	01	PARAFUSO TRAVA		3243	
08	370360100	01	ALAVANCA CAMBIO		3243	
09	370060310	01	SUPORTE		3243	
10	208000295	01	MOLA		3243	
11	219000348	01	SANFONA		3243	
12	370060245	01	CHAVETA		3243	
13	210004098	01	PARAFUSO		3243	
14	210005770	01	PORCA SEXTAVADA		3243	
15	210002015	02	ARRUELA LISA		3243	
16	210003830	01	PARAFUSO SEXTAVADO		3243	
17	210005760	01	PORCA SEXTAVADA		3243	

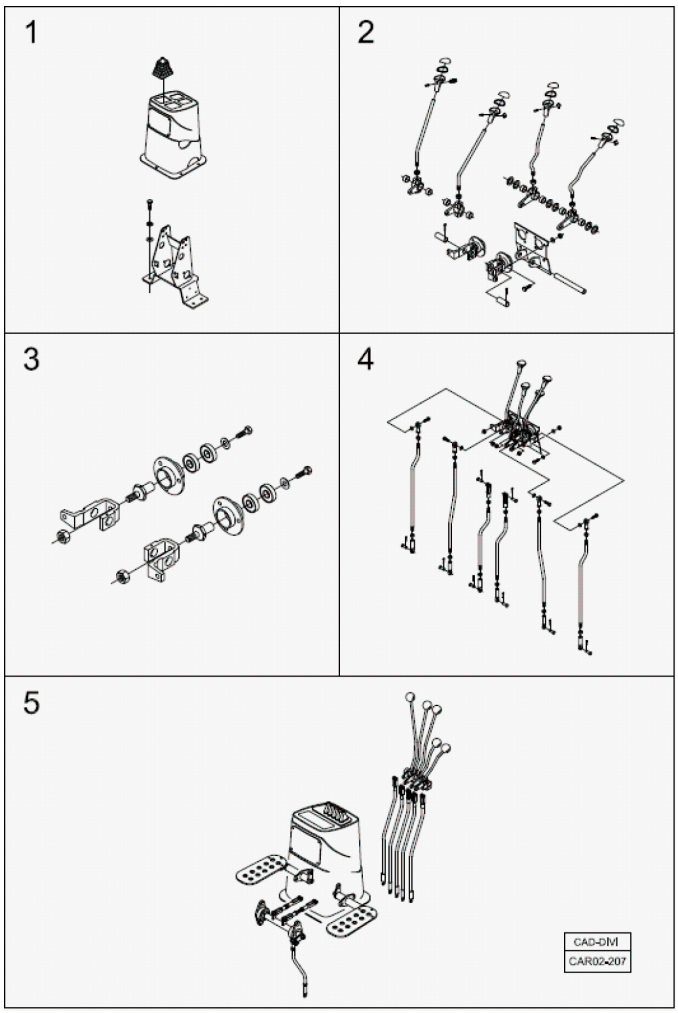

Fig.	Código	Qtd	Descrição (português)	Nota	Início	Fim
01		01	SUPORTE ALAVANCAS	VER 2G010 00.0	3243	
02		01	MONTAGEM ALAVANCAS	VER 2G020 00.0	3243	
03		01	CONJUNTO MANCAIS	VER 2G030 00.0	3243	
04		01	MONTAGEM HASTES DAS ALAVANCAS	VER 2G040 00.0	3243	
05		01	COMANDOS RETROESCAVADEIRA COM GIRO POR PEDAIS - OPCIONAL	VER 2G100 00.0	3243	

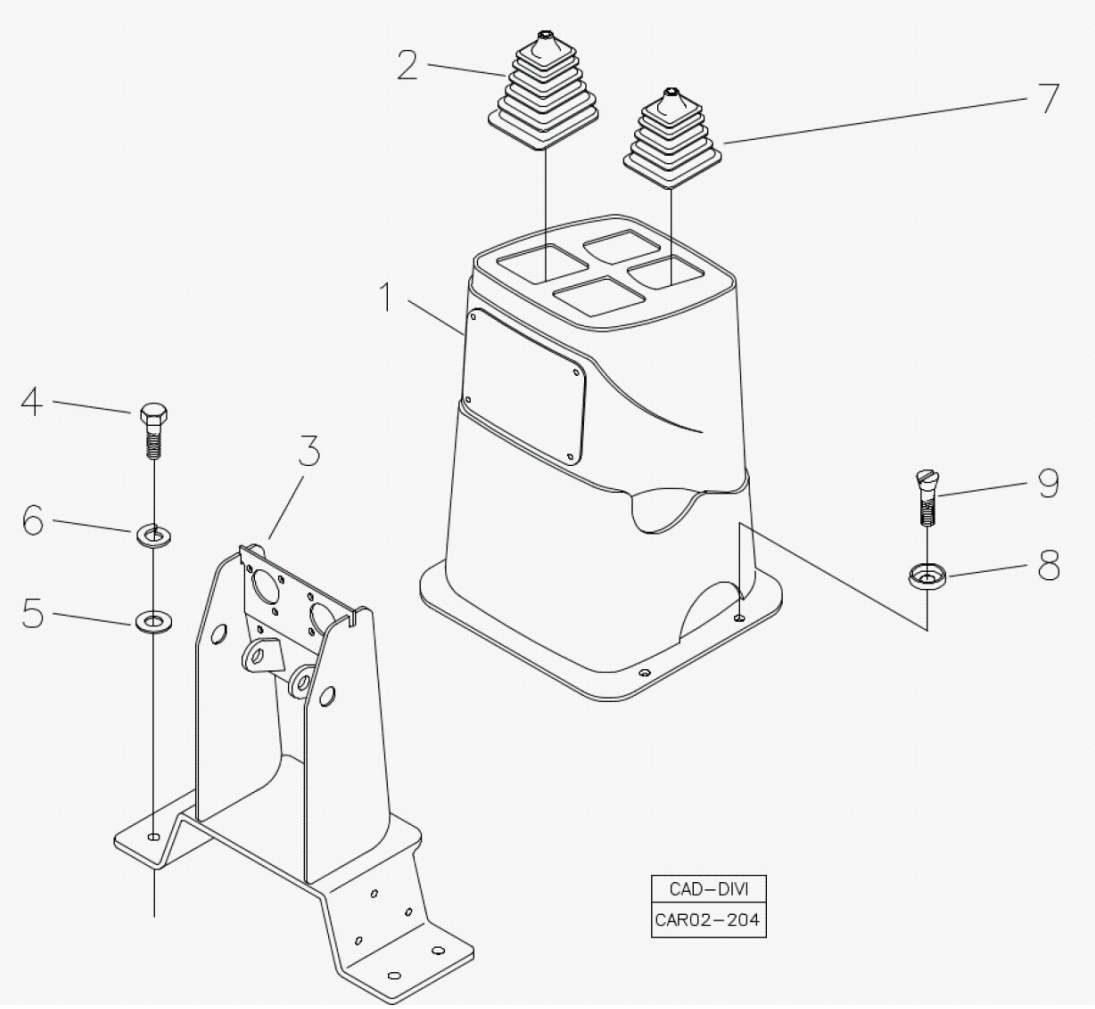

Fig.	Código	Qtd	Descrição (português)	Nota	Início	Fim
01	370160166	01	COBERTURA MECANISMO		3243	
02	219000346	02	SANFONA		3243	
03	370260106	01	SUPORTE ALAVANCA		3243	
04	210003930	04	PARAFUSO SEXTAVADO		3243	
05	210002025	04	ARRUELA LISA		3243	
06	210002190	04	ARRUELA PRESS?O		3243	
07	219001887	02	SANFONA		3243	

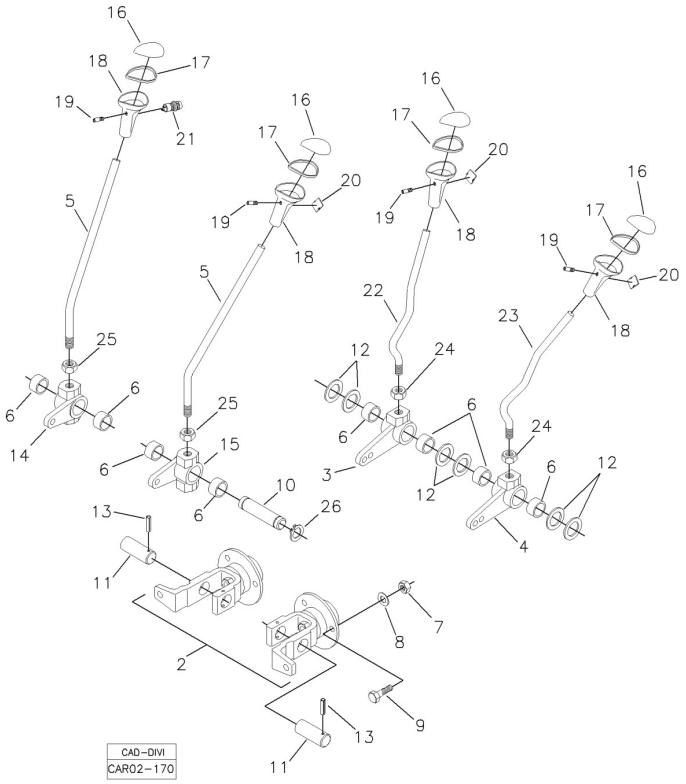

Fig.	Código	Qtd	Descrição (português)	Nota	Início	Fim
02		01	CONJUNTO MANCAL	VER 2G030 00.0	3243	
03	370060104	01	ALAVANCA DIREITA		3243	
04	370060105	01	ALAVANCA ESQUERDA		3243	
05	370360048	02	ALAVANCA ACIONAMENTO		3243	
06	370060124	08	BUCHA		3243	
07	210005755	06	PORCA SEXTAVADA		3243	
08	210002005	06	ARRUELA PRESS?O		3243	
09	210003720	06	PARAFUSO		3243	
10	370060871	01	PINO		3243	
11	370060102	02	EIXO		3243	
12	219000157	06	ARRUELA ENCOSTO		3243	
13	219001525	02	PINO ELASTICO		3243	
14	370060106	01	ARTICULAC?O DIREITA		3243	
15	370060107	01	ARTICULAC?O ESQUERDA		3243	
16	219000109	04	TAMPA MANOPLA		3243	
17	219000111	04	ANEL VEDAC?O		3243	
18	219000110	04	MANOPLA		3243	
19	219000113	04	PARAFUSO TRAVA		3243	
20	219000112	03	TAMP?O		3243	
21	219000115	01	INTERRUPTOR BUZINA		3243	
22	370360046	01	ALAVANCA ESQUERDA		3243	

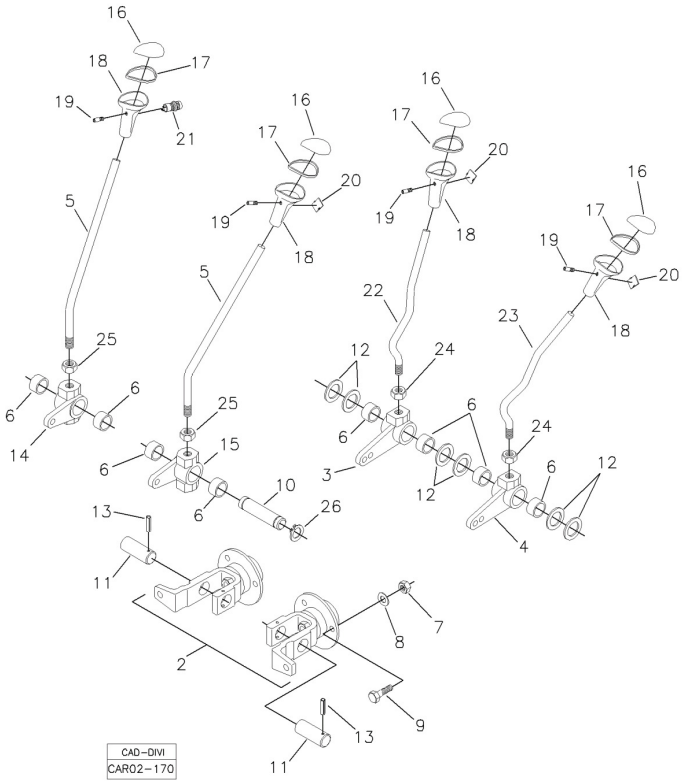

Fig.	Código	Qtd	Descrição (português)	Nota	Início	Fim
23	370360045	01	ALAVANCA		3243	
24	210005000	02	PORCA		3243	
25	210005020	02	PORCA		3243	
26	210000942	02	ANEL ELASTICO		3243	

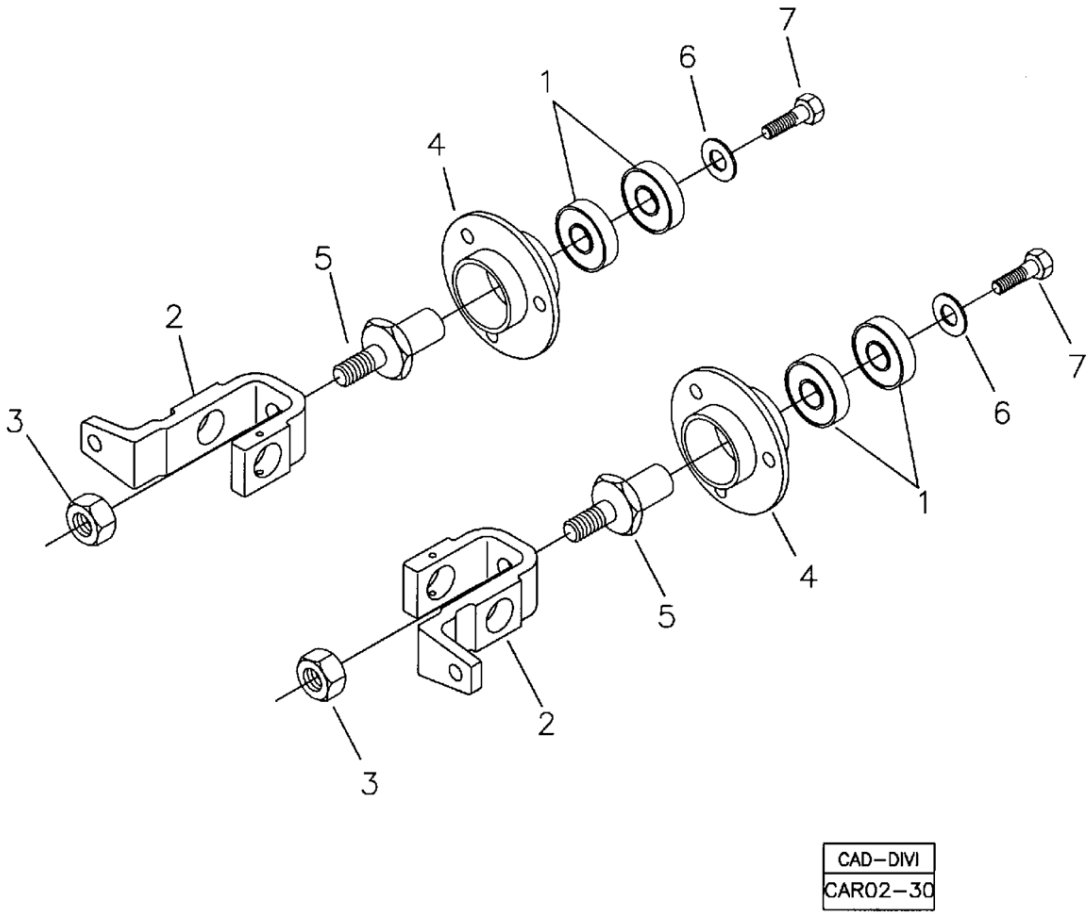

Fig.	Código	Qtd	Descrição (português)	Nota	Início	Fim
01	370060099	04	ROLAMENTO		3243	
02	370060109	02	GARFO		3243	
03	210005765	02	PORCA SEXTAVADA		3243	
04	370060100	02	MANCAL FLANGEADO		3243	
05	370060103	02	PIVO ARTICULAC?O		3243	
06	219000158	02	ARRUELA LISA		3243	
07	210003700	02	PARAFUSO SEXTAVADO		3243	

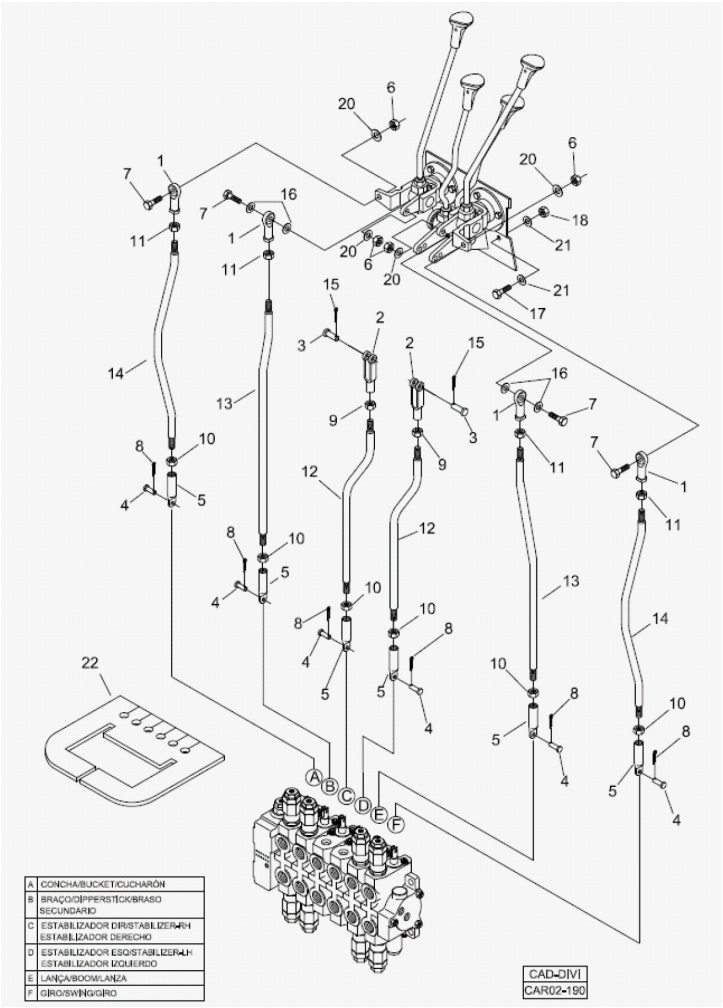

Fig.	Código	Qtd	Descrição (português)	Nota	Início	Fim
01	370060115	04	ROTULA		3243	
02	370060114	02	FORQUILHA		3243	
03	370060110	02	PINO		3243	
04	370060384	06	PINO		3243	
05	370060385	06	PONTEIRA		3243	
06	210005760	04	PORCA SEXTAVADA		3243	
07	210003844	04	PARAFUSO SEXTAVADO		3243	
08	210002402	06	CONTRAPINO		3243	
09	210000763	02	PORCA SEXTAVADA		3243	
10	210002268	06	PORCA		3243	
11	210001925	04	PORCA SEXTAVADA		3243	
12	370060389	02	HASTE ESTABILIZADORES		3243	
13	370060388	02	HASTE BRACO E LANCA		3243	
14	370060390	02	HASTE CACAMBA E GIRO		3243	
15	210002414	02	CONTRAPINO		3243	
16	370060424	04	ARRUELA DISTANCIADORA		3243	
17	210003910	02	PARAFUSO SEXTAVADO		3243	
18	210005765	02	PORCA SEXTAVADA		3243	
20	210002015	04	ARRUELA LISA		3243	
21	210002025	04	ARRUELA LISA		3243	
22	100000021904	01	TAPA-PO		3243	

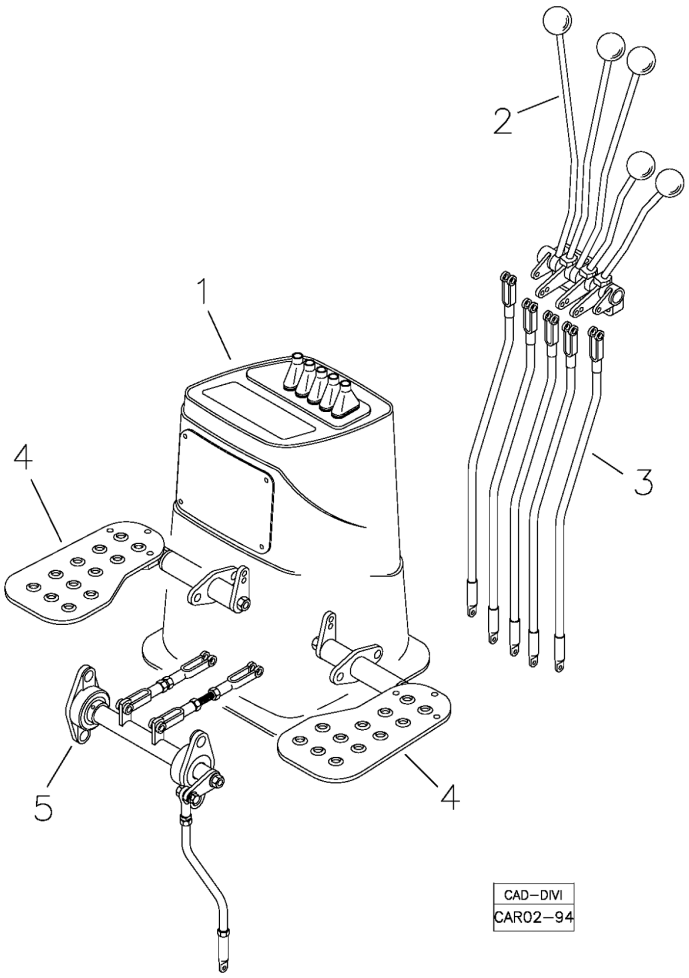

Fig.	Código	Qtd	Descrição (português)	Nota	Início	Fim
01		01	TORRE DAS ALAVANCAS	VER 2G110 00.0	3243	
02		01	MONTAGEM ALAVANCAS	VER 2G120 00.0	3243	
03		01	HASTES DAS ALAVANCAS	VER 2G130 00.0	3243	
04		01	ARTICULAC?O PEDAIS	VER 2G140 00.0	3243	
05		01	HASTES DOS PEDAIS	VER 2G150 00.0	3243	

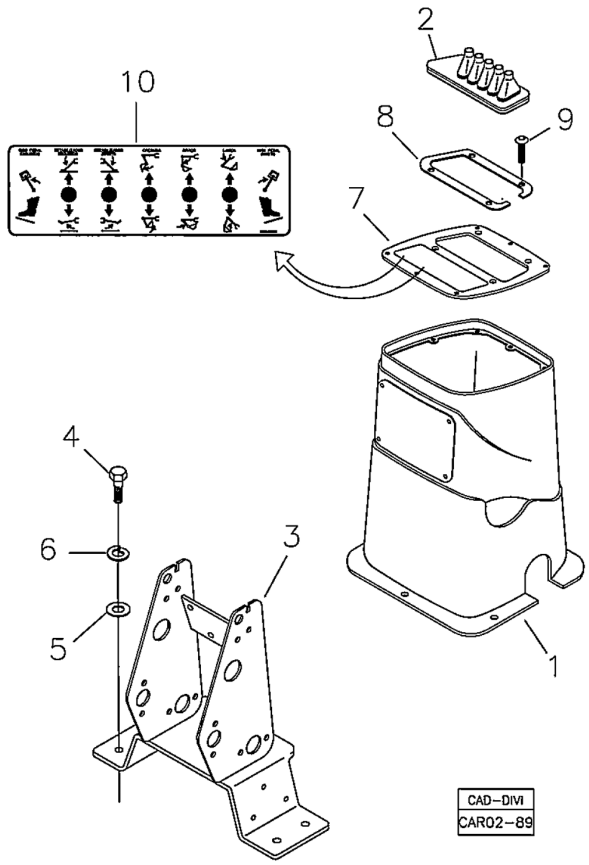

Fig.	Código	Qtd	Descrição (português)	Nota	Início	Fim
01	370160167	01	PAINEL TRASEIRO - GIRO NO PE		3243	
02	219001557	01	SANFONA		3243	
03	370360103	01	SUPORTE ALAVANCAS		3243	
04	210003930	04	PARAFUSO SEXTAVADO		3243	
05	210002025	04	ARRUELA LISA		3243	
06	210002190	04	ARRUELA PRESS?O		3243	
07	370260062	01	CONJUNTO TAMPA		3243	
08	370060608	01	ANEL RETENC?O		3243	
09	219001622	04	PARAFUSO ALLEN		3243	
10	219001616	01	ADESIVO COMANDOS GIRO NO PE		3243	

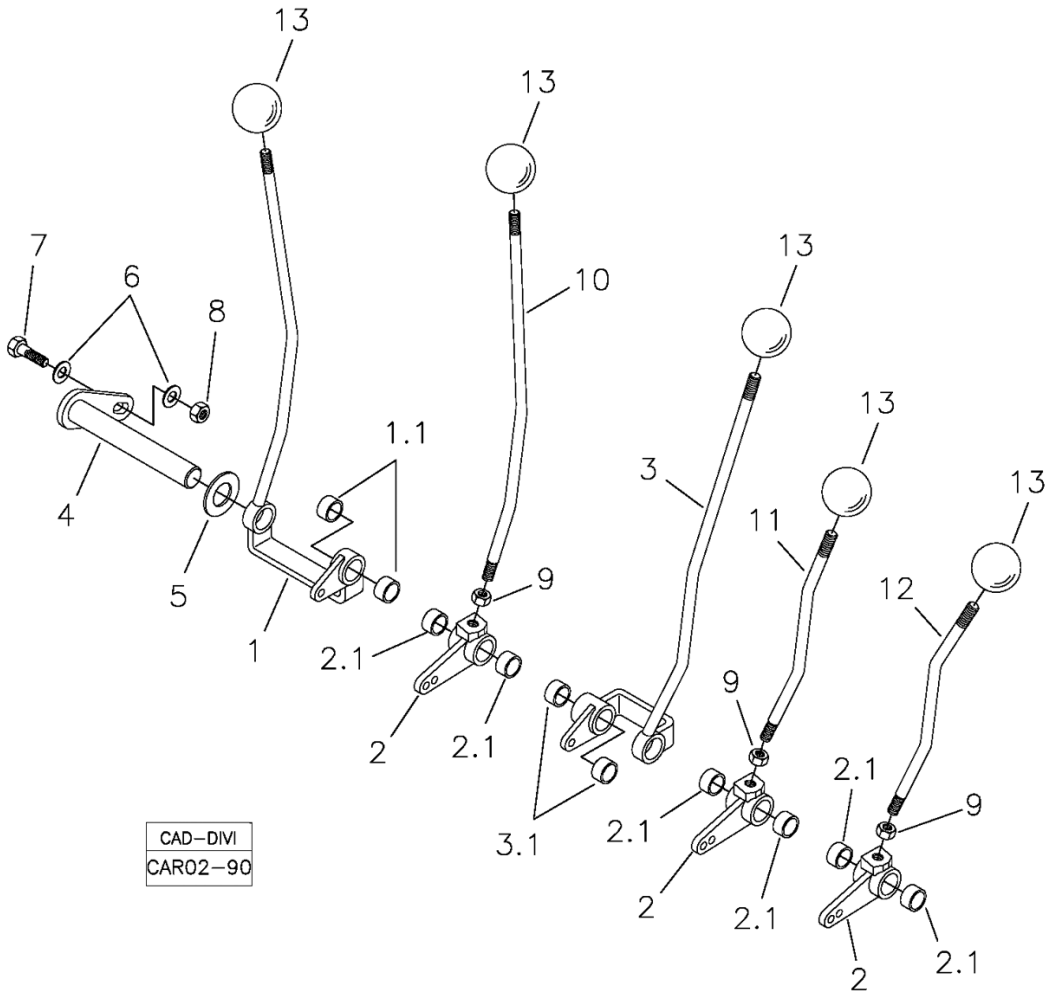

Fig.	Código	Qtd	Descrição (português)	Nota	Início	Fim
01	370360102	01	ALAVANCA LANCA		3243	
01.1	370060124	02	BUCHA		3243	
02	370260070	03	ARTICULAC?O		3243	
02.1	370060124	06	BUCHA		3243	
03	370360101	01	ALAVANCA CACAMBA		3243	
03.1	370060124	02	BUCHA		3243	
04	370260059	01	EIXO		3243	
05	219000157	09	ARRUELA ENCOSTO		3243	
06	210002025	02	ARRUELA LISA		3243	
07	210003910	01	PARAFUSO SEXTAVADO		3243	
08	210005765	01	PORCA SEXTAVADA		3243	
09	210001929	03	PORCA SEXTAVADA		3243	
10	370060600	01	ALAVANCA BRACO		3243	
11	370060596	01	ALAVANCA ESQUERDA		3243	
12	370060597	01	ALAVANCA DIREITA		3243	
13	219001599	05	MANOPLA ESFERICA		3243	

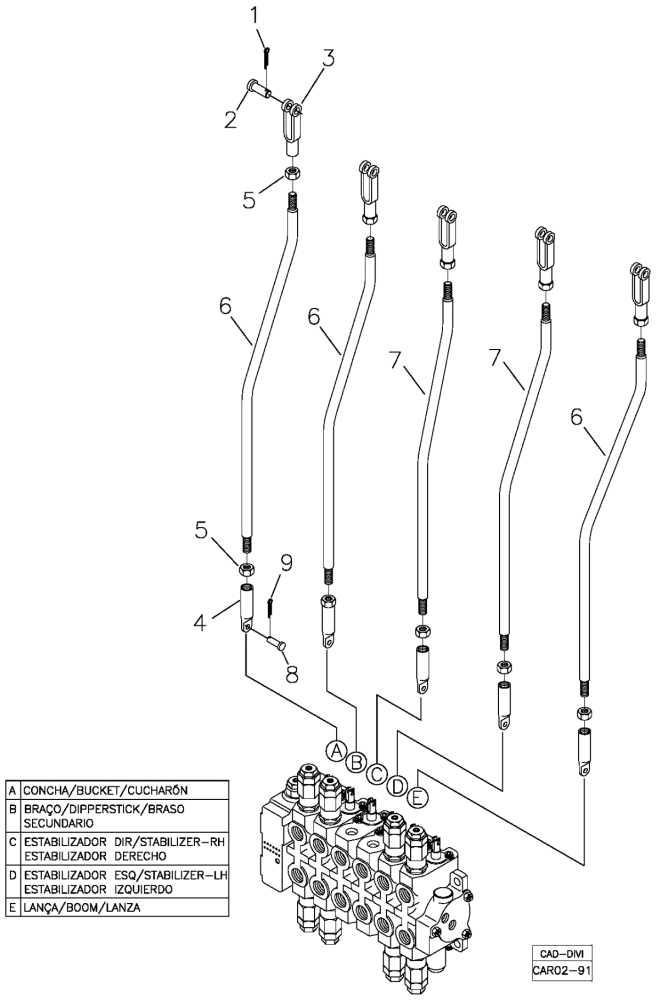

Fig.	Código	Qtd	Descrição (português)	Nota	Início	Fim
01	210002414	05	CONTRAPINO		3243	
02	370060110	05	PINO		3243	
03	370060166	05	FORQUILHA		3243	
04	370060631	05	PONTEIRA		3243	
05	210001927	10	PORCA		3243	
06	370060391	03	HASTE CACAMBA, BRACO E LANCA		3243	
07	370060606	02	HASTE ESTABILIZADOR		3243	
08	370060384	05	PINO		3243	
09	210002402	05	CONTRAPINO		3243	

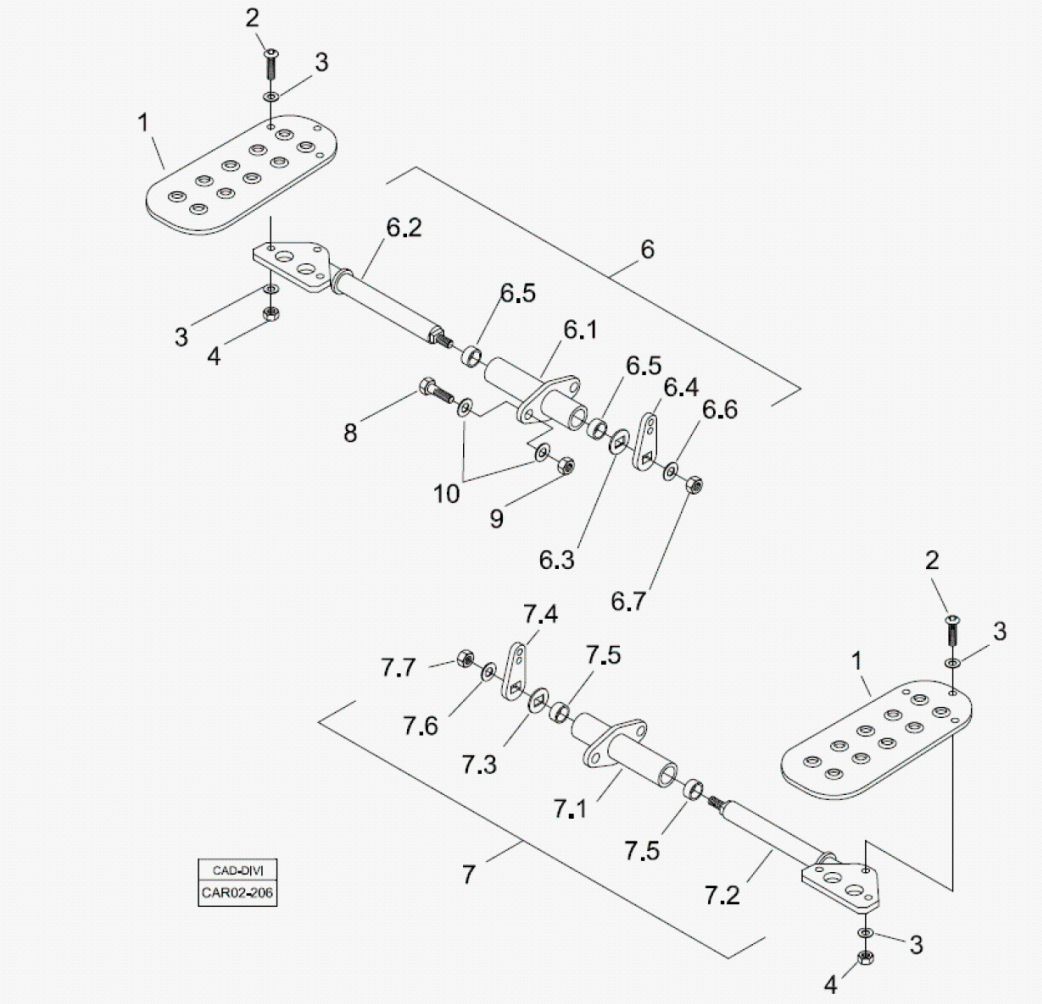

Fig.	Código	Qtd	Descrição (português)	Nota	Início	Fim
01	100000015421	02	PEDAL GIRO		3243	
02	100000090452	06	PARAFUSO		3243	
03	210002015	07	ARRUELA LISA		3243	
04	210005760	07	PORCA SEXTAVADA		3243	
06	100000095224	01	ARTICULAC?O DIREITA		3243	
06.1	100000095221	01	MANCAL		3243	
06.2	100000095223	01	EIXO		3243	
06.3	100000096673	02	ARRUELA ENCOSTO		3243	
06.4	100000095215	01	CHAPA ARTICULAC?O		3243	
06.5	370060137	02	BUCHA		3243	
06.6	210002080	01	ARRUELA LISA		3243	
06.7	210001927	01	PORCA		3243	
07	100000095225	01	ARTICULAC?O ESQUERDA		3243	
07.1	100000095221	01	MANCAL		3243	
07.2	100000095222	01	EIXO		3243	
07.3	100000096673	02	ARRUELA ENCOSTO		3243	
07.4	100000095215	01	CHAPA ARTICULAC?O		3243	
07.5	370060137	02	BUCHA		3243	
07.6	210002080	01	ARRUELA LISA		3243	
07.7	210001927	01	PORCA		3243	
08	210003910	04	PARAFUSO SEXTAVADO		3243	

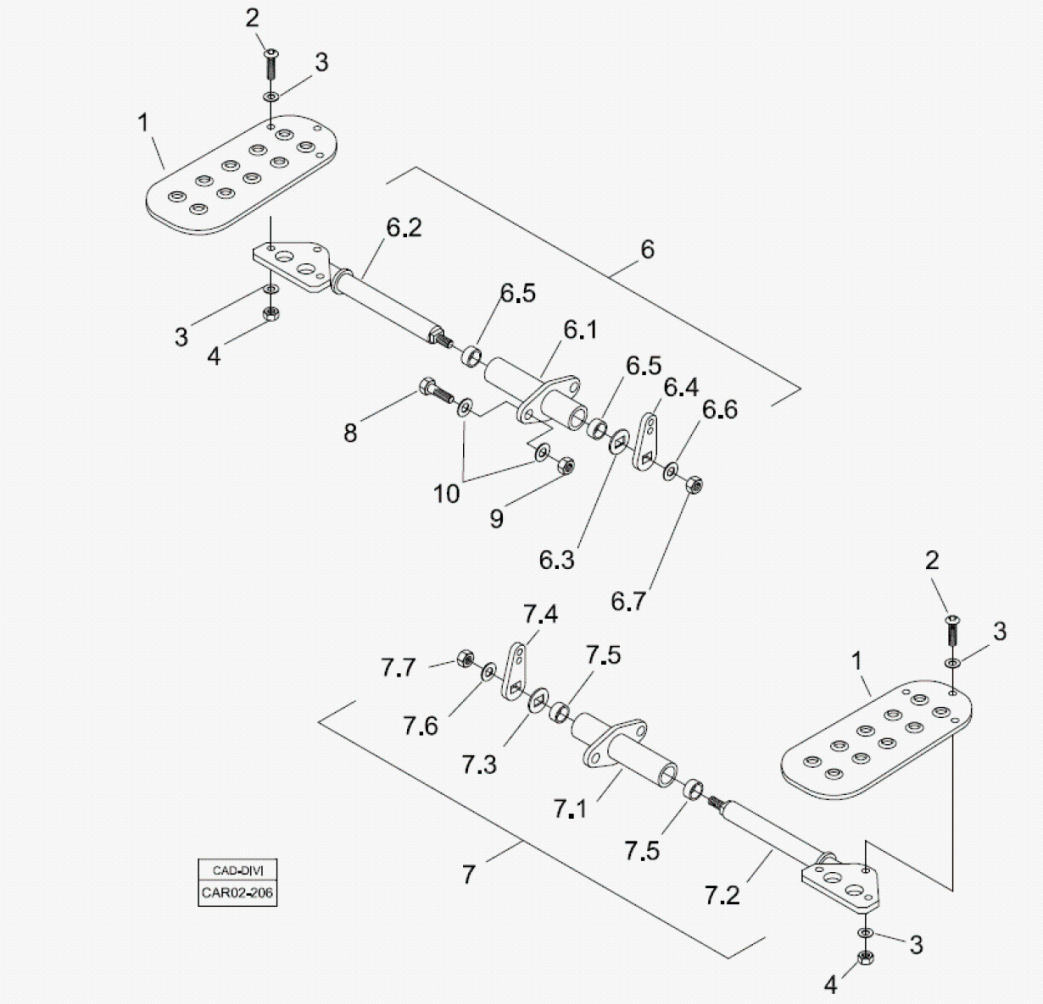

Fig.	Código	Qtd	Descrição (português)	Nota	Início	Fim
09	210005765	04	PORCA SEXTAVADA		3243	
10	210002025	04	ARRUELA LISA		3243	

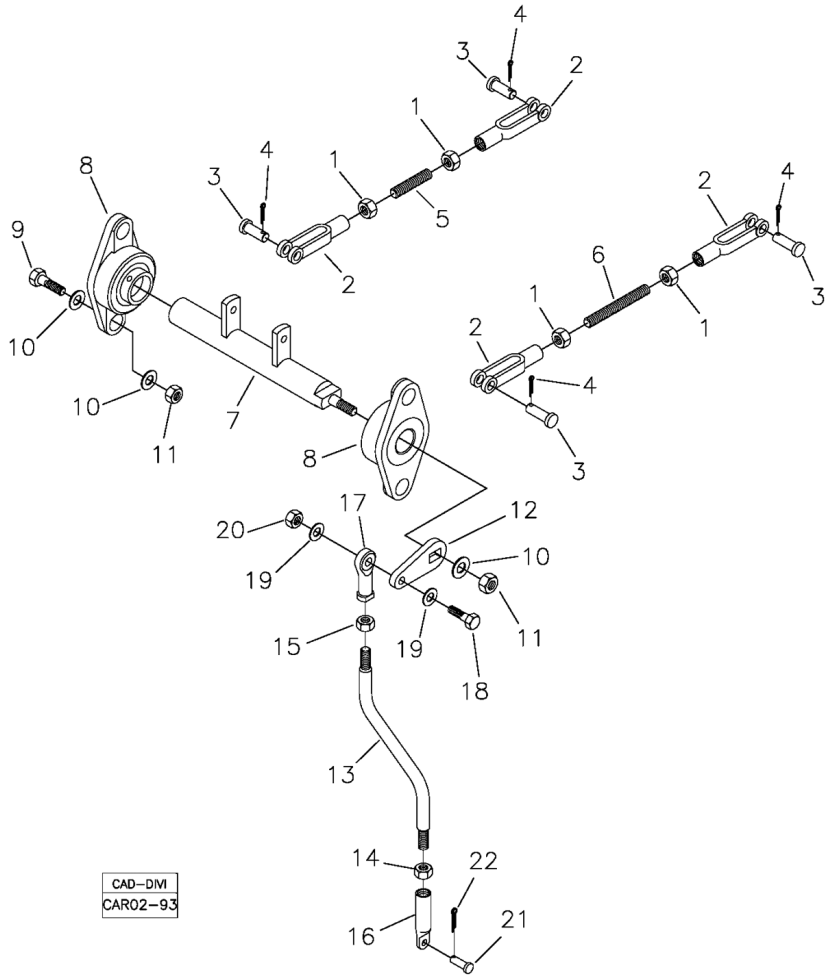

Fig.	Código	Qtd	Descrição (português)	Nota	Início	Fim
01	210001927	04	PORCA		3243	
02	370060166	04	FORQUILHA		3243	
03	370060110	04	PINO		3243	
04	210002414	04	CONTRAPINO		3243	
05	100000095008	01	TIRANTE		3243	
06	100000095006	01	TIRANTE		3243	
07	100000094675	01	EIXO		3243	
08	219001603	02	MANCAL		3243	
09	210003920	04	PARAFUSO SEXTAVADO		3243	
10	210002025	09	ARRUELA LISA		3243	
11	210005765	05	PORCA SEXTAVADA		3243	
12	100000094999	01	BRACO ARTICULAC?O		3243	
13	100000095000	01	HASTE		3243	
14	210001927	01	PORCA		3243	
15	210001925	01	PORCA SEXTAVADA		3243	
16	370060631	01	PONTEIRA		3243	
17	370060115	01	ROTULA		3243	
18	210003844	01	PARAFUSO SEXTAVADO		3243	
19	210002015	01	ARRUELA LISA		3243	
20	210005760	01	PORCA SEXTAVADA		3243	
21	370060384	01	PINO		3243	

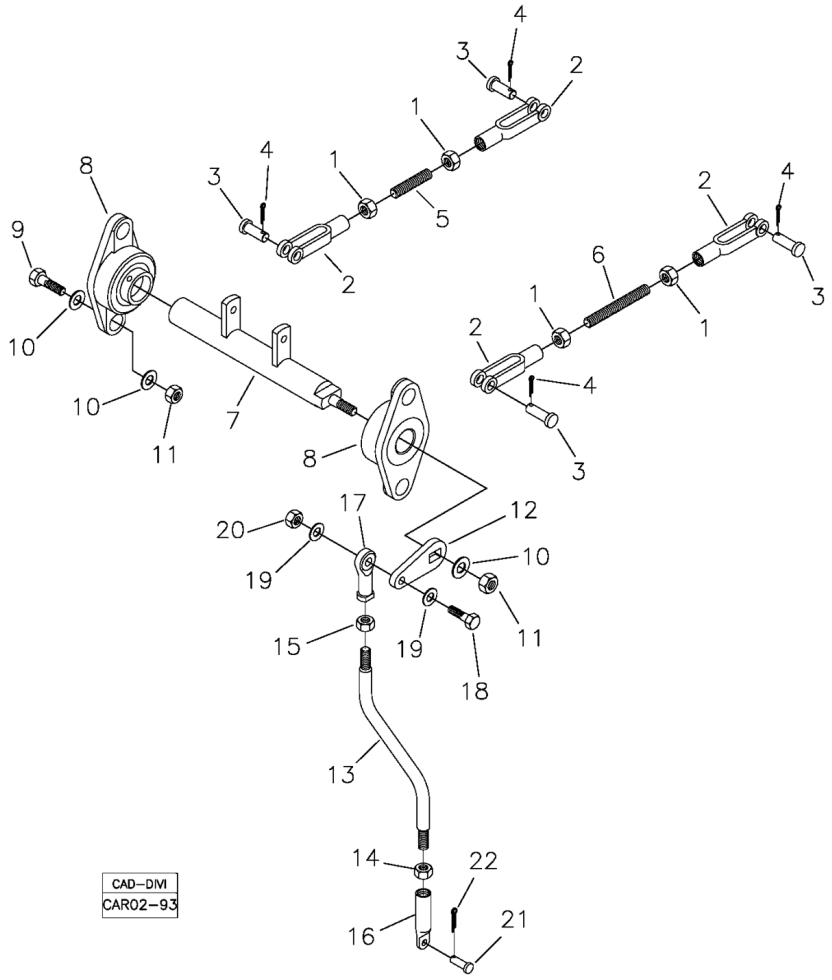

Fig.	Código	Qtd	Descrição (português)	Nota	Início	Fim
22	210002402	01	CONTRAPINO		3243	

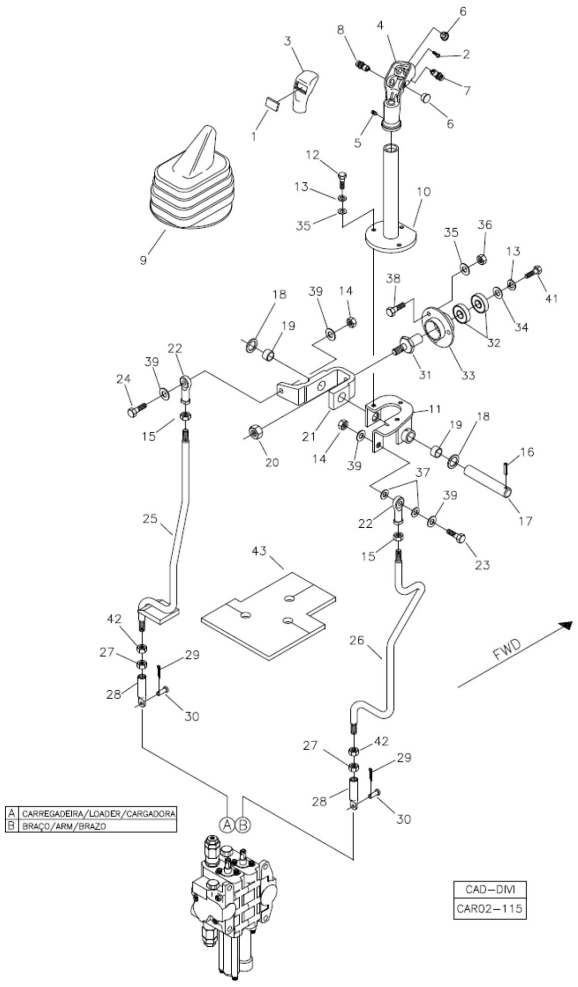

Fig.	Código	Qtd	Descrição (português)	Nota	Início	Fim
01	219000105	01	TAMPA		3243	
02	219000101	01	PARAFUSO TRAVA		3243	
03	219000106	01	COBERTURA MANOPLA		3243	
04	219000107	01	MANOPLA		3243	
05	219000102	01	PARAFUSO FENDA		3243	
06	219000104	02	TAMPA		3243	
07	219000108	01	INTERRUPTOR AMARELO		3243	
08	219000103	01	INTERRUPTOR VERMELHO		3243	
09	219000347	01	SANFONA		3243	
10	370360047	01	ALAVANCA CARREGADEIRA		3243	
11	370060157	01	ARTICULAC?O		3243	
12	210003710	03	PARAFUSO SEXTAVADO		3243	
13	210002141	04	ARRUELA PRESS?O		3243	
14	210005760	02	PORCA SEXTAVADA		3243	
15	210001925	02	PORCA SEXTAVADA		3243	
16	219001525	01	PINO ELASTICO		3243	
17	370060156	01	PINO		3243	
18	370060151	04	ARRUELA ENCOSTO		3243	
19	370060153	02	BUCHA		3243	
20	210005765	01	PORCA SEXTAVADA		3243	
21	370060549	01	GARFO ACIONAMENTO		3243	

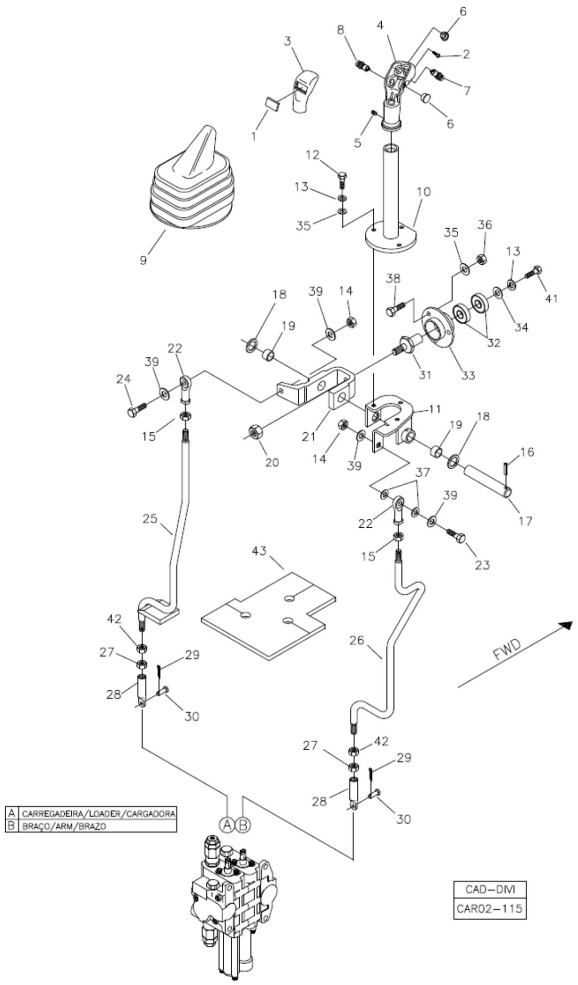

Fig.	Código	Qtd	Descrição (português)	Nota	Início	Fim
22	370060115	02	ROTULA		3243	
23	210003860	01	PARAFUSO		3243	
24	210003844	01	PARAFUSO SEXTAVADO		3243	
25	370360084	01	ALAVANCA CACAMBA		3243	
26	370060475	01	ALAVANCA BRACO		3243	
27	210004606	02	PORCA		3243	
28	370060385	02	PONTEIRA		3243	
29	210002402	02	CONTRAPINO		3243	
30	370060384	02	PINO		3243	
31	370060103	01	PIVO ARTICULAC?O		3243	
32	370060099	02	ROLAMENTO		3243	
33	370060100	01	MANCAL FLANGEADO		3243	
34	219000158	01	ARRUELA LISA		3243	
35	210002005	03	ARRUELA PRESS?O		3243	
36	210005755	03	PORCA SEXTAVADA		3243	
37	370060424	02	ARRUELA DISTANCIADORA		3243	
38	210003718	03	PARAFUSO		3243	
39	210002015	04	ARRUELA LISA		3243	
41	210003700	01	PARAFUSO SEXTAVADO		3243	
42	210002268	02	PORCA		3243	
43	100000021903	01	TAPA-PO		3243	

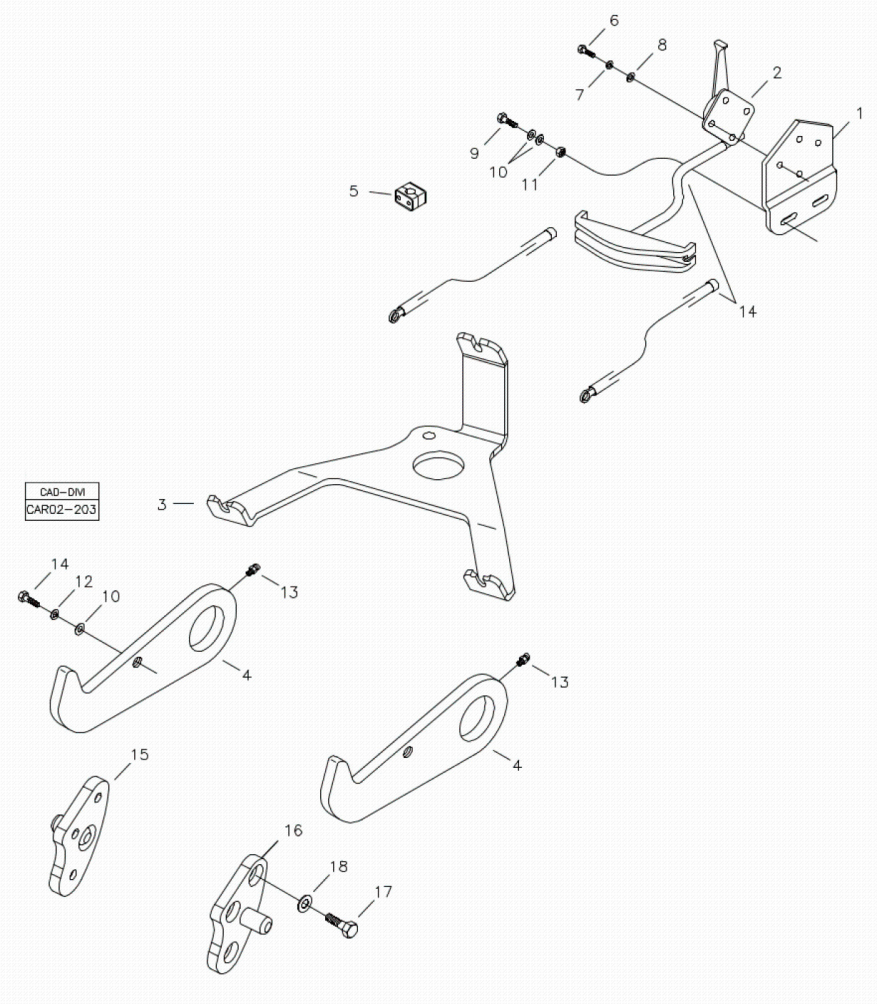

Fig.	Código	Qtd	Descrição (português)	Nota	Início	Fim
01	370061154	01	SUPORTE		3243	4041
01	370061154	01	SUPORTE		4043	4120
01	370061154	01	SUPORTE		4126	4126
01	370061154	01	SUPORTE		4134	4134
01	370061154	01	SUPORTE		4136	4136
01	370061154	01	SUPORTE		4164	4164
02	100000015614	01	ALAVANCA ACIONAMENTO		3243	4041
02	100000015614	01	ALAVANCA ACIONAMENTO		4043	4120
02	100000015614	01	ALAVANCA ACIONAMENTO		4126	4126
02	100000015614	01	ALAVANCA ACIONAMENTO		4134	4134
02	100000015614	01	ALAVANCA ACIONAMENTO		4136	4136
02	100000015614	01	ALAVANCA ACIONAMENTO		4164	4164
03	370061149	01	SUPORTE		3243	4041
03	370061149	01	SUPORTE		4043	4120
03	370061149	01	SUPORTE		4126	4126
03	370061149	01	SUPORTE		4134	4134
03	370061149	01	SUPORTE		4136	4136
03	370061149	01	SUPORTE		4164	4164
04	370061148	02	TRAVA LANCA		3243	4041
04	370061148	02	TRAVA LANCA		4043	4120
04	370061148	02	TRAVA LANCA		4126	4126

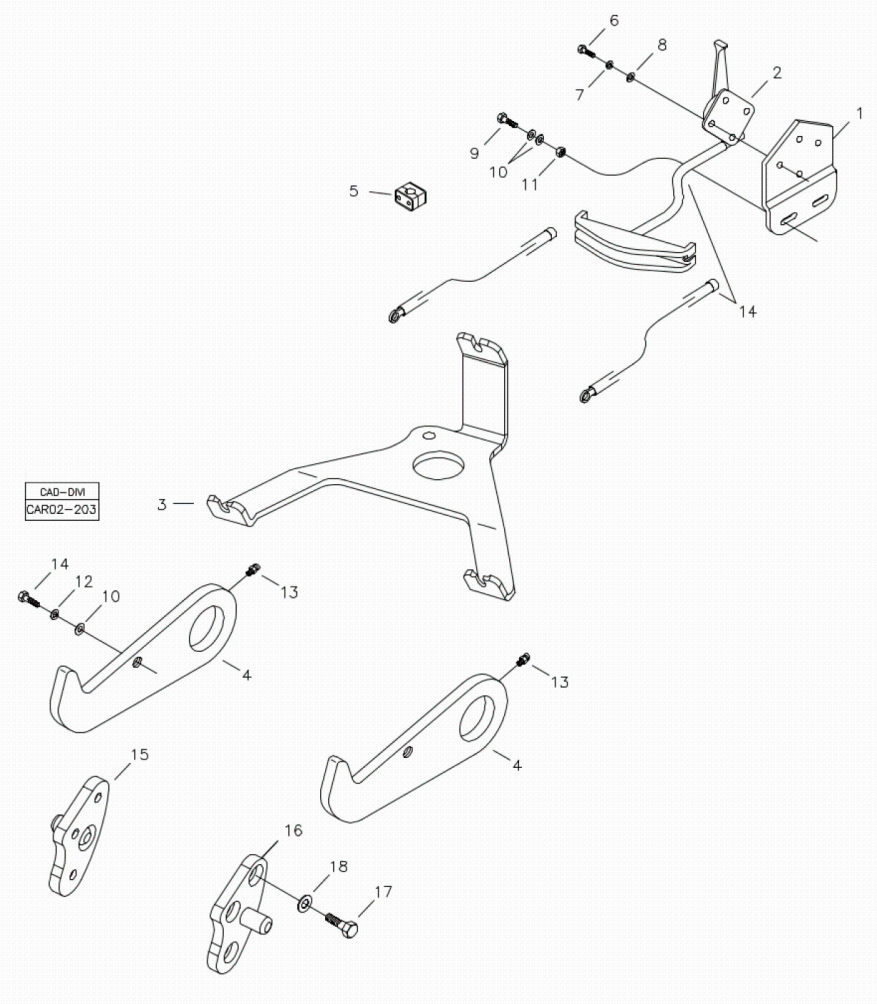

Fig.	Código	Qtd	Descrição (português)	Nota	Início	Fim
04	370061148	02	TRAVA LANCA		4134	4134
04	370061148	02	TRAVA LANCA		4136	4136
04	370061148	02	TRAVA LANCA		4164	4164
05	219000072	01	ABRACADEIRA		3243	4041
05	219000072	01	ABRACADEIRA		4043	4120
05	219000072	01	ABRACADEIRA		4126	4126
05	219000072	01	ABRACADEIRA		4134	4134
05	219000072	01	ABRACADEIRA		4136	4136
05	219000072	01	ABRACADEIRA		4164	4164
06	210003660	04	PARAFUSO		3243	4041
06	210003660	04	PARAFUSO		4043	4120
06	210003660	04	PARAFUSO		4126	4126
06	210003660	04	PARAFUSO		4134	4134
06	210003660	04	PARAFUSO		4136	4136
06	210003660	04	PARAFUSO		4164	4164
07	210002165	04	ARRUELA PRESS?O		3243	4041
07	210002165	04	ARRUELA PRESS?O		4043	4120
07	210002165	04	ARRUELA PRESS?O		4126	4126
07	210002165	04	ARRUELA PRESS?O		4134	4134
07	210002165	04	ARRUELA PRESS?O		4136	4136
07	210002165	04	ARRUELA PRESS?O		4164	4164

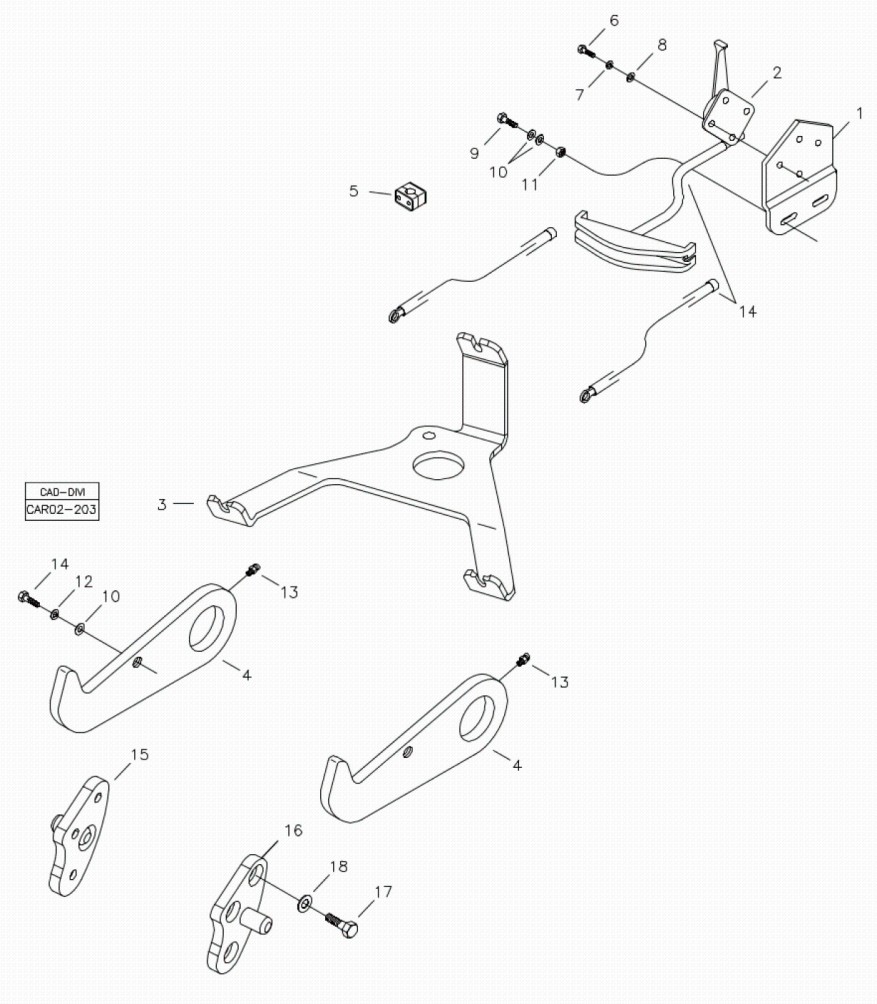

Fig.	Código	Qtd	Descrição (português)	Nota	Início	Fim
08	210002000	04	ARRUELA LISA		3243	4041
08	210002000	04	ARRUELA LISA		4043	4120
08	210002000	04	ARRUELA LISA		4126	4126
08	210002000	04	ARRUELA LISA		4134	4134
08	210002000	04	ARRUELA LISA		4136	4136
08	210002000	04	ARRUELA LISA		4164	4164
09	210003830	04	PARAFUSO SEXTAVADO		3243	4041
09	210003830	04	PARAFUSO SEXTAVADO		4043	4120
09	210003830	04	PARAFUSO SEXTAVADO		4126	4126
09	210003830	04	PARAFUSO SEXTAVADO		4134	4134
09	210003830	04	PARAFUSO SEXTAVADO		4136	4136
09	210003830	04	PARAFUSO SEXTAVADO		4164	4164
10	210002015	06	ARRUELA LISA		3243	4041
10	210002015	06	ARRUELA LISA		4043	4120
10	210002015	06	ARRUELA LISA		4126	4126
10	210002015	06	ARRUELA LISA		4134	4134
10	210002015	06	ARRUELA LISA		4136	4136
10	210002015	06	ARRUELA LISA		4164	4164
11	210005760	02	PORCA SEXTAVADA		3243	4041
11	210005760	02	PORCA SEXTAVADA		4043	4120
11	210005760	02	PORCA SEXTAVADA		4126	4126

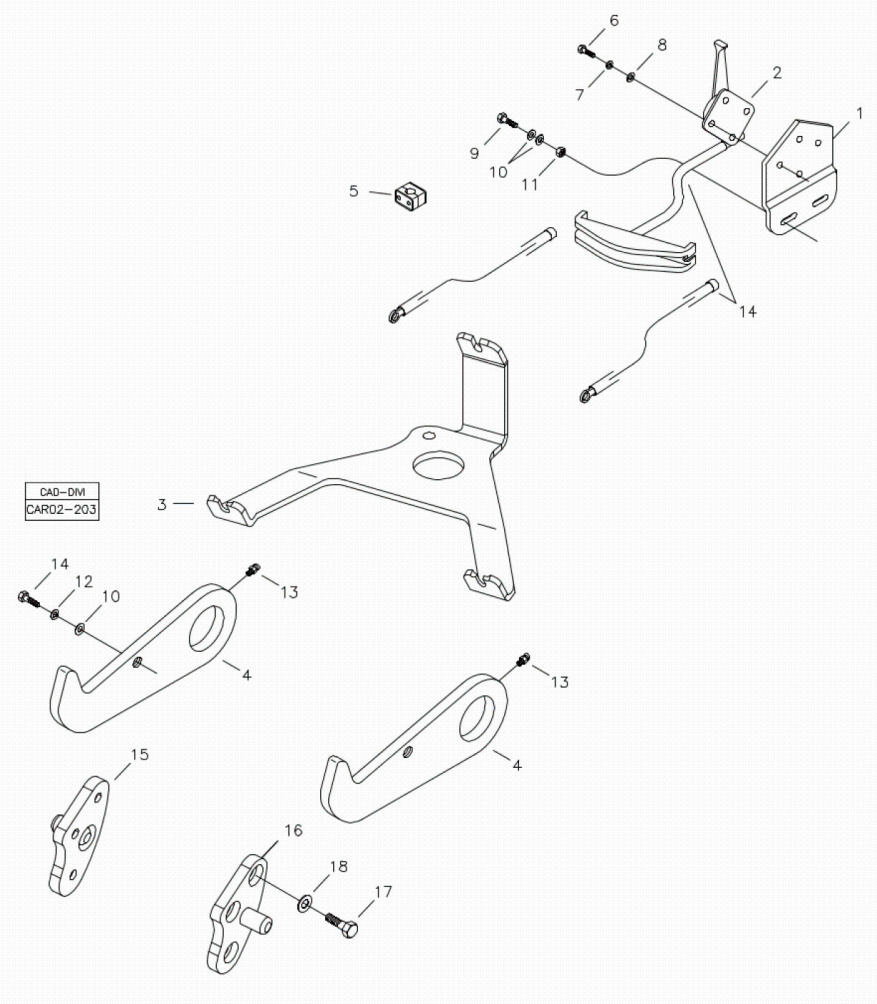

Fig.	Código	Qtd	Descrição (português)	Nota	Início	Fim
11	210005760	02	PORCA SEXTAVADA		4134	4134
11	210005760	02	PORCA SEXTAVADA		4136	4136
11	210005760	02	PORCA SEXTAVADA		4164	4164
12	210002180	02	ARRUELA PRESS?O		3243	4041
12	210002180	02	ARRUELA PRESS?O		4043	4120
12	210002180	02	ARRUELA PRESS?O		4126	4126
12	210002180	02	ARRUELA PRESS?O		4134	4134
12	210002180	02	ARRUELA PRESS?O		4136	4136
12	210002180	02	ARRUELA PRESS?O		4164	4164
13	211200000	02	GRAXEIRA RETA		3243	4041
13	211200000	02	GRAXEIRA RETA		4043	4120
13	211200000	02	GRAXEIRA RETA		4126	4126
13	211200000	02	GRAXEIRA RETA		4134	4134
13	211200000	02	GRAXEIRA RETA		4136	4136
13	211200000	02	GRAXEIRA RETA		4164	4164
14	100000066184	01	CABO TRAVA LANCA		3243	4041
14	100000066184	01	CABO TRAVA LANCA		4043	4120
14	100000066184	01	CABO TRAVA LANCA		4126	4126
14	100000066184	01	CABO TRAVA LANCA		4134	4134
14	100000066184	01	CABO TRAVA LANCA		4136	4136
14	100000066184	01	CABO TRAVA LANCA		4164	4164

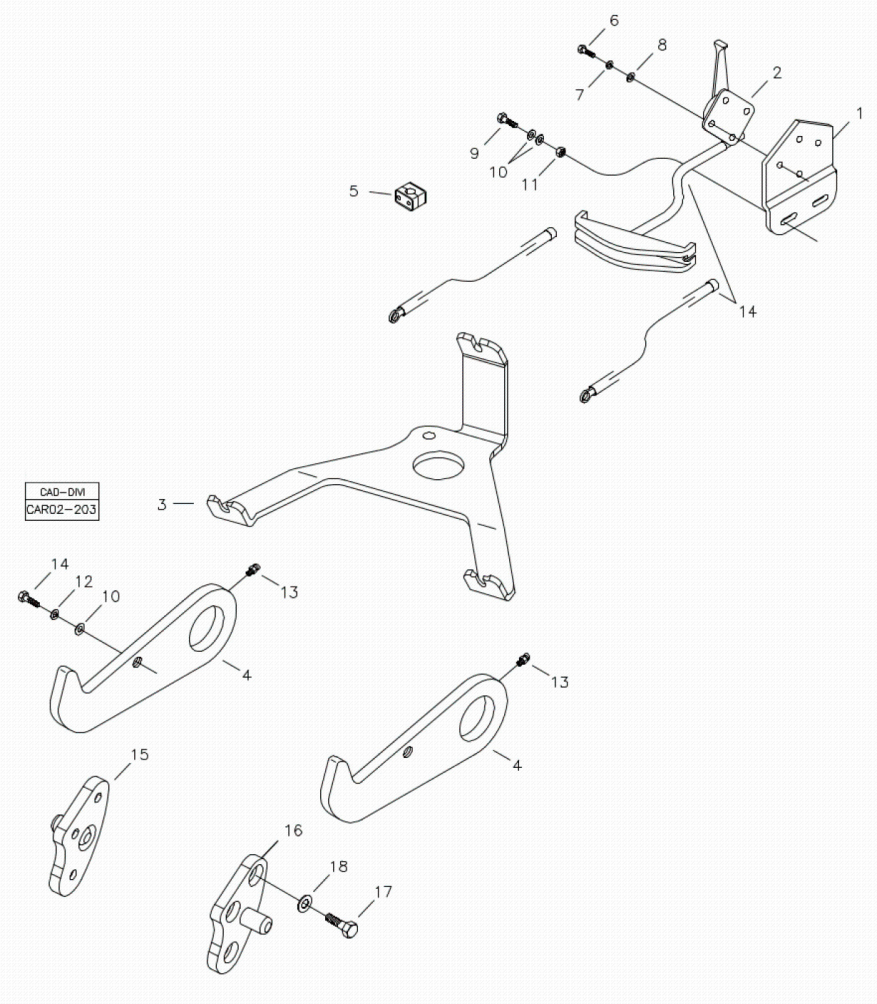

Fig.	Código	Qtd	Descrição (português)	Nota	Início	Fim
15	370260165	01	SUPORTE DIREITO		3243	4041
15	370260165	01	SUPORTE DIREITO		4043	4120
15	370260165	01	SUPORTE DIREITO		4126	4126
15	370260165	01	SUPORTE DIREITO		4134	4134
15	370260165	01	SUPORTE DIREITO		4136	4136
15	370260165	01	SUPORTE DIREITO		4164	4164
16	370260166	01	SUPORTE ESQUERDO		3243	4041
16	370260166	01	SUPORTE ESQUERDO		4043	4120
16	370260166	01	SUPORTE ESQUERDO		4126	4126
16	370260166	01	SUPORTE ESQUERDO		4134	4134
16	370260166	01	SUPORTE ESQUERDO		4136	4136
16	370260166	01	SUPORTE ESQUERDO		4164	4164
17	210004174	06	PARAFUSO		3243	4041
17	210004174	06	PARAFUSO		4043	4120
17	210004174	06	PARAFUSO		4126	4126
17	210004174	06	PARAFUSO		4134	4134
17	210004174	06	PARAFUSO		4136	4136
17	210004174	06	PARAFUSO		4164	4164
18	210002015	06	ARRUELA LISA		3243	4041
18	210002015	06	ARRUELA LISA		4043	4120
18	210002015	06	ARRUELA LISA		4126	4126

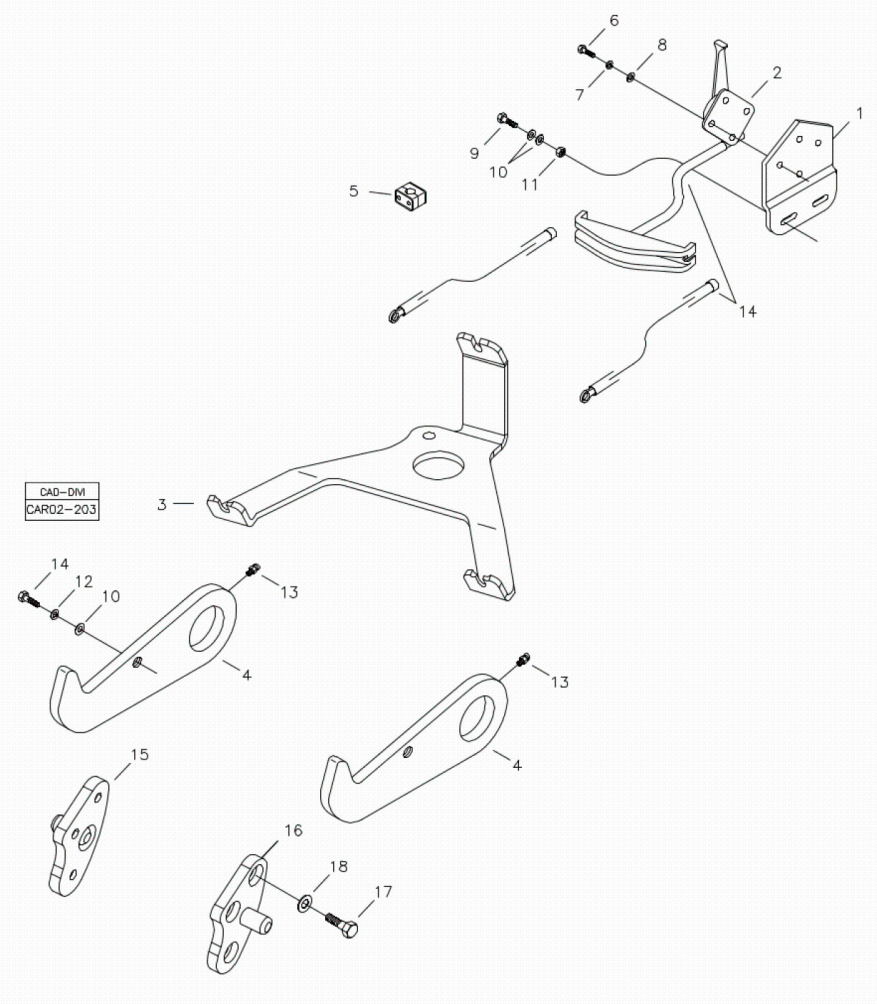

Fig.	Código	Qtd	Descrição (português)	Nota	Início	Fim
18	210002015	06	ARRUELA LISA		4134	4134
18	210002015	06	ARRUELA LISA		4136	4136
18	210002015	06	ARRUELA LISA		4164	4164

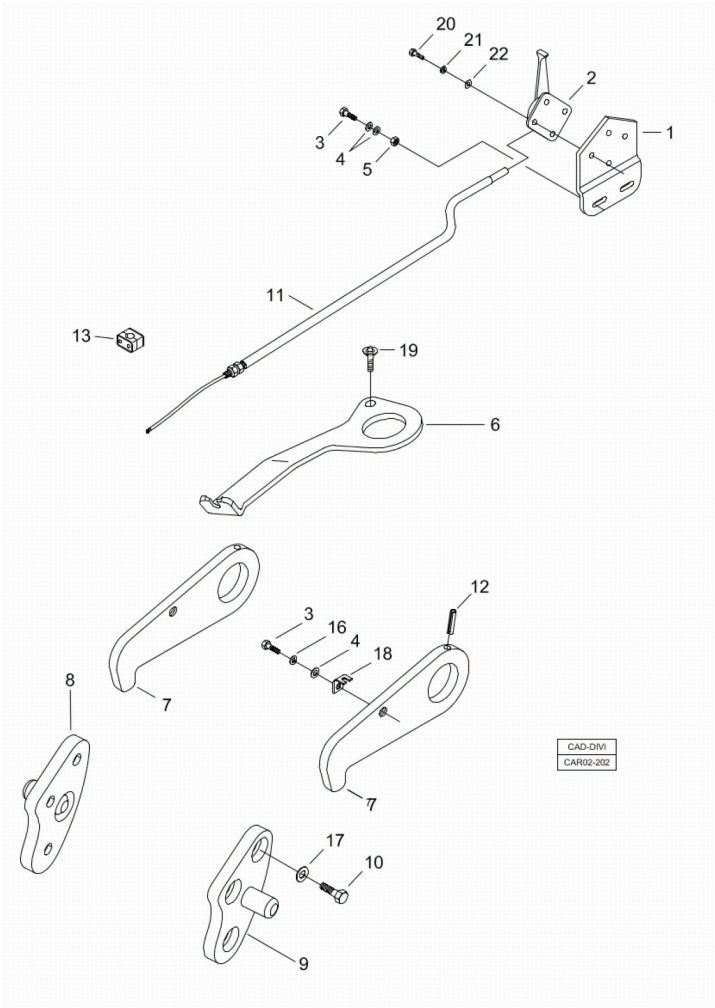

Fig.	Código	Qtd	Descrição (português)	Nota	Início	Fim
01	370061154	01	SUPORTE		4042	4042
01	370061154	01	SUPORTE		4121	4125
01	370061154	01	SUPORTE		4127	4133
01	370061154	01	SUPORTE		4135	4135
01	370061154	01	SUPORTE		4137	4163
01	370061154	01	SUPORTE		4165	5523
01	370061154	01	SUPORTE		5546	5566
01	370061154	01	SUPORTE		5526	5541
02	100000015614	01	ALAVANCA ACIONAMENTO		4042	4042
02	100000015614	01	ALAVANCA ACIONAMENTO		4121	4125
02	100000015614	01	ALAVANCA ACIONAMENTO		4127	4133
02	100000015614	01	ALAVANCA ACIONAMENTO		4135	4135
02	100000015614	01	ALAVANCA ACIONAMENTO		4137	4163
02	100000015614	01	ALAVANCA ACIONAMENTO		4165	5523
02	100000015614	01	ALAVANCA ACIONAMENTO		5546	5566
02	100000015614	01	ALAVANCA ACIONAMENTO		5526	5541
03	210003840	03	PARAFUSO SEXTAVADO		4042	4042
03	210003840	03	PARAFUSO SEXTAVADO		4121	4125
03	210003840	03	PARAFUSO SEXTAVADO		4127	4133
03	210003840	03	PARAFUSO SEXTAVADO		4135	4135
03	210003840	03	PARAFUSO SEXTAVADO		4137	4163

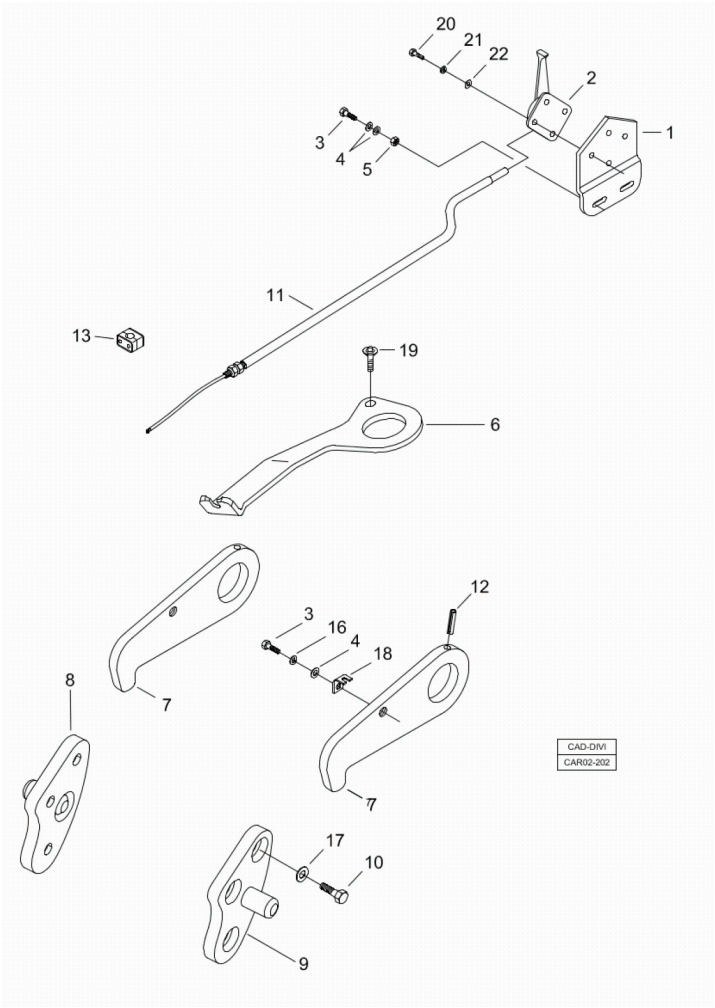

Fig.	Código	Qtd	Descrição (português)	Nota	Início	Fim
03	210003840	03	PARAFUSO SEXTAVADO		4165	5523
03	210003840	03	PARAFUSO SEXTAVADO		5546	5566
03	210003840	03	PARAFUSO SEXTAVADO		5526	5541
04	210002015	05	ARRUELA LISA		4042	4042
04	210002015	05	ARRUELA LISA		4121	4125
04	210002015	05	ARRUELA LISA		4127	4133
04	210002015	05	ARRUELA LISA		4135	4135
04	210002015	05	ARRUELA LISA		4137	4163
04	210002015	05	ARRUELA LISA		4165	5523
04	210002015	05	ARRUELA LISA		5546	5566
04	210002015	05	ARRUELA LISA		5526	5541
05	210005760	02	PORCA SEXTAVADA		4042	4042
05	210005760	02	PORCA SEXTAVADA		4121	4125
05	210005760	02	PORCA SEXTAVADA		4127	4133
05	210005760	02	PORCA SEXTAVADA		4135	4135
05	210005760	02	PORCA SEXTAVADA		4137	4163
05	210005760	02	PORCA SEXTAVADA		4165	5523
05	210005760	02	PORCA SEXTAVADA		5546	5566
05	210005760	02	PORCA SEXTAVADA		5526	5541
06	100000036313	01	SUPORTE CABO		4042	4042
06	100000036313	01	SUPORTE CABO		4121	4125

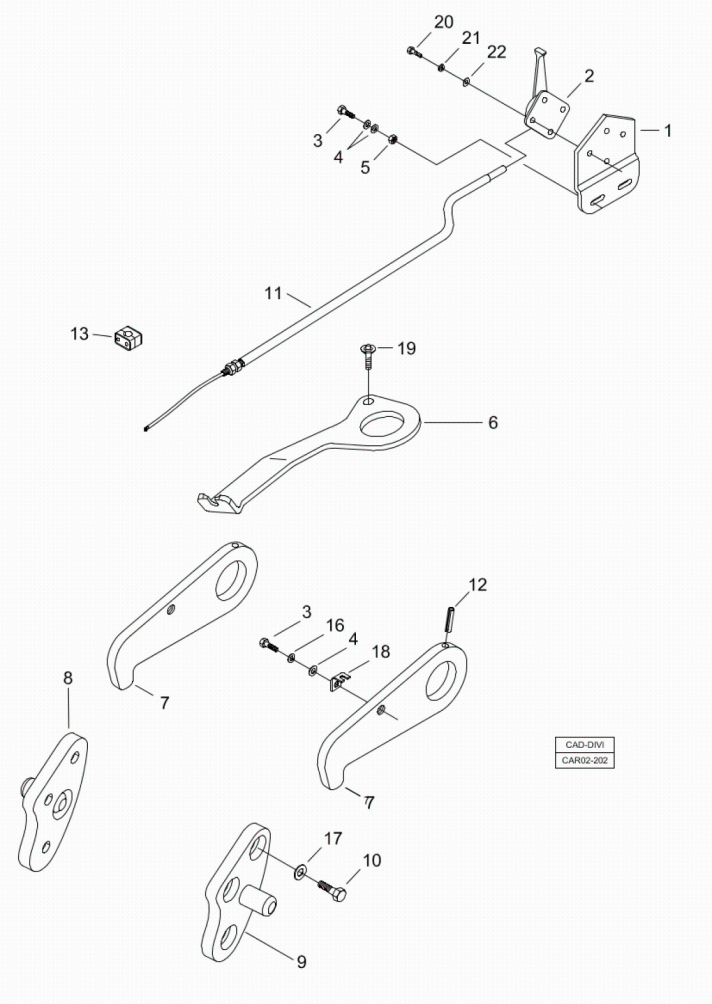

Fig.	Código	Qtd	Descrição (português)	Nota	Início	Fim
06	100000036313	01	SUPORTE CABO		4127	4133
06	100000036313	01	SUPORTE CABO		4135	4135
06	100000036313	01	SUPORTE CABO		4137	4163
06	100000036313	01	SUPORTE CABO		4165	5523
06	100000036313	01	SUPORTE CABO		5526	5541
06	100000036313	01	SUPORTE CABO		5546	5566
07	100000037234	02	TRAVA LANCA		4042	4042
07	100000037234	02	TRAVA LANCA		4121	4125
07	100000037234	02	TRAVA LANCA		4127	4133
07	100000037234	02	TRAVA LANCA		4135	4135
07	100000037234	02	TRAVA LANCA		4137	4163
07	100000037234	02	TRAVA LANCA		4165	5523
07	100000037234	02	TRAVA LANCA		5546	5566
07	100000037234	02	TRAVA LANCA		5526	5541
08	370260165	01	SUPORTE DIREITO		4042	4042
08	370260165	01	SUPORTE DIREITO		4121	4125
08	370260165	01	SUPORTE DIREITO		4127	4133
08	370260165	01	SUPORTE DIREITO		4135	4135
08	370260165	01	SUPORTE DIREITO		4137	4163
08	370260165	01	SUPORTE DIREITO		4165	5523
08	370260165	01	SUPORTE DIREITO		5546	5566

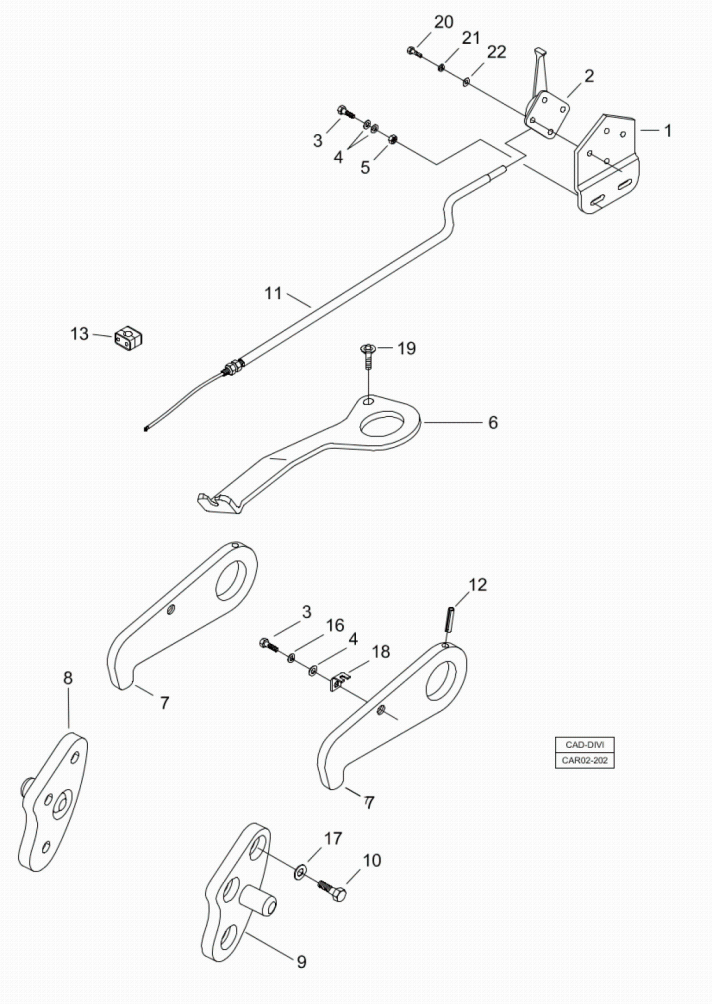

Fig.	Código	Qtd	Descrição (português)	Nota	Início	Fim
08	370260165	01	SUPORTE DIREITO		5526	5541
09	370260166	01	SUPORTE ESQUERDO		4042	4042
09	370260166	01	SUPORTE ESQUERDO		4121	4125
09	370260166	01	SUPORTE ESQUERDO		4127	4133
09	370260166	01	SUPORTE ESQUERDO		4135	4135
09	370260166	01	SUPORTE ESQUERDO		4137	4163
09	370260166	01	SUPORTE ESQUERDO		4165	5523
09	370260166	01	SUPORTE ESQUERDO		5546	5566
09	370260166	01	SUPORTE ESQUERDO		5526	5541
10	210004174	06	PARAFUSO		4042	4042
10	210004174	06	PARAFUSO		4121	4125
10	210004174	06	PARAFUSO		4127	4133
10	210004174	06	PARAFUSO		4135	4135
10	210004174	06	PARAFUSO		4137	4163
10	210004174	06	PARAFUSO		4165	5523
10	210004174	06	PARAFUSO		5546	5566
10	210004174	06	PARAFUSO		5526	5541
11	100000066183	01	CABO TRAVA LANCA		4042	4042
11	100000066183	01	CABO TRAVA LANCA		4121	4125
11	100000066183	01	CABO TRAVA LANCA		4127	4133
11	100000066183	01	CABO TRAVA LANCA		4135	4135

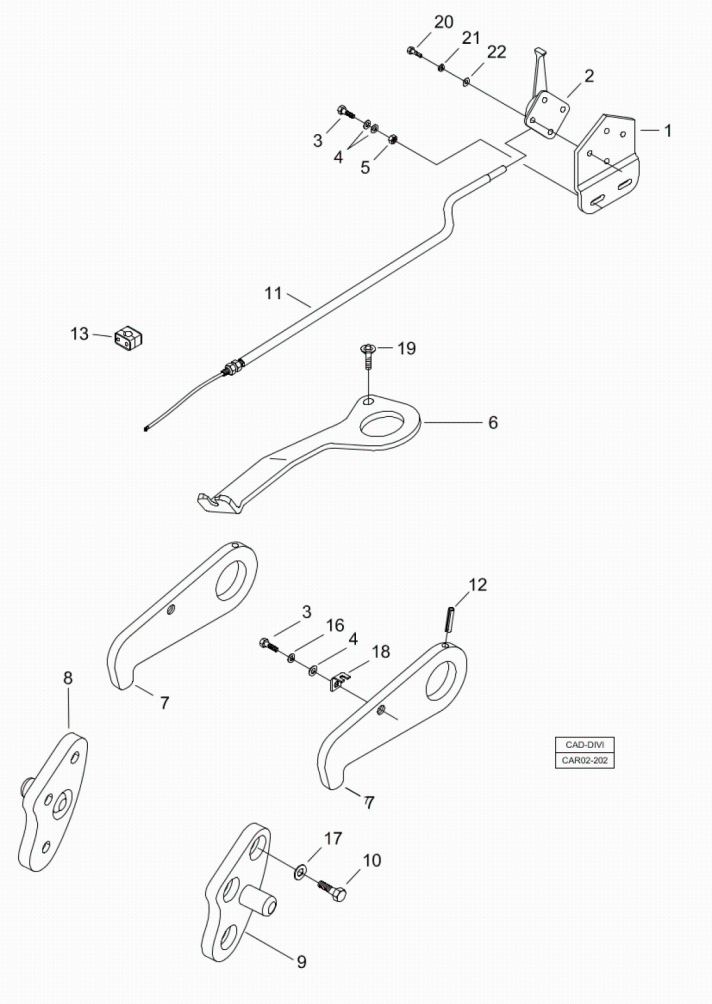

Fig.	Código	Qtd	Descrição (português)	Nota	Início	Fim
11	100000066183	01	CABO TRAVA LANCA		4137	4163
11	100000066183	01	CABO TRAVA LANCA		4165	5523
11	100000066183	01	CABO TRAVA LANCA		5546	5566
11	100000066183	01	CABO TRAVA LANCA		5526	5541
12	100000036109	02	PINO ELASTICO		4042	4042
12	100000036109	02	PINO ELASTICO		4121	4125
12	100000036109	02	PINO ELASTICO		4127	4133
12	100000036109	02	PINO ELASTICO		4135	4135
12	100000036109	02	PINO ELASTICO		4137	4163
12	100000036109	02	PINO ELASTICO		4165	5523
12	100000036109	02	PINO ELASTICO		5546	5566
12	100000036109	02	PINO ELASTICO		5526	5541
13	100000006896	01	ABRACADEIRA		4042	4042
13	100000006896	01	ABRACADEIRA		4121	4125
13	100000006896	01	ABRACADEIRA		4127	4133
13	100000006896	01	ABRACADEIRA		4135	4135
13	100000006896	01	ABRACADEIRA		4137	4163
13	100000006896	01	ABRACADEIRA		4165	5523
13	100000006896	01	ABRACADEIRA		5546	5566
13	100000006896	01	ABRACADEIRA		5526	5541
17	210002045	06	ARRUELA LISA		4042	4042

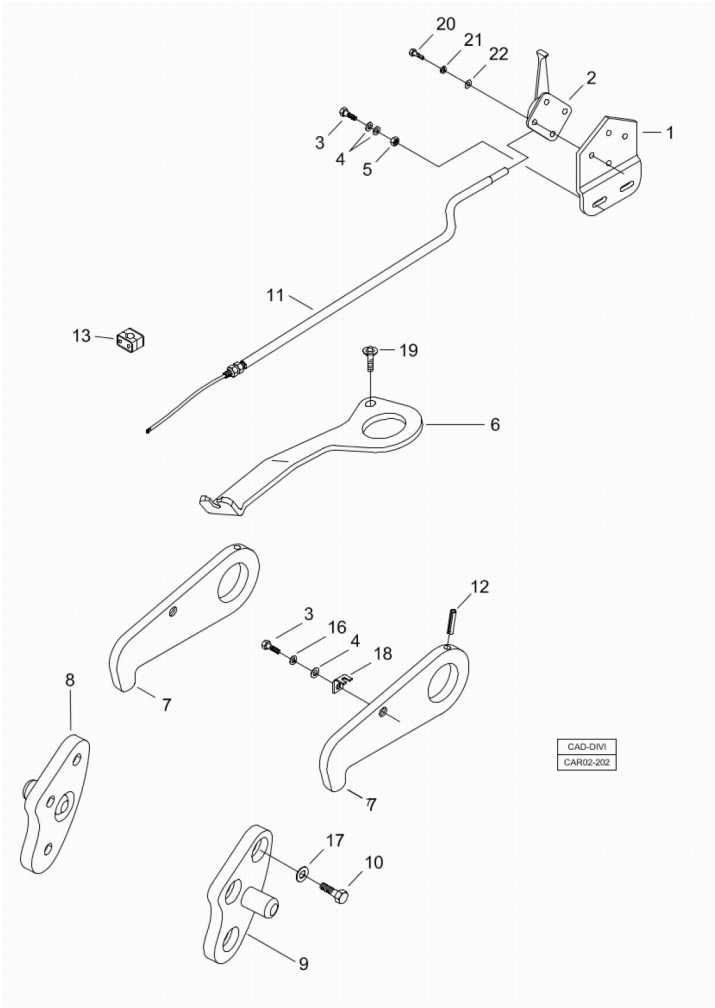

Fig.	Código	Qtd	Descrição (português)	Nota	Início	Fim
17	210002045	06	ARRUELA LISA		4121	4125
17	210002045	06	ARRUELA LISA		4127	4133
17	210002045	06	ARRUELA LISA		4135	4135
17	210002045	06	ARRUELA LISA		4137	4163
17	210002045	06	ARRUELA LISA		4165	5523
17	210002045	06	ARRUELA LISA		5546	5566
17	210002045	06	ARRUELA LISA		5526	5541
18	100000037261	01	PRESILHA		4042	4042
18	100000037261	01	PRESILHA		4121	4125
18	100000037261	01	PRESILHA		4127	4133
18	100000037261	01	PRESILHA		4135	4135
18	100000037261	01	PRESILHA		4137	4163
18	100000037261	01	PRESILHA		4165	5523
18	100000037261	01	PRESILHA		5546	5566
18	100000037261	01	PRESILHA		5526	5541
20	210003660	04	PARAFUSO		4042	4042
20	210003660	04	PARAFUSO		4121	4125
20	210003660	04	PARAFUSO		4127	4133
20	210003660	04	PARAFUSO		4135	4135
20	210003660	04	PARAFUSO		4137	4163
20	210003660	04	PARAFUSO		4165	5523

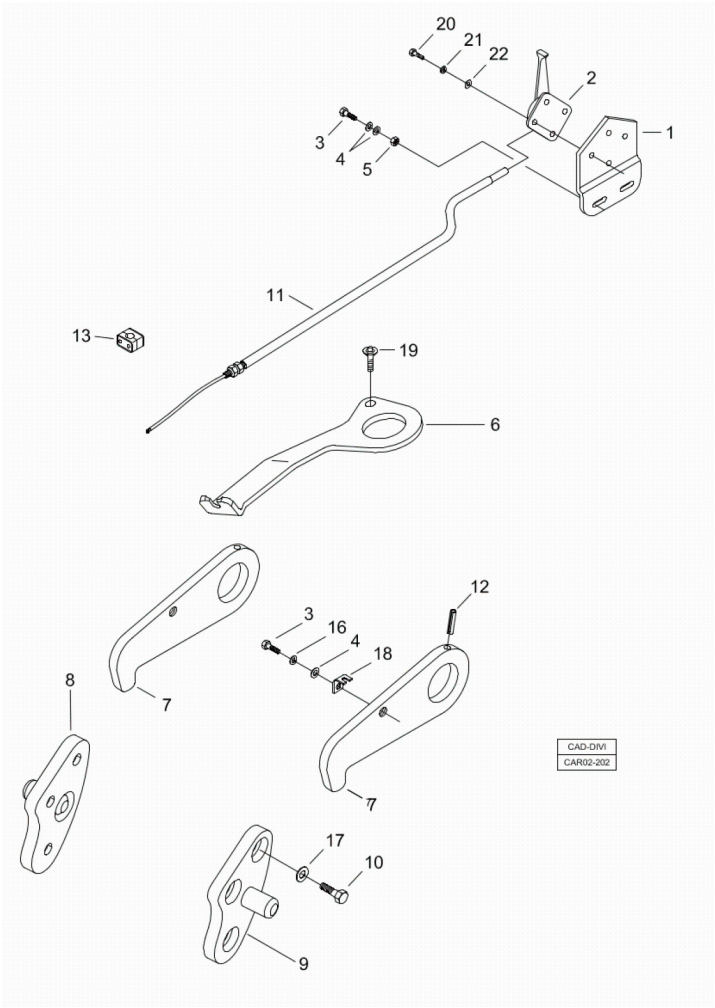

Fig.	Código	Qtd	Descrição (português)	Nota	Início	Fim
20	210003660	04	PARAFUSO		5546	5566
20	210003660	04	PARAFUSO		5526	5541
21	210002165	04	ARRUELA PRESS?O		4042	4042
21	210002165	04	ARRUELA PRESS?O		4121	4125
21	210002165	04	ARRUELA PRESS?O		4127	4133
21	210002165	04	ARRUELA PRESS?O		4135	4135
21	210002165	04	ARRUELA PRESS?O		4137	4163
21	210002165	04	ARRUELA PRESS?O		4165	5523
21	210002165	04	ARRUELA PRESS?O		5546	5566
21	210002165	04	ARRUELA PRESS?O		5526	5541
22	210002000	04	ARRUELA LISA		4042	4042
22	210002000	04	ARRUELA LISA		4121	4125
22	210002000	04	ARRUELA LISA		4127	4133
22	210002000	04	ARRUELA LISA		4135	4135
22	210002000	04	ARRUELA LISA		4137	4163
22	210002000	04	ARRUELA LISA		4165	5523
22	210002000	04	ARRUELA LISA		5546	5566
22	210002000	04	ARRUELA LISA		5526	5541
23	210001684	01	PARAFUSO ALLEN		4042	4042
23	210001684	01	PARAFUSO ALLEN		4121	4125
23	210001684	01	PARAFUSO ALLEN		4127	4133

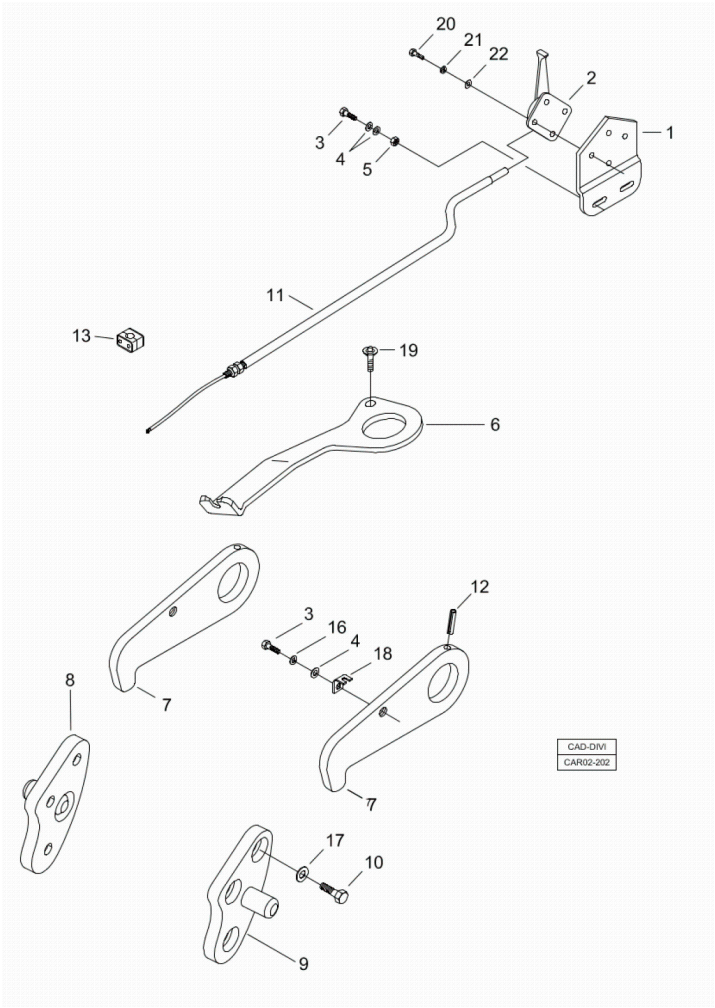

Fig.	Código	Qtd	Descrição (português)	Nota	Início	Fim
23	210001684	01	PARAFUSO ALLEN		4135	4135
23	210001684	01	PARAFUSO ALLEN		4137	4163
23	210001684	01	PARAFUSO ALLEN		4165	5523
23	210001684	01	PARAFUSO ALLEN		5546	5566
23	210001684	01	PARAFUSO ALLEN		5526	5541

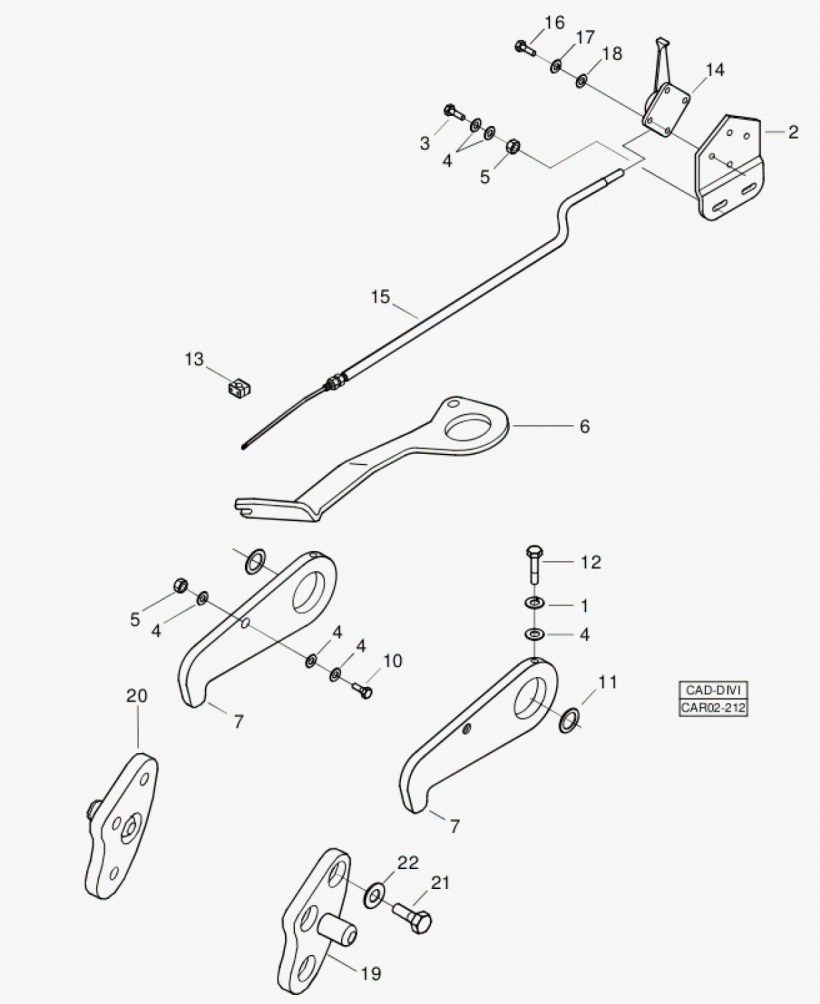

Fig.	Código	Qtd	Descrição (português)	Nota	Início	Fim
01	210002180	02	ARRUELA PRESS?O		5524	5525
01	210002180	02	ARRUELA PRESS?O		5542	5545
01	210002180	02	ARRUELA PRESS?O		5567	
02	370061154	01	SUPORTE		5524	5525
02	370061154	01	SUPORTE		5542	5545
02	370061154	01	SUPORTE		5567	
03	210003840	02	PARAFUSO SEXTAVADO		5524	5525
03	210003840	02	PARAFUSO SEXTAVADO		5542	5545
03	210003840	02	PARAFUSO SEXTAVADO		5567	
04	210002015	09	ARRUELA LISA		5524	5525
04	210002015	09	ARRUELA LISA		5567	
04	210002015	09	ARRUELA LISA		5542	5545
05	210005760	03	PORCA SEXTAVADA		5524	5525
05	210005760	03	PORCA SEXTAVADA		5567	
05	210005760	03	PORCA SEXTAVADA		5542	5545
06	100000077297	01	SUPORTE CABO		5524	5525
06	100000077297	01	SUPORTE CABO		5567	
06	100000077297	01	SUPORTE CABO		5542	5545
07	100000077311	02	TRAVA LANCA		5524	5525
07	100000077311	02	TRAVA LANCA		5567	
07	100000077311	02	TRAVA LANCA		5542	5545

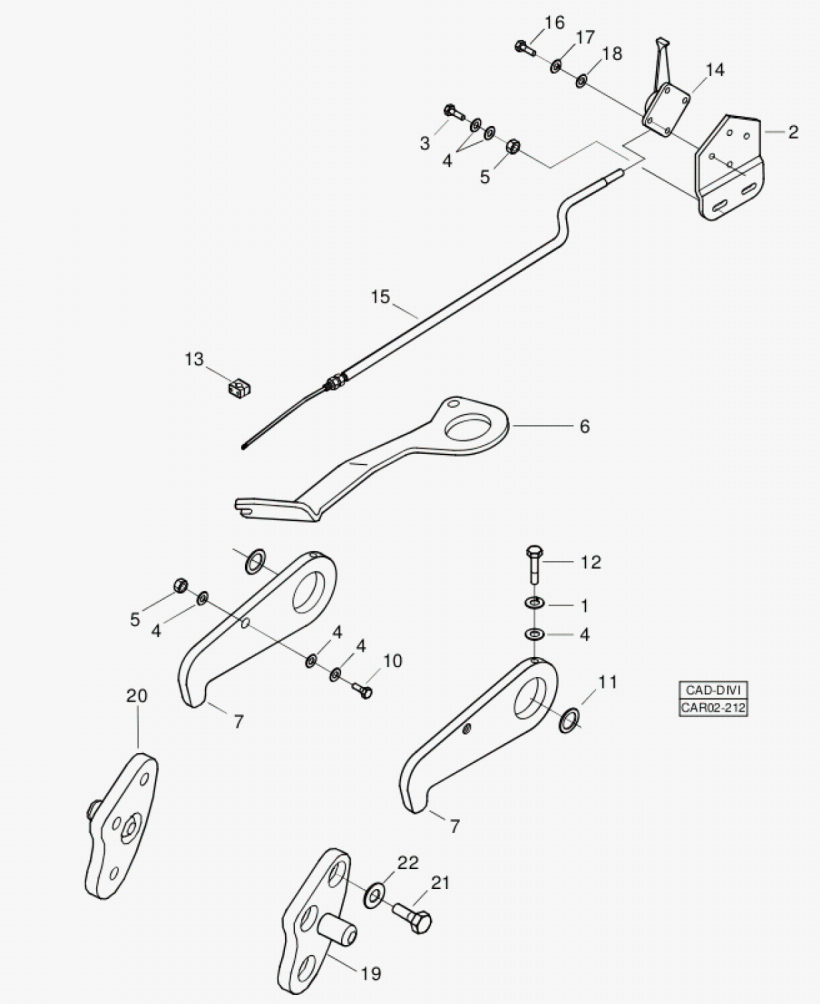

Fig.	Código	Qtd	Descrição (português)	Nota	Início	Fim
09	100000006896	01	ABRACADEIRA		5524	5525
09	100000006896	01	ABRACADEIRA		5567	
09	100000006896	01	ABRACADEIRA		5542	5545
10	210003860	06	PARAFUSO		5524	5525
10	210003860	06	PARAFUSO		5567	
10	210003860	06	PARAFUSO		5542	5545
11	100000037262	02	ARRUELA ENCOSTO		5524	5525
11	100000037262	02	ARRUELA ENCOSTO		5567	
11	100000037262	02	ARRUELA ENCOSTO		5542	5545
12	210003861	02	PARAFUSO		5524	5525
12	210003861	02	PARAFUSO		5567	
12	210003861	02	PARAFUSO		5542	5545
14	100000015614	01	ALAVANCA ACIONAMENTO		5524	5525
14	100000015614	01	ALAVANCA ACIONAMENTO		5567	
14	100000015614	01	ALAVANCA ACIONAMENTO		5542	5545
15	100000078428	01	CABO TRAVA LANCA		5524	5525
15	100000078428	01	CABO TRAVA LANCA		5567	
15	100000078428	01	CABO TRAVA LANCA		5542	5545
16	210003660	04	PARAFUSO		5524	5525
16	210003660	04	PARAFUSO		5567	
16	210003660	04	PARAFUSO		5542	5545

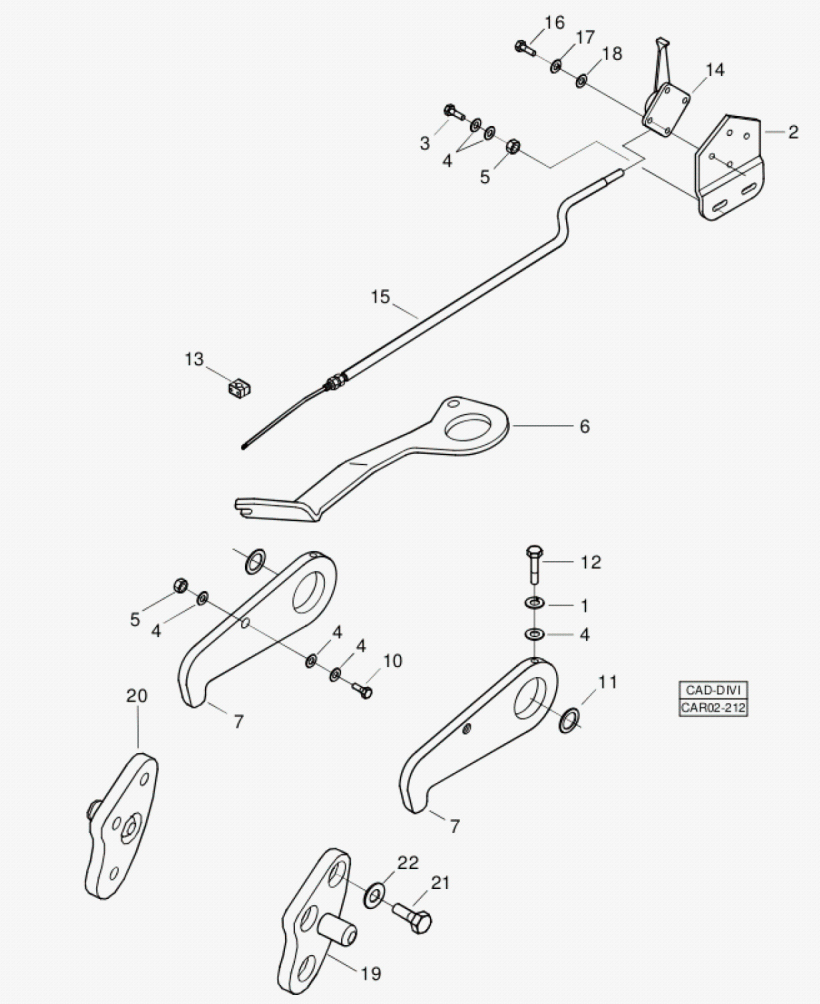

Fig.	Código	Qtd	Descrição (português)	Nota	Início	Fim
17	210002165	04	ARRUELA PRESS?O		5524	5525
17	210002165	04	ARRUELA PRESS?O		5567	
17	210002165	04	ARRUELA PRESS?O		5542	5545
18	210002000	04	ARRUELA LISA		5524	5525
18	210002000	04	ARRUELA LISA		5567	
18	210002000	04	ARRUELA LISA		5542	5545
19	370260166	01	SUPORTE ESQUERDO		5524	5525
19	370260166	01	SUPORTE ESQUERDO		5567	
19	370260166	01	SUPORTE ESQUERDO		5542	5545
20	370260165	01	SUPORTE DIREITO		5524	5525
20	370260165	01	SUPORTE DIREITO		5542	5545
20	370260165	01	SUPORTE DIREITO		5567	
21	210003660	06	PARAFUSO		5524	5525
22	210002045	06	ARRUELA LISA		5524	5525
21	210003660	06	PARAFUSO		5567	
21	210003660	06	PARAFUSO		5542	5545
22	210002045	06	ARRUELA LISA		5542	5545
22	210002045	06	ARRUELA LISA		5567	

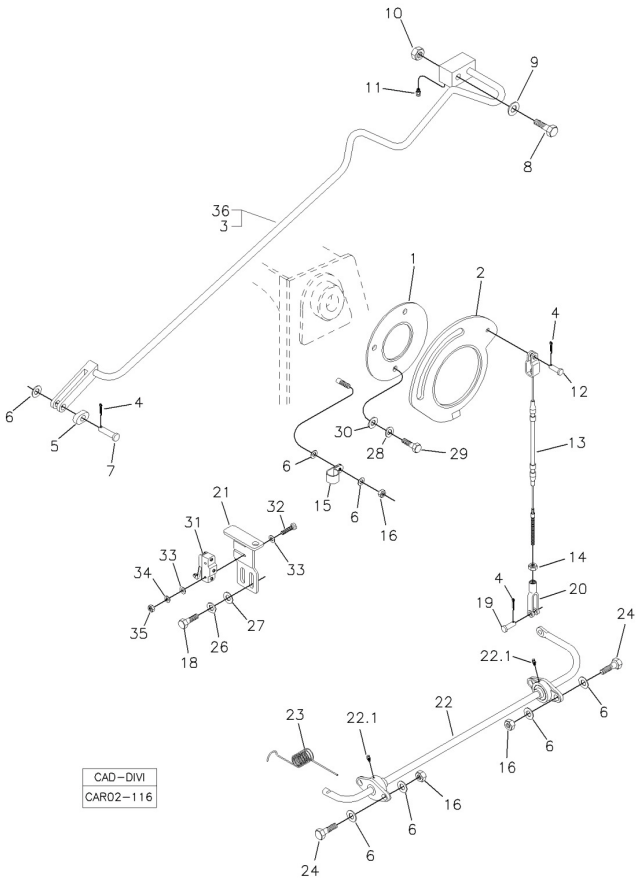

Fig.	Código	Qtd	Descrição (português)	Nota	Início	Fim
01	370060224	01	DISCO AUTO-NIVELAMENTO		3243	
02	370060223	01	CAME AUTO-NIVELAMENTO		3243	
03	370260026	01	VAR?O AUTO-NIVELAMENTO		3243	
04	210002414	03	CONTRAPINO		3243	
05	370060230	01	GUIA DO VAR?O		3243	
06	210002025	10	ARRUELA LISA		3243	
07	370060309	01	PINO		3243	
08	219000402	01	PARAFUSO		3243	
09	370060550	01	ARRUELA LISA		3243	
10	210004623	01	PORCA		3243	
11	211200000	01	GRAXEIRA RETA		3243	
12	370060343	01	PINO		3243	
13	370060229	01	CABO ACIONAMENTO		3243	
14	210001884	01	PORCA		3243	
15	219000354	01	PRESILHA		3243	
16	210005765	05	PORCA SEXTAVADA		3243	
18	210003810	05	PARAFUSO SEXTAVADO		3243	
19	370060111	01	PINO		3243	
20	370060113	01	FORQUILHA		3243	
21	370060221	01	SUPORTE INTERRUPTOR		3243	
22	370060225	01	HASTE COM MANCAL		3243	

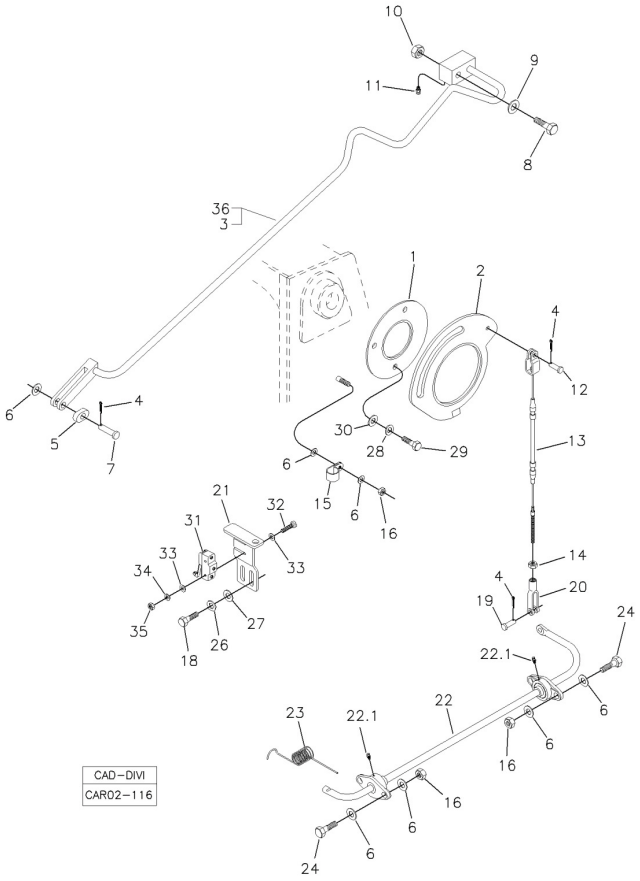

Fig.	Código	Qtd	Descrição (português)	Nota	Início	Fim
22.1	211200026	02	GRAXEIRA		3243	
23	370060226	01	MOLA		3243	
24	210003920	04	PARAFUSO SEXTAVADO		3243	
25	210002190	04	ARRUELA PRESS?O		3243	
26	210002180	06	ARRUELA PRESS?O		3243	
27	210002015	02	ARRUELA LISA		3243	
28	210002180	03	ARRUELA PRESS?O		3243	
29	210003830	03	PARAFUSO SEXTAVADO		3243	
30	210002015	03	ARRUELA LISA		3243	
31	219000071	01	MICROINTERRUPTOR		3243	
32	210001700	02	PARAFUSO FENDA		3243	
33	210001997	04	ARRUELA		3243	
34	210002150	02	ARRUELA PRESS?O		3243	
35	210001920	02	PORCA		3243	
36	370260095	01	VAR?O AUTO-NIVELAMENTO 2 CILINDROS		3243	

1

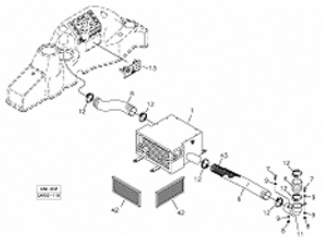

2

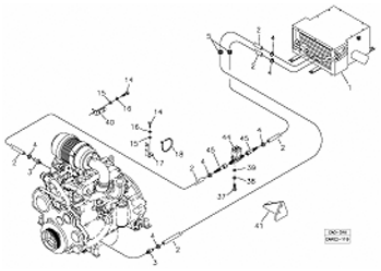

3

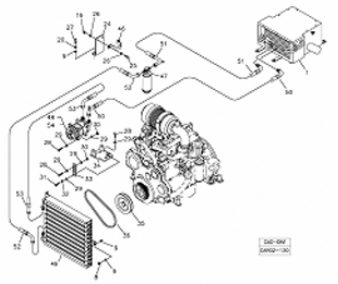

4

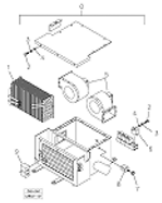

Fig.	Código	Qtd	Descrição (português)	Nota	Início	Fim
01		01	DUTOS DE VENTILAC?O	VER 2K100 00.0	3243	
02		01	LINHAS AGUA QUENTE	VER 2K200 00.0	3243	
03		01	LINHAS DO COMPRESSOR E CONDENSADOR	VER 2K300 00.0	3243	
04		01	APARELHO AR CONDICIONADO	VER 2K400 00.0	3243	

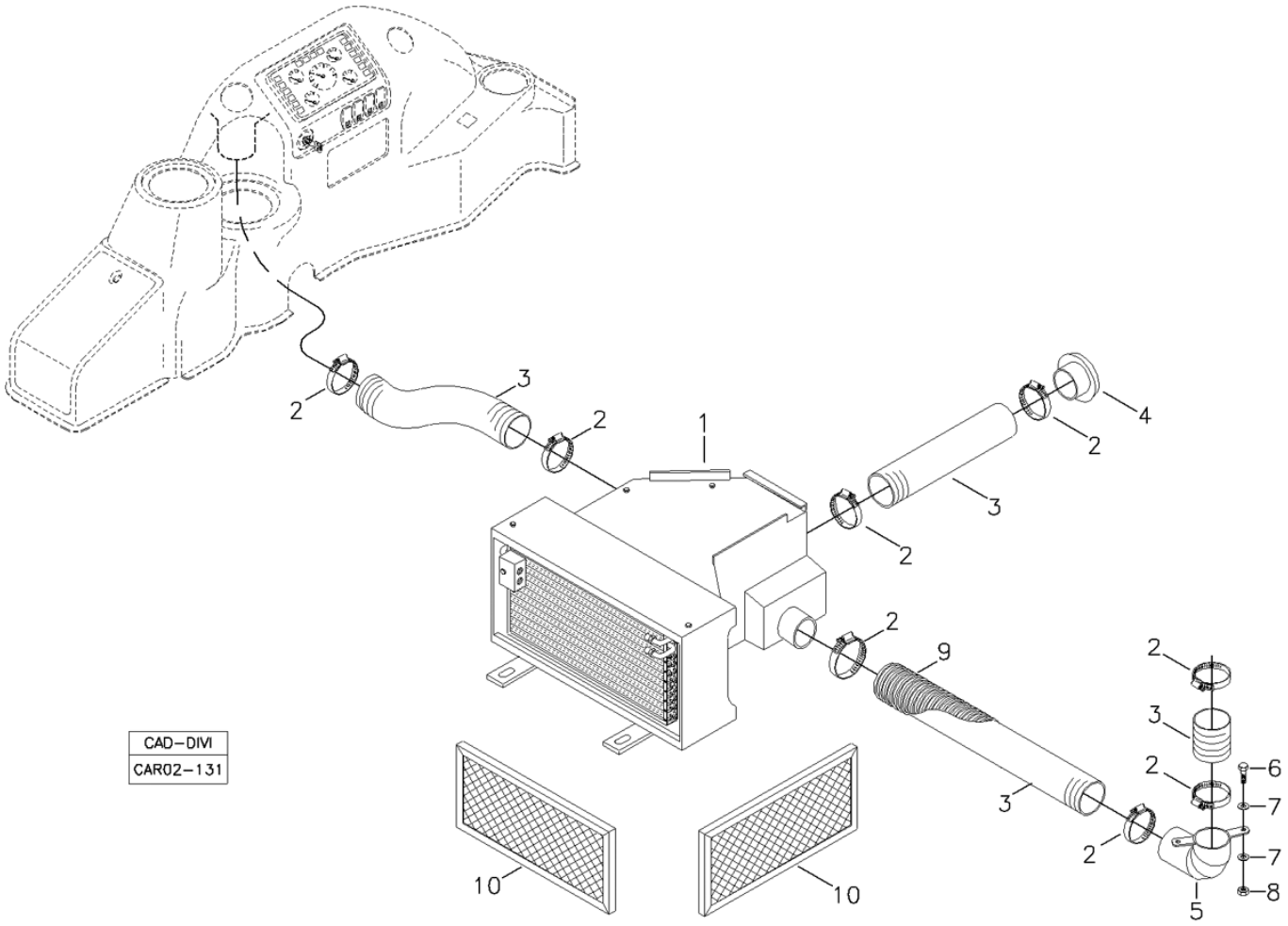

Fig.	Código	Qtd	Descrição (português)	Nota	Início	Fim
01	219001959	01	APARELHO AR CONDICIONADO		3243	
02	210002495	08	ABRACADEIRA		3243	
03	219000455	CN	TUBO FLEXIVEL		3243	
04	V218004544	02	BOCAL		3243	
05	370060426	01	TUBO ESQUERDO		3243	
06	210003830	02	PARAFUSO SEXTAVADO		3243	
07	210002015	04	ARRUELA LISA		3243	
08	210005760	02	PORCA SEXTAVADA		3243	
09	219001962	CN	TUBO		3243	
10	V218004412	02	FILTRO		3243	
11	100000090434	0,4m	TUBO FLEXIVEL		3243	

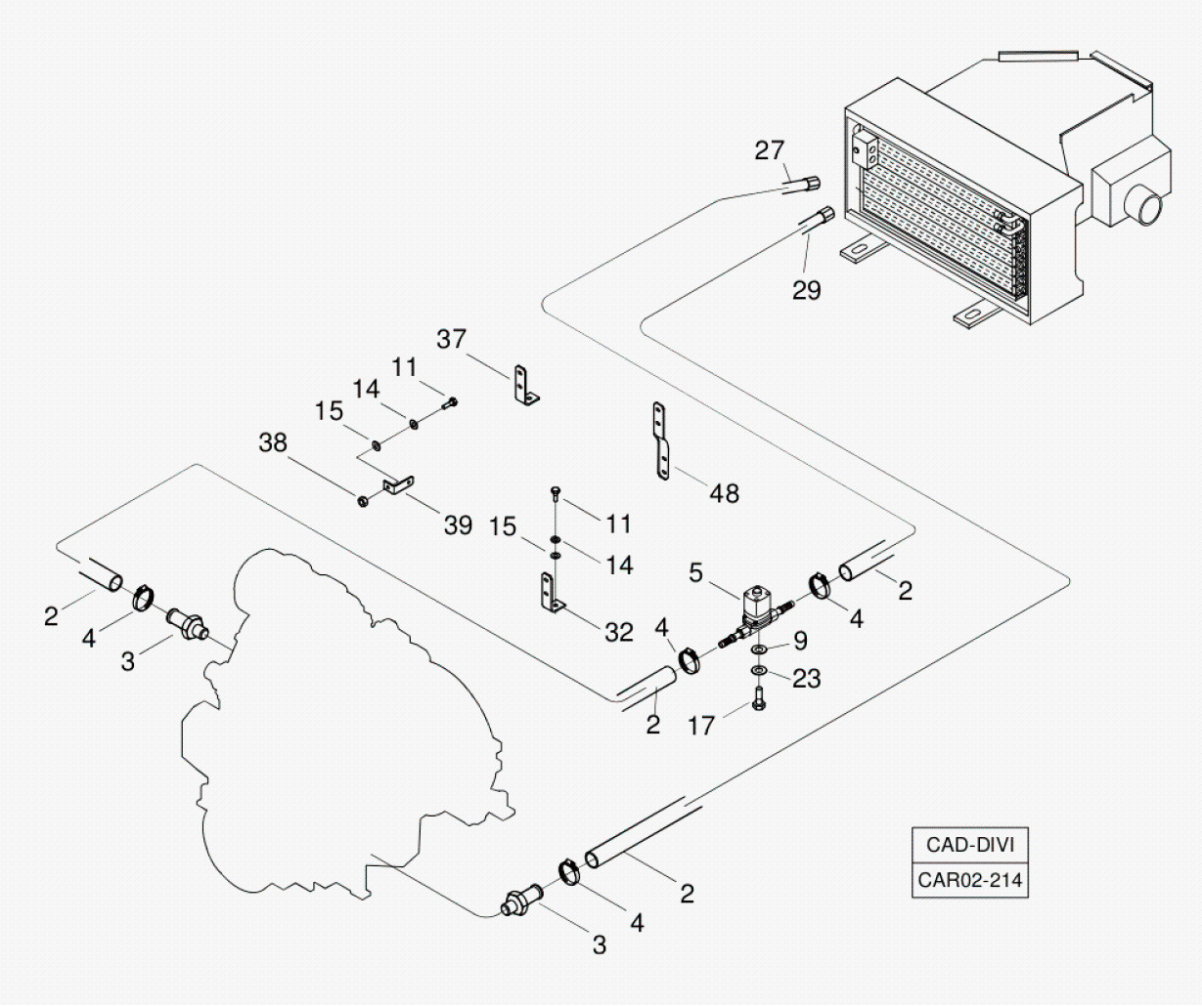

Fig.	Código	Qtd	Descrição (português)	Nota	Início	Fim
02	211000469	cn	MANGUEIRA		3243	
03	370060158	06	NIPPLE		3243	
04	210001056	02	ABRACADEIRA		3243	
05	100000109109	02	VALVULA SOLENOIDE		3243	
09	210002015	02	ARRUELA LISA		3243	
11	210004040	02	PARAFUSO SEXTAVADO		3243	
14	210002200	02	ARRUELA PRESS?O		3243	
15	210002200	02	ARRUELA PRESS?O		3243	
17	210003800	02	PARAFUSO SEXTAVADO		3243	
23	210002180	02	ARRUELA PRESS?O		3243	
27	219002165	CN	MANGUEIRA		3243	
29	219001071	CN	MANGUEIRA		3243	
32	370060397	01	SUPORTE		3243	
37	370061161	01	SUPORTE		3243	
38	210001930	01	PORCA		3243	
39	370060474	01	SUPORTE		3243	
48	370061109	01	SUPORTE		3243	

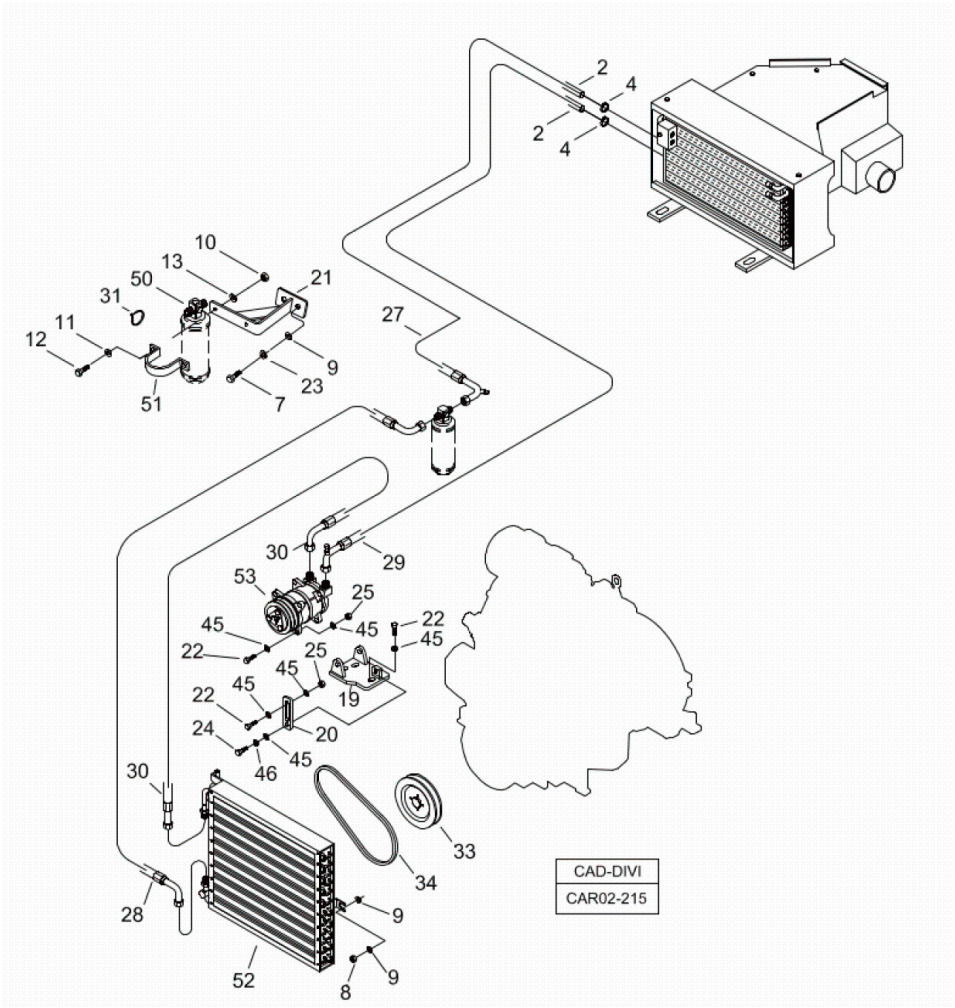

Fig.	Código	Qtd	Descrição (português)	Nota	Início	Fim
02	211000469	CN	MANGUEIRA		3243	
04	210001056	02	ABRACADEIRA		3243	
07	210003830	04	PARAFUSO SEXTAVADO		3243	
08	210005760	07	PORCA SEXTAVADA		3243	
09	210002015	04	ARRUELA LISA		3243	
10	210005755	02	PORCA SEXTAVADA		3243	
11	210004040	02	PARAFUSO SEXTAVADO		3243	
12	210003710	02	PARAFUSO SEXTAVADO		3243	
13	210002005	02	ARRUELA PRESS?O		3243	
19	370360099	01	SUPORTE COMPRESSOR		3243	
20	370002650	01	BRACO REGULAGEM		3243	
21	370060088	01	CALCO		3243	
22	210003930	03	PARAFUSO SEXTAVADO		3243	
23	210002180	04	ARRUELA PRESS?O		3243	
24	210003900	01	PARAFUSO SEXTAVADO		3243	
25	210005765	06	PORCA SEXTAVADA		3243	
27	219002165	01	MANGUEIRA		3243	
28	219002166	01	MANGUEIRA		3243	
29	219001071	01	MANGUEIRA		3243	
30	219002123	01	MANGUEIRA		3243	
31	210001079	01	ABRACADEIRA		3243	

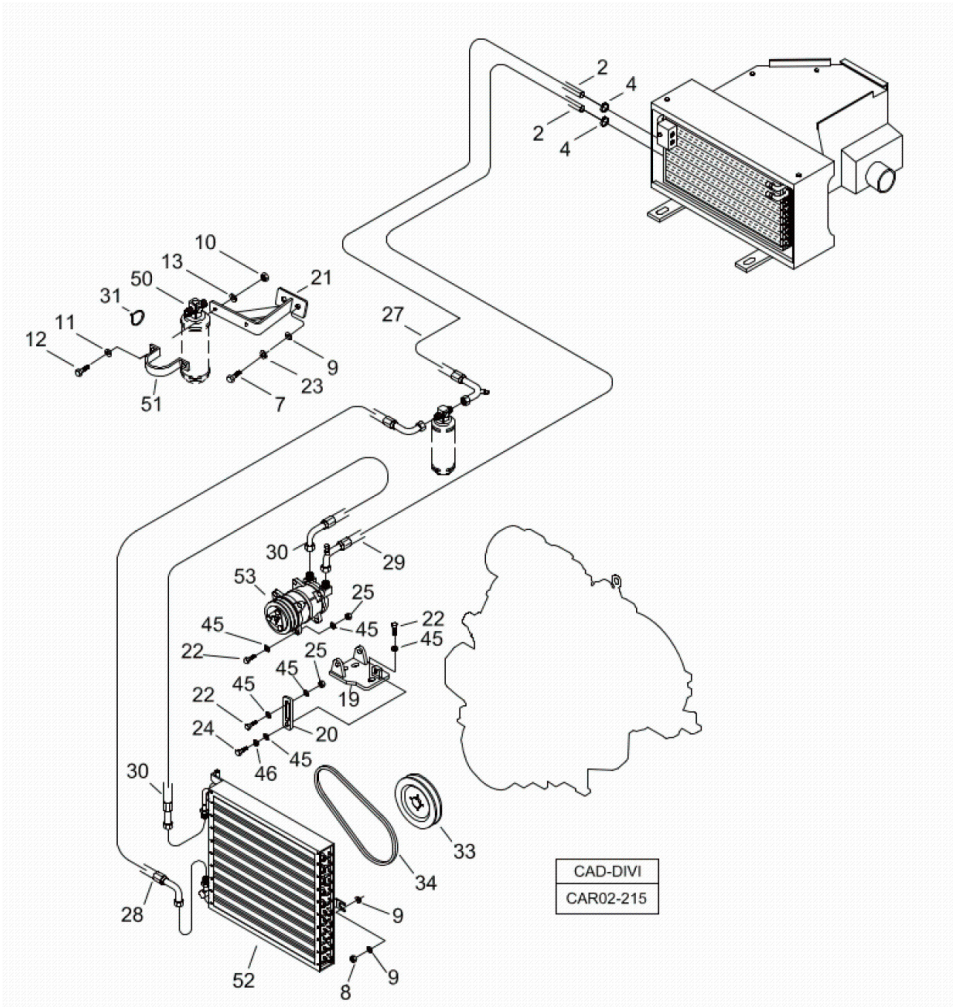

Fig.	Código	Qtd	Descrição (português)	Nota	Início	Fim
33	10000006573	01	POLIA		3243	
34	100000006589	01	CORREIA		3243	
45	210002025	06	ARRUELA LISA		3243	
50	218004331	01	TANQUE SECADOR		3243	
51	218002821	01	ABRACADEIRA		3243	
52	V218004356	01	CONDENSADOR AR		3243	
53	218004354	01	COMPRESSOR AR		3243	

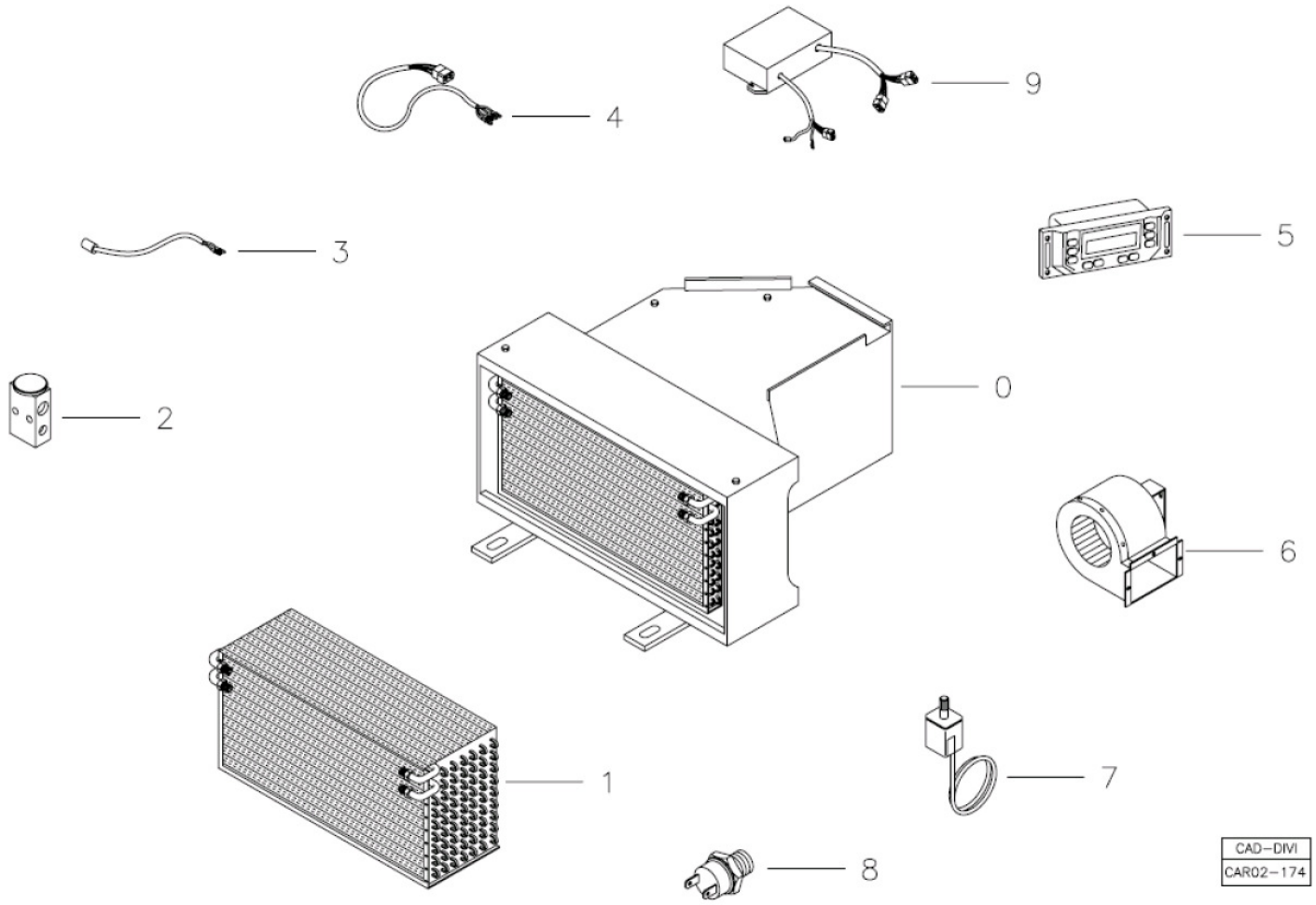

Fig.	Código	Qtd	Descrição (português)	Nota	Início	Fim
00	219001959	01	APARELHO AR CONDICIONADO		3243	
01	100000071346	01	SERPENTINA EVAPORADORA		3243	
02	218004339	01	VALVULA EXPANS?O		3243	
03	218004330	01	SENSOR TEMPERATURA		3243	
04	218004362	01	CHICOTE ELETRICO		3243	
05	V218004546	01	PAINEL COMANDO		3243	
06	218004355	02	VENTILADOR		3243	
07	218004326	01	TERMOSTATO		3243	
08	218004338	01	PRESSOSTATO BAIXA		3243	
09	218004547	01	MODULO POTENCIA		3243	

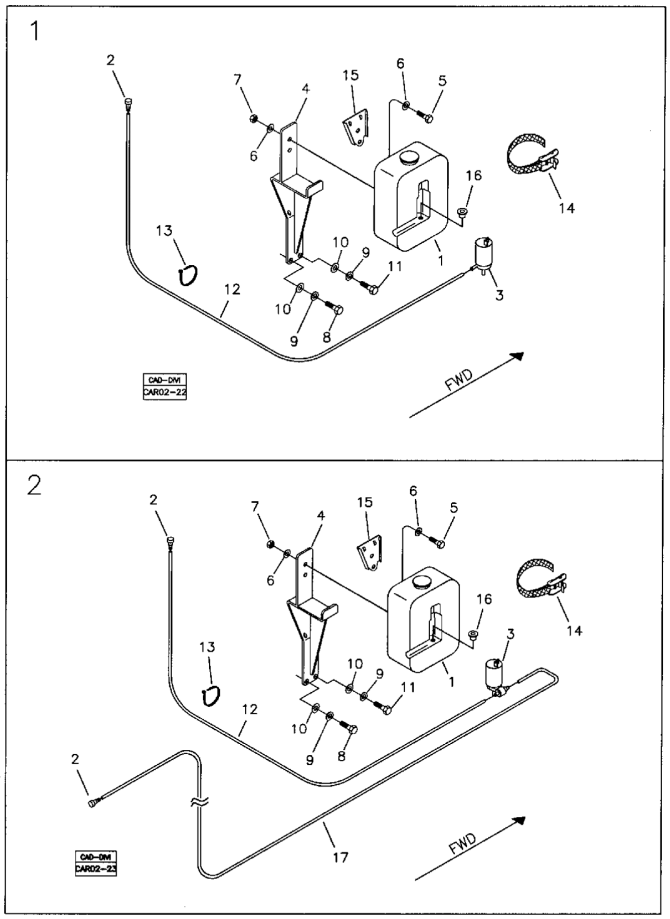

CAD-DM
CAR02-43

Fig.	Código	Qtd	Descrição (português)	Nota	Início	Fim
01		01	MONTAGEM LAVADOR PARABRISA - CABINE ABERTA	VER 2L100 00.0	3243	
02		01	MONTAGEM LAVADOR PARABRISA - CABINE FECHADA	VER 2L100 01.0	3243	

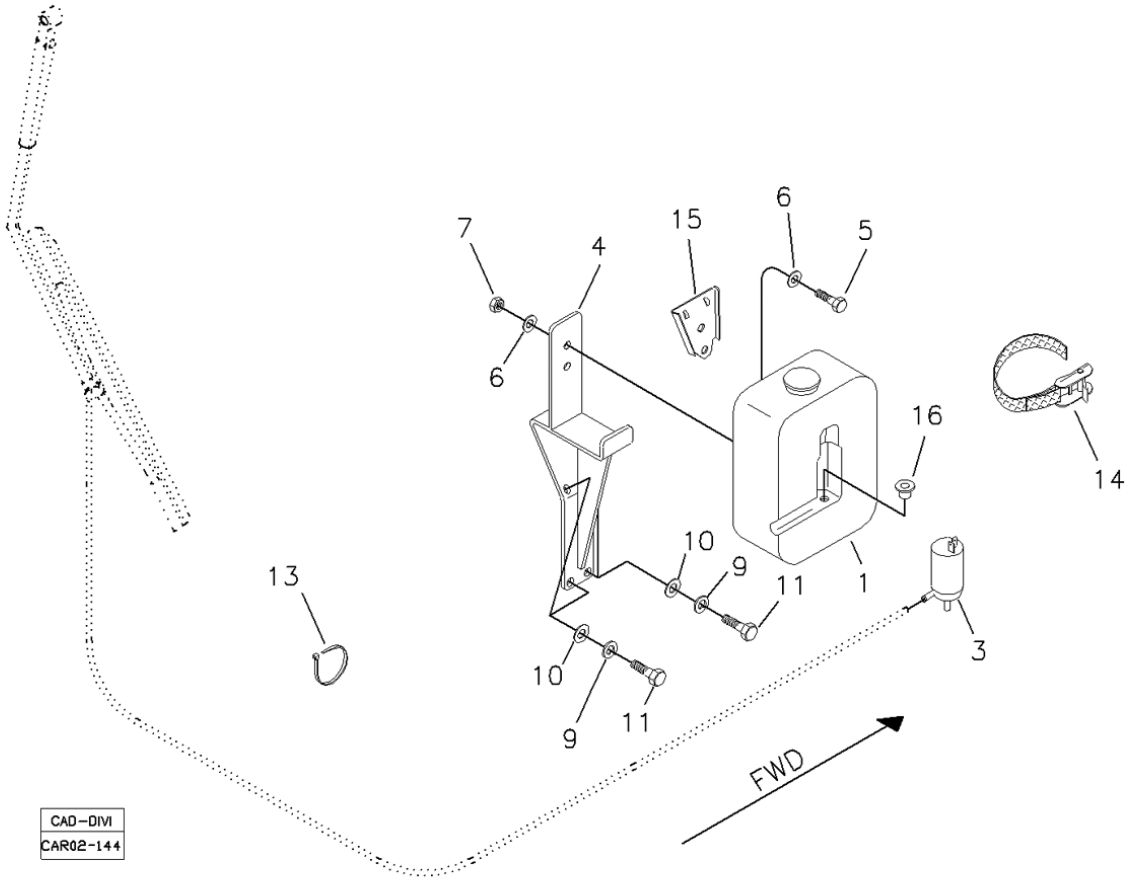

Fig.	Código	Qtd	Descrição (português)	Nota	Início	Fim
01	219000436	01	RESERVATORIO AGUA		3243	
03	219000437	01	MOTO-BOMBA		3243	
04	370360058	01	SUPORTE		3243	
05	210003700	02	PARAFUSO SEXTAVADO		3243	
06	210002005	04	ARRUELA PRESS?O		3243	
07	210005755	02	PORCA SEXTAVADA		3243	
08	210003830	02	PARAFUSO SEXTAVADO		3243	
09	210002180	04	ARRUELA PRESS?O		3243	
10	210002015	04	ARRUELA LISA		3243	
11	210003810	04	PARAFUSO SEXTAVADO		3243	
13	210001079	05	ABRACADEIRA		3243	
14	212008827	01	CINTA FIXAC?O		3243	
15	219000468	01	SUPORTE		3243	
16	219000467	01	BUCHA		3243	

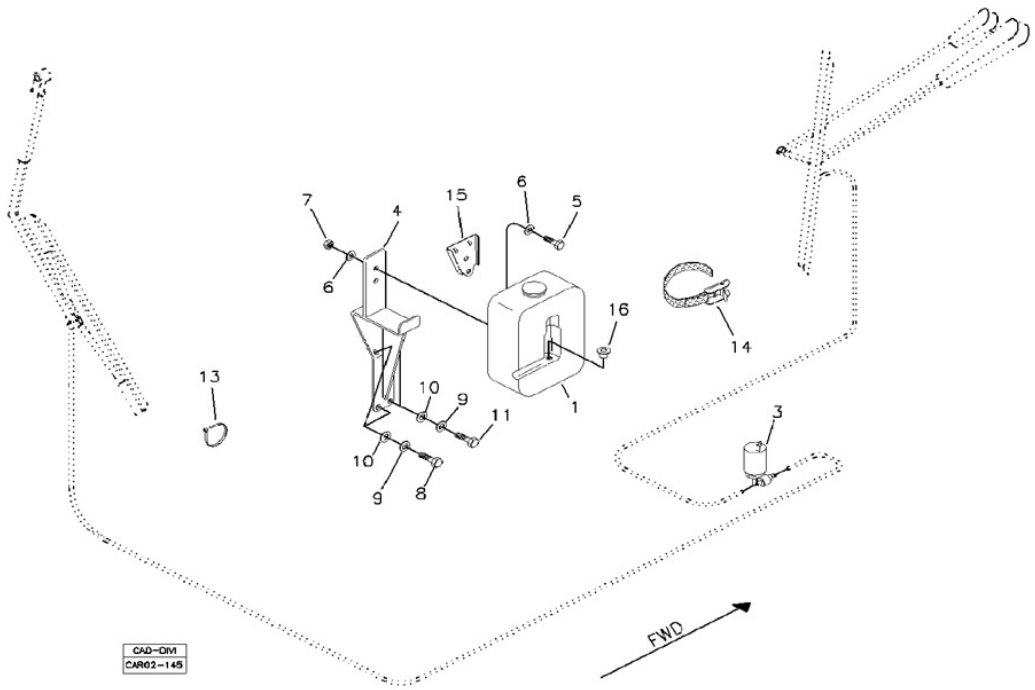

Fig.	Código	Qtd	Descrição (português)	Nota	Início	Fim
01	219000436	01	RESERVATORIO AGUA		3243	
03	219000438	01	MOTO-BOMBA		3243	
04	370360058	01	SUPORTE		3243	
05	210003700	02	PARAFUSO SEXTAVADO		3243	
06	210002005	04	ARRUELA PRESS?O		3243	
07	210005755	02	PORCA SEXTAVADA		3243	
08	210003830	02	PARAFUSO SEXTAVADO		3243	
09	210002180	04	ARRUELA PRESS?O		3243	
10	210002015	04	ARRUELA LISA		3243	
11	210003810	02	PARAFUSO SEXTAVADO		3243	
13	210001079	05	ABRACADEIRA		3243	
14	212008827	01	CINTA FIXAC?O		3243	
15	219000468	01	SUPORTE		3243	
16	219000467	01	BUCHA		3243	

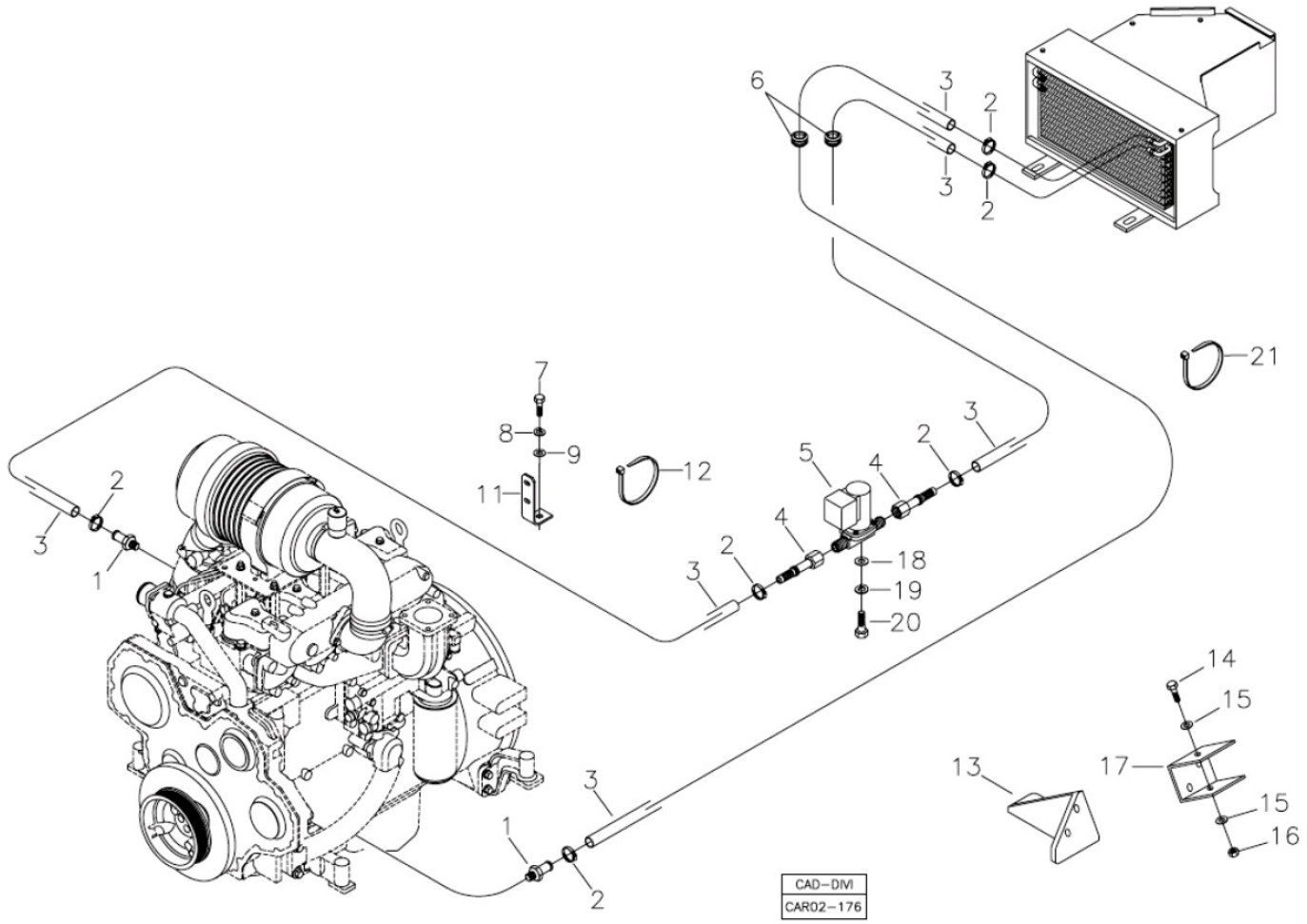

Fig.	Código	Qtd	Descrição (português)	Nota	Início	Fim
01	370060158	02	NIPPLE		3243	
02	210001056	06	ABRACADEIRA		3243	
03	211000469	CN	MANGUEIRA		3243	
04	219002051	02	CONEX?O ESCALONADA		3243	
05	219002045	01	VALVULA		3243	
06	218002301	01	PASSADOR		3243	
07	210004040	01	PARAFUSO SEXTAVADO		3243	
08	210002200	01	ARRUELA PRESS?O		3243	
09	210002021	01	ARRUELA LISA		3243	
11	370060397	01	SUPORTE		3243	
12	210002495	03	ABRACADEIRA		3243	
13	219002048	01	SUPORTE		3243	
18	210002000	02	ARRUELA LISA		3243	
19	210002165	02	ARRUELA PRESS?O		3243	
20	210003660	02	PARAFUSO		3243	
21	210001079	08	ABRACADEIRA		3243	

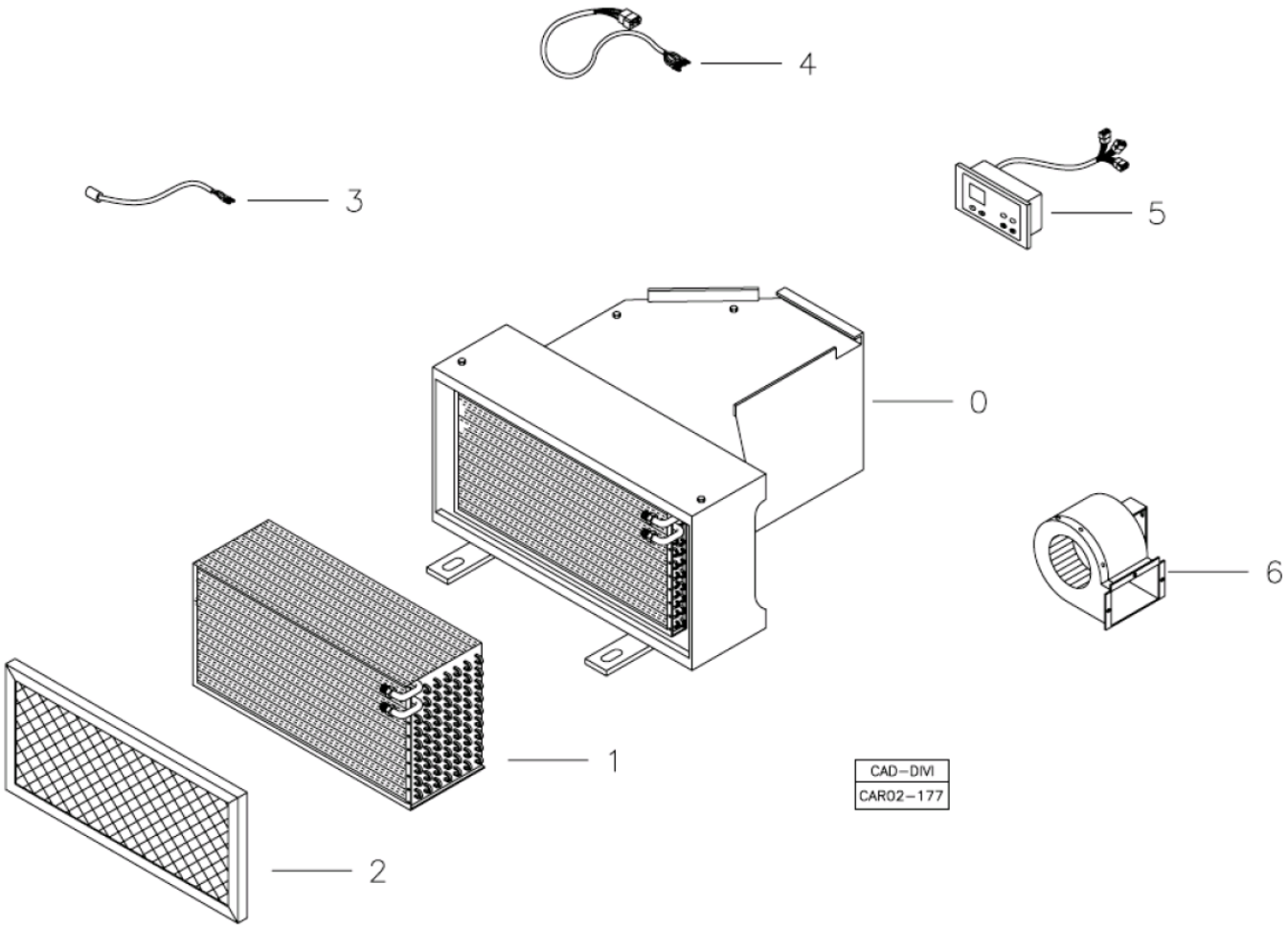

Fig.	Código	Qtd	Descrição (português)	Nota	Início	Fim
00	219002530	01	APARELHO AR QUENTE		3243	
02	V218004412	02	FILTRO		3243	
03	218004330	01	SENSOR TEMPERATURA		3243	
04	218004362	01	CHICOTE ELETRICO		3243	
05	218004482	01	PAINEL COMANDO		3243	
06	100000018173	02	MOTOR		3243	

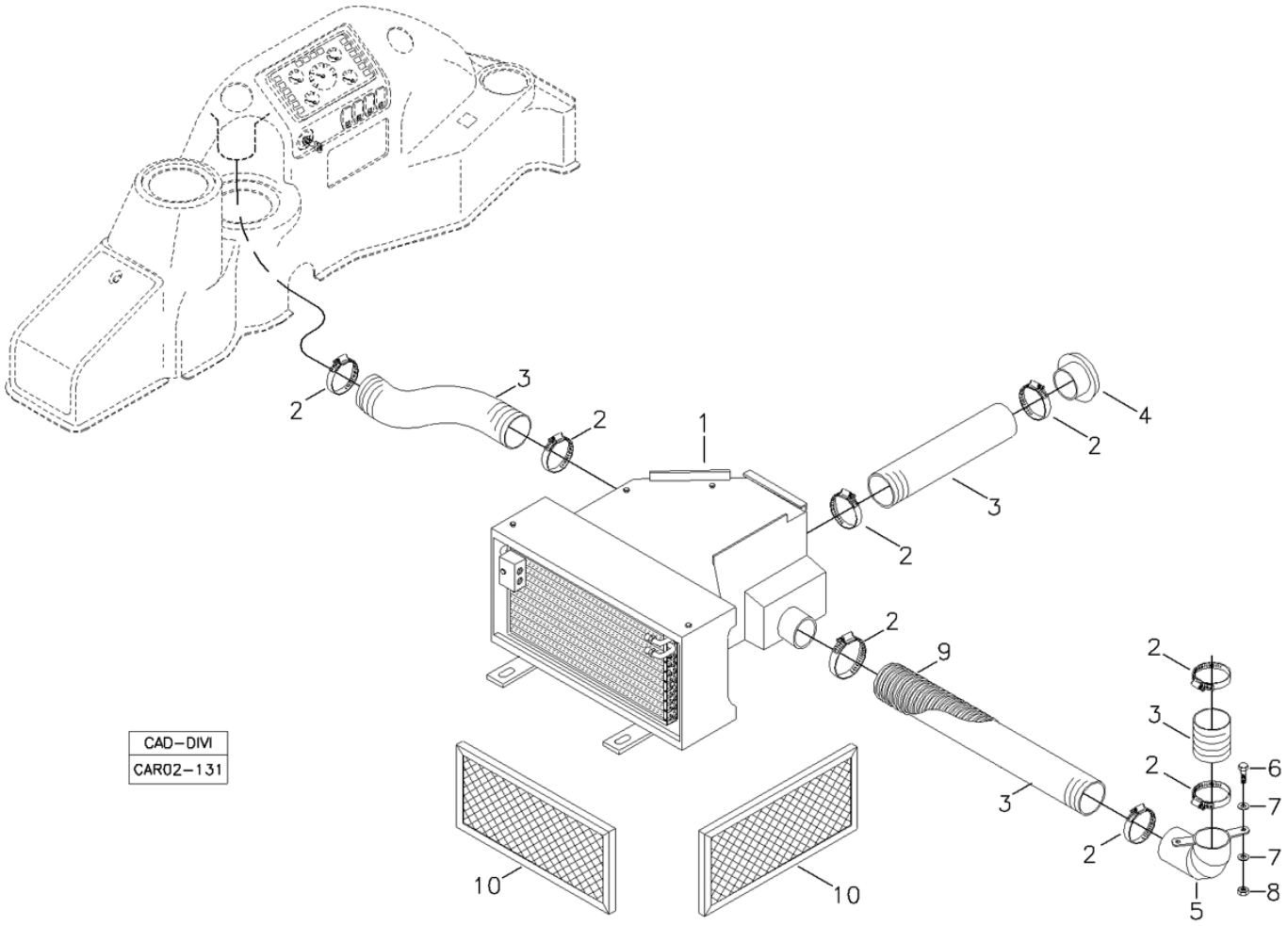

Fig.	Código	Qtd	Descrição (português)	Nota	Início	Fim
01		01	APARELHO AR CONDICIONADO		3243	
02	210001068	08	ABRACADEIRA		3243	
03	219000455	CN	TUBO FLEXIVEL		3243	
04	V218004544	02	BOCAL		3243	
05	370060426	01	TUBO ESQUERDO		3243	
06	210003830	02	PARAFUSO SEXTAVADO		3243	
07	210002015	04	ARRUELA LISA		3243	
08	210005760	02	PORCA SEXTAVADA		3243	
09	219001962	CN	TUBO		3243	
10	V218004412	02	FILTRO		3243	

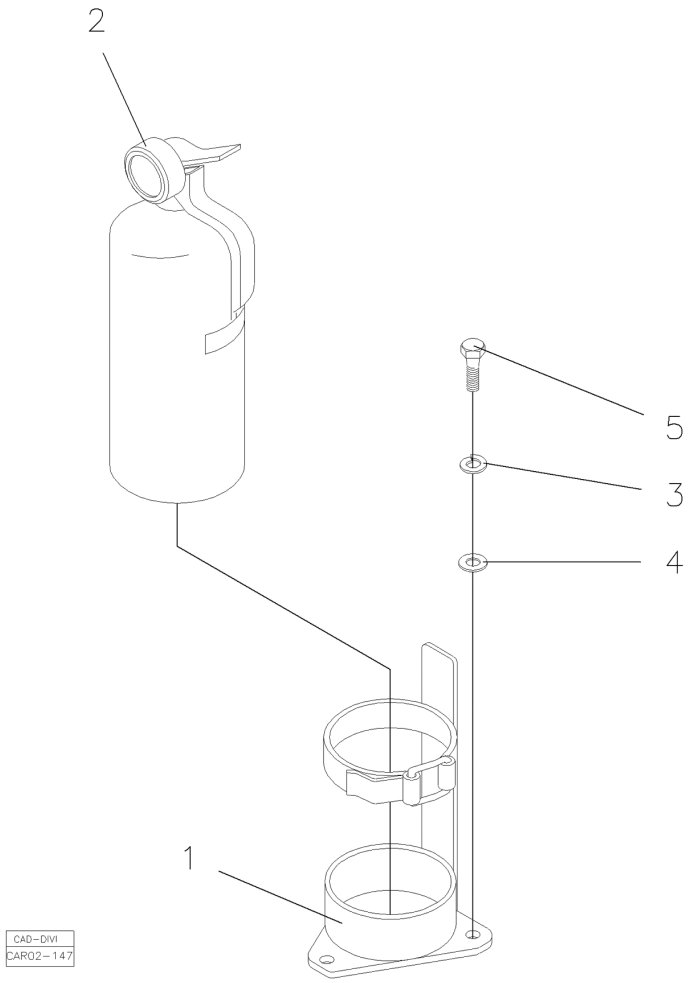

Fig.	Código	Qtd	Descrição (português)	Nota	Início	Fim
01	370260091	01	SUPORTE		3243	
02	218002550	01	EXTINTOR INCENDIO		3243	
03	210002180	03	ARRUELA PRESS?O		3243	
04	210002015	03	ARRUELA LISA		3243	
05	210003830	03	PARAFUSO SEXTAVADO		3243	

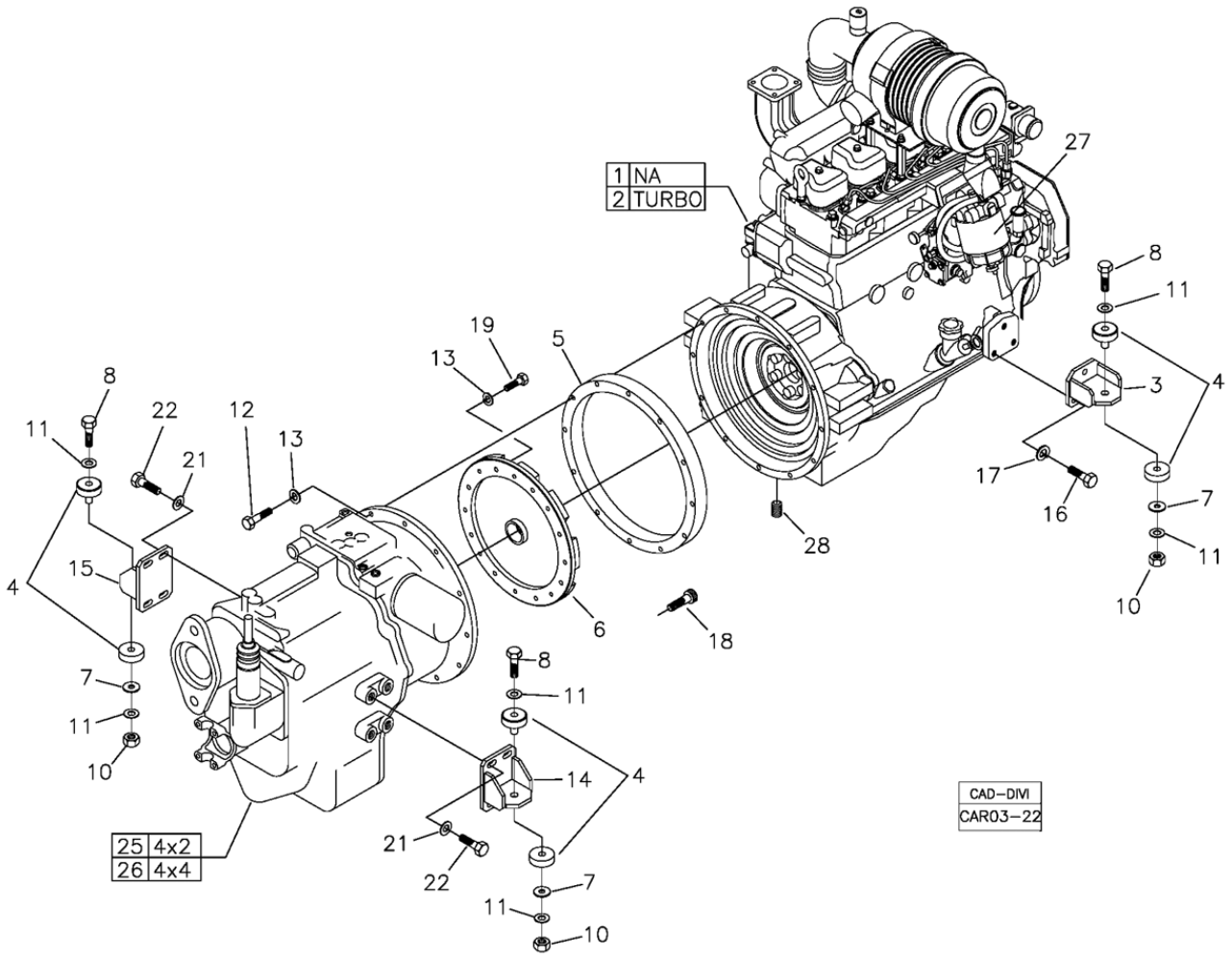

Fig.	Código	Qtd	Descrição (português)	Nota	Início	Fim
01		01	MONTAGEM MOTOR	VER 3A100 00.0	3242	5523
01		01	MONTAGEM MOTOR	VER 3A100 00.0	5526	5541
01		01	MONTAGEM MOTOR	VER 3A100 00.0	5546	5566
01		01	MONTAGEM MOTOR - NA	VER 3A100 00.0	5524	5525
01		01	MONTAGEM MOTOR - NA	VER 3A100 00.0	5542	5545
01		01	MONTAGEM MOTOR - NA	VER 3A100 00.0	5567	
02		01	MONTAGEM MOTOR - TURBO	VER 3A100 00.1	5524	5525
02		01	MONTAGEM MOTOR - TURBO	VER 3A100 00.1	5542	5545
02		01	MONTAGEM MOTOR - TURBO	VER 3A100 00.1	5567	
02		01	MONTAGEM MOTOR	VER 3A100 00.0	3242	5523
02		01	MONTAGEM MOTOR	VER 3A100 00.0	5526	5541
02		01	MONTAGEM MOTOR	VER 3A100 00.0	5546	5566
03	370460009	02	SUPORTE DIANTEIRO		3243	
04	208003894	04	COXIM BI-PARTIDO		3243	
05	370060058	01	ANEL ESPACADOR		3243	
06	370060637	01	DISCO ADAPTADOR		3243	
07	370030258	04	ARRUELA ENCOSTO		3243	
08	210003668	04	PARAFUSO		3243	
10	210005778	04	PORCA AUTOFRENANTE		3243	
11	210002045	08	ARRUELA LISA		3243	
12	210003970	11	PARAFUSO		3243	

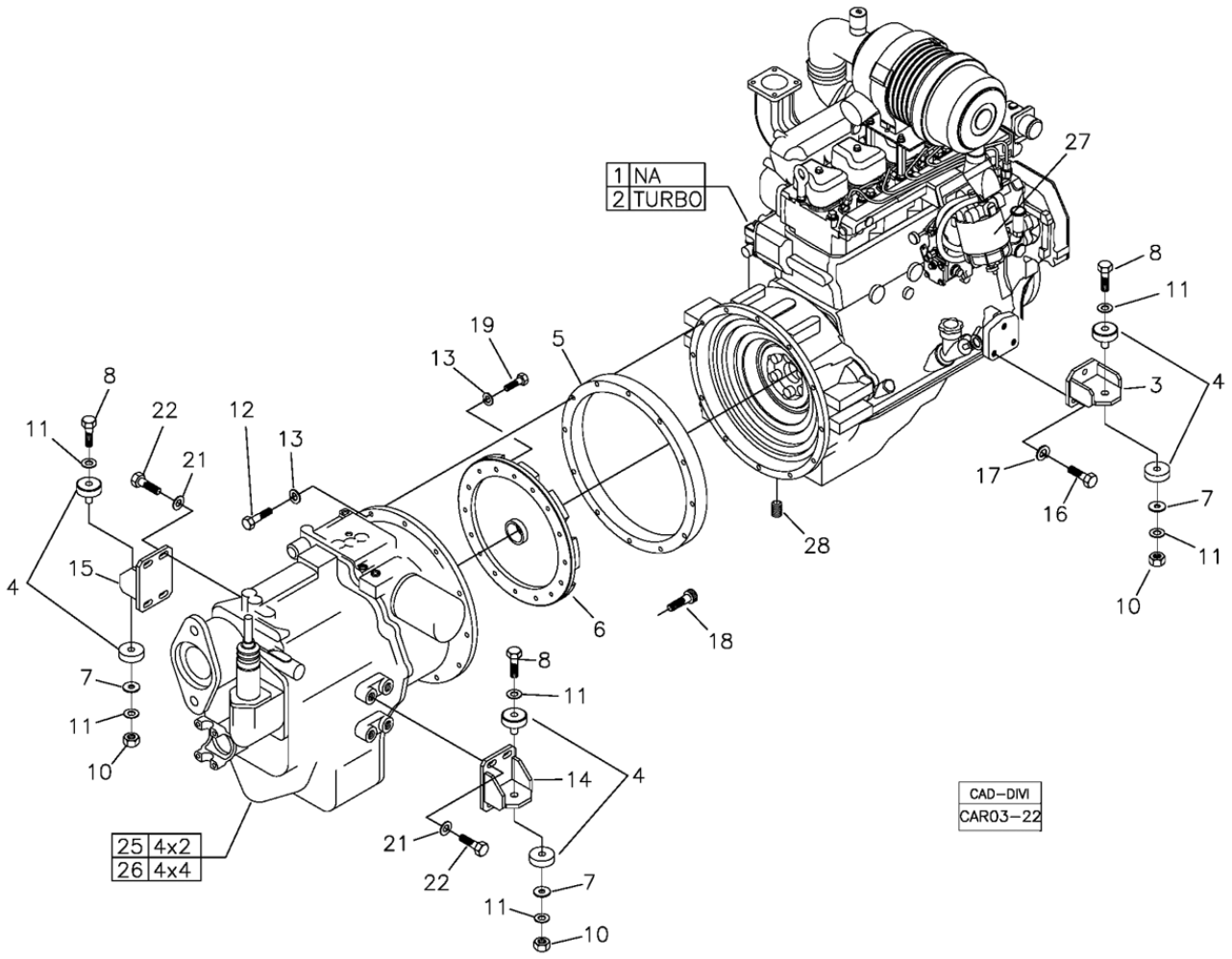

Fig.	Código	Qtd	Descrição (português)	Nota	Início	Fim
13	210002190	10	ARRUELA PRESS?O		3243	
14	370460011	01	SUPORTE DIREITO		3243	
15	370460010	01	SUPORTE ESQUERDO		3243	
16	210004050	06	PARAFUSO SEXTAVADO		3243	
17	210002200	06	ARRUELA PRESS?O		3243	
18	210001660	08	PARAFUSO ALLEN		3243	
19	210003920	04	PARAFUSO SEXTAVADO		3243	
21	370060582	08	ARRUELA		3243	
22	210004060	08	PARAFUSO		3243	
24	370060450	08	ARRUELA CALCO		3243	
25		01	TRANSMISS?O 4X2 COMPLETA	VER 3B000 00.0	3243	
26		01	TRANSMISS?O 4X4 COMPLETA	VER 3B100 00.0	3243	
27		01	FILTRO COMBUSTIVEL	VER 3A010 00.0	3243	
28	210301544	01	BUJ?O		3243	

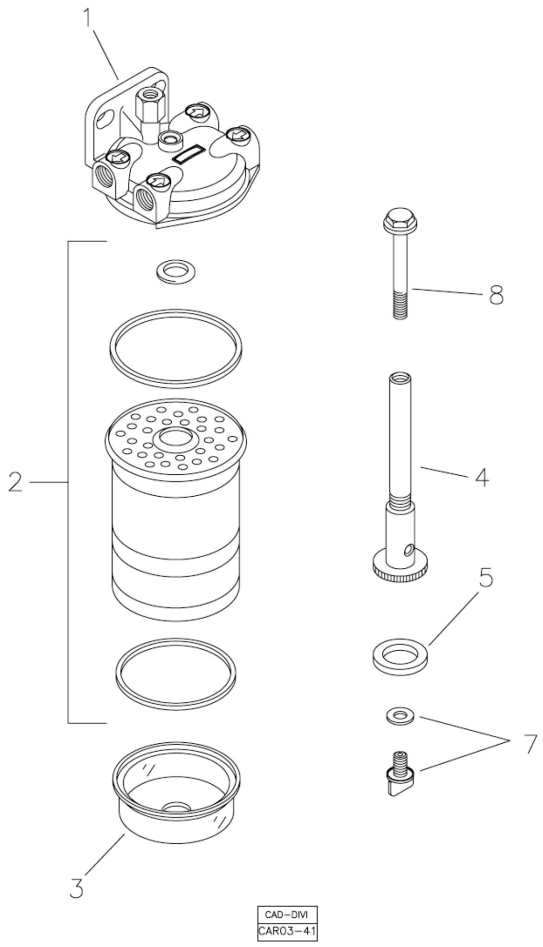

Fig.	Código	Qtd	Descrição (português)	Nota	Início	Fim
01	219001299	01	FILTRO COMPLETO		3243	
02	219001068	01	ELEMENTO FILTRO DE COMBUSTIVEL		3243	
03	219001294	01	COPO SEDIMENTADOR		3243	
04	219001297	01	CONJUNTO BASE		3243	
05	219001298	01	ARRUELA		3243	
07	219000470	01	KIT DRENO		3243	
08		01	PARAFUSO	N?o Fornecido Separadamente N?o Fornecido Separadamente	3243	

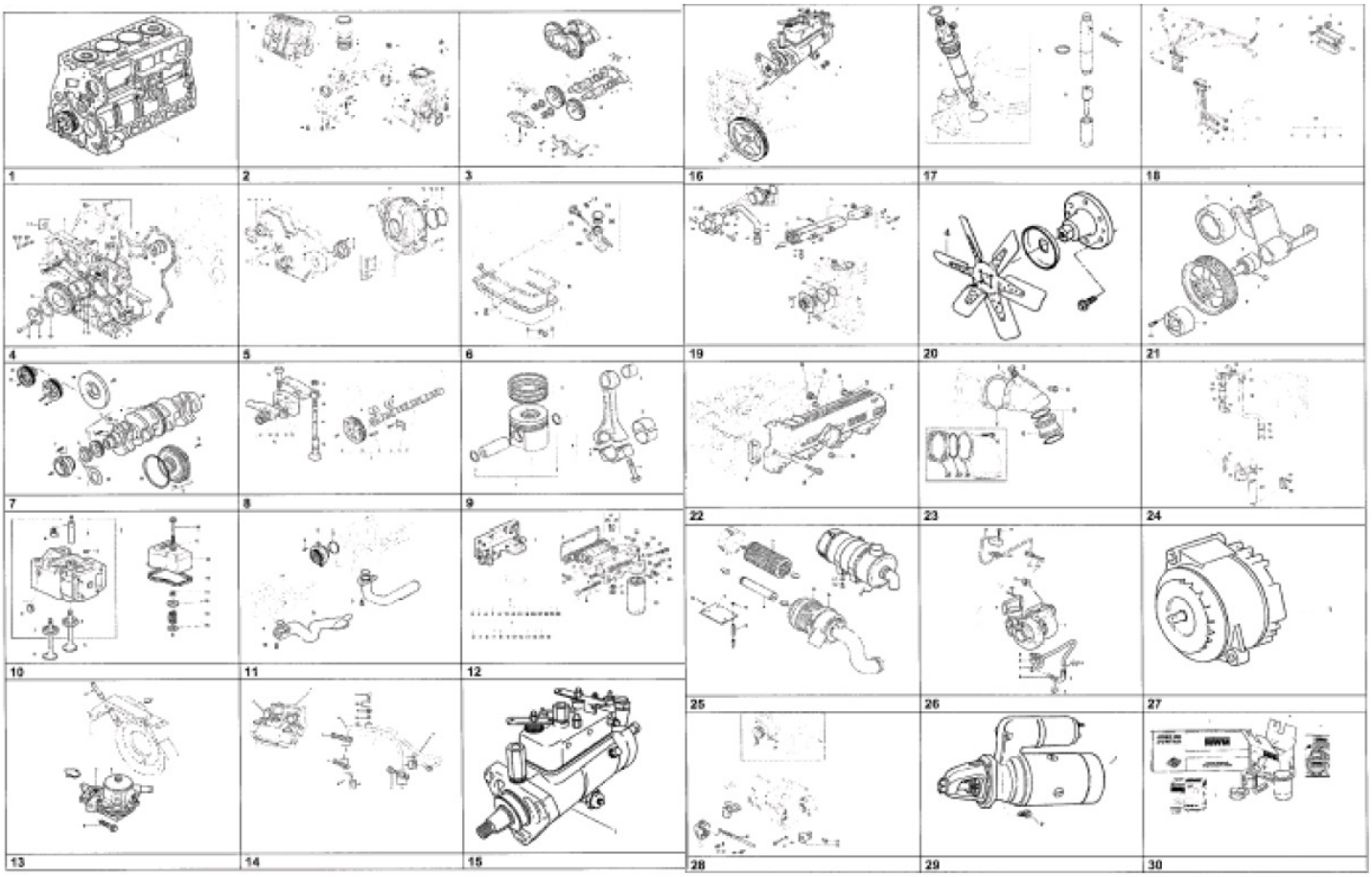

Fig.	Código	Qtd	Descrição (português)	Nota	Início	Fim
00	219000012	01	MOTOR MWM 4.10 NA		3243	5523
00	219000012	01	MOTOR MWM 4.10 NA		5546	5566
00	219000012	01	MOTOR MWM 4.10 NA		5526	5541
00	V219000013	01	MOTOR MWM 4.10 TURBO		3243	5523
00	V219000013	01	MOTOR MWM 4.10 TURBO		5526	5541
00	V219000013	01	MOTOR MWM 4.10 TURBO		5546	5566
01		01	MOTOR PARCIAL - TURBO	VER 3A100 01.2	3243	5523
01		01	MOTOR PARCIAL - TURBO	VER 3A100 01.2	5526	5541
01		01	MOTOR PARCIAL - NA	VER 3A100 01.0	3243	5523
01		01	MOTOR PARCIAL - TURBO	VER 3A100 01.2	5546	5566
01		01	MOTOR PARCIAL - NA	VER 3A100 01.0	5526	5541
01		01	MOTOR PARCIAL - NA	VER 3A100 01.0	5546	5566
02		01	BLOCO MOTOR - NA	VER 3A100 02.0	3243	5523
02		01	BLOCO MOTOR - NA	VER 3A100 02.0	5526	5541
02		01	BLOCO MOTOR - TURBO	VER 3A100 02.1	3243	5523
02		01	BLOCO MOTOR - NA	VER 3A100 02.0	5546	5566
02		01	BLOCO MOTOR - TURBO	VER 3A100 02.1	5526	5541
02		01	BLOCO MOTOR - TURBO	VER 3A100 02.1	5546	5566
03		01	COMPENSADOR DE MASSAS	VER 3A100 03.0	3243	5523
03		01	COMPENSADOR DE MASSAS	VER 3A100 03.0	5526	5541
03		01	COMPENSADOR DE MASSAS	VER 3A100 03.0	5546	5566

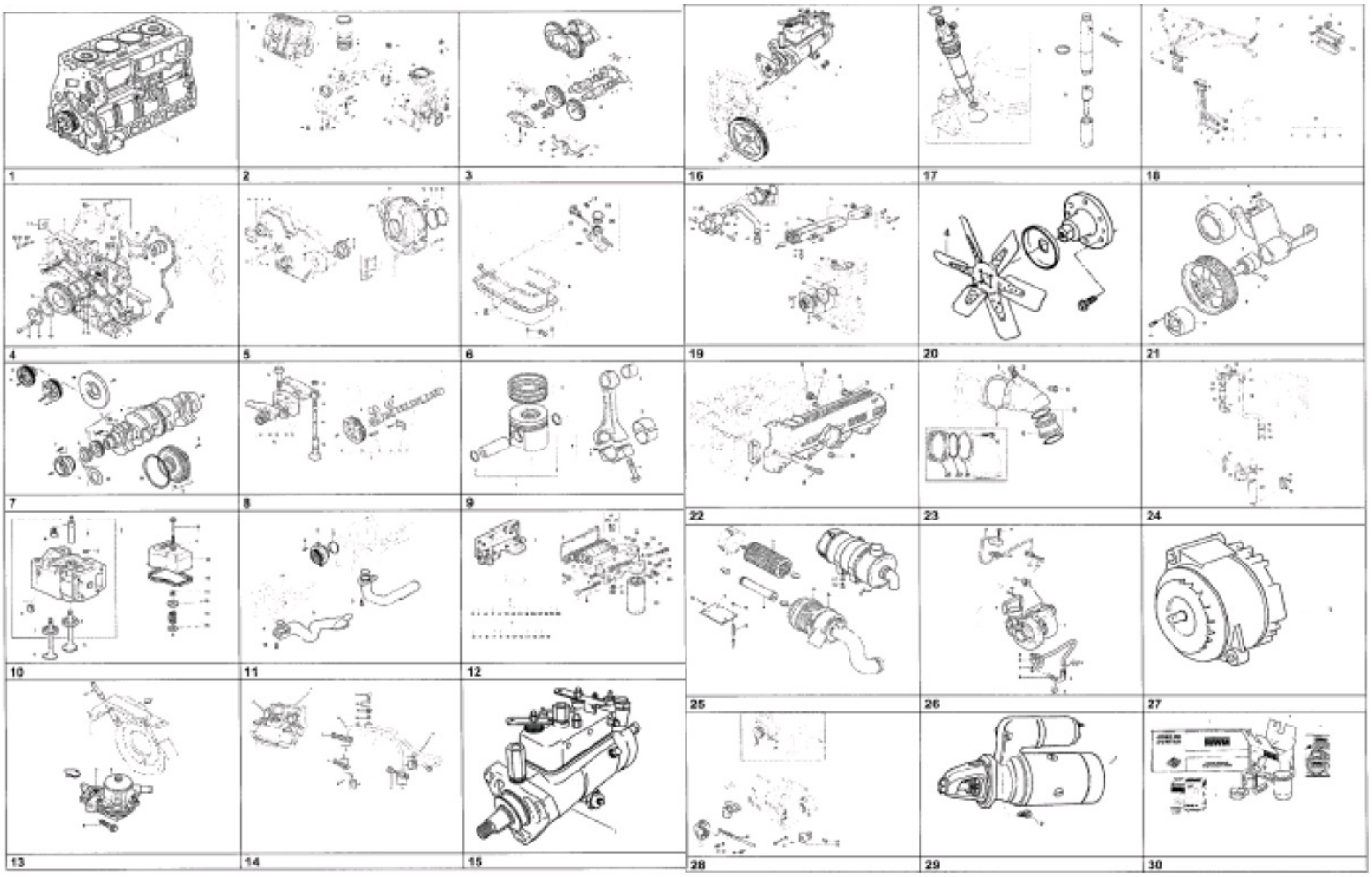

Fig.	Código	Qtd	Descrição (português)	Nota	Início	Fim
04		01	PECA INTERMEDIARIA	VER 3A100 04.0	3243	5523
04		01	PECA INTERMEDIARIA	VER 3A100 04.0	5526	5541
04		01	PECA INTERMEDIARIA	VER 3A100 04.0	5546	5566
05		01	TAMPA FRONTAL/ CARCACA DO VOLANTE - NA	VER 3A100 05.0	3243	5523
05		01	TAMPA FRONTAL/ CARCACA DO VOLANTE - NA	VER 3A100 05.0	5526	5541
05		01	TAMPA FRONTAL/ CARCACA DO VOLANTE - TURBO	VER 3A100 05.1	3243	5523
05		01	TAMPA FRONTAL/ CARCACA DO VOLANTE - TURBO	VER 3A100 05.1	5526	5541
05		01	TAMPA FRONTAL/ CARCACA DO VOLANTE - TURBO	VER 3A100 05.1	5546	5566
05		01	TAMPA FRONTAL/ CARCACA DO VOLANTE - NA	VER 3A100 05.0	5546	5566
05		01	TAMPA FRONTAL/ CARCACA DO VOLANTE - TURBO	VER 3A100 05.1	4798	5566
06		01	CARTER DE OLEO	VER 3A100 06.0	3243	5523
06		01	CARTER DE OLEO	VER 3A100 06.0	5526	5541
06		01	CARTER DE OLEO	VER 3A100 06.0	5546	5566
07		01	ARVORE MANIVELAS - NA	VER 3A100 07.0	3243	5523
07		01	ARVORE MANIVELAS - NA	VER 3A100 07.0	5526	5541

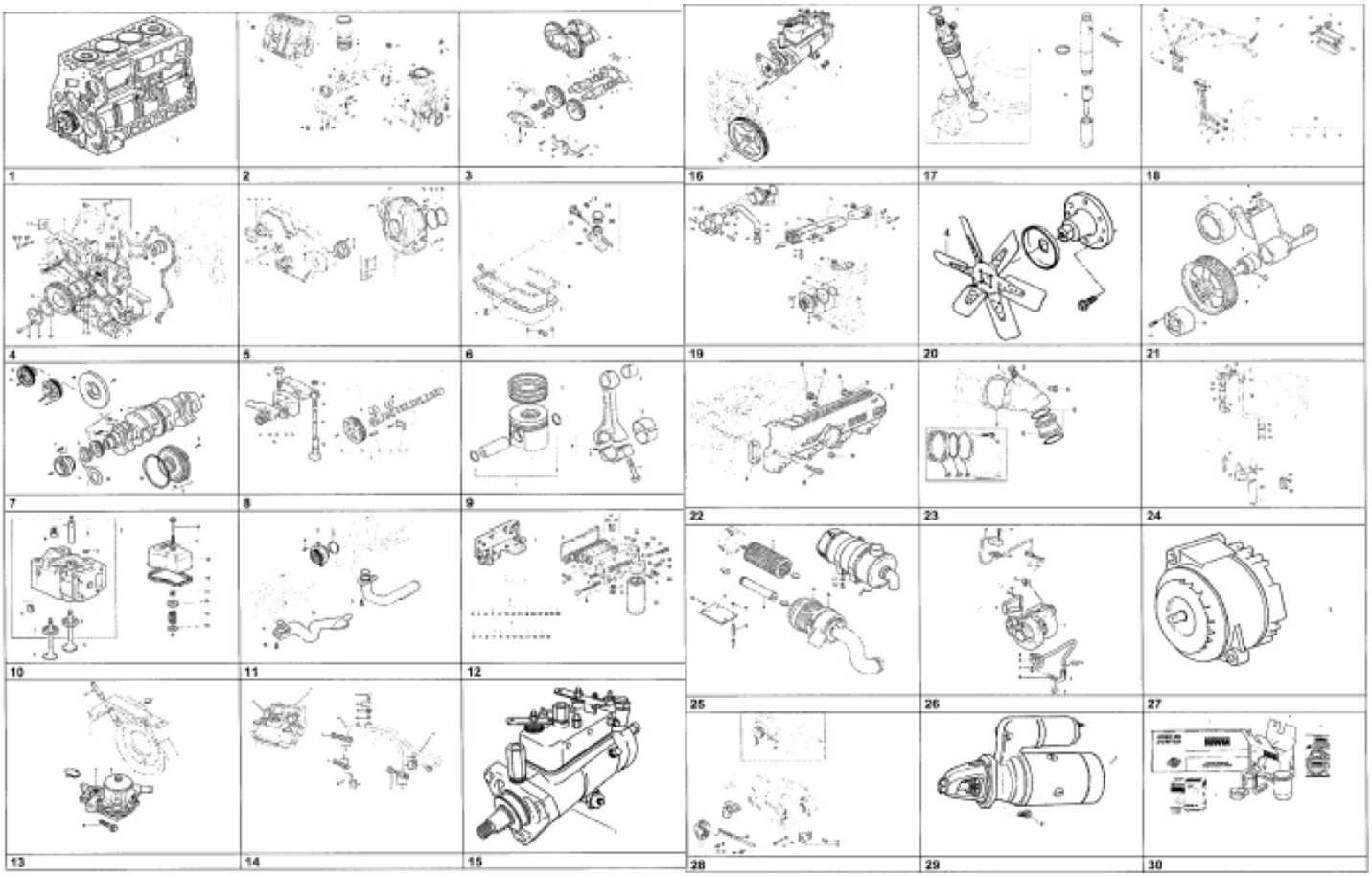

Fig.	Código	Qtd	Descrição (português)	Nota	Início	Fim
07		01	ARVORE MANIVELAS - TURBO	VER 3A100 07.1	3243	5523
07		01	ARVORE MANIVELAS - NA	VER 3A100 07.0	5546	5566
07		01	ARVORE MANIVELAS - TURBO	VER 3A100 07.1	5526	5541
07		01	ARVORE MANIVELAS - TURBO	VER 3A100 07.1	5546	5566
08		01	ARVORE COMANDO DE VALVULAS	VER 3A100 08.0	3243	5523
08		01	ARVORE COMANDO DE VALVULAS	VER 3A100 08.0	5526	5541
08		01	ARVORE COMANDO DE VALVULAS	VER 3A100 08.0	5546	5566
09		01	PIST?O E BIELA	VER 3A100 09.0	3243	5523
09		01	PIST?O E BIELA	VER 3A100 09.0	5526	5541
09		01	PIST?O E BIELA	VER 3A100 09.0	5546	5566
10		01	CABECOTE E TAMPA DE VALVULAS - NA	VER 3A100 10.0	3243	5523
10		01	CABECOTE E TAMPA DE VALVULAS - NA	VER 3A100 10.0	5526	5541
10		01	CABECOTE E TAMPA DE VALVULAS - NA	VER 3A100 10.0	5546	5566
10		01	CABECOTE E TAMPA DE VALVULAS - TURBO	VER 3A100 10.1	3243	5523
10		01	CABECOTE E TAMPA DE VALVULAS - TURBO	VER 3A100 10.1	5526	5541
10		01	CABECOTE E TAMPA DE VALVULAS - TURBO	VER 3A100 10.1	5546	5566
11		01	BOMBA OLEO	VER 3A100 11.0	3243	5523
11		01	BOMBA OLEO	VER 3A100 11.0	5526	5541

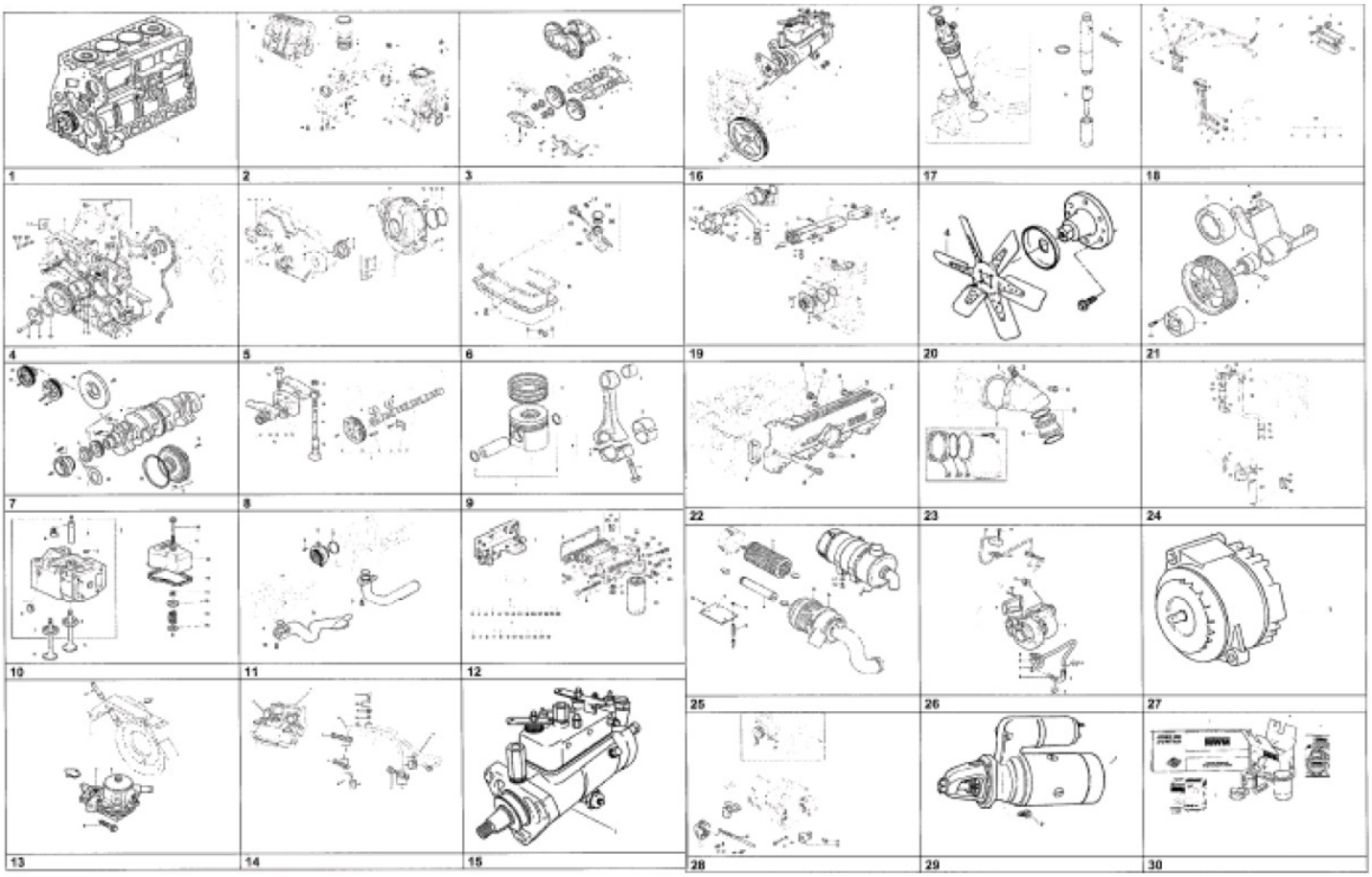

Fig.	Código	Qtd	Descrição (português)	Nota	Início	Fim
11		01	BOMBA OLEO	VER 3A100 11.0	5546	5566
12		01	FILTRO E RESFRIADOR DE OLEO LUBRIFICANTE	VER 3A100 12.0	3243	5523
12		01	FILTRO E RESFRIADOR DE OLEO LUBRIFICANTE	VER 3A100 12.0	5526	5541
12		01	FILTRO E RESFRIADOR DE OLEO LUBRIFICANTE	VER 3A100 12.0	5546	5566
13		01	BOMBA ALIMENTADORA	VER 3A100 13.0	3243	5523
13		01	BOMBA ALIMENTADORA	VER 3A100 13.0	5526	5541
13		01	BOMBA ALIMENTADORA	VER 3A100 13.0	5546	5566
14		01	TUBULAC?O E FIXAC?O DO FILTRO DE COMBUSTIVEL	VER 3A100 14.0	3243	5523
14		01	TUBULAC?O E FIXAC?O DO FILTRO DE COMBUSTIVEL	VER 3A100 14.0	5526	5541
14		01	TUBULAC?O E FIXAC?O DO FILTRO DE COMBUSTIVEL	VER 3A100 14.0	5546	5566
15		01	CABECOTE E TAMPA DE VALVULAS - NA	VER 3A100 15.0	3243	5523
15		01	CABECOTE E TAMPA DE VALVULAS - NA	VER 3A100 15.0	5526	5541
15		01	CABECOTE E TAMPA DE VALVULAS - NA	VER 3A100 15.0	5546	5566
15		01	CABECOTE E TAMPA DE VALVULAS - TURBO	VER 3A100 15.1	3243	5523

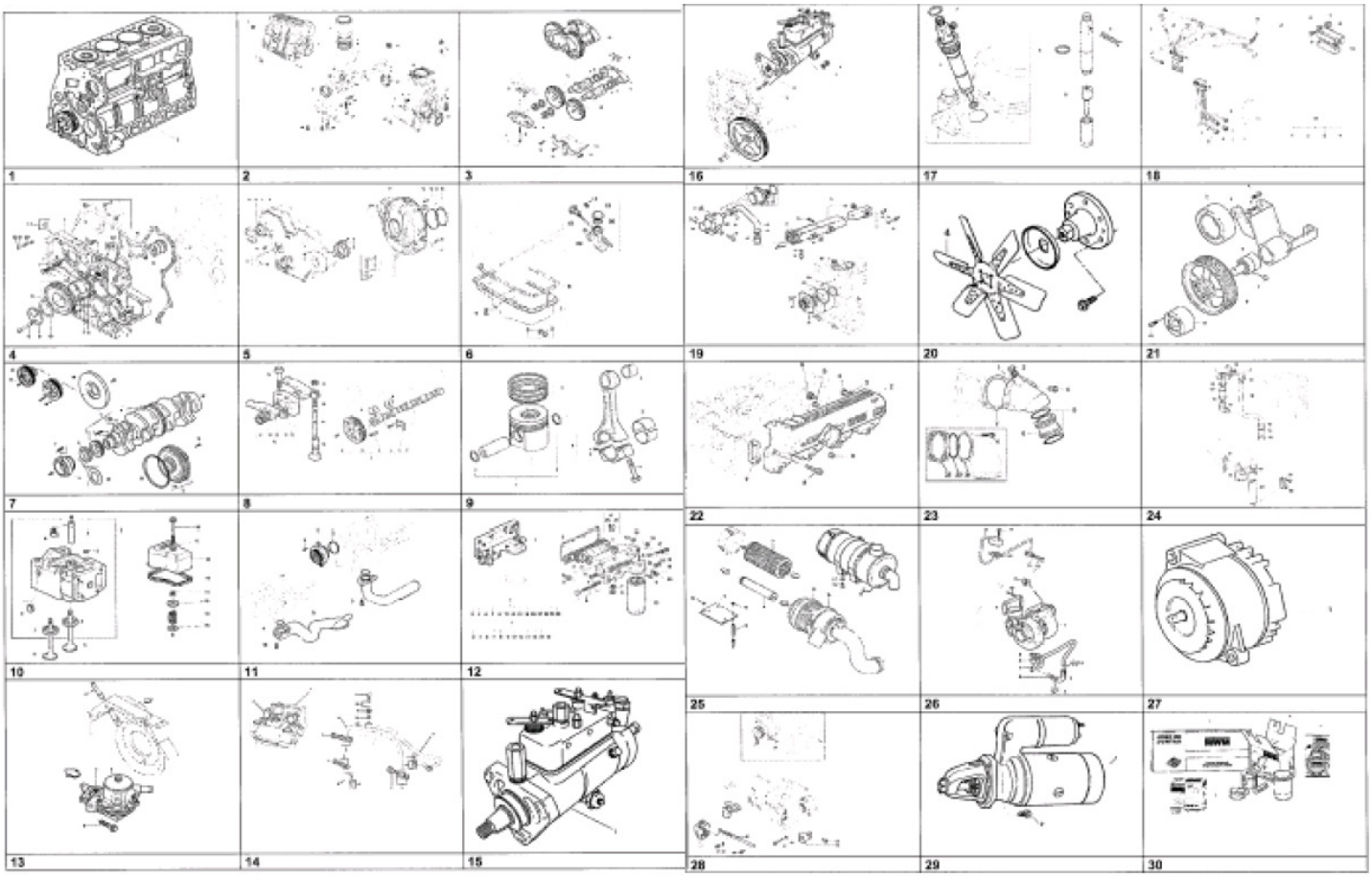

Fig.	Código	Qtd	Descrição (português)	Nota	Início	Fim
15		01	CABECOTE E TAMPA DE VALVULAS - TURBO	VER 3A100 15.1	5526	5541
15		01	CABECOTE E TAMPA DE VALVULAS - TURBO	VER 3A100 15.1	5546	5566
16		01	FIXAC?O E ACIONAMENTO DA BOMBA INJETORA	VER 3A100 16.0	3243	5523
16		01	FIXAC?O E ACIONAMENTO DA BOMBA INJETORA	VER 3A100 16.0	5526	5541
16		01	FIXAC?O E ACIONAMENTO DA BOMBA INJETORA	VER 3A100 16.0	5546	5566
17		01	PORTA BICO INJETOR - NA	VER 3A100 17.0	3243	5523
17		01	PORTA BICO INJETOR - NA	VER 3A100 17.0	5526	5541
17		01	PORTA BICO INJETOR - TURBO	VER 3A100 17.1	3243	5523
17		01	PORTA BICO INJETOR - TURBO	VER 3A100 17.1	5526	5541
17		01	PORTA BICO INJETOR - NA	VER 3A100 17.0	5546	5566
17		01	PORTA BICO INJETOR - TURBO	VER 3A100 17.1	5546	5566
18		01	TUBULAC?O DE INJEC?O PARA BOMBA INJETORA ROTATIVA	VER 3A100 18.0	3243	5523
18		01	TUBULAC?O DE INJEC?O PARA BOMBA INJETORA ROTATIVA	VER 3A100 18.0	5526	5541
18		01	TUBULAC?O DE INJEC?O PARA BOMBA INJETORA ROTATIVA	VER 3A100 18.0	5546	5566

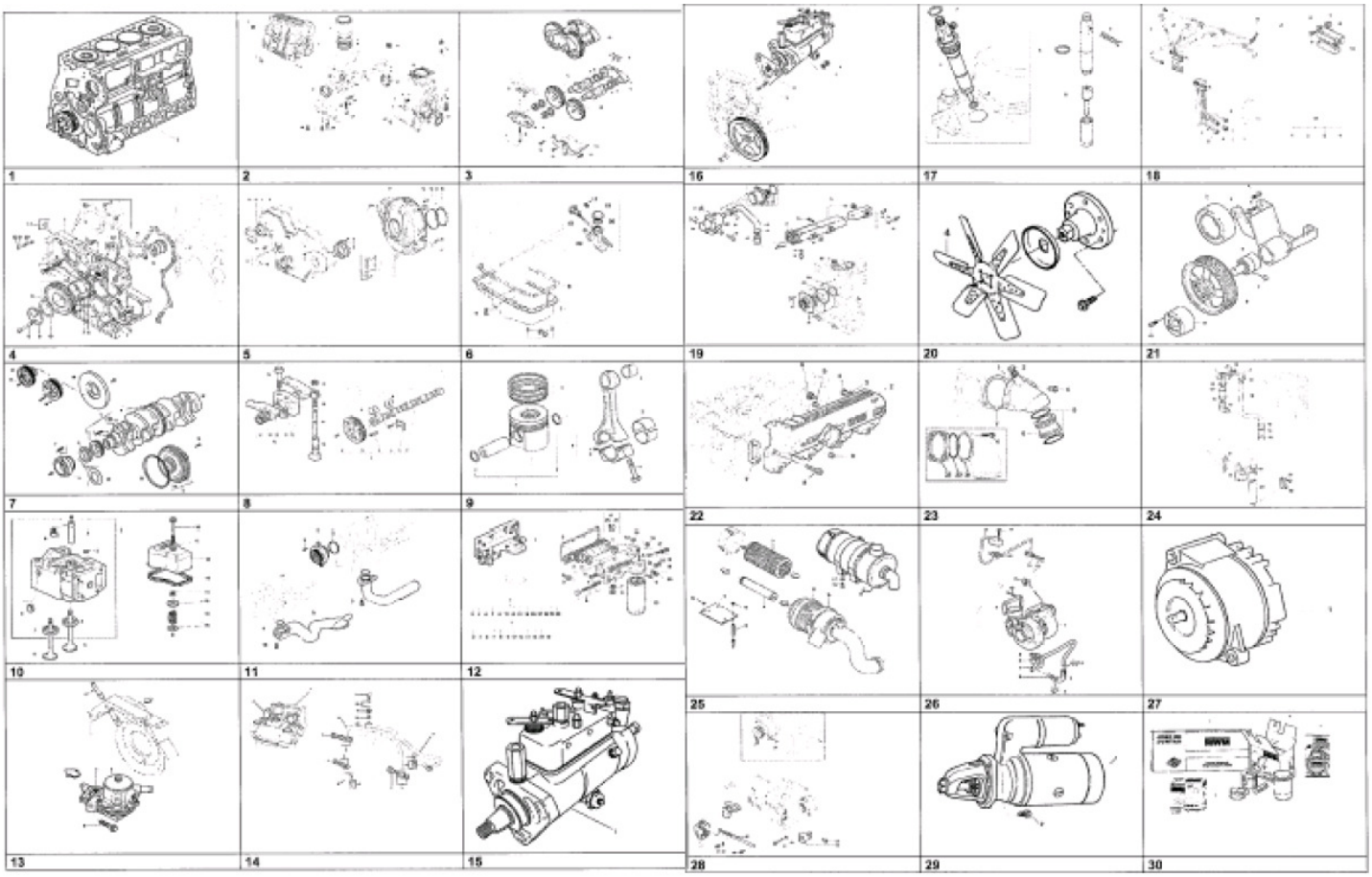

Fig.	Código	Qtd	Descrição (português)	Nota	Início	Fim
19		01	BOMBA D'AGUA, TERMOSTATO E TUBOS DE AGUA	VER 3A100 19.0	3243	5523
19		01	BOMBA D'AGUA, TERMOSTATO E TUBOS DE AGUA	VER 3A100 19.0	5526	5541
19		01	BOMBA D'AGUA, TERMOSTATO E TUBOS DE AGUA	VER 3A100 19.0	5546	5566
20		01	COLETOR DE ESCAPE - NA	VER 3A100 20.0	3243	5523
20		01	COLETOR DE ESCAPE - NA	VER 3A100 20.0	5526	5541
20		01	COLETOR DE ESCAPE - TURBO	VER 3A100 20.1	3243	5523
20		01	COLETOR DE ESCAPE - NA	VER 3A100 20.0	5546	5566
20		01	COLETOR DE ESCAPE - TURBO	VER 3A100 20.1	5546	5566
20		01	COLETOR DE ESCAPE - TURBO	VER 3A100 20.1	5526	5541
21		01	ACIONAMENTO VENTILADOR	VER 3A100 21.1	3243	
22		01	COLETOR DE ADMISS?O - NA	VER 3A100 22.0	3243	5523
22		01	COLETOR DE ADMISS?O - NA	VER 3A100 22.0	5526	5541
22		01	COLETOR DE ADMISS?O - TURBO	VER 3A100 22.1	3243	5523
22		01	COLETOR DE ADMISS?O - TURBO	VER 3A100 22.1	5526	5541
22		01	COLETOR DE ADMISS?O - TURBO	VER 3A100 22.1	5546	5566
22		01	COLETOR DE ADMISS?O - NA	VER 3A100 22.0	5546	5566
23		01	CURVA ADMISS?O - NA	VER 3A100 23.0	3243	5523
23		01	CURVA ADMISS?O - NA	VER 3A100 23.0	5526	5541

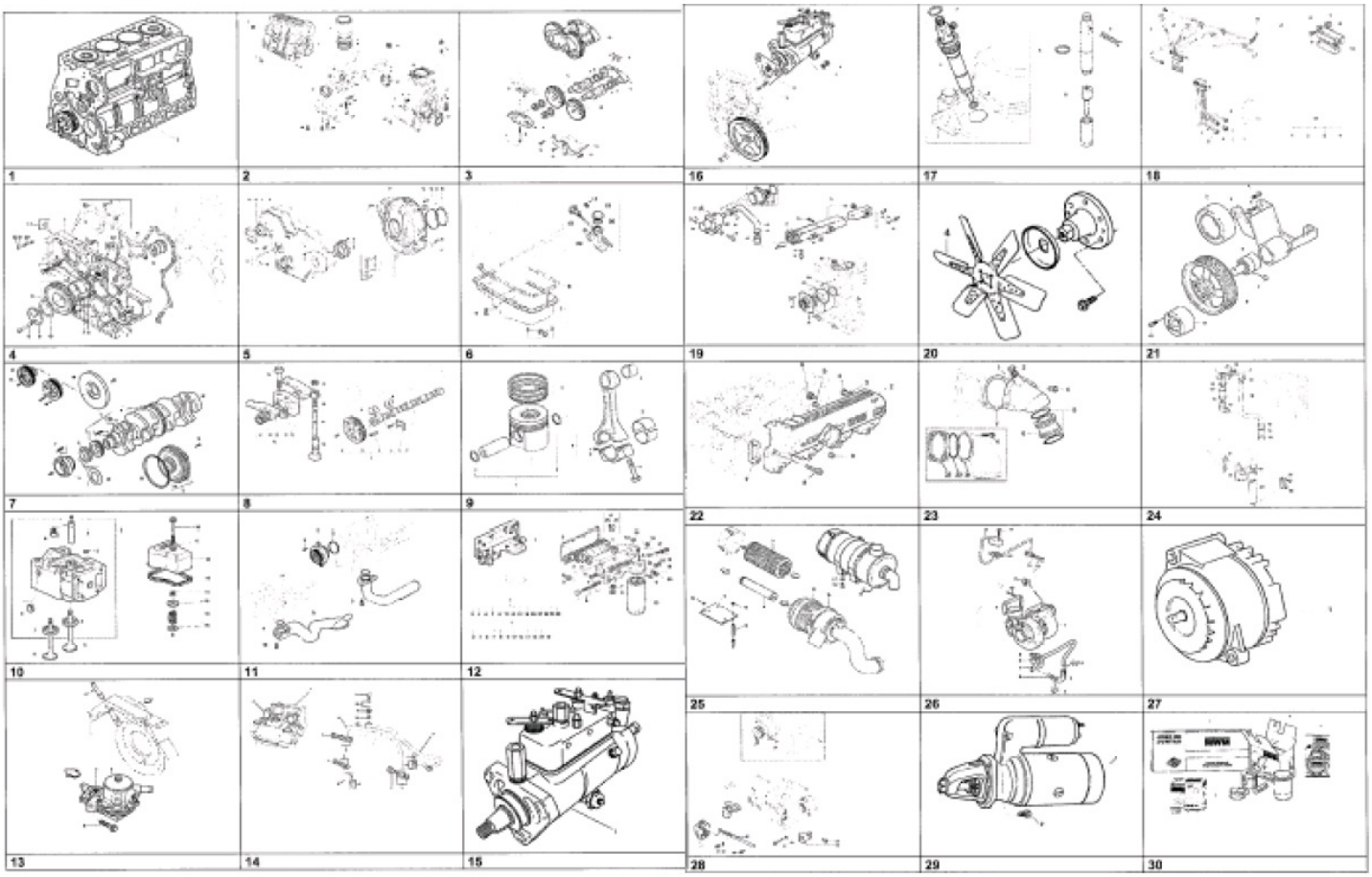

Fig.	Código	Qtd	Descrição (português)	Nota	Início	Fim
23		01	CURVA ADMISS?O - TURBO	VER 3A100 23.1	3243	5523
23		01	CURVA ADMISS?O - NA	VER 3A100 23.0	5546	5566
23		01	CURVA ADMISS?O - TURBO	VER 3A100 23.1	5526	5541
23		01	CURVA ADMISS?O - TURBO	VER 3A100 23.1	5546	5566
24		01	RESPIRO MOTOR - NA	VER 3A100 24.0	3243	5523
24		01	RESPIRO MOTOR - NA	VER 3A100 24.0	5526	5541
24		01	RESPIRO MOTOR - TURBO	VER 3A100 24.1	3243	5523
24		01	RESPIRO MOTOR - NA	VER 3A100 24.0	5546	5566
24		01	RESPIRO MOTOR - TURBO	VER 3A100 24.1	5526	5541
24		01	RESPIRO MOTOR - TURBO	VER 3A100 24.1	5546	5566
25		01	FILTRO AR		3243	5523
25		01	FILTRO AR		5526	5541
25		01	FILTRO AR		5546	5566
26		01	SOBREALIMENTAC?O	VER 3A100 26.0	3243	5523
26		01	SOBREALIMENTAC?O	VER 3A100 26.0	5526	5541
26		01	SOBREALIMENTAC?O	VER 3A100 26.0	5546	5566
27		01	ALTERNADOR	VER 3A100 27.0	3243	5523
27		01	ALTERNADOR	VER 3A100 27.0	5526	5541
27		01	ALTERNADOR	VER 3A100 27.0	5546	5566
28		01	FIXAC?O E ACIONAMENTO DO ALTERNADOR	VER 3A100 28.0	3243	5523

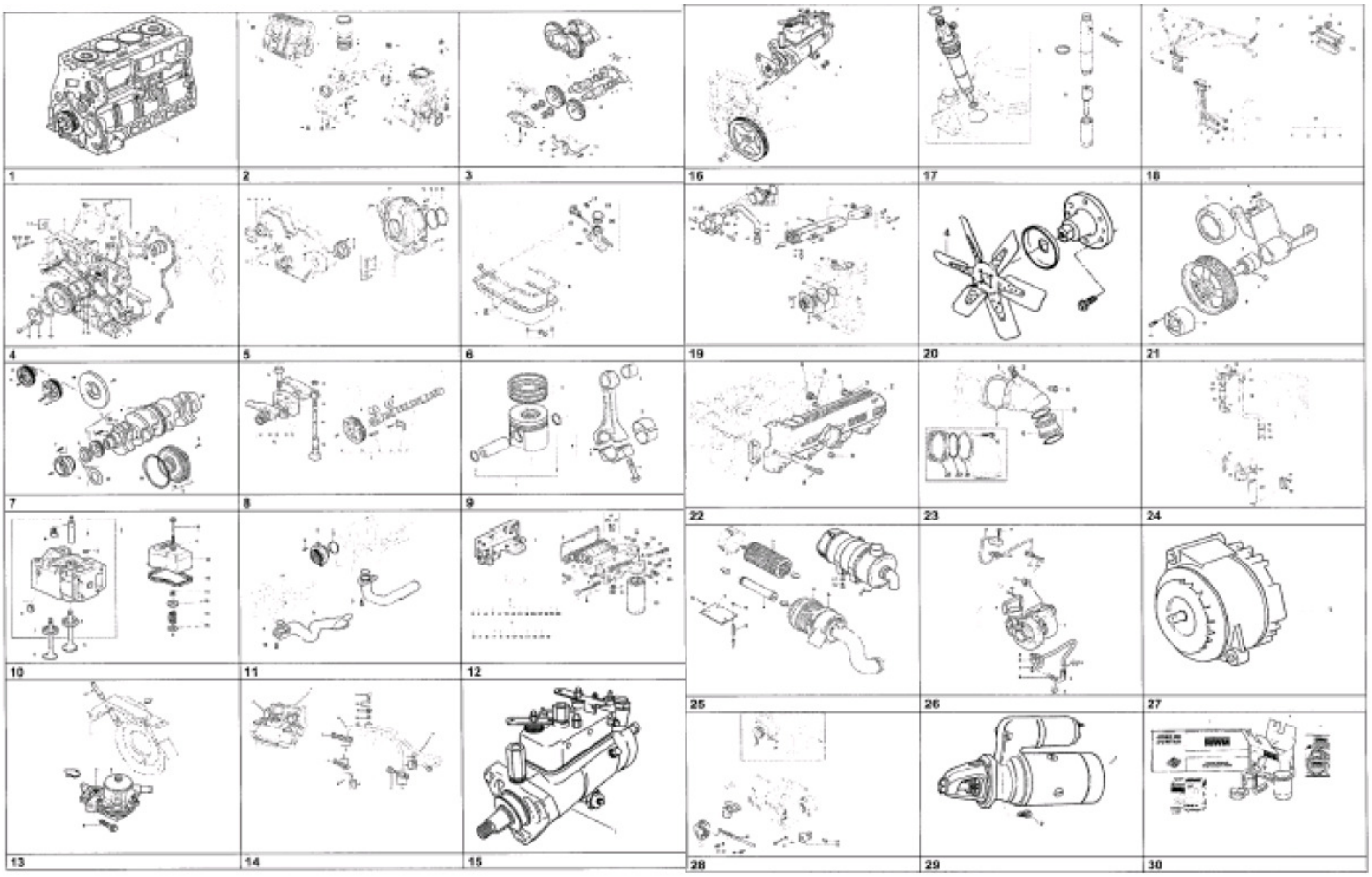

Fig.	Código	Qtd	Descrição (português)	Nota	Início	Fim
28		01	FIXAC?O E ACIONAMENTO DO ALTERNADOR	VER 3A100 28.0	5526	5541
28		01	FIXAC?O E ACIONAMENTO DO ALTERNADOR	VER 3A100 28.0	5546	5566
29		01	MOTOR DE PARTIDA	VER 3A100 29.0	3243	5523
29		01	MOTOR DE PARTIDA	VER 3A100 29.0	5526	5541
29		01	MOTOR DE PARTIDA	VER 3A100 29.0	5546	5566
30		01	JOGO REPARO	VER 3A100 30.0	3243	5523
30		01	JOGO REPARO	VER 3A100 30.0	5526	5541
30		01	JOGO REPARO	VER 3A100 30.0	5546	5566

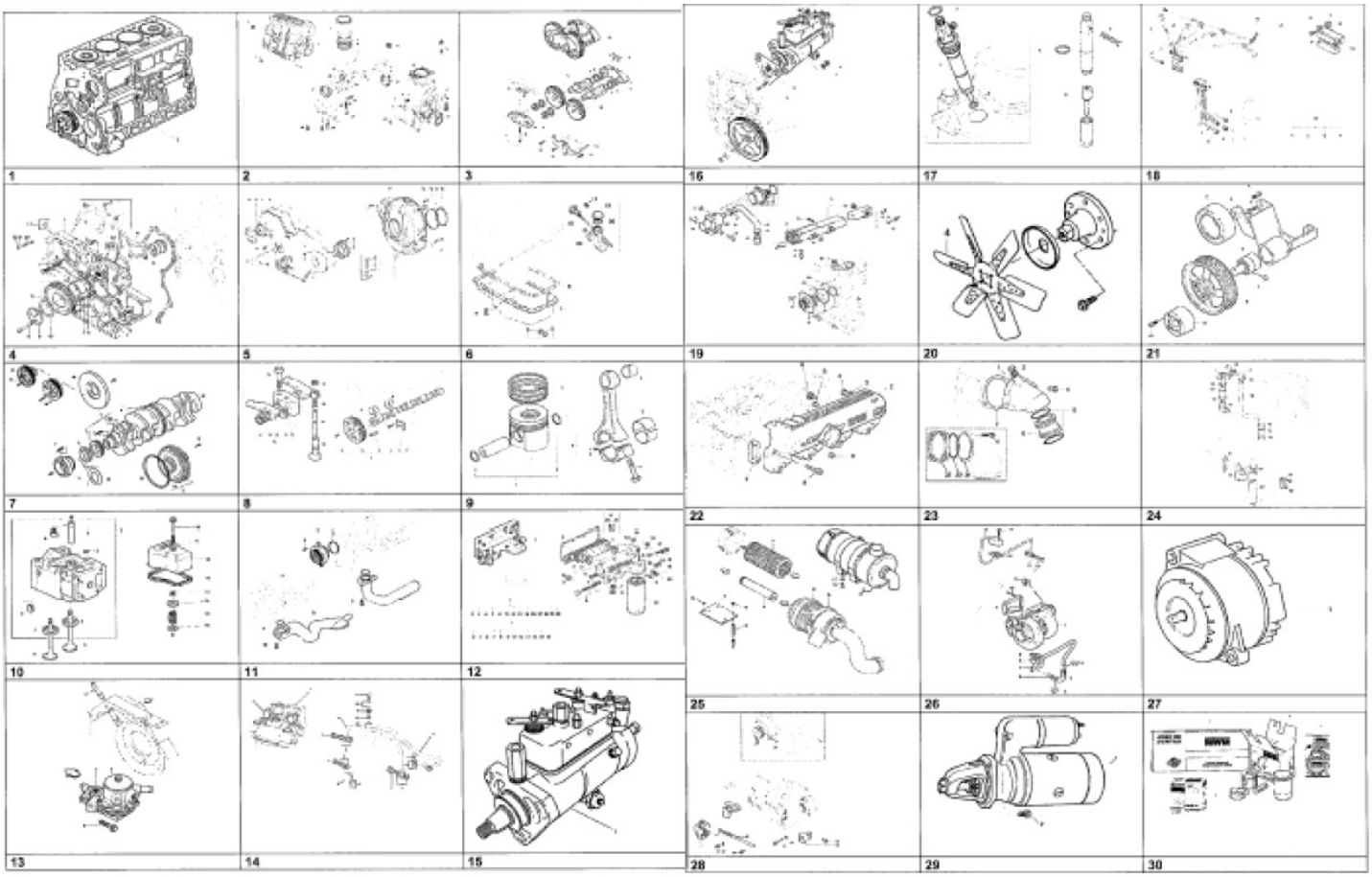

Fig.	Código	Qtd	Descrição (português)	Nota	Início	Fim
00	100000088106	01	MOTOR MWM 4.10 TURBO		5524	5525
00	100000088106	01	MOTOR MWM 4.10 TURBO		5542	5545
00	100000088106	01	MOTOR MWM 4.10 TURBO		5567	
01		01	MOTOR PARCIAL - TURBO		5524	5525
01		01	MOTOR PARCIAL - TURBO		5542	5545
01		01	MOTOR PARCIAL - TURBO		5567	
02		01	BLOCO MOTOR - TURBO	VER 3A100 02.1	5524	5525
02		01	BLOCO MOTOR - TURBO	VER 3A100 02.1	5542	5545
02		01	BLOCO MOTOR - TURBO	VER 3A100 02.1	5567	
03		01	COMPENSADOR DE MASSAS - TURBO	VER 3A100 03.1	5524	5525
03		01	COMPENSADOR DE MASSAS - TURBO	VER 3A100 03.1	5542	5545
03		01	COMPENSADOR DE MASSAS - TURBO	VER 3A100 03.1	5567	
04		01	PECA INTERMEDIARIA	VER 3A100 04.0	5524	5525
04		01	PECA INTERMEDIARIA	VER 3A100 04.0	5542	5545
04		01	PECA INTERMEDIARIA	VER 3A100 04.0	5567	
05		01	TAMPA FRONTAL/ CARCACA DO VOLANTE - TURBO	VER 3A100 05.1	5524	5525
05		01	TAMPA FRONTAL/ CARCACA DO VOLANTE - TURBO	VER 3A100 05.1	5542	5545
05		01	TAMPA FRONTAL/ CARCACA DO VOLANTE - TURBO	VER 3A100 05.1	5567	

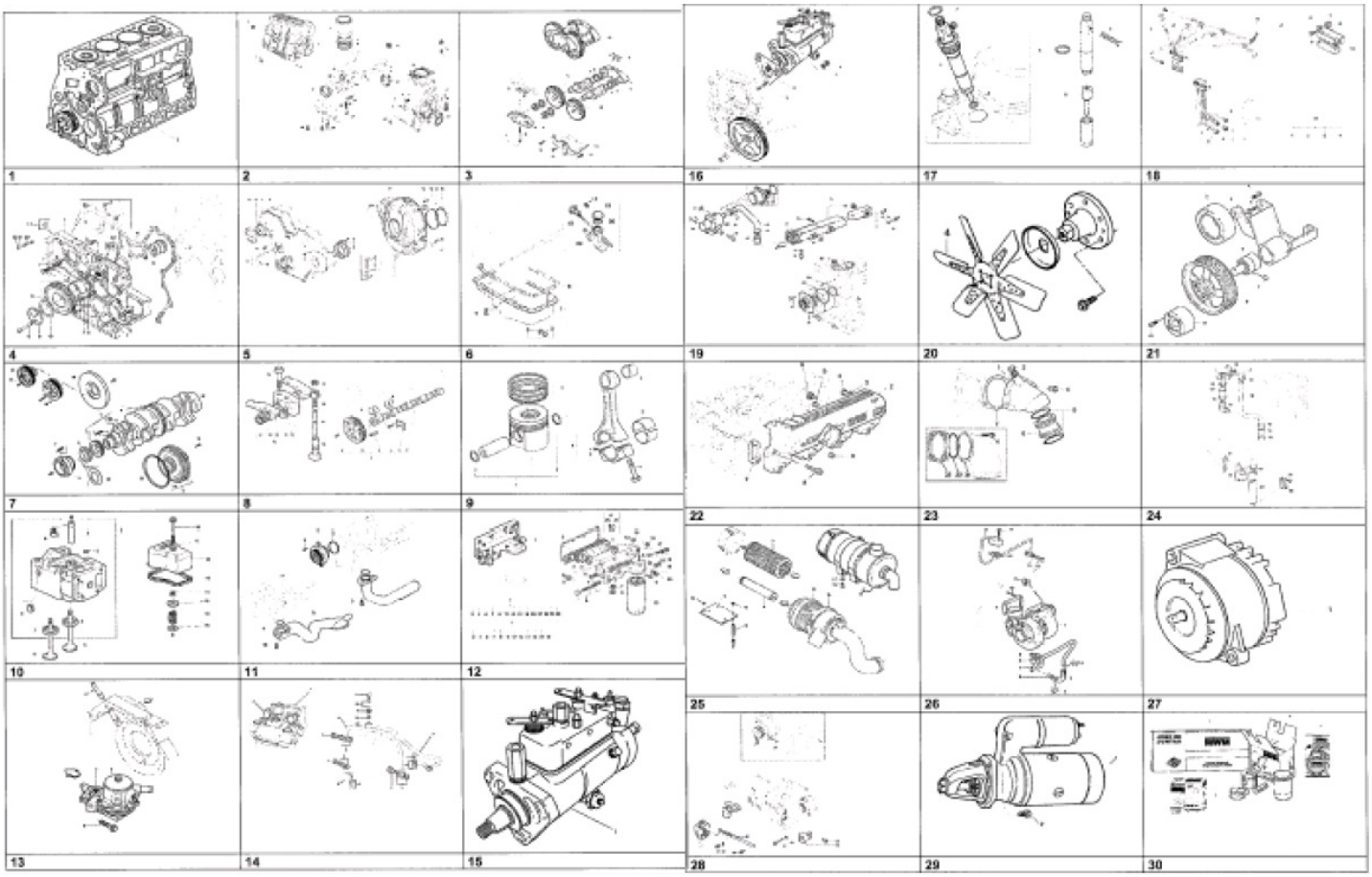

Fig.	Código	Qtd	Descrição (português)	Nota	Início	Fim
06		01	CARTER DE OLEO - TURBO	VER 3A100 06.1	5524	5525
06		01	CARTER DE OLEO - TURBO	VER 3A100 06.1	5542	5545
06		01	CARTER DE OLEO - TURBO	VER 3A100 06.1	5567	
07		01	ARVORE MANIVELAS - TURBO	VER 3A100 07.1	5524	5525
07		01	ARVORE MANIVELAS - TURBO	VER 3A100 07.1	5542	5545
07		01	ARVORE MANIVELAS - TURBO	VER 3A100 07.1	5567	
08		01	ARVORE COMANDO DE VALVULAS	VER 3A100 08.0	5524	5525
08		01	ARVORE COMANDO DE VALVULAS	VER 3A100 08.0	5542	5545
08		01	ARVORE COMANDO DE VALVULAS	VER 3A100 08.0	5567	
09		01	PIST?O E BIELA	VER 3A100 09.0	5524	5525
09		01	PIST?O E BIELA	VER 3A100 09.0	5542	5545
09		01	PIST?O E BIELA	VER 3A100 09.0	5567	
10		01	CABECOTE E TAMPA DE VALVULAS - TURBO	VER 3A100 10.1	5524	5525
10		01	CABECOTE E TAMPA DE VALVULAS - TURBO	VER 3A100 10.1	5542	5545
10		01	CABECOTE E TAMPA DE VALVULAS - TURBO	VER 3A100 10.1	5567	
11		01	BOMBA OLEO	VER 3A100 11.1	5524	5525
11		01	BOMBA OLEO	VER 3A100 11.1	5542	5545
11		01	BOMBA OLEO	VER 3A100 11.1	5567	

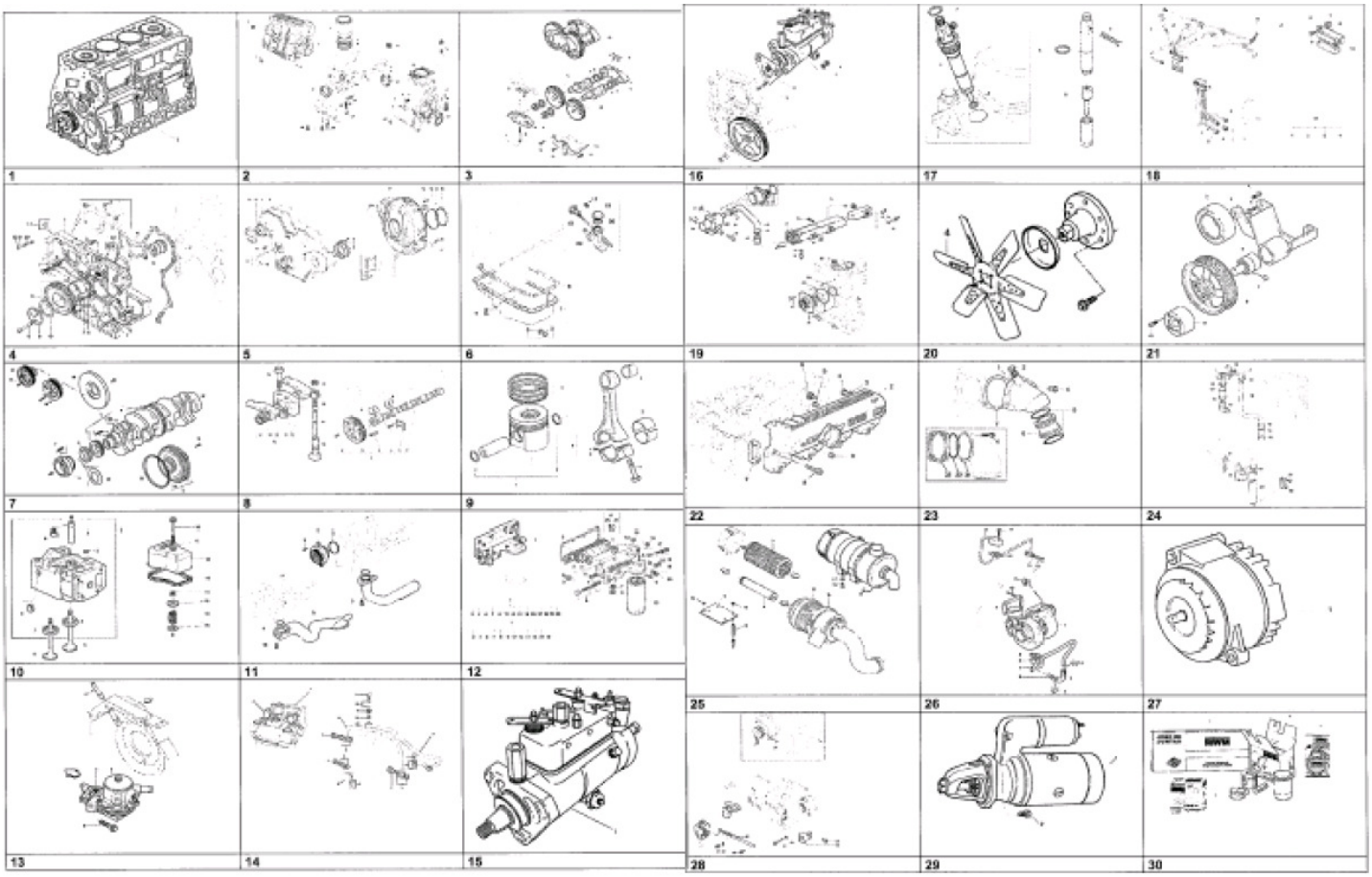

Fig.	Código	Qtd	Descrição (português)	Nota	Início	Fim
12		01	FILTRO E RESFRIADOR DE OLEO LUBRIFICANTE	VER 3A100 12.1	5524	5525
12		01	FILTRO E RESFRIADOR DE OLEO LUBRIFICANTE	VER 3A100 12.1	5542	5545
12		01	FILTRO E RESFRIADOR DE OLEO LUBRIFICANTE	VER 3A100 12.1	5567	
13		01	BOMBA ALIMENTADORA	VER 3A100 13.0	5524	5525
13		01	BOMBA ALIMENTADORA	VER 3A100 13.0	5542	5545
13		01	BOMBA ALIMENTADORA	VER 3A100 13.0	5567	
14		01	TUBULAC?O E FIXAC?O DO FILTRO DE COMBUSTIVEL	VER 3A100 14.0	5524	5525
14		01	TUBULAC?O E FIXAC?O DO FILTRO DE COMBUSTIVEL	VER 3A100 14.0	5542	5545
14		01	TUBULAC?O E FIXAC?O DO FILTRO DE COMBUSTIVEL	VER 3A100 14.0	5567	
15		01	BOMBA INJETORA - TURBO	VER 3A100 15.1	5524	5525
15		01	BOMBA INJETORA - TURBO	VER 3A100 15.1	5542	5545
15		01	BOMBA INJETORA - TURBO	VER 3A100 15.1	5567	
16		01	FIXAC?O E ACIONAMENTO DA BOMBA INJETORA	VER 3A100 16.0	5524	5525
16		01	FIXAC?O E ACIONAMENTO DA BOMBA INJETORA	VER 3A100 16.0	5542	5545

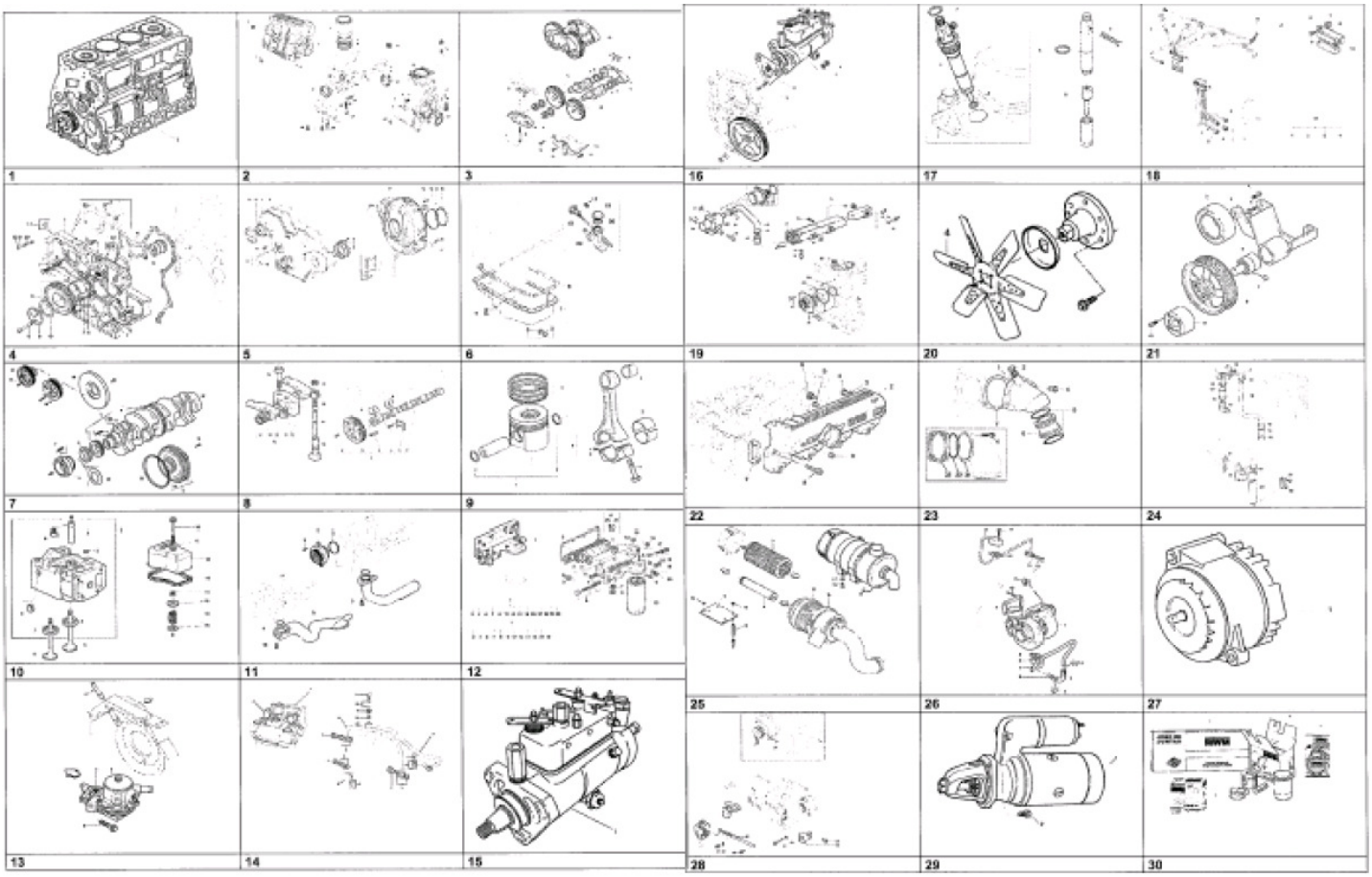

Fig.	Código	Qtd	Descrição (português)	Nota	Início	Fim
16		01	FIXAC?O E ACIONAMENTO DA BOMBA INJETORA	VER 3A100 16.0	5567	
17		01	PORTA BICO INJETOR - TURBO	VER 3A100 17.1	5524	5525
17		01	PORTA BICO INJETOR - TURBO	VER 3A100 17.1	5542	5545
17		01	PORTA BICO INJETOR - TURBO	VER 3A100 17.1	5567	
18		01	TUBULAC?O DE INJEC?O PARA BOMBA INJETORA ROTATIVA	VER 3A100 18.0	5524	5525
18		01	TUBULAC?O DE INJEC?O PARA BOMBA INJETORA ROTATIVA	VER 3A100 18.0	5542	5545
18		01	TUBULAC?O DE INJEC?O PARA BOMBA INJETORA ROTATIVA	VER 3A100 18.0	5567	
19		01	BOMBA D'AGUA, TERMOSTATO E TUBOS DE AGUA	VER 3A100 19.0	5524	5525
19		01	BOMBA D'AGUA, TERMOSTATO E TUBOS DE AGUA	VER 3A100 19.0	5542	5545
19		01	BOMBA D'AGUA, TERMOSTATO E TUBOS DE AGUA	VER 3A100 19.0	5567	
20		01	COLETOR DE ESCAPE - TURBO	VER 3A100 20.1	5524	5525
20		01	COLETOR DE ESCAPE - TURBO	VER 3A100 20.1	5542	5545
20		01	COLETOR DE ESCAPE - TURBO	VER 3A100 20.1	5567	
21		01	ACIONAMENTO VENTILADOR	VER 3A100 21.2	5524	5525
21		01	ACIONAMENTO VENTILADOR	VER 3A100 21.2	5542	5545

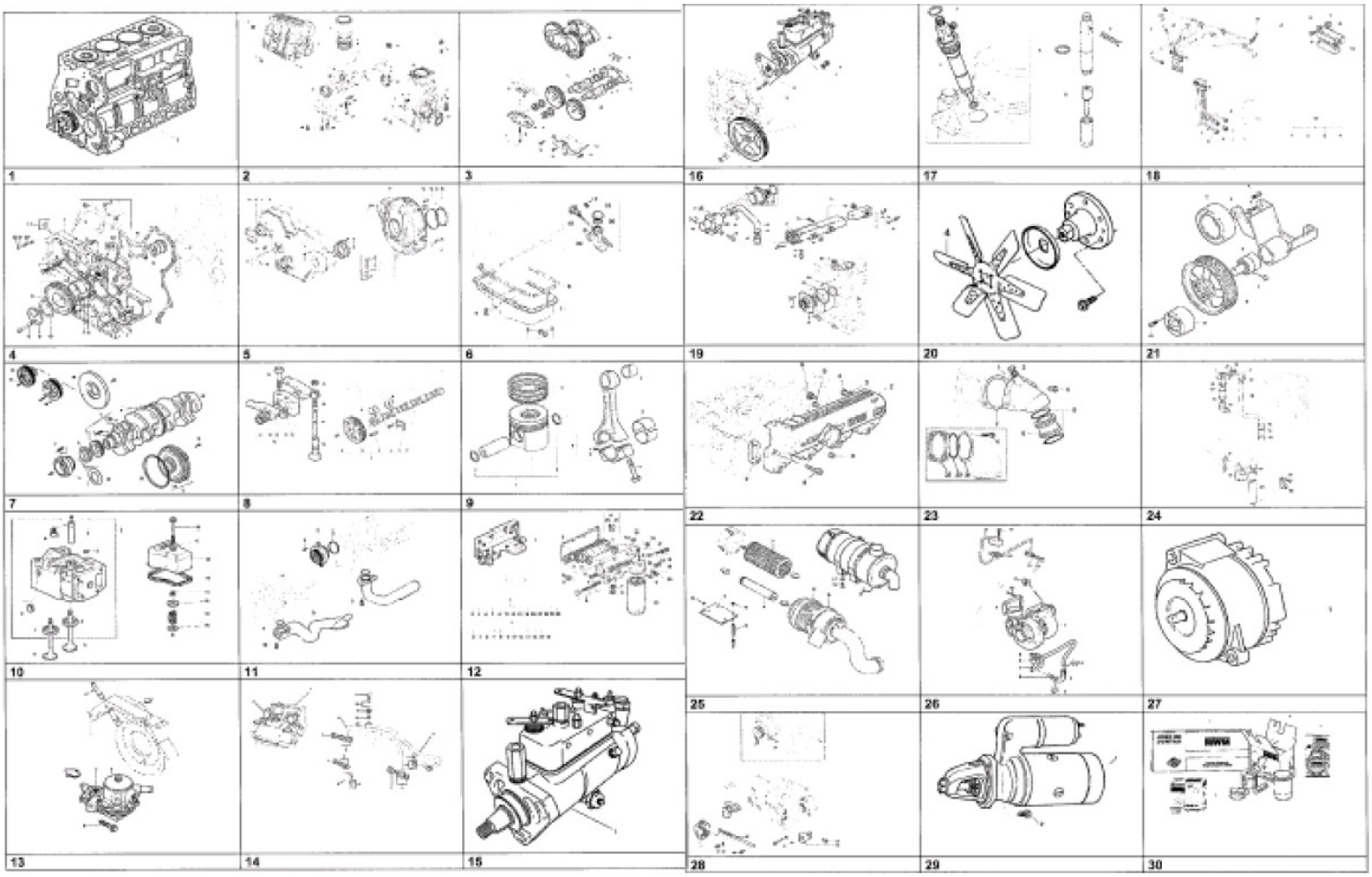

Fig.	Código	Qtd	Descrição (português)	Nota	Início	Fim
21		01	ACIONAMENTO VENTILADOR	VER 3A100 21.2	5567	
22		01	COLETOR DE ADMISS?O - TURBO	VER 3A100 22.1	5524	5525
22		01	COLETOR DE ADMISS?O - TURBO	VER 3A100 22.1	5542	5545
22		01	COLETOR DE ADMISS?O - TURBO	VER 3A100 22.1	5567	
23		01	CURVA ADMISS?O - TURBO	VER 3A100 23.1	5524	5525
23		01	CURVA ADMISS?O - TURBO	VER 3A100 23.1	5542	5545
23		01	CURVA ADMISS?O - TURBO	VER 3A100 23.1	5567	
24		01	RESPIRO MOTOR - TURBO	VER 3A100 24.1	5524	5525
24		01	RESPIRO MOTOR - TURBO	VER 3A100 24.1	5542	5545
24		01	RESPIRO MOTOR - TURBO	VER 3A100 24.1	5567	
25		01	FILTRO AR	VER 3G000 01.0	5524	5525
25		01	FILTRO AR	VER 3G000 01.0	5542	5545
25		01	FILTRO AR	VER 3G000 01.0	5567	
26		01	SOBREALIMENTAC?O	VER 3A100 26.0	5524	5525
26		01	SOBREALIMENTAC?O	VER 3A100 26.0	5542	5545
26		01	SOBREALIMENTAC?O	VER 3A100 26.0	5567	
27		01	ALTERNADOR	VER 3A100 27.0	5524	5525
27		01	ALTERNADOR	VER 3A100 27.0	5567	
27		01	ALTERNADOR	VER 3A100 27.0	5542	5545
28		01	FIXAC?O E ACIONAMENTO DO ALTERNADOR	VER 3A100 28.0	5524	5525

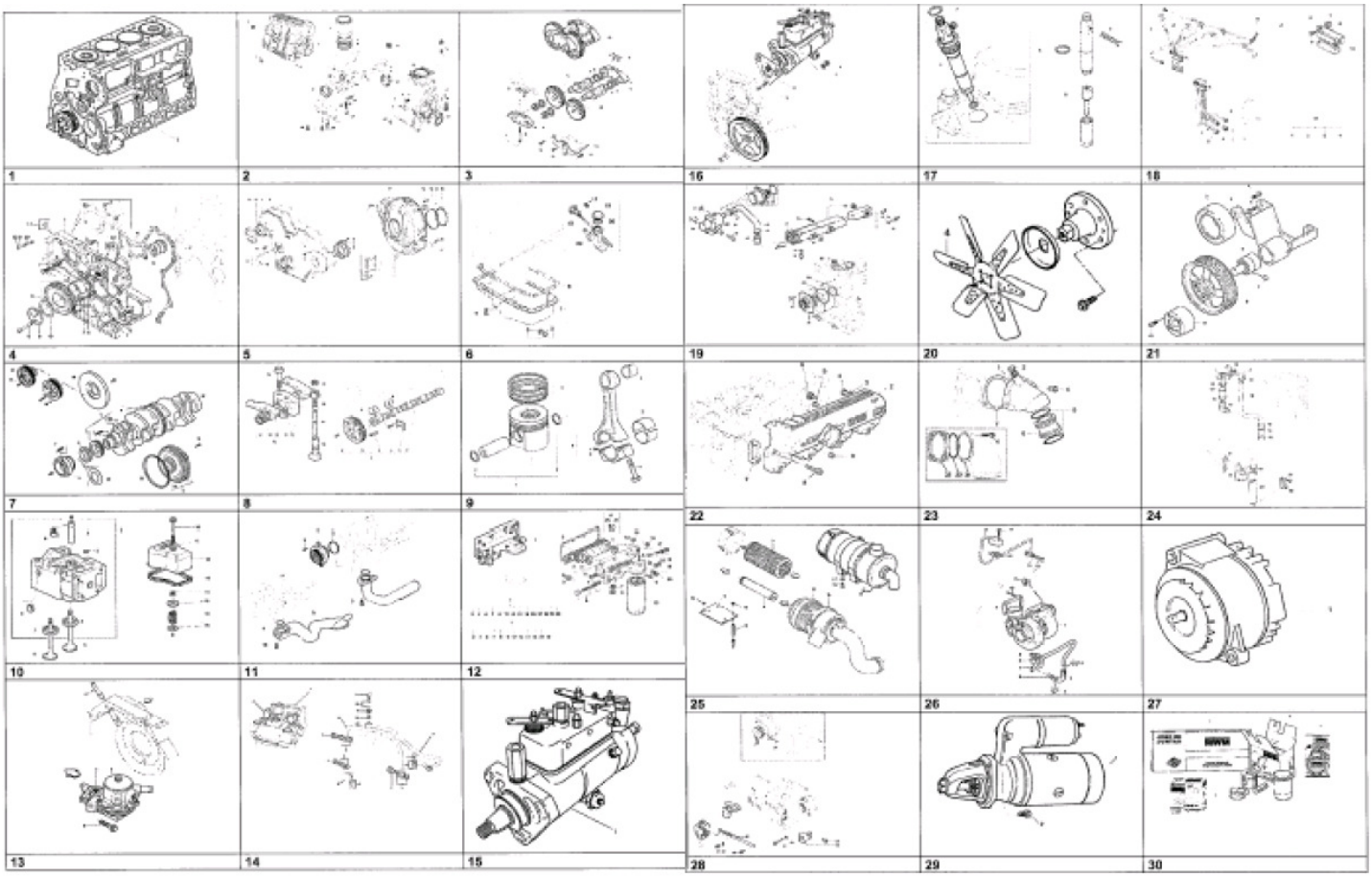

Fig.	Código	Qtd	Descrição (português)	Nota	Início	Fim
28		01	FIXAC?O E ACIONAMENTO DO ALTERNADOR	VER 3A100 28.0	5542	5545
28		01	FIXAC?O E ACIONAMENTO DO ALTERNADOR	VER 3A100 28.0	5567	
29		01	MOTOR DE PARTIDA	VER 3A100 29.0	5524	5525
29		01	MOTOR DE PARTIDA	VER 3A100 29.0	5567	
29		01	MOTOR DE PARTIDA	VER 3A100 29.0	5542	5545
30		01	JOGO REPARO	VER 3A100 30.0	5524	5525
30		01	JOGO REPARO	VER 3A100 30.0	5542	5545
30		01	JOGO REPARO	VER 3A100 30.0	5567	

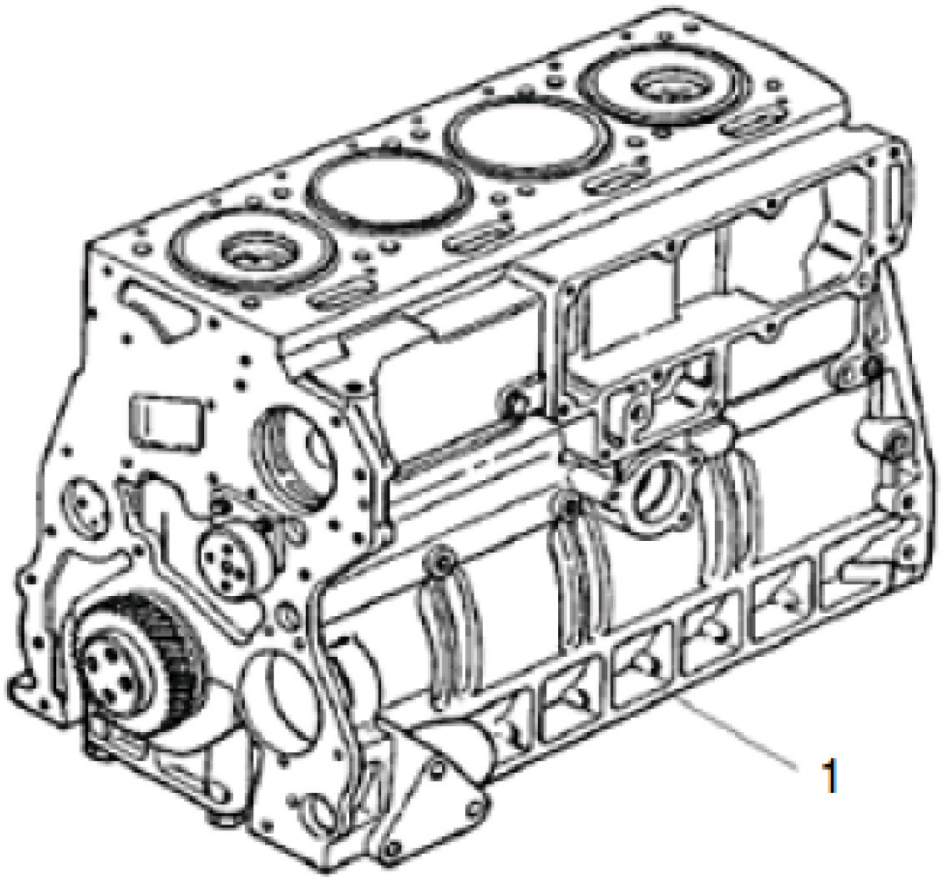

Fig.	Código	Qtd	Descrição (português)	Nota	Início	Fim
01	100000036159	01	MOTOR PARCIAL	VER 3A100 24.0	3243	5523
01	100000036159	01	MOTOR PARCIAL	VER 3A100 24.0	5526	5541
01	100000036159	01	MOTOR PARCIAL	VER 3A100 24.0	5546	5566

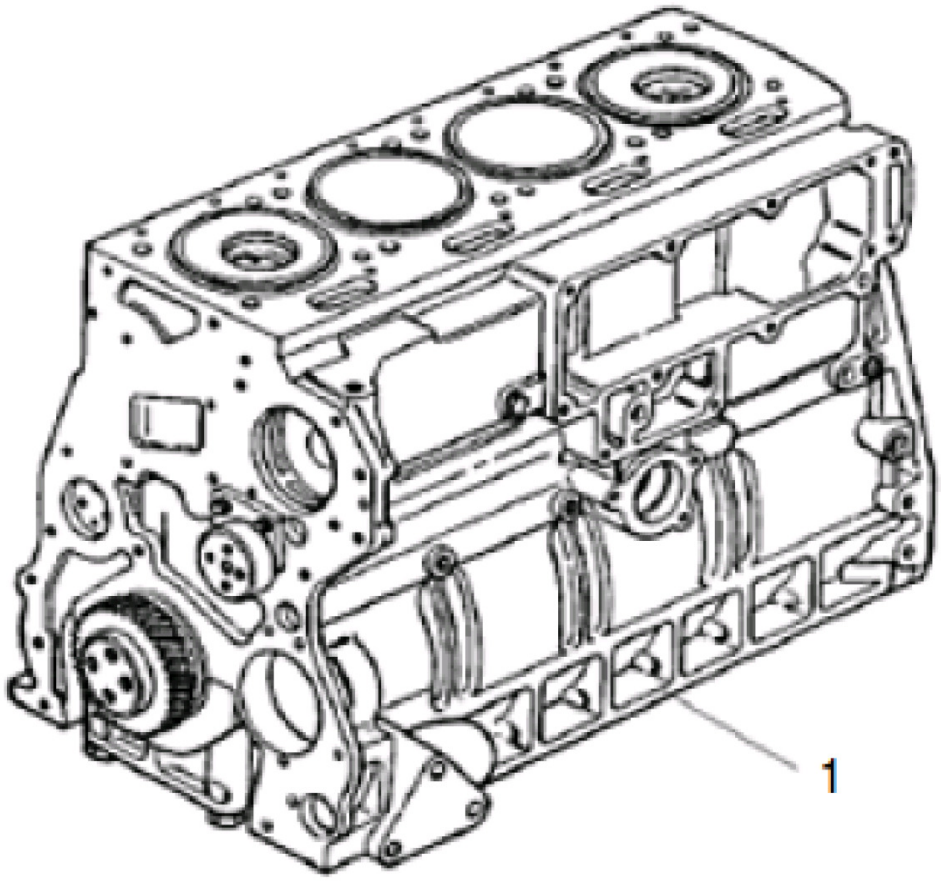

Fig.	Código	Qtd	Descrição (português)	Nota	Início	Fim
01	100000065567	01	MOTOR PARCIAL		5524	5525
01	100000065567	01	MOTOR PARCIAL		5542	5545
01	100000065567	01	MOTOR PARCIAL		5567	

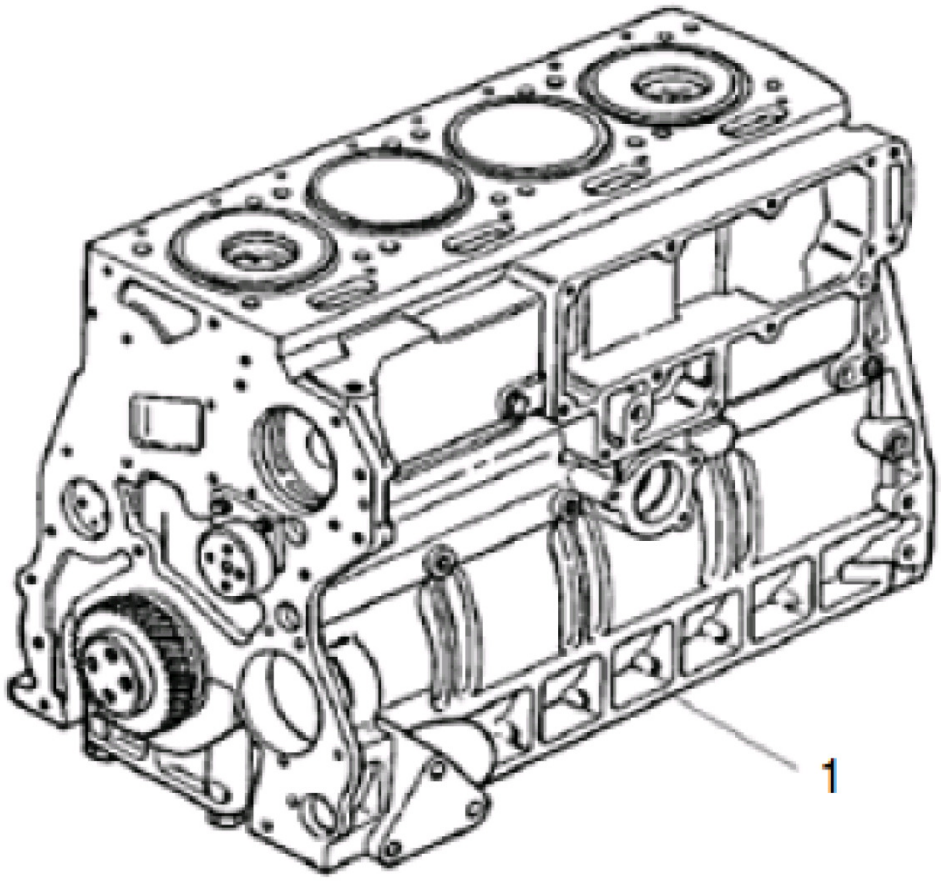

Fig.	Código	Qtd	Descrição (português)	Nota	Início	Fim
01	100000036160	01	MOTOR PARCIAL - TURBO		3243	5523
01	100000036160	01	MOTOR PARCIAL - TURBO		5546	5566
01	100000036160	01	MOTOR PARCIAL - TURBO		5526	5541

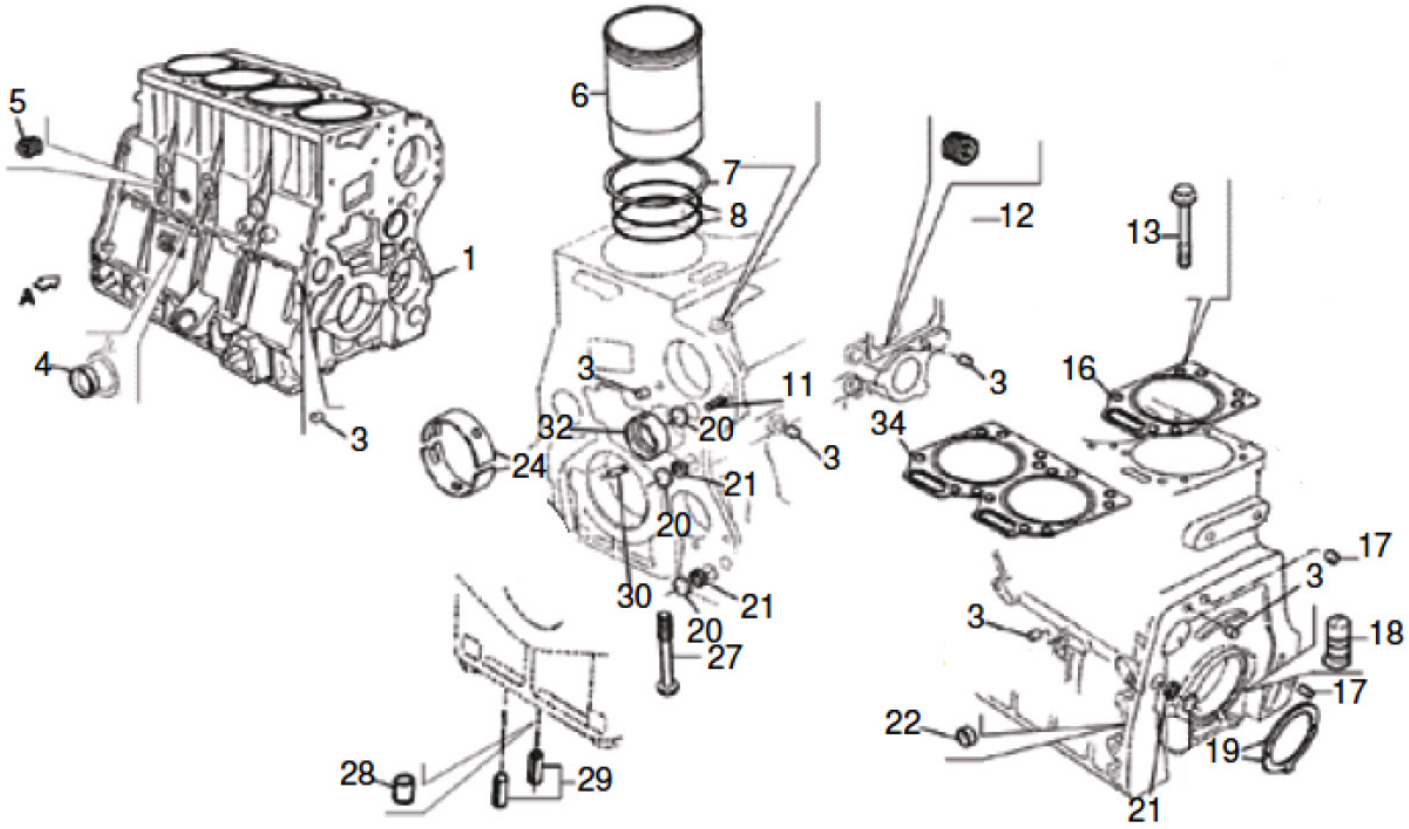

Fig.	Código	Qtd	Descrição (português)	Nota	Início	Fim
01	100000088906	01	BLOCO MOTOR		3243	5523
01	100000088906	01	BLOCO MOTOR		5526	5541
01	100000088906	01	BLOCO MOTOR		5546	5566
03	100000065705	07	BUJ?O		3243	5523
03	100000065705	07	BUJ?O		5526	5541
03	100000065705	07	BUJ?O		5546	5566
04	100000065707	03	TAMPA CONICA		3243	5523
04	100000065707	03	TAMPA CONICA		5526	5541
04	100000065707	03	TAMPA CONICA		5546	5566
05	100000065708	01	BUJ?O		3243	5523
05	100000065708	01	BUJ?O		5526	5541
05	100000065708	01	BUJ?O		5546	5566
06	100000081112	04	CAMISA		3243	5523
06	100000081112	04	CAMISA		5526	5541
06	100000081112	04	CAMISA		5546	5566
07	100000065714	CN	CALCO CAMISA		3243	5523
07	100000065714	CN	CALCO CAMISA		5526	5541
07	100000065714	CN	CALCO CAMISA		5546	5566
07	100000065712	CN	CALCO CAMISA		3243	5523
07	100000065712	CN	CALCO CAMISA		5526	5541
07	100000065712	CN	CALCO CAMISA		5546	5566

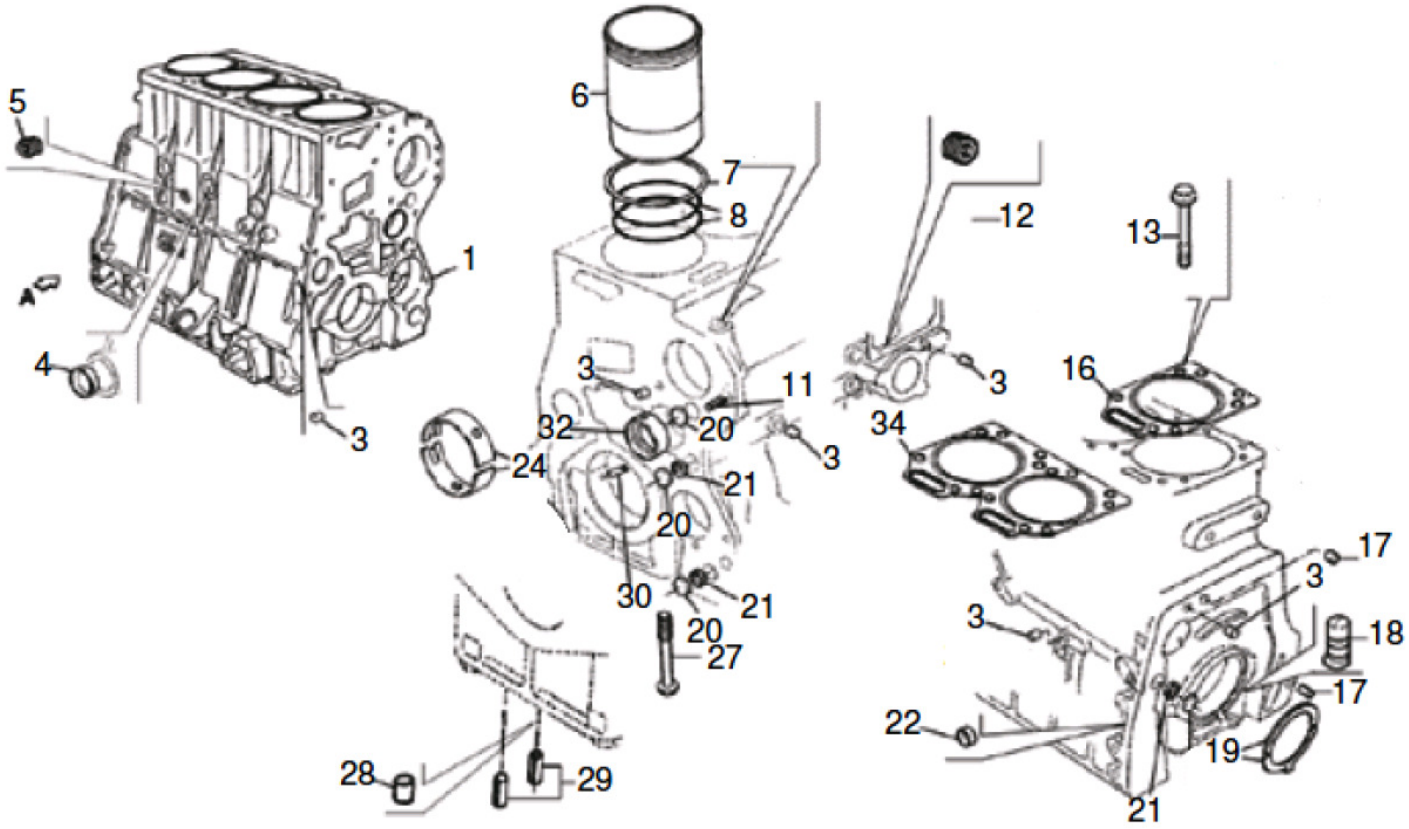

Fig.	Código	Qtd	Descrição (português)	Nota	Início	Fim
07	100000017095	CN	CALCO CAMISA		3243	5523
07	100000017095	CN	CALCO CAMISA		5526	5541
07	100000017095	CN	CALCO CAMISA		5546	5566
07	100000065710	CN	CALCO CAMISA		3243	5523
07	100000065710	CN	CALCO CAMISA		5526	5541
07	100000065710	CN	CALCO CAMISA		5546	5566
08	219002463	08	ANEL VEDAC?O		3243	5523
08	219002463	08	ANEL VEDAC?O		5526	5541
08	219002463	08	ANEL VEDAC?O		5546	5566
11	100000065783	01	BUCHA EXPANSORA		3243	5523
11	100000065783	01	BUCHA EXPANSORA		5526	5541
11	100000065783	01	BUCHA EXPANSORA		5546	5566
12	100000065708	01	BUJ?O		3243	5523
12	100000065708	01	BUJ?O		5526	5541
12	100000065708	01	BUJ?O		5546	5566
17	100000066178	02	PINO		3243	5523
17	100000066178	02	PINO		5526	5541
17	100000066178	02	PINO		5546	5566
18	100000066197	04	EJETOR OLEO		3243	5523
18	100000066197	04	EJETOR OLEO		5526	5541
18	100000066197	04	EJETOR OLEO		5546	5566

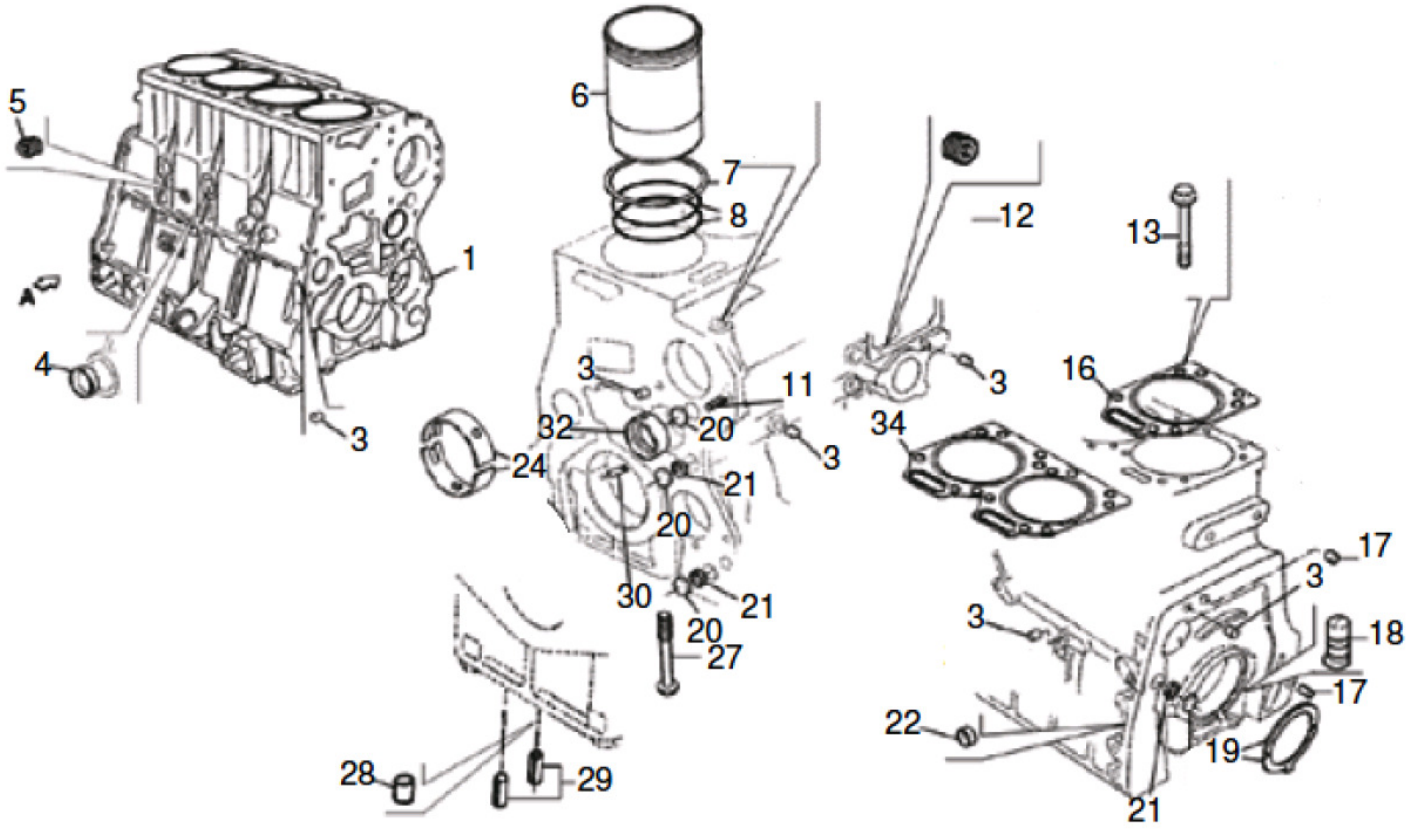

Fig.	Código	Qtd	Descrição (português)	Nota	Início	Fim
19	219002056	02	ANEL ENCOSTO STD		3243	5523
19	219002056	02	ANEL ENCOSTO STD		5526	5541
19	219002056	02	ANEL ENCOSTO STD		5546	5566
19	219002514	02	ANEL ENCOSTO		3243	5523
19	219002514	02	ANEL ENCOSTO		5526	5541
19	219002514	02	ANEL ENCOSTO		5546	5566
21	100000017091	04	TAMPA CONICA		3243	5523
21	100000017091	04	TAMPA CONICA		5526	5541
21	100000017091	04	TAMPA CONICA		5546	5566
22	100000017093	01	TAMPA CONICA		3243	5523
22	100000017093	01	TAMPA CONICA		5526	5541
22	100000017093	01	TAMPA CONICA		5546	5566
24	100000066099	05	BRONZINA		3243	5523
24	100000066099	05	BRONZINA		5526	5541
24	100000066099	05	BRONZINA		5546	5566
24	100000066100	05	BRONZINA		3243	5523
24	100000066100	05	BRONZINA		5526	5541
24	100000066100	05	BRONZINA		5546	5566
24	100000066104	05	BRONZINA		3243	5523
24	100000066104	05	BRONZINA		5526	5541
24	100000066104	05	BRONZINA		5546	5566

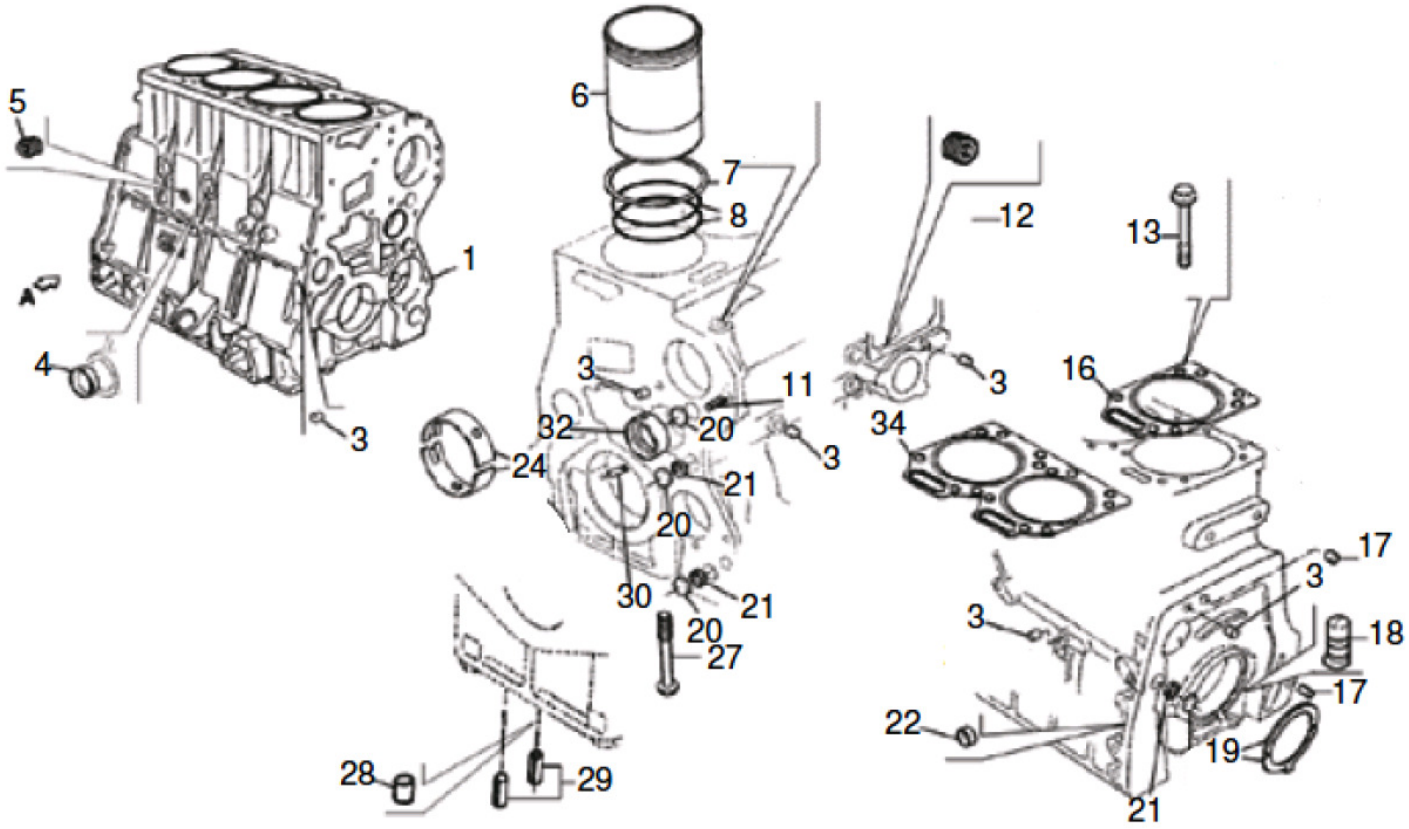

Fig.	Código	Qtd	Descrição (português)	Nota	Início	Fim
24	100000066093	05	BRONZINA		3243	5523
24	100000066093	05	BRONZINA		5526	5541
24	100000066093	05	BRONZINA		5546	5566
24	100000017092	05	BRONZINA		3243	5523
24	100000017092	05	BRONZINA		5526	5541
24	100000017092	05	BRONZINA		5546	5566
27	100000066113	10	PARAFUSO		3243	5523
27	100000066113	10	PARAFUSO		5526	5541
27	100000066113	10	PARAFUSO		5546	5566
28	100000066115	02	TAMP?O		3243	5523
28	100000066115	02	TAMP?O		5526	5541
28	100000066115	02	TAMP?O		5546	5566
29	100000066116	04	BUCHA EXPANSORA		3243	5523
29	100000066116	04	BUCHA EXPANSORA		5526	5541
29	100000066116	04	BUCHA EXPANSORA		5546	5566
30	100000066117	05	BUCHA EXPANSORA		3243	5523
30	100000066117	05	BUCHA EXPANSORA		5526	5541
30	100000066117	05	BUCHA EXPANSORA		5546	5566
32	100000066118	01	BUCHA		3243	5523
32	100000066118	01	BUCHA		5526	5541
32	100000066118	01	BUCHA		5546	5566

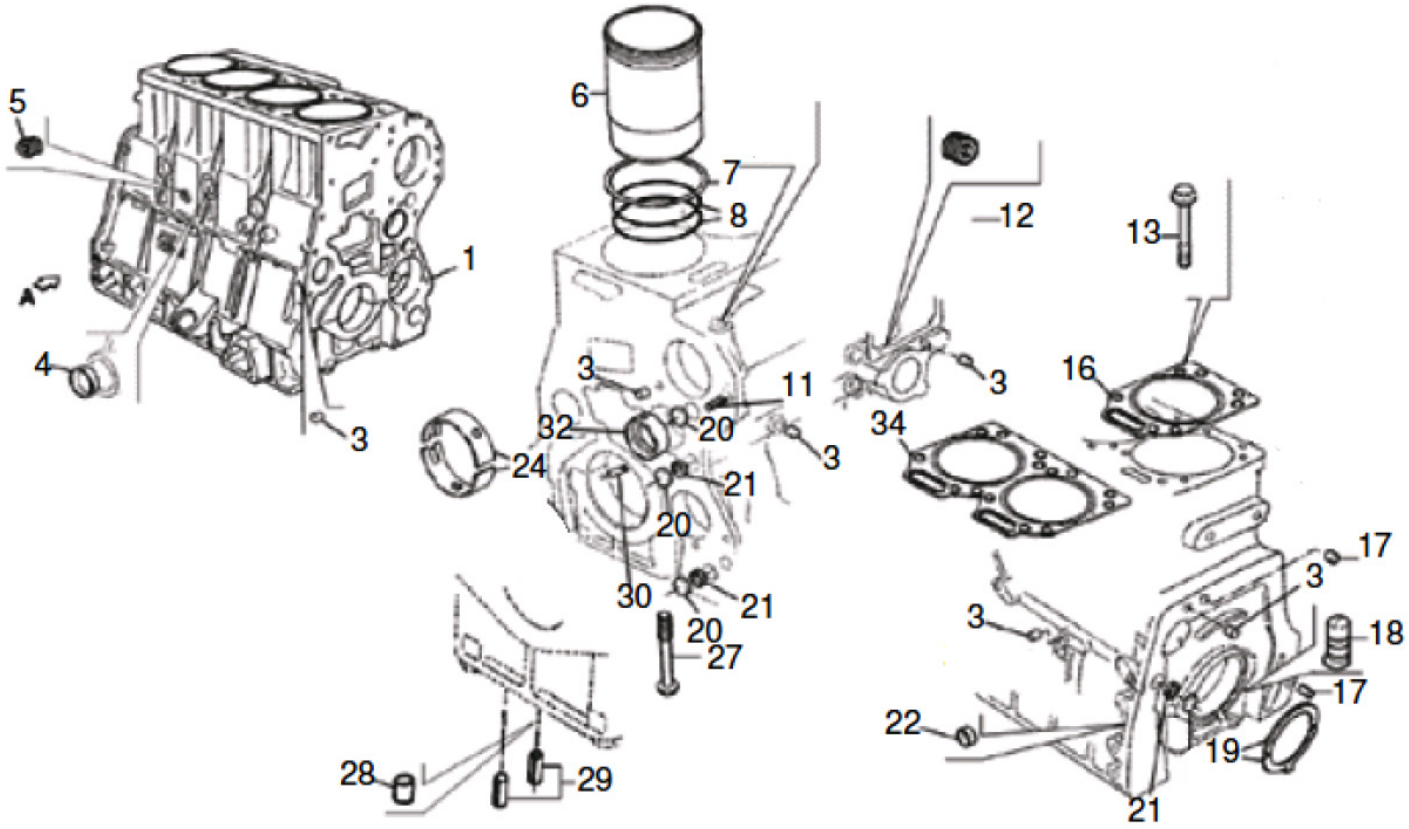

Fig.	Código	Qtd	Descrição (português)	Nota	Início	Fim
34	219002618	02	JUNTA CABECOTE		3243	5523
34	219002618	02	JUNTA CABECOTE		5526	5541
34	219002618	02	JUNTA CABECOTE		5546	5566

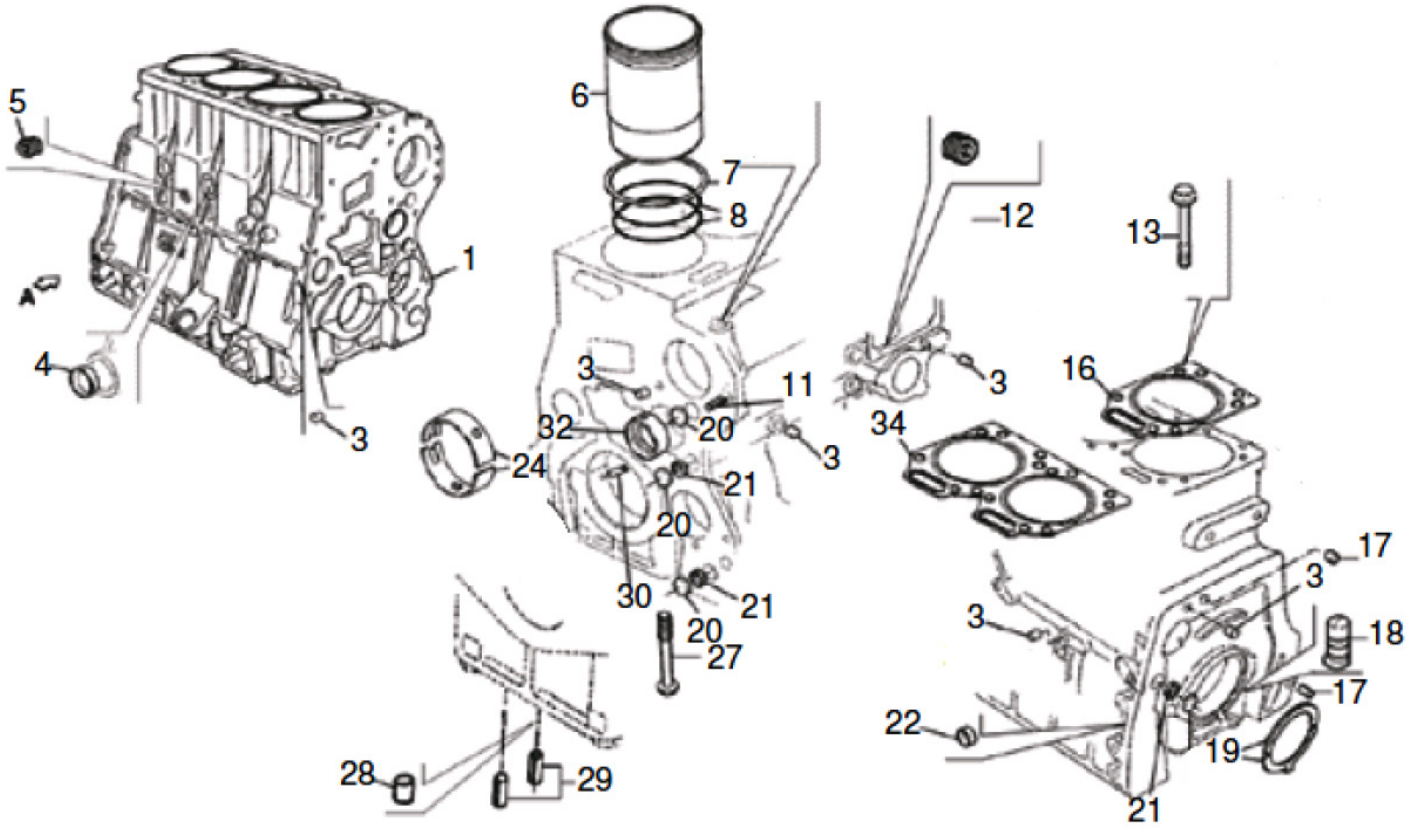

Fig.	Código	Qtd	Descrição (português)	Nota	Início	Fim
01	100000065704	01	BLOCO MOTOR		5524	5525
01	100000065704	01	BLOCO MOTOR		5542	5545
01	100000065704	01	BLOCO MOTOR		5567	
03	100000065705	07	BUJ?O		5524	5525
03	100000065705	07	BUJ?O		5542	5545
03	100000065705	07	BUJ?O		5567	
04	100000065707	03	TAMPA CONICA		5524	5525
04	100000065707	03	TAMPA CONICA		5542	5545
04	100000065707	03	TAMPA CONICA		5567	
05	100000065708	01	BUJ?O		5524	5525
06	100000081112	04	CAMISA		5524	5525
07	100000065714	CN	CALCO CAMISA		5524	5525
07	100000065714	CN	CALCO CAMISA		5567	
07	100000065714	CN	CALCO CAMISA		5542	5545
07	100000017095	CN	CALCO CAMISA		5524	5525
07	100000017095	CN	CALCO CAMISA		5542	5545
07	100000017095	CN	CALCO CAMISA		5567	
07	100000065710	CN	CALCO CAMISA		5524	5525
07	100000065710	CN	CALCO CAMISA		5567	
07	100000065710	CN	CALCO CAMISA		5542	5545
08	219002463	08	ANEL VEDAC?O		5524	5525

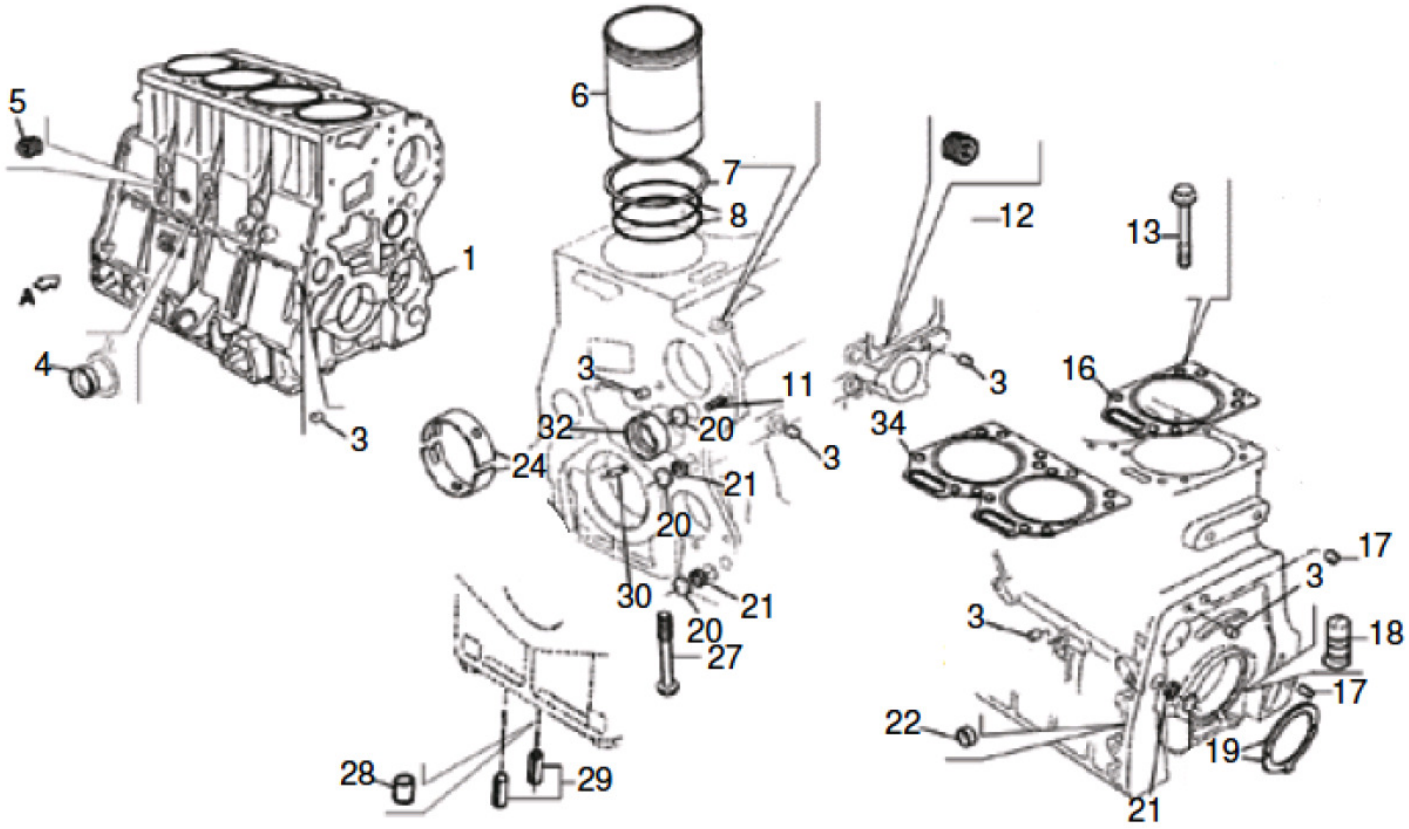

Fig.	Código	Qtd	Descrição (português)	Nota	Início	Fim
11	219002584	01	BUCHA EXPANSORA		5524	5525
12	100000065708	01	BUJ?O		5524	5525
17	100000066178	02	PINO		5524	5525
18	100000066197	04	EJETOR OLEO		5524	5525
19	219002056	02	ANEL ENCOSTO STD		5524	5525
19	219002056	02	ANEL ENCOSTO STD		5567	
19	219002056	02	ANEL ENCOSTO STD		5542	5545
19	219002514	02	ANEL ENCOSTO		5524	5525
21	100000017091	04	TAMPA CONICA		5524	5525
22	100000017093	01	TAMPA CONICA		5524	5525
24	100000066099	05	BRONZINA		5524	5525
24	100000066099	05	BRONZINA		5567	
24	100000066099	05	BRONZINA		5542	5545
24	100000066100	05	BRONZINA		5524	5525
24	100000066100	05	BRONZINA		5567	
24	100000066100	05	BRONZINA		5542	5545
24	100000066104	05	BRONZINA		5524	5525
24	100000066104	05	BRONZINA		5567	
24	100000066104	05	BRONZINA		5542	5545
24	100000066093	05	BRONZINA		5524	5525
24	100000066093	05	BRONZINA		5567	

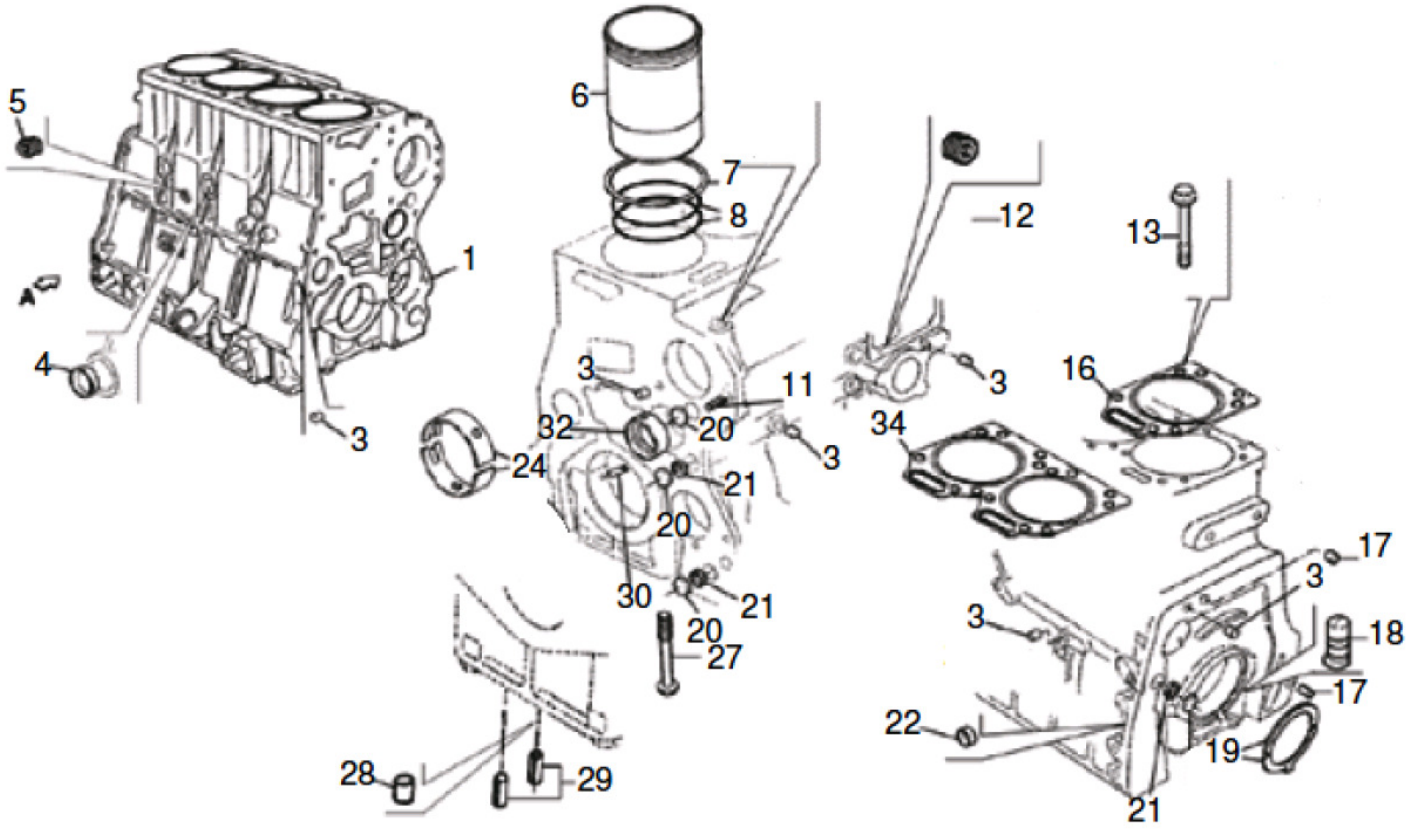

Fig.	Código	Qtd	Descrição (português)	Nota	Início	Fim
24	100000066093	05	BRONZINA		5542	5545
24	100000017092	05	BRONZINA		5524	5525
24	100000017092	05	BRONZINA		5567	
24	100000017092	05	BRONZINA		5542	5545
27	100000066113	10	PARAFUSO		5524	5525
28	100000066115	02	TAMP?O		5524	5525
29	100000066116	04	BUCHA EXPANSORA		5524	5525
30	100000066117	05	BUCHA EXPANSORA		5524	5525
32	100000066118	01	BUCHA		5524	5525
34	219002618	02	JUNTA CABECOTE		5524	5525
05	100000065708	01	BUJ?O		5542	5545
05	100000065708	01	BUJ?O		5567	
06	100000081112	04	CAMISA		5542	5545
06	100000081112	04	CAMISA		5567	
08	219002463	08	ANEL VEDAC?O		5542	5545
11	219002584	01	BUCHA EXPANSORA		5542	5545
11	219002584	01	BUCHA EXPANSORA		5567	
12	100000065708	01	BUJ?O		5542	5545
12	100000065708	01	BUJ?O		5567	
34	219002618	02	JUNTA CABECOTE		5542	5545
32	100000066118	01	BUCHA		5542	5545

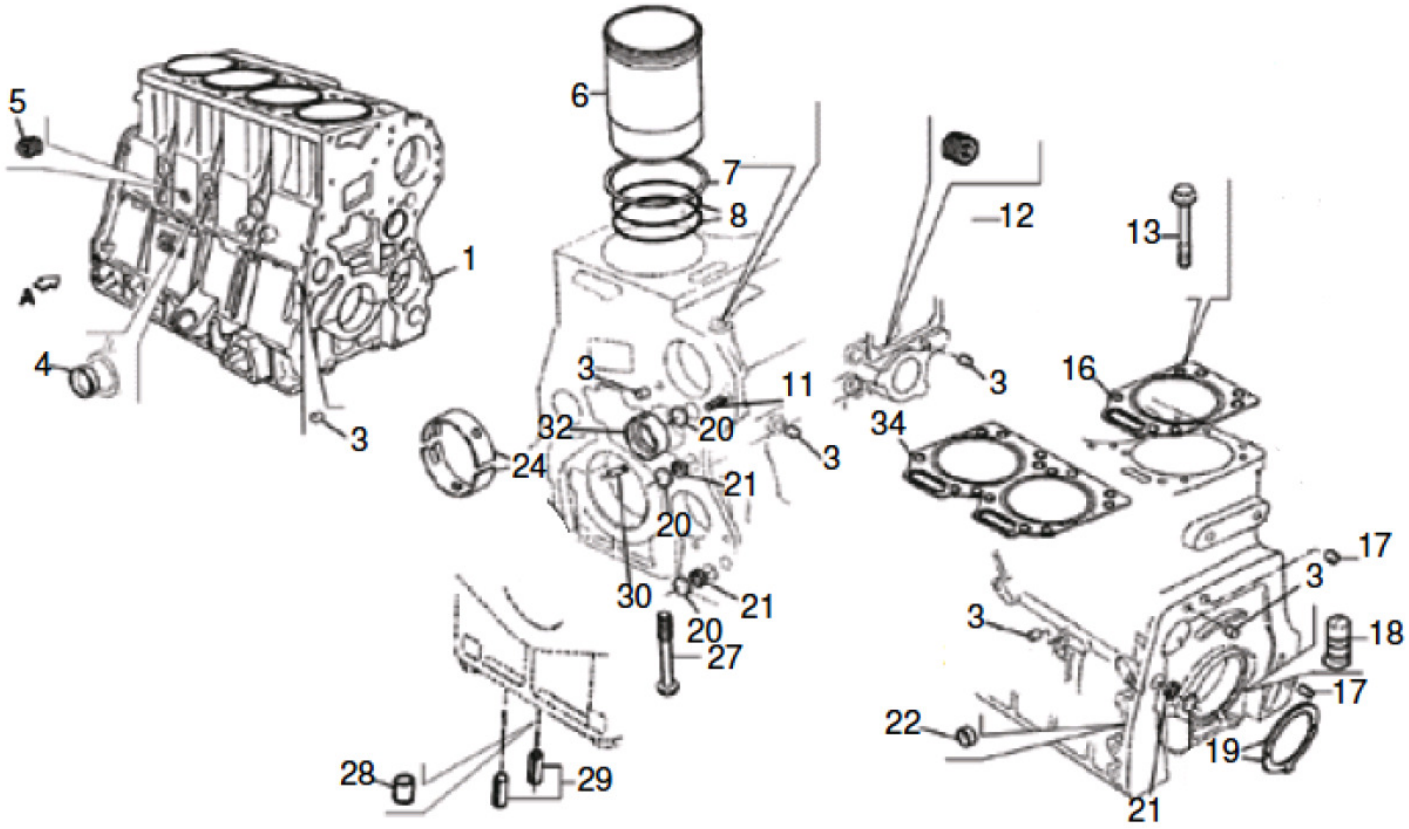

Fig.	Código	Qtd	Descrição (português)	Nota	Início	Fim
34	219002618	02	JUNTA CABECOTE		5567	
32	100000066118	01	BUCHA		5567	
30	100000066117	05	BUCHA EXPANSORA		5542	5545
29	100000066116	04	BUCHA EXPANSORA		5542	5545
29	100000066116	04	BUCHA EXPANSORA		5567	
30	100000066117	05	BUCHA EXPANSORA		5567	
28	100000066115	02	TAMP?O		5542	5545
28	100000066115	02	TAMP?O		5567	
27	100000066113	10	PARAFUSO		5542	5545
27	100000066113	10	PARAFUSO		5567	
22	100000017093	01	TAMPA CONICA		5542	5545
22	100000017093	01	TAMPA CONICA		5567	
21	100000017091	04	TAMPA CONICA		5542	5545
19	219002514	02	ANEL ENCOSTO		5542	5545
19	219002514	02	ANEL ENCOSTO		5567	
18	100000066197	04	EJETOR OLEO		5542	5545
18	100000066197	04	EJETOR OLEO		5567	
17	100000066178	02	PINO		5542	5545
17	100000066178	02	PINO		5567	
21	100000017091	04	TAMPA CONICA		5567	
08	219002463	08	ANEL VEDAC?O		5567	

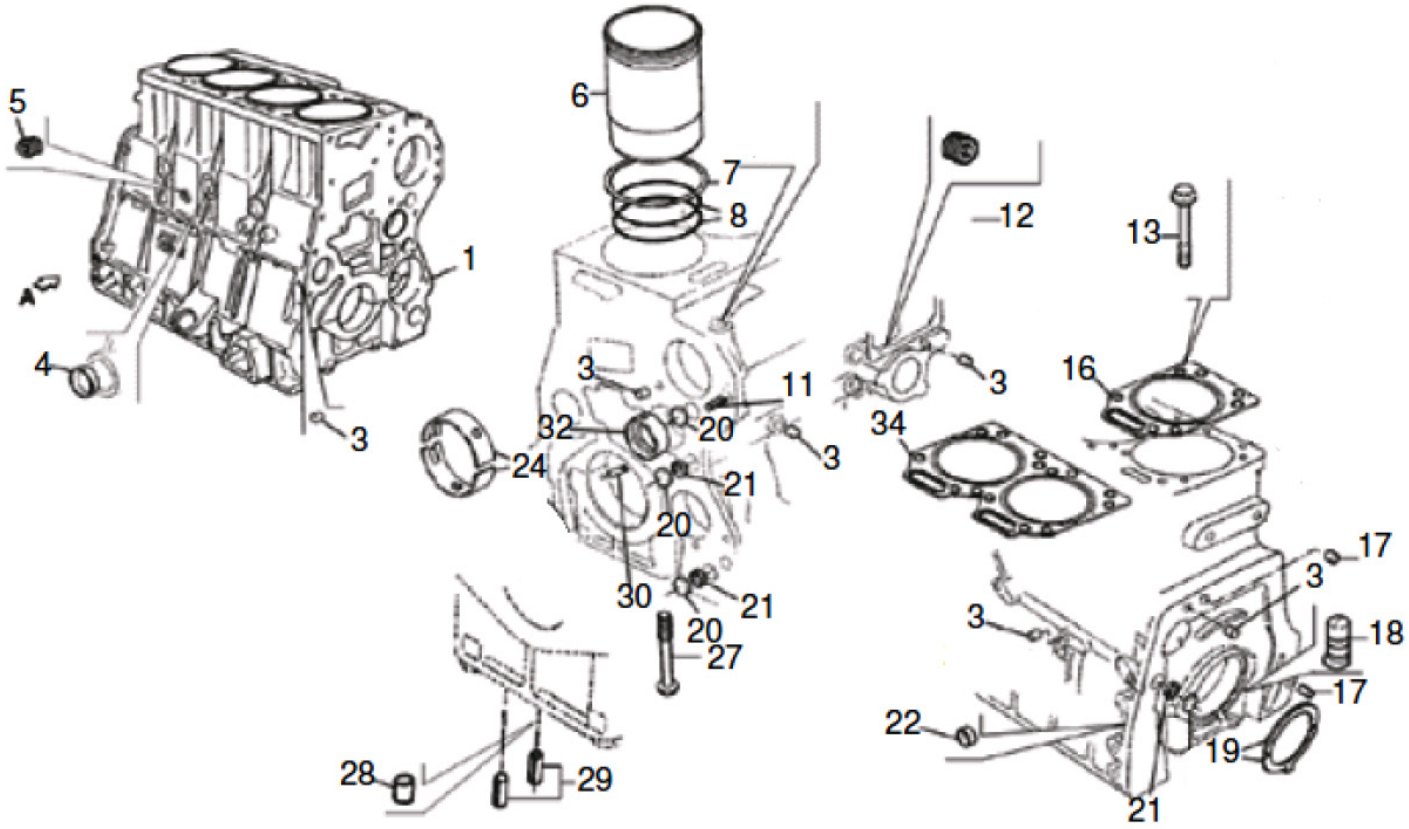

Fig.	Código	Qtd	Descrição (português)	Nota	Início	Fim
01	100000088907	01	BLOCO MOTOR		3243	5523
01	100000088907	01	BLOCO MOTOR		5526	5541
01	100000088907	01	BLOCO MOTOR		5546	5566
03	100000065705	07	BUJ?O		3243	5523
03	100000065705	07	BUJ?O		5526	5541
03	100000065705	07	BUJ?O		5546	5566
04	100000065707	03	TAMPA CONICA		3243	5523
04	100000065707	03	TAMPA CONICA		5526	5541
04	100000065707	03	TAMPA CONICA		5546	5566
05	100000065708	01	BUJ?O		3243	5523
05	100000065708	01	BUJ?O		5526	5541
05	100000065708	01	BUJ?O		5546	5566
06	100000081112	04	CAMISA		3243	5523
06	100000081112	04	CAMISA		5526	5541
06	100000081112	04	CAMISA		5546	5566
07	100000065714	CN	CALCO CAMISA		3243	5523
07	100000065714	CN	CALCO CAMISA		5526	5541
07	100000065714	CN	CALCO CAMISA		5546	5566
07	100000065712	CN	CALCO CAMISA		3243	5523
07	100000065712	CN	CALCO CAMISA		5526	5541
07	100000065712	CN	CALCO CAMISA		5546	5566

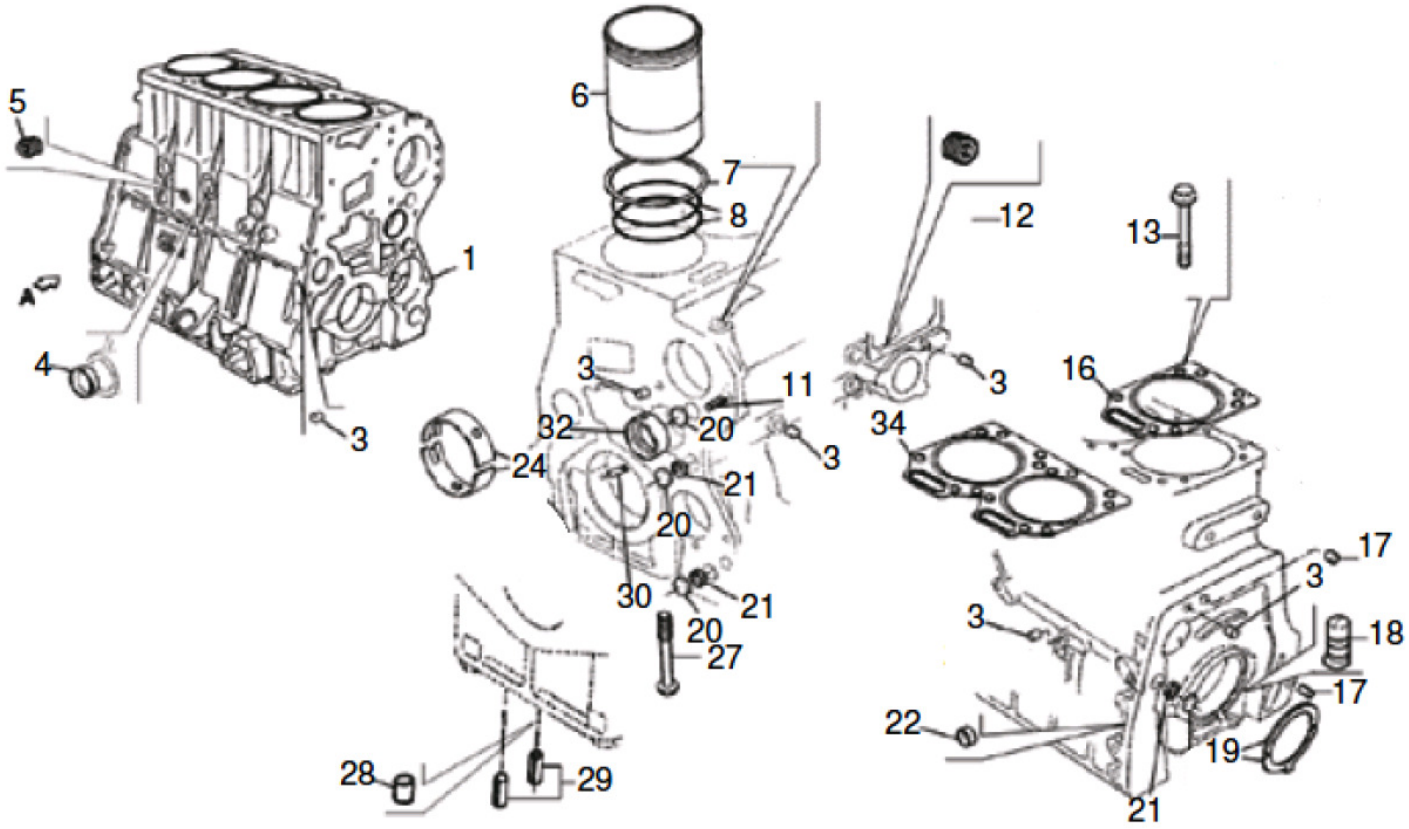

Fig.	Código	Qtd	Descrição (português)	Nota	Início	Fim
07	100000017095	CN	CALCO CAMISA		3243	5523
07	100000017095	CN	CALCO CAMISA		5526	5541
07	100000017095	CN	CALCO CAMISA		5546	5566
07	100000065710	CN	CALCO CAMISA		3243	5523
07	100000065710	CN	CALCO CAMISA		5526	5541
07	100000065710	CN	CALCO CAMISA		5546	5566
08	219002463	08	ANEL VEDAC?O		3243	5523
08	219002463	08	ANEL VEDAC?O		5526	5541
08	219002463	08	ANEL VEDAC?O		5546	5566
11	100000065783	01	BUCHA EXPANSORA		3243	5523
11	100000065783	01	BUCHA EXPANSORA		5526	5541
11	100000065783	01	BUCHA EXPANSORA		5546	5566
12	100000065708	01	BUJ?O		3243	5523
12	100000065708	01	BUJ?O		5526	5541
12	100000065708	01	BUJ?O		5546	5566
17	100000066178	02	PINO		3243	5523
17	100000066178	02	PINO		5526	5541
17	100000066178	02	PINO		5546	5566
18	100000066197	04	EJETOR OLEO		3243	5523
18	100000066197	04	EJETOR OLEO		5526	5541
18	100000066197	04	EJETOR OLEO		5546	5566

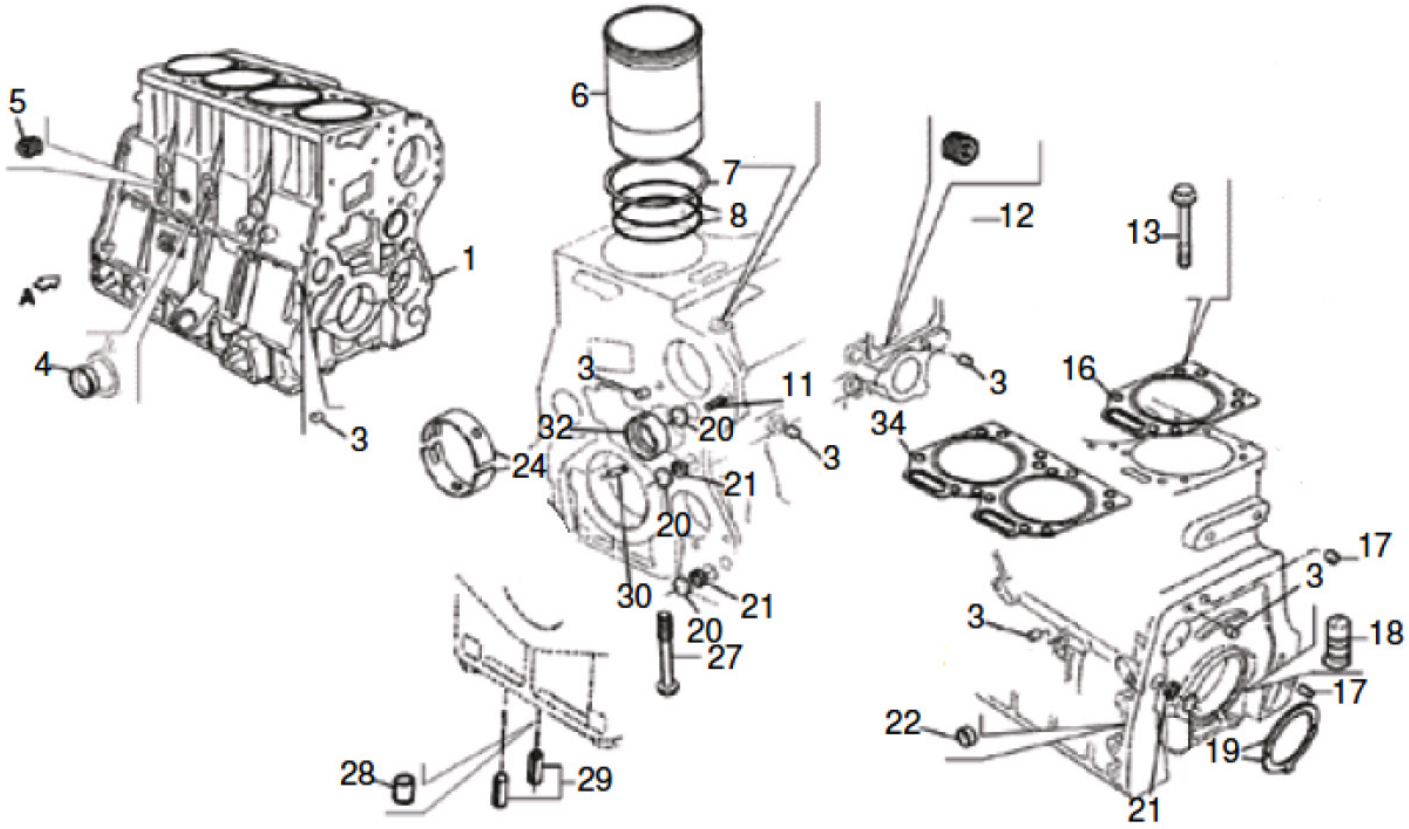

Fig.	Código	Qtd	Descrição (português)	Nota	Início	Fim
19	219002056	02	ANEL ENCOSTO STD		3243	5523
19	219002056	02	ANEL ENCOSTO STD		5526	5541
19	219002056	02	ANEL ENCOSTO STD		5546	5566
19	219002514	02	ANEL ENCOSTO		3243	5523
19	219002514	02	ANEL ENCOSTO		5526	5541
19	219002514	02	ANEL ENCOSTO		5546	5566
21	100000017091	04	TAMPA CONICA		3243	5523
21	100000017091	04	TAMPA CONICA		5526	5541
21	100000017091	04	TAMPA CONICA		5546	5566
22	100000017093	01	TAMPA CONICA		3243	5523
22	100000017093	01	TAMPA CONICA		5526	5541
22	100000017093	01	TAMPA CONICA		5546	5566
24	100000066099	05	BRONZINA		3243	5523
24	100000066099	05	BRONZINA		5526	5541
24	100000066099	05	BRONZINA		5546	5566
24	100000066100	05	BRONZINA		3243	5523
24	100000066100	05	BRONZINA		5526	5541
24	100000066100	05	BRONZINA		5546	5566
24	100000066104	05	BRONZINA		3243	5523
24	100000066104	05	BRONZINA		5526	5541
24	100000066104	05	BRONZINA		5546	5566

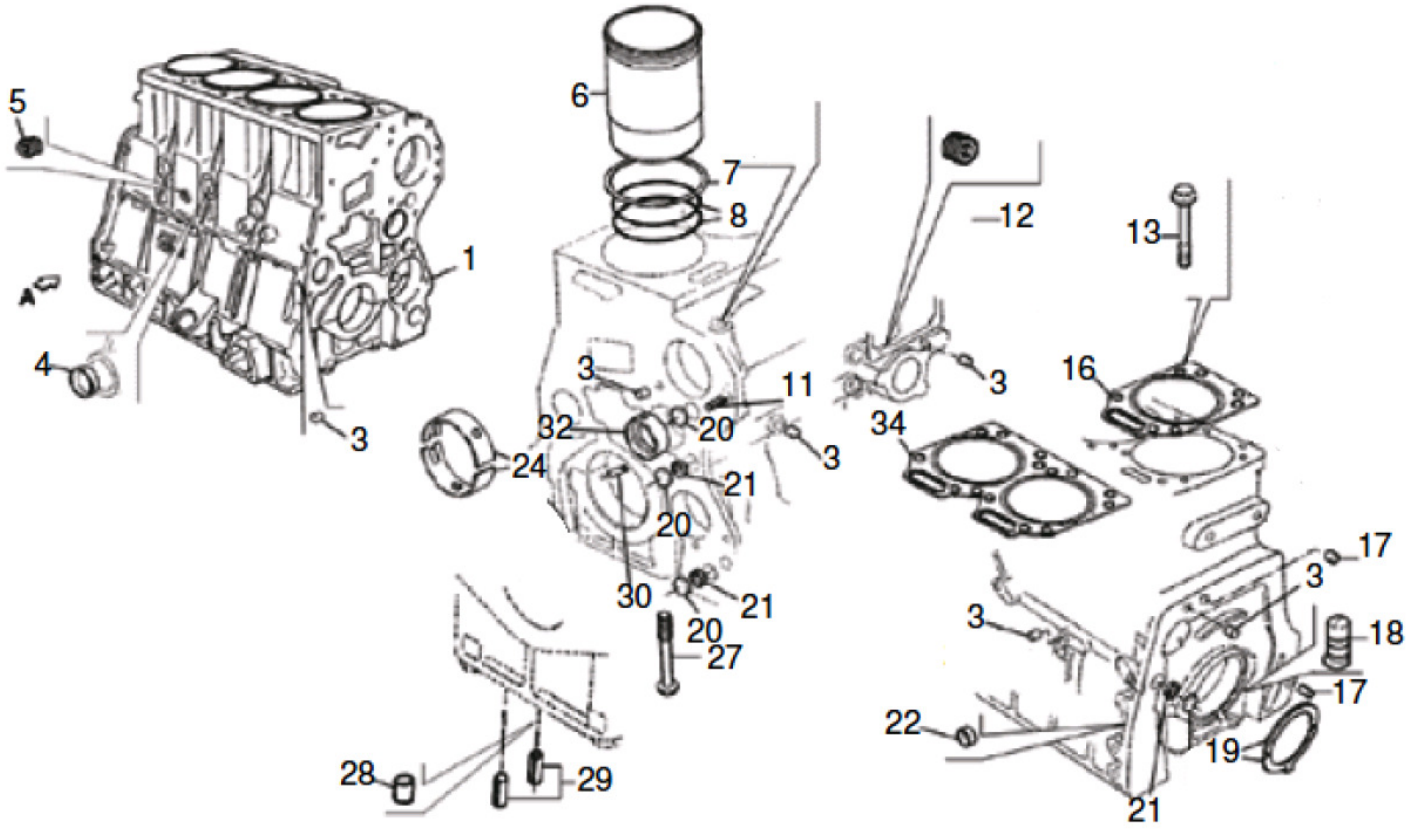

Fig.	Código	Qtd	Descrição (português)	Nota	Início	Fim
24	100000066093	05	BRONZINA		3243	5523
24	100000066093	05	BRONZINA		5526	5541
24	100000066093	05	BRONZINA		5546	5566
24	100000017092	05	BRONZINA		3243	5523
24	100000017092	05	BRONZINA		5526	5541
24	100000017092	05	BRONZINA		5546	5566
27	100000066113	10	PARAFUSO		3243	5523
27	100000066113	10	PARAFUSO		5526	5541
27	100000066113	10	PARAFUSO		5546	5566
28	100000066115	02	TAMP?O		3243	5523
28	100000066115	02	TAMP?O		5526	5541
28	100000066115	02	TAMP?O		5546	5566
29	100000066116	04	BUCHA EXPANSORA		3243	5523
29	100000066116	04	BUCHA EXPANSORA		5526	5541
29	100000066116	04	BUCHA EXPANSORA		5546	5566
30	100000066117	05	BUCHA EXPANSORA		3243	5523
30	100000066117	05	BUCHA EXPANSORA		5526	5541
30	100000066117	05	BUCHA EXPANSORA		5546	5566
32	100000066118	01	BUCHA		3243	5523
32	100000066118	01	BUCHA		5526	5541
32	100000066118	01	BUCHA		5546	5566

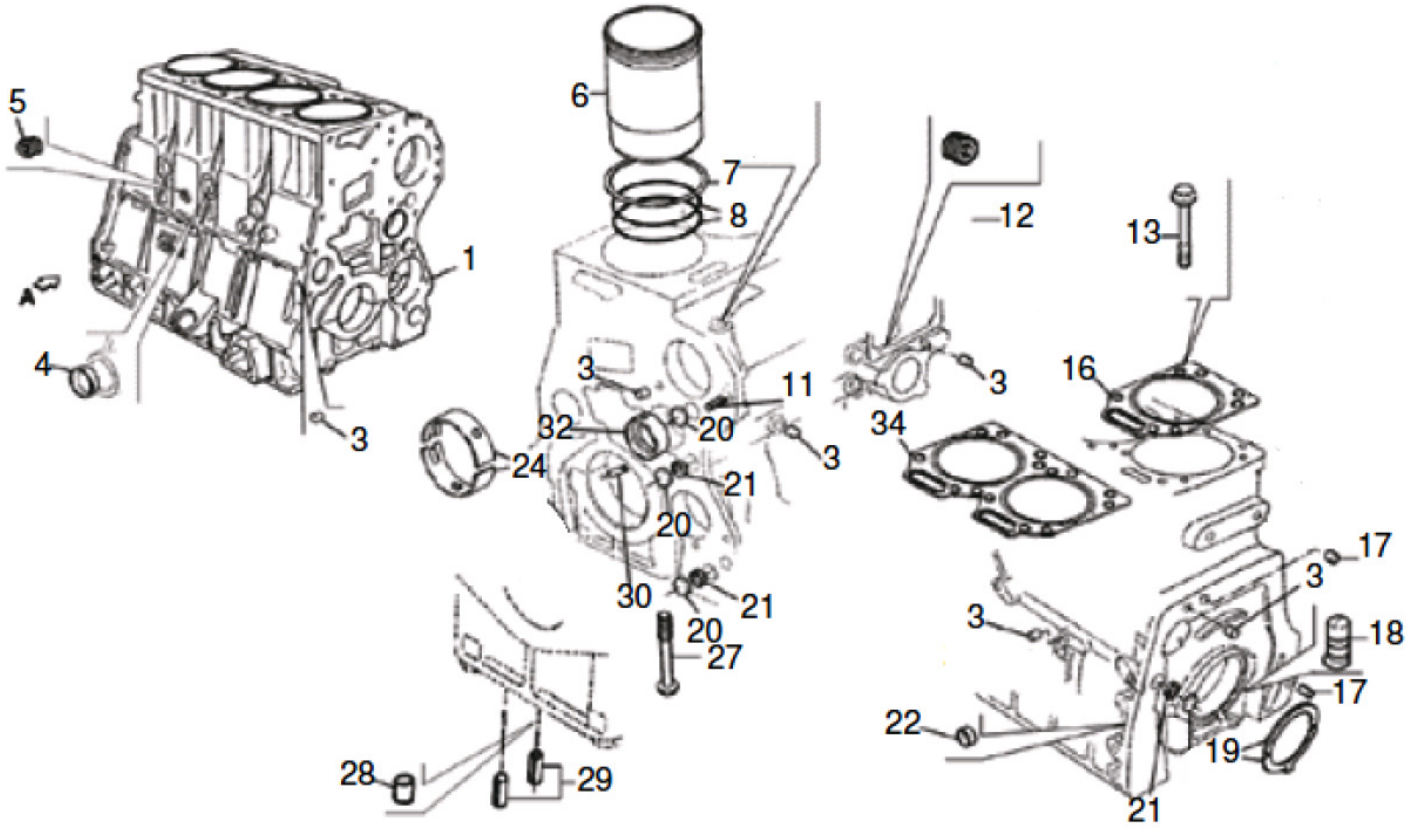

Fig.	Código	Qtd	Descrição (português)	Nota	Início	Fim
34	219002618	02	JUNTA CABECOTE		3243	5523
34	219002618	02	JUNTA CABECOTE		5526	5541
34	219002618	02	JUNTA CABECOTE		5546	5566

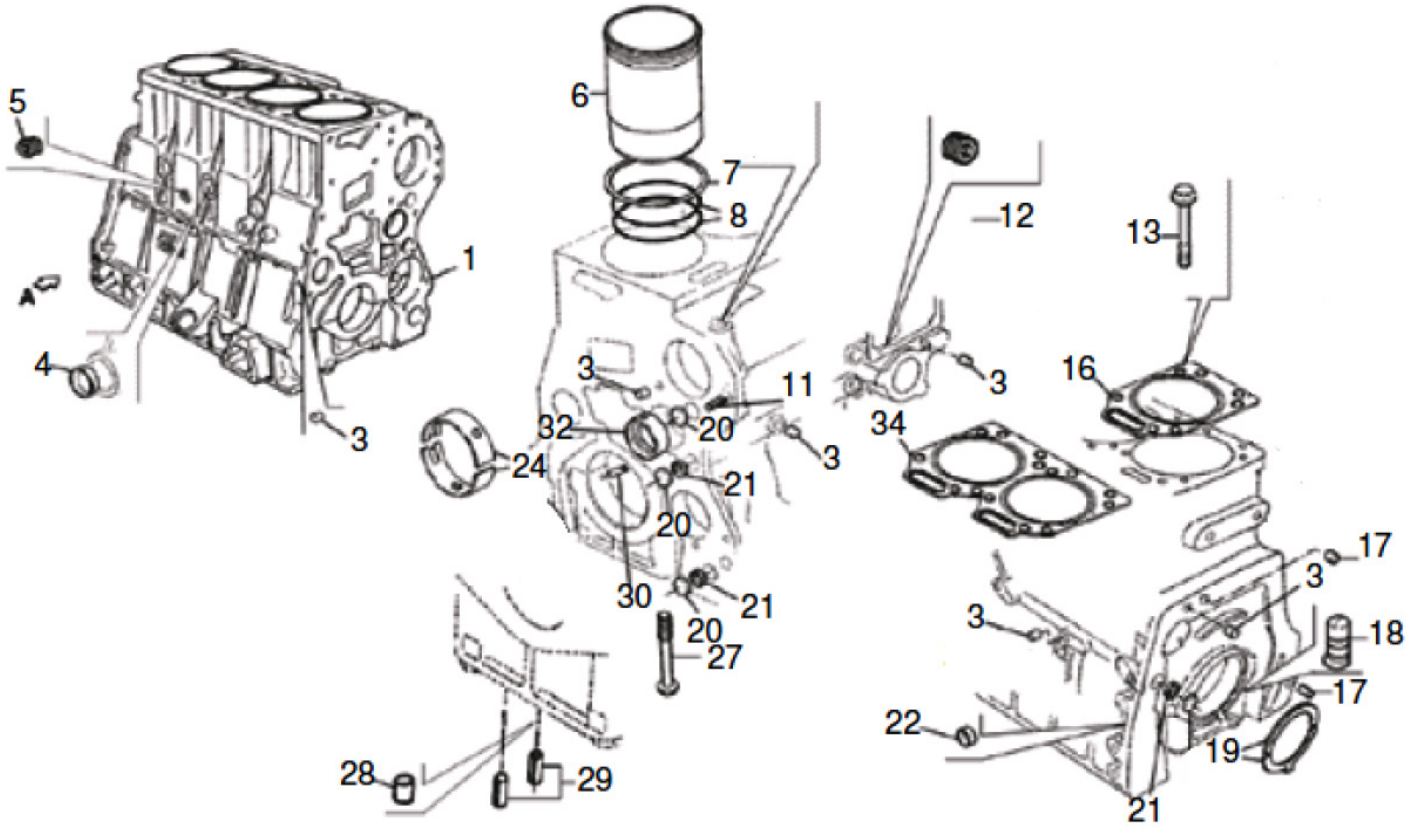

Fig.	Código	Qtd	Descrição (português)	Nota	Início	Fim
01	100000099368	01	BLOCO MOTOR		5524	5525
01	100000099368	01	BLOCO MOTOR		5542	5545
01	100000099368	01	BLOCO MOTOR		5567	
03	100000065705	07	BUJ?O		5524	5525
03	100000065705	07	BUJ?O		5542	5545
03	100000065705	07	BUJ?O		5567	
04	100000065707	03	TAMPA CONICA		5524	5525
04	100000065707	03	TAMPA CONICA		5542	5545
04	100000065707	03	TAMPA CONICA		5567	
05	100000065708	01	BUJ?O		5524	5525
05	100000065708	01	BUJ?O		5542	5545
05	100000065708	01	BUJ?O		5567	
06	100000081112	04	CAMISA		5524	5525
06	100000081112	04	CAMISA		5542	5545
06	100000081112	04	CAMISA		5567	
07	100000065714	CN	CALCO CAMISA		5524	5525
07	100000065714	CN	CALCO CAMISA		5542	5545
07	100000065714	CN	CALCO CAMISA		5567	
07	100000065712	CN	CALCO CAMISA		5524	5525
07	100000065712	CN	CALCO CAMISA		5542	5545
07	100000065712	CN	CALCO CAMISA		5567	

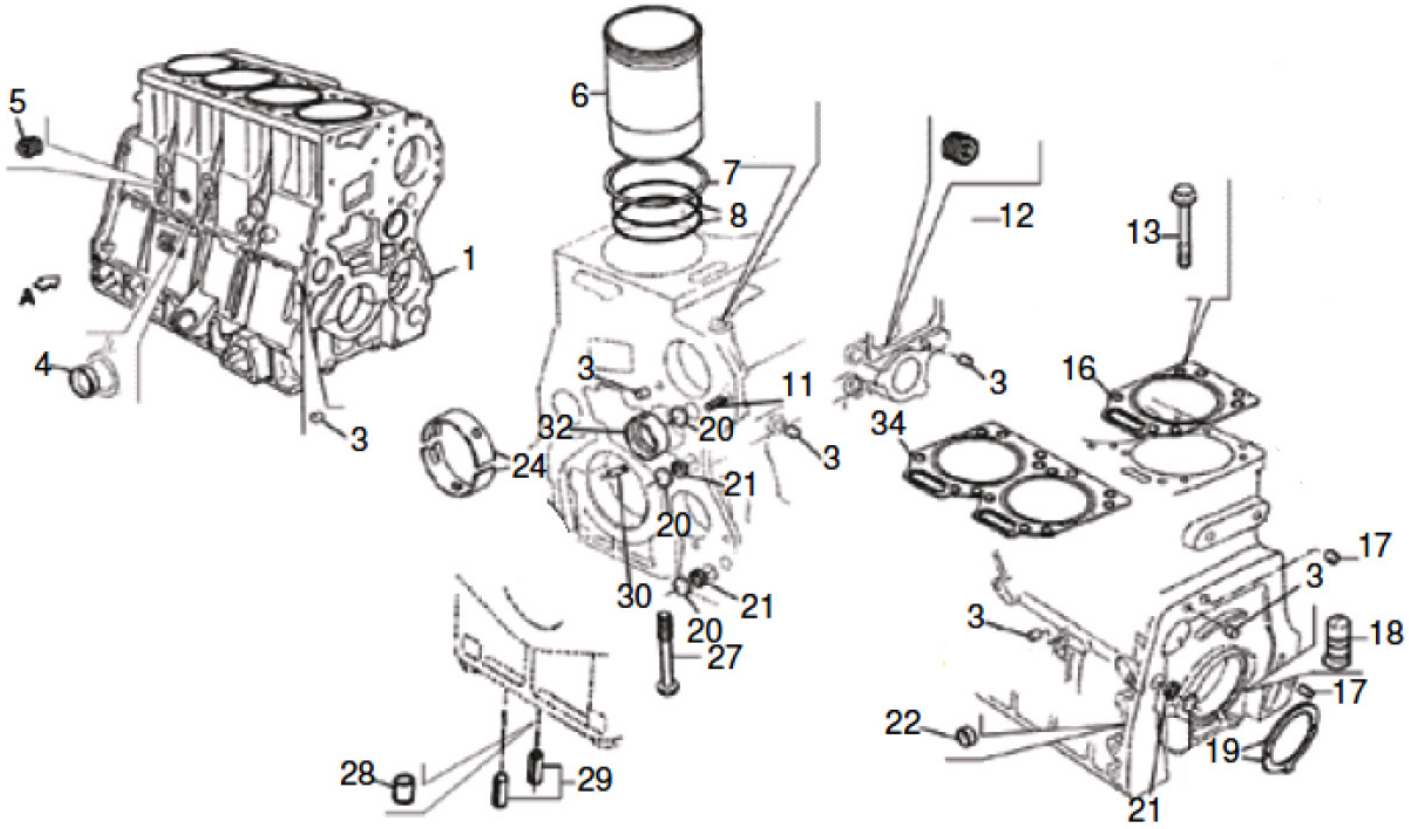

Fig.	Código	Qtd	Descrição (português)	Nota	Início	Fim
07	100000017095	CN	CALCO CAMISA		5524	5525
07	100000017095	CN	CALCO CAMISA		5542	5545
07	100000017095	CN	CALCO CAMISA		5567	
07	100000065710	CN	CALCO CAMISA		5524	5525
07	100000065710	CN	CALCO CAMISA		5542	5545
07	100000065710	CN	CALCO CAMISA		5567	
08	219002463	08	ANEL VEDAC?O		5524	5525
08	219002463	08	ANEL VEDAC?O		5542	5545
08	219002463	08	ANEL VEDAC?O		5567	
11	100000065783	01	BUCHA EXPANSORA		5524	5525
11	100000065783	01	BUCHA EXPANSORA		5542	5545
11	100000065783	01	BUCHA EXPANSORA		5567	
12	100000065708	01	BUJ?O		5524	5525
12	100000065708	01	BUJ?O		5542	5545
12	100000065708	01	BUJ?O		5567	
17	100000066178	02	PINO		5524	5525
17	100000066178	02	PINO		5542	5545
17	100000066178	02	PINO		5567	
18	100000066197	04	EJETOR OLEO		5524	5525
18	100000066197	04	EJETOR OLEO		5542	5545
18	100000066197	04	EJETOR OLEO		5567	

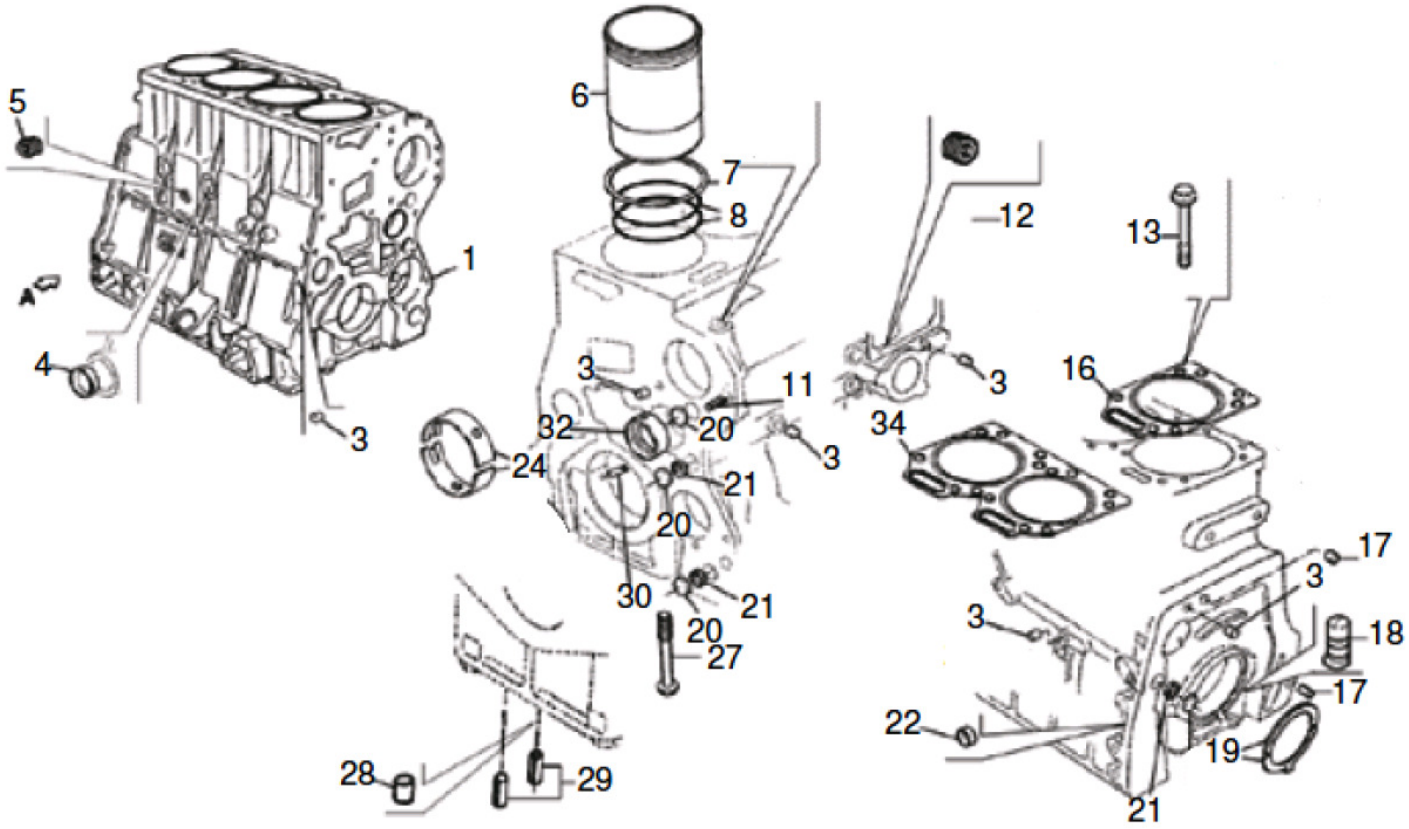

Fig.	Código	Qtd	Descrição (português)	Nota	Início	Fim
19	219002056	02	ANEL ENCOSTO STD		5524	5525
19	219002056	02	ANEL ENCOSTO STD		5542	5545
19	219002056	02	ANEL ENCOSTO STD		5567	
19	219002514	02	ANEL ENCOSTO		5524	5525
19	219002514	02	ANEL ENCOSTO		5542	5545
19	219002514	02	ANEL ENCOSTO		5567	
21	100000017091	04	TAMPA CONICA		5524	5525
21	100000017091	04	TAMPA CONICA		5542	5545
21	100000017091	04	TAMPA CONICA		5567	
22	100000017093	01	TAMPA CONICA		5524	5525
22	100000017093	01	TAMPA CONICA		5542	5545
22	100000017093	01	TAMPA CONICA		5567	
24	100000066099	05	BRONZINA		5524	5525
24	100000066099	05	BRONZINA		5542	5545
24	100000066099	05	BRONZINA		5567	
24	100000066100	05	BRONZINA		5524	5525
24	100000066100	05	BRONZINA		5542	5545
24	100000066100	05	BRONZINA		5567	
24	100000066104	05	BRONZINA		5524	5525
24	100000066104	05	BRONZINA		5542	5545
24	100000066104	05	BRONZINA		5567	

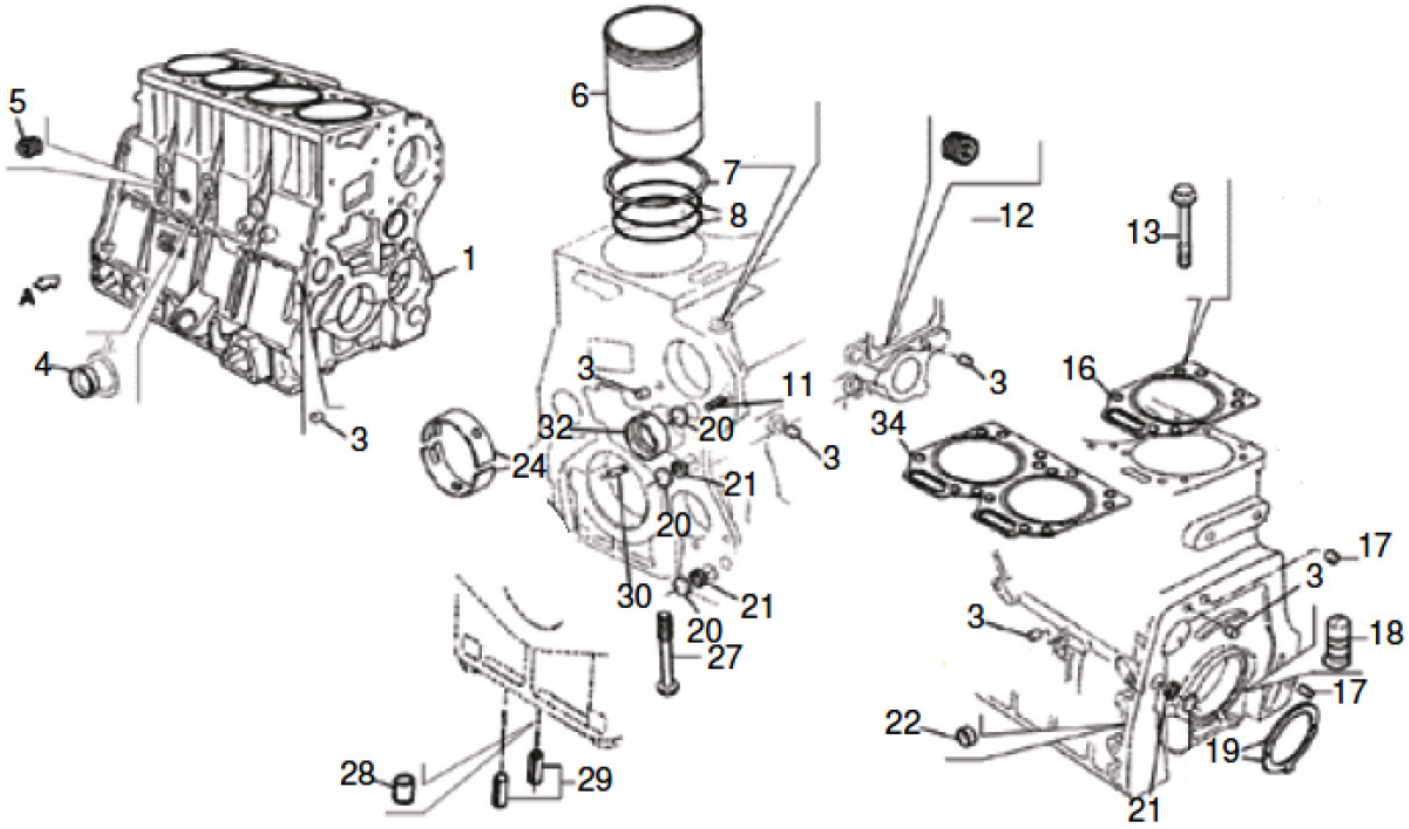

Fig.	Código	Qtd	Descrição (português)	Nota	Início	Fim
24	100000066093	05	BRONZINA		5524	5525
24	100000066093	05	BRONZINA		5542	5545
24	100000066093	05	BRONZINA		5567	
24	100000017092	05	BRONZINA		5524	5525
24	100000017092	05	BRONZINA		5542	5545
24	100000017092	05	BRONZINA		5567	
27	100000066113	10	PARAFUSO		5524	5525
27	100000066113	10	PARAFUSO		5542	5545
27	100000066113	10	PARAFUSO		5567	
28	100000066115	02	TAMP?O		5524	5525
28	100000066115	02	TAMP?O		5542	5545
28	100000066115	02	TAMP?O		5567	
29	100000066116	04	BUCHA EXPANSORA		5524	5525
29	100000066116	04	BUCHA EXPANSORA		5542	5545
29	100000066116	04	BUCHA EXPANSORA		5567	
30	100000066117	05	BUCHA EXPANSORA		5524	5525
30	100000066117	05	BUCHA EXPANSORA		5542	5545
30	100000066117	05	BUCHA EXPANSORA		5567	
32	100000066118	01	BUCHA		5524	5525
32	100000066118	01	BUCHA		5542	5545
32	100000066118	01	BUCHA		5567	

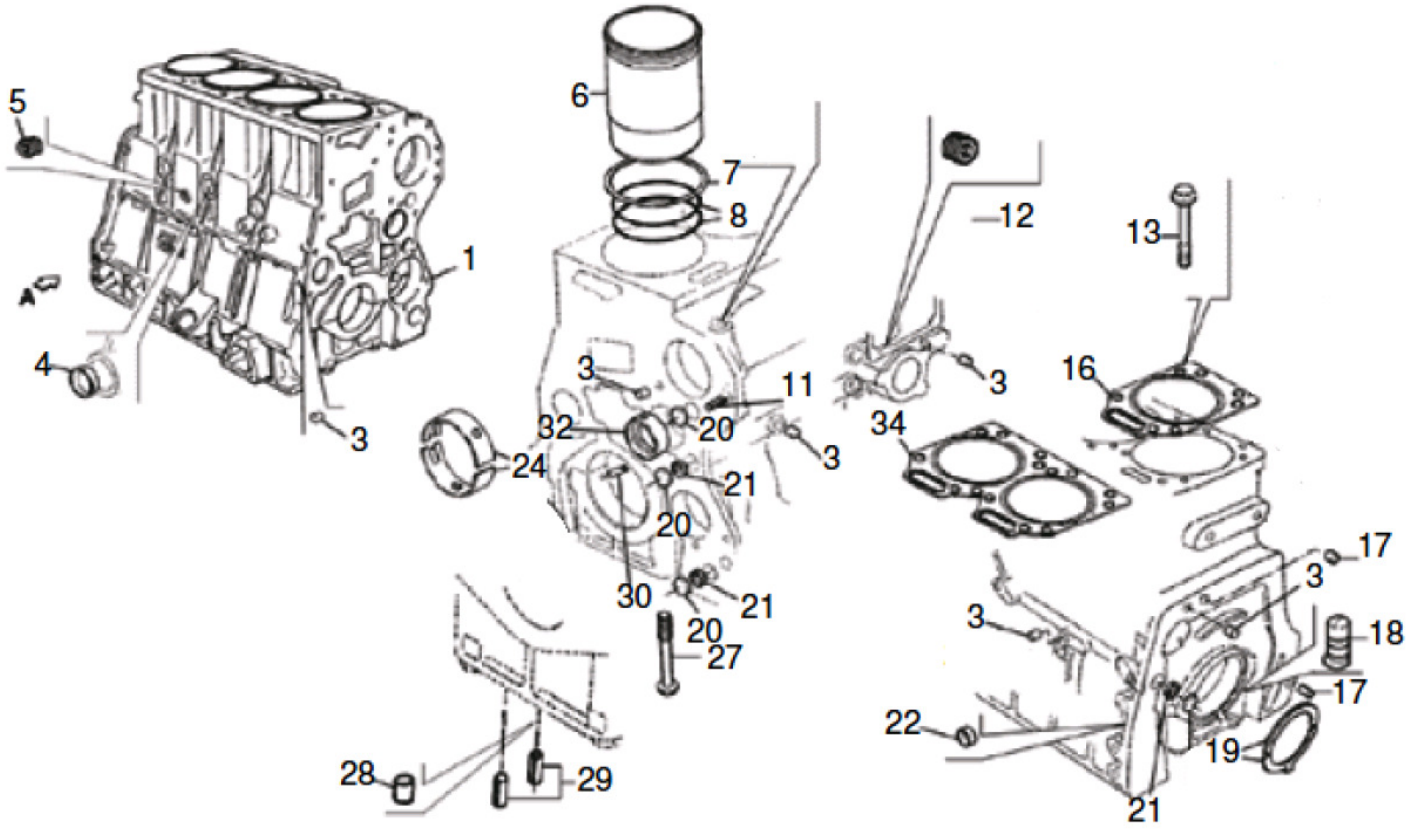

Fig.	Código	Qtd	Descrição (português)	Nota	Início	Fim
34	219002618	02	JUNTA CABECOTE		5524	5525
34	219002618	02	JUNTA CABECOTE		5542	5545
34	219002618	02	JUNTA CABECOTE		5567	

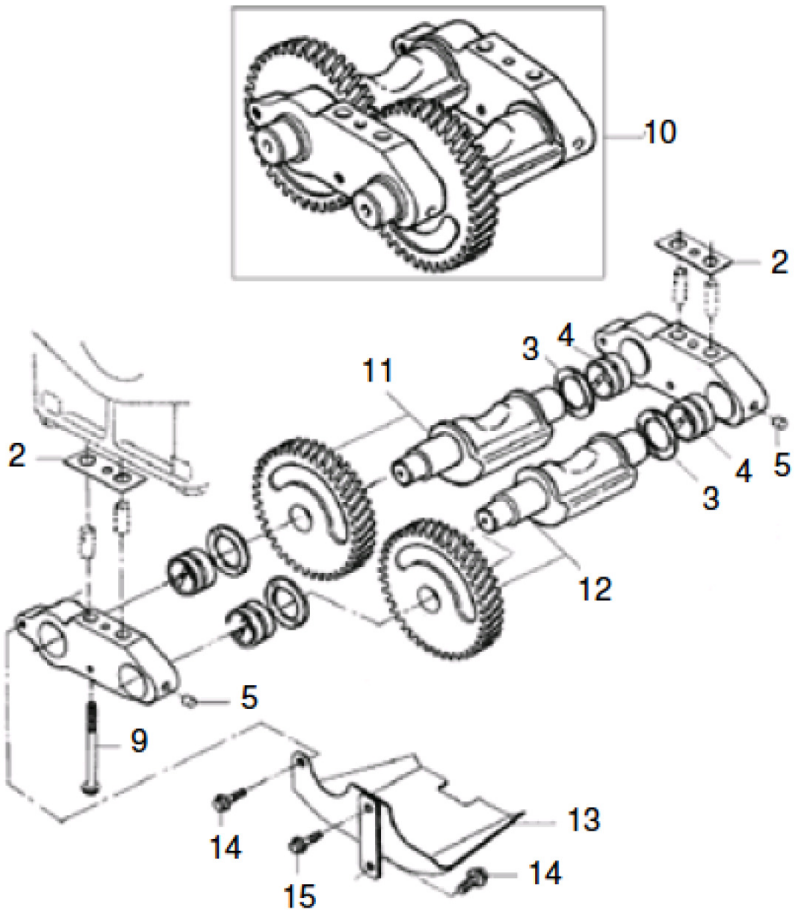

Fig.	Código	Qtd	Descrição (português)	Nota	Início	Fim
02	100000017094	CN	CALCO		3243	5523
02	100000017094	CN	CALCO		5526	5541
02	100000017094	CN	CALCO		5546	5566
03	100000065373	CN	ANEL ENCOSTO		3243	5523
03	100000065373	CN	ANEL ENCOSTO		5526	5541
03	100000065373	CN	ANEL ENCOSTO		5546	5566
03	100000065411	CN	ANEL ENCOSTO		3243	5523
03	100000065411	CN	ANEL ENCOSTO		5526	5541
03	100000065411	CN	ANEL ENCOSTO		5546	5566
03	100000065412	CN	ANEL ENCOSTO		3243	5523
03	100000065412	CN	ANEL ENCOSTO		5526	5541
03	100000065412	CN	ANEL ENCOSTO		5546	5566
04	100000065413	04	BUCHA		3243	5523
04	100000065413	04	BUCHA		5526	5541
04	100000065413	04	BUCHA		5546	5566
05	100000065506	02	BUJ?O		3243	5523
05	100000065506	02	BUJ?O		5526	5541
05	100000065506	02	BUJ?O		5546	5566
09	219002587	04	PARAFUSO		3243	5523
09	219002587	04	PARAFUSO		5526	5541
09	219002587	04	PARAFUSO		5546	5566

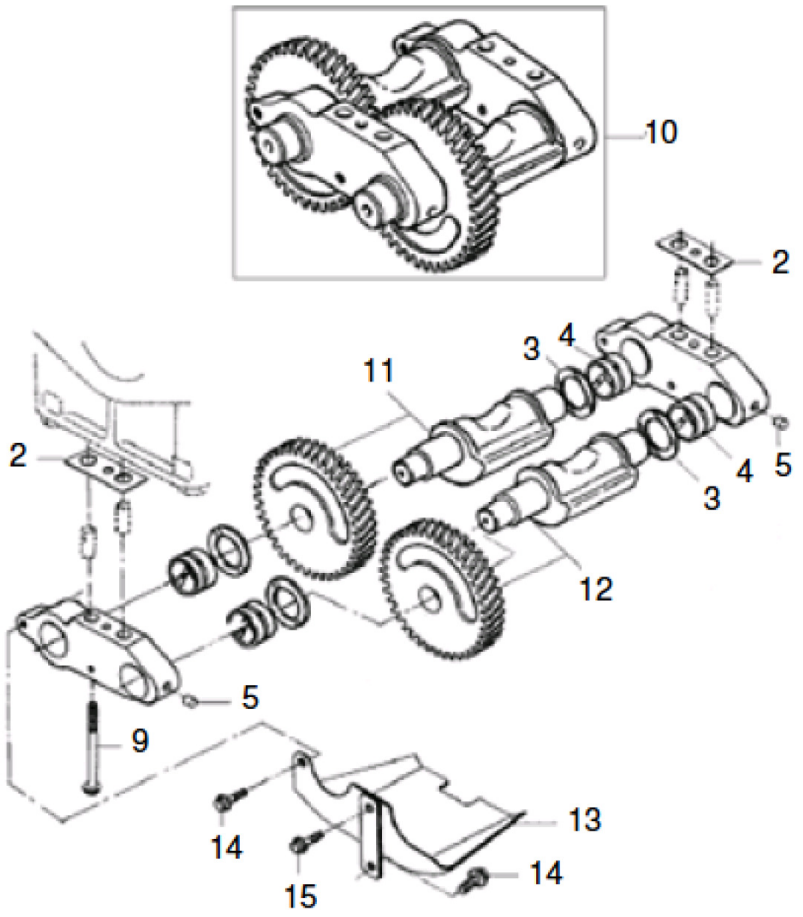

Fig.	Código	Qtd	Descrição (português)	Nota	Início	Fim
10	100000065516	01	COMPENSADOR MASSAS		3243	5523
10	100000065516	01	COMPENSADOR MASSAS		5526	5541
10	100000065516	01	COMPENSADOR MASSAS		5546	5566
11	100000065517	01	EIXO COM ENGRENAGENS		3243	5523
11	100000065517	01	EIXO COM ENGRENAGENS		5526	5541
11	100000065517	01	EIXO COM ENGRENAGENS		5546	5566
12	100000065520	01	EIXO COM ENGRENAGENS		3243	5523
12	100000065520	01	EIXO COM ENGRENAGENS		5526	5541
12	100000065520	01	EIXO COM ENGRENAGENS		5546	5566
13	100000055569	01	DEFLETOR		3243	5523
13	100000055569	01	DEFLETOR		5526	5541
13	100000055569	01	DEFLETOR		5546	5566
14	100000065277	02	PARAFUSO		3243	5523
14	100000065277	02	PARAFUSO		5526	5541
14	100000065277	02	PARAFUSO		5546	5566
15	100000065278	01	PARAFUSO		3243	5523
15	100000065278	01	PARAFUSO		5526	5541
15	100000065278	01	PARAFUSO		5546	5566

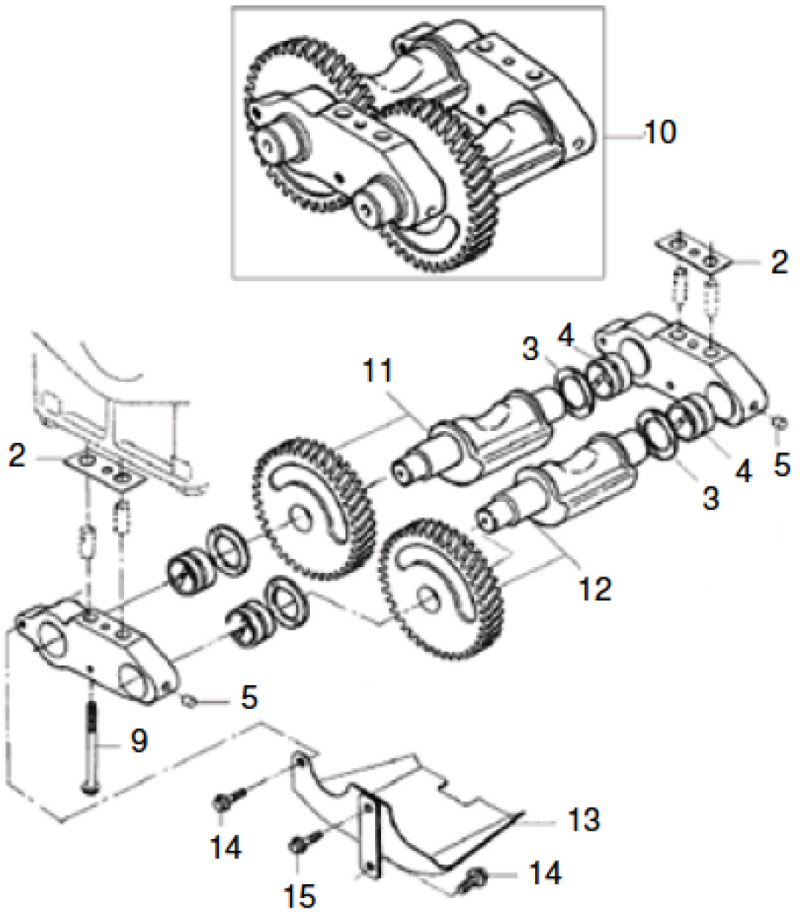

Fig.	Código	Qtd	Descrição (português)	Nota	Início	Fim
02	100000017094	CN	CALCO		5524	5525
02	100000017094	CN	CALCO		5542	5545
02	100000017094	CN	CALCO		5567	
03	100000065411	CN	ANEL ENCOSTO		5524	5525
03	100000065412	CN	ANEL ENCOSTO		5542	5545
03	100000065412	CN	ANEL ENCOSTO		5567	
04	100000065413	04	BUCHA		5524	5525
04	100000065413	04	BUCHA		5542	5545
04	100000065413	04	BUCHA		5567	
05	100000065506	02	BUJ?O		5524	5525
05	100000065506	02	BUJ?O		5542	5545
05	100000065506	02	BUJ?O		5567	
09	219002587	04	PARAFUSO		4413	5521
09	219002587	04	PARAFUSO		5524	5525
09	219002587	04	PARAFUSO		5542	5545
10	100000065516	01	COMPENSADOR MASSAS		4413	5521
10	100000065516	01	COMPENSADOR MASSAS		5524	5525
10	100000065516	01	COMPENSADOR MASSAS		5542	5545
11	100000065517	01	EIXO COM ENGRENAGENS		4413	5521
11	100000065517	01	EIXO COM ENGRENAGENS		5524	5525
11	100000065517	01	EIXO COM ENGRENAGENS		5542	5545

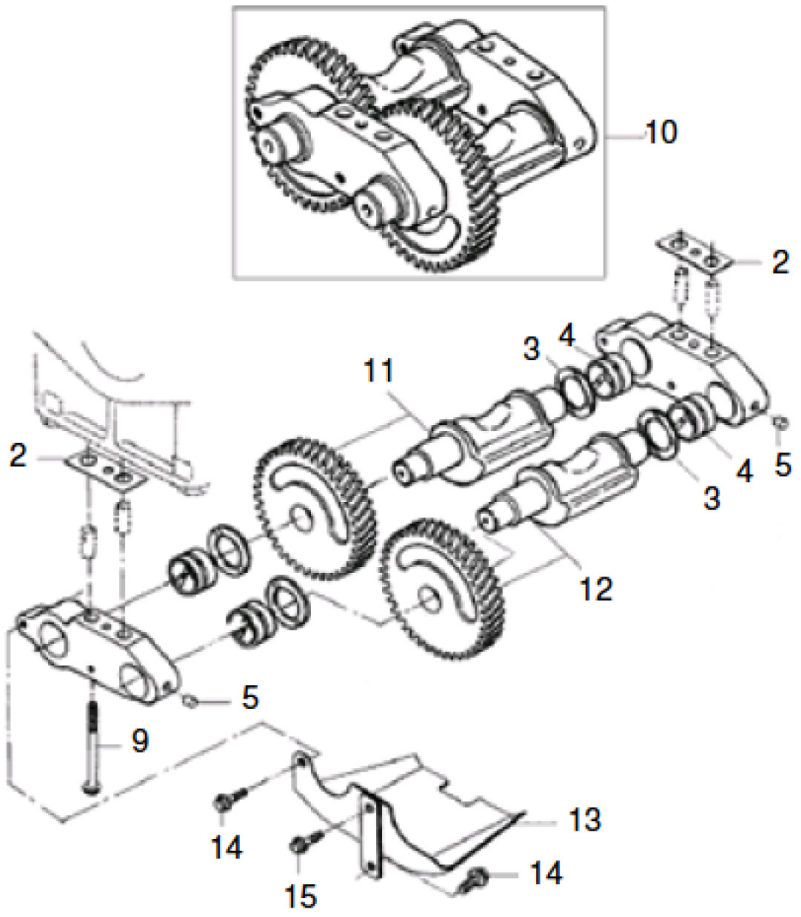

Fig.	Código	Qtd	Descrição (português)	Nota	Início	Fim
12	100000065520	01	EIXO COM ENGRENAGENS		5524	5525
12	100000065520	01	EIXO COM ENGRENAGENS		5542	5545
12	100000065520	01	EIXO COM ENGRENAGENS		5567	
13	100000055569	01	DEFLETOR		5524	5525
13	100000055569	01	DEFLETOR		5542	5545
13	100000055569	01	DEFLETOR		5567	
14	100000065277	02	PARAFUSO		5567	
14	100000065277	02	PARAFUSO		5542	5545
14	100000065277	02	PARAFUSO		5524	5525
15	100000065278	01	PARAFUSO		5567	
15	100000065278	01	PARAFUSO		5542	5545
15	100000065278	01	PARAFUSO		5524	5525

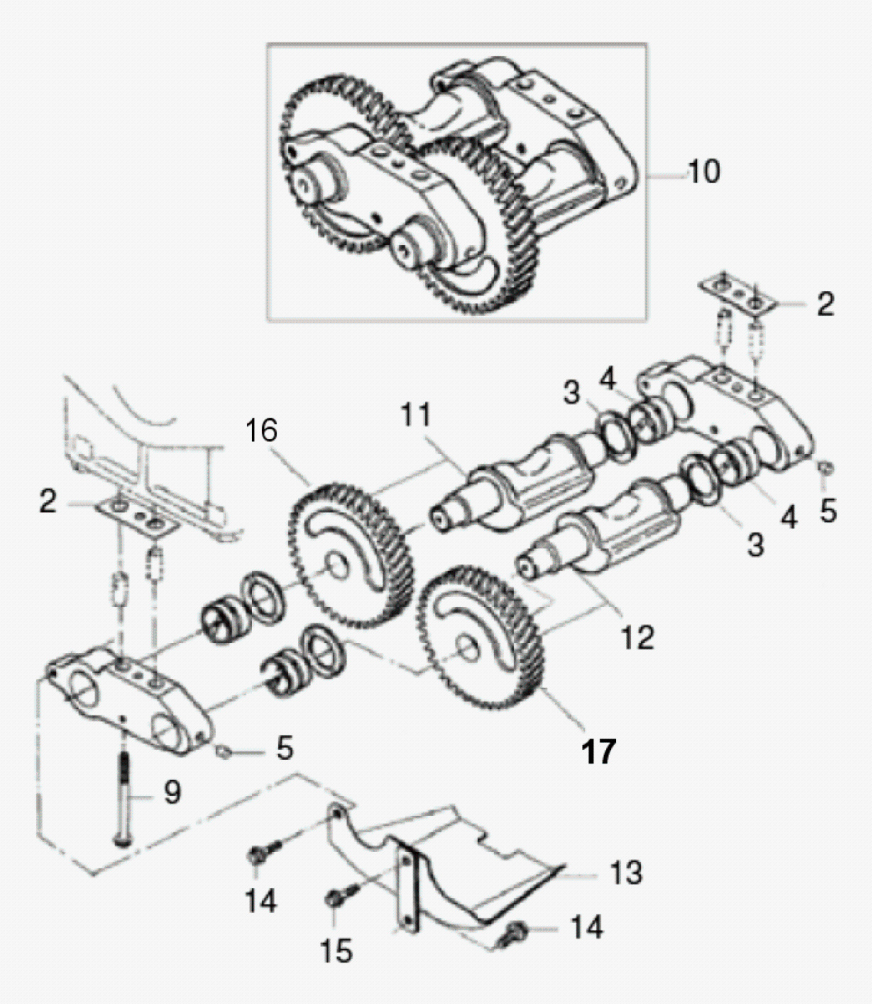

Fig.	Código	Qtd	Descrição (português)	Nota	Início	Fim
02	100000017094	CN	CALCO		5524	5525
02	100000017094	CN	CALCO		5542	5545
02	100000017094	CN	CALCO		5567	
03	100000065373	CN	ANEL ENCOSTO		5524	5525
03	100000065373	CN	ANEL ENCOSTO		5542	5545
03	100000065373	CN	ANEL ENCOSTO		5567	
03	100000065411	CN	ANEL ENCOSTO		5524	5525
03	100000065411	CN	ANEL ENCOSTO		5542	5545
03	100000065411	CN	ANEL ENCOSTO		5567	
03	100000065412	CN	ANEL ENCOSTO		5524	5525
03	100000065412	CN	ANEL ENCOSTO		5542	5545
03	100000065412	CN	ANEL ENCOSTO		5567	
04	100000065413	04	BUCHA		5524	5525
04	100000065413	04	BUCHA		5542	5545
04	100000065413	04	BUCHA		5567	
05	100000065506	02	BUJ?O		5524	5525
05	100000065506	02	BUJ?O		5542	5545
05	100000065506	02	BUJ?O		5567	
09	219002587	04	PARAFUSO		5524	5525
09	219002587	04	PARAFUSO		5542	5545
09	219002587	04	PARAFUSO		5567	

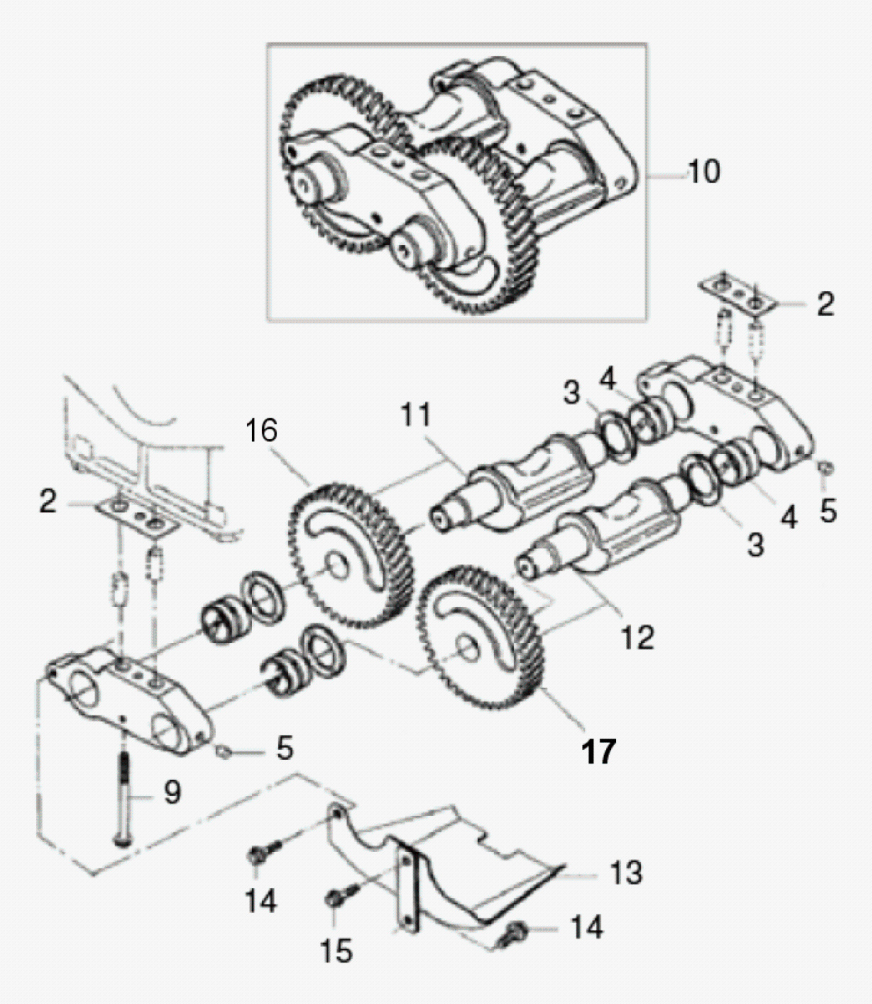

Fig.	Código	Qtd	Descrição (português)	Nota	Início	Fim
10	100000102217	01	COMPENSADOR MASSAS		5524	5525
10	100000102217	01	COMPENSADOR MASSAS		5542	5545
10	100000102217	01	COMPENSADOR MASSAS		5567	
11	100000099350	01	EIXO COM ENGRENAGENS		5524	5525
11	100000099350	01	EIXO COM ENGRENAGENS		5542	5545
11	100000099350	01	EIXO COM ENGRENAGENS		5567	
12	100000099350	01	EIXO COM ENGRENAGENS		5524	5525
12	100000099350	01	EIXO COM ENGRENAGENS		5542	5545
12	100000099350	01	EIXO COM ENGRENAGENS		5567	
13	100000099347	01	DEFLETOR		5524	5525
13	100000099347	01	DEFLETOR		5542	5545
13	100000099347	01	DEFLETOR		5567	
14	100000065277	02	PARAFUSO		5524	5525
14	100000065277	02	PARAFUSO		5542	5545
14	100000065277	02	PARAFUSO		5567	
15	100000065278	01	PARAFUSO		5524	5525
15	100000065278	01	PARAFUSO		5542	5545
15	100000065278	01	PARAFUSO		5567	
16	100000099372	01	ENGRENAGEM		5524	5525
16	100000099372	01	ENGRENAGEM		5542	5545
16	100000099372	01	ENGRENAGEM		5567	

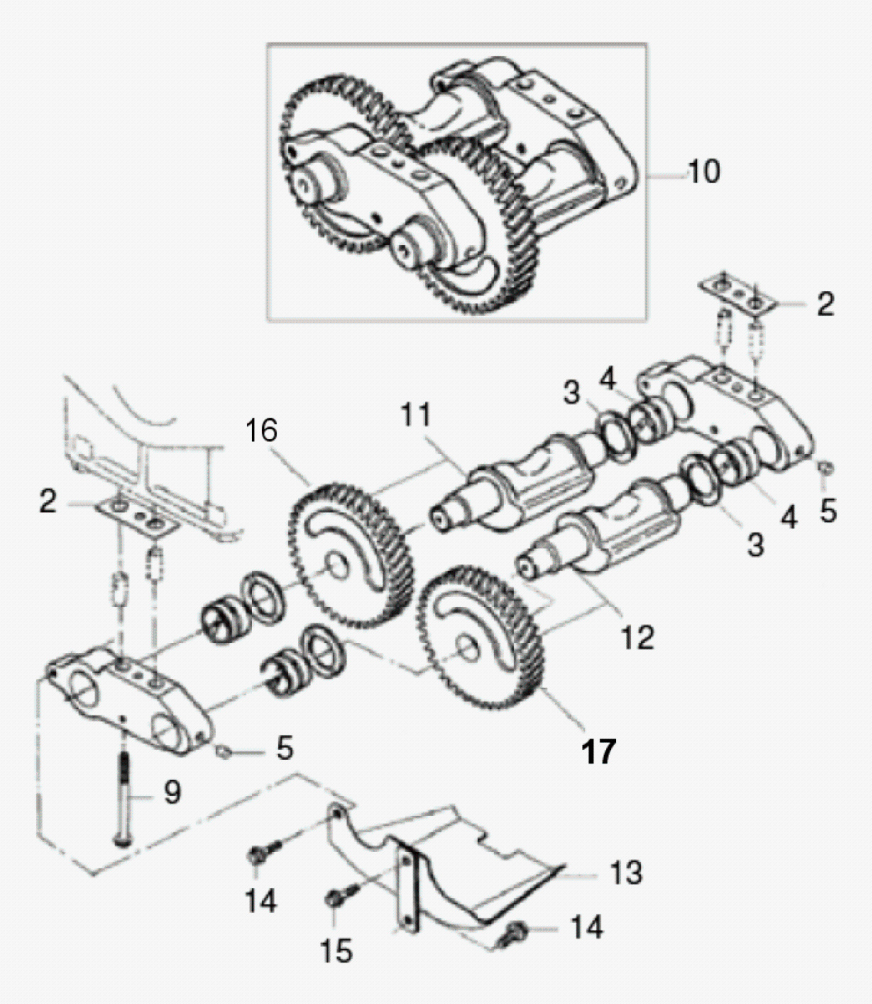

Fig.	Código	Qtd	Descrição (português)	Nota	Início	Fim
17	100000099374	01	ENGRENAGEM		5524	5525
17	100000099374	01	ENGRENAGEM		5542	5545
17	100000099374	01	ENGRENAGEM		5567	

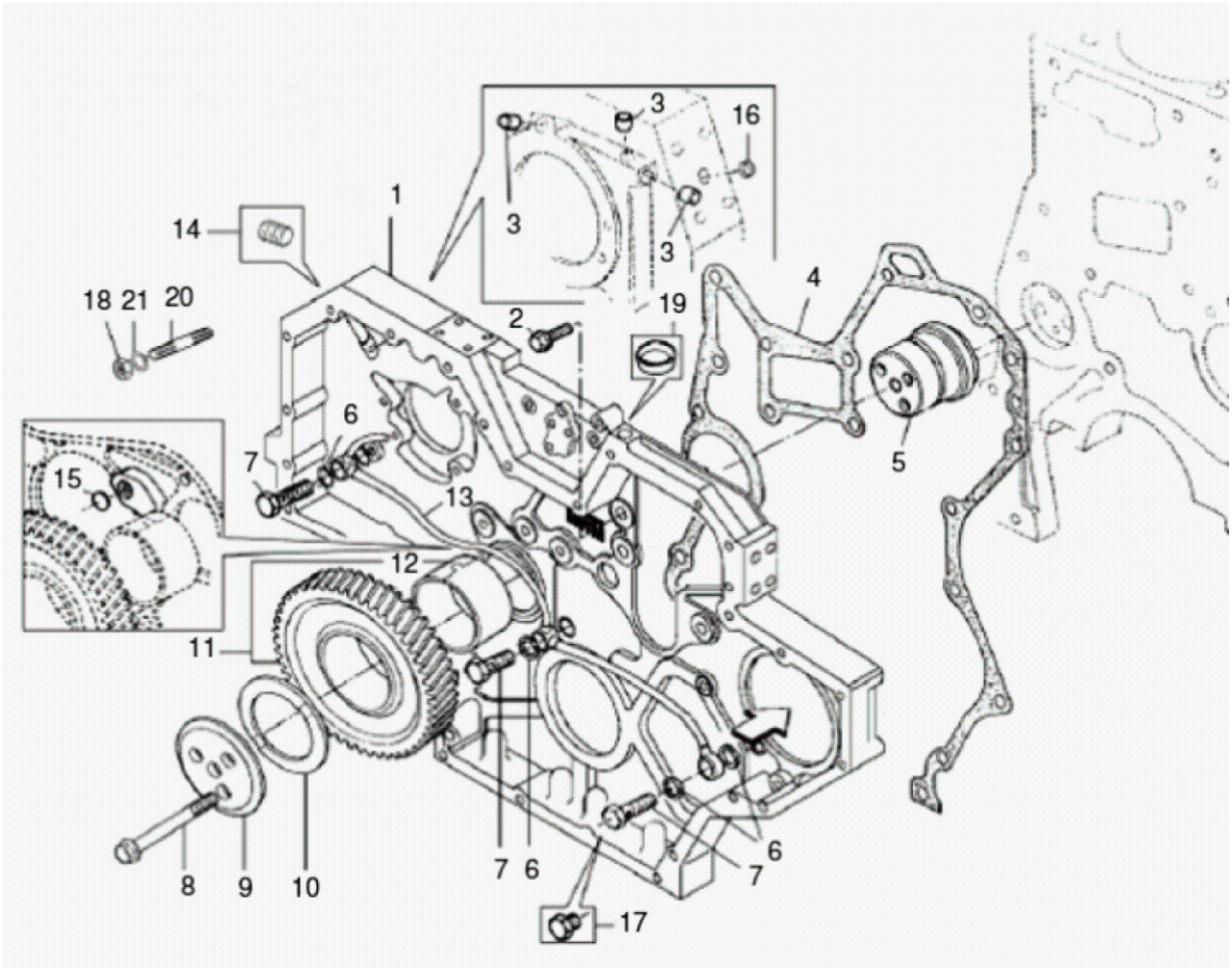

Fig.	Código	Qtd	Descrição (português)	Nota	Início	Fim
01	219002590	01	PECA INTERMEDIARIA		3243	
02	219002452	10	PARAFUSO		3243	
03	100000066115	02	TAMP?O		3243	
04	100000048946	01	JUNTA		3243	
05	100000088880	01	MANCAL INTERMEDIARIO		3243	
06	100000088874	06	ARRUELA VEDAC?O		3243	
07	100000088908	03	PARAFUSO OCO		3243	
08	100000088909	03	PARAFUSO		3243	
09	100000088921	01	DISCO MANCAL		3243	
10	100000088875	CN	ANEL ENCOSTO		3243	
10	100000088878	CN	ANEL ENCOSTO		3243	
10	100000088879	CN	ANEL ENCOSTO		3243	
11	100000088922	01	ENGRENAGEM		3243	
12	100000088886	01	BUCHA MANCAL		3243	
13	100000088923	01	TUBO LUBRIFICAC?O		3243	
14	100000088924	01	BUJ?O		3243	
18	100000088925	02	PORCA		3243	
20	100000088926	02	PRISIONEIRO		3243	
21	100000088927	02	ARRUELA PRESS?O		3243	

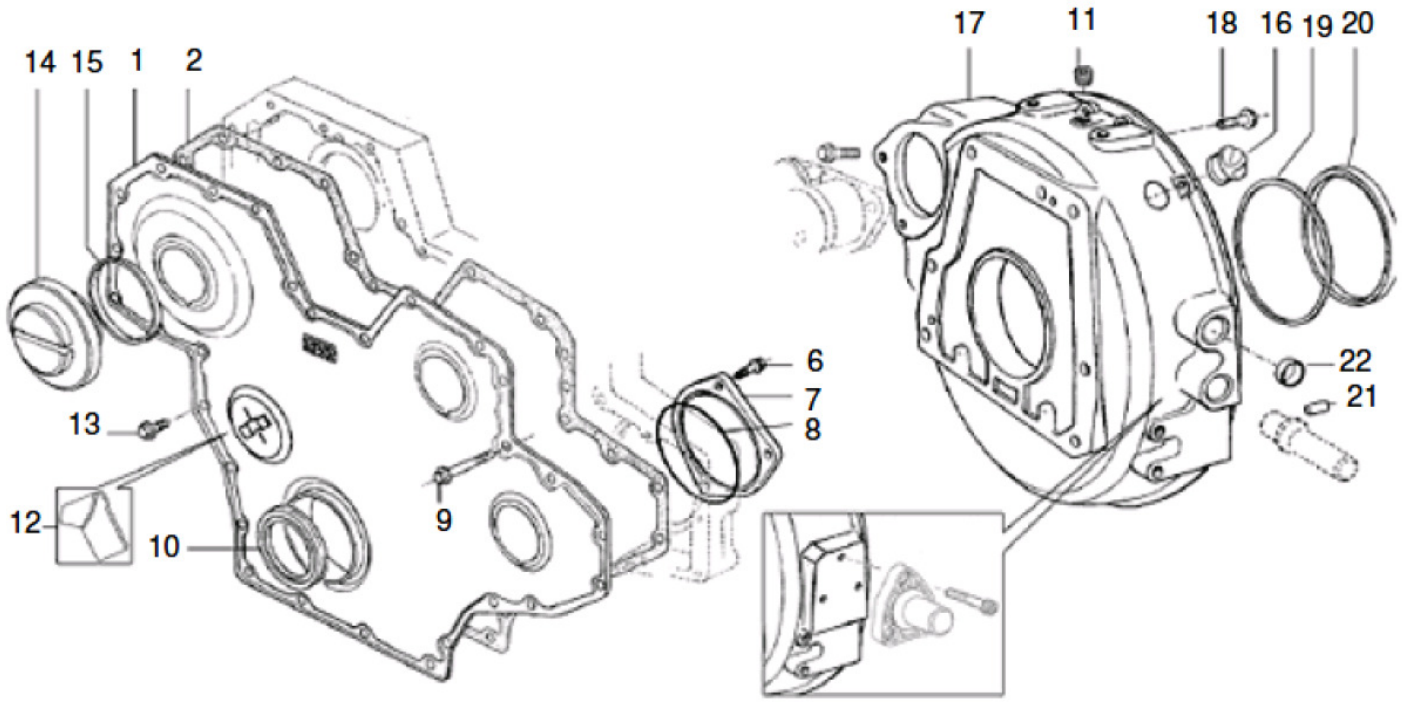

Fig.	Código	Qtd	Descrição (português)	Nota	Início	Fim
01	219002417	01	TAMPA FRONTAL		3243	
02	219001257	01	JUNTA		3243	
06	219002076	03	PARAFUSO		3243	
07	100000088889	01	TAMPA		3243	
08	219002078	01	ANEL VEDAC?O		3243	
09	100000088928	11	PARAFUSO		3243	
10	219002568	01	RETENTOR DIANTEIRO		3243	
12	100000088929	01	INDICADOR PMS		3243	
13	100000088936	17	PARAFUSO		3243	
14	100000088854	02	TAMPA INSPEC?O		3243	
15	219001437	02	ANEL VEDAC?O		3243	
16	100000066448	02	TAMPA VEDAC?O		3243	
17	219002176	01	CARCACA VOLANTE		3243	
18	100000088937	10	PARAFUSO		3243	
19	100000014900	01	ANEL DISTANCIADOR		3243	
20	219001441	01	RETENTOR TRASEIRO		3243	
21	100000088938	02	PINO GUIA		3243	
22	210301544	01	BUJ?O		3243	

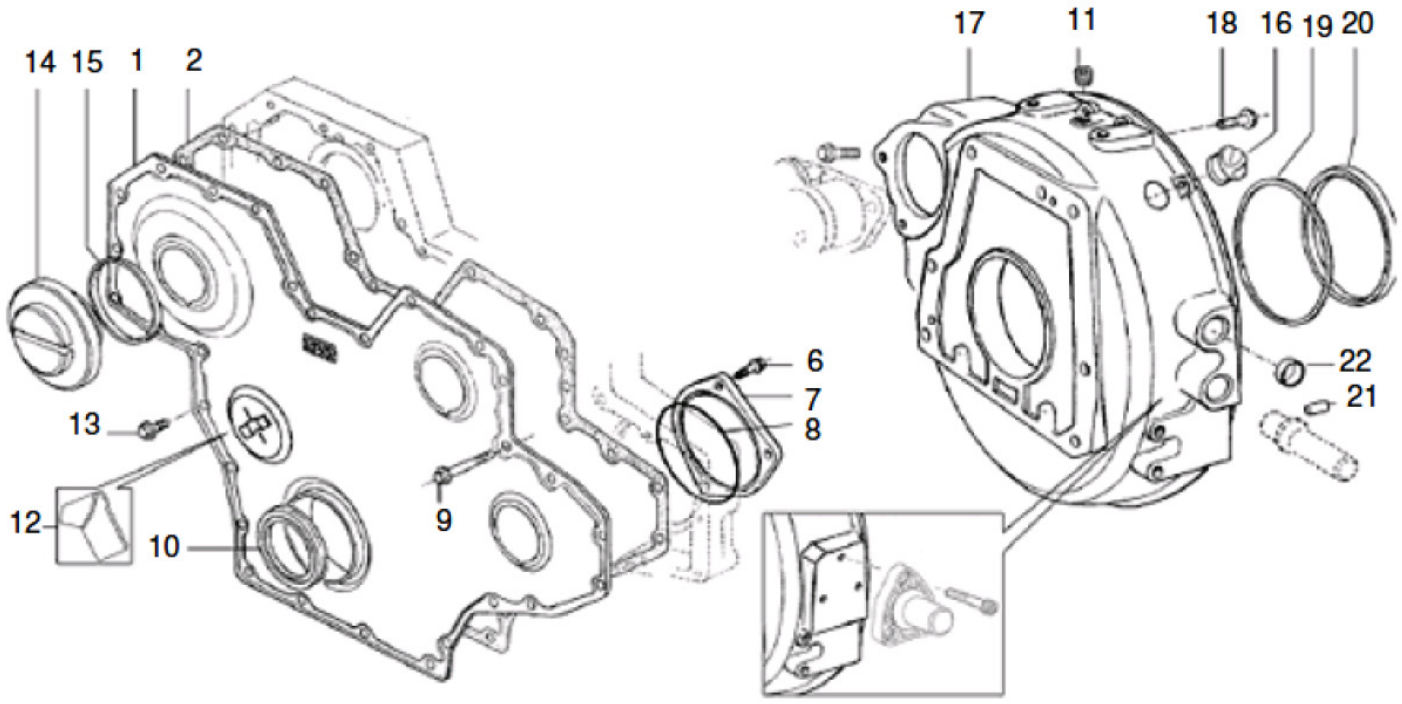

Fig.	Código	Qtd	Descrição (português)	Nota	Início	Fim
01	219002417	01	TAMPA FRONTAL		3243	
02	219001257	01	JUNTA		3243	
06	219002076	03	PARAFUSO		3243	
07	100000088889	01	TAMPA		3243	
08	219002078	01	ANEL VEDAC?O		3243	
09	100000088928	11	PARAFUSO		3243	
10	219002568	01	RETENTOR DIANTEIRO		3243	
12	100000088930	01	INDICADOR PMS		3243	
13	100000088936	17	PARAFUSO		3243	
14	100000088854	02	TAMPA INSPEC?O		3243	
15	219001437	02	ANEL VEDAC?O		3243	
16	100000066448	02	TAMPA VEDAC?O		3243	
17	219002176	01	CARCACA VOLANTE		3243	
19	100000014900	01	ANEL DISTANCIADOR		3243	
20	219001441	01	RETENTOR TRASEIRO		3243	
21	100000088938	02	PINO GUIA		3243	
22	210301544	01	BUJ?O		3243	

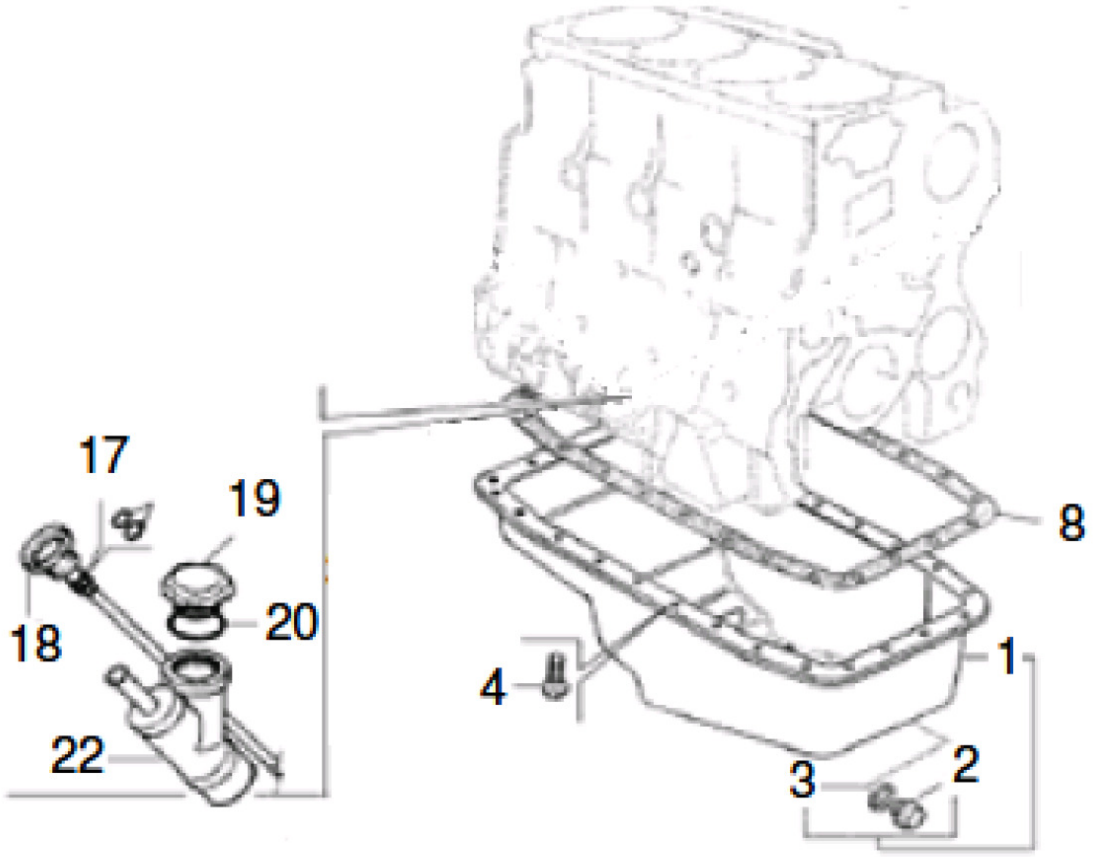

Fig.	Código	Qtd	Descrição (português)	Nota	Início	Fim
01	219001503	01	CARTER		3243	5523
01	219001503	01	CARTER		5526	5541
01	219001503	01	CARTER		5546	5566
02	219001498	01	BUJ?O		3243	5523
02	219001498	01	BUJ?O		5526	5541
02	219001498	01	BUJ?O		5546	5566
03	219001497	01	ARRUELA VEDAC?O		3243	5523
03	219001497	01	ARRUELA VEDAC?O		5526	5541
03	219001497	01	ARRUELA VEDAC?O		5546	5566
04	100000055557	26	PARAFUSO		3243	5523
04	100000055557	26	PARAFUSO		5526	5541
04	100000055557	26	PARAFUSO		5546	5566
08	219001341	01	JUNTA		3243	5523
08	219001341	01	JUNTA		5526	5541
08	219001341	01	JUNTA		5546	5566
17	100000062276	02	ANEL VEDAC?O		3243	5523
17	100000062276	02	ANEL VEDAC?O		5526	5541
17	100000062276	02	ANEL VEDAC?O		5546	5566
18	219002227	01	HASTE DE NIVEL		3243	5523
18	219002227	01	HASTE DE NIVEL		5526	5541
18	219002227	01	HASTE DE NIVEL		5546	5566

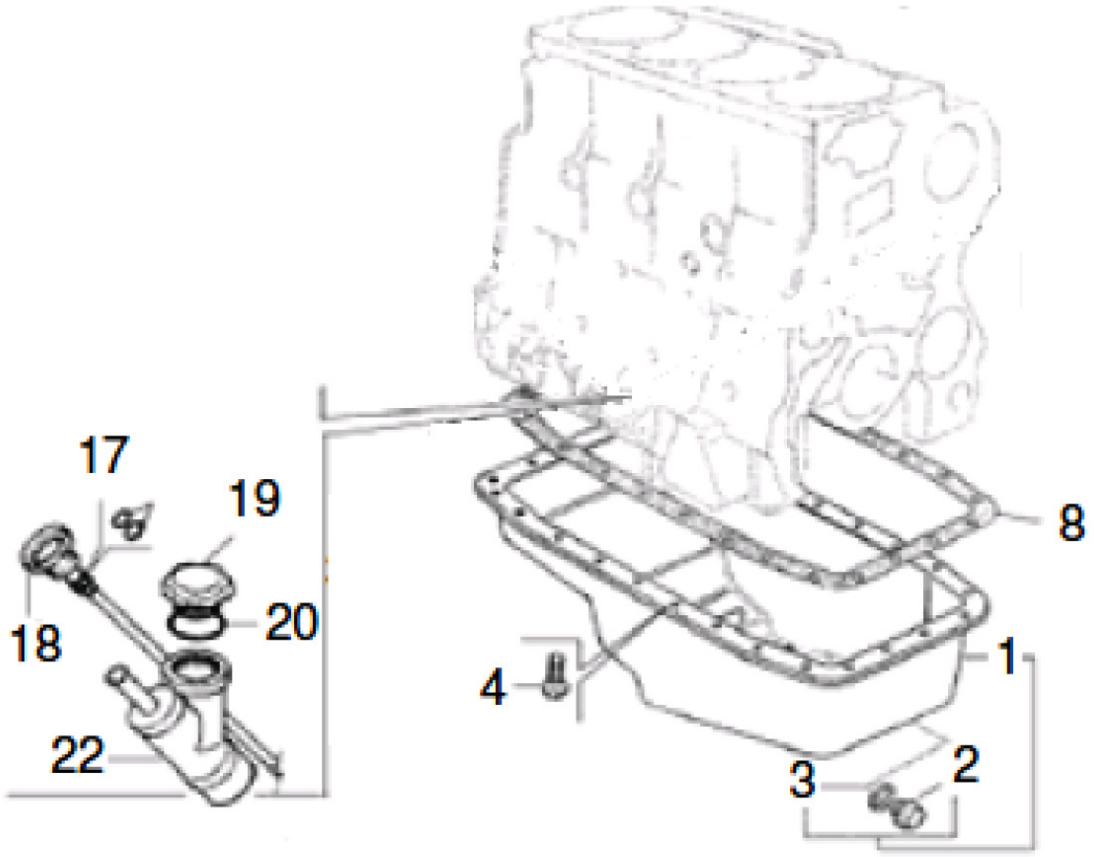

Fig.	Código	Qtd	Descrição (português)	Nota	Início	Fim
19	219001495	01	TAMPA		3243	5523
19	219001495	01	TAMPA		5526	5541
19	219001495	01	TAMPA		5546	5566
20	219001496	01	ANEL VEDAC?O		3243	5523
20	219001496	01	ANEL VEDAC?O		5526	5541
20	219001496	01	ANEL VEDAC?O		5546	5566
22	219002640	01	BOCAL ENCHIMENTO		3243	5523
22	219002640	01	BOCAL ENCHIMENTO		5526	5541
22	219002640	01	BOCAL ENCHIMENTO		5546	5566

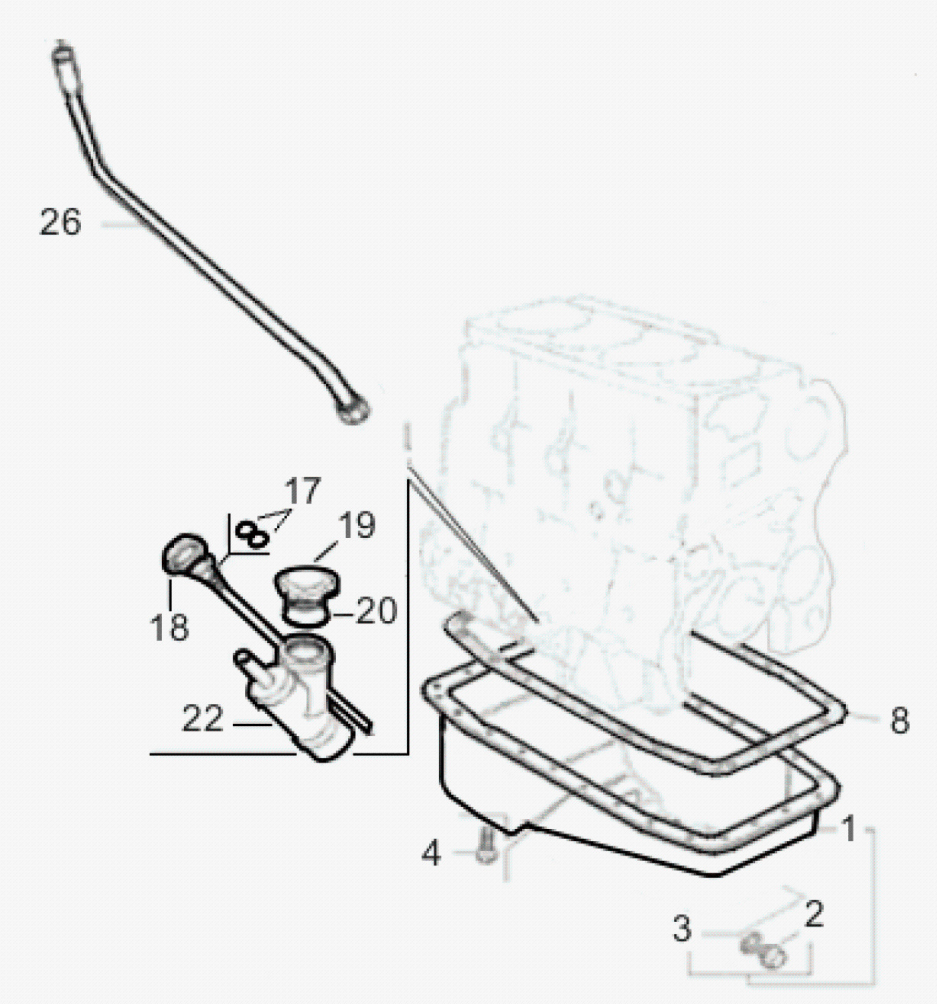

Fig.	Código	Qtd	Descrição (português)	Nota	Início	Fim
01	100000055470	01	CARTER		5524	5525
01	100000055470	01	CARTER		5542	5545
01	100000055470	01	CARTER		5567	
02	219001498	01	BUJ?O		5524	5525
02	219001498	01	BUJ?O		5542	5545
02	219001498	01	BUJ?O		5567	
03	219001497	01	ARRUELA VEDAC?O		5524	5525
03	219001497	01	ARRUELA VEDAC?O		5542	5545
03	219001497	01	ARRUELA VEDAC?O		5567	
04	100000055557	26	PARAFUSO		5524	5525
04	100000055557	26	PARAFUSO		5542	5545
04	100000055557	26	PARAFUSO		5567	
08	100000055556	01	JUNTA		5524	5525
08	100000055556	01	JUNTA		5542	5545
08	100000055556	01	JUNTA		5567	
17	100000062276	02	ANEL VEDAC?O		5524	5525
17	100000062276	02	ANEL VEDAC?O		5542	5545
17	100000062276	02	ANEL VEDAC?O		5567	
18	100000065633	01	HASTE DE NIVEL		5524	5525
18	100000065633	01	HASTE DE NIVEL		5542	5545
18	100000065633	01	HASTE DE NIVEL		5567	

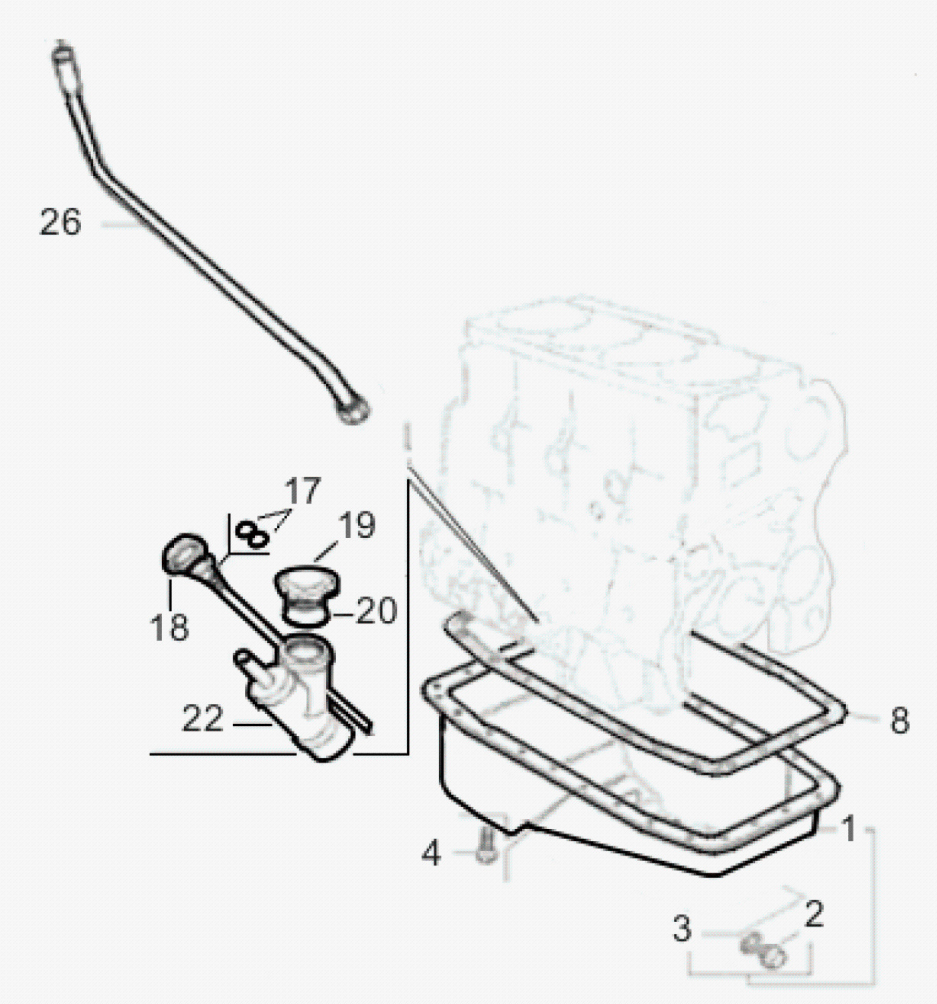

Fig.	Código	Qtd	Descrição (português)	Nota	Início	Fim
19	219001495	01	TAMPA		5524	5525
19	219001495	01	TAMPA		5542	5545
19	219001495	01	TAMPA		5567	
20	219001496	01	ANEL VEDAC?O		5524	5525
20	219001496	01	ANEL VEDAC?O		5542	5545
20	219001496	01	ANEL VEDAC?O		5567	
22	219002640	01	BOCAL ENCHIMENTO		5524	5525
22	219002640	01	BOCAL ENCHIMENTO		5542	5545
22	219002640	01	BOCAL ENCHIMENTO		5567	
26	100000099288	01	TUBO HASTE DE NIVEL		5524	5525
26	100000099288	01	TUBO HASTE DE NIVEL		5542	5545
26	100000099288	01	TUBO HASTE DE NIVEL		5567	

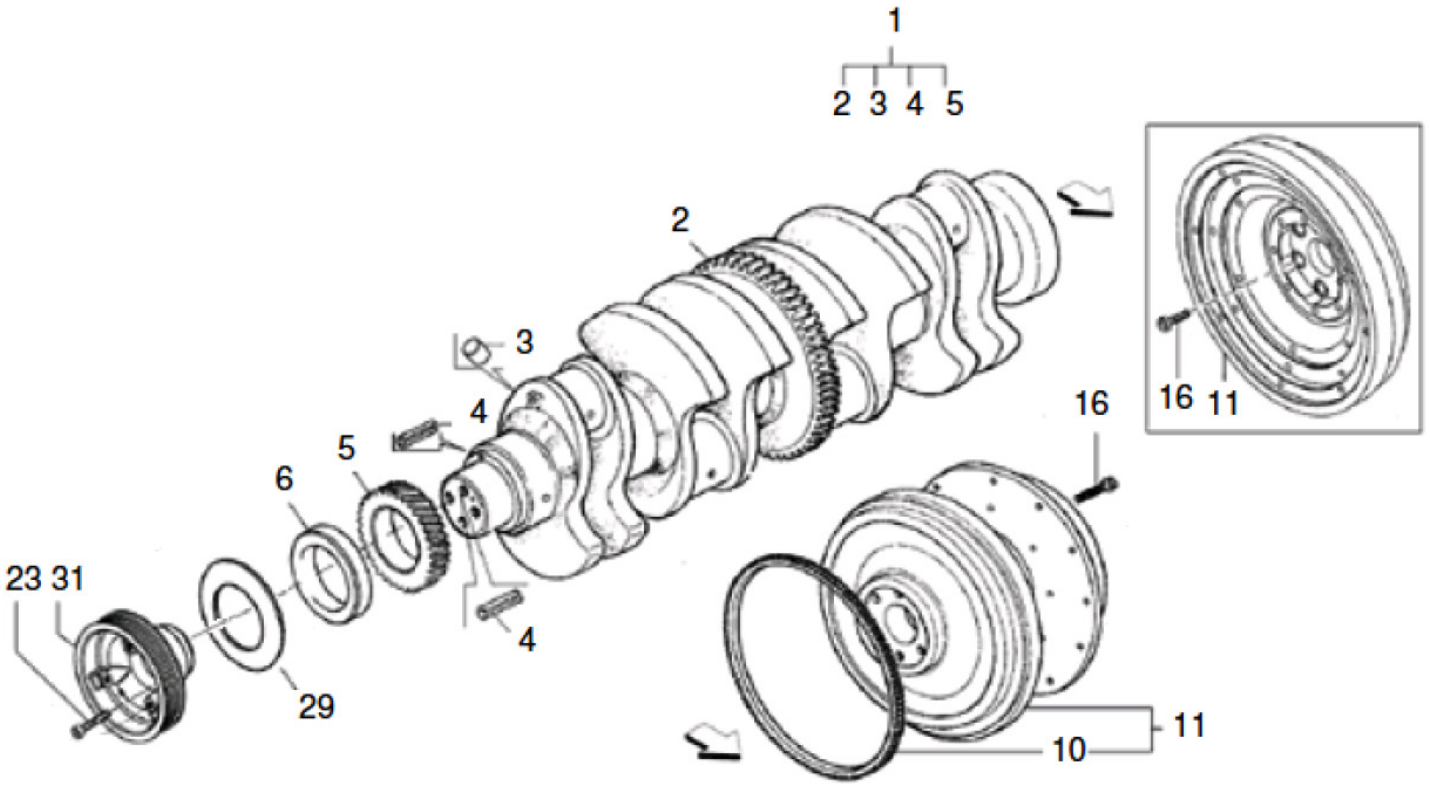

Fig.	Código	Qtd	Descrição (português)	Nota	Início	Fim
01	219001933	01	ARVORE MANIVELAS		3243	
02	100000088944	01	ENGRENAGEM		3243	
03	100000088941	04	TAMP?O		3243	
04	100000088942	02	BUCHA EXPANSORA		3243	
05	100000088943	01	ENGRENAGEM		3243	
06	219001259	01	BUCHA		3243	
07	100000088942	01	BUCHA EXPANSORA		3243	
10		01	CREMALHEIRA	NFS	3243	
11	219002177	01	VOLANTE MOTOR		3243	
16	100000088945	06	PARAFUSO		3243	
23	219002076	04	PARAFUSO		3243	
29	100000088904	01	DEFLETOR		3243	
31	100000088975	01	POLIA		3243	

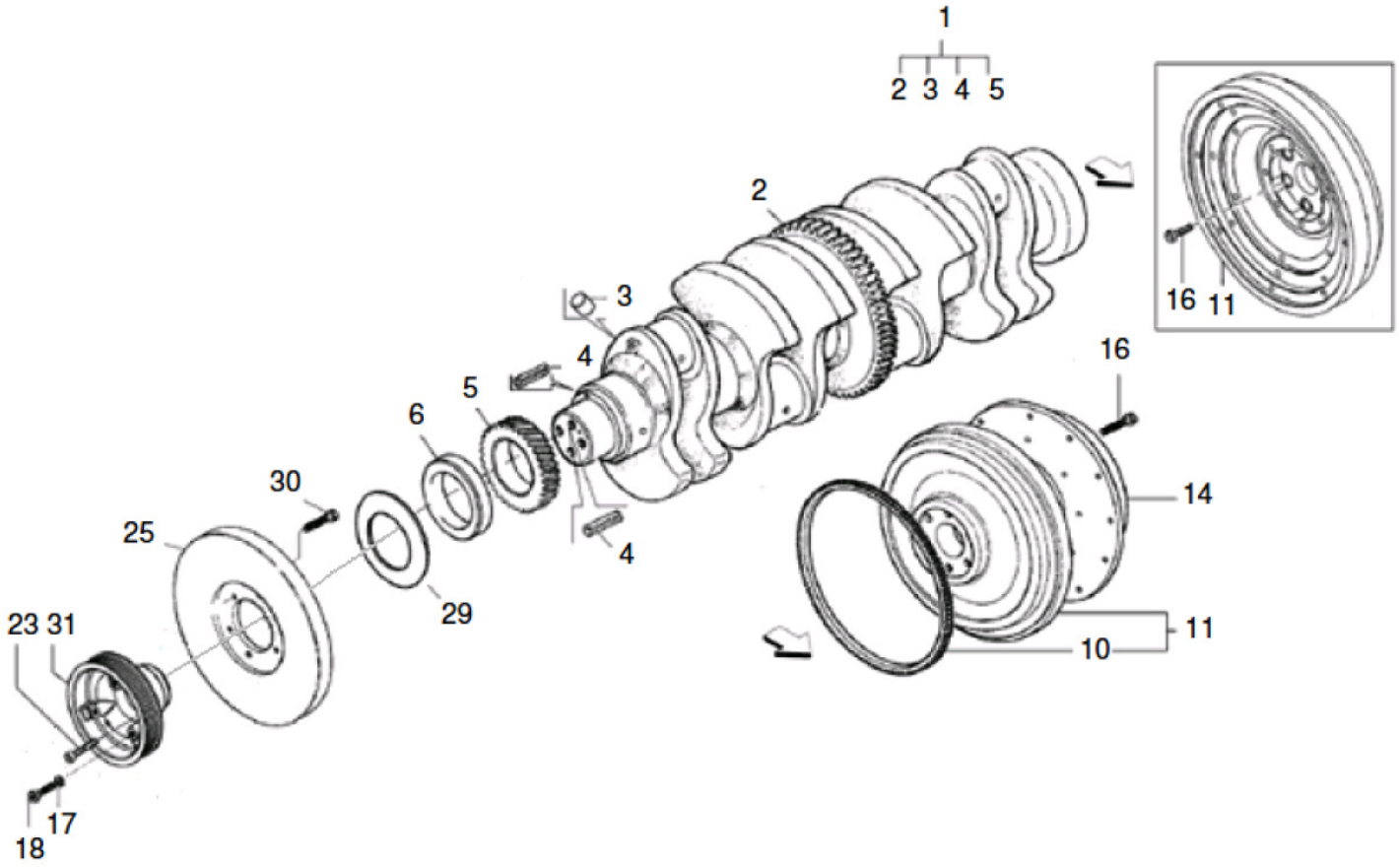

Fig.	Código	Qtd	Descrição (português)	Nota	Início	Fim
01	219001933	01	ARVORE MANIVELAS		3243	
02	100000088944	01	ENGRENAGEM		3243	
03	100000088941	04	TAMP?O		3243	
04	100000088942	02	BUCHA EXPANSORA		3243	
05	100000088943	01	ENGRENAGEM		3243	
06	219001259	01	BUCHA		3243	
07	100000088942	01	BUCHA EXPANSORA		3243	
10		01	CREMALHEIRA	NFS	3243	
11	219002177	01	VOLANTE MOTOR		3243	
16	100000088945	06	PARAFUSO		3243	
23	219002076	04	PARAFUSO		3243	
29	100000088904	01	DEFLETOR		3243	
31	100000047890	01	POLIA		3243	
25	100000088974	01	AMORTECEDOR VIBRAC?ES		3243	
17	100000088972	06	ARRUELA PRESS?O		3243	
18	100000088973	06	PARAFUSO		3243	

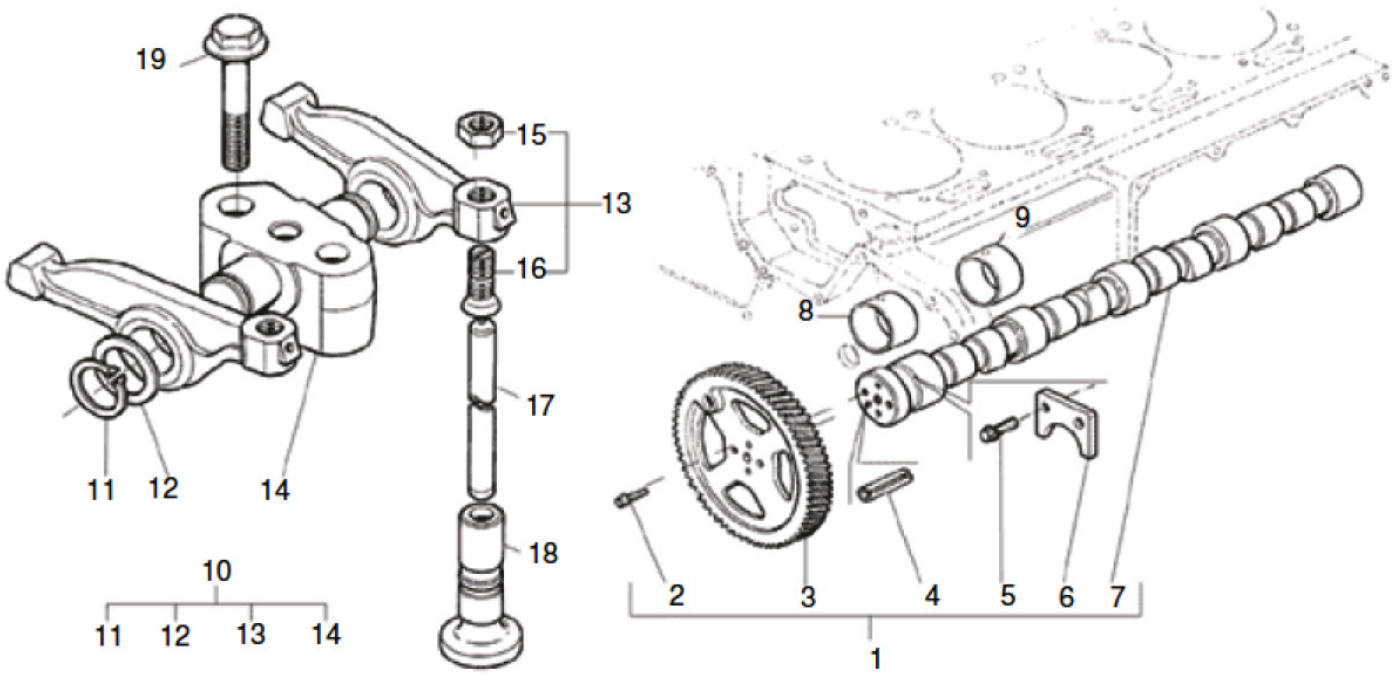

Fig.	Código	Qtd	Descrição (português)	Nota	Início	Fim
01	100000088976	01	ARVORE COMANDO		3243	
02	100000088978	04	PARAFUSO		3243	
03	100000088979	01	ENGRENAGEM		3243	
04	100000088933	01	BUCHA EXPANSORA		3243	
05	100000055557	02	PARAFUSO		3243	
06	100000088934	01	TRAVA		3243	
07	100000088935	01	ARVORE COMANDO		3243	
08	100000088981	02	BUCHA		3243	
09	100000088982	03	BUCHA		3243	
10	100000088983	04	SUPORTE COM BALANCINS		3243	
11	100000088984	08	TRAVA		3243	
12	100000088985	08	ARRUELA		3243	
13	100000088986	08	BALANCIM		3243	
14	100000088987	04	SUPORTE		3243	
15	100000088925	08	PORCA		3243	
16	100000088988	08	PARAFUSO REGULAGEM		3243	
17	219002061	08	HASTE BALANCIM		3243	
18	V219002462	08	TUCHO - REPARO		3243	
18	100000089075	08	TUCHO STANDARD		3243	
19	219002454	08	PARAFUSO		3243	

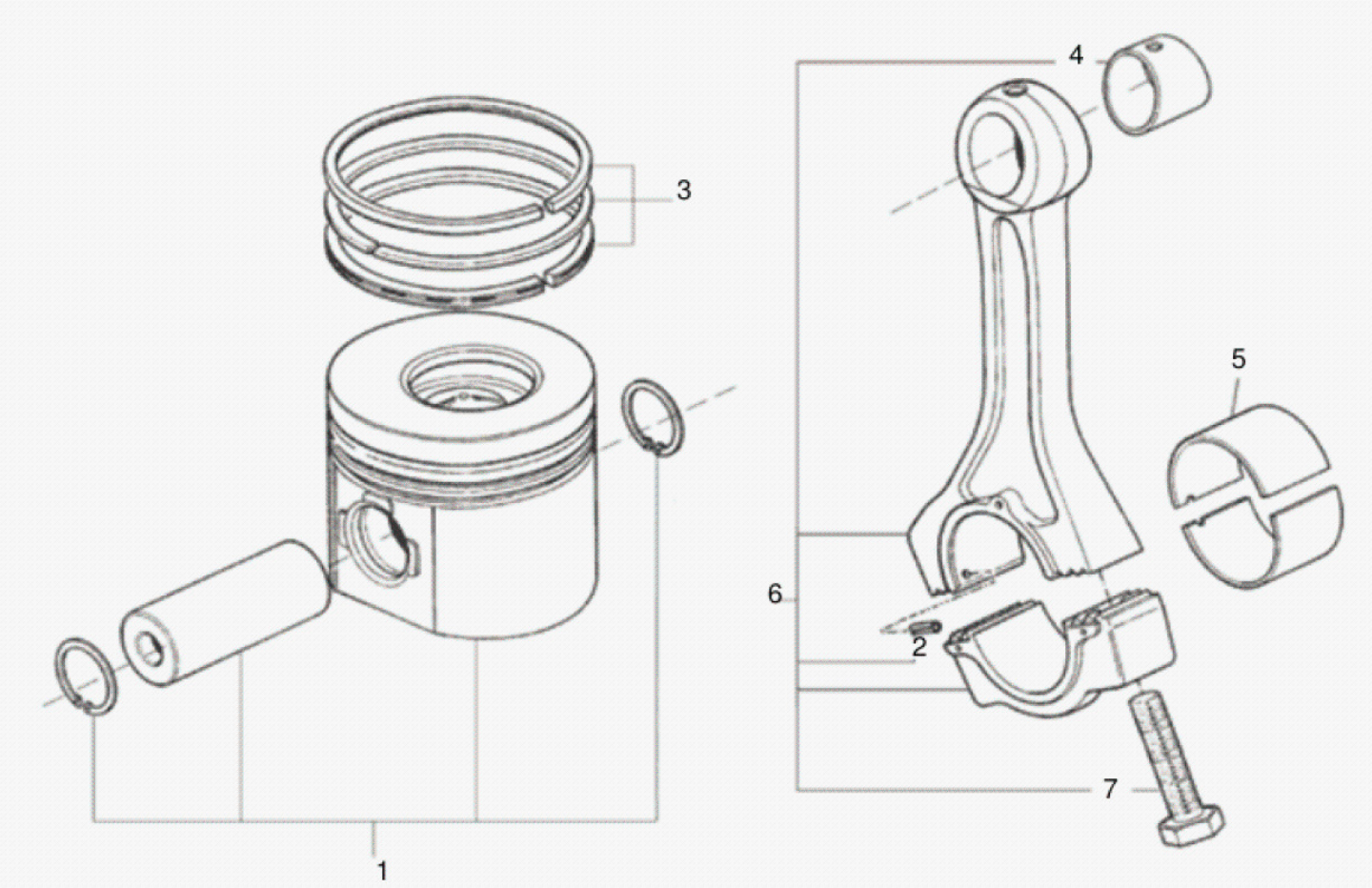

Fig.	Código	Qtd	Descrição (português)	Nota	Início	Fim
01	941001600044	04	PIST?O		3243	
01	219002670	04	PIST?O		3243	
02	100000071580	04	BUCHA EXPANSORA		3243	
03	219001930	04	JOGO ANEIS		3243	
05	219002057	CN	BRONZINA - REP.1		3243	
05	219002058	CN	BRONZINA - REP.2		3243	
05	100000071565	CN	BRONZINA - REP.3		3243	
05	100000071676	CN	BRONZINA - REP.4		3243	
05	219001931	CN	BRONZINA - STD		3243	
06	219002528	04	BIELA		3243	
07	100000017075	08	PARAFUSO BIELA		3243	

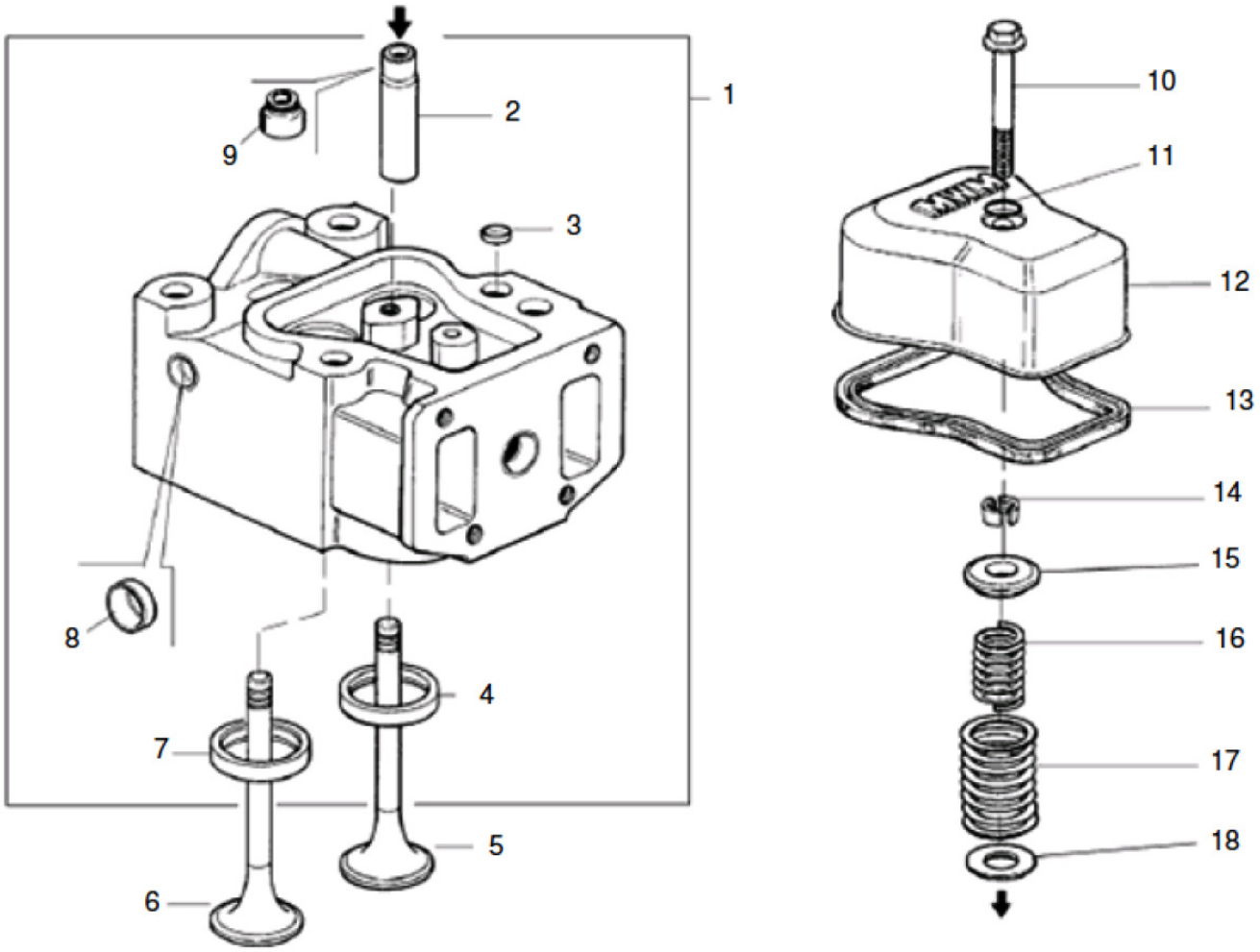

Fig.	Código	Qtd	Descrição (português)	Nota	Início	Fim
01	100000088989	04	CABECOTE		3243	
02	219002065	08	GUIA VALVULA		3243	
03	100000088990	04	TAMPA VALVULA		3243	
04	100000088996	04	SEDE VALVULA ESCAPE		3243	
05	219002063	04	VALVULA ESCAPE		3243	
06	219002064	04	VALVULA ADMISS?O		3243	
07	100000088997	04	SEDE VALVULA ADMISS?O		3243	
08	219002554	16	TAMPA VEDAC?O		3243	
09	100000088998	08	RETENTOR		3243	
10	100000088999	04	PARAFUSO		3243	
11	219001446	04	ANEL VEDAC?O		3243	
12	100000089000	04	TAMPA VALVULAS		3243	
13	219001445	04	JUNTA		3243	
14	100000089006	16	TRAVA		3243	
15	100000089007	08	ASSENTO MOLA		3243	
16	100000089008	08	MOLA INTERNA		3243	
18	100000089009	08	ARRUELA		3243	

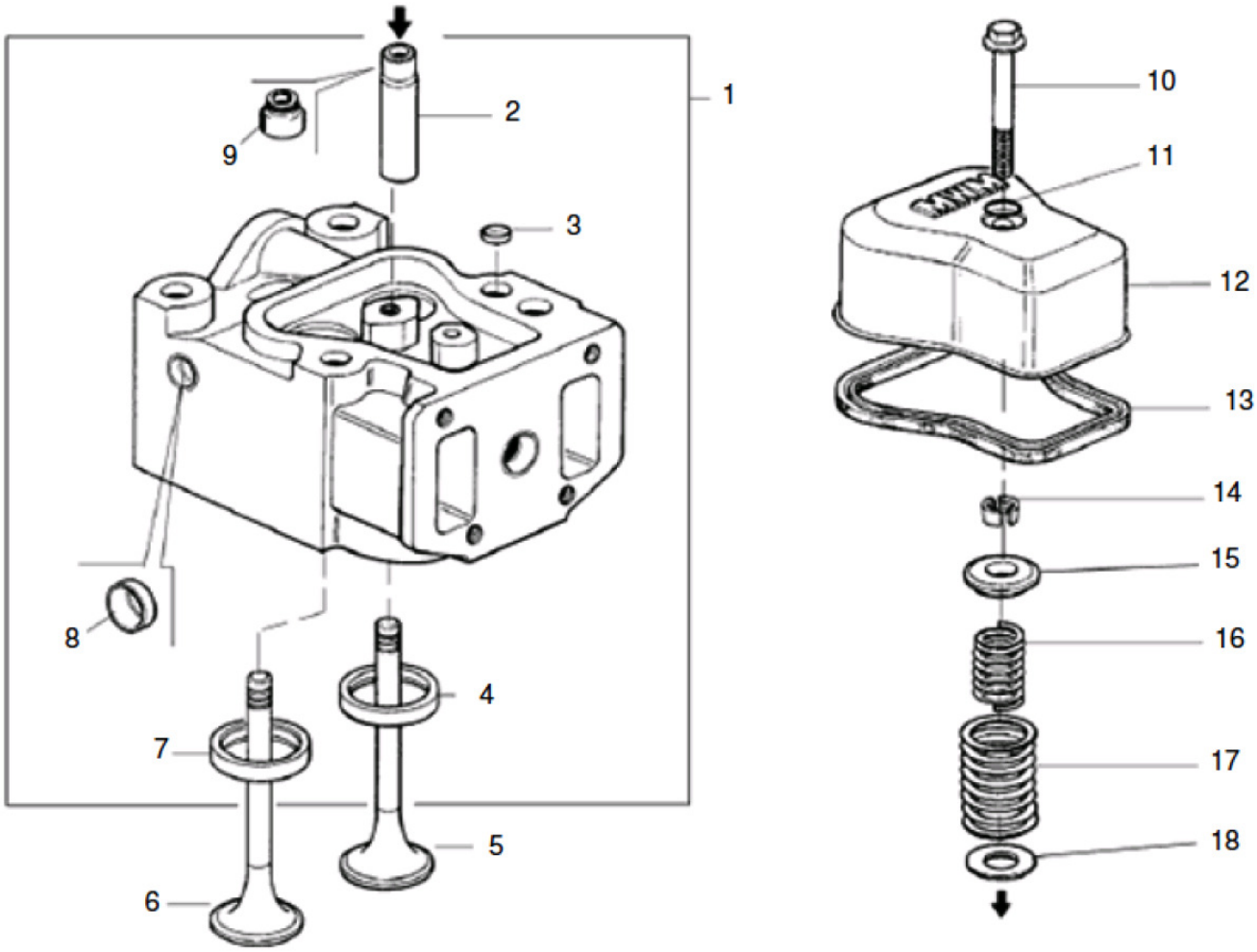

Fig.	Código	Qtd	Descrição (português)	Nota	Início	Fim
01	219002673	04	CABECOTE		3243	
02	961083320024	08	GUIA VALVULA		3243	
03	100000088990	04	TAMPA VALVULA		3243	
04	100000088996	04	SEDE VALVULA ESCAPE		3243	
05	219002063	04	VALVULA ESCAPE		3243	
06	219002064	04	VALVULA ADMISS?O		3243	
07	100000088997	04	SEDE VALVULA ADMISS?O		3243	
08	219002554	16	TAMPA VEDAC?O		3243	
09	100000088998	08	RETENTOR		3243	
10	100000088999	04	PARAFUSO		3243	
11	219001446	04	ANEL VEDAC?O		3243	
12	100000089000	04	TAMPA VALVULAS		3243	
13	219001445	04	JUNTA		3243	
14	100000089006	16	TRAVA		3243	
15	100000089007	08	ASSENTO MOLA		3243	
16	100000089008	08	MOLA INTERNA		3243	
18	100000089009	08	ARRUELA		3243	

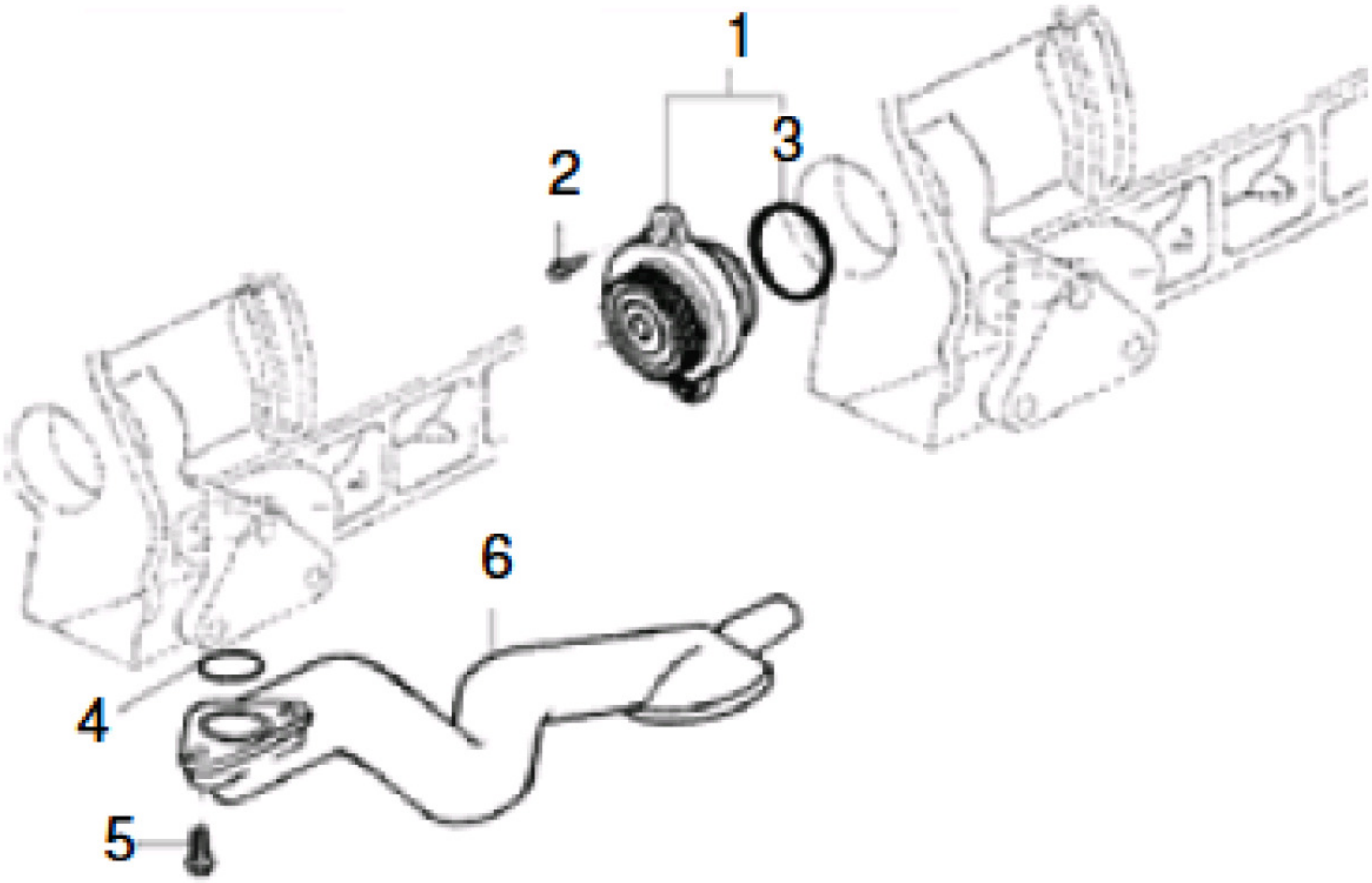

Fig.	Código	Qtd	Descrição (português)	Nota	Início	Fim
01	219001447	01	BOMBA OLEO		3243	5523
01	219001447	01	BOMBA OLEO		5546	5566
01	219001447	01	BOMBA OLEO		5526	5541
02	219002452	02	PARAFUSO		3243	5523
02	219002452	02	PARAFUSO		5546	5566
02	219002452	02	PARAFUSO		5526	5541
03	100000041715	01	ANEL VEDAC?O		3243	5523
03	100000041715	01	ANEL VEDAC?O		5546	5566
03	100000041715	01	ANEL VEDAC?O		5526	5541
04	100000065666	01	ANEL VEDAC?O		3243	5523
04	100000065666	01	ANEL VEDAC?O		5526	5541
04	100000065666	01	ANEL VEDAC?O		5546	5566
05	219002452	02	PARAFUSO		3243	5523
05	219002452	02	PARAFUSO		5546	5566
05	219002452	02	PARAFUSO		5526	5541
06	100000088887	01	TUBO SUCC?O		3243	5523
06	100000088887	01	TUBO SUCC?O		5546	5566
06	100000088887	01	TUBO SUCC?O		5526	5541

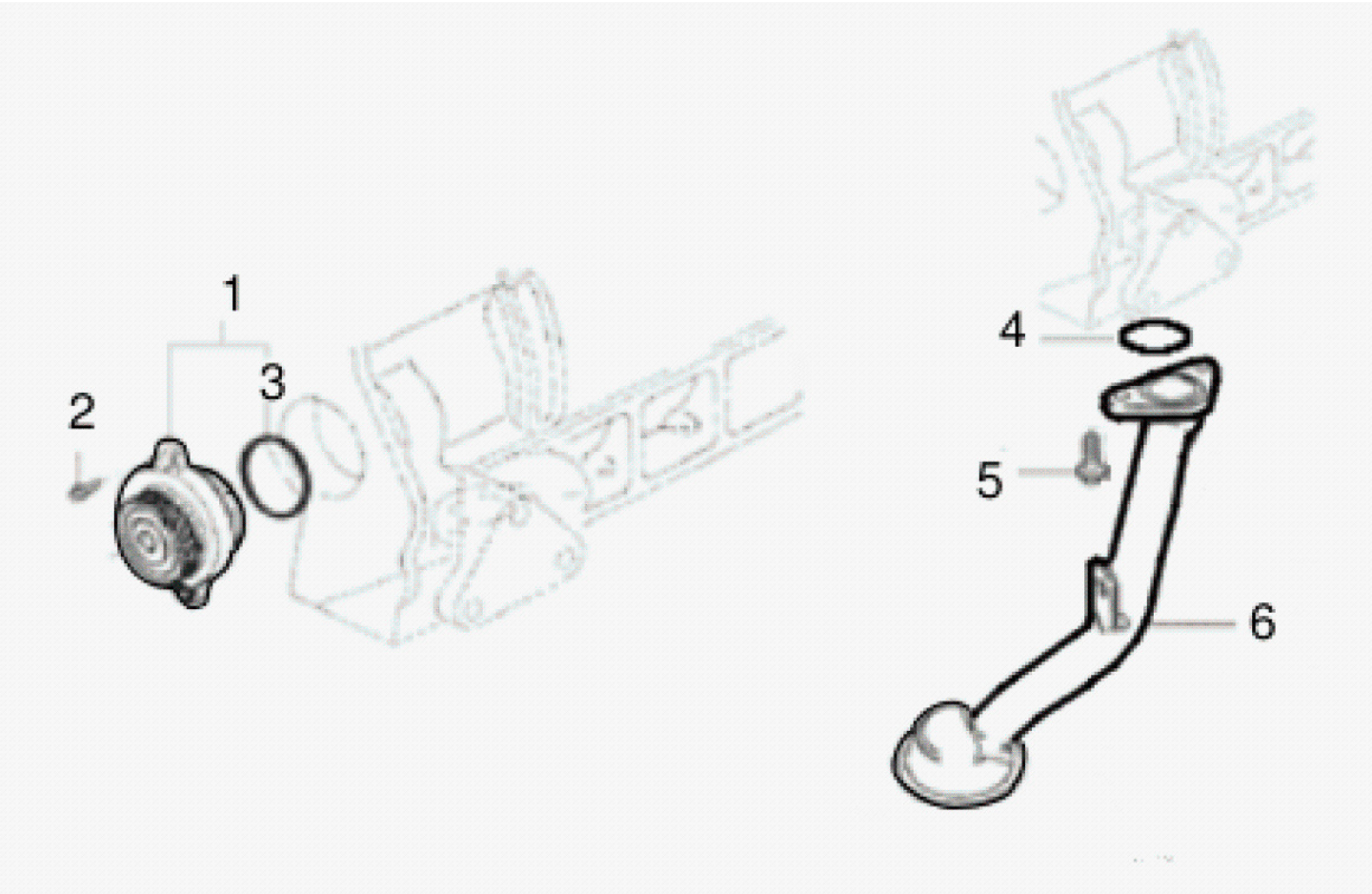

Fig.	Código	Qtd	Descrição (português)	Nota	Início	Fim
01	100000065676	01	BOMBA OLEO		5524	5525
01	100000065676	01	BOMBA OLEO		5542	5545
01	100000065676	01	BOMBA OLEO		5567	
02	219002452	02	PARAFUSO		5524	5525
02	219002452	02	PARAFUSO		5542	5545
02	219002452	02	PARAFUSO		5567	
03	100000041715	01	ANEL VEDAC?O		5524	5525
03	100000041715	01	ANEL VEDAC?O		5542	5545
03	100000041715	01	ANEL VEDAC?O		5567	
04	100000065666	01	ANEL VEDAC?O		5524	5525
04	100000065666	01	ANEL VEDAC?O		5542	5545
04	100000065666	01	ANEL VEDAC?O		5567	
05	219002453	02	PARAFUSO		5524	5525
05	219002453	02	PARAFUSO		5542	5545
05	219002453	02	PARAFUSO		5567	
06	100000065675	01	TUBO SUCC?O		5524	5525
06	100000065675	01	TUBO SUCC?O		5542	5545
06	100000065675	01	TUBO SUCC?O		5567	

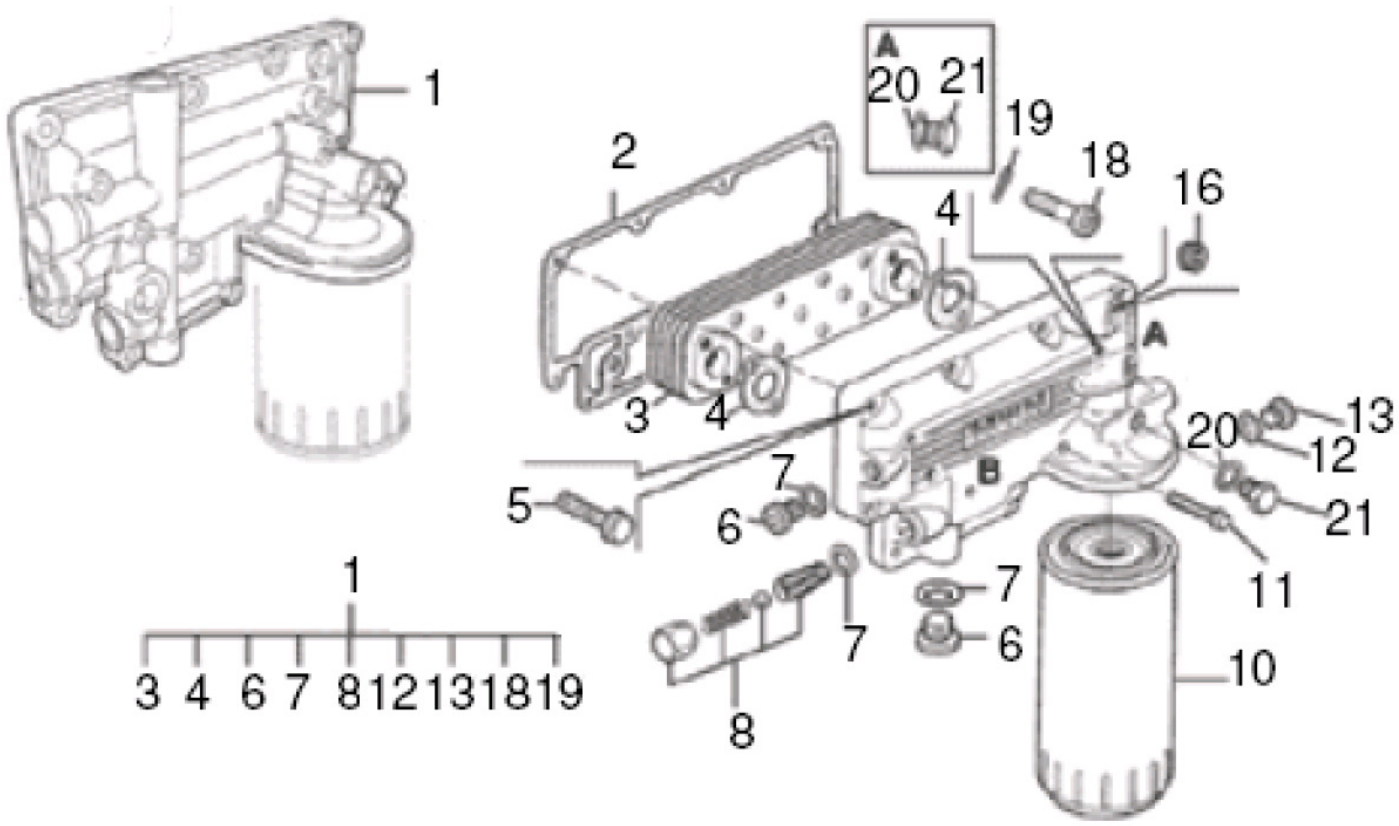

Fig.	Código	Qtd	Descrição (português)	Nota	Início	Fim
01	100000055577	01	CABECOTE COMPLETO C/ TROCADOR DE CALOR		3243	5523
01	100000055577	01	CABECOTE COMPLETO C/ TROCADOR DE CALOR		5526	5541
01	100000055577	01	CABECOTE COMPLETO C/ TROCADOR DE CALOR		5546	5566
02	100000089076	01	JUNTA		3243	5523
02	100000089076	01	JUNTA		5526	5541
02	100000089076	01	JUNTA		5546	5566
03	100000085161	01	TROCADOR CALOR		3243	5523
03	100000085161	01	TROCADOR CALOR		5526	5541
03	100000085161	01	TROCADOR CALOR		5546	5566
04	100000089077	02	JUNTA		3243	5523
04	100000089077	02	JUNTA		5526	5541
04	100000089077	02	JUNTA		5546	5566
05	219002531	10	PARAFUSO		3243	5523
05	219002531	10	PARAFUSO		5526	5541
05	219002531	10	PARAFUSO		5546	5566
06	219002080	01	BUJ?O		3243	5523
06	219002080	01	BUJ?O		5526	5541
06	219002080	01	BUJ?O		5546	5566

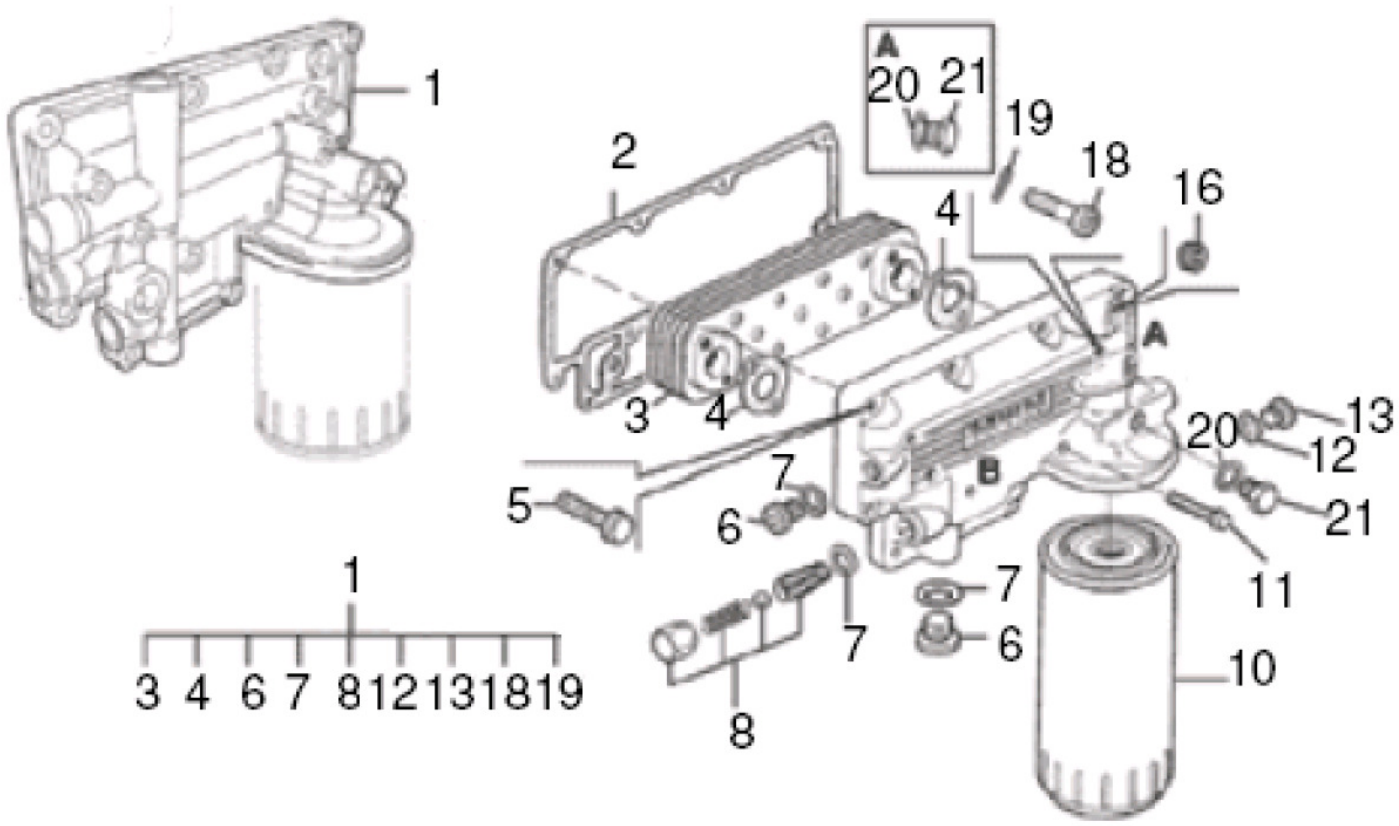

Fig.	Código	Qtd	Descrição (português)	Nota	Início	Fim
07	219002079	02	ARRUELA VEDAC?O		3243	5523
07	219002079	02	ARRUELA VEDAC?O		5526	5541
07	219002079	02	ARRUELA VEDAC?O		5546	5566
08	100000017101	01	VALVULA RETORNO		3243	5523
08	100000017101	01	VALVULA RETORNO		5526	5541
08	100000017101	01	VALVULA RETORNO		5546	5566
10	219000397	01	ELEMENTO FILTRO LUBRIFICANTE MOTOR		3243	5523
10	219000397	01	ELEMENTO FILTRO LUBRIFICANTE MOTOR		5526	5541
10	219000397	01	ELEMENTO FILTRO LUBRIFICANTE MOTOR		5546	5566
11	100000088999	02	PARAFUSO		3243	5523
11	100000088999	02	PARAFUSO		5526	5541
11	100000088999	02	PARAFUSO		5546	5566
12	100000089010	01	ARRUELA VEDAC?O		3243	5523
12	100000089010	01	ARRUELA VEDAC?O		5526	5541
12	100000089010	01	ARRUELA VEDAC?O		5546	5566
13	100000089016	01	BUJ?O		3243	5523
13	100000089016	01	BUJ?O		5526	5541
13	100000089016	01	BUJ?O		5546	5566

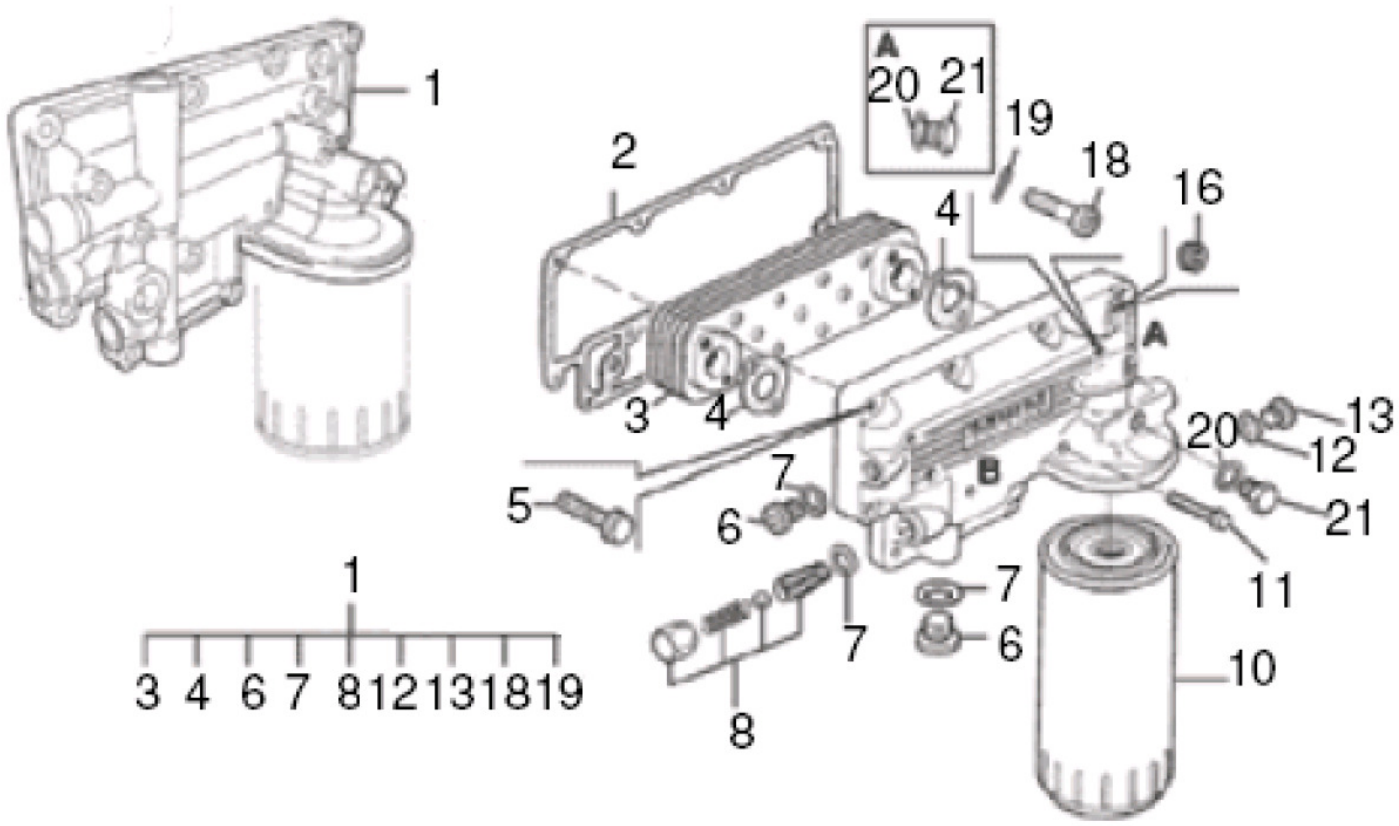

Fig.	Código	Qtd	Descrição (português)	Nota	Início	Fim
16	100000065708	01	BUJ?O		3243	5523
16	100000065708	01	BUJ?O		5526	5541
16	100000065708	01	BUJ?O		5546	5566
18	100000089017	04	PARAFUSO		3243	5523
18	100000089017	04	PARAFUSO		5526	5541
18	100000089017	04	PARAFUSO		5546	5566
19	100000089018	04	ARRUELA PRESS?O		3243	5523
19	100000089018	04	ARRUELA PRESS?O		5526	5541
19	100000089018	04	ARRUELA PRESS?O		5546	5566
20	100000089020	01	ARRUELA VEDAC?O		3243	5523
20	100000089020	01	ARRUELA VEDAC?O		5526	5541
20	100000089020	01	ARRUELA VEDAC?O		5546	5566
21	100000088924	01	BUJ?O		3243	5523
21	100000088924	01	BUJ?O		5526	5541
21	100000088924	01	BUJ?O		5546	5566
24	100000089019	01	NIPPLE		3243	5523
24	100000089019	01	NIPPLE		5526	5541
24	100000089019	01	NIPPLE		5546	5566

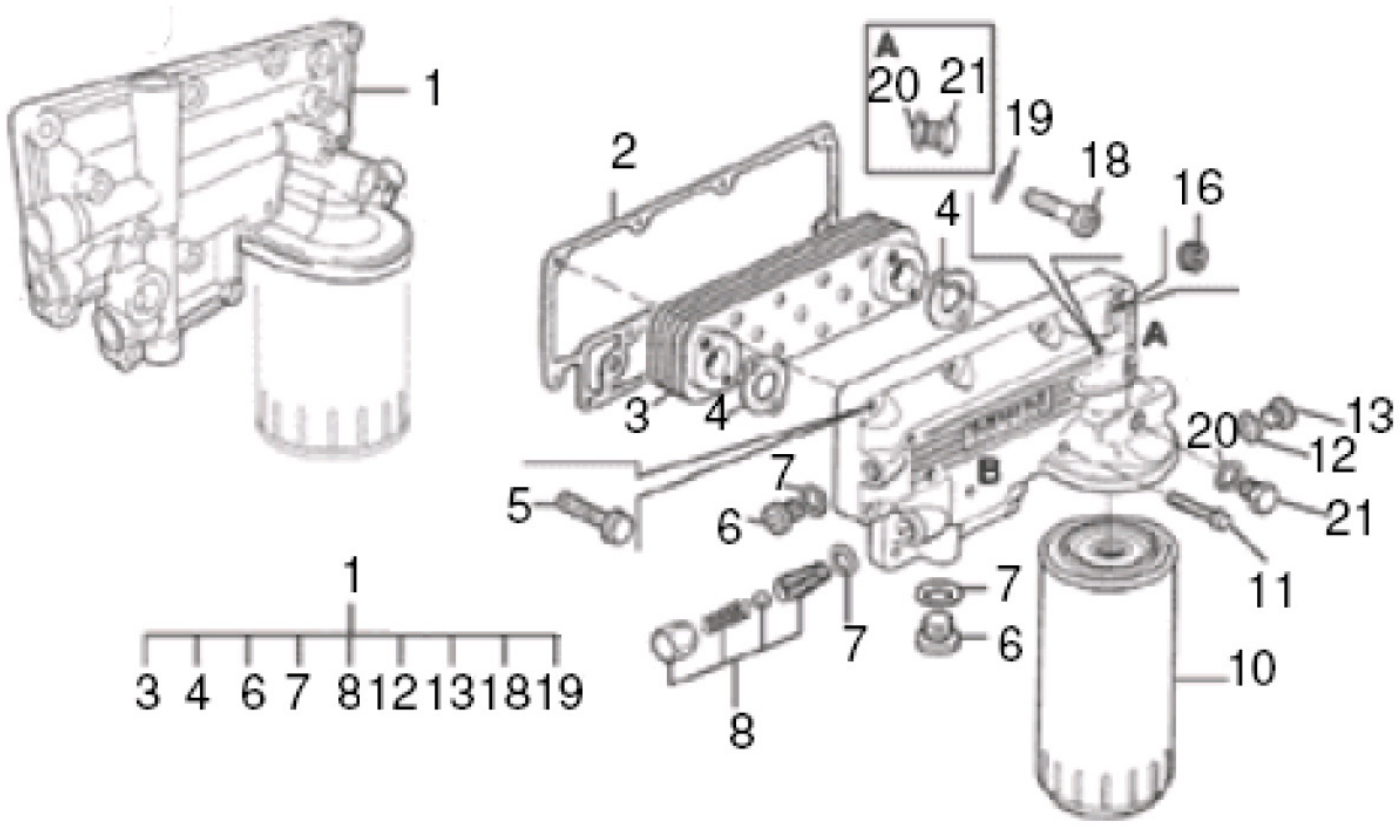

Fig.	Código	Qtd	Descrição (português)	Nota	Início	Fim
01	100000055577	01	CABECOTE COMPLETO C/ TROCADOR DE CALOR		5524	5525
01	100000055577	01	CABECOTE COMPLETO C/ TROCADOR DE CALOR		5542	5545
01	100000055577	01	CABECOTE COMPLETO C/ TROCADOR DE CALOR		5567	
02	100000089076	01	JUNTA		5524	5525
02	100000089076	01	JUNTA		5542	5545
02	100000089076	01	JUNTA		5567	
03	100000085161	01	TROCADOR CALOR		5524	5525
03	100000085161	01	TROCADOR CALOR		5542	5545
03	100000085161	01	TROCADOR CALOR		5567	
04	100000089077	02	JUNTA		5524	5525
04	100000089077	02	JUNTA		5542	5545
04	100000089077	02	JUNTA		5567	
05	219002531	10	PARAFUSO		5524	5525
05	219002531	10	PARAFUSO		5542	5545
05	219002531	10	PARAFUSO		5567	
06	219002080	01	BUJ?O		5524	5525
06	219002080	01	BUJ?O		5542	5545
06	219002080	01	BUJ?O		5567	

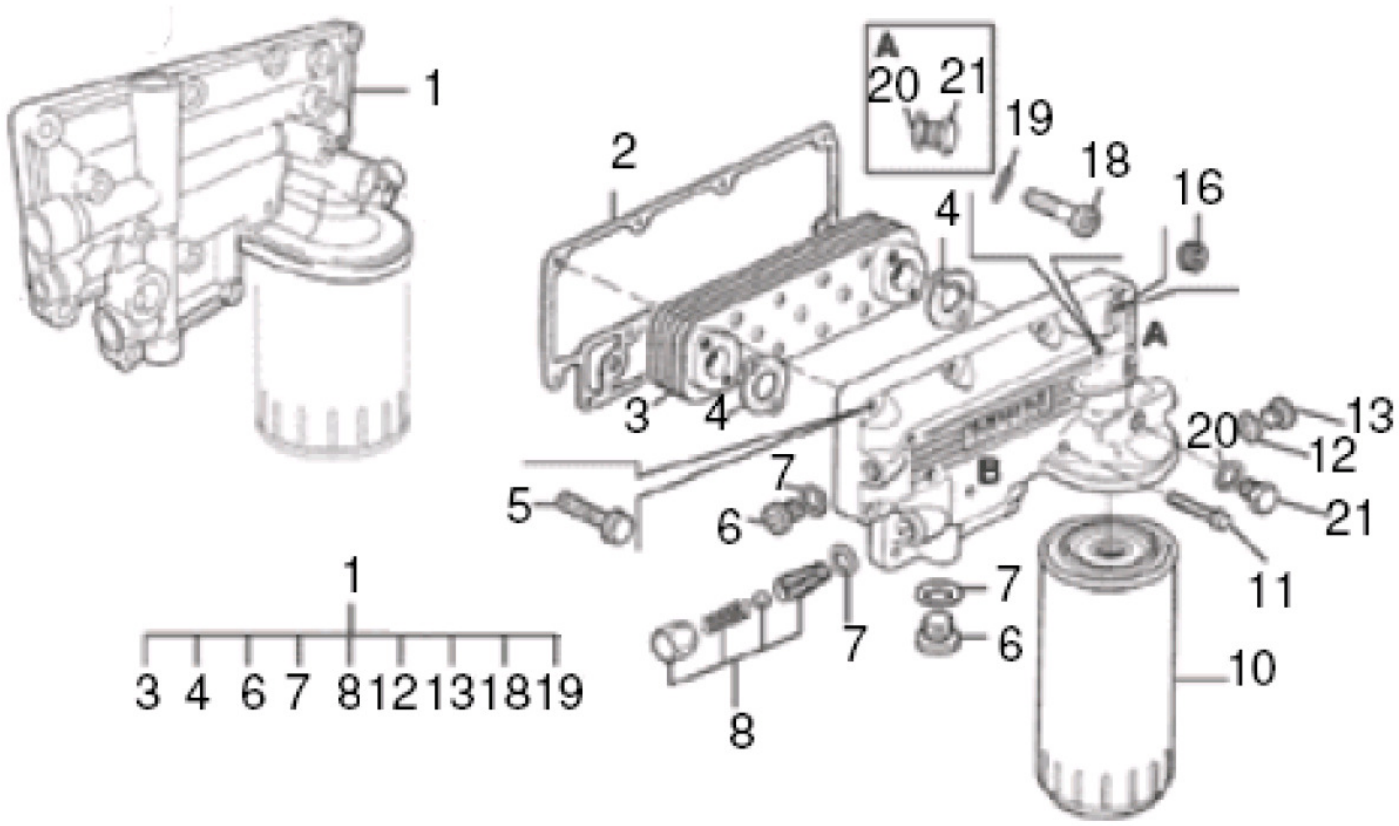

Fig.	Código	Qtd	Descrição (português)	Nota	Início	Fim
07	219002079	02	ARRUELA VEDAC?O		5524	5525
07	219002079	02	ARRUELA VEDAC?O		5542	5545
07	219002079	02	ARRUELA VEDAC?O		5567	
08	100000017101	01	VALVULA RETORNO		5524	5525
08	100000017101	01	VALVULA RETORNO		5542	5545
08	100000017101	01	VALVULA RETORNO		5567	
10	100000055580	01	ELEMENTO FILTRO LUBRIFICANTE MOTOR		5524	5525
10	100000055580	01	ELEMENTO FILTRO LUBRIFICANTE MOTOR		5542	5545
10	100000055580	01	ELEMENTO FILTRO LUBRIFICANTE MOTOR		5567	
11	100000088999	02	PARAFUSO		5524	5525
11	100000088999	02	PARAFUSO		5542	5545
11	100000088999	02	PARAFUSO		5567	
12	100000089010	01	ARRUELA VEDAC?O		5524	5525
12	100000089010	01	ARRUELA VEDAC?O		5542	5545
12	100000089010	01	ARRUELA VEDAC?O		5567	
13	100000089016	01	BUJ?O		5524	5525
13	100000089016	01	BUJ?O		5542	5545
13	100000089016	01	BUJ?O		5567	

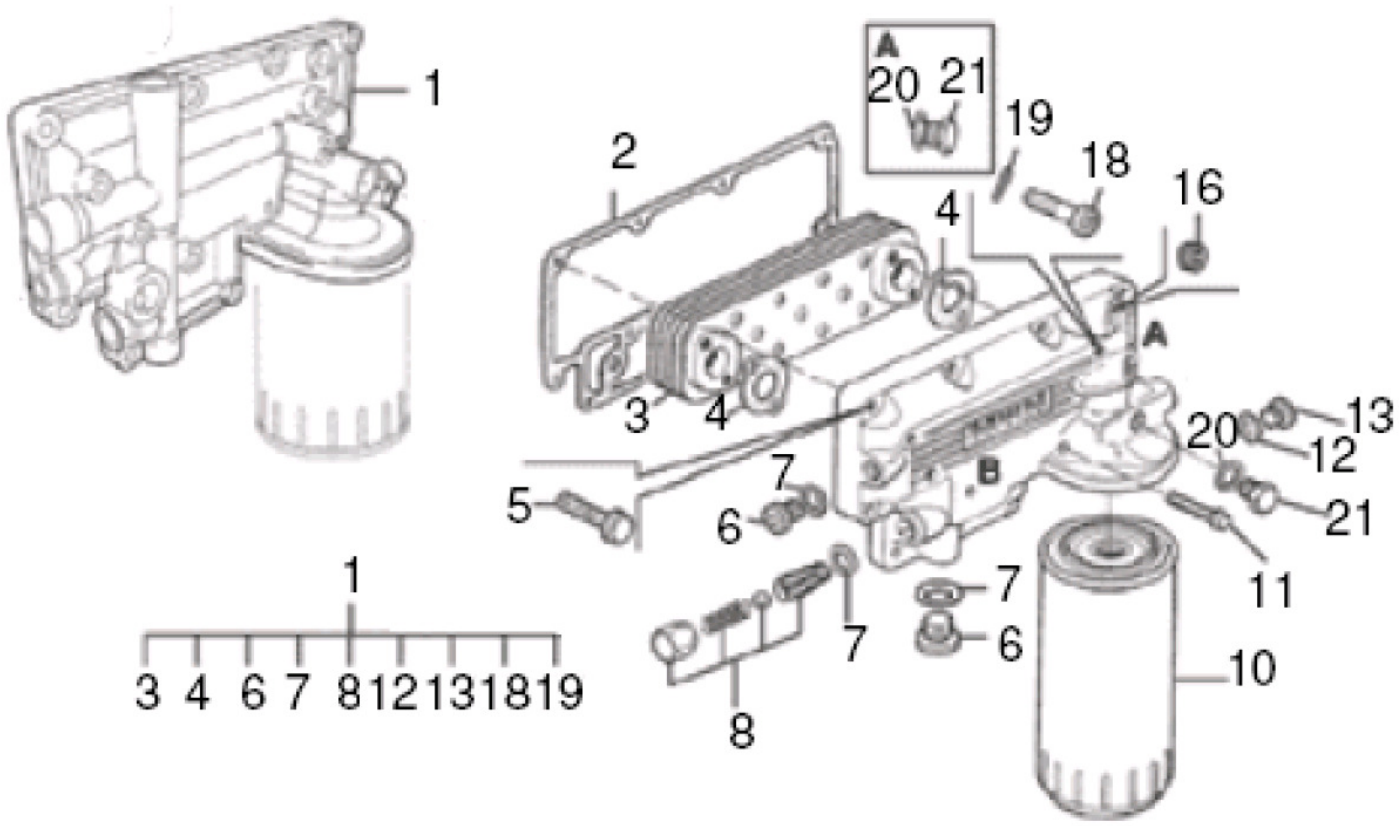

Fig.	Código	Qtd	Descrição (português)	Nota	Início	Fim
16	100000065708	01	BUJ?O		5524	5525
16	100000065708	01	BUJ?O		5542	5545
16	100000065708	01	BUJ?O		5567	
18	100000089017	04	PARAFUSO		5524	5525
18	100000089017	04	PARAFUSO		5542	5545
18	100000089017	04	PARAFUSO		5567	
19	100000089018	04	ARRUELA PRESS?O		5524	5525
19	100000089018	04	ARRUELA PRESS?O		5542	5545
19	100000089018	04	ARRUELA PRESS?O		5567	
20	100000089020	01	ARRUELA VEDAC?O		5524	5525
20	100000089020	01	ARRUELA VEDAC?O		5542	5545
20	100000089020	01	ARRUELA VEDAC?O		5567	
21	100000088924	01	BUJ?O		5524	5525
21	100000088924	01	BUJ?O		5542	5545
21	100000088924	01	BUJ?O		5567	
24	100000089019	01	NIPPLE		5524	5525
24	100000089019	01	NIPPLE		5542	5545
24	100000089019	01	NIPPLE		5567	

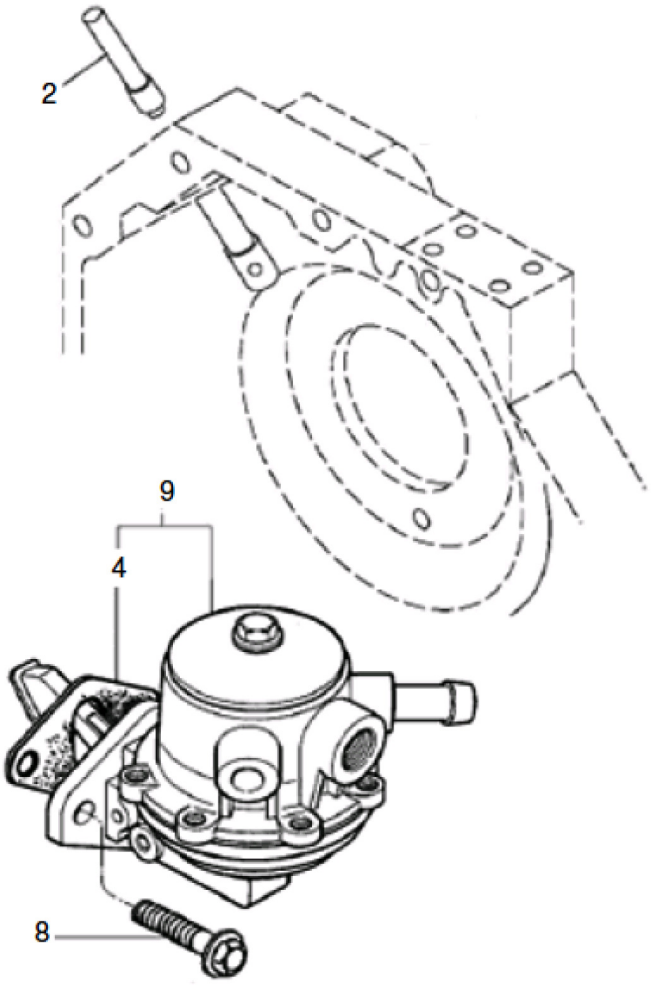

Fig.	Código	Qtd	Descrição (português)	Nota	Início	Fim
02	100000088855	01	EIXO		3243	
04	219002256	01	JUNTA		3243	
08	100000088936	02	PARAFUSO		3243	
09	219001451	01	BOMBA ALIMENTADORA		3243	

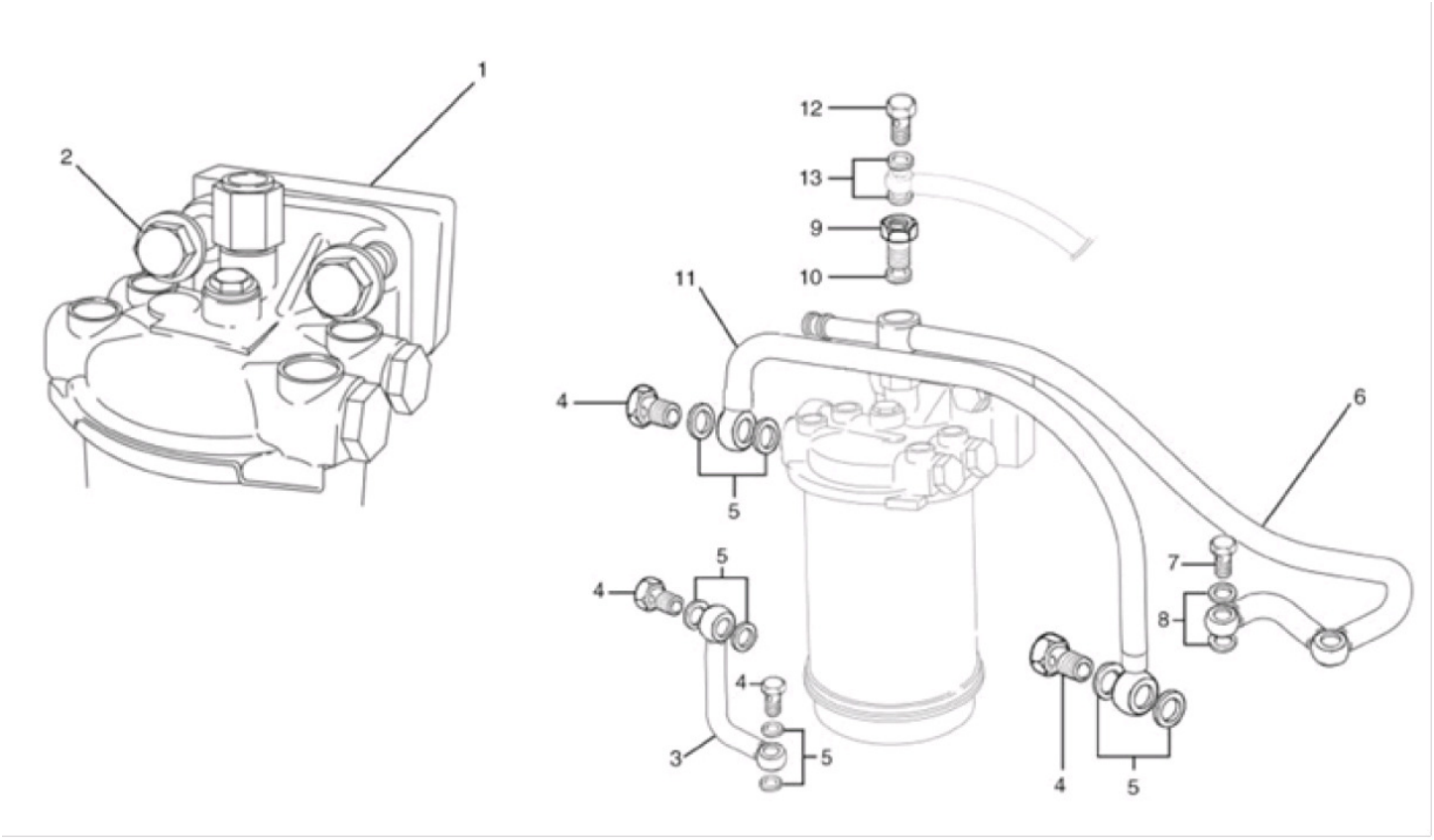

Fig.	Código	Qtd	Descrição (português)	Nota	Início	Fim
01	219002347	01	ESPACADOR		3243	
02	100000089031	02	PARAFUSO		3243	
03	100000088867	01	TUBO		3243	
04	219001468	04	PARAFUSO OCO		3243	
05	219002457	08	ARRUELA VEDAC?O		3243	
06	100000088869	01	TUBO		3243	
07	100000088870	02	PARAFUSO OCO		3243	
08	100000088871	04	ARRUELA VEDAC?O		3243	
09	100000069163	01	PARAFUSO BANJO		3243	
10	219001471	02	ARRUELA VEDAC?O		3243	
11	100000089032	01	TUBO BAIXA PRESS?O		3243	
12	100000088873	01	PARAFUSO OCO		3243	
13	100000088874	02	ARRUELA VEDAC?O		3243	

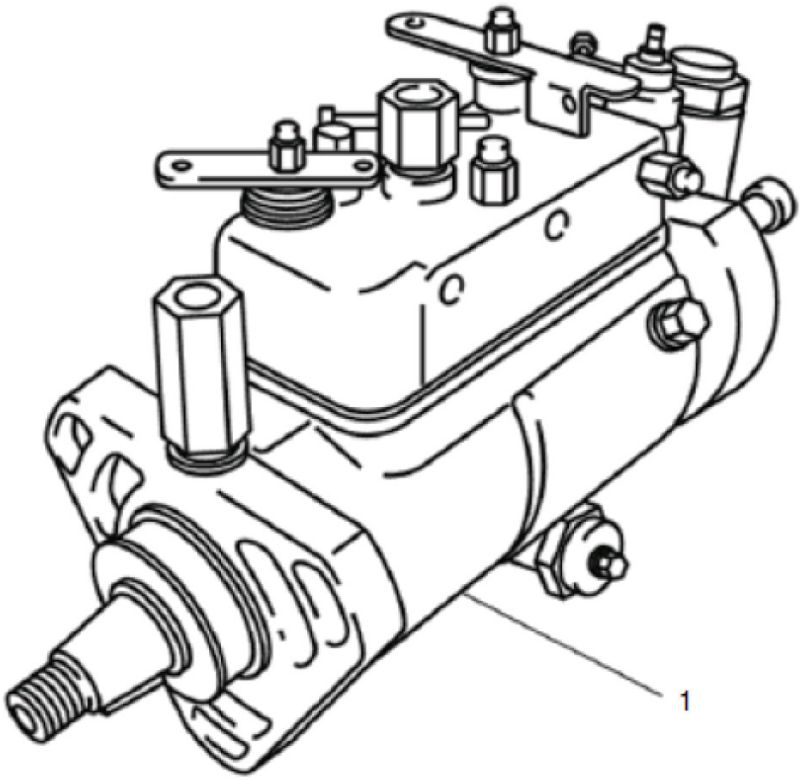

Fig.	Código	Qtd	Descrição (português)	Nota	Início	Fim
01	219001459	01	BOMBA INJETORA		3243	

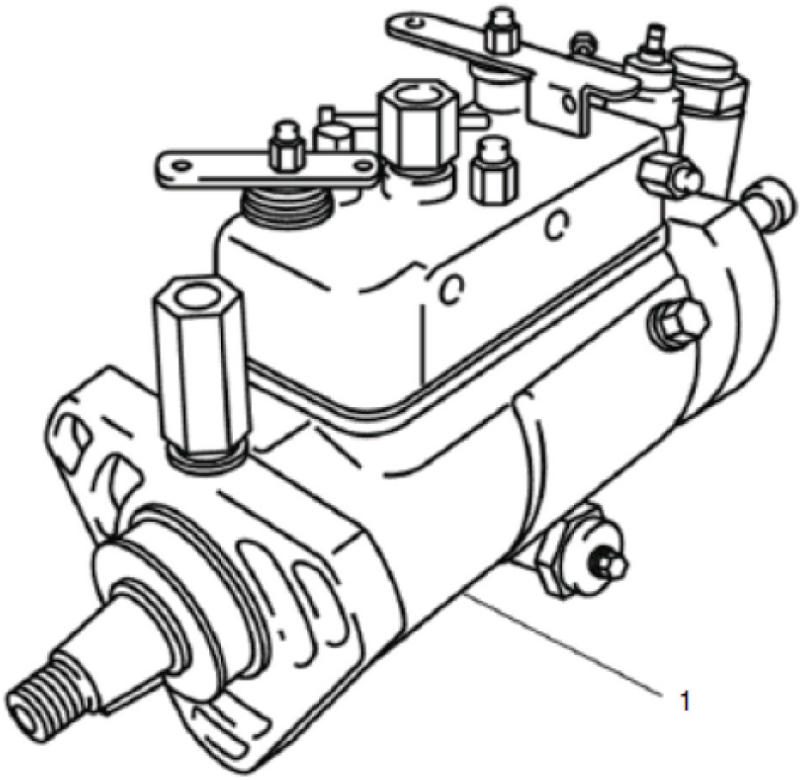

Fig.	Código	Qtd	Descrição (português)	Nota	Início	Fim
01	219001460	01	BOMBA INJETORA		3243	

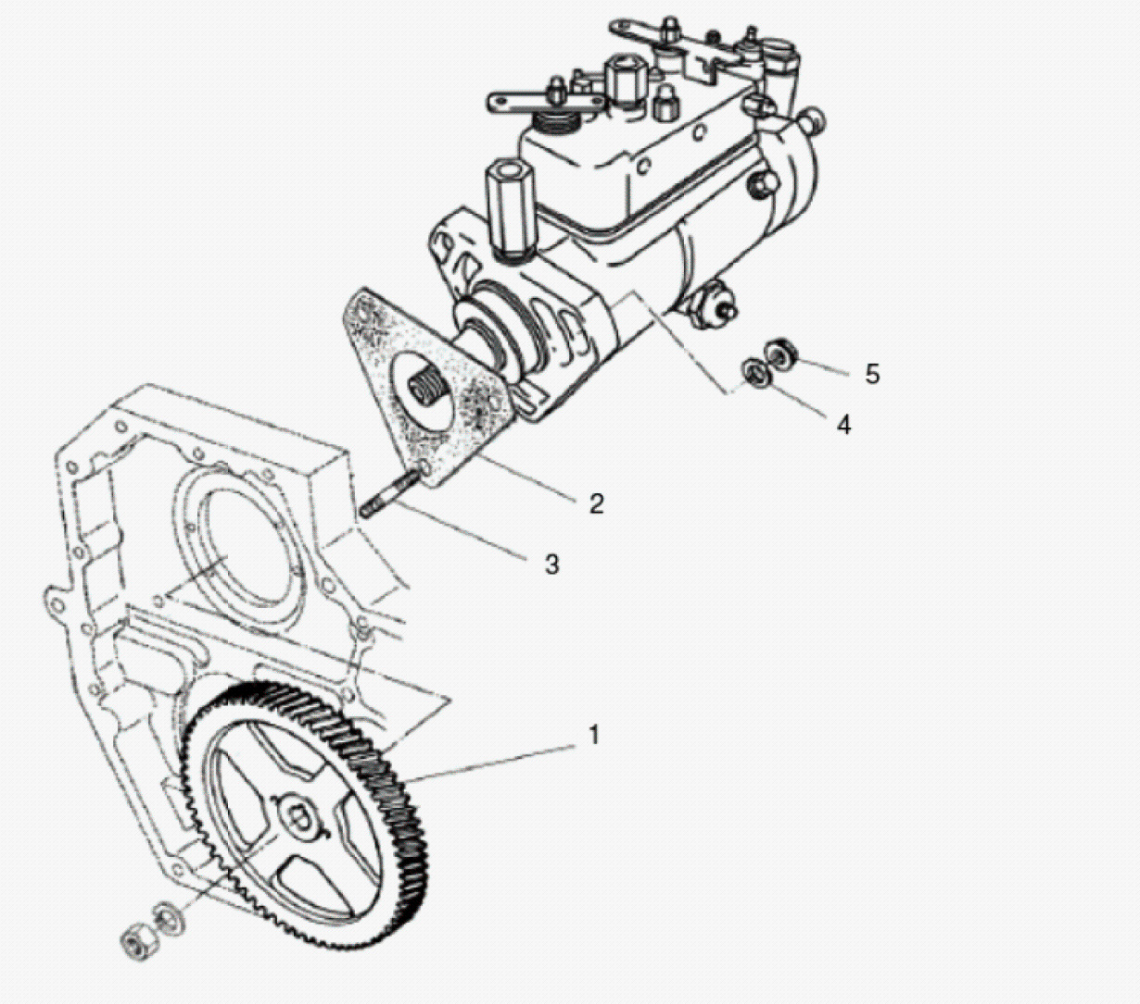

Fig.	Código	Qtd	Descrição (português)	Nota	Início	Fim
01	100000080234	01	ENGRENAGEM		3243	
02	219001464	01	JUNTA		3243	
03	100000089033	03	PRISIONEIRO		3243	
04	100000089034	03	ARRUELA		3243	
05	219000870	03	PORCA		3243	

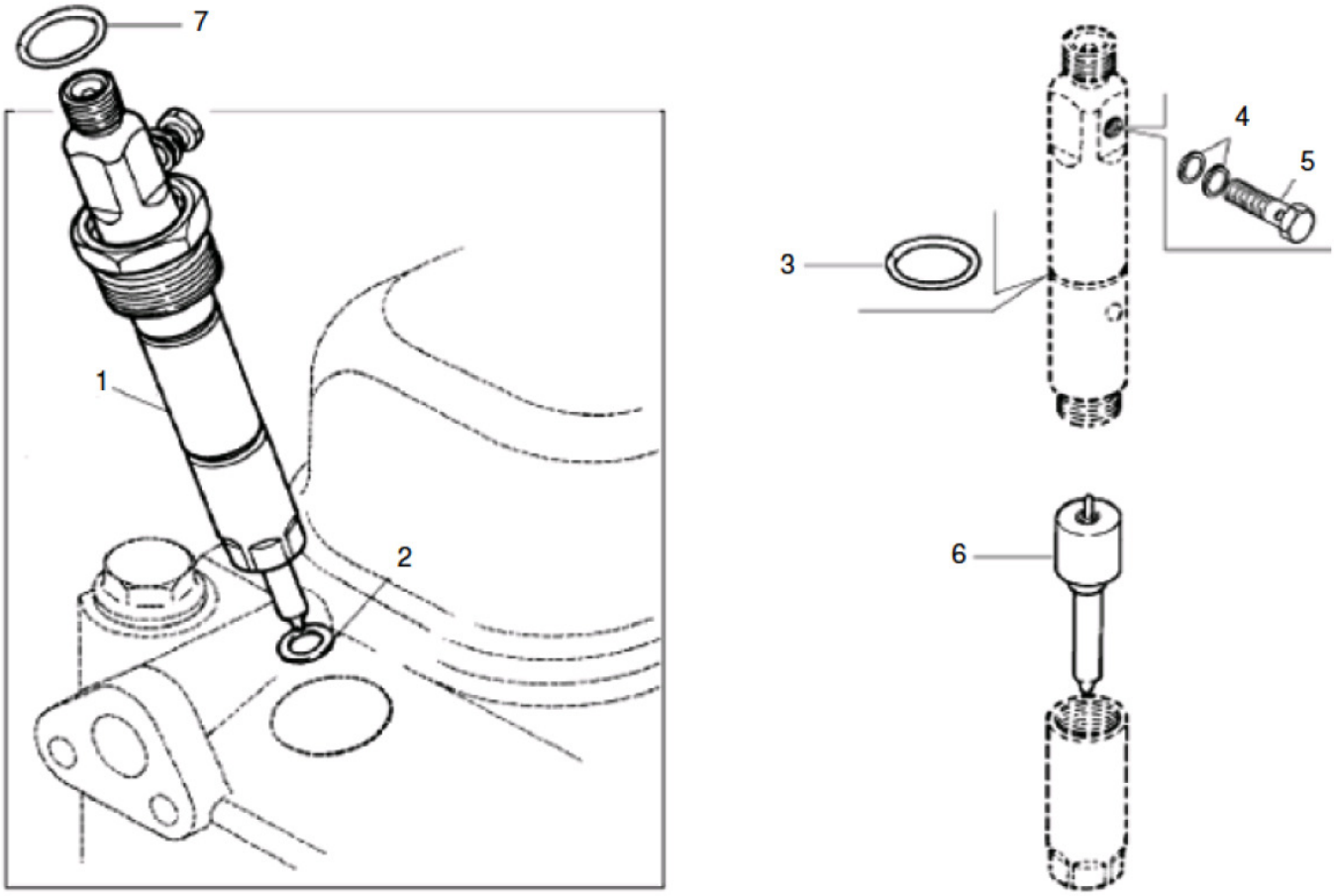

Fig.	Código	Qtd	Descrição (português)	Nota	Início	Fim
01	100000032284	04	BICO INJETOR COMPLETO		3243	
02	100000088939	04	ARRUELA VEDAC?O		3243	
03	219001462	04	ANEL O		3243	
04	219001478	08	ARRUELA VEDAC?O		3243	
06	219001631	04	BICO INJETOR - ELEMENTO		3243	
07	219002643	04	ANEL O		3243	

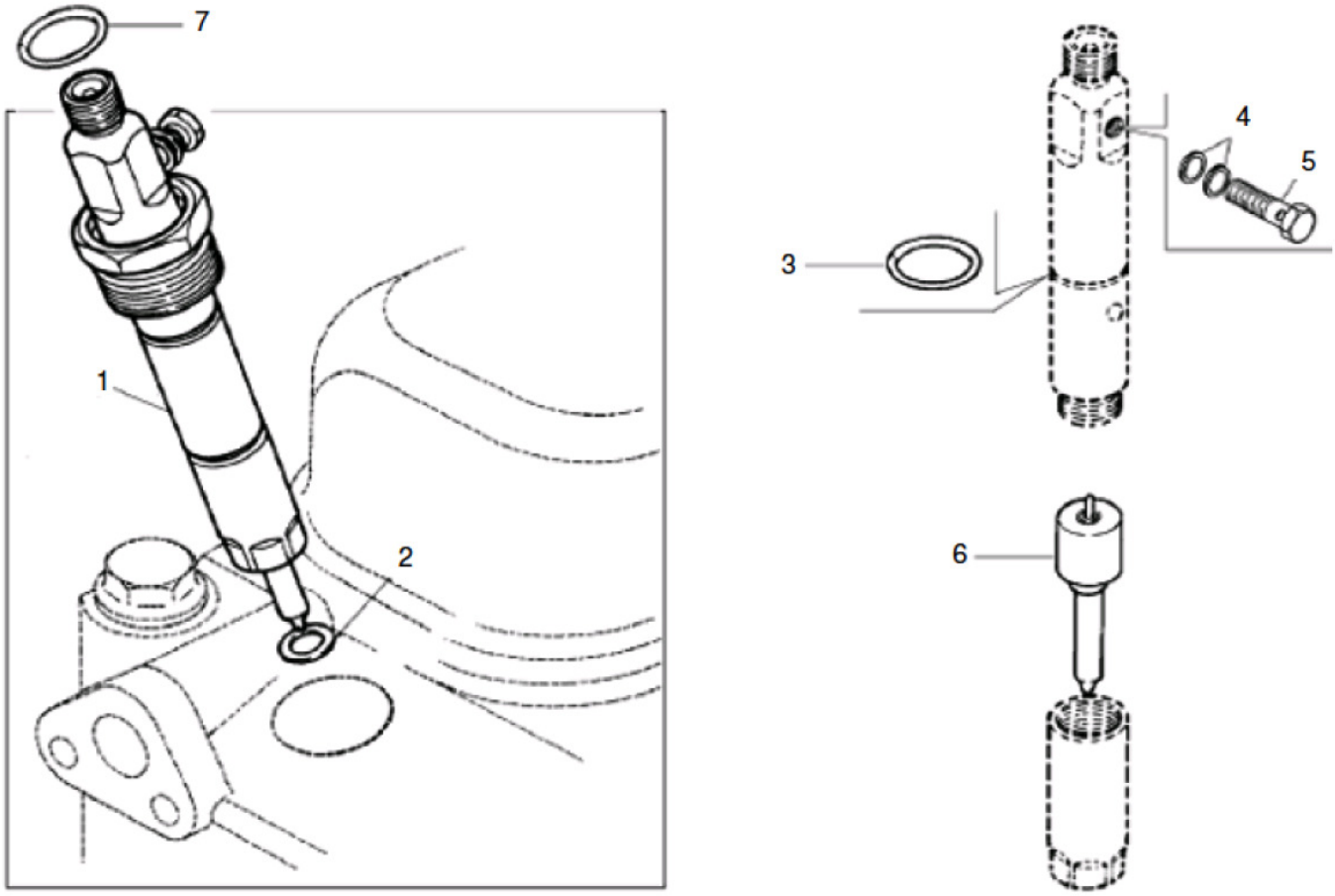

Fig.	Código	Qtd	Descrição (português)	Nota	Início	Fim
01	219001458	04	BICO INJETOR COMPLETO		3243	
02	100000088939	04	ARRUELA VEDAC?O		3243	
03	219001462	04	ANEL O		3243	
04	219001478	08	ARRUELA VEDAC?O		3243	
06	219001635	04	BICO INJETOR - ELEMENTO		3243	
07	219002643	04	ANEL O		3243	

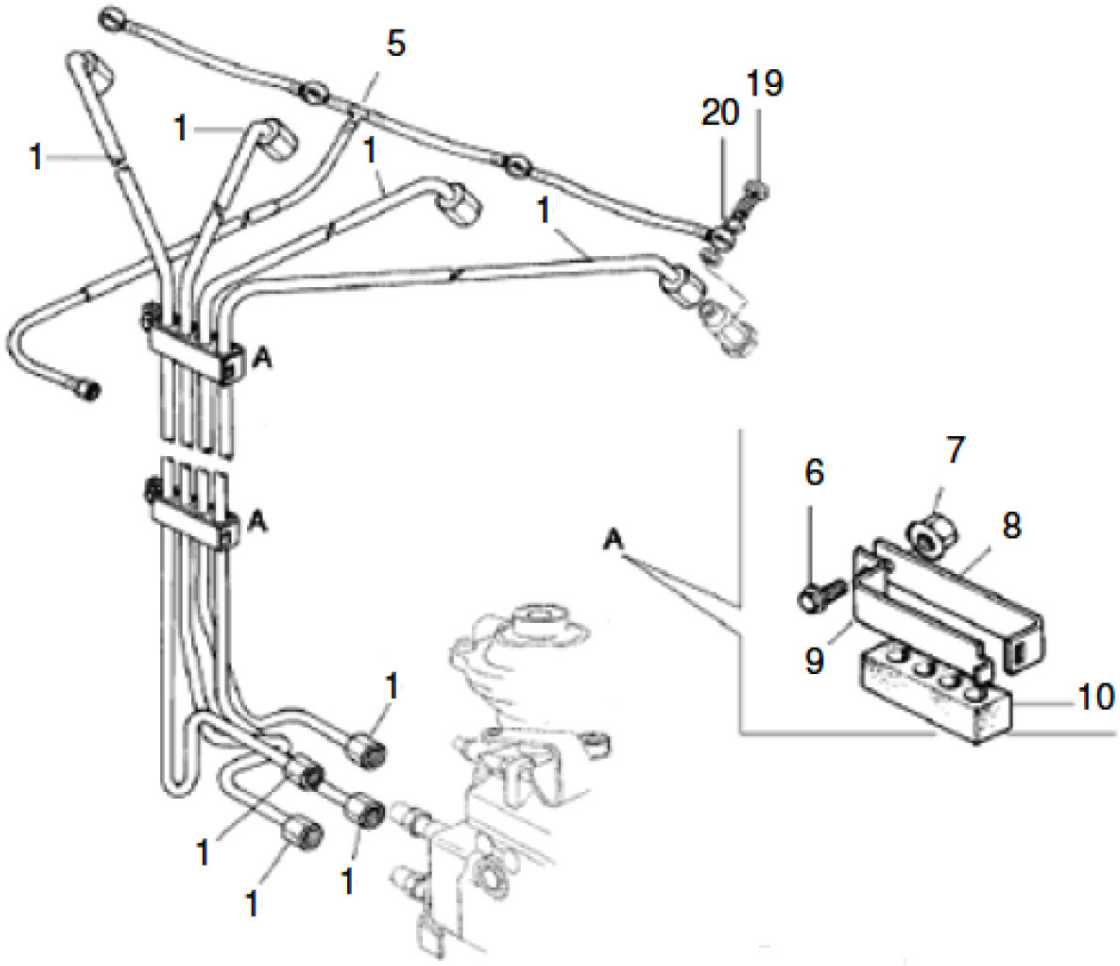

Fig.	Código	Qtd	Descrição (português)	Nota	Início	Fim
01	219002006	01		Obs.:1	3243	
05	219001470	01	TUBO		3243	
06	100000088833	02	PARAFUSO		3243	
07	219000870	01	PORCA		3243	
08	100000088893	02	SUPORTE		3243	
09	100000088891	02	SUPORTE		3243	
10	100000088834	02	CALCO		3243	
19	100000088872	04	PARAFUSO RETORNO		3243	
20	219001478	08	ARRUELA VEDAC?O		3243	

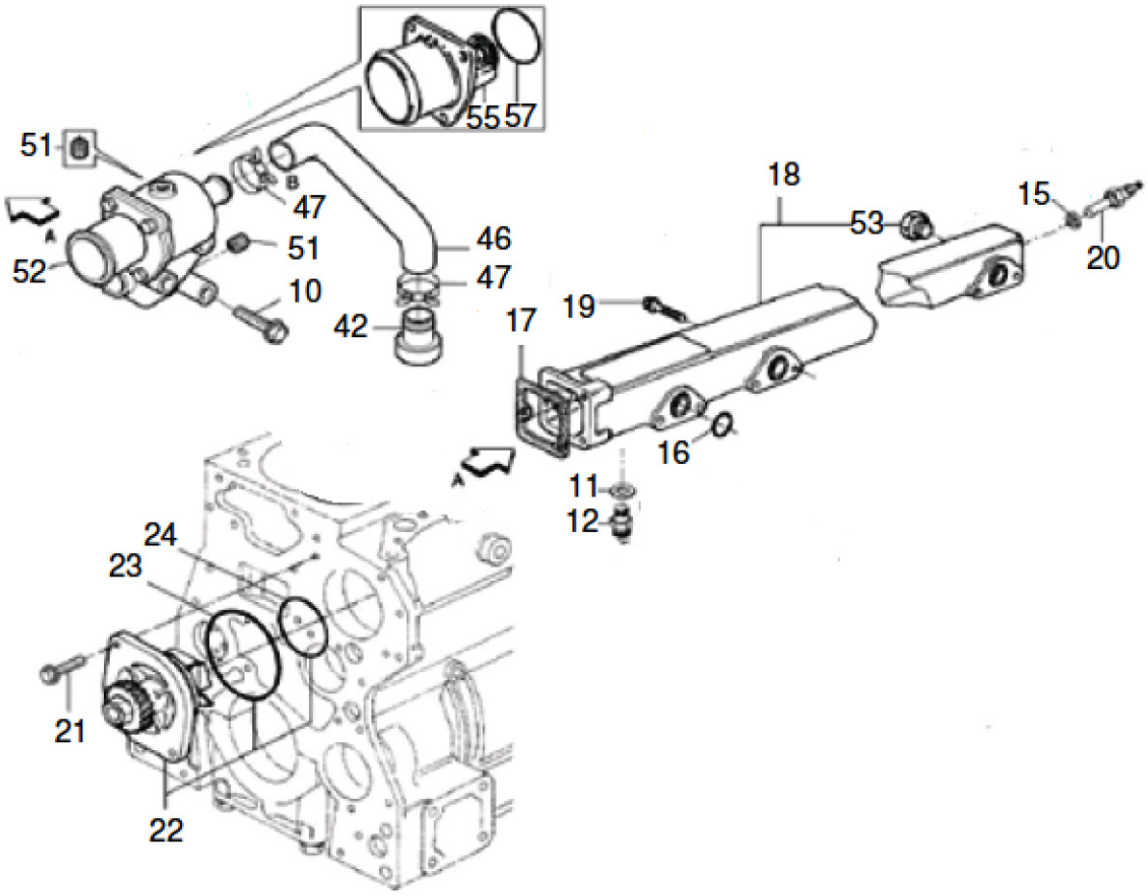

Fig.	Código	Qtd	Descrição (português)	Nota	Início	Fim
10	100000089035	03	PARAFUSO		3243	
11	100000022553	01	ARRUELA VEDAC?O		3243	
12	219001169	01	INTERRUPTOR TEMPERATURA AGUA		3243	
15	219001471	01	ARRUELA VEDAC?O		3243	
16	100000088903	04	ANEL VEDAC?O		3243	
17	100000022554	01	JUNTA		3243	
18	100000089041	01	TUBO AGUA		3243	
19	219002453	08	PARAFUSO		3243	
20	219001168	01	SENSOR TEMPERATURA AGUA		3243	
21	219002452	02	PARAFUSO		3243	
22	219001453	01	BOMBA D'AGUA		3243	
23	219001454	01	ANEL VEDAC?O		3243	
24	219002232	01	ANEL VEDAC?O		3243	
42	100000088905	01	TUBO		3243	
46	219002074	01	MANGUEIRA		3243	
47	100000088888	02	ABRACADEIRA		3243	
51	100000088924	01	BUJ?O		3243	
52	219001952	01	TERMOSTATO		3243	
53	100000065708	01	BUJ?O	3/8"	3243	
55	219001425	01	TERMOSTATO		3243	
57	219002555	01	ANEL O		3243	

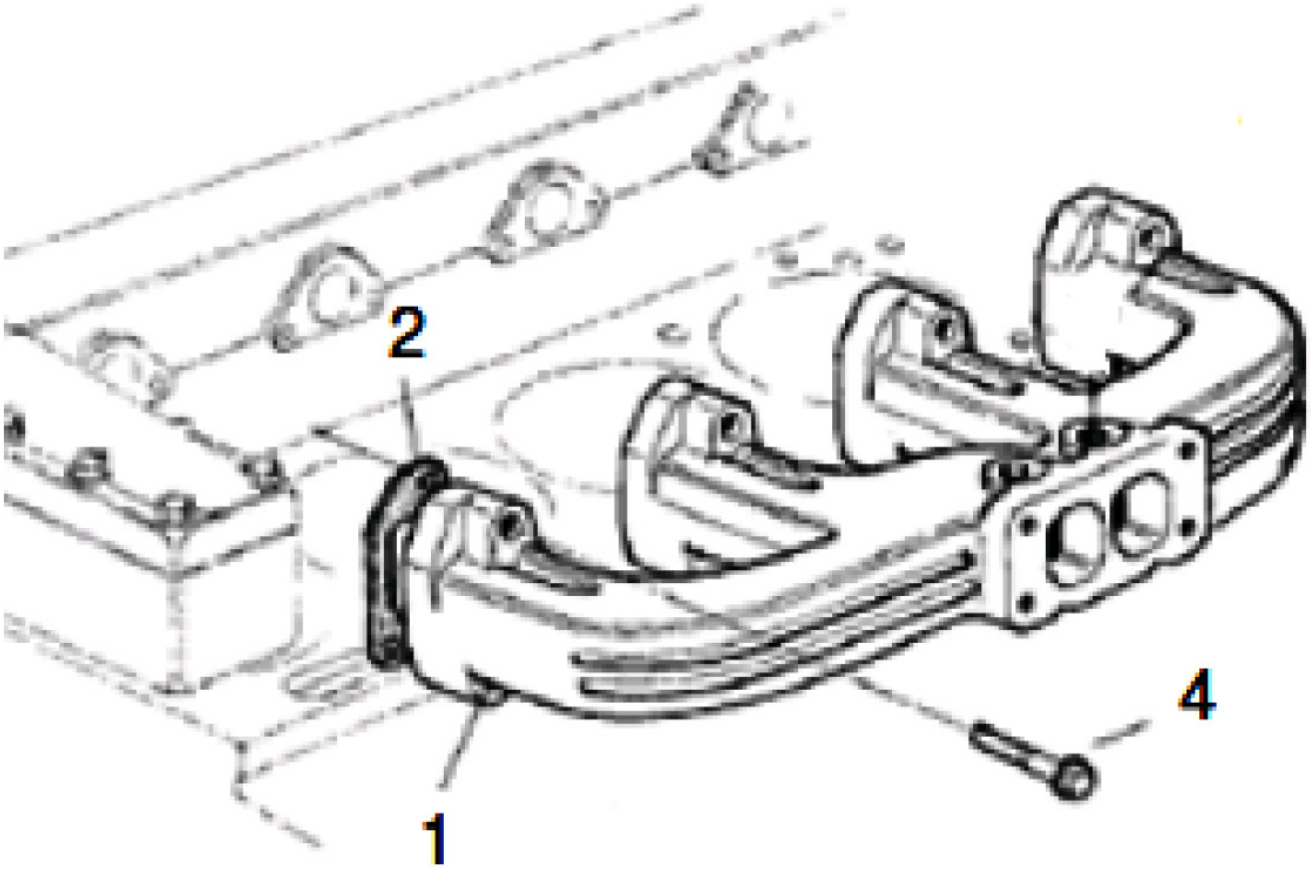

Fig.	Código	Qtd	Descrição (português)	Nota	Início	Fim
01	100000089074	01	COLETOR DESCARGA		3243	
02	219002730	04	JUNTA		3243	
04	219002454	08	PARAFUSO		3243	

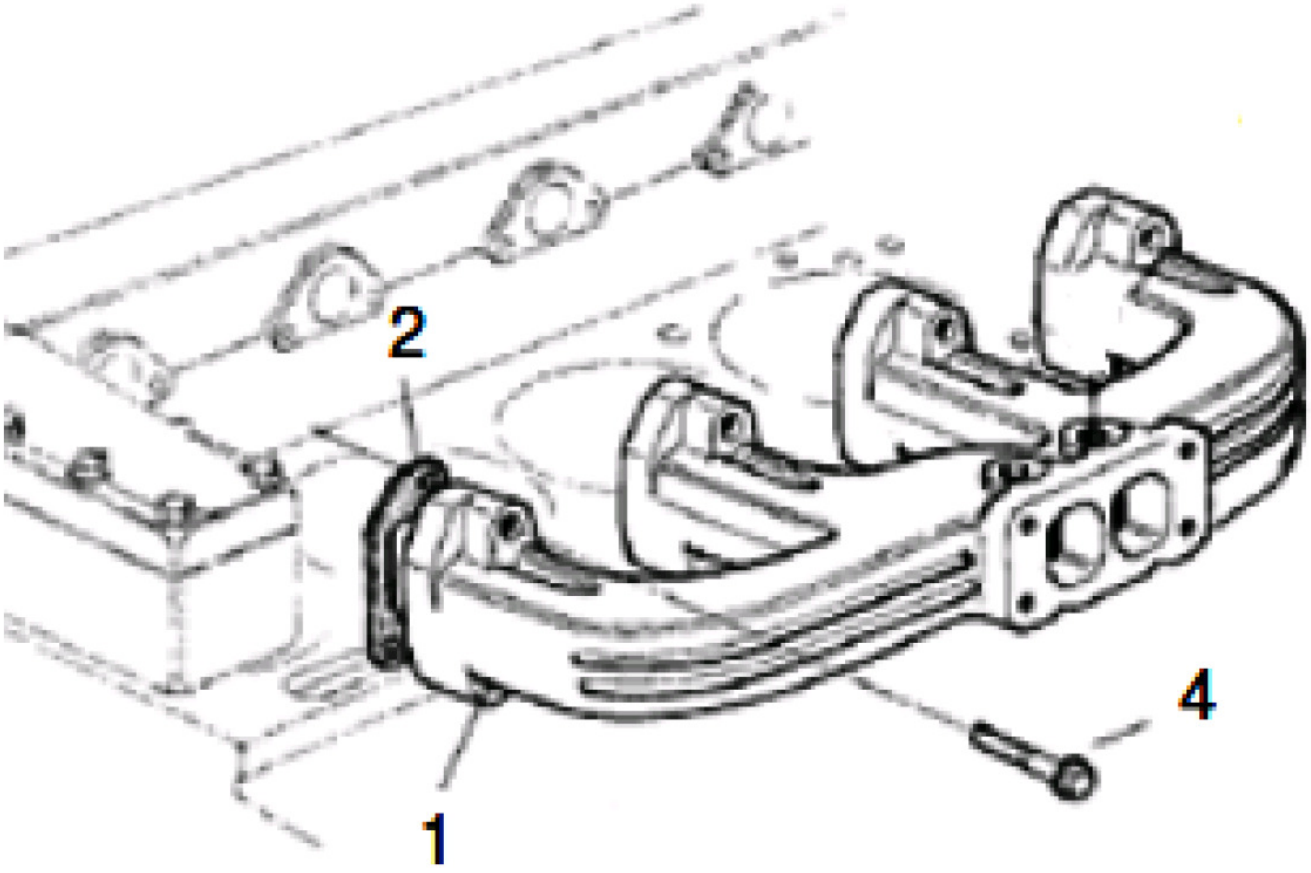

Fig.	Código	Qtd	Descrição (português)	Nota	Início	Fim
01	100000082269	01	COLETOR DESCARGA		3243	
02	219002730	04	JUNTA		3243	
04	219002454	08	PARAFUSO		3243	

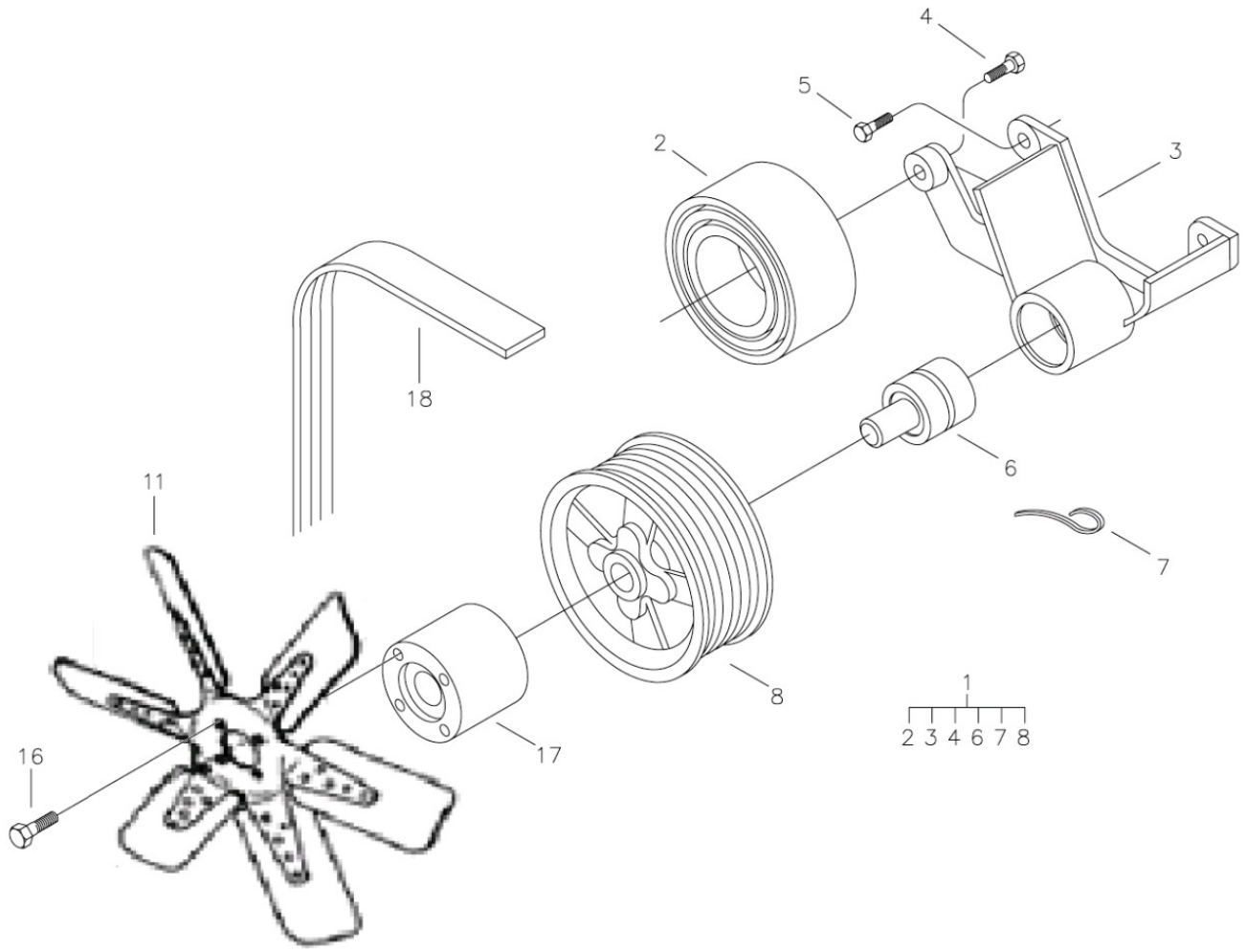

Fig.	Código	Qtd	Descrição (português)	Nota	Início	Fim
01	219001580	01	CONJUNTO SUPORTE DO VENTILADOR		3243	4164
02	219001256	01	POLIA LISA		3243	4164
03	219001579	01	SUPORTE		3243	4164
04	219002076	01	PARAFUSO		3243	4164
05	100000089043	01	PARAFUSO		3243	4164
06	219001577	01	ROLAMENTO		3243	4164
07	219001578	01	GANCHO		3243	4164
08	219001576	01	POLIA		3243	4164
11	219001096	01	VENTILADOR		3243	4164
16	100000089042	04	PARAFUSO		3243	4164
17	219002701	01	CUBO VENTILADOR		3243	4164
18		01	CORREIA	VER 3A100 28.0	3243	4164

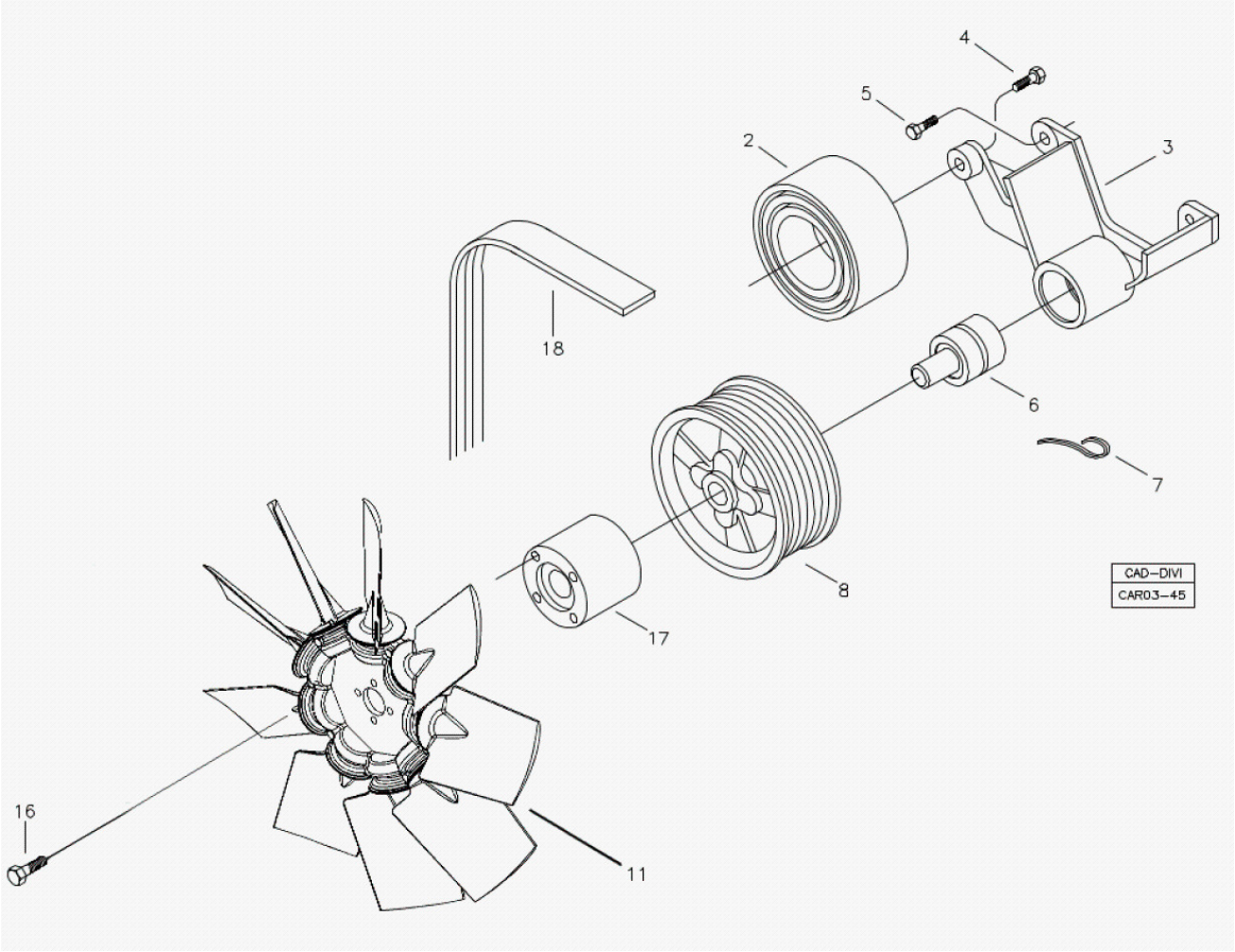

Fig.	Código	Qtd	Descrição (português)	Nota	Início	Fim
01	219001580	01	CONJUNTO SUPORTE DO VENTILADOR		3243	
02	219001256	01	POLIA LISA		3243	
03	219001579	01	SUPORTE		3243	
04	219002076	01	PARAFUSO		3243	
05	100000089043	01	PARAFUSO		3243	
06	219001577	01	ROLAMENTO		3243	
07	219001578	01	GANCHO		3243	
08	219001927	01	POLIA LISA		3243	
11	100000063284	01	VENTILADOR		3243	
16	100000063326	04	PARAFUSO		3243	
17	100000015595	01	CUBO VENTILADOR		3243	
18	219001747	01	CORREIA		3243	

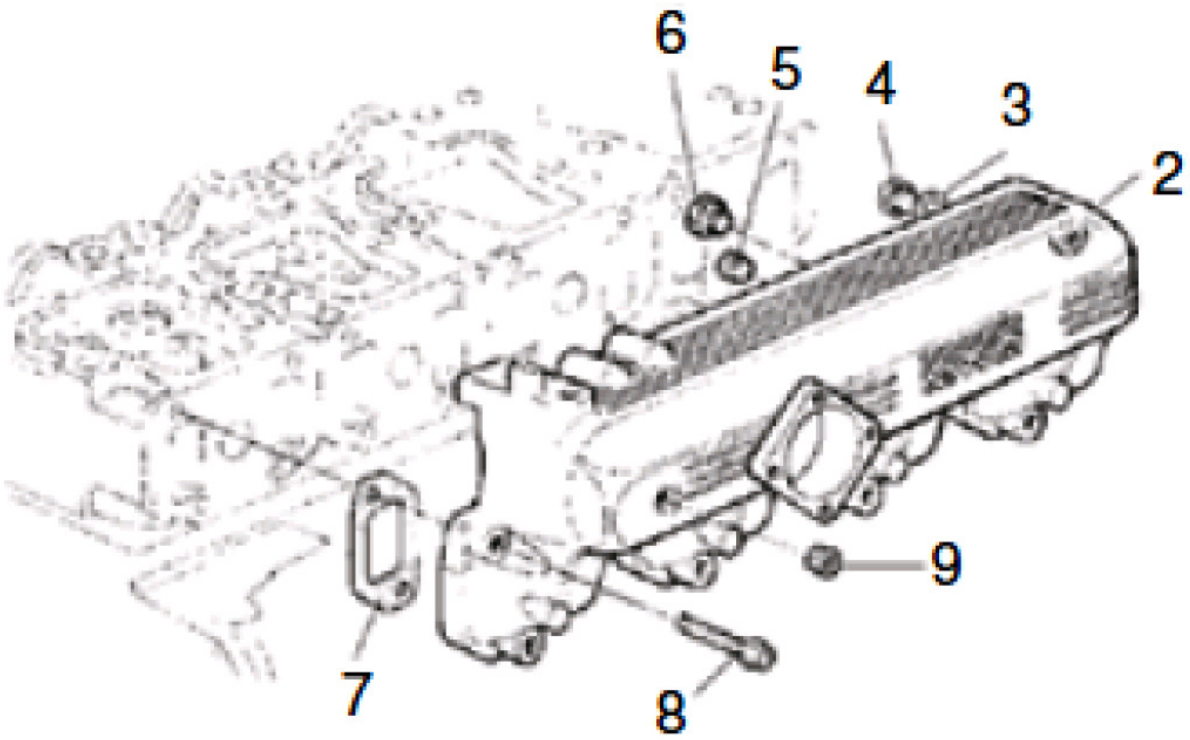

Fig.	Código	Qtd	Descrição (português)	Nota	Início	Fim
02	219002569	01	COLETOR ADMISS?O		3243	
03	100000022553	01	ARRUELA VEDAC?O		3243	
04	100000089044	01	BUJ?O		3243	
05	100000089045	01	BUJ?O		3243	
06	100000089056	01	BUJ?O		3243	
07	219002459	04	JUNTA		3243	
08	219002454	08	PARAFUSO		3243	

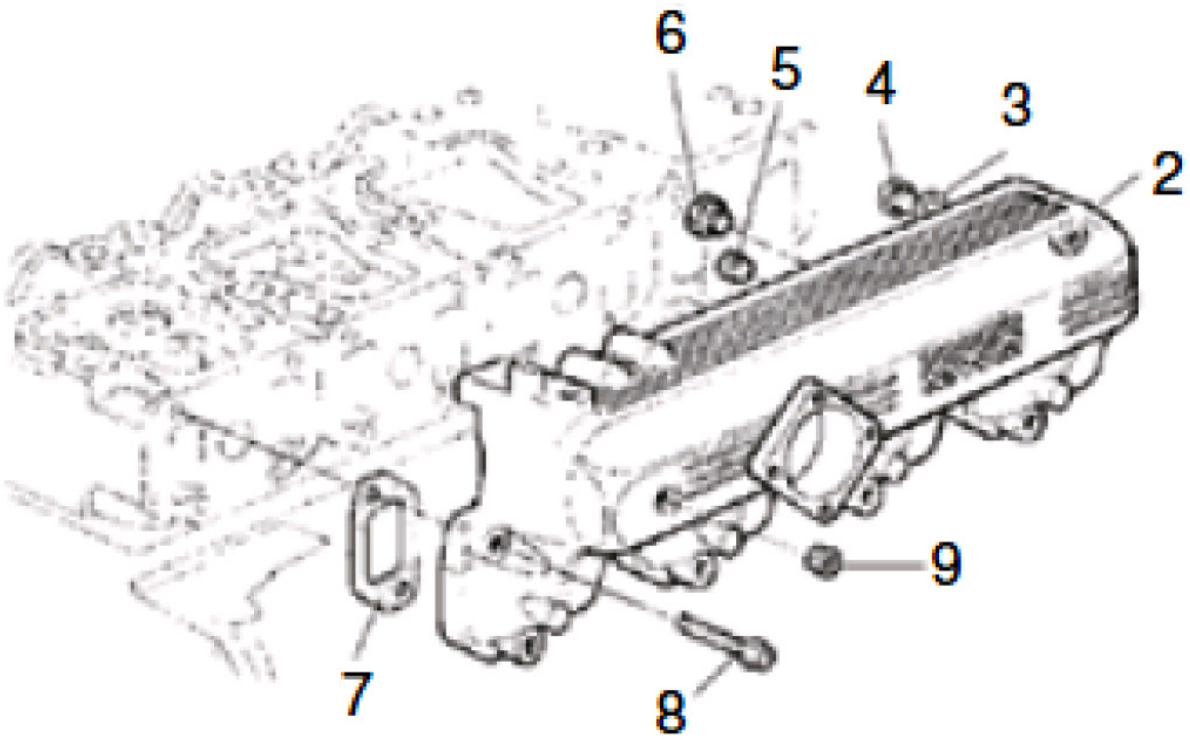

Fig.	Código	Qtd	Descrição (português)	Nota	Início	Fim
02	219002461	01	COLETOR DE ADMISS?O		3243	
03	100000022553	01	ARRUELA VEDAC?O		3243	
04	100000089044	01	BUJ?O		3243	
05	100000089045	01	BUJ?O	1/8"	3243	
06	100000089056	01	BUJ?O		3243	
07	219002459	04	JUNTA		3243	
08	219002454	08	PARAFUSO		3243	

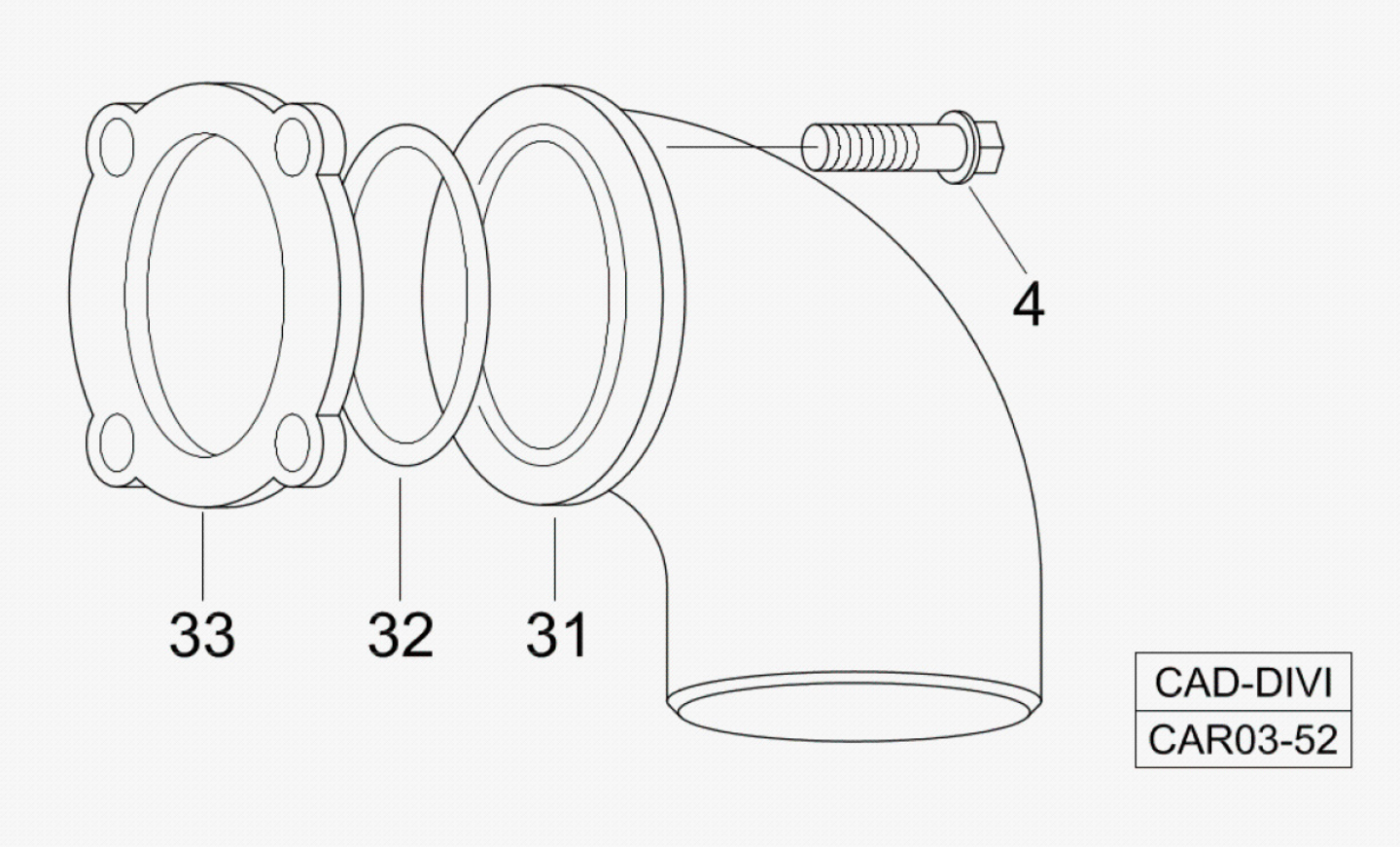

Fig.	Código	Qtd	Descrição (português)	Nota	Início	Fim
04	100000089043	02	PARAFUSO		3243	
31	219001308	01	CURVA		3243	
32	219001584	01	ANEL O		3243	
33	100000012814	01	FLANGE		3243	

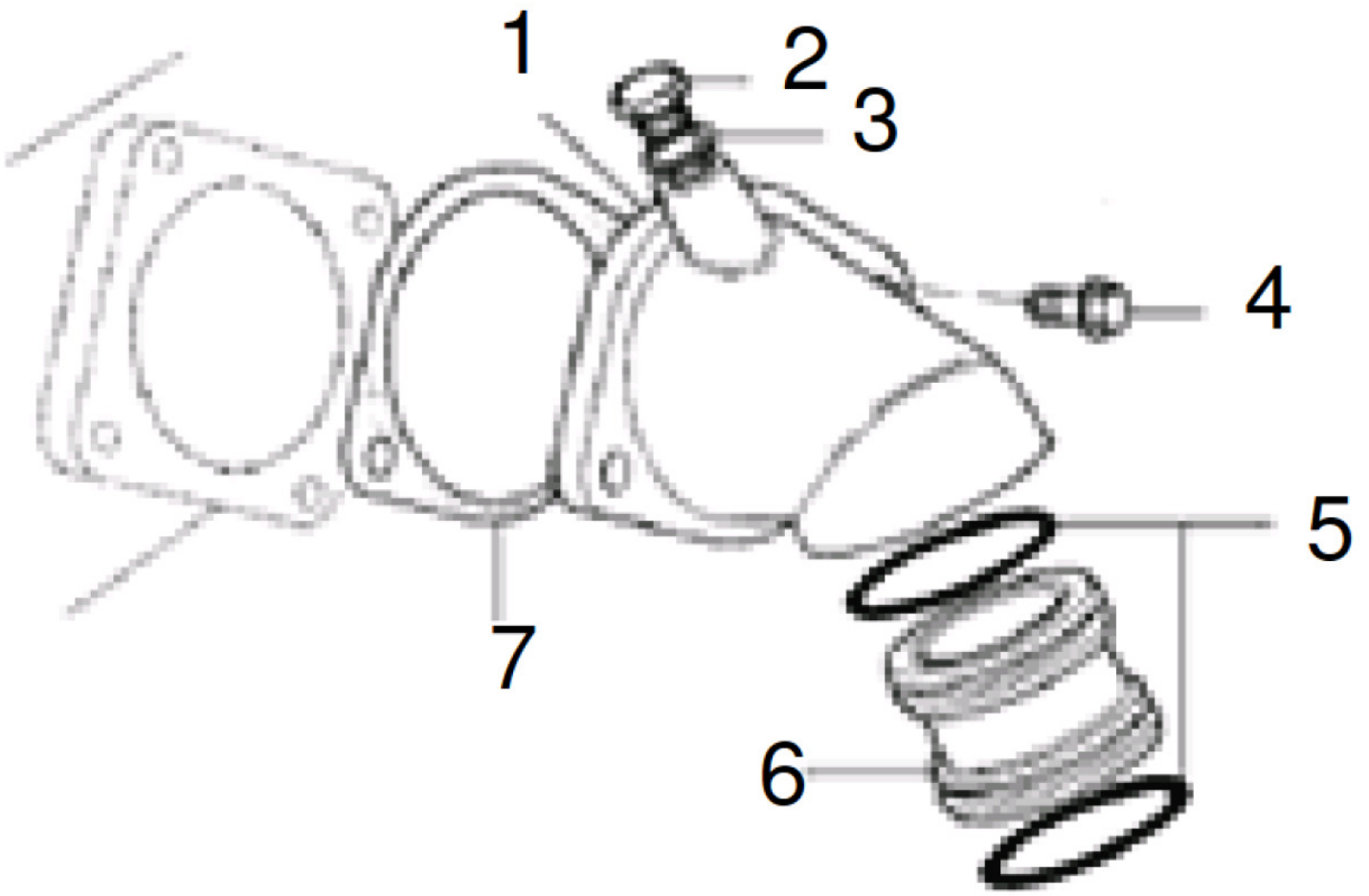

Fig.	Código	Qtd	Descrição (português)	Nota	Início	Fim
01	100000082270	01	CURVA		3243	
02	100000088924	01	BUJ?O		3243	
04	100000089057	02	PARAFUSO		3243	
05	100000089058	02	ANEL VEDAC?O		3243	
06	100000089050	01	JUNC?O		3243	
07	100000089061	01	JUNTA		3243	

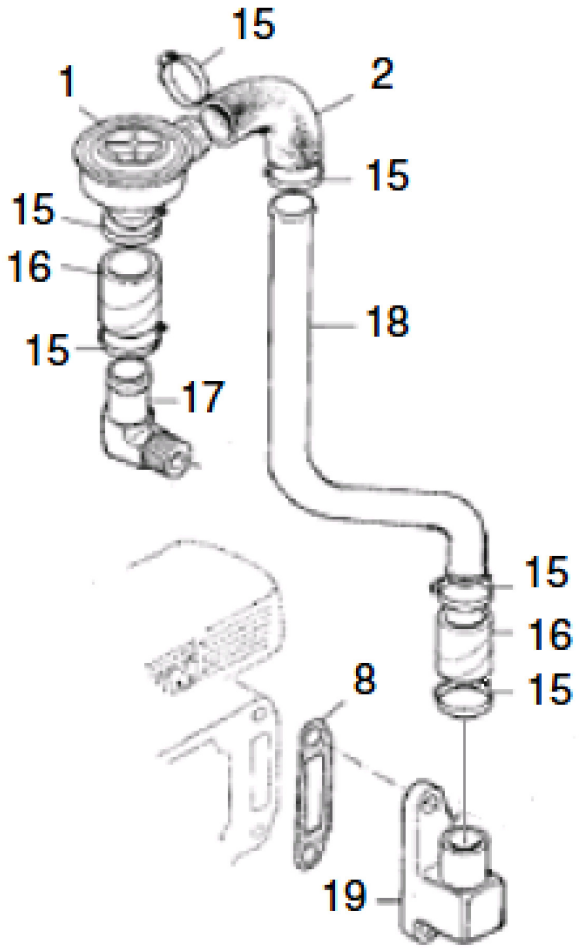

Fig.	Código	Qtd	Descrição (português)	Nota	Início	Fim
01	219001435	01	VALVULA REGULADORA		3243	
02	219001492	01	MANGUEIRA		3243	
08	100000089073	01	JUNTA		3243	
15	100000089062	04	ABRACADEIRA		3243	
16	219001491	02	MANGUEIRA		3243	
17	100000089025	01	COTOVELO		3243	
18	100000089067	01	TUBO		3243	
19	100000089068	01	CARCACA		3243	

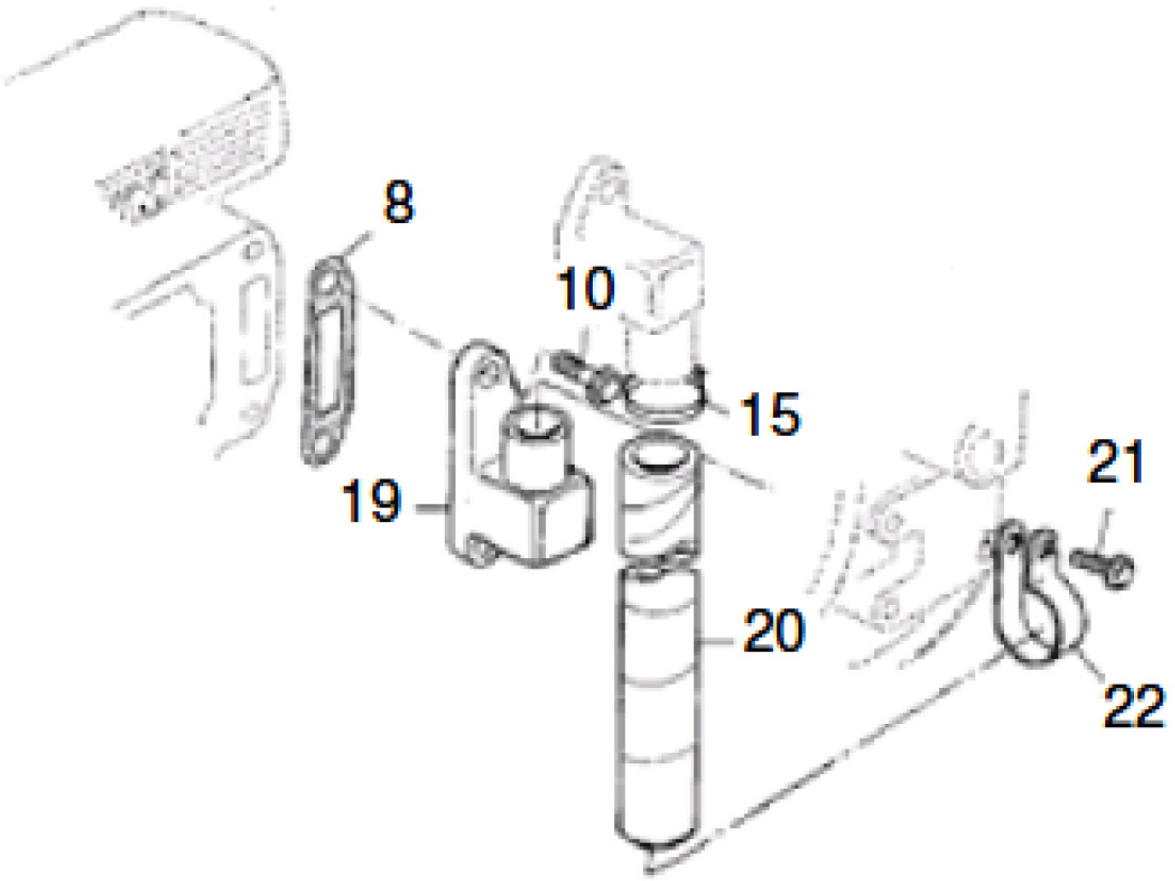

Fig.	Código	Qtd	Descrição (português)	Nota	Início	Fim
08	100000089073	01	JUNTA		3243	
10	219002452	02	PARAFUSO		3243	
15	100000089066	01	ABRACADEIRA		3243	
19	100000089068	01	CARCACA		3243	
20	100000089069	01	MANGUEIRA		3243	
21	100000089070	01	PARAFUSO		3243	
22	100000089072	01	ABRACADEIRA		3243	

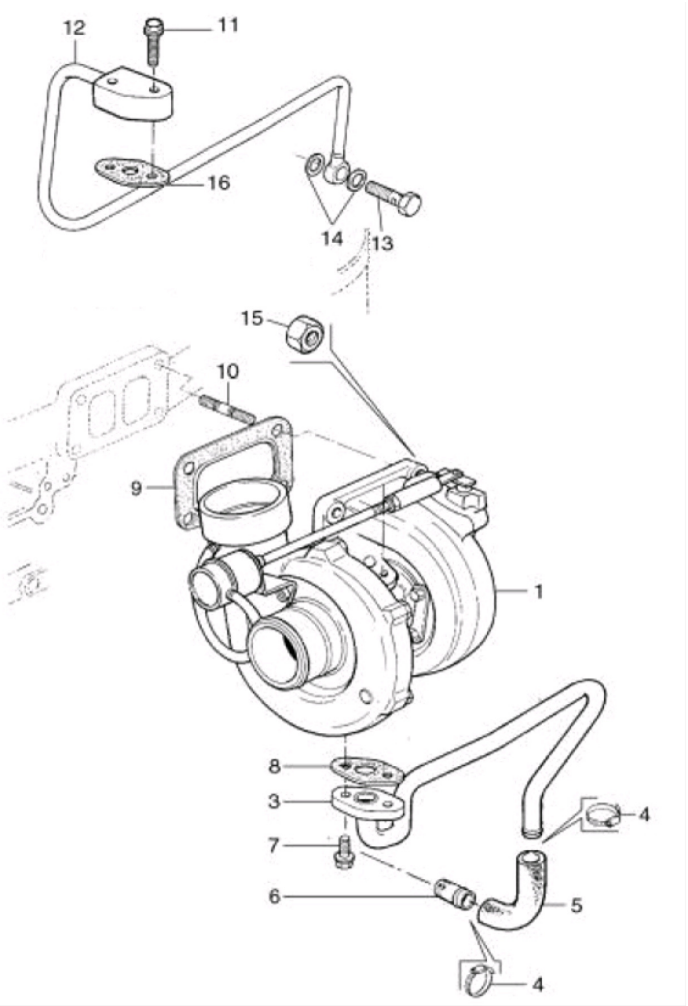

Fig.	Código	Qtd	Descrição (português)	Nota	Início	Fim
01	219001943	01	TURBOCOMPRESSOR		3243	
03	219002460	01	TUBO RETORNO		3243	
04	219002456	02	ABRACADEIRA		3243	
05	219001502	01	MANGUEIRA		3243	
06	219002458	01	TUBO		3243	
07	219002452	02	PARAFUSO		3243	
08	219002306	01	JUNTA		3243	
09	219001499	01	JUNTA		3243	
10	219002450	04	PRISIONEIRO		3243	
11	219002453	02	PARAFUSO		3243	
12	219002224	01	TUBO ENTRADA OLEO LUBRIFICANTE		3243	
13	219001468	02	PARAFUSO OCO		3243	
14	219002457	04	ARRUELA VEDAC?O		3243	
15	219002455	04	PORCA STOVER		3243	
16	219002305	01	TUBO		3243	

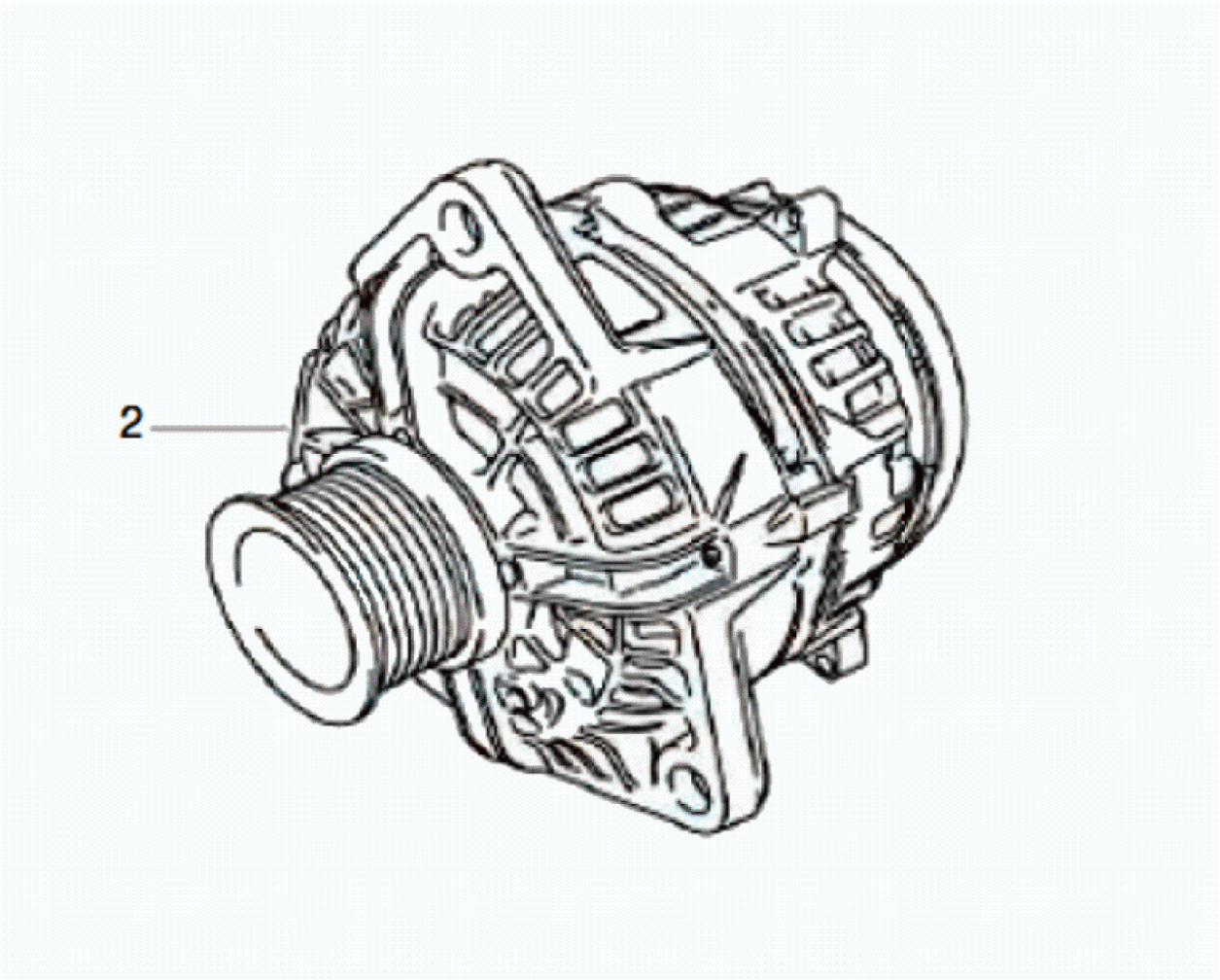

Fig.	Código	Qtd	Descrição (português)	Nota	Início	Fim
02	219001796	01	ALTERNADOR		3243	

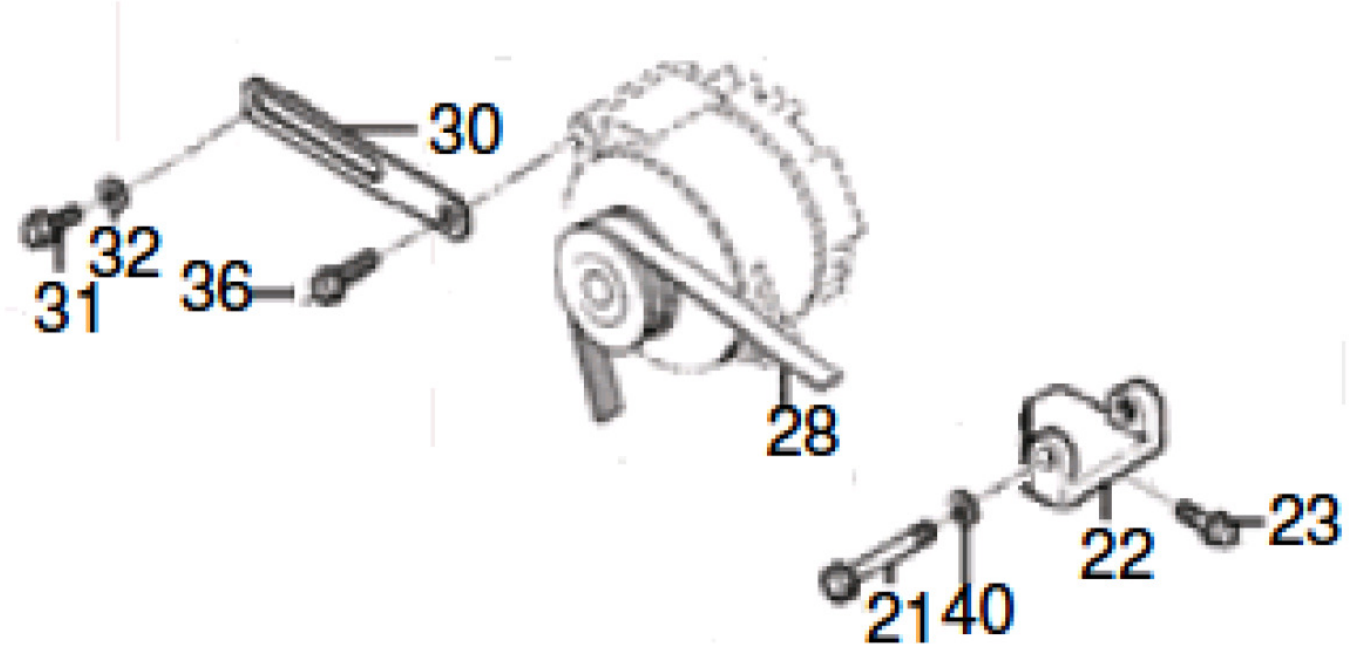

Fig.	Código	Qtd	Descrição (português)	Nota	Início	Fim
21	219002587	01	PARAFUSO		3243	
22	219002134	01	SUPORTE ALTERNADOR		3243	
23	100000071686	04	PARAFUSO		3243	
28	219001747	01	CORREIA		3243	
30	219002135	01	BRACO AJUSTAVEL		3243	
31	100000071688	01	PARAFUSO		3243	
32	100000071689	01	ARRUELA		3243	
36	100000071688	01	PARAFUSO		3243	
40	100000071690	01	ARRUELA PRESS?O		3243	

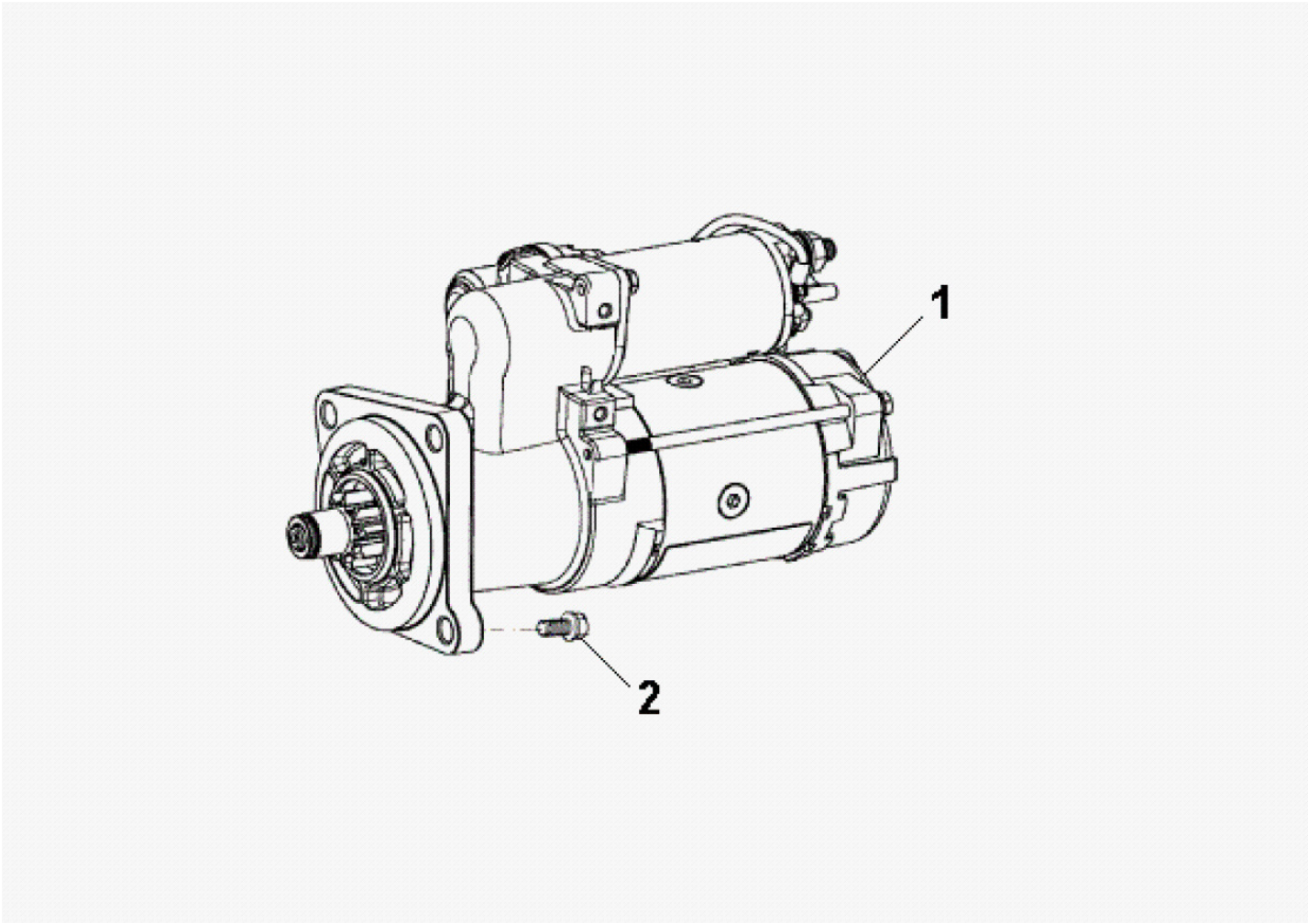

Fig.	Código	Qtd	Descrição (português)	Nota	Início	Fim
01	219001334	01	MOTOR DE PARTIDA		3243	
02	602002601025	03	PARAFUSO		3243	

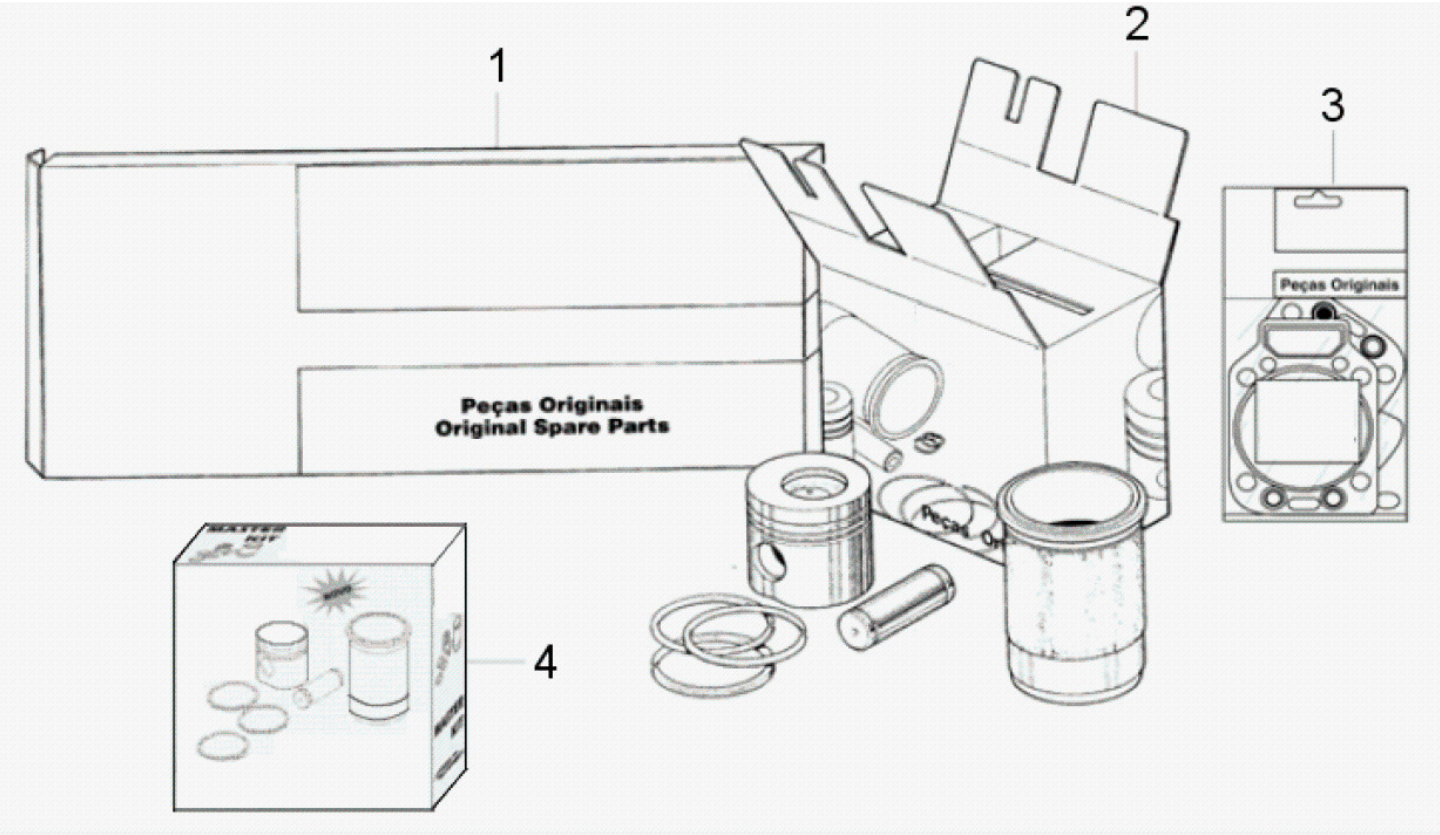

Fig.	Código	Qtd	Descrição (português)	Nota	Início	Fim
01	219001507	01	JOGO JUNTAS		3243	5523
01	219001507	01	JOGO JUNTAS		5546	5566
01	219001507	01	JOGO JUNTAS		5526	5541
02	219002724	04	KIT REPARO PARA UM CILINDRO	4.10N.A.	3243	5523
02	219002724	04	KIT REPARO PARA UM CILINDRO	4.10N.A.	5526	5541
02	219002724	04	KIT REPARO PARA UM CILINDRO	4.10N.A.	5546	5566
02	100000071983	04	KIT REPARO PARA UM CILINDRO	4.10T	3243	5523
02	100000071983	04	KIT REPARO PARA UM CILINDRO	4.10T	5526	5541
02	100000071983	04	KIT REPARO PARA UM CILINDRO	4.10T	5546	5566
03	219002072	04	JOGO JUNTAS SUPERIOR - PARCIAL		3243	5523
03	219002072	04	JOGO JUNTAS SUPERIOR - PARCIAL		5526	5541
03	219002072	04	JOGO JUNTAS SUPERIOR - PARCIAL		5546	5566
03	219001508	04	JOGO JUNTAS SUPERIOR - COMPLETO		3243	5523
03	219001508	04	JOGO JUNTAS SUPERIOR - COMPLETO		5526	5541
03	219001508	04	JOGO JUNTAS SUPERIOR - COMPLETO		5546	5566
04	219002070	02	KIT CILINDRO	4.10N.A.	3243	5523
04	219002070	02	KIT CILINDRO	4.10N.A.	5526	5541
04	219002070	02	KIT CILINDRO	4.10N.A.	5546	5566
04	219002071	02	KIT REPARO PARA UM CILINDRO	4.10T	3243	5523
04	219002071	02	KIT REPARO PARA UM CILINDRO	4.10T	5526	5541
04	219002071	02	KIT REPARO PARA UM CILINDRO	4.10T	5546	5566

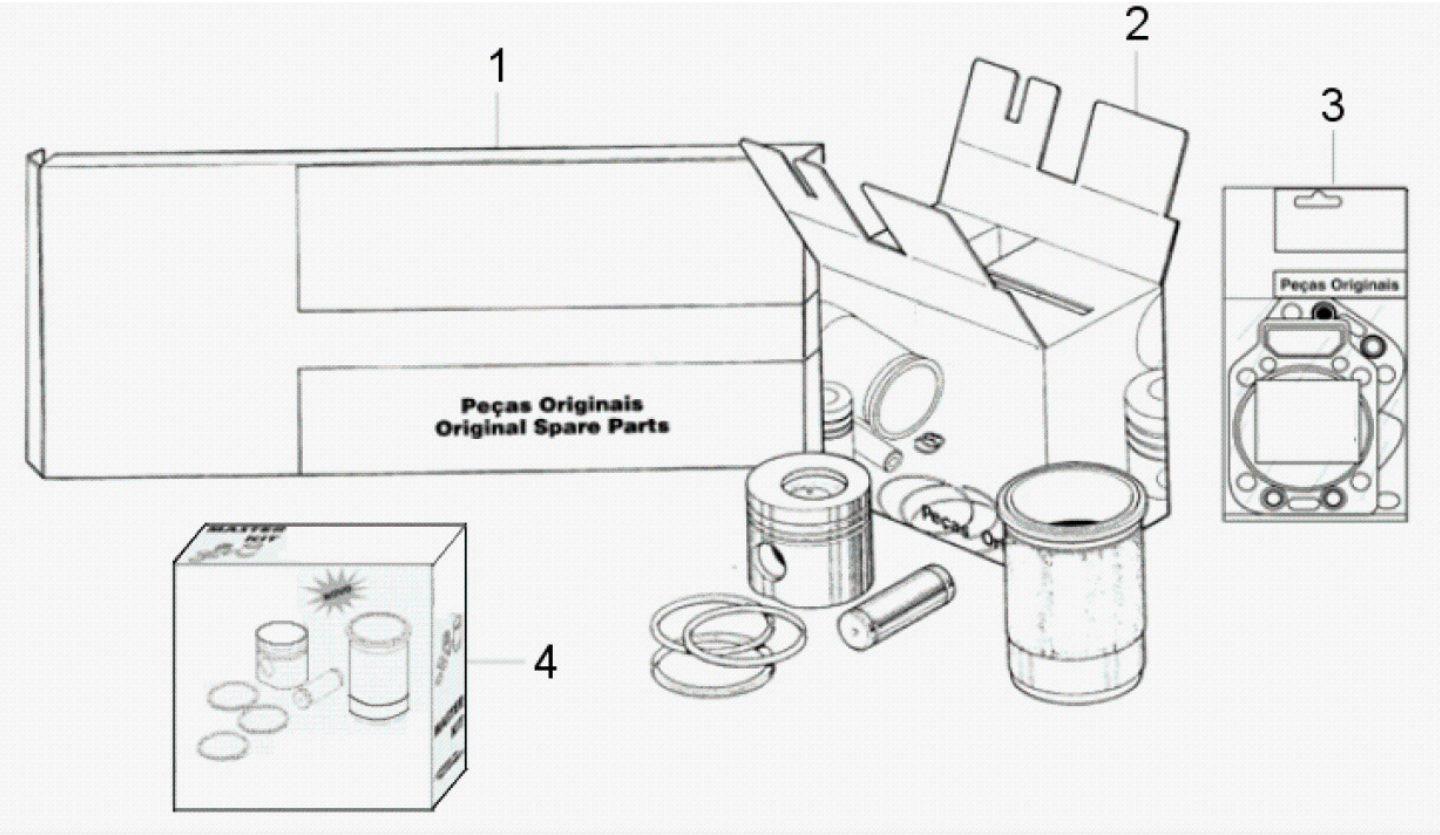

Fig.	Código	Qtd	Descrição (português)	Nota	Início	Fim
01	219001507	01	JOGO JUNTAS		5542	5545
01	219001507	01	JOGO JUNTAS		5524	5525
01	219001507	01	JOGO JUNTAS		5567	
02	100000071983	04	KIT REPARO PARA UM CILINDRO		5524	5525
02	100000071983	04	KIT REPARO PARA UM CILINDRO		5542	5545
02	100000071983	04	KIT REPARO PARA UM CILINDRO		5567	
03	100000072190	02	KIT REPARO PARA DOIS CILINDROS		5524	5525
03	100000072190	02	KIT REPARO PARA DOIS CILINDROS		5542	5545
03	100000072190	02	KIT REPARO PARA DOIS CILINDROS		5567	
03	219002072	04	JOGO JUNTAS SUPERIOR - PARCIAL		5524	5525
03	219002072	04	JOGO JUNTAS SUPERIOR - PARCIAL		5542	5545
03	219002072	04	JOGO JUNTAS SUPERIOR - PARCIAL		5567	
03	219001508	04	JOGO JUNTAS SUPERIOR - COMPLETO		5524	5525
03	219001508	04	JOGO JUNTAS SUPERIOR - COMPLETO		5542	5545
03	219001508	04	JOGO JUNTAS SUPERIOR - COMPLETO		5567	
04	100000072206	04	KIT REPARO PARA UM CILINDRO		5524	5525
04	100000072206	04	KIT REPARO PARA UM CILINDRO		5542	5545
04	100000072206	04	KIT REPARO PARA UM CILINDRO		5567	
04	100000072207	04	KIT REPARO PARA UM CILINDRO		5524	5525
04	100000072207	04	KIT REPARO PARA UM CILINDRO		5542	5545
04	100000072207	04	KIT REPARO PARA UM CILINDRO		5567	

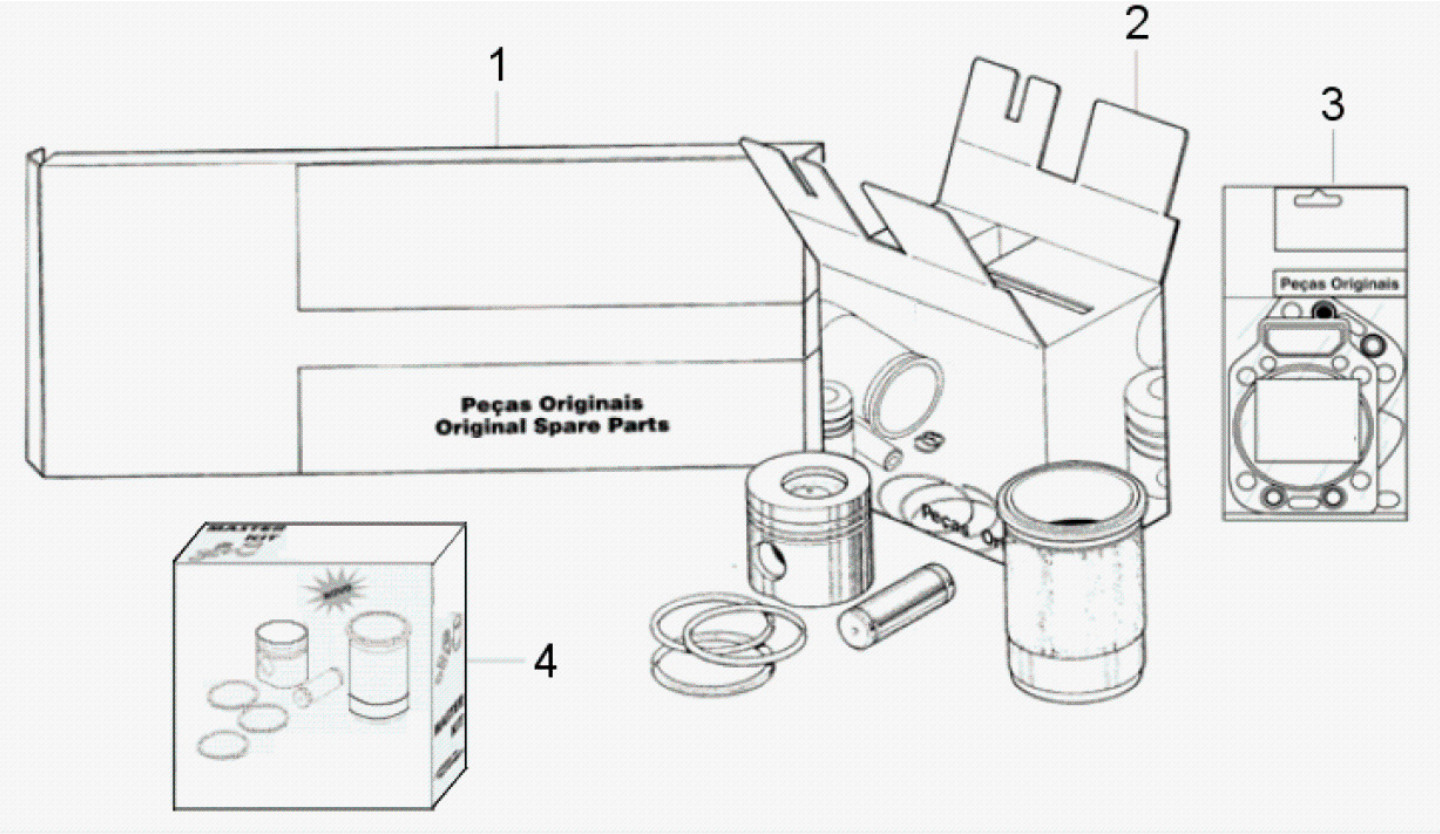

Fig.	Código	Qtd	Descrição (português)	Nota	Início	Fim
04	219002071	04	KIT REPARO PARA UM CILINDRO		5524	5525
04	219002071	04	KIT REPARO PARA UM CILINDRO		5542	5545
04	219002071	04	KIT REPARO PARA UM CILINDRO		5567	

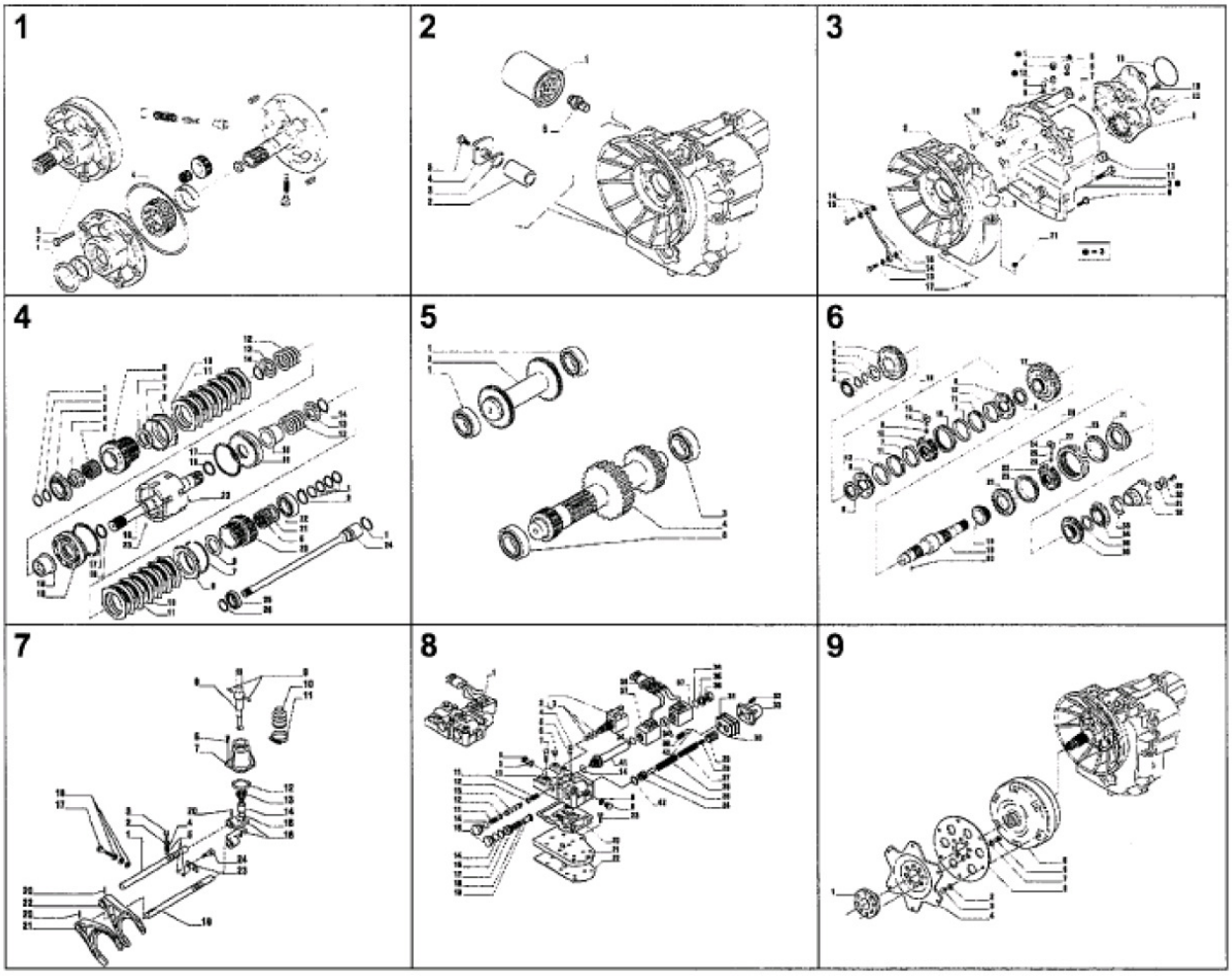

Fig.	Código	Qtd	Descrição (português)	Nota	Início	Fim
00	V219001686	01	TRANSMISS?O COMPLETA		3243	
01		01	BOMBA OLEO	VER 3B000 01.0	3243	
02		01	FILTROS DE OLEO	VER 3B000 02.0	3243	
03		01	CARCACA TRANSMISS?O	VER 3B000 03.0	3243	
04		01	EIXO ENTRADA	VER 3B000 04.0	3243	
05		01	EIXO RE E EIXO PRIMARIO	VER 3B000 05.0	3243	
06		01	EIXO SECUNDARIO	VER 3B000 06.0	3243	
07		01	CONTROLE TRANSMISS?O	VER 3B000 07.0	3243	
08		01	DISTRIBUIDOR	VER 3B000 08.0	3243	
09		01	CONVERSOR	VER 3B000 09.0	3243	

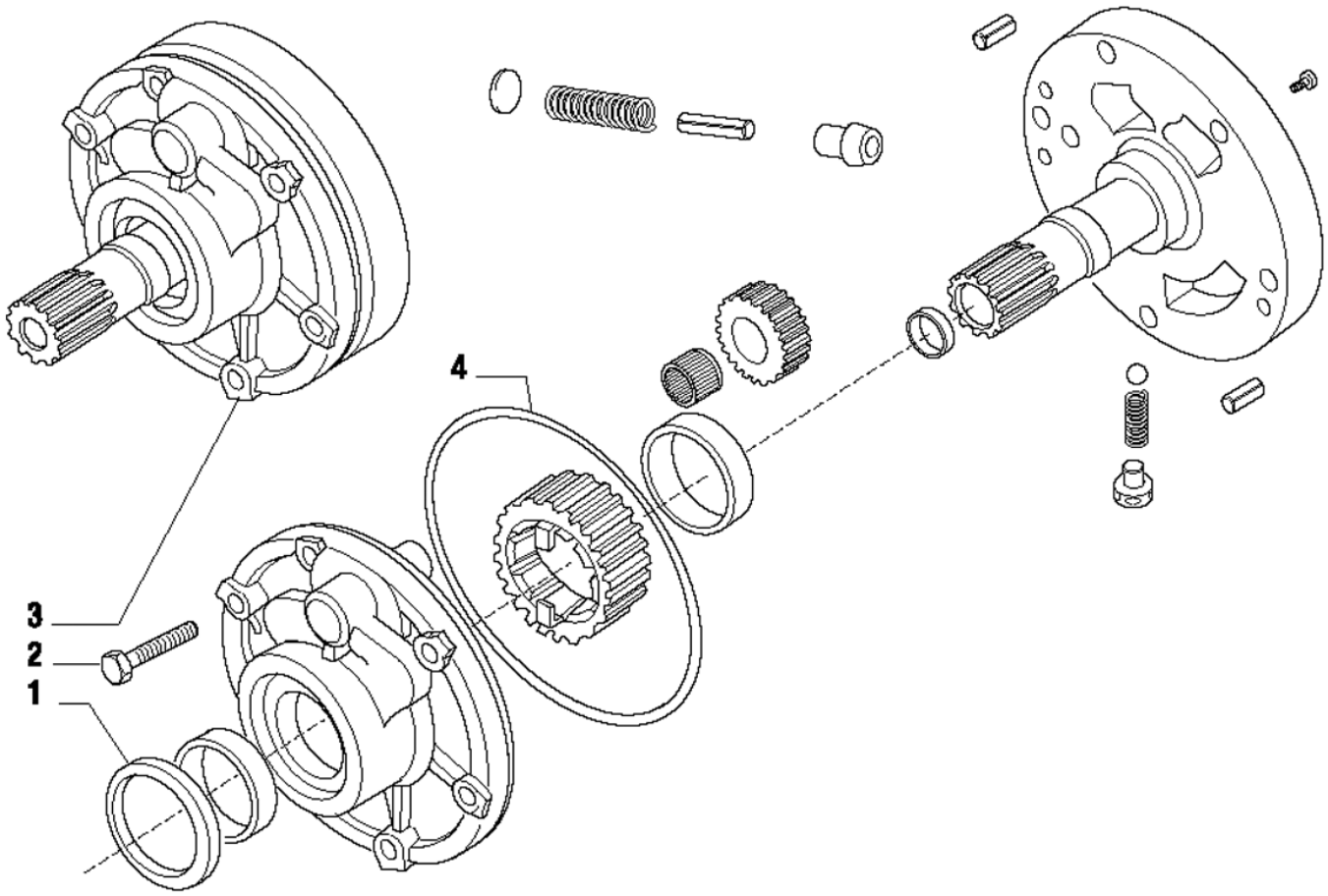

Fig.	Código	Qtd	Descrição (português)	Nota	Início	Fim
01	219000511	01	RETENTOR OLEO		3243	
02	100000023130	06	PARAFUSO		3243	
03	219000645	01	MONTAGEM BOMBA		3243	
04	219000512	01	ANEL O		3243	

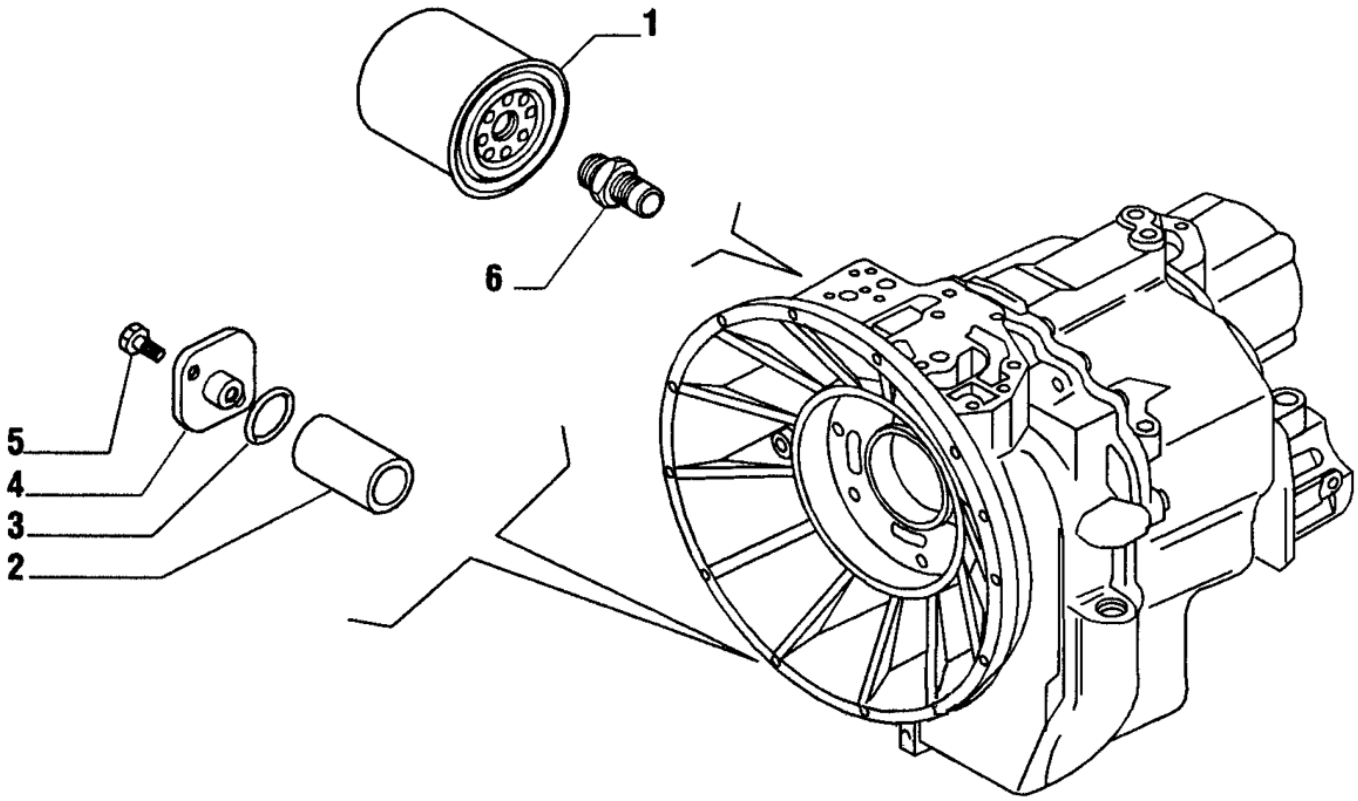

Fig.	Código	Qtd	Descrição (português)	Nota	Início	Fim
01	219000751	01	FILTRO TRANSMISS?O		3243	
02	219000048	01	FILTRO TELA		3243	
03	219000483	01	ANEL O		3243	
04	219000611	01	TAMPA		3243	
05	100000088563	02	PARAFUSO		3243	
06	219000609	01	CONEX?O		3243	

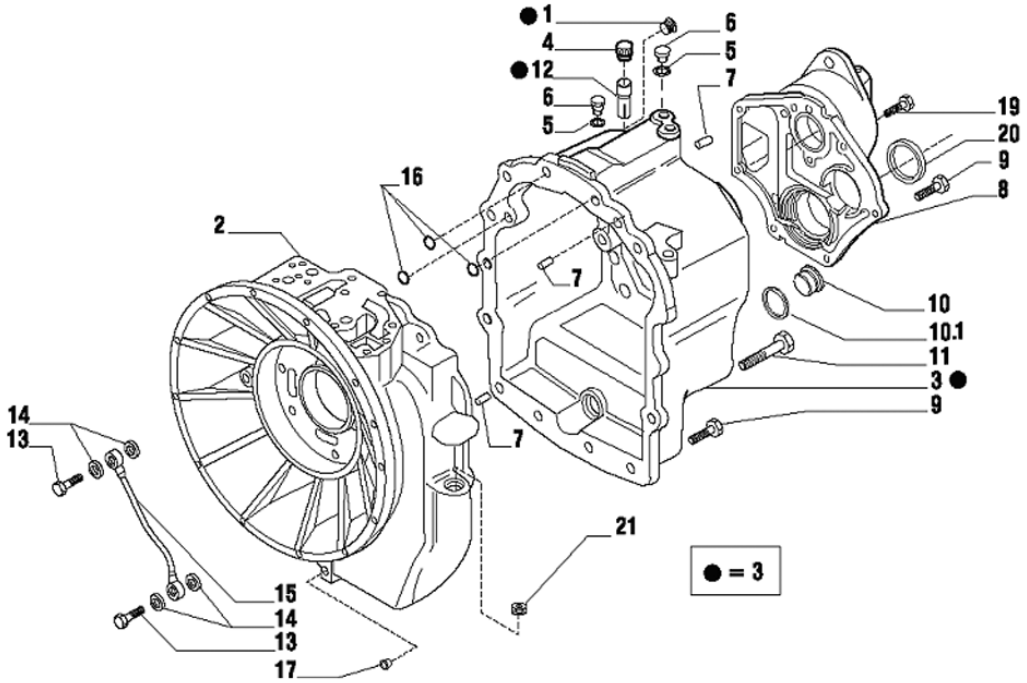

Fig.	Código	Qtd	Descrição (português)	Nota	Início	Fim
01	219000547	01	BUJ?O		3243	
02	100000088630	01	CARCACA FRONTAL		3243	
03	100000088641	01	CARCACA TRASEIRA		3243	
04	219000575	01	RESPIRO		3243	
05	219000553	03	ARRUELA VEDAC?O		3243	
06	100000023156	03	BUJ?O		3243	
07	219000598	03	PINO		3243	
08	219000938	01	TAMPA		3243	
09	100000088565	19	PARAFUSO		3243	
10	219000037	01	BUJ?O		3243	
10.1	210400251	01	ANEL O		3243	
11	100000088566	02	PARAFUSO		3243	
12	219000749	01	TUBO RESPIRO		3243	
13	100000088589	02	PARAFUSO		3243	
14	210000865	04	ARRUELA LISA		3243	
15	219000612	01	TUBO LUBRIFICAC?O		3243	
16	219000573	03	ANEL O		3243	
17	100000088662	01	BUJ?O		3243	
19	219000537	02	PARAFUSO		3243	
20	219000490	01	ANEL VEDAC?O		3243	
21	100000037053	01	BUJ?O		3243	

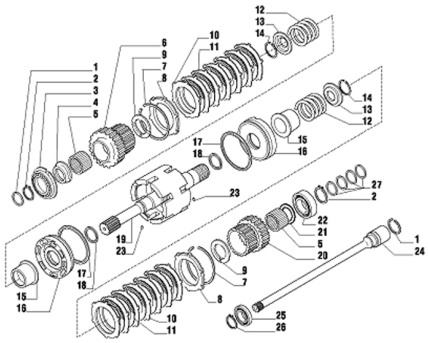

Fig.	Código	Qtd	Descrição (português)	Nota	Início	Fim
01	210401287	02	ANEL VEDAC?O		3243	
02	210000960	02	ANEL TRAVA		3243	
03	219000565	01	ROLAMENTO		3243	
04	100000080662	01	ESPACADOR		3243	
05	219000569	02	ROLAMENTO AGULHAS		3243	
06	219000753	02	ENGRENAGEM		3243	
07	219000562	01	DISCO TRAVA		3243	
08	219000644	02	ANEL TRAVA		3243	
09	219000754	02	ARRUELA ENCOSTO		3243	
10	219000634	14	PLACA ACIONADORA		3243	
11	219000635	12	DISCO ATRITO		3243	
12	219000755	02	MOLA		3243	
13	219000633	02	TAMPA		3243	
14	219000560	02	ANEL TRAVA		3243	
15	100000088643	02	LUVA EMBREAGEM		3243	
16	219000757	02	PIST?O EMBREAGEM		3243	
17	219000758	02	ANEL VEDAC?O		3243	
18	219000759	02	ANEL VEDAC?O		3243	
19	100000017048	01	EIXO ENTRADA		3243	
20	100000019539	01	ENGRENAGEM		3243	
21	219000761	01	ARRUELA ENCOSTO		3243	

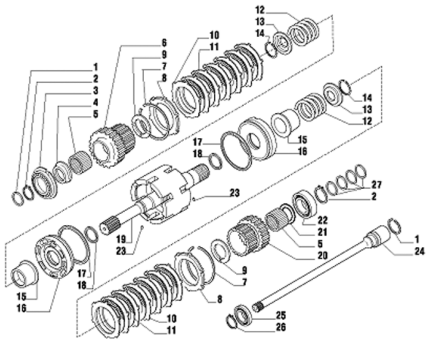

Fig.	Código	Qtd	Descrição (português)	Nota	Início	Fim
22	219000564	01	ROLAMENTO		3243	
23	219000557	02	PINO ELASTICO		3243	
24	219001235	01	EIXO PTO		3243	
25	219001236	01	ROLAMENTO ESFERAS		3243	
26	219001237	01	ANEL TRAVA		3243	
27	219002226	04	ANEL VEDAC?O		3243	

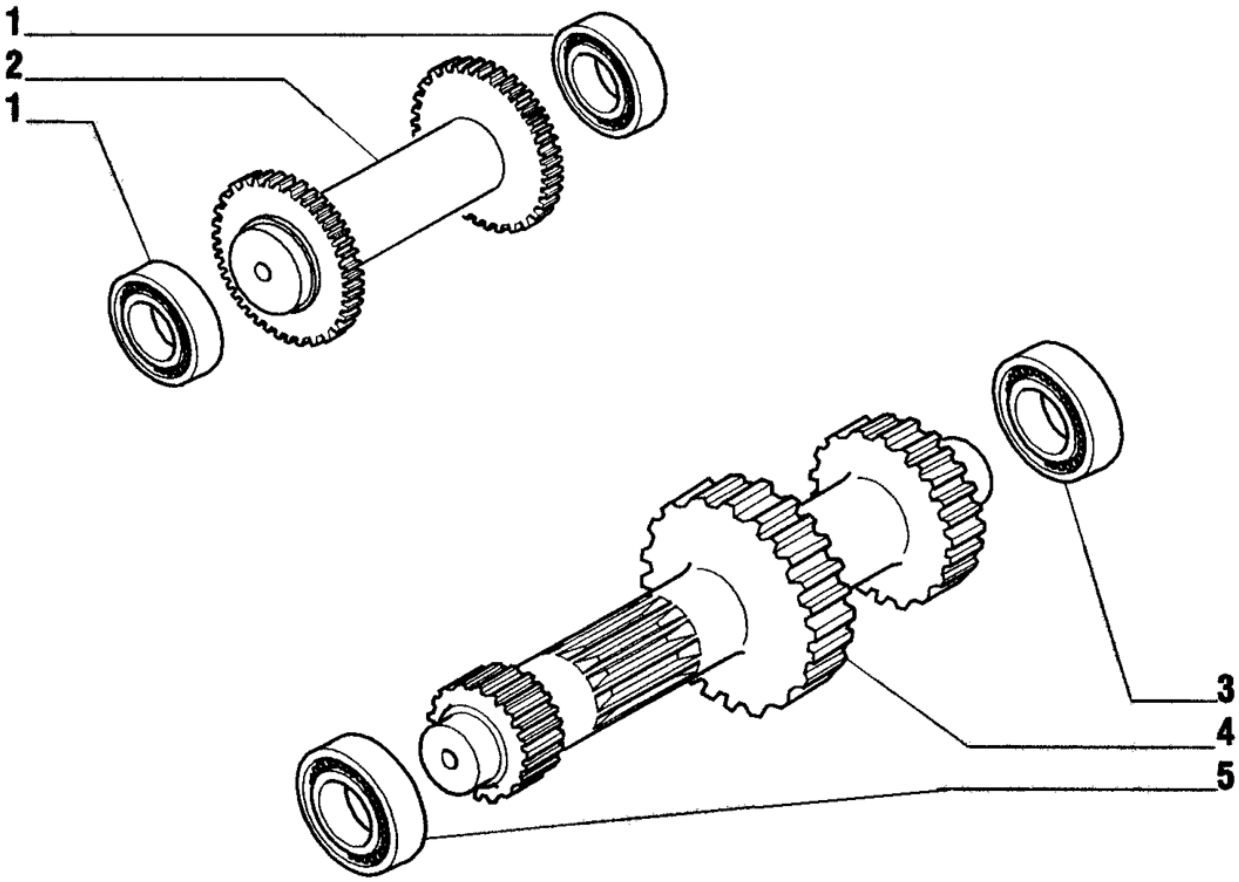

Fig.	Código	Qtd	Descrição (português)	Nota	Início	Fim
01	219000563	02	ROLAMENTO		3243	
02	219000649	01	EIXO RE		3243	
03	219000564	01	ROLAMENTO		3243	
04	100000022552	01	EIXO PRIMARIO		3243	
05	219000568	01	ROLAMENTO		3243	

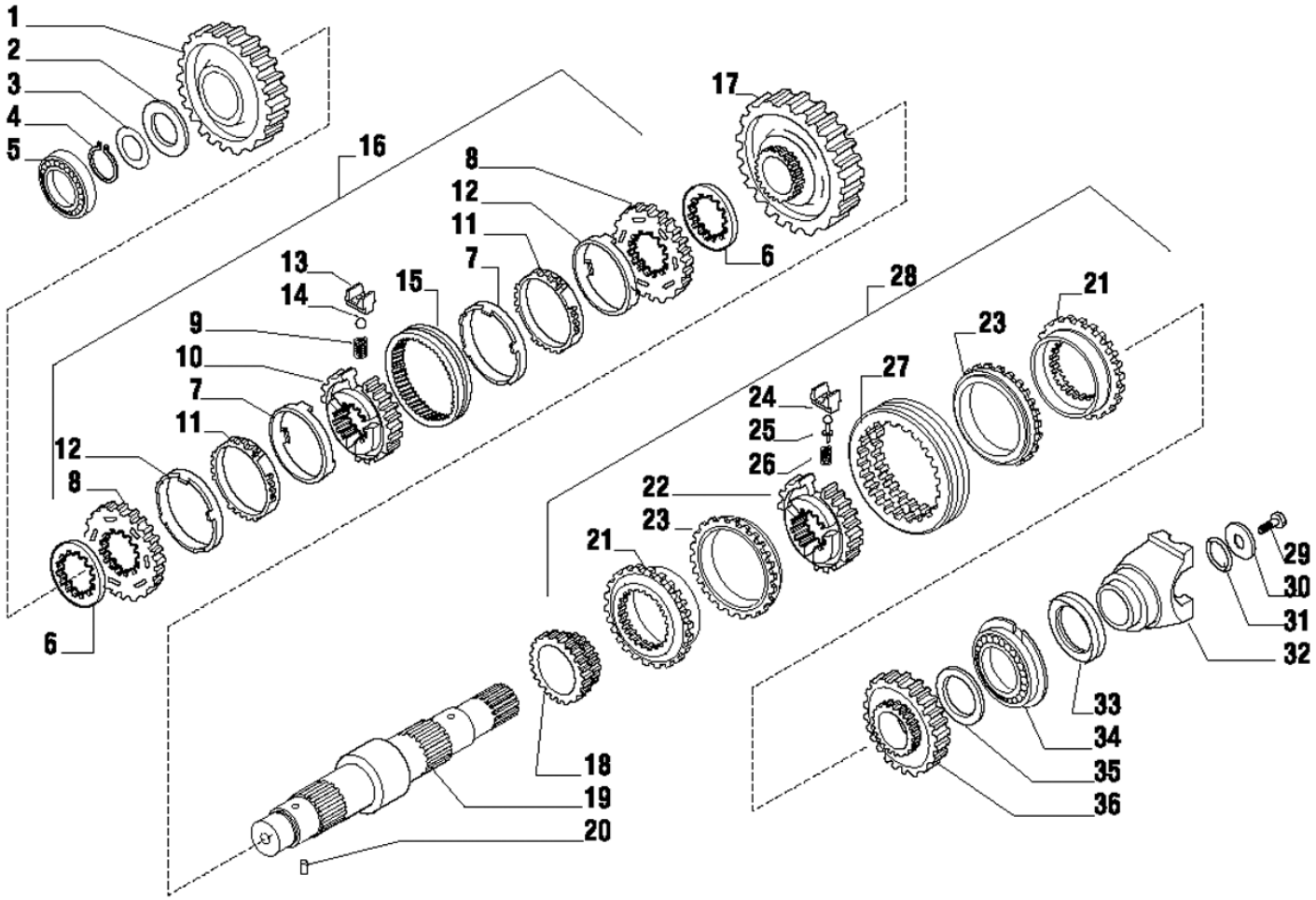

Fig.	Código	Qtd	Descrição (português)	Nota	Início	Fim
01	219000767	01	ENGRENAGEM		3243	
02	100000088644	01	ARRUELA CALCO		3243	
03	219000615	CN	CALCO		3243	
03	219000616	CN	CALCO		3243	
03	219000617	CN	CALCO		3243	
03	219000632	CN	CALCO		3243	
04	100000088573	01	ANEL TRAVA		3243	
05	219000568	01	ROLAMENTO		3243	
06	100000068378	02	ESPACADOR		3243	
07	100000036131	02	ANEL FRICC?O		3243	
08	100000088585	02	ANEL SINCRONIZADOR		3243	
09	100000014882	03	MOLA		3243	
10	100000088581	01	CUBO		3243	
11	100000050117	02	ANEL SINTERIZADO		3243	
12	100000088586	03	TAMPA		3243	
13	100000014883	03	TRAVA MOLA		3243	
14	100000014885	03	ESFERA		3243	
15	219000578	01	LUVA		3243	
16	219000613	01	KIT SINCRONIZAC?O		3243	
17	100000088629	01	ENGRENAGEM		3243	
18	100000088645	01	ENGRENAGEM		3243	

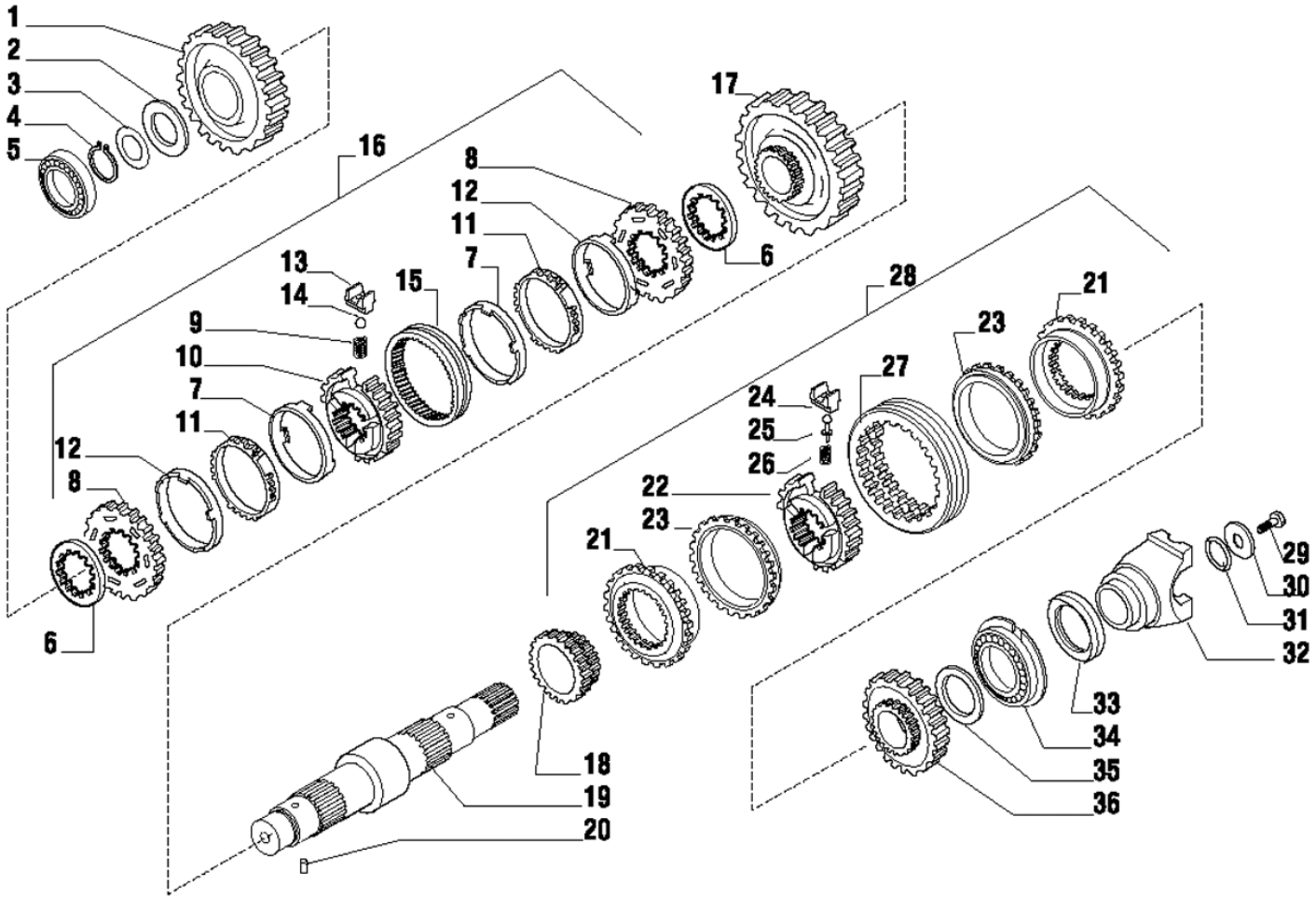

Fig.	Código	Qtd	Descrição (português)	Nota	Início	Fim
19	219000770	01	EIXO SECUNDARIO		3243	
20	219000557	01	PINO ELASTICO		3243	
21	100000068377	02	ANEL DENTADO		3243	
22	100000088683	01	CUBO		3243	
23	219000593	02	ANEL FRICC?O		3243	
24	100000088684	03	TRAVA MOLA		3243	
25	100000016294	03	PINO		3243	
26	100000088726	03	MOLA		3243	
27	100000088685	01	LUVA		3243	
28	100000050118	01	KIT SINCRONIZAC?O		3243	
29	210007074	01	PARAFUSO		3243	
30	210007070	01	ARRUELA		3243	
31	210401278	01	ANEL O		3243	
32	219000647	01	FLANGE		3243	
33	219000490	01	ANEL VEDAC?O		3243	
34	219000566	01	ROLAMENTO		3243	
35	219000761	01	ARRUELA ENCOSTO		3243	
36	100000088623	01	ENGRENAGEM		3243	

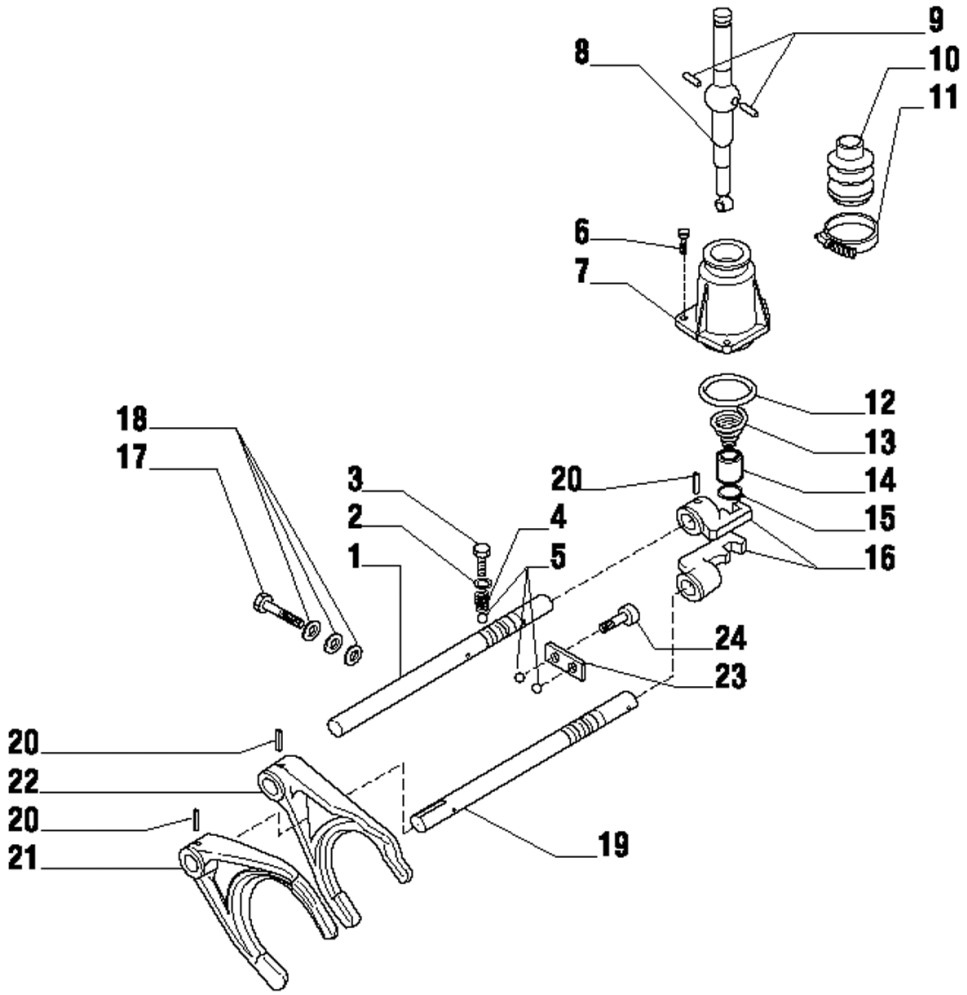

Fig.	Código	Qtd	Descrição (português)	Nota	Início	Fim
01	219000773	01	EIXO COMANDO 3?/4?		3243	
02	100000088572	02	ARRUELA		3243	
03	100000014879	02	PARAFUSO		3243	
04	100000014881	02	MOLA		3243	
05	100000088574	04	ESFERA		3243	
06	100000088569	03	PARAFUSO		3243	
07	100000088586	01	TAMPA		3243	
08	219000775	01	ALAVANCA ACIONAMENTO		3243	
09	100000081816	02	PINO		3243	
10	219000599	01	FOLE		3243	
11	219000606	01	ABRACADEIRA		3243	
12	210401268	01	ANEL O		3243	
13	219000776	01	MOLA		3243	
14	100000088622	01	BUCHA		3243	
15	210003550	01	ANEL TRAVA		3243	
16	100000037057	02	ENGATE		3243	
17	100000088611	01	PARAFUSO		3243	
18	100000079791	01	ARRUELA		3243	
19	219000618	01	EIXO COMANDO 1?/2?		3243	
20	219000558	04	PINO ELASTICO		3243	
21	219000604	01	GARFO ACIONAMENTO 1?/2?		3243	

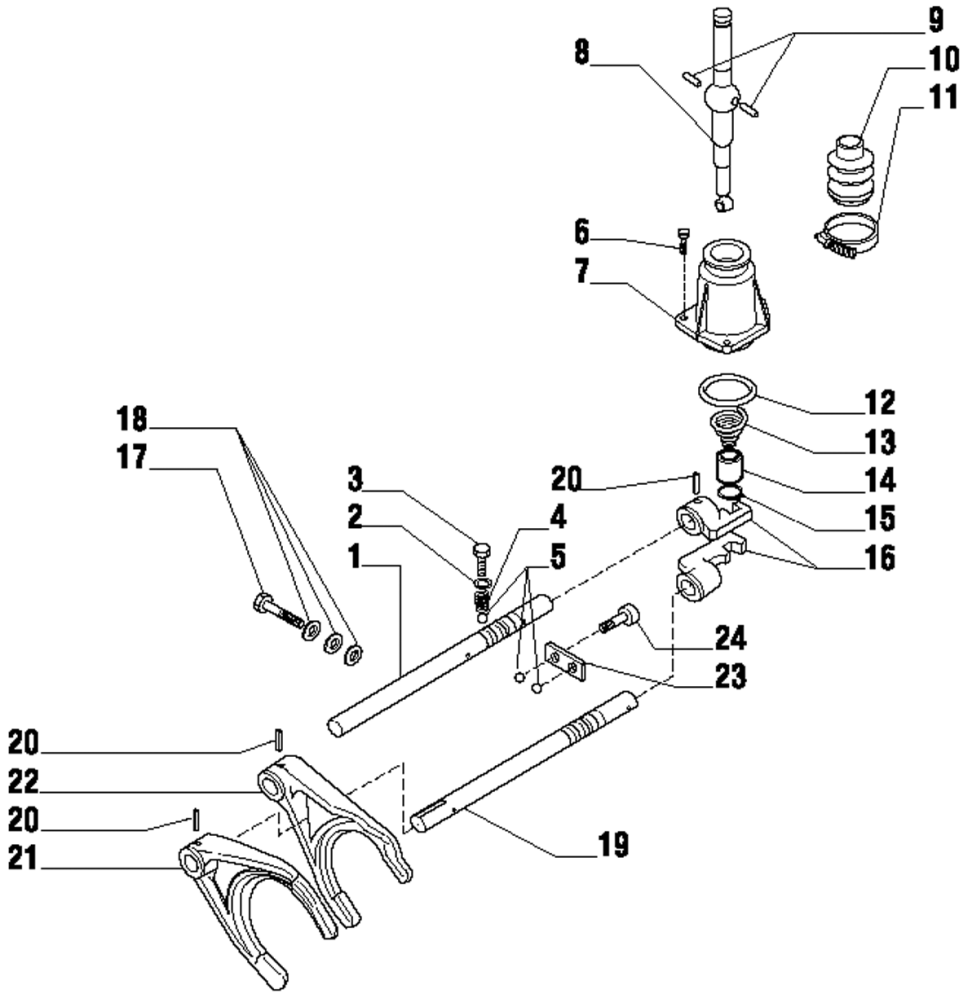

Fig.	Código	Qtd	Descrição (português)	Nota	Início	Fim
22	100000086983	01	GARFO ACIONAMENTO 3?/4?		3243	
23	100000088587	01	PLACA		3243	
24	100000088570	02	PARAFUSO		3243	

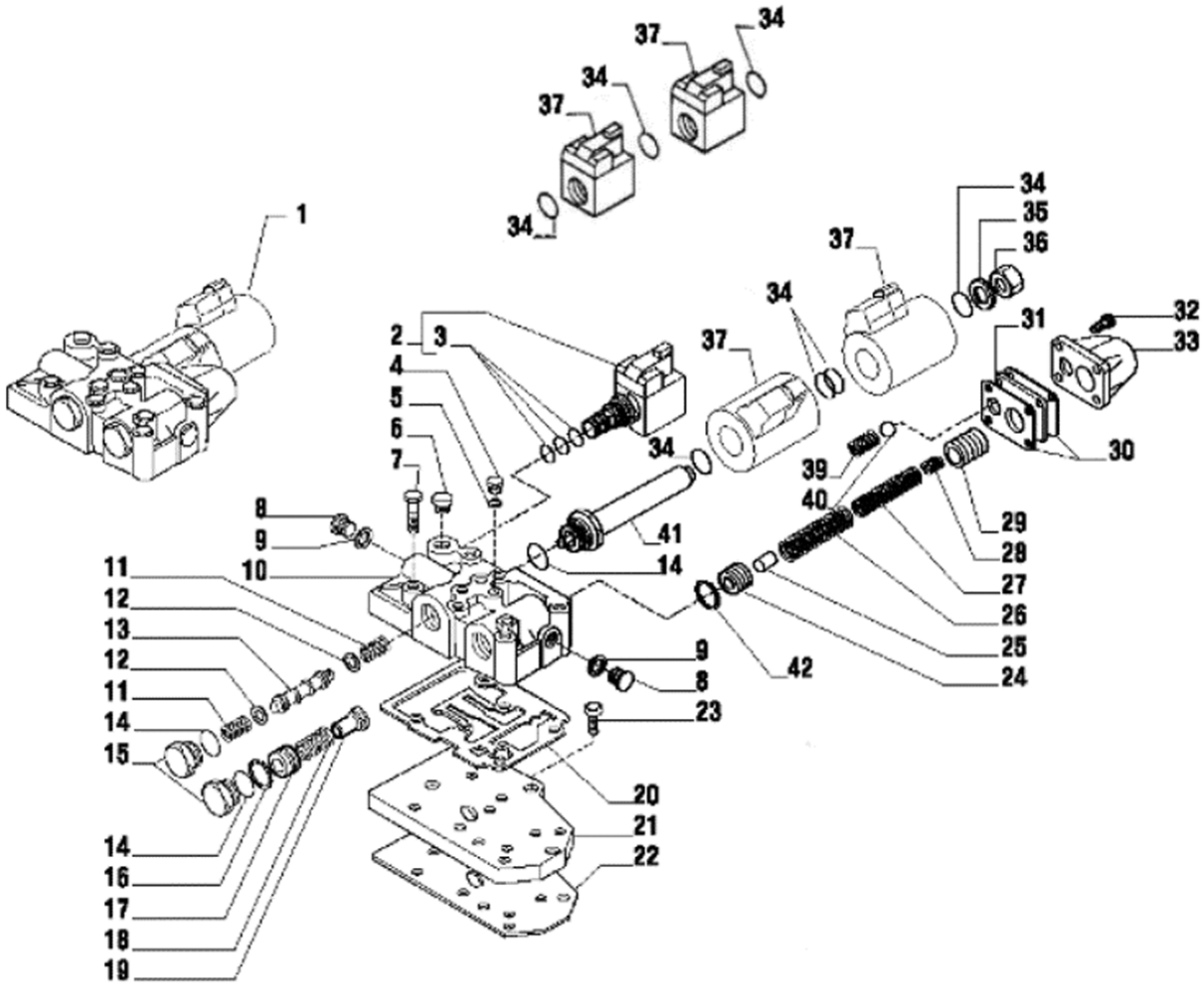

Fig.	Código	Qtd	Descrição (português)	Nota	Início	Fim
01	219001900	01	DISTRIBUIDOR		3243	
02	219000487	01	ELETRO-VALVULA		3243	
03	219000595	01	KIT VEDAC?O		3243	
04	100000023156	04	BUJ?O		3243	
05	219000553	04	ARRUELA VEDAC?O		3243	
06	100000036134	01	BUJ?O		3243	
07	219000534	06	PARAFUSO		3243	
08	100000088571	02	BUJ?O		3243	
09	219000555	02	ARRUELA VEDAC?O		3243	
10	219000779	01	CARCACA DISTRIBUIDOR		3243	
11	219000780	02	MOLA		3243	
12	100000088590	02	ARRUELA		3243	
13	100000014196	01	PIST?O		3243	
14	219000571	03	ANEL O		3243	
15	100000088607	02	BUJ?O		3243	
16	219000559	01	ANEL TRAVA C/ FURO		3243	
17	100000050141	01	PIST?O		3243	
18	219000626	01	MOLA		3243	
19	100000088606	01	BUCHA		3243	
20	219000473	01	JUNTA VEDAC?O		3243	
21	219000610	01	PLACA ALIMENTAC?O		3243	

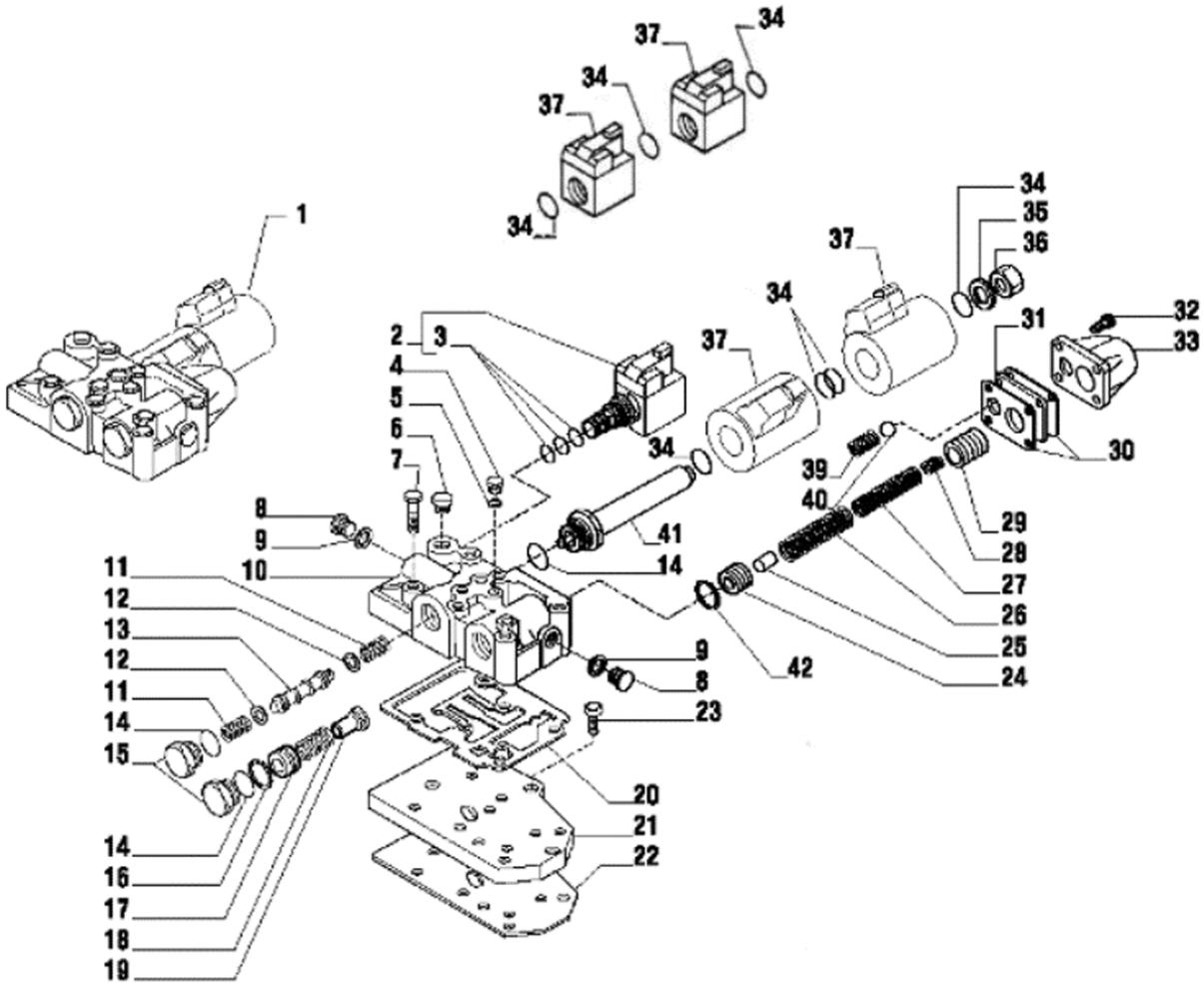

Fig.	Código	Qtd	Descrição (português)	Nota	Início	Fim
22	219000474	01	JUNTA VEDAC?O		3243	
23	100000088568	03	PARAFUSO		3243	
24	100000050157	01	PIST?O INTERNO		3243	
25	100000088628	01	PINO		3243	
26	219000642	01	MOLA		3243	
27	219000637	01	MOLA		3243	
28	219000636	01	MOLA		3243	
29	100000088615	01	PIST?O SAIDA		3243	
30	219000624	02	JUNTA VEDAC?O		3243	
31	100000088627	01	PLACA		3243	
32	100000088567	04	PARAFUSO		3243	
33	219000620	01	TAMPA VALVULA		3243	
34	219000570	04	ANEL O		3243	
35	100000088609	01	ARRUELA		3243	
36	100000088608	01	BUJ?O		3243	
37	219002097	02	BOBINA ELETRO-VALVULA		3243	
39	219000627	01	MOLA		3243	
40	100000088575	01	ESFERA		3243	
41	219000643	01	TUBO SOLENOIDE		3243	
42	219000782	01	ANEL TRAVA SEM FURO		3243	

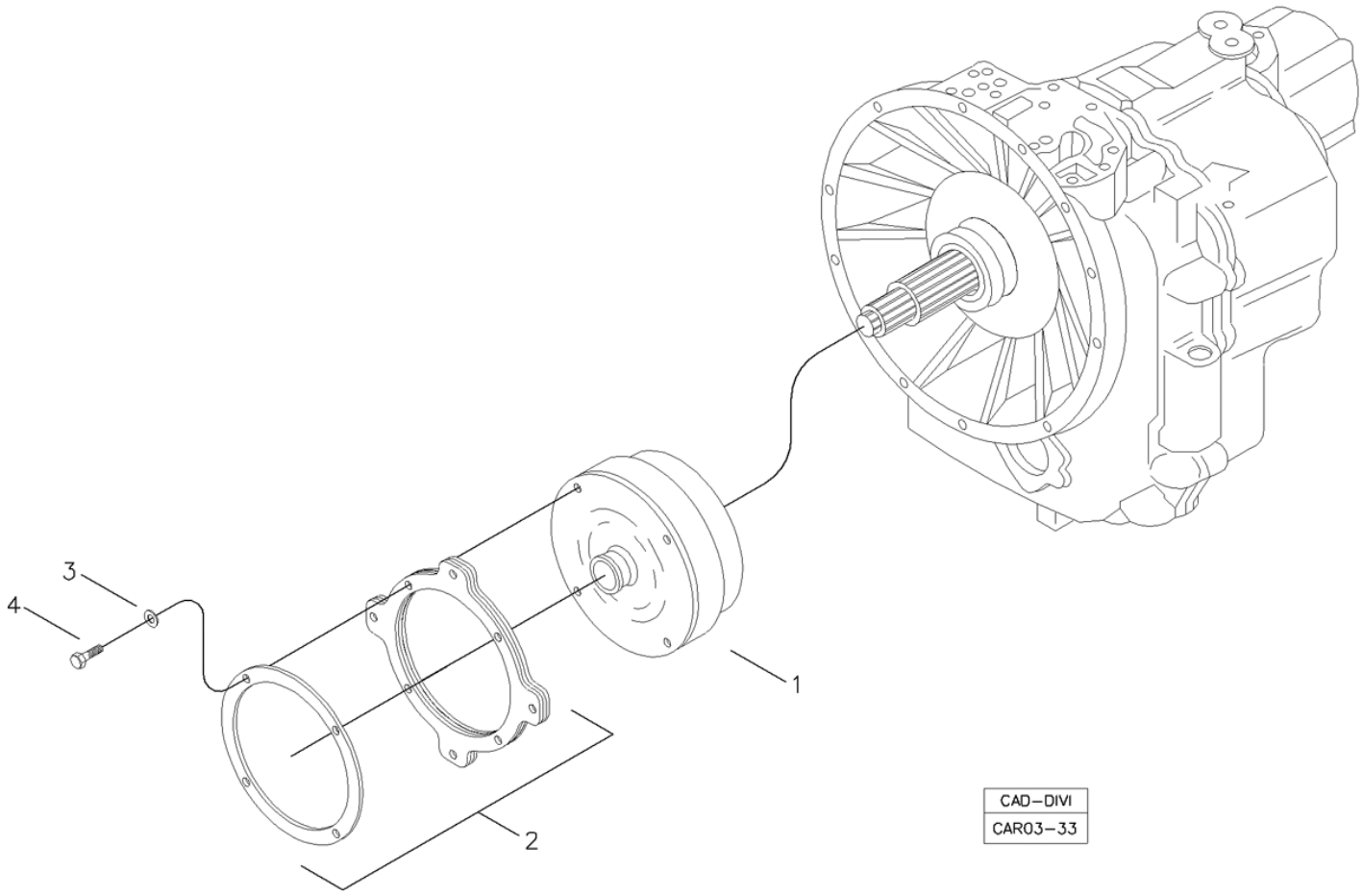

Fig.	Código	Qtd	Descrição (português)	Nota	Início	Fim
01	219002041	01	CONVERSOR		3243	
02	219002042	01	PLACA CONVERSOR		3243	
03	210002190	04	ARRUELA PRESS?O		3243	
04	210003920	04	PARAFUSO SEXTAVADO		3243	

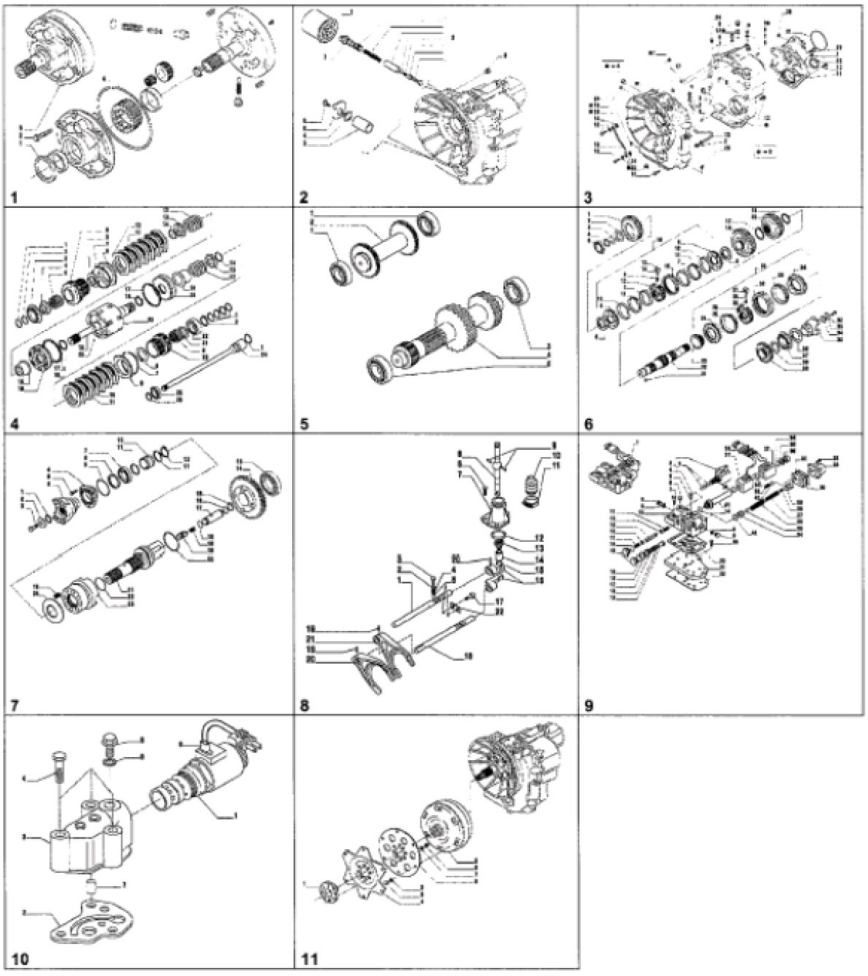

Fig.	Código	Qtd	Descrição (português)	Nota	Início	Fim
00	219001687	01	TRANSMISS?O COMPLETA		3243	
01		01	BOMBA OLEO	VER 3B100 01.0	3243	
02		01	FILTROS DE OLEO	VER 3B100 02.0	3243	
03		01	CARCACA TRANSMISS?O	VER 3B100 03.0	3243	
04		01	EIXO ENTRADA	VER 3B100 04.0	3243	
05		01	EIXO RE E EIXO PRIMARIO	VER 3B100 05.0	3243	
06		01	EIXO SECUNDARIO	VER 3B100 06.0	3243	
07		01	EIXO SAIDA	VER 3B100 07.0	3243	
08		01	CONTROLE TRANSMISS?O	VER 3B100 08.0	3243	
09		01	DISTRIBUIDOR	VER 3B100 09.0	3243	
10		01	VALVULA SOLENOIDE	VER 3B100 10.0	3243	
11		01	CONVERSOR	VER 3B100 11.0	3243	

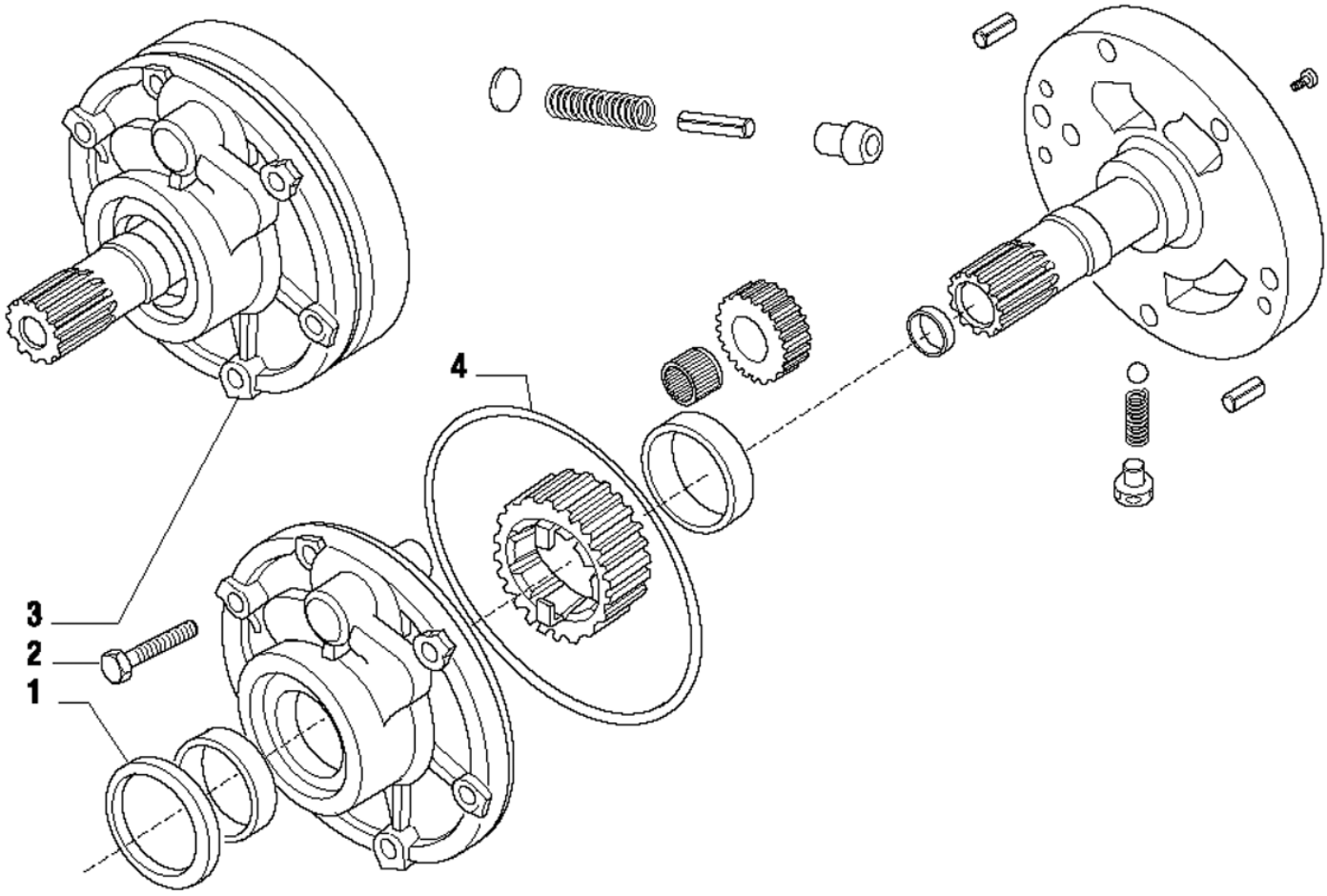

Fig.	Código	Qtd	Descrição (português)	Nota	Início	Fim
01	219000511	01	RETENTOR OLEO		3243	
02	100000023130	06	PARAFUSO		3243	
03	219000645	01	MONTAGEM BOMBA		3243	
04	219000512	01	ANEL O		3243	

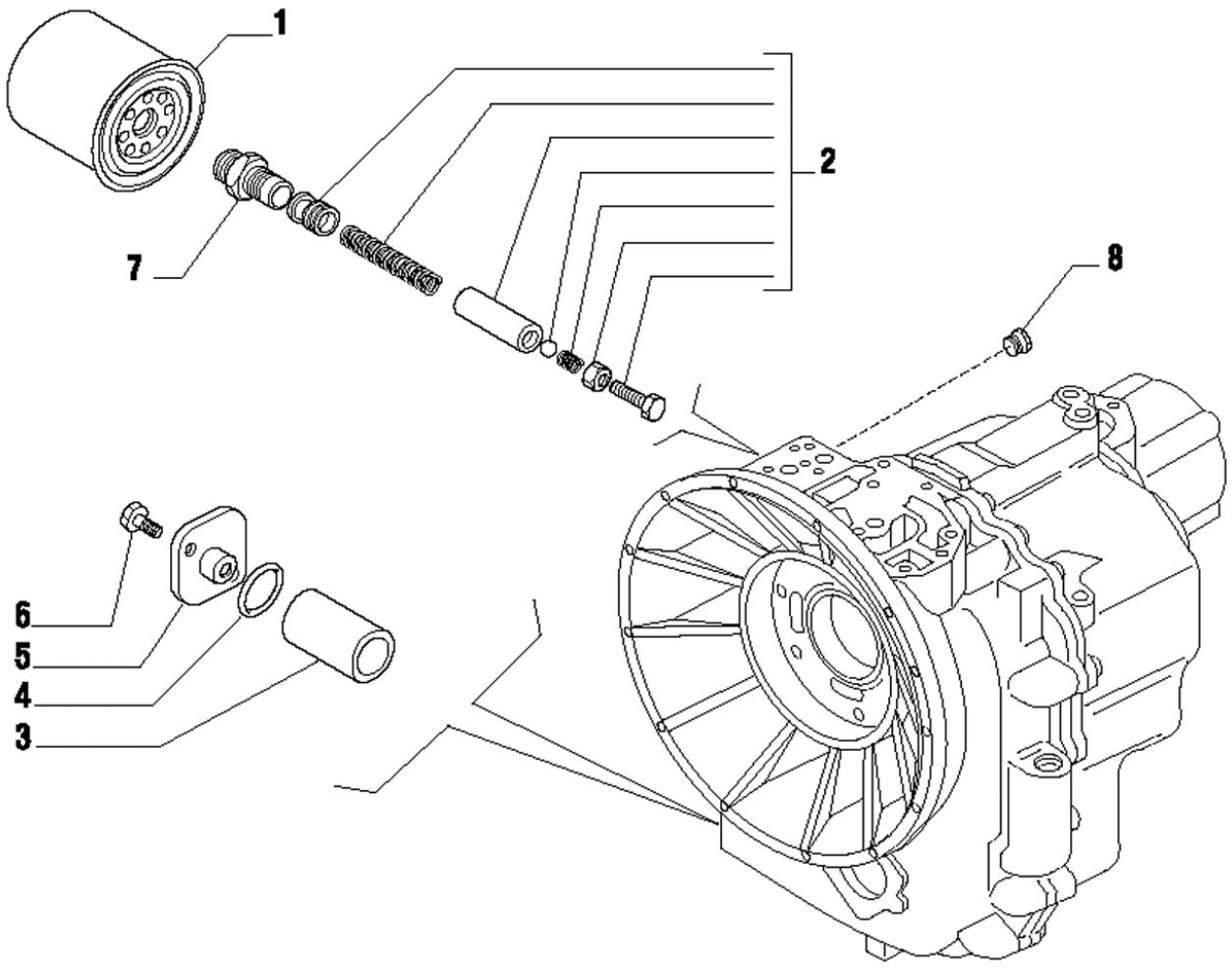

Fig.	Código	Qtd	Descrição (português)	Nota	Início	Fim
01	219000751	01	FILTRO TRANSMISS?O		3243	
02	219000934	01	KIT VALVULA		3243	
03	219000048	01	FILTRO TELA		3243	
04	219000483	01	ANEL O		3243	
05	219000611	01	TAMPA		3243	
06	100000088563	02	PARAFUSO		3243	
07	219000609	01	CONEX?O		3243	
08	219000547	01	BUJ?O		3243	

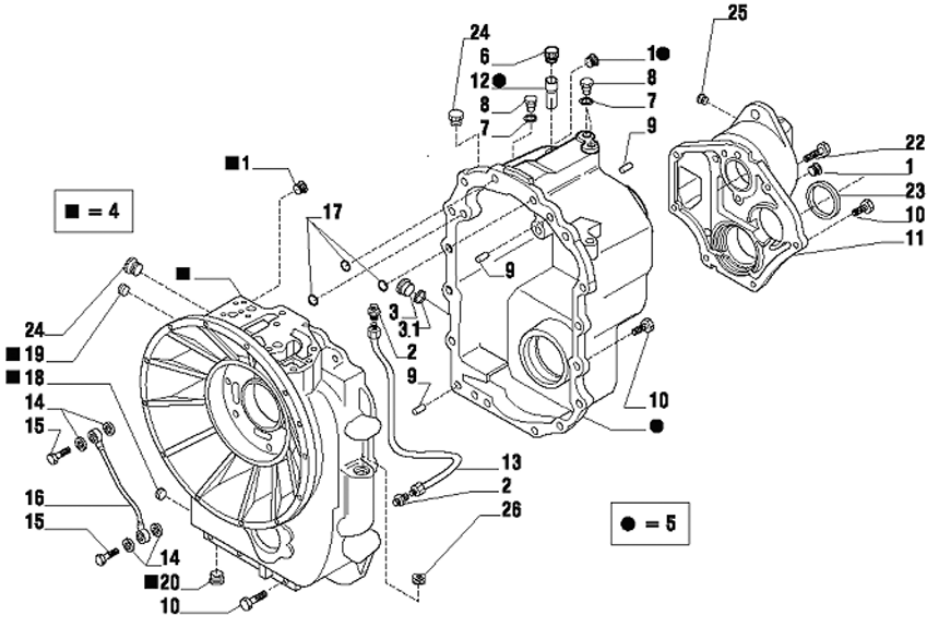

Fig.	Código	Qtd	Descrição (português)	Nota	Início	Fim
01	219000547	03	BUJ?O		3243	
02	100000046709	02	CONEX?O		3243	
03	219000037	01	BUJ?O		3243	
03.1	210400251	01	ANEL O		3243	
04	100000088624	01	CARCACA FRONTAL		3243	
05	100000088100	01	CARCACA TRASEIRA		3243	
06	219000575	01	RESPIRO		3243	
07	219000553	03	ARRUELA VEDAC?O		3243	
08	100000023156	03	BUJ?O		3243	
09	219000598	03	PINO		3243	
10	100000088565	22	PARAFUSO		3243	
11	219000938	01	TAMPA		3243	
12	100000088664	01	BUJ?O		3243	
13	219000939	01	TUBO LUBRIFICAC?O		3243	
14	210000865	04	ARRUELA LISA		3243	
15	100000088589	02	PARAFUSO		3243	
16	219000612	01	TUBO LUBRIFICAC?O		3243	
17	219000573	03	ANEL O		3243	
18	100000088625	01	TAMP?O		3243	
19	100000037052	01	BUJ?O		3243	
20	100000088651	01	TAMP?O		3243	

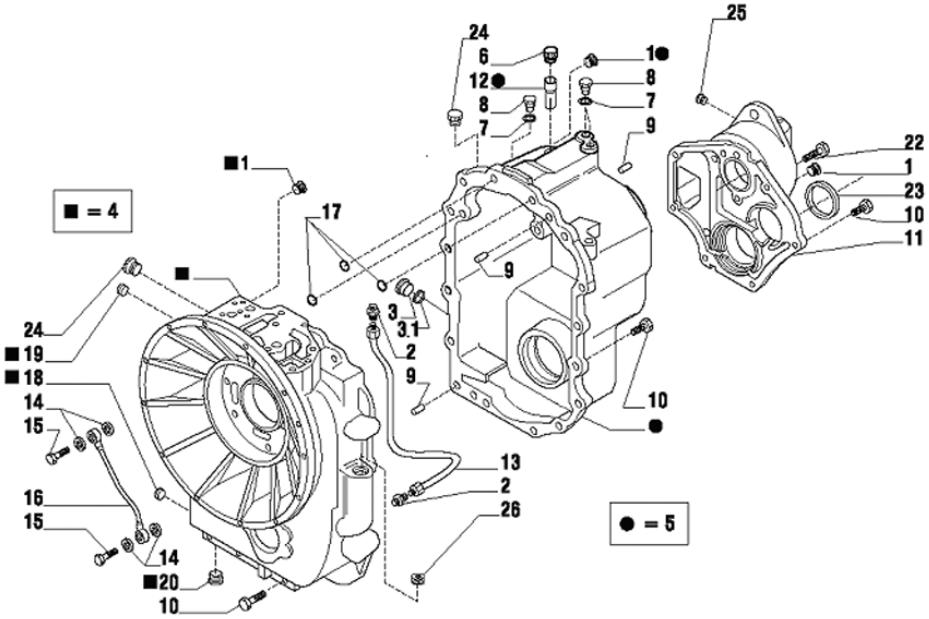

Fig.	Código	Qtd	Descrição (português)	Nota	Início	Fim
22	219000537	02	PARAFUSO		3243	
23	219000490	01	ANEL VEDAC?O		3243	
24	219000490	02	ANEL VEDAC?O		3243	
25	219000547	01	BUJ?O		3243	
26	100000037053	01	BUJ?O		3243	

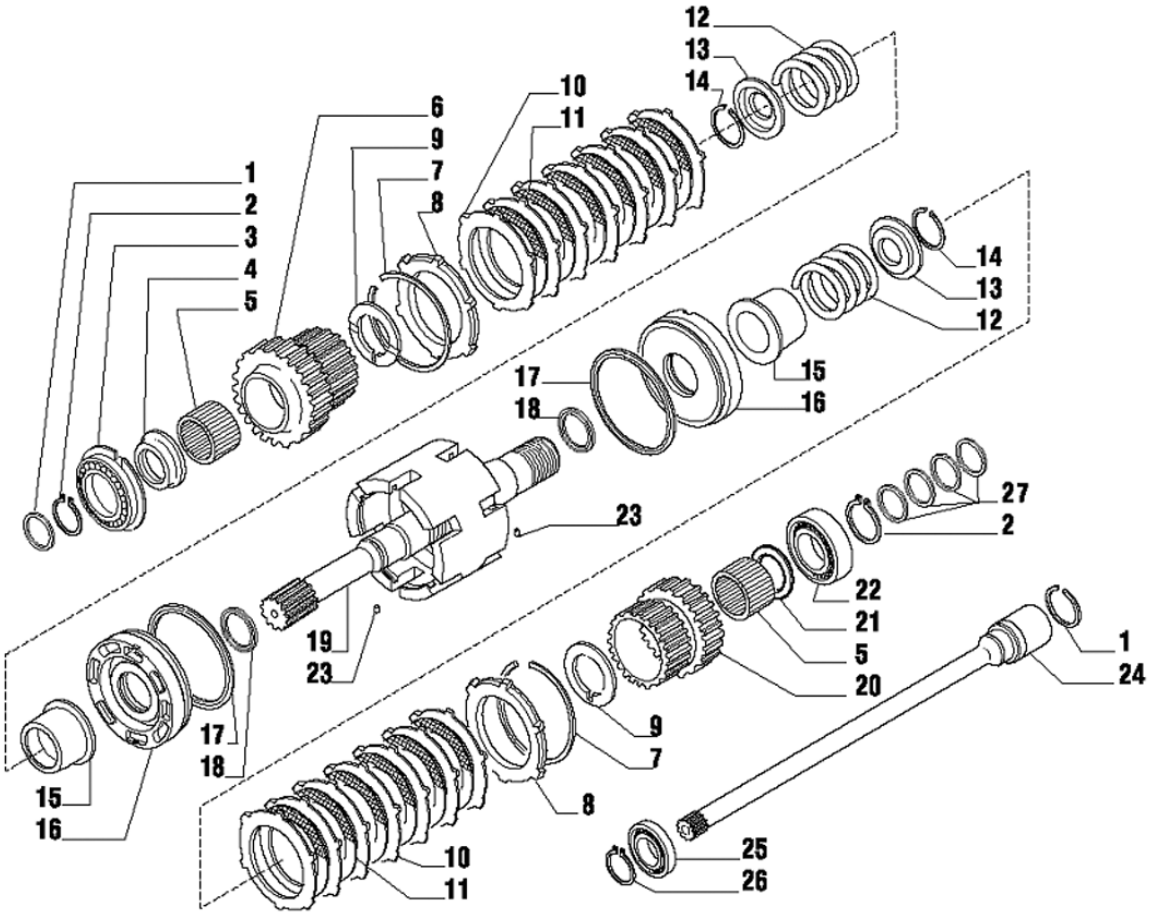

Fig.	Código	Qtd	Descrição (português)	Nota	Início	Fim
01	210401287	02	ANEL VEDAC?O		3243	
02	210000960	02	ANEL TRAVA		3243	
03	219000565	01	ROLAMENTO		3243	
04	100000080662	01	ESPACADOR		3243	
05	219000569	02	ROLAMENTO AGULHAS		3243	
06	219000753	02	ENGRENAGEM		3243	
07	219000562	01	DISCO TRAVA		3243	
08	219000644	02	ANEL TRAVA		3243	
09	219000754	02	ARRUELA ENCOSTO		3243	
10	219000634	14	PLACA ACIONADORA		3243	
11	219000635	12	DISCO ATRITO		3243	
12	219000755	02	MOLA		3243	
13	219000633	02	TAMPA		3243	
14	219000560	02	ANEL TRAVA		3243	
15	100000088643	02	LUVA EMBREAGEM		3243	
16	219000757	02	PIST?O EMBREAGEM		3243	
17	219000758	02	ANEL VEDAC?O		3243	
18	219000759	02	ANEL VEDAC?O		3243	
19	100000017048	01	EIXO ENTRADA		3243	
20	100000019539	01	ENGRENAGEM		3243	
21	219000761	01	ARRUELA ENCOSTO		3243	

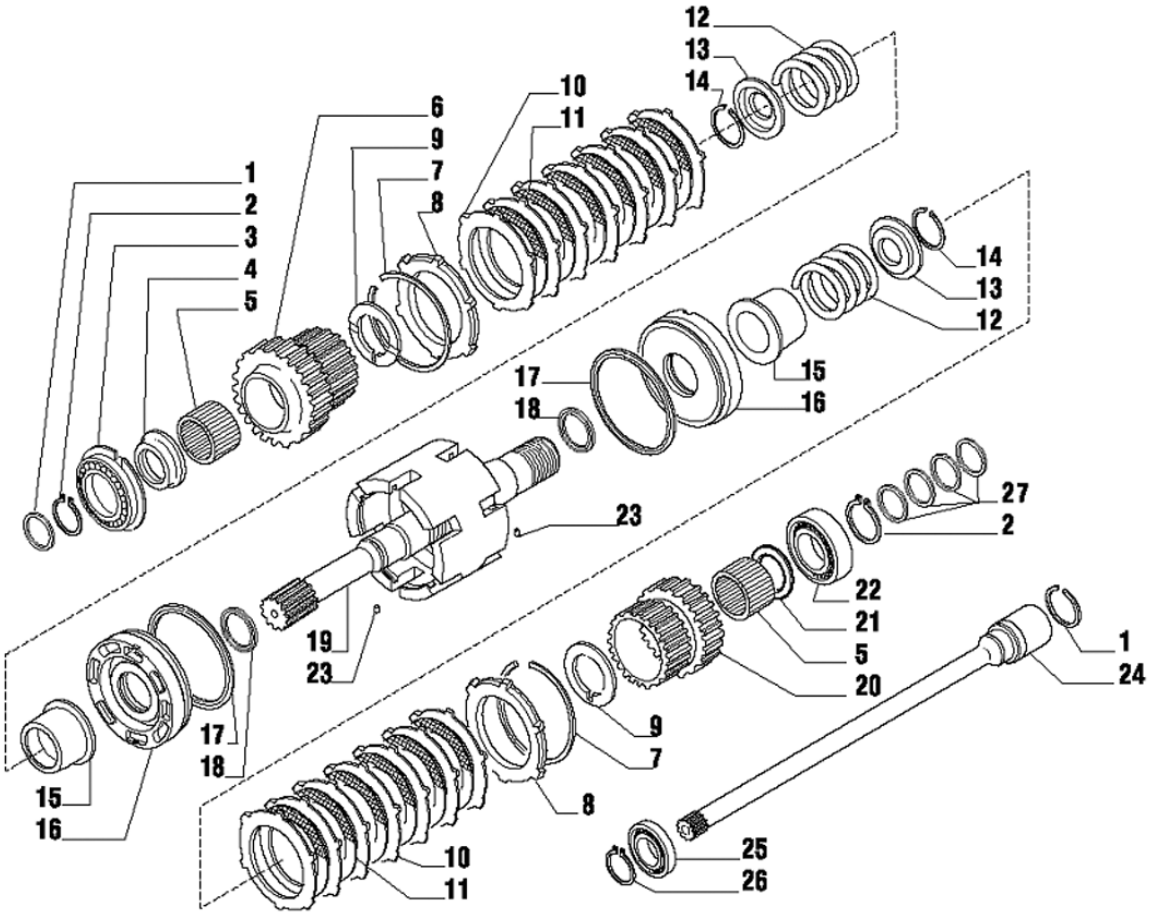

Fig.	Código	Qtd	Descrição (português)	Nota	Início	Fim
22	219000564	01	ROLAMENTO		3243	
23	219000557	02	PINO ELASTICO		3243	
24	219001235	01	EIXO PTO		3243	
25	219001236	01	ROLAMENTO ESFERAS		3243	
26	219001237	01	ANEL TRAVA		3243	
27	219002226	04	ANEL VEDAC?O		3243	

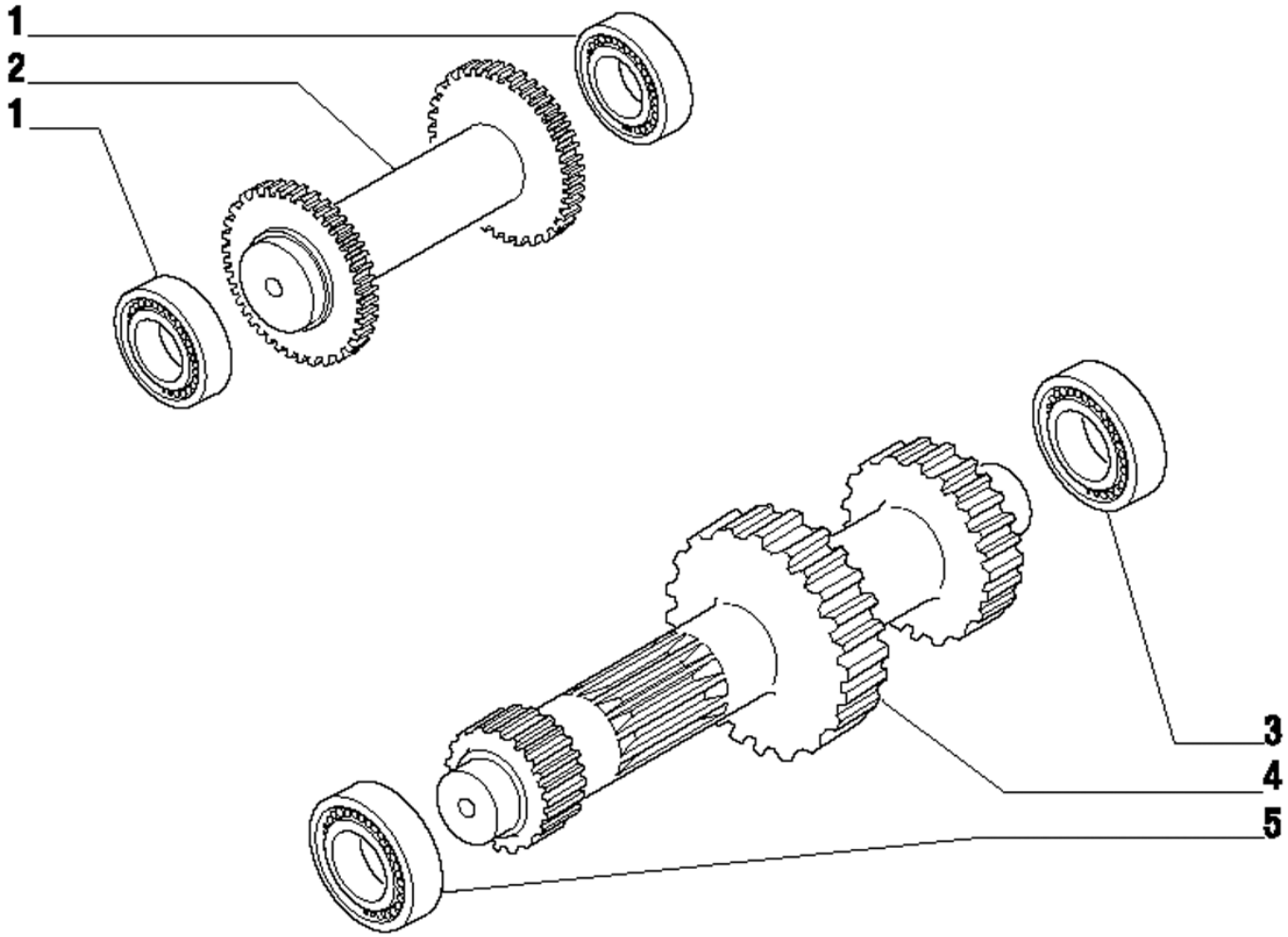

Fig.	Código	Qtd	Descrição (português)	Nota	Início	Fim
01	219000563	02	ROLAMENTO		3243	
02	219000649	01	EIXO RE		3243	
03	219000564	01	ROLAMENTO		3243	
04	100000022552	01	EIXO PRIMARIO		3243	
05	219000568	01	ROLAMENTO		3243	

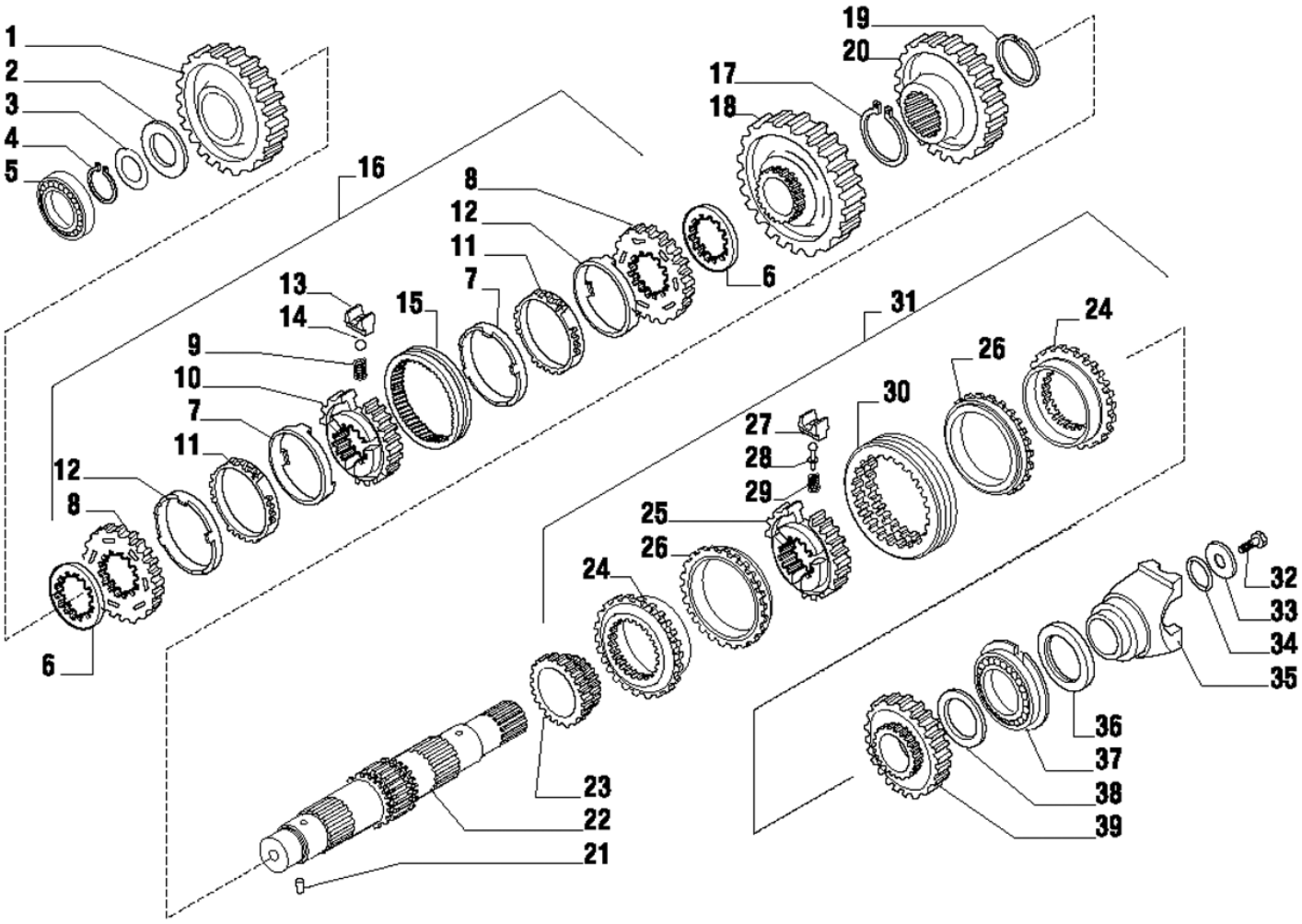

Fig.	Código	Qtd	Descrição (português)	Nota	Início	Fim
01	219000767	01	ENGRENAGEM		3243	
02	100000088644	01	ARRUELA CALCO		3243	
03	219000615	CN	CALCO		3243	
03	219000616	CN	CALCO		3243	
03	219000617	CN	CALCO		3243	
03	219000632	CN	CALCO		3243	
04	100000050116	01	ANEL TRAVA		3243	
05	219000568	01	ROLAMENTO		3243	
06	219000619	02	ESPACADOR		3243	
07	100000036131	02	ANEL FRICC?O		3243	
08	100000088585	02	ANEL SINCRONIZADOR		3243	
09	100000014882	03	MOLA		3243	
10	100000088581	01	CUBO		3243	
11	100000050117	02	ANEL SINTERIZADO		3243	
12	100000088586	03	TAMPA		3243	
13	100000014883	03	TRAVA MOLA		3243	
14	100000014885	03	ESFERA		3243	
15	219000578	01	LUVA		3243	
16	219000613	01	KIT SINCRONIZAC?O		3243	
17	100000088652	01	ANEL TRAVA		3243	
18	100000088629	01	ENGRENAGEM		3243	

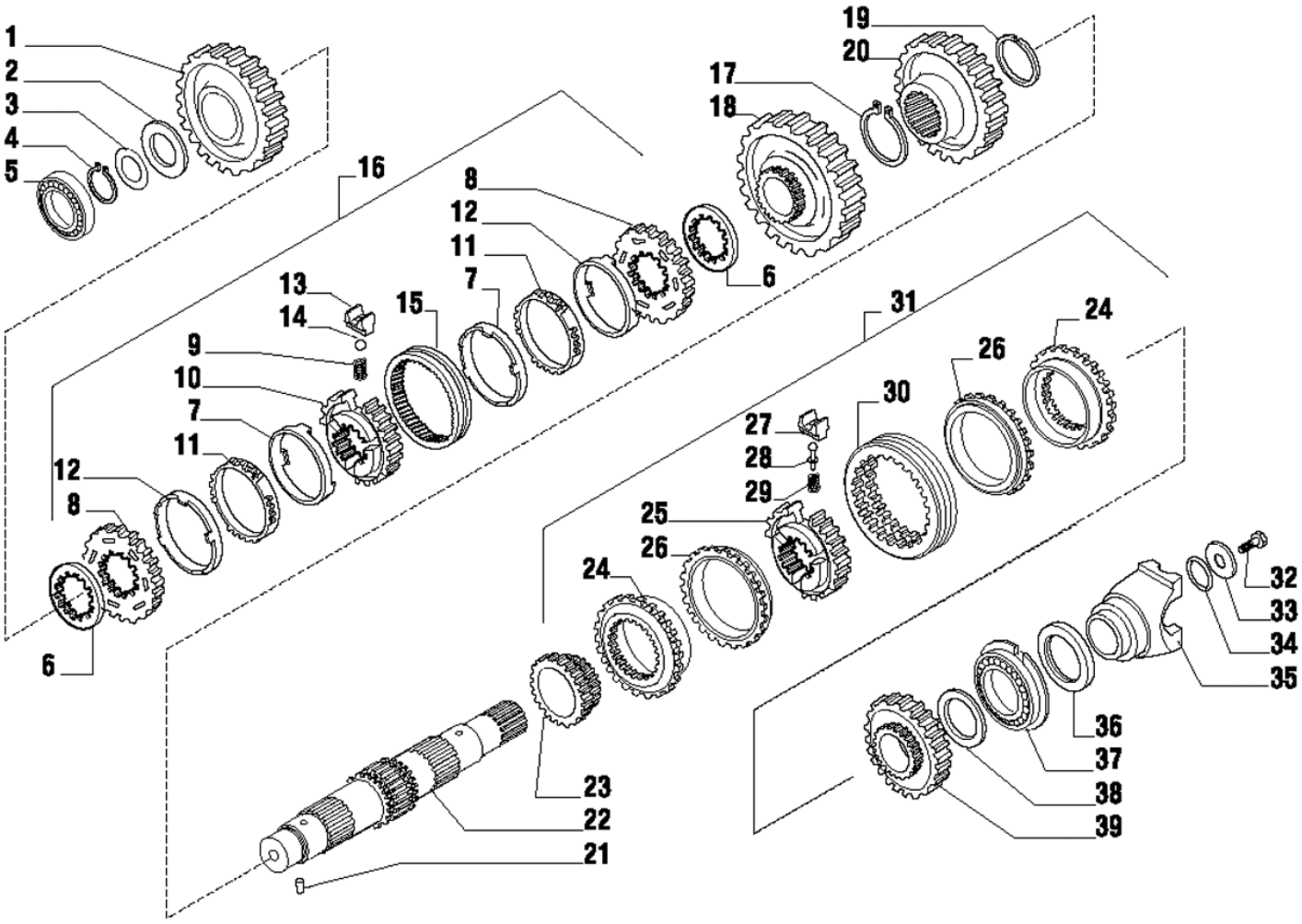

Fig.	Código	Qtd	Descrição (português)	Nota	Início	Fim
19	100000088653	01	ANEL TRAVA		3243	
20	100000088654	01	ENGRENAGEM		3243	
21	219000557	01	PINO ELASTICO		3243	
22	219000946	01	EIXO SECUNDARIO		3243	
23	100000088645	01	ENGRENAGEM		3243	
31	100000050118	01	KIT SINCRONIZAC?O		3243	
32	210007074	01	PARAFUSO		3243	
33	210007070	01	ARRUELA		3243	
34	210401278	01	ANEL O		3243	
35	219000647	01	FLANGE		3243	
36	219000490	01	ANEL VEDAC?O		3243	
37	219000566	01	ROLAMENTO		3243	
38	219000761	01	ARRUELA ENCOSTO		3243	
39	100000088623	01	ENGRENAGEM		3243	

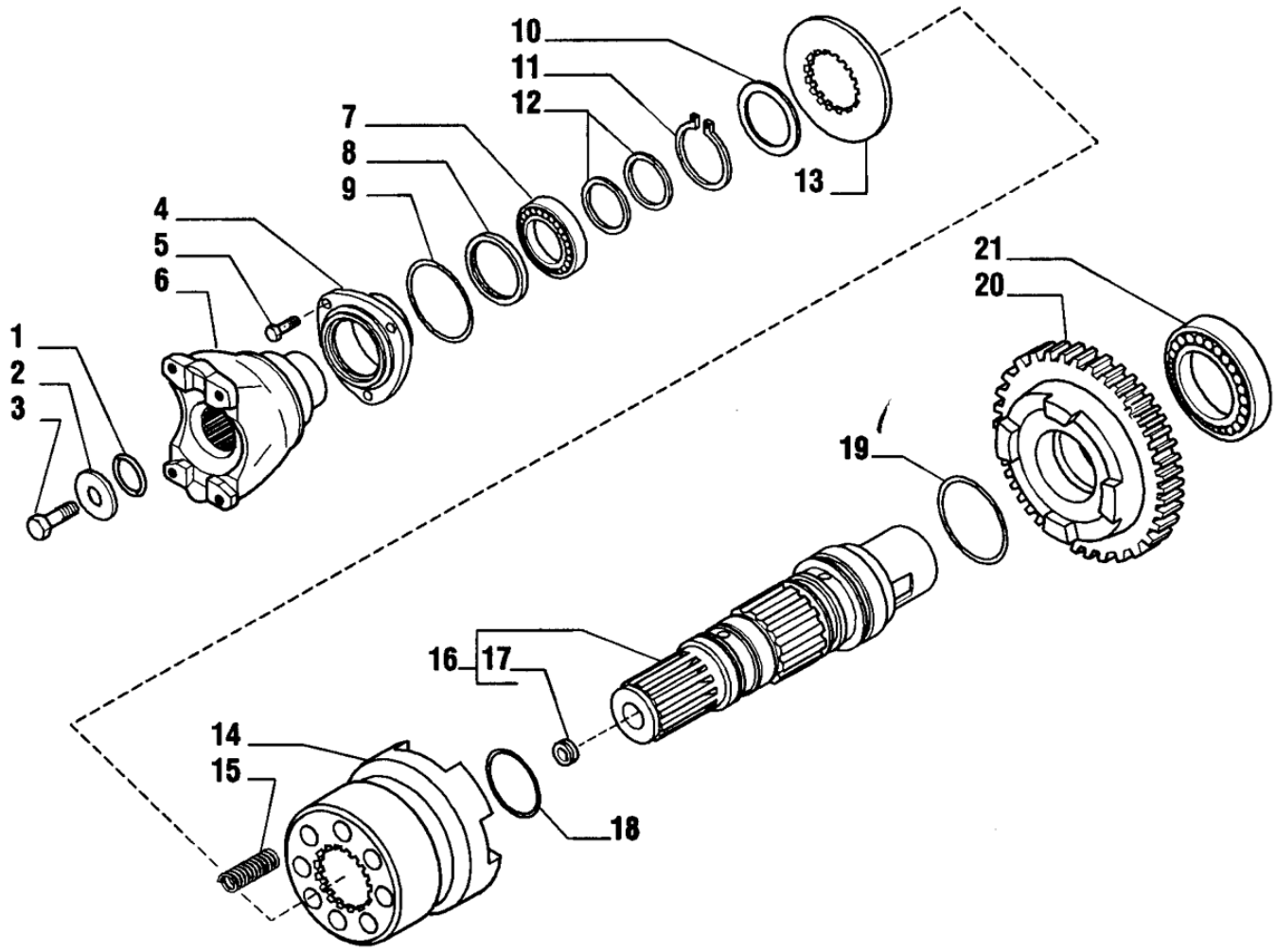

Fig.	Código	Qtd	Descrição (português)	Nota	Início	Fim
01	219000491	01	ANEL O		3243	
02	219000035	01	ARRUELA		3243	
03	210007074	01	PARAFUSO		3243	
04	219000948	01	TAMPA FRONTAL		3243	
05	100000088564	03	PARAFUSO		3243	
06	219000949	01	FLANGE		3243	
07	219000563	01	ROLAMENTO		3243	
08	219000484	01	ANEL VEDAC?O		3243	
09	210401276	01	ANEL O		3243	
10	100000037055	01	ARRUELA		3243	
11	219000951	01	ANEL TRAVA		3243	
12	210401287	02	ANEL VEDAC?O		3243	
13	100000088655	01	ARRUELA DENTADA		3243	
14	219000953	01	LUVA		3243	
15	219000954	08	MOLA		3243	
16	219000955	01	EIXO SAIDA		3243	
17	100000037056	01	BUJ?O		3243	
18	219000956	01	ANEL O		3243	
19	219000957	01	ANEL O		3243	
20	219000958	01	ENGRENAGEM		3243	
21	219000564	01	ROLAMENTO		3243	

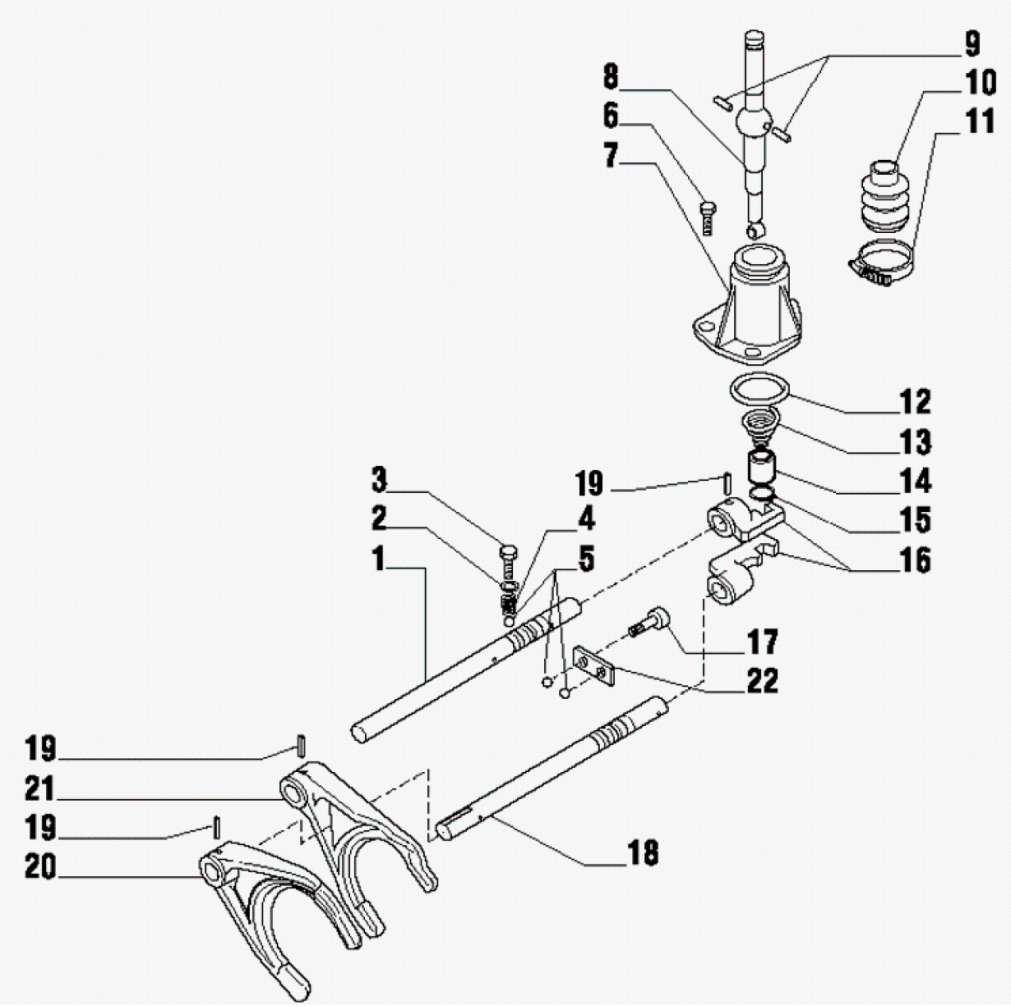

Fig.	Código	Qtd	Descrição (português)	Nota	Início	Fim
01	219000773	01	EIXO COMANDO 3?/4?		3243	
02	100000088572	02	ARRUELA		3243	
03	100000014879	02	PARAFUSO		3243	
04	100000014881	02	MOLA		3243	
05	100000088574	04	ESFERA		3243	
06	100000088569	03	PARAFUSO		3243	
07	100000088586	01	TAMPA		3243	
08	219000775	01	ALAVANCA ACIONAMENTO		3243	
09	100000081816	02	PINO		3243	
10	219000599	01	FOLE		3243	
11	219000606	01	ABRACADEIRA		3243	
12	210401268	01	ANEL O		3243	
13	219000776	01	MOLA		3243	
14	100000088622	01	BUCHA		3243	
15	210003550	01	ANEL TRAVA		3243	
16	100000037057	02	ENGATE		3243	
17	100000088570	02	PARAFUSO		3243	
18	219000618	01	EIXO COMANDO 1?/2?		3243	
19	219000558	04	PINO ELASTICO		3243	
20	219000604	01	GARFO ACIONAMENTO 1?/2?		3243	
21	100000086983	01	GARFO ACIONAMENTO 3?/4?		3243	

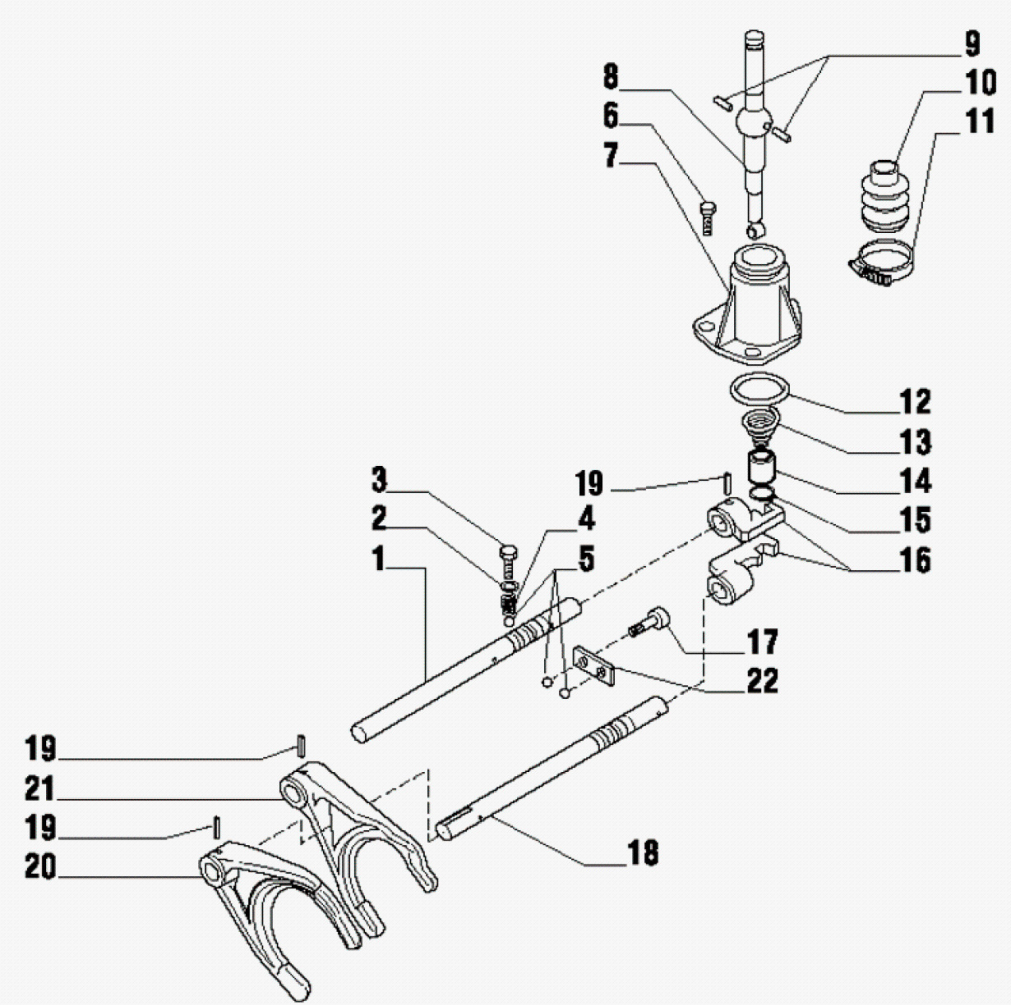

Fig.	Código	Qtd	Descrição (português)	Nota	Início	Fim
22	100000088587	01	PLACA		3243	

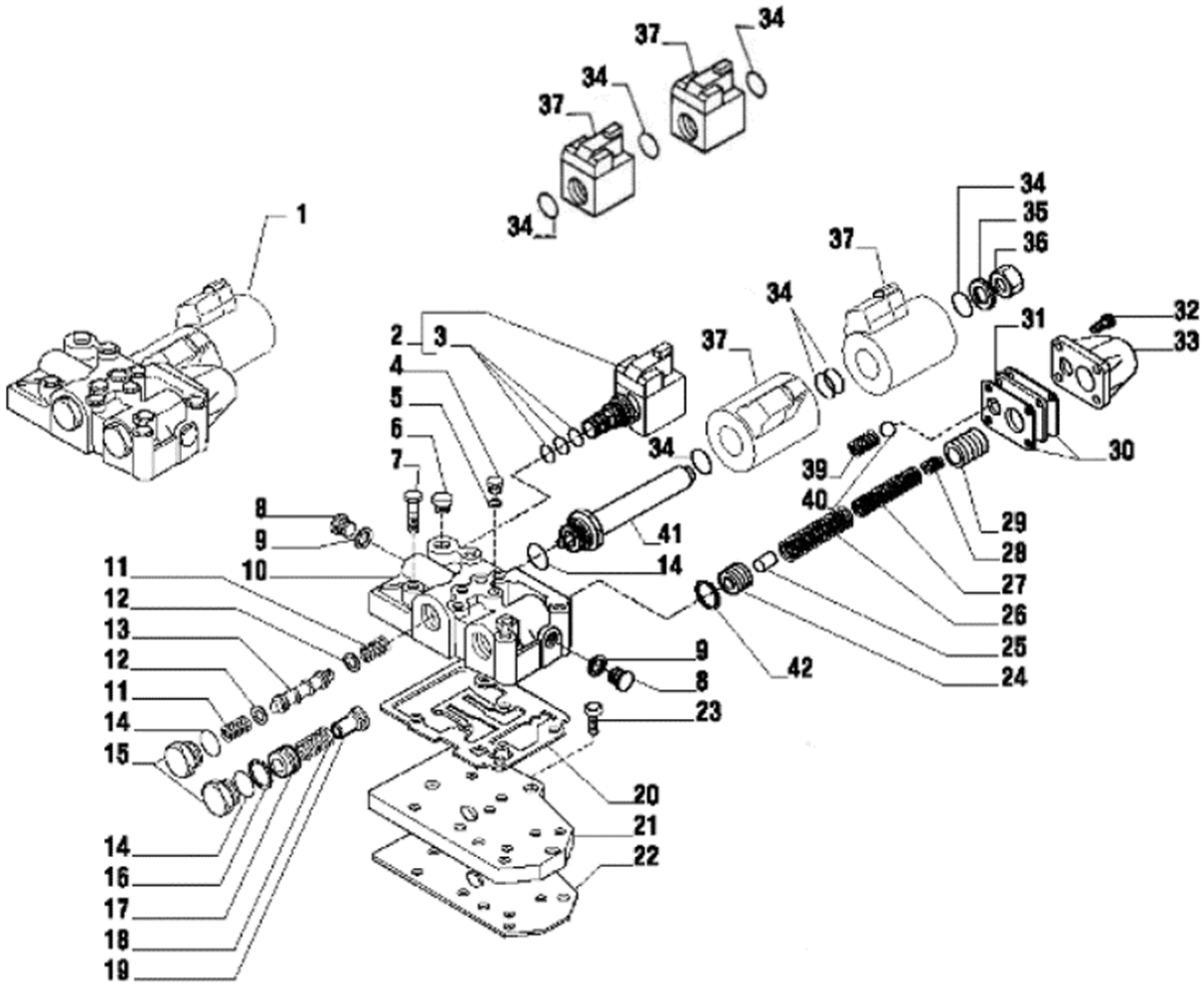

Fig.	Código	Qtd	Descrição (português)	Nota	Início	Fim
01	219001900	01	DISTRIBUIDOR		3243	
02	219000487	01	ELETRO-VALVULA		3243	
02.1	219001060	01	SOLENOIDE		3243	
03	219000595	01	KIT VEDAC?O		3243	
04	100000023156	04	BUJ?O		3243	
05	219000553	04	ARRUELA VEDAC?O		3243	
06	100000036134	01	BUJ?O		3243	
07	219000534	06	PARAFUSO		3243	
08	100000088571	02	BUJ?O		3243	
09	219000555	02	ARRUELA VEDAC?O		3243	
10	219000779	01	CARCACA DISTRIBUIDOR		3243	
11	219000780	02	MOLA		3243	
12	100000088590	02	ARRUELA		3243	
13	100000014196	01	PIST?O		3243	
14	219000571	03	ANEL O		3243	
15	100000088607	02	BUJ?O		3243	
16	219000559	01	ANEL TRAVA C/ FURO		3243	
17	100000050141	01	PIST?O		3243	
18	219000626	01	MOLA		3243	
19	100000088606	01	BUCHA		3243	
20	219000473	01	JUNTA VEDAC?O		3243	

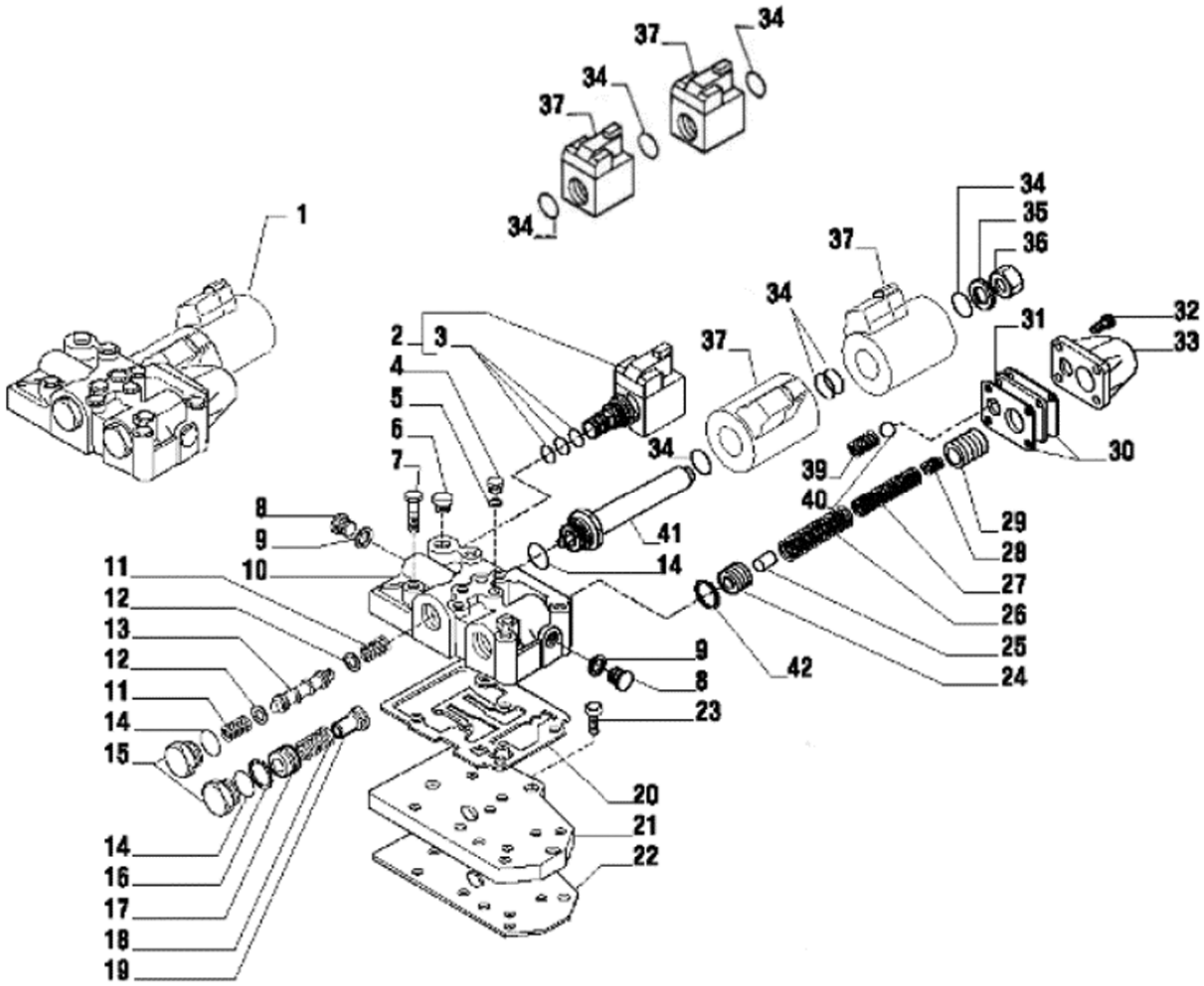

Fig.	Código	Qtd	Descrição (português)	Nota	Início	Fim
21	219000610	01	PLACA ALIMENTAC?O		3243	
22	219000474	01	JUNTA VEDAC?O		3243	
23	100000088568	03	PARAFUSO		3243	
24	100000050157	01	PIST?O INTERNO		3243	
25	100000088628	01	PINO		3243	
26	219000642	01	MOLA		3243	
27	219000637	01	MOLA		3243	
28	219000636	01	MOLA		3243	
29	100000088615	01	PIST?O SAIDA		3243	
30	219000624	02	JUNTA VEDAC?O		3243	
31	100000088627	01	PLACA		3243	
32	100000088567	04	PARAFUSO		3243	
33	219000620	01	TAMPA VALVULA		3243	
34	219000570	04	ANEL O		3243	
35	100000088609	01	ARRUELA		3243	
36	100000088608	01	BUJ?O		3243	
37	219002097	02	BOBINA ELETRO-VALVULA		3243	
39	219000627	01	MOLA		3243	
40	100000088575	01	ESFERA		3243	
41	219000643	01	TUBO SOLENOIDE		3243	
42	219000782	01	ANEL TRAVA SEM FURO		3243	

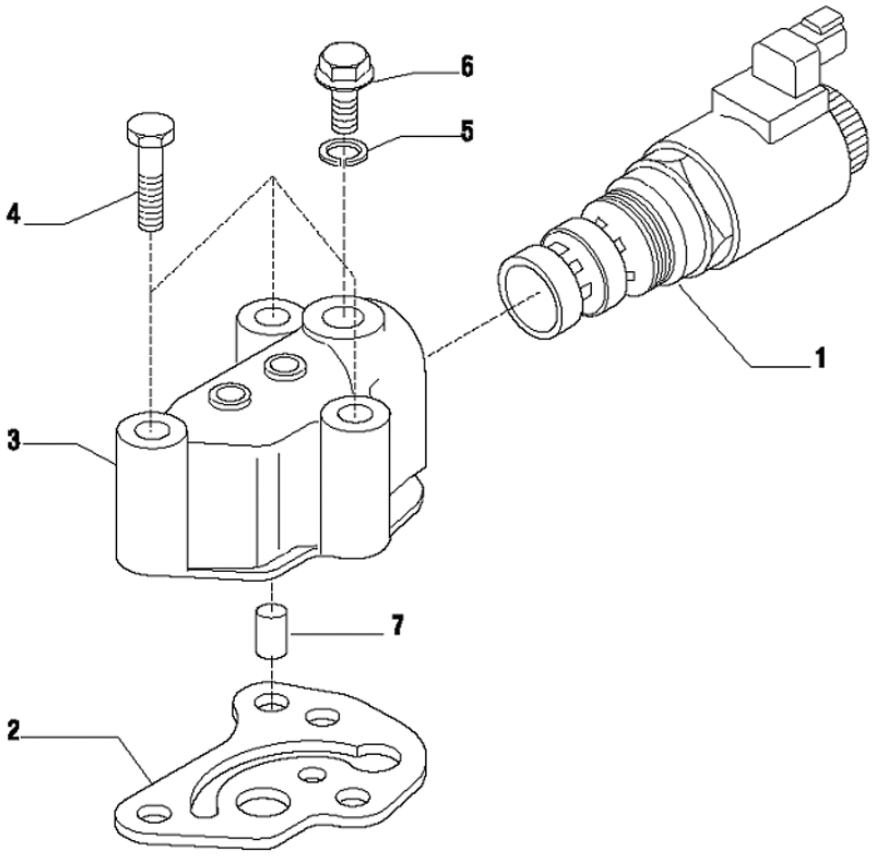

Fig.	Código	Qtd	Descrição (português)	Nota	Início	Fim
01	219001902	01	ELETRO-VALVULA		3243	
02	210401290	01	JUNTA VEDAC?O		3243	
03	219000960	01	CARCACA VALVULA		3243	
04	100000023130	03	PARAFUSO		3243	
05	219000553	01	ARRUELA VEDAC?O		3243	
06	100000023156	01	BUJ?O		3243	
07	100000023157	01	VALVULA		3243	

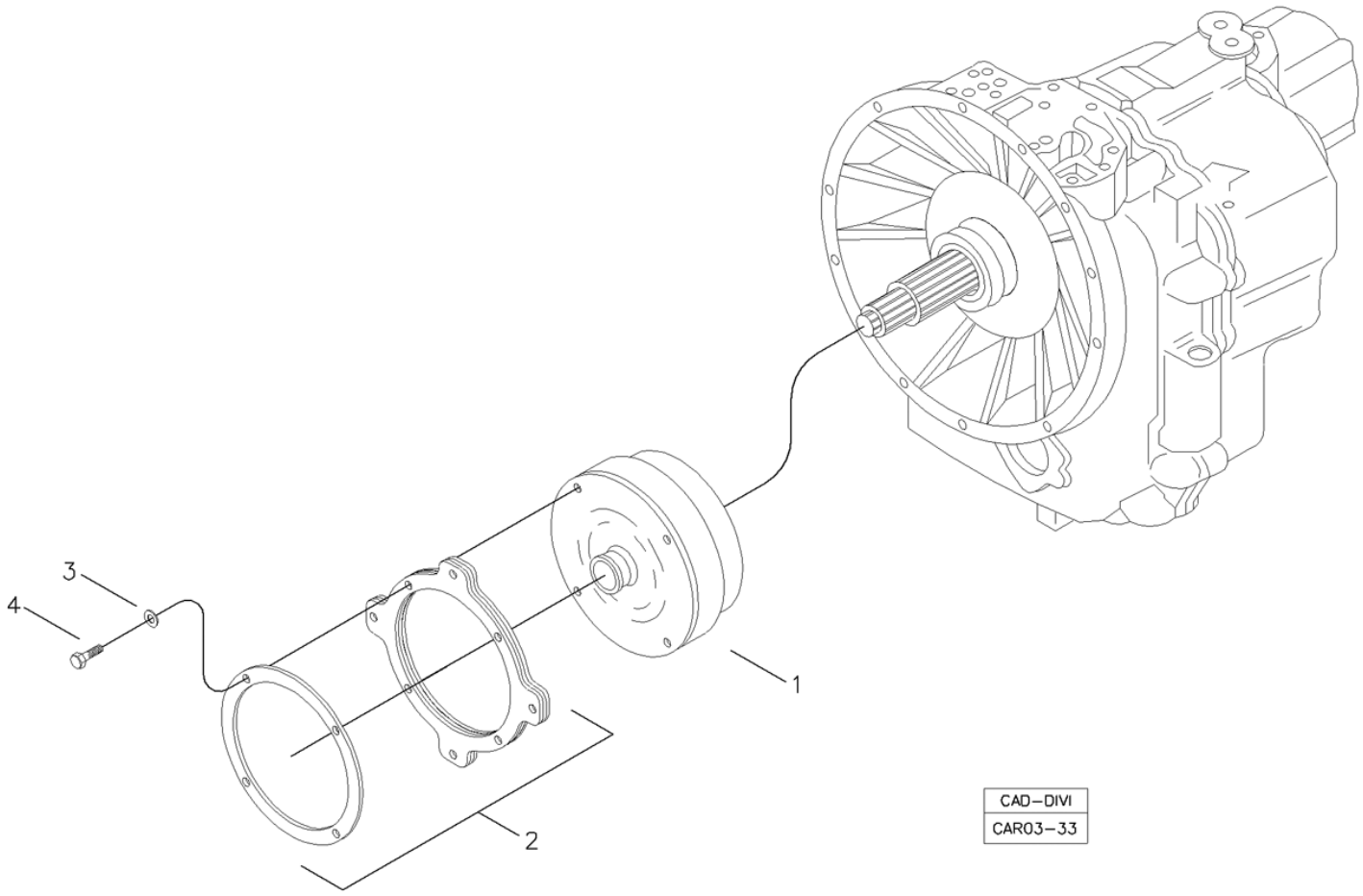

Fig.	Código	Qtd	Descrição (português)	Nota	Início	Fim
01	219002041	01	CONVERSOR		3243	
02	219002042	01	PLACA CONVERSOR		3243	
03	210002190	04	ARRUELA PRESS?O		3243	
04	210003920	04	PARAFUSO SEXTAVADO		3243	

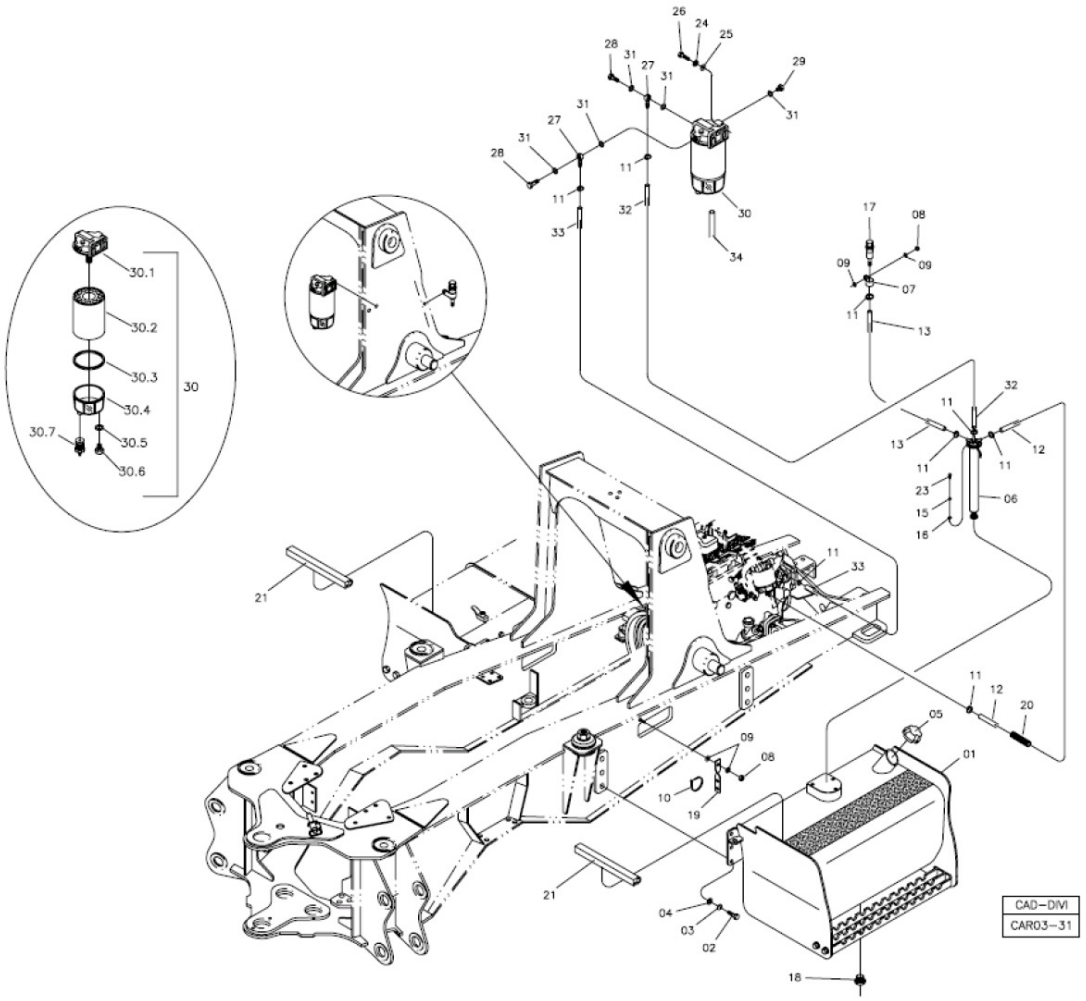

Fig.	Código	Qtd	Descrição (português)	Nota	Início	Fim
01	370460063	01	TANQUE COMBUSTIVEL		3243	5523
01	370460063	01	TANQUE COMBUSTIVEL		5526	5541
01	370460063	01	TANQUE COMBUSTIVEL		5546	5566
02	210004195	06	PARAFUSO		3243	5523
02	210004195	06	PARAFUSO		5526	5541
02	210004195	06	PARAFUSO		4413	5521
03	210002215	06	ARRUELA PRESS?O		3243	5523
03	210002215	06	ARRUELA PRESS?O		5526	5541
03	210002215	06	ARRUELA PRESS?O		4413	5521
04	208003639	06	ARRUELA		3243	5523
04	208003639	06	ARRUELA		5526	5541
04	208003639	06	ARRUELA		5546	5566
05	219000428	01	TAMPA TANQUE		3243	5523
05	219000428	01	TAMPA TANQUE		5526	5541
05	219000428	01	TAMPA TANQUE		4413	5521
06	219002381	01	SENSOR NIVEL		3243	5523
06	219002381	01	SENSOR NIVEL		5526	5541
06	219002381	01	SENSOR NIVEL		5546	5566
07	219000445	01	ABRACADEIRA		3243	5523
07	219000445	01	ABRACADEIRA		4413	5521
07	219000445	01	ABRACADEIRA		5546	5566

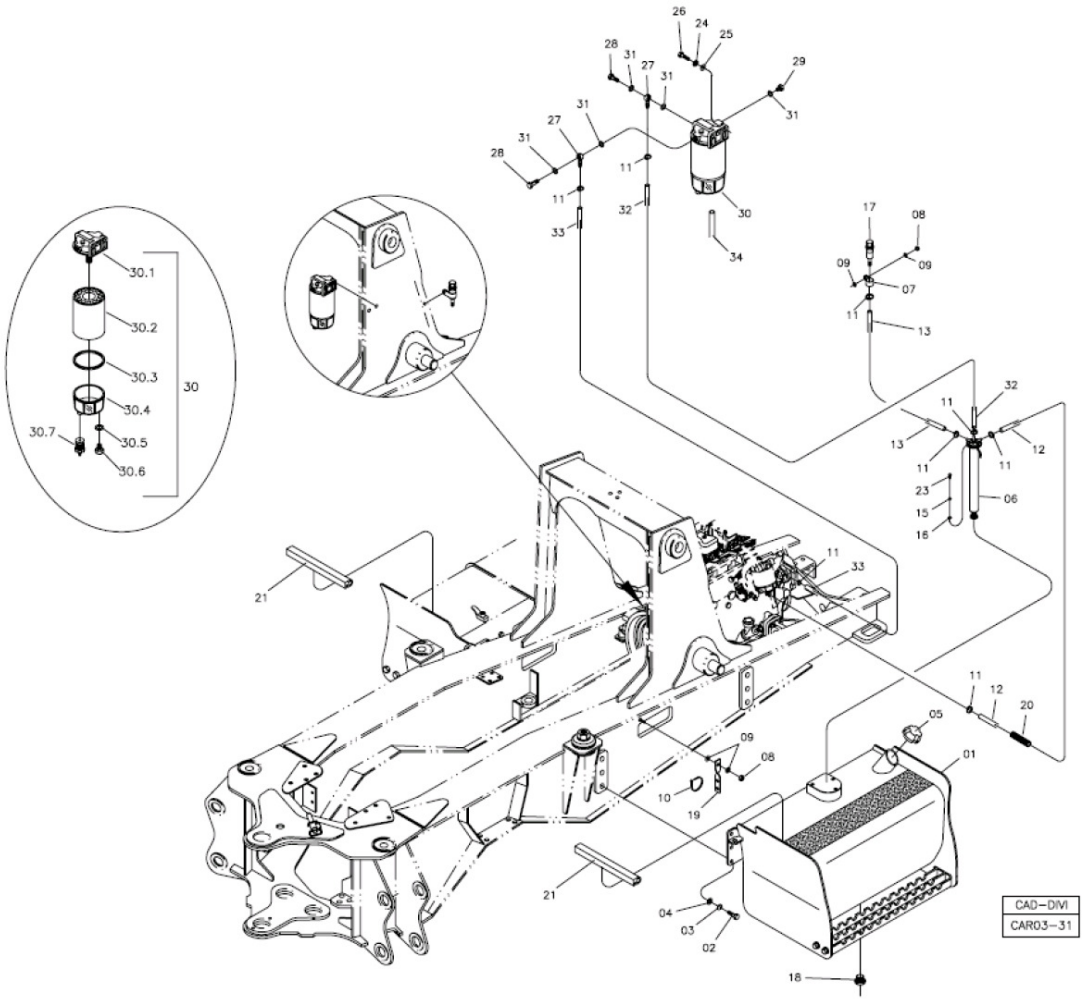

Fig.	Código	Qtd	Descrição (português)	Nota	Início	Fim
08	210005765	02	PORCA SEXTAVADA		3243	5523
08	210005765	02	PORCA SEXTAVADA		5526	5541
08	210005765	02	PORCA SEXTAVADA		5546	5566
09	210002025	04	ARRUELA LISA		3243	5523
09	210002025	04	ARRUELA LISA		5526	5541
09	210002025	04	ARRUELA LISA		5546	5566
10	210001079	05	ABRACADEIRA		3243	5523
10	210001079	05	ABRACADEIRA		5526	5541
10	210001079	05	ABRACADEIRA		5546	5566
11	210001116	08	ABRACADEIRA		3243	5523
11	210001116	08	ABRACADEIRA		5526	5541
11	210001116	08	ABRACADEIRA		5546	5566
12	219002739	01	MANGUEIRA		3243	5523
12	219002739	01	MANGUEIRA		5526	5541
12	219002739	01	MANGUEIRA		5546	5566
13	219002738	01	MANGUEIRA		3243	5523
13	219002738	01	MANGUEIRA		5526	5541
13	219002738	01	MANGUEIRA		5546	5566
15	210002165	06	ARRUELA PRESS?O		3243	5523
15	210002165	06	ARRUELA PRESS?O		5526	5541
15	210002165	06	ARRUELA PRESS?O		5546	5566

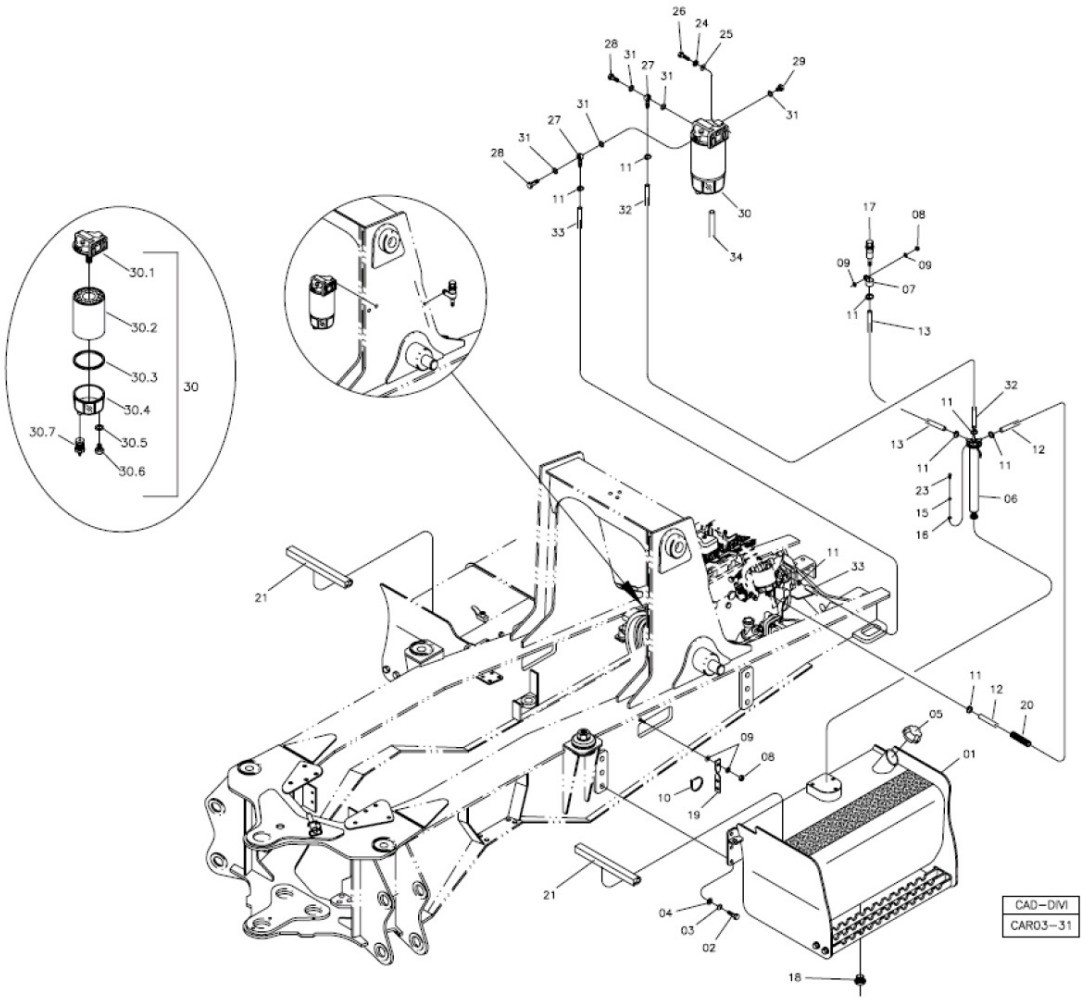

Fig.	Código	Qtd	Descrição (português)	Nota	Início	Fim
16	210002000	06	ARRUELA LISA		3243	5523
16	210002000	06	ARRUELA LISA		5526	5541
16	210002000	06	ARRUELA LISA		5546	5566
17	219000070	01	RESPIRO TANQUE		3243	5523
17	219000070	01	RESPIRO TANQUE		5526	5541
17	219000070	01	RESPIRO TANQUE		5546	5566
18	219001697	01	TAMPA DRENO		3243	5523
18	219001697	01	TAMPA DRENO		5526	5541
18	219001697	01	TAMPA DRENO		5546	5566
21	219002206	02	PERFIL BORRACHA		3243	5523
21	219002206	02	PERFIL BORRACHA		5526	5541
21	219002206	02	PERFIL BORRACHA		5546	5566
23	210003601	06	PARAFUSO		3243	5523
23	210003601	06	PARAFUSO		5526	5541
23	210003601	06	PARAFUSO		5546	5566
24	210002180	02	ARRUELA PRESS?O		3243	5523
24	210002180	02	ARRUELA PRESS?O		5526	5541
24	210002180	02	ARRUELA PRESS?O		5546	5566
25	210002015	02	ARRUELA LISA		3243	5523
25	210002015	02	ARRUELA LISA		5526	5541
25	210002015	02	ARRUELA LISA		5546	5566

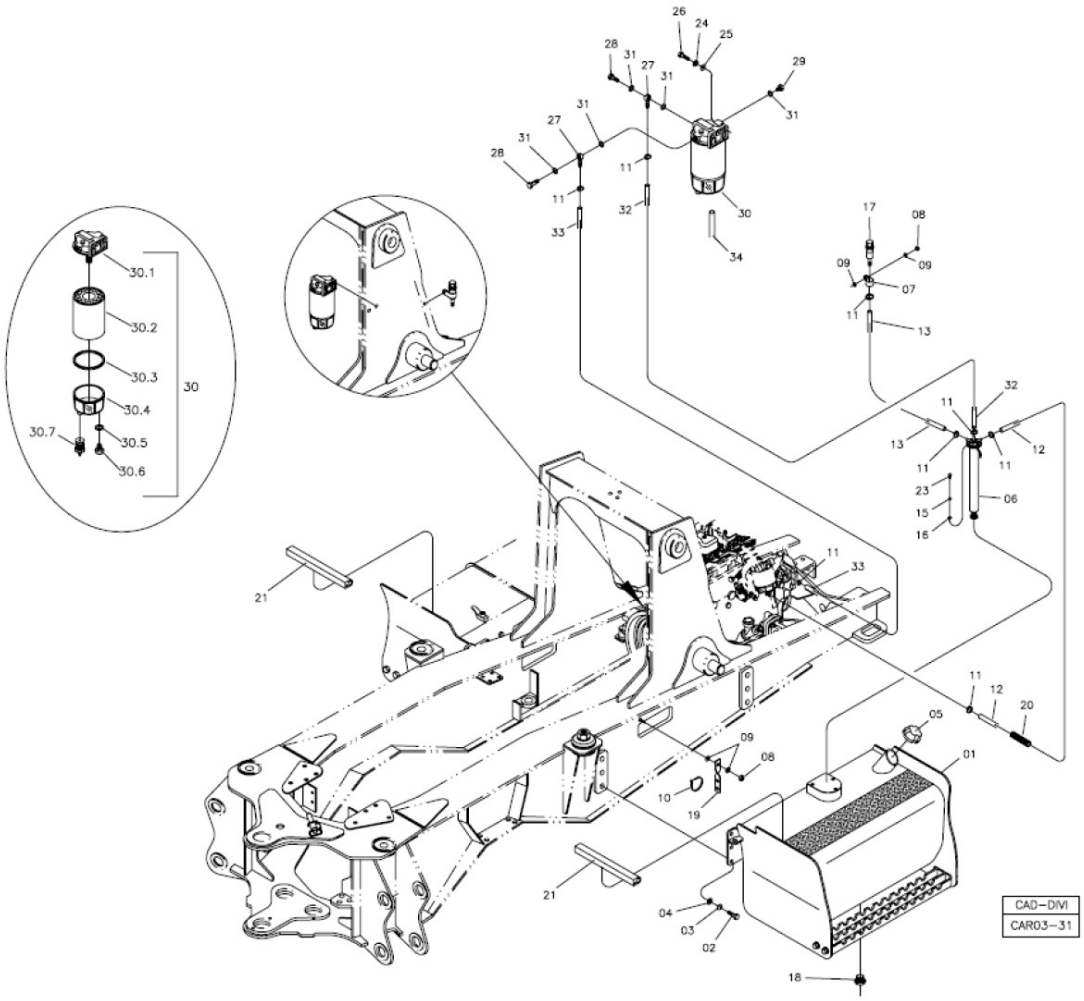

Fig.	Código	Qtd	Descrição (português)	Nota	Início	Fim
26	210003840	02	PARAFUSO SEXTAVADO		3243	5523
26	210003840	02	PARAFUSO SEXTAVADO		5526	5541
26	210003840	02	PARAFUSO SEXTAVADO		5546	5566
27	212002316	02	CONEX?O BANJO		3243	5523
27	212002316	02	CONEX?O BANJO		5526	5541
27	212002316	02	CONEX?O BANJO		5546	5566
28	212002317	02	PARAFUSO BANJO		3243	5523
28	212002317	02	PARAFUSO BANJO		5526	5541
28	212002317	02	PARAFUSO BANJO		5546	5566
29	210301704	01	BUJ?O		3243	5523
29	210301704	01	BUJ?O		5526	5541
29	210301704	01	BUJ?O		5546	5566
30	219002017	01	FILTRO OLEO		3243	5523
30	219002017	01	FILTRO OLEO		5526	5541
30	219002017	01	FILTRO OLEO		5546	5566
30.2	218002539	01	ELEMENTO FILTRO DE COMBUSTIVEL		3243	5523
30.2	218002539	01	ELEMENTO FILTRO DE COMBUSTIVEL		5526	5541
30.2	218002539	01	ELEMENTO FILTRO DE COMBUSTIVEL		5546	5566
30.3	210401113	01	ANEL O		3243	5523
30.3	210401113	01	ANEL O		5526	5541
30.3	210401113	01	ANEL O		5546	5566

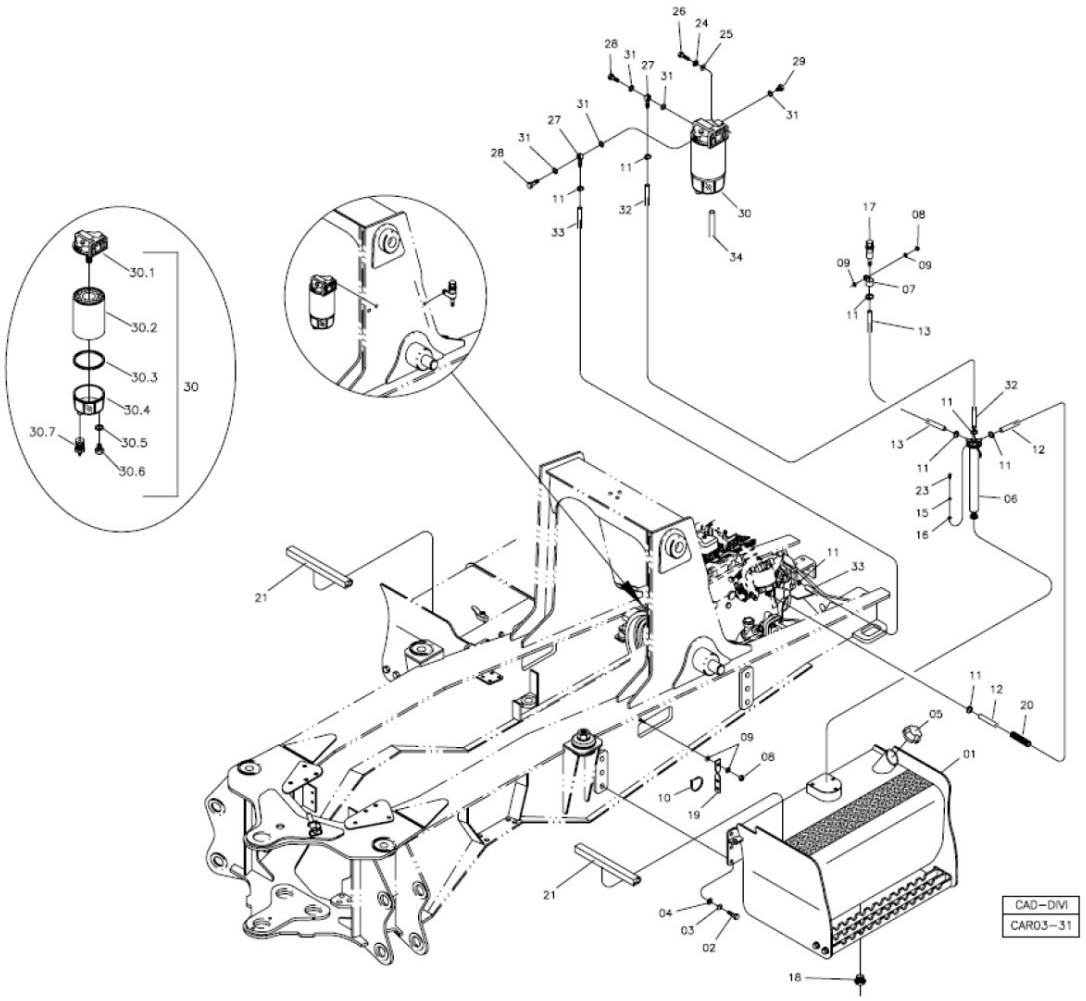

Fig.	Código	Qtd	Descrição (português)	Nota	Início	Fim
30.4	100000061786	01	COPO TRANSPARENTE		3243	5523
30.4	100000061786	01	COPO TRANSPARENTE		5526	5541
30.4	100000061786	01	COPO TRANSPARENTE		5546	5566
30.5	100000064535	01	ANEL O		3243	5523
30.5	100000064535	01	ANEL O		5526	5541
30.5	100000064535	01	ANEL O		5546	5566
30.6	100000064561	01	BUJ?O		3243	5523
30.6	100000064561	01	BUJ?O		5526	5541
30.6	100000064561	01	BUJ?O		5546	5566
30.7	100000064503	01	BUJ?O DRENO		3243	5523
30.7	100000064503	01	BUJ?O DRENO		5526	5541
30.7	100000064503	01	BUJ?O DRENO		5546	5566
31	210400296	05	ARRUELA		3243	5523
31	210400296	05	ARRUELA		5526	5541
31	210400296	05	ARRUELA		5546	5566
32	100000045987	01	MANGUEIRA		3243	5523
32	100000045987	01	MANGUEIRA		5526	5541
32	100000045987	01	MANGUEIRA		5546	5566
33	219002162	01	MANGUEIRA		3243	5523
33	219002162	01	MANGUEIRA		5526	5541
33	219002162	01	MANGUEIRA		5546	5566

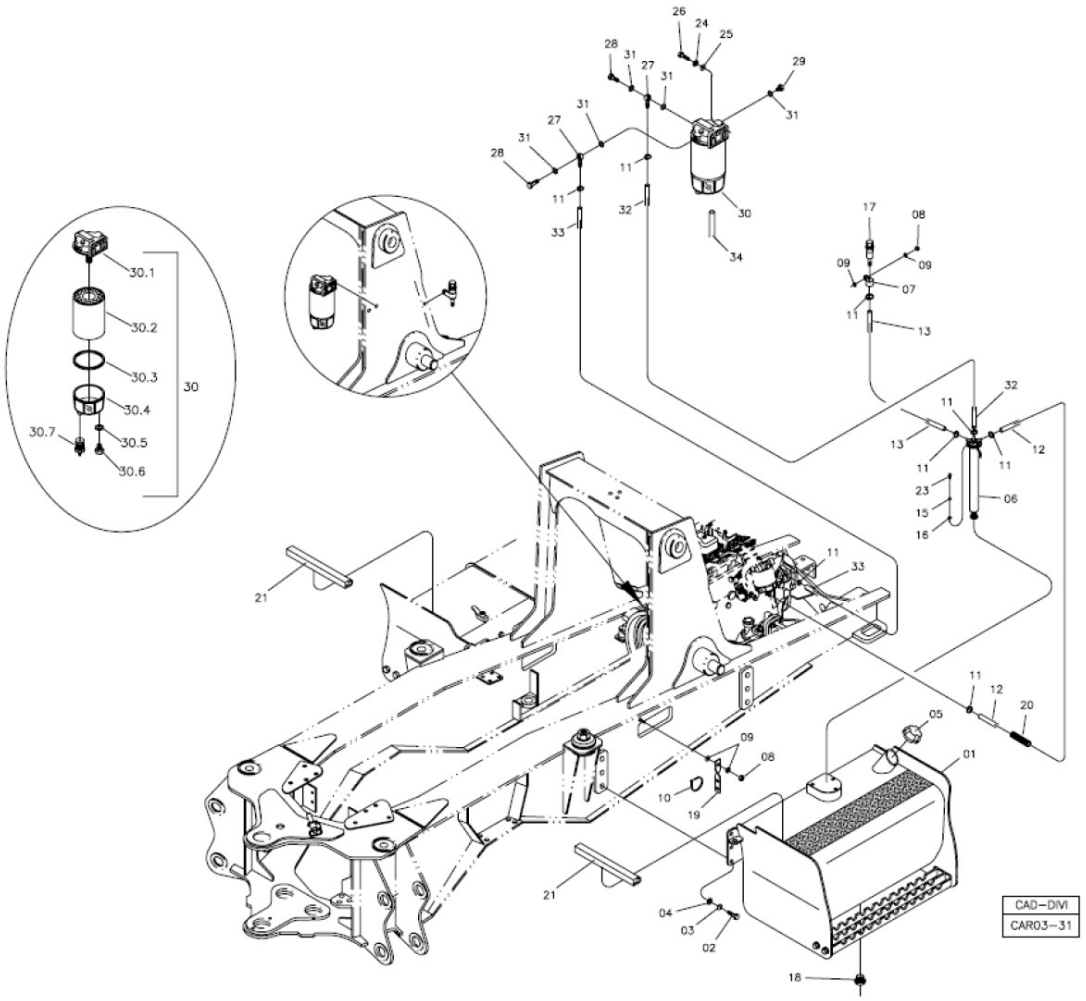

Fig.	Código	Qtd	Descrição (português)	Nota	Início	Fim
34	211400204	0,5m	MANGUEIRA		3243	5523
34	211400204	0,5m	MANGUEIRA		5526	5541
34	211400204	0,5m	MANGUEIRA		5546	5566

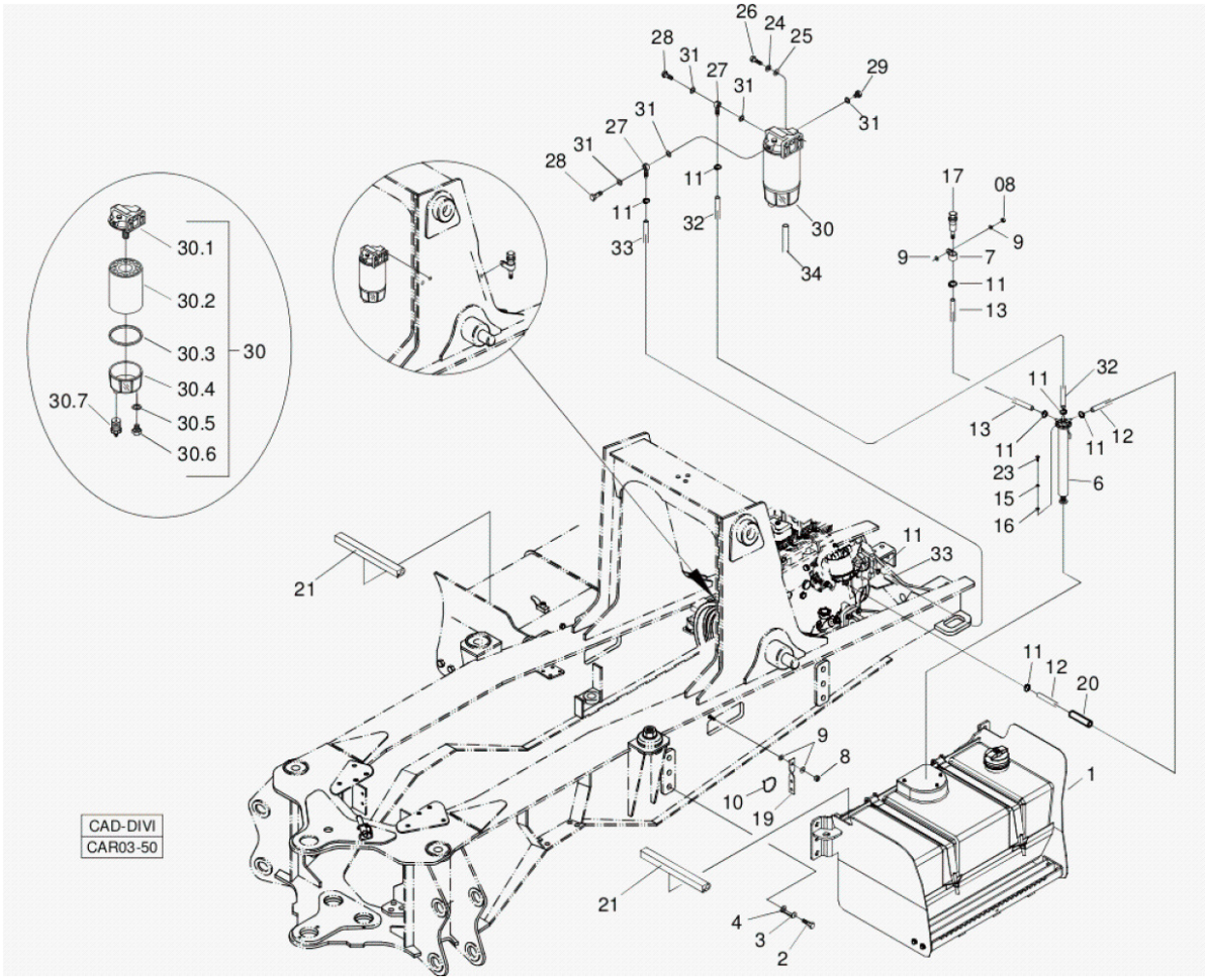

Fig.	Código	Qtd	Descrição (português)	Nota	Início	Fim
01		01	KIT TANQUE COMBUSTIVEL	VER 3D100 00.0	5524	5525
01		01	KIT TANQUE COMBUSTIVEL	VER 3D100 00.0	5542	5545
01		01	KIT TANQUE COMBUSTIVEL	VER 3D100 00.0	5567	
02	210004195	06	PARAFUSO		5524	5525
02	210004195	06	PARAFUSO		5542	5545
02	210004195	06	PARAFUSO		5567	
03	210002215	06	ARRUELA PRESS?O		5524	5525
03	210002215	06	ARRUELA PRESS?O		5542	5545
03	210002215	06	ARRUELA PRESS?O		5567	
04	208003639	06	ARRUELA		5524	5525
04	208003639	06	ARRUELA		5542	5545
04	208003639	06	ARRUELA		5567	
06	219002381	01	SENSOR NIVEL		5524	5525
06	219002381	01	SENSOR NIVEL		5542	5545
06	219002381	01	SENSOR NIVEL		5567	
07	219000445	01	ABRACADEIRA		5524	5525
07	219000445	01	ABRACADEIRA		5542	5545
07	219000445	01	ABRACADEIRA		5567	
08	210005765	02	PORCA SEXTAVADA		5524	5525
08	210005765	02	PORCA SEXTAVADA		5542	5545
08	210005765	02	PORCA SEXTAVADA		5567	

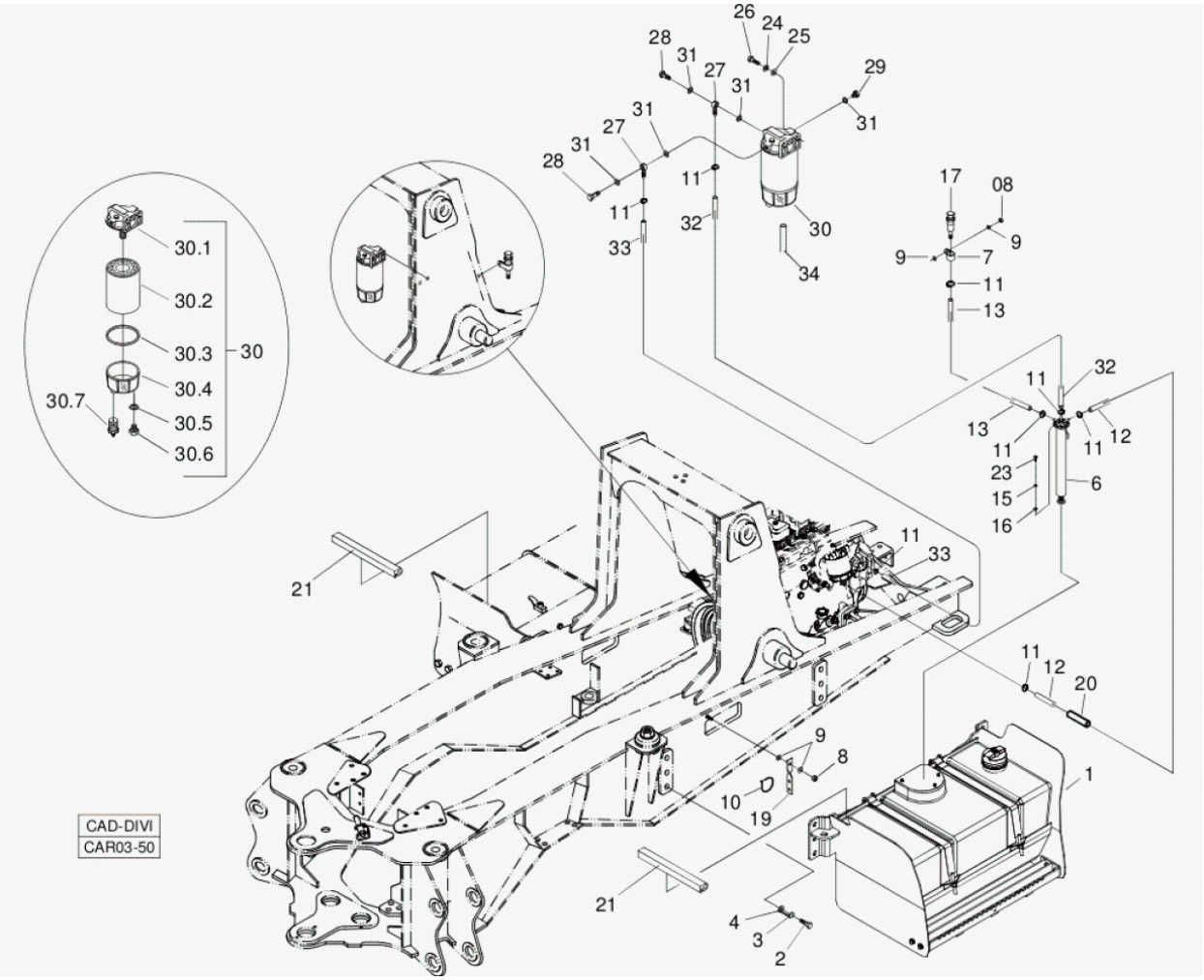

Fig.	Código	Qtd	Descrição (português)	Nota	Início	Fim
09	210002025	04	ARRUELA LISA		5524	5525
09	210002025	04	ARRUELA LISA		5542	5545
09	210002025	04	ARRUELA LISA		5567	
10	210001079	05	ABRACADEIRA		5524	5525
10	210001079	05	ABRACADEIRA		5542	5545
10	210001079	05	ABRACADEIRA		5567	
11	210001116	08	ABRACADEIRA		5524	5525
11	210001116	08	ABRACADEIRA		5542	5545
11	210001116	08	ABRACADEIRA		5567	
12	219002739	01	MANGUEIRA		5524	5525
12	219002739	01	MANGUEIRA		5542	5545
12	219002739	01	MANGUEIRA		5567	
13	219002738	01	MANGUEIRA		5524	5525
13	219002738	01	MANGUEIRA		5542	5545
13	219002738	01	MANGUEIRA		5567	
16	210002000	06	ARRUELA LISA		5524	5525
16	210002000	06	ARRUELA LISA		5542	5545
16	210002000	06	ARRUELA LISA		5567	
17	219000070	01	RESPIRO TANQUE		5524	5525
17	219000070	01	RESPIRO TANQUE		5542	5545
17	219000070	01	RESPIRO TANQUE		5567	

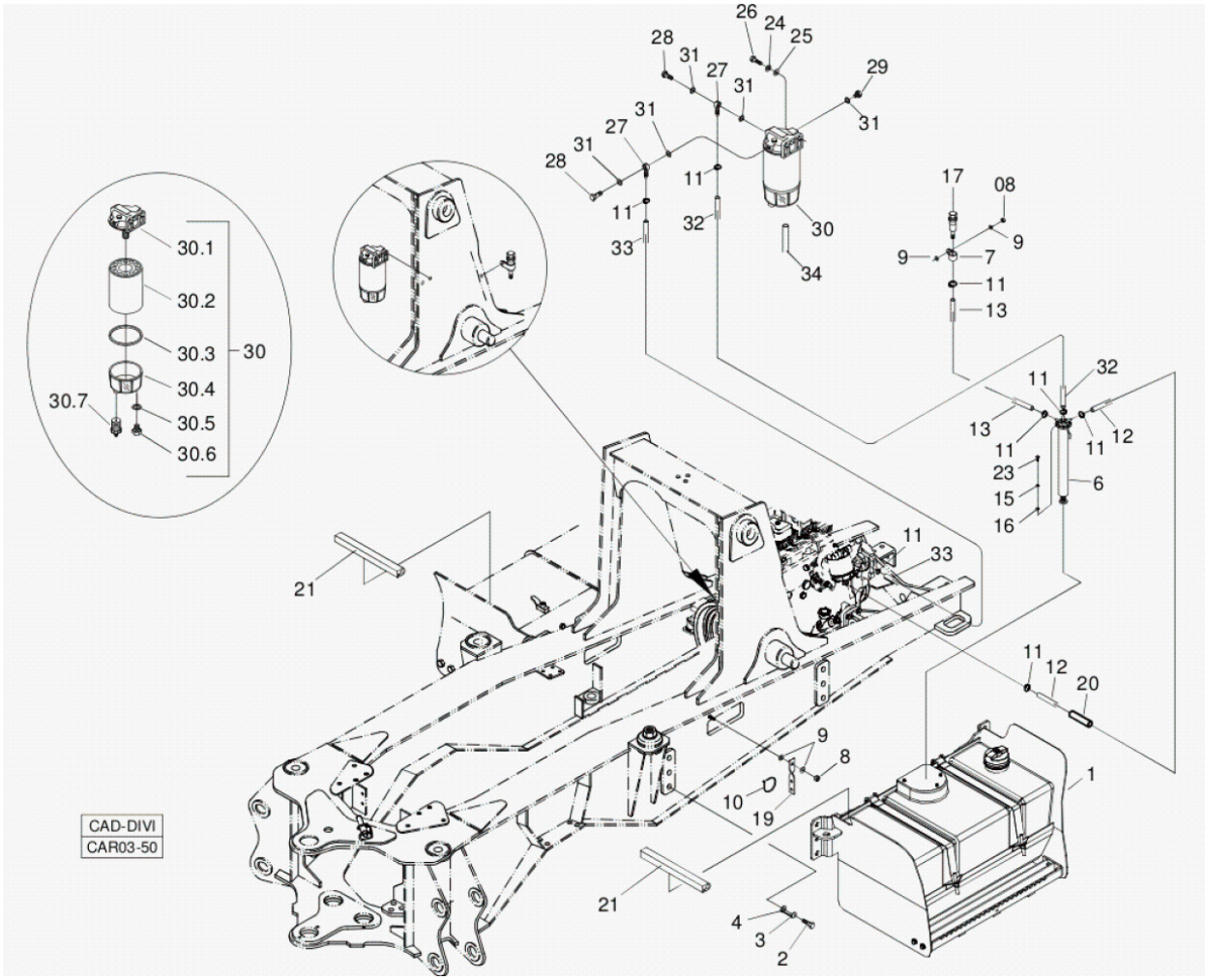

Fig.	Código	Qtd	Descrição (português)	Nota	Início	Fim
20	V211001131	CN	CONDUITE		5524	5525
20	V211001131	CN	CONDUITE		5542	5545
20	V211001131	CN	CONDUITE		5567	
21	219002206	02	PERFIL BORRACHA		5524	5525
21	219002206	02	PERFIL BORRACHA		5542	5545
21	219002206	02	PERFIL BORRACHA		5567	
23	210003601	06	PARAFUSO		5524	5525
23	210003601	06	PARAFUSO		5542	5545
23	210003601	06	PARAFUSO		5567	
24	210002180	02	ARRUELA PRESS?O		5524	5525
24	210002180	02	ARRUELA PRESS?O		5542	5545
24	210002180	02	ARRUELA PRESS?O		5567	
25	210002015	02	ARRUELA LISA		5524	5525
25	210002015	02	ARRUELA LISA		5542	5545
25	210002015	02	ARRUELA LISA		5567	
26	210003840	02	PARAFUSO SEXTAVADO		5524	5525
26	210003840	02	PARAFUSO SEXTAVADO		5542	5545
26	210003840	02	PARAFUSO SEXTAVADO		5567	
27	212002316	02	CONEX?O BANJO		5524	5525
27	212002316	02	CONEX?O BANJO		5542	5545
27	212002316	02	CONEX?O BANJO		5567	

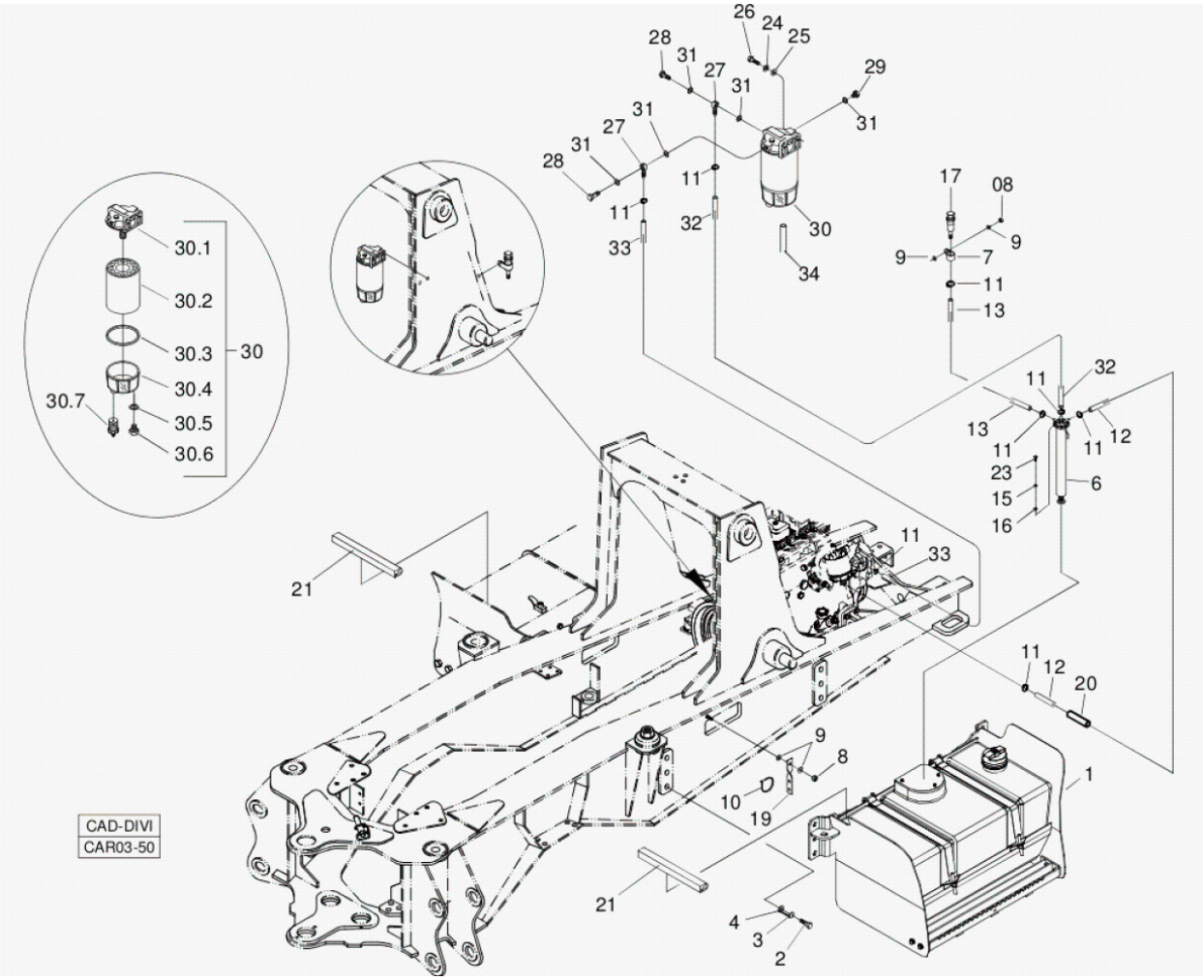

Fig.	Código	Qtd	Descrição (português)	Nota	Início	Fim
28	212002317	02	PARAFUSO BANJO		5524	5525
28	212002317	02	PARAFUSO BANJO		5542	5545
28	212002317	02	PARAFUSO BANJO		5567	
29	210301704	01	BUJ?O		5524	5525
29	210301704	01	BUJ?O		5542	5545
29	210301704	01	BUJ?O		5567	
30	219002017	01	FILTRO OLEO		5524	5525
30	219002017	01	FILTRO OLEO		5542	5545
30	219002017	01	FILTRO OLEO		5567	
30.2	218002539	01	ELEMENTO FILTRO DE COMBUSTIVEL		5524	5525
30.2	218002539	01	ELEMENTO FILTRO DE COMBUSTIVEL		5542	5545
30.2	218002539	01	ELEMENTO FILTRO DE COMBUSTIVEL		5567	
30.3	210401113	01	ANEL O		5524	5525
30.3	210401113	01	ANEL O		5542	5545
30.3	210401113	01	ANEL O		5567	
30.4	100000061786	01	COPO TRANSPARENTE		5524	5525
30.4	100000061786	01	COPO TRANSPARENTE		5542	5545
30.4	100000061786	01	COPO TRANSPARENTE		5567	
30.5	100000064535	01	ANEL O		5524	5525
30.5	100000064535	01	ANEL O		5542	5545
30.5	100000064535	01	ANEL O		5567	

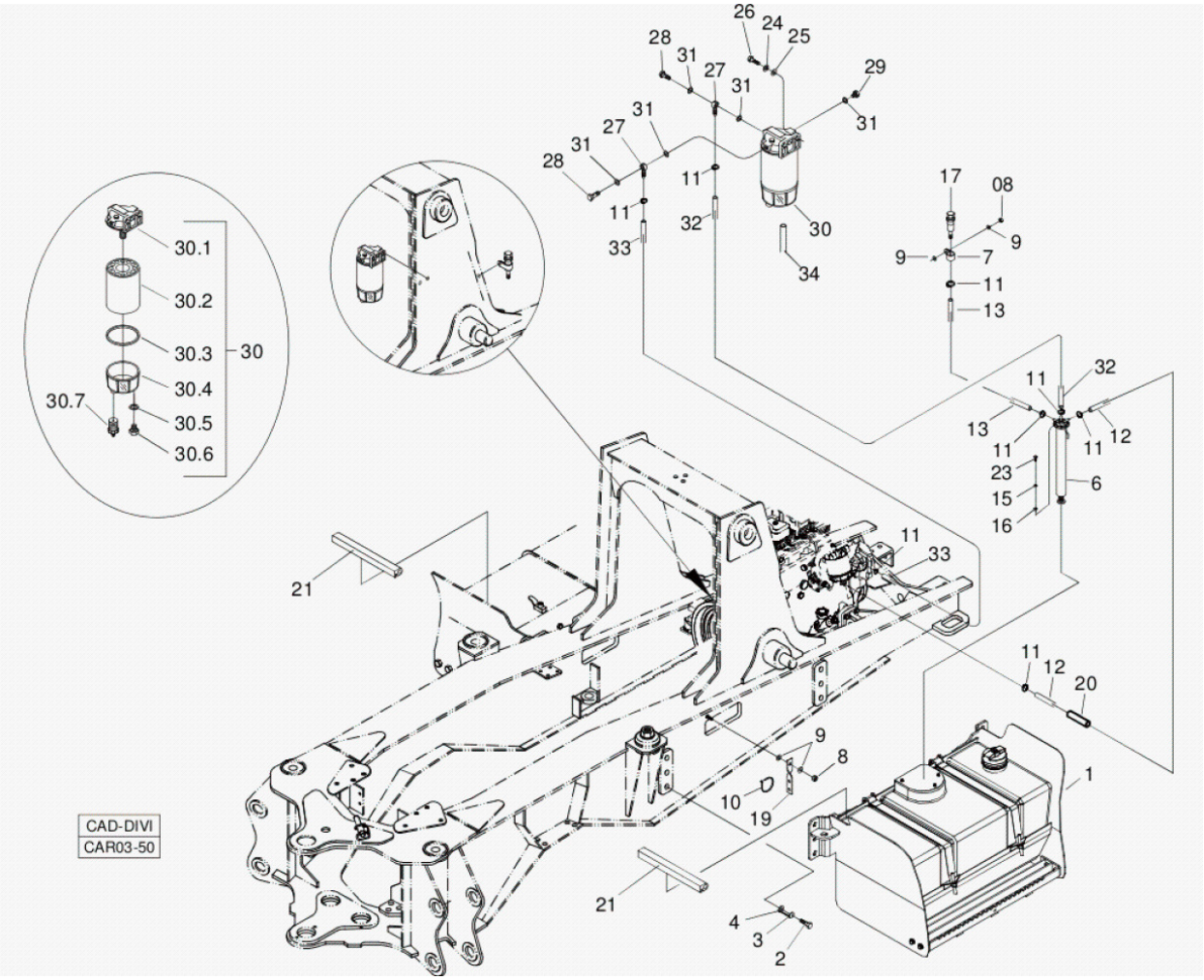

Fig.	Código	Qtd	Descrição (português)	Nota	Início	Fim
30.6	100000064561	01	BUJ?O		5524	5525
30.6	100000064561	01	BUJ?O		5542	5545
30.6	100000064561	01	BUJ?O		5567	
30.7	100000064503	01	BUJ?O DRENO		5524	5525
30.7	100000064503	01	BUJ?O DRENO		5542	5545
30.7	100000064503	01	BUJ?O DRENO		5567	
31	210400296	05	ARRUELA		5524	5525
31	210400296	05	ARRUELA		5542	5545
31	210400296	05	ARRUELA		5567	
32	100000045987	01	MANGUEIRA		5524	5525
32	100000045987	01	MANGUEIRA		5542	5545
32	100000045987	01	MANGUEIRA		5567	
33	219002162	01	MANGUEIRA		5524	5525
33	219002162	01	MANGUEIRA		5542	5545
33	219002162	01	MANGUEIRA		5567	
34	211400204	0,5m	MANGUEIRA		5524	5525
34	211400204	0,5m	MANGUEIRA		5542	5545
34	211400204	0,5m	MANGUEIRA		5567	

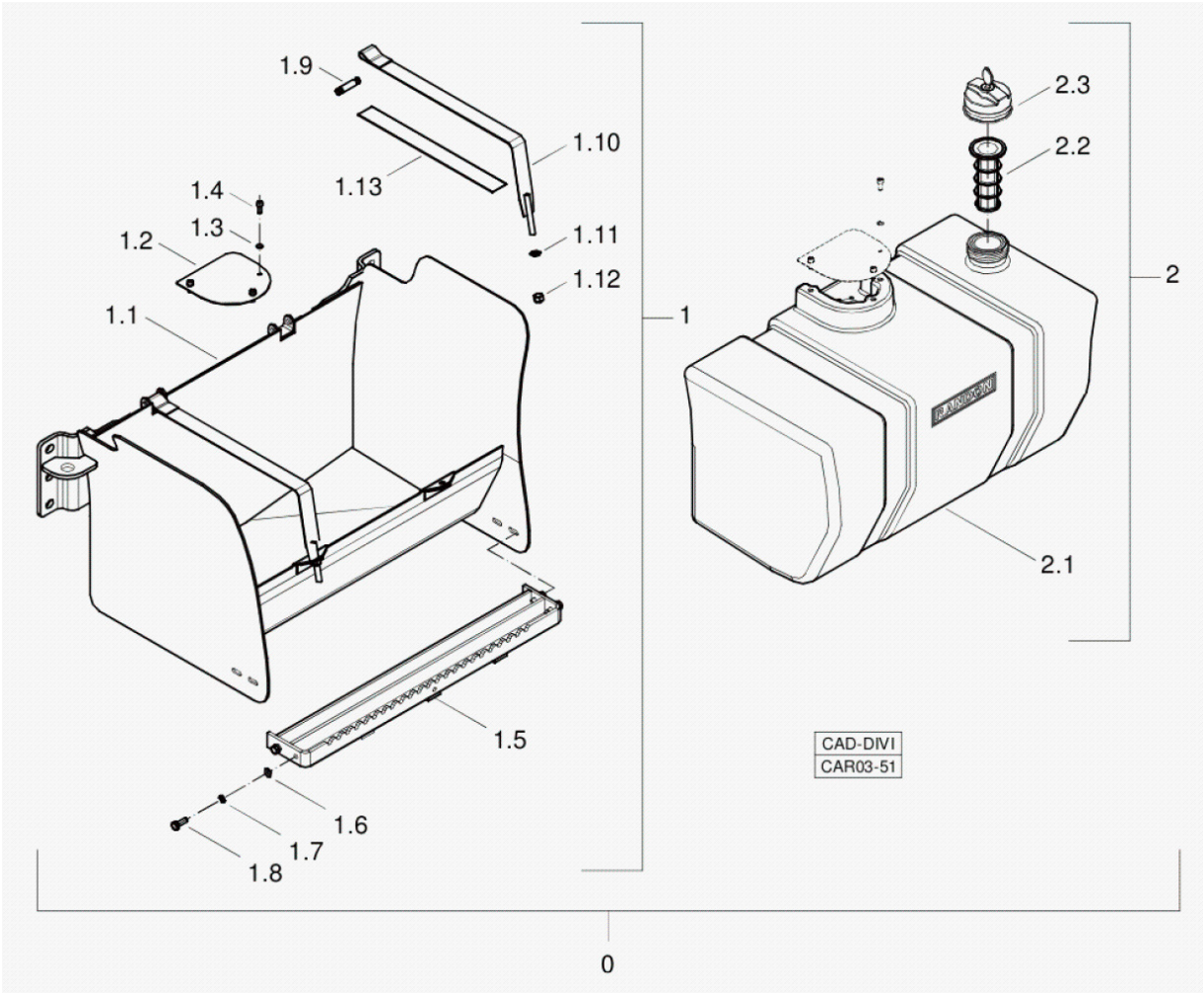

Fig.	Código	Qtd	Descrição (português)	Nota	Início	Fim
00	100000089606	01	KIT TANQUE COMBUSTIVEL		5524	5525
00	100000089606	01	KIT TANQUE COMBUSTIVEL		5542	5545
00	100000089606	01	KIT TANQUE COMBUSTIVEL		5567	
01	100000078216	01	CONJUNTO PROTEC?O TANQUE		5524	5525
01	100000078216	01	CONJUNTO PROTEC?O TANQUE		5542	5545
01	100000078216	01	CONJUNTO PROTEC?O TANQUE		5567	
01.1		01	PROTETOR	N?o Fornecido Separadamente N?o Fornecido Separadamente	5524	5525
01.1		01	PROTETOR	N?o Fornecido Separadamente N?o Fornecido Separadamente	5542	5545
01.1		01	PROTETOR	N?o Fornecido Separadamente N?o Fornecido Separadamente	5567	
01.2	100000078783	01	TAMPA BOIA		5524	5525
01.3	210002246	03	ARRUELA DENTADA		5524	5525
01.4	210000439	03	PARAFUSO		5524	5525
01.2	100000078783	01	TAMPA BOIA		5567	
01.2	100000078783	01	TAMPA BOIA		5542	5545
01.3	210002246	03	ARRUELA DENTADA		5567	
01.3	210002246	03	ARRUELA DENTADA		5542	5545
01.4	210000439	03	PARAFUSO		5567	
01.4	210000439	03	PARAFUSO		5542	5545

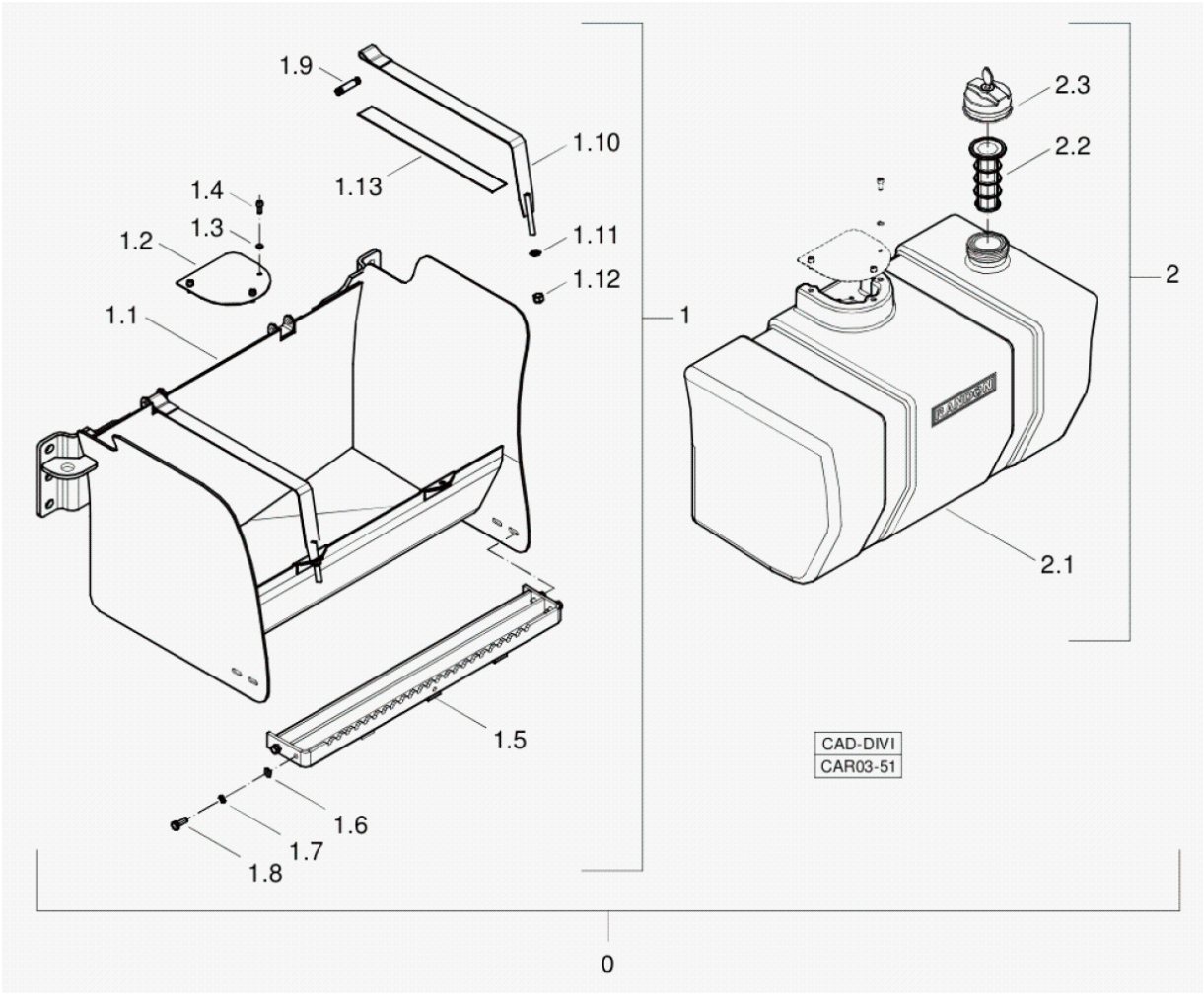

Fig.	Código	Qtd	Descrição (português)	Nota	Início	Fim
01.5	370260025	01	DEGRAU		5524	5525
01.5	370260025	01	DEGRAU		5542	5545
01.5	370260025	01	DEGRAU		5567	
01.6	210002025	04	ARRUELA LISA		5524	5525
01.6	210002025	04	ARRUELA LISA		5542	5545
01.6	210002025	04	ARRUELA LISA		5567	
01.7	210002190	04	ARRUELA PRESS?O		5524	5525
01.7	210002190	04	ARRUELA PRESS?O		5542	5545
01.7	210002190	04	ARRUELA PRESS?O		5567	
01.8	210003910	04	PARAFUSO SEXTAVADO		5524	5525
01.8	210003910	04	PARAFUSO SEXTAVADO		5542	5545
01.8	210003910	04	PARAFUSO SEXTAVADO		5567	
01.9	100000078784	02	PINO		5524	5525
01.9	100000078784	02	PINO		5542	5545
01.9	100000078784	02	PINO		5567	
01.10	100000078745	02	CINTA		5524	5525
01.10	100000078745	02	CINTA		5542	5545
01.10	100000078745	02	CINTA		5567	
01.11	210002021	02	ARRUELA LISA		5524	5525
01.11	210002021	02	ARRUELA LISA		5542	5545
01.11	210002021	02	ARRUELA LISA		5567	

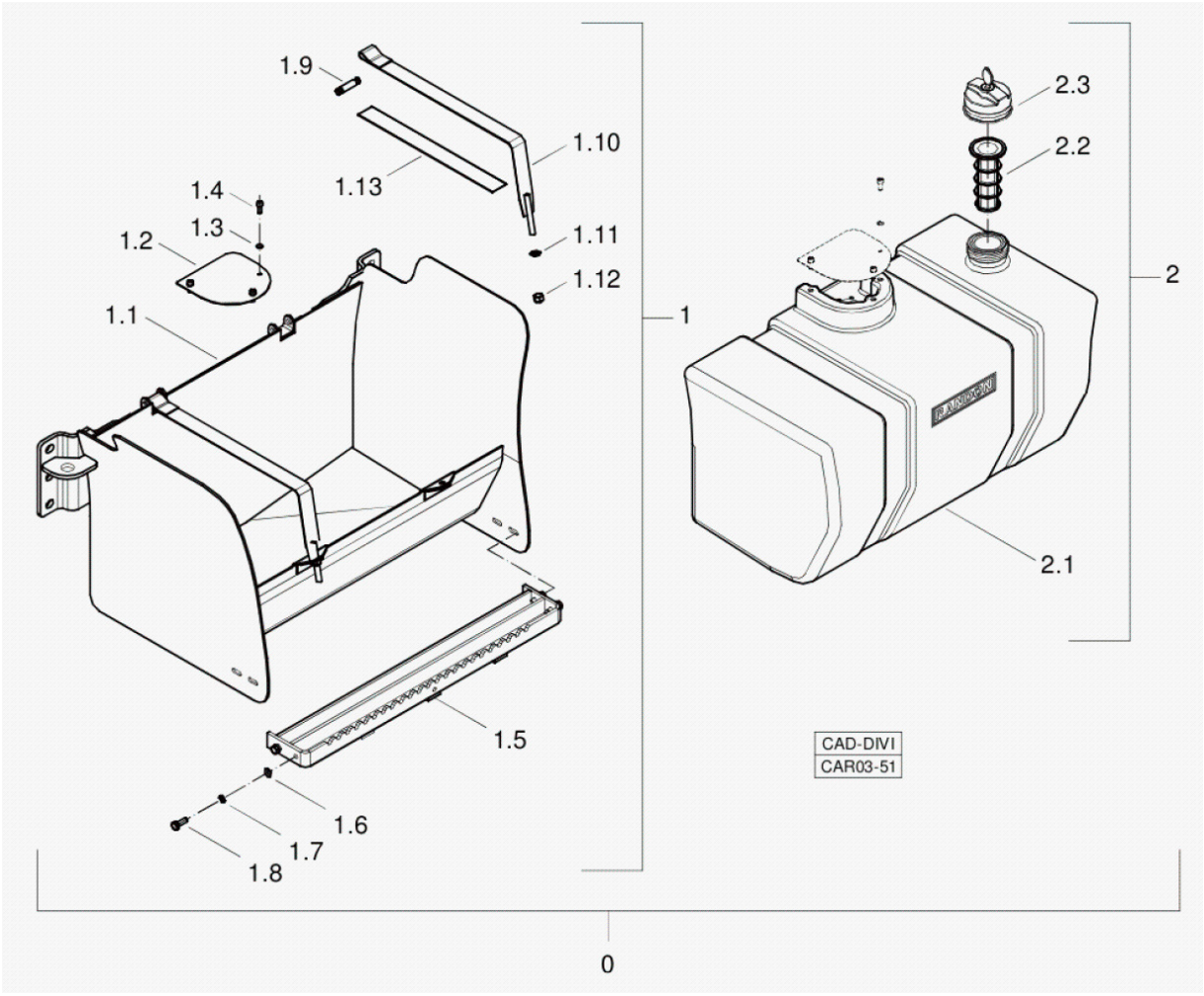

Fig.	Código	Qtd	Descrição (português)	Nota	Início	Fim
01.12	210005770	02	PORCA SEXTAVADA		5524	5525
01.12	210005770	02	PORCA SEXTAVADA		5542	5545
01.12	210005770	02	PORCA SEXTAVADA		5567	
01.13	100000079293	02	PERFIL BORRACHA		5524	5525
01.13	100000079293	02	PERFIL BORRACHA		5542	5545
01.13	100000079293	02	PERFIL BORRACHA		5567	
02	100000078189	01	TANQUE COMBUSTIVEL COMPLETO		5524	5525
02.1		01	TANQUE COMBUSTIVEL	NFS	5524	5525
02.1		01	TANQUE COMBUSTIVEL	NFS	5542	5545
02.1		01	TANQUE COMBUSTIVEL	NFS	5567	
02.2	100000078219	01	FILTRO COMBUSTIVEL		5524	5525
02.2	100000078219	01	FILTRO COMBUSTIVEL		5542	5545
02.2	100000078219	01	FILTRO COMBUSTIVEL		5567	
02.3	100000078218	01	TAMPA	ACOMPANHA CHAVE	5524	5525
02.3	100000078218	01	TAMPA	ACOMPANHA CHAVE	5542	5545
02.3	100000078218	01	TAMPA	ACOMPANHA CHAVE	5567	

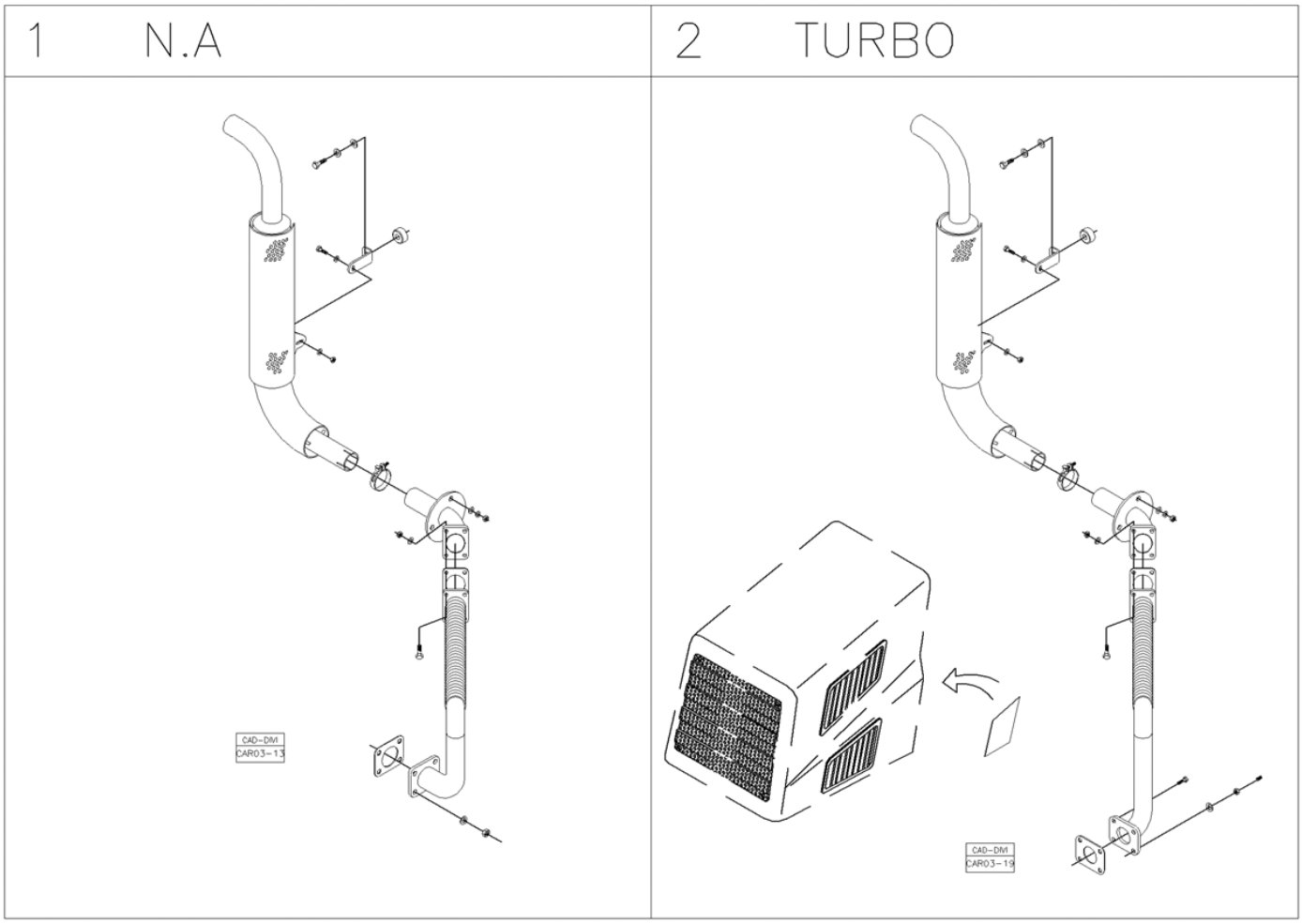

Fig.	Código	Qtd	Descrição (português)	Nota	Início	Fim
01		01	SISTEMA ESCAPAMENTO DO MOTOR NA	VER 3E100 00.0	3243	
02		01	SISTEMA ESCAPAMENTO MOTOR TURBO	VER 3E200 00.0	3243	

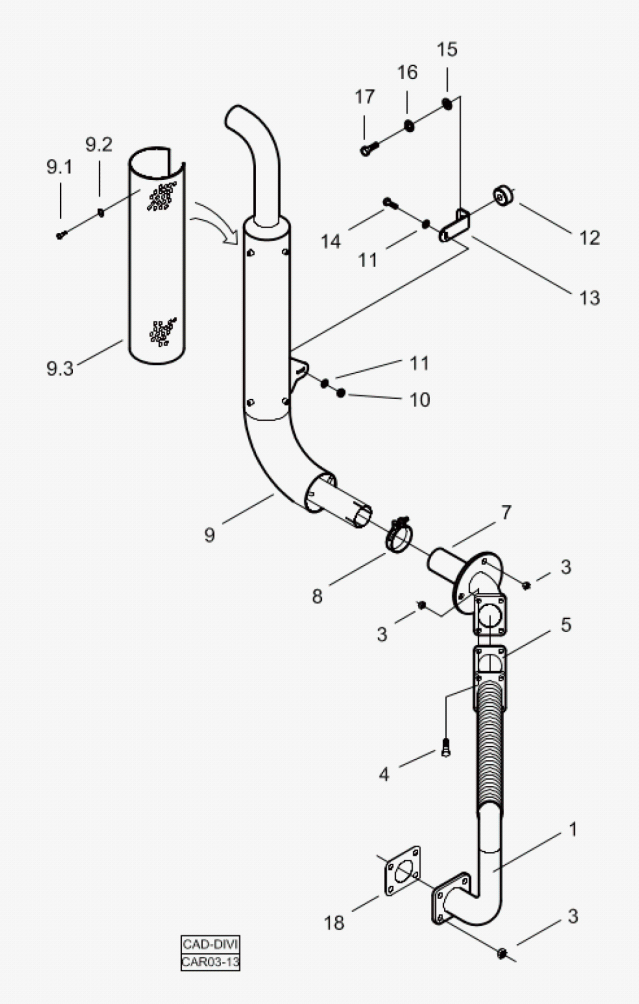

Fig.	Código	Qtd	Descrição (português)	Nota	Início	Fim
01	370260039	01	TUBO SAIDA		3243	
03	208004512	11	PORCA AUTOTRAVANTE		3243	
04	210003920	04	PARAFUSO SEXTAVADO		3243	
05	370060512	01	JUNTA		3243	
07	370260040	01	TUBO INTERMEDIARIO		3243	
08	219000253	01	ABRACADEIRA		3243	
09	370360089	01	SILENCIADOR EXTERNO		3243	
10	210004583	01	PORCA AUTOFRENANTE		3243	
11	210002015	02	ARRUELA LISA		3243	
12	211400101	01	COXIM		3243	
13	370060292	01	SUPORTE		3243	
14	210003840	01	PARAFUSO SEXTAVADO		3243	
15	210002021	01	ARRUELA LISA		3243	
16	210002200	01	ARRUELA PRESS?O		3243	
17	210004040	01	PARAFUSO SEXTAVADO		3243	
18	370060728	01	JUNTA		3243	

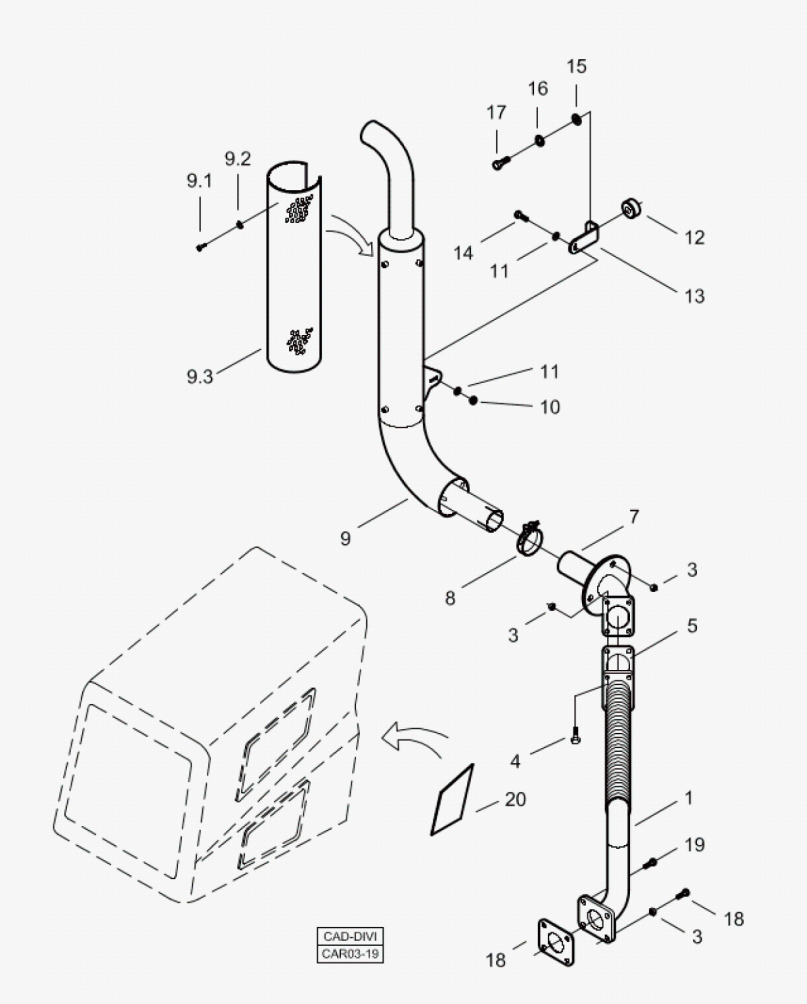

Fig.	Código	Qtd	Descrição (português)	Nota	Início	Fim
01	370260050	01	TUBO SAIDA		3243	
03	208004512	11	PORCA AUTOTRAVANTE		3243	
04	210003920	04	PARAFUSO SEXTAVADO		3243	
05	370060512	01	JUNTA		3243	
07	370260040	01	TUBO INTERMEDIARIO		3243	
08	219000253	01	ABRACADEIRA		3243	
09	370360089	01	SILENCIADOR EXTERNO		3243	
11	219002121	02	ARRUELA		3243	
12	211400101	01	COXIM		3243	
13	370060292	01	SUPORTE		3243	
14	210003840	01	PARAFUSO SEXTAVADO		3243	
15	210002021	01	ARRUELA LISA		3243	
16	210002200	01	ARRUELA PRESS?O		3243	
17	210004040	01	PARAFUSO SEXTAVADO		3243	
18	210003910	03	PARAFUSO SEXTAVADO		3243	
19	210003900	01	PARAFUSO SEXTAVADO		3243	
20	370060591	01	DEFLETOR TURBINA		3243	
21	370060729	01	JUNTA		3243	

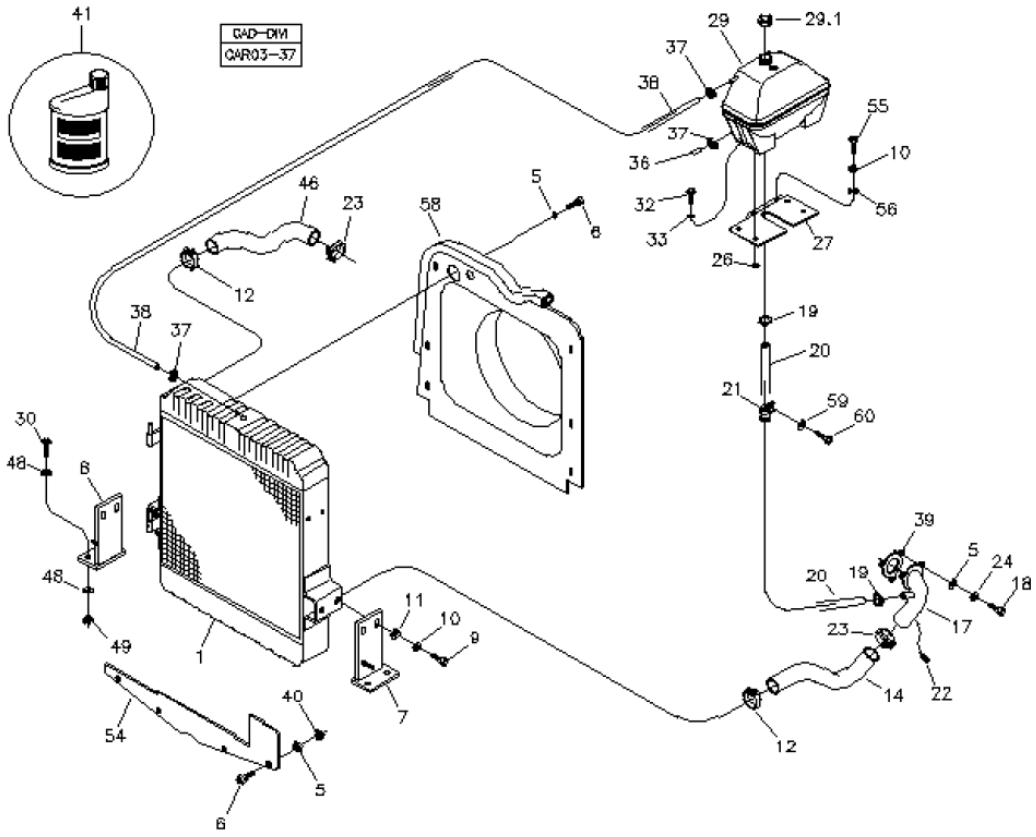

Fig.	Código	Qtd	Descrição (português)	Nota	Início	Fim
01	219000857	01	RADIADOR		3243	4041
01	219000857	01	RADIADOR		4126	4126
01	219000857	01	RADIADOR		4043	4120
01	219000857	01	RADIADOR		4134	4134
01	219000857	01	RADIADOR		4136	4136
01	219000857	01	RADIADOR		4164	4164
05	210002015	18	ARRUELA LISA		3243	4041
05	210002015	18	ARRUELA LISA		4043	4120
05	210002015	18	ARRUELA LISA		4126	4126
05	210002015	18	ARRUELA LISA		4134	4134
05	210002015	18	ARRUELA LISA		4164	4164
05	210002015	18	ARRUELA LISA		4136	4136
06	210003800	06	PARAFUSO SEXTAVADO		3243	4041
06	210003800	06	PARAFUSO SEXTAVADO		4043	4120
06	210003800	06	PARAFUSO SEXTAVADO		4126	4126
06	210003800	06	PARAFUSO SEXTAVADO		4134	4134
06	210003800	06	PARAFUSO SEXTAVADO		4136	4136
06	210003800	06	PARAFUSO SEXTAVADO		4164	4164
07	370460013	01	SUPORTE ESQUERDO		3243	4041
07	370460013	01	SUPORTE ESQUERDO		4043	4120
07	370460013	01	SUPORTE ESQUERDO		4126	4126

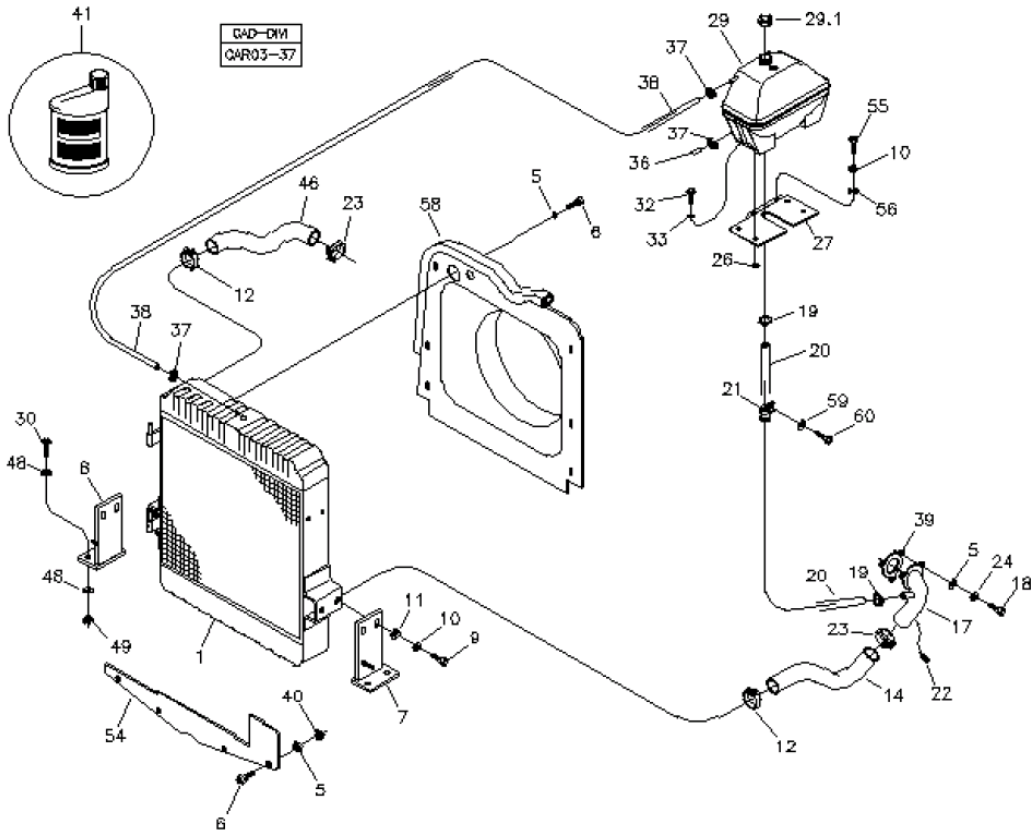

Fig.	Código	Qtd	Descrição (português)	Nota	Início	Fim
07	370460013	01	SUPORTE ESQUERDO		4134	4134
07	370460013	01	SUPORTE ESQUERDO		4164	4164
07	370460013	01	SUPORTE ESQUERDO		4136	4136
08	370460012	01	SUPORTE DIREITO		3243	4041
08	370460012	01	SUPORTE DIREITO		4043	4120
08	370460012	01	SUPORTE DIREITO		4126	4126
08	370460012	01	SUPORTE DIREITO		4134	4134
08	370460012	01	SUPORTE DIREITO		4136	4136
08	370460012	01	SUPORTE DIREITO		4164	4164
09	210003910	04	PARAFUSO SEXTAVADO		3243	4041
09	210003910	04	PARAFUSO SEXTAVADO		4126	4126
09	210003910	04	PARAFUSO SEXTAVADO		4043	4120
09	210003910	04	PARAFUSO SEXTAVADO		4136	4136
09	210003910	04	PARAFUSO SEXTAVADO		4134	4134
09	210003910	04	PARAFUSO SEXTAVADO		4164	4164
10	210002190	06	ARRUELA PRESS?O		3243	4041
10	210002190	06	ARRUELA PRESS?O		4043	4120
10	210002190	06	ARRUELA PRESS?O		4126	4126
10	210002190	06	ARRUELA PRESS?O		4134	4134
10	210002190	06	ARRUELA PRESS?O		4136	4136
10	210002190	06	ARRUELA PRESS?O		4164	4164

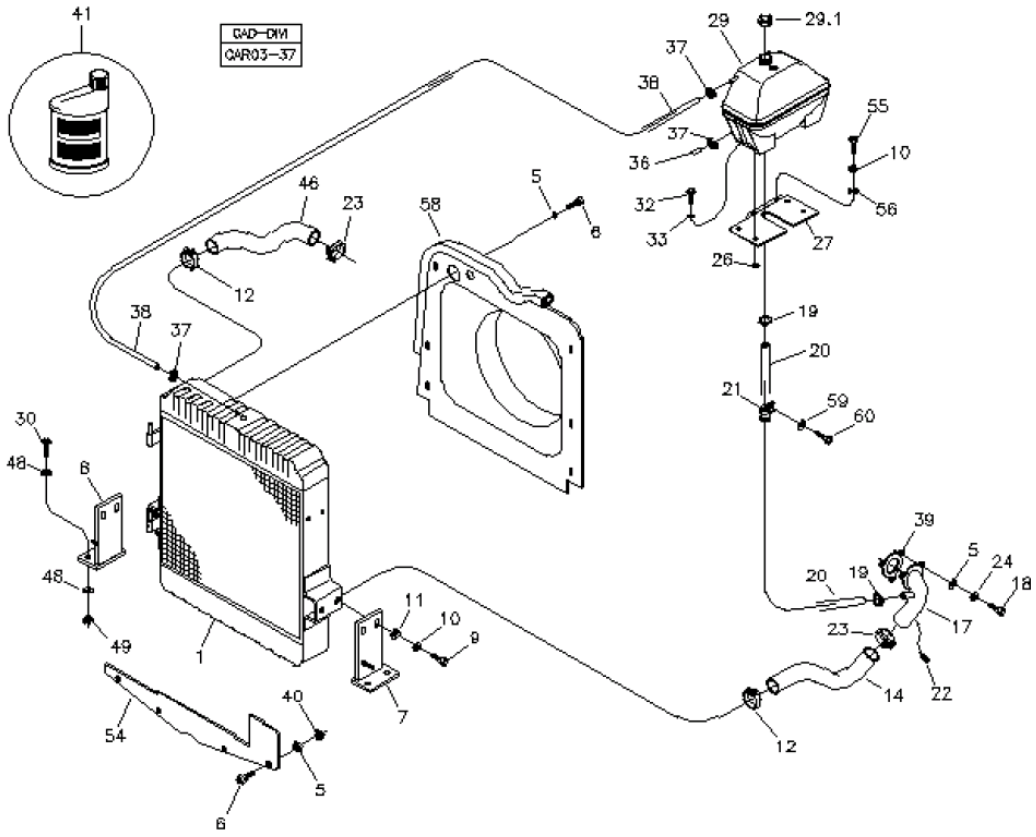

Fig.	Código	Qtd	Descrição (português)	Nota	Início	Fim
11	370025772	04	ARRUELA CALCO		3243	4041
11	370025772	04	ARRUELA CALCO		4043	4120
11	370025772	04	ARRUELA CALCO		4126	4126
11	370025772	04	ARRUELA CALCO		4134	4134
11	370025772	04	ARRUELA CALCO		4136	4136
11	370025772	04	ARRUELA CALCO		4164	4164
12	210003311	03	ABRACADEIRA		3243	4041
12	210003311	03	ABRACADEIRA		4136	4136
12	210003311	03	ABRACADEIRA		4043	4120
12	210003311	03	ABRACADEIRA		4126	4126
12	210003311	03	ABRACADEIRA		4134	4134
12	210003311	03	ABRACADEIRA		4164	4164
14	219002316	01	MANGUEIRA		3243	4041
14	219002316	01	MANGUEIRA		4043	4120
14	219002316	01	MANGUEIRA		4126	4126
14	219002316	01	MANGUEIRA		4134	4134
14	219002316	01	MANGUEIRA		4136	4136
14	219002316	01	MANGUEIRA		4164	4164
17	370260096	01	CURVA FLANGEADA		3243	4041
17	370260096	01	CURVA FLANGEADA		4043	4120
17	370260096	01	CURVA FLANGEADA		4134	4134

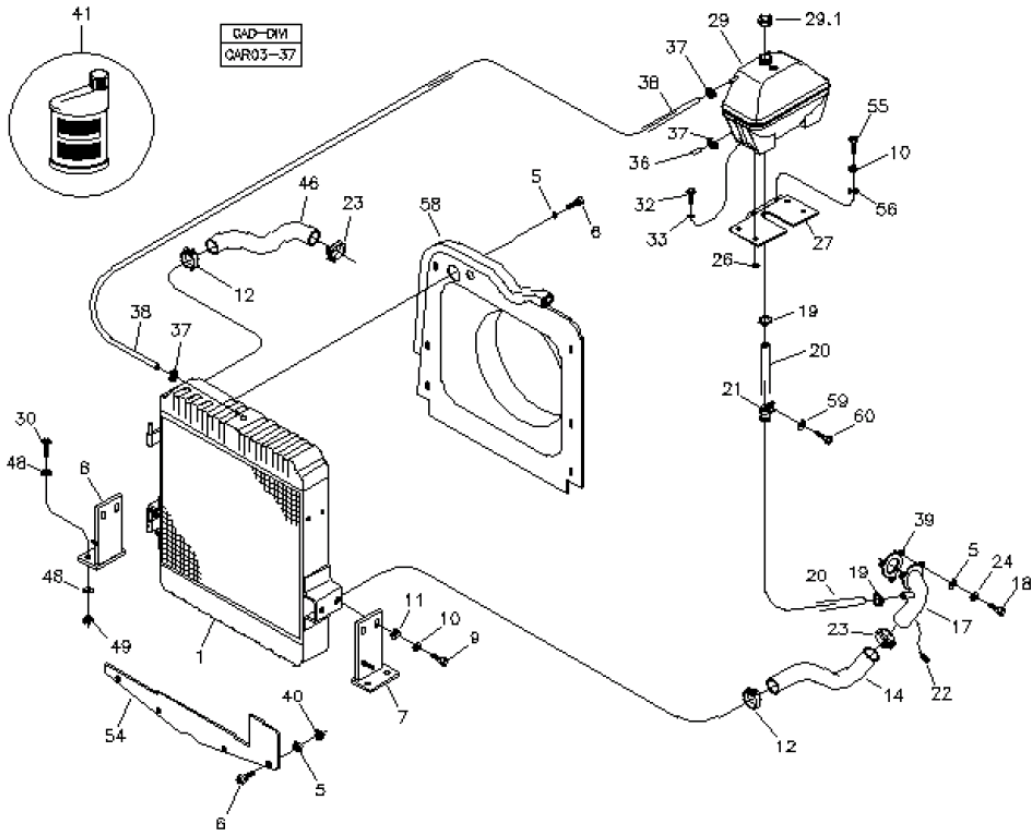

Fig.	Código	Qtd	Descrição (português)	Nota	Início	Fim
17	370260096	01	CURVA FLANGEADA		4126	4126
17	370260096	01	CURVA FLANGEADA		4136	4136
17	370260096	01	CURVA FLANGEADA		4164	4164
18	210003830	02	PARAFUSO SEXTAVADO		3243	4041
18	210003830	02	PARAFUSO SEXTAVADO		4043	4120
18	210003830	02	PARAFUSO SEXTAVADO		4164	4164
18	210003830	02	PARAFUSO SEXTAVADO		4126	4126
18	210003830	02	PARAFUSO SEXTAVADO		4134	4134
18	210003830	02	PARAFUSO SEXTAVADO		4136	4136
19	210006225	02	ABRACADEIRA		3243	4041
19	210006225	02	ABRACADEIRA		4043	4120
19	210006225	02	ABRACADEIRA		4126	4126
19	210006225	02	ABRACADEIRA		4134	4134
19	210006225	02	ABRACADEIRA		4136	4136
19	210006225	02	ABRACADEIRA		4164	4164
20	219002322	01	MANGUEIRA		3243	4041
20	219002322	01	MANGUEIRA		4043	4120
20	219002322	01	MANGUEIRA		4126	4126
20	219002322	01	MANGUEIRA		4134	4134
20	219002322	01	MANGUEIRA		4164	4164
20	219002322	01	MANGUEIRA		4136	4136

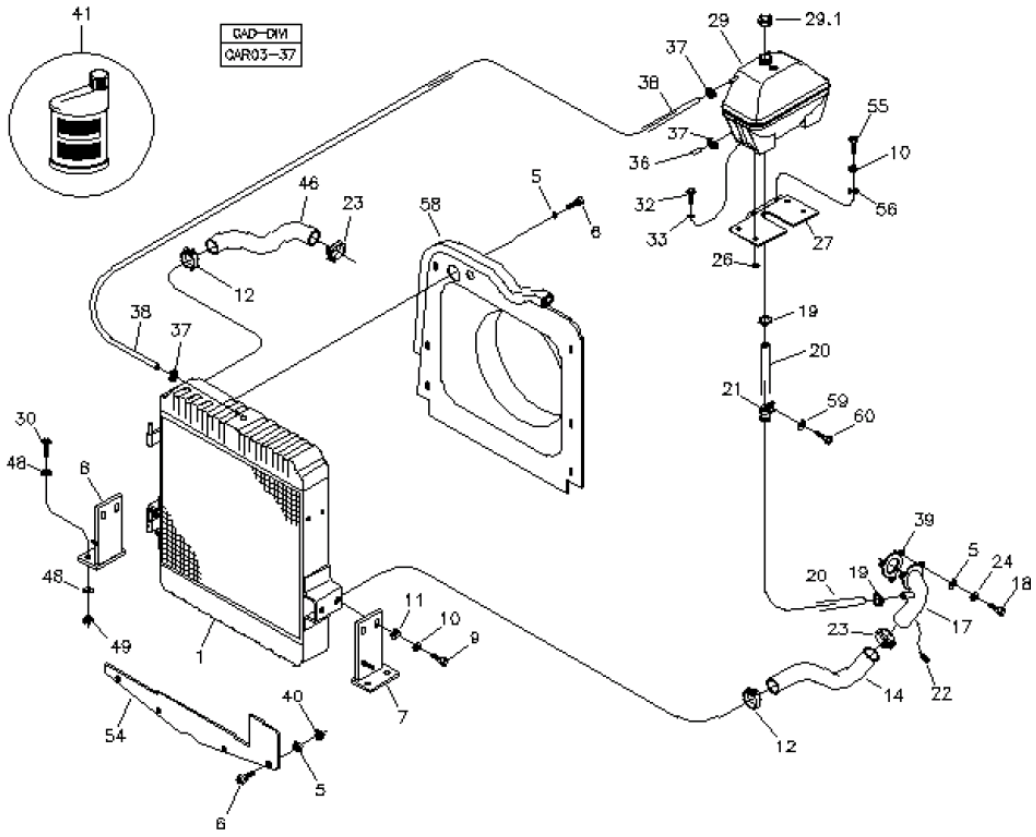

Fig.	Código	Qtd	Descrição (português)	Nota	Início	Fim
21	219000357	01	ABRACADEIRA		3243	4041
21	219000357	01	ABRACADEIRA		4043	4120
21	219000357	01	ABRACADEIRA		4126	4126
21	219000357	01	ABRACADEIRA		4134	4134
21	219000357	01	ABRACADEIRA		4136	4136
21	219000357	01	ABRACADEIRA		4164	4164
22	210301678	01	TAMP?O		3243	4041
22	210301678	01	TAMP?O		4043	4120
22	210301678	01	TAMP?O		4126	4126
22	210301678	01	TAMP?O		4134	4134
22	210301678	01	TAMP?O		4136	4136
22	210301678	01	TAMP?O		4164	4164
23	210002263	02	ABRACADEIRA		3243	4041
23	210002263	02	ABRACADEIRA		4043	4120
23	210002263	02	ABRACADEIRA		4126	4126
23	210002263	02	ABRACADEIRA		4134	4134
23	210002263	02	ABRACADEIRA		4136	4136
23	210002263	02	ABRACADEIRA		4164	4164
24	210002180	03	ARRUELA PRESS?O		3243	4041
24	210002180	03	ARRUELA PRESS?O		4043	4120
24	210002180	03	ARRUELA PRESS?O		4126	4126

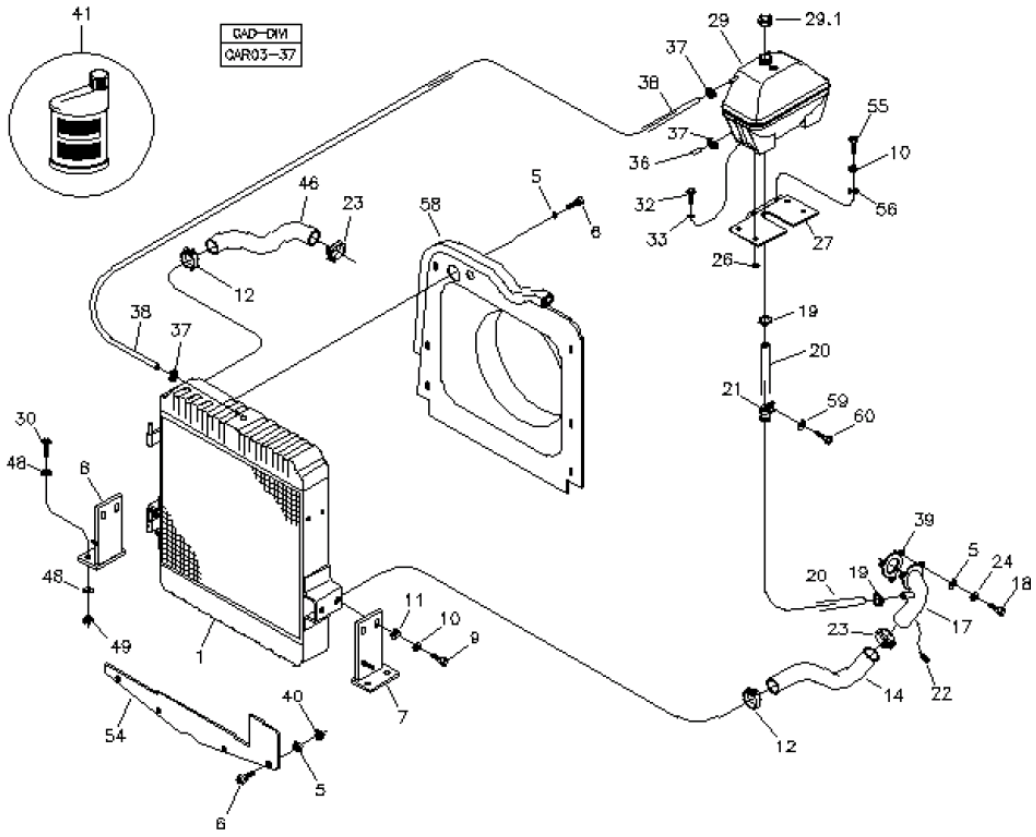

Fig.	Código	Qtd	Descrição (português)	Nota	Início	Fim
24	210002180	03	ARRUELA PRESS?O		4134	4134
24	210002180	03	ARRUELA PRESS?O		4136	4136
24	210002180	03	ARRUELA PRESS?O		4164	4164
26	210002170	04	ARRUELA PRESS?O		3243	4041
26	210002170	04	ARRUELA PRESS?O		4043	4120
26	210002170	04	ARRUELA PRESS?O		4126	4126
26	210002170	04	ARRUELA PRESS?O		4134	4134
26	210002170	04	ARRUELA PRESS?O		4136	4136
26	210002170	04	ARRUELA PRESS?O		4164	4164
27	370260049	01	SUPORTE TANQUE		3243	4041
27	370260049	01	SUPORTE TANQUE		4043	4120
27	370260049	01	SUPORTE TANQUE		4126	4126
27	370260049	01	SUPORTE TANQUE		4134	4134
27	370260049	01	SUPORTE TANQUE		4136	4136
27	370260049	01	SUPORTE TANQUE		4164	4164
29	219000349	01	TANQUE EXPANS?O		3243	4041
29	219000349	01	TANQUE EXPANS?O		4043	4120
29	219000349	01	TANQUE EXPANS?O		4126	4126
29	219000349	01	TANQUE EXPANS?O		4134	4134
29	219000349	01	TANQUE EXPANS?O		4136	4136
29	219000349	01	TANQUE EXPANS?O		4164	4164

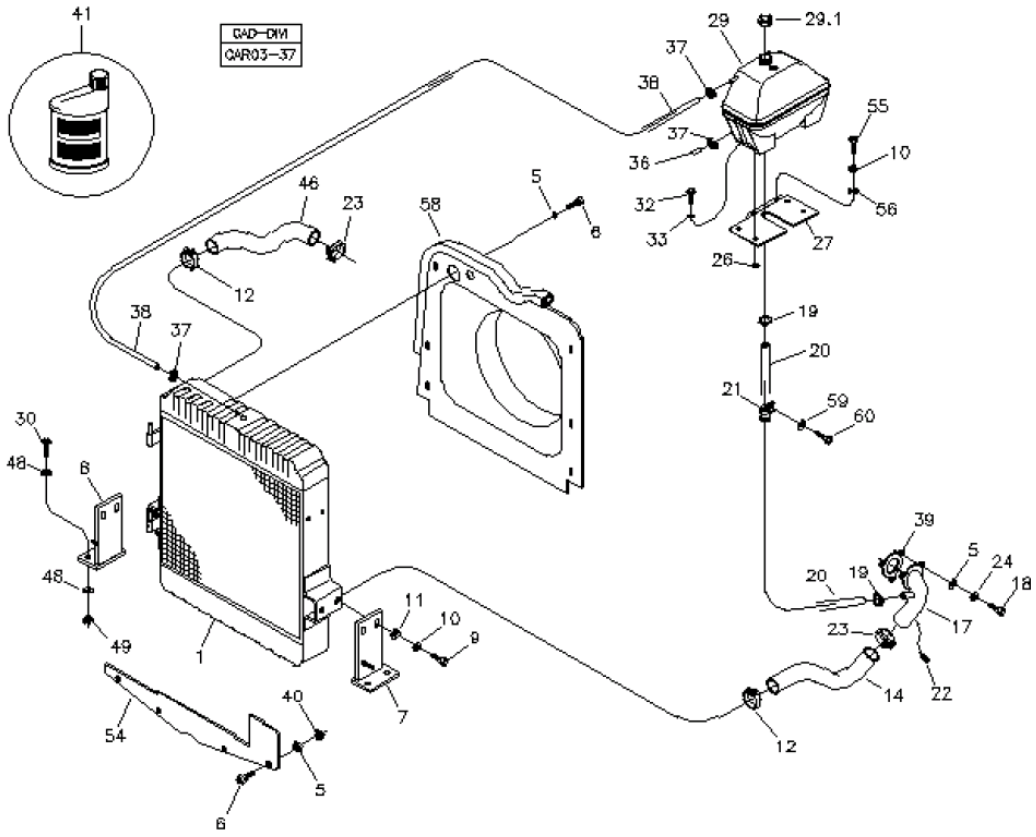

Fig.	Código	Qtd	Descrição (português)	Nota	Início	Fim
29.1	219000859	01	TAMPA TANQUE		3243	4041
29.1	219000859	01	TAMPA TANQUE		4043	4120
29.1	219000859	01	TAMPA TANQUE		4126	4126
29.1	219000859	01	TAMPA TANQUE		4134	4134
29.1	219000859	01	TAMPA TANQUE		4136	4136
29.1	219000859	01	TAMPA TANQUE		4164	4164
30	210004070	04	PARAFUSO		3243	4041
30	210004070	04	PARAFUSO		4043	4120
30	210004070	04	PARAFUSO		4126	4126
30	210004070	04	PARAFUSO		4134	4134
30	210004070	04	PARAFUSO		4136	4136
30	210004070	04	PARAFUSO		4164	4164
33	219000158	04	ARRUELA LISA		3243	4041
33	219000158	04	ARRUELA LISA		4043	4120
33	219000158	04	ARRUELA LISA		4126	4126
33	219000158	04	ARRUELA LISA		4134	4134
33	219000158	04	ARRUELA LISA		4136	4136
33	219000158	04	ARRUELA LISA		4164	4164
36	219000503	01	TAMP?O		3243	4041
36	219000503	01	TAMP?O		4043	4120
36	219000503	01	TAMP?O		4126	4126

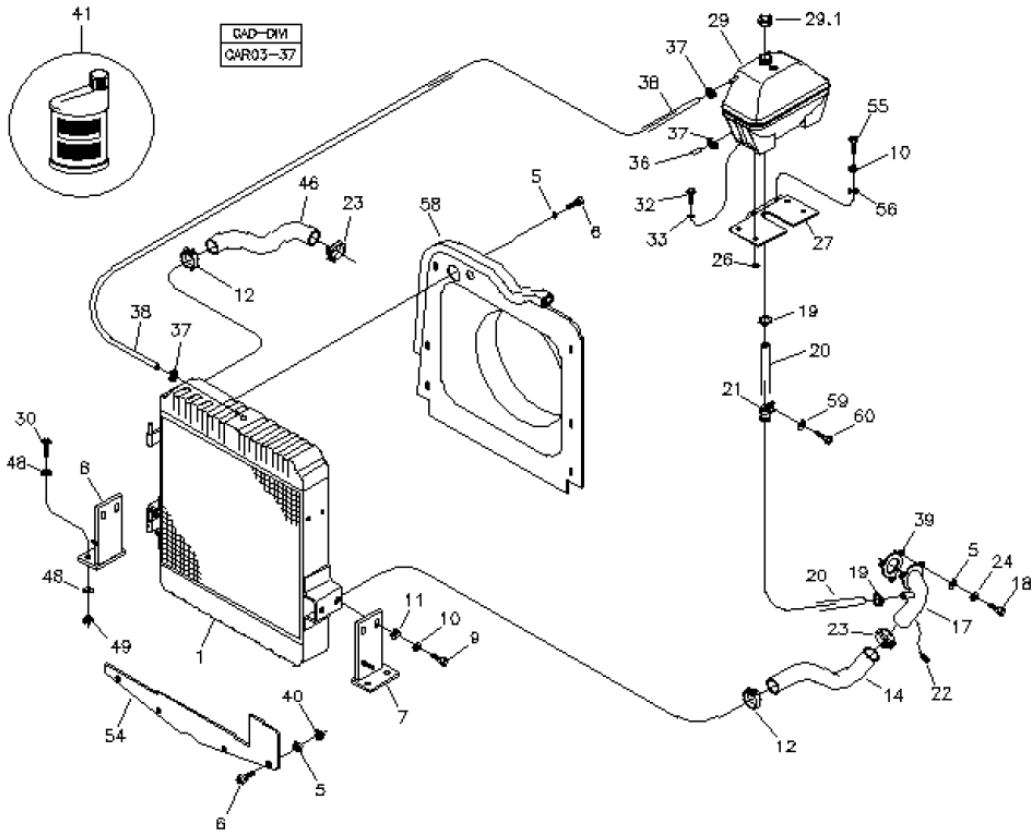

Fig.	Código	Qtd	Descrição (português)	Nota	Início	Fim
36	219000503	01	TAMP?O		4134	4134
36	219000503	01	TAMP?O		4136	4136
36	219000503	01	TAMP?O		4164	4164
37	210001056	03	ABRACADEIRA		3243	4041
37	210001056	03	ABRACADEIRA		4043	4120
37	210001056	03	ABRACADEIRA		4126	4126
37	210001056	03	ABRACADEIRA		4134	4134
37	210001056	03	ABRACADEIRA		4136	4136
37	210001056	03	ABRACADEIRA		4164	4164
38	219002026	01	MANGUEIRA		3243	4041
38	219002026	01	MANGUEIRA		4043	4120
38	219002026	01	MANGUEIRA		4126	4126
38	219002026	01	MANGUEIRA		4134	4134
38	219002026	01	MANGUEIRA		4136	4136
38	219002026	01	MANGUEIRA		4164	4164
39	370060406	01	JUNTA VEDAC?O		3243	4041
39	370060406	01	JUNTA VEDAC?O		4043	4120
39	370060406	01	JUNTA VEDAC?O		4126	4126
39	370060406	01	JUNTA VEDAC?O		4134	4134
39	370060406	01	JUNTA VEDAC?O		4136	4136
39	370060406	01	JUNTA VEDAC?O		4164	4164

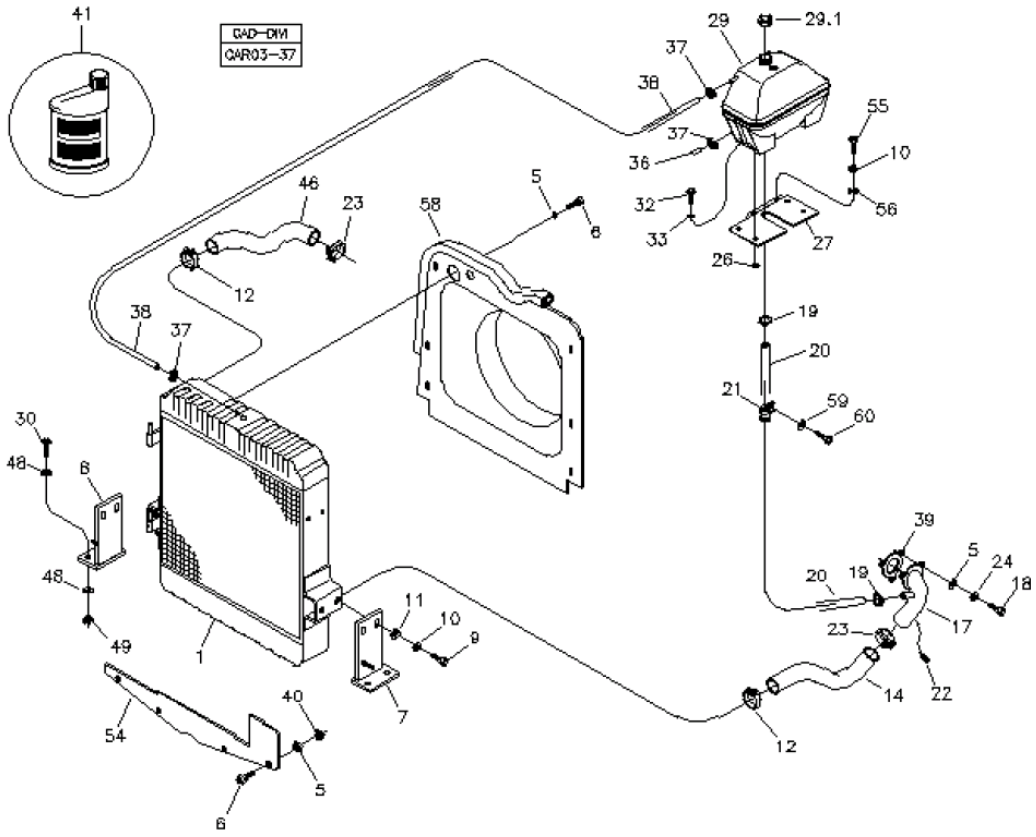

Fig.	Código	Qtd	Descrição (português)	Nota	Início	Fim
40	210005760	05	PORCA SEXTAVADA		3243	4041
40	210005760	05	PORCA SEXTAVADA		4043	4120
40	210005760	05	PORCA SEXTAVADA		4126	4126
40	210005760	05	PORCA SEXTAVADA		4134	4134
40	210005760	05	PORCA SEXTAVADA		4136	4136
40	210005760	05	PORCA SEXTAVADA		4164	4164
41	180100136	9 L	ADITIVO ANTICONGELANTE		3243	4041
41	180100136	9 L	ADITIVO ANTICONGELANTE		4043	4120
41	180100136	9 L	ADITIVO ANTICONGELANTE		4126	4126
41	180100136	9 L	ADITIVO ANTICONGELANTE		4134	4134
41	180100136	9 L	ADITIVO ANTICONGELANTE		4136	4136
41	180100136	9 L	ADITIVO ANTICONGELANTE		4164	4164
46	219000073	01	MANGUEIRA		3243	4041
46	219000073	01	MANGUEIRA		4043	4120
46	219000073	01	MANGUEIRA		4126	4126
46	219000073	01	MANGUEIRA		4134	4134
46	219000073	01	MANGUEIRA		4136	4136
46	219000073	01	MANGUEIRA		4164	4164
48	370060582	04	ARRUELA		3243	4041
48	370060582	04	ARRUELA		4043	4120
48	370060582	04	ARRUELA		4126	4126

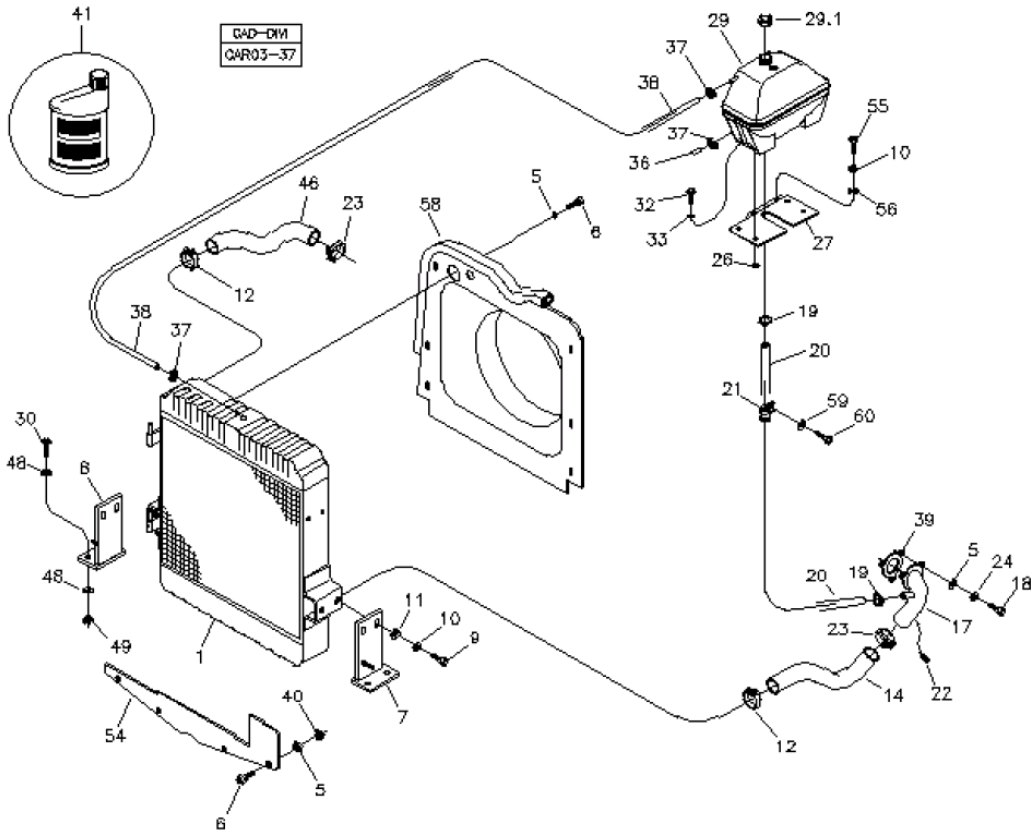

Fig.	Código	Qtd	Descrição (português)	Nota	Início	Fim
48	370060582	04	ARRUELA		4134	4134
48	370060582	04	ARRUELA		4136	4136
48	370060582	04	ARRUELA		4164	4164
49	210001929	04	PORCA SEXTAVADA		3243	4041
49	210001929	04	PORCA SEXTAVADA		4043	4120
49	210001929	04	PORCA SEXTAVADA		4126	4126
49	210001929	04	PORCA SEXTAVADA		4134	4134
49	210001929	04	PORCA SEXTAVADA		4136	4136
49	210001929	04	PORCA SEXTAVADA		4164	4164
54	370060431	01	VEDAC?O INFERIOR		3243	4041
54	370060431	01	VEDAC?O INFERIOR		4043	4120
54	370060431	01	VEDAC?O INFERIOR		4126	4126
54	370060431	01	VEDAC?O INFERIOR		4134	4134
54	370060431	01	VEDAC?O INFERIOR		4136	4136
54	370060431	01	VEDAC?O INFERIOR		4164	4164
55	210003900	02	PARAFUSO SEXTAVADO		3243	4041
55	210003900	02	PARAFUSO SEXTAVADO		4126	4126
55	210003900	02	PARAFUSO SEXTAVADO		4043	4120
55	210003900	02	PARAFUSO SEXTAVADO		4134	4134
55	210003900	02	PARAFUSO SEXTAVADO		4136	4136
55	210003900	02	PARAFUSO SEXTAVADO		4164	4164

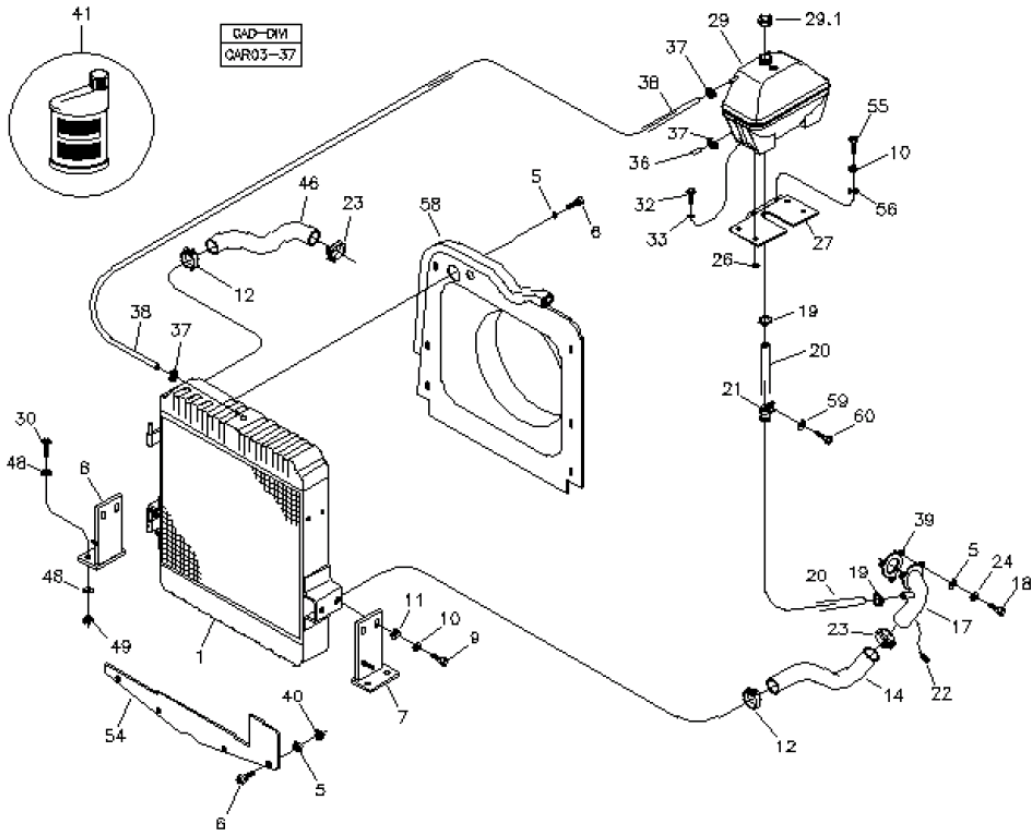

Fig.	Código	Qtd	Descrição (português)	Nota	Início	Fim
56	210002025	02	ARRUELA LISA		3243	4041
56	210002025	02	ARRUELA LISA		4043	4120
56	210002025	02	ARRUELA LISA		4126	4126
56	210002025	02	ARRUELA LISA		4134	4134
56	210002025	02	ARRUELA LISA		4136	4136
56	210002025	02	ARRUELA LISA		4164	4164
58	219002089	01	DEFLETOR		3243	4041
58	219002089	01	DEFLETOR		4043	4120
58	219002089	01	DEFLETOR		4126	4126
58	219002089	01	DEFLETOR		4134	4134
58	219002089	01	DEFLETOR		4136	4136
58	219002089	01	DEFLETOR		4164	4164

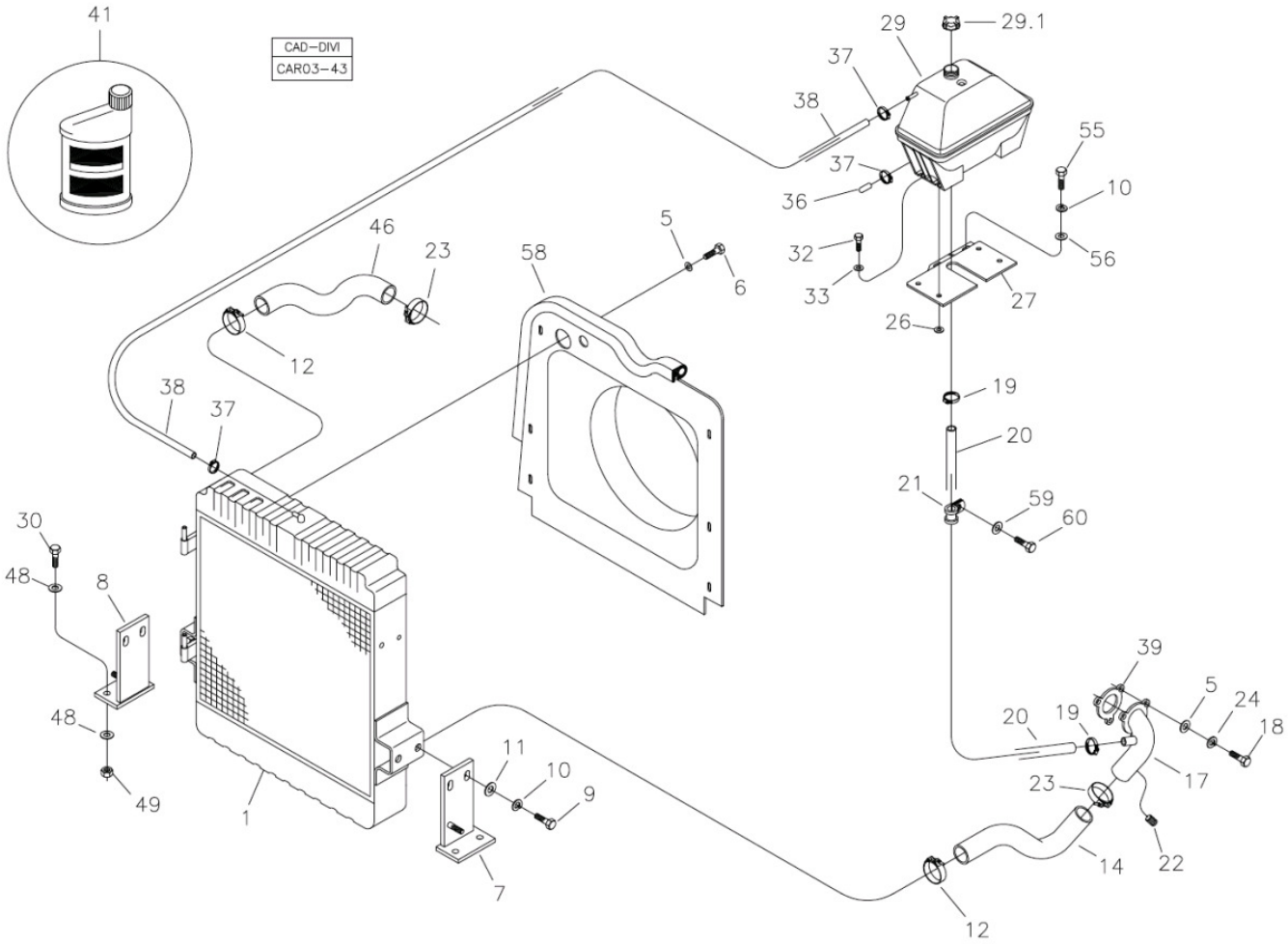

Fig.	Código	Qtd	Descrição (português)	Nota	Início	Fim
01	219000857	01	RADIADOR		4042	4042
01	219000857	01	RADIADOR		4121	4125
01	219000857	01	RADIADOR		4127	4133
01	219000857	01	RADIADOR		4135	4135
01	219000857	01	RADIADOR		4137	4163
01	219000857	01	RADIADOR		4165	
05	210002015	14	ARRUELA LISA		4042	4042
05	210002015	14	ARRUELA LISA		4121	4125
05	210002015	14	ARRUELA LISA		4127	4133
05	210002015	14	ARRUELA LISA		4135	4135
05	210002015	14	ARRUELA LISA		4137	4163
05	210002015	14	ARRUELA LISA		4165	
06	210003800	06	PARAFUSO SEXTAVADO		4042	4042
06	210003800	06	PARAFUSO SEXTAVADO		4121	4125
06	210003800	06	PARAFUSO SEXTAVADO		4127	4133
06	210003800	06	PARAFUSO SEXTAVADO		4135	4135
06	210003800	06	PARAFUSO SEXTAVADO		4137	4163
06	210003800	06	PARAFUSO SEXTAVADO		4165	
07	100000015529	01	SUPORTE ESQUERDO		4042	4042
07	100000015529	01	SUPORTE ESQUERDO		4121	4125
07	100000015529	01	SUPORTE ESQUERDO		4127	4133

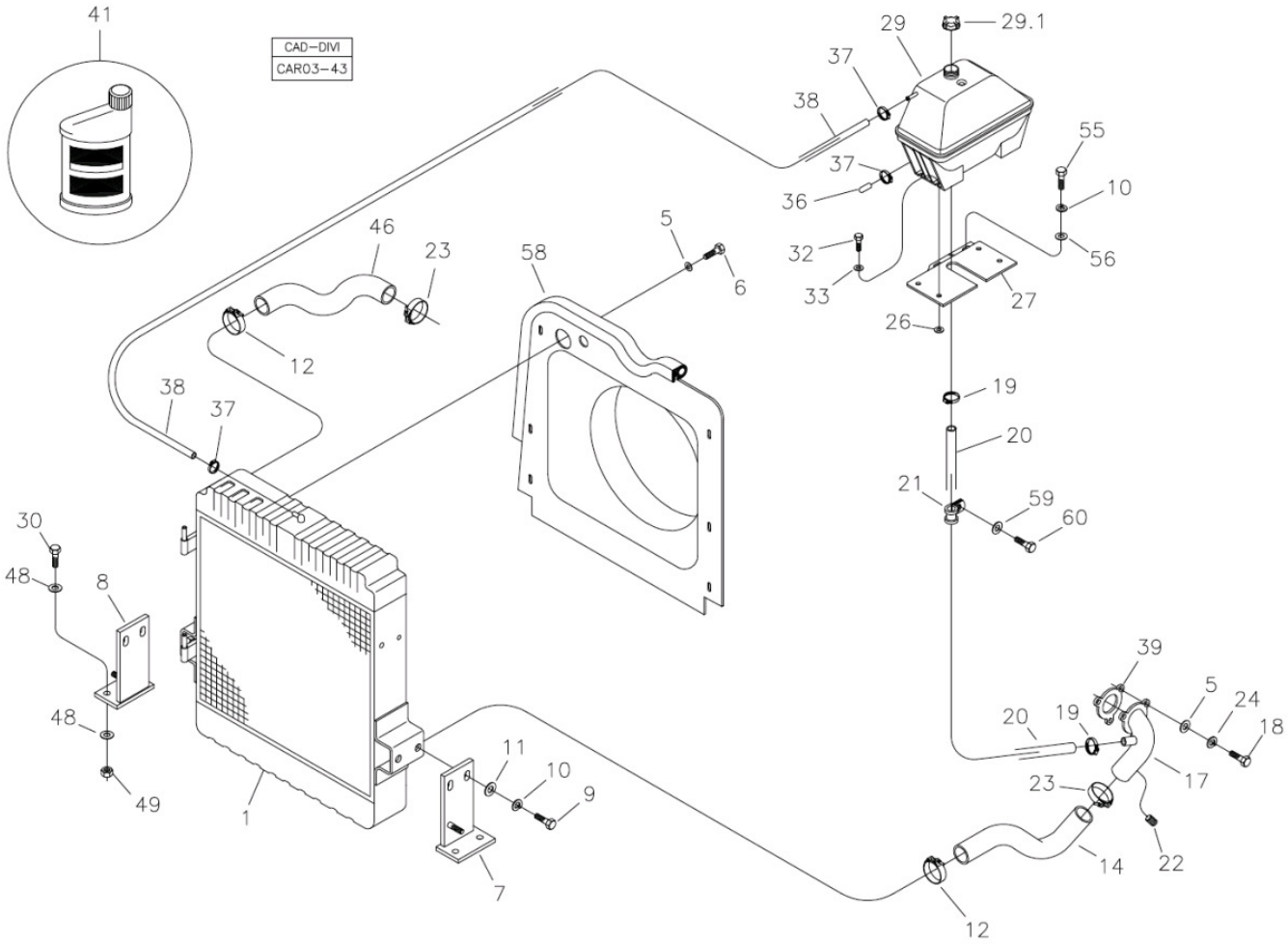

Fig.	Código	Qtd	Descrição (português)	Nota	Início	Fim
07	100000015529	01	SUPORTE ESQUERDO		4135	4135
07	100000015529	01	SUPORTE ESQUERDO		4137	4163
07	100000015529	01	SUPORTE ESQUERDO		4165	
08	100000015528	01	SUPORTE DIREITO		4042	4042
08	100000015528	01	SUPORTE DIREITO		4121	4125
08	100000015528	01	SUPORTE DIREITO		4127	4133
08	100000015528	01	SUPORTE DIREITO		4135	4135
08	100000015528	01	SUPORTE DIREITO		4137	4163
08	100000015528	01	SUPORTE DIREITO		4165	
09	210003910	04	PARAFUSO SEXTAVADO		4042	4042
09	210003910	04	PARAFUSO SEXTAVADO		4121	4125
09	210003910	04	PARAFUSO SEXTAVADO		4127	4133
09	210003910	04	PARAFUSO SEXTAVADO		4135	4135
09	210003910	04	PARAFUSO SEXTAVADO		4137	4163
09	210003910	04	PARAFUSO SEXTAVADO		4165	
10	210002190	04	ARRUELA PRESS?O		4042	4042
10	210002190	04	ARRUELA PRESS?O		4121	4125
10	210002190	04	ARRUELA PRESS?O		4127	4133
10	210002190	04	ARRUELA PRESS?O		4135	4135
10	210002190	04	ARRUELA PRESS?O		4137	4163
10	210002190	04	ARRUELA PRESS?O		4165	

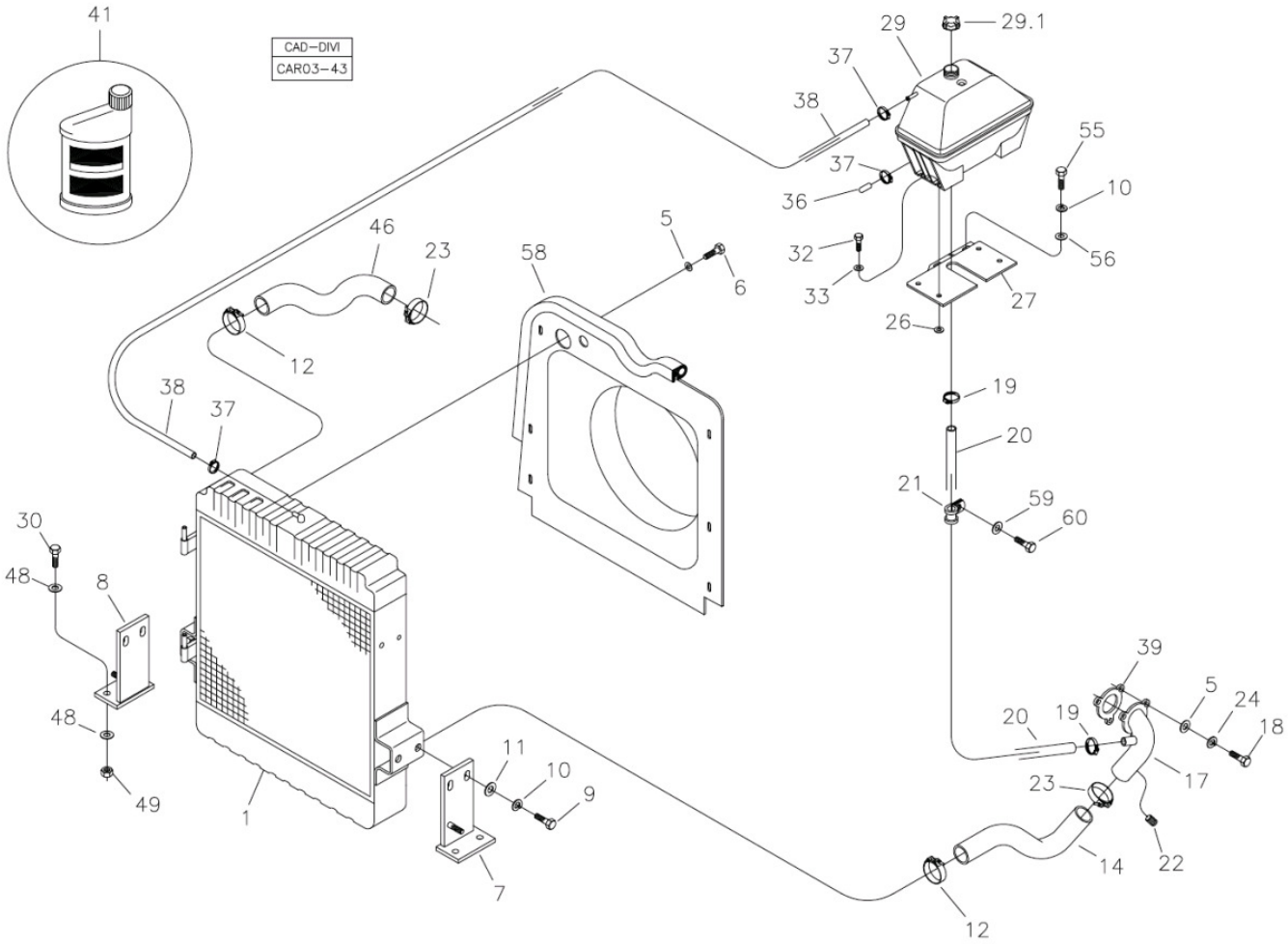

Fig.	Código	Qtd	Descrição (português)	Nota	Início	Fim
11	370025772	08	ARRUELA CALCO		4042	4042
11	370025772	08	ARRUELA CALCO		4121	4125
11	370025772	08	ARRUELA CALCO		4127	4133
11	370025772	08	ARRUELA CALCO		4135	4135
11	370025772	08	ARRUELA CALCO		4137	4163
11	370025772	08	ARRUELA CALCO		4165	
12	210003311	02	ABRACADEIRA		4042	4042
12	210003311	02	ABRACADEIRA		4121	4125
12	210003311	02	ABRACADEIRA		4127	4133
12	210003311	02	ABRACADEIRA		4135	4135
12	210003311	02	ABRACADEIRA		4137	4163
12	210003311	02	ABRACADEIRA		4165	
14	219002316	01	MANGUEIRA		4042	4042
14	219002316	01	MANGUEIRA		4121	4125
14	219002316	01	MANGUEIRA		4127	4133
14	219002316	01	MANGUEIRA		4135	4135
14	219002316	01	MANGUEIRA		4137	4163
14	219002316	01	MANGUEIRA		4165	
17	370260096	01	CURVA FLANGEADA		4042	4042
17	370260096	01	CURVA FLANGEADA		4121	4125
17	370260096	01	CURVA FLANGEADA		4127	4133

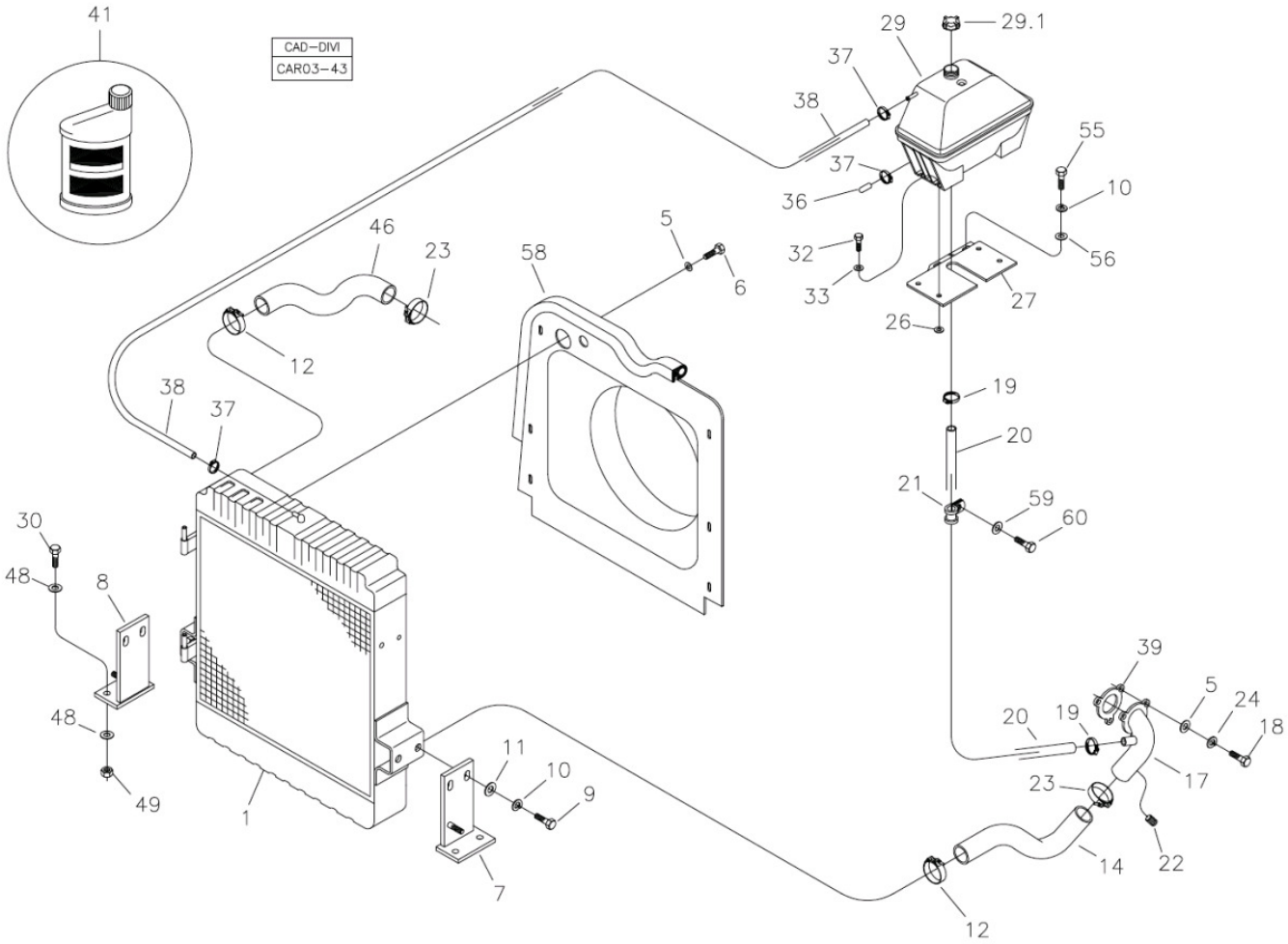

Fig.	Código	Qtd	Descrição (português)	Nota	Início	Fim
17	370260096	01	CURVA FLANGEADA		4135	4135
17	370260096	01	CURVA FLANGEADA		4137	4163
17	370260096	01	CURVA FLANGEADA		4165	
18	210003830	10	PARAFUSO SEXTAVADO		4042	4042
18	210003830	10	PARAFUSO SEXTAVADO		4121	4125
18	210003830	10	PARAFUSO SEXTAVADO		4127	4133
18	210003830	10	PARAFUSO SEXTAVADO		4135	4135
18	210003830	10	PARAFUSO SEXTAVADO		4137	4163
18	210003830	10	PARAFUSO SEXTAVADO		4165	
19	210006225	02	ABRACADEIRA		4042	4042
19	210006225	02	ABRACADEIRA		4121	4125
19	210006225	02	ABRACADEIRA		4127	4133
19	210006225	02	ABRACADEIRA		4135	4135
19	210006225	02	ABRACADEIRA		4137	4163
19	210006225	02	ABRACADEIRA		4165	
20	219002322	01	MANGUEIRA		4042	4042
20	219002322	01	MANGUEIRA		4121	4125
20	219002322	01	MANGUEIRA		4127	4133
20	219002322	01	MANGUEIRA		4135	4135
20	219002322	01	MANGUEIRA		4137	4163
20	219002322	01	MANGUEIRA		4165	

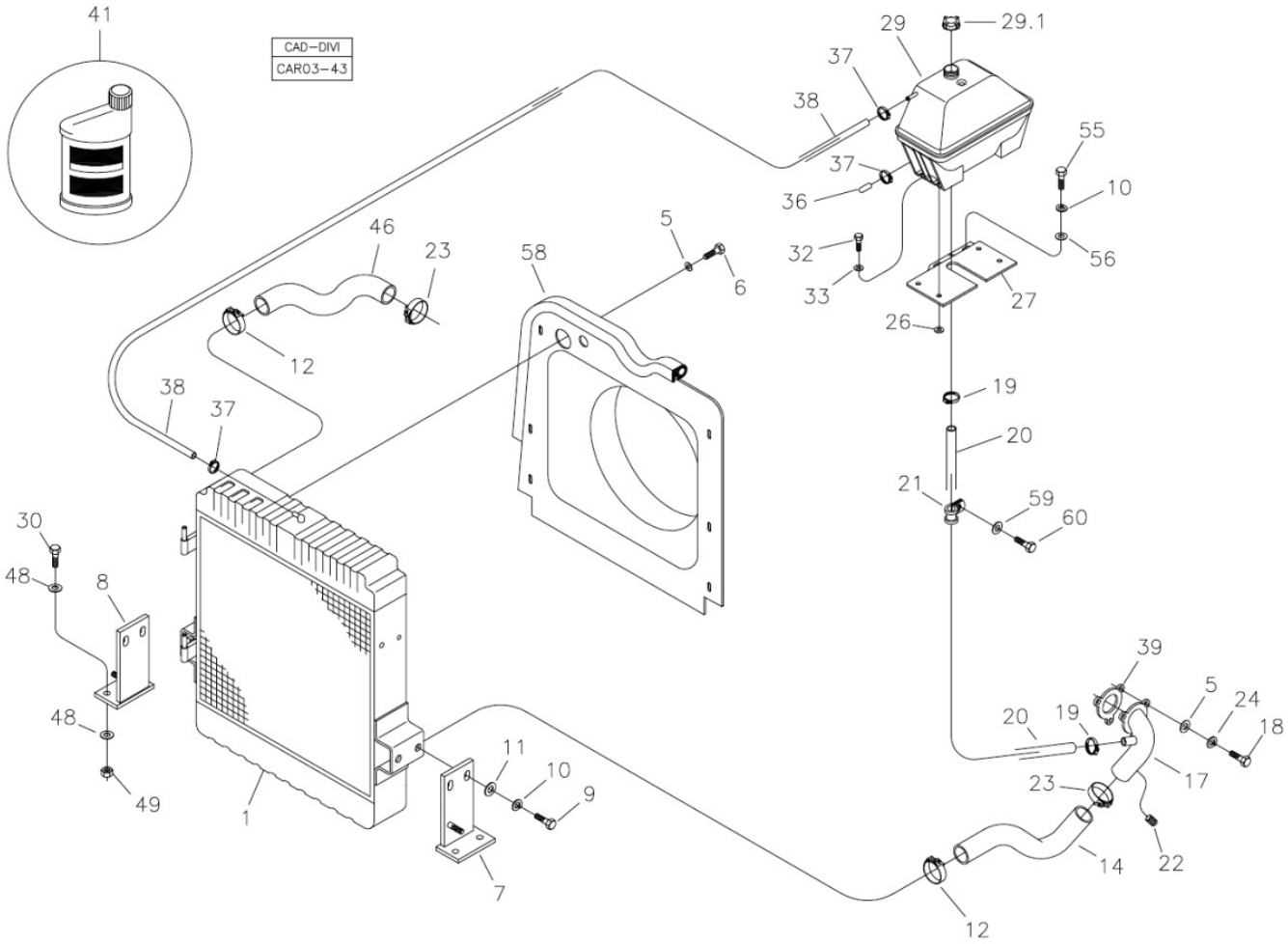

Fig.	Código	Qtd	Descrição (português)	Nota	Início	Fim
21	219000357	01	ABRACADEIRA		4042	4042
21	219000357	01	ABRACADEIRA		4121	4125
21	219000357	01	ABRACADEIRA		4127	4133
21	219000357	01	ABRACADEIRA		4135	4135
21	219000357	01	ABRACADEIRA		4137	4163
21	219000357	01	ABRACADEIRA		4165	
22	210301678	01	TAMP?O		4042	4042
22	210301678	01	TAMP?O		4121	4125
22	210301678	01	TAMP?O		4127	4133
22	210301678	01	TAMP?O		4135	4135
22	210301678	01	TAMP?O		4137	4163
22	210301678	01	TAMP?O		4165	
23	210002263	02	ABRACADEIRA		4042	4042
23	210002263	02	ABRACADEIRA		4121	4125
23	210002263	02	ABRACADEIRA		4127	4133
23	210002263	02	ABRACADEIRA		4135	4135
23	210002263	02	ABRACADEIRA		4137	4163
23	210002263	02	ABRACADEIRA		4165	
24	210002180	07	ARRUELA PRESS?O		4042	4042
24	210002180	07	ARRUELA PRESS?O		4121	4125
24	210002180	07	ARRUELA PRESS?O		4127	4133

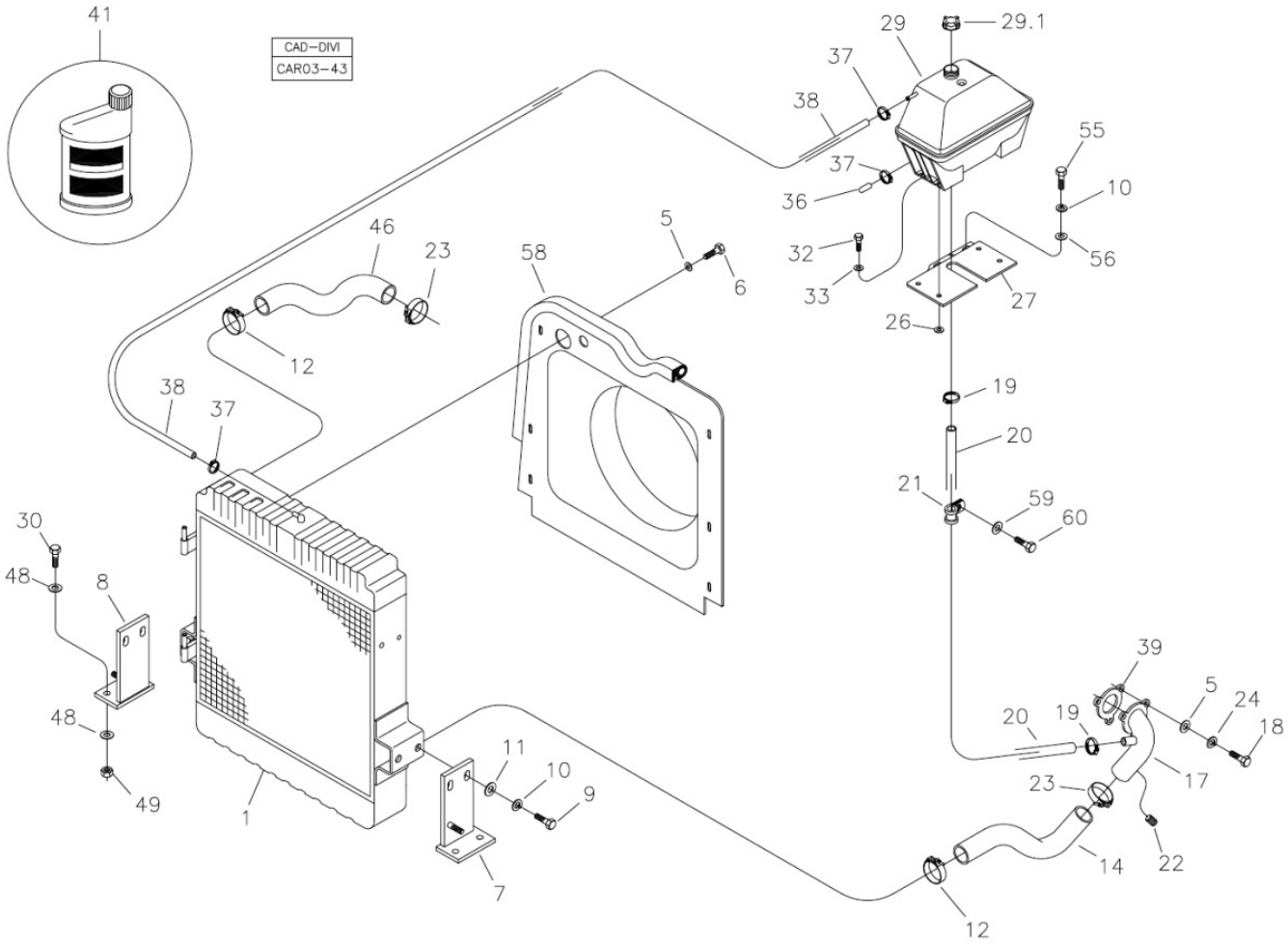

Fig.	Código	Qtd	Descrição (português)	Nota	Início	Fim
24	210002180	07	ARRUELA PRESS?O		4135	4135
24	210002180	07	ARRUELA PRESS?O		4137	4163
24	210002180	07	ARRUELA PRESS?O		4165	
26	210002170	04	ARRUELA PRESS?O		4042	4042
26	210002170	04	ARRUELA PRESS?O		4121	4125
26	210002170	04	ARRUELA PRESS?O		4127	4133
26	210002170	04	ARRUELA PRESS?O		4135	4135
26	210002170	04	ARRUELA PRESS?O		4137	4163
26	210002170	04	ARRUELA PRESS?O		4165	
27	370260049	01	SUPORTE TANQUE		4042	4042
27	370260049	01	SUPORTE TANQUE		4121	4125
27	370260049	01	SUPORTE TANQUE		4127	4133
27	370260049	01	SUPORTE TANQUE		4135	4135
27	370260049	01	SUPORTE TANQUE		4137	4163
27	370260049	01	SUPORTE TANQUE		4165	
29	219000349	01	TANQUE EXPANS?O		4042	4042
29	219000349	01	TANQUE EXPANS?O		4121	4125
29	219000349	01	TANQUE EXPANS?O		4127	4133
29	219000349	01	TANQUE EXPANS?O		4135	4135
29	219000349	01	TANQUE EXPANS?O		4137	4163
29	219000349	01	TANQUE EXPANS?O		4165	

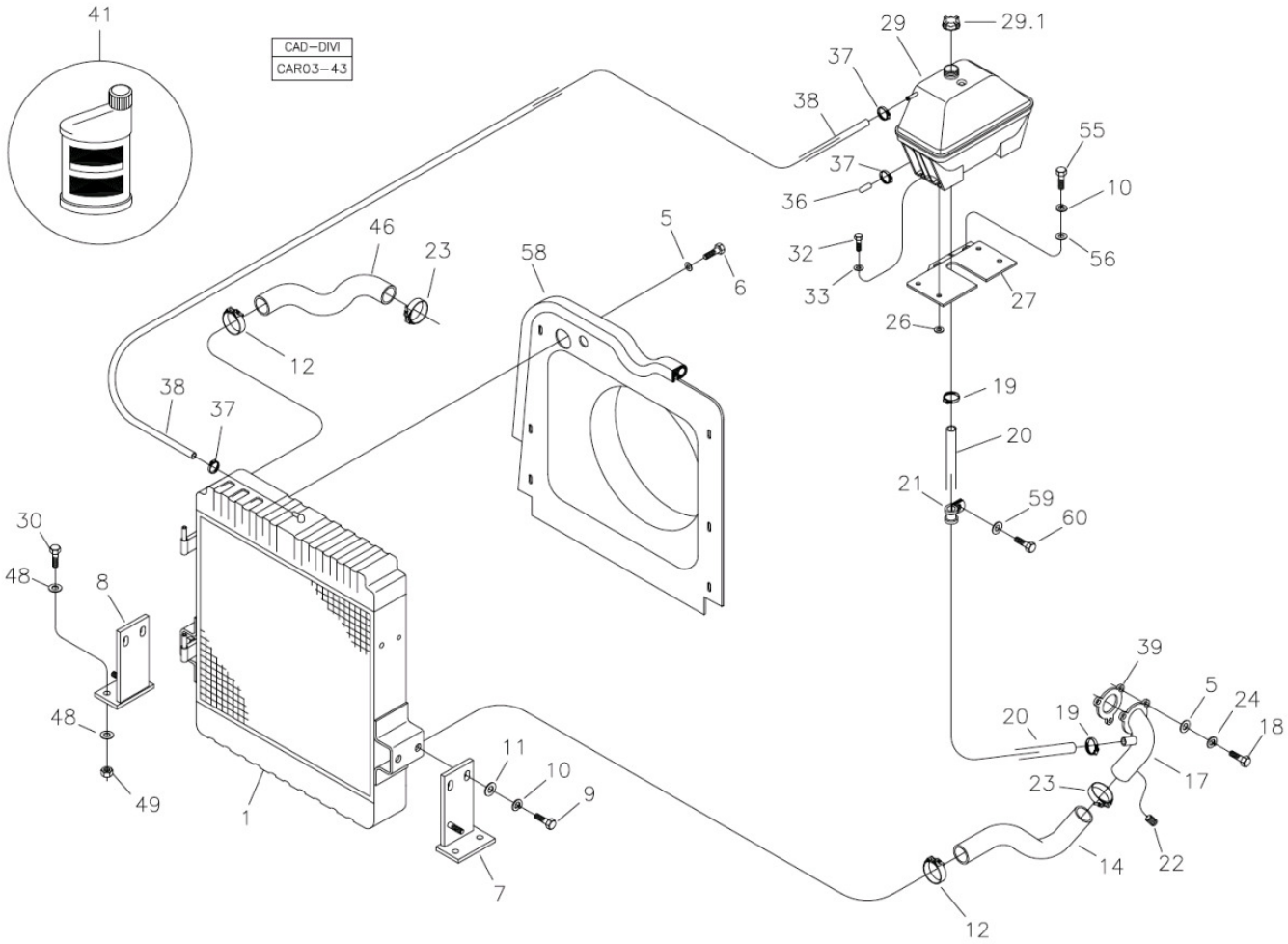

Fig.	Código	Qtd	Descrição (português)	Nota	Início	Fim
29.1	219000859	01	TAMPA TANQUE		4042	4042
29.1	219000859	01	TAMPA TANQUE		4121	4125
29.1	219000859	01	TAMPA TANQUE		4127	4133
29.1	219000859	01	TAMPA TANQUE		4135	4135
29.1	219000859	01	TAMPA TANQUE		4137	4163
29.1	219000859	01	TAMPA TANQUE		4165	
30	210004070	04	PARAFUSO		4042	4042
30	210004070	04	PARAFUSO		4121	4125
30	210004070	04	PARAFUSO		4127	4133
30	210004070	04	PARAFUSO		4135	4135
30	210004070	04	PARAFUSO		4137	4163
30	210004070	04	PARAFUSO		4165	
33	219000158	04	ARRUELA LISA		4042	4042
33	219000158	04	ARRUELA LISA		4121	4125
33	219000158	04	ARRUELA LISA		4127	4133
33	219000158	04	ARRUELA LISA		4135	4135
33	219000158	04	ARRUELA LISA		4137	4163
33	219000158	04	ARRUELA LISA		4165	
36	219001786	01	TAMP?O		4042	4042
36	219001786	01	TAMP?O		4121	4125
36	219001786	01	TAMP?O		4127	4133

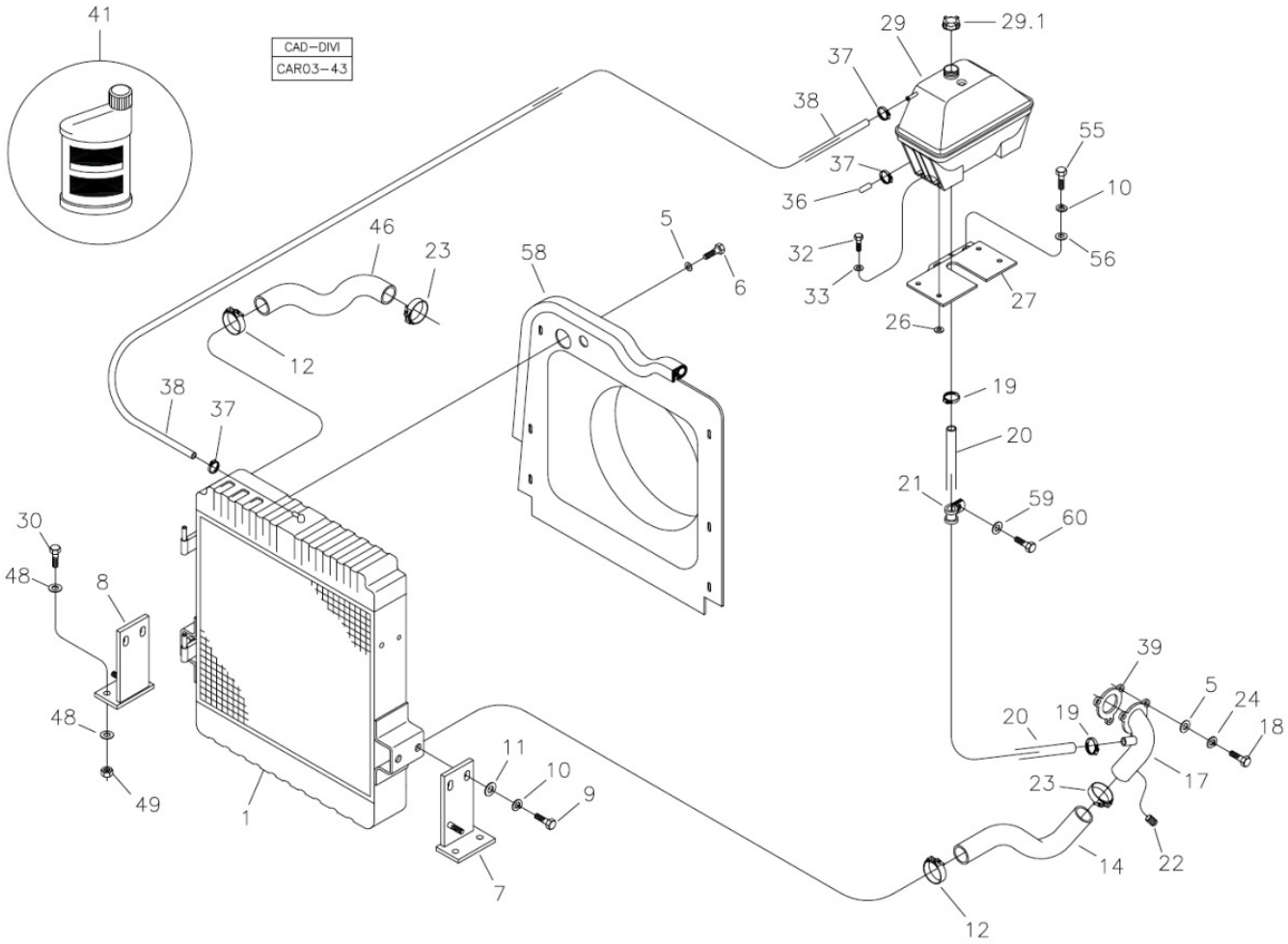

Fig.	Código	Qtd	Descrição (português)	Nota	Início	Fim
36	219001786	01	TAMP?O		4135	4135
36	219001786	01	TAMP?O		4137	4163
36	219001786	01	TAMP?O		4165	
37	210001056	03	ABRACADEIRA		4042	4042
37	210001056	03	ABRACADEIRA		4121	4125
37	210001056	03	ABRACADEIRA		4127	4133
37	210001056	03	ABRACADEIRA		4135	4135
37	210001056	03	ABRACADEIRA		4137	4163
37	210001056	03	ABRACADEIRA		4165	
38	219002026	01	MANGUEIRA		4042	4042
38	219002026	01	MANGUEIRA		4121	4125
38	219002026	01	MANGUEIRA		4127	4133
38	219002026	01	MANGUEIRA		4135	4135
38	219002026	01	MANGUEIRA		4137	4163
38	219002026	01	MANGUEIRA		4165	
39	370060406	01	JUNTA VEDAC?O		4042	4042
39	370060406	01	JUNTA VEDAC?O		4121	4125
39	370060406	01	JUNTA VEDAC?O		4127	4133
39	370060406	01	JUNTA VEDAC?O		4135	4135
39	370060406	01	JUNTA VEDAC?O		4137	4163
39	370060406	01	JUNTA VEDAC?O		4165	

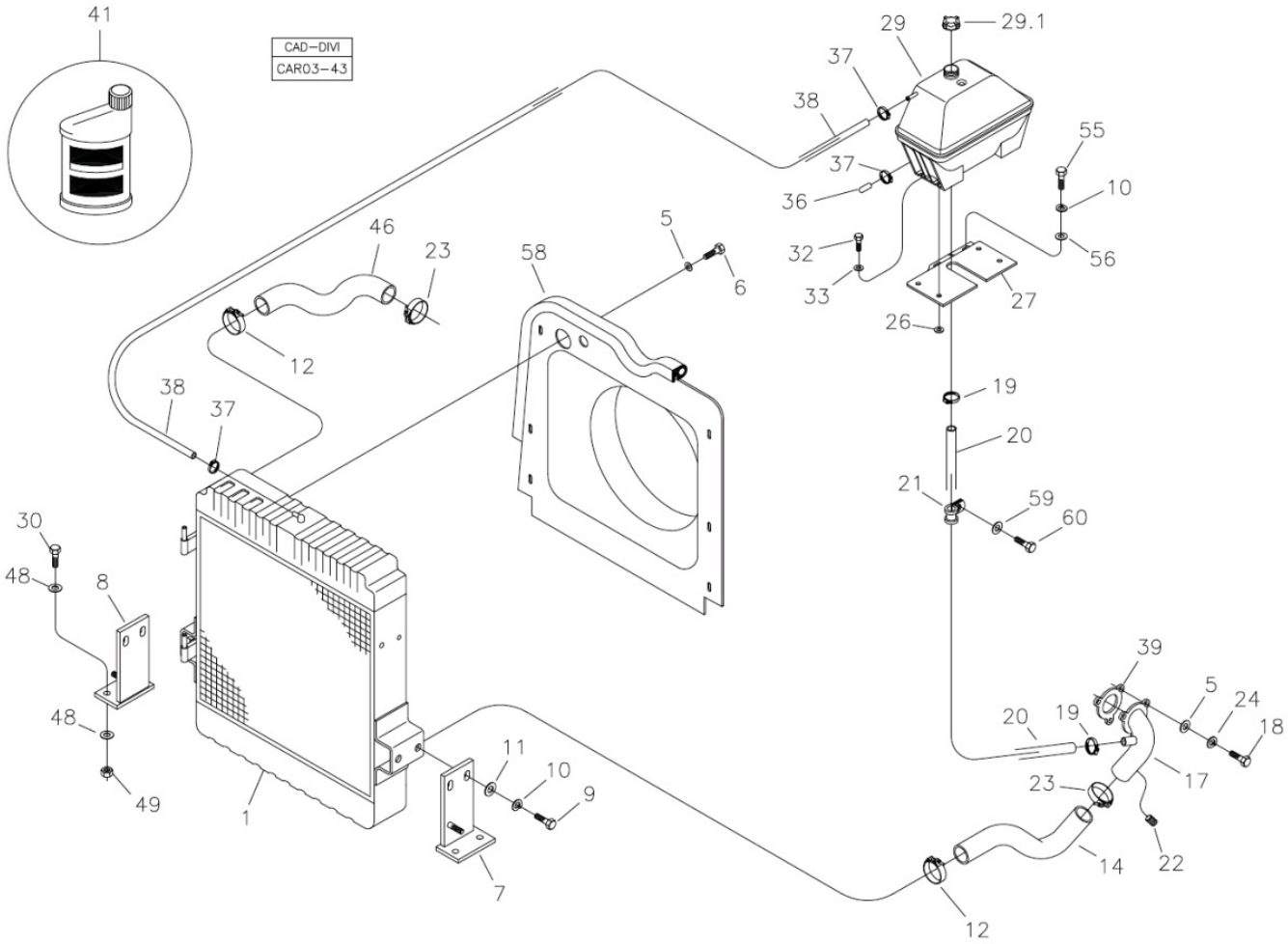

Fig.	Código	Qtd	Descrição (português)	Nota	Início	Fim
41	100000016908	9 L	ADITIVO ANTICONGELANTE		4042	4042
41	100000016908	9 L	ADITIVO ANTICONGELANTE		4121	4125
41	100000016908	9 L	ADITIVO ANTICONGELANTE		4127	4133
41	100000016908	9 L	ADITIVO ANTICONGELANTE		4135	4135
41	100000016908	9 L	ADITIVO ANTICONGELANTE		4137	4163
41	100000016908	9 L	ADITIVO ANTICONGELANTE		4165	
46	100000016088	01	MANGUEIRA		4042	4042
46	100000016088	01	MANGUEIRA		4121	4125
46	100000016088	01	MANGUEIRA		4127	4133
46	100000016088	01	MANGUEIRA		4135	4135
46	100000016088	01	MANGUEIRA		4137	4163
46	100000016088	01	MANGUEIRA		4165	
48	370060582	04	ARRUELA		4042	4042
48	370060582	04	ARRUELA		4121	4125
48	370060582	04	ARRUELA		4127	4133
48	370060582	04	ARRUELA		4135	4135
48	370060582	04	ARRUELA		4137	4163
48	370060582	04	ARRUELA		4165	
49	210001929	04	PORCA SEXTAVADA		4042	4042
49	210001929	04	PORCA SEXTAVADA		4121	4125
49	210001929	04	PORCA SEXTAVADA		4127	4133

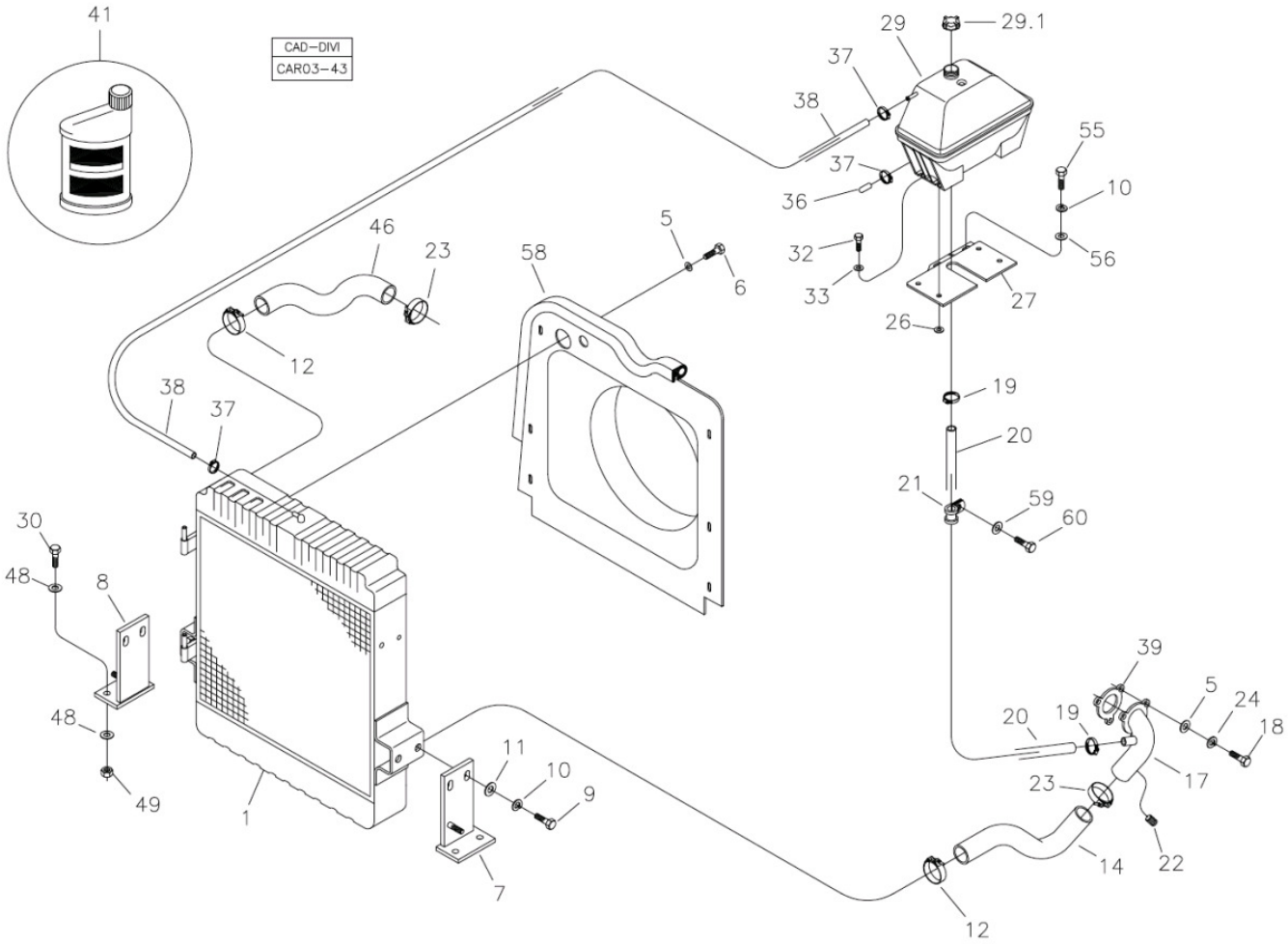

Fig.	Código	Qtd	Descrição (português)	Nota	Início	Fim
49	210001929	04	PORCA SEXTAVADA		4135	4135
49	210001929	04	PORCA SEXTAVADA		4137	4163
49	210001929	04	PORCA SEXTAVADA		4165	
55	210003900	02	PARAFUSO SEXTAVADO		4042	4042
55	210003900	02	PARAFUSO SEXTAVADO		4121	4125
55	210003900	02	PARAFUSO SEXTAVADO		4127	4133
55	210003900	02	PARAFUSO SEXTAVADO		4135	4135
55	210003900	02	PARAFUSO SEXTAVADO		4137	4163
55	210003900	02	PARAFUSO SEXTAVADO		4165	
56	210002025	02	ARRUELA LISA		4042	4042
56	210002025	02	ARRUELA LISA		4121	4125
56	210002025	02	ARRUELA LISA		4127	4133
56	210002025	02	ARRUELA LISA		4135	4135
56	210002025	02	ARRUELA LISA		4137	4163
56	210002025	02	ARRUELA LISA		4165	
58	100000029229	01	DEFLETOR		4042	4042
58	100000029229	01	DEFLETOR		4121	4125
58	100000029229	01	DEFLETOR		4127	4133
58	100000029229	01	DEFLETOR		4135	4135
58	100000029229	01	DEFLETOR		4165	
58	100000029229	01	DEFLETOR		4413	5521

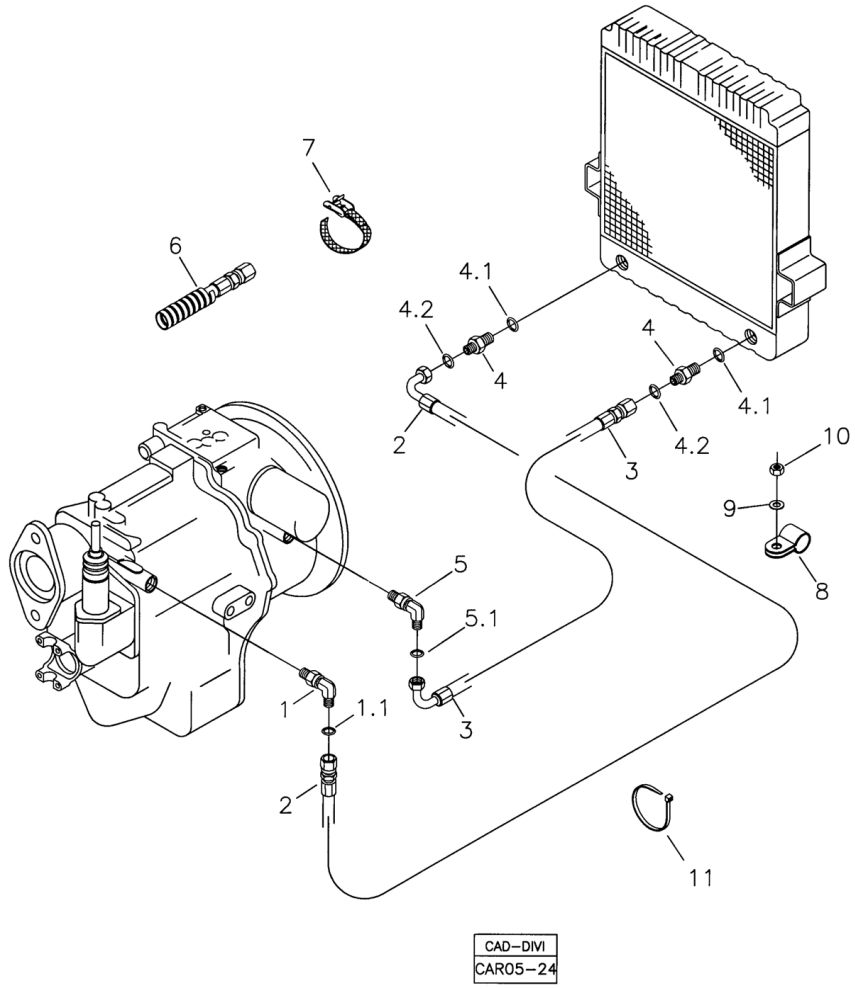

Fig.	Código	Qtd	Descrição (português)	Nota	Início	Fim
01	219000239	01	JOELHO		3243	
01.1	219000315	01	ANEL VEDAC?O		3243	
02	219000324	01	MANGUEIRA		3243	
03	219000325	01	MANGUEIRA		3243	
04	219000323	02	ADAPTADOR		3243	
04.1	219000988	01	ANEL O		3243	
04.2	219000315	01	ANEL VEDAC?O		3243	
05	219000504	01	JOELHO		3243	
05.1	219000315	01	ANEL VEDAC?O		3243	
06	212009775	CN	PROTETOR MANGUEIRA		3243	
07	212008826	03	CINTA FIXAC?O		3243	
08	219000445	01	ABRACADEIRA		3243	
09	210002025	01	ARRUELA LISA		3243	
10	210005765	01	PORCA SEXTAVADA		3243	
11	210002495	04	ABRACADEIRA		3243	

1

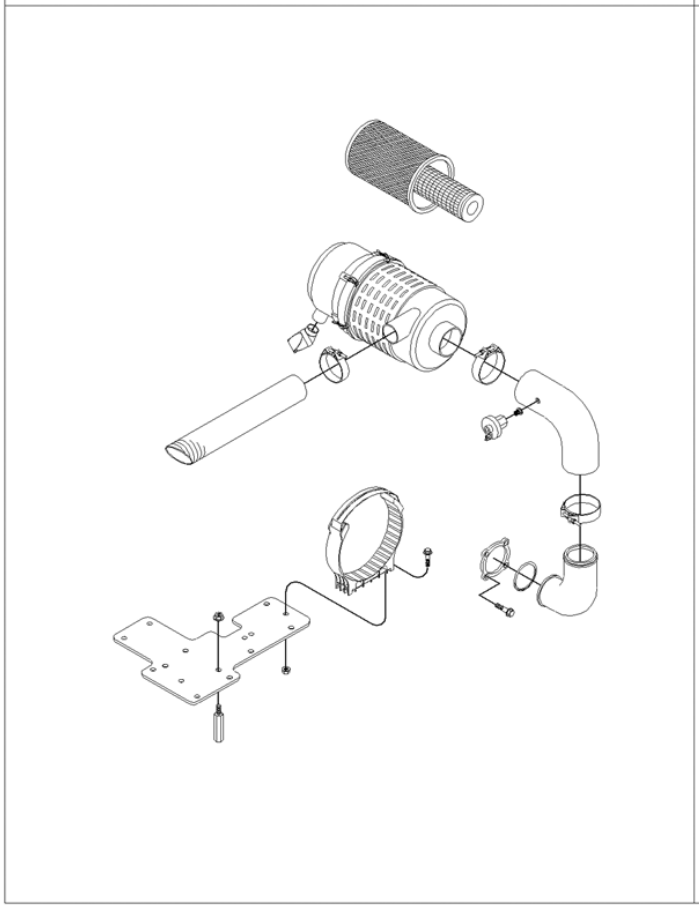

2

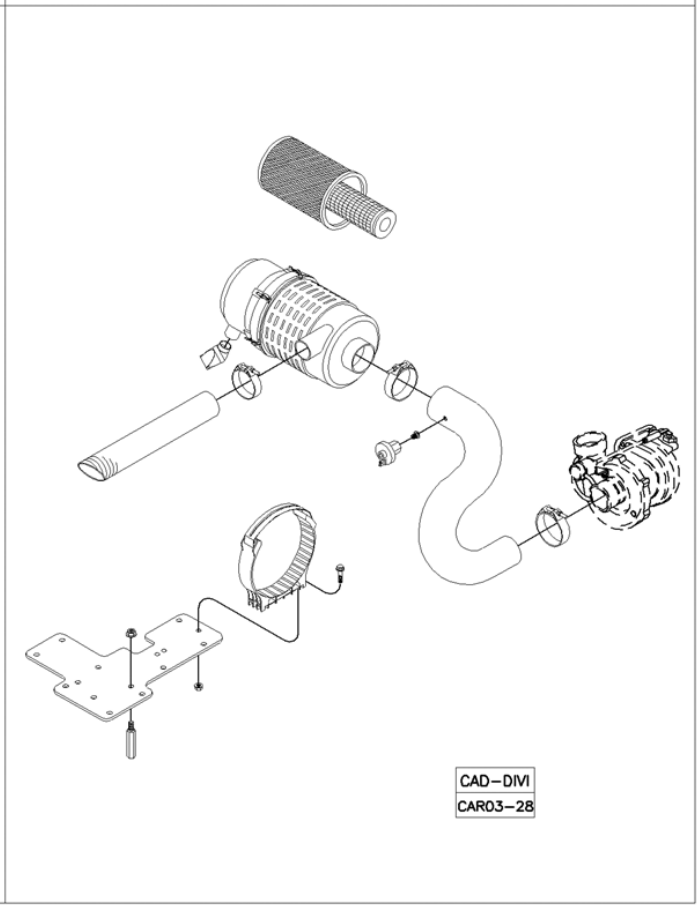

Fig.	Código	Qtd	Descrição (português)	Nota	Início	Fim
01		01	MONTAGEM FILTRO AR MOTOR NA	VER 3G000 01.0	3243	5523
01		01	MONTAGEM FILTRO AR MOTOR NA	VER 3G000 01.0	5524	5525
01		01	MONTAGEM FILTRO AR MOTOR NA	VER 3G000 01.0	5526	5541
01		01	MONTAGEM FILTRO AR MOTOR NA	VER 3G000 01.0	5542	5545
01		01	MONTAGEM FILTRO AR MOTOR NA	VER 3G000 01.0	5546	5566
01		01	MONTAGEM FILTRO AR MOTOR NA	VER 3G000 01.0	5567	
02		01	MONTAGEM FILTRO AR MOTOR TURBO	VER 3G000 02.0	3243	5523
02		01	MONTAGEM FILTRO AR MOTOR TURBO	VER 3G000 02.0	5524	5525
02		01	MONTAGEM FILTRO AR MOTOR TURBO	VER 3G000 02.0	5526	5541
02		01	MONTAGEM FILTRO AR MOTOR TURBO	VER 3G000 02.0	5542	5545
02		01	MONTAGEM FILTRO AR MOTOR TURBO	VER 3G000 02.0	5546	5566
02		01	MONTAGEM FILTRO AR MOTOR TURBO	VER 3G000 02.0	5567	

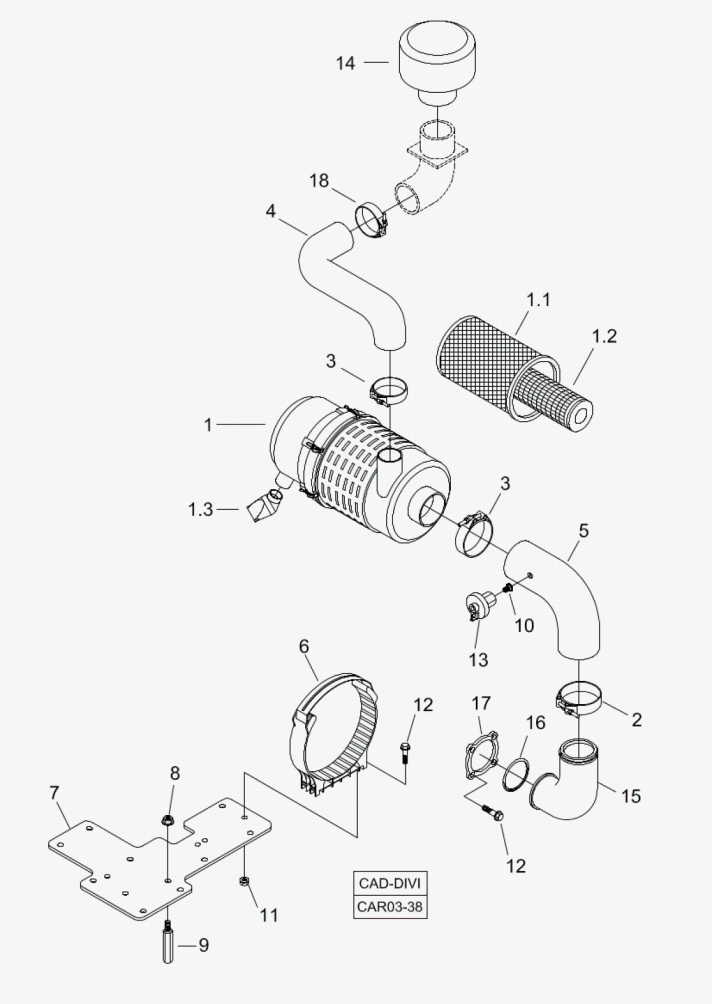

Fig.	Código	Qtd	Descrição (português)	Nota	Início	Fim
01	219000873	01	FILTRO COMPLETO		3243	5523
01	219000873	01	FILTRO COMPLETO		5526	5541
01	219000873	01	FILTRO COMPLETO		5546	5566
01.1	219000393	01	ELEMENTO PRINCIPAL FILTRO AR MOTOR - N.A.		3243	5523
01.1	219000393	01	ELEMENTO PRINCIPAL FILTRO AR MOTOR - N.A.		5526	5541
01.1	219000393	01	ELEMENTO PRINCIPAL FILTRO AR MOTOR - N.A.		5546	5566
01.2	219000394	01	ELEMENTO SECUNDARIO FILTRO AR DO MOTOR - N.A.		3243	5523
01.2	219000394	01	ELEMENTO SECUNDARIO FILTRO AR DO MOTOR - N.A.		5526	5541
01.2	219000394	01	ELEMENTO SECUNDARIO FILTRO AR DO MOTOR - N.A.		5546	5566
01.3	219001244	01	VALVULA DESCARGA		3243	5523
01.3	219001244	01	VALVULA DESCARGA		5526	5541
01.3	219001244	01	VALVULA DESCARGA		5546	5566
02	210002118	02	ABRACADEIRA		3243	5523
02	210002118	02	ABRACADEIRA		5526	5541
02	210002118	02	ABRACADEIRA		5546	5566
03	210001441	02	ABRACADEIRA		3243	5523

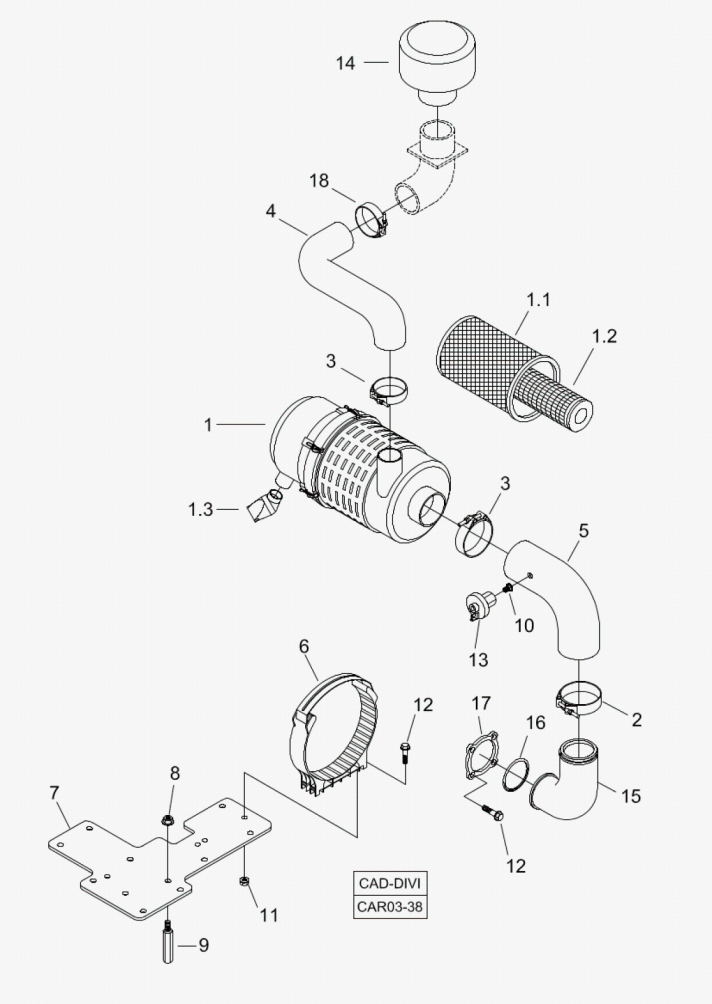

Fig.	Código	Qtd	Descrição (português)	Nota	Início	Fim
03	210001441	02	ABRACADEIRA		5526	5541
03	210001441	02	ABRACADEIRA		5546	5566
04	219002307	01	MANGUEIRA		3243	5523
04	219002307	01	MANGUEIRA		5526	5541
04	219002307	01	MANGUEIRA		5546	5566
05	219001240	01	MANGUEIRA		3243	5523
05	219001240	01	MANGUEIRA		5526	5541
05	219001240	01	MANGUEIRA		5546	5566
06	219000872	01	ABRACADEIRA		3243	5523
06	219000872	01	ABRACADEIRA		5526	5541
06	219000872	01	ABRACADEIRA		5546	5566
07	370260048	01	SUPORTE		3243	5523
07	370260048	01	SUPORTE		5526	5541
07	370260048	01	SUPORTE		5546	5566
08	219000824	05	PORCA		3243	5523
08	219000824	05	PORCA		5526	5541
08	219000824	05	PORCA		5546	5566
09	219000159	05	DISTANCIADOR		3243	5523
09	219000159	05	DISTANCIADOR		5526	5541
09	219000159	05	DISTANCIADOR		5546	5566
10	219001872	01	ADAPTADOR		3243	5523

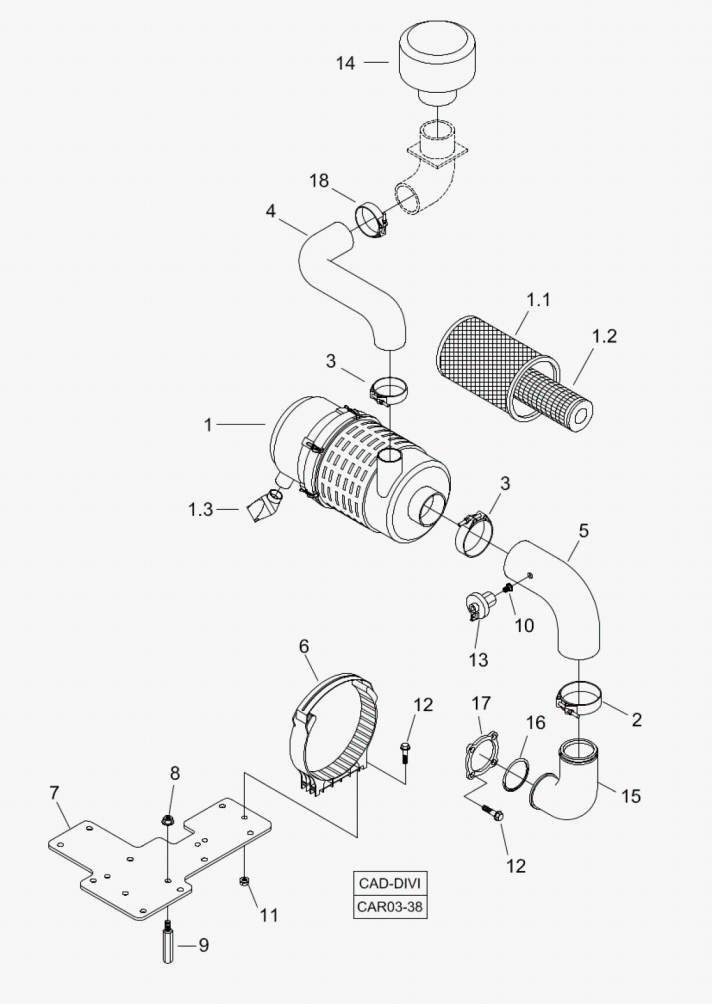

Fig.	Código	Qtd	Descrição (português)	Nota	Início	Fim
10	219001872	01	ADAPTADOR		5526	5541
10	219001872	01	ADAPTADOR		5546	5566
11	219000870	02	PORCA		3243	5523
11	219000870	02	PORCA		5526	5541
11	219000870	02	PORCA		5546	5566
12	219000871	06	PARAFUSO		3243	5523
12	219000871	06	PARAFUSO		5526	5541
12	219000871	06	PARAFUSO		5546	5566
13	212000697	01	SENSOR FILTRO DE AR		3243	5146
13	100000091338	01	SENSOR FILTRO		5147	5523
13	100000091338	01	SENSOR FILTRO		5526	5541
13	100000091338	01	SENSOR FILTRO		5546	5566
14	219002350	01	PRE-FILTRO		3243	5523
14	219002350	01	PRE-FILTRO		5526	5541
14	219002350	01	PRE-FILTRO		5546	5566
15	219001308	01	CURVA		3243	5523
15	219001308	01	CURVA		5526	5541
15	219001308	01	CURVA		5546	5566
16	219001584	01	ANEL O		3243	5523
16	219001584	01	ANEL O		5526	5541
16	219001584	01	ANEL O		5546	5566

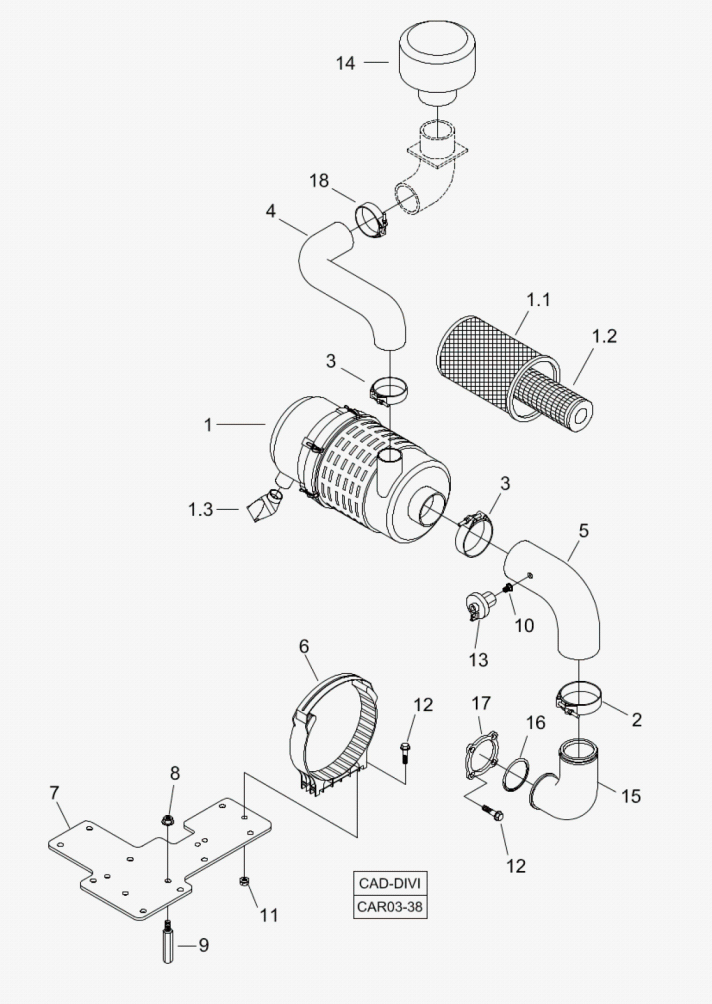

Fig.	Código	Qtd	Descrição (português)	Nota	Início	Fim
17	100000012814	01	FLANGE		3243	5523
17	100000012814	01	FLANGE		5526	5541
17	100000012814	01	FLANGE		5546	5566

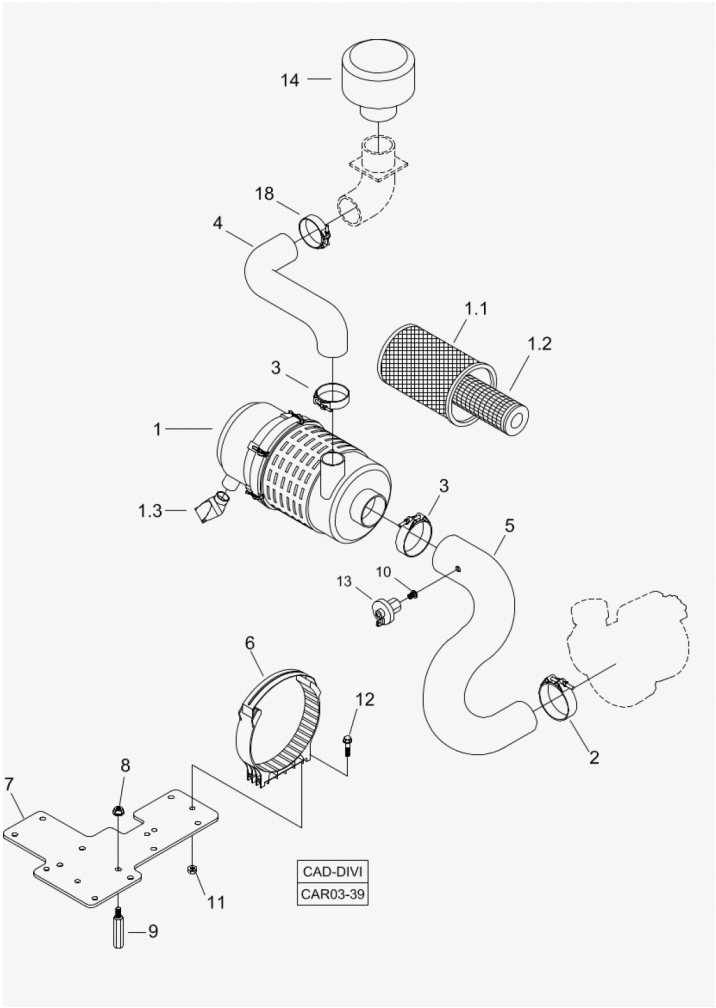

Fig.	Código	Qtd	Descrição (português)	Nota	Início	Fim
01	219000875	01	FILTRO COMPLETO		3243	5523
01	219000875	01	FILTRO COMPLETO		5546	5566
01	219000875	01	FILTRO COMPLETO		5526	5541
01.1	219001057	01	ELEMENTO PRINCIPAL FILTRO AR MOTOR - TURBO		3243	5523
01.1	219001057	01	ELEMENTO PRINCIPAL FILTRO AR MOTOR - TURBO		5546	5566
01.1	219001057	01	ELEMENTO PRINCIPAL FILTRO AR MOTOR - TURBO		5526	5541
01.2	219001058	01	ELEMENTO SECUNDARIO FILTRO AR DO MOTOR - TURBO		3243	5523
01.2	219001058	01	ELEMENTO SECUNDARIO FILTRO AR DO MOTOR - TURBO		5546	5566
01.2	219001058	01	ELEMENTO SECUNDARIO FILTRO AR DO MOTOR - TURBO		5526	5541
01.3	219001244	01	VALVULA DESCARGA		3243	5523
01.3	219001244	01	VALVULA DESCARGA		5546	5566
01.3	219001244	01	VALVULA DESCARGA		5526	5541
02	210006236	01	ABRACADEIRA		3243	5523
02	210006236	01	ABRACADEIRA		5546	5566
02	210006236	01	ABRACADEIRA		5526	5541
03	210002118	02	ABRACADEIRA		3243	5523

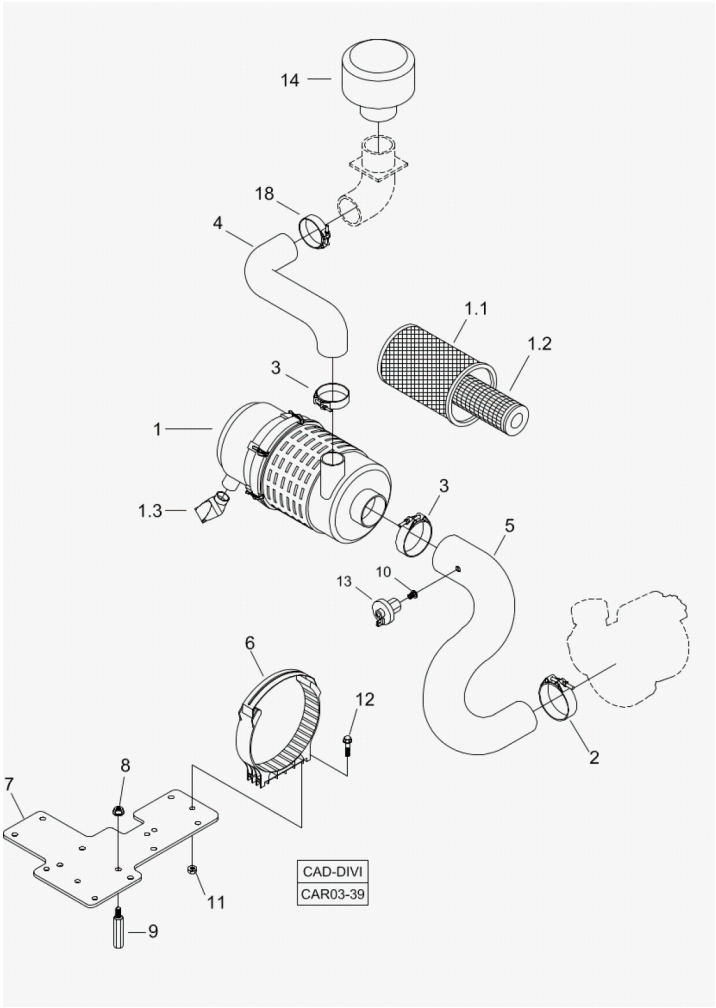

Fig.	Código	Qtd	Descrição (português)	Nota	Início	Fim
03	210002118	02	ABRACADEIRA		5546	5566
03	210002118	02	ABRACADEIRA		5526	5541
04	219002308	01	MANGUEIRA		3243	5523
04	219002308	01	MANGUEIRA		5546	5566
04	219002308	01	MANGUEIRA		5526	5541
05	219001241	01	MANGUEIRA		3243	5523
05	219001241	01	MANGUEIRA		5546	5566
05	219001241	01	MANGUEIRA		5526	5541
06	219000874	01	ABRACADEIRA		3243	5523
06	219000874	01	ABRACADEIRA		5546	5566
06	219000874	01	ABRACADEIRA		5526	5541
07	370260048	01	SUPORTE		3243	5523
07	370260048	01	SUPORTE		5546	5566
07	370260048	01	SUPORTE		5526	5541
08	219000824	05	PORCA		3243	5523
08	219000824	05	PORCA		5546	5566
08	219000824	05	PORCA		5526	5541
09	219000159	05	DISTANCIADOR		3243	5523
09	219000159	05	DISTANCIADOR		5546	5566
09	219000159	05	DISTANCIADOR		5526	5541
10	219001872	01	ADAPTADOR		3243	5523

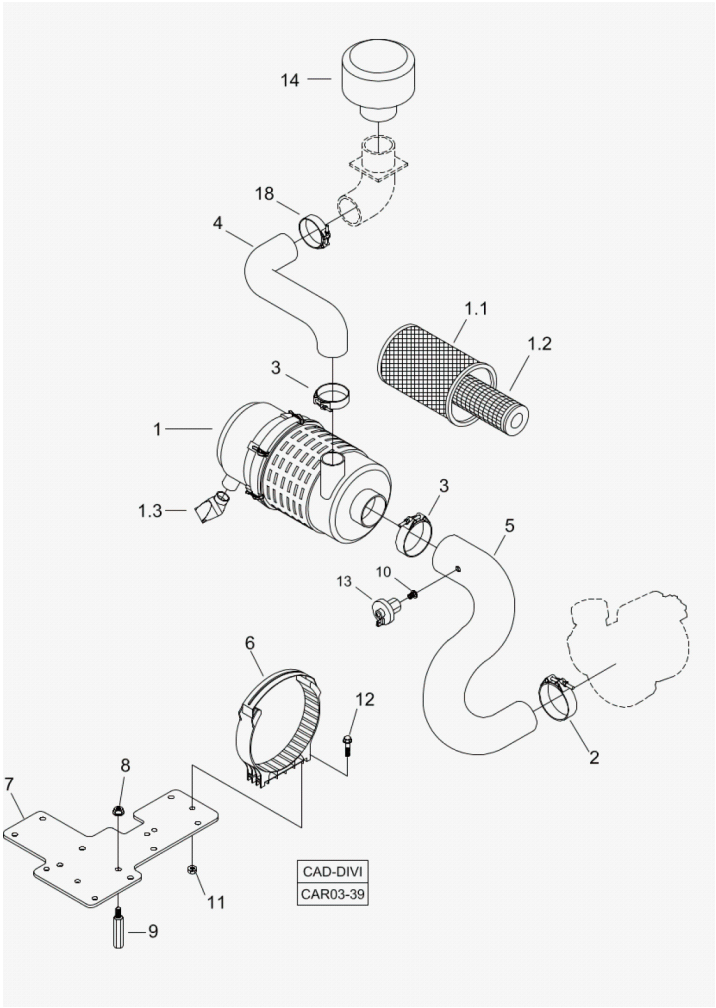

Fig.	Código	Qtd	Descrição (português)	Nota	Início	Fim
10	219001872	01	ADAPTADOR		5546	5566
10	219001872	01	ADAPTADOR		5526	5541
11	219000870	02	PORCA		3243	5523
11	219000870	02	PORCA		5546	5566
11	219000870	02	PORCA		5526	5541
12	219000871	02	PARAFUSO		3243	5523
12	219000871	02	PARAFUSO		5546	5566
12	219000871	02	PARAFUSO		5526	5541
13	212000697	01	SENSOR FILTRO DE AR		3243	5146
13	100000091338	01	SENSOR FILTRO		5147	5566
14	219002350	01	PRE-FILTRO		3243	5523
14	219002350	01	PRE-FILTRO		5546	5566
14	219002350	01	PRE-FILTRO		5526	5541
18	210002118	01	ABRACADEIRA		3243	5523
18	210002118	01	ABRACADEIRA		5546	5566
18	210002118	01	ABRACADEIRA		5526	5541

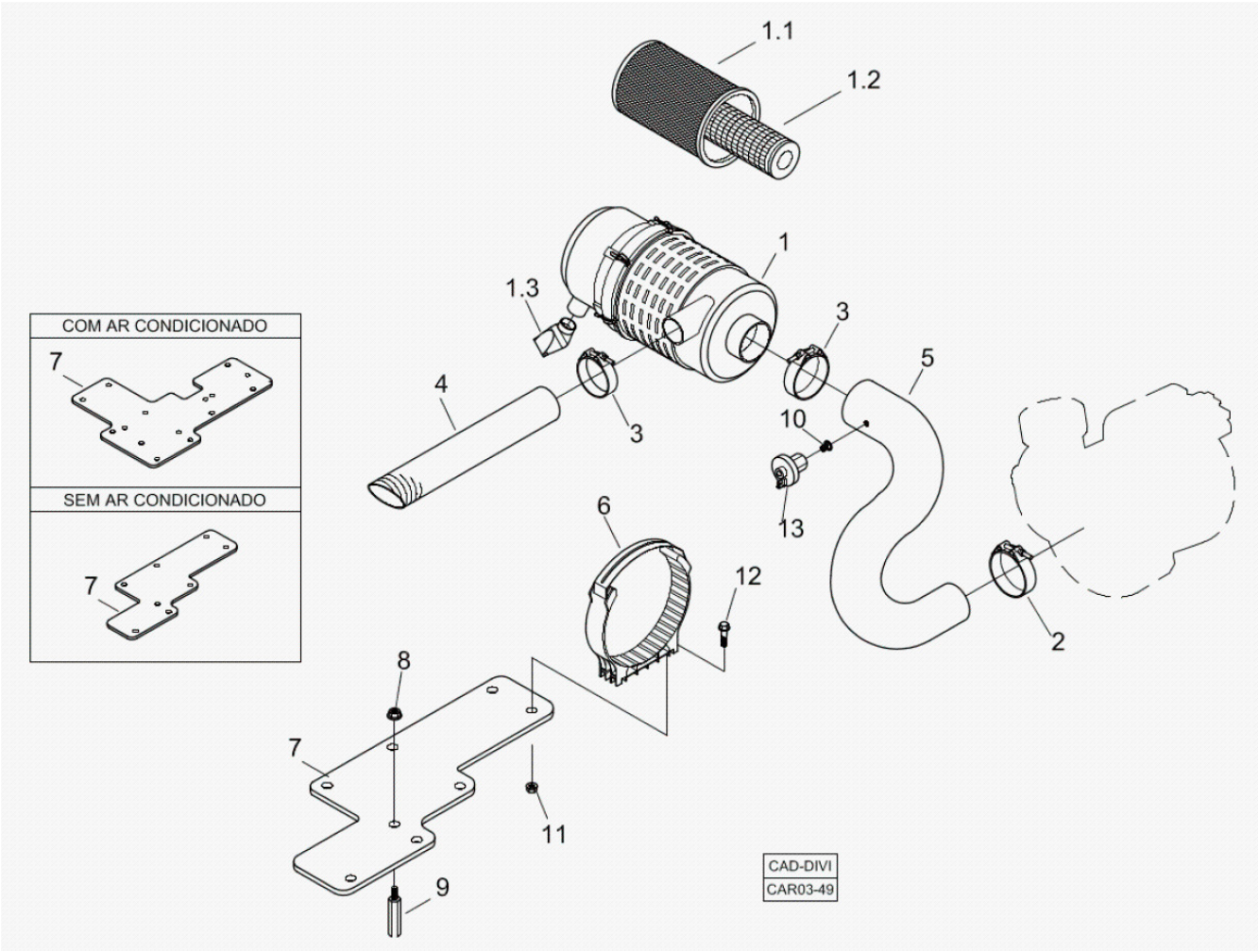

Fig.	Código	Qtd	Descrição (português)	Nota	Início	Fim
01	219000873	01	FILTRO COMPLETO		5542	5545
01	219000873	01	FILTRO COMPLETO		5524	5525
01	219000873	01	FILTRO COMPLETO		5567	
01.1	219000393	01	ELEMENTO PRINCIPAL FILTRO AR MOTOR - N.A.		5542	5545
01.1	219000393	01	ELEMENTO PRINCIPAL FILTRO AR MOTOR - N.A.		5524	5525
01.1	219000393	01	ELEMENTO PRINCIPAL FILTRO AR MOTOR - N.A.		5567	
01.2	219000394	01	ELEMENTO SECUNDARIO FILTRO AR DO MOTOR - N.A.		5542	5545
01.2	219000394	01	ELEMENTO SECUNDARIO FILTRO AR DO MOTOR - N.A.		5524	5525
01.2	219000394	01	ELEMENTO SECUNDARIO FILTRO AR DO MOTOR - N.A.		5567	
01.3	219001244	01	VALVULA DESCARGA		5542	5545
01.3	219001244	01	VALVULA DESCARGA		5524	5525
01.3	219001244	01	VALVULA DESCARGA		5567	
02	210002118	01	ABRACADEIRA		5542	5545
02	210002118	01	ABRACADEIRA		5524	5525
02	210002118	01	ABRACADEIRA		5567	
03	210001441	02	ABRACADEIRA		5542	5545

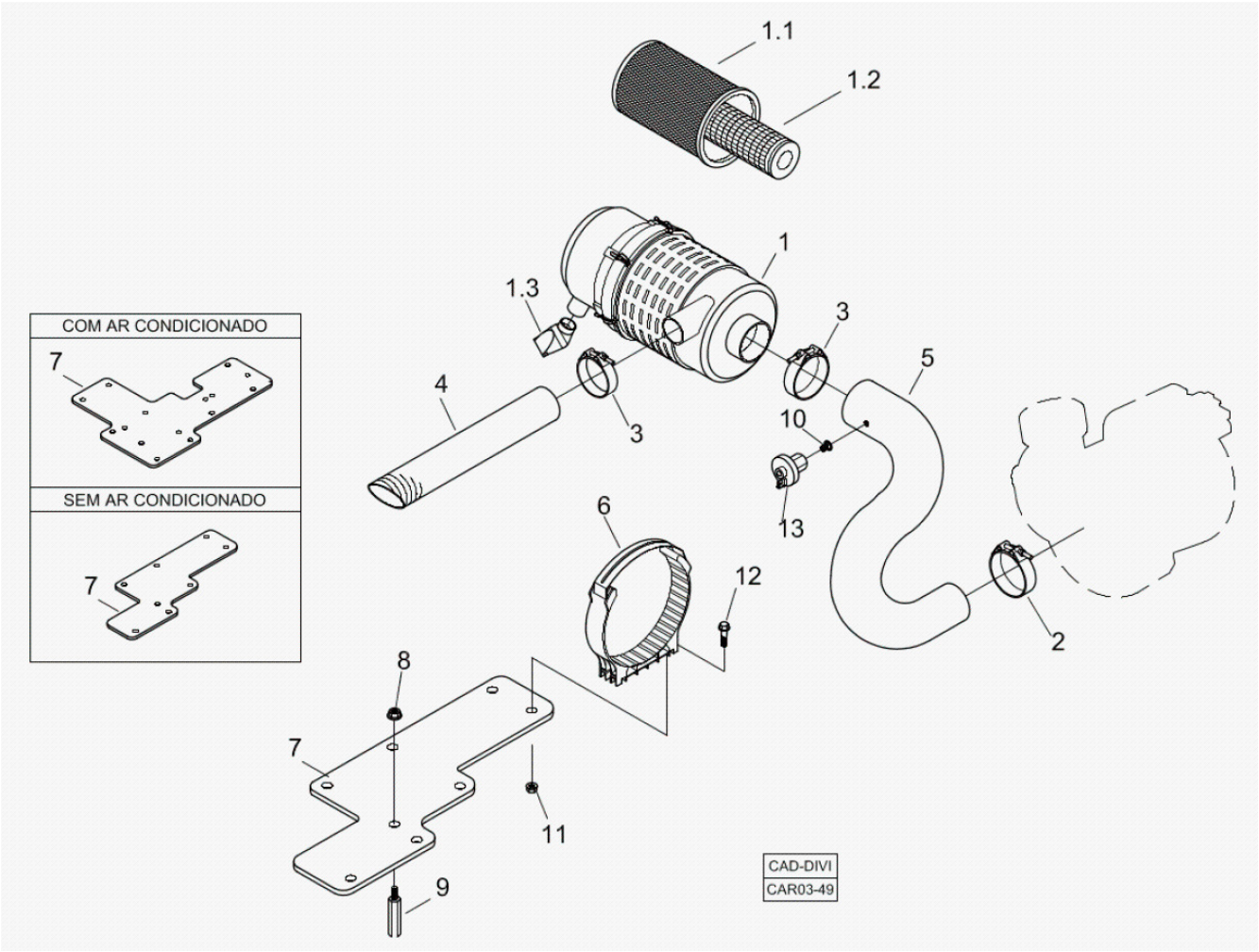

Fig.	Código	Qtd	Descrição (português)	Nota	Início	Fim
03	210001441	02	ABRACADEIRA		5524	5525
03	210001441	02	ABRACADEIRA		5567	
04	219001238	01	MANGUEIRA		5542	5545
04	219001238	01	MANGUEIRA		5524	5525
04	219001238	01	MANGUEIRA		5567	
05	219001240	01	MANGUEIRA		5542	5545
05	219001240	01	MANGUEIRA		5524	5525
05	219001240	01	MANGUEIRA		5567	
06	219000872	01	ABRACADEIRA		5542	5545
06	219000872	01	ABRACADEIRA		5524	5525
06	219000872	01	ABRACADEIRA		5567	
07	100000048853	01	BASE FIXAC?O		5542	5545
07	100000048853	01	BASE FIXAC?O		5524	5525
07	100000048853	01	BASE FIXAC?O		5567	
07	370260048	01	SUPORTE		5542	5545
07	370260048	01	SUPORTE		5524	5525
07	370260048	01	SUPORTE		5567	
08	219000824	05	PORCA		5542	5545
08	219000824	05	PORCA		5524	5525
08	219000824	05	PORCA		5567	
09	219000159	05	DISTANCIADOR		5542	5545

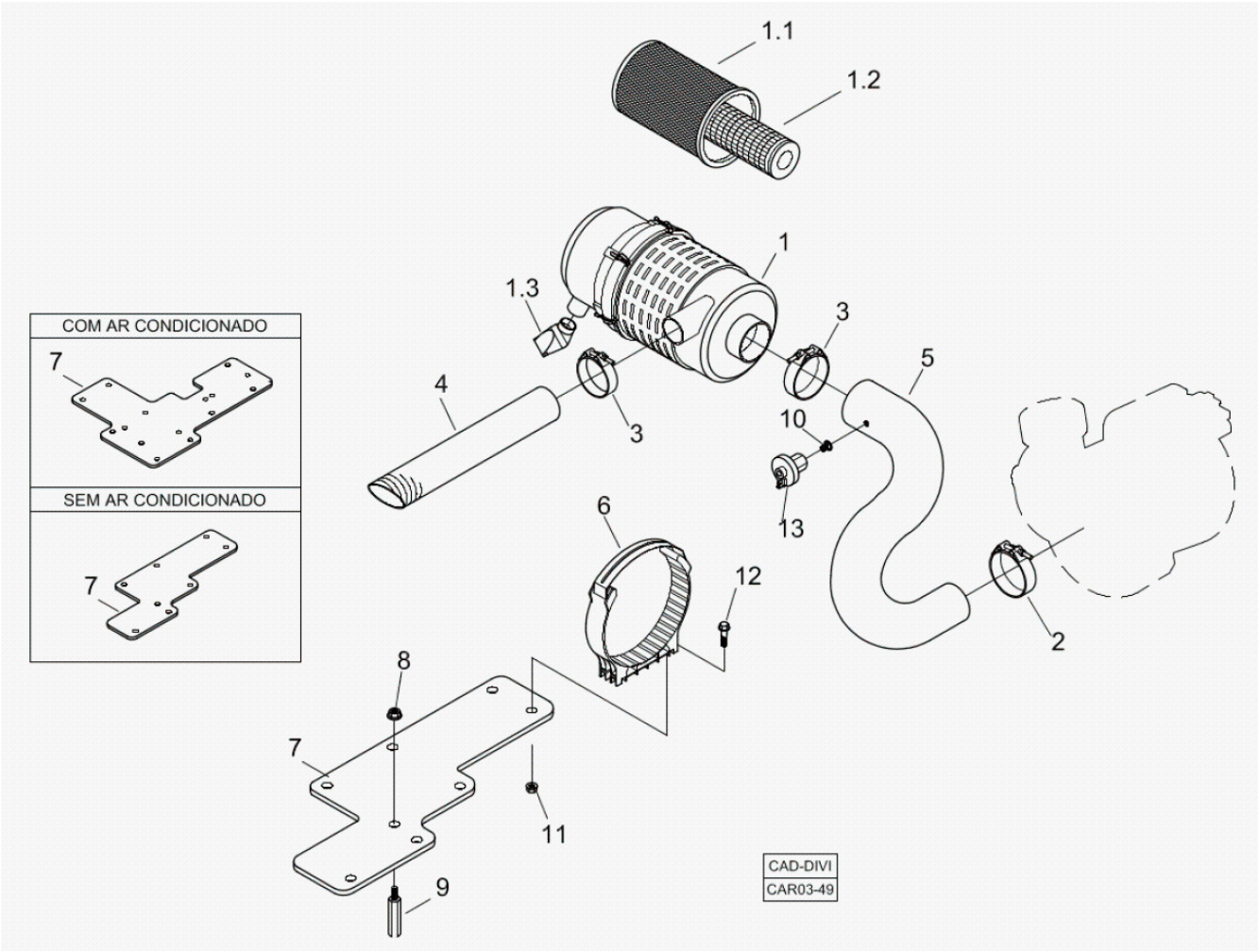

Fig.	Código	Qtd	Descrição (português)	Nota	Início	Fim
09	219000159	05	DISTANCIADOR		5524	5525
09	219000159	05	DISTANCIADOR		5567	
10	219001872	01	ADAPTADOR		5542	5545
10	219001872	01	ADAPTADOR		5524	5525
10	219001872	01	ADAPTADOR		5567	
11	219000870	02	PORCA		5542	5545
11	219000870	02	PORCA		5524	5525
11	219000870	02	PORCA		5567	
12	219000871	06	PARAFUSO		5542	5545
12	219000871	06	PARAFUSO		5524	5525
12	219000871	06	PARAFUSO		5567	
13	100000091338	01	SENSOR FILTRO		5542	5545
13	100000091338	01	SENSOR FILTRO		5524	5525
13	100000091338	01	SENSOR FILTRO		5567	
15	219001308	01	CURVA		5542	5545
15	219001308	01	CURVA		5524	5525
15	219001308	01	CURVA		5567	
16	219001584	01	ANEL O		5542	5545
16	219001584	01	ANEL O		5524	5525
16	219001584	01	ANEL O		5567	
17	100000012814	01	FLANGE		5542	5545

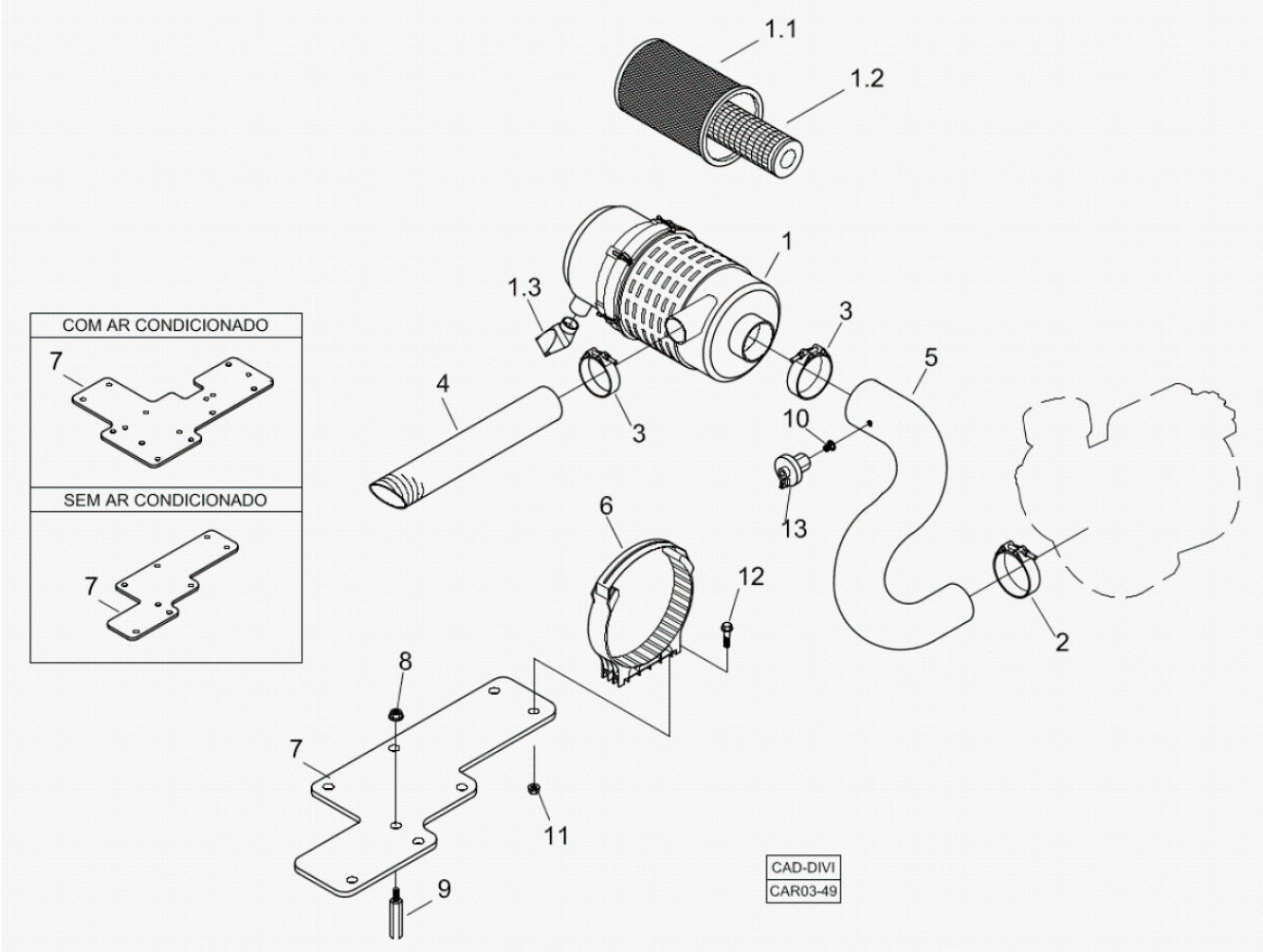

Fig.	Código	Qtd	Descrição (português)	Nota	Início	Fim
17	100000012814	01	FLANGE		5524	5525
17	100000012814	01	FLANGE		5567	

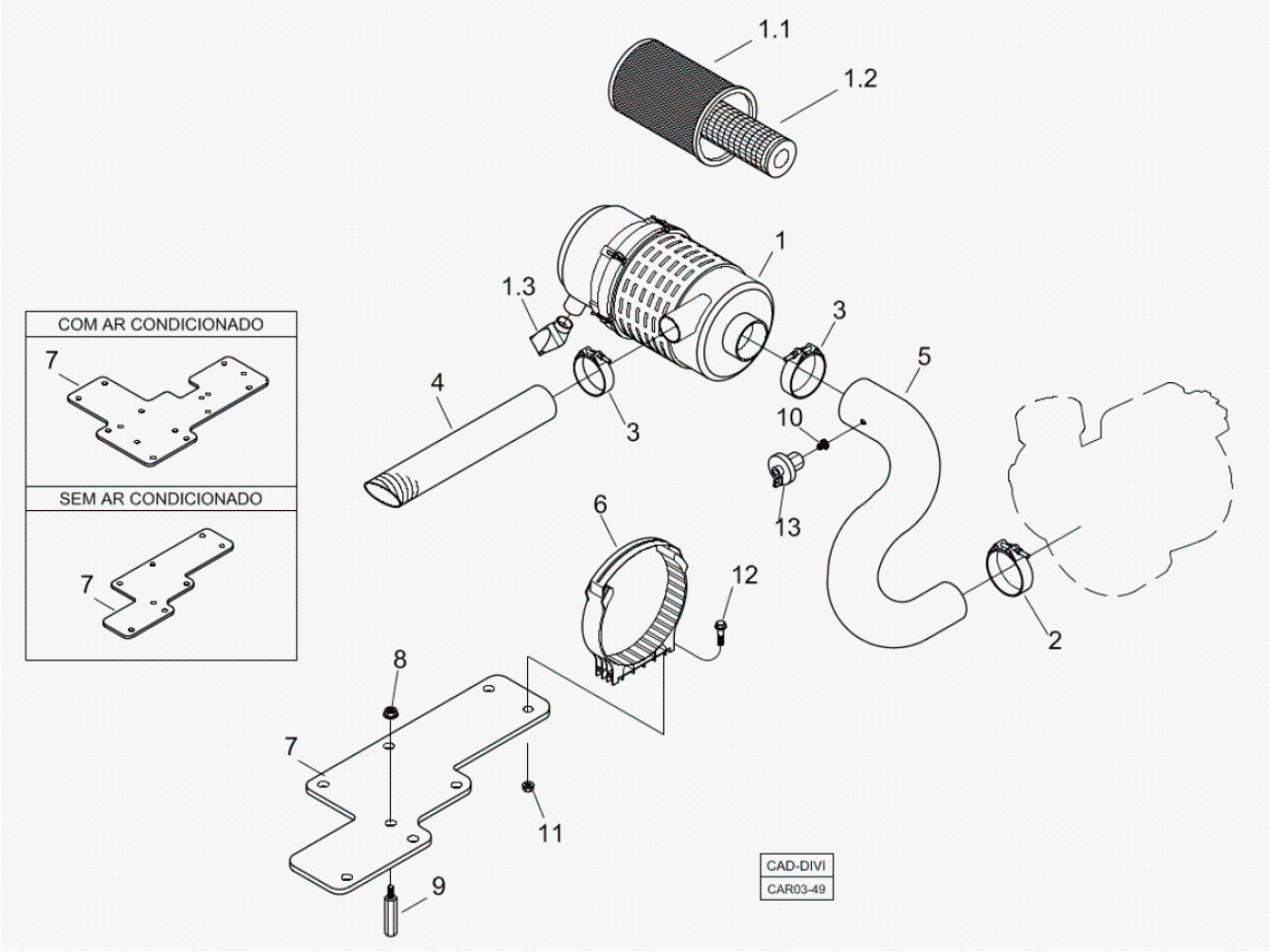

Fig.	Código	Qtd	Descrição (português)	Nota	Início	Fim
01	219000875	01	FILTRO COMPLETO		5524	5525
01	219000875	01	FILTRO COMPLETO		5567	
01	219000875	01	FILTRO COMPLETO		5542	5545
01.1	219001057	01	ELEMENTO PRINCIPAL FILTRO AR MOTOR - TURBO		5524	5525
01.1	219001057	01	ELEMENTO PRINCIPAL FILTRO AR MOTOR - TURBO		5567	
01.1	219001057	01	ELEMENTO PRINCIPAL FILTRO AR MOTOR - TURBO		5542	5545
01.2	219001058	01	ELEMENTO SECUNDARIO FILTRO AR DO MOTOR - TURBO		5524	5525
01.2	219001058	01	ELEMENTO SECUNDARIO FILTRO AR DO MOTOR - TURBO		5567	
01.2	219001058	01	ELEMENTO SECUNDARIO FILTRO AR DO MOTOR - TURBO		5542	5545
01.3	219001244	01	VALVULA DESCARGA		5524	5525
01.3	219001244	01	VALVULA DESCARGA		5567	
01.3	219001244	01	VALVULA DESCARGA		5542	5545
02	210006236	01	ABRACADEIRA		5524	5525
02	210006236	01	ABRACADEIRA		5567	
02	210006236	01	ABRACADEIRA		5542	5545
03	210002118	02	ABRACADEIRA		5524	5525

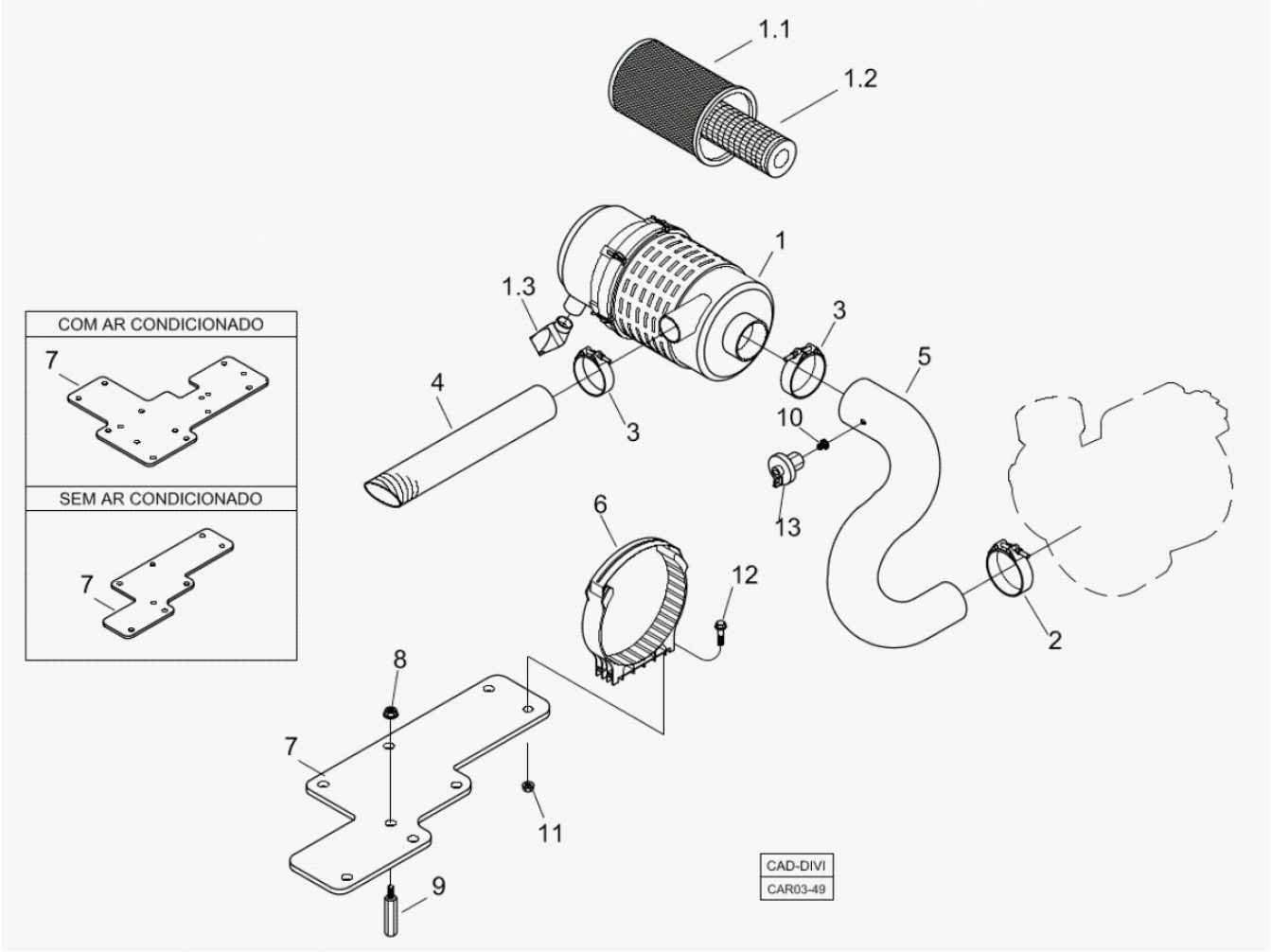

Fig.	Código	Qtd	Descrição (português)	Nota	Início	Fim
03	210002118	02	ABRACADEIRA		5567	
03	210002118	02	ABRACADEIRA		5542	5545
04	219001239	01	MANGUEIRA		5524	5525
04	219001239	01	MANGUEIRA		5567	
04	219001239	01	MANGUEIRA		5542	5545
05	219001241	01	MANGUEIRA		5524	5525
05	219001241	01	MANGUEIRA		5567	
05	219001241	01	MANGUEIRA		5542	5545
06	219000874	01	ABRACADEIRA		5524	5525
06	219000874	01	ABRACADEIRA		5567	
06	219000874	01	ABRACADEIRA		5542	5545
07	100000048853	01	BASE FIXAC?O		5524	5525
07	100000048853	01	BASE FIXAC?O		5567	
07	100000048853	01	BASE FIXAC?O		5542	5545
07	370260048	01	SUPORTE		5524	5525
07	370260048	01	SUPORTE		5567	
07	370260048	01	SUPORTE		5542	5545
08	219000824	05	PORCA		5524	5525
08	219000824	05	PORCA		5567	
08	219000824	05	PORCA		5542	5545
09	219000159	05	DISTANCIADOR		5524	5525

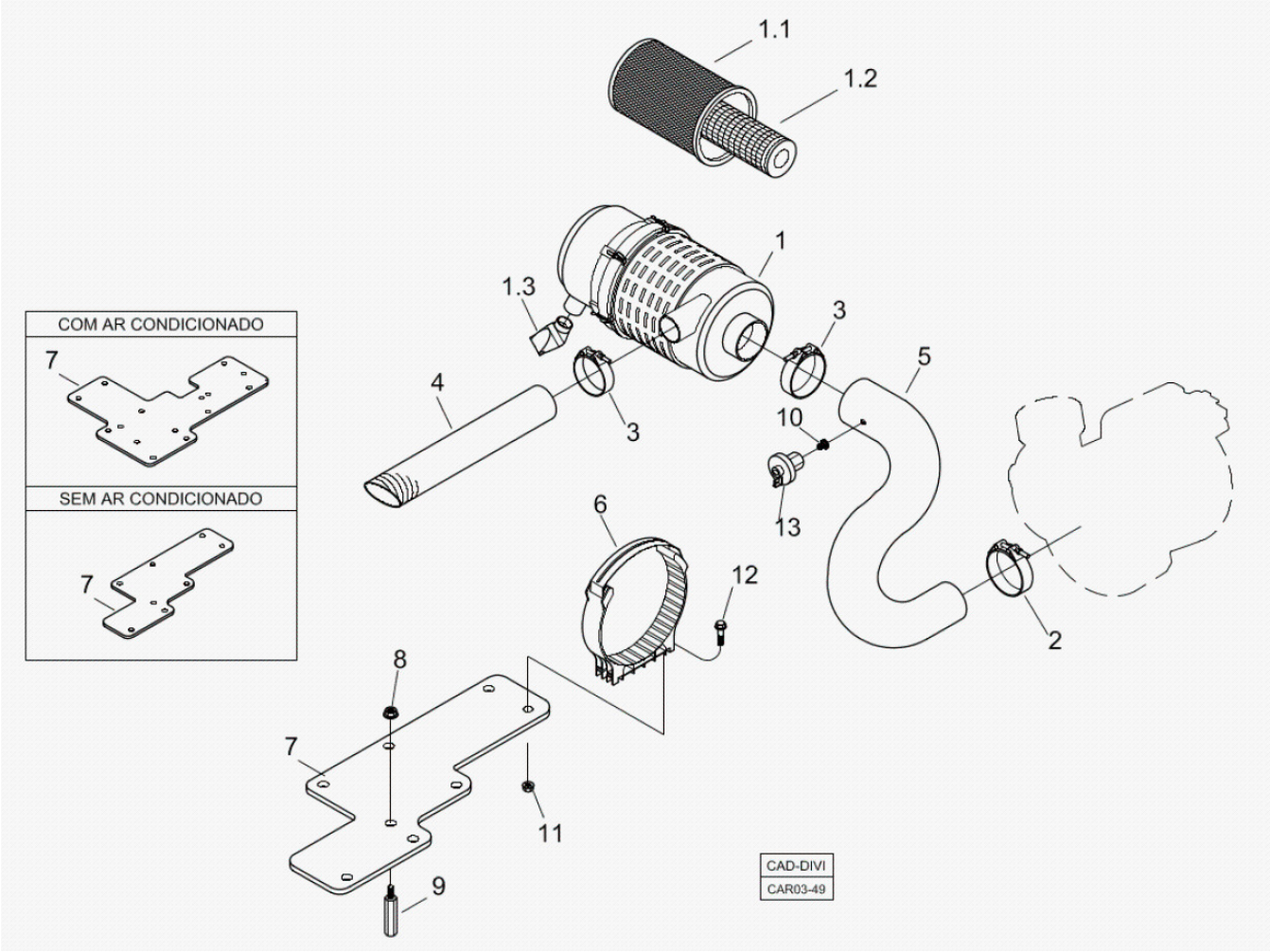

Fig.	Código	Qtd	Descrição (português)	Nota	Início	Fim
09	219000159	05	DISTANCIADOR		5567	
09	219000159	05	DISTANCIADOR		5542	5545
10	219001872	01	ADAPTADOR		5524	5525
10	219001872	01	ADAPTADOR		5567	
10	219001872	01	ADAPTADOR		5542	5545
11	219000870	02	PORCA		5524	5525
11	219000870	02	PORCA		5567	
11	219000870	02	PORCA		5542	5545
12	219000871	02	PARAFUSO		5524	5525
12	219000871	02	PARAFUSO		5567	
12	219000871	02	PARAFUSO		5542	5545
13	100000091338	01	SENSOR FILTRO		5524	5525
13	100000091338	01	SENSOR FILTRO		5567	
13	100000091338	01	SENSOR FILTRO		5542	5545

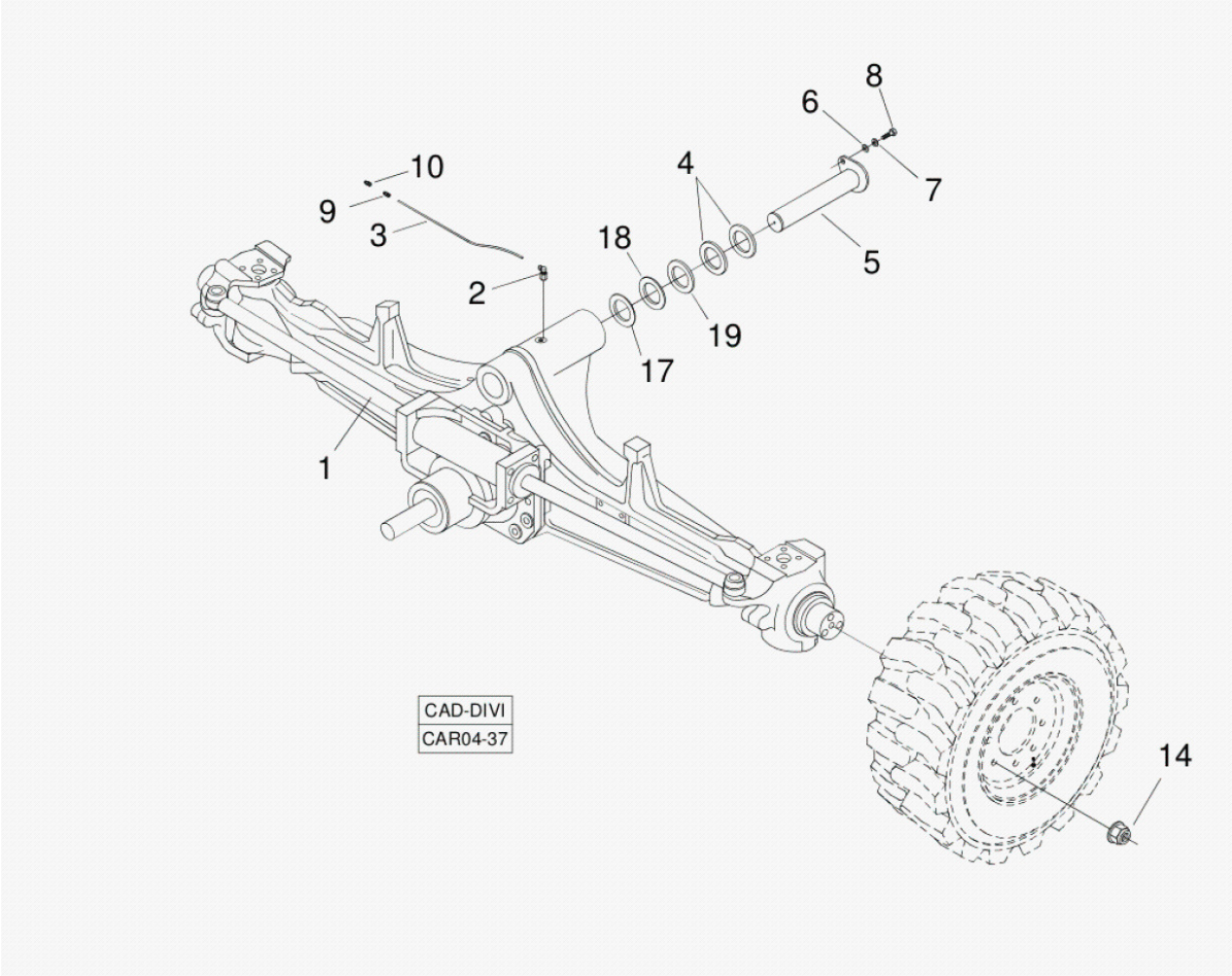

Fig.	Código	Qtd	Descrição (português)	Nota	Início	Fim
01		01	EIXO DIANTEIRO 4X4	VER 4A100 00.0	3243	
02	100000069513	01	CONEX?O		3243	
03	100000013872	0,46m	TUBO		3243	
04	370060878	03	ARRUELA ENCOSTO		3243	
05	370060008	01	PINO PIVO EIXO		3243	
06	210002045	01	ARRUELA LISA		3243	
07	210002215	01	ARRUELA PRESS?O		3243	
08	210004180	01	PARAFUSO		3243	
09	100000069514	01	CONEX?O		3243	
14	219000065	16	PORCA RODA		3243	
17	370060879	CN	ARRUELA ENCOSTO		3243	
18	370060880	CN	ARRUELA ENCOSTO		3243	
19	370060063	CN	CALCO		3243	

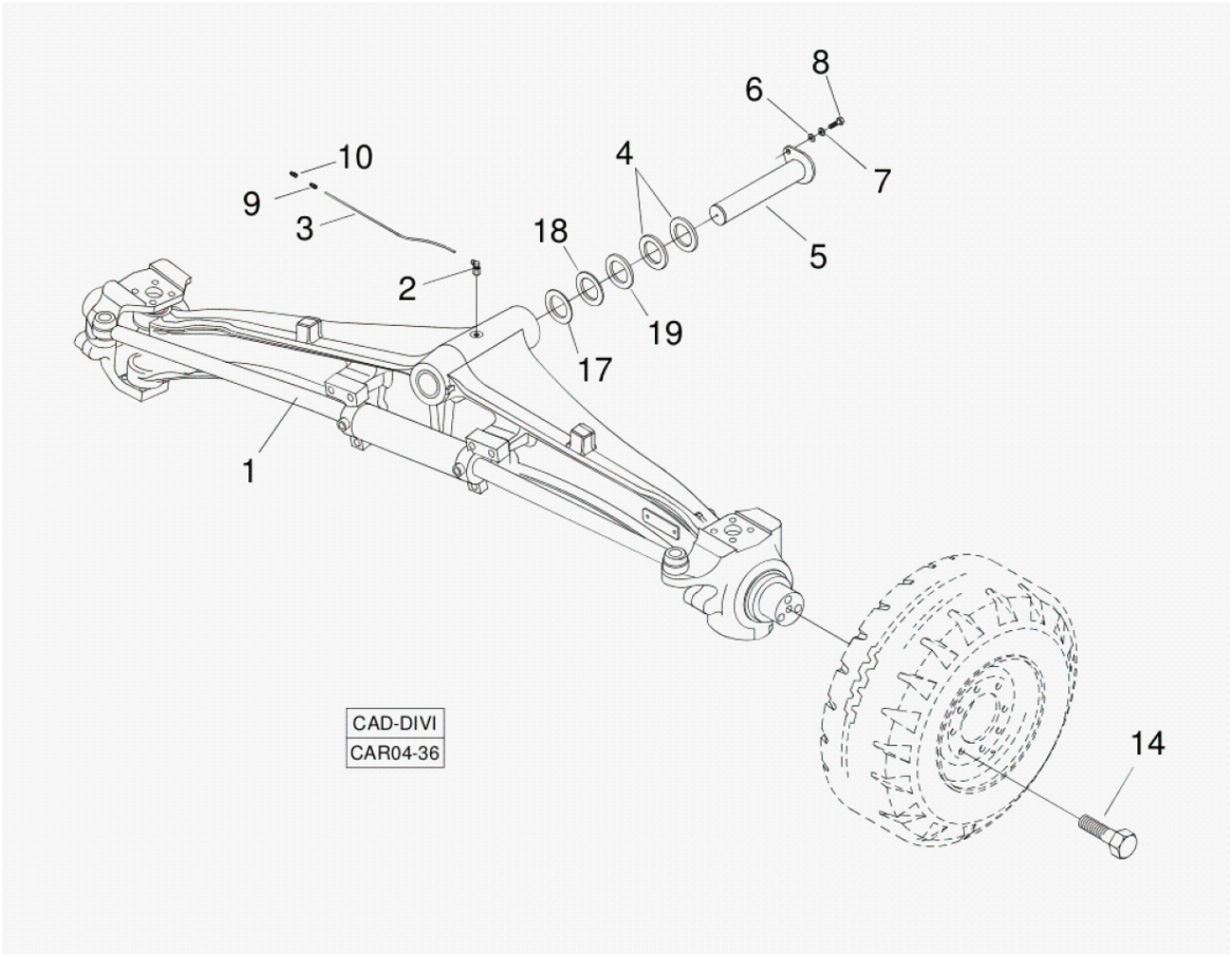

Fig.	Código	Qtd	Descrição (português)	Nota	Início	Fim
01		01	EIXO DIANTEIRO 4X2	VER 4A200 00.0	3243	
02	100000069513	01	CONEX?O		3243	
03	100000013872	0,46m	TUBO		3243	
04	370060878	03	ARRUELA ENCOSTO		3243	
05	370060008	01	PINO PIVO EIXO		3243	
06	210002045	01	ARRUELA LISA		3243	
07	210002215	01	ARRUELA PRESS?O		3243	
08	210004180	01	PARAFUSO		3243	
09	100000069514	01	CONEX?O		3243	
10	211200000	01	GRAXEIRA RETA		4798	
14	219000058	16	PARAFUSO RODA		3243	
17	370060879	CN	ARRUELA ENCOSTO		3243	
18	370060880	CN	ARRUELA ENCOSTO		3243	
19	370060063	CN	CALCO		3243	

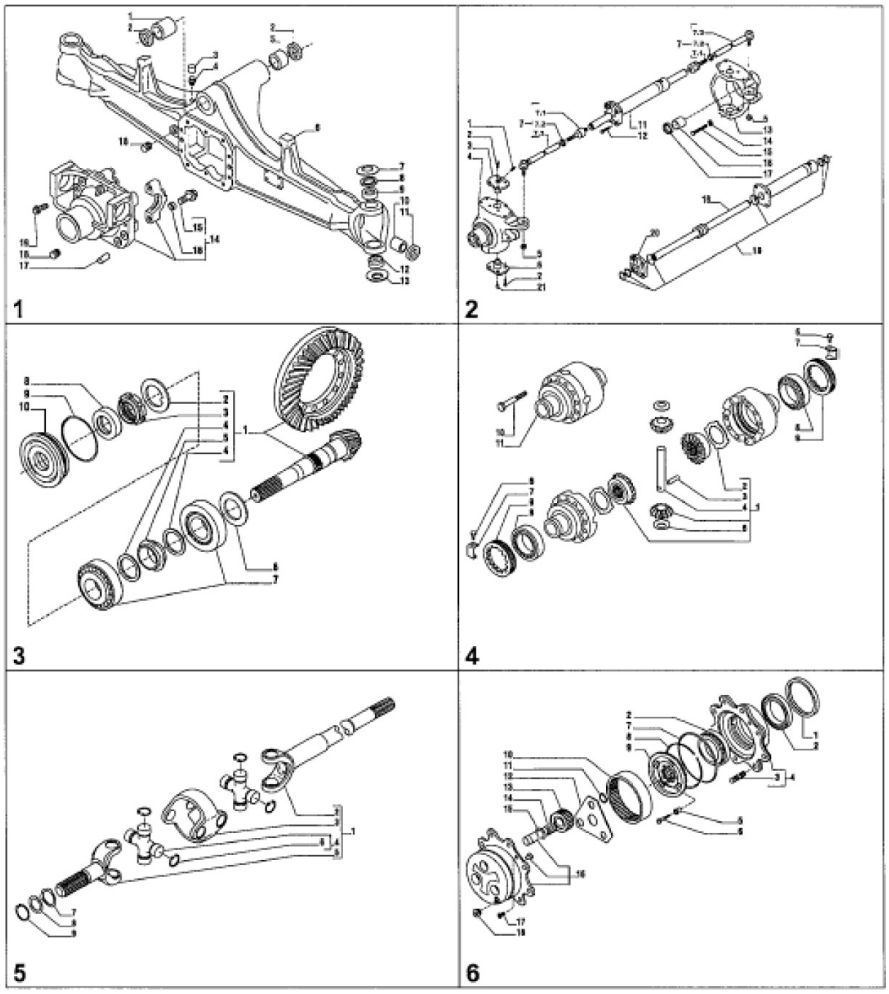

Fig.	Código	Qtd	Descrição (português)	Nota	Início	Fim
00	219000000	01	EIXO DIANTEIRO COMPLETO		3243	
01		01	CARCACA EIXO	VER 4A100 01.0	3243	
02		01	ARTICULAC?O E CILINDRO DE DIREC?O	VER 4A100 02.0	3243	
03		01	COROA E PINH?O	VER 4A100 03.0	3243	
04		01	DIFERENCIAL	VER 4A100 04.0	3243	
05		01	JUNTA UNIVERSAL DUPLA	VER 4A100 05.0	3243	
06		01	CUBO RODA E REDUTOR	VER 4A200 06.0	3243	

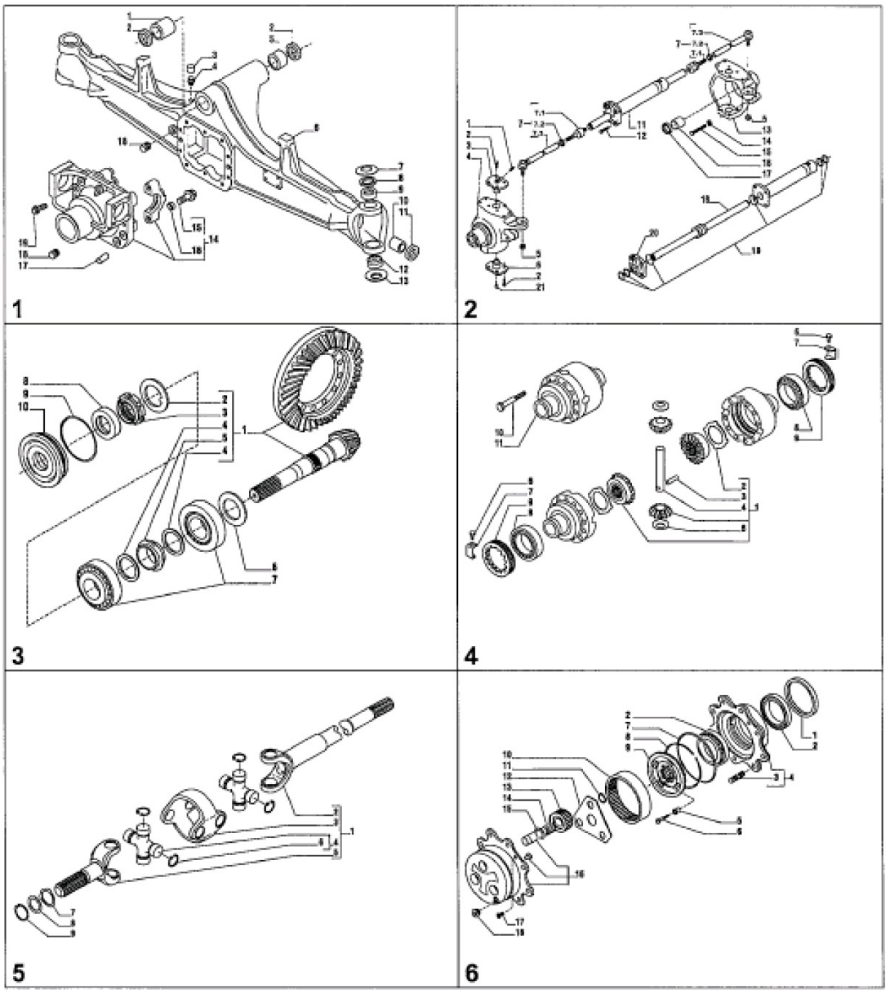

Fig.	Código	Qtd	Descrição (português)	Nota	Início	Fim
00		01	EIXO DIANTEIRO COMPLETO	SOB CONSULTA VER 4A100 04.0	5567	
01		01	CARCACA EIXO	VER 4A100 01.0	5567	
02		01	ARTICULAC?O E CILINDRO DE DIREC?O	VER 4A100 02.0	5567	
03		01	COROA E PINH?O	VER 4A100 03.0	5567	
04		01	DIFERENCIAL	VER 4A100 04.0	5567	
05		01	JUNTA UNIVERSAL DUPLA	VER 4A100 05.0	5567	
06		01	CUBO RODA E REDUTOR	VER 4A200 06.0	5567	

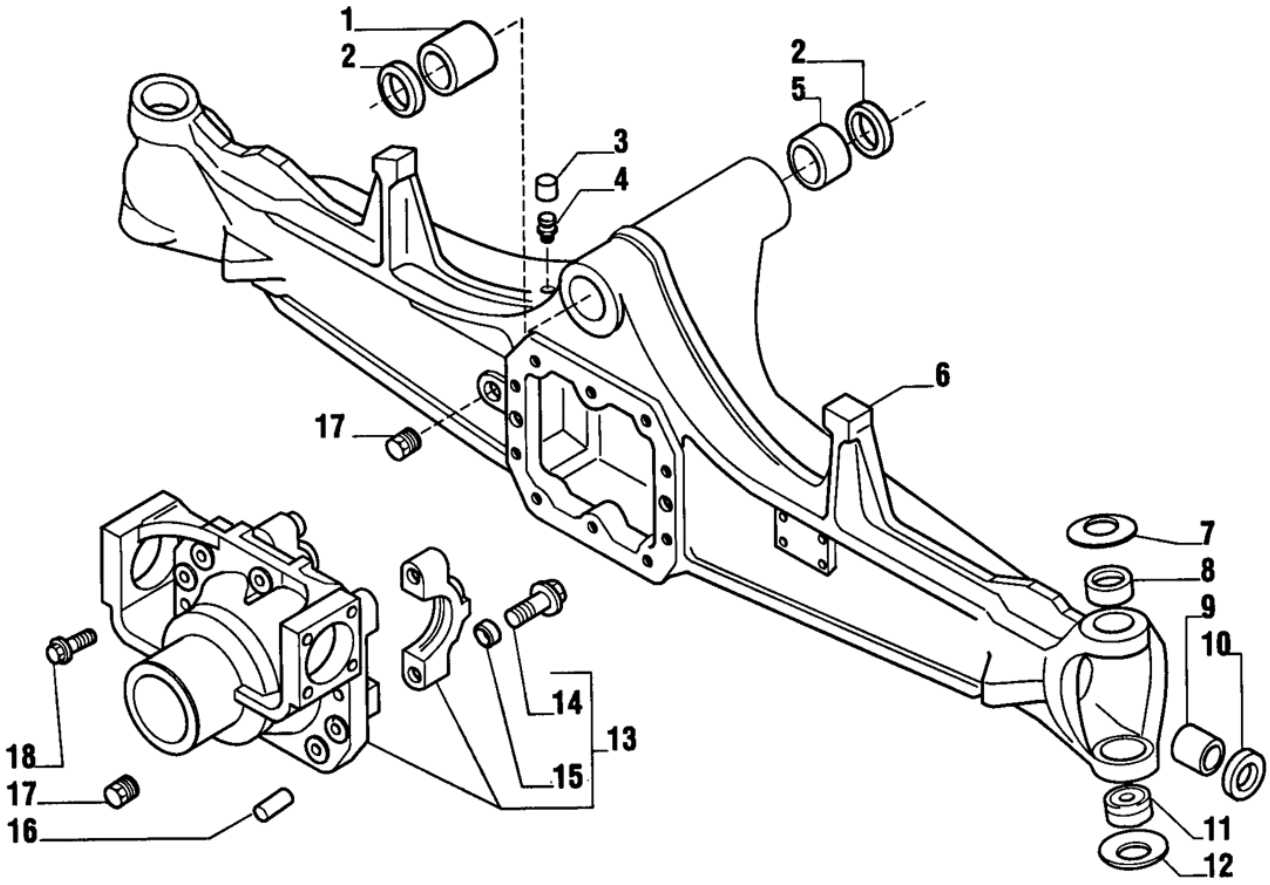

Fig.	Código	Qtd	Descrição (português)	Nota	Início	Fim
01	219000042	01	BUCHA		3243	
02	219000472	02	ANEL VEDAC?O		3243	
03	219000962	01	TAMPA RESPIRO		3243	
04	219000033	01	RESPIRO		3243	
05	219000043	01	BUCHA		3243	
06	219001355	01	CARCACA EIXO		3243	
07	219000040	02	ARRUELA PRATO		3243	
08	219000784	02	BUCHA		3243	
09	219000034	02	BUCHA		3243	
10	219000497	02	ANEL VEDAC?O		3243	
11	211100388	02	MANCAL ESFERICO		3243	
12	219000044	02	ARRUELA PRATO		3243	
13	219000964	01	SUPORTE DIFERENCIAL		3243	
14	219000965	04	PARAFUSO		3243	
15	219001356	04	MANCAL		3243	
16	219000966	02	PINO GUIA		3243	
17	219000967	02	BUJ?O		3243	
18	219000968	10	PARAFUSO		3243	

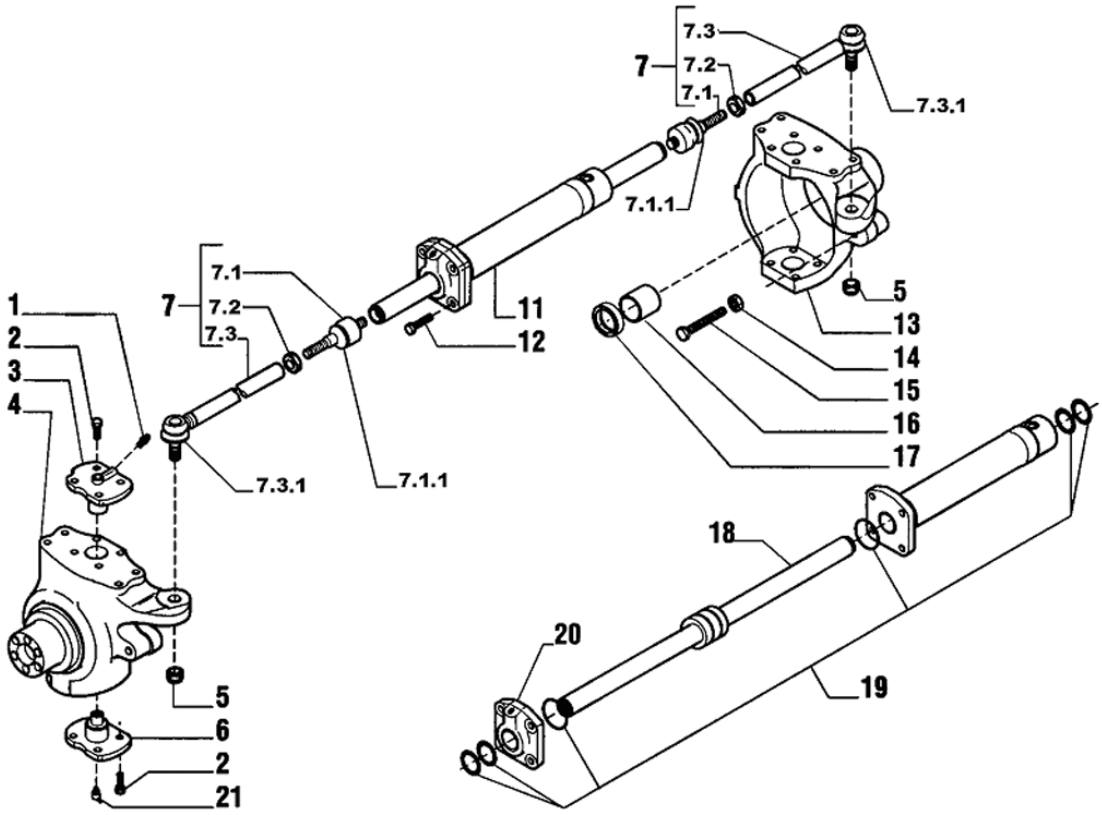

Fig.	Código	Qtd	Descrição (português)	Nota	Início	Fim
01	219000793	02	GRAXEIRA		3243	
02	219000794	16	PARAFUSO		3243	
03	219000795	02	PINO REI		3243	
04	219000969	01	MUNH?O ESQUERDO		3243	
05	210007068	02	PORCA		3243	
06	219000045	02	PINO REI		3243	
07	219000970	02	BRACO DIREC?O		3243	
07.1	219000494	02	ARTICULAC?O		3243	
07.1.1	219002034	02	COIFA TERMINAL		3243	
07.2	219000790	02	PORCA		3243	
07.3	219000471	02	TIRANTE		3243	
07.3.1	219002034	01	COIFA TERMINAL		3243	
11	219000972	01	CILINDRO DIREC?O		3243	
12	219000973	04	PARAFUSO		3243	
13	219000974	01	MUNH?O DIREITO		3243	
14	219000975	02	PORCA		3243	
15	219000976	02	PARAFUSO		3243	
16	219000038	02	BUCHA		3243	
17	219000498	02	ANEL VEDAC?O		3243	
18	219000977	01	HASTE CILINDRO		3243	
19	219000031	01	REPARO VEDAC?O		3243	

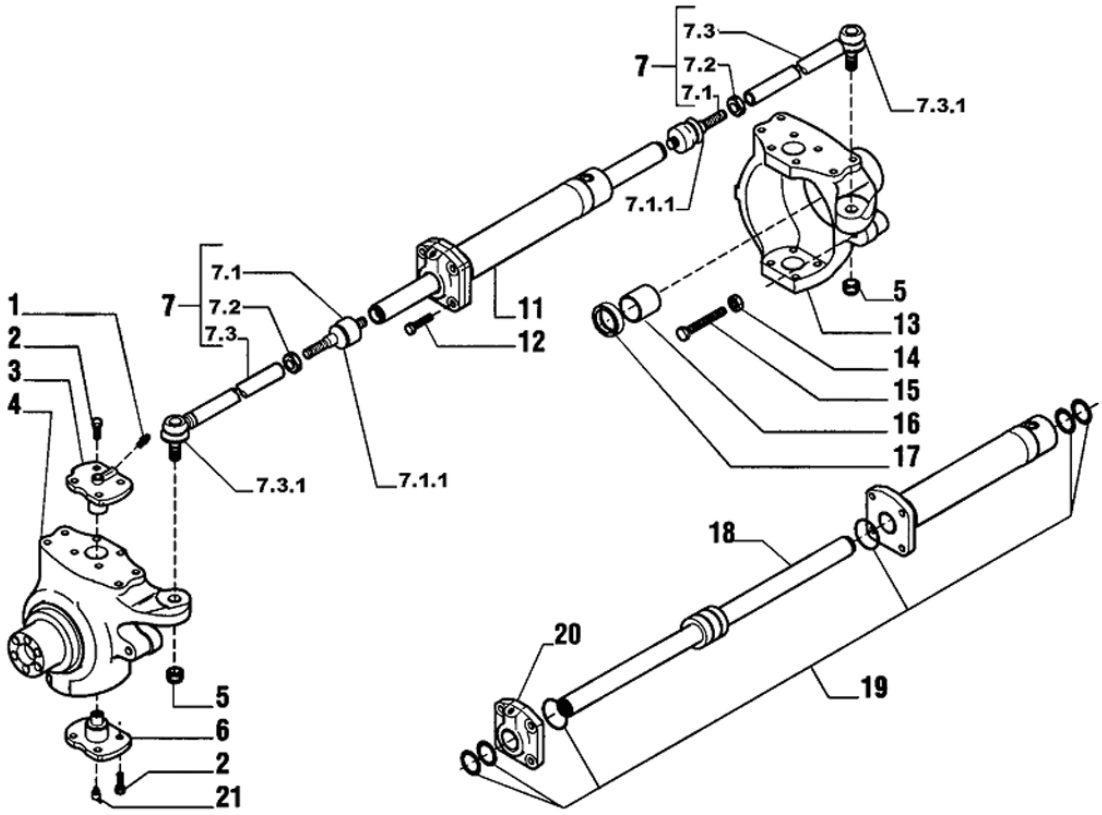

Fig.	Código	Qtd	Descrição (português)	Nota	Início	Fim
20	100000082009	01	GUIA HASTE		3243	
21	219000979	02	GRAXEIRA		3243	

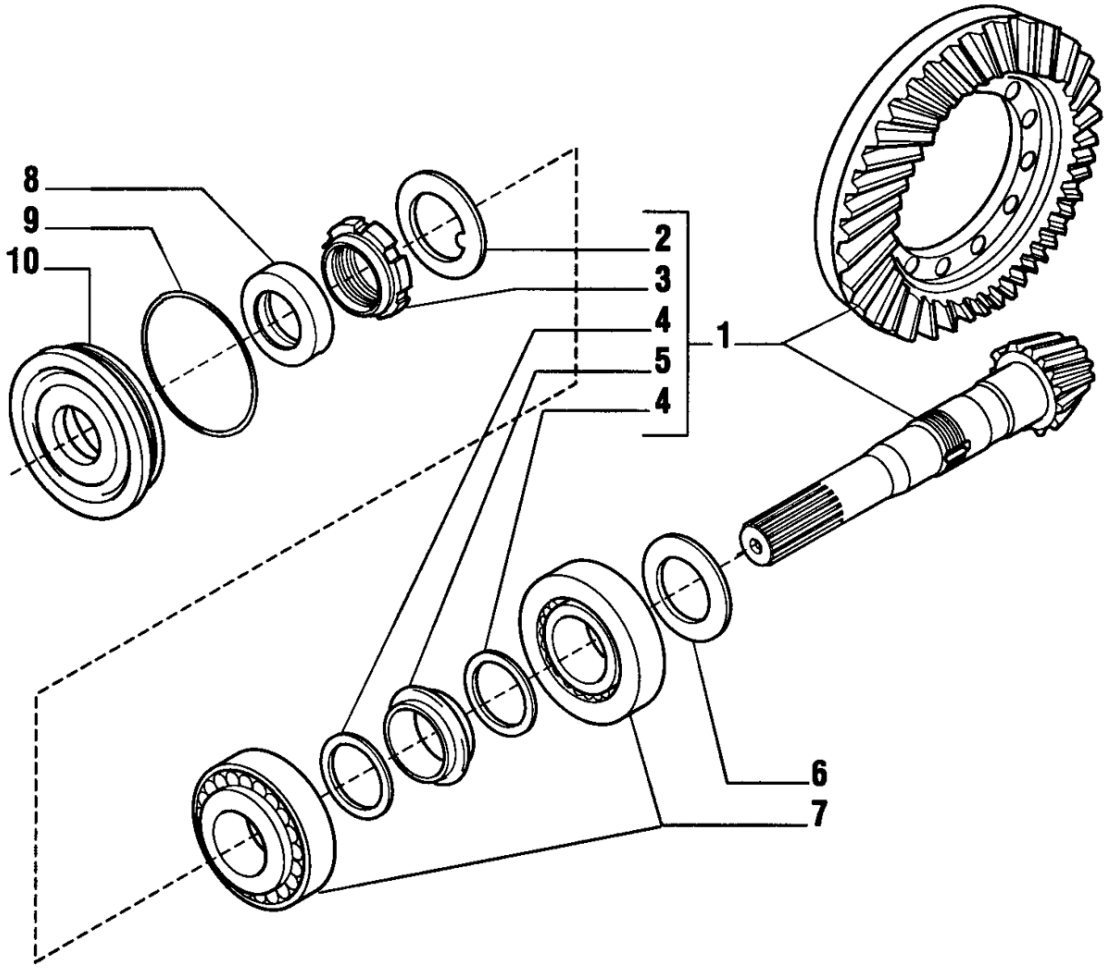

Fig.	Código	Qtd	Descrição (português)	Nota	Início	Fim
01	219000980	01	CONJUNTO COROA E PINH?O		3243	
02	210007073	01	ARRUELA TRAVA		3243	
03	210007076	01	PORCA PINH?O		3243	
04	210007069	02	ARRUELA		3243	
05	219000039	01	DISTANCIADOR		3243	
06	219000991	CN	CALCO		3243	
06	219000992	CN	CALCO		3243	
06	219000993	CN	CALCO		3243	
06	219000994	CN	CALCO		3243	
06	219000995	CN	CALCO		3243	
06	219000996	CN	CALCO		3243	
06	219000997	CN	CALCO		3243	
06	100000018471	CN	CALCO		3243	
06	100000018472	CN	CALCO		3243	
06	100000018473	CN	CALCO		3243	
07	219000659	02	ROLAMENTO		3243	
08	219000477	01	ANEL RETENC?O		3243	
09	219000478	01	ANEL O		3243	
10	219000696	01	TAMPA RETENTOR		3243	

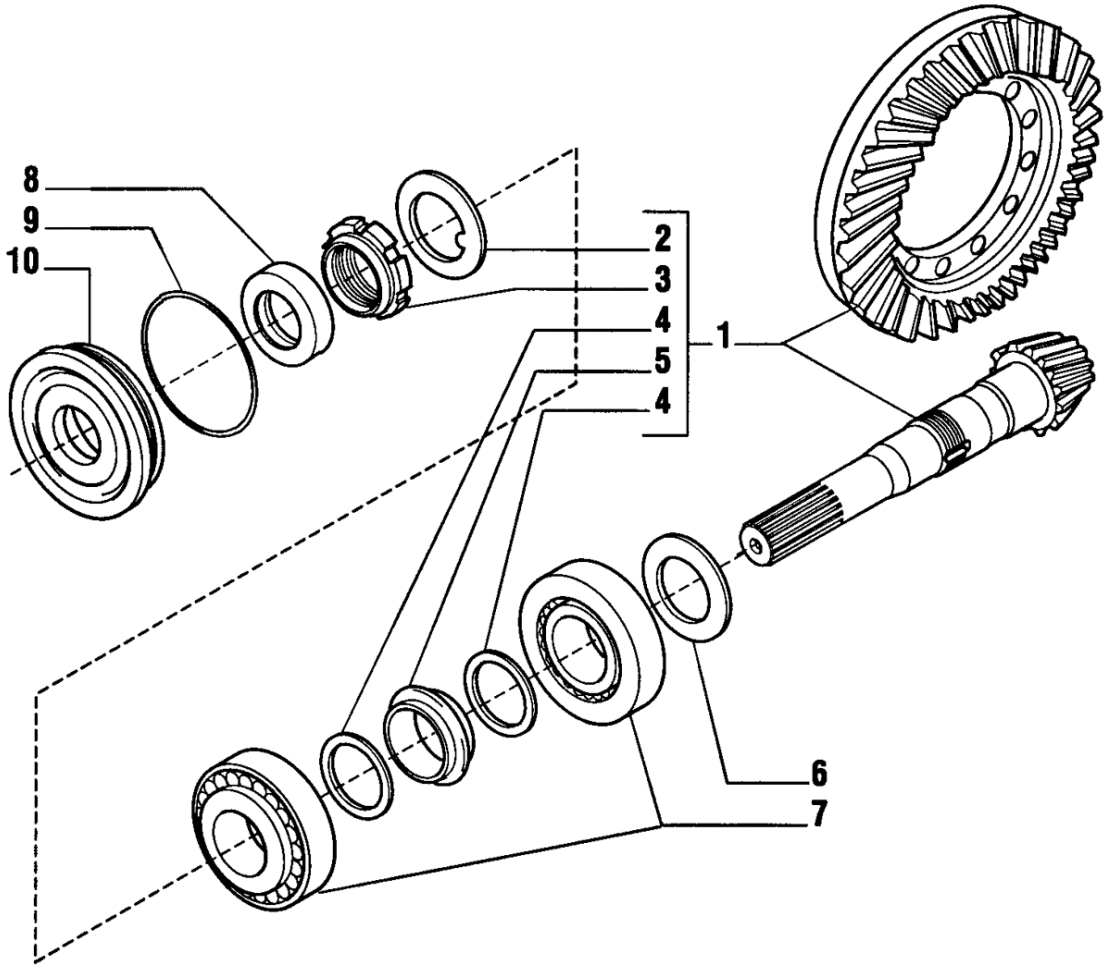

Fig.	Código	Qtd	Descrição (português)	Nota	Início	Fim
01	100000076239	01	CONJUNTO COROA E PINH?O		5567	
02	210007073	01	ARRUELA TRAVA		5567	
03	210007076	01	PORCA PINH?O		5567	
04	210007069	02	ARRUELA		5567	
05	219000039	01	DISTANCIADOR		5567	
06	219000991	CN	CALCO		5567	
06	219000992	CN	CALCO		5567	
06	219000993	CN	CALCO		5567	
06	219000994	CN	CALCO		5567	
06	219000995	CN	CALCO		5567	
06	219000996	CN	CALCO		5567	
06	219000997	CN	CALCO		5567	
06	100000018471	CN	CALCO		5567	
06	100000018472	CN	CALCO		5567	
06	100000018473	CN	CALCO		5567	
07	219000659	02	ROLAMENTO		5567	
08	219000477	01	ANEL RETENC?O		5567	
09	219000478	01	ANEL O		5567	
10	219000696	01	TAMPA RETENTOR		5567	

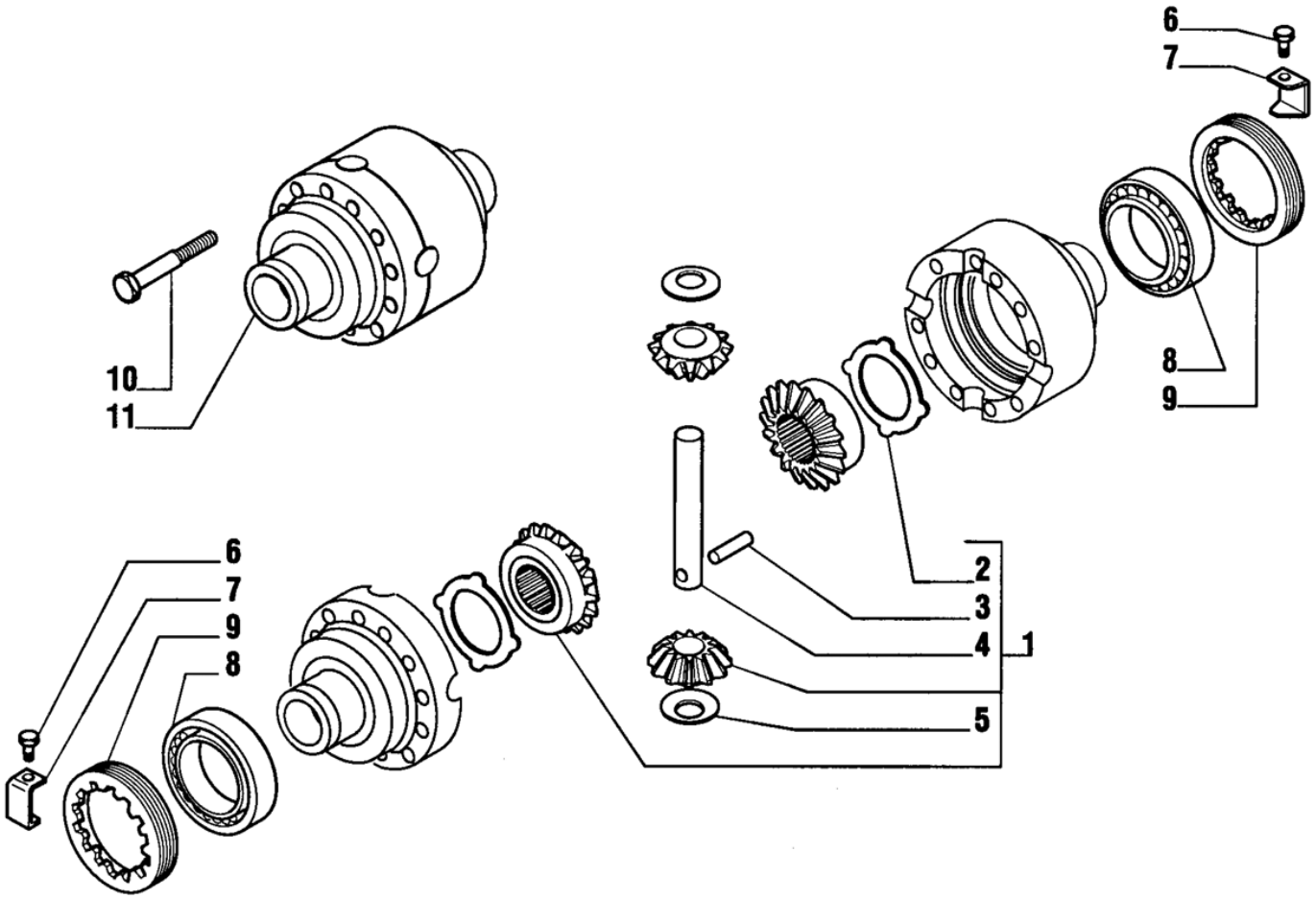

Fig.	Código	Qtd	Descrição (português)	Nota	Início	Fim
01	219001001	01	KIT DIFERENCIAL		3243	
02	100000082010	02	ARRUELA PLANETARIA		3243	
03	100000082027	01	PINO		3243	
04	100000082026	01	EIXO CRUZETA		3243	
05	100000082030	02	ARRUELA SATELITE		3243	
06	219000691	02	PARAFUSO		3243	
07	100000082036	02	PLACA TRAVA		3243	
08	219001007	02	ROLAMENTO		3243	
09	100000082037	02	PORCA AJUSTE		3243	
10	219001009	12	PARAFUSO		3243	
11	219001010	01	CARCACA CAIXA SATELITE		3243	

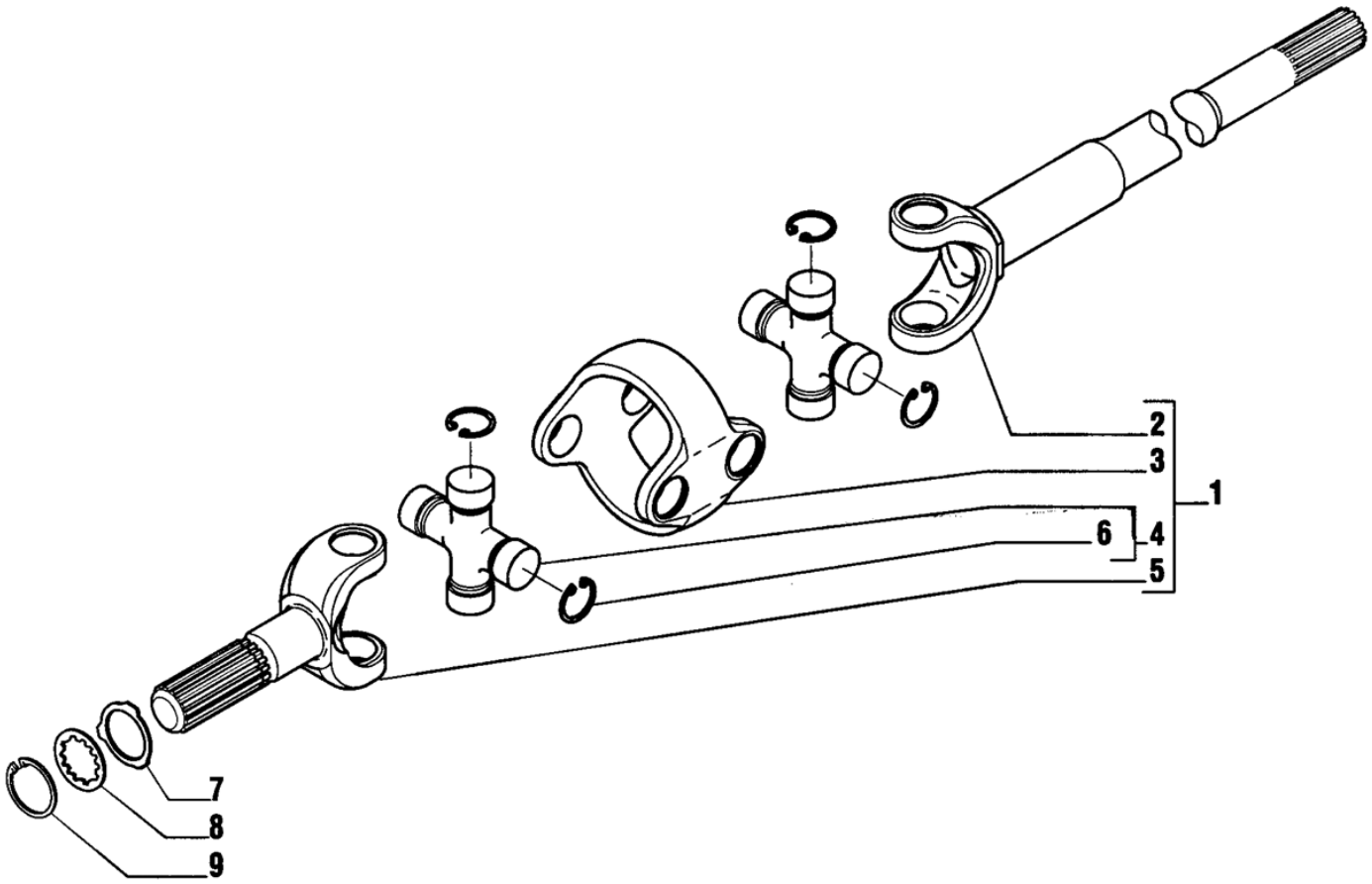

Fig.	Código	Qtd	Descrição (português)	Nota	Início	Fim
01	210200467	02	JUNTA UNIVERSAL		3243	
02	219001011	02	SEMI-EIXO - LADO DIF.		3243	
03	219001012	02	CORPO CENTRAL		3243	
04	219000488	04	CRUZETA		3243	
05	219001013	02	SEMI-EIXO - LADO RODA		3243	
06	219000489	16	ANEL TRAVA		3243	
07	210007071	02	ARRUELA ENCOSTO		3243	
08	210007072	02	ARRUELA		3243	
09	210000960	02	ANEL TRAVA		3243	

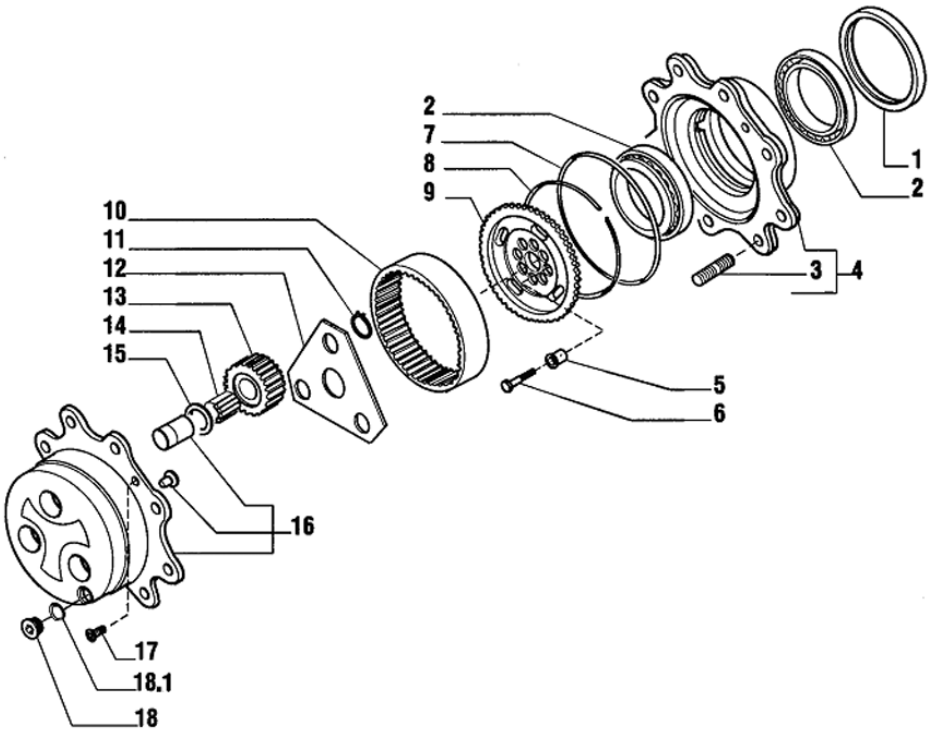

Fig.	Código	Qtd	Descrição (português)	Nota	Início	Fim
01	219000495	02	RETENTOR CUBO		3243	
02	219000785	04	ROLAMENTO		3243	
03	219000482	16	PRISIONEIRO		3243	
04	219001015	02	KIT CUBO RODA		3243	
05	219001016	12	BUCHA GUIA		3243	
06	219001017	12	PARAFUSO		3243	
07	219000499	02	ANEL O		3243	
08	219001018	02	ANEL TRAVA		3243	
09	219001020	02	ENGRENAGEM ANULAR		3243	
10	219001021	02	COROA ANULAR		3243	
11	219001022	06	ANEL TRAVA		3243	
12	219001023	02	ARRUELA ENCOSTO		3243	
13	219001024	06	ENGRENAGEM PLANETARIA		3243	
14	219001025	18*	AGULHA ROLAMENTO		3243	
15	219001026	06	ARRUELA ENCOSTO		3243	
16	219001027	02	KIT PORTA-ENGRENAGEM		3243	
17	208004429	04	PARAFUSO		3243	
18	219000037	02	BUJ?O		3243	
18.1	210400251	01	ANEL O		3243	

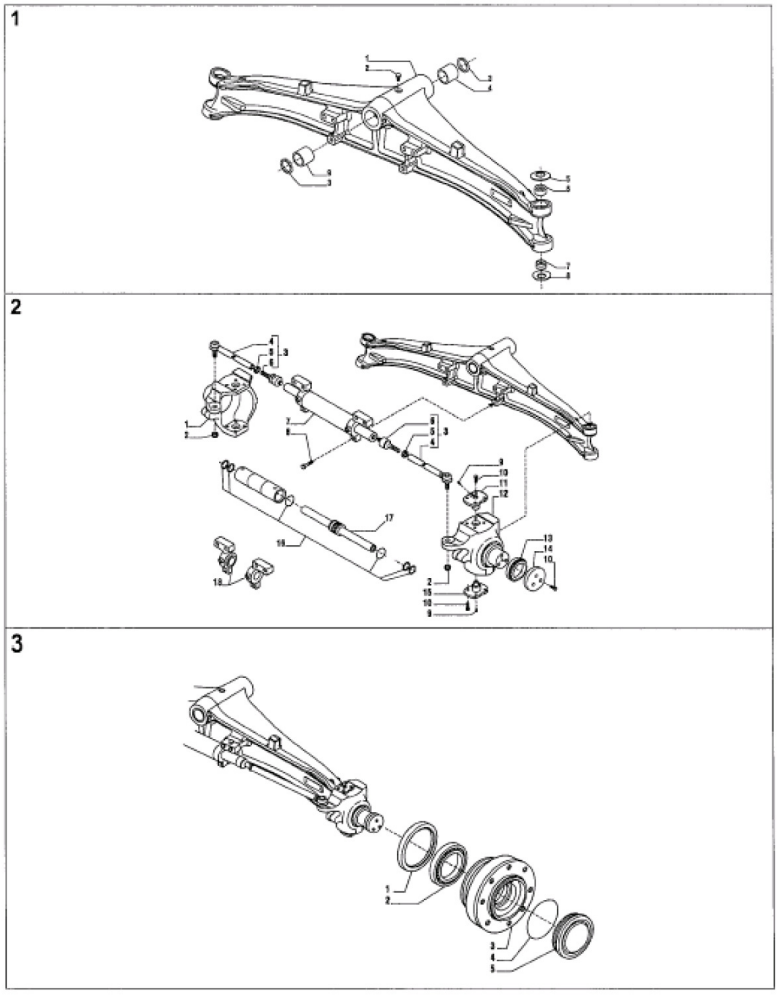

Fig.	Código	Qtd	Descrição (português)	Nota	Início	Fim
00	V219000001	01	EIXO DIANTEIRO COMPLETO		3243	
01		01	CARCACA EIXO	VER 4A200 01.0	3243	
02		01	ARTICULAC?O E CILINDRO DE DIREC?O	VER 4A200 02.0	3243	
03		01	CUBO RODA	VER 4A200 03.0	3243	

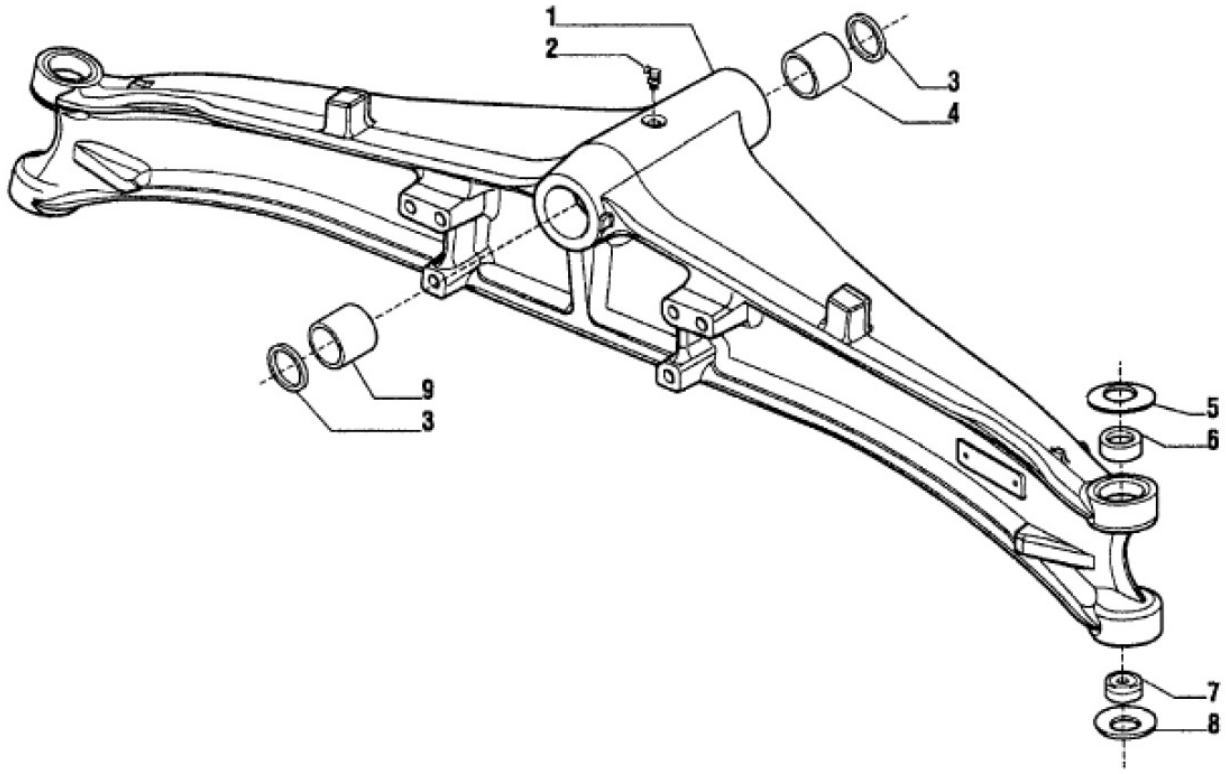

Fig.	Código	Qtd	Descrição (português)	Nota	Início	Fim
01	100000082039	01	CARCACA EIXO		3243	
02	211200020	01	GRAXEIRA		3243	
03	219000472	02	ANEL VEDAC?O		3243	
04	219000043	01	BUCHA		3243	
05	219000040	02	ARRUELA PRATO		3243	
06	219000784	02	BUCHA		3243	
07	211100388	02	MANCAL ESFERICO		3243	
08	219000044	02	ARRUELA PRATO		3243	
09	219000042	01	BUCHA		3243	

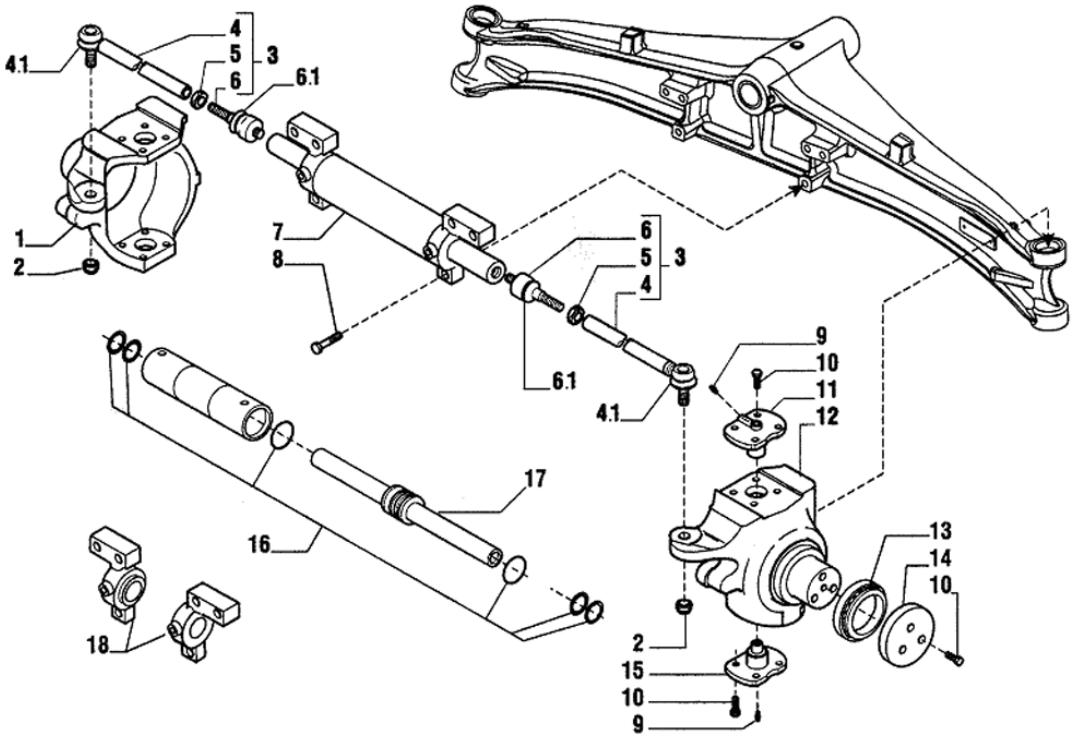

Fig.	Código	Qtd	Descrição (português)	Nota	Início	Fim
01	219000788	01	MUNH?O ESQUERDO		3243	
02	210007068	02	PORCA		3243	
03	219000789	02	BRACO DIREC?O COMPLETO		3243	
04	219000493	02	BARRA DIREC?O		3243	
04.1	219002033	02	COIFA TERMINAL		3243	
05	219000790	02	PORCA		3243	
06	219000494	02	ARTICULAC?O		3243	
06.1	219002034	02	COIFA TERMINAL		3243	
07	219000791	01	CILINDRO COMPLETO		3243	
08	100000082040	06	PARAFUSO		3243	
09	219000793	04	GRAXEIRA		3243	
10	219000794	22	PARAFUSO		3243	
11	219000795	02	PINO REI		3243	
12	219000796	01	MUNH?O DIREITO		3243	
13	219000797	02	ROLAMENTO		3243	
14	100000082046	02	ARRUELA ENCOSTO		3243	
15	219000045	02	PINO REI		3243	
16	219000032	01	REPARO VEDAC?O		3243	
17	219000799	01	HASTE CILINDRO		3243	
18	219000800	01	GUIA HASTE DIREITA		3243	
18	219000801	01	GUIA HASTE ESQUERDA		3243	

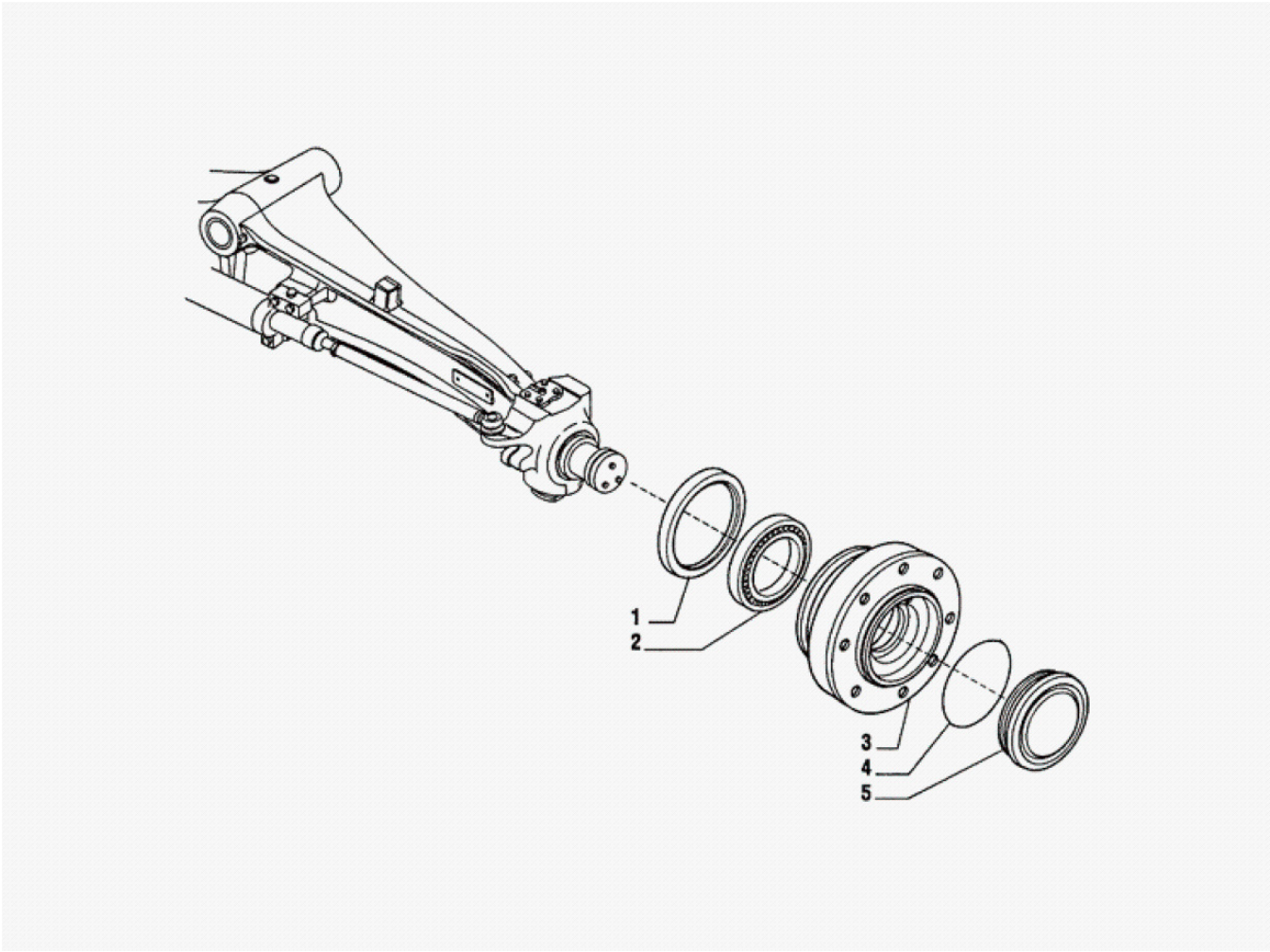

Fig.	Código	Qtd	Descrição (português)	Nota	Início	Fim
01	219000495	02	RETENTOR CUBO		3243	
02	219000785	02	ROLAMENTO		3243	
03	219000786	02	CUBO RODA		3243	
04	210400196	02	ANEL O		3243	
05	219000787	02	TAMPA CUBO		3243	

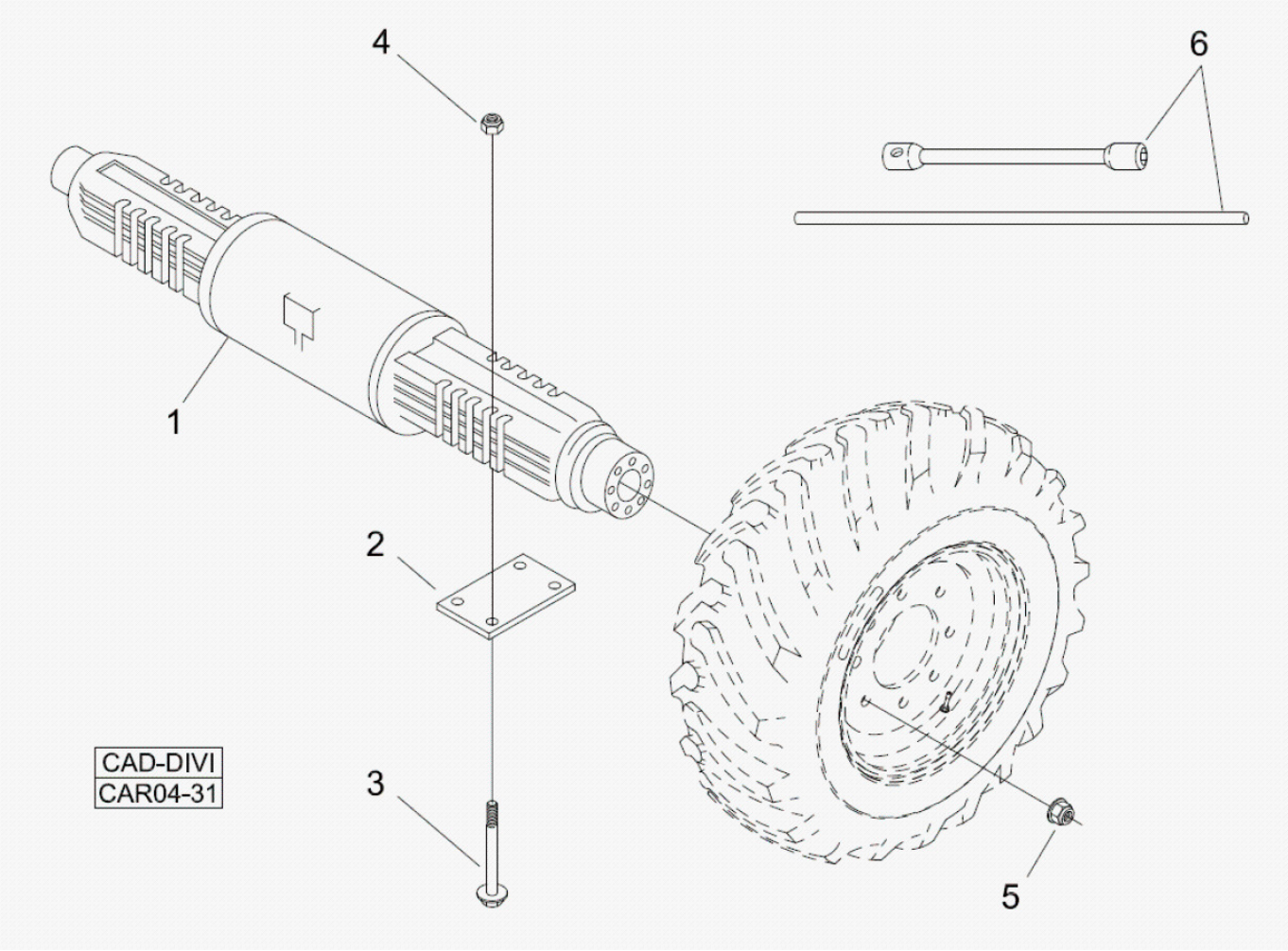

Fig.	Código	Qtd	Descrição (português)	Nota	Início	Fim
01	219000002	02	EIXO TRASEIRO COMPLETO	VER 4C100 00.0	3243	
02	370060116	02	PLACA FIXAC?O EIXO		3243	
03	219001648	08	PARAFUSO EIXO		3243	
04	219001925	08	PORCA		3243	
05	210005005	20	PORCA RODA		3243	
06	219000502	01	CONJUNTO CHAVE RODA		3243	

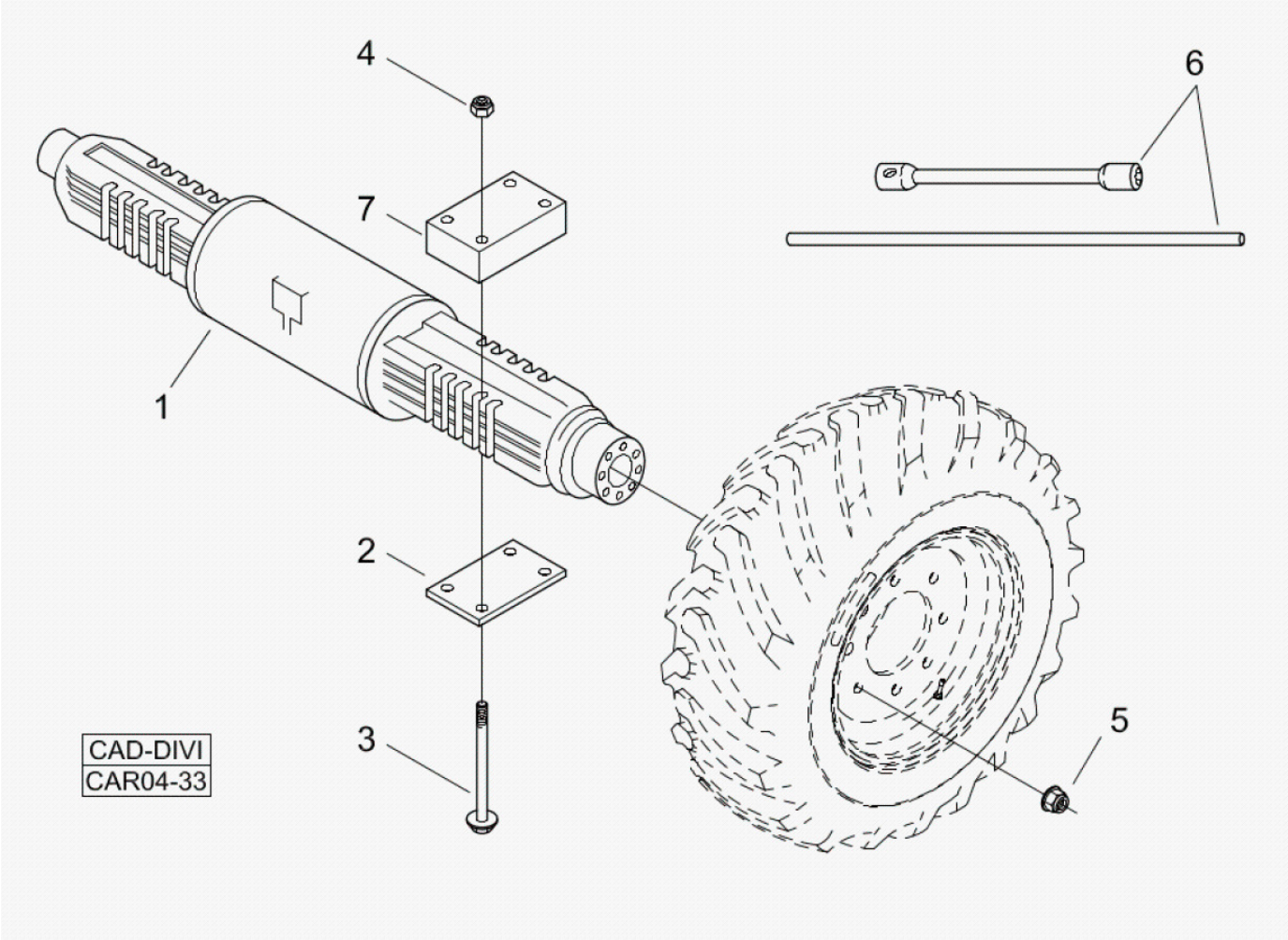

Fig.	Código	Qtd	Descrição (português)	Nota	Início	Fim
01	219000002	02	EIXO TRASEIRO COMPLETO		5524	5525
01	219000002	02	EIXO TRASEIRO COMPLETO		5542	5545
01	219000002	02	EIXO TRASEIRO COMPLETO		5567	
02	370060116	02	PLACA FIXAC?O EIXO		5524	5525
02	370060116	02	PLACA FIXAC?O EIXO		5542	5545
02	370060116	02	PLACA FIXAC?O EIXO		5567	
03	100000081933	08	PARAFUSO EIXO		5524	5525
03	100000081933	08	PARAFUSO EIXO		5542	5545
03	100000081933	08	PARAFUSO EIXO		5567	
04	219001925	08	PORCA		5524	5525
04	219001925	08	PORCA		5542	5545
04	219001925	08	PORCA		5567	
05	210005005	20	PORCA RODA		5524	5525
05	210005005	20	PORCA RODA		5567	
05	210005005	20	PORCA RODA		5542	5545
06	219000502	01	CONJUNTO CHAVE RODA		5524	5525
06	219000502	01	CONJUNTO CHAVE RODA		5567	
06	219000502	01	CONJUNTO CHAVE RODA		5542	5545
07	100000082150	2	CALCO		5524	5525
07	100000082150	2	CALCO		5542	5545
07	100000082150	2	CALCO		5567	

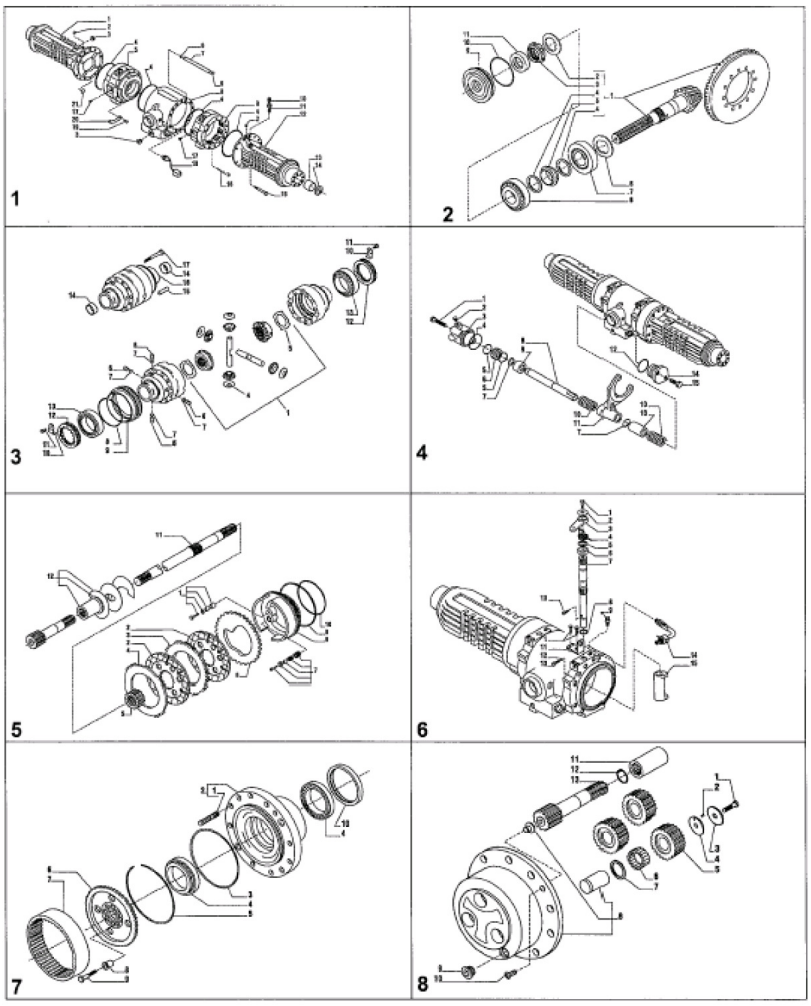

Fig.	Código	Qtd	Descrição (português)	Nota	Início	Fim
00	219000002	01	EIXO TRASEIRO COMPLETO		3243	
01		01	CARCACA EIXO	VER 4C100 01.0	3243	
02		01	CONJUNTO COROA E PINH?O	VER 4C100 02.0	3243	
03		01	DIFERENCIAL	VER 4C100 03.0	3243	
04		01	BLOQUEIO DIFERENCIAL	VER 4C100 04.0	3243	
05		01	FREIO	VER 4C100 05.0	3243	
06		01	CONTROLE FREIO	VER 4C100 06.0	3243	
07		01	CUBO RODA	VER 4C100 07.0	3243	
08		01	REDUTOR PLANETARIO	VER 4C100 08.0	3243	

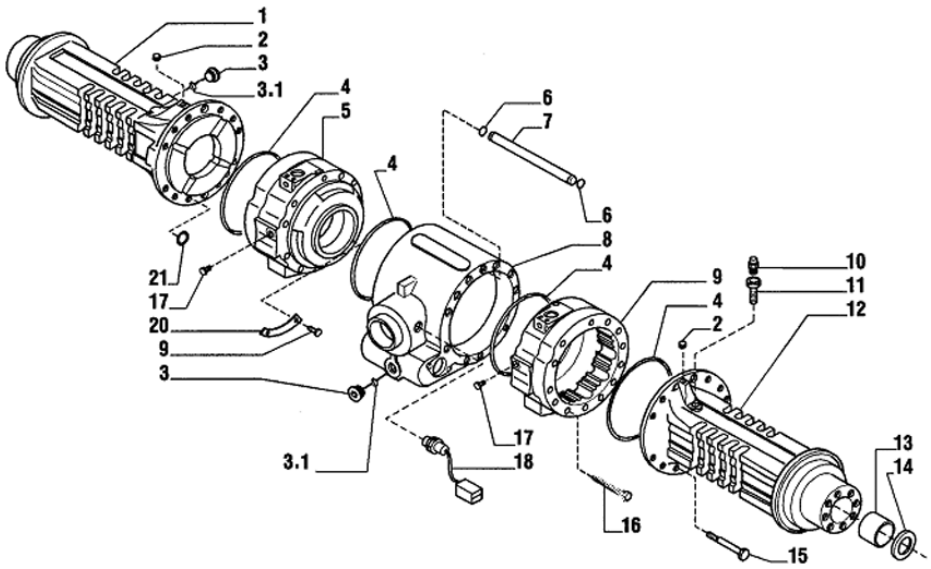

Fig.	Código	Qtd	Descrição (português)	Nota	Início	Fim
01	100000082068	1	VIGA EIXO ESQUERDA		3243	
02	100000082048	2	BUJ?O		3243	
03	219000037	2	BUJ?O		3243	
03.1	210400251	2	ANEL O		3243	
04	210400166	4	ANEL O		3243	
05	100000053363	1	CILINDRO FREIO ESQUERDO		3243	
06	219000665	2	ANEL O		3243	
07	100000082067	1	TUBO		3243	
08	100000082077	1	CORPO CENTRAL		3243	
09	219000743	1	CILINDRO FREIO DIREITO		3243	
10	219000033	1	RESPIRO		3243	
11	219000679	1	TUBO RESPIRO		3243	
12	219000740	1	VIGA EIXO DIREITA		3243	
13	219000047	2	BUCHA		3243	
14	210401264	2	ANEL VEDAC?O		3243	
15	219000651	22	PARAFUSO		3243	
16	100000082047	2	PARAFUSO		3243	
17	100000082066	2	BUJ?O		3243	
18	219000717	1	SENSOR TEMPERATURA OLEO EIXO TRASEIRO		3243	
19	100000082050	4	REBITE		3243	

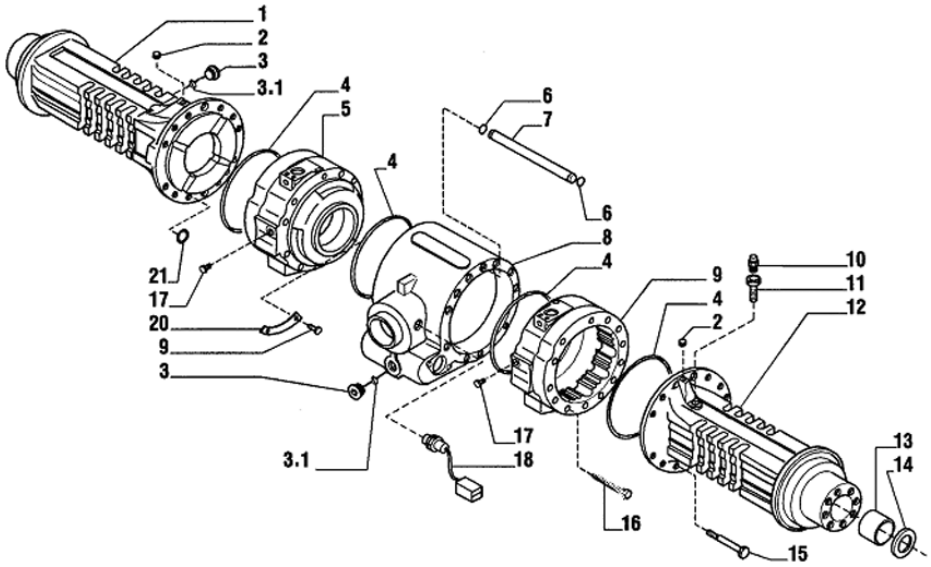

Fig.	Código	Qtd	Descrição (português)	Nota	Início	Fim
20	219000741	2	PLACA		3243	
21	210401271	8	ANEL O		3243	

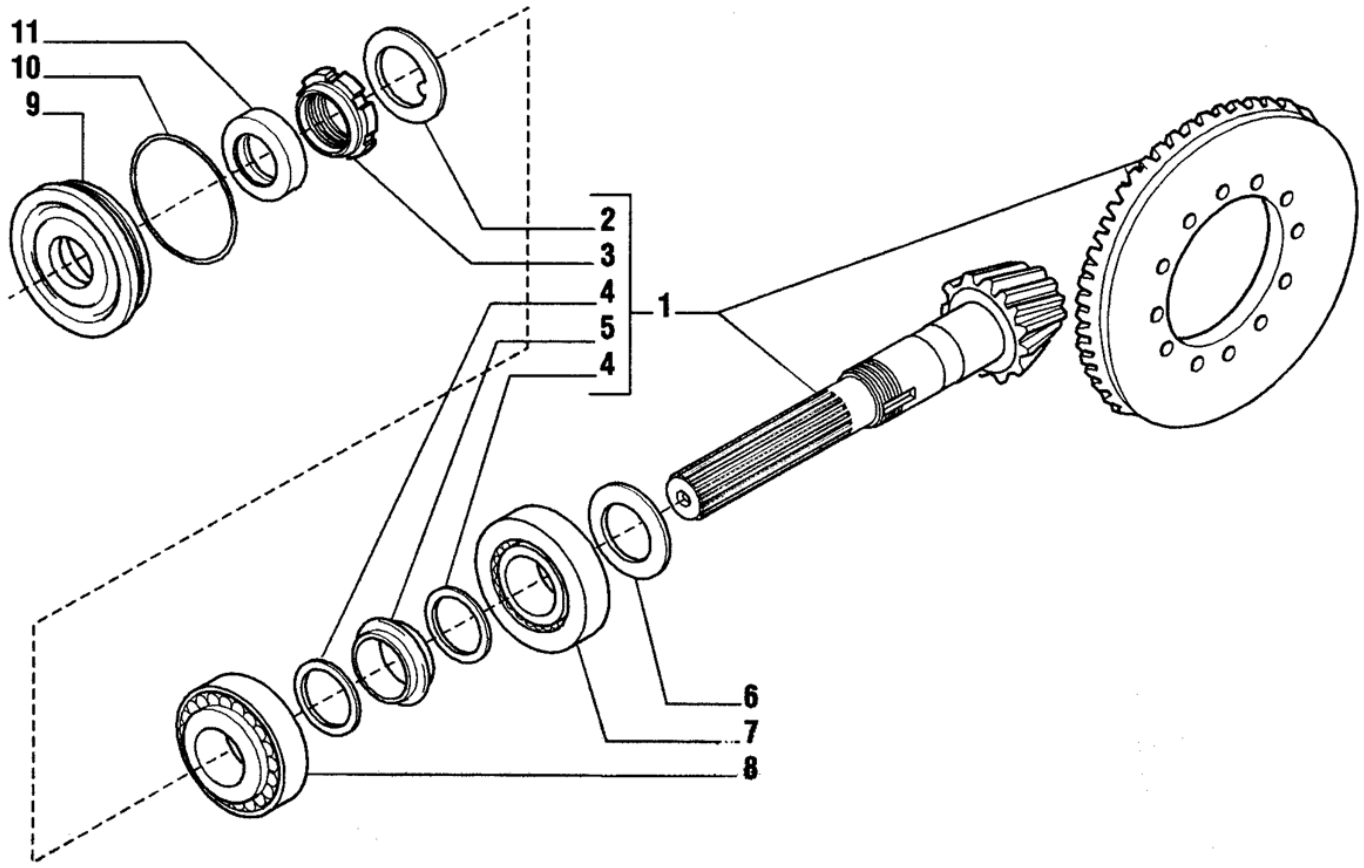

Fig.	Código	Qtd	Descrição (português)	Nota	Início	Fim
01	219000670	01	COROA E PINH?O		3243	
02	210007073	01*	ARRUELA TRAVA		3243	
03	210007076	01*	PORCA PINH?O		3243	
04	210007069	02*	ARRUELA		3243	
05	219000041	01*	ESPACADOR		3243	
06	219000707	CN	CALCO		3243	
06	219000708	CN	CALCO		3243	
06	219000709	CN	CALCO		3243	
06	219000710	CN	CALCO		3243	
06	219000711	CN	CALCO		3243	
06	219000712	CN	CALCO		3243	
06	219000713	CN	CALCO		3243	
06	219000714	CN	CALCO		3243	
06	100000073537	CN	CALCO		3243	
06	100000082078	CN	CALCO		3243	
07	219000661	01	ROLAMENTO		3243	
08	219000659	01	ROLAMENTO		3243	
09	219000696	01	TAMPA RETENTOR		3243	
10	219000478	01	ANEL O		3243	
11	219000477	01	ANEL RETENC?O		3243	

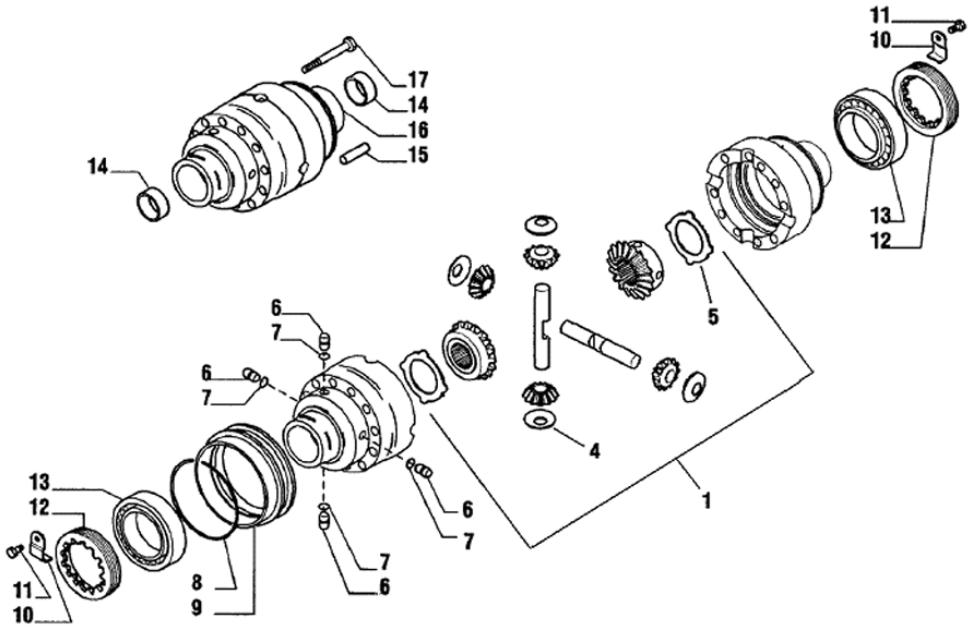

Fig.	Código	Qtd	Descrição (português)	Nota	Início	Fim
01	219001879	01	KIT DIFERENCIAL 4 ENGRENAGENS		3243	
04	219000675	02	ARRUELA SATELITE		3243	
05	219000704	02	ARRUELA PLANETARIA		3243	
06	219000050	04	PINO		3243	
07	210401270	04	ANEL O		3243	
08	219000658	01	ANEL		3243	
09	219000699	01	LUVA		3243	
10	219000695	02	PLACA TRAVA		3243	
11	219000691	02	PARAFUSO		3243	
12	219000685	02	PORCA AJUSTE		3243	
13	219000660	02	ROLAMENTO		3243	
14	219000700	02	BUCHA		3243	
15	219000676	02	PINO		3243	
16	219000727	01	CARCACA CAIXA SATELITE		3243	
17	219000686	10	PARAFUSO		3243	

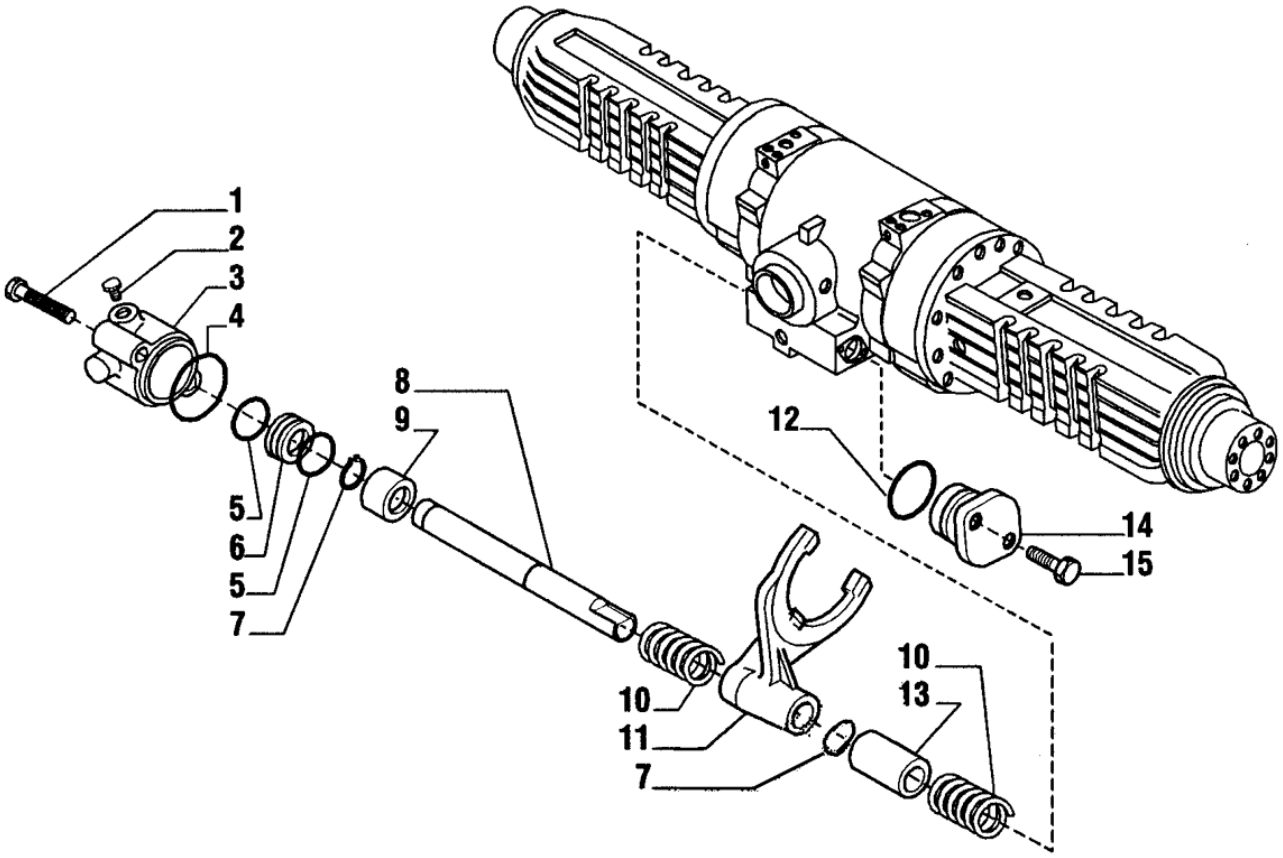

Fig.	Código	Qtd	Descrição (português)	Nota	Início	Fim
01	219000534	02	PARAFUSO		3243	
02	100000036134	01	BUJ?O		3243	
03	219000733	01	CARCACA BLOQUEIO		3243	
04	210401272	01	ANEL O		3243	
05	219000491	02	ANEL O		3243	
06	100000073538	01	EMBOLO		3243	
07	219000656	02	ANEL TRAVA		3243	
08	219000736	01	EIXO		3243	
09	100000082087	01	BUCHA		3243	
10	100000018430	02	MOLA		3243	
11	219000697	01	GARFO		3243	
12	210401274	02	ANEL O		3243	
13	100000082086	01	ESPACADOR		3243	
14	100000082080	01	TAMPA		3243	
15	100000082079	02	PARAFUSO		3243	

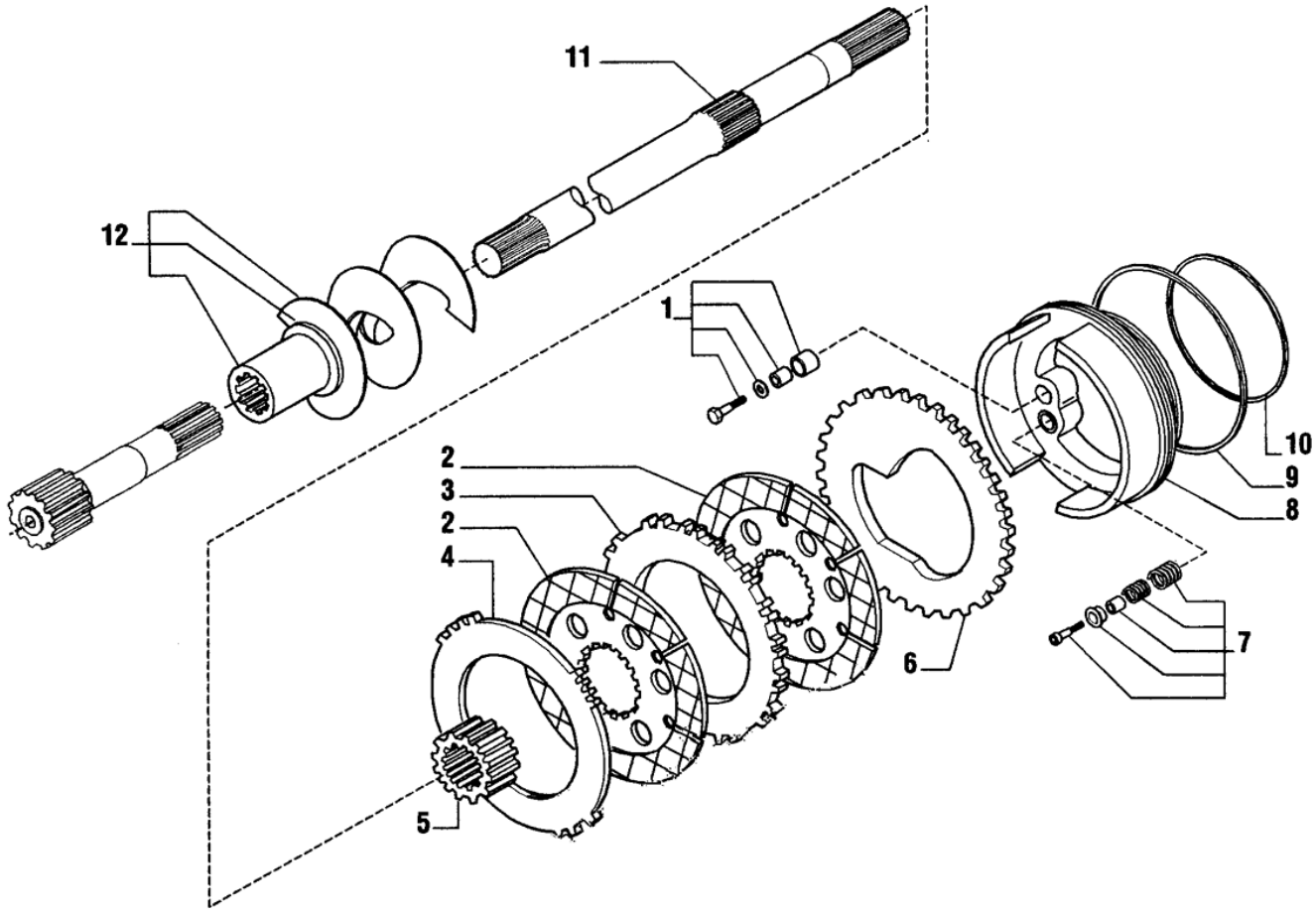

Fig.	Código	Qtd	Descrição (português)	Nota	Início	Fim
01	219000672	02	KIT AUTO-AJUSTE		3243	
02	219000480	04	DISCO ATRITO		3243	
03	219000479	02	PLACA SEPARADORA		3243	
04	219000721	02	PLACA SEPARADORA		3243	
05	219000719	02	CUBO		3243	
06	219000718	02	PLACA SEPARADORA		3243	
07	219000671	02	KIT AUTO-AJUSTE		3243	
08	219000744	02	PIST?O FREIO		3243	
09	219000500	02	ANEL O		3243	
10	219000510	02	ANEL O		3243	
11	219000728	02	SEMI-EIXO		3243	
12	219000731	01	VERRUMA DIREITA		3243	
12	219000732	01	VERRUMA ESQUERDA		3243	

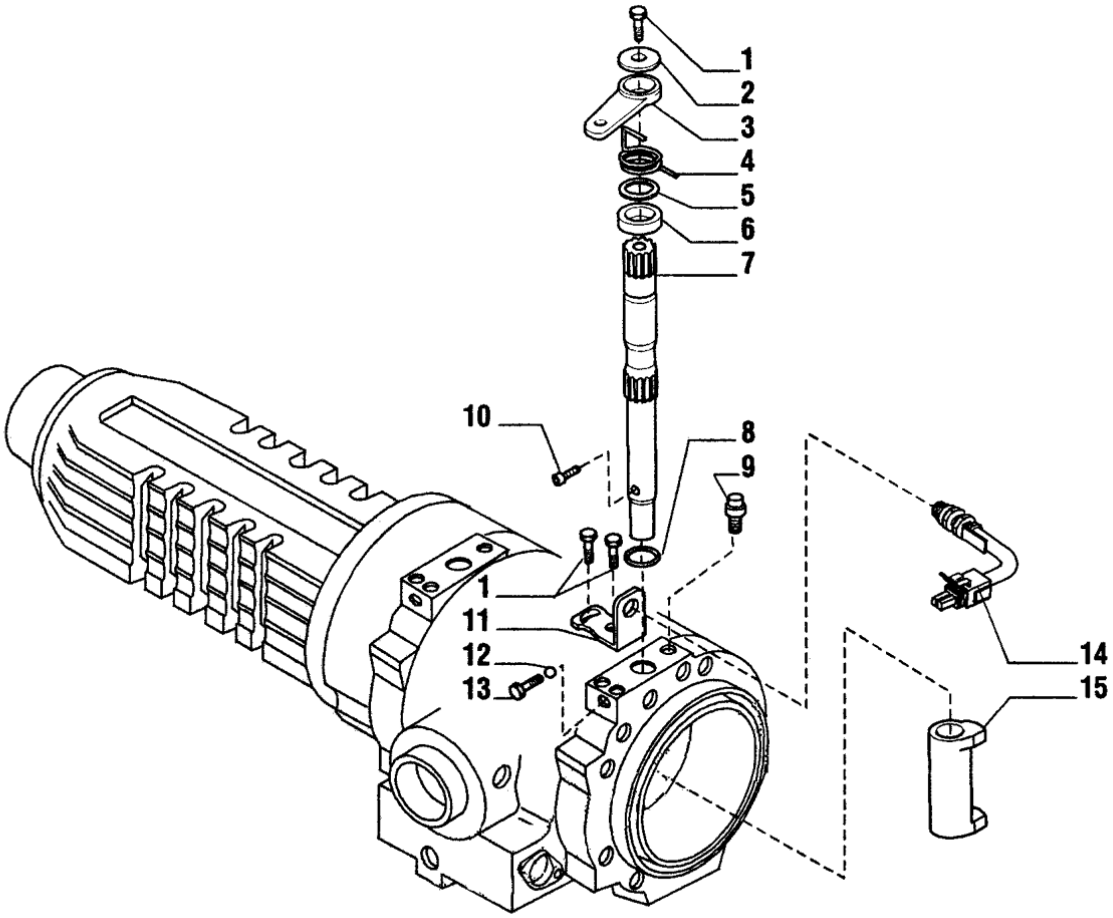

Fig.	Código	Qtd	Descrição (português)	Nota	Início	Fim
01	100000082088	06	PARAFUSO		3243	
02	100000082089	02	ARRUELA		3243	
03	219000720	02	ALAVANCA FREIO		3243	
04	219000705	01	MOLA DIREITA		3243	
04	219000706	01	MOLA ESQUERDA		3243	
05	219000724	02	BUCHA		3243	
06	219000723	02	ESPACADOR		3243	
07	100000082090	02	PARAFUSO		3243	
08	219000667	02	ANEL O		3243	
09	219000674	02	RESPIRO		3243	
10	219000725	02	PARAFUSO		3243	
11	219000722	02	SUPORTE		3243	
12	100000076799	02	ESFERA		3243	
13	100000090226	02	PARAFUSO		3243	
14	219000476	02	SENSOR FREIO		3243	
15	219000703	02	CAME FREIO		3243	

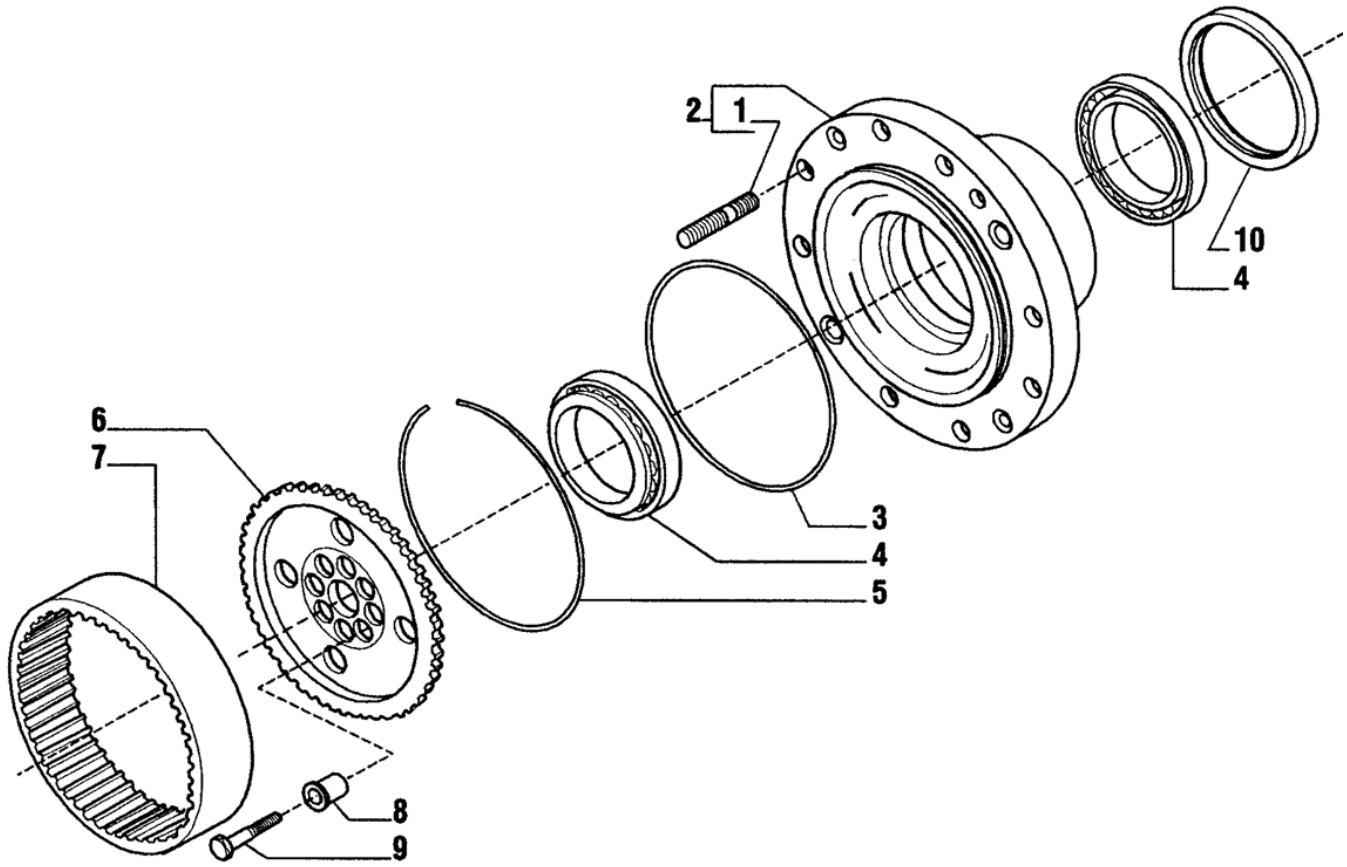

Fig.	Código	Qtd	Descrição (português)	Nota	Início	Fim
01	219000481	20	PRISIONEIRO		3243	
02	100000026235	02*	CUBO		3243	
03	219000475	02	ANEL O		3243	
04	219000677	04	ROLAMENTO		3243	
05	219000684	02	ANEL TRAVA		3243	
06	219000737	02	ENGRENAGEM ANULAR		3243	
07	219000681	02	COROA ANULAR		3243	
08	219000682	16	BUCHA CENTRAGEM		3243	
09	219000678	16	PARAFUSO		3243	
10	219001342	02	RETENTOR		3243	

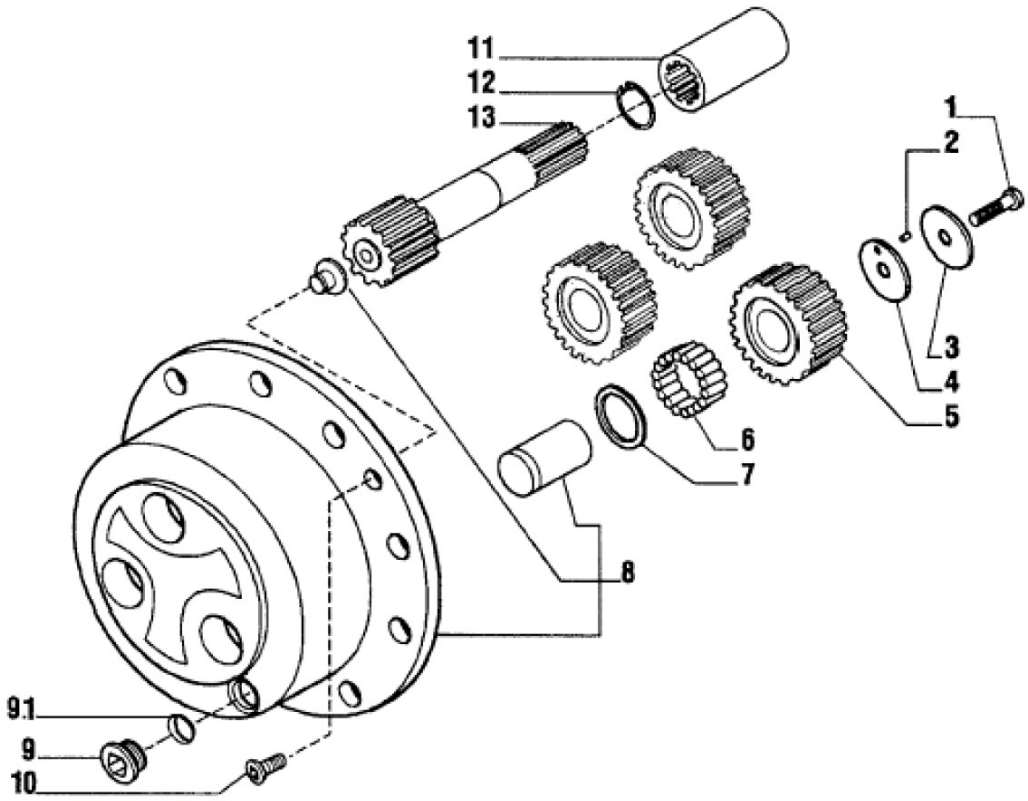

Fig.	Código	Qtd	Descrição (português)	Nota	Início	Fim
01	100000077419	06	PARAFUSO		3243	
02	100000082091	06	ROLETE		3243	
03	219000701	06	ARRUELA ENCOSTO		3243	
04	219000680	06	ARRUELA ENCOSTO		3243	
05	219000692	06	ENGRENAGEM PLANETARIA		3243	
06	219000662	16,8*	ROLETE		3243	
07	219000693	06	ARRUELA ENCOSTO		3243	
08	219000669	02	SUPORTE PLANETARIAS		3243	
09	219000037	02	BUJ?O		3243	
09.1	210400251	01	ANEL O		3243	
10	208004429	04	PARAFUSO		3243	
11	100000014897	02	LUVA ACOPLAMENTO		3243	
12	219000657	02	ANEL TRAVA		3243	
13	219000730	02	SEMI-EIXO		3243	

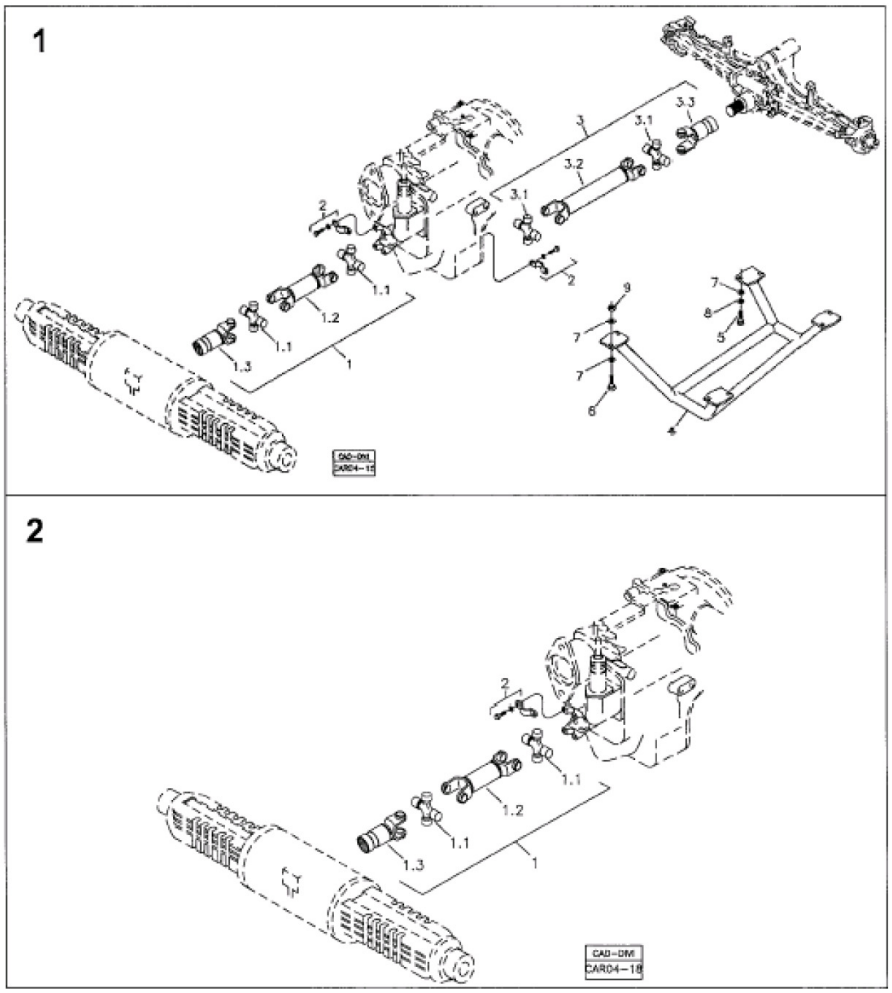

Fig.	Código	Qtd	Descrição (português)	Nota	Início	Fim
01		01	MONTAGEM EIXO CARDAN 4X4	VER 4D000 01.0	3243	
02		01	MONTAGEM EIXO CARDAN 4X2	VER 4D000 02.0	3243	

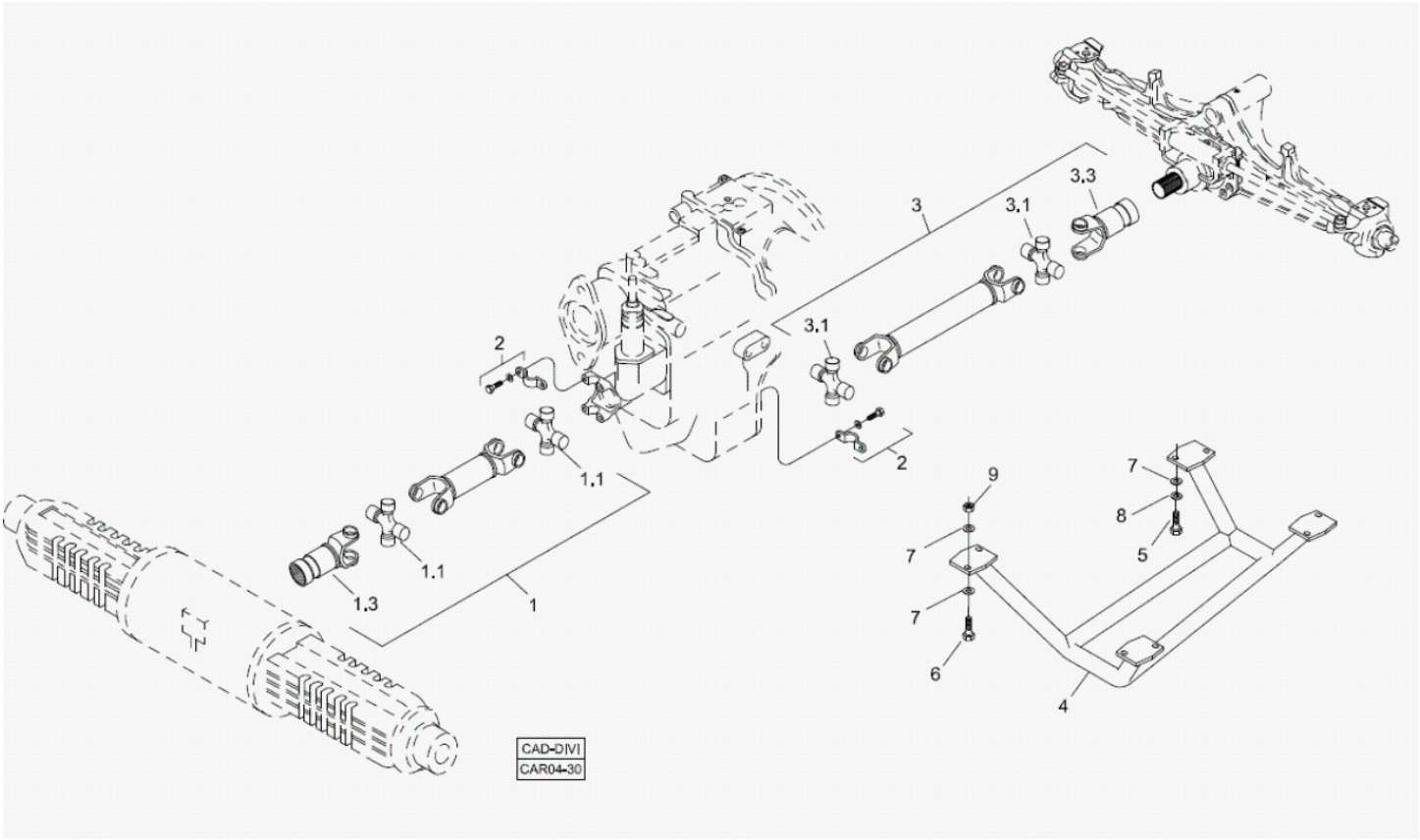

Fig.	Código	Qtd	Descrição (português)	Nota	Início	Fim
01	219000056	01	CARDAN TRASEIRO		3243	
01.1	219000395	02	CRUZETA		3243	
01.3	219000819	01	LUVA DESLIZANTE		3243	
02	219000068	02	KIT ABRACADEIRA		3243	
03	219000057	01	CARDAN DIANTEIRO		3243	
03.1	219000395	02	CRUZETA		3243	
03.3	219000819	01	LUVA DESLIZANTE		3243	
04	370260105	01	PROTEC?O CARDAN		3243	
05	210004040	04	PARAFUSO SEXTAVADO		3243	
06	210004070	04	PARAFUSO		3243	
07	210002021	12	ARRUELA LISA		3243	
08	210002200	04	ARRUELA PRESS?O		3243	
09	210005770	04	PORCA SEXTAVADA		3243	

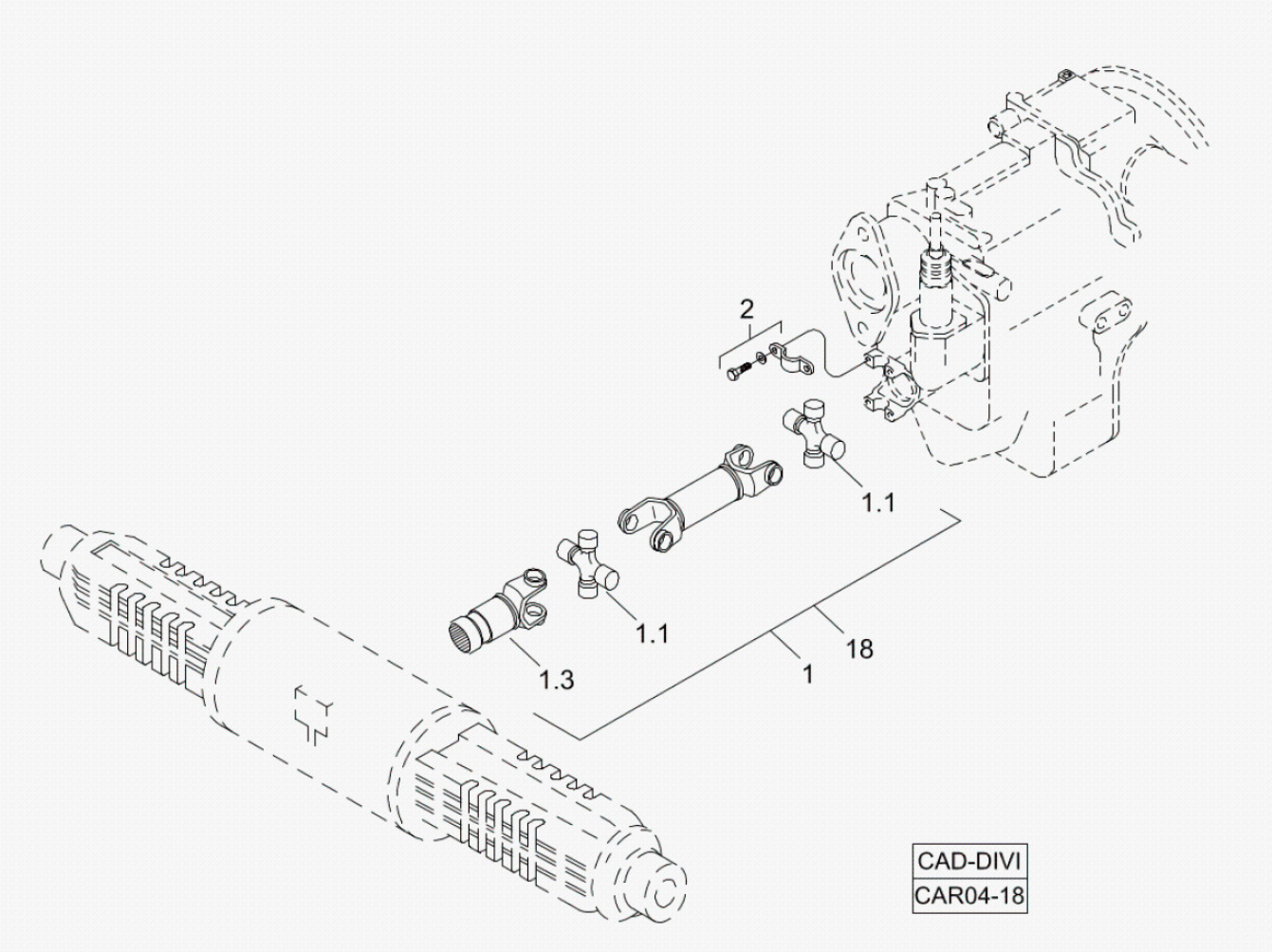

Fig.	Código	Qtd	Descrição (português)	Nota	Início	Fim
01	219000056	01	CARDAN TRASEIRO		3243	
01.1	219000395	02	CRUZETA		3243	
01.3	219000819	01	LUVA DESLIZANTE		3243	
02	219000068	01	KIT ABRACADEIRA		3243	
18	219002529	01	CARDAN FREIO ESTACIONAMENTO INDEPENDENTE	VER 4F000 00.0	3243	

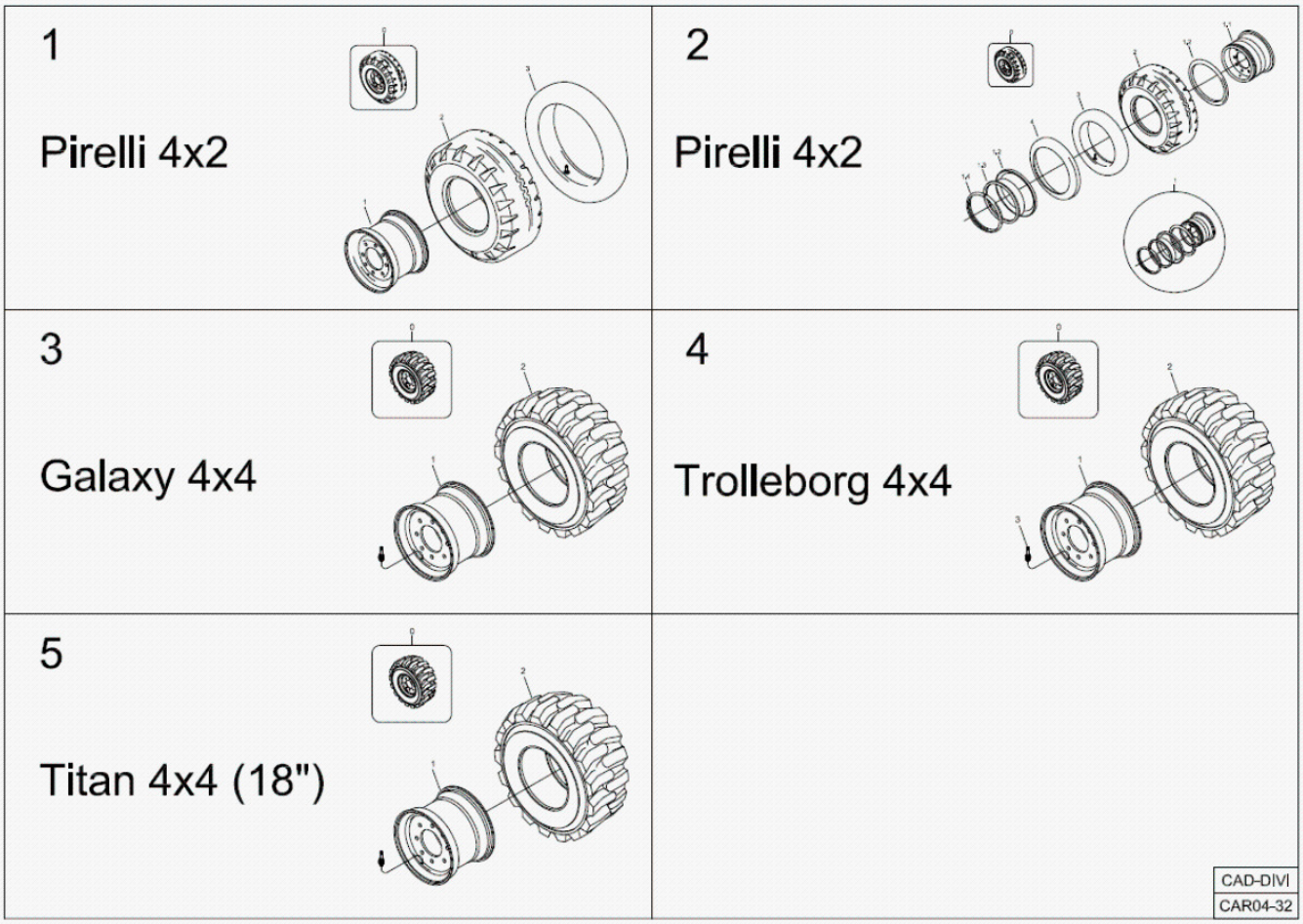

Fig.	Código	Qtd	Descrição (português)	Nota	Início	Fim
01		01	CONJUNTO RODAS DIANTEIRAS MONOPECA - PNEU PIRELLI - 4X2	VER 4E100 00.0	5524	5525
01		01	CONJUNTO RODAS DIANTEIRAS MONOPECA - PNEU PIRELLI - 4X2	VER 4E100 00.0	5542	5545
01		01	CONJUNTO RODAS DIANTEIRAS MONOPECA - PNEU PIRELLI - 4X2	VER 4E100 00.0	5567	
02		01	CONJUNTO RODAS DIANTEIRAS TRES PECAS - PNEU PIRELLI 4X2	VER 4E100 01.0	5524	5525
02		01	CONJUNTO RODAS DIANTEIRAS TRES PECAS - PNEU PIRELLI 4X2	VER 4E100 01.0	5542	5545
02		01	CONJUNTO RODAS DIANTEIRAS TRES PECAS - PNEU PIRELLI 4X2	VER 4E100 01.0	5567	
03		01	CONJUNTO RODAS DIANTEIRAS MONOPECA - PNEU GALAXY - 4X4	VER 4E100 02.0	5524	5525
03		01	CONJUNTO RODAS DIANTEIRAS MONOPECA - PNEU GALAXY - 4X4	VER 4E100 02.0	5542	5545
03		01	CONJUNTO RODAS DIANTEIRAS MONOPECA - PNEU GALAXY - 4X4	VER 4E100 02.0	5567	
04		01	CONJUNTO RODAS DIANTEIRAS MONOPECA - PNEU TRELLEBORG - 4X4	VER 4E100 03.0	5524	5525
04		01	CONJUNTO RODAS DIANTEIRAS MONOPECA - PNEU TRELLEBORG - 4X4	VER 4E100 03.0	5542	5545



Fig.	Código	Qtd	Descrição (português)	Nota	Início	Fim
04		01	CONJUNTO RODAS DIANTEIRAS MONOPECA - PNEU TRELLEBORG - 4X4	VER 4E100 03.0	5567	
05		01	CONJUNTO RODAS DIANTEIRAS MONOPECA - PNEU TITAN - 4X4	VER 4E000 00.1	5524	5525
05		01	CONJUNTO RODAS DIANTEIRAS MONOPECA - PNEU TITAN - 4X4	VER 4E000 00.1	5542	5545
05		01	CONJUNTO RODAS DIANTEIRAS MONOPECA - PNEU TITAN - 4X4	VER 4E000 00.1	5567	

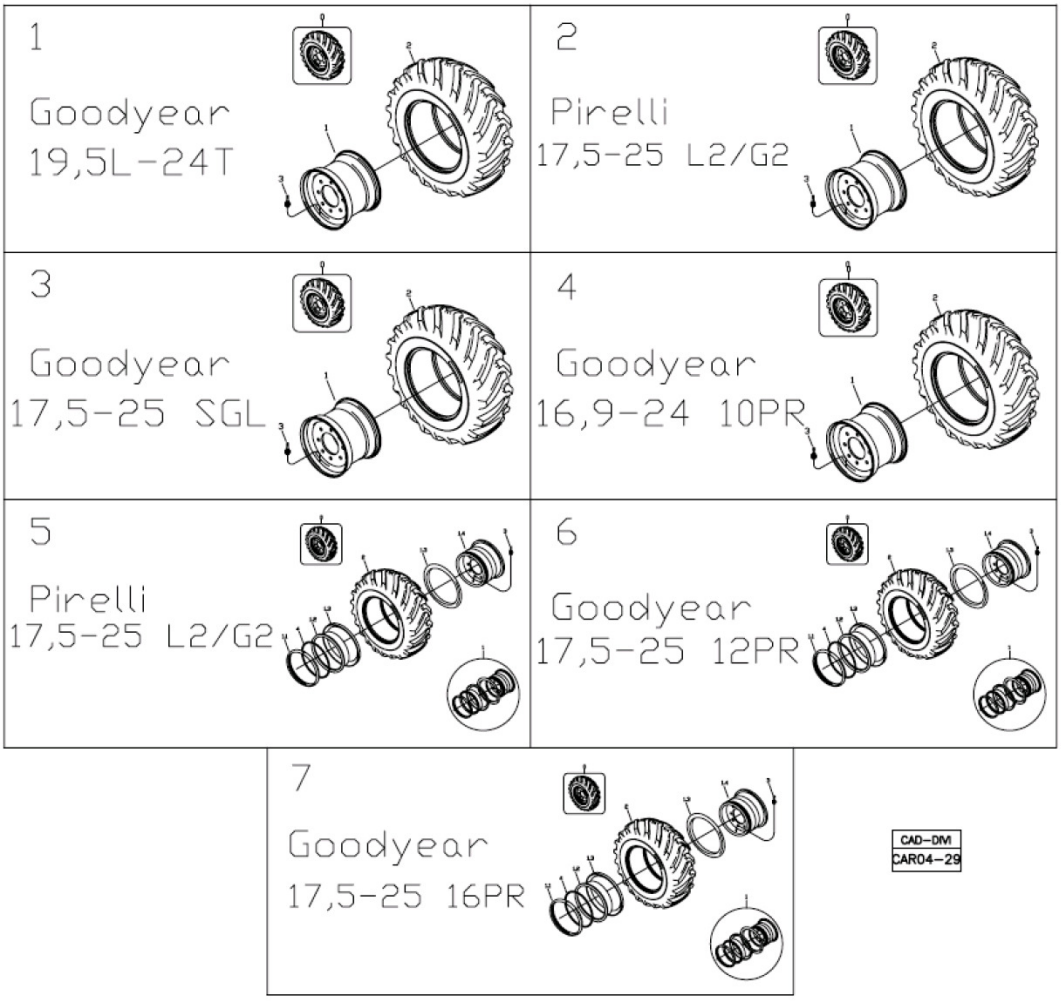

Fig.	Código	Qtd	Descrição (português)	Nota	Início	Fim
01		01	CONJUNTO RODAS TRASEIRAS MONOPECA - PNEU GOODYEAR	VER 4E200 00.0	3243	
02		01	CONJUNTO RODAS TRASEIRAS MONOPECA - PNEU PIRELLI	VER 4E200 01.0	3243	
03		01	CONJUNTO RODAS TRASEIRAS MONOPECA - PNEU GOODYEAR	VER 4E200 02.0	3243	
04		01	CONJUNTO RODAS TRASEIRAS MONOPECA - PNEU GOODYEAR	VER 4E200 03.0	3243	
05		01	CONJUNTO RODAS TRASEIRAS TRES PECAS - PNEU PIRELLI	VER 4E200 04.0	3243	
06		01	CONJUNTO RODAS TRASEIRAS TRES PECAS - PNEU GOODYEAR	VER 4E200 05.0	3243	
07		01	CONJUNTO RODAS TRASEIRAS TRES PECAS - PNEU GOODYEAR	VER 4E200 06.0	3243	

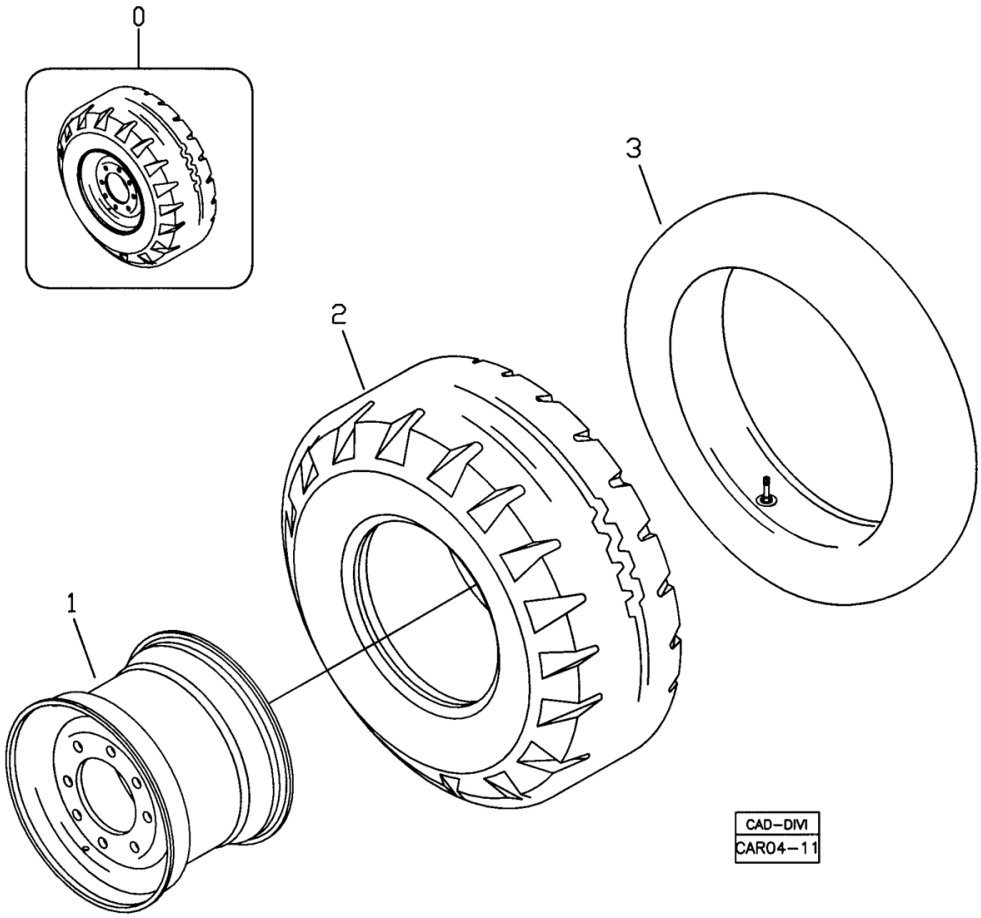

Fig.	Código	Qtd	Descrição (português)	Nota	Início	Fim
00	370460017	02	CONJUNTO RODA		3243	
01	219000015	01	RODA DIANTEIRA		3243	
02	V212300543	01	PNEU	R10.5/65 - 16RA28 10PR	3243	
03	212300546	01	CAMARA DE AR		3243	

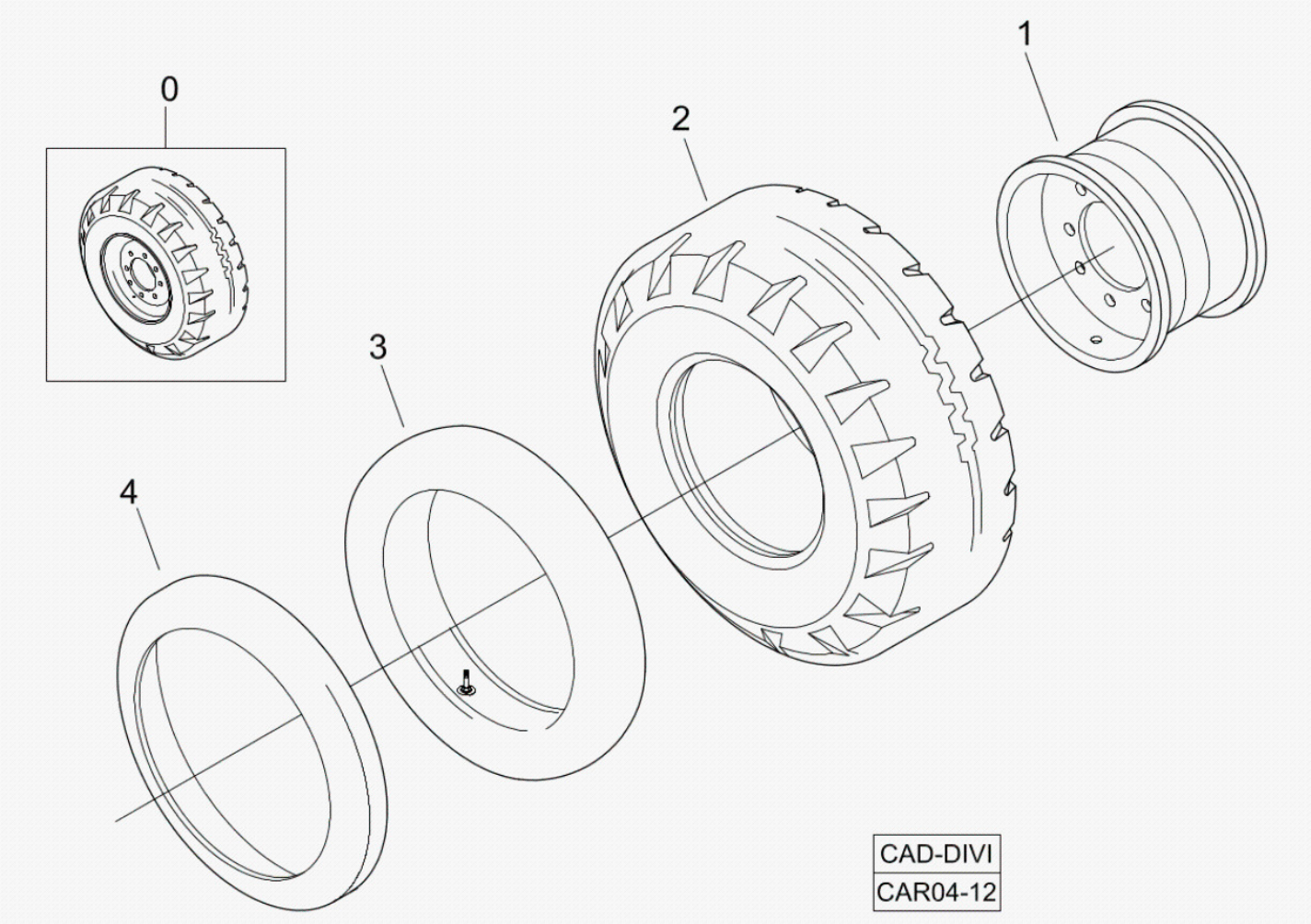

Fig.	Código	Qtd	Descrição (português)	Nota	Início	Fim
00	370460018	02	CONJUNTO RODA		3243	
01	219000055	01	RODA DIANTEIRA		3243	
02	V212300543	01	PNEU	R10.5/65 - 16RA28 10PR	3243	
03	212300546	01	CAMARA DE AR		3243	
04	219001243	01	PROTETOR CAMARA		3243	

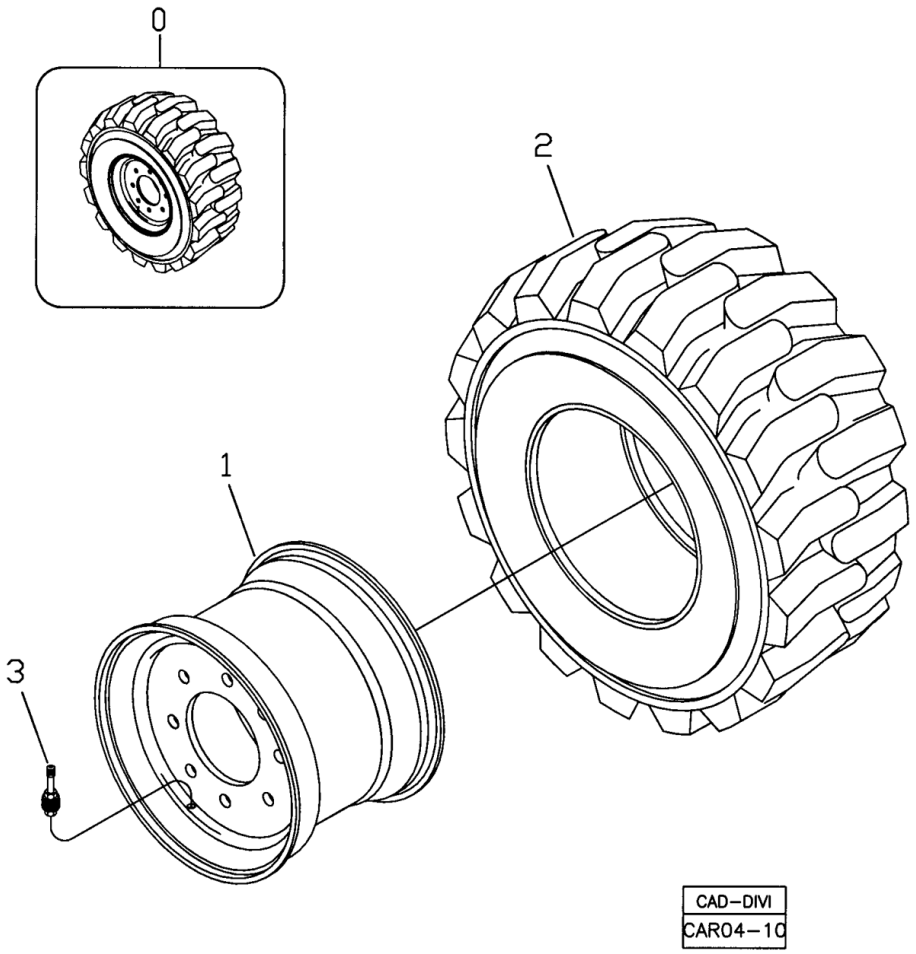

Fig.	Código	Qtd	Descrição (português)	Nota	Início	Fim
00	370460019	02	CONJUNTO RODA		3243	
01	219000014	01	RODA DIANTEIRA		3243	
02	212300541	01	PNEU	12.00 - 16,5 10PR R4	3243	
03	219000060	01	VALVULA		3243	

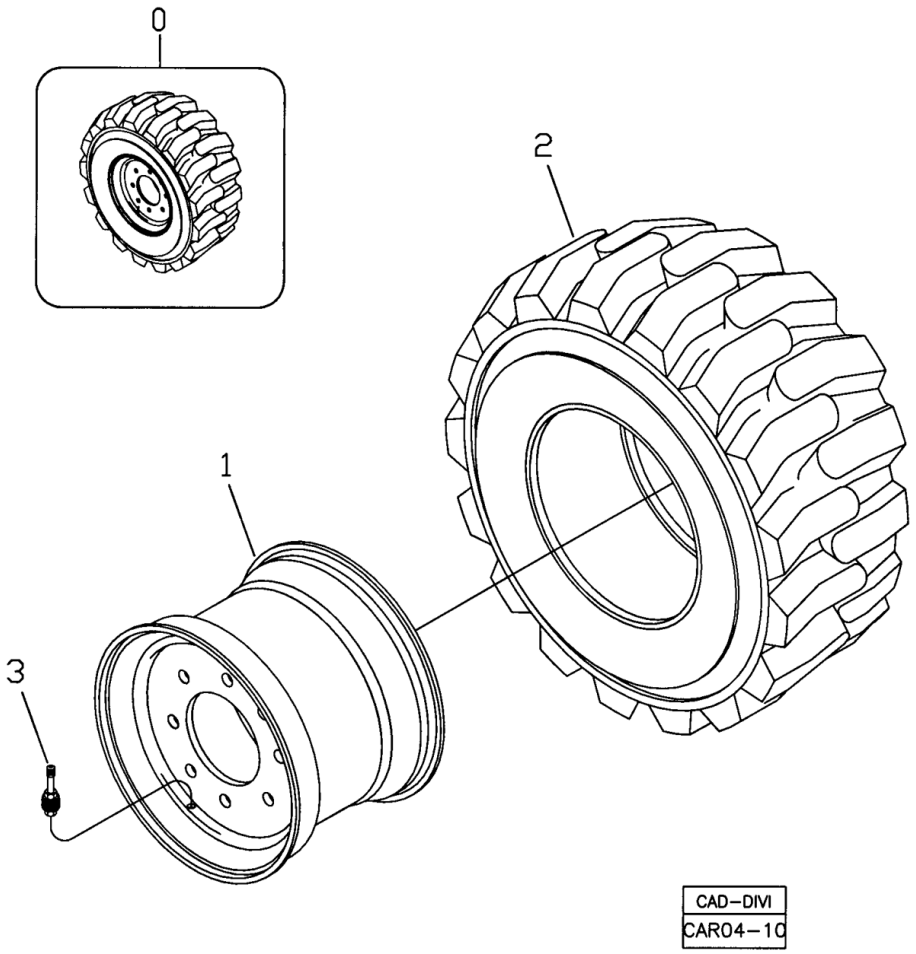

Fig.	Código	Qtd	Descrição (português)	Nota	Início	Fim
00	370460027	02	CONJUNTO RODA		3243	
01	219000014	01	RODA DIANTEIRA		3243	
02	219000879	01	PNEU	12 - 16,5 10PR	3243	
03	219000514	01	VALVULA		3243	

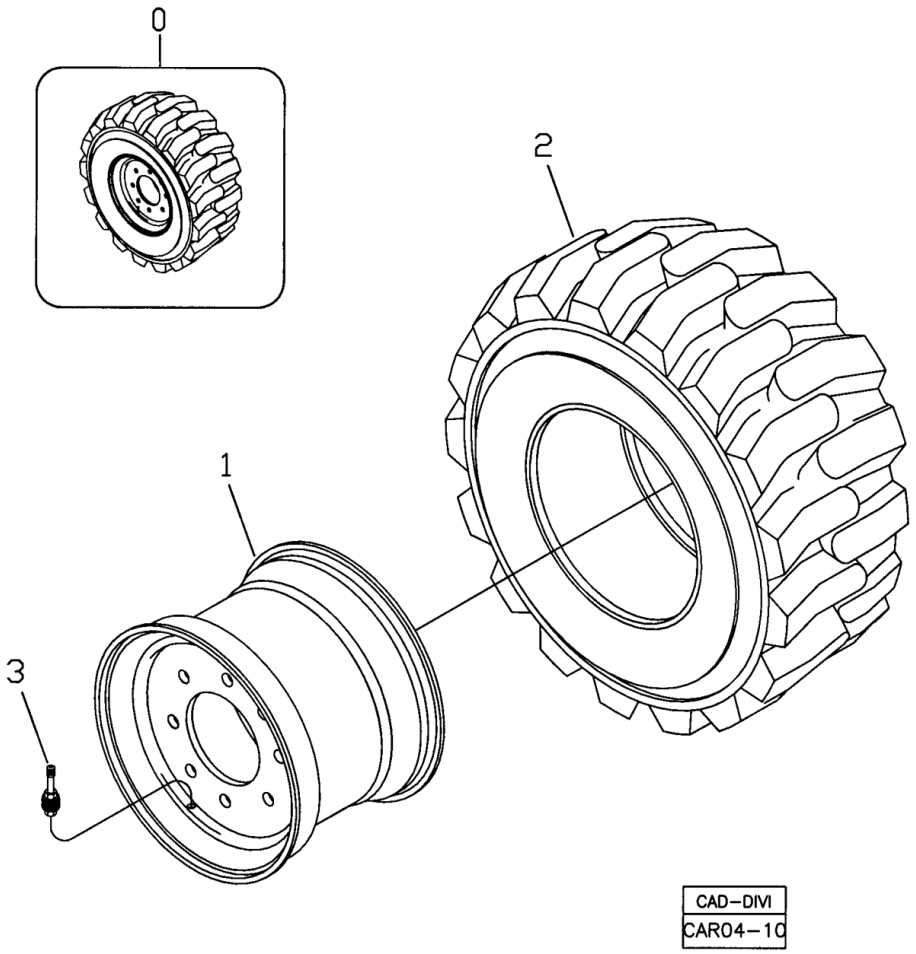

Fig.	Código	Qtd	Descrição (português)	Nota	Início	Fim
00	100000079065	02	CONJUNTO RODA		5567	
01	100000076240	01	RODA DIANTEIRA		5567	
02	100000076257	01	PNEU		5567	
03	219000514	01	VALVULA		5567	

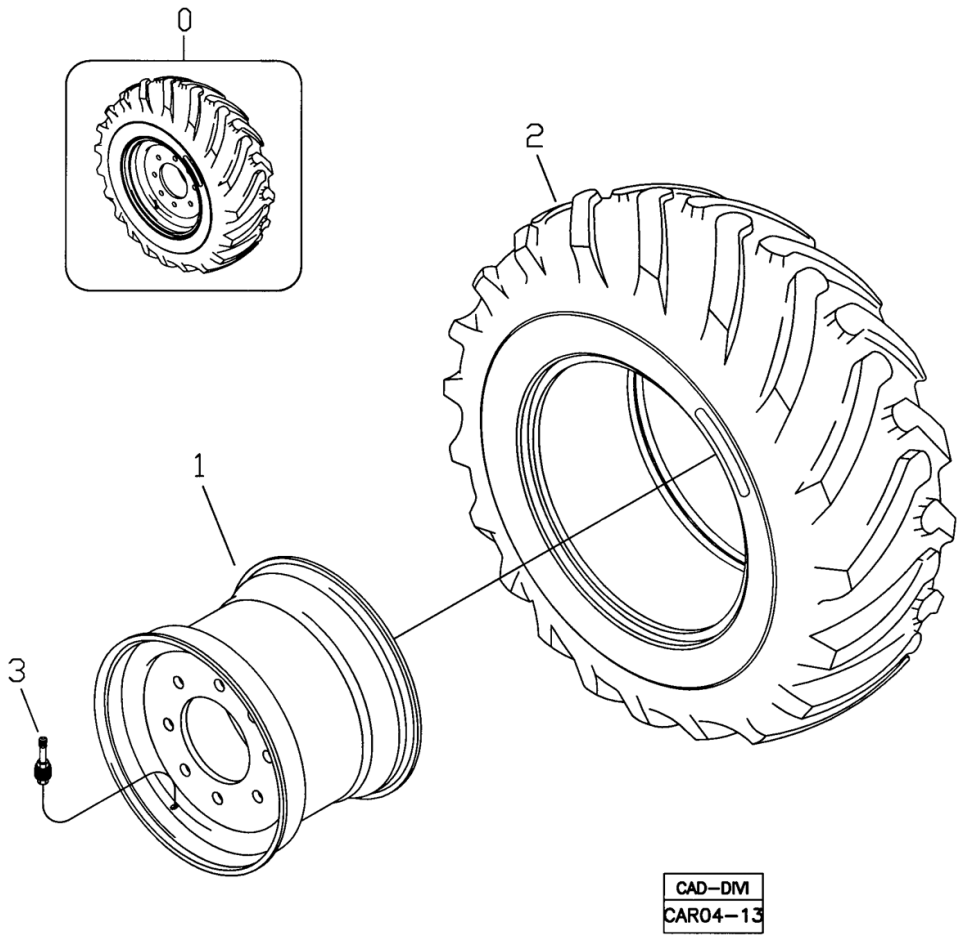

Fig.	Código	Qtd	Descrição (português)	Nota	Início	Fim
00	370460032	02	CONJUNTO RODA		3243	
01	219000390	01	RODA TRASEIRA	DW16x24	3243	
02	219001202	01	PNEU	19,5L-24 IT 525 C10	3243	
03	219000060	01	VALVULA		3243	

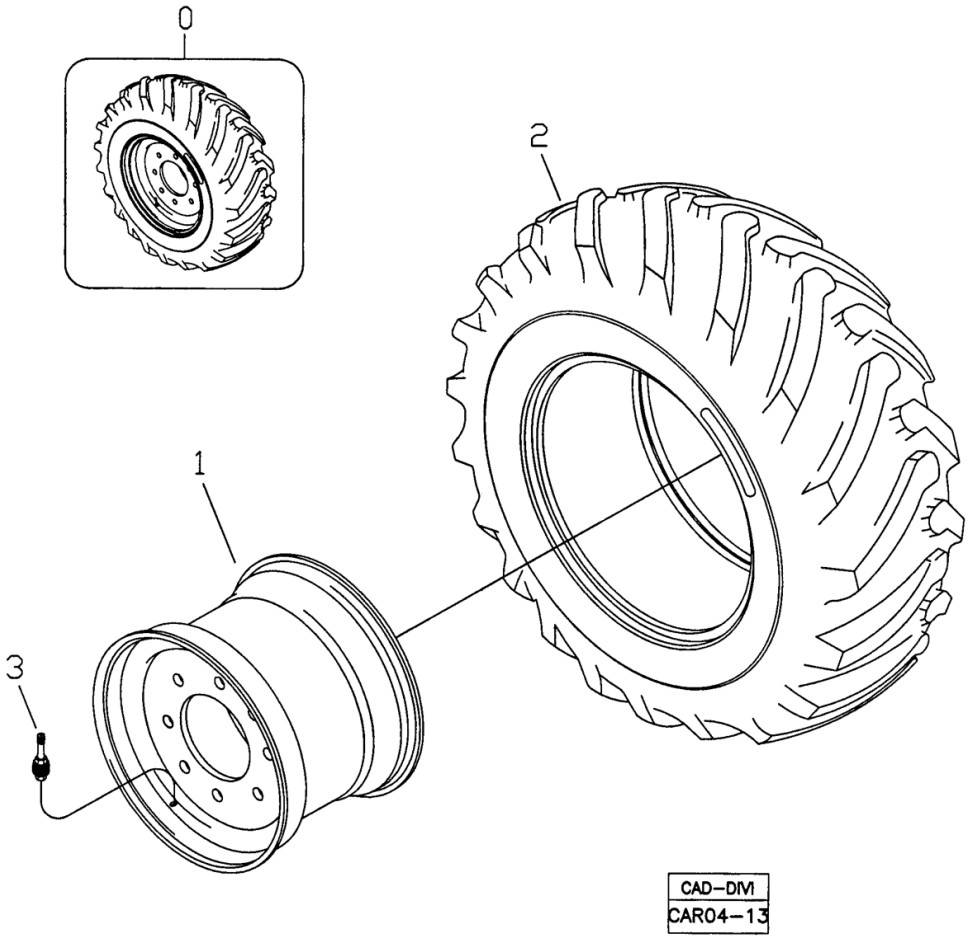

Fig.	Código	Qtd	Descrição (português)	Nota	Início	Fim
00	370460020	02	CONJUNTO RODA		3243	
01	219000052	01	RODA TRASEIRA	13"x25"x1,3"	3243	
02	V212300544	01	PNEU	17,5-25 L2/G2 12PR	3243	
03	219000060	01	VALVULA		3243	

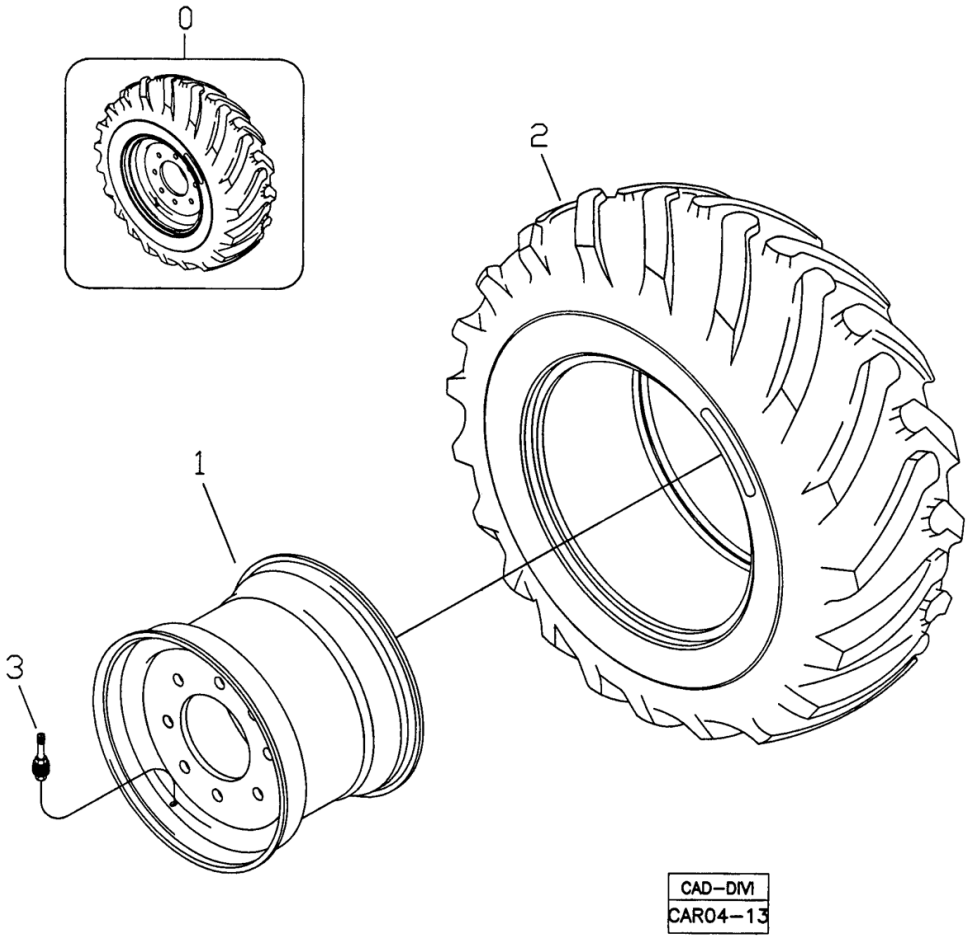

Fig.	Código	Qtd	Descrição (português)	Nota	Início	Fim
00	370460021	02	CONJUNTO RODA		3243	
01	219000052	01	RODA TRASEIRA	13"x25"x1,3"	3243	
02	V212300542	01	PNEU	17,5-25 SGL 2AL2 12PR	3243	
03	219000060	01	VALVULA		3243	

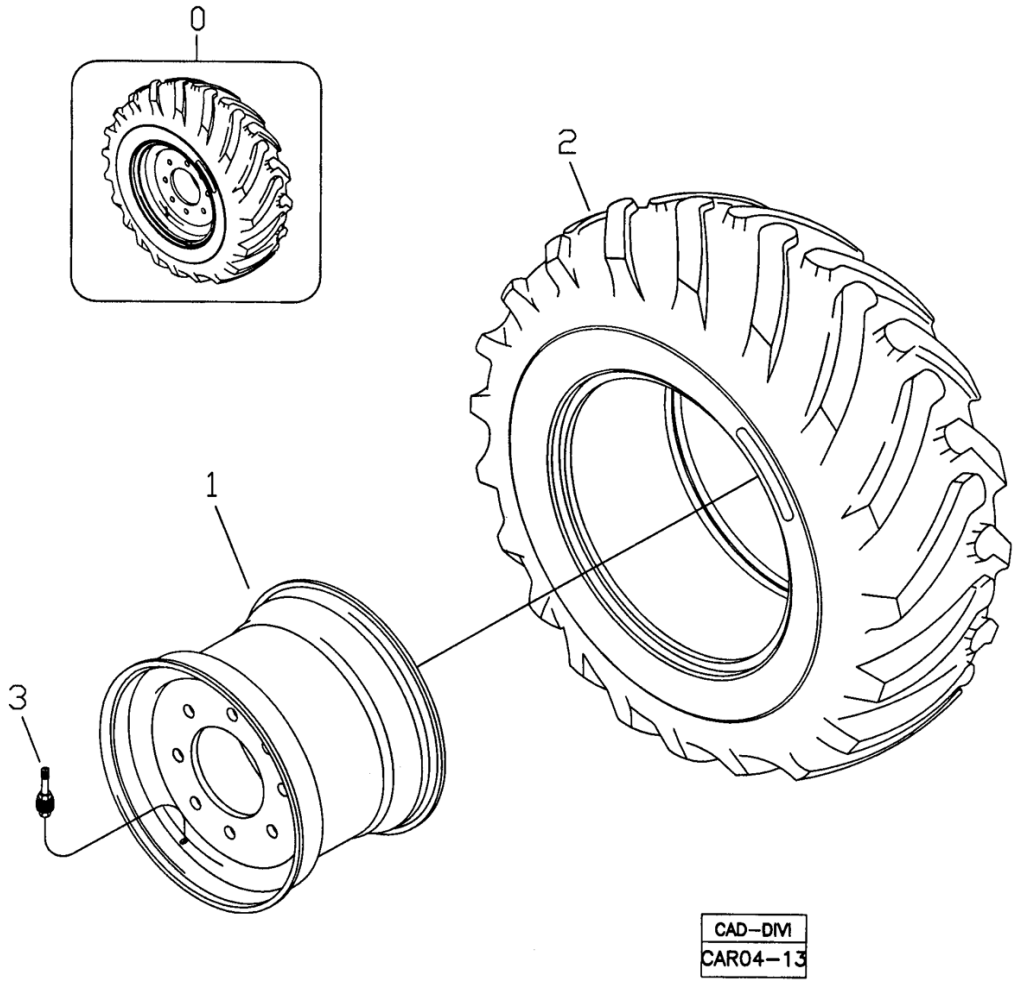

Fig.	Código	Qtd	Descrição (português)	Nota	Início	Fim
00	370460052	02	CONJUNTO RODA		3243	
01	219000389	01	RODA TRASEIRA		3243	
02	219002046	01	PNEU	16,9-24 10PR	3243	
03	219000060	01	VALVULA		3243	

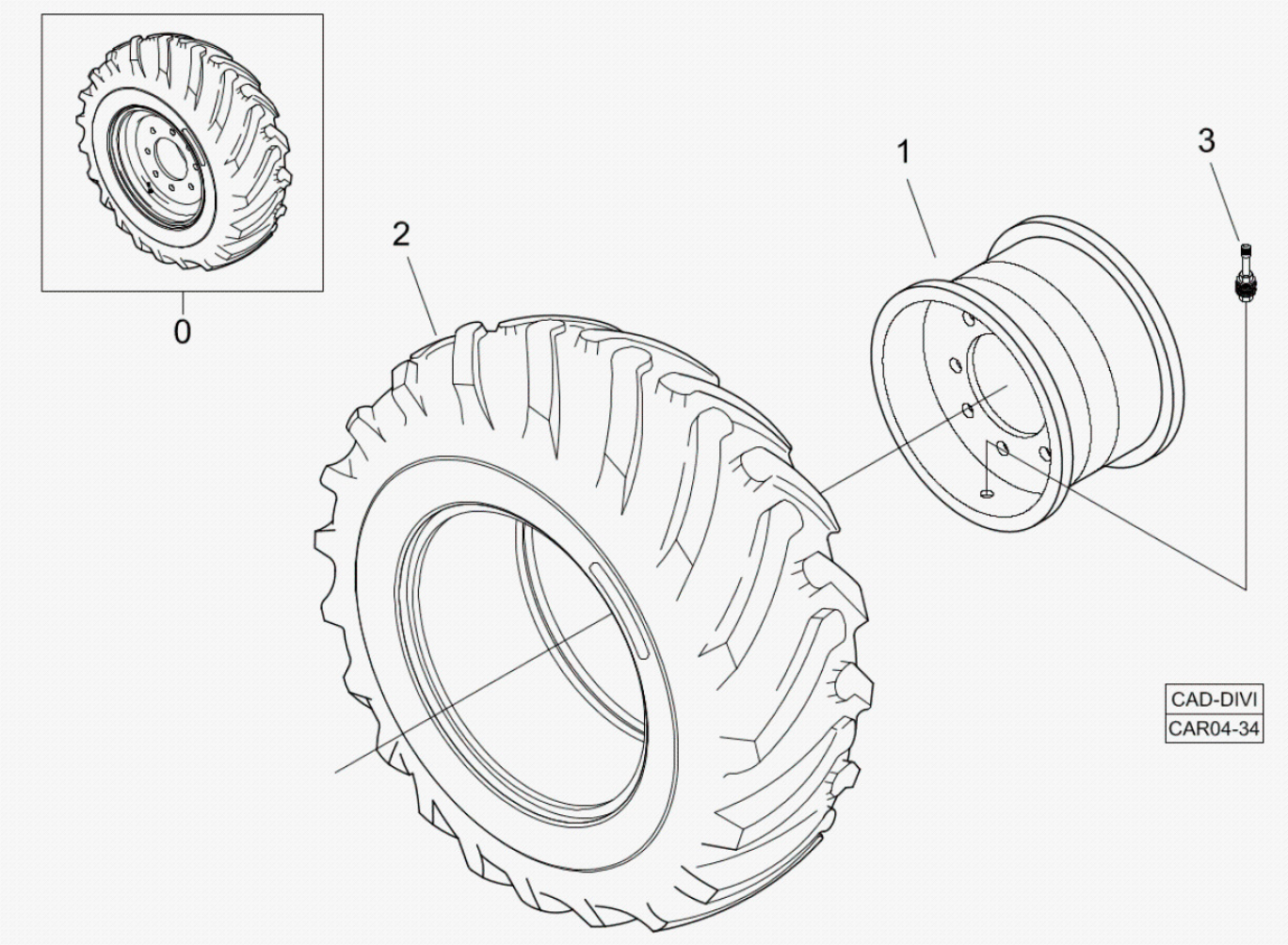

Fig.	Código	Qtd	Descrição (português)	Nota	Início	Fim
00	370460023	02	CONJUNTO RODA		3243	
01	219000016	01	RODA TRASEIRA	14-25/1,5	3243	
02	V212300544	01	PNEU	17,5-25 L2/G2 12PR	3243	
03	219000060	01	VALVULA		3243	

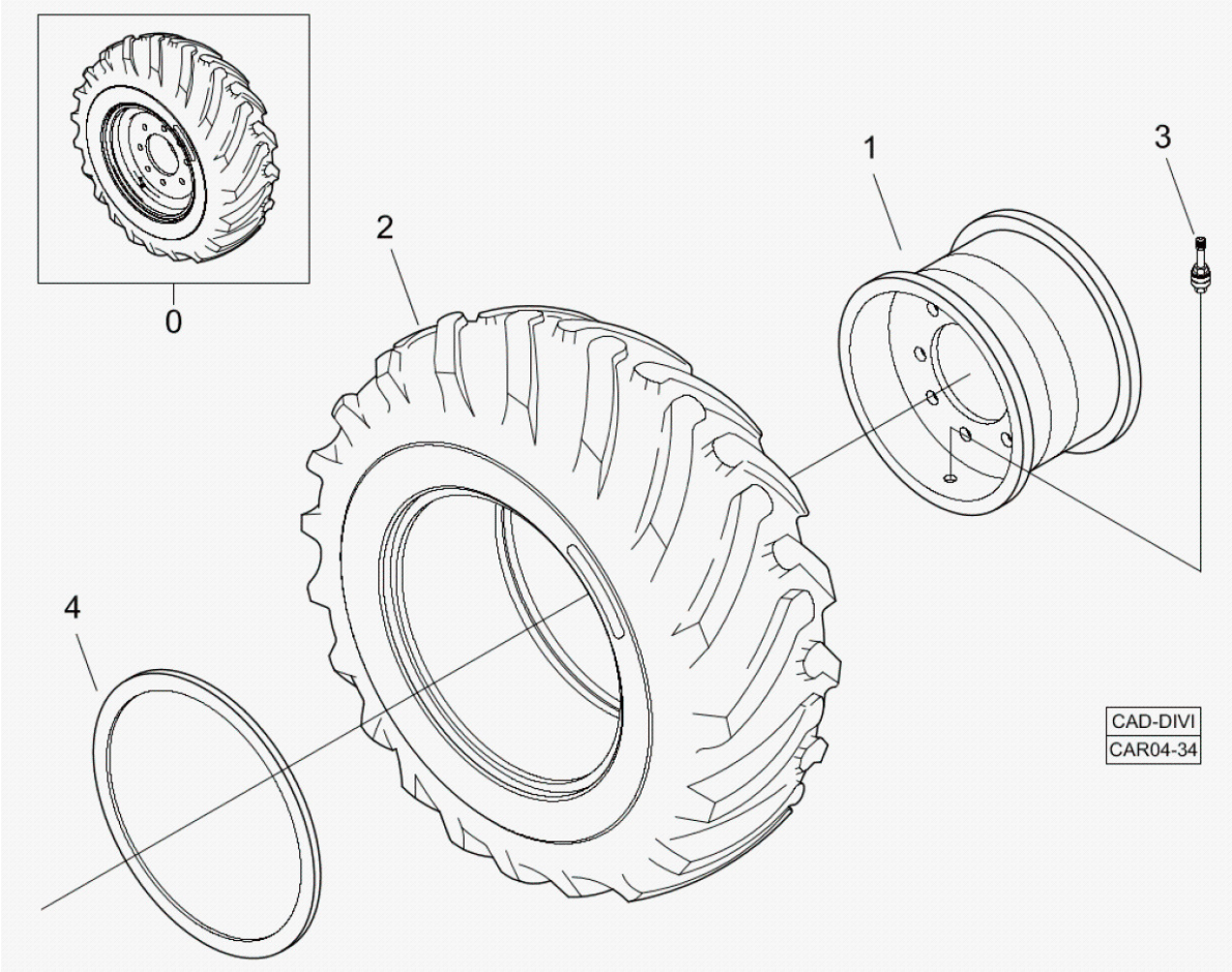

Fig.	Código	Qtd	Descrição (português)	Nota	Início	Fim
00	370460024	02	CONJUNTO RODA		3243	
01	219000016	01	RODA TRASEIRA	14-25/1,5	3243	
02	V212300542	01	PNEU	17,5-25 SGL 2AL2 12PR	3243	
03	219000060	01	VALVULA		3243	
04	219000059	01	ANEL VEDAC?O		3243	

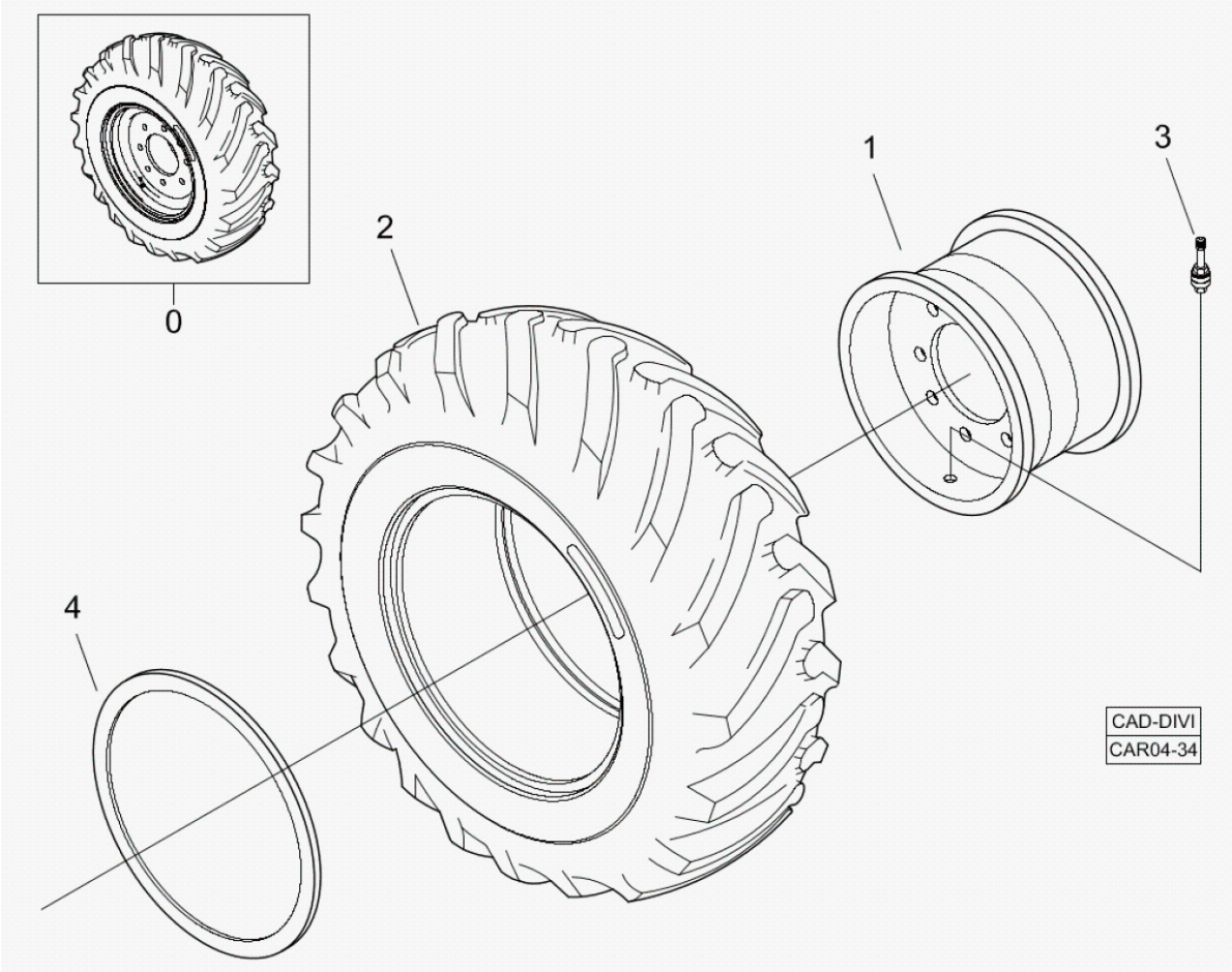

Fig.	Código	Qtd	Descrição (português)	Nota	Início	Fim
00	370460025	02	CONJUNTO RODA		3243	
01	219000016	01	RODA TRASEIRA	14-25/1,5	3243	
02	212300558	01	PNEU	17,5-25 SGL 2A L2 16PR	3243	
03	219000060	01	VALVULA		3243	
04	219000059	01	ANEL VEDAC?O		3243	

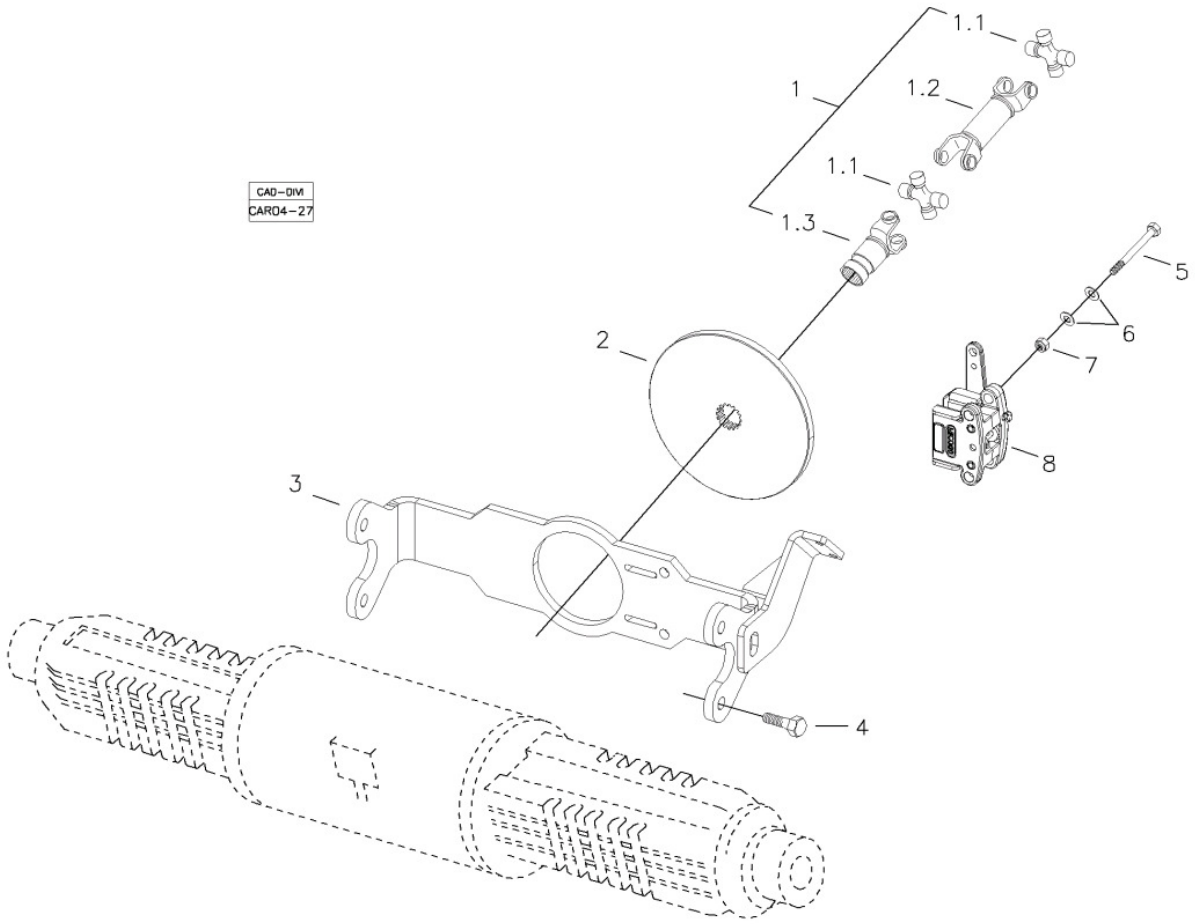

Fig.	Código	Qtd	Descrição (português)	Nota	Início	Fim
01	219002529	01	CARDAN FREIO ESTACIONAMENTO INDEPENDENTE		3243	
01.1	219000395	02	CRUZETA		3243	
01.3	219000819	01	LUVA DESLIZANTE		3243	
02	219002434	01	DISCO FREIO		3243	
03	370360124	01	SUPORTE		3243	
04	V210007188	04	PARAFUSO		3243	
05	210004120	04	PARAFUSO		3243	
06	100000096724	08	ARRUELA		3243	
07	210005770	04	PORCA SEXTAVADA		3243	
08	219002424	01	CALIPER	VER 4F000 01.0	3243	

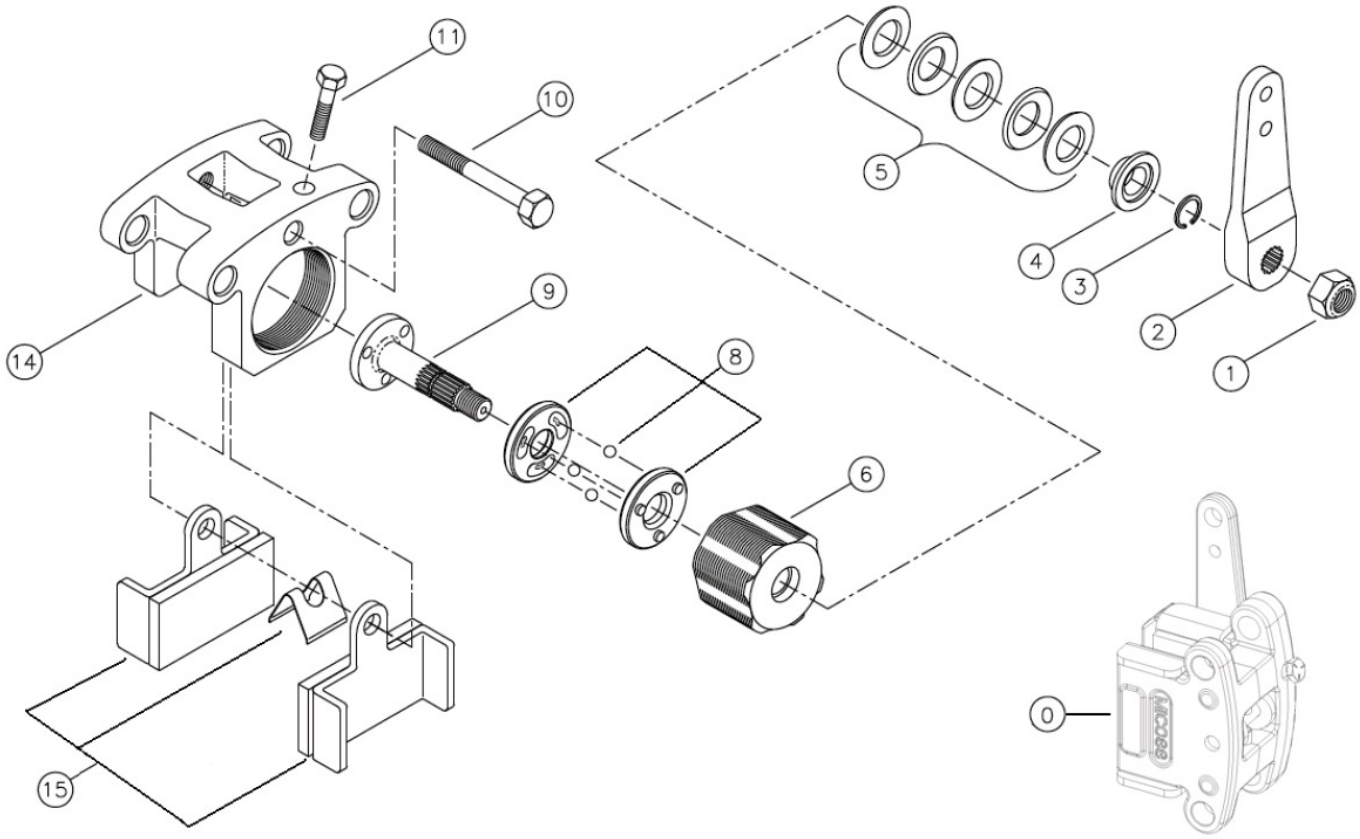

Fig.	Código	Qtd	Descrição (português)	Nota	Início	Fim
00	219002424	01	CALIPER		3243	
08	219002553	01	KIT REPARO		3243	
15	100000024932	01	KIT PASTILHA FREIO		3243	

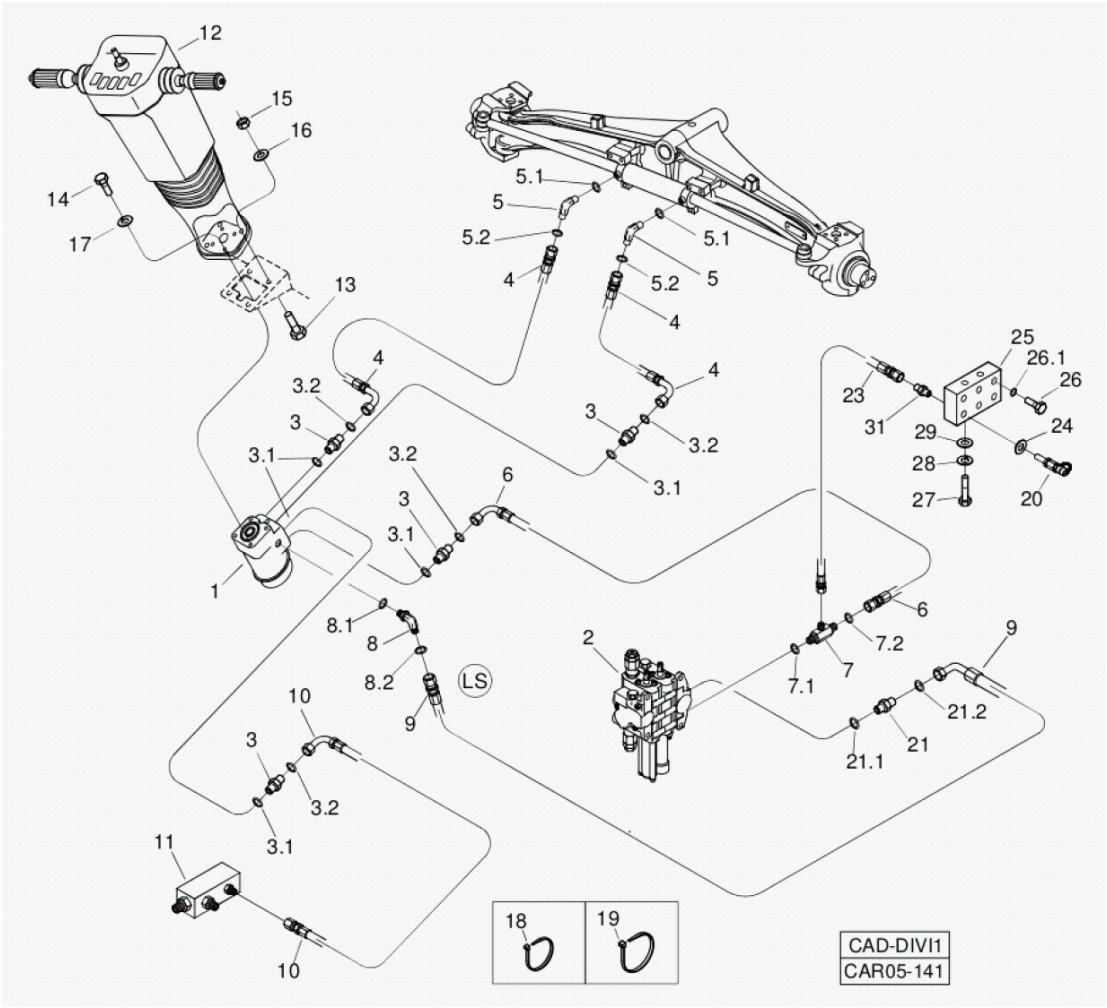

Fig.	Código	Qtd	Descrição (português)	Nota	Início	Fim
01	219000027	01	SERVOSTATO		3243	
02		01	COMANDO HIDRAULICO CARREGADEIRA	VER 5T200 00.0	5524	5525
02		01	COMANDO HIDRAULICO CARREGADEIRA	VER 5T200 00.0	5546	5566
02		01	COMANDO HIDRAULICO CARREGADEIRA	VER 5T200 00.0	5526	5541
02		01	COMANDO HIDRAULICO CARREGADEIRA	VER 5T200 00.0	5542	5545
02		01	COMANDO HIDRAULICO CARREGADEIRA	VER 5T200 00.1	5524	5525
02		01	COMANDO HIDRAULICO CARREGADEIRA	VER 5T200 00.1	5542	5545
02		01	COMANDO HIDRAULICO CARREGADEIRA	VER 5T200 00.1	5567	
03	219000225	04	CONEX?O		3243	
03.1	219000985	01	ANEL VEDAC?O		3243	
03.2	219000314	01	ANEL VEDAC?O		3243	
04	219000213	02	MANGUEIRA		3243	
05	219000248	02	CONEX?O		3243	
05.1	219000984	01	ANEL VEDAC?O		3243	
05.2	219000314	01	ANEL VEDAC?O		3243	

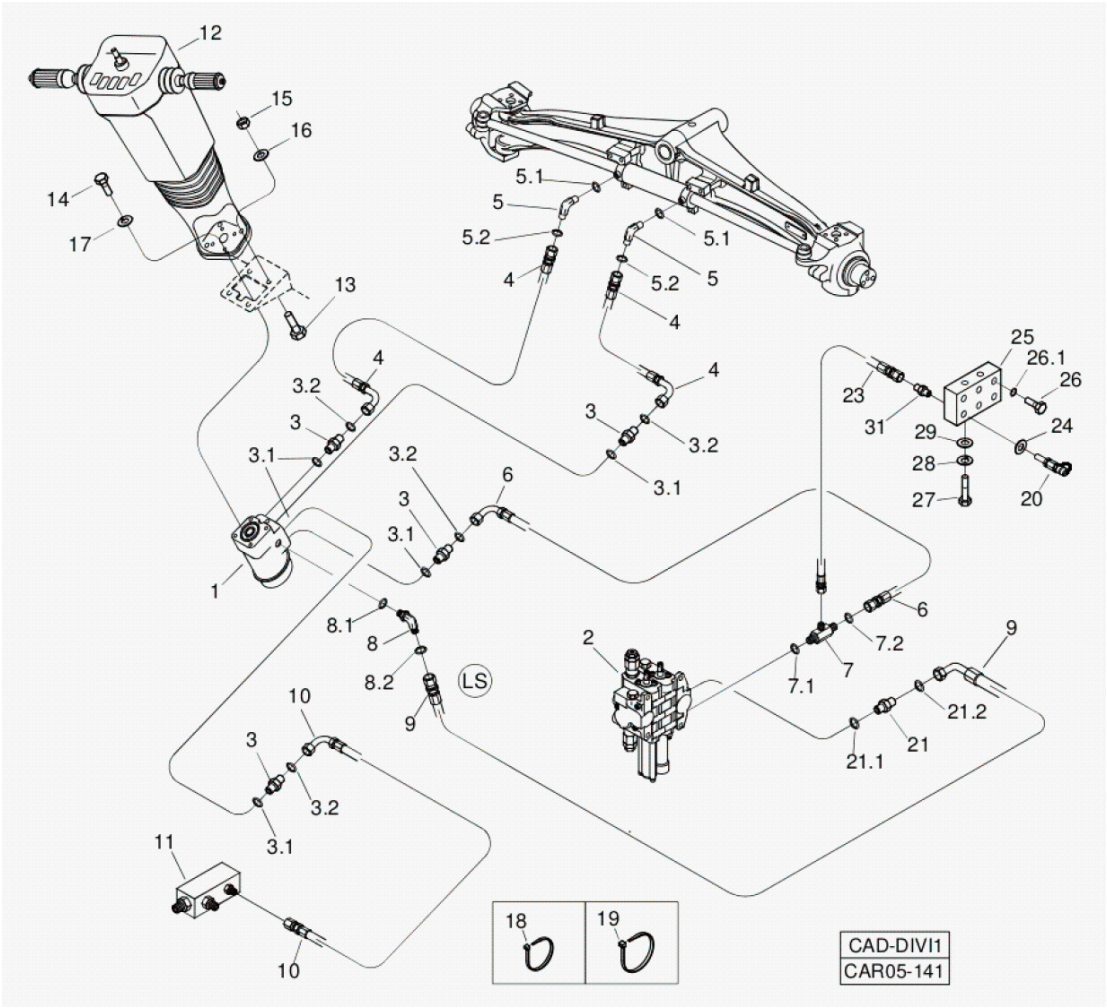

Fig.	Código	Qtd	Descrição (português)	Nota	Início	Fim
06	219001582	01	MANGUEIRA		3243	
07	219001560	01	CONEX?O		3243	
07.1	219000983	01	ANEL VEDAC?O		3243	
07.2	219000314	01	ANEL VEDAC?O		3243	
08	219000197	01	JOELHO		3243	
08.1	219000983	01	ANEL VEDAC?O		3243	
08.2	219000312	01	ANEL VEDAC?O		3243	
09	219002110	01	MANGUEIRA		3243	
10	219000211	01	MANGUEIRA		3243	
12		01	COLUNA DIREC?O	VER 5B100 00.0	3243	
13	210003910	04	PARAFUSO SEXTAVADO		3243	
14	220000464	04	PARAFUSO ALLEN		3243	
15	210005765	04	PORCA SEXTAVADA		3243	
16	210002025	04	ARRUELA LISA		3243	
17	210002190	04	ARRUELA PRESS?O		3243	
18	210001222	CN	ABRACADEIRA		3243	
19	210002495	CN	ABRACADEIRA		3243	
20	219000351	01	TOMADOR PRESS?O		3243	
21	219001430	01	CONEX?O		3243	
21.1	219000983	01	ANEL VEDAC?O		3243	
21.2	219000312	01	ANEL VEDAC?O		3243	

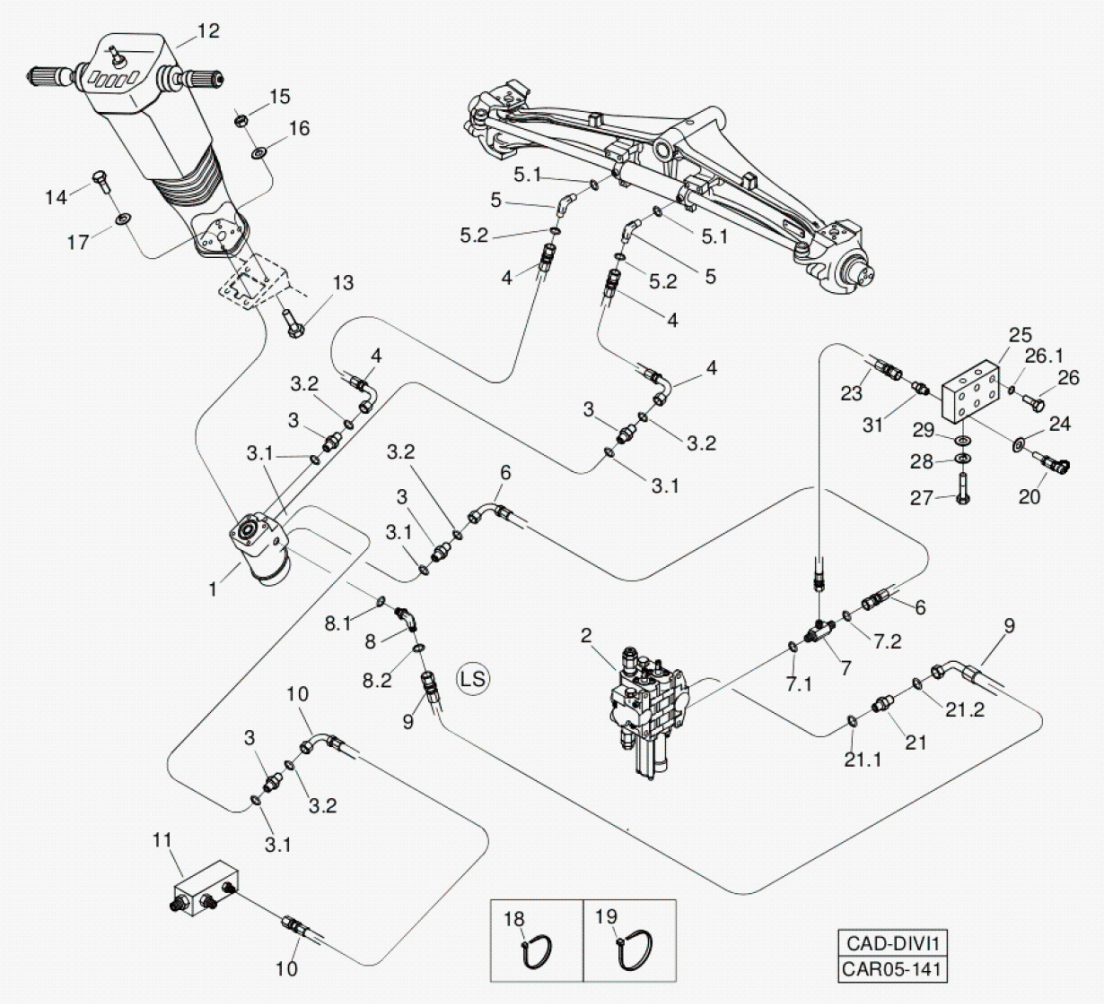

Fig.	Código	Qtd	Descrição (português)	Nota	Início	Fim
23	219001901	01	MANGUEIRA		3243	
24	210002021	02	ARRUELA LISA		3243	
25	100000016080	01	BLOCO		3243	
26	219002763	05	BUJ?O		3243	
26.1	219000313	01	ANEL VEDAC?O		3243	
27	210003864	02	PARAFUSO		3243	
28	210002015	02	ARRUELA LISA		3243	
29	210002180	02	ARRUELA PRESS?O		3243	
31	V210302774	06	ADAPTADOR		3243	

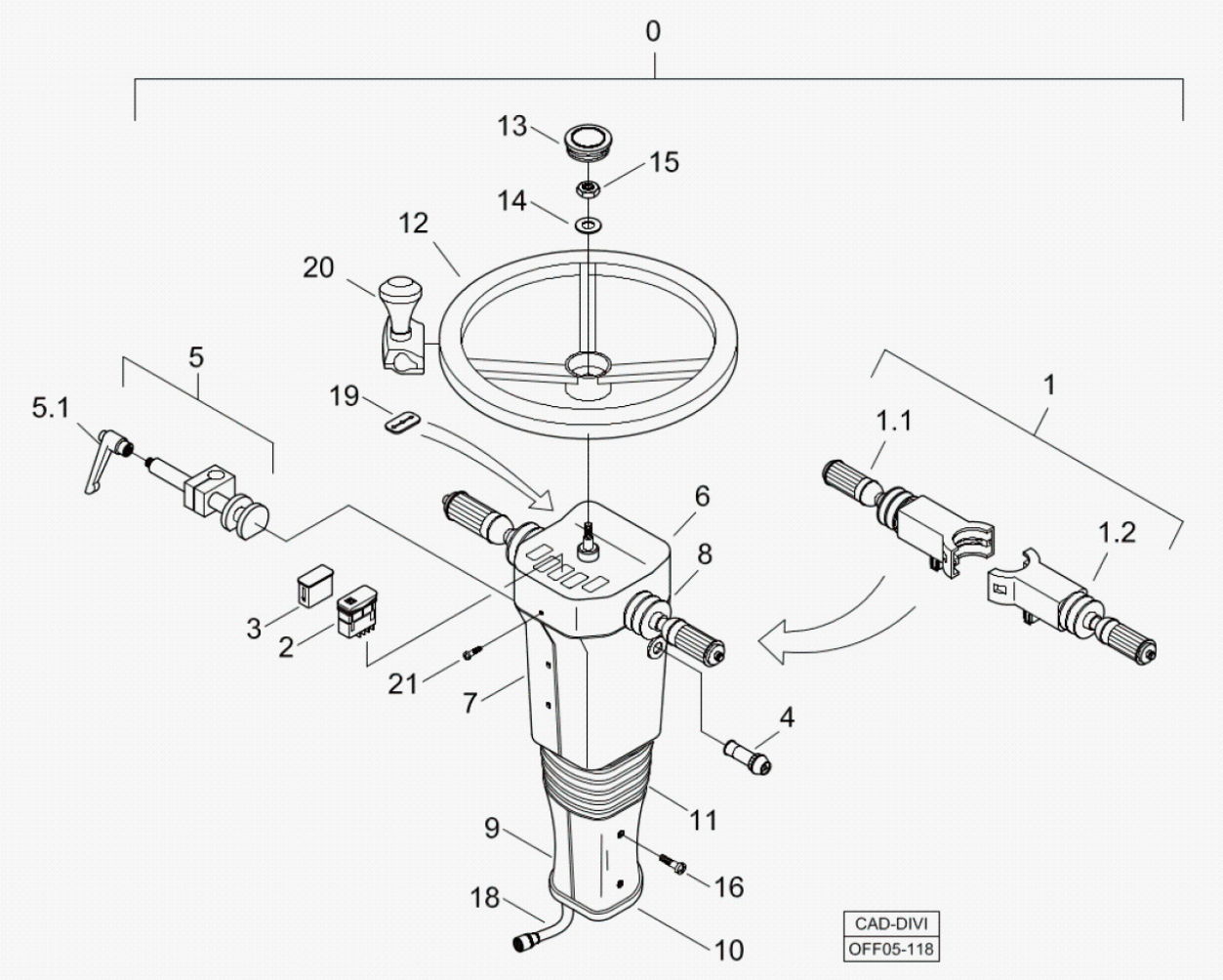

Fig.	Código	Qtd	Descrição (português)	Nota	Início	Fim
00	219001909	01	COLUNA DIREC?O		3243	
01	100000082367	01	ALAVANCA		3243	
01.1	219001573	01	CHAVE SELETORA F-N-R		3243	
01.2	219001276	01	CHAVE SETA		3243	
02		01	INTERRUPTOR	VER 7B400 00.0	3243	
03		01	TAMPA	VER 7B400 00.0	3243	
04		01	INTERRUPTOR PISCA-ALERTA	VER 7B400 00.0	3243	
05	V219001283	01	TRAVA ARTICULAC?O		3243	
05.1	219001798	01	MANIPULO		3243	
06	219002301	01	TAMPA COLUNA		3243	
07	100000088849	01	TAMPA SUPERIOR ESQUERDA		3243	
08	100000008966	01	TAMPA SUPERIOR DIREITA		3243	
09	100000088850	01	TAMPA INFERIOR ESQUERDA		3243	
10	V219002300	01	TAMPA INFERIOR DIREITA		3243	
10	100000088851	01	TAMPA INFERIOR DIREITA		3243	
11	219001282	01	SANFONA		3243	
12	219001094	01	VOLANTE		3243	
13	219001095	01	TAMPA VOLANTE		3243	
14	210002050	01	ARRUELA		3243	
15	100000052920	01	PORCA		3243	
16	V210007094	08	PARAFUSO PHILLIPS		3243	

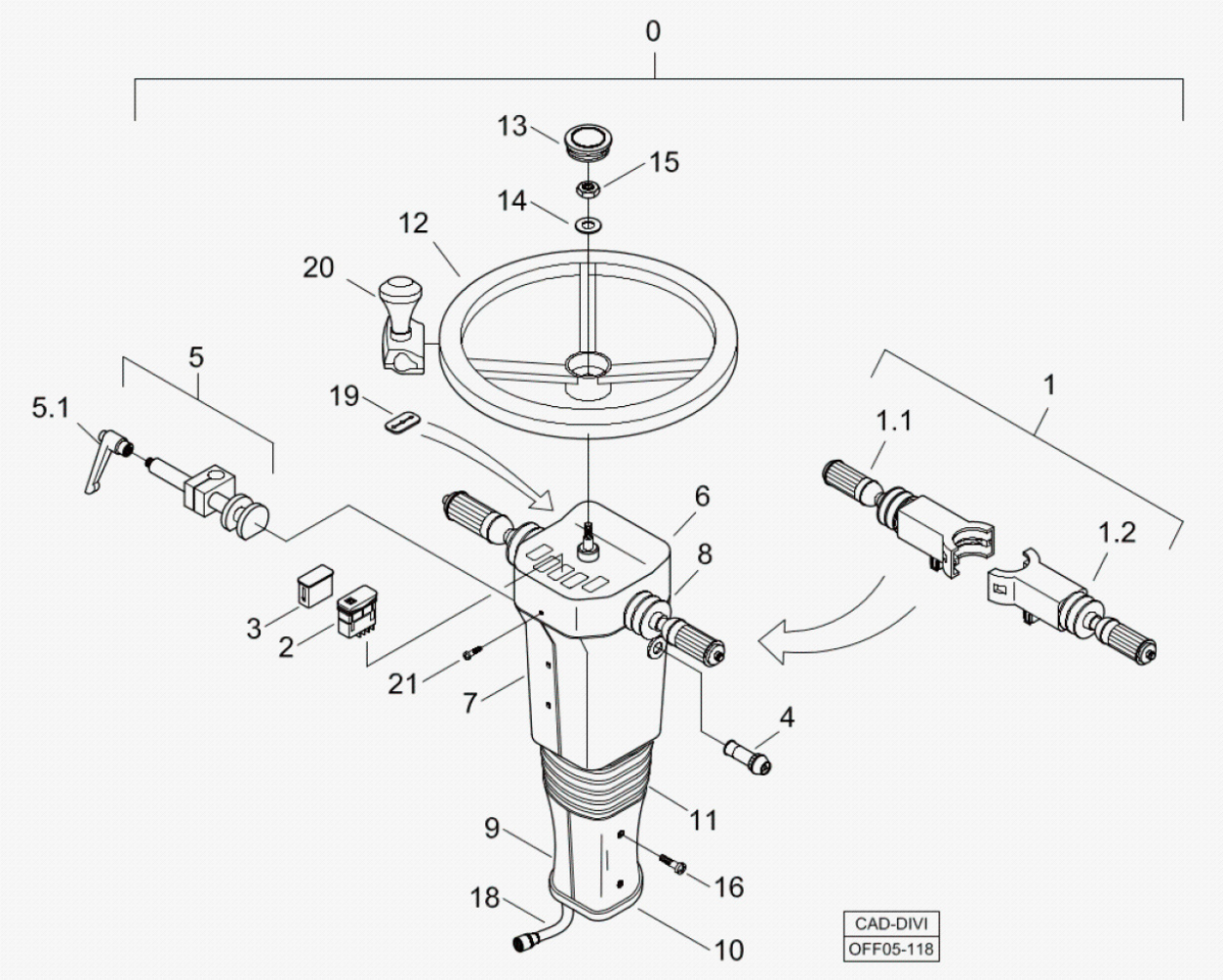

Fig.	Código	Qtd	Descrição (português)	Nota	Início	Fim
17	210007095	04	PARAFUSO		3243	
18	219002008	01	CHICOTE ELETRICO		3243	
19	100000088845	01	ADESIVO		3243	
20	100000017006	01	MANIPULO	OPCIONAL	3243	
21	210007095	04	PARAFUSO		3243	

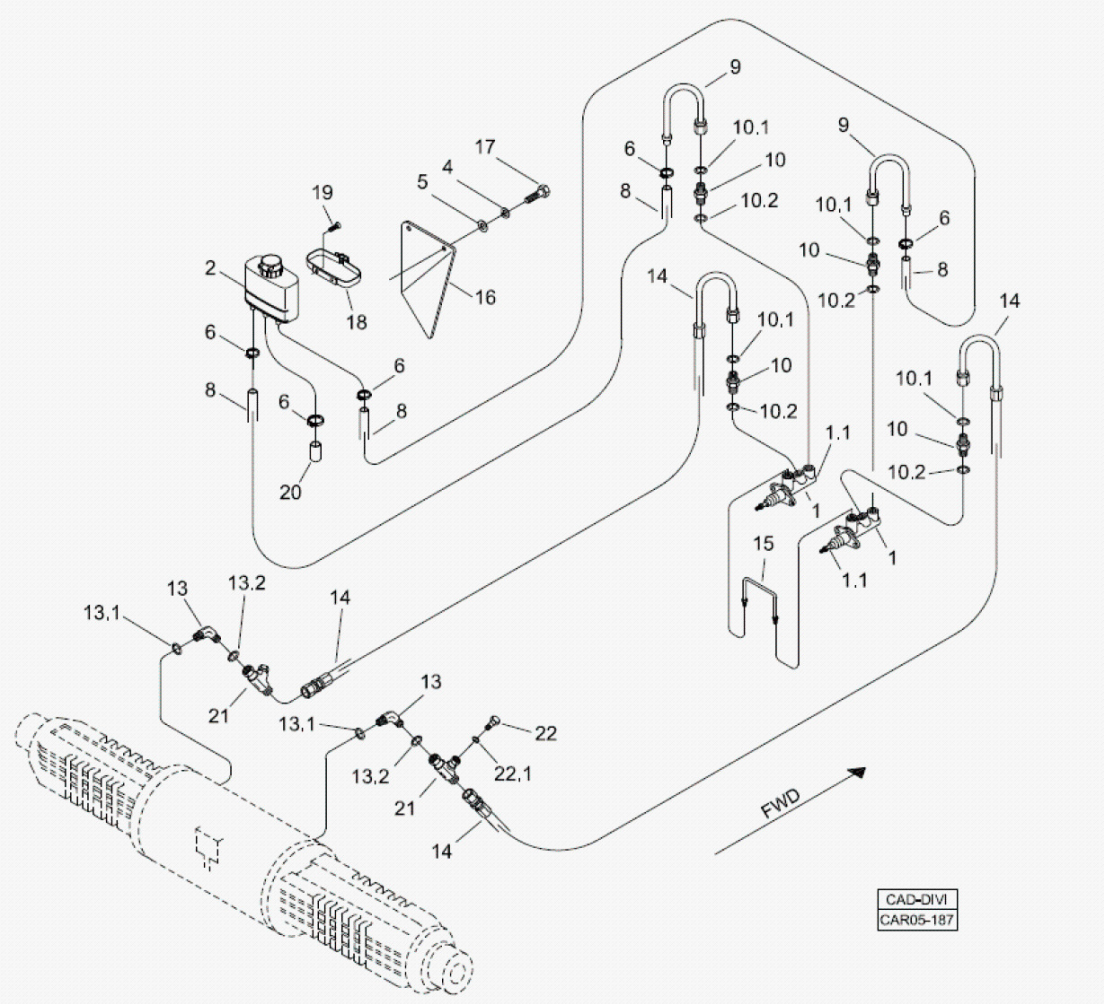

Fig.	Código	Qtd	Descrição (português)	Nota	Início	Fim
01	219000067	02	CILINDRO FREIO		3243	
01.1	219001078	01	REPARO VEDAC?O		3243	
02	219000134	01	RESERVATORIO OLEO		3243	
04	210002180	02	ARRUELA PRESS?O		3243	
05	210002015	02	ARRUELA LISA		3243	
06	210001116	05	ABRACADEIRA		3243	
08	219000427	02	MANGUEIRA		3243	
09	219000297	02	ADAPTADOR		3243	
10	219000295	04	UNI?O MACHO		3243	
10.1	219000312	04	ANEL VEDAC?O		3243	
10.2	219000981	04	ANEL VEDAC?O		3243	
13	219000197	02	JOELHO		3243	
13.1	219000983	02	ANEL VEDAC?O		3243	
13.2	219000312	02	ANEL VEDAC?O		3243	
14	219000294	02	MANGUEIRA		3243	
15	219000195	01	TUBO		3243	
16	370060689	01	PLACA DEFLETORA		3243	
17	210003800	02	PARAFUSO SEXTAVADO		3243	
18	219001784	01	PRESILHA		3243	
19	V210004370	02	PARAFUSO FENDA		3243	
20	219001786	01	TAMP?O		3243	

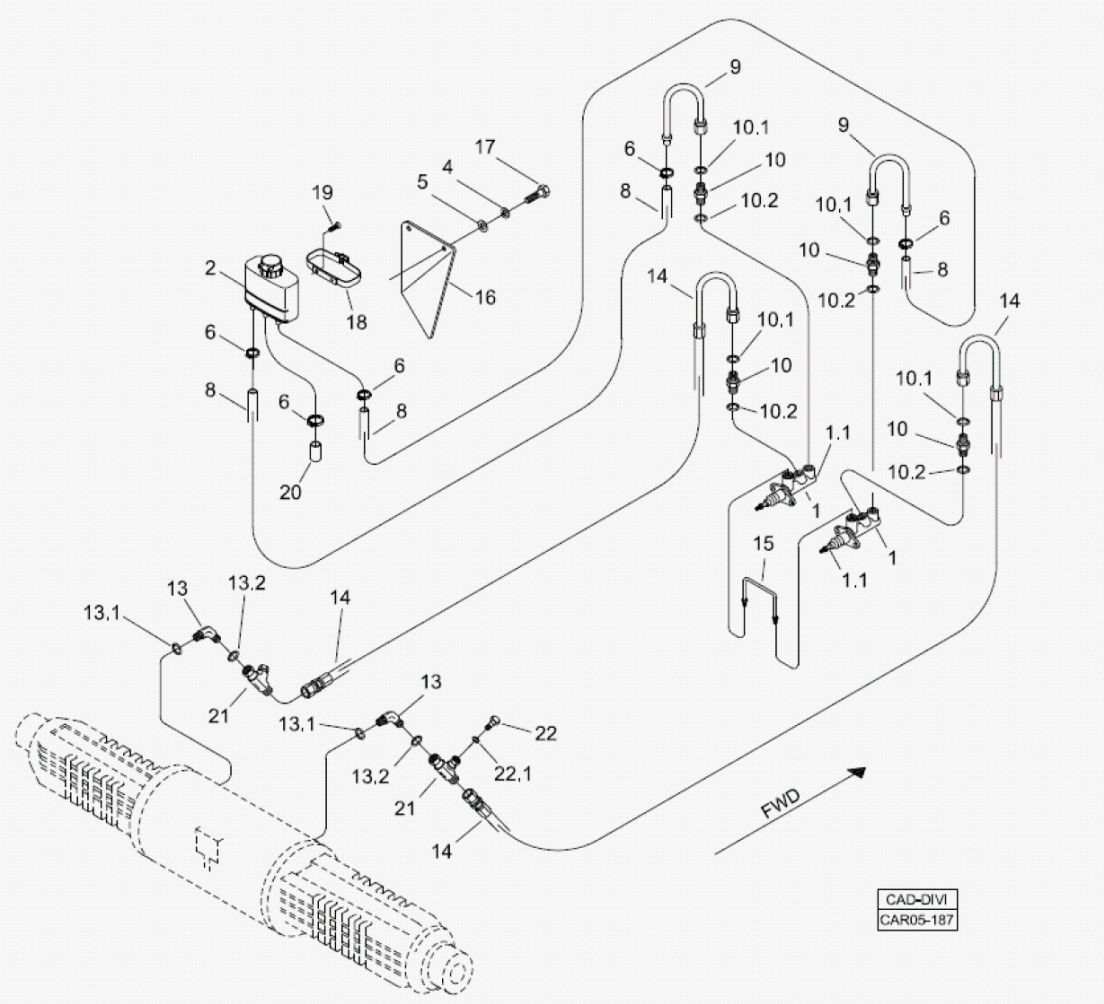

Fig.	Código	Qtd	Descrição (português)	Nota	Início	Fim
21	219002764	01	CONEX?O "T"		3243	
22	219002763	02	BUJ?O		3243	
23	219000313	01	ANEL VEDAC?O		3243	

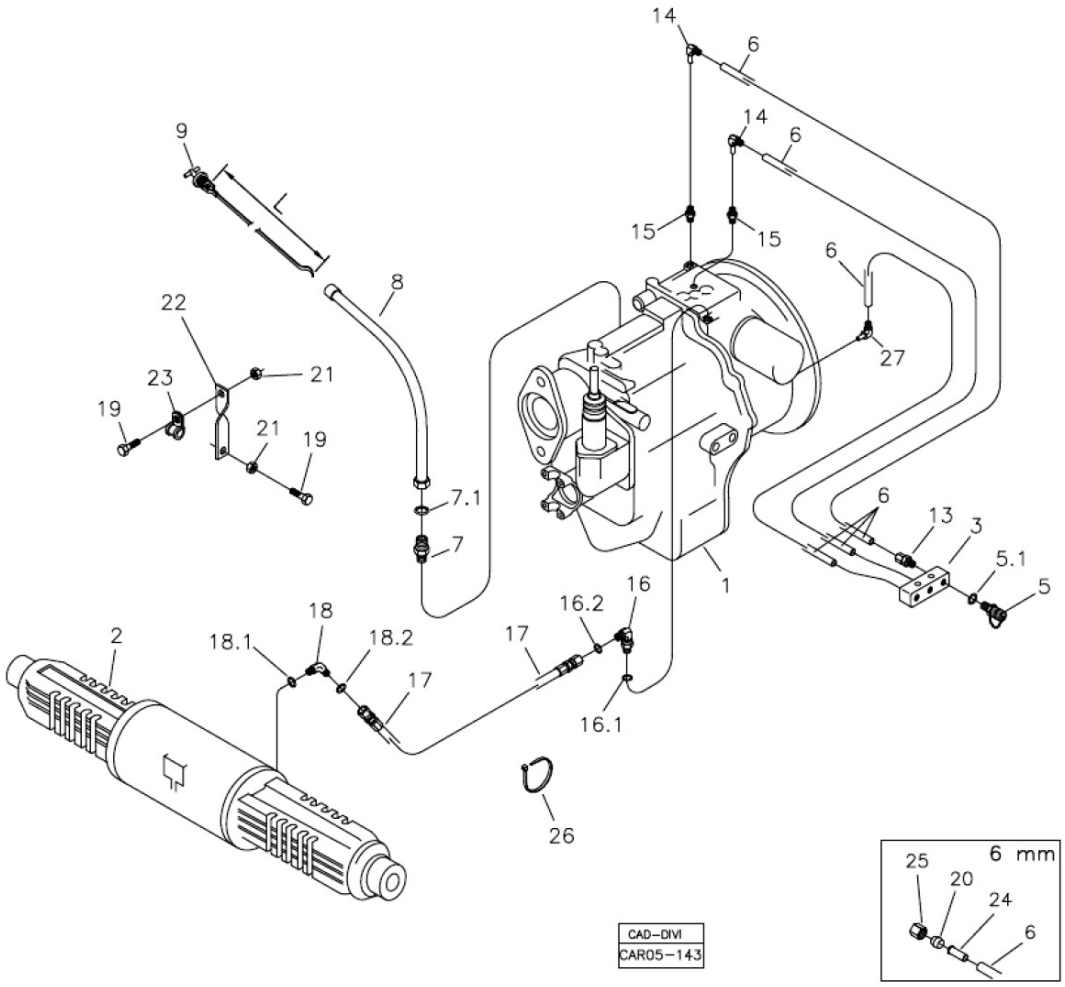

Fig.	Código	Qtd	Descrição (português)	Nota	Início	Fim
02		01	EIXO TRASEIRO	VER 4C100 00.0	3243	
03	100000016080	02	BLOCO	VER 5B000 00.0	3243	
04	219000353	01	PLACA IDENTIFICAC?O		3243	
05	219001099	03	TOMADOR PRESS?O		3243	
05.1	219000313	01	ANEL VEDAC?O		3243	
06	211400223	CN	TUBO		3243	
07	219000326	01	CONEX?O		3243	
07.1	219000317	01	ANEL O		3243	
08	219000883	01	TUBO NIVEL		3243	
09	219000878	01	VARETA NIVEL	L=830 mm	3243	
10	210003710	02	PARAFUSO SEXTAVADO		3243	
11	210002141	02	ARRUELA PRESS?O		3243	
12	210002005	02	ARRUELA PRESS?O		3243	
13	V210302774	03	ADAPTADOR		3243	
14	217000209	02	JOELHO		3243	
15	210300003	03	UNI?O MACHO		3243	
16	219000306	01	JOELHO		3243	
16.1	219000984	01	ANEL VEDAC?O		3243	
16.2	219000313	01	ANEL VEDAC?O		3243	
17	219000293	01	MANGUEIRA		3243	
18	219000292	01	JOELHO		3243	

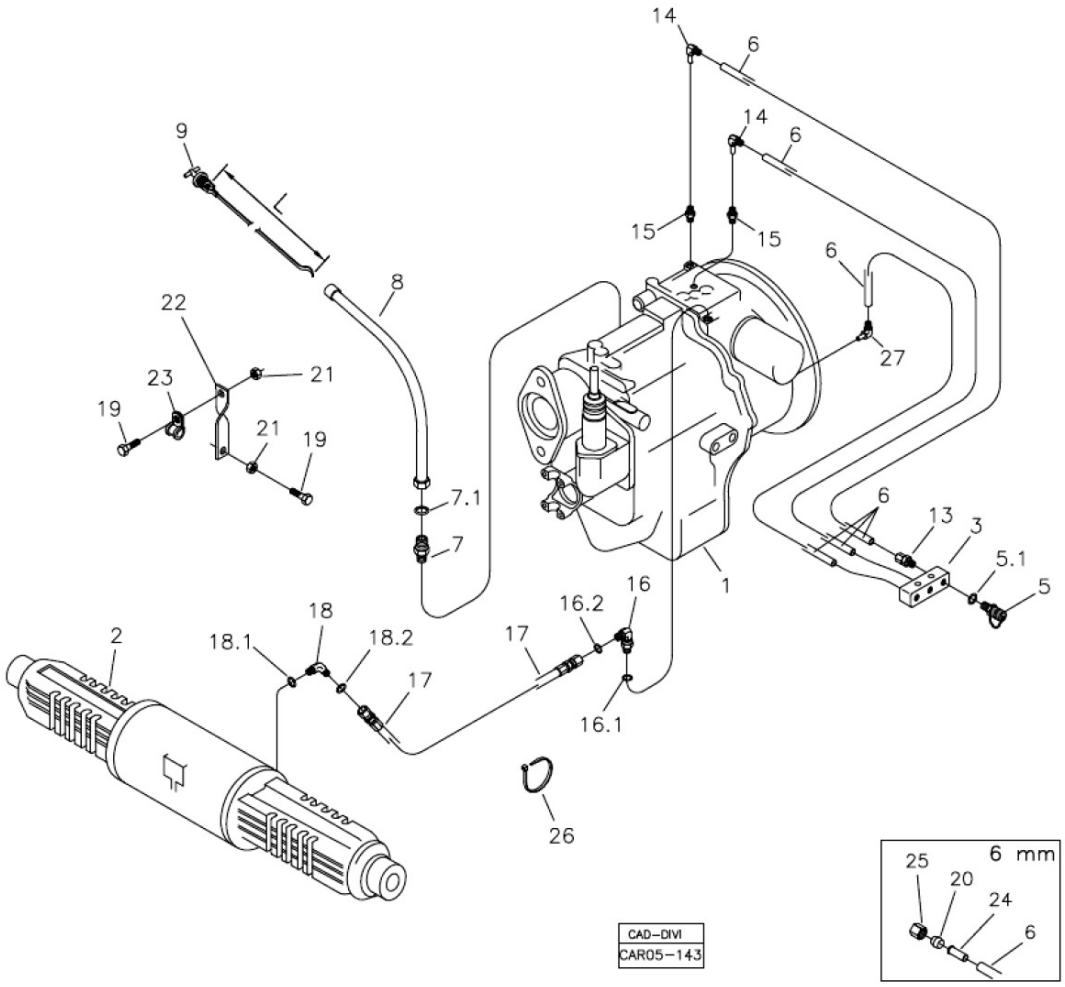

Fig.	Código	Qtd	Descrição (português)	Nota	Início	Fim
18.1	219000984	01	ANEL VEDAC?O		3243	
18.2	219000313	01	ANEL VEDAC?O		3243	
19	210003910	02	PARAFUSO SEXTAVADO		3243	
20	218002355	06	INSERTO		3243	
21	210005765	02	PORCA SEXTAVADA		3243	
22	370060401	01	SUPORTE MANGUEIRA		3243	
23	219000357	01	ABRACADEIRA		3243	
24	210001050	01	ANEL PENETRAC?O		3243	
25	210000774	01	PORCA APERTO		3243	
26	210001079	CN	ABRACADEIRA		3243	
27	210301279	01	JOELHO MACHO		3243	

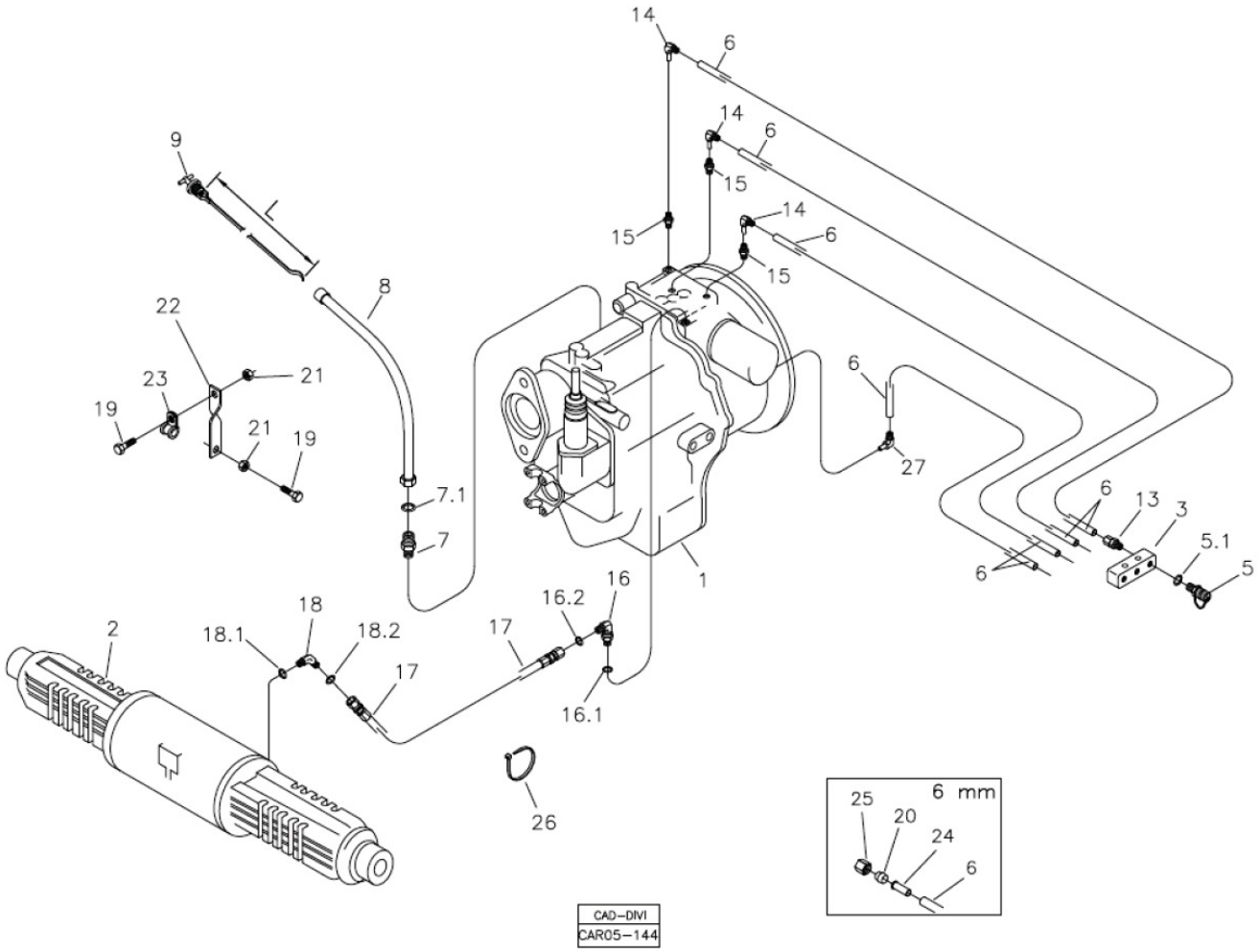

Fig.	Código	Qtd	Descrição (português)	Nota	Início	Fim
01		01	TRANSMISS?O	VER 3B100 00.0	3243	
02		01	EIXO TRASEIRO	VER 4C100 00.0	3243	
03	100000016080	02	BLOCO	VER 5B000 00.0	3243	
04	219000352	01	PLACA IDENTIFICAC?O		3243	
05	219001099	01	TOMADOR PRESS?O		3243	
05.1	219000313	01	ANEL VEDAC?O		3243	
06	211400223	CN	TUBO		3243	
07	219000326	01	CONEX?O		3243	
07.1	219000317	01	ANEL O		3243	
08	219000883	01	TUBO NIVEL		3243	
09	219000878	01	VARETA NIVEL		3243	
10	210003710	02	PARAFUSO SEXTAVADO		3243	
11	210002141	02	ARRUELA PRESS?O		3243	
12	210002005	02	ARRUELA PRESS?O		3243	
13	V210302774	08	ADAPTADOR		3243	
14	217000209	04	JOELHO		3243	
15	210300003	04	UNI?O MACHO		3243	
16	219000306	01	JOELHO		3243	
16.1	219000984	01	ANEL VEDAC?O		3243	
16.2	219000313	01	ANEL VEDAC?O		3243	
17	219000293	01	MANGUEIRA		3243	

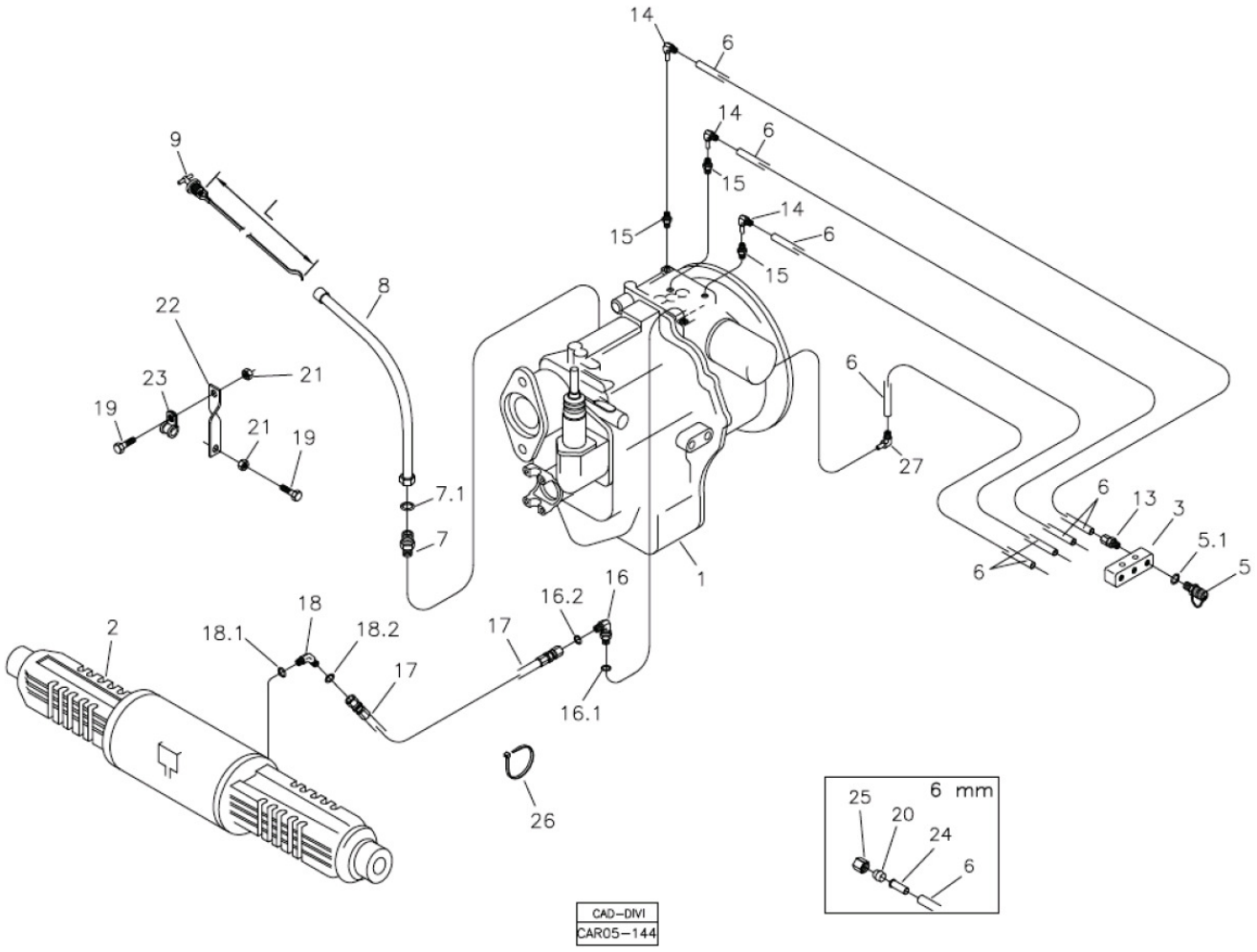

Fig.	Código	Qtd	Descrição (português)	Nota	Início	Fim
18	219000292	01	JOELHO		3243	
18.1	219000984	01	ANEL VEDAC?O		3243	
18.2	219000313	01	ANEL VEDAC?O		3243	
19	210003910	02	PARAFUSO SEXTAVADO		3243	
20	218002355	06	INSERTO		3243	
21	210005765	02	PORCA SEXTAVADA		3243	
22	370060401	01	SUPORTE MANGUEIRA		3243	
23	219000357	01	ABRACADEIRA		3243	
24	210001050	01	ANEL PENETRAC?O		3243	
25	210000774	01	PORCA APERTO		3243	
26	210001079	CN	ABRACADEIRA		3243	
27	210301279	01	JOELHO MACHO		3243	

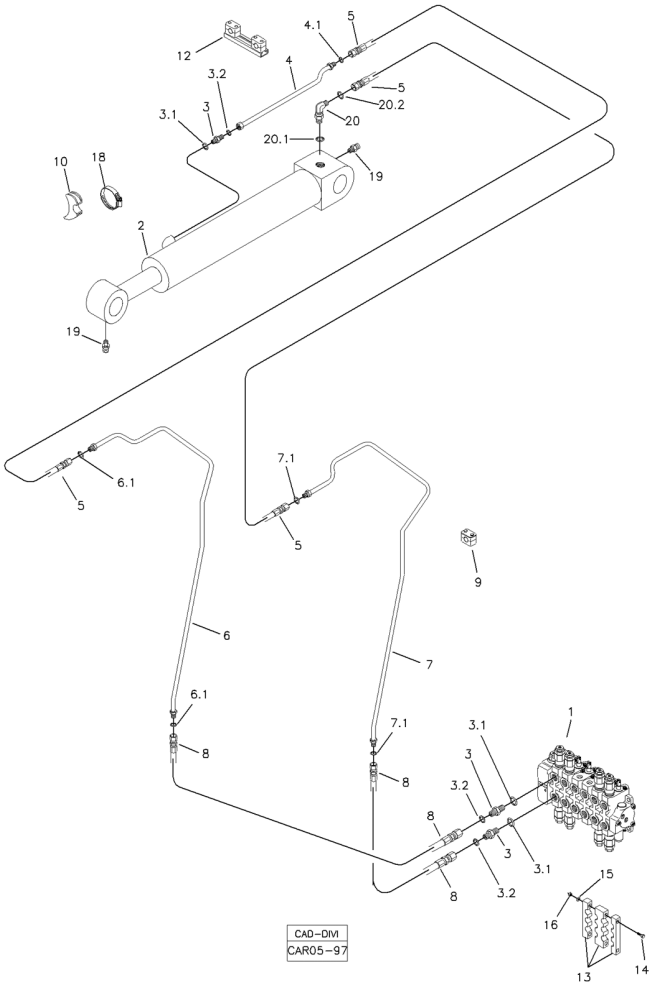

Fig.	Código	Qtd	Descrição (português)	Nota	Início	Fim
01		01	COMANDO HIDRAULICO	VER 5T000 00.0	3243	
02		01	CILINDRO HIDRAULICO	VER 5H100 00.0	3243	
03	219000227	03	UNI?O MACHO		3243	
03.1	219000986	01	ANEL VEDAC?O		3243	
03.2	219000315	01	ANEL VEDAC?O		3243	
04	219002237	01	TUBO HIDRAULICO		3243	
04.1	219000315	01	ANEL VEDAC?O		3243	
05	219000202	02	MANGUEIRA		3243	
06	219001915	01	TUBO HIDRAULICO		3243	
06.1	219000315	02	ANEL VEDAC?O		3243	
07	219001914	01	TUBO HIDRAULICO		3243	
07.1	219000315	02	ANEL VEDAC?O		3243	
08	219000207	02	MANGUEIRA		3243	
09	219000072	06	ABRACADEIRA		3243	
10	219000285	01	APOIO		3243	
12	219000273	01	ABRACADEIRA		3243	
13	219000433	01	CONJUNTO PRESILHA		3243	
14	210003863	02	PARAFUSO		3243	
15	210002015	02	ARRUELA LISA		3243	
16	210005760	02	PORCA SEXTAVADA		3243	
18	219000278	01	ABRACADEIRA	102-121	3243	

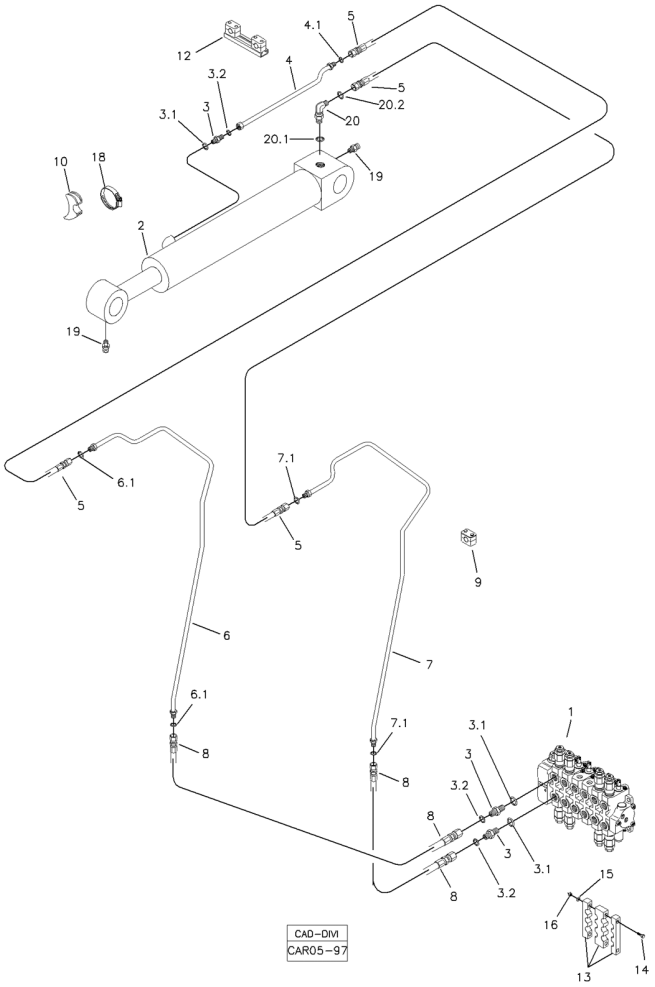

Fig.	Código	Qtd	Descrição (português)	Nota	Início	Fim
19	211200000	02	GRAXEIRA RETA		3243	
20	219000239	01	JOELHO		3243	
20.1	219000986	01	ANEL VEDAC?O		3243	
20.2	219000315	01	ANEL VEDAC?O		3243	

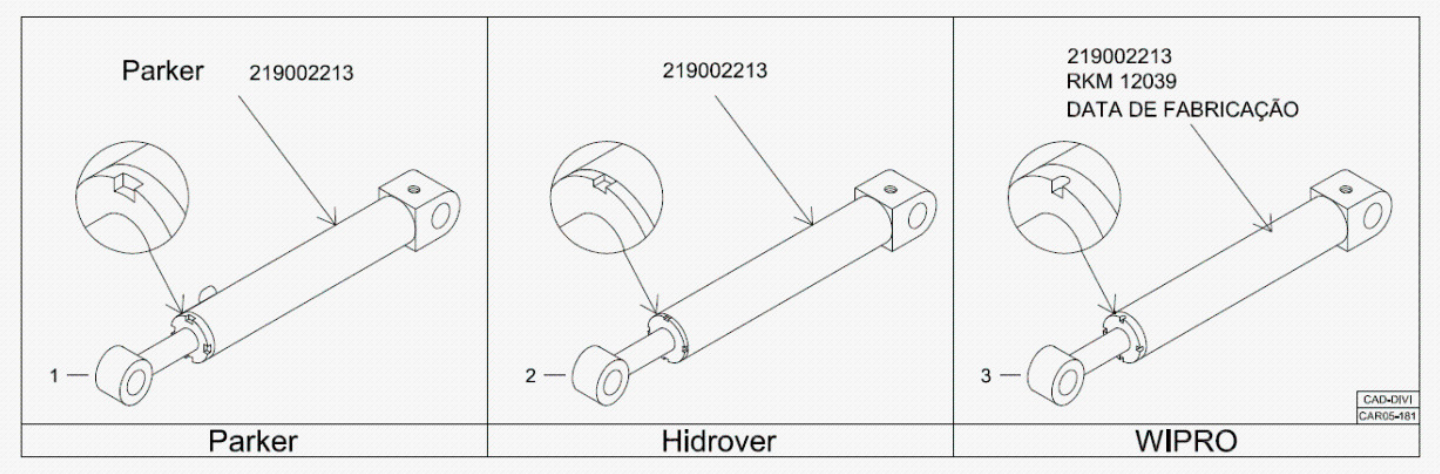

Fig.	Código	Qtd	Descrição (português)	Nota	Início	Fim
01	219002213P	01	CILINDRO COMPLETO PARKER	VER 5H100 01.0	3243	
02	219002213	01	CILINDRO COMPLETO HIDROVER/WEBER-HYDRAULIK	VER 5H100 02.0	3243	
03	219002213W	01	CILINDRO COMPLETO WIPRO	VER 5H100 03.0	3243	

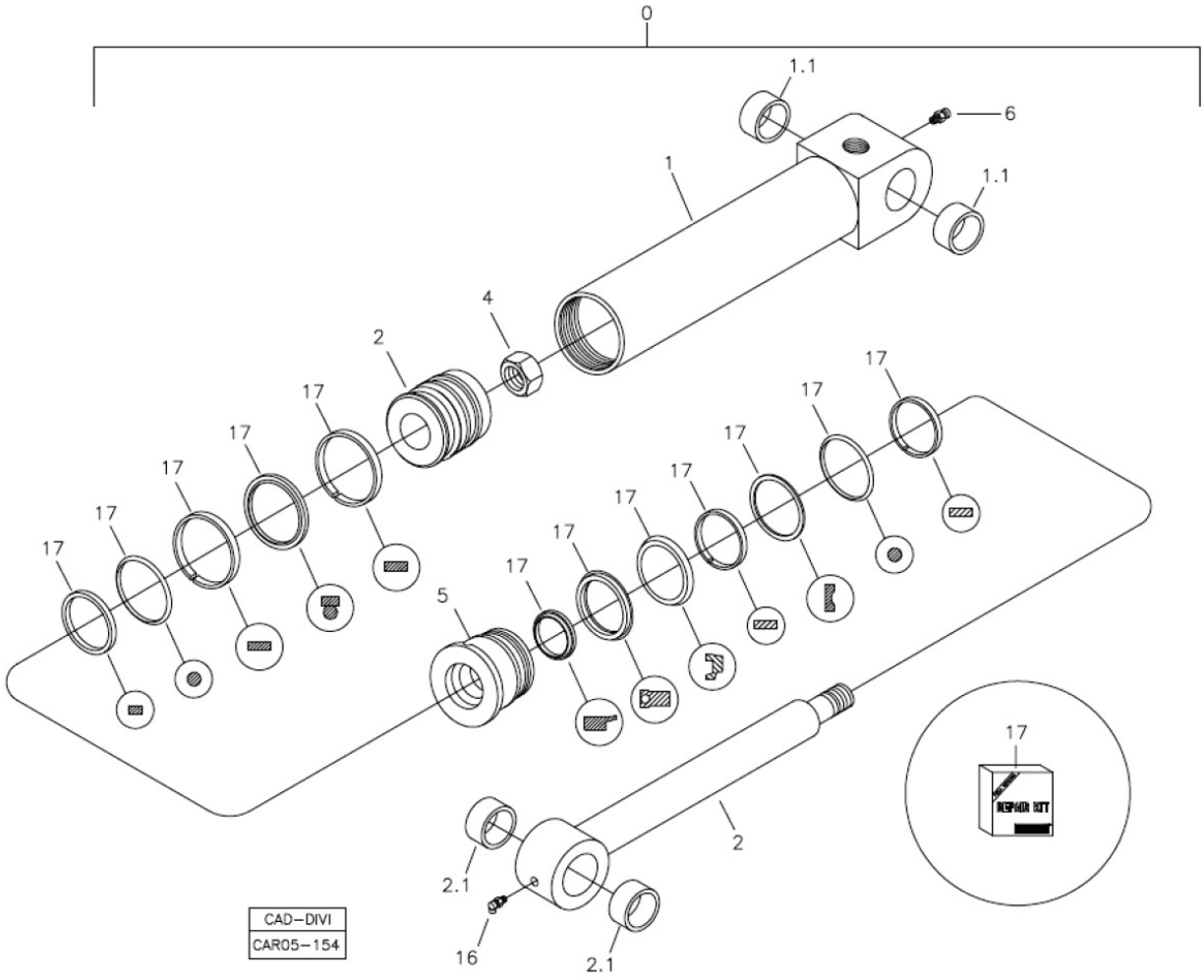

Fig.	Código	Qtd	Descrição (português)	Nota	Início	Fim
00	219002213P	01	CILINDRO COMPLETO PARKER		3243	
01	100000022541	01	CAMISA CILINDRO		3243	
02	219002779	01	HASTE CILINDRO		3243	
04	219002769	01	PORCA AUTOFRENANTE		3243	
05	219002780	01	TAMPA CILINDRO		3243	
06	211200000	01	GRAXEIRA RETA		3243	
16	211200020	01	GRAXEIRA		3243	
17	219002260	01	REPARO VEDAC?O		3243	

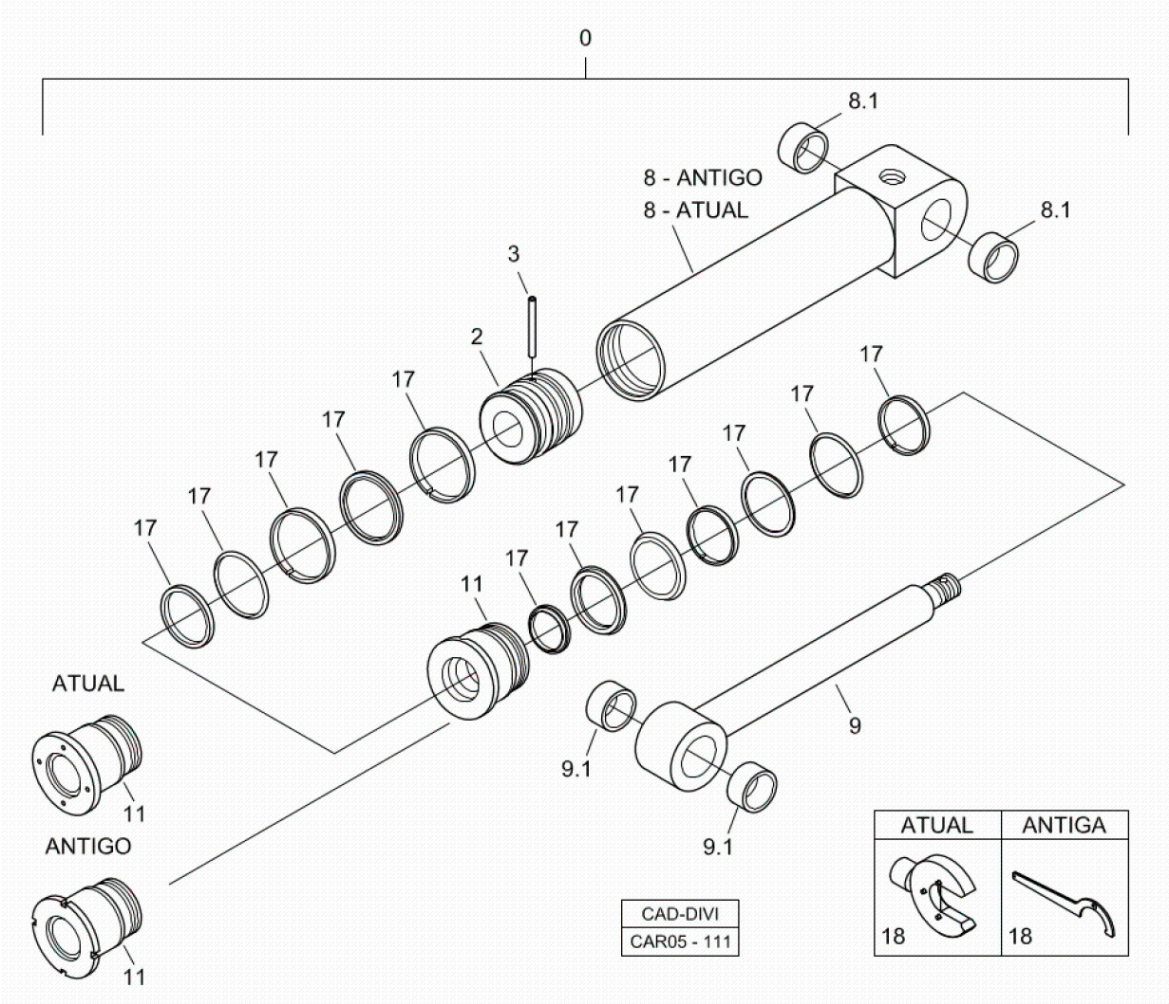

Fig.	Código	Qtd	Descrição (português)	Nota	Início	Fim
00	219002213	01	CILINDRO COMPLETO HIDROVER/WEBER-HYDRAULIK		3243	
02	219001359	01	EMBOLO		3243	
03	219001360	01	PINO		3243	
08	219002287	01	CAMISA CILINDRO		3243	
08	100000090372	01	CAMISA CILINDRO		3243	
08.1	219001100	02	BUCHA		3243	
09	219001362	01	HASTE CILINDRO		3243	
09.1	100000022545	02	BUCHA		3243	
11	219002286	01	GUIA HASTE		3243	
11	100000090373	01	GUIA HASTE		3243	
17	219002260	01	REPARO VEDAC?O		3243	
18	540001529	01	CHAVE TAMPA		3243	
18	100000091535	01	CHAVE TAMPA		3243	

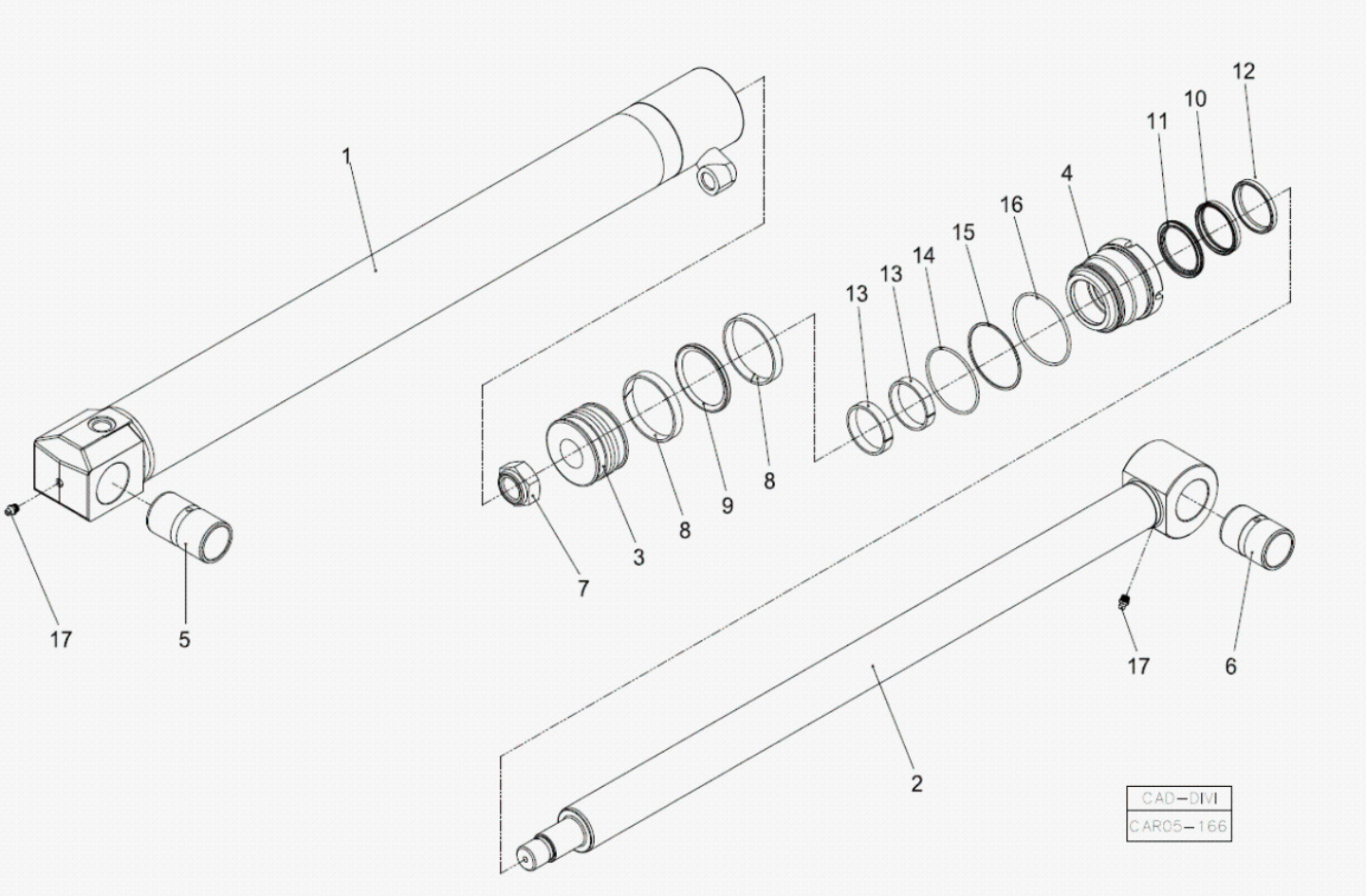

Fig.	Código	Qtd	Descrição (português)	Nota	Início	Fim
00	219002213W	01	CILINDRO COMPLETO WIPRO		3243	
01	100000064139	01	CAMISA CILINDRO		3243	
02	100000064236	01	HASTE CILINDRO		3243	
03	100000064237	01	PIST?O		3243	
04	100000064238	01	GUIA HASTE		3243	
05	100000064239	01	BUCHA		3243	
06	100000064240	01	BUCHA		3243	
07	219002769	01	PORCA AUTOFRENANTE		3243	
17	211200000	01	GRAXEIRA RETA		3243	
19	211200020	01	GRAXEIRA		3243	
20	219002260	01	REPARO VEDAC?O		3243	

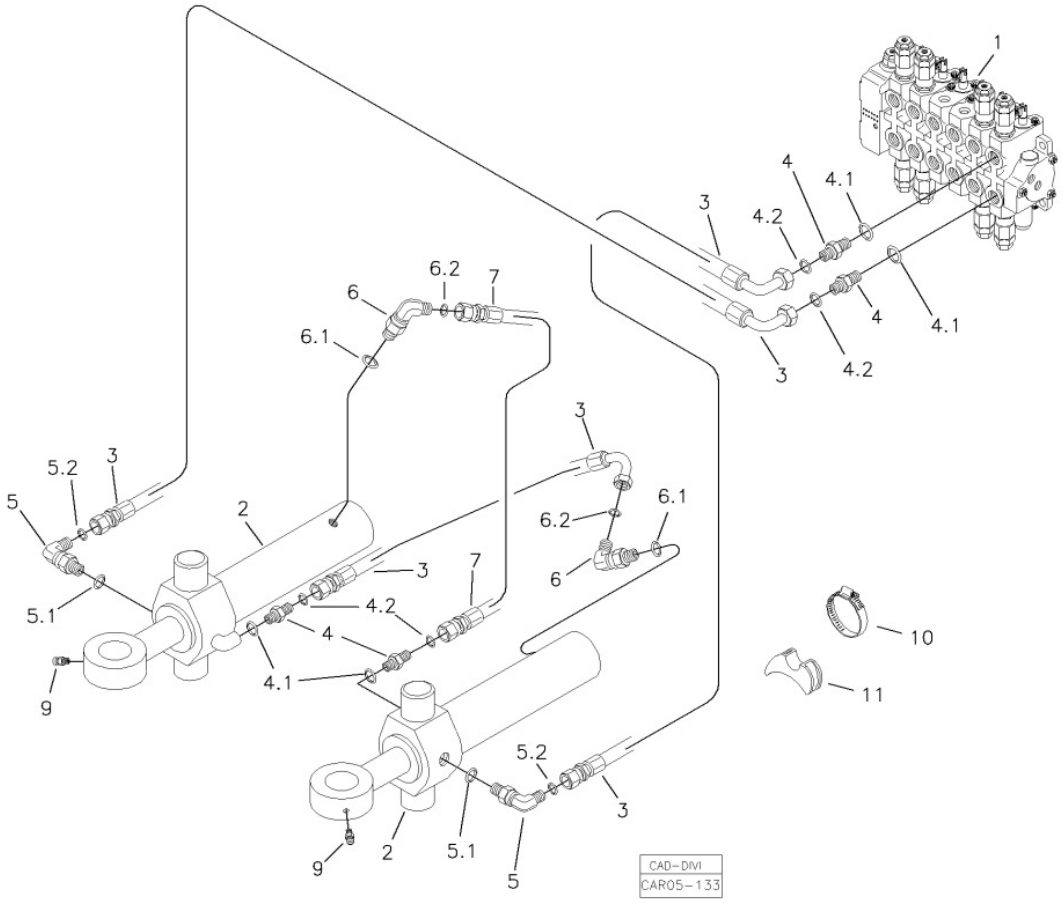

Fig.	Código	Qtd	Descrição (português)	Nota	Início	Fim
01		01	COMANDO HIDRAULICO	VER 5T000 00.0	3243	
02		02	CILINDRO COMPLETO	VER 5I100 00.0	3243	
03	219002193	03	MANGUEIRA		3243	
04	219001517	04	CONEX?O		3243	
04.1	219000986	01	ANEL VEDAC?O		3243	
04.2	219000314	01	ANEL VEDAC?O		3243	
05	219002138	02	JOELHO		3243	
05.1	219000986	01	ANEL VEDAC?O		3243	
05.2	219000314	01	ANEL VEDAC?O		3243	
06	219000237	02	JOELHO		3243	
06.1	219000985	01	ANEL VEDAC?O		3243	
06.2	219000314	01	ANEL VEDAC?O		3243	
07	219002319	01	MANGUEIRA		3243	
09	211200037	02	GRAXEIRA		3243	
10	210006234	01	ABRACADEIRA		3243	
11	219000285	01	APOIO		3243	

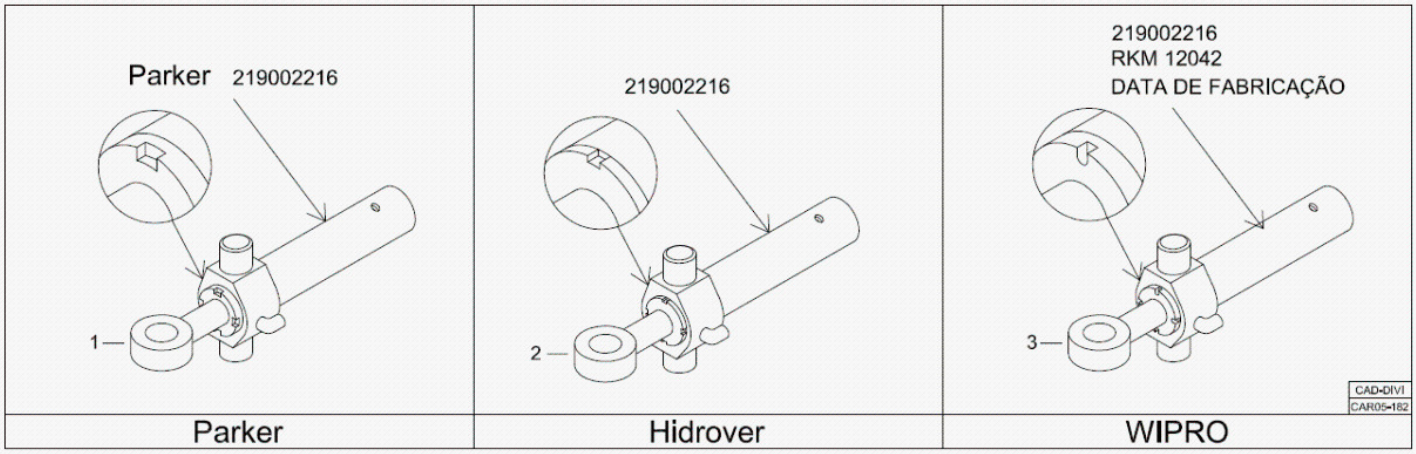

Fig.	Código	Qtd	Descrição (português)	Nota	Início	Fim
01	219002216P	01	CILINDRO COMPLETO PARKER	VER 5I100 01.0	3243	
02	219002216	01	CILINDRO COMPLETO HIDROVER/WEBER-HYDRAULIK	VER 5I100 02.0	3243	
03	219002216W	01	CILINDRO COMPLETO WIPRO	VER 5I100 03.0	3243	

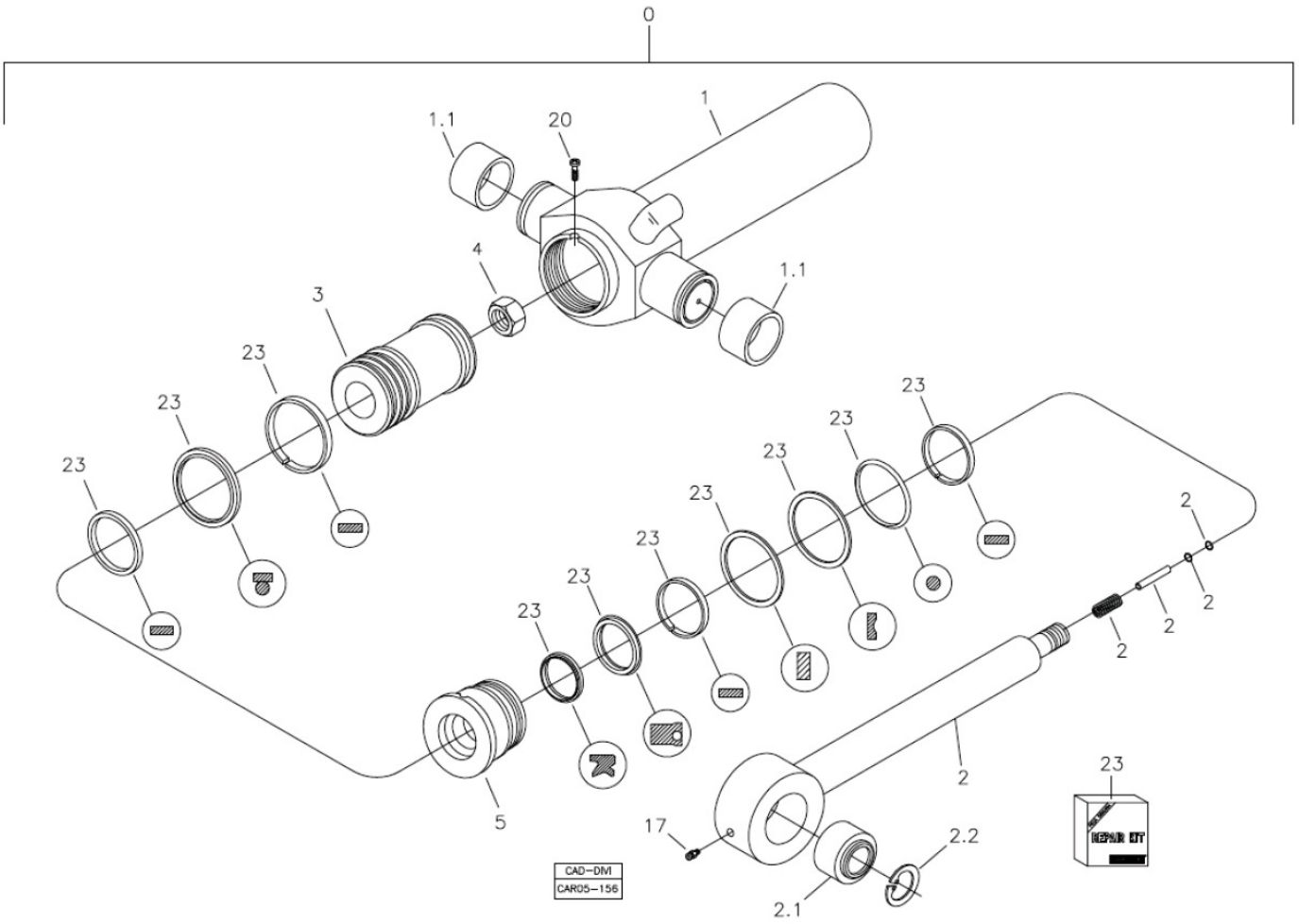

Fig.	Código	Qtd	Descrição (português)	Nota	Início	Fim
00	219002216P	01	CILINDRO COMPLETO PARKER		3243	
01	219002787	01	CAMISA CILINDRO		3243	
02	219002788	01	EMBOLO		3243	
04	219002769	01	PORCA AUTOFRENANTE		3243	
05	219002789	01	TAMPA CILINDRO		3243	
17	211200000	01	GRAXEIRA RETA		3243	
23	219002262	01	REPARO VEDAC?O		3243	

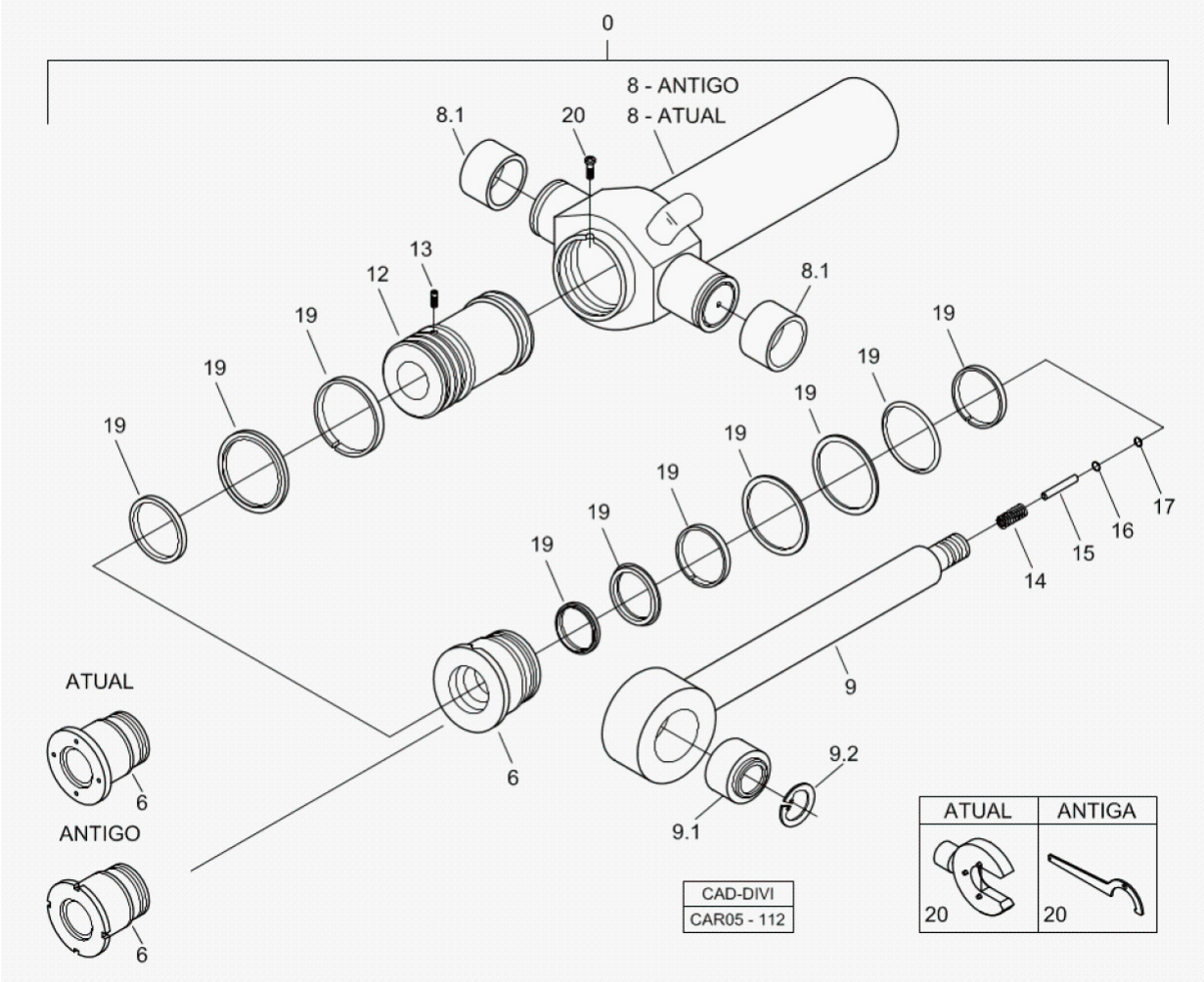

Fig.	Código	Qtd	Descrição (português)	Nota	Início	Fim
00	219002216	01	CILINDRO COMPLETO HIDROVER/WEBER-HYDRAULIK		3243	
06	219002273	01	GUIA HASTE		3243	
06	100000090357	01	GUIA HASTE		3243	
08	219002270	01	CAMISA CILINDRO		3243	
08	100000090356	01	CAMISA CILINDRO		3243	
08.1	219001124	02	BUCHA CARCACA		3243	
09	219002271	01	HASTE CILINDRO		3243	
09.1	219000020	01	ROTULA		3243	
09.2	219001367	02	ANEL ELASTICO		3243	
12	219002272	01	EMBOLO		3243	
13	219002292	01	PARAFUSO TRAVA		3243	
14	219002266	01	MOLA		3243	
15	219002267	01	PINO		3243	
16	219002265	01	ARRUELA		3243	
17	219002268	01	ANEL SEGURANCA		3243	
19	219002262	01	REPARO VEDAC?O		3243	
20	540001529	01	CHAVE TAMPA		3243	
20	100000091533	01	CHAVE TAMPA		3243	

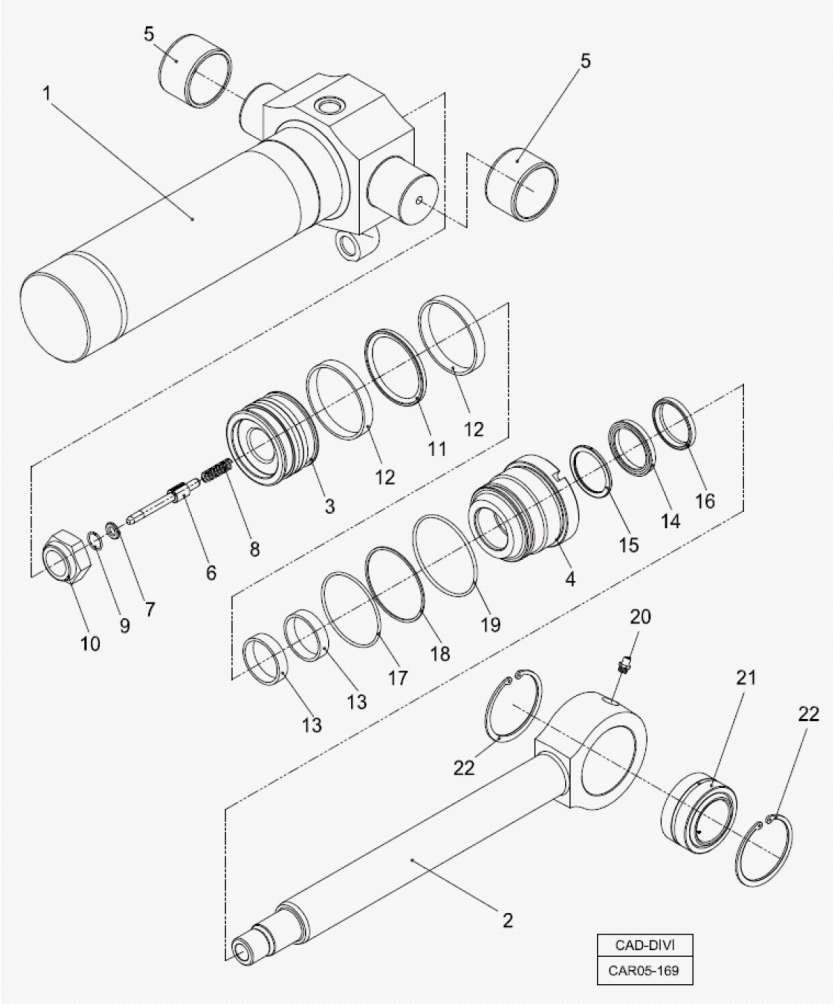

Fig.	Código	Qtd	Descrição (português)	Nota	Início	Fim
00	219002216W	01	CILINDRO COMPLETO WIPRO		3243	
01	100000064429	01	CAMISA CILINDRO		3243	
02	100000064430	01	HASTE CILINDRO		3243	
03	100000064416	02	PIST?O		3243	
04	100000064486	01	GUIA HASTE		3243	
05	100000064487	02	BUCHA CARCACA		3243	
06	100000064488	02	PINO		3243	
07	100000064540	01	ARRUELA ENCOSTO		3243	
08	100000069880	01	MOLA		3243	
09	100000069912	01	ANEL TRAVA		3243	
10	219002769	01	PORCA AUTOFRENANTE		3243	
20	211200000	01	GRAXEIRA RETA		3243	
21	100000069914	01	ROTULA		3243	
22	100000069932	02	ANEL ELASTICO		3243	
25	219002262	01	REPARO VEDAC?O		3243	

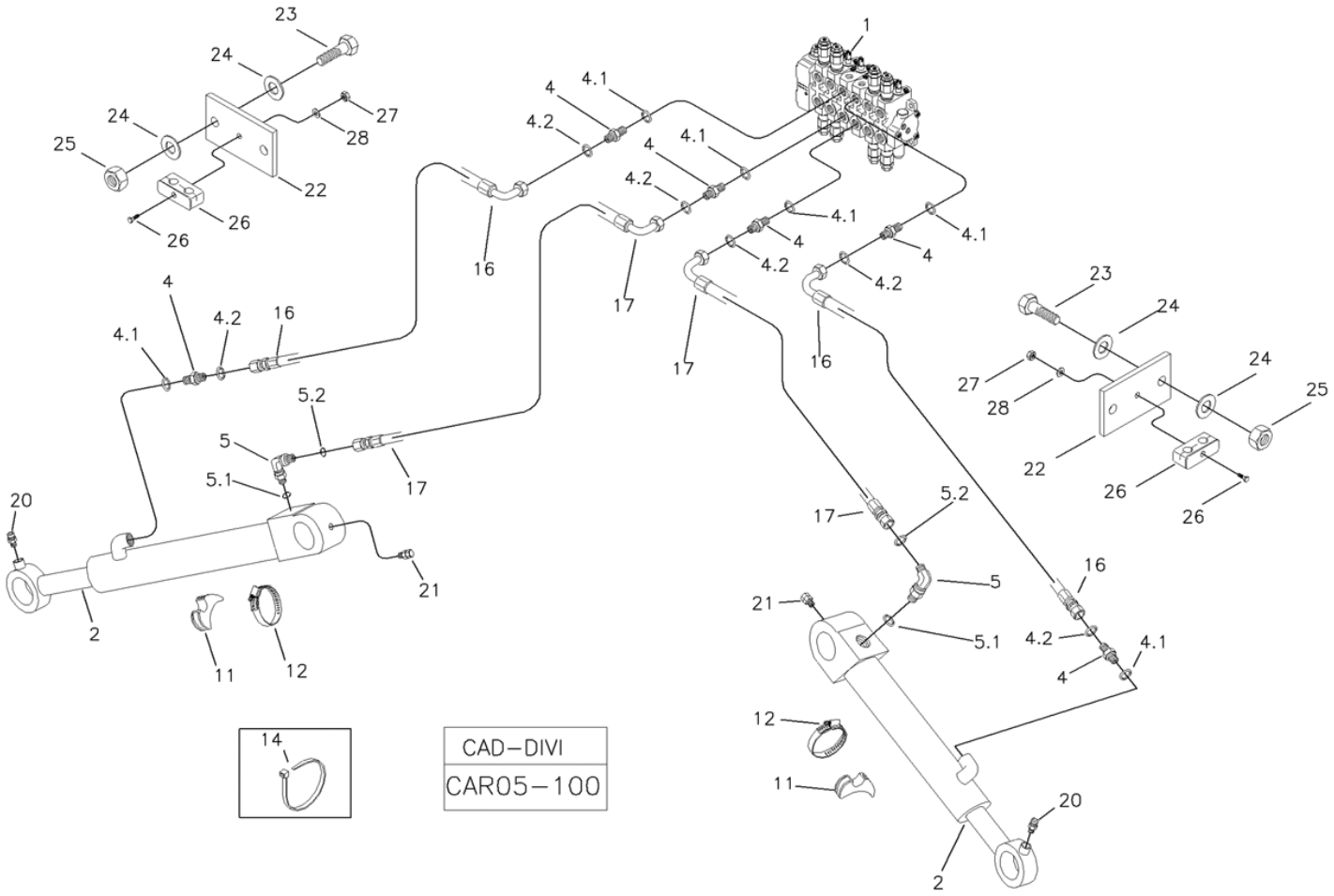

Fig.	Código	Qtd	Descrição (português)	Nota	Início	Fim
01		01	COMANDO HIDRAULICO	VER 5T000 00.0	3243	
02		02	CILINDRO COMPLETO	VER 5J100 03.0	3243	
04	219000225	04	CONEX?O		3243	
04.1	219000985	01	ANEL VEDAC?O		3243	
04.2	219000314	01	ANEL VEDAC?O		3243	
05	219002744	02	JOELHO MACHO COM RESTRITOR		3243	
05.1	219000985	01	ANEL VEDAC?O		3243	
05.2	219000314	01	ANEL VEDAC?O		3243	
11	219000271	02	ABRACADEIRA		3243	
12	219000278	02	ABRACADEIRA		3243	
14	210006245	04	ABRACADEIRA		3243	
16	219001942	02	MANGUEIRA		3243	
17	219001941	02	MANGUEIRA		3243	
20	211200000	02	GRAXEIRA RETA		3243	
21	211200020	02	GRAXEIRA		3243	
22	370070237	02	SUPORTE		3243	
23	210003910	04	PARAFUSO SEXTAVADO		3243	
24	210002025	08	ARRUELA LISA		3243	
25	210005765	04	PORCA SEXTAVADA		3243	
26	217000248	02	ABRACADEIRA		3243	
27	210005760	02	PORCA SEXTAVADA		3243	

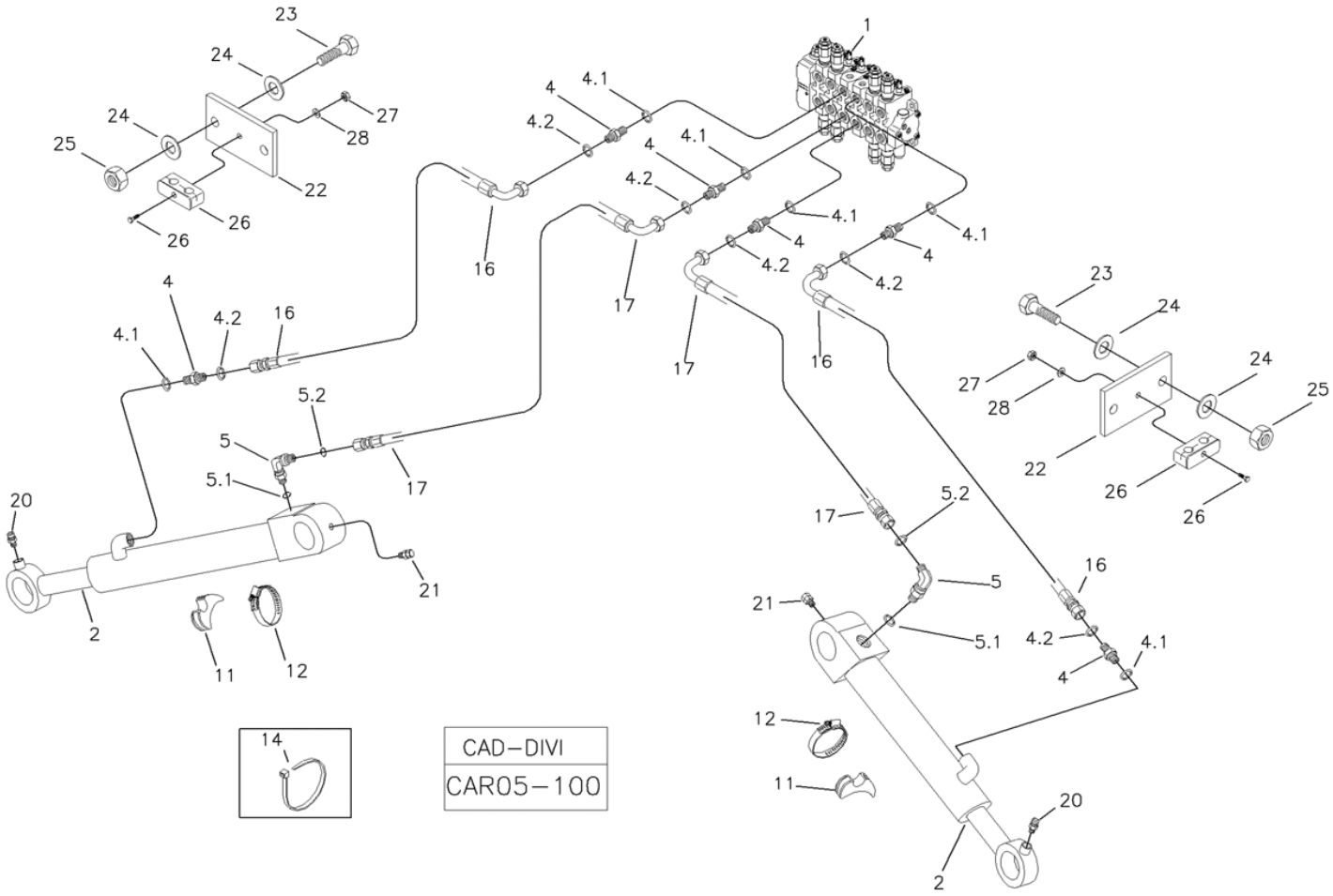

Fig.	Código	Qtd	Descrição (português)	Nota	Início	Fim
28	210002015	02	ARRUELA LISA		3243	

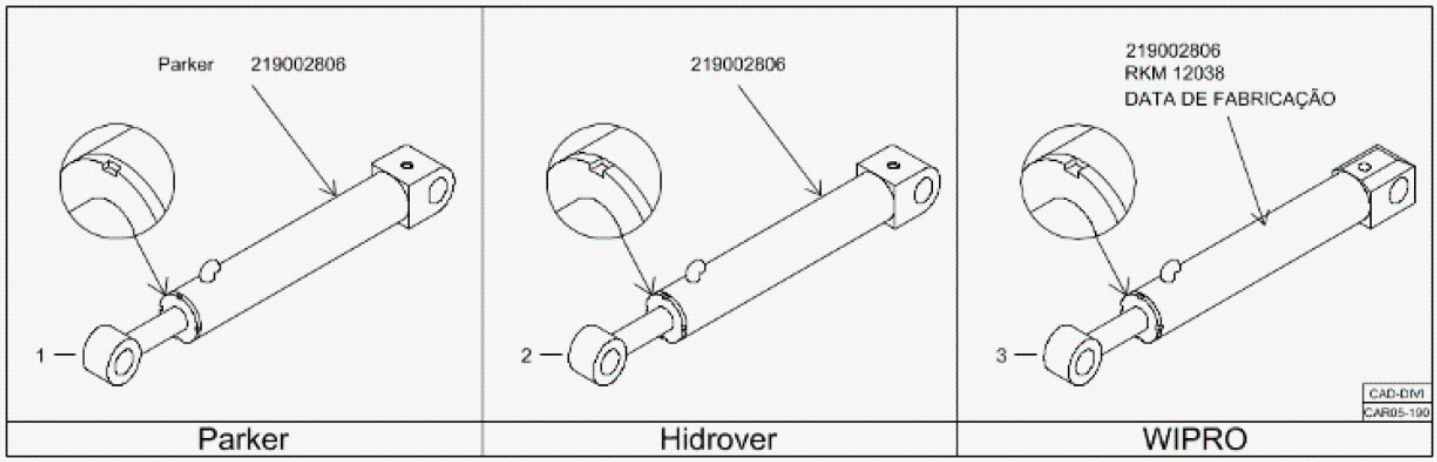

Fig.	Código	Qtd	Descrição (português)	Nota	Início	Fim
01	219002806P	01	CILINDRO COMPLETO PARKER	VER 5J100 01.0	3243	
02	219002806	01	CILINDRO COMPLETO HIDROVER/WEBER-HYDRAULIK	VER 5J100 02.0	3243	
03	219002806W	01	CILINDRO COMPLETO WIPRO	VER 5J100 03.0	3243	

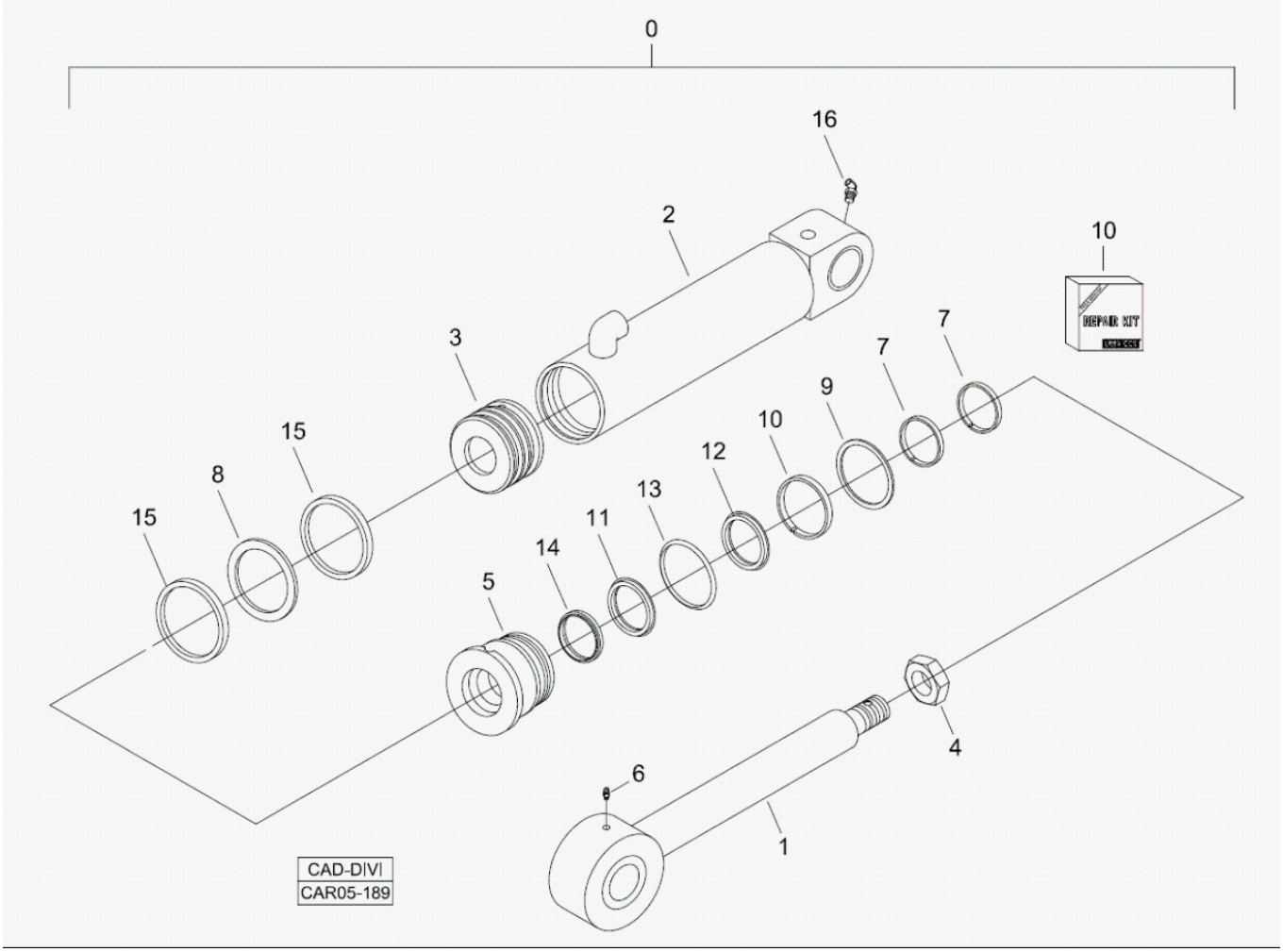

Fig.	Código	Qtd	Descrição (português)	Nota	Início	Fim
00	219002806P	01	CILINDRO COMPLETO PARKER		3243	
01	100000105684	01	HASTE CILINDRO		3243	
02	100000105685	01	CAMISA CILINDRO		3243	
03	100000091451	01	EMBOLO		3243	
04	100000089424	01	PORCA		3243	
05	100000091452	01	TAMPA		3243	
06	211200020	01	GRAXEIRA		3243	
10	100000046842	01	REPARO VEDAC?O		3243	
16	211200020	01	GRAXEIRA		3243	

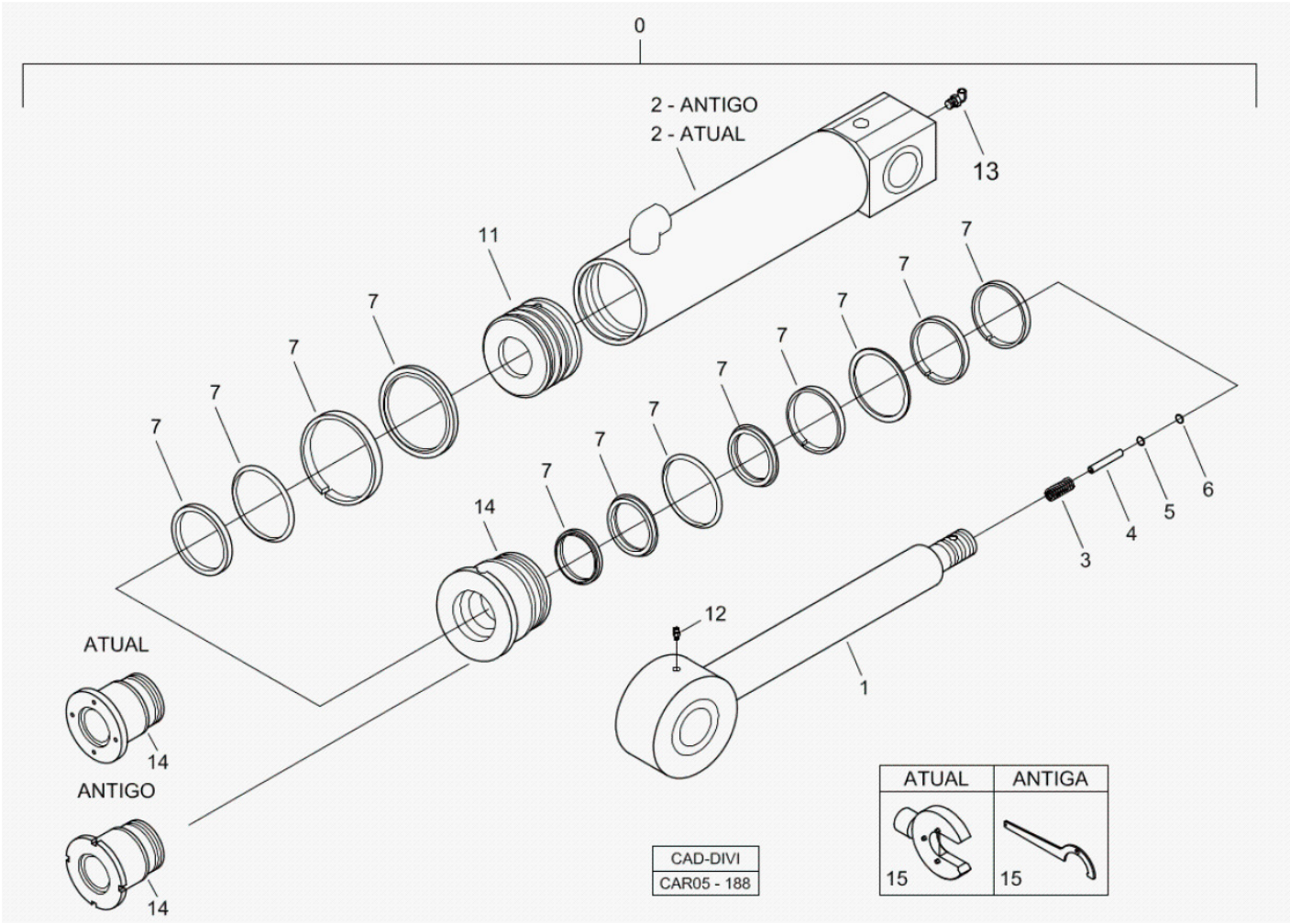

Fig.	Código	Qtd	Descrição (português)	Nota	Início	Fim
00	219002806	01	CILINDRO COMPLETO HIDROVER/WEBER-HYDRAULIK		3243	
01	100000073196	01	HASTE CILINDRO		3243	
02	100000073197	01	CAMISA CILINDRO		3243	
02	100000090380	10	CAMISA CILINDRO		3243	
03	219002266	01	MOLA		3243	
04	219002267	01	PINO		3243	
05	219002265	01	ARRUELA		3243	
06	219002268	01	ANEL SEGURANCA		3243	
07	100000046842	01	REPARO VEDAC?O		3243	
12	211200000	01	GRAXEIRA RETA		3243	
13	211200020	01	GRAXEIRA		3243	
14	100000082349	01	GUIA HASTE		3243	
14	100000090391	01	GUIA HASTE		3243	
15	540001529	01	CHAVE TAMPA		3243	
15	100000091533	01	CHAVE TAMPA		3243	

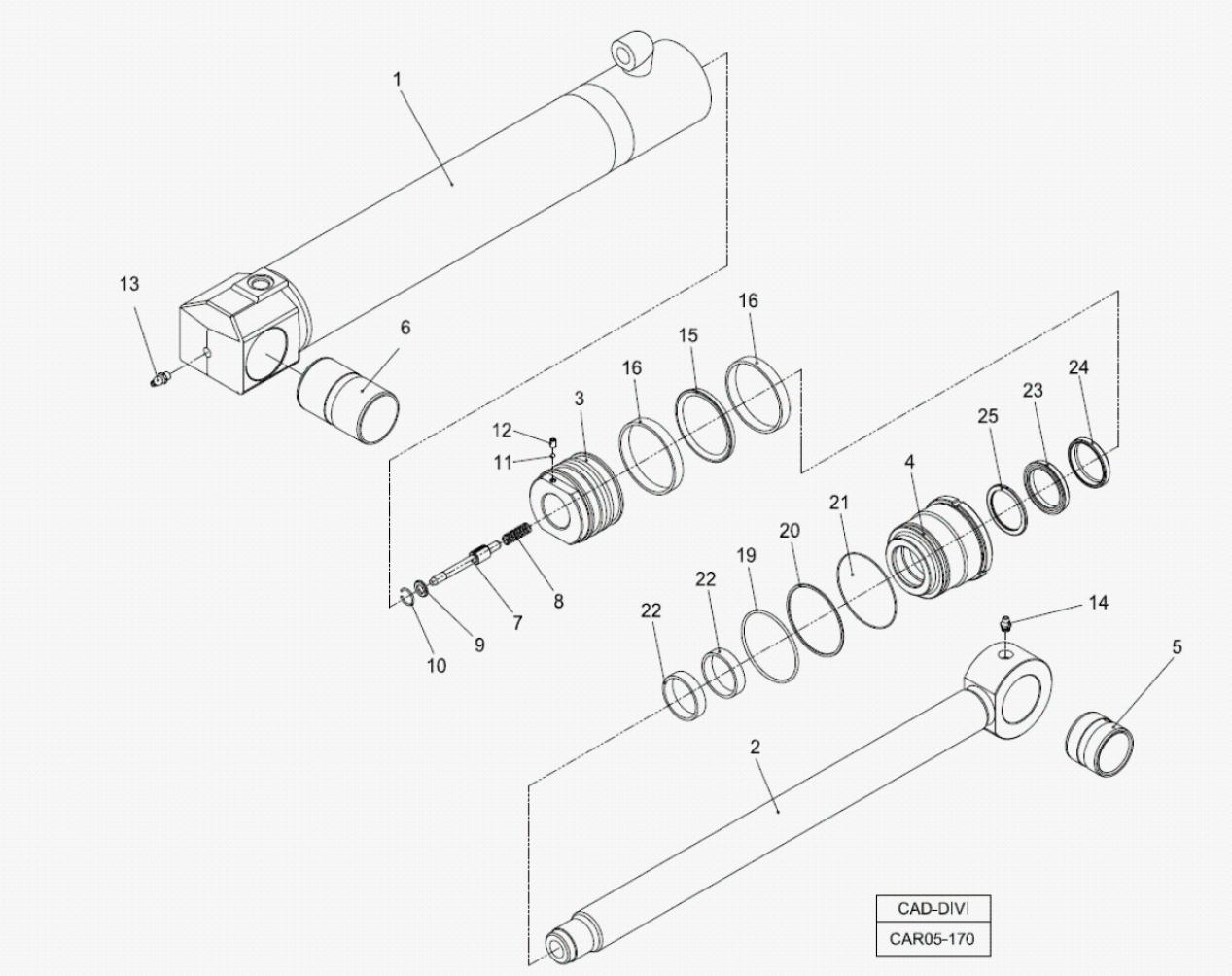

Fig.	Código	Qtd	Descrição (português)	Nota	Início	Fim
00	219002806W	01	CILINDRO COMPLETO WIPRO		3243	
02	100000064565	01	HASTE CILINDRO		3243	
03	100000064571	01	PIST?O		3243	
04	100000064575	01	GUIA HASTE		3243	
05	100000064576	01	BUCHA		3243	
06	100000064583	01	BUCHA		3243	
07	100000064488	01	PINO		3243	
08	100000069880	01	MOLA		3243	
09	100000064540	01	ARRUELA ENCOSTO		3243	
10	100000069912	01	ANEL TRAVA		3243	
11	100000064136	01	ESFERA		3243	
12	100000000910801		PARAFUSO		3243	
13	211200020	01	GRAXEIRA		3243	
14	211200000	01	GRAXEIRA RETA		3243	
15	100000046842	01	REPARO VEDAC?O		3243	

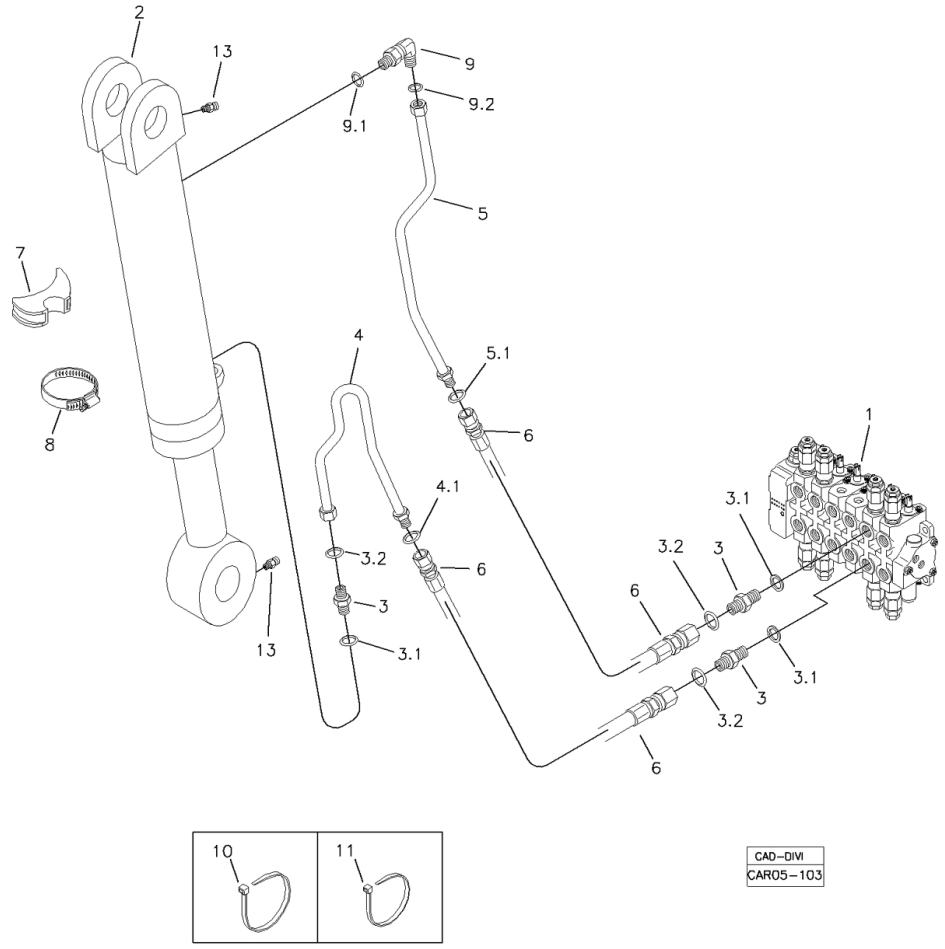

Fig.	Código	Qtd	Descrição (português)	Nota	Início	Fim
01		01	COMANDO HIDRAULICO	VER 5T000 00.0	3243	
02		01	CILINDRO HIDRAULICO	VER 5K100 00.0	3243	
03	219000227	03	UNI?O MACHO		3243	
03.1	219000986	01	ANEL VEDAC?O		3243	
03.2	219000315	01	ANEL VEDAC?O		3243	
04	219002235	01	TUBO		3243	
04.1	219000315	01	ANEL VEDAC?O		3243	
05	219002229	01	TUBO		3243	
05.1	219000315	01	ANEL VEDAC?O		3243	
06	219000204	02	MANGUEIRA		3243	
07	219000285	02	APOIO		3243	
08	100000022547	02	ABRACADEIRA		3243	
09	219000239	01	JOELHO		3243	
09.1	219000986	01	ANEL VEDAC?O		3243	
09.2	219000315	01	ANEL VEDAC?O		3243	
10	210006245	CN	ABRACADEIRA		3243	
11	210002495	CN	ABRACADEIRA		3243	
13	211200000	03	GRAXEIRA RETA		3243	

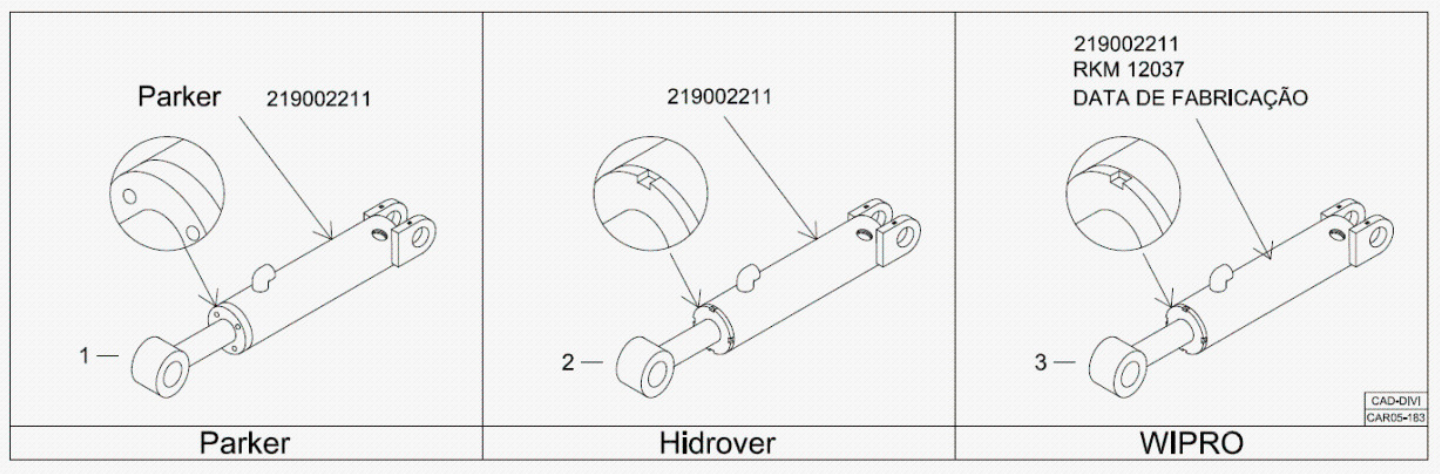

Fig.	Código	Qtd	Descrição (português)	Nota	Início	Fim
01	219002211P	01	CILINDRO COMPLETO PARKER	VER 5K100 01.0	3243	
02	219002211	01	CILINDRO COMPLETO HIDROVER/WEBER-HYDRAULIK	VER 5K100 02.0	3243	
03	219002211W	01	CILINDRO COMPLETO WIPRO	VER 5K100 03.0	3243	

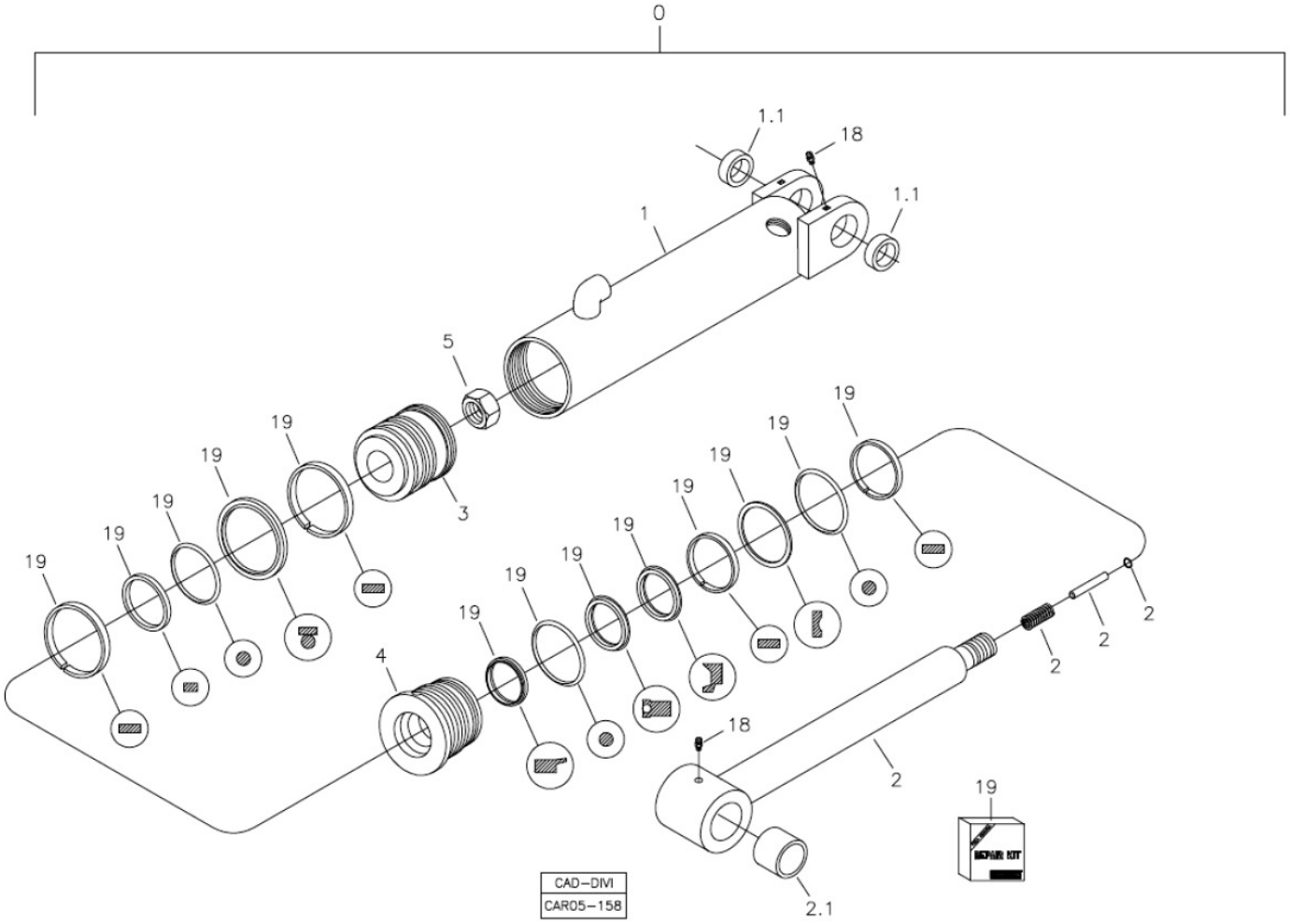

Fig.	Código	Qtd	Descrição (português)	Nota	Início	Fim
00	219002211P	01	CILINDRO COMPLETO PARKER		3243	
01	219002771	01	CAMISA CILINDRO		3243	
02	219002772	01	CONJUNTO HASTE		3243	
04	219002773	01	TAMPA CILINDRO		3243	
05	100000074083	01	PORCA		3243	
18	211200000	02	GRAXEIRA RETA		3243	
19	219002258	01	REPARO VEDAC?O		3243	

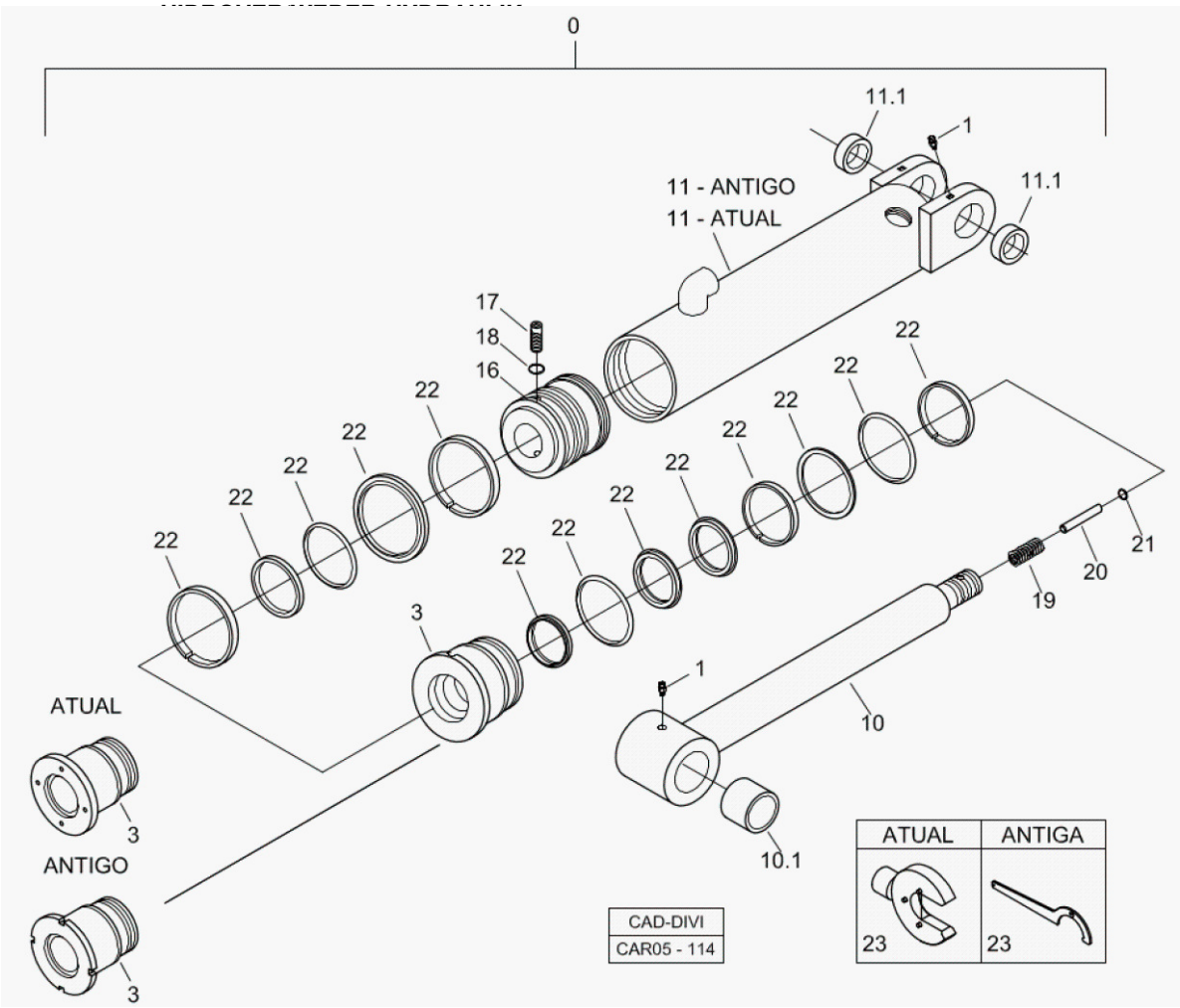

Fig.	Código	Qtd	Descrição (português)	Nota	Início	Fim
00	219002211	01	CILINDRO COMPLETO HIDROVER/WEBER-HYDRAULIK		3243	
01	211200000	03	GRAXEIRA RETA		3243	
03	100000082339	01	GUIA HASTE		3243	
03	100000090359	01	GUIA HASTE		3243	
10	219002283	01	HASTE CILINDRO		3243	
10.1	219001106	01	BUCHA		3243	
11	219002282	01	CAMISA CILINDRO		3243	
11	100000090358	01	CAMISA CILINDRO		3243	
11.1	219001105	01	BUCHA		3243	
16	219002281	01	EMBOLO		3243	
17	219002293	01	PARAFUSO		3243	
18	219002269	01	CALCO		3243	
19	219002276	01	MOLA		3243	
20	219002274	01	PINO		3243	
21	219002275	01	ANEL SEGURANCA		3243	
22	219002258	01	REPARO VEDAC?O		3243	
23	540001528	01	CHAVE TAMPA		3243	
23	100000091533	01	CHAVE TAMPA		3243	

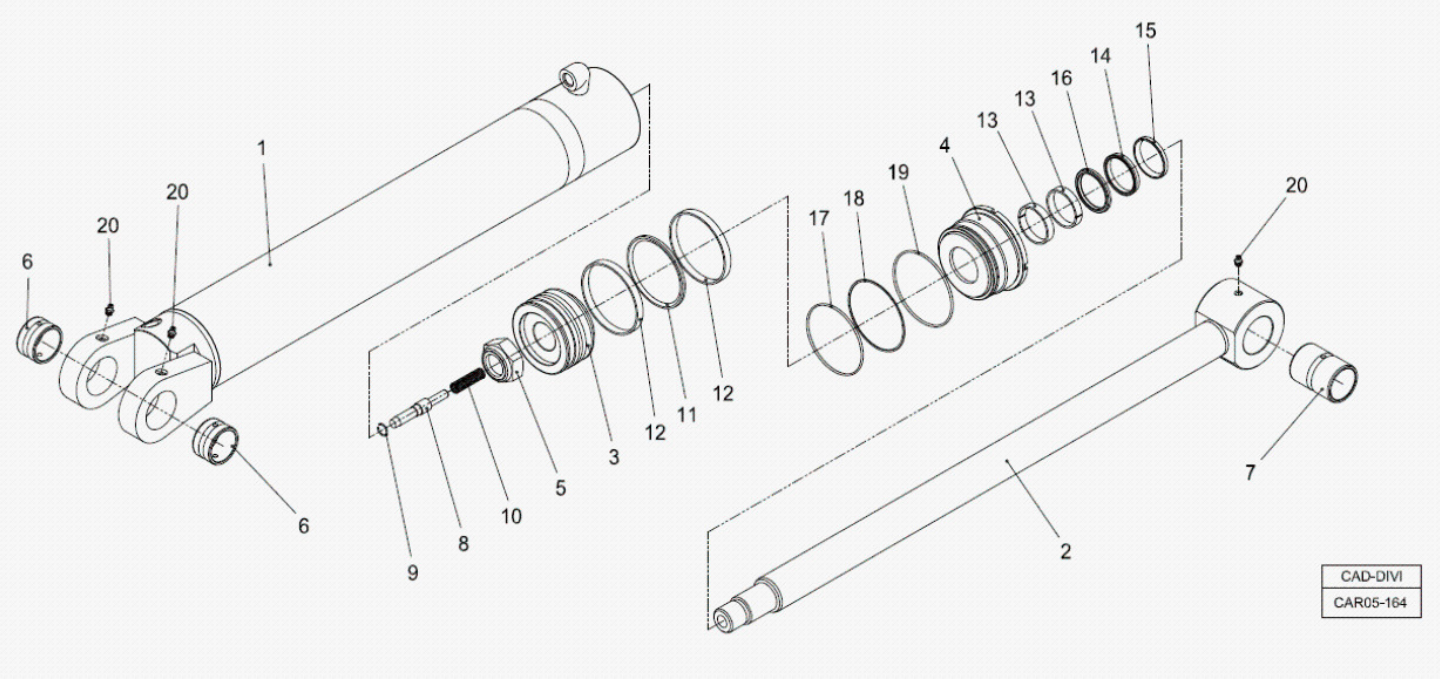

Fig.	Código	Qtd	Descrição (português)	Nota	Início	Fim
00	219002211W	01	CILINDRO COMPLETO WIPRO		3243	
01	100000064036	01	CAMISA CILINDRO		3243	
02	100000064037	01	HASTE CILINDRO		3243	
03	100000064039	01	PIST?O		3243	
04	100000064040	01	GUIA HASTE		3243	
05	100000070166	01	PORCA		3243	
06	100000064061	01	BUCHA		3243	
07	100000064062	02	BUCHA		3243	
08	100000064063	01	PINO		3243	
09	100000064069	01	ANEL TRAVA		3243	
10	100000064070	01	MOLA		3243	
11	219002258	01	REPARO VEDAC?O		3243	
20	211200000	03	GRAXEIRA RETA		3243	

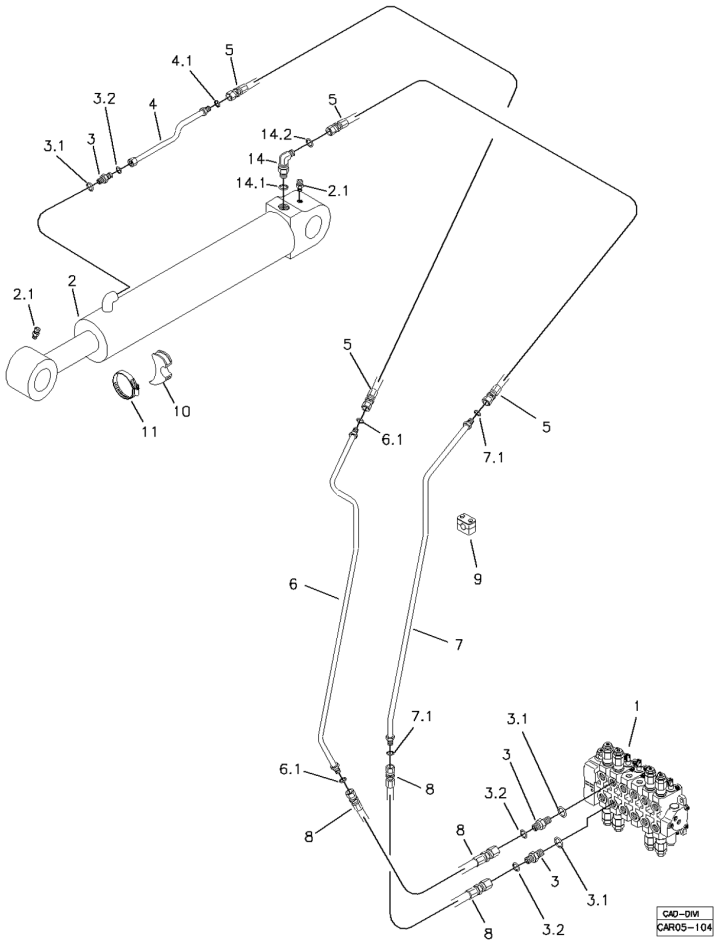

Fig.	Código	Qtd	Descrição (português)	Nota	Início	Fim
01		01	COMANDO HIDRAULICO	VER 5T000 00.0	3243	
02		01	CILINDRO HIDRAULICO	VER 5L100 00.0	3243	
02.1	211200000	02	GRAXEIRA RETA		3243	
03	219000227	03	UNI?O MACHO		3243	
03.1	219000986	01	ANEL VEDAC?O		3243	
03.2	219000315	01	ANEL VEDAC?O		3243	
04	219002236	01	TUBO		3243	
04.1	219000315	01	ANEL VEDAC?O		3243	
05	219000203	02	MANGUEIRA		3243	
06	219000171	01	TUBO		3243	
06.1	219000315	01	ANEL VEDAC?O		3243	
07	219000170	01	TUBO		3243	
07.1	219000315	01	ANEL VEDAC?O		3243	
08	219000207	02	MANGUEIRA		3243	
09	219000072	05	ABRACADEIRA		3243	
10	219000285	01	APOIO		3243	
11	219000278	01	ABRACADEIRA		3243	
13	211200000	02	GRAXEIRA RETA		3243	
14	219000239	01	JOELHO		3243	
14.1	219000986	01	ANEL VEDAC?O		3243	
14.2	219000315	01	ANEL VEDAC?O		3243	

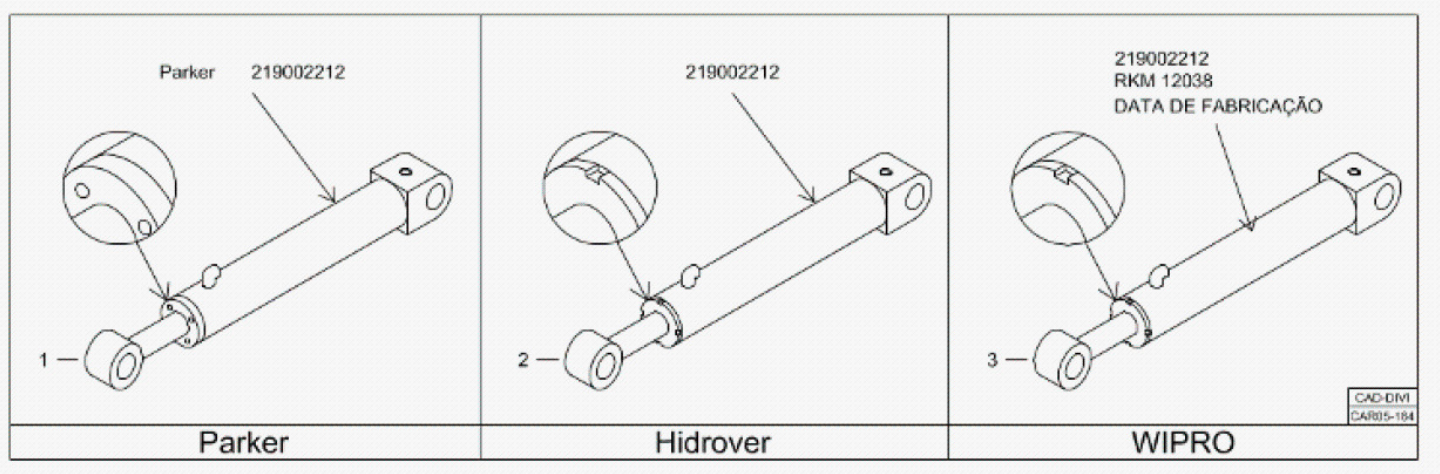

Fig.	Código	Qtd	Descrição (português)	Nota	Início	Fim
01	219002212P	01	CILINDRO COMPLETO PARKER	VER 5L100 01.0	3243	
02	219002212	01	CILINDRO COMPLETO HIDROVER/WEBER-HYDRAULIK	VER 5L100 02.0	3243	
03	219002212W	01	CILINDRO COMPLETO WIPRO	VER 5L100 03.0	3243	

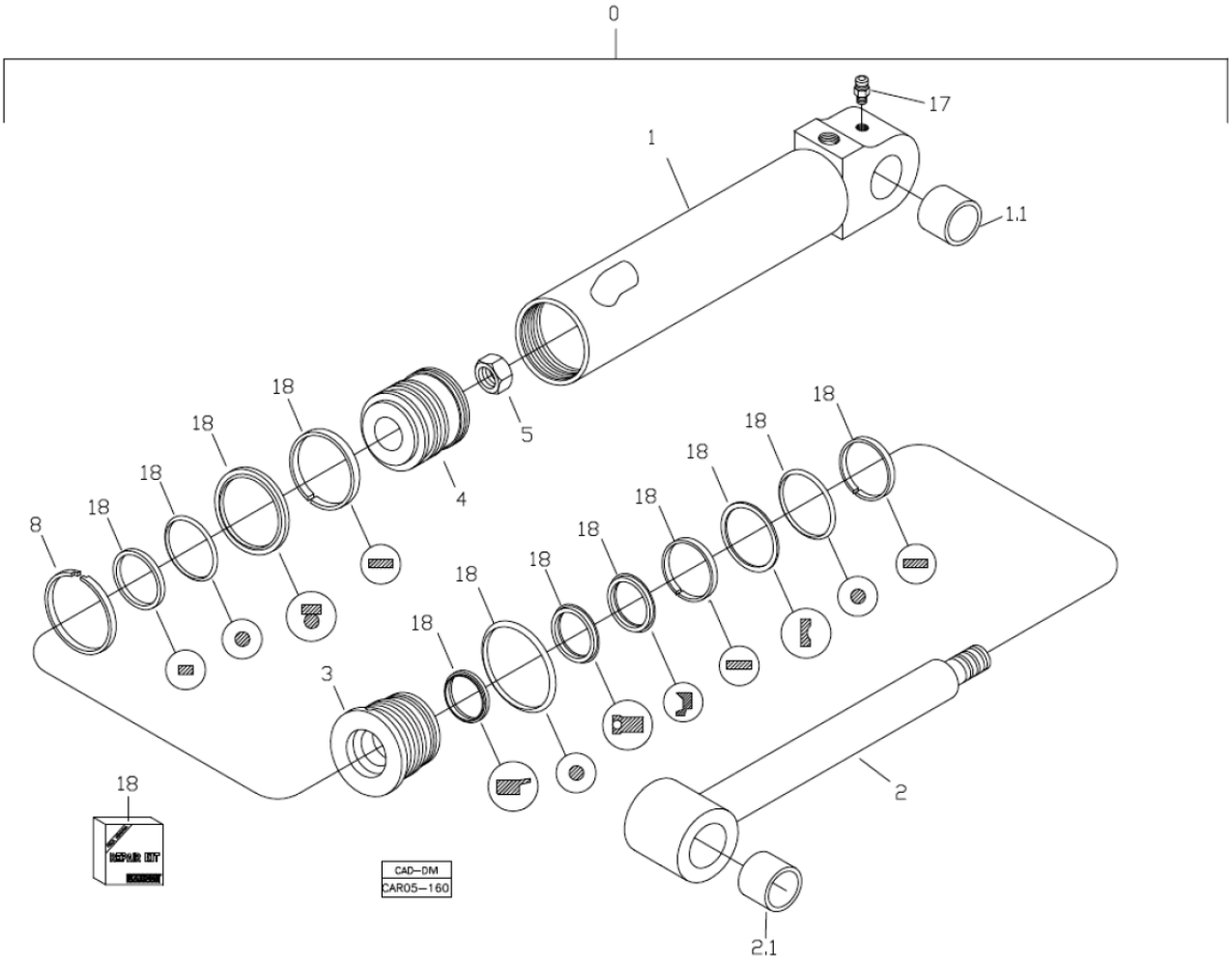

Fig.	Código	Qtd	Descrição (português)	Nota	Início	Fim
00	219002212P	01	CILINDRO COMPLETO PARKER		3243	
01	219002775	01	CAMISA CILINDRO		3243	
02	100000074051	01	HASTE CILINDRO		3243	
03	219002777	01	TAMPA CILINDRO		3243	
05	100000074083	01	PORCA		3243	
06	211200000	01	GRAXEIRA RETA		3243	
17	211200020	01	GRAXEIRA		3243	
18	219002259	01	REPARO VEDAC?O		3243	

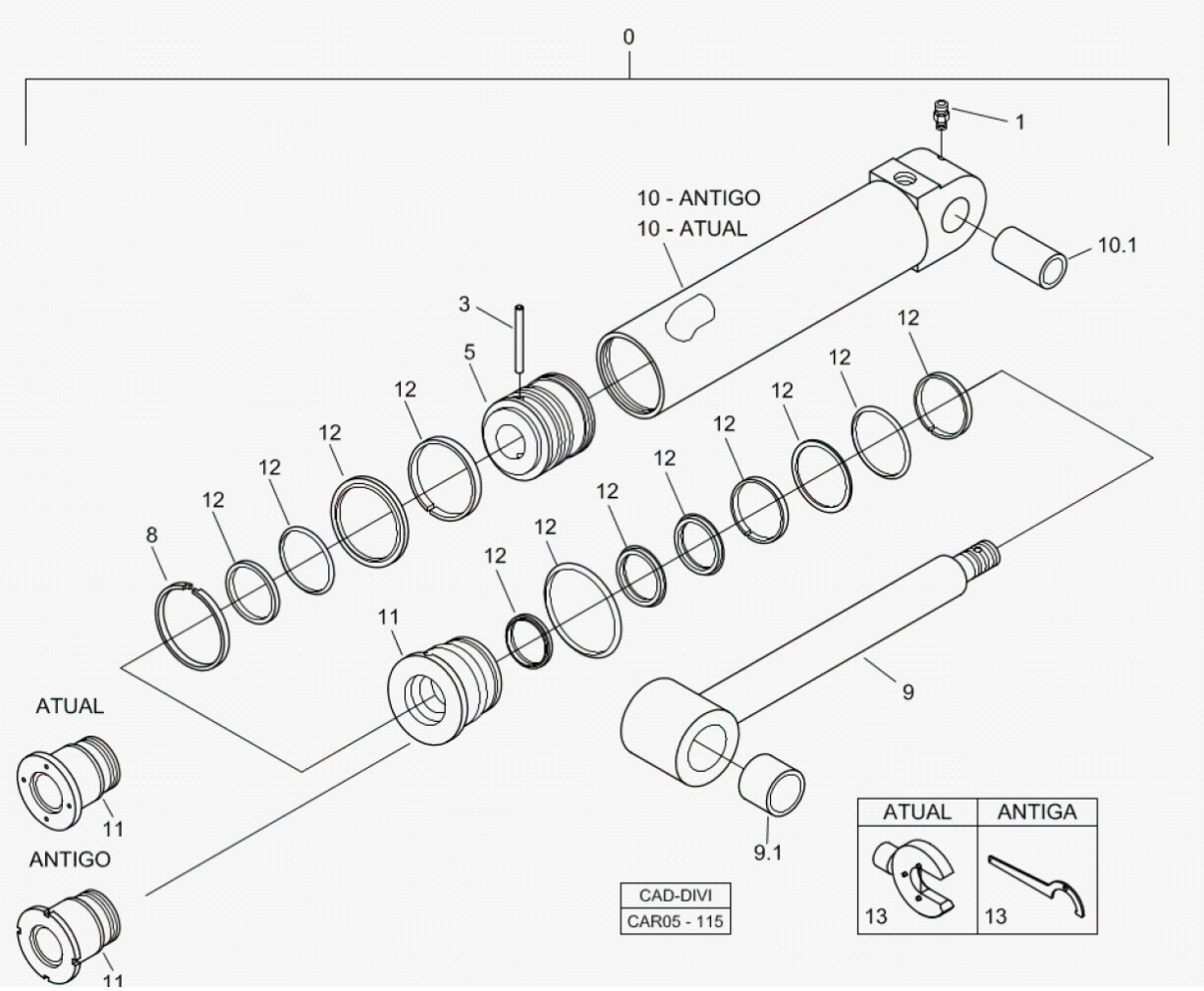

Fig.	Código	Qtd	Descrição (português)	Nota	Início	Fim
00	219002212	01	CILINDRO COMPLETO HIDROVER/WEBER-HYDRAULIK		3243	
01	211200000	02	GRAXEIRA RETA		3243	
03	219001372	01	PINO		3243	
05	219002277	01	EMBOLO		3243	
08	219000881	01	ANEL SEGMENTO		3243	
09	219002280	01	HASTE CILINDRO		3243	
09.1	219001106	01	BUCHA		3243	
10	219002279	01	CAMISA CILINDRO		3243	
10	100000090360	01	CAMISA CILINDRO		3243	
10.1	100000022546	01	BUCHA		3243	
11	219002278	01	GUIA HASTE		3243	
11	100000090371	01	GUIA HASTE		3243	
12	219002259	01	REPARO VEDAC?O		3243	
13	540001528	01	CHAVE TAMPA		3243	
13	100000091533	01	CHAVE TAMPA		3243	

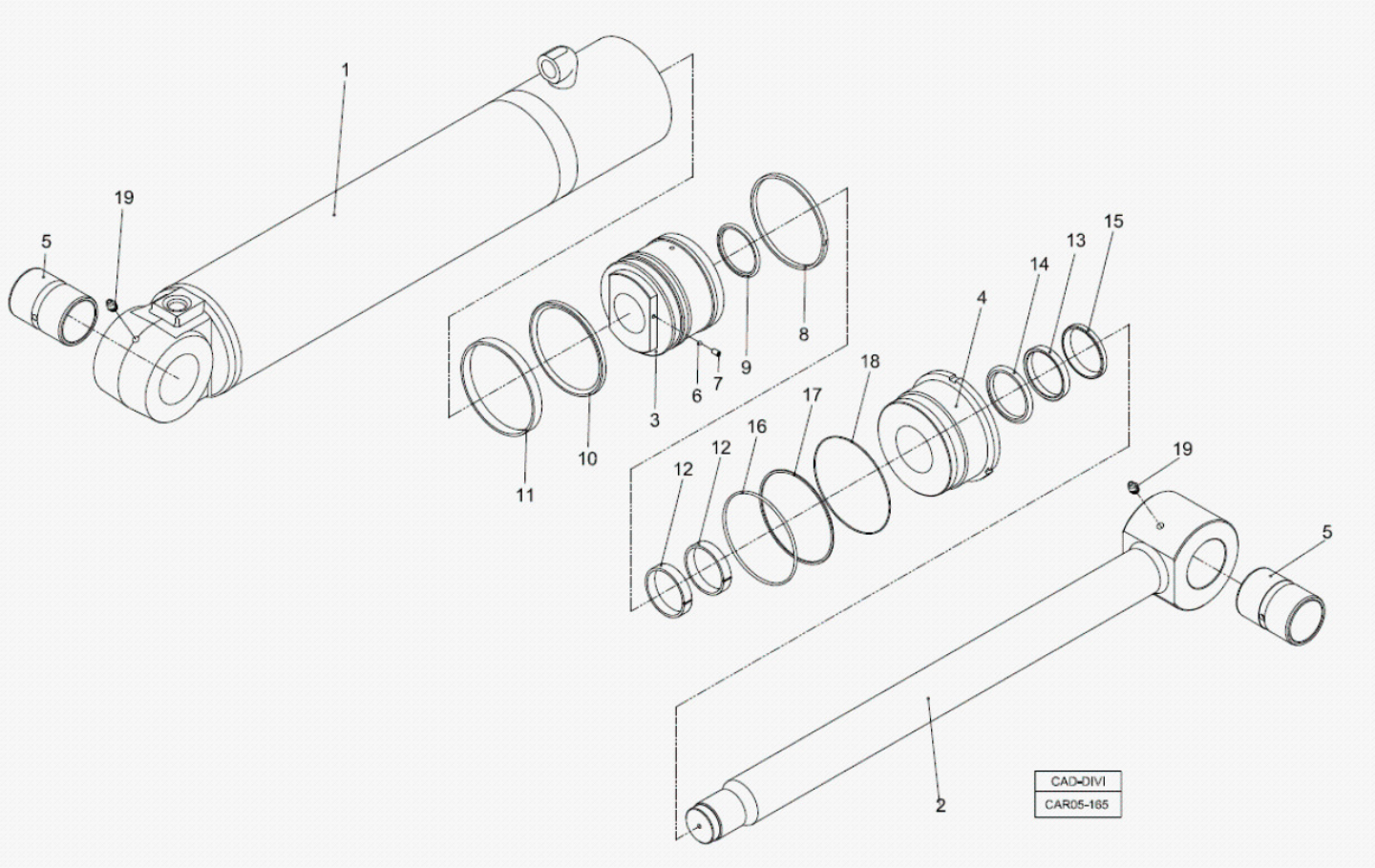

Fig.	Código	Qtd	Descrição (português)	Nota	Início	Fim
00	219002212W	01	CILINDRO COMPLETO WIPRO		3243	
01	100000064058	02	CAMISA CILINDRO		3243	
02	100000064107	01	HASTE CILINDRO		3243	
03	100000064108	01	PIST?O		3243	
04	100000064109	01	GUIA HASTE		3243	
05	100000064062	01	BUCHA		3243	
06	100000064136	01	ESFERA		3243	
07	100000000910	801	PARAFUSO		3243	
09	219002259	01	REPARO VEDAC?O		3243	
19	211200000	02	GRAXEIRA RETA		3243	

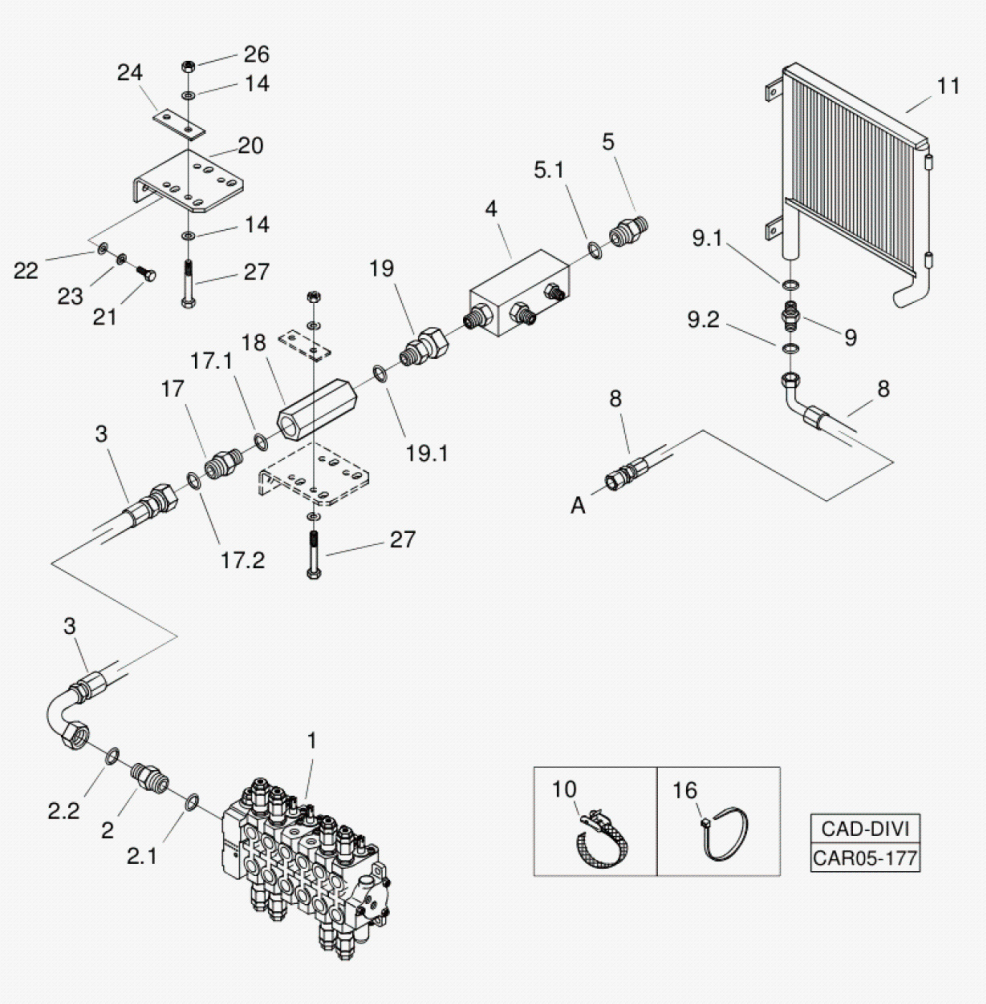

Fig.	Código	Qtd	Descrição (português)	Nota	Início	Fim
01		01	COMANDO HIDRAULICO	VER 5T000 00.0	3243	
02	219000234	01	CONEX?O		3243	
02.1	219000987	01	ANEL VEDAC?O		3243	
02.2	219000318	01	ANEL O		3243	
03	219001270	01	MANGUEIRA		3243	
04	219000192	01	TUBO		3243	
04.1	219000318	01	ANEL O		3243	
05.1	219000318	01	ANEL O		3243	
06	100000061897	01	SUPORTE MANGUEIRA		3243	
07	100000067698	01	SUPORTE MANGUEIRA		3243	
08	100000006915	01	MANGUEIRA		3243	
09	219000457	01	CONEX?O		3243	
09.1	219000982	01	ANEL O		3243	
09.2	219000318	01	ANEL O		3243	
10	212008827	03	CINTA FIXAC?O		3243	
11	219000858	01	TROCADOR CALOR		3243	
14	210002015	08	ARRUELA LISA		3243	
15	212009775	CN	PROTETOR MANGUEIRA		3243	
16	210002495	CN	ABRACADEIRA		3243	
17	219000232	01	CONEX?O		3243	
17.1	219000988	01	ANEL O		3243	

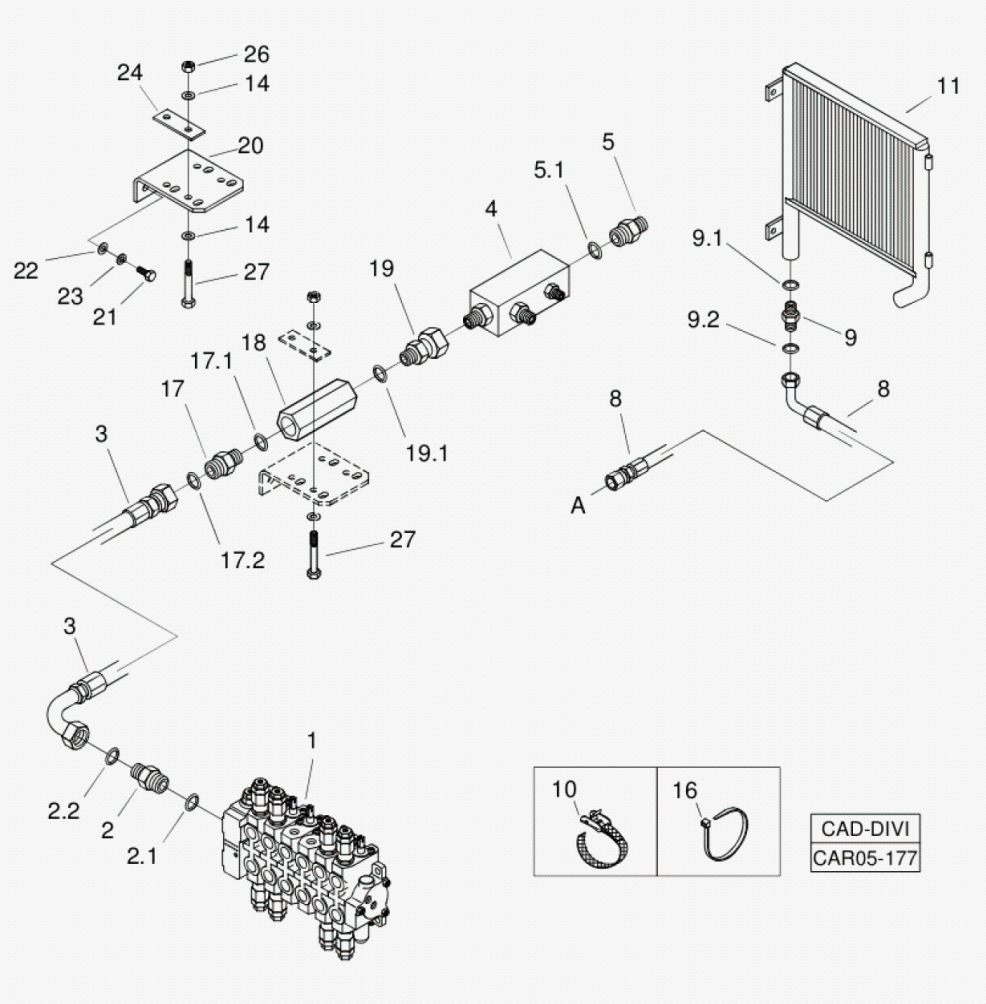

Fig.	Código	Qtd	Descrição (português)	Nota	Início	Fim
17.2	219000318	01	ANEL O		3243	
18	100000085776	01	VALVULA RETENC?O		3243	
19	219001440	01	UNI?O		3243	
19.1	219000988	01	ANEL O		3243	
20	370060625	01	SUPORTE		3243	
21	210003900	02	PARAFUSO SEXTAVADO		3243	
22	210002025	02	ARRUELA LISA		3243	
23	210002190	02	ARRUELA PRESS?O		3243	
24	370060627	02	PLACA FIXAC?O		3243	
25	210003864	04	PARAFUSO		3243	
26	210005760	04	PORCA SEXTAVADA		3243	
27	210003864	04	PARAFUSO		3243	

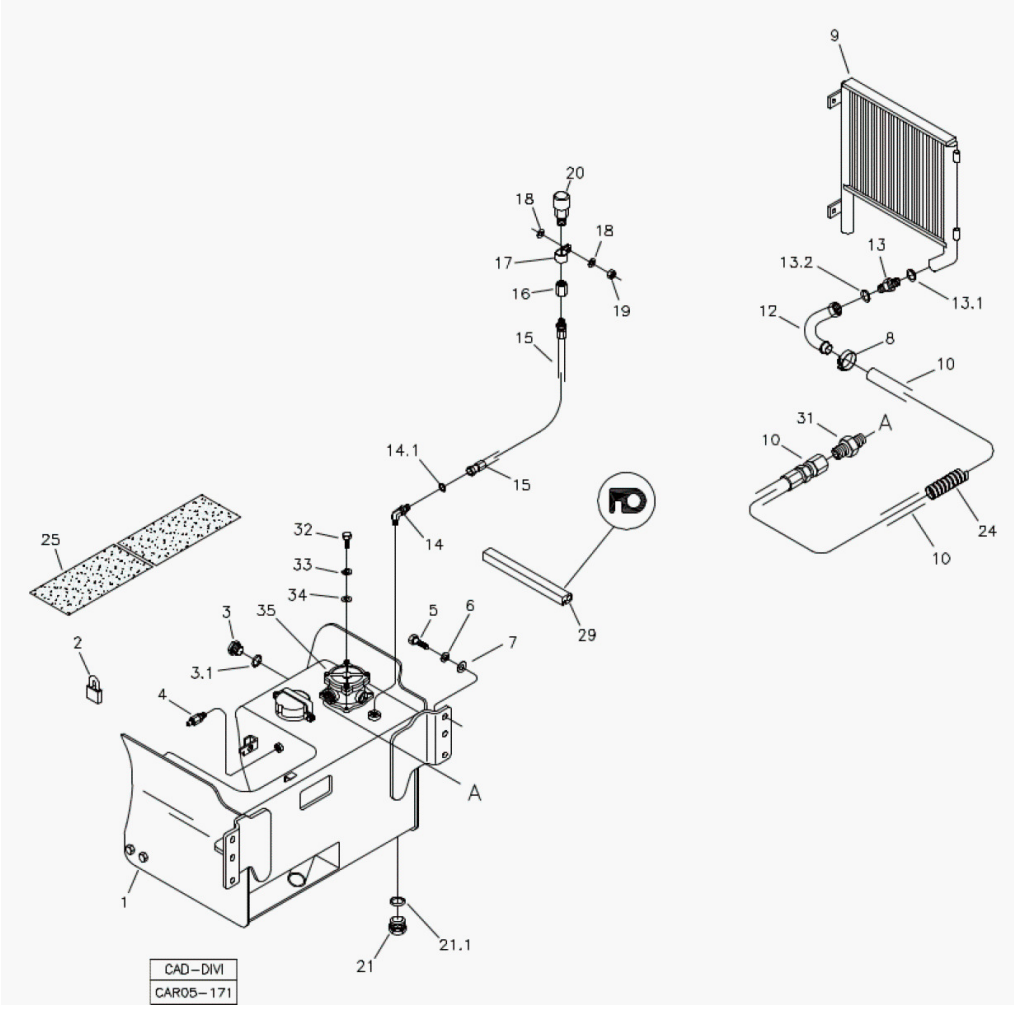

Fig.	Código	Qtd	Descrição (português)	Nota	Início	Fim
01		01	TANQUE HIDRAULICO	VER 5N100 00.0	3243	
02	219001623	01	CADEADO		3243	
03	211400243	01	VISOR NIVEL		3243	
03.1	210400194	01	ANEL VEDAC?O		3243	
04	219000520	01	ENGATE PRESSURIZAC?O		3243	
05	210004195	06	PARAFUSO		3243	
06	210002215	06	ARRUELA PRESS?O		3243	
07	210002045	06	ARRUELA LISA		3243	
08	210002257	02	ABRACADEIRA		3243	
09	219000858	01	TROCADOR CALOR		3243	
10	100000024165	01	MANGUEIRA		3243	
12	219000456	01	TUBO CURVO		3243	
13	219000457	01	CONEX?O		3243	
13.1	219000982	01	ANEL O		3243	
13.2	219000318	01	ANEL O		3243	
14	219000320	01	JOELHO		3243	
14.1	219000984	01	ANEL VEDAC?O		3243	
15	219000321	01	MANGUEIRA		3243	
16	219000322	01	ADAPTADOR		3243	
17	219000445	02	ABRACADEIRA		3243	
18	210002025	02	ARRUELA LISA		3243	

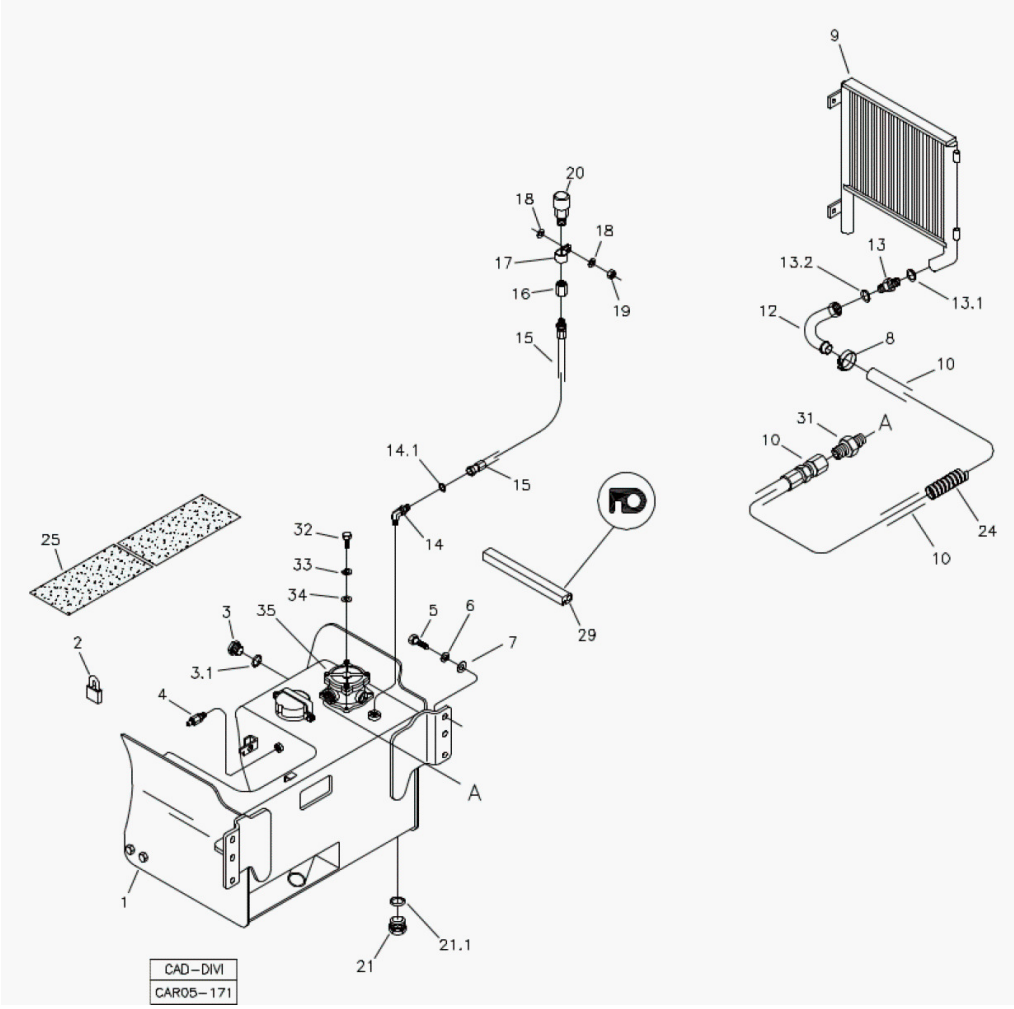

Fig.	Código	Qtd	Descrição (português)	Nota	Início	Fim
19	210005765	01	PORCA SEXTAVADA		3243	
20	219000069	01	RESPIRO		3243	
21	219001697	01	TAMPA DRENO		3243	
21.1	219001944	01	JUNTA		3243	
22	219001738	01	MANGUEIRA		3243	
24	212009775	CN	PROTETOR MANGUEIRA		3243	
25	218000039	CN	ANTIDERRAPANTE		3243	
29	219000880	02	PERFIL BORRACHA		3243	
35	219002750	01	FILTRO COMPLETO	VER 5N010 00.0	3243	

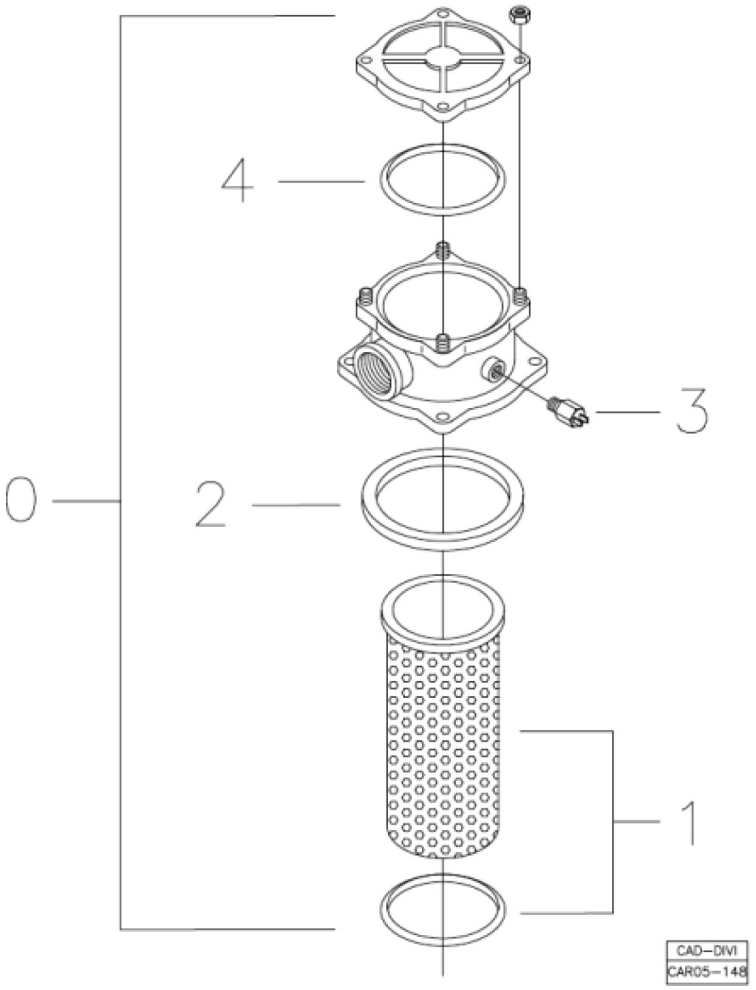

Fig.	Código	Qtd	Descrição (português)	Nota	Início	Fim
00	219002750	01	FILTRO COMPLETO		3243	
01	V218004409	01	ELEMENTO FILTRO		3243	
02	210401318	01	ANEL QUADRADO		3243	
03	100000015343	01	SENSOR		3243	
04	210400184	01	ANEL O		3243	

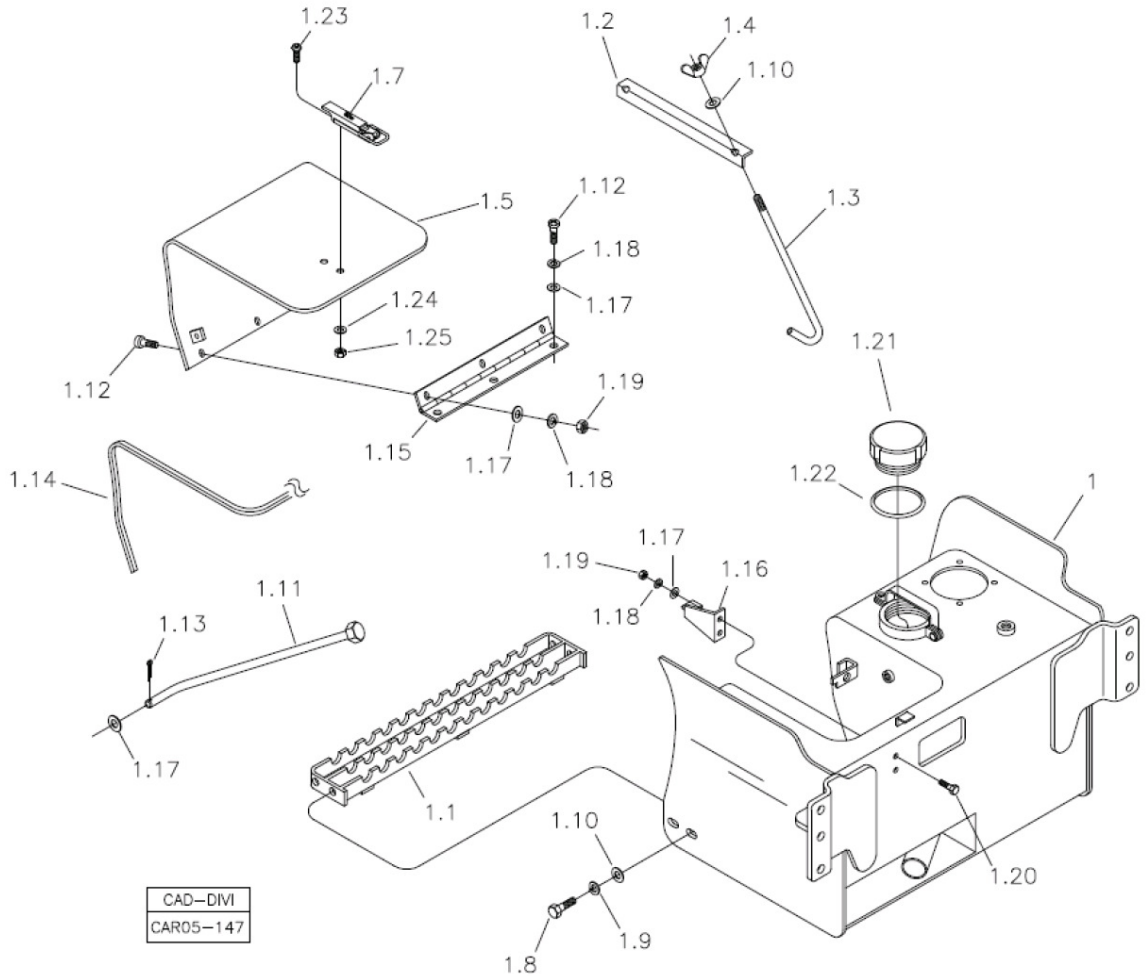

Fig.	Código	Qtd	Descrição (português)	Nota	Início	Fim
01	370460065	01	TANQUE HIDRAULICO		3243	
01.1	370260025	01	DEGRAU		3243	
01.2	370060392	01	FIXADOR		3243	
01.3	370060393	02	HASTE FIXAC?O		3243	
01.4	210007092	02	PORCA BORBOLETA		3243	
01.5	370060507	01	TAMPA		3243	
01.6	210004580	03	PARAFUSO		3243	
01.7	219001064	01	FECHADURA		3243	
01.8	210003910	04	PARAFUSO SEXTAVADO		3243	
01.9	210002190	04	ARRUELA PRESS?O		3243	
01.10	210002025	04	ARRUELA LISA		3243	
01.11	370260042	01	HASTE		3243	
01.12	210007093	06	PARAFUSO PHILLIPS		3243	
01.13	210002465	01	CONTRAPINO		3243	
01.14	211400174	CN	PERFIL BORRACHA		3243	
01.15	219002428	01	DOBRADICA		3243	
01.16	370260043	01	SUPORTE		3243	
01.17	210002015	02	ARRUELA LISA		3243	
01.18	210002180	02	ARRUELA PRESS?O		3243	
01.19	210001925	02	PORCA SEXTAVADA		3243	
01.20	210003810	02	PARAFUSO SEXTAVADO		3243	

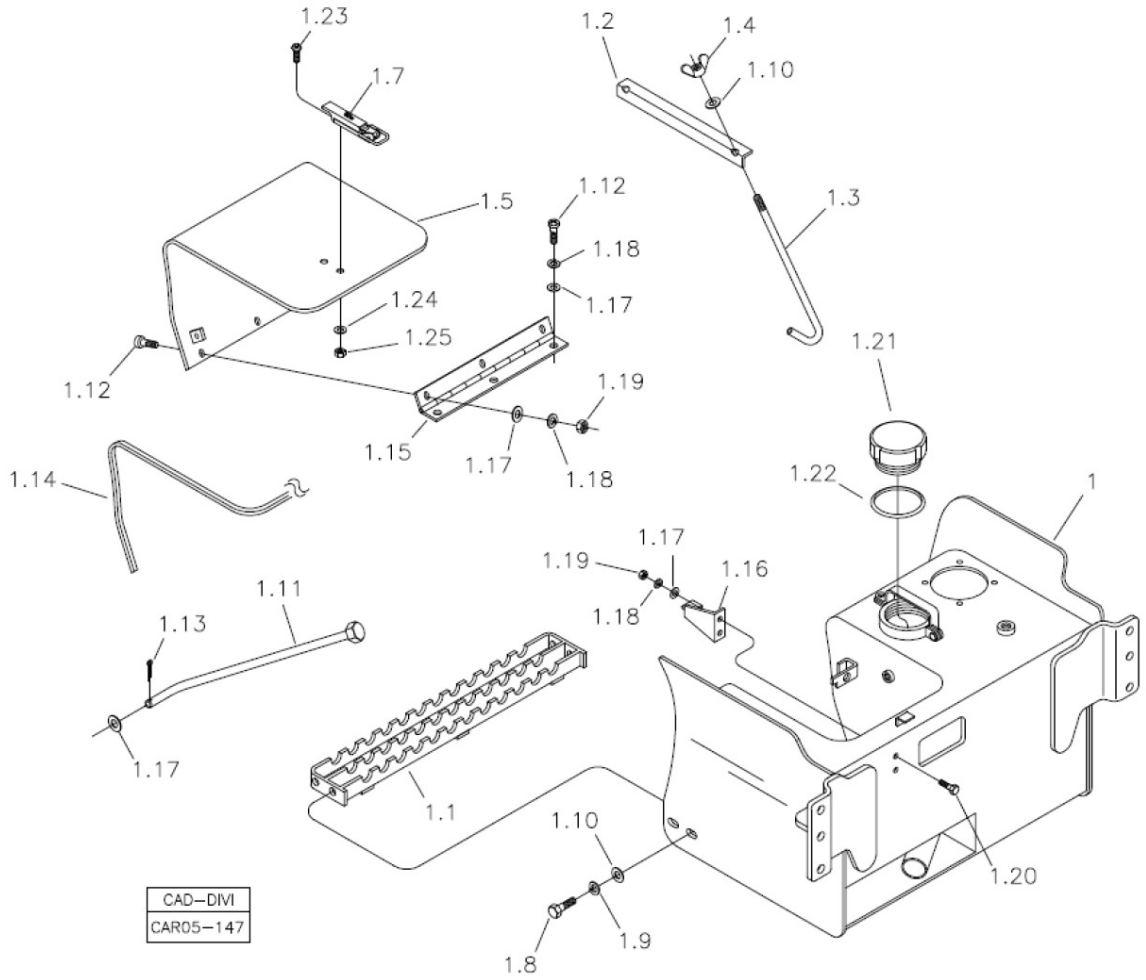

Fig.	Código	Qtd	Descrição (português)	Nota	Início	Fim
01.21	370060624	01	TAMPA		3243	
01.22	210400537	01	ANEL O		3243	
01.23	100000068848	02	PARAFUSO		3243	
01.24	210002005	02	ARRUELA PRESS?O		3243	
01.25	210005755	02	PORCA SEXTAVADA		3243	

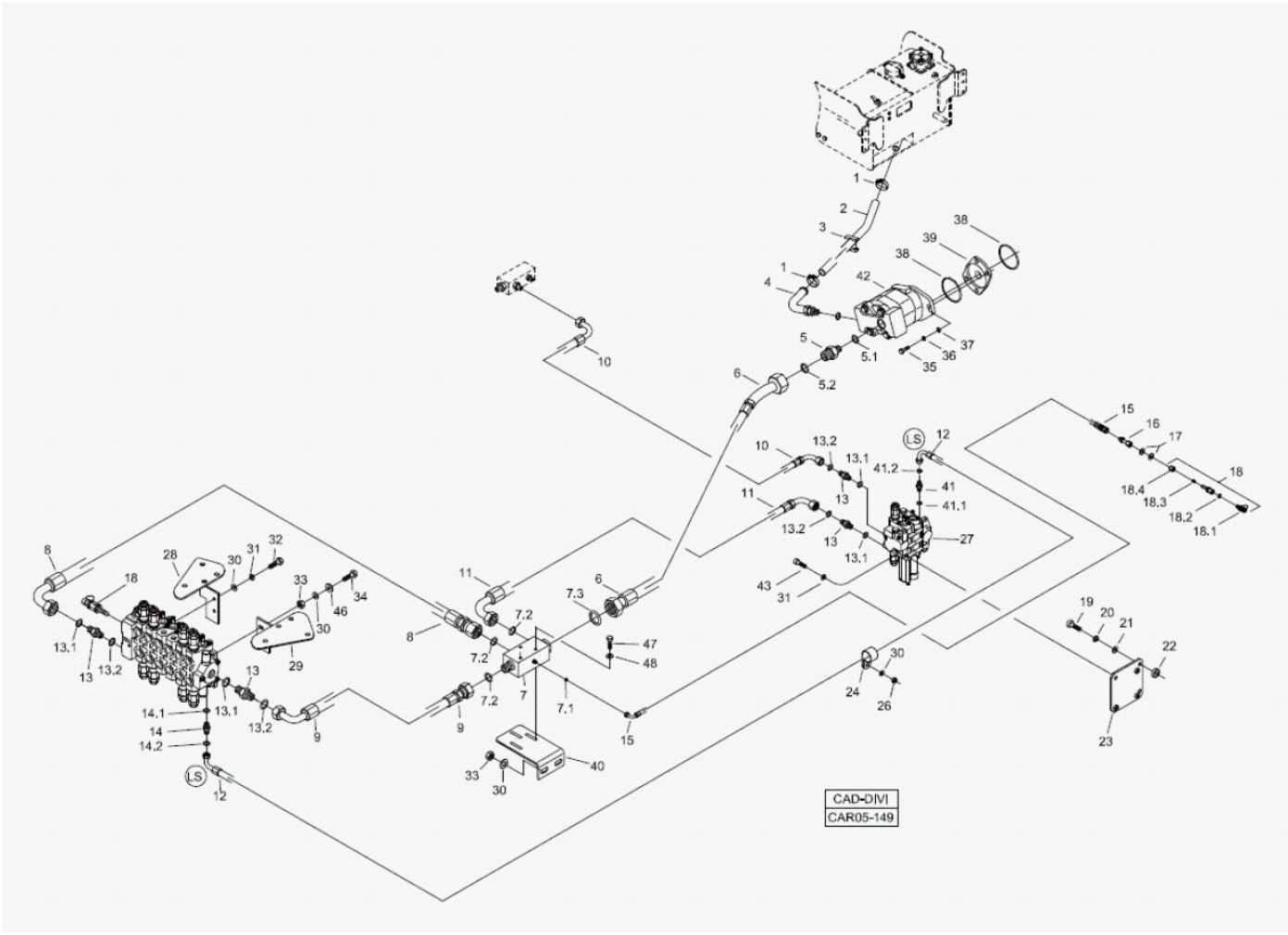

Fig.	Código	Qtd	Descrição (português)	Nota	Início	Fim
01	210002263	02	ABRACADEIRA		3243	
02	219000218	01	MANGUEIRA		3243	
04	219000525	01	TUBO		3243	
05	219000234	01	CONEX?O		3243	
05.1	219000987	01	ANEL VEDAC?O		3243	
05.2	219000318	01	ANEL O		3243	
06	219002188	01	MANGUEIRA		3243	
07	219002167	01	BLOCO		3243	
07.1	219000312	01	ANEL VEDAC?O		3243	
07.2	219000316	03	ANEL O		3243	
07.3	219000318	01	ANEL O		3243	
08	219002185	01	MANGUEIRA		3243	
09	219002186	01	MANGUEIRA		3243	
10	219001532	01	MANGUEIRA		3243	
11	219002184	01	MANGUEIRA		3243	
12	219002111	01	MANGUEIRA		3243	
13	219000450	04	CONEX?O		3243	
13.1	219000986	01	ANEL VEDAC?O		3243	
13.2	219000316	01	ANEL O		3243	
14	219001430	01	CONEX?O		3243	
14.1	219000983	01	ANEL VEDAC?O		3243	

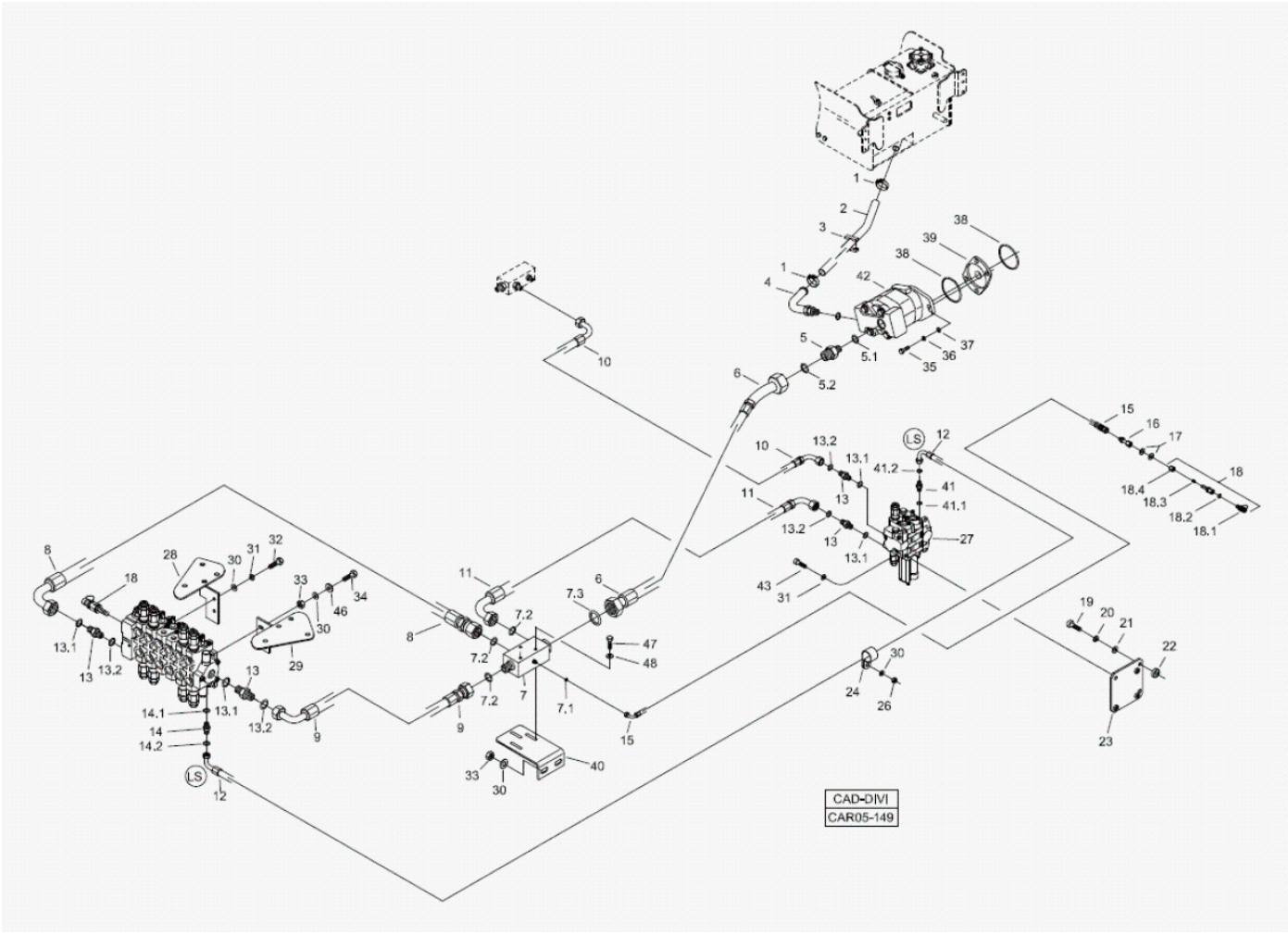

Fig.	Código	Qtd	Descrição (português)	Nota	Início	Fim
14.2	219000312	01	ANEL VEDAC?O		3243	
15	219002187	01	MANGUEIRA		3243	
16	219000509	01	ADAPTADOR		3243	
17	210002021	02	ARRUELA LISA		3243	
18	219000351	01	TOMADOR PRESS?O		3243	
18.1	219001099	01	TOMADOR PRESS?O		3243	
18.2	219000313	01	ANEL VEDAC?O		3243	
18.3	210001050	01	ANEL PENETRAC?O		3243	
18.4	210000774	01	PORCA APERTO		3243	
19	210004080	03	PARAFUSO		3243	
20	210002200	03	ARRUELA PRESS?O		3243	
21	210002021	03	ARRUELA LISA		3243	
22	370060479	03	ESPACADOR		3243	
23	370360085	01	SUPORTE		3243	
24	219000357	01	ABRACADEIRA		3243	
26	210005765	01	PORCA SEXTAVADA		3243	
27	219002091	01	COMANDO HIDRAULICO CARREGADEIRA		3243	
28	370360075	01	SUPORTE ESQUERDO		3243	
29	370360076	01	SUPORTE DIREITO		3243	
30	210002025	08	ARRUELA LISA		3243	

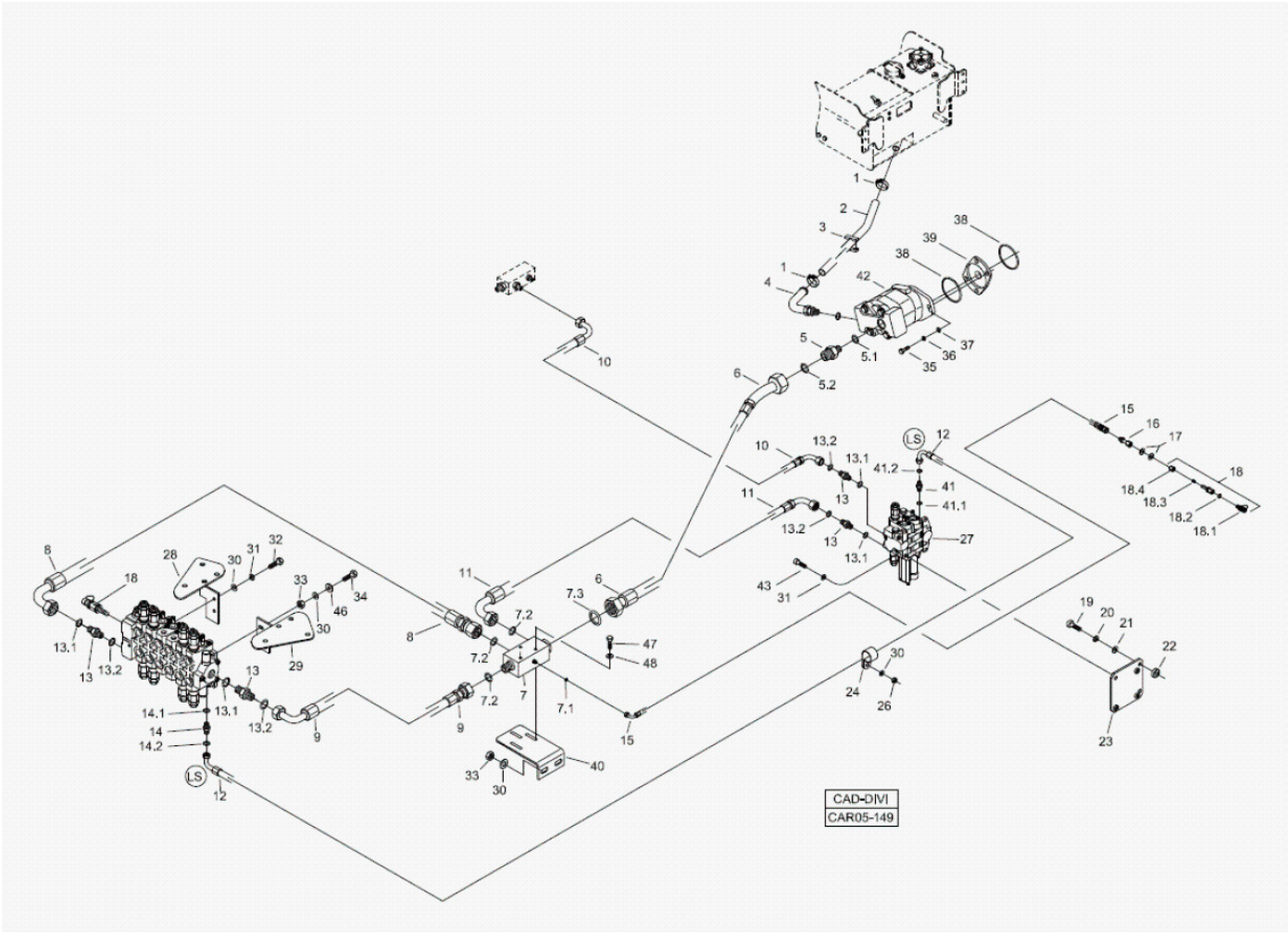

Fig.	Código	Qtd	Descrição (português)	Nota	Início	Fim
31	210002190	05	ARRUELA PRESS?O		3243	
32	210003900	02	PARAFUSO SEXTAVADO		3243	
33	210005765	04	PORCA SEXTAVADA		3243	
34	210003940	02	PARAFUSO		3243	
35	210004195	02	PARAFUSO		3243	
36	210002215	04	ARRUELA PRESS?O		3243	
37	210002045	04	ARRUELA LISA		3243	
38	219000078	02	ANEL O		3243	
39	370060154	01	FLANGE ADAPTAC?O		3243	
40	370260090	01	SUPORTE		3243	
41	219001581	01	CONEX?O		3243	
41.1	219000983	01	ANEL VEDAC?O		3243	
41.2		01	ANEL O		3243	
42		01	BOMBA HIDRAULICA	VER 5O100 00.0	3243	
43	210001660	02	PARAFUSO ALLEN		3243	
45	219002090	01	COMANDO HIDRAULICO RETROESCAVADEIRA		3243	
46	370025772	02	ARRUELA CALCO		3243	
47	210003864	03	PARAFUSO		3243	
48	210002015	06	ARRUELA LISA		3243	

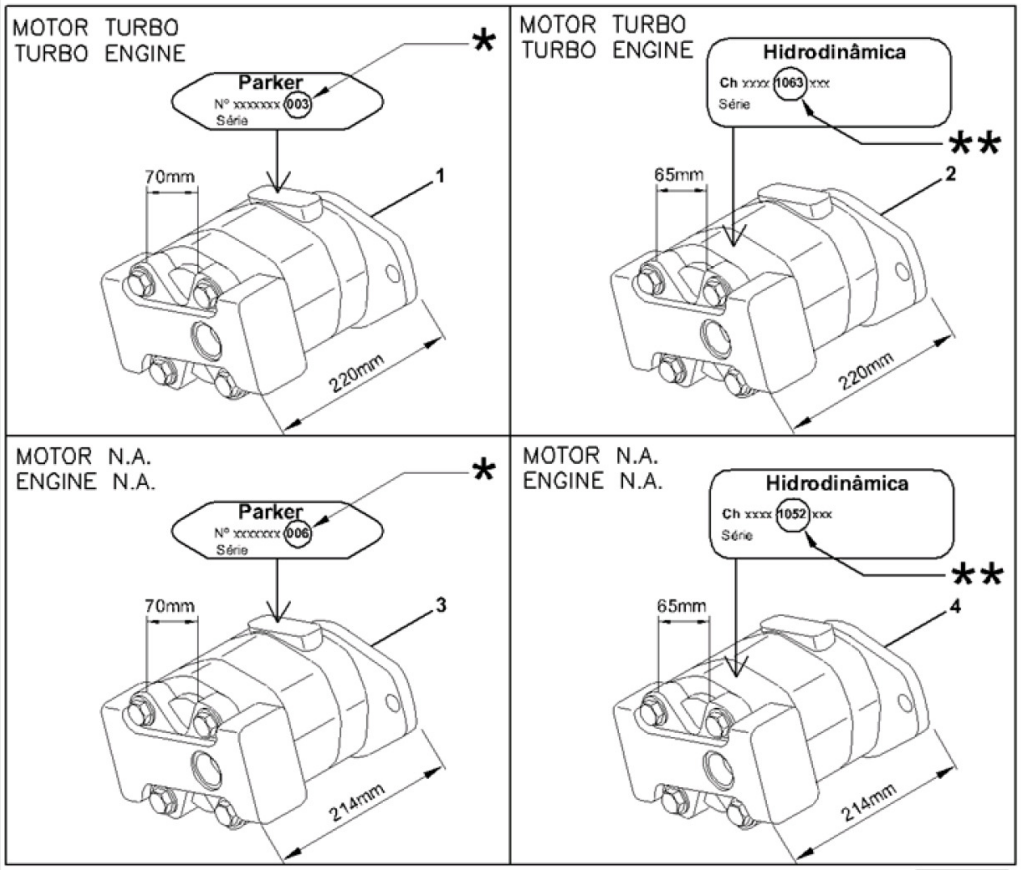

N.A.= NATURALMENTE ASPIRADO/ NATURALLY ASPIRATED/ NORMALMENTE ASPIRADO.
Obs.: Observar marca e número ao solicitar reposição/
To replacement look the brand and the number/
Nota marca e número ao solicitar repuestos.
* PARKER ** HIDRODINÂMICA

Fig.	Código	Qtd	Descrição (português)	Nota	Início	Fim
01		01	BOMBA HIDRAULICA - MOTOR TURBO - PARKER	VER 5O100 01.0	3243	
02		01	BOMBA HIDRAULICA - MOTOR TURBO - HIDRODINAMICA	VER 5O100 02.0	3243	
03		01	BOMBA HIDRAULICA - MOTOR NA - PARKER	VER 5O100 03.0	3243	
04		01	BOMBA HIDRAULICA - MOTOR NA - HIDRODINAMICA	VER 5O100 04.0	3243	

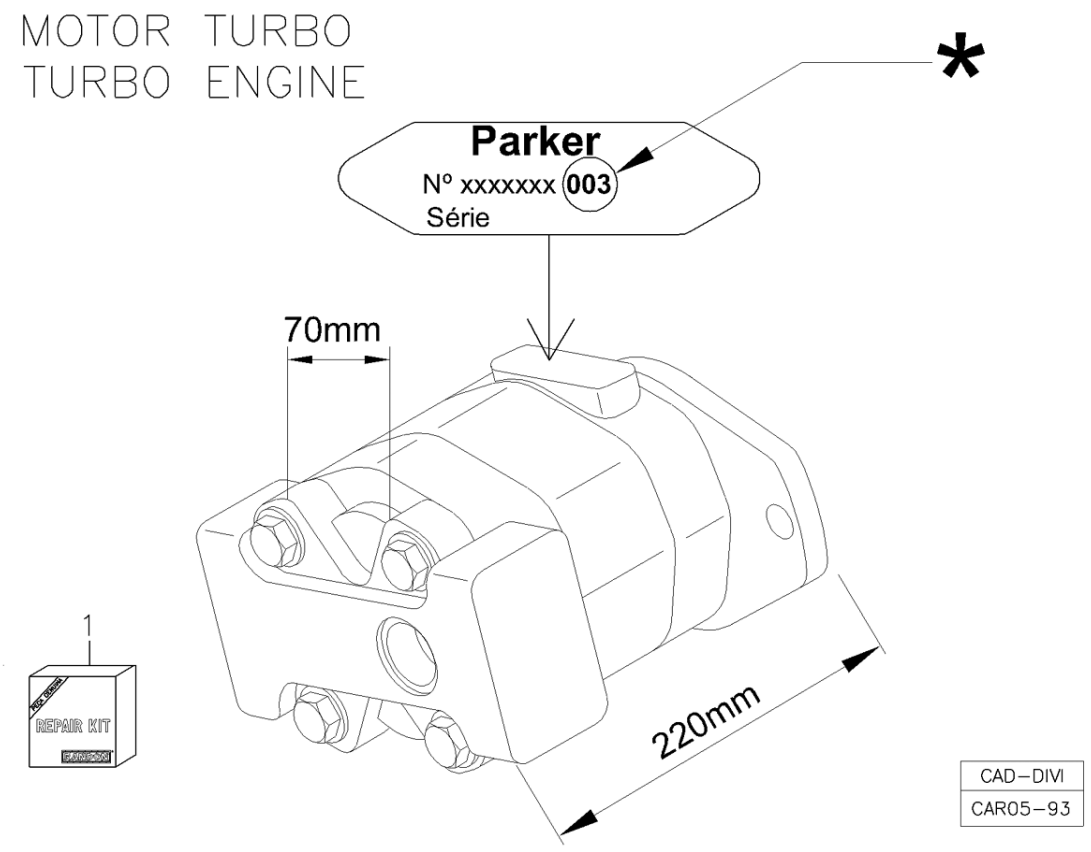

Fig.	Código	Qtd	Descrição (português)	Nota	Início	Fim
00	219000064	01	BOMBA HIDRAULICA - MOTOR TURBO		3243	
01	219001066	01	KIT REPARO - PARKER		3243	

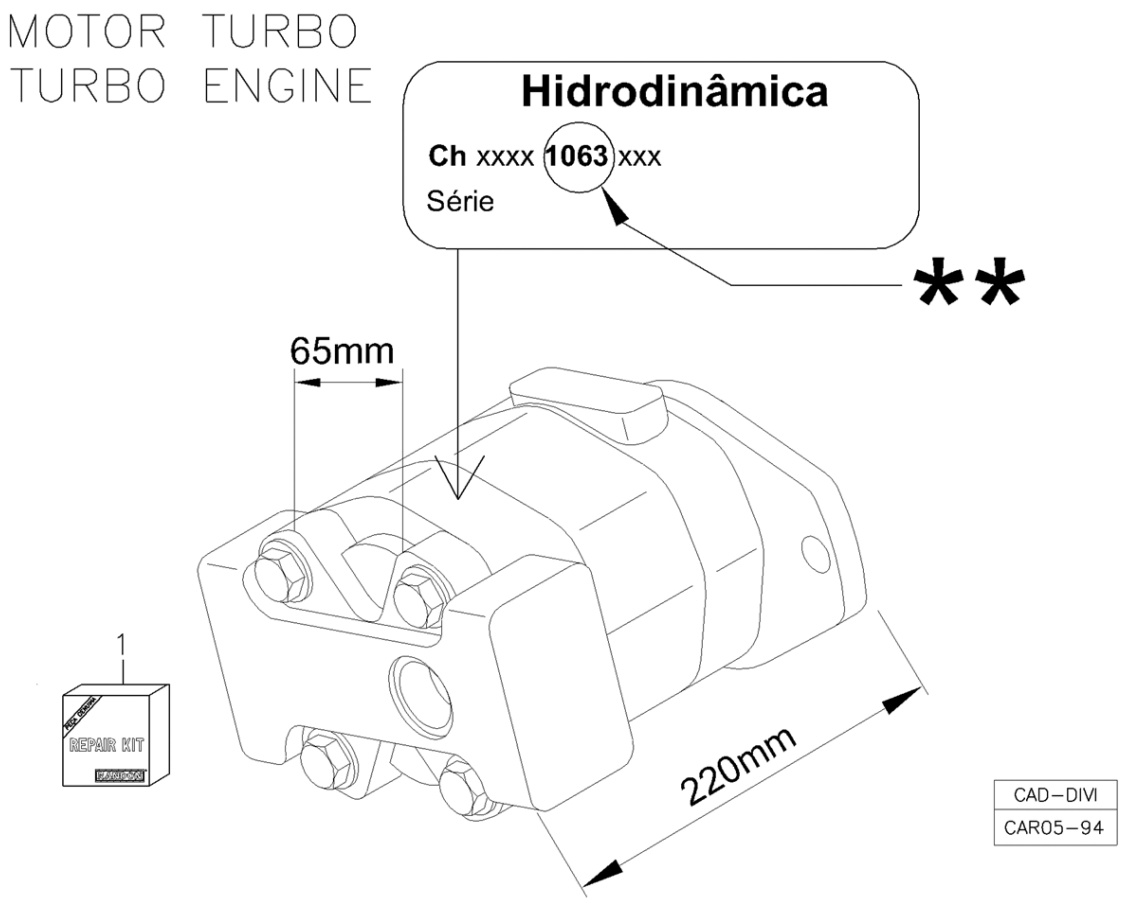

Fig.	Código	Qtd	Descrição (português)	Nota	Início	Fim
00	219000064	01	BOMBA HIDRAULICA - MOTOR TURBO		3243	
01	219002223	01	KIT REPARO - HIDRODINAMICA		3243	

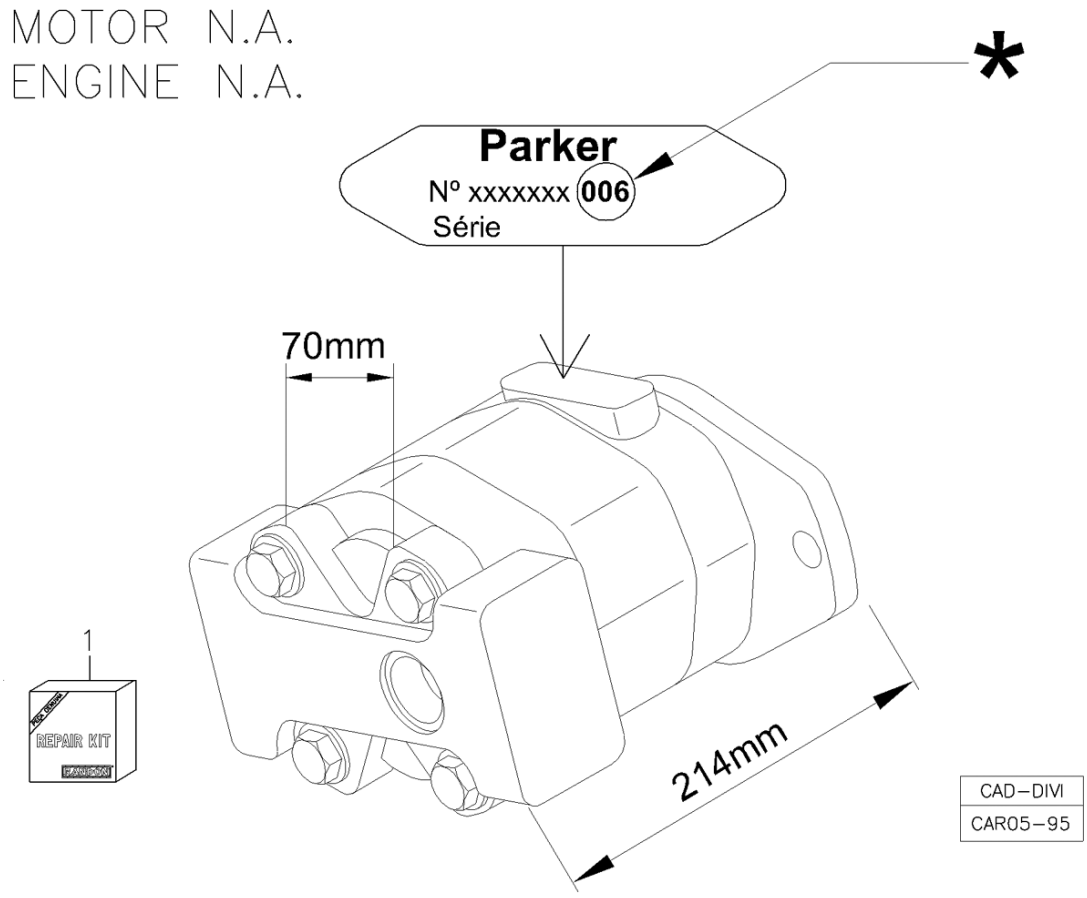

Fig.	Código	Qtd	Descrição (português)	Nota	Início	Fim
00	219001552	01	BOMBA HIDRAULICA - MOTOR NA		3243	
01	219001066	01	KIT REPARO - PARKER		3243	

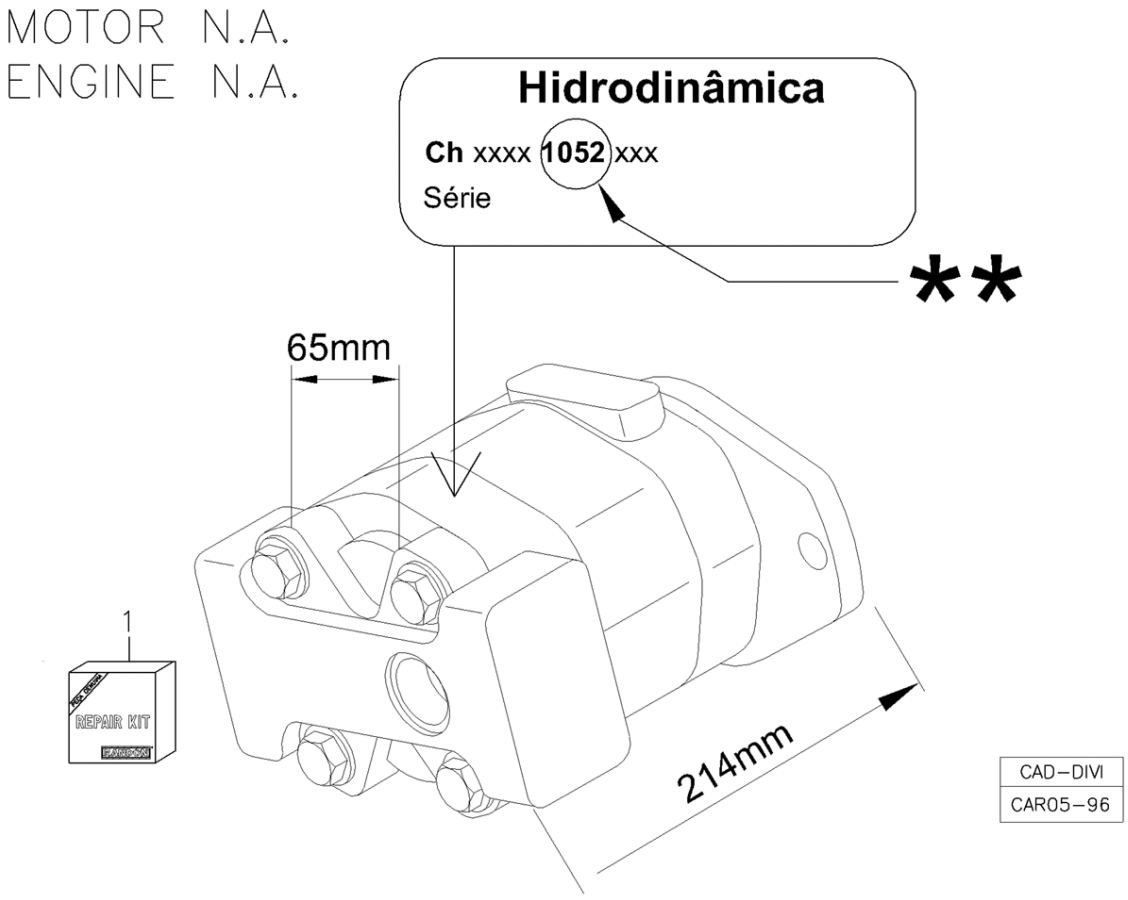

Fig.	Código	Qtd	Descrição (português)	Nota	Início	Fim
00	219001552	01	BOMBA HIDRAULICA - MOTOR NA		3243	
01	219002223	01	KIT REPARO - HIDRODINAMICA		3243	

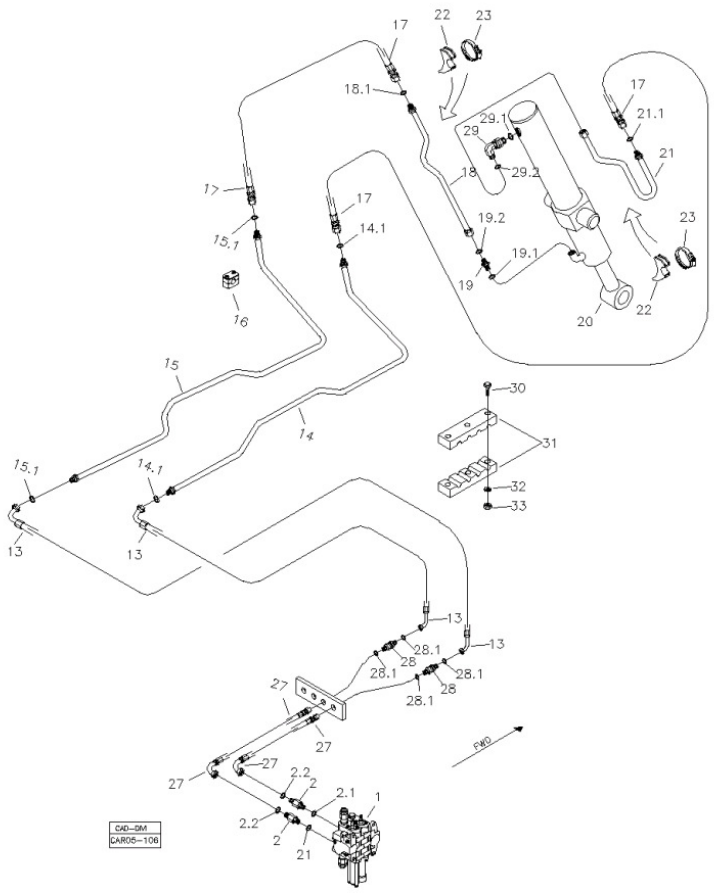

Fig.	Código	Qtd	Descrição (português)	Nota	Início	Fim
01		01	COMANDO HIDRAULICO	VER 5T000 00.0	3243	
02	219001516	02	CONEX?O		3243	
02.1	219000987	01	ANEL VEDAC?O		3243	
02.2	219000314	01	ANEL VEDAC?O		3243	
13	219002144	02	MANGUEIRA		3243	
14	219002173	01	TUBO		3243	
14.1	219000314	02	ANEL VEDAC?O		3243	
15	219002172	01	TUBO		3243	
15.1	219000314	02	ANEL VEDAC?O		3243	
16	219000072	06	ABRACADEIRA		3243	
17	219002147	02	MANGUEIRA		3243	
18	219002168	01	TUBO		3243	
18.1	219000314	01	ANEL VEDAC?O		3243	
19	219000227	01	UNI?O MACHO		3243	
19.1	219000986	01	ANEL VEDAC?O		3243	
19.2	219000315	01	ANEL VEDAC?O		3243	
20		01	CILINDRO HIDRAULICO		3243	
21	219002228	01	TUBO		3243	
21.1	219000314	01	ANEL VEDAC?O		3243	
22	219000285	02	APOIO		3243	
23	210006234	02	ABRACADEIRA		3243	

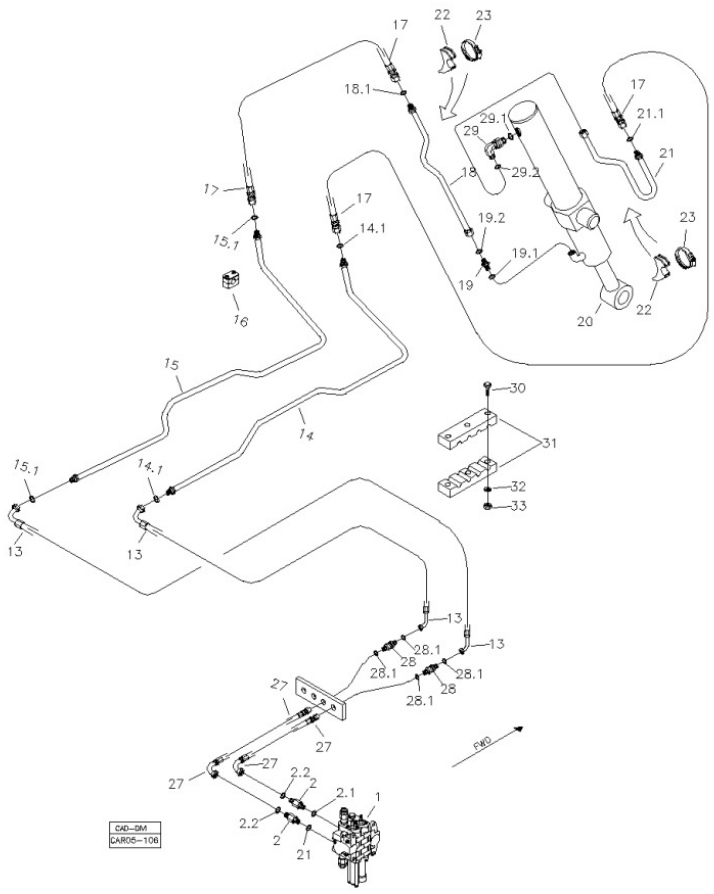

Fig.	Código	Qtd	Descrição (português)	Nota	Início	Fim
26	211200000	01	GRAXEIRA RETA		3243	
27	219002141	02	MANGUEIRA		3243	
28	219002140	02	UNI?O DUPLA		3243	
28.1	219000314	02	ANEL VEDAC?O		3243	
29	219000239	01	JOELHO		3243	
29.1	219000986	01	ANEL VEDAC?O		3243	
29.2	219000315	01	ANEL VEDAC?O		3243	
30	210003844	03	PARAFUSO SEXTAVADO		3243	
31	V219002137	01	ABRACADEIRA		3243	
32	210002015	01	ARRUELA LISA		3243	
33	210005760	01	PORCA SEXTAVADA		3243	

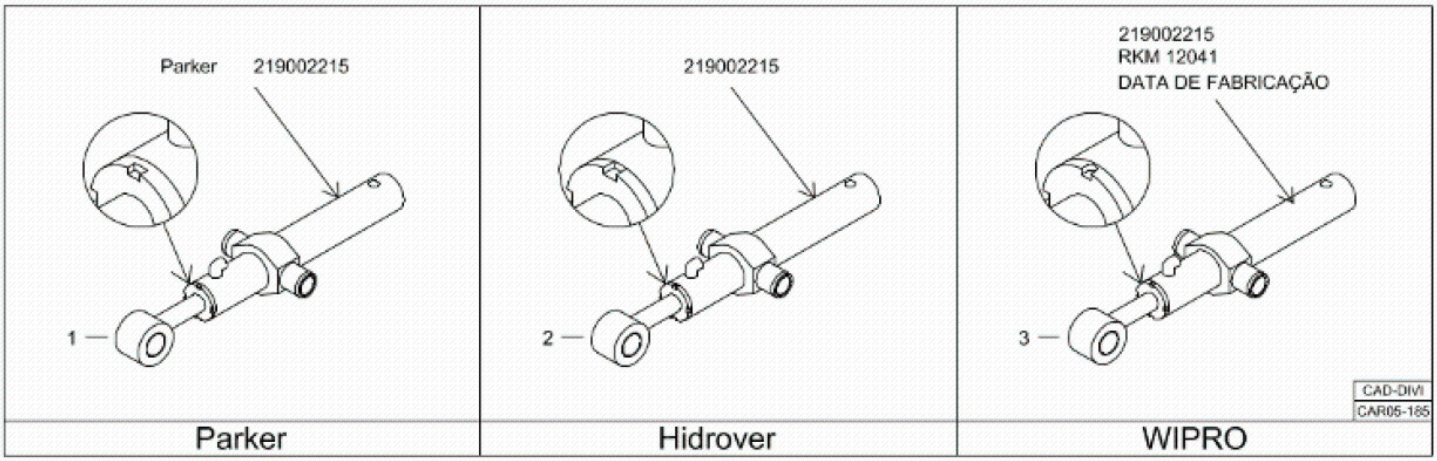

Fig.	Código	Qtd	Descrição (português)	Nota	Início	Fim
01	219002215P	01	CILINDRO COMPLETO PARKER	VER 5P100 01.0	3243	
02	219002215	01	CILINDRO COMPLETO HIDROVER/WEBER-HYDRAULIK	VER 5P100 02.0	3243	
03	219002215W	01	CILINDRO COMPLETO WIPRO	VER 5P100 03.0	3243	

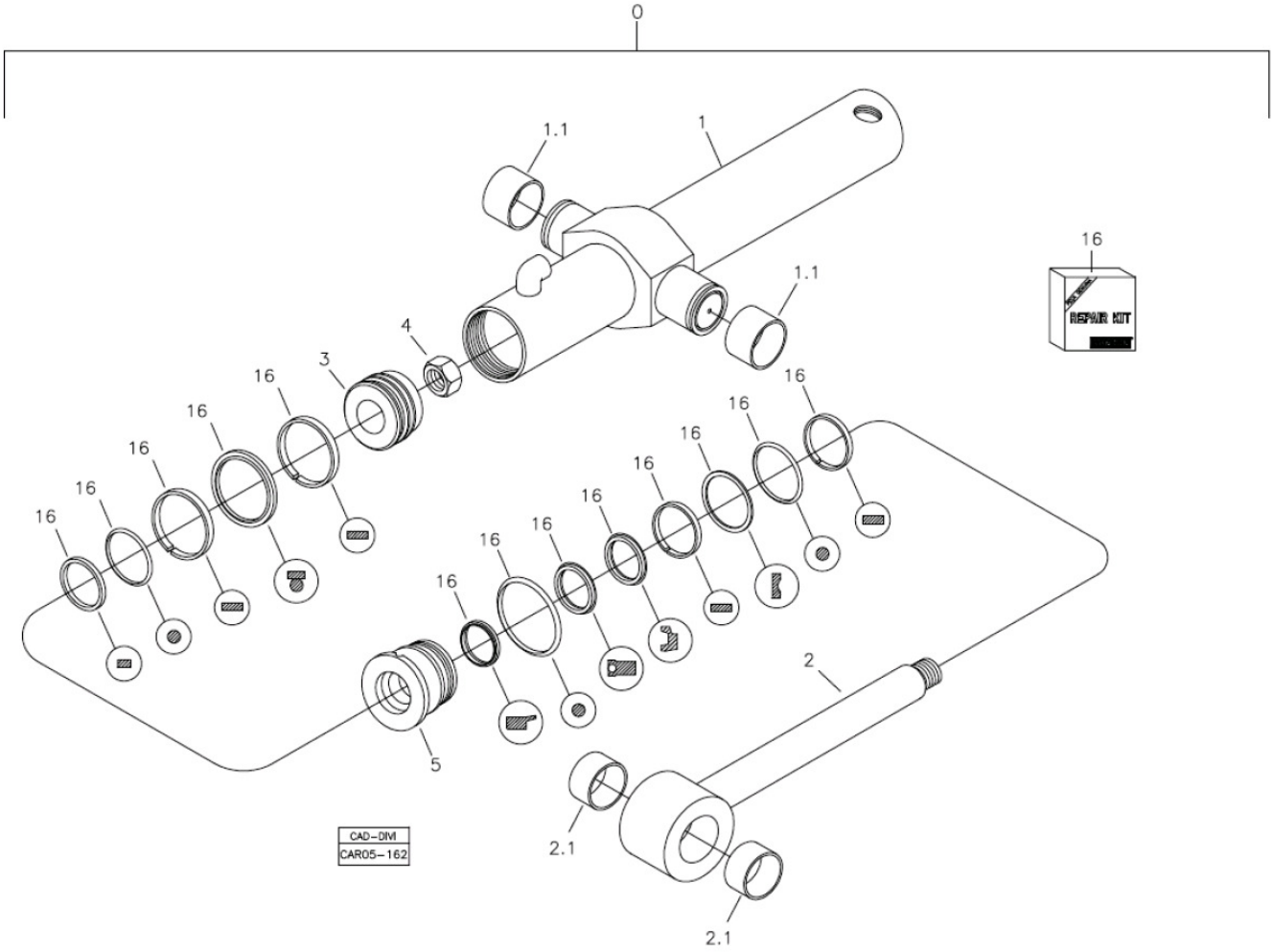

Fig.	Código	Qtd	Descrição (português)	Nota	Início	Fim
00	219002215P	01	CILINDRO COMPLETO PARKER		3243	
01	219002784	01	CAMISA CILINDRO		3243	
02	100000029880	01	HASTE CILINDRO		3243	
04	219002769	01	PORCA AUTOFRENANTE		3243	
05	219002786	01	TAMPA CILINDRO		3243	
15	211200000	01	GRAXEIRA RETA		3243	
16	219002257	01	REPARO VEDAC?O		3243	

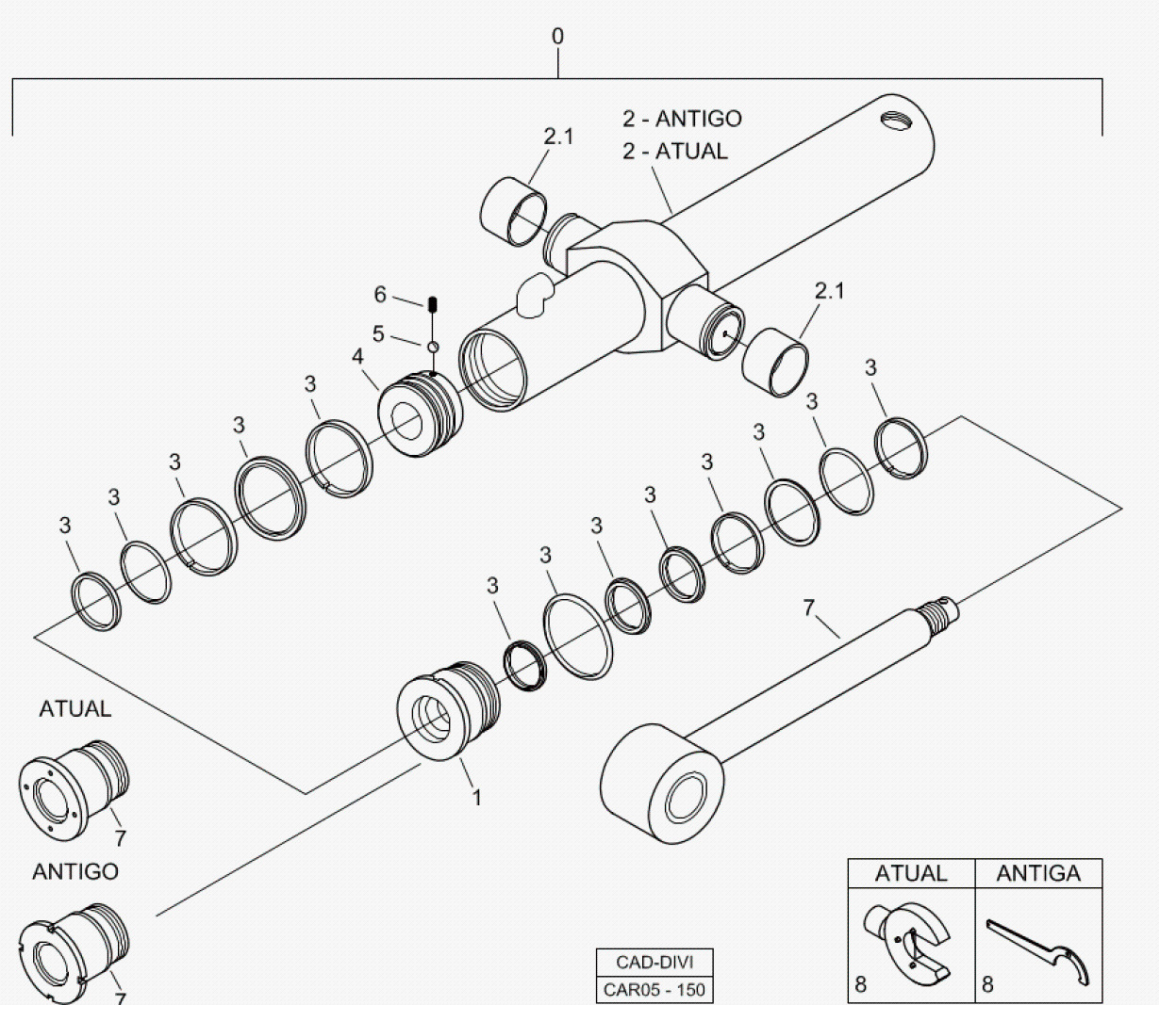

Fig.	Código	Qtd	Descrição (português)	Nota	Início	Fim
00	219002215	01	CILINDRO COMPLETO HIDROVER/WEBER-HYDRAULIK		3243	
01	219002288	01	GUIA HASTE		3243	
01	100000090377	01	GUIA HASTE		3243	
02	219002289	01	CAMISA CILINDRO		3243	
02	100000090376	01	CAMISA CILINDRO		3243	
02.1	219001880	02	BUCHA		3243	
03	219002257	01	REPARO VEDAC?O		3243	
04	219002753	01	EMBOLO		3243	
05	219002755	01	ESFERA		3243	
06	219002754	01	PARAFUSO ALLEN		3243	
07	100000024297	01	HASTE		3243	
08	540001529	01	CHAVE TAMPA		3243	
08	100000091533	01	CHAVE TAMPA		3243	

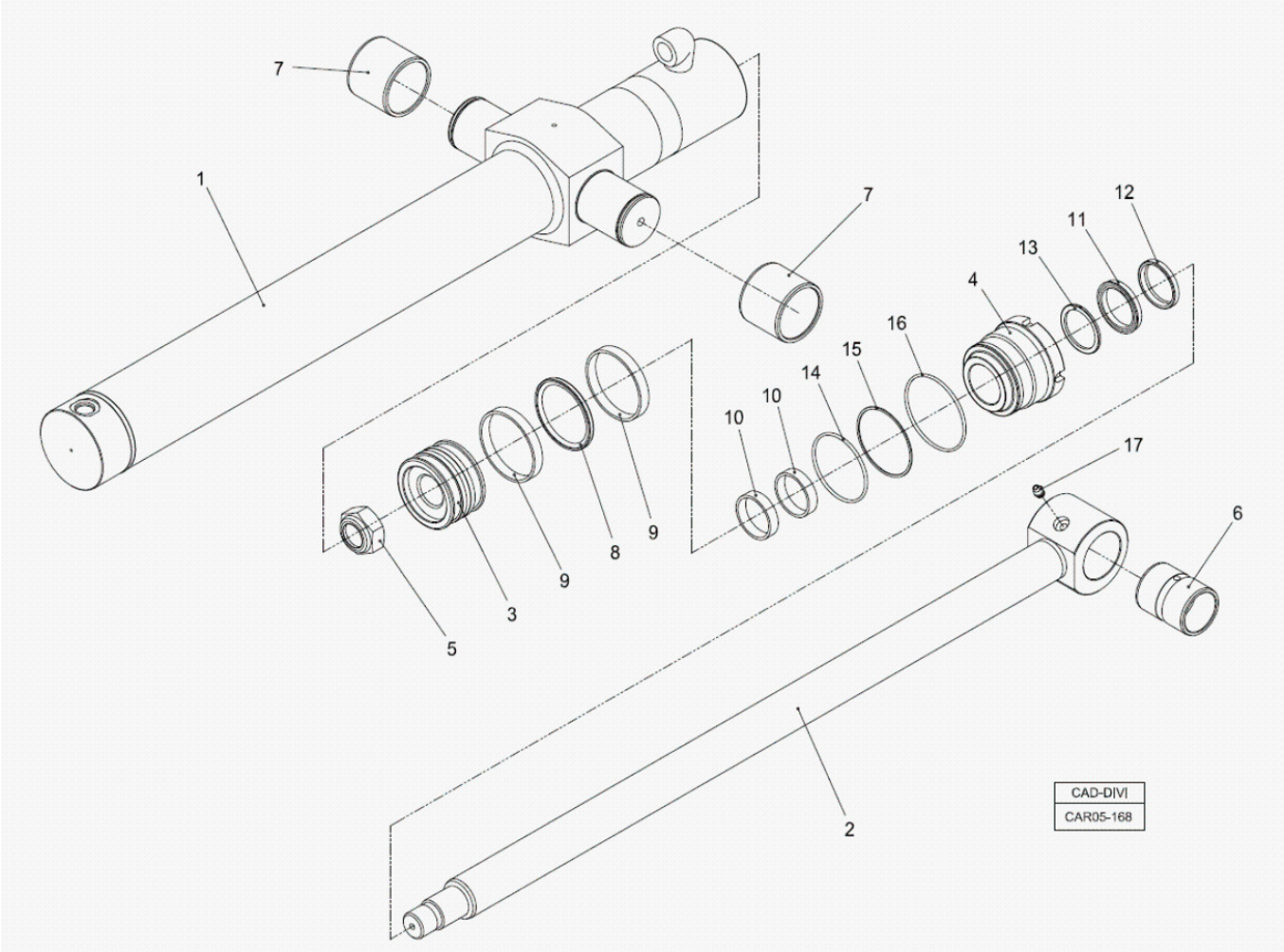

Fig.	Código	Qtd	Descrição (português)	Nota	Início	Fim
00	219002215W	01	CILINDRO COMPLETO WIPRO		4413	
01	100000064354	01	CAMISA CILINDRO		4413	
02	100000064355	02	HASTE CILINDRO		4413	
03	100000064416	01	PIST?O		4413	
04	100000064417	01	GUIA HASTE		4413	
05	100000070413	01	PORCA		4413	
06	100000064418	01	BUCHA		4413	
07	100000064419	02	BUCHA		4413	
08	219002257	01	REPARO VEDAC?O		4413	
17	211200000	01	GRAXEIRA RETA		4413	

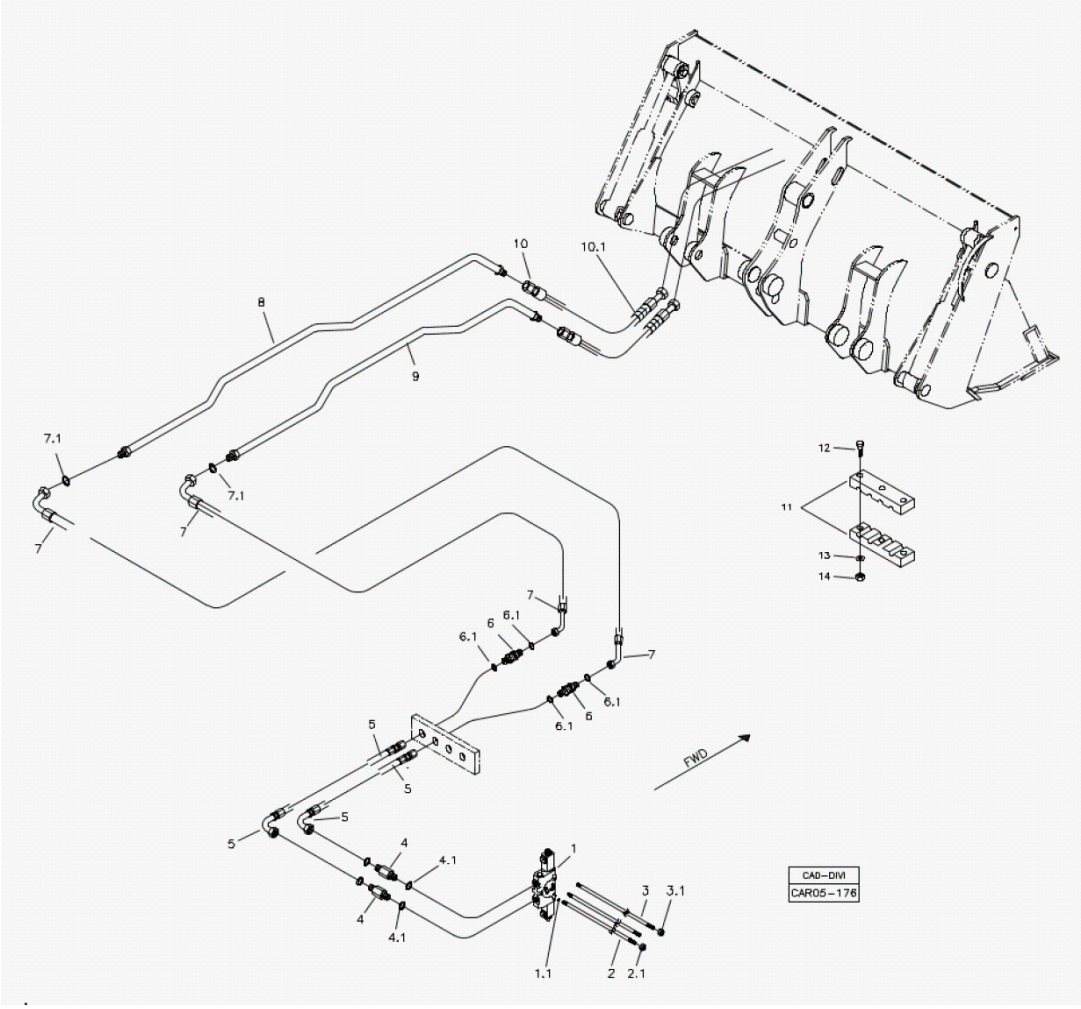

Fig.	Código	Qtd	Descrição (português)	Nota	Início	Fim
01	219001870	01	SEC?O COMANDO BRACO EXTENSIVO		3243	
01.1	2190001700	01	PASTILHA		3243	
02	100000041435	01	TIRANTE		3243	
02.1	219001818	02	PORCA		3243	
03	219002792	02	TIRANTE		3243	
03.1	219001819	01	PORCA		3243	
04	219001516	02	CONEX?O		3243	
04.1	219000987	04	ANEL VEDAC?O		3243	
05	219002761	02	MANGUEIRA		3243	
06	219002140	02	UNI?O DUPLA		3243	
06.1	219000314	04	ANEL VEDAC?O		3243	
07	219002144	01	MANGUEIRA		3243	
07.1	219000314	02	ANEL VEDAC?O		3243	
08	219002793	01	TUBO		3243	
09	219002794	01	TUBO		3243	
10	V219002310	02	MANGUEIRA		3243	
10.1	212009775	1,5m	PROTETOR MANGUEIRA		3243	
11	V219002137	01	ABRACADEIRA		3243	
12	210003844	01	PARAFUSO SEXTAVADO		3243	
13	210002015	01	ARRUELA LISA		3243	
14	210005760	01	PORCA SEXTAVADA		3243	

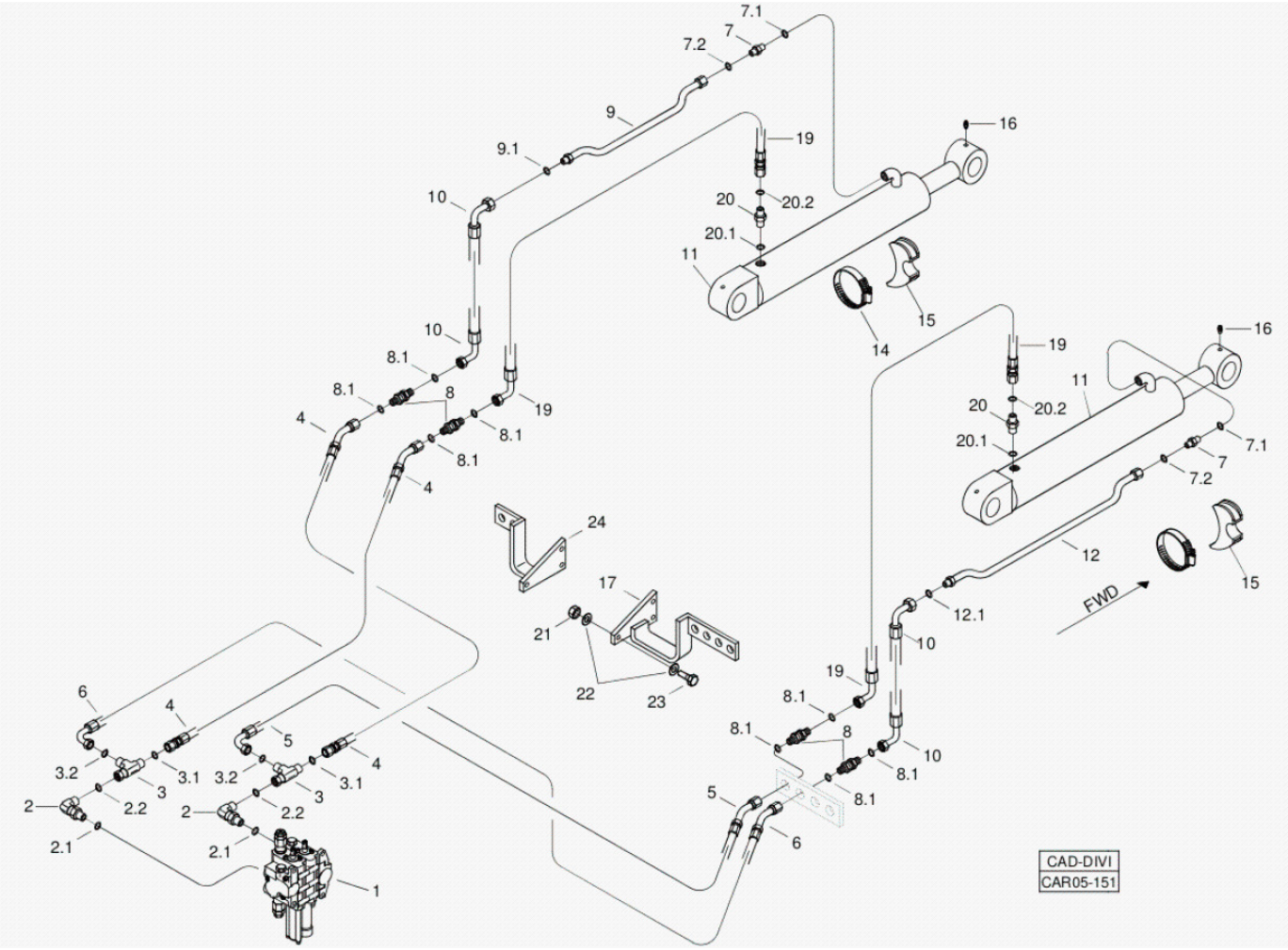

Fig.	Código	Qtd	Descrição (português)	Nota	Início	Fim
01		01	COMANDO HIDRAULICO	VER 5T000 00.0	3243	
02	219002138	02	JOELHO		3243	
02.1	219000986	01	ANEL VEDAC?O		3243	
02.2	219000314	01	ANEL VEDAC?O		3243	
03	219002139	02	CONEX?O "T"		3243	
03.1	219000314	01	ANEL VEDAC?O		3243	
03.2	219000314	01	ANEL VEDAC?O		3243	
04	219002766	02	MANGUEIRA		3243	
05	219002145	01	MANGUEIRA		3243	
06	219002146	01	MANGUEIRA		3243	
07	219000227	04	UNI?O MACHO		3243	
07.1	219000986	01	ANEL VEDAC?O		3243	
07.2	219000315	01	ANEL VEDAC?O		3243	
08	219002140	04	UNI?O DUPLA		3243	
08.1	219000314	02	ANEL VEDAC?O		3243	
09	219002230	01	TUBO		3243	
09.1	219000314	01	ANEL VEDAC?O		3243	
10	219002142	02	MANGUEIRA		3243	
11		02	CILINDRO HIDRAULICO		3243	
12	219002170	01	TUBO		3243	
12.1	219000314	01	ANEL VEDAC?O		3243	

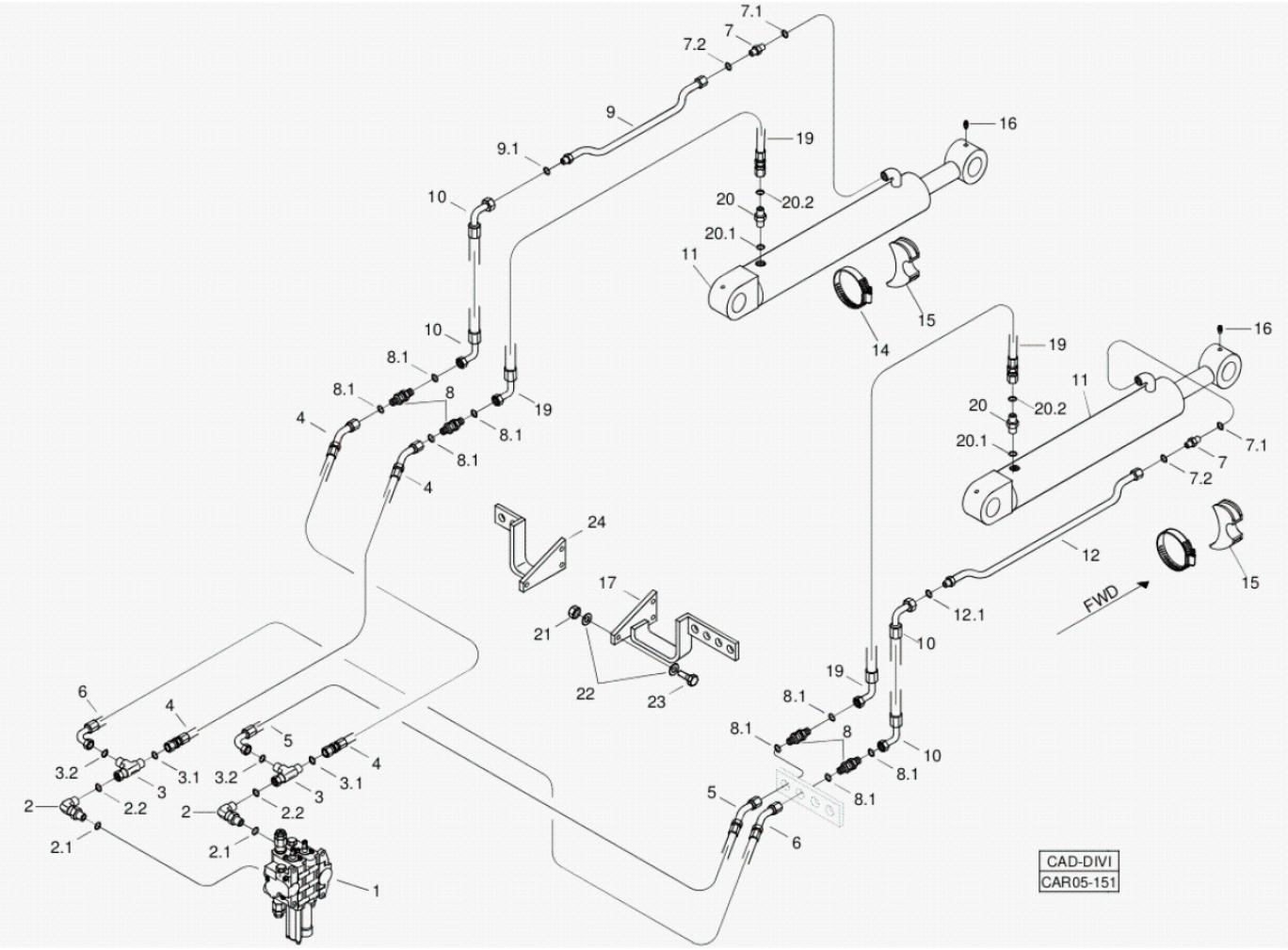

Fig.	Código	Qtd	Descrição (português)	Nota	Início	Fim
14	219000278	02	ABRACADEIRA		3243	
15	219000285	02	APOIO		3243	
16	211200000	04	GRAXEIRA RETA		3243	
17	370260089	01	SUPORTE		3243	
19	219002234	02	MANGUEIRA		3243	
20	219001517	01	CONEX?O		3243	
20.1	219000986	01	ANEL VEDAC?O		3243	
20.2	219000314	01	ANEL VEDAC?O		3243	
21	210005765	06	PORCA SEXTAVADA		3243	
22	210002025	12	ARRUELA LISA		3243	
23	210003930	06	PARAFUSO SEXTAVADO		3243	
24	100000117124	01	SUPORTE		3243	

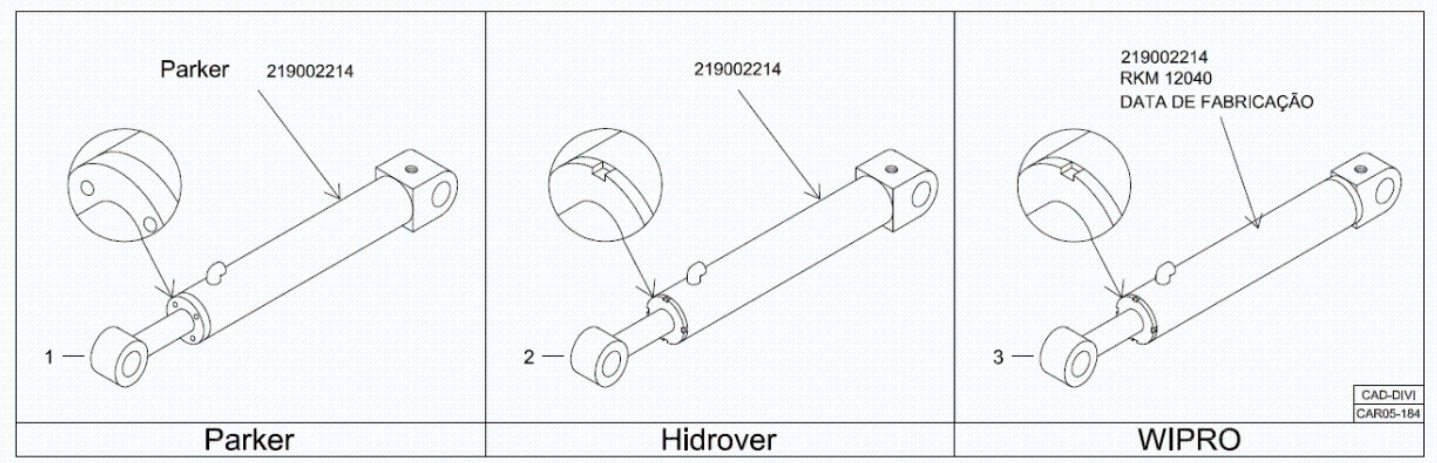

Fig.	Código	Qtd	Descrição (português)	Nota	Início	Fim
01	219002214P	02	CILINDRO COMPLETO PARKER	VER 5Q100 01.0	3243	
02	219002214	02	CILINDRO COMPLETO HIDROVER/WEBER-HYDRAULIK	VER 5Q100 02.0	3243	
03	219002214W	02	CILINDRO COMPLETO WIPRO	VER 5Q100 03.0	3243	

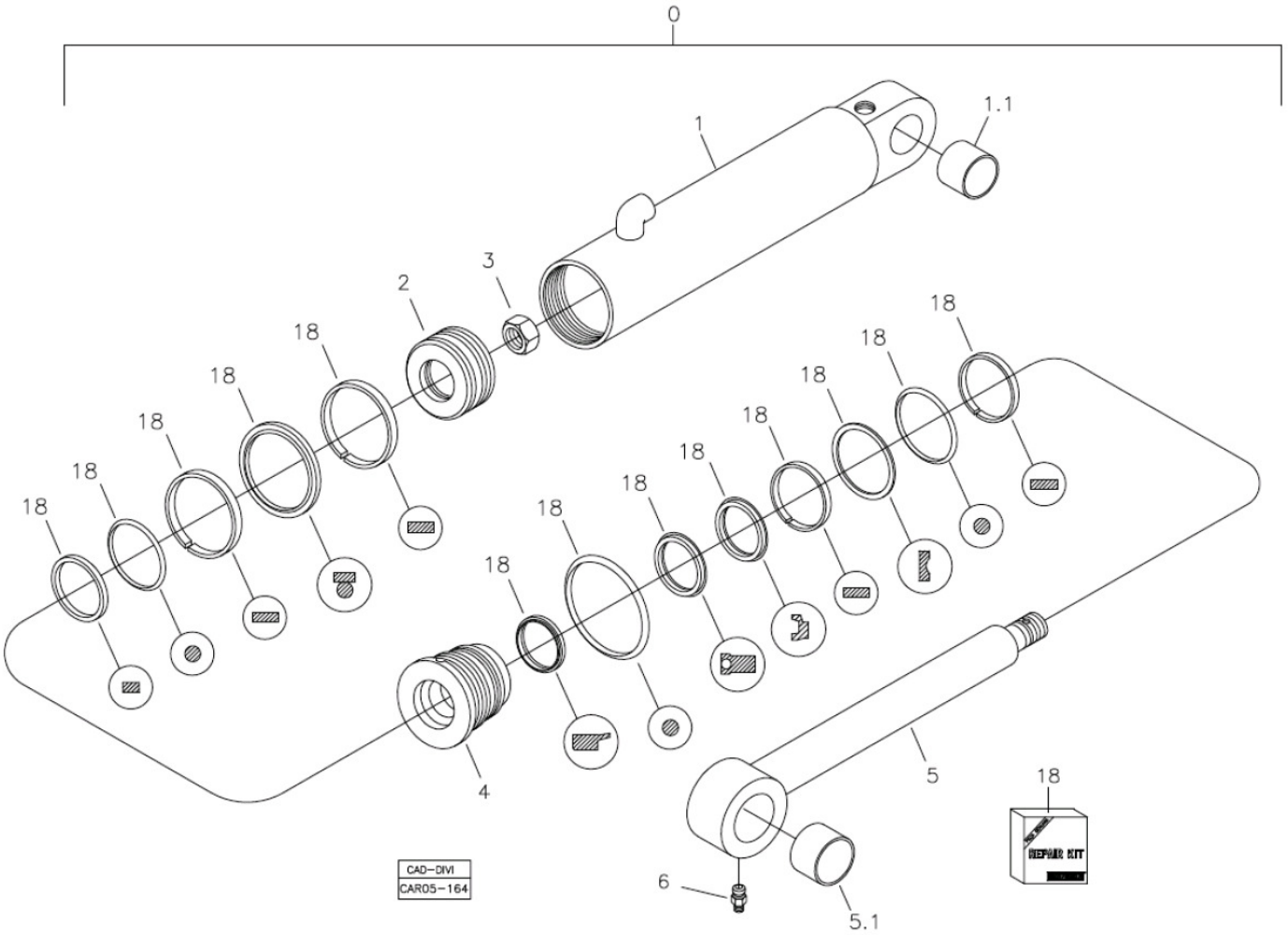

Fig.	Código	Qtd	Descrição (português)	Nota	Início	Fim
00	219002214P	01	CILINDRO COMPLETO PARKER		3243	
01	219002781	01	CARCACA CILINDRO		3243	
03	219002769	01	PORCA AUTOFRENANTE		3243	
04	219002782	01	TAMPA CILINDRO		3243	
05	219002783	01	HASTE CILINDRO		3243	
06	211200000	02	GRAXEIRA RETA		3243	
18	219002261	01	REPARO VEDAC?O		3243	

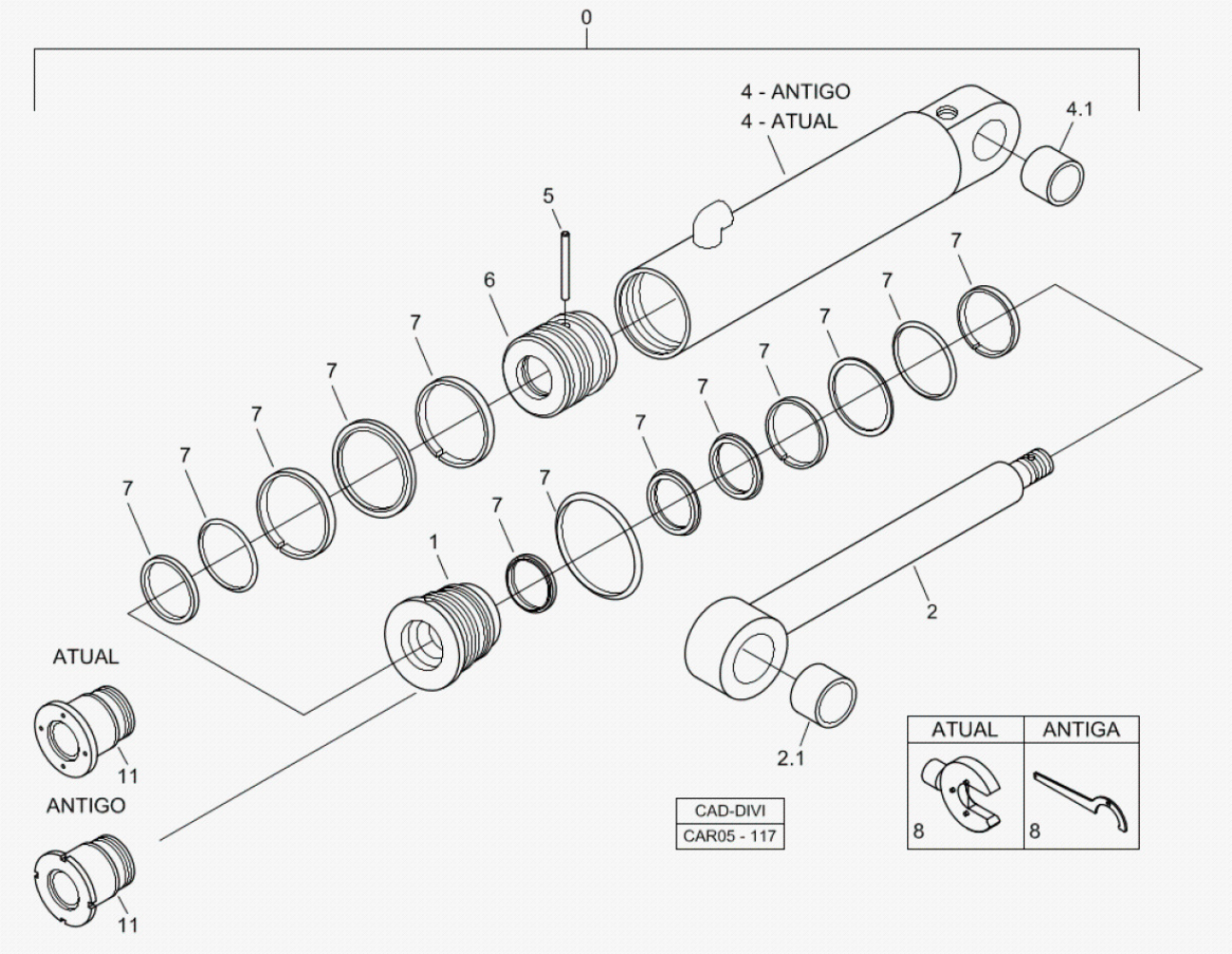

Fig.	Código	Qtd	Descrição (português)	Nota	Início	Fim
00	219002214	01	CILINDRO COMPLETO HIDROVER/WEBER-HYDRAULIK		3243	
01	219002285	01	GUIA HASTE		3243	
01	100000090375	01	GUIA HASTE		3243	
02	219001380	01	HASTE CILINDRO		3243	
02.1	219001111	01	BUCHA		3243	
03	219002284	01	CAMISA CILINDRO		3243	
03	100000090374	01	CAMISA CILINDRO		3243	
03.1	219001110	01	BUCHA		3243	
04	219001382	01	PINO		3243	
05	219001383	01	EMBOLO		3243	
06	219002261	01	REPARO VEDAC?O		3243	
07	540001529	01	CHAVE TAMPA		3243	
08	100000091534	01	CHAVE TAMPA		3243	

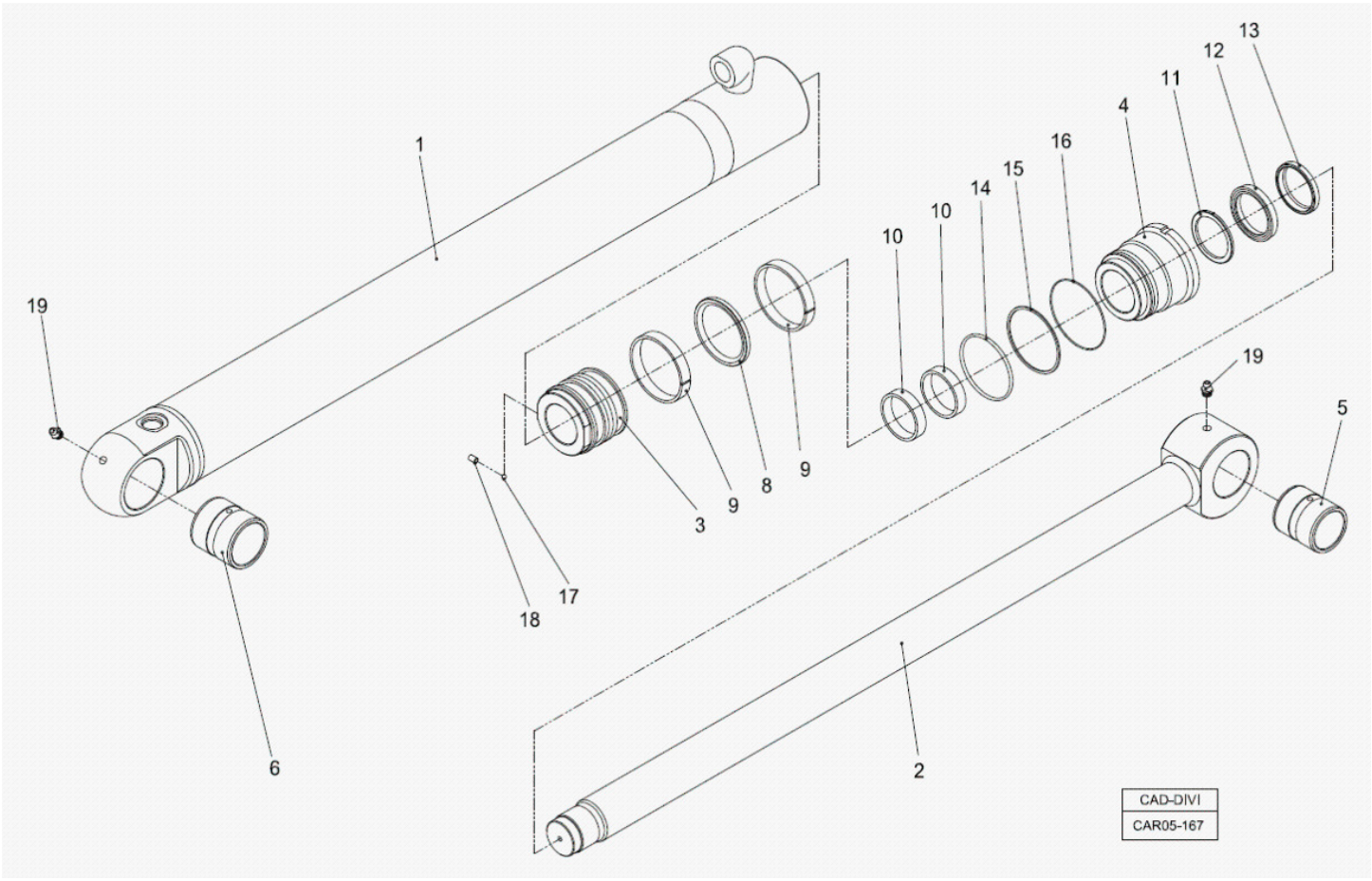

Fig.	Código	Qtd	Descrição (português)	Nota	Início	Fim
00	219002214W	01	CILINDRO COMPLETO WIPRO		4413	
01	100000064298	01	CAMISA CILINDRO		4413	
02	100000064299	01	HASTE CILINDRO		4413	
03	100000064300	01	PIST?O		4413	
04	100000064311	01	GUIA HASTE		4413	
05	100000064312	01	BUCHA		4413	
06	100000064313	01	BUCHA		4413	
07	219002261	01	REPARO VEDAC?O		4413	
17	100000064136	01	ESFERA		4413	
18	100000000910	801	PARAFUSO		4413	
19	211200000	02	GRAXEIRA RETA		4413	

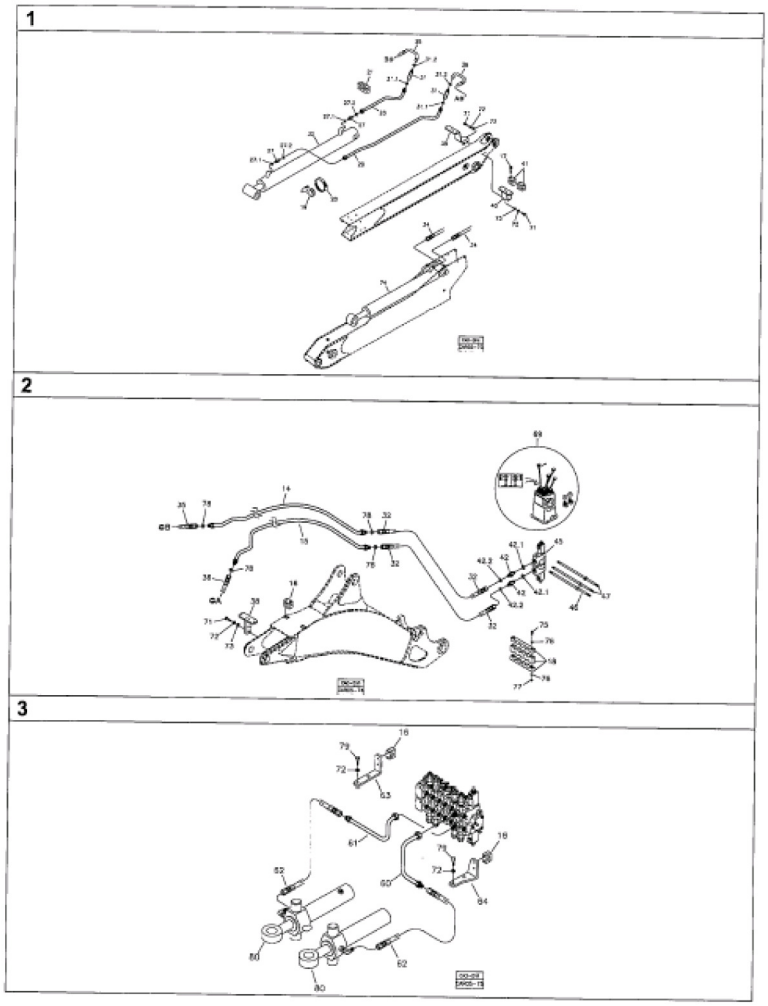

Fig.	Código	Qtd	Descrição (português)	Nota	Início	Fim
01		01	SISTEMA HIDRAULICO BRACO EXTENSIVEL	VER 5R100 00.0	3243	
02		01	SISTEMA HIDRAULICO DA LANCA	VER 5R110 00.0	3243	
03		01	SISTEMA HIDRAULICO DE GIRO - MODIFICAC?ES	VER 5R200 00.0	3243	

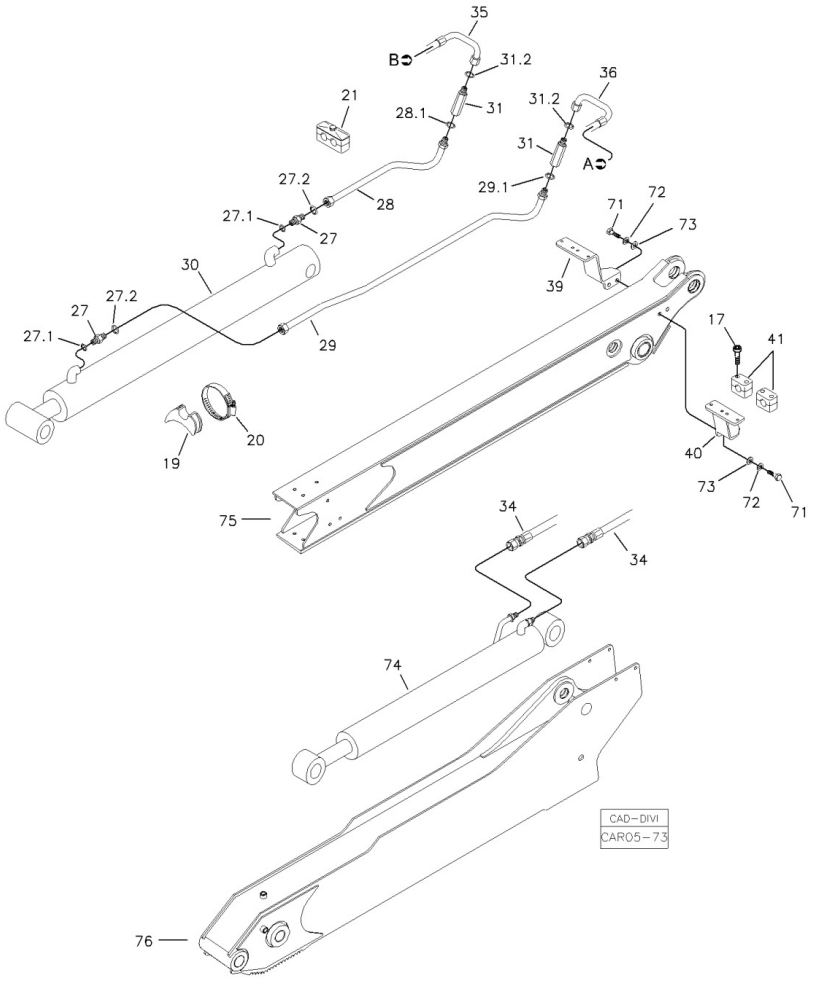

Fig.	Código	Qtd	Descrição (português)	Nota	Início	Fim
17	210007141	20	PARAFUSO ALLEN		3243	
19	219000271	01	ABRACADEIRA		3243	
20	210001068	01	ABRACADEIRA		3243	
21	219000274	01	ABRACADEIRA		3243	
27	219000449	02	UNI?O MACHO		3243	
27.1	219000985	02	ANEL VEDAC?O		3243	
27.2	219000315	02	ANEL VEDAC?O		3243	
28	219001807	01	TUBO		3243	
28.1	219000315	02	ANEL VEDAC?O		3243	
29	219001808	01	TUBO		3243	
29.1	219000315	02	ANEL VEDAC?O		3243	
30	219001792	01	CILINDRO COMPLETO	VER 5R110 00.0	3243	
31	219001833	02	ADAPTADOR		3243	
31.2	219000986	02	ANEL VEDAC?O		3243	
34	219001836	02	MANGUEIRA		3243	
35	219001837	01	MANGUEIRA		3243	
36	219001838	01	MANGUEIRA		3243	
39	370060742	01	SUPORTE ESQUERDO		3243	
40	370060743	01	SUPORTE DIREITO		3243	
41	219000273	05	ABRACADEIRA		3243	
71	210003920	04	PARAFUSO SEXTAVADO		3243	

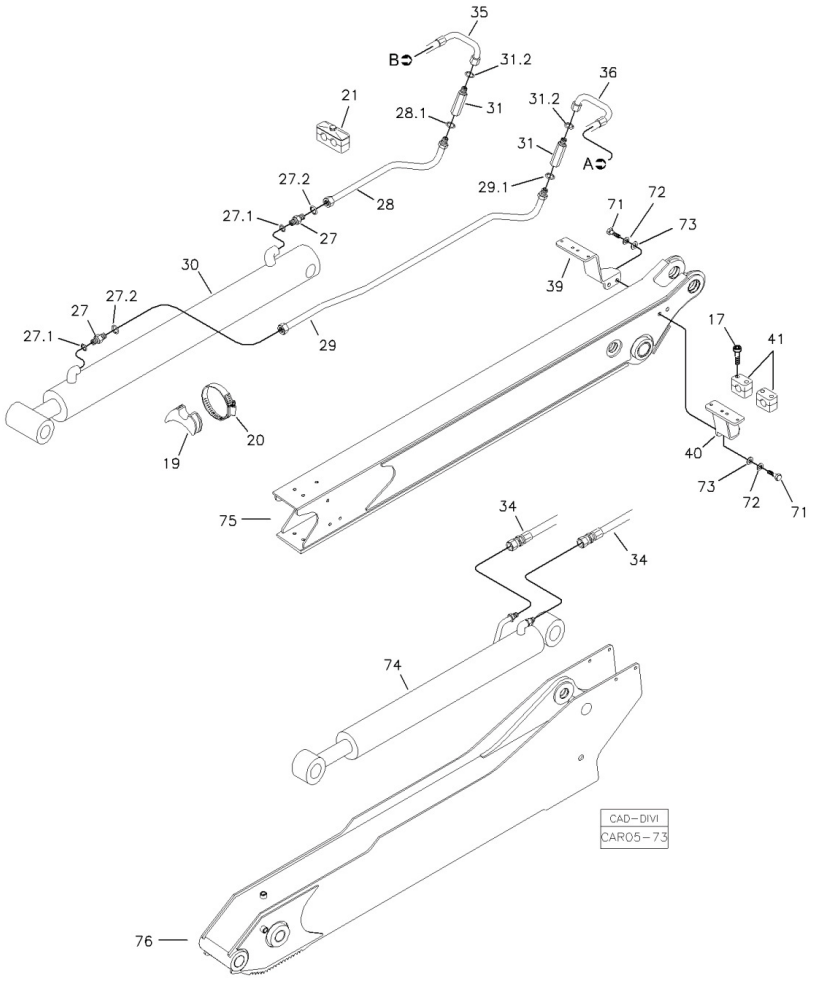

Fig.	Código	Qtd	Descrição (português)	Nota	Início	Fim
72	210002190	04	ARRUELA PRESS?O		3243	
73	210002025	04	ARRUELA LISA		3243	
74	219002213	01	CILINDRO COMPLETO HIDROVER/WEBER-HYDRAULIK	VER 5H100 01.0	3243	
75	370360110	01	BRACO INTERNO	VER 1L000 00.0	3243	
76	370360109	01	BRACO EXTERNO	VER 1L000 00.0	3243	

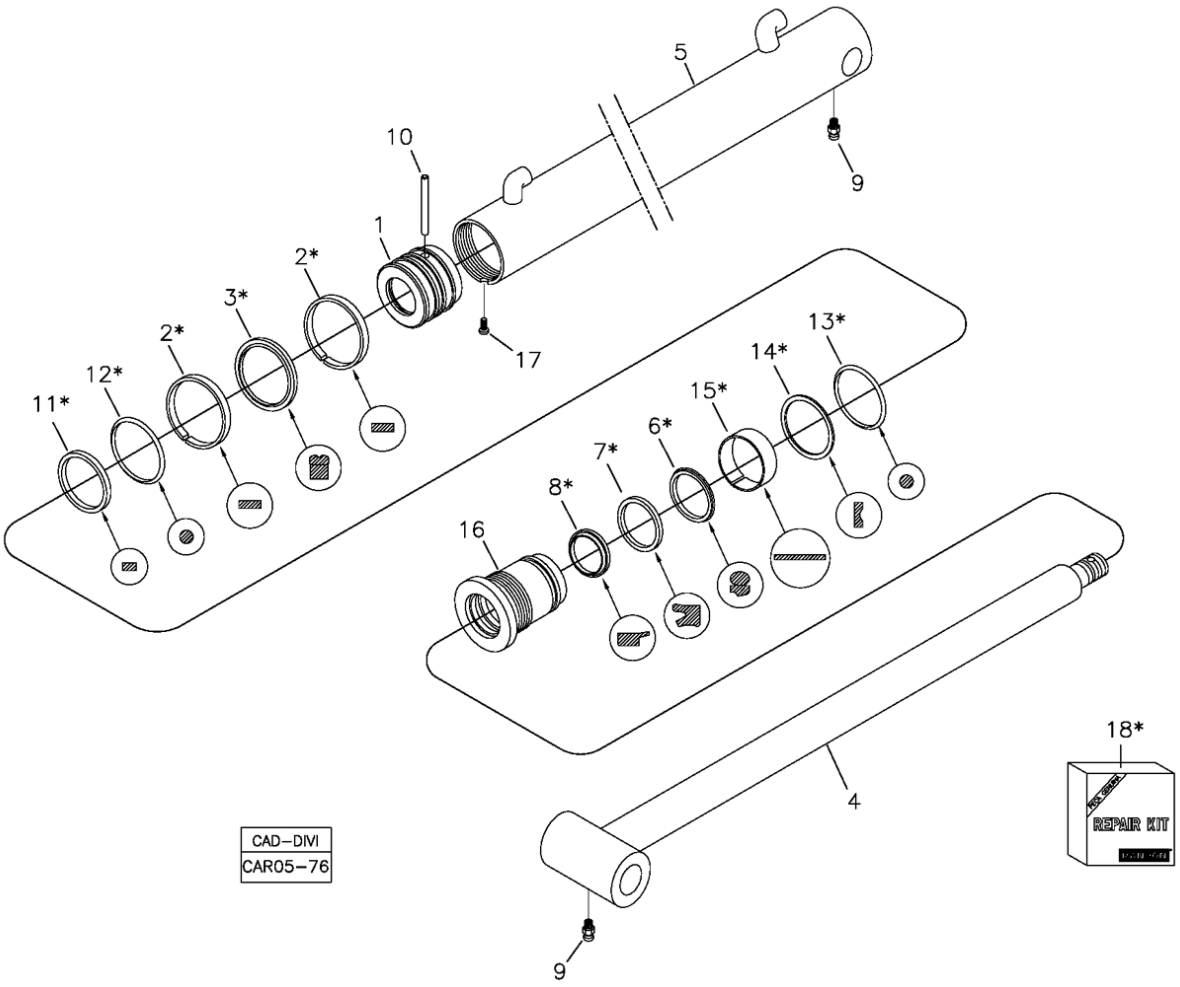

Fig.	Código	Qtd	Descrição (português)	Nota	Início	Fim
00	219001792	01	CILINDRO COMPLETO		3243	
01	219001935	01	EMBOLO		3243	
04	219001936	01	CONJUNTO HASTE		3243	
05	219001937	01	CONJUNTO CAMISA		3243	
09	211200000	02	GRAXEIRA RETA		3243	
10	219001938	01	PINO		3243	
16	219001939	01	GUIA		3243	
17	219001363	01	PARAFUSO ALLEN		3243	
18	219001940	01	REPARO VEDAC?O		3243	

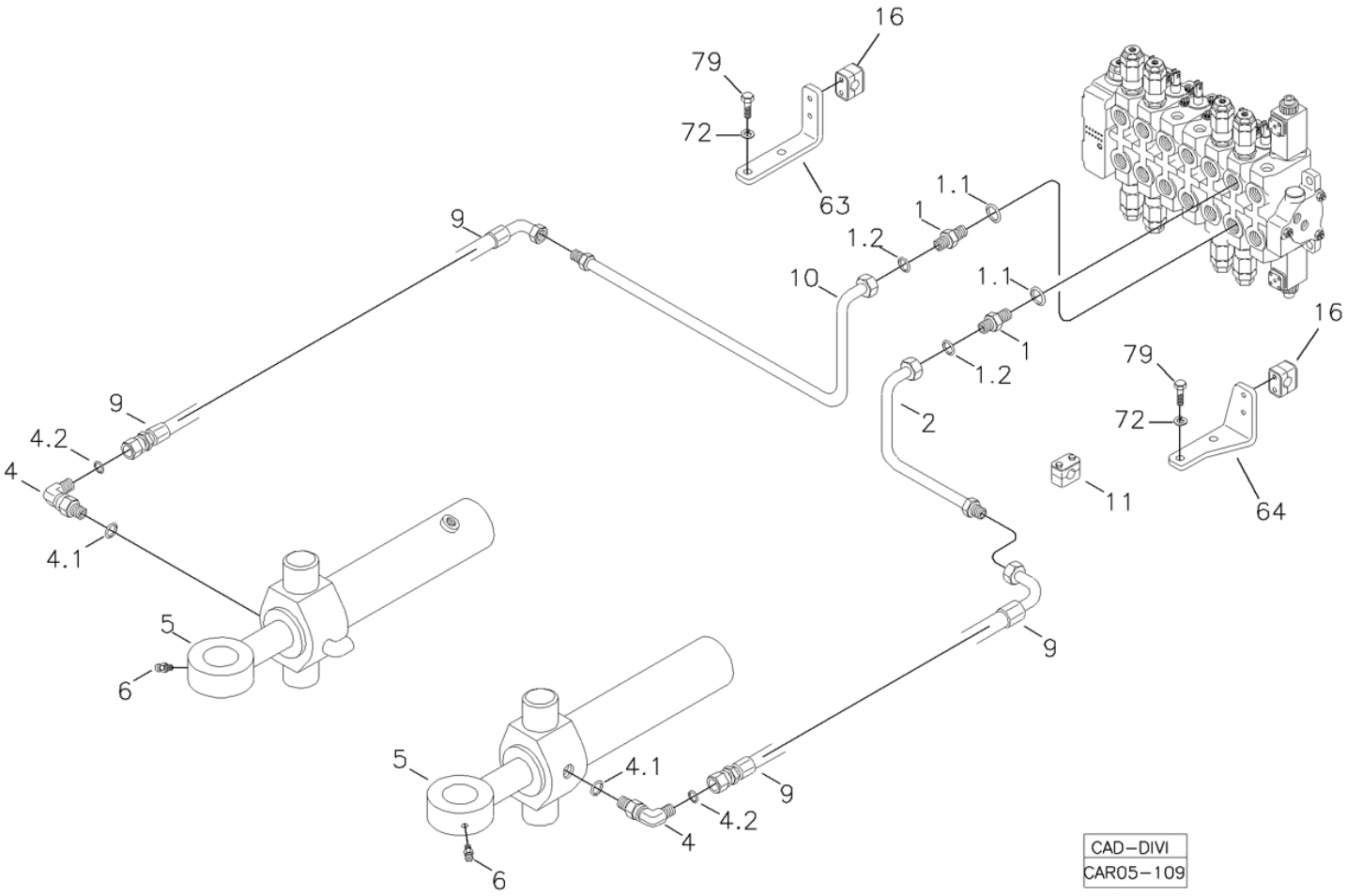

Fig.	Código	Qtd	Descrição (português)	Nota	Início	Fim
01	219001517	04	CONEX?O		3243	
01.1	219000986	01	ANEL VEDAC?O		3243	
01.2	219000314	01	ANEL VEDAC?O		3243	
02	219002241	01	TUBO		3243	
04	219000237	02	JOELHO		3243	
04.1	219000986	01	ANEL VEDAC?O		3243	
04.2	219000315	01	ANEL VEDAC?O		3243	
05		02	CILINDRO GIRO	VER 5I100 02.0	3243	
06	211200037	04	GRAXEIRA		3243	
09	219002242	02	MANGUEIRA		3243	
10	219002240	01	TUBO		3243	
63	370070147	01	SUPORTE		3243	
64	370070215	01	SUPORTE		3243	
72	210002200	02	ARRUELA PRESS?O		3243	
79	210004040	02	PARAFUSO SEXTAVADO		3243	

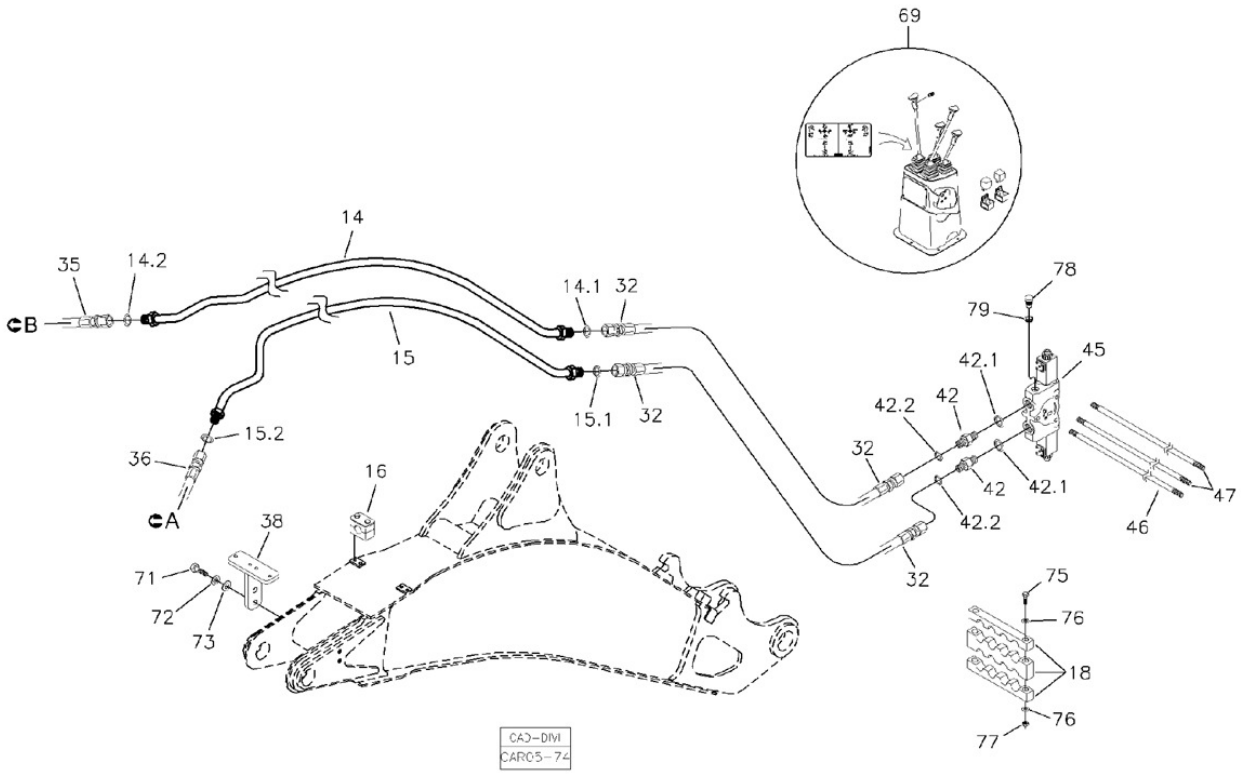

Fig.	Código	Qtd	Descrição (português)	Nota	Início	Fim
14	219001917	01	TUBO ABERTURA CILINDRO		3243	
14.1	219000315	04	ANEL VEDAC?O		3243	
14.2	219000315	04	ANEL VEDAC?O		3243	
15	219001916	01	TUBO FECHAMENTO CILINDRO		3243	
15.1	219000315	04	ANEL VEDAC?O		3243	
15.2	219000315	04	ANEL VEDAC?O		3243	
16	219000072	06	ABRACADEIRA		3243	
18	370060731	01	ABRACADEIRA 8 VIAS		3243	
32	219000207	02	MANGUEIRA		3243	
35	219001837	01	MANGUEIRA		3243	
36	219001838	01	MANGUEIRA		3243	
38	370060741	02	SUPORTE		3243	
42	219000227	02	UNI?O MACHO		3243	
42.1	219000986	02	ANEL VEDAC?O		3243	
42.2	219000315	02	ANEL VEDAC?O		3243	
45	219001870	01	SEC?O COMANDO BRACO EXTENSIVO		3243	
45.1	219002018	02	SOLENOIDE		3243	
46	219001892	01	TIRANTE		3243	
47	219001893	02	TIRANTE		3243	
69		01	SISTEMA ELETRICO		3243	
71	210003920	04	PARAFUSO SEXTAVADO		3243	

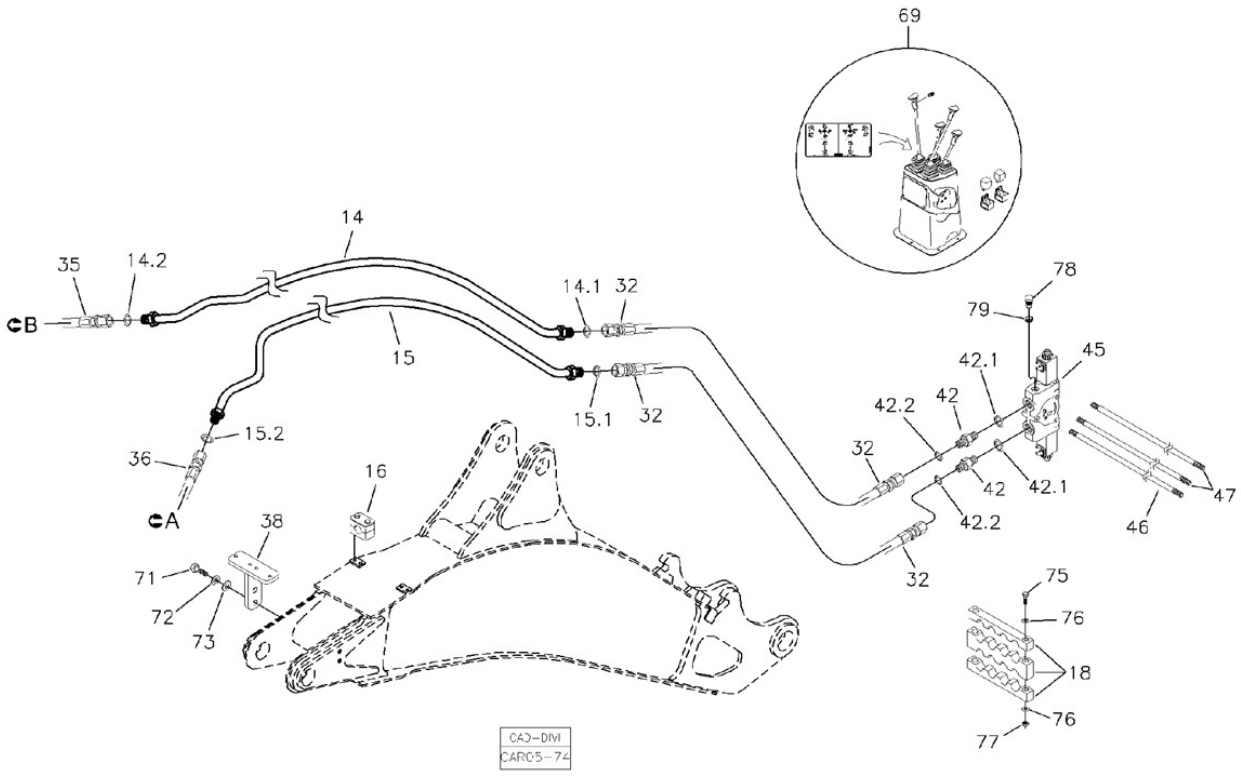

Fig.	Código	Qtd	Descrição (português)	Nota	Início	Fim
72	210002190	04	ARRUELA PRESS?O		3243	
73	210002025	04	ARRUELA LISA		3243	
75	210003863	02	PARAFUSO		3243	
76	210004472	04	ARRUELA		3243	
77	210005760	02	PORCA SEXTAVADA		3243	
78	219002047	01	TAMP?O		3243	
79	219001797	01	ANEL VEDAC?O		3243	

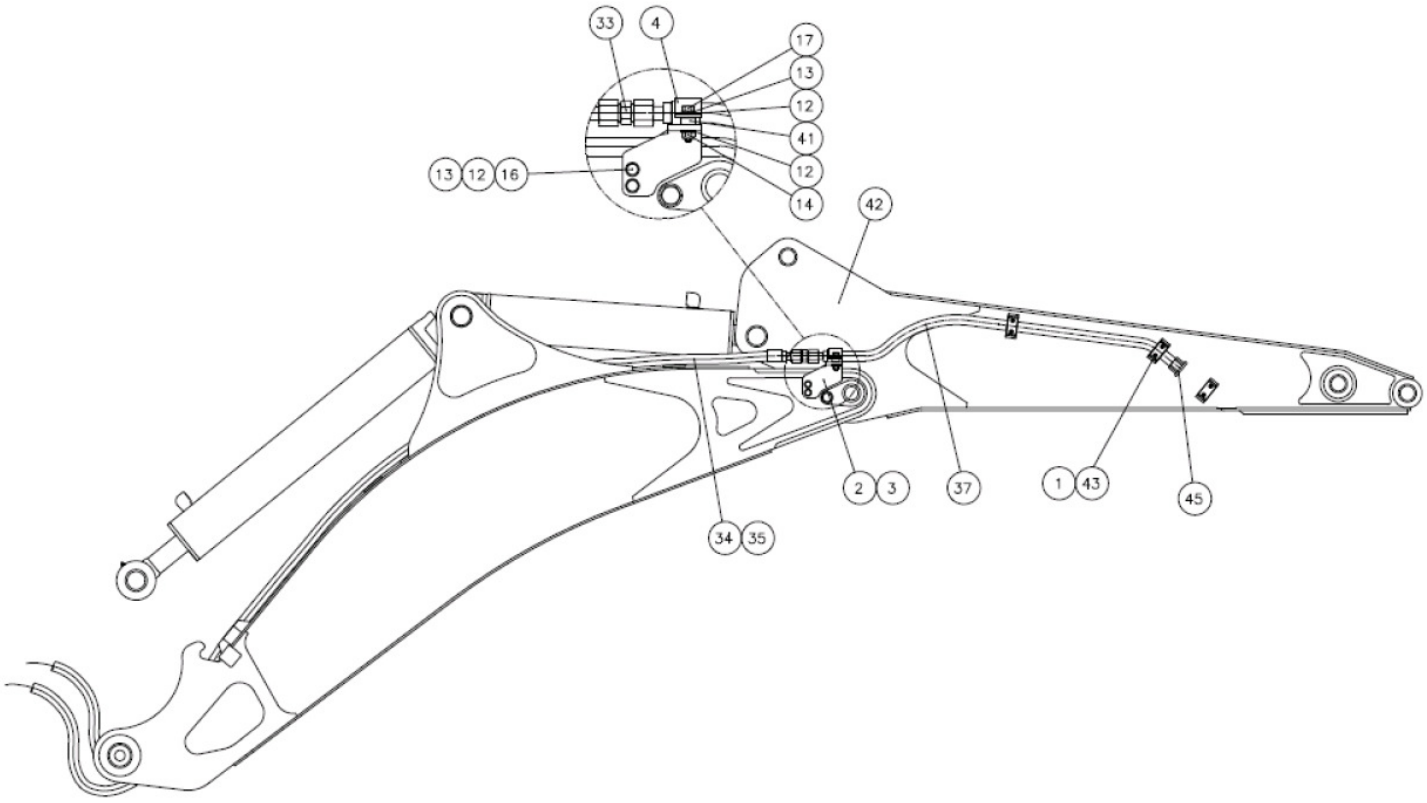

Fig.	Código	Qtd	Descrição (português)	Nota	Início	Fim
01	219000273	03	ABRACADEIRA		3243	5611
02	370060787	01	SUPORTE DIREITO		3243	5611
03	370060788	01	SUPORTE ESQUERDO		3243	5611
04	370060470	02	ABRACADEIRA		3243	5611
06	210002015	04	ARRUELA LISA		3243	5611
07	210002180	02	ARRUELA PRESS?O		3243	5611
08	210003864	02	PARAFUSO		3243	5611
09	210005760	02	PORCA SEXTAVADA		3243	5611
10	219001684	01	VALVULA DIVISORA FLUXO		3243	5611
11	370060786	01	SUPORTE		3243	5611
12	210002025	10	ARRUELA LISA		3243	5611
13	210002190	10	ARRUELA PRESS?O		3243	5611
14	210005765	06	PORCA SEXTAVADA		3243	5611
15	210003920	04	PARAFUSO SEXTAVADO		3243	5611
16	210003890	04	PARAFUSO SEXTAVADO		3243	5611
33	210302679	02	UNI?O DUPLA		3243	5611
34	219002801	01	MANGUEIRA		3243	5611
35	219001675	01	MANGUEIRA		3243	5611
37	219002800	02	MANGUEIRA		3243	5611
42	370360120	01	BRACO RETROESCAVADEIRA		3243	5611
43	210007141	12	PARAFUSO ALLEN		3243	5611

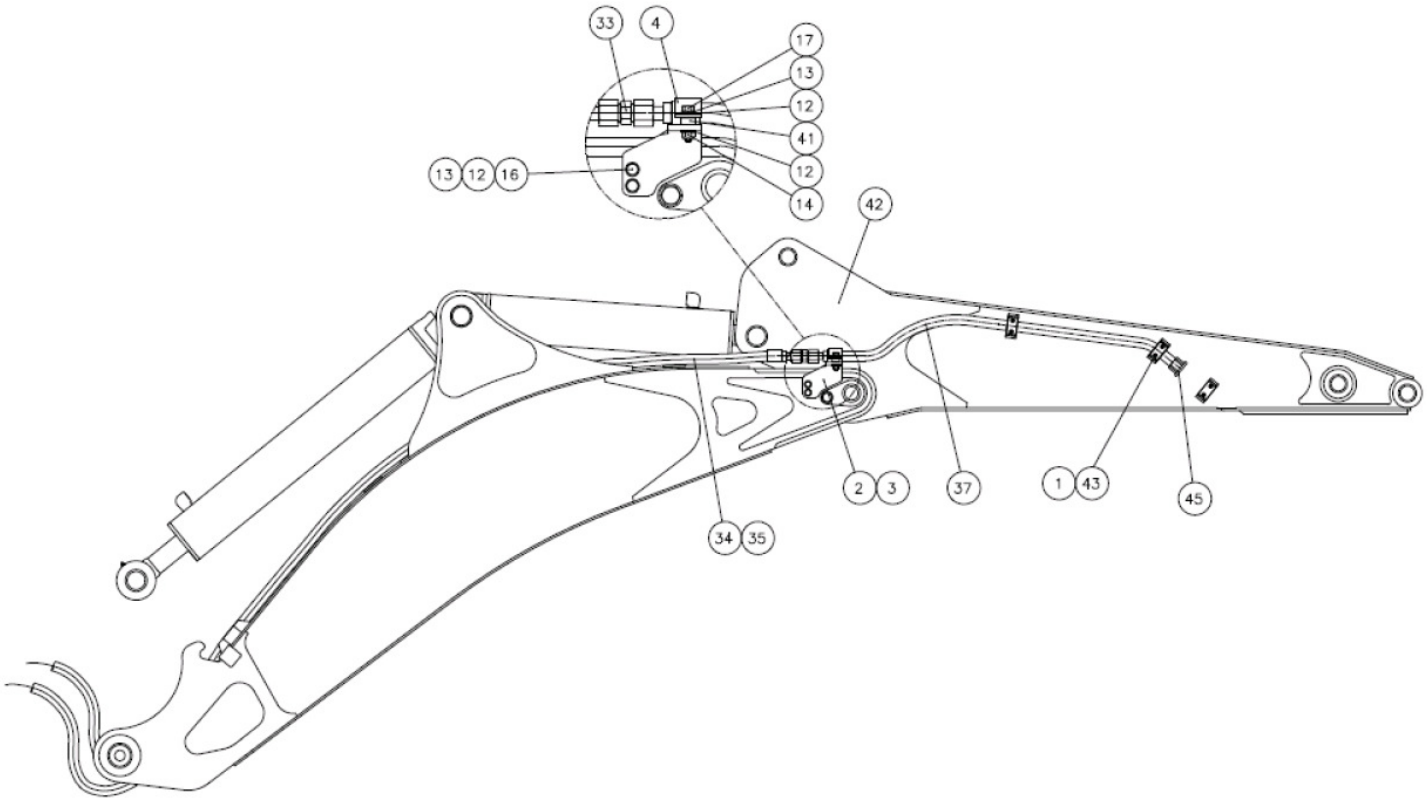

Fig.	Código	Qtd	Descrição (português)	Nota	Início	Fim
01	219000273	06	ABRACADEIRA		5612	
02	370060787	01	SUPORTE DIREITO		5612	
03	370060788	03	SUPORTE ESQUERDO		5612	
04	370060470	02	ABRACADEIRA		5612	
06	210002015	04	ARRUELA LISA		5612	
07	210002180	02	ARRUELA PRESS?O		5612	
08	210003864	02	PARAFUSO		5612	
09	210005760	02	PORCA SEXTAVADA		5612	
10	219001684	01	VALVULA DIVISORA FLUXO		5612	
11	370060786	01	SUPORTE		5612	
12	210002025	10	ARRUELA LISA		5612	
13	210002190	10	ARRUELA PRESS?O		5612	
14	210005765	06	PORCA SEXTAVADA		5612	
15	210003920	04	PARAFUSO SEXTAVADO		5612	
16	210003890	04	PARAFUSO SEXTAVADO		5612	
33	210302679	02	UNI?O DUPLA		5612	
34	219002801	01	MANGUEIRA		5612	
35	219001675	01	MANGUEIRA		5612	
37	219002800	02	MANGUEIRA		5612	
42	370360120	01	BRACO RETROESCAVADEIRA		5612	
43	210007141	12	PARAFUSO ALLEN		5612	

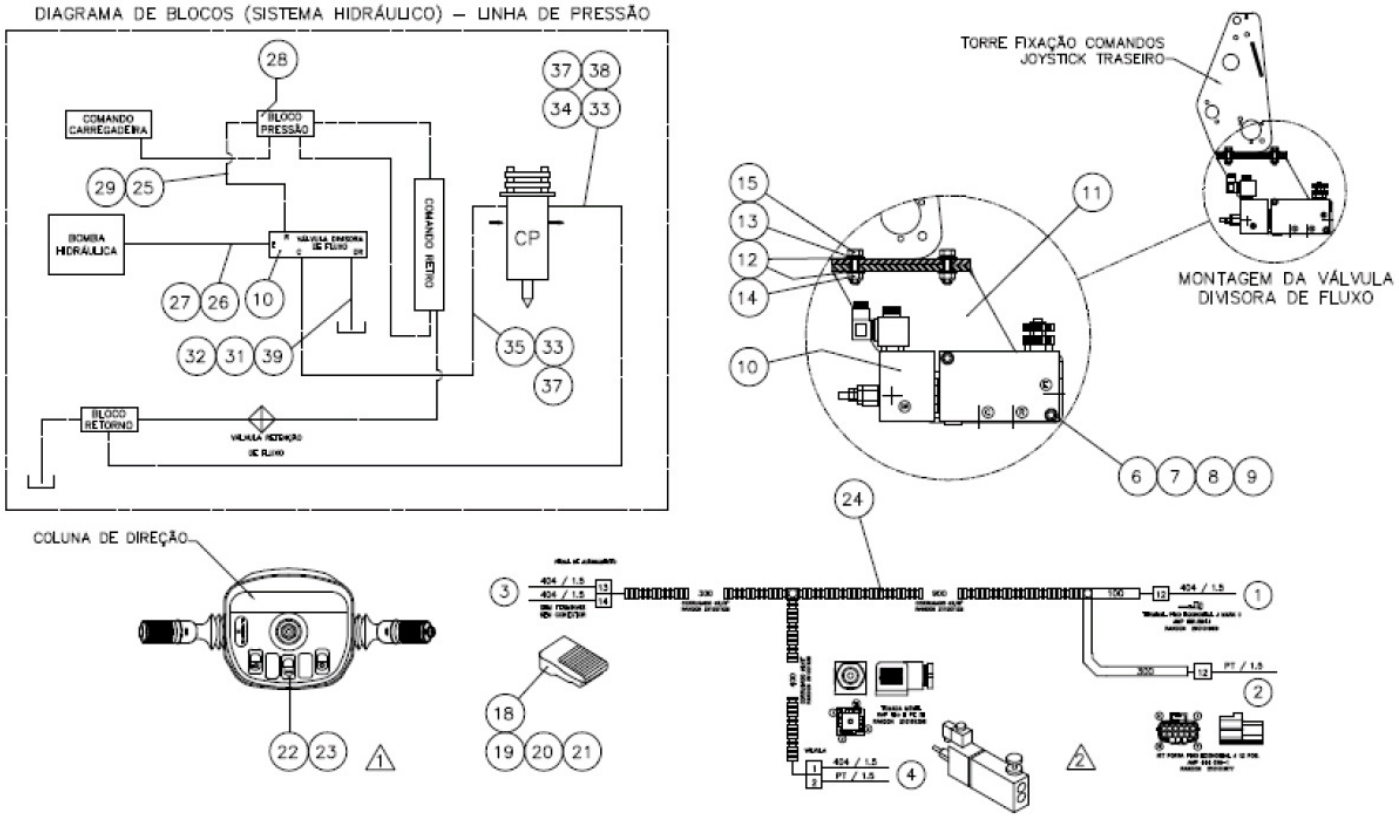

Fig.	Código	Qtd	Descrição (português)	Nota	Início	Fim
06	210002015	04	ARRUELA LISA		3243	5611
07	210002180	02	ARRUELA PRESS?O		3243	5611
08	210003864	02	PARAFUSO		3243	5611
09	210005760	02	PORCA SEXTAVADA		3243	5611
10	219001684	01	VALVULA DIVISORA FLUXO		3243	5611
10.1	100000100577	01	BOMBA VALVULA		3243	5611
11	370060786	01	SUPORTE		3243	5611
12	210002025	10	ARRUELA LISA		3243	5611
13	210002190	10	ARRUELA PRESS?O		3243	5611
14	210005765	06	PORCA SEXTAVADA		3243	5611
15	210003920	04	PARAFUSO SEXTAVADO		3243	5611
18	219001685	01	INTERRUPTOR PEDAL		3243	5611
19	210003601	03	PARAFUSO		3243	5611
20	210002000	03	ARRUELA LISA		3243	5611
21	210002165	03	ARRUELA PRESS?O		3243	5611
22	219002030	01	INTERRUPTOR TECLA 4WD		3243	5611
23	V219002196	01	CAPA TECLA		3243	5611
24	100000023477	01	CHICOTE ELETRICO		3243	5611
26	219002263	01	UNI?O		3243	5611
28	219002294	01	MANGUEIRA		3243	5611
30	219000320	01	JOELHO		3243	5611

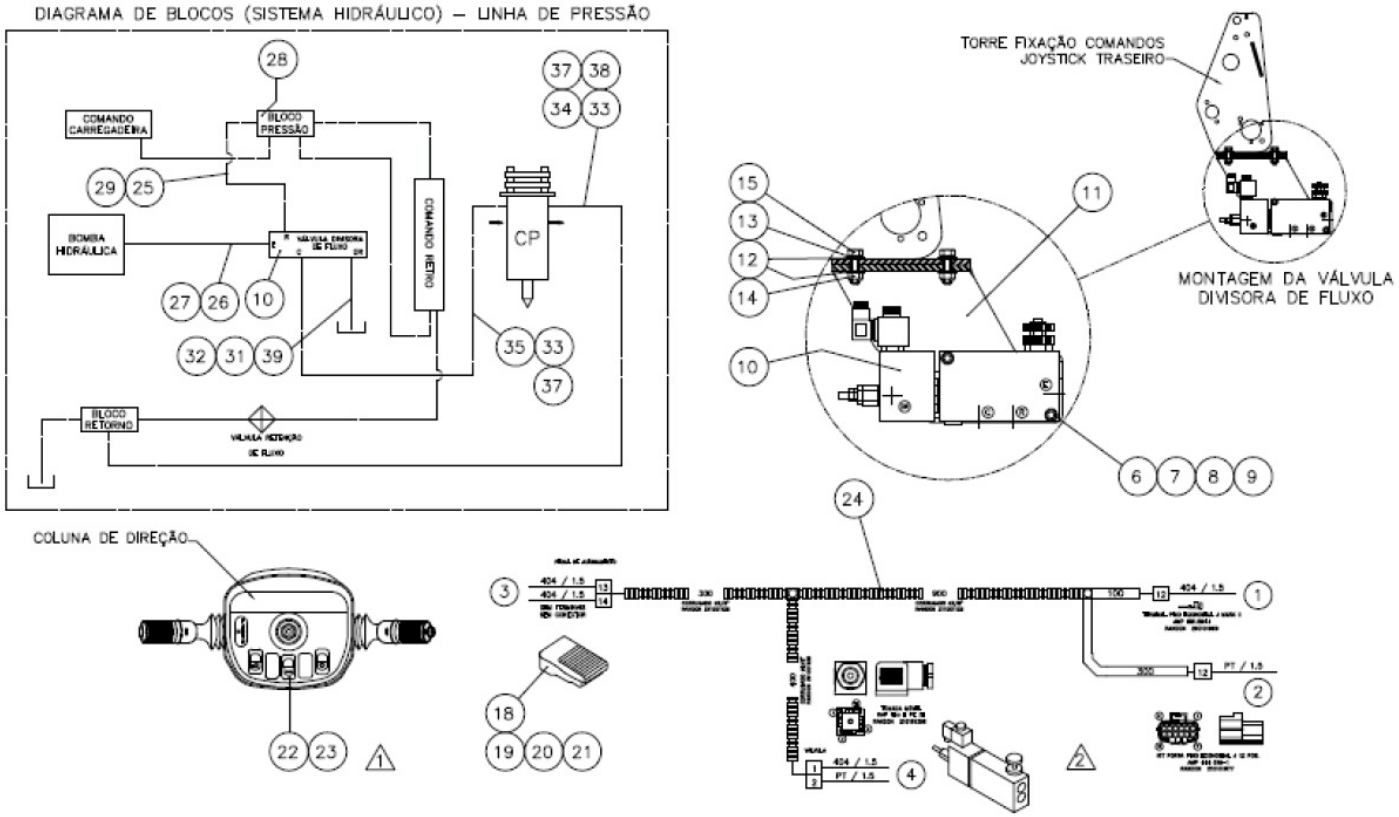

Fig.	Código	Qtd	Descrição (português)	Nota	Início	Fim
32	219001676	01	MANGUEIRA		3243	5611
34	219002801	01	MANGUEIRA		3243	5611
36	219002802	02	BUJ?O		3243	5611
38	210302468	01	CONEX?O "T"		3243	5611
41	370060479	02	ESPACADOR		3243	5611
43	210007141	12	PARAFUSO ALLEN		3243	5611
25	219001683	02	UNI?O MACHO		4798	5611
27	219002264	01	BLOCO DISTRIBUIDOR		4798	5611
29	219002239	01	MANGUEIRA		4798	5611
31	219001677	01	UNI?O MACHO		4798	5611
33	210302679	02	UNI?O DUPLA		4798	5611
35	219001675	01	MANGUEIRA		4798	5611
37	219002800	02	MANGUEIRA		4798	5611
39	219001678	01	CONEX?O "T"		4798	5611
42	370360120	01	BRACO RETROESCAVADEIRA		4798	5611

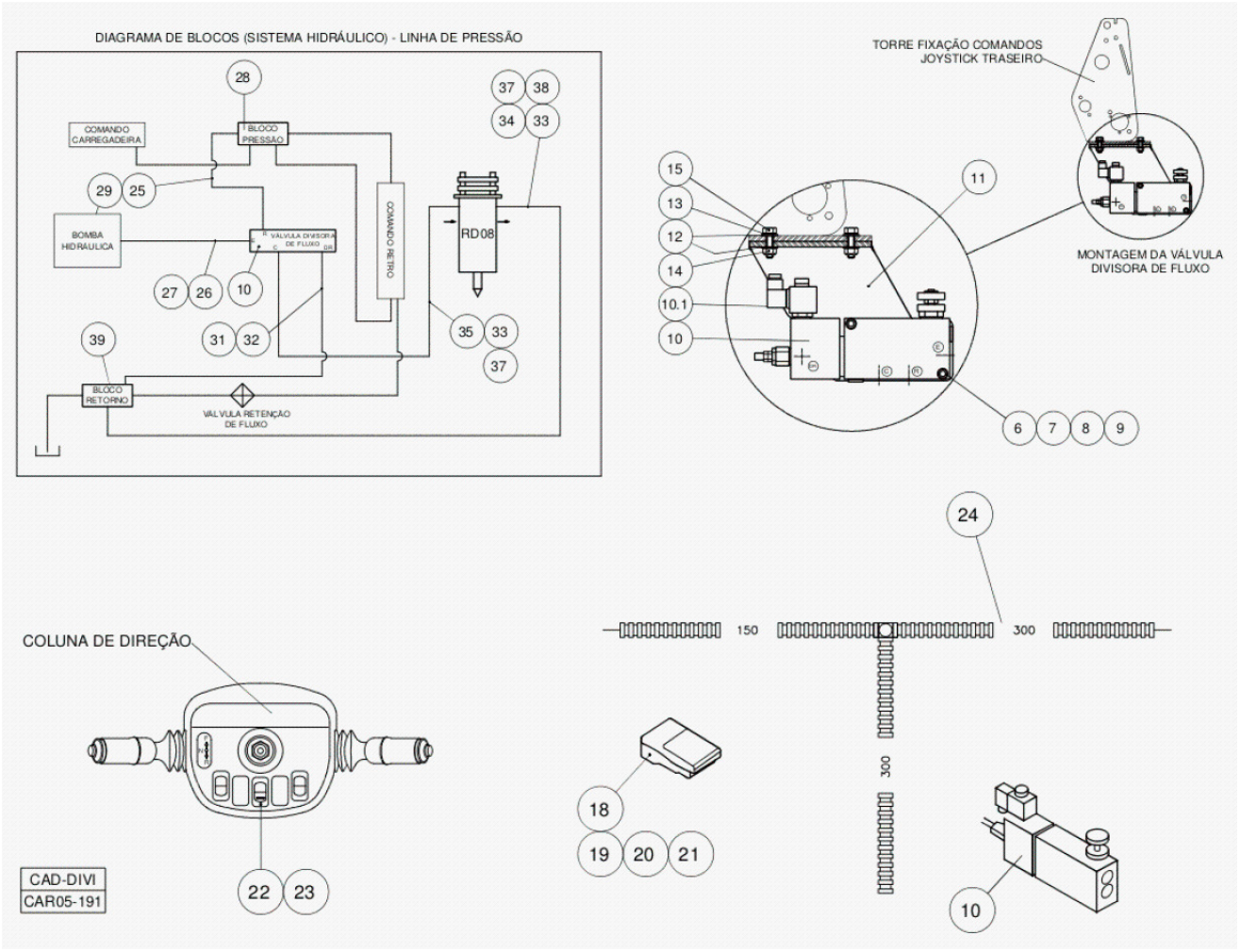

Fig.	Código	Qtd	Descrição (português)	Nota	Início	Fim
06	210002015	04	ARRUELA LISA		5612	
07	210002180	02	ARRUELA PRESS?O		5612	
08	210003864	02	PARAFUSO		5612	
09	210005760	02	PORCA SEXTAVADA		5612	
10	219001684	01	VALVULA DIVISORA FLUXO		5612	
10.1	100000100577	01	BOMBA VALVULA		5612	
11	370060786	01	SUPORTE		5612	
12	210002025	10	ARRUELA LISA		5612	
13	210002190	10	ARRUELA PRESS?O		5612	
14	210005765	06	PORCA SEXTAVADA		5612	
15	210003920	04	PARAFUSO SEXTAVADO		5612	
18	219001685	01	INTERRUPTOR PEDAL		5612	
19	210003601	03	PARAFUSO		5612	
20	210002000	03	ARRUELA LISA		5612	
21	210002165	03	ARRUELA PRESS?O		5612	
22	219002030	01	INTERRUPTOR TECLA 4WD		5612	
23	V219002196	01	CAPA TECLA		5612	
24	100000023477	01	CHICOTE ELETRICO		5612	
25	219001683	02	UNI?O MACHO		5612	
26	219002263	01	UNI?O		5612	
27	219002264	01	BLOCO DISTRIBUIDOR		5612	

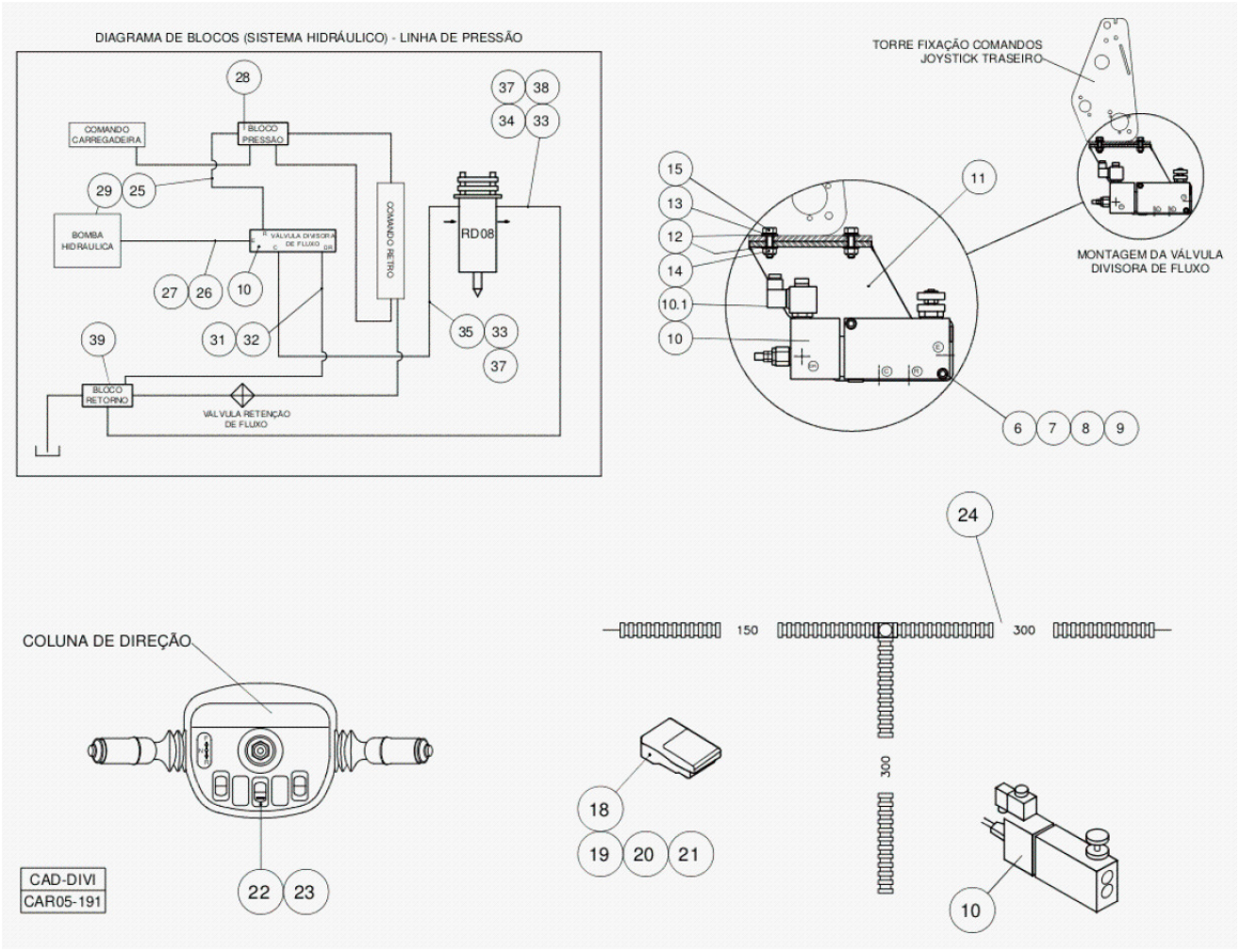

Fig.	Código	Qtd	Descrição (português)	Nota	Início	Fim
28	219002294	01	MANGUEIRA		5612	
29	219002239	01	MANGUEIRA		5612	
30	219000320	01	JOELHO		5612	
31	219001677	01	UNI?O MACHO		5612	
32	100000101413	01	MANGUEIRA		5612	
33	210302679	02	UNI?O DUPLA		5612	
34	219002801	01	MANGUEIRA		5612	
35	219001675	01	MANGUEIRA		5612	
36	219002802	02	BUJ?O		5612	
37	219002800	02	MANGUEIRA		5612	
38	210302468	01	CONEX?O "T"		5612	
39	100000101405	01	BLOCO RETORNO ROMPEDOR		5612	
41	370060479	02	ESPACADOR		5612	
42	370360120	01	BRACO RETROESCAVADEIRA		5612	
43	210007141	12	PARAFUSO ALLEN		5612	

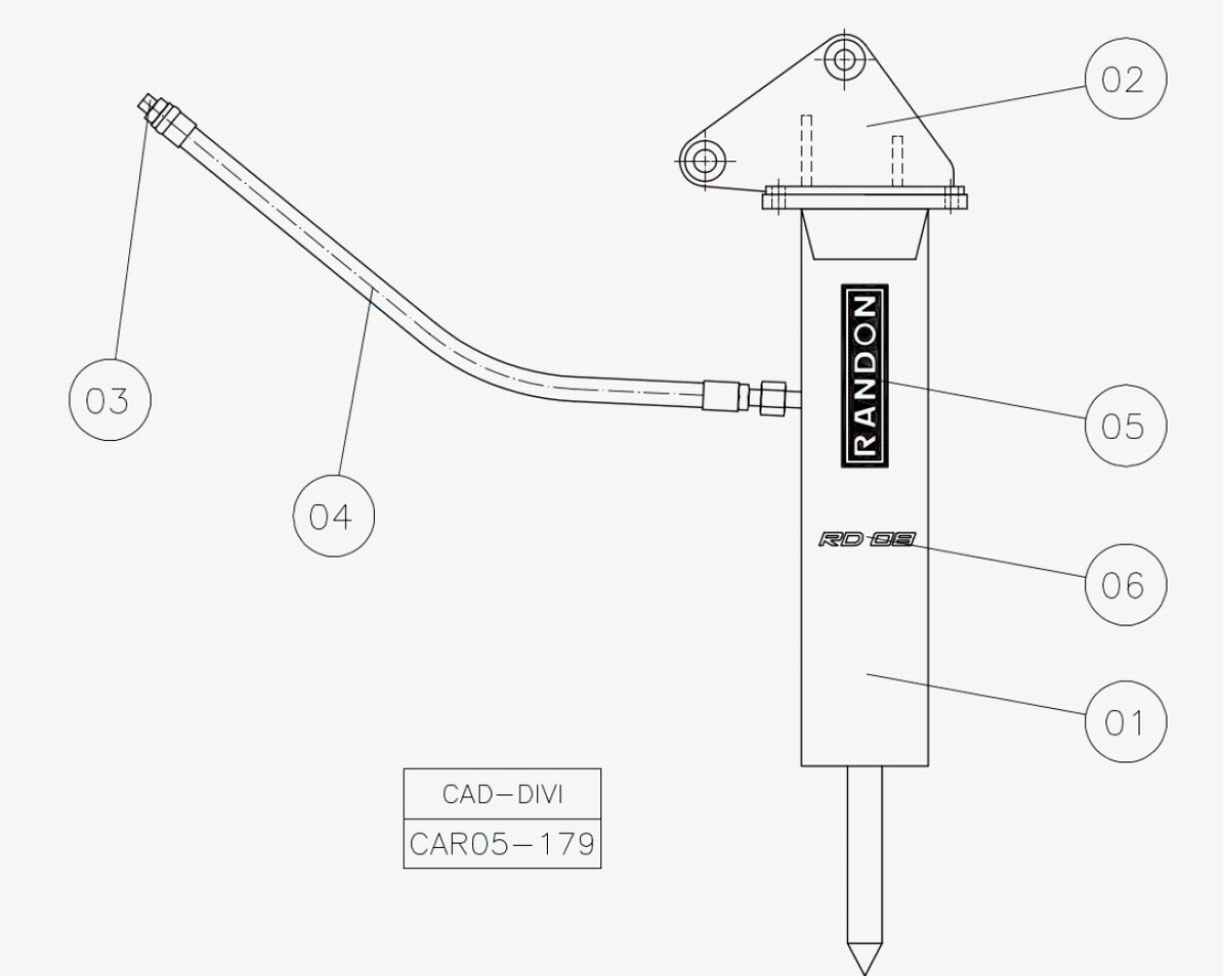

Fig.	Código	Qtd	Descrição (português)	Nota	Início	Fim
00	219002824	01	CONJUNTO ROMPEDOR HIDRAULICO		3243	
01	219002833	01	ROMPEDOR HIDRAULICO	VER 5S200 01.0	3243	
02	370360141	01	FIXADOR		3243	
03	219002835	02	MANGUEIRA		3243	
04	212009775	2,9	PROTETOR MANGUEIRA		3243	
05	100000024064	02	ADESIVO LOGO RANDON		3243	
06	100000024065	02	ADESIVO RD 08		3243	

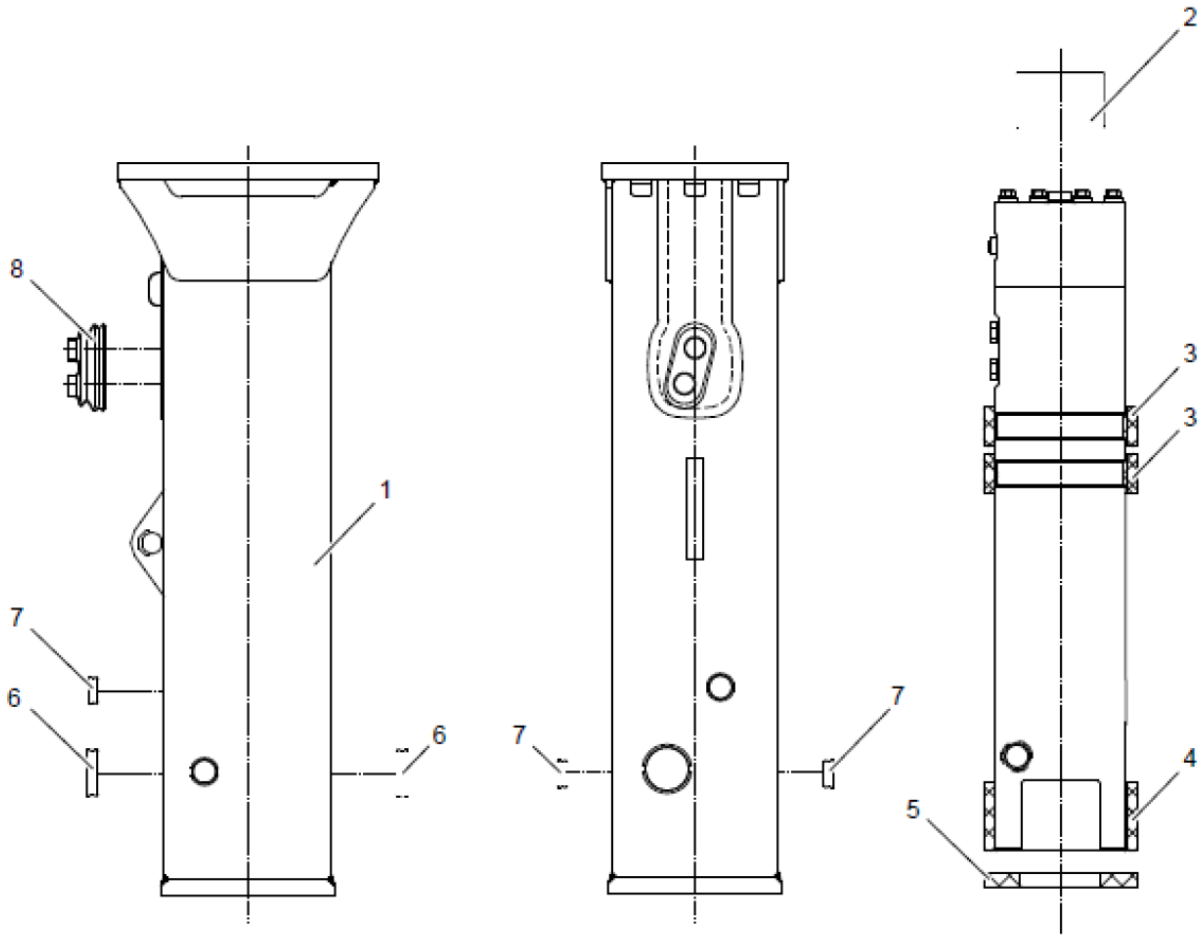

Fig.	Código	Qtd	Descrição (português)	Nota	Início	Fim
01	100000015963	01	REVESTIMENTO		3243	
02	100000015965	01	COXIM		3243	
03	100000015971	02	PLACA GUIA		3243	
04	100000015972	01	PLACA GUIA		3243	
05	100000015973	01	ABSORVEDOR IMPACTO		3243	
06	100000015974	02	TAMP?O		3243	
07	100000015975	03	TAMP?O		3243	
08	100000015976	01	TAMPA		3243	

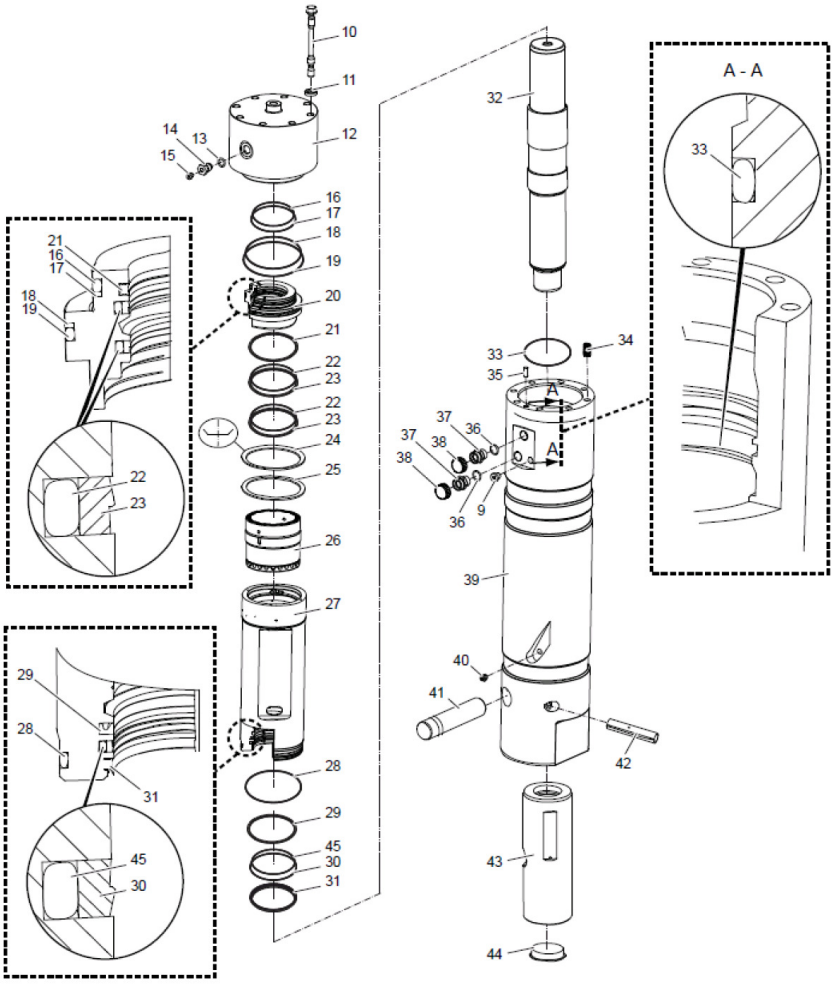

Fig.	Código	Qtd	Descrição (português)	Nota	Início	Fim
09	100000015977	01	BUJ?O		3243	
10	100000015978	08	PARAFUSO		3243	
11	100000015979	08	ARRUELA		3243	
12	100000015980	01	TAMPA		3243	
13	100000016003	01	KIT VEDAC?O		3243	
14	100000015981	01	VALVULA		3243	
15	100000016003	01	KIT VEDAC?O		3243	
16	100000016003	01	KIT VEDAC?O		3243	
17	100000016003	01	KIT VEDAC?O		3243	
18	100000016003	01	KIT VEDAC?O		3243	
19	100000016003	01	KIT VEDAC?O		3243	
20	100000015982	01	EMBOLO		3243	
21	100000016003	01	KIT VEDAC?O		3243	
22	100000016003	01	KIT VEDAC?O		3243	
23	100000016003	01	KIT VEDAC?O		3243	
24	100000015983	01	ARRUELA PRATO		3243	
25	100000015984	01	ESPACADOR		3243	
26	100000015985	01	VALVULA		3243	
27	100000015986	01	CORPO CILINDRO		3243	
28	100000016003	01	KIT VEDAC?O		3243	
29	100000016003	01	KIT VEDAC?O		3243	

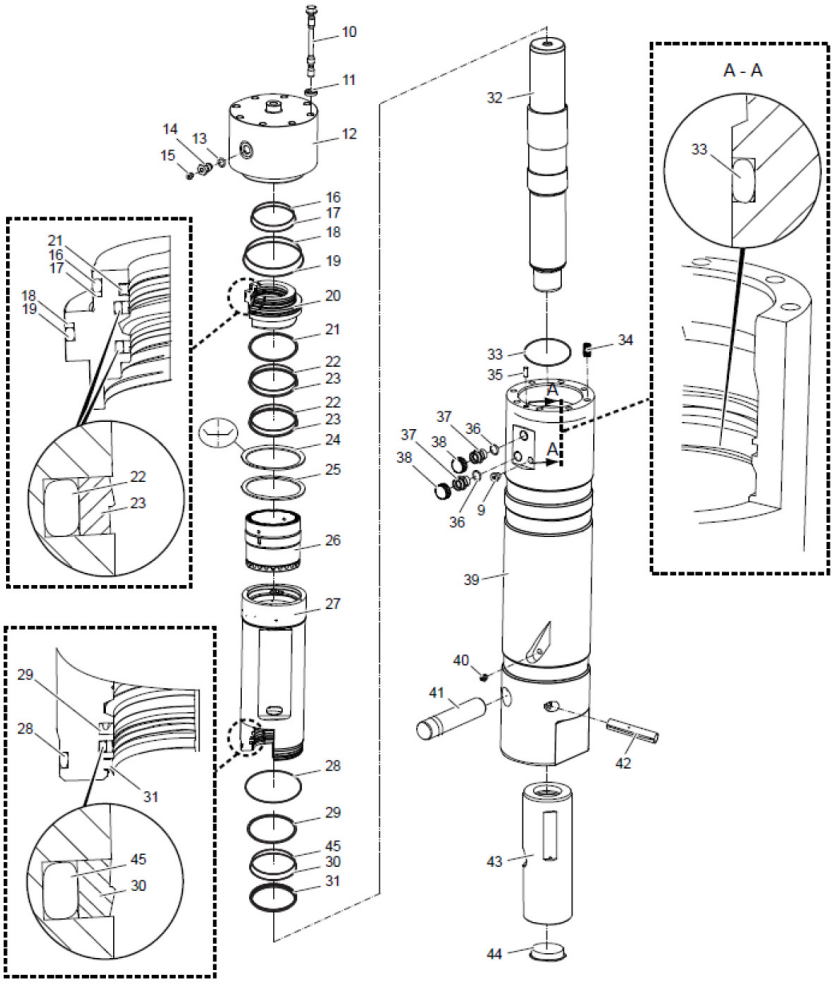

Fig.	Código	Qtd	Descrição (português)	Nota	Início	Fim
30	100000016003	01	KIT VEDAC?O		3243	
31	100000016003	01	KIT VEDAC?O		3243	
32	100000015987	01	HASTE CILINDRO		3243	
33	100000016003	01	KIT VEDAC?O		3243	
34	100000015988	08	PRISIONEIRO		3243	
35	100000015989	01	PINO GUIA		3243	
36	100000016003	01	KIT VEDAC?O		3243	
37	100000015990	02	CONEX?O		3243	
38	100000015991	02	TAMPA		3243	
39	100000015992	01	CORPO		3243	
40	100000015993	01	GRAXEIRA		3243	
41	100000015994	01	PINO TRAVA		3243	
42	100000015995	01	PINO CISALHAMENTO		3243	
43	100000016001	01	BUCHA		3243	
44	100000016002	01	TAMPA		3243	
45	100000016004	01	KIT ADESIVOS		3243	

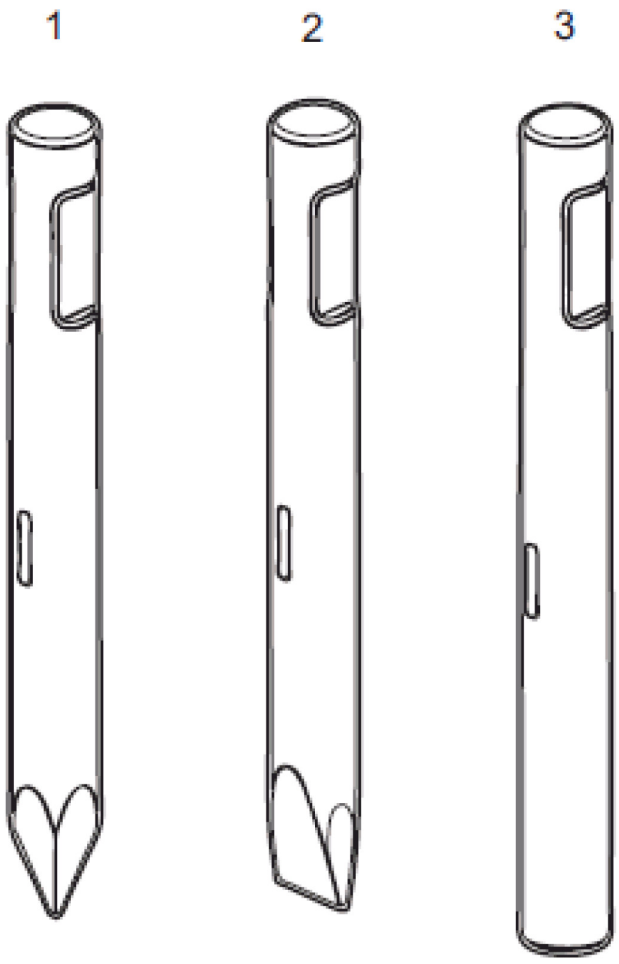

Fig.	Código	Qtd	Descrição (português)	Nota	Início	Fim
01	219002834	01	PONTEIRO		3243	
02	100000016005	01	PONTEIRA CINZEL		3243	
03	100000016006	01	PONTEIRA CEGA		3243	

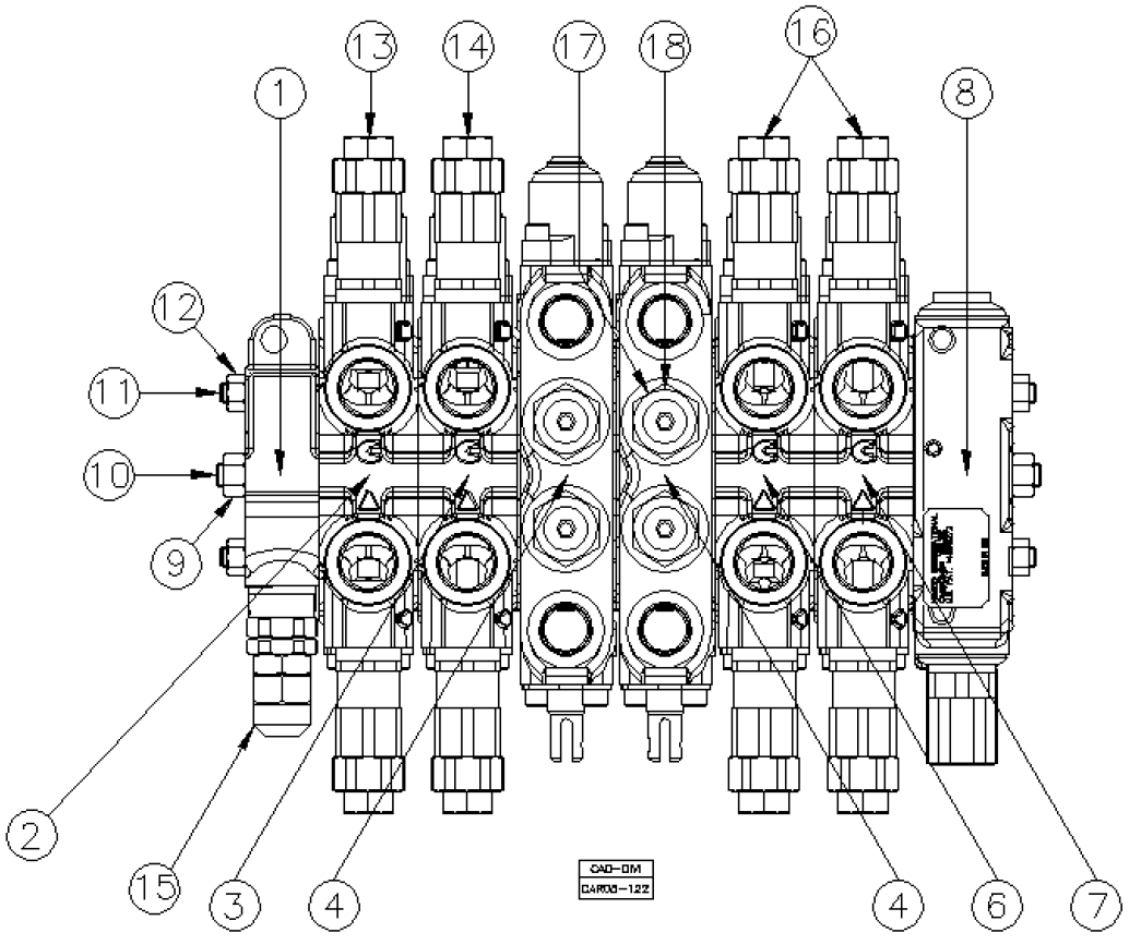

Fig.	Código	Qtd	Descrição (português)	Nota	Início	Fim
00	219002090	01	COMANDO HIDRAULICO RETROESCAVADEIRA		3243	
01		01	SEC?O ENTRADA	VER 5T100 00.0	3243	
02		01	MONTAGEM SEC?O GIRO	VER 5T100 01.0	3243	
03		01	MONTAGEM SEC?O LANCA E BRACO	VER 5T100 02.0	3243	
04		01	MONTAGEM SEC?O ESTABILIZADORES	VER 5T100 04.0	3243	
06		01	MONTAGEM SEC?O DO BRACO	VER 5T100 03.0	3243	
07		01	MONTAGEM SEC?O CACAMBA	VER 5T100 05.0	3243	
08		01	SEC?O SAIDA	VER 5T100 06.0	3243	
09	219001818	01	PORCA		3243	
10	219001883	01	TIRANTE		3243	
11	219001882	02	TIRANTE		3243	
12	219001819	02	PORCA		3243	
13	219002220	01	VALVULA ALIVIO - CONJUNTO		3243	
14	219002221	01	VALVULA ALIVIO		3243	
15	219002108	01	VALVULA ALIVIO		3243	
16	219002222	02	VALVULA ALIVIO - CONJUNTO	VER 5T100 07.0	3243	
17	219002314	04	VALVULA ALIVIO		3243	
18	219002427	04	BUJ?O		3243	

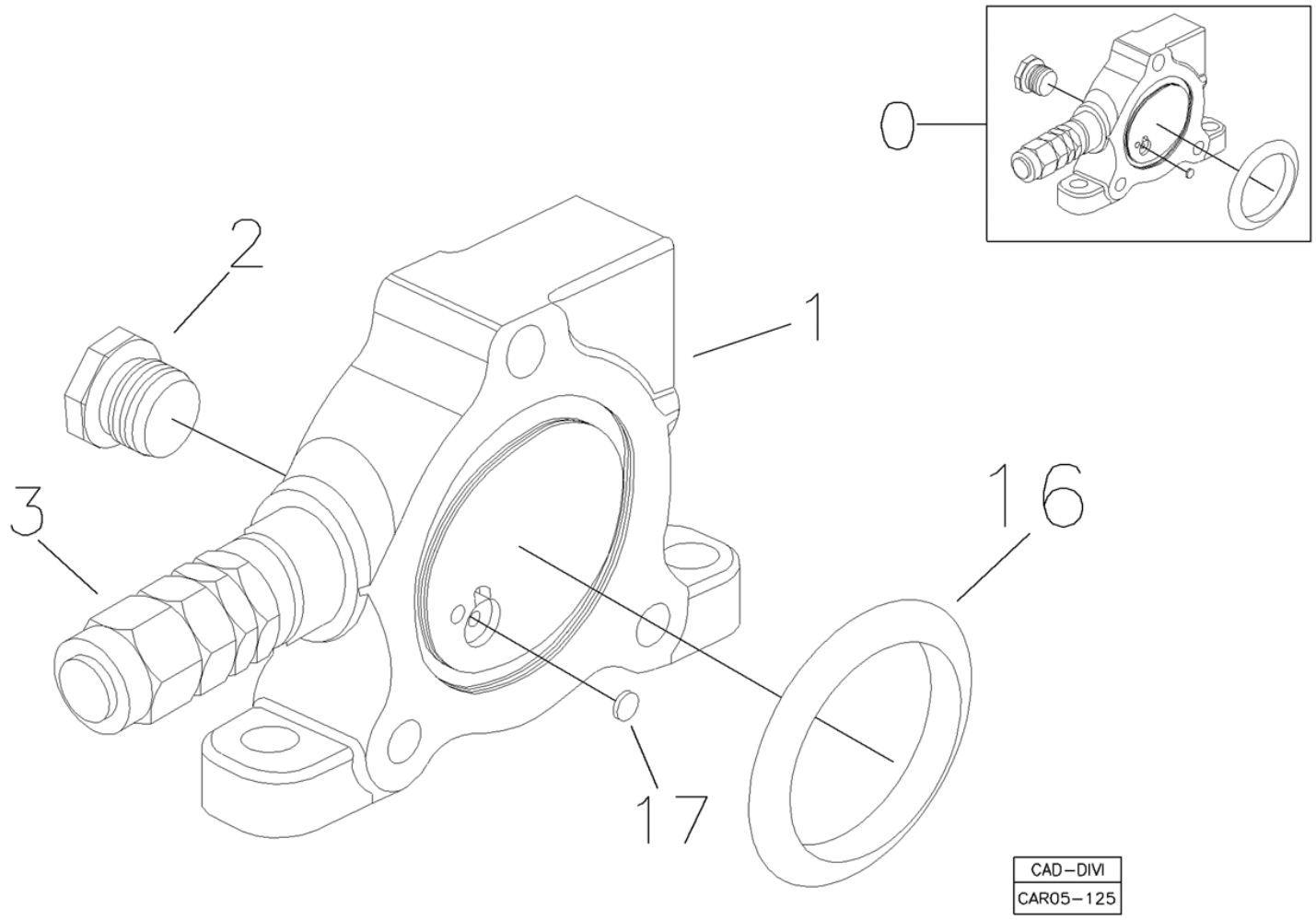

Fig.	Código	Qtd	Descrição (português)	Nota	Início	Fim
00	219002243	01	SEC?O ENTRADA COMPLETA		3243	
02	219002106	01	BUJ?O		3243	
03	219002108	01	VALVULA ALIVIO		3243	
16	219001885	01	ANEL O		3243	
17	219001700	01	PASTILHA		3243	

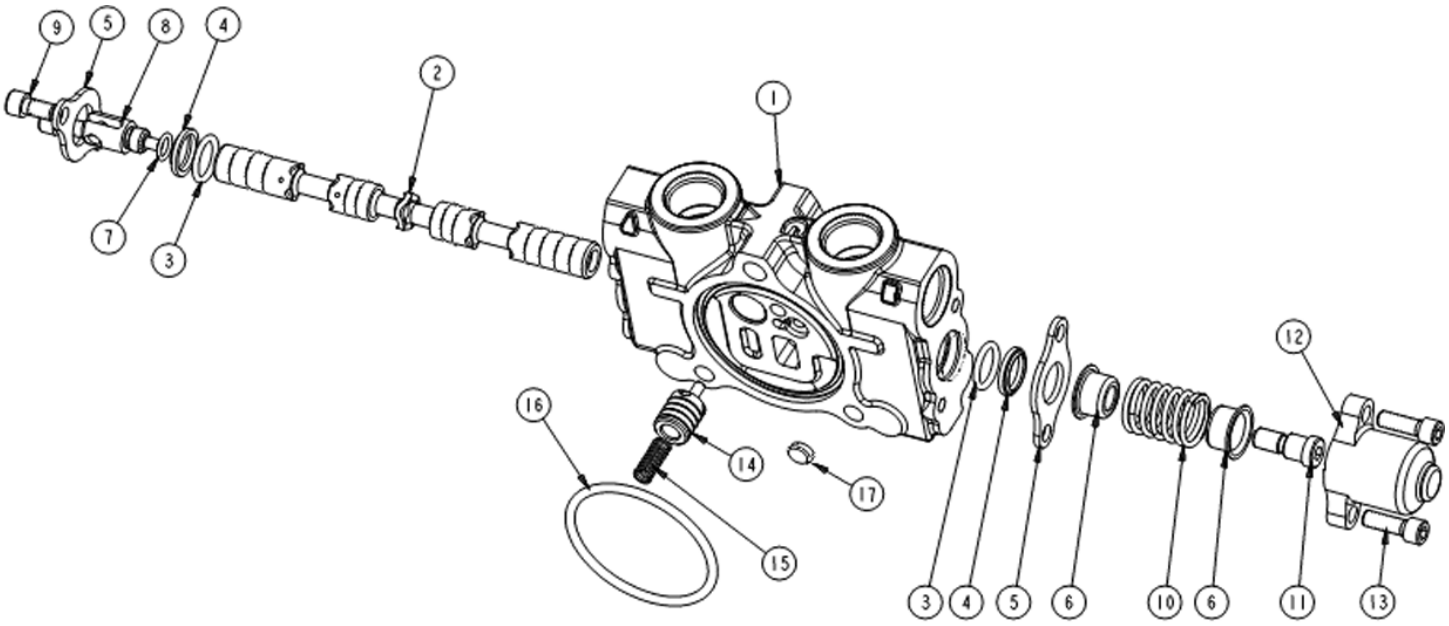

Fig.	Código	Qtd	Descrição (português)	Nota	Início	Fim
00	219002244	1	SEC?O COMPLETA		3243	
03	219001705	2	ANEL O		3243	
04	219001706	2	ANEL RASPADOR		3243	
05	219001756	2	PLACA		3243	
06	219002252	2	ASSENTO MOLA		3243	
07	219001709	1	ANEL O		3243	
08	219001708	1	GARFO SPOOL		3243	
09	219001971	2	PARAFUSO		3243	
10	219001710	1	MOLA		3243	
11	219002251	1	PARAFUSO		3243	
12	219001974	1	TAMPA		3243	
13	219001975	2	PARAFUSO		3243	
14	219001701	1	COMPENSADOR		3243	
15	219001702	1	MOLA		3243	
16	219001885	1	ANEL O		3243	
17	219001700	1	PASTILHA		3243	

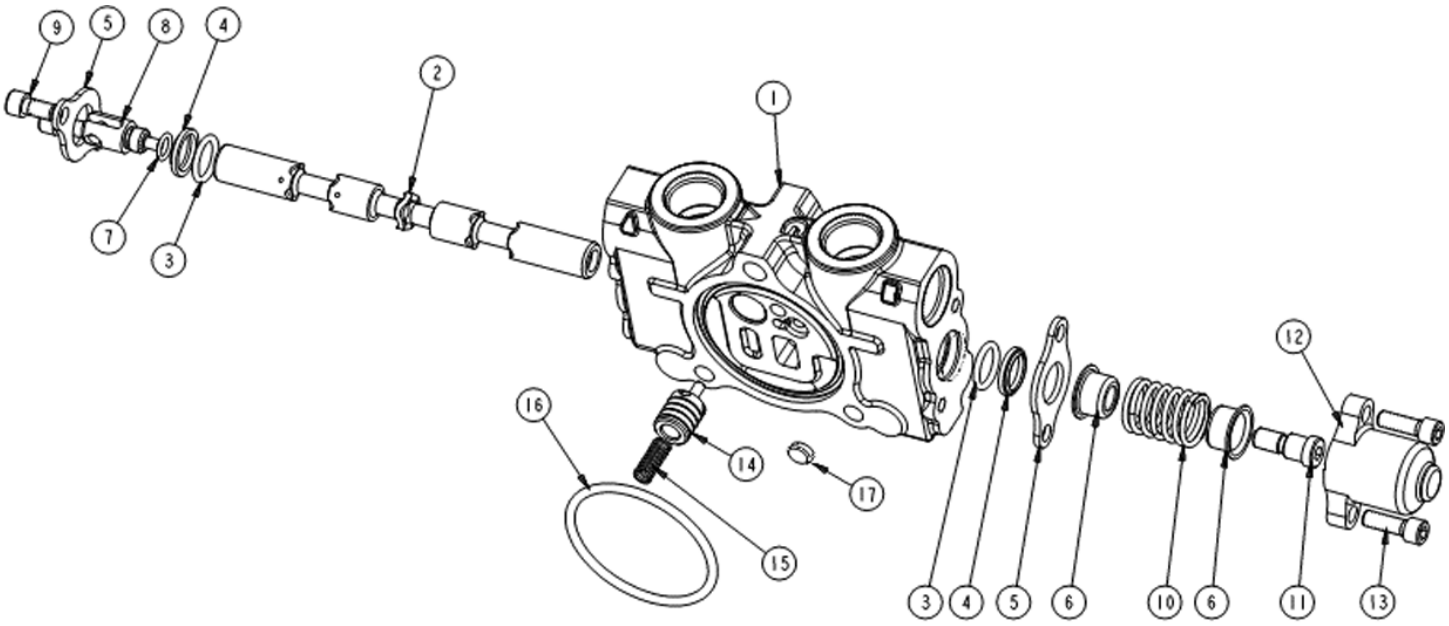

Fig.	Código	Qtd	Descrição (português)	Nota	Início	Fim
00	219002245	01	SEC?O COMPLETA		3243	
03	219001705	02	ANEL O		3243	
04	219001706	02	ANEL RASPADOR		3243	
05	219001756	02	PLACA		3243	
06	219002001	02	ASSENTO MOLA		3243	
07	219001709	01	ANEL O		3243	
08	219001708	01	GARFO SPOOL		3243	
09	219001971	02	PARAFUSO		3243	
10	219001710	01	MOLA		3243	
11	219002251	01	PARAFUSO		3243	
12	219001974	01	TAMPA		3243	
13	219001975	02	PARAFUSO		3243	
14	219001701	01	COMPENSADOR		3243	
15	219001702	01	MOLA		3243	
16	219001885	01	ANEL O		3243	
17	219001700	01	PASTILHA		3243	

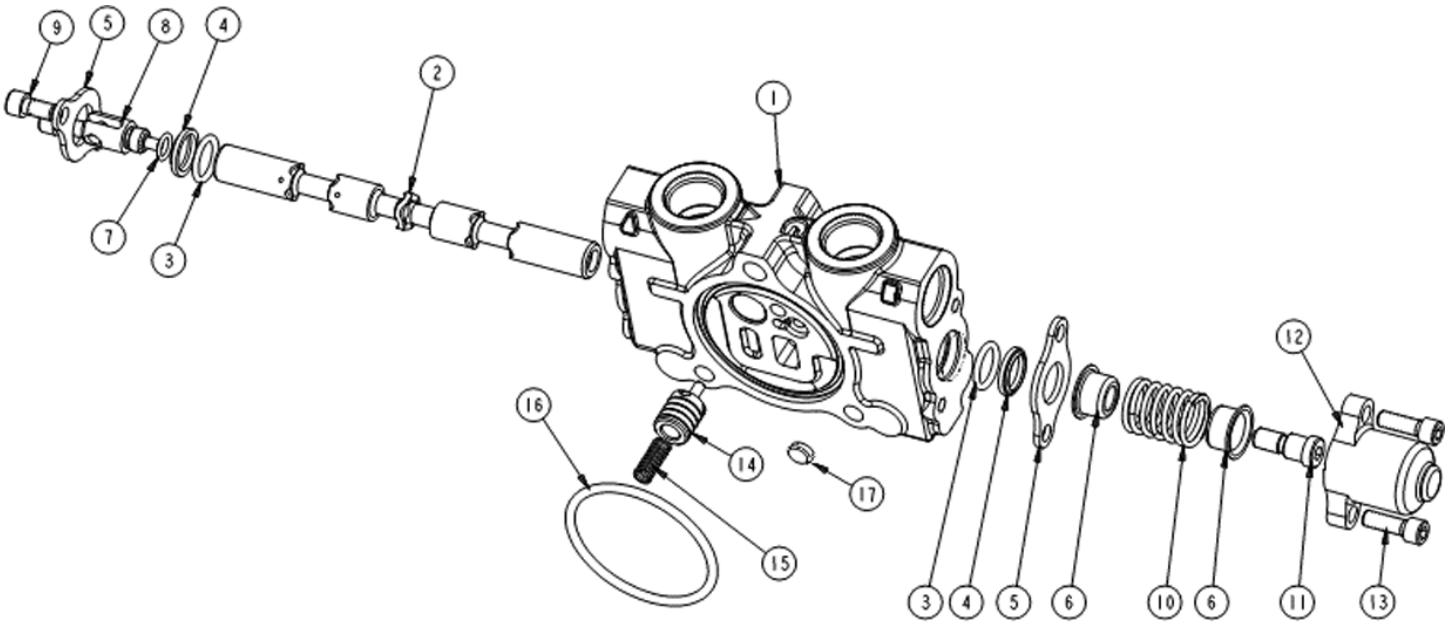

Fig.	Código	Qtd	Descrição (português)	Nota	Início	Fim
00	219002247	01	SEC?O COMPLETA		3243	
03	219001705	02	ANEL O		3243	
04	219001706	02	ANEL RASPADOR		3243	
05	219001756	02	PLACA		3243	
06	219002001	02	ASSENTO MOLA		3243	
07	219001709	01	ANEL O		3243	
08	219001708	01	GARFO SPOOL		3243	
09	219001971	02	PARAFUSO		3243	
10	219001710	01	MOLA		3243	
11	219002251	01	PARAFUSO		3243	
12	219001974	01	TAMPA		3243	
13	219001975	02	PARAFUSO		3243	
14	219001701	01	COMPENSADOR		3243	
15	219001702	01	MOLA		3243	
16	219001885	01	ANEL O		3243	
17	219001700	01	PASTILHA		3243	

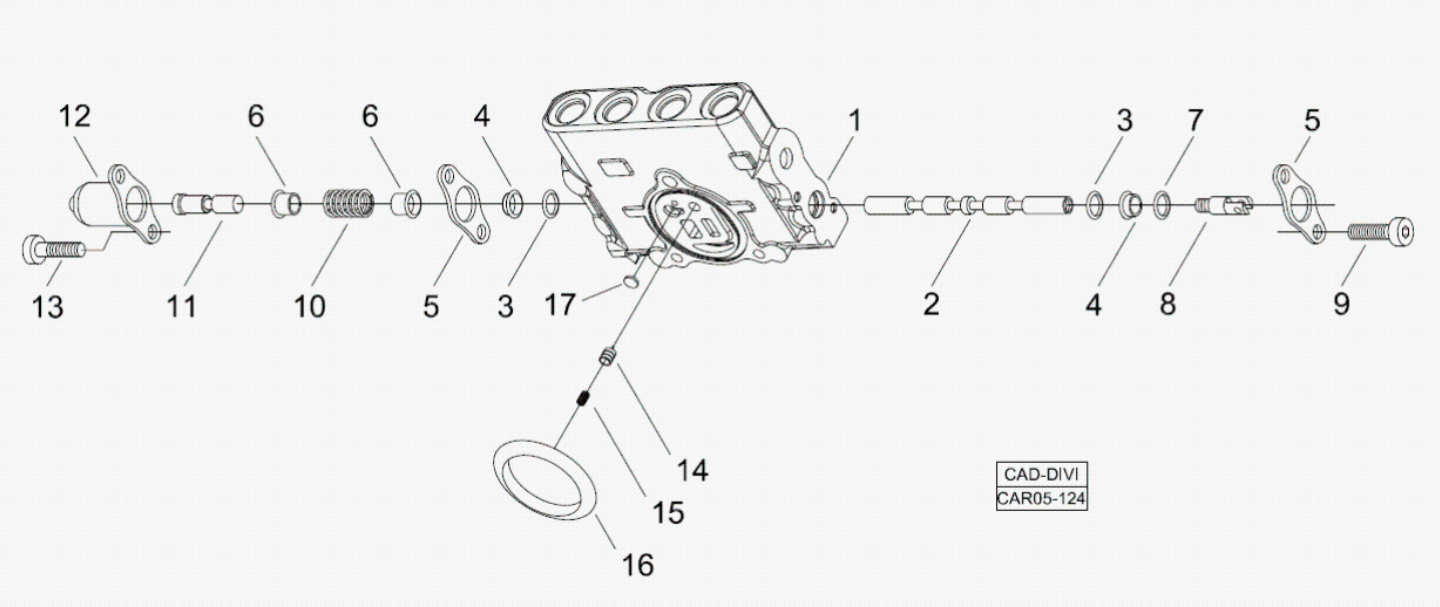

Fig.	Código	Qtd	Descrição (português)	Nota	Início	Fim
00	219002246	01	SEC?O COMPLETA		3243	
03	219001705	02	ANEL O		3243	
04	219001706	02	ANEL RASPADOR		3243	
05	219001756	02	PLACA		3243	
06	219002252	02	ASSENTO MOLA		3243	
07	219001709	01	ANEL O		3243	
08	219001708	01	GARFO SPOOL		3243	
09	219001971	02	PARAFUSO		3243	
10	219001710	01	MOLA		3243	
11	219002251	01	PARAFUSO		3243	
12	219001974	01	TAMPA		3243	
13	219001975	02	PARAFUSO		3243	
14	219001701	01	COMPENSADOR		3243	
15	219001702	01	MOLA		3243	
16	219001885	01	ANEL O		3243	
17	219001700	01	PASTILHA		3243	

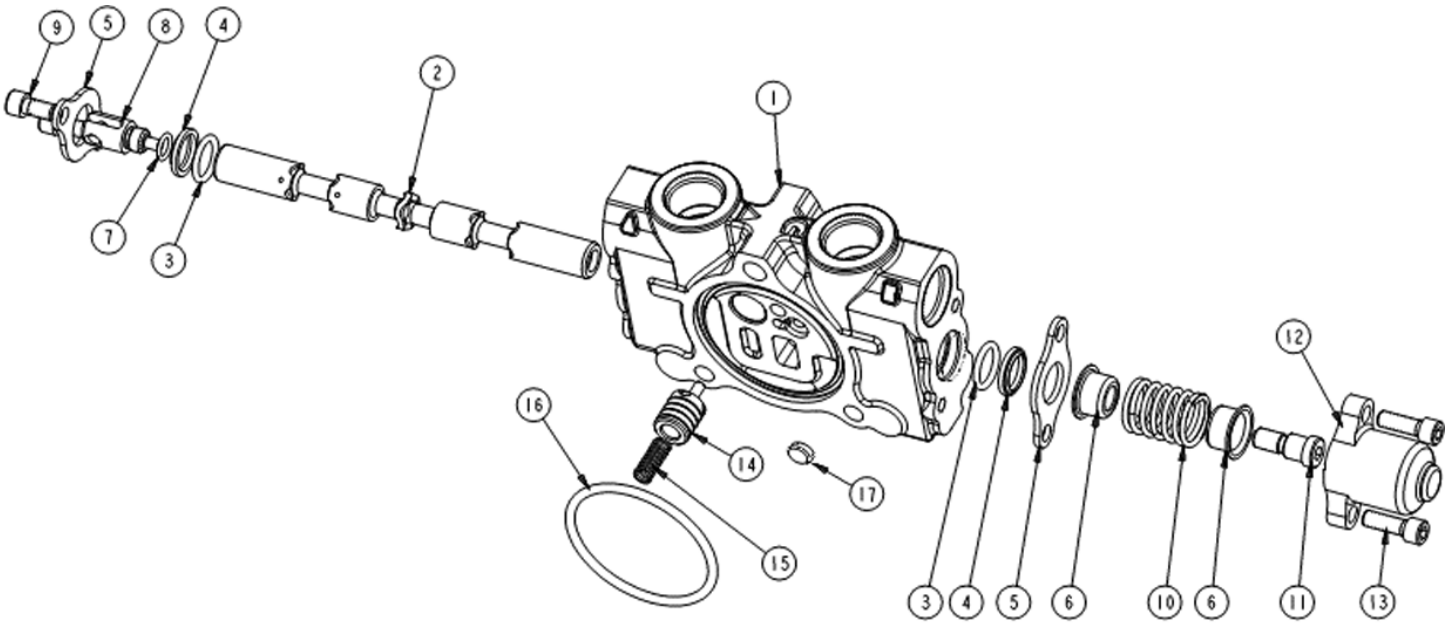

Fig.	Código	Qtd	Descrição (português)	Nota	Início	Fim
00	219002247	01	SEC?O COMPLETA		3243	
03	219001705	02	ANEL O		3243	
04	219001706	02	ANEL RASPADOR		3243	
05	219001756	02	PLACA		3243	
06	219002252	02	ASSENTO MOLA		3243	
07	219001709	01	ANEL O		3243	
08	219001708	01	GARFO SPOOL		3243	
09	219001971	02	PARAFUSO		3243	
10	219001710	01	MOLA		3243	
11	219002251	01	PARAFUSO		3243	
12	219001974	01	TAMPA		3243	
13	219001975	02	PARAFUSO		3243	
14	219001701	01	COMPENSADOR		3243	
15	219001702	01	MOLA		3243	
16	219001885	01	ANEL O		3243	
17	219001700	01	PASTILHA		3243	

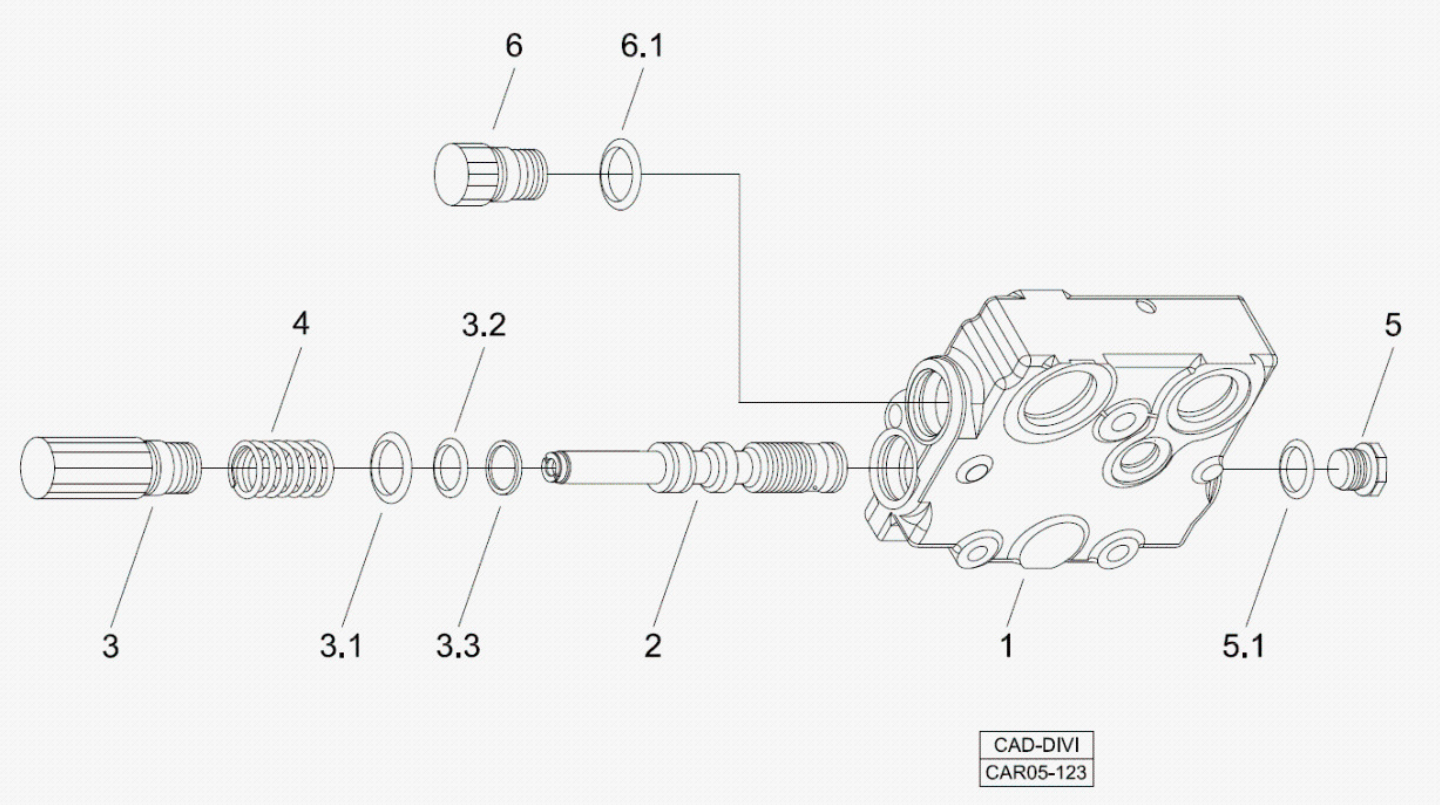

Fig.	Código	Qtd	Descrição (português)	Nota	Início	Fim
00	219002248	01	SEC?O SAIDA COMPLETA		3243	
03	219002250	01	CONJUNTO BUJ?O		3243	
04	219001977	01	MOLA		3243	
05	219002249	01	BUJ?O		3243	
06	219002047	01	TAMP?O		3243	
06.1	219001797	01	ANEL VEDAC?O		3243	

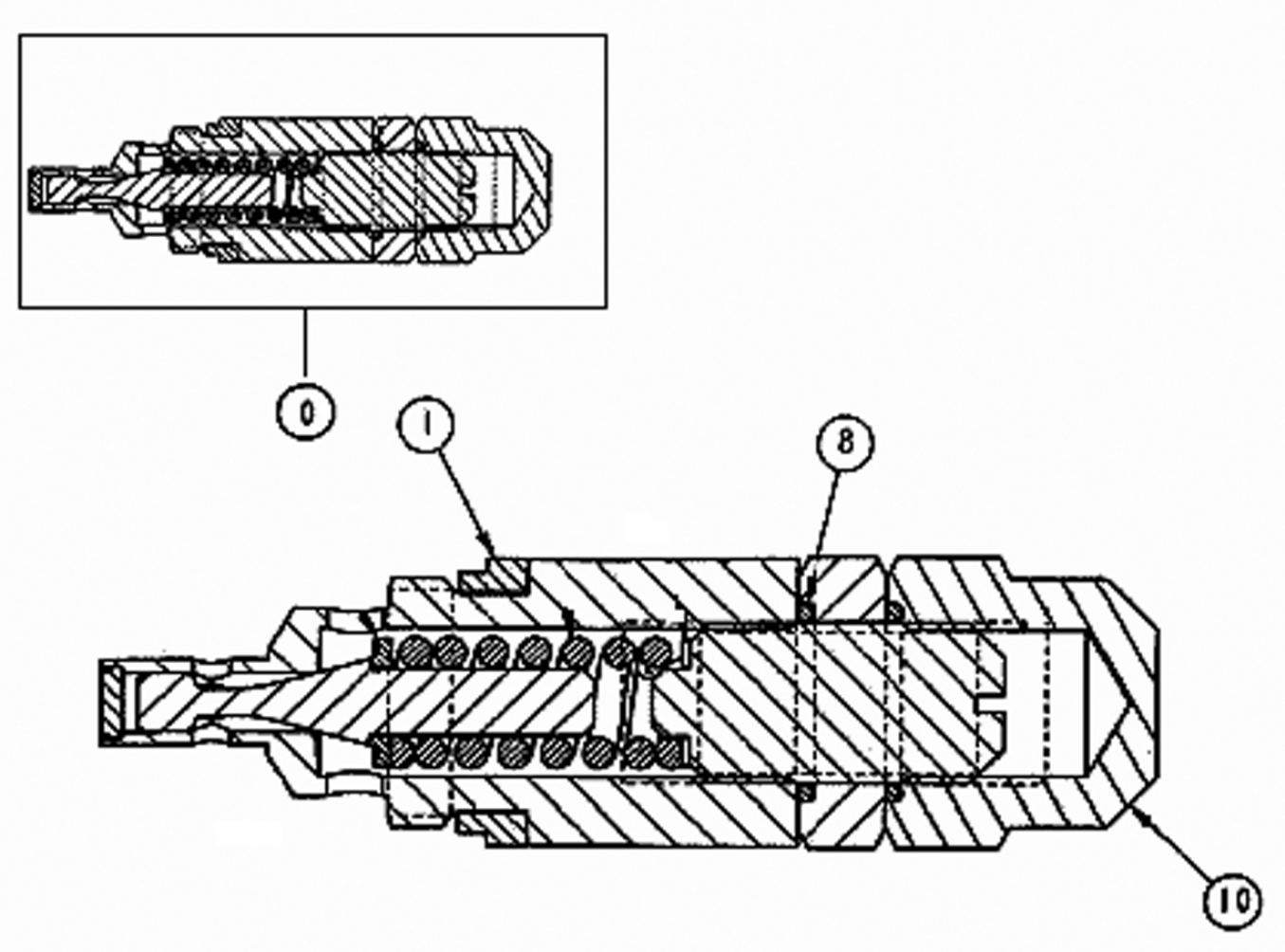

Fig.	Código	Qtd	Descrição (português)	Nota	Início	Fim
00	219002108	01	VALVULA ALIVIO	3100PSI	3243	
01	219001797	01	ANEL VEDAC?O		3243	
08	100000010579	02	ANEL O		3243	
10	219002112	01	PORCA ESPECIAL		3243	

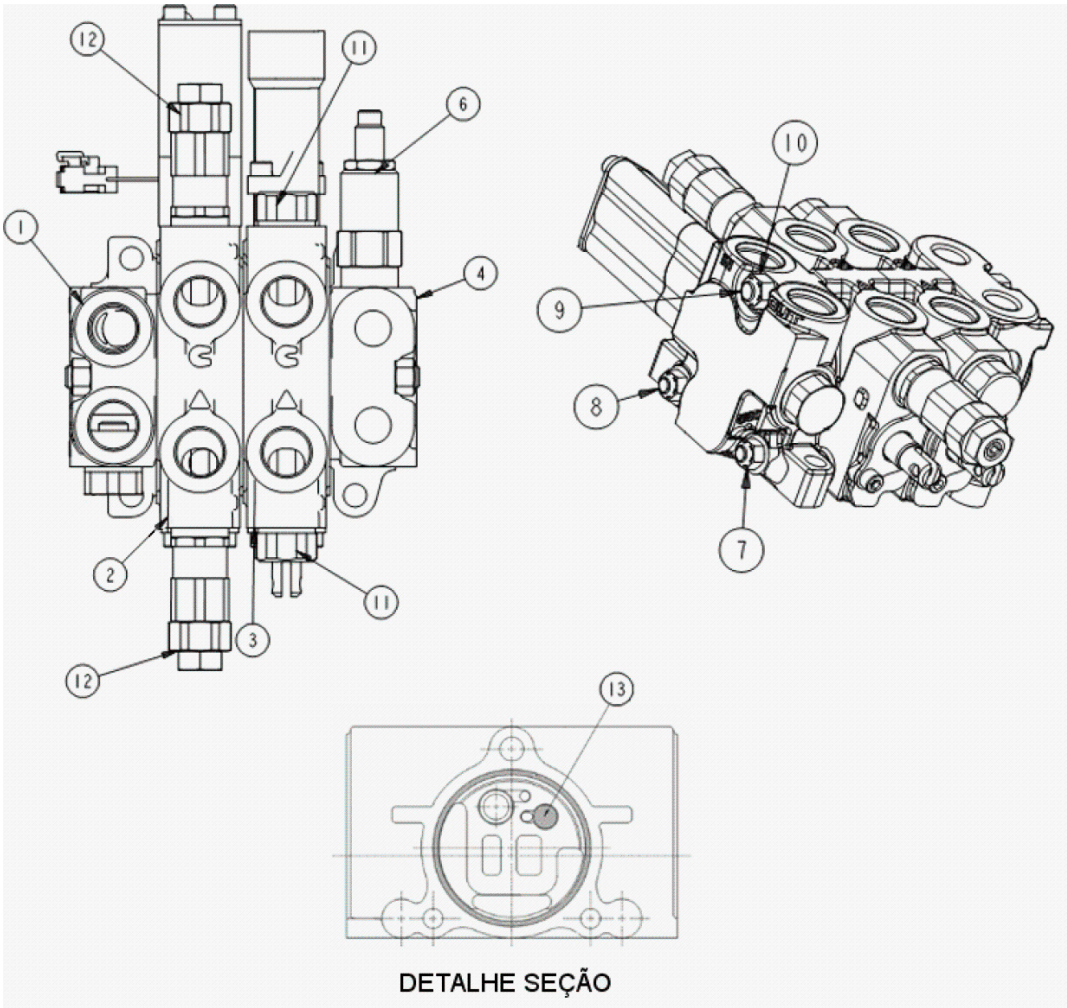

Fig.	Código	Qtd	Descrição (português)	Nota	Início	Fim
00	219002091	01	COMANDO HIDRAULICO CARREGADEIRA		3243	5523
00	219002091	01	COMANDO HIDRAULICO CARREGADEIRA		5526	5541
00	219002091	01	COMANDO HIDRAULICO CARREGADEIRA		5546	5566
01		01	SEC?O ENTRADA	VER 5T200 01.0	3243	5523
01		01	SEC?O ENTRADA	VER 5T200 01.0	5526	5541
01		01	SEC?O ENTRADA	VER 5T200 01.0	5546	5566
02		01	SEC?O DA CACAMBA	VER 5T200 02.0	3243	5523
02		01	SEC?O DA CACAMBA	VER 5T200 02.0	5526	5541
02		01	SEC?O DA CACAMBA	VER 5T200 02.0	5546	5566
03		01	SEC?O LEVANTAMENTO	VER 5T200 03.0	3243	5523
03		01	SEC?O LEVANTAMENTO	VER 5T200 03.0	5526	5541
03		01	SEC?O LEVANTAMENTO	VER 5T200 03.0	5546	5566
04		01	SEC?O SAIDA	VER 5T200 04.0	3243	5523
04		01	SEC?O SAIDA	VER 5T200 04.0	5526	5541
04		01	SEC?O SAIDA	VER 5T200 04.0	5546	5566
06		01	VALVULA REDUTORA PRESS?O	VER 5T200 05.0	3243	5523
06		01	VALVULA REDUTORA PRESS?O	VER 5T200 05.0	5526	5541
06		01	VALVULA REDUTORA PRESS?O	VER 5T200 05.0	5546	5566

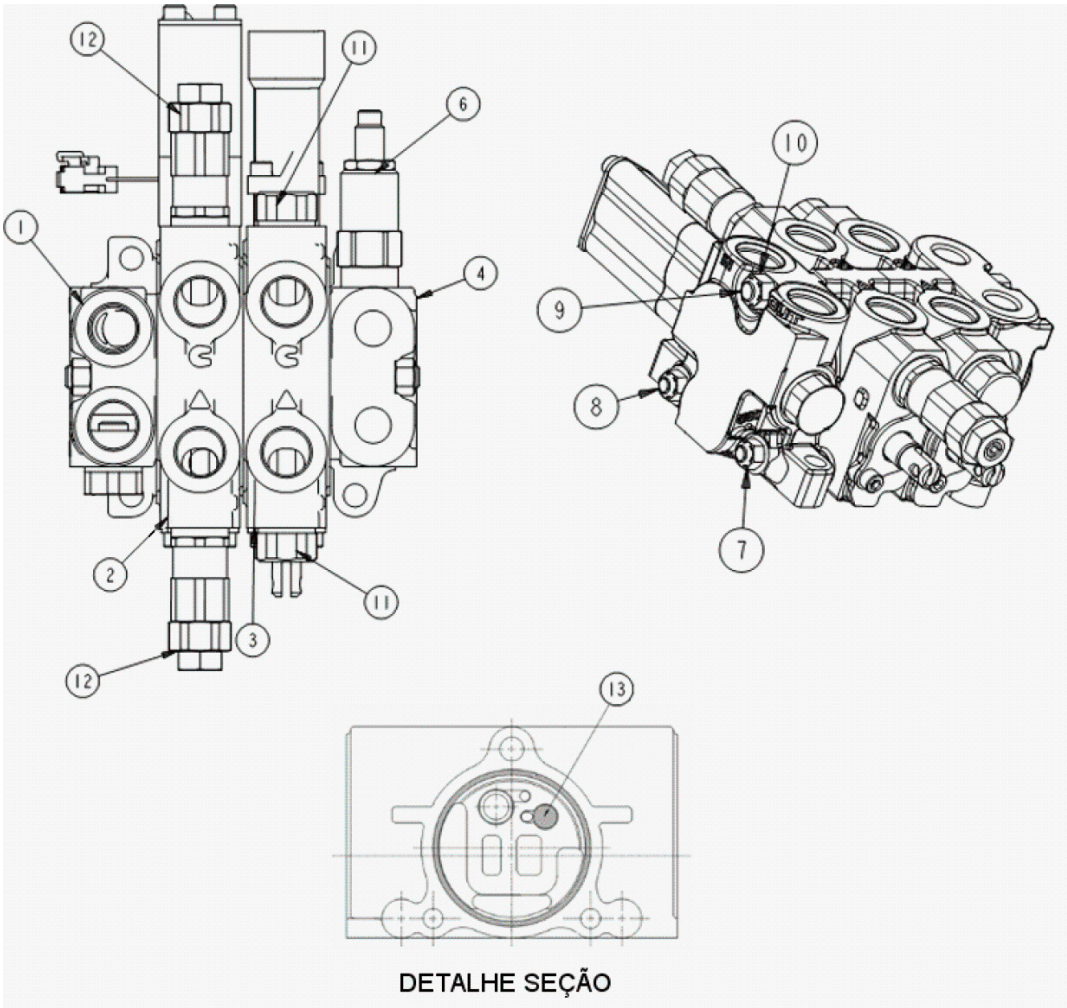

DETALHE SEÇÃO

Fig.	Código	Qtd	Descrição (português)	Nota	Início	Fim
07	219001819	04	PORCA	5/16"	3243	5523
07	219001819	04	PORCA	5/16"	5526	5541
07	219001819	04	PORCA	5/16"	5546	5566
08	219001842	02	TIRANTE	5/16"	3243	5523
08	219001842	02	TIRANTE	5/16"	5526	5541
08	219001842	02	TIRANTE	5/16"	5546	5566
09	219001841	01	TIRANTE	3/8"	3243	5523
09	219001841	01	TIRANTE	3/8"	5526	5541
09	219001841	01	TIRANTE	3/8"	5546	5566
10	219001818	02	PORCA	3/8"	3243	5523
10	219001818	02	PORCA	3/8"	5526	5541
10	219001818	02	PORCA	3/8"	5546	5566
11	219002047	02	TAMP?O		3243	5523
11	219002047	02	TAMP?O		5526	5541
11	219002047	02	TAMP?O		5546	5566
12		02	VALVULA ALIVIO - CONJUNTO	VER 5T200 06.0	3243	5523
12		02	VALVULA ALIVIO - CONJUNTO	VER 5T200 06.0	5526	5541
12		02	VALVULA ALIVIO - CONJUNTO	VER 5T200 06.0	5546	5566
13	219001700	02	PASTILHA		3243	5523
13	219001700	02	PASTILHA		5526	5541
13	219001700	02	PASTILHA		5546	5566

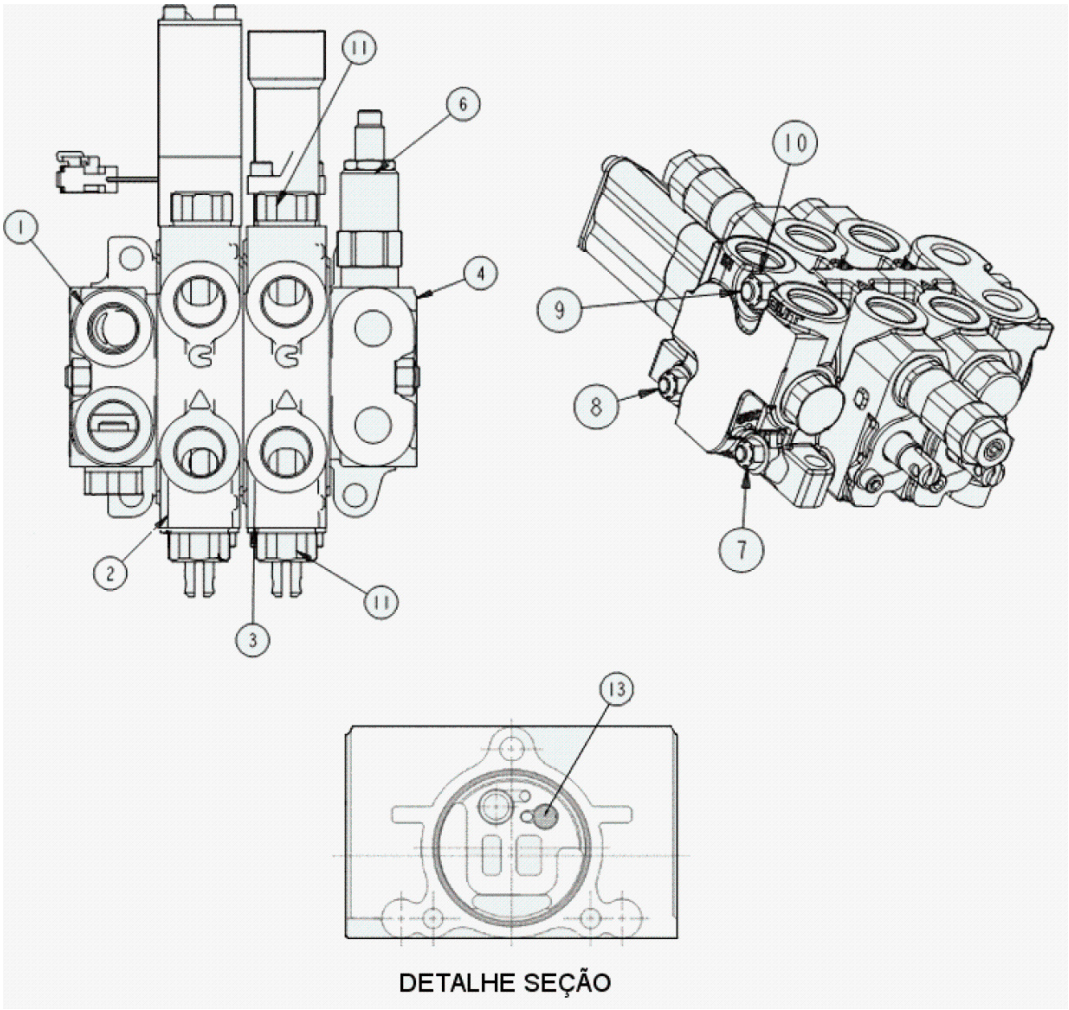

DETALHE SEÇÃO

Fig.	Código	Qtd	Descrição (português)	Nota	Início	Fim
00	100000051830	01	COMANDO HIDRAULICO CARREGADEIRA		5524	5525
00	100000051830	01	COMANDO HIDRAULICO CARREGADEIRA		5542	5545
00	100000051830	01	COMANDO HIDRAULICO CARREGADEIRA		5567	
01		01	SEC?O ENTRADA	VER 5T200 01.0	5524	5525
01		01	SEC?O ENTRADA	VER 5T200 01.0	5542	5545
01		01	SEC?O ENTRADA	VER 5T200 01.0	5567	
02		01	SEC?O DA CACAMBA	VER 5T200 02.0	5524	5525
02		01	SEC?O DA CACAMBA	VER 5T200 02.0	5542	5545
02		01	SEC?O DA CACAMBA	VER 5T200 02.0	5567	
03		01	SEC?O LEVANTAMENTO	VER 5T200 03.0	5524	5525
03		01	SEC?O LEVANTAMENTO	VER 5T200 03.0	5542	5545
03		01	SEC?O LEVANTAMENTO	VER 5T200 03.0	5567	
04		01	SEC?O SAIDA	VER 5T200 04.0	5524	5525
04		01	SEC?O SAIDA	VER 5T200 04.0	5542	5545
04		01	SEC?O SAIDA	VER 5T200 04.0	5567	
06		01	VALVULA REDUTORA PRESS?O	VER 5T200 05.0	5524	5525
06		01	VALVULA REDUTORA PRESS?O	VER 5T200 05.0	5542	5545
06		01	VALVULA REDUTORA PRESS?O	VER 5T200 05.0	5567	

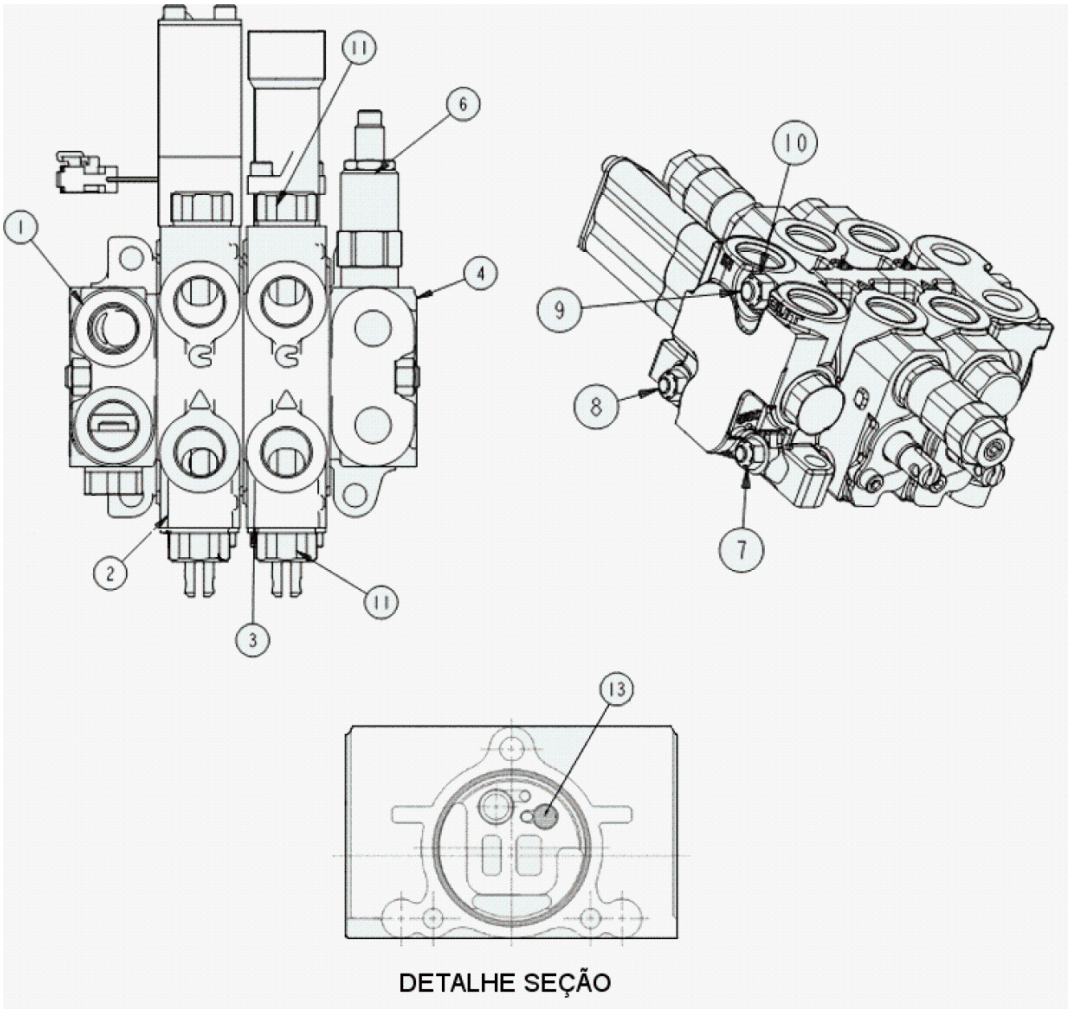

DETALHE SEÇÃO

Fig.	Código	Qtd	Descrição (português)	Nota	Início	Fim
07	219001819	04	PORCA		5524	5525
07	219001819	04	PORCA		5542	5545
07	219001819	04	PORCA		5567	
08	219001842	02	TIRANTE		5524	5525
08	219001842	02	TIRANTE		5542	5545
08	219001842	02	TIRANTE		5567	
09	219001841	01	TIRANTE		5524	5525
09	219001841	01	TIRANTE		5542	5545
09	219001841	01	TIRANTE		5567	
10	219001818	02	PORCA		5524	5525
10	219001818	02	PORCA		5542	5545
10	219001818	02	PORCA		5567	
11	219002047	04	TAMP?O		5524	5525
11	219002047	04	TAMP?O		5542	5545
11	219002047	04	TAMP?O		5567	
13	219001700	02	PASTILHA		5524	5525
13	219001700	02	PASTILHA		5542	5545
13	219001700	02	PASTILHA		5567	

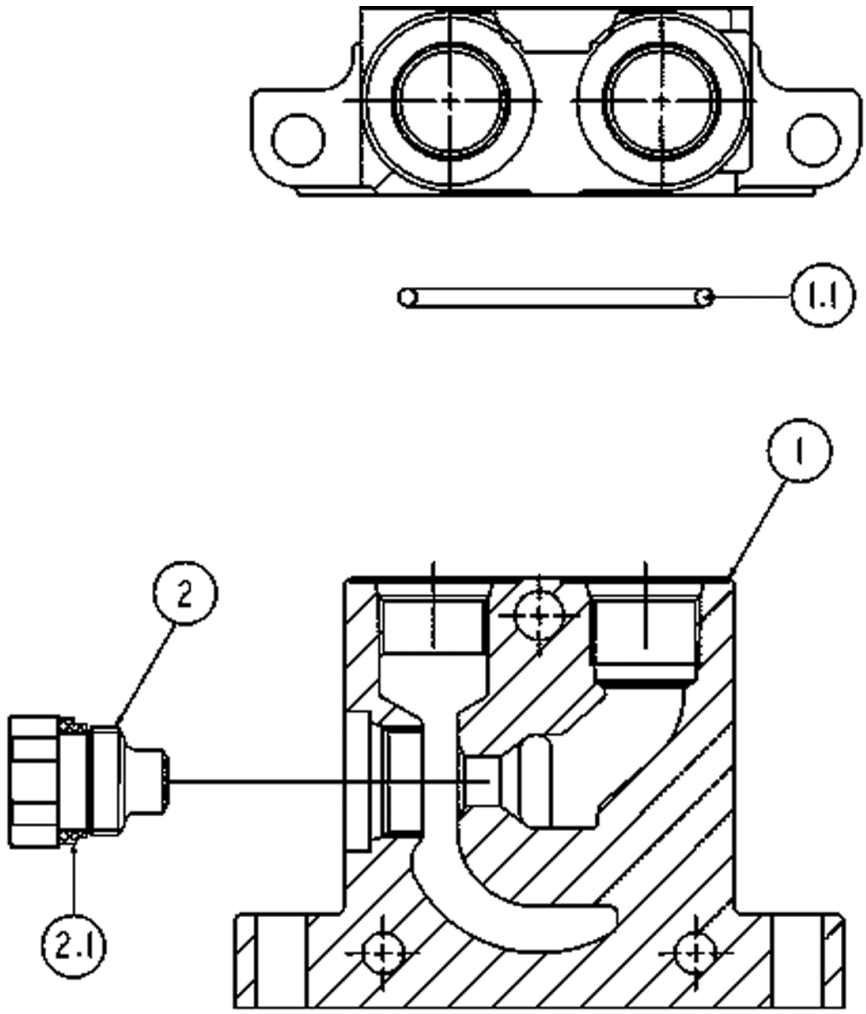

Fig.	Código	Qtd	Descrição (português)	Nota	Início	Fim
01	219001843	01	SEC?O ENTRADA		3243	
01.1	219001703	01	ANEL O		3243	
02	219002047	01	TAMP?O		3243	
02.1	219001797	01	ANEL VEDAC?O		3243	

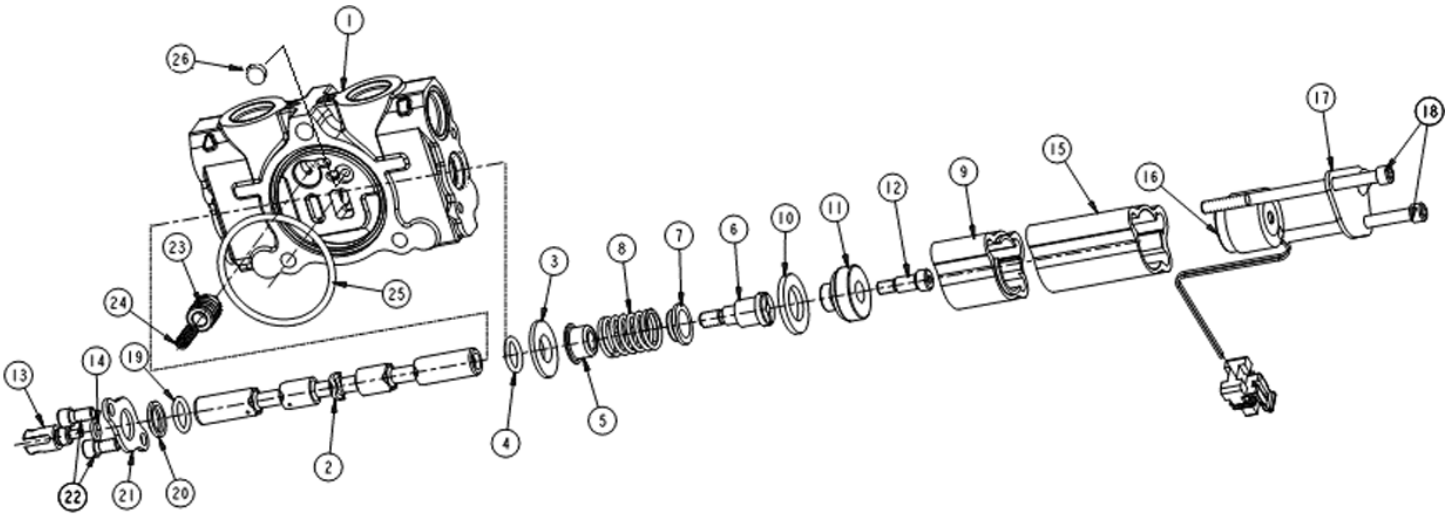

Fig.	Código	Qtd	Descrição (português)	Nota	Início	Fim
00	100000036147	01	SEC?O CACAMBA COMPLETA		3243	
03	219001991	01	ARRUELA		3243	
04	219001754	01	ANEL O		3243	
05	219001972	01	ASSENTO MOLA		3243	
06	219001992	01	PARAFUSO		3243	
07	219001993	01	ASSENTO MOLA		3243	
08	219001710	01	MOLA		3243	
09	219001994	01	LUVA		3243	
10	100000074561	01	ARRUELA		3243	
11	219001997	01	VALVULA		3243	
12	219001998	01	PARAFUSO		3243	
13	219001708	01	GARFO SPOOL		3243	
14	219001709	01	ANEL O		3243	
15	219001753	01	LUVA		3243	
16	219001751	01	BOBINA MAGNETICA		3243	
17	219001999	01	TAMPA		3243	
18	219001752	02	PARAFUSO		3243	
19	219001754	01	ANEL O		3243	
20	219001706	01	ANEL RASPADOR		3243	
21	219001756	01	PLACA		3243	
22	219001971	02	PARAFUSO		3243	

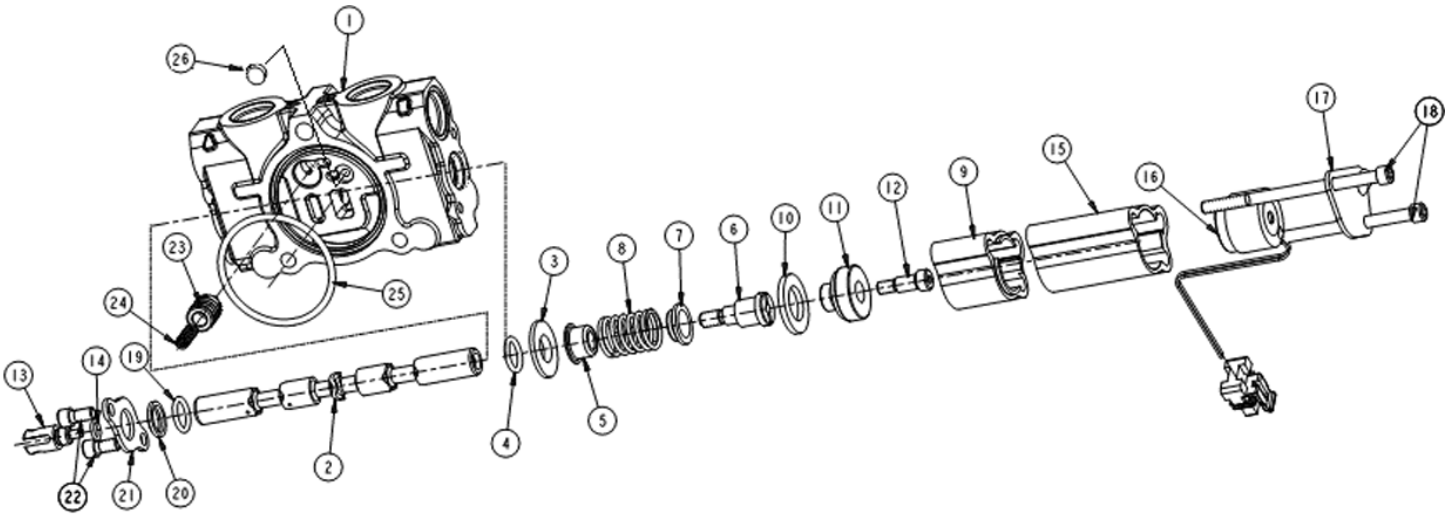

Fig.	Código	Qtd	Descrição (português)	Nota	Início	Fim
23	219001701	01	COMPENSADOR		3243	
24	219001780	01	MOLA		3243	
25	219001703	01	ANEL O		3243	
26	219001700	01	PASTILHA		3243	

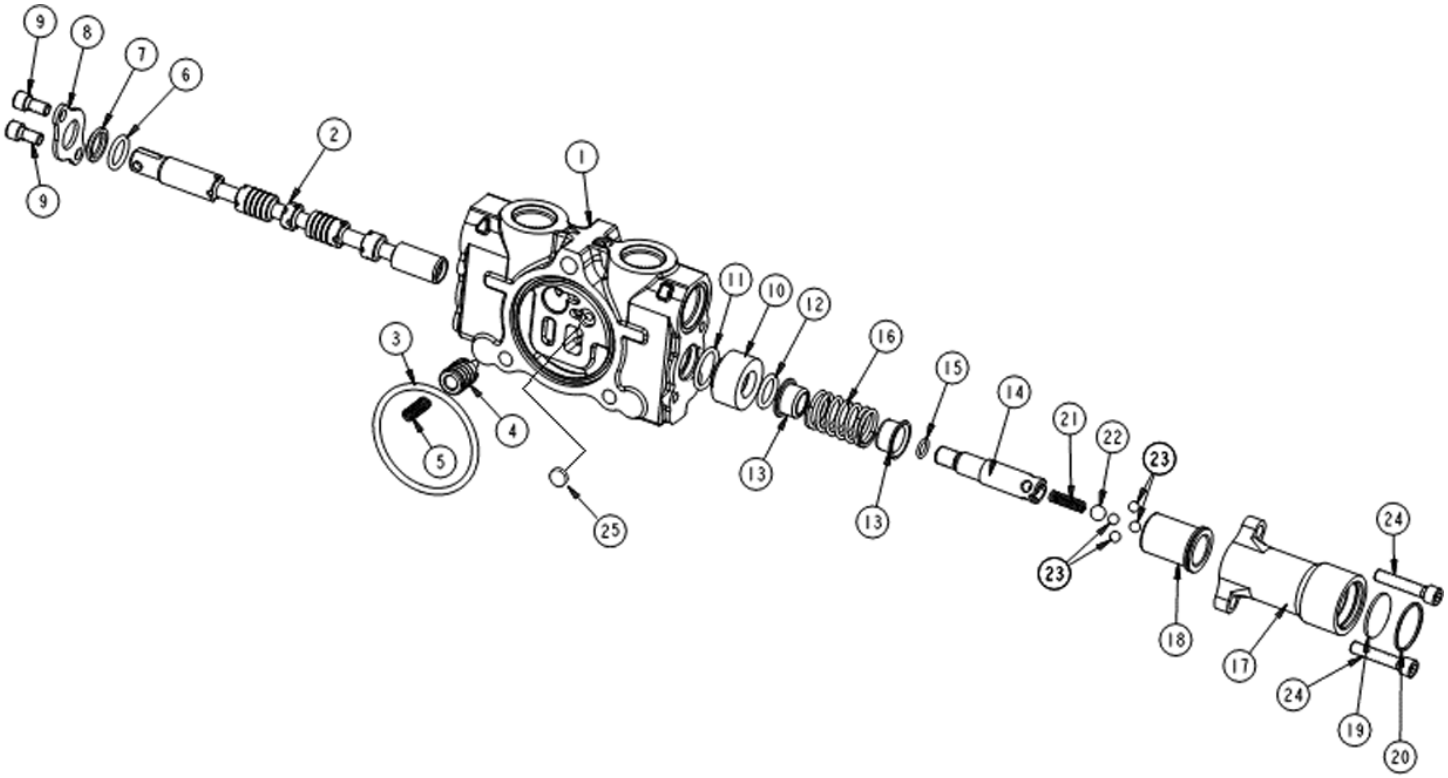

Fig.	Código	Qtd	Descrição (português)	Nota	Início	Fim
00	100000010580	01	SEC?O LEVANTAMENTO COMPLETA		3243	
03	219001703	01	ANEL O		3243	
04	219001701	01	COMPENSADOR		3243	
05	219001780	01	MOLA		3243	
06	219001754	01	ANEL O		3243	
07	219001706	01	ANEL RASPADOR		3243	
08	219001756	01	PLACA		3243	
09	219001971	02	PARAFUSO		3243	
10	219002000	01	ESPACADOR		3243	
11	219001845	01	ANEL O		3243	
12	219001754	01	ANEL O		3243	
13	219002001	02	ASSENTO MOLA		3243	
14	219001849	01	PINO GUIA		3243	
15	219001709	01	ANEL O		3243	
16	219002002	01	MOLA		3243	
17	219001851	01	CORPO		3243	
18	219001848	01	LUVA		3243	
19	219001850	01	PLACA RETENC?O		3243	
20	219001852	01	ANEL RETENC?O		3243	
21	219002003	01	MOLA		3243	
22	219001847	01	ESFERA		3243	

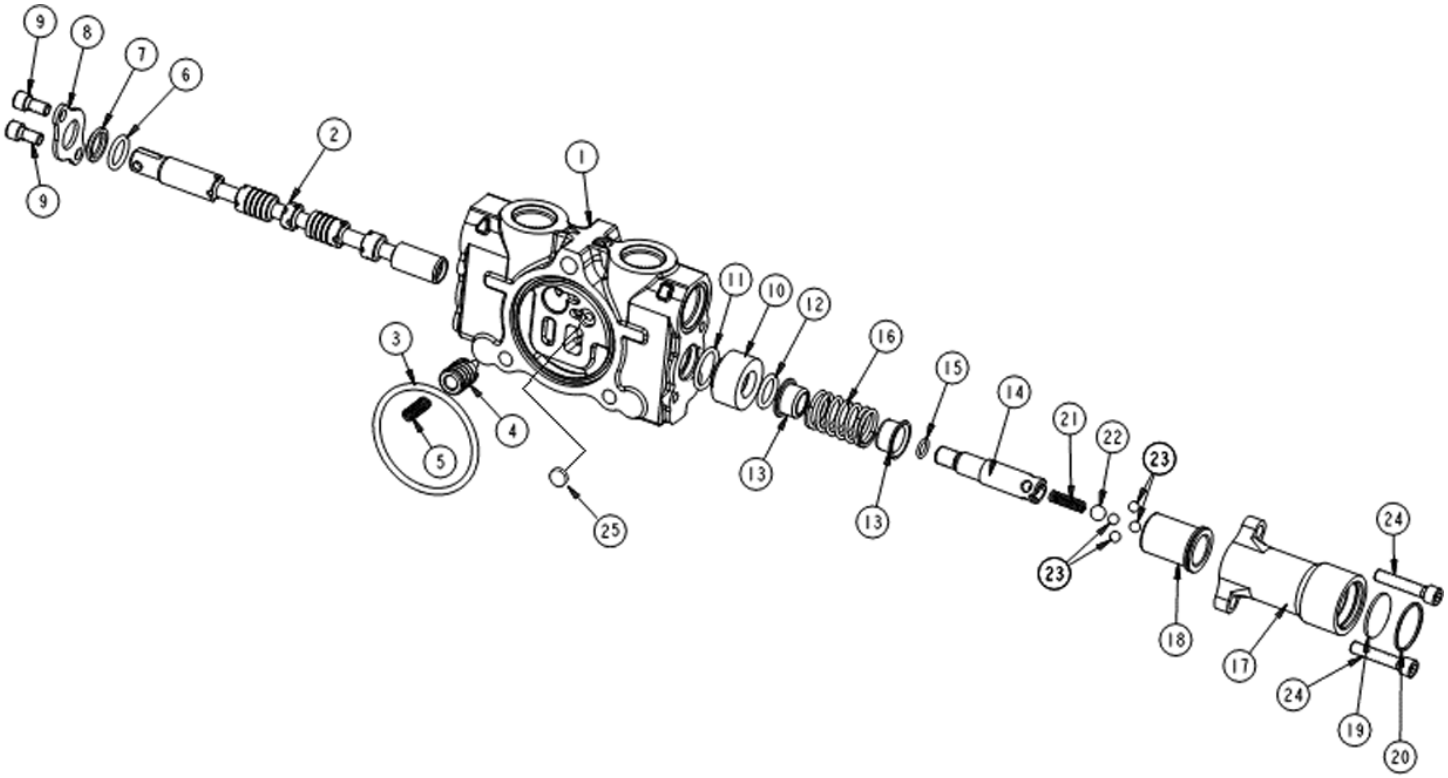

Fig.	Código	Qtd	Descrição (português)	Nota	Início	Fim
23	219001846	04	ESFERA		3243	
24	219002004	02	PARAFUSO		3243	
25	219001700	01	PASTILHA		3243	

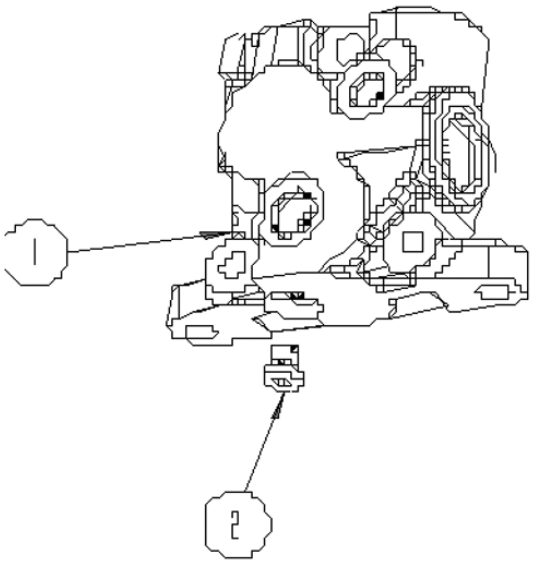

Fig.	Código	Qtd	Descrição (português)	Nota	Início	Fim
01	219001986	01	SEC?O SAIDA		3243	
02	219002005	01	BUJ?O		3243	

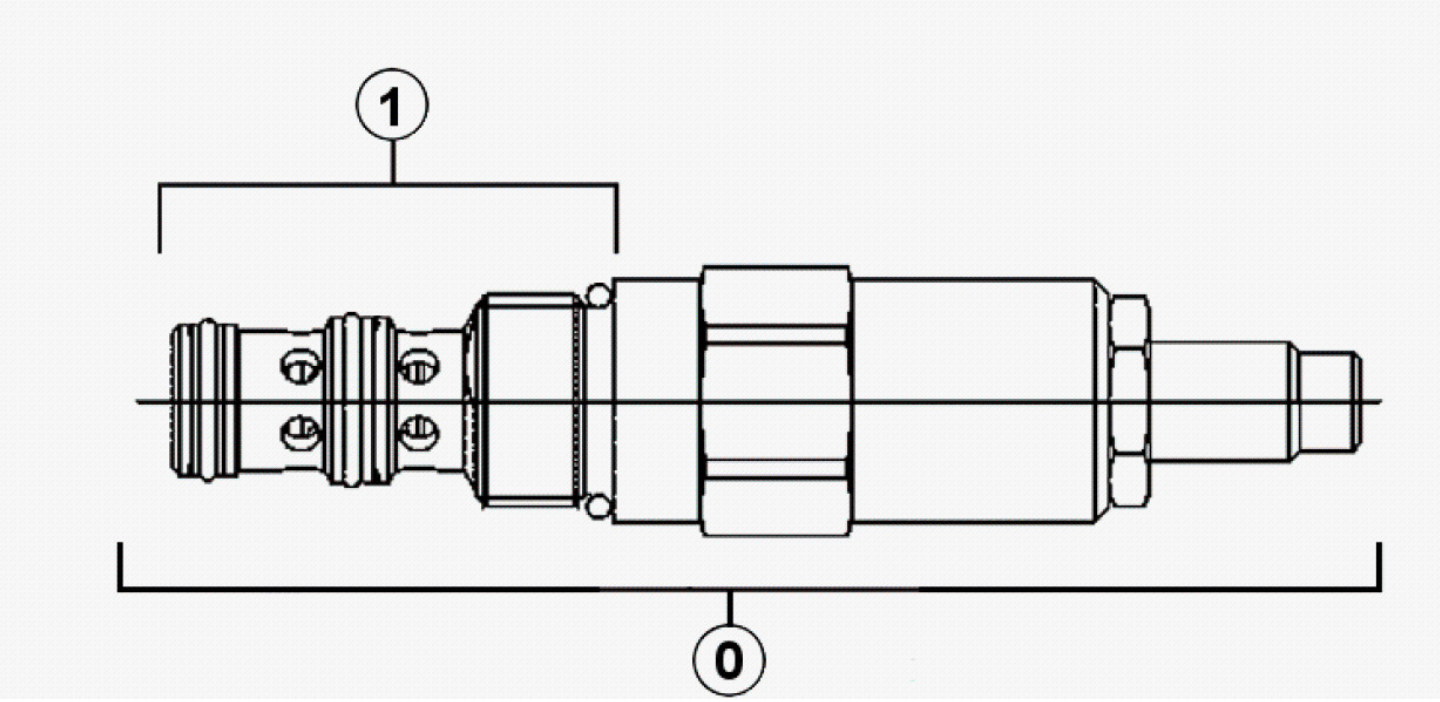

Fig.	Código	Qtd	Descrição (português)	Nota	Início	Fim
00	219001905	01	VALVULA COMPLETA		3243	
01	219001806	01	REPARO VEDAC?O		3243	

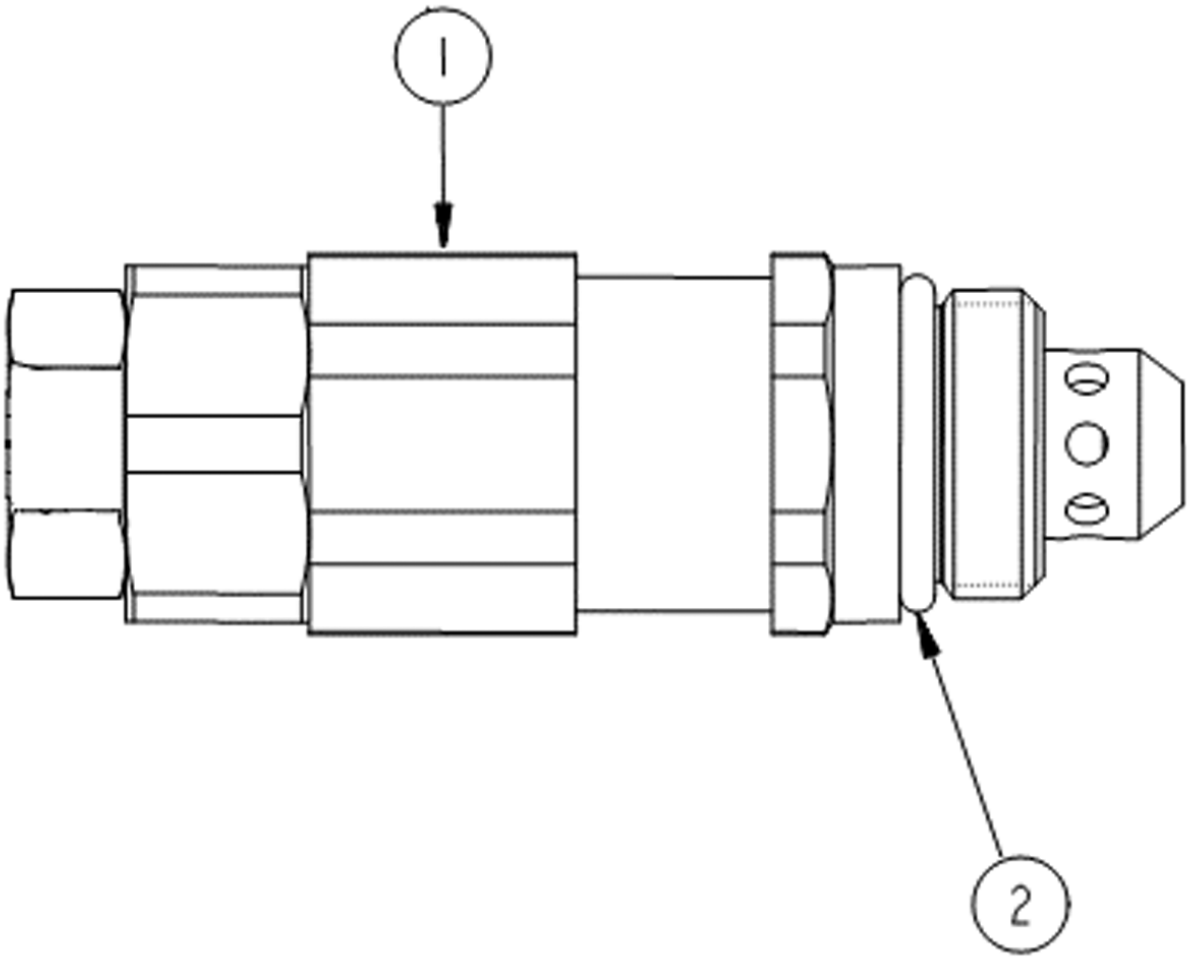

Fig.	Código	Qtd	Descrição (português)	Nota	Início	Fim
01	219002221	01	VALVULA ALIVIO		3243	
02	219001983	01	ANEL O		3243	

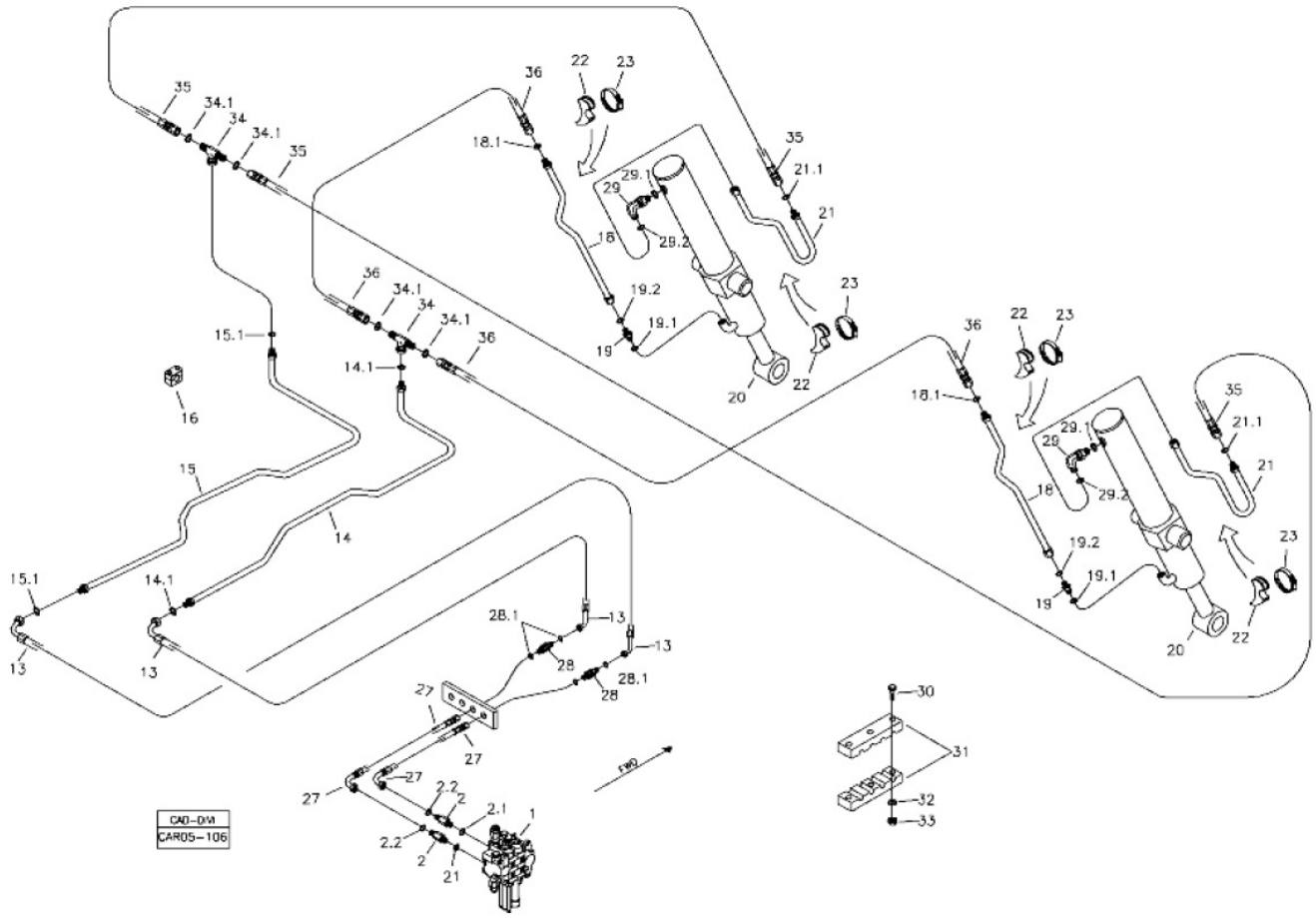

Fig.	Código	Qtd	Descrição (português)	Nota	Início	Fim
02	219001516	02	CONEX?O		3243	
02.1	219000987	01	ANEL VEDAC?O		3243	
02.2	219000314	01	ANEL VEDAC?O		3243	
13	219002144	02	MANGUEIRA		3243	
14	219002173	01	TUBO		3243	
14.1	219000314	02	ANEL VEDAC?O		3243	
15	219002172	01	TUBO		3243	
15.1	219000314	02	ANEL VEDAC?O		3243	
16	219000072	06	ABRACADEIRA		3243	
18	219002168	02	TUBO		3243	
18.1	219000314	01	ANEL VEDAC?O		3243	
19	219000227	03	UNI?O MACHO		3243	
19.1	219000986	01	ANEL VEDAC?O		3243	
19.2	219000315	01	ANEL VEDAC?O		3243	
20	219002332	02	CILINDRO HIDRAULICO	VER 5U100 00.0	3243	
21	219002228	02	TUBO		3243	
22	219000285	04	APOIO		3243	
23	210006234	04	ABRACADEIRA		3243	
26	211200000	01	GRAXEIRA RETA		3243	
27	219002141	02	MANGUEIRA		3243	
28	219002140	02	UNI?O DUPLA		3243	

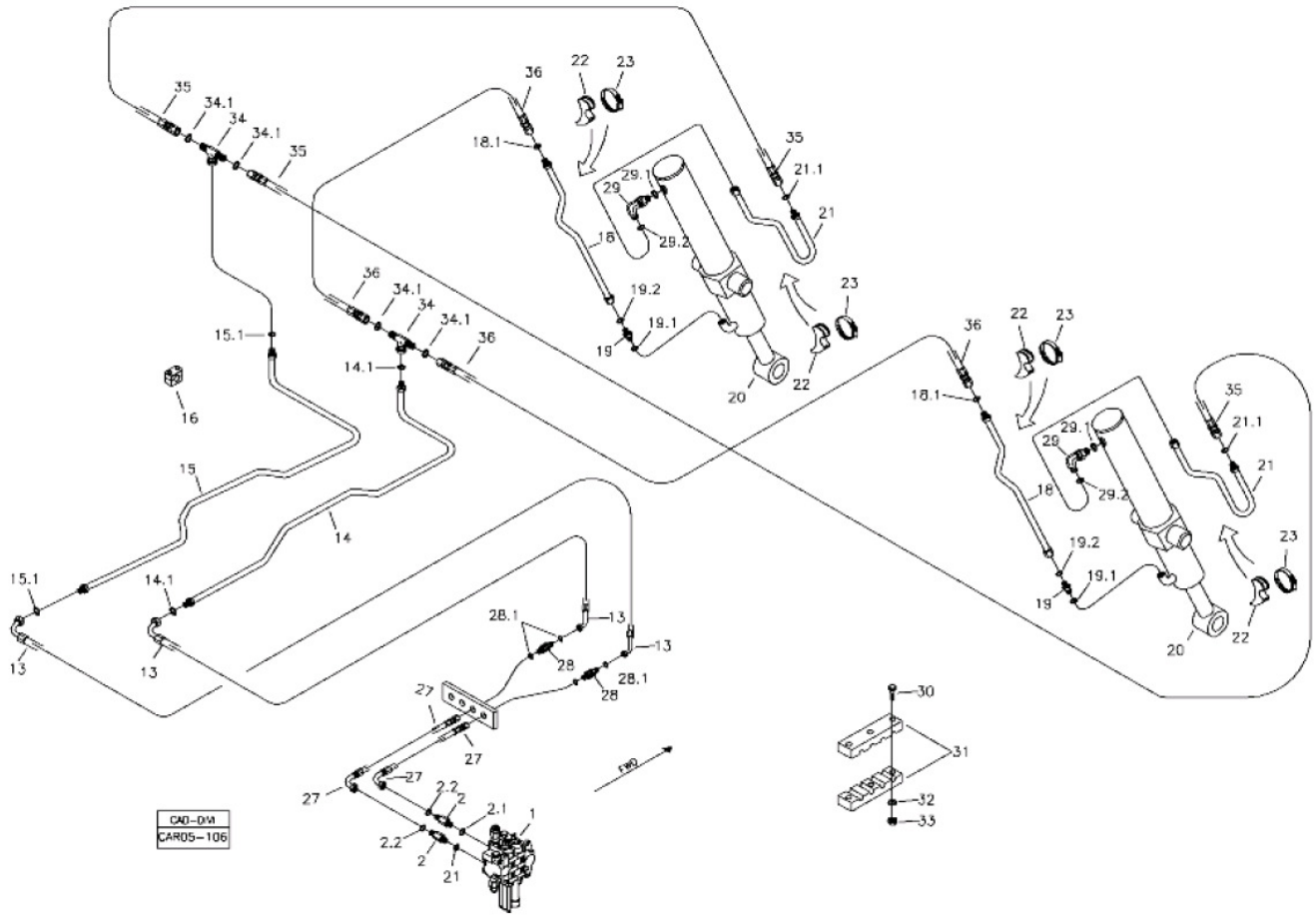

Fig.	Código	Qtd	Descrição (português)	Nota	Início	Fim
28.1	219000314	02	ANEL VEDAC?O		3243	
29	219000239	01	JOELHO		3243	
29.1	219000986	01	ANEL VEDAC?O		3243	
29.2	219000315	01	ANEL VEDAC?O		3243	
30	210003844	03	PARAFUSO SEXTAVADO		3243	
31	V219002137	01	ABRACADEIRA		3243	
32	210002015	01	ARRUELA LISA		3243	
33	210005760	01	PORCA SEXTAVADA		3243	
34	V219002309	02	TE PORCA GIRATORIA		3243	
35	V219002311	02	MANGUEIRA		3243	
36	V219002310	02	MANGUEIRA		3243	

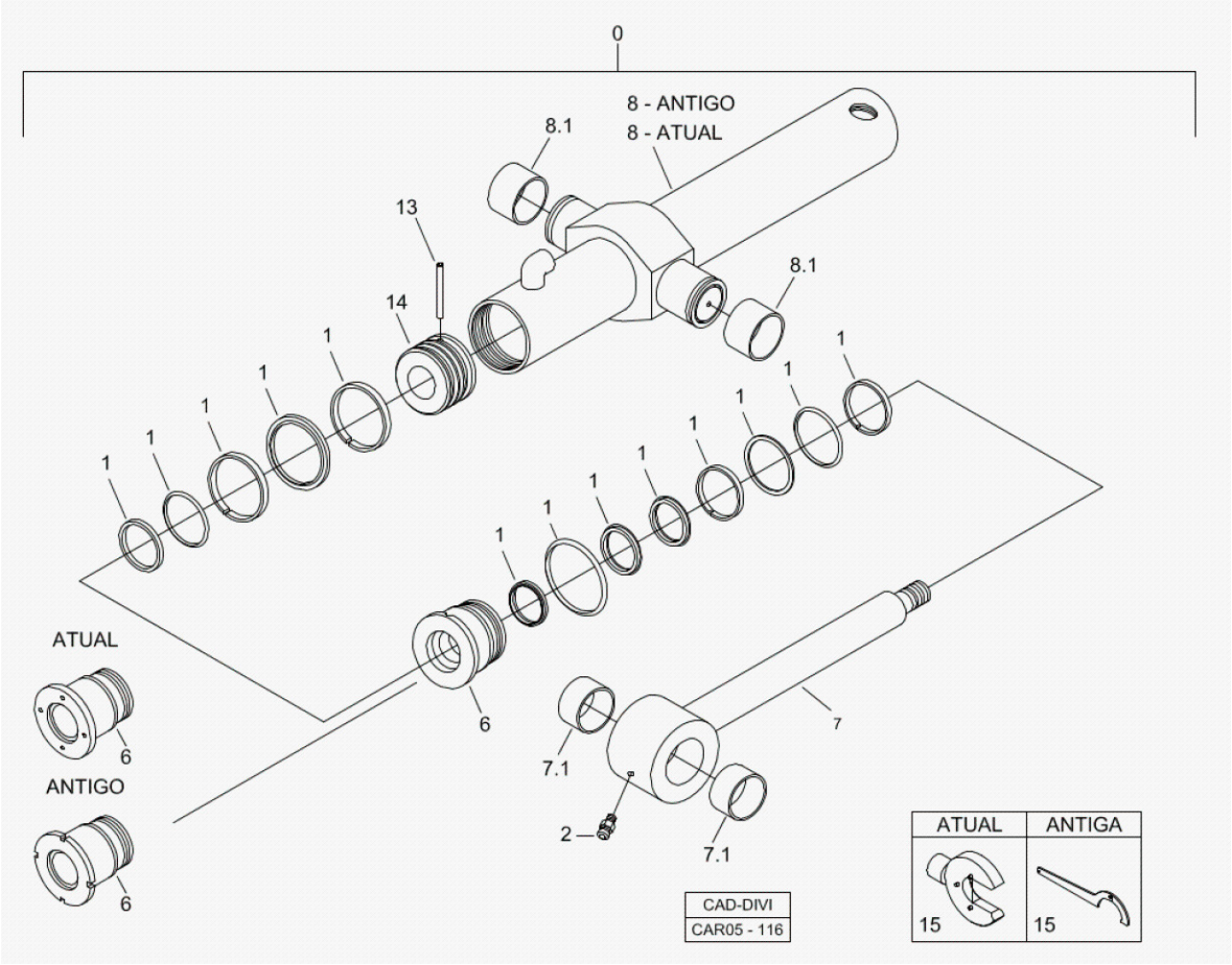

Fig.	Código	Qtd	Descrição (português)	Nota	Início	Fim
00	219002332	01	CILINDRO HIDRAULICO		3243	
01	219002437	01	JOGO REPARO		3243	
02	211200000	01	GRAXEIRA RETA		3243	
06	219002438	01	GUIA HASTE		3243	
06	100000090379	01	GUIA HASTE		3243	
07	219002439	01	HASTE		3243	
07.1	219001109	01	BUCHA		3243	
08	219002440	01	CAMISA CILINDRO		3243	
08	100000090378	01	CAMISA CILINDRO		3243	
08.1	219001880	02	BUCHA		3243	
13	219002441	01	PINO		3243	
14	219002442	01	EMBOLO		3243	
15	540001529	01	CHAVE TAMPA		3243	
15	100000091535	01	CHAVE TAMPA		3243	

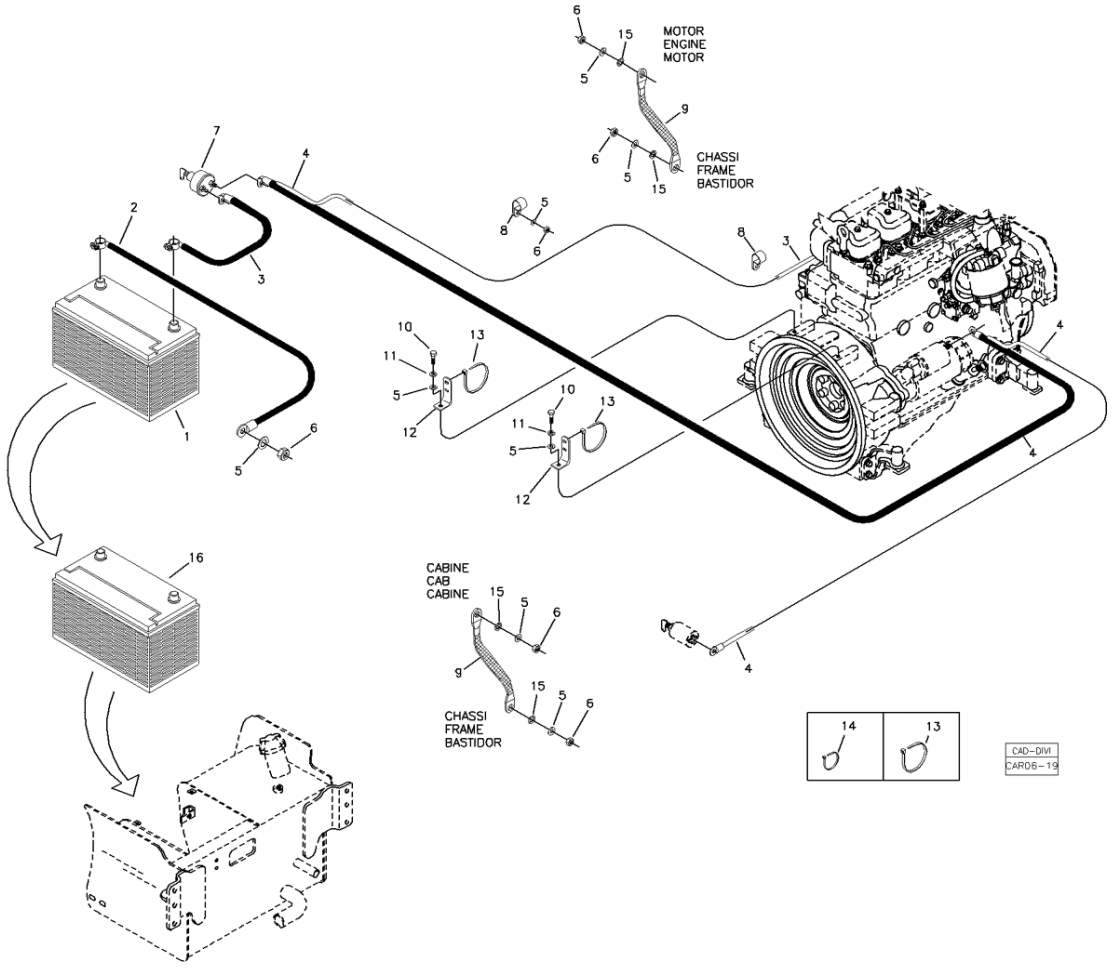

Fig.	Código	Qtd	Descrição (português)	Nota	Início	Fim
01	219001358	01	BATERIA		3243	
02	370060777	01	CABO		3243	
03	370060628	01	CABO 2		3243	
04	370060629	01	CABO 2		3243	4042
04	370060629	01	CABO 2		4121	4125
04	370060629	01	CABO 2		4127	4133
04	370060629	01	CABO 2		4135	4135
04	370060629	01	CABO 2		4137	4163
04	100000023573	01	CABO		4043	4120
04	100000023573	01	CABO		4126	4126
04	100000023573	01	CABO		4134	4134
04	100000023573	01	CABO		4136	4136
04	100000023573	01	CABO		4164	
05	210002025	09	ARRUELA LISA		3243	
06	210005765	07	PORCA SEXTAVADA		3243	
07	210101203	01	CHAVE GERAL		3243	
08	219000355	02	ABRACADEIRA		3243	
09	370060170	01	CORDOALHA		3243	4042
09	370060170	01	CORDOALHA		4137	4163
09	370060170	01	CORDOALHA		4135	4135
09	370060170	01	CORDOALHA		4127	4133

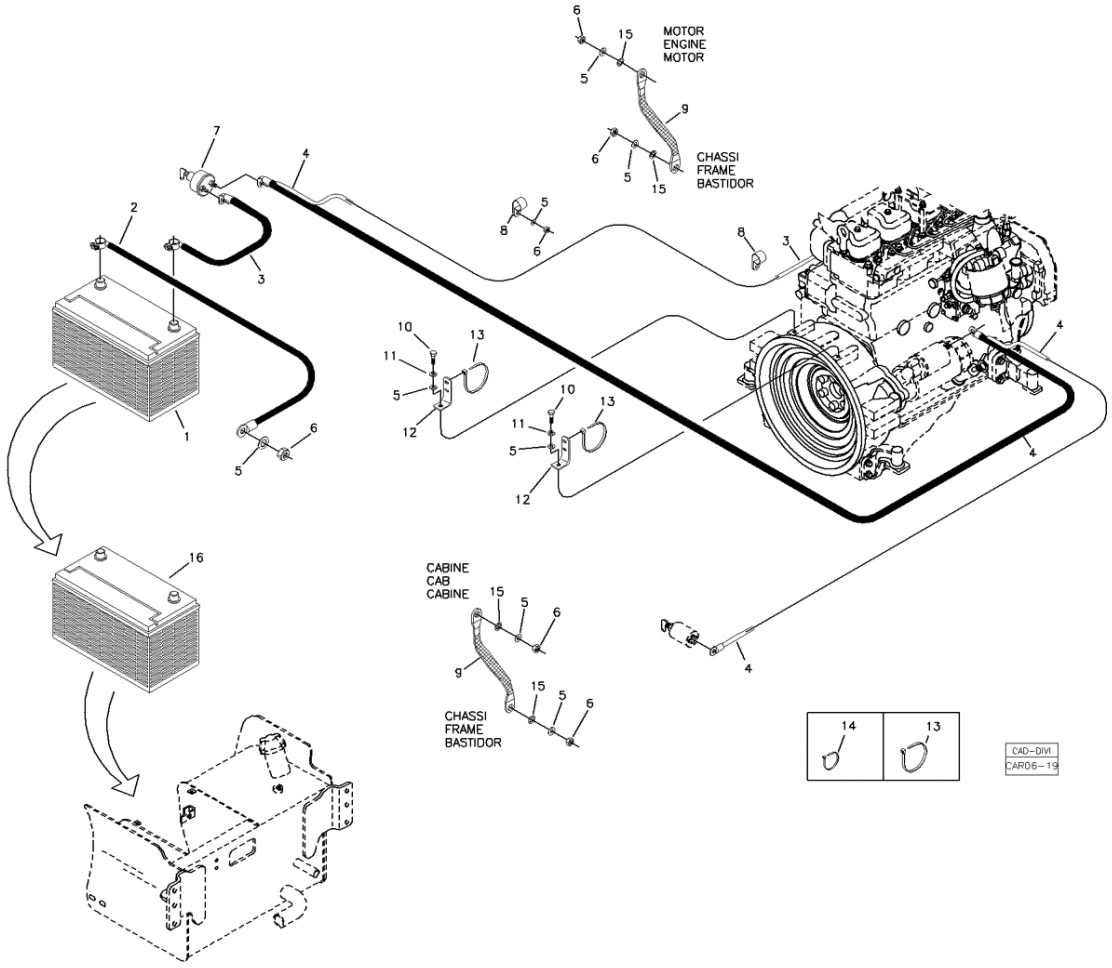

Fig.	Código	Qtd	Descrição (português)	Nota	Início	Fim
09	370060170	01	CORDOALHA		4121	4125
09	100000023574	01	CABO		4043	4120
09	100000023574	01	CABO		4126	4126
09	100000023574	01	CABO		4134	4134
09	100000023574	01	CABO		4136	4136
09	100000023574	01	CABO		4164	
10	210003890	02	PARAFUSO SEXTAVADO		3243	
11	210002190	02	ARRUELA PRESS?O		3243	
12	370060397	02	SUPORTE		3243	
13	210002495	05	ABRACADEIRA	T-120	3243	
14	210001079	10	ABRACADEIRA	T-50	3243	
15	V210002092	04	ARRUELA DENTADA		3243	
16	219000133	01	BATERIA	STD- 750 CCA	3243	

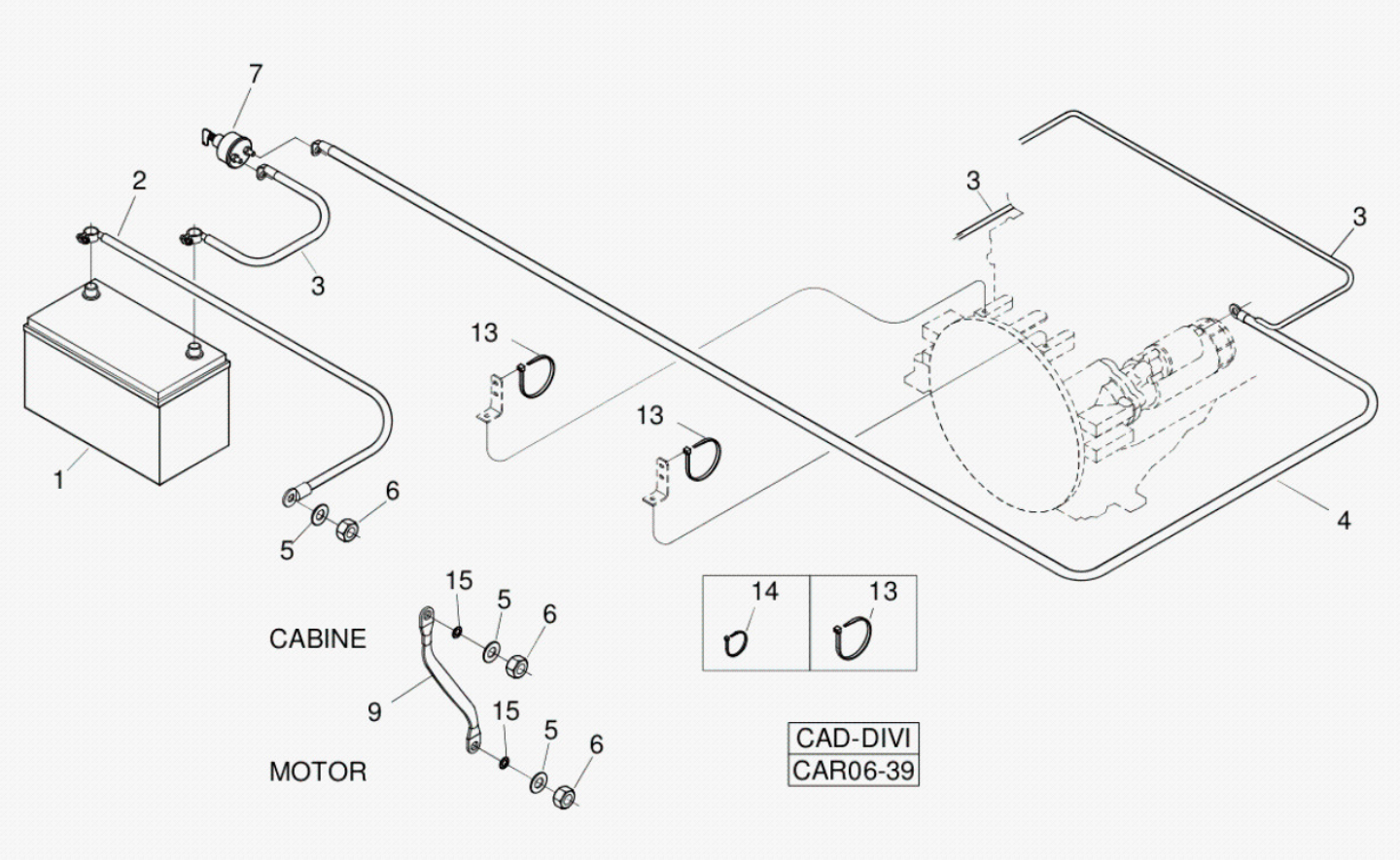

Fig.	Código	Qtd	Descrição (português)	Nota	Início	Fim
01	219000133	01	BATERIA		5567	
04	370060629	01	CABO 2		5567	
07	100000016997	01	CHAVE GERAL		5567	
08	219000355	02	ABRACADEIRA		5567	
09	100000023574	01	CABO		5567	
10	210003890	02	PARAFUSO SEXTAVADO		5567	
11	210002190	02	ARRUELA PRESS?O		5567	
13	210002495	05	ABRACADEIRA		5567	
14	210001079	10	ABRACADEIRA		5567	
15	V210002092	02	ARRUELA DENTADA		5567	

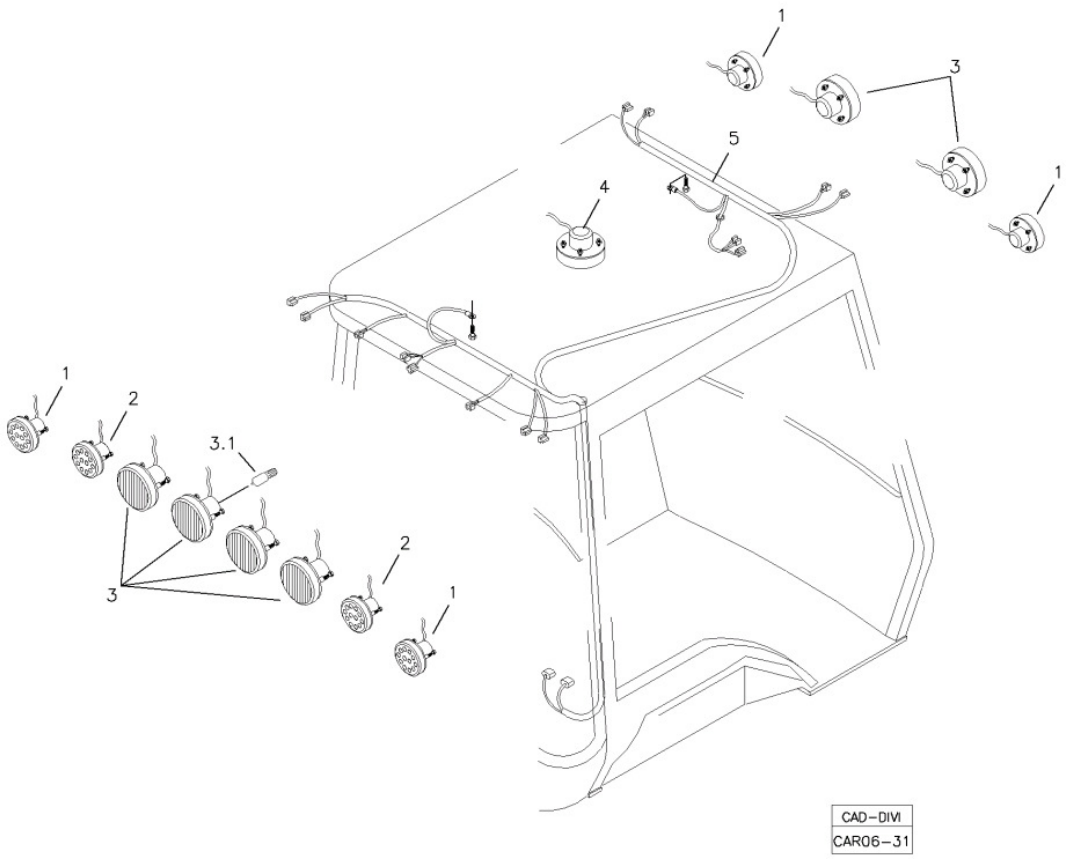

Fig.	Código	Qtd	Descrição (português)	Nota	Início	Fim
01	219002353	04	LANTERNA DIRECIONAL		3243	5523
01	219002353	04	LANTERNA DIRECIONAL		5546	5566
01	219002353	04	LANTERNA DIRECIONAL		5526	5541
02	219002352	02	LANTERNA FREIO		3243	5523
02	219002352	02	LANTERNA FREIO		5546	5566
02	219002352	02	LANTERNA FREIO		5526	5541
03	219002351	06	FAROL		3243	5523
03	219002351	06	FAROL		5546	5566
03	219002351	06	FAROL		5526	5541
04	219002354	01	LUZ INTERNA		3243	5523
04	219002354	01	LUZ INTERNA		5546	5566
04	219002354	01	LUZ INTERNA		5526	5541
05	219002822	01	CHICOTE ELETRICO		3243	4042
05	219002822	01	CHICOTE ELETRICO		4121	4125
05	219002822	01	CHICOTE ELETRICO		4127	4133
05	219002822	01	CHICOTE ELETRICO		4135	4135
05	219002822	01	CHICOTE ELETRICO		4137	4163
05	100000023460	01	CHICOTE ELETRICO		4043	4120
05	100000023460	01	CHICOTE ELETRICO		4164	4164
05	100000023460	01	CHICOTE ELETRICO		4136	4136
05	100000023460	01	CHICOTE ELETRICO		4134	4134

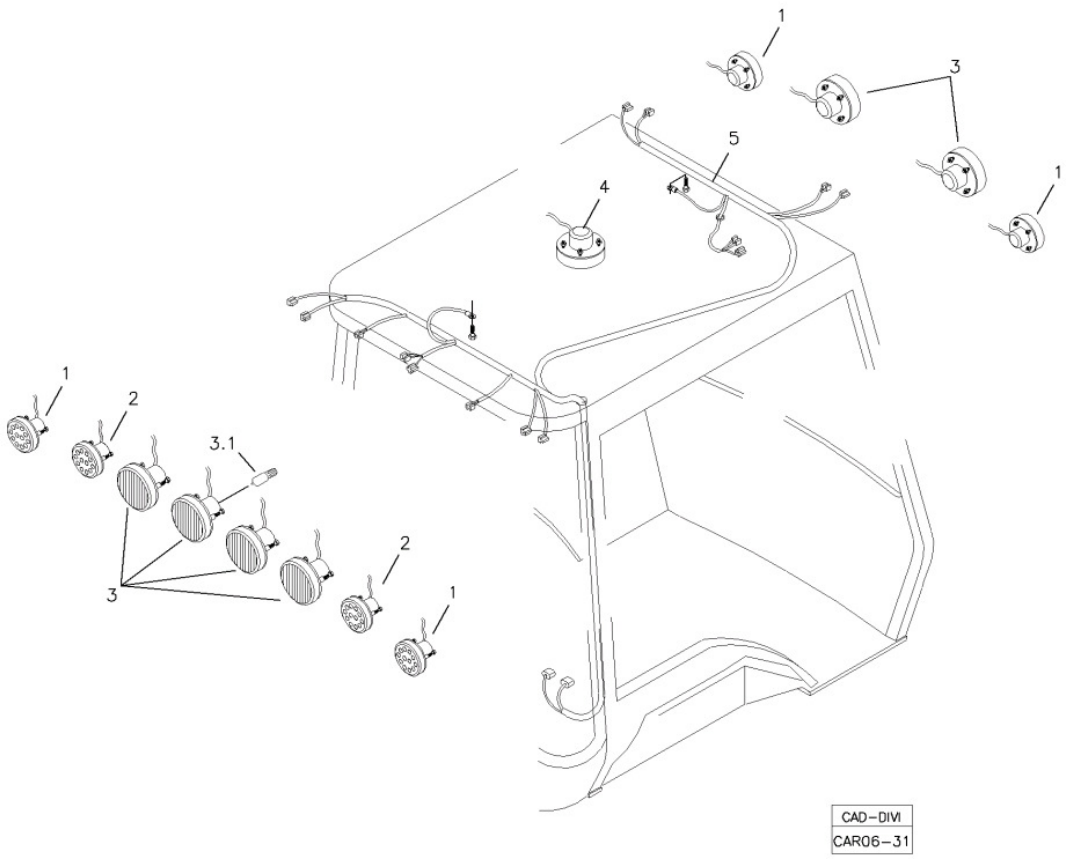

Fig.	Código	Qtd	Descrição (português)	Nota	Início	Fim
05	100000023460	01	CHICOTE ELETRICO		4126	4126
05	100000023460	01	CHICOTE ELETRICO		5526	5541
05	100000023460	01	CHICOTE ELETRICO		5546	5566

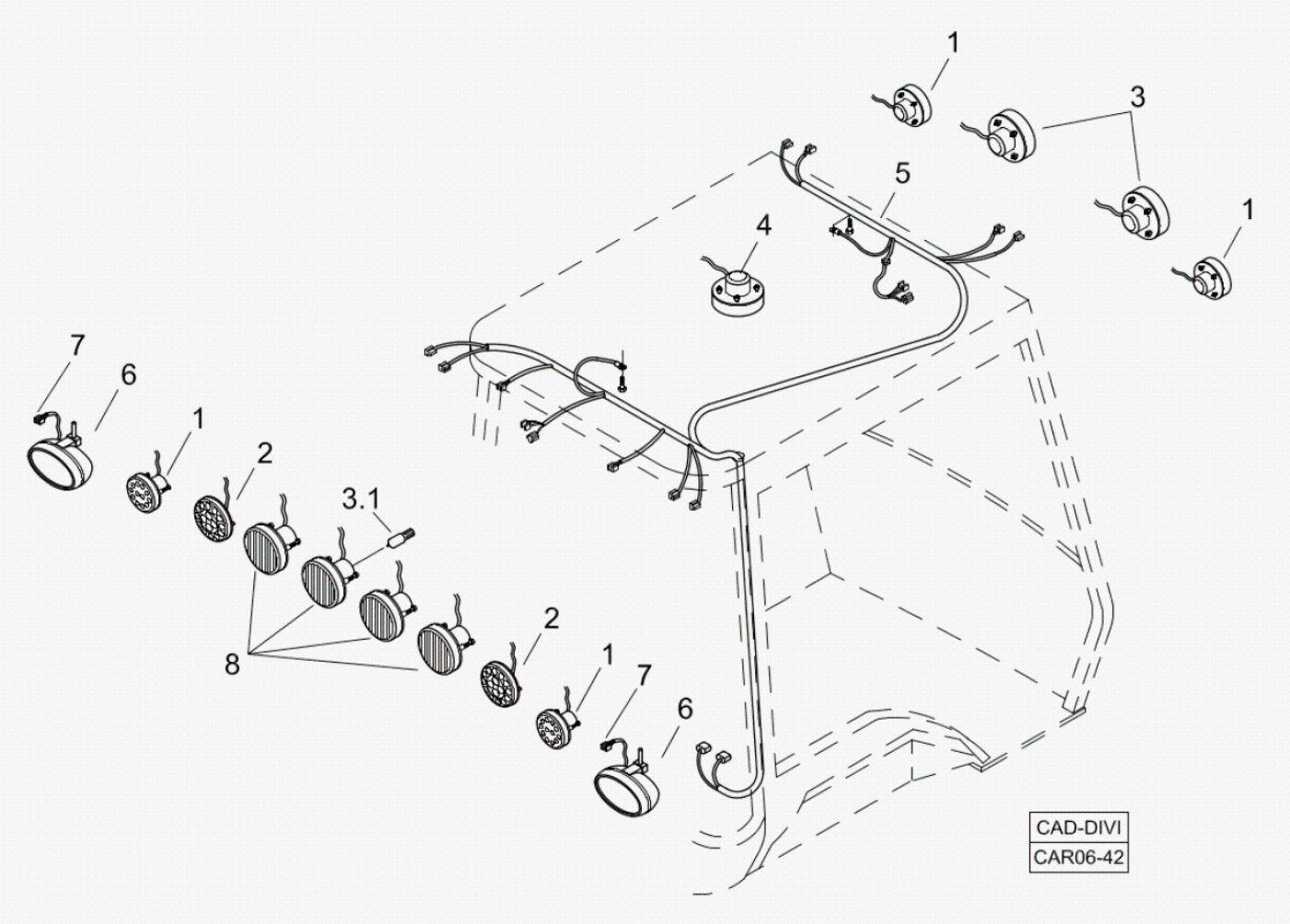

Fig.	Código	Qtd	Descrição (português)	Nota	Início	Fim
01	219002353	04	LANTERNA DIRECIONAL		5543	5545
01	219002353	04	LANTERNA DIRECIONAL		5567	5661
02	100000080705	02	LANTERNA FREIO/RE		5543	5545
02	100000080705	02	LANTERNA FREIO/RE		5567	5661
03	219002351	02	FAROL		5543	5545
03	219002351	02	FAROL		5567	5661
03.1	219000365	06	LAMPADA		5543	5545
03.1	219000365	06	LAMPADA		5567	5661
04	219002354	01	LUZ INTERNA		5543	5545
04	219002354	01	LUZ INTERNA		5567	5661
05	100000080722	01	CHICOTE ELETRICO		5543	5545
05	100000080722	01	CHICOTE ELETRICO		5567	5661
06	100000080696	02	FAROL AUXILIAR	OPCIONAL	5543	5545
06	100000080696	02	FAROL AUXILIAR	OPCIONAL	5567	5661
07	210100902	04	CONECTOR	OPCIONAL	5543	5545
07	210100902	04	CONECTOR	OPCIONAL	5567	5661
08	100000089788	04	FAROL		5543	5545
08	100000089788	04	FAROL		5567	5661

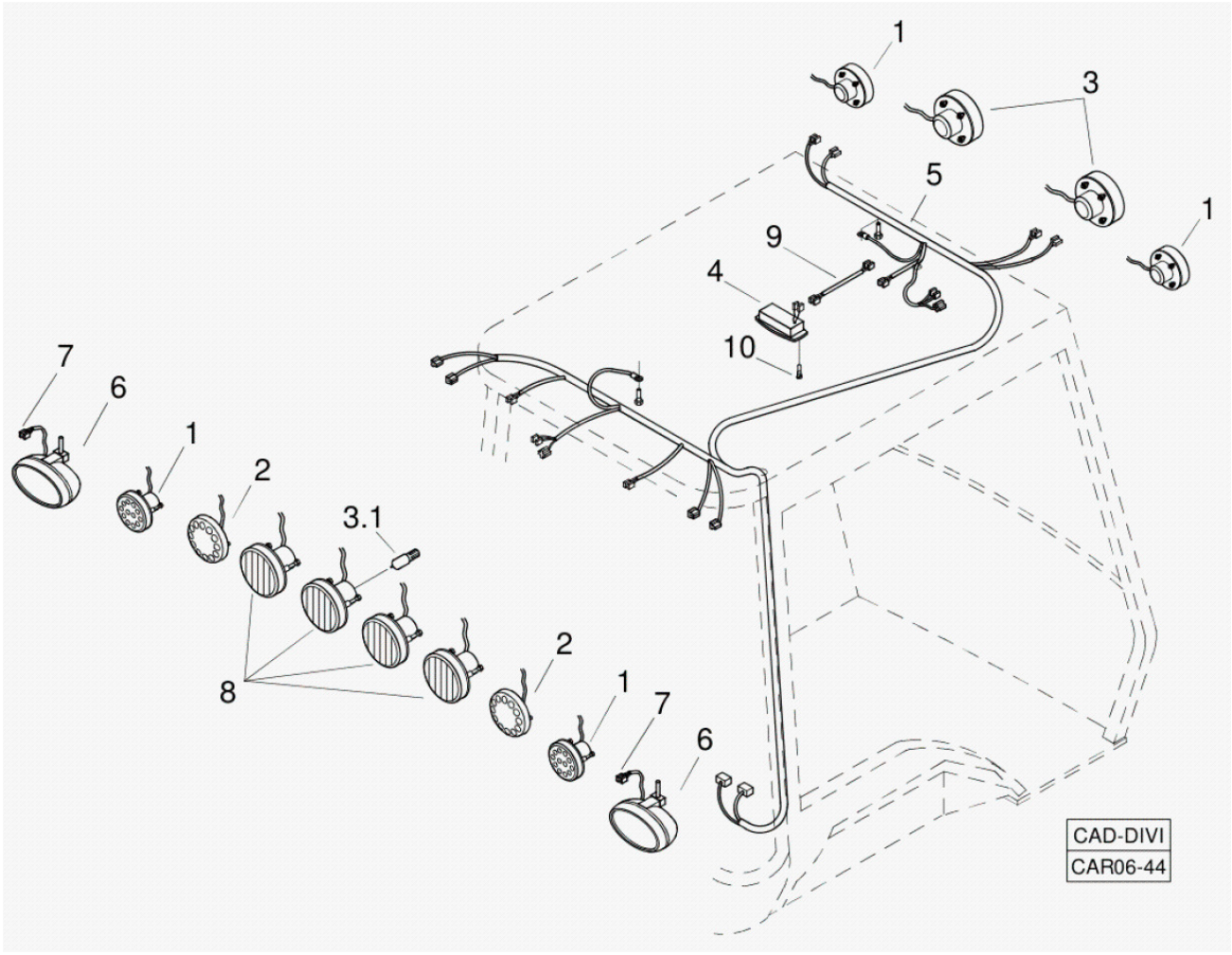

Fig.	Código	Qtd	Descrição (português)	Nota	Início	Fim
01	219002353	04	LANTERNA DIRECIONAL		5662	5887
02	100000080705	02	LANTERNA FREIO/RE		5662	5887
03	219002351	02	FAROL		5662	5887
03.1	219000365	06	LAMPADA		5662	5887
04	100000073529	01	LUZ INTERNA		5662	5887
05	100000109848	01	CHICOTE ELETRICO		5662	5887
06	100000080696	02	FAROL AUXILIAR	OPCIONAL	5662	5887
07	210100902	04	CONECTOR	OPCIONAL	5662	5887
08	100000089788	04	FAROL		5662	5887
09	100000073530	01	CHICOTE		5662	5887
10	100000106060	02	PARAFUSO AUTO-ROSCANTE		5662	5887
11	100000109849	01	CHICOTE ELETRICO		5662	5887

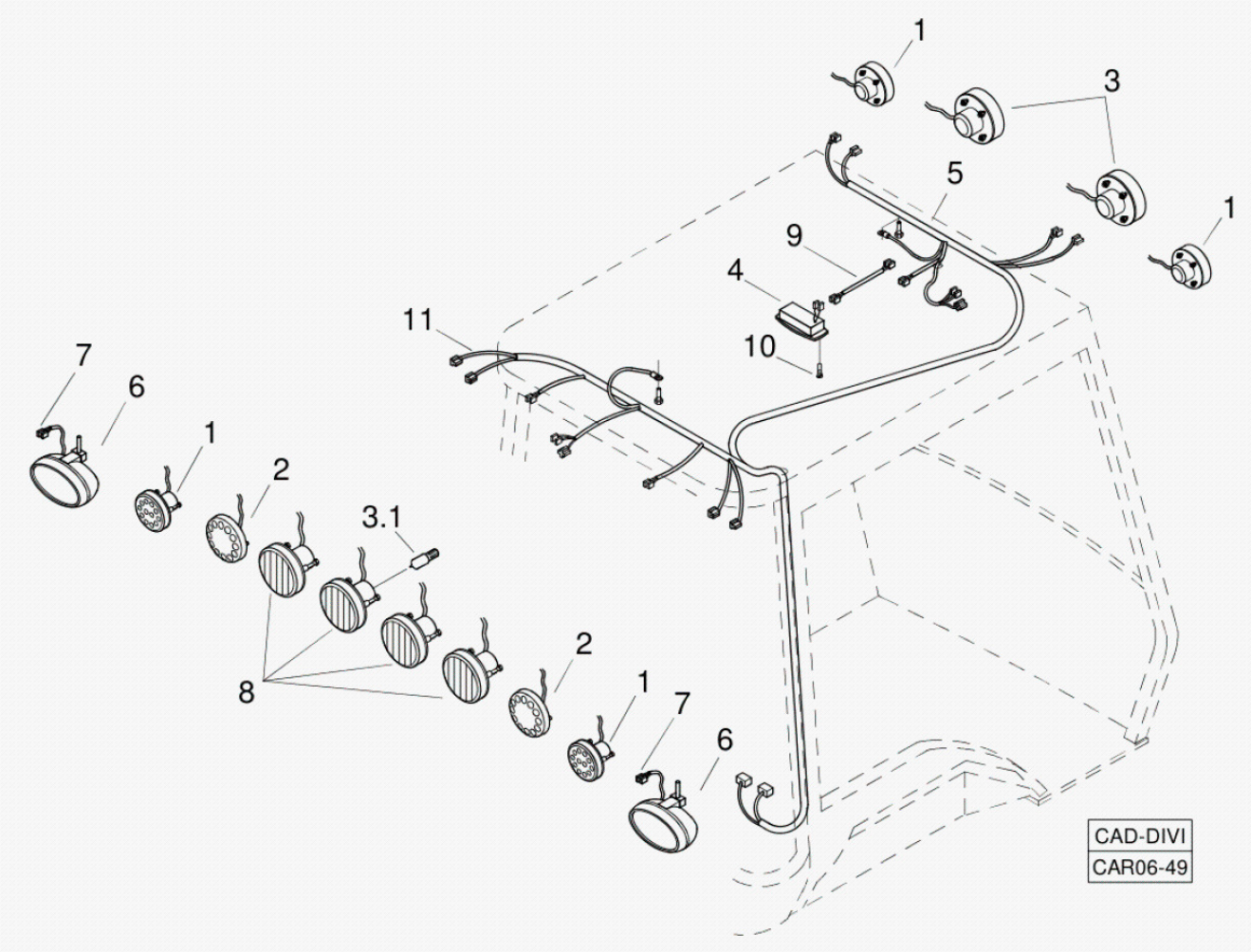

Fig.	Código	Qtd	Descrição (português)	Nota	Início	Fim
01	219002353	04	LANTERNA DIRECIONAL		5891	
02	100000080705	02	LANTERNA FREIO/RE		5891	
03	219002351	02	FAROL		5891	
03.1	219000365	06	LAMPADA		5891	
04	100000073529	01	LUZ INTERNA		5891	
05	100000109848	01	CHICOTE ELETRICO		5891	
06	100000080696	02	FAROL AUXILIAR	OPCIONAL	5891	
07	210100902	04	CONECTOR	OPCIONAL	5891	
08	100000089788	04	FAROL		5891	
09	100000073530	01	CHICOTE		5891	
10	100000106060	02	PARAFUSO AUTO-ROSCANTE		5891	
11	100000109849	01	CHICOTE ELETRICO		5891	

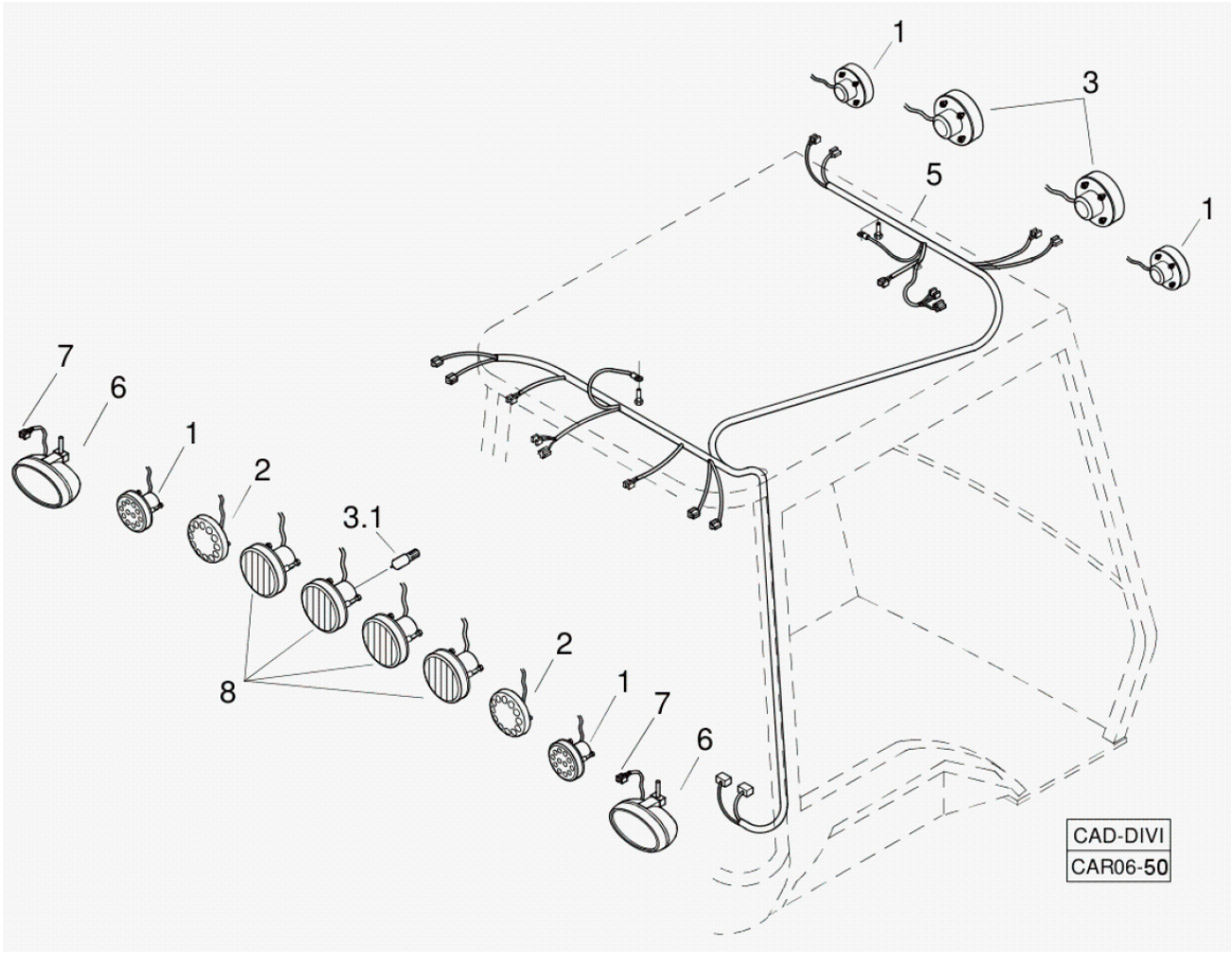

Fig.	Código	Qtd	Descrição (português)	Nota	Início	Fim
01	219002353	04	LANTERNA DIRECIONAL		5888	
02	100000080705	02	LANTERNA FREIO/RE		5888	
03	219002351	02	FAROL		5888	
03.1	219000365	06	LAMPADA		5888	
04	100000073529	01	LUZ INTERNA		5888	
05	100000109960	01	CHICOTE ELETRICO		5888	
06	100000080696	02	FAROL AUXILIAR	OPCIONAL	5888	
07	210100902	04	CONECTOR	OPCIONAL	5888	
08	100000089788	04	FAROL		5888	
09	100000073530	01	CHICOTE		5888	
10	100000106060	02	PARAFUSO AUTO-ROSCANTE		5888	

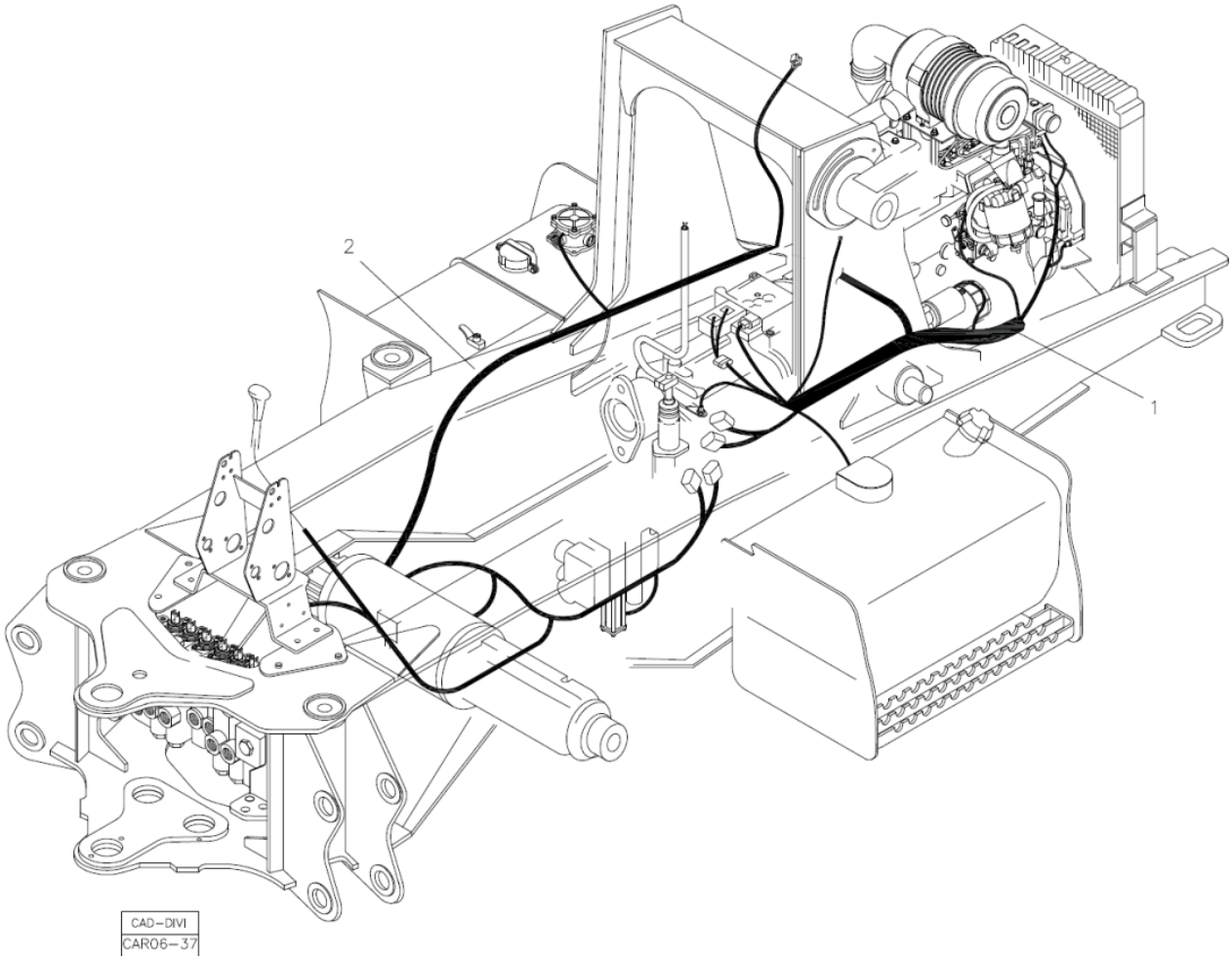

Fig.	Código	Qtd	Descrição (português)	Nota	Início	Fim
01	100000023476	01	CHICOTE MOTOR		4042	4042
01	100000023476	01	CHICOTE MOTOR		4121	4125
01	100000023476	01	CHICOTE MOTOR		4127	4133
01	100000023476	01	CHICOTE MOTOR		4135	4135
01	100000023476	01	CHICOTE MOTOR		4137	4163
01	100000023476	01	CHICOTE MOTOR		4165	
02	100000023472	01	CHICOTE TRASEIRO CHASSI		4042	4042
02	100000023472	01	CHICOTE TRASEIRO CHASSI		4121	4125
02	100000023472	01	CHICOTE TRASEIRO CHASSI		4127	4133
02	100000023472	01	CHICOTE TRASEIRO CHASSI		4135	4135
02	100000023472	01	CHICOTE TRASEIRO CHASSI		4137	4163
02	100000023472	01	CHICOTE TRASEIRO CHASSI		4165	

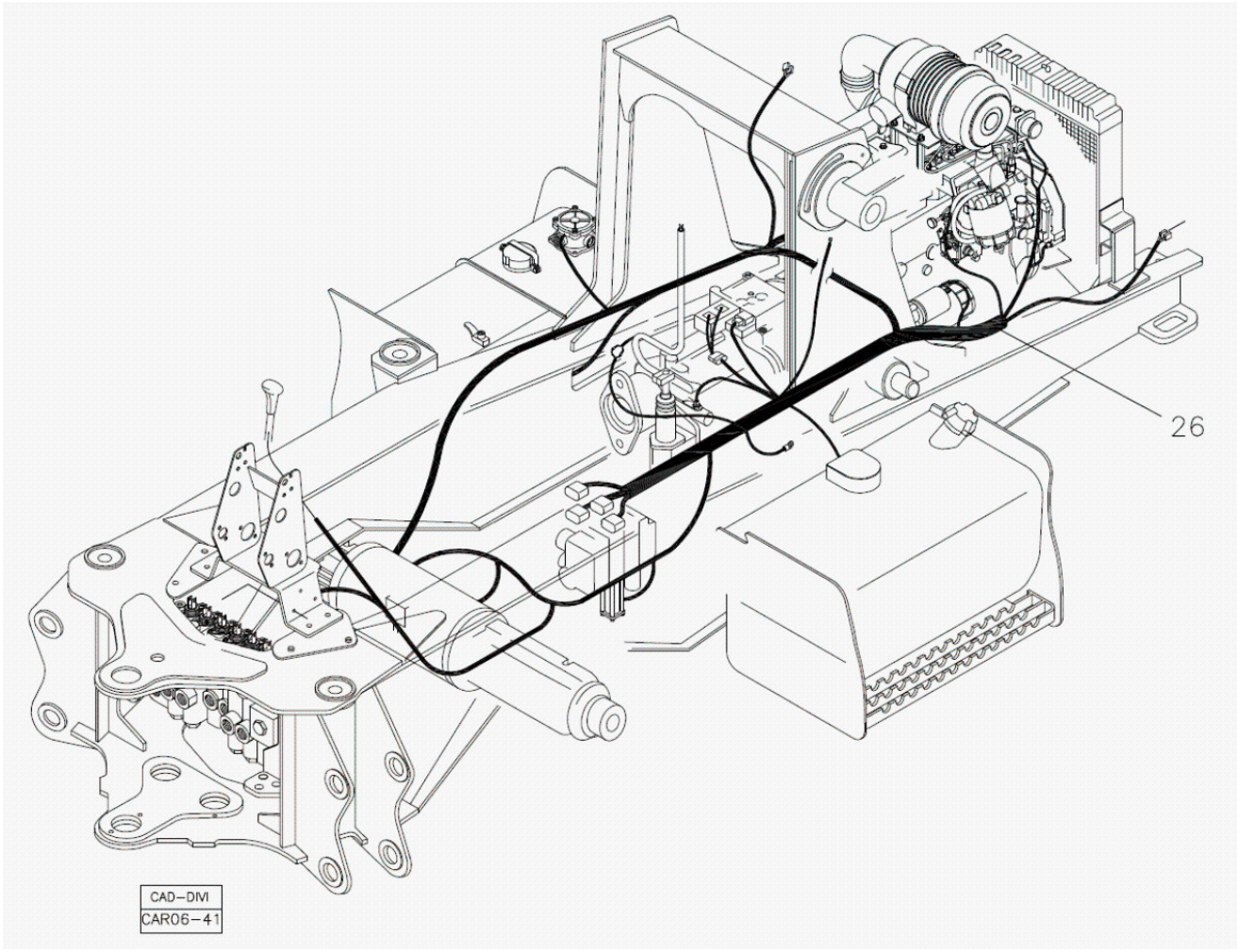

Fig.	Código	Qtd	Descrição (português)	Nota	Início	Fim
26	219002799	01	CHICOTE CHASSI		3243	4041
26	219002799	01	CHICOTE CHASSI		4043	4120
26	219002799	01	CHICOTE CHASSI		4126	4126
26	219002799	01	CHICOTE CHASSI		4134	4134
26	219002799	01	CHICOTE CHASSI		4136	4136
26	219002799	01	CHICOTE CHASSI		4164	4164

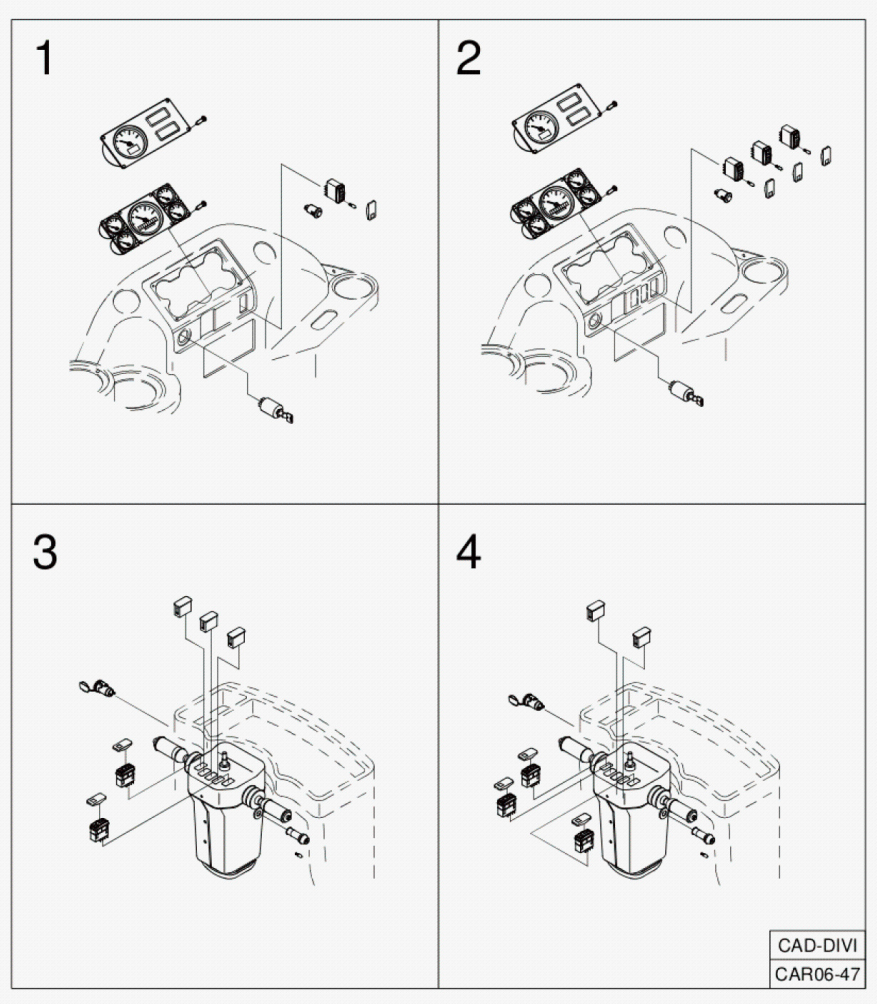

Fig.	Código	Qtd	Descrição (português)	Nota	Início	Fim
01		01	INSTRUMENTOS PAINEL LATERAL DIREITO - CABINE ABERTA		3243	
02		01	INSTRUMENTOS PAINEL LATERAL DIREITO - CABINE FECHADA	VER 7B200 00.0	3243	
03		01	INSTRUMENTOS PAINEL DIANTEIRO - 4X2	VER 7B300 00.0	3243	
04		01	INSTRUMENTOS PAINEL DIANTEIRO - 4X4	VER 7B400 00.0	3243	

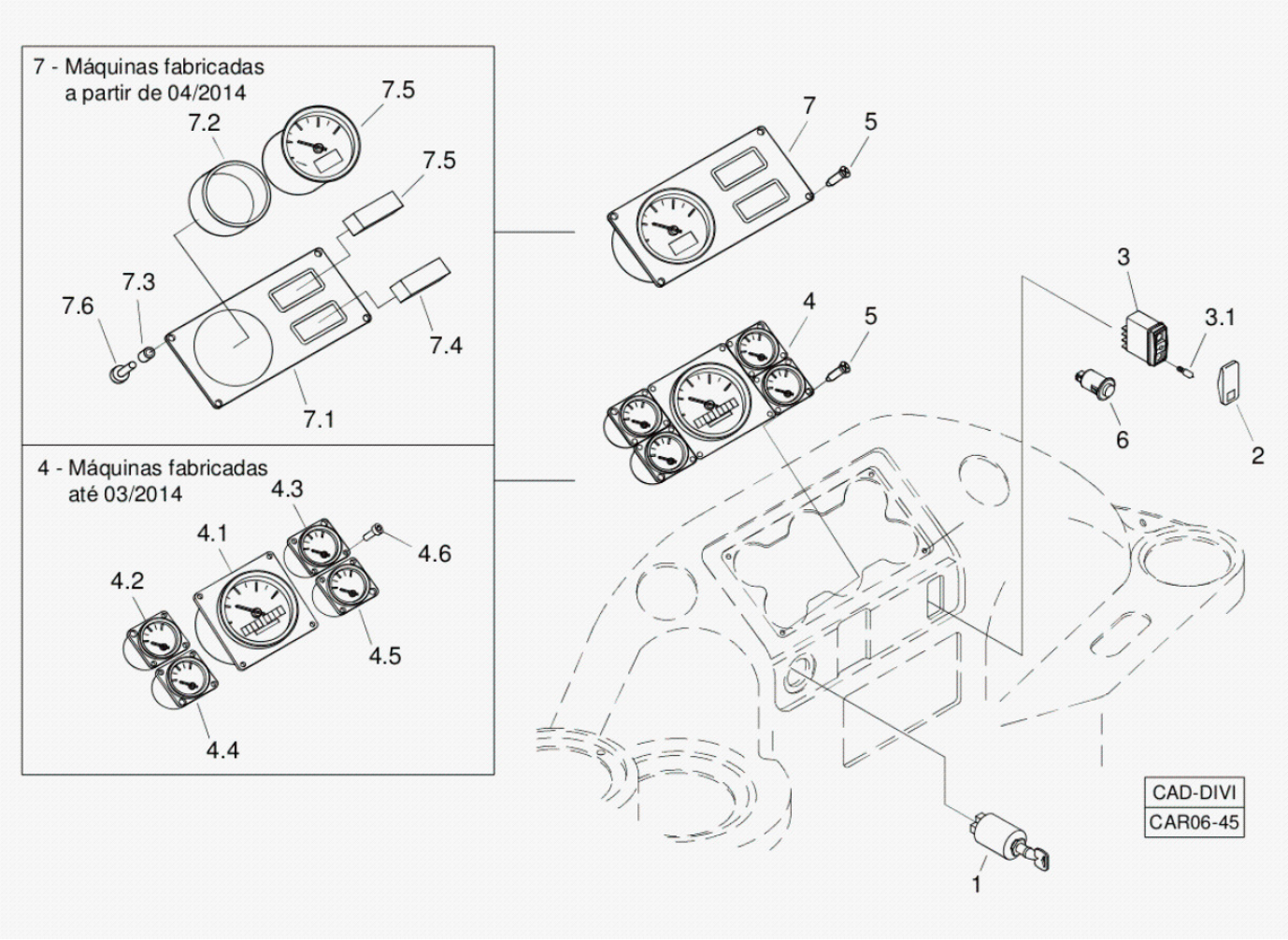

Fig.	Código	Qtd	Descrição (português)	Nota	Início	Fim
01	219000096	01	CHAVE IGNIC?O		3243	
02	219000095	01	CAPA TECLA FAROIS		3243	
03	219000094	01	INTERRUPTOR TECLA		3243	
03.1	219000830	01	LAMPADA		3243	
04	219001260	01	CONJUNTO PAINEL INSTRUMENTOS		3243	
04.1	219001537	01	TACOMETRO		3243	
04.2	219001538	01	TERMOMETRO OLEO TRANSMISS?O		3243	
04.3	219001539	01	MANOMETRO PRESS?O OLEO MOTOR		3243	
04.4	219001540	01	TERMOMETRO AGUA MOTOR		3243	
04.5	219001541	01	INDICADOR NIVEL COMBUSTIVEL		3243	
04.6	210007104	16	PARAFUSO ALLEN		3243	
06	219000115	01	INTERRUPTOR BUZINA		3243	
05	210001730	04	PARAFUSO PHILLIPS		3243	
07	100000071289	01	PAINEL INSTRUMENTOS		5610	
07.1	100000100427	01	MOLDURA		5610	
07.2	100000100428	01	TAMPA TRASEIRA		5610	
07.3	100000100429	10	BUCHA		5610	
07.4	100000100430	01	SINALIZADOR TEMPERATURA		5610	
07.5	100000100431	01	SINALIZADOR NIVEL COMBUSTIVEL		5610	
07.6	100000100432	10	PARAFUSO		5610	
07.7	100000102220	01	TACOMETRO		5610	

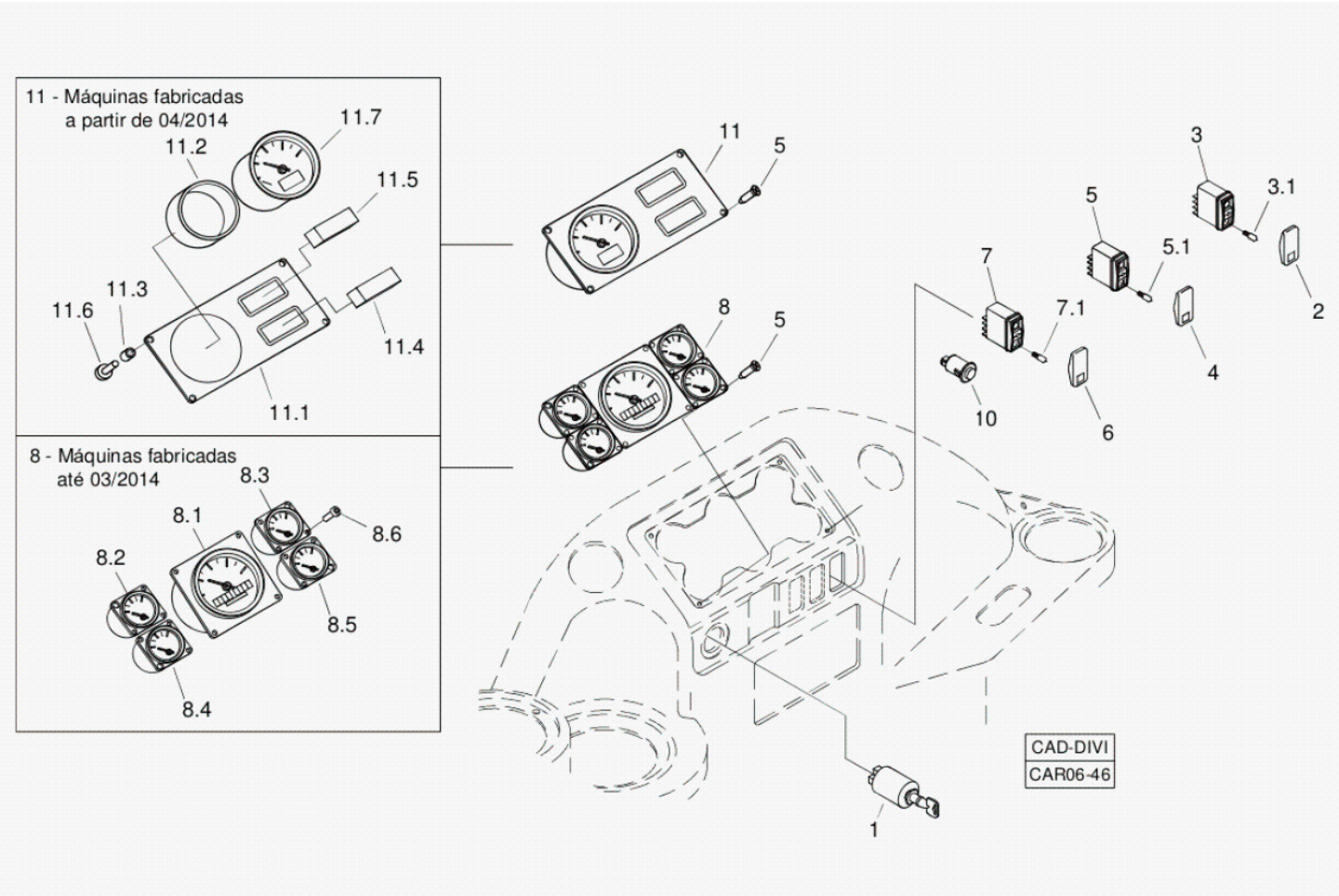

Fig.	Código	Qtd	Descrição (português)	Nota	Início	Fim
01	219002745	01	NULO USAR 219000096		3243	3243
01	219000096	01	CHAVE IGNIC?O		3244	
02	219000095	01	CAPA TECLA FAROIS		3243	
03	219000094	01	INTERRUPTOR TECLA		3243	
03.1	219000830	01	LAMPADA		3243	
04	219000091	01	CAPA TECLA ESGUICHO		3243	
05	219000090	01	INTERRUPTOR ESGUICHO		3243	
05.1	219000830	01	LAMPADA		3243	
06	219000089	01	CAPA TECLA LIMPADOR		3243	
07	219000088	01	INTERRUPTOR LIMPADOR		3243	
07.1	219000830	01	LAMPADA		3243	
08	219001260	01	CONJUNTO PAINEL INSTRUMENTOS		3243	
08.1	219001537	01	TACOMETRO		3243	
08.2	219001538	01	TERMOMETRO OLEO TRANSMISS?O		3243	
08.3	219001539	01	MANOMETRO PRESS?O OLEO MOTOR		3243	
08.4	219001540	01	TERMOMETRO AGUA MOTOR		3243	
08.5	219001541	01	INDICADOR NIVEL COMBUSTIVEL		3243	
08.6	210007104	16	PARAFUSO ALLEN		3243	
09	210001730	04	PARAFUSO PHILLIPS		3243	
10	219000115	01	INTERRUPTOR BUZINA		3243	
11	100000071289	01	PAINEL INSTRUMENTOS		5610	

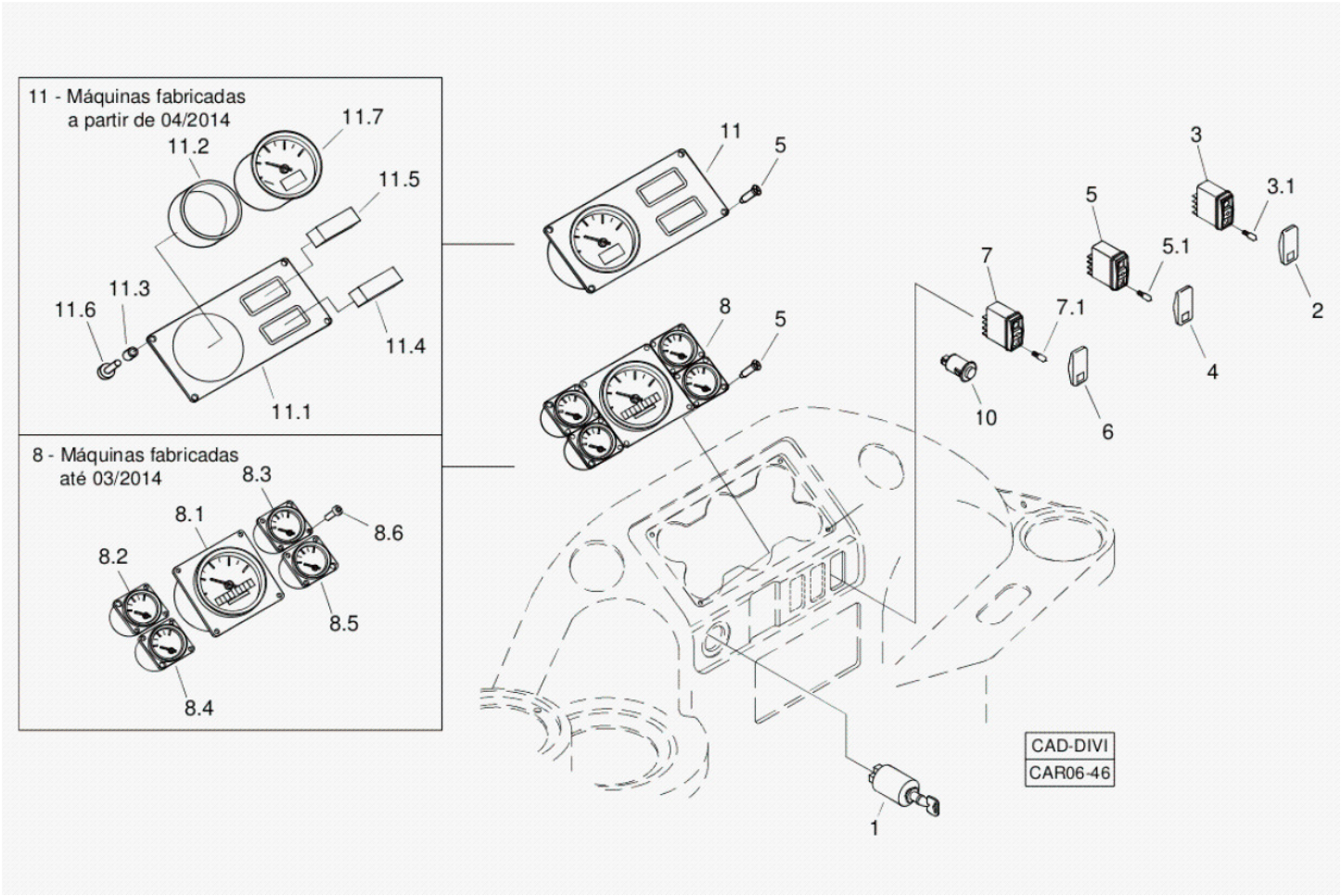

Fig.	Código	Qtd	Descrição (português)	Nota	Início	Fim
11.1	100000100427	01	MOLDURA		5610	
11.2	100000100428	01	TAMPA TRASEIRA		5610	
11.3	100000100429	10	BUCHA		5610	
11.4	100000100430	01	SINALIZADOR TEMPERATURA		5610	
11.5	100000100431	01	SINALIZADOR NIVEL COMBUSTIVEL		5610	
11.6	100000100432	10	PARAFUSO		5610	
11.7	100000102220	01	TACOMETRO		5610	

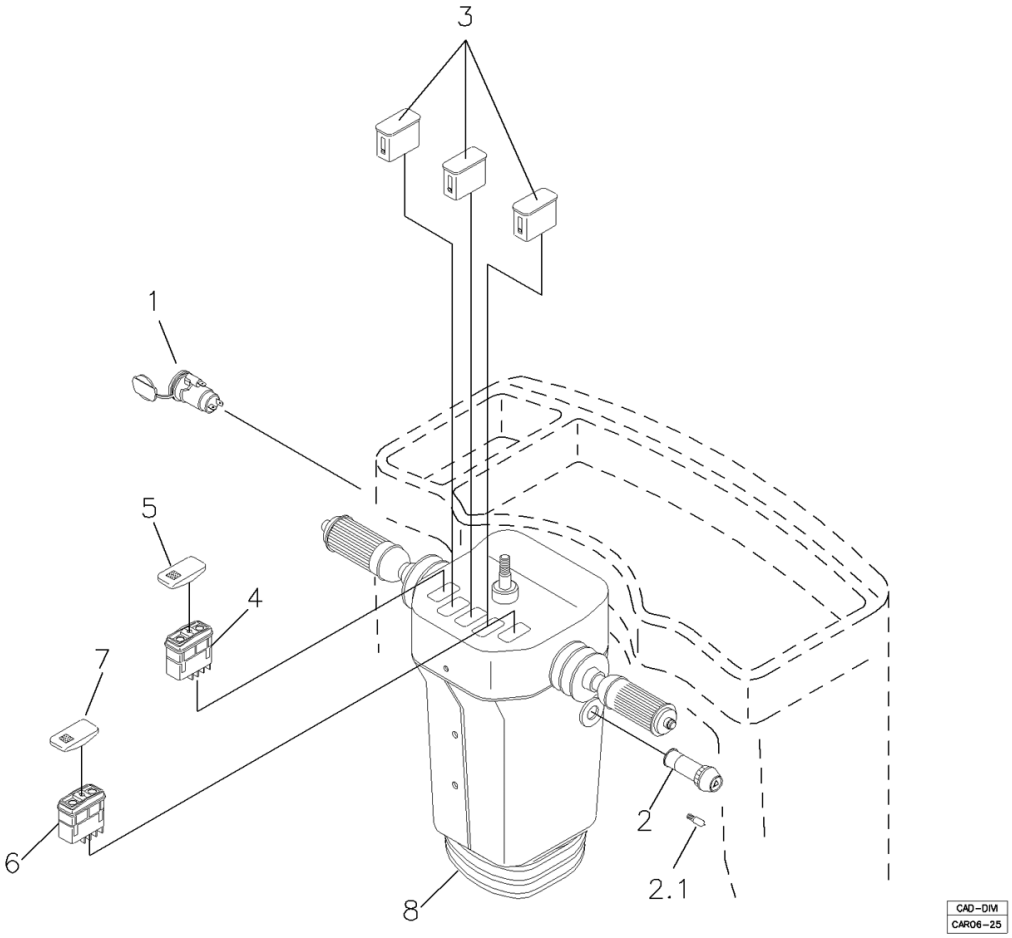

Fig.	Código	Qtd	Descrição (português)	Nota	Início	Fim
01	219000131	01	TOMADA ELETRICA		3243	
02	219000435	01	INTERRUPTOR PISCA-ALERTA		3243	
02.1	219000830	01	LAMPADA		3243	
03	219002068	03	TAMPA		3243	
04	219002030	01	INTERRUPTOR TECLA 4WD		3243	
05	219002035	01	CAPA ALARME RE		3243	
06	219002052	01	INTERRUPTOR LIMPADOR		3243	
07	219002066	01	CAPA LIMPADOR		3243	
08		01	COLUNA DIREC?O		3243	

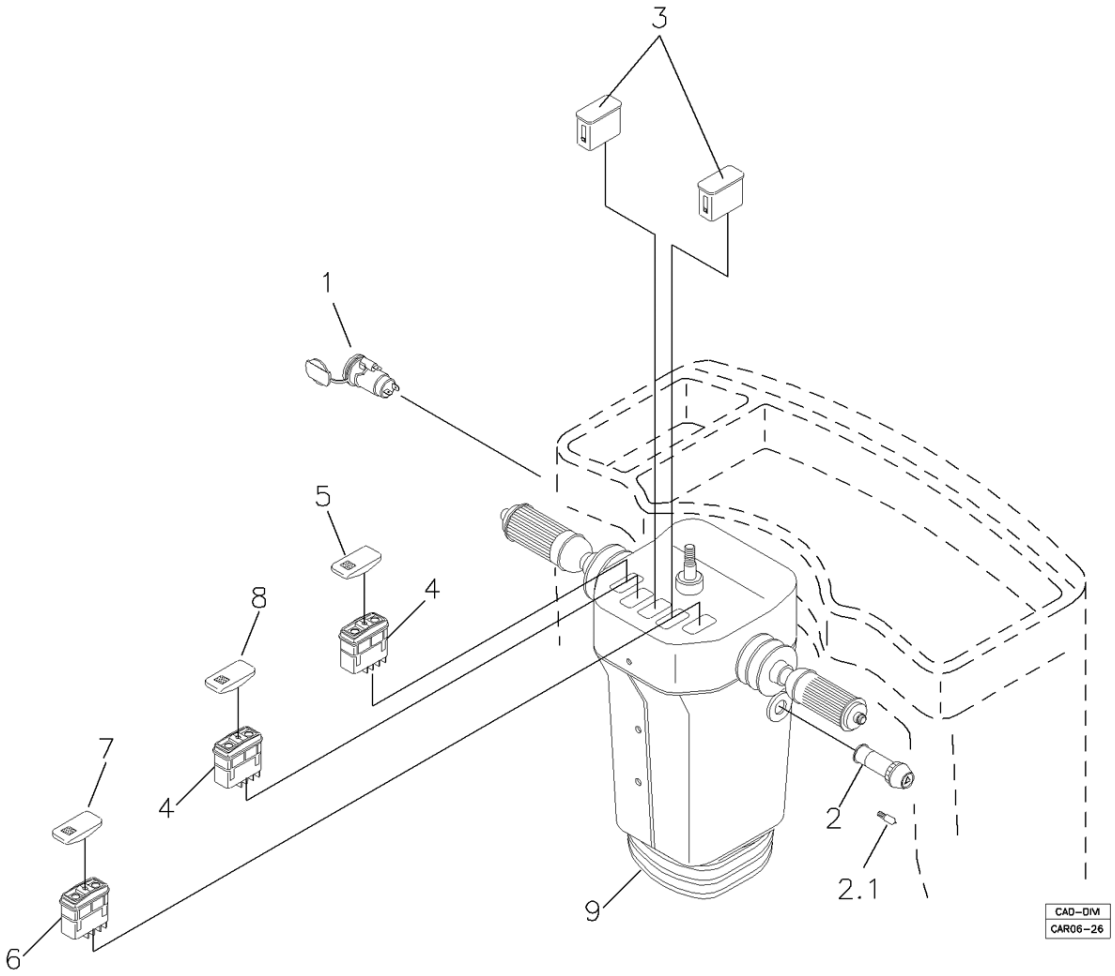

Fig.	Código	Qtd	Descrição (português)	Nota	Início	Fim
01	219000131	01	TOMADA ELETRICA		3243	
02	219000435	01	INTERRUPTOR PISCA-ALERTA		3243	
02.1	219000830	01	LAMPADA		3243	
03	219002068	02	TAMPA		3243	
04	219002030	02	INTERRUPTOR TECLA 4WD		3243	
05	219002035	01	CAPA ALARME RE		3243	
06	219002052	01	INTERRUPTOR LIMPADOR		3243	
07	219002066	01	CAPA LIMPADOR		3243	
08	219002029	01	CAPA 4X4		3243	
09	219001909	01	COLUNA DIREC?O		3243	

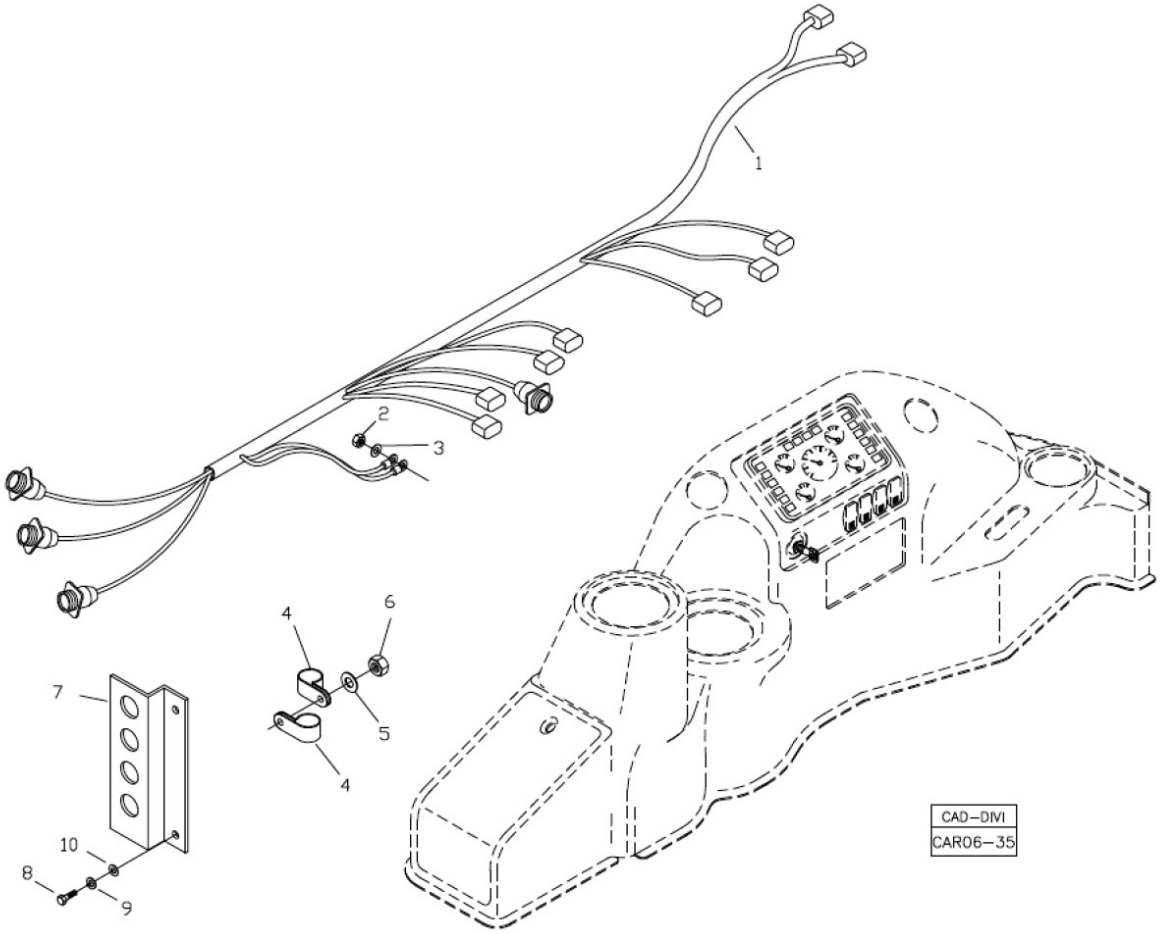

Fig.	Código	Qtd	Descrição (português)	Nota	Início	Fim
01	219002757	01	CHICOTE PAINEL		3243	4041
01	219002757	01	CHICOTE PAINEL		4043	4120
01	219002757	01	CHICOTE PAINEL		4126	4126
01	219002757	01	CHICOTE PAINEL		4134	4134
01	219002757	01	CHICOTE PAINEL		4136	4136
01	219002757	01	CHICOTE PAINEL		4164	4164
07	219002818	01	SUPORTE		3243	4041
07	219002818	01	SUPORTE		4043	4120
07	219002818	01	SUPORTE		4126	4126
07	219002818	01	SUPORTE		4134	4134
07	219002818	01	SUPORTE		4136	4136
07	219002818	01	SUPORTE		4164	4164

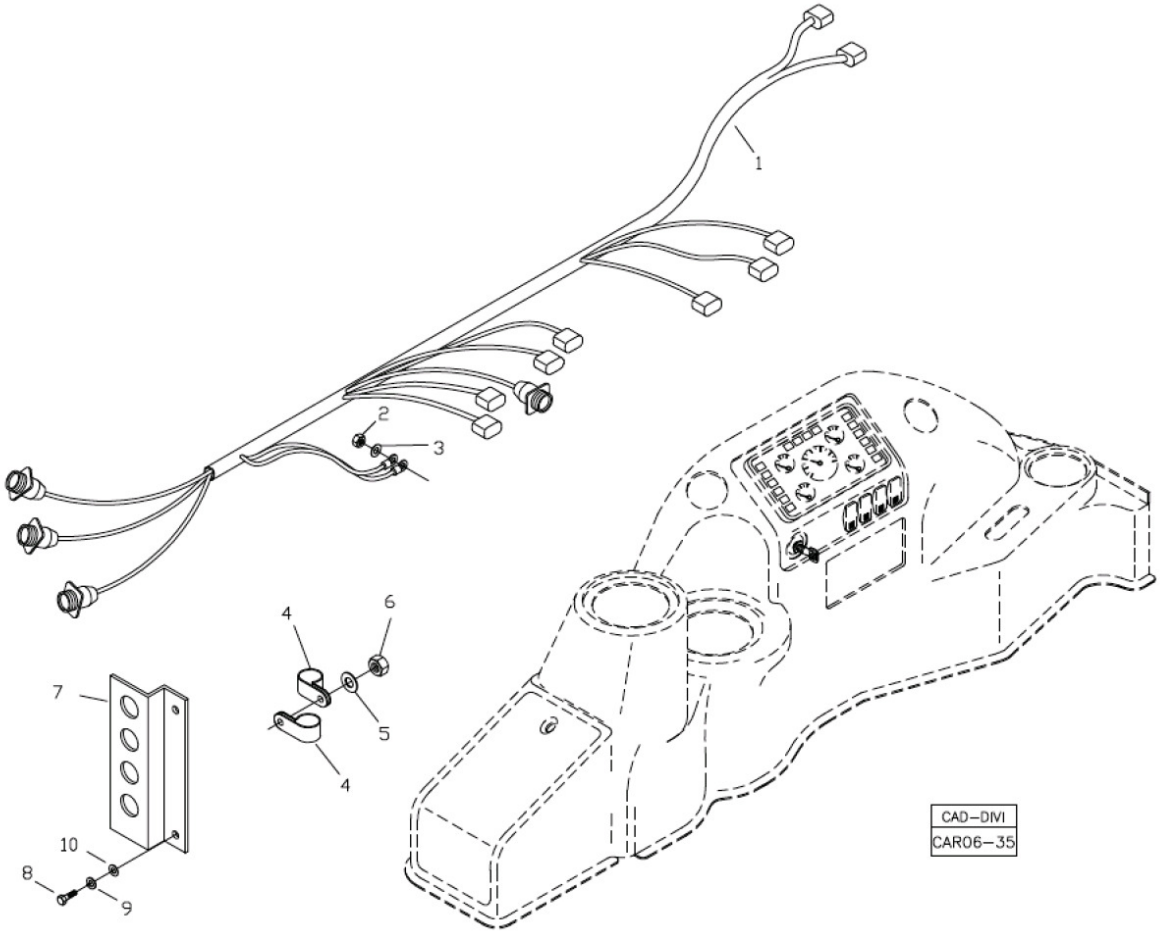

Fig.	Código	Qtd	Descrição (português)	Nota	Início	Fim
01	219002757	01	CHICOTE PAINEL		5891	
07	219002818	01	SUPORTE		5891	

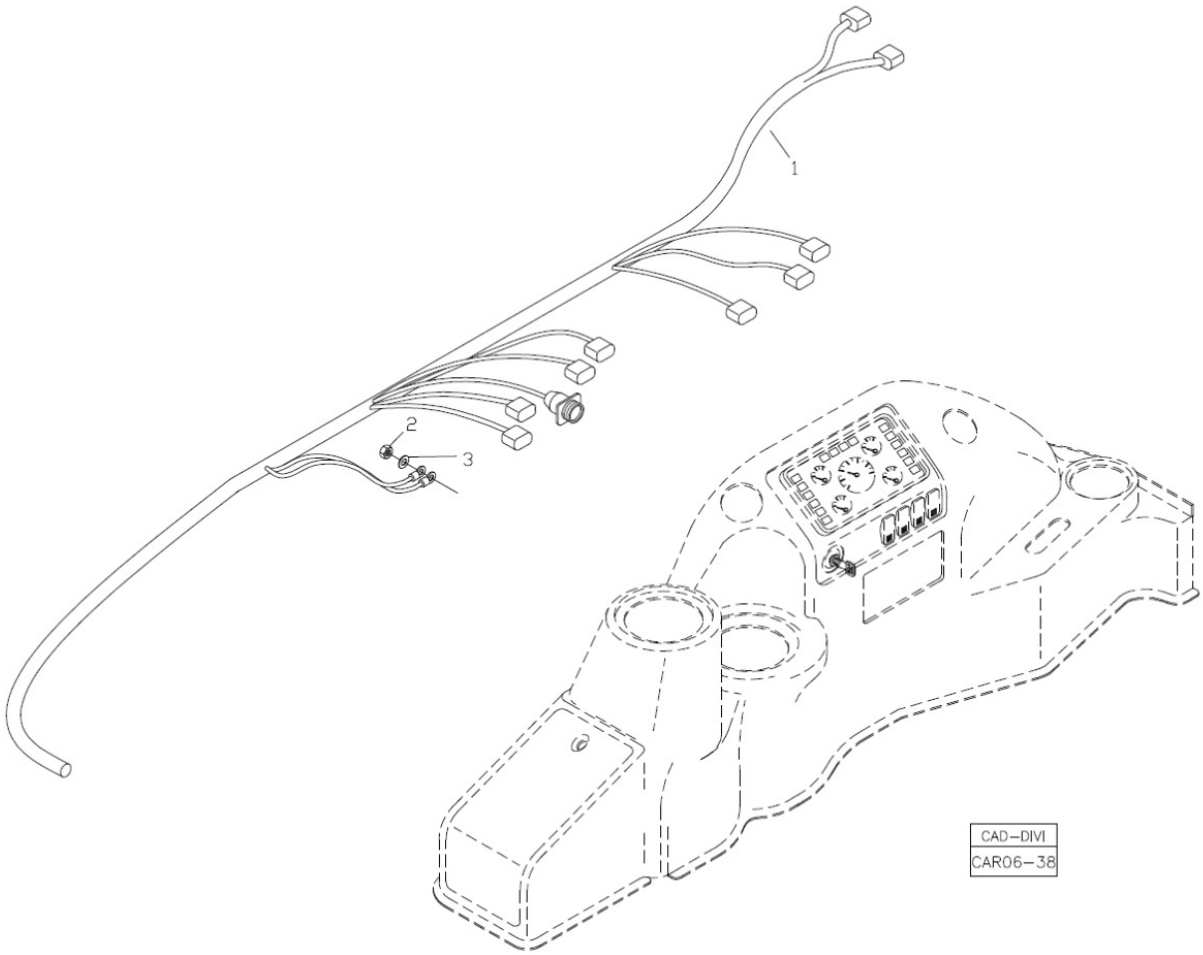

Fig.	Código	Qtd	Descrição (português)	Nota	Início	Fim
01	100000072069	01	CHICOTE PAINEL		4042	4042
01	100000072069	01	CHICOTE PAINEL		4121	4125
01	100000072069	01	CHICOTE PAINEL		4127	4133
01	100000072069	01	CHICOTE PAINEL		4135	4135
01	100000072069	01	CHICOTE PAINEL		4137	4163
01	100000072069	01	CHICOTE PAINEL		4165	5523
01	100000072069	01	CHICOTE PAINEL		5546	5566
01	100000072069	01	CHICOTE PAINEL		5526	5541
01	100000080721	01	CHICOTE PAINEL		5524	5525
01	100000080721	01	CHICOTE PAINEL		5542	5545
01	100000080721	01	CHICOTE PAINEL		5567	
01	100000109883	01	CHICOTE PAINEL			

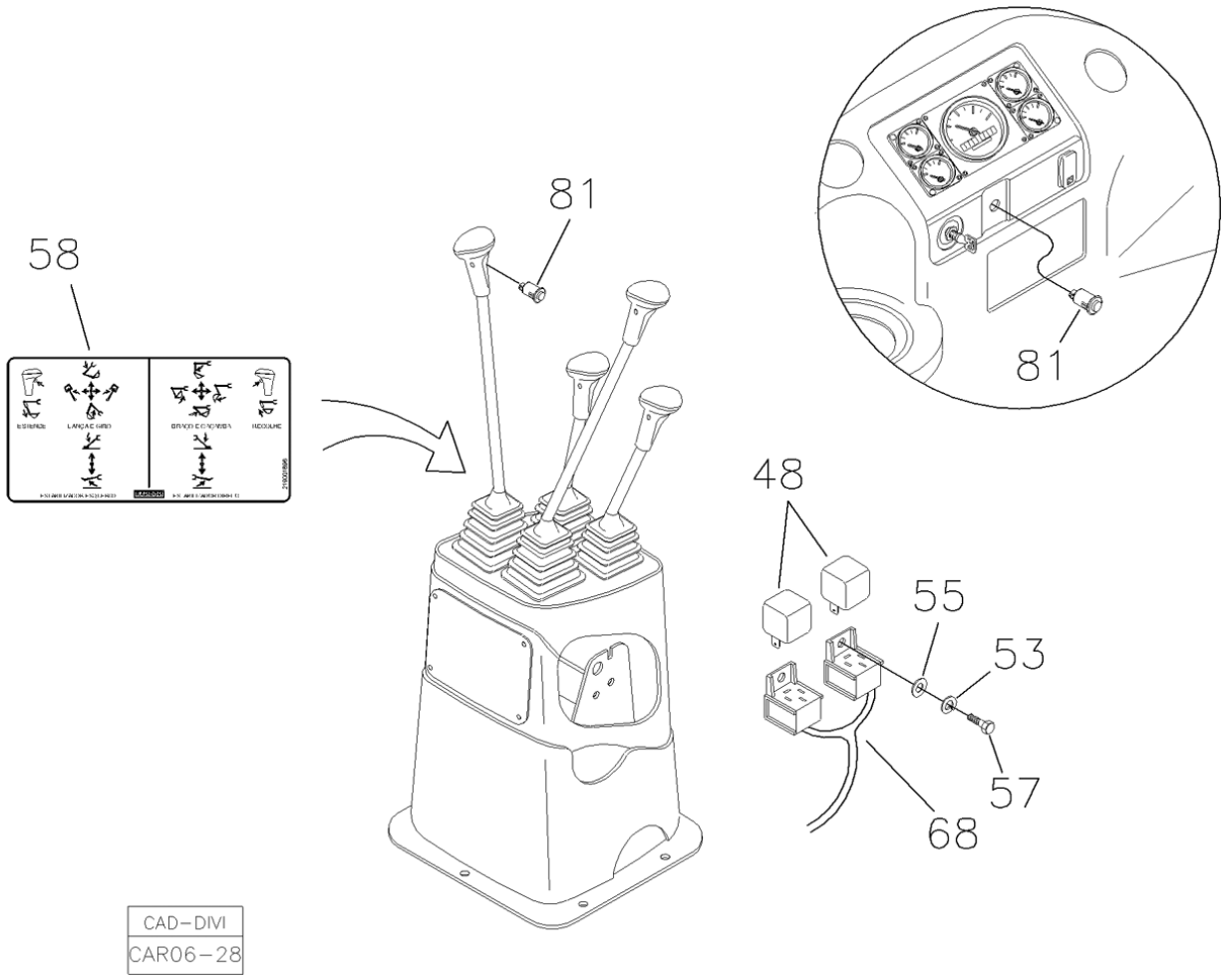

Fig.	Código	Qtd	Descrição (português)	Nota	Início	Fim
48	219000405	02	RELE		3243	
53	210002165	02	ARRUELA PRESS?O		3243	
55	210002000	02	ARRUELA LISA		3243	
57	210003650	02	PARAFUSO		3243	
58	219001896	01	ADESIVO COMANDOS C/ BRACO EXTENSIVO		3243	
68	V219002133	01	CHICOTE ELETRICO		3243	
81	219000115	03	INTERRUPTOR BUZINA		3243	

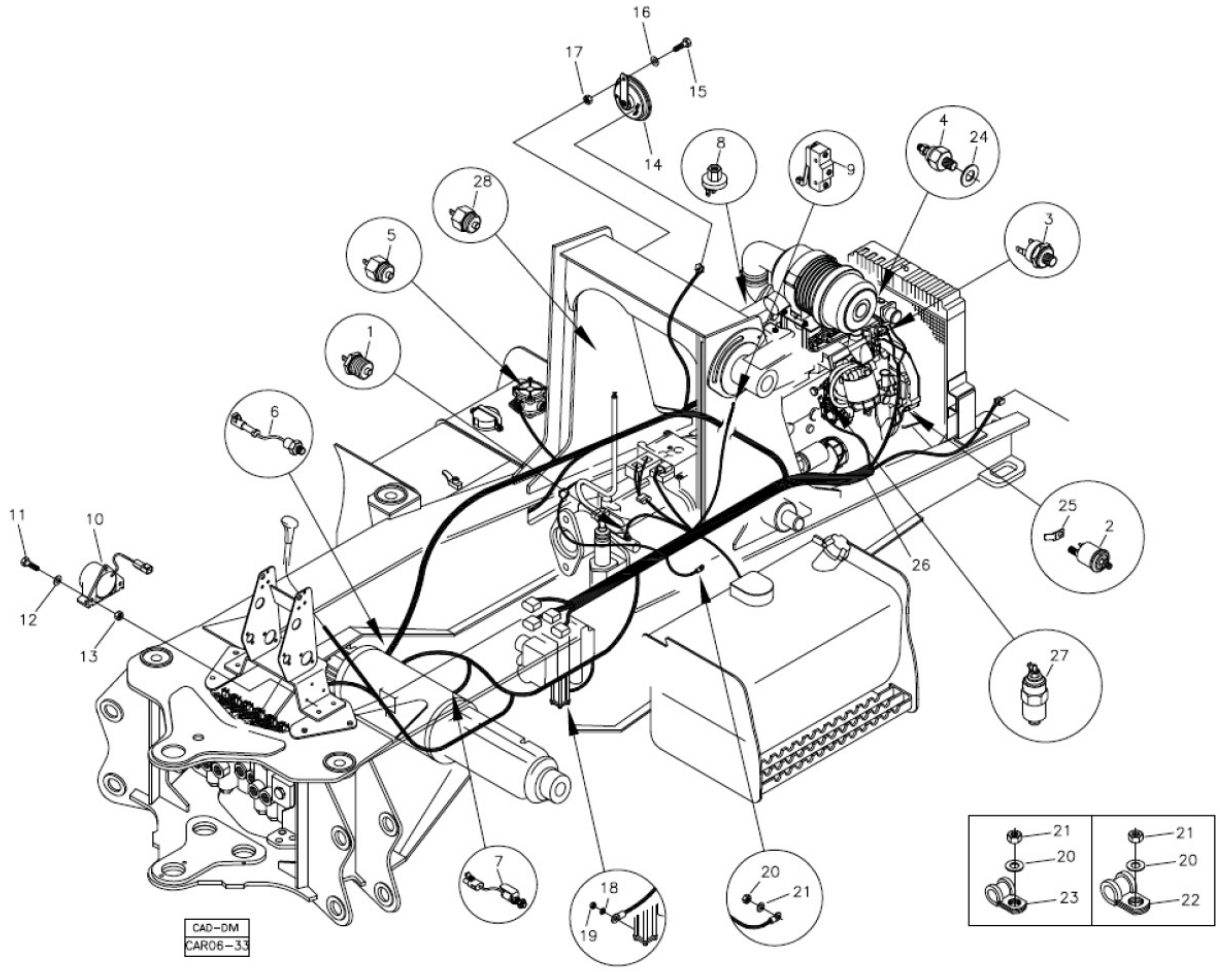

Fig.	Código	Qtd	Descrição (português)	Nota	Início	Fim
01	219000086	01	SENSOR TEMPERATURA OLEO TRANSMISS?O		3243	4041
01	219000086	01	SENSOR TEMPERATURA OLEO TRANSMISS?O		4126	4126
01	219000086	01	SENSOR TEMPERATURA OLEO TRANSMISS?O		4043	4120
01	219000086	01	SENSOR TEMPERATURA OLEO TRANSMISS?O		4134	4134
01	219000086	01	SENSOR TEMPERATURA OLEO TRANSMISS?O		4136	4136
01	219000086	01	SENSOR TEMPERATURA OLEO TRANSMISS?O		4164	4164
02	219001134	01	SENSOR PRESS?O OLEO		3243	4041
02	219001134	01	SENSOR PRESS?O OLEO		4043	4120
02	219001134	01	SENSOR PRESS?O OLEO		4126	4126
02	219001134	01	SENSOR PRESS?O OLEO		4134	4134
02	219001134	01	SENSOR PRESS?O OLEO		4136	4136
02	219001134	01	SENSOR PRESS?O OLEO		4164	4164
03	219001169	01	INTERRUPTOR TEMPERATURA AGUA		3243	4041
03	219001169	01	INTERRUPTOR TEMPERATURA AGUA		4126	4126
03	219001169	01	INTERRUPTOR TEMPERATURA AGUA		4043	4120
03	219001169	01	INTERRUPTOR TEMPERATURA AGUA		4134	4134

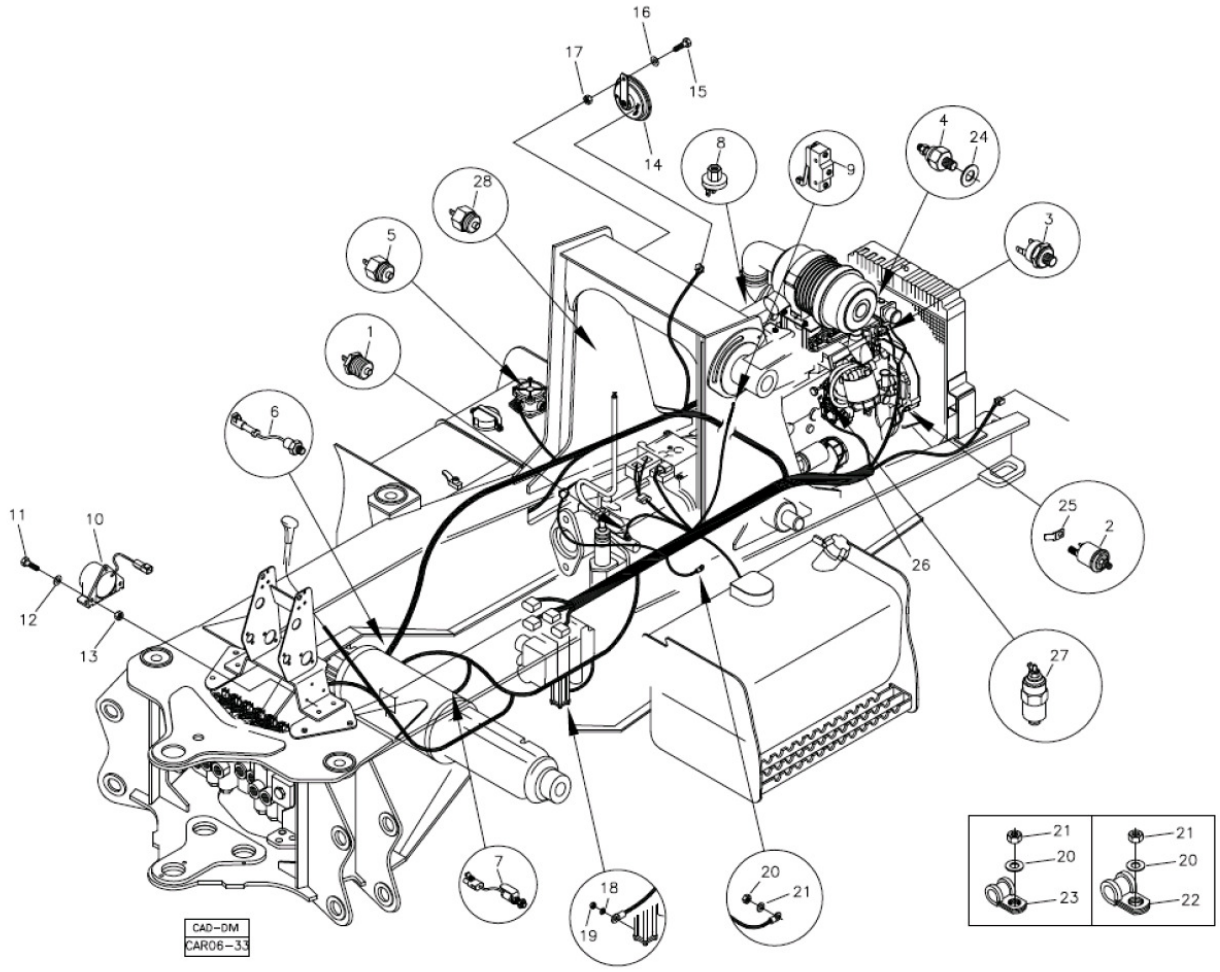

Fig.	Código	Qtd	Descrição (português)	Nota	Início	Fim
03	219001169	01	INTERRUPTOR TEMPERATURA AGUA		4136	4136
03	219001169	01	INTERRUPTOR TEMPERATURA AGUA		4164	4164
04	219001168	01	SENSOR TEMPERATURA AGUA		3243	4041
04	219001168	01	SENSOR TEMPERATURA AGUA		4164	4164
04	219001168	01	SENSOR TEMPERATURA AGUA		4136	4136
04	219001168	01	SENSOR TEMPERATURA AGUA		4134	4134
04	219001168	01	SENSOR TEMPERATURA AGUA		4126	4126
04	219001168	01	SENSOR TEMPERATURA AGUA		4043	4120
05	100000015343	01	SENSOR		3243	4041
05	100000015343	01	SENSOR		4164	4164
05	100000015343	01	SENSOR		4136	4136
05	100000015343	01	SENSOR		4134	4134
05	100000015343	01	SENSOR		4126	4126
05	100000015343	01	SENSOR		4043	4120
06	219000717	01	SENSOR TEMPERATURA OLEO EIXO TRASEIRO		3243	4041
06	219000717	01	SENSOR TEMPERATURA OLEO EIXO TRASEIRO		4043	4120
06	219000717	01	SENSOR TEMPERATURA OLEO EIXO TRASEIRO		4126	4126
06	219000717	01	SENSOR TEMPERATURA OLEO EIXO TRASEIRO		4134	4134

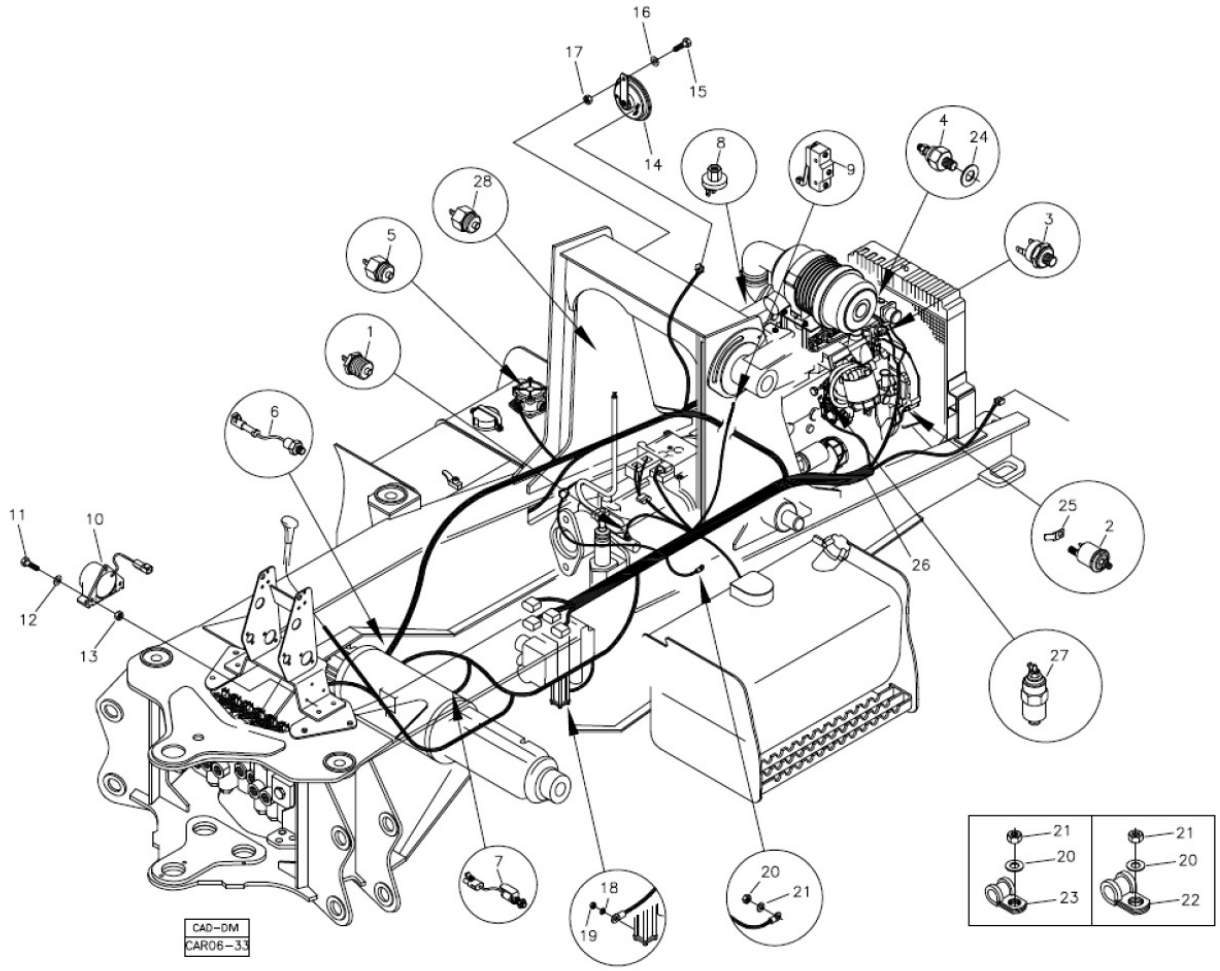

Fig.	Código	Qtd	Descrição (português)	Nota	Início	Fim
06	219000717	01	SENSOR TEMPERATURA OLEO EIXO TRASEIRO		4136	4136
06	219000717	01	SENSOR TEMPERATURA OLEO EIXO TRASEIRO		4164	4164
07	219000476	02	SENSOR FREIO		3243	4041
07	219000476	02	SENSOR FREIO		4043	4120
07	219000476	02	SENSOR FREIO		4126	4126
07	219000476	02	SENSOR FREIO		4134	4134
07	219000476	02	SENSOR FREIO		4164	4164
07	219000476	02	SENSOR FREIO		4136	4136
08	212000697	01	SENSOR FILTRO DE AR		3243	4041
08	212000697	01	SENSOR FILTRO DE AR		4043	4120
08	212000697	01	SENSOR FILTRO DE AR		4126	4126
08	212000697	01	SENSOR FILTRO DE AR		4134	4134
08	212000697	01	SENSOR FILTRO DE AR		4136	4136
08	212000697	01	SENSOR FILTRO DE AR		4164	4164
09	219000071	01	MICROINTERRUPTOR		3243	4041
09	219000071	01	MICROINTERRUPTOR		4043	4120
09	219000071	01	MICROINTERRUPTOR		4126	4126
09	219000071	01	MICROINTERRUPTOR		4134	4134
09	219000071	01	MICROINTERRUPTOR		4136	4136

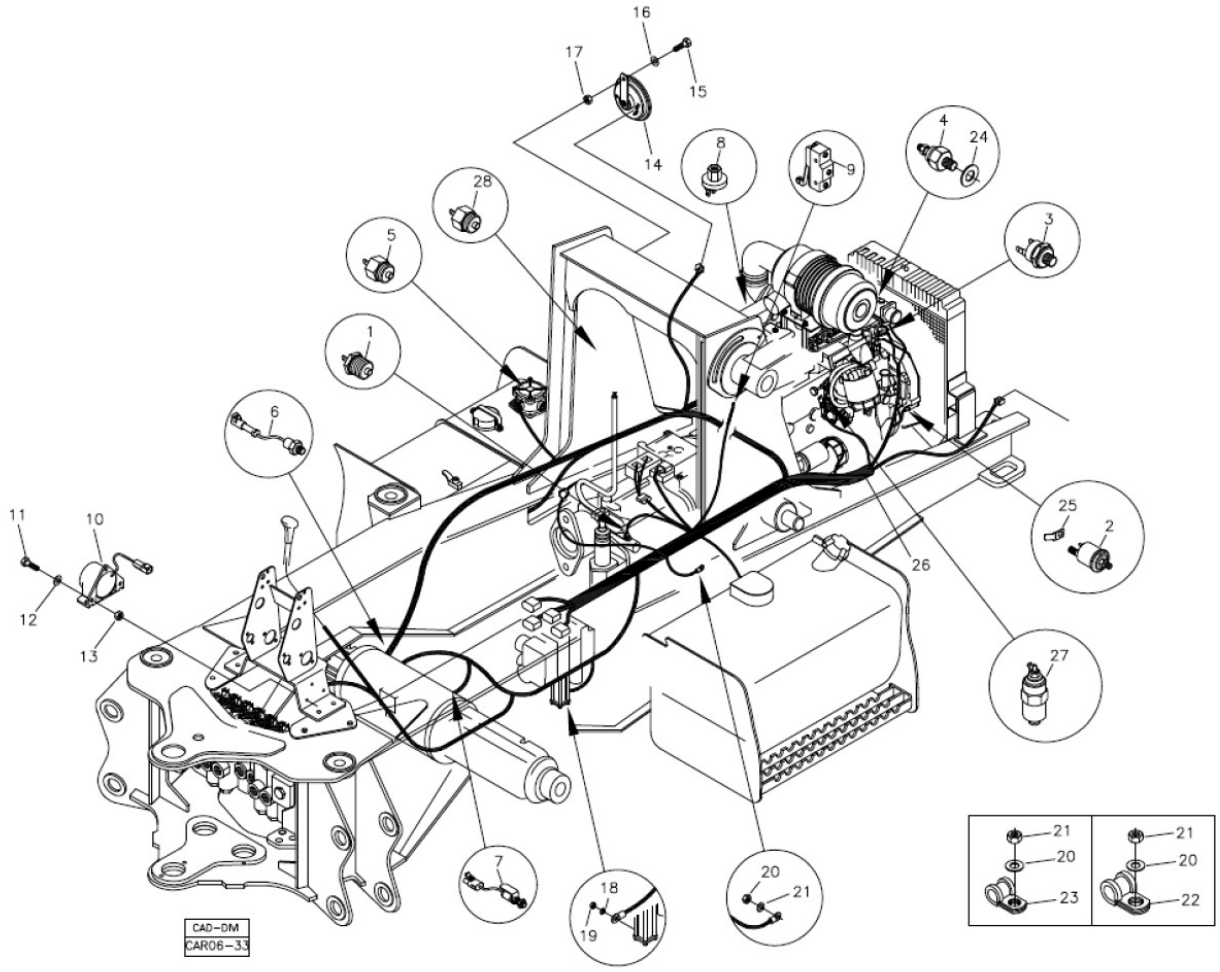

Fig.	Código	Qtd	Descrição (português)	Nota	Início	Fim
09	219000071	01	MICROINTERRUPTOR		4164	4164
10	219000121	01	ALARME RE		3243	4041
10	219000121	01	ALARME RE		4043	4120
10	219000121	01	ALARME RE		4126	4126
10	219000121	01	ALARME RE		4164	4164
10	219000121	01	ALARME RE		4136	4136
10	219000121	01	ALARME RE		4134	4134
11	210003718	03	PARAFUSO		3243	4041
11	210003718	03	PARAFUSO		4043	4120
11	210003718	03	PARAFUSO		4164	4164
11	210003718	03	PARAFUSO		4136	4136
11	210003718	03	PARAFUSO		4134	4134
11	210003718	03	PARAFUSO		4126	4126
12	210002005	03	ARRUELA PRESS?O		3243	4041
12	210002005	03	ARRUELA PRESS?O		4043	4120
12	210002005	03	ARRUELA PRESS?O		4126	4126
12	210002005	03	ARRUELA PRESS?O		4134	4134
12	210002005	03	ARRUELA PRESS?O		4136	4136
12	210002005	03	ARRUELA PRESS?O		4164	4164
13	210005755	03	PORCA SEXTAVADA		3243	4041
13	210005755	03	PORCA SEXTAVADA		4043	4120

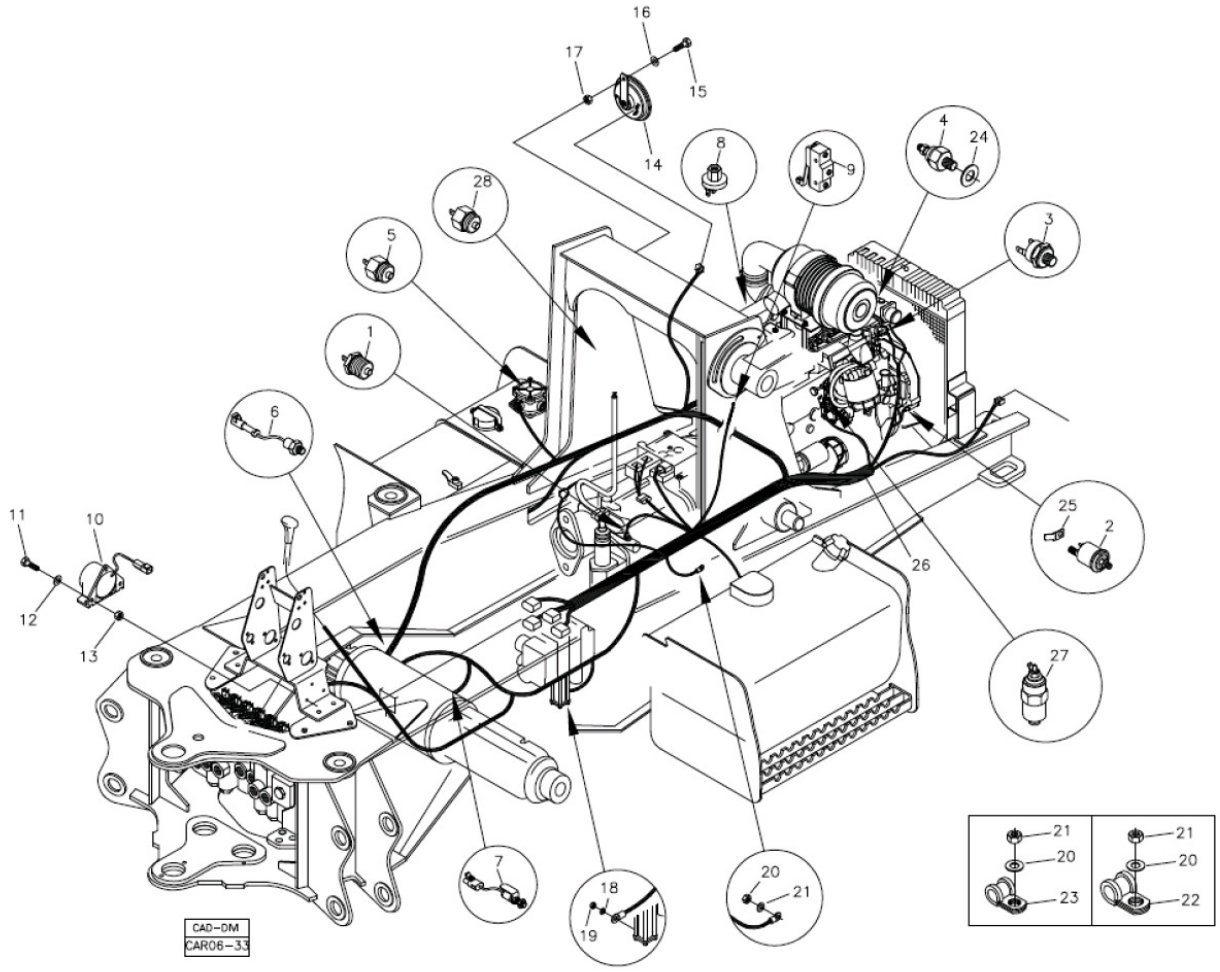

Fig.	Código	Qtd	Descrição (português)	Nota	Início	Fim
13	210005755	03	PORCA SEXTAVADA		4126	4126
13	210005755	03	PORCA SEXTAVADA		4134	4134
13	210005755	03	PORCA SEXTAVADA		4136	4136
13	210005755	03	PORCA SEXTAVADA		4164	4164
14	219000163	01	BUZINA		3243	4041
14	219000163	01	BUZINA		4043	4120
14	219000163	01	BUZINA		4126	4126
14	219000163	01	BUZINA		4134	4134
14	219000163	01	BUZINA		4136	4136
14	219000163	01	BUZINA		4164	4164
15	210003810	01	PARAFUSO SEXTAVADO		3243	4041
15	210003810	01	PARAFUSO SEXTAVADO		4043	4120
15	210003810	01	PARAFUSO SEXTAVADO		4126	4126
15	210003810	01	PARAFUSO SEXTAVADO		4134	4134
15	210003810	01	PARAFUSO SEXTAVADO		4136	4136
15	210003810	01	PARAFUSO SEXTAVADO		4164	4164
16	210002015	01	ARRUELA LISA		3243	4041
16	210002015	01	ARRUELA LISA		4043	4120
16	210002015	01	ARRUELA LISA		4126	4126
16	210002015	01	ARRUELA LISA		4134	4134
16	210002015	01	ARRUELA LISA		4136	4136

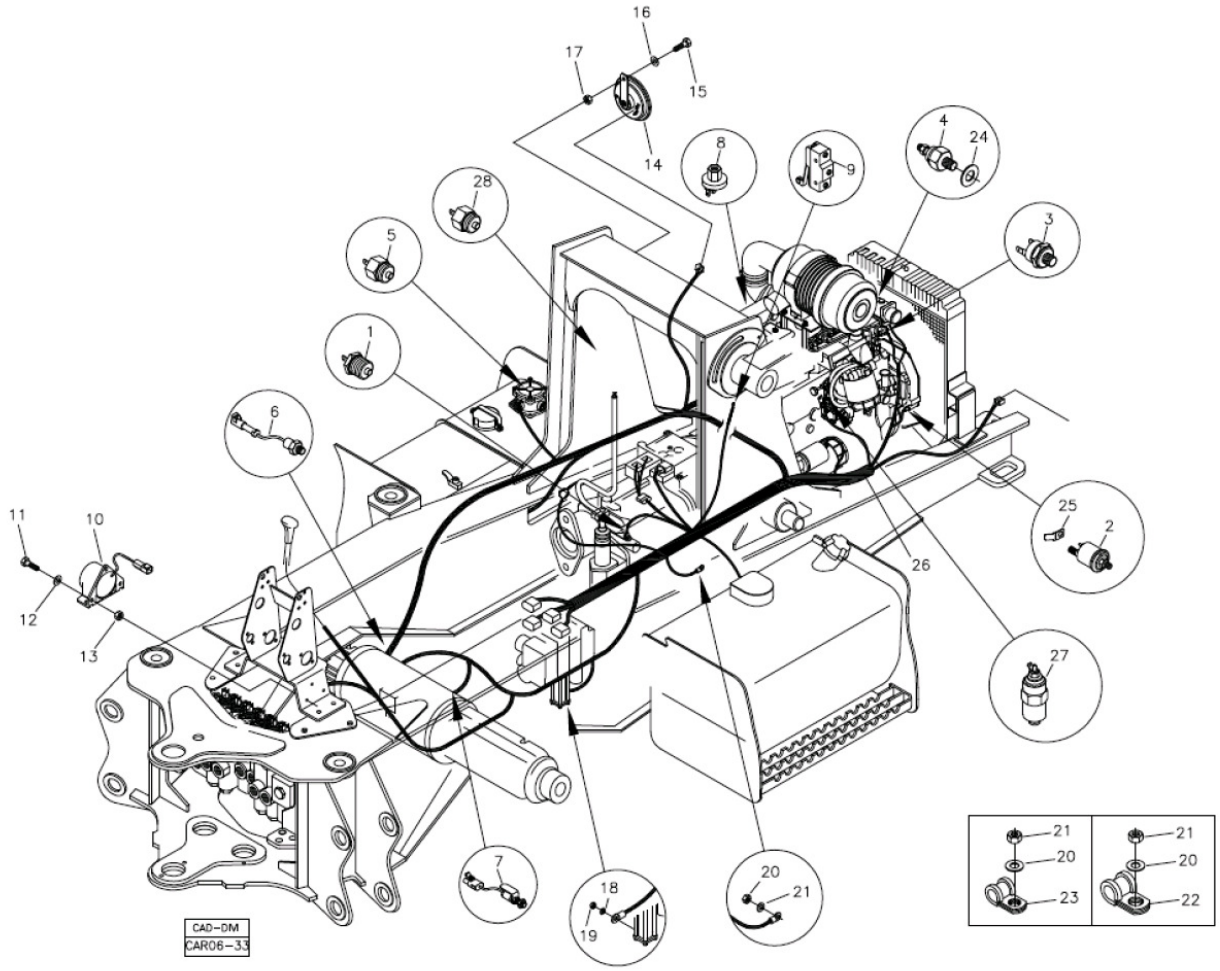

Fig.	Código	Qtd	Descrição (português)	Nota	Início	Fim
16	210002015	01	ARRUELA LISA		4164	4164
17	210005760	01	PORCA SEXTAVADA		3243	4041
17	210005760	01	PORCA SEXTAVADA		4043	4120
17	210005760	01	PORCA SEXTAVADA		4126	4126
17	210005760	01	PORCA SEXTAVADA		4134	4134
17	210005760	01	PORCA SEXTAVADA		4136	4136
17	210005760	01	PORCA SEXTAVADA		4164	4164
18	210002000	01	ARRUELA LISA		3243	4041
18	210002000	01	ARRUELA LISA		4043	4120
18	210002000	01	ARRUELA LISA		4126	4126
18	210002000	01	ARRUELA LISA		4134	4134
18	210002000	01	ARRUELA LISA		4136	4136
18	210002000	01	ARRUELA LISA		4164	4164
19	210001922	01	PORCA		3243	4041
19	210001922	01	PORCA		4043	4120
19	210001922	01	PORCA		4126	4126
19	210001922	01	PORCA		4134	4134
19	210001922	01	PORCA		4136	4136
19	210001922	01	PORCA		4164	4164
20	210002025	15	ARRUELA LISA		3243	4041
20	210002025	15	ARRUELA LISA		4043	4120

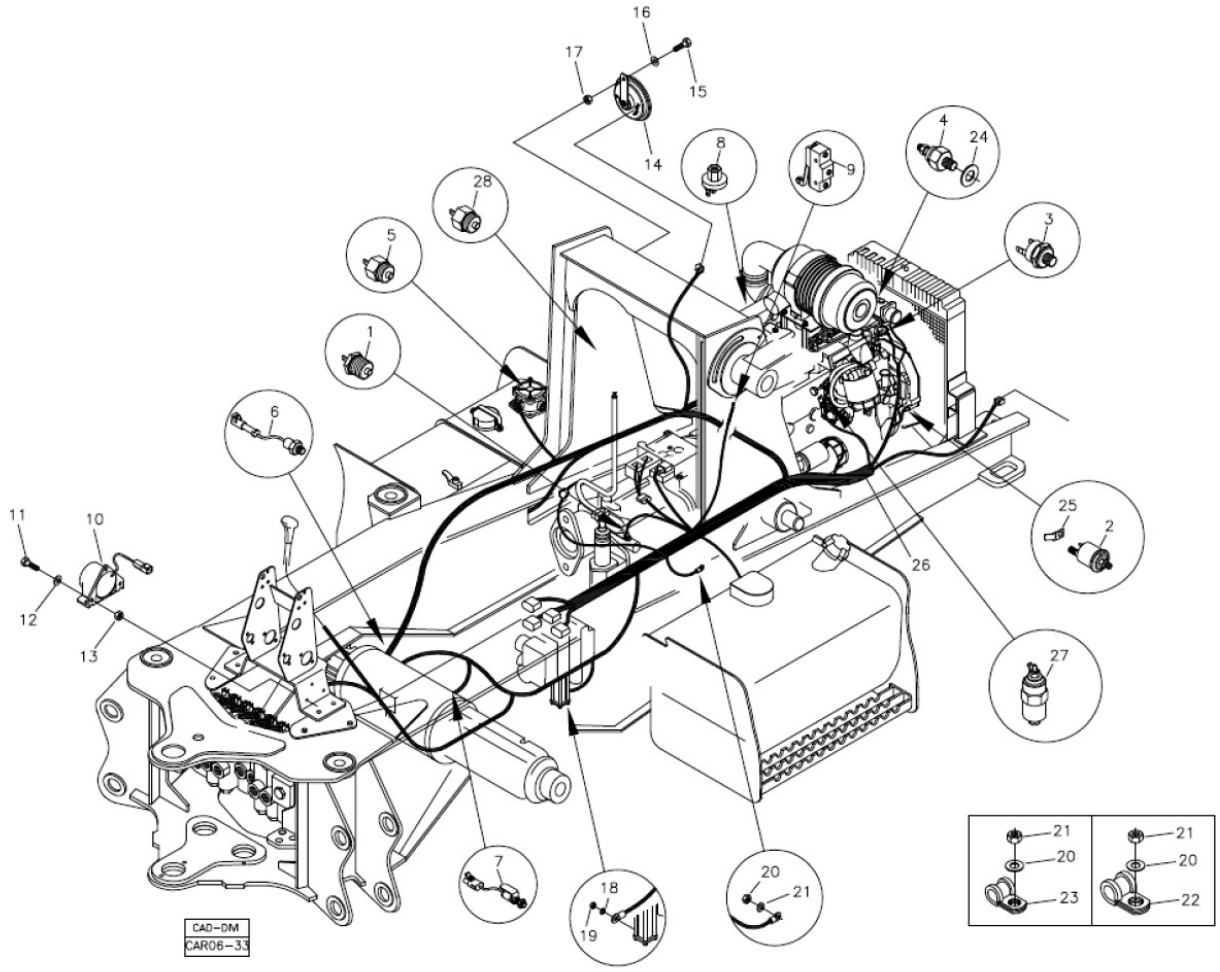

Fig.	Código	Qtd	Descrição (português)	Nota	Início	Fim
20	210002025	15	ARRUELA LISA		4126	4126
20	210002025	15	ARRUELA LISA		4134	4134
20	210002025	15	ARRUELA LISA		4136	4136
20	210002025	15	ARRUELA LISA		4164	4164
21	210005765	15	PORCA SEXTAVADA		3243	4041
21	210005765	15	PORCA SEXTAVADA		4043	4120
21	210005765	15	PORCA SEXTAVADA		4126	4126
21	210005765	15	PORCA SEXTAVADA		4134	4134
21	210005765	15	PORCA SEXTAVADA		4136	4136
21	210005765	15	PORCA SEXTAVADA		4164	4164
22	219000357	03	ABRACADEIRA		3243	4041
22	219000357	03	ABRACADEIRA		4043	4120
22	219000357	03	ABRACADEIRA		4126	4126
22	219000357	03	ABRACADEIRA		4134	4134
22	219000357	03	ABRACADEIRA		4136	4136
22	219000357	03	ABRACADEIRA		4164	4164
23	219000355	11	ABRACADEIRA		3243	4041
23	219000355	11	ABRACADEIRA		4043	4120
23	219000355	11	ABRACADEIRA		4126	4126
23	219000355	11	ABRACADEIRA		4134	4134
23	219000355	11	ABRACADEIRA		4164	4164

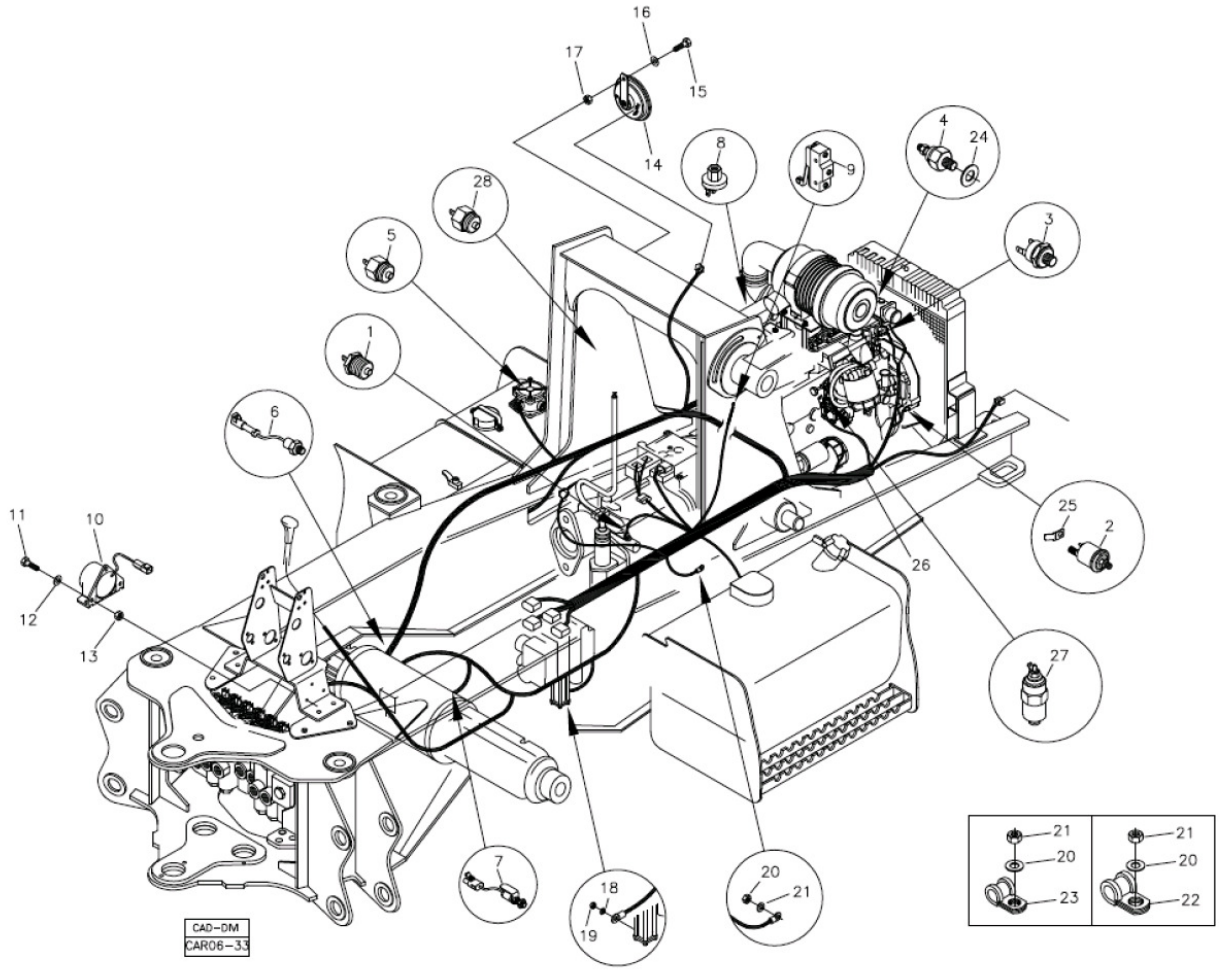

Fig.	Código	Qtd	Descrição (português)	Nota	Início	Fim
23	219000355	11	ABRACADEIRA		4136	4136
24	219001170	01	ANEL VEDAC?O		3243	4041
24	219001170	01	ANEL VEDAC?O		4043	4120
24	219001170	01	ANEL VEDAC?O		4126	4126
24	219001170	01	ANEL VEDAC?O		4164	4164
24	219001170	01	ANEL VEDAC?O		4136	4136
24	219001170	01	ANEL VEDAC?O		4134	4134
25	218000563	01	TERMINAL		3243	4041
25	218000563	01	TERMINAL		4043	4120
25	218000563	01	TERMINAL		4126	4126
25	218000563	01	TERMINAL		4134	4134
25	218000563	01	TERMINAL		4136	4136
25	218000563	01	TERMINAL		4164	4164
26		01	CHICOTE ELETRICO		3243	4041
26		01	CHICOTE ELETRICO		4043	4120
26		01	CHICOTE ELETRICO		4126	4126
26		01	CHICOTE ELETRICO		4136	4136
26		01	CHICOTE ELETRICO		4134	4134
26		01	CHICOTE ELETRICO		4164	4164
27	219001740	01	SOLENOIDE PARADA		3243	4041
27	219001740	01	SOLENOIDE PARADA		4043	4120

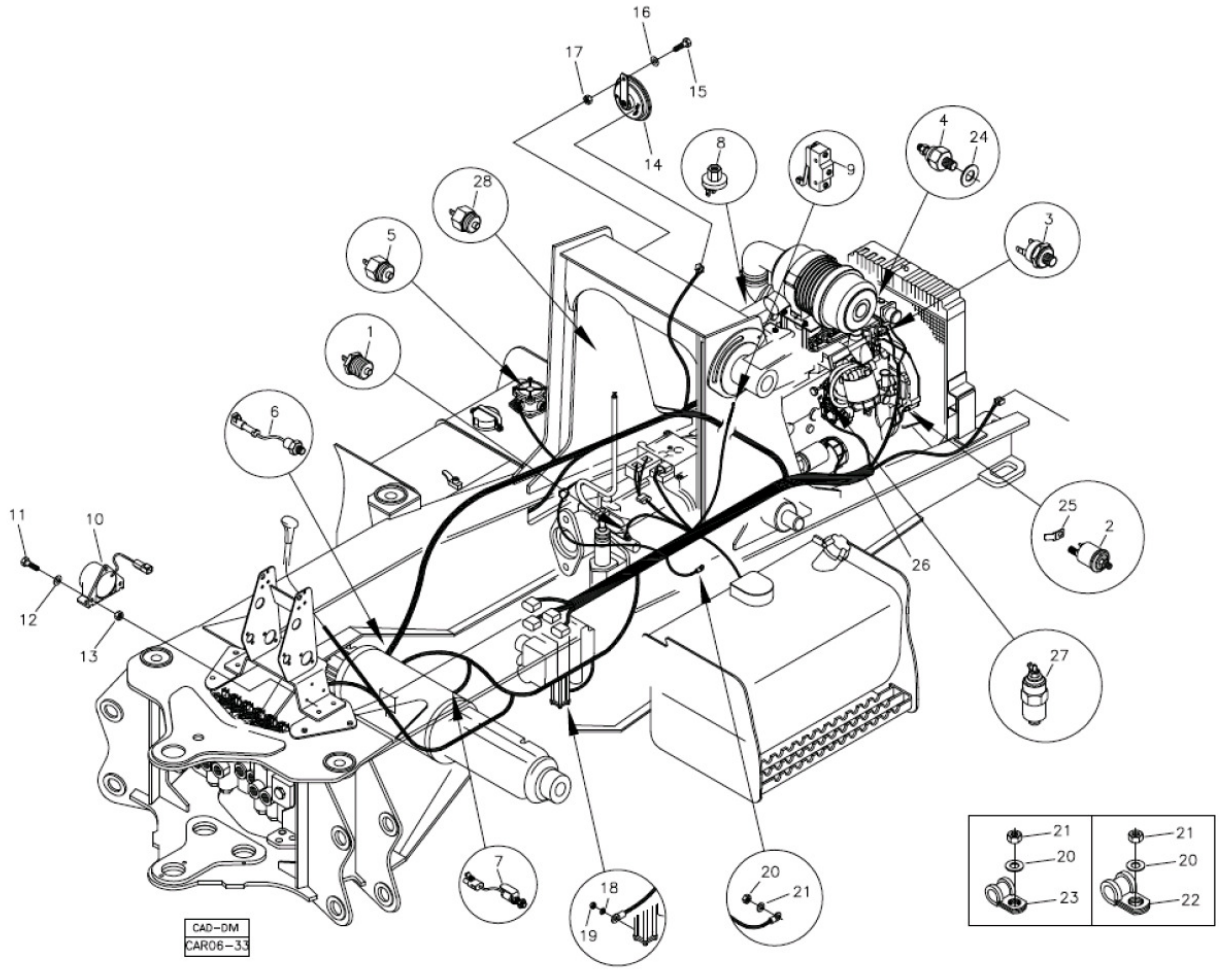

Fig.	Código	Qtd	Descrição (português)	Nota	Início	Fim
27	219001740	01	SOLENOIDE PARADA		4126	4126
27	219001740	01	SOLENOIDE PARADA		4136	4136
27	219001740	01	SOLENOIDE PARADA		4134	4134
27	219001740	01	SOLENOIDE PARADA		4164	4164
28	219001854	01	MICROINTERRUPTOR		3243	4041
28	219001854	01	MICROINTERRUPTOR		4043	4120
28	219001854	01	MICROINTERRUPTOR		4126	4126
28	219001854	01	MICROINTERRUPTOR		4134	4134
28	219001854	01	MICROINTERRUPTOR		4136	4136
28	219001854	01	MICROINTERRUPTOR		4164	4164

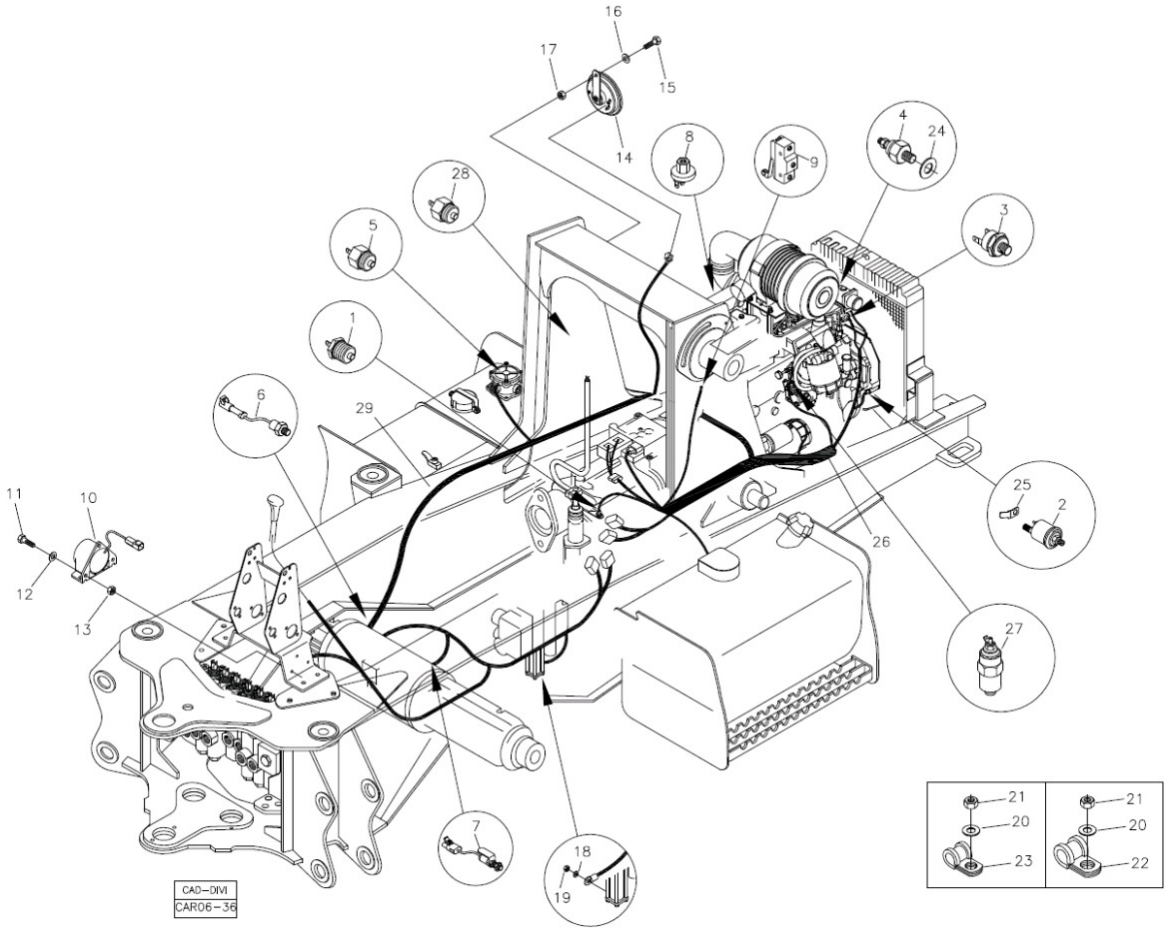

Fig.	Código	Qtd	Descrição (português)	Nota	Início	Fim
01	219000086	01	SENSOR TEMPERATURA OLEO TRANSMISS?O		4042	4042
01	219000086	01	SENSOR TEMPERATURA OLEO TRANSMISS?O		4121	4125
01	219000086	01	SENSOR TEMPERATURA OLEO TRANSMISS?O		4127	4133
01	219000086	01	SENSOR TEMPERATURA OLEO TRANSMISS?O		4135	4135
01	219000086	01	SENSOR TEMPERATURA OLEO TRANSMISS?O		4137	4163
01	219000086	01	SENSOR TEMPERATURA OLEO TRANSMISS?O		4165	
02	219001134	01	SENSOR PRESS?O OLEO		4042	4042
02	219001134	01	SENSOR PRESS?O OLEO		4121	4125
02	219001134	01	SENSOR PRESS?O OLEO		4127	4133
02	219001134	01	SENSOR PRESS?O OLEO		4135	4135
02	219001134	01	SENSOR PRESS?O OLEO		4165	
02	219001134	01	SENSOR PRESS?O OLEO		4137	4163
03	219001169	01	INTERRUPTOR TEMPERATURA AGUA		4042	4042
03	219001169	01	INTERRUPTOR TEMPERATURA AGUA		4127	4133
03	219001169	01	INTERRUPTOR TEMPERATURA AGUA		4121	4125
03	219001169	01	INTERRUPTOR TEMPERATURA AGUA		4135	4135

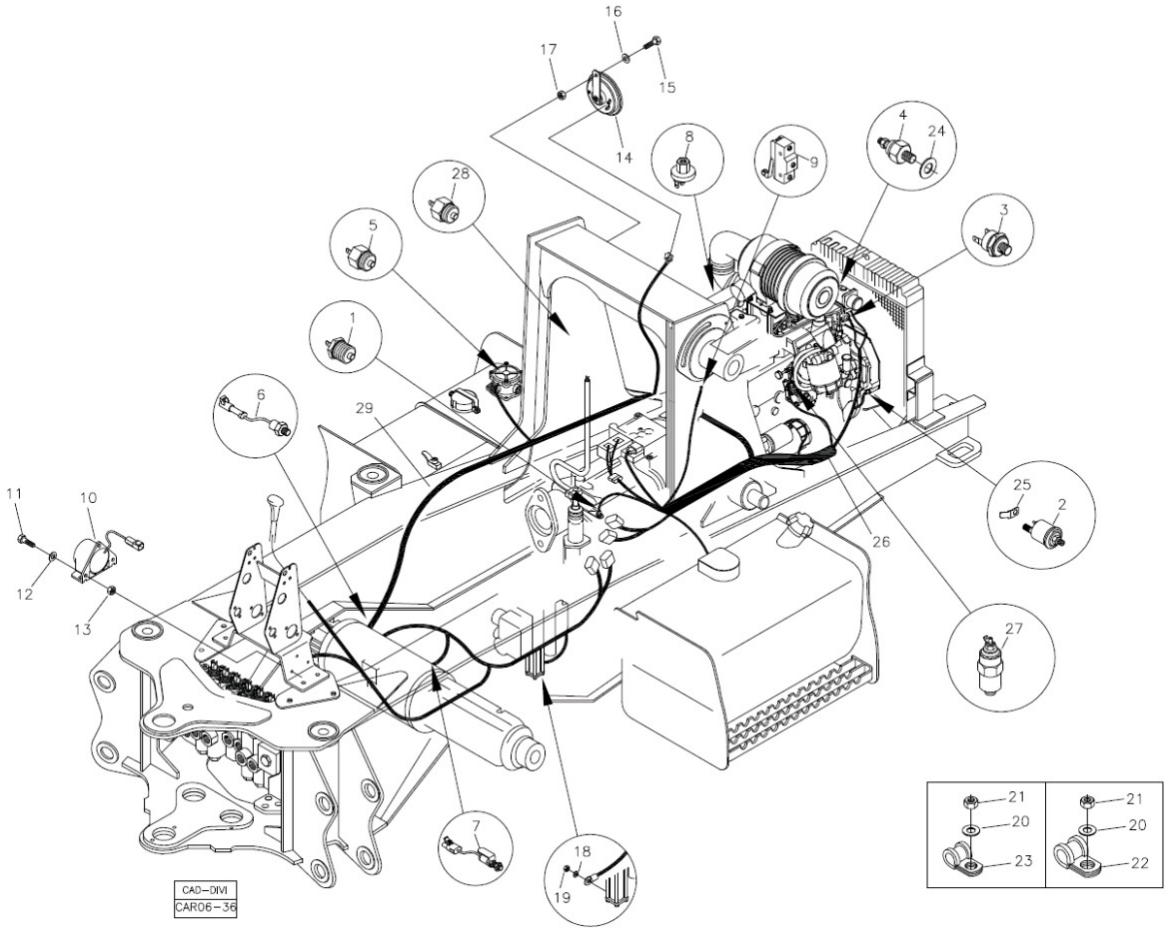

Fig.	Código	Qtd	Descrição (português)	Nota	Início	Fim
03	219001169	01	INTERRUPTOR TEMPERATURA AGUA		4137	4163
03	219001169	01	INTERRUPTOR TEMPERATURA AGUA		4165	
04	219001168	01	SENSOR TEMPERATURA AGUA		4042	4042
04	219001168	01	SENSOR TEMPERATURA AGUA		4121	4125
04	219001168	01	SENSOR TEMPERATURA AGUA		4127	4133
04	219001168	01	SENSOR TEMPERATURA AGUA		4135	4135
04	219001168	01	SENSOR TEMPERATURA AGUA		4137	4163
04	219001168	01	SENSOR TEMPERATURA AGUA		4165	
05	100000015343	01	SENSOR		4042	4042
05	100000015343	01	SENSOR		4165	
05	100000015343	01	SENSOR		4137	4163
05	100000015343	01	SENSOR		4135	4135
05	100000015343	01	SENSOR		4127	4133
05	100000015343	01	SENSOR		4121	4125
06	219000717	01	SENSOR TEMPERATURA OLEO EIXO TRASEIRO		4042	4042
06	219000717	01	SENSOR TEMPERATURA OLEO EIXO TRASEIRO		4121	4125
06	219000717	01	SENSOR TEMPERATURA OLEO EIXO TRASEIRO		4127	4133
06	219000717	01	SENSOR TEMPERATURA OLEO EIXO TRASEIRO		4135	4135

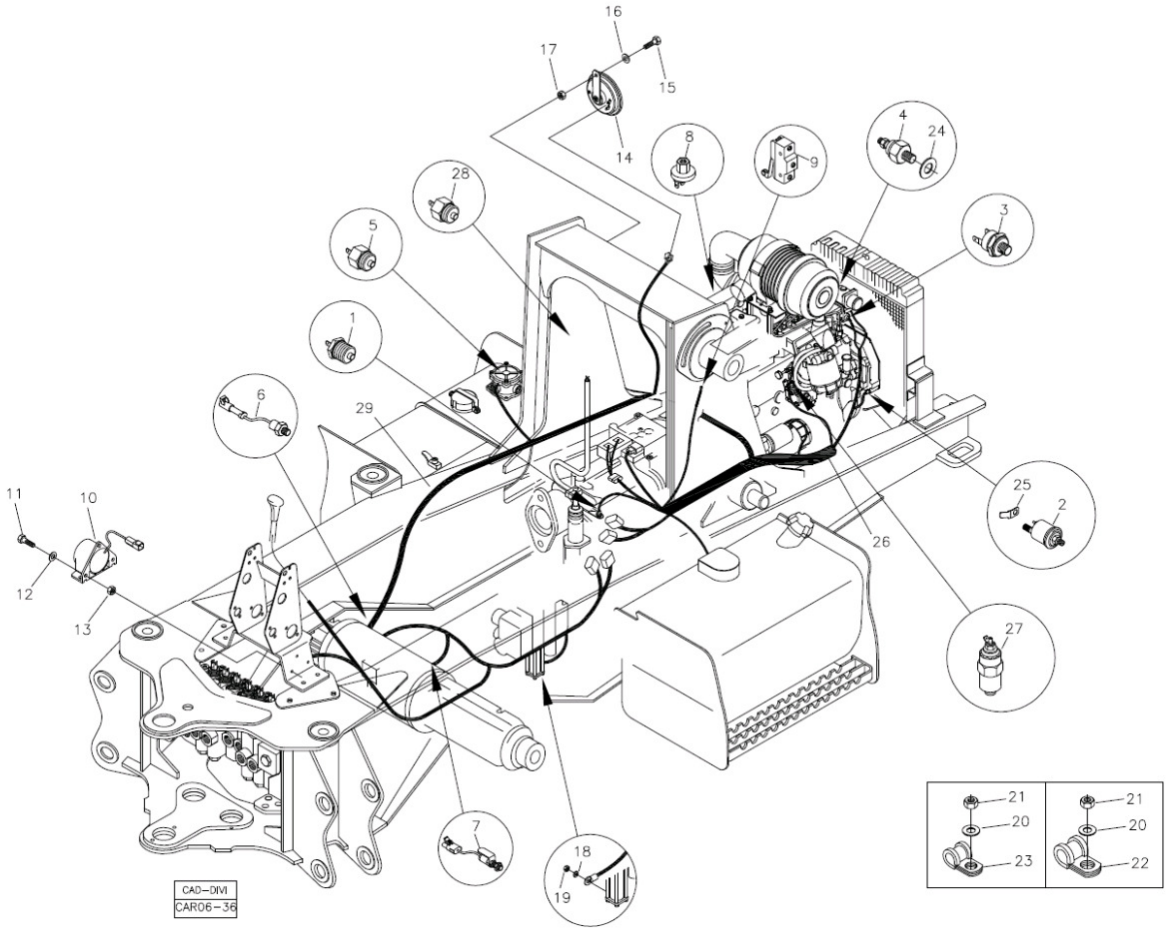

Fig.	Código	Qtd	Descrição (português)	Nota	Início	Fim
06	219000717	01	SENSOR TEMPERATURA OLEO EIXO TRASEIRO		4137	4163
06	219000717	01	SENSOR TEMPERATURA OLEO EIXO TRASEIRO		4165	
07	219000476	02	SENSOR FREIO		4042	4042
07	219000476	02	SENSOR FREIO		4121	4125
07	219000476	02	SENSOR FREIO		4127	4133
07	219000476	02	SENSOR FREIO		4135	4135
07	219000476	02	SENSOR FREIO		4137	4163
07	219000476	02	SENSOR FREIO		4165	
08	212000697	01	SENSOR FILTRO DE AR		4042	4042
08	212000697	01	SENSOR FILTRO DE AR		4121	4125
08	212000697	01	SENSOR FILTRO DE AR		4127	4133
08	212000697	01	SENSOR FILTRO DE AR		4135	4135
08	212000697	01	SENSOR FILTRO DE AR		4137	4163
08	212000697	01	SENSOR FILTRO DE AR		4165	
09	219000071	01	MICROINTERRUPTOR		4042	4042
09	219000071	01	MICROINTERRUPTOR		4121	4125
09	219000071	01	MICROINTERRUPTOR		4127	4133
09	219000071	01	MICROINTERRUPTOR		4135	4135
09	219000071	01	MICROINTERRUPTOR		4137	4163

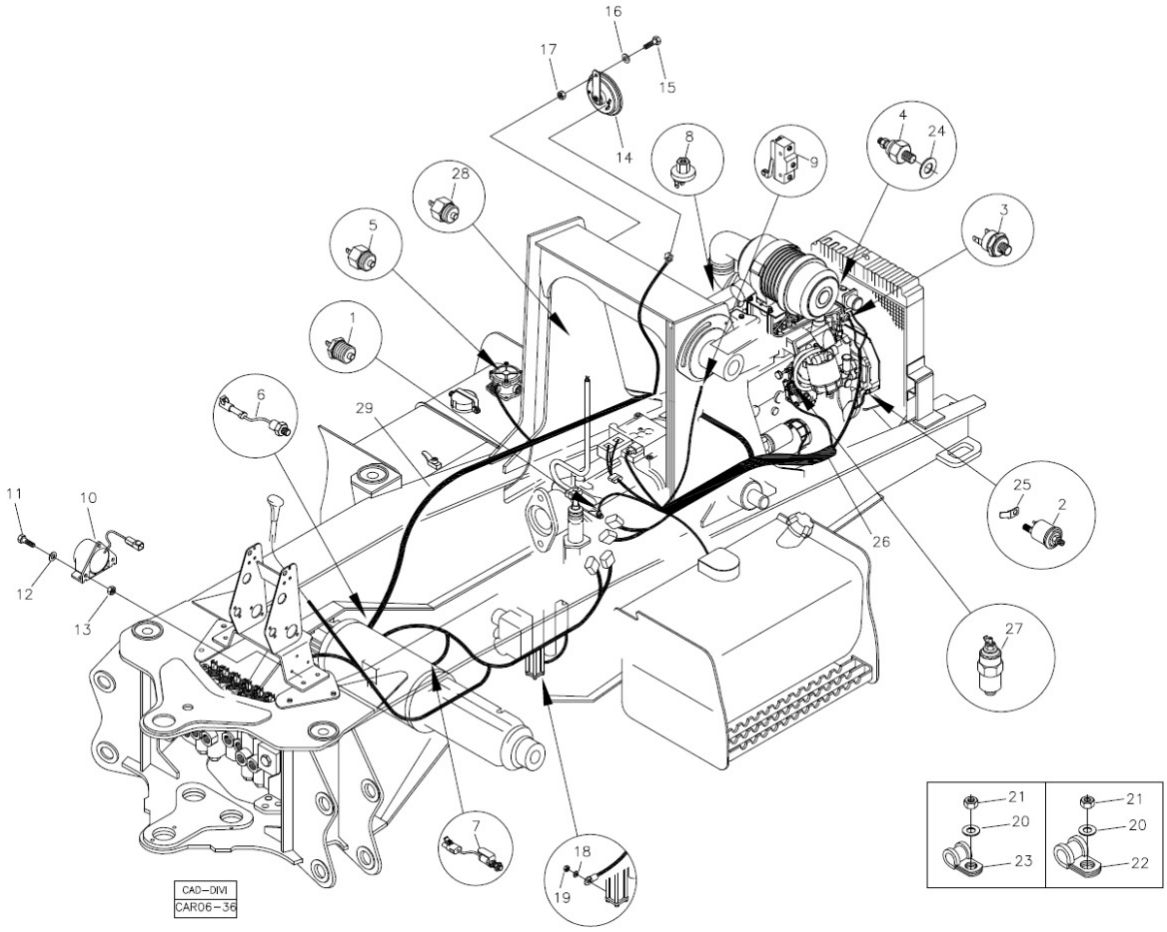

Fig.	Código	Qtd	Descrição (português)	Nota	Início	Fim
09	219000071	01	MICROINTERRUPTOR		4165	
10	219000121	01	ALARME RE		4042	4042
10	219000121	01	ALARME RE		4121	4125
10	219000121	01	ALARME RE		4127	4133
10	219000121	01	ALARME RE		4135	4135
10	219000121	01	ALARME RE		4137	4163
10	219000121	01	ALARME RE		4165	
11	210003718	03	PARAFUSO		4042	4042
11	210003718	03	PARAFUSO		4121	4125
11	210003718	03	PARAFUSO		4137	4163
11	210003718	03	PARAFUSO		4127	4133
11	210003718	03	PARAFUSO		4135	4135
11	210003718	03	PARAFUSO		4165	
12	210002005	03	ARRUELA PRESS?O		4042	4042
12	210002005	03	ARRUELA PRESS?O		4121	4125
12	210002005	03	ARRUELA PRESS?O		4127	4133
12	210002005	03	ARRUELA PRESS?O		4135	4135
12	210002005	03	ARRUELA PRESS?O		4137	4163
12	210002005	03	ARRUELA PRESS?O		4165	
13	210005755	03	PORCA SEXTAVADA		4042	4042
13	210005755	03	PORCA SEXTAVADA		4121	4125

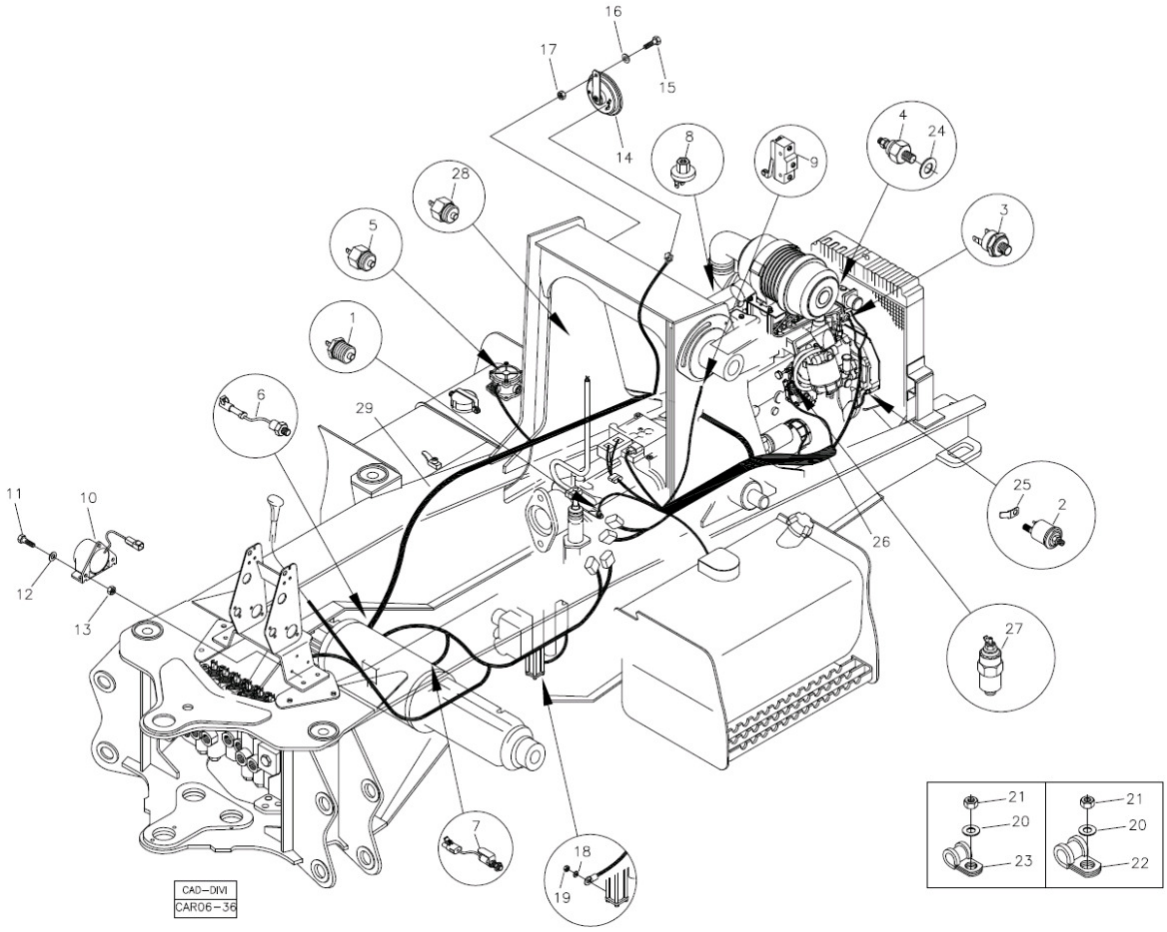

Fig.	Código	Qtd	Descrição (português)	Nota	Início	Fim
13	210005755	03	PORCA SEXTAVADA		4127	4133
13	210005755	03	PORCA SEXTAVADA		4135	4135
13	210005755	03	PORCA SEXTAVADA		4137	4163
13	210005755	03	PORCA SEXTAVADA		4165	
14	219000163	01	BUZINA		4042	4042
14	219000163	01	BUZINA		4121	4125
14	219000163	01	BUZINA		4127	4133
14	219000163	01	BUZINA		4135	4135
14	219000163	01	BUZINA		4137	4163
14	219000163	01	BUZINA		4165	
15	210003810	01	PARAFUSO SEXTAVADO		4042	4042
15	210003810	01	PARAFUSO SEXTAVADO		4121	4125
15	210003810	01	PARAFUSO SEXTAVADO		4135	4135
15	210003810	01	PARAFUSO SEXTAVADO		4127	4133
15	210003810	01	PARAFUSO SEXTAVADO		4137	4163
15	210003810	01	PARAFUSO SEXTAVADO		4165	
16	210002015	01	ARRUELA LISA		4042	4042
16	210002015	01	ARRUELA LISA		4121	4125
16	210002015	01	ARRUELA LISA		4127	4133
16	210002015	01	ARRUELA LISA		4135	4135
16	210002015	01	ARRUELA LISA		4137	4163

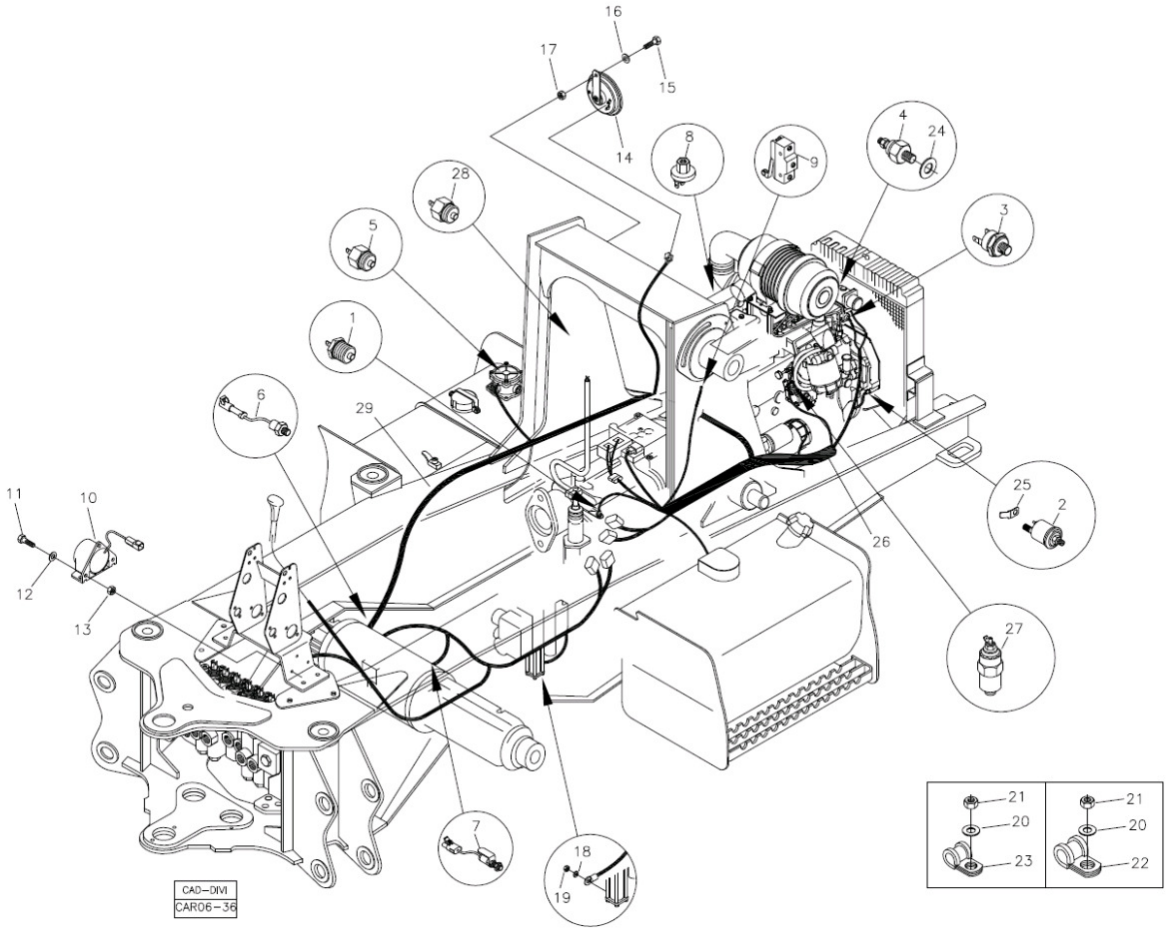

Fig.	Código	Qtd	Descrição (português)	Nota	Início	Fim
16	210002015	01	ARRUELA LISA		4165	
17	210005760	01	PORCA SEXTAVADA		4042	4042
17	210005760	01	PORCA SEXTAVADA		4121	4125
17	210005760	01	PORCA SEXTAVADA		4127	4133
17	210005760	01	PORCA SEXTAVADA		4135	4135
17	210005760	01	PORCA SEXTAVADA		4137	4163
17	210005760	01	PORCA SEXTAVADA		4165	
18	210002000	01	ARRUELA LISA		4042	4042
18	210002000	01	ARRUELA LISA		4121	4125
18	210002000	01	ARRUELA LISA		4127	4133
18	210002000	01	ARRUELA LISA		4165	
18	210002000	01	ARRUELA LISA		4135	4135
18	210002000	01	ARRUELA LISA		4137	4163
19	210001922	01	PORCA		4042	4042
19	210001922	01	PORCA		4121	4125
19	210001922	01	PORCA		4127	4133
19	210001922	01	PORCA		4135	4135
19	210001922	01	PORCA		4165	
19	210001922	01	PORCA		4137	4163
20	210002025	15	ARRUELA LISA		4042	4042
20	210002025	15	ARRUELA LISA		4121	4125

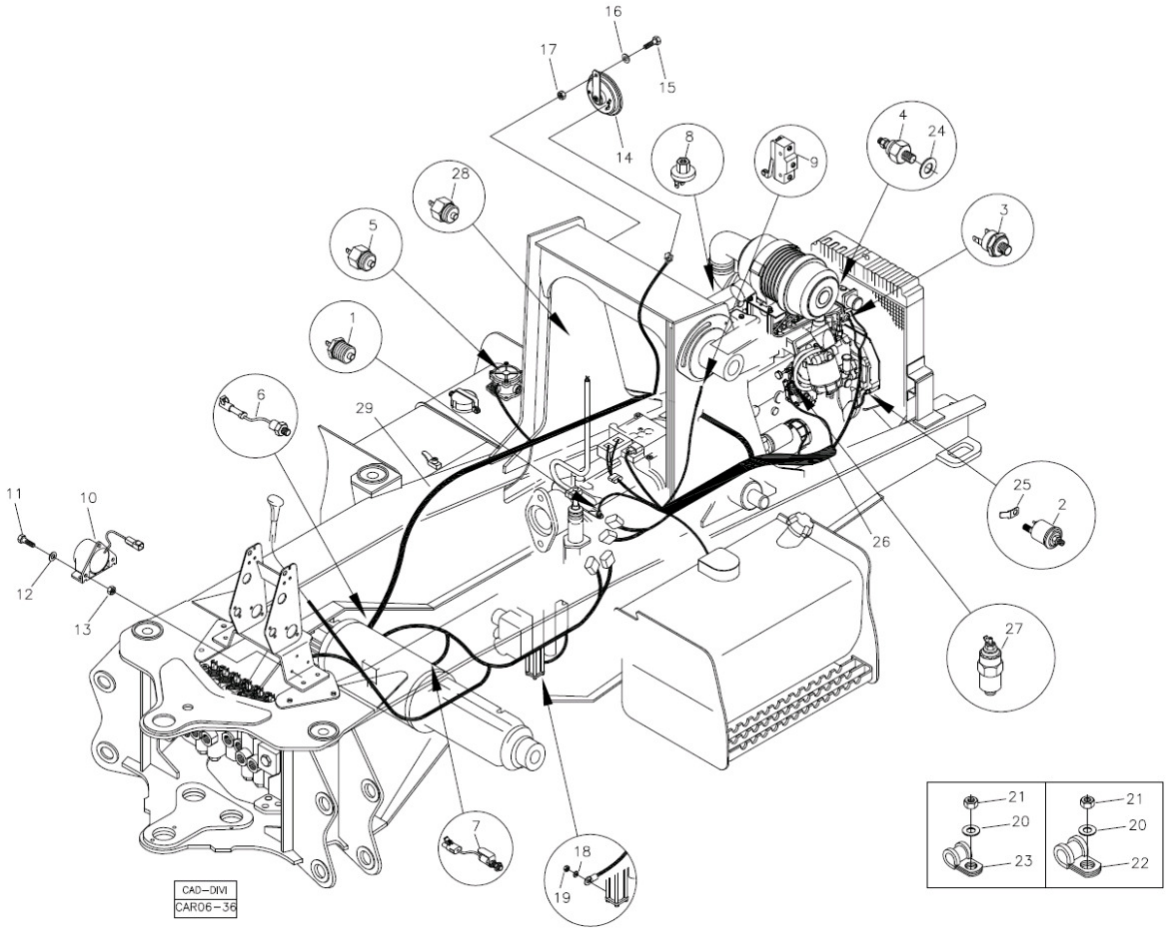

Fig.	Código	Qtd	Descrição (português)	Nota	Início	Fim
20	210002025	15	ARRUELA LISA		4135	4135
20	210002025	15	ARRUELA LISA		4127	4133
20	210002025	15	ARRUELA LISA		4137	4163
20	210002025	15	ARRUELA LISA		4165	
21	210005765	15	PORCA SEXTAVADA		4042	4042
21	210005765	15	PORCA SEXTAVADA		4121	4125
21	210005765	15	PORCA SEXTAVADA		4127	4133
21	210005765	15	PORCA SEXTAVADA		4135	4135
21	210005765	15	PORCA SEXTAVADA		4137	4163
21	210005765	15	PORCA SEXTAVADA		4165	
22	219000357	03	ABRACADEIRA		4042	4042
22	219000357	03	ABRACADEIRA		4121	4125
22	219000357	03	ABRACADEIRA		4127	4133
22	219000357	03	ABRACADEIRA		4135	4135
22	219000357	03	ABRACADEIRA		4165	
22	219000357	03	ABRACADEIRA		4137	4163
23	219000355	11	ABRACADEIRA		4042	4042
23	219000355	11	ABRACADEIRA		4121	4125
23	219000355	11	ABRACADEIRA		4127	4133
23	219000355	11	ABRACADEIRA		4135	4135
23	219000355	11	ABRACADEIRA		4137	4163

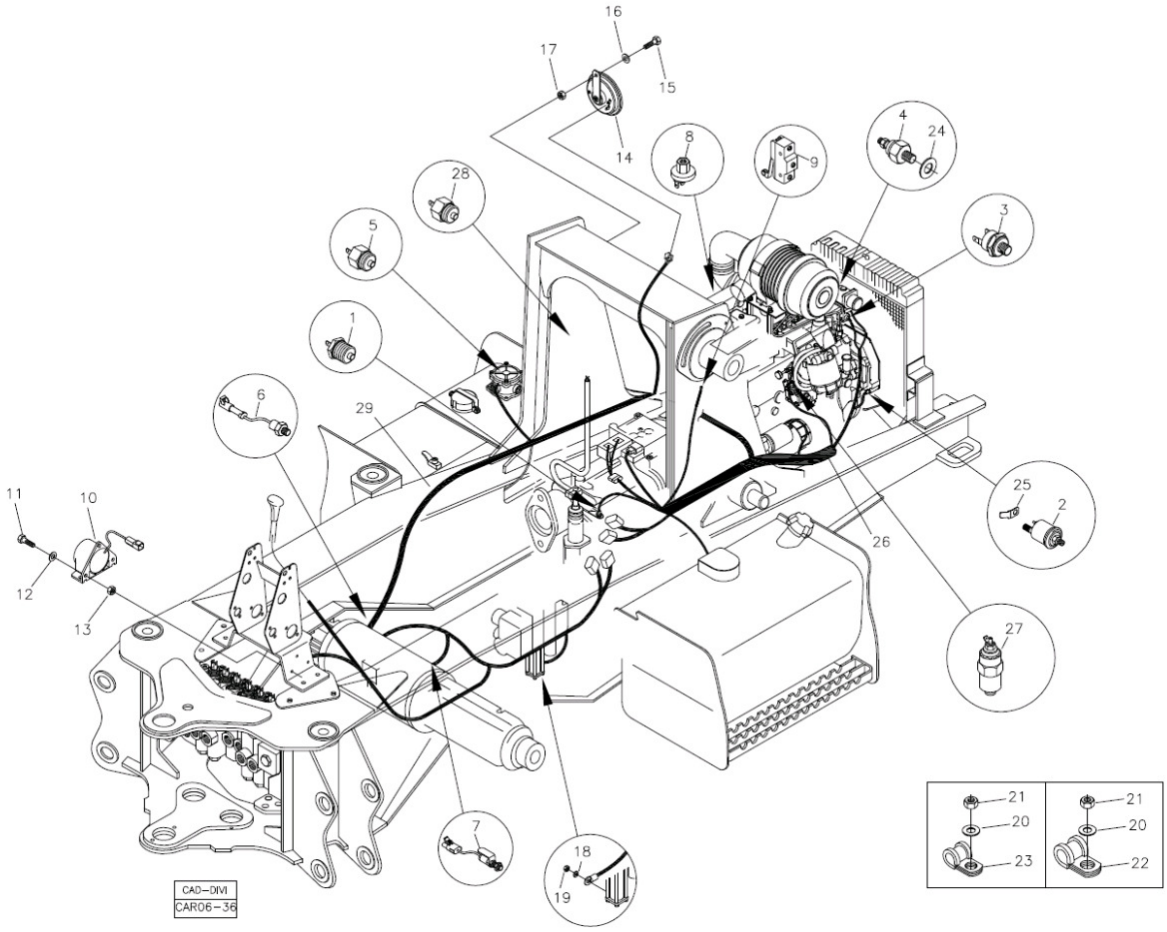

Fig.	Código	Qtd	Descrição (português)	Nota	Início	Fim
23	219000355	11	ABRACADEIRA		4165	
24	219001170	01	ANEL VEDAC?O		4042	4042
24	219001170	01	ANEL VEDAC?O		4121	4125
24	219001170	01	ANEL VEDAC?O		4127	4133
24	219001170	01	ANEL VEDAC?O		4135	4135
24	219001170	01	ANEL VEDAC?O		4137	4163
24	219001170	01	ANEL VEDAC?O		4165	
25	218000563	01	TERMINAL		4042	4042
25	218000563	01	TERMINAL		4121	4125
25	218000563	01	TERMINAL		4127	4133
25	218000563	01	TERMINAL		4135	4135
25	218000563	01	TERMINAL		4137	4163
25	218000563	01	TERMINAL		4165	
26	100000023476	01	CHICOTE MOTOR		4042	4042
26	100000023476	01	CHICOTE MOTOR		4121	4125
26	100000023476	01	CHICOTE MOTOR		4127	4133
26	100000023476	01	CHICOTE MOTOR		4135	4135
26	100000023476	01	CHICOTE MOTOR		4137	4163
26	100000023476	01	CHICOTE MOTOR		4165	
27	219001740	01	SOLENOIDE PARADA		4042	4042
27	219001740	01	SOLENOIDE PARADA		4121	4125

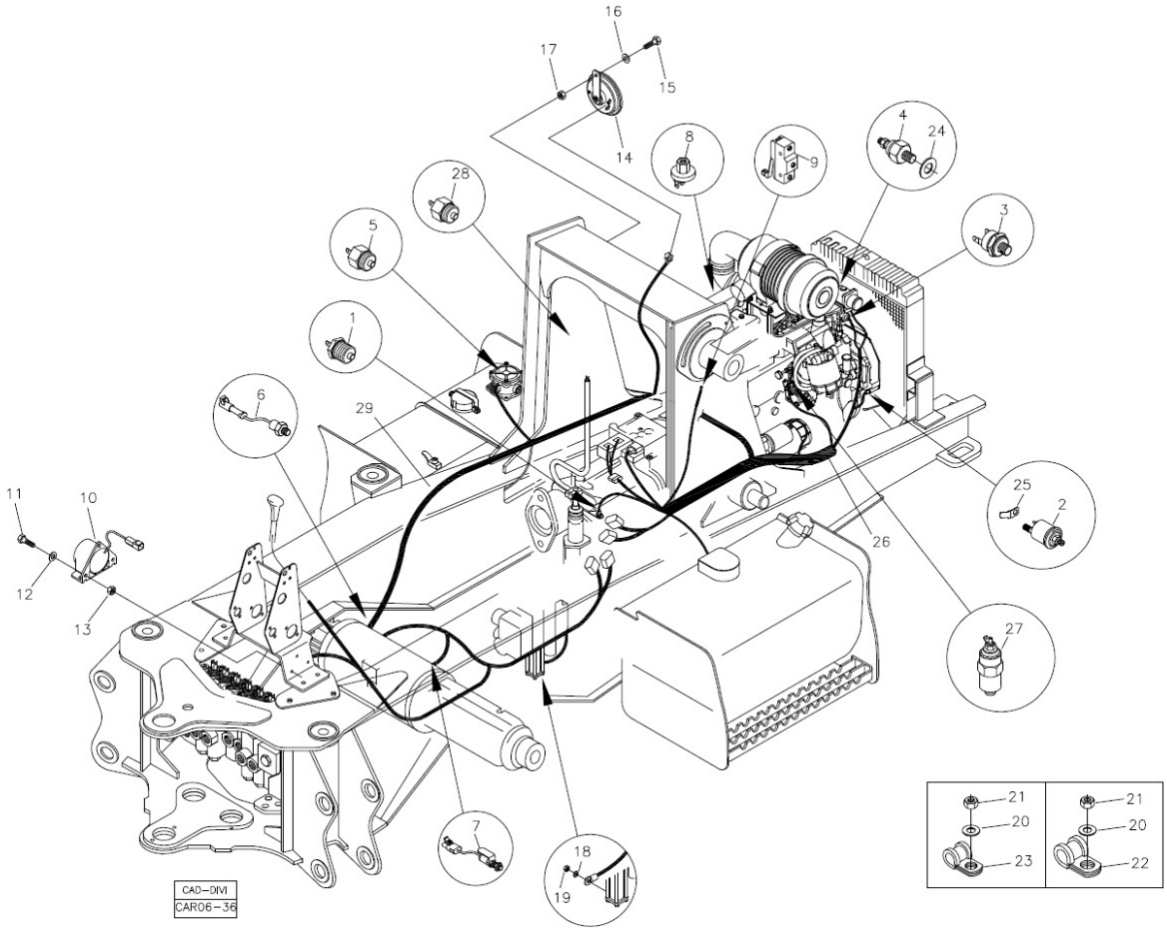

Fig.	Código	Qtd	Descrição (português)	Nota	Início	Fim
27	219001740	01	SOLENOIDE PARADA		4127	4133
27	219001740	01	SOLENOIDE PARADA		4135	4135
27	219001740	01	SOLENOIDE PARADA		4137	4163
27	219001740	01	SOLENOIDE PARADA		4165	
28	219001854	01	MICROINTERRUPTOR		4042	4042
28	219001854	01	MICROINTERRUPTOR		4121	4125
28	219001854	01	MICROINTERRUPTOR		4127	4133
28	219001854	01	MICROINTERRUPTOR		4135	4135
28	219001854	01	MICROINTERRUPTOR		4137	4163
28	219001854	01	MICROINTERRUPTOR		4165	
29	100000023472	01	CHICOTE TRASEIRO CHASSI		4042	4042
29	100000023472	01	CHICOTE TRASEIRO CHASSI		4121	4125
29	100000023472	01	CHICOTE TRASEIRO CHASSI		4127	4133
29	100000023472	01	CHICOTE TRASEIRO CHASSI		4137	4163
29	100000023472	01	CHICOTE TRASEIRO CHASSI		4135	4135
29	100000023472	01	CHICOTE TRASEIRO CHASSI		4165	

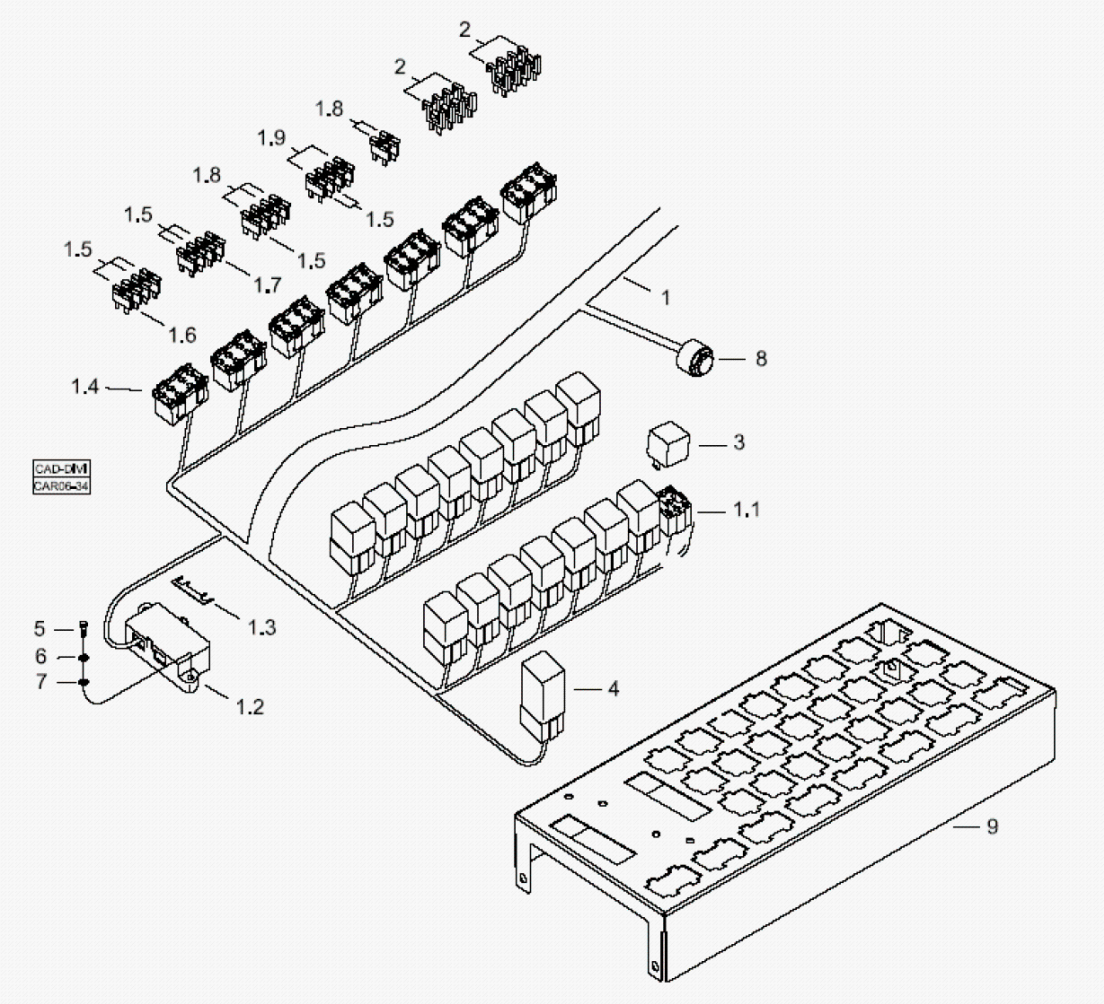

Fig.	Código	Qtd	Descrição (português)	Nota	Início	Fim
01	219002758	01	CHICOTE		3243	5523
01	219002758	01	CHICOTE		5546	5566
01	219002758	01	CHICOTE		5526	5541
01.1	100000022551	17	SUPORTE RELE		3243	5523
01.1	100000022551	17	SUPORTE RELE		5546	5566
01.1	100000022551	17	SUPORTE RELE		5526	5541
01.2	100000081098	01	CAIXA FUSIVEIS		3243	5523
01.2	100000081098	01	CAIXA FUSIVEIS		5546	5566
01.2	100000081098	01	CAIXA FUSIVEIS		5526	5541
01.3	210101705	02	FUSIVEL 50A		3243	5523
01.3	210101705	02	FUSIVEL 50A		5546	5566
01.3	210101705	02	FUSIVEL 50A		5526	5541
01.4	100000022550	07	SUPORTE FUSIVEL		3243	5523
01.4	100000022550	07	SUPORTE FUSIVEL		5546	5566
01.4	100000022550	07	SUPORTE FUSIVEL		5526	5541
01.5	210101797	09	FUSIVEL 10A		3243	5523
01.5	210101797	09	FUSIVEL 10A		5546	5566
01.5	210101797	09	FUSIVEL 10A		5526	5541
01.6	210101989	02	FUSIVEL 20A		3243	5523
01.6	210101989	02	FUSIVEL 20A		5546	5566
01.6	210101989	02	FUSIVEL 20A		5526	5541

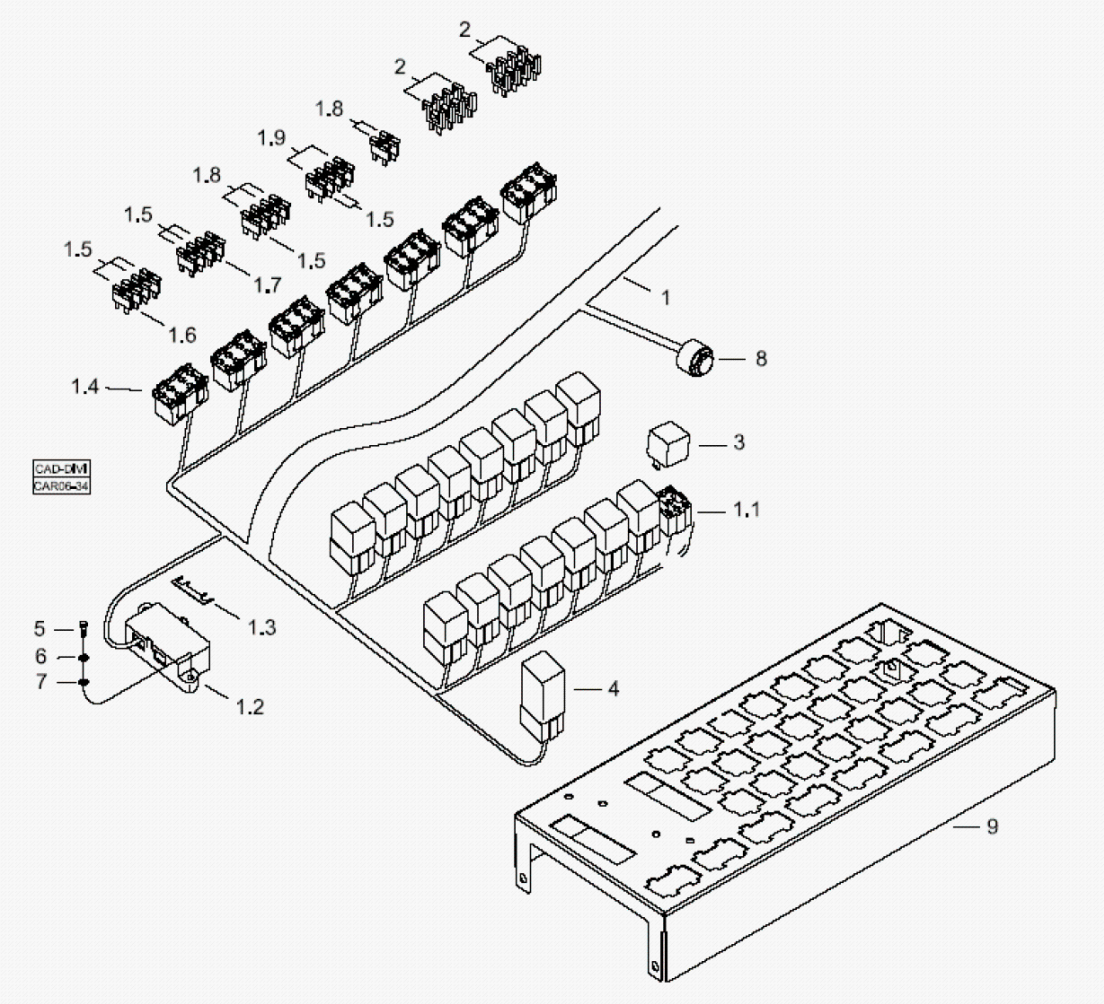

Fig.	Código	Qtd	Descrição (português)	Nota	Início	Fim
01.7	210101798	01	FUSIVEL 15A		3243	5523
01.7	210101798	01	FUSIVEL 15A		5546	5566
01.7	210101798	01	FUSIVEL 15A		5526	5541
01.8	210101988	05	FUSIVEL 5A		3243	5523
01.8	210101988	05	FUSIVEL 5A		5546	5566
01.8	210101988	05	FUSIVEL 5A		5526	5541
01.9	210101946	02	FUSIVEL 30A		3243	5523
01.9	210101946	02	FUSIVEL 30A		5546	5566
01.9	210101946	02	FUSIVEL 30A		5526	5541
03	219000405	16	RELE		3243	5523
03	219000405	16	RELE		5546	5566
03	219000405	16	RELE		5526	5541
04	219000406	01	RELE		3243	5523
04	219000406	01	RELE		5546	5566
04	219000406	01	RELE		5526	5541
05	210001758	02	PARAFUSO		3243	5523
05	210001758	02	PARAFUSO		5546	5566
05	210001758	02	PARAFUSO		5526	5541
06	210002000	02	ARRUELA LISA		3243	5523
06	210002000	02	ARRUELA LISA		5546	5566
06	210002000	02	ARRUELA LISA		5526	5541

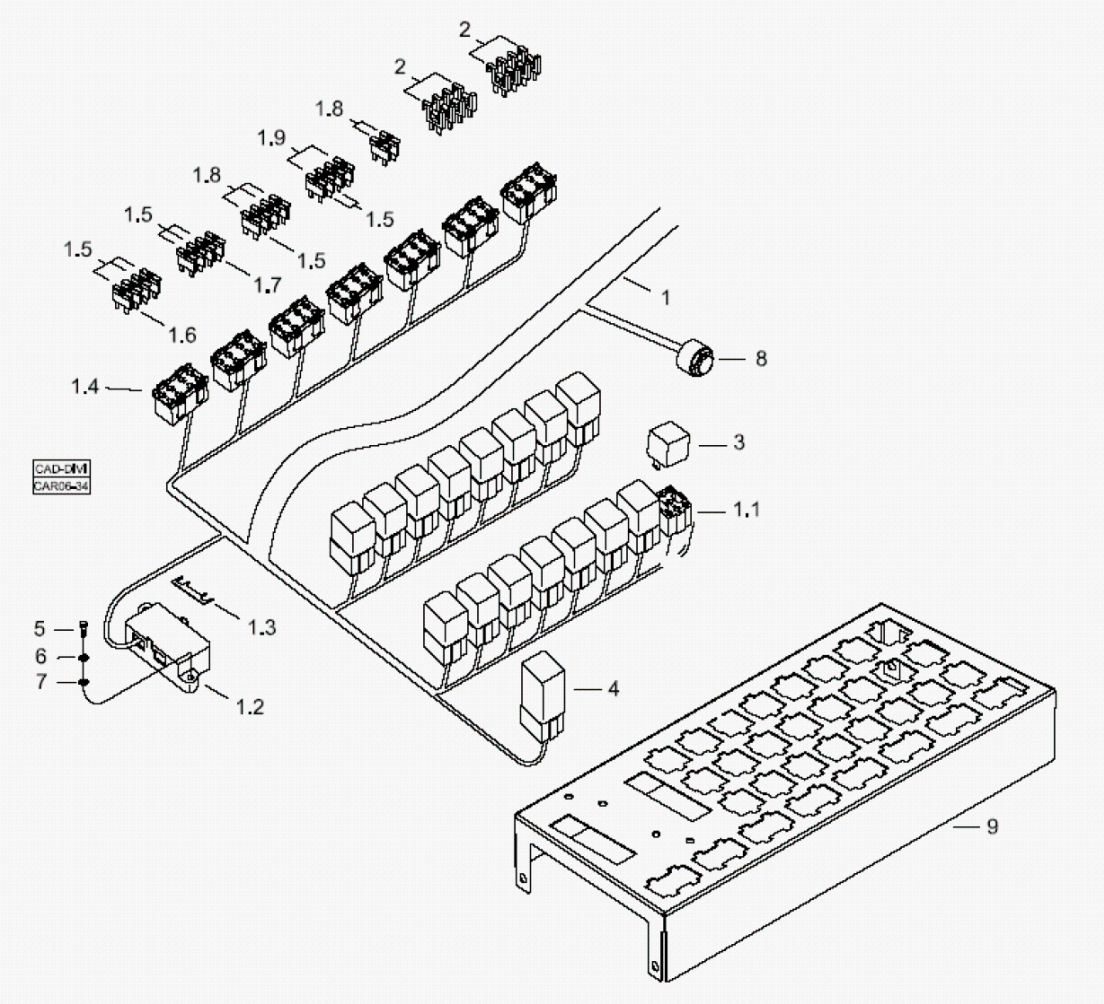

Fig.	Código	Qtd	Descrição (português)	Nota	Início	Fim
07	219000122	01	ALARME		3243	5523
07	219000122	01	ALARME		5546	5566
07	219000122	01	ALARME		5526	5541
09	100000024253	01	SUPORTE		3243	5523
09	100000024253	01	SUPORTE		5546	5566
09	100000024253	01	SUPORTE		5526	5541

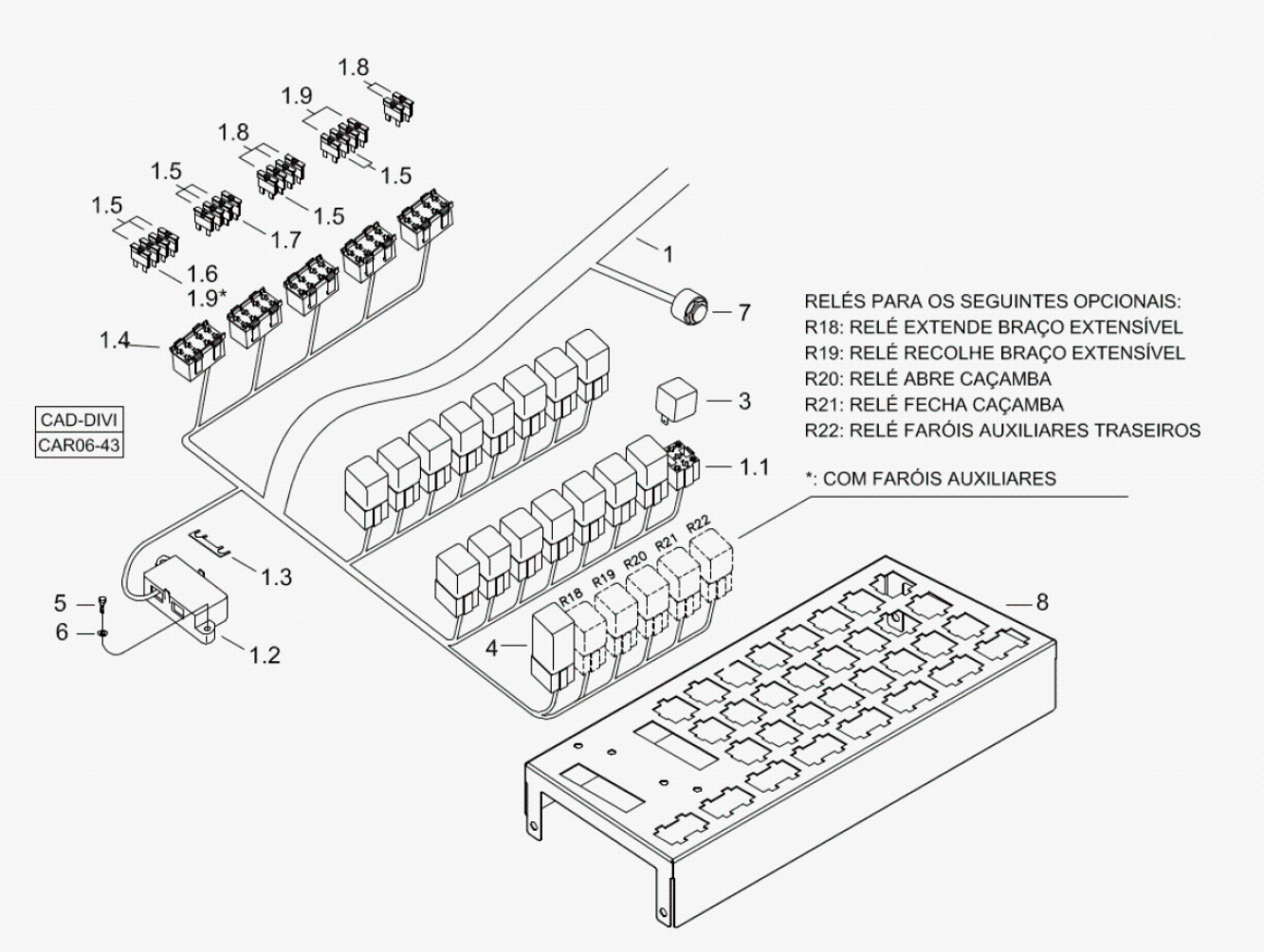

Fig.	Código	Qtd	Descrição (português)	Nota	Início	Fim
01	100000080721	01	CHICOTE PAINEL		5524	5525
01	100000080721	01	CHICOTE PAINEL		5567	
01	100000080721	01	CHICOTE PAINEL		5542	5545
01.1	100000022551	17	SUPORTE RELE		5524	5525
01.1	100000022551	17	SUPORTE RELE		5567	
01.1	100000022551	17	SUPORTE RELE		5542	5545
01.2	100000081098	01	CAIXA FUSIVEIS		5524	5525
01.2	100000081098	01	CAIXA FUSIVEIS		5567	
01.2	100000081098	01	CAIXA FUSIVEIS		5542	5545
01.3	210101705	02	FUSIVEL 50A		5524	5525
01.3	210101705	02	FUSIVEL 50A		5567	
01.3	210101705	02	FUSIVEL 50A		5542	5545
01.4	100000022550	07	SUPORTE FUSIVEL		5524	5525
01.4	100000022550	07	SUPORTE FUSIVEL		5567	
01.4	100000022550	07	SUPORTE FUSIVEL		5542	5545
01.5	210101797	09	FUSIVEL 10A		5524	5525
01.5	210101797	09	FUSIVEL 10A		5567	
01.5	210101797	09	FUSIVEL 10A		5542	5545
01.6	210101989	02	FUSIVEL 20A		5524	5525
01.6	210101989	02	FUSIVEL 20A		5567	
01.6	210101989	02	FUSIVEL 20A		5542	5545

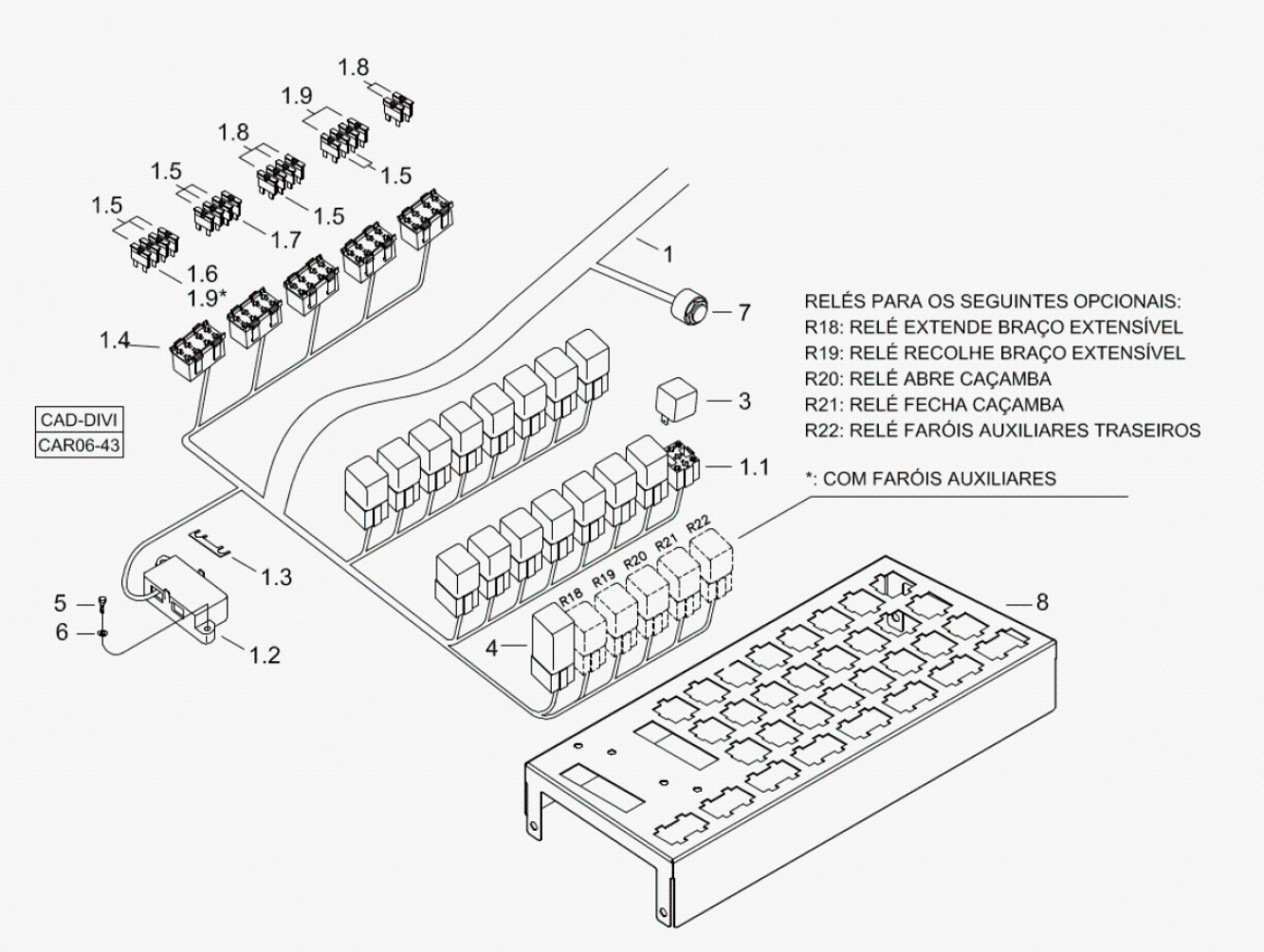

Fig.	Código	Qtd	Descrição (português)	Nota	Início	Fim
01.7	210101798	01	FUSIVEL 15A		5524	5525
01.7	210101798	01	FUSIVEL 15A		5567	
01.7	210101798	01	FUSIVEL 15A		5542	5545
01.8	210101988	05	FUSIVEL 5A		5524	5525
01.8	210101988	05	FUSIVEL 5A		5567	
01.8	210101988	05	FUSIVEL 5A		5542	5545
01.9	210101946	02	FUSIVEL 30A		5524	5525
01.9	210101946	02	FUSIVEL 30A		5567	
01.9	210101946	02	FUSIVEL 30A		5542	5545
03	219000405	16	RELE		5524	5525
03	219000405	16	RELE		5567	
03	219000405	16	RELE		5542	5545
04	219000406	01	RELE		5524	5525
04	219000406	01	RELE		5567	
04	219000406	01	RELE		5542	5545
05	210001758	02	PARAFUSO		5524	5525
05	210001758	02	PARAFUSO		5542	5545
05	210001758	02	PARAFUSO		5567	
06	210002000	02	ARRUELA LISA		5524	5525
06	210002000	02	ARRUELA LISA		5567	
06	210002000	02	ARRUELA LISA		5542	5545

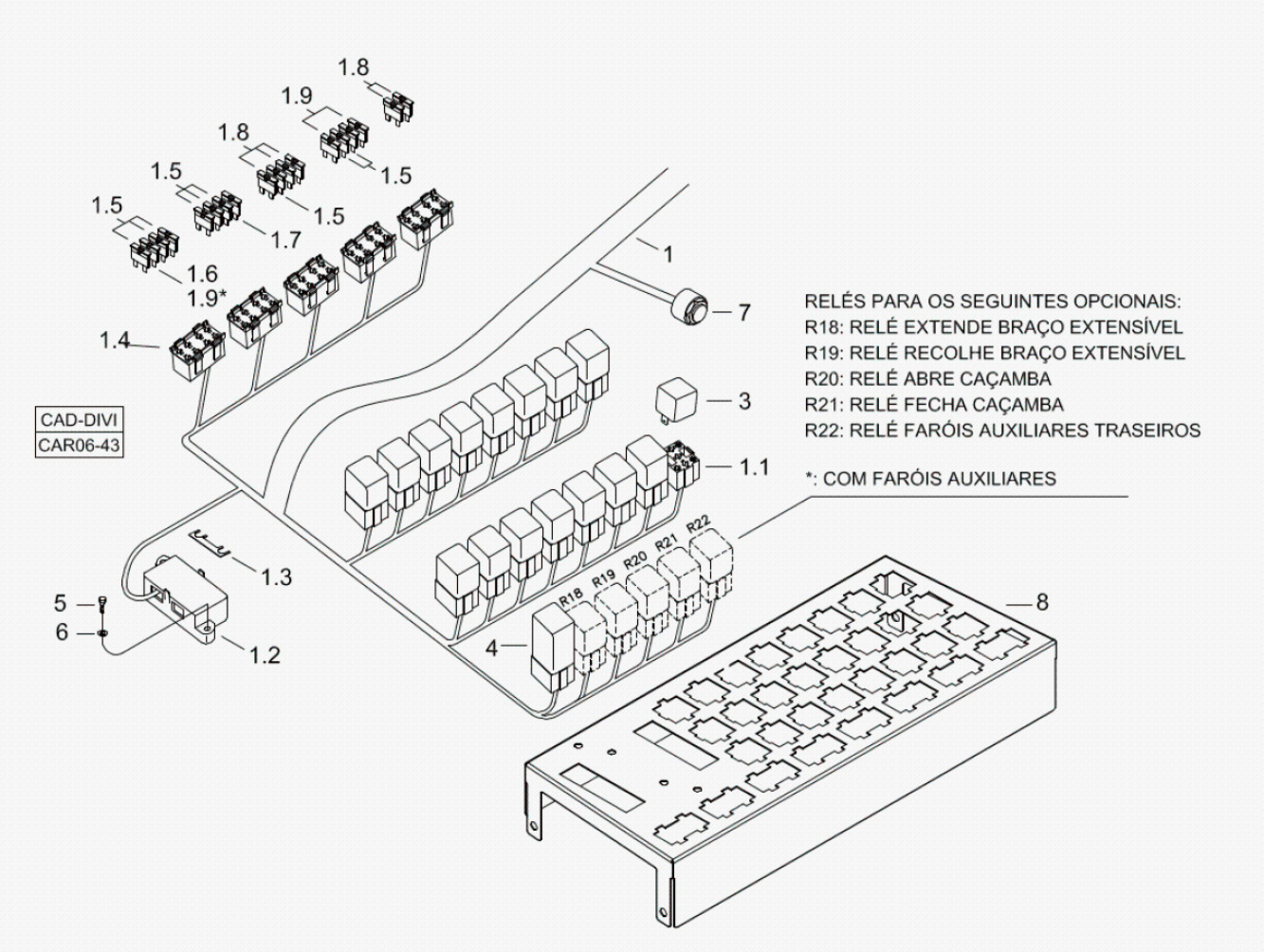

Fig.	Código	Qtd	Descrição (português)	Nota	Início	Fim
07	219000122	01	ALARME		5524	5525
07	219000122	01	ALARME		5567	
07	219000122	01	ALARME		5542	5545
08	100000024253	01	SUPORTE		5524	5525
08	100000024253	01	SUPORTE		5567	
08	100000024253	01	SUPORTE		5542	5545

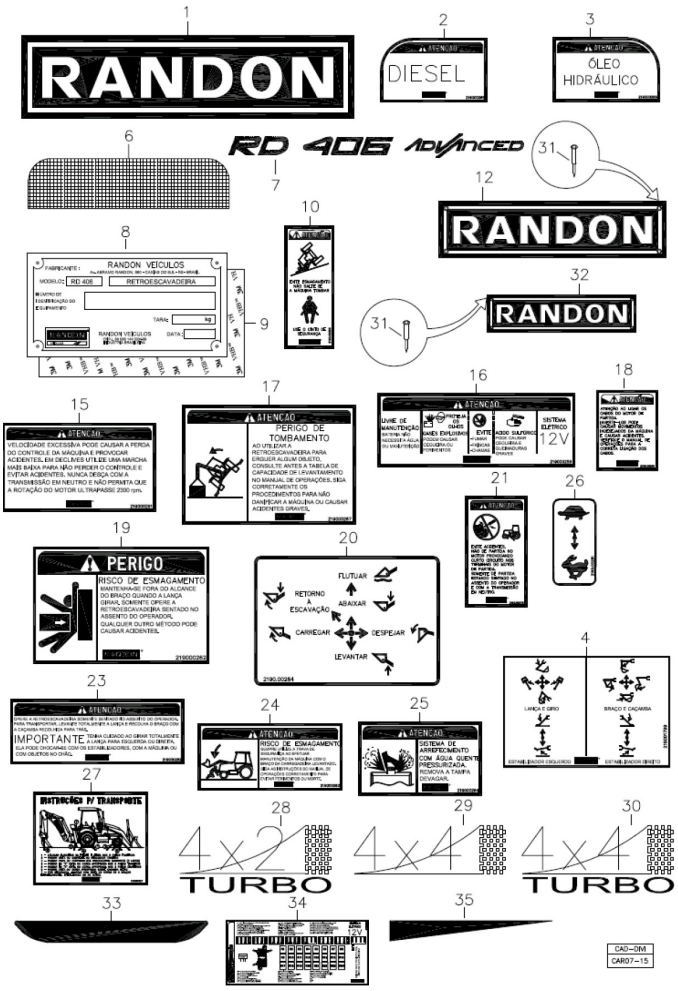

Fig.	Código	Qtd	Descrição (português)	Nota	Início	Fim
01	219000286	02	ADESIVO LANCA LOGO RANDON		3243	5523
01	219000286	02	ADESIVO LANCA LOGO RANDON		5526	5541
01	219000286	02	ADESIVO LANCA LOGO RANDON		5546	5566
02	219000265	01	ADESIVO DIESEL		3243	5523
02	219000265	01	ADESIVO DIESEL		5526	5541
02	219000265	01	ADESIVO DIESEL		5546	5566
03	219000266	01	ADESIVO OLEO HIDRAULICO		3243	5523
03	219000266	01	ADESIVO OLEO HIDRAULICO		5526	5541
03	219000266	01	ADESIVO OLEO HIDRAULICO		5546	5566
04	219001799	04	ADESIVO COMANDOS RETROESCAVADEIRA		3243	5523
04	219001799	04	ADESIVO COMANDOS RETROESCAVADEIRA		5526	5541
04	219001799	04	ADESIVO COMANDOS RETROESCAVADEIRA		5546	5566
06	100000070162	01	ADESIVO FAIXA PARA-BRISA		3243	5523
06	100000070162	01	ADESIVO FAIXA PARA-BRISA		5526	5541
06	100000070162	01	ADESIVO FAIXA PARA-BRISA		5546	5566
07	100000006957	02	ADESIVO TETO CABINE		3243	5523
07	100000006957	02	ADESIVO TETO CABINE		5526	5541
07	100000006957	02	ADESIVO TETO CABINE		5546	5566

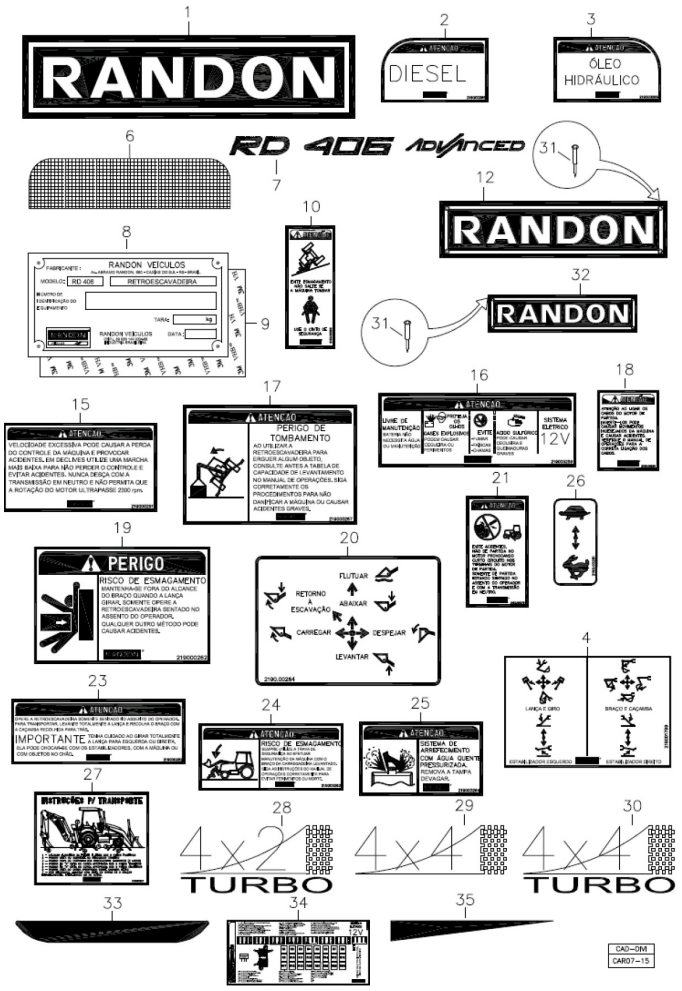

Fig.	Código	Qtd	Descrição (português)	Nota	Início	Fim
08	100000017296	01	PLACA IDENTIFICAC?O		3243	5523
08	100000017296	01	PLACA IDENTIFICAC?O		5526	5541
08	100000017296	01	PLACA IDENTIFICAC?O		5546	5566
09	219001034	01	ADESIVO DUPLA FACE		3243	5523
09	219001034	01	ADESIVO DUPLA FACE		5526	5541
09	219001034	01	ADESIVO DUPLA FACE		5546	5566
10	219000268	01	ADESIVO ATENC?O TOMBAMENTO		3243	5523
10	219000268	01	ADESIVO ATENC?O TOMBAMENTO		5526	5541
10	219000268	01	ADESIVO ATENC?O TOMBAMENTO		5546	5566
12	V380000642	02	PLACA RANDON		3243	5523
12	V380000642	02	PLACA RANDON		5526	5541
12	V380000642	02	PLACA RANDON		5546	5566
15	219000291	01	ADESIVO ATENC?O VELOCIDADE		3243	5523
15	219000291	01	ADESIVO ATENC?O VELOCIDADE		5526	5541
15	219000291	01	ADESIVO ATENC?O VELOCIDADE		5546	5566
16	219000259	01	ADESIVO ATENC?O BATERIA		3243	5523
16	219000259	01	ADESIVO ATENC?O BATERIA		5526	5541
16	219000259	01	ADESIVO ATENC?O BATERIA		5546	5566
17	219000267	01	ADESIVO ATENC?O LEVANTAMENTO		3243	5523
17	219000267	01	ADESIVO ATENC?O LEVANTAMENTO		5526	5541
17	219000267	01	ADESIVO ATENC?O LEVANTAMENTO		5546	5566

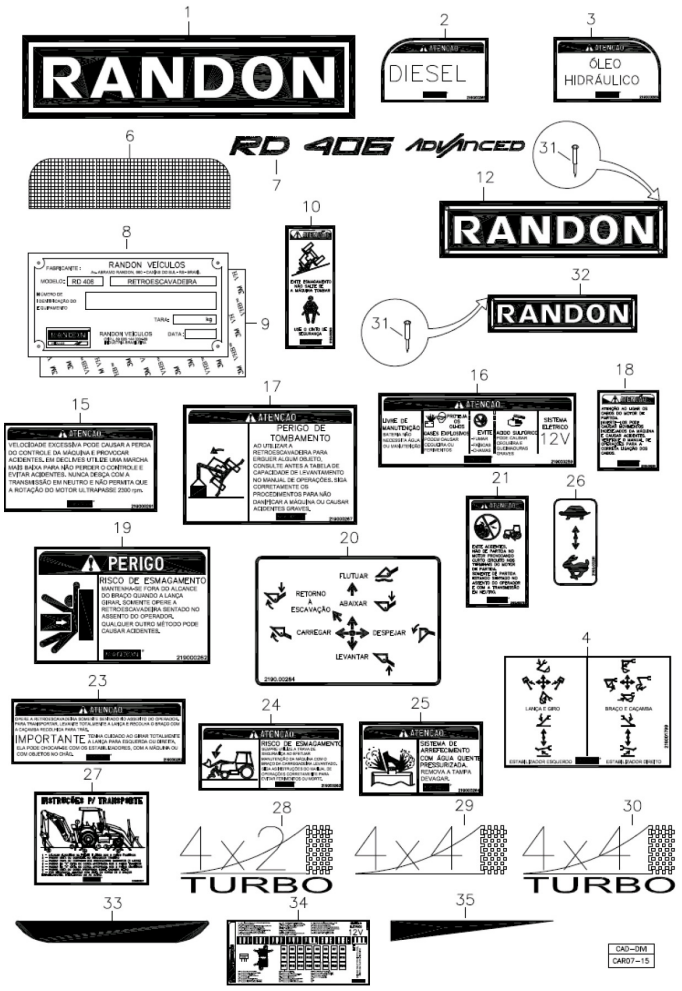

Fig.	Código	Qtd	Descrição (português)	Nota	Início	Fim
18	219000569	01	ROLAMENTO AGULHAS		3243	5523
18	219000569	01	ROLAMENTO AGULHAS		5526	5541
18	219000569	01	ROLAMENTO AGULHAS		5546	5566
19	219000262	01	ADESIVO ATENC?O ARTICULAC?O		3243	5523
19	219000262	01	ADESIVO ATENC?O ARTICULAC?O		5526	5541
19	219000262	01	ADESIVO ATENC?O ARTICULAC?O		5546	5566
20	219000284	01	ADESIVO COMANDOS CARREGADEIRA		3243	5523
20	219000284	01	ADESIVO COMANDOS CARREGADEIRA		5526	5541
20	219000284	01	ADESIVO COMANDOS CARREGADEIRA		5546	5566
21	100000031079	01	ADESIVO ATENC?O PARTIDA MOTOR		3243	5523
21	100000031079	01	ADESIVO ATENC?O PARTIDA MOTOR		5526	5541
21	100000031079	01	ADESIVO ATENC?O PARTIDA MOTOR		5546	5566
23	100000031080	01	ADESIVO ATENC?O GIRO LANCA		3243	5523
23	100000031080	01	ADESIVO ATENC?O GIRO LANCA		5526	5541
23	100000031080	01	ADESIVO ATENC?O GIRO LANCA		5546	5566
24	219000263	02	ADESIVO ATENC?O TRAVA SEGURANCA		3243	5523
24	219000263	02	ADESIVO ATENC?O TRAVA SEGURANCA		5526	5541
24	219000263	02	ADESIVO ATENC?O TRAVA SEGURANCA		5546	5566
25	219000264	01	ADESIVO ATENC?O ARREFECIMENTO		3243	5523
25	219000264	01	ADESIVO ATENC?O ARREFECIMENTO		5526	5541
25	219000264	01	ADESIVO ATENC?O ARREFECIMENTO		5546	5566

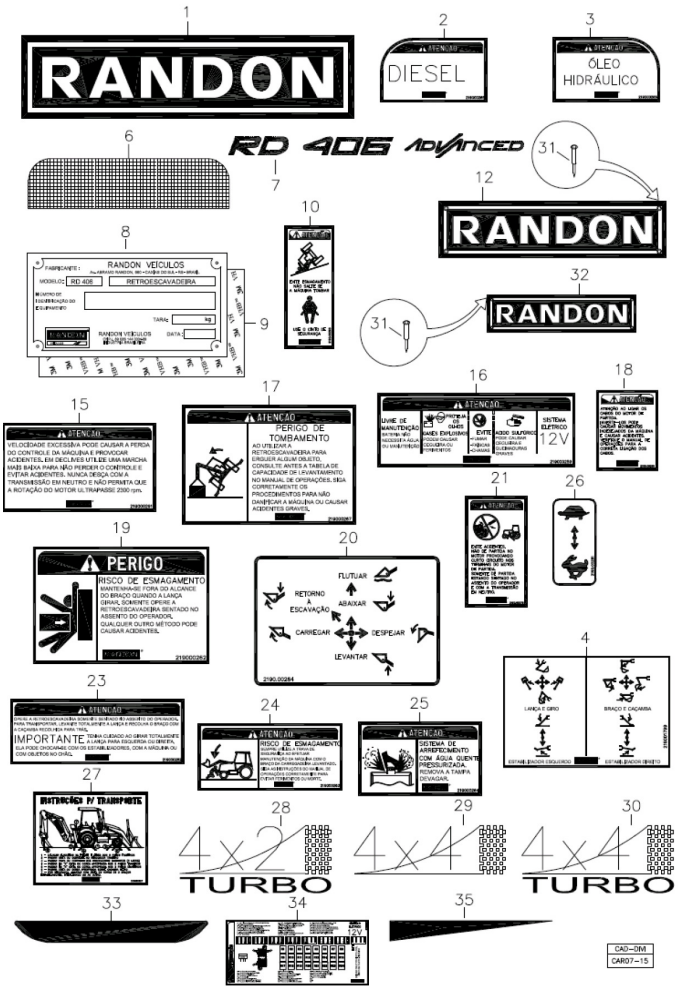

Fig.	Código	Qtd	Descrição (português)	Nota	Início	Fim
26	219000281	01	ADESIVO ACELERADOR MANUAL		3243	5523
26	219000281	01	ADESIVO ACELERADOR MANUAL		5526	5541
26	219000281	01	ADESIVO ACELERADOR MANUAL		5546	5566
27	219002827	01	ADESIVO INSTRUC?ES PARA TRANSPORTE		3243	5523
27	219002827	01	ADESIVO INSTRUC?ES PARA TRANSPORTE		5526	5541
27	219002827	01	ADESIVO INSTRUC?ES PARA TRANSPORTE		5546	5566
28	219000469	02	ADESIVO 4X2 TURBO		3243	5523
28	219000469	02	ADESIVO 4X2 TURBO		5526	5541
28	219000469	02	ADESIVO 4X2 TURBO		5546	5566
29	219000518	02	ADESIVO 4X4		3243	5523
29	219000518	02	ADESIVO 4X4		5526	5541
29	219000518	02	ADESIVO 4X4		5546	5566
30	219000289	02	ADESIVO 4X4 TURBO		3243	5523
30	219000289	02	ADESIVO 4X4 TURBO		5526	5541
30	219000289	02	ADESIVO 4X4 TURBO		5546	5566
31	210001015	12	REBITE		3243	5523
31	210001015	12	REBITE		5526	5541
31	210001015	12	REBITE		5546	5566

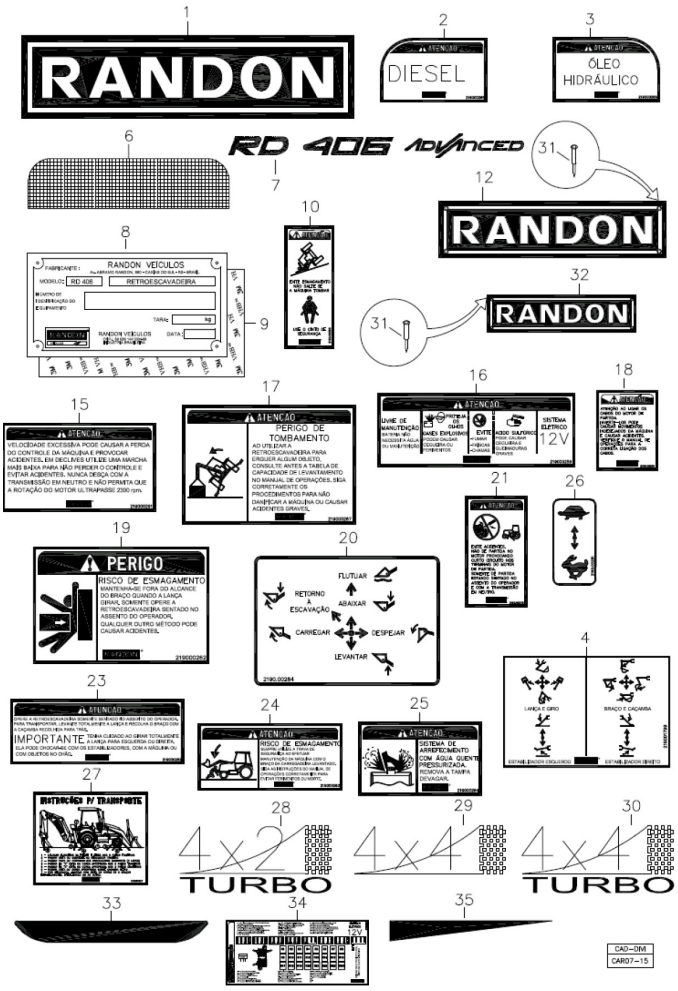

Fig.	Código	Qtd	Descrição (português)	Nota	Início	Fim
32	380000267	01	PLACA RANDON		3243	5523
32	380000267	01	PLACA RANDON		5526	5541
32	380000267	01	PLACA RANDON		5546	5566
33	219002832	02	ADESIVO REFLEXIVO		3243	5523
33	219002832	02	ADESIVO REFLEXIVO		5526	5541
33	219002832	02	ADESIVO REFLEXIVO		5546	5566
34	219002819	01	ADESIVO CENTRAL ELETRICA		3243	3361
34	100000072096	01	ADESIVO CENTRAL ELETRICA		3362	5543
34	100000072096	01	ADESIVO CENTRAL ELETRICA		5546	5566
34	100000072096	01	ADESIVO CENTRAL ELETRICA		5526	5541
35	100000006916	02	ADESIVO FAIXA CAPO		3243	5523
35	100000006916	02	ADESIVO FAIXA CAPO		5526	5541
35	100000006916	02	ADESIVO FAIXA CAPO		5546	5566

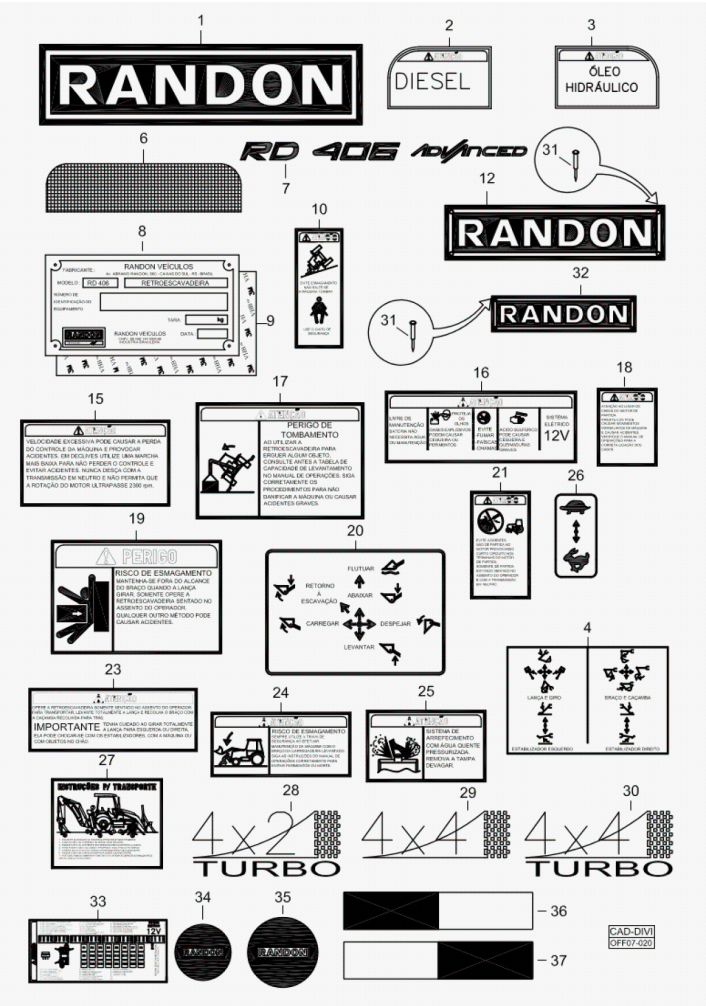

Fig.	Código	Qtd	Descrição (português)	Nota	Início	Fim
01	219000286	02	ADESIVO LANCA LOGO RANDON		5567	
02	219000265	01	ADESIVO DIESEL		5567	
03	219000266	01	ADESIVO OLEO HIDRAULICO		5567	
04	219001799	04	ADESIVO COMANDOS RETROESCAVADEIRA		5567	
06	100000070162	01	ADESIVO FAIXA PARA-BRISA		5567	
07	100000006957	02	ADESIVO TETO CABINE		5567	
08	100000017296	01	PLACA IDENTIFICAC?O		5567	
09	219001034	01	ADESIVO DUPLA FACE		5567	
10	219000268	01	ADESIVO ATENC?O TOMBAMENTO		5567	
12	V380000642	02	PLACA RANDON		5567	
15	219000291	01	ADESIVO ATENC?O VELOCIDADE		5567	
16	219000259	01	ADESIVO ATENC?O BATERIA		5567	
17	219000267	01	ADESIVO ATENC?O LEVANTAMENTO		5567	
18	219000569	01	ROLAMENTO AGULHAS		5567	
19	219000262	01	ADESIVO ATENC?O ARTICULAC?O		5567	
20	219000284	01	ADESIVO COMANDOS CARREGADEIRA		5567	
21	100000031079	01	ADESIVO ATENC?O PARTIDA MOTOR		5567	
23	100000031080	01	ADESIVO ATENC?O GIRO LANCA		5567	
24	219000263	02	ADESIVO ATENC?O TRAVA SEGURANCA		5567	
25	219000264	01	ADESIVO ATENC?O ARREFECIMENTO		5567	

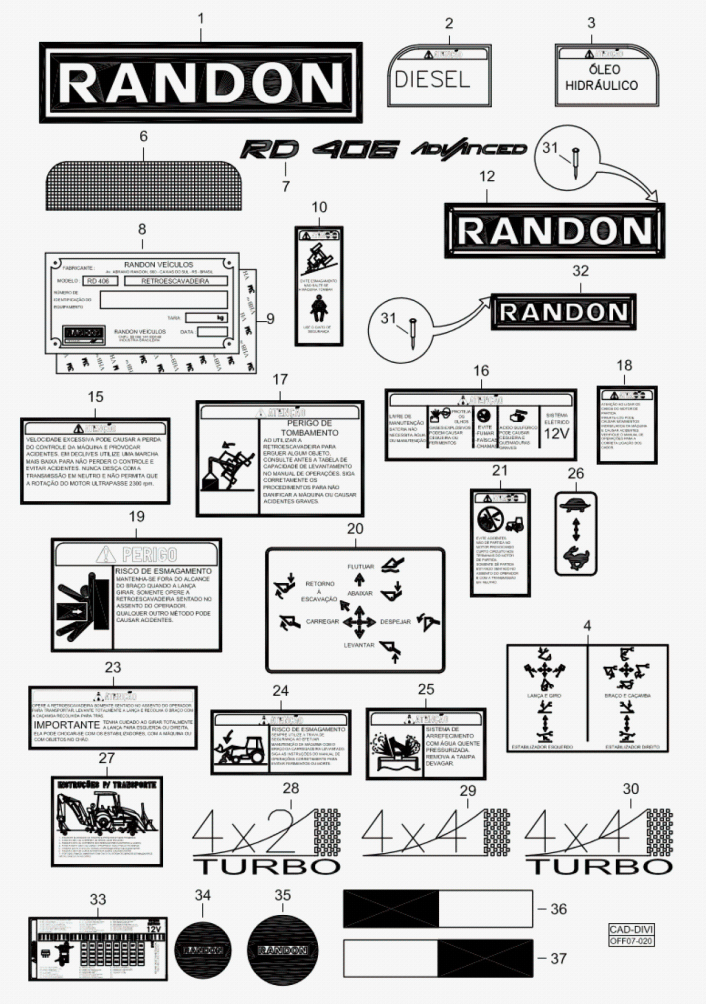

Fig.	Código	Qtd	Descrição (português)	Nota	Início	Fim
26	219000281	01	ADESIVO ACELERADOR MANUAL		5567	
27	219002827	01	ADESIVO INSTRUC?ES PARA TRANSPORTE		5567	
28	219000469	02	ADESIVO 4X2 TURBO		5567	
29	219000518	02	ADESIVO 4X4		5567	
30	219000289	02	ADESIVO 4X4 TURBO		5567	
31	210001015	12	REBITE		5567	
32	380000267	01	PLACA RANDON		5567	
33	100000087015	01	ADESIVO CENTRAL ELETRICA		5567	
34	100000007013	01	ADESIVO VOLANTE		5567	
35	100000015685	01	ADESIVO CAPO		5567	
36	100000090859	05	ADESIVO REFLEXIVO		5567	
36	100000090860	04	ADESIVO REFLEXIVO		5567	

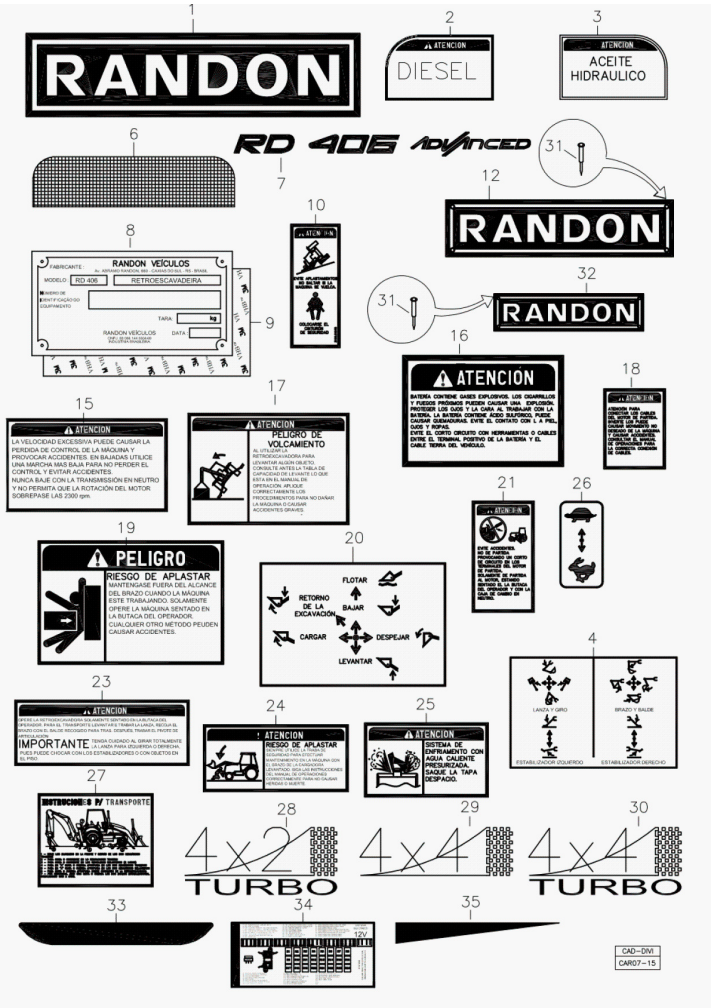

Fig.	Código	Qtd	Descrição (português)	Nota	Início	Fim
01	219000286	02	ADESIVO LANCA LOGO RANDON		3243	
02	100000066566	01	ADESIVO DIESEL		3243	
03	100000066567	01	ADESIVO OLEO HIDRAULICO		3243	
04	100000066583	04	ADESIVO COMANDOS RETROESCAVADEIRA		3243	
06	100000070162	01	ADESIVO FAIXA PARA-BRISA		3243	
07	100000006957	02	ADESIVO TETO CABINE		3243	
08	100000017296	01	PLACA IDENTIFICAC?O		3243	
09	219001034	01	ADESIVO DUPLA FACE		3243	
10	100000066569	01	ADESIVO ATENC?O TOMBAMENTO		3243	
12	V380000642	02	PLACA RANDON		3243	
15	100000066579	01	ADESIVO ATENC?O VELOCIDADE		3243	
16	100000066562	01	ADESIVO ATENC?O BATERIA		3243	
17	100000066568	01	ADESIVO ATENC?O LEVANTAMENTO		3243	
18	100000066570	01	ADESIVO ATENC?O MOTOR PARTIDA		3243	
19	100000066553	01	ADESIVO ATENC?O ARTICULAC?O		3243	
20	100000066578	01	ADESIVO COMANDO CARREGADERA		3243	
21	100000066576	01	ADESIVO ATENC?O PARTIDA MOTOR		3243	
23	100000066577	01	ADESIVO ATENC?O GIRO LANCA		3243	
24	100000066554	02	ADESIVO ATENC?O TRAVA SEGURANCA		3243	
25	100000066555	01	ADESIVO ATENC?O ARREFECIMENTO		3243	

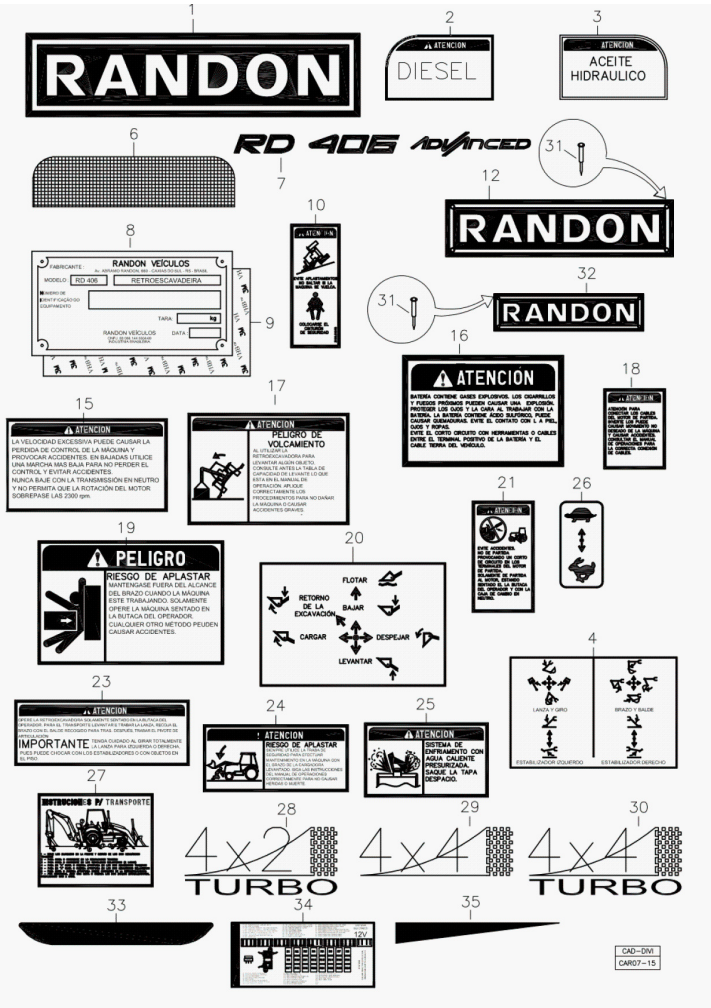

Fig.	Código	Qtd	Descrição (português)	Nota	Início	Fim
26	100000031607	01	ADESIVO ACELERADOR MANUAL		3243	
27	100000066582	01	ADESIVO INSTRUC?ES PARA TRANSPORTE		3243	
28	219000469	02	ADESIVO 4X2 TURBO		3243	
29	219000518	02	ADESIVO 4X4		3243	
30	219000289	02	ADESIVO 4X4 TURBO		3243	
31	210001015	12	REBITE		3243	
32	380000267	01	PLACA RANDON		3243	
33	100000007022	02	ADESIVO REFLEXIVO		3243	
34	100000066580	01	ADESIVO CENTRAL ELETRICA		3243	
35	100000006916	02	ADESIVO FAIXA CAPO		3243	

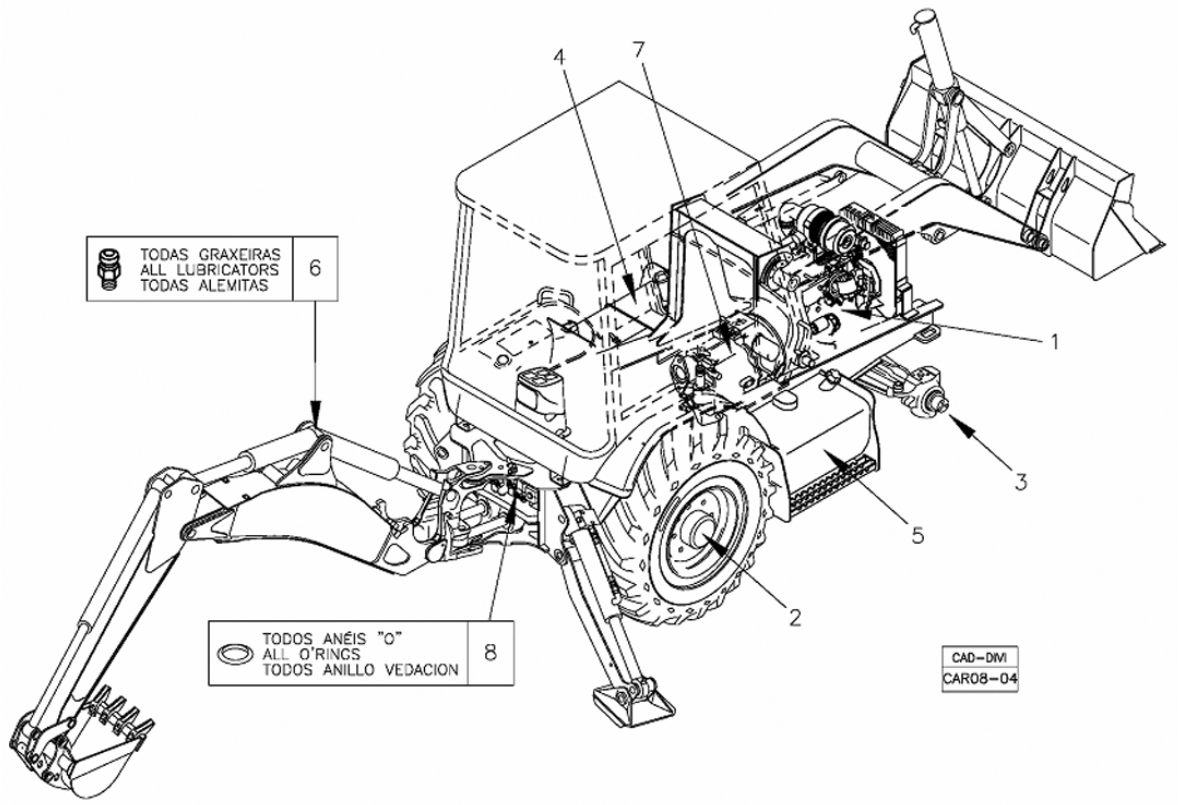

Fig.	Código	Qtd	Descrição (português)	Nota	Início	Fim
01	V180000155	CN	OLEO LUBRIFICANTE EMBALAGEM 20 LITROS	PARA MOTOR	3243	
07	100000016388	CN	OLEO LUBRIFICANTE EMBALAGEM 20 LITROS	PARA TRANSMISS?O	3243	5523
04	100000016380	CN	OLEO LUBRIFICANTE EMBALAGEM 20 LITROS	PARA SISTEMA HIDRAULICO GERAL	3243	
04	100000074097	CN	OLEO LUBRIFICANTE EMBALAGEM 20 LITROS	PARA SISTEMA HIDRAULICO GERAL	5524	
02	100000016388	CN	OLEO LUBRIFICANTE EMBALAGEM 20 LITROS	PARA EIXO TRASEIRO	3243	
03	100000016388	CN	OLEO LUBRIFICANTE EMBALAGEM 20 LITROS	PARA EIXO DIANT. 4X4	3243	
08	219001117	CN	VASELINA SOLIDA	PARA ANEIS O"	3243	

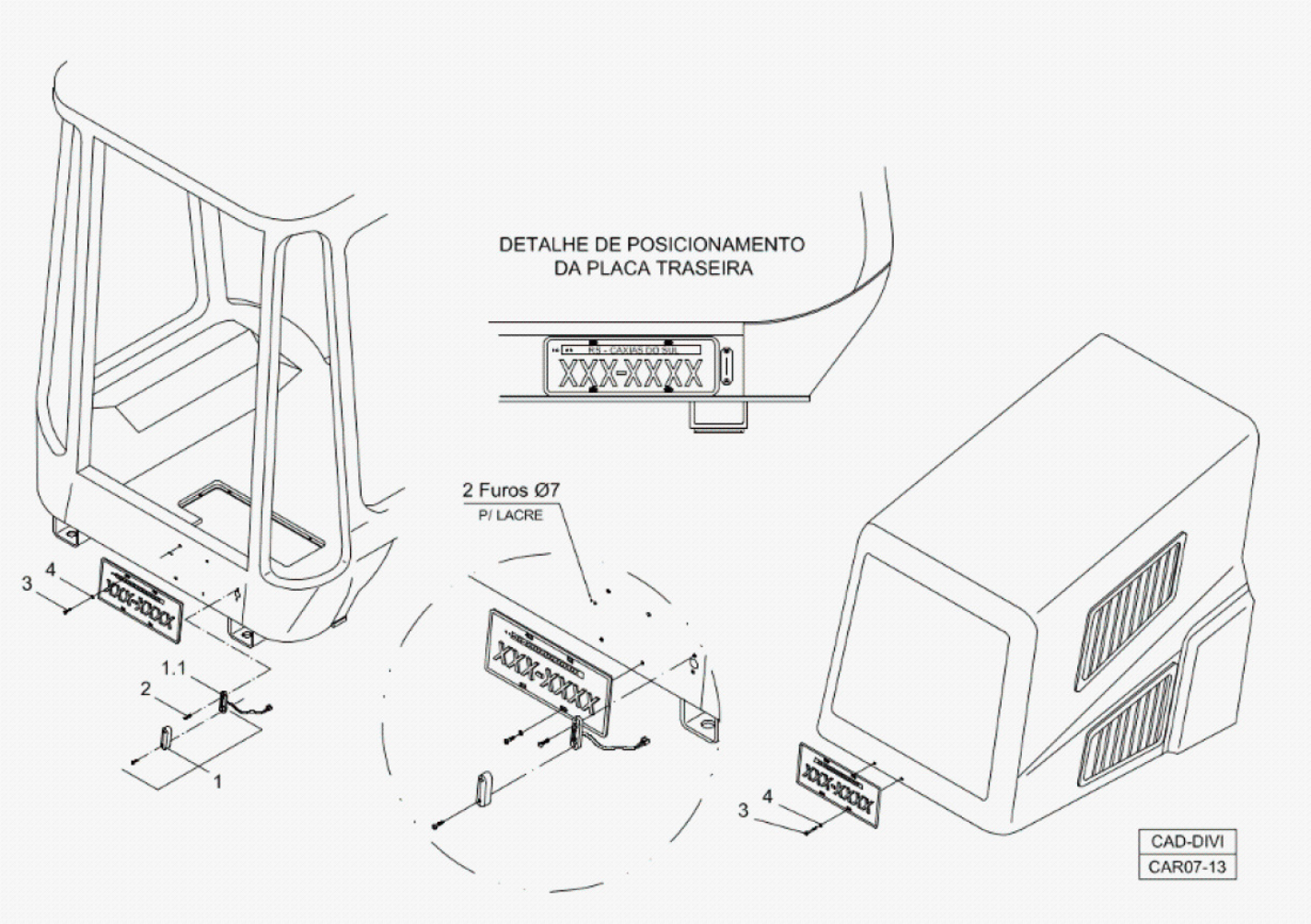

Fig.	Código	Qtd	Descrição (português)	Nota	Início	Fim
1	219001081	01	LANTERNA		3243	
01.1	219001970	01	LAMPADA		3243	
2	210001719	02	PARAFUSO		3243	
3	210007220	06	PARAFUSO PHILLIPS		3243	
4	219001310	02	ARRUELA		3243	

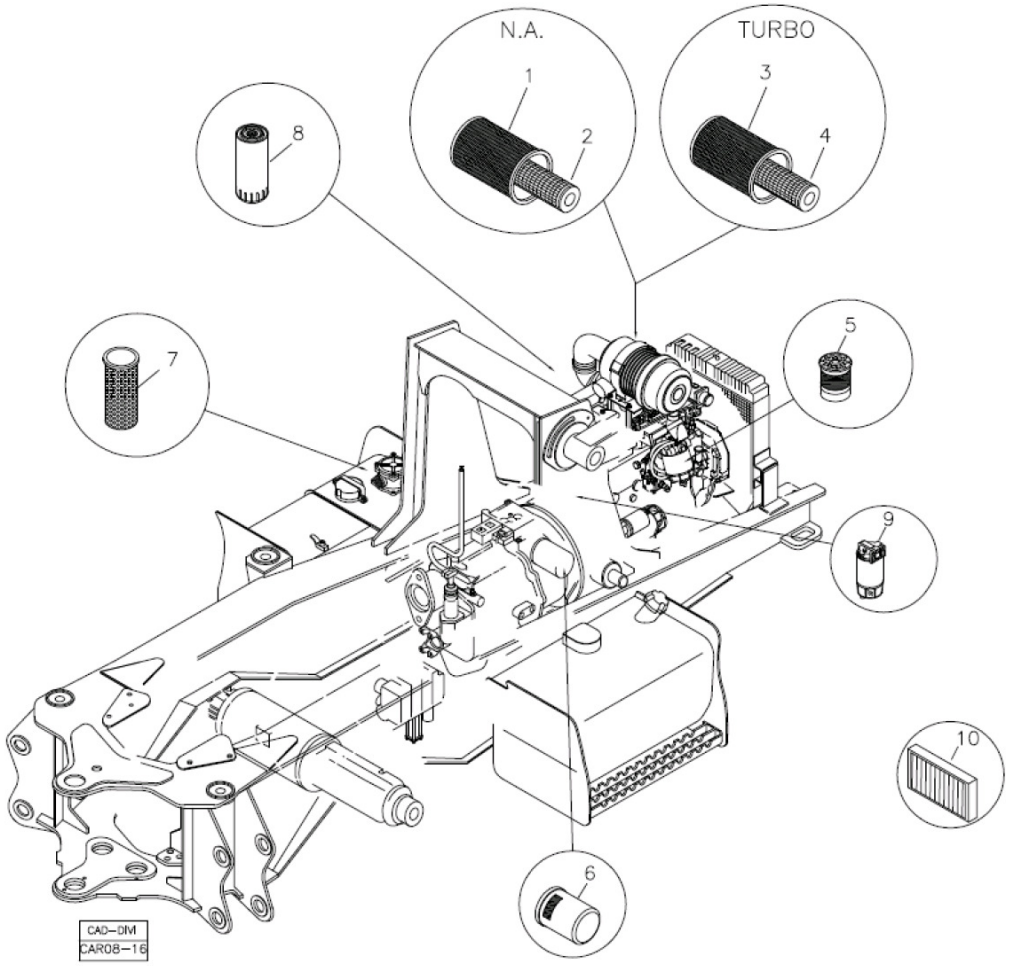

Fig.	Código	Qtd	Descrição (português)	Nota	Início	Fim
01	219000393	01	ELEMENTO PRINCIPAL FILTRO AR MOTOR - N.A.		3243	
02	219000394	01	ELEMENTO SECUNDARIO FILTRO AR DO MOTOR - N.A.		3243	
03	219001057	01	ELEMENTO PRINCIPAL FILTRO AR MOTOR - TURBO		3243	
04	219001058	01	ELEMENTO SECUNDARIO FILTRO AR DO MOTOR - TURBO		3243	
05	219001068	01	ELEMENTO FILTRO DE COMBUSTIVEL		3243	
06	219000751	01	FILTRO TRANSMISS?O		3243	
07	V218004409	01	ELEMENTO FILTRO		3243	
08	219000397	01	ELEMENTO FILTRO LUBRIFICANTE MOTOR		3243	5523
08	100000055580	01	ELEMENTO FILTRO LUBRIFICANTE MOTOR		5524	5525
08	100000055580	01	ELEMENTO FILTRO LUBRIFICANTE MOTOR		5542	5545
08	100000055580	01	ELEMENTO FILTRO LUBRIFICANTE MOTOR		5567	
08	219000397	01	ELEMENTO FILTRO LUBRIFICANTE MOTOR		5526	5541
08	219000397	01	ELEMENTO FILTRO LUBRIFICANTE MOTOR		5546	5566

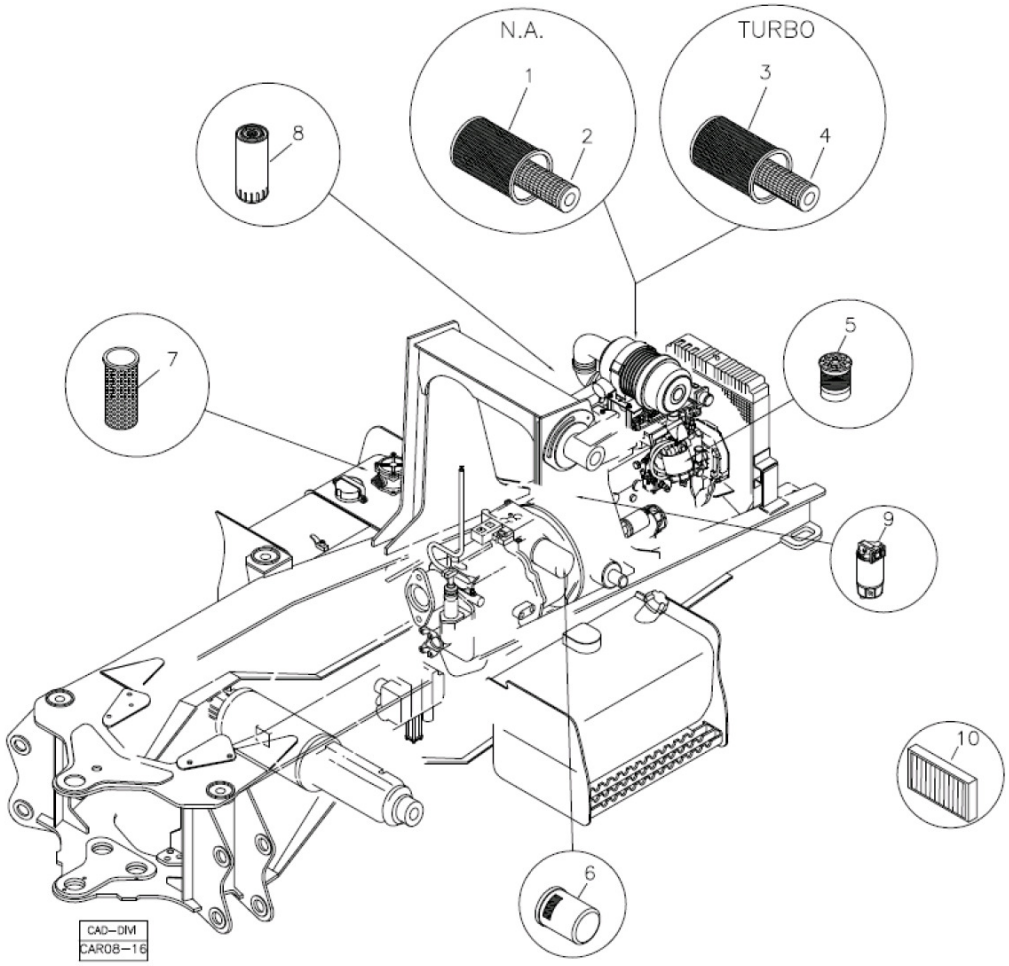

Fig.	Código	Qtd	Descrição (português)	Nota	Início	Fim
09	218002539	01	ELEMENTO FILTRO DE COMBUSTIVEL		3243	
10	V218004412	02	FILTRO		3243	