RUTHZIL TRATOR COMERCIAL DE PEÇAS LTDA 11 97083-6812 ROLANDO CITRANGULO

NEW HOLLAND CONSTRUCTION

JUNHO 2008

PARTS CATALOG
CATÁLOGO DE PEÇAS

MOTOGRADER
MOTONIVELADORA

RG140.B

RG140.B
VARIABLE POWER

FROM SERIAL NUMBER N8AF06000/ A PARTIR DO CHASSI N8AF06000

TABLE OF CONTENTS/TABELA DE CONTEÚDO

General Information / Informações Gerais
2 - Engine / Motor
3 - Fuel System / Sistema de combustível
4 - Electrical System / Sistema Elétrico
5 - Tracks -Steering / Sistema de direção
6 - Power train / Transmissão e Eixos
7 - Brakes / Sistema de Freios
8 - Hydraulics / Sistema Hidráulico
9 - Chassis-Attachments / Chassi e Cabine

Issued 01June 08 / 1ª Edição Junho/2008
Printed in Brazil / Impresso no Brasil - 71114263
All Rights Reserved. / Todos os direitos reservados
CNH Latin América Ltda.

CNH Latin America reserves the right to make improvements in design or changes in specifications at any time without incurring any obligation to install them on units previously sold. All data given in this publication is subject to production variations. Dimensions and weights are only approximate. Illustrations do not necessarily show products in standard condition. For exact information about any particular product, please consult your Dealer.

CNH Latin América Ltda reserva o direito para efetuar melhorias a qualquer momento no projeto ou mudanças em especifica-ções sem incorrer qualquer obrigação para os instalar em unidades previamente vendidas. Todo o conteúdo desta publicação está sujeito a variações de produção. Dimensões e pesos são só aproximados. Ilustrações não mostram necessariamente produtos em condição standard. Para informação exata sobre qualquer produto em particular, favor consultar seu revendedor.

Printed on June/2008 - Impresso em Junho/2008			
First Edition	01/jun/08	Motograder RG140.B/RG140.BVP	71114263
Primeira edição	01/jun/08	Motoniveladora RG140.B/RG140.BVP	71114263

Any use of editorial or pictorial content is strictly prohibited without express written permission from CNH Latin América Ltda. Av. Gal. David Sarnoff, 2237 32210-900 Contagem MG Brazil

É estritamente proibido qualquer uso do conteúdo editorial ou ilustrações sem permissão por escrito da CNH Latin América Ltda. Av. Gal. David Sarnoff, 2237 32210-900 Contagem MG Brasil



RG140.B

RG140.B

VARIABLE POWER

1	2	3	4
08-01	01	p1	01/02

HYDRAULIC CYLINDER - 396137A2

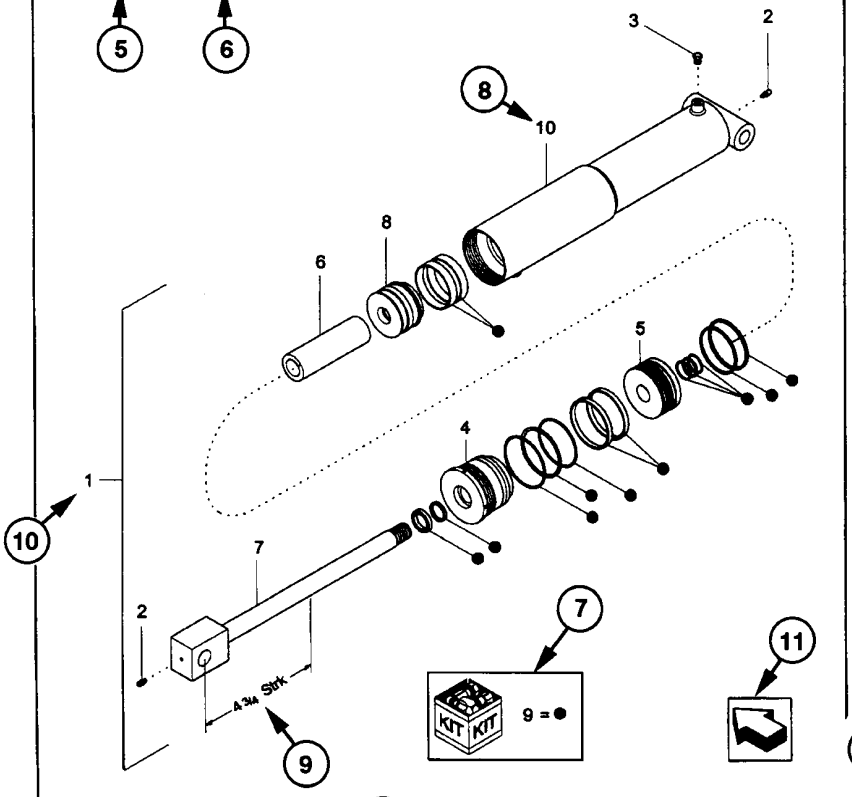

1	2	3	4
08-01	01	p1	01/02

HYDRAULIC CYLINDER - 396137A2

REF	FN	PART NUMBER	YR/SN	QTY	DESCRIPTION
1	1	396137A2	BTW 01/85 & 02/02	1	CYLINDER ASSY. 4-3/4 in strk, Inc 2-10
2		31-95	Before 01/85	2	FITTING
2		219-8	From 01/85	2	NIPPLE, LUBE Grease, 1/4 tpr x 17/32
3		{402475A2}		1	BREATHER
4		402474A1		1	CAP CYLINDER END
5		402468A1	BSN JJC0189199	1	PISTON ROD/GLAND
5		145221C3	ASN JJC0189200	1	PISTON
6		402471A1		1	SPACER
7		402473A1		1	ROD, PISTON
8		402469A1		1	PISTON ROD/GLAND
9		402476A1		1	PACKAGE, SEALS
10		NSS		1	NOT SERVICED SEPARAT CASE ASSEMBLY

(1) 08-20

STANDARD

MODELS

HOW TO USE YOUR PARTS CATALOG
COMO UTILIZAR O CATÁLOGO DE PEÇAS

1- Figure Number
2- Sequence Code within the Figure Number
3- Page Number within the Sequence Code
4- Date of Printing (month / year)
5- Figure Description
6- General information regarding the figure
7- Parts supplied in repair kits
8- Figure call-out of the part number (REF)
9- Technical specifications
10- Figure call-out includes bracketed items
11- Orientation - Arrow indicates front
12- Footnote - Additional information
13- Part Number
NSS = Not Serviced Separately
14- Not Available as service part in this market
15- YR/SN - Introduction
16- Quantity of the Part referred to in the page.
AR = As Required
* = As required
17- Part Description
18- Additional description
19- Figure Notes
20- Model Number(s)

1- Número Página
2- Sequência da Figura
3- Sequência de Página
4- Data de impressão (mês/ano)
5- Descrição da Página
6- Informações complementares da página
7- Kits e composições
8- Sequência de chamada
9- Característica técnica da peça
10- Conjunto de peças
11- Orientação para a frente da máquina
12- Nota relativa a algum item especifíco
13- Número de peça
NSS = Não vendido separadamente
14- Peça não disponível
15- Ponto de introdução
16- Quantidade
AR = Conforme necessidade
* = Conforme necessidade
17- Descrição da peça
18- Complemento de descrição
19- Nota da página
20- Modelo da máquina

RIGHT-HAND AND LEFT-HAND

The reference to right-hand and left-hand in this catalog is identified by the operator standing at the rear of the basic unit (without rear attachment), looking toward the front of the machine (in normal forward travel).

DIREITO E ESQUERDO

A referência direito e esquerdo nesse catálogo é baseado pelo operador estando sentado no assento do operador e pronto para operar a máquina standard em condição normal a frente.

TABLE OF CONTENTS - ÍNDICE ALFABÉTICO

02-01 ENGINE AND TRANSMISSION SUPPORTS - SUPORTES DO MOTOR E TRANSMISSÃO
02-02 ASSEMBLY RADIATOR - MONTAGEM DO RADIADOR
02-03 PIPING ENGINE OIL COOLER - TUBULAÇÃO DE REFRIGERAÇÃO DO ÓLEO MOTOR
02-04 PIPING ENGINE OIL COOLER - TUBULAÇÃO DE REFRIGERAÇÃO DO ÓLEO MOTOR
02-05 WATER TANK - RESERVATÓRIO DE ÁGUA
02-06 FAN DRIVE - ACIONAMENTO DA HÉLICE
02-07 FAN DRIVE - ACIONAMENTO DA HÉLICE
02-08 AIR CLEANER AND MOUTING - FILTRO DE AR E TUBULAÇÕES
02-09 AIR CLEANER - FILTRO DE AR
02-10 MUFFLER & EXHAUST PIPE - SILÊNCIOSO E ESCAPAMENTO
02-11 ENGINE ASSY - MOTOR COMPLETO
02-12 PLUGS AND PINS ENGINE BLOCK - BUJÕES E PINOS DO BLOCO DO MOTOR
02-13 PLUGS AND PINS ENGINE HEAD - BUJÕES E PINOS DO CABEÇOTE DO MOTOR
02-14 CYLINDER HEAD - CABEÇOTE DO MOTOR
02-15 CYLINDER HEAD - CABEÇOTE DO MOTOR
02-16 CYLINDER HEAD COVER - TAMPA DO CABEÇOTE
02-17 CYLINDER HEAD COVER - TAMPA DO CABEÇOTE
02-18 COVER AND BRATHER - TAMPAS DO VOLANTE E DO BLOCO
02-19 AIR INTAKE HEATER - AQUECEDOR DA ENTRADA DE AR
02-20 GAUGE OIL LEVEL - VARETA DE NÍVEL DE ÓLEO
02-21 OIL FILL LOCATION - BOCAL DE ENCHIMENTO
02-22 OIL SUMP - CARTER DE ÓLEO
02-23 GEAR COVER FRONT - TAMPA FRONTAL
02-24 GEAR COVER FRONT - TAMPA FRONTAL
02-25 FLYWHEEL AND CRANKCASE COVERS - TAMPAS DO VOLANTE E DO BLOCO
02-26 CRANKSHAFT AND FLYWHEEL - VIRABREQUIM E VOLANTE DO MOTOR
02-27 CRANKSHAFT AND BUSHING - VIRABREQUIM E CASQUILHOS
02-28 CRANKSHAFT AND BUSHING - VIRABREQUIM E CASQUILHOS
02-29 DAMPER - ANTIVIBRADOR
02-30 DAMPER - ANTIVIBRADOR
02-31 ACCESORY DRIVE PULLEY - POLIA DE ACIONAMENTO DE ACESSÓRIOS
02-32 CONNECTING RODS AND PISTONS - PISTÕES E BIELAS
02-33 CONNECTING RODS AND PISTONS - PISTÕES E BIELAS
02-34 VALVE GEAR - DISTRIBUIÇÃO
02-35 VALVE GEAR - DISTRIBUIÇÃO
02-36 VALVE GEAR - DISTRIBUIÇÃO
02-37 VALVE GEAR - DISTRIBUIÇÃO
02-38 TURBO CHARGER AND EXAUST MANIFOLDS - TURBO COMPRESSOR E COLETOR DE ESCAPE
02-39 TURBO CHARGER AND EXAUST MANIFOLDS - TURBO COMPRESSOR E COLETOR DE ESCAPE
02-40 TURBO CHARGER - TURBO COMPRESSOR
02-41 TURBO CHARGER LUBRIFICATION - LUBRIFICAÇÃO DO TURBO COMPRESSOR
02-42 TURBO CHARGER LUBRIFICATION - LUBRIFICAÇÃO DO TURBO COMPRESSOR
02-43 AFTERCOOLER - RESFRIADOR DE AR
02-44 AFTERCOOLER - RESFRIADOR DE AR
02-45 AFTERCOOLER PLUBING - TUBULAÇÃO DO RESFRIADOR DE AR
02-46 AFTERCOOLER PLUBING - TUBULAÇÃO DO RESFRIADOR DE AR
02-47 OIL PUMP ENGINE - BOMBA DE ÓLEO DO MOTOR
02-48 OIL FILTER AND HEAT EXCHANGER - FILTRO DE ÓLEO E TROCADOR DE CALOR
02-49 WATER PUMP - BOMBA DE ÁGUA
02-50 THERMOSTAT VALVE - VÁLVULA TERMOSTÁTICA
02-51 THERMOSTAT VALVE - VÁLVULA TERMOSTÁTICA
02-52 INLET WATER FITTING - CONEXÃO DE ENTRADA DE ÁGUA

TABLE OF CONTENTS - ÍNDICE ALFABÉTICO

02-53 CAMSHAFT DRIVE - COMANDO DO DISTRIBUIDOR
02-54 CAMSHAFT DRIVE - COMANDO DO DISTRIBUIDOR
02-55 PULLEY AND SUPPORTS - POLIA E SUPORTES
02-56 PULLEY AND SUPPORTS - POLIA E SUPORTES
02-57 BELT STRETCHER AND BELT - ESTICADOR DA CORREIA E CORREIA
02-58 BELT STRETCHER AND BELT - ESTICADOR DA CORREIA E CORREIA
03-01 FUEL LINES - LINHA DE COMBUSTÍVEL
03-02 FUEL TANK - RESERVATÓRIO DE COMBUSTÍVEL
03-03 FUEL TANK - RESERVATÓRIO DE COMBUSTÍVEL
03-04 THROTTLE CONTROL LINKAGE - CONTROLE DO ACELERADOR
03-05 THROTTLE CONTROL LINKAGE - CONTROLE DO ACELERADOR
03-06 THROTTLE CONTROL LINKAGE - CONTROLE DO ACELERADOR
03-07 TRANSMISSION LOAD SENSOR - SENSOR DE CARGA DA TRANSMISSÃO
03-08 FUEL INJECTION PUMP - BOMBA INJETORA DE COMBUSTÍVEL
03-09 FUEL INJECTION PUMP - BOMBA INJETORA DE COMBUSTÍVEL
03-10 FUEL INJECTION PIPING - TUBULAÇÃO DE INJEÇÃO DE COMBUSTÍVEL
03-11 FUEL INJECTION PIPING - TUBULAÇÃO DE INJEÇÃO DE COMBUSTÍVEL
03-12 FUEL INJECTION SYSTEM - SISTEMA DE INJEÇÃO DE COMBUSTÍVEL
03-13 FUEL INJECTION SYSTEM - SISTEMA DE INJEÇÃO DE COMBUSTÍVEL
03-14 FUEL INJECTION SYSTEM - SISTEMA DE INJEÇÃO DE COMBUSTÍVEL
03-15 FUEL INJECTION SYSTEM - SISTEMA DE INJEÇÃO DE COMBUSTÍVEL
03-16 TRANSFER PUMP - BOMBA DE TRANSFERÊNCIA
03-17 TRANSFER PUMP - BOMBA DE TRANSFERÊNCIA
03-18 INJECTION PUMP DRIVE - ACIONAMNETO DA BOMBA INJETORA
03-19 INJECTION PUMP DRIVE - ACIONAMNETO DA BOMBA INJETORA
03-20 FUEL CUT SOLENOID - ESTRANGULADOR ELÉTRICO
03-21 FUEL CUT SOLENOID - ESTRANGULADOR ELÉTRICO
03-22 FUEL INJECTION SYSTEM - SISTEMA DE INJEÇÃO DE COMBUSTÍVEL
03-23 FUEL FILTER - FILTRO DE COMBUSTÍVEL
03-24 FUEL FILTER - FILTRO DE COMBUSTÍVEL
03-25 NOZZLE HOLDER - PORTA BICO IONJETOR
03-26 NOZZLE HOLDER - PORTA BICO IONJETOR
03-27 WATER SEPATOR FILTER - FILTRO SEPARADOR DE ÁGUA
03-28 COLD WEATHER STARTING SYSTEM - SISTEMA DE PARTIDA A FRIO
04-01 STARTER - MOTOR DE PARTIDA
04-02 ALTERNATOR AND SUPPORTS 50A - ALTERNADOR E SUPORTES 50A
04-03 ALTERNATOR AND SUPPORTS 80A - ALTERNADOR E SUPORTES 80A
04-04 ALTERNATOR ASSEMBLY 50A - CONJUNTO ALTERNADOR 50A
04-05 ALTERNATOR ASSEMBLY 80A - CONJUNTO ALTERNADOR 80A
04-06 STARTER ASSEMBLY - CONJUNTO MOTOR DE PARTIDA
04-07 BATTERY AND HARNESS - BATERIA E CABOS
04-08 INSTRUMENTS PANEL - PAINEL DE INSTRUMENTOS
04-09 INSTRUMENTS PANEL, SWITCHES - PAINEL DE INSTRUMENTOS, INTERRUPTORES
04-10 CIGARRETTE LIGHTER - ACENDEDOR DE CIGARROS
04-11 REAR LIGHTS - LUZES TRASEIRAS
04-12 LIGHTING SYSTEM - SISTEMA DE ILUMINAÇÃO
04-13 PANEL ELECTRIC SYSTEM - SISTEMA ELÉTRICO DO PAINEL
04-14 FUSES AND HARNESS - FUSÍVEIS E CABOS
04-15 ELECTRIC CONTROL AND HARNESS - CENTRAL ELETRÔNICA E CABOS
04-16 HARNESS - CABOS ELÉTRICOS
04-17 SCARIFIER AND RIPPER ELECTRIC SYSTEM - SISTEM ELÉTRICO ESCARIFICADOR E RIPPER
04-18 CONVERTER 24V/12V - CONVERSOR 24V/12V

TABLE OF CONTENTS - ÍNDICE ALFABÉTICO

04-19 BACK UP ALARM - ALARME DE RÉ
04-20 HYDRAULIC ACCUMULATOR ELECTRIC SYSTEM - SISTEM ELÉTRICO ACUMULADOR HIDRÁULICO
04-21 ENGINE ELECTRIC SYSTEM - SISTEM ELÉTRICO DO MOTOR
04-22 LIGHTS ASSEMBLY - CONJUNTO FAROL
04-23 LIGHTS ASSEMBLY - CONJUNTO LANTERNAS
04-24 CAB FRONT AND REAR LIGHTS - FAROL DIANTEIRO E TRASEIRO DA CABINE
04-25 CAB LOWER LIGHT - FAROL INFERIOR DA CABINE
04-26 HORN AND SUPPORT - BUZINA E SUPORTE
04-27 REAR/FRONT WINDSHIELD WIPER MOTOR - MOTOR LIMPADOR DE PÁRA-BRISA TRASEIRO/DIANTEIRO
04-28 REAR WINDSHIELD WIPER MOTOR - MOTOR LIMPADOR DE PÁRA-BRISA TRASEIRO
04-29 REAR WINDSHIELD WIPER - LIMPADOR DE PÁRA-BRISA TRASEIRO
04-30 FRONT WINDSHIELD WIPER - LIMPADOR DE PÁRA-BRISA DIANTEIRO
04-31 FRONT LOWER WINDSHIELD WIPER - LIMPADOR DE PÁRA-BRISA DIANTEIRO INFERIOR
04-32 WINDSHIELD WASHER - LAVADOR DE PÁRA-BRISA
04-33 WINDSHIELD WASHER WATER RESERVOIR - RESERVATÓRIO DE ÁGUA LAVADOR DE PÁRA-BRISA
04-34 LOWER WINDSHIELD WASHER RESERVOIR - RESERVATÓRIO LAVADOR DE PÁRA-BRISA INFERIOR
04-35 CAB HARNESS - CABO ELÉTRICO DA CABINE
04-36 OPEN CAB HARNESS - CABO ELÉTRICO DA CABINE ABERTA
04-37 AIR CONDITIONER SYSTEM - SISTEMA ELÉTRICO DO AR CONDICIONADO
04-38 AIR CONDITIONER SYSTEM - SISTEMA ELÉTRICO DO AR CONDICIONADO
04-39 OPEN CAB FAN - VENTILADOR CABINE ABERTA
04-40 CAB FAN - VENTILADOR DA CABINE
04-41 ROTATING WARNING BEACON - SINALIZADOR ROTATIVO
04-42 ROTATING WARNING BEACON - SINALIZADOR ROTATIVO
05-01 OPERATOR'S CONSOLE - CONSOLE DO OPERADOR
05-02 OPERATOR'S CONSOLE - CONSOLE DO OPERADOR
05-03 OPERATOR'S CONSOLE - CONSOLE DO OPERADOR
05-04 OPERATOR'S CONSOLE - CONSOLE DO OPERADOR
05-05 ORBITROL - DIREÇÃO HIDRÁULICA
05-06 STEERING CYLINDER - CILINDRO DE DIREÇÃO
06-01 TRANSMISSION ASSY - TRANSMISSÃO COMPLETA
06-02 TRANSMISSION, TORQUE CONVERTER - TRANSMISSÃO, CONVERSOR DE TORQUE
06-03 TRANSMISSION, HOUSINGS - TRANSMISSÃO, CARCAÇAS
06-04 TRANSMISSION, 1ST SHAFT - TRANSMISSÃO, 1O EIXO
06-05 TRANSMISSION, 2ND SHAFT - TRANSMISSÃO, 2O EIXO
06-06 TRANSMISSION, 3RD SHAFT - TRANSMISSÃO, 3O EIXO
06-07 TRANSMISSION, 4TH SHAFT - TRANSMISSÃO, 4O EIXO
06-08 TRANSMISSION, FORWARD SHAFT - TRANSMISSÃO, EIXO A FRENTE
06-09 TRANSMISSION, BACK SHAFT - TRANSMISSÃO, EIXO A RÉ
06-10 TRANSMISSION, OUTPUT SHAFT - TRANSMISSÃO, EIXO DE SAÍDA
06-11 TRANSMISSION, PTO - TRANSMISSÃO, TOMADA DE FORÇA
06-12 TRANSMISSION, CONTROL VALVE - TRANSMISSÃO, VÁLVULA DE CONTROLE
06-13 TRANSMISSION, CONTROL VALVE - TRANSMISSÃO, VÁLVULA DE CONTROLE
06-14 TRANSMISSION, VALVE PLATES - TRANSMISSÃO, PLACAS DA VÁLVULA
06-15 TRANSMISSION, TUBES - TRANSMISSÃO, TUBOS
06-16 TRANSMISSION, PRESSURE REGULATOR - TRANSMISSÃO, REGULADOR DE PRESSÃO
06-17 TRANSMISSION, PUMP - TRANSMISSÃO, BOMBA
06-18 TRANSMISSION, SENSORS - TRANSMISSÃO, SENSORES
06-19 TRANSMISSION OIL COOLER - REFRIGERAÇÃO DO ÓLEO TRANSMISSÃO
06-20 TRANSMISSION OIL DIPSTICK - VARETA DE NÍVEL ÓLEO TRANSMISSÃO
06-21 TRANSMISSION FILTER LINES - FILTRO DE ÓLEO TRANSMISSÃO
06-22 TRANSMISSION CONTROL - CONTROLE DA TRANSMISSÃO

TABLE OF CONTENTS - ÍNDICE ALFABÉTICO

06-23 FRONT AXLE - EIXO DIANTEIRO
06-24 FRONT AXLE - EIXO DIANTEIRO
06-25 FRONT AXLE WHEEL HUB - CUBO DA RODA DO EIXO DIANTEIRO
06-26 REAR AXLE - EIXO TRASEIRO
06-27 REAR AXLE HOUSING - CARCAÇA DO EIXO TRASEIRO
06-28 REAR AXLE - EIXO TRASEIRO
06-29 REAR AXLE - EIXO TRASEIRO
06-30 REAR AXLE DIFERENTIAL - DIFERENCIAL DO EIXO TRASEIRO
06-31 REAR AXLE, TANDEM - EIXO TRASEIRO, TANDEM
06-32 REAR AXLE, TANDEM - EIXO TRASEIRO, TANDEM
07-01 PARKING BRAKE - FREIO DE ESTACIONAMENTO
07-02 BRAKE CONTROL - CONTROLE DO FREIO
07-03 BRAKE HYDRAULIC SYSTEM - SISTEMA HIDRÁULICO DO FREIO
07-04 BRAKE HYDRAULIC SYSTEM - SISTEMA HIDRÁULICO DO FREIO
07-05 BRAKE/STEERING HYDRAULIC SYSTEM - SISTEMA HIDRÁULICO DO FREIO/DIREÇÃO
07-06 BRAKE HYDRAULIC SYSTEM - SISTEMA HIDRÁULICO DO FREIO
07-07 BRAKE BOOSTER VALVE - VÁVULA PEDAL DE FREIO
07-08 BRAKE STEERING/PUMP - BOMBA HIDRÁULICA FREIO/DIREÇÃO
08-01 HYDRAULIC TANK ASSY - CONJUNTO RESERVATÓRIO HIDRÁULICO
08-02 HYDRAULIC TANK, FILTERS - RESERVATÓRIO HIDRÁULICO, FILTROS
08-03 REAR HYDRAULIC SYSTEM - SISTEMA HIDRÁULICO TRASEIRO
08-04 REAR HYDRAULIC SYSTEM - SISTEMA HIDRÁULICO TRASEIRO
08-05 REAR HYDRAULIC SYSTEM - SISTEMA HIDRÁULICO TRASEIRO
08-06 MOLDBOARD HYDRAULIC SYSTEM - DESLOCAMENTO LATERAL DA LÂMINA
08-07 MOLDBOARD HYDRAULIC SYSTEM - DESLOCAMENTO LATERAL DA LÂMINA
08-08 CIRCLE SHIFT HYDRAULIC SYSTEM - DESLOCAMENTO LATERAL DO CÍRCULO
08-09 MOLBOARD HYDRAULIC SYSTEM - INCLINAÇÃO DA LÂMINA
08-10 SADDLE LOCK PIN CYLINDER AND PIPING - TRAVAMENTO DA SELA E TUBULAÇÃO
08-11 SADDLE LOCK PIN CYLINDER AND PIPING - TRAVAMENTO DA SELA E TUBULAÇÃO
08-12 MOLDBOARD LIFT PIPING - LEVANTAMENTO DA LÂMINA
08-13 MOLDBOARD LIFT PIPING - LEVANTAMNENTO DA LÂMINA
08-14 CIRCLE TURN HYDRAULIC SYSTEM - GIRA CÍRCULO
08-15 SCARIFIER PIPING - TUBULAÇÃO DO ESCARIFICADOR
08-16 SCARIFIER PIPING - TUBULAÇÃO DO ESCARIFICADOR
08-17 DOZER BLADE FLOAT CONTROL - CONTROLE FLUTUAÇÃO DA LÂMINA FRONTAL
08-18 FRONT WHEEL LEAN PIPING - TUBULAÇÃO INCLINAÇÃO DA RODA DIANTEIRA
08-19 ARTICULATION HYDRAULIC SYSTEM - TUBULAÇÃO DA ARTICULAÇÃO
08-20 REAR HYDRAULIC SYSTEM - SISTEMA HIDRÁULICO TRASEIRO
08-21 RIPPER HYDRAULIC SYSTEM - TUBULAÇÃO DO RIPPER
08-22 SCARIFIER AND RIPPER PIPING - TUBULAÇÃO DO ESCARIFICADOR E RIPPER
08-23 RIPPER CYLINDER PIPING - TUBULAÇÃO DO CILINDRO DOS RIPPER
08-24 STEERING HYDRAULIC SYSTEM - SISTEMA HIDRÁULICO DA DIREÇÃO
08-25 DIFERENTIAL HYDRAULIC BLOCK - BLOQUEIO HIDRÁULICO DO DIFERENCIAL
08-26 MOLDBOARD SHIFT HYDRAULIC ACCUMULATOR - ACUMULUDOR HIDRÁULICO DESLOCAMENTO LÂMINA
08-27 MOLDBOARD LIFT HYDRAULIC ACCUMULATOR - ACUMULUDOR HIDRÁULICO LEVANTAMENTO LÂMINA
08-28 CENTER MOLDBOARD FLOAT - FLUTUAÇÃO DA LÂMINA CENTRAL
08-29 RELIEF VALVE - VÁVULA DE ALÍVIO
08-30 PRIORITY VALVE - VÁVULA PRIORITÁRIA
08-31 SOLENOID VALVE - VÁLVULA SOLENÓIDE
08-32 DIAGNOSTIC TEST PANEL - PAINEL DE TOMADA DE PRESSÃO
08-33 SOLENOID VALVE - VÁLVULA SOLENÓIDE
08-34 SOLENOID VALVE - VÁLVULA SOLENÓIDE

TABLE OF CONTENTS - ÍNDICE ALFABÉTICO

08-35 SOLENOID VALVE - VÁLVULA SOLENÓIDE
08-36 SOLENOID VALVE - VÁLVULA SOLENÓIDE
08-37 LOCK VALVE - VÁVULA DE BLOQUEIO
08-38 SOLENOID VALVE - VÁVULA SOLENÓIDE
08-39 RETAINER VALVE - VÁVULA DE RETENÇÃO
08-40 LOCK VALVE - VÁVULA DE BLOQUEIO
08-41 MAIN PUMP ASSY - CONJUNTO DA BOMBA PRINCIPAL
08-42 MAIN PUMP, BODY - BOMBA PRINCIPAL, CORPO
08-43 MAIN PUMP, DRUM - BOMBA PRINCIPAL, TAMBOR
08-44 VALVE ASSY - CONJUNTO DA VÁLVULA
08-45 VALVE ASSY - CONJUNTO DA VÁLVULA DISTRIBUIDORA
08-46 INLET VALVE - VÁLVULA DE ENTRADA
08-47 VALVE, MOLDBOARD LIFT LEFT/RIGHT - VÁLVULA, LEVANTAMENTO LÂMINA ESQUERDO/DIREITO
08-48 VALVE, SCARIFIER/RIPPER - VÁLVULA, ESCARIFICADOR/RIPPER
08-49 VALVE, MOLDBOARD SHIFT - VÁLVULA, DESLOCAMENTO LÂMINA
08-50 VALVE, PITCH/WHEEL LEAN - VÁLVULA, INCLINAÇÃO LÂMINA/RODAS
08-51 VALVE, ARTICULATION - VÁLVULA, ARTICULAÇÃO
08-52 VALVE, CIRCLE SHIFT - VÁLVULA, DESLOCAMENTO LATERAL CÍRCULO
08-53 VALVE, CIRCLE SHIFT - VÁLVULA, DESLOCAMENTO LATERAL CÍRCULO
08-54 OUTLET VALVE - VÁLVULA DE SAÍDA
08-55 FRONT WHEEL LEAN CYLINDER - CILINDRO DE INCLINAÇÃO DA RODA DIANTEIRA
08-56 MOLDBOARD LIFT CYLINDER - CILINDRO DE LEVANTAMENTO DA LÂMINA
08-57 MOLDBOARD PITCH CYLINDER - CILINDRO DE INCLINAÇÃO DA LÂMINA
08-58 SADDLE LOCK PIN CYLINDER - CILINDRO DE TRAVAMENTO DA SELA
08-59 CIRCLE SHIFT CYLINDER - CILINDRO DE DESLOCAMENTO DO CÍRCULO
08-60 MOLDBOARD SIDE SHIFT CYLINDER - CILINDRO DE DESLOCAMENTO DA LÂMINA
08-61 ARTICULATION CYLINDER - CILINDRO DE ARTICULAÇÃO
08-62 RIPPER LIFT CYLINDER - CILINDRO DO RIPPER
08-63 SCARIFIER LIFT CYLINDER - CILINDRO DO ESCARIFICADOR
08-64 SADDLE LOCK PIN CYLINDER - CILINDRO DENTRAVAMENTO DA SELA
08-65 FAN HYDRAULIC MOTOR - MOTOR HIDRÁULICO DO VENTILADOR
08-66 REDUCTION GEAR HYDRAULIC MOTOR - MOTOR HIDRÁULICO DO REDUTOR
09-01 MOLDBOARD DRAWBAR AND CICLE - BARRA DE TRAÇÃO E CÍRCULO
09-02 CIRCLE REDUCTION GEAR - REDUTOR DO CÍRCULO
09-03 SADDLE AND CYLINDER - SELA E CILINDRO DE ACIONAMENTO
09-04 SADDLE AND CYLINDER - SELA E CILINDRO DE ACIONAMENTO
09-05 REAR MAIN FRAME - CHASSI TRASEIRO
09-06 FRONT FRAME - CHASSI DIANTEIRO
09-07 ARTICULATION JOINT - JUNTA DA ARTICULAÇÃO
09-08 ARTICULATION CYLINDER - CILINDRO DE ARTICULAÇÃO
09-09 TOW HOOK - GANCHO DE TRAÇÃO
09-10 BATTERY LEFT SUPPORT - SUPORTE ESQUERDO DA BATERIA
09-11 BATTERY RIGHT SUPPORT - SUPORTE DIREITO DA BATERIA
09-12 MOLDBOARD 12 FT. - LÂMINA DE 12 PÉS
09-13 MOLDBOARD 13 FT. - LÂMINA DE 13 PÉS
09-14 MOLDBOARD 14 FT. - LÂMINA DE 14 PÉS
09-15 MOLDBOARD LEFT AND RIGHT EXTENSION - EXTENSÃO ESQUERDA E DIREITA DA LÂMINA
09-16 MOLDBOARD REINFORCEMENT - REFORÇO DA LÂMINA
09-17 MOLDBOARD SIDE SHIFT - DESLOCAMENTO DA LÂMINA
09-18 MOLDBOARD LEAN SYSTEM - SISTEMA DE INCLINAÇÃO DA LÂMINA
09-19 DOZER BLADE AND SKID PLATES - LÂMINA FRONTAL E FACAS
09-20 SCARIFIER AND SUPPORT - ESCARIFICADOR E SUPORTE

TABLE OF CONTENTS - ÍNDICE ALFABÉTICO

09-21 RIPPER TOOL BAR AND LINKAGE - RIPPER E BARRA DE FERRAMENTAS
09-22 DRAWBAR TRAVEL LIMITER - BATENTE DA BARRA DE TRAÇÃO
09-23 PUSH PLATE - PLACA DE EMPUXO
09-24 FRONT COUNTERWEIGHT - CONTRAPESO FRONTAL
09-25 TOOLS BOX - CAIXA DE FERRAMENTAS
09-26 FIRE EXTINGUISHER - EXTINTOR DE INCÊNDIO
09-27 DRIVER'S SEAT - ASSENTO DO OPERADOR
09-28 ENGINE HOOD - CAPUZ DO MOTOR
09-29 ENGINE HOOD - CAPUZ DO MOTOR
09-30 CONSOLE COVERS - TAMPAS DO CONSOLE
09-31 GUARDS AND COVERS - PROTEÇÕES E TAMPAS
09-32 SOUND SUPPRESS - SUPRESSORES DE RUÍDO
09-33 CLOSED CAB - CABINE FECHADA
09-34 CAB, MAT AND GASKET - CABINE, TAPETE E VEDAÇÕES
09-35 OPEN CAB, MAT AND GASKET - CABINE ABERTA, TAPETE E VEDAÇÕES
09-36 AIR CONDITIONER FILTER AND DUCTOS - FILTRO E DUTOS DO AR CONDICIONADO
09-37 AIR CONDITIONER FILTER AND DUCTOS - FILTRO E DUTOS DO AR CONDICIONADO
09-38 INSPECTION COVER - TAMPA DE INSPEÇÃO
09-39 CAB, GLASSES - CABINE, VIDROS
09-40 LOW PROFILE CAB, GLASSES - CABINE PERFIL BAIXO, VIDROS
09-41 CAB, DOOR - CABINE, PORTA
09-42 CAB, DOOR COVERING - CABINE, REVESTIMENTO DA PORTA
09-43 CAB, DOOR AND HINGE - CABINE, PORTA E DOBRADIÇA
09-44 CAB, DOOR-SILL AND HOOK - CABINE, SOLEIRA E GANCHO
09-45 CAB, REAR-VIEW MIRROR - CABINE RETROVISORES
09-46 CAB, LOCK SYSTEM - CABINE, SISTEMA DE FECHADURA
09-47 CAB, LOCK SYSTEM - CABINE, SISTEMA DE FECHADURA
09-48 CAB, CURTAIN - CABINE, CORTINA
09-49 CAB, COLUMN COVERING - CABINE, REVESTIMENTO DA COLUNA
09-50 CAB, LOWER COVERING - CABINE, REVESTIMENTO INFERIOR
09-51 CAB, LOWER COVERING - CABINE, REVESTIMENTO INFERIOR
09-52 CAB, REAR COVERING - CABINE, REVESTIMENTO TRASEIRO
09-53 CAB, ROOF COVERING - CABINE, REVESTIMENTO DO TETO
09-54 CAB, ROOF COVERING - CABINE, REVESTIMENTO DO TETO
09-55 OPEN CAB, GLASSES - CABINE ABERTA, VIDROS
09-56 OPEN CAB, ROOF COVERING - CABINE ABERTA, REVESTIMENTO DO TETO
09-57 OPEN CAB, ROOF COVERING - CABINE ABERTA, REVESTIMENTO DO TETO
09-58 CAB, ROOF COVERING - CABINE, REVESTIMENTO DO TETO
09-59 AIR CONDITIONER SYSTEM - SISTEMA DE AR CONDICIONADO
09-60 EVAPORATOR BOX - CAIXA EVAPORADORA
09-61 AIR CONDITIONER SYSTEM - SISTEMA DE AR CONDICIONADO
09-62 AIR CONDITIONER SYSTEM - SISTEMA DE AR CONDICIONADO
09-63 DECALS - DECALQUES
09-64 DECALS - DECALQUES
09-65 DECALS - DECALQUES

GENERAL INFORMATION

PROPRIETARY NOTICE

The contents of this manual are proprietary data of this company. Reproduction or use of any part for other than the operation and maintenance of our equipment is permissible only if expressly authorized in writing.
Additional copies may be obtained from your dealer. Address requests for copies to your Dealer and refer to the publication part number appearing on the bottom of the rear catalog cover or on the title page.

COMPANY POLICY

Company policy, which is one of continuous improvement, reserves the right to change prices and to make changes in design and specification at any time without notice and without obligation to modify units previously built.
All data given in this book is subject to production variations. Dimensions and weights are approximate only and the illustrations do not necessarily show machines in standard condit ion. For exact information about any particular machine please consult your dealer.

PARTS AND ACCESSORIES

Genuine par ts and accessories have been specifically designed for these machines.
We would like to point out that “non-genuine” parts and accessories have NOT been examined and released by the Company. The installation and or use of such products could have negative effects upon the design characteristics of your machine and thereby affect its safety. The company is not liable for any damage caused by the use of “non-genuine” parts and accessories.

IMPROVEMENTS

We are continually striving to improve our roducts. We reserve the right to make improvements or changes when it becomes practical and possible to do so, without incurring any obligation to make changes or additions to the equipment sold previously.

MODEL CODES

The range of machines listed may not be available in all countries or markets therefore, for the latest information consult your local dealer.

OWNER ASSISTENCE

We want you to be completely satisfied with your investment. Normally any problems with your equipment will be handled by your dealer’s Service Department; however, misunderstandings can occur. If your problem has not been handled to your satisfaction, we suggest the following:

1. Contact the owner or General Manager of the dealership, explain the problem, and request assistance. When additional assistance is needed, your dealer has direct access to our office.

2. Provide your dealer with:
- Your Name, Address, and Telephone number
- Machine Model and Serial Number
- Dealership Name and Address
- Machine purchase date and amount of use
- Nature of problem

Be aware that your problem will likely be resolved in the dealership using the dealer’s faci l i t ies, equipment, and personnel. So it is important that your initial contact be with the dealer.

SPARE PARTS

To maintain operating efficiency, use original spare parts.
When ordering parts, give the follow inginformation:
- Machine Model
- Machine and Engine Serial Numbers
- Part Number from the Parts Catalog

INFORMAÇÕES GERAIS

ADVERTÊNCIA AO PROPRIETÁRIO

O conteúdo total deste manual é de propriedade desta companhia. A reprodução ou o uso de qualquer parte deste, para fins diferentes da operação e manutenção de nosso equipamento só é permitida se expressamente autorizada por escrito. Cópias adicionais podem ser obtidas com seu revendedor. Endereço para pedidos de cópias no seu revendedor e o número da publicação aparece na contracapa do manual.

POLITÍCA DA COMPANHIA

Política da companhia, que é de uma melhoria contínua, reserva o direito para mudar preços e executar mudanças de projeto e especificação a qualquer momento, sem previamente aviso e sem a obrigação de modificação das unidades vendidas. Todo o conteúdo deste livro está sujeito a variações. Pesos e medidas são aproximados e as ilustrações necessariamente não mostram máquinas em condição standard. Para exata informação sobre qualquer máquina em particular favor consulte seu revendedor.

PEÇAS E ACESSÓRIOS

As peças e acessórios genuínos foram especificamente projetados para estas máquinas. Nós gostaríamos de mostrar que aquelas peças e acessórios “não genuínos” não foram examinados e aprovados pela Companhia. A instalação e ou uso de tais produtos podem ter efeitos negativos nas características de projeto de sua máquina e assim afete sua segurança. A companhia não se responsabiliza por qualquer dano causado pelo uso de peças e acessórios “não genuínos”.

MELHORIAS

Nós estamos nos esforçando para para melhorar nossos produtos continuamente. Nos reservamos o direito para fazer melhorias ou mudanças quando for prático e possível, sem incorrer em qualquer obrigação para fazer mudanças ou adições para o equipamento vendido previamente.

CÓDIGO DE MODELOS

A disponibilidade de máquinas listadas pode não ser a mesma em todos os países ou mercados então, para melhor informação favor consultar seu revendedor local.

AJUDA AO PROPRIETÁRIO

Nós queremos você completamente satisfeito com seu investimento. Normalmente qualquer problema com seu equipamento será resolvido pelo Departamento de Serviço de seu revendedor; porém, mal-entendidos podem acontecer. Se seu problema não foi resolvido, para sua satisfação, nós sugerimos o seguinte:

1. Contate o Gerente do revendedor, explique o problema, e solicite ajuda. Quando ajuda adicional é solicitada, seu revendedor tem acesso direto ao nosso escritório.
2. Informe seu revendedor com:

> Seu nome, endereço e número de Telefone
> Modelo da máquina, e número de série
> Nome e endereço do revendedor
> Data de aquisição e horas de uso
> Natureza do problema

Esteja certo que seu problema pode ser solucionado usando as instalações e pessoal de seu revendedor. Assim é importante que seu contato inicial seja sempre com o seu revendedor.

PEÇAS DE REPOSIÇÃO

Para manter eficiência operacional, use sempre peças de reposição originais.

Quando colocar pedido de peças, dê sempre a seguinte informação.

> Modelo da Máquina
> Máquina e número de série
> Número da peças conforme catálogo

NOTES - NOTAS

INDEX - ÍNDICE

02-01 ENGINE AND TRANSMISSION SUPPORTS - SUPORTES DO MOTOR E TRANSMISSÃO
02-02 ASSEMBLY RADIATOR - MONTAGEM DO RADIADOR
02-03 PIPING ENGINE OIL COOLER - TUBULAÇÃO DE REFRIGERAÇÃO DO ÓLEO MOTOR
02-04 PIPING ENGINE OIL COOLER - TUBULAÇÃO DE REFRIGERAÇÃO DO ÓLEO MOTOR
02-05 WATER TANK - RESERVATÓRIO DE ÁGUA
02-06 FAN DRIVE - ACIONAMENTO DA HÉLICE
02-07 FAN DRIVE - ACIONAMENTO DA HÉLICE
02-08 AIR CLEANER AND MOUTING - FILTRO DE AR E TUBULAÇÕES
02-09 AIR CLEANER - FILTRO DE AR
02-10 MUFFLER & EXHAUST PIPE - SILÊNCIOSO E ESCAPAMENTO
02-11 ENGINE ASSY - MOTOR COMPLETO
02-12 PLUGS AND PINS ENGINE BLOCK - BUJÕES E PINOS DO BLOCO DO MOTOR
02-13 PLUGS AND PINS ENGINE HEAD - BUJÕES E PINOS DO CABEÇOTE DO MOTOR
02-14 CYLINDER HEAD - CABEÇOTE DO MOTOR
02-15 CYLINDER HEAD - CABEÇOTE DO MOTOR
02-16 CYLINDER HEAD COVER - TAMPA DO CABEÇOTE
02-17 CYLINDER HEAD COVER - TAMPA DO CABEÇOTE
02-18 COVER AND BRATHER - TAMPAS DO VOLANTE E DO BLOCO
02-19 AIR INTAKE HEATER - AQUECEDOR DA ENTRADA DE AR
02-20 GAUGE OIL LEVEL - VARETA DE NÍVEL DE ÓLEO
02-21 OIL FILL LOCATION - BOCAL DE ENCHIMENTO
02-22 OIL SUMP - CARTER DE ÓLEO
02-23 GEAR COVER FRONT - TAMPA FRONTAL
02-24 GEAR COVER FRONT - TAMPA FRONTAL
02-25 FLYWHEEL AND CRANKCASE COVERS - TAMPAS DO VOLANTE E DO BLOCO
02-26 CRANKSHAFT AND FLYWHEEL - VIRABREQUIM E VOLANTE DO MOTOR
02-27 CRANKSHAFT AND BUSHING - VIRABREQUIM E CASQUILHOS
02-28 CRANKSHAFT AND BUSHING - VIRABREQUIM E CASQUILHOS
02-29 DAMPER - ANTIVIBRADOR
02-30 DAMPER - ANTIVIBRADOR
02-31 ACCESORY DRIVE PULLEY - POLIA DE ACIONAMENTO DE ACESSÓRIOS
02-32 CONNECTING RODS AND PISTONS - PISTÕES E BIELAS
02-33 CONNECTING RODS AND PISTONS - PISTÕES E BIELAS
02-34 VALVE GEAR - DISTRIBUIÇÃO
02-35 VALVE GEAR - DISTRIBUIÇÃO
02-36 VALVE GEAR - DISTRIBUIÇÃO
02-37 VALVE GEAR - DISTRIBUIÇÃO
02-38 TURBO CHARGER AND EXAUST MANIFOLDS - TURBO COMPRESSOR E COLETOR DE ESCAPE
02-39 TURBO CHARGER AND EXAUST MANIFOLDS - TURBO COMPRESSOR E COLETOR DE ESCAPE
02-40 TURBO CHARGER - TURBO COMPRESSOR
02-41 TURBO CHARGER LUBRIFICATION - LUBRIFICAÇÃO DO TURBO COMPRESSOR
02-42 TURBO CHARGER LUBRIFICATION - LUBRIFICAÇÃO DO TURBO COMPRESSOR
02-43 AFTERCOOLER - RESFRIADOR DE AR
02-44 AFTERCOOLER - RESFRIADOR DE AR
02-45 AFTERCOOLER PLUBING - TUBULAÇÃO DO RESFRIADOR DE AR

INDEX - ÍNDICE

02-46 AFTERCOOLER PLUBING - TUBULAÇÃO DO RESFRIADOR DE AR
02-47 OIL PUMP ENGINE - BOMBA DE ÓLEO DO MOTOR
02-48 OIL FILTER AND HEAT EXCHANGER - FILTRO DE ÓLEO E TROCADOR DE CALOR
02-49 WATER PUMP - BOMBA DE ÁGUA
02-50 THERMOSTAT VALVE - VÁLVULA TERMOSTÁTICA
02-51 THERMOSTAT VALVE - VÁLVULA TERMOSTÁTICA
02-52 INLET WATER FITTING - CONEXÃO DE ENTRADA DE ÁGUA
02-53 CAMSHAFT DRIVE - COMANDO DO DISTRIBUIDOR
02-54 CAMSHAFT DRIVE - COMANDO DO DISTRIBUIDOR
02-55 PULLEY AND SUPPORTS - POLIA E SUPORTES
02-56 PULLEY AND SUPPORTS - POLIA E SUPORTES
02-57 BELT STRETCHER AND BELT - ESTICADOR DA CORREIA E CORREIA
02-58 BELT STRETCHER AND BELT - ESTICADOR DA CORREIA E CORREIA

02-01		p1	06/08

ENGINE AND TRANSMISSION SUPPORTS - SUPORTES DO MOTOR E TRANSMISSÃO

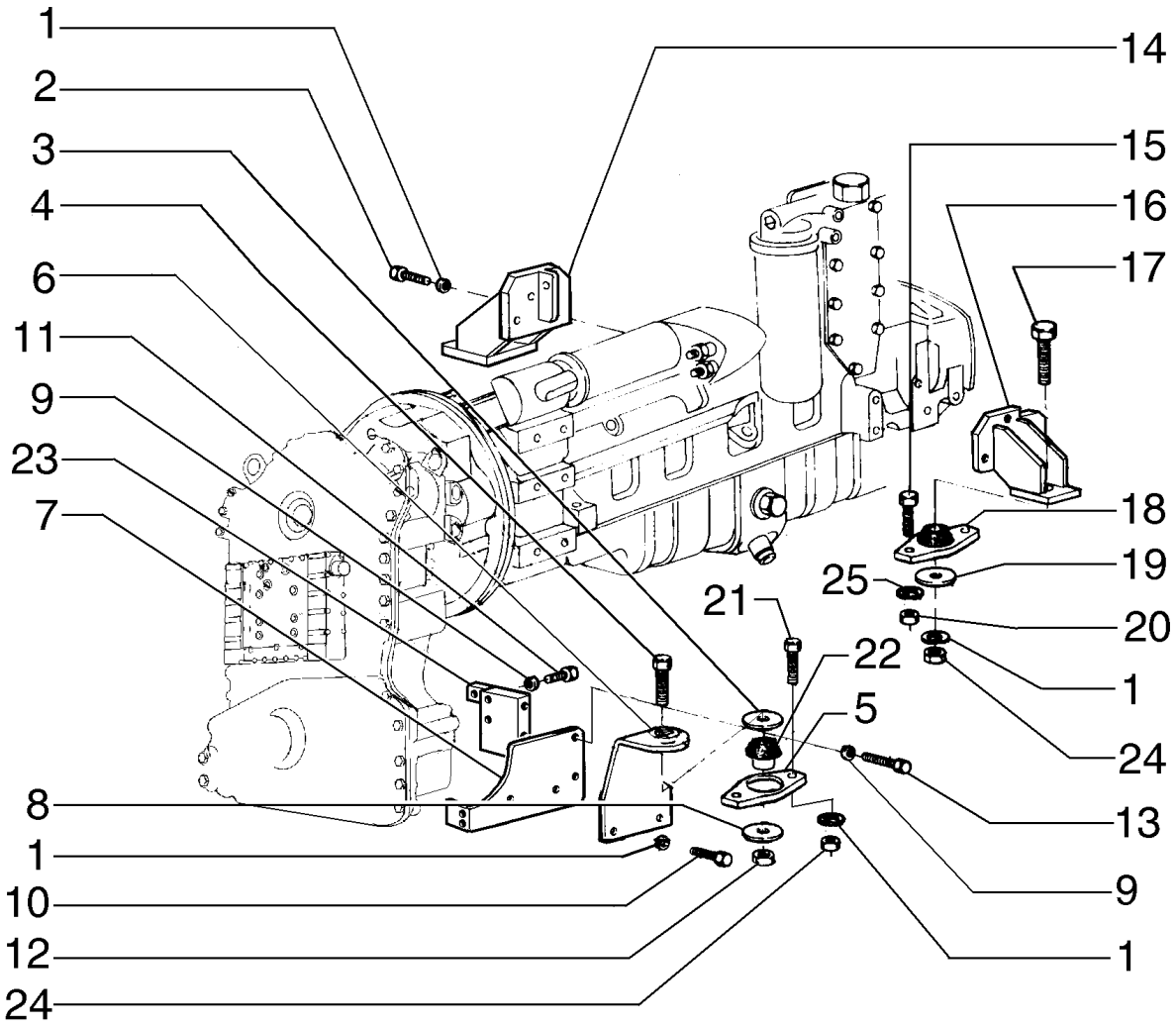

ENGINE AND TRANSMISSION SUPPORTS - SUPORTES DO MOTOR E TRANSMISSÃO

REF	NOTA	PEÇA	QT	DESCRIPTION	DESCRIÇÃO	GLOS
1		70927275	22	WASHER	ARRUELA	131R
2		11112331	6	BOLT	PARAFUSO	040V
3		73163534	2	WASHER	ARRUELA	131R
4		15994031	2	BOLT	PARAFUSO	040V
5		73163953	2	PLATE	CHAPA	105P
6		87739075	1	BRACKET RH	SUPORTE Direito	300S
6		87739073	1	BRACKET LH	SUPORTE Esquerdo	300S
7		87739042	1	BRACKET RH	SUPORTE Direito	300S
7		87739045	1	BRACKET LH	SUPORTE Esquerdo	300S
8		73163954	2	WASHER	ARRUELA	131R
9		14497131	12	WASHER	ARRUELA	131R
10		627-16040	8	BOLT	PARAFUSO	040V
11		11124831	4	BOLT	PARAFUSO	040V
12		12164427	2	NUT	PORCA	010D
13		11124431	8	BOLT	PARAFUSO	040V
14		75324815	1	BRACKET	SUPORTE	300S
15		11106431	4	BOLT	PARAFUSO	040V
16		73163921	1	BRACKET	SUPORTE	300S
17		15846437	2	BOLT	PARAFUSO	040V
18		73163866	2	MOUNT	COXIM	345C
19		70926195	2	WASHER	ARRUELA	131R
20		11701721	4	NUT	PORCA	010D
21		11390531	4	BOLT	PARAFUSO	040V
22		73163867	2	MOUNT	COXIM	345C
23		87739035	1	BRACKET LH	SUPORTE Esquerdo	300S
23		87739036	1	BRACKET RH	SUPORTE Direito	300S
24		12164121	6	NUT	PORCA	010D
25		12644321	4	WASHER	ARRUELA	131R

02-02		p1	06/08

ASSEMBLY RADIATOR - MONTAGEM DO RADIADOR

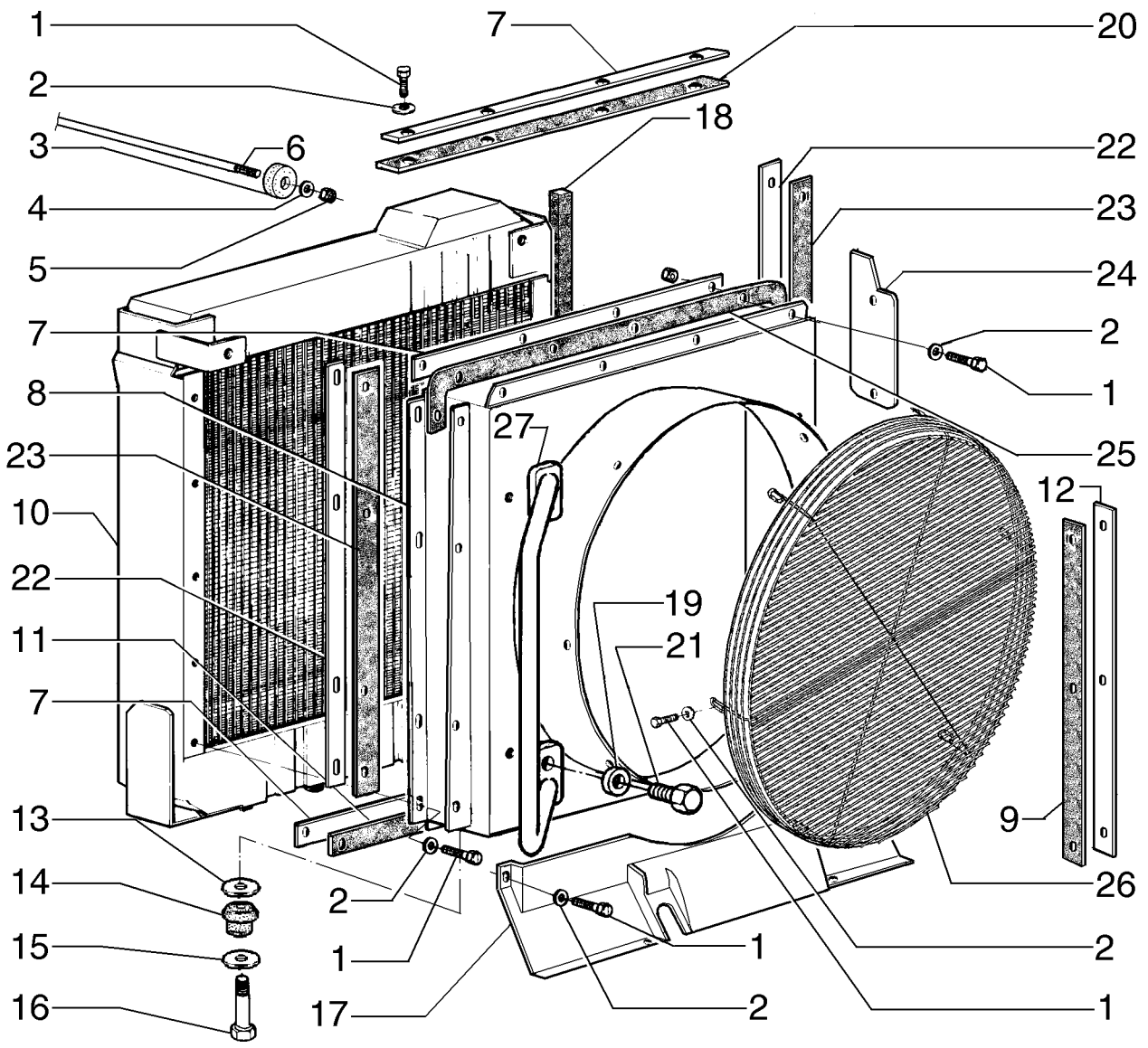

ASSEMBLY RADIATOR - MONTAGEM DO RADIADOR

REF	NOTA	PEÇA	QT	DESCRIPTION	DESCRIÇÃO	GLOS
1		16043431	25	SCREW	PARAFUSO	040V
2		12646721	27	WASHER	ARRUELA	131R
3		741569	2	CUSHION	COXIM	345C
4		75223893	4	WASHER	ARRUELA	131R
5		11702921	4	NUT	PORCA	010D
6		73164367	1	TIEROD	TIRANTE	142T
7		73164430	3	PLATE	CHAPA	105P
8		75325225	1	SHROUD	DEFLETOR	260C
9		73164428	2	GUARD	PROTEÇÃO	070R
10		73164343	1	WATER RADIATOR	RADIADOR D'ÁGUA	167R
11		73164427	1	GUARD	PROTEÇÃO	070R
12		75325236	1	PLATE	CHAPA	105P
13		75254313	2	WASHER	ARRUELA	131R
14		76022229	2	CUSHION	COXIM	345C
15		10517271	2	LOCKWASHER	ARRUELA PRESSÃO	170R
16		15981231	2	SCREW	PARAFUSO	040V
17		75324589	1	ADDITIONAL RADI	PROTEÇÃO ADIC.	0835
18		73164432	1	GUARD	PROTEÇÃO	070R
19		12646821	4	WASHER	ARRUELA	131R
20		75260375	1	GUARD	PROTEÇÃO	070R
21		11106231	4	SCREW	PARAFUSO	040V
22		73164431	2	PLATE	CHAPA	105P
23		73164425	2	GUARD	PROTEÇÃO	070R
24		75261087	1	PLATE	CHAPA	105P
25		75325390	1	GUARD	PROTEÇÃO	070R
26		87539879	1	GRID	GRADE	101G
27		75325890	1	HANDLE LH	ALÇA Esquerda	020M
27		75325998	2	HANDLE RH	ALÇA Direita	020M

02-03		p1	06/08

PIPING ENGINE OIL COOLER - TUBULAÇÃO DE REFRIGERAÇÃO DO ÓLEO MOTOR

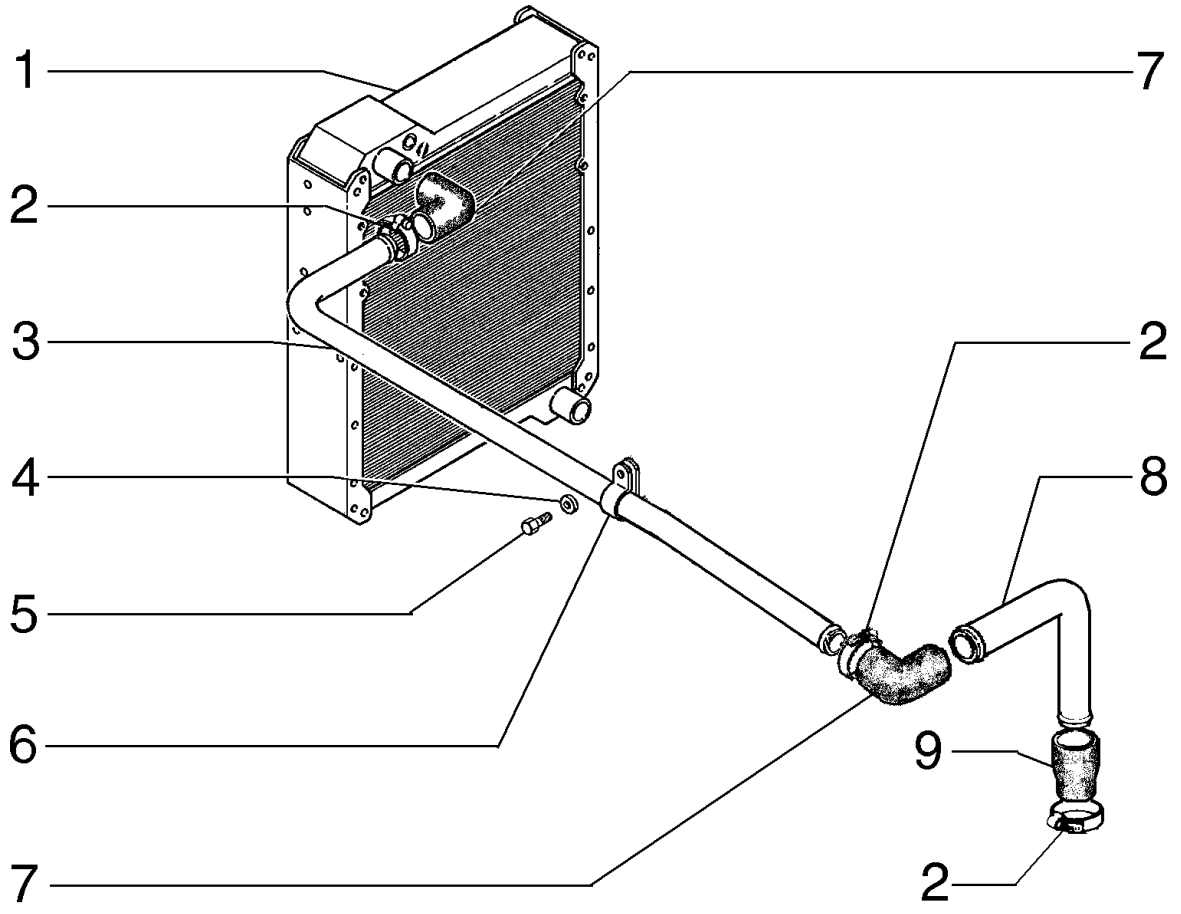

PIPING ENGINE OIL COOLER - TUBULAÇÃO DE REFRIGERAÇÃO DO ÓLEO MOTOR

REF	NOTA	PEÇA	QT	DESCRIPTION	DESCRIÇÃO	GLOS
1		73164343	1	WATER RADIATOR	RADIADOR D'ÁGUA	167R
2		214-1436	6	CLAMP	ABRAÇADEIRA	031F
3		75324846	1	TUBE	TUBO	193T
4		12646721	2	WASHER	ARRUELA	131R
5		16043631	2	SCREW	PARAFUSO	040V
6		70928439	2	CLAMP	ABRAÇADEIRA	031F
7		75320219	2	HOSE	MANGUEIRA	285T
8		75324938	1	TUBE	TUBO	193T
9		75320808	1	HOSE ASSY	MANGUEIRA	192T

02-04		p1	06/08

TRANSMISSION COOLER - REFRIGERAÇÃO DA TRANSMISSÃO

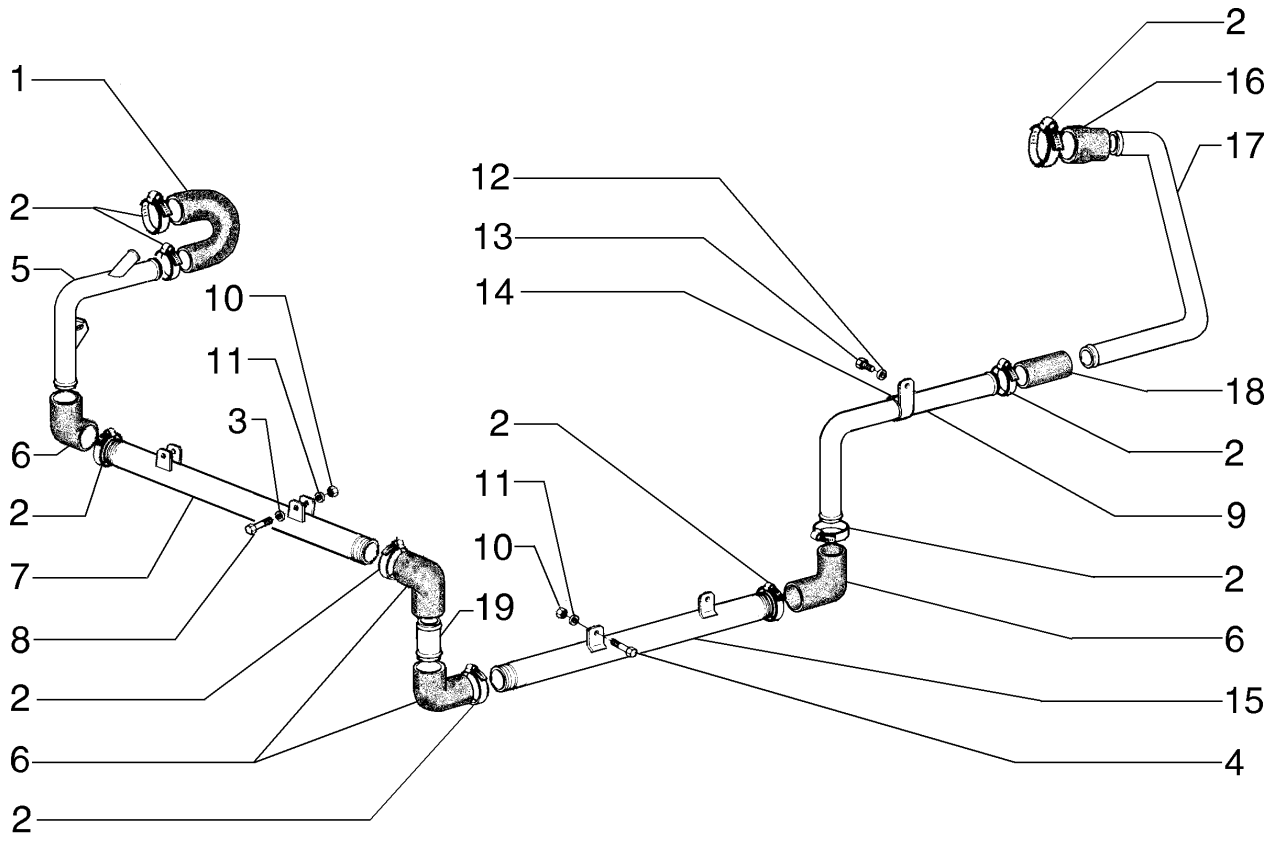

TRANSMISSION COOLER - REFRIGERAÇÃO DA TRANSMISSÃO

REF	NOTA	PEÇA	QT	DESCRIPTION	DESCRIÇÃO	GLOS
1		75324694	1	HOSE	MANGUEIRA	285T
2		214-1436	14	CLAMP	ABRAÇADEIRA	031F
3		14496621	2	WASHER	ARRUELA	131R
4		11107631	2	SCREW	PARAFUSO	040V
5		73164399	1	TUBE	TUBO	193T
6		75240636	4	ELBOW	COTOVELO	085G
7		84135856	1	TUBE	TUBO	193T
8		11107531	2	SCREW	PARAFUSO	040V
9		73163940	1	TUBE	TUBO	193T
10		11701721	4	NUT	PORCA	010D
11		10516879	4	LOCKWASHER	ARRUELA PRESSÃO	170R
12		12646721	2	WASHER	ARRUELA	131R
13		16043431	2	SCREW	PARAFUSO	040V
14		70927313	2	CLAMP	ABRAÇADEIRA	031F
15		75257806	1	TUBE	TUBO	193T
16		73162686	1	HOSE ASSY	MANGUEIRA	192T
17		73163939	1	TUBE	TUBO	193T
18		73107726	1	HOSE	MANGUEIRA	285T
19		75324204	1	TUBE	TUBO	193T

02-05		p1	06/08

WATER TANK - RESERVATÓRIO DE ÁGUA

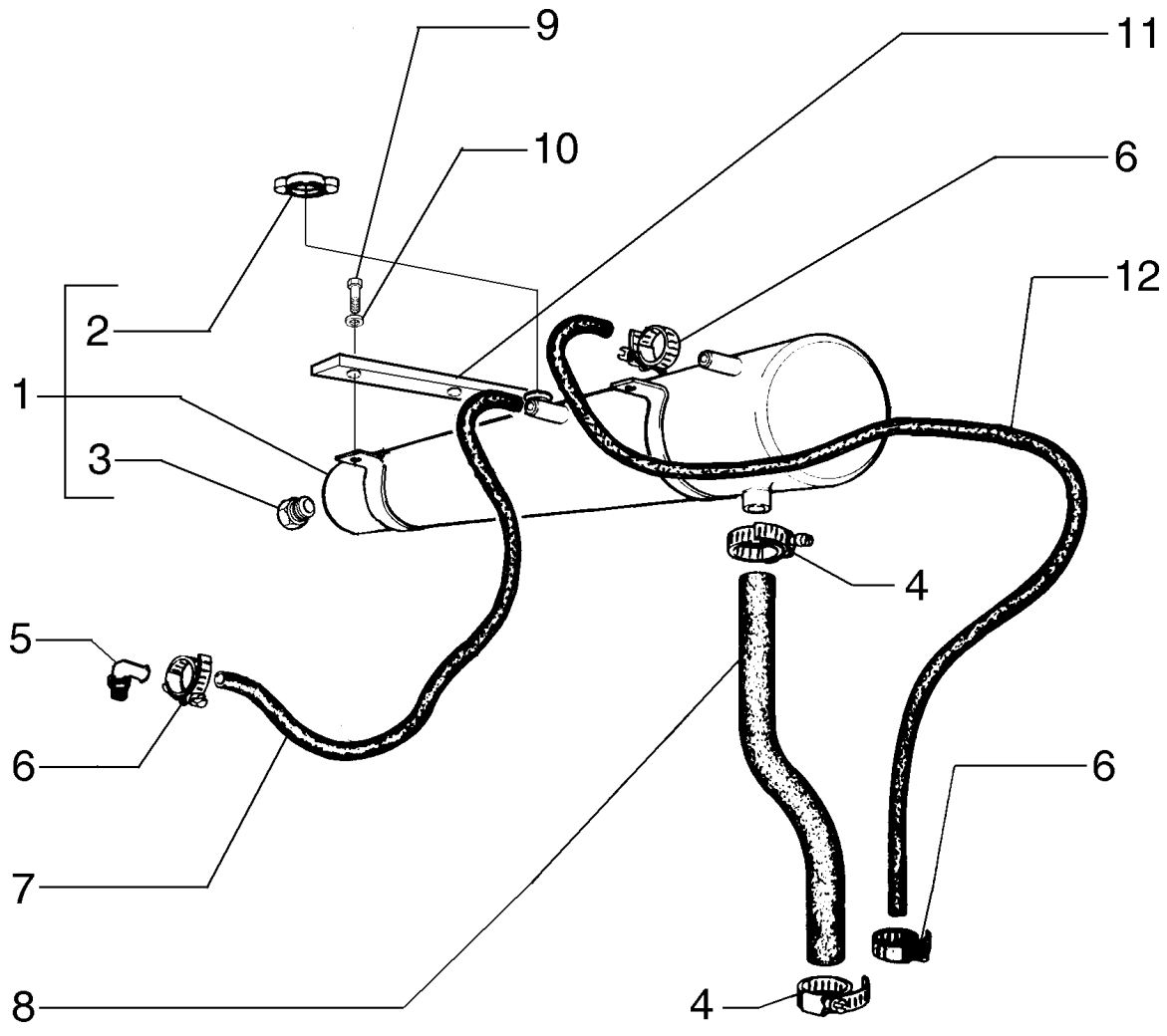

WATER TANK - RESERVATÓRIO DE ÁGUA

REF	NOTA	PEÇA	QT	DESCRIPTION	DESCRIÇÃO	GLOS
1		75324859	1	TANK Water	RESERVATÓRIO de Água	115S
2		75245139	1	COVER	TAMPA	265C
3		4967197	1	OIL LEVER INDIC	INDICADOR NIVEL	I091
4		70921912	2	CLAMP	ABRAÇADEIRA	031F
5		75325181	1	ELBOW	COTOVELO	085G
6		12179490	4	CLAMP	ABRAÇADEIRA	031F
7		75260373	1	HOSE	MANGUEIRA	285T
8		75254563	1	HOSE	MANGUEIRA	285T
9		11106231	8	SCREW	PARAFUSO	040V
10		12646821	8	WASHER	ARRUELA	131R
11		75324489	2	SUPPORT	SUPORTE	300S
12		75324361	1	HOSE	MANGUEIRA	285T

FAN DRIVE - ACIONAMENTO DA HÉLICE

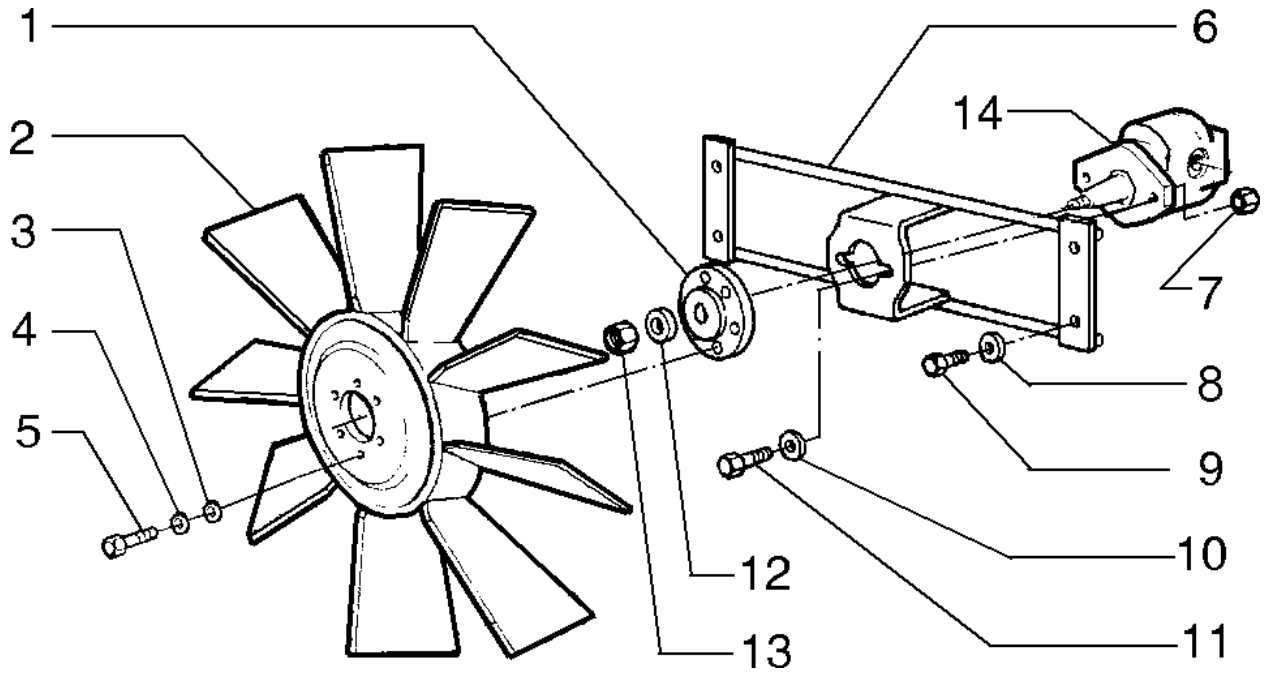

FAN DRIVE - ACIONAMENTO DA HÉLICE

REF	NOTA	PEÇA	QT	DESCRIPTION	DESCRIÇÃO	GLOS
1		87354991	1	FLANGE	FLANGE	070F
2		73164370	1	FAN	VENTILADOR	030V
3		70930370	6	WASHER	ARRUELA	131R
4		70910287	6	LOCKWASHER	ARRUELA PRESSÃO	170R
5		70927400	6	SCREW	PARAFUSO	040V
6		75261040	1	SUPPORT	SUPORTE	300S
7		12577221	2	NUT	PORCA	010D
8		11106131	4	SCREW	PARAFUSO	040V
9		12646821	4	WASHER	ARRUELA	131R
10		10517071	2	LOCKWASHER	ARRUELA PRESSÃO	170R
11		11106831	2	SCREW	PARAFUSO	040V
12		496-21053	1	WASHER	ARRUELA	131R
13		231-2448	1	NUT	PORCA	010D
14		73162805	1	HYDRAULIC MOTOR - page (08-67)	MOTOR HIDRAULICO - pag. (08-67)	127M

02-07		p1	06/08

FAN DRIVE - ACIONAMENTO DA HÉLICE

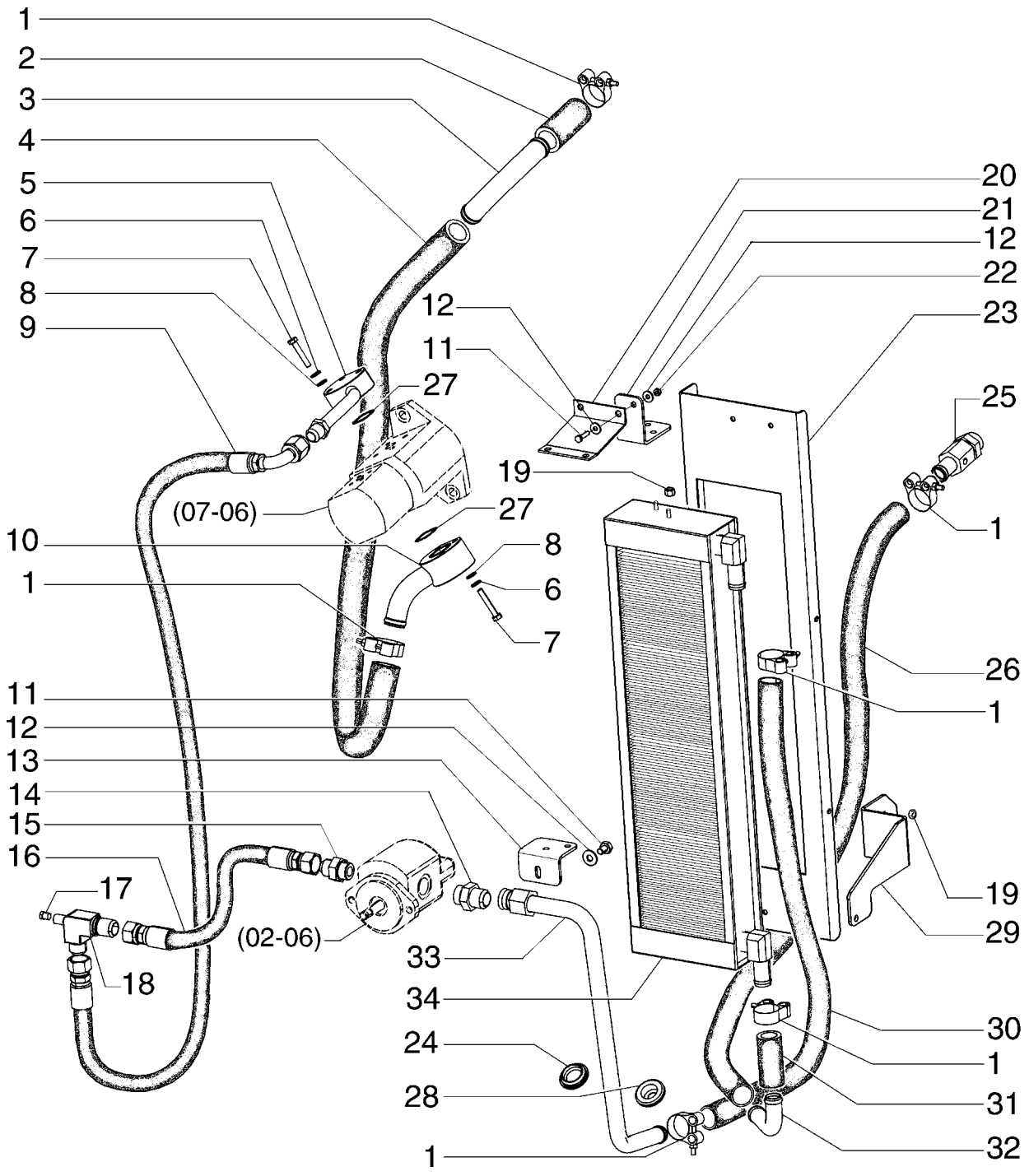

FAN DRIVE - ACIONAMENTO DA HÉLICE

REF	NOTA	PEÇA	QT	DESCRIPTION	DESCRIÇÃO	GLOS
1		214-2122	10	CLAMP	ABRAÇADEIRA	031F
2		87744567	1	HOSE	MANGUEIRA	285T
3		87744564	1	TUBE	TUBO	193T
4		87744565	1	HOSE	MANGUEIRA	285T
5		87746768	1	TUBE Presure	TUBO Pressão	193T
6		10516671	6	WASHERLOCK	ARRUELA PRESSÃO	170R
7		16044331	6	BOLT	PARAFUSO	040V
8		14496531	6	WASHER	ARRUELA	131R
9		75253273	1	HOSE	MANGUEIRA	192T
10		87744722	1	TUBE Suction	TUBO Sucção	193T
11		10902631	4	BOLT	PARAFUSO	040V
12		895-25006	16	WASHER	ARRUELA	131R
13		87752061	1	BRACKET	SUPORTE	300S
14		70921228	1	CONNECTOR	CONEXÃO	020R
15		70921217	1	CONNECTOR	CONEXÃO	020R
16		87394149	1	HOSE	MANGUEIRA	192T
17		70919134	1	PLUG	TAMPÃO	050T
18		75325032	1	CONNECTOR	CONEXÃO	020R
19		832-10408	8	NUT	PORCA	010D
20		73164364	1	BRACKET	SUPORTE	300S
21		87752060	1	BRACKET	SUPORTE	300S
22		15896221	4	NUT	PORCA	010D
23		87751431	1	BRACKET	SUPORTE	300S
24		75327779	1	PLUG Rubber	TAMPÃO Borracha	050T
25		217-352	1	CONNECTOR	CONEXÃO	020R
26		87489522	1	HOSE	MANGUEIRA	192T
27		14463780	2	O´RING	O´RING	158G
28		75327777	1	INSULATOR	ISOLANTE	085I
29		84126885	1	BRACKET Upper	SUPORTE Superior	300S
29		84126884	1	BRACKET Lower	SUPORTE Inferior	300S
30		84124000	1	HOSE	MANGUEIRA	285T
31		E66256	1	HOSE	MANGUEIRA	285T
32		87489520	1	TUBE	TUBO	193T
33		73164378	1	TUBE	TUBO	193T
34		87751052	1	RADIATOR Oil	RADIADOR Óleo	168R

02-08		p1	06/08

AIR CLEANER AND MOUTING - FILTRO DE AR E TUBULAÇÕES

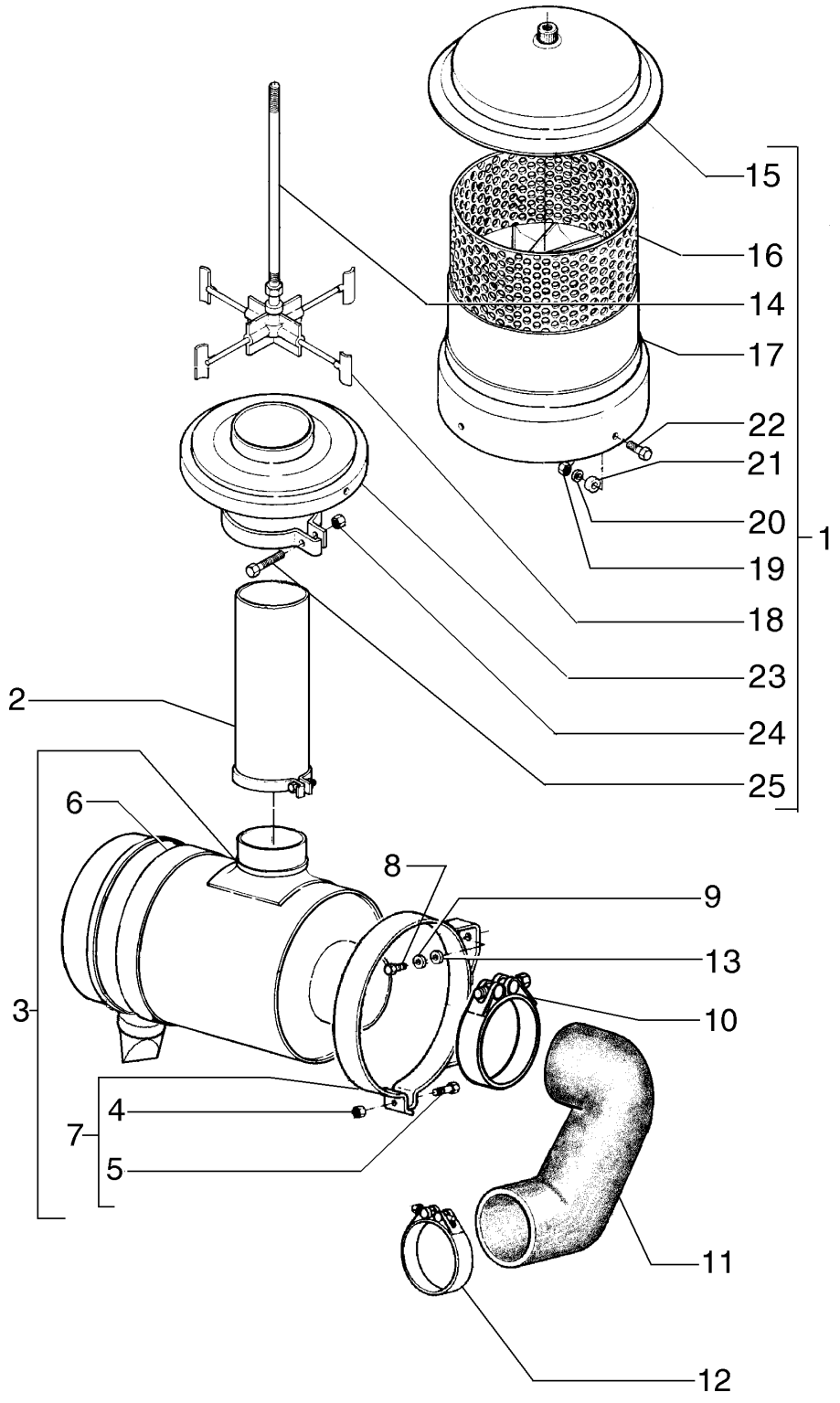

AIR CLEANER AND MOUTING - FILTRO DE AR E TUBULAÇÕES

REF	NOTA	PEÇA	QT	DESCRIPTION	DESCRIÇÃO	GLOS
		75264626	1	AIR CLEANER	FILTRO DE AR	066F
1		75261231	1	PRECLEANER	PRÉ-FILTRO	201P
2		75261230	1	TUBE	TUBO	193T
3		75265312	1	CASE	CARCAÇA	035S
4		16100821	2	NUT	PORCA	010D
5		16044331	2	SCREW	PARAFUSO	040V
6		71100461	1	SUPPORT	SUPORTE	300S
7		71100653	1	CLAMP	ABRAÇADEIRA	031F
8		11106431	4	SCREW	PARAFUSO	040V
9		10516873	4	LOCKWASHER	ARRUELA PRESSÃO	170R
10		L127771	1	CLAMP	ABRAÇADEIRA	031F
11		75324491	1	HOSE	MANGUEIRA	285T
12		70929419	1	CLAMP	ABRAÇADEIRA	031F
13		12646821	4	WASHER	ARRUELA	131R
14		71100835	1	SHAFT	EIXO	016A
15		71100836	1	COVER	TAMPA	265C
16		71100834	1	GUARD	PROTEÇÃO	070R
17		71100833	1	CASE	CARCAÇA	035S
18		71100832	1	IMPELLER	ROTOR	060G
19		75312876	4	NUT	PORCA	010D
20		75312892	4	WASHER	ARRUELA	131R
21		75312891	4	SPACER	ESPAÇADOR	075D
22		75312890	4	SCREW	PARAFUSO	040V
23		75261236	1	SUPPORT	SUPORTE	300S
24		75312893	1	NUT	PORCA	010D
25		75312898	1	SCREW	PARAFUSO	040V

02-09		p1	06/08

AIR CLEANER - FILTRO DE AR

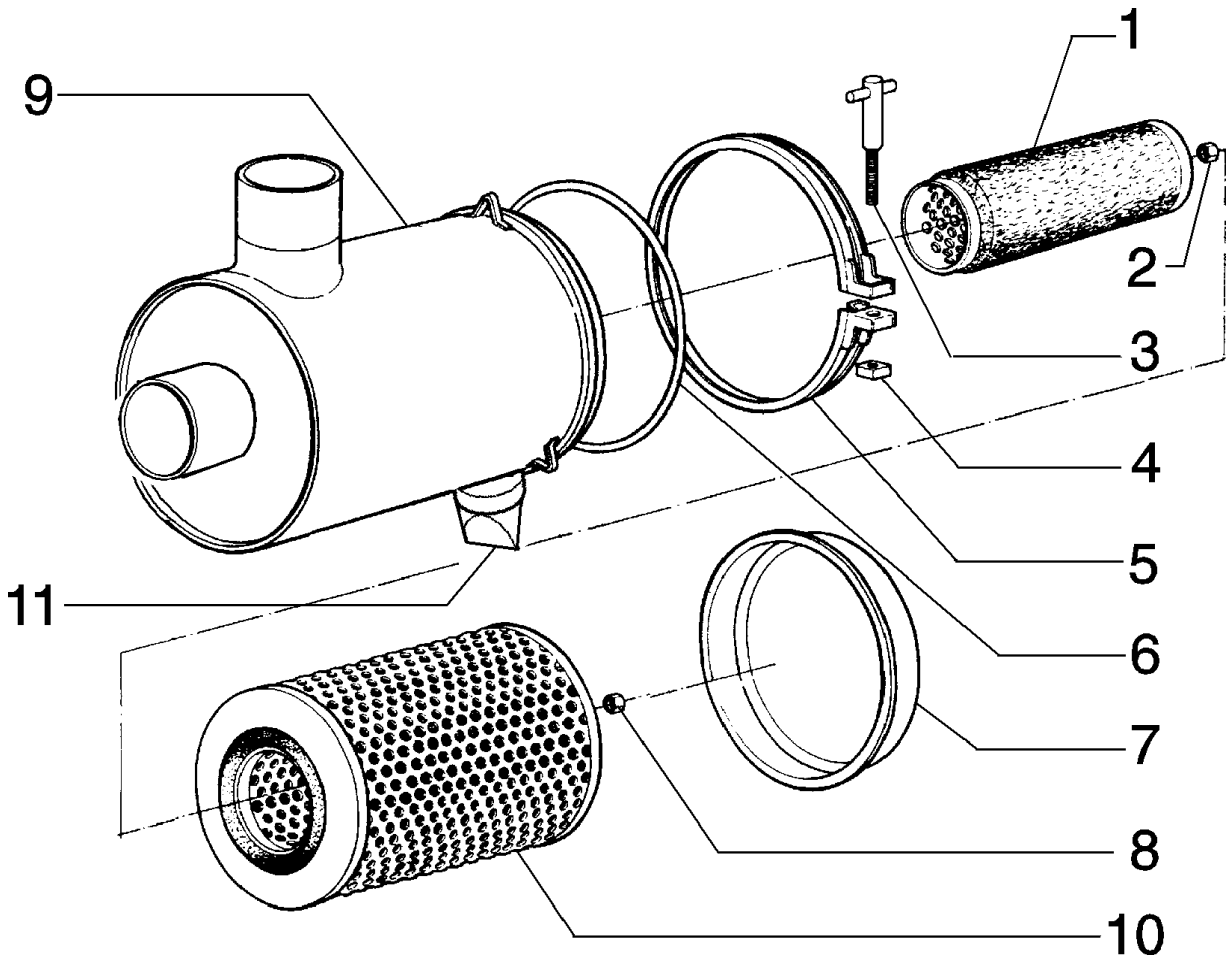

AIR CLEANER - FILTRO DE AR

REF	NOTA	PEÇA	QT	DESCRIPTION	DESCRIÇÃO	GLOS
1		75248729	1	FILTERING ELEMENT	ELEM. FILTRANTE	020E
2		75264652	1	VALVE	VÁLVULA	010V
3		75288389	1	SCREW	PARAFUSO	040V
4		75288390	1	NUT	PORCA	010D
5		75312899	1	CLAMP	ABRAÇADEIRA	031F
6		71100830	1	SEAL RING	ANEL DE VEDAÇÃO	055A
7		75312879	1	COVER	TAMPA	265C
8		75312877	1	NUT	PORCA	010D
9		75313227	1	CASE	CARCAÇA	035S
10		75248730	1	FILTERING ELEMENT	ELEM. FILTRANTE	020E

02-10		p1	06/08

MUFFLER & EXHAUST PIPE - SILÊNCIOSO E ESCAPAMENTO

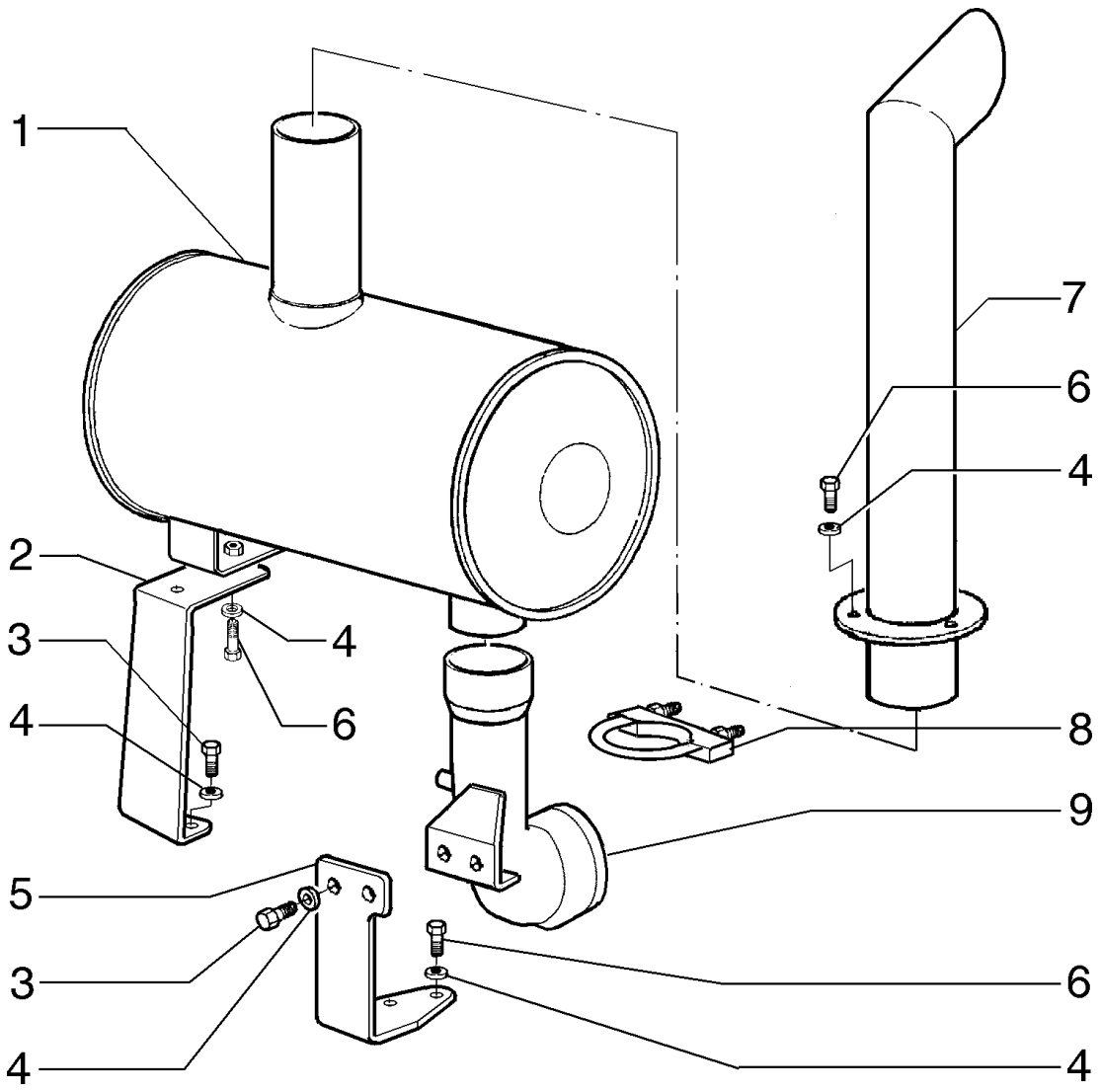

MUFFLER & EXHAUST PIPE - SILÊNCIOSO E ESCAPAMENTO

REF	NOTA	PEÇA	QT	DESCRIPTION	DESCRIÇÃO	GLOS
1		73164453	1	MUFFLER	SILÊNCIOSO	160S
2		75323883	1	SUPPORT	SUPORTE	300S
3		11106431	4	SCREW	PARAFUSO	040V
4		12646821	11	WASHER	ARRUELA	131R
5		75323928	1	SUPPORT	SUPORTE	300S
6		11106631	7	SCREW	PARAFUSO	040V
7		75323452	1	TUBE	TUBO	193T
8		A162896	1	CLAMP	ABRAÇADEIRA	031F
9		75324072	1	TUBE	TUBO	193T

02-11		p1	06/08

ENGINE ASSY - MOTOR COMPLETO

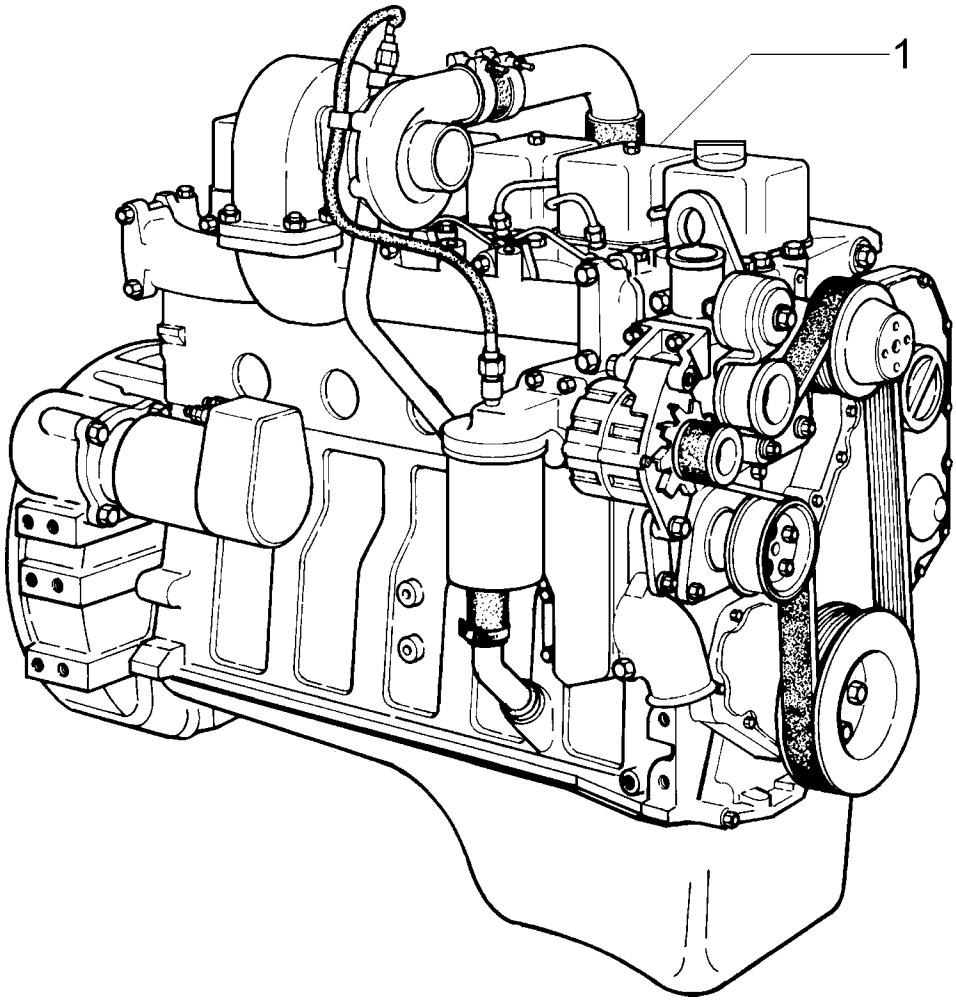

ENGINE ASSY - MOTOR COMPLETO

REF	NOTA	PEÇA	QT	DESCRIPTION	DESCRIÇÃO	GLOS
1		87735180	1	ENGINE	MOTOR	130M
1		84144530	1	ENGINE Dual Power	MOTOR Dupla Potência	130M

02-12		p1	06/08

PLUGS AND PINS ENGINE BLOCK - BUJÕES E PINOS DO BLOCO DO MOTOR

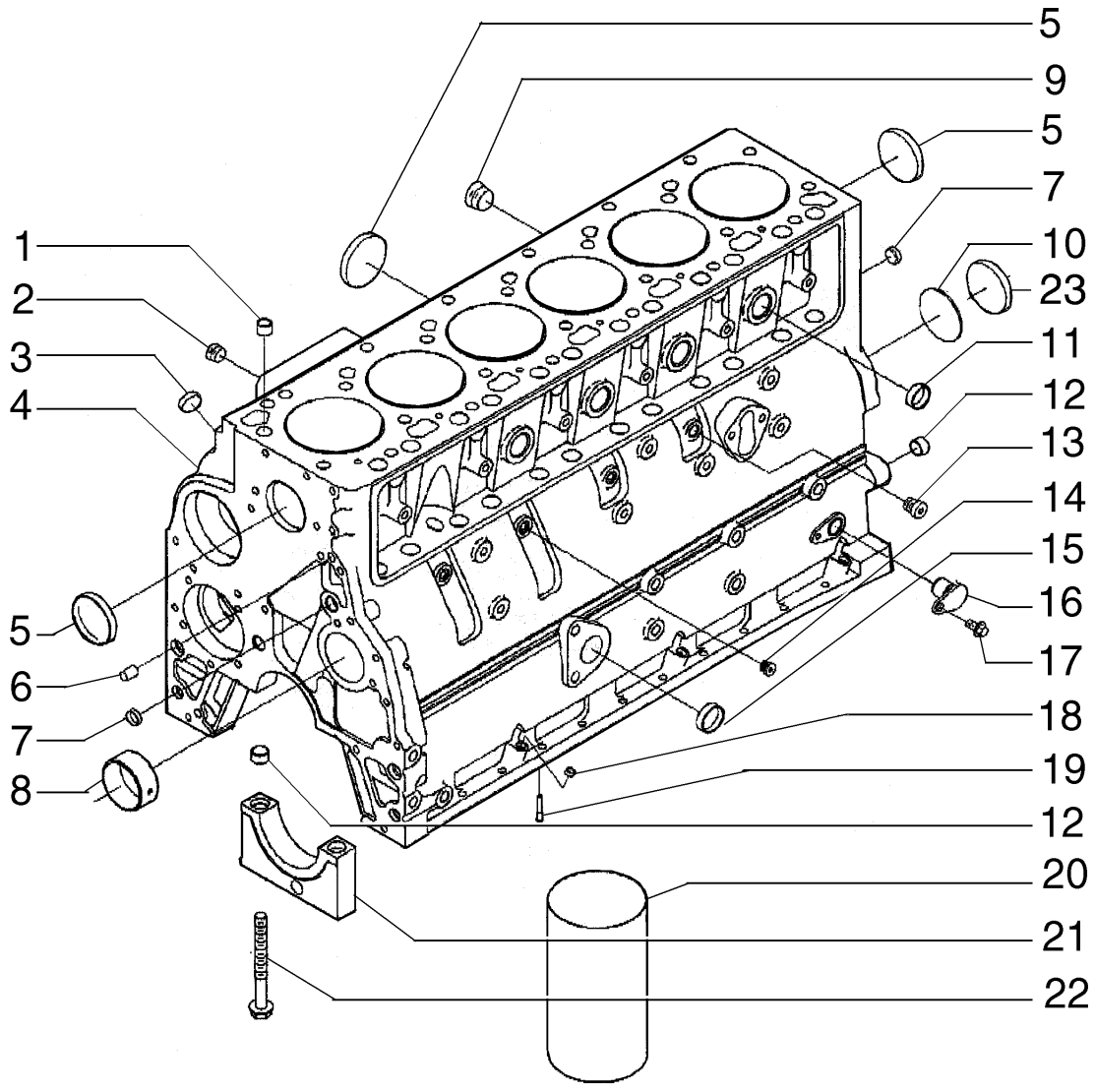

PLUGS AND PINS ENGINE BLOCK - BUJÕES E PINOS DO BLOCO DO MOTOR

REF	NOTA	PEÇA	QT	DESCRIPTION	DESCRIÇÃO	GLOS
1		75287927	2	RING	ANEL	045A
2		75208117	1	PLUG	BUJÃO	050T
3		75287930	3	BLOCK	TAMPÃO	026T
4		75287919	1	CRANKCASE	BLOCO DO MOTOR	020B
5		75312133	5	PLUG	BUJÃO	050T
6		75208120	2	DOWEL	PINO CENTRAGEM	090G
7		75287883	3	PLUG	BUJÃO	050T
8		75312693	1	BUSHING	BUCHA	095B
8		75312694	1	BUSHING	BUCHA	095B
8		75312922	1	BUSHING	BUCHA	095B
9		75208320	1	PLUG	BUJÃO	050T
10		75312689	1	SEAL RING	ANEL DE VEDAÇÃO	055A
11		75287924	4	PLUG	BUJÃO	050T
12		75287925	2	RING	ANEL	045A
13		75312924	1	PLUG	BUJÃO	050T
14		75312690	3	PLUG	BUJÃO	050T
15		75287932	1	RING	ANEL	045A
16		75312692	1	PLUG	BUJÃO	050T
17		75208294	1	SCREW	PARAFUSO	040V
18		75286111	3	PLUG	BUJÃO	050T
19		75287928	6	NOZZLE	NEBULIZADOR	406S
20		75287931	6	CYLINDER LINER	CAMISA CILINDRO	035C
21		75312687	7	REST	MANCAL	079L
22		75312688	14	SCREW	PARAFUSO	040V
23		75287929	1	BLOCK	TAMPÃO	026T

02-13		p1	06/08

PLUGS AND PINS ENGINE HEAD - BUJÕES E PINOS DO CABEÇOTE DO MOTOR

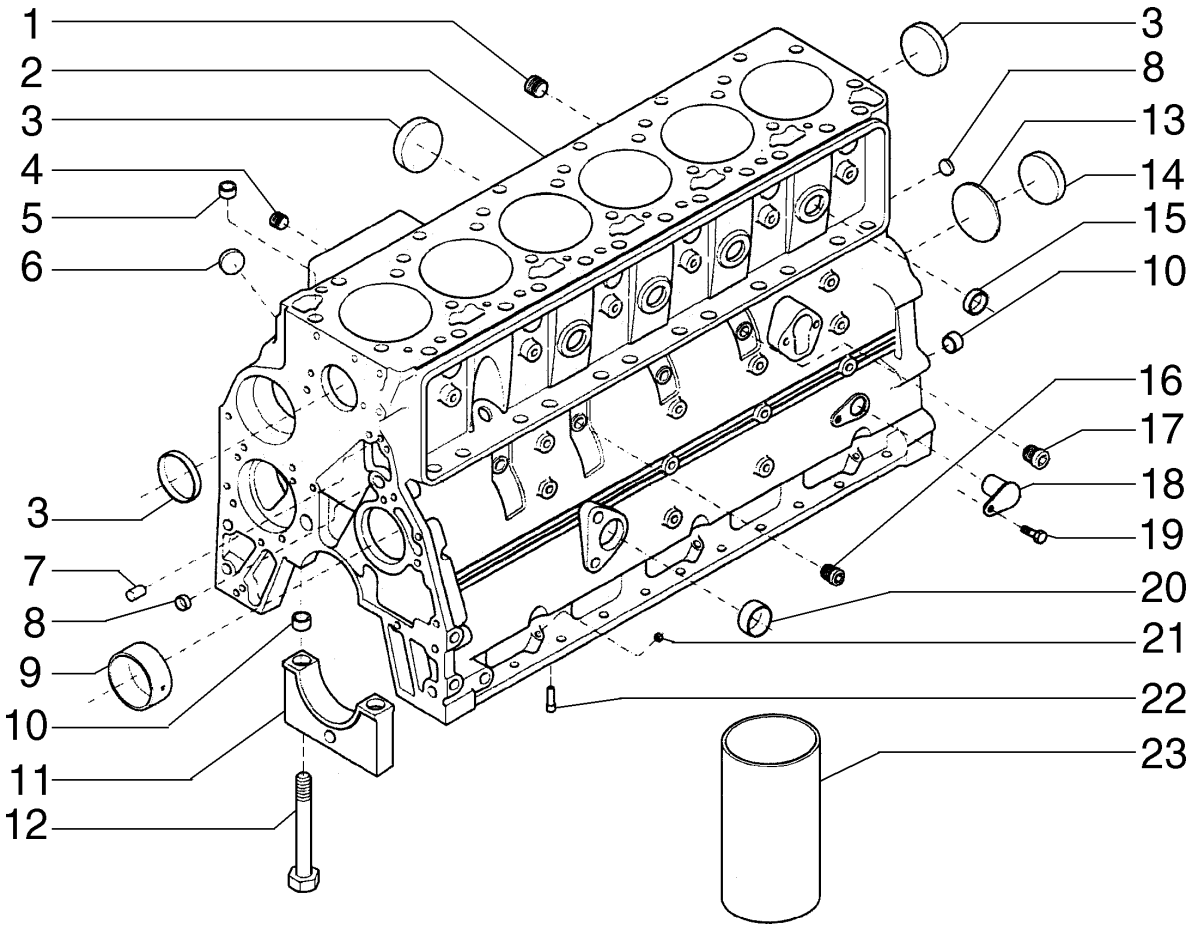

PLUGS AND PINS ENGINE HEAD - BUJÕES E PINOS DO CABEÇOTE DO MOTOR

REF	NOTA	PEÇA	QT	DESCRIPTION	DESCRIÇÃO	GLOS
1		75208320	1	PLUG	BUJÃO	050T
2		75287919	1	CRANKCASE	BLOCO DO MOTOR	020B
3		75208216	5	PLUG	BUJÃO	050T
4		75208117	1	PLUG	BUJÃO	050T
5		75287927	2	RING	ANEL	045A
6		75287930	1	BLOCK	TAMPÃO	026T
7		75208120	2	DOWEL	PINO CENTRAGEM	090G
8		75287883	3	PLUG	BUJÃO	050T
9		75312693	*	BUSHING Cylinder 2-5	BUCHA Cilindro 2-5	095B
9		75312694	*	BUSHING Cylinder 1	BUCHA Cilindro 1	095B
9		75312922	1	BUSHING Cylinder 6	BUCHA Cilindro 6	095B
10		75287925	14	RING	ANEL	045A
11		75312687	7	REST	MANCAL	079L
12		75312688	14	SCREW	PARAFUSO	040V
13		75312689	1	SEAL RING	ANEL DE VEDAÇÃO	055A
14		75287929	1	BLOCK	TAMPÃO	026T
15		75287924	4	PLUG	BUJÃO	050T
16		75312690	3	PLUG	BUJÃO	050T
17		75312924	1	PLUG	BUJÃO	050T
18		75312692	1	PLUG	BUJÃO	050T
19		75208294	1	SCREW	PARAFUSO	040V
20		75287932	1	RING	ANEL	045A
21		75286111	3	PLUG	BUJÃO	050T
22		75287928	6	NOZZLE	NEBULIZADOR	406S
23		75287931	6	CYLINDER LINER	CAMISA CILINDRO	035C

02-14		p1	06/08

CYLINDER HEAD - CABEÇOTE DO MOTOR

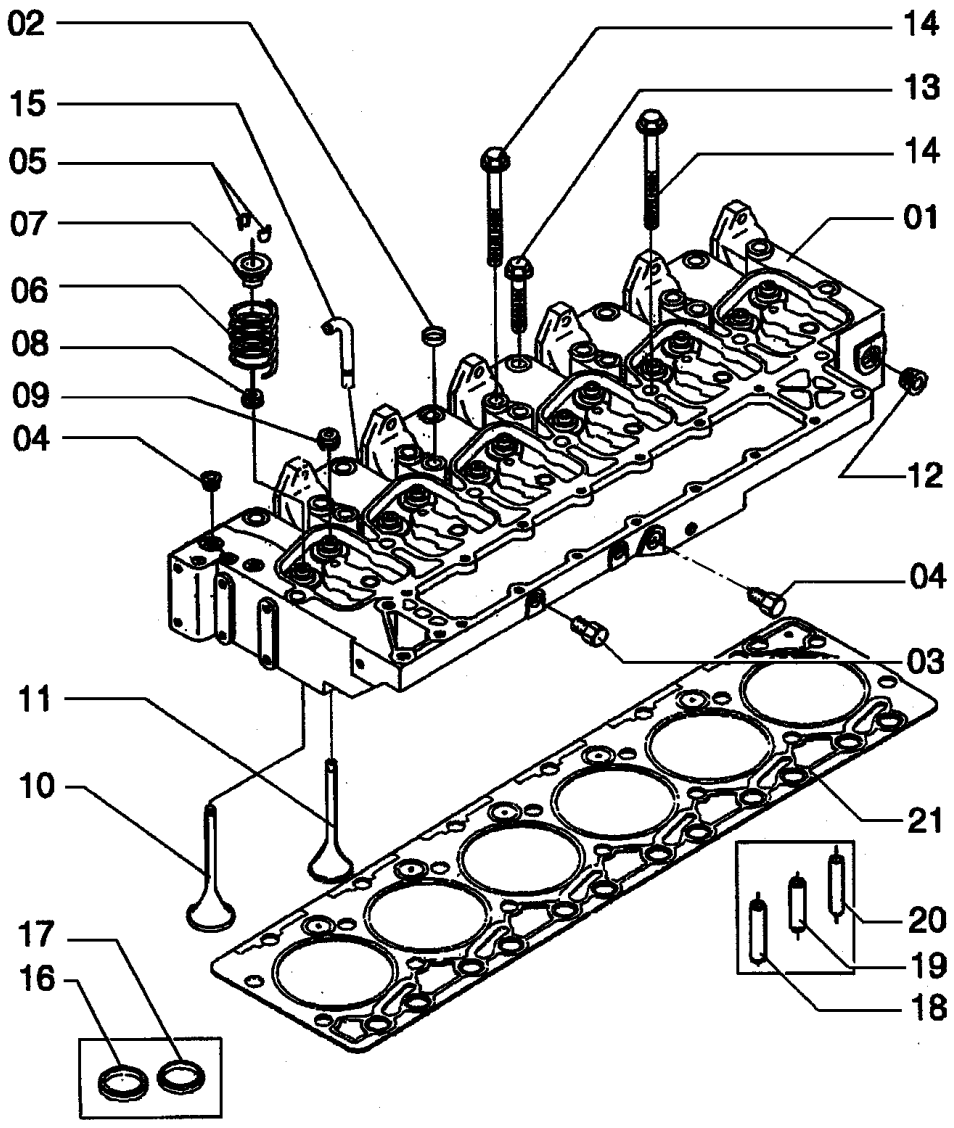

CYLINDER HEAD - CABEÇOTE DO MOTOR

REF	NOTA	PEÇA	QT	DESCRIPTION	DESCRIÇÃO	GLOS
1		75312696	1	CYLINDER HEAD	CABEÇOTE DO CILINDRO	113T
2		75288020	4	BLOCK	TAMPÃO	026T
3		75208135	2	PLUG	BUJÃO	050T
4		75208117	5	PLUG	BUJÃO	050T
5		75288021	12	PAWL	TRAVA	050N
6		71100614	12	SPRING	MOLA	100M
7		75311631	12	SEAL	RETENTOR	122G
8		75288027	6	SEAL	RETENTOR	122G
9		75288027	6	SEAL	RETENTOR	122G
10		75311184	6	INTAKE VALVE	VÁLVULA ADMISSÃO	111V
11		75311185	6	EXHAUST VALVE	VÁLVULA ESCAPE	112V
12		75208320	1	PLUG	BUJÃO	050T
13		75288028	6	SCREW	PARAFUSO	040V
14		75288029	14	SCREW	PARAFUSO	040V
15		75311187	1	BREATHER	RESPIRO	145S
16		75288033	1	SEAT	SEDE	069S
17		75288034	1	SEAT	SEDE	069S
18		75288035	1	GUIDE	GUIA	145G
19		75288036	1	GUIDE	GUIA	145G
20		75288037	1	GUIDE	GUIA	145G
21		75288030	1	GASKET	JUNTA	120G

02-15		p1	06/08

CYLINDER HEAD - CABEÇOTE DO MOTOR

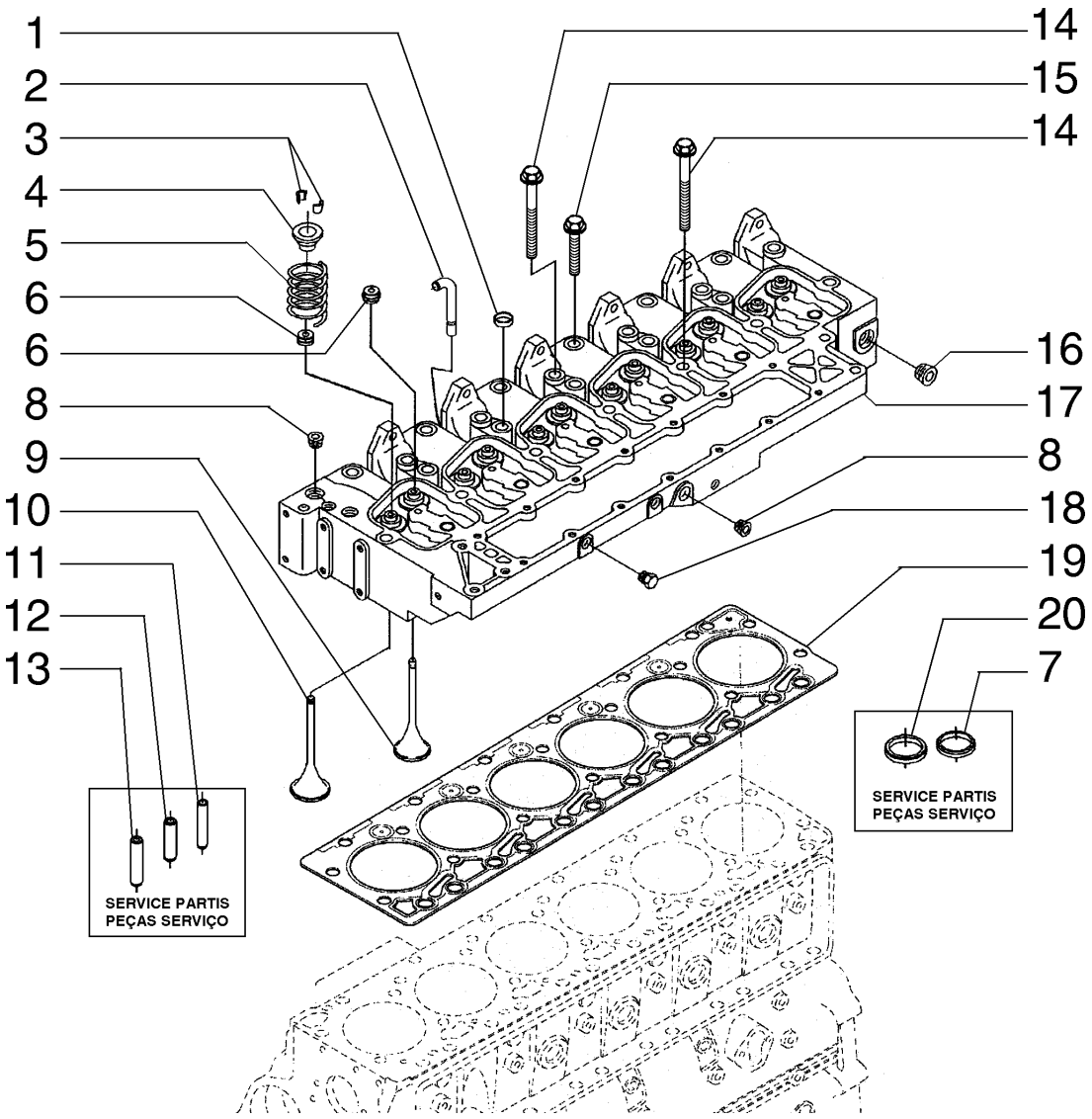

CYLINDER HEAD - CABEÇOTE DO MOTOR

REF	NOTA	PEÇA	QT	DESCRIPTION	DESCRIÇÃO	GLOS
1		75288020	4	BLOCK	TAMPÃO	026T
2		75311187	1	BREATHER	RESPIRO	145S
3		75288021	12	PAWL	TRAVA	050N
4		71102218	12	CUP	PRATO	060S
5		75312695	12	SPRING	MOLA	100M
6		71102219	6	SEAL	RETENTOR	122G
7		75288034	1	SEAT	SEDE	069S
8		75208117	5	PLUG	BUJÃO	050T
9		75311185	6	EXHAUST VALVE	VÁLVULA ESCAPE	112V
10		75311184	6	INTAKE VALVE	VÁLVULA ADMISS	111V
11		75288037	1	GUIDE	GUIA	145G
12		75288036	1	GUIDE	GUIA	145G
13		75288035	1	GUIDE	GUIA	145G
14		75288029	14	SCREW	PARAFUSO	040V
15		75288028	6	SCREW	PARAFUSO	040V
16		75208320	1	PLUG	BUJÃO	050T
17		71102220	1	CYLINDER HEAD	CABEÇOTE DO CILINDRO	113T
18		75208135	2	PLUG	BUJÃO	050T
19		71102224	1	GASKET	JUNTA	120G
19		75288030	1	GASKET	JUNTA	120G
19		75288031	1	GASKET	JUNTA	120G
20		75288033	1	SEAT	SEDE	069S

02-16		p1	06/08

CYLINDER HEAD COVER - TAMPA DO CABEÇOTE

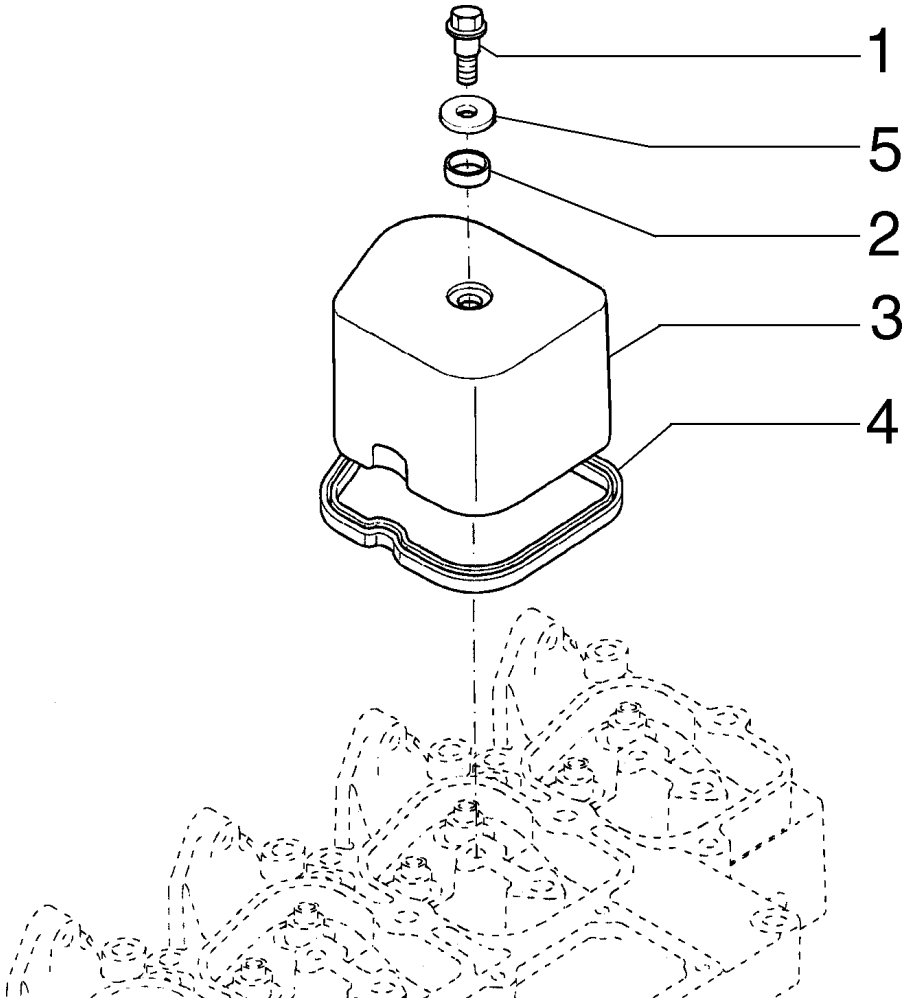

CYLINDER HEAD COVER - TAMPA DO CABEÇOTE

REF	NOTA	PEÇA	QT	DESCRIPTION	DESCRIÇÃO	GLOS
1		75287967	6	SCREW	PARAFUSO	040V
2		71100244	6	SEAL RING	ANEL DE VEDAÇÃO	055A
3		75287968	5	COVER	TAMPA	265C
4		75287966	6	GASKET	JUNTA	120G
5		71100245	6	WASHER	ARRUELA	131R

02-17		p1	06/08

CYLINDER HEAD COVER - TAMPA DO CABEÇOTE

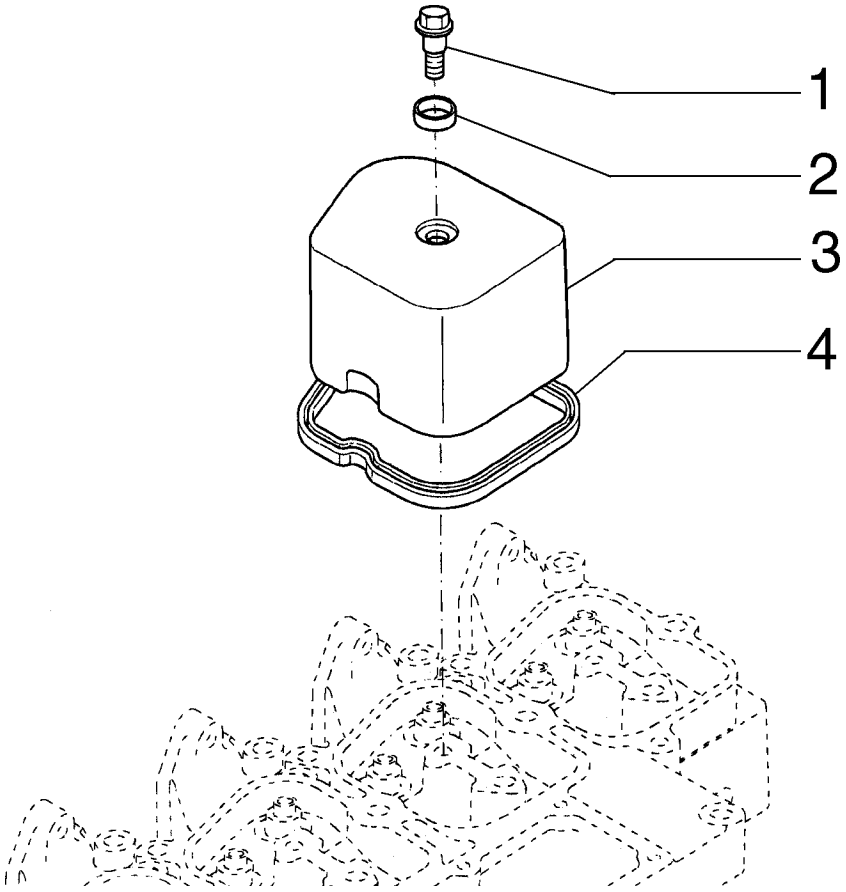

CYLINDER HEAD COVER - TAMPA DO CABEÇOTE

REF	NOTA	PEÇA	QT	DESCRIPTION	DESCRIÇÃO	GLOS
1		75287967	6	SCREW	PARAFUSO	040V
2		71100640	6	SEAL RING	ANEL DE VEDAÇÃO	055A
3		75287968	6	COVER	TAMPA	265C
4		75287966	6	GASKET	JUNTA	120G

02-18		p1	06/08

COVER AND BRATHER - TAMPAS DO VOLANTE E DO BLOCO

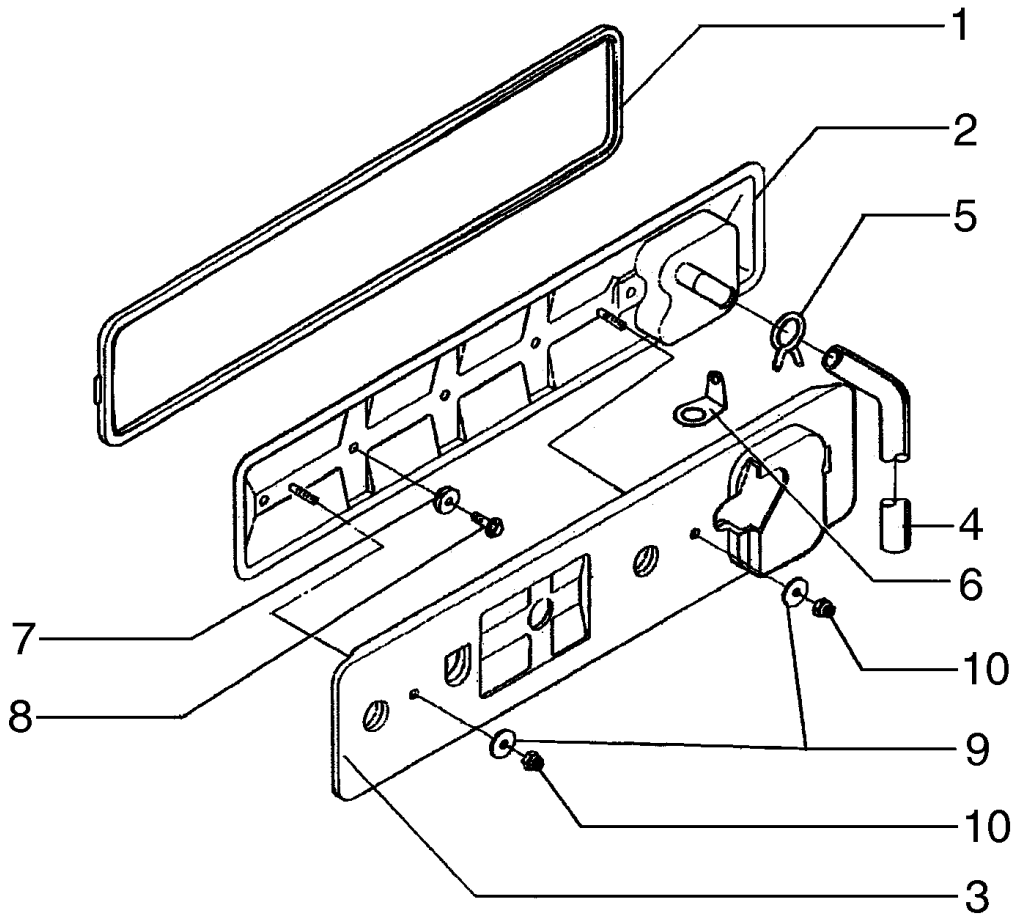

COVER AND BRATHER - TAMPAS DO VOLANTE E DO BLOCO

REF	NOTA	PEÇA	QT	DESCRIPTION	DESCRIÇÃO	GLOS
1		75287946	1	GASKET	JUNTA	120G
2		75311074	1	COVER	TAMPA	265C
3		71100610	1	COVER	TAMPA	265C
4		71100929	1	HOSE	MANGUEIRA	285T
5		75287951	1	CLAMP	ABRAÇADEIRA	031F
6		71100611	1	SUPPORT	SUPORTE	300S
7		75288527	4	WASHER	ARRUELA	131R
8		75208294	4	SCREW	PARAFUSO	040V
9		75286110	2	WASHER	ARRUELA	131R
10		75311636	2	NUT	PORCA	010D

AIR INTAKE HEATER - AQUECEDOR DA ENTRADA DE AR

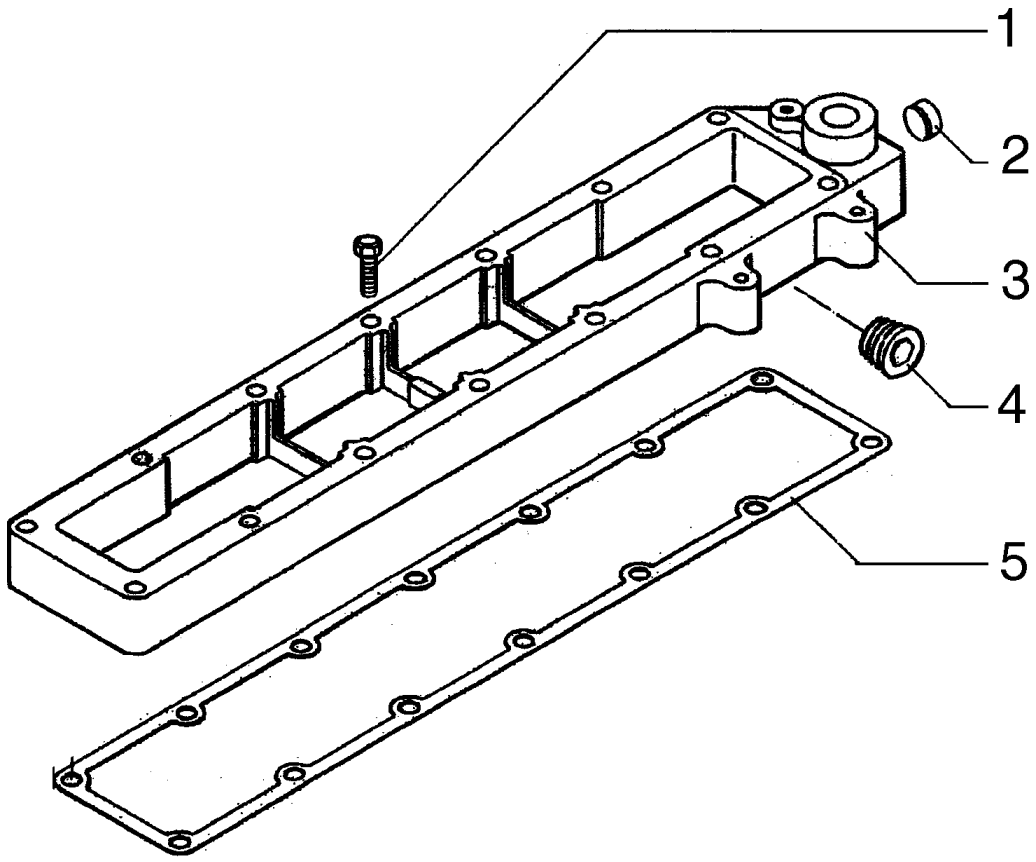

AIR INTAKE HEATER - AQUECEDOR DA ENTRADA DE AR

REF	NOTA	PEÇA	QT	DESCRIPTION	DESCRIÇÃO	GLOS
1		75286074	1	SCREW	PARAFUSO	040V
2		75287883	2	PLUG	BUJÃO	050T
3		75311050	1	FITTING	CONEXÃO	020R
4		75208117	1	PLUG	BUJÃO	050T
5		75312736	1	GASKET	JUNTA	120G

GAUGE OIL LEVEL - VARETA DE NÍVEL DE ÓLEO

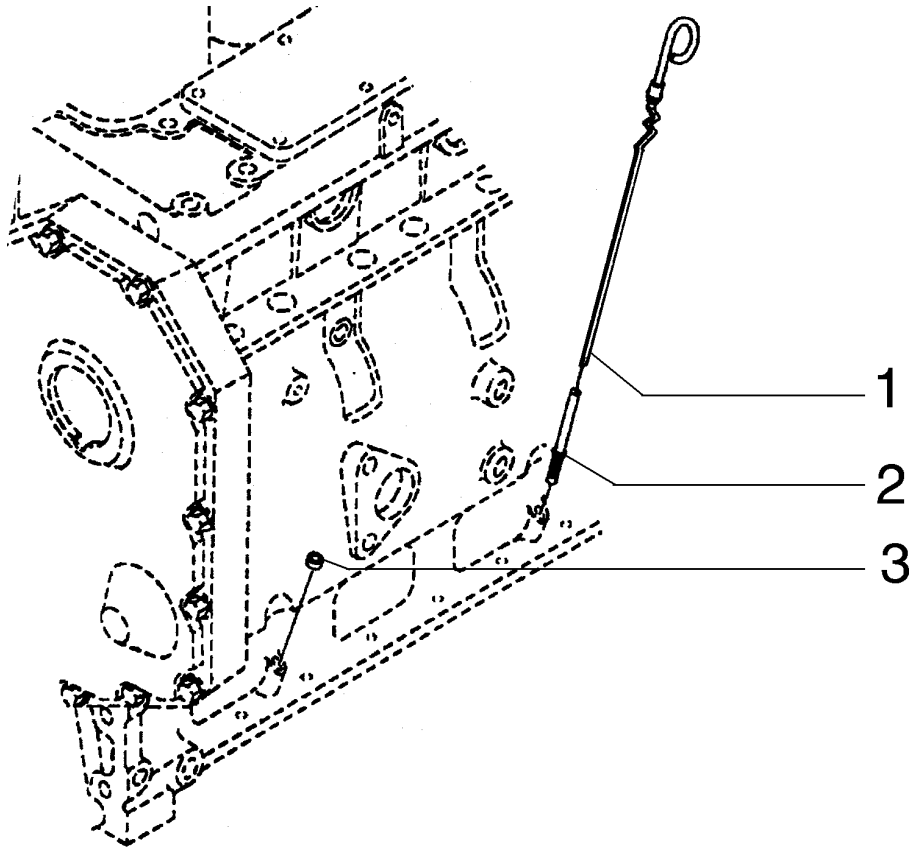

GAUGE OIL LEVEL - VARETA DE NÍVEL DE ÓLEO

REF	NOTA	PEÇA	QT	DESCRIPTION	DESCRIÇÃO	GLOS
1		71100609	1	DIPSTICK	HASTE DE NIVEL	091A
2		71100608	1	TUBE	TUBO	193T
3		75286111	3	PLUG	BUJÃO	050T

02-21		p1	06/08

OIL FILL LOCATION - BOCAL DE ENCHIMENTO

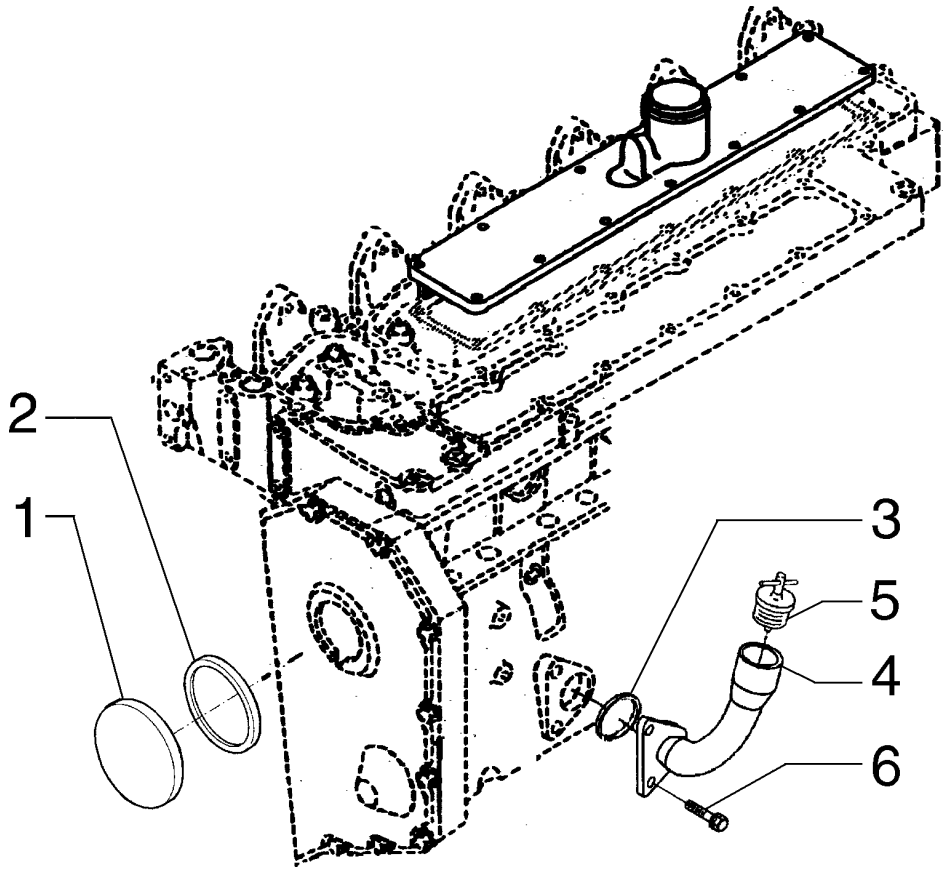

OIL FILL LOCATION - BOCAL DE ENCHIMENTO

REF	NOTA	PEÇA	QT	DESCRIPTION	DESCRIÇÃO	GLOS
1		75208189	1	COVER	TAMPA	265C
2		75208188	1	SEAL RING	ANEL DE VEDAÇÃO	055A
3		75287869	1	SEAL RING	ANEL DE VEDAÇÃO	055A
4		71100582	1	FILLER PLUG	BOCAL ENCHIM.	090B
5		75208372	1	COVER	TAMPA	265C
6		75208347	2	SCREW	PARAFUSO	040V

02-22		p1	06/08

OIL SUMP - CARTER DE ÓLEO

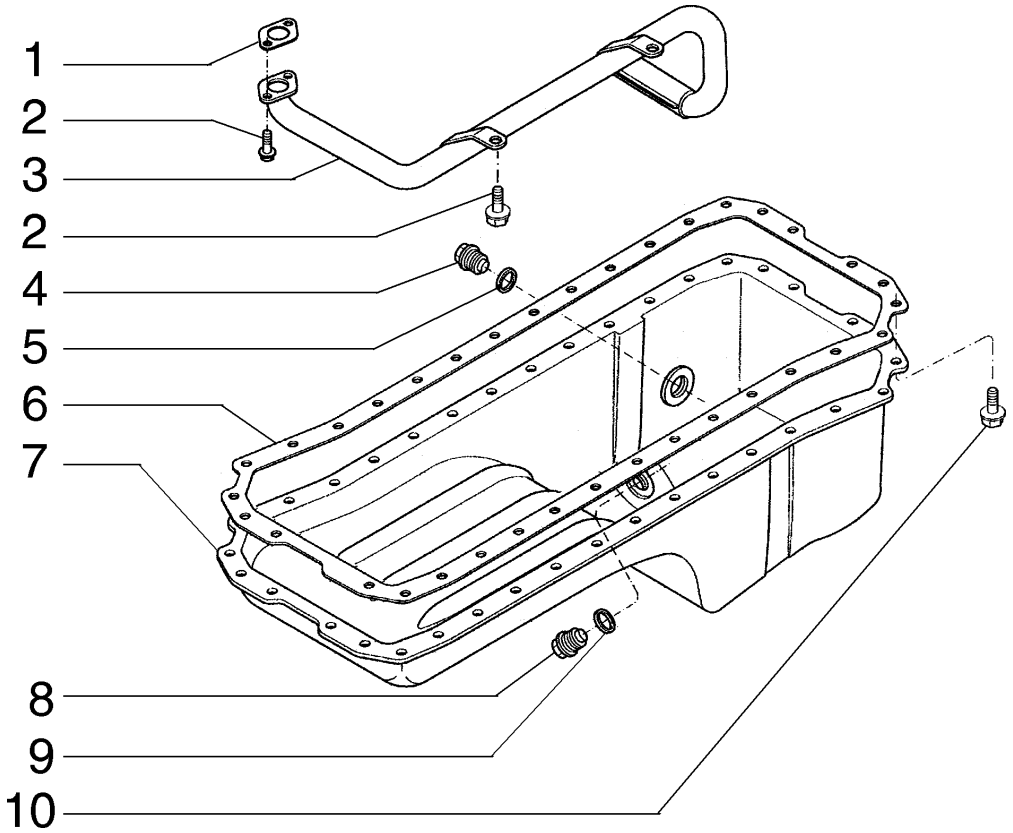

OIL SUMP - CARTER DE ÓLEO

REF	NOTA	PEÇA	QT	DESCRIPTION	DESCRIÇÃO	GLOS
1		75287965	1	GASKET	JUNTA	120G
2		75208153	4	SCREW	PARAFUSO	040V
3		71100613	1	TUBE	TUBO	193T
4		75287676	1	PLUG	BUJÃO	050T
5		75208158	1	SEAL RING	ANEL DE VEDAÇÃO	055A
6		75312697	1	GASKET	JUNTA	120G
7		75287960	1	ENGINE OIL SUMP	CARTER DO MOTOR	C274
8		75287675	1	PLUG	BUJÃO	050T
9		10259960	1	SEAL RING	ANEL DE VEDAÇÃO	055A
10		75287963	36	SCREW	PARAFUSO	040V

02-23		p1	06/08

GEAR COVER FRONT - TAMPA FRONTAL

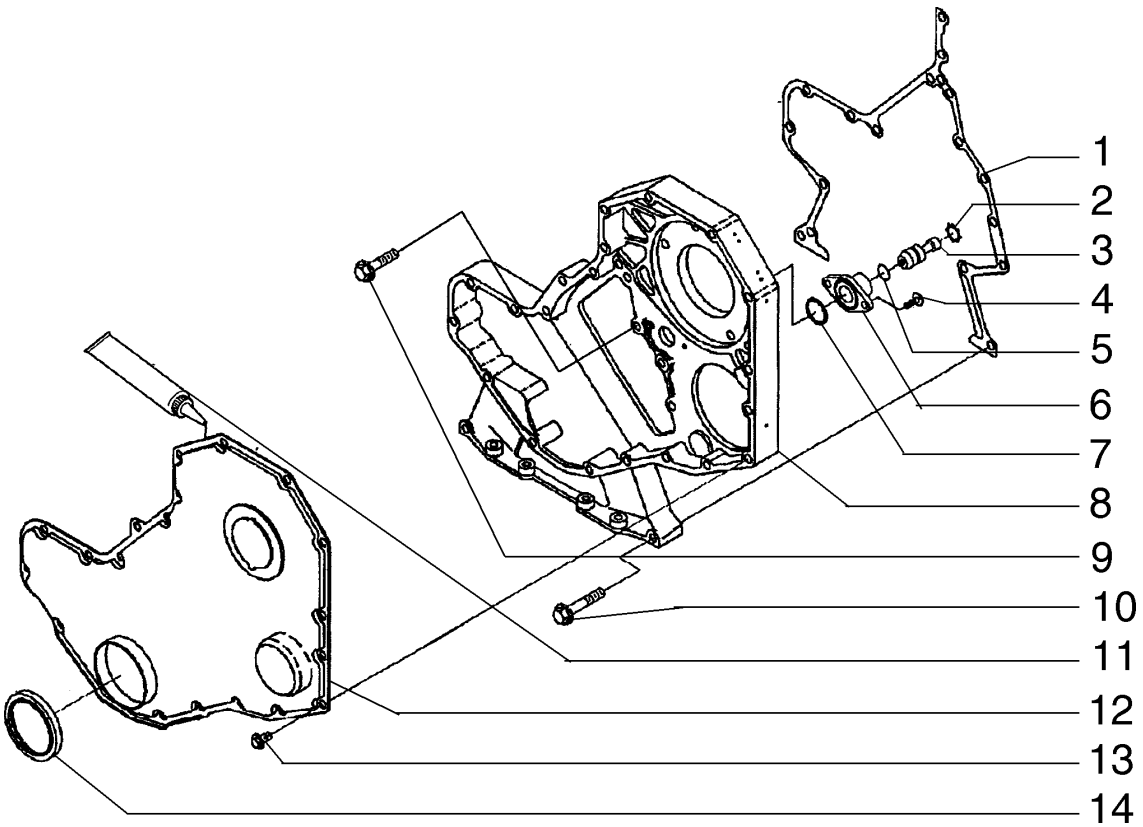

GEAR COVER FRONT - TAMPA FRONTAL

REF	NOTA	PEÇA	QT	DESCRIPTION	DESCRIÇÃO	GLOS
1		75288009	1	GASKET	JUNTA	120G
2		75208164	1	RING	ANEL	045A
3		75208165	1	PIN	PINO	080P
4		75208166	2	SCREW	PARAFUSO	040V
5		75208163	1	SEAL RING	ANEL DE VEDAÇÃO	055A
6		75286664	1	CASE	CARCAÇA	035S
7		75286100	1	SEAL ASSY	RETENTOR	123G
8		75312699	1	CASE	CARCAÇA	035S
9		75312703	5	SCREW	PARAFUSO	040V
10		75206847	11	SCREW	PARAFUSO	040V
11		NSS		GASKET	JUNTA	120G
12		71100642	1	COVER	TAMPA	265C
13		75312700	11	SCREW	PARAFUSO	040V
14		75288011	1	SEAL	RETENTOR	122G

02-24		p1	06/08

GEAR COVER FRONT - TAMPA FRONTAL

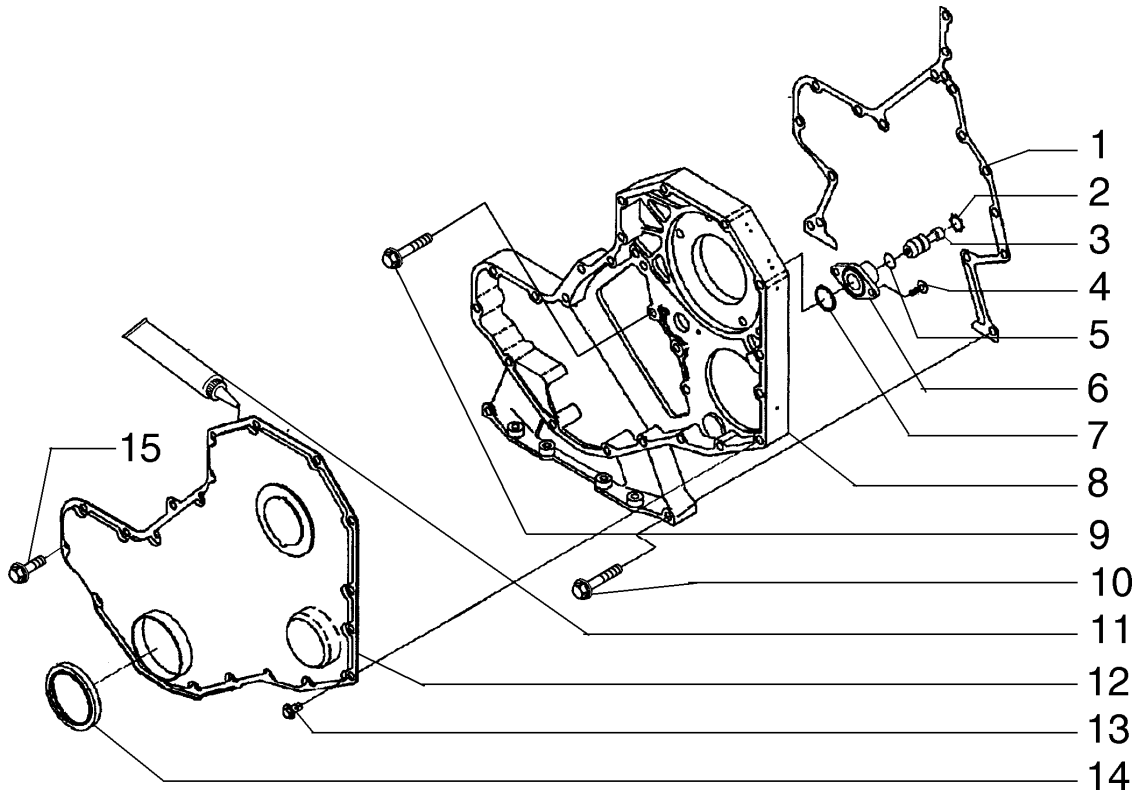

GEAR COVER FRONT - TAMPA FRONTAL

REF	NOTA	PEÇA	QT	DESCRIPTION	DESCRIÇÃO	GLOS
1		75312698	1	GASKET	JUNTA	120G
2		75208164	1	RING	ANEL	045A
3		75208165	1	PIN	PINO	080P
4		75208166	2	SCREW	PARAFUSO	040V
5		75208163	1	SEAL RING	ANEL DE VEDAÇÃO	055A
6		75286664	1	CASE	CARCAÇA	035S
7		75286100	1	SEAL ASSY	RETENTOR	123G
8		71102212	1	CASE	CARCAÇA	035S
9		71102213	1	SCREW	PARAFUSO	040V
10		75206847	9	SCREW	PARAFUSO	040V
11		NSS		GASKET	JUNTA	120G
12		71102214	1	COVER	TAMPA	265C
13		75312700	11	SCREW	PARAFUSO	040V
14		75288011	1	SEAL	RETENTOR	122G
15		75312703	5	SCREW	PARAFUSO	040V

02-25		p1	06/08

FLYWHEEL AND CRANKCASE COVERS - TAMPAS DO VOLANTE E DO BLOCO

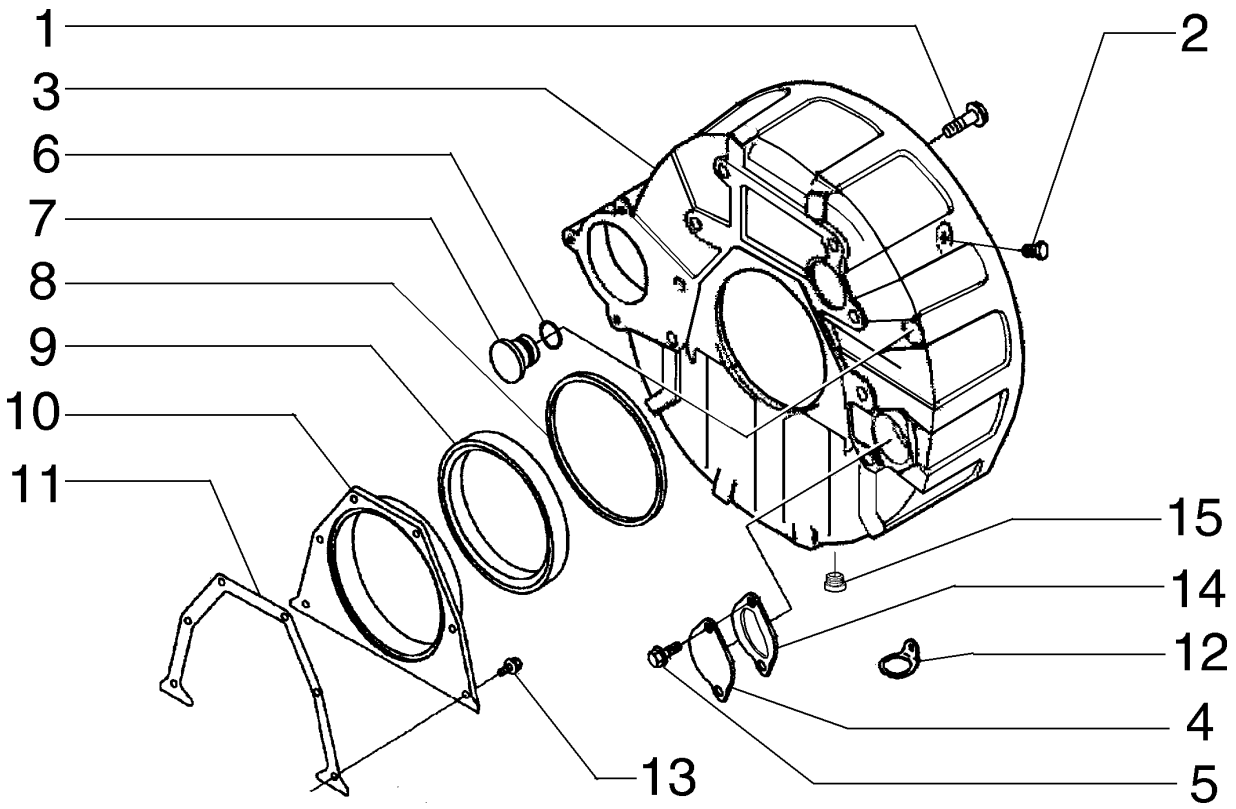

FLYWHEEL AND CRANKCASE COVERS - TAMPAS DO VOLANTE E DO BLOCO

REF	NOTA	PEÇA	QT	DESCRIPTION	DESCRIÇÃO	GLOS
1		75287983	8	SCREW	PARAFUSO	040V
2		71101367	1	PLUG	BUJÃO	050T
3		J937426	1	CASE	CARCAÇA	035S
4		75287984	1	COVER	TAMPA	265C
5		J912072	2	SCREW	PARAFUSO	040V
6		75206842	1	O'RING	O'RING	158G
7		J910248	1	PLUG	BUJÃO	050T
8		J912473	1	O'RING	O'RING	158G
9		87590147	1	KIT	KIT	002K
10		J936895	1	COVER	TAMPA	265C
11		J938159	1	GASKET	JUNTA	120G
12		75289648	1	CLIP	GRAMPO	089G
13		71101368	6	SCREW	PARAFUSO	040V
14		75312122	1	GASKET	JUNTA	120G
15		76107131	1	PLUG	BUJÃO	050T

CRANKSHAFT AND FLYWHEEL - VIRABREQUIM E VOLANTE DO MOTOR

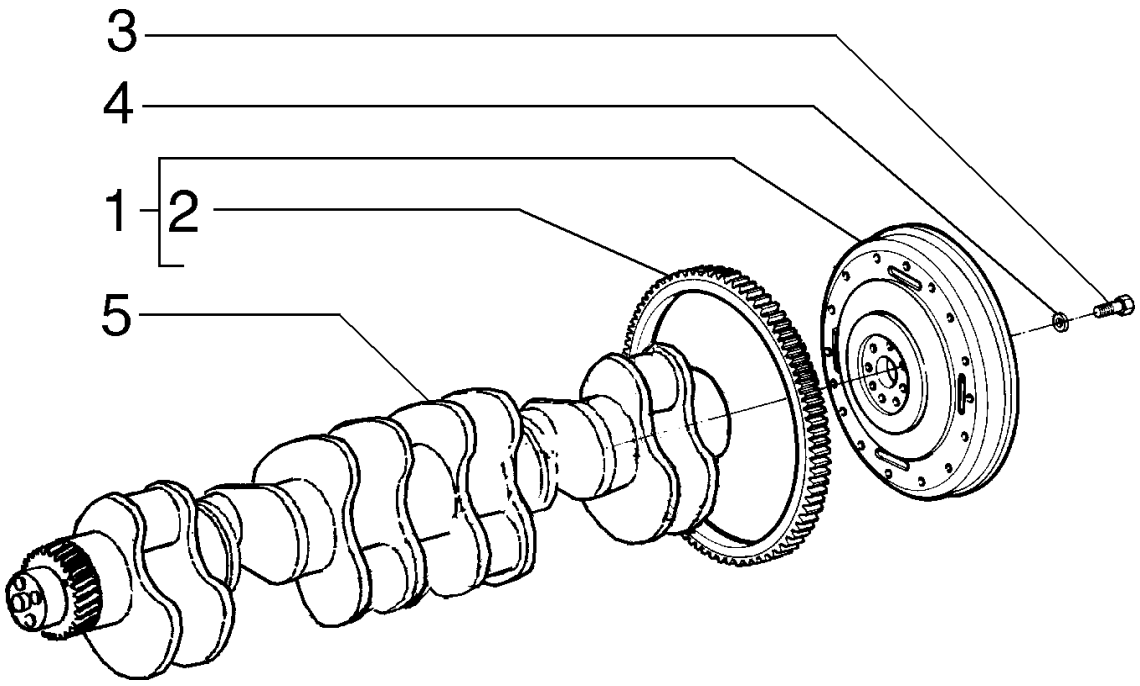

CRANKSHAFT AND FLYWHEEL - VIRABREQUIM E VOLANTE DO MOTOR

REF	NOTA	PEÇA	QT	DESCRIPTION	DESCRIÇÃO	GLOS
1		71103269	1	FLYWHEEL	VOLANTE DO MOTOR	048V
2		J905427	1	RACK	CREMALHEIRA	312C
3		J900269	8	SCREW	PARAFUSO	040V
4		J901395	8	WASHER	ARRUELA	131R
5		75288301	1	CRANKSHAFT	VIRABREQUIM	018A

02-27		p1	06/08

CRANKSHAFT AND BUSHING - VIRABREQUIM E CASQUILHOS

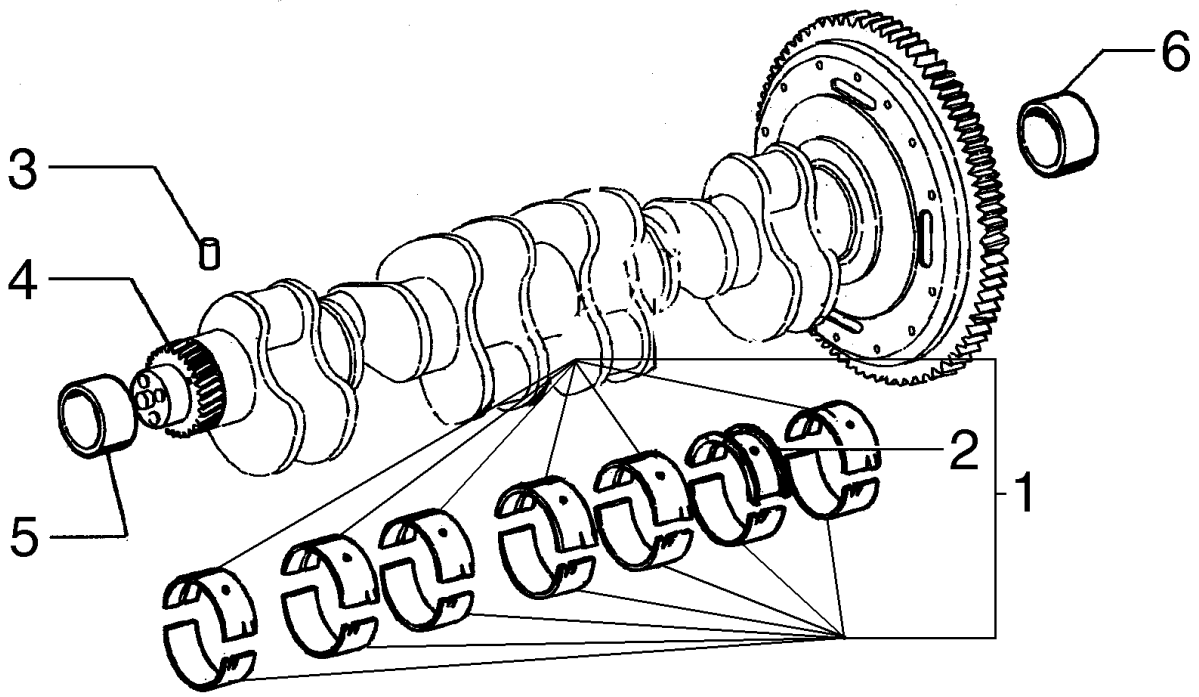

CRANKSHAFT AND BUSHING - VIRABREQUIM E CASQUILHOS

REF	NOTA	PEÇA	QT	DESCRIPTION	DESCRIÇÃO	GLOS
1		75288303	1	KIT STD	KIT STD	002K
1		75288304	1	KIT 0,25mm	KIT 0,25mm	002K
1		75288305	1	KIT 0,50mm	KIT 0,50mm	002K
1		75288306	1	KIT 0,75mm	KIT 0,75mm	002K
1		75288307	1	KIT 1,00mm	KIT 1,00mm	002K
2		75288314	1	BUSHING STD	BUCHA STD	095B
2		75211059	1	BUSHING 0,25mm	BUCHA 0,25mm	095B
2		75311062	1	BUSHING 0,50mm	BUCHA 0,50mm	095B
2		75311065	1	BUSHING 0,75mm	BUCHA 0,75mm	095B
2		75311068	1	BUSHING 1,00mm	BUCHA 1,00mm	095B
2		75288308	1	BUSHING 0,50mm (Note)	BUCHA 0,50mm (Nota)	095B
2		75311071	1	BUSHING 1,00mm (Note 1)	BUCHA 1,00mm (Nota 1)	095B
3		75208356	1	PIN	PINO	080P
4		75288302	1	GEAR	ENGRENAGEM	050I
5		75288310	1	SEAL	RETENTOR	122G
6		75286656	1	SEAL	RETENTOR	122G

Note/Nota - BUSHING TO CORRETION AXIAL CLEARENCE 0,50MM
BRONZINA PARA CORREÇÃO DE FOLGA AXIAL 0,50MM

Note 1/Nota 1 - BUSHING TO CORRETION AXIAL CLEARENCE 1,00MM
BRONZINA PARA CORREÇÃO DE FOLGA AXIAL 1,00MM

RG140.B

02-28		p1	06/08

CRANKSHAFT AND BUSHING - VIRABREQUIM E CASQUILHOS

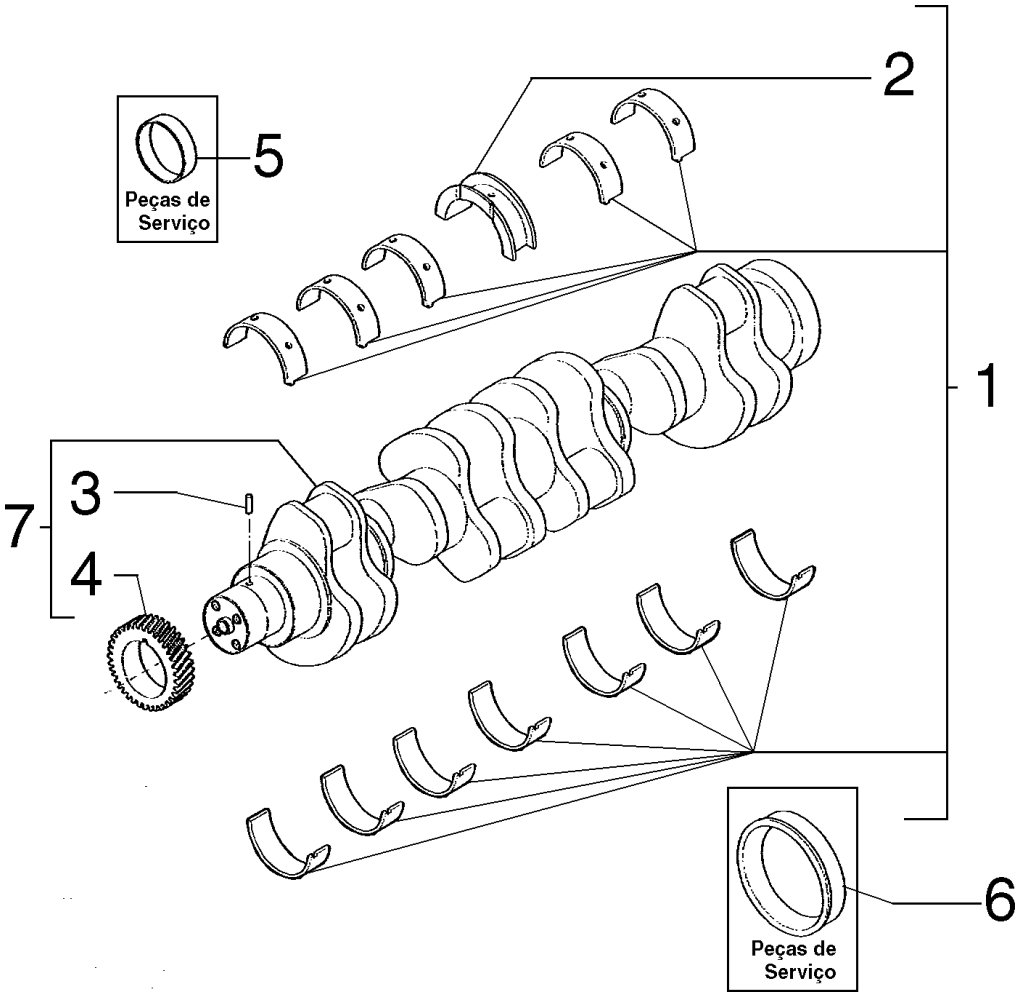

CRANKSHAFT AND BUSHING - VIRABREQUIM E CASQUILHOS

REF	NOTA	PEÇA	QT	DESCRIPTION	DESCRIÇÃO	GLOS
1		75288303	1	KIT STD	KIT STD	002K
1		75288304	1	KIT 0,25mm	KIT 0,25mm	002K
1		75288305	1	KIT 0,50mm	KIT 0,50mm	002K
1		75288306	1	KIT 0,75mm	KIT 0,75mm	002K
1		75288307	1	KIT 1,00mm	KIT 1,00mm	002K
2		75288314	1	BUSHING STD	BUCHA STD	095B
2		75288317	1	BUSHING 0,25mm	BUCHA 0,25mm	095B
2		75311063	1	BUSHING 0,50mm	BUCHA 0,50mm	095B
2		71100440	1	BUSHING 0,75mm	BUCHA 0,75mm	095B
2		75311068	1	BUSHING 1,00mm	BUCHA 1,00mm	095B
2		75288308	1	BUSHING 0,50mm (Note)	BUCHA 0,50mm (Nota)	095B
2		75311071	1	BUSHING 1,00mm (Note 1)	BUCHA (Note 1)	095B
3		75208356	1	PIN	PINO	080P
4		75288302	1	GEAR	ENGRENAGEM	050I
5		75288310	1	SEAL	RETENTOR	122G
6		75286656	1	SEAL	RETENTOR	122G
7		75288301	1	CRANKSHAFT	VIRABREQUIM	018A

Note/Nota - BUSHING TO CORRETION AXIAL CLEARENCE 0,50MM
BRONZINA PARA CORREÇÃO DE FOLGA AXIAL 0,50MM

Note 1/Nota 1 - BUSHING TO CORRETION AXIAL CLEARENCE 1,00MM
BRONZINA PARA CORREÇÃO DE FOLGA AXIAL 1,00MM

RG140.BVP

DAMPER - ANTIVIBRADOR

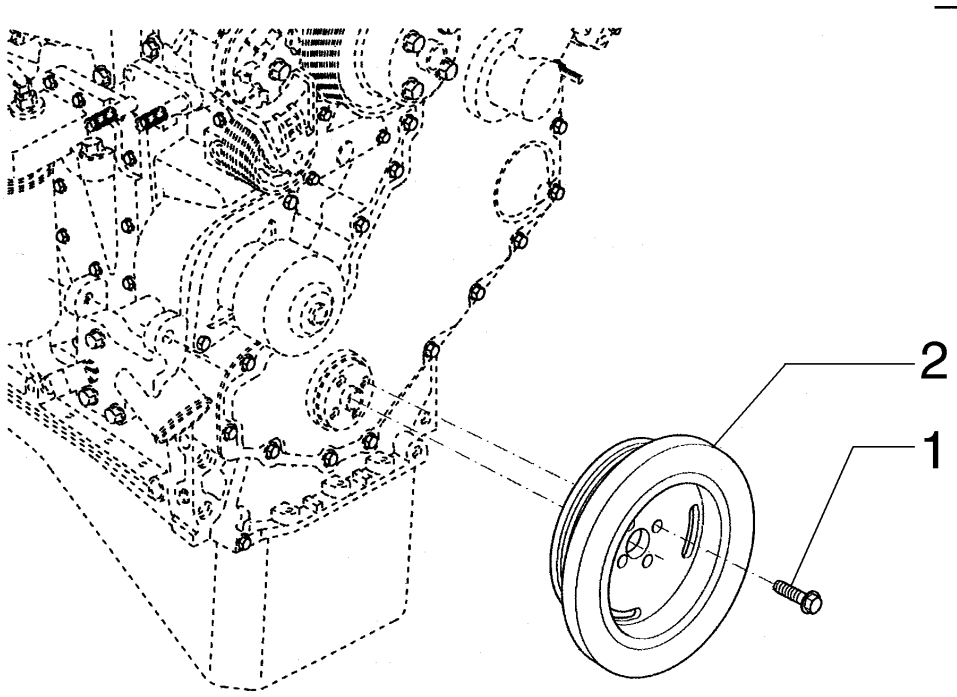

DAMPER - ANTIVIBRADOR

REF	NOTA	PEÇA	QT	DESCRIPTION	DESCRIÇÃO	GLOS
1		75287955	4	SCREW	PARAFUSO	040V
2		75287954	1	DAMPER	AMORTECEDOR VIBRAÇ	164S

Note/Nota - FOR EQUIPMENT WITH A/C
PARA MÁQUINAS COM AR CONDICIONADO

RG140.B

02-30		p1	06/08

DAMPER - ANTIVIBRADOR

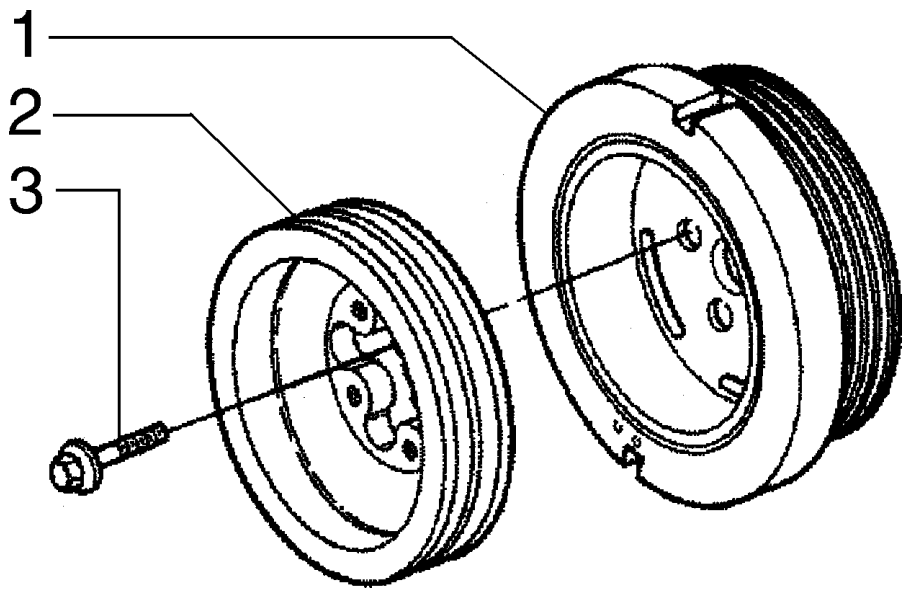

DAMPER - ANTIVIBRADOR

REF	NOTA	PEÇA	QT	DESCRIPTION	DESCRIÇÃO	GLOS
1		75311078	1	DAMPER	AMORTECEDOR VIBRAÇ	164S
2		71102229	1	PULLEY	POLIA	230P
3		75287955	4	SCREW	PARAFUSO	040V

02-31		p1	06/08

ACCESORY DRIVE PULLEY - POLIA DE ACIONAMENTO DE ACESSÓRIOS

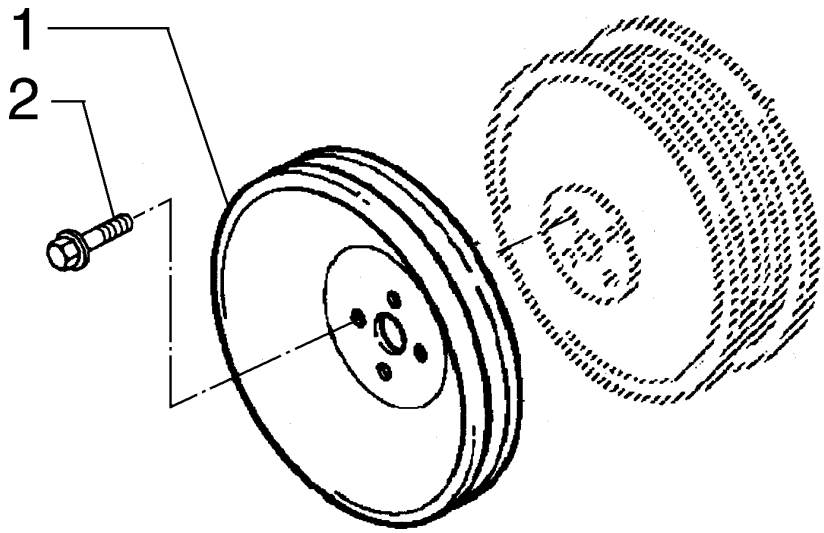

ACCESORY DRIVE PULLEY - POLIA DE ACIONAMENTO DE ACESSÓRIOS

REF	NOTA	PEÇA	QT	DESCRIPTION	DESCRIÇÃO	GLOS
1		75286359	1	PULLEY	POLIA	230P
2		75204973	4	SCREW	PARAFUSO	040V

02-32		p1	06/08

CONNECTING RODS AND PISTONS - PISTÕES E BIELAS

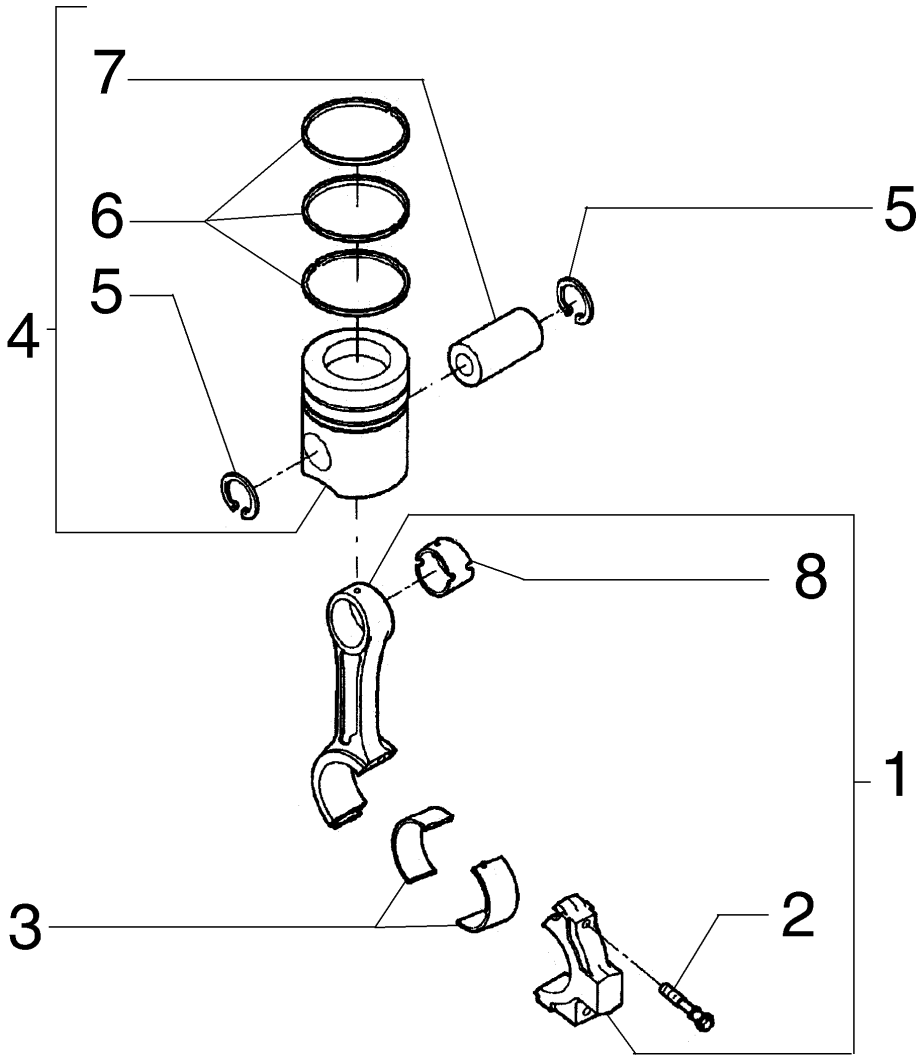

CONNECTING RODS AND PISTONS - PISTÕES E BIELAS

REF	NOTA	PEÇA	QT	DESCRIPTION	DESCRIÇÃO	GLOS
1		75287903	6	CONNECTING ROD	BIELA DO MOTOR	051B
2		75287905	12	SCREW	PARAFUSO	040V
3		75287906	12	HALF BUSHING STD	SEMI-BUCHA STD	096S
3		75287911	12	HALF BUSHING 0,25mm	SEMI-BUCHA 0,25mm	096S
3		75287912	12	HALF BUSHING 0,50mm	SEMI-BUCHA 0,50mm	096S
3		75287913	12	HALF BUSHING 0,75mm	SEMI-BUCHA 0,75mm	096S
3		75287914	12	HALF BUSHING 1,00mm	SEMI-BUCHA 1,00mm	096S
4		75312706	6	KIT STD	KIT STD	002K
4		75312707	6	KIT 0,50mm	KIT 0,50mm	002K
4		75312708	6	KIT 1,00mm	KIT 1,00mm	002K
5		75287908	2	SNAP RING	ANEL ELÁSTICO	187A
5		75311637	2	SNAP RING	ANEL ELÁSTICO	187A
6		75311172	6	PISTONS RINGS STD	ANEIS SEGMENTO STD	A061
6		75312704	6	PISTONS RINGS 0,50mm	ANEIS SEGMENTO 0,50mm	A061
6		75312705	6	PISTONS RINGS 1,00mm	ANEIS SEGMENTO 1,00mm	A061
7		75311638	6	PIN	PINO	080P
8		75311139	6	BUSHING	BUCHA	095B

02-33		p1	06/08

CONNECTING RODS AND PISTONS - PISTÕES E BIELAS

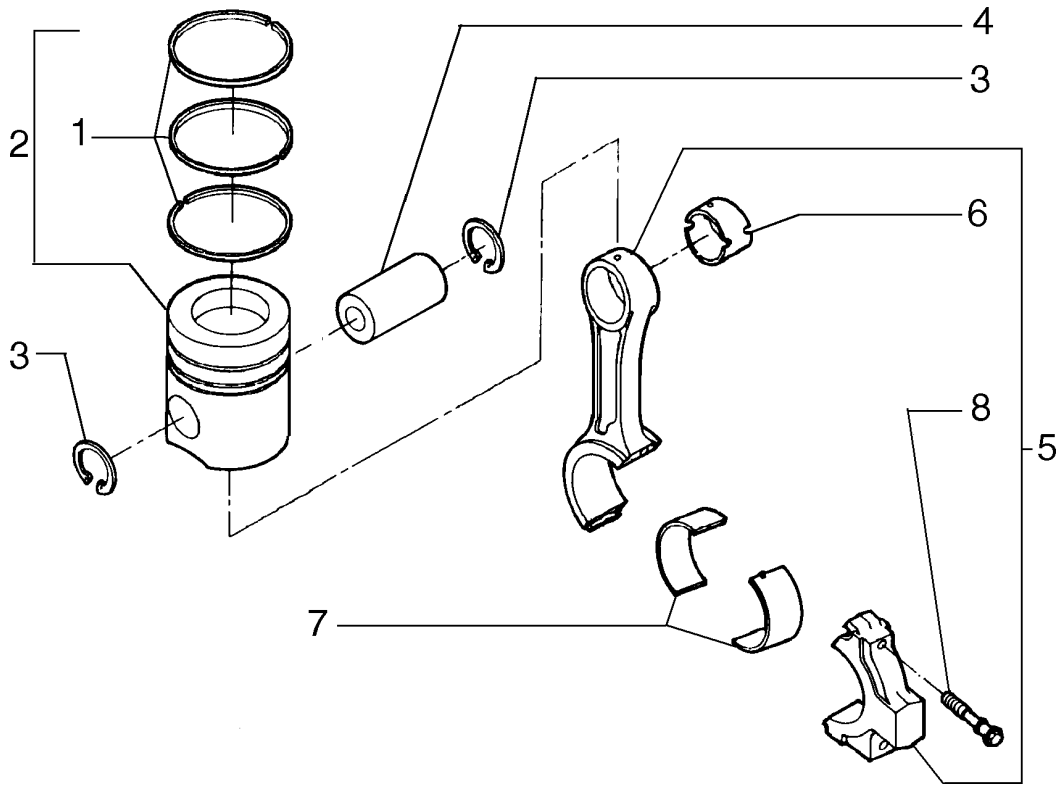

CONNECTING RODS AND PISTONS - PISTÕES E BIELAS

REF	NOTA	PEÇA	QT	DESCRIPTION	DESCRIÇÃO	GLOS
1		71102245	6	PISTONS RINGS	ANEIS SEGMENTO	A061
2		71102246	6	KIT STD	KIT STD	002K
2		71102244	6	KIT 0,50mm	KIT 0,50mm	002K
2		71102247	6	KIT 1,00mm	KIT	002K
3		75311637	12	SNAP RING	ANEL ELÁSTICO	187A
4		75311638	6	PIN	PINO	080P
5		71101706	6	CONNECTING ROD	BIELA DO MOTOR	051B
6		71100968	6	BUSHING	BUCHA	095B
7		71100969	6	HALF BUSHING STD	SEMI-BUCHA STD	096S
7		71100973	6	HALF BUSHING 0,25mm	SEMI-BUCHA 0,25mm	096S
7		71100974	6	HALF BUSHING 0,50mm	SEMI-BUCHA 0,50mm	096S
7		71100975	6	HALF BUSHING 0,75mm	SEMI-BUCHA 0,75mm	096S
7		71100976	6	HALF BUSHING 1,00mm	SEMI-BUCHA 1,00mm	096S
8		71100967	12	SCREW	PARAFUSO	040V

VALVE GEAR - DISTRIBUIÇÃO

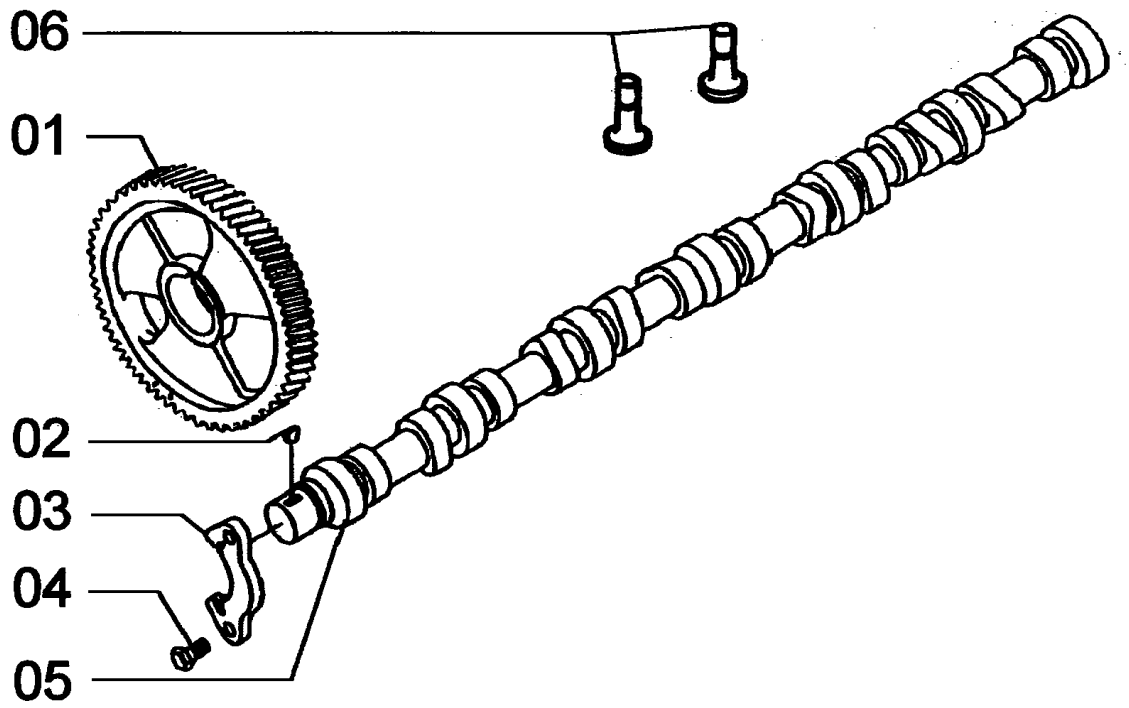

VALVE GEAR - DISTRIBUIÇÃO

REF	NOTA	PEÇA	QT	DESCRIPTION	DESCRIÇÃO	GLOS
1		75312709	1	GEAR	ENGRENAGEM	050I
2		75287957	1	KEY	CHAVETA	060L
3		75287959	1	SUPPORT	SUPORTE	300S
4		75286076	2	SCREW	PARAFUSO	040V
5		75312710	1	SHAFT	EIXO	016A
6		75288297	12	TAPPET	TUCHO	240P

02-35		p1	06/08

VALVE GEAR - DISTRIBUIÇÃO

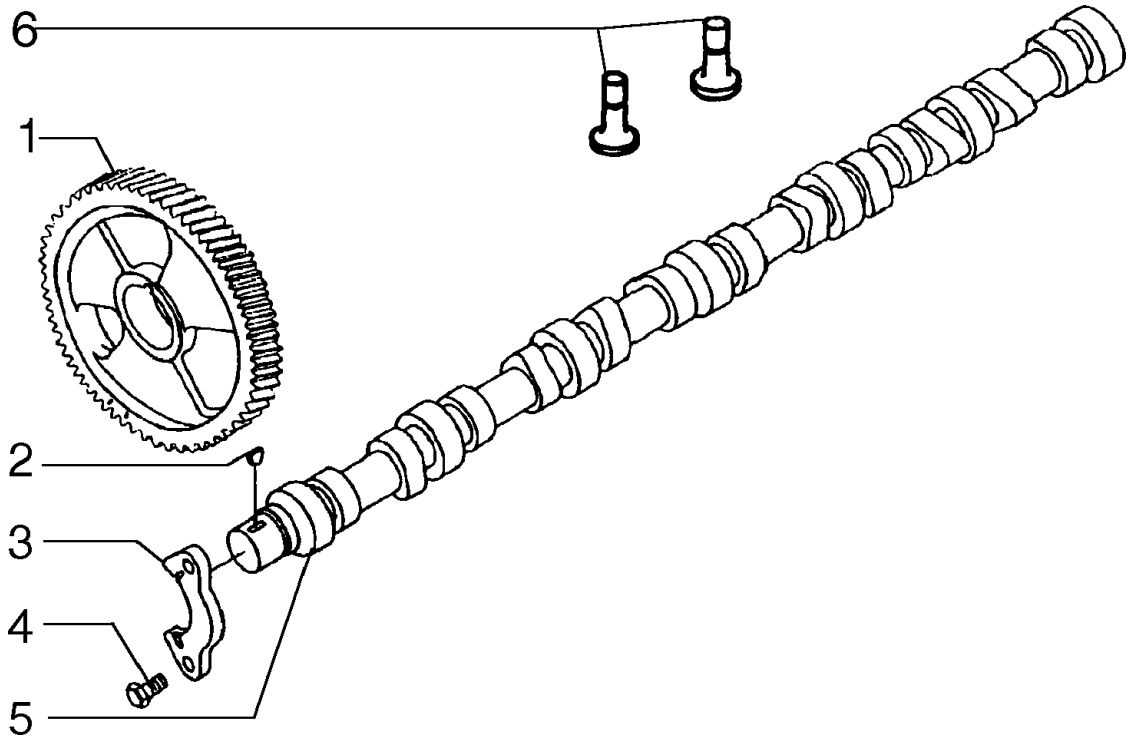

VALVE GEAR - DISTRIBUIÇÃO

REF	NOTA	PEÇA	QT	DESCRIPTION	DESCRIÇÃO	GLOS
1		75312709	1	GEAR	ENGRENAGEM	050I
2		75287957	1	KEY	CHAVETA	060L
3		75287959	1	SUPPORT	SUPORTE	300S
4		75286076	2	SCREW	PARAFUSO	040V
5		71102215	1	SHAFT	EIXO	016A
6		75288297	12	TAPPET	TUCHO	240P

VALVE GEAR - DISTRIBUIÇÃO

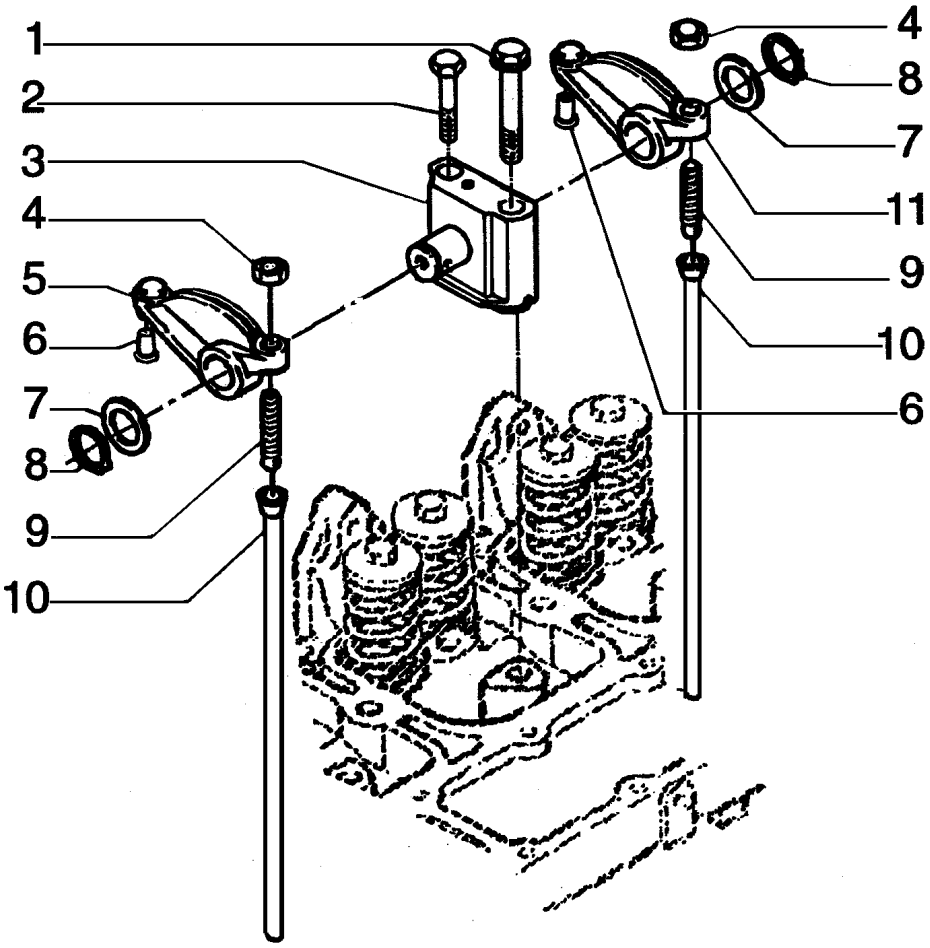

VALVE GEAR - DISTRIBUIÇÃO

REF	NOTA	PEÇA	QT	DESCRIPTION	DESCRIÇÃO	GLOS
1		75287901	6	SCREW	PARAFUSO	040V
2		75286628	6	SCREW	PARAFUSO	040V
3		75287894	6	SUPPORT	SUPORTE	300S
4		75288673	12	NUT	PORCA	010D
5		75287895	6	ROCKER	BALANCIM	055B
6		75287998	12	PIN	PINO	080P
7		75287898	12	WASHER	ARRUELA	131R
8		75287899	12	SNAP RING	ANEL ELÁSTICO	187A
9		75208225	12	SCREW	PARAFUSO	040V
10		75287902	12	ROD	HASTE	090A
11		75287897	6	ROCKER	BALANCIM	055B

02-37		p1	06/08

VALVE GEAR - DISTRIBUIÇÃO

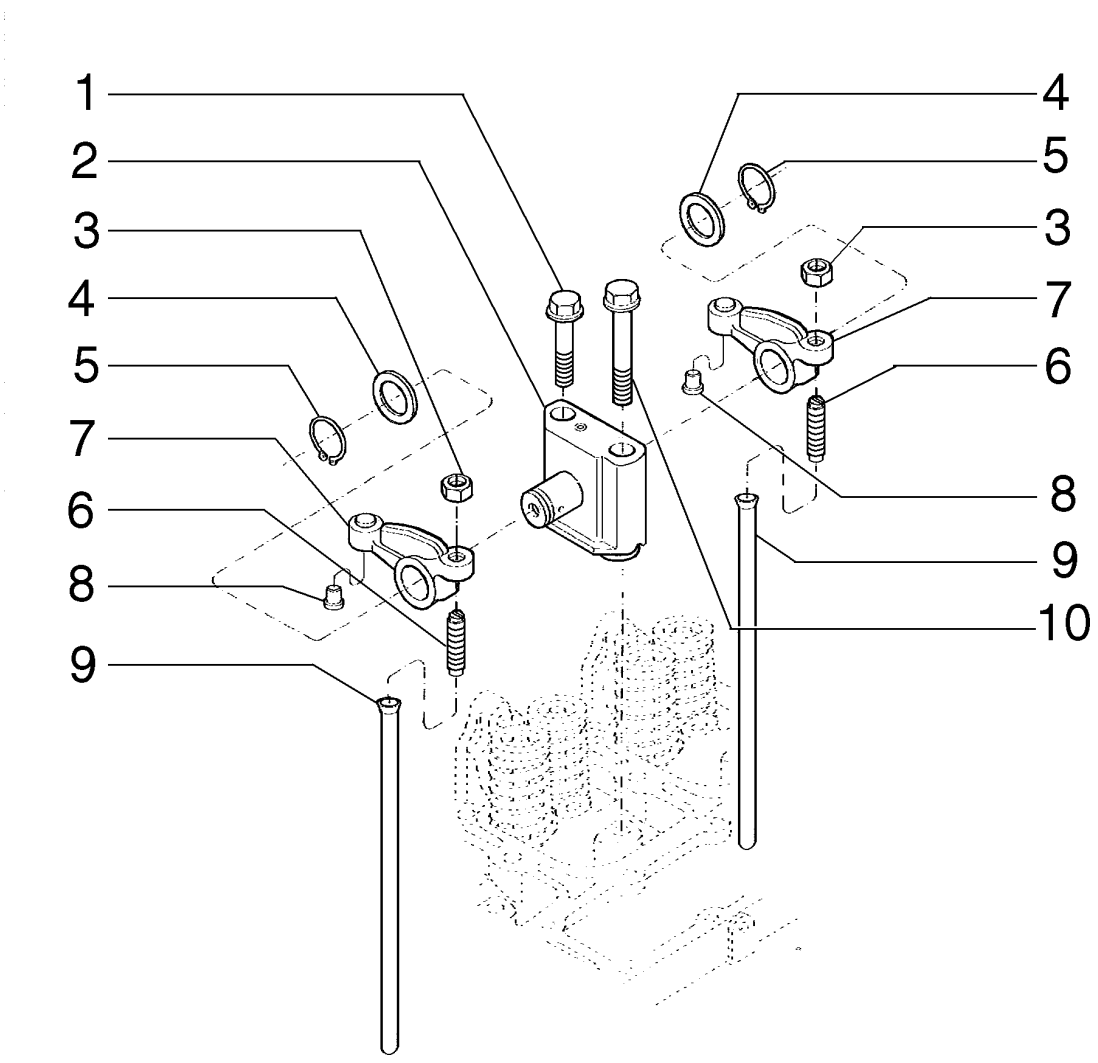

VALVE GEAR - DISTRIBUIÇÃO

REF	NOTA	PEÇA	QT	DESCRIPTION	DESCRIÇÃO	GLOS
1		75286628	6	SCREW	PARAFUSO	040V
2		75287894	6	SUPPORT	SUPORTE	300S
3		75288673	6	NUT	PORCA	010D
4		75287898	12	WASHER	ARRUELA	131R
5		75287899	12	SNAP RING	ANEL ELÁSTICO	187A
6		75289666	12	STUD	PRISIONEIRO	210P
7		75287895	6	ROCKER	BALANCIM	055B
8		75287998	12	PIN	PINO	080P
9		75287902	12	ROD	HASTE	090A
10		75287901	6	SCREW	PARAFUSO	040V

02-38		p1	06/08

TURBO CHARGER AND EXAUST MANIFOLDS - TURBO COMPRESSOR E COLETOR DE ESCAPE

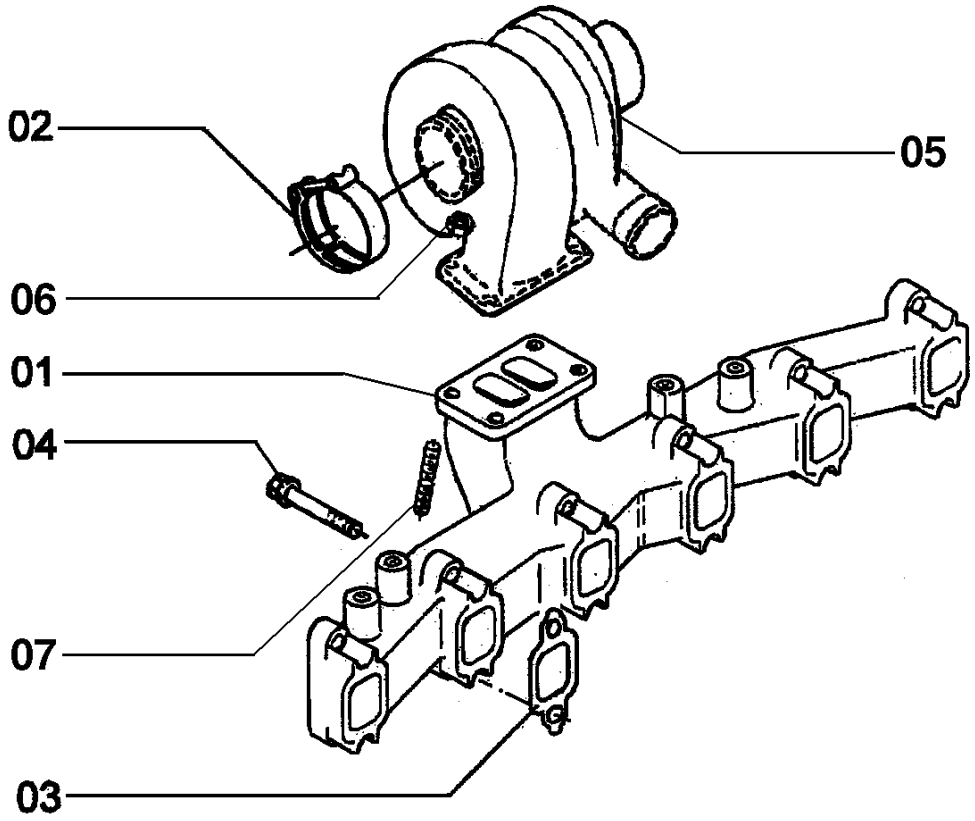

TURBO CHARGER AND EXAUST MANIFOLDS - TURBO COMPRESSOR E COLETOR DE ESCAPE

REF	NOTA	PEÇA	QT	DESCRIPTION	DESCRIÇÃO	GLOS
1		71100615	1	EXHAUST MANIF.	COLETOR ESCAPE	230C
2		75287865	1	CLAMP	ABRAÇADEIRA	031F
3		75287974	6	GASKET	JUNTA	120G
4		75287975	12	SCREW	PARAFUSO	040V
5		75313125	1	TURBOCHARGER	TURBOCOMPRESSOR	210T
6		75286638	4	NUT	PORCA	010D
7		75286637	4	STUD	PRISIONEIRO	210P

EXAUST MANIFOLDS - COLETOR DE ESCAPE

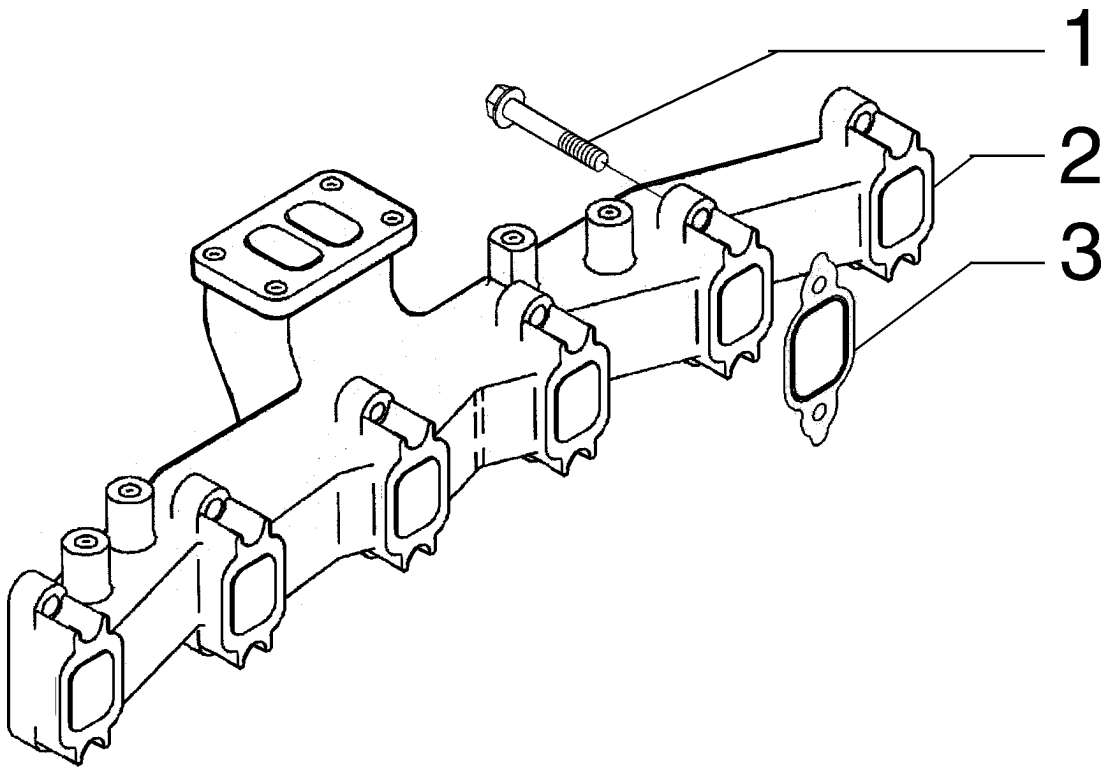

EXAUST MANIFOLDS - COLETOR DE ESCAPE

REF	NOTA	PEÇA	QT	DESCRIPTION	DESCRIÇÃO	GLOS
1		75287975	12	SCREW	PARAFUSO	040V
2		75311212	1	EXHAUST MANIF.	COLETOR ESCAPE	230C
3		75287974	6	GASKET	JUNTA	120G

02-40		p1	06/08

TURBO CHARGER - TURBO COMPRESSOR

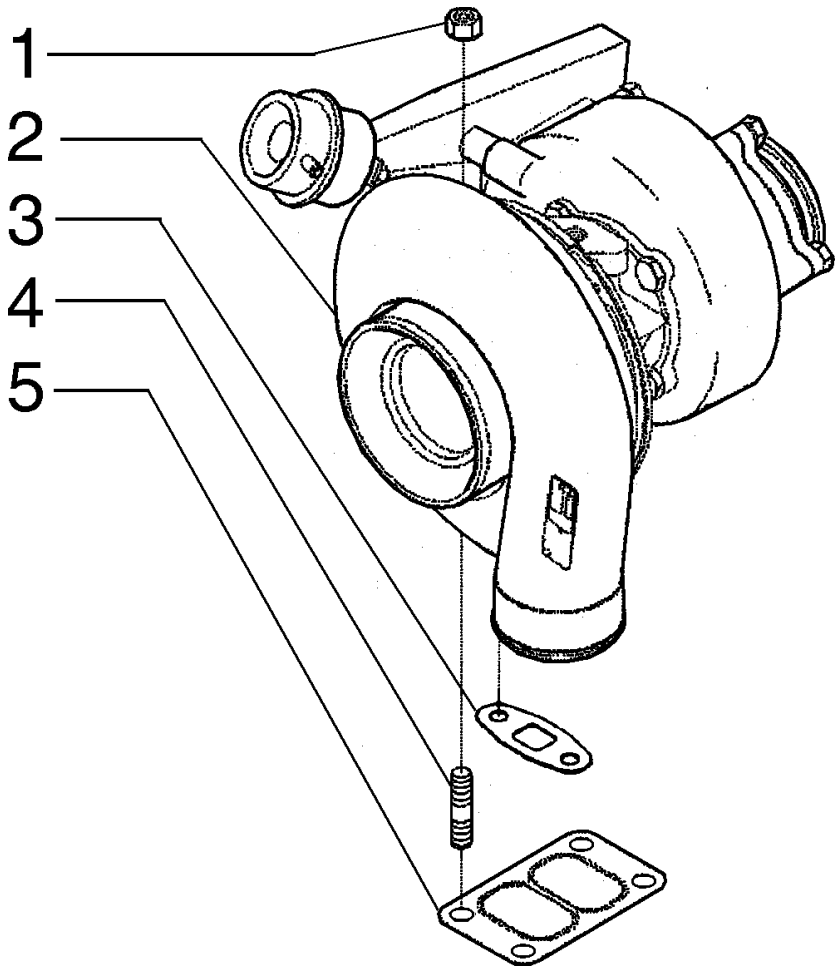

TURBO CHARGER - TURBO COMPRESSOR

REF	NOTA	PEÇA	QT	DESCRIPTION	DESCRIÇÃO	GLOS
1		75286638	4	NUT	PORCA	010D
2		71102226	1	TURBOCHARGER	TURBOCOMPRESSOR	210T
3		75208291	1	GASKET	JUNTA	120G
4		75286637	4	STUD	PRISIONEIRO	210P
5		75287863	1	GASKET	JUNTA	120G

TURBO CHARGER LUBRIFICATION - LUBRIFICAÇÃO DO TURBO COMPRESSOR

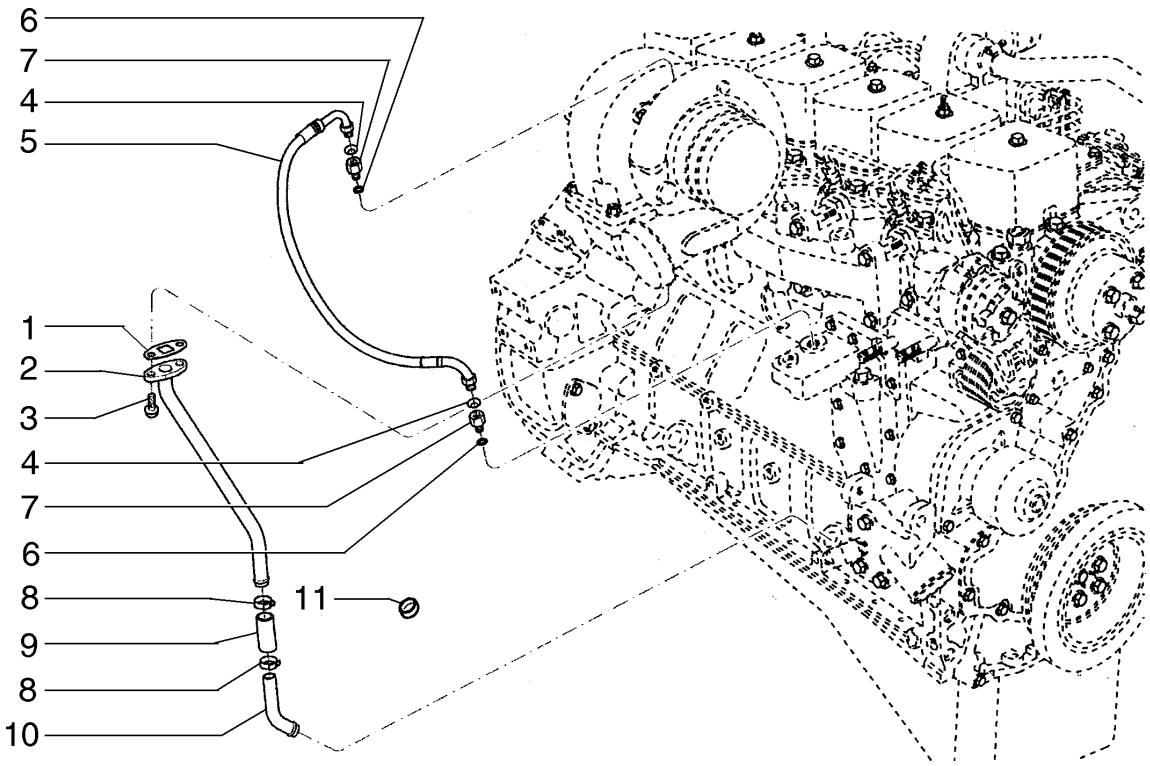

TURBO CHARGER LUBRIFICATION - LUBRIFICAÇÃO DO TURBO COMPRESSOR

REF	NOTA	PEÇA	QT	DESCRIPTION	DESCRIÇÃO	GLOS
1		71100618	1	GASKET	JUNTA	120G
2		71100616	1	TUBE	TUBO	193T
3		75208153	2	SCREW	PARAFUSO	040V
4		75288056	2	WASHER	ARRUELA	131R
5		71100617	1	HOSE ASSY	MANGUEIRA	192T
6		75312739	1	O'RING	O'RING	158G
7		75288055	2	FITTING	CONEXÃO	020R
8		75288057	2	CLAMP	ABRAÇADEIRA	031F
9		75208297	1	HOSE ASSY	MANGUEIRA	192T
10		75312738	1	TUBE	TUBO	193T
11		75287930	1	BLOCK	TAMPÃO	026T

02-42		p1	06/08

TURBO CHARGER LUBRIFICATION - LUBRIFICAÇÃO DO TURBO COMPRESSOR

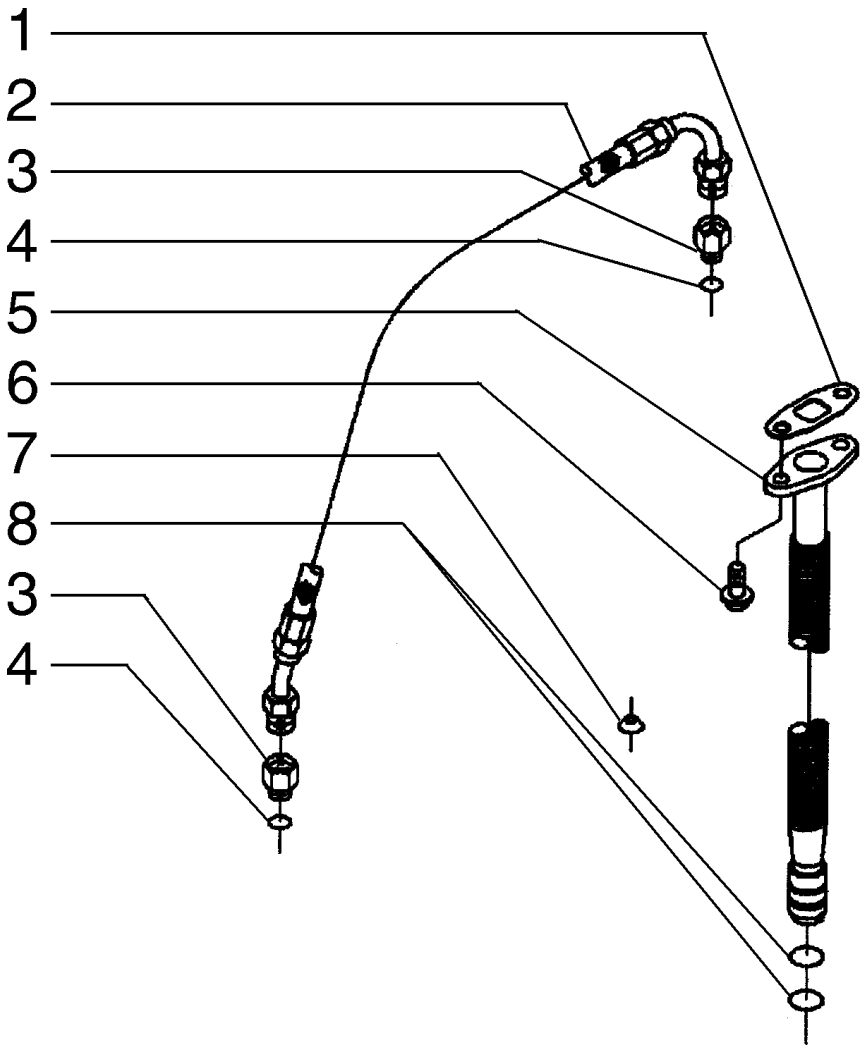

TURBO CHARGER LUBRIFICATION - LUBRIFICAÇÃO DO TURBO COMPRESSOR

REF	NOTA	PEÇA	QT	DESCRIPTION	DESCRIÇÃO	GLOS
1		75312737	1	GASKET	JUNTA	120G
2		71100617	1	HOSE ASSY	MANGUEIRA	192T
3		75289694	1	FITTING	CONEXÃO	020R
4		75286174	2	O'RING	O'RING	158G
5		71102227	1	TUBE	TUBO	193T
6		75208153	2	SCREW	PARAFUSO	040V
7		75288056	2	WASHER	ARRUELA	131R
8		75289696	2	O'RING	O'RING	158G

02-43		p1	06/08

AFTERCOOLER - RESFRIADOR DE AR

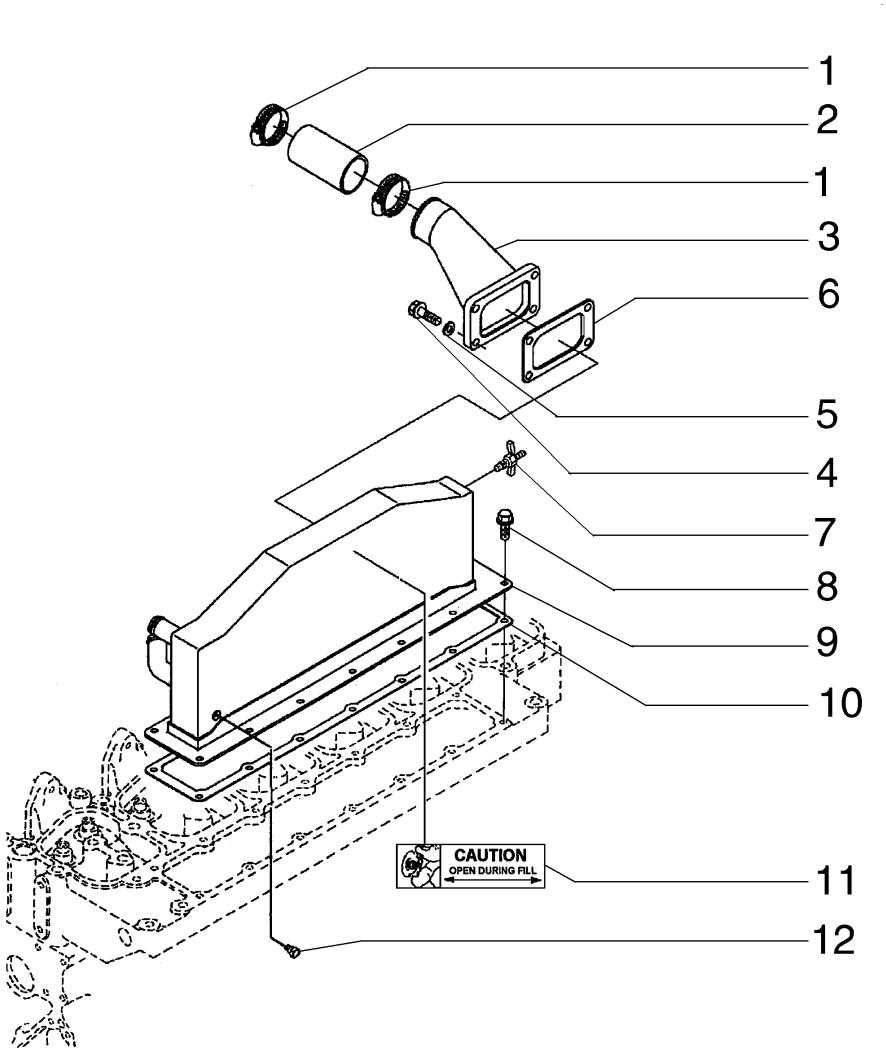

AFTERCOOLER - RESFRIADOR DE AR

REF	NOTA	PEÇA	QT	DESCRIPTION	DESCRIÇÃO	GLOS
1		75208283	2	CLAMP	ABRAÇADEIRA	031F
2		75208277	1	KNOB	MANOPLA	150P
3		71100621	1	TUBE	TUBO	193T
4		71100620	4	SCREW	PARAFUSO	040V
5		71100625	4	WASHER	ARRUELA	131R
6		71100622	1	GASKET	JUNTA	120G
7		75208335	1	DRAINCOCK	TORNEIRA	150R
8		71100623	12	SCREW	PARAFUSO	040V
9		71100624	1	HEAT EXCHANGER	TROCADOR CALOR	025S
10		71100626	1	GASKET	JUNTA	120G
11		75311730	1	DECAL	ADESIVO	065T
12		75208135	1	PLUG	BUJÃO	050T

02-44		p1	06/08

AFTERCOOLER - RESFRIADOR DE AR

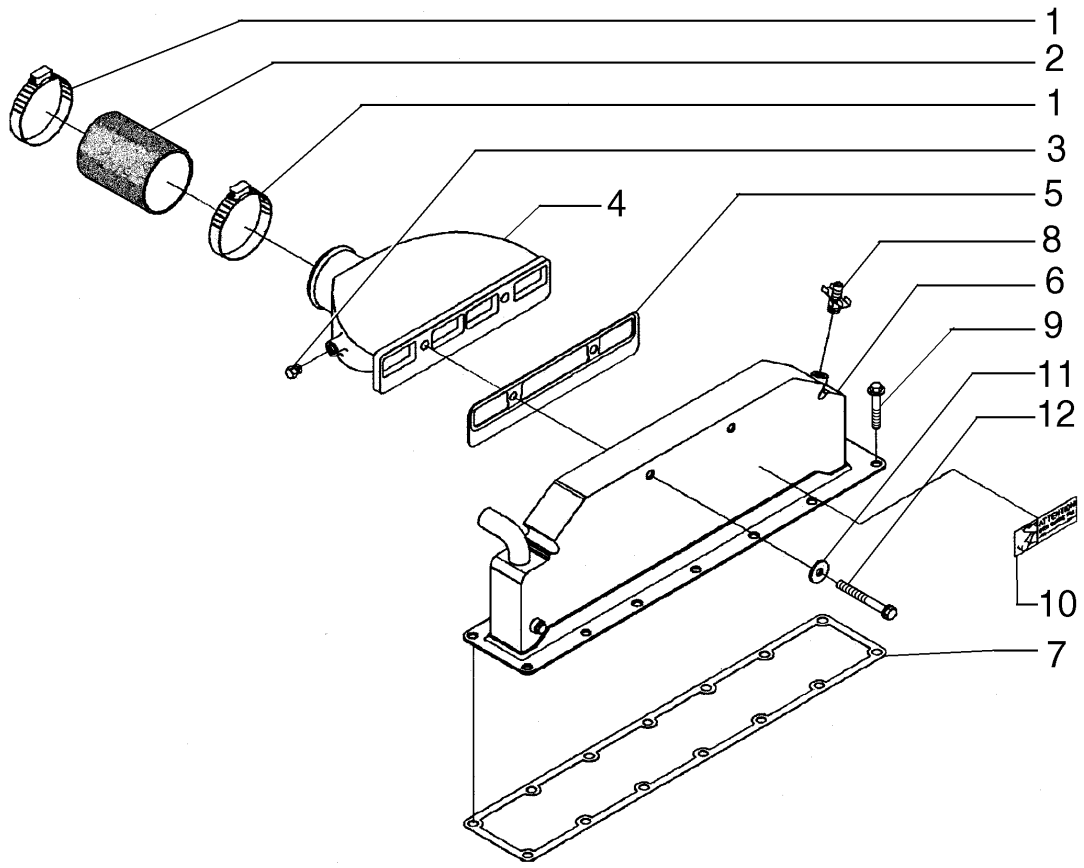

AFTERCOOLER - RESFRIADOR DE AR

REF	NOTA	PEÇA	QT	DESCRIPTION	DESCRIÇÃO	GLOS
1		75208283	2	CLAMP	ABRAÇADEIRA	031F
2		71101406	1	HOSE	MANGUEIRA	285T
3		75208135	2	PLUG	BUJÃO	050T
4		75311731	1	SUCTION ROSE	CAIXA DE ASPIRA	294S
5		75311733	1	GASKET	JUNTA	120G
6		75311732	1	HEAT EXCHANGER	TROCADOR CALOR	025S
7		71100626	1	GASKET	JUNTA	120G
8		75208335	1	DRAINCOCK	TORNEIRA	150R
9		75311734	10	SCREW	PARAFUSO	040V
10		75311730	1	DECAL	ADESIVO	065T
11		75311728	2	WASHER	ARRUELA	131R
12		75311729	2	SCREW	PARAFUSO	040V

02-45		p1	06/08

AFTERCOOLER PLUBING - TUBULAÇÃO DO RESFRIADOR DE AR

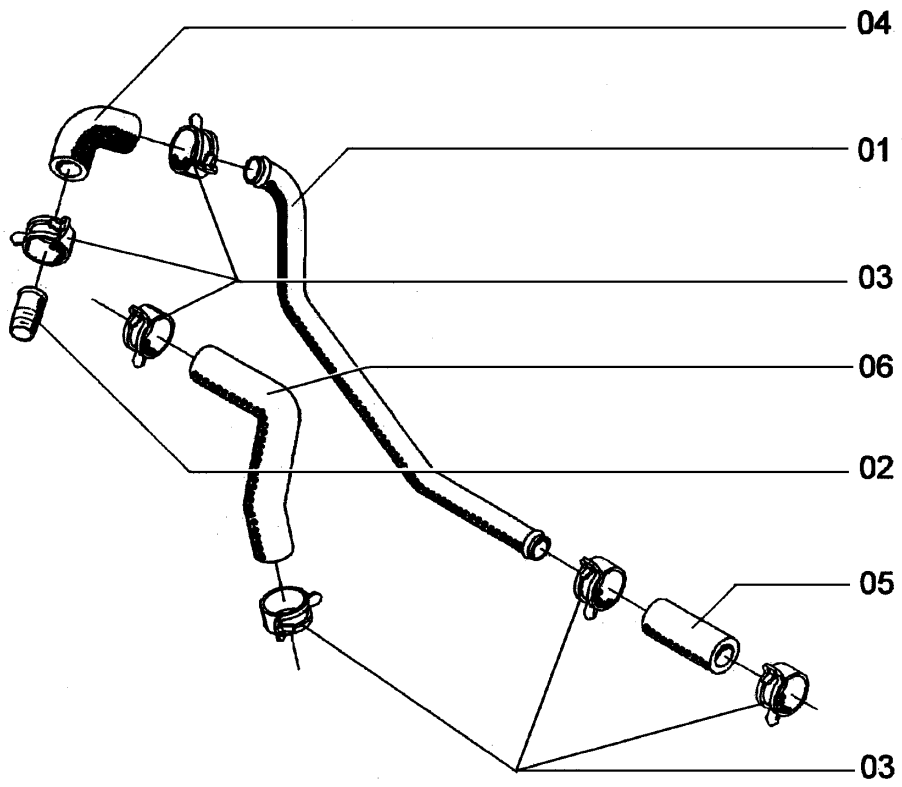

AFTERCOOLER PLUBING - TUBULAÇÃO DO RESFRIADOR DE AR

REF	NOTA	PEÇA	QT	DESCRIPTION	DESCRIÇÃO	GLOS
1		71100627	1	TUBE	TUBO	193T
2		75286135	1	DRIVE	ACOPLAMENTO	065I
3		75312172	6	CLAMP	ABRAÇADEIRA	031F
4		75311223	1	HOSE	MANGUEIRA	285T
5		75206832	1	HOSE ASSY	MANGUEIRA	192T
6		71100628	1	HOSE	MANGUEIRA	285T

02-46		p1	06/08

AFTERCOOLER PLUBING - TUBULAÇÃO DO RESFRIADOR DE AR

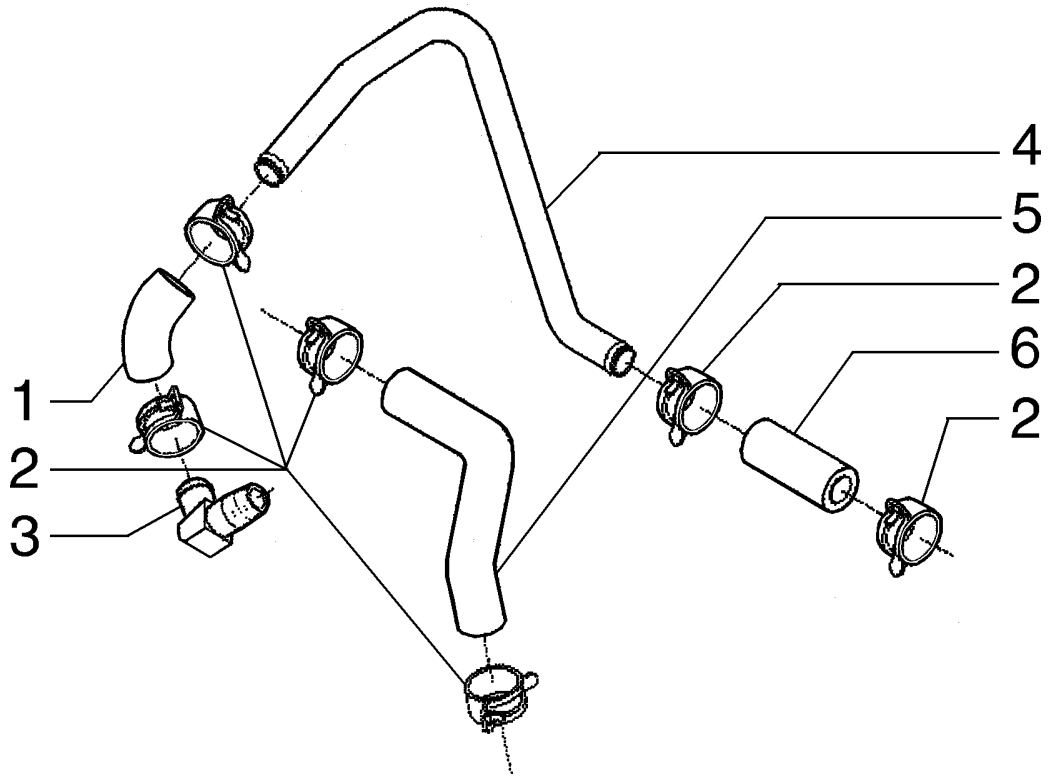

AFTERCOOLER PLUBING - TUBULAÇÃO DO RESFRIADOR DE AR

REF	NOTA	PEÇA	QT	DESCRIPTION	DESCRIÇÃO	GLOS
1		75311223	1	HOSE	MANGUEIRA	285T
2		75312172	6	CLAMP	ABRAÇADEIRA	031F
3		75286135	1	DRIVE	ACOPLAMENTO	065I
4		75311222	1	TUBE	TUBO	193T
5		71100628	1	HOSE	MANGUEIRA	285T
6		75206832	1	HOSE ASSY	MANGUEIRA	192T

OIL PUMP ENGINE - BOMBA DE ÓLEO DO MOTOR

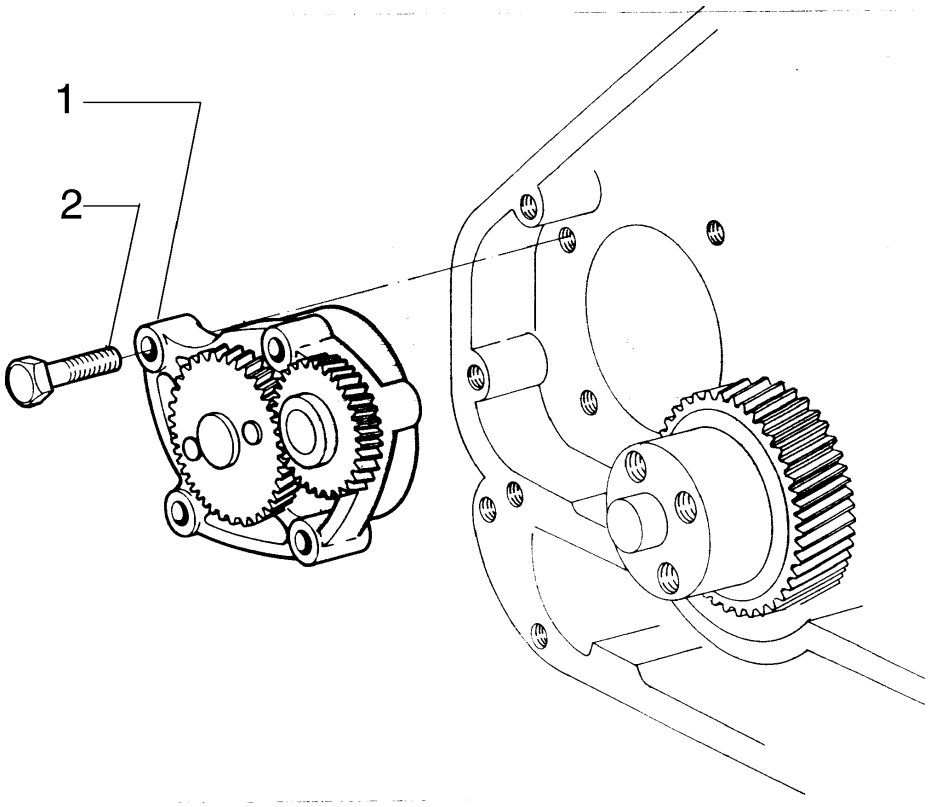

OIL PUMP ENGINE - BOMBA DE ÓLEO DO MOTOR

REF	NOTA	PEÇA	QT	DESCRIPTION	DESCRIÇÃO	GLOS
1		75312745	1	OIL PUMP	BOMBA DE ÓLEO	P153
2		75208384	4	SCREW	PARAFUSO	040V

OIL FILTER AND HEAT EXCHANGER - FILTRO DE ÓLEO E TROCADOR DE CALOR

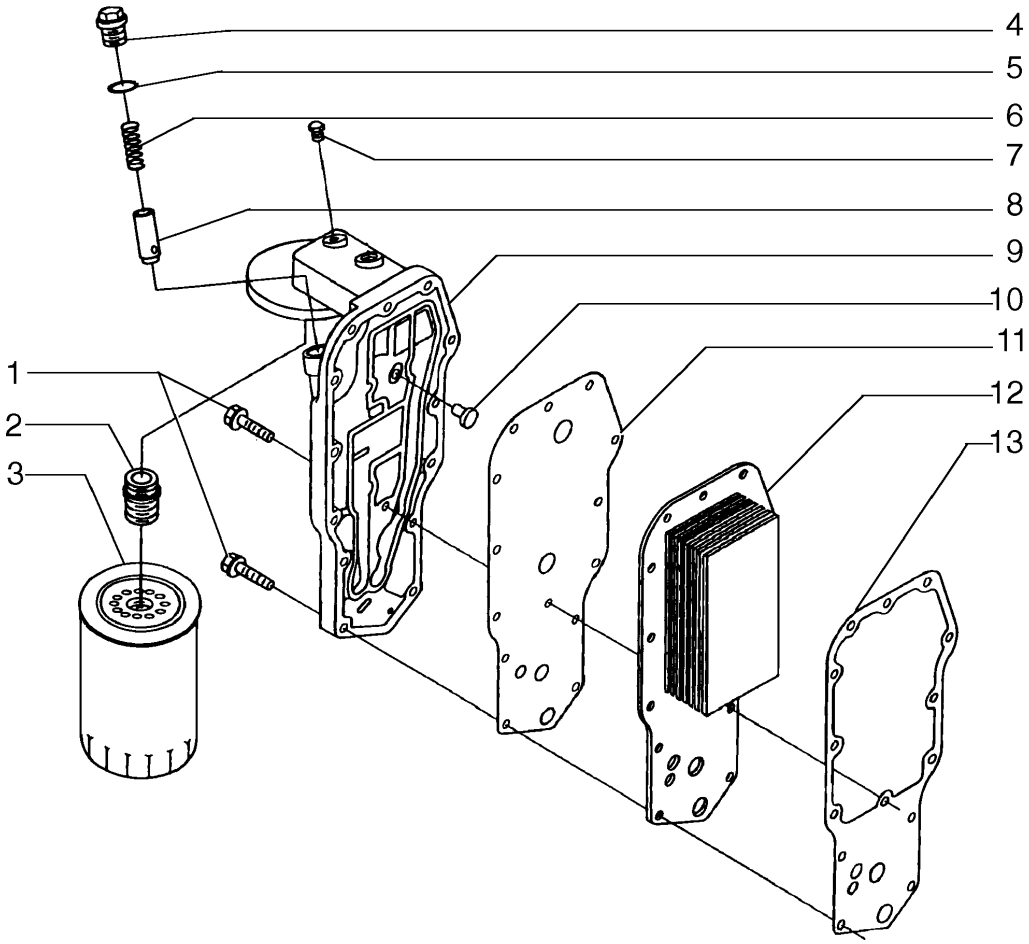

OIL FILTER AND HEAT EXCHANGER - FILTRO DE ÓLEO E TROCADOR DE CALOR

REF	NOTA	PEÇA	QT	DESCRIPTION	DESCRIÇÃO	GLOS
1		75287935	14	SCREW	PARAFUSO	040V
2		75287940	1	FITTING	CONEXÃO	020R
3		75312746	1	FILTER	FILTRO	065F
4		75287943	1	PLUG	BUJÃO	050T
5		75312747	1	O'RING	O'RING	158G
6		75287937	1	SPRING	MOLA	100M
7		75208135	1	PLUG	BUJÃO	050T
8		75287944	1	VALVE	VÁLVULA	010V
9		75287939	1	COVER	TAMPA	265C
10		75289656	1	VALVE	VÁLVULA	010V
11		75287942	1	GASKET	JUNTA	120G
12		75287941	1	HEAT EXCHANGER	TROCADOR CALOR	025S
13		75287945	1	GASKET	JUNTA	120G

WATER PUMP - BOMBA DE ÁGUA

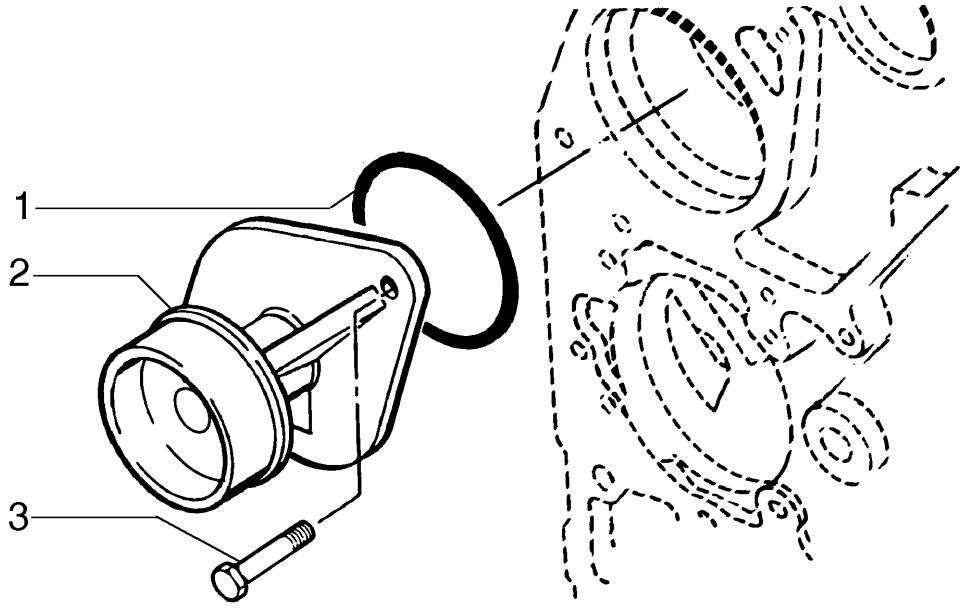

WATER PUMP - BOMBA DE ÁGUA

REF	NOTA	PEÇA	QT	DESCRIPTION	DESCRIÇÃO	GLOS
1		75287880	1	SEAL RING	ANEL DE VEDAÇÃO	055A
2		71100619	1	WATER PUMP	BOMBA D'ÁGUA	P152
3		75312751	2	SCREW	PARAFUSO	040V

02-50		p1	06/08

THERMOSTAT VALVE - VÁLVULA TERMOSTÁTICA

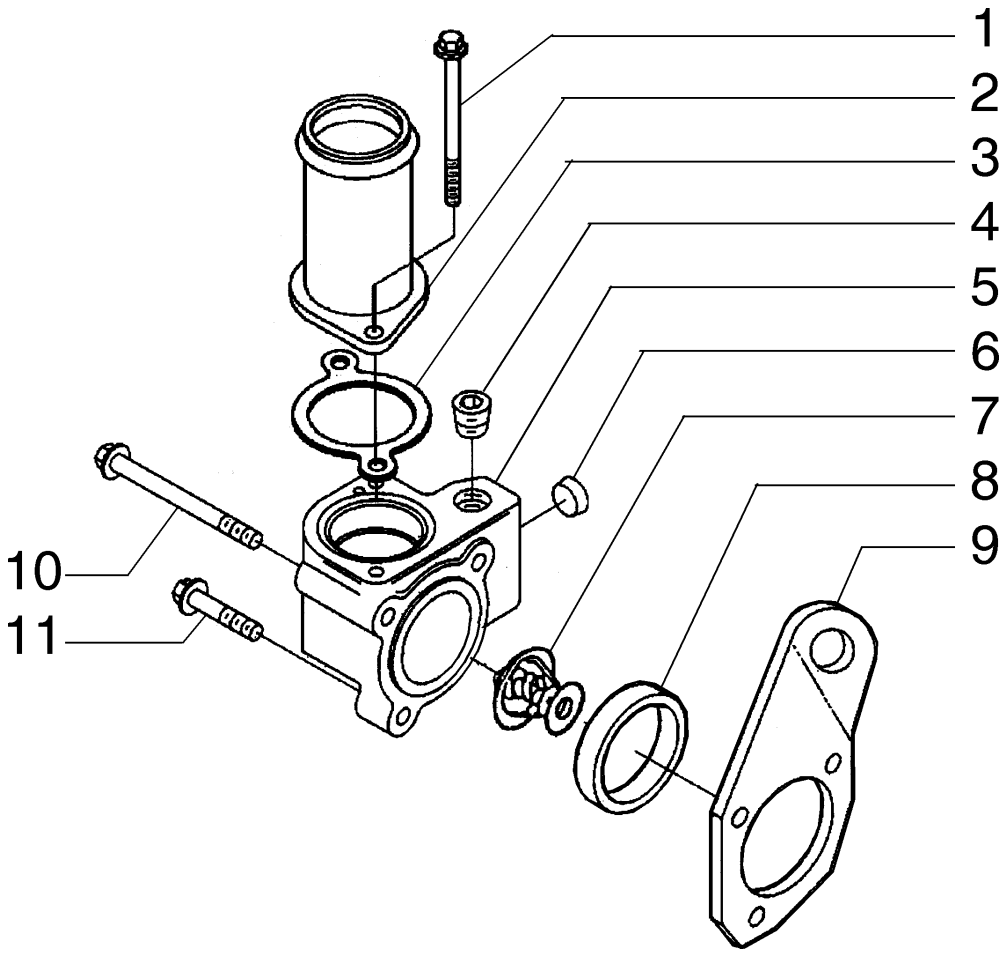

THERMOSTAT VALVE - VÁLVULA TERMOSTÁTICA

REF	NOTA	PEÇA	QT	DESCRIPTION	DESCRIÇÃO	GLOS
1		75208153	2	SCREW	PARAFUSO	040V
2		75287874	1	TUBE	TUBO	193T
3		75287877	1	GASKET	JUNTA	120G
4		75287883	1	PLUG	BUJÃO	050T
5		75287882	1	CASE	CARCAÇA	035S
6		75208117	1	PLUG	BUJÃO	050T
7		75312749	1	THERMOSTAT	TERMOSTATO	096T
8		75287885	1	SEAL	RETENTOR	122G
9		75287881	1	SUPPORT	SUPORTE	300S
10		75312748	2	SCREW	PARAFUSO	040V
11		75312613	1	SCREW	PARAFUSO	040V

02-51		p1	06/08

THERMOSTAT VALVE - VÁLVULA TERMOSTÁTICA

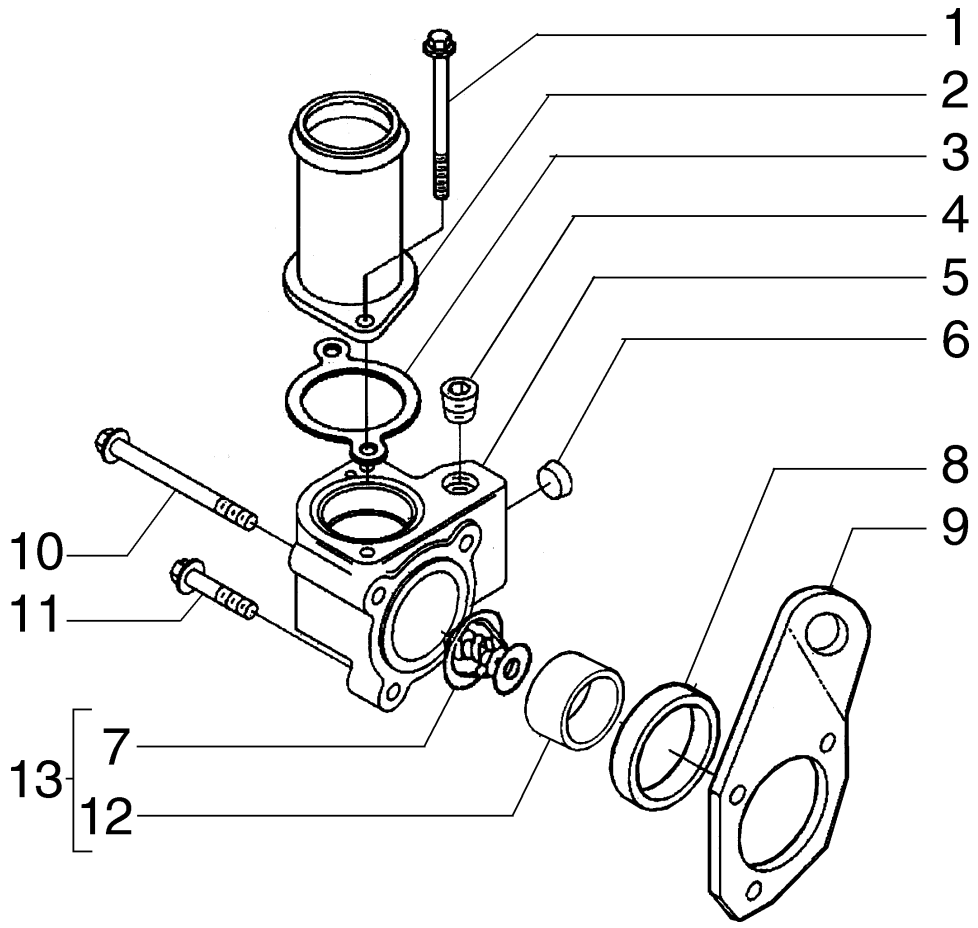

THERMOSTAT VALVE - VÁLVULA TERMOSTÁTICA

REF	NOTA	PEÇA	QT	DESCRIPTION	DESCRIÇÃO	GLOS
1		75208153	2	SCREW	PARAFUSO	040V
2		75287874	1	TUBE	TUBO	193T
3		75287877	1	GASKET	JUNTA	120G
4		75287883	1	PLUG	BUJÃO	050T
5		75287882	1	CASE	CARCAÇA	035S
6		75208117	1	PLUG	BUJÃO	050T
7		75312749	1	THERMOSTAT	TERMOSTATO	096T
8		75287885	1	SEAL	RETENTOR	122G
9		75287881	1	SUPPORT	SUPORTE	300S
10		75312748	2	SCREW	PARAFUSO	040V
11		75312613	1	SCREW	PARAFUSO	040V
12		75311214	1	GASKET	JUNTA	120G
13		71102228	1	KIT	KIT	002K

02-52		p1	06/08

INLET WATER FITTING - CONEXÃO DE ENTRADA DE ÁGUA

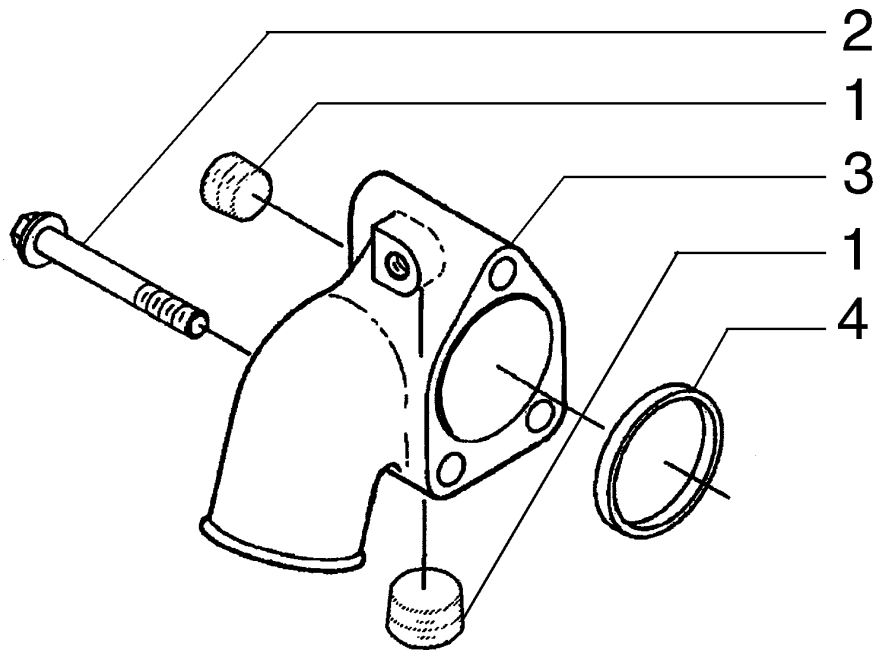

INLET WATER FITTING - CONEXÃO DE ENTRADA DE ÁGUA

REF	NOTA	PEÇA	QT	DESCRIPTION	DESCRIÇÃO	GLOS
1		75208117	2	PLUG	BUJÃO	050T
2		75286371	3	SCREW	PARAFUSO	040V
3		75287892	1	CASE	CARCAÇA	035S
4		75287885	1	SEAL	RETENTOR	122G

CAMSHAFT DRIVE - COMANDO DO DISTRIBUIDOR

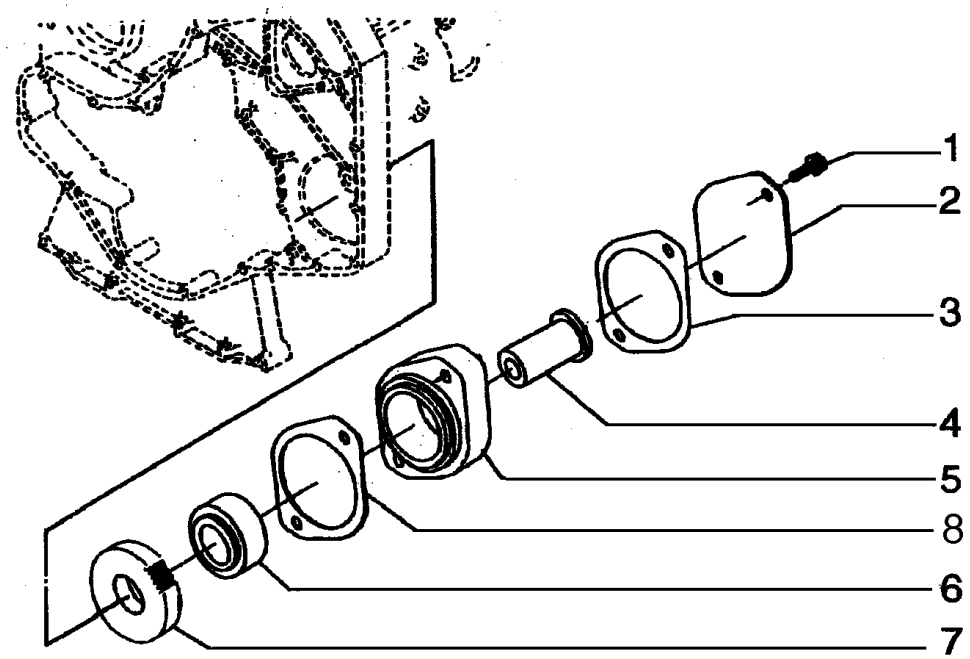

CAMSHAFT DRIVE - COMANDO DO DISTRIBUIDOR

REF	NOTA	PEÇA	QT	DESCRIPTION	DESCRIÇÃO	GLOS
1		75208378	2	SCREW	PARAFUSO	040V
2		75286125	1	COVER	TAMPA	265C
3		75311639	1	GASKET	JUNTA	120G
4		75208355	1	SHAFT	EIXO	016A
5		75310521	1	KIT	KIT	002K
6		75208354	1	BEARING	ROLAMENTO	341C
7		75208353	1	GEAR	ENGRENAGEM	050I
8		75208357	1	GASKET	JUNTA	120G

02-54		p1	06/08

CAMSHAFT DRIVE - COMANDO DO DISTRIBUIDOR

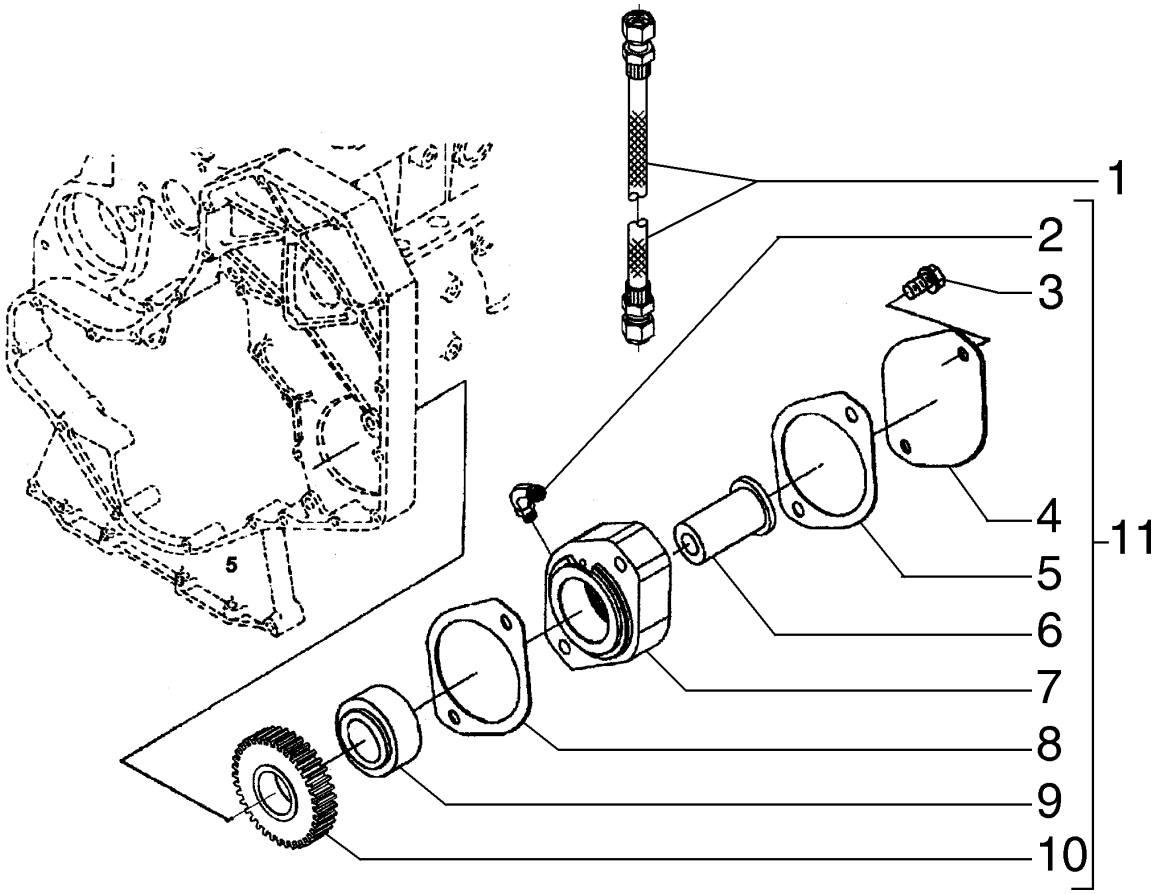

CAMSHAFT DRIVE - COMANDO DO DISTRIBUIDOR

REF	NOTA	PEÇA	QT	DESCRIPTION	DESCRIÇÃO	GLOS
1		71100789	1	HOSE ASSY	MANGUEIRA	192T
2		71100930	1	ELBOW	COTOVELO	085G
3		75208378	2	SCREW	PARAFUSO	040V
4		75286125	1	COVER	TAMPA	265C
5		75311639	1	GASKET	JUNTA	120G
6		71100786	1	SHAFT	EIXO	016A
7		71100784	1	SPACER	ESPAÇADOR	075D
8		71100827	1	GASKET	JUNTA	120G
9		71100785	1	BEARING	ROLAMENTO	341C
10		71100787	1	GEAR	ENGRENAGEM	050I
11		75255637	1	KIT	KIT	002K

02-55		p1	06/08

PULLEY AND SUPPORTS - POLIA E SUPORTES

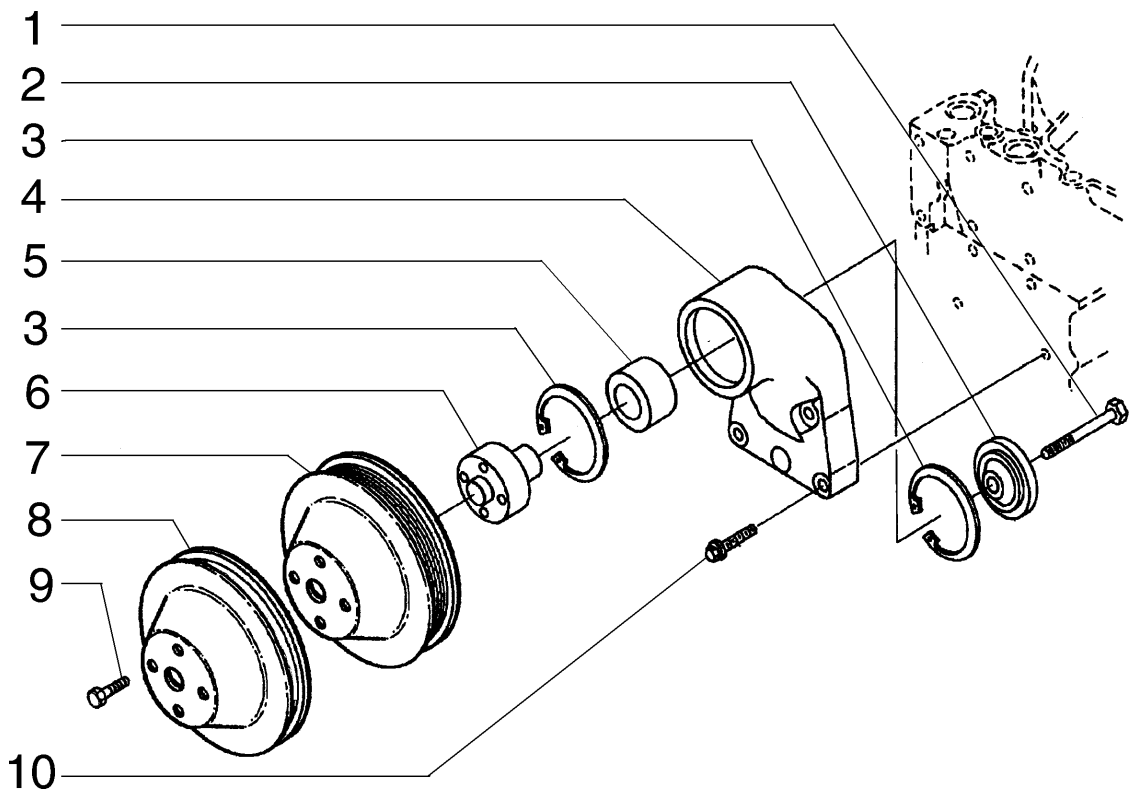

PULLEY AND SUPPORTS - POLIA E SUPORTES

REF	NOTA	PEÇA	QT	DESCRIPTION	DESCRIÇÃO	GLOS
1		75208253	1	SCREW	PARAFUSO	040V
2		75208252	1	RETAINER	ENCOSTO	100C
3		75288061	2	SNAP RING	ANEL ELÁSTICO	187A
4		75288060	1	SUPPORT	SUPORTE	300S
5		75208250	1	BEARING	ROLAMENTO	341C
6		75288062	1	HUB	CUBO	135M
7		75208261	1	PULLEY	POLIA	230P
8		75286359	1	PULLEY	POLIA	230P
9		75206638	4	SCREW	PARAFUSO	040V
10		75312613	4	SCREW	PARAFUSO	040V

02-56		p1	06/08

PULLEY AND SUPPORTS - POLIA E SUPORTES

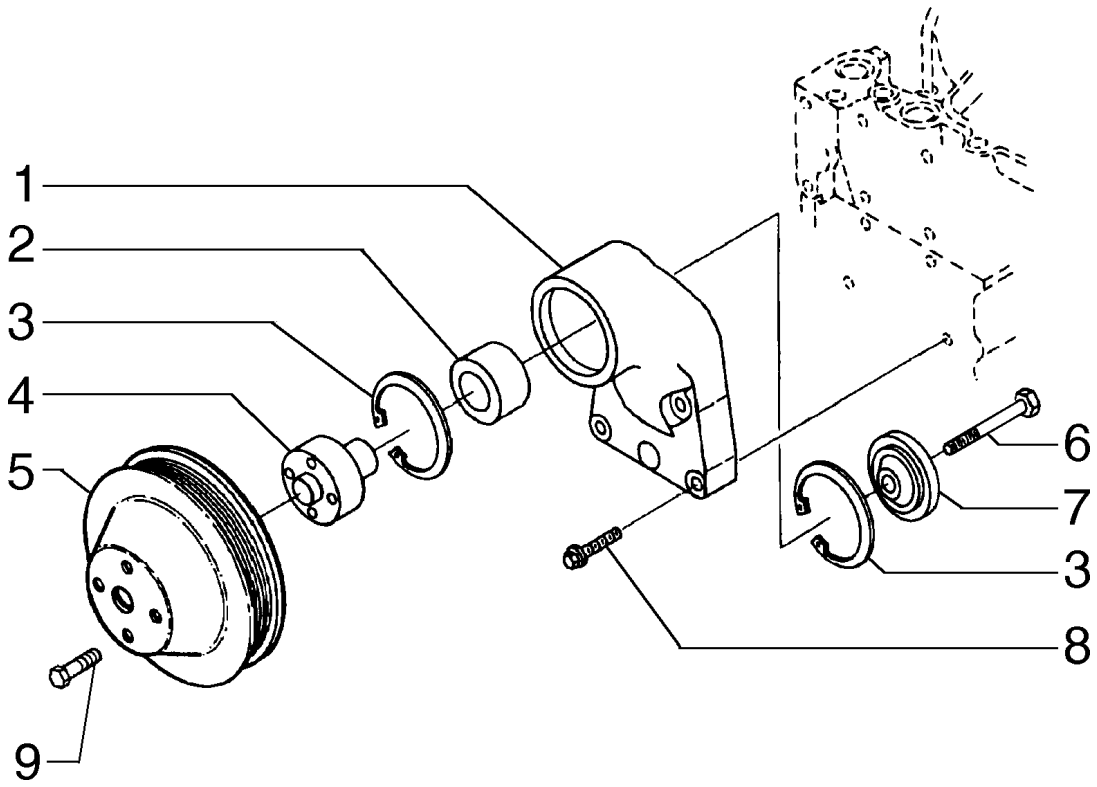

PULLEY AND SUPPORTS - POLIA E SUPORTES

REF	NOTA	PEÇA	QT	DESCRIPTION	DESCRIÇÃO	GLOS
1		75288060	1	SUPPORT	SUPORTE	300S
2		75208250	1	BEARING	ROLAMENTO	341C
3		75288061	2	SNAP RING	ANEL ELÁSTICO	187A
4		75288062	1	HUB	CUBO	135M
5		75208261	1	PULLEY	POLIA	230P
6		75208253	1	SCREW	PARAFUSO	040V
7		75208252	1	RETAINER	ENCOSTO	100C
8		75312613	4	SCREW	PARAFUSO	040V
9		75204973	4	SCREW	PARAFUSO	040V

02-57		p1	06/08

BELT STRETCHER AND BELT - ESTICADOR DA CORREIA E CORREIA

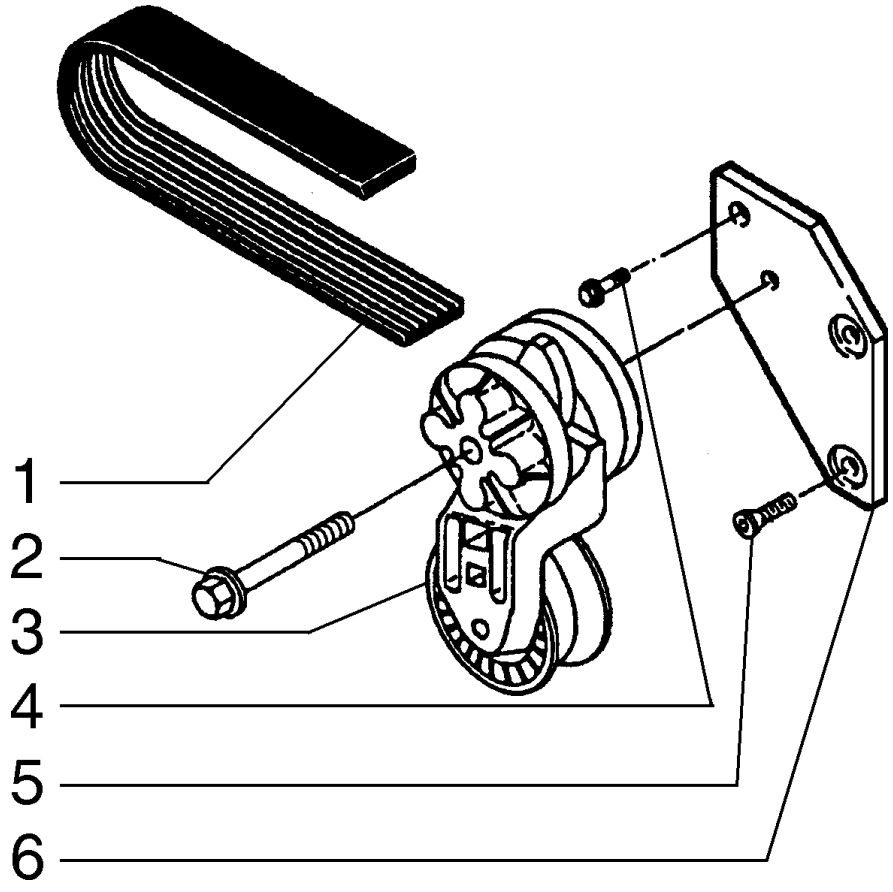

BELT STRETCHER AND BELT - ESTICADOR DA CORREIA E CORREIA

REF	NOTA	PEÇA	QT	DESCRIPTION	DESCRIÇÃO	GLOS
1		75310729	1	BELT	CORREIA	173C
2		71100583	1	SCREW	PARAFUSO	040V
3		75286363	1	BELT STRETCHER	ESTICADOR	087T
4		75208953	1	SCREW	PARAFUSO	040V
5		75208256	2	SCREW	PARAFUSO	040V
6		75287933	1	SUPPORT	SUPORTE	300S

02-58		p1	06/08

BELT STRETCHER AND BELT - ESTICADOR DA CORREIA E CORREIA

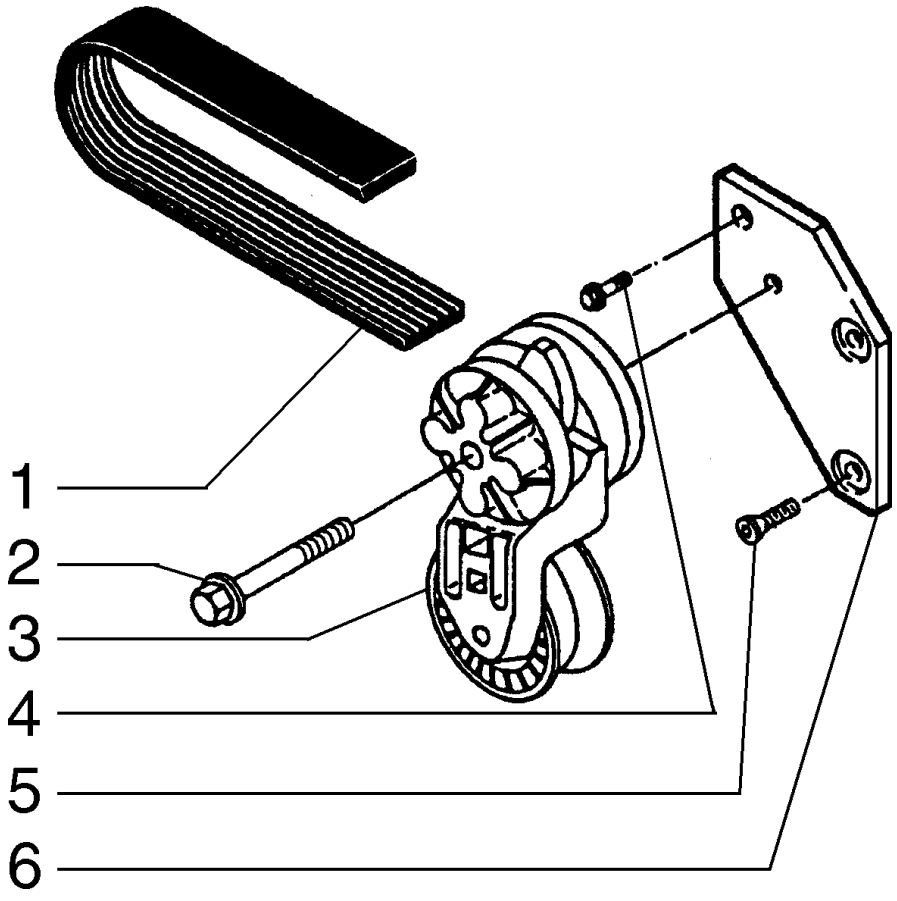

BELT STRETCHER AND BELT - ESTICADOR DA CORREIA E CORREIA

REF	NOTA	PEÇA	QT	DESCRIPTION	DESCRIÇÃO	GLOS
1		75287934	1	BELT	CORREIA	173C
2		75208287	1	SCREW	PARAFUSO	040V
3		75286363	1	BELT STRETCHER	ESTICADOR	087T
4		75208953	1	SCREW	PARAFUSO	040V
5		75208256	2	SCREW	PARAFUSO	040V
6		75287933	1	SUPPORT	SUPORTE	300S

INDEX - ÍNDICE

03-01 FUEL LINES - LINHA DE COMBUSTÍVEL
03-02 FUEL TANK - RESERVATÓRIO DE COMBUSTÍVEL
03-03 FUEL TANK - RESERVATÓRIO DE COMBUSTÍVEL
03-04 THROTTLE CONTROL LINKAGE - CONTROLE DO ACELERADOR
03-05 THROTTLE CONTROL LINKAGE - CONTROLE DO ACELERADOR
03-06 THROTTLE CONTROL LINKAGE - CONTROLE DO ACELERADOR
03-07 TRANSMISSION LOAD SENSOR - SENSOR DE CARGA DA TRANSMISSÃO
03-08 FUEL INJECTION PUMP - BOMBA INJETORA DE COMBUSTÍVEL
03-09 FUEL INJECTION PUMP - BOMBA INJETORA DE COMBUSTÍVEL
03-10 FUEL INJECTION PIPING - TUBULAÇÃO DE INJEÇÃO DE COMBUSTÍVEL
03-11 FUEL INJECTION PIPING - TUBULAÇÃO DE INJEÇÃO DE COMBUSTÍVEL
03-12 FUEL INJECTION SYSTEM - SISTEMA DE INJEÇÃO DE COMBUSTÍVEL
03-13 FUEL INJECTION SYSTEM - SISTEMA DE INJEÇÃO DE COMBUSTÍVEL
03-14 FUEL INJECTION SYSTEM - SISTEMA DE INJEÇÃO DE COMBUSTÍVEL
03-15 FUEL INJECTION SYSTEM - SISTEMA DE INJEÇÃO DE COMBUSTÍVEL
03-16 TRANSFER PUMP - BOMBA DE TRANSFERÊNCIA
03-17 TRANSFER PUMP - BOMBA DE TRANSFERÊNCIA
03-18 INJECTION PUMP DRIVE - ACIONAMNETO DA BOMBA INJETORA
03-19 INJECTION PUMP DRIVE - ACIONAMNETO DA BOMBA INJETORA
03-20 FUEL CUT SOLENOID - ESTRANGULADOR ELÉTRICO
03-21 FUEL CUT SOLENOID - ESTRANGULADOR ELÉTRICO
03-22 FUEL INJECTION SYSTEM - SISTEMA DE INJEÇÃO DE COMBUSTÍVEL
03-23 FUEL FILTER - FILTRO DE COMBUSTÍVEL
03-24 FUEL FILTER - FILTRO DE COMBUSTÍVEL
03-25 NOZZLE HOLDER - PORTA BICO IONJETOR
03-26 NOZZLE HOLDER - PORTA BICO IONJETOR
03-27 WATER SEPATOR FILTER - FILTRO SEPARADOR DE ÁGUA
03-28 COLD WEATHER STARTING SYSTEM - SISTEMA DE PARTIDA A FRIO

03-01		p1	06/08

FUEL LINES - LINHA DE COMBUSTÍVEL

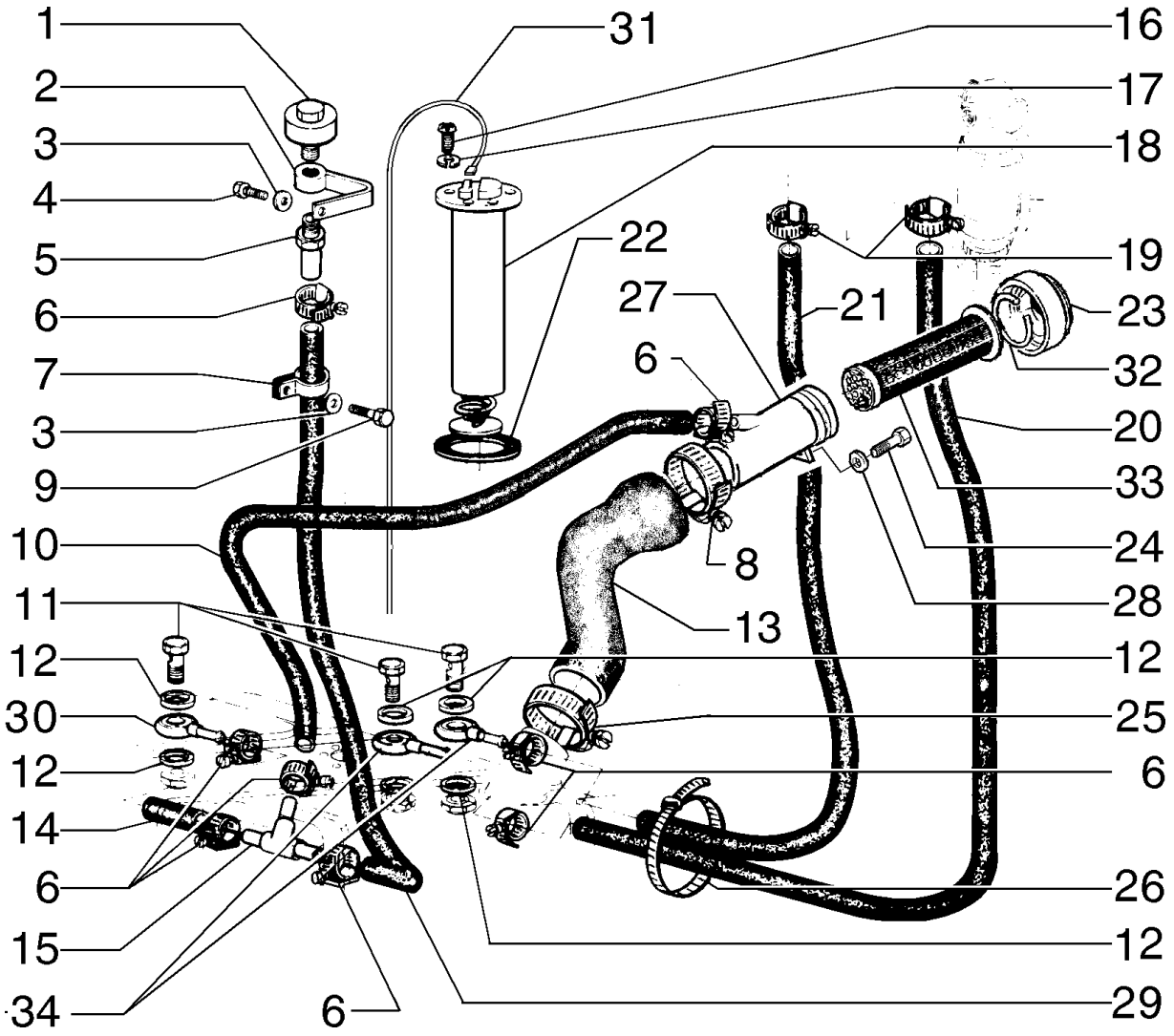

FUEL LINES - LINHA DE COMBUSTÍVEL

REF	NOTA	PEÇA	QT	DESCRIPTION	DESCRIÇÃO	GLOS
1		70050748	1	BREATHER	RESPIRO	145S
2		73153453	1	BRACKET	SUPORTE	300S
3		70677006	2	WASHER	ARRUELA	131R
4		11106231	1	BOLT	PARAFUSO	040V
5		73153451	1	TUBE	TUBO	193T
6		70921910	6	CLAMP	ABRAÇADEIRA	031F
7		70926049	1	CLAMP	ABRAÇADEIRA	031F
8		70930425	2	CLAMP	ABRAÇADEIRA	031F
9		11103031	3	BOLT	PARAFUSO	040V
10		73162469	1	HOSE	MANGUEIRA	285T
11		10184317	3	CONNECTOR	CONEXÃO	020R
12		87537674	6	SEAL RING	ANEL DE VEDAÇÃO	055A
13		75321358	1	HOSE	MANGUEIRA	285T
14		73153814	1	HOSE	MANGUEIRA	285T
15		73153450	1	CONNECTOR	CONEXÃO	020R
16		13274211	5	BOLT	PARAFUSO	040V
17		11195479	5	WASHERLOCK	ARRUELA PRESSÃO	170R
18		87567917	1	FLOAT	BOIA	020G
19		79084753	4	CLAMP	ABRAÇADEIRA	031F
20		75248976	1	HOSE	MANGUEIRA	285T
21		87361282	1	HOSE	MANGUEIRA	285T
22		75288871	1	GASKET	JUNTA	120G
23		87362264	1	COVER	TAMPA	265C
24		11106431	2	BOLT	PARAFUSO	040V
25		70922200	4	CLAMP	ABRAÇADEIRA	031F
26		75201642	2	CLAMP	ABRAÇADEIRA	031F
27		75325670	1	FILLER PLUG	BOCAL ENCHIM.	090B
28		10516879	2	WASHERLOCK	ARRUELA PRESSÃO	170R
29		73153454	1	HOSE	MANGUEIRA	285T
30		75252238	1	CONNECTOR	CONEXÃO	020R
31		75253139	1	HARNESS	CABO ELÉTRICO	111C
32		4971843	1	SNAP RING	ANEL ELÁSTICO	187A
33		75325672	1	FUEL FILTER	FILTRO COMBUST.	064F
34		12174590	1	CLAMP	ABRAÇADEIRA	031F

03-02		p1	06/08

FUEL TANK - RESERVATÓRIO DE COMBUSTÍVEL

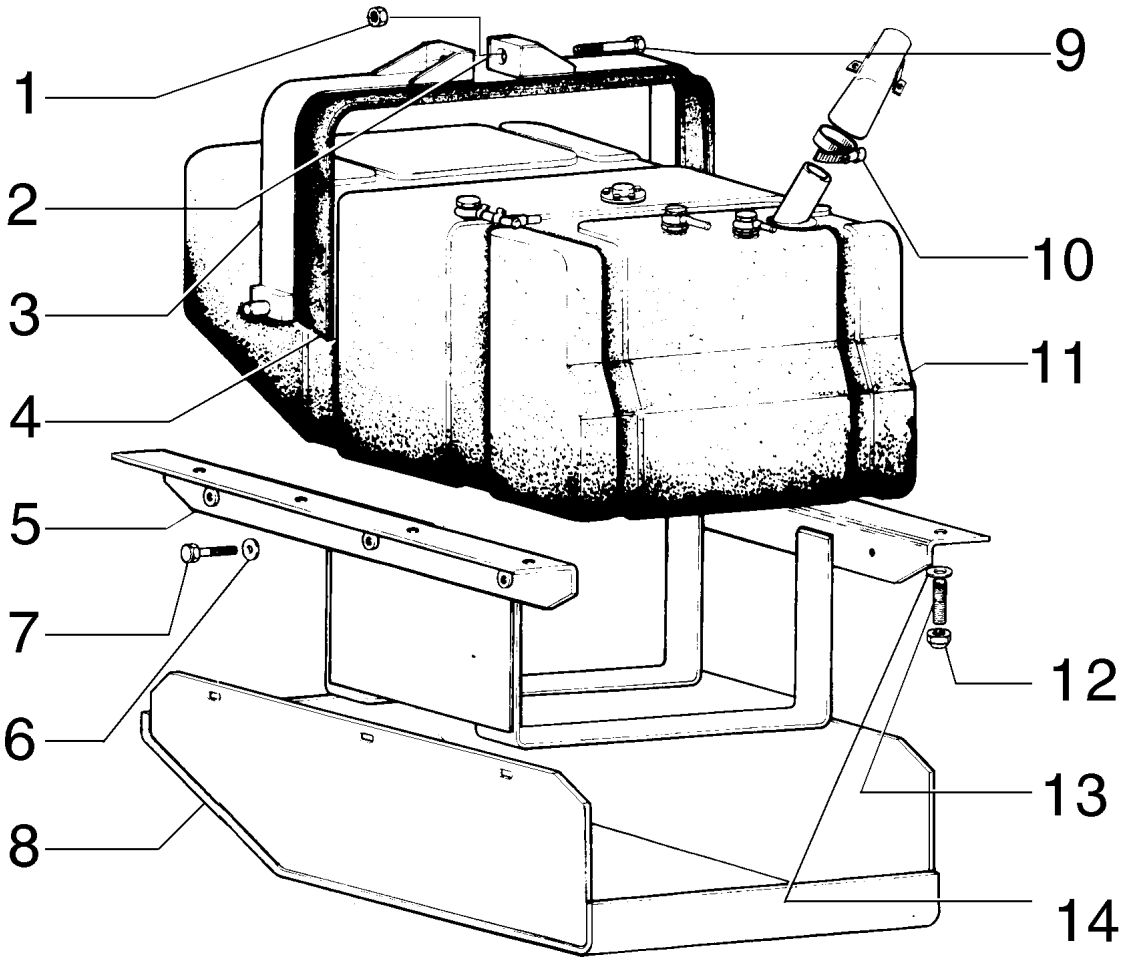

FUEL TANK - RESERVATÓRIO DE COMBUSTÍVEL

REF	NOTA	PEÇA	QT	DESCRIPTION	DESCRIÇÃO	GLOS
1		11702921	2	NUT	PORCA	010D
2		75254964	2	BAND	CINTA	020N
3		75254955	2	BAND	CINTA	020N
4		75249952	2	PROTECTIVE PANE	PROTECÃO	070T
5		75267188	1	BRACKET	SUPORTE	300S
6		10520221	6	WASHER	ARRUELA	131R
7		14257830	6	BOLT	PARAFUSO	040V
8		75267180	1	BRACKET	SUPORTE	300S
9		11113431	2	BOLT	PARAFUSO	040V
10		70922200	2	CLAMP	ABRAÇADEIRA	031F
11		75249917	1	FUEL TANK	RESERVATÓRIO	114S
12		16105021	8	NUT	PORCA	010D
13		13530330	8	STUD	PRISIONEIRO	210P
14		12646921	8	WASHER	ARRUELA	131R

FUEL TANK - RESERVATÓRIO DE COMBUSTÍVEL

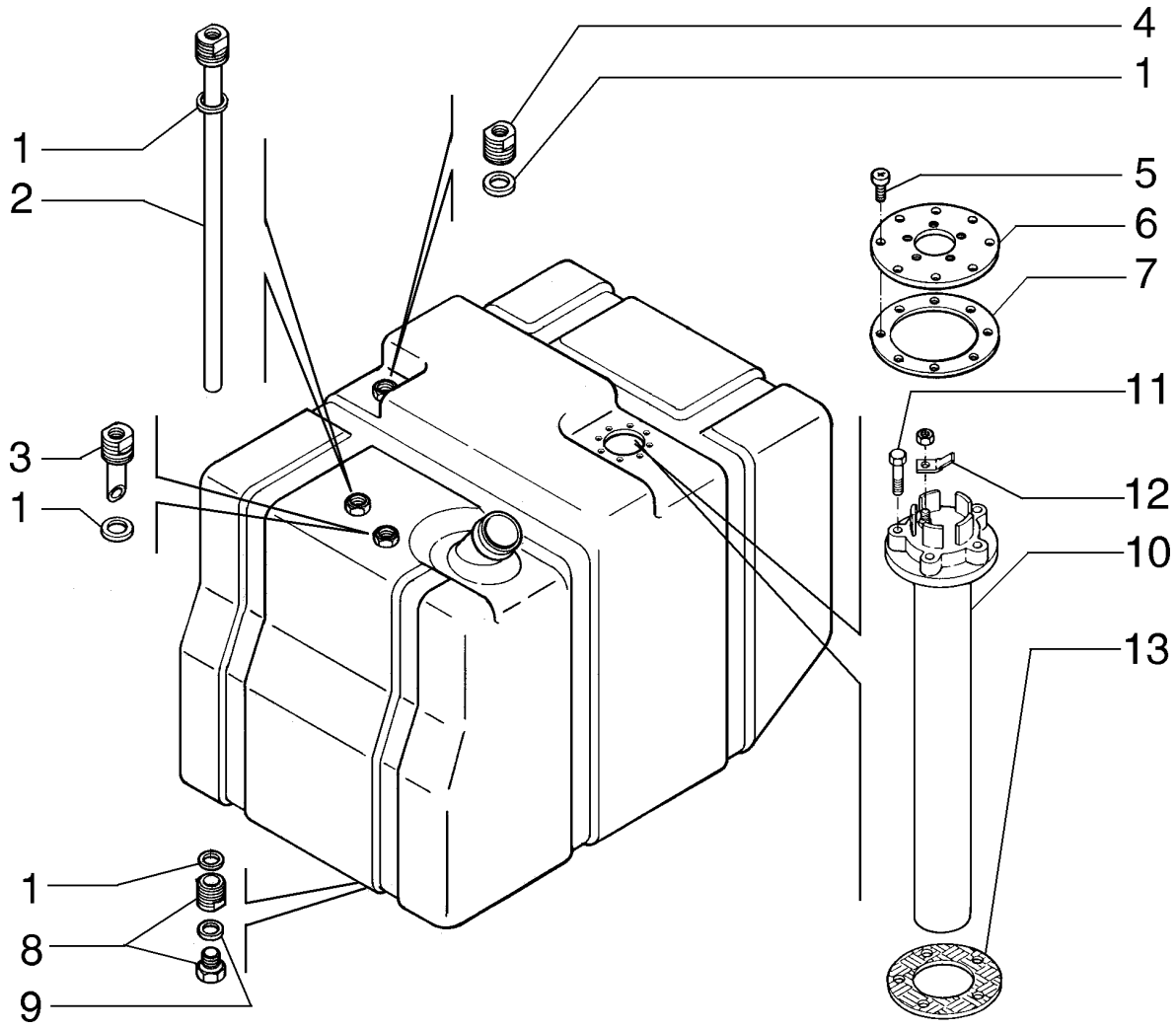

FUEL TANK - RESERVATÓRIO DE COMBUSTÍVEL

REF	NOTA	PEÇA	QT	DESCRIPTION	DESCRIÇÃO	GLOS
1		71103256	4	SEAL RING	ANEL DE VEDAÇÃO	055A
2		71102740	1	TUBE	TUBO	193T
3		71103257	1	CONNECTOR	CONEXÃO	020R
4		71103258	1	CONNECTOR	CONEXÃO	020R
5		71102221	8	BOLT	PARAFUSO	040V
6		71102223	1	COVER	TAMPA	265C
7		71102222	1	GASKET	JUNTA	120G
8		71103259	1	CONNECTOR	CONEXÃO	020R
9		71103260	1	SEAL RING	ANEL DE VEDAÇÃO	055A
10		87567917	1	FLOAT	BOIA	020G
11		814-5030	5	BOLT	PARAFUSO	040V
12		A187990	1	CONNECTOR	CONECTOR	075B
13		75288871	1	GASKET	JUNTA	120G

03-04		p1	06/08

THROTTLE CONTROL LINKAGE - CONTROLE DO ACELERADOR

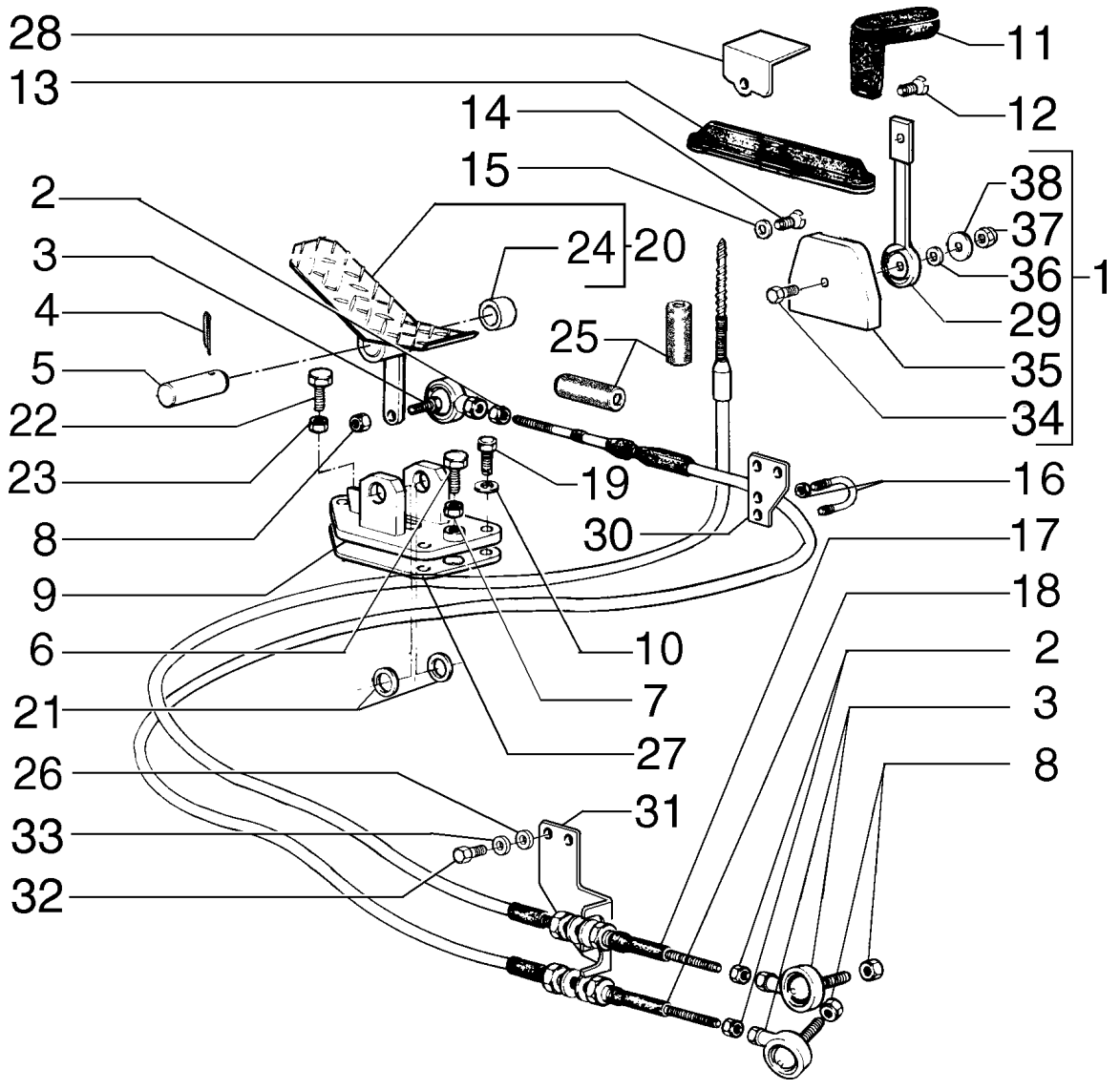

THROTTLE CONTROL LINKAGE - CONTROLE DO ACELERADOR

REF	NOTA	PEÇA	QT	DESCRIPTION	DESCRIÇÃO	GLOS
1		75264203	1	LEVER	ALAVANCA	045L
2		70911040	3	NUT	PORCA	010D
3		70686384	3	END	EXTREMIDADE	061E
4		70904002	1	COTTER PIN	CONTRA PINO	270C
5		73162359	1	SHAFT	EIXO	016A
6		11112431	1	SCREW	PARAFUSO	040V
7		11702921	1	NUT	PORCA	010D
8		70916590	3	NUT	PORCA	010D
9		75249975	1	SUPPORT	SUPORTE	300S
10		14496431	3	WASHER	ARRUELA	131R
11		82002692	1	KNOB	MANOPLA	150P
12		13275811	1	SCREW	PARAFUSO	040V
13		85803380	1	DUST BOOT	COIFA PARA PÓ	334C
14		10384511	4	SCREW	PARAFUSO	040V
15		70928190	4	WASHER	ARRUELA	131R
16		75244191	1	CLAMP	ABRAÇADEIRA	031F
17		75251274	1	ROPE	CABO	105F
18		75251275	1	ROPE	CABO	105F
19		10903031	3	SCREW	PARAFUSO	040V
20		75256465	1	PEDAL	PEDAL	060P
21		73121925	2	WASHER	ARRUELA	131R
22		16043831	1	SCREW	PARAFUSO	040V
23		16100821	1	NUT	PORCA	010D
24		73125852	2	BEARING	ROLAMENTO	341C
25		73160779	2	GUARD	PROTEÇÃO	070R
26		12638501	4	WASHER	ARRUELA	131R
27		75321578	1	DUST BOOT	COIFA PARA PÓ	334C
28		75323478	1	PLATE	CHAPA	105P
29		75264204	1	ROD	HASTE	090A
30		75326910	1	PLATE	CHAPA	105P
31		75326938	1	SUPPORT	SUPORTE	300S
32		16043831	4	SCREW	PARAFUSO	040V
33		10516671	4	LOCKWASHER	ARRUELA PRESSÃO	170R
34		10902631	1	SCREW	PARAFUSO	040V
35		75264205	1	BODY	CORPO	300C
36		12601570	1	WASHER	ARRUELA	131R
37		12575421	1	NUT	PORCA	010D
38		75264206	1	DISC	DISCO	060D

03-05		p1	06/08

THROTTLE CONTROL LINKAGE - CONTROLE DO ACELERADOR

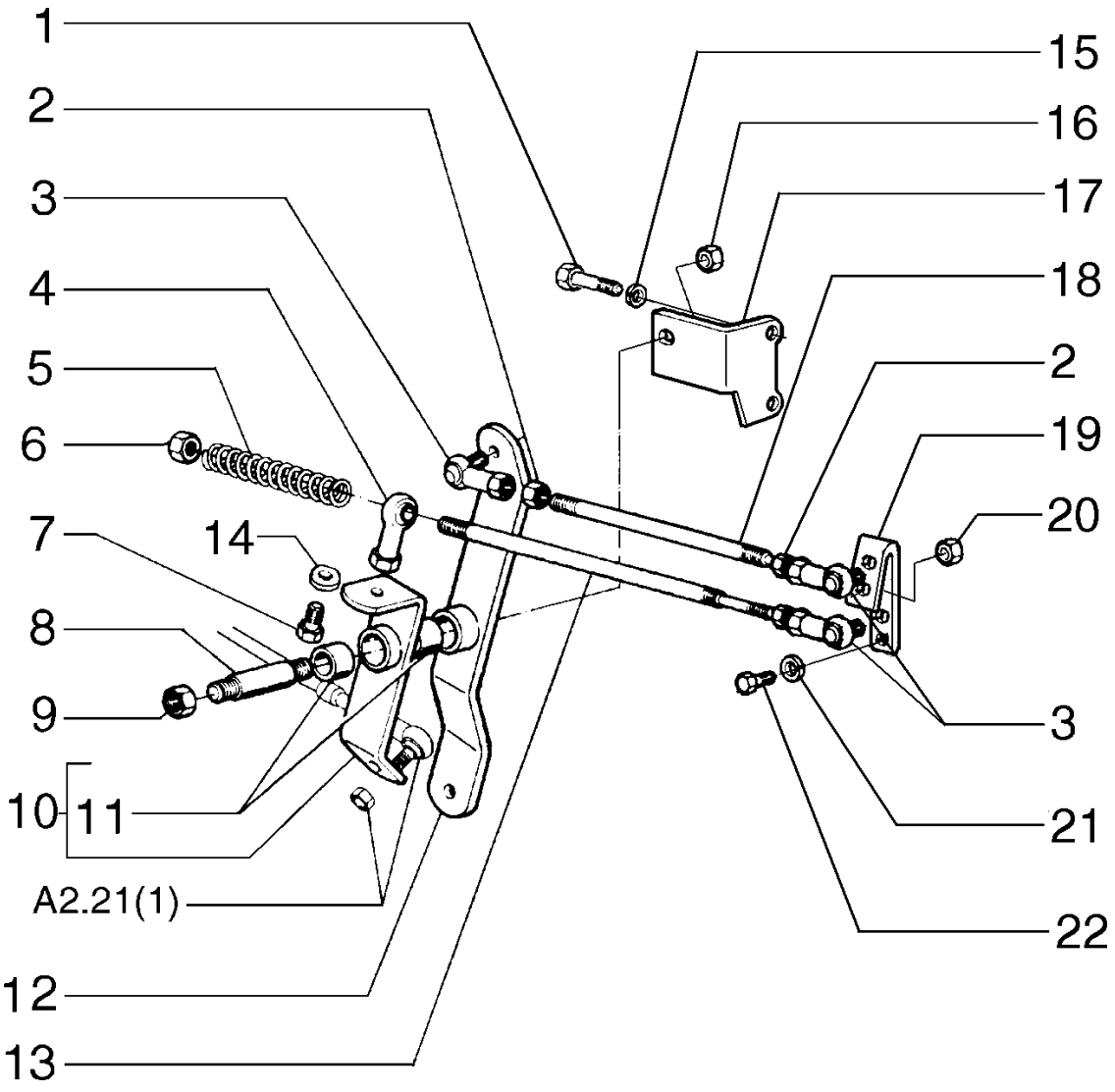

THROTTLE CONTROL LINKAGE - CONTROLE DO ACELERADOR

REF	NOTA	PEÇA	QT	DESCRIPTION	DESCRIÇÃO	GLOS
1		11106431	2	SCREW	PARAFUSO	040V
2		70911040	3	NUT	PORCA	010D
3		70686384	3	END	EXTREMIDADE	061E
4		70638732	1	END	EXTREMIDADE	061E
5		75254139	2	SPRING	MOLA	100M
6		70915972	2	NUT	PORCA	010D
7		70927353	1	SCREW	PARAFUSO	040V
8		75222095	1	SHAFT	EIXO	016A
9		70911028	1	NUT	PORCA	010D
10		75262125	1	LEVER	ALAVANCA	045L
11		73125849	1	BEARING	ROLAMENTO	341C
12		73157022	1	LEVER	ALAVANCA	045L
13		73163926	1	TIEROD	TIRANTE	142T
14		70904208	1	LOCKWASHER	ARRUELA PRESSÃO	170R
15		10516871	2	LOCKWASHER	ARRUELA PRESSÃO	170R
16		70918309	1	NUT	PORCA	010D
17		75320167	1	SUPPORT	SUPORTE	300S
18		73163927	1	TIEROD	TIRANTE	142T
19		73163925	1	LEVER	ALAVANCA	045L
20		70916590	3	NUT	PORCA	010D
21		10516479	2	LOCKWASHER	ARRUELA PRESSÃO	170R
22		10902331	2	SCREW	PARAFUSO	040V

THROTTLE CONTROL LINKAGE - CONTROLE DO ACELERADOR

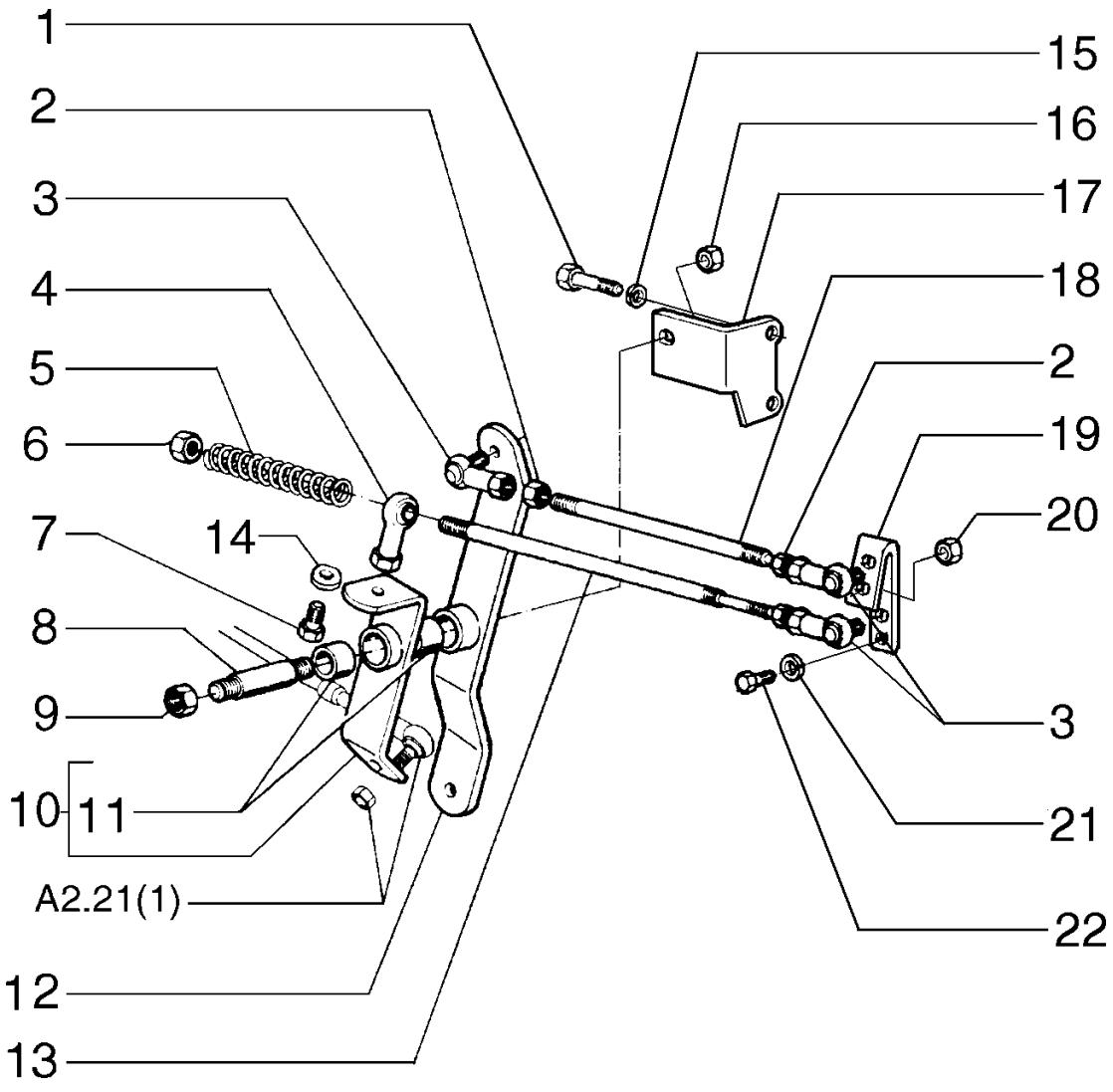

THROTTLE CONTROL LINKAGE - CONTROLE DO ACELERADOR

REF	NOTA	PEÇA	QT	DESCRIPTION	DESCRIÇÃO	GLOS
1		11106431	2	SCREW	PARAFUSO	040V
2		70911040	3	NUT	PORCA	010D
3		70686384	3	END	EXTREMIDADE	061E
4		70638732	1	END	EXTREMIDADE	061E
5		75254139	2	SPRING	MOLA	100M
6		70915972	2	NUT	PORCA	010D
7		70927353	1	SCREW	PARAFUSO	040V
8		75222095	1	SHAFT	EIXO	016A
9		70911028	1	NUT	PORCA	010D
10		75262125	1	LEVER	ALAVANCA	045L
11		73125849	1	BEARING	ROLAMENTO	341C
12		73157022	1	LEVER	ALAVANCA	045L
13		87351329	1	TIEROD	TIRANTE	142T
14		70904208	1	LOCKWASHER	ARRUELA PRESSÃO	170R
15		10516871	2	LOCKWASHER	ARRUELA PRESSÃO	170R
16		70918309	1	NUT	PORCA	010D
17		75320167	1	SUPPORT	SUPORTE	300S
18		87351327	1	TIEROD	TIRANTE	142T
19		73163925	1	LEVER	ALAVANCA	045L
20		70916590	3	NUT	PORCA	010D
21		10516479	2	LOCKWASHER	ARRUELA PRESSÃO	170R
22		10902331	2	SCREW	PARAFUSO	040V

03-07		p1	06/08

TRANSMISSION LOAD SENSOR - SENSOR DE CARGA DA TRANSMISSÃO

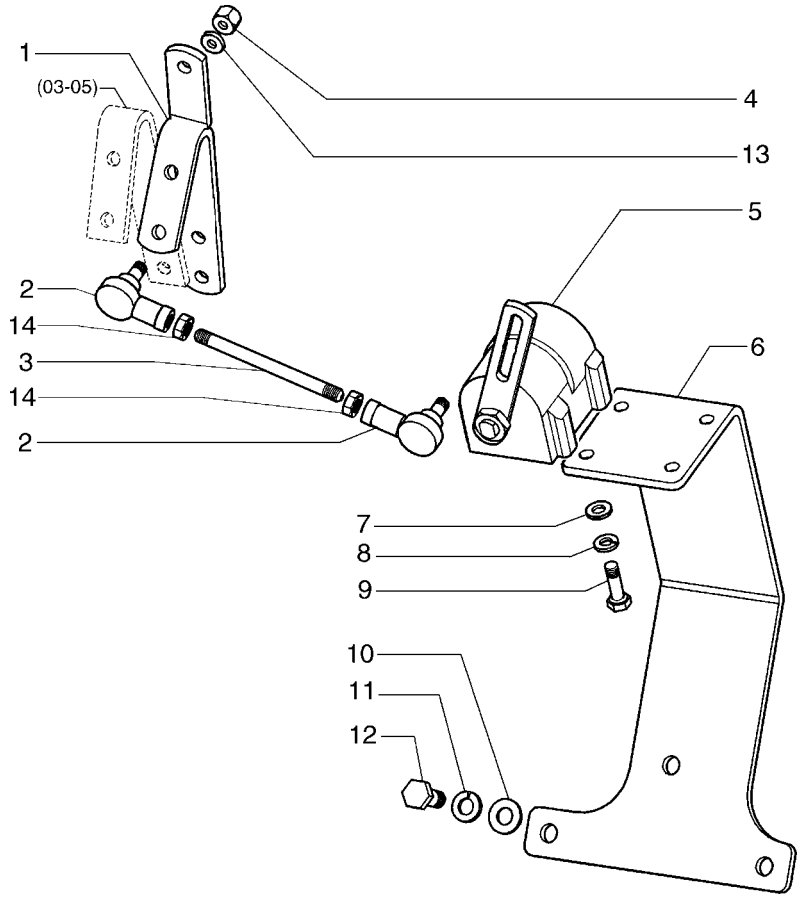

THROTTLE CONTROL LINKAGE - CONTROLE DO ACELERADOR

REF	NOTA	PEÇA	QT	DESCRIPTION	DESCRIÇÃO	GLOS
1		87754958	1	LEVER	ALAVANCA	045L
2		87421807	2	END	EXTREMIDADE	061E
3		84126503	1	TIEROD	TIRANTE	142T
4		832-10405	2	NUT	PORCA	010D
5		87739469	1	SENSOR Load	SENSOR de Carga	133S
6		87753617	1	SUPPORT	SUPORTE	300S
7		14496431	4	WASHER	ARRUELA	131R
8		10516471	4	LOCKWASHER	ARRUELA PRESSÃO	170R
9		627-6020	4	SCREW	PARAFUSO	040V
10		14496531	3	WASHER	ARRUELA	131R
11		10516671	3	LOCKWASHER	ARRUELA PRESSÃO	170R
12		16043431	3	SCREW	PARAFUSO	040V
13		495-31022	2	WASHER	ARRUELA	131R
14		225-14210	2	NUT	PORCA	010D

FUEL INJECTION PUMP - BOMBA INJETORA DE COMBUSTÍVEL

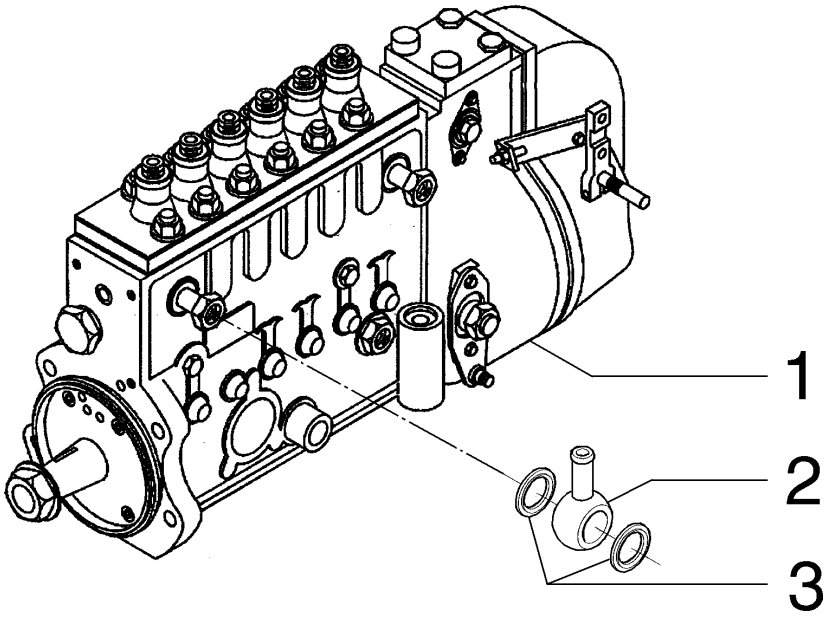

FUEL INJECTION PUMP - BOMBA INJETORA DE COMBUSTÍVEL

REF	NOTA	PEÇA	QT	DESCRIPTION	DESCRIÇÃO	GLOS
1		71100592	1	INJECTION PUMP	BOMBA INJETORA	158P
2		75288050	1	FITTING	CONEXÃO	020R
3		75286331	2	SEAL RING	ANEL DE VEDAÇÃO	055A

FUEL INJECTION PUMP - BOMBA INJETORA DE COMBUSTÍVEL

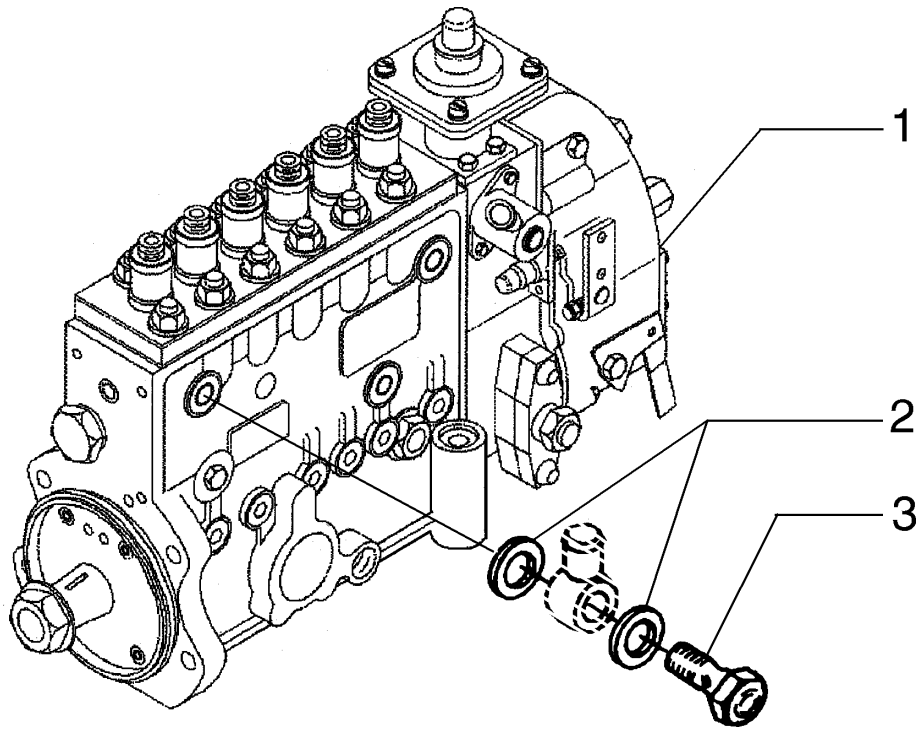

FUEL INJECTION PUMP - BOMBA INJETORA DE COMBUSTÍVEL

REF	NOTA	PEÇA	QT	DESCRIPTION	DESCRIÇÃO	GLOS
1		71102225	1	INJECTION PUMP	BOMBA INJETORA	158P
2		71100794	2	RING	ANEL	045A
3		71102232	1	FITTING	CONEXÃO	020R

03-10		p1	06/08

FUEL INJECTION PIPING - TUBULAÇÃO DE INJEÇÃO DE COMBUSTÍVEL

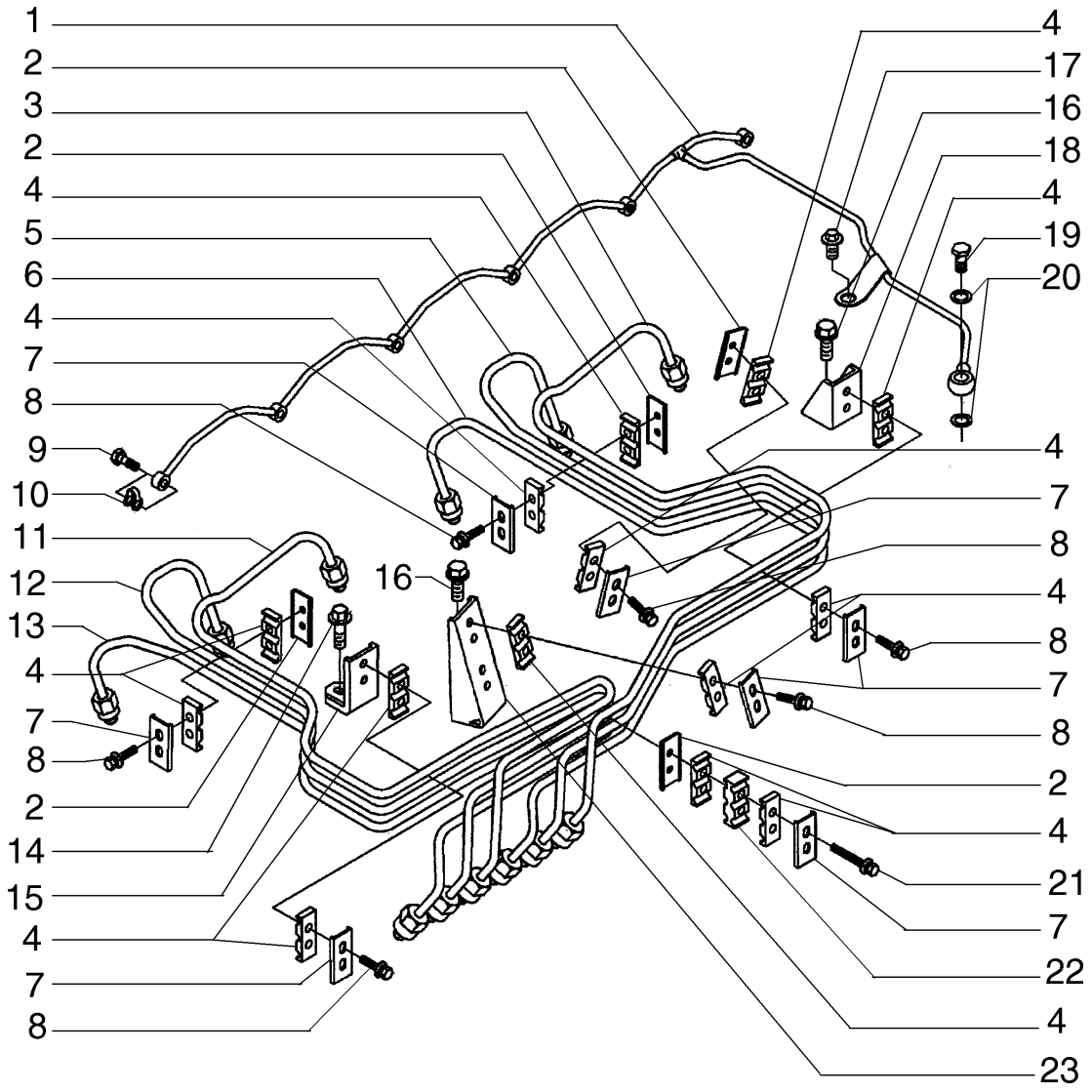

FUEL INJECTION PIPING - TUBULAÇÃO DE INJEÇÃO DE COMBUSTÍVEL

REF	NOTA	PEÇA	QT	DESCRIPTION	DESCRIÇÃO	GLOS
1		75288052	1	TUBE	TUBO	193T
2		75288042	4	CLAMP	ABRAÇADEIRA	031F
3		71100606	1	TUBE	TUBO	193T
4		75288041	14	CLAMP	ABRAÇADEIRA	031F
5		71100605	1	TUBE	TUBO	193T
6		71100604	1	TUBE	TUBO	193T
7		75312944	7	CLAMP	ABRAÇADEIRA	031F
8		75289685	12	SCREW	PARAFUSO	040V
9		75208950	6	FITTING	CONEXÃO	020R
10		75208924	6	WASHER	ARRUELA	131R
11		71100603	1	TUBE	TUBO	193T
12		71100602	1	TUBE	TUBO	193T
13		71100601	1	TUBE	TUBO	193T
14		75208953	1	SCREW	PARAFUSO	040V
15		75286631	1	SUPPORT	SUPORTE	300S
16		71100598	2	SCREW	PARAFUSO	040V
17		75312700	1	SCREW	PARAFUSO	040V
19		75288053	1	SCREW	PARAFUSO	040V
20		75288051	2	WASHER	ARRUELA	131R
21		75312190	2	SCREW	PARAFUSO	040V
22		75289686	1	CLAMP	ABRAÇADEIRA	031F
23		71100600	1	CLAMP	ABRAÇADEIRA	031F

03-11		p1	06/08

FUEL INJECTION PIPING - TUBULAÇÃO DE INJEÇÃO DE COMBUSTÍVEL

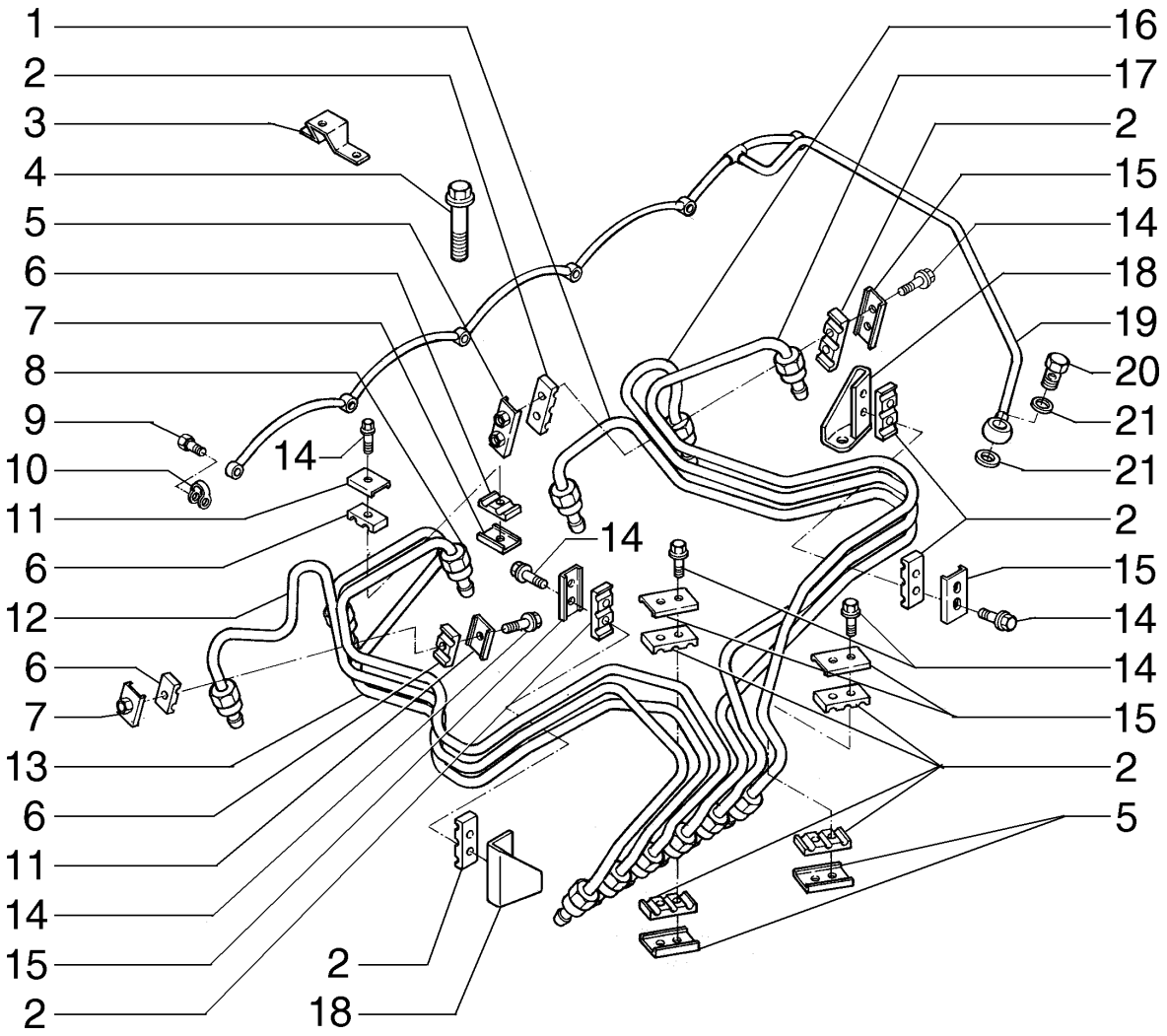

FUEL INJECTION PIPING - TUBULAÇÃO DE INJEÇÃO DE COMBUSTÍVEL

REF	NOTA	PEÇA	QT	DESCRIPTION	DESCRIÇÃO	GLOS
1		71102204	1	TUBE	TUBO	193T
2		75288041	10	CLAMP	ABRAÇADEIRA	031F
3		71102205	1	CLAMP	ABRAÇADEIRA	031F
4		75311734	4	SCREW	PARAFUSO	040V
5		75288042	6	CLAMP	ABRAÇADEIRA	031F
6		71101002	4	CLAMP	ABRAÇADEIRA	031F
7		75288048	2	CLAMP	ABRAÇADEIRA	031F
8		71102206	1	TUBE	TUBO	193T
9		75208950	6	FITTING	CONEXÃO	020R
10		75208924	6	WASHER	ARRUELA	131R
11		75288046	2	CLAMP	ABRAÇADEIRA	031F
12		71102207	1	TUBE	TUBO	193T
13		71102208	1	TUBE	TUBO	193T
14		75289685	12	SCREW	PARAFUSO	040V
15		75312944	5	CLAMP	ABRAÇADEIRA	031F
16		71102209	1	TUBE	TUBO	193T
17		71102210	1	TUBE	TUBO	193T
18		75311642	2	CLAMP	ABRAÇADEIRA	031F
19		71102211	1	TUBE	TUBO	193T
20		75288053	1	SCREW	PARAFUSO	040V
21		75288051	2	WASHER	ARRUELA	131R

FUEL INJECTION SYSTEM - SISTEMA DE INJEÇÃO DE COMBUSTÍVEL

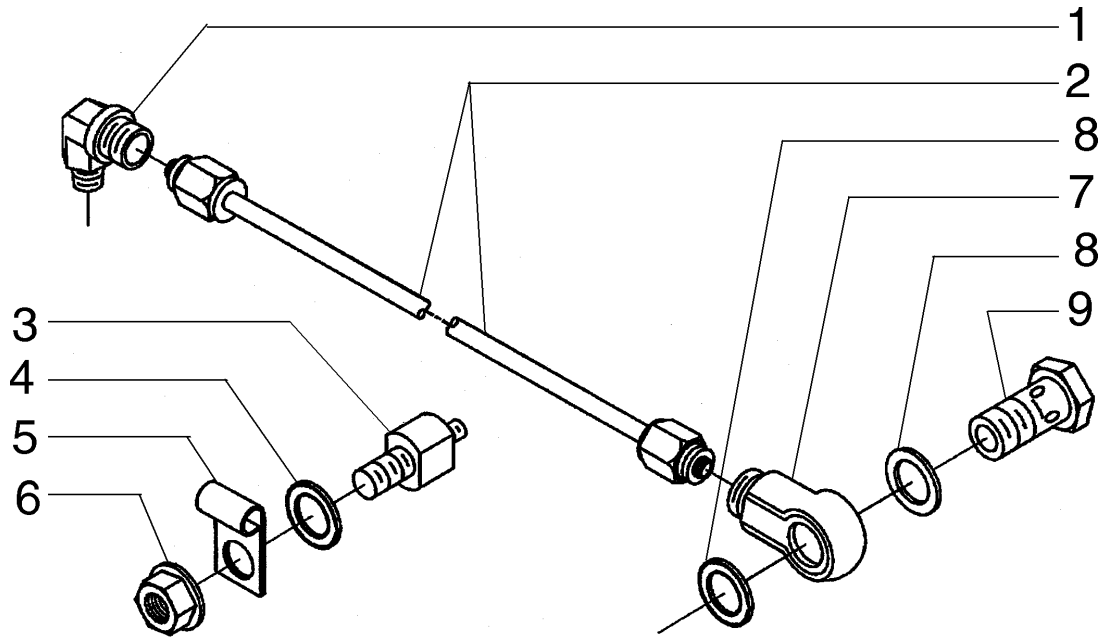

FUEL INJECTION SYSTEM - SISTEMA DE INJEÇÃO DE COMBUSTÍVEL

REF	NOTA	PEÇA	QT	DESCRIPTION	DESCRIÇÃO	GLOS
1		75312967	1	ELBOW	COTOVELO	085G
2		75311643	1	TUBE	TUBO	193T
3		71100585	1	SCREW	PARAFUSO	040V
4		71100586	1	WASHER	ARRUELA	131R
5		71100584	1	CLAMP	ABRAÇADEIRA	031F
6		75310642	1	NUT	PORCA	010D
7		75310645	1	FITTING	CONEXÃO	020R
8		75312175	2	SEAL RING	ANEL DE VEDAÇÃO	055A
9		75286123	1	FITTING	CONEXÃO	020R

FUEL INJECTION SYSTEM - SISTEMA DE INJEÇÃO DE COMBUSTÍVEL

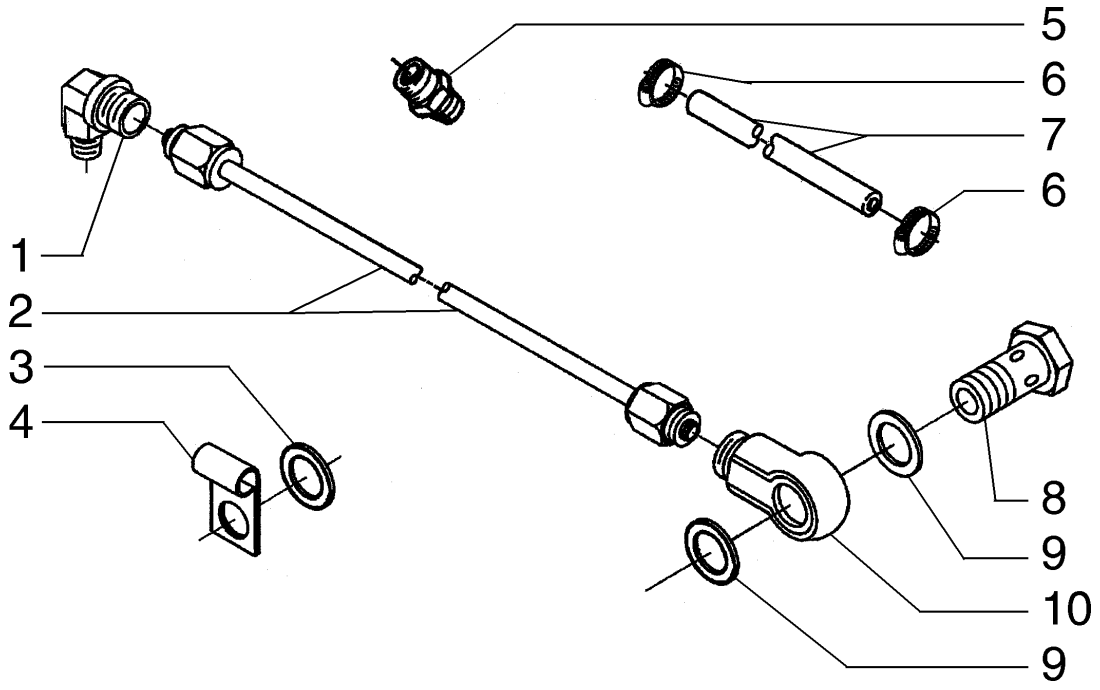

FUEL INJECTION SYSTEM - SISTEMA DE INJEÇÃO DE COMBUSTÍVEL

REF	NOTA	PEÇA	QT	DESCRIPTION	DESCRIÇÃO	GLOS
1		75312183	1	ELBOW	COTOVELO	085G
2		71102240	1	TUBE	TUBO	193T
3		75311728	1	WASHER	ARRUELA	131R
4		71100584	1	CLAMP	ABRAÇADEIRA	031F
5		75312966	1	FITTING	CONEXÃO	020R
6		71102241	2	CLAMP	ABRAÇADEIRA	031F
7		71102242	1	HOSE ASSY	MANGUEIRA	192T
8		75286123	1	FITTING	CONEXÃO	020R
9		71100793	2	WASHER	ARRUELA	131R
10		75310645	1	FITTING	CONEXÃO	020R

FUEL INJECTION SYSTEM - SISTEMA DE INJEÇÃO DE COMBUSTÍVEL

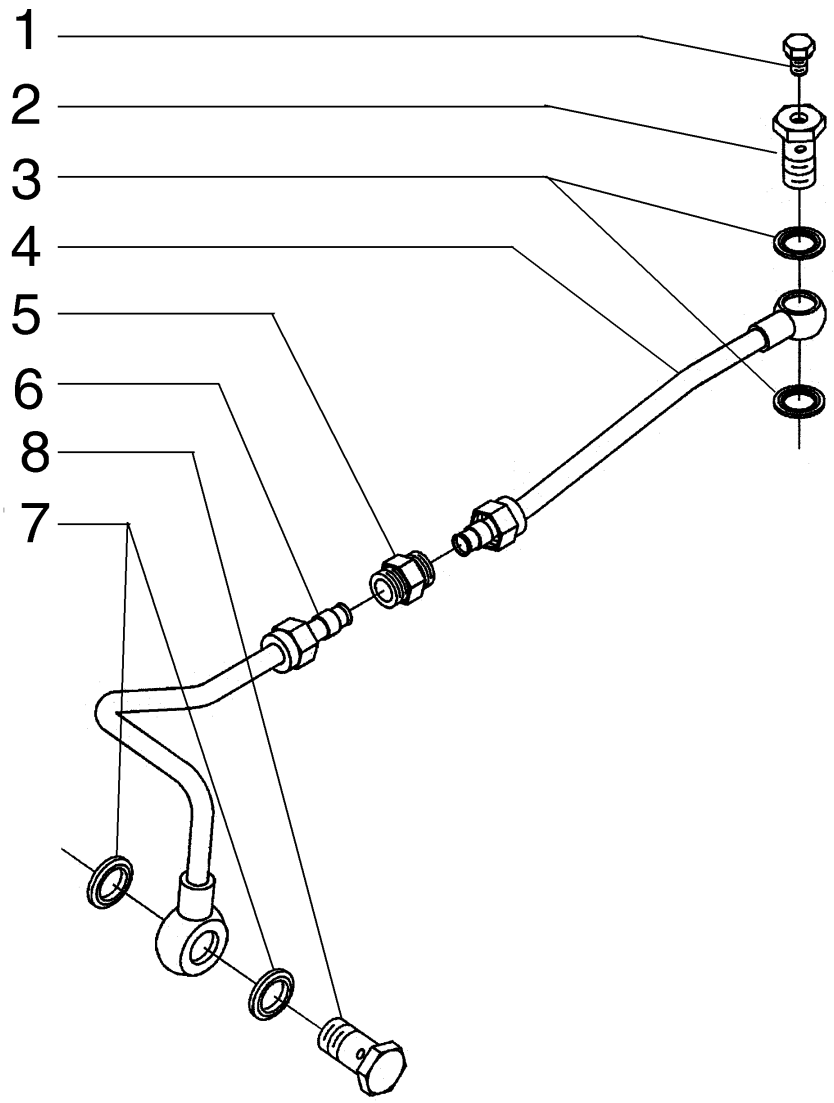

FUEL INJECTION SYSTEM - SISTEMA DE INJEÇÃO DE COMBUSTÍVEL

REF	NOTA	PEÇA	QT	DESCRIPTION	DESCRIÇÃO	GLOS
1		71100590	1	SCREW	PARAFUSO	040V
2		75286082	1	FITTING	CONEXÃO	020R
3		75312175	2	SEAL RING	ANEL DE VEDAÇÃO	055A
4		71100588	1	TUBE	TUBO	193T
5		71100589	1	FITTING	CONEXÃO	020R
6		71100587	1	TUBE	TUBO	193T
7		75312184	2	SEAL RING	ANEL DE VEDAÇÃO	055A
8		75208935	1	FITTING	CONEXÃO	020R

03-15		p1	06/08

FUEL INJECTION SYSTEM - SISTEMA DE INJEÇÃO DE COMBUSTÍVEL

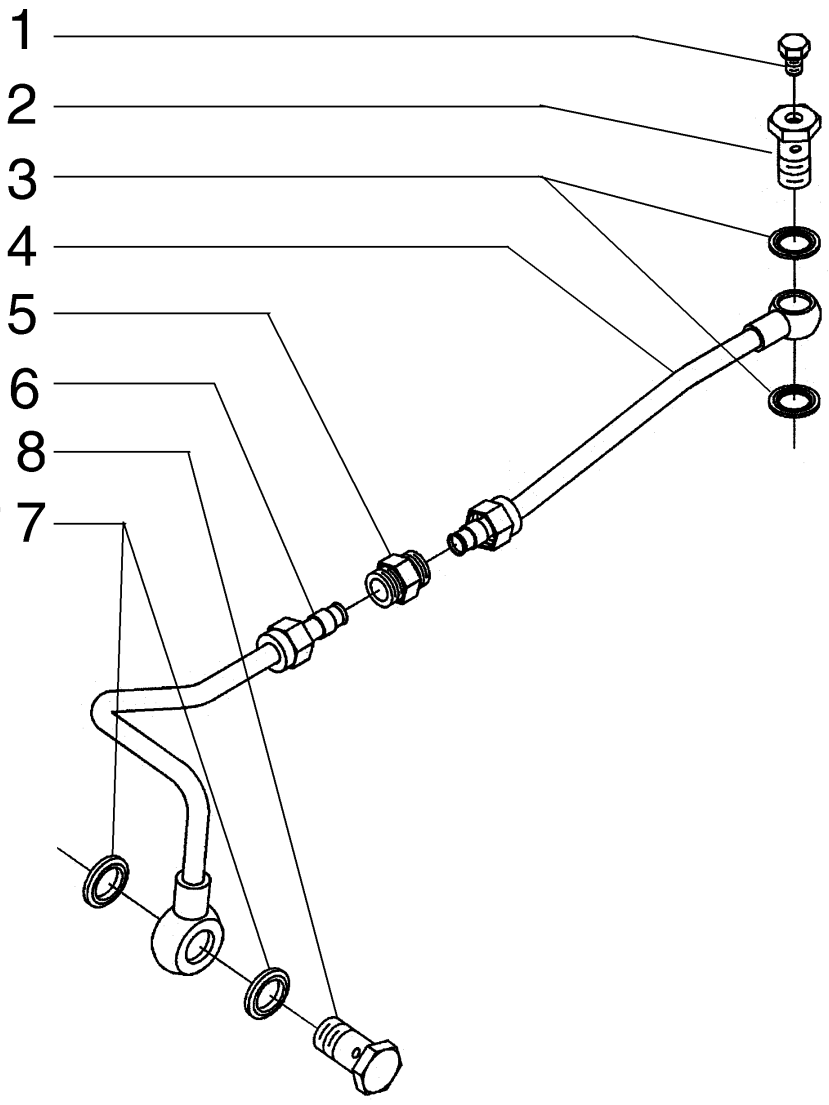

FUEL INJECTION SYSTEM - SISTEMA DE INJEÇÃO DE COMBUSTÍVEL

REF	NOTA	PEÇA	QT	DESCRIPTION	DESCRIÇÃO	GLOS
1		75286673	1	SCREW	PARAFUSO	040V
2		71100793	2	WASHER	ARRUELA	131R
3		71102243	1	TUBE	TUBO	193T
4		71100794	2	RING	ANEL	045A
5		75208935	1	FITTING	CONEXÃO	020R

03-16		p1	06/08

TRANSFER PUMP - BOMBA DE TRANSFERÊNCIA

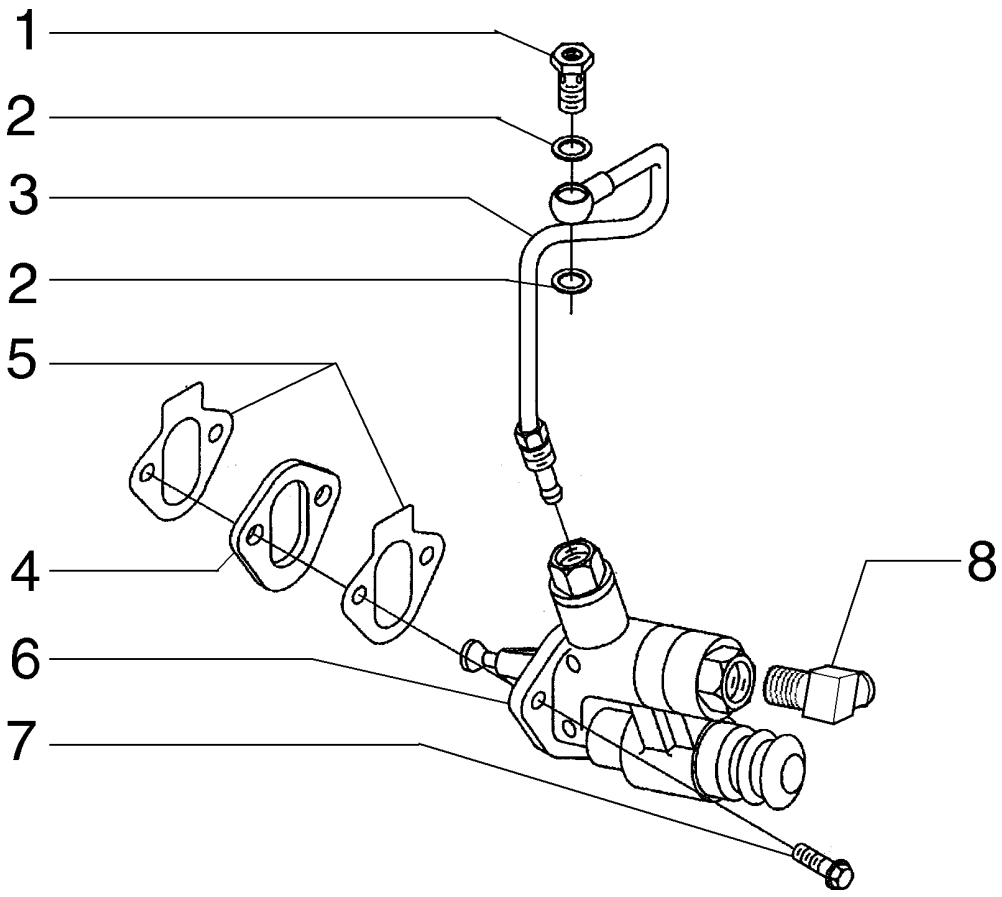

TRANSFER PUMP - BOMBA DE TRANSFERÊNCIA

REF	NOTA	PEÇA	QT	DESCRIPTION	DESCRIÇÃO	GLOS
1		75288005	1	FITTING	CONEXÃO	020R
2		75312175	2	SEAL RING	ANEL DE VEDAÇÃO	055A
3		71100596	1	TUBE	TUBO	193T
4		75288004	1	SPACER	ESPAÇADOR	075D
5		75285747	2	GASKET	JUNTA	120G
6		71100597	1	FUEL PUMP	BOMBA ALIMENT.	154P
7		75208953	2	SCREW	PARAFUSO	040V
8		217-132	1	FITTING	CONEXÃO	020R

TRANSFER PUMP - BOMBA DE TRANSFERÊNCIA

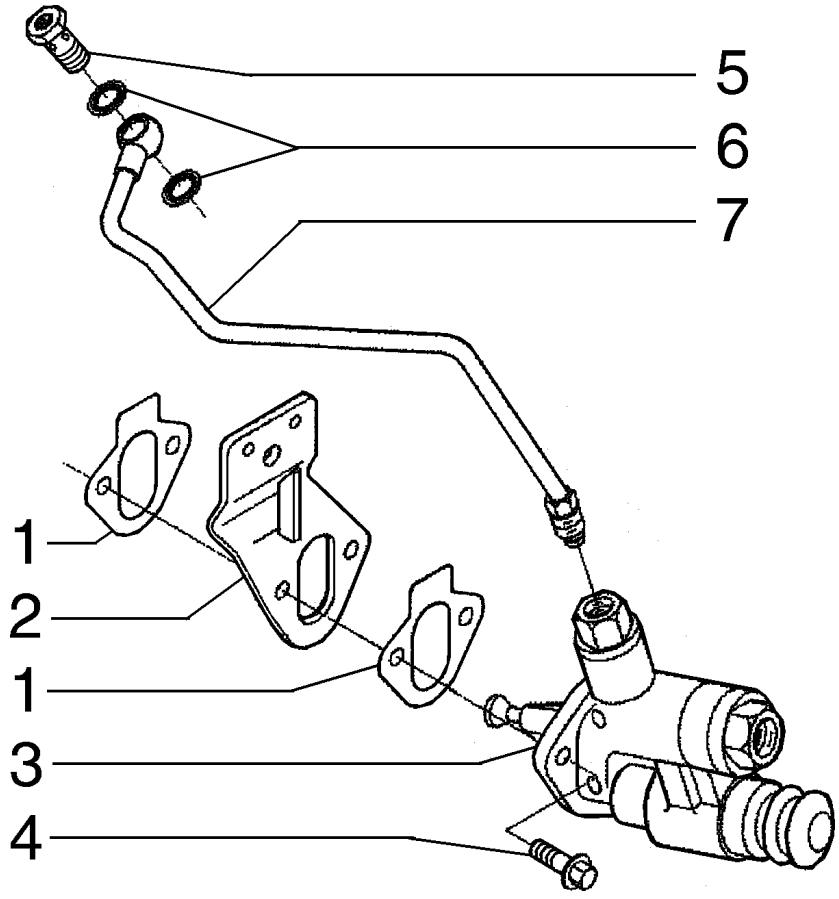

TRANSFER PUMP - BOMBA DE TRANSFERÊNCIA

REF	NOTA	PEÇA	QT	DESCRIPTION	DESCRIÇÃO	GLOS
1		75285747	2	GASKET	JUNTA	120G
2		71102238	1	SUPPORT	SUPORTE	300S
3		75289704	1	FUEL PUMP	BOMBA ALIMENT.	154P
4		75208953	2	SCREW	PARAFUSO	040V
5		75288005	1	FITTING	CONEXÃO	020R
6		71100793	2	WASHER	ARRUELA	131R
7		71102239	1	TUBE	TUBO	193T

03-18		p1	06/08

INJECTION PUMP DRIVE - ACIONAMNETO DA BOMBA INJETORA

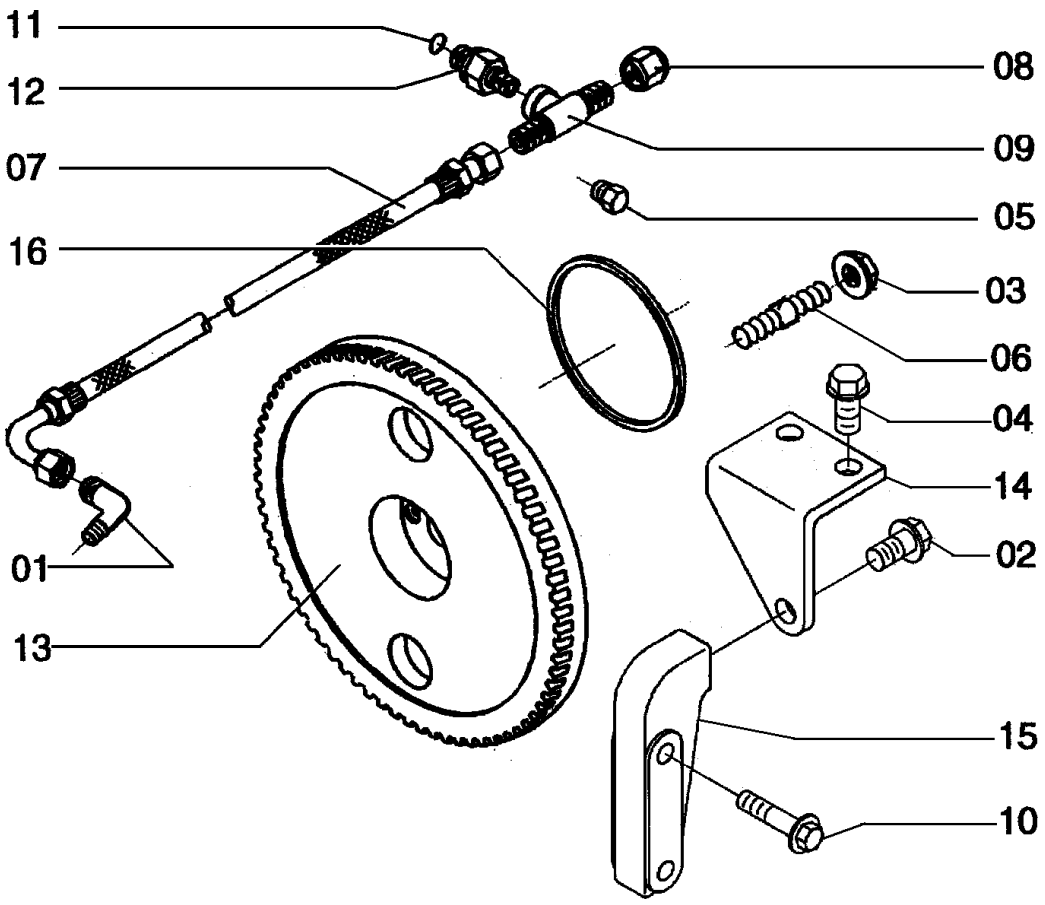

INJECTION PUMP DRIVE - ACIONAMNETO DA BOMBA INJETORA

REF	NOTA	PEÇA	QT	DESCRIPTION	DESCRIÇÃO	GLOS
1		75286141	1	ELBOW	COTOVELO	085G
2		75204973	1	SCREW	PARAFUSO	040V
3		75208933	4	NUT	PORCA	010D
4		71100593	2	SCREW	PARAFUSO	040V
5		75208135	1	PLUG	BUJÃO	050T
6		75208935	1	FITTING	CONEXÃO	020R
7		75310644	1	HOSE ASSY	MANGUEIRA	192T
8		75312079	1	PLUG	BUJÃO	050T
9		75212931	1	FITTING	CONEXÃO	020R
10		75287935	2	SCREW	PARAFUSO	040V
11		75311127	1	O'RING	O'RING	158G
12		75312929	1	FITTING	CONEXÃO	020R
13		75311644	1	GEAR	ENGRENAGEM	050I
14		71100594	1	SUPPORT	SUPORTE	300S
15		71100595	1	SUPPORT	SUPORTE	300S
16		75311645	1	SEAL RING	ANEL DE VEDAÇÃO	055A

03-19		p1	06/08

INJECTION PUMP DRIVE - ACIONAMNETO DA BOMBA INJETORA

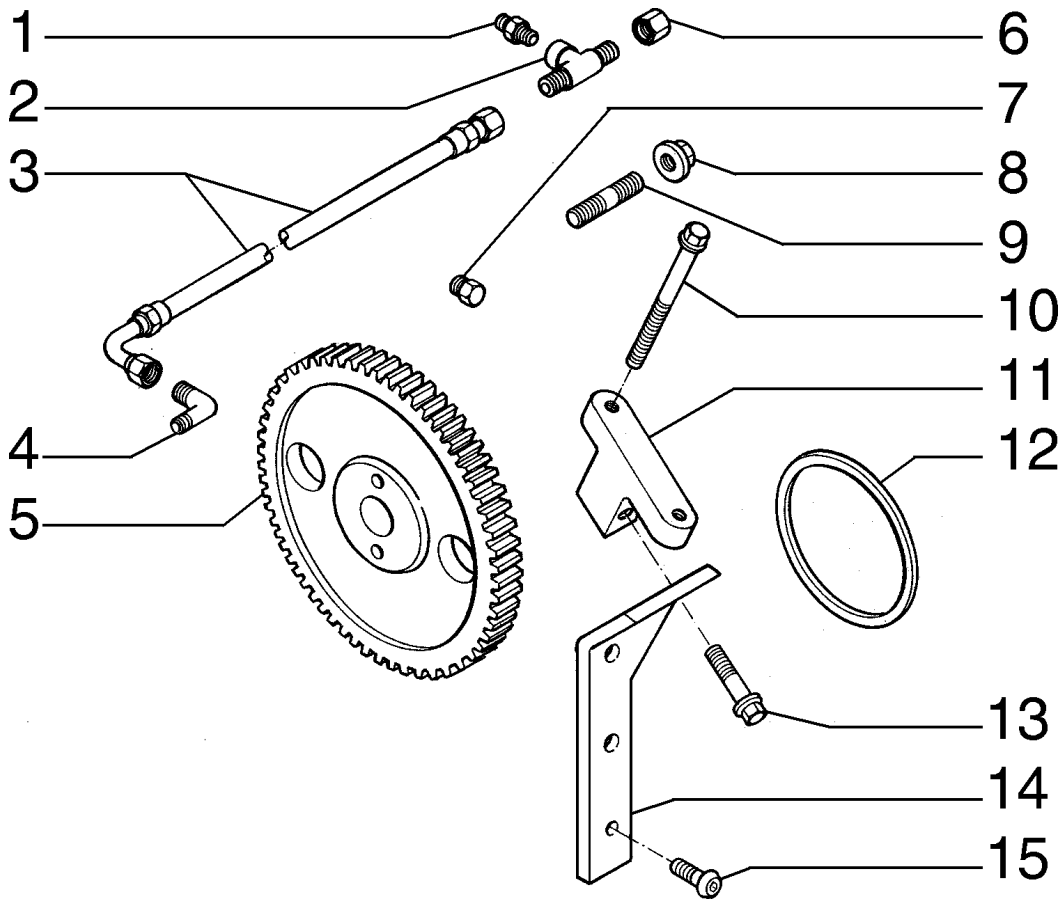

INJECTION PUMP DRIVE - ACIONAMNETO DA BOMBA INJETORA

REF	NOTA	PEÇA	QT	DESCRIPTION	DESCRIÇÃO	GLOS
1		71100790	1	FITTING	CONEXÃO	020R
2		71102234	1	FITTING	CONEXÃO	020R
3		75310644	1	HOSE ASSY	MANGUEIRA	192T
4		75286141	1	ELBOW	COTOVELO	085G
5		71102233	1	ROOF PANEL	TETO DA CABINA	020P
6		75312079	1	PLUG	BUJÃO	050T
7		75208135	1	PLUG	BUJÃO	050T
8		75208933	4	NUT	PORCA	010D
9		71100798	4	STUD	PRISIONEIRO	210P
10		75208328	2	SCREW	PARAFUSO	040V
11		71102235	1	SUPPORT	SUPORTE	300S
12		71102236	1	SEAL RING	ANEL DE VEDAÇÃO	055A
13		75208321	1	SCREW	PARAFUSO	040V
14		71102237	1	SUPPORT	SUPORTE	300S
15		75312934	2	SCREW	PARAFUSO	040V

03-20		p1	06/08

FUEL CUT SOLENOID - ESTRANGULADOR ELÉTRICO

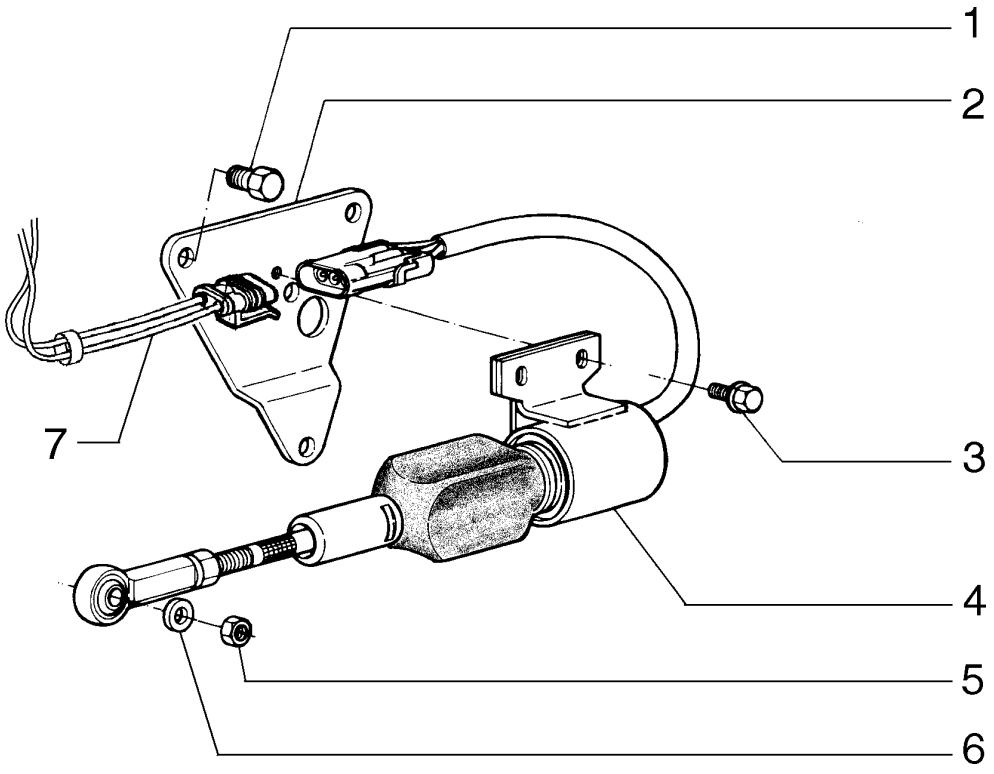

FUEL CUT SOLENOID - ESTRANGULADOR ELÉTRICO

REF	NOTA	PEÇA	QT	DESCRIPTION	DESCRIÇÃO	GLOS
1		75288854	2	SCREW	PARAFUSO	040V
2		75288855	1	SUPPORT	SUPORTE	300S
3		75208172	2	SCREW	PARAFUSO	040V
4		75288856	1	SOLENOID	SOLENÓIDE	030E
5		75288857	1	NUT	PORCA	010D
6		75288858	1	WASHER	ARRUELA	131R
7		75325459	1	HARNESS	CABO ELÉTRICO	111C

FUEL CUT SOLENOID - ESTRANGULADOR ELÉTRICO

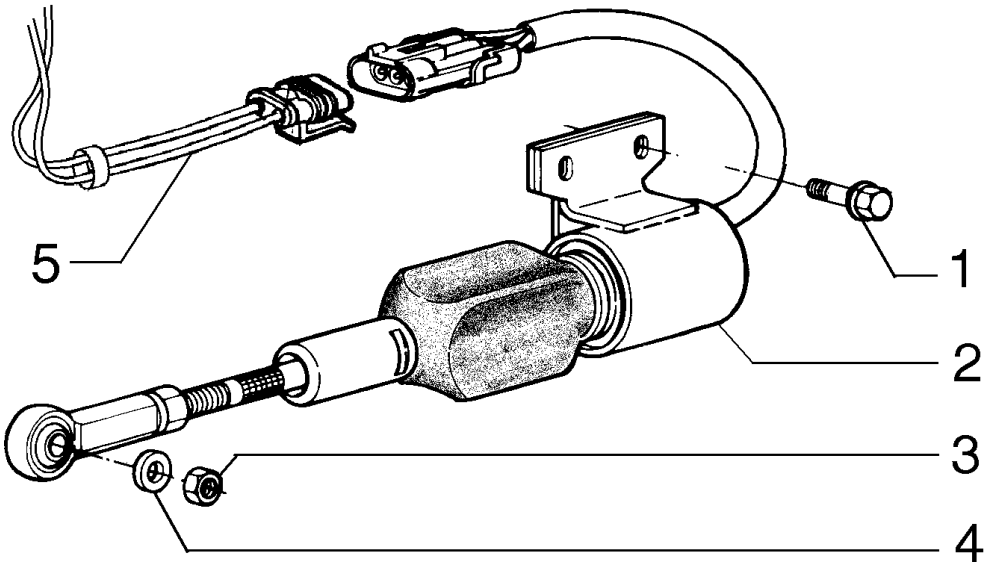

FUEL CUT SOLENOID - ESTRANGULADOR ELÉTRICO

REF	NOTA	PEÇA	QT	DESCRIPTION	DESCRIÇÃO	GLOS
1		71102230	2	SCREW	PARAFUSO	040V
2		71102231	1	SOLENOID	SOLENÓIDE	030E
3		75311636	1	NUT	PORCA	010D
4		75288858	1	WASHER	ARRUELA	131R
5		75325459	1	HARNESS	CABO ELÉTRICO	111C

03-22		p1	06/08

FUEL INJECTION SYSTEM - SISTEMA DE INJEÇÃO DE COMBUSTÍVEL

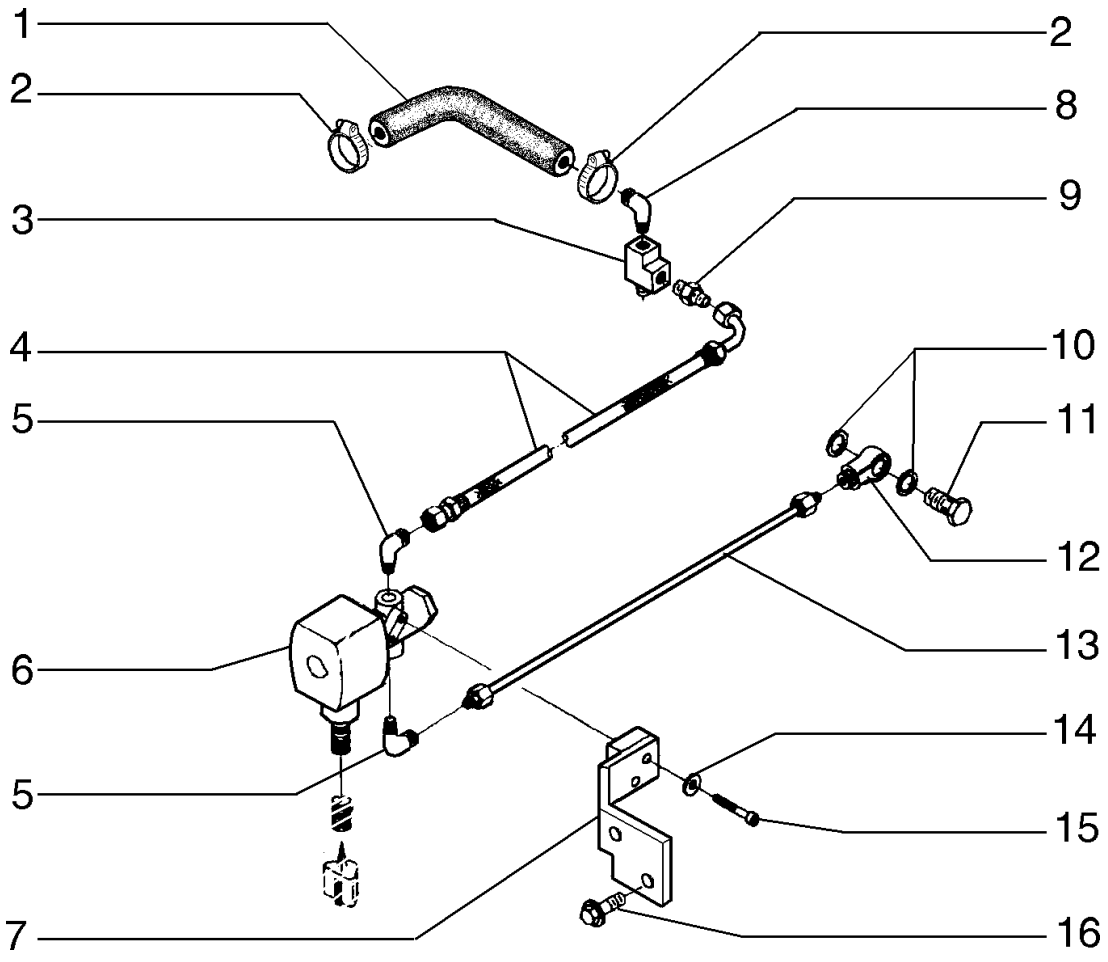

FUEL INJECTION SYSTEM - SISTEMA DE INJEÇÃO DE COMBUSTÍVEL

REF	NOTA	PEÇA	QT	DESCRIPTION	DESCRIÇÃO	GLOS
1		71103145	1	HOSE	MANGUEIRA	285T
2		71103144	2	CLAMP	ABRAÇADEIRA	031F
3		75310652	1	ELBOW	COTOVELO	085G
4		75311643	1	TUBE	TUBO	193T
5		71103148	1	ELBOW	COTOVELO	085G
6		75310641	1	SOLENOID	SOLENÓIDE	030E
7		71103146	1	SUPPORT	SUPORTE	300S
8		75312180	1	ELBOW	COTOVELO	085G
9		75312966	1	FITTING	CONEXÃO	020R
10		71100793	2	WASHER	ARRUELA	131R
11		75286123	1	FITTING	CONEXÃO	020R
12		75310645	1	FITTING	CONEXÃO	020R
13		71103149	1	HOSE ASSY	MANGUEIRA	192T
14		75310629	2	WASHER	ARRUELA	131R
15		75310649	2	SCREW	PARAFUSO	040V
16		71103147	2	SCREW	PARAFUSO	040V

FUEL FILTER - FILTRO DE COMBUSTÍVEL

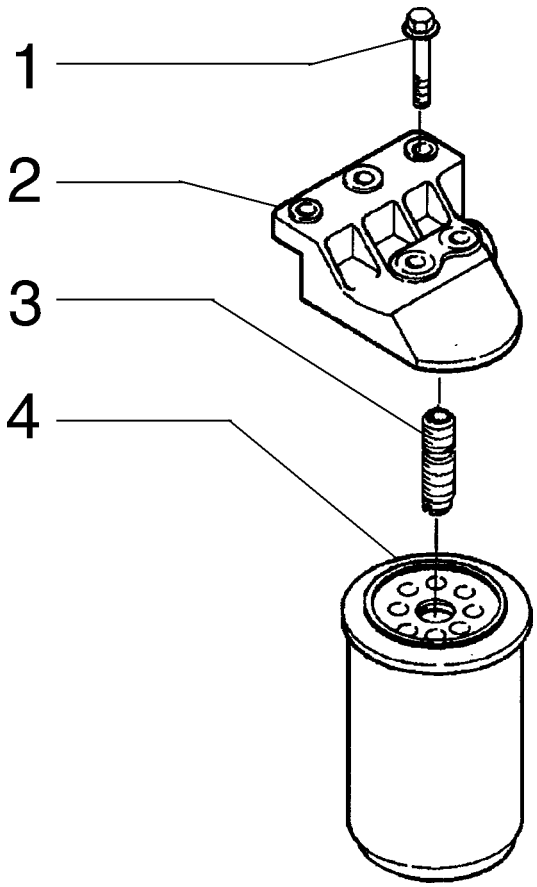

FUEL FILTER - FILTRO DE COMBUSTÍVEL

REF	NOTA	PEÇA	QT	DESCRIPTION	DESCRIÇÃO	GLOS
1		75287935	2	SCREW	PARAFUSO	040V
2		75312985	1	SUPPORT	SUPORTE	300S
3		71100372	1	FITTING	CONEXÃO	020R
4		75312983	1	FILTER ELEMENT	ELEM. FILTRANTE	084C

FUEL FILTER - FILTRO DE COMBUSTÍVEL

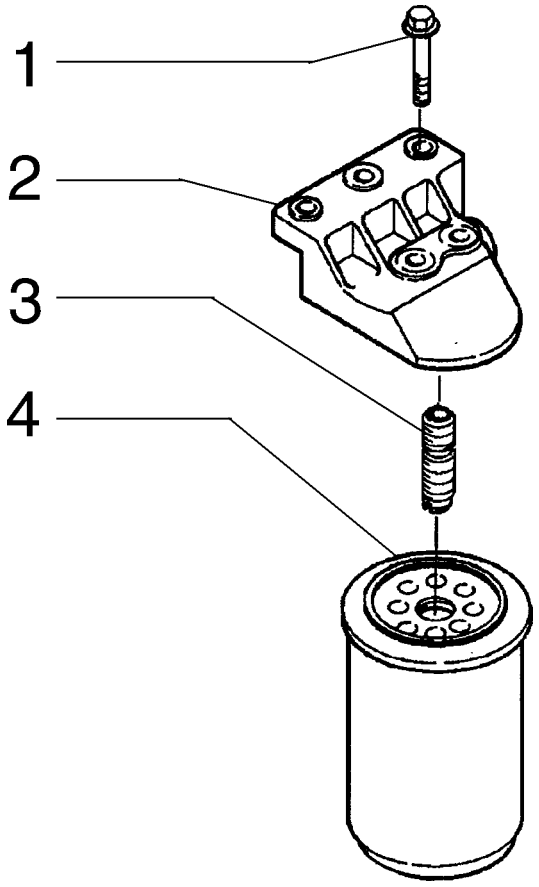

FUEL FILTER - FILTRO DE COMBUSTÍVEL

REF	NOTA	PEÇA	QT	DESCRIPTION	DESCRIÇÃO	GLOS
1		75287935	2	SCREW	PARAFUSO	040V
2		75312730	1	COVER	TAMPA	265C
3		71100372	1	FITTING	CONEXÃO	020R
4		75312983	1	FILTER ELEMENT	ELEM. FILTRANTE	084C

03-25		p1	06/08

NOZZLE HOLDER - PORTA BICO IONJETOR

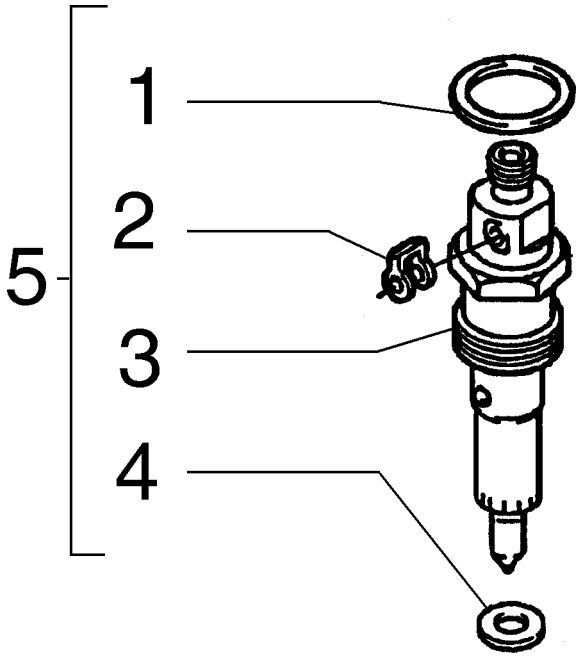

NOZZLE HOLDER - PORTA BICO IONJETOR

REF	NOTA	PEÇA	QT	DESCRIPTION	DESCRIÇÃO	GLOS
1		75288112	1	O'RING	O'RING	158G
2		75208924	1	WASHER	ARRUELA	131R
3		75312733	1	NOZZLE	PULVERIZADOR	148P
4		75208928	1	WASHER	ARRUELA	131R
5		71100629	6	INJECTOR ASSY	INJETOR COMPLETO	089I

NOZZLE HOLDER - PORTA BICO IONJETOR

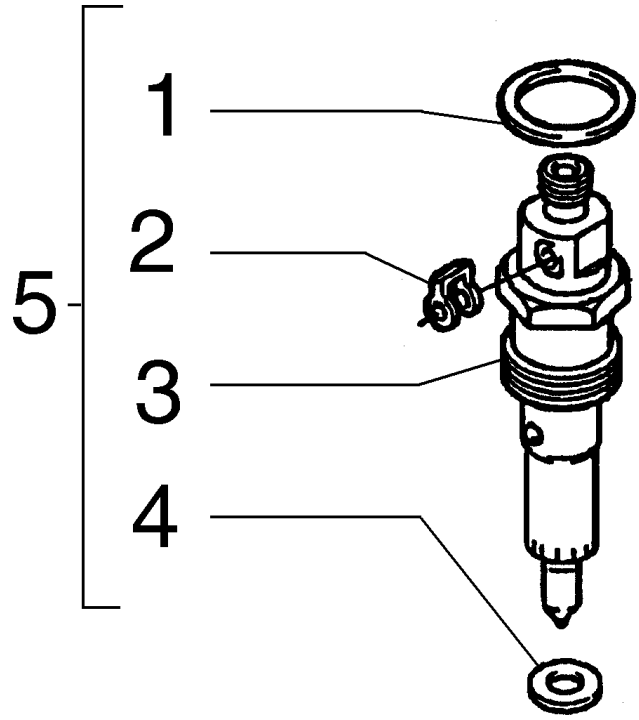

NOZZLE HOLDER - PORTA BICO IONJETOR

REF	NOTA	PEÇA	QT	DESCRIPTION	DESCRIÇÃO	GLOS
1		75288112	1	O'RING	O'RING	158G
2		75208924	1	WASHER	ARRUELA	131R
3		71102216	1	NOZZLE	PULVERIZADOR	148P
4		75288070	1	SEAL	RETENTOR	122G
5		71102217	6	INJECTOR ASSY	INJETOR COMPLETO	089I

03-27		p1	06/08

WATER SEPATOR FILTER - FILTRO SEPARADOR DE ÁGUA

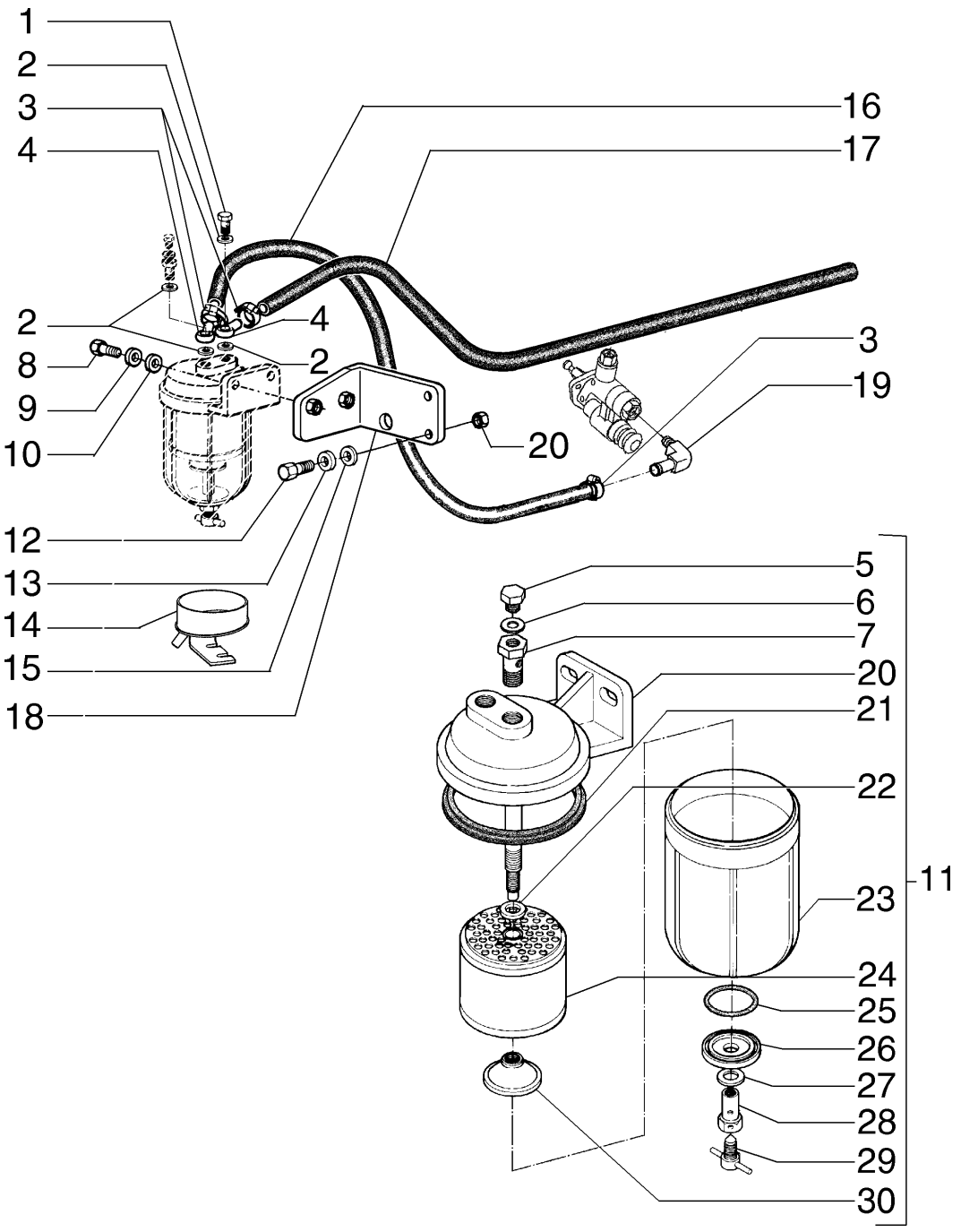

WATER SEPATOR FILTER - FILTRO SEPARADOR DE ÁGUA

REF	NOTA	PEÇA	QT	DESCRIPTION	DESCRIÇÃO	GLOS
1		75252397	1	CONNECTOR	CONEXÃO	020R
2		70929292	1	WASHER	ARRUELA	131R
3		12179490	3	CLAMP	ABRAÇADEIRA	031F
4		79010214	2	CONNECTOR	CONEXÃO	020R
5		75288852	1	PLUG	BUJÃO	050T
6		75288851	1	RETAINER	RETENTOR	122G
7		75288850	1	CONNECTOR	CONEXÃO	020R
8		16043831	2	BOLT	PARAFUSO	040V
9		10516671	2	WASHERLOCK	ARRUELA PRESSÃO	170R
10		12645031	2	WASHER	ARRUELA	131R
11		75327659	1	FILTER Water Sepator	FILTRO Separador de Água	065F
12		11113231	2	BOLT	PARAFUSO	040V
13		10517071	2	WASHERLOCK	ARRUELA PRESSÃO	170R
14		75327617	1	FUNNEL	FUNIL	020I
15		10520001	2	WASHER	ARRUELA	131R
16		75327634	1	HOSE	MANGUEIRA	285T
17		75327661	1	HOSE	MANGUEIRA	285T
18		75327607	1	BRACKET	SUPORTE	300S
19		75289705	1	CONNECTOR	CONEXÃO	020R
20		75288849	1	BRACKET	SUPORTE	300S
21		75288848	1	RETAINER	RETENTOR	122G
22		75288847	1	WASHER	ARRUELA	131R
23		75288844	1	BODY	CORPO	300C
24		75327649	1	FILTER	FILTRO	065F
25		75288841	1	O'RING	O'RING	158G
26		75288842	1	SEAT	SEDE	069S
27		75288840	1	WASHER	ARRUELA	131R
28		75288839	1	CONNECTOR	CONEXÃO	020R
29		75288838	1	DRAINCOCK	TORNEIRA	150R
30		75288843	1	NUT	PORCA	010D

03-28		p1	06/08

COLD WEATHER STARTING SYSTEM - SISTEMA DE PARTIDA A FRIO

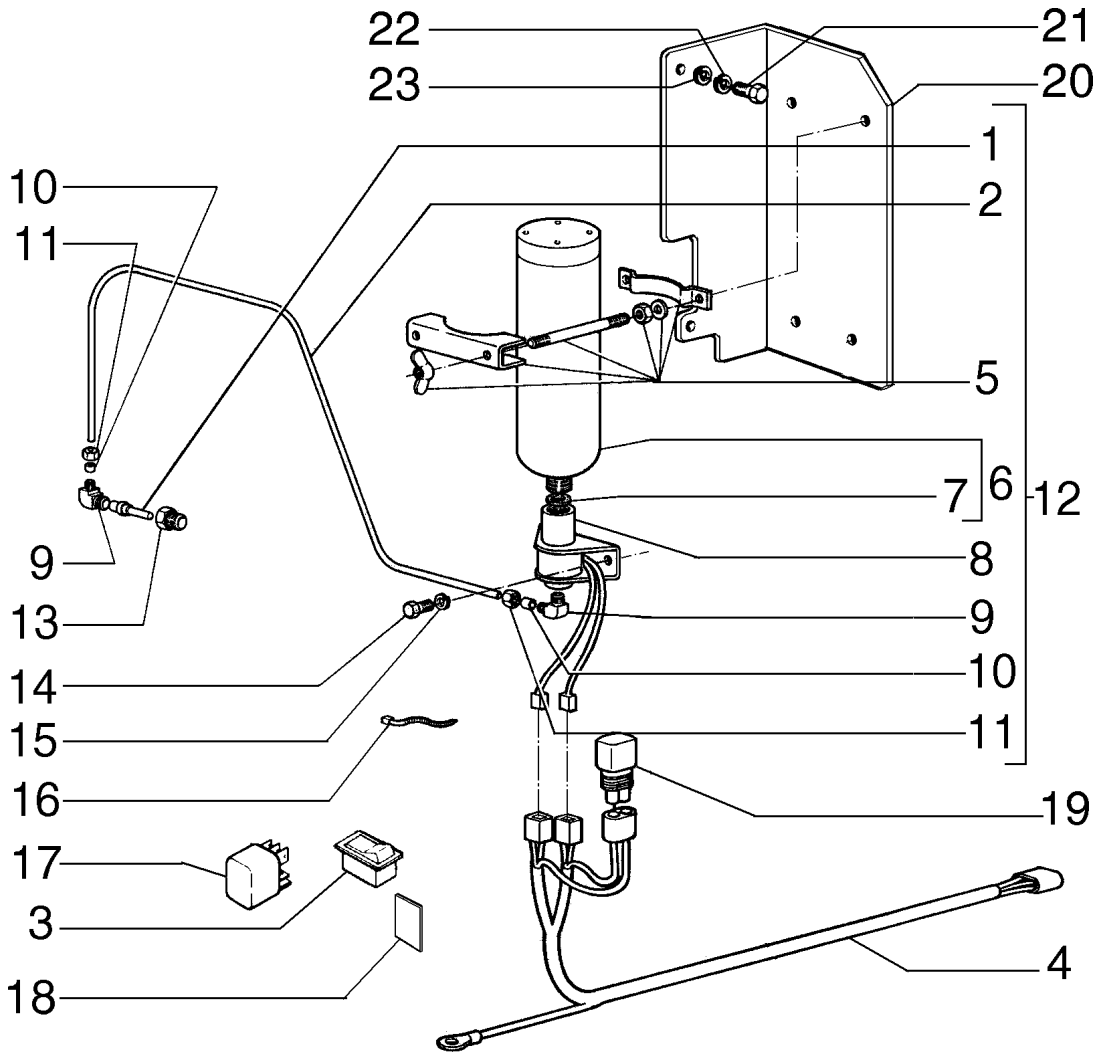

COLD WEATHER STARTING SYSTEM - SISTEMA DE PARTIDA A FRIO

REF	NOTA	PEÇA	QT	DESCRIPTION	DESCRIÇÃO	GLOS
1		73146645	1	NOZZLE	PULVERIZADOR	148P
2		73110484	1	TUBE	TUBO	193T
3		75251055	1	SWITCH	INTERRUPTOR	075I
4		75322603	1	HARNESS	CABO ELÉTRICO	111C
5		70669359	1	CLAMP	ABRAÇADEIRA	031F
6		73132158	1	CYLINDER	CILINDRO	164C
7		73070169	1	GASKET	JUNTA	120G
8		73121001	1	VALVE	VÁLVULA	010V
9		73052086	2	ELBOW	COTOVELO	085G
10		70911841	2	SLEEVE	LUVA	030M
11		70912589	2	NUT	PORCA	010D
12		75252437	1	CYLINDER	CILINDRO	164C
13		70901834	1	FITTING	CONEXÃO	020R
14		10902221	2	SCREW	PARAFUSO	040V
15		10516471	2	LOCKWASHER	ARRUELA PRESSÃO	170R
16		70196765	*	CLIP	PRESILHA	045F
17		75251103	1	RELAY	RELE	085T
18		74029499	1	DECAL	DECALCOMANIA	008D
19		75322270	1	RESISTOR	RESISTOR	039R
20		75325391	1	SUPPORT	SUPORTE	300S
21		16043431	2	SCREW	PARAFUSO	040V
22		10516671	2	LOCKWASHER	ARRUELA PRESSÃO	170R
23		12646721	2	WASHER	ARRUELA	131R

INDEX - ÍNDICE

04-01 STARTER - MOTOR DE PARTIDA
04-02 ALTERNATOR AND SUPPORTS 50A - ALTERNADOR E SUPORTES 50A
04-03 ALTERNATOR AND SUPPORTS 80A - ALTERNADOR E SUPORTES 80A
04-04 ALTERNATOR ASSEMBLY 50A - CONJUNTO ALTERNADOR 50A
04-05 ALTERNATOR ASSEMBLY 80A - CONJUNTO ALTERNADOR 80A
04-06 STARTER ASSEMBLY - CONJUNTO MOTOR DE PARTIDA
04-07 BATTERY AND HARNESS - BATERIA E CABOS
04-08 INSTRUMENTS PANEL - PAINEL DE INSTRUMENTOS
04-09 INSTRUMENTS PANEL, SWITCHES - PAINEL DE INSTRUMENTOS, INTERRUPTORES
04-10 CIGARRETTE LIGHTER - ACENDEDOR DE CIGARROS
04-11 REAR LIGHTS - LUZES TRASEIRAS
04-12 LIGHTING SYSTEM - SISTEMA DE ILUMINAÇÃO
04-13 PANEL ELECTRIC SYSTEM - SISTEMA ELÉTRICO DO PAINEL
04-14 FUSES AND HARNESS - FUSÍVEIS E CABOS
04-15 ELECTRIC CONTROL AND HARNESS - CENTRAL ELETRÔNICA E CABOS
04-16 HARNESS - CABOS ELÉTRICOS
04-17 SCARIFIER AND RIPPER ELECTRIC SYSTEM - SISTEM ELÉTRICO ESCARIFICADOR E RIPPER
04-18 CONVERTER 24V/12V - CONVERSOR 24V/12V
04-19 BACK UP ALARM - ALARME DE RÉ
04-20 HYDRAULIC ACCUMULATOR ELECTRIC SYSTEM - SISTEM ELÉTRICO ACUMULADOR HIDRÁULICO
04-21 ENGINE ELECTRIC SYSTEM - SISTEM ELÉTRICO DO MOTOR
04-22 LIGHTS ASSEMBLY - CONJUNTO FAROL
04-23 LIGHTS ASSEMBLY - CONJUNTO LANTERNAS
04-24 CAB FRONT AND REAR LIGHTS - FAROL DIANTEIRO E TRASEIRO DA CABINE
04-25 CAB LOWER LIGHT - FAROL INFERIOR DA CABINE
04-26 HORN AND SUPPORT - BUZINA E SUPORTE
04-27 REAR/FRONT WINDSHIELD WIPER MOTOR - MOTOR LIMPADOR DE PÁRA-BRISA TRASEIRO/DIANTEIRO
04-28 REAR WINDSHIELD WIPER MOTOR - MOTOR LIMPADOR DE PÁRA-BRISA TRASEIRO
04-29 REAR WINDSHIELD WIPER - LIMPADOR DE PÁRA-BRISA TRASEIRO
04-30 FRONT WINDSHIELD WIPER - LIMPADOR DE PÁRA-BRISA DIANTEIRO
04-31 FRONT LOWER WINDSHIELD WIPER - LIMPADOR DE PÁRA-BRISA DIANTEIRO INFERIOR
04-32 WINDSHIELD WASHER - LAVADOR DE PÁRA-BRISA
04-33 WINDSHIELD WASHER WATER RESERVOIR - RESERVATÓRIO DE ÁGUA LAVADOR DE PÁRA-BRISA
04-34 LOWER WINDSHIELD WASHER RESERVOIR - RESERVATÓRIO LAVADOR DE PÁRA-BRISA INFERIOR
04-35 CAB HARNESS - CABO ELÉTRICO DA CABINE
04-36 OPEN CAB HARNESS - CABO ELÉTRICO DA CABINE ABERTA
04-37 AIR CONDITIONER SYSTEM - SISTEMA ELÉTRICO DO AR CONDICIONADO
04-38 AIR CONDITIONER SYSTEM - SISTEMA ELÉTRICO DO AR CONDICIONADO
04-39 OPEN CAB FAN - VENTILADOR CABINE ABERTA
04-40 CAB FAN - VENTILADOR DA CABINE
04-41 ROTATING WARNING BEACON - SINALIZADOR ROTATIVO
04-42 ROTATING WARNING BEACON - SINALIZADOR ROTATIVO

04-01		p1	06/08

STARTER - MOTOR DE PARTIDA

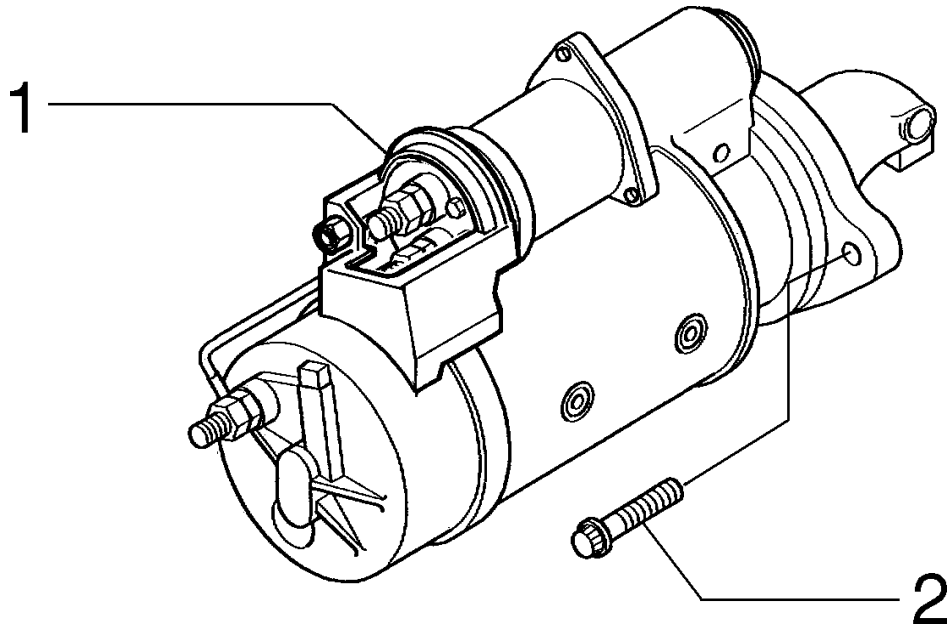

STARTER - MOTOR DE PARTIDA

REF	NOTE	PN	QT	DESCRIPTION	DESCRIÇÃO	GLOS
1		87739573	1	STARTER - page (04-06)	MOTOR ARRANQUE - pag. (04-06)	133M
2		75288059	3	BOLT	PARAFUSO	040V

ALTERNATOR AND SUPPORTS 50A - ALTERNADOR E SUPORTES 50A

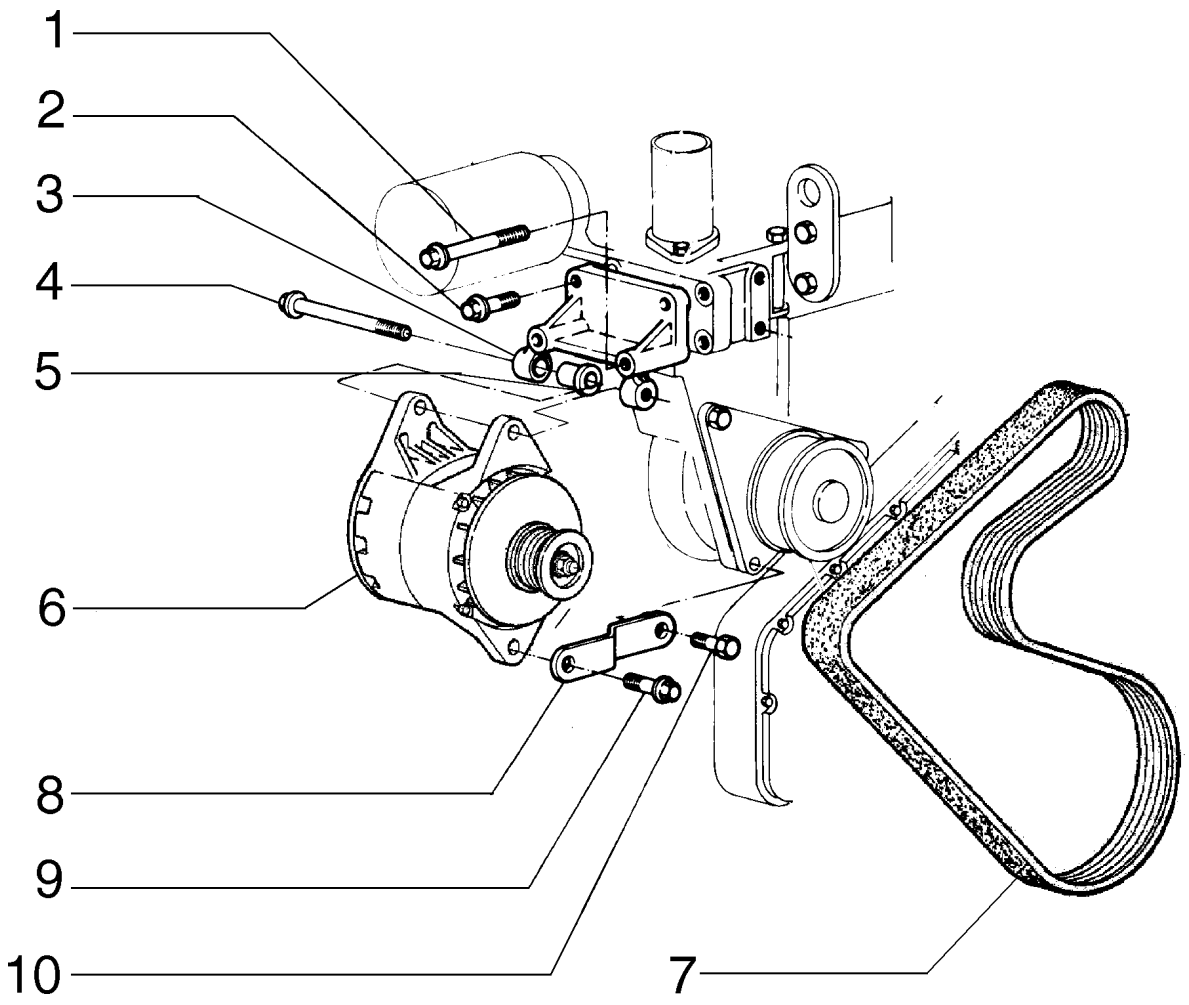

ALTERNATOR AND SUPPORTS 50A - ALTERNADOR E SUPORTES 50A

REF	NOTE	PN	QT	DESCRIPTION	DESCRIÇÃO	GLOS
1		75208926	2	BOLT	PARAFUSO	040V
2		75208953	2	BOLT	PARAFUSO	040V
3		75206640	1	SUPPORT	SUPORTE	300S
4		75286629	1	BOLT	PARAFUSO	040V
5		75206635	1	SPACER	ESPAÇADOR	075D
6		75261184	1	ALTERNATOR 50A - page (04-04)	ALTERNADOR 50A - pag. (04-04)	025A
7		75206859	1	BELT	CORREIA	173C
8		75206639	1	BRAKET	SUPORTE	300S
9		75206638	1	BOLT	PARAFUSO	040V
10		75208384	1	BOLT	PARAFUSO	040V

ALTERNATOR AND SUPPORTS 80A - ALTERNADOR E SUPORTES 80A

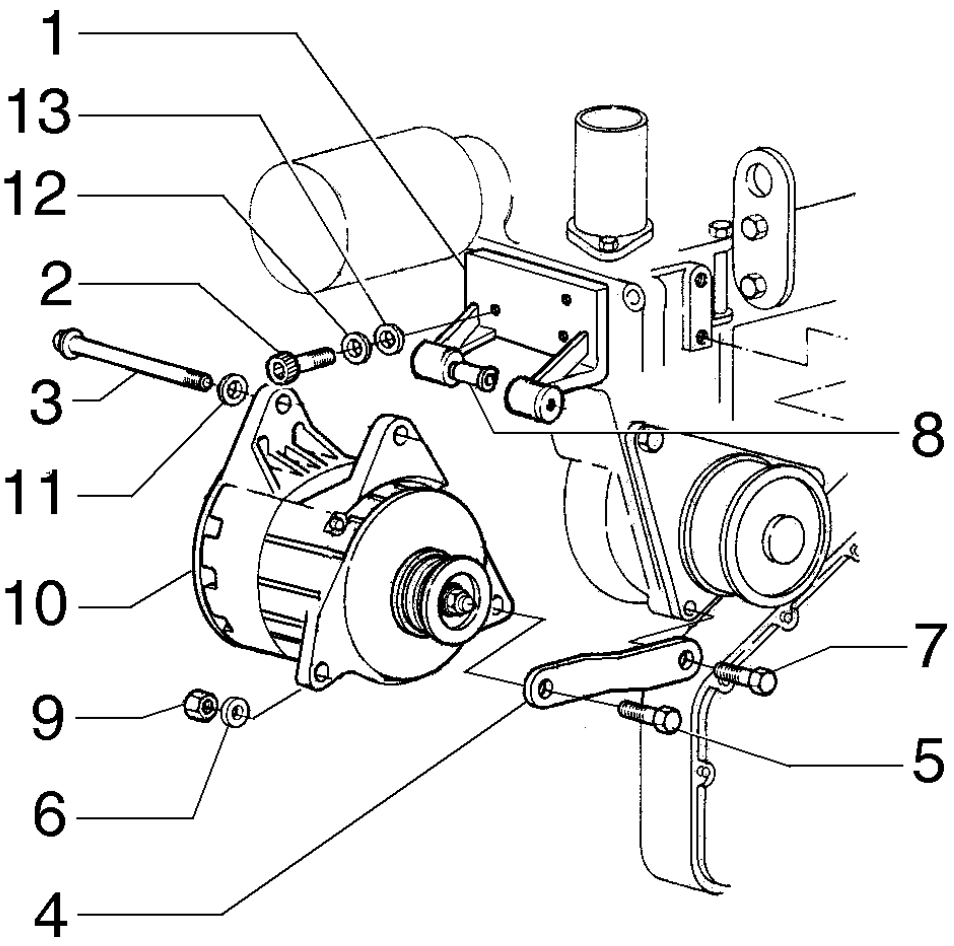

ALTERNATOR AND SUPPORTS 80A - ALTERNADOR E SUPORTES 80A

REF	NOTE	PN	QT	DESCRIPTION	DESCRIÇÃO	GLOS
1		87364144	1	BRACKET	SUPORTE	300S
2		14306520	3	BOLT	PARAFUSO	040V
3		827-10130	1	BOLT	PARAFUSO	040V
4		75327809	1	PLATE	PLACA	110P
5		11112831	1	BOLT	PARAFUSO	040V
6		10520001	2	WASHER	ARRUELA	131R
7		11106231	1	BOLT	PARAFUSO	040V
8		75260708	1	BUSHING	BUCHA	095B
9		10719321	1	NUT	PORCA	010D
10		75261185	1	ALTERNATOR - page (04-05)	ALTERNADOR - pag. (04-05)	025A
11		12638601	1	WASHER	ARRUELA	131R
12		10730301	3	WASHER	ARRUELA	131R
13		892-11008	3	WASHERLOCK	ARRUELA PRESSÃO	170R

ALTERNATOR ASSEMBLY 50A - CONJUNTO ALTERNADOR 50A

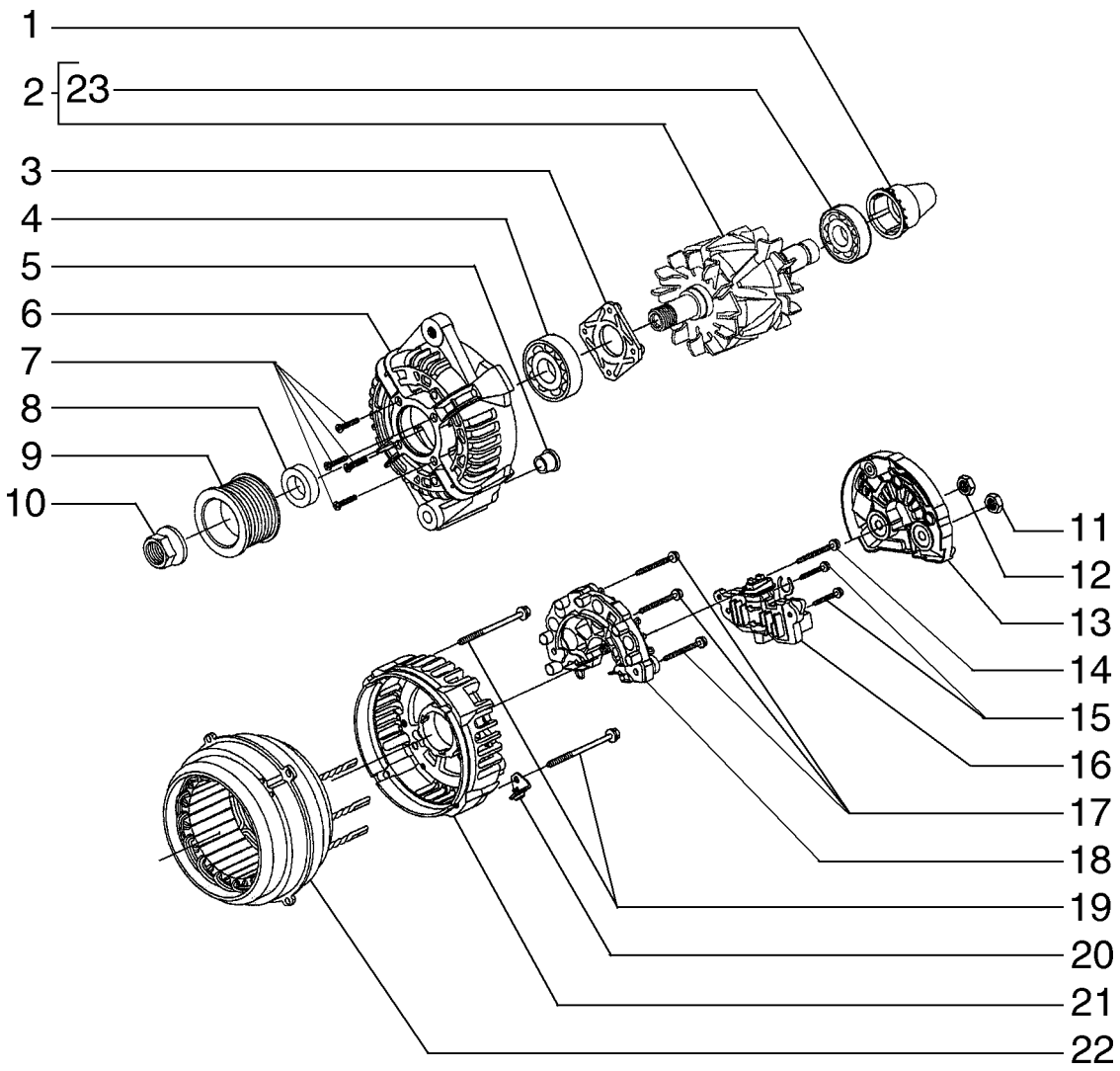

ALTERNATOR ASSEMBLY 50A - CONJUNTO ALTERNADOR 50A

REF	NOTE	PN	QT	DESCRIPTION	DESCRIÇÃO	GLOS
1		87458816	1	COVER	TAMPA	265C
2		87458818	1	ROTOR	ROTOR	145R
3		87458812	1	PLATE	CHAPA	105P
4		87458811	1	BEARING	ROLAMENTO	341C
5		87458817	1	BUSHING	BUCHA	095B
6		87458810	1	BRACKET	SUPORTE	300S
7		87458813	4	BOLT	PARAFUSO	040V
8		87458814	1	SPACER	ESPAÇADOR	075D
9		87458830	1	PULLEY	POLIA	230P
10		87458831	1	NUT	PORCA	010D
11		87458826	1	NUT	PORCA	010D
12		87458827	1	NUT	PORCA	010D
13		87458825	1	GUARD	PROTEÇÃO	070R
14		87458824	1	BOLT	PARAFUSO	040V
15		87458823	2	BOLT	PARAFUSO	040V
16		87458822	1	REGULATOR	REGULADOR	169R
17		87458821	3	SCREW	PARAFUSO	040V
18		87458820	1	RECTIFIER	RETIFICADOR	032R
19		87458828	4	BOLT	PARAFUSO	040V
20		87458829	2	BRACKET	SUPORTE	300S
21		87458815	1	BRACKET	SUPORTE	300S
22		87458819	1	STATOR	ESTATOR	271S
23		87458832	1	BEARING	ROLAMENTO	341C

ALTERNATOR ASSEMBLY 80A - CONJUNTO ALTERNADOR 80A

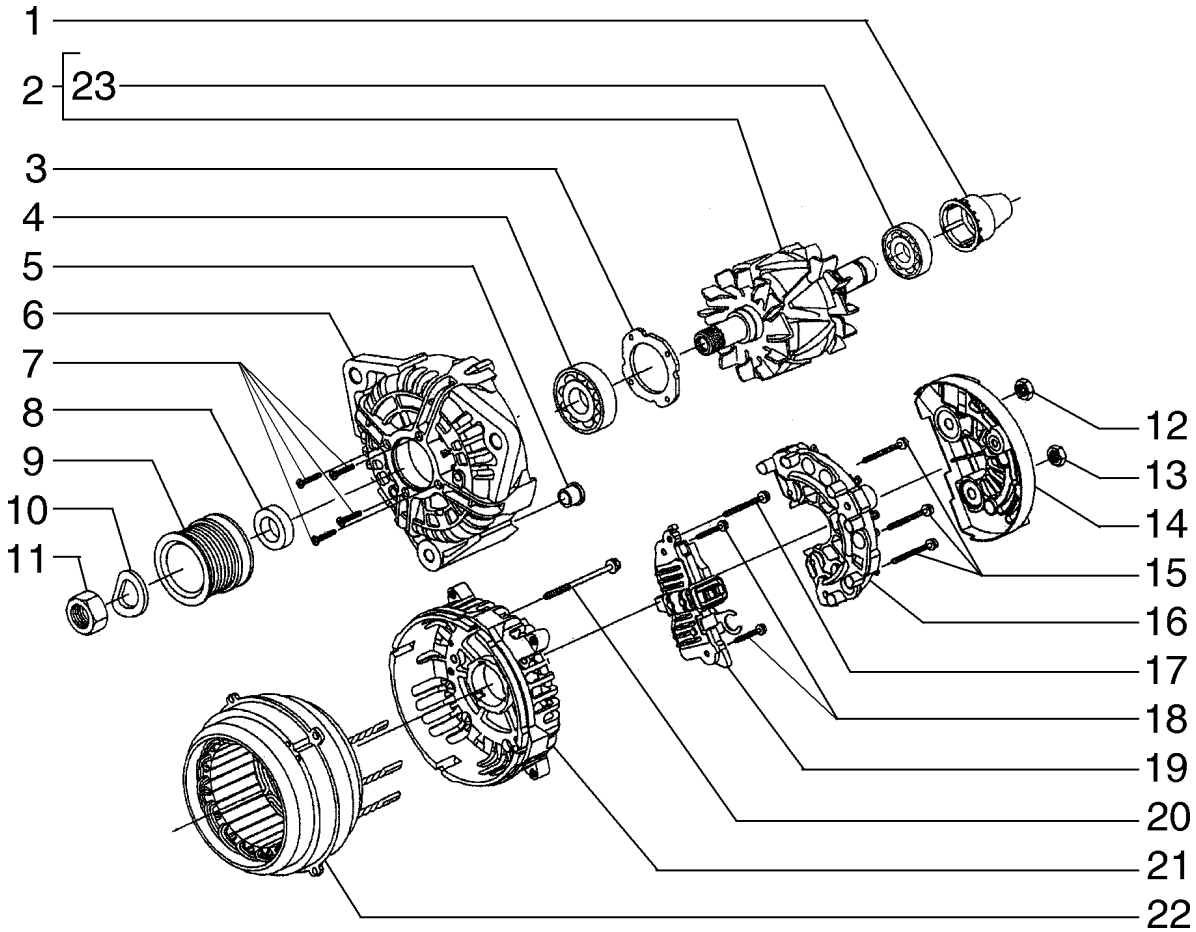

ALTERNATOR ASSEMBLY 80A - CONJUNTO ALTERNADOR 80A

REF	NOTE	PN	QT	DESCRIPTION	DESCRIÇÃO	GLOS
1		71101872	1	COVER	TAMPA	265C
2		71101873	1	ROTOR	ROTOR	145R
3		87458812	1	PLATE	CHAPA	105P
4		87458811	1	BEARING	ROLAMENTO	341C
5		71101874	1	BUSHING	BUCHA	095B
6		71101875	1	BRACKET	SUPORTE	300S
7		87458813	4	BOLT	PARAFUSO	040V
8		87458814	1	SPACER	ESPAÇADOR	075D
9		71101876	1	PULLEY	POLIA	230P
10		71101877	1	WASHERLOCK	ARRUELA PRESSÃO	170R
11		71101878	1	NUT	PORCA	010D
12		87458827	1	NUT	PORCA	010D
13		87458826	1	NUT	PORCA	010D
14		71101879	1	GUARD	PROTEÇÃO	070R
15		87458821	3	BOLT	PARAFUSO	040V
16		71101880	1	RECTIFIER	RETIFICADOR	032R
17		87458824	1	BOLT	PARAFUSO	040V
18		87458823	2	BOLT	PARAFUSO	040V
19		71101881	4	REGULATOR	REGULADOR	169R
20		87458828	1	BOLT	PARAFUSO	040V
21		71101882	1	BRACKET	SUPORTE	300S
22		71101883	1	STATOR	ESTATOR	271S
23		87458832	1	BEARING	ROLAMENTO	341C

STARTER ASSEMBLY - CONJUNTO MOTOR DE PARTIDA

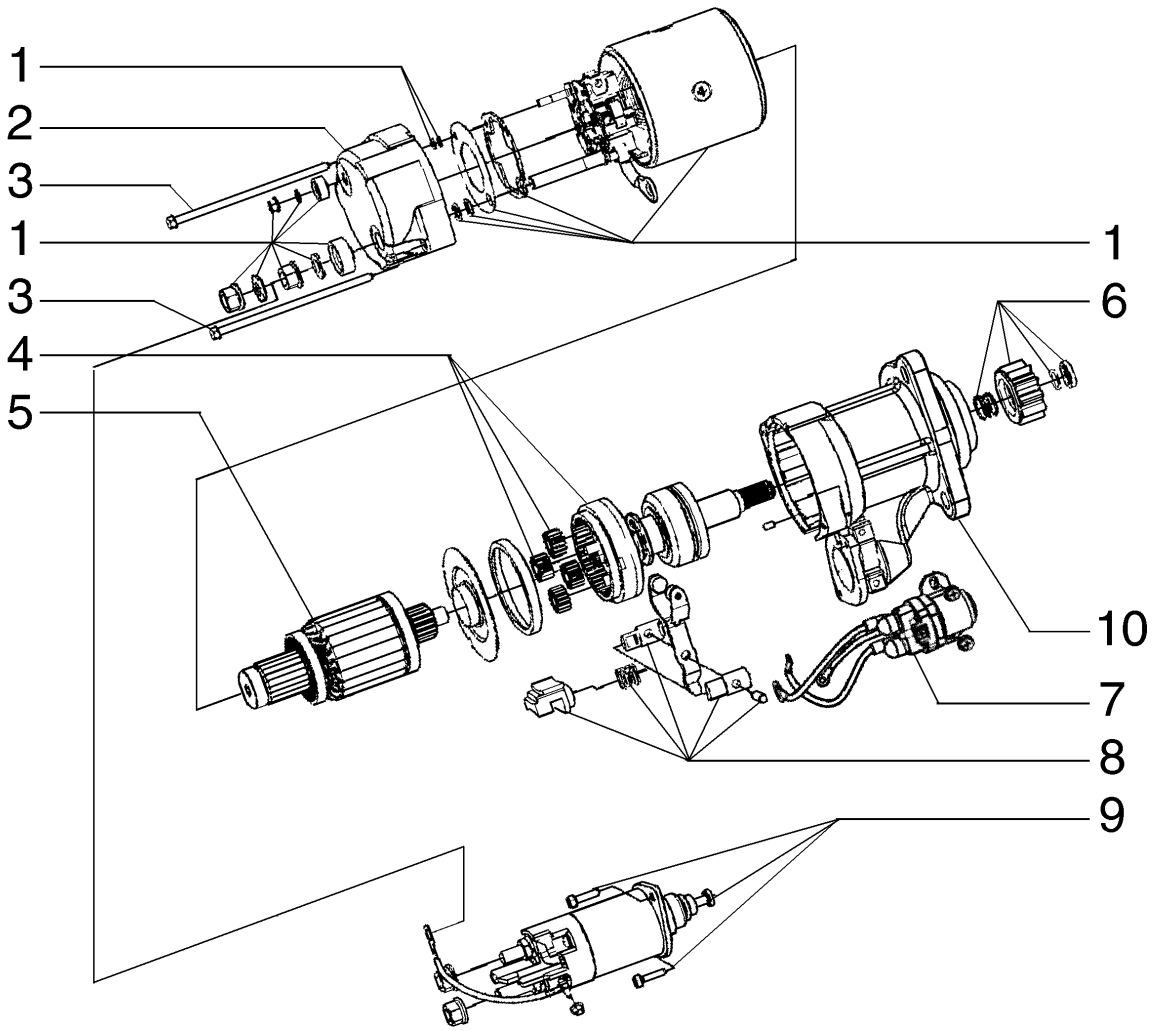

STARTER ASSEMBLY - CONJUNTO MOTOR DE PARTIDA

REF	NOTE	PN	QT	DESCRIPTION	DESCRIÇÃO	GLOS
		87739573	1	STARTER	MOTOR DE PARTIDA	133M
1		84143861	1	HOUSING	CARCAÇA	035S
2		84143848	1	REST	MANCAL	079L
3		84143863	1	BOLT	PARAFUSO	040V
4		84143846	1	SHAFT	EIXO	016A
5		84143860	1	ARMATURE	INDUZIDO	046I
6		84143838	1	KIT	KIT	002K
7		84143847	4	RELAY	RELE	085T
8		84143835	1	KIT	KIT	002K
9		84143842	1	SOLENOID	SOLENÓIDE	030E
10		84143859	1	REST	MANCAL	079L

BATTERY AND HARNESS - BATERIA E CABOS

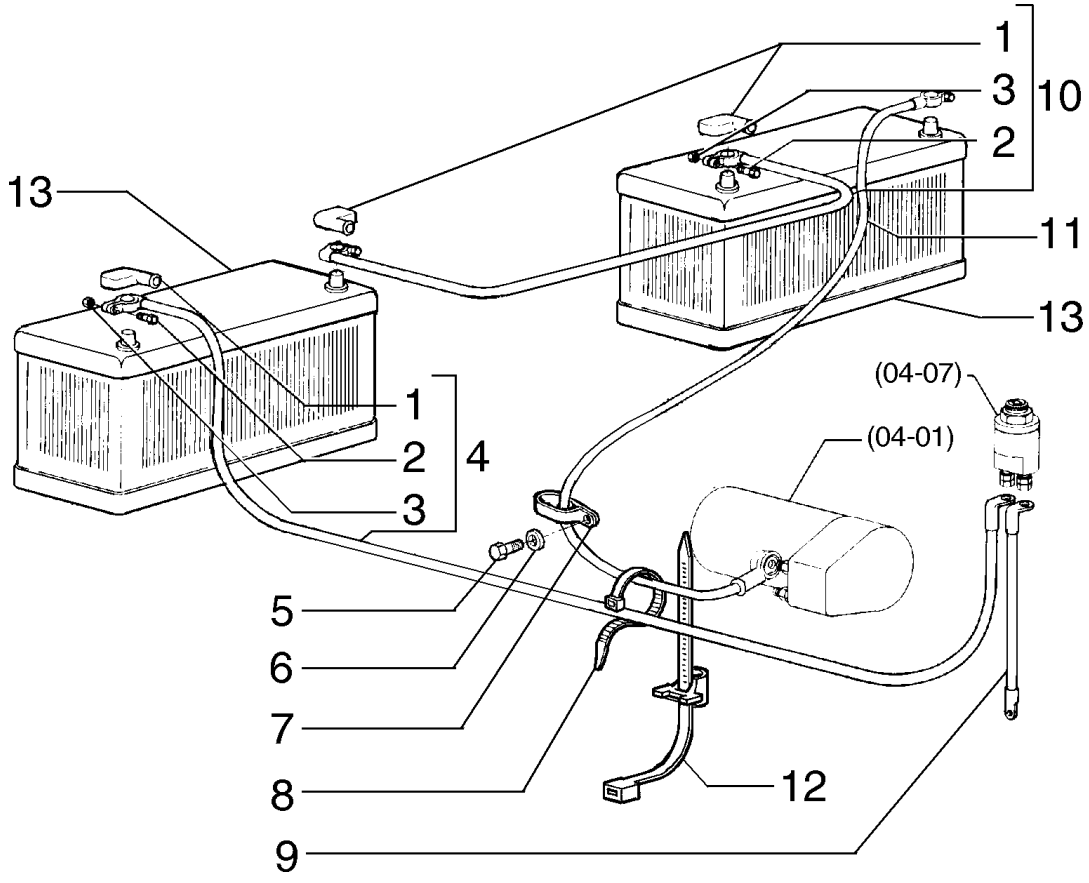

BATTERY AND HARNESS - BATERIA E CABOS

REF	NOTE	PN	QT	DESCRIPTION	DESCRIÇÃO	GLOS
1		8321668	3	GUARD	PROTEÇÃO	070R
2		11947708	3	BOLT	PARAFUSO	040V
3		16100818	3	NUT	PORCA	010D
4		75322262	1	HARNESS	CABO ELÉTRICO	111C
5		11112131	1	BOLT	PARAFUSO	040V
6		10520101	1	WASHER	ARRUELA	131R
7		70929279	1	CLAMP	ABRAÇADEIRA	031F
8		75201641	4	CLAMP	ABRAÇADEIRA	031F
9		75239845	1	HARNESS	CABO ELÉTRICO	111C
10		75324401	1	HARNESS	CABO ELÉTRICO	111C
11		75324400	1	HARNESS	CABO ELÉTRICO	111C
12		75284071	6	CLAMP	ABRAÇADEIRA	031F
13		75327664	2	BATTERY 750 CCA	BATERIA 750 CCA	025B
13		75327665	2	BATTERY 1010 CCA	BATERIA 1010 CCA	025B

04-08		p1	06/08

INSTRUMENTS PANEL - PAINEL DE INSTRUMENTOS

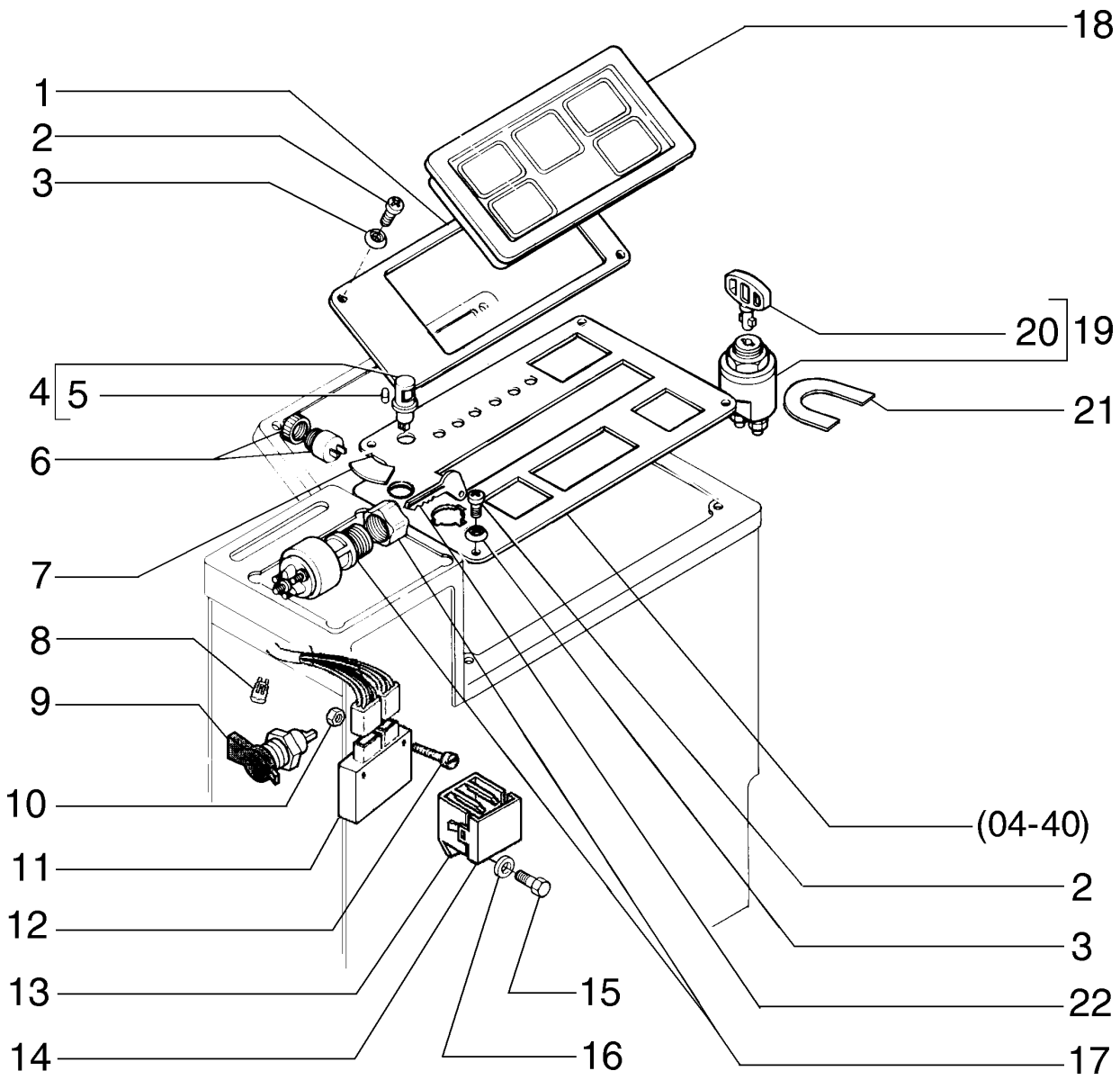

INSTRUMENTS PANEL - PAINEL DE INSTRUMENTOS

REF	NOTE	PN	QT	DESCRIPTION	DESCRIÇÃO	GLOS
1		87530610	1	PLATE	CHAPA	105P
2		13313217	4	BOLT	PARAFUSO	040V
3		85801991	4	WASHER	ARRUELA	131R
4		73072041	1	LAMP	LÂMPADA	030L
5		73072025	1	LAMP	LÂMPADA	030L
6		75241340	1	HORN	BUZINA	105A
7		75324996	1	DECAL	DECALQUE	012D
8		75326330	1	RESISTOR	RESISTOR	039R
9		79090991	1	RECEPTACLE	TOMADA	205P
10		70917479	2	NUT	PORCA	010D
11		75283926	1	DIODE	DIODO	053D
12		76021290	2	BOLT	PARAFUSO	040V
13		50001484	1	RECEPTACLE	TOMADA	205P
14		5962562	1	COVER	TAMPA	265C
15		10977731	1	BOLT	PARAFUSO	040V
16		10516473	1	WASHER	ARRUELA	131R
17		75225352	1	SWITCH	CHAVE COMUTADOR	210C
18		87737434	1	INSTRUM. PANEL	PAINEL INSTRUM.	141P
19		79073031	1	SWITCH	INTERRUPTOR	075I
20		79073033	1	KEY	CHAVE	150C
21		75259379	1	DECAL	DECALCOMANIA	008D
22		75267445	1	KEY	CHAVE	150C

04-09		p1	06/08

INSTRUMENTS PANEL - PAINEL DE INSTRUMENTOS

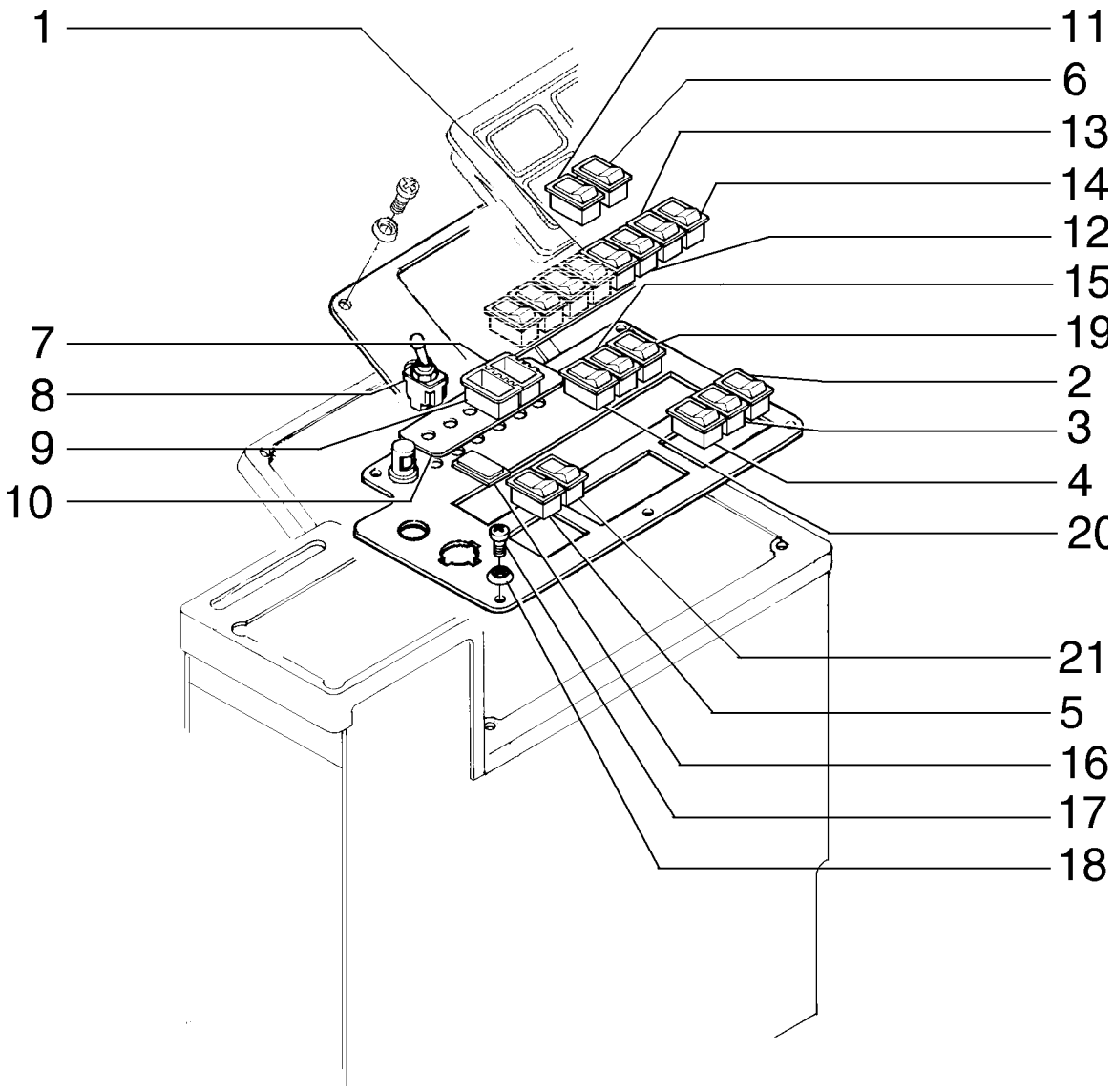

INSTRUMENTS PANEL - PAINEL DE INSTRUMENTOS

REF	NOTE	PN	QT	DESCRIPTION	DESCRIÇÃO	GLOS
1		75251075	1	SWITCH Front wiper	INTERRUPTOR Limpador dianteiro	075I
2		75284720	1	SWITCH Declutch	INTERRUPTOR Declutch	075I
3		75327014	1	SWITCH Auto/Manual	INTERRUPTOR Automático/Manual	075I
4		75326429	1	SWITCH Lock up	INTERRUPTOR Bloqueio conversor	075I
5		75321122	1	SWITCH A/C	INTERRUPTOR Ar condicionado	075I
6		75284732	1	SWITCH Parking Breake	INTERRUPTOR Come home	075I
7		75251093	6	CONNECTION BLOC	CAIXA DE CONTATO	119M
8		73125891	5	SWITCH	INTERRUPTOR	075I
9		85803983	8	CONNECTION BLOC	CAIXA DE CONTAT	119M
10		75322188	1	DECAL	ADESIVO	065T
11		75253173	1	SWITCH Lower Front wiper	INTERRUPTOR Limpador Vidro dianteiro ineferior	075I
12		75251052	1	SWITCH Front washer	INTERRUPTOR Lavador vidro dianteiro	075I
13		75253176	1	SWITCH Rear wiper	INTERRUPTOR Limpador traseiro	075I
14		75253177	1	SWITCH Rear washer	INTERRUPTOR Lavador vidro traseiro	075I
15		75251045	1	SWITCH Rear cab flood light	INTERRUPTOR Faróis traseiros da cabine	075I
16		5151033	8	COVER	TAMPA	265C
17		13313217	6	BOLT	PARAFUSO	040V
18		85801991	6	WASHER	ARRUELA	131R
19		75251067	1	SWITCH Blade flood light	INTERRUPTOR Faróis da lâmina	075I
20		75251081	1	SWITCH Flood light	INTERRUPTOR Faróis	075I
21		75321686	1	SWITCH Air recircule	INTERRUPTOR Recirculador de ar	075I

CIGARRETTE LIGHTER - ACENDEDOR DE CIGARROS

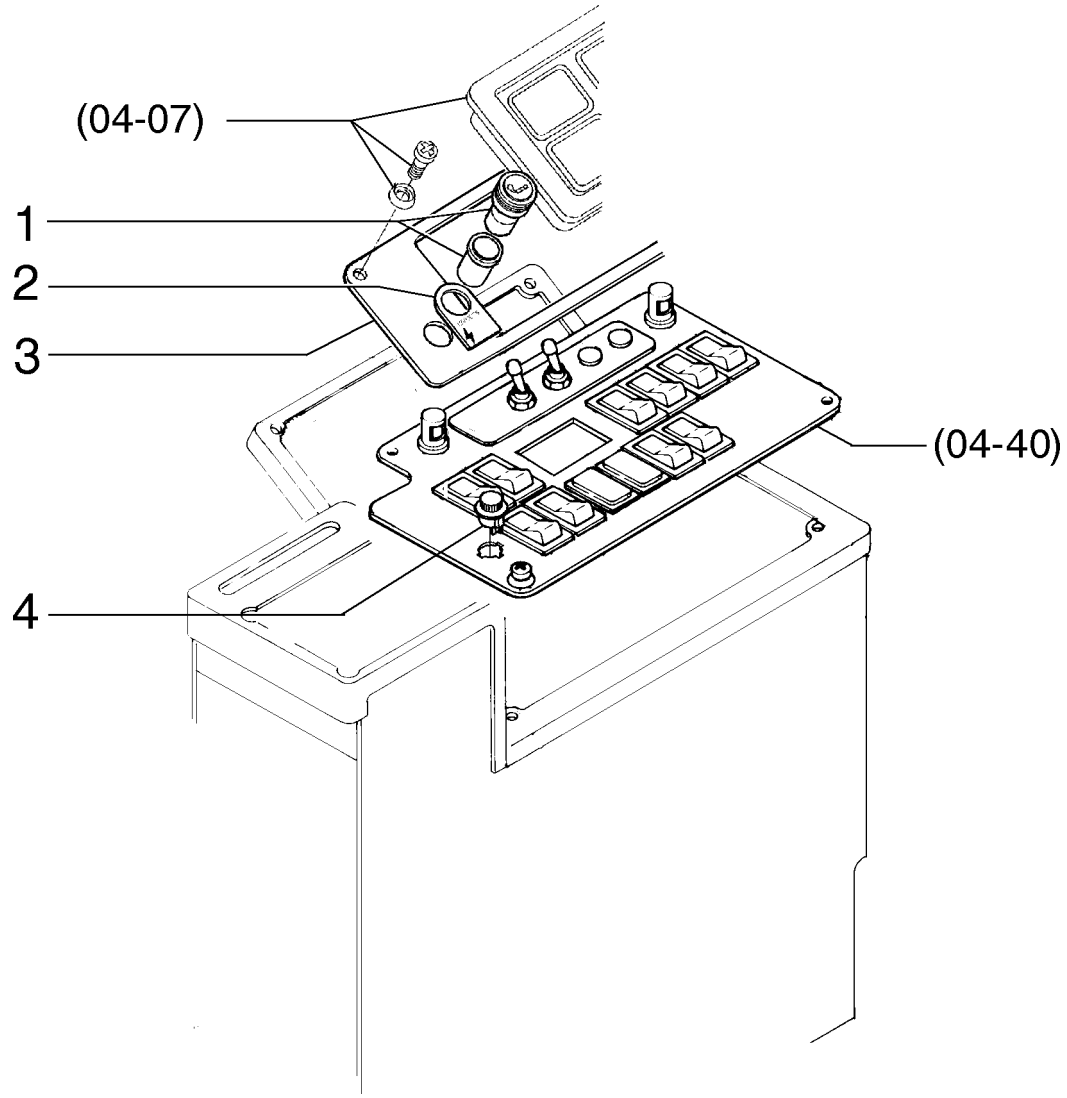

CIGARRETTE LIGHTER - ACENDEDOR DE CIGARROS

REF	NOTE	PN	QT	DESCRIPTION	DESCRIÇÃO	GLOS
1		75253250	2	CIGARETTE LIGHT	ACENDED.CIGARRO	005A
2		75253332	1	DECAL	ADESIVO	065T
3		87530611	1	PLATE	CHAPA	105P
4		75289897	1	SWITCH	INTERRUPTOR	075I

REAR LIGHTS - LUZES TRASEIRAS

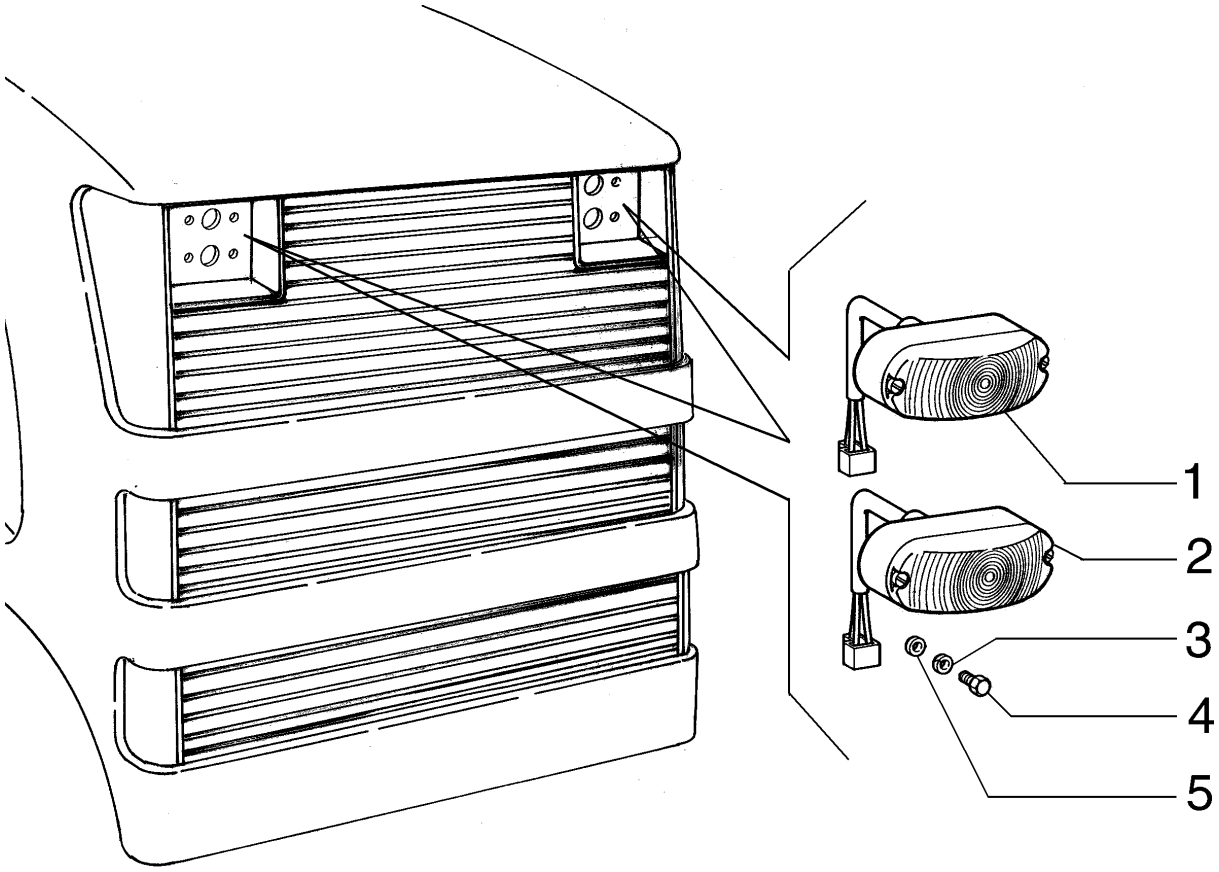

REAR LIGHTS - LUZES TRASEIRAS

REF	NOTE	PN	QT	DESCRIPTION	DESCRIÇÃO	GLOS
1		75325965	2	ROAD TRAFFIC LIGHTS	LUZES PARA TRANSITO	0749
2		75325967	2	TURN SIGNALS	PISCA-PISCA	0769
3		11195370	8	WASHER	ARRUELA	131R
4		281-4556	8	BOLT	PARAFUSO	040V
5		10519201	8	WASHER	ARRUELA	131R

LIGHTING SYSTEM - SISTEMA DE ILUMINAÇÃO

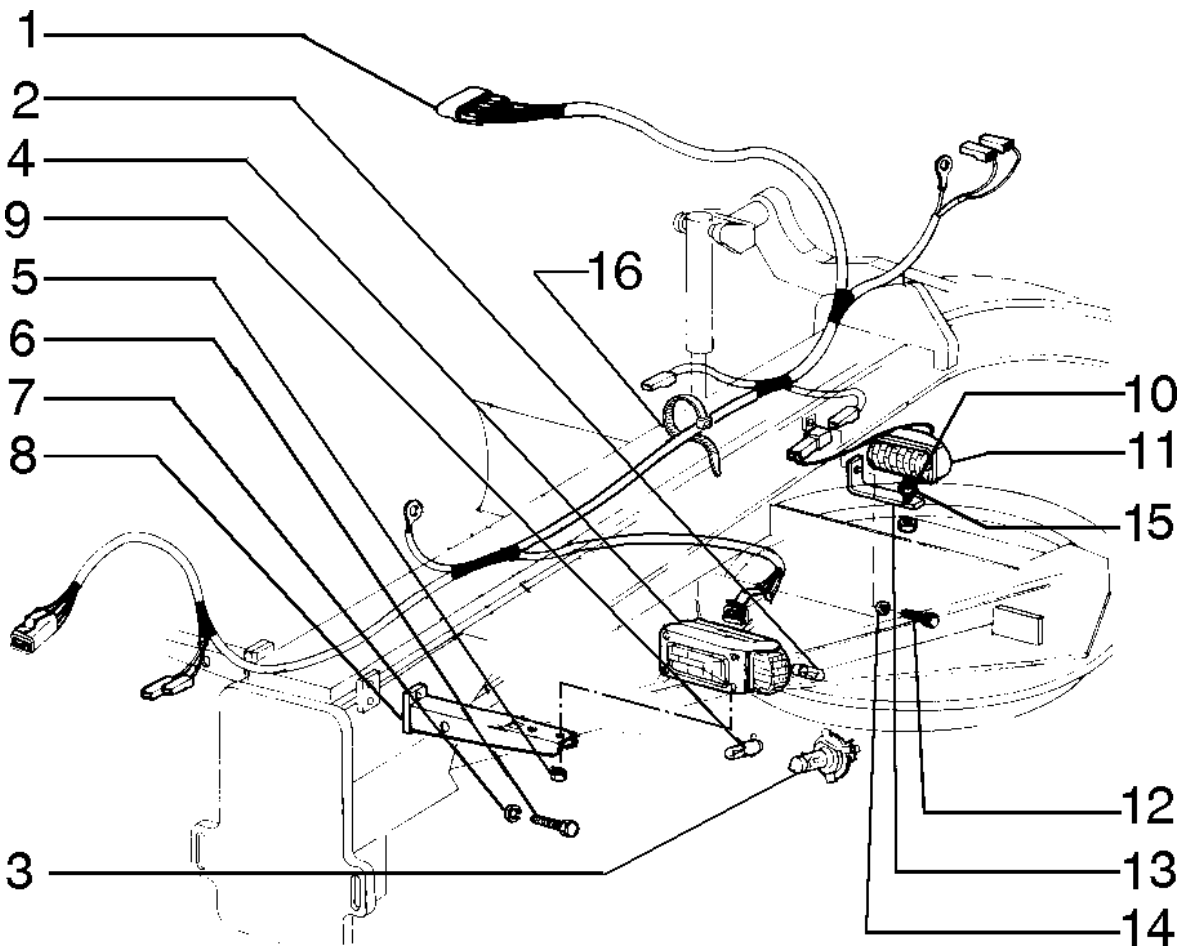

LIGHTING SYSTEM - SISTEMA DE ILUMINAÇÃO

REF	NOTE	PN	QT	DESCRIPTION	DESCRIÇÃO	GLOS
1		87651022	1	HARNESS	CABO ELÉTRICO	111C
2		79051018	1	LAMP	LÂMPADA	030L
3		14152190	1	LAMP	LÂMPADA	030L
4		75249994	1	FLOODLIGHT LH	FAROL Direito	220P
4		75249995	1	FLOODLIGHT RH	FAROL Esquerdo	220P
5		16104121	2	NUT	PORCA	010D
6		11106231	4	BOLT	PARAFUSO	040V
7		10516871	4	WASHERLOCK	ARRUELA PRESSÃO	170R
8		75267253	2	BRACKET	SUPORTE	300S
9		14142490	2	LAMP	LÂMPADA	030L
10		79089658	2	MOUNT	COXIM	345C
11		75264236	2	FLOODLIGHT - page (04-21)	FAROIS DIANTEIRO - pag. (04-21)	0766
12		11106431	2	BOLT	PARAFUSO	040V
13		75248055	2	BRACKET	SUPORTE	300S
14		12646821	2	WASHER	ARRUELA	131R
15		75252602	2	WASHER	ARRUELA	131R
16		75201641	10	CLAMP	ABRAÇADEIRA	031F

PANEL ELECTRIC SYSTEM - SISTEMA ELÉTRICO DO PAINEL

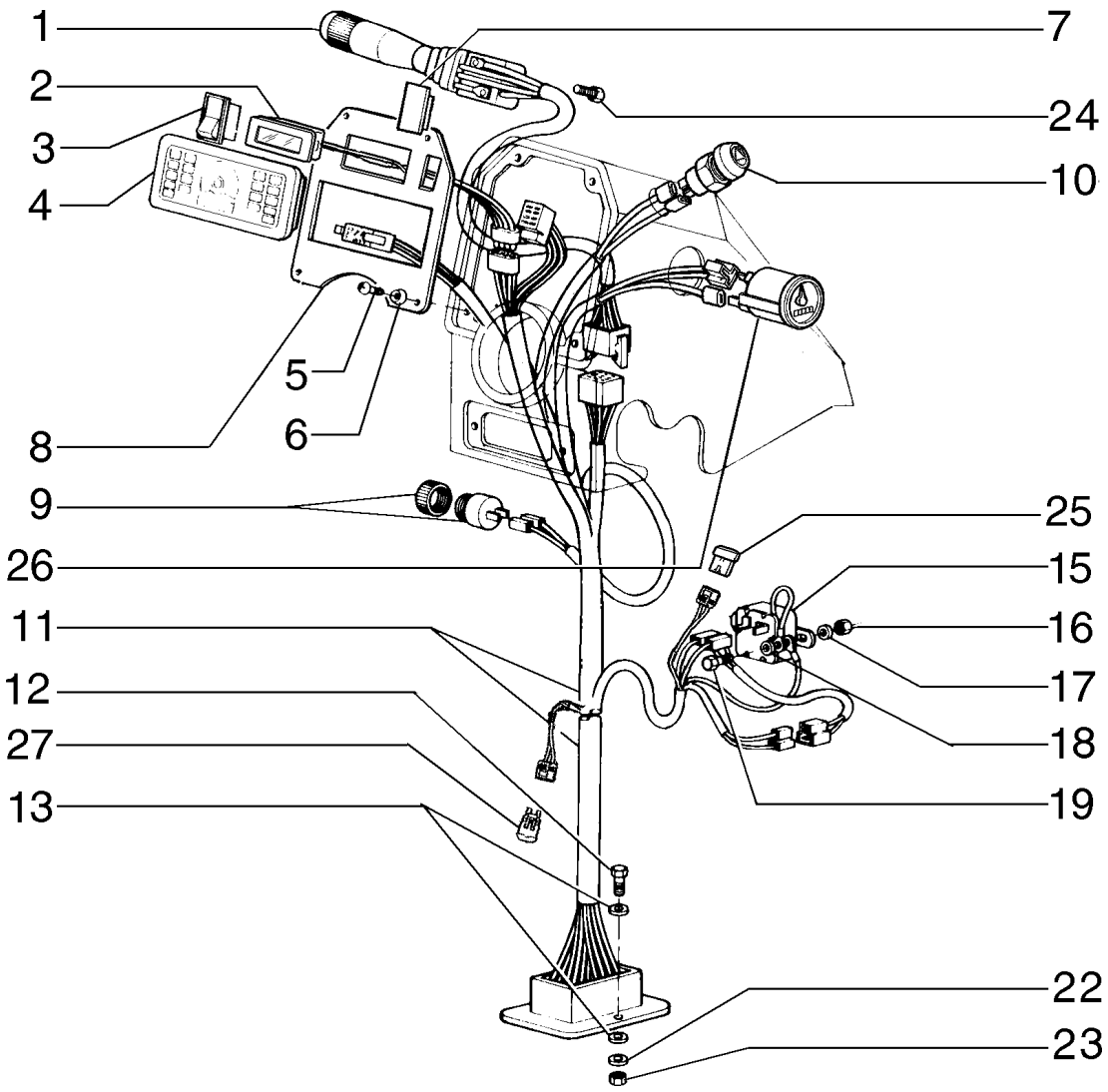

PANEL ELECTRIC SYSTEM - SISTEMA ELÉTRICO DO PAINEL

REF	NOTE	PN	QT	DESCRIPTION	DESCRIÇÃO	GLOS
1		73163234	1	LEVER Floodlight/Road traffic/Horn	ALAVANCA Faróis/Luzes direcionais/Buzina	045L
2		84122335	1	INDICATOR Gear shift/Speed/Error code	INDICADOR Marchas/Velocidade/Código de erro	035I
3		75251043	1	SWITCH Diferential lock	INTERRUPTOR Trava do diferencial	075I
4		87737433	1	INSTRUMENTS PANEL	PAINEL DE INSTRUMENTOS	141P
5		13313217	4	BOLT	PARAFUSO	040V
6		85801991	4	WASHER	ARRUELA	131R
7		5151033	1	COVER	TAMPA	265C
8		87739127	1	PLATE	CHAPA	105P
9		75241340	1	HORN	BUZINA	105A
10		85803974	1	PUSH BUTTON Hazard	INTERRUPTOR Alerta	236P
11		84131385	1	HARNESS	CABO ELÉTRICO	111C
12		76021290	3	BOLT	PARAFUSO	040V
13		70917458	6	WASHER	ARRUELA	131R
14		75241301	6	BULB HOLDER Alternator	PORTA-LÂMPADA Alternador	193P
15		70663928	1	RELAY Road traffic lights	RELE Luzes direcionais	085T
16		15896411	3	NUT	PORCA	010D
17		70904203	2	WASHERLOCK	ARRUELA PRESSÃO	170R
18		12638101	4	WASHER	ARRUELA	131R
19		10978021	2	BOLT	PARAFUSO	040V
20		87670367	1	DECAL	DECALQUE	012D
21		14143890	6	LAMP	LÂMPADA	030L
22		11195371	3	WASHER	ARRUELA	131R
23		70917479	3	NUT	PORCA	010D
24		15644101	3	BOLT	PARAFUSO	040V
25		A187813	1	CONNECTOR	CONECTOR	075B
26		75220416	1	HOURMETER	HORIMETRO	248C
27		75322270	1	RESISTOR	RESISTOR	039R

FUSES AND HARNESS - FUSÍVEIS E CABOS

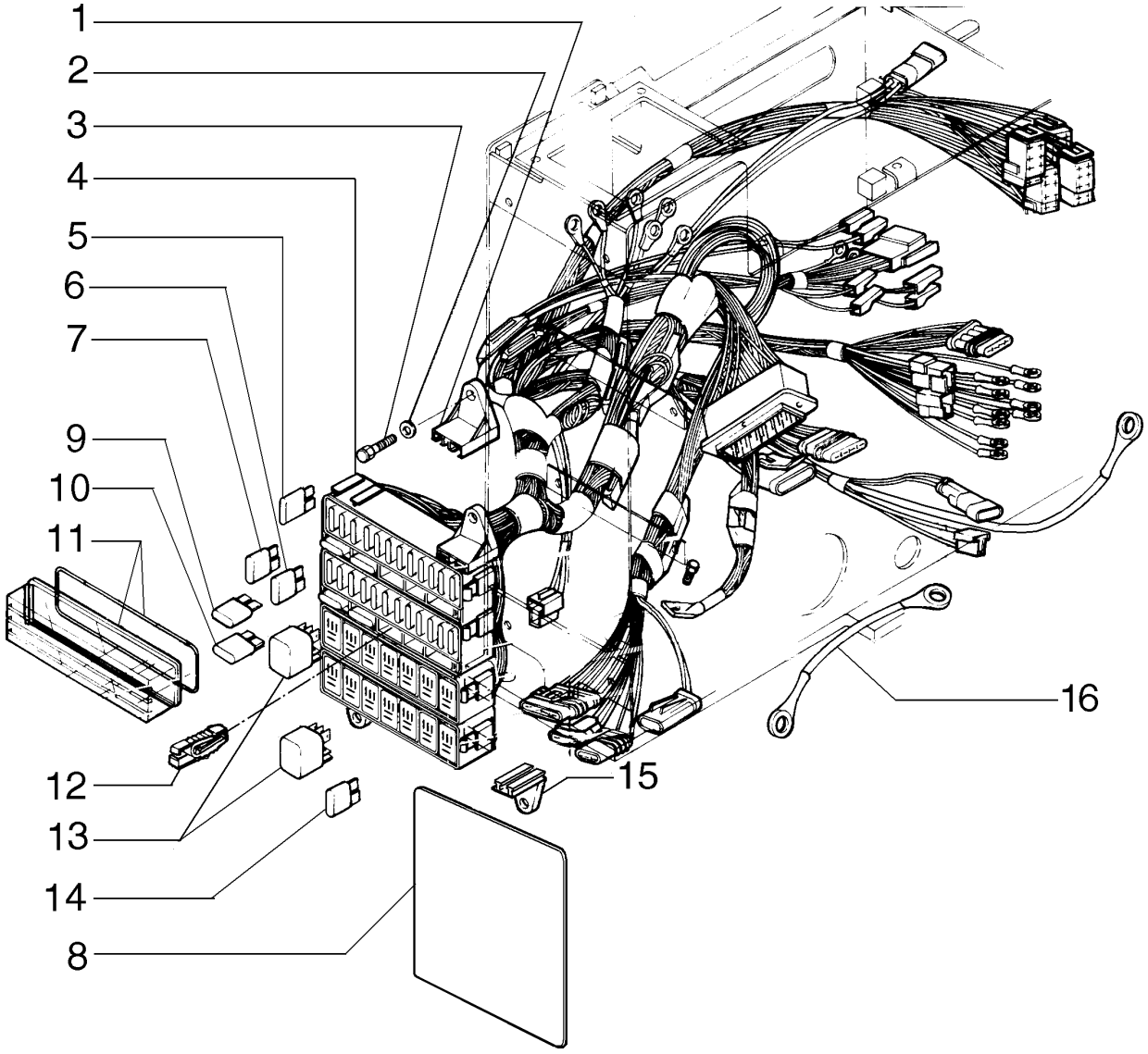

FUSES AND HARNESS - FUSÍVEIS E CABOS

REF	NOTE	PN	QT	DESCRIPTION	DESCRIÇÃO	GLOS
1		75250002	2	BRACKET	SUPORTE	300S
2		12639701	6	WASHER	ARRUELA	131R
3		10902431	6	BOLT	PARAFUSO	040V
4		87731938	1	HARNESS	CABO ELÉTRICO	111C
5		11054890	11	FUSE 7,5A	FUSIVEL 7,5A	110F
6		11055090	4	FUSE 15A	FUSIVEL 15A	110F
7		11054990	8	FUSE 10A	FUSIVEL 10A	110F
8		87670366	1	DECAL	ADESIVO	065T
9		11054590	6	FUSE 3A	FUSIVEL 3A	110F
10		11055190	1	FUSE 20A	FUSIVEL 20A	110F
11		75250001	4	COVER	TAMPA	265C
12		75250897	1	CLIP	GRAMPO	089G
13		75251103	6	RELAY	RELE	085T
14		11054790	1	FUSE 5A	FUSIVEL 5A	110F
15		75250003	2	BRACKET	SUPORTE	300S
16		75327378	1	HARNESS	CABO ELÉTRICO	111C

FUSES AND HARNESS - FUSÍVEIS E CABOS

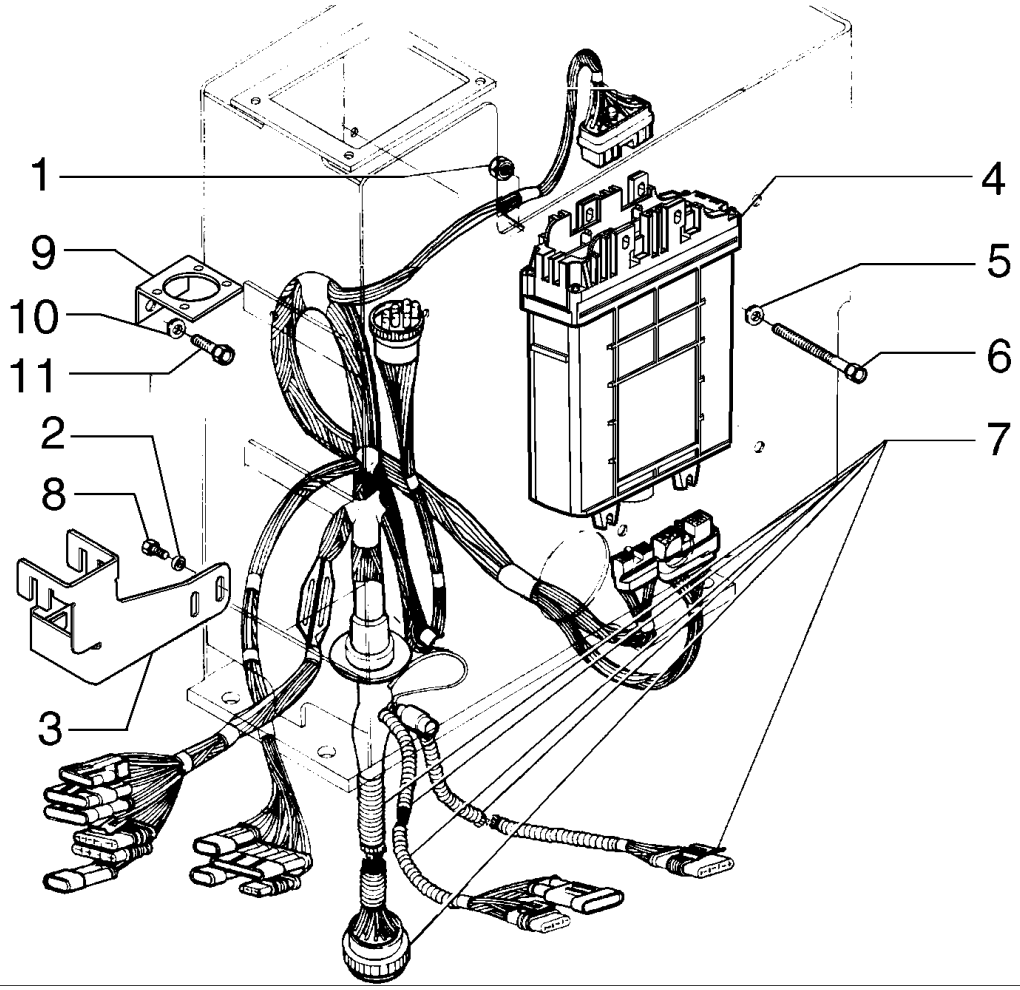

FUSES AND HARNESS - FUSÍVEIS E CABOS

REF	NOTE	PN	QT	DESCRIPTION	DESCRIÇÃO	GLOS
1		15896221	4	NUT	PORCA	010D
2		12644421	2	WASHER	ARRUELA	131R
3		75324944	1	BRACKET	SUPORTE	300S
4		87739467	1	ELECTRIC CONTR.	COMANDOS ELETR.	75G0
5		14496401	6	WASHER	ARRUELA	131R
6		10903931	4	BOLT	PARAFUSO	040V
7		87731940	1	HARNESS	CABO ELÉTRICO	111C
8		10902131	2	BOLT	PARAFUSO	040V
9		87676365	1	BRACKET	SUPORTE	300S
10		14496531	1	WASHER	ARRUELA	131R
11		16043231	1	BOLT	PARAFUSO	040V

04-16		p1	06/08

HARNESS - CABOS ELÉTRICOS

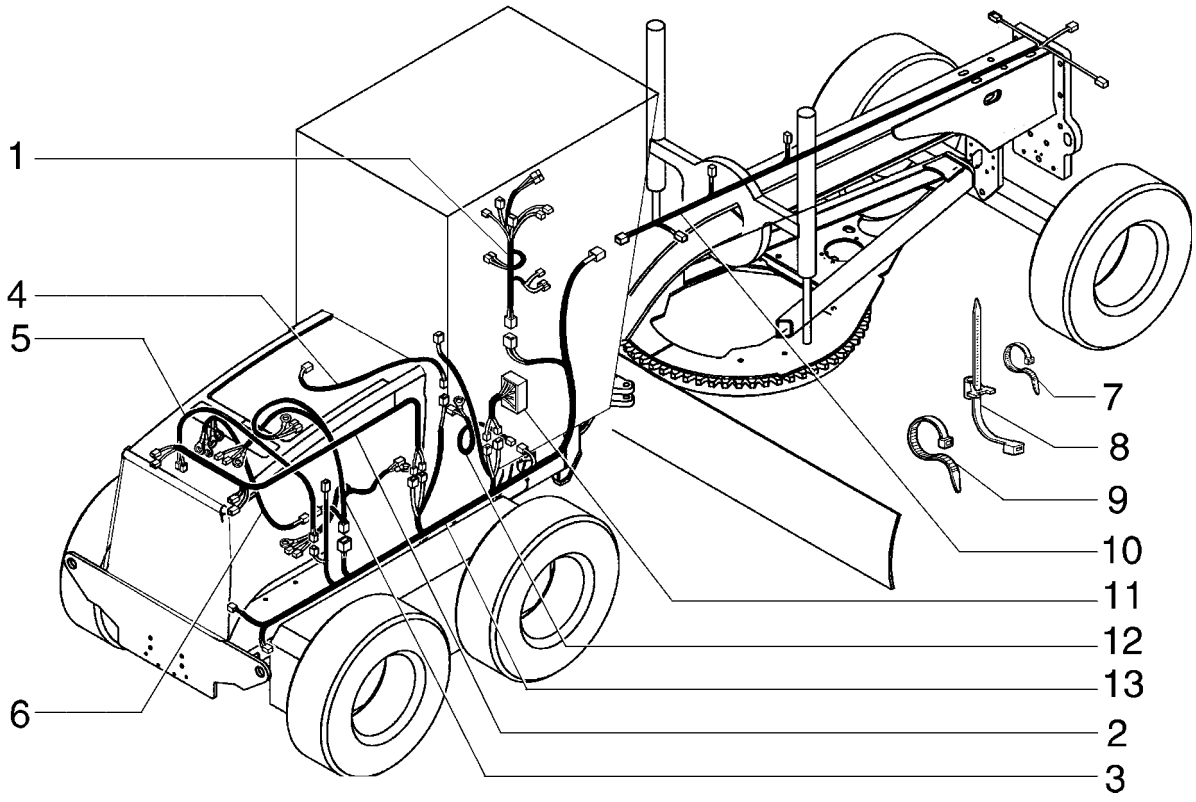

HARNESS - CABOS ELÉTRICOS

REF	NOTE	PN	QT	DESCRIPTION	DESCRIÇÃO	GLOS
1		84131385	1	HARNESS Steering column	CABO ELÉTRICO Coluna de direção	111C
2		75320284	1	HARNESS Rear lights	CABO ELÉTRICO Luzes traseiras	111C
3		75327635	1	HARNESS Engine	CABO ELÉTRICO Motor	111C
4		75322517	1	HARNESS A/C compressor	CABO ELÉTRICO Compressor do ar condicionado	111C
5		75322516	1	HARNESS A/C pressurestat	CABO ELÉTRICO Pressostato do ar condicionado	111C
6		87731941	1	HARNESS Transmission	CABO ELÉTRICO Transmissão	111C
7		75201641	*	CLAMP	ABRAÇADEIRA	031F
8		75284071	*	CLAMP	ABRAÇADEIRA	031F
9		75201642	*	CLAMP	ABRAÇADEIRA	031F
10		87651022	1	HARNESS Front frame	CABO ELÉTRICO Chassi dianteiro	111C
11		87731938	1	HARNESS Console	CABO ELÉTRICO Console	111C
12		75253139	1	HARNESS Fuel tank	CABO ELÉTRICO Reservatório de combustível	111C
13		87731936	1	HARNESS Main	CABO ELÉTRICO Principal	111C

SCARIFIER AND RIPPER ELECTRIC SYSTEM - SISTEM ELÉTRICO ESCARIFICADOR E RIPPER

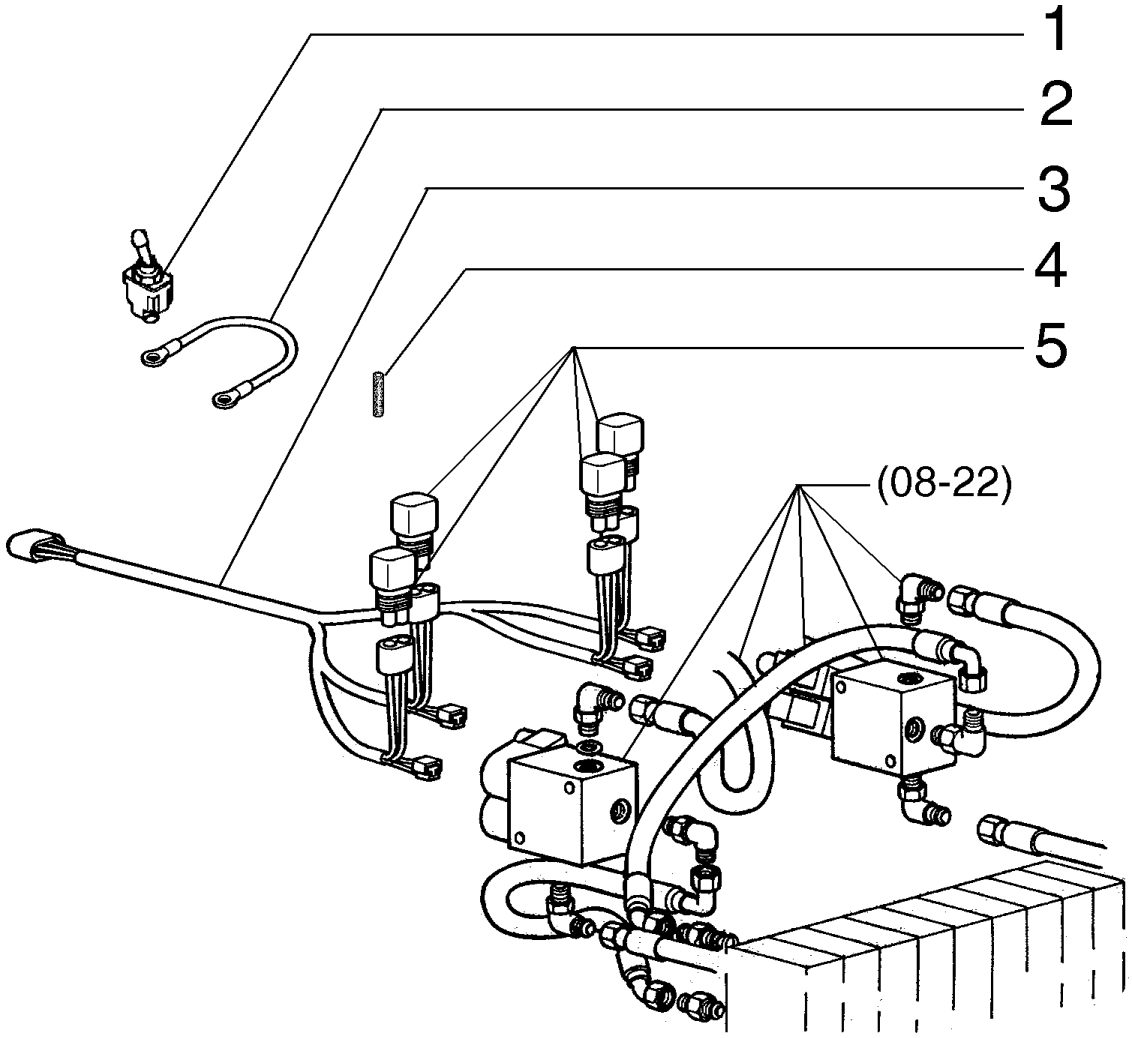

SCARIFIER AND RIPPER ELECTRIC SYSTEM - SISTEM ELÉTRICO ESCARIFICADOR E RIPPER

REF	NOTE	PN	QT	DESCRIPTION	DESCRIÇÃO	GLOS
1		73125891	1	SWITCH	INTERRUPTOR	075I
2		75322592	1	HARNESS	CABO ELÉTRICO	111C
3		75322557	1	HARNESS	CABO ELÉTRICO	111C
4		19109687	1	TUBE	TUBO	193T
5		75322270	4	RESISTOR	RESISTOR	039R

04-18		p1	06/08

CONVERTER 24V/12V - CONVERSOR 24V/12V

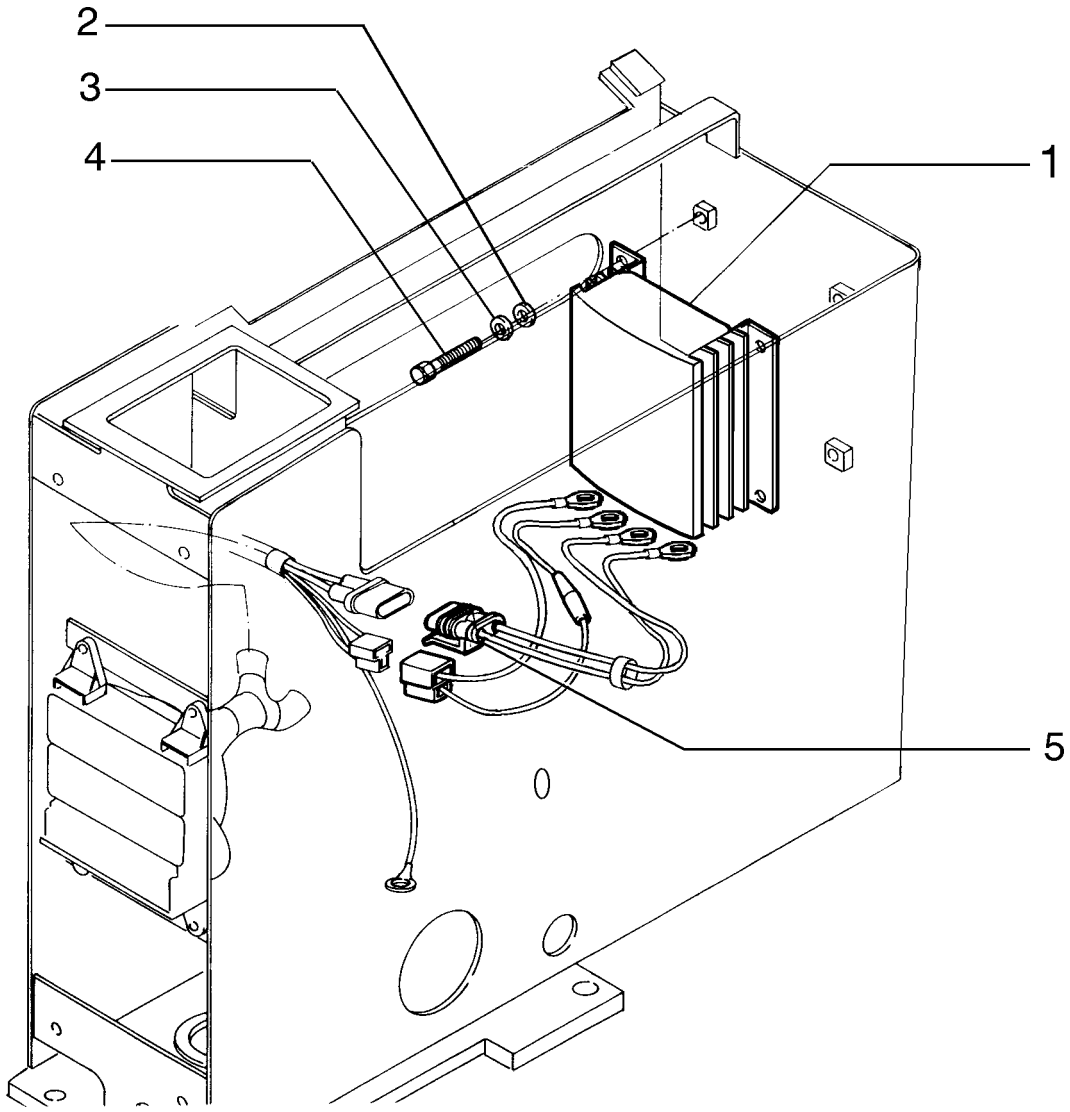

CONVERTER 24V/12V - CONVERSOR 24V/12V

REF	NOTE	PN	QT	DESCRIPTION	DESCRIÇÃO	GLOS
1		75255341	1	REGULATOR	REGULADOR	169R
2		10615479	4	WASHER	ARRUELA	131R
3		12639701	4	WASHER	ARRUELA	131R
4		10902030	4	BOLT	PARAFUSO	040V
5		75282435	1	HARNESS	CABO ELÉTRICO	111C
6		75282434	1	HARNESS	CABO ELÉTRICO	111C

04-19		p1	06/08

BACK UP ALARM - ALARME DE RÉ

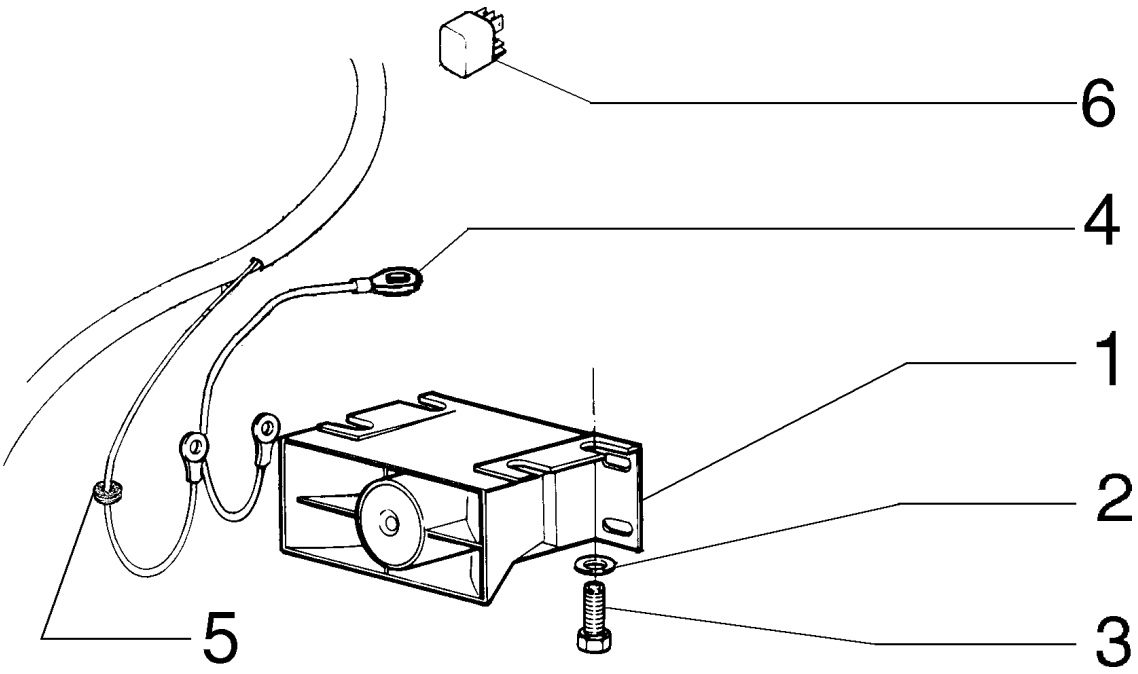

BACK UP ALARM - ALARME DE RÉ

REF	NOTE	PN	QT	DESCRIPTION	DESCRIÇÃO	GLOS
1		73131968	1	BACK UP ALARM	ALARME DE RÉ	0760
2		12644421	4	WASHER	ARRUELA	131R
3		70927340	4	BOLT	PARAFUSO	040V
4		70671763	1	HARNESS	CABO ELÉTRICO	111C
5		70921229	1	INSULATOR	ISOLANTE	085I
6		75251103	1	RELAY	RELE	085T

HYDRAULIC ACCUMULATOR ELECTRIC SYSTEM - SISTEM ELÉTRICO ACUMULADOR HIDRÁULICO

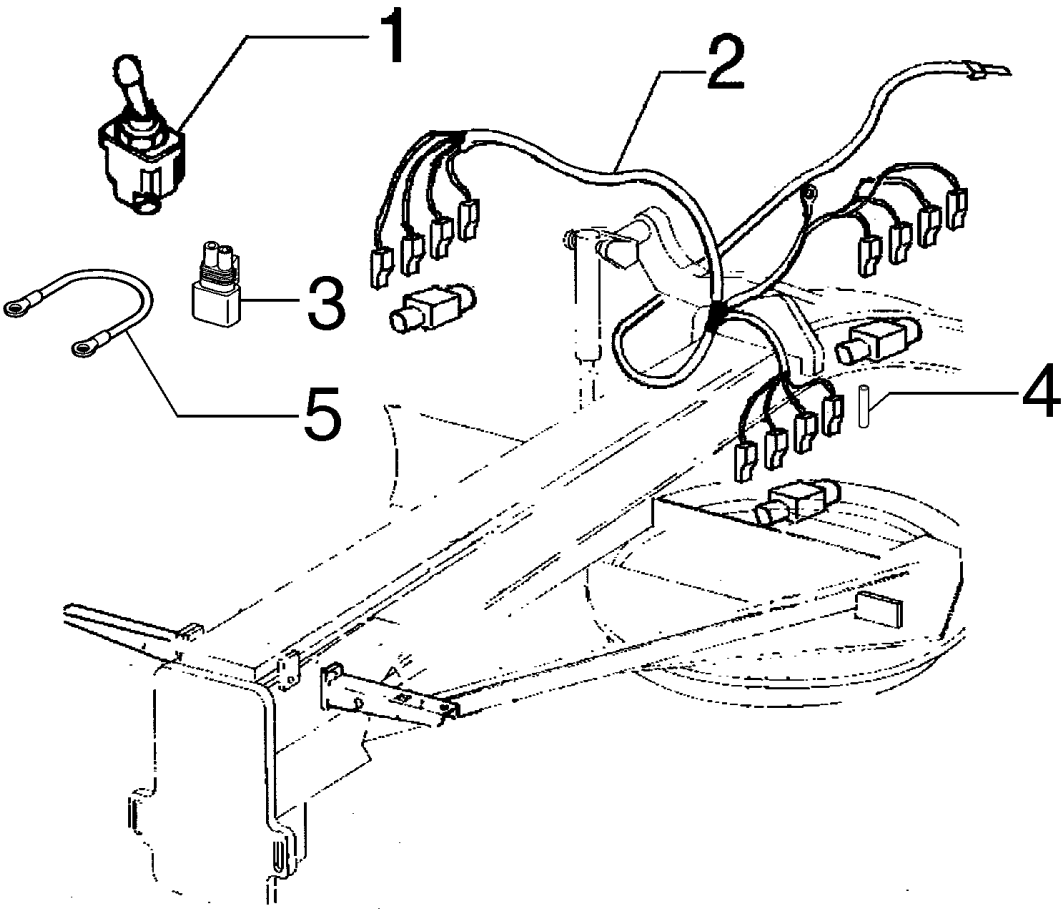

HYDRAULIC ACCUMULATOR ELECTRIC SYSTEM - SISTEM ELÉTRICO ACUMULADOR HIDRÁULICO

REF	NOTE	PN	QT	DESCRIPTION	DESCRIÇÃO	GLOS
1		73125891	1	SWITCH	INTERRUPTOR	075I
2		75327482	1	HARNESS	CABO ELÉTRICO	111C
3		75322270	6	RESISTOR	RESISTOR	039R
4		19109687	1	TUBE	TUBO	193T
5		75322592	1	HARNESS	CABO ELÉTRICO	111C

04-21		p1	06/08

ENGINE ELECTRIC SYSTEM - SISTEM ELÉTRICO DO MOTOR

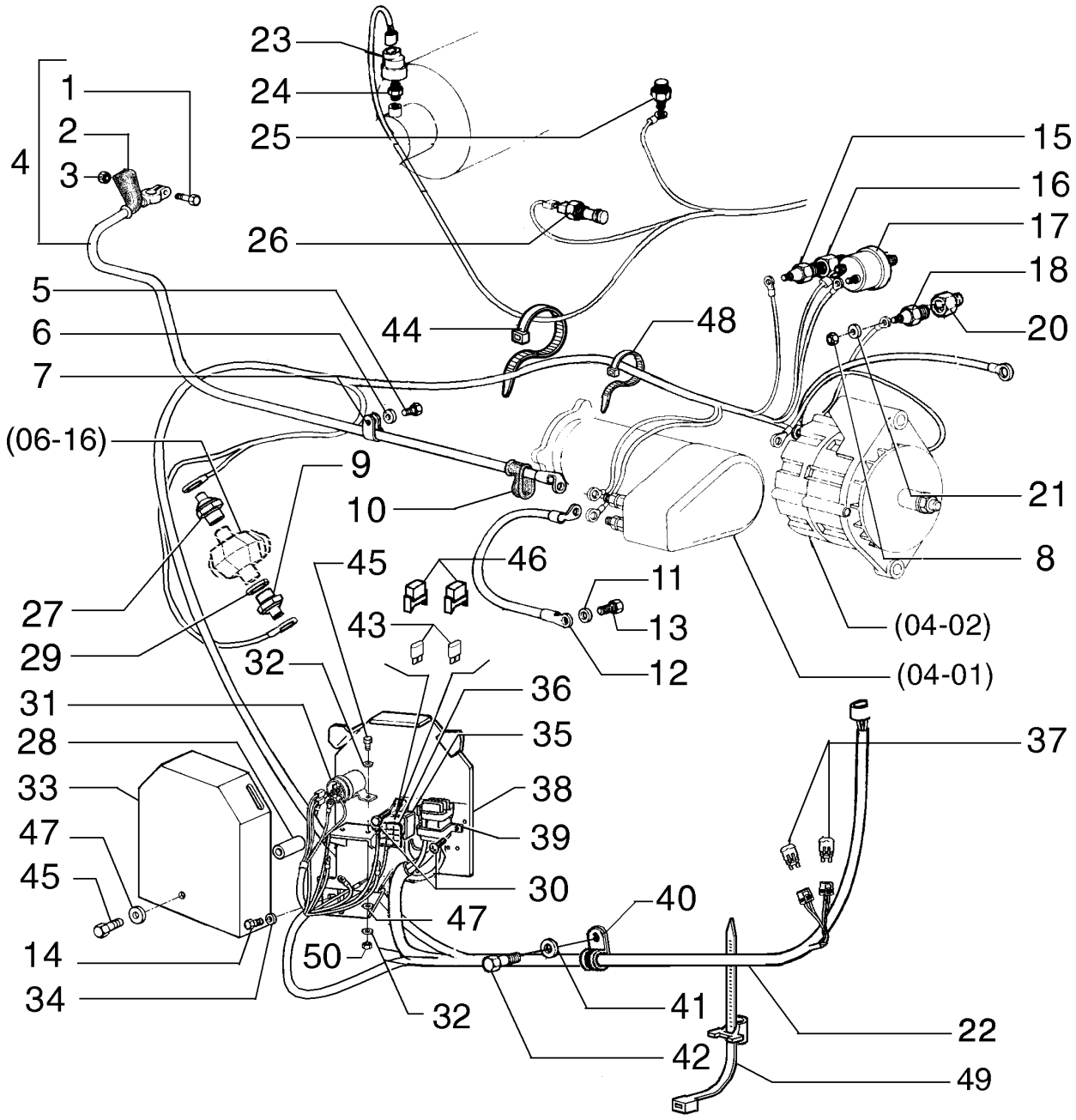

ENGINE ELECTRIC SYSTEM - SISTEM ELÉTRICO DO MOTOR

REF	NOTE	PN	QT	DESCRIPTION	DESCRIÇÃO	GLOS
1		11945008	1	BOLT	PARAFUSO	040V
2		8321668	1	GUARD	PROTEÇÃO	070R
3		15896218	1	NUT	PORCA	010D
4		76022498	1	HARNESS	CABO ELÉTRICO	111C
5		16043421	1	BOLT	PARAFUSO	040V
6		10516671	1	WASHERLOCK	ARRUELA PRESSÃO	170R
7		549064	1	CLAMP	ABRAÇADEIRA	031F
8		70910251	1	NUT	PORCA	010D
9		75236111	2	SENSOR Transmission Temperature Panel	SENSOR Temperatura da Transmissão Painel	133S
10		4956122	1	GUARD	PROTEÇÃO	070R
11		14476531	1	WASHER	ARRUELA	131R
12		73152169	1	HARNESS	CABO ELÉTRICO	111C
13		16043231	1	BOLT	PARAFUSO	040V
14		11112331	2	BOLT	PARAFUSO	040V
15		75236111	1	SENSOR Engine Temperature	SENSOR Temperartura Motor	133S
16		75214505	1	CONNECTOR	CONEXÃO	020R
17		75236112	1	SENSOR Engine Pressure	SENSOR Pressão Motor	133S
18		1983238C1	1	SENSOR Temperature	SENSOR Temperatura	133S
19		73126797	1	HARNESS	CABO ELÉTRICO	111C
20		70901828	1	CONNECTOR	CONEXÃO	020R
21		70904203	1	WASHERLOCK	ARRUELA PRESSÃO	170R
22		75327635	1	HARNESS	CABO ELÉTRICO	111C
23		79102142	1	INDICATOR Air Filter Restriction	INDICADOR Restrição do Filtro de Ar	035I
24		70916634	1	CONNECTOR	CONEXÃO	020R
25		1983238C1	1	SENSOR Temperature	SENSOR Temperatura	133S
26		75322672	1	SENSOR Pressure	SENSOR Pressão	133S
27		75261702	1	SENSOR Transmission Temperature Light	SENSOR Temperatuta da Transmissão Luz	133S
28		75262806	1	SPACER	ESPAÇADOR	075D
29		10257060	1	WASHER	ARRUELA	131R
30		10977731	3	BOLT	PARAFUSO	040V
31		120398A1	1	RELAY	RELE	085T
32		10516473	5	WASHER	ARRUELA	131R
33		L114612	1	COVER	TAMPA	265C
34		10520121	4	WASHER	ARRUELA	131R
35		50001484	1	RECEPTACLE	TOMADA	205P
36		5962562	1	COVER	TAMPA	265C
37		75283949	1	DIODE	DIODO	053D
38		87361788	1	PLATE	PLACA	105P
39		75255947	1	CLAMP	ABRAÇADEIRA	031F
40		10450690	2	CLAMP	ABRAÇADEIRA	031F

ENGINE ELECTRIC SYSTEM - SISTEM ELÉTRICO DO MOTOR

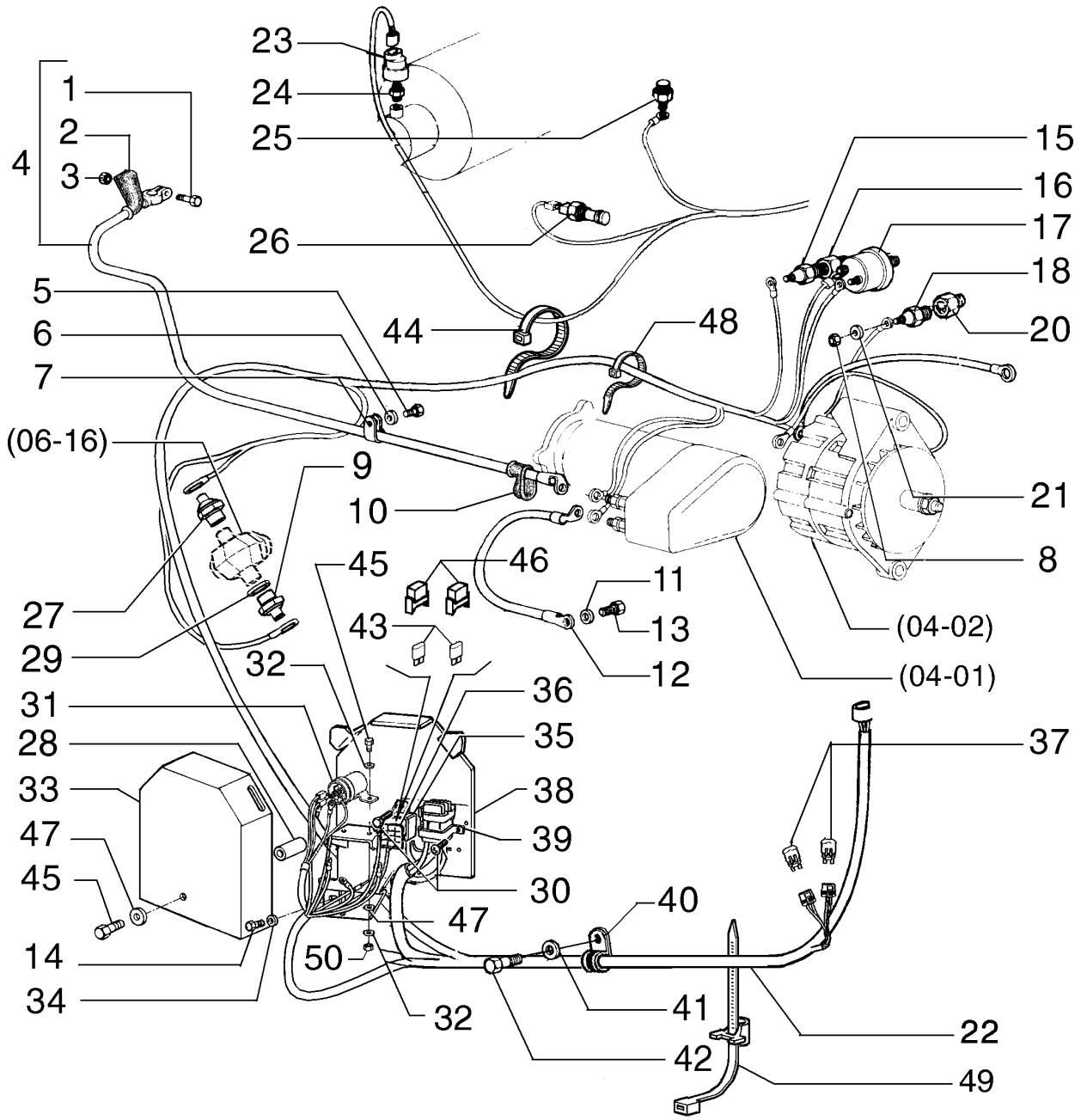

ENGINE ELECTRIC SYSTEM - SISTEM ELÉTRICO DO MOTOR

REF	NOTE	PN	QT	DESCRIPTION	DESCRIÇÃO	GLOS
41		12638501	2	WASHER	ARRUELA	131R
42		16043231	2	BOLT	PARAFUSO	040V
43		11055890	1	FUSE	FUSIVEL	110F
44		75201642	10	CLAMP	ABRAÇADEIRA	031F
45		10902131	2	BOLT	PARAFUSO	040V
46		10141387	2	COVER	TAMPA	265C
47		10519401	5	WASHER	ARRUELA	131R
48		75201641	15	CLAMP	ABRAÇADEIRA	031F
49		75284071	5	CLAMP	ABRAÇADEIRA	031F
50		15896221	2	NUT	PORCA	010D

04-22		p1	06/08

LIGHTS ASSEMBLY - CONJUNTO FAROL

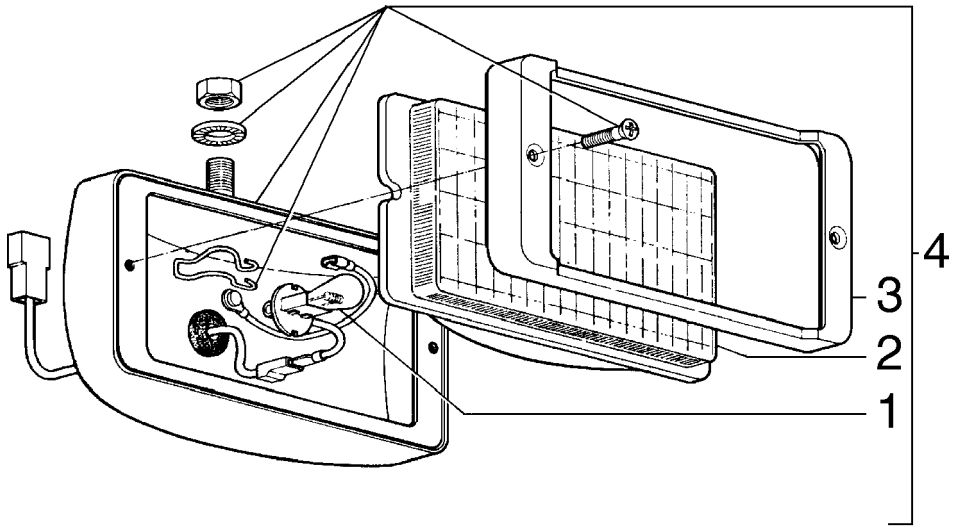

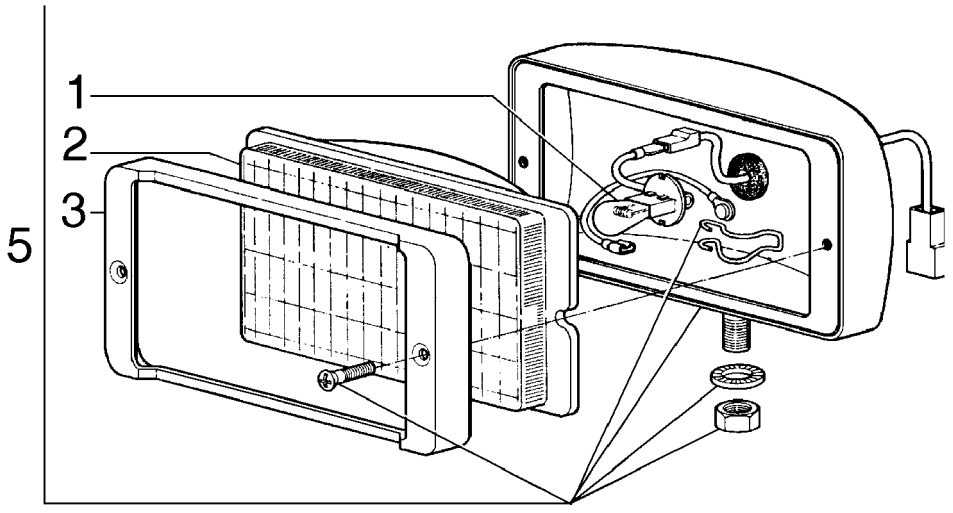

LIGHTS ASSEMBLY - CONJUNTO FAROL

REF	NOTE	PN	QT	DESCRIPTION	DESCRIÇÃO	GLOS
1		75288330	1	LAMP	LÂMPADA	030L
2		75288328	1	LENS	LENTE	170T
3		75288329	1	BEZEL	MOLDURA	295C
4		75264235	1	FLOODLIGHT	FAROIS DIANT.	0766
5		75264236	1	FLOODLIGHT	FAROIS DIANT.	0766

04-23		p1	06/08

LIGHTS ASSEMBLY - CONJUNTO LANTERNAS

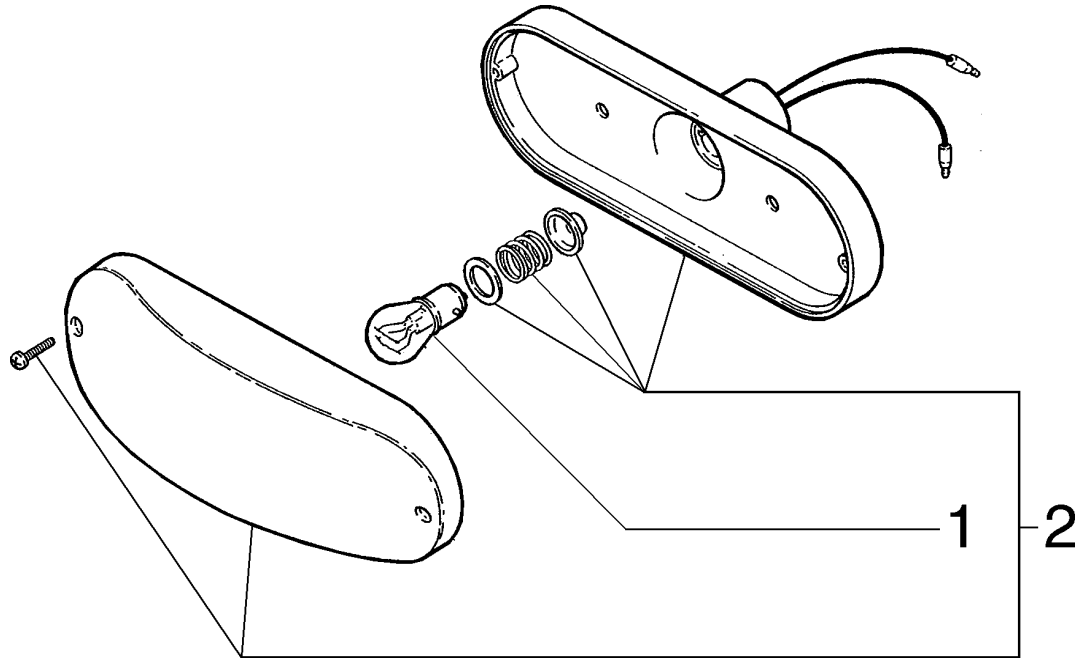

LIGHTS ASSEMBLY - CONJUNTO LANTERNAS

REF	NOTE	PN	QT	DESCRIPTION	DESCRIÇÃO	GLOS
1		14148290	1	LAMP	LÂMPADA	030L
2		75225967	2	TURN SIGNALS	PISCA-PISCA	0769
2		75325965	2	ROAD TRAFFIC LI	LUZES PARA TRAN	0749

CAB FRONT AND REAR LIGHTS - FAROL DIANTEIRO E TRASEIRO DA CABINE

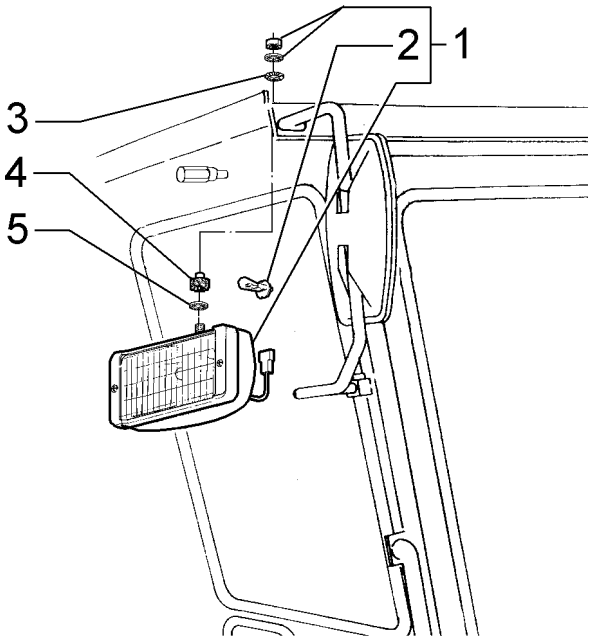

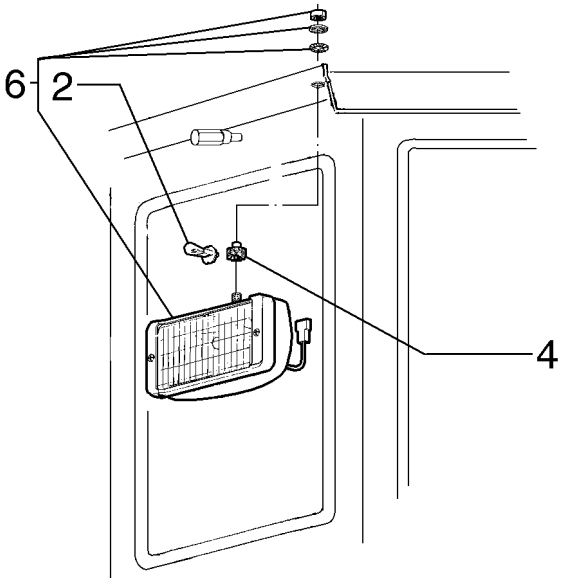

CAB FRONT AND REAR LIGHTS - FAROL DIANTEIRO E TRASEIRO DA CABINE

REF	NOTE	PN	QT	DESCRIPTION	DESCRIÇÃO	GLOS
1		75264236	2	FLOODLIGHT - page (04-21)	FAROIS DIANTEIRO - pag. (04-21)	0766
2		75288330	2	LAMP	LÂMPADA	030L
2		75288330	1	LAMP	LÂMPADA	030L
3		75252602	2	WASHER	ARRUELA	131R
4		79089658	4	MOUNT	COXIM	345C
5		14496621	2	WASHER	ARRUELA	131R
6		75264236	2	FLOODLIGHT - page (04-21)	FAROIS TRASEIRO - pag. (04-21)	0766

04-25		p1	06/08

CAB LOWER LIGHT - FAROL INFERIOR DA CABINE

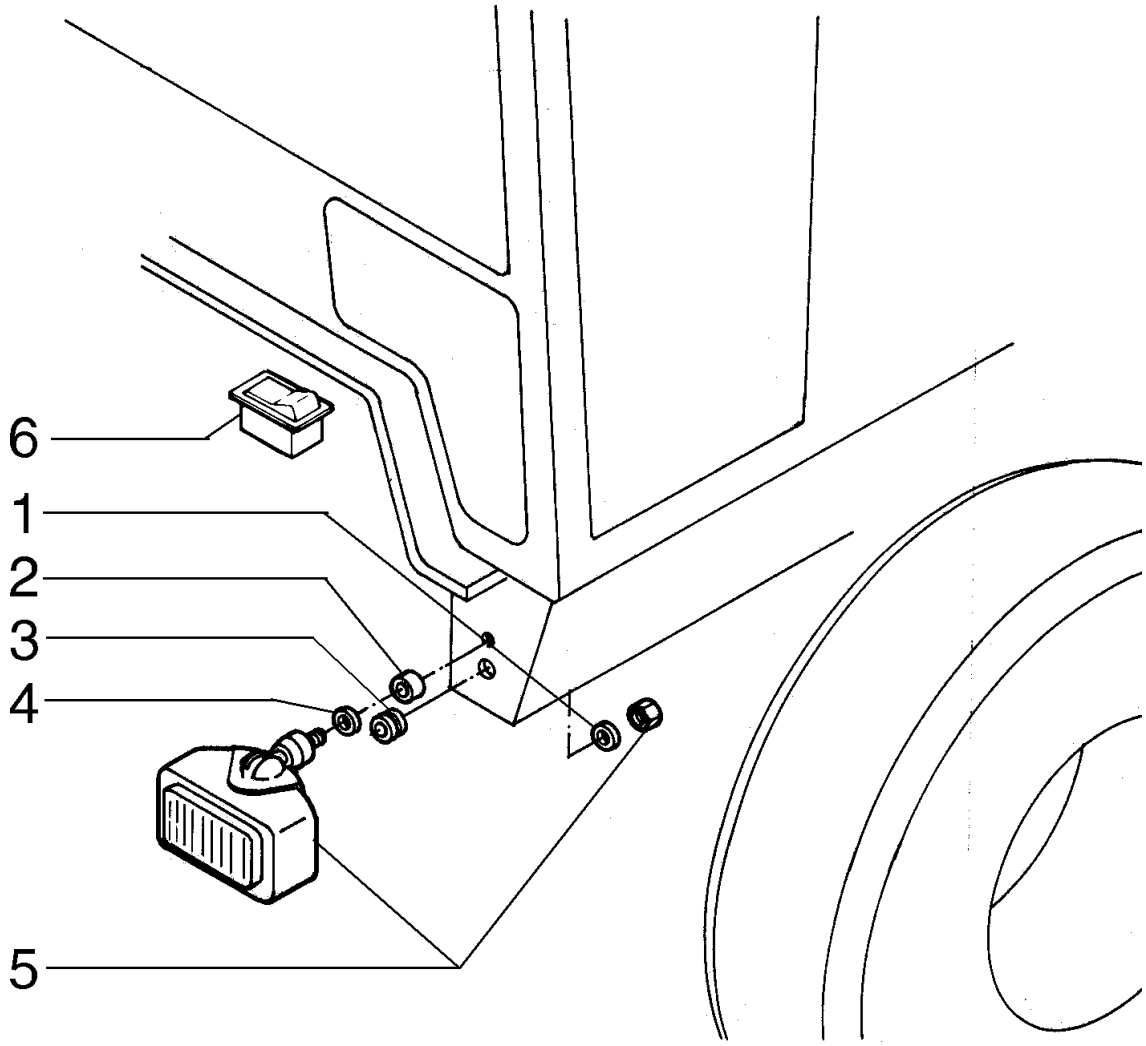

CAB LOWER LIGHT - FAROL INFERIOR DA CABINE

REF	NOTE	PN	QT	DESCRIPTION	DESCRIÇÃO	GLOS
1		75252602	4	WASHER	ARRUELA	131R
2		79089658	2	MOUNT	COXIM	345C
3		70921229	2	INSULATOR	ISOLANTE	085I
4		14496621	2	WASHER	ARRUELA	131R
5		75264236	2	FLOODLIGHT - page (04-21)	FAROIS DIANTEIRO - pag. (04-21)	0766
6		75251045	1	SWITCH	CHAVE COMUTADOR	210C

04-26		p1	06/08

HORN AND SUPPORT - BUZINA E SUPORTE

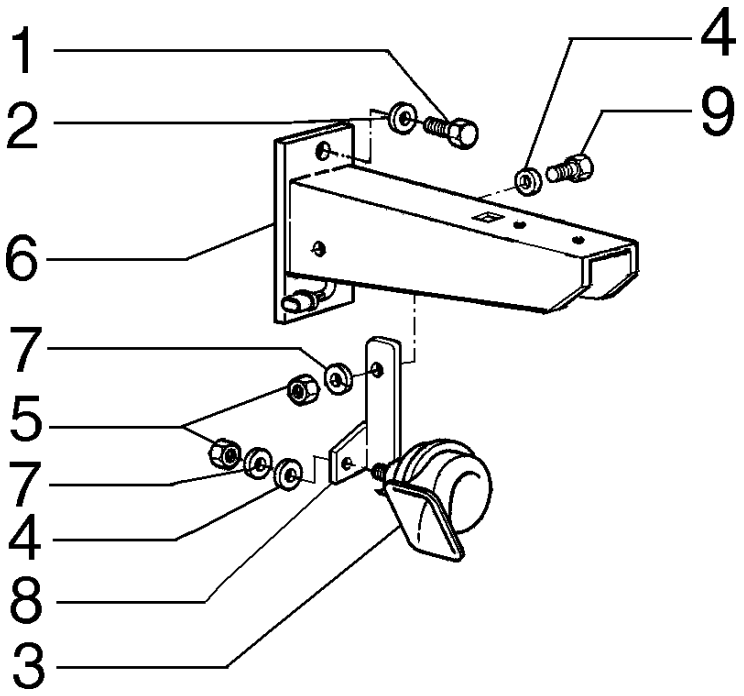

HORN AND SUPPORT - BUZINA E SUPORTE

REF	NOTE	PN	QT	DESCRIPTION	DESCRIÇÃO	GLOS
1		11106231	4	BOLT	PARAFUSO	040V
2		10516873	4	WASHERLOCK	ARRUELA PRESSÃO	170R
3		79114714	1	HORN	BUZINA	105A
4		14496531	2	WASHER	ARRUELA	131R
5		16100821	2	NUT	PORCA	010D
6		75267253	2	BRACKET	SUPORTE	300S
7		10516673	2	WASHERLOCK	ARRUELA PRESSÃO	170R
8		75320117	1	BRACKET	SUPORTE	300S
9		16043231	1	BOLT	PARAFUSO	040V

REAR/FRONT WINDSHIELD WIPER MOTOR - MOTOR LIMPADOR DE PÁRA-BRISA TRASEIRO/DIANTEIRO

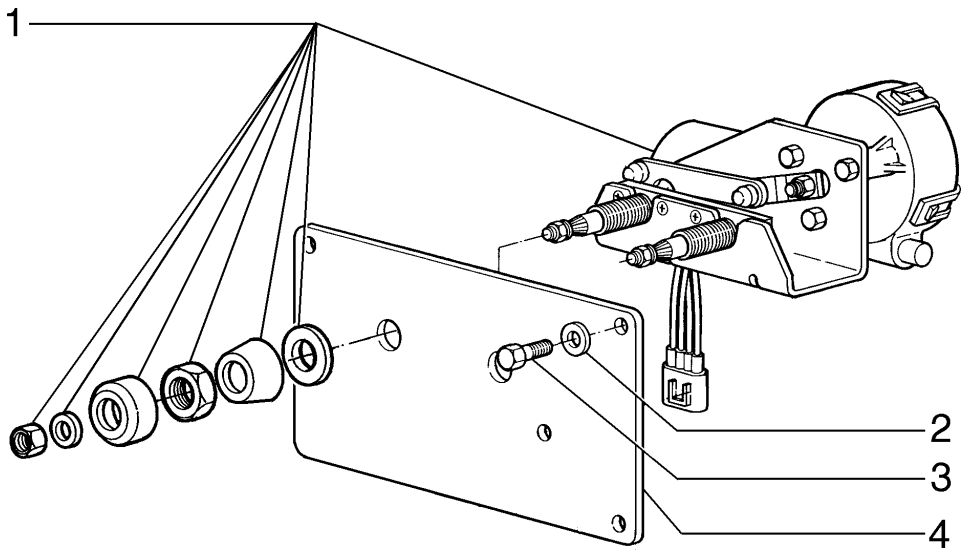

REAR/FRONT WINDSHIELD WIPER MOTOR - MOTOR LIMPADOR DE PÁRA-BRISA TRASEIRO/DIANTEIRO

REF	NOTE	PN	QT	DESCRIPTION	DESCRIÇÃO	GLOS
1		75313349	1	ELECTRIC MOTOR	MOTOR ELETRICO	137M
2		75287780	4	WASHER	ARRUELA	131R
3		75310286	4	BOLT	PARAFUSO	040V
4		71101788	1	COVER Front	TAMPA Dianteira	265C
4		75313469	1	COVER Rear	TAMPA Traseira	265C
4		71101787	1	COVER Front (Note)	TAMPA dianteira (Nota)	265C

Note/Nota: FOR LOW PROFILE CAB
PARA CABINE BAIXA

RG140.B
RG140.BVP

REAR WINDSHIELD WIPER MOTOR - MOTOR LIMPADOR DE PÁRA-BRISA TRASEIRO

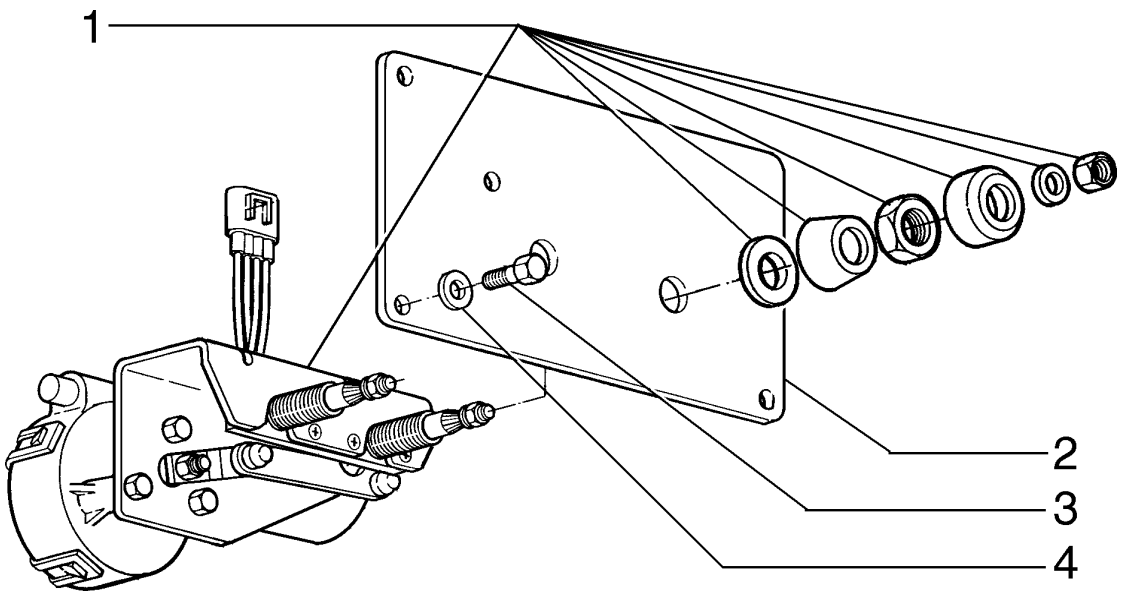

REAR WINDSHIELD WIPER MOTOR - MOTOR LIMPADOR DE PÁRA-BRISA TRASEIRO

REF	NOTE	PN	QT	DESCRIPTION	DESCRIÇÃO	GLOS
1		75313349	1	ELECTRIC MOTOR	MOTOR ELETRICO	137M
2		75313469	1	COVER	TAMPA	265C
3		75310286	4	BOLT	PARAFUSO	040V
4		75287780	4	WASHER	ARRUELA	131R

04-29		p1	06/08

REAR WINDSHIELD WIPER - LIMPADOR DE PÁRA-BRISA TRASEIRO

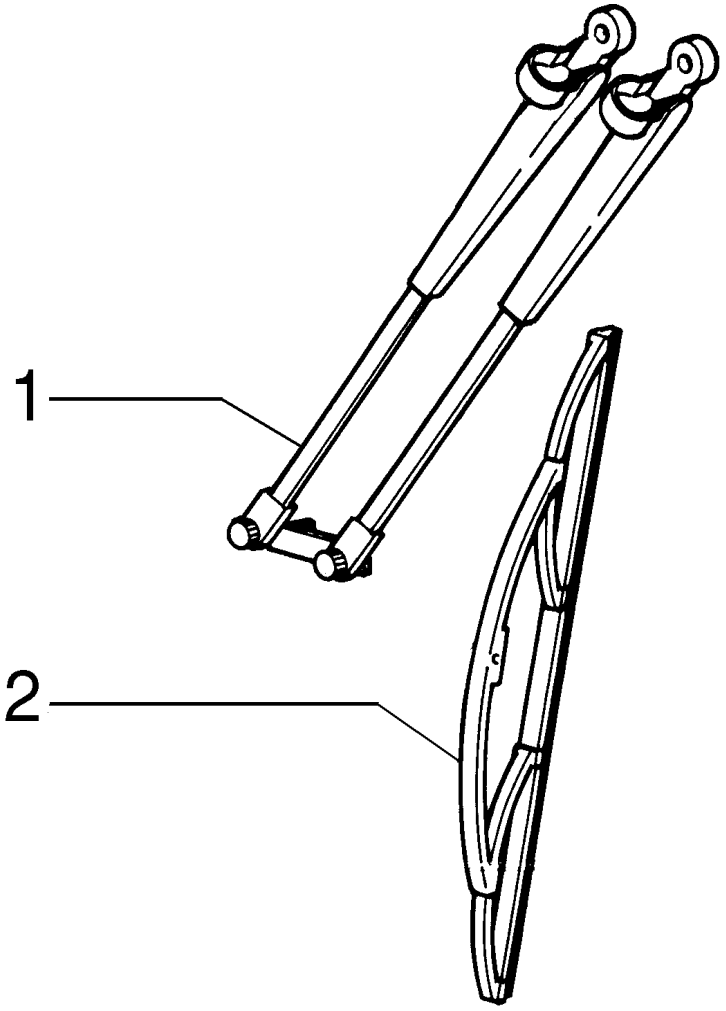

REAR WINDSHIELD WIPER - LIMPADOR DE PÁRA-BRISA TRASEIRO

REF	NOTE	PN	QT	DESCRIPTION	DESCRIÇÃO	GLOS
1		75313346	1	ARM	BRAÇO	130B
1		71101599	1	ARM (Note)	BRAÇO (Nota)	130B
2		75313348	1	BLADE	PALHETA	499P
2		71101600	1	BLADE (Note)	PALHETA (Nota)	499P

Note/Nota: FOR LOW PROFILE CAB
PARA CABINE BAIXA

RG140.B
RG140.BVP

04-30		p1	06/08

FRONT WINDSHIELD WIPER - LIMPADOR DE PÁRA-BRISA DIANTEIRO

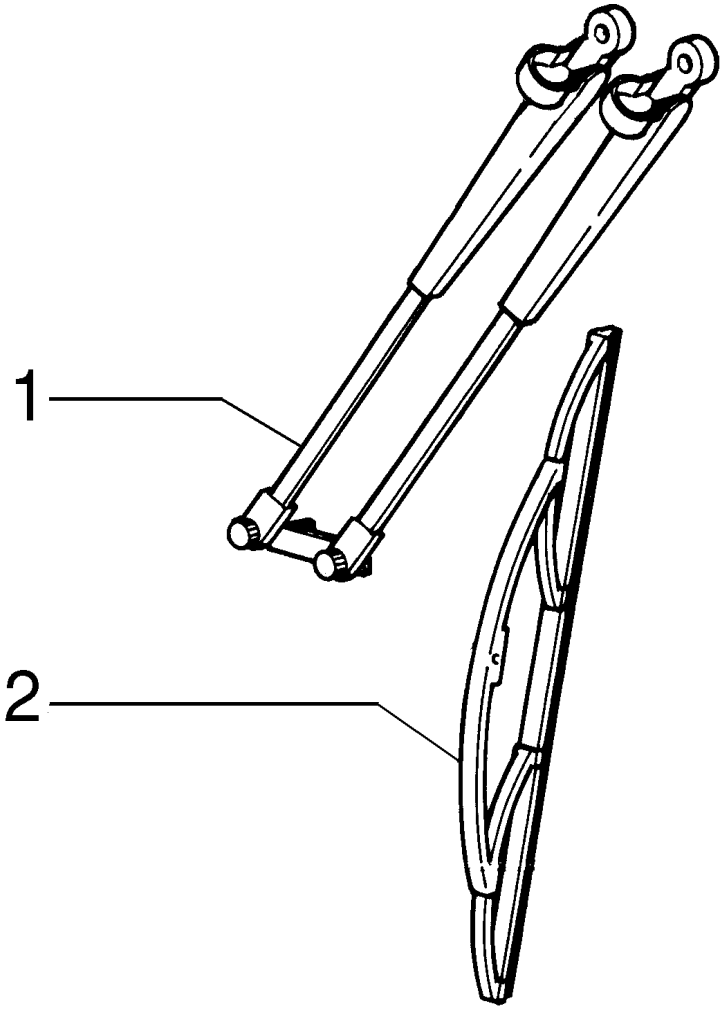

FRONT WINDSHIELD WIPER - LIMPADOR DE PÁRA-BRISA DIANTEIRO

REF	NOTE	PN	QT	DESCRIPTION	DESCRIÇÃO	GLOS
1		75313345	1	ARM	BRAÇO	130B
1		75313346	1	ARM (Note)	BRAÇO (Nota)	130B
2		75313347	1	BLADE	PALHETA	499P
2		75313348	1	BLADE (Note)	PALHETA (Nota)	499P

Note/Nota: FOR LOW PROFILE CAB
PARA CABINE BAIXA

RG140.B
RG140.BVP

FRONT LOWER WINDSHIELD WIPER - LIMPADOR DE PÁRA-BRISA DIANTEIRO INFERIOR

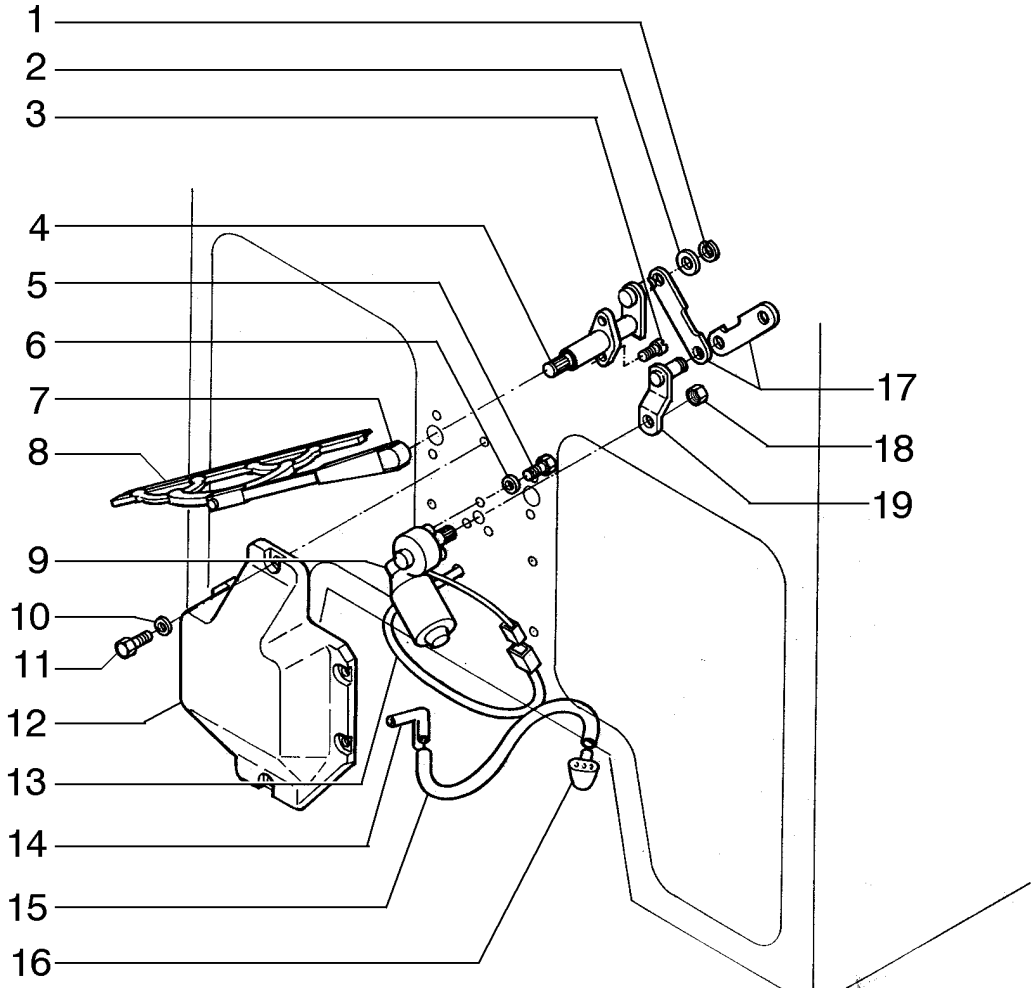

FRONT LOWER WINDSHIELD WIPER - LIMPADOR DE PÁRA-BRISA DIANTEIRO INFERIOR

REF	NOTE	PN	QT	DESCRIPTION	DESCRIÇÃO	GLOS
1		75289101	3	SNAP RING	ANEL ELÁSTICO	187A
2		75289102	3	WASHER	ARRUELA	131R
3		75289103	4	BOLT	PARAFUSO	040V
4		75289097	2	SHAFT	EIXO	016A
5		75310322	3	BOLT	PARAFUSO	040V
6		75287780	3	WASHER	ARRUELA	131R
7		75289095	2	ARM	BRAÇO	130B
8		75289096	2	BLADE	PALHETA	499P
9		75289094	1	ELECTRIC MOTOR	MOTOR ELETRICO	137M
10		85801991	6	WASHER	ARRUELA	131R
11		79105220	6	BOLT	PARAFUSO	040V
12		75257924	1	COVER	TAMPA	265C
13		75253140	1	HARNESS	CABO ELÉTRICO	111C
14		73126580	1	CONNECTOR	CONEXÃO	020R
15		75326593	1	TUBE	TUBO	193T
16		75254110	2	NOZZLE	NEBULIZADOR	406S
17		75289098	2	LEVER	ALAVANCA	045L
18		75289100	1	NUT	PORCA	010D
19		75289099	1	LEVER	ALAVANCA	045L

WINDSHIELD WASHER - LAVADOR DE PÁRA-BRISA

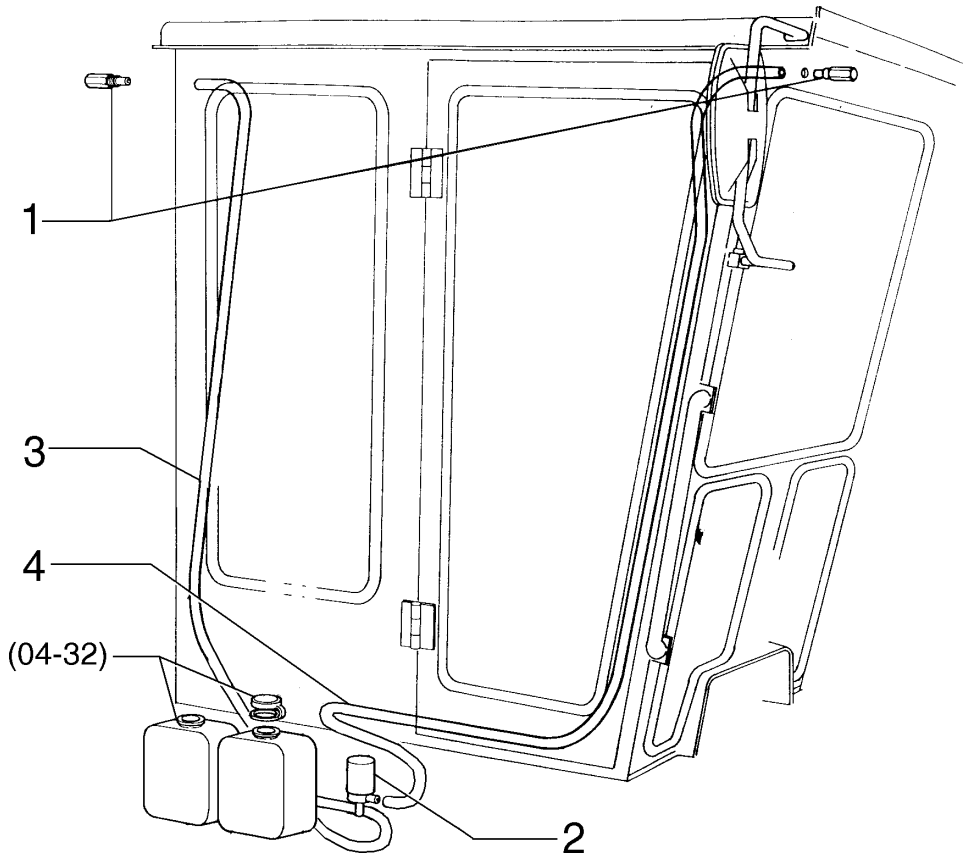

WINDSHIELD WASHER - LAVADOR DE PÁRA-BRISA

REF	NOTE	PN	QT	DESCRIPTION	DESCRIÇÃO	GLOS
1		75310316	2	NOZZLE	NEBULIZADOR	406S
2		75286901	2	PUMP Water	BOMBA de Água	155P
3		75310318	1	HOSE	MANGUEIRA	285T
4		75310319	1	HOSE	MANGUEIRA	285T

04-33		p1	06/08

WINDSHIELD WASHER WATER RESERVOIR - RESERVATÓRIO DE ÁGUA LAVADOR DE PÁRA-BRISA

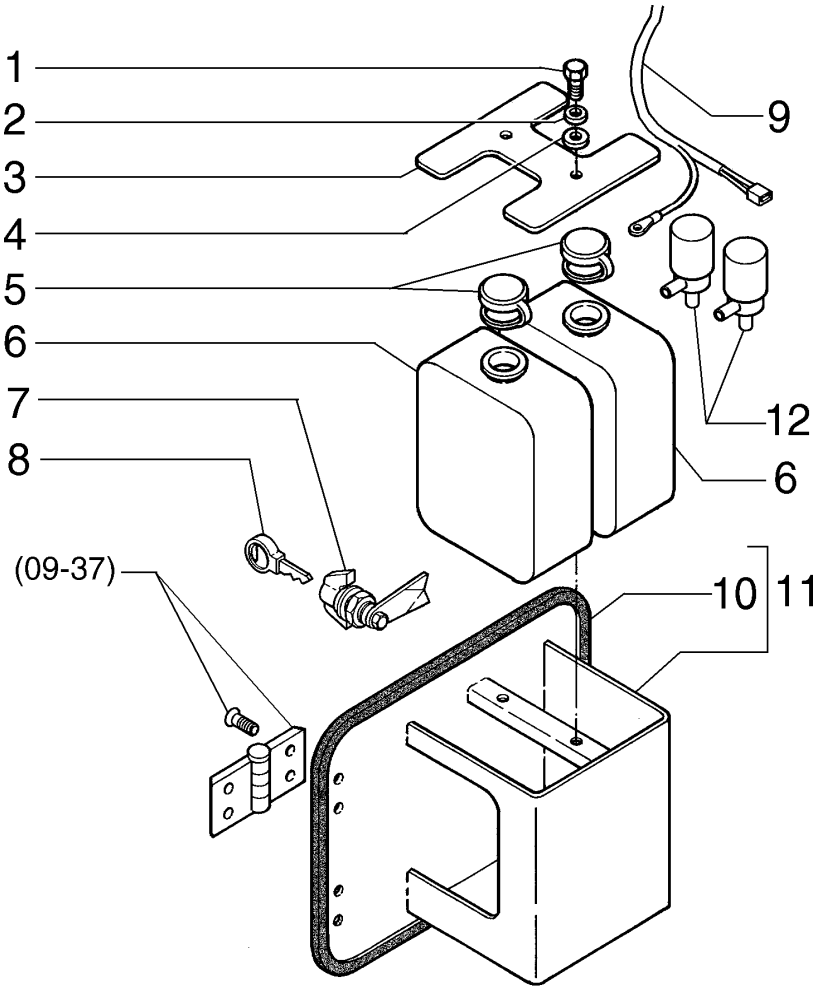

WINDSHIELD WASHER WATER RESERVOIR - RESERVATÓRIO DE ÁGUA LAVADOR DE PÁRA-BRISA

REF	NOTE	PN	QT	DESCRIPTION	DESCRIÇÃO	GLOS
1		10902231	2	BOLT	PARAFUSO	040V
2		10516471	2	WASHERLOCK	ARRUELA PRESSÃO	170R
3		75324935	1	PLATE	CHAPA	105P
4		14496431	2	WASHER	ARRUELA	131R
5		75286905	2	COVER	TAMPA	265C
6		75286906	2	TANK	RESERVATÓRIO	115S
7		71103178	1	CLOSING DEVICE	FECHADURA	071D
8		75267445	1	KEY	CHAVE	150C
9		71101792	1	HARNESS	CABO ELÉTRICO	111C
10		75313711	1	GASKET	JUNTA	120G
11		75324934	1	BRACKET	SUPORTE	300S
12		75286901	2	PUMP	BOMBA	155P

LOWER WINDSHIELD WASHER RESERVOIR - RESERVATÓRIO LAVADOR DE PÁRA-BRISA INFERIOR

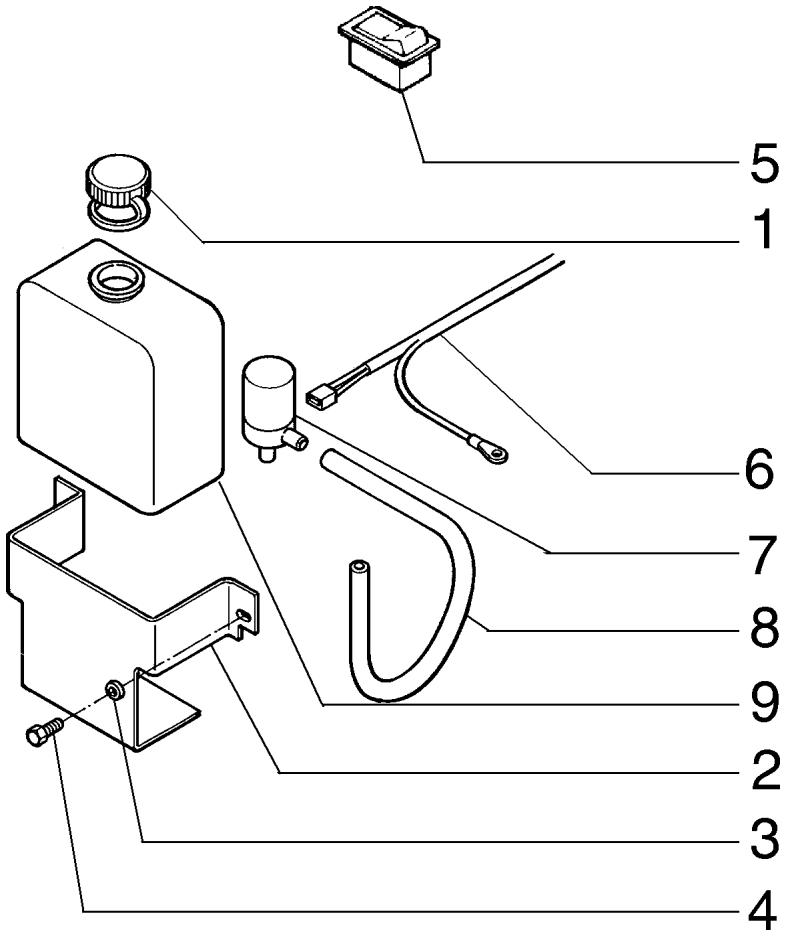

LOWER WINDSHIELD WASHER RESERVOIR - RESERVATÓRIO LAVADOR DE PÁRA-BRISA INFERIOR

REF	NOTE	PN	QT	DESCRIPTION	DESCRIÇÃO	GLOS
1		75286905	1	COVER	TAMPA	265C
2		75281092	1	BRACKET	SUPORTE	300S
3		12644421	2	WASHER	ARRUELA	131R
4		10979421	2	BOLT	PARAFUSO	040V
5		75253173	1	SWITCH	INTERRUPTOR	075I
6		75253131	1	HARNESS	CABO ELÉTRICO	111C
7		75286901	1	PUMP	BOMBA	155P
8		75326593	1	TUBE	TUBO	193T
9		75286906	1	TANK	RESERVATÓRIO	115S

CAB HARNESS - CABO ELÉTRICO DA CABINE

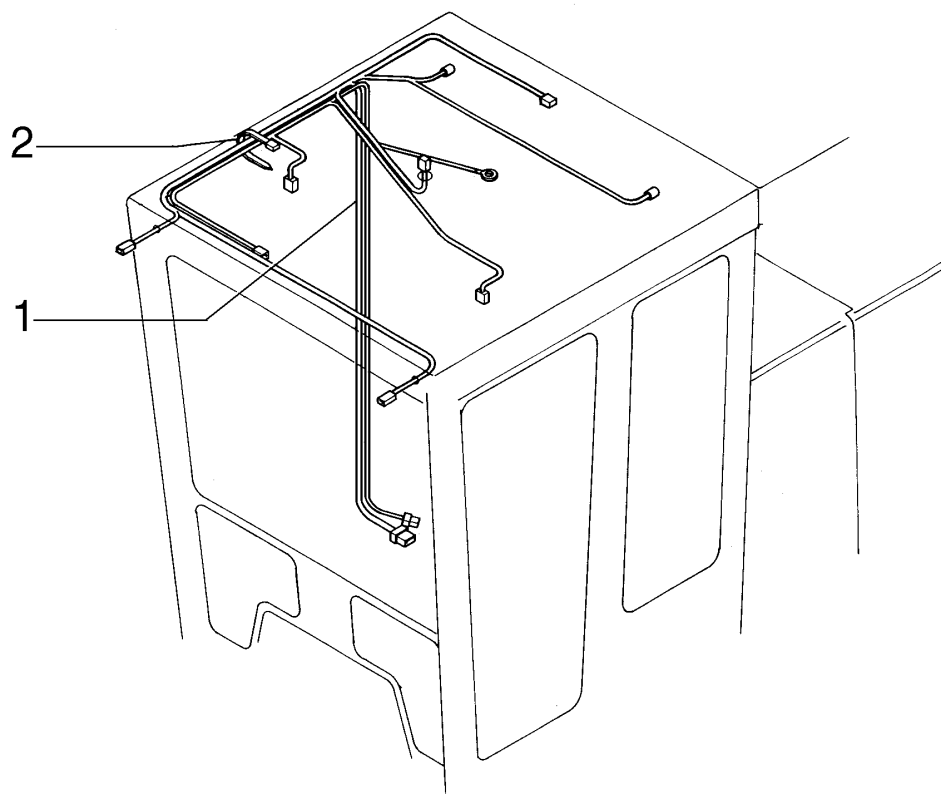

CAB HARNESS - CABO ELÉTRICO DA CABINE

REF	NOTE	PN	QT	DESCRIPTION	DESCRIÇÃO	GLOS
1		71101793	1	HARNESS	CABO ELÉTRICO	111C
1		71101794	1	HARNESS (Note)	CABO ELÉTRICO (Nota)	111C
2		75310299	30	CLAMP	ABRAÇADEIRA	031F

Note/Nota: FOR LOW PROFILE CAB
PARA CABINE BAIXA

RG140.B
RG140.BVP

04-36		p1	06/08

OPEN CAB HARNESS - CABO ELÉTRICO DA CABINE ABERTA

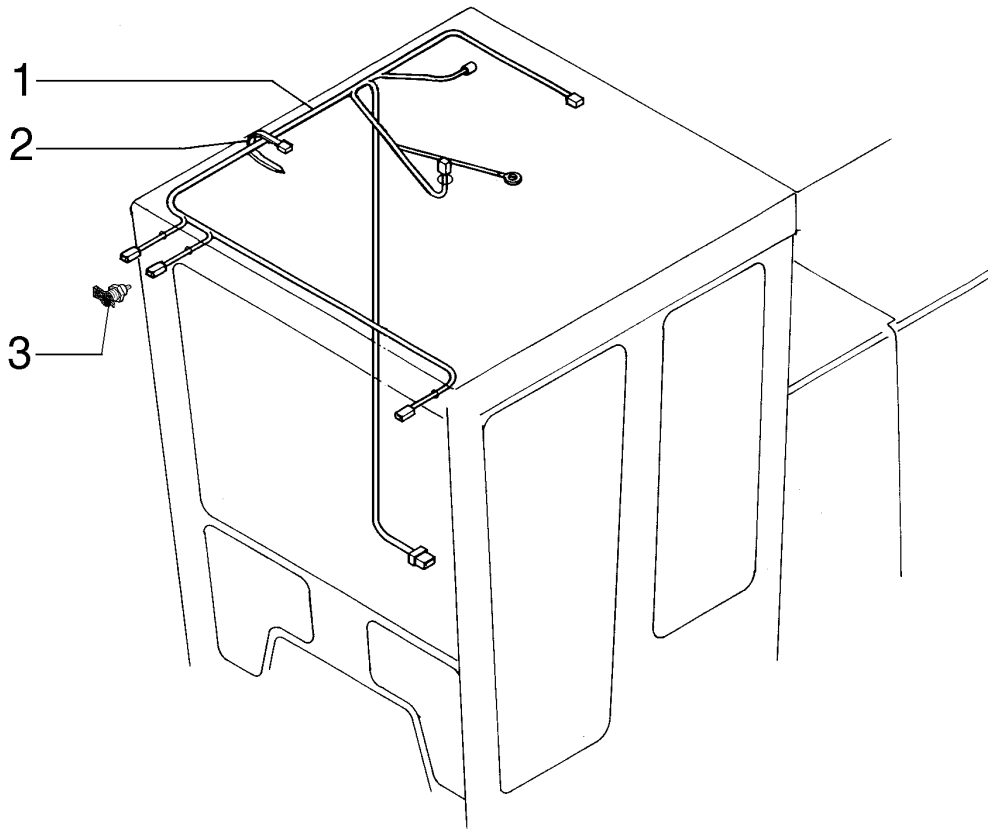

OPEN CAB HARNESS - CABO ELÉTRICO DA CABINE ABERTA

REF	NOTE	PN	QT	DESCRIPTION	DESCRIÇÃO	GLOS
1		75313463	1	HARNESS	CABO ELÉTRICO	111C
2		75310285	25	CLAMP	ABRAÇADEIRA	031F
3		79090991	1	RECEPTACLE	TOMADA	205P

AIR CONDITIONER SYSTEM - SISTEMA ELÉTRICO DO AR CONDICIONADO

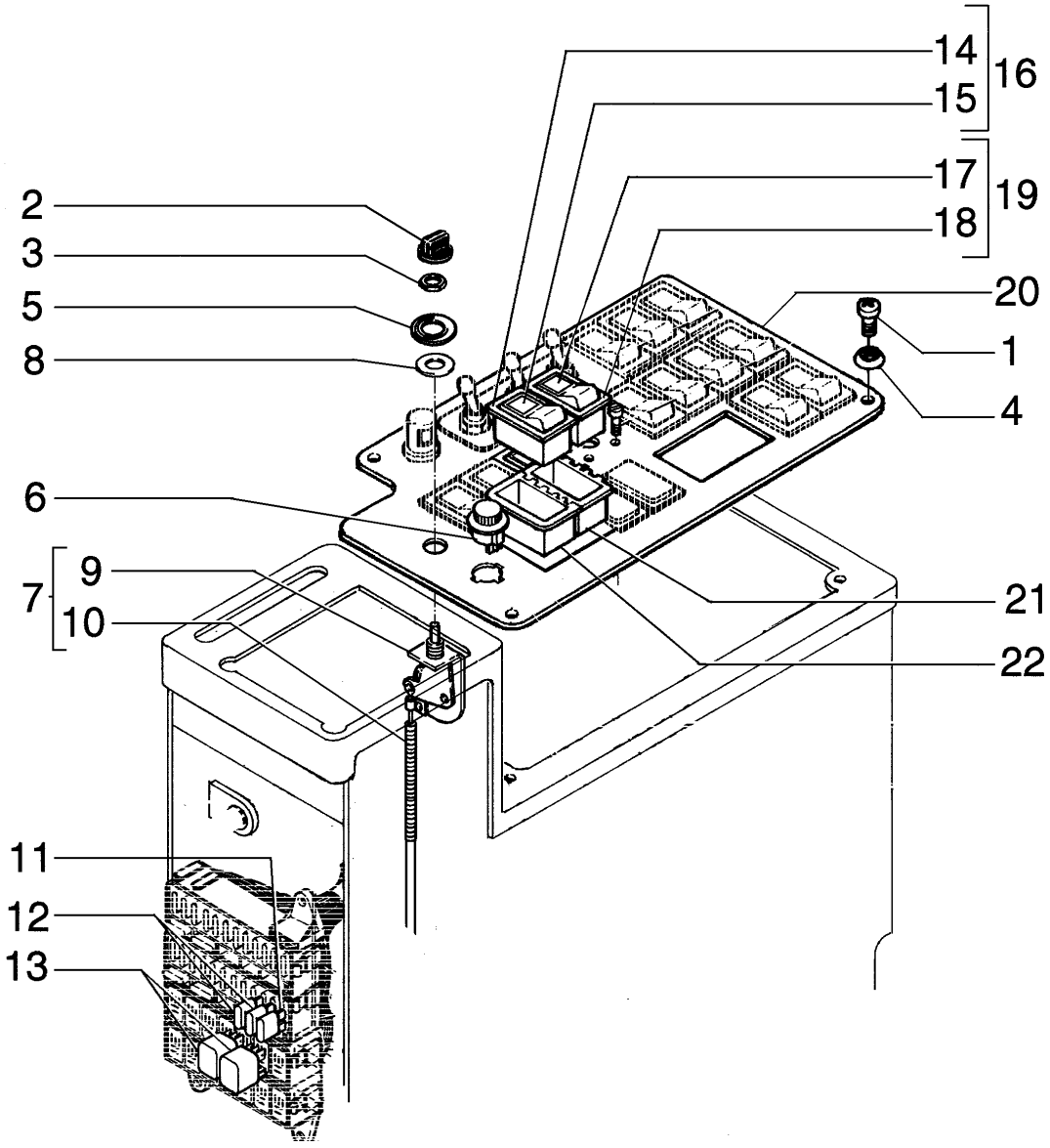

AIR CONDITIONER SYSTEM - SISTEMA ELÉTRICO DO AR CONDICIONADO

REF	NOTE	PN	QT	DESCRIPTION	DESCRIÇÃO	GLOS
1		13313217	4	BOLT	PARAFUSO	040V
2		1994720C1	1	KNOB	MANOPLA	150P
3		109311H	1	NUT	PORCA	010D
4		85801991	4	WASHER	ARRUELA	131R
5		75321640	1	DECAL	DECALCOMANIA	008D
6		75289897	1	SWITCH Cab fan	INTERRUPTOR Ventilador da cabine	075I
7		250742A1	1	ROPE	CABO	105F
8		79005601	1	RING	ANEL	045A
9		1954651C2	1	SWITCH	INTERRUPTOR	075I
10		250739A1	1	HARNESS	CABO ELÉTRICO	111C
11		11055190	1	FUSE	FUSIVEL	110F
12		11054990	2	FUSE	FUSIVEL	110F
13		75251103	2	RELAY	RELE	085T
14		75251041	1	SWITCH	INTERRUPTOR	075I
15		75321124	1	LENS	LENTE	170T
16		75321122	1	SWITCH A/C	INTERRUPTOR Ar Condicionado	075I
17		75321687	1	LENS	LENTE	170T
18		75251050	1	SWITCH	INTERRUPTOR	075I
19		75321686	1	SWITCH Air recirculation damper	INTERRUPTOR Recircilo de Ar	075I
20		87738762	1	PLATE (Note)	CHAPA (Nota)	105P
20		87738764	1	PLATE (Note 1)	CHAPA (Nota 1)	105P
20		87738760	1	PLATE (Note 2)	CHAPA (Nota 2)	105P
21		75251093	1	CONNECTION BLOC	CAIXA DE CONTAT	119M
22		85803983	1	CONNECTION BLOC	CAIXA DE CONTAT	119M

Note /Nota : FOR EQUIPMENT WITH A/C
PARA MÁQUINAS COM AR CONDICIONADO
Note 1/Nota 1: FOR EQUIPMENT WITH HEATER CAB
PARA MÁQUINAS COM AQUECEDOR
Note 2/Nota 2: FOR EQUIPMENT WITH OPEN CAB
PARA MÁQUINAS COM CABINE ABERTA

RG140.B
RG140.BVP

AIR CONDITIONER SYSTEM - SISTEMA ELÉTRICO DO AR CONDICIONADO

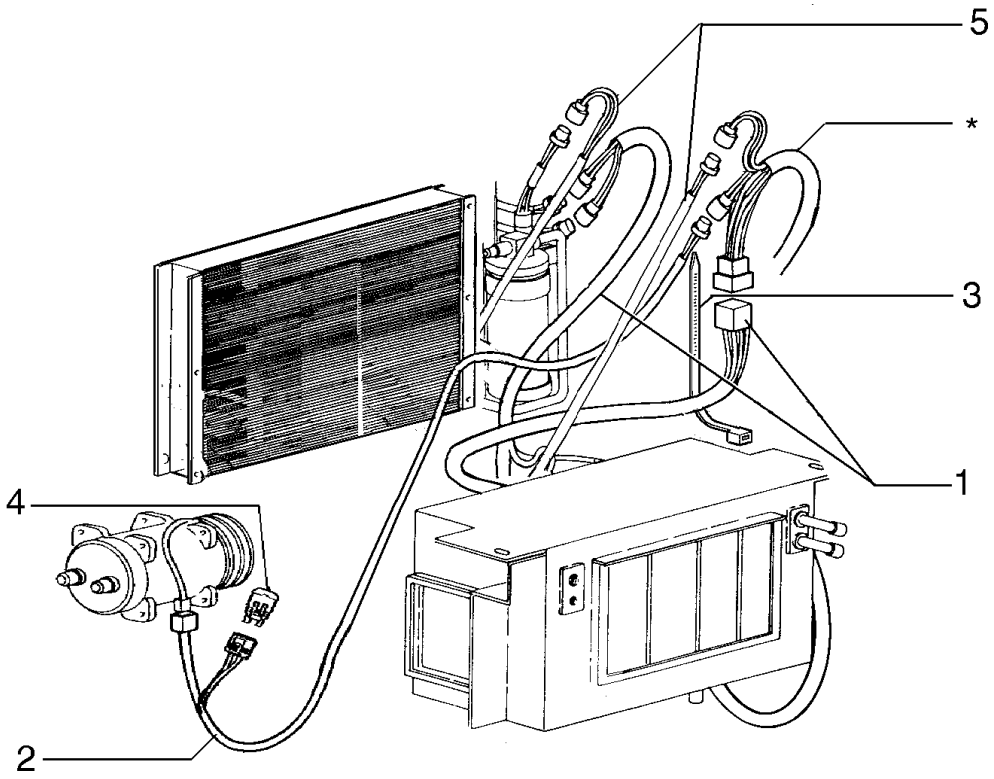

AIR CONDITIONER SYSTEM - SISTEMA ELÉTRICO DO AR CONDICIONADO

REF	NOTE	PN	QT	DESCRIPTION	DESCRIÇÃO	GLOS
1		75322519	1	HARNESS	CABO ELÉTRICO	111C
2		75322517	1	HARNESS	CABO ELÉTRICO	111C
3		75201642	3	CLAMP	ABRAÇADEIRA	031F
4		75322270	2	RESISTOR	RESISTOR	039R
5		75322516	1	HARNESS	CABO ELÉTRICO	111C

04-39		p1	06/08

OPEN CAB FAN - VENTILADOR CABINE ABERTA

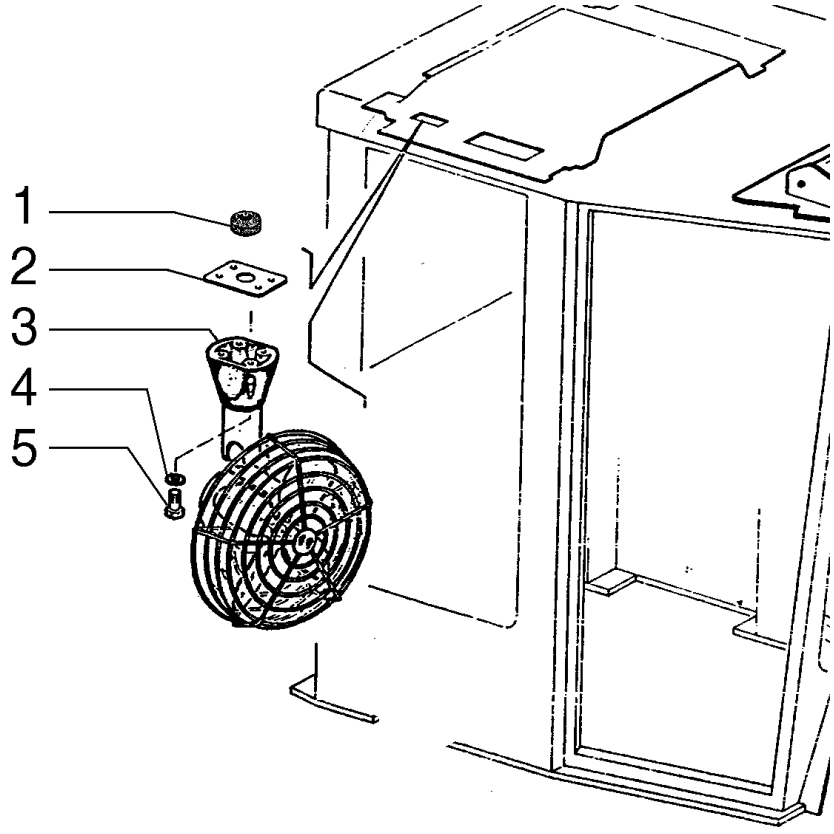

OPEN CAB FAN - VENTILADOR CABINE ABERTA

REF	NOTE	PN	QT	DESCRIPTION	DESCRIÇÃO	GLOS
1		70930860	4	GASKET	JUNTA	120G
2		73150997	1	PLATE	CHAPA	105P
3		73150754	1	FAN	VENTILADOR	030V
4		70909055	4	WASHERLOCK	ARRUELA PRESSÃO	170R
5		70925655	4	BOLT	PARAFUSO	040V

04-40		p1	06/08

CAB FAN - VENTILADOR DA CABINE

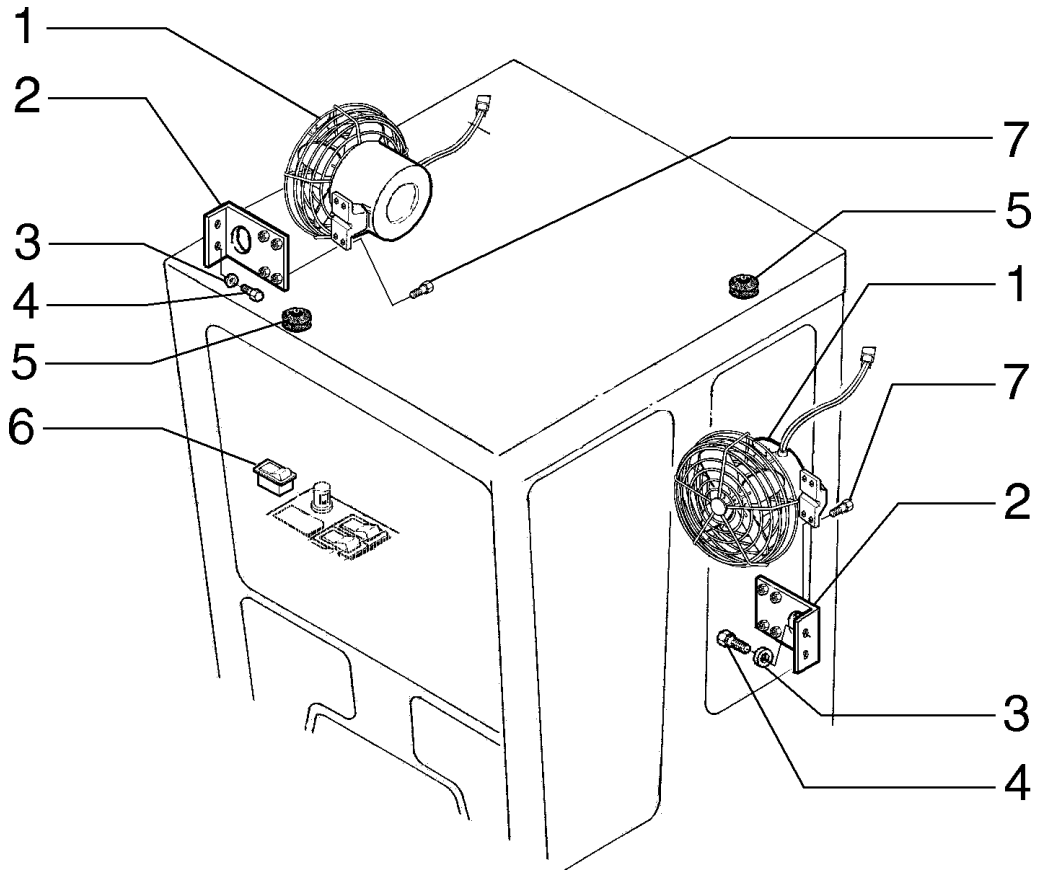

CAB FAN - VENTILADOR DA CABINE

REF	NOTE	PN	QT	DESCRIPTION	DESCRIÇÃO	GLOS
1		75327160	2	FAN	VENTILADOR	030V
2		75325318	2	BRACKET	SUPORTE	300S
3		12644421	4	WASHER	ARRUELA	131R
4		10902030	4	BOLT	PARAFUSO	040V
5		10398680	2	INSULATOR	ISOLANTE	085I
6		75251062	1	SWITCH	INTERRUPTOR	075I
7		10902421	8	BOLT	PARAFUSO	040V

ROTATING WARNING BEACON - SINALIZADOR ROTATIVO

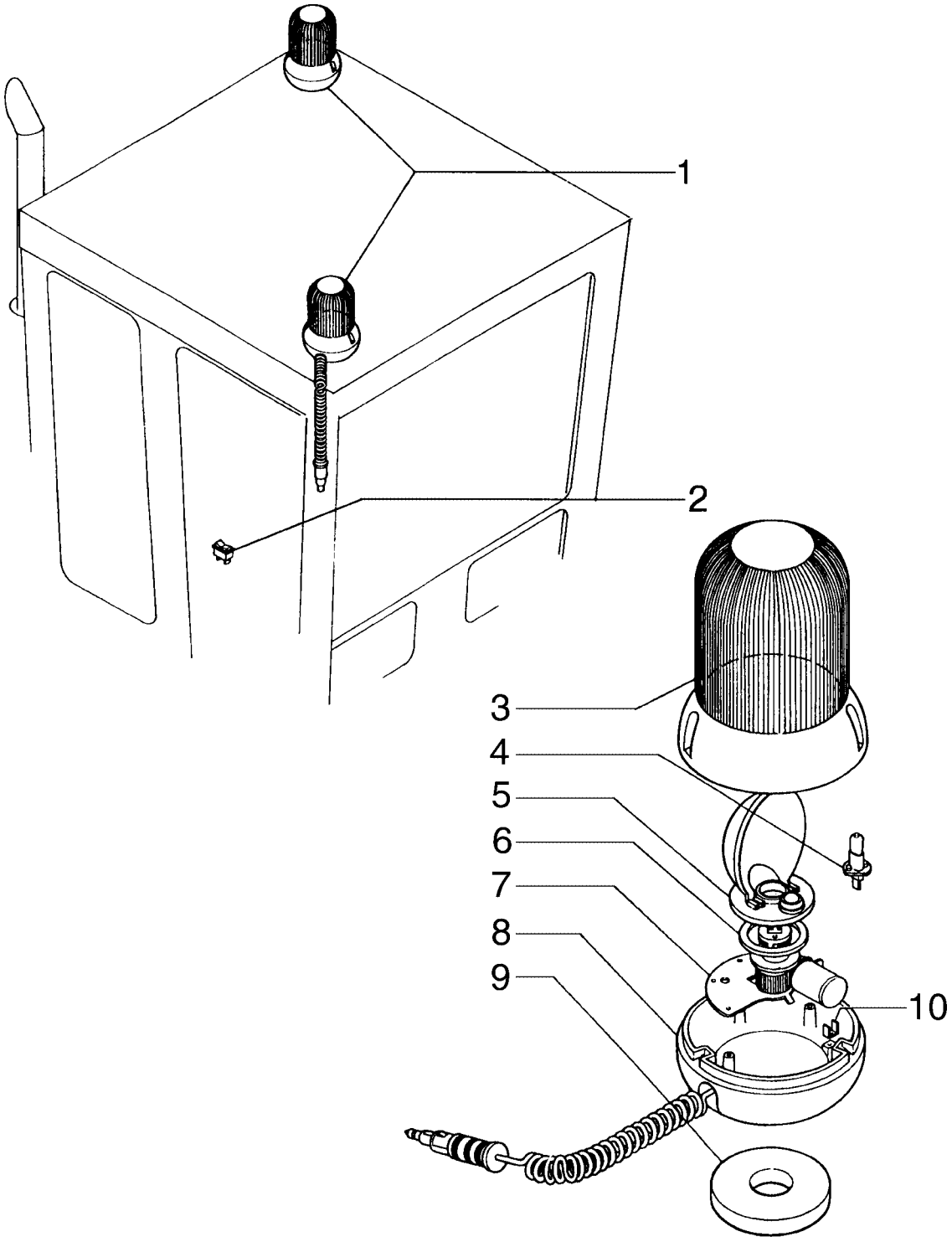

ROTATING WARNING BEACON - SINALIZADOR ROTATIVO

REF	NOTE	PN	QT	DESCRIPTION	DESCRIÇÃO	GLOS
1		76041998	2	WARNING BEACON	LAMPADA ROTAT.	0619
2		75251040	1	SWITCH	INTERRUPTOR	075I
3		76042349	1	LENS	LENTE	170T
4		14151195	1	LAMP	LÂMPADA	030L
5		76042350	1	REFLECTOR	REFLETOR	171R
6		76042351	1	RING	ANEL	045A
7		76042352	1	BRACKET	SUPORTE	300S
8		76042354	1	HOUSING	CARCAÇA	035S
9		76042355	1	MAGNET	IMÃ	058C
10		76042353	1	CONTACT	CONTATO	250C

04-42		p1	06/08

ROTATING WARNING BEACON - SINALIZADOR ROTATIVO

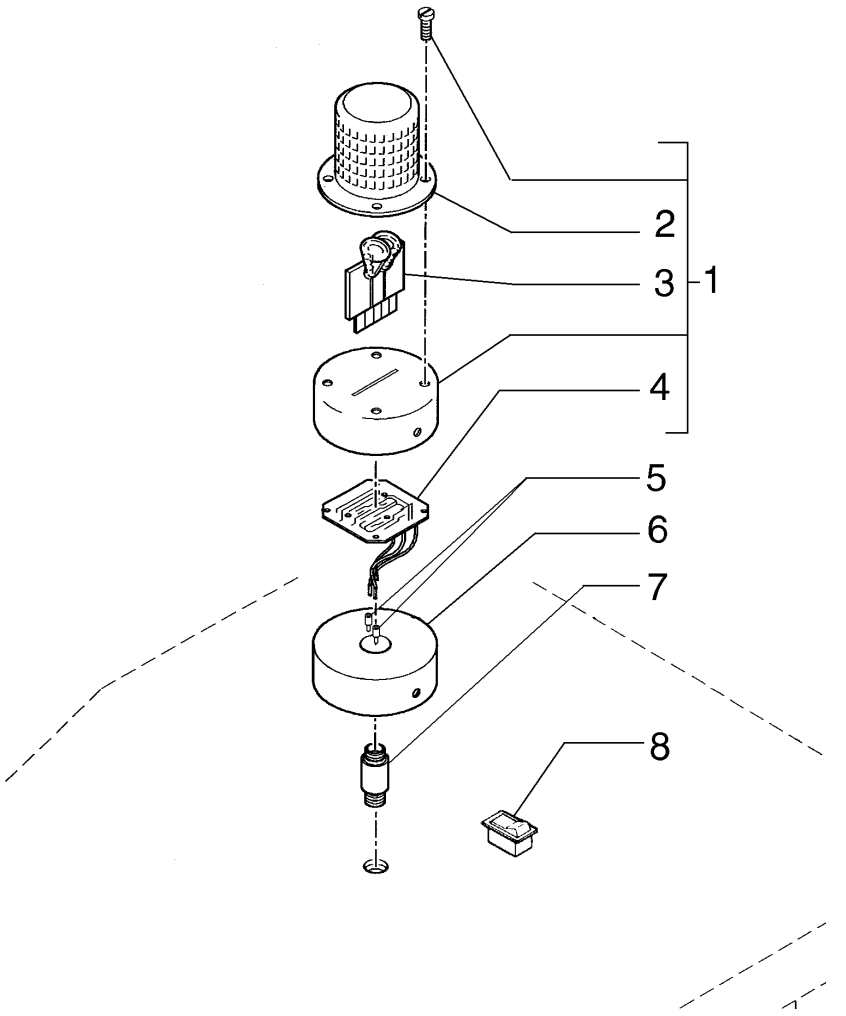

ROTATING WARNING BEACON - SINALIZADOR ROTATIVO

REF	NOTE	PN	QT	DESCRIPTION	DESCRIÇÃO	GLOS
1		75262122	1	WARNING BEACON	LAMPADA ROTAT.	0619
2		75262124	1	LENS	LENTE	170T
3		75262123	1	REFLECTOR	REFLETOR	171R
4		73161283	1	FLASHER	LAMPEJADOR	035L
5		73121530	2	WIRE TERMINAL	TERMINAL DO FIO	060C
6		73151632	1	KIT	KIT	002K
7		70901520	1	NIPPLE	NIPLE	028N
8		75251040	1	SWITCH	INTERRUPTOR	075I

INDEX - ÍNDICE

05-01 OPERATOR'S CONSOLE - CONSOLE DO OPERADOR
05-02 OPERATOR'S CONSOLE - CONSOLE DO OPERADOR
05-03 OPERATOR'S CONSOLE - CONSOLE DO OPERADOR
05-04 OPERATOR'S CONSOLE - CONSOLE DO OPERADOR
05-05 ORBITROL - DIREÇÃO HIDRÁULICA
05-06 STEERING CYLINDER - CILINDRO DE DIREÇÃO

05-01		p1	06/08

OPERATOR'S CONSOLE - CONSOLE DO OPERADOR

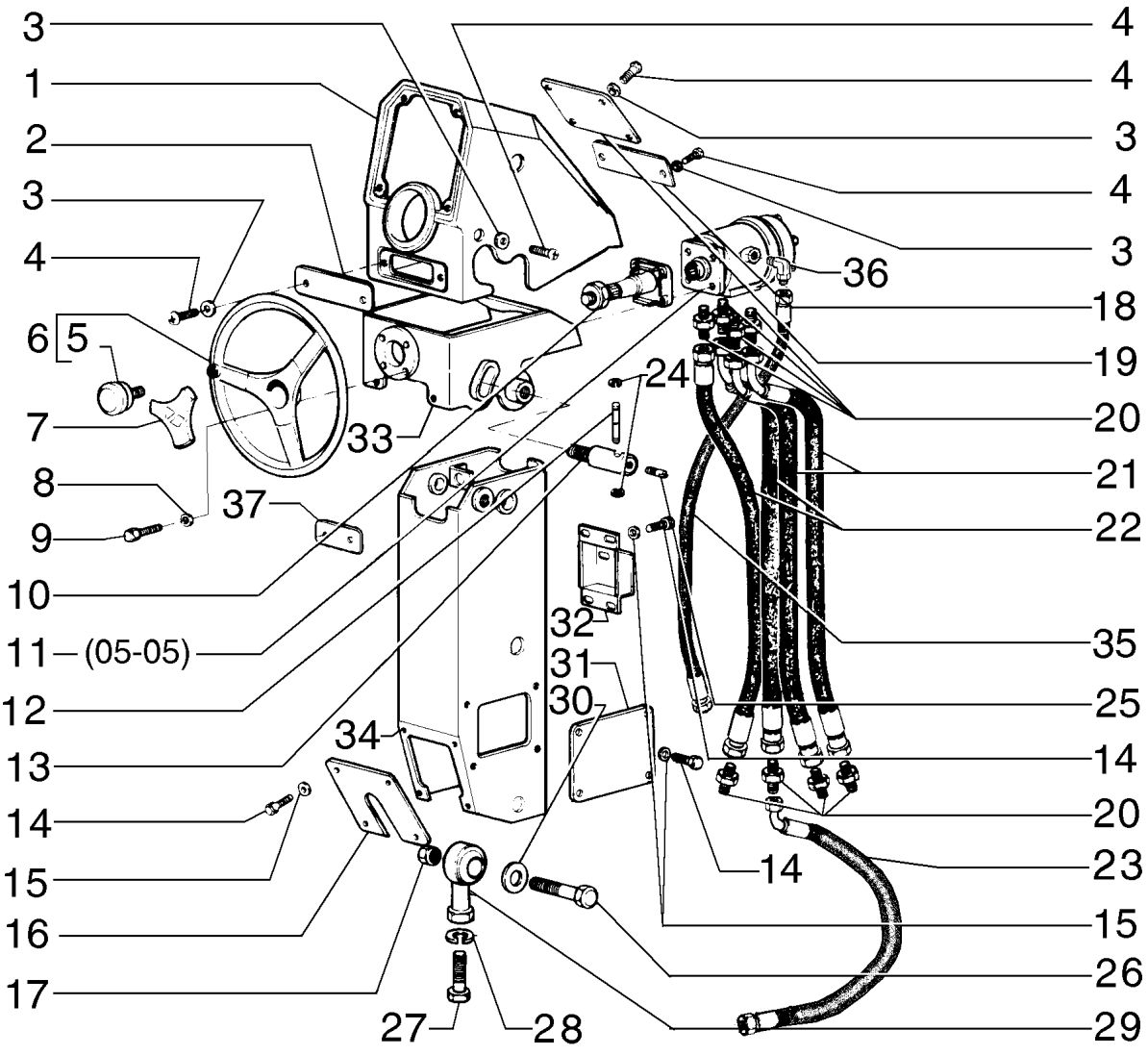

OPERATOR'S CONSOLE - CONSOLE DO OPERADOR

REF	NOTE	PN	QT	DESCRIPTION	DESCRIÇÃO	GLOS
1		75267092	1	BRACKET	SUPORTE	300S
2		75267082	1	COVER	TAMPA	265C
3		85801991	10	WASHER	ARRUELA	131R
4		13301717	10	BOLT	PARAFUSO	040V
5		79101929	1	KNOB	MANOPLA	150P
6		79107257	1	STEERING WHEEL	VOLANTE	050V
7		75254509	1	COVER	TAMPA	265C
8		70677006	4	WASHER	ARRUELA	131R
9		70920995	4	BOLT	PARAFUSO	040V
10		75280694	1	STEERING COLUMN	COLUNA DIREÇÃO	103P
11		75257538	1	HYDRAULIC DRIVE	DIREÇÃO HIDR.	010I
12		73121497	1	LEVER	ALAVANCA	045L
13		73121498	1	SHAFT	EIXO	016A
14		10902031	16	BOLT	PARAFUSO	040V
15		14496431	16	WASHER	ARRUELA	131R
16		75267067	1	COVER	TAMPA	265C
17		70911029	2	NUT	PORCA	010D
18		75267088	1	COVER	TAMPA	265C
19		75267095	1	COVER	TAMPA	265C
20		70921409	8	CONNECTOR	CONECTOR	075B
21		73126193	2	HOSE	MANGUEIRA	285T
22		75237612	1	HOSE	MANGUEIRA	285T
23		75322717	1	HOSE	MANGUEIRA	192T
24		70935211	2	SNAP RING	ANEL ELÁSTICO	187A
25		73129094	1	BOLT	PARAFUSO	040V
26		70921403	2	BOLT	PARAFUSO	040V
27		70921476	2	BOLT	PARAFUSO	040V
28		70912942	2	WASHERLOCK	ARRUELA PRESSÃO	170R
29		73125851	2	BALL JOINT	JUNTA ESFÉRICA	070G
30		70927381	9	WASHER	ARRUELA	131R
31		75267037	2	PLATE	CHAPA	105P
32		75267061	1	COVER	TAMPA	265C
33		75267055	1	BRACKET	SUPORTE	300S
34		87394155	1	BRACKET	SUPORTE	300S
35		75257333	1	HOSE	MANGUEIRA	285T
36		70922571	1	ELBOW	COTOVELO	085G
37		75267100	1	COVER	TAMPA	265C

05-02		p1	06/08

OPERATOR'S CONSOLE - CONSOLE DO OPERADOR

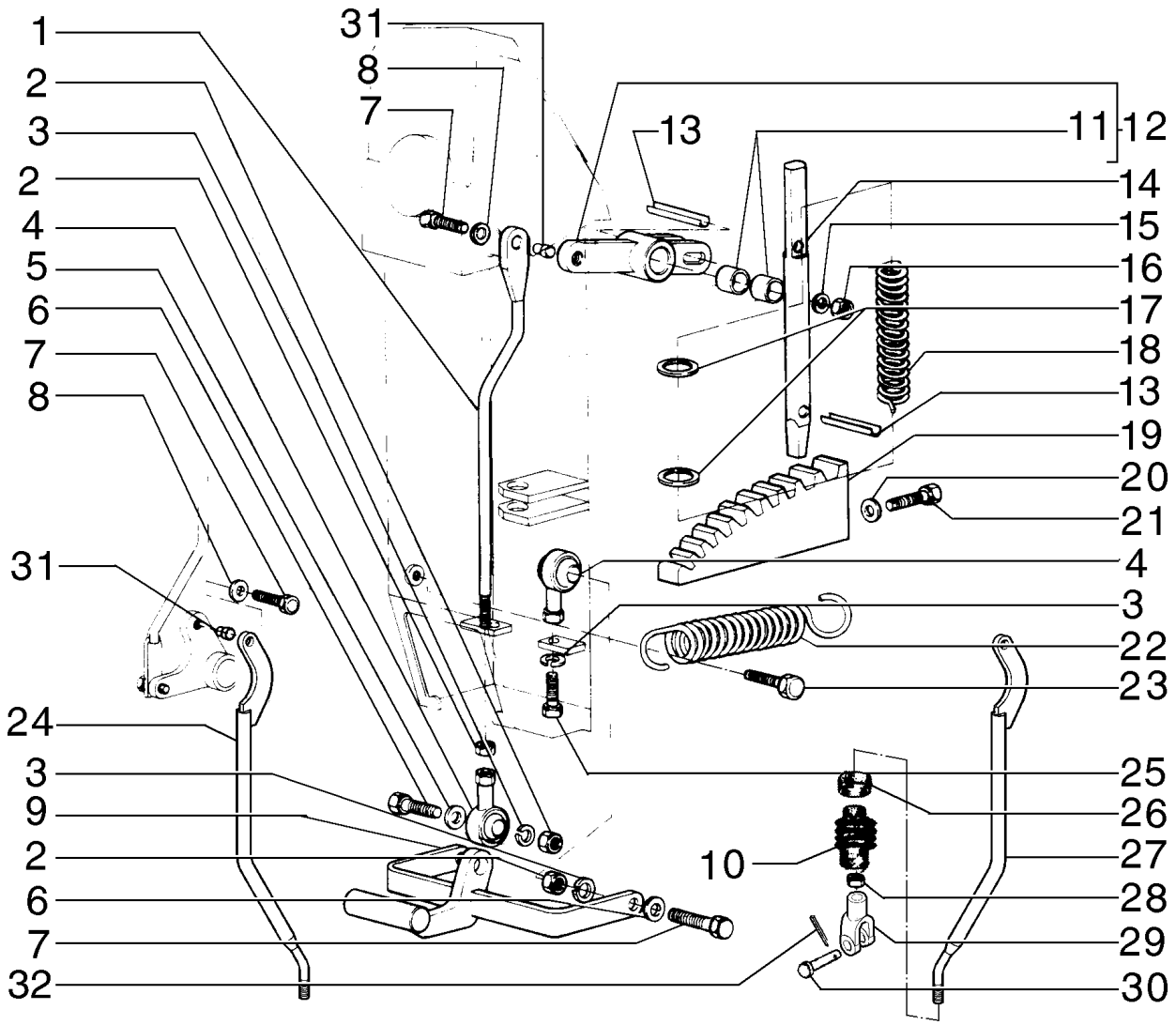

OPERATOR'S CONSOLE - CONSOLE DO OPERADOR

REF	NOTE	PN	QT	DESCRIPTION	DESCRIÇÃO	GLOS
1		75251770	1	TIEROD	TIRANTE	142T
2		70911048	3	NUT	PORCA	010D
3		70910287	5	WASHERLOCK	ARRUELA PRESSÃO	170R
4		73125851	3	BALL JOINT	JUNTA ESFÉRICA	070G
5		70677006	2	WASHER	ARRUELA	131R
6		70923276	2	BOLT	PARAFUSO	040V
7		70928798	2	BOLT	PARAFUSO	040V
8		70929156	9	WASHER	ARRUELA	131R
9		87356064	1	BRACKET	SUPORTE	300S
10		73153774	9	BELLOWS	SANFONA	166S
11		73125852	2	BEARING	ROLAMENTO	341C
12		75252201	1	CONTROL LEVERS	ALAVANCAS	7117
13		14170470	2	SPRING PIN	PINO ELÁSTICO	202S
14		73162485	1	SHAFT	EIXO	016A
15		10516671	1	WASHERLOCK	ARRUELA PRESSÃO	170R
16		16102321	1	NUT	PORCA	010D
17		70915714	2	WASHER	ARRUELA	131R
18		70622102	1	SPRING	MOLA	100M
19		87584212	1	RACK	CREMALHEIRA	312C
20		70677006	2	WASHER	ARRUELA	131R
21		11107031	2	BOLT	PARAFUSO	040V
22		73154919	2	SPRING	MOLA	100M
23		70602179	2	BOLT	PARAFUSO	040V
24		75284298	5	TIEROD	TIRANTE	142T
25		70923276	2	BOLT	PARAFUSO	040V
26		75221602	9	CLAMP	ABRAÇADEIRA	031F
27		75284299	4	TIEROD	TIRANTE	142T
28		70911040	9	NUT	PORCA	010D
29		75325685	9	YOKE	FORQUILHA	085F
30		70917644	9	PIN	PINO	080P
31		73153755	9	BUSHING	BUCHA	095B
32		10734201	9	COTTER PIN	CONTRA PINO	270C

05-03		p1	06/08

OPERATOR'S CONSOLE - CONSOLE DO OPERADOR

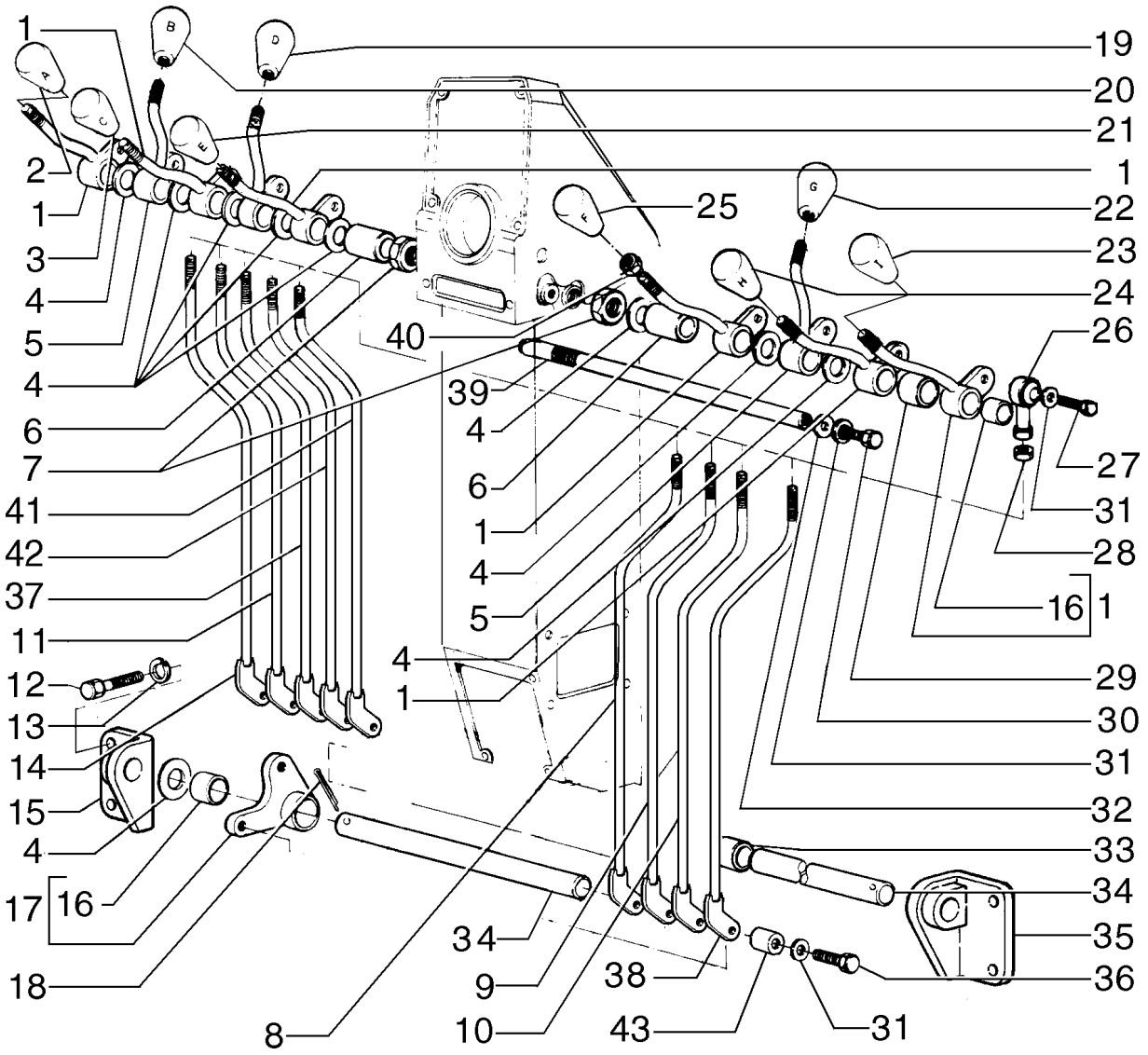

OPERATOR'S CONSOLE - CONSOLE DO OPERADOR

REF	NOTE	PN	QT	DESCRIPTION	DESCRIÇÃO	GLOS
1		87368130	6	CONTROL LEVERS	ALAVANCAS	7117
2		75241798	1	KNOB	MANOPLA	150P
3		75241794	1	KNOB	MANOPLA	150P
4		73121925	*	WASHER	ARRUELA	131R
5		87368139	3	CONTROL LEVERS	ALAVANCAS	7117
6		73162476	2	SPACER	ESPAÇADOR	075D
7		70911037	2	NUT	PORCA	010D
8		75320513	1	TIEROD	TIRANTE	142T
9		75320516	1	TIEROD	TIRANTE	142T
10		75320519	1	TIEROD	TIRANTE	142T
11		75320532	1	TIEROD	TIRANTE	142T
12		11106431	6	BOLT	PARAFUSO	040V
13		10516871	4	WASHERLOCK	ARRUELA PRESSÃO	170R
14		75320523	1	TIEROD	TIRANTE	142T
15		75284300	1	BRACKET	SUPORTE	300S
16		73125852	36	BEARING	ROLAMENTO	341C
17		75284234	9	CONTROL LEVERS	ALAVANCAS	7117
18		70904002	2	COTTER PIN	CONTRA PINO	270C
19		75241795	1	KNOB	MANOPLA	150P
20		75241810	1	KNOB	MANOPLA	150P
21		75241796	1	KNOB	MANOPLA	150P
22		75251208	1	KNOB	MANOPLA	150P
23		75241800	1	KNOB	MANOPLA	150P
24		75241797	1	KNOB	MANOPLA	150P
25		75241793	1	KNOB	MANOPLA	150P
26		70617932	9	SIDE	EXTREMIDADE	061E
27		70927212	9	BOLT	PARAFUSO	040V
28		70911048	9	NUT	PORCA	010D
29		75251032	1	SPACER	ESPAÇADOR	075D
30		70922763	2	BOLT	PARAFUSO	040V
31		70929156	33	WASHER	ARRUELA	131R
32		70925311	2	WASHER	ARRUELA	131R
33		75251037	1	SPACER	ESPAÇADOR	075D
34		75251039	2	PIN	PINO	080P
35		75284301	1	BRACKET	SUPORTE	300S
36		70928798	18	BOLT	PARAFUSO	040V
37		75320533	1	TIEROD	TIRANTE	142T
38		75320521	1	TIEROD	TIRANTE	142T
39		75251033	2	SHAFT	EIXO	016A
40		70910510	9	NUT	PORCA	010D
41		75320540	1	TIEROD	TIRANTE	142T
42		75320530	1	TIEROD	TIRANTE	142T
43		73153755	9	BUSHING	BUCHA	095B

OPERATOR'S CONSOLE - CONSOLE DO OPERADOR

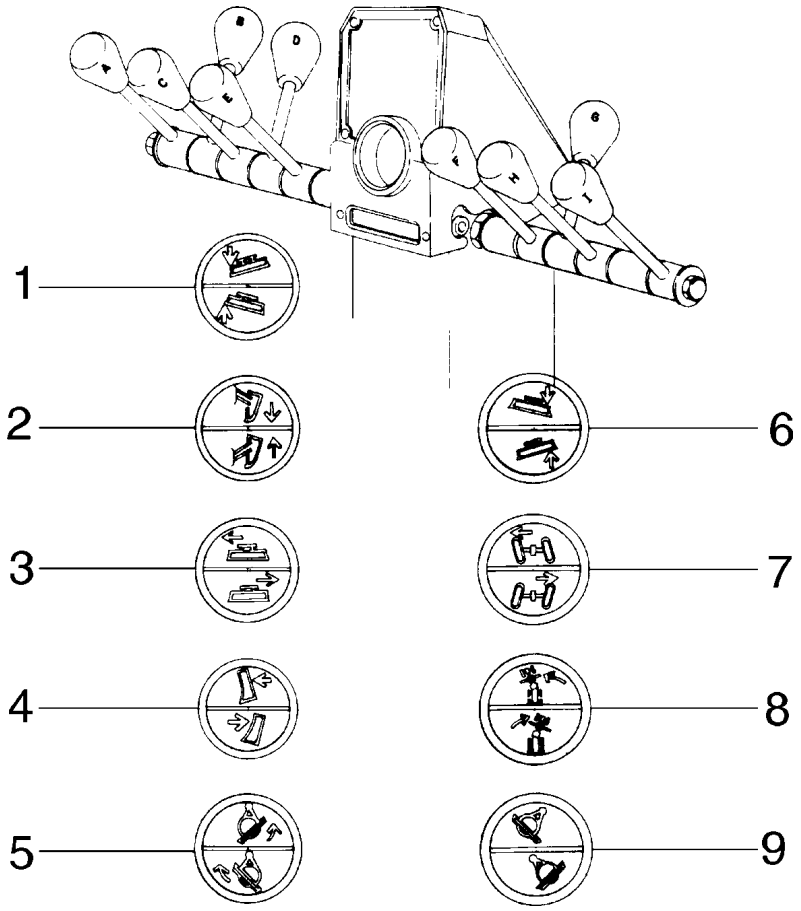

OPERATOR'S CONSOLE - CONSOLE DO OPERADOR

REF	NOTE	PN	QT	DESCRIPTION	DESCRIÇÃO	GLOS
1		75241798	1	KNOB	MANOPLA	150P
2		75241810	1	KNOB	MANOPLA	150P
3		75241794	1	KNOB	MANOPLA	150P
4		75241795	1	KNOB	MANOPLA	150P
5		75241796	1	KNOB	MANOPLA	150P
6		75241800	1	KNOB	MANOPLA	150P
7		75241797	1	KNOB	MANOPLA	150P
8		75251208	1	KNOB	MANOPLA	150P
9		75241793	1	KNOB	MANOPLA	150P

ORBITROL - DIREÇÃO HIDRÁULICA

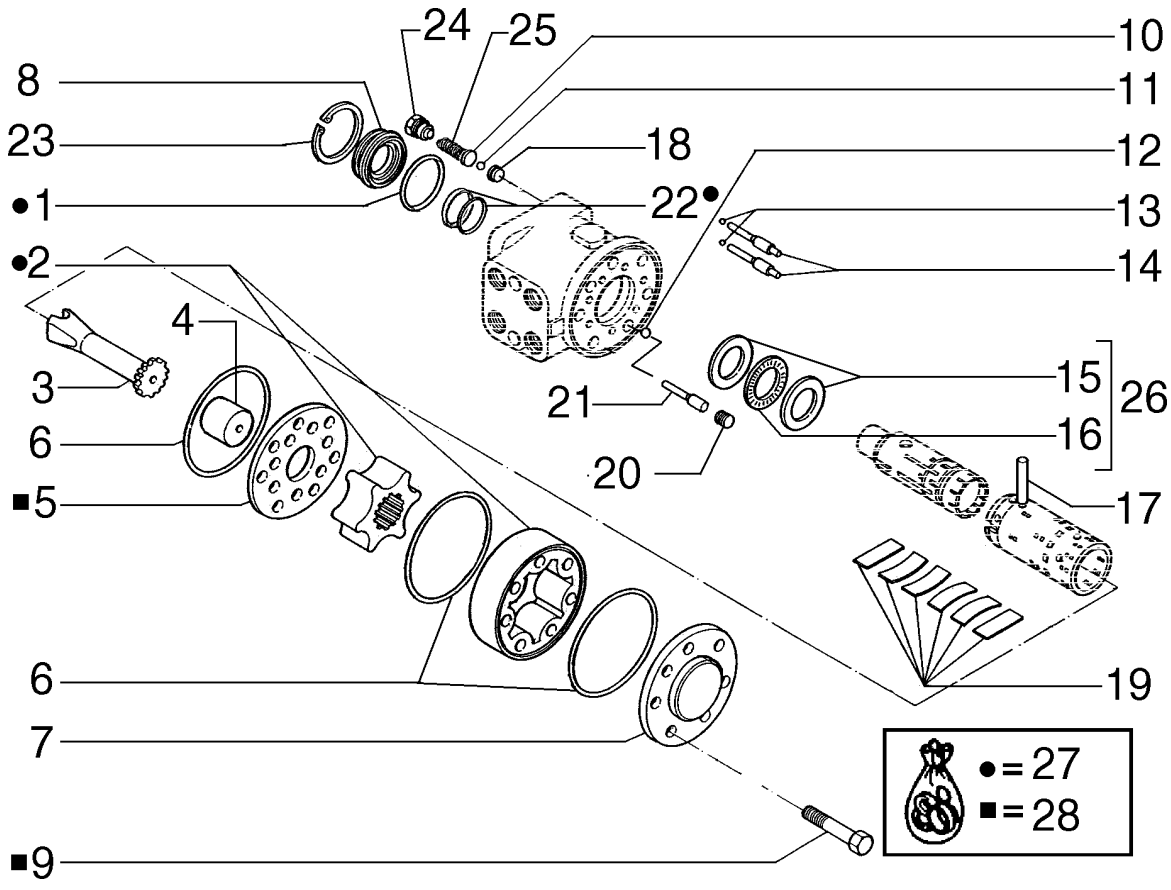

ORBITROL - DIREÇÃO HIDRÁULICA

REF	NOTE	PN	QT	DESCRIPTION	DESCRIÇÃO	GLOS
1		71100216	1	O'RING	O'RING	158G
2		71100217	1	IMPELLER	ROTOR	060G
3		71100218	1	SHAFT	EIXO	016A
4		71100219	1	SPACER	ESPAÇADOR	075D
5		71100220	3	DISC	DISCO	060D
6		71100221	3	O'RING	O'RING	158G
7		71100222	1	COVER	TAMPA	265C
8		71100223	1	RETAINER	RETENTOR	122G
9		71100224	7	BOLT	PARAFUSO	040V
10		71100225	2	CUP	PRATO	060S
11		71100226	2	BALL	ESFERA	140S
12		71100227	1	BALL	ESFERA	140S
13		71100228	2	BALL	ESFERA	140S
14		71100229	2	PIN	PINO	080P
15		71100230	2	COVER	TAMPA	265C
16		71100231	1	BEARING	ROLAMENTO	341C
17		71100232	1	PIN	PINO	080P
18		71100233	2	CUP	PRATO	060S
19		71100234	1	SPRING	MOLA	100M
20		71100235	1	PLUG	BUJÃO	050T
21		71100236	1	PIN	PINO	080P
22		71100237	1	RETAINER	RETENTOR	122G
23		71100238	1	SNAP RING	ANEL ELÁSTICO	187A
24		71100239	2	PLUG	BUJÃO	050T
25		71100240	2	SPRING	MOLA	100M
26		71100241	1	BEARING	ROLAMENTO	341C
27		71100242	1	KIT	KIT	002K
28		71100243	1	KIT	KIT	002K

STEERING CYLINDER - CILINDRO DE DIREÇÃO

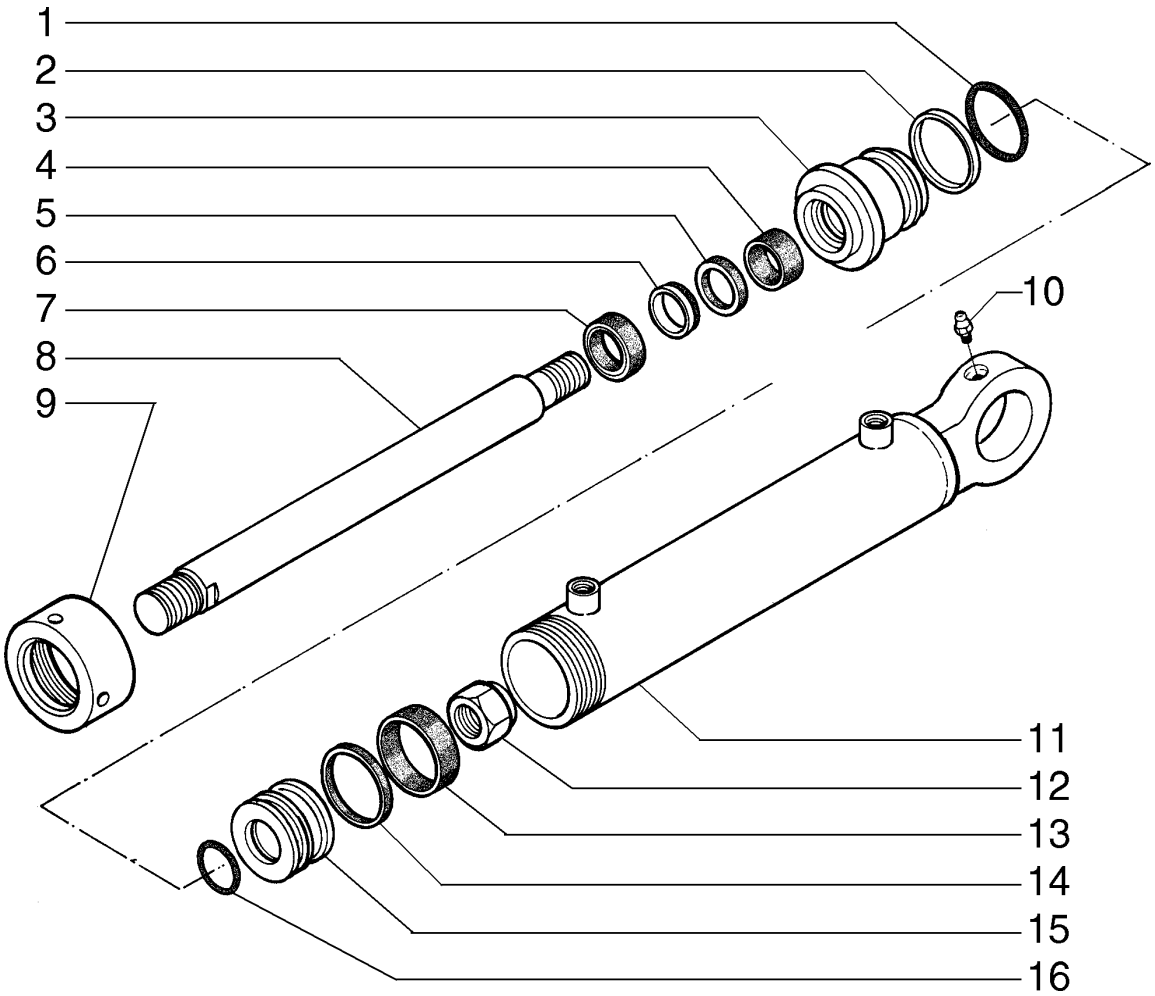

STEERING CYLINDER - CILINDRO DE DIREÇÃO

REF	NOTE	PN	QT	DESCRIPTION	DESCRIÇÃO	GLOS
		87632371	1	STEERING CYLINDER	CILINDRO DE DIREÇÃO	403C
1		71103598	1	O'RING	O'RING	158G
2		71103599	1	SCRAPER	RASPADORA	176R
3		71103596	1	HEAD	FUNDO DIANTEIRO	132F
4		71103597	1	RING	ANEL	045A
5		71103600	1	RING	ANEL	045A
6		71103601	1	SEAL RING	ANEL DE VEDAÇÃO	055A
7		71103602	1	SCRAPER	RASPADORA	176R
8		71103594	1	ROD	HASTE	090A
9		71103603	1	COVER	TAMPA	265C
10		75313447	1	GREASE FITTING	PINO GRAXEIRO	060I
11		71103595	1	CYLINDER LINER	CAMISA CILINDRO	035C
12		71103589	1	NUT	PORCA	010D
13		71103591	1	RETAINER	RETENTOR	122G
14		71103592	1	RETAINER	RETENTOR	122G
15		71103590	1	PISTON	ÊMBOLO	235S
16		71103593	1	O'RING	O'RING	158G

INDEX - ÍNDICE

06-01 TRANSMISSION ASSY - TRANSMISSÃO COMPLETA
06-02 TRANSMISSION, TORQUE CONVERTER - TRANSMISSÃO, CONVERSOR DE TORQUE
06-03 TRANSMISSION, HOUSINGS - TRANSMISSÃO, CARCAÇAS
06-04 TRANSMISSION, 1ST SHAFT - TRANSMISSÃO, 1O EIXO
06-05 TRANSMISSION, 2ND SHAFT - TRANSMISSÃO, 2O EIXO
06-06 TRANSMISSION, 3RD SHAFT - TRANSMISSÃO, 3O EIXO
06-07 TRANSMISSION, 4TH SHAFT - TRANSMISSÃO, 4O EIXO
06-08 TRANSMISSION, FORWARD SHAFT - TRANSMISSÃO, EIXO A FRENTE
06-09 TRANSMISSION, BACK SHAFT - TRANSMISSÃO, EIXO A RÉ
06-10 TRANSMISSION, OUTPUT SHAFT - TRANSMISSÃO, EIXO DE SAÍDA
06-11 TRANSMISSION, PTO - TRANSMISSÃO, TOMADA DE FORÇA
06-12 TRANSMISSION, CONTROL VALVE - TRANSMISSÃO, VÁLVULA DE CONTROLE
06-13 TRANSMISSION, CONTROL VALVE - TRANSMISSÃO, VÁLVULA DE CONTROLE
06-14 TRANSMISSION, VALVE PLATES - TRANSMISSÃO, PLACAS DA VÁLVULA
06-15 TRANSMISSION, TUBES - TRANSMISSÃO, TUBOS
06-16 TRANSMISSION, PRESSURE REGULATOR - TRANSMISSÃO, REGULADOR DE PRESSÃO
06-17 TRANSMISSION, PUMP - TRANSMISSÃO, BOMBA
06-18 TRANSMISSION, SENSORS - TRANSMISSÃO, SENSORES
06-19 TRANSMISSION OIL COOLER - REFRIGERAÇÃO DO ÓLEO TRANSMISSÃO
06-20 TRANSMISSION OIL DIPSTICK - VARETA DE NÍVEL ÓLEO TRANSMISSÃO
06-21 TRANSMISSION FILTER LINES - FILTRO DE ÓLEO TRANSMISSÃO
06-22 TRANSMISSION CONTROL - CONTROLE DA TRANSMISSÃO
06-23 FRONT AXLE - EIXO DIANTEIRO
06-24 FRONT AXLE - EIXO DIANTEIRO
06-25 FRONT AXLE WHEEL HUB - CUBO DA RODA DO EIXO DIANTEIRO
06-26 REAR AXLE - EIXO TRASEIRO
06-27 REAR AXLE HOUSING - CARCAÇA DO EIXO TRASEIRO
06-28 REAR AXLE - EIXO TRASEIRO
06-29 REAR AXLE - EIXO TRASEIRO
06-30 REAR AXLE DIFERENTIAL - DIFERENCIAL DO EIXO TRASEIRO
06-31 REAR AXLE, TANDEM - EIXO TRASEIRO, TANDEM
06-32 REAR AXLE, TANDEM - EIXO TRASEIRO, TANDEM

TRANSMISSION ASSY - TRANSMISSÃO COMPLETA

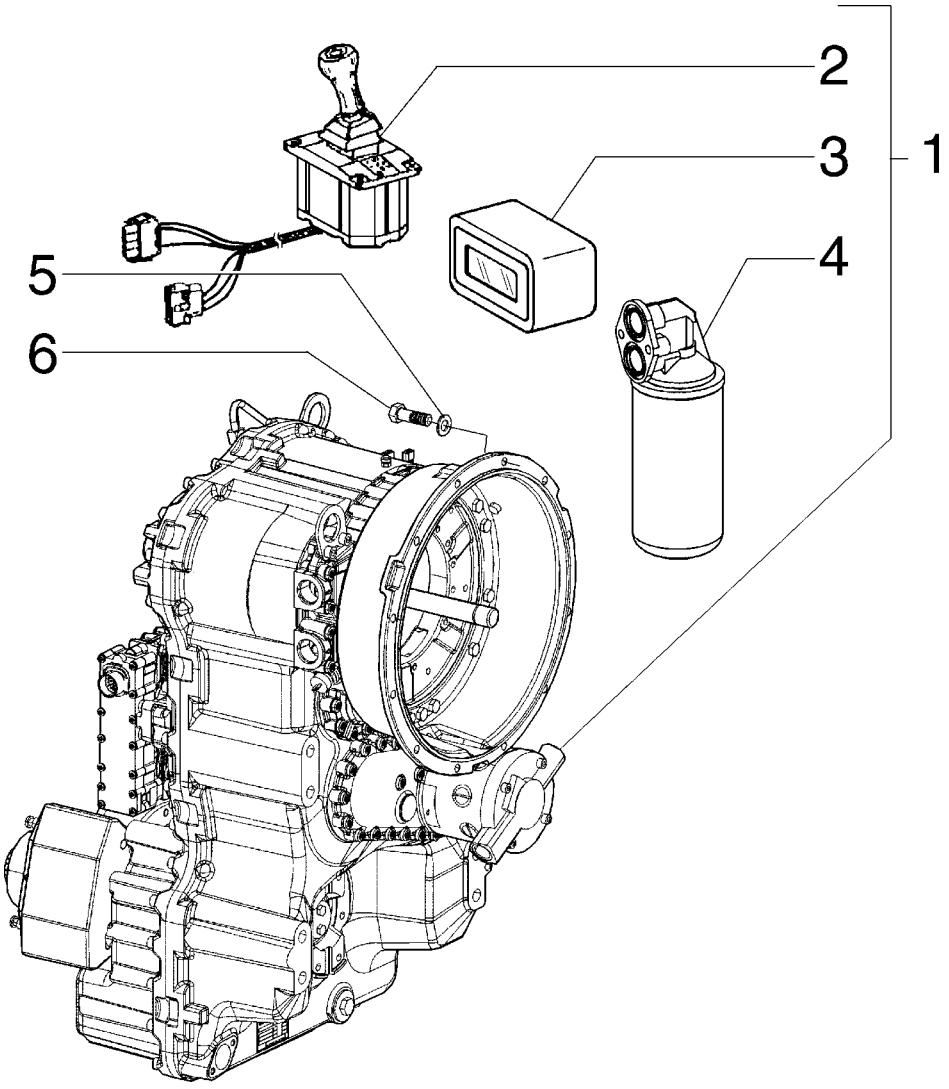

TRANSMISSION ASSY - TRANSMISSÃO COMPLETA

REF	NOTE	PN	QT	DESCRIPTION	DESCRIÇÃO	GLOS
1		87724389	1	TRANSMISSION	CÂMBIO VELOCIDADES	030C
2		8032400	1	LEVER Control - page (06-22)	ALAVANCA Controle - pag. (06-22)	7117
3		84122335	1	INDICATOR Gear - page (04-12)	INDICADOR Marchas - pag. (04-12)	035I
4		76081102	1	OIL FILTER - page (06-21)	FILTRO DE ÓLEO - pag. (06-21)	067F
5		70930370	12	WASHER	ARRUELA	131R
6		11106631	12	BOLT	PARAFUSO	040V

06-02		p1	06/08

TRANSMISSION, TORQUE CONVERTER - TRANSMISSÃO, CONVERSOR DE TORQUE

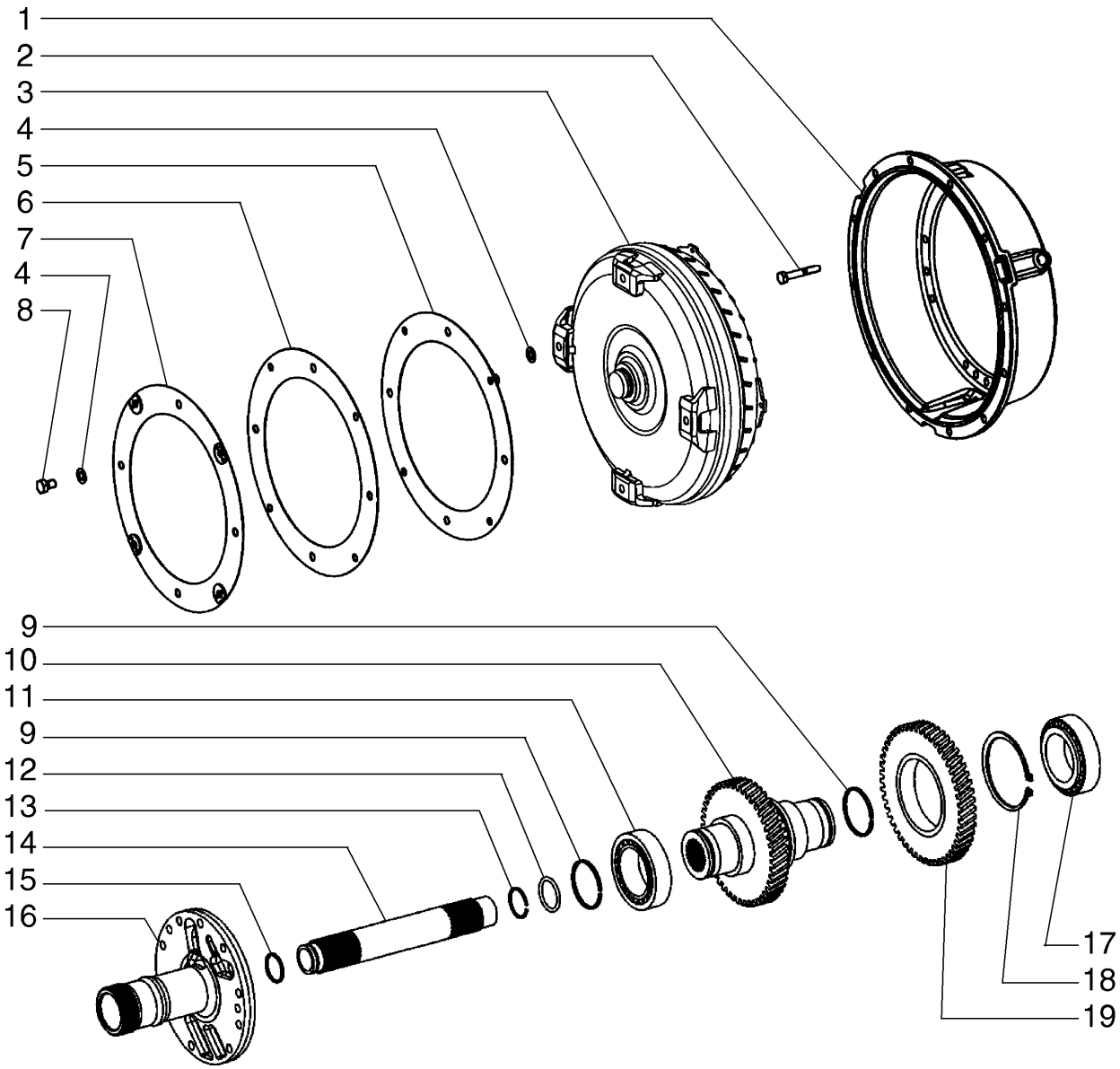

TRANSMISSION, TORQUE CONVERTER - TRANSMISSÃO, CONVERSOR DE TORQUE

REF	NOTE	PN	QT	DESCRIPTION	DESCRIÇÃO	GLOS
1		87498519	1	HOUSING	CARCAÇA	035S
2		8603293	18	BOLT	PARAFUSO	040V
3		84122169	1	TORQUE CONVERT.	CONVERSOR TORQUE	259C
4		76081003	8	WASHER	ARRUELA	131R
5		76081001	1	PLATE	PLACA	110P
6		87561066	1	PLATE	PLACA	110P
7		87561065	1	PLATE	PLACA	110P
8		8603294	4	BOLT	PARAFUSO	040V
9		8603302	2	SNAP RING	ANEL ELÁSTICO	187A
10		84122170	1	SHAFT	EIXO	016A
11		8603301	1	BEARING	ROLAMENTO	341C
12		3900125103	1	O'RING	O'RING	158G
13		8603298	1	SNAP RING	ANEL ELÁSTICO	187A
14		8900124996	1	SHAFT	EIXO	016A
15		8900125104	1	RING	ANEL	045A
16		87712679	1	SHAFT	EIXO	016A
17		8603301	1	BEARING	ROLAMENTO	341C
18		8603300	1	SNAP RING	ANEL ELÁSTICO	187A
19		6904276	1	GEAR	ENGRENAGEM	050I

TRANSMISSION, HOUSINGS - TRANSMISSÃO, CARCAÇAS

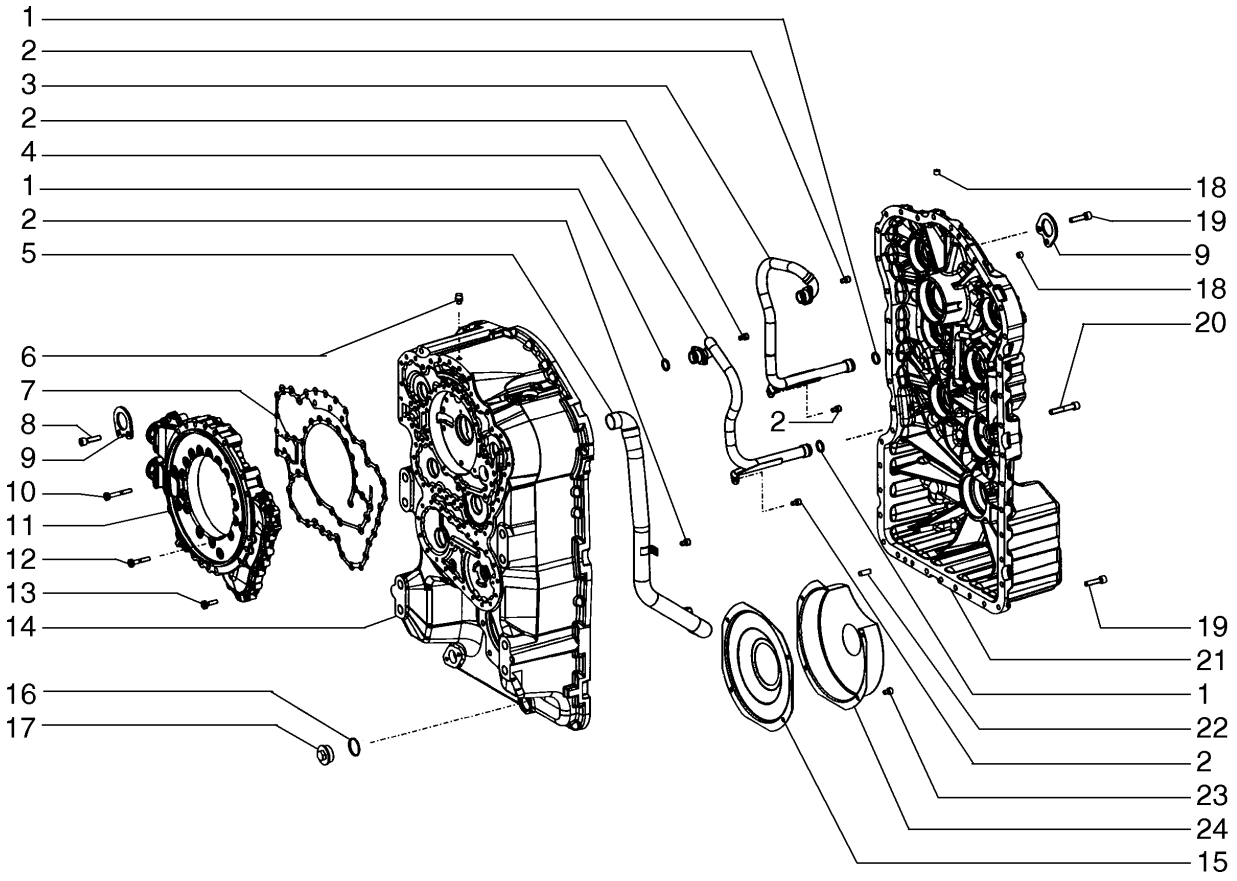

TRANSMISSION, HOUSINGS - TRANSMISSÃO, CARCAÇAS

REF	NOTE	PN	QT	DESCRIPTION	DESCRIÇÃO	GLOS
1		8603725	4	O'RING	O'RING	158G
2		8603306	7	BOLT	PARAFUSO	040V
3		8605281	1	TUBE	TUBO	193T
4		8605280	1	TUBE	TUBO	193T
5		87715360	1	TUBE	TUBO	193T
6		8603214	1	BREATHER	RESPIRO	145S
7		8603309	1	GASKET	JUNTA	120G
8		8603469	2	BOLT	PARAFUSO	040V
9		8603316	2	PLATE	PLACA	110P
10		1493425	4	BOLT	PARAFUSO	040V
11		87712648	1	HOUSING	CARCAÇA	035S
12		8603310	21	BOLT	PARAFUSO	040V
13		8603308	15	BOLT	PARAFUSO	040V
14		87712680	1	HOUSING	CARCAÇA	035S
15		8603305	1	PLATE	PLACA	110P
16		8603318	1	O'RING	O'RING	158G
17		8603319	1	PLUG	BUJÃO	050T
18		87715359	4	PLUG	BUJÃO	050T
19		8603469	35	BOLT	PARAFUSO	040V
20		87715358	6	BOLT	PARAFUSO	040V
21		87715364	1	HOUSING	CARCAÇA	035S
22		1493416	2	PIN	PINO	200S
23		8603306	4	BOLT	PARAFUSO	040V
24		8603304	1	COVER	TAMPA	265C

06-04		p1	06/08

TRANSMISSION, 1ST SHAFT - TRANSMISSÃO, 1º EIXO

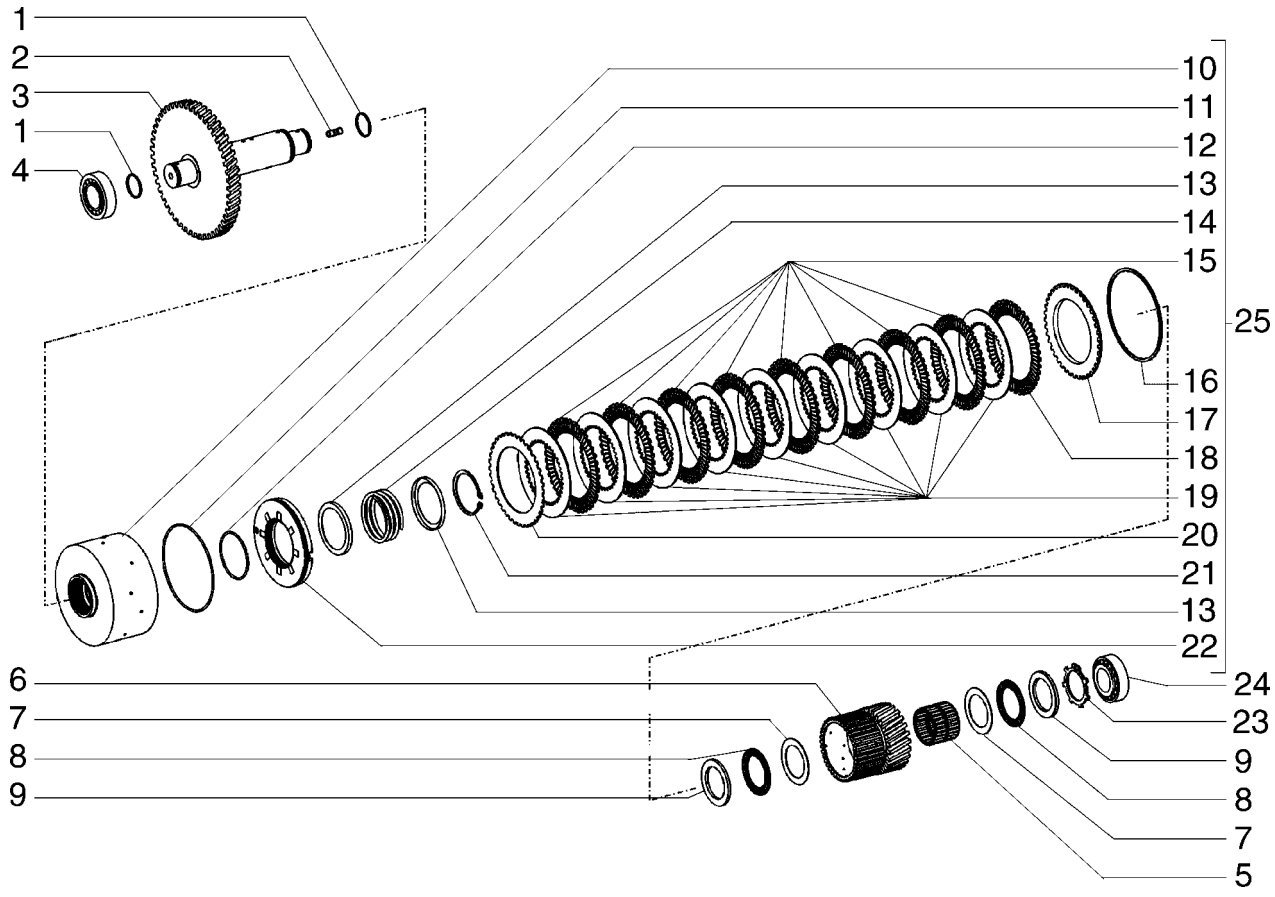

TRANSMISSION, 1ST SHAFT - TRANSMISSÃO, 1º EIXO

REF	NOTE	PN	QT	DESCRIPTION	DESCRIÇÃO	GLOS
1		8603436	2	RING	ANEL	045A
2		8603407	1	STUD	PRISIONEIRO	210P
3		6904283	1	SHAFT	EIXO	016A
4		8603435	1	BEARING	ROLAMENTO	341C
5		76081033	1	BEARING	ROLAMENTO	341C
6		6904285	1	GEAR	ENGRENAGEM	050I
7		8603432	2	WASHER	ARRUELA	131R
8		8603431	2	BEARING	ROLAMENTO	341C
9		8603430	2	DISC	DISCO	060D
10		84141977	1	DRUM	TAMBOR	020T
11		8603410	1	O'RING	O'RING	158G
12		8603409	1	O'RING	O'RING	158G
13		331384A1	2	RETAINER	ENCOSTO	100C
14		331385A1	1	SPRING	MOLA	100M
15		8603412	8	CLUTCH DISC	DISCO EMBREAGEM	065D
16		8603415	1	SNAP RING 2,1mm	ANEL ELÁSTICO 2,1mm	187A
16		8603416	1	SNAP RING 2,25mm	ANEL ELÁSTICO 2,25mm	187A
16		8603417	1	SNAP RING 2,4mm	ANEL ELÁSTICO 2,4mm	187A
16		8603418	1	SNAP RING 2,55mm	ANEL ELÁSTICO 2,55mm	187A
16		8603419	1	SNAP RING 2,7mm	ANEL ELÁSTICO 2,7mm	187A
16		8603420	1	SNAP RING 2,85mm	ANEL ELÁSTICO 2,85mm	187A
16		8603421	1	SNAP RING 3,0mm	ANEL ELÁSTICO 3,0mm	187A
16		8603422	1	SNAP RING 3,15mm	ANEL ELÁSTICO 3,15mm	187A
16		8603423	1	SNAP RING 3,3mm	ANEL ELÁSTICO 3,3mm	187A
16		8603424	1	SNAP RING 3,45mm	ANEL ELÁSTICO 3,45mm	187A
16		8603425	1	SNAP RING 3,6mm	ANEL ELÁSTICO 3,6mm	187A
16		8603426	1	SNAP RING 3,75mm	ANEL ELÁSTICO 3,75mm	187A
16		8603427	1	SNAP RING 3,9mm	ANEL ELÁSTICO 3,9mm	187A
16		8603428	1	SNAP RING 4,05mm	ANEL ELÁSTICO 4,05mm	187A
16		8603429	1	SNAP RING 4,2mm	ANEL ELÁSTICO 4,2mm	187A
17		8603414	1	SHIM	CALÇO	198S
18		8603411	1	DISC	DISCO	060D
19		8603413	9	DISC	DISCO	060D
20		8603411	1	DISC	DISCO	060D
21		800-1170	1	SNAP RING	ANEL ELÁSTICO	187A
22		84141979	1	PLUNGER	PISTÃO	130P
23		8603434	1	SNAP RING	ANEL ELÁSTICO	187A
24		8603435	1	BEARING	ROLAMENTO	341C
25		87715361	1	CLUTCH	EMBREAGEM	095F

06-05		p1	06/08

TRANSMISSION, 2ND SHAFT - TRANSMISSÃO, 2º EIXO

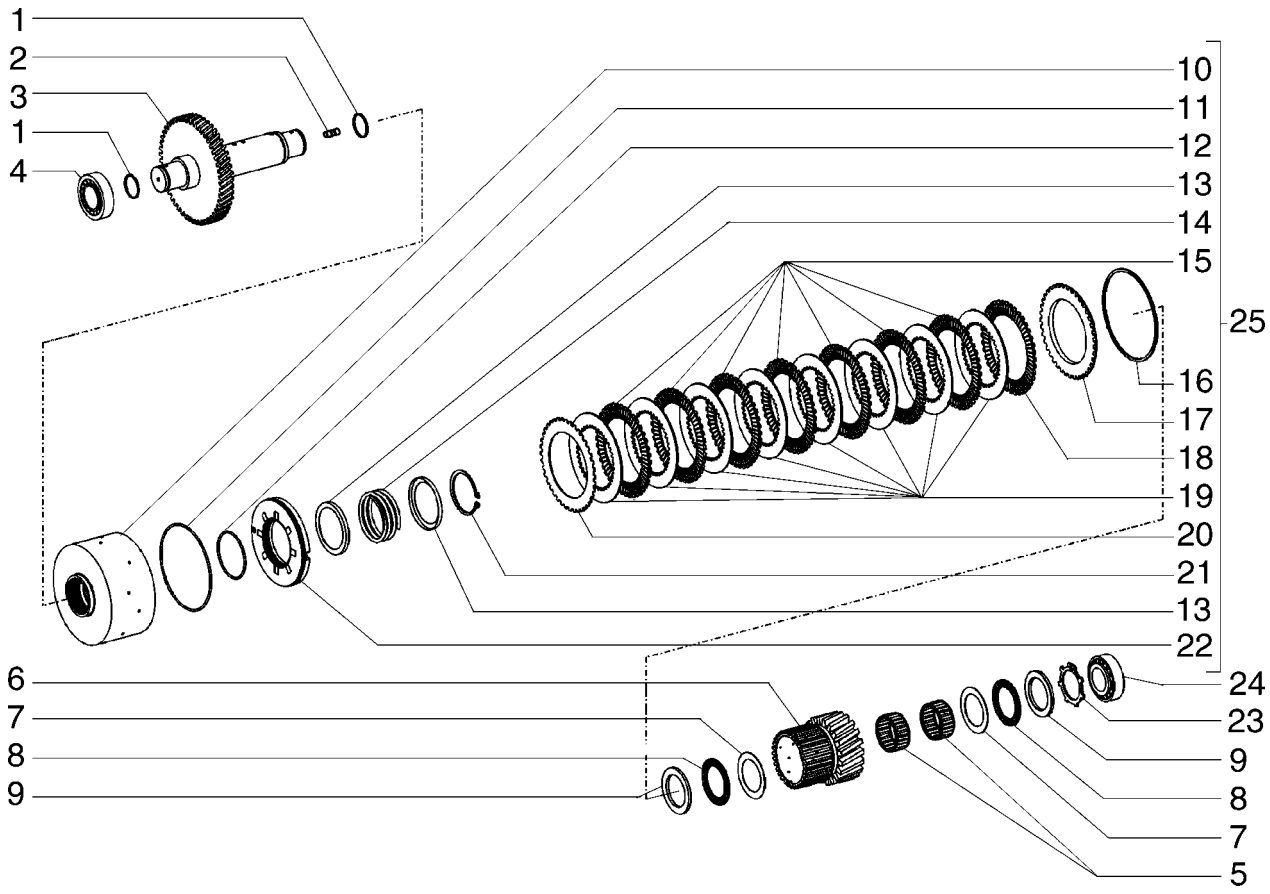

TRANSMISSION, 2ND SHAFT - TRANSMISSÃO, 2º EIXO

REF	NOTE	PN	QT	DESCRIPTION	DESCRIÇÃO	GLOS
1		8603436	2	RING	ANEL	045A
2		8603407	1	STUD	PRISIONEIRO	210P
3		8603437	1	SHAFT	EIXO	016A
4		8603435	1	BEARING	ROLAMENTO	341C
5		8603441	2	BEARING	ROLAMENTO	341C
6		6904286	1	GEAR	ENGRENAGEM	050I
7		8603440	2	WASHER	ARRUELA	131R
8		8603439	2	BEARING	ROLAMENTO	341C
9		8603438	2	RING	ANEL	045A
10		87712651	1	DRUM	TAMBOR	020T
11		8479611	1	O'RING	O'RING	158G
12		331418A1	1	O'RING	O'RING	158G
13		106876A1	2	RETAINER	ENCOSTO	100C
14		6135131	1	SPRING	MOLA	100M
15		331421A1	7	DISC	DISCO	060D
16		185446A1	1	SNAP RING 2,1mm	ANEL ELÁSTICO 2,1mm	187A
16		185439A1	1	SNAP RING 2,25mm	ANEL ELÁSTICO 2,25mm	187A
16		185442A1	1	SNAP RING 2,4mm	ANEL ELÁSTICO 2,4mm	187A
16		331424A1	1	SNAP RING 2,55mm	ANEL ELÁSTICO 2,55mm	187A
16		331425A1	2	SNAP RING 2,7mm	ANEL ELÁSTICO 2,7mm	187A
16		331426A1	1	SNAP RING 2,85mm	ANEL ELÁSTICO 2,85mm	187A
16		331427A1	2	SNAP RING 3,0mm	ANEL ELÁSTICO 3,0mm	187A
16		331428A1	2	SNAP RING 3,15mm	ANEL ELÁSTICO 3,15mm	187A
16		331429A1	2	SNAP RING 3,3mm	ANEL ELÁSTICO 3,3mm	187A
16		331430A1	1	SNAP RING 3,45mm	ANEL ELÁSTICO 3,45mm	187A
16		331431A1	1	SNAP RING 3,6mm	ANEL ELÁSTICO 3,6mm	187A
16		331432A1	1	SNAP RING 3,75mm	ANEL ELÁSTICO 3,75mm	187A
16		331433A1	2	SNAP RING 3,9mm	ANEL ELÁSTICO 3,9mm	187A
16		331434A1	1	SNAP RING 4,05mm	ANEL ELÁSTICO 4,05mm	187A
16		331435A1	1	SNAP RING 4,2mm	ANEL ELÁSTICO 4,2mm	187A
17		331423A1	1	PLATE	PLACA	110P
18		331420A1	1	PLATE	PLACA	110P
19		331422A1	8	CLUTCH DISC	DISCO EMBREAGEM	065D
20		331420A1	1	PLATE	PLACA	110P
21		933944R1	1	SNAP RING	ANEL ELÁSTICO	187A
22		331417A1	1	PLUNGER	PISTÃO	130P
23		8603442	1	RING	ANEL	045A
24		8603435	2	BEARING	ROLAMENTO	341C
25		87500263	1	CLUTCH	EMBREAGEM	095F

TRANSMISSION, 3RD SHAFT - TRANSMISSÃO, 3º EIXO

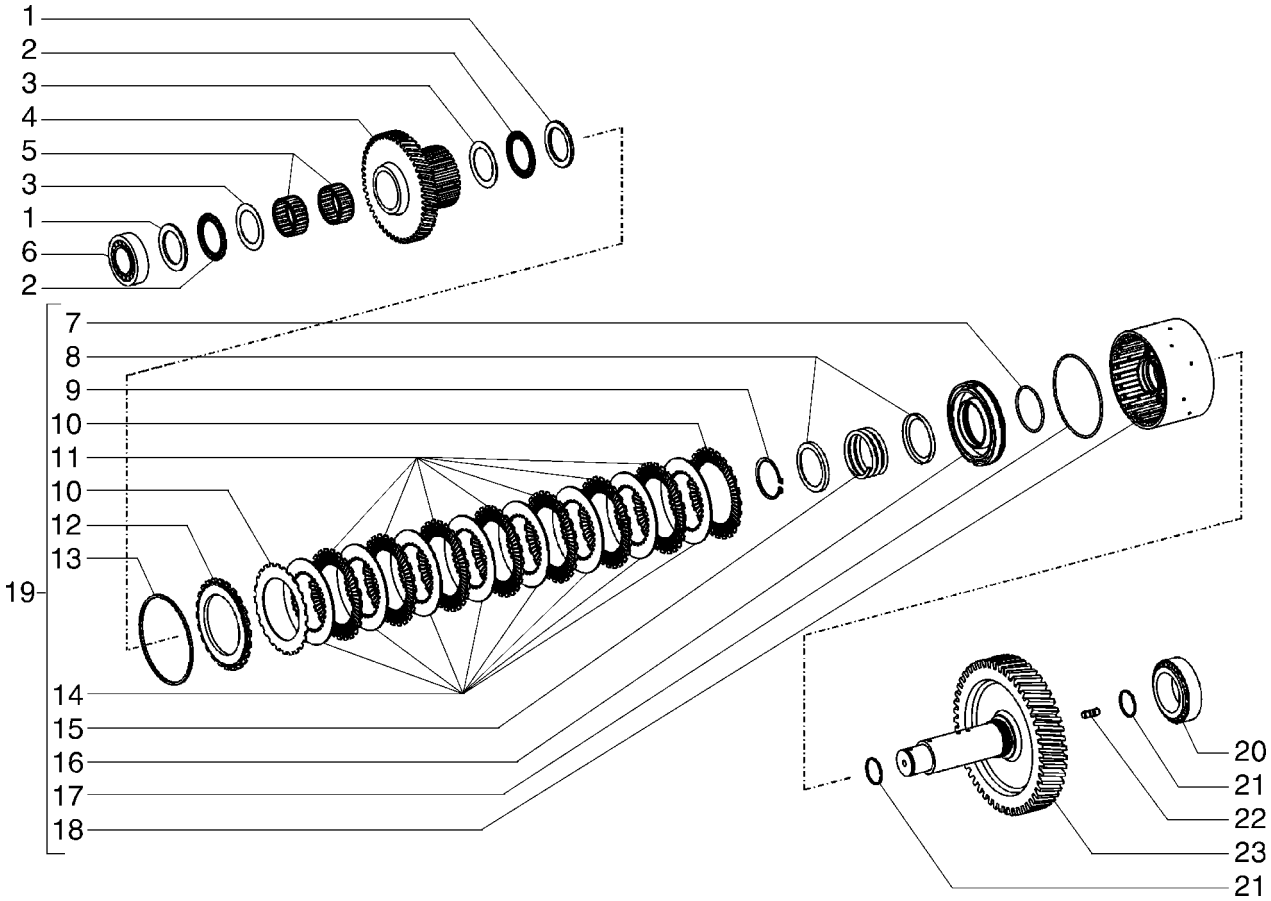

TRANSMISSION, 3RD SHAFT - TRANSMISSÃO, 3º EIXO

REF	NOTE	PN	QT	DESCRIPTION	DESCRIÇÃO	GLOS
1		8603438	2	RING	ANEL	045A
2		8603439	2	BEARING	ROLAMENTO	341C
3		8603440	2	WASHER	ARRUELA	131R
4		8603444	1	GEAR	ENGRENAGEM	050I
5		8603441	2	BEARING	ROLAMENTO	341C
6		8603435	1	BEARING	ROLAMENTO	341C
7		331417A1	1	PLUNGER	PISTÃO	130P
8		106876A1	2	RETAINER	ENCOSTO	100C
9		933944R1	1	SNAP RING	ANEL ELÁSTICO	187A
10		331420A1	2	PLATE	PLACA	110P
11		331421A1	7	DISC	DISCO	060D
12		331423A1	1	PLATE	PLACA	110P
13		185446A1	1	SNAP RING 2,1mm	ANEL ELÁSTICO 2,1mm	187A
13		185439A1	1	SNAP RING 2,25mm	ANEL ELÁSTICO 2,25mm	187A
13		185442A1	1	SNAP RING 2,4mm	ANEL ELÁSTICO 2,4mm	187A
13		331424A1	1	SNAP RING 2,55mm	ANEL ELÁSTICO 2,55mm	187A
13		331425A1	1	SNAP RING 2,7mm	ANEL ELÁSTICO 2,7mm	187A
13		331426A1	1	SNAP RING 2,85mm	ANEL ELÁSTICO 2,85mm	187A
13		331427A1	1	SNAP RING 3,0mm	ANEL ELÁSTICO 3,0mm	187A
13		331428A1	1	SNAP RING 3,15mm	ANEL ELÁSTICO 3,15mm	187A
13		331429A1	1	SNAP RING 3,3mm	ANEL ELÁSTICO 3,3mm	187A
13		331430A1	1	SNAP RING 3,45mm	ANEL ELÁSTICO 3,45mm	187A
13		331431A1	1	SNAP RING 3,6mm	ANEL ELÁSTICO 3,6mm	187A
13		331432A1	1	SNAP RING 3,75mm	ANEL ELÁSTICO 3,75mm	187A
13		331433A1	1	SNAP RING 3,9mm	ANEL ELÁSTICO 3,9mm	187A
13		331434A1	1	SNAP RING 4,05mm	ANEL ELÁSTICO 4,05mm	187A
13		331435A1	1	SNAP RING 4,2mm	ANEL ELÁSTICO 4,2mm	187A
14		331422A1	8	CLUTCH DISC	DISCO EMBREAGEM	065D
15		E135131	1	SPRING	MOLA	100M
16		331417A1	1	PLUNGER	PISTÃO	130P
17		8479611	1	O'RING	O'RING	158G
18		87712651	1	DRUM	TAMBOR	020T
19		87560263	1	CLUTCH	EMBREAGEM	095F
20		8603301	1	BEARING	ROLAMENTO	341C
21		8603436	2	RING	ANEL	045A
22		8603407	1	STUD	PRISIONEIRO	210P
23		84122171	1	SHAFT	EIXO	016A

TRANSMISSION, 4TH SHAFT - TRANSMISSÃO, 4º EIXO

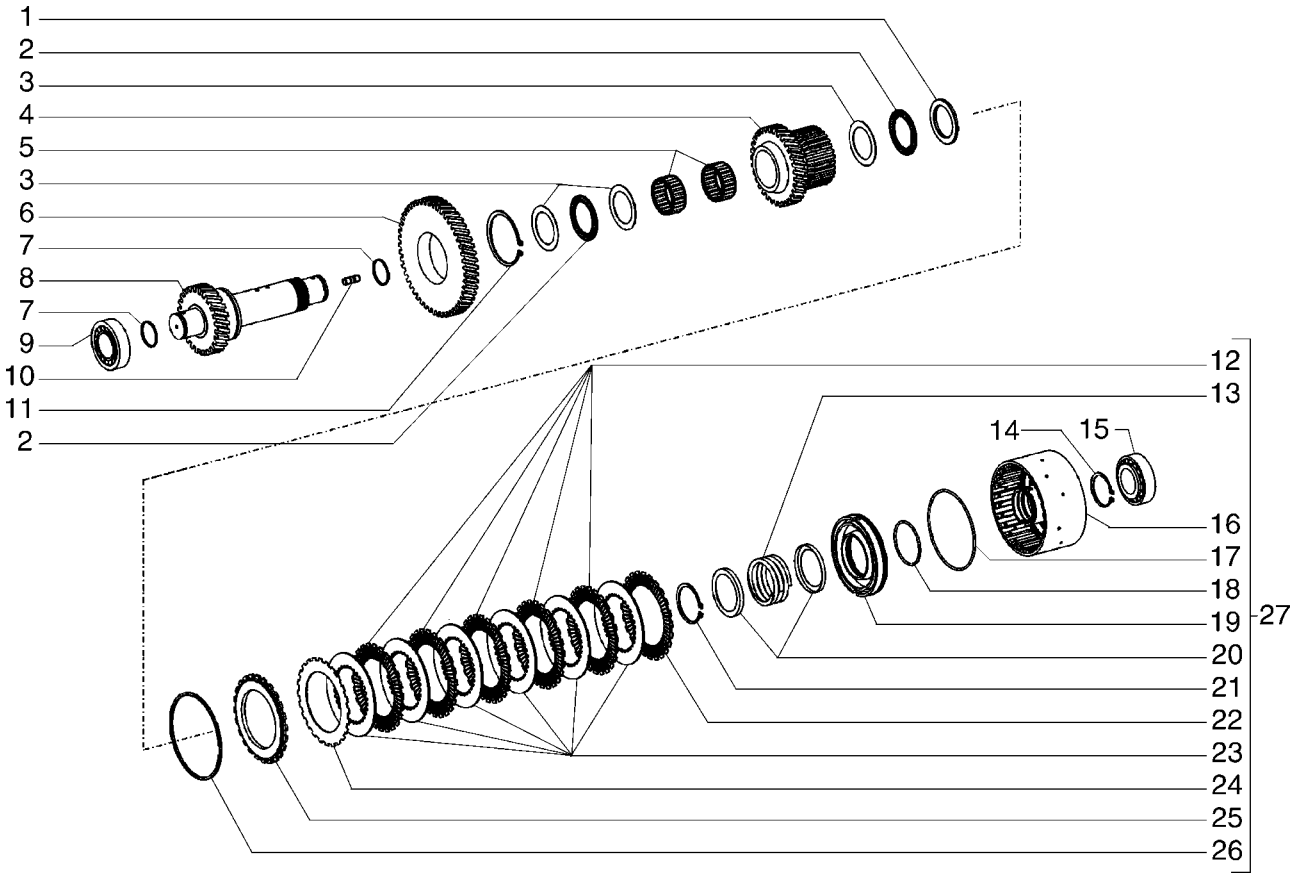

TRANSMISSION, 4TH SHAFT - TRANSMISSÃO, 4º EIXO

REF	NOTE	PN	QT	DESCRIPTION	DESCRIÇÃO	GLOS
1		8603438	1	RING	ANEL	045A
2		8603439	2	BEARING	ROLAMENTO	341C
3		8603440	3	WASHER	ARRUELA	131R
4		6904289	1	GEAR	ENGRENAGEM	050I
5		8603441	2	BEARING	ROLAMENTO	341C
6		8603446	1	GEAR	ENGRENAGEM	050I
7		8603436	2	RING	ANEL	045A
8		6904288	1	SHAFT	EIXO	016A
9		8603435	1	BEARING	ROLAMENTO	341C
10		8603407	1	STUD	PRISIONEIRO	210P
11		P0236317R	1	SNAP RING	ANEL ELÁSTICO	187A
12		331421A1	5	DISC	DISCO	060D
13		E135131	1	SPRING	MOLA	100M
14		8603209	1	SLEW ACTUATOR	ATUADOR DE GIRO	189A
15		8603435	1	BEARING	ROLAMENTO	341C
16		84141981	1	DRUM	TAMBOR	020T
17		75311796	1	O'RING	O'RING	158G
18		331418A1	1	O'RING	O'RING	158G
19		331417A1	1	PLUNGER	PISTÃO	130P
20		106876A1	2	RETAINER	ENCOSTO	100C
21		933944R1	1	SNAP RING	ANEL ELÁSTICO	187A
22		331420A1	1	PLATE	PLACA	110P
23		331422A1	6	CLUTCH DISC	DISCO EMBREAGEM	065D
24		331420A1	1	PLATE	PLACA	110P
25		331423A1	1	PLATE	PLACA	110P
26		185446A1	1	SNAP RING 2,1mm	ANEL ELÁSTICO 2,1mm	187A
26		185439A1	1	SNAP RING 2,25mm	ANEL ELÁSTICO 2,25mm	187A
26		185442A1	1	SNAP RING 2,4mm	ANEL ELÁSTICO 2,4mm	187A
26		331424A1	1	SNAP RING 2,55mm	ANEL ELÁSTICO 2,55mm	187A
26		331425A1	1	SNAP RING 2,7mm	ANEL ELÁSTICO 2,7mm	187A
26		331426A1	1	SNAP RING 2,85mm	ANEL ELÁSTICO 2,85mm	187A
26		331427A1	1	SNAP RING 3,0mm	ANEL ELÁSTICO 3,0mm	187A
26		331428A1	1	SNAP RING 3,15mm	ANEL ELÁSTICO 3,15mm	187A
26		331429A1	1	SNAP RING 3,3mm	ANEL ELÁSTICO 3,3mm	187A
26		331430A1	1	SNAP RING 3,45mm	ANEL ELÁSTICO 3,45mm	187A
26		331430A1	1	SNAP RING 3,6mm	ANEL ELÁSTICO 3,6mm	187A
26		331431A1	1	SNAP RING 3,75mm	ANEL ELÁSTICO 3,75mm	187A
26		331432A1	1	SNAP RING 3,9mm	ANEL ELÁSTICO 3,9mm	187A
26		331433A1	1	SNAP RING 4,05mm	ANEL ELÁSTICO 4,05mm	187A
27		87715369	1	CLUTCH	EMBREAGEM	095F

TRANSMISSION, FORWARD SHAFT - TRANSMISSÃO, EIXO A FRENTE

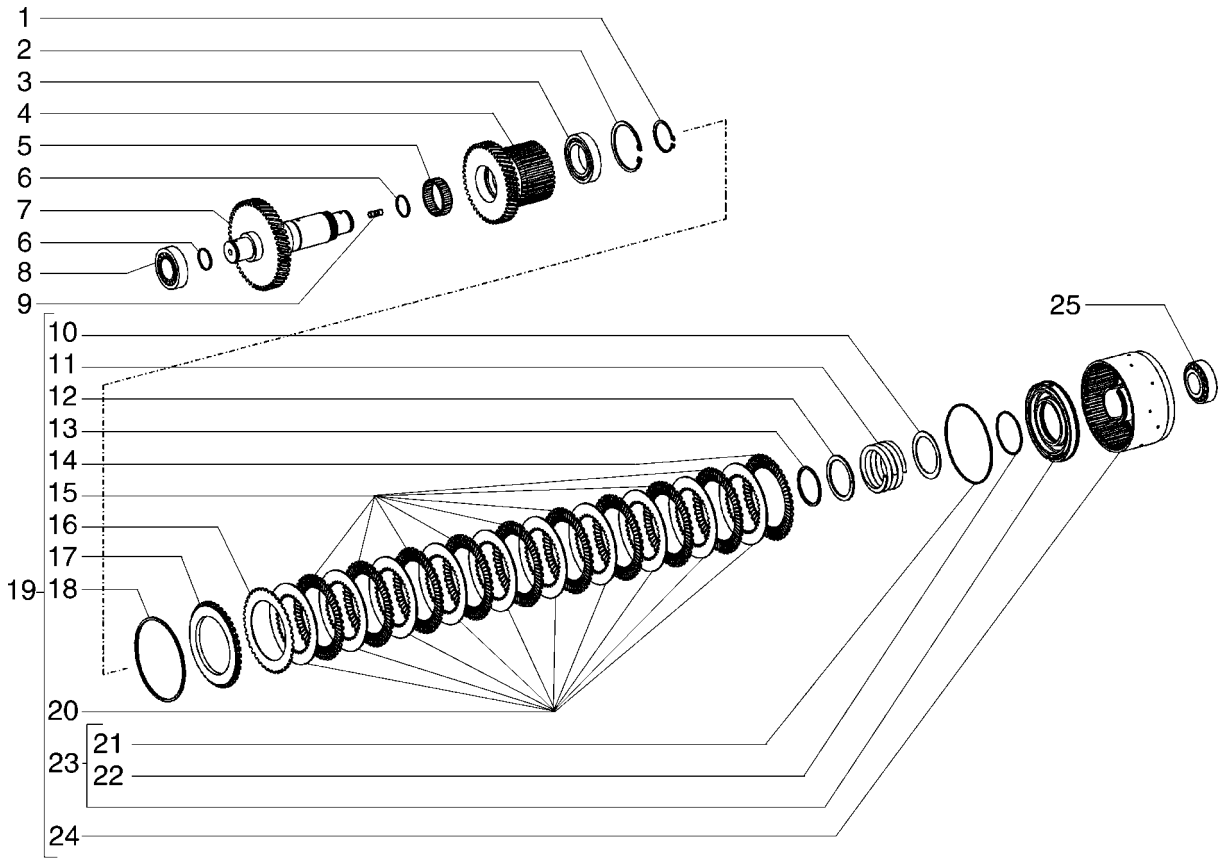

TRANSMISSION, FORWARD SHAFT - TRANSMISSÃO, EIXO A FRENTE

REF	NOTE	PN	QT	DESCRIPTION	DESCRIÇÃO	GLOS
1		8603452	1	SNAP RING	ANEL ELÁSTICO	187A
2		8900126850	1	SNAP RING	ANEL ELÁSTICO	187A
3		8604716	1	BEARING	ROLAMENTO	341C
4		8603449	1	GEAR	ENGRENAGEM	050I
5		8603450	1	BEARING	ROLAMENTO	341C
6		8603436	2	RING	ANEL	045A
7		8603448	1	SHAFT	EIXO	016A
8		8603435	1	BEARING	ROLAMENTO	341C
9		8603407	1	STUD	PRISIONEIRO	210P
10		8603453	1	WASHER	ARRUELA	131R
11		8603454	1	SPRING	MOLA	100M
12		84141993	1	RING	ANEL	045A
13		84141985	1	RING	ANEL	045A
14		8603411	1	DISC	DISCO	060D
15		8603412	9	CLUTCH DISC	DISCO EMBREAGEM	065D
16		8603411	1	DISC	DISCO	060D
17		8603414	1	SHIM	CALÇO	198S
18		8603415	1	SNAP RING 2,1mm	ANEL ELÁSTICO 2,1mm	187A
18		8603416	1	SNAP RING 2,25mm	ANEL ELÁSTICO 2,25mm	187A
18		8603417	1	SNAP RING 2,4mm	ANEL ELÁSTICO 2,4mm	187A
18		8603418	1	SNAP RING 2,55mm	ANEL ELÁSTICO 2,55mm	187A
18		8603419	1	SNAP RING 2,7mm	ANEL ELÁSTICO 2,7mm	187A
18		8603420	1	SNAP RING 2,85mm	ANEL ELÁSTICO 2,85mm	187A
18		8603421	1	SNAP RING 3,0mm	ANEL ELÁSTICO 3,0mm	187A
18		8603422	1	SNAP RING 3,15mm	ANEL ELÁSTICO 3,15mm	187A
18		8603423	1	SNAP RING 3,3mm	ANEL ELÁSTICO 3,3mm	187A
18		8603424	1	SNAP RING 3,45mm	ANEL ELÁSTICO 3,45mm	187A
18		8603425	1	SNAP RING 3,6mm	ANEL ELÁSTICO 3,6mm	187A
18		8603426	1	SNAP RING 3,75mm	ANEL ELÁSTICO 3,75mm	187A
18		8603427	1	SNAP RING 3,9mm	ANEL ELÁSTICO 3,9mm	187A
18		8603428	1	SNAP RING 4,05mm	ANEL ELÁSTICO 4,05mm	187A
18		8603429	1	SNAP RING 4,2mm	ANEL ELÁSTICO 4,2mm	187A
19		87715371	1	CLUTCH	EMBREAGEM	095F
20		8603413	10	DISC	DISCO	060D
21		8603410	1	O'RING	O'RING	158G
22		8603409	1	O'RING	O'RING	158G
23		8603408	1	PLUNGER	PISTÃO	130P
24		84141988	1	DRUM	TAMBOR	020T
25		8603411	1	DISC	DISCO	060D

06-09		p1	06/08

TRANSMISSION, BACK SHAFT - TRANSMISSÃO, EIXO A RÉ

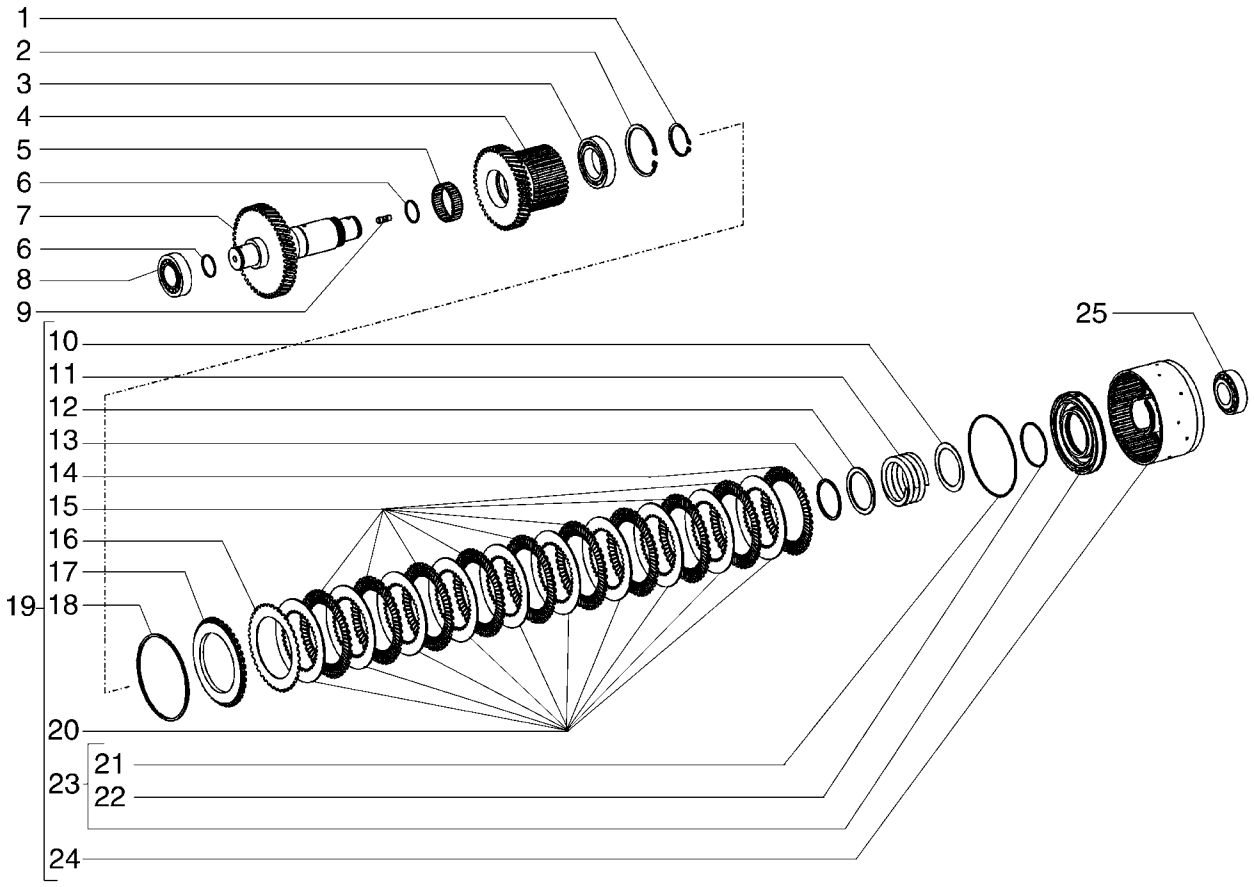

TRANSMISSION, BACK SHAFT - TRANSMISSÃO, EIXO A RÉ

REF	NOTE	PN	QT	DESCRIPTION	DESCRIÇÃO	GLOS
1		8603452	1	SNAP RING	ANEL ELÁSTICO	187A
2		8900126850	1	SNAP RING	ANEL ELÁSTICO	187A
3		8604716	1	BEARING	ROLAMENTO	341C
4		8603449	1	GEAR	ENGRENAGEM	050I
5		8603450	1	BEARING	ROLAMENTO	341C
6		8603436	2	RING	ANEL	045A
7		8603457	1	SHAFT	EIXO	016A
8		8603435	1	BEARING	ROLAMENTO	341C
9		8603407	1	STUD	PRISIONEIRO	210P
10		8603453	1	WASHER	ARRUELA	131R
11		8603454	1	SPRING	MOLA	100M
12		84141993	1	RING	ANEL	045A
13		84141985	1	RING	ANEL	045A
14		8603411	1	DISC	DISCO	060D
15		8603412	9	CLUTCH DISC	DISCO EMBREAGEM	065D
16		8603411	1	DISC	DISCO	060D
17		8603414	1	SHIM	CALÇO	198S
18		8603415	1	SNAP RING 2,1mm	ANEL ELÁSTICO 2,1mm	187A
18		8603416	1	SNAP RING 2,25mm	ANEL ELÁSTICO 2,25mm	187A
18		8603417	1	SNAP RING 2,4mm	ANEL ELÁSTICO 2,4mm	187A
18		8603418	1	SNAP RING 2,55mm	ANEL ELÁSTICO 2,55mm	187A
18		8603419	1	SNAP RING 2,7mm	ANEL ELÁSTICO 2,7mm	187A
18		8603420	1	SNAP RING 2,85mm	ANEL ELÁSTICO 2,85mm	187A
18		8603421	1	SNAP RING 3,0mm	ANEL ELÁSTICO 3,0mm	187A
18		8603422	1	SNAP RING 3,15mm	ANEL ELÁSTICO 3,15mm	187A
18		8603423	1	SNAP RING 3,3mm	ANEL ELÁSTICO 3,3mm	187A
18		8603424	1	SNAP RING 3,45mm	ANEL ELÁSTICO 3,45mm	187A
18		8603425	1	SNAP RING 3,6mm	ANEL ELÁSTICO 3,6mm	187A
18		8603426	1	SNAP RING 3,75mm	ANEL ELÁSTICO 3,75mm	187A
18		8603427	1	SNAP RING 3,9mm	ANEL ELÁSTICO 3,9mm	187A
18		8603428	1	SNAP RING 4,05mm	ANEL ELÁSTICO 4,05mm	187A
18		8603429	1	SNAP RING 4,2mm	ANEL ELÁSTICO 4,2mm	187A
19		87715371	1	CLUTCH	EMBREAGEM	095F
20		8603413	10	DISC	DISCO	060D
21		8603410	1	O'RING	O'RING	158G
22		8603409	1	O'RING	O'RING	158G
23		8603408	1	PLUNGER	PISTÃO	130P
24		84141988	1	DRUM	TAMBOR	020T
25		8603435	1	BEARING	ROLAMENTO	341C

06-10		p1	06/08

TRANSMISSION, OUTPUT SHAFT - TRANSMISSÃO, EIXO DE SAÍDA

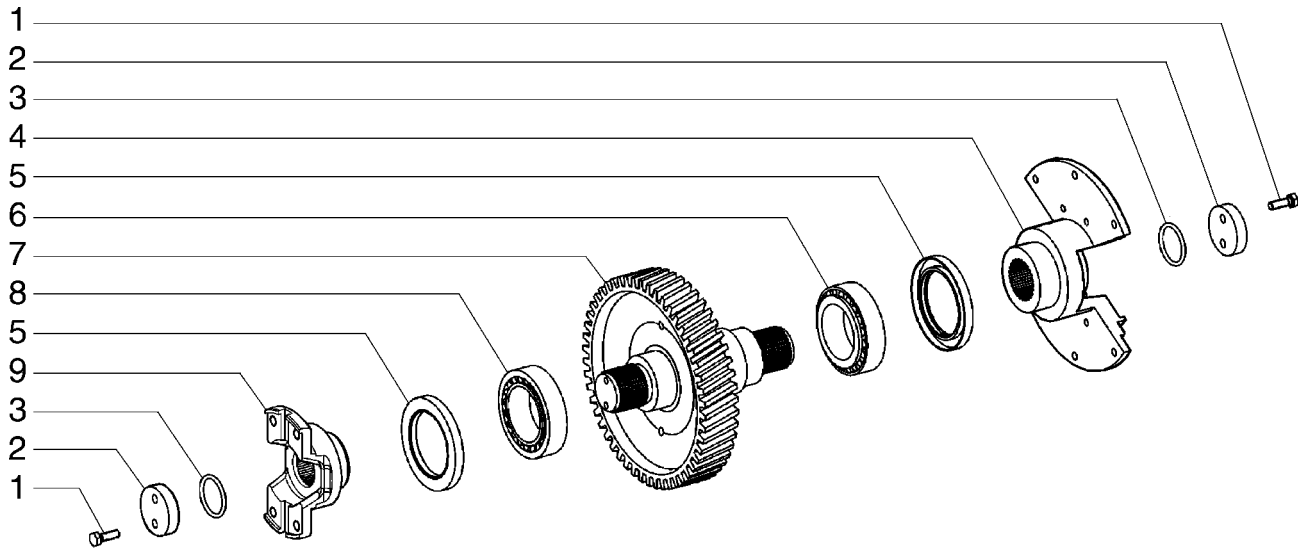

TRANSMISSION, OUTPUT SHAFT - TRANSMISSÃO, EIXO DE SAÍDA

REF	NOTE	PN	QT	DESCRIPTION	DESCRIÇÃO	GLOS
1		8603325	4	BOLT	PARAFUSO	040V
2		8603220	2	WASHER	ARRUELA	131R
3		8603219	2	O'RING	O'RING	158G
4		1493498	1	FLANGE	FLANGE	070F
5		8603223	2	RETAINER	RETENTOR	122G
6		8603301	1	BEARING	ROLAMENTO	341C
7		87715375	1	SHAFT	EIXO	016A
8		8603301	1	BEARING	ROLAMENTO	341C
9		6904294	1	YOKE	FORQUILHA	085F

TRANSMISSION, PTO - TRANSMISSÃO, TOMADA DE FORÇA

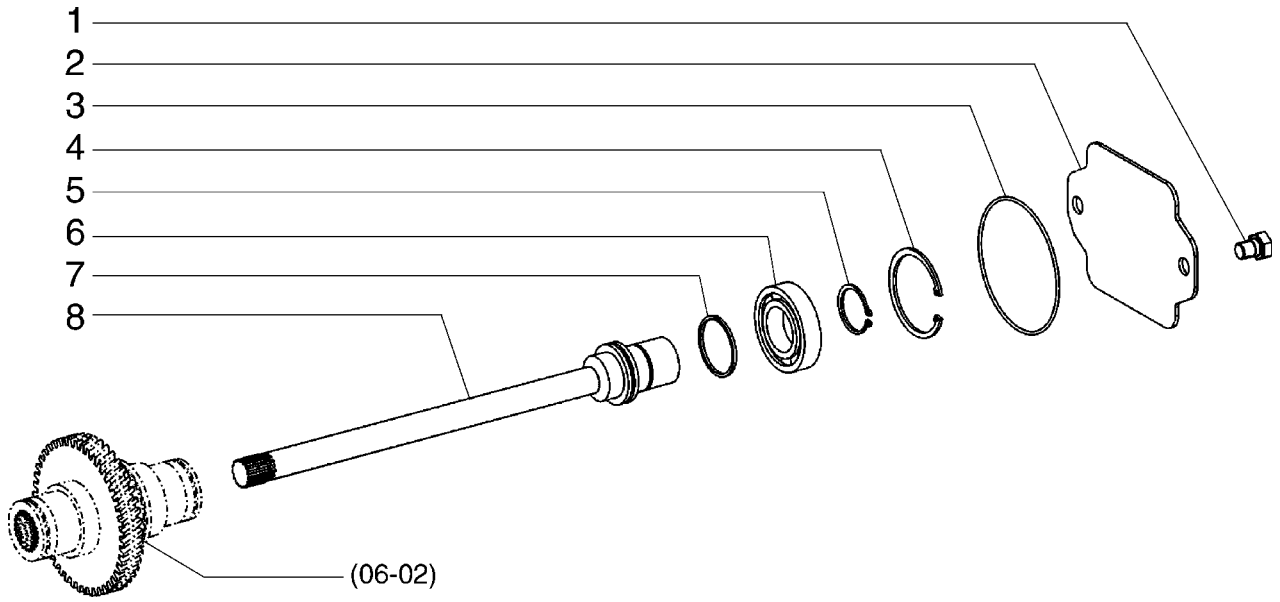

TRANSMISSION, PTO - TRANSMISSÃO, TOMADA DE FORÇA

REF	NOTE	PN	QT	DESCRIPTION	DESCRIÇÃO	GLOS
1		8603274	2	BOLT	PARAFUSO	040V
2		8603656	1	COVER	TAMPA	265C
3		8603527	1	O'RING	O'RING	158G
4		8603354	1	SNAP RING	ANEL ELÁSTICO	187A
5		5135061	1	SNAP RING 2,5mm	ANEL ELÁSTICO 2,5mm	187A
5		1168760	1	SNAP RING 2,45mm	ANEL ELÁSTICO 2,45mm	187A
5		8900125286	1	SNAP RING 2,4mm	ANEL ELÁSTICO 2,4mm	187A
5		8900125287	1	SNAP RING 2,35mm	ANEL ELÁSTICO 2,35mm	187A
5		8900125288	1	SNAP RING 2,3mm	ANEL ELÁSTICO 2,3mm	187A
5		8900125289	1	SNAP RING 2,25mm	ANEL ELÁSTICO 2,25mm	187A
5		8900125290	1	SNAP RING 2,2mm	ANEL ELÁSTICO 2,2mm	187A
6		8900125282	1	BEARING	ROLAMENTO	341C
7		8603302	1	SNAP RING	ANEL ELÁSTICO	187A
8		84122172	1	SHAFT	EIXO	016A

TRANSMISSION, CONTROL VALVE - TRANSMISSÃO, VÁLVULA DE CONTROLE

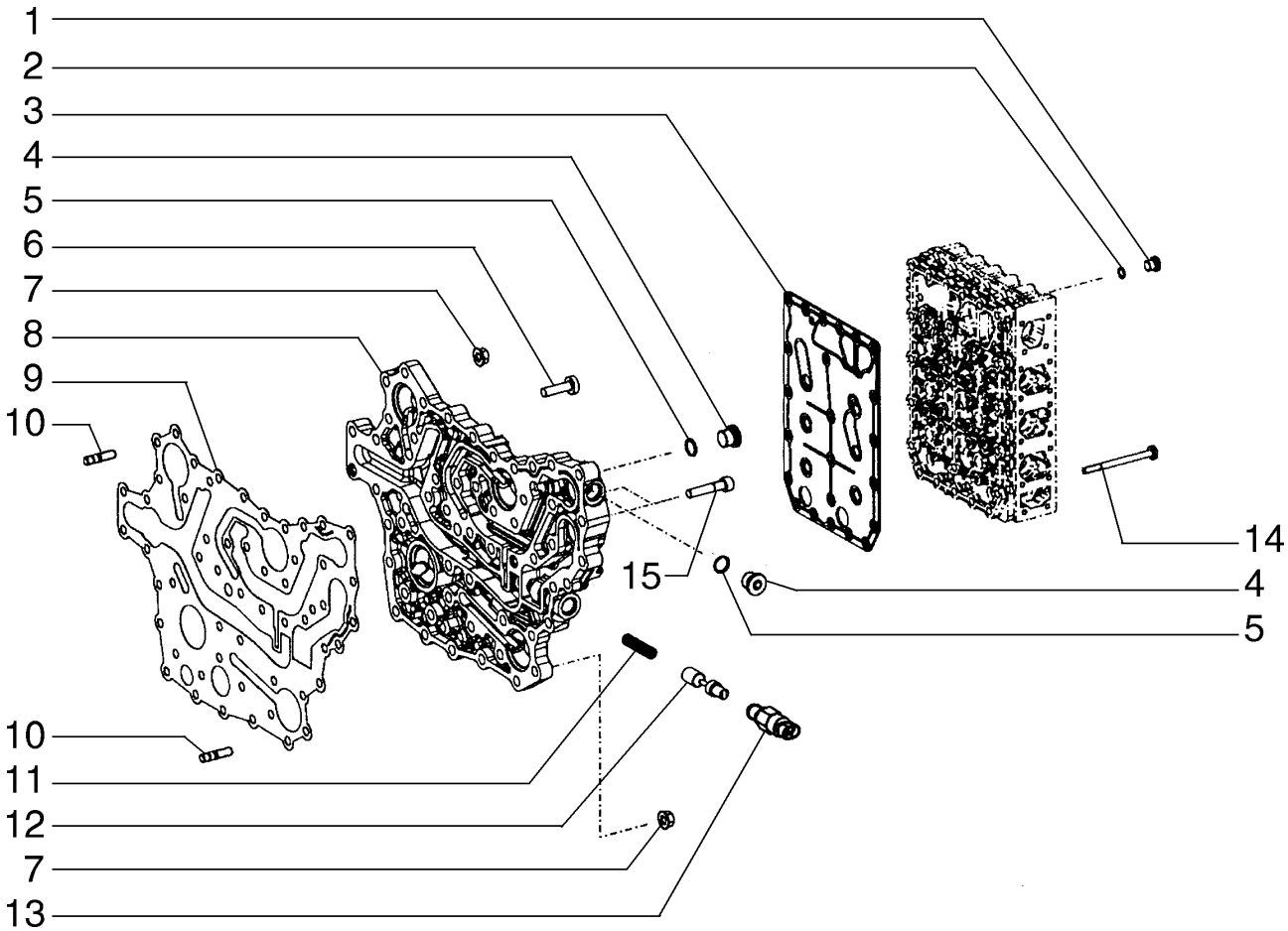

TRANSMISSION, CONTROL VALVE - TRANSMISSÃO, VÁLVULA DE CONTROLE

REF	NOTE	PN	QT	DESCRIPTION	DESCRIÇÃO	GLOS
1		8603366	8	PLUG	BUJÃO	050T
2		14437585	8	O'RING	O'RING	158G
3		87712665	1	GASKET	JUNTA	120G
4		17737585	2	PLUG	BUJÃO	050T
5		8603358	2	O'RING	O'RING	158G
6		8603308	37	BOLT	PARAFUSO	040V
7		8603315	14	NUT	PORCA	010D
8		8603185	1	PLATE	PLACA	110P
9		8603184	13	GASKET	JUNTA	120G
10		76081082	14	STUD	PRISIONEIRO	210P
11		8603534	1	SPRING	MOLA	100M
12		8603533	1	PLUNGER	PISTÃO	130P
13		71449157	1	SENSOR Filter Restriction	SENSOR Restrição do Filtro	133S
14		8603182	23	BOLT	PARAFUSO	040V
15		84122334	2	BOLT	PARAFUSO	040V

06-13		p1	06/08

TRANSMISSION, CONTROL VALVE - TRANSMISSÃO, VÁLVULA DE CONTROLE

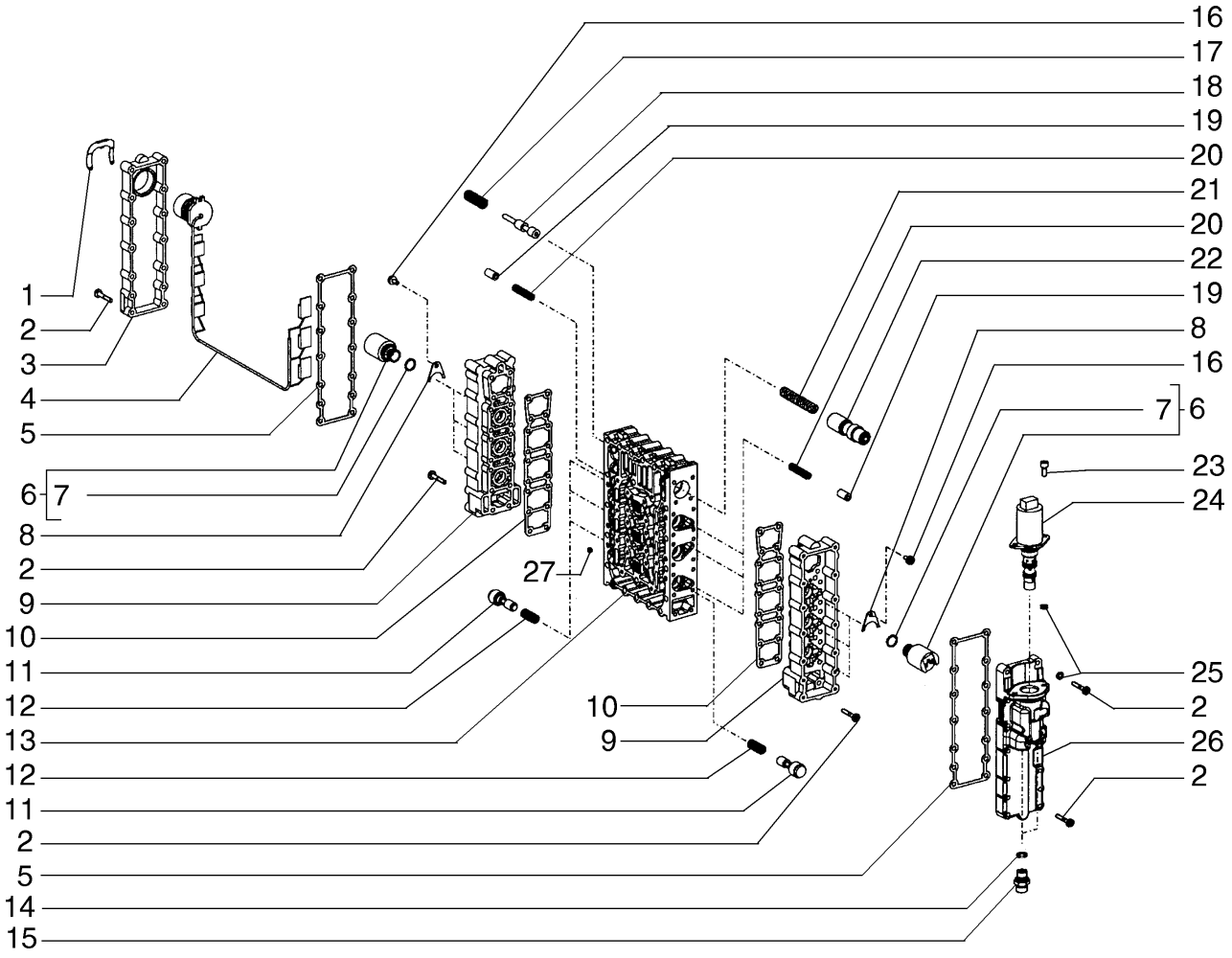

TRANSMISSION, CONTROL VALVE - TRANSMISSÃO, VÁLVULA DE CONTROLE

REF	NOTE	PN	QT	DESCRIPTION	DESCRIÇÃO	GLOS
1		8603362	1	CLAMP	ABRAÇADEIRA	031F
2		8603377	64	BOLT	PARAFUSO	040V
3		8603361	1	COVER	TAMPA	265C
4		8603625	1	HARNESS	CABO ELÉTRICO	111C
5		87453965	2	GASKET	JUNTA	120G
6		8603624	2	GOVERNOR	REGULADOR	175R
7		8603538	2	O'RING	O'RING	158G
8		8603218	3	PLATE	PLACA	110P
9		8603376	2	HOUSING	CARCAÇA	035S
10		8603786	2	GASKET	JUNTA	120G
11		8603368	6	PLUNGER	PISTÃO	130P
12		8603369	6	SPRING	MOLA	100M
13		84122174	1	BODY	CORPO	300C
14		76030898	2	O'RING	O'RING	158G
15		71448925	2	CONNECTOR	CONEXÃO	020R
16		8603359	3	BOLT	PARAFUSO	040V
17		8603374	1	SPRING	MOLA	100M
18		8603372	1	PLUNGER	PISTÃO	130P
19		8603370	6	PLUNGER	PISTÃO	130P
20		8603371	6	SPRING	MOLA	100M
22		8603623	1	PLUNGER	PISTÃO	130P
23		14305221	2	BOLT	PARAFUSO	040V
24		84122177	1	GOVERNOR	REGULADOR	175R
25		84122176	1	RING	ANEL	045A
26		84122175	1	HOUSING	CARCAÇA	035S
27		8603367	6	BUSHING	BUCHA	095B

TRANSMISSION, VALVE PLATES - TRANSMISSÃO, PLACAS DA VÁLVULA

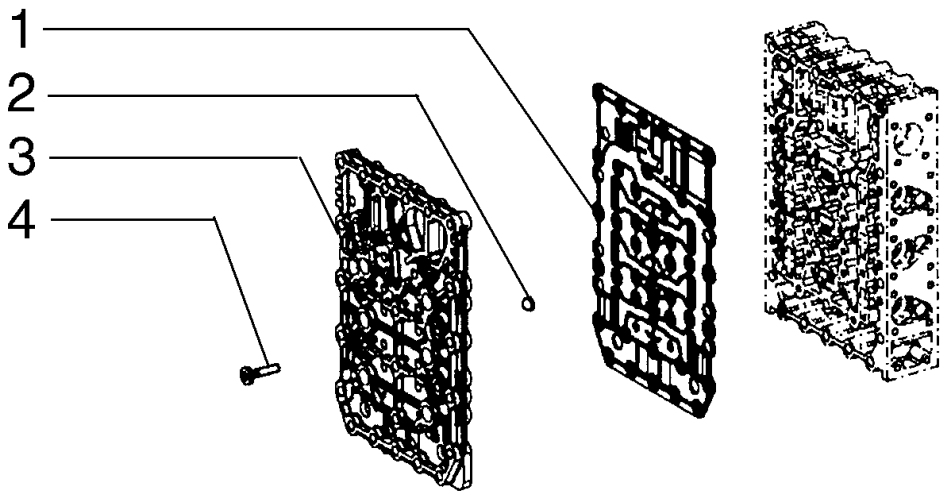

TRANSMISSION, VALVE PLATES - TRANSMISSÃO, PLACAS DA VÁLVULA

REF	NOTE	PN	QT	DESCRIPTION	DESCRIÇÃO	GLOS
1		87712667	1	GASKET	JUNTA	120G
2		8603323	6	O'RING	O'RING	158G
3		8603628	1	PLATE	PLACA	110P
4		8603183	18	BOLT	PARAFUSO	040V

06-15		p1	06/08

TRANSMISSION, TUBES - TRANSMISSÃO, TUBOS

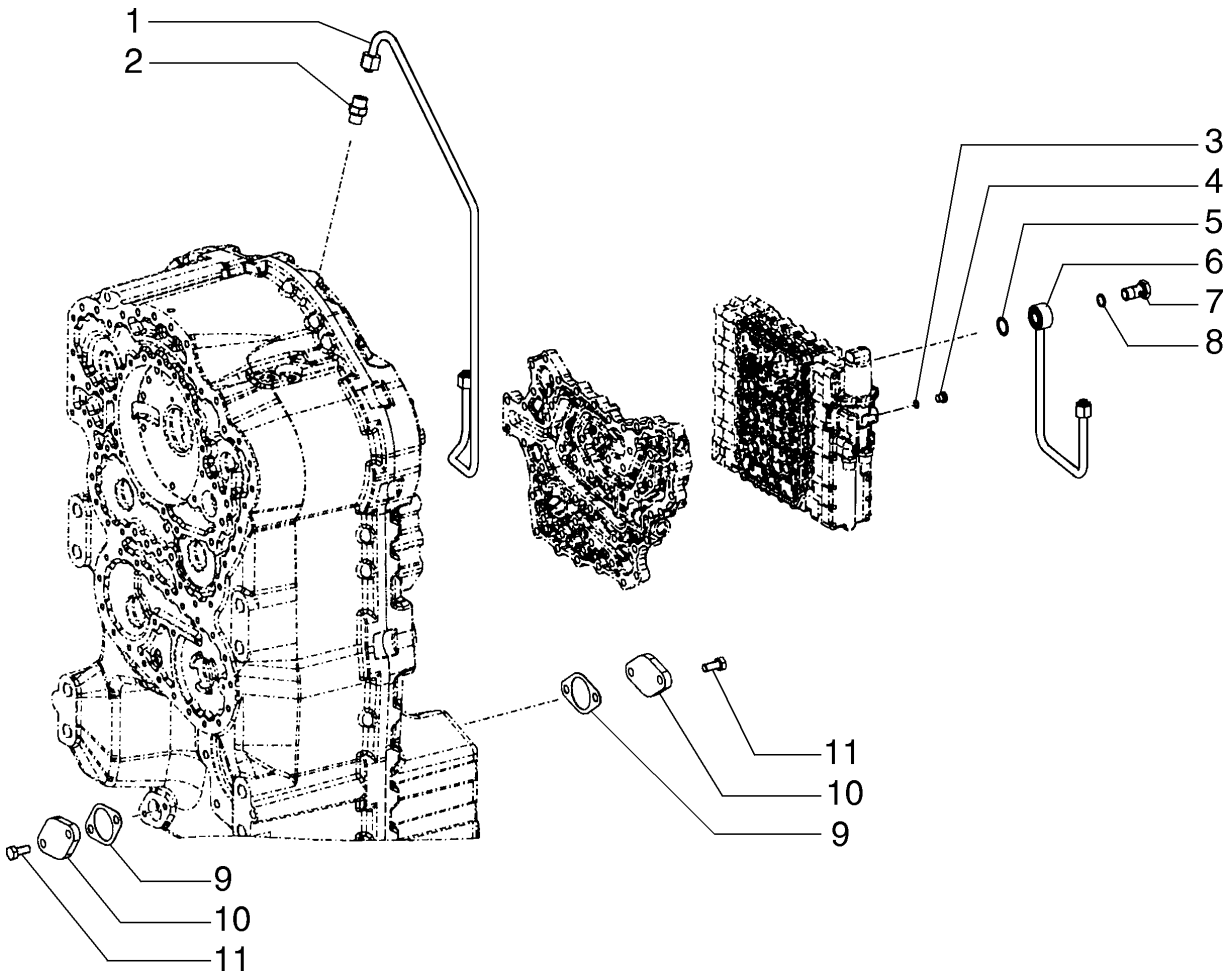

TRANSMISSION, TUBES - TRANSMISSÃO, TUBOS

REF	NOTE	PN	QT	DESCRIPTION	DESCRIÇÃO	GLOS
1		84122332	1	TUBE	TUBO	193T
2		8900130615	1	CONNECTOR	CONEXÃO	020R
3		14437585	1	O'RING	O'RING	158G
4		8603366	1	PLUG	BUJÃO	050T
5		79107817	1	O'RING	O'RING	158G
6		84122178	1	TUBE	TUBO	193T
7		335622A1	1	CONNECTOR	CONEXÃO	020R
8		79107818	1	SEAL RING	ANEL DE VEDAÇÃO	055A
9		8479287	2	GASKET	JUNTA	120G
10		8603396	2	BOLT	PARAFUSO	040V
11		153242220	4	BOLT	PARAFUSO	040V

TRANSMISSION, PRESSURE REGULATOR - TRANSMISSÃO, REGULADOR DE PRESSÃO

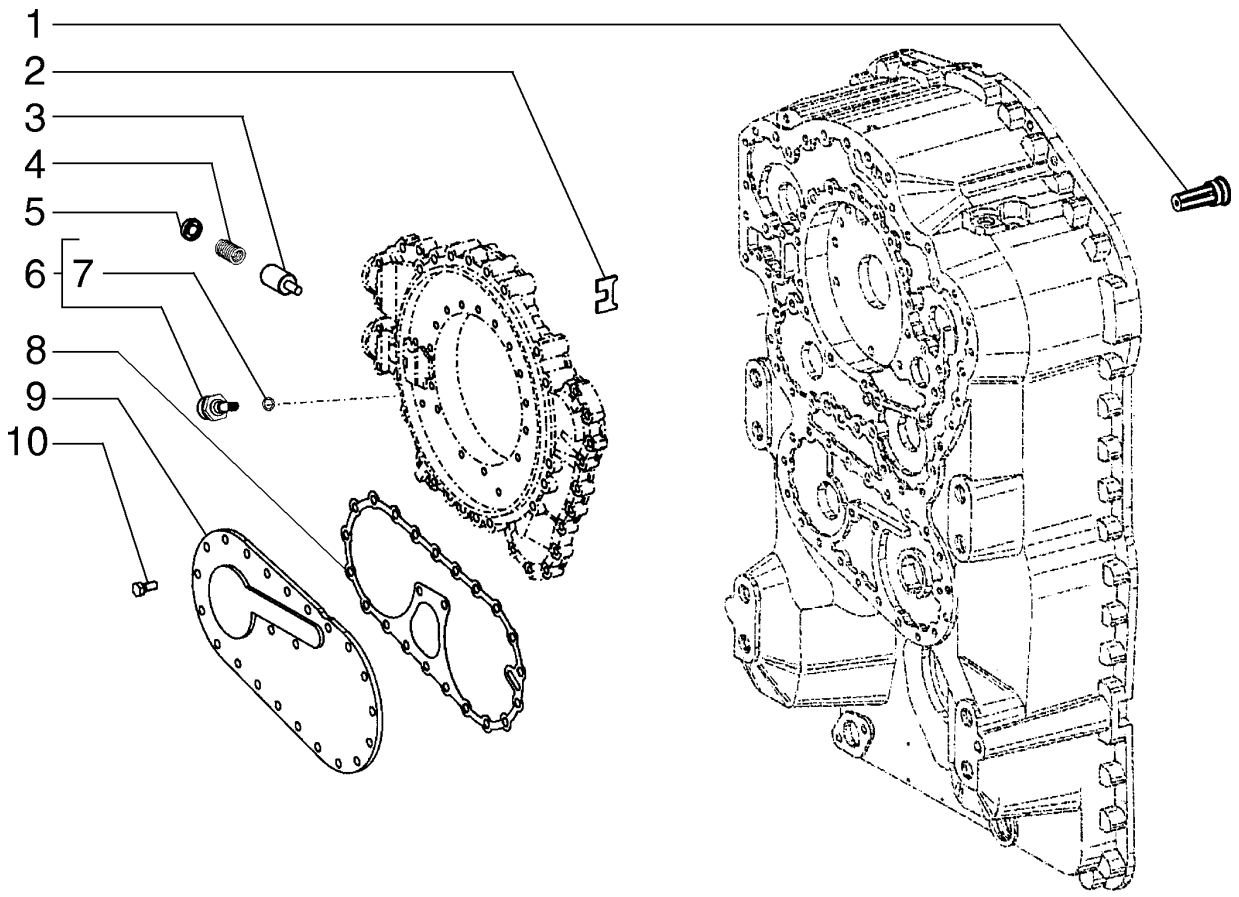

TRANSMISSION, PRESSURE REGULATOR - TRANSMISSÃO, REGULADOR DE PRESSÃO

REF	NOTE	PN	QT	DESCRIPTION	DESCRIÇÃO	GLOS
1		8603378	1	VALVE	VÁLVULA	010V
2		8603381	1	WASHER	ARRUELA	131R
3		8603382	1	PLUNGER	PISTÃO	130P
4		8603383	1	SPRING	MOLA	100M
5		8603380	1	PLATE	PLACA	110P
6		84122333	1	SENSOR Temperature	SENSOR Temperatura	133S
7		8603402	1	O'RING	O'RING	158G
8		8603395	1	GASKET	JUNTA	120G
9		8603393	1	COVER	TAMPA	265C
10		8603396	21	BOLT	PARAFUSO	040V

TRANSMISSION, PUMP - TRANSMISSÃO, BOMBA

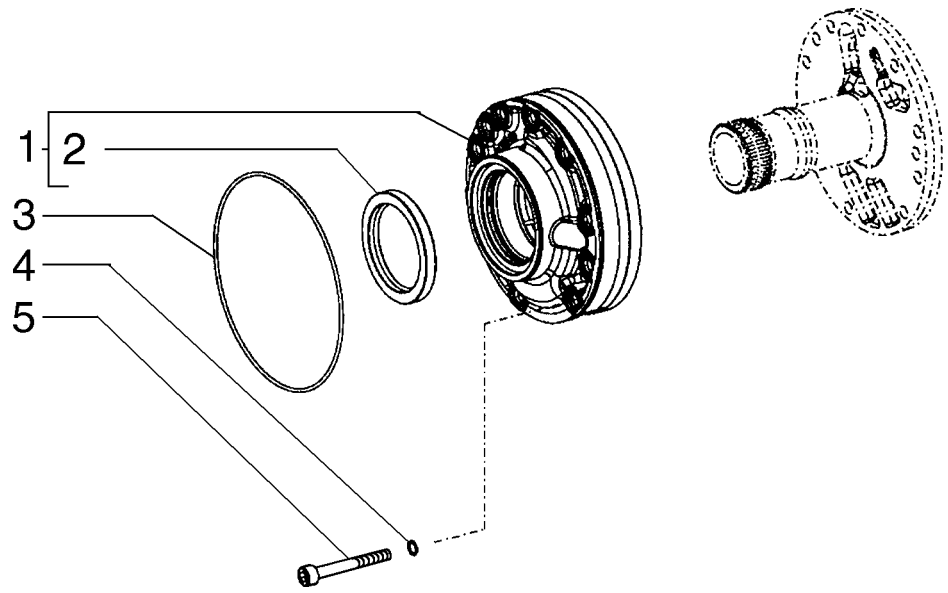

TRANSMISSION, PUMP - TRANSMISSÃO, BOMBA

REF	NOTE	PN	QT	DESCRIPTION	DESCRIÇÃO	GLOS
1		87711551	1	PUMP	BOMBA	155P
2		8603391	1	GASKET	JUNTA	120G
3		87712668	1	O'RING	O'RING	158G
4		8603385	10	O'RING	O'RING	158G
5		8900125105	10	BOLT	PARAFUSO	040V

06-18		p1	06/08

TRANSMISSION, SENSORS - TRANSMISSÃO, SENSORES

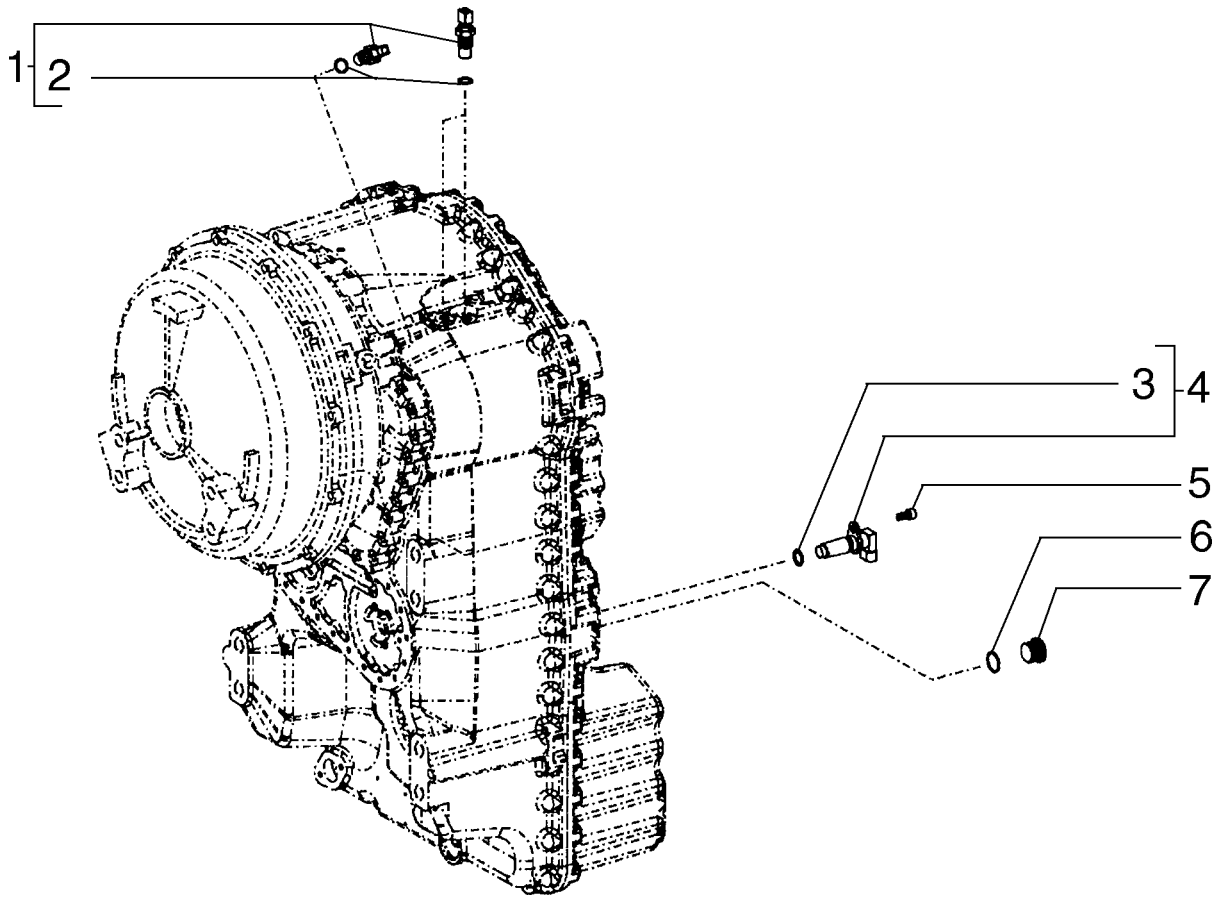

TRANSMISSION, SENSORS - TRANSMISSÃO, SENSORES

REF	NOTE	PN	QT	DESCRIPTION	DESCRIÇÃO	GLOS
1		8603397	3	SENSOR Speed	SENSOR Velocidade	133S
2		87453989	3	O'RING	O'RING	158G
3		8603629	1	O'RING	O'RING	158G
4		8900134428	1	SENSOR Speed	SENSOR Velocidade	133S
5		8603399	1	BOLT	PARAFUSO	040V
6		76081099	1	O'RING	O'RING	158G
7		8603400	1	PLUG	BUJÃO	050T

TRANSMISSION OIL COOLER - REFRIGERAÇÃO DO ÓLEO TRANSMISSÃO

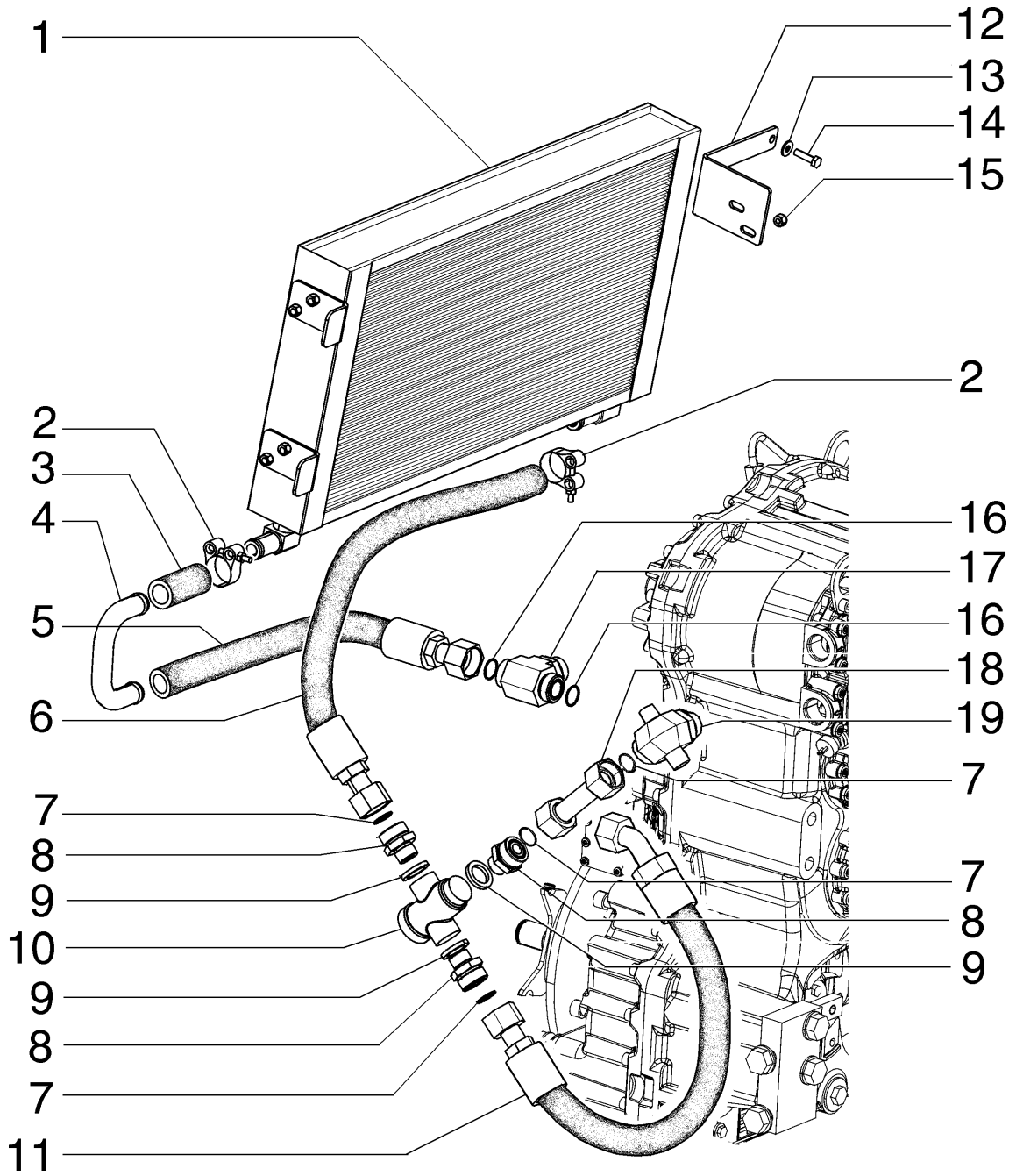

TRANSMISSION OIL COOLER - REFRIGERAÇÃO DO ÓLEO TRANSMISSÃO

REF	NOTE	PN	QT	DESCRIPTION	DESCRIÇÃO	GLOS
1		8501295	1	RADIATOR Oil	RADIADOR de Óleo	168R
2		87372829	4	CLAMP	ABRAÇADEIRA	031F
3		E66256	1	HOSE	MANGUEIRA	285T
4		84126500	1	TUBE	TUBO	193T
5		84124024	1	HOSE	MANGUEIRA	192T
6		84124023	1	HOSE	MANGUEIRA	192T
7		9824050	4	O'RING	O'RING	158G
8		87734594	3	CONNECTOR	CONEXÃO	020R
9		73136636	3	O'RING	O'RING	158G
10		4133510	1	CONNECTOR	CONEXÃO	020R
11		87751831	1	HOSE	MANGUEIRA	192T
12		84126501	1	BRACKET Upper	SUPORTE Superior	300S
12		84126502	1	BRACKET Lower	SUPORTE Inferior	300S
13		12646721	2	WASHER	ARRUELA	131R
14		16043831	2	BOLT	PARAFUSO	040V
15		832-10408	4	NUT	PORCA	010D
16		70931640	2	O'RING	O'RING	158G
17		201-404	1	CONNECTOR	CONEXÃO	020R
18		87751830	1	TUBE	TUBO	193T
19		75323134	1	CONNECTOR	CONEXÃO	020R

TRANSMISSION OIL DIPSTICK - VARETA DE NÍVEL ÓLEO TRANSMISSÃO

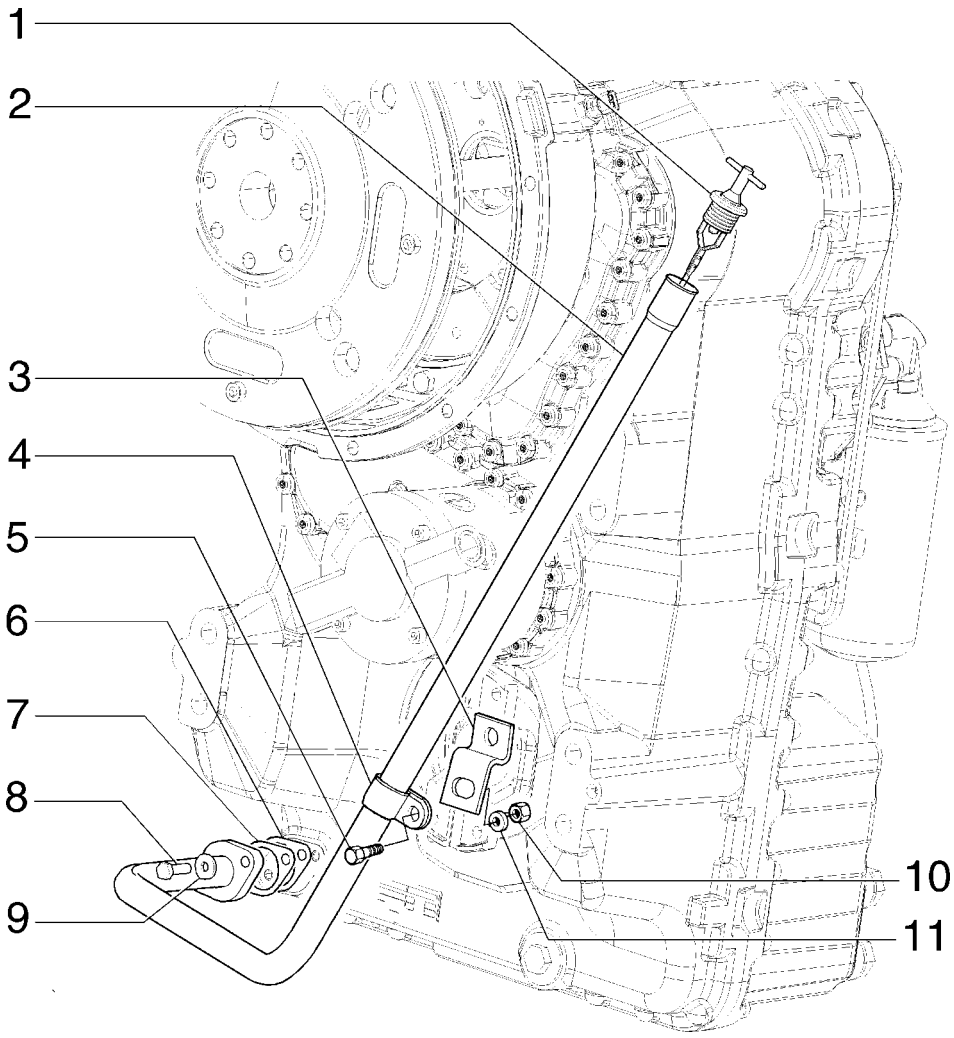

TRANSMISSION OIL DIPSTICK - VARETA DE NÍVEL ÓLEO TRANSMISSÃO

REF	NOTE	PN	QT	DESCRIPTION	DESCRIÇÃO	GLOS
1		87742441	1	DIPSTICK	HASTE DE NIVEL	091A
2		87742439	1	TUBE	TUBO	193T
3		87742440	1	BRACKET	SUPORTE	300S
4		70929806	1	CLAMP	ABRAÇADEIRA	031F
5		11112231	1	BOLT	PARAFUSO	040V
6		E135229	1	GASKET	JUNTA	120G
7		8603281	2	GASKET	JUNTA	120G
8		627-8025	2	BOLT	PARAFUSO	040V
9		12645031	2	WASHER	ARRUELA	131R
10		11702921	1	NUT	PORCA	010D
11		10517073	1	WASHERLOCK	ARRUELA PRESSÃO	170R

TRANSMISSION FILTER LINES - FILTRO DE ÓLEO TRANSMISSÃO

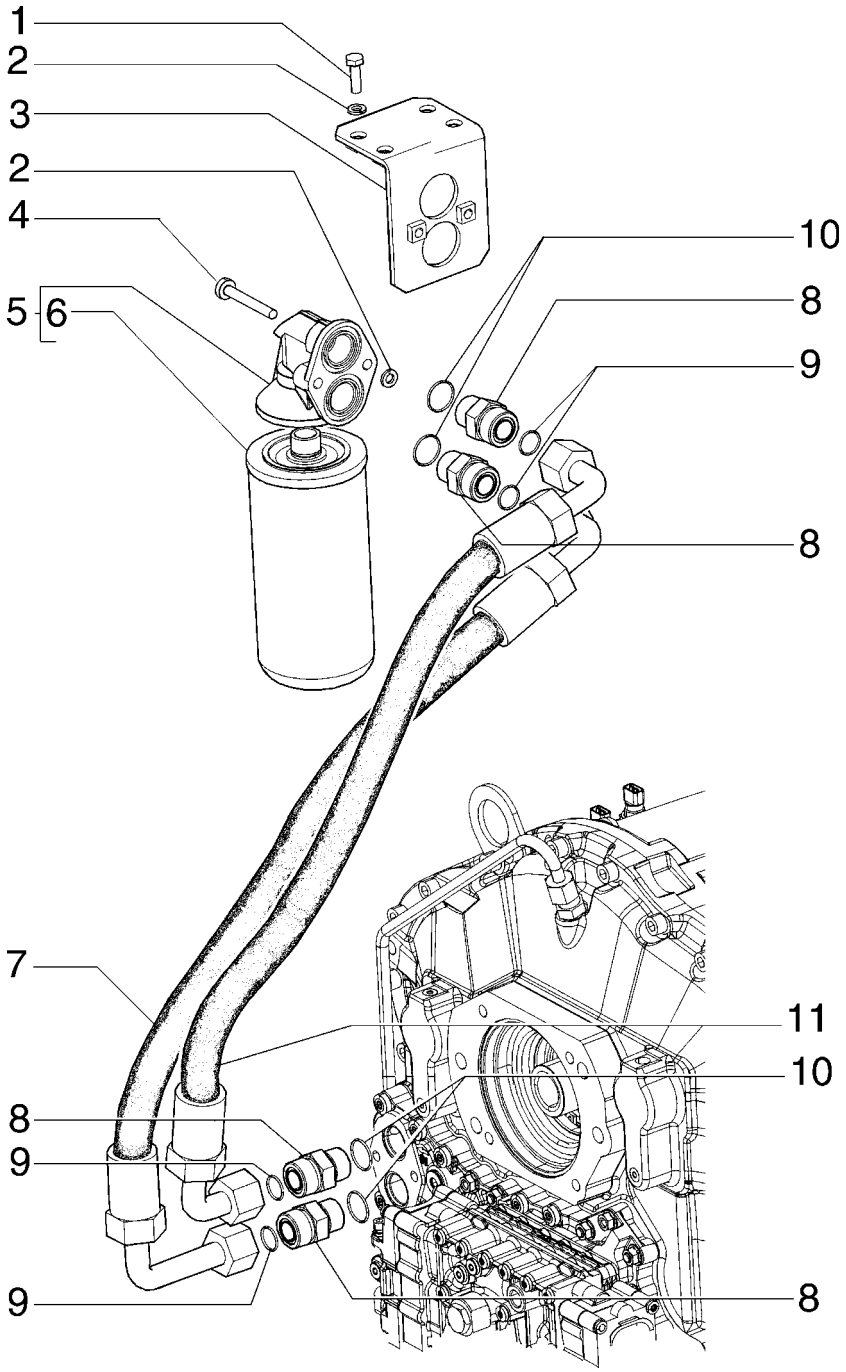

TRANSMISSION FILTER LINES - FILTRO DE ÓLEO TRANSMISSÃO

REF	NOTE	PN	QT	DESCRIPTION	DESCRIÇÃO	GLOS
1		627-8025	4	BOLT	PARAFUSO	040V
2		10516671	6	WASHER	ARRUELA	131R
3		87739038	1	BRACKET	SUPORTE	300S
4		84122334	2	BOLT	PARAFUSO	040V
5		76081102	1	OIL FILTER	FILTRO DE ÓLEO	067F
6		87519452	1	OIL FILTER	FILTRO DE ÓLEO	067F
7		87739470	1	HOSE	MANGUEIRA	192T
8		75289938	4	CONNECTOR	CONEXÃO	020R
9		238-6018	4	O'RING	O'RING	158G
10		14457680	4	O'RING	O'RING	158G
11		87739471	1	HOSE	MANGUEIRA	192T

06-22		p1	06/08

TRANSMISSION CONTROL - CONTROLE DA TRANSMISSÃO

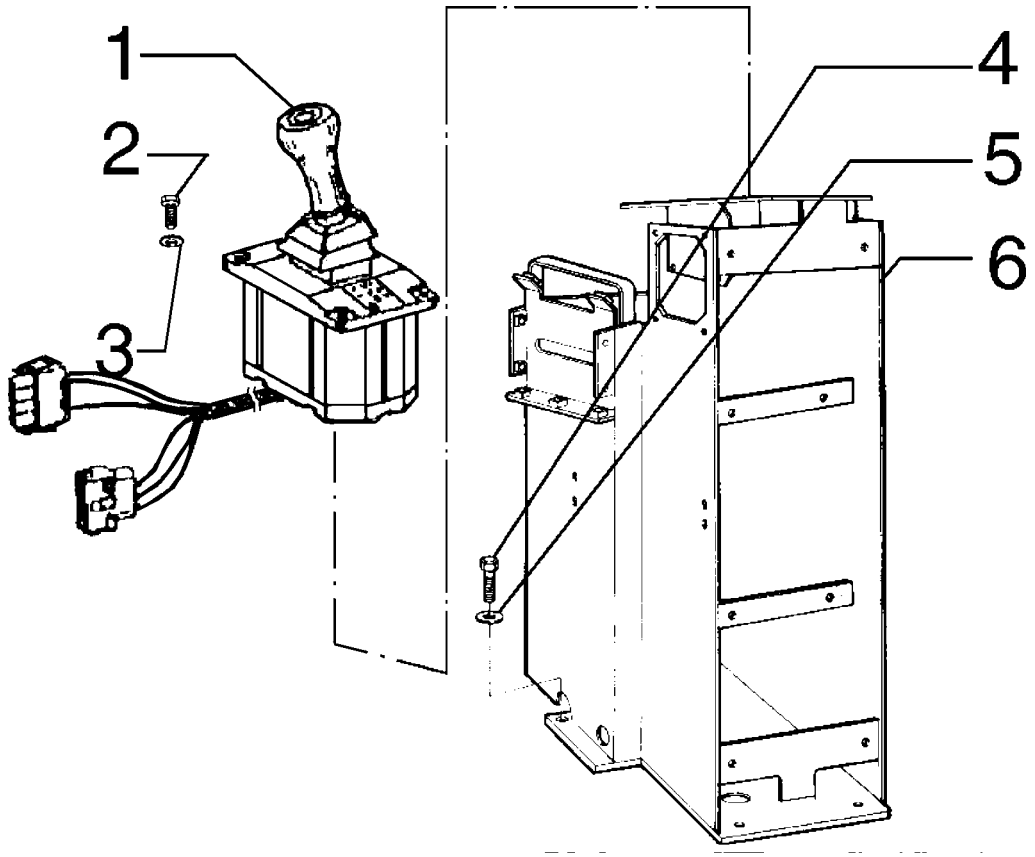

TRANSMISSION CONTROL - CONTROLE DA TRANSMISSÃO

REF	NOTE	PN	QT	DESCRIPTION	DESCRIÇÃO	GLOS
1		8032400	1	CONTROL LEVERS	ALAVANCAS	7117
2		10979421	4	BOLT	PARAFUSO	040V
3		14496321	4	WASHER	ARRUELA	131R
4		11113231	4	BOLT	PARAFUSO	040V
5		14496731	4	WASHER	ARRUELA	131R
6		75327034	1	BRACKET	CONSOLE	080M

FRONT AXLE - EIXO DIANTEIRO

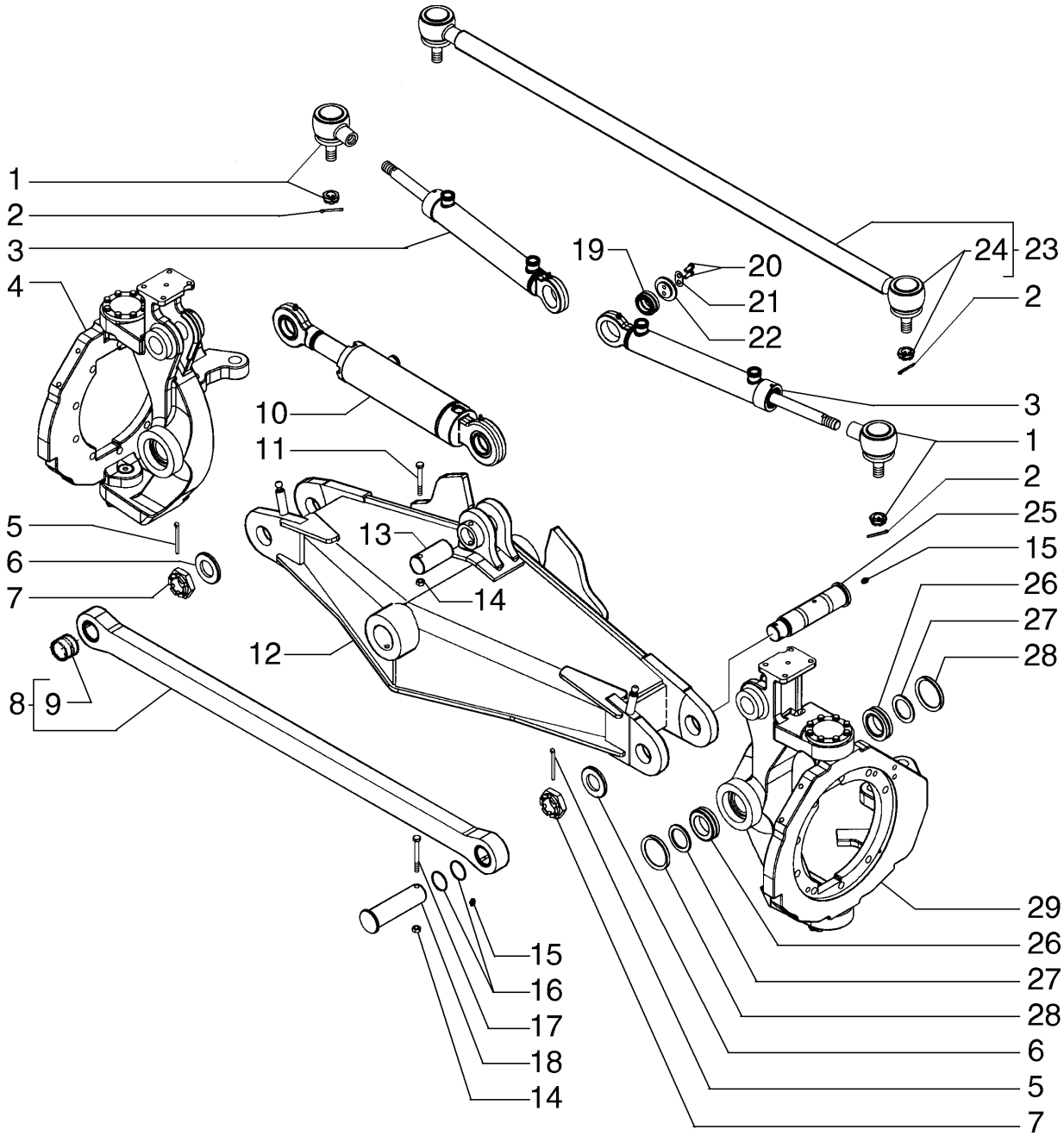

FRONT AXLE - EIXO DIANTEIRO

REF	NOTE	PN	QT	DESCRIPTION	DESCRIÇÃO	GLOS
1		1925104	2	SIDE	EXTREMIDADE	061E
2		70904002	4	COTTER PIN	CONTRA PINO	270C
3		87632371	2	STEER'G CYLINDER - page (05-06)	CILINDRO DIREÇÃO - pag. (05-06)	403C
4			1	BRACKET - page (06-24)	SUPORTE - pag. (06-24)	000I
5		300600	2	COTTER PIN	CONTRA PINO	270C
6		87668013	2	WASHER	ARRUELA	131R
7		87668014	2	NUT	PORCA	010D
8		87665300	1	BAR	BARRA	151B
9		87647431	2	BUSHING	BUCHA	095B
10		87632361	1	TILT CYLINDER - page (08-55)	CILINDRO INCLINAÇÃO - pag. (08-55)	1070
11		120073	1	BOLT	PARAFUSO	040V
12		87626469	1	SHAFT	EIXO	016A
13		87647426	1	PIN	PINO	080P
14		100016	3	NUT	PORCA	010D
15		13407211	4	GREASE FITTING	PINO GRAXEIRO	060I
16		2978906	4	RETAINER	RETENTOR	122G
17		120074	2	BOLT	PARAFUSO	040V
18		87647423	2	PIN	PINO	080P
19		87663316	2	BEARING	ROLAMENTO	341C
20		120104	4	BOLT	PARAFUSO	040V
21		87647430	2	PLATE	PLACA	110P
22		87647429	2	CUP	PRATO	060S
23		1925105	1	ROD	HASTE	090A
24		8408386	1	PULLER	EXTRATOR	060E
25		87447422	2	PIN	PINO	080P
26		87663318	4	BEARING	ROLAMENTO	341C
27		87663319	4	SNAP RING	ANEL ELÁSTICO	187A
28		87648785	4	RETAINER	RETENTOR	122G
29			1	BRACKET - page (06-24)	SUPORTE - pag. (06-24)	000I

06-24		p1	06/08

FRONT AXLE - EIXO DIANTEIRO

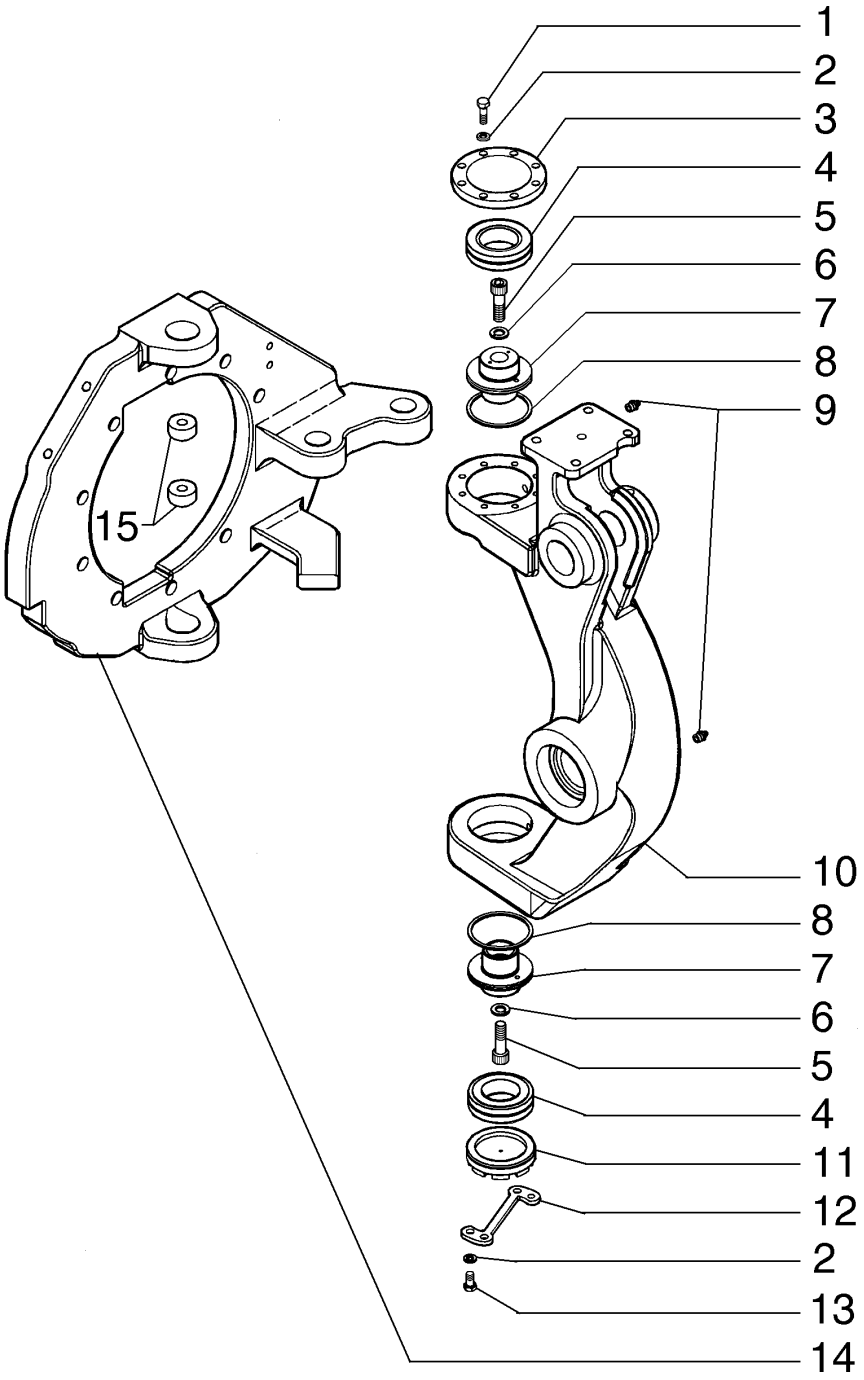

FRONT AXLE - EIXO DIANTEIRO

REF	NOTE	PN	QT	DESCRIPTION	DESCRIÇÃO	GLOS
1		43127	8	BOLT	PARAFUSO	040V
2		83990583	10	WASHERLOCK	ARRUELA PRESSÃO	170R
3		87647428	1	COVER	TAMPA	265C
4		87663317	2	BEARING	ROLAMENTO	341C
5		14422221	2	BOLT	PARAFUSO	040V
6		412123	2	WASHERLOCK	ARRUELA PRESSÃO	170R
7		87647425	2	PIN	PINO	080P
8		1960253	2	RING	ANEL	045A
9		13407211	2	GREASE FITTING	PINO GRAXEIRO	060I
10		87667878	1	FORK LH	GARFO Esquerdo	125F
10		87667883	1	FORK RH	GARFO Direito	125F
11		87647427	1	BOLT	PARAFUSO	040V
12		87647424	1	PLATE	CHAPA	105P
13		120103	2	BOLT	PARAFUSO	040V
14		87667893	1	FLANGE RH	FLANGE Direito	070F
14		87667888	1	FLANGE LH	FLANGE Esquerdo	070F
15		87648784	2	BUSHING	BUCHA	095B

06-25		p1	06/08

FRONT AXLE REDUCTOR - REDUTOR DO EIXO DIANTEIRO

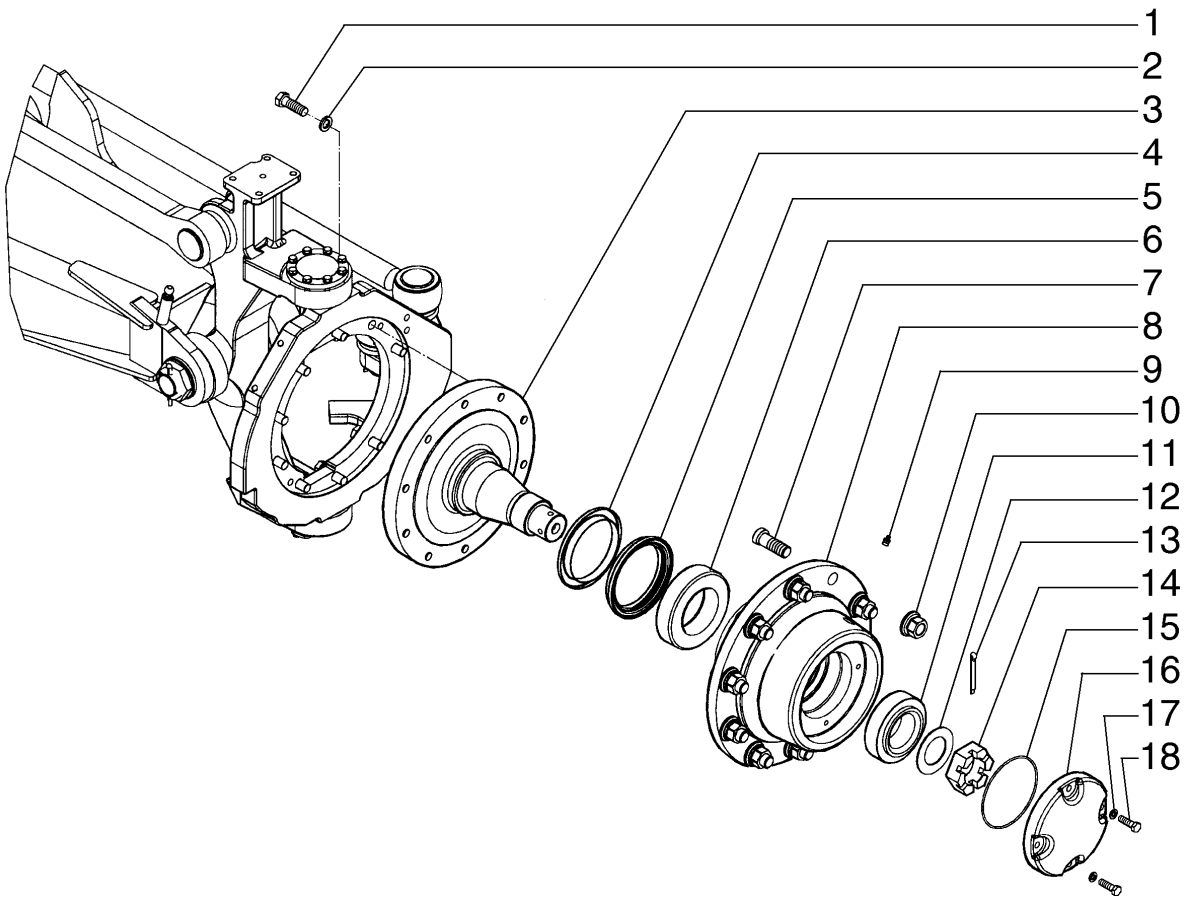

FRONT AXLE REDUCTOR - REDUTOR DO EIXO DIANTEIRO

REF	NOTE	PN	QT	DESCRIPTION	DESCRIÇÃO	GLOS
1		412398	18	BOLT	PARAFUSO	040V
2		87016618	18	WASHERLOCK	ARRUELA PRESSÃO	170R
3		87647437	2	SHAFT	EIXO	016A
4		75325357	2	SLEEVE	LUVA	030M
5		75325358	2	SEAL RING	ANEL DE VEDAÇÃO	055A
6		73124684	2	BEARING	ROLAMENTO	341C
7		87625354	20	BOLT	PARAFUSO	040V
8		87671572	2	HUB Wheel	CUBO Roda	135M
9		13407211	2	GREASE FITTING	PINO GRAXEIRO	060I
10		75250656	20	NUT	PORCA	010D
11		7068817	2	BEARING	ROLAMENTO	341C
12		70932867	2	WASHER	ARRUELA	131R
13		70929956	2	COTTER PIN	CONTRA PINO	270C
14		70922271	2	NUT	PORCA	010D
15		70923824	2	O'RING	O'RING	158G
16		75270182	2	COVER	TAMPA	265C
17		70910287	8	WASHERLOCK	ARRUELA PRESSÃO	170R
18		11106631	8	BOLT	PARAFUSO	040V

06-26		p1	06/08

REAR AXLE - EIXO TRASEIRO

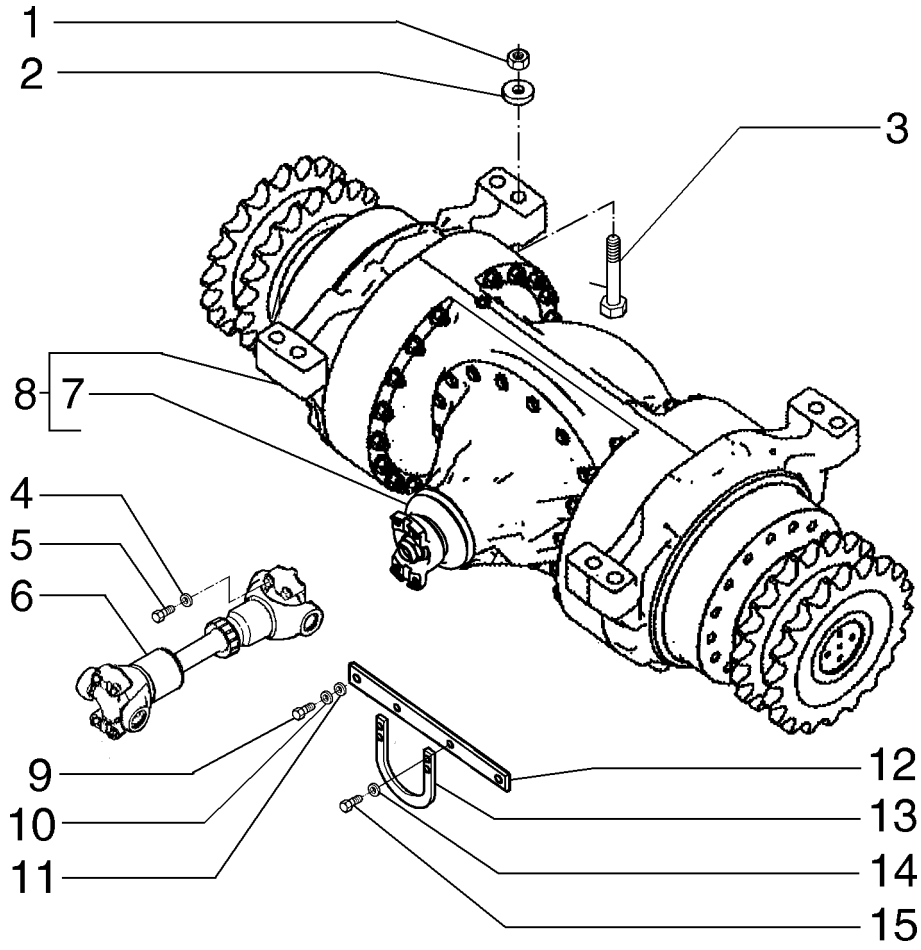

REAR AXLE - EIXO TRASEIRO

REF	NOTE	PN	QT	DESCRIPTION	DESCRIÇÃO	GLOS
1		12575321	8	NUT	PORCA	010D
2		14497331	8	WASHER	ARRUELA	131R
3		15997931	8	BOLT	PARAFUSO	040V
4		70912441	8	WASHERLOCK	ARRUELA PRESSÃO	170R
5		8067	8	BOLT	PARAFUSO	040V
6		87734946	1	PROPELLER SHAFT	EIXO CARDAN	A191
7		75289087	1	DIFFERENTIAL - page (06-30)	DIFERENCIAL - pag. (06-30)	040D
8		87674781	1	REAR AXLE	EIXO TRASEIRO	M150
9		11112831	2	BOLT	PARAFUSO	040V
10		10517073	2	WASHERLOCK	ARRUELA PRESSÃO	170R
11		12648521	2	WASHER	ARRUELA	131R
12		87739040	1	BRACKET	SUPORTE	300S
13		87739033	1	GUARD	PROTEÇÃO	070R
14		14496621	2	WASHER	ARRUELA	131R
15		11106631	2	BOLT	PARAFUSO	040V

REAR AXLE HOUSING - CARCAÇA DO EIXO TRASEIRO

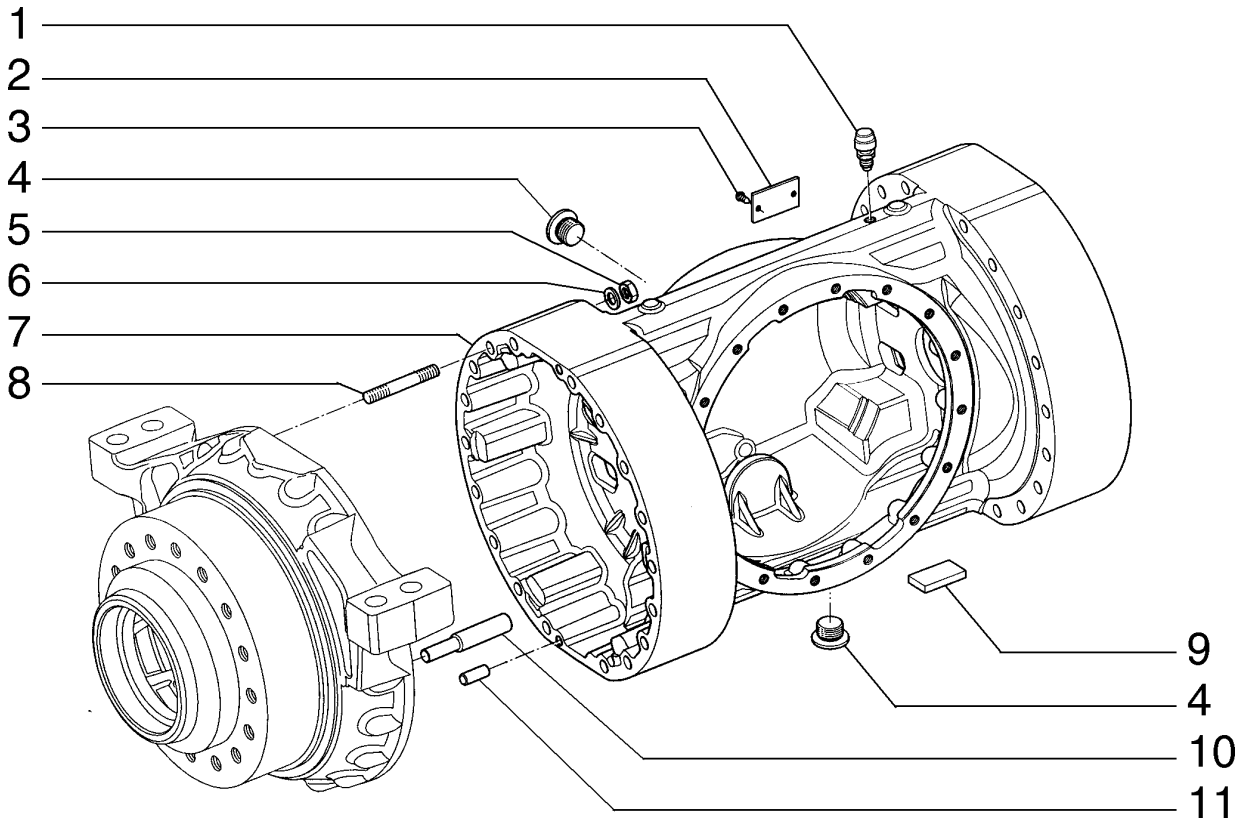

REAR AXLE HOUSING - CARCAÇA DO EIXO TRASEIRO

REF	NOTE	PN	QT	DESCRIPTION	DESCRIÇÃO	GLOS
1		71103537	1	BREATHER	RESPIRO	145S
2		71103730	1	PLATE	PLACA	110P
3		13683902	2	RIVET	REBITE	055R
4		10119040	2	PLUG	BUJÃO	050T
5		75289016	36	NUT	PORCA	010D
6		75289017	36	WASHER	ARRUELA	131R
7		87635878	1	HOUSING	CARCAÇA	035S
8		87642877	36	STUD	PRISIONEIRO	210P
9		71103538	4	MAGNETIC DISC	DISCO MAGNÉTICO	090D
10		71103643	6	PIN	PINO	080P
11		71103541	4	PIN	PINO	080P

REAR AXLE - EIXO TRASEIRO

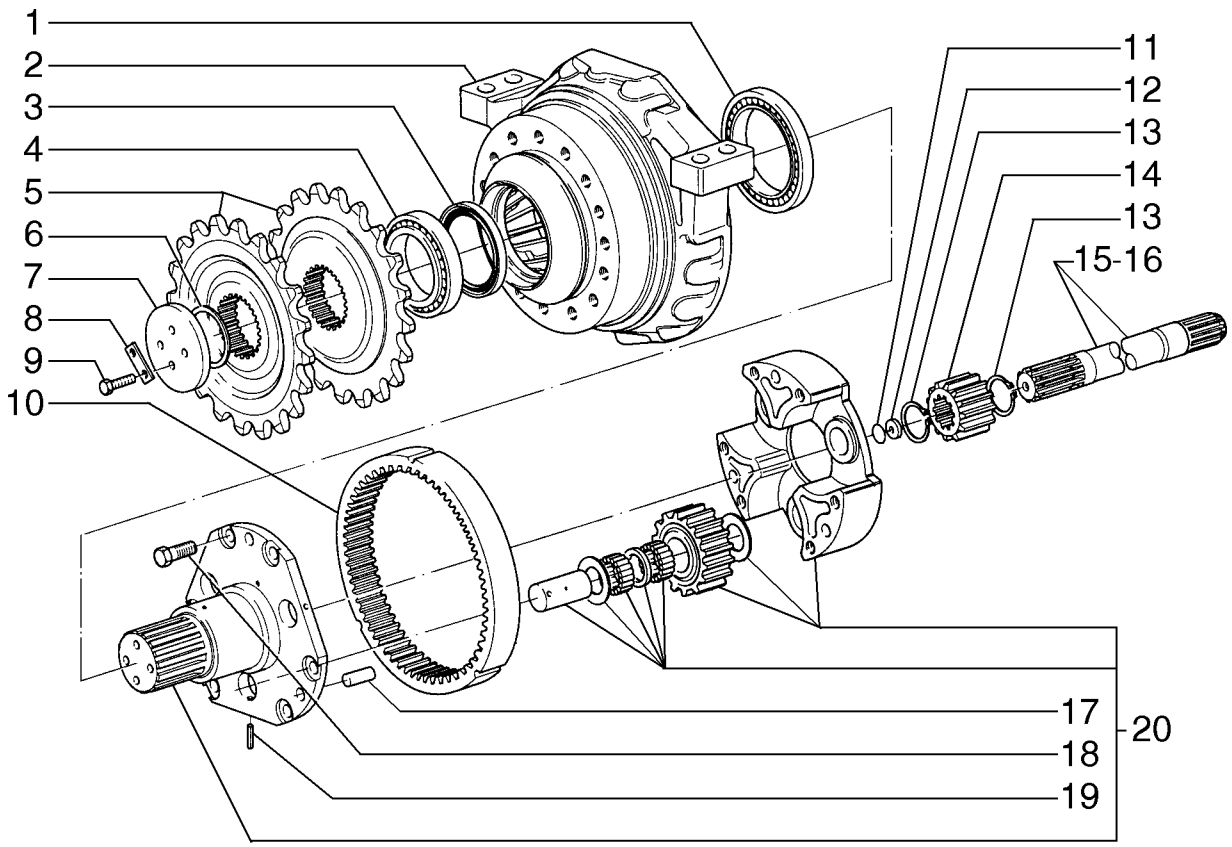

REAR AXLE - EIXO TRASEIRO

REF	NOTE	PN	QT	DESCRIPTION	DESCRIÇÃO	GLOS
1		76035007	2	BEARING	ROLAMENTO	341C
2		87635876	2	BRACKET	SUPORTE	300S
3		75288833	2	RETAINER	RETENTOR	122G
4		75289030	2	BEARING	ROLAMENTO	341C
5		87625339	4	GEAR	ENGRENAGEM	050I
6		75289031	1	SHIM 3,4mm	CALÇO 3,4mm	198S
6		75289032	1	SHIM 3,5mm	CALÇO 3,5mm	198S
6		75289033	1	SHIM 3,6mm	CALÇO 3,6mm	198S
6		75289034	1	SHIM 3,7mm	CALÇO 3,7mm	198S
6		75289035	1	SHIM 3,8mm	CALÇO 3,8mm	198S
6		75289036	1	SHIM 3,9mm	CALÇO 3,9mm	198S
6		75289037	1	SHIM 4,0mm	CALÇO 4,0mm	198S
6		75289038	1	SHIM 4,1mm	CALÇO 4,1mm	198S
6		75289039	1	SHIM 4,2mm	CALÇO 4,2mm	198S
6		75289040	1	SHIM 4,3mm	CALÇO 4,3mm	198S
6		75289041	1	SHIM 4,4mm	CALÇO 4,4mm	198S
7		75289028	2	PLATE	PLACA	110P
8		75289027	4	PLATE	CHAPA	105P
9		75289026	8	BOLT	PARAFUSO	040V
10		71103527	2	RACK	CREMALHEIRA	312C
11		75289058	1	SHIM 0,1mm	CALÇO 0,1mm	198S
11		75289059	1	SHIM 0,3mm	CALÇO 0,3mm	198S
11		75289060	1	SHIM 0,5mm	CALÇO 0,5mm	198S
12		79052626	2	PLATE	CHAPA	105P
13		11069576	4	SNAP RING	ANEL ELÁSTICO	187A
14		71103531	2	SUN GEAR	PLANETÁRIO	145P
15		71103532	1	SHAFT LH	EIXO Esquerdo	016A
16		71103534	1	SHAFT RH	EIXO Direito	016A
17		75289046	6	PIN	PINO	080P
18		75289043	12	BOLT	PARAFUSO	040V
19		75289045	6	PIN	PINO	080P
20		71103529	2	BRACKET	SUPORTE	300S

06-29		p1	06/08

REAR AXLE, WHEEL HUB ASSY - EIXO TRASEIRO, CUBO DA RODA COMPLETO

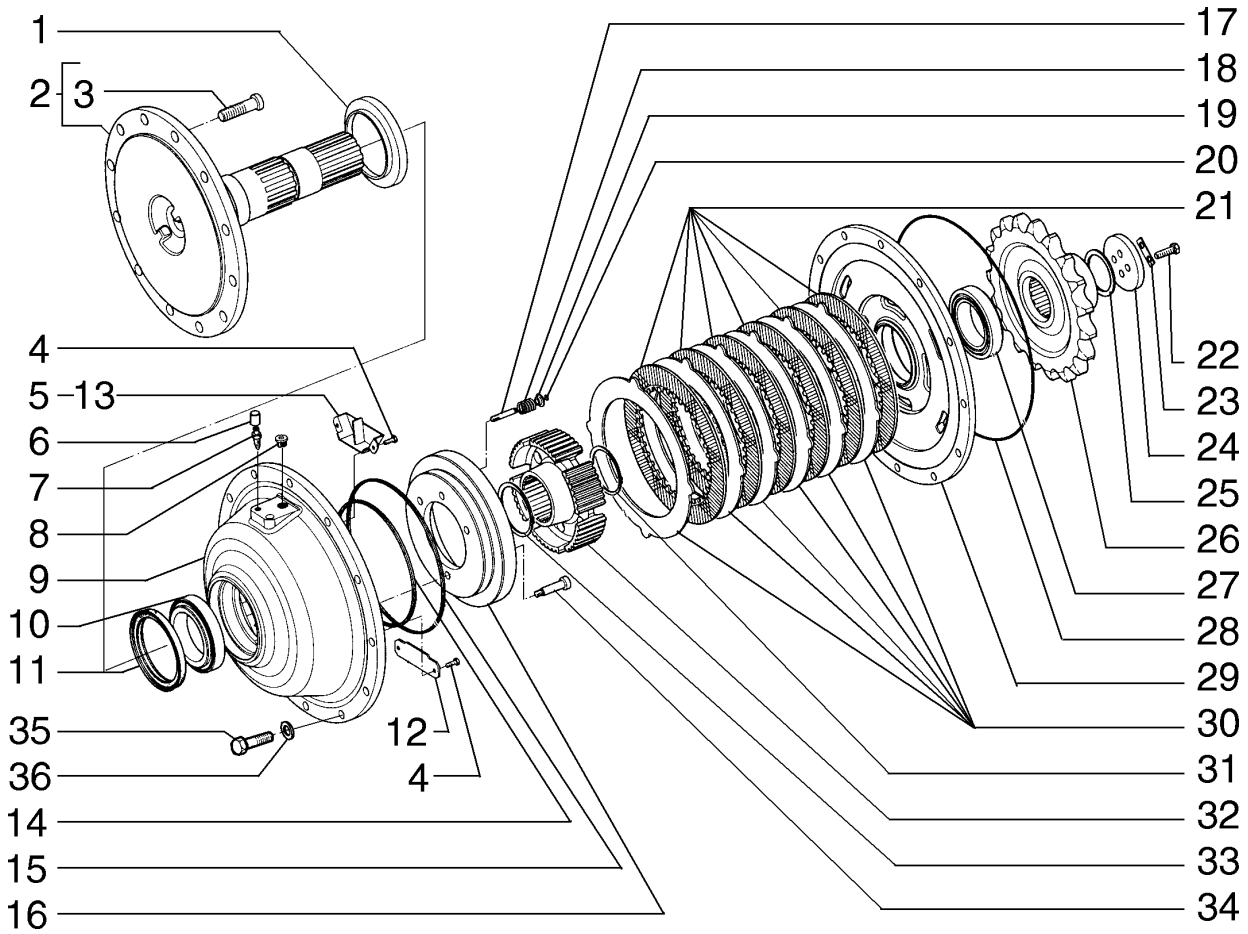

REAR AXLE, WHEEL HUB ASSY - EIXO TRASEIRO, CUBO DA RODA COMPLETO

REF	NOTE	PN	QT	DESCRIPTION	DESCRIÇÃO	GLOS
		87674753	2	WHEEL HUB Front	CUBO DA RODA Dianteiro	091D
		87674750	2	WHEEL HUB Rear	CUBO DA RODA Dianteiro	091D
1		87625368	1	GUARD	PROTEÇÃO	070R
2		71103642	1	SHAFT	EIXO	016A
3		87625350	10	BOLT	PARAFUSO	040V
4		71103522	4	BOLT	PARAFUSO	040V
5		71103526	1	DEFLECTOR Front	DEFLETOR Frontal	020D
6		75287559	1	PLUG	BUJÃO	050T
7		75287555	1	BREATHER	RESPIRO	145S
8		87625369	1	PLUG	BUJÃO	050T
9		87625372	1	HOUSING	CARCAÇA	035S
10		87625366	1	BEARING	ROLAMENTO	341C
11		87625367	1	RETAINER	RETENTOR	122G
12		71103521	1	COVER	TAMPA	265C
13		71103520	1	DEFLECTOR Rear	DEFLETOR Traseiro	020D
14		87625355	1	O'RING	O'RING	158G
15		87625357	1	O'RING	O'RING	158G
16		87625347	1	PLUNGER	PISTÃO	130P
17		71103524	3	PIN	PINO	080P
18		71103525	3	SPRING	MOLA	100M
19		87625362	3	CUP	PRATO	060S
20		87625364	3	SNAP RING	ANEL ELÁSTICO	187A
21		87625345	6	BRAKE DISC	DISCO DE FREIO	064D
22		15540631	4	BOLT	PARAFUSO	040V
23		87625342	2	PLATE	PLACA	110P
24		87625341	1	WASHER	ARRUELA	131R
25		87625361	1	SHIM 3,4mm	CALÇO 3,4mm	198S
25		71103510	1	SHIM 3,5mm	CALÇO 3,5mm	198S
25		71103511	1	SHIM 3,6mm	CALÇO 3,6mm	198S
25		71103512	1	SHIM 3,7mm	CALÇO 3,7mm	198S
25		71103515	1	SHIM 3,8mm	CALÇO 3,8mm	198S
25		71103513	1	SHIM 3,9mm	CALÇO 3,9mm	198S
25		71103514	1	SHIM 4,0mm	CALÇO 4,0mm	198S
25		71103516	1	SHIM 4,1mm	CALÇO 4,1mm	198S
25		71103517	1	SHIM 4,2mm	CALÇO 4,2mm	198S
25		71103518	1	SHIM 4,3mm	CALÇO 4,3mm	198S
25		71103519	1	SHIM 4,4mm	CALÇO 4,4mm	198S
26		87625340	1	SPROCKET	RODA MOTRIZ	163R
27		87625365	1	BEARING	ROLAMENTO	341C
28		87625356	1	O'RING	O'RING	158G

REAR AXLE, WHEEL HUB ASSY - EIXO TRASEIRO, CUBO DA RODA COMPLETO

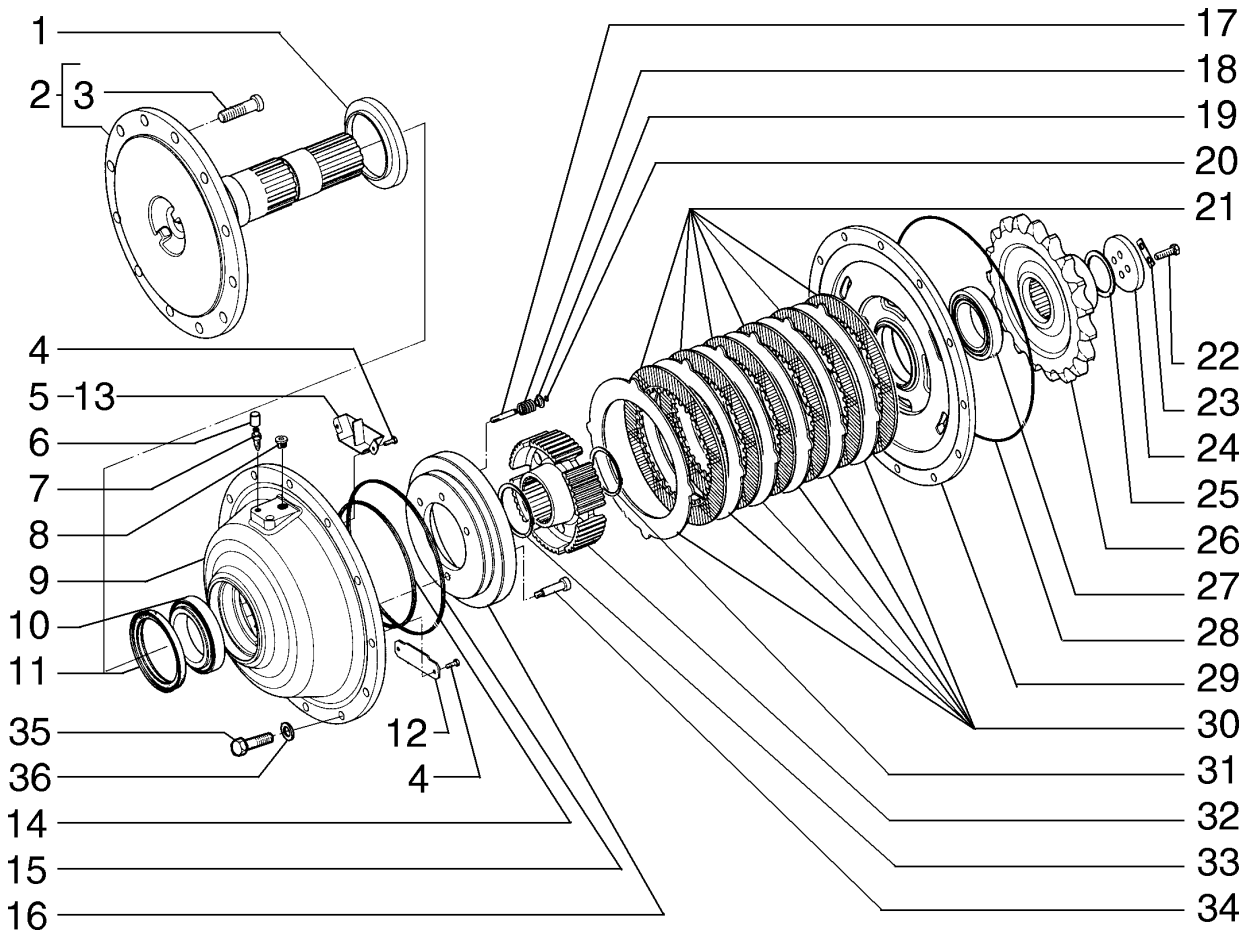

REAR AXLE, WHEEL HUB ASSY - EIXO TRASEIRO, CUBO DA RODA COMPLETO

REF	NOTE	PN	QT	DESCRIPTION	DESCRIÇÃO	GLOS
29		87625344	1	BRACKET	SUPORTE	300S
30		87625346	6	BRAKE DISC	DISCO DE FREIO	064D
31		87625358	1	SNAP RING	ANEL ELÁSTICO	187A
32		87625348	1	GEAR	ENGRENAGEM	050I
33		87625359	1	SNAP RING	ANEL ELÁSTICO	187A
34		71103523	1	BOLT	PARAFUSO	040V
35		87389395	12	BOLT	PARAFUSO	040V
36		10517173	12	WASHERLOCK	ARRUELA PRESSÃO	170R

REAR AXLE DIFERENTIAL - DIFERENCIAL DO EIXO TRASEIRO

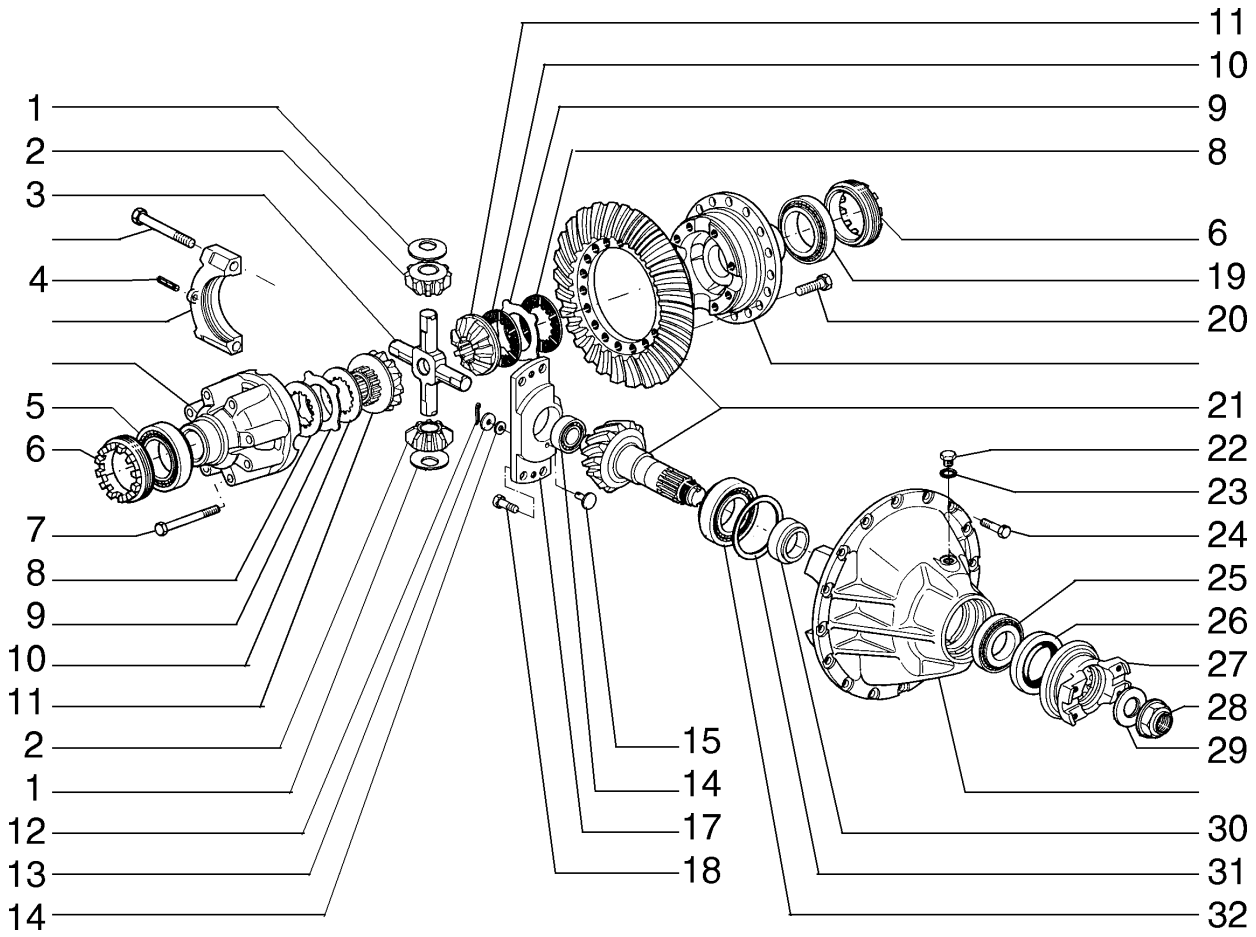

REAR AXLE DIFERENTIAL - DIFERENCIAL DO EIXO TRASEIRO

REF	NOTE	PN	QT	DESCRIPTION	DESCRIÇÃO	GLOS
		75289087	1	DIFFERENTIAL ASSY	DIFERENCIAL COMPLETO	040D
1		87638370	4	THRUST PLATE	CHAPA ENCOSTO	023R
2		79047219	4	PLANETARY GEAR	SATÉLITE	020S]
3		87638368	1	SPIDER	CRUZETA	320S
4		14607270	2	SPRING PIN	PINO ELÁSTICO	202S
5		79042277	1	BEARING	ROLAMENTO	341C
6		79047214	2	RING NUT	PORCA RETENÇÃO	050G
7		75287521	8	BOLT	PARAFUSO	040V
8		87637717	6	BRAKE DISC	DISCO DE FREIO	064D
9		87637716	8	BRAKE DISC 2,00mm	DISCO DE FREIO 2,00mm	064D
9		75289079	8	BRAKE DISC 2,10mm	DISCO DE FREIO 2,10mm	064D
9		75289080	8	BRAKE DISC 2,20mm	DISCO DE FREIO 2,20mm	064D
9		75289081	8	BRAKE DISC 2,30mm	DISCO DE FREIO 2,30mm	064D
10		79077090	2	BRAKE DISC	DISCO DE FREIO	064D
11		87638369	2	PLANETARY GEAR	SATÉLITE	020S
12		10796400	1	COTTER PIN	CONTRA PINO	270C
13		79047640	1	WASHER	ARRUELA	131R
14		75289082	1	WASHER	ARRUELA	131R
15		75289076	1	PIN	PINO	080P
16		75289075	1	BEARING	ROLAMENTO	341C
17		87638371	1	BRACKET	SUPORTE	300S
18		87637713	4	BOLT	PARAFUSO	040V
19		75289083	1	BEARING	ROLAMENTO	341C
20		87637713	18	BOLT	PARAFUSO	040V
21		75289084	1	BEVEL GEAR SET	COROA E PINHÃO	285C
22		71103665	1	PLUG	TAMPÃO	050T
23		71103664	1	SEAL RING	ANEL DE VEDAÇÃO	055A
24		87668002	16	BOLT	PARAFUSO	040V
25		75287565	1	BEARING	ROLAMENTO	341C
26		87638374	1	SEAL	RETENTOR	122G
27		75289077	1	FLANGE	FLANGE	070F
28		87638636	1	NUT	PORCA	010D
29		87638638	1	WASHER	ARRUELA	131R
30		71103644	1	SPACER 21,5mm	ESPAÇADOR 21,5mm	075D
30		71103645	1	SPACER 21,6mm	ESPAÇADOR 21,6mm	075D
30		71103646	1	SPACER 21,7mm	ESPAÇADOR 21,7mm	075D
30		71103647	1	SPACER 21,725mm	ESPAÇADOR 21,725mm	075D
30		71103648	1	SPACER 21,75mm	ESPAÇADOR 21,75mm	075D
30		71103649	1	SPACER 21,775mm	ESPAÇADOR 21,775mm	075D
30		71103650	1	SPACER 21,8mm	ESPAÇADOR 21,8mm	075D

REAR AXLE DIFERENTIAL - DIFERENCIAL DO EIXO TRASEIRO

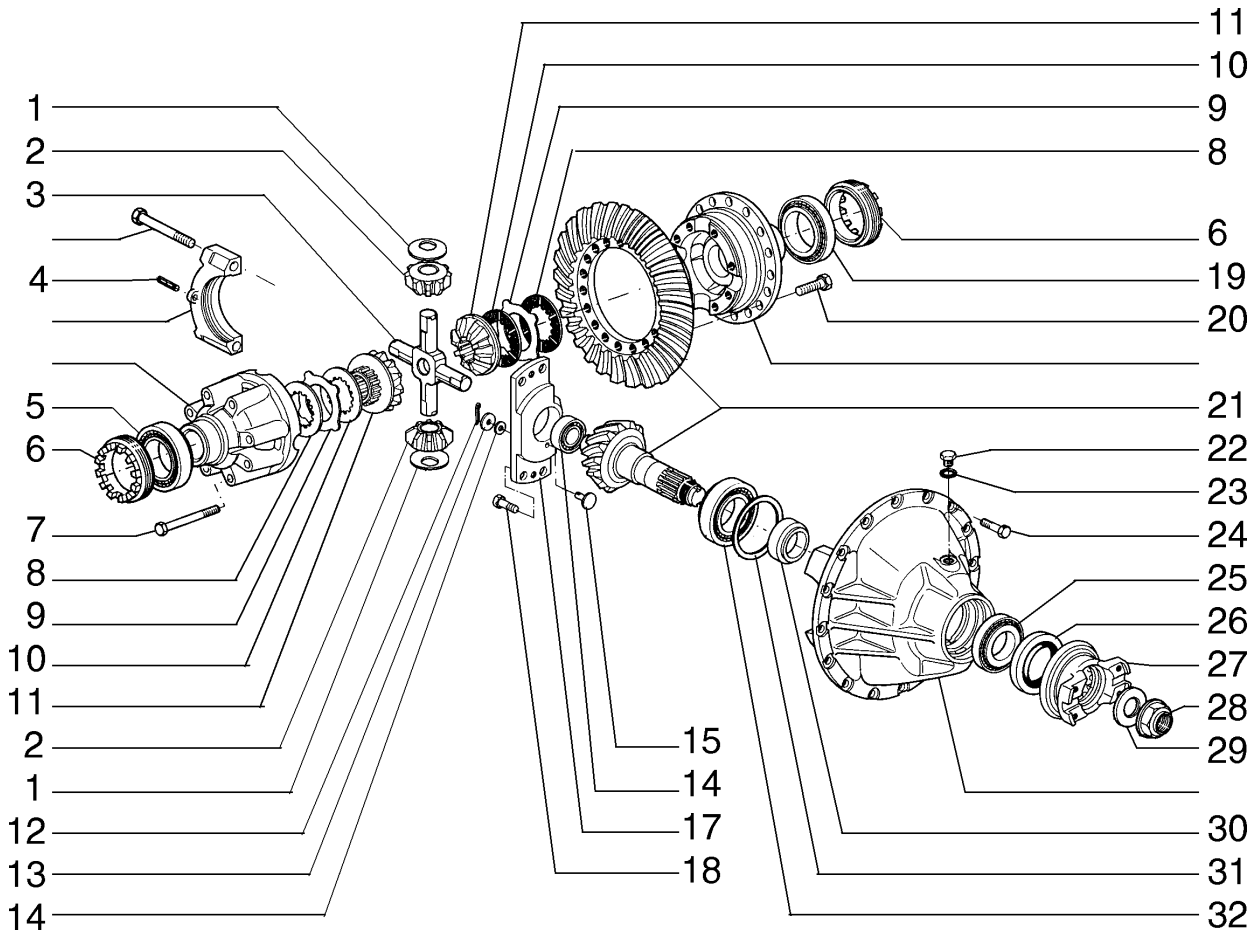

REAR AXLE DIFERENTIAL - DIFERENCIAL DO EIXO TRASEIRO

REF	NOTE	PN	QT	DESCRIPTION	DESCRIÇÃO	GLOS
30		71103651	1	SPACER 21,825mm	ESPAÇADOR 21,825mm	075D
30		71103652	1	SPACER 21,85mm	ESPAÇADOR 21,85mm	075D
30		71103653	1	SPACER 21,875mm	ESPAÇADOR 21,875mm	075D
30		71103654	1	SPACER 21,9mm	ESPAÇADOR 21,9mm	075D
30		71103655	1	SPACER 21,925mm	ESPAÇADOR 21,925mm	075D
30		71103656	1	SPACER 21,95mm	ESPAÇADOR 21,95mm	075D
30		71103657	1	SPACER 21,975mm	ESPAÇADOR 21,975mm	075D1
30		71103658	1	SPACER 22,00mm	ESPAÇADOR 22,00mm	075D
30		71103659	1	SPACER 22,025mm	ESPAÇADOR 22,025mm	075D
30		71103660	1	SPACER 22,05mm	ESPAÇADOR 22,05mm	075D
30		71103661	1	SPACER 22,1mm	ESPAÇADOR 22,1mm	075D
30		71103662	1	SPACER 22,2mm	ESPAÇADOR 22,2mm	075D
30		71103663	1	SPACER 22,3mm	ESPAÇADOR 22,3mm	075D
31		79047413	*	SHIM 3,5mm	CALÇO 3,5mm	198S
31		79047414	*	SHIM 3,6mm	CALÇO 3,6mm	198S
31		79047415	*	SHIM 3,7mm	CALÇO 3,7mm	198S
31		79047416	*	SHIM 3,8mm	CALÇO 3,8mm	198S
31		79047417	*	SHIM 3,9mm	CALÇO 3,9mm	198S
31		79053331	*	SHIM 4,0mm	CALÇO 4,0mm	198S
31		79053332	*	SHIM 4,1mm	CALÇO 4,1mm	198S
31		79053333	*	SHIM 4,2mm	CALÇO 4,2mm	198S
31		79053334	*	SHIM 4,3mm	CALÇO 4,3mm	198S
31		79053335	*	SHIM 4,4mm	CALÇO 4,4mm	198S
31		79053336	*	SHIM 4,5mm	CALÇO 4,5mm	198S
32		87638373	1	BEARING	ROLAMENTO	341C
33		75289085	1	HOUSING	CARCAÇA	035S
34		71100414	1	DIFFERENTIAL	DIFERENCIAL	040D
35		87636717	1	BRACKET	SUPORTE	300S

REAR AXLE, TANDEM - EIXO TRASEIRO, TANDEM

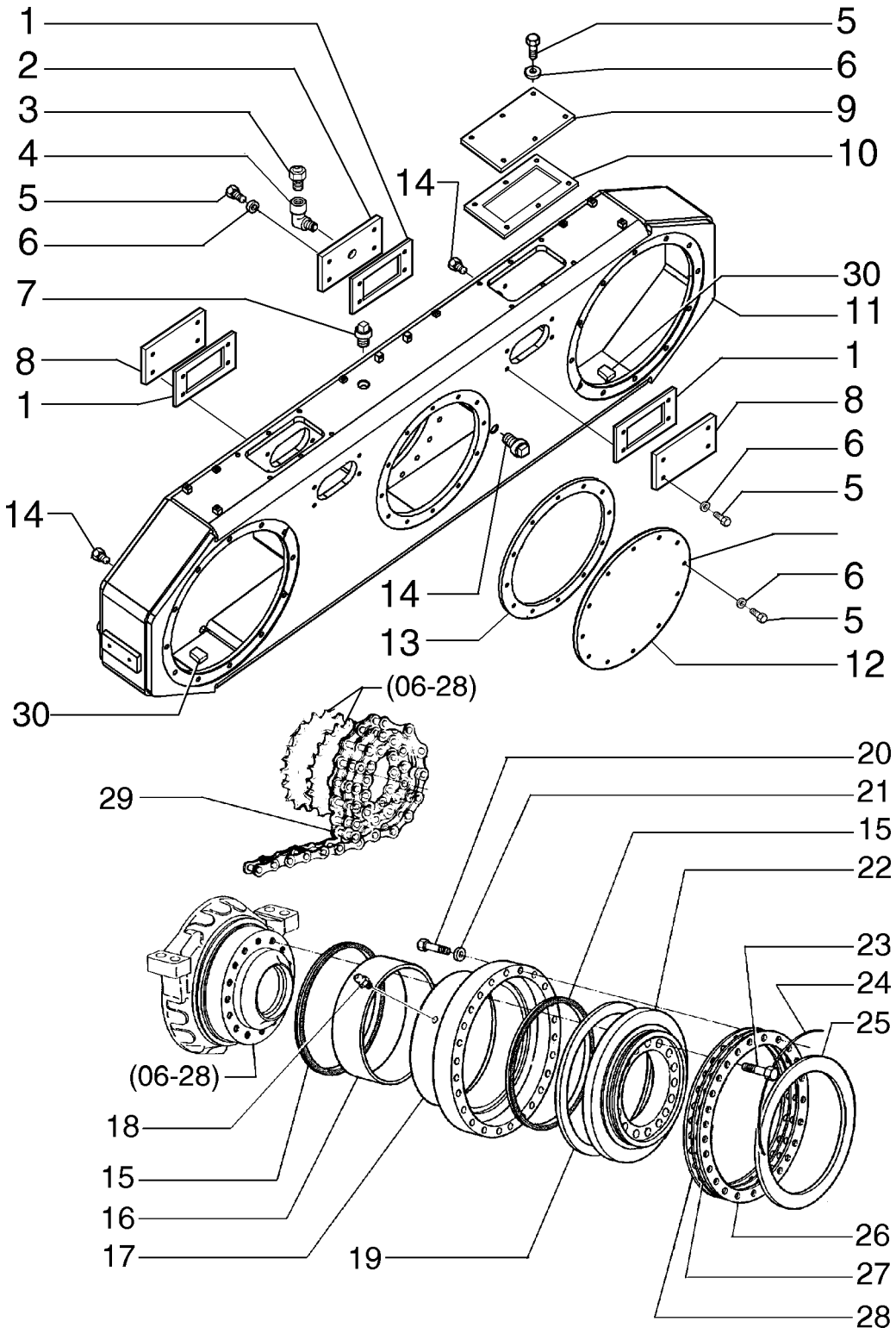

REAR AXLE, TANDEM - EIXO TRASEIRO, TANDEM

REF	NOTE	PN	QT	DESCRIPTION	DESCRIÇÃO	GLOS
1		75257147	4	GASKET	JUNTA	120G
2		75269861	1	COVER	TAMPA	265C
3		70634161	1	BREATHER	RESPIRO	145S
4		70907059	1	ELBOW	COTOVELO	085G
5		11106231	40	BOLT	PARAFUSO	040V
6		10516871	40	WASHERLOCK	ARRUELA PRESSÃO	170R
7		70912768	1	PLUG	BUJÃO	050T
8		75269850	3	COVER	TAMPA	265C
9		87677038	2	COVER	TAMPA	265C
10		87625332	2	GASKET	JUNTA	120G
11		87665239	1	HOUSING	CARCAÇA	035S
12		75269927	1	COVER	TAMPA	265C
13		73161784	1	GASKET	JUNTA	120G
14		70912725	1	PLUG	BUJÃO	050T
15		75326525	4	RETAINER	RETENTOR	122G
16		75246450	2	BUSHING	BUCHA	095B
17		75266759	2	HUB	CUBO	135M
18		80710	4	GREASE FITTING	PINO GRAXEIRO	060I
19		75253782	2	RING	ANEL	045A
20		15981231	48	BOLT	PARAFUSO	040V
21		10517273	48	WASHERLOCK	ARRUELA PRESSÃO	170R
22		75258149	2	COVER	TAMPA	265C
23		73161800	48	BOLT	PARAFUSO	040V
24		70052519	2	STEEL WIRE	ARAME DE AÇO	061F
25		73155650	2	RING	ANEL	045A
26		75325418	14	SHIM	CALÇO	198S
27		75325420	4	SHIM	CALÇO	198S
28		75325419	4	SHIM	CALÇO	198S
29		87667591	4	CHAIN	CORRENTE	095C
30		87476417	2	MAGNET	IMÃ	058C

REAR AXLE, TANDEM - EIXO TRASEIRO, TANDEM

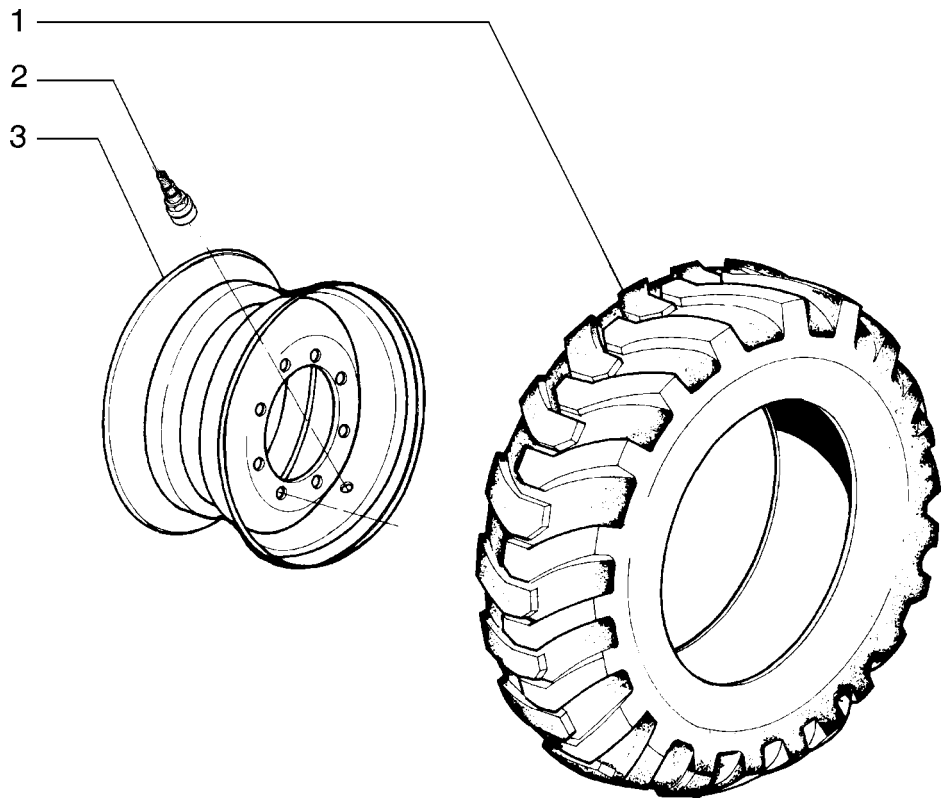

REAR AXLE, TANDEM - EIXO TRASEIRO, TANDEM

REF	NOTE	PN	QT	DESCRIPTION	DESCRIÇÃO	GLOS
1		70097577	6	TIRE	PNEU 13x24	147P
2		70096481	6	VALVE	VÁLVULA	010V
3		75267200	6	RIM	ARO 9"	135C

INDEX - ÍNDICE

07-01 PARKING BRAKE - FREIO DE ESTACIONAMENTO
07-02 BRAKE CONTROL - CONTROLE DO FREIO
07-03 BRAKE HYDRAULIC SYSTEM - SISTEMA HIDRÁULICO DO FREIO
07-04 BRAKE HYDRAULIC SYSTEM - SISTEMA HIDRÁULICO DO FREIO
07-05 BRAKE/STEERING HYDRAULIC SYSTEM - SISTEMA HIDRÁULICO DO FREIO/DIREÇÃO
07-06 BRAKE HYDRAULIC SYSTEM - SISTEMA HIDRÁULICO DO FREIO
07-07 BRAKE BOOSTER VALVE - VÁVULA PEDAL DE FREIO
07-08 BRAKE STEERING/PUMP - BOMBA HIDRÁULICA FREIO/DIREÇÃO

07-01		p1	06/08

PARKING BRAKE - FREIO DE ESTACIONAMENTO

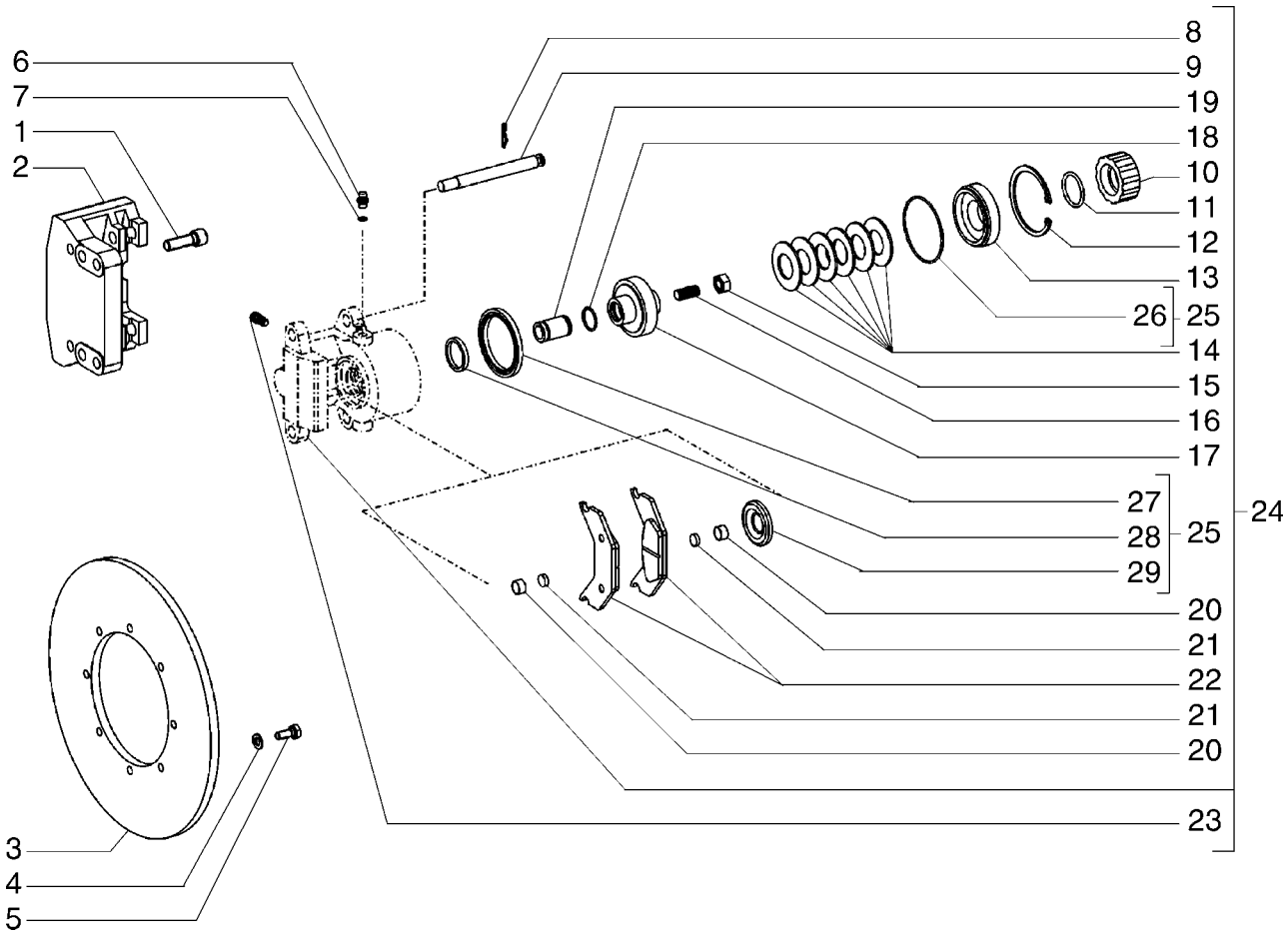

PARKING BRAKE - FREIO DE ESTACIONAMENTO

REF	NOTE	PN	QT	DESCRIPTION	DESCRIÇÃO	GLOS
1		8603652	4	BOLT	PARAFUSO	040V
2		8603330	1	CALIPER	PINÇA DO FREIO	126P
3		8603328	1	BRAKE DISC	DISCO DE FREIO	064D
4		14499521	6	WASHER	ARRUELA	131R
5		11106231	6	BOLT	PARAFUSO	040V
6		700-171	1	CONNECTOR	CONEXÃO	020R
7		14437585	1	O'RING	O'RING	158G
8		8603541	2	SPRING PIN	PINO ELÁSTICO	202S
9		8603540	2	PIN	PINO	080P
10		87715376	1	NUT	PORCA	010D
11		8603347	1	O'RING	O'RING	158G
12		8603345	1	RING	ANEL	045A
13		8603333	1	RING	ANEL	045A
14		8603341	6	WASHER	ARRUELA	131R
15		8603350	1	NUT	PORCA	010D
16		8603349	1	STUD	PRISIONEIRO	210P
17		8603332	1	PLUNGER	PISTÃO	130P
18		8603343	1	O'RING	O'RING	158G
19		8603334	1	PIN	PINO	080P
20		8603337	2	RING	ANEL	045A
21		8603336	2	MAGNET	IMÃ	058C
22		87715377	1	BRAKE LINING	PASTILHA FREIO	042P
23		76081056	1	BREATHER	RESPIRO	145S
24		8603478	1	CALIPER	PINÇA DO FREIO	126P
25		87439453	1	KIT	KIT	002K
26		8603344	1	O'RING	O'RING	158G
27		8603340	1	RETAINER	RETENTOR	122G
28		8603339	1	RETAINER	RETENTOR	122G
29		8603338	1	CAP	TAMPÃO	064C

BRAKE CONTROL - CONTROLE DO FREIO

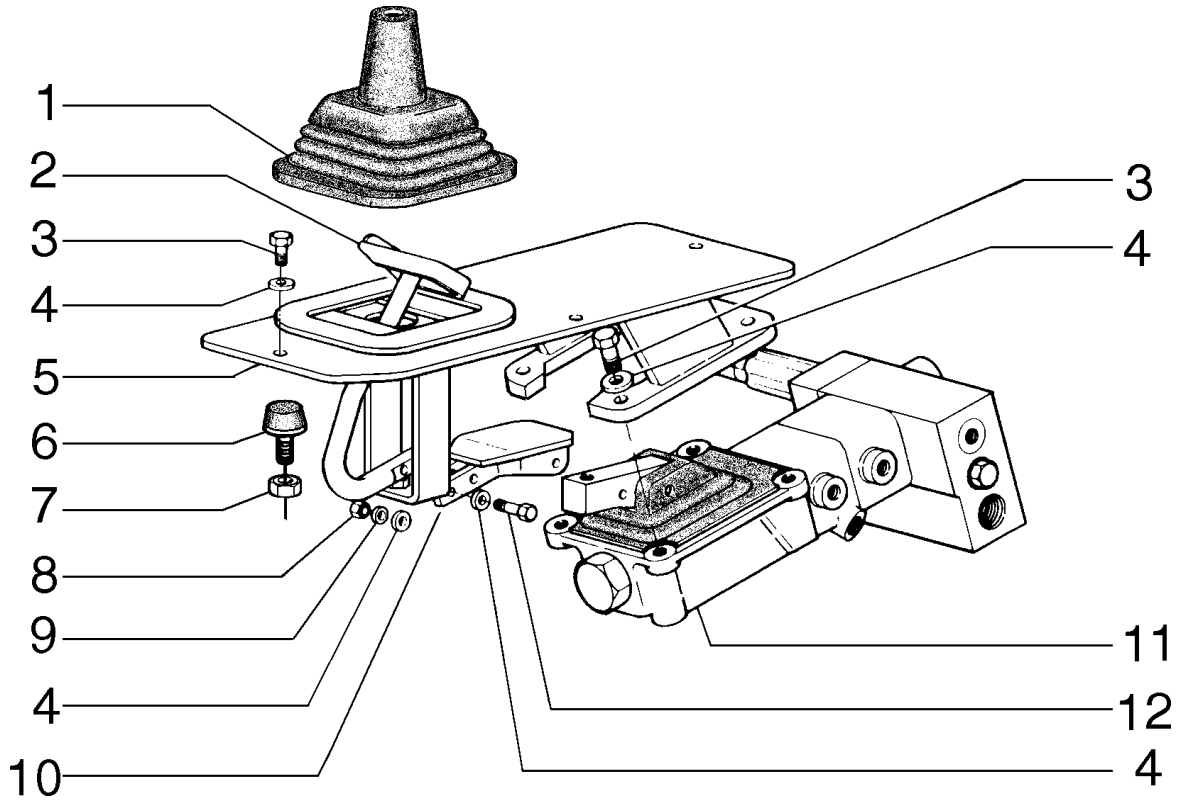

BRAKE CONTROL - CONTROLE DO FREIO

REF	NOTE	PN	QT	DESCRIPTION	DESCRIÇÃO	GLOS
1		75214658	1	DUST BOOT	COIFA PARA PÓ	334C
2		75324598	1	PEDAL	PEDAL	060P
3		43235	4	BOLT	PARAFUSO	040V
4		10519621	12	WASHER	ARRUELA	131R
5		87671292	1	COVER	TAMPA	265C
6		79037282	1	STOP	BATENTE	080A
7		10791021	1	NUT	PORCA	010D
8		43362	2	NUT	PORCA	010D
9		10516679	2	WASHERLOCK	ARRUELA PRESSÃO	170R
10		87671866	1	BRACKET	SUPORTE	300S
11		87471428	1	BRAKE PEDALS - page (07-10)	COMANDO DE FREIO - pag. (07-10)	37G3
12		16044131	2	BOLT	PARAFUSO	040V
13		10119440	1	PLUG	BUJÃO	050T

07-03		p1	06/08

BRAKE HYDRAULIC SYSTEM - SISTEMA HIDRÁULICO DO FREIO

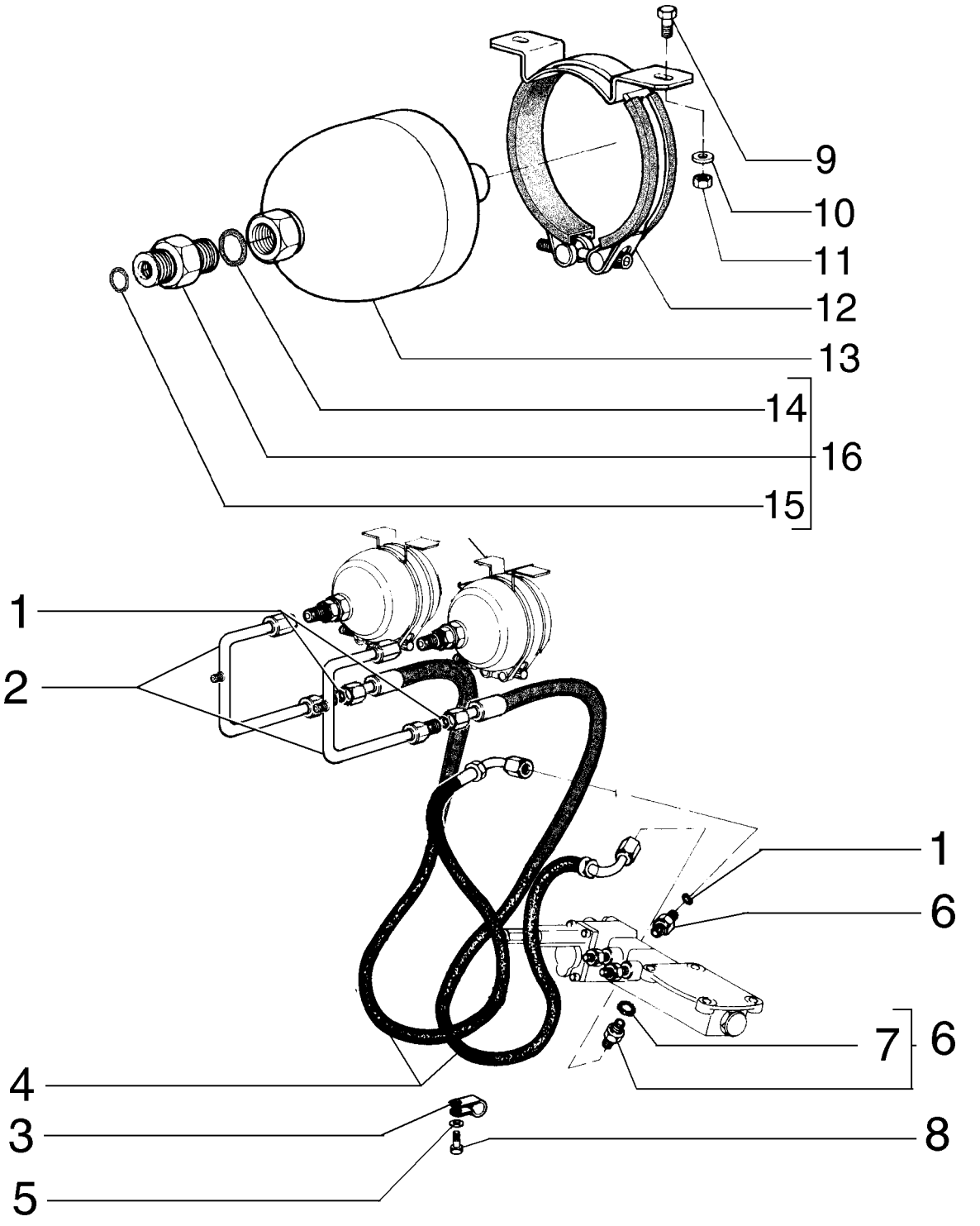

BRAKE HYDRAULIC SYSTEM - SISTEMA HIDRÁULICO DO FREIO

REF	NOTE	PN	QT	DESCRIPTION	DESCRIÇÃO	GLOS
1		70923841	4	O'RING	O'RING	158G
2		75253784	2	TUBE	TUBO	193T
3		70925617	1	CLAMP	ABRAÇADEIRA	031F
4		75252441	2	HOSE	MANGUEIRA	192T
5		12645031	1	WASHER	ARRUELA	131R
6		75239803	2	CONNECTOR	CONEXÃO	020R
7		14438085	2	O'RING	O'RING	158G
8		16043631	1	BOLT	PARAFUSO	040V
9		43235	4	BOLT	PARAFUSO	040V
10		10519621	4	WASHER	ARRUELA	131R
11		43362	4	NUT	PORCA	010D
12		76028577	2	CLAMP	ABRAÇADEIRA	031F
13		76028575	2	HYDRAULIC ACCUMULATOR	ACUMULADOR HIDRÁULICO	033A
14		14438085	2	O'RING	O'RING	158G
15		70923841	2	O'RING	O'RING	158G
16		75254105	2	CONNECTOR	CONEXÃO	020R

07-04		p1	06/08

BRAKE HYDRAULIC SYSTEM - SISTEMA HIDRÁULICO DO FREIO

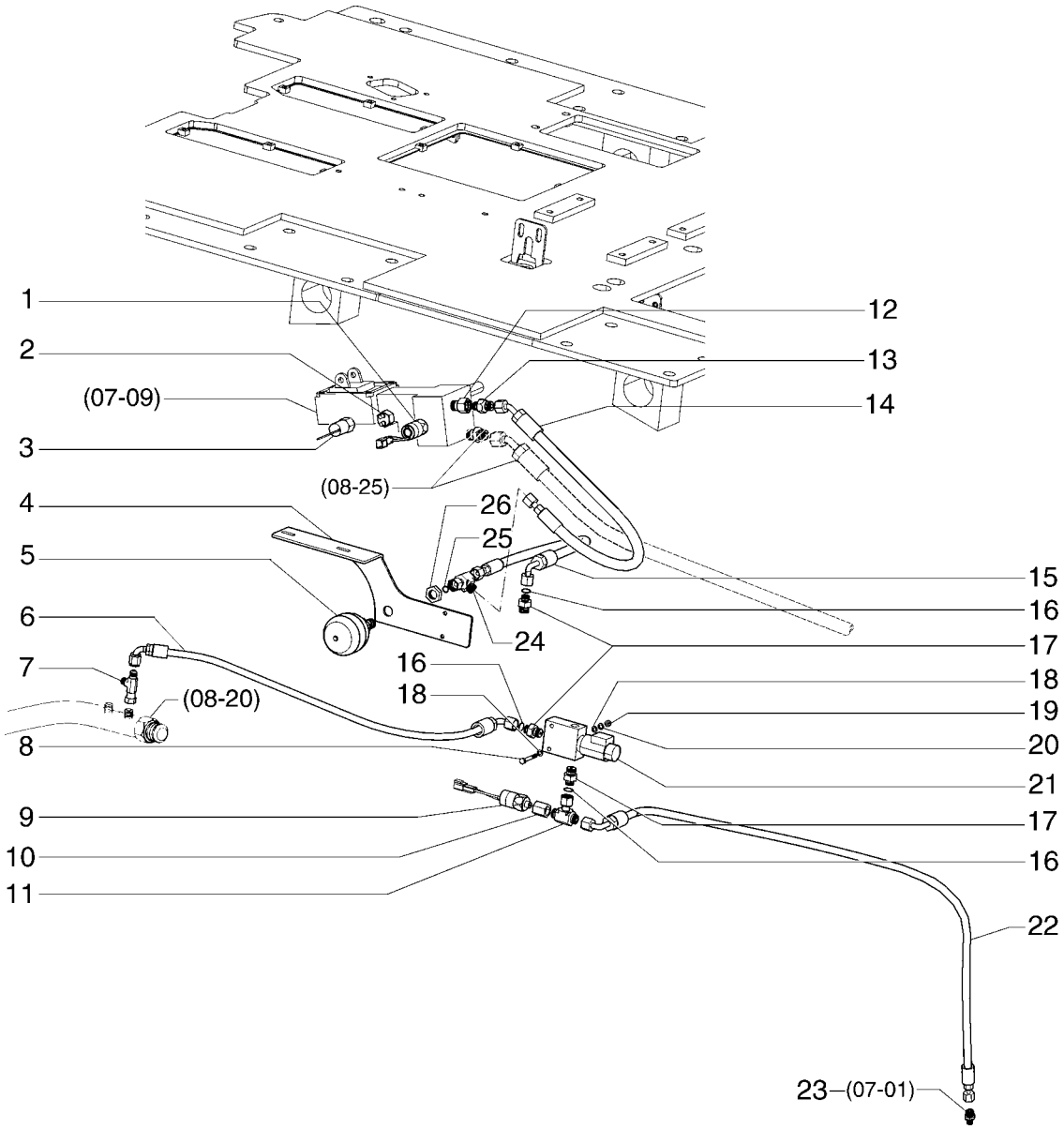

BRAKE HYDRAULIC SYSTEM - SISTEMA HIDRÁULICO DO FREIO

REF	NOTE	PN	QT	DESCRIPTION	DESCRIÇÃO	GLOS
1		75254572	1	SWITCH Low Pressure	INTERRUPTOR Baixa Pressão	075I
2		70094334	1	SWITCH Pressure Light	INTERRUPTOR Pressão Luz	075I
3		75254593	1	SWITCH Pressure	INTERRUPTOR Pressão	075I
4		87747967	1	BRACKET	SUPORTE	300S
5		8500209	1	HYDRAULIC ACCUMULATOR	ACUMULADOR HIDRÁULICO	033A
6		87747965	1	HOSE	MANGUEIRA	192T
7		218-5222	1	CONNECTOR	CONEXÃO	020R
8		84068386	2	BOLT	PARAFUSO	040V
9		87683323	1	SENSOR Brake	SENSOR Freio	133S
10		75320586	1	CONNECTOR	CONEXÃO	020R
11		701-434	1	CONNECTOR	CONEXÃO	020R
12		87747961	1	CONNECTOR	CONEXÃO	020R
13		391859A1	1	CONNECTOR	CONEXÃO	020R
14		87747963	1	HOSE	MANGUEIRA	192T
15		87747964	1	HOSE	MANGUEIRA	192T
16		238-6011	3	O'RING	O'RING	158G
17		87747968	2	CONNECTOR	CONEXÃO	020R
18		12639701	4	WASHER	ARRUELA	131R
19		829-1406	2	NJUT	PORCA	010D
20		10516471	2	LOCKWASHER	ARRUELA PRESSÃO	170R
21		87747168	1	VALVE	VÁLVULA	010V
22		87747966	1	HOSE	MANGUEIRA	192T
23		700-171	1	CONNECTOR	CONEXÃO	020R
24		701-422	1	CONNECTOR	CONEXÃO	020R
25		238-6012	1	O'RING	O'RING	158G
26		701-909	1	NUT	PORCA	010D

07-05		p1	06/08

BRAKE/STEERING HYDRAULIC SYSTEM - SISTEMA HIDRÁULICO DO FREIO/DIREÇÃO

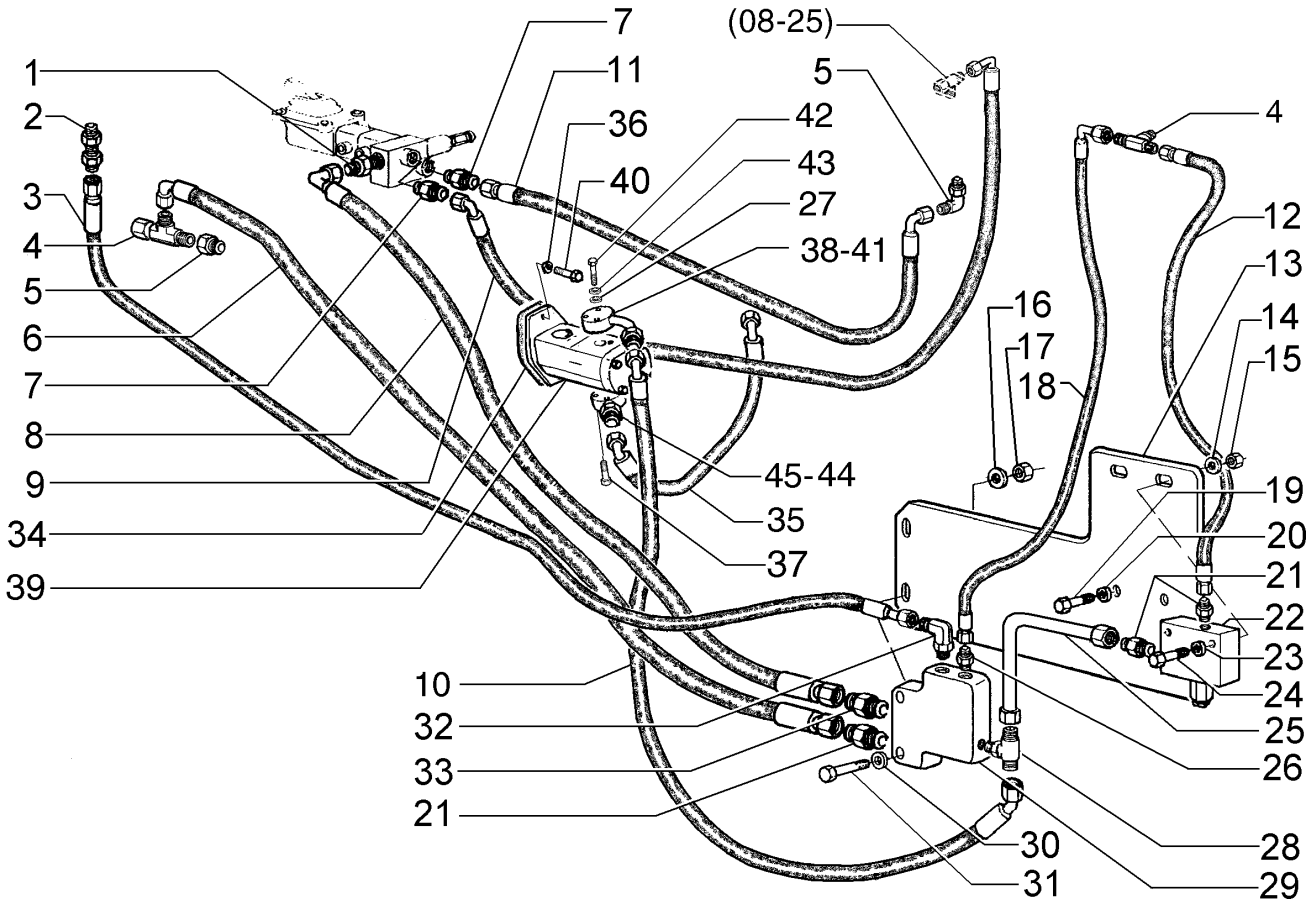

BRAKE/STEERING HYDRAULIC SYSTEM - SISTEMA HIDRÁULICO DO FREIO/DIREÇÃO

REF	NOTE	PN	QT	DESCRIPTION	DESCRIÇÃO	GLOS
1		75257337	1	CONNECTOR	CONEXÃO	020R
2		70928916	1	CONNECTOR	CONEXÃO	020R
3		75257334	1	HOSE ASSY	MANGUEIRA	192T
4		70921298	3	CONNECTOR	CONEXÃO	020R
5		218-5106	1	CONNECTOR	CONEXÃO	020R
6		75257242	1	HOSE ASSY	MANGUEIRA	192T
7		75257336	2	CONNECTOR	CONEXÃO	020R
8		75257244	1	HOSE ASSY	MANGUEIRA	192T
9		75257241	1	HOSE ASSY	MANGUEIRA	192T
10		75257243	1	HOSE ASSY	MANGUEIRA	192T
11		75257245	1	HOSE ASSY	MANGUEIRA	192T
12		75237612	1	HOSE	MANGUEIRA	285T
13		75257158	1	SUPPORT	SUPORTE	300S
14		70677004	2	WASHER	ARRUELA	131R
15		70920329	2	NUT	PORCA	010D
16		10516671	2	LOCKWASHER	ARRUELA PRESSÃO	170R
17		16100821	2	NUT	PORCA	010D
18		75257346	1	HOSE ASSY	MANGUEIRA	192T
19		70921175	2	SCREW	PARAFUSO	040V
20		12646921	2	WASHER	ARRUELA	131R
21		70921409	3	CONNECTOR	CONECTOR	075B
22		75257335	1	VALVE - page (08-29)	VÁLVULA - pag. (08-29)	010V
23		70928190	2	WASHER	ARRUELA	131R
24		70934150	2	SCREW	PARAFUSO	040V
25		75255618	1	TUBE	TUBO	193T
26		70923163	1	CONNECTOR	CONECTOR	075B
27		14496431	6	WASHER	ARRUELA	131R
28		70925857	1	CONNECTOR	CONEXÃO	020R
29		73163844	1	VALVE - page (08-30)	VÁLVULA - pag. (08-30)	010V
30		10519621	2	WASHER	ARRUELA	131R
31		16044531	2	SCREW	PARAFUSO	040V
32		70922571	1	ELBOW	COTOVELO	085G
33		70921326	1	CONNECTOR	CONEXÃO	020R
34		73137195	1	GASKET	JUNTA	120G
35		87359220	1	HOSE ASSY	MANGUEIRA	192T
36		10517071	2	LOCKWASHER	ARRUELA PRESSÃO	170R
37		627-6025	3	SCREW	PARAFUSO	040V
38		75252536	1	FLANGE	FLANGE	070F
39		87735592	1	OIL PUMP - page (07-11)	BOMBA DE ÓLEO - pag. (07-11)	P153
40		11113731	2	SCREW	PARAFUSO	040V

07-05		p2	06/08

BRAKE/STEERING HYDRAULIC SYSTEM - SISTEMA HIDRÁULICO DO FREIO/DIREÇÃO

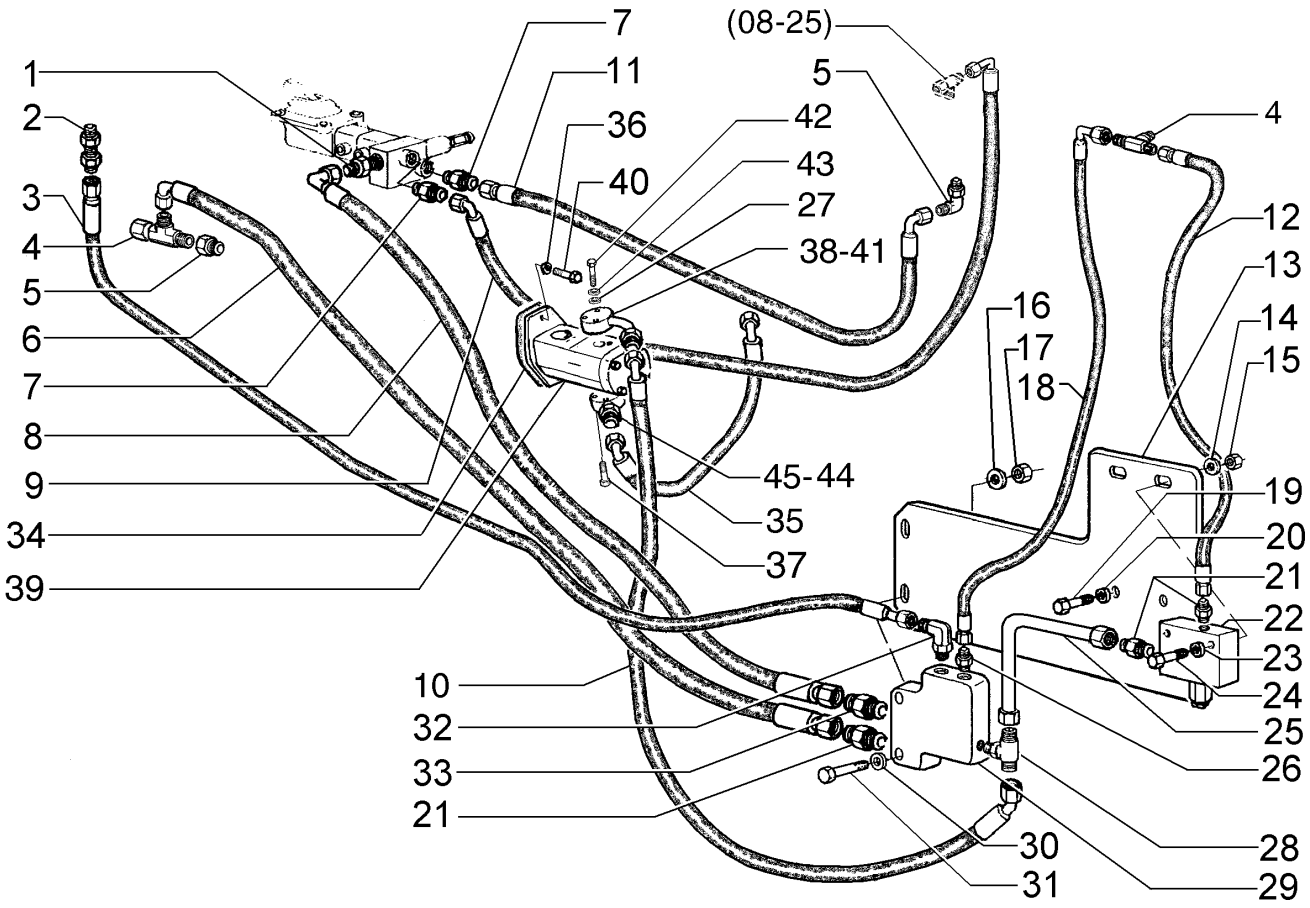

BRAKE/STEERING HYDRAULIC SYSTEM - SISTEMA HIDRÁULICO DO FREIO/DIREÇÃO

REF	NOTE	PN	QT	DESCRIPTION	DESCRIÇÃO	GLOS
41		14457280	1	O'RING	O'RING	158G
42		827-6040	3	SCREW	PARAFUSO	040V
43		10516471	6	LOCKWASHER	ARRUELA PRESSÃO	170R
44		9824050	1	O'RING	O'RING	158G
45		75252527	1	FLANGE	FLANGE	070F

07-06		p1	06/08

BRAKE SYTEM - SISTEMA DE FREIO

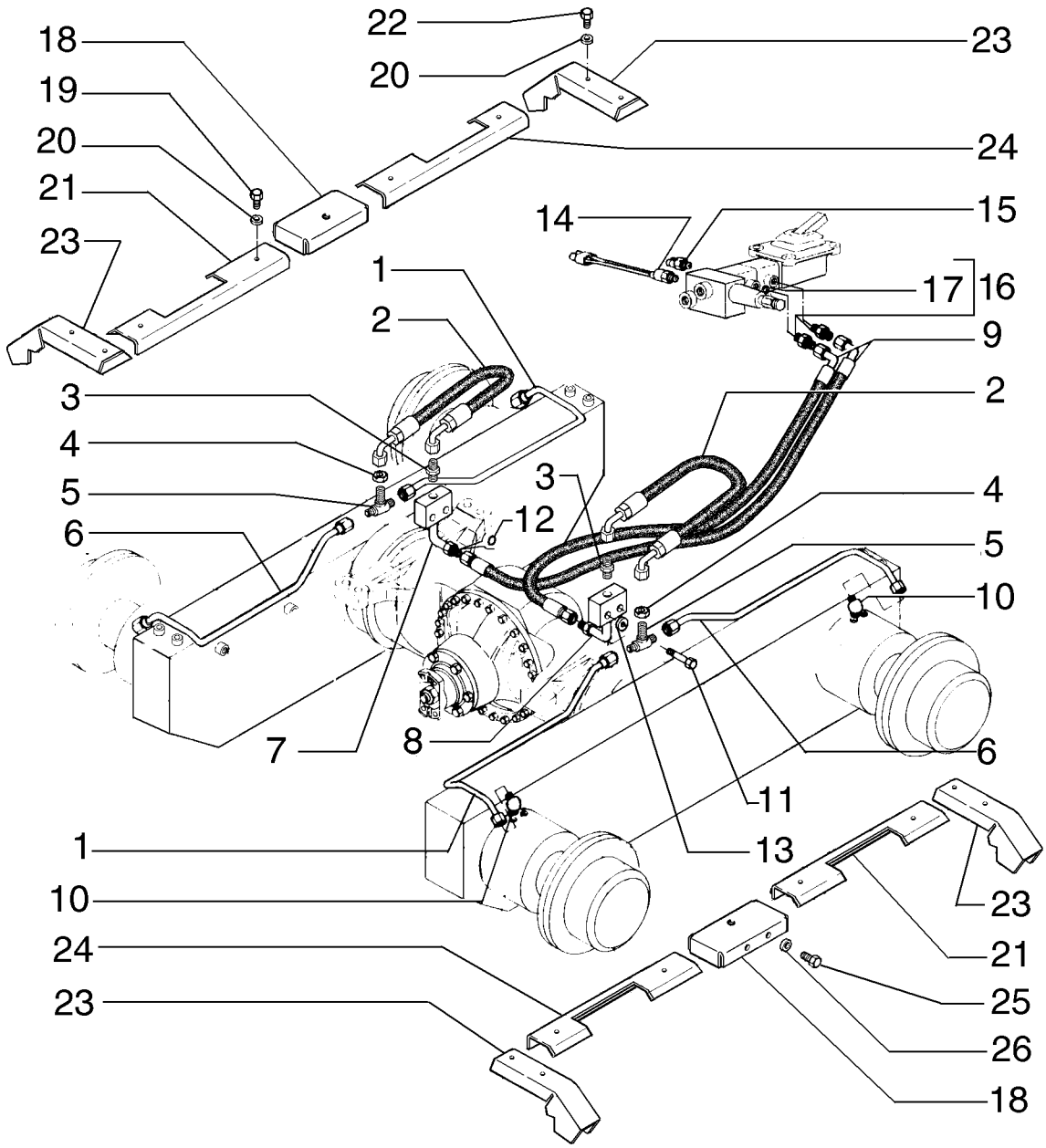

BRAKE SYTEM - SISTEMA DE FREIO

REF	NOTE	PN	QT	DESCRIPTION	DESCRIÇÃO	GLOS
1		87625397	2	TUBE	TUBO	193T
2		87649111	2	HOSE	MANGUEIRA	192T
3		86579671	2	CONNECTOR	CONEXÃO	020R
4		87010704	2	NUT	PORCA	010D
5		87306678	2	CONNECTOR	CONEXÃO	020R
6		87625399	2	TUBE	TUBO	193T
7		87648700	1	BLOCK	BLOCO	074B
8		87648632	1	BLOCK	BLOCO	074B
9		75241267	2	HOSE	MANGUEIRA	192T
10		87562344	4	CONNECTOR	CONEXÃO	020R
11		86624978	4	BOLT	PARAFUSO	040V
12		70923841	2	O'RING	O'RING	158G
13		10516871	4	WASHERLOCK	ARRUELA PRESSÃO	170R
14		75254572	1	SWITCH	INTERRUPTOR	075I
15		70094334	1	SWITCH	INTERRUPTOR	075I
16		75239803	2	CONNECTOR	CONEXÃO	020R
17		14437785	2	O'RING	O'RING	158G
18		87632237	2	GUARD	PROTEÇÃO	070R
19		16043431	16	BOLT	PARAFUSO	040V
20		10519621	16	WASHER	ARRUELA	131R
21		87632232	2	GUARD	PROTEÇÃO	070R
22		16043031	8	BOLT	PARAFUSO	040V
23		87625403	4	GUARD	PROTEÇÃO	070R
24		87631037	2	GUARD	PROTEÇÃO	070R
25		11106231	4	BOLT	PARAFUSO	040V
26		10516871	4	WASHERLOCK	ARRUELA PRESSÃO	170R

BRAKE BOOSTER VALVE - VÁVULA PEDAL DE FREIO

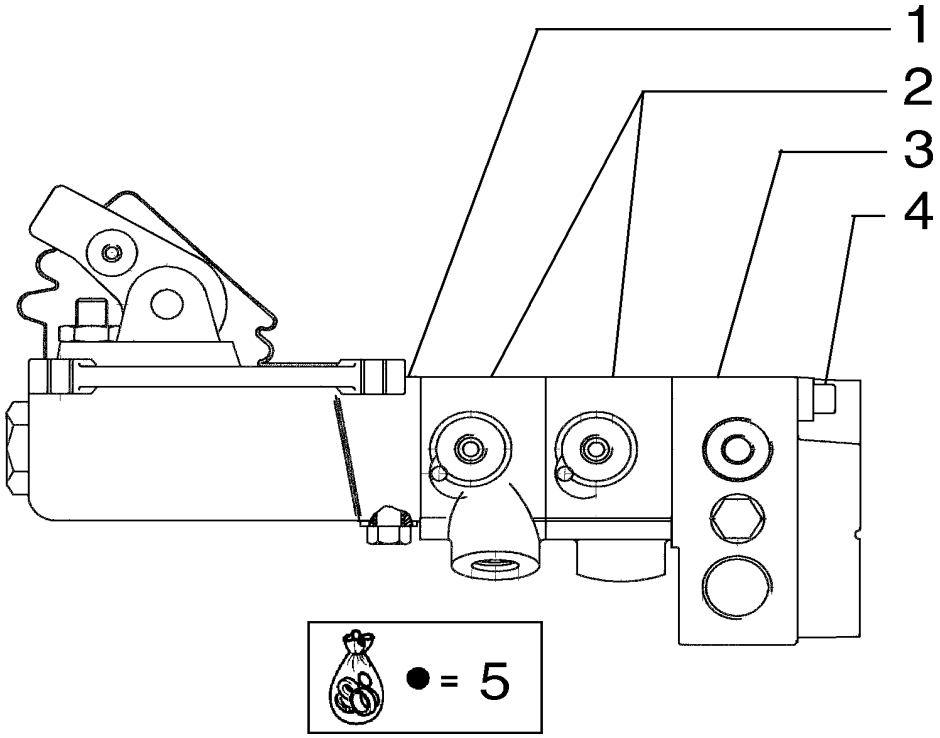

BRAKE BOOSTER VALVE - VÁVULA PEDAL DE FREIO

REF	NOTE	PN	QT	DESCRIPTION	DESCRIÇÃO	GLOS
		87471428	1	BRAKE PEDALS	COMANDO DE FREIO	37G3
1		71101810	1	BRACKET	SUPORTE	300S
2		75310704	2	BODY	CORPO	300C
3		75310705	1	VALVE	VÁLVULA	010V
4		79092872	2	BOLT	PARAFUSO	040V
5		75310706	1	KIT Sealing	KIT Vedação	002K

INDEX - ÍNDICE

08-01 HYDRAULIC TANK ASSY - CONJUNTO RESERVATÓRIO HIDRÁULICO
08-02 HYDRAULIC TANK, FILTERS - RESERVATÓRIO HIDRÁULICO, FILTROS
08-03 REAR HYDRAULIC SYSTEM - SISTEMA HIDRÁULICO TRASEIRO
08-04 REAR HYDRAULIC SYSTEM - SISTEMA HIDRÁULICO TRASEIRO
08-05 REAR HYDRAULIC SYSTEM - SISTEMA HIDRÁULICO TRASEIRO
08-06 MOLDBOARD HYDRAULIC SYSTEM - DESLOCAMENTO LATERAL DA LÂMINA
08-07 MOLDBOARD HYDRAULIC SYSTEM - DESLOCAMENTO LATERAL DA LÂMINA
08-08 CIRCLE SHIFT HYDRAULIC SYSTEM - DESLOCAMENTO LATERAL DO CÍRCULO
08-09 MOLBOARD HYDRAULIC SYSTEM - INCLINAÇÃO DA LÂMINA
08-10 SADDLE LOCK PIN CYLINDER AND PIPING - TRAVAMENTO DA SELA E TUBULAÇÃO
08-11 SADDLE LOCK PIN CYLINDER AND PIPING - TRAVAMENTO DA SELA E TUBULAÇÃO
08-12 MOLDBOARD LIFT PIPING - LEVANTAMENTO DA LÂMINA
08-13 MOLDBOARD LIFT PIPING - LEVANTAMNENTO DA LÂMINA
08-14 CIRCLE TURN HYDRAULIC SYSTEM - GIRA CÍRCULO
08-15 SCARIFIER PIPING - TUBULAÇÃO DO ESCARIFICADOR
08-16 SCARIFIER PIPING - TUBULAÇÃO DO ESCARIFICADOR
08-17 DOZER BLADE FLOAT CONTROL - CONTROLE FLUTUAÇÃO DA LÂMINA FRONTAL
08-18 FRONT WHEEL LEAN PIPING - TUBULAÇÃO INCLINAÇÃO DA RODA DIANTEIRA
08-19 ARTICULATION HYDRAULIC SYSTEM - TUBULAÇÃO DA ARTICULAÇÃO
08-20 REAR HYDRAULIC SYSTEM - SISTEMA HIDRÁULICO TRASEIRO
08-21 RIPPER HYDRAULIC SYSTEM - TUBULAÇÃO DO RIPPER
08-22 SCARIFIER AND RIPPER PIPING - TUBULAÇÃO DO ESCARIFICADOR E RIPPER
08-23 RIPPER CYLINDER PIPING - TUBULAÇÃO DO CILINDRO DOS RIPPER
08-24 STEERING HYDRAULIC SYSTEM - SISTEMA HIDRÁULICO DA DIREÇÃO
08-25 DIFERENTIAL HYDRAULIC BLOCK - BLOQUEIO HIDRÁULICO DO DIFERENCIAL
08-26 MOLDBOARD SHIFT HYDRAULIC ACCUMULATOR - ACUMULUDOR HIDRÁULICO DESLOCAMENTO LÂMINA
08-27 MOLDBOARD LIFT HYDRAULIC ACCUMULATOR - ACUMULUDOR HIDRÁULICO LEVANTAMENTO LÂMINA
08-28 CENTER MOLDBOARD FLOAT - FLUTUAÇÃO DA LÂMINA CENTRAL
08-29 RELIEF VALVE - VÁVULA DE ALÍVIO
08-30 PRIORITY VALVE - VÁVULA PRIORITÁRIA
08-31 SOLENOID VALVE - VÁLVULA SOLENÓIDE
08-32 DIAGNOSTIC TEST PANEL - PAINEL DE TOMADA DE PRESSÃO
08-33 SOLENOID VALVE - VÁLVULA SOLENÓIDE
08-34 SOLENOID VALVE - VÁLVULA SOLENÓIDE
08-35 SOLENOID VALVE - VÁLVULA SOLENÓIDE
08-36 SOLENOID VALVE - VÁLVULA SOLENÓIDE
08-37 LOCK VALVE - VÁVULA DE BLOQUEIO
08-38 SOLENOID VALVE - VÁVULA SOLENÓIDE
08-39 RETAINER VALVE - VÁVULA DE RETENÇÃO
08-40 LOCK VALVE - VÁVULA DE BLOQUEIO
08-41 MAIN PUMP ASSY - CONJUNTO DA BOMBA PRINCIPAL
08-42 MAIN PUMP, BODY - BOMBA PRINCIPAL, CORPO
08-43 MAIN PUMP, DRUM - BOMBA PRINCIPAL, TAMBOR
08-44 VALVE ASSY - CONJUNTO DA VÁLVULA
08-45 VALVE ASSY - CONJUNTO DA VÁLVULA DISTRIBUIDORA
08-46 INLET VALVE - VÁLVULA DE ENTRADA
08-47 VALVE, MOLDBOARD LIFT LEFT/RIGHT - VÁLVULA, LEVANTAMENTO LÂMINA ESQUERDO/DIREITO
08-48 VALVE, SCARIFIER/RIPPER - VÁLVULA, ESCARIFICADOR/RIPPER
08-49 VALVE, MOLDBOARD SHIFT - VÁLVULA, DESLOCAMENTO LÂMINA
08-50 VALVE, PITCH/WHEEL LEAN - VÁLVULA, INCLINAÇÃO LÂMINA/RODAS
08-51 VALVE, ARTICULATION - VÁLVULA, ARTICULAÇÃO
08-52 VALVE, CIRCLE SHIFT - VÁLVULA, DESLOCAMENTO LATERAL CÍRCULO
08-53 VALVE, CIRCLE SHIFT - VÁLVULA, DESLOCAMENTO LATERAL CÍRCULO

INDEX - ÍNDICE

08-54 OUTLET VALVE - VÁLVULA DE SAÍDA
08-55 FRONT WHEEL LEAN CYLINDER - CILINDRO DE INCLINAÇÃO DA RODA DIANTEIRA
08-56 MOLDBOARD LIFT CYLINDER - CILINDRO DE LEVANTAMENTO DA LÂMINA
08-57 MOLDBOARD PITCH CYLINDER - CILINDRO DE INCLINAÇÃO DA LÂMINA
08-58 SADDLE LOCK PIN CYLINDER - CILINDRO DE TRAVAMENTO DA SELA
08-59 CIRCLE SHIFT CYLINDER - CILINDRO DE DESLOCAMENTO DO CÍRCULO
08-60 MOLDBOARD SIDE SHIFT CYLINDER - CILINDRO DE DESLOCAMENTO DA LÂMINA
08-61 ARTICULATION CYLINDER - CILINDRO DE ARTICULAÇÃO
08-62 RIPPER LIFT CYLINDER - CILINDRO DO RIPPER
08-63 SCARIFIER LIFT CYLINDER - CILINDRO DO ESCARIFICADOR
08-64 SADDLE LOCK PIN CYLINDER - CILINDRO DENTRAVAMENTO DA SELA
08-65 FAN HYDRAULIC MOTOR - MOTOR HIDRÁULICO DO VENTILADOR
08-66 REDUCTION GEAR HYDRAULIC MOTOR - MOTOR HIDRÁULICO DO REDUTOR

08-01		p1	06/08

HYDRAULIC TANK ASSY - CONJUNTO RESERVATÓRIO HIDRÁULICO

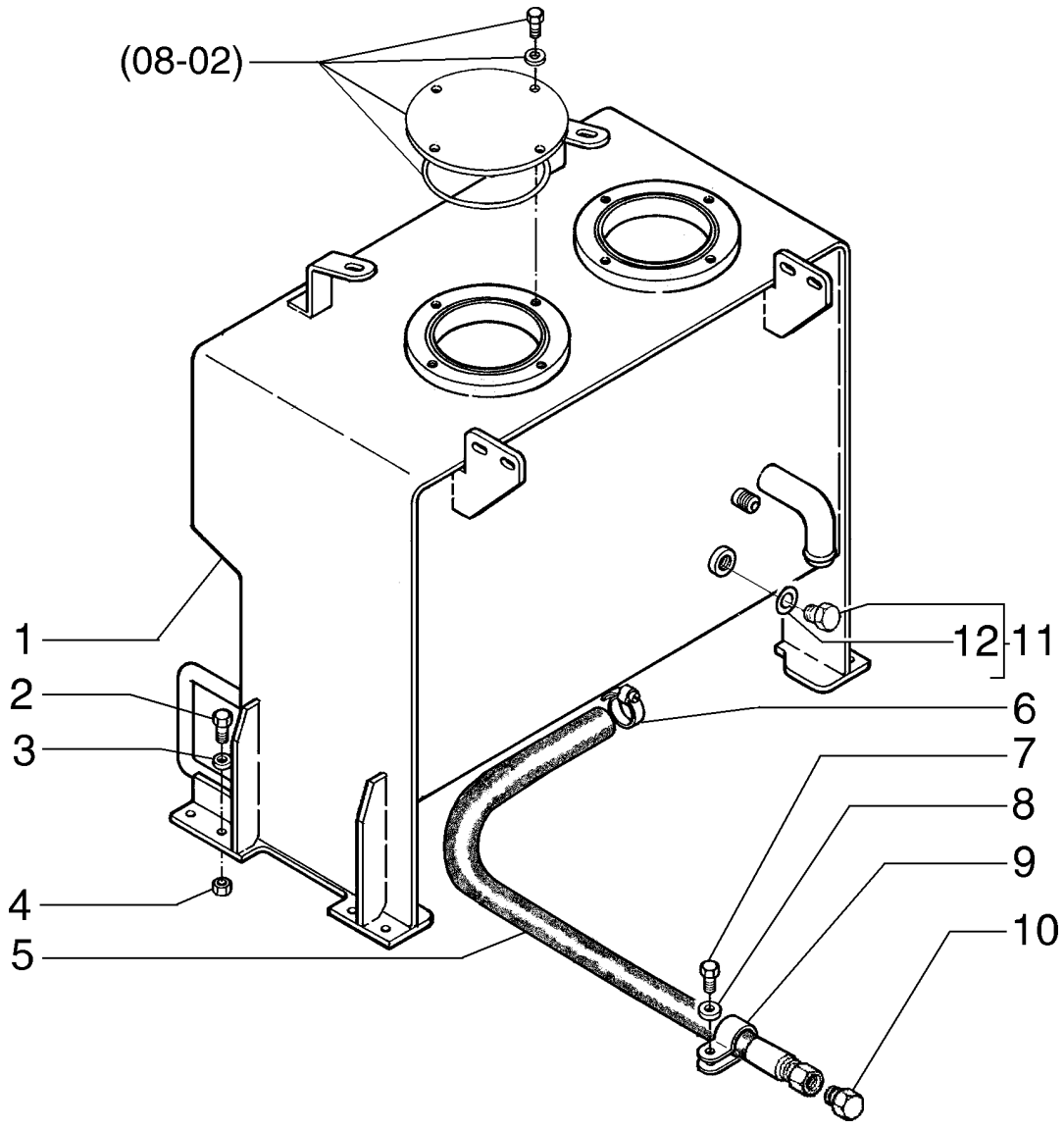

HYDRAULIC TANK ASSY - CONJUNTO RESERVATÓRIO HIDRÁULICO

REF	NOTE	PN	QT	DESCRIPTION	DESCRIÇÃO	GLOS
1		75324860	1	TANK Hydraulic	RESERVATÓRIO Hidráulico	115S
2		15540431	8	BOLT	PARAFUSO	040V
3		70928460	8	WASHER	ARRUELA	131R
4		16105011	4	NUT	PORCA	010D
5		75325498	1	HOSE	MANGUEIRA	192T
6		214-2114	1	CLAMP	ABRAÇADEIRA	031F
7		16043231	1	BOLT	PARAFUSO	040V
8		10730301	1	WASHER	ARRUELA	131R
9		515-23381	1	CLAMP	ABRAÇADEIRA	031F
10		79054457	1	PLUG	BUJÃO	050T
11		70921216	8	CAP	TAMPÃO	064C
12		70926538	1	O'RING	O'RING	158G

08-02		p1	06/08

HYDRAULIC TANK, FILTERS - RESERVATÓRIO HIDRÁULICO, FILTROS

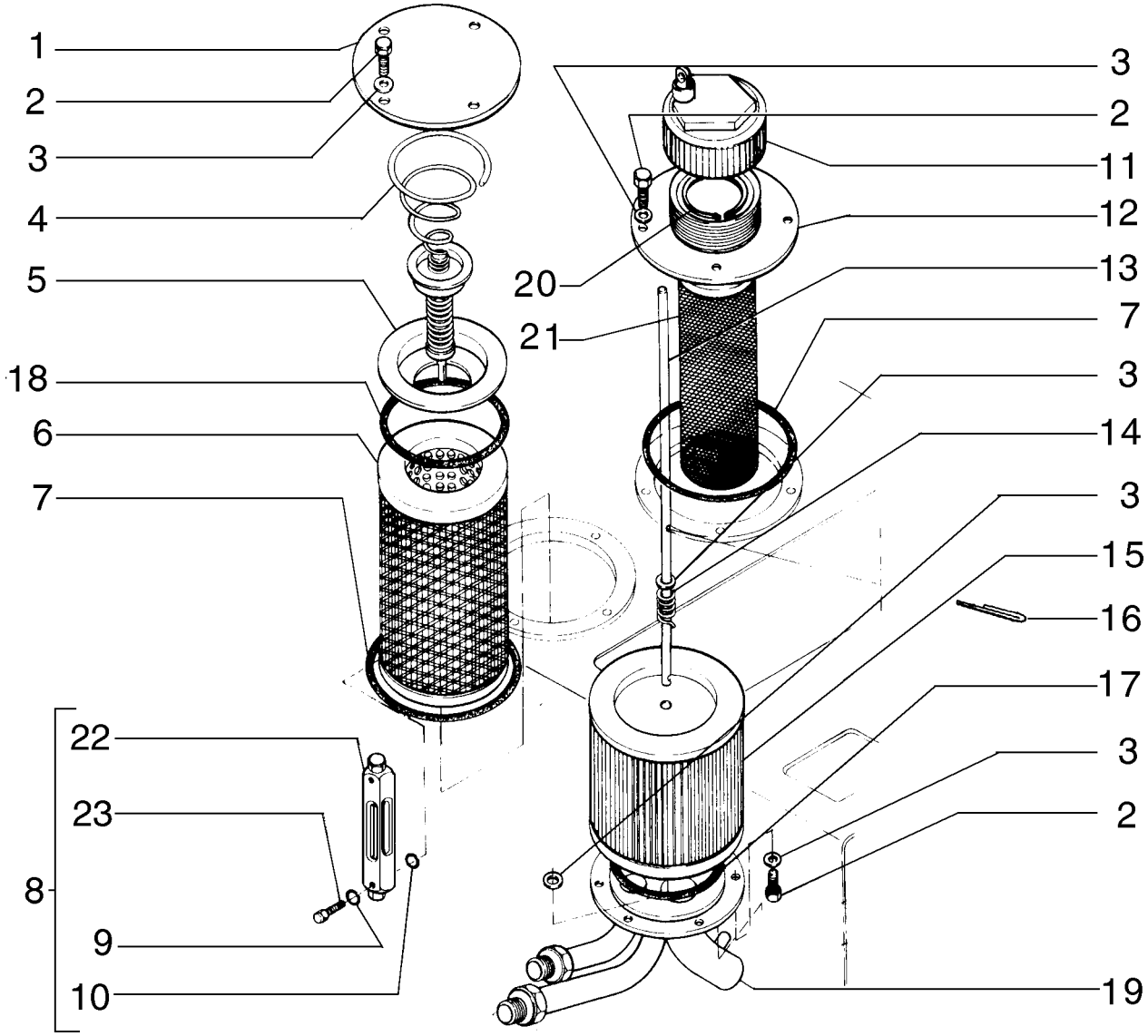

HYDRAULIC TANK, FILTERS - RESERVATÓRIO HIDRÁULICO, FILTROS

REF	NOTE	PN	QT	DESCRIPTION	DESCRIÇÃO	GLOS
1		75250792	1	COVER	TAMPA	265C
2		11106231	14	BOLT	PARAFUSO	040V
3		14496621	16	WASHER	ARRUELA	131R
4		73045861	1	VALVE	VÁLVULA	010V
5		73053604	1	COVER	TAMPA	265C
6		73125853	1	FILTERING ELEMENT	ELEMENTO FILTRANTE	020E
7		14467980	2	O'RING	O'RING	158G
8		75261112	2	INDICATOR	INDICADOR	035I
9		10266860	2	WASHER	ARRUELA	131R
10		75226115	2	SEAL RING	ANEL DE VEDAÇÃO	055A
11		79104494	1	COVER	TAMPA	265C
12		75250791	1	FILLER PLUG	BOCAL ENCHIM.	090B
13		75261197	1	TIEROD	TIRANTE	142T
14		73066048	1	SPRING	MOLA	100M
15		73161153	1	FILTERING ELEMENT	ELEM. FILTRANTE	020E
16		70900802	2	COTTER PIN	CONTRA PINO	270C
17		70923594	1	O'RING	O'RING	158G
18		70924146	1	O'RING	O'RING	158G
19		87668005	1	TUBE	TUBO	193T
20		4971843	1	SNAP RING	ANEL ELÁSTICO	187A
21		79107317	1	FILTER	FILTRO	065F
22		75261114	2	BOLT	PARAFUSO	040V
23		75261113	1	BLOCK	BLOCO	074B

REAR HYDRAULIC SYSTEM - SISTEMA HIDRÁULICO TRASEIRO

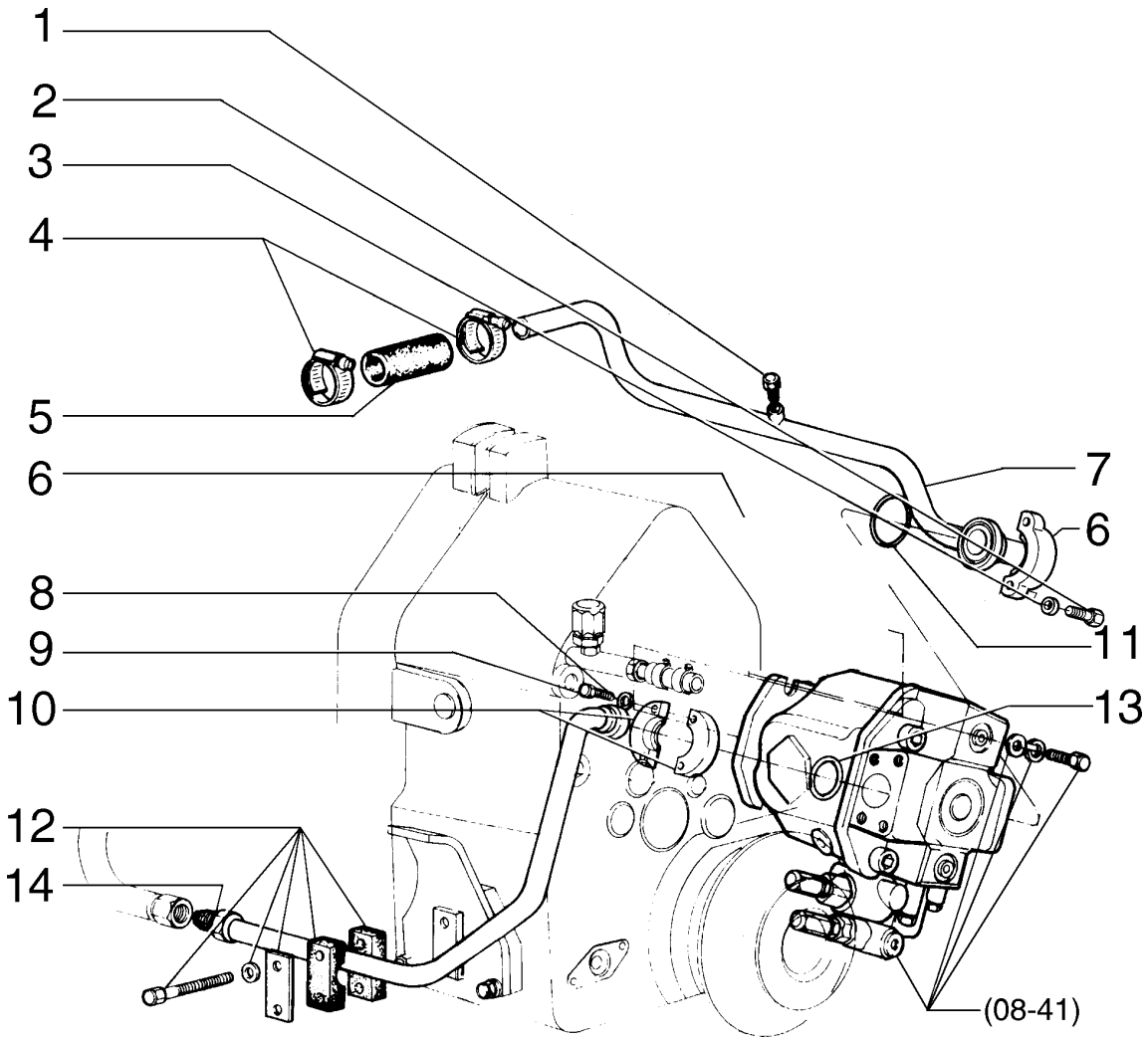

REAR HYDRAULIC SYSTEM - SISTEMA HIDRÁULICO TRASEIRO

REF	NOTE	PN	QT	DESCRIPTION	DESCRIÇÃO	GLOS
1		70918951	1	PLUG	BUJÃO	050T
2		11115531	4	BOLT	PARAFUSO	040V
3		10517173	4	WASHERLOCK	ARRUELA PRESSÃO	170R
4		259044A1	2	CLAMP	ABRAÇADEIRA	031F
5		73107726	1	HOSE	MANGUEIRA	285T
6		70921599	2	FLANGE	FLANGE	070F
7		87734448	1	TUBE	TUBO	193T
8		10517073	4	WASHERLOCK	ARRUELA PRESSÃO	170R
9		11112631	4	BOLT	PARAFUSO	040V
10		75253408	2	FLANGE	FLANGE	070F
11		70924686	1	O'RING	O'RING	158G
12		75252564	1	CLAMP	ABRAÇADEIRA	031F
13		70923664	2	O'RING	O'RING	158G
14		87738192	1	TUBE	TUBO	193T

REAR HYDRAULIC SYSTEM - SISTEMA HIDRÁULICO TRASEIRO

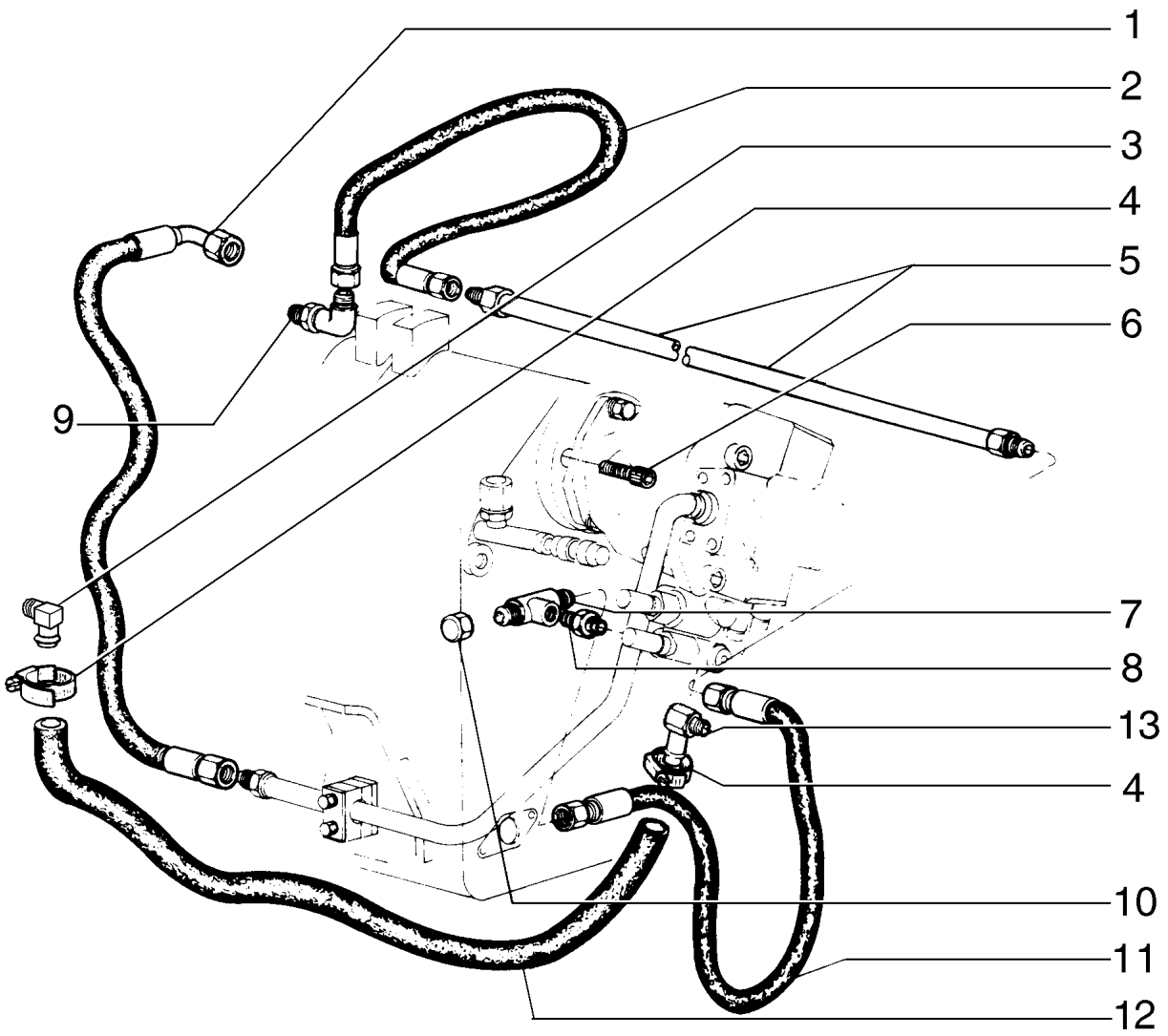

REAR HYDRAULIC SYSTEM - SISTEMA HIDRÁULICO TRASEIRO

REF	NOTE	PN	QT	DESCRIPTION	DESCRIÇÃO	GLOS
1		75251171	1	HOSE	MANGUEIRA	192T
2		75251178	1	HOSE	MANGUEIRA	285T
3		70928888	1	ELBOW	COTOVELO	085G
4		70925756	2	CLAMP	ABRAÇADEIRA	031F
5		75248896	1	TUBE	TUBO	193T
6		14422020	4	BOLT	PARAFUSO	040V
7		70921014	3	CONNECTOR	CONEXÃO	020R
8		75325195	1	CONNECTOR	CONEXÃO	020R
9		70922523	2	ELBOW	COTOVELO	085G
10		70919552	1	CAP	TAMPÃO	064C
11		75251156	1	HOSE	MANGUEIRA	285T
12		324530A1	1	HOSE	MANGUEIRA	285T
13		372029A2	1	ELBOW	COTOVELO	085G

REAR HYDRAULIC SYSTEM - SISTEMA HIDRÁULICO TRASEIRO

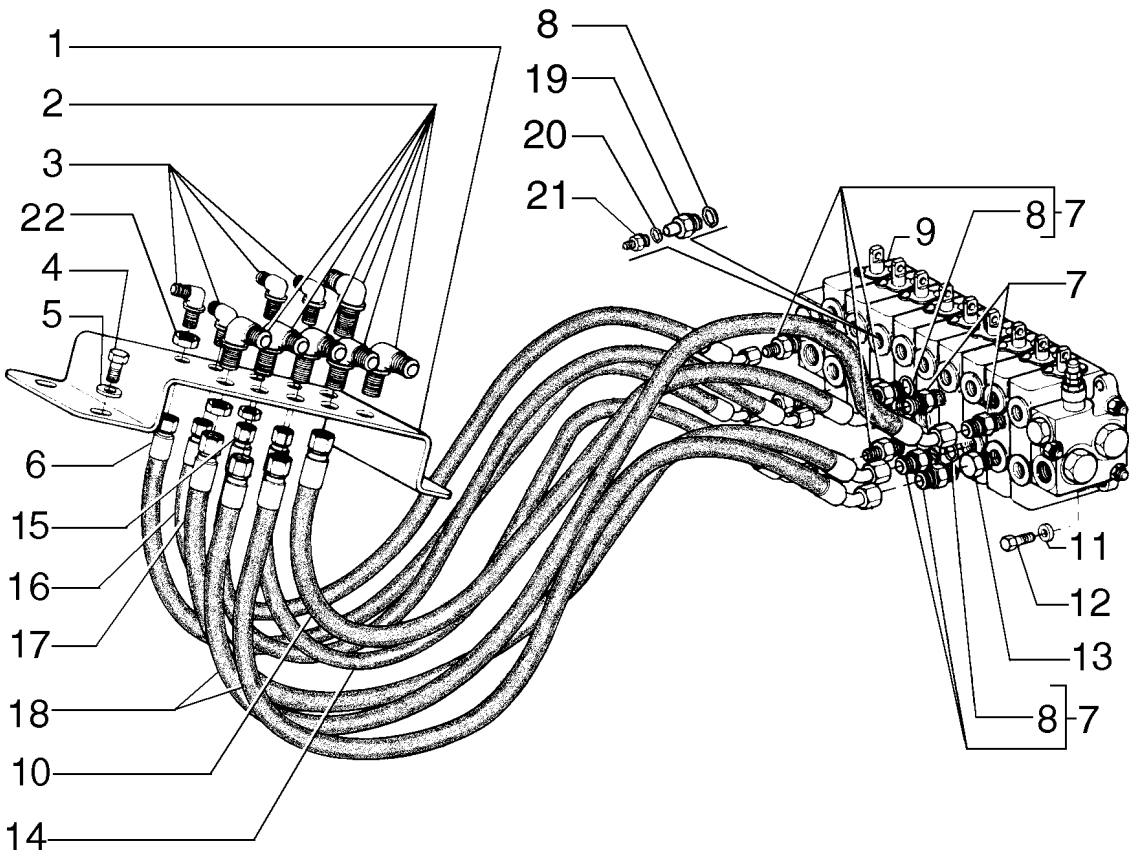

REAR HYDRAULIC SYSTEM - SISTEMA HIDRÁULICO TRASEIRO

REF	NOTE	PN	QT	DESCRIPTION	DESCRIÇÃO	GLOS
1		75280667	1	PLATE	CHAPA	105P
2		70927163	6	ELBOW	COTOVELO	085G
3		70928378	4	CONNECTOR	CONEXÃO	020R
4		16043231	4	BOLT	PARAFUSO	040V
5		10730301	4	WASHER	ARRUELA	131R
6		75251188	1	HOSE	MANGUEIRA	192T
7		70922457	3	CONNECTOR	CONECTOR	075B
8		70921885	7	O'RING	O'RING	158G
9		73162923	1	VALVE Distributer - page (08-45)	VÁLVULA Distribuidora - pag. (08-45)	010V
10		75251191	1	HOSE	MANGUEIRA	192T
11		70630753	4	WASHER	ARRUELA	131R
12		70921565	4	BOLT	PARAFUSO	040V
13		70922577	1	PLUG	BUJÃO	050T
14		75252832	1	HOSE	MANGUEIRA	192T
15		75251190	1	HOSE	MANGUEIRA	192T
16		75251192	1	HOSE	MANGUEIRA	192T
17		75251194	1	HOSE	MANGUEIRA	192T
18		75252425	1	HOSE	MANGUEIRA	192T
19		75325758	2	CONNECTOR	CONEXÃO	020R
20		70923845	2	O'RING	O'RING	158G
21		70925656	2	CONNECTOR	CONEXÃO	020R
22		218-1254	2	NUT	PORCA	010D

MOLDBOARD HYDRAULIC SYSTEM - DESLOCAMENTO LATERAL DA LÂMINA

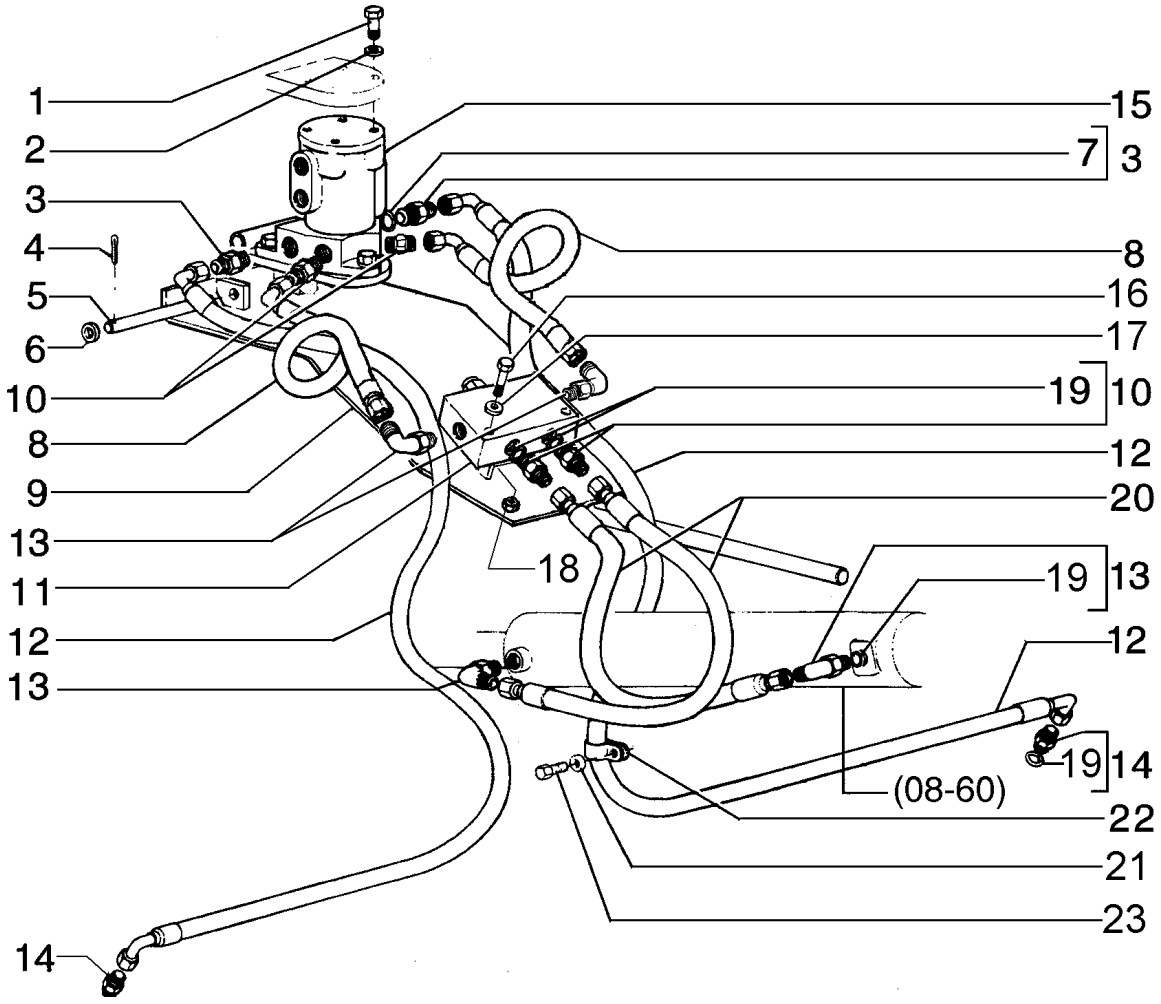

MOLDBOARD HYDRAULIC SYSTEM - DESLOCAMENTO LATERAL DA LÂMINA

REF	NOTE	PN	QT	DESCRIPTION	DESCRIÇÃO	GLOS
1		70921565	4	BOLT	PARAFUSO	040V
2		70912441	4	WASHERLOCK	ARRUELA PRESSÃO	170R
3		70923717	2	CONNECTOR	CONECTOR	075B
4		70900942	1	COTTER PIN	CONTRA PINO	270C
5		70658592	1	PIN	PINO	080P
6		70911115	1	WASHER	ARRUELA	131R
7		70921205	2	O'RING	O'RING	158G
8		75320161	2	HOSE	MANGUEIRA	192T
9		75267312	1	PLATE	CHAPA	105P
10		70922457	2	CONNECTOR	CONECTOR	075B
11		75325021	1	VALVE - page (08-37)	VÁLVULA - pag. (08-37)	010V
12		75255794	2	HOSE	MANGUEIRA	192T
13		70923905	2	CONNECTOR	CONEXÃO	020R
14		70921409	2	CONNECTOR	CONECTOR	075B
15		75267309	1	ROTATING DISTRIBUITER - page (08-44)	DISTRIBUIDOR ROTATIVO - pag. (08-44)	081D
16		11107331	4	BOLT	PARAFUSO	040V
17		70630753	4	WASHER	ARRUELA	131R
18		11701721	1	NUT	PORCA	010D
19		70921349	2	O'RING	O'RING	158G
20		75255800	2	HOSE	MANGUEIRA	192T
21		70677004	1	WASHER	ARRUELA	131R
22		70929344	2	CLAMP	ABRAÇADEIRA	031F
23		70927541	2	BOLT	PARAFUSO	040V

08-07		p1	06/08

MOLDBOARD HYDRAULIC SYSTEM - DESLOCAMENTO LATERAL DA LÂMINA

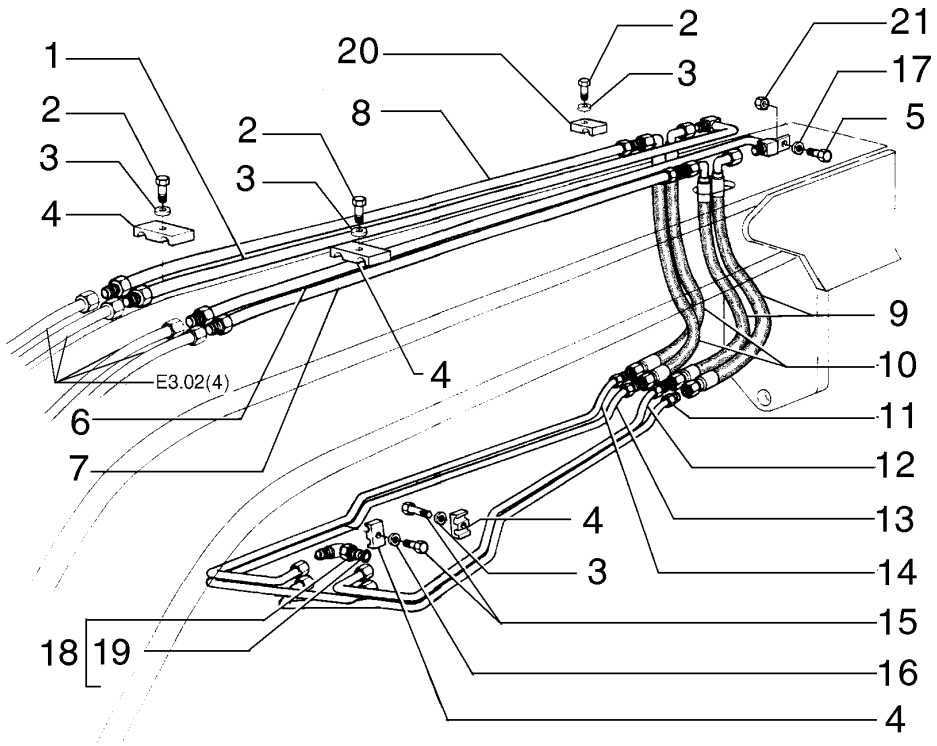

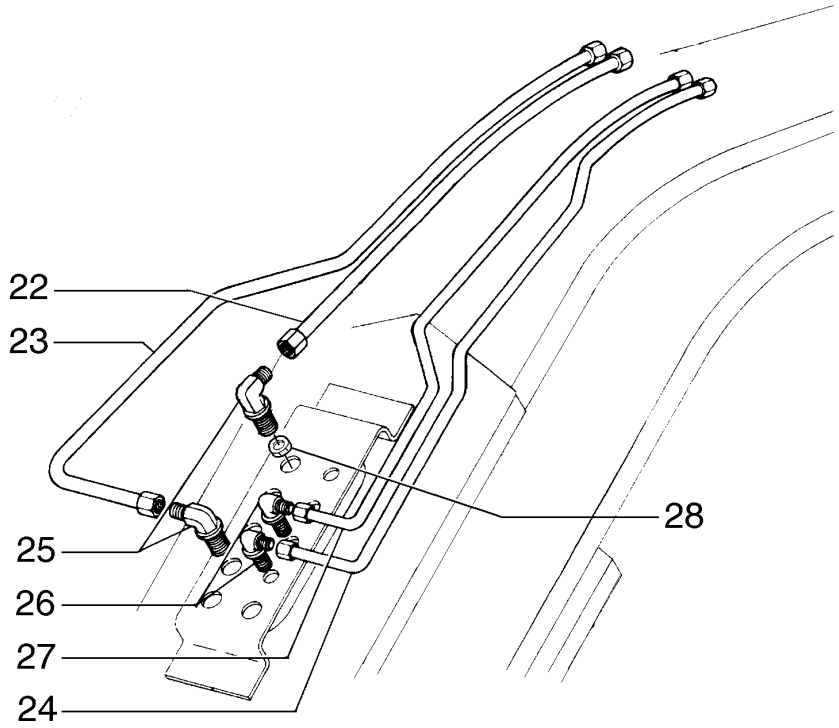

MOLDBOARD HYDRAULIC SYSTEM - DESLOCAMENTO LATERAL DA LÂMINA

REF	NOTE	PN	QT	DESCRIPTION	DESCRIÇÃO	GLOS
1		75248894	1	TUBE	TUBO	193T
2		16054631	8	BOLT	PARAFUSO	040V
3		10730301	8	WASHER	ARRUELA	131R
4		70623355	14	CLAMP	ABRAÇADEIRA	031F
5		16043431	2	BOLT	PARAFUSO	040V
6		75248903	1	TUBE	TUBO	193T
7		75248900	1	TUBE	TUBO	193T
8		75248883	1	TUBE	TUBO	193T
9		75255792	2	HOSE	MANGUEIRA	192T
10		75255797	2	HOSE	MANGUEIRA	192T
11		75252263	1	TUBE	TUBO	193T
12		75252264	1	TUBE	TUBO	193T
13		75252255	1	TUBE	TUBO	193T
14		75252254	1	TUBE	TUBO	193T
15		11106431	8	BOLT	PARAFUSO	040V
16		10516871	8	WASHERLOCK	ARRUELA PRESSÃO	170R
17		12646721	3	WASHER	ARRUELA	131R
18		70924786	4	ELBOW	COTOVELO	085G
19		70921205	4	O'RING	O'RING	158G
20		75249311	2	CLAMP	ABRAÇADEIRA	031F
21		11701721	3	NUT	PORCA	010D
22		75253436	1	TUBE	TUBO	193T
23		75253435	1	TUBE	TUBO	193T
24		75253434	1	TUBE	TUBO	193T
25		70927163	2	ELBOW	COTOVELO	085G
26		70928378	2	CONNECTOR	CONEXÃO	020R
27		75253433	1	TUBE	TUBO	193T
28		218-1254	2	NUT	PORCA	010D

CIRCLE SHIFT HYDRAULIC SYSTEM - DESLOCAMENTO LATERAL DO CÍRCULO

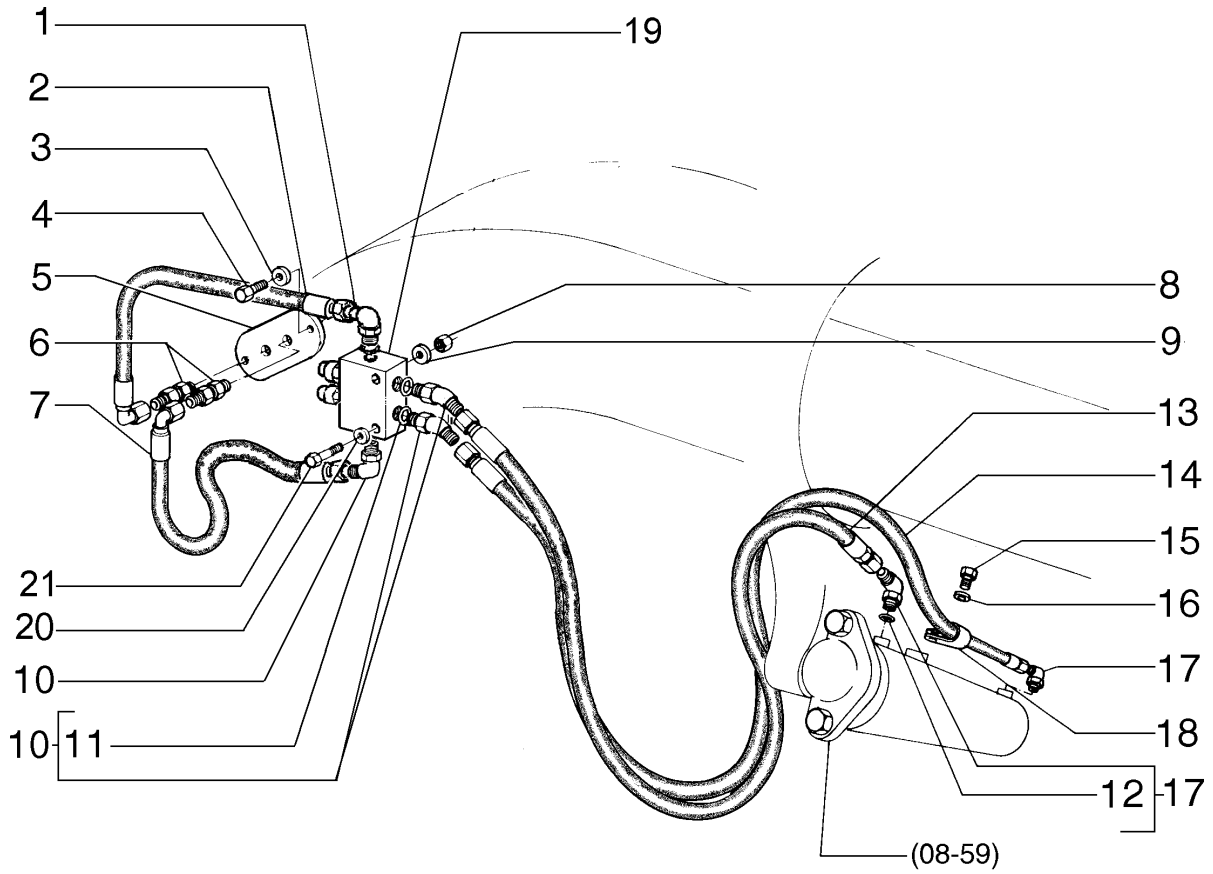

CIRCLE SHIFT HYDRAULIC SYSTEM - DESLOCAMENTO LATERAL DO CÍRCULO

REF	NOTE	PN	QT	DESCRIPTION	DESCRIÇÃO	GLOS
1		218-5106	1	CONNECTOR	CONEXÃO	020R
2		75252544	1	HOSE	MANGUEIRA	192T
3		10730301	2	WASHER	ARRUELA	131R
4		16043231	2	BOLT	PARAFUSO	040V
5		75267102	1	PLATE	CHAPA	105P
6		70927261	2	CONNECTOR	CONEXÃO	020R
7		75237612	1	HOSE	MANGUEIRA	285T
8		16100821	4	NUT	PORCA	010D
9		10730301	4	WASHER	ARRUELA	131R
10		70922507	3	ELBOW	COTOVELO	085G
11		70921349	6	O'RING	O'RING	158G
12		70921349	1	O'RING	O'RING	158G
13		75322766	1	HOSE	MANGUEIRA	192T
14		75321941	1	HOSE	MANGUEIRA	192T
15		70922763	1	BOLT	PARAFUSO	040V
16		70929156	1	WASHER	ARRUELA	131R
17		218-5106	3	CONNECTOR	CONEXÃO	020R
18		70928010	1	CLAMP	ABRAÇADEIRA	031F
19		75325021	1	VALVE - page (08-37)	VÁLVULA - pag. (08-37)	010V
20		70630753	2	WASHER	ARRUELA	131R
21		16043831	2	BOLT	PARAFUSO	040V

08-09		p1	06/08

MOLBOARD HYDRAULIC SYSTEM - INCLINAÇÃO DA LÂMINA

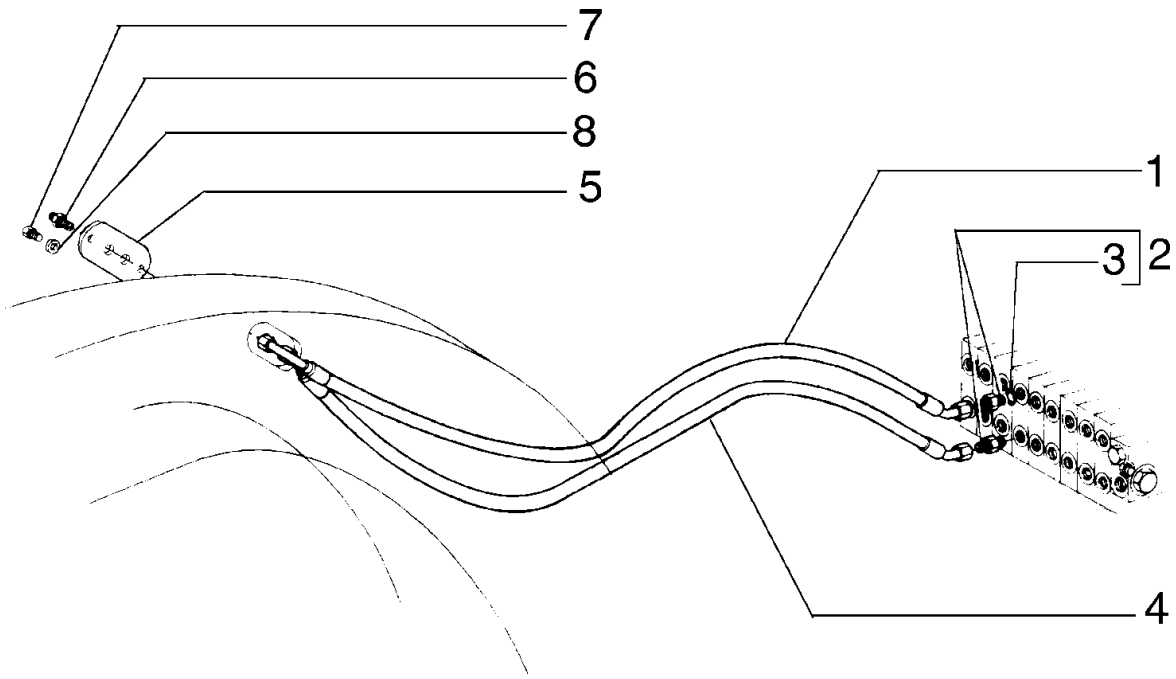

MOLBOARD HYDRAULIC SYSTEM - INCLINAÇÃO DA LÂMINA

REF	NOTE	PN	QT	DESCRIPTION	DESCRIÇÃO	GLOS
1		75251187	1	HOSE	MANGUEIRA	192T
2		70921409	2	CONNECTOR	CONECTOR	075B
3		70921885	2	O'RING	O'RING	158G
4		75251186	1	HOSE	MANGUEIRA	192T
5		75267102	1	PLATE	CHAPA	105P
6		70927261	2	CONNECTOR	CONEXÃO	020R
7		16043231	2	BOLT	PARAFUSO	040V
8		10730301	2	WASHER	ARRUELA	131R

08-10		p1	06/08

SADDLE LOCK PIN CYLINDER AND PIPING - TRAVAMENTO DA SELA E TUBULAÇÃO

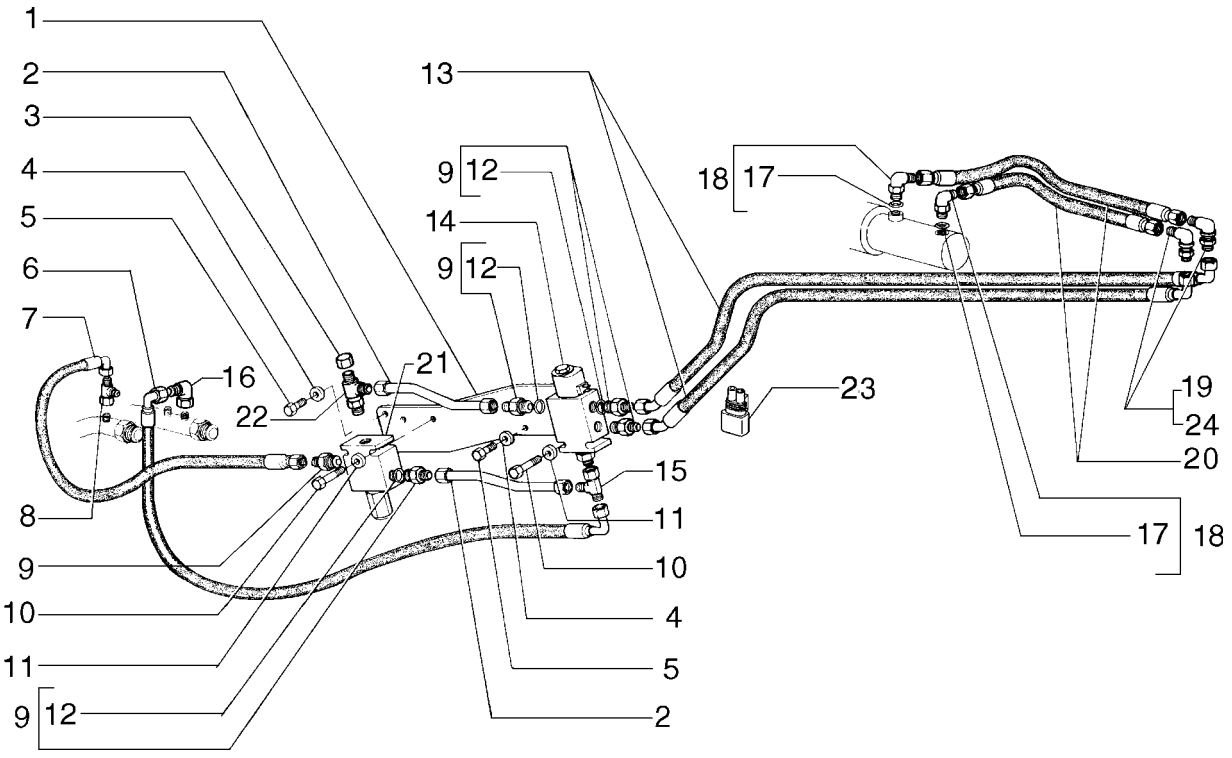

SADDLE LOCK PIN CYLINDER AND PIPING - TRAVAMENTO DA SELA E TUBULAÇÃO

REF	NOTE	PN	QT	DESCRIPTION	DESCRIÇÃO	GLOS
1		75280725	1	BRACKET	SUPORTE	300S
2		75260090	2	TUBE	TUBO	193T
3		75322410	1	CONNECTOR	CONEXÃO	020R
4		10730301	2	WASHER	ARRUELA	131R
5		16043231	2	BOLT	PARAFUSO	040V
6		75252434	1	HOSE	MANGUEIRA	192T
7		75252433	1	HOSE	MANGUEIRA	192T
8		70921297	2	CONNECTOR	CONEXÃO	020R
9		70922522	4	CONNECTOR	CONECTOR	075B
10		70930238	2	BOLT	PARAFUSO	040V
11		70928190	2	WASHER	ARRUELA	131R
12		70921885	4	O'RING	O'RING	158G
13		75252380	2	HOSE	MANGUEIRA	192T
14		73124881	1	VALVE - page (08-31)	VÁLVULA - pag. (08-31)	010V
15		70921297	1	CONNECTOR	CONEXÃO	020R
16		70921013	1	ELBOW	COTOVELO	085G
17		70921349	2	O'RING	O'RING	158G
18		70923905	2	CONNECTOR	CONEXÃO	020R
19		70928378	2	CONNECTOR	CONEXÃO	020R
20		70659547	2	HOSE	MANGUEIRA	192T
21		87521643	1	VALVE - page (08-38)	VÁLVULA - pag. (08-38)	010V
22		87533513	1	CONNECTOR	CONEXÃO	020R
23		75322270	1	RESISTOR	RESISTOR	039R
24		218-1254	2	NUT	PORCA	010D

08-11		p1	06/08

SADDLE LOCK PIN CYLINDER AND PIPING - TRAVAMENTO DA SELA E TUBULAÇÃO

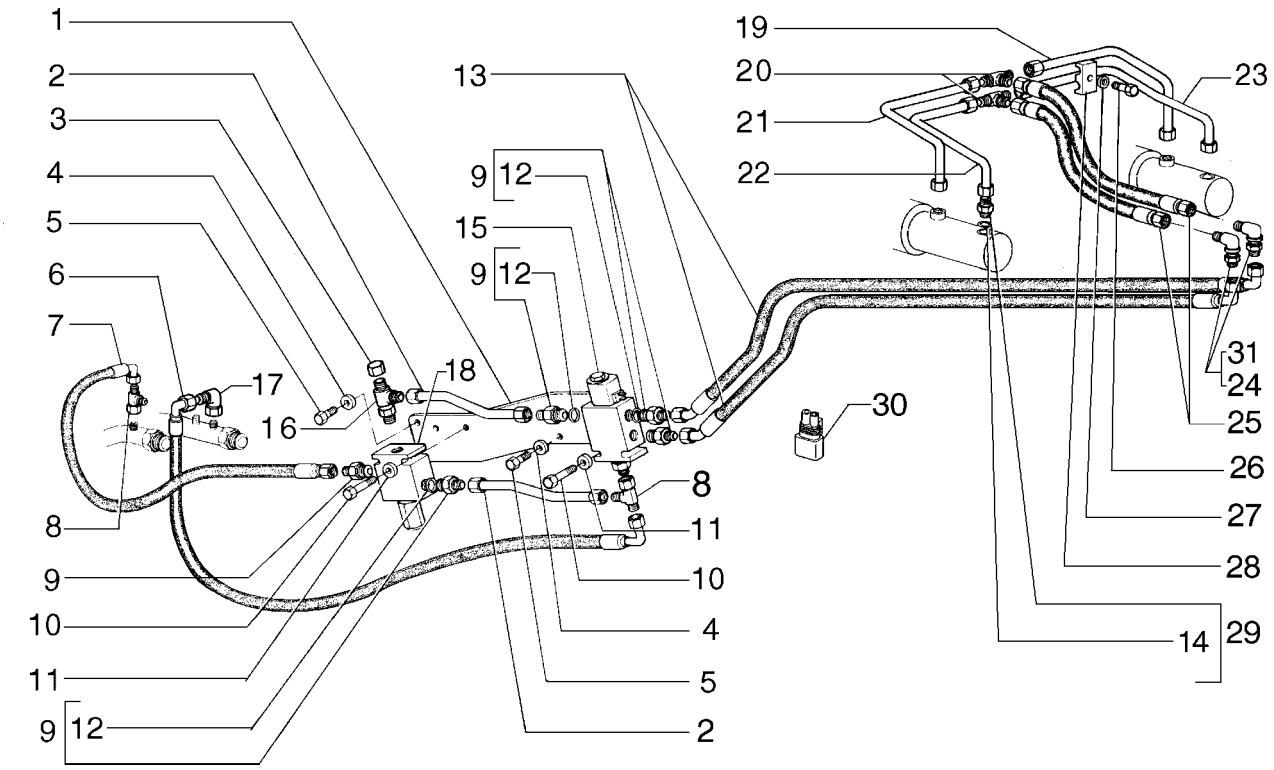

SADDLE LOCK PIN CYLINDER AND PIPING - TRAVAMENTO DA SELA E TUBULAÇÃO

REF	NOTE	PN	QT	DESCRIPTION	DESCRIÇÃO	GLOS
1		75280725	1	BRACKET	SUPORTE	300S
2		75260090	2	TUBE	TUBO	193T
3		75322410	1	CONNECTOR	CONEXÃO	020R
4		10730301	2	WASHER	ARRUELA	131R
5		16043231	2	BOLT	PARAFUSO	040V
6		75252434	1	HOSE	MANGUEIRA	192T
7		75252433	1	HOSE	MANGUEIRA	192T
8		70921297	2	CONNECTOR	CONEXÃO	020R
9		70922522	4	CONNECTOR	CONECTOR	075B
10		70930238	2	BOLT	PARAFUSO	040V
11		70928190	2	WASHER	ARRUELA	131R
12		70921885	4	O'RING	O'RING	158G
13		75252380	2	HOSE	MANGUEIRA	192T
14		70921349	4	O'RING	O'RING	158G
15		73124881	1	VALVE - page (08-31)	VÁLVULA - pag. (08-31)	010V
16		87533513	1	CONNECTOR	CONEXÃO	020R
17		70921013	1	ELBOW	COTOVELO	085G
18		87521643	1	VALVE - page (08-38)	VÁLVULA - pag. (08-38)	010V
19		73127114	1	TUBE	TUBO	193T
20		70919087	2	CONNECTOR	CONEXÃO	020R
21		73127111	1	TUBE	TUBO	193T
22		73127112	1	TUBE	TUBO	193T
23		73127113	1	TUBE	TUBO	193T
24		218-693	2	CONNECTOR	CONEXÃO	020R
25		70659547	2	HOSE	MANGUEIRA	192T
26		70927361	2	BOLT	PARAFUSO	040V
27		70910287	2	WASHERLOCK	ARRUELA PRESSÃO	170R
28		70695523	2	CLAMP	ABRAÇADEIRA	031F
29		70922457	4	CONNECTOR	CONECTOR	075B
30		75322270	1	RESISTOR	RESISTOR	039R
31		218-1254	2	NUT	PORCA	010D

08-12		p1	06/08

MOLDBOARD LIFT PIPING - LEVANTAMENTO DA LÂMINA

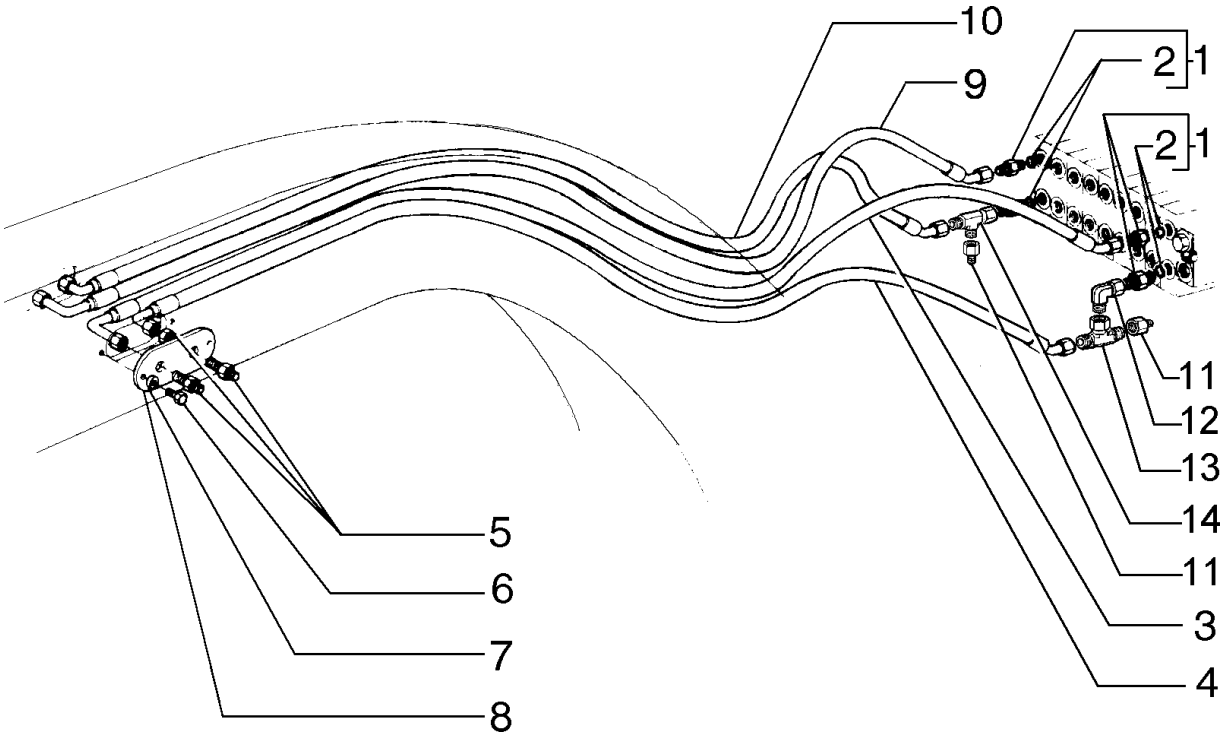

MOLDBOARD LIFT PIPING - LEVANTAMENTO DA LÂMINA

REF	NOTE	PN	QT	DESCRIPTION	DESCRIÇÃO	GLOS
1		70921409	4	CONNECTOR	CONECTOR	075B
2		70921885	4	O'RING	O'RING	158G
3		75251170	1	HOSE	MANGUEIRA	192T
4		75251169	1	HOSE	MANGUEIRA	192T
5		70927261	4	CONNECTOR	CONEXÃO	020R
6		16043231	4	BOLT	PARAFUSO	040V
7		10730301	4	WASHER	ARRUELA	131R
8		75267102	2	PLATE	CHAPA	105P
9		75252827	1	HOSE	MANGUEIRA	192T
10		75252826	1	HOSE	MANGUEIRA	192T
11		70923102	2	CONNECTOR	CONEXÃO	020R
12		70921279	1	ELBOW	COTOVELO	085G
13		70921276	1	CONNECTOR	CONEXÃO	020R
14		70921298	1	CONNECTOR	CONEXÃO	020R

08-13		p1	06/08

MOLDBOARD LIFT PIPING - LEVANTAMNENTO DA LÂMINA

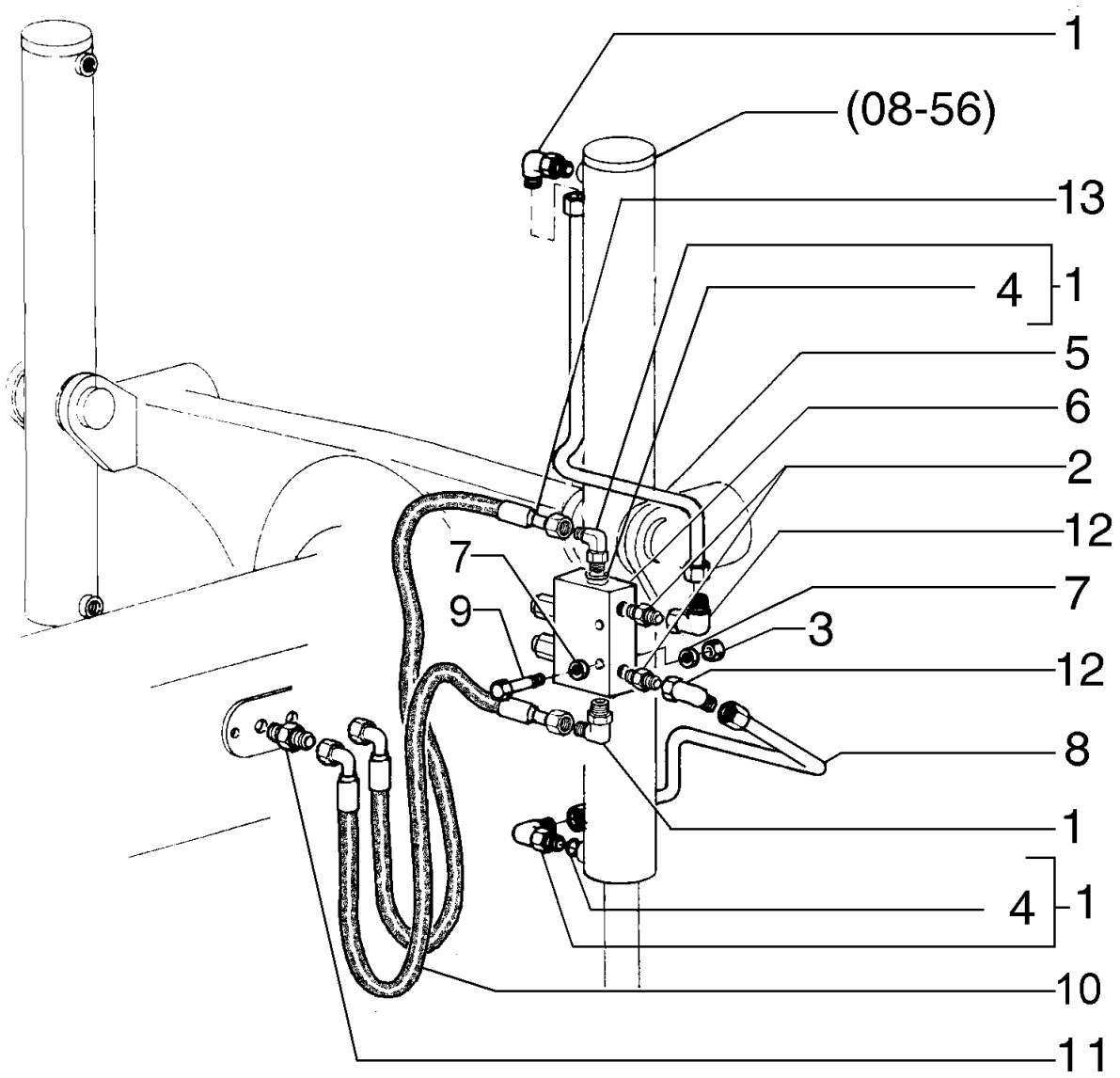

MOLDBOARD LIFT PIPING - LEVANTAMNENTO DA LÂMINA

REF	NOTE	PN	QT	DESCRIPTION	DESCRIÇÃO	GLOS
1		218-5106	4	CONNECTOR	CONEXÃO	020R
2		70921409	2	CONNECTOR	CONECTOR	075B
3		70900367	2	NUT	PORCA	010D
4		70921349	10	O'RING	O'RING	158G
5		75254144	1	TUBE	TUBO	193T
5		75254140	1	TUBE	TUBO	193T
6		75325021	2	VALVE - page (08-37)	VÁLVULA - pag. (08-37)	010V
7		70630753	4	WASHER	ARRUELA	131R
8		75254146	1	TUBE	TUBO	193T
8		75254142	1	TUBE	TUBO	193T
9		11107331	4	BOLT	PARAFUSO	040V
10		75325864	2	HOSE	MANGUEIRA	192T
11		70927261	4	CONNECTOR	CONEXÃO	020R
12		70921279	4	ELBOW	COTOVELO	085G
13		75325863	2	HOSE	MANGUEIRA	192T

08-14		p1	06/08

CIRCLE TURN HYDRAULIC SYSTEM - GIRA CÍRCULO

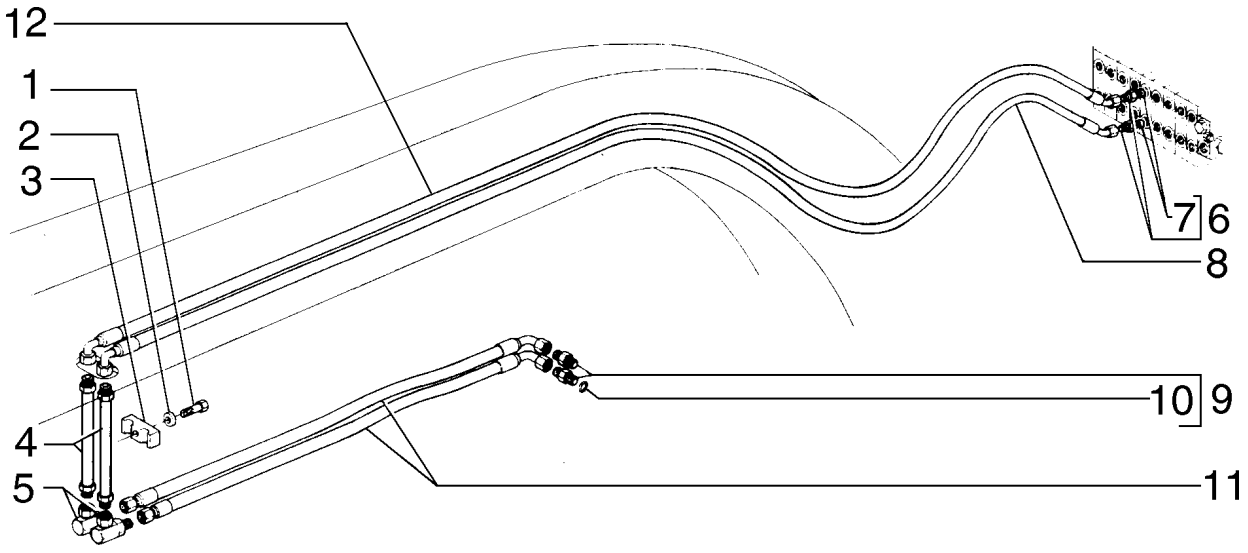

CIRCLE TURN HYDRAULIC SYSTEM - GIRA CÍRCULO

REF	NOTE	PN	QT	DESCRIPTION	DESCRIÇÃO	GLOS
131		15541031	1	BOLT	PARAFUSO	040V
2		10517071	1	WASHERLOCK	ARRUELA PRESSÃO	170R
3		75258117	2	CLAMP	ABRAÇADEIRA	031F
4		75252273	2	TUBE	TUBO	193T
5		73121563	2	CONNECTION	CONEXÃO	235C
6		70921409	2	CONNECTOR	CONECTOR	075B
7		70921885	2	O'RING	O'RING	158G
8		75251163	1	HOSE	MANGUEIRA	192T
9		70921326	2	CONNECTOR	CONEXÃO	020R
10		70921205	2	O'RING	O'RING	158G
11		75255791	2	HOSE	MANGUEIRA	192T
12		75251164	1	HOSE	MANGUEIRA	192T

08-15		p1	06/08

SCARIFIER PIPING - TUBULAÇÃO DO ESCARIFICADOR

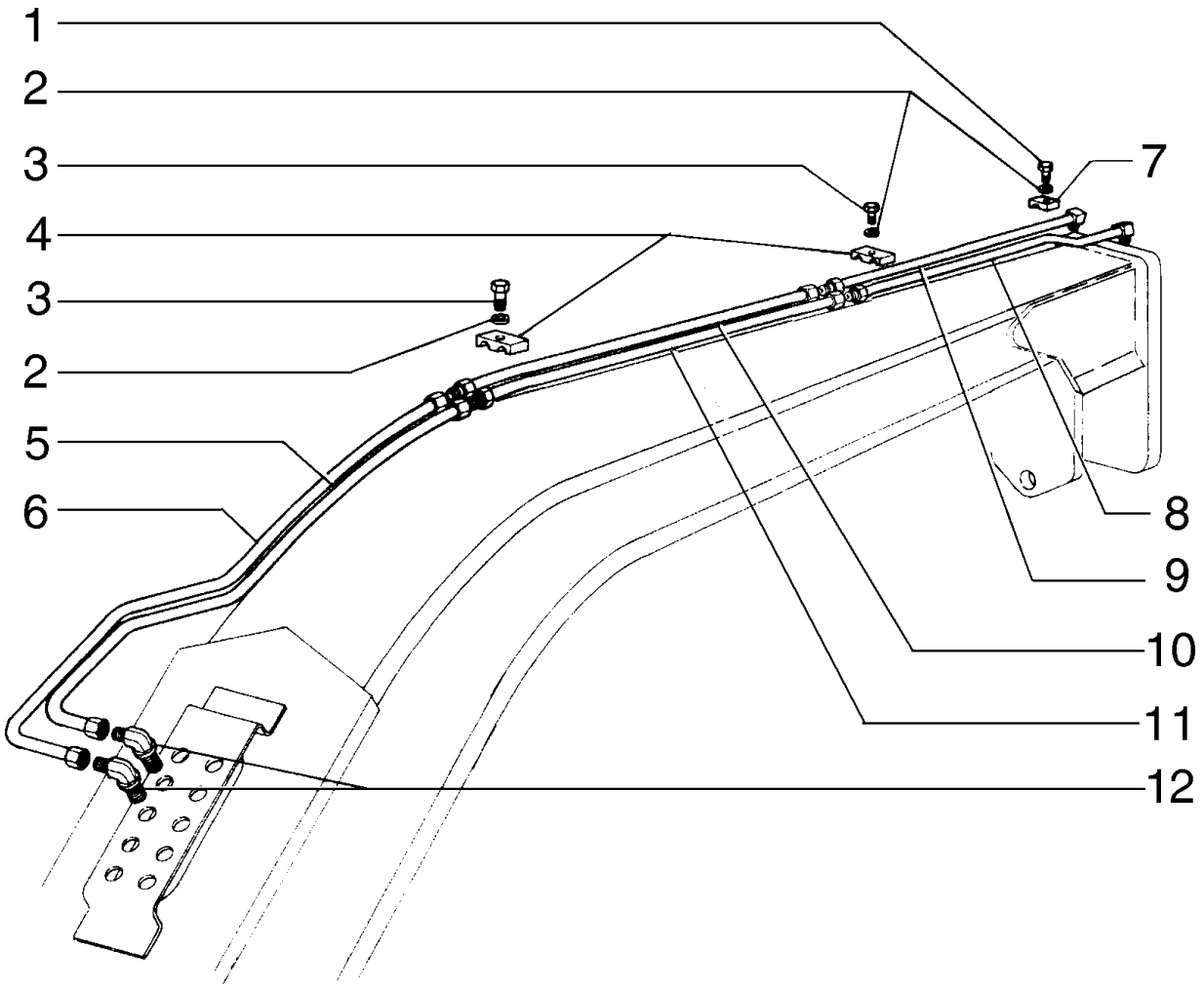

SCARIFIER PIPING - TUBULAÇÃO DO ESCARIFICADOR

REF	NOTE	PN	QT	DESCRIPTION	DESCRIÇÃO	GLOS
1		16044331	2	BOLT	PARAFUSO	040V
2		70677006	4	WASHER	ARRUELA	131R
3		70921076	2	BOLT	PARAFUSO	040V
4		70623355	2	CLAMP	ABRAÇADEIRA	031F
5		75253438	1	TUBE	TUBO	193T
6		75253437	1	TUBE	TUBO	193T
7		73127629	2	CLAMP	ABRAÇADEIRA	031F
8		75253733	1	TUBE	TUBO	193T
9		75253734	1	TUBE	TUBO	193T
10		75248890	1	TUBE	TUBO	193T
11		75248886	1	TUBE	TUBO	193T
12		70927163	2	ELBOW	COTOVELO	085G

08-16		p1	06/08

SCARIFIER PIPING - TUBULAÇÃO DO ESCARIFICADOR

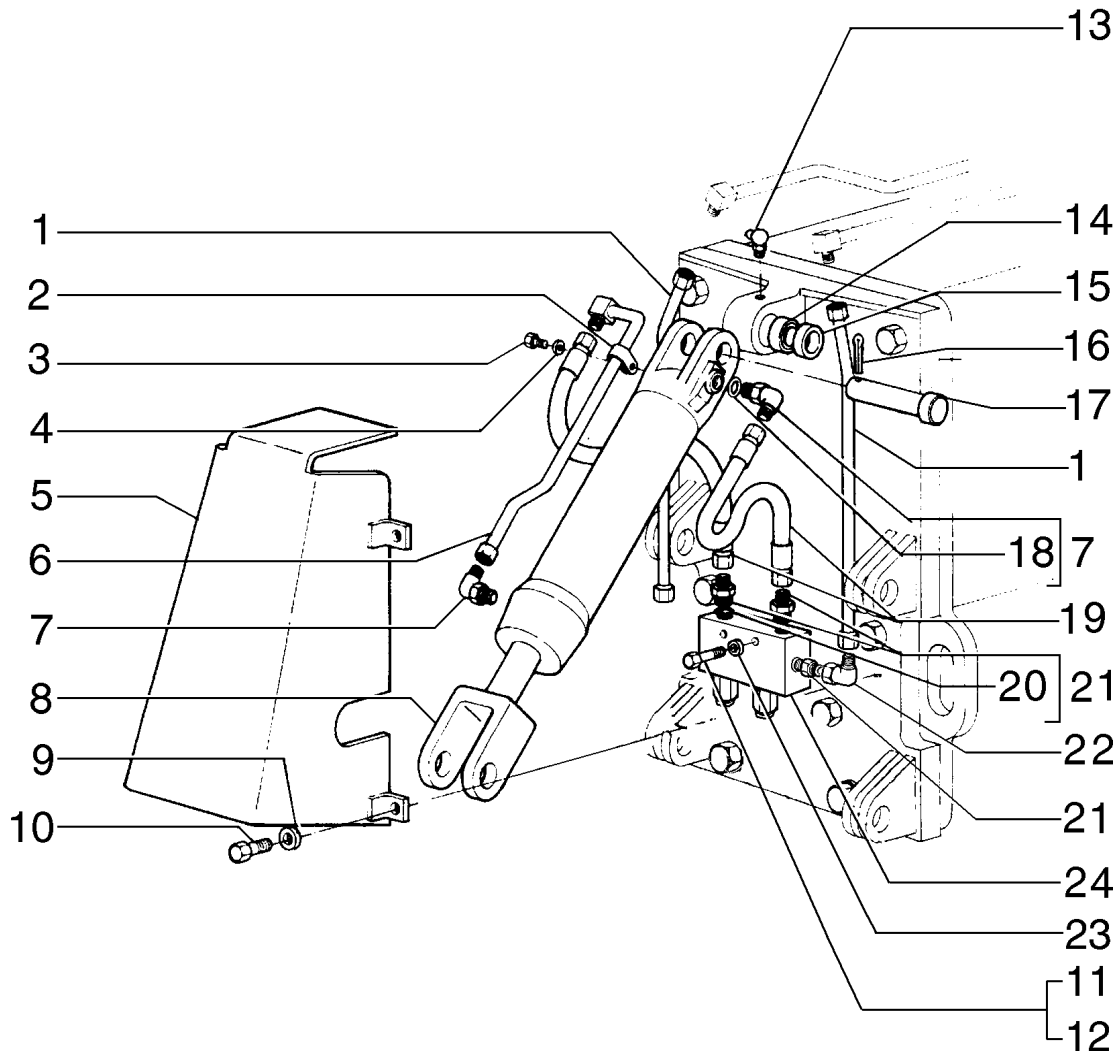

SCARIFIER PIPING - TUBULAÇÃO DO ESCARIFICADOR

REF	NOTE	PN	QT	DESCRIPTION	DESCRIÇÃO	GLOS
1		75320120	1	TUBE	TUBO	193T
2		70927155	1	CLAMP	ABRAÇADEIRA	031F
3		16042931	1	BOLT	PARAFUSO	040V
4		10730301	1	WASHER	ARRUELA	131R
5		87375127	1	GUARD	PROTEÇÃO	070R
6		75252454	1	TUBE	TUBO	193T
7		218-5106	2	CONNECTOR	CONEXÃO	020R
8		75266899	1	CYLINDER - page (08-63)	CILINDRO - pag. (08-63)	164C
9		70677012	4	WASHER	ARRUELA	131R
10		70922475	4	BOLT	PARAFUSO	040V
11		11701721	2	NUT	PORCA	010D
12		11107331	4	BOLT	PARAFUSO	040V
13		70915276	1	GREASE FITTING	PINO GRAXEIRO	060I
14		70928851	1	BUSHING	BUCHA	095B
15		70689717	1	SPACER	ESPAÇADOR	075D
16		70911279	2	COTTER PIN	CONTRA PINO	270C
17		70689718	2	PIN	PINO	080P
18		70921349	2	O'RING	O'RING	158G
19		75251172	2	HOSE	MANGUEIRA	192T
20		70921349	2	O'RING	O'RING	158G
21		70922457	2	CONNECTOR	CONECTOR	075B
22		218-5106	2	CONNECTOR	CONEXÃO	020R
23		70630753	2	WASHER	ARRUELA	131R
24		75325021	1	VALVE - page (08-37)	VÁLVULA - pag.(08-37)	010V

DOZER BLADE FLOAT CONTROL - CONTROLE FLUTUAÇÃO DA LÂMINA FRONTAL

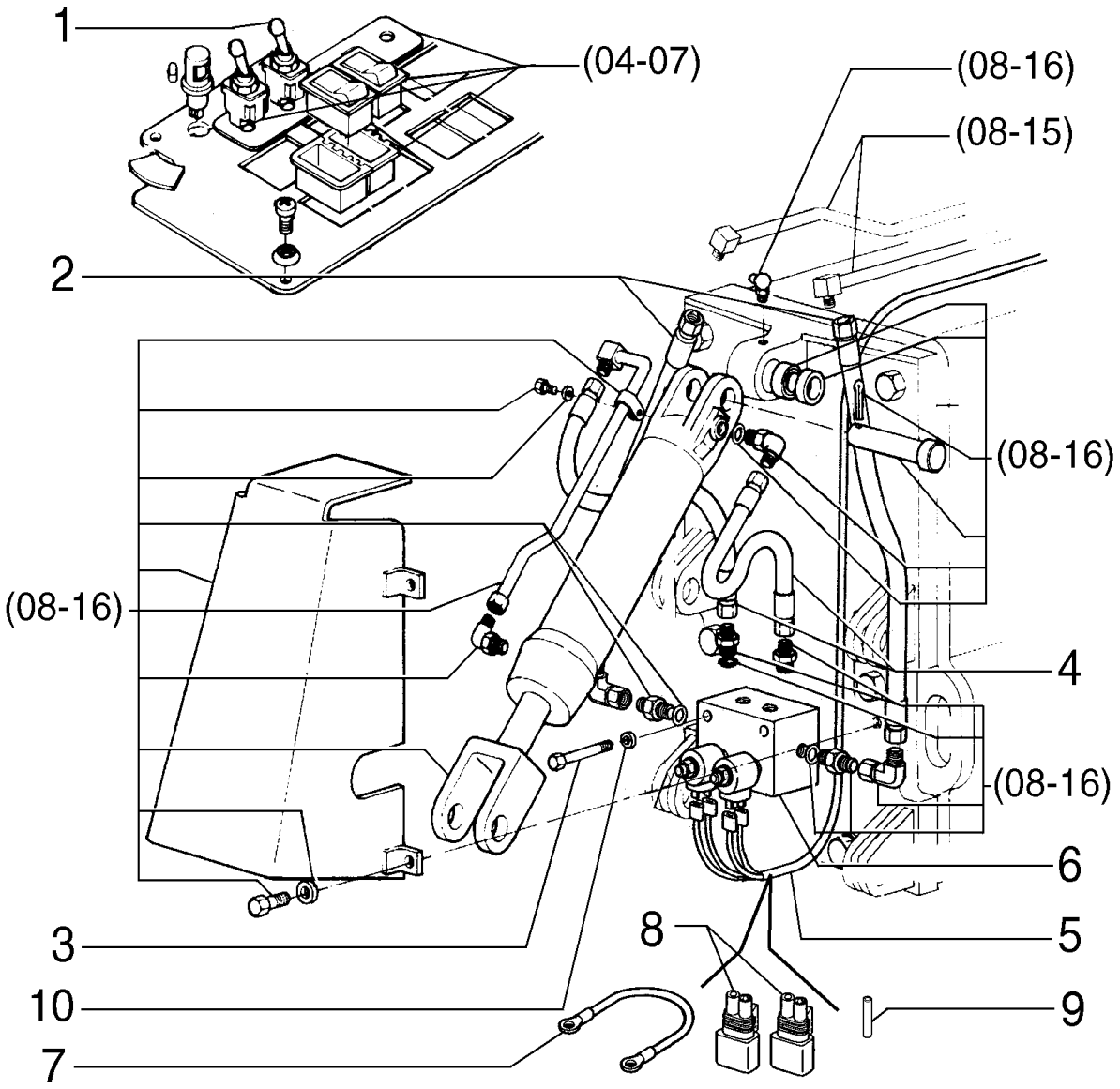

DOZER BLADE FLOAT CONTROL - CONTROLE FLUTUAÇÃO DA LÂMINA FRONTAL

REF	NOTE	PN	QT	DESCRIPTION	DESCRIÇÃO	GLOS
1		73125891	1	SWITCH	INTERRUPTOR	075I
2		75254162	2	HOSE	MANGUEIRA	192T
3		16045021	2	BOLT	PARAFUSO	040V
4		75254161	2	HOSE	MANGUEIRA	192T
5		75322559	1	HARNESS	CABO ELÉTRICO	111C
6		75325442	1	VALVE	VÁLVULA	010V
7		75322592	1	HARNESS	CABO ELÉTRICO	111C
8		75322270	2	RESISTOR	RESISTOR	039R
9		19109687	1	TUBE	TUBO	193T
10		70630753	2	WASHER	ARRUELA	131R

08-18		p1	06/08

FRONT WHEEL LEAN PIPING - TUBULAÇÃO INCLINAÇÃO DA RODA DIANTEIRA

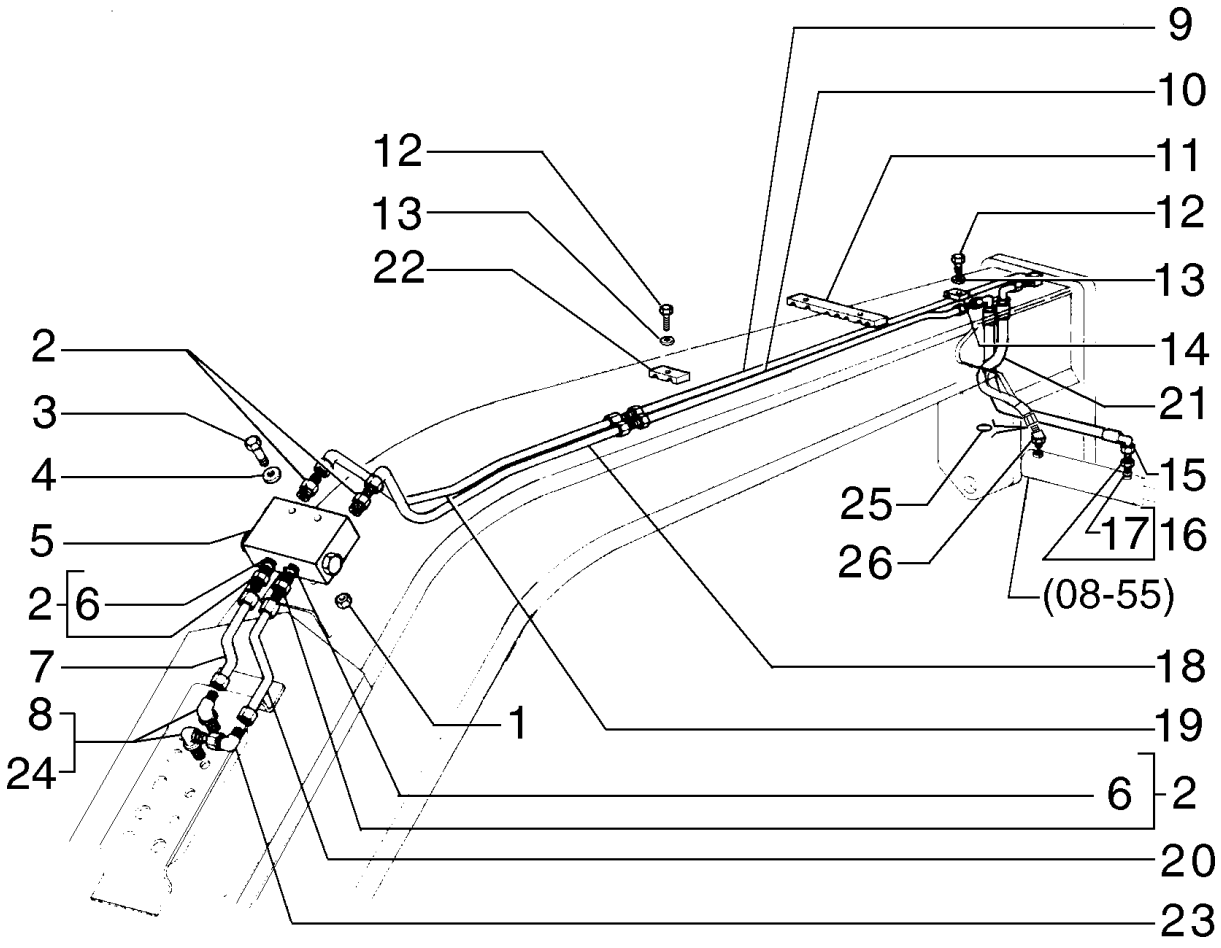

FRONT WHEEL LEAN PIPING - TUBULAÇÃO INCLINAÇÃO DA RODA DIANTEIRA

REF	NOTE	PN	QT	DESCRIPTION	DESCRIÇÃO	GLOS
1		70920329	2	NUT	PORCA	010D
2		70922457	4	CONNECTOR	CONECTOR	075B
3		70930238	2	BOLT	PARAFUSO	040V
4		70900816	4	WASHER	ARRUELA	131R
5		75252292	1	VALVE - page (08-39)	VÁLVULA - pag. (08-39)	010V
6		70921885	4	O'RING	O'RING	158G
7		75248917	1	TUBE	TUBO	193T
8		70928378	2	CONNECTOR	CONEXÃO	020R
9		75248925	1	TUBE	TUBO	193T
10		75248921	1	TUBE	TUBO	193T
11		75250315	1	CLAMP	ABRAÇADEIRA	031F
12		16044331	1	BOLT	PARAFUSO	040V
13		10730301	1	WASHER	ARRUELA	131R
14		73127629	1	CLAMP	ABRAÇADEIRA	031F
15		87712860	1	HOSE	MANGUEIRA	192T
16		86579678	2	CONNECTOR	CONECTOR	075B
17		86598102	2	O'RING	O'RING	158G
18		75248994	1	TUBE	TUBO	193T
19		75248924	1	TUBE	TUBO	193T
20		75248992	1	TUBE	TUBO	193T
21		87712861	1	HOSE	MANGUEIRA	192T
22		70695523	1	CLAMP	ABRAÇADEIRA	031F
23		70921013	1	ELBOW	COTOVELO	085G
24		218-1254	2	NUT	PORCA	010D
25		9992298	2	O'RING	O'RING	158G
26		87715111	1	CONNECTOR	CONECTOR	075B

08-19		p1	06/08

ARTICULATION HYDRAULIC SYSTEM - TUBULAÇÃO DA ARTICULAÇÃO

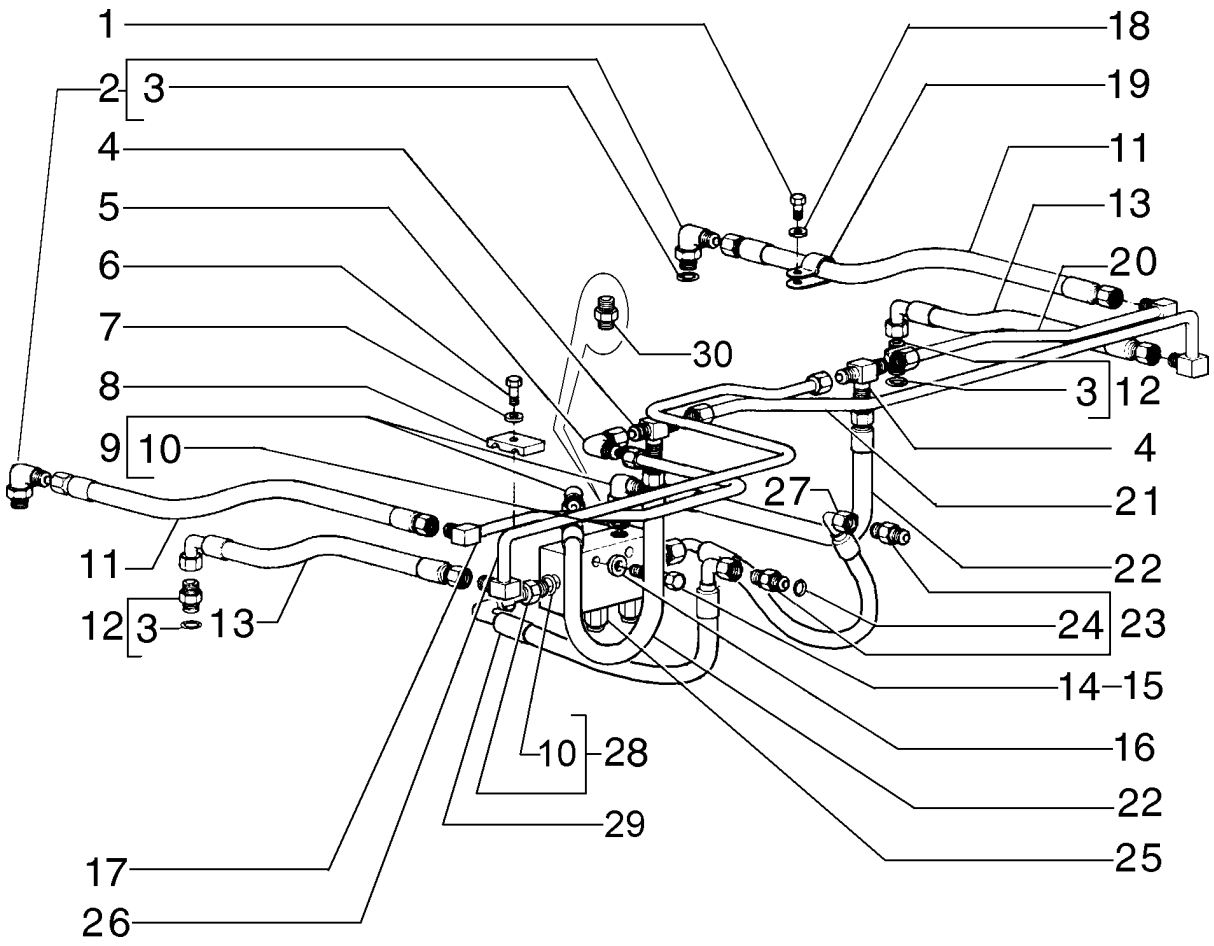

ARTICULATION HYDRAULIC SYSTEM - TUBULAÇÃO DA ARTICULAÇÃO

REF	NOTE	PN	QT	DESCRIPTION	DESCRIÇÃO	GLOS
1		70927541	1	BOLT	PARAFUSO	040V
2		70923905	2	CONNECTOR	CONEXÃO	020R
3		70921349	3	O'RING	O'RING	158G
4		70928808	2	CONNECTOR	CONEXÃO	020R
5		70921279	1	ELBOW	COTOVELO	085G
6		16043831	2	BOLT	PARAFUSO	040V
7		10730301	2	WASHER	ARRUELA	131R
8		70623355	2	CLAMP	ABRAÇADEIRA	031F
9		218-5106	1	CONNECTOR	CONEXÃO	020R
10		70921349	2	O'RING	O'RING	158G
11		75255796	2	HOSE	MANGUEIRA	192T
12		70922457	2	CONNECTOR	CONECTOR	075B
13		75255798	2	HOSE	MANGUEIRA	192T
14		11107331	2	BOLT	PARAFUSO	040V
15		11701721	2	NUT	PORCA	010D
16		70630753	4	WASHER	ARRUELA	131R
17		75248980	1	TUBE	TUBO	193T
18		70677004	1	WASHER	ARRUELA	131R
19		70929344	1	CLAMP	ABRAÇADEIRA	031F
20		75248982	1	TUBE	TUBO	193T
21		75248979	1	TUBE	TUBO	193T
22		75251155	2	HOSE	MANGUEIRA	192T
23		70922457	2	CONNECTOR	CONECTOR	075B
24		70921349	2	O'RING	O'RING	158G
25		75325021	1	VALVE - page (08-37)	VÁLVULA - pag. (08-37)	010V
26		75248981	1	TUBE	TUBO	193T
27		75251173	1	HOSE	MANGUEIRA	192T
28		70922457	2	CONNECTOR	CONECTOR	075B
29		75320494	1	HOSE	MANGUEIRA	192T
30		70921409	2	CONNECTOR	CONECTOR	075B

08-20		p1	06/08

REAR HYDRAULIC SYSTEM - SISTEMA HIDRÁULICO TRASEIRO

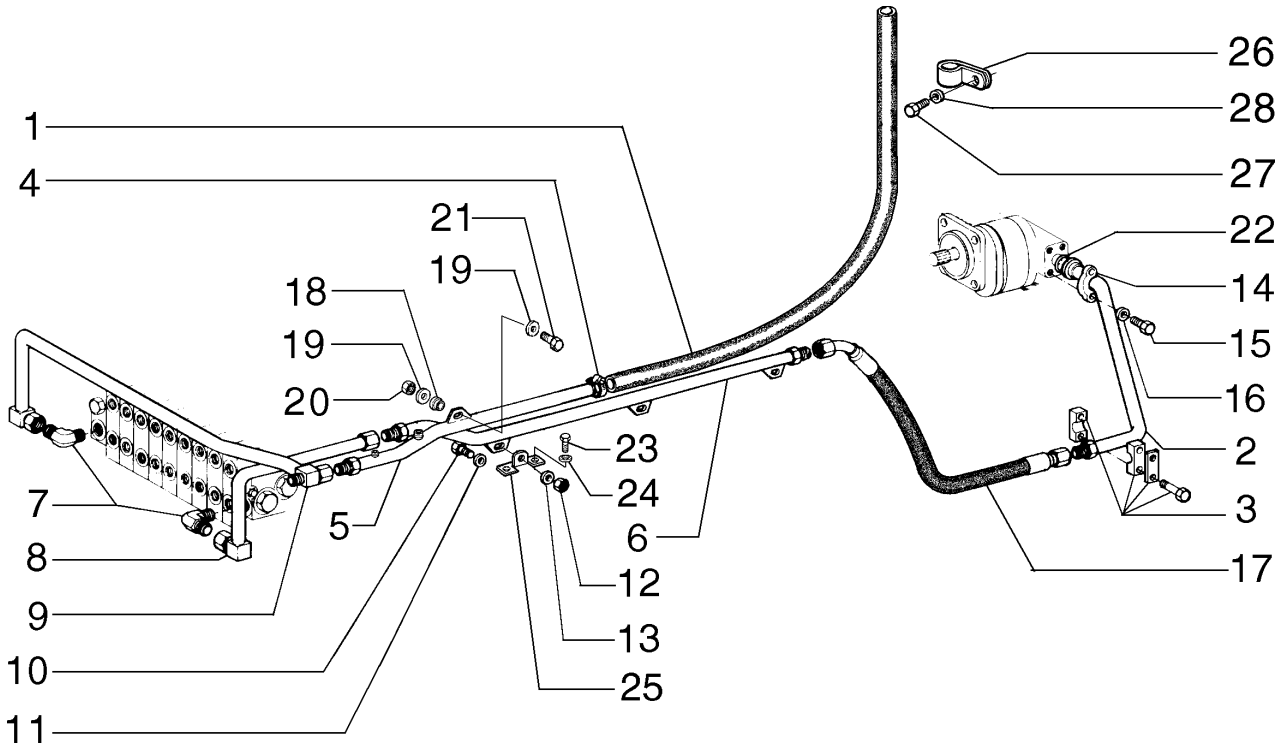

REAR HYDRAULIC SYSTEM - SISTEMA HIDRÁULICO TRASEIRO

REF	NOTE	PN	QT	DESCRIPTION	DESCRIÇÃO	GLOS
1		75324450	1	HOSE	MANGUEIRA	192T
2		87738192	1	TUBE	TUBO	193T
3		75252041	1	CLAMP	ABRAÇADEIRA	031F
4		214-2130	2	CLAMP	ABRAÇADEIRA	031F
5		87656161	1	TUBE	TUBO	193T
6		87657213	1	TUBE	TUBO	193T
7		87656136	2	CONNECTOR	CONEXÃO	020R
8		87656163	1	TUBE	TUBO	193T
9		87627056	1	TUBE	TUBO	193T
10		11107031	3	BOLT	PARAFUSO	040V
11		12644321	3	WASHER	ARRUELA	131R
12		11701721	3	NUT	PORCA	010D
13		12644321	3	WASHER	ARRUELA	131R
14		75253408	2	FLANGE	FLANGE	070F
15		11112631	4	BOLT	PARAFUSO	040V
16		10517073	4	WASHERLOCK	ARRUELA PRESSÃO	170R
17		87657591	1	HOSE	MANGUEIRA	192T
18		79089658	5	MOUNT	COXIM	345C
19		10730301	2	WASHER	ARRUELA	131R
20		16100821	1	NUT	PORCA	010D
21		11107331	2	BOLT	PARAFUSO	040V
22		70923664	1	O'RING	O'RING	158G
23		11106031	2	BOLT	PARAFUSO	040V
24		12646821	2	WASHER	ARRUELA	131R
26		70928439	1	CLAMP	ABRAÇADEIRA	031F
27		70927400	1	BOLT	PARAFUSO	040V
28		70915815	1	WASHER	ARRUELA	131R

RIPPER HYDRAULIC SYSTEM - TUBULAÇÃO DO RIPPER

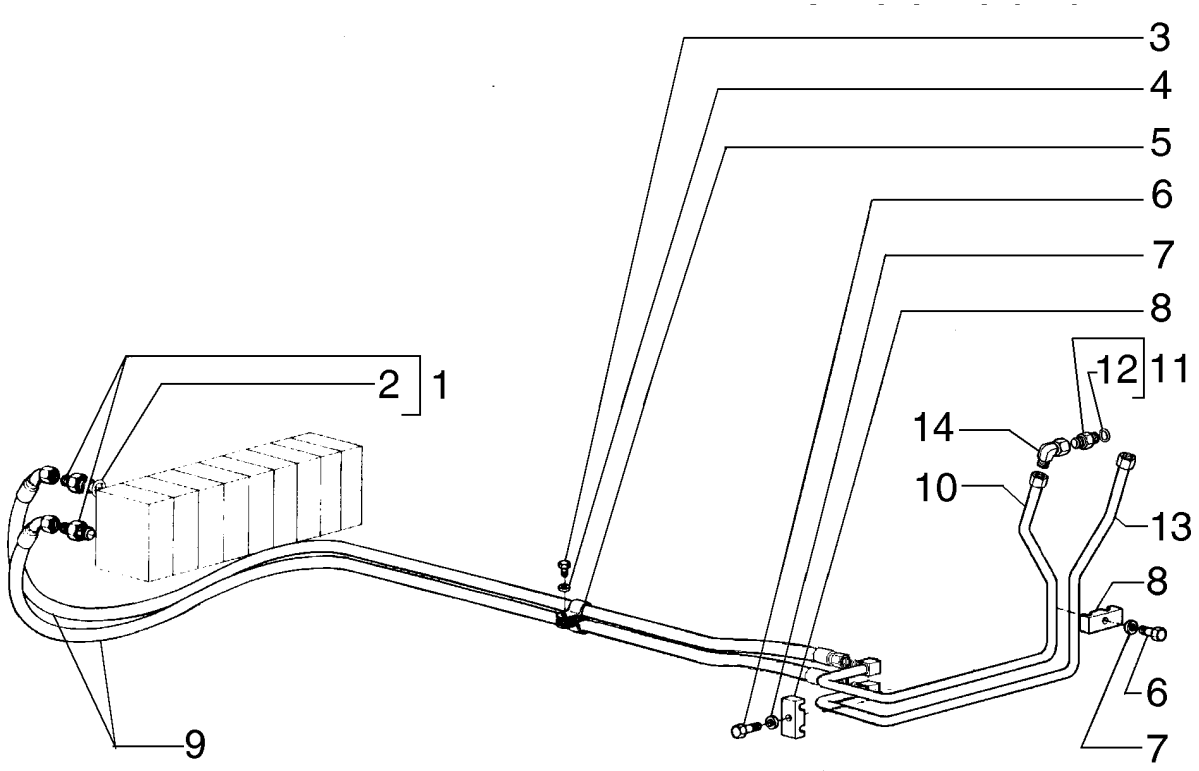

RIPPER HYDRAULIC SYSTEM - TUBULAÇÃO DO RIPPER

REF	NOTE	PN	QT	DESCRIPTION	DESCRIÇÃO	GLOS
1		70922457	2	CONNECTOR	CONECTOR	075B
2		70921885	2	O'RING	O'RING	158G
3		70927400	1	BOLT	PARAFUSO	040V
4		70915815	1	WASHER	ARRUELA	131R
5		70929872	1	CLAMP	ABRAÇADEIRA	031F
6		11106631	2	BOLT	PARAFUSO	040V
7		70977006	2	WASHER	ARRUELA	131R
8		70623355	2	CLAMP	ABRAÇADEIRA	031F
9		75253148	2	HOSE	MANGUEIRA	192T
10		75257120	1	TUBE	TUBO	193T
11		70921409	1	CONNECTOR	CONECTOR	075B
12		70921349	1	O'RING	O'RING	158G
13		75257122	1	TUBE	TUBO	193T
14		70921279	2	ELBOW	COTOVELO	085G

08-22		p1	06/08

SCARIFIER AND RIPPER PIPING - TUBULAÇÃO DO ESCARIFICADOR E RIPPER

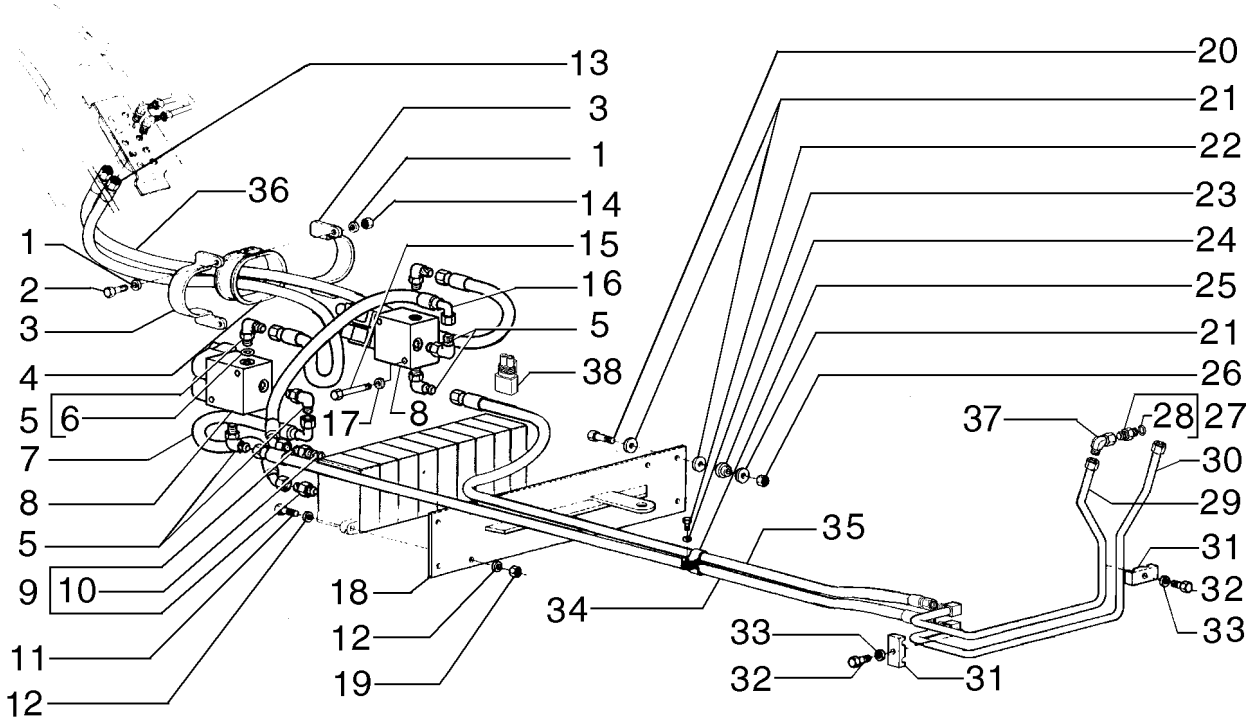

SCARIFIER AND RIPPER PIPING - TUBULAÇÃO DO ESCARIFICADOR E RIPPER

REF	NOTE	PN	QT	DESCRIPTION	DESCRIÇÃO	GLOS
1		10519621	4	WASHER	ARRUELA	131R
2		16044031	2	BOLT	PARAFUSO	040V
3		75250315	2	CLAMP	ABRAÇADEIRA	031F
4		75252375	1	GUARD	PROTEÇÃO	070R
5		70922523	6	ELBOW	COTOVELO	085G
6		70921885	2	O'RING	O'RING	158G
7		75251175	1	HOSE	MANGUEIRA	192T
8		75255849	2	VALVE - page (08-33)	VÁLVULA - pag. (08-33)	010V
9		70922522	2	CONNECTOR	CONECTOR	075B
10		70921885	1	O'RING	O'RING	158G
11		70921565	4	BOLT	PARAFUSO	040V
12		70630753	8	WASHER	ARRUELA	131R
13		75252830	1	HOSE	MANGUEIRA	192T
14		14094910	2	NUT	PORCA	010D
15		14309271	4	BOLT	PARAFUSO	040V
16		75251176	1	HOSE	MANGUEIRA	192T
17		10519401	4	WASHER	ARRUELA	131R
18		73162730	1	PLATE	CHAPA	105P
19		70911026	4	NUT	PORCA	010D
20		11107031	4	BOLT	PARAFUSO	040V
21		12644321	9	WASHER	ARRUELA	131R
22		70927400	1	BOLT	PARAFUSO	040V
23		70915815	1	WASHER	ARRUELA	131R
24		75249628	4	MOUNT	COXIM	345C
25		70929872	1	CLAMP	ABRAÇADEIRA	031F
26		11701721	3	NUT	PORCA	010D
27		70921409	2	CONNECTOR	CONECTOR	075B
28		70921349	1	O'RING	O'RING	158G
29		75257120	1	TUBE	TUBO	193T
30		75257122	1	TUBE	TUBO	193T
31		70623355	2	CLAMP	ABRAÇADEIRA	031F
32		11106831	2	BOLT	PARAFUSO	040V
33		12638601	2	WASHER	ARRUELA	131R
34		75252831	1	HOSE	MANGUEIRA	192T
35		75251180	1	HOSE	MANGUEIRA	192T
36		75251177	1	HOSE	MANGUEIRA	192T
37		218-5106	2	CONNECTOR	CONEXÃO	020R
38		75322270	2	RESISTOR	RESISTOR	039R

RIPPER CYLINDER PIPING - TUBULAÇÃO DO CILINDRO DOS RIPPER

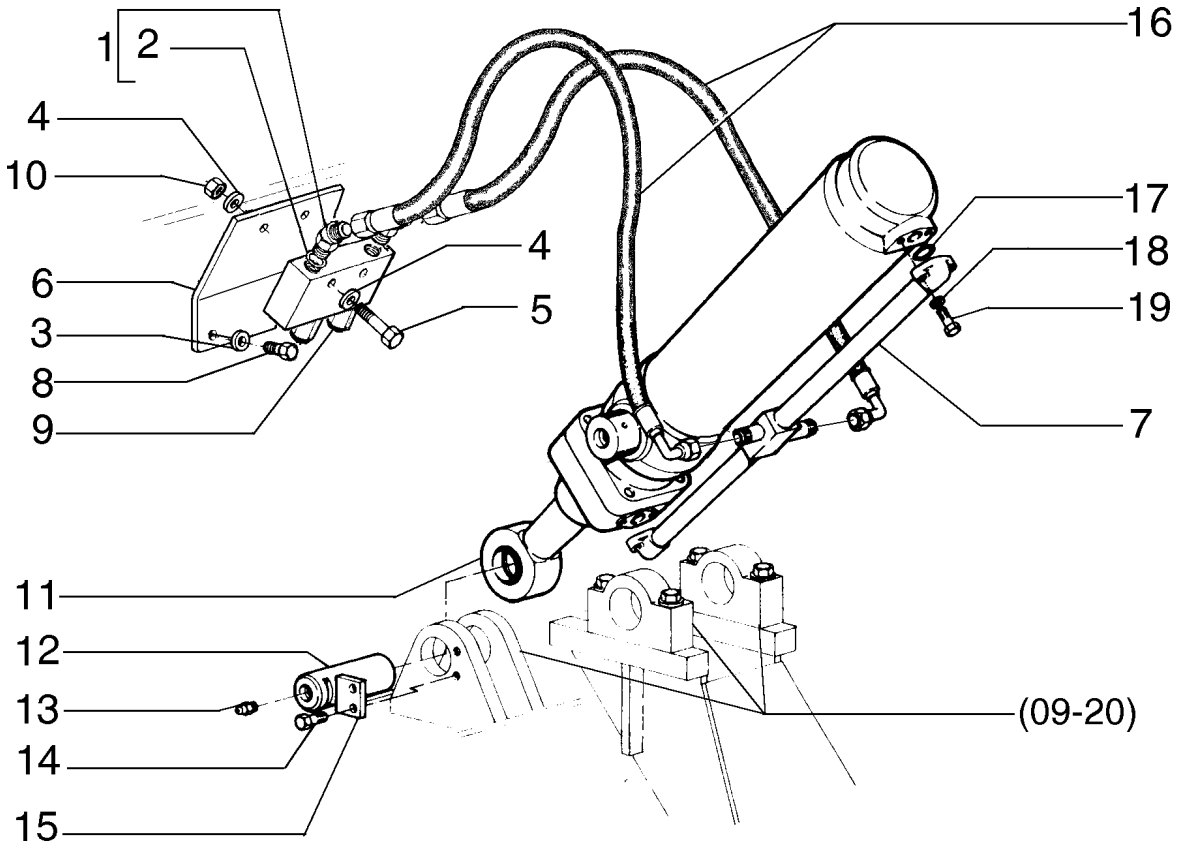

RIPPER CYLINDER PIPING - TUBULAÇÃO DO CILINDRO DOS RIPPER

REF	NOTE	PN	QT	DESCRIPTION	DESCRIÇÃO	GLOS
1		70922507	2	ELBOW	COTOVELO	085G
2		70921349	2	O'RING	O'RING	158G
3		10730301	4	WASHER	ARRUELA	131R
4		70630753	4	WASHER	ARRUELA	131R
5		11107331	2	BOLT	PARAFUSO	040V
6		75252422	1	PLATE	CHAPA	105P
7		75251728	1	TUBE	TUBO	193T
8		16043231	2	BOLT	PARAFUSO	040V
9		75325021	1	VALVE - page (08-37)	VÁLVULA - pag. (08-37)	010V
10		11701721	2	NUT	PORCA	010D
11		75267112	1	CYLINDER - page (08-62)	CILINDRO - pag. (08-62)	164C
12		76002504	1	PIN	PINO	080P
13		13407211	1	GREASE FITTING	PINO GRAXEIRO	060I
14		15540431	2	BOLT	PARAFUSO	040V
15		8270126	1	PLATE	CHAPA	105P
16		73127637	2	HOSE	MANGUEIRA	192T
17		14463280	2	O'RING	O'RING	158G
18		10571971	4	WASHER	ARRUELA	131R
19		15540931	4	BOLT	PARAFUSO	040V

STEERING HYDRAULIC SYSTEM - SISTEMA HIDRÁULICO DA DIREÇÃO

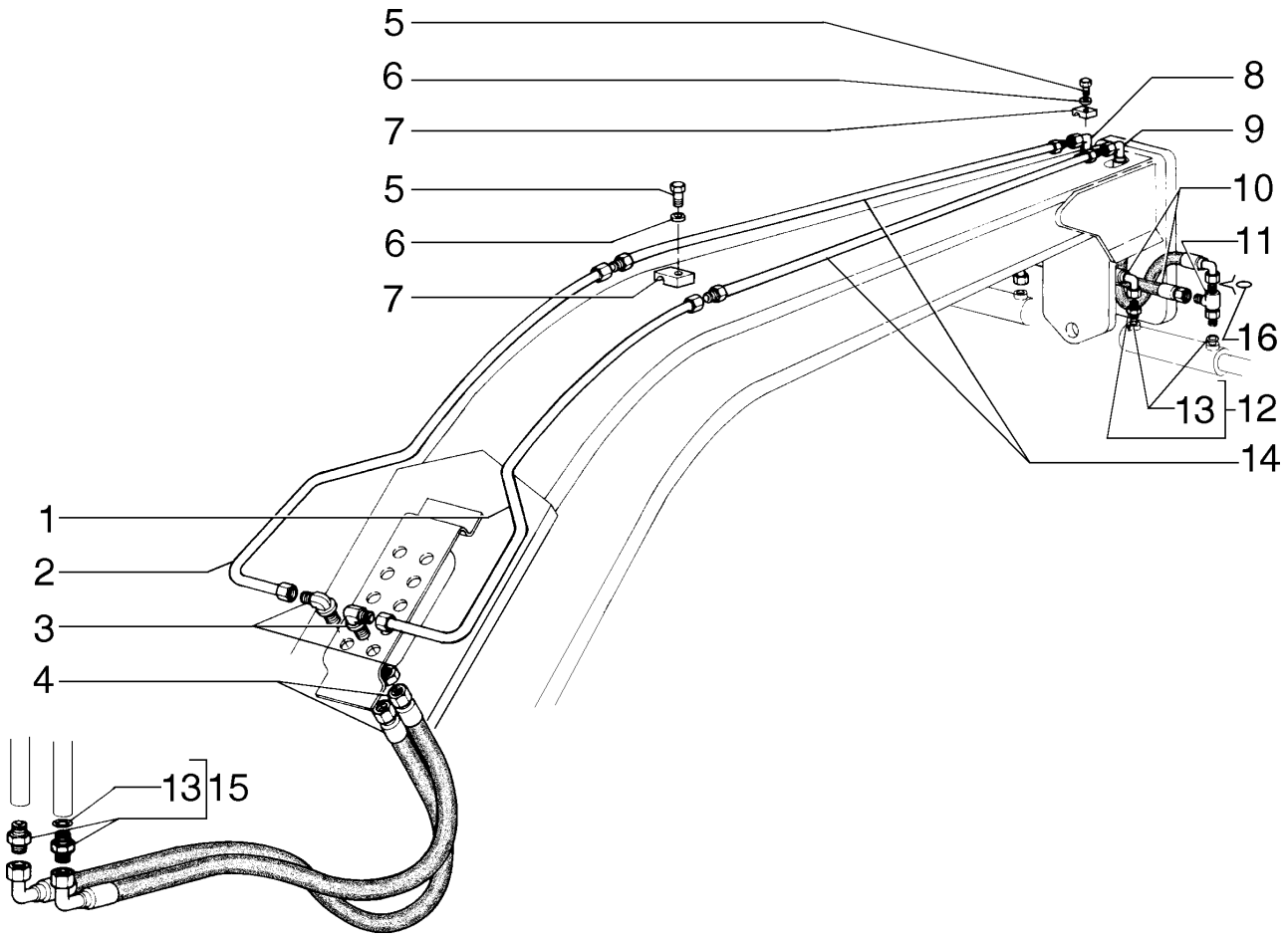

STEERING HYDRAULIC SYSTEM - SISTEMA HIDRÁULICO DA DIREÇÃO

REF	NOTE	PN	QT	DESCRIPTION	DESCRIÇÃO	GLOS
1		75253440	1	TUBE	TUBO	193T
2		75253439	1	TUBE	TUBO	193T
3		70927163	2	ELBOW	COTOVELO	085G
4		75251181	2	HOSE	MANGUEIRA	192T
5		16044331	6	BOLT	PARAFUSO	040V
6		10730301	6	WASHER	ARRUELA	131R
7		73127629	6	CLAMP	ABRAÇADEIRA	031F
8		87712858	1	HOSE	MANGUEIRA	192T
9		87712859	1	HOSE	MANGUEIRA	192T
10		87674793	2	HOSE	MANGUEIRA	192T
11		86639058	2	CONNECTOR	CONEXÃO	020R
12		86579678	2	CONNECTOR	CONECTOR	075B
13		86598102	4	O'RING	O'RING	158G
14		75253450	1	TUBE	TUBO	193T
15		70921409	2	CONNECTOR	CONECTOR	075B
16		999298	6	O'RING	O'RING	158G

DIFERENTIAL HYDRAULIC BLOCK - BLOQUEIO HIDRÁULICO DO DIFERENCIAL

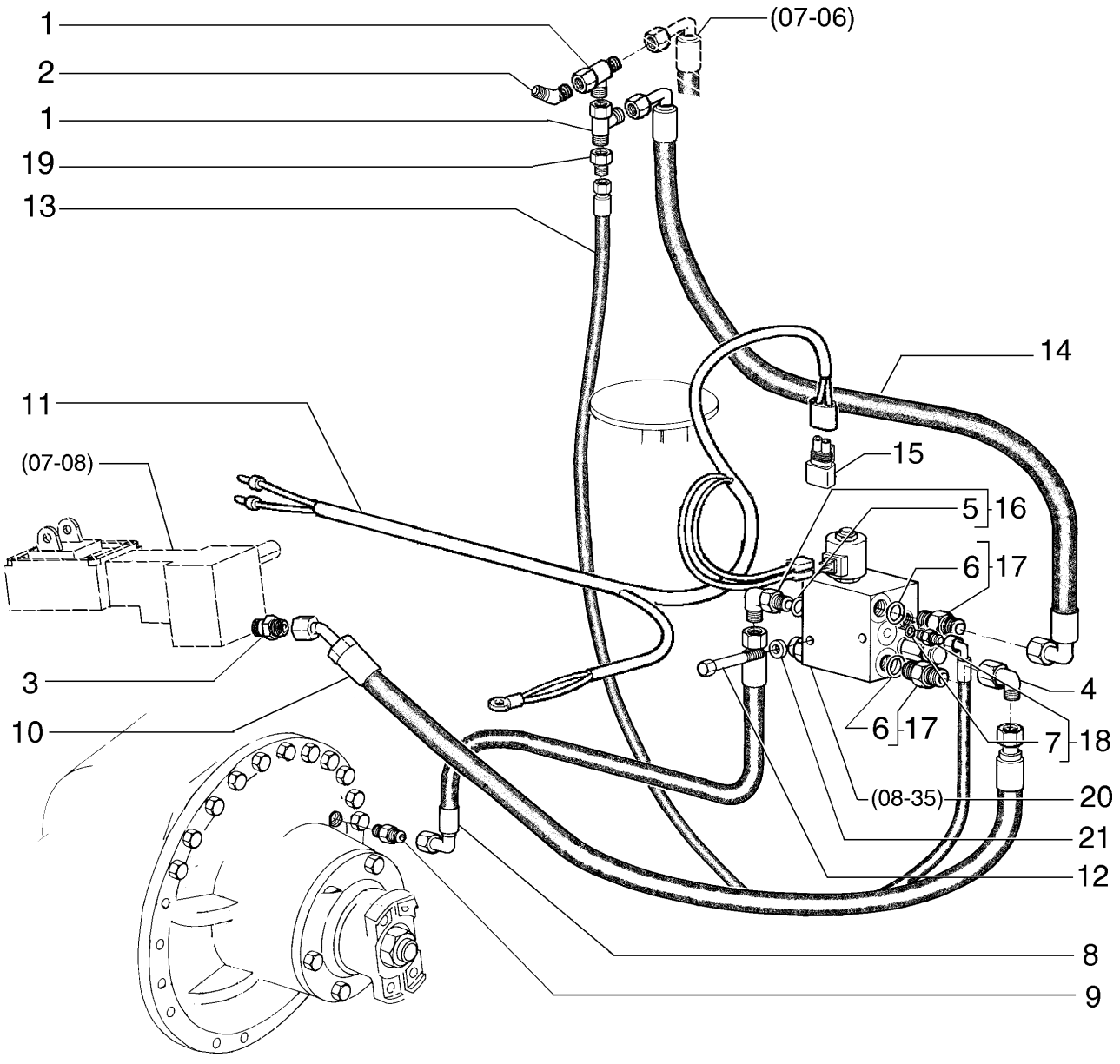

DIFERENTIAL HYDRAULIC BLOCK - BLOQUEIO HIDRÁULICO DO DIFERENCIAL

REF	NOTE	PN	QT	DESCRIPTION	DESCRIÇÃO	GLOS
1		70921298	2	CONNECTOR	CONEXÃO	020R
2		70922507	1	CONNECTOR	CONEXÃO	020R
3		700-102	1	CONNECTOR	CONEXÃO	020R
4		70921279	1	ELBOW	COTOVELO	085G
5		70921349	1	O'RING	O'RING	158G
6		70921206	1	O'RING	O'RING	158G
7		70921883	1	O'RING	O'RING	158G
8		75324751	1	HOSE	MANGUEIRA	192T
9		79104773	1	CONNECTOR	CONEXÃO	020R
10		87752987	1	HOSE	MANGUEIRA	192T
11		75325247	1	HARNESS	CABO ELÉTRICO	111C
12		86508571	2	BOLT	PARAFUSO	040V
13		75324762	1	HOSE	MANGUEIRA	192T
14		75324755	1	HOSE	MANGUEIRA	192T
15		75322270	1	RESISTOR	RESISTOR	039R
16		218-5106	1	ELBOW	COTOVELO	085G
17		70923717	2	CONNECTOR	CONEXÃO	020R
18		70923163	1	CONNECTOR	CONEXÃO	020R
19		70923102	1	CONNECTOR	CONEXÃO	020R
20		87471441	1	SOLENOID	SOLENÓIDE	030E
21		10519621	2	WASHER	ARRUELA	131R

08-26		p1	06/08

MOLDBOARD SHIFT HYDRAULIC ACCUMULATOR - ACUMULUDOR HIDRÁULICO DESLOCAMENTO LÂMINA

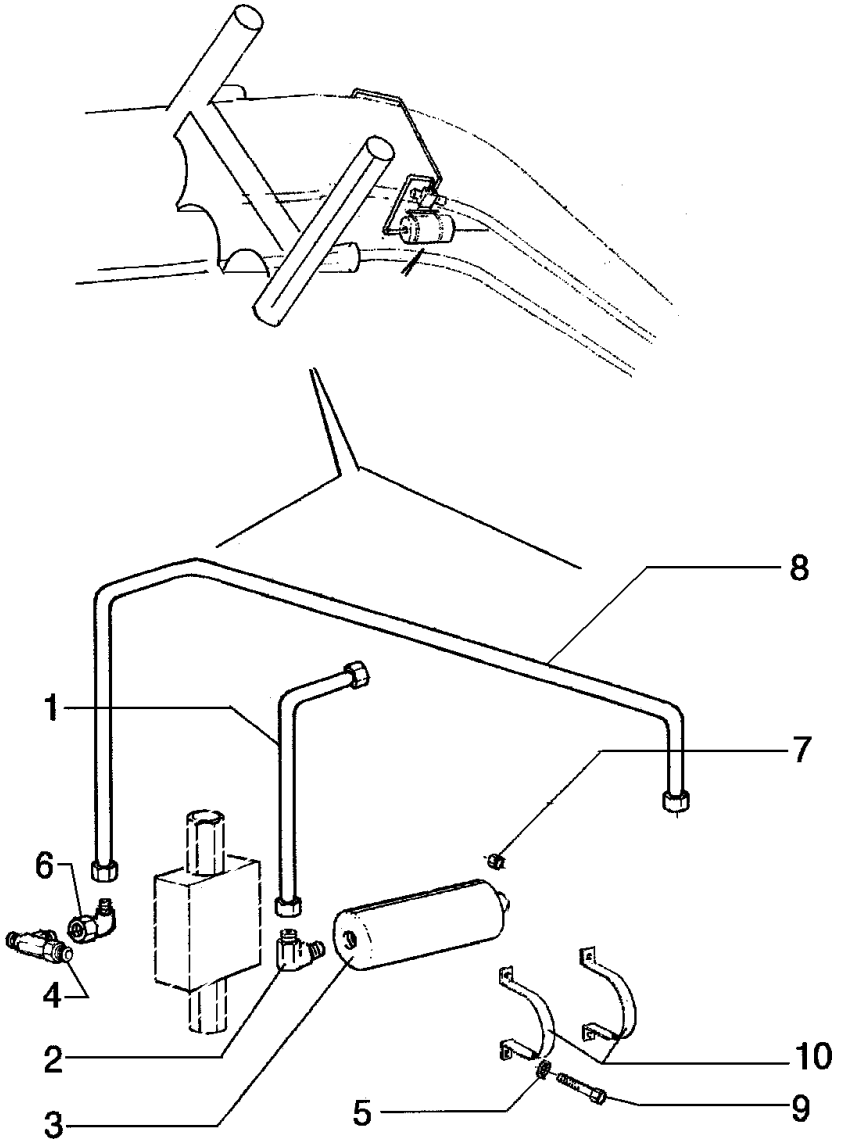

MOLDBOARD SHIFT HYDRAULIC ACCUMULATOR - ACUMULUDOR HIDRÁULICO DESLOCAMENTO LÂMINA

REF	NOTE	PN	QT	DESCRIPTION	DESCRIÇÃO	GLOS
1		75255616	1	TUBE	TUBO	193T
2		218-5106	1	CONNECTOR	CONEXÃO	020R
3		73160860	1	HYDRAULIC ACCUM	ACUMULADOR HIDR	033A
4		70922792	2	CONNECTOR	CONEXÃO	020R
5		10516871	6	WASHERLOCK	ARRUELA PRESSÃO	170R
6		70921279	2	ELBOW	COTOVELO	085G
7		15500121	6	NUT	PORCA	010D
8		75255614	1	TUBE	TUBO	193T
9		11106431	6	BOLT	PARAFUSO	040V
10		73160848	2	CLAMP	ABRAÇADEIRA	031F

08-27		p1	06/08

MOLDBOARD LIFT HYDRAULIC ACCUMULATOR - ACUMULUDOR HIDRÁULICO LEVANTAMENTO LÂMINA

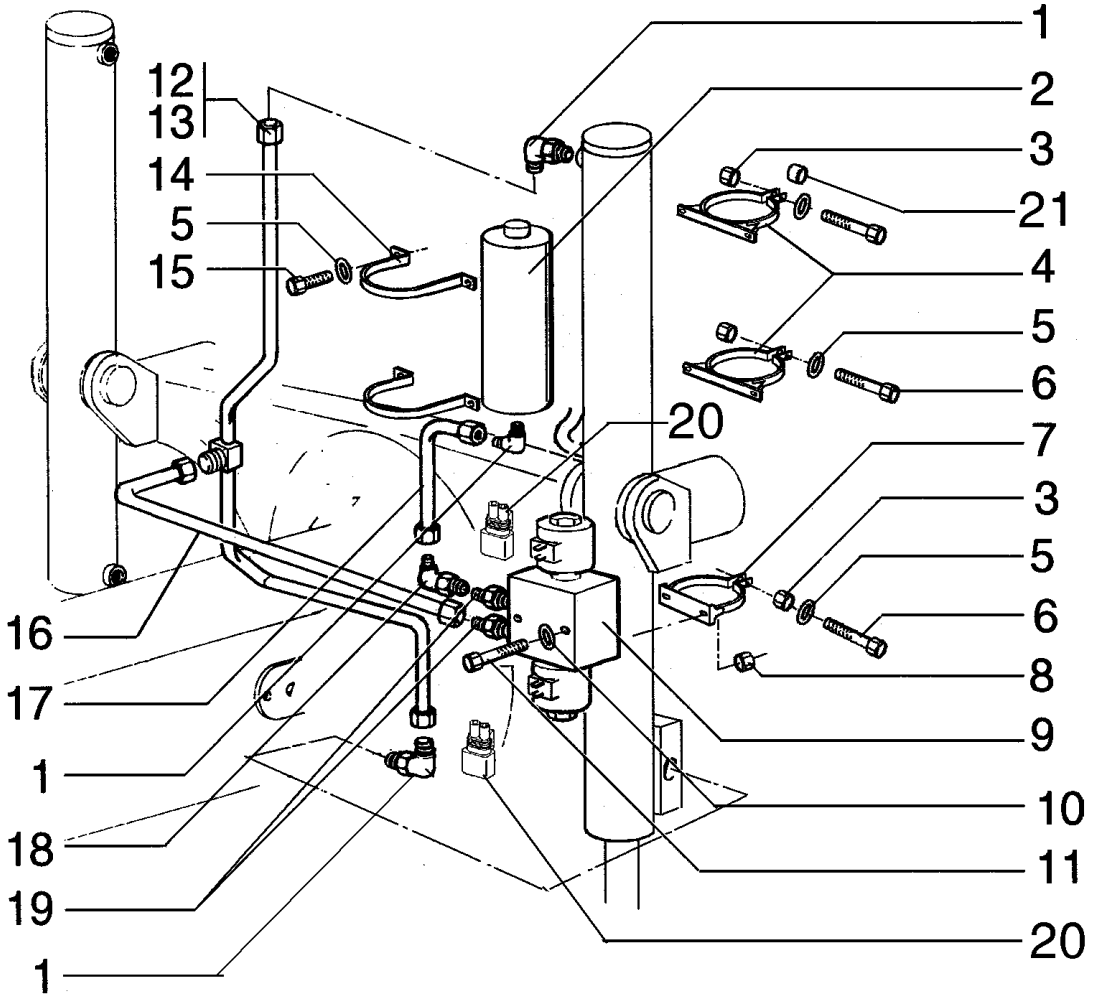

MOLDBOARD LIFT HYDRAULIC ACCUMULATOR - ACUMULUDOR HIDRÁULICO LEVANTAMENTO LÂMINA

REF	NOTE	PN	QT	DESCRIPTION	DESCRIÇÃO	GLOS
1		218-5106	3	CONNECTOR	CONEXÃO	020R
2		75256029	2	HYDRAULIC ACCUM	ACUMULADOR HIDR	033A
3		15500121	6	NUT	PORCA	010D
4		75255630	4	CLAMP	ABRAÇADEIRA	031F
5		10516871	10	WASHERLOCK	ARRUELA PRESSÃO	170R
6		11106431	6	BOLT	PARAFUSO	040V
7		75255628	2	CLAMP	ABRAÇADEIRA	031F
8		70920329	4	NUT	PORCA	010D
9		73160850	2	VALVE - page (08-36)	VÁLVULA - pag. (08-36)	010V
10		70677004	4	WASHER	ARRUELA	131R
11		70934150	4	BOLT	PARAFUSO	040V
12		75255625	1	TUBE LH	TUBO Esquerdo	193T
13		75255622	1	TUBE RH	TUBO Direito	193T
14		73160848	4	CLAMP	ABRAÇADEIRA	031F
15		11106031	8	BOLT	PARAFUSO	040V
16		75255618	2	TUBE	TUBO	193T
17		75255620	2	TUBE	TUBO	193T
18		70921279	2	ELBOW	COTOVELO	085G
19		70921409	4	CONNECTOR	CONECTOR	075B
20		75322270	4	RESISTOR	RESISTOR	039R
21		75240843	4	BUSHING	BUCHA	095B

CENTER MOLDBOARD FLOAT - FLUTUAÇÃO DA LÂMINA CENTRAL

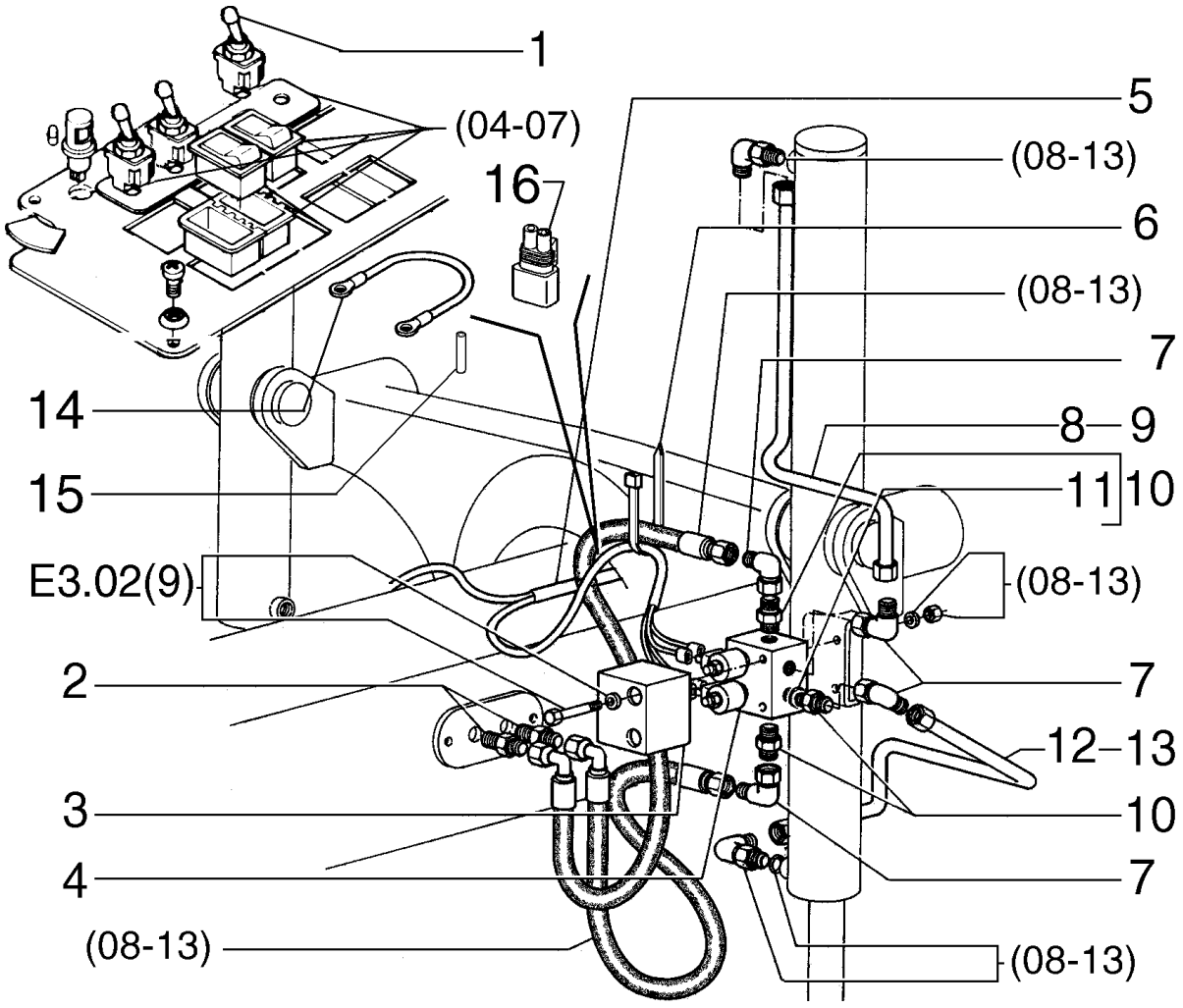

CENTER MOLDBOARD FLOAT - FLUTUAÇÃO DA LÂMINA CENTRAL

REF	NOTE	PN	QT	DESCRIPTION	DESCRIÇÃO	GLOS
1		73125891	2	SWITCH	INTERRUPTOR	075I
2		70927261	4	CONNECTOR	CONEXÃO	020R
3		75325426	2	GUARD	PROTEÇÃO	070R
4		75325442	2	VALVE - page (08-34)	VÁLVULA - pag. (08-34)	010V
5		75249893	1	HARNESS	CABO ELÉTRICO	111C
6		70929402	10	CLAMP	ABRAÇADEIRA	031F
7		70921279	8	ELBOW	COTOVELO	085G
8		75254140	1	TUBE	TUBO	193T
9		75254144	1	TUBE	TUBO	193T
10		70921409	8	CONNECTOR	CONECTOR	075B
11		70921349	8	O'RING	O'RING	158G
12		75254142	1	TUBE	TUBO	193T
13		75254146	1	TUBE	TUBO	193T
14		75322592	1	HARNESS	CABO ELÉTRICO	111C
15		19109687	1	TUBE	TUBO	193T
16		75322270	4	RESISTOR	RESISTOR	039R

08-29		p1	06/08

RELIEF VALVE - VÁVULA DE ALÍVIO

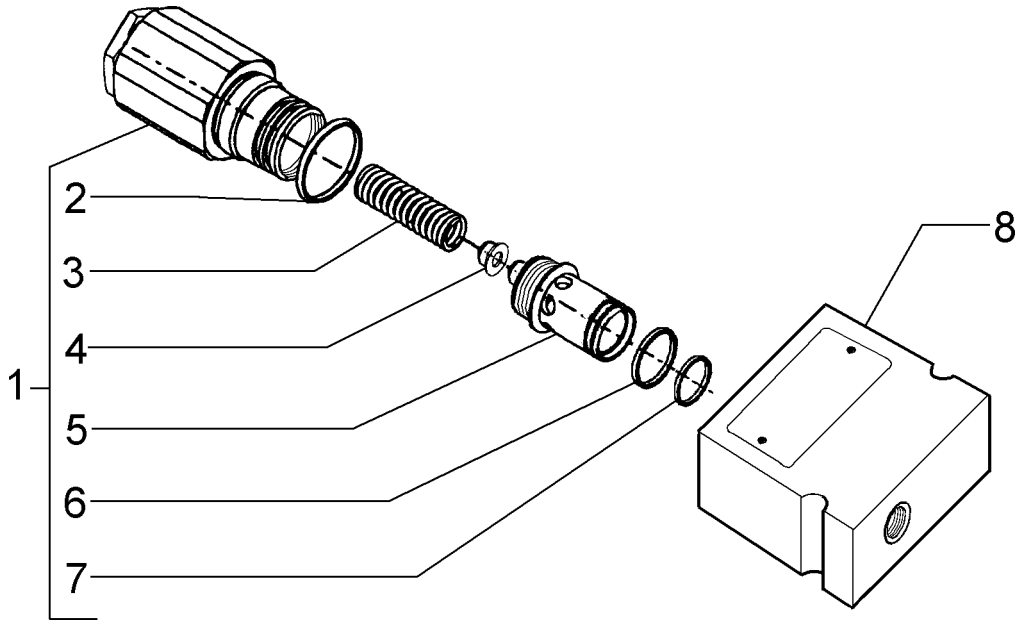

RELIEF VALVE - VÁVULA DE ALÍVIO

REF	NOTE	PN	QT	DESCRIPTION	DESCRIÇÃO	GLOS
		75257335	1	VALVE	VÁLVULA	010V
1		75313231	1	VALVE	VÁLVULA	010V
2		75313235	1	O'RING	O'RING	158G
3		75313232	1	SPRING	MOLA	100M
4		75313233	1	CUP	PRATO	060S
5		75313234	1	CONNECTOR	CONEXÃO	020R
6		75313236	4	O'RING	O'RING	158G
7		75313238	1	RING	ANEL	045A
8		75313237	1	BLOCK	BLOCO	074B

PRIORITY VALVE - VÁVULA PRIORITÁRIA

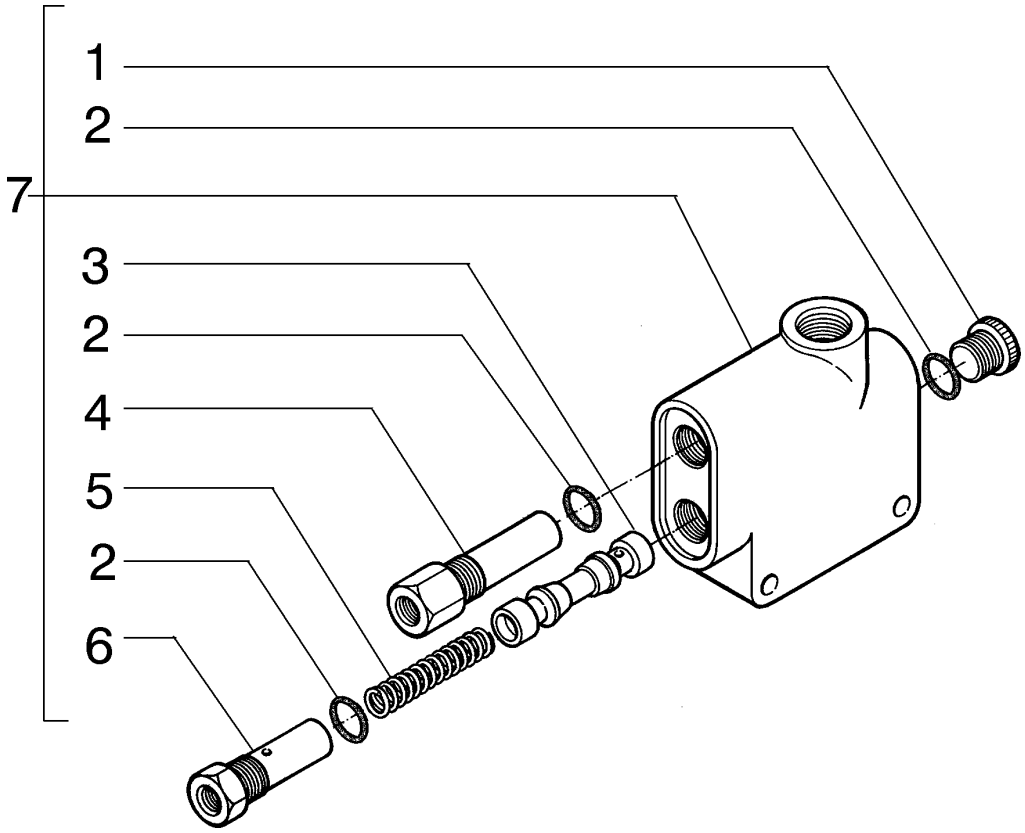

PRIORITY VALVE - VÁVULA PRIORITÁRIA

REF	NOTE	PN	QT	DESCRIPTION	DESCRIÇÃO	GLOS
		73163844	1	VALVE	VÁLVULA	010V
1		71100209	1	PLUG	BUJÃO	050T
2		71100210	3	O'RING	O'RING	158G
3		71100211	1	PLUNGER	PISTÃO	130P
4		71100212	1	VALVE	VÁLVULA	010V
5		71100213	1	SPRING	MOLA	100M
6		71100214	1	PLUG	BUJÃO	050T
7		73163844	1	VALVE	VÁLVULA	010V

SOLENOID VALVE - VÁLVULA SOLENÓIDE

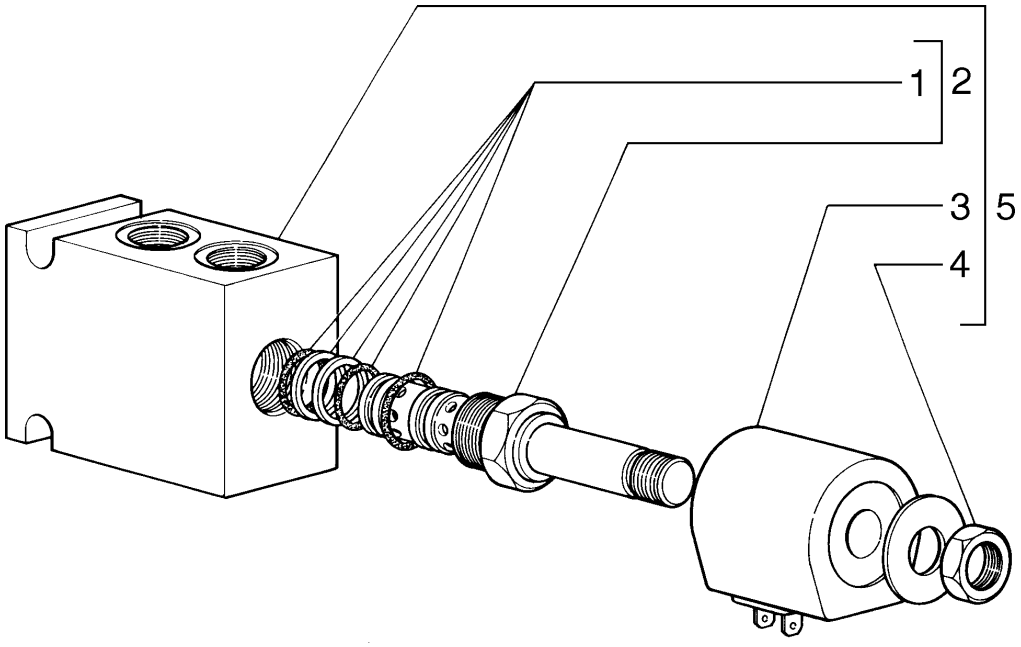

SOLENOID VALVE - VÁLVULA SOLENÓIDE

REF	NOTE	PN	QT	DESCRIPTION	DESCRIÇÃO	GLOS
1		73122994	1	KIT	KIT	002K
2		73128150	1	VALVE	VÁLVULA	010V
3		73159102	1	COIL	BOBINA	083B
4		73113425	1	NUT	PORCA	010D
5		73124881	1	VALVE	VÁLVULA	010V

DIAGNOSTIC TEST PANEL - PAINEL DE TOMADA DE PRESSÃO

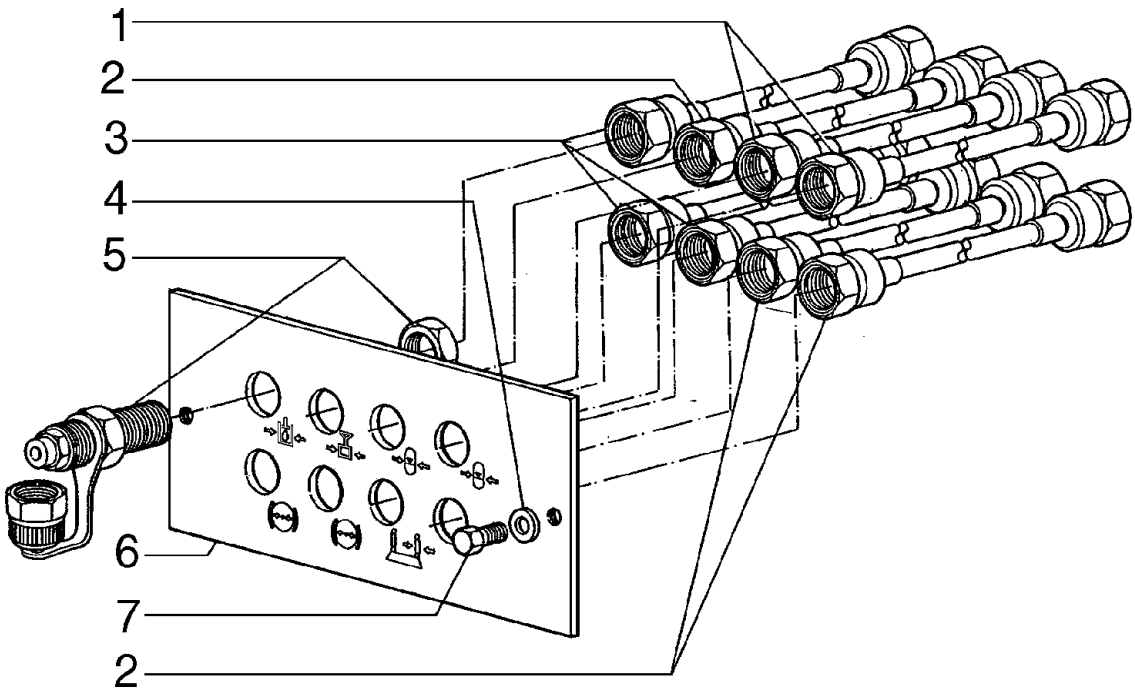

DIAGNOSTIC TEST PANEL - PAINEL DE TOMADA DE PRESSÃO

REF	NOTE	PN	QT	DESCRIPTION	DESCRIÇÃO	GLOS
1		75253954	2	HOSE	MANGUEIRA	192T
2		75253955	3	HOSE	MANGUEIRA	192T
3		75253743	3	HOSE	MANGUEIRA	192T
4		14496401	2	WASHER	ARRUELA	131R
5		75253744	8	CONNECTOR	CONEXÃO	020R
6		75253745	1	PLATE	CHAPA	105P
7		10902431	2	BOLT	PARAFUSO	040V

SOLENOID VALVE - VÁLVULA SOLENÓIDE

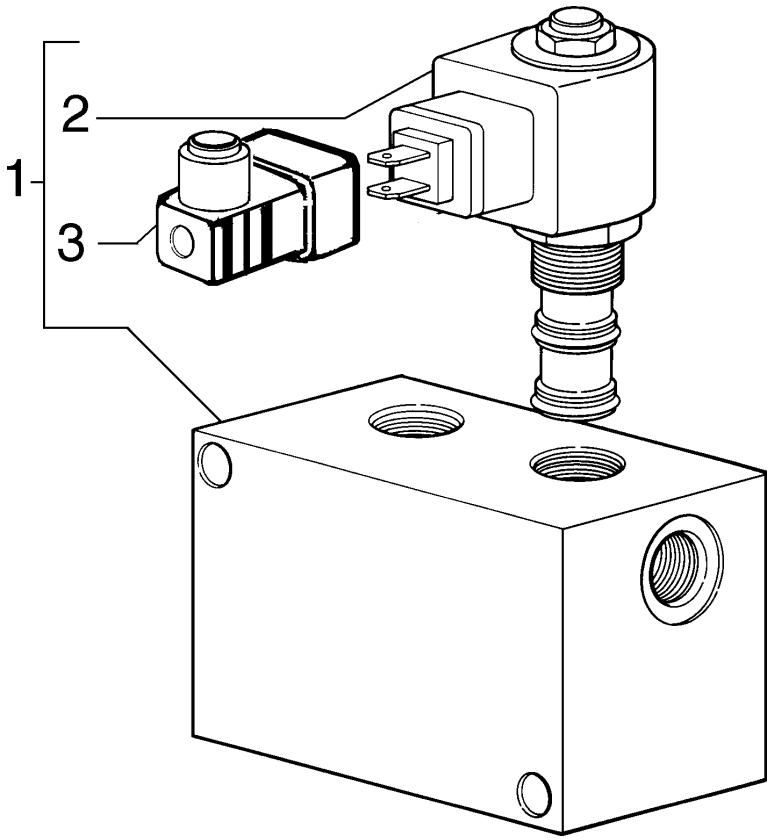

SOLENOID VALVE - VÁLVULA SOLENÓIDE

REF	NOTE	PN	QT	DESCRIPTION	DESCRIÇÃO	GLOS
1		75255849	1	VALVE	VÁLVULA	010V
2		75311259	2	VALVE	VÁLVULA	010V
3		75313638	2	CONNECTION	CONEXÃO	235C

SOLENOID VALVE - VÁLVULA SOLENÓIDE

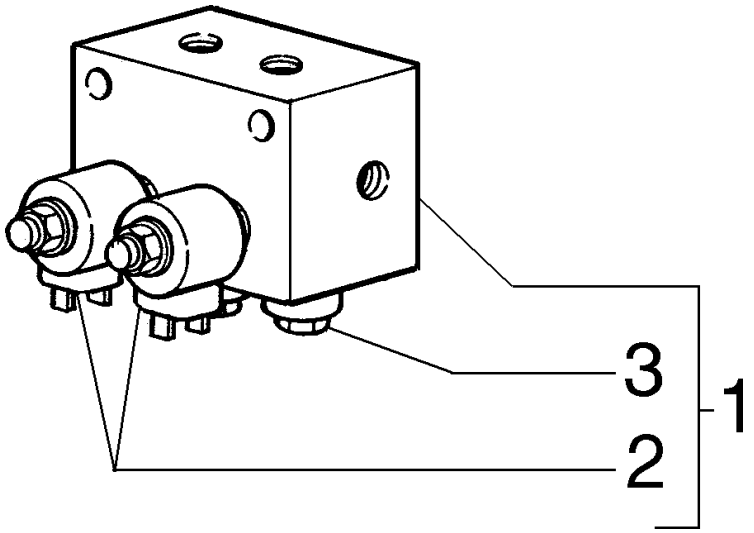

SOLENOID VALVE - VÁLVULA SOLENÓIDE

REF	NOTE	PN	QT	DESCRIPTION	DESCRIÇÃO	GLOS
1		75325442	1	VALVE	VÁLVULA	010V
2		75325444	2	SOLENOID	SOLENÓIDE	030E
3		71101766	2	VALVE	VÁLVULA	010V

SOLENOID VALVE - VÁLVULA SOLENÓIDE

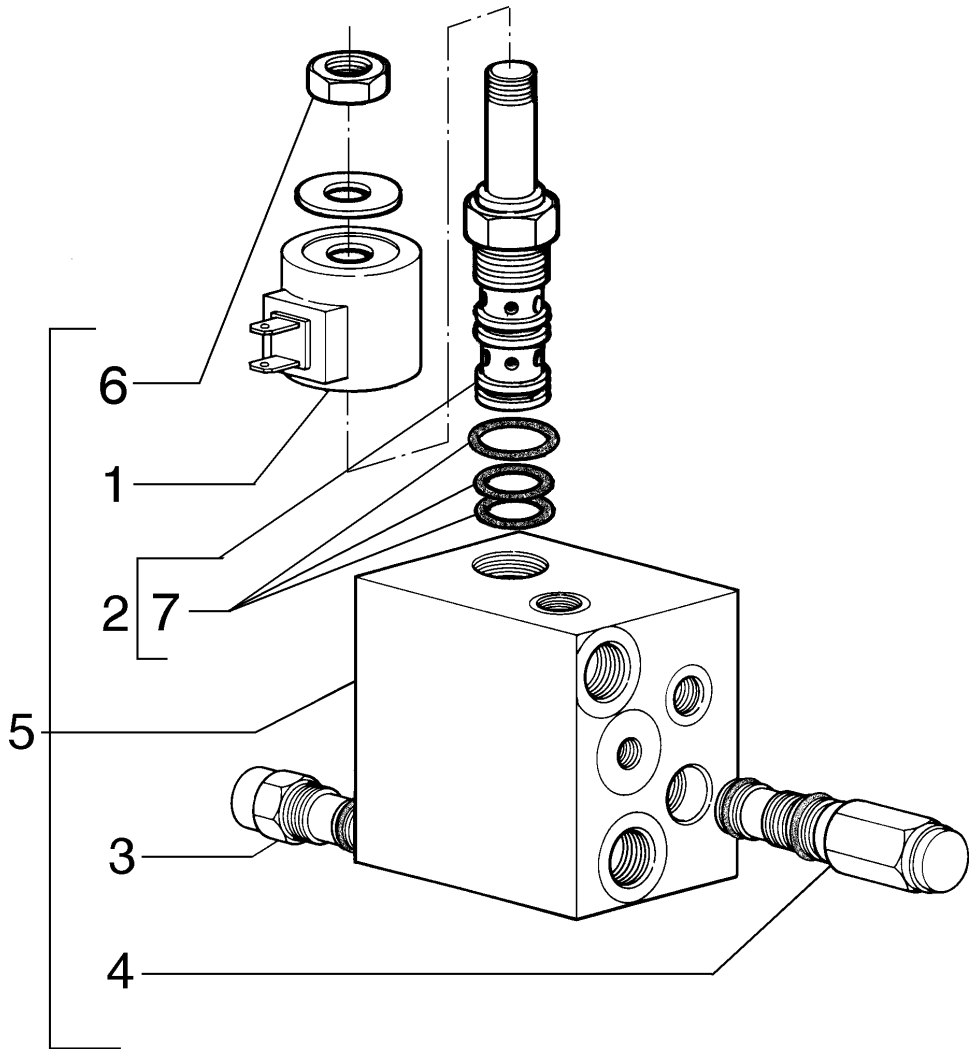

SOLENOID VALVE - VÁLVULA SOLENÓIDE

REF	NOTE	PN	QT	DESCRIPTION	DESCRIÇÃO	GLOS
1		73159156	1	COIL	BOBINA	083B
2		73128150	1	VALVE	VÁLVULA	010V
3		73161794	1	VALVE Priority	VÁLVULA Prioritária	010V
4		73169796	1	VALVE Relief	VÁLVULA Alívio	010V
5		87471441	1	VALVE Solenoid	VÁLVULA Solenóide	030E
6		73113425	1	NUT	PORCA	010D
7		73122994	1	KIT Sealing	KIT Vedação	002K

SOLENOID VALVE - VÁLVULA SOLENÓIDE

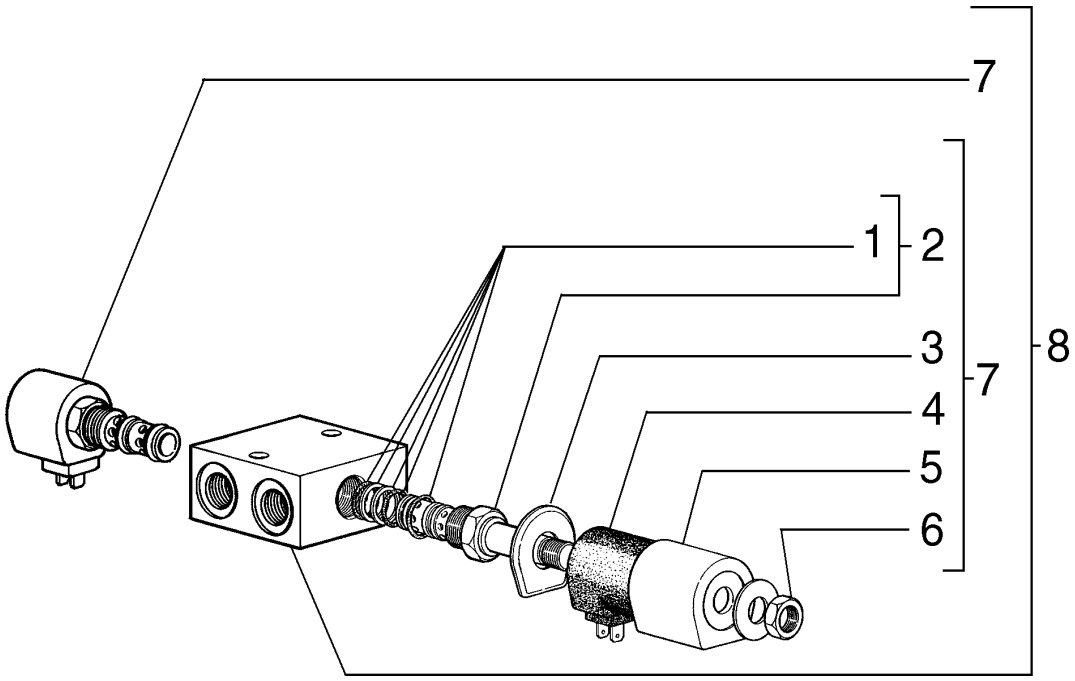

SOLENOID VALVE - VÁLVULA SOLENÓIDE

REF	NOTE	PN	QT	DESCRIPTION	DESCRIÇÃO	GLOS
1		75286423	1	KIT	KIT	002K
2		73133624	2	VALVE	VÁLVULA	010V
3		73128151	2	COVER	TAMPA	265C
4		73128152	1	VALVE	VÁLVULA	010V
5		73128153	1	HOUSING	CARCAÇA	035S
6		73113425	1	NUT	PORCA	010D
7		73132976	1	VALVE	VÁLVULA	010V
8		73160850	1	VALVE	VÁLVULA	010V

LOCK VALVE - VÁVULA DE BLOQUEIO

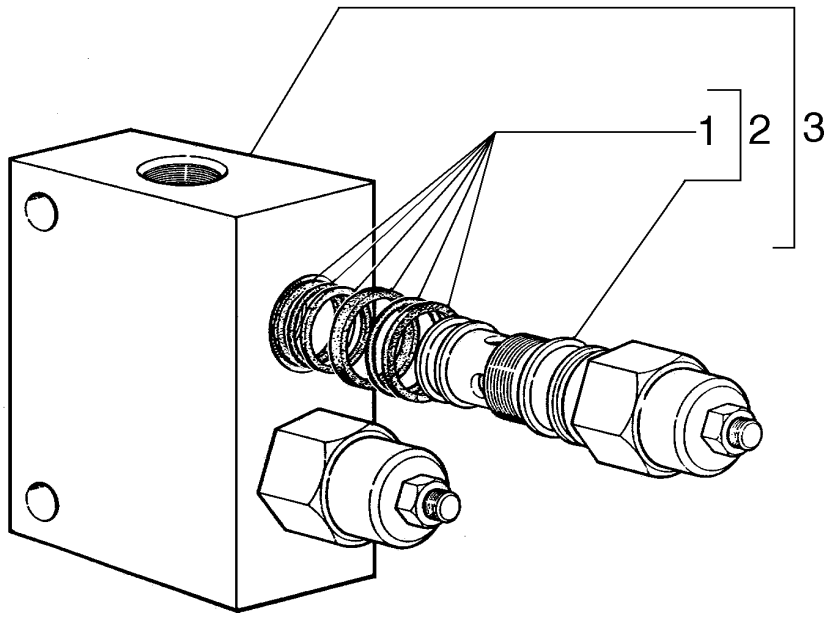

LOCK VALVE - VÁVULA DE BLOQUEIO

REF	NOTE	PN	QT	DESCRIPTION	DESCRIÇÃO	GLOS
1		75260894	2	KIT	KIT	002K
2		75260667	2	VALVE	VÁLVULA	010V
3		75325021	1	VALVE	VÁLVULA	010V

SOLENOID VALVE - VÁVULA SOLENÓIDE

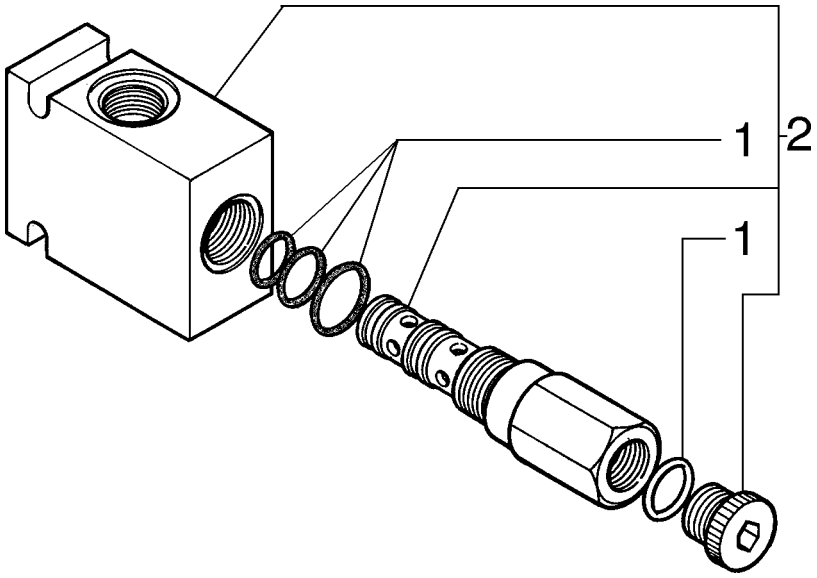

SOLENOID VALVE - VÁVULA SOLENÓIDE

REF	NOTE	PN	QT	DESCRIPTION	DESCRIÇÃO	GLOS
1		75310456	1	KIT	KIT	002K
2		75323837	1	VALVE	VÁLVULA	010V

RETAINER VALVE - VÁVULA DE RETENÇÃO

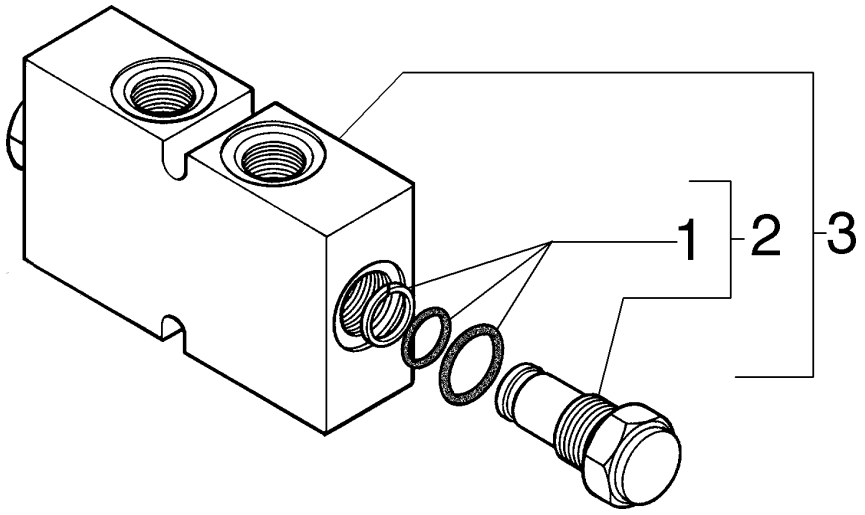

RETAINER VALVE - VÁVULA DE RETENÇÃO

REF	NOTE	PN	QT	DESCRIPTION	DESCRIÇÃO	GLOS
1		75289866	2	KIT	KIT	002K
2		75310457	2	VALVE	VÁLVULA	010V
3		75252292	1	VALVE	VÁLVULA	010V

LOCK VALVE - VÁVULA DE BLOQUEIO

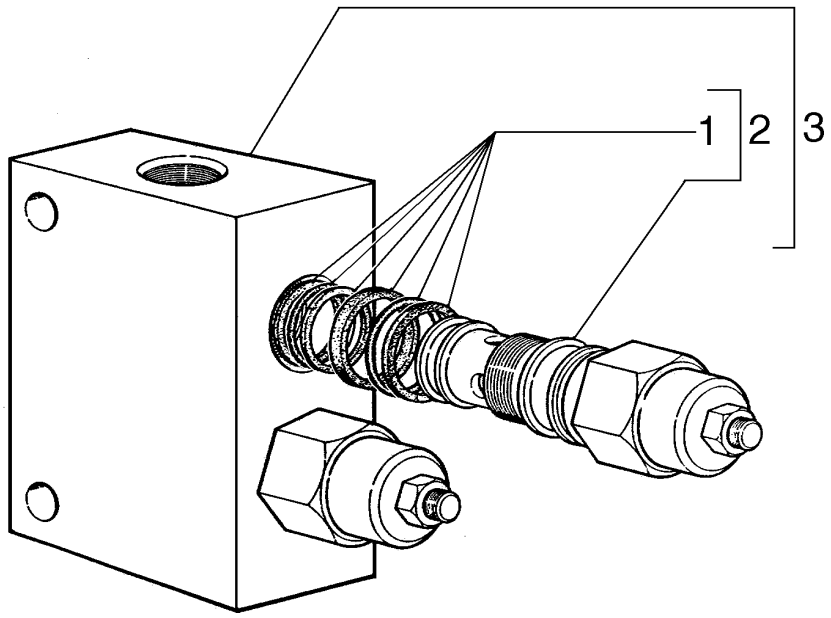

LOCK VALVE - VÁVULA DE BLOQUEIO

REF	NOTE	PN	QT	DESCRIPTION	DESCRIÇÃO	GLOS
1		75260894	1	KIT	KIT	002K
2		75260667	2	VALVE	VÁLVULA	010V
3		75325021	1	VALVE	VÁLVULA	010V

MAIN PUMP ASSY - CONJUNTO DA BOMBA PRINCIPAL

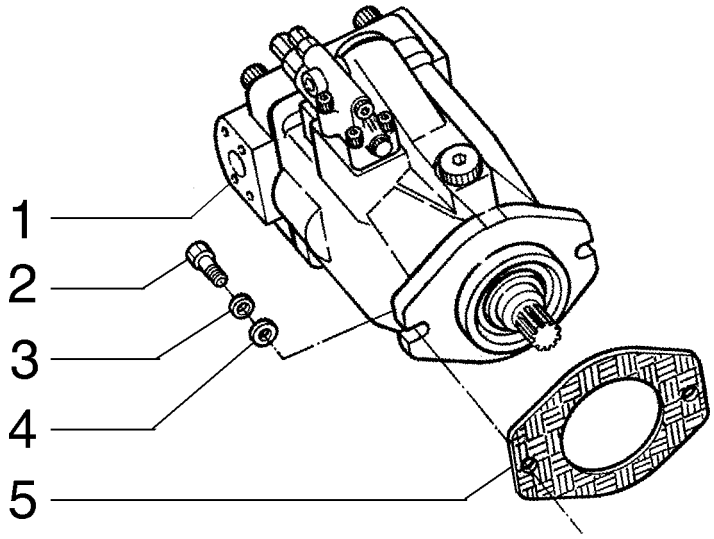

MAIN PUMP ASSY - CONJUNTO DA BOMBA PRINCIPAL

REF	NOTE	PN	QT	DESCRIPTION	DESCRIÇÃO	GLOS
1		75323556	1	PUMP	BOMBA	155P
2		11118731	2	BOLT	PARAFUSO	040V
3		10517271	2	WASHERLOCK	ARRUELA PRESSÃO	170R
4		10520201	2	WASHER	ARRUELA	131R
5		73151829	2	GASKET	JUNTA	120G

MAIN PUMP, BODY - BOMBA PRINCIPAL, CORPO

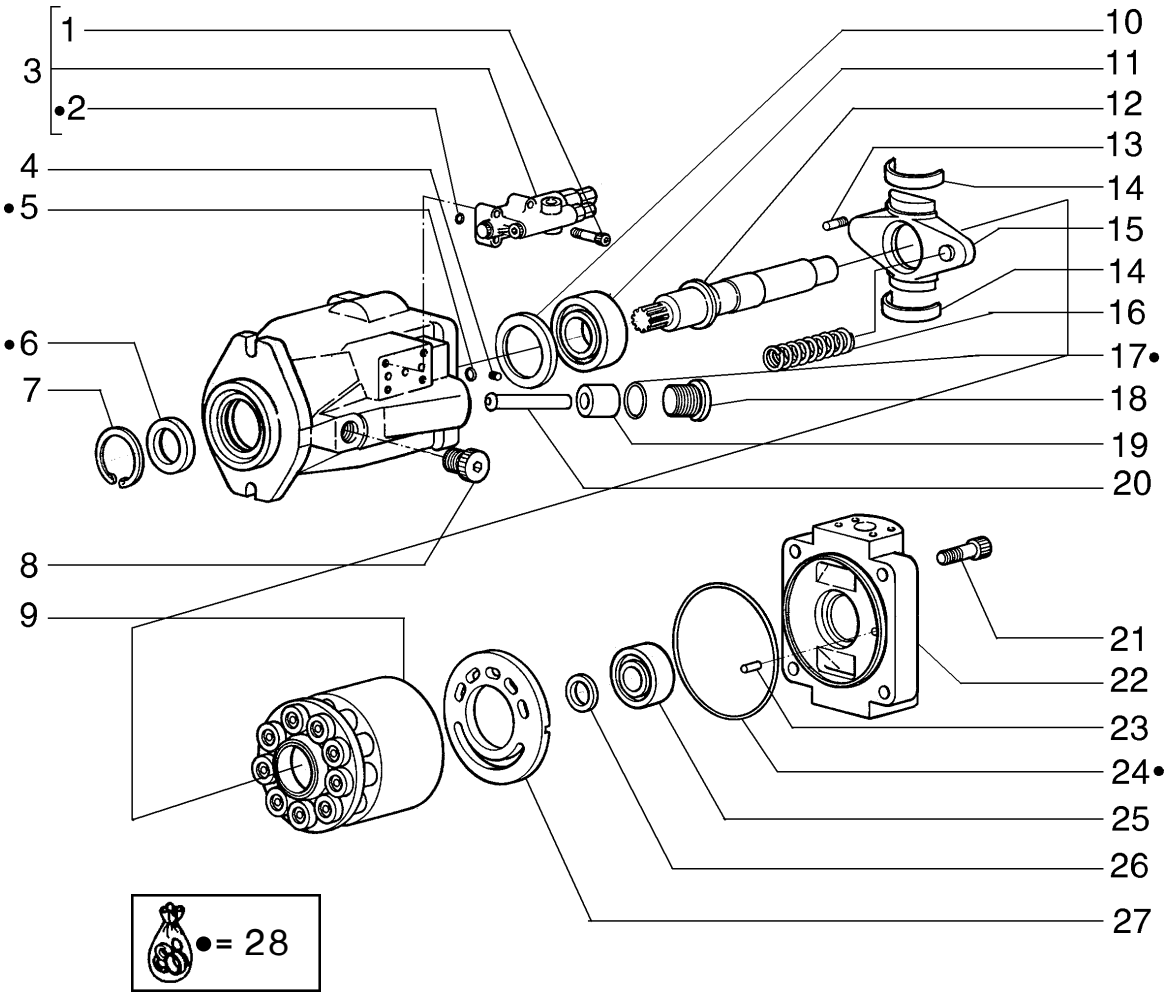

MAIN PUMP, BODY - BOMBA PRINCIPAL, CORPO

REF	NOTE	PN	QT	DESCRIPTION	DESCRIÇÃO	GLOS
1		412596A1	4	BOLT	PARAFUSO	040V
2		75312558	3	O'RING	O'RING	158G
3		412570A1	1	VALVE	VÁLVULA	010V
4		75312531	3	PLUG	BUJÃO	050T
5		412586A1	2	O'RING	O'RING	158G
6		75312525	1	RETAINER	RETENTOR	122G
7		75312524	1	SNAP RING	ANEL ELÁSTICO	187A
8		412595A1	1	PLUG	BUJÃO	050T
9		71100540	1	DRUM	TAMBOR	020T
10		412579A1	1	RING	ANEL	045A
11		75312533	1	BEARING	ROLAMENTO	341C
12		412575A1	1	SHAFT	EIXO	016A
13		412592A1	2	TUBE	TUBO	193T
14		412582A1	2	HALF BUSHING	SEMI-BUCHA	096S
15		412574A1	1	PLATE	PLACA	110P
16		412577A1	1	SPRING	MOLA	100M
17		412585A1	1	O'RING	O'RING	158G
18		412576A1	1	PLUG	BUJÃO	050T
19		412571A1	1	PISTON	ÊMBOLO	235S
20		412572A1	1	ROD	HASTE	274S
21		75312519	4	BOLT	PARAFUSO	040V
22		412573A1	1	COVER	TAMPA	265C
23		412593A1	1	DOWEL	PINO CENTRAGEM	090G
24		412584A1	1	O'RING	O'RING	158G
25		75312536	1	BEARING	ROLAMENTO	341C
26		75312528	1	SHIM	CALÇO	198S
27		412599A1	1	PLATE	PLACA	110P
28		71100481	1	KIT Sealing	KIT Vedação	002K

MAIN PUMP, DRUM - BOMBA PRINCIPAL, TAMBOR

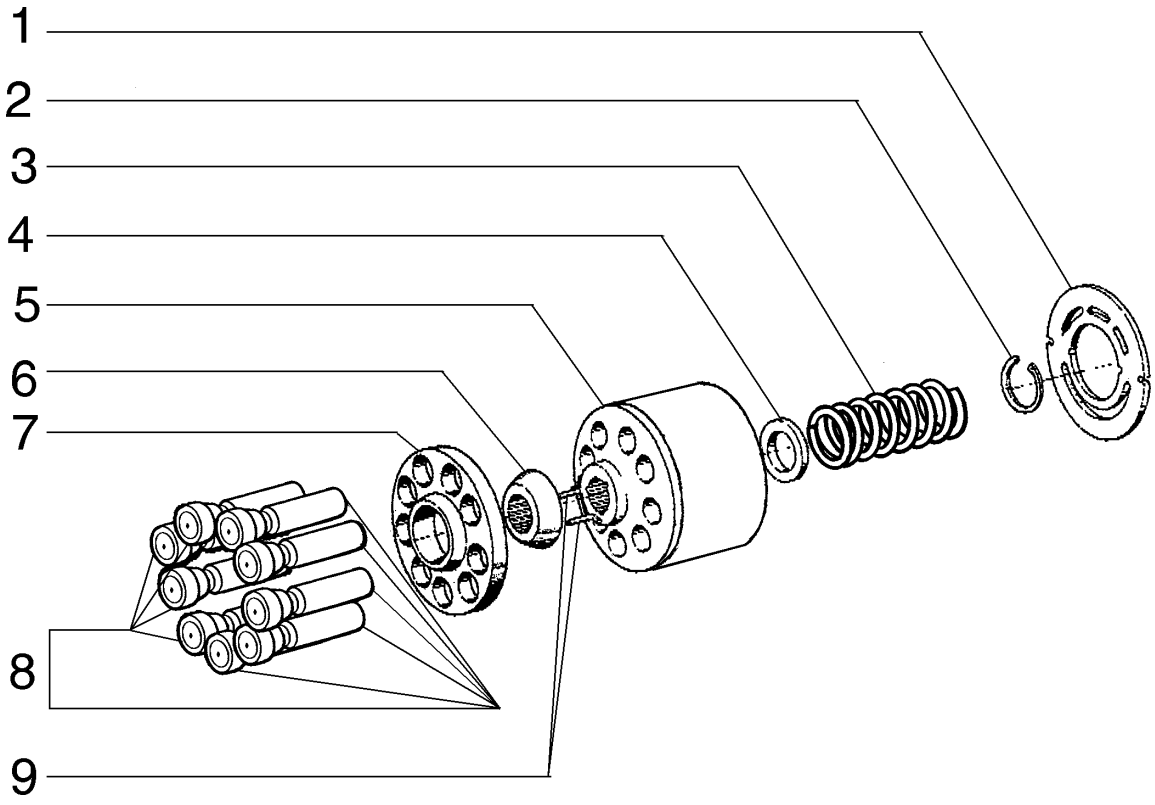

MAIN PUMP, DRUM - BOMBA PRINCIPAL, TAMBOR

REF	NOTE	PN	QT	DESCRIPTION	DESCRIÇÃO	GLOS
1		416599A1	1	PLATE	PRATO	120P
2		75312547	1	SNAP RING	ANEL ELÁSTICO	187A
3		75312549	1	SPRING	MOLA	100M
4		75312550	1	CUP	PRATO	060S
5		412603A1	1	DRUM	TAMBOR	020T
6		75312552	1	RING	ANEL	045A
7		75312554	1	RING	ANEL	045A
8		75312553	9	PLUNGER	PISTÃO	130P
9		412607A1	3	PIN	PINO	080P

08-44		p1	06/08

VALVE ASSY - CONJUNTO DA VÁLVULA

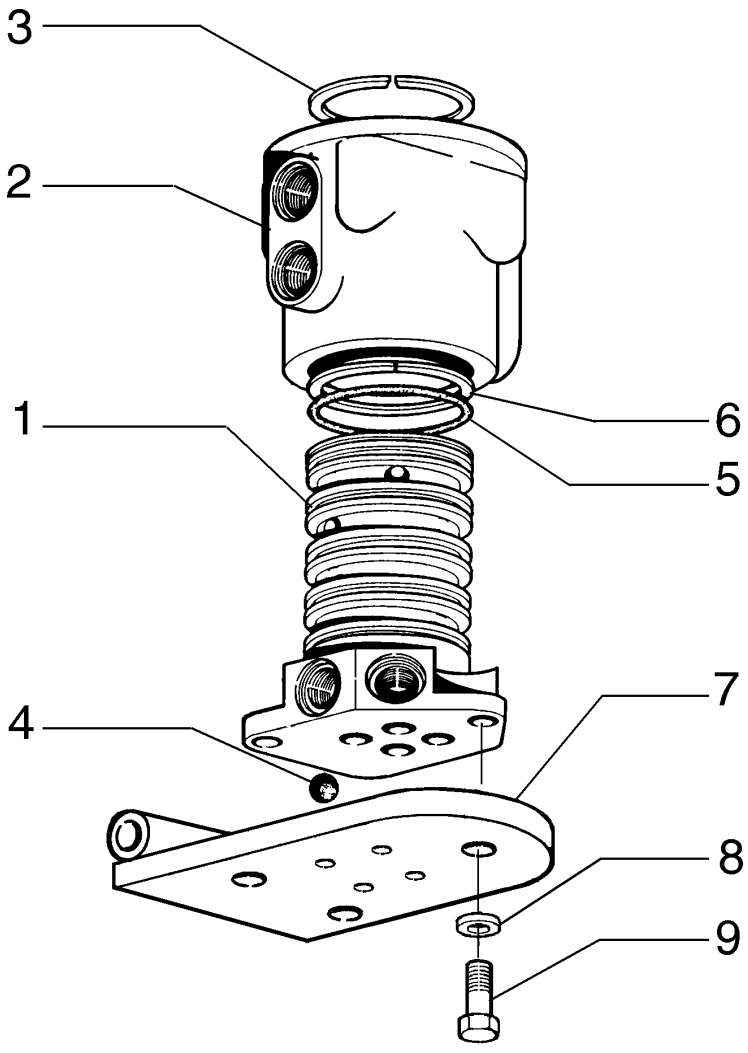

VALVE ASSY - CONJUNTO DA VÁLVULA

REF	NOTE	PN	QT	DESCRIPTION	DESCRIÇÃO	GLOS
		75267309	1	ROTATING DISTR.	DISTR. ROTATIVO	081D
1		73127351	1	ROTOR	ROTOR	145R
2		70658265	1	HOUSING	CARCAÇA	035S
3		70050292	1	SNAP RING	ANEL ELÁSTICO	187A
4		70905362	4	BALL	ESFERA	140S
5		70925257	5	RING	ANEL	045A
6		70926622	8	RING	ANEL	045A
7		75267594	1	PLATE	CHAPA	105P
8		70910287	4	WASHERLOCK	ARRUELA PRESSÃO	170R
9		70922763	4	BOLT	PARAFUSO	040V

08-45		p1	06/08

VALVE ASSY - CONJUNTO DA VÁLVULA DISTRIBUIDORA

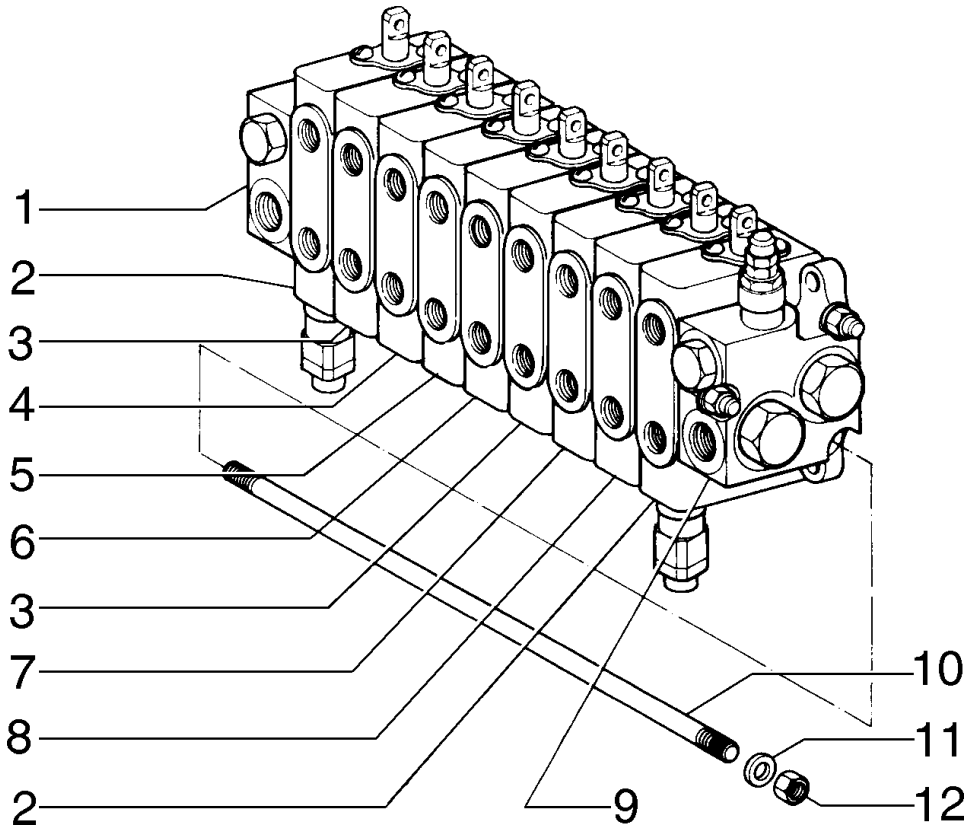

VALVE ASSY - CONJUNTO DA VÁLVULA DISTRIBUIDORA

REF	NOTE	PN	QT	DESCRIPTION	DESCRIÇÃO	GLOS
		73162923	1	VALVE Distribuiter	VÁLVULA Distribuidora	010V
1		75289561	1	VALVE Outlet - page (08-54)	VÁLVULA Saída - pag. (08-54)	010V
2		75289554	2	VALVE Moldboard lift - page (08-47)	VÁLVULA Levantamento da lâmina - pag. (08-47)	010V
3		75289557	1	VALVE Wheel lean - page (08-50)	VÁLVULA Inclinação da roda - pag. (08-50)	010V
4		75289560	1	VALVE Articulation - page (08-52)	VÁLVULA Articulação - pag. (08-52)	010V
5		75289559	2	VALVE Circle shift - page (08-53)	VÁLVULA Deslocamento círculo - pag. (08-53)	010V
6		75289558	1	VALVE Circle turn - page (08-51)	VÁLVULA Gira círculo - pag. (08-51)	010V
7		75289556	1	VALVE Moldboard shift - page (08-49)	VÁLVULA Deslocamento da lâmina - pag. (08-49)	010V
8		75289555	1	VALVE Scarifier/ripper - page (08-48)	VÁLVULA Escarificador/ripper - pag.(08-48)	010V
9		75289553	1	VALVE Inlet - page (08-46)	VÁLVULA Entrada - pag. (08-46)	010V
10		75289562	3	TIEROD	TIRANTE	142T
11		75289564	6	WASHER	ARRUELA	131R
12		75289563	6	NUT	PORCA	010D

08-46		p1	06/08

INLET VALVE - VÁLVULA DE ENTRADA

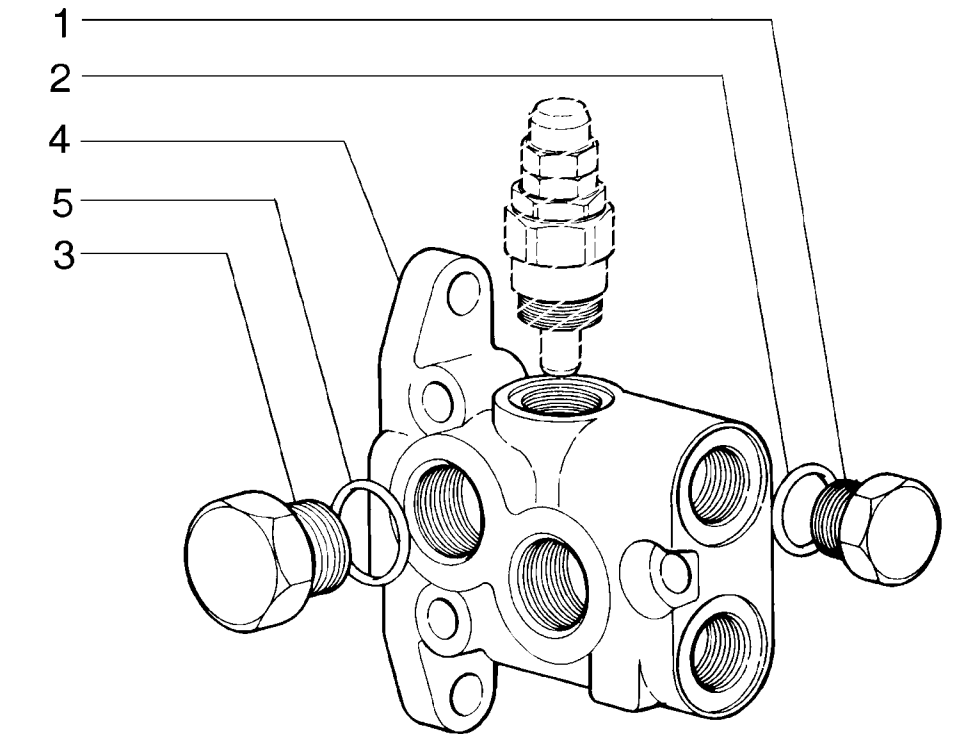

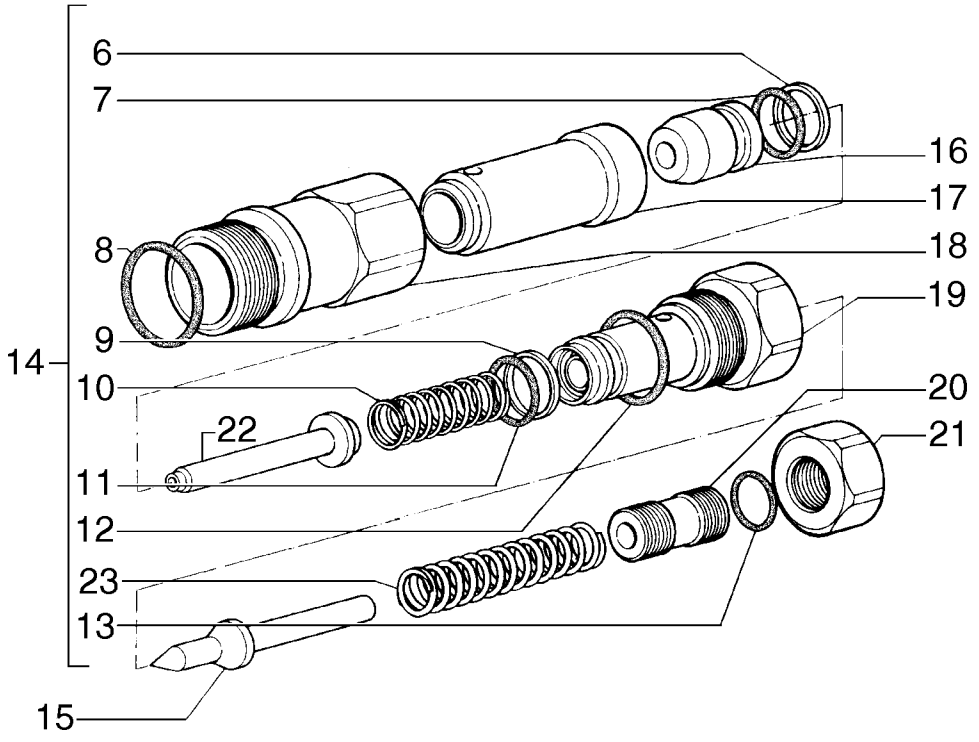

INLET VALVE - VÁLVULA DE ENTRADA

REF	NOTE	PN	QT	DESCRIPTION	DESCRIÇÃO	GLOS
1		75289608	1	PLUG	BUJÃO	050T
2		75289607	1	O'RING	O'RING	158G
3		75289605	2	PLUG	BUJÃO	050T
4		75289610	1	VALVE	VÁLVULA	010V
5		75289606	2	O'RING	O'RING	158G
6		75289629	1	RING	ANEL	045A
6		75289609	1	VALVE	VÁLVULA	010V
7		75289628	1	O'RING	O'RING	158G
8		75289587	1	O'RING	O'RING	158G
9		75289626	1	RING	ANEL	045A
10		75289627	1	SPRING	MOLA	100M
11		75289613	1	O'RING	O'RING	158G
12		75289636	1	O'RING	O'RING	158G
13		75289593	1	O'RING	O'RING	158G
14		75289639	1	KIT	KIT	002K
15		75289635	1	PLUNGER	PISTÃO	130P
16		75289630	1	PLUNGER	PISTÃO	130P
17		75289631	1	ROD	HASTE	090A
18		75289633	1	HOUSING	CARCAÇA	035S
19		75289637	1	NUT	PORCA	010D
20		75289638	1	BOLT	PARAFUSO	040V
21		75289595	1	NUT	PORCA	010D
22		75289632	1	PLUNGER	PISTÃO	130P
23		75289634	1	SPRING	MOLA	100M

08-47		p1	06/08

VALVE, MOLDBOARD LIFT LEFT/RIGHT - VÁLVULA, LEVANTAMENTO LÂMINA ESQUERDO/DIREITO

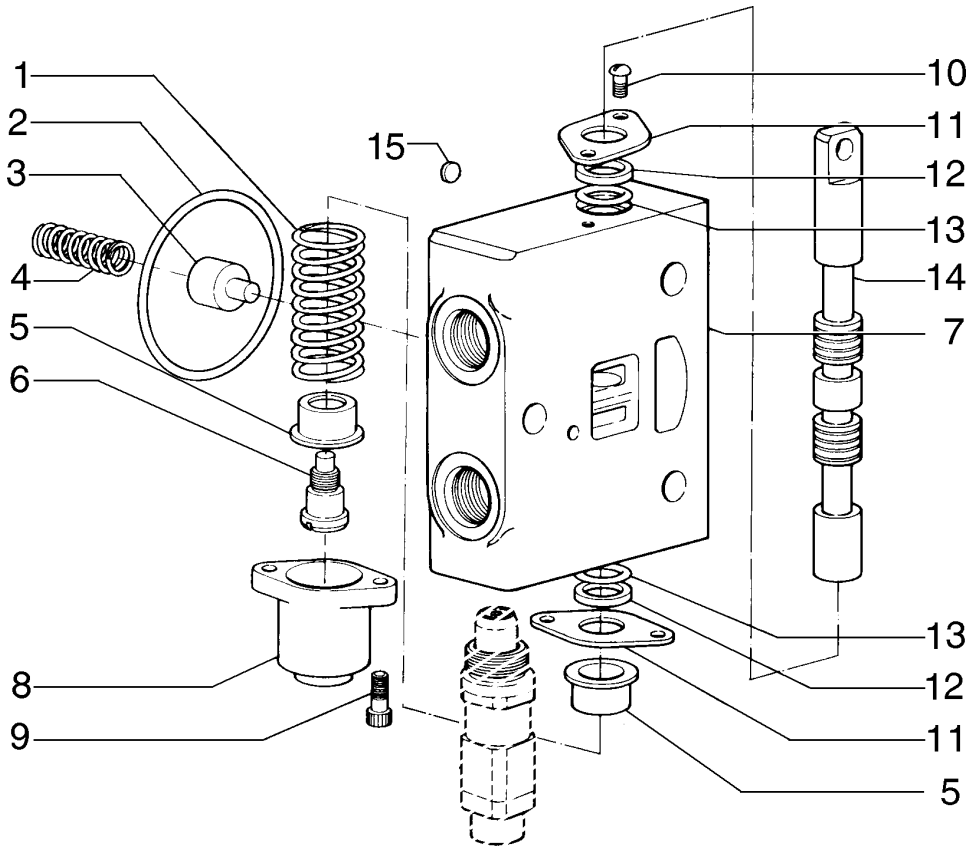

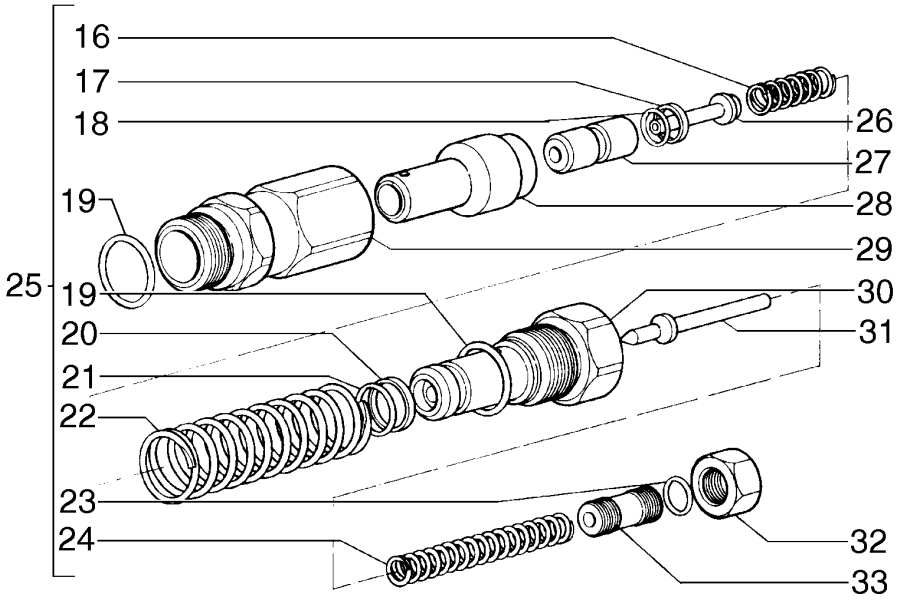

VALVE, MOLDBOARD LIFT LEFT/RIGHT - VÁLVULA, LEVANTAMENTO LÂMINA ESQUERDO/DIREITO

REF	NOTE	PN	QT	DESCRIPTION	DESCRIÇÃO	GLOS
1		75289576	1	SPRING	MOLA	100M
2		9968476	1	O'RING	O'RING	158G
3		75289566	1	BLOCK	BLOCO	074B
4		75289565	1	SPRING	MOLA	100M
5		9968481	2	SEAT	SEDE	069S
6		9968483	1	BOLT	PARAFUSO	040V
7		75289585	1	HOUSING	CARCAÇA	035S
8		75289575	1	COVER	TAMPA	265C
9		75289578	2	BOLT	PARAFUSO	040V
10		9968460	2	BOLT	PARAFUSO	040V
11		75289569	2	COVER	TAMPA	265C
12		75289570	2	RETAINER	RETENTOR	122G
13		75289571	2	RETAINER	RETENTOR	122G
14		75289568	1	ROD	HASTE	090A
15		75312804	1	DISC	DISCO	060D
		75289586	1	VALVE Assy	VÁLVULA Completa	010V
16		75289601	1	SPRING	MOLA	100M
17		75289590	1	RING	ANEL	045A
18		75289588	1	O'RING	O'RING	158G
19		75289587	2	O'RING	O'RING	158G
20		75289602	1	RING	ANEL	045A
21		75289589	1	O'RING	O'RING	158G
22		75289603	1	SPRING	MOLA	100M
23		75289593	1	O'RING	O'RING	158G
24		75289591	1	SPRING	MOLA	100M
25		75289604	1	KIT	KIT	002K
26		75289599	1	PLUNGER	PISTÃO	130P
27		75289600	1	PLUNGER	PISTÃO	130P
28		75289598	1	PLUNGER	PISTÃO	130P
29		75289597	1	NUT	PORCA	010D
30		75289596	1	NUT	PORCA	010D
31		75289592	1	PLUNGER	PISTÃO	130P
32		75289595	1	NUT	PORCA	010D
33		75289594	1	BOLT	PARAFUSO	040V

08-48		p1	06/08

VALVE, SCARIFIER/RIPPER - VÁLVULA, ESCARIFICADOR/RIPPER

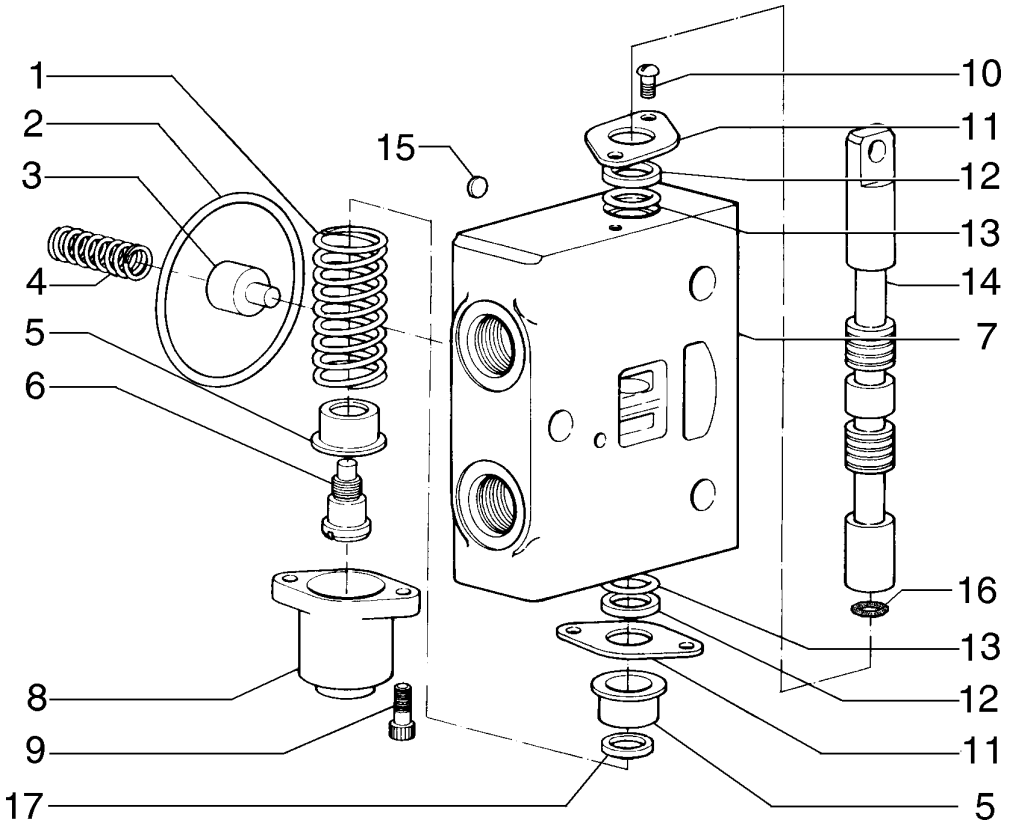

VALVE, SCARIFIER/RIPPER - VÁLVULA, ESCARIFICADOR/RIPPER

REF	NOTE	PN	QT	DESCRIPTION	DESCRIÇÃO	GLOS
1		75289576	1	SPRING	MOLA	100M
2		9968476	1	O'RING	O'RING	158G
3		75289566	1	BLOCK	BLOCO	074B
4		75289565	1	SPRING	MOLA	100M
5		75289573	2	CUP	PRATO	060S
6		75289574	1	BOLT	PARAFUSO	040V
7		75289567	1	HOUSING	CARCAÇA	035S
8		75289575	1	COVER	TAMPA	265C
9		75289578	2	BOLT	PARAFUSO	040V
10		9968460	2	BOLT	PARAFUSO	040V
11		75289569	2	COVER	TAMPA	265C
12		75289570	2	RETAINER	RETENTOR	122G
13		75289571	2	RETAINER	RETENTOR	122G
14		75289568	1	ROD	HASTE	090A
15		75312804	1	DISC	DISCO	060D
16		75289572	1	O'RING	O'RING	158G
17		75289577	1	RING	ANEL	045A

08-49		p1	06/08

VALVE, MOLDBOARD SHIFT - VÁLVULA, DESLOCAMENTO LÂMINA

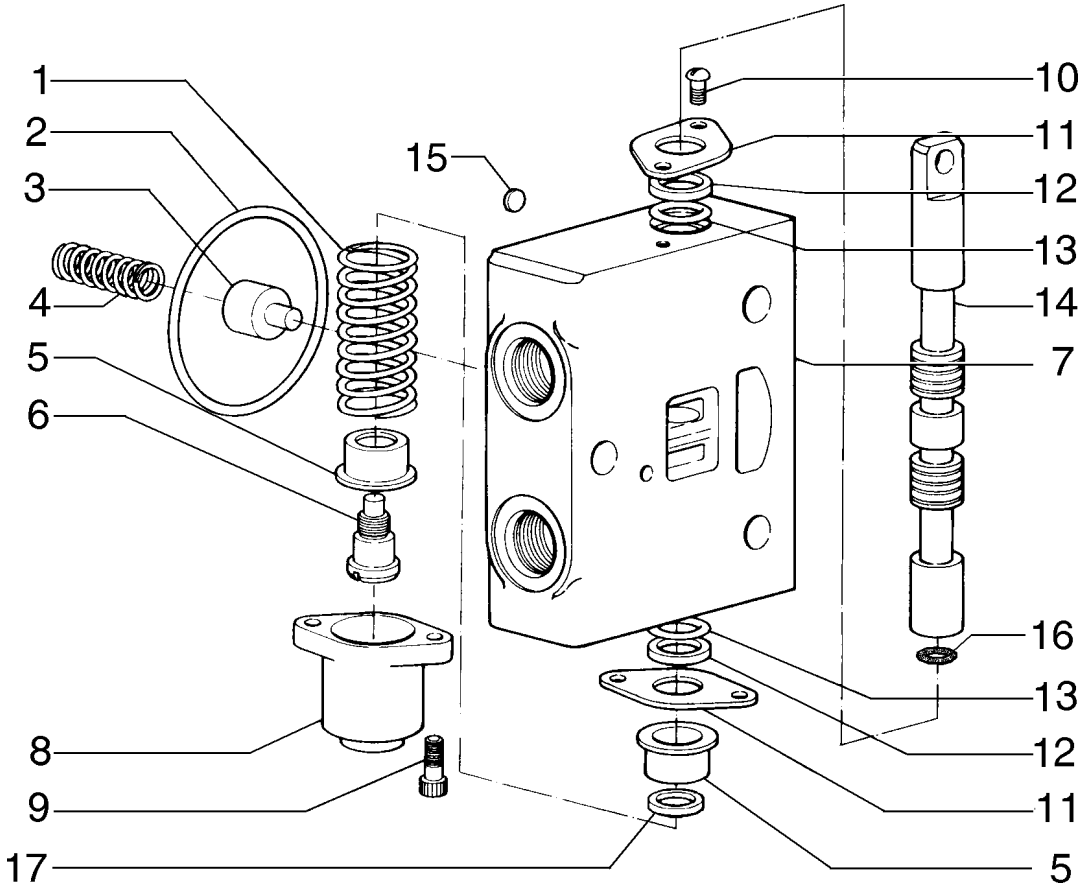

VALVE, MOLDBOARD SHIFT - VÁLVULA, DESLOCAMENTO LÂMINA

REF	NOTE	PN	QT	DESCRIPTION	DESCRIÇÃO	GLOS
1		75289576	1	SPRING	MOLA	100M
2		9968476	1	O'RING	O'RING	158G
3		75289566	1	BLOCK	BLOCO	074B
4		75289565	1	SPRING	MOLA	100M
5		75289573	2	CUP	PRATO	060S
6		75289574	1	BOLT	PARAFUSO	040V
7		75289567	1	HOUSING	CARCAÇA	035S
8		75289575	1	COVER	TAMPA	265C
9		75289578	2	BOLT	PARAFUSO	040V
10		9968460	2	BOLT	PARAFUSO	040V
11		75289569	2	COVER	TAMPA	265C
12		75289570	2	RETAINER	RETENTOR	122G
13		75289571	2	RETAINER	RETENTOR	122G
14		75289579	1	ROD	HASTE	090A
15		75312804	1	DISC	DISCO	060D
16		75289572	1	O'RING	O'RING	158G
17		75289577	1	RING	ANEL	045A

08-50		p1	06/08

VALVE, PITCH/WHEEL LEAN - VÁLVULA, INCLINAÇÃO LÂMINA/RODAS

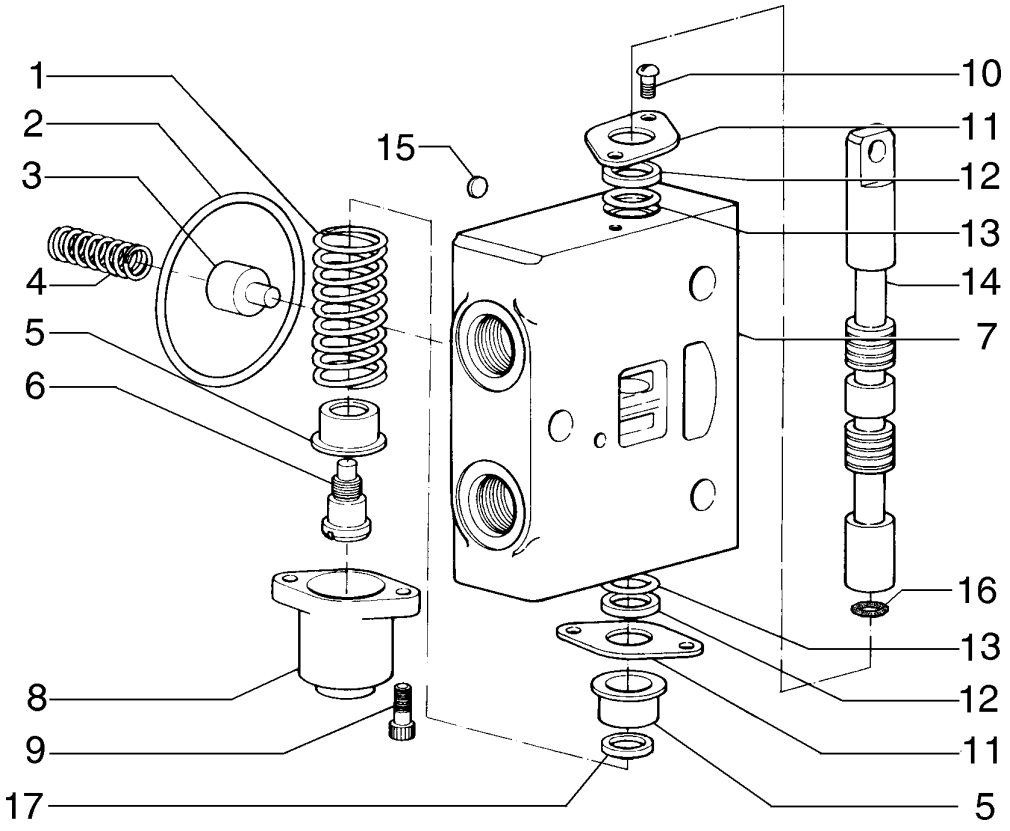

VALVE, PITCH/WHEEL LEAN - VÁLVULA, INCLINAÇÃO LÂMINA/RODAS

REF	NOTE	PN	QT	DESCRIPTION	DESCRIÇÃO	GLOS
1		75289576	1	SPRING	MOLA	100M
2		9968476	1	O'RING	O'RING	158G
3		75289566	1	BLOCK	BLOCO	074B
4		75289565	1	SPRING	MOLA	100M
5		75289573	2	CUP	PRATO	060S
6		75289574	1	BOLT	PARAFUSO	040V
7		75289567	1	HOUSING	CARCAÇA	035S
8		75289575	1	COVER	TAMPA	265C
9		75289578	2	BOLT	PARAFUSO	040V
10		9968460	2	BOLT	PARAFUSO	040V
11		75289569	2	COVER	TAMPA	265C
12		75289570	2	RETAINER	RETENTOR	122G
13		75289571	2	RETAINER	RETENTOR	122G
14		75289580	1	ROD	HASTE	090A
15		75312804	1	DISC	DISCO	060D
16		75289572	1	O'RING	O'RING	158G
17		75289577	1	RING	ANEL	045A

08-51		p1	06/08

VALVE, CIRCLE TURN - VÁLVULA, GIRA CÍRCULO

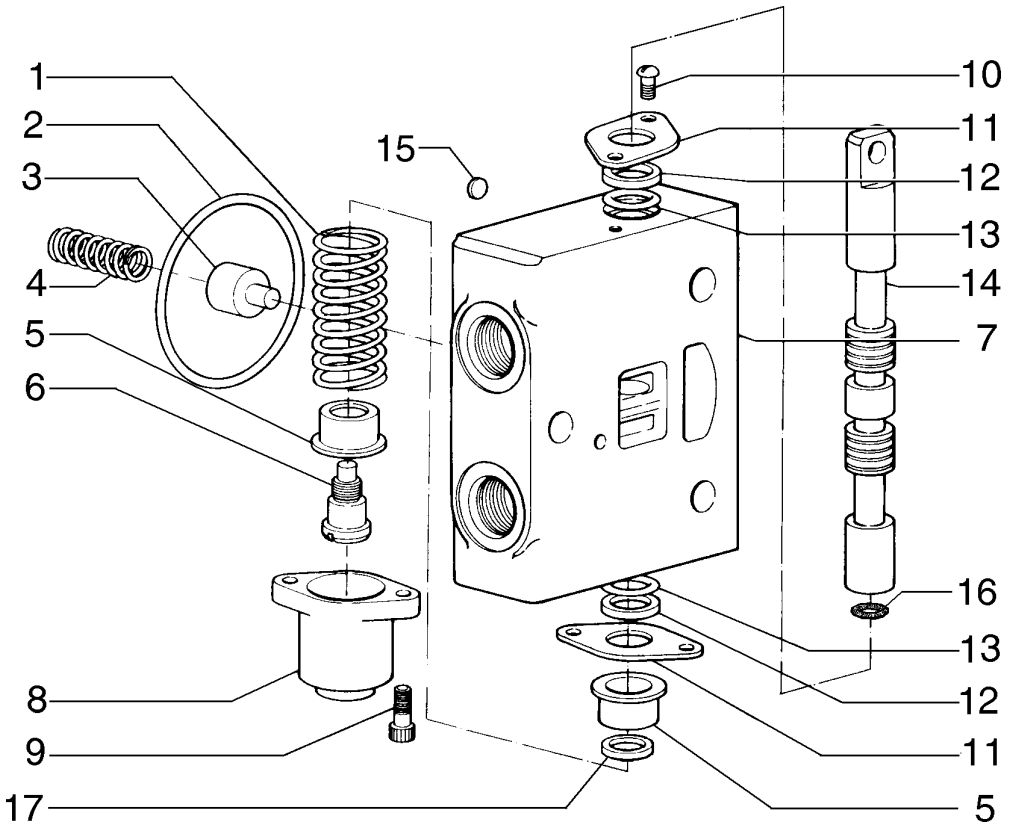

VALVE, CIRCLE TURN - VÁLVULA, GIRA CÍRCULO

REF	NOTE	PN	QT	DESCRIPTION	DESCRIÇÃO	GLOS
1		75289581	1	SPRING	MOLA	100M
2		9968476	1	O'RING	O'RING	158G
3		75289566	1	BLOCK	BLOCO	074B
4		75289565	1	SPRING	MOLA	100M
5		75289573	2	CUP	PRATO	060S
6		75289574	1	BOLT	PARAFUSO	040V
7		75289567	1	HOUSING	CARCAÇA	035S
8		75289575	1	COVER	TAMPA	265C
9		75289578	2	BOLT	PARAFUSO	040V
10		9968460	2	BOLT	PARAFUSO	040V
11		75289569	2	COVER	TAMPA	265C
12		75289570	1	RETAINER	RETENTOR	122G
13		75289571	1	RETAINER	RETENTOR	122G
14		75289582	1	ROD	HASTE	090A
15		75312804	1	DISC	DISCO	060D
16		75289572	1	O'RING	O'RING	158G
17		75289577	1	RING	ANEL	045A

08-52		p1	06/08

VALVE, ARTICULATION - VÁLVULA, ARTICULAÇÃO

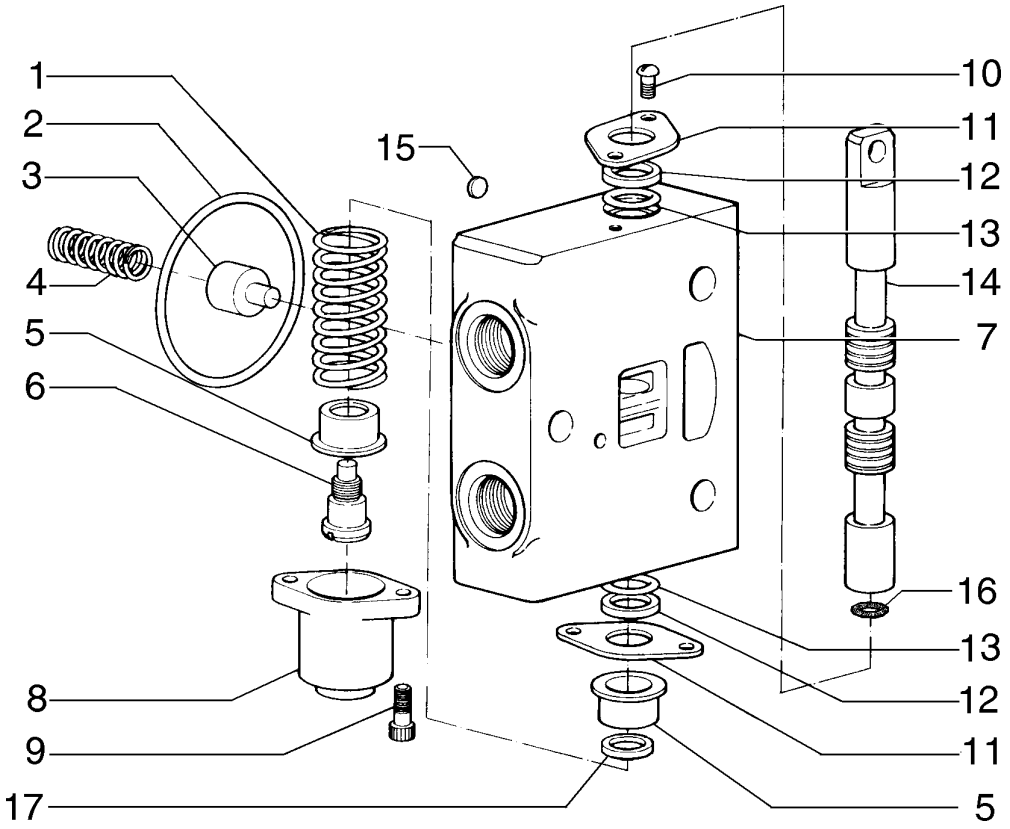

VALVE, ARTICULATION - VÁLVULA, ARTICULAÇÃO

REF	NOTE	PN	QT	DESCRIPTION	DESCRIÇÃO	GLOS
1		75289576	1	SPRING	MOLA	100M
2		9968476	1	O'RING	O'RING	158G
3		75289566	1	BLOCK	BLOCO	074B
4		75289565	1	SPRING	MOLA	100M
5		75289573	2	CUP	PRATO	060S
6		75289574	1	BOLT	PARAFUSO	040V
7		75289567	1	HOUSING	CARCAÇA	035S
8		75289575	1	COVER	TAMPA	265C
9		75289578	2	BOLT	PARAFUSO	040V
10		9968460	2	BOLT	PARAFUSO	040V
11		75289569	2	COVER	TAMPA	265C
12		75289570	2	RETAINER	RETENTOR	122G
13		75289571	2	RETAINER	RETENTOR	122G
14		75289584	1	ROD	HASTE	090A
15		75312804	1	DISC	DISCO	060D
16		75289572	1	O'RING	O'RING	158G
17		75289577	1	RING	ANEL	045A

08-53		p1	06/08

VALVE, CIRCLE SHIFT - VÁLVULA, DESLOCAMENTO LATERAL CÍRCULO

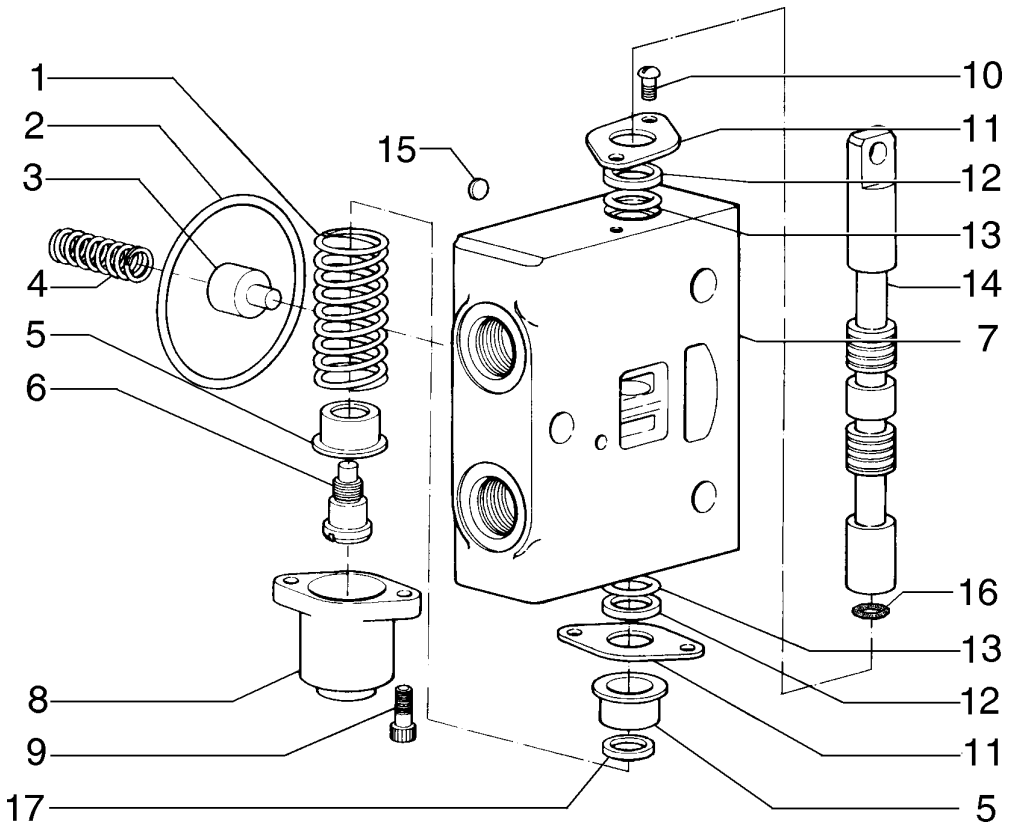

VALVE, CIRCLE SHIFT - VÁLVULA, DESLOCAMENTO LATERAL CÍRCULO

REF	NOTE	PN	QT	DESCRIPTION	DESCRIÇÃO	GLOS
1		75289576	1	SPRING	MOLA	100M
2		9968476	1	O'RING	O'RING	158G
3		75289566	1	BLOCK	BLOCO	074B
4		75289565	1	SPRING	MOLA	100M
5		75289573	2	CUP	PRATO	060S
6		75289574	1	BOLT	PARAFUSO	040V
7		75289567	1	HOUSING	CARCAÇA	035S
8		75289575	1	COVER	TAMPA	265C
9		75289578	2	BOLT	PARAFUSO	040V
10		9968460	2	BOLT	PARAFUSO	040V
11		75289569	2	COVER	TAMPA	265C
12		75289570	2	RETAINER	RETENTOR	122G
13		75289571	2	RETAINER	RETENTOR	122G
14		75289583	1	ROD	HASTE	090A
15		75312804	1	DISC	DISCO	060D
16		75289572	1	O'RING	O'RING	158G
17		75289577	1	RING	ANEL	045A

OUTLET VALVE - VÁLVULA DE SAÍDA

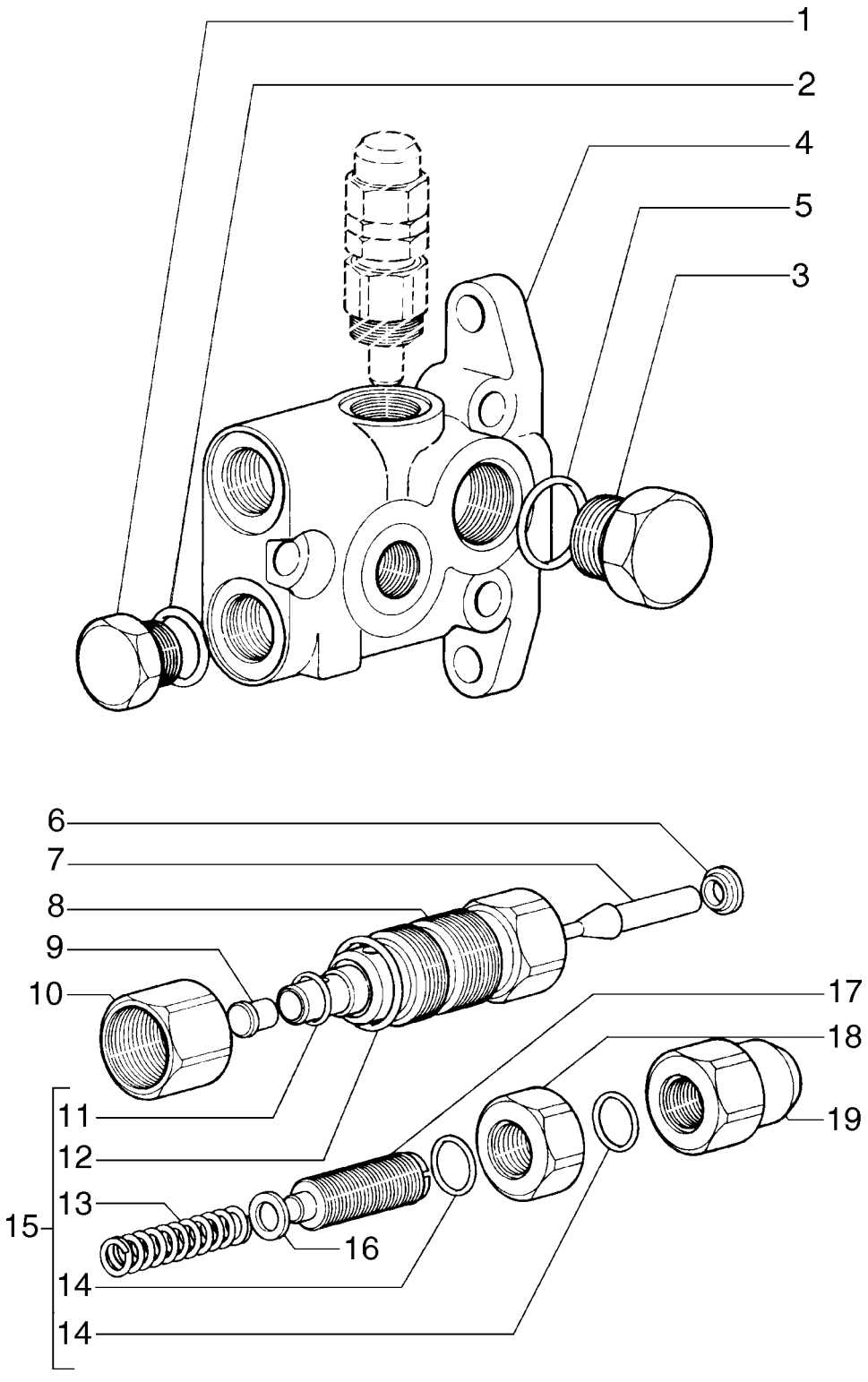

OUTLET VALVE - VÁLVULA DE SAÍDA

REF	NOTE	PN	QT	DESCRIPTION	DESCRIÇÃO	GLOS
1		75289608	1	PLUG	BUJÃO	050T
2		75289607	1	O'RING	O'RING	158G
3		75289605	1	PLUG	BUJÃO	050T
4		75289612	1	VALVE	VÁLVULA	010V
5		75289607	1	O'RING	O'RING	158G
		75289611	1	VALVE Assy	VÁLVULA Completa	010V
6		75289614	1	RING	ANEL	045A
7		75289623	1	PLUNGER	PISTÃO	130P
8		75289617	1	HOUSING	CARCAÇA	035S
9		75289624	1	PLUNGER	PISTÃO	130P
10		75289616	1	NUT	PORCA	010D
11		75289613	1	O'RING	O'RING	158G
12		75289587	1	O'RING	O'RING	158G
13		75289615	1	SPRING	MOLA	100M
14		75289621	2	O'RING	O'RING	158G
15		75289625	1	KIT	KIT	002K
16		75289618	1	RING	ANEL	045A
17		75289620	1	BOLT	PARAFUSO	040V
18		75289622	1	NUT	PORCA	010D
19		75289619	1	NUT	PORCA	010D

08-55		p1	06/08

FRONT WHEEL LEAN CYLINDER - CILINDRO DE INCLINAÇÃO DA RODA DIANTEIRA

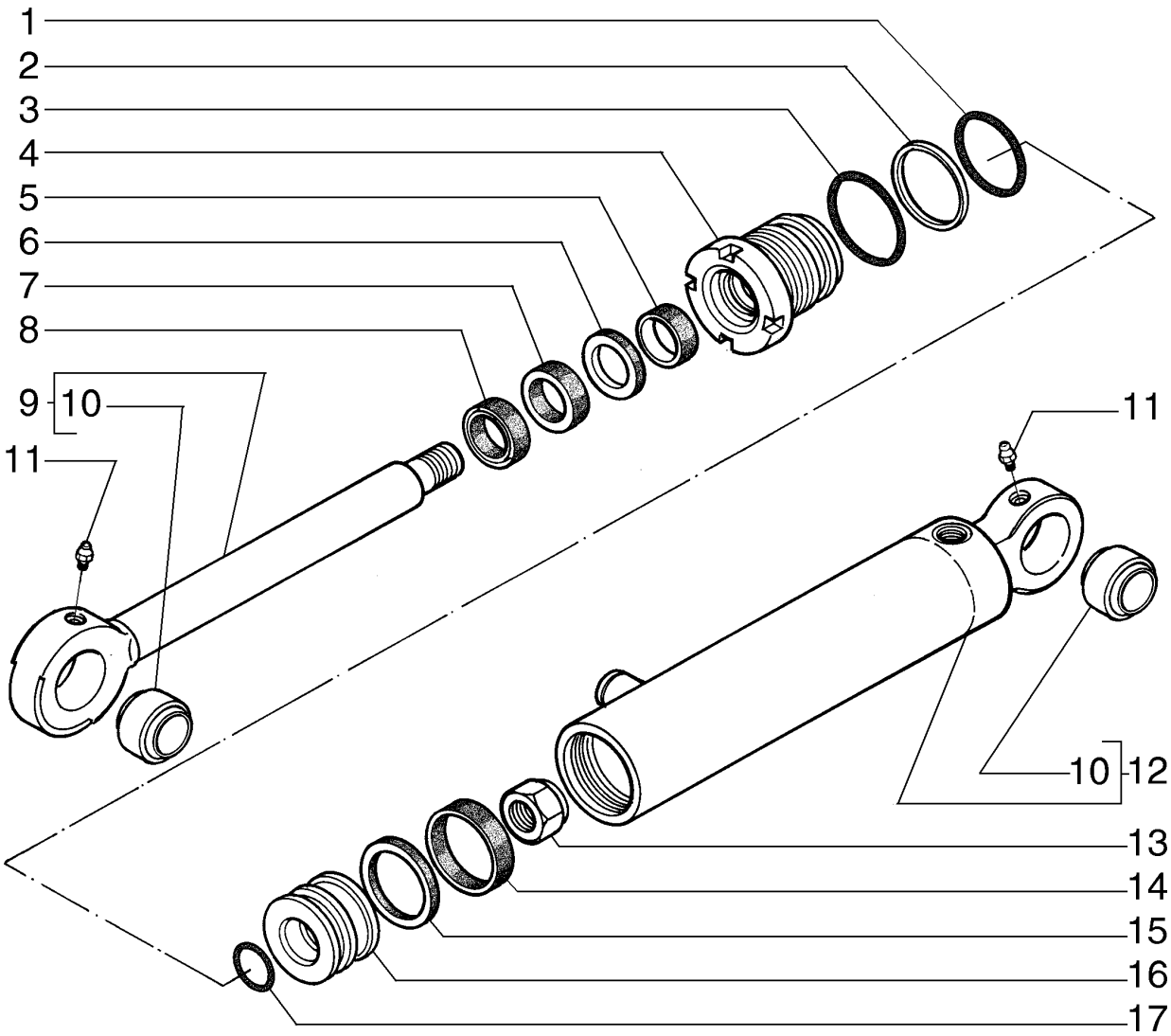

FRONT WHEEL LEAN CYLINDER - CILINDRO DE INCLINAÇÃO DA RODA DIANTEIRA

REF	NOTE	PN	QT	DESCRIPTION	DESCRIÇÃO	GLOS
		87632361	1	TILT CYLINDER	CILINDRO INCLINAÇÃO	1070
1		75313196	1	O'RING	O'RING	158G
2		75313195	1	RING	ANEL	045A
3		75313194	1	O'RING	O'RING	158G
4		71103585	1	HEAD	FUNDO DIANTEIRO	132F
5		71103583	1	RING	ANEL	045A
6		75313181	1	RING	ANEL	045A
7		75313179	1	RETAINER	RETENTOR	122G
8		75313178	1	OILSCRAPER RING	ANEL RASPADOR	050A
9		71103586	1	ROD	HASTE	090A
10		71103630	2	BUSHING	BUCHA	095B
11		75313447	2	GREASE FITTING	PINO GRAXEIRO	060I
12		71103580	1	CYLINDER LINER	CAMISA CILINDRO	035C
13		75313187	1	NUT	PORCA	010D
14		71103587	1	RETAINER	RETENTOR	122G
15		71103588	1	RETAINER	RETENTOR	122G
16		71103581	1	PISTON	ÊMBOLO	235S
17		71103582	1	O'RING	O'RING	158G

08-56		p1	06/08

MOLDBOARD LIFT CYLINDER - CILINDRO DE LEVANTAMENTO DA LÂMINA

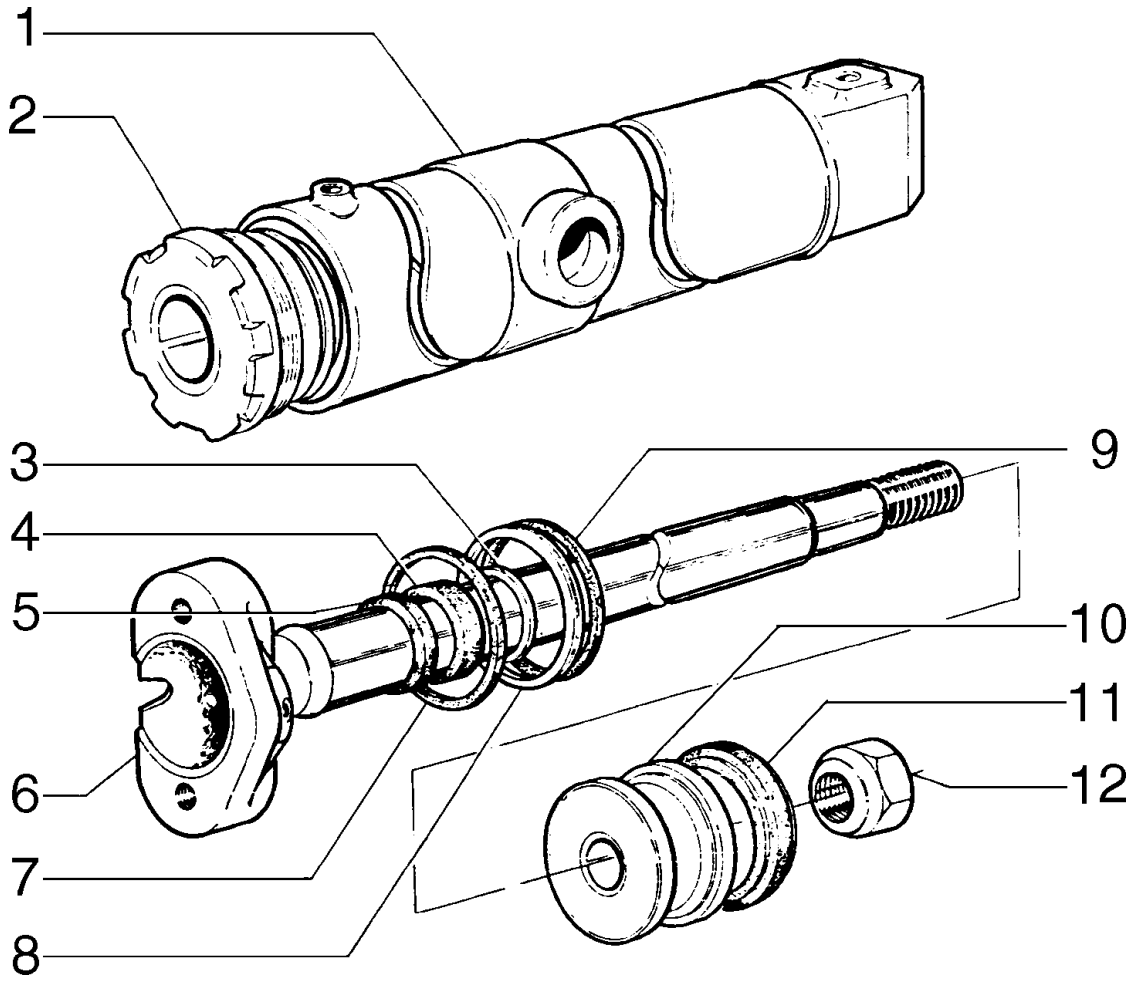

MOLDBOARD LIFT CYLINDER - CILINDRO DE LEVANTAMENTO DA LÂMINA

REF	NOTE	PN	QT	DESCRIPTION	DESCRIÇÃO	GLOS
		75267020	1	CYLINDER RH	CILINDRO Direrito	164C
		75267026	1	CYLINDER LH	CILINDRO Esquerdo	164C
1		75253166	1	TUBE RH	CAMISA CILINDRO Direita	053C
1		75253167	1	TUBE LH	CAMISA CILINDRO Esquerda	053C
2		75220792	1	HEAD	FUNDO DIANTEIRO	132F
3		79021959	1	RING	ANEL	045A
4		79021958	1	RETAINER	RETENTOR	122G
5		79021957	1	RETAINER	RETENTOR	122G
6		75251460	1	ROD	HASTE	274S
7		14465780	1	O'RING	O'RING	158G
8		8297075	1	SEAL RING	ANEL DE VEDAÇÃO	055A
9		14465480	1	O'RING	O'RING	158G
10		79038228	1	PLUNGER	PISTÃO	130P
11		8291561	1	RING	ANEL	045A
12		8298615	1	NUT	PORCA	010D
13		75220797	1	KIT Repair	KIT Reparo	002K

08-57		p1	06/08

MOLDBOARD PITCH CYLINDER - CILINDRO DE INCLINAÇÃO DA LÂMINA

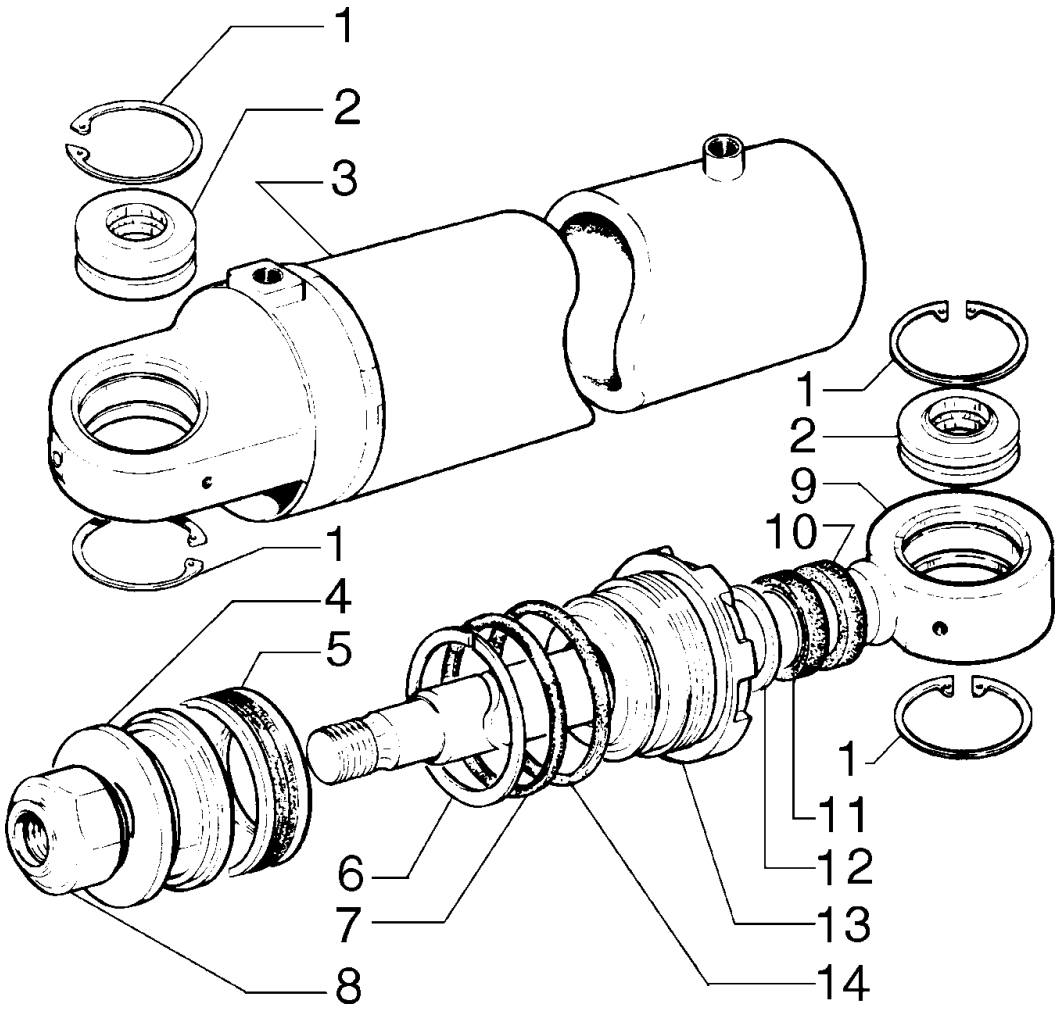

MOLDBOARD PITCH CYLINDER - CILINDRO DE INCLINAÇÃO DA LÂMINA

REF	NOTE	PN	QT	DESCRIPTION	DESCRIÇÃO	GLOS
		75270375	1	CYLINDER	CILINDRO	164C
1		11061076	4	SNAP RING	ANEL ELÁSTICO	187A
2		70928851	2	BUSHING	BUCHA	095B
3		75250032	1	CYLINDER LINER	CAMISA CILINDRO	035C
4		79038730	1	PISTON	ÊMBOLO	235S
5		8291506	1	RETAINER	RETENTOR	122G
6		14465180	1	O'RING	O'RING	158G
7		8297295	1	RING	ANEL	045A
8		8281325	1	NUT	PORCA	010D
9		75250035	1	ROD	HASTE	274S
10		8288822	1	RETAINER	RETENTOR	122G
11		8297294	1	RETAINER	RETENTOR	122G
12		8297296	1	SEAL RING	ANEL DE VEDAÇÃO	055A
13		75220934	1	HEAD	FUNDO DIANTEIRO	132F
14		14465480	1	O'RING	O'RING	158G
15		75288870	1	KIT Repair	KIT Reaparo	002K

08-58		p1	06/08

SADDLE LOCK PIN CYLINDER - CILINDRO DE TRAVAMENTO DA SELA

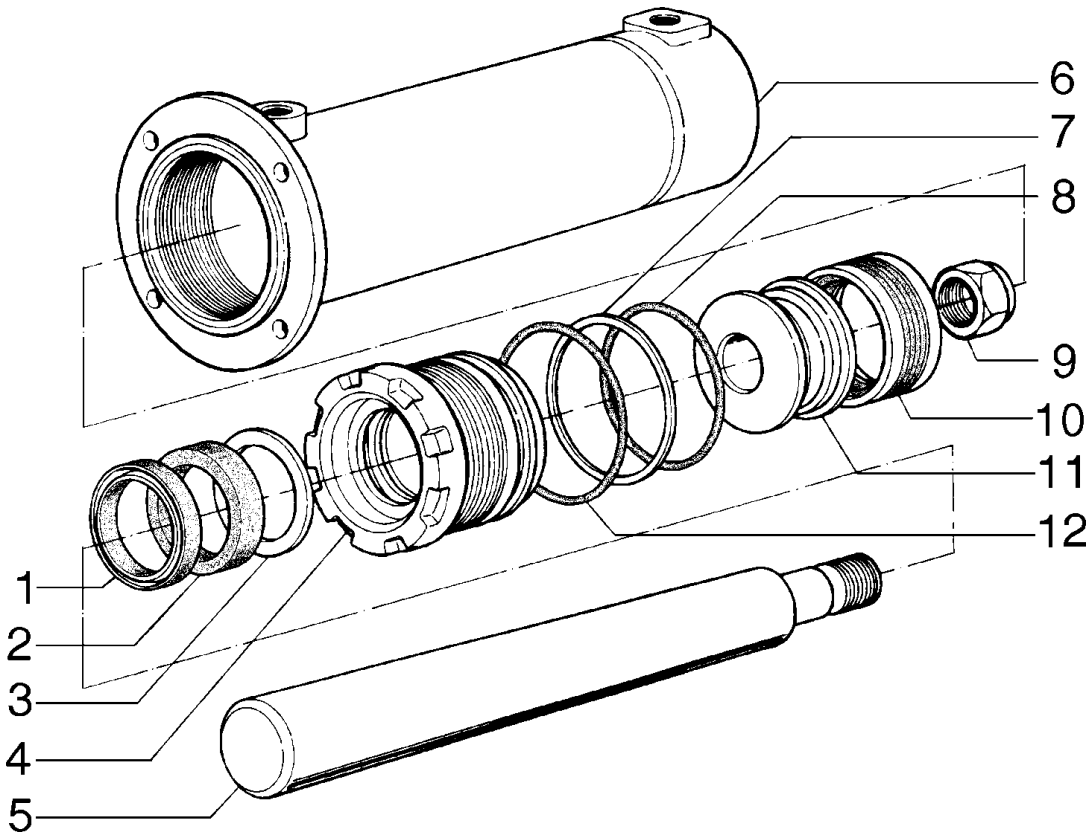

SADDLE LOCK PIN CYLINDER - CILINDRO DE TRAVAMENTO DA SELA

REF	NOTE	PN	QT	DESCRIPTION	DESCRIÇÃO	GLOS
		75268456	1	CYLINDER	CILINDRO	164C
1		8288832	1	RETAINER	RETENTOR	122G
2		8297073	1	RETAINER	RETENTOR	122G
3		8297074	1	SEAL RING	ANEL DE VEDAÇÃO	055A
4		75218748	1	HEAD	FUNDO DIANTEIRO	132F
5		75250239	1	ROD	HASTE	274S
6		75250241	1	TUBE	CAMISA CILINDRO	053C
7		8297295	1	RING	ANEL	045A
8		14465180	1	O'RING	O'RING	158G
9		8281325	1	NUT	PORCA	010D
10		8291506	1	RETAINER	RETENTOR	122G
11		79038730	1	PISTON	ÊMBOLO	235S
12		14465480	1	O'RING	O'RING	158G
13		75288869	1	KIT Repair	KIT Reparo	002K

CIRCLE SHIFT CYLINDER - CILINDRO DE DESLOCAMENTO DO CÍRCULO

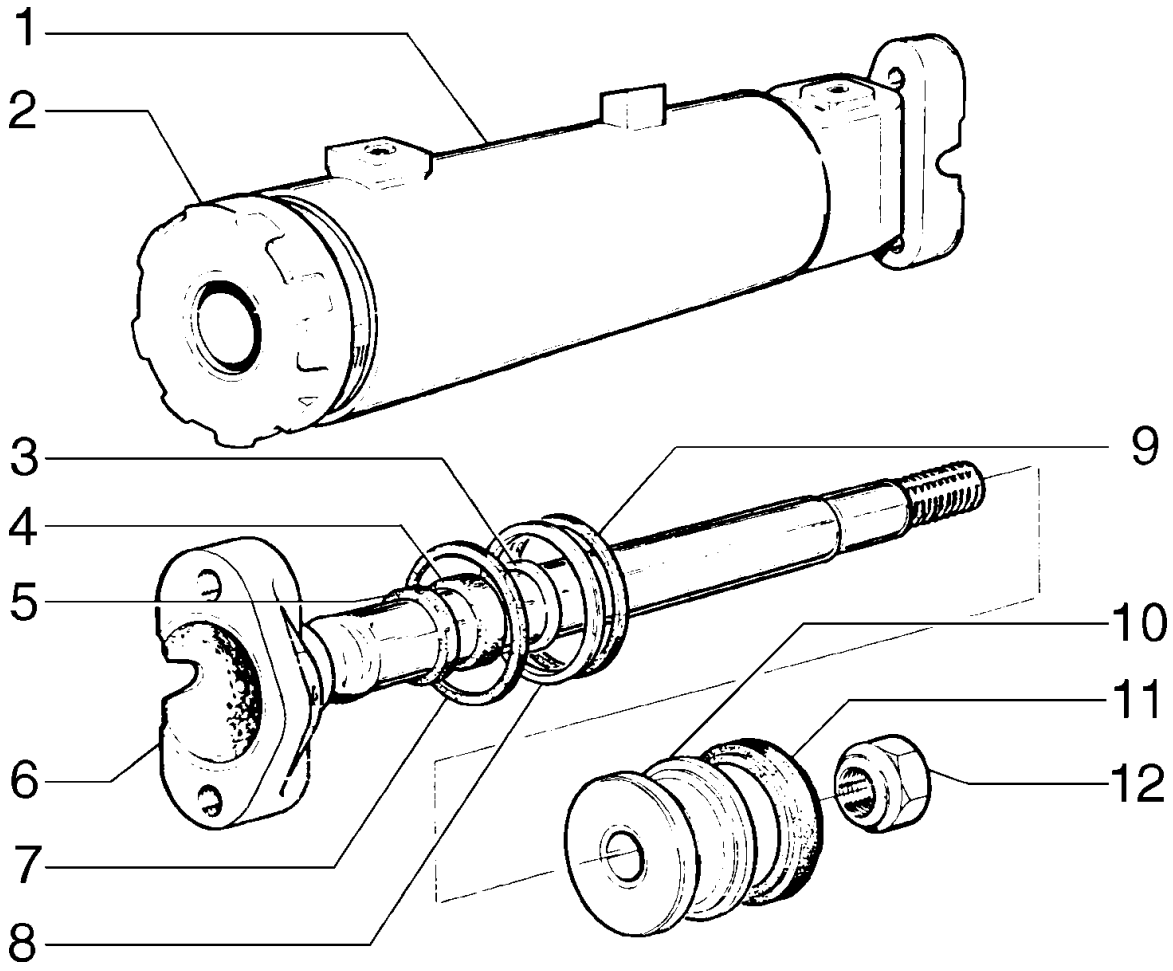

CIRCLE SHIFT CYLINDER - CILINDRO DE DESLOCAMENTO DO CÍRCULO

REF	NOTE	PN	QT	DESCRIPTION	DESCRIÇÃO	GLOS
		75267001	1	CYLINDER	CILINDRO	164C
1		75220713	1	TUBE	CAMISA CILINDRO	053C
2		75220924	1	HEAD	FUNDO DIANTEIRO	132F
3		8297074	1	SEAL RING	ANEL DE VEDAÇÃO	055A
4		8297073	1	RETAINER	RETENTOR	122G
5		8288832	1	RETAINER	RETENTOR	122G
6		75220710	1	ROD	HASTE	274S
7		14465780	1	O'RING	O'RING	158G
8		8297075	1	SEAL RING	ANEL DE VEDAÇÃO	055A
9		14465480	1	O'RING	O'RING	158G
10		79038228	1	PLUNGER	PISTÃO	130P
11		8291561	1	RING	ANEL	045A
12		8298615	1	NUT	PORCA	010D
13		75220700	1	KIT Repair	KIT Reparo	002K

08-60		p1	06/08

MOLDBOARD SIDE SHIFT CYLINDER - CILINDRO DE DESLOCAMENTO DA LÂMINA

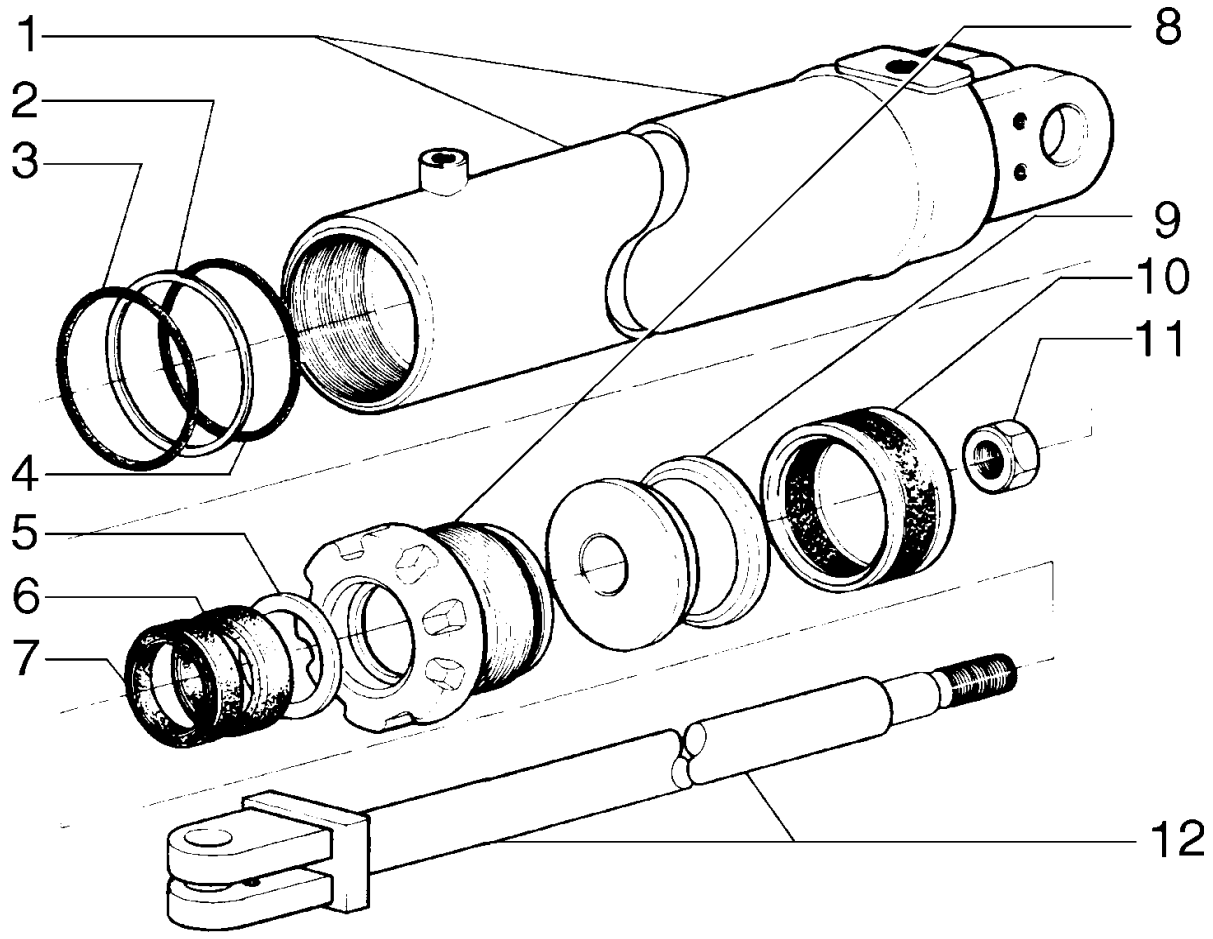

MOLDBOARD SIDE SHIFT CYLINDER - CILINDRO DE DESLOCAMENTO DA LÂMINA

REF	NOTE	PN	QT	DESCRIPTION	DESCRIÇÃO	GLOS
		75270374	1	CYLINDER	CILINDRO	164C
1		75250023	1	TUBE	CAMISA CILINDRO	053C
2		8297295	1	RING	ANEL	045A
3		14465480	1	O'RING	O'RING	158G
4		14465180	1	O'RING	O'RING	158G
5		8297074	1	SEAL RING	ANEL DE VEDAÇÃO	055A
6		8297073	1	RETAINER	RETENTOR	122G
7		8288832	1	RETAINER	RETENTOR	122G
8		75218748	1	HEAD	FUNDO DIANTEIRO	132F
9		79038730	1	PISTON	ÊMBOLO	235S
10		8291506	1	RETAINER	RETENTOR	122G
11		8281325	1	NUT	PORCA	010D
12		75250021	1	ROD	HASTE	274S
13		75288868	1	KIT Repair	KIT Reparo	002K

08-61		p1	06/08

ARTICULATION CYLINDER - CILINDRO DE ARTICULAÇÃO

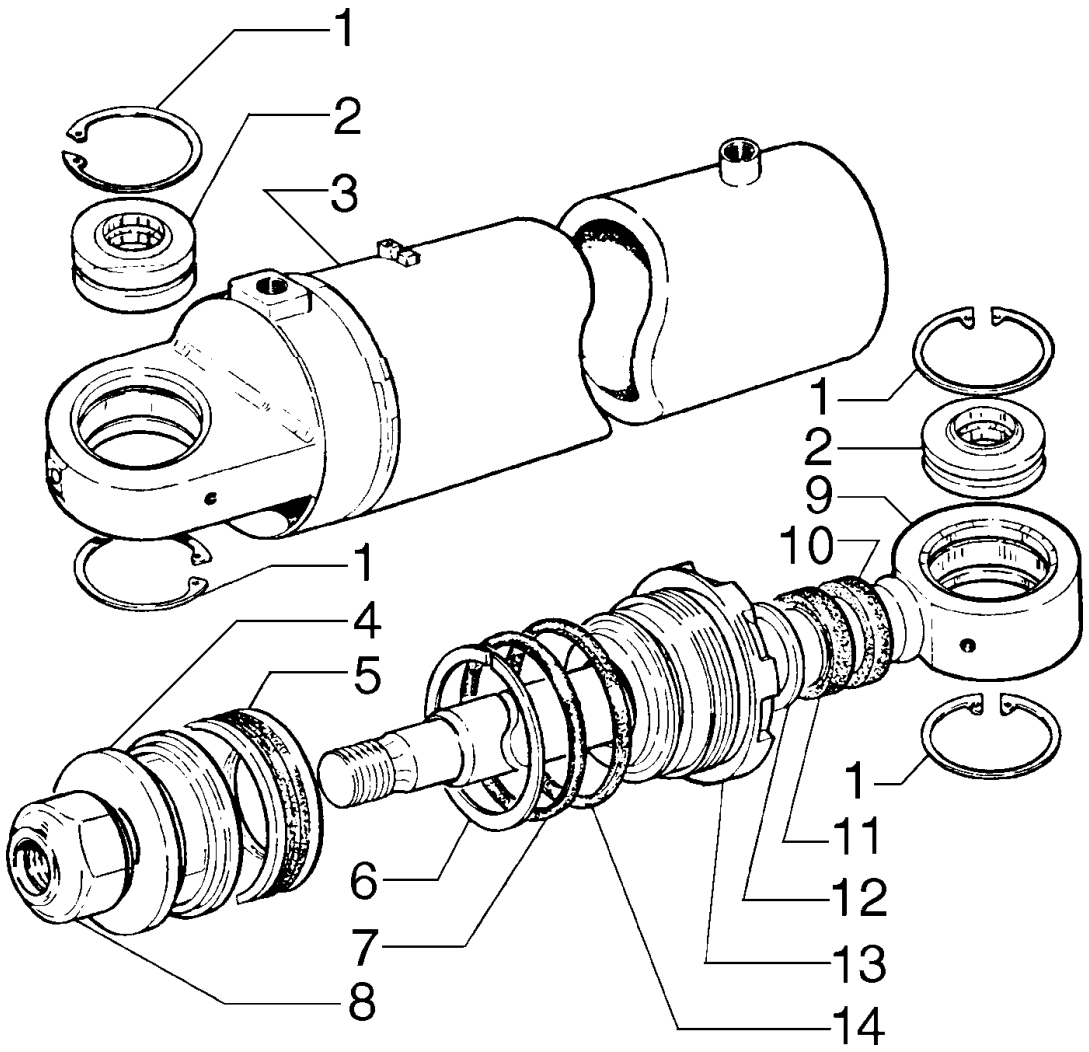

ARTICULATION CYLINDER - CILINDRO DE ARTICULAÇÃO

REF	NOTE	PN	QT	DESCRIPTION	DESCRIÇÃO	GLOS
		75270372	1	CYLINDER RH	CILINDRO Direito	164C
		75270373	1	CYLINDER LH	CILINDRO Esquerdo	164C
1		11061076	8	SNAP RING	ANEL ELÁSTICO	187A
2		70928851	4	BUSHING	BUCHA	095B
3		75213542	1	TUBE RH	TUBO Direito	193T
3		75213543	1	TUBE LH	TUBO Esquerdo	193T
4		79038730	2	PISTON	ÊMBOLO	235S
5		8291506	2	RETAINER	RETENTOR	122G
6		8297295	2	RING	ANEL	045A
7		14465180	2	O'RING	O'RING	158G
8		8281325	2	NUT	PORCA	010D
9		75213768	2	ROD	HASTE	274S
10		8288822	2	RETAINER	RETENTOR	122G
11		8297294	2	RETAINER	RETENTOR	122G
12		8297296	2	SEAL RING	ANEL DE VEDAÇÃO	055A
13		75220934	2	HEAD	FUNDO DIANTEIRO	132F
14		14465480	2	O'RING	O'RING	158G
15		75209587	1	KIT Repair	KIT Reparo	002K

08-62		p1	06/08

RIPPER LIFT CYLINDER - CILINDRO DO RIPPER

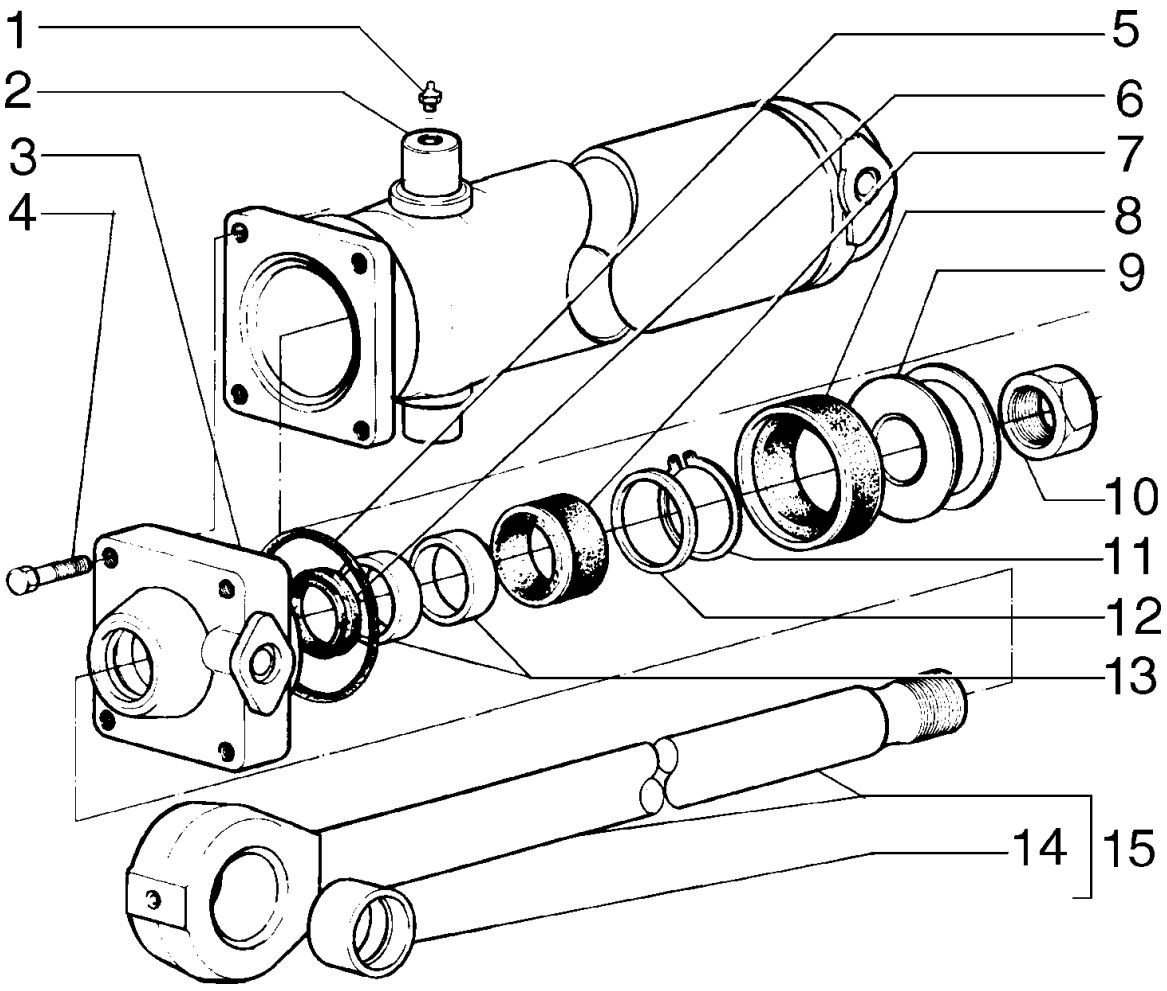

RIPPER LIFT CYLINDER - CILINDRO DO RIPPER

REF	NOTE	PN	QT	DESCRIPTION	DESCRIÇÃO	GLOS
		75267112	1	CYLINDER	CILINDRO	164C
1		13407211	2	GREASE FITTING	PINO GRAXEIRO	060I
2		75251724	1	CYLINDER LINER	CAMISA CILINDRO	035C
3		8288335	1	COVER	TAMPA	265C
4		14258530	4	BOLT	PARAFUSO	040V
5		14466480	1	O'RING	O'RING	158G
6		8288748	1	SEAL RING	ANEL DE VEDAÇÃO	055A
7		8284381	1	RETAINER	RETENTOR	122G
8		8291504	1	RETAINER	RETENTOR	122G
9		8290223	1	PISTON	ÊMBOLO	235S
10		8299528	1	NUT	PORCA	010D
11		11061675	1	RING	ANEL	045A
12		8288726	1	CONNECTOR	CONECTOR	075B
13		8288749	2	BUSHING	BUCHA	095B
14		8286948	1	BUSHING	BUCHA	095B
15		75251727	1	ROD	HASTE	090A
16		75288901	1	KIT Repair	KIT Reparo	002K

08-63		p1	06/08

SCARIFIER LIFT CYLINDER - CILINDRO DO ESCARIFICADOR

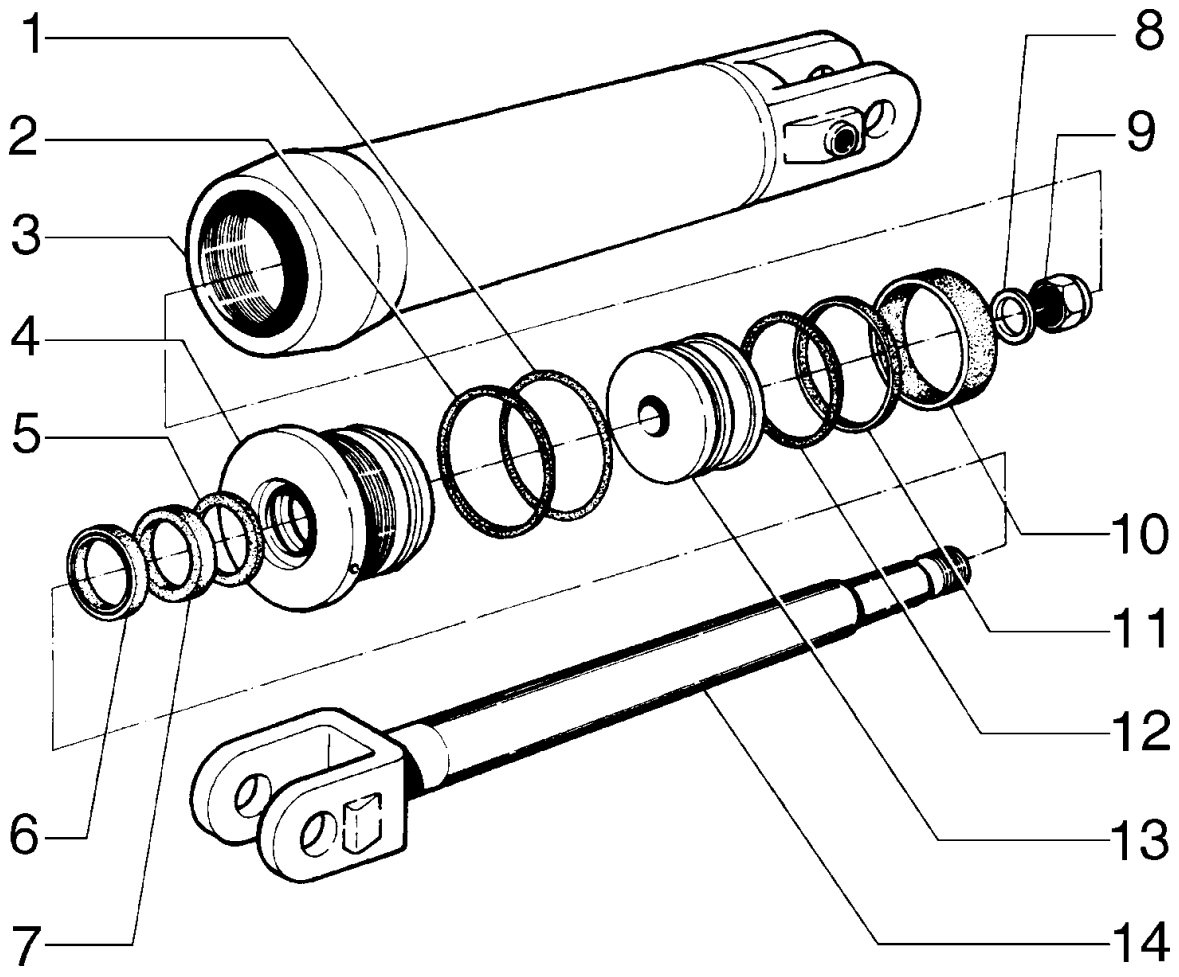

SCARIFIER LIFT CYLINDER - CILINDRO DO ESCARIFICADOR

REF	NOTE	PN	QT	DESCRIPTION	DESCRIÇÃO	GLOS
		75266899	1	CYLINDER	CILINDRO	164C
1		70927242	1	O'RING	O'RING	158G
2		70926629	1	RING	ANEL	045A
3		73067551	1	CYLINDER	CILINDRO	164C
4		73067593	1	HEAD	CABEÇA	119T
5		73067518	1	RING	ANEL	045A
6		73053637	1	SCRAPER	RASPADORA	176R
7		73067915	1	SEAL RING	ANEL DE VEDAÇÃO	055A
8		73055413	1	SPACER	ESPAÇADOR	075D
9		73073210	1	NUT	PORCA	010D
10		73055430	1	RING	ANEL	045A
11		73055431	1	RING	ANEL	045A
12		70927343	1	RING	ANEL	045A
13		73067547	1	PISTON	ÊMBOLO	235S
14		73067546	1	ROD	HASTE	090A
15		73159181	1	KIT Repair	KIT Reparo	002K

SADDLE LOCK PIN CYLINDER - CILINDRO DENTRAVAMENTO DA SELA

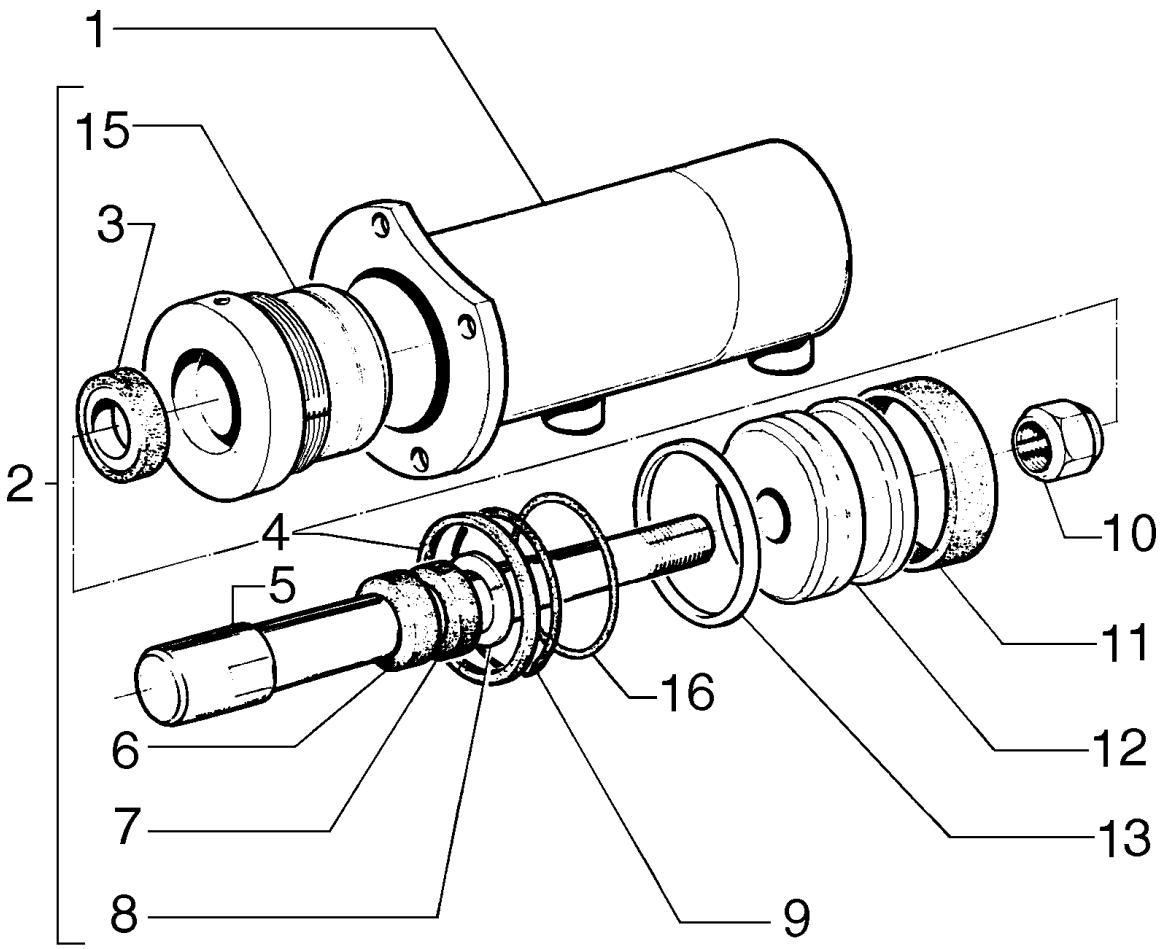

= 14

SADDLE LOCK PIN CYLINDER - CILINDRO DENTRAVAMENTO DA SELA

REF	NOTE	PN	QT	DESCRIPTION	DESCRIÇÃO	GLOS
		75266963	1	CYLINDER RH	CILINDRO Direito	164C
		75266955	1	CYLINDER LH	CILINDRO Esquerdo	164C
1		73124573	1	TUBE RH	CAMISA CILINDRO Direita	053C
1		73124577	1	TUBE LH	CAMISA CILINDRO Esquerda	053C
2		73065286	1	HEAD	FUNDO DIANTEIRO	132F
3		73055116	1	RING	ANEL	045A
4		73063363	1	RETAINER	RETENTOR	122G
5		73124571	1	ROD	HASTE	274S
6		73070372	1	SEAL RING	ANEL DE VEDAÇÃO	055A
7		73063066	1	BUSHING	BUCHA	095B
8		70927699	1	SNAP RING	ANEL ELÁSTICO	187A
9		70924158	1	O'RING	O'RING	158G
10		73073273	1	NUT	PORCA	010D
11		73058667	1	RING	ANEL	045A
12		73058668	1	PISTON	PISTÃO DO MOTOR	132P
13		73058666	1	RING	ANEL	045A
14		73064517	1	KIT Repair	KIT Reparo	002K
15		73065285	1	HEAD	FUNDO DIANTEIRO	132F
16		70928874	1	RING	ANEL	045A

08-65		p1	06/08

FAN HYDRAULIC MOTOR - MOTOR HIDRÁULICO DO VENTILADOR

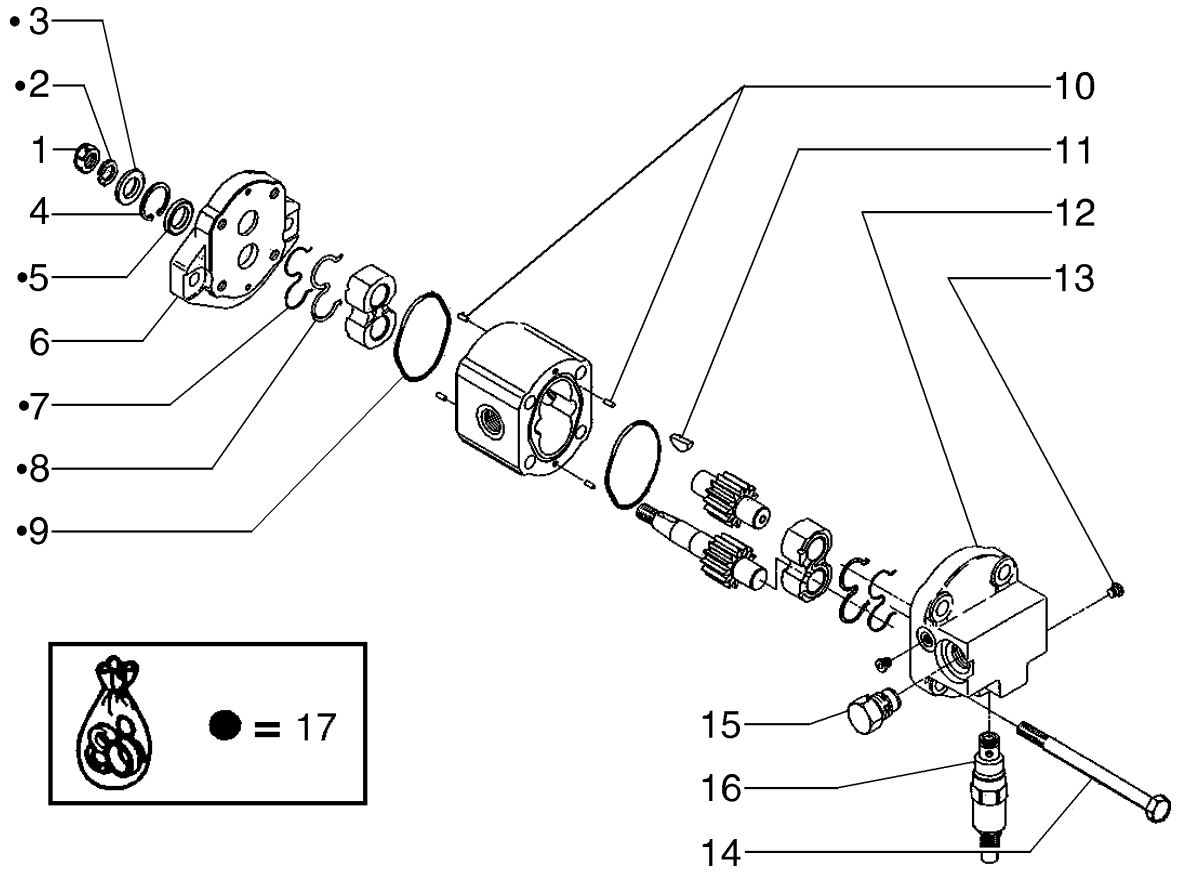

FAN HYDRAULIC MOTOR - MOTOR HIDRÁULICO DO VENTILADOR

REF	NOTE	PN	QT	DESCRIPTION	DESCRIÇÃO	GLOS
		73162805	1	HYDRAULIC MOTOR	MOTOR HIDRAUL.	127M
1		71100417	1	NUT	PORCA	010D
2		71100418	1	WASHERLOCK	ARRUELA PRESSÃO	170R
3		71100419	1	WASHER	ARRUELA	131R
4		71100420	1	SNAP RING	ANEL ELÁSTICO	187A
5		71100421	1	SEAL RING	ANEL DE VEDAÇÃO	055A
6		71100422	1	FLANGE	FLANGE	070F
7		75289997	2	RETAINER	RETENTOR	122G
8		75289998	2	RETAINER	RETENTOR	122G
9		75289994	2	O'RING	O'RING	158G
10		75289983	4	DOWEL	PINO CENTRAGEM	090G
11		71100425	1	KEY	CHAVETA	060L
12		71100426	1	COVER	TAMPA	265C
13		71100427	2	PLUG	BUJÃO	050T
14		71100428	4	BOLT	PARAFUSO	040V
15		71100429	1	VALVE	VÁLVULA	010V
16		71100430	1	SAFETY VALVE	VÂLV.SEGURANÇA	009V
17		71100423	1	KIT Sealing	KIT Vedação	002K

08-66		p1	06/08

REDUCTION GEAR HYDRAULIC MOTOR - MOTOR HIDRÁULICO DO REDUTOR

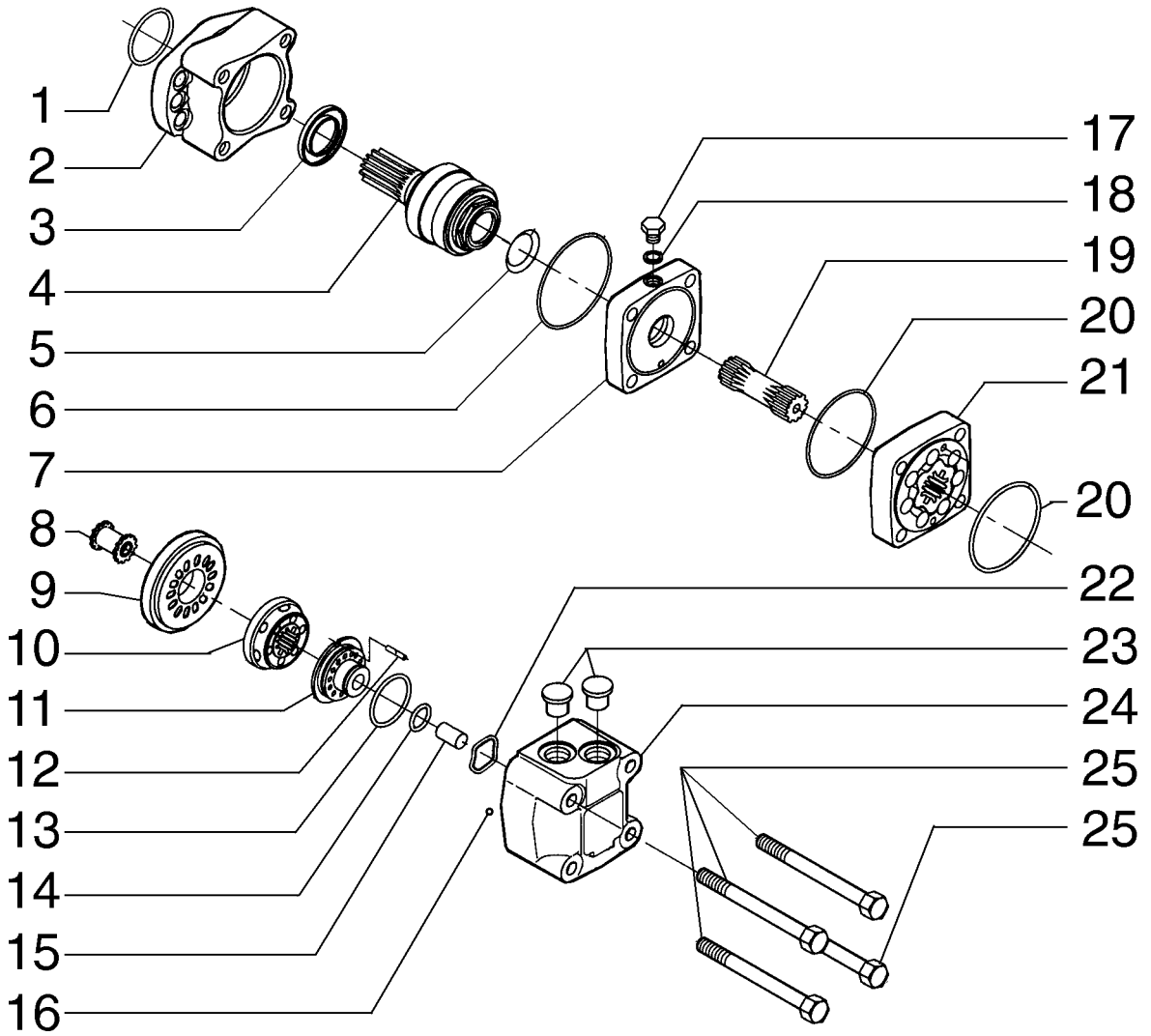

REDUCTION GEAR HYDRAULIC MOTOR - MOTOR HIDRÁULICO DO REDUTOR

REF	NOTE	PN	QT	DESCRIPTION	DESCRIÇÃO	GLOS
		87389986	1	HYDRAULIC MOTOR	MOTOR HIDRÁULICO	127M
1		V39454	1	RETAINER	RETENTOR	122G
2		71103069	1	HOUSING	CARCAÇA	035S
3		V39323	1	RETAINER	RETENTOR	122G
4		71103070	1	SHAFT	EIXO	016A
5		E37935	1	RETAINER	RETENTOR	122G
6		V39325	1	O'RING	O'RING	158G
7		71103071	1	PLATE	PLACA	110P
8		E37944	1	SHAFT	EIXO	016A
9		71103072	1	PLATE	PLACA	110P
10		E37946	1	PLATE	PLACA	110P
11		71103073	1	PLATE	PLACA	110P
12		71103074	1	DOWEL	PINO CENTRAGEM	090G
13		E37949	1	O'RING	O'RING	158G
14		E37950	1	O'RING	O'RING	158G
15		E37951	1	SPACER	ESPAÇADOR	075D
16		N14222	2	BALL	ESFERA	140S
17		71103075	1	PLUG	BUJÃO	050T
18		71103076	1	RETAINER	RETENTOR	122G
19		71103077	1	SHAFT	EIXO	016A
20		E37940	2	O'RING	O'RING	158G
21		71103078	1	ROTOR	ROTOR	145R
22		71103079	1	RING	ANEL	045A
23		71103080	2	PLUG	BUJÃO	050T
24		71103081	1	HOUSING	CARCAÇA	035S
25		71103082	4	BOLT	PARAFUSO	040V

INDEX - ÍNDICE

09-01 MOLDBOARD DRAWBAR AND CICLE - BARRA DE TRAÇÃO E CÍRCULO
09-02 CIRCLE REDUCTION GEAR - REDUTOR DO CÍRCULO
09-03 SADDLE AND CYLINDER - SELA E CILINDRO DE ACIONAMENTO
09-04 SADDLE AND CYLINDER - SELA E CILINDRO DE ACIONAMENTO
09-05 REAR MAIN FRAME - CHASSI TRASEIRO
09-06 FRONT FRAME - CHASSI DIANTEIRO
09-07 ARTICULATION JOINT - JUNTA DA ARTICULAÇÃO
09-08 ARTICULATION CYLINDER - CILINDRO DE ARTICULAÇÃO
09-09 TOW HOOK - GANCHO DE TRAÇÃO
09-10 BATTERY LEFT SUPPORT - SUPORTE ESQUERDO DA BATERIA
09-11 BATTERY RIGHT SUPPORT - SUPORTE DIREITO DA BATERIA
09-12 MOLDBOARD 12 FT. - LÂMINA DE 12 PÉS
09-13 MOLDBOARD 13 FT. - LÂMINA DE 13 PÉS
09-14 MOLDBOARD 14 FT. - LÂMINA DE 14 PÉS
09-15 MOLDBOARD LEFT AND RIGHT EXTENSION - EXTENSÃO ESQUERDA E DIREITA DA LÂMINA
09-16 MOLDBOARD REINFORCEMENT - REFORÇO DA LÂMINA
09-17 MOLDBOARD SIDE SHIFT - DESLOCAMENTO DA LÂMINA
09-18 MOLDBOARD LEAN SYSTEM - SISTEMA DE INCLINAÇÃO DA LÂMINA
09-19 DOZER BLADE AND SKID PLATES - LÂMINA FRONTAL E FACAS
09-20 SCARIFIER AND SUPPORT - ESCARIFICADOR E SUPORTE
09-21 RIPPER TOOL BAR AND LINKAGE - RIPPER E BARRA DE FERRAMENTAS
09-22 DRAWBAR TRAVEL LIMITER - BATENTE DA BARRA DE TRAÇÃO
09-23 PUSH PLATE - PLACA DE EMPUXO
09-24 FRONT COUNTERWEIGHT - CONTRAPESO FRONTAL
09-25 TOOLS BOX - CAIXA DE FERRAMENTAS
09-26 FIRE EXTINGUISHER - EXTINTOR DE INCÊNDIO
09-27 DRIVER'S SEAT - ASSENTO DO OPERADOR
09-28 ENGINE HOOD - CAPUZ DO MOTOR
09-29 ENGINE HOOD - CAPUZ DO MOTOR
09-30 CONSOLE COVERS - TAMPAS DO CONSOLE
09-31 GUARDS AND COVERS - PROTEÇÕES E TAMPAS
09-32 SOUND SUPPRESS - SUPRESSORES DE RUÍDO
09-33 CLOSED CAB - CABINE FECHADA
09-34 CAB, MAT AND GASKET - CABINE, TAPETE E VEDAÇÕES
09-35 OPEN CAB, MAT AND GASKET - CABINE ABERTA, TAPETE E VEDAÇÕES
09-36 AIR CONDITIONER FILTER AND DUCTOS - FILTRO E DUTOS DO AR CONDICIONADO
09-37 AIR CONDITIONER FILTER AND DUCTOS - FILTRO E DUTOS DO AR CONDICIONADO
09-38 INSPECTION COVER - TAMPA DE INSPEÇÃO
09-39 CAB, GLASSES - CABINE, VIDROS
09-40 LOW PROFILE CAB, GLASSES - CABINE PERFIL BAIXO, VIDROS
09-41 CAB, DOOR - CABINE, PORTA
09-42 CAB, DOOR COVERING - CABINE, REVESTIMENTO DA PORTA
09-43 CAB, DOOR AND HINGE - CABINE, PORTA E DOBRADIÇA
09-44 CAB, DOOR-SILL AND HOOK - CABINE, SOLEIRA E GANCHO
09-45 CAB, REAR-VIEW MIRROR - CABINE RETROVISORES
09-46 CAB, LOCK SYSTEM - CABINE, SISTEMA DE FECHADURA
09-47 CAB, LOCK SYSTEM - CABINE, SISTEMA DE FECHADURA
09-48 CAB, CURTAIN - CABINE, CORTINA
09-49 CAB, COLUMN COVERING - CABINE, REVESTIMENTO DA COLUNA
09-50 CAB, LOWER COVERING - CABINE, REVESTIMENTO INFERIOR
09-51 CAB, LOWER COVERING - CABINE, REVESTIMENTO INFERIOR
09-52 CAB, REAR COVERING - CABINE, REVESTIMENTO TRASEIRO
09-53 CAB, ROOF COVERING - CABINE, REVESTIMENTO DO TETO

INDEX - ÍNDICE

09-54 CAB, ROOF COVERING - CABINE, REVESTIMENTO DO TETO
09-55 OPEN CAB, GLASSES - CABINE ABERTA, VIDROS
09-56 OPEN CAB, ROOF COVERING - CABINE ABERTA, REVESTIMENTO DO TETO
09-57 OPEN CAB, ROOF COVERING - CABINE ABERTA, REVESTIMENTO DO TETO
09-58 CAB, ROOF COVERING - CABINE, REVESTIMENTO DO TETO
09-59 AIR CONDITIONER SYSTEM - SISTEMA DE AR CONDICIONADO
09-60 EVAPORATOR BOX - CAIXA EVAPORADORA
09-61 AIR CONDITIONER SYSTEM - SISTEMA DE AR CONDICIONADO
09-62 AIR CONDITIONER SYSTEM - SISTEMA DE AR CONDICIONADO
09-63 DECALS - DECALQUES
09-64 DECALS - DECALQUES
09-65 DECALS - DECALQUES

09-01		p1	06/08

MOLDBOARD DRAWBAR AND CICLE - BARRA DE TRAÇÃO E CÍRCULO

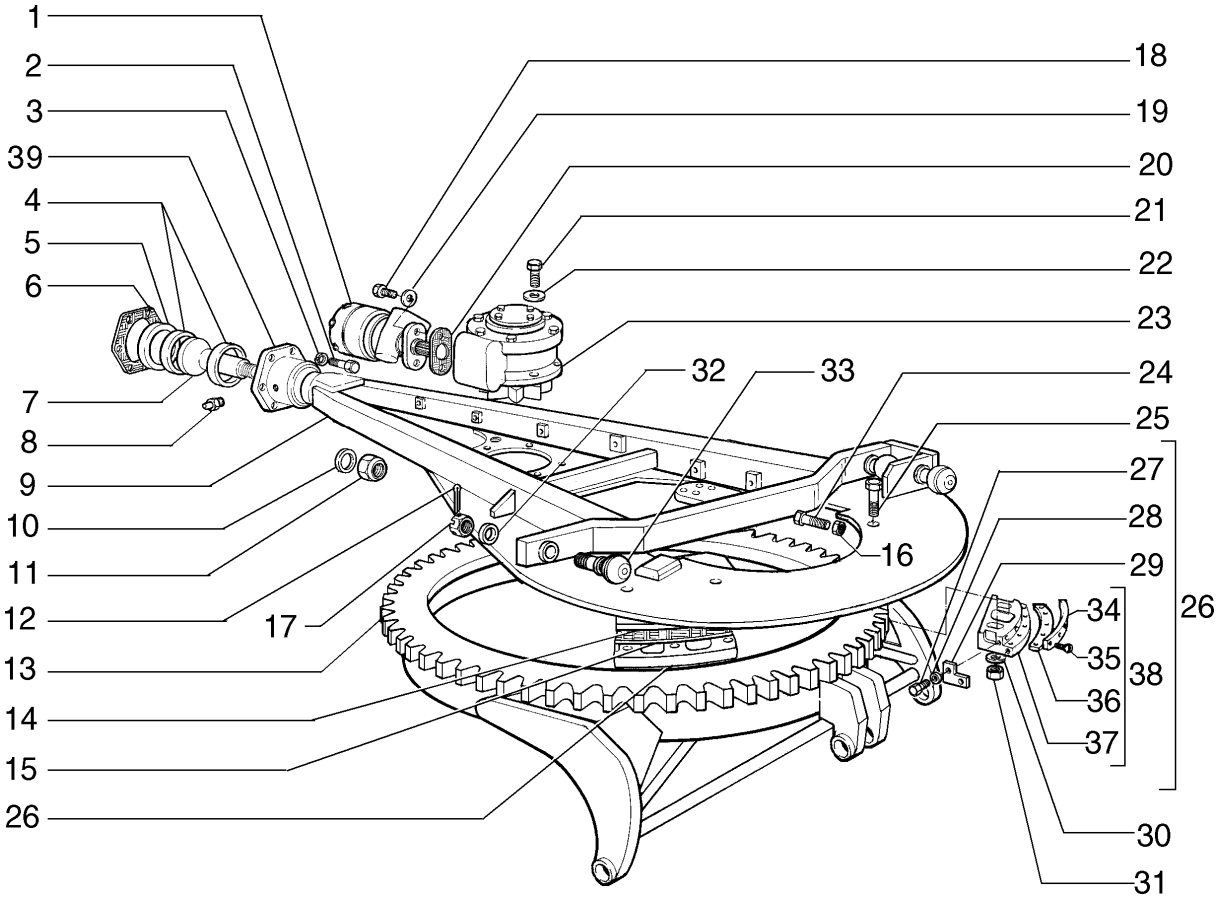

MOLDBOARD DRAWBAR AND CICLE - BARRA DE TRAÇÃO E CÍRCULO

REF	NOTE	PN	QT	DESCRIPTION	DESCRIÇÃO	GLOS
1		87389986	1	HYDRAULIC MOTOR - page (08-69)	MOTOR HIDRÁULICO - pag. (08-69)	127M
2		15835231	8	BOLT	PARAFUSO	040V
3		10517271	8	WASHERLOCK	ARRUELA PRESSÃO	170R
4		73130017	2	BUSHING	BUCHA	095B
5		73125534	1	SPACER	ESPAÇADOR	075D
6		70673457	20	SHIM	CALÇO	198S
7		73125531	1	BALL	ESFERA	140S
8		70912497	1	GREASE FITTING	PINO GRAXEIRO	060I
9		75266632	1	DRAWBAR	BARRA DE TRAÇÃO	013B
10		70927662	1	WASHER	ARRUELA	131R
11		70921374	1	NUT	PORCA	010D
12		70900808	3	COTTER PIN	CONTRA PINO	270C
13		75267120	1	CIRCLE	CIRCULO	174R
14		73125482	4	PLATE	CHAPA	105P
15		73125483	40	SHIM	CALÇO	198S
16		70901421	8	NUT	PORCA	010D
17		75326480	3	NUT	PORCA	010D
18		70922065	2	BOLT	PARAFUSO	040V
19		70928460	2	WASHER	ARRUELA	131R
20		70651322	1	GASKET	JUNTA	120G
21		15984131	6	BOLT	PARAFUSO	040V
22		70927382	6	WASHER	ARRUELA	131R
23		75267468	1	REDUCTION GEAR - page (09-02)	REDUTOR - pag. (09-02)	058R
24		73125522	8	BOLT	PARAFUSO	040V
25		70929092	8	BOLT	PARAFUSO	040V
26		75248940	4	GUIDE	GUIA	145G
27		16323531	16	BOLT	PARAFUSO	040V
28		70930370	16	WASHER	ARRUELA	131R
29		75248934	8	PLATE	CHAPA	105P
30		70929704	8	WASHER	ARRUELA	131R
31		70053994	8	NUT	PORCA	010D
32		75326490	3	WASHER	ARRUELA	131R
33		75326511	3	BALL	ESFERA	140S
34		73125481	4	PLATE	PLACA	110P
35		73126330	40	BOLT	PARAFUSO	040V
36		73125480	4	BRACKET	SUPORTE	300S
37		75267160	4	GUIDE	GUIA	145G
38		75248931	4	GUIDE	GUIA	145G
39		75267107	1	BRACKET	SUPORTE	300S

09-02		p1	06/08

CIRCLE REDUCTION GEAR - REDUTOR DO CÍRCULO

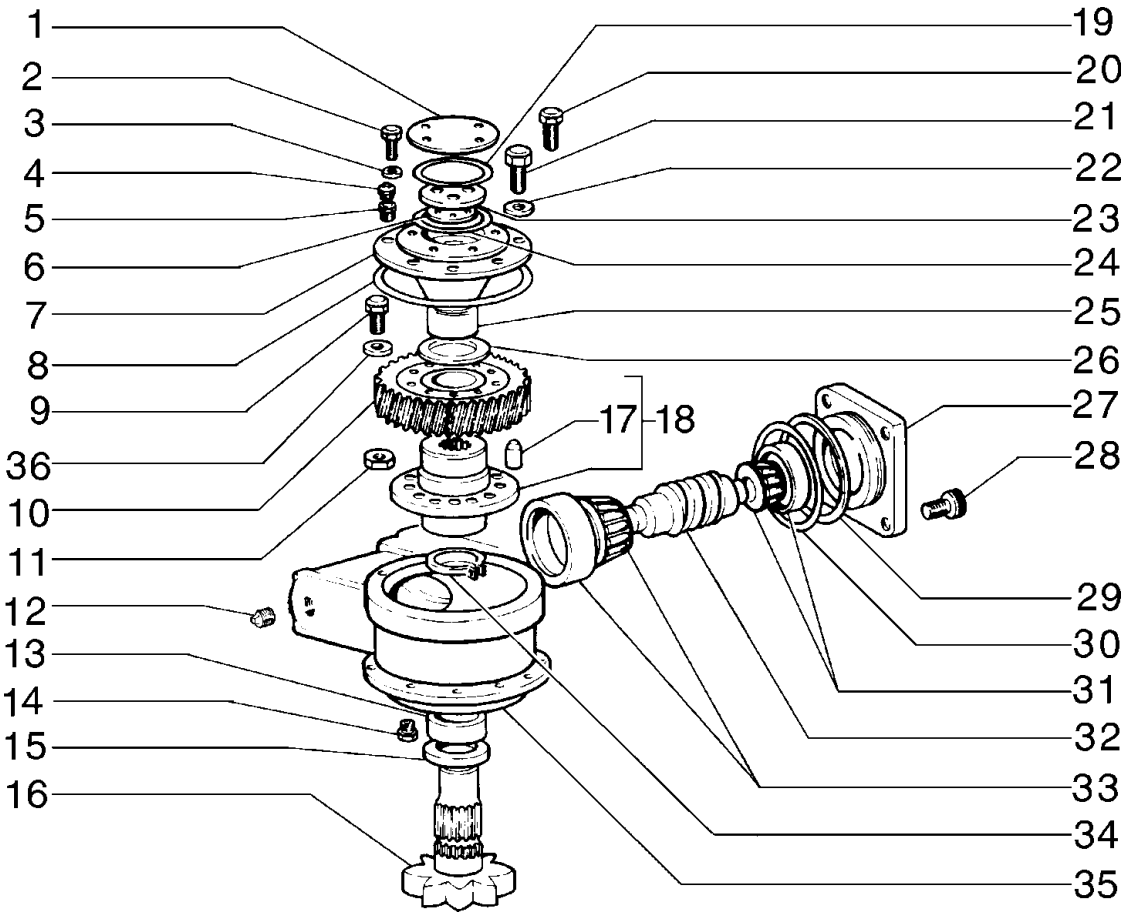

CIRCLE REDUCTION GEAR - REDUTOR DO CÍRCULO

REF	NOTE	PN	QT	DESCRIPTION	DESCRIÇÃO	GLOS
1		75267125	1	COVER	TAMPA	265C
2		70921076	3	BOLT	PARAFUSO	040V
3		70929156	3	WASHER	ARRUELA	131R
4		70916619	1	GREASE FITTING	PINO GRAXEIRO	060I
5		70901838	1	PLUG	BUJÃO	050T
6		73125521	2	SHIM	CALÇO	198S
6		73125520	2	SHIM	CALÇO	198S
6		73125519	6	SHIM	CALÇO	198S
7		75267132	1	COVER	TAMPA	265C
8		70925457	1	O'RING	O'RING	158G
9		70922744	10	BOLT	PARAFUSO	040V
10		75258894	1	RING GEAR	COROA	297C
11		70911030	10	NUT	PORCA	010D
12		70901652	1	PLUG	BUJÃO	050T
13		73130969	1	BUSHING	BUCHA	095B
14		70920416	1	DRAIN PLUG	BUJÃO DE DRENO	056T
15		70634037	1	RETAINER	RETENTOR	122G
16		73125501	1	SHAFT	EIXO	016A
17		73129961	1	DOWEL	PINO CENTRAGEM	090G
18		73130013	1	HUB	CUBO	135M
19		70923817	1	O'RING	O'RING	158G
20		70922300	4	BOLT	PARAFUSO	040V
21		70920574	6	BOLT	PARAFUSO	040V
22		70912441	6	WASHERLOCK	ARRUELA PRESSÃO	170R
23		73125500	1	COVER	TAMPA	265C
24		73125494	1	WASHER	ARRUELA	131R
25		73160841	1	BUSHING	BUCHA	095B
26		73125494	2	WASHER	ARRUELA	131R
27		75267135	4	COVER	TAMPA	265C
28		70922065	4	BOLT	PARAFUSO	040V
29		75240816	2	SHIM	CALÇO	198S
29		75240817	2	SHIM	CALÇO	198S
29		75240818	2	SHIM	CALÇO	198S
30		70923590	1	O'RING	O'RING	158G
31		73124983	1	BEARING	ROLAMENTO	341C
32		75215793	1	WORM SCREW	PARAFUSO SEM-FIM	042V
33		73124983	1	BEARING	ROLAMENTO	341C
34		70622212	1	SNAP RING	ANEL ELÁSTICO	187A
35		75267143	1	CASE	CARCAÇA	035S
36		70928914	10	WASHER	ARRUELA	131R

09-03		p1	06/08

SADDLE AND CYLINDER - SELA E CILINDRO DE ACIONAMENTO

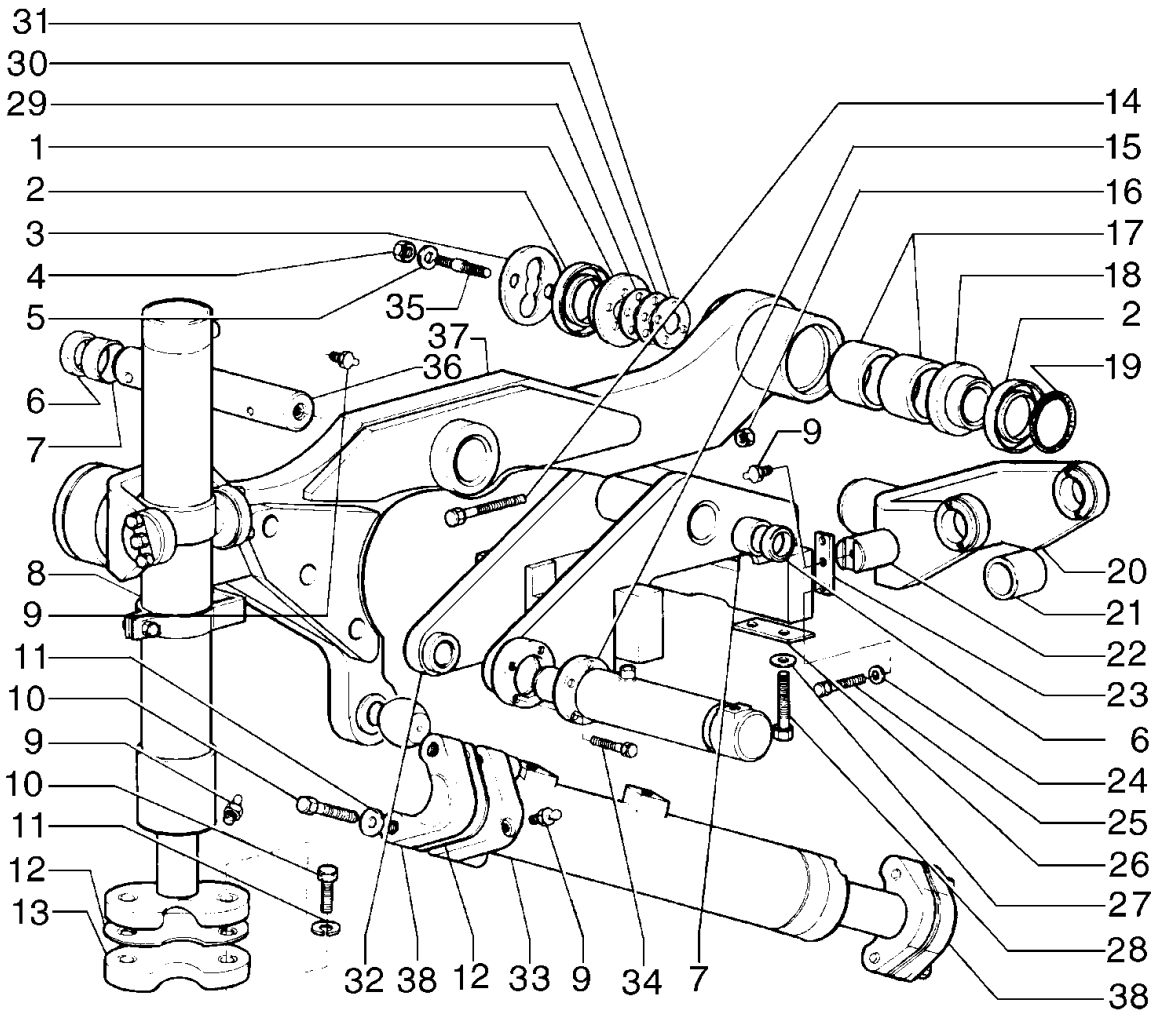

SADDLE AND CYLINDER - SELA E CILINDRO DE ACIONAMENTO

REF	NOTE	PN	QT	DESCRIPTION	DESCRIÇÃO	GLOS
1		75267013	2	COVER	TAMPA	265C
2		8291995	4	RETAINER	RETENTOR	122G
3		75248669	2	COVER	TAMPA	265C
4		70915972	8	NUT	PORCA	010D
5		70931523	8	WASHER	ARRUELA	131R
6		8291846	2	RETAINER	RETENTOR	122G
7		79106797	2	BUSHING	BUCHA	095B
8		75267020	1	CYLINDER RH - page (08-56)	CILINDRO Direito - pag. (08-56)	164C
8		75267026	1	CYLINDER LH - page (08-56)	CILINDRO Esquerdo - pag. (08-56)	164C
9		70914465	7	GREASE FITTING	PINO GRAXEIRO	060I
10		70923137	8	BOLT	PARAFUSO	040V
11		70914726	8	WASHERLOCK	ARRUELA PRESSÃO	170R
12		70620920	32	SHIM	CALÇO	198S
13		75267023	2	COVER	TAMPA	265C
14		11114631	1	BOLT	PARAFUSO	040V
15		75268456	1	CYLINDER - page (08-58)	CILINDRO - pag. (08-58)	164C
16		10719321	1	NUT	PORCA	010D
17		79106797	4	BUSHING	BUCHA	095B
18		75248663	2	RING	ANEL	045A
19		70924686	2	O'RING	O'RING	158G
20		75267007	2	YOKE	FORQUILHA	085F
21		75327135	4	BUSHING	BUCHA	095B
22		87359686	4	PIN	PINO	080P
23		75327453	4	BAR	BARRA	151B
24		70910287	12	WASHERLOCK	ARRUELA PRESSÃO	170R
25		70923276	12	BOLT	PARAFUSO	040V
26		75256896	*	SHIM	CALÇO	198S
26		73130333	2	SHIM	CALÇO	198S
27		70928452	8	WASHER	ARRUELA	131R
28		11398137	8	BOLT	PARAFUSO	040V
29		75248665	6	SHIM	CALÇO	198S
30		75248666	10	SHIM	CALÇO	198S
31		75248667	12	SHIM	CALÇO	198S
32		75266983	1	BRACKET	SUPORTE	300S
33		75268461	1	CYLINDER - page (08-59)	CILINDRO - pag. (08-59)	164C
34		11106631	4	BOLT	PARAFUSO	040V
35		75245603	8	STUD	PRISIONEIRO	210P
36		73162636	1	PIN	PINO	080P
37		75266996	1	BRACKET	SUPORTE	300S
38		75268457	2	COVER	TAMPA	265C

09-04		p1	06/08

SADDLE AND CYLINDER - SELA E CILINDRO DE ACIONAMENTO

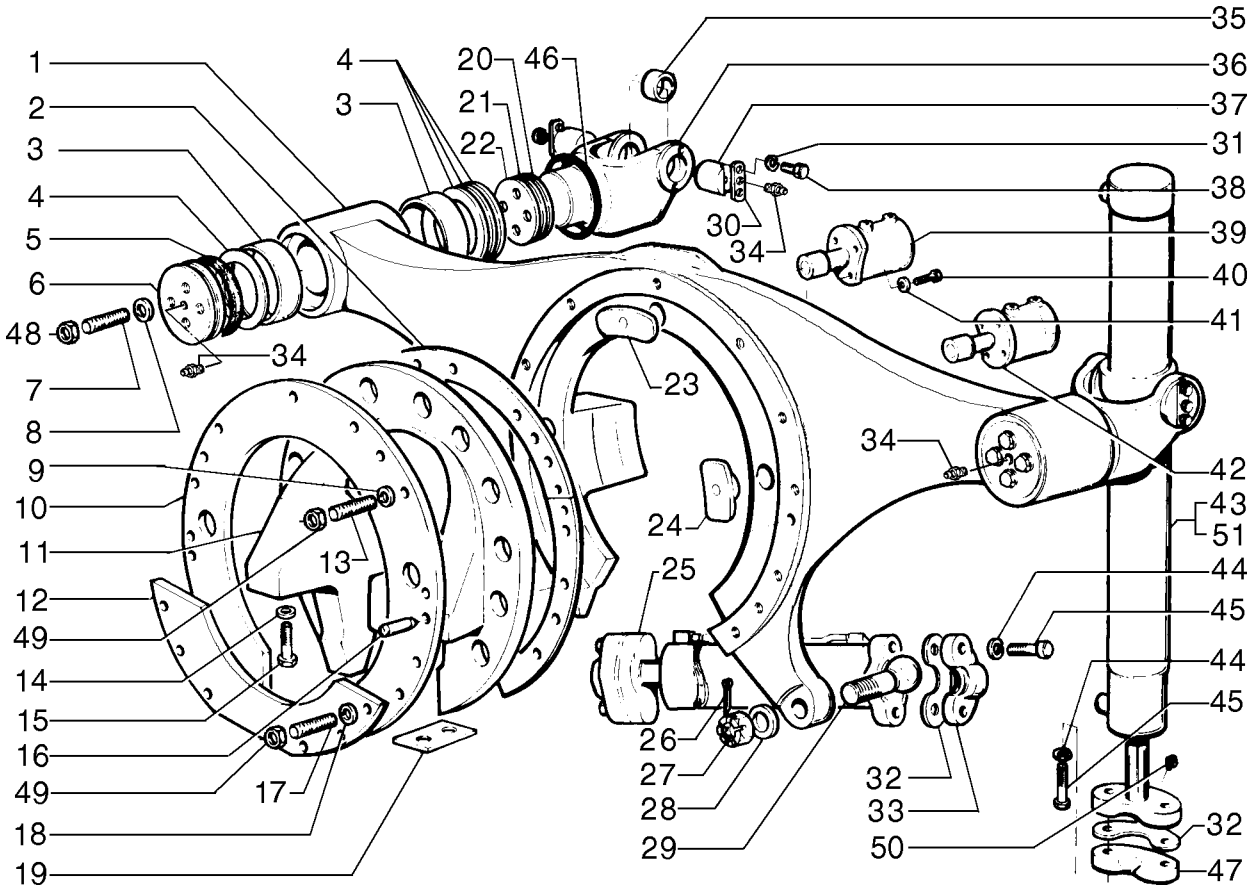

SADDLE AND CYLINDER - SELA E CILINDRO DE ACIONAMENTO

REF	NOTE	PN	QT	DESCRIPTION	DESCRIÇÃO	GLOS
1		75267029	1	BRACKET	SUPORTE	300S
2		73131791	15	SHIM	CALÇO	198S
3		79106797	4	BUSHING	BUCHA	095B
4		75248669	4	COVER	TAMPA	265C
5		8291995	4	RETAINER	RETENTOR	122G
6		75267013	2	COVER	TAMPA	265C
7		75245603	8	STUD	PRISIONEIRO	210P
8		70931523	8	WASHER	ARRUELA	131R
9		70927275	17	WASHER	ARRUELA	131R
10		75267032	1	RING	ANEL	045A
11		75266929	1	BRACKET	SUPORTE	300S
12		75266939	1	PLATE	CHAPA	105P
13		87651573	11	STUD	PRISIONEIRO	210P
14		70928452	8	WASHER	ARRUELA	131R
15		70925431	8	BOLT	PARAFUSO	040V
16		70910179	2	PIN	PINO	080P
17		87651574	6	STUD	PRISIONEIRO	210P
18		70912942	6	WASHERLOCK	ARRUELA PRESSÃO	170R
19		73130333	2	SHIM	CALÇO	198S
20		75248665	6	SHIM	CALÇO	198S
21		75248666	10	SHIM	CALÇO	198S
22		75248667	4	SHIM	CALÇO	198S
23		73124551	1	BUSHING	BUCHA	095B
24		73124552	2	BUSHING	BUCHA	095B
25		75267001	1	CYLINDER - page (08-59)	CILINDRO - pag. (08-59)	164C
26		70900808	1	COTTER PIN	CONTRA PINO	270C
27		75326480	1	NUT	PORCA	010D
28		75326490	1	WASHER	ARRUELA	131R
29		75326511	1	BALL	ESFERA	140S
30		87359665	4	BAR	BARRA	151B
31		12626231	12	WASHER	ARRUELA	131R
32		70620920	32	SHIM	CALÇO	198S
33		75267464	4	COVER	TAMPA	265C
34		70914465	6	GREASE FITTING	PINO GRAXEIRO	060I
35		75327135	4	BUSHING	BUCHA	095B
36		75267007	2	YOKE	FORQUILHA	085F
37		87359686	4	PIN	PINO	080P
38		70923276	12	BOLT	PARAFUSO	040V
39		75266955	1	CYLINDER LH - page (08-64)	CILINDRO Esquerdo - pag. (08-64)	164C
40		70920583	8	BOLT	PARAFUSO	040V

09-04		p2	06/08

SADDLE AND CYLINDER - SELA E CILINDRO DE ACIONAMENTO

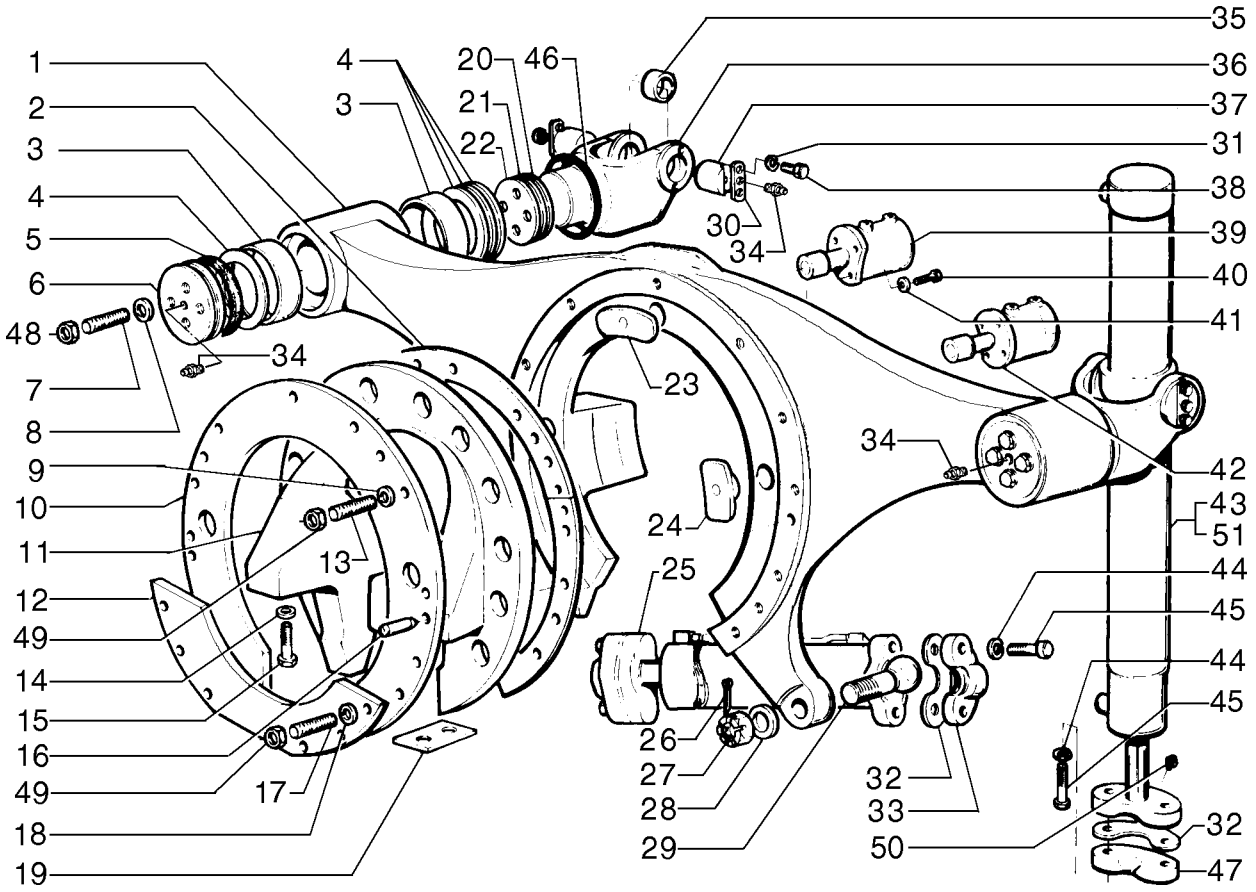

SADDLE AND CYLINDER - SELA E CILINDRO DE ACIONAMENTO

REF	NOTE	PN	QT	DESCRIPTION	DESCRIÇÃO	GLOS
41		70912441	8	WASHERLOCK	ARRUELA PRESSÃO	170R
42		75266963	1	CYLINDER RH - page (08-64)	CILINDRO Direito - pag. (08-64)	164C
43		75267020	2	CYLINDER RH - page (08-56)	CILINDRO Direito - pag. (08-56)	164C
44		70914726	8	WASHERLOCK	ARRUELA PRESSÃO	170R
45		70923137	8	BOLT	PARAFUSO	040V
46		75248663	2	RING	ANEL	045A
47		75267023	2	COVER	TAMPA	265C
48		70915972	8	NUT	PORCA	010D
49		70915256	17	NUT	PORCA	010D
50		13407811	5	GREASE FITTING	PINO GRAXEIRO	060I
51		75267026	1	CYLINDER LH - page (08-56)	CILINDRO Esquerdo - pag. (08-56)	164C

09-05		p1	06/08

REAR MAIN FRAME - CHASSI TRASEIRO

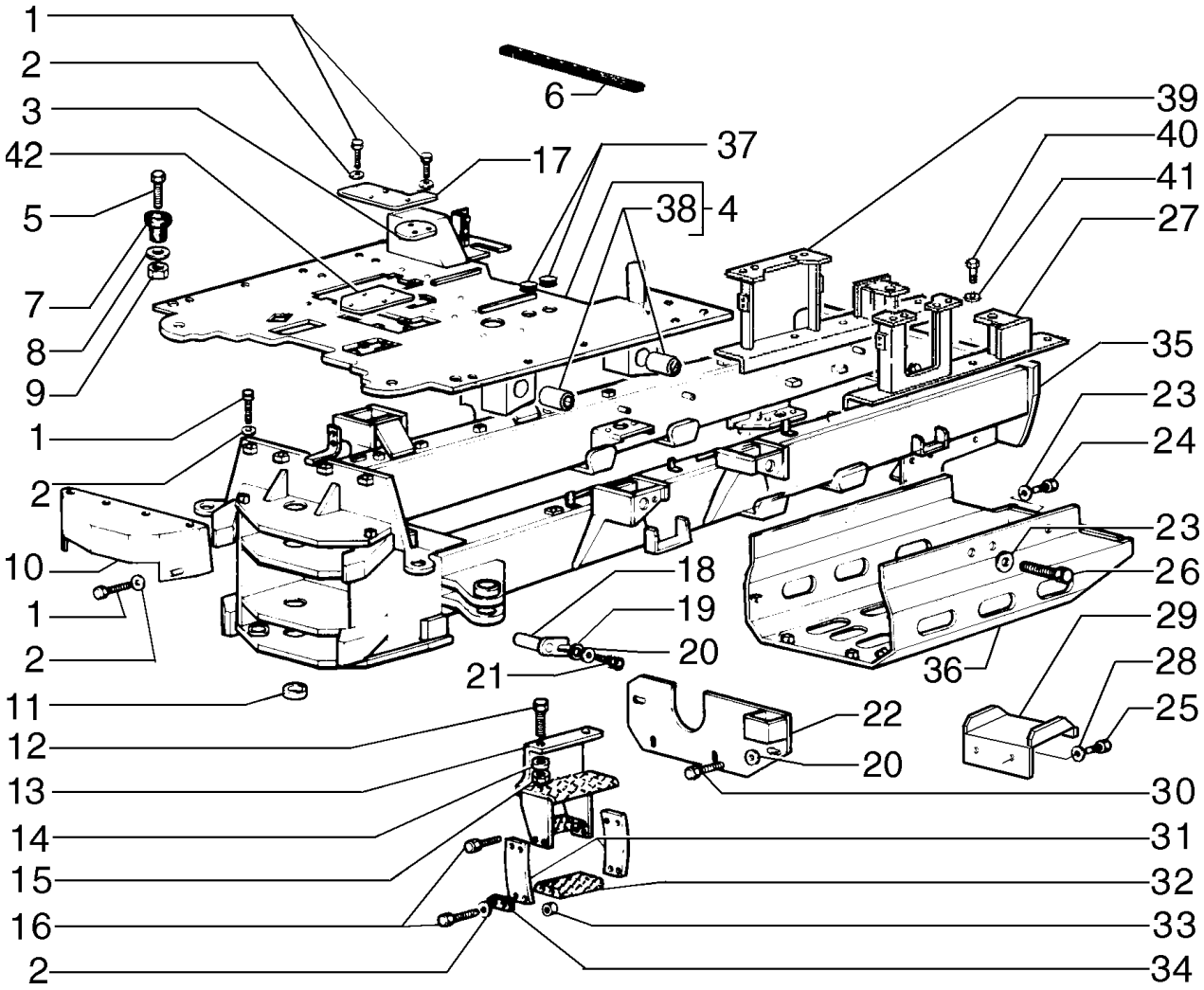

REAR MAIN FRAME - CHASSI TRASEIRO

REF	NOTE	PN	QT	DESCRIPTION	DESCRIÇÃO	GLOS
1		16043231	29	BOLT	PARAFUSO	040V
2		10730301	29	WASHER	ARRUELA	131R
3		75249862	1	COVER	TAMPA	265C
4		87394874	1	FLOOR	PISO	050P
5		15981531	2	BOLT	PARAFUSO	040V
6		71100431	1	KIT	KIT	002K
7		76022229	2	MOUNT	COXIM	345C
8		75254313	2	WASHER	ARRUELA	131R
9		12574921	2	NUT	PORCA	010D
10		75267259	1	GUARD	PROTEÇÃO	070R
11		75213759	3	BUSHING	BUCHA	095B
12		15224031	4	BOLT	PARAFUSO	040V
13		75267241	1	LADDER RH	ESCADA Direita	022S
13		75267249	1	LADDER LH	ESCADA Esquerda	022S
14		14497131	20	WASHER	ARRUELA	131R
15		12577721	20	NUT	PORCA	010D
16		16044031	16	BOLT	PARAFUSO	040V
17		75249861	1	COVER	TAMPA	265C
18		75248739	4	PIN	PINO	080P
19		10516871	4	WASHERLOCK	ARRUELA PRESSÃO	170R
20		14496621	4	WASHER	ARRUELA	131R
21		11112631	4	BOLT	PARAFUSO	040V
22		84130446	1	COVER	TAMPA	265C
23		10520001	12	WASHER	ARRUELA	131R
24		11113031	4	BOLT	PARAFUSO	040V
25		11106031	8	BOLT	PARAFUSO	040V
26		11112631	6	BOLT	PARAFUSO	040V
27		75323328	1	BRACKET	SUPORTE	300S
28		10516871	4	WASHERLOCK	ARRUELA PRESSÃO	170R
29		75269885	2	LADDER	ESCADA	022S
30		11106431	4	BOLT	PARAFUSO	040V
31		75280709	4	PLATE	CHAPA	105P
32		75267245	2	PLATE	CHAPA	105P
33		16100821	16	NUT	PORCA	010D
34		87350318	8	SHIM	CALÇO	198S
35		87471420	1	REAR MAIN FRAME	CHASSI TRASEIRO	287T
36		87753001	1	GUARD	PROTEÇÃO	070R
37		75321577	2	INSULATOR	ISOLANTE	085I
38		70684837	4	BUSHING	BUCHA	095B
39		84126447	1	BRACKET	SUPORTE	300S
40		15981231	6	BOLT	PARAFUSO	040V

09-05		p2	06/08

REAR MAIN FRAME - CHASSI TRASEIRO

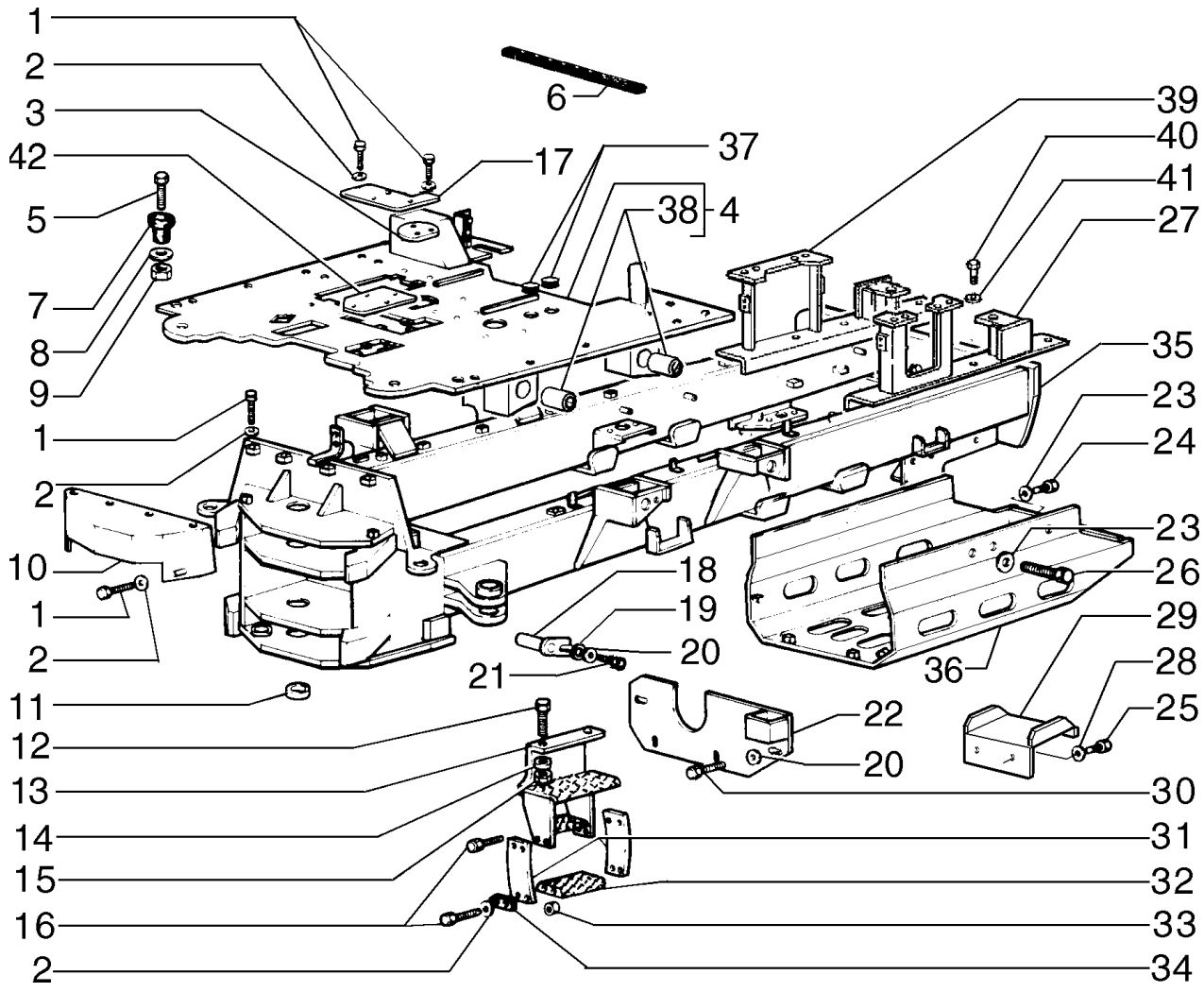

REAR MAIN FRAME - CHASSI TRASEIRO

REF	NOTE	PN	QT	DESCRIPTION	DESCRIÇÃO	GLOS
41		70677010	6	WASHER	ARRUELA	131R
42		87471425	1	COVER	TAMPA	265C

09-06		p1	06/08

FRONT FRAME - CHASSI DIANTEIRO

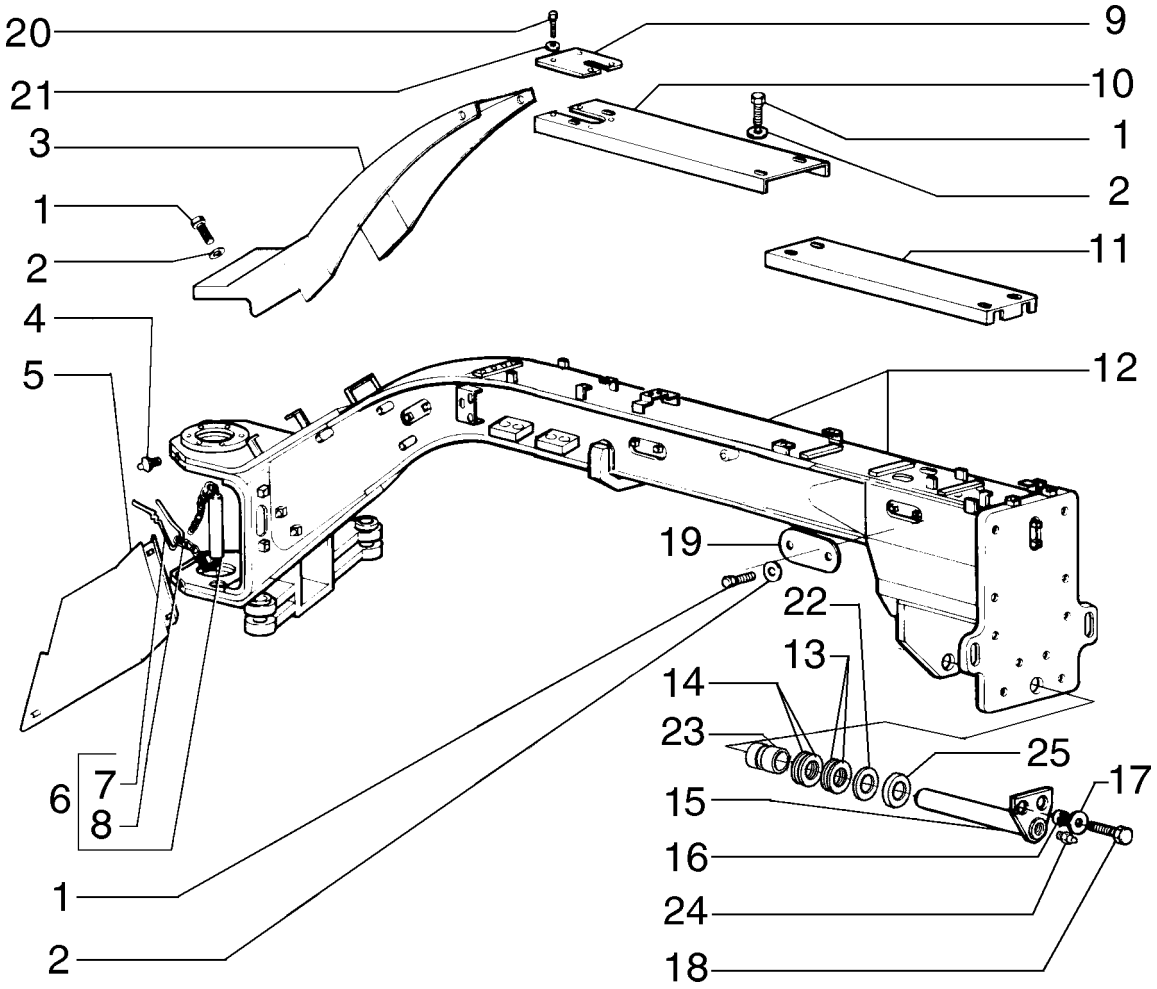

FRONT FRAME - CHASSI DIANTEIRO

REF	NOTE	PN	QT	DESCRIPTION	DESCRIÇÃO	GLOS
1		16043231	26	BOLT	PARAFUSO	040V
2		10519621	26	WASHER	ARRUELA	131R
3		75267283	1	GUARD	PROTEÇÃO	070R
4		13407211	2	GREASE FITTING	PINO GRAXEIRO	060I
5		75269125	1	GUARD RH	PROTEÇÃO Direita	070R
5		75269138	1	GUARD LH	PROTEÇÃO Esquerda	070R
6		75281140	2	PIN	PINO	080P
7		192196A2	2	SPRING PIN	PINO ELÁSTICO	202S
8		4955502	2	CHAIN	CORRENTE	095C
9		75267289	1	PLATE	CHAPA	105P
10		75267285	1	GUARD	PROTEÇÃO	070R
11		75267287	1	GUARD	PROTEÇÃO	070R
12		75266654	1	FRONT MAIN FRAM	CHASSI DIANTEIRO	286T
13		73135173	*	SHIM	CALÇO	198S
14		73135174	*	SHIM	CALÇO	198S
15		75255725	1	SHAFT	EIXO	016A
16		73153515	2	SPACER	ESPAÇADOR	075D
17		70930850	2	WASHER	ARRUELA	131R
18		11113231	2	BOLT	PARAFUSO	040V
19		75267292	3	COVER	TAMPA	265C
20		10902131	4	BOLT	PARAFUSO	040V
21		12644421	4	WASHER	ARRUELA	131R
22		75327405	1	SPACER	ESPAÇADOR	075D
23		73163363	2	BUSHING	BUCHA	095B
24		13407211	2	GREASE FITTING	PINO GRAXEIRO	060I
25		87714254	1	SPACER	ESPAÇADOR	075D

09-07		p1	06/08

ARTICULATION JOINT - JUNTA DA ARTICULAÇÃO

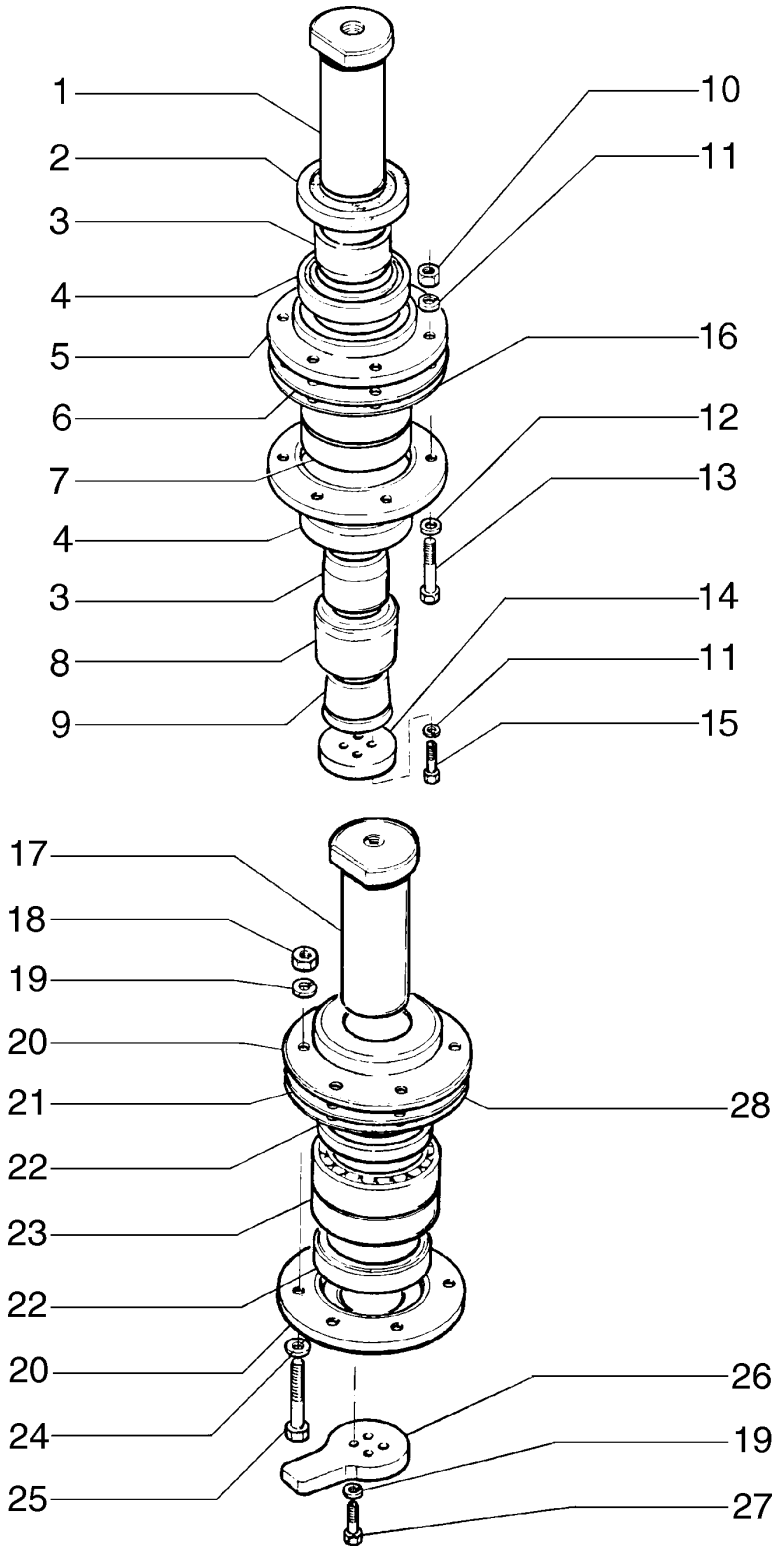

ARTICULATION JOINT - JUNTA DA ARTICULAÇÃO

REF	NOTE	PN	QT	DESCRIPTION	DESCRIÇÃO	GLOS
1		75213817	1	PIN	PINO	080P
2		75213776	1	RING	ANEL	045A
3		75213769	2	BUSHING	BUCHA	095B
4		75213760	2	RETAINER	RETENTOR	122G
5		75213782	2	FLANGE	FLANGE	070F
6		75214968	*	SHIM	CALÇO	198S
7		73069310	1	BEARING	ROLAMENTO	341C
8		73074360	1	RING	ANEL	045A
9		73074359	1	WEDGE	CUNHA	333C
10		70911028	6	NUT	PORCA	010D
11		70912441	10	WASHERLOCK	ARRUELA PRESSÃO	170R
12		70928188	6	WASHER	ARRUELA	131R
13		70921567	6	BOLT	PARAFUSO	040V
14		73072895	1	DISC	DISCO	060D
15		70920585	4	BOLT	PARAFUSO	040V
16		75237664	*	SHIM	CALÇO	198S
17		75213817	1	PIN	PINO	080P
18		70911028	6	NUT	PORCA	010D
19		70912441	10	WASHERLOCK	ARRUELA PRESSÃO	170R
20		75213783	2	FLANGE	FLANGE	070F
21		75214969	*	SHIM	CALÇO	198S
22		75213761	2	RETAINER	RETENTOR	122G
23		73069310	1	BEARING	ROLAMENTO	341C
24		70928188	6	WASHER	ARRUELA	131R
25		70921567	6	BOLT	PARAFUSO	040V
26		73074170	1	PAWL	TRAVA	050N
27		70920585	4	BOLT	PARAFUSO	040V
28		75237665	*	SHIM	CALÇO	198S

ARTICULATION CYLINDER - CILINDRO DE ARTICULAÇÃO

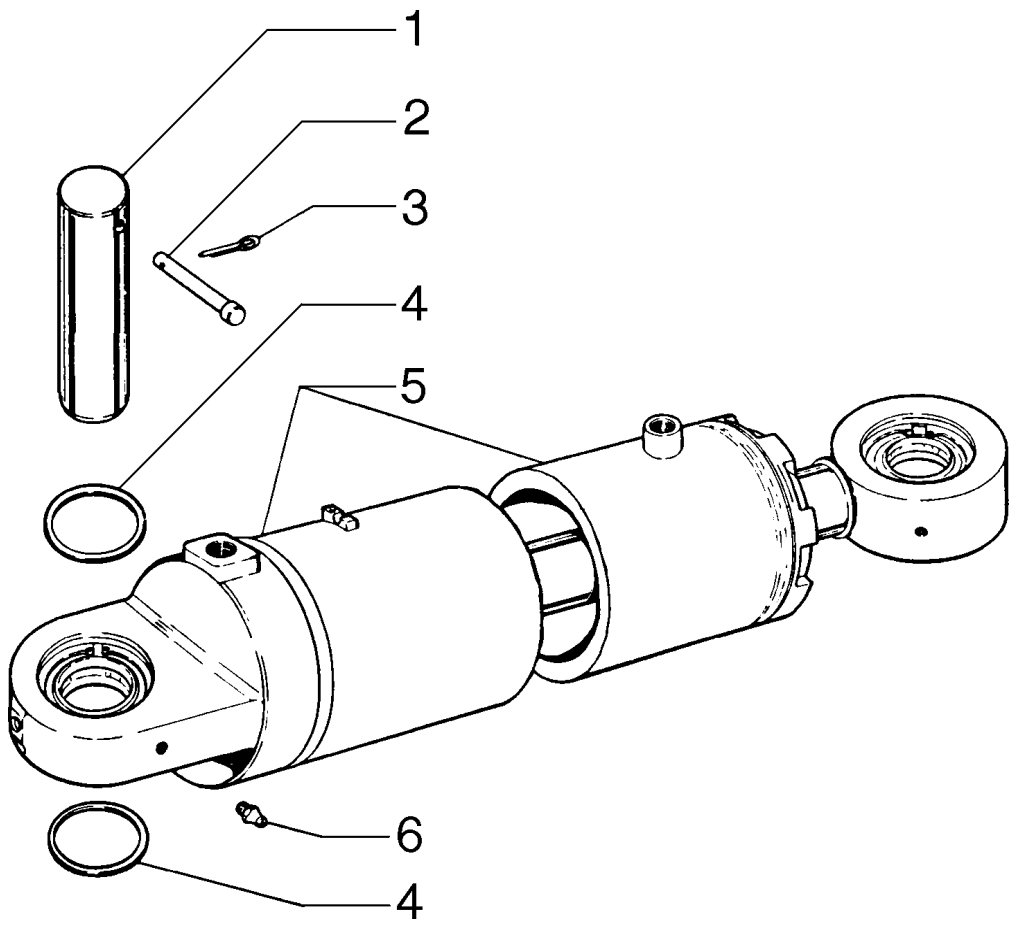

ARTICULATION CYLINDER - CILINDRO DE ARTICULAÇÃO

REF	NOTE	PN	QT	DESCRIPTION	DESCRIÇÃO	GLOS
1		75213765	4	PIN	PINO	080P
2		75213766	4	COTTER PIN	CONTRA PINO	270C
3		70900805	4	COTTER PIN	CONTRA PINO	270C
4		75213767	*	SHIM	CALÇO	198S
5		75270372	1	CYLINDER RH - page (08-61)	CILINDRO Direito - pag. (08-61)	164C
5		75270373	1	CYLINDER LH - page (08-61)	CILINDRO Esquerdo - pag. (08-61)	164C
6		70914465	4	GREASE FITTING	PINO GRAXEIRO	060I

09-09		p1	06/08

TOW HOOK - GANCHO DE TRAÇÃO

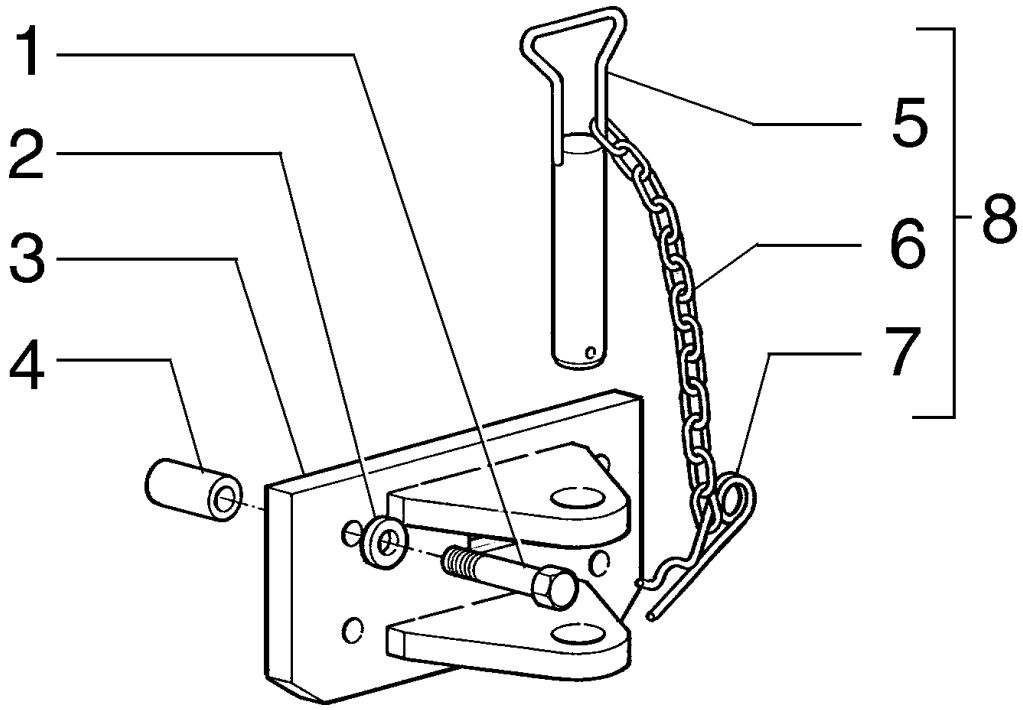

TOW HOOK - GANCHO DE TRAÇÃO

REF	NOTE	PN	QT	DESCRIPTION	DESCRIÇÃO	GLOS
1		15990131	4	BOLT	PARAFUSO	040V
2		14497131	4	WASHER	ARRUELA	131R
3		75267321	1	TOW HOOK	GANCHO TRAÇÃO	032G
4		79048203	4	BUSHING	BUCHA	095B
5		79079310	1	PIN	PINO	080P
6		79095552	1	CHAIN	CORRENTE	095C
7		79079314	1	COTTER PIN	CONTRA PINO	270C
8		75239719	1	PIN	PINO	080P

09-10		p1	06/08

BATTERY LEFT SUPPORT - SUPORTE ESQUERDO DA BATERIA

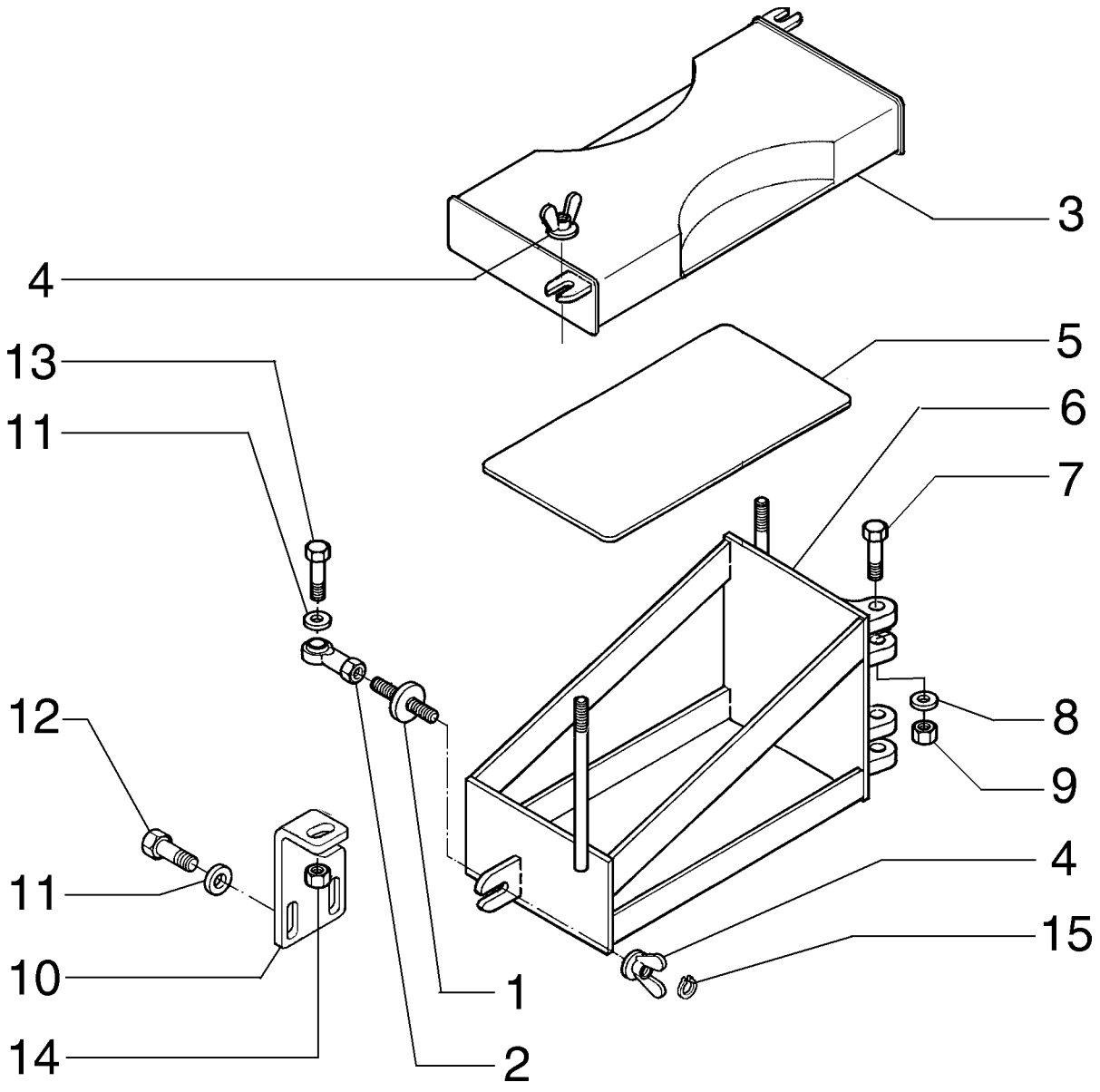

BATTERY LEFT SUPPORT - SUPORTE ESQUERDO DA BATERIA

REF	NOTE	PN	QT	DESCRIPTION	DESCRIÇÃO	GLOS
1		75324262	1	LOCK	FECHADURA	120S
2		70617932	1	SIDE	EXTREMIDADE	061E
3		75326442	1	COVER	TAMPA	265C
4		73125821	3	NUT	PORCA	010D
5		75249924	1	PLATE	CHAPA	105P
6		75324207	1	BRACKET	SUPORTE	300S
7		15541231	4	BOLT	PARAFUSO	040V
8		12646921	4	WASHER	ARRUELA	131R
9		16105011	4	NUT	PORCA	010D
10		75324253	1	BRACKET	SUPORTE	300S
11		10519601	2	WASHER	ARRUELA	131R
12		16043631	2	BOLT	PARAFUSO	040V
13		16044131	1	BOLT	PARAFUSO	040V
14		16104111	1	NUT	PORCA	010D
15		11065476	1	SNAP RING	ANEL ELÁSTICO	187A

09-11		p1	06/08

BATTERY RIGHT SUPPORT - SUPORTE DIREITO DA BATERIA

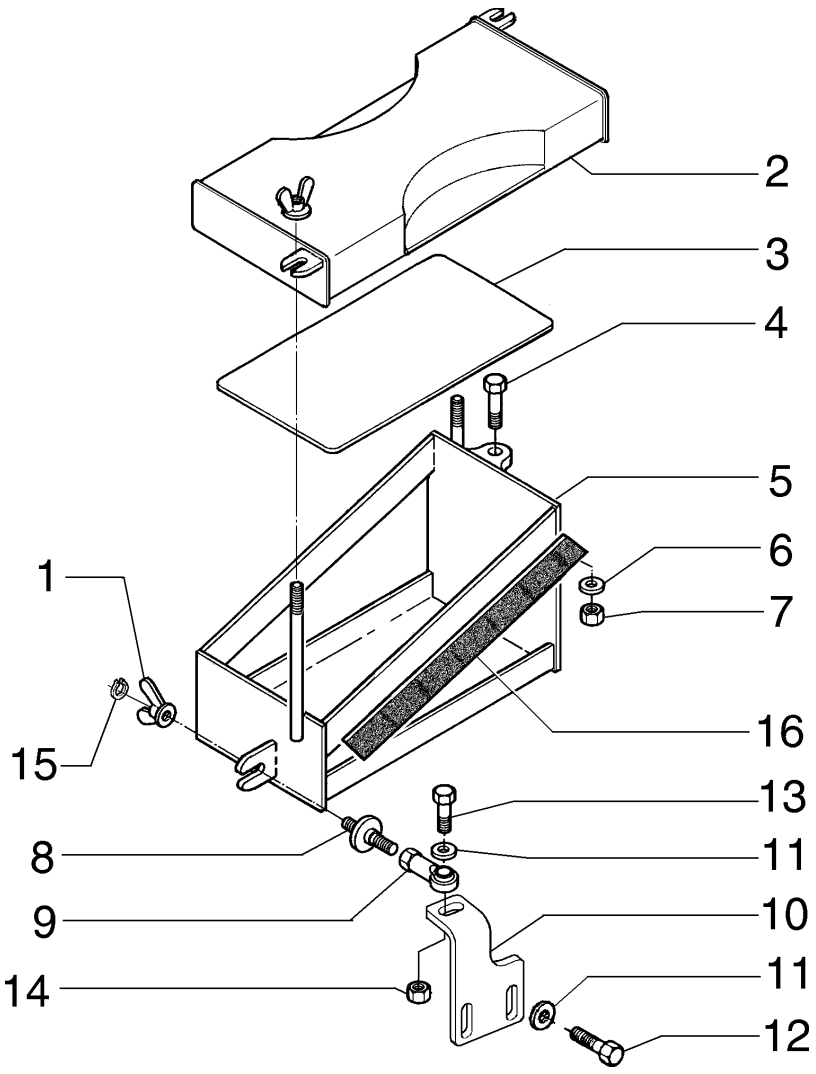

BATTERY RIGHT SUPPORT - SUPORTE DIREITO DA BATERIA

REF	NOTE	PN	QT	DESCRIPTION	DESCRIÇÃO	GLOS
1		73125821	3	NUT	PORCA	010D
2		75326442	1	COVER	TAMPA	265C
3		75249924	1	PLATE	CHAPA	105P
4		15541231	2	BOLT	PARAFUSO	040V
5		75324318	1	BRACKET	SUPORTE	300S
6		12646921	2	WASHER	ARRUELA	131R
7		16105011	2	NUT	PORCA	010D
8		75324262	1	LOCK	FECHADURA	120S
9		70617932	1	SIDE	EXTREMIDADE	061E
10		75324372	1	BRACKET	SUPORTE	300S
11		10519601	3	WASHER	ARRUELA	131R
12		16043631	2	BOLT	PARAFUSO	040V
13		16044131	1	BOLT	PARAFUSO	040V
14		16104111	1	NUT	PORCA	010D
15		11065476	1	SNAP RING	ANEL ELÁSTICO	187A
16		75325871	1	RETAINER	RETENTOR	122G

09-12		p1	06/08

MOLDBOARD 12 FT. - LÂMINA DE 12 PÉS

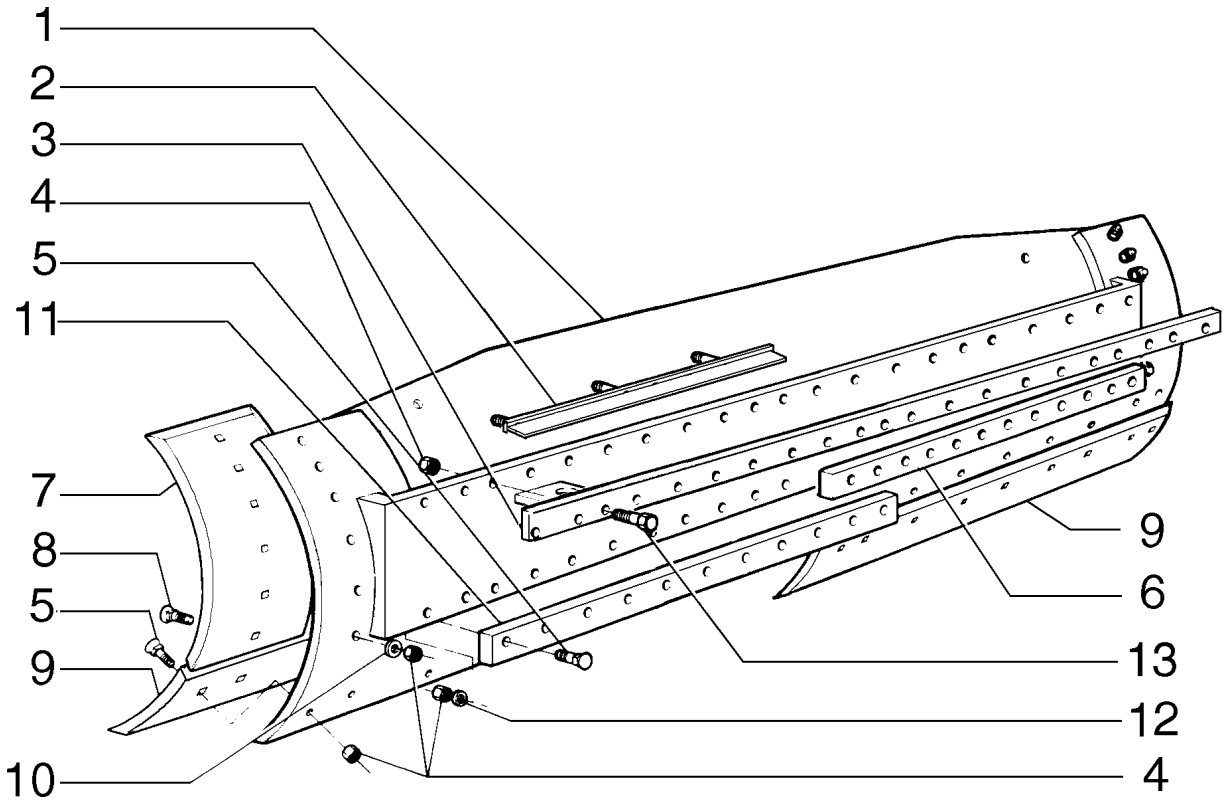

MOLDBOARD 12 FT. - LÂMINA DE 12 PÉS

REF	NOTE	PN	QT	DESCRIPTION	DESCRIÇÃO	GLOS
		87671863	1	MOLDBOARD	LÂMINA	010L
1		87573640	1	SUPPORT	SUPORTE	300S
2		87659383	1	GUARD	PROTEÇÃO	070R
3		75266822	1	BAR Upper	BARRA SUPERIOR	151B
4		70911029	70	NUT	PORCA	010D
5		70617127	38	SCREW	PARAFUSO	040V
6		75266803	1	BAR Lower	BARRA INFERIOR	151B
7		75266800	2	END BIT	FACA LATERAL	019T
8		70931930	12	SCREW	PARAFUSO	040V
9		75266779	2	CUTTING EDGE	FACA CENTRAL	018T
10		70912942	12	LOCKWASHER	ARRUELA PRESSÃO	170R
11		75266806	1	BAR	BARRA	151B
12		70927381	20	WASHER	ARRUELA	131R
13		70921174	17	SCREW	PARAFUSO	040V

09-13		p1	06/08

MOLDBOARD 13 FT. - LÂMINA DE 13 PÉS

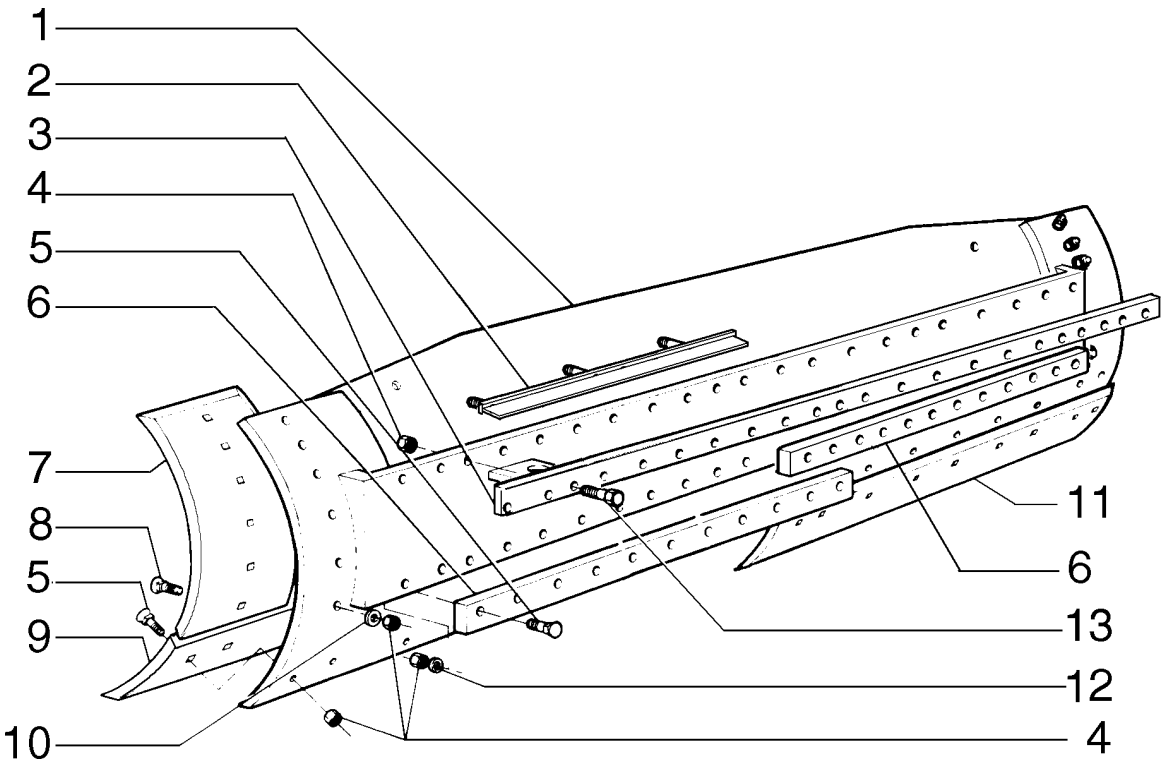

MOLDBOARD 13 FT. - LÂMINA DE 13 PÉS

REF	NOTE	PN	QT	DESCRIPTION	DESCRIÇÃO	GLOS
		87671850	1	MOLDBOARD	LÂMINA	010L
1		87572346	1	MOLDBOARD	LÂMINA	010L
2		87659383	1	GUARD	PROTEÇÃO	070R
3		75266819	1	BAR	BARRA	151B
4		70911029	73	NUT	PORCA	010D
5		70617127	39	BOLT	PARAFUSO	040V
6		75266792	2	BAR	BARRA	151B
7		75266800	2	END BIT	FACA LATERAL	019T
8		70931930	12	BOLT	PARAFUSO	040V
9		75266785	1	CUTTING EDGE	FACA	018T
10		70912942	12	WASHERLOCK	ARRUELA PRESSÃO	170R
11		75266779	1	CUTTING EDGE	FACA	018T
12		70927381	22	WASHER	ARRUELA	131R
13		70921174	19	BOLT	PARAFUSO	040V

09-14		p1	06/08

MOLDBOARD 14 FT. - LÂMINA DE 14 PÉS

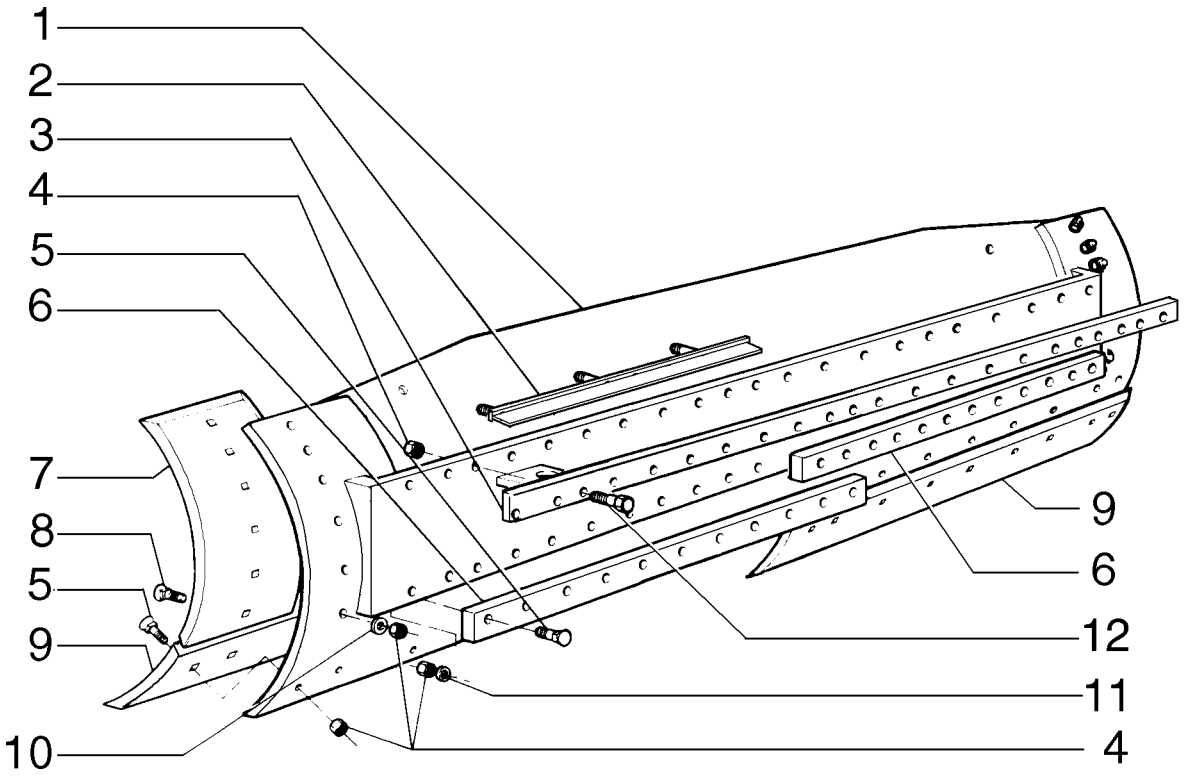

MOLDBOARD 14 FT. - LÂMINA DE 14 PÉS

REF	NOTE	PN	QT	DESCRIPTION	DESCRIÇÃO	GLOS
		87671829	1	MOLDBOARD	LÂMINA	010L
1		87572346	1	MOLDBOARD	LÂMINA	010L
2		87659383	1	GUARD	PROTEÇÃO	070R
3		75266819	1	BAR	BARRA	151B
4		70911029	56	NUT	PORCA	010D
5		70617127	22	BOLT	PARAFUSO	040V
6		75266792	2	BAR	BARRA	151B
7		75266800	2	END BIT	FACA LATERAL	019T
8		70931930	12	BOLT	PARAFUSO	040V
9		75266785	2	CUTTING EDGE	FACA	018T
10		70912942	12	WASHERLOCK	ARRUELA PRESSÃO	170R
11		70927381	22	WASHER	ARRUELA	131R
12		70921174	19	BOLT	PARAFUSO	040V

09-15		p1	06/08

MOLDBOARD LEFT AND RIGHT EXTENSION - EXTENSÃO ESQUERDA E DIREITA DA LÂMINA

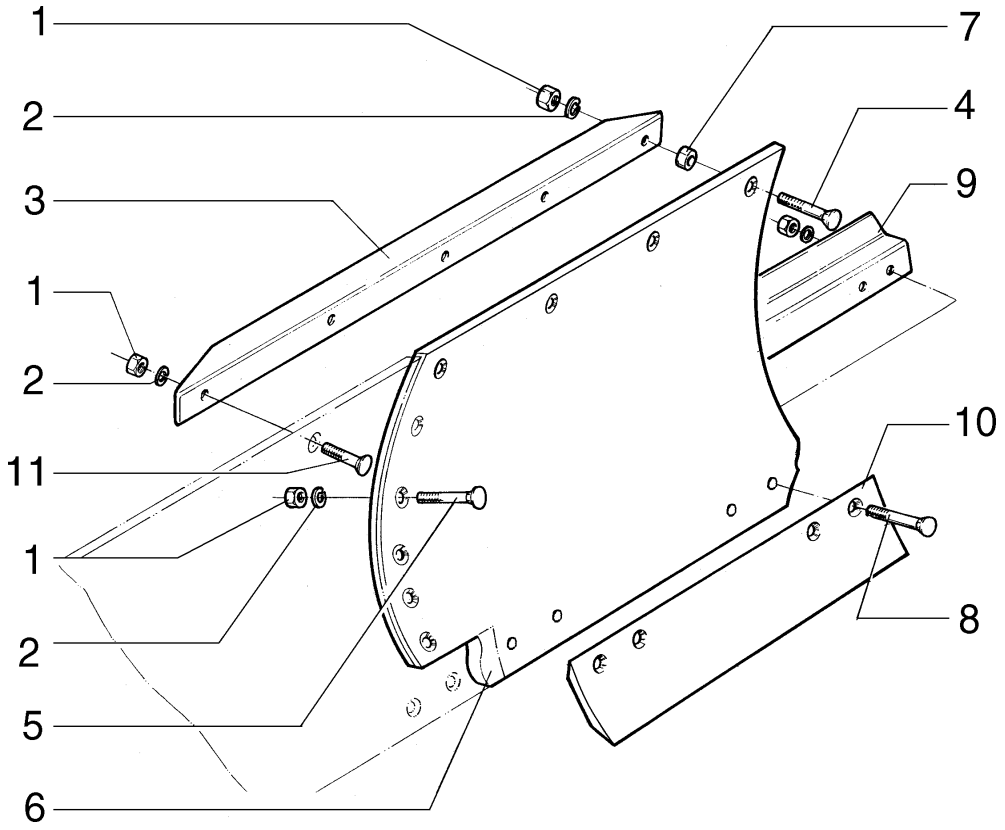

MOLDBOARD LEFT AND RIGHT EXTENSION - EXTENSÃO ESQUERDA E DIREITA DA LÂMINA

REF	NOTE	PN	QT	DESCRIPTION	DESCRIÇÃO	GLOS
1		70911029	17	NUT	PORCA	010D
2		70912942	17	WASHERLOCK	ARRUELA PRESSÃO	170R
3		87374710	1	BRACKET RH	SUPORTE Direito	300S
3		75266892	1	BRACKET LH	SUPORTE Esquerdo	300S
4		70932589	4	BOLT	PARAFUSO	040V
5		70931930	5	BOLT	PARAFUSO	040V
6		75267137	1	EXTENSION RH	EXTENSÃO Direita	222P
6		75267142	1	EXTENSION LH	EXTENSÃO Esquerda	222P
7		70602449	4	SPACER	ESPAÇADOR	075D
8		70932590	7	BOLT	PARAFUSO	040V
9		75267477	1	GUIDE RH	GUIA Direita	145G
9		75267474	1	GUIDE LH	GUIA Esquerda	145G
10		87375065	1	CUTTING EDGE	FACA	018T
11		70921597	1	BOLT	PARAFUSO	040V

09-16		p1	06/08

MOLDBOARD REINFORCEMENT - REFORÇO DA LÂMINA

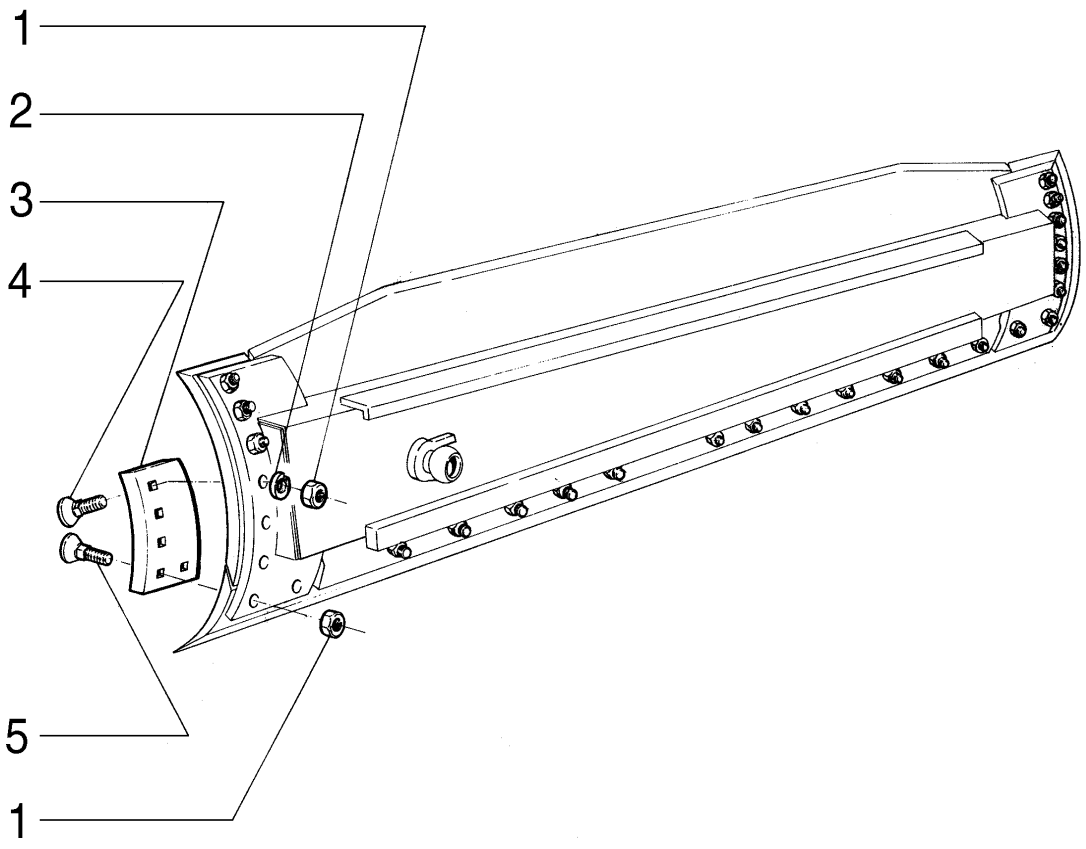

MOLDBOARD REINFORCEMENT - REFORÇO DA LÂMINA

REF	NOTE	PN	QT	DESCRIPTION	DESCRIÇÃO	GLOS
1		70911029	10	NUT	PORCA	010D
2		70912942	6	WASHERLOCK	ARRUELA PRESSÃO	170R
3		75266960	1	END BIT LH	FACA LATERAL Esquerda	019T
3		75266969	1	END BIT RH	FACA LATERAL Direita	019T
4		70932589	6	BOLT	PARAFUSO	040V
5		70931936	4	BOLT	PARAFUSO	040V

09-17		p1	06/08

MOLDBOARD SIDE SHIFT - DESLOCAMENTO DA LÂMINA

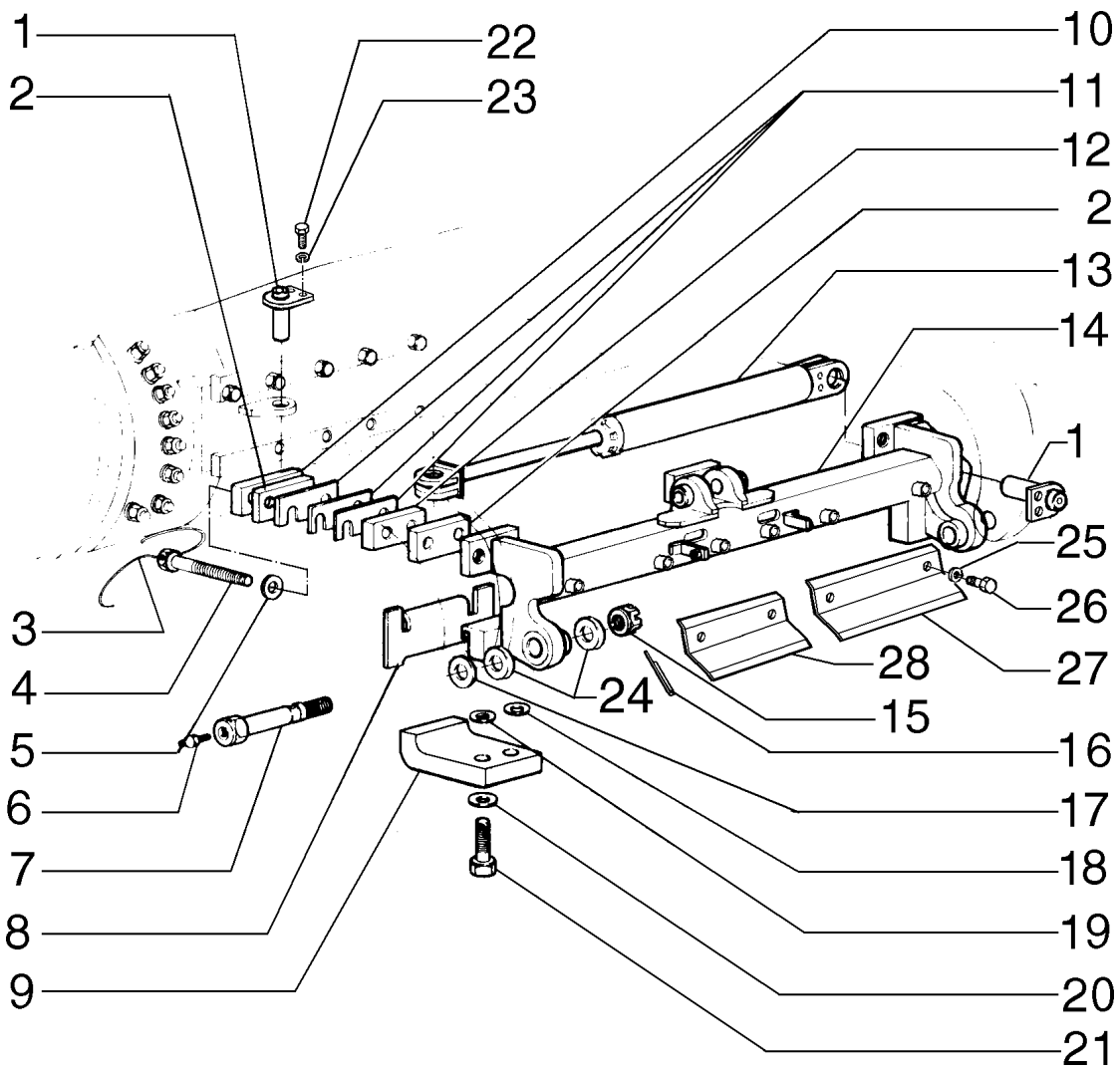

MOLDBOARD SIDE SHIFT - DESLOCAMENTO DA LÂMINA

REF	NOTE	PN	QT	DESCRIPTION	DESCRIÇÃO	GLOS
1		75252844	2	PIN	PINO	080P
2		75248810	6	PLATE	CHAPA	105P
3		75241062	3	STEEL WIRE	ARAME DE AÇO	061F
4		75250078	6	BOLT	PARAFUSO	040V
5		14497331	6	WASHER	ARRUELA	131R
6		70914465	2	GREASE FITTING	PINO GRAXEIRO	060I
7		75322606	2	BOLT	PARAFUSO	040V
8		75248807	2	PLATE	CHAPA	105P
9		75243732	2	BRACKET	SUPORTE	300S
10		75248811	3	PLATE	CHAPA	105P
11		75248809	21	SHIM	CALÇO	198S
12		75248808	3	SPACER	ESPAÇADOR	075D
13		75270374	1	CYLINDER - page (08-60)	CILINDRO - pag. (08-60)	164C
14		75267149	1	BRACKET	SUPORTE	300S
15		70060670	2	NUT	PORCA	010D
16		70901348	2	COTTER PIN	CONTRA PINO	270C
17		70634237	*	WASHER	ARRUELA	131R
18		70915978	20	WASHER	ARRUELA	131R
19		70928189	4	WASHER	ARRUELA	131R
20		70928452	4	WASHER	ARRUELA	131R
21		15997331	2	BOLT	PARAFUSO	040V
22		11106121	4	BOLT	PARAFUSO	040V
23		10516871	4	WASHERLOCK	ARRUELA PRESSÃO	170R
24		8288832	4	RETAINER	RETENTOR	122G
25		12648521	6	WASHER	ARRUELA	131R
26		11112131	6	BOLT	PARAFUSO	040V
27		75267169	2	PLATE	CHAPA	105P
28		75267175	1	PLATE	CHAPA	105P

09-18		p1	06/08

MOLDBOARD LEAN SYSTEM - SISTEMA DE INCLINAÇÃO DA LÂMINA

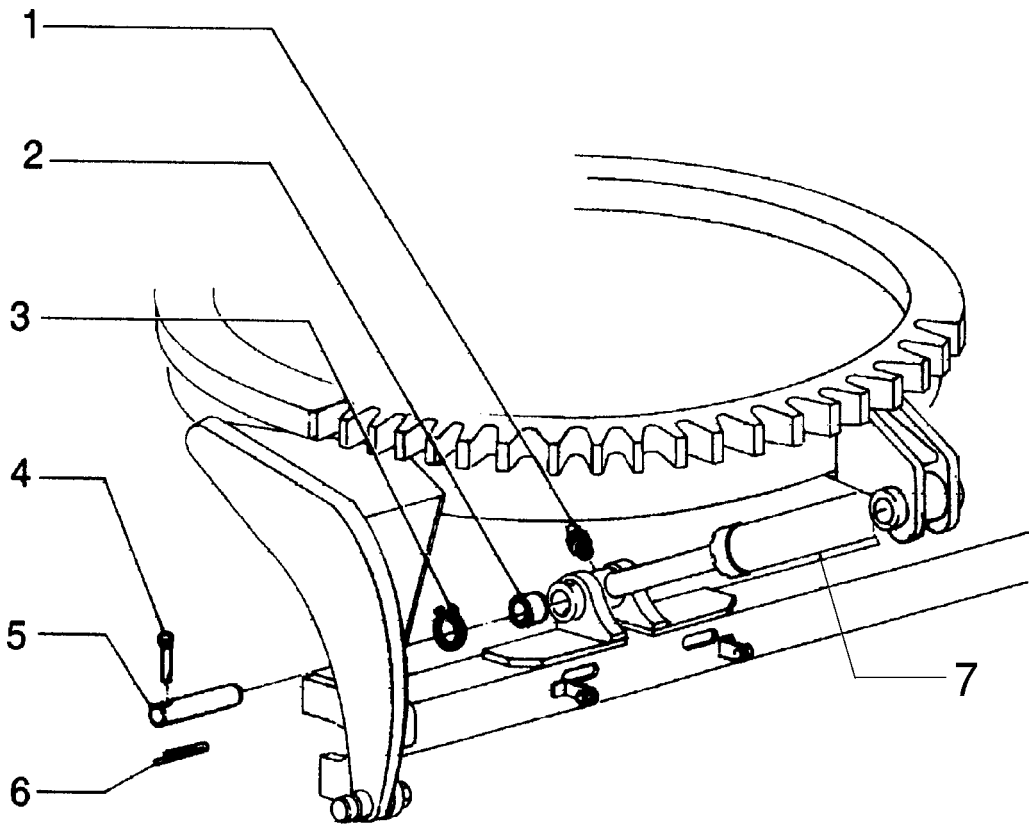

MOLDBOARD LEAN SYSTEM - SISTEMA DE INCLINAÇÃO DA LÂMINA

REF	NOTE	PN	QT	DESCRIPTION	DESCRIÇÃO	GLOS
1		70914465	2	GREASE FITTING	PINO GRAXEIRO	060I
2		70928851	2	BUSHING	BUCHA	095B
3		11061076	4	SNAP RING	ANEL ELÁSTICO	187A
4		75213766	2	COTTER PIN	CONTRA PINO	270C
5		75213765	2	PIN	PINO	080P
6		70900805	2	COTTER PIN	CONTRA PINO	270C
7		75270375	1	CYLINDER - page (08-57)	CILINDRO - pag. (08-57)	164C

09-19		p1	06/08

DOZER BLADE AND SKID PLATES - LÂMINA FRONTAL E FACAS

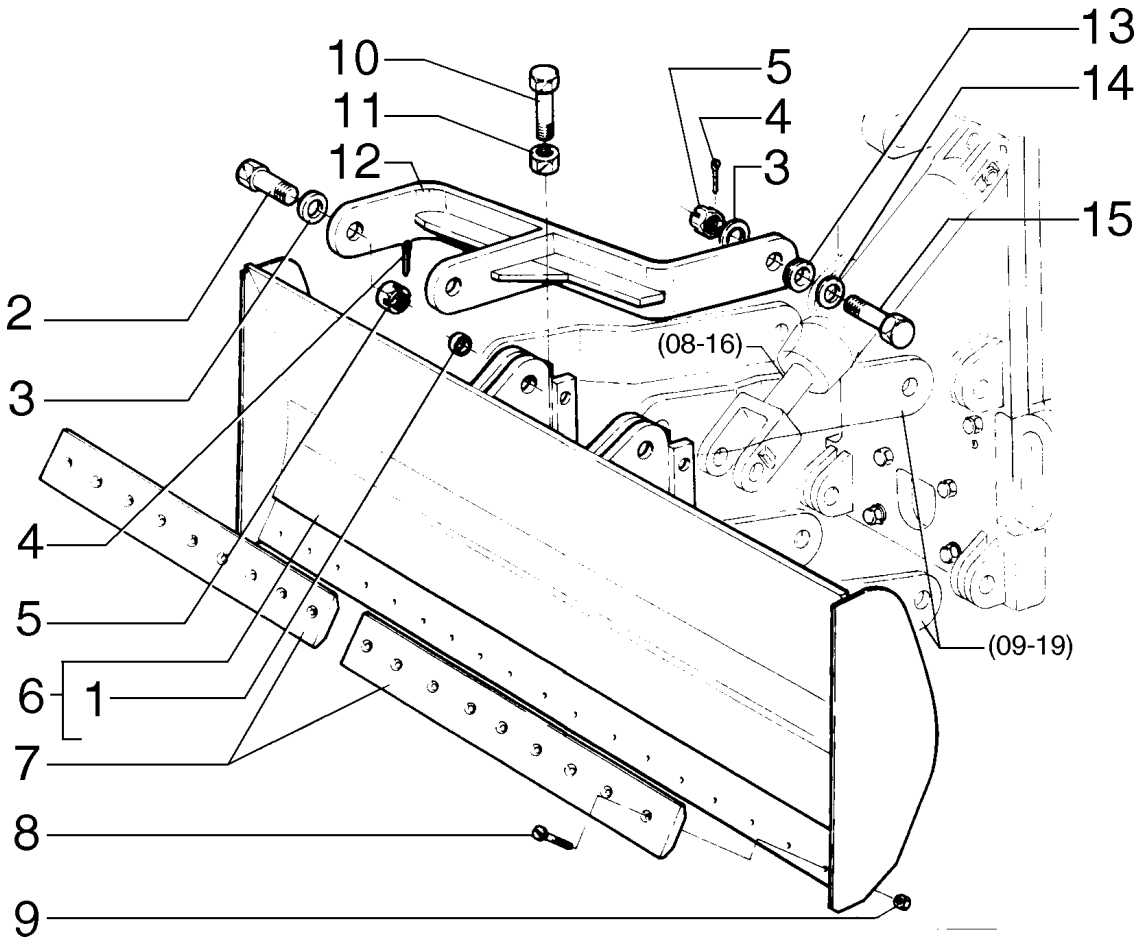

DOZER BLADE AND SKID PLATES - LÂMINA FRONTAL E FACAS

REF	NOTE	PN	QT	DESCRIPTION	DESCRIÇÃO	GLOS
1		75267060	1	BRACKET	SUPORTE	300S
2		70082174	2	BOLT	PARAFUSO	040V
3		70912299	10	WASHER	ARRUELA	131R
4		70901345	6	COTTER PIN	CONTRA PINO	270C
5		70911061	6	NUT	PORCA	010D
6		75266936	1	MOLDBOARD	LÂMINA	010L
7		75266945	2	CUTTING EDGE	FACA	018T
8		73132919	18	BOLT	PARAFUSO	040V
9		12164321	18	NUT	PORCA	010D
10		70933227	2	BOLT	PARAFUSO	040V
11		70917793	2	NUT	PORCA	010D
12		75266954	2	ARM	BRAÇO	130B
13		70601966	2	SPACER	ESPAÇADOR	075D
14		70054889	2	WASHER	ARRUELA	131R
15		70683837	4	BOLT	PARAFUSO	040V

SCARIFIER AND SUPPORT - ESCARIFICADOR E SUPORTE

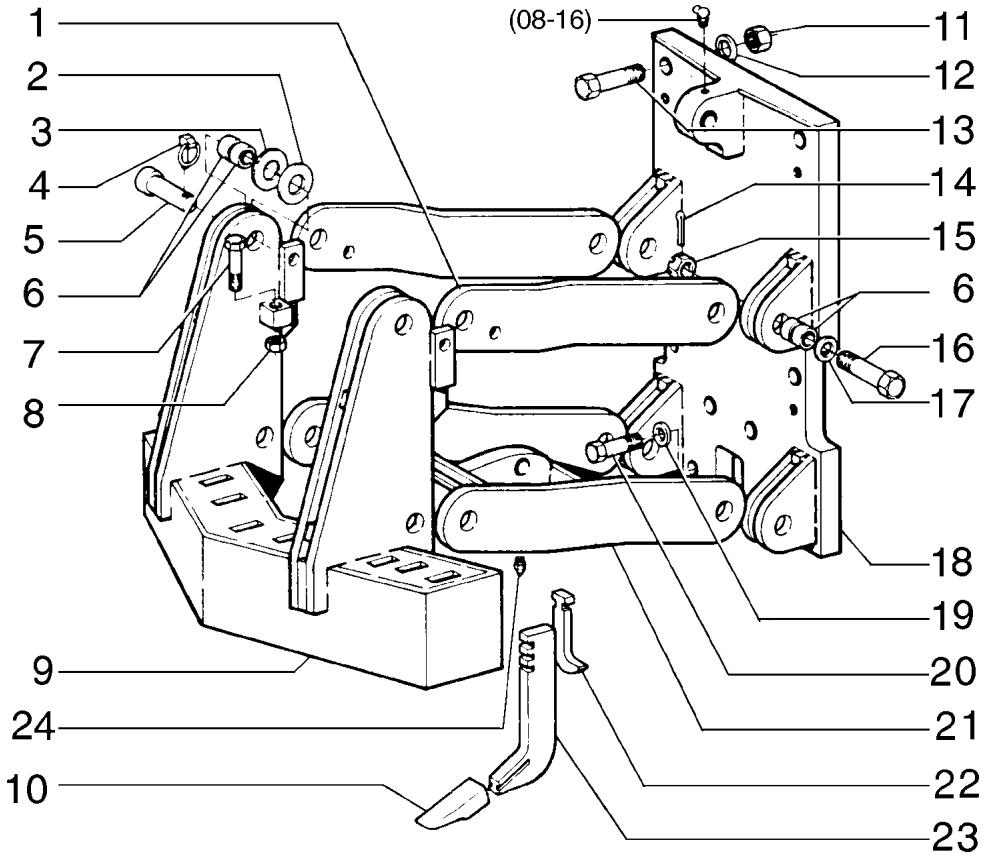

SCARIFIER AND SUPPORT - ESCARIFICADOR E SUPORTE

REF	NOTE	PN	QT	DESCRIPTION	DESCRIÇÃO	GLOS
1		75266932	2	PLATE	PLACA	110P
2		73127763	18	WASHER	ARRUELA	131R
3		73127764	16	WASHER	ARRUELA	131R
4		75246114	4	PIN	PINO	080P
5		73132780	4	PIN	PINO	080P
6		73126245	24	BUSHING	BUCHA	095B
7		70933227	2	BOLT	PARAFUSO	040V
8		70917793	2	NUT	PORCA	010D
9		75266927	1	BRACKET	SUPORTE	300S
10		75267184	5	RIPPER SHANK	DENTE DO RIPPER	025D
11		70927619	6	NUT	PORCA	010D
12		70929276	6	WASHER	ARRUELA	131R
13		70925427	6	BOLT	PARAFUSO	040V
14		70901345	4	COTTER PIN	CONTRA PINO	270C
15		70911061	4	NUT	PORCA	010D
16		70683837	4	BOLT	PARAFUSO	040V
17		70912299	4	WASHER	ARRUELA	131R
18		75267118	1	BRACKET	SUPORTE	300S
19		70678072	2	WASHER	ARRUELA	131R
20		70926785	2	BOLT	PARAFUSO	040V
21		75266907	1	ARM	BRAÇO	130B
22		73125907	5	KEY	CHAVETA	060L
23		75267178	5	ROD	HASTE	090A

09-21		p1	06/08

RIPPER TOOL BAR AND LINKAGE - RIPPER E BARRA DE FERRAMENTAS

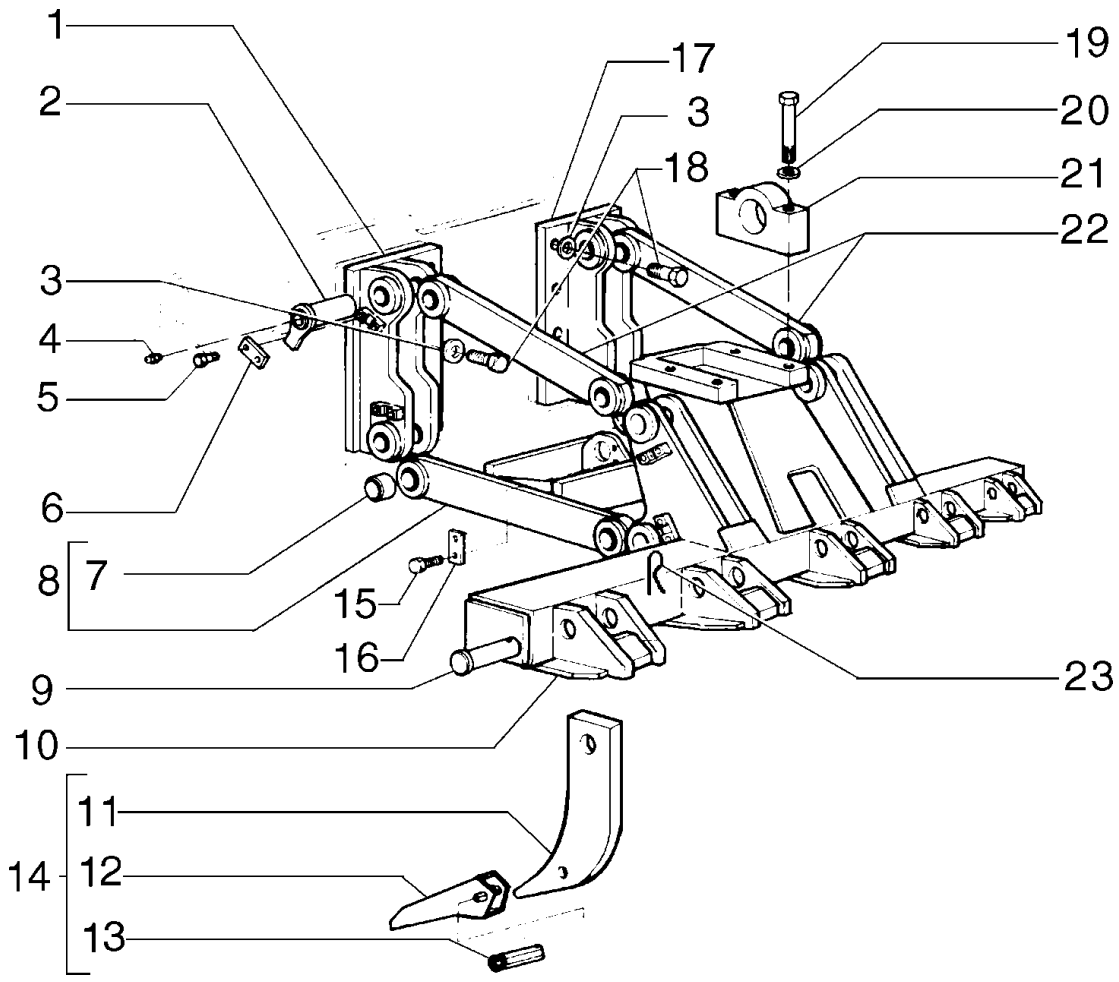

RIPPER TOOL BAR AND LINKAGE - RIPPER E BARRA DE FERRAMENTAS

REF	NOTE	PN	QT	DESCRIPTION	DESCRIÇÃO	GLOS
		75267070	1	RIPPER Assy	RIPPER Completo	
1		75267060	1	SUPPORT	SUPORTE ESQ.	300S
2		75216516	8	PIN	PINO	080P
3		70928370	12	WASHER	ARRUELA	131R
4		13407211	9	GREASE FITTING	PINO GRAXEIRO	060I
5		15540331	16	SCREW	PARAFUSO	040V
6		75216512	8	PLATE	CHAPA	105P
7		75216487	16	BUSHING	BUCHA	095B
8		75266995	1	FRAME	CHASSI	072I
9		73162855	5	PIN	PINO	080P
10		75267064	1	TOOL BAR	PORTA FERRAMENTA	1501
11		75251676	5	SUPPORT	SUPORTE	300S
12		75251673	5	RIPPER SHANK	DENTE DO RIPPER	025D
13		75251674	5	PIN	PINO	080P
14		87363631	5	RIPPER SHANK	DENTE DO RIPPER	025D
15		14254231	2	SCREW	PARAFUSO	040V
16		8270126	2	PLATE	CHAPA	105P
17		75267014	1	SUPPORT	SUPORTE'	300S
18		15997231	12	SCREW	PARAFUSO	040V
19		15861731	4	SCREW	PARAFUSO	040V
20		10517679	4	LOCKWASHER	ARRUELA PRESSÃO	170R
21		75267097	2	REST	MANCAL	079L
22		75266987	2	LEVER	ALAVANCA	045L
23		8287007	5	COTTER PIN	CONTRA PINO	270C

09-22		p1	06/08

DRAWBAR TRAVEL LIMITER - BATENTE DA BARRA DE TRAÇÃO

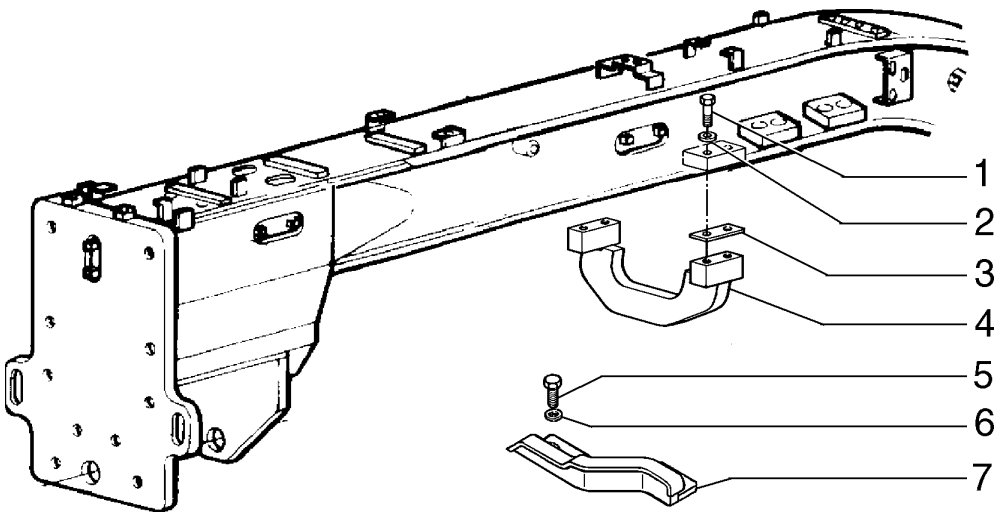

DRAWBAR TRAVEL LIMITER - BATENTE DA BARRA DE TRAÇÃO

REF	NOTE	PN	QT	DESCRIPTION	DESCRIÇÃO	GLOS
1		15988737	4	BOLT	PARAFUSO	040V
2		70677012	*	WASHER	ARRUELA	131R
3		75256896	*	SHIM	CALÇO	198S
4		75266623	1	TRAVEL LIMITER	LIMITADOR	056L
5		15997137	2	BOLT	PARAFUSO	040V
6		14497331	2	WASHER	ARRUELA	131R
7		75266626	1	TRAVEL LIMITER	LIMITADOR	056L

09-23		p1	06/08

PUSH PLATE - PLACA DE EMPUXO

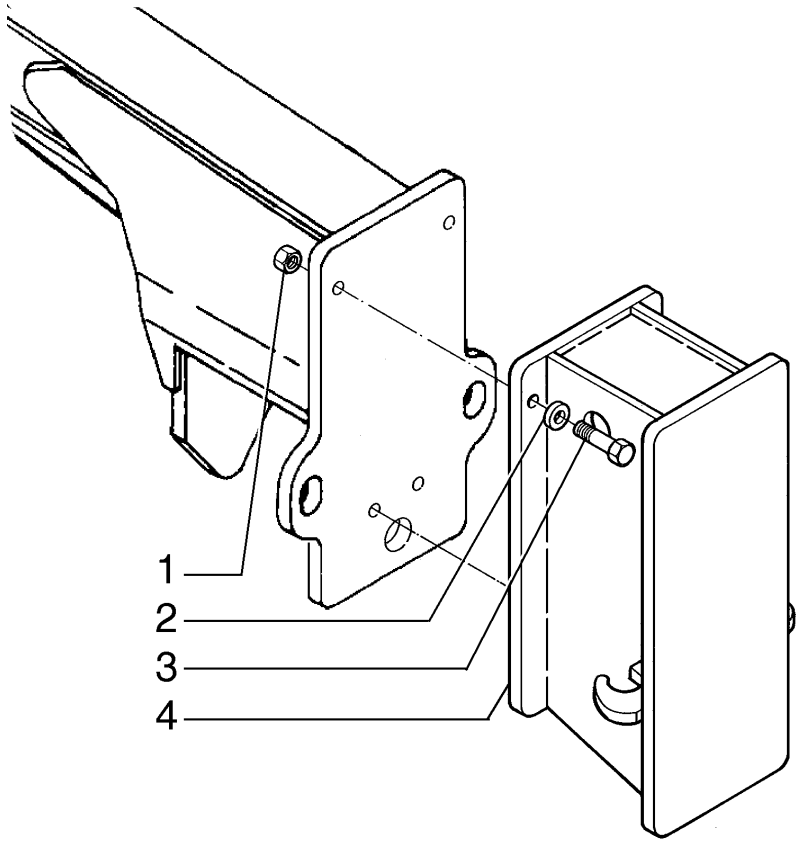

PUSH PLATE - PLACA DE EMPUXO

REF	NOTE	PN	QT	DESCRIPTION	DESCRIÇÃO	GLOS
1		70927619	4	NUT	PORCA	010D
2		70929276	4	WASHER	ARRUELA	131R
3		70933242	4	BOLT	PARAFUSO	040V
4		75267379	1	PLATE	PLACA	110P

09-24		p1	06/08

FRONT COUNTERWEIGHT - CONTRAPESO FRONTAL

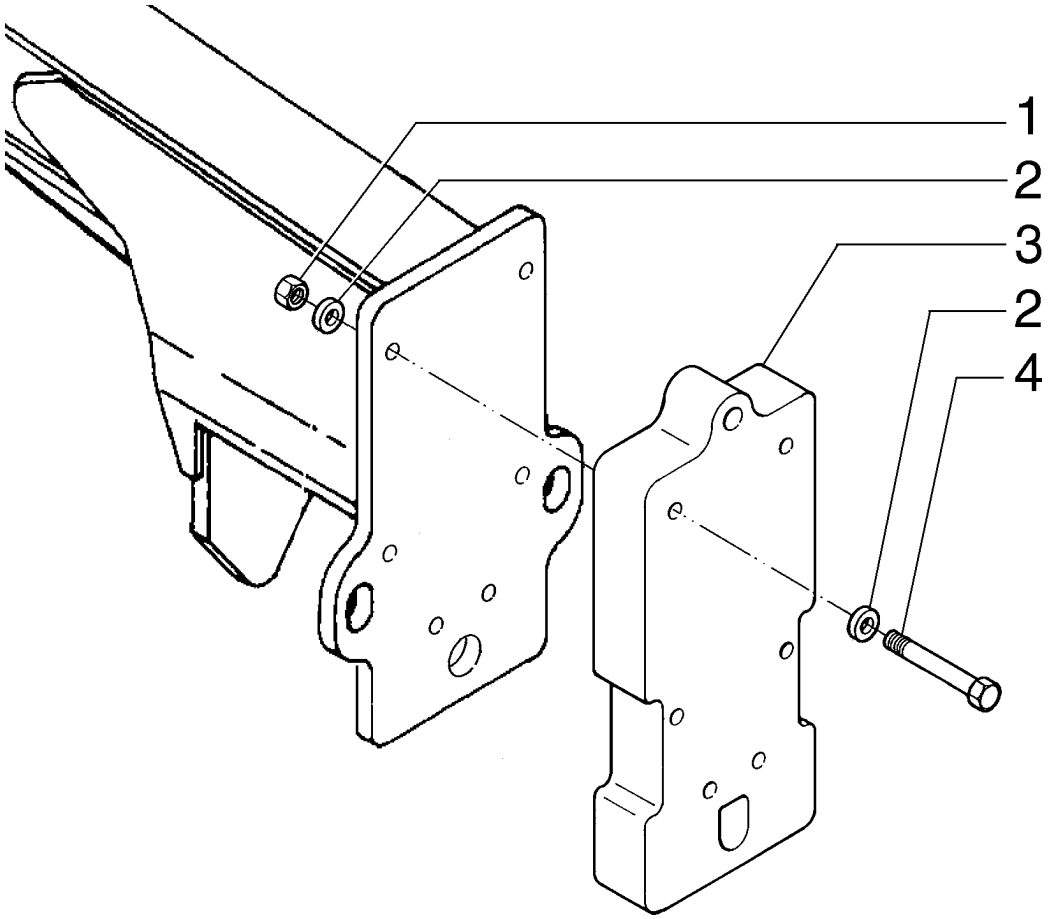

FRONT COUNTERWEIGHT - CONTRAPESO FRONTAL

REF	NOTE	PN	QT	DESCRIPTION	DESCRIÇÃO	GLOS
1		70927619	6	NUT	PORCA	010D
2		70929276	12	WASHER	ARRUELA	131R
3		75267083	1	COUNTERWEIGHT	CONTRAPESO	061C
4		70928400	6	BOLT	PARAFUSO	040V

09-25		p1	06/08

TOOLS BOX - CAIXA DE FERRAMENTAS

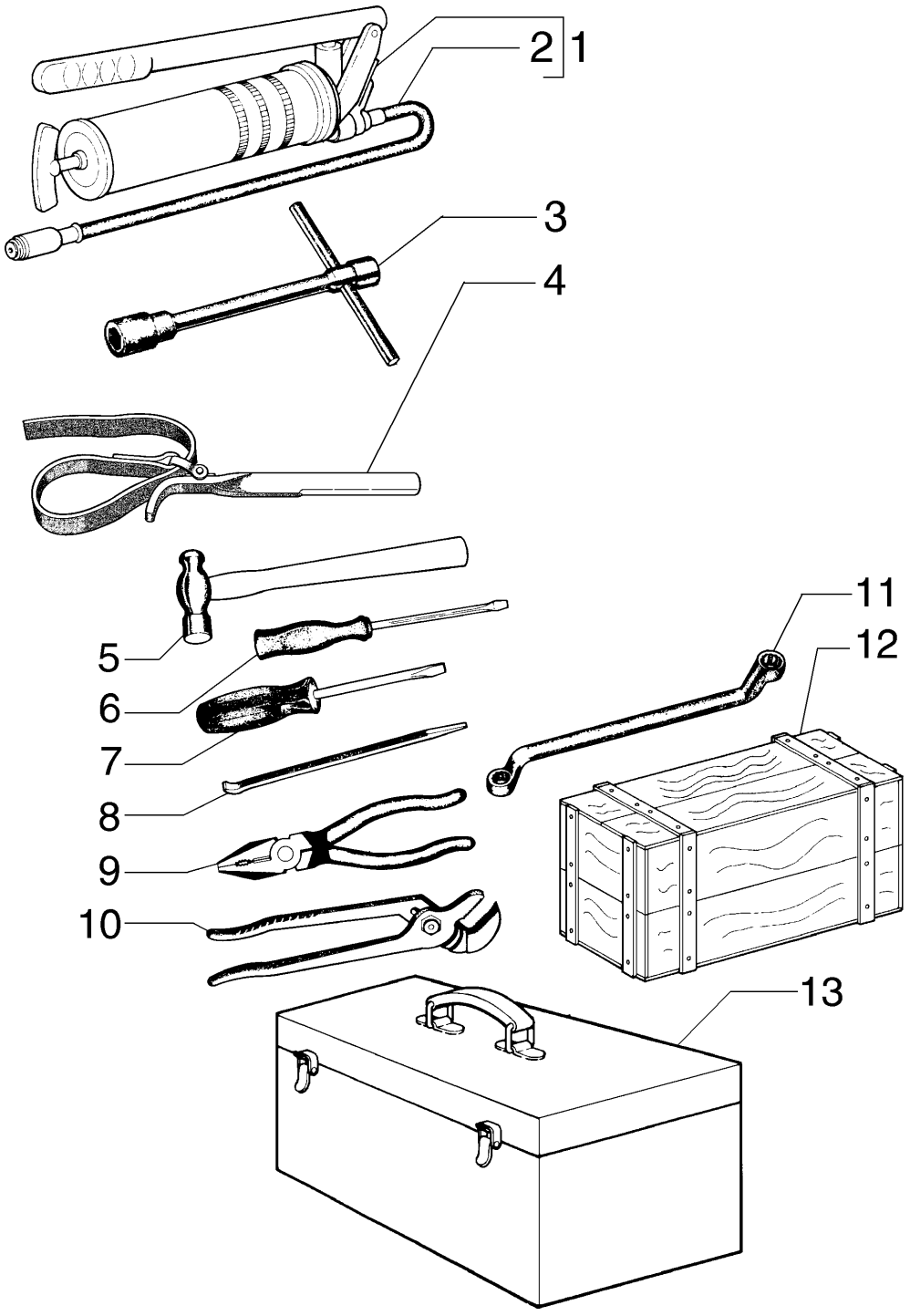

TOOLS BOX - CAIXA DE FERRAMENTAS

REF	NOTE	PN	QT	DESCRIPTION	DESCRIÇÃO	GLOS
1		75210969	1	GREASING PUMP	BOMBA ENGRAXAMENTO	0992
2		75210985	1	HOSE	MANGUEIRA	285T
3		75254250	1	KEY	CHAVE	150C
4		75254794	1	KEY	CHAVE	150C
5		75215548	1	HAMMER	MARTELO	051M
6		75215543	1	SCREWDRIVER	CHAVE DE FENDA	010C
6		75215542	1	SCREWDRIVER	CHAVE DE FENDA	010C
7		75215544	1	KEY	CHAVE	150C
8		75215547	1	LEVER	ALAVANCA	045L
9		75215545	1	PLIERS	ALICATE	125P
10		75215546	1	PLIERS	ALICATE	125P
11		75215549	1	KIT Key mm	KIT Chave mm	002K
11		75215558	1	KIT Key inch	KIT Chave polegada	002K
12		75201087	1	TOOL BOX	CAIXA FERRAMENTA	087C
13		75215541	1	TOOL BOX	CAIXA FERRAMENTA	087C

FIRE EXTINGUISHER - EXTINTOR DE INCÊNDIO

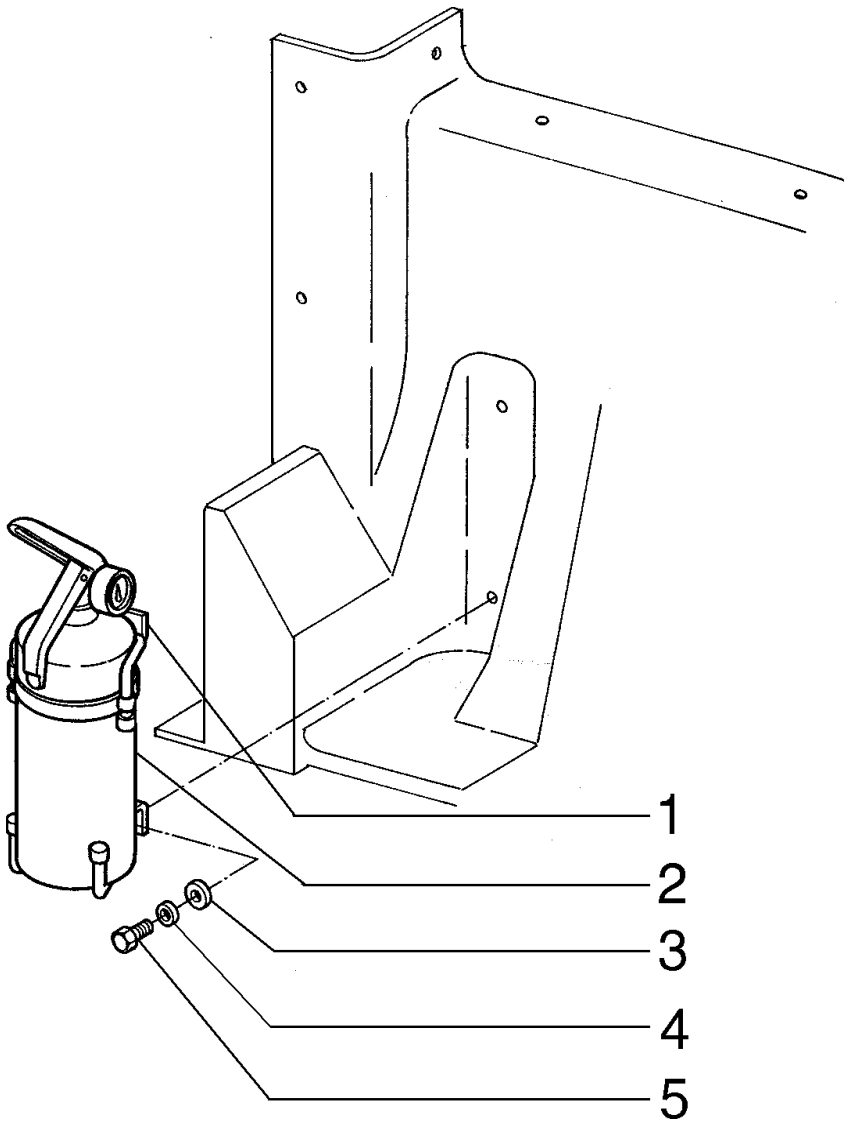

FIRE EXTINGUISHER - EXTINTOR DE INCÊNDIO

REF	NOTE	PN	QT	DESCRIPTION	DESCRIÇÃO	GLOS
1		75245053	1	BRACKET	SUPORTE	300S
2		75245052	1	FIRE EXTINGUISH	EXTINTOR	055E
3		12644421	2	WASHER	ARRUELA	131R
4		10516471	2	WASHERLOCK	ARRUELA PRESSÃO	170R
5		16043631	4	BOLT	PARAFUSO	040V

09-27		p1	06/08

DRIVER'S SEAT - ASSENTO DO OPERADOR

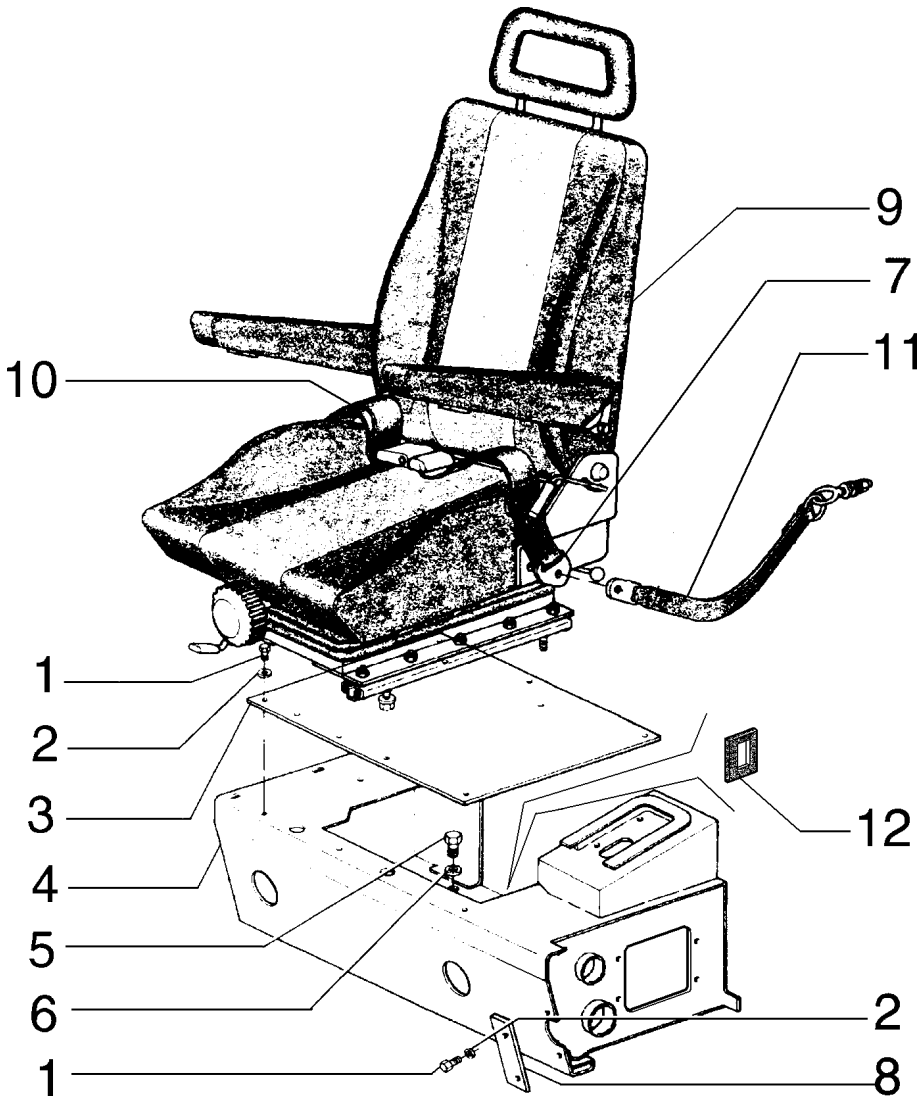

DRIVER'S SEAT - ASSENTO DO OPERADOR

REF	NOTE	PN	QT	DESCRIPTION	DESCRIÇÃO	GLOS
1		10902131	8	BOLT	PARAFUSO	040V
2		12644421	8	WASHER	ARRUELA	131R
3		75281144	1	COVER	TAMPA	265C
4		75253776	1	BRACKET	SUPORTE	300S
4		75326763	1	BRACKET (Note)	SUPORTE (Nota)	300S
5		10902431	2	BOLT	PARAFUSO	040V
6		12642021	4	WASHER	ARRUELA	131R
7		75312145	1	SAFETY BELT	CINTO SEGURANÇA	182C
8		75281142	1	PLATE	CHAPA	105P
9		75251625	1	SEAT	ASSENTO	080S
10		75312146	1	SAFETY BELT	CINTO SEGURANÇA	182C
11		75312144	2	SAFETY BELT	CINTO SEGURANÇA	182C
12		75327065	1	RETAINER RH (Note)	RETENTOR Direito (Nota)	122G
12		75327066	1	RETAINER LH (Note)	RETENTOR Esquerdo (Nota)	122G

Note/Nota: ONLY FOR CLOSED CAB
SOMENTE PARA CABINE FECHADA

RG140.B
RG140.BVP

09-28		p1	06/08

ENGINE HOOD - CAPUZ DO MOTOR

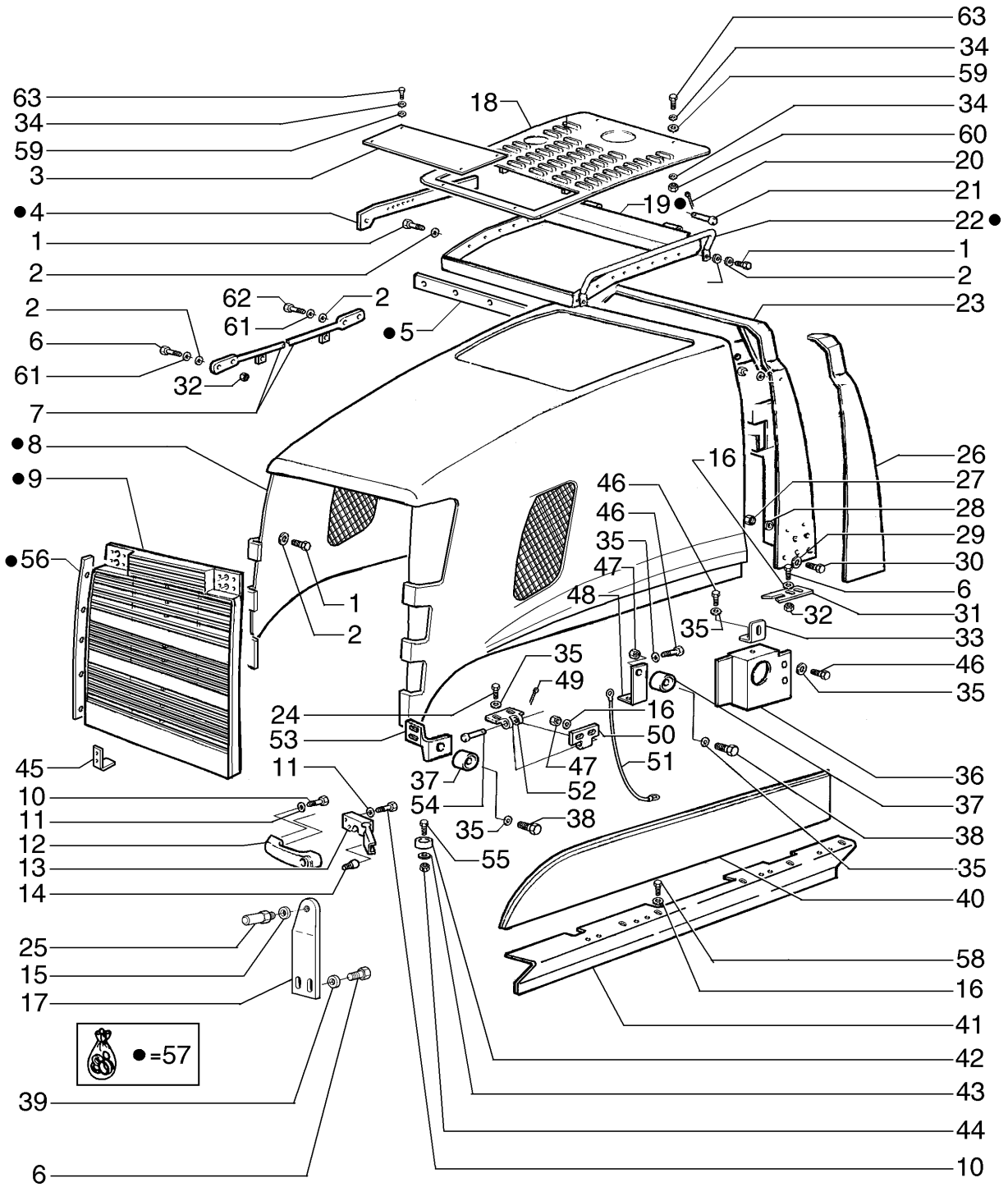

ENGINE HOOD - CAPUZ DO MOTOR

REF	NOTE	PN	QT	DESCRIPTION	DESCRIÇÃO	GLOS
1		11106431	16	BOLT	PARAFUSO	040V
2		12638621	16	WASHER	ARRUELA	131R
3		75323454	1	COVER	TAMPA	265C
4		75323169	1	PLATE RH	CHAPA Esquerda	105P
4		75323213	1	PLATE LH	CHAPA Direita	105P
5		75321593	1	BRACKET	SUPORTE	300S
6		11106431	11	BOLT	PARAFUSO	040V
7		75323252	2	TIEROD	TIRANTE	142T
8		75324239	1	HOOD	CAPO	176C
9		87622260	1	GRID	GRADE	101G
10		10902631	3	BOLT	PARAFUSO	040V
11		12639701	3	WASHER	ARRUELA	131R
12		60-7083T1	1	HANDLE	ALÇA	020M
13		366176A2	1	LOCK	FECHADURA	120S
14		314610A1	1	BRACKET	SUPORTE	300S
15		12646921	2	WASHER	ARRUELA	131R
16		70925927	36	WASHER	ARRUELA	131R
17		75324367	1	BRACKET	SUPORTE	300S
18		75264586	1	COVER	TAMPA	265C
19		75323166	1	STRUCTURE	ESTRUTURA	0280
20		10734201	2	COTTER PIN	CONTRA PINO	270C
21		75320970	2	PIN	PINO	080P
22		75323352	2	HANDLE	ALÇA	020M
23		75323240	1	BRACKET	SUPORTE	300S
24		14306331	8	BOLT	PARAFUSO	040V
25		87665328	2	PIN	PINO	080P
26		75324243	1	COVERING LH	REVESTIMENTO Esquerdo	116R
26		75324244	1	COVERING RH	REVESTIMENTO Direito	116R
27		11701731	6	NUT	PORCA	010D
28		12638601	6	WASHER	ARRUELA	131R
29		14496731	8	WASHER	ARRUELA	131R
30		11112431	8	BOLT	PARAFUSO	040V
31		75324868	2	PAD Hod	GUIA Capuz	045P
32		11701731	16	NUT	PORCA	010D
33		75321532	2	PLATE	CHAPA	105P
34		10516671	24	LOCKWASHER	ARRUELA PRESSÃO	170R
35		14496531	80	WASHER	ARRUELA	131R
36		75267324	1	GUARD RH	PROTEÇÃO Direita	070R
36		75266861	1	GUARD LH	PROTEÇÃO Esquerda	070R

09-28		p2	06/08

ENGINE HOOD - CAPUZ DO MOTOR

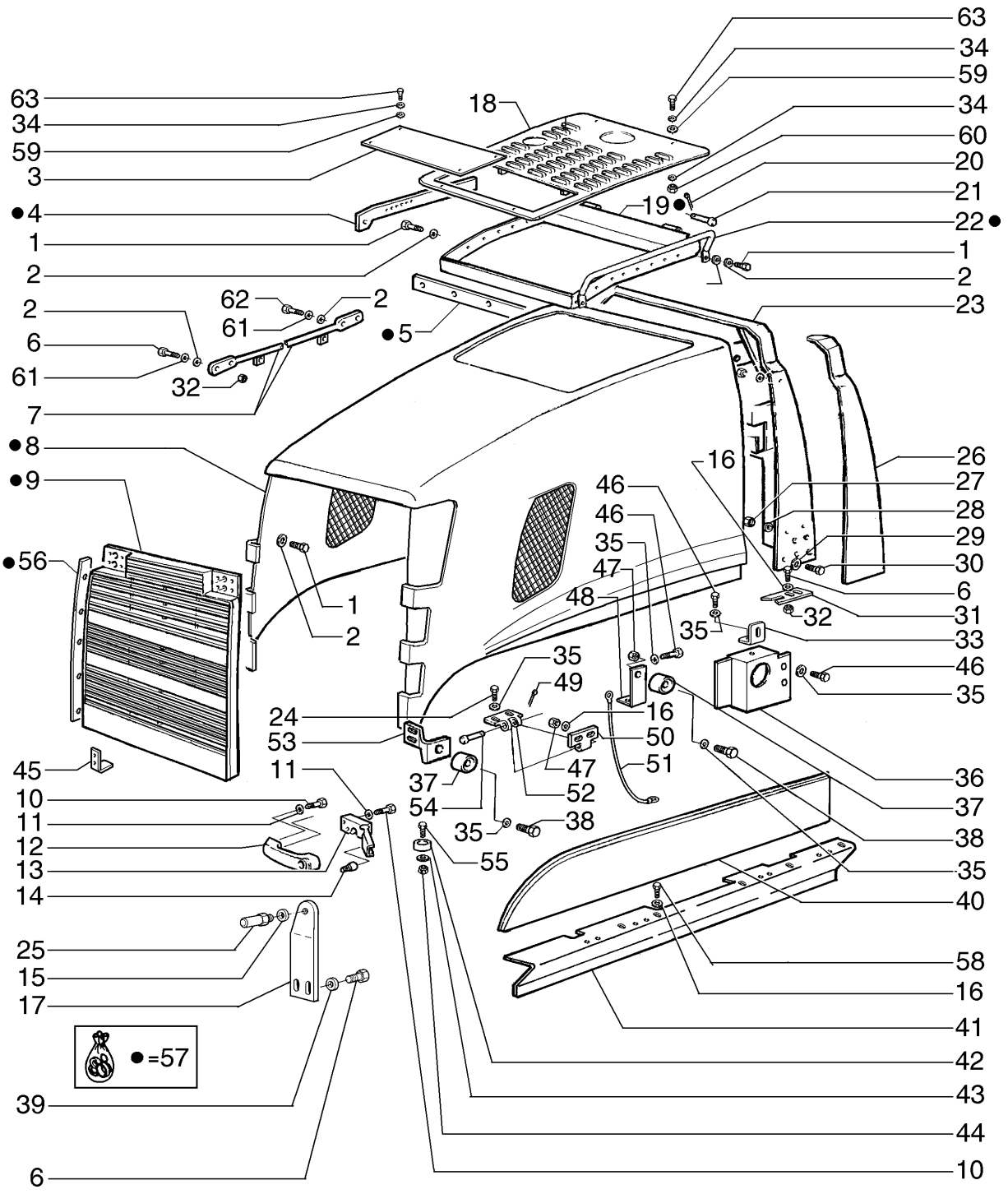

ENGINE HOOD - CAPUZ DO MOTOR

REF	NOTE	PN	QT	DESCRIPTION	DESCRIÇÃO	GLOS
37		75324245	4	MOUNT	COXIM	345C
38		16043431	6	BOLT	PARAFUSO	040V
39		12638601	2	WASHER	ARRUELA	131R
40		87353015	1	COVER RH	TAMPA Direita	265C
40		87353016	1	COVER LH	TAMPA Esquerda	265C
41		75267277	1	COVER RH	TAMPA Direita	265C
41		75267274	1	COVER LH	TAMPA Esquerda	265C
42		73066804	2	MOUNT	COXIM	345C
43		12639701	5	WASHER	ARRUELA	131R
44		15896221	2	NUT	PORCA	010D
45		73163888	2	BRACKET	SUPORTE	300S
46		16043231	42	BOLT	PARAFUSO	040V
47		16100821	32	NUT	PORCA	010D
48		75325345	2	BRACKET	SUPORTE	300S
49		10734201	8	COTTER PIN	CONTRA PINO	270C
50		75325241	8	HINGE	DOBRADIÇA	140C
51		75261093	2	ROPE	CABO	105F
52		75325240	8	HINGE	DOBRADIÇA	140C
53		75325347	1	BRACKET RH	SUPORTE Direito	300S
53		75325346	1	BRACKET LH	SUPORTE Esquerdo	300S
54		75258700	8	PIN	PINO	080P
55		10902431	2	BOLT	PARAFUSO	040V
56		75323355	1	PLATE LH	CHAPA Esquerda	105P
56		75323350	1	PLATE RH	CHAPA Direita	105P
57		75324238	1	KIT Hood	KIT Capuz	002K
58		10979321	24	BOLT	PARAFUSO	040V
59		12646721	8	WASHER	ARRUELA	131R
60		16100821	4	NUT	PORCA	010D
61		10516871	16	WASHER	ARRUELA	131R
62		11107231	4	BOLT	PARAFUSO	040V
63		16043631	8	BOLT	PARAFUSO	040V

09-29		p1	06/08

ENGINE HOOD - CAPUZ DO MOTOR

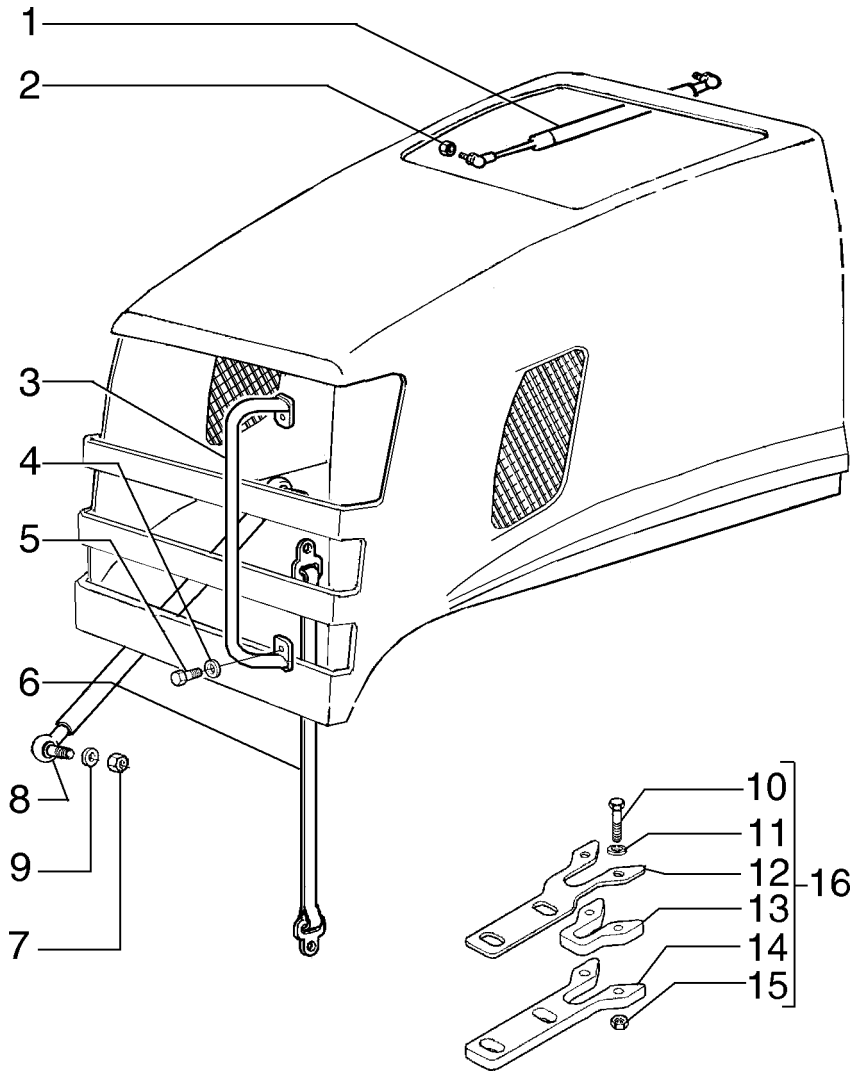

ENGINE HOOD - CAPUZ DO MOTOR

REF	NOTE	PN	QT	DESCRIPTION	DESCRIÇÃO	GLOS
1		87559372	2	DAMPER	AMORTECEDOR VIBRAÇ	164S
2		11701731	2	NUT	PORCA	010D
3		75324255	2	HANDLE	ALÇA	020M
4		12638621	4	WASHER	ARRUELA	131R
5		11106231	4	BOLT	PARAFUSO	040V
6		75261919	1	HANDLE	ALÇA	020M
7		16102321	1	NUT	PORCA	010D
8		398767A1	1	POSITIONER CYLINDER	CILINDRO POSICIONAMENTO	3G42
9		10216671	2	WASHER	ARRUELA	131R
10		10903031	2	BOLT	PARAFUSO	040V
11		10519401	4	WASHER	ARRUELA	131R
12		75324866	1	PLATE	CHAPA	105P
13		75324867	1	MOUNT	COXIM	345C
14		75324865	1	PLATE	CHAPA	105P
15		12574221	2	NUT	PORCA	010D
16		75324868	2	PAD	GUIA	045P

09-30		p1	06/08

CONSOLE COVERS - TAMPAS DO CONSOLE

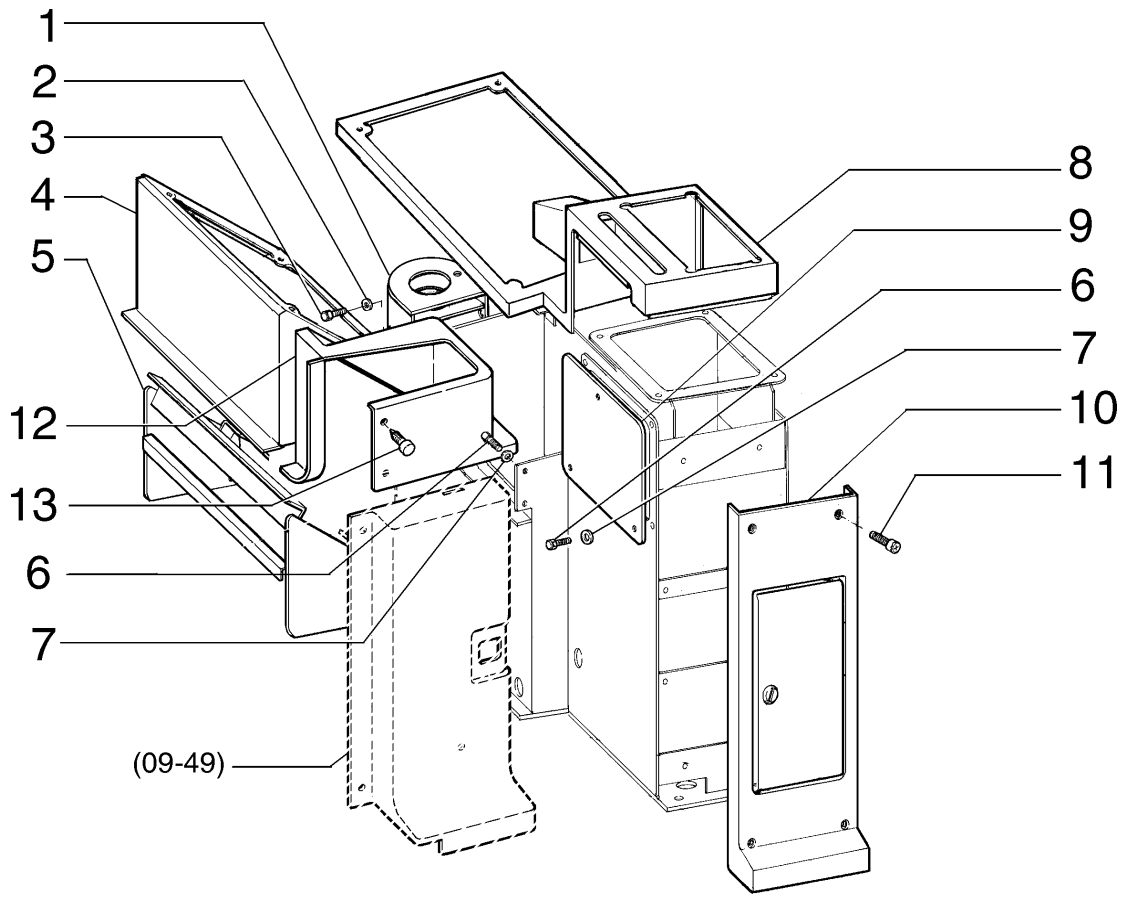

CONSOLE COVERS - TAMPAS DO CONSOLE

REF	NOTE	PN	QT	DESCRIPTION	DESCRIÇÃO	GLOS
1		75320710	1	COVER	TAMPA	265C
2		12639701	2	WASHER	ARRUELA	131R
3		10902131	2	BOLT	PARAFUSO	040V
4		75313697	1	COVERING	REVESTIMENTO	116R
5		75258232	1	BRACKET	SUPORTE	300S
6		10902131	10	BOLT	PARAFUSO	040V
7		12639701	10	WASHER	ARRUELA	131R
8		75313698	1	COVERING	REVESTIMENTO	116R
9		75327041	1	COVER	TAMPA	265C
10		75313700	1	COVERING	REVESTIMENTO	116R
11		13276617	4	BOLT	PARAFUSO	040V
12		75313701	1	COVERING	REVESTIMENTO	116R
13		75313380	4	BOLT	PARAFUSO	040V

09-31		p1	06/08

GUARDS AND COVERS - PROTEÇÕES E TAMPAS

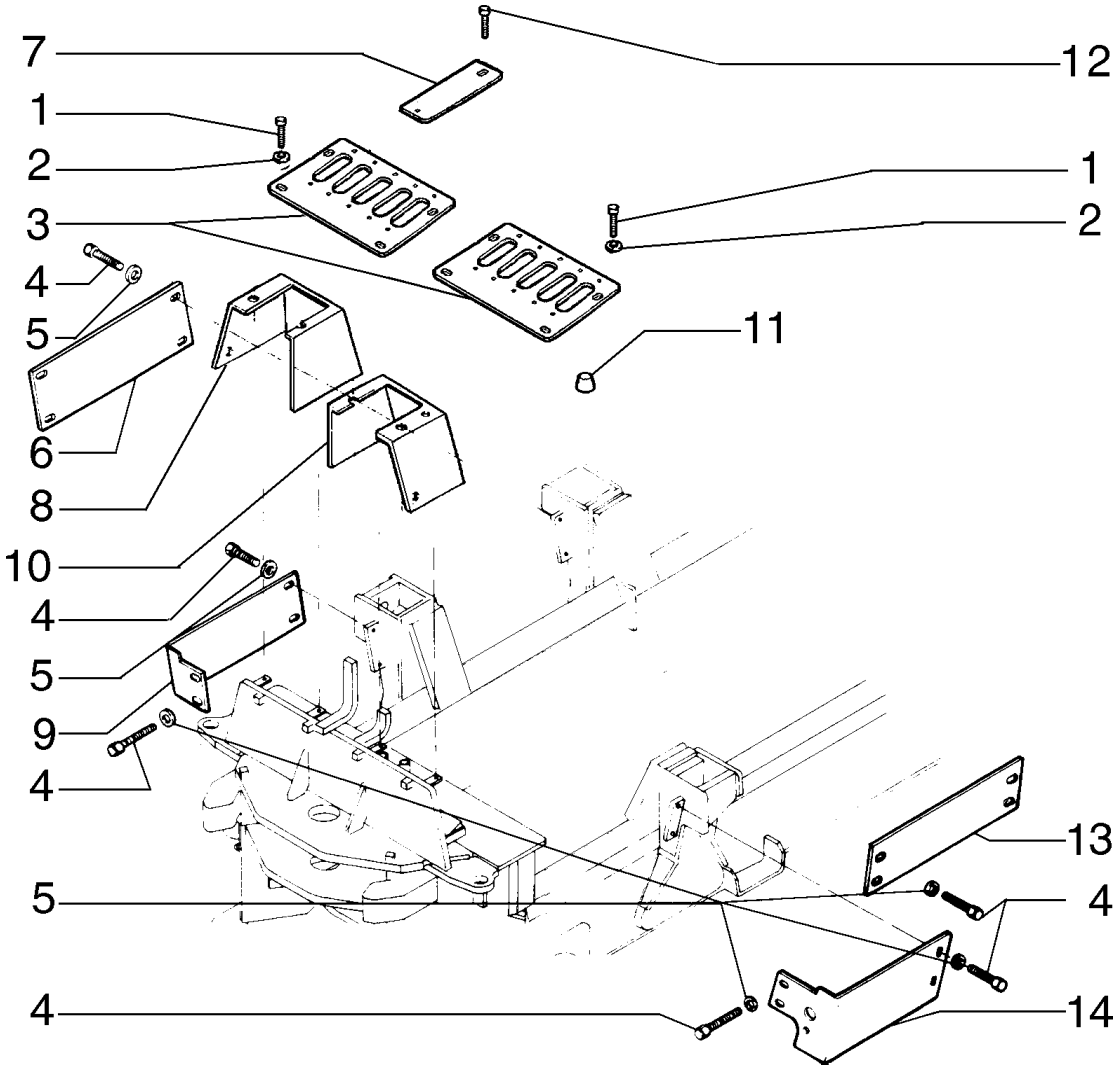

GUARDS AND COVERS - PROTEÇÕES E TAMPAS

REF	NOTE	PN	QT	DESCRIPTION	DESCRIÇÃO	GLOS
1		13276617	10	BOLT	PARAFUSO	040V
2		85801991	10	WASHER	ARRUELA	131R
3		87356390	1	COVER RH	TAMPA Direita	265C
3		87355637	1	COVER LH	TAMPA Esquerda	265C
4		16043231	29	BOLT	PARAFUSO	040V
5		10730301	29	WASHER	ARRUELA	131R
6		75267255	1	GUARD	PROTEÇÃO	070R
7		75258109	1	PANEL	PAINEL	025P
8		87369225	1	GUARD	PROTEÇÃO	070R
9		75267232	1	COVER	TAMPA	265C
10		87369224	1	PANEL	PAINEL	025P
11		75320611	1	PLUG	BUJÃO	050T
12		15644101	20	BOLT	PARAFUSO	040V
13		75267221	1	COVER	TAMPA	265C
14		75267228	1	COVER	TAMPA	265C

09-32		p1	06/08

SOUND SUPPRESS - SUPRESSORES DE RUÍDO

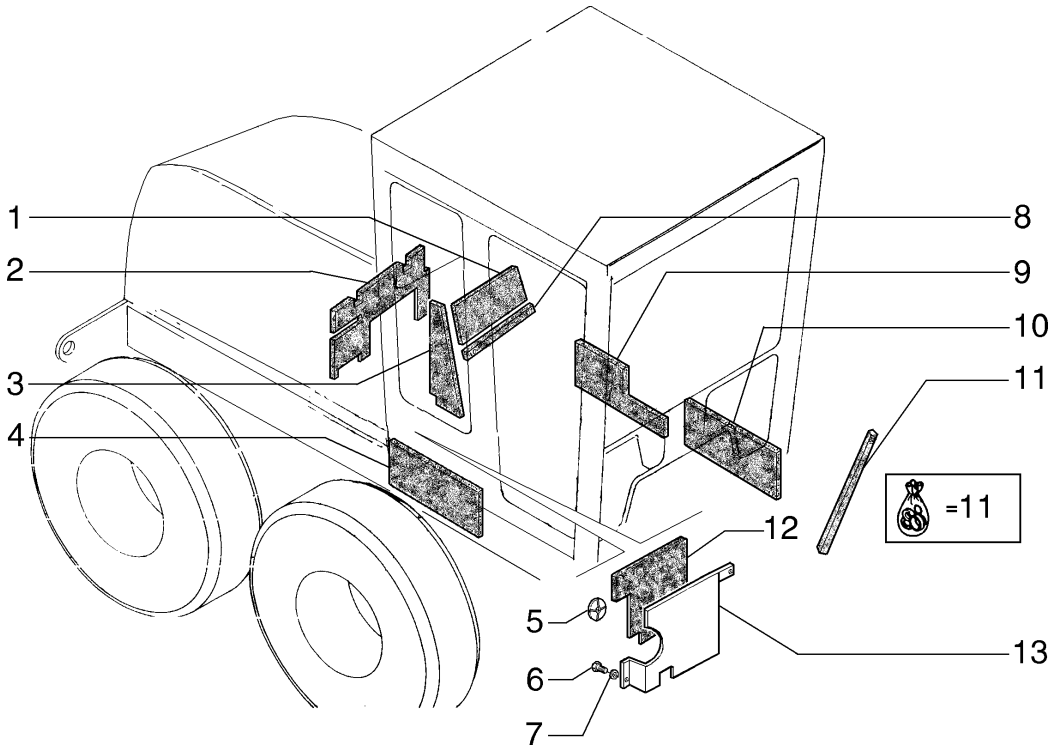

SOUND SUPPRESS - SUPRESSORES DE RUÍDO

REF	NOTE	PN	QT	DESCRIPTION	DESCRIÇÃO	GLOS
1		75260567	1	SOUND SUPPRRESS	SUPRESSOR DE RUIDO	0022
2		75260564	1	SOUND SUPPRRESS	SUPRESSOR DE RUIDO	0022
3		75257356	1	SOUND SUPPRRESS	SUPRESSOR DE RUIDO	0022
3		75257355	1	SOUND SUPPRRESS	SUPRESSOR DE RUIDO	0022
4		75258119	1	SOUND SUPPRRESS	SUPRESSOR DE RUIDO	0022
5		75256034	16	BUTTON	BOTÃO	120B
6		16043231	6	BOLT	PARAFUSO	040V
7		10730301	6	WASHER	ARRUELA	131R
8		75257354	1	SOUND SUPPRRESS	SUPRESSOR DE RUIDO	0022
9		75257096	1	SOUND SUPPRRESS	SUPRESSOR DE RUIDO	0022
10		75257095	2	SOUND SUPPRRESS	SUPRESSOR DE RUIDO	0022
11		71100480	1	KIT Seal	KIT Guarnição	002K
12		75260566	1	SOUND SUPPRRESS	SUPRESSOR DE RUIDO	0022
12		75260565	1	SOUND SUPPRRESS	SUPRESSOR DE RUIDO	0022
13		75324687	1	PLATE	CHAPA	105P
13		75324686	1	PLATE	CHAPA	105P

09-33		p1	06/08

CLOSED CAB - CABINE FECHADA

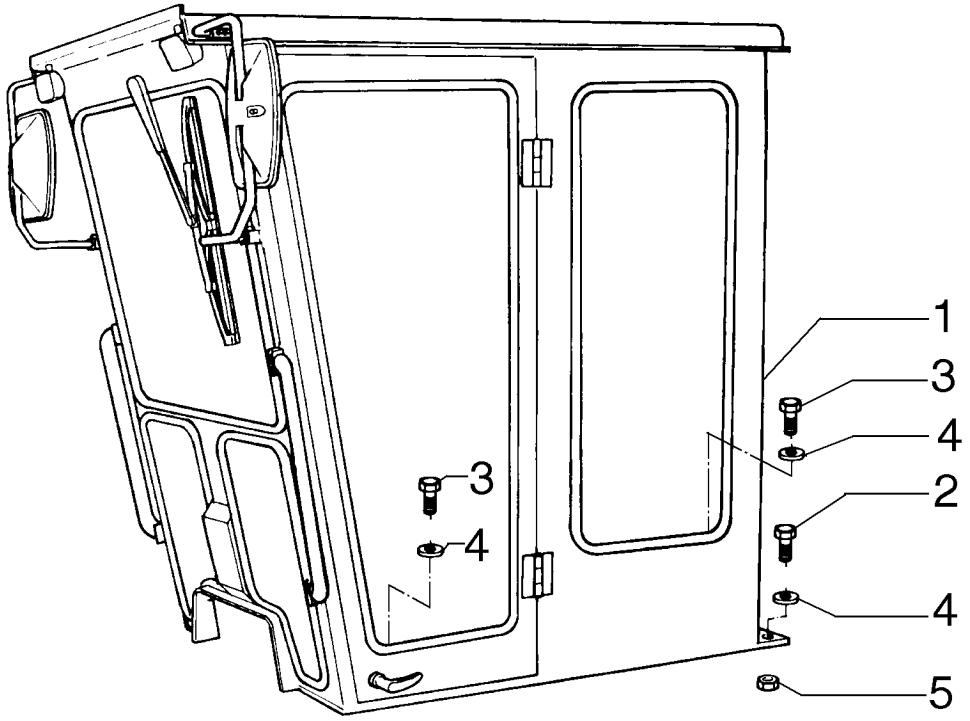

CLOSED CAB - CABINE FECHADA

REF	NOTE	PN	QT	DESCRIPTION	DESCRIÇÃO	GLOS
1		87577630	1	ROPS CAB	CABINE ROPS	393C
1		87577634	1	ROPS CAB Low profile	CABINE ROPS Perfil baixo	393C
2		15224031	16	BOLT	PARAFUSO	040V
3		11125731	4	BOLT	PARAFUSO	040V
4		79032222	20	WASHER	ARRUELA	131R
5		12577721	20	NUT	PORCA	010D

CAB, MAT AND GASKET - CABINE, TAPETE E VEDAÇÕES

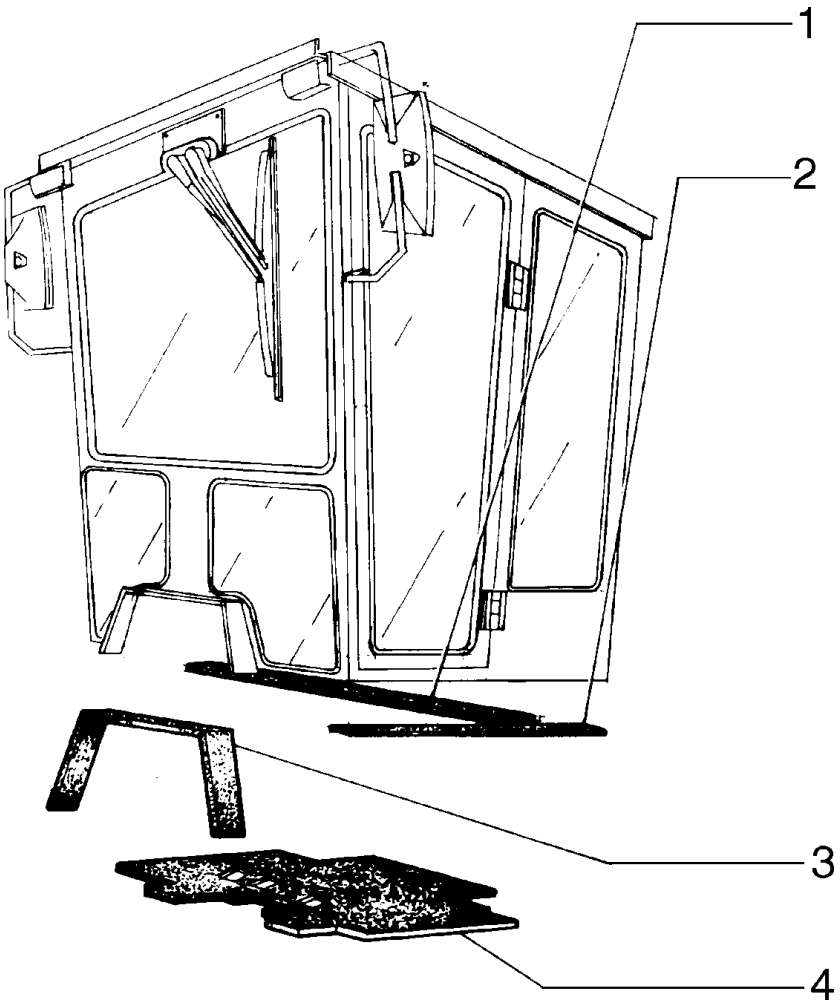

CAB, MAT AND GASKET - CABINE, TAPETE E VEDAÇÕES

REF	NOTE	PN	QT	DESCRIPTION	DESCRIÇÃO	GLOS
1		73150595	2	GASKET	JUNTA	120G
2		73050566	1	GASKET	JUNTA	120G
3		73150598	1	GASKET	JUNTA	120G
4		87749098	1	MAT	TAPETE	030T

09-35		p1	06/08

OPEN CAB, MAT AND GASKET - CABINE ABERTA, TAPETE E VEDAÇÕES

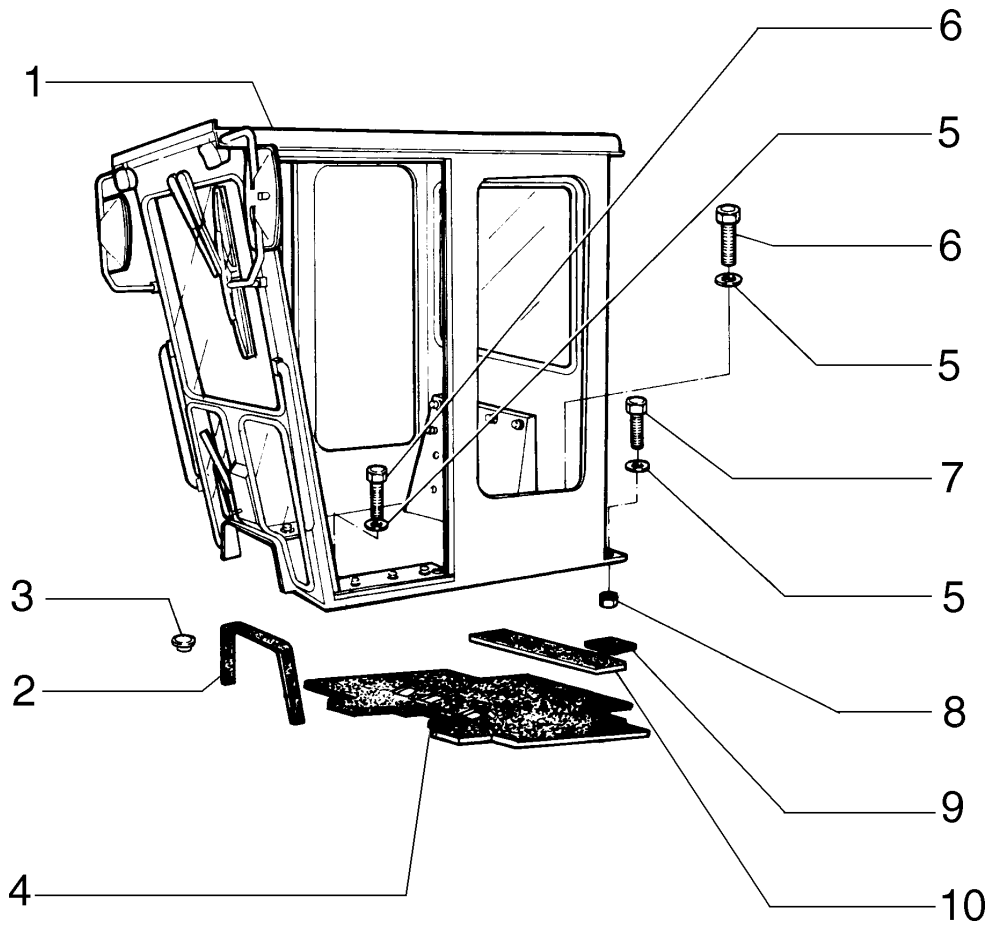

OPEN CAB, MAT AND GASKET - CABINE ABERTA, TAPETE E VEDAÇÕES

REF	NOTE	PN	QT	DESCRIPTION	DESCRIÇÃO	GLOS
1		87577631	1	ROPS CAB Open	CABINE ROPS Open	393C
2		73150598	1	GASKET	JUNTA	120G
3		70921445	6	BLOCK	TAMPÃO	026T
4		87749098	1	MAT	TAPETE	030T
5		79032222	20	WASHER	ARRUELA	131R
6		15224031	16	BOLT	PARAFUSO	040V
7		11125731	4	BOLT	PARAFUSO	040V
8		12577721	20	NUT	PORCA	010D
9		73150595	2	GASKET	JUNTA	120G
10		73150566	1	GASKET	JUNTA	120G

09-36		p1	06/08

AIR CONDITIONER FILTER AND DUCTOS - FILTRO E DUTOS DO AR CONDICIONADO

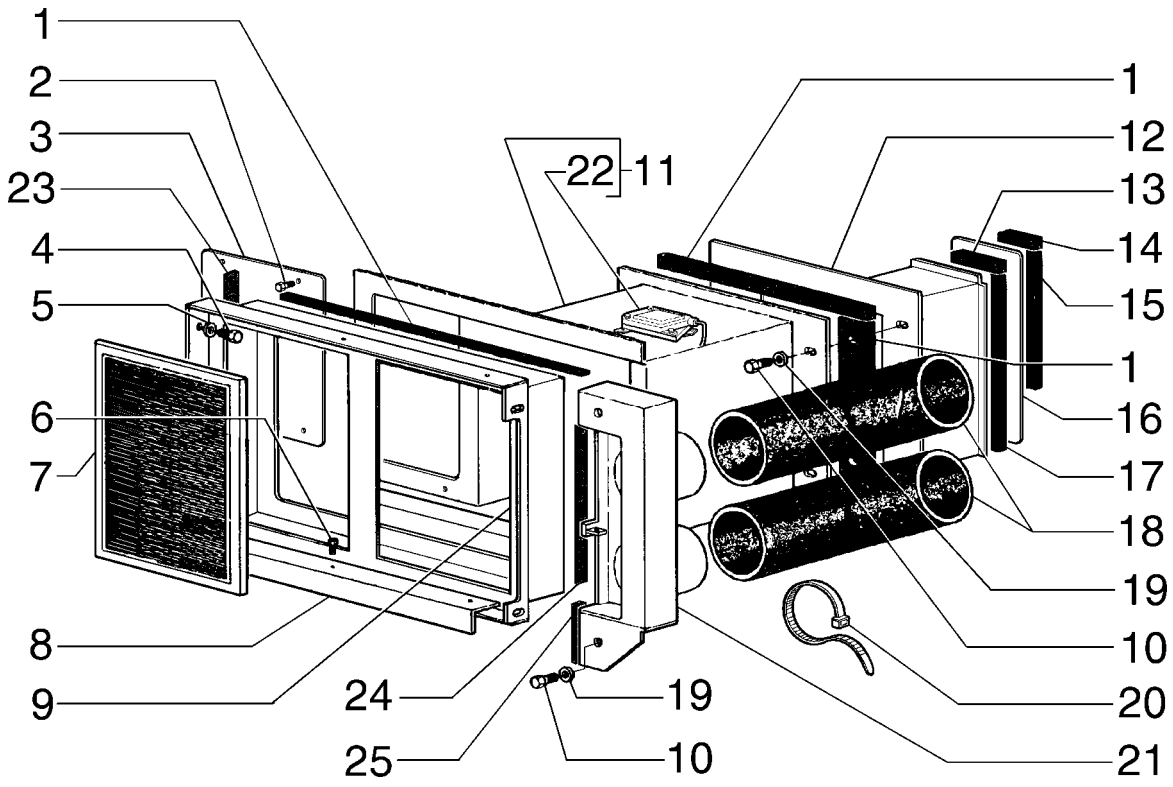

AIR CONDITIONER FILTER AND DUCTOS - FILTRO E DUTOS DO AR CONDICIONADO

REF	NOTE	PN	QT	DESCRIPTION	DESCRIÇÃO	GLOS
1		75255052	2	RETAINER	RETENTOR	122G
2		15644101	4	BOLT	PARAFUSO	040V
3		75254422	1	COVER	TAMPA	265C
4		10902030	4	BOLT	PARAFUSO	040V
5		10730107	4	WASHER	ARRUELA	131R
6		10902021	6	BOLT	PARAFUSO	040V
7		75326979	1	FILTER	FILTRO	065F
8		75326728	2	PLATE	CHAPA	105P
9		75326732	1	BEZEL	MOLDURA	295C
10		10902030	6	BOLT	PARAFUSO	040V
11		75310737	1	SUCTION ROSE	CAIXA DE ASPIRA	294S
12		75326755	1	SUCTION ROSE	CAIXA DE ASPIRA	294S
13		75326915	1	SEAL ASSY	RETENTOR	123G
14		75326911	1	SEAL ASSY	RETENTOR	123G
15		75326913	1	SEAL ASSY	RETENTOR	123G
16		75326751	1	PLATE	CHAPA	105P
17		75326914	1	SEAL ASSY	RETENTOR	123G
18		75326564	2	HOSE	MANGUEIRA	285T
19		10730101	6	WASHER	ARRUELA	131R
20		75201642	4	CLAMP	ABRAÇADEIRA	031F
21		75326757	1	DEFLECTOR	DEFLETOR	020D
22		75289914	1	SLEW ACTUATOR	ATUADOR DE GIRO	189A
23		75254720	1	RETAINER	RETENTOR	122G
24		75255212	1	RETAINER	RETENTOR	122G
25		75254721	1	RETAINER	RETENTOR	122G

09-37		p1	06/08

AIR CONDITIONER FILTER AND DUCTOS - FILTRO E DUTOS DO AR CONDICIONADO

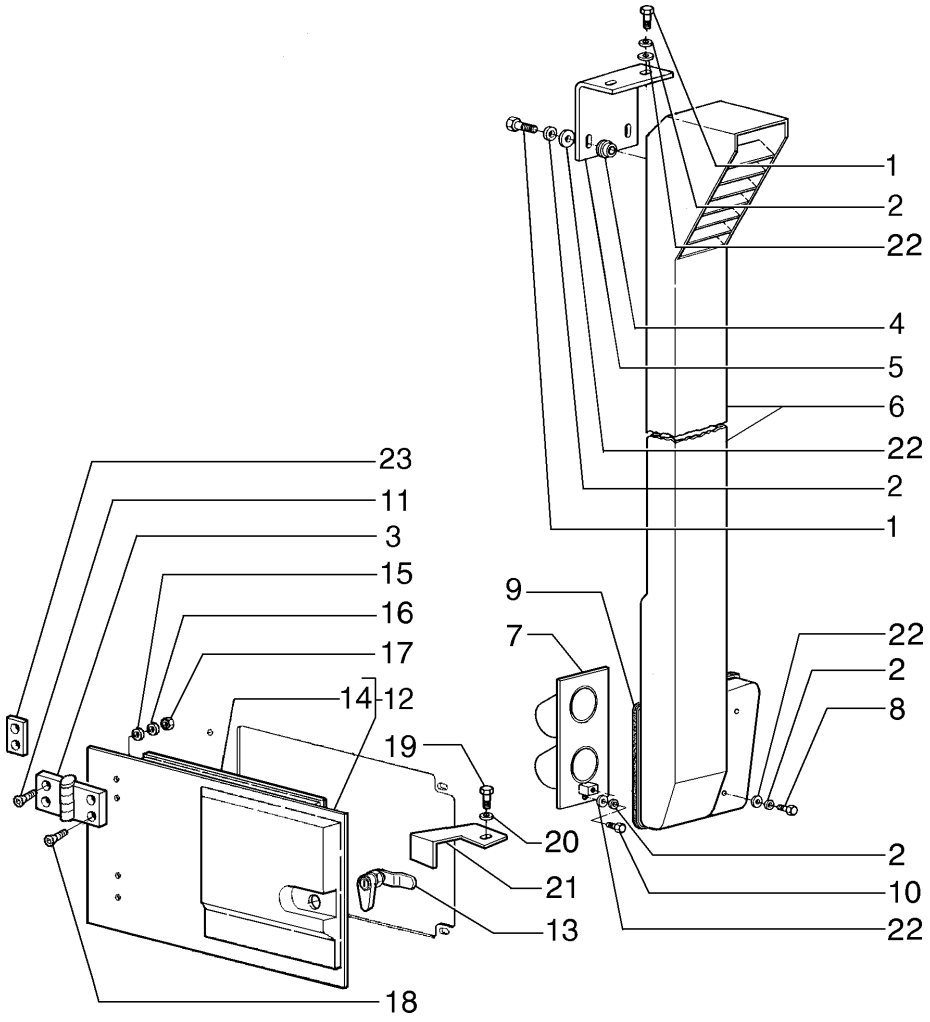

AIR CONDITIONER FILTER AND DUCTOS - FILTRO E DUTOS DO AR CONDICIONADO

REF	NOTE	PN	QT	DESCRIPTION	DESCRIÇÃO	GLOS
1		16043831	4	BOLT	PARAFUSO	040V
2		10569371	8	WASHERLOCK	ARRUELA PRESSÃO	170R
3		75313358	2	HINGLE	DOBRADIÇA	140C
4		79089658	2	MOUNT	COXIM	345C
5		75254987	1	BRACKET	SUPORTE	300S
6		75326854	1	TUBE	TUBO	193T
6		75326851	1	TUBE (Note 1)	TUBO (Nota 1)	193T
7		75326722	1	FLANGE	FLANGE	070F
8		16044131	2	BOLT	PARAFUSO	040V
9		75326919	1	RETAINER	RETENTOR	122G
10		16043631	2	BOLT	PARAFUSO	040V
11		71101790	4	BOLT	PARAFUSO	040V
13		71103178	1	CLOSING DEVICE	FECHADURA	071D
14		75313711	1	GASKET	JUNTA	120G
15		75313414	4	WASHER	ARRUELA	131R
16		71101791	4	WASHERLOCK	ARRUELA PRESSÃO	170R
17		75310333	4	NUT	PORCA	010D
18		71101812	4	BOLT	PARAFUSO	040V
19		16043134	1	BOLT	PARAFUSO	040V
20		10519601	1	WASHER	ARRUELA	131R
21		75327063	1	PAWL (Note)	TRAVA (Nota)	050N
21		75326758	1	PAWL	TRAVA	050N
22		12642021	8	WASHER	ARRUELA	131R
23		71103179	4	SHIM	CALÇO	198S

Note/Nota: FOR EQUIPMENT WITH OUT AIR CONDITIONER
PARA MÁQUINAS SEM AR CONDICIONADO

Note 1/Nota 1: FOR LOW PROFILE CAB
PARA CABINE BAIXA

RG140.B
RG140.BVP

09-38		p1	06/08

INSPECTION COVER - TAMPA DE INSPEÇÃO

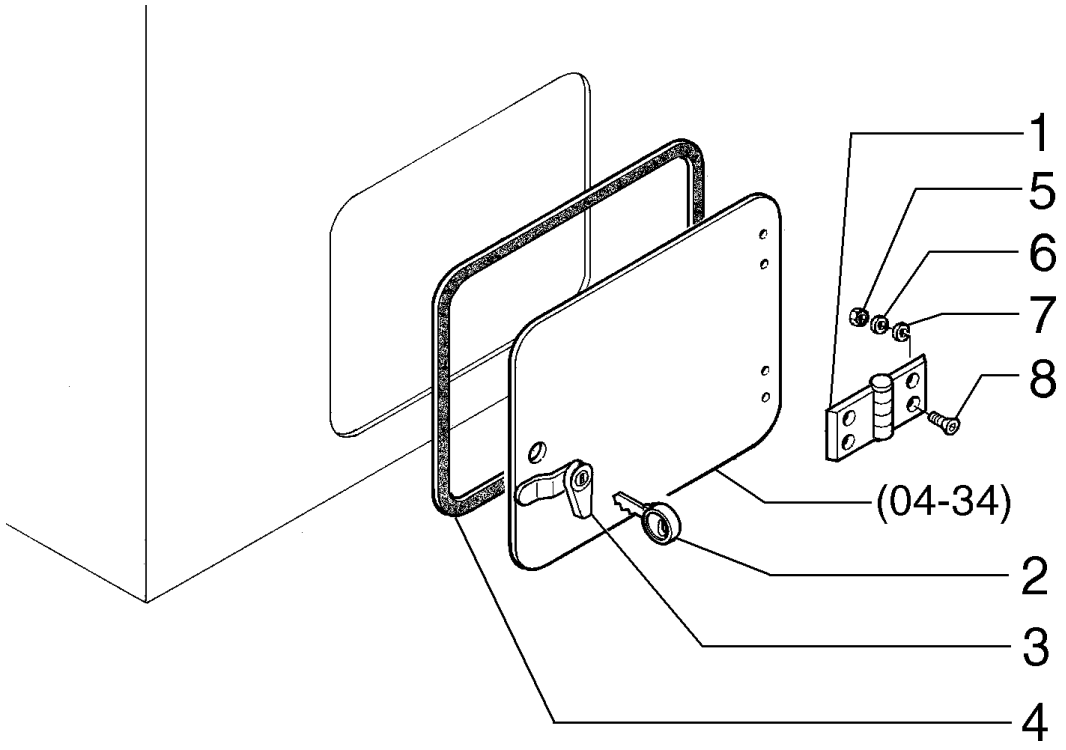

INSPECTION COVER - TAMPA DE INSPEÇÃO

REF	NOTE	PN	QT	DESCRIPTION	DESCRIÇÃO	GLOS
1		75313357	2	HINGE	DOBRADIÇA	140C
2		75267445	1	KEY	CHAVE	150C
3		71103178	1	CLOSING DEVICE	FECHADURA	071D
4		75313711	1	GASKET	JUNTA	120G
5		75310333	8	NUT	PORCA	010D
6		71101791	8	WASHERLOCK	ARRUELA PRESSÃO	170R
7		75313414	8	WASHER	ARRUELA	131R
8		71103196	4	BOLT	PARAFUSO	040V

09-39		p1	06/08

CAB, GLASSES - CABINE, VIDROS

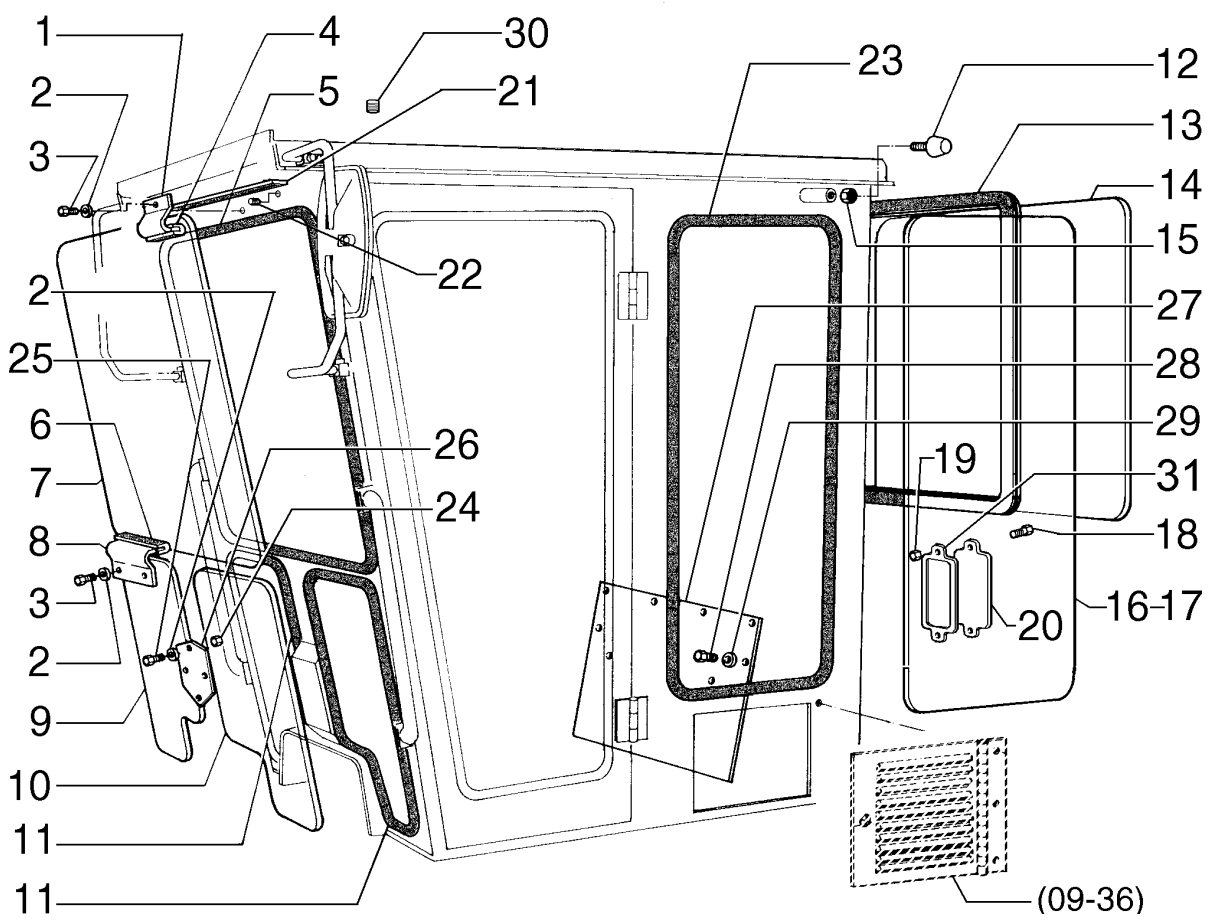

CAB, GLASSES - CABINE, VIDROS

REF	NOTE	PN	QT	DESCRIPTION	DESCRIÇÃO	GLOS
1		75310343	2	BRACKET	SUPORTE	300S
2		75287780	6	WASHER	ARRUELA	131R
3		75310286	6	BOLT	PARAFUSO	040V
4		75310344	2	RETAINER	RETENTOR	122G
5		75310232	1	RETAINER	RETENTOR	122G
6		75310345	1	RETAINER	RETENTOR	122G
7		75254361	1	GLASS	VIDRO	315C
8		75310346	1	BRACKET	SUPORTE	300S
9		75254363	1	GLASS	VIDRO	315C
10		75254362	1	GLASS	VIDRO	315C
11		75310347	2	RETAINER	RETENTOR	122G
12		75287774	2	BUTTON	BOTÃO	120B
13		75310348	1	RETAINER	RETENTOR	122G
14		75254368	1	GLASS	VIDRO	315C
15		75310310	2	NUT	PORCA	010D
16		75254365	1	GLASS LH	VIDRO Esquerdo	315C
17		75254364	1	GLASS RH	VIDRO Direito	315C
18		75310240	2	BOLT	PARAFUSO	040V
19		75310310	2	NUT	PORCA	010D
20		75311340	1	COVER	TAMPA	265C
21		75311341	1	RETAINER	RETENTOR	122G
22		75311349	1	PLUG	BUJÃO	050T
23		75310243	2	RETAINER	RETENTOR	122G
24		75310352	4	NUT	PORCA	010D
25		75310322	4	BOLT	PARAFUSO	040V
26		75310353	1	COVER	TAMPA	265C
27		75310354	1	COVER	TAMPA	265C
28		75310355	6	BOLT	PARAFUSO	040V
29		75287779	6	WASHER	ARRUELA	131R
30		75310356	1	PLUG	BUJÃO	050T
31		75311339	1	RETAINER	RETENTOR	122G

09-40		p1	06/08

LOW PROFILE CAB, GLASSES - CABINE PERFIL BAIXO, VIDROS

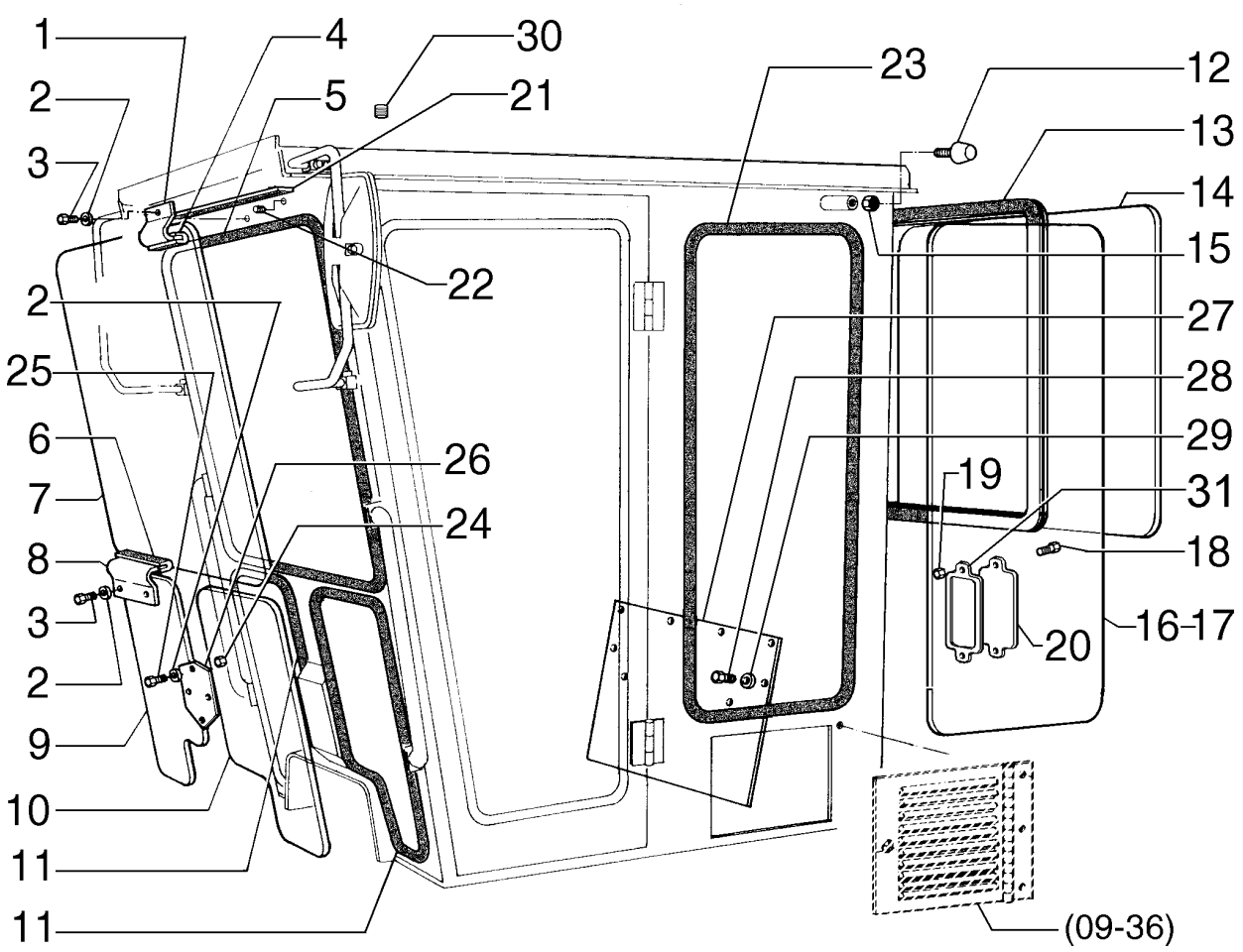

LOW PROFILE CAB, GLASSES - CABINE PERFIL BAIXO, VIDROS

REF	NOTE	PN	QT	DESCRIPTION	DESCRIÇÃO	GLOS
1		75311325	2	BRACKET	SUPORTE	300S
2		75287780	6	WASHER	ARRUELA	131R
3		75310286	6	BOLT	PARAFUSO	040V
4		75311324	2	RETAINER	RETENTOR	122G
5		75311327	1	RETAINER	RETENTOR	122G
6		75310345	1	RETAINER	RETENTOR	122G
7		75311328	1	GLASS	VIDRO	315C
8		75310346	1	BRACKET	SUPORTE	300S
9		75254363	1	GLASS	VIDRO	315C
10		75289951	1	GLASS	VIDRO	315C
11		75310347	2	RETAINER	RETENTOR	122G
12		75287774	2	BUTTON	BOTÃO	120B
13		75311322	1	RETAINER	RETENTOR	122G
14		75311323	1	GLASS	VIDRO	315C
15		75310310	2	NUT	PORCA	010D
16		75311321	1	GLASS LH	VIDRO Esquerdo	315C
17		75311329	1	GLASS RH	VIDRO Direito	315C
18		75310240	2	BOLT	PARAFUSO	040V
19		75310310	2	NUT	PORCA	010D
20		75311340	1	COVER	TAMPA	265C
21		75311341	1	RETAINER	RETENTOR	122G
22		75311349	1	PLUG	BUJÃO	050T
23		75311330	2	RETAINER	RETENTOR	122G
24		75310352	4	NUT	PORCA	010D
25		75310322	4	BOLT	PARAFUSO	040V
26		75310353	1	COVER	TAMPA	265C
27		75310354	1	COVER	TAMPA	265C
28		75310355	6	BOLT	PARAFUSO	040V
29		75287779	6	WASHER	ARRUELA	131R
30		75310356	1	PLUG	BUJÃO	050T
31		75311339	1	RETAINER	RETENTOR	122G

09-41		p1	06/08

CAB, DOOR - CABINE, PORTA

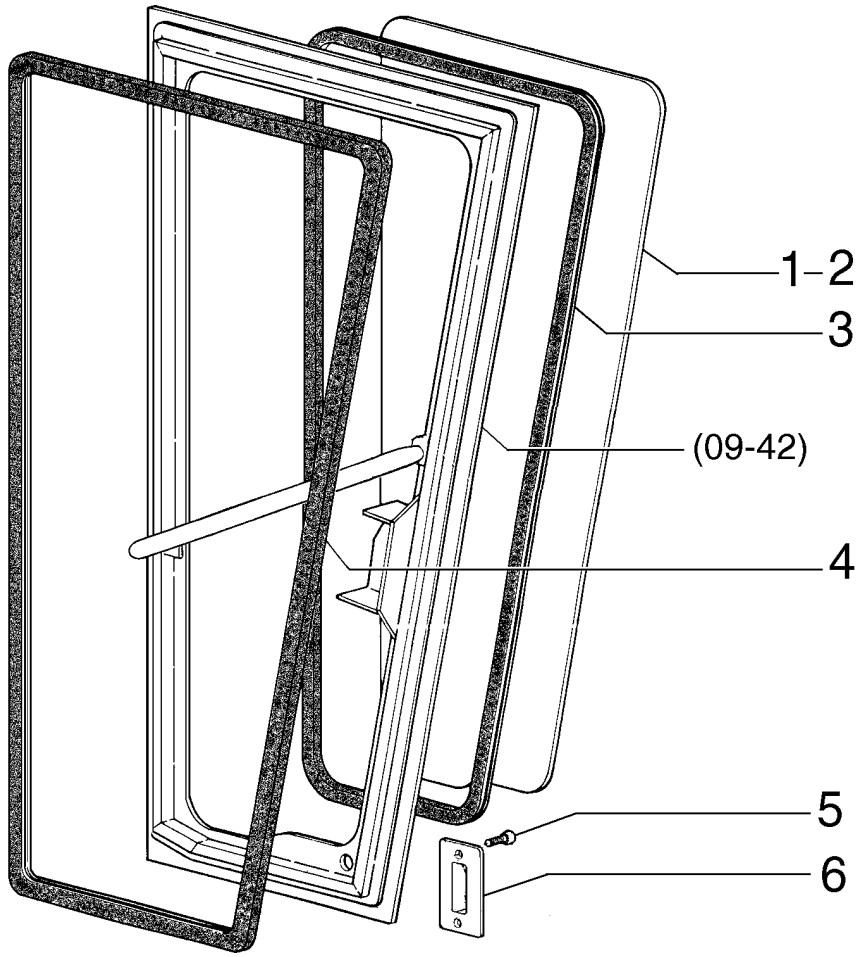

CAB, DOOR - CABINE, PORTA

REF	NOTE	PN	QT	DESCRIPTION	DESCRIÇÃO	GLOS
1		75311300	1	GLASS LH (Note)	VIDRO Esquerdo (Nota)	315C
1		75254366	1	GLASS LH	VIDRO Esquerdo	315C
2		75254367	1	GLASS RH	VIDRO Esquerdo	315C
2		75311301	1	GLASS RH (Note)	VIDRO Direito (Nota)	315C
3		75310339	2	RETAINER	RETENTOR	122G
3		75311299	2	RETAINER (Nota)	RETENTOR (Nota)	122G
4		75310342	2	RETAINER	RETENTOR	122G
4		75311298	2	RETAINER (Nota)	RETENTOR (Nota)	122G
5		75310313	4	BOLT	PARAFUSO	040V
6		75310401	2	LOCK	FECHADURA	120S

Note/Nota: FOR LOW PROFILE CAB
PARA CABINE BAIXA

RG140.B
RG140.BVP

CAB, DOOR COVERING - CABINE, REVESTIMENTO DA PORTA

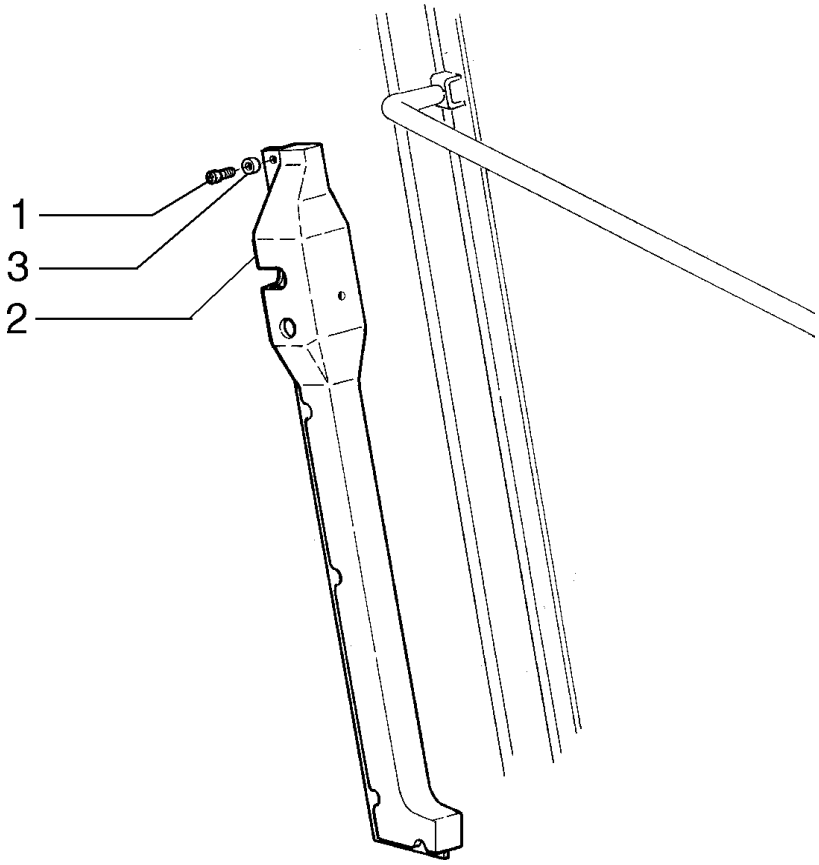

CAB, DOOR COVERING - CABINE, REVESTIMENTO DA PORTA

REF	NOTE	PN	QT	DESCRIPTION	DESCRIÇÃO	GLOS
1		71103181	6	BOLT	PARAFUSO	040V
2		71103183	1	COVERING	REVESTIMENTO	116R
2		71103185	1	COVERING (Note)	REVESTIMENTO (Nota)	116R
3		71103182	6	WASHER	ARRUELA	131R

Note/Nota: FOR LOW PROFILE CAB
PARA CABINE BAIXA

RG140.B
RG140.BVP

09-43		p1	06/08

CAB, DOOR AND HINGE - CABINE, PORTA E DOBRADIÇA

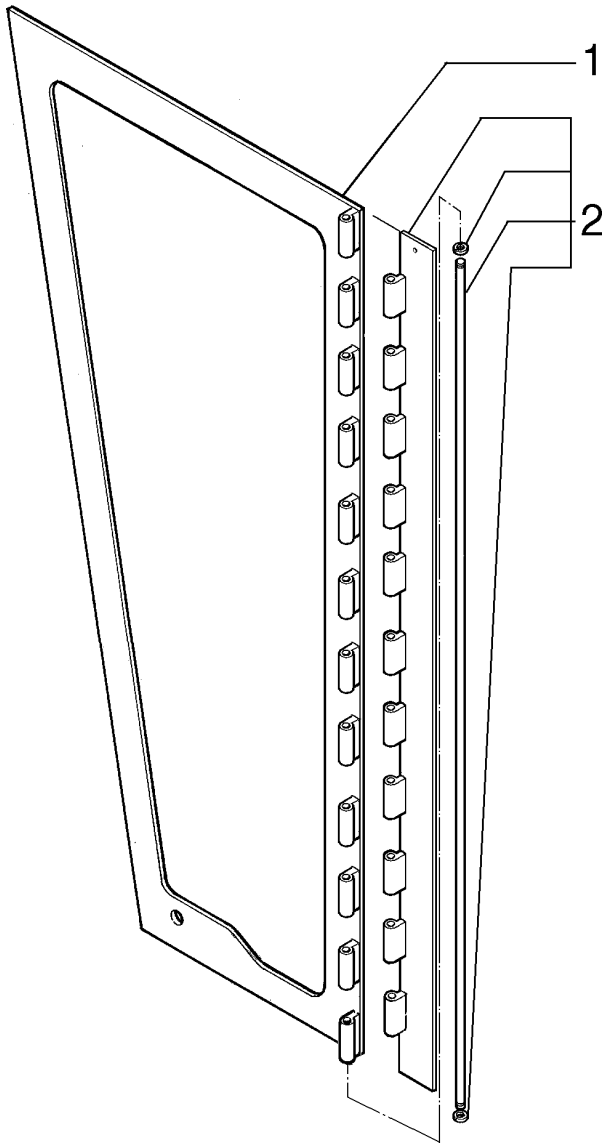

CAB, DOOR AND HINGE - CABINE, PORTA E DOBRADIÇA

REF	NOTE	PN	QT	DESCRIPTION	DESCRIÇÃO	GLOS
1		71103190	1	DOOR LH assy (Note)	PORTA Esquerda completa (Nota)	205S
1		71103188	1	DOOR RH assy	PORTA Direita completa	205S
1		71103189	1	DOOR RH assy (Note)	PORTA Direita completa (Nota)	205S
1		71103187	1	DOOR LH assy	PORTA Esquerda completa	205S
2		75313865	2	HINGE (Note)	DOBRADIÇA (Nota)	140C
2		75313820	2	HINGE	DOBRADIÇA	140C

Note/Nota: FOR LOW PROFILE CAB
PARA CABINE BAIXA

RG140.B
RG140.BVP

CAB, DOOR-SILL AND HOOK - CABINE, SOLEIRA E GANCHO

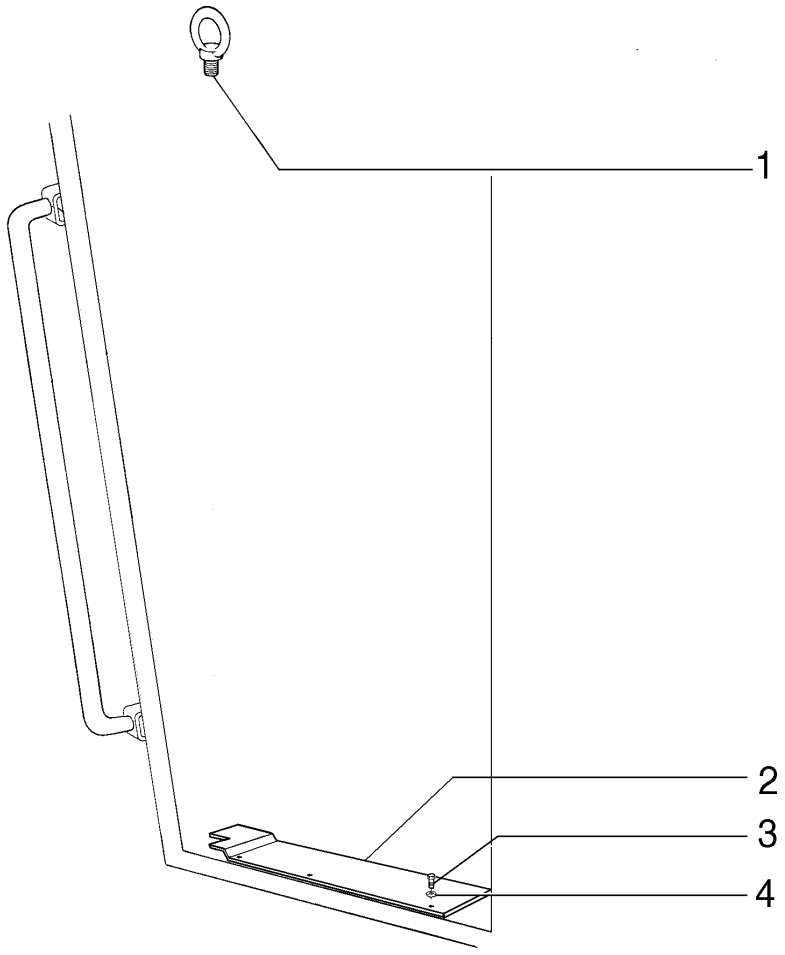

CAB, DOOR-SILL AND HOOK - CABINE, SOLEIRA E GANCHO

REF	NOTE	PN	QT	DESCRIPTION	DESCRIÇÃO	GLOS
1		75310309	4	HOOK	GANCHO	030G
2		71102250	1	PLATE RH	CHAPA Direita	105P
2		71102251	1	PLATE LH	CHAPA Esquerda	105P
3		75310286	6	BOLT	PARAFUSO	040V
4		75286866	6	WASHER	ARRUELA	131R

CAB, REAR-VIEW MIRROR - CABINE RETROVISORES

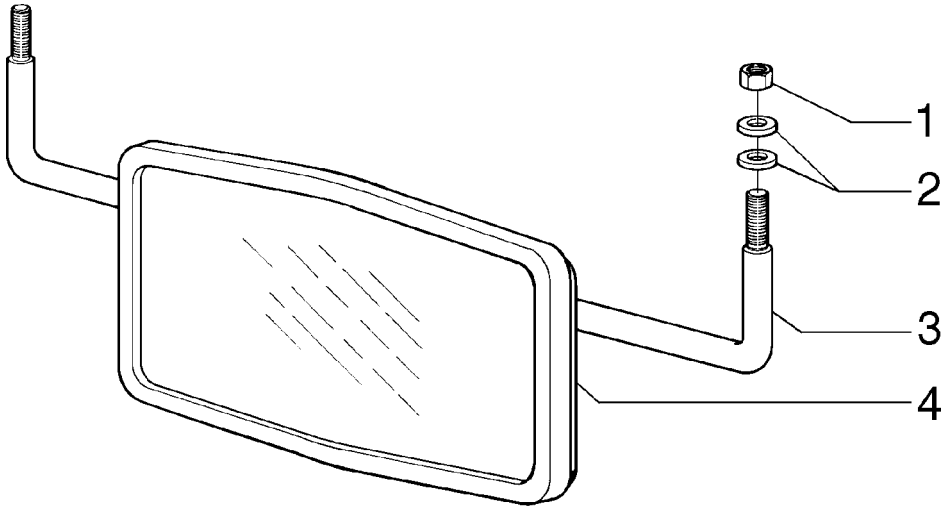

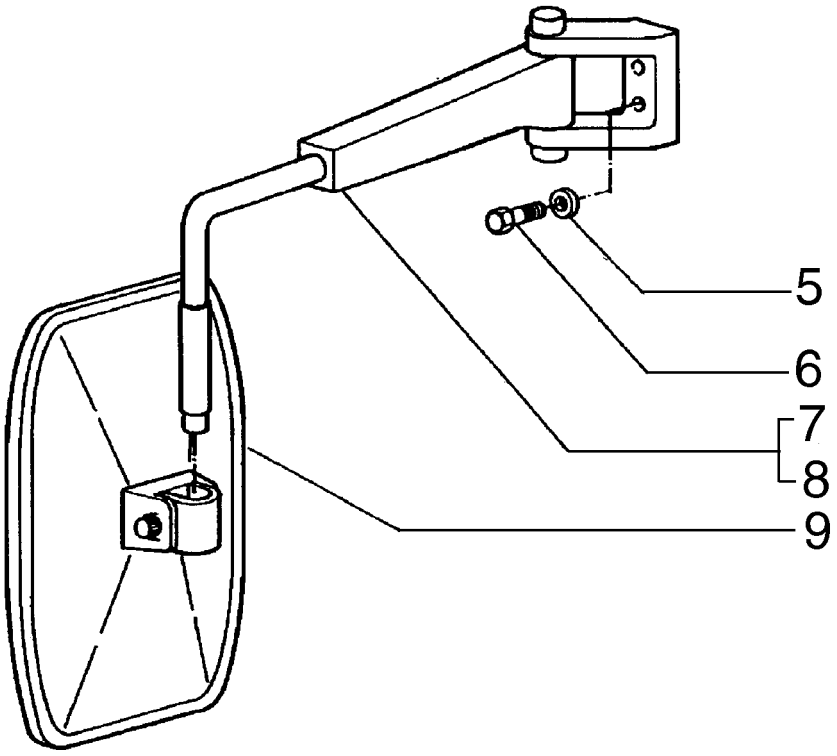

CAB, REAR-VIEW MIRROR - CABINE RETROVISORES

REF	NOTE	PN	QT	DESCRIPTION	DESCRIÇÃO	GLOS
1		75310301	2	NUT	PORCA	010D
2		75310302	4	WASHER	ARRUELA	131R
3		75310303	1	BRACKET	SUPORTE	300S
4		75310304	1	REAR VIEW MIRROR	RETROVISOR	185S
5		75310350	4	WASHER	ARRUELA	131R
6		75310726	4	BOLT	PARAFUSO	040V
7		75310727	1	BRACKET RH	SUPORTE Direita	300S
8		75310728	1	BRACKET LH	SUPORTE Esquerda	300S
9		79099583	2	REAR VIEW MIRROR	RETROVISOR	185S

09-46		p1	06/08

CAB, LOCK SYSTEM - CABINE, SISTEMA DE FECHADURA

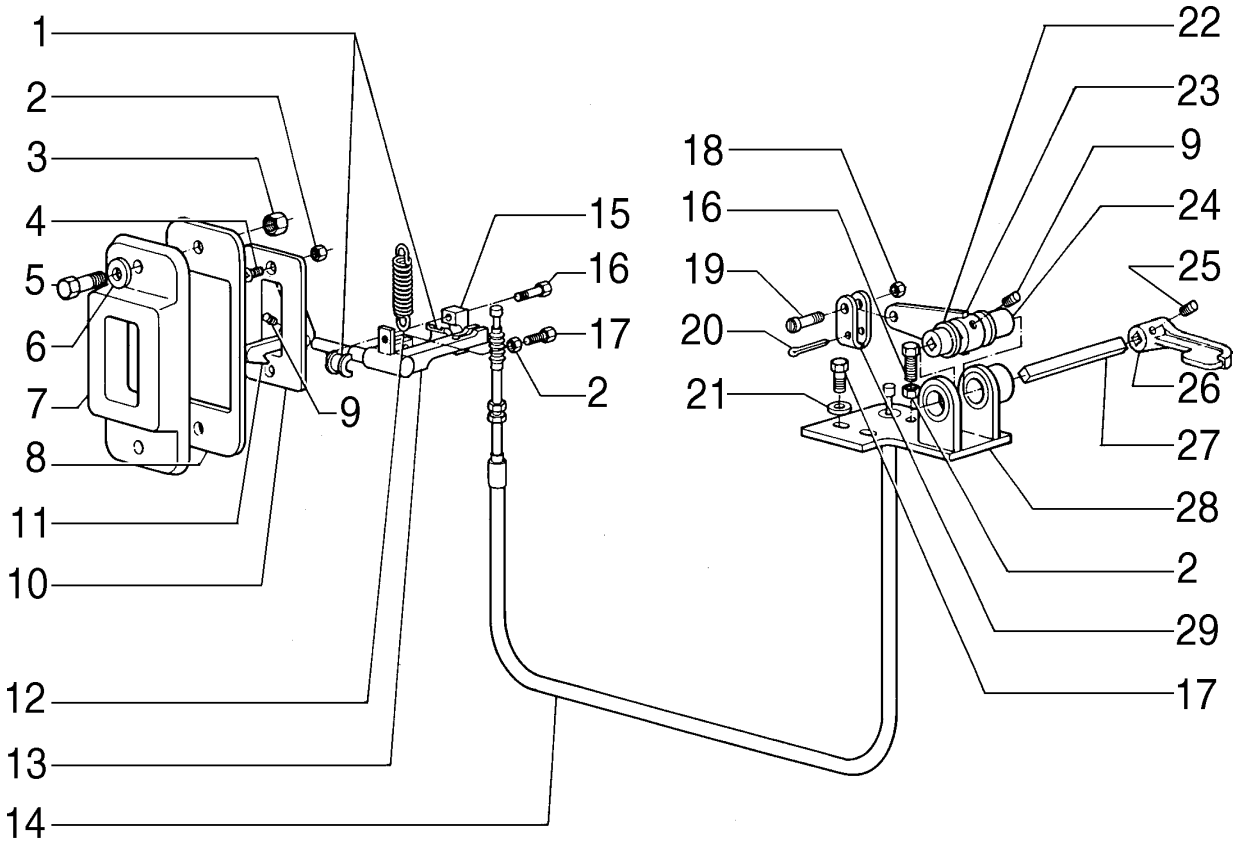

CAB, LOCK SYSTEM - CABINE, SISTEMA DE FECHADURA

REF	NOTE	PN	QT	DESCRIPTION	DESCRIÇÃO	GLOS
1		75310397	2	BUSHING	BUCHA	095B
2		75310352	3	NUT	PORCA	010D
3		75310301	2	NUT	PORCA	010D
4		75310398	2	BOLT	PARAFUSO	040V
5		75310355	2	BOLT	PARAFUSO	040V
6		75287779	2	WASHER	ARRUELA	131R
7		75310399	1	BRACKET	SUPORTE	300S
8		75310408	1	PLATE	CHAPA	105P
9		75310400	2	BOLT	PARAFUSO	040V
10		75311303	1	BRACKET	SUPORTE	300S
11		71100413	1	PAWL	TRAVA	050N
12		75310403	1	SPRING	MOLA	100M
13		75311302	1	LEVER RH	ALAVANCA Direita	045L
13		75310422	1	LEVER LH	ALAVANCA Esquerda	045L
14		75310405	1	ROPE	CABO	105F
15		75310406	1	CLAMP	ABRAÇADEIRA	031F
16		75310407	3	BOLT	PARAFUSO	040V
17		75310409	2	BOLT	PARAFUSO	040V
18		71103191	1	NUT	PORCA	010D
19		71103192	1	BOLT	PARAFUSO	040V
20		75310410	1	COTTER PIN	CONTRA PINO	270C
21		75287780	1	WASHER	ARRUELA	131R
22		75310786	1	BUSHING	BUCHA	095B
23		75310414	1	LEVER	ALAVANCA	045L
24		75310415	1	BUSHING	BUCHA	095B
25		71103193	1	BOLT	PARAFUSO	040V
26		71103195	1	LEVER	ALAVANCA	045L
27		71103194	1	TIEROD	TIRANTE	142T
28		75310419	1	BRACKET RH	SUPORTE Direita	300S
28		75310421	1	BRACKET LH	SUPORTE Esquerda	300S
29		75310420	1	YOKE	FORQUILHA	085F

09-47		p1	06/08

CAB, LOCK SYSTEM - CABINE, SISTEMA DE FECHADURA

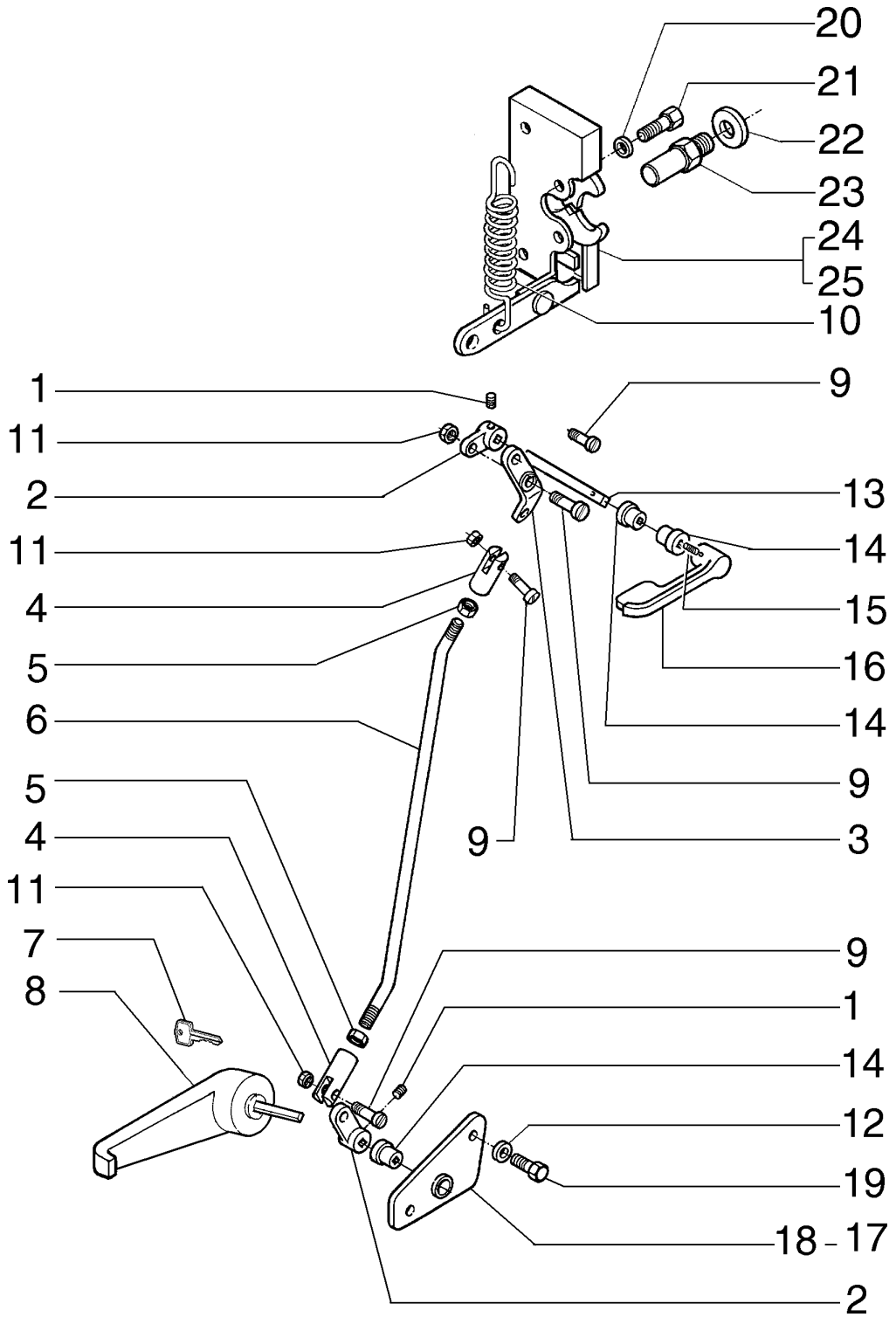

CAB, LOCK SYSTEM - CABINE, SISTEMA DE FECHADURA

REF	NOTE	PN	QT	DESCRIPTION	DESCRIÇÃO	GLOS
1		75310400	4	BOLT	PARAFUSO	040V
2		71103197	4	LEVER	ALAVANCA	045L
3		71103198	2	LEVER	ALAVANCA	045L
4		75310429	2	YOKE	FORQUILHA	085F
5		75310333	4	NUT	PORCA	010D
6		71103199	2	TIEROD	TIRANTE	142T
7		75310740	1	LOCK KEY	CHAVE FECHAMENTO	154C
8		71103201	1	HANDLE RH	ALÇA Direita	020M
8		71103200	1	HANDLE LH	ALÇA Esquerda	020M
9		71103192	8	BOLT	PARAFUSO	040V
10		75310403	2	SPRING	MOLA	100M
11		71103191	8	NUT	PORCA	010D
12		75286866	4	WASHER	ARRUELA	131R
13		71103202	2	TIEROD	TIRANTE	142T
14		75313373	2	BUSHING	BUCHA	095B
15		71103193	2	BOLT	PARAFUSO	040V
16		71103195	2	LEVER	ALAVANCA	045L
17		71100466	1	BRACKET RH	SUPORTE Direito	300S
18		71100465	1	BRACKET LH	SUPORTE Esquerdo	300S
19		75310286	4	BOLT	PARAFUSO	040V
20		75313409	8	WASHER	ARRUELA	131R
21		75313398	8	BOLT	PARAFUSO	040V
22		75313415	2	WASHER	ARRUELA	131R
23		75313352	2	PIN	PINO	080P
24		75313362	1	LOCK RH	FECHADURA Direita	120S
25		75313361	1	LOCK LH	FECHADURA Esquerda	120S

09-48		p1	06/08

CAB, CURTAIN - CABINE, CORTINA

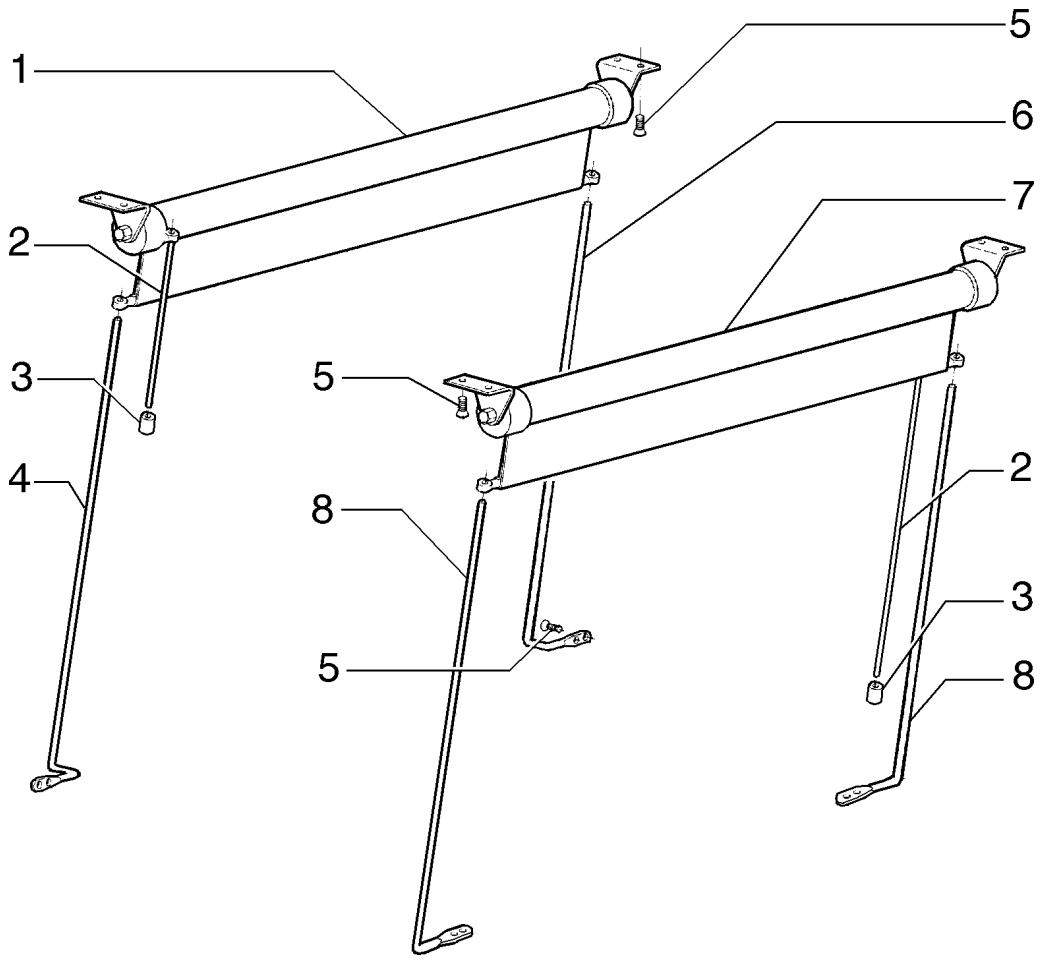

CAB, CURTAIN - CABINE, CORTINA

REF	NOTE	PN	QT	DESCRIPTION	DESCRIÇÃO	GLOS
1		71103249	1	CURTAIN	CORTINA	088T
2		75311289	2	ROPE	CABO	105F
3		75311288	1	KNOB	MANOPLA	150P
4		75310308	1	ROD	HASTE	274S
4		75311291	1	ROD (Note)	HASTE (Nota)	274S
5		75310305	16	BOLT	PARAFUSO	040V
6		75310306	1	ROD	HASTE	274S
6		75311292	1	ROD (Note)	HASTE (Nota)	274S
7		71103250	1	CURTAIN	CORTINA	088T
8		71101063	2	ROD (Note)	HASTE (Nota)	274S
8		75313467	2	ROD	HASTE	274S

Note/Nota: FOR LOW PROFILE CAB
PARA CABINE BAIXA

RG140.B
RG140.BVP

09-49		p1	06/08

CAB, COLUMN COVERING - CABINE, REVESTIMENTO DA COLUNA

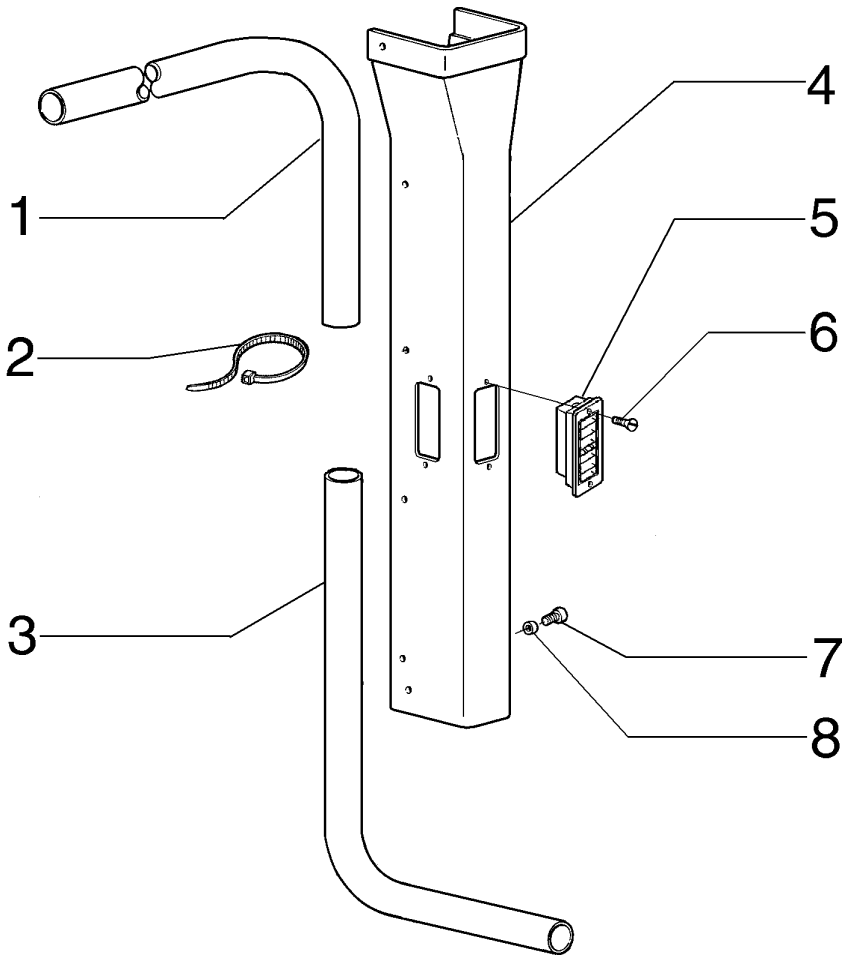

CAB, COLUMN COVERING - CABINE, REVESTIMENTO DA COLUNA

REF	NOTE	PN	QT	DESCRIPTION	DESCRIÇÃO	GLOS
1		75264400	2	HOSE	MANGUEIRA	285T
1		75264401	2	HOSE (Note)	MANGUEIRA (Note)	285T
2		75201642	8	CLAMP	ABRAÇADEIRA	031F
3		75264399	2	HOSE	MANGUEIRA	285T
4		71103203	1	COVERING RH	REVESTIMENTO Direito	116R
4		71103204	1	COVERING LH	REVESTIMENTO Esquerdo	116R
4		71103207	1	COVERING RH (Note)	REVESTIMENTO Direito (Note)	116R
4		71103208	1	COVERING LH (Note)	REVESTIMENTO Esquerdo (Note)	116R
5		125688A1	6	DIFFUSER	DIFUSOR	045D
6		75310292	12	BOLT	PARAFUSO	040V
7		71103181	12	BOLT	PARAFUSO	040V
8		71103182	12	WASHER	ARRUELA	131R

Note/Nota: FOR LOW PROFILE CAB
PARA CABINE BAIXA

RG140.B
RG140.BVP

09-50		p1	06/08

CAB, LOWER COVERING - CABINE, REVESTIMENTO INFERIOR

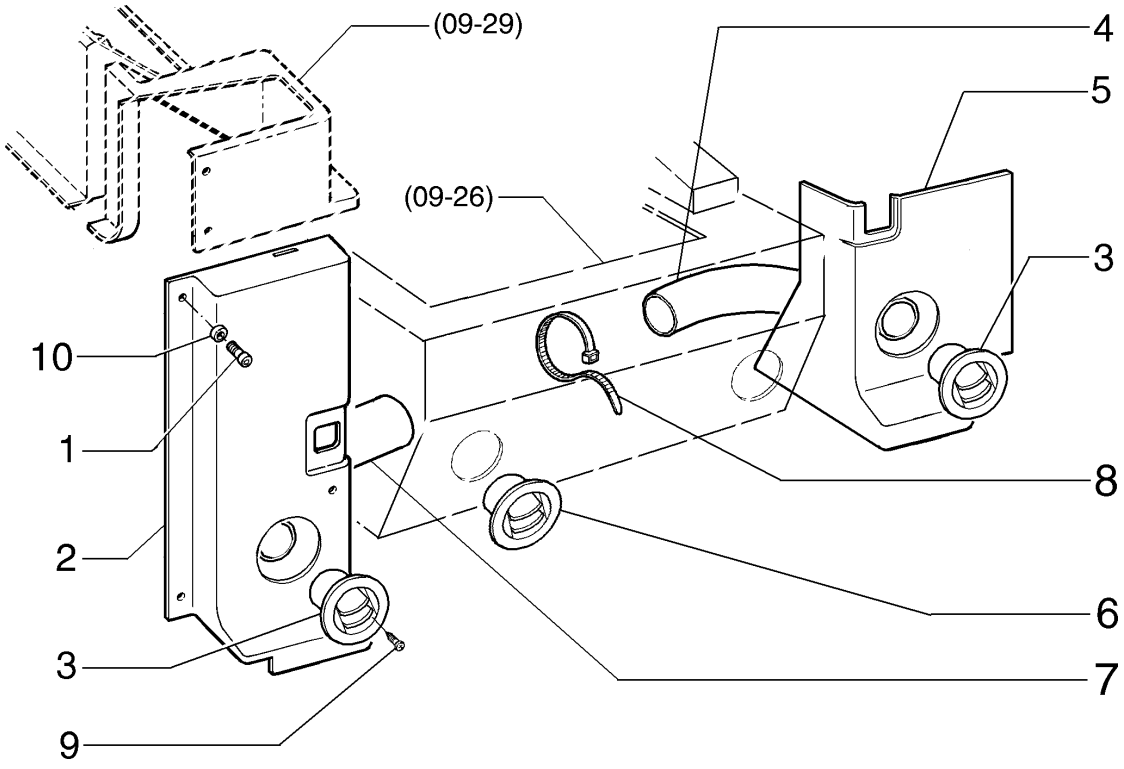

CAB, LOWER COVERING - CABINE, REVESTIMENTO INFERIOR

REF	NOTE	PN	QT	DESCRIPTION	DESCRIÇÃO	GLOS
1		71103181	3	BOLT	PARAFUSO	040V
2		71103211	1	COVERING	REVESTIMENTO	116R
3		75313703	2	DIFFUSER	DIFUSOR	045D
4		75264284	2	HOSE	MANGUEIRA	285T
5		71103212	1	COVERING	REVESTIMENTO	116R
6		73158927	2	DIFFUSER	DIFUSOR	045D
7		75264283	1	HOSE	MANGUEIRA	285T
8		75201642	4	CLAMP	ABRAÇADEIRA	031F
9		75310292	16	BOLT	PARAFUSO	040V
10		71103182	3	WASHER	ARRUELA	131R

09-51		p1	06/08

CAB, LOWER COVERING - CABINE, REVESTIMENTO INFERIOR

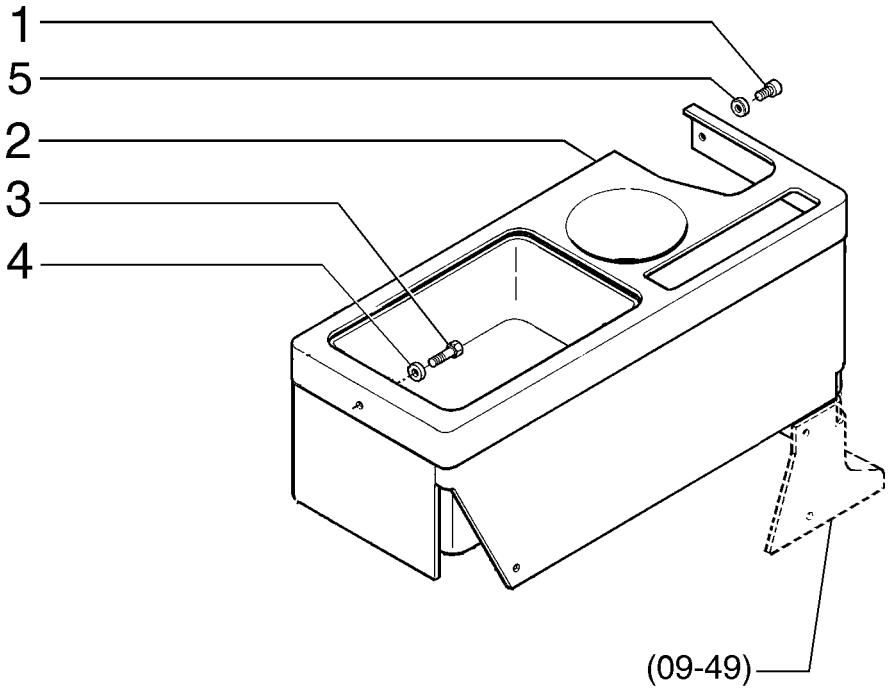

CAB, LOWER COVERING - CABINE, REVESTIMENTO INFERIOR

REF	NOTE	PN	QT	DESCRIPTION	DESCRIÇÃO	GLOS
1		71103181	5	BOLT	PARAFUSO	040V
2		71103215	1	CONTAINER	RECIPIENTE	254C
3		75313384	1	BOLT	PARAFUSO	040V
4		75286866	2	WASHER	ARRUELA	131R
5		71103182	5	WASHER	ARRUELA	131R

09-52		p1	06/08

CAB, REAR COVERING - CABINE, REVESTIMENTO TRASEIRO

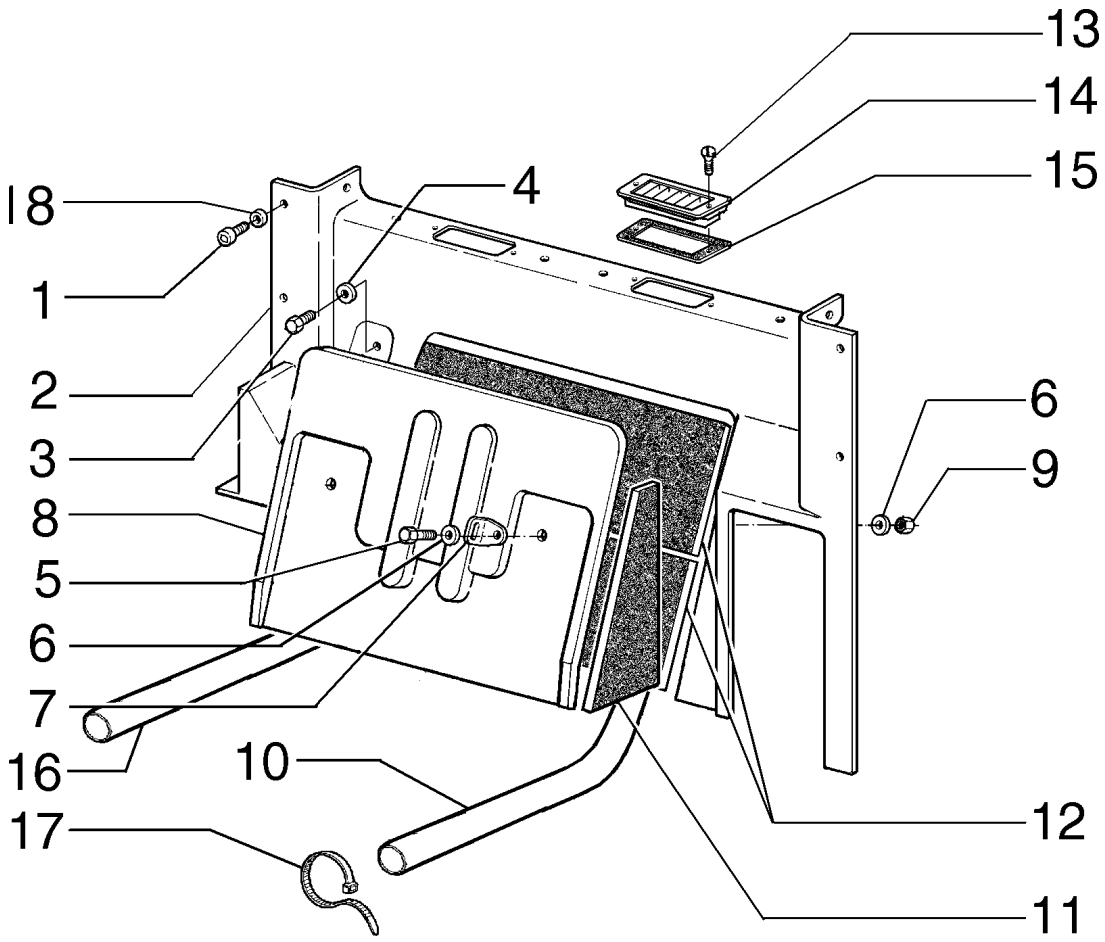

CAB, REAR COVERING - CABINE, REVESTIMENTO TRASEIRO

REF	NOTE	PN	QT	DESCRIPTION	DESCRIÇÃO	GLOS
1		71103181	10	BOLT	PARAFUSO	040V
2		71103217	1	COVERING	REVESTIMENTO	116R
3		75310409	2	BOLT	PARAFUSO	040V
4		75286866	2	WASHER	ARRUELA	131R
5		75310335	2	BOLT	PARAFUSO	040V
6		75287779	4	WASHER	ARRUELA	131R
7		75310336	1	BRACKET	SUPORTE	300S
8		71103219	1	COVER	TAMPA	265C
9		75313822	2	NUT	PORCA	010D
10		75264397	1	HOSE	MANGUEIRA	285T
11		75254722	1	COVERING LH	REVESTIMENTO Esquerdo	116R
11		75254439	1	COVERING RH	REVESTIMENTO Direito	116R
12		75255293	2	COVERING	REVESTIMENTO	116R
13		75310292	4	BOLT	PARAFUSO	040V
14		125688A1	2	DIFFUSER	DIFUSOR	045D
15		71101789	2	RETAINER	RETENTOR	122G
16		75264398	1	HOSE	MANGUEIRA	285T
17		75201642	4	CLAMP	ABRAÇADEIRA	031F
18		71103182	10	WASHER	ARRUELA	131R

09-53		p1	06/08

CAB, ROOF COVERING - CABINE, REVESTIMENTO DO TETO

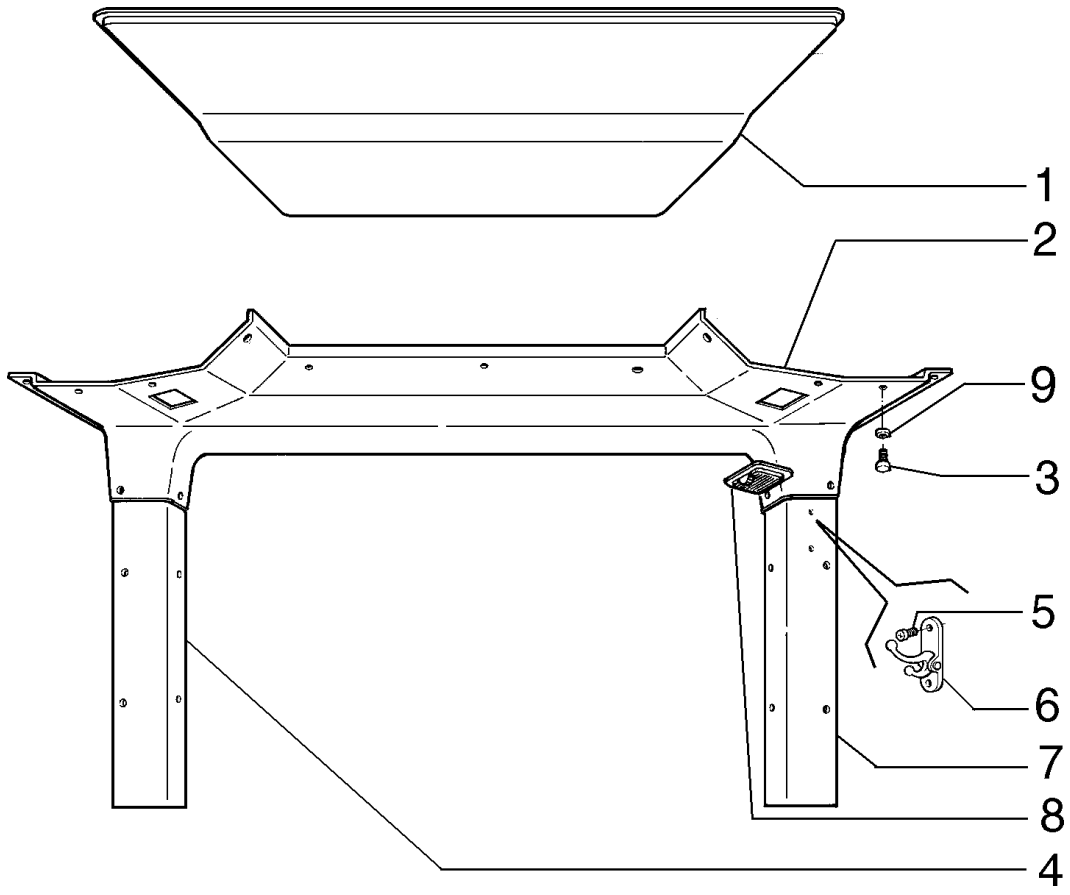

CAB, ROOF COVERING - CABINE, REVESTIMENTO DO TETO

REF	NOTE	PN	QT	DESCRIPTION	DESCRIÇÃO	GLOS
1		75313851	1	COVERING (Note)	REVESTIMENTO (Nota)	116R
1		75313833	1	COVERING	REVESTIMENTO	116R
2		71103247	1	COVERING (Note)	REVESTIMENTO (Nota)	116R
2		71103221	1	COVERING	REVESTIMENTO	116R
3		71103181	27	BOLT	PARAFUSO	040V
4		71103223	1	COVERING	REVESTIMENTO	116R
4		71103227	1	COVERING (Note)	REVESTIMENTO (Nota)	116R
5		75310292	2	BOLT	PARAFUSO	040V
6		75313381	1	COAT-HOOK	CABIDE	188A
7		71103224	1	COVERING	REVESTIMENTO	116R
7		71103228	1	COVERING (Note)	REVESTIMENTO (Nota)	116R
8		75313366	2	CEILING LIGHT	LÂMPADA DO TETO	135P

Note/Nota: FOR LOW PROFILE CAB
PARA CABINE BAIXA

RG140.B
RG140.BVP

CAB, ROOF COVERING - CABINE, REVESTIMENTO DO TETO

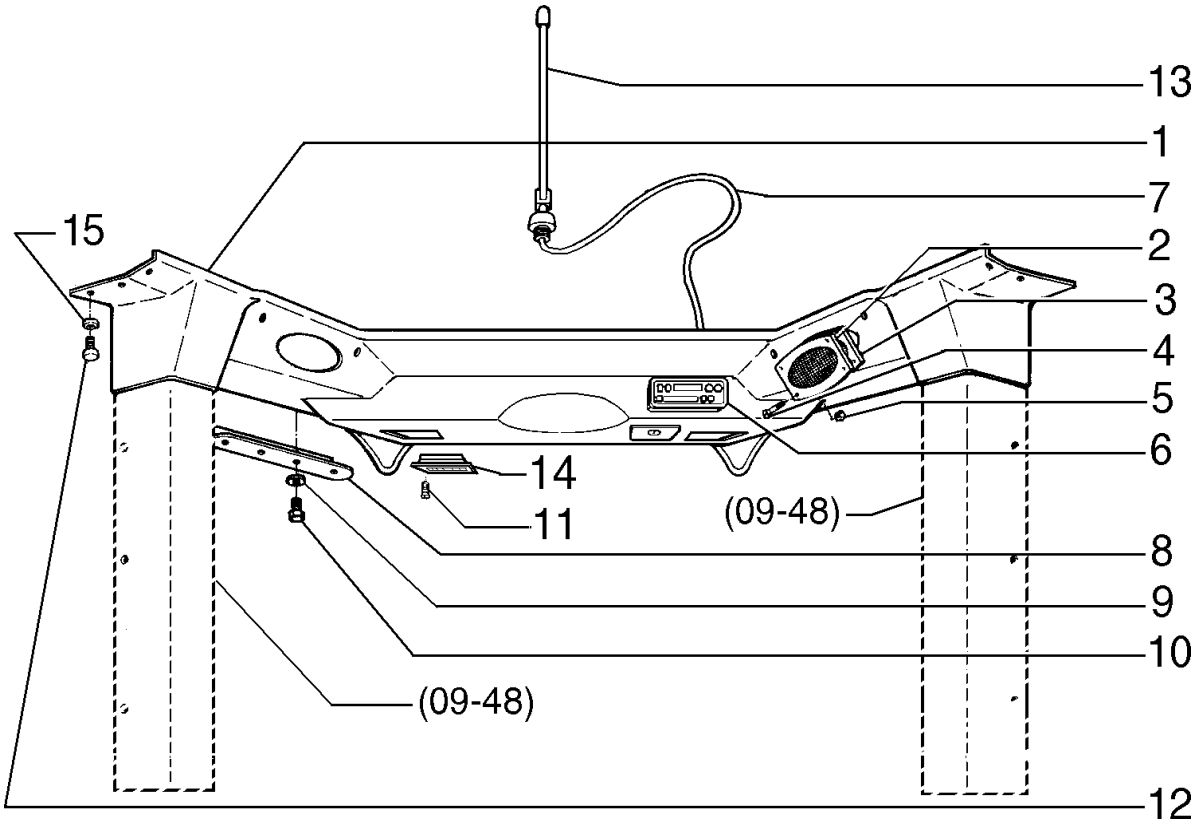

CAB, ROOF COVERING - CABINE, REVESTIMENTO DO TETO

REF	NOTE	PN	QT	DESCRIPTION	DESCRIÇÃO	GLOS
1		71103231	1	ROOF PANEL	TETO DA CABINA	020P
1		71103233	1	ROOF PANEL (Note)	TETO DA CABINA (Nota)	020P
2		75310390	2	BEZEL	MOLDURA	295C
3		75310386	2	LOUDSPEAKER	ALTO FALANTE	039A
4		75310391	8	BOLT	PARAFUSO	040V
5		75310389	8	NUT	PORCA	010D
6		75322764	1	RADIO	RÁDIO	192A
7		75310384	1	HARNESS	CABO ELÉTRICO	111C
8		75310388	2	PLATE	CHAPA	105P
8		75310385	1	PLATE	CHAPA	105P
9		75287700	8	WASHER	ARRUELA	131R
10		75310286	8	BOLT	PARAFUSO	040V
11		75310292	12	BOLT	PARAFUSO	040V
12		71103181	15	BOLT	PARAFUSO	040V
13		75310458	1	ELECTRIC ANTENNA	ANTENA	064A
14		125688A1	2	DIFFUSER	DIFUSOR	045D
15		71103182	15	WASHER	ARRUELA	131R

Note/Nota: FOR LOW PROFILE CAB
PARA CABINE BAIXA

RG140.B
RG140.BVP

09-55		p1	06/08

OPEN CAB, GLASSES - CABINE ABERTA, VIDROS

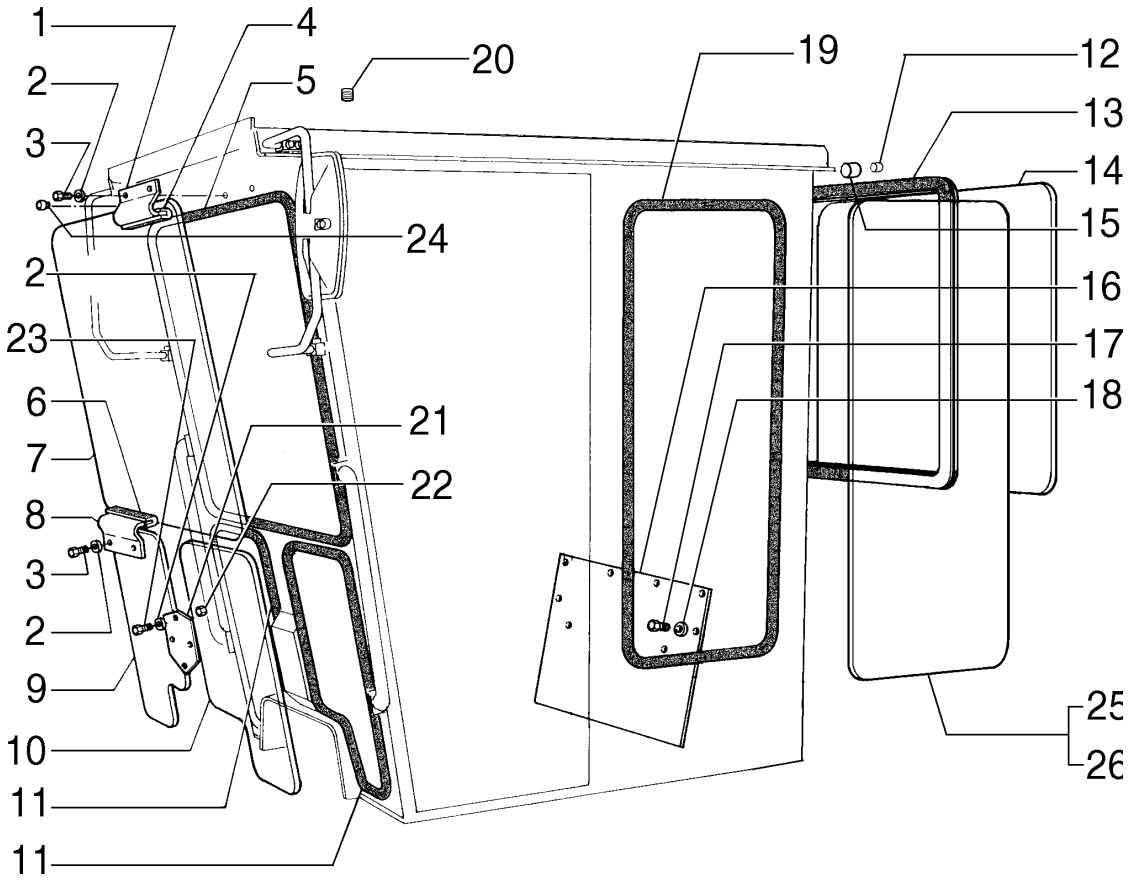

OPEN CAB, GLASSES - CABINE ABERTA, VIDROS

REF	NOTE	PN	QT	DESCRIPTION	DESCRIÇÃO	GLOS
1		75310343	2	BRACKET	SUPORTE	300S
2		75287780	6	WASHER	ARRUELA	131R
3		75310286	6	BOLT	PARAFUSO	040V
4		75310344	2	RETAINER	RETENTOR	122G
5		75310232	1	RETAINER	RETENTOR	122G
6		75310345	1	RETAINER	RETENTOR	122G
7		75254361	1	GLASS	VIDRO	315C
8		75310346	1	BRACKET	SUPORTE	300S
9		75254363	1	GLASS	VIDRO	315C
10		75254362	1	GLASS	VIDRO	315C
11		75310347	2	RETAINER	RETENTOR	122G
12		75310357	1	PLUG	BUJÃO	050T
13		75310348	1	RETAINER	RETENTOR	122G
14		75254368	1	GLASS	VIDRO	315C
15		75310358	1	PLUG	BUJÃO	050T
16		75310354	1	COVER	TAMPA	265C
17		75310355	6	BOLT	PARAFUSO	040V
18		75287779	6	WASHER	ARRUELA	131R
19		75310359	2	RETAINER	RETENTOR	122G
20		75310356	1	PLUG	BUJÃO	050T
21		75310351	1	COVER	TAMPA	265C
22		75310352	4	NUT	PORCA	010D
23		75310322	4	BOLT	PARAFUSO	040V
24		75310360	2	PLUG	BUJÃO	050T
25		75254364	1	GLASS RH	VIDRO Direito	315C
26		75254365	1	GLASS LH	VIDRO Esquerdo	315C

09-56		p1	06/08

OPEN CAB, ROOF COVERING - CABINE ABERTA, REVESTIMENTO DO TETO

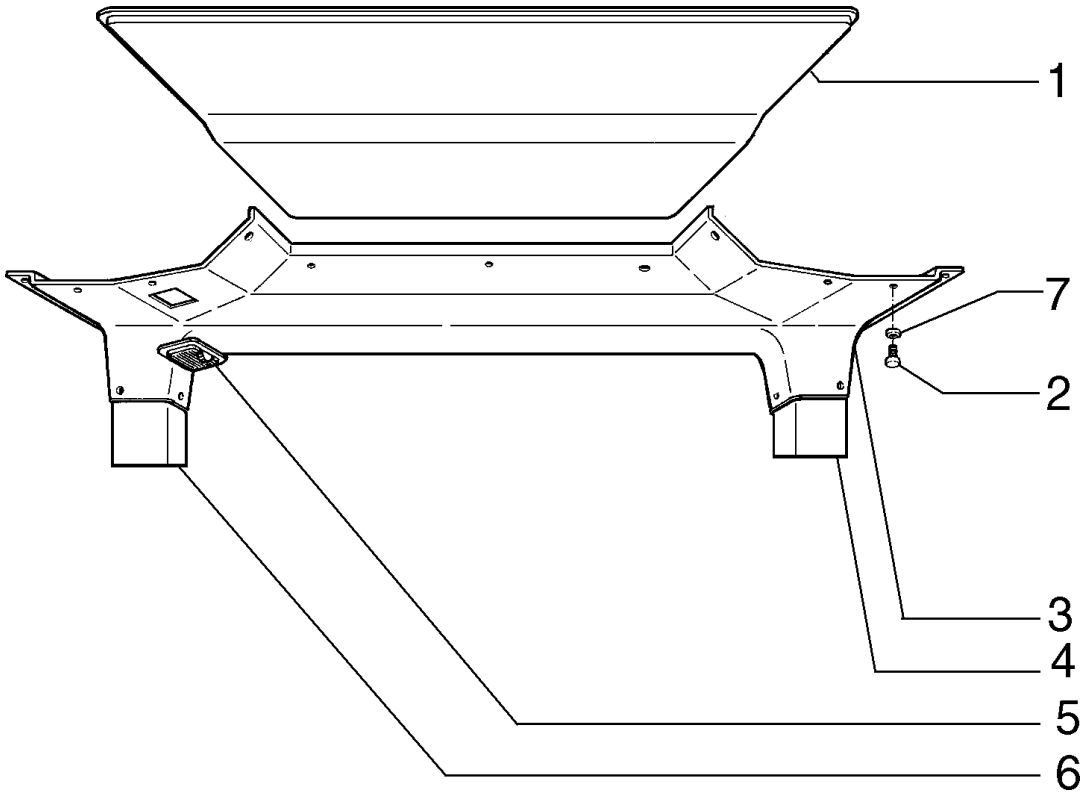

OPEN CAB, ROOF COVERING - CABINE ABERTA, REVESTIMENTO DO TETO

REF	NOTE	PN	QT	DESCRIPTION	DESCRIÇÃO	GLOS
1		75313844	1	COVERING	REVESTIMENTO	116R
2		71103181	20	BOLT	PARAFUSO	040V
3		71103235	1	COVERING	REVESTIMENTO	116R
4		71103237	1	COVERING LH	REVESTIMENTO Esquerdo	116R
5		75313367	1	CEILING LIGHT	LÂMPADA DO TETO	135P
6		71103238	1	COVERING RH	REVESTIMENTO Direito	116R
7		71103182	20	WASHER	ARRUELA	131R

OPEN CAB, ROOF COVERING - CABINE ABERTA, REVESTIMENTO DO TETO

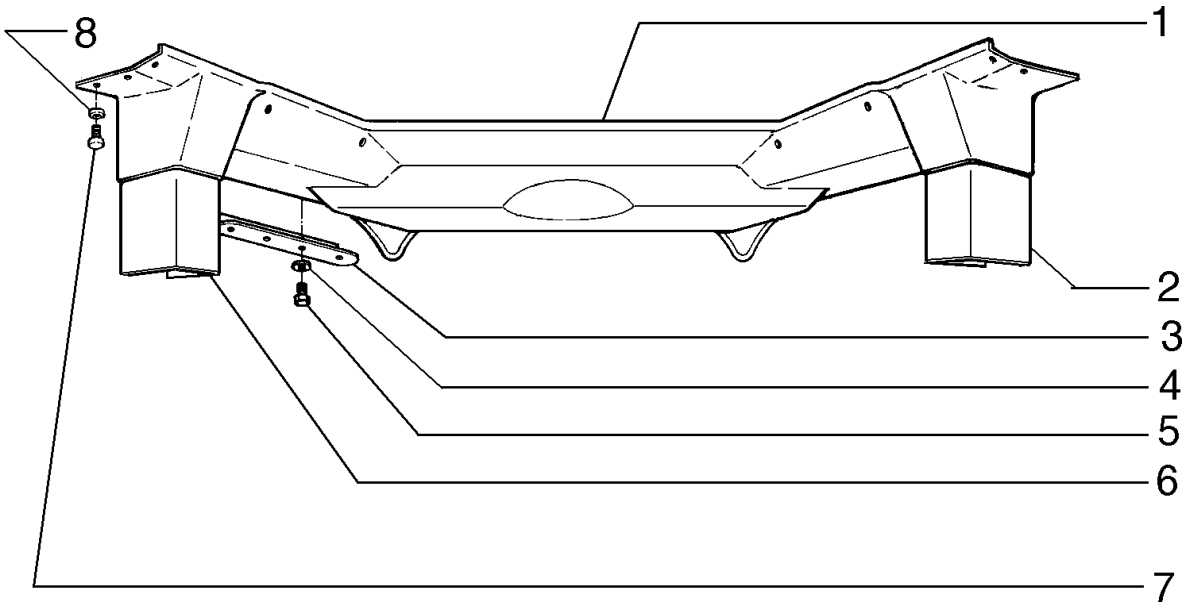

OPEN CAB, ROOF COVERING - CABINE ABERTA, REVESTIMENTO DO TETO

REF	NOTE	PN	QT	DESCRIPTION	DESCRIÇÃO	GLOS
1		71103241	1	COVERING	REVESTIMENTO	116R
2		71103244	1	COVERING RH	REVESTIMENTO Direito	116R
3		75310385	1	PLATE	CHAPA	105P
3		75310388	2	PLATE	CHAPA	105P
4		75287700	8	WASHER	ARRUELA	131R
5		75310286	8	BOLT	PARAFUSO	040V
6		71103243	1	COVERING LH	REVESTIMENTO Esquerdo	116R
7		71103181	10	BOLT	PARAFUSO	040V
8		71103182	10	WASHER	ARRUELA	131R

09-58		p1	06/08

CAB, ROOF COVERING - CABINE, REVESTIMENTO DO TETO

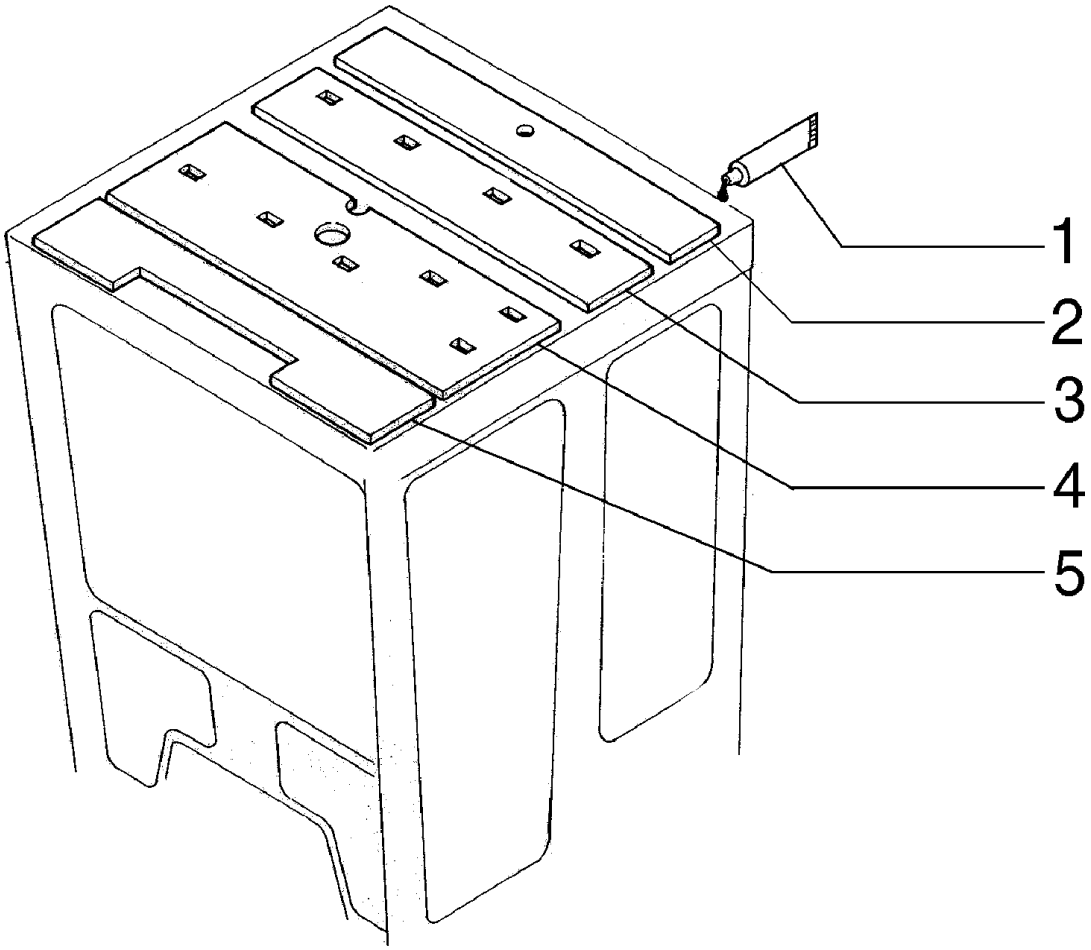

CAB, ROOF COVERING - CABINE, REVESTIMENTO DO TETO

REF	NOTE	PN	QT	DESCRIPTION	DESCRIÇÃO	GLOS
1		75311351	1	STRIP-GASKET	JUNTA ADESIVA	124G
2		75311352	1	PANEL	PAINEL	025P
3		75311353	1	PANEL	PAINEL	025P
4		75311354	1	PANEL	PAINEL	025P
5		75311355	1	PANEL	PAINEL	025P

AIR CONDITIONER SYSTEM - SISTEMA DE AR CONDICIONADO

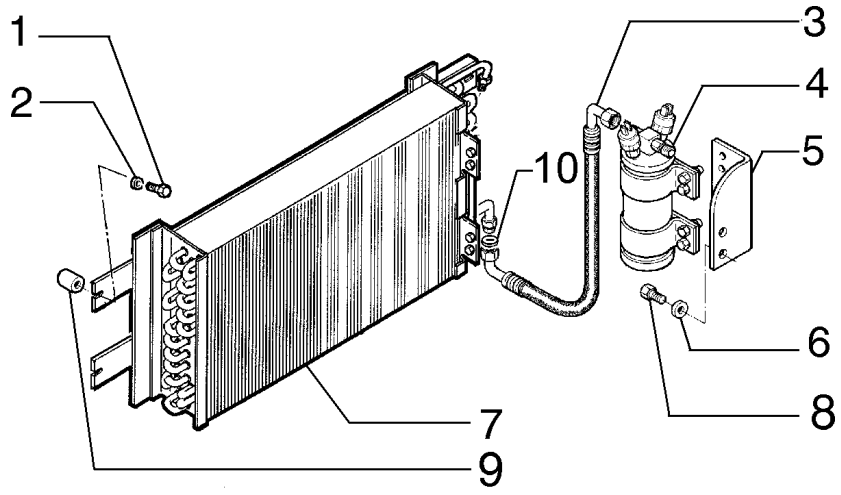

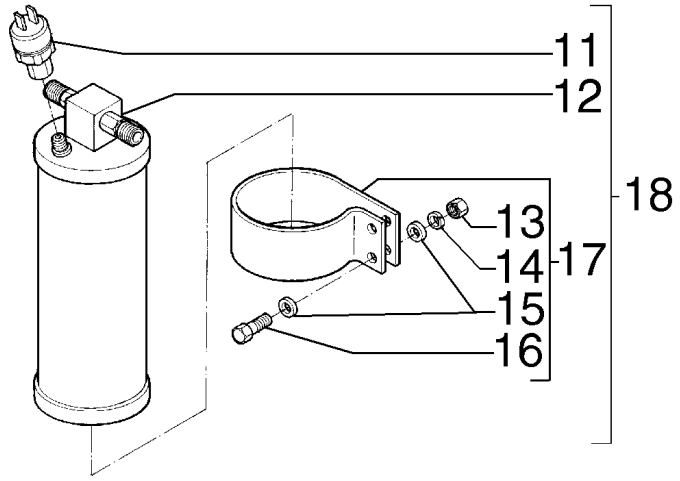

AIR CONDITIONER SYSTEM - SISTEMA DE AR CONDICIONADO

REF	NOTE	PN	QT	DESCRIPTION	DESCRIÇÃO	GLOS
1		10902021	4	BOLT	PARAFUSO	040V
2		10615479	4	WASHER	ARRUELA	131R
3		75325655	1	HOSE	MANGUEIRA	192T
4		75325647	1	CONTAINER	RECIPIENTE	254C
5		75325588	1	BRACKET	SUPORTE	300S
6		10730301	2	WASHER	ARRUELA	131R
7		75325651	1	CONDENSER	CONDENSADOR	220C
8		16043431	2	BOLT	PARAFUSO	040V
9		75223894	4	SPACER	ESPAÇADOR	075D
10		71101906	2	O'RING	O'RING	158G
11		75313577	2	SENSOR	SENSOR	133S
12		75251998	1	CONTAINER	RECIPIENTE	254C
13		71100881	4	NUT	PORCA	010D
14		71100882	4	WASHERLOCK	ARRUELA PRESSÃO	170R
15		71100883	8	WASHER	ARRUELA	131R
16		71100884	4	BOLT	PARAFUSO	040V
17		75261743	2	CLAMP	ABRAÇADEIRA	031F
18		75325647	1	CONTAINER	RECIPIENTE	254C

09-60		p1	06/08

EVAPORATOR BOX - CAIXA EVAPORADORA

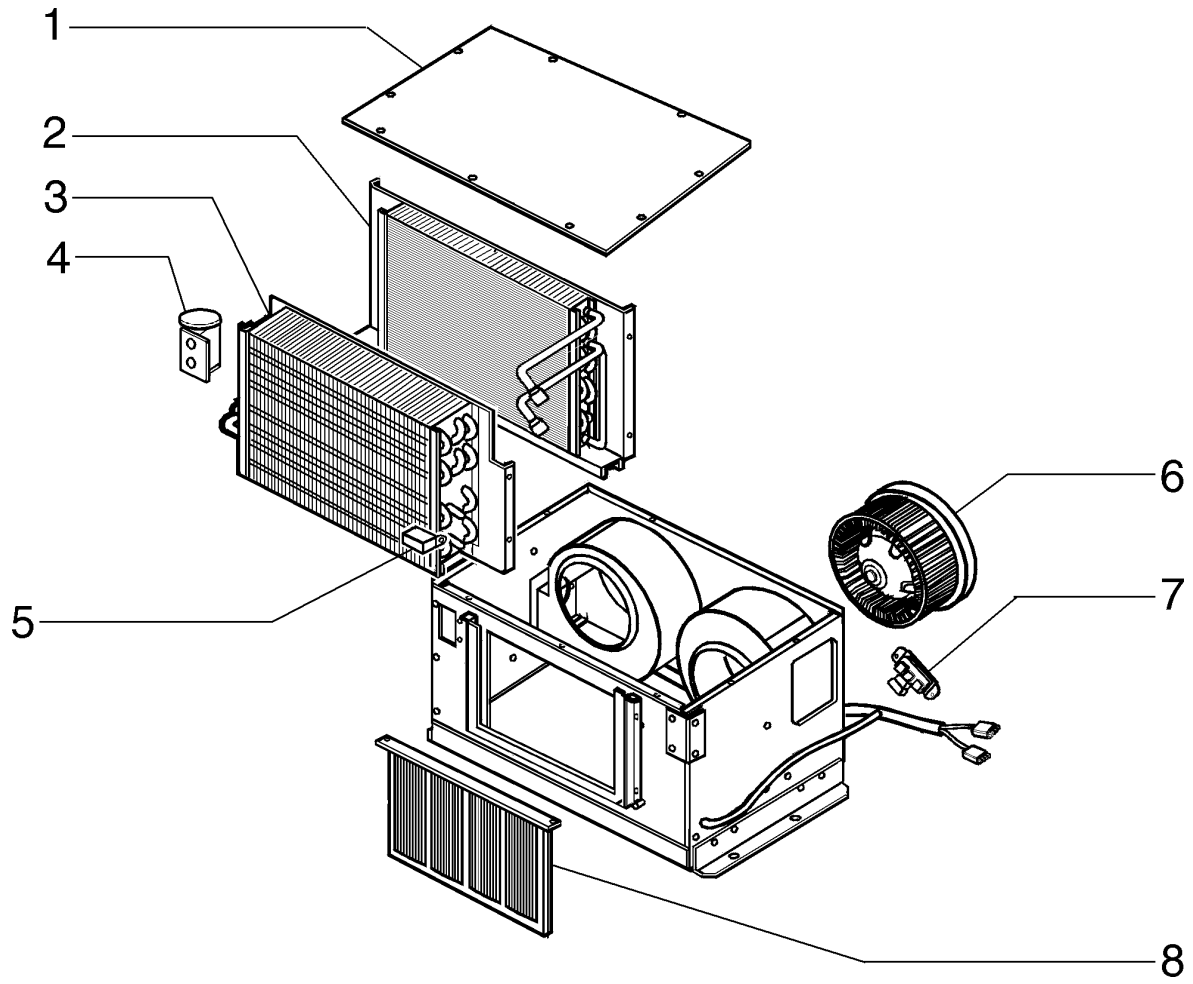

EVAPORATOR BOX - CAIXA EVAPORADORA

REF	NOTE	PN	QT	DESCRIPTION	DESCRIÇÃO	GLOS
1		75310513	1	COVER	TAMPA	265C
2		75326976	1	HEATER	AQUECEDOR	105R
3		75254533	1	EVAPORATOR	EVAPORADOR	064E
4		75252027	1	VALVE	VÁLVULA	010V
5		75265100	1	THERMOSTAT	TERMOSTATO	096T
6		75310515	2	FAN	VENTILADOR	030V
7		75254544	1	RESISTOR	RESISTOR	039R
8		75254545	1	FILTER	FILTRO	065F

09-61		p1	06/08

AIR CONDITIONER SYSTEM - SISTEMA DE AR CONDICIONADO

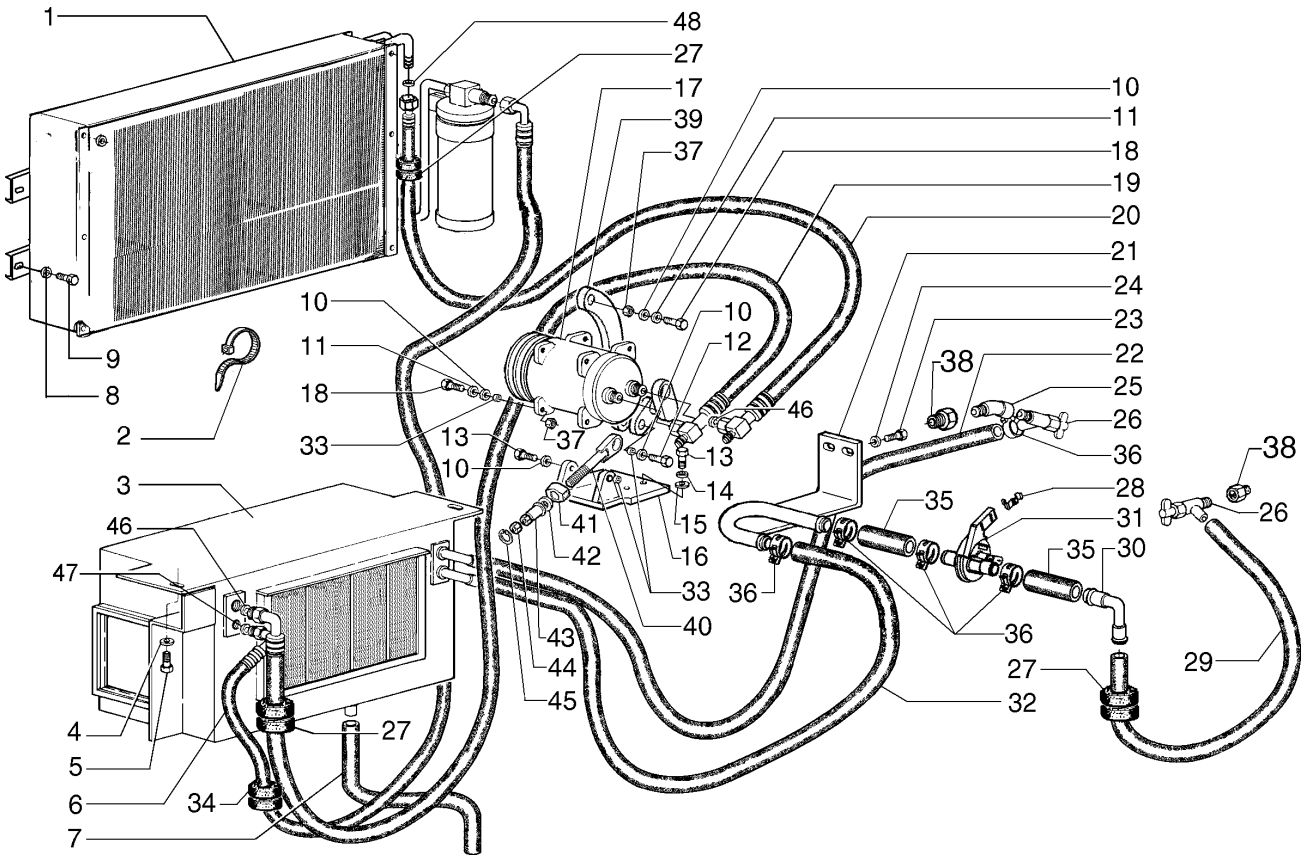

AIR CONDITIONER SYSTEM - SISTEMA DE AR CONDICIONADO

REF	NOTE	PN	QT	DESCRIPTION	DESCRIÇÃO	GLOS
1		75325651	1	CONDENSER - page (09-58)	CONDENSADOR - pag. (09-58)	220C
2		75201642	2	CLAMP	ABRAÇADEIRA	031F
3		75327119	1	EVAPORATOR	EVAPORADOR	064E
4		14496531	2	WASHER	ARRUELA	131R
5		16043431	2	BOLT	PARAFUSO	040V
6		75326214	1	HOSE	MANGUEIRA	192T
7		75255010	1	HOSE	MANGUEIRA	285T
8		10615479	8	WASHER	ARRUELA	131R
9		10902021	8	BOLT	PARAFUSO	040V
10		14496621	6	WASHER	ARRUELA	131R
11		10516879	5	WASHERLOCK	ARRUELA PRESSÃO	170R
12		11107231	2	BOLT	PARAFUSO	040V
13		14420131	3	BOLT	PARAFUSO	040V
14		10516879	3	WASHERLOCK	ARRUELA PRESSÃO	170R
15		14496621	3	WASHER	ARRUELA	131R
16		87529666	1	BRACKET	SUPORTE	300S
17		87522165	1	COMPRESSOR A/C	COMPRESSOR Ar condicionado	216C
18		11107031	5	BOLT	PARAFUSO	040V
19		87522181	1	HOSE	MANGUEIRA	192T
20		87522180	1	HOSE	MANGUEIRA	192T
21		75321436	1	TUBE	TUBO	193T
22		87574040	1	HOSE	MANGUEIRA	192T
23		11107231	2	BOLT	PARAFUSO	040V
24		12642021	2	WASHER	ARRUELA	131R
25		87352584	1	ELBOW	COTOVELO	085G
26		301803R1	2	VALVE	VÁLVULA	010V
27		73150779	5	INSULATOR	ISOLANTE	085I
28		1954626C1	1	CLIP	PRESILHA	045F
29		R55242	1	HOSE	MANGUEIRA	285T
30		75322881	1	TUBE	TUBO	193T
31		1331087C1	1	VALVE	VÁLVULA	010V
32		75320965	1	HOSE	MANGUEIRA	192T
33		79114762	5	BUSHING	BUCHA	095B
34		75321576	1	INSULATOR	ISOLANTE	085I
35		75321442	2	HOSE	MANGUEIRA	192T
36		1954736C1	9	CLAMP	ABRAÇADEIRA	031F
37		12577221	3	NUT	PORCA	010D
38		70901835	2	CONNECTOR	CONEXÃO	020R
39		75325455	1	BRACKET	SUPORTE	300S
40		75325460	1	TIEROD	TIRANTE	142T

AIR CONDITIONER SYSTEM - SISTEMA DE AR CONDICIONADO

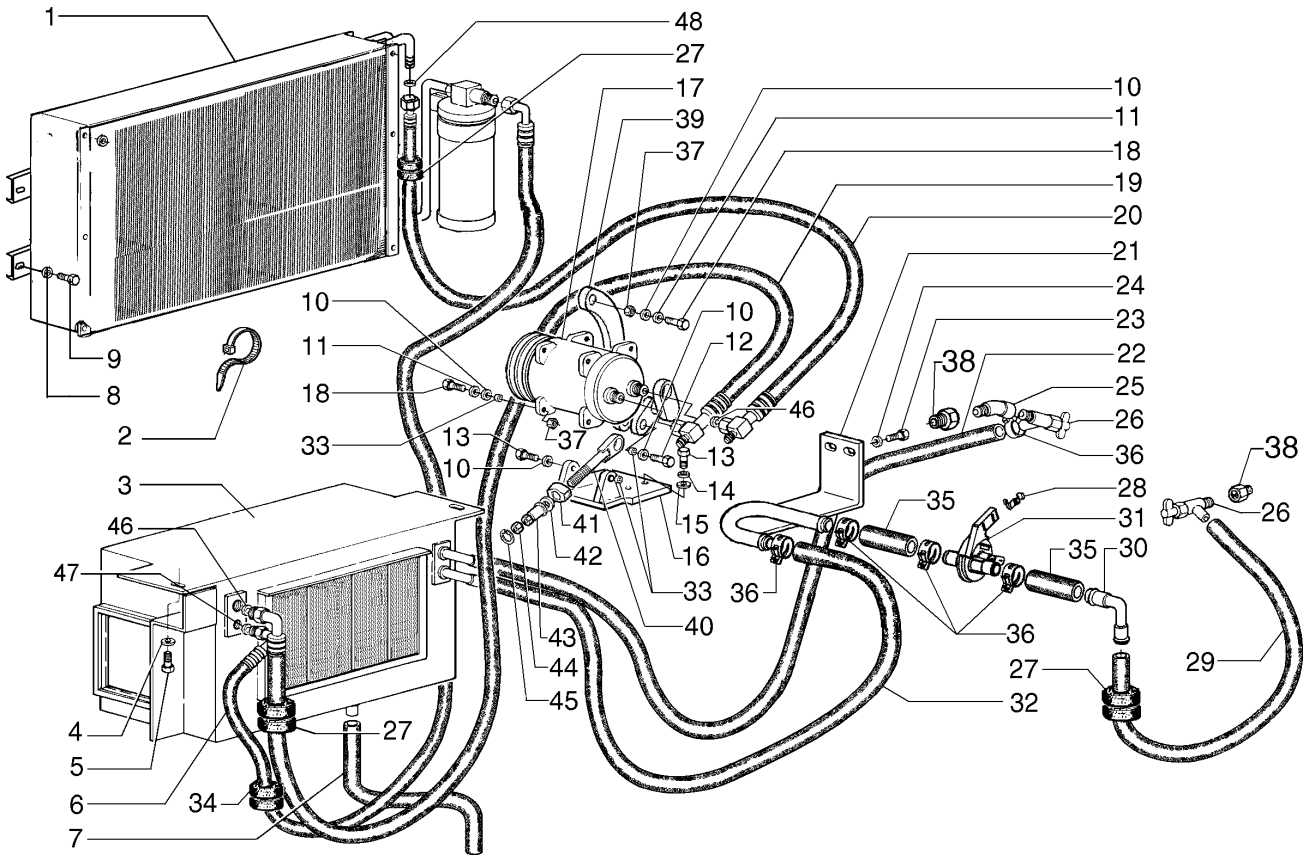

AIR CONDITIONER SYSTEM - SISTEMA DE AR CONDICIONADO

REF	NOTE	PN	QT	DESCRIPTION	DESCRIÇÃO	GLOS
41		75325462	1	REST	MANCAL	079L
42		10520301	1	WASHER	ARRUELA	131R
43		75326810	1	HUB	CUBO	135M
44		10790311	1	NUT	PORCA	010D
45		11066675	1	SNAP RING	ANEL ELÁSTICO	187A
46		75258841	2	O'RING	O'RING	158G
47		75258843	1	O'RING	O'RING	158G
48		75258841	1	O'RING	O'RING	158G

AIR CONDITIONER SYSTEM - SISTEMA DE AR CONDICIONADO

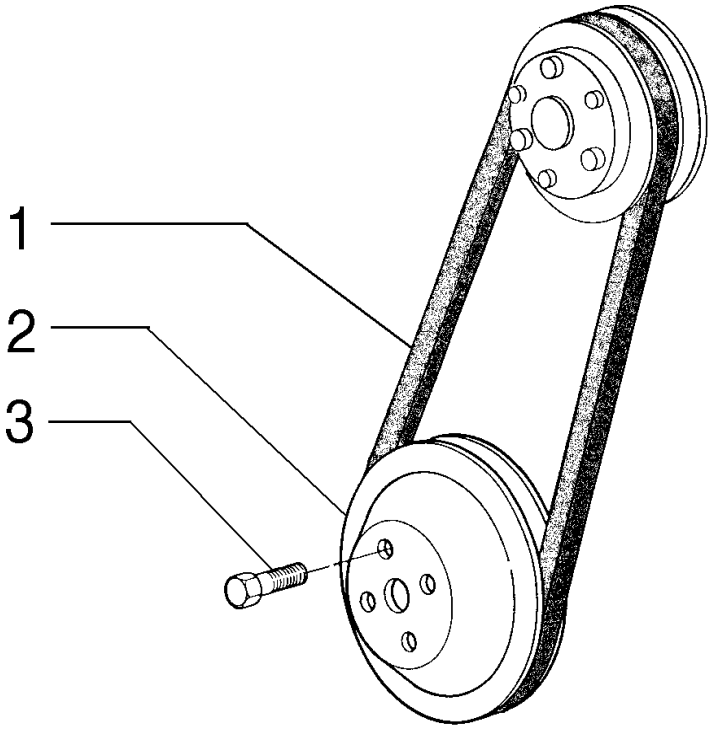

AIR CONDITIONER SYSTEM - SISTEMA DE AR CONDICIONADO

REF	NOTE	PN	QT	DESCRIPTION	DESCRIÇÃO	GLOS
1		75327255	1	BELT	CORREIA	173C
2		75286359	1	PULLEY	POLIA	230P
3		75206638	4	BOLT	PARAFUSO	040V

DECALS - DECALQUES

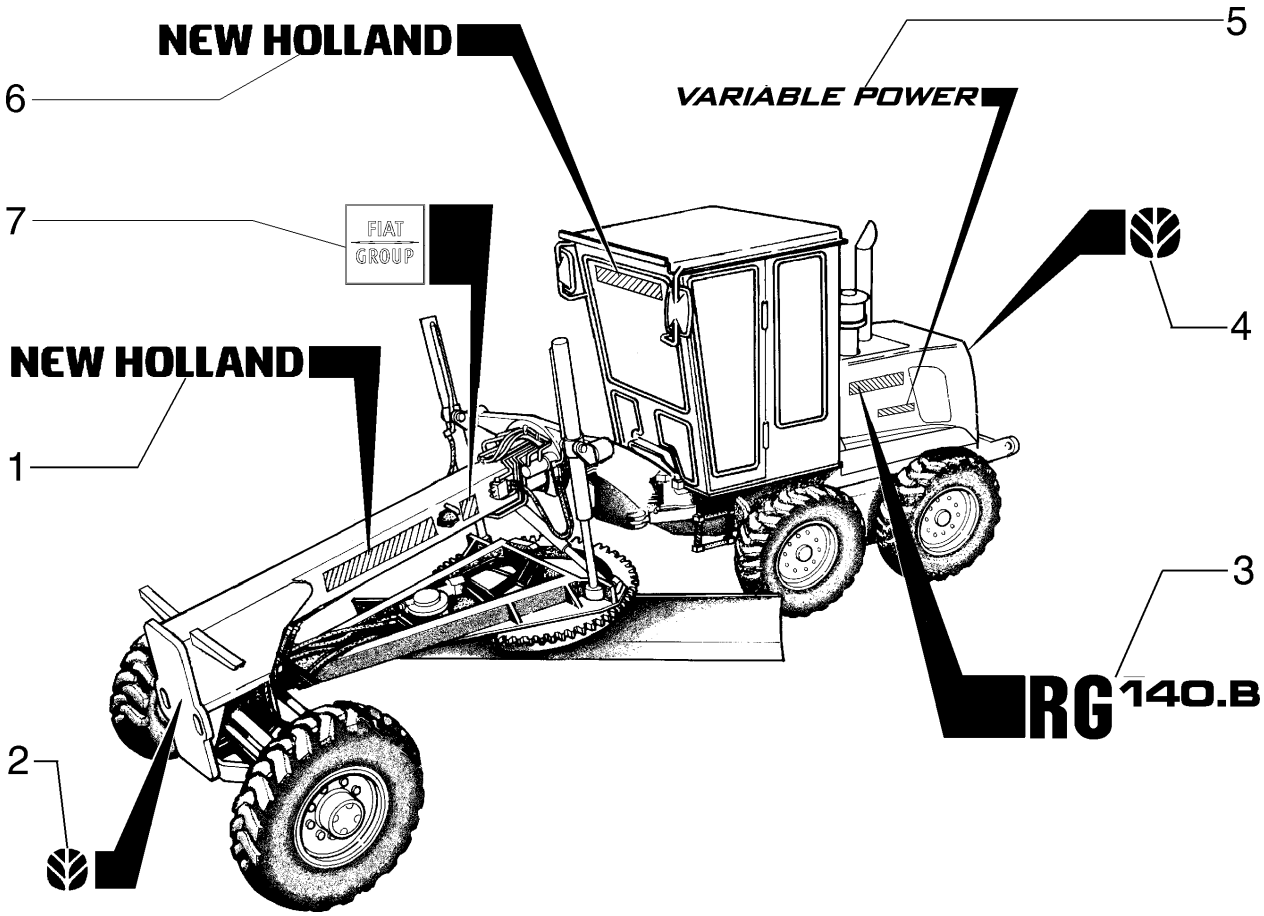

DECALS - DECALQUES

REF	NOTE	PN	QT	DESCRIPTION	DESCRIÇÃO	GLOS
1		75266972	2	DECAL	DECALQUE	012D
2		86594515	1	DECAL	ADESIVO	065T
3		75267045	2	DECAL	DECALQUE	012D
4		96594528	1	DECAL	DECALQUE	012D
5		75326281	2	DECAL	DECALQUE	012D
6		87597053	1	DECAL	DECALQUE	012D
6		87597047	1	DECAL (Note)	DECALQUE (Nota)	012D
7		87691652	2	DECAL	DECALQUE	012D

Note/Nota: FOR LOW PROFILE CAB
PARA CABINE BAIXA

RG140.B
RG140.BVP

DECALS - DECALQUES

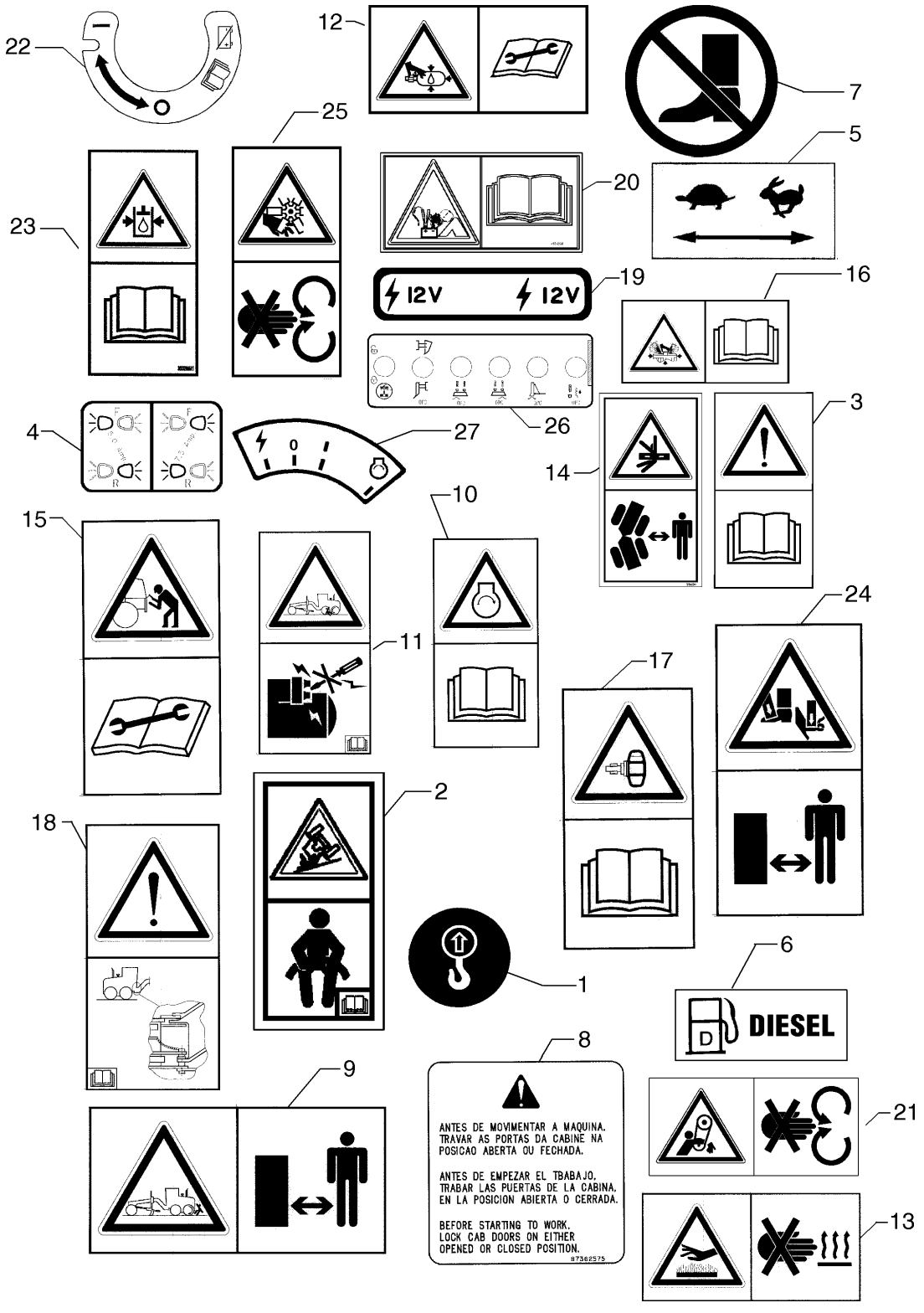

DECALS - DECALQUES

REF	NOTE	PN	QT	DESCRIPTION	DESCRIÇÃO	GLOS
1		73163135	4	DECAL	DECALQUE	012D
2		386241A1	1	DECAL	DECALQUE	012D
3		256147A1	2	DECAL	DECALQUE	012D
4		75325004	1	DECAL	DECALQUE	012D
5		75254779	1	DECAL	DECALQUE	012D
6		75270830	1	DECAL	ADESIVO	065T
7		87350437	4	DECAL	DECALQUE	012D
8		87362575	2	DECAL	DECALQUE	012D
9		87350068	1	DECAL	DECALQUE	012D
10		87350351	1	DECAL	DECALQUE	012D
11		87350221	2	DECAL	DECALQUE	012D
12		328903A1	1	DECAL	DECALQUE	012D
13		87350366	2	DECAL	DECALQUE	012D
14		323695A1	1	DECAL	DECALQUE	012D
15		87350422	1	DECAL	DECALQUE	012D
16		329045A1	1	DECAL	DECALQUE	012D
17		75327893	2	DECAL	DECALQUE	012D
18		87350371	2	DECAL	DECALQUE	012D
19		75253501	1	DECAL	DECALQUE	012D
20		412476A1	1	DECAL	DECALQUE	012D
21		388113A1	2	DECAL	DECALQUE	012D
22		75259379	1	DECAL	DECALCOMANIA	008D
23		333269A1	1	DECAL	DECALQUE	012D
24		87350441	6	DECAL	DECALQUE	012D
25		332511A1	2	DECAL	DECALQUE	012D
26		75322188	1	DECAL	ADESIVO	065T
27		75324996	1	DECAL	DECALQUE	012D

DECALS - DECALQUES

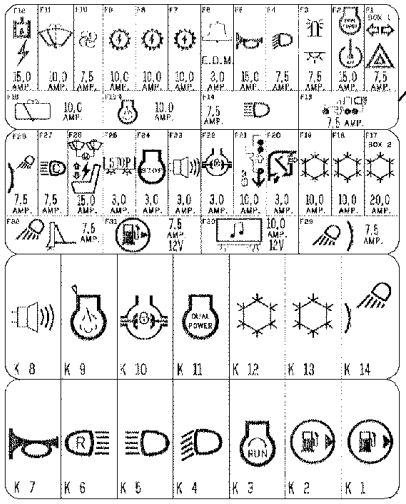

1

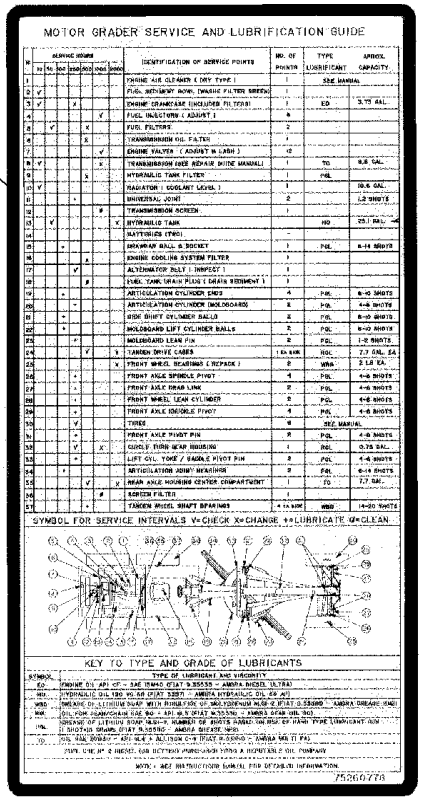

2

3



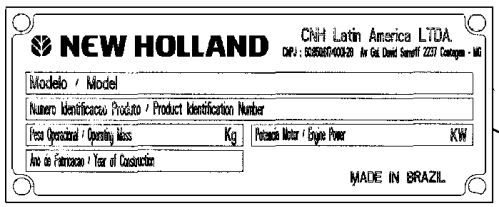

4

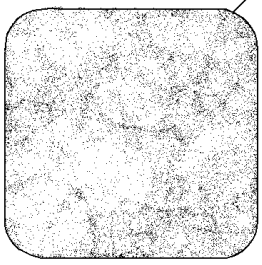

7



6

5

DOUBLE COATED ADHESIVE TAPE
FITA ADESIVA DUPLA FACE

8

DOUBLE COATED ADHESIVE TAPE
FITA ADESIVA DUPLA FACE

DECALS - DECALQUES

REF	NOTE	PN	QT	DESCRIPTION	DESCRIÇÃO	GLOS
1		87362911	1	DECAL	ADESIVO	065T
2		84133897	1	DECAL	ADESIVO	065T
3		75266339	1	IDENTIFICATION	PLACA DE IDENTI	283T
4		75327334	1	IDENTIFICATION	PLACA DE IDENTI	283T
5		T41159	1	DECAL	ADESIVO	065T
6		73108814	1	LABEL	ETIQUETA	049M
7		73116394	6	ANTI-SKID	FAIXA ANTI-DERR	407S
8		75325895	1	DECAL	ADESIVO	065T

NUMERICAL INDEX - ÍNDICE NUMÉRICO

PEÇA	PÁGINA	SEQ	PEÇA	PÁGINA	SEQ	PEÇA	PÁGINA	SEQ	PEÇA	PÁGINA	SEQ
	06-23	4	10516879	09-61	11	10730301	08-08	3	10977731	04-21	30
	06-23	29	10516879	03-01	28	10730301	08-07	3	10977731	04-08	15
100016	06-23	14	10517071	08-14	2	10730301	09-05	2	10978021	04-13	19
10119040	06-27	4	10517071	07-05	36	10730301	04-03	12	10979321	09-28	58
10141387	04-21	46	10517071	03-27	13	10730301	08-05	5	10979421	04-34	4
10184317	03-01	11	10517071	02-06	10	10730301	09-31	5	10979421	06-22	2
10216671	09-29	9	10517073	06-20	11	10730301	09-59	6	11054590	04-14	9
10257060	04-21	29	10517073	06-26	10	10730301	08-19	7	11054790	04-14	14
10259960	02-22	9	10517073	08-03	8	10730301	08-24	6	11054890	04-14	5
10266860	08-02	9	10517073	08-20	16	10730301	09-32	7	11054990	04-14	7
10384511	03-04	14	10517173	06-29	36	10730301	08-11	4	11054990	04-37	12
10398680	04-40	5	10517173	08-03	3	10730301	08-18	13	11055090	04-14	6
10450690	04-21	40	10517271	02-02	15	10730301	08-20	19	11055190	04-37	11
10516471	07-04	20	10517271	08-41	3	10730301	08-12	7	11055190	04-14	10
10516471	03-28	15	10517271	09-01	3	10730301	08-01	8	11055890	04-21	43
10516471	04-33	2	10517273	06-31	21	10730301	08-16	4	11061076	08-57	1
10516471	09-26	4	10517679	09-21	20	10734201	09-28	49	11061076	08-61	1
10516471	07-05	43	10519201	04-11	5	10734201	09-28	20	11061076	09-18	3
10516471	03-07	8	10519401	04-21	47	10734201	05-02	32	11065476	09-10	15
10516473	04-21	32	10519401	08-22	17	10790311	09-61	44	11065476	09-11	15
10516473	04-08	16	10519401	09-29	11	10791021	07-02	7	11066675	09-61	45
10516479	03-05	21	10519601	09-11	11	10796400	06-30	12	11069576	06-28	13
10516479	03-06	21	10519601	09-10	11	10902021	09-36	6	11103031	03-01	9
10516671	09-28	34	10519601	09-37	20	10902021	09-59	1	11106031	08-27	15
10516671	02-07	6	10519621	08-25	21	10902021	09-61	9	11106031	08-20	23
10516671	03-28	22	10519621	07-06	20	10902030	09-36	10	11106031	09-05	25
10516671	04-21	6	10519621	09-06	2	10902030	04-18	4	11106121	09-17	22
10516671	03-04	33	10519621	07-05	30	10902030	09-36	4	11106131	02-06	8
10516671	05-02	15	10519621	07-03	10	10902030	04-40	4	11106231	04-03	7
10516671	07-05	16	10519621	07-02	4	10902031	05-01	14	11106231	04-12	6
10516671	03-27	9	10519621	08-22	1	10902131	04-15	8	11106231	07-01	5
10516671	06-21	2	10520001	04-03	6	10902131	09-30	6	11106231	08-02	2
10516671	03-07	11	10520001	03-27	15	10902131	04-21	45	11106231	02-02	21
10516673	04-26	7	10520001	09-05	23	10902131	09-06	20	11106231	09-29	5
10516679	07-02	9	10520101	04-07	6	10902131	09-30	3	11106231	02-05	9
10516871	05-03	13	10520121	04-21	34	10902131	09-27	1	11106231	03-01	4
10516871	07-06	13	10520201	08-41	4	10902221	03-28	14	11106231	04-26	1
10516871	03-06	15	10520221	03-02	6	10902221	04-15	3	11106231	07-06	25
10516871	09-05	19	10520301	09-61	42	10902231	04-33	1	11106231	06-31	5
10516871	09-05	28	10569371	09-37	2	10902331	03-05	22	11106431	02-08	8
10516871	06-31	6	10615479	04-18	2	10902331	03-06	22	11106431	03-05	1
10516871	08-27	5	10615479	09-59	2	10902421	04-40	7	11106431	08-07	15
10516871	08-07	16	10615479	09-61	8	10902431	09-28	55	11106431	09-28	6
10516871	09-17	23	106876A1	06-05	13	10902431	08-32	7	11106431	03-06	1
10516871	03-05	15	106876A1	06-06	8	10902431	09-27	5	11106431	09-28	1
10516871	09-28	61	106876A1	06-07	20	10902431	04-14	3	11106431	03-01	24
10516871	04-12	7	10719321	09-03	16	10902631	02-07	11	11106431	02-01	15
10516871	07-06	26	10719321	04-03	9	10902631	03-04	34	11106431	02-10	3
10516871	08-26	5	10730101	09-36	19	10902631	09-28	10	11106431	08-27	6
10516873	04-26	2	10730107	09-36	5	10903031	03-04	19	11106431	09-05	30
10516873	02-08	9	10730301	08-09	8	10903031	09-29	10	11106431	04-12	12
10516879	02-04	11	10730301	08-10	4	10903931	04-15	6	11106431	08-26	9
10516879	09-61	14	10730301	08-08	9	109311H	04-37	3	11106431	05-03	12

NUMERICAL INDEX - ÍNDICE NUMÉRICO

PEÇA	PÁGINA	SEQ	PEÇA	PÁGINA	SEQ	PEÇA	PÁGINA	SEQ	PEÇA	PÁGINA	SEQ
11106631	08-21	6	11390531	02-01	21	12638621	09-29	4	13313217	04-09	17
11106631	02-10	6	11398137	09-03	28	12638621	09-28	2	13313217	04-37	1
11106631	06-01	6	1168760	06-11	5	12639701	09-28	11	13313217	04-08	2
11106631	06-25	18	11701721	08-16	11	12639701	04-18	3	13313217	04-13	5
11106631	09-03	34	11701721	08-20	12	12639701	07-04	18	13407211	06-23	15
11106631	06-26	15	11701721	08-22	26	12639701	09-30	2	13407211	09-06	4
11106831	08-22	32	11701721	02-04	10	12639701	09-28	43	13407211	06-25	9
11106831	02-06	11	11701721	08-06	18	12639701	04-14	2	13407211	08-23	12
11107031	08-22	20	11701721	02-01	20	12639701	09-30	7	13407211	09-06	24
11107031	05-02	21	11701721	08-23	4	12642021	09-27	6	13407211	06-24	9
11107031	09-61	18	11701721	08-19	15	12642021	09-61	24	13407211	09-21	4
11107031	08-20	10	11701721	08-07	21	12642021	09-37	22	13407811	09-04	50
11107231	09-28	62	11701731	09-28	27	12644321	08-20	13	13530330	03-02	13
11107231	09-61	23	11701731	09-28	32	12644321	08-20	11	13683902	06-27	3
11107231	09-61	12	11701731	09-29	2	12644321	02-01	25	14094910	08-22	14
11107331	08-19	14	11702921	03-02	1	12644321	08-22	21	14142490	04-12	9
11107331	08-16	12	11702921	03-04	7	12644421	04-34	3	14143890	04-13	21
11107331	08-20	21	11702921	02-02	5	12644421	09-06	21	14148290	04-23	1
11107331	08-13	9	11702921	06-20	10	12644421	04-40	3	14151195	04-41	4
11107331	08-23	6	11945008	04-21	1	12644421	09-27	2	14152190	04-12	3
11107331	08-06	16	11947708	04-07	2	12644421	04-15	2	14170470	05-02	13
11107431	02-04	13	120073	06-23	11	12644421	04-19	2	14254231	09-21	15
11107531	02-04	8	120074	06-23	17	12644421	09-26	3	14257830	03-02	7
11107631	02-04	4	120103	06-24	13	12645031	06-20	9	14305221	06-13	23
11112131	09-17	26	120104	06-23	20	12645031	07-03	5	14306331	09-28	24
11112131	04-07	5	120398A1	04-21	31	12645031	03-27	10	14306520	04-03	2
11112231	06-20	5	12164121	02-01	24	12646721	03-28	23	14309271	08-22	15
11112331	04-21	14	12164321	09-19	9	12646721	09-28	59	14420131	09-61	13
11112331	02-01	2	12164427	02-01	12	12646721	02-04	12	14422020	08-04	6
11112431	03-04	6	12174590	03-01	34	12646721	06-19	13	14422221	06-24	5
11112431	09-28	30	12179490	02-05	6	12646721	02-02	2	14437585	06-15	3
11112631	09-05	26	12179490	03-27	3	12646721	02-03	4	14437585	06-12	2
11112631	08-20	15	125688A1	09-52	14	12646721	08-07	17	14437585	07-01	7
11112631	08-03	9	125688A1	09-54	14	12646821	02-06	9	14437785	07-06	17
11112631	09-05	21	125688A1	09-49	5	12646821	04-12	14	14438085	07-03	14
11112831	04-03	5	12574221	09-29	15	12646821	02-05	10	14438085	07-03	7
11112831	06-26	9	12574921	09-05	9	12646821	02-10	4	14457280	07-05	41
11113031	09-05	24	12575321	06-26	1	12646821	02-02	19	14457680	06-21	10
11113231	06-22	4	12575421	03-04	37	12646821	08-20	24	14463780	02-07	27
11113231	09-06	18	12577221	02-06	7	12646821	02-08	13	14465180	08-58	8
11113231	03-27	12	12577221	09-61	37	12646921	07-05	20	14465180	08-61	7
11113431	03-02	9	12577721	09-35	8	12646921	09-10	8	14465180	08-60	4
11113731	07-05	40	12577721	09-33	5	12646921	09-28	15	14465180	08-57	6
11114631	09-03	14	12577721	09-05	15	12646921	03-02	14	14465480	08-61	14
11115531	08-03	2	12601570	03-04	36	12646921	09-11	6	14465480	08-60	3
11118731	08-41	2	12626231	09-04	31	12648521	09-17	25	14465480	08-58	12
11124431	02-01	13	12638101	04-13	18	12648521	06-26	11	14465480	08-56	9
11124831	02-01	11	12638501	03-04	26	13274211	03-01	16	14465480	08-57	14
11125731	09-33	3	12638501	04-21	41	13275811	03-04	12	14465480	08-59	9
11125731	09-35	7	12638601	04-03	11	13276617	09-31	1	14465780	08-56	7
11195370	04-11	3	12638601	08-22	33	13276617	09-30	11	14465780	08-59	7
11195371	04-13	22	12638601	09-28	28	13301717	05-01	4	14465880	08-62	6
11195479	03-01	17	12638601	09-28	39	1331087C1	09-61	31	14466080	08-62	4

PEÇA	PÁGINA	SEQ	PEÇA	PÁGINA	SEQ	PEÇA	PÁGINA	SEQ	PEÇA	PÁGINA	SEQ
14467980	08-02	7	15846437	02-01	17	16043631	09-28	63	19109687	08-28	15
14476531	04-21	11	15861731	09-21	19	16043631	09-26	5	19109687	08-17	9
14496321	06-22	3	15896218	04-21	3	16043831	03-04	32	19109687	04-20	4
14496401	04-15	5	15896221	02-07	22	16043831	03-27	8	19109687	04-17	4
14496401	08-32	4	15896221	04-15	1	16043831	08-19	6	192196A2	09-06	7
14496431	04-33	4	15896221	09-28	44	16043831	06-19	14	1925104	06-23	1
14496431	03-07	7	15896221	04-21	50	16043831	08-08	21	1925105	06-23	23
14496431	05-01	15	15896411	04-13	16	16043831	03-04	22	1954626C1	09-61	28
14496431	03-04	10	15981231	09-05	40	16043831	09-37	1	1954651C2	04-37	9
14496431	07-05	27	15981231	06-31	20	16044031	09-05	16	1954736C1	09-61	36
14496531	03-07	10	15981231	02-02	16	16044031	08-22	2	1960253	06-24	8
14496531	04-26	4	15981531	09-05	5	16044131	09-10	13	1983238C1	04-21	18
14496531	09-61	4	15984131	09-01	21	16044131	09-11	13	1983238C1	04-21	25
14496531	09-28	35	15988737	09-22	1	16044131	07-02	12	1994720C1	04-37	2
14496531	02-07	8	15990131	09-09	1	16044131	09-37	8	201-404	06-19	17
14496621	06-26	14	15994031	02-01	4	16044331	08-18	12	214-1436	02-03	2
14496621	02-04	3	15997137	09-22	5	16044331	02-07	7	214-1436	02-04	2
14496621	09-05	20	15997231	09-21	18	16044331	08-24	5	214-2114	08-01	6
14496621	08-02	3	15997331	09-17	21	16044331	08-15	1	214-2122	02-07	1
14496621	04-25	4	15997931	06-26	3	16044331	02-08	5	214-2130	08-20	4
14496621	09-61	15	16042931	08-16	3	16044531	07-05	31	217-132	03-16	8
14496621	04-24	5	16043031	07-06	22	16045021	08-17	3	217-352	02-07	25
14496621	09-61	10	16043134	09-37	19	16054631	08-07	2	218-1254	08-10	24
14496731	09-28	29	16043231	04-26	9	16100818	04-07	3	218-1254	08-18	24
14496731	06-22	5	16043231	09-05	1	16100821	08-20	20	218-1254	08-11	31
14497131	09-05	14	16043231	08-23	8	16100821	03-04	23	218-1254	08-05	22
14497131	02-01	9	16043231	08-08	4	16100821	02-08	4	218-1254	08-07	28
14497131	09-09	2	16043231	08-05	4	16100821	09-28	60	218-5106	08-08	1
14497331	09-22	6	16043231	08-11	5	16100821	09-05	33	218-5106	08-13	1
14497331	09-17	5	16043231	08-10	5	16100821	04-26	5	218-5106	08-19	9
14497331	06-26	2	16043231	08-09	7	16100821	09-28	47	218-5106	08-23	18
14499521	07-01	4	16043231	08-12	6	16100821	08-08	8	218-5106	08-25	16
14607270	06-30	4	16043231	09-31	4	16100821	07-05	17	218-5106	08-08	17
1493416	06-03	22	16043231	09-28	46	16102321	09-29	7	218-5106	08-27	1
1493425	06-03	10	16043231	04-21	13	16102321	05-02	16	218-5106	08-26	2
1493498	06-10	4	16043231	09-32	6	16104111	09-11	14	218-5106	08-22	37
15224031	09-33	2	16043231	09-06	1	16104111	09-10	14	218-5106	07-05	5
15224031	09-35	6	16043231	08-01	7	16104121	04-12	5	218-5106	08-16	22
15224031	09-05	12	16043231	04-21	42	16105011	08-01	4	218-5106	08-16	7
153242220	06-15	11	16043421	04-21	5	16105011	09-11	7	218-5222	07-04	7
15500121	08-27	3	16043431	07-06	19	16105011	09-10	9	218-693	08-11	24
15500121	08-26	7	16043431	03-07	12	16105021	03-02	12	225-14210	03-07	14
15540331	09-21	5	16043431	09-59	8	16323531	09-01	27	231-2448	02-06	13
15540431	08-01	2	16043431	02-02	1	17737585	06-12	4	238-6011	07-04	16
15540431	08-23	13	16043431	09-28	38	185439A1	06-05	16	238-6012	07-04	25
15540631	06-29	22	16043431	09-61	5	185439A1	06-06	13	238-6018	06-21	9
15541031	08-14	1	16043431	03-28	21	185439A1	06-07	26	250739A1	04-37	10
15541231	09-10	7	16043431	08-07	5	185442A1	06-07	26	250742A1	04-37	7
15541231	09-11	4	16043631	09-11	12	185442A1	06-05	16	256147A1	09-64	3
15644101	09-36	2	16043631	09-37	10	185442A1	06-06	13	259044A1	08-03	4
15644101	09-31	12	16043631	02-03	5	185446A1	06-05	16	281-4556	04-11	4
15644101	04-13	24	16043631	09-10	12	185446A1	06-07	26	2978906	06-23	16
15835231	09-01	2	16043631	07-03	8	185446A1	06-06	13	300600	06-23	5

PEÇA	PÁGINA	SEQ	PEÇA	PÁGINA	SEQ	PEÇA	PÁGINA	SEQ	PEÇA	PÁGINA	SEQ
301803R1	09-61	26	331432A1	06-06	13	496-21053	02-06	12	70617932	05-03	26
314610A1	09-28	14	331432A1	06-05	16	4967197	02-05	3	70620920	09-03	12
323695A1	09-64	14	331432A1	06-07	26	4971843	03-01	32	70620920	09-04	32
324530A1	08-04	12	331433A1	06-05	16	4971843	08-02	20	70622102	05-02	18
328903A1	09-64	12	331433A1	06-06	13	50001484	04-21	35	70622212	09-02	34
329045A1	09-64	16	331434A1	06-06	13	50001484	04-08	13	70623355	08-15	4
331384A1	06-04	13	331434A1	06-05	16	5135061	06-11	5	70623355	08-21	8
331385A1	06-04	14	331435A1	06-06	13	5151033	04-13	7	70623355	08-19	8
331417A1	06-06	16	332511A1	09-64	25	5151033	04-09	16	70623355	08-07	4
331417A1	06-06	7	333269A1	09-64	23	515-23381	08-01	9	70623355	08-22	31
331417A1	06-05	22	33433A1	06-07	26	549064	04-21	7	70630753	08-16	23
331417A1	06-07	19	33435A1	06-05	16	5962562	04-21	36	70630753	08-19	16
331418A1	06-05	12	335622A1	06-15	7	5962562	04-08	14	70630753	08-17	10
331418A1	06-07	18	366176A2	09-28	13	60-7083T1	09-28	12	70630753	08-08	20
331420A1	06-07	22	372029A2	08-04	13	6135131	06-05	14	70630753	08-22	12
331420A1	06-06	10	386241A1	09-64	2	627-16040	02-01	10	70630753	08-23	3
331420A1	06-05	20	388113A1	09-64	21	627-6020	03-07	9	70630753	08-05	11
331420A1	06-05	18	3900125103	06-02	12	627-6025	07-05	37	70630753	08-13	7
331420A1	06-07	24	391859A1	07-04	13	627-8025	06-20	8	70630753	08-06	17
331421A1	06-06	11	398767A1	09-29	8	627-8025	06-21	1	70634037	09-02	15
331421A1	06-07	12	412123	06-24	6	6904276	06-02	19	70634161	06-31	3
331421A1	06-05	15	412398	06-25	1	6904283	06-04	3	70634237	09-17	17
331422A1	06-07	23	412476A1	09-64	20	6904285	06-04	6	70638732	03-05	4
331422A1	06-06	14	412570A1	08-42	3	6904286	06-05	6	70638732	03-06	4
331422A1	06-05	19	412571A1	08-42	19	6904288	06-07	8	70651322	09-01	20
331423A1	06-05	17	412572A1	08-42	20	6904289	06-07	4	70658265	08-44	2
331423A1	06-06	12	412573A1	08-42	22	6904294	06-10	9	70658592	08-06	5
331423A1	06-07	25	412574A1	08-42	15	700-102	08-25	3	70659547	08-11	25
331424A1	06-06	13	412575A1	08-42	12	700-171	07-01	6	70659547	08-10	20
331424A1	06-07	26	412576A1	08-42	18	700-171	07-04	23	70663928	04-13	15
331424A1	06-05	16	412577A1	08-42	16	70050292	08-44	3	70669359	03-28	5
331425A1	06-05	16	412579A1	08-42	10	70050748	03-01	1	70671763	04-19	4
331425A1	06-07	26	412582A1	08-42	14	70052519	06-31	24	70673457	09-01	6
331425A1	06-06	13	412584A1	08-42	24	70053994	09-01	31	70677004	08-19	18
331426A1	06-06	13	412585A1	08-42	17	70054889	09-19	14	70677004	08-27	10
331426A1	06-07	26	412586A1	08-42	5	70060670	09-17	15	70677004	08-06	21
331426A1	06-05	16	412592A1	08-42	13	70082174	09-19	2	70677004	07-05	14
331427A1	06-06	13	412593A1	08-42	23	70094334	07-04	2	70677006	08-15	2
331427A1	06-05	16	412595A1	08-42	8	70094334	07-06	15	70677006	05-02	5
331427A1	06-07	26	412596A1	08-42	1	70096481	06-32	2	70677006	05-02	20
331428A1	06-06	13	412599A1	08-42	27	70097577	06-32	1	70677006	03-01	3
331428A1	06-05	16	412603A1	08-43	5	701-422	07-04	24	70677006	05-01	8
331428A1	06-07	26	412607A1	08-43	9	701-434	07-04	11	70677010	09-05	41
331429A1	06-07	26	4133510	06-19	10	701-909	07-04	26	70677012	09-22	2
331429A1	06-05	16	416599A1	08-43	1	70196765	03-28	16	70677012	08-16	9
331429A1	06-06	13	43127	06-24	1	70601966	09-19	13	70678072	09-20	19
331430A1	06-07	26	43235	07-03	9	70602179	05-02	23	70683837	09-19	15
331430A1	06-05	16	43235	07-02	3	70602449	09-15	7	70683837	09-20	16
331430A1	06-07	26	43362	07-03	11	70617127	09-13	5	70684837	09-05	38
331430A1	06-06	13	43362	07-02	8	70617127	09-12	5	70686384	03-04	3
331431A1	06-05	16	495-31022	03-07	13	70617127	09-14	5	70686384	03-06	3
331431A1	06-06	13	4955502	09-06	8	70617932	09-10	2	70686384	03-05	3
331431A1	06-07	26	4956122	04-21	10	70617932	09-11	9	7068817	06-25	11

PEÇA	PÁGINA	SEQ	PEÇA	PÁGINA	SEQ	PEÇA	PÁGINA	SEQ	PEÇA	PÁGINA	SEQ
70689717	08-16	15	70911037	05-03	7	70916619	09-02	4	70921297	08-10	15
70689718	08-16	17	70911040	05-02	28	70916634	04-21	24	70921297	08-11	8
70695523	08-11	28	70911040	03-05	2	70917458	04-13	13	70921298	08-25	1
70695523	08-18	22	70911040	03-04	2	70917479	04-13	23	70921298	07-05	4
70900367	08-13	3	70911040	03-06	2	70917479	04-08	10	70921298	08-12	14
70900802	08-02	16	70911048	05-02	2	70917644	05-02	30	70921326	08-14	9
70900805	09-08	3	70911048	05-03	28	70917793	09-19	11	70921326	07-05	33
70900805	09-18	6	70911061	09-20	15	70917793	09-20	8	70921349	08-06	19
70900808	09-04	26	70911061	09-19	5	70918309	03-05	16	70921349	08-22	28
70900808	09-01	12	70911115	08-06	6	70918309	03-06	16	70921349	08-08	11
70900816	08-18	4	70911279	08-16	16	70918951	08-03	1	70921349	08-08	12
70900942	08-06	4	70911841	03-28	10	70919087	08-11	20	70921349	08-19	10
70901345	09-19	4	70912299	09-20	17	70919134	02-07	17	70921349	08-25	5
70901345	09-20	14	70912299	09-19	3	70919552	08-10	3	70921349	08-21	12
70901348	09-17	16	70912441	09-04	41	70919552	08-11	3	70921349	08-19	3
70901421	09-01	16	70912441	09-07	11	70919552	08-04	10	70921349	08-10	17
70901520	04-42	7	70912441	06-26	4	70920329	08-27	8	70921349	08-19	24
70901652	09-02	12	70912441	09-07	19	70920329	08-18	1	70921349	08-13	4
70901828	04-21	20	70912441	08-06	2	70920329	07-05	15	70921349	08-16	18
70901834	03-28	13	70912441	09-02	22	70920416	09-02	14	70921349	08-11	14
70901835	09-61	38	70912497	09-01	8	70920574	09-02	21	70921349	08-23	2
70901838	09-02	5	70912589	03-28	11	70920583	09-04	40	70921349	08-16	20
70904002	06-23	2	70912725	06-31	14	70920585	09-07	15	70921349	08-28	11
70904002	05-03	18	70912768	06-31	7	70920585	09-07	27	70921374	09-01	11
70904002	03-04	4	70912942	05-01	28	70920995	05-01	9	70921403	05-01	26
70904203	04-13	17	70912942	09-15	2	70921013	08-10	16	70921409	08-12	1
70904203	04-21	21	70912942	09-16	2	70921013	08-11	17	70921409	08-19	30
70904208	03-05	14	70912942	09-14	10	70921013	08-18	23	70921409	05-01	20
70904208	03-06	14	70912942	09-13	10	70921014	08-04	7	70921409	08-22	27
70905362	08-44	4	70912942	09-04	18	70921076	09-02	2	70921409	08-09	2
70907059	06-31	4	70912942	09-12	10	70921076	08-15	3	70921409	08-24	15
70909055	04-39	4	70914465	08-62	7	70921174	09-14	12	70921409	07-05	21
70910179	09-04	16	70914465	09-08	6	70921174	09-13	13	70921409	08-27	19
70910251	04-21	8	70914465	09-03	9	70921175	07-05	19	70921409	08-06	14
70910287	09-03	24	70914465	09-17	6	70921205	08-07	19	70921409	08-13	2
70910287	05-02	3	70914465	09-04	34	70921205	08-06	7	70921409	08-28	10
70910287	02-06	4	70914465	09-18	1	70921205	08-14	10	70921409	08-21	11
70910287	06-25	17	70914726	09-03	11	70921206	08-25	6	70921409	08-14	6
70910287	08-11	27	70914726	09-04	44	70921216	08-01	11	70921445	09-35	3
70910287	08-44	8	70915256	09-04	49	70921217	02-07	15	70921476	05-01	27
70910510	05-03	40	70915276	08-16	13	70921228	02-07	14	70921565	08-05	12
70911026	08-22	19	70915714	05-02	17	70921229	04-19	5	70921565	08-22	11
70911028	09-07	10	70915815	08-20	28	70921229	04-25	3	70921565	08-06	1
70911028	09-07	18	70915815	08-22	23	70921276	08-12	13	70921567	09-07	13
70911028	03-05	9	70915815	08-21	4	70921279	08-25	4	70921567	09-07	25
70911028	03-06	9	70915972	09-04	48	70921279	08-13	12	70921597	09-15	11
70911029	09-14	4	70915972	03-05	6	70921279	08-19	5	70921599	08-03	6
70911029	09-12	4	70915972	03-06	6	70921279	08-28	7	70921883	08-25	7
70911029	09-13	4	70915972	09-03	4	70921279	08-26	6	70921885	08-23	7
70911029	09-15	1	70915978	09-17	18	70921279	08-27	18	70921885	08-18	6
70911029	05-01	17	70916590	03-04	8	70921279	08-21	14	70921885	08-22	10
70911029	09-16	1	70916590	03-06	20	70921279	08-12	12	70921885	08-11	12
70911030	09-02	11	70916590	03-05	20	70921297	08-10	8	70921885	08-14	7

PEÇA	PÁGINA	SEQ	PEÇA	PÁGINA	SEQ	PEÇA	PÁGINA	SEQ	PEÇA	PÁGINA	SEQ
70921885	08-09	3	70923664	08-20	22	70927353	03-06	7	70929156	05-03	31
70921885	08-12	2	70923664	08-03	13	70927361	08-11	26	70929276	09-20	12
70921885	08-10	12	70923717	08-25	17	70927381	05-01	30	70929276	09-23	2
70921885	08-21	2	70923717	08-06	3	70927381	09-13	12	70929276	09-24	2
70921885	08-22	6	70923817	09-02	19	70927381	09-14	11	70929279	04-07	7
70921885	08-05	8	70923824	06-25	15	70927381	09-12	12	70929292	03-27	2
70921910	03-01	6	70923841	07-03	1	70927382	09-01	22	70929344	08-06	22
70921912	02-05	4	70923841	07-06	12	70927400	08-22	22	70929344	08-19	19
70922065	09-01	18	70923841	07-03	15	70927400	08-21	3	70929402	08-28	6
70922065	09-02	28	70923845	08-05	20	70927400	02-06	5	70929419	02-08	12
70922200	03-02	10	70923905	08-06	13	70927541	08-06	23	70929704	09-01	30
70922200	03-01	25	70923905	08-10	18	70927541	08-19	1	70929806	06-20	4
70922262	08-20	27	70923905	08-19	2	70927619	09-24	1	70929872	08-22	25
70922271	06-25	14	70924146	08-02	18	70927619	09-23	1	70929872	08-21	5
70922300	09-02	20	70924158	08-64	9	70927619	09-20	11	70929956	06-25	13
70922457	08-05	7	70924686	08-03	11	70927662	09-01	10	70930238	08-18	3
70922457	08-18	2	70924686	09-03	19	70927699	08-64	8	70930238	08-11	10
70922457	08-21	1	70924786	08-07	18	70928010	08-08	18	70930238	08-10	10
70922457	08-19	23	70925257	08-44	5	70928188	09-07	12	70930370	09-01	28
70922457	08-06	10	70925311	05-03	32	70928188	09-07	24	70930370	06-01	5
70922457	08-19	28	70925427	09-20	13	70928189	09-17	19	70930370	02-06	3
70922457	08-19	12	70925431	09-04	15	70928190	03-04	15	70930425	03-01	8
70922457	08-11	29	70925457	09-02	8	70928190	07-05	23	70930804	08-23	21
70922457	08-16	21	70925617	07-03	3	70928190	08-11	11	70930806	08-10	22
70922475	08-16	10	70925655	04-39	5	70928190	08-10	11	70930850	09-06	17
70922507	08-23	1	70925656	08-05	21	70928370	09-21	3	70930860	04-39	1
70922507	08-25	2	70925756	08-04	4	70928378	08-05	3	70931523	09-04	8
70922507	08-08	10	70925857	07-05	28	70928378	08-18	8	70931523	09-03	5
70922522	08-11	9	70925927	09-28	16	70928378	08-07	26	70931640	06-19	16
70922522	08-22	9	70926049	03-01	7	70928378	08-10	19	70931930	09-13	8
70922522	08-10	9	70926195	02-01	19	70928400	09-24	4	70931930	09-12	8
70922523	08-04	9	70926538	08-01	12	70928439	02-03	6	70931930	09-15	5
70922523	08-22	5	70926622	08-44	6	70928439	08-20	26	70931930	09-14	8
70922571	07-05	32	70926629	08-63	2	70928452	09-17	20	70931936	09-16	5
70922571	05-01	36	70926785	09-20	20	70928452	09-04	14	70932589	09-15	4
70922577	08-05	13	70927155	08-16	2	70928452	09-03	27	70932589	09-16	4
70922744	09-02	9	70927163	08-07	25	70928460	09-01	19	70932590	09-15	8
70922763	08-08	15	70927163	08-24	3	70928460	08-01	3	70932867	06-25	12
70922763	08-44	9	70927163	08-15	12	70928798	05-03	36	70933227	09-20	7
70922763	05-03	30	70927163	08-05	2	70928798	05-02	7	70933227	09-19	10
70922792	08-26	4	70927212	05-03	27	70928808	08-19	4	70933242	09-23	3
70923102	08-12	11	70927242	08-63	1	70928851	08-16	14	70934150	07-05	24
70923102	08-25	19	70927261	08-08	6	70928851	08-57	2	70934150	08-27	11
70923137	09-04	45	70927261	08-09	6	70928851	09-18	2	70935211	05-01	24
70923137	09-03	10	70927261	08-12	5	70928851	08-61	2	70977006	08-21	7
70923163	07-05	26	70927261	08-13	11	70928874	08-64	16	71100209	08-30	1
70923163	08-25	18	70927261	08-28	2	70928888	08-04	3	71100210	08-30	2
70923276	05-02	25	70927275	09-04	9	70928914	09-02	36	71100211	08-30	3
70923276	09-03	25	70927275	02-01	1	70928916	07-05	2	71100212	08-30	4
70923276	05-02	6	70927313	02-04	14	70929092	09-01	25	71100213	08-30	5
70923276	09-04	38	70927340	04-19	3	70929156	08-08	16	71100214	08-30	6
70923590	09-02	30	70927343	08-63	12	70929156	05-02	8	71100216	05-05	1
70923594	08-02	17	70927353	03-05	7	70929156	09-02	3	71100217	05-05	2

PEÇA	PÁGINA	SEQ	PEÇA	PÁGINA	SEQ	PEÇA	PÁGINA	SEQ	PEÇA	PÁGINA	SEQ
71100218	05-05	3	71100582	02-21	4	71100786	02-54	6	71101874	04-05	5
71100219	05-05	4	71100583	02-57	2	71100787	02-54	10	71101875	04-05	6
71100220	05-05	5	71100584	03-12	5	71100789	02-54	1	71101876	04-05	9
71100221	05-05	6	71100584	03-13	4	71100790	03-19	1	71101877	04-05	10
71100222	05-05	7	71100585	03-12	3	71100793	03-22	10	71101878	04-05	11
71100223	05-05	8	71100586	03-12	4	71100793	03-17	6	71101879	04-05	14
71100224	05-05	9	71100587	03-14	6	71100793	03-13	9	71101880	04-05	16
71100225	05-05	10	71100588	03-14	4	71100793	03-15	2	71101881	04-05	19
71100226	05-05	11	71100589	03-14	5	71100794	03-15	4	71101882	04-05	21
71100227	05-05	12	71100590	03-14	1	71100794	03-09	2	71101883	04-05	22
71100228	05-05	13	71100592	03-08	1	71100798	03-19	9	71101906	09-59	10
71100229	05-05	14	71100593	03-18	4	71100827	02-54	8	71102204	03-11	1
71100230	05-05	15	71100594	03-18	14	71100830	02-09	6	71102205	03-11	3
71100231	05-05	16	71100595	03-18	15	71100832	02-08	18	71102206	03-11	8
71100232	05-05	17	71100596	03-16	3	71100833	02-08	17	71102207	03-11	12
71100233	05-05	18	71100597	03-16	6	71100834	02-08	16	71102208	03-11	13
71100234	05-05	19	71100598	03-10	16	71100835	02-08	14	71102209	03-11	16
71100235	05-05	20	71100600	03-10	23	71100836	02-08	15	71102210	03-11	17
71100236	05-05	21	71100601	03-10	13	71100881	09-59	13	71102211	03-11	19
71100237	05-05	22	71100602	03-10	12	71100882	09-59	14	71102212	02-24	8
71100238	05-05	23	71100603	03-10	11	71100883	09-59	15	71102213	02-24	9
71100239	05-05	24	71100604	03-10	6	71100884	09-59	16	71102214	02-24	12
71100240	05-05	25	71100605	03-10	5	71100929	02-18	4	71102215	02-35	5
71100241	05-05	26	71100606	03-10	3	71100930	02-54	2	71102216	03-26	3
71100242	05-05	27	71100608	02-20	2	71100967	02-33	8	71102217	03-26	5
71100243	05-05	28	71100609	02-20	1	71100968	02-33	6	71102218	02-15	4
71100244	02-16	2	71100610	02-18	3	71100969	02-33	7	71102219	02-15	6
71100245	02-16	5	71100611	02-18	6	71100973	02-33	7	71102220	02-15	17
71100372	03-23	3	71100613	02-22	3	71100974	02-33	7	71102221	03-03	5
71100372	03-24	3	71100614	02-14	6	71100975	02-33	7	71102222	03-03	7
71100413	09-46	11	71100615	02-38	1	71100976	02-33	7	71102223	03-03	6
71100414	06-30	34	71100616	02-41	2	71101002	03-11	6	71102224	02-15	19
71100417	08-65	1	71100617	02-42	2	71101063	09-48	8	71102225	03-09	1
71100418	08-65	2	71100617	02-41	5	71101367	02-25	2	71102226	02-40	2
71100419	08-65	3	71100618	02-41	1	71101368	02-25	13	71102227	02-42	5
71100420	08-65	4	71100619	02-49	2	71101406	02-44	2	71102228	02-51	13
71100421	08-65	5	71100620	02-43	4	71101599	04-29	1	71102229	02-30	2
71100422	08-65	6	71100621	02-43	3	71101600	04-29	2	71102230	03-21	1
71100423	08-65	17	71100622	02-43	6	71101706	02-33	5	71102231	03-21	2
71100425	08-65	11	71100623	02-43	8	71101766	08-34	3	71102232	03-09	3
71100426	08-65	12	71100624	02-43	9	71101787	04-27	4	71102233	03-19	5
71100427	08-65	13	71100625	02-43	5	71101788	04-27	4	71102234	03-19	2
71100428	08-65	14	71100626	02-44	7	71101789	09-52	15	71102235	03-19	11
71100429	08-65	15	71100626	02-43	10	71101790	09-37	11	71102236	03-19	12
71100430	08-65	16	71100627	02-45	1	71101791	09-38	6	71102237	03-19	14
71100431	09-05	6	71100628	02-46	5	71101791	09-37	16	71102238	03-17	2
71100440	02-28	2	71100628	02-45	6	71101792	04-33	9	71102239	03-17	7
71100461	02-08	6	71100629	03-25	5	71101793	04-35	1	71102240	03-13	2
71100465	09-47	18	71100640	02-17	2	71101794	04-35	2	71102241	03-13	6
71100466	09-47	17	71100642	02-23	12	71101810	07-07	1	71102242	03-13	7
71100480	09-32	11	71100653	02-08	7	71101812	09-37	18	71102243	03-15	3
71100481	08-42	28	71100784	02-54	7	71101872	04-05	1	71102244	02-33	2
71100540	08-42	9	71100785	02-54	9	71101873	04-05	2	71102245	02-33	1

PEÇA	PÁGINA	SEQ	PEÇA	PÁGINA	SEQ	PEÇA	PÁGINA	SEQ	PEÇA	PÁGINA	SEQ
71102246	02-33	2	71103191	09-46	18	71103517	06-29	25	71103653	06-30	30
71102247	02-33	2	71103192	09-47	9	71103518	06-29	25	71103654	06-30	30
71102250	09-44	2	71103192	09-46	19	71103519	06-29	25	71103655	06-30	30
71102251	09-44	2	71103193	09-47	15	71103520	06-29	13	71103656	06-30	30
71102740	03-03	2	71103193	09-46	25	71103521	06-29	12	71103657	06-30	30
71103069	08-66	2	71103194	09-46	27	71103522	06-29	4	71103658	06-30	30
71103070	08-66	4	71103195	09-47	16	71103523	06-29	34	71103659	06-30	30
71103071	08-66	7	71103195	09-46	26	71103524	06-29	17	71103660	06-30	30
71103072	08-66	9	71103196	09-38	8	71103525	06-29	18	71103661	06-30	30
71103073	08-66	11	71103197	09-47	2	71103526	06-29	5	71103662	06-30	30
71103074	08-66	12	71103198	09-47	3	71103527	06-28	10	71103663	06-30	30
71103075	08-66	17	71103199	09-47	6	71103529	06-28	20	71103664	06-30	23
71103076	08-66	18	71103200	09-47	8	71103531	06-28	14	71103665	06-30	22
71103077	08-66	19	71103201	09-47	8	71103532	06-28	15	71103730	06-27	2
71103078	08-66	21	71103202	09-47	13	71103534	06-28	16	71448925	06-13	15
71103079	08-66	22	71103203	09-49	4	71103537	06-27	1	71449157	06-12	13
71103080	08-66	23	71103204	09-49	4	71103538	06-27	9	73045861	08-02	4
71103081	08-66	24	71103207	09-49	4	71103541	06-27	11	73050566	09-34	2
71103082	08-66	25	71103208	09-49	4	71103580	08-55	12	73052086	03-28	9
71103144	03-22	2	71103211	09-50	2	71103581	08-55	16	73053604	08-02	5
71103145	03-22	1	71103212	09-50	5	71103582	08-55	17	73053637	08-63	6
71103146	03-22	7	71103215	09-51	2	71103583	08-55	5	73055116	08-64	3
71103147	03-22	16	71103217	09-52	2	71103585	08-55	4	73055413	08-63	8
71103148	03-22	5	71103219	09-52	8	71103586	08-55	9	73055430	08-63	10
71103149	03-22	13	71103221	09-53	2	71103587	08-55	14	73055431	08-63	11
71103178	04-33	7	71103223	09-53	4	71103588	08-55	15	73058666	08-64	13
71103178	09-37	13	71103224	09-53	7	71103589	05-06	12	73058667	08-64	11
71103178	09-38	3	71103227	09-53	4	71103590	05-06	15	73058668	08-64	12
71103179	09-37	23	71103228	09-53	7	71103591	05-06	13	73063066	08-64	7
71103181	09-50	1	71103231	09-54	1	71103592	05-06	14	73063363	08-64	4
71103181	09-54	12	71103233	09-54	1	71103593	05-06	16	73064517	08-64	14
71103181	09-57	7	71103235	09-56	3	71103594	05-06	8	73065285	08-64	15
71103181	09-49	7	71103237	09-56	4	71103595	05-06	11	73065286	08-64	2
71103181	09-56	2	71103238	09-56	6	71103596	05-06	3	73066048	08-02	14
71103181	09-51	1	71103241	09-57	1	71103597	05-06	4	73066804	09-28	42
71103181	09-52	1	71103243	09-57	6	71103598	05-06	1	73067518	08-63	5
71103181	09-53	3	71103244	09-57	2	71103599	05-06	2	73067546	08-63	14
71103181	09-42	1	71103247	09-53	2	71103600	05-06	5	73067547	08-63	13
71103182	09-54	15	71103249	09-48	1	71103601	05-06	6	73067551	08-63	3
71103182	09-49	8	71103250	09-48	7	71103602	05-06	7	73067593	08-63	4
71103182	09-52	18	71103256	03-03	1	71103603	05-06	9	73067915	08-63	7
71103182	09-56	7	71103257	03-03	3	71103630	08-55	10	73069310	09-07	23
71103182	09-51	5	71103258	03-03	4	71103642	06-29	2	73069310	09-07	7
71103182	09-42	3	71103259	03-03	8	71103643	06-27	10	73070169	03-28	7
71103182	09-57	8	71103260	03-03	9	71103644	06-30	30	73070372	08-64	6
71103182	09-50	10	71103269	02-26	1	71103645	06-30	30	73072025	04-08	5
71103183	09-42	2	71103510	06-29	25	71103646	06-30	30	73072041	04-08	4
71103185	09-42	2	71103511	06-29	25	71103647	06-30	30	73072895	09-07	14
71103187	04-43	1	71103512	06-29	25	71103648	06-30	30	73073210	08-63	9
71103188	04-43	1	71103513	06-29	25	71103649	06-30	30	73073273	08-64	10
71103189	04-43	1	71103514	06-29	25	71103650	06-30	30	73074170	09-07	26
71103190	04-43	1	71103515	06-29	25	71103651	06-30	30	73074359	09-07	9
71103191	09-47	11	71103516	06-29	25	71103652	06-30	30	73074360	09-07	8

PEÇA	PÁGINA	SEQ	PEÇA	PÁGINA	SEQ	PEÇA	PÁGINA	SEQ	PEÇA	PÁGINA	SEQ
73107726	02-04	18	73125891	08-28	1	73150997	04-39	2	73163888	09-28	45
73107726	08-03	5	73125891	04-17	1	73151632	04-42	6	73163921	02-01	16
73108814	09-65	6	73125891	04-09	8	73151829	08-41	5	73163925	03-05	19
73110484	03-28	2	73125891	04-20	1	73152169	04-21	12	73163925	03-06	19
73113425	08-36	6	73125907	09-20	22	73153450	03-01	15	73163926	03-05	13
73113425	08-31	4	73126193	05-01	21	73153451	03-01	5	73163927	03-05	18
73113425	08-35	6	73126245	09-20	6	73153453	03-01	2	73163939	02-04	17
73116394	09-65	7	73126330	09-01	35	73153454	03-01	29	73163940	02-04	9
73121001	03-28	8	73126580	04-31	14	73153515	09-06	16	73163953	02-01	5
73121497	05-01	12	73126797	04-21	19	73153755	05-02	31	73163954	02-01	8
73121498	05-01	13	73127111	08-11	21	73153755	05-03	43	73164343	02-03	1
73121530	04-42	5	73127112	08-11	22	73153774	05-02	10	73164343	02-02	10
73121563	08-14	5	73127113	08-11	23	73153814	03-01	14	73164364	02-07	20
73121925	03-04	21	73127114	08-11	19	73154919	05-02	22	73164367	02-02	6
73121925	05-03	4	73127351	08-44	1	73155650	06-31	25	73164370	02-06	2
73122994	08-35	7	73127629	08-24	7	73157022	03-05	12	73164378	02-07	33
73122994	08-31	1	73127629	08-18	14	73157022	03-06	12	73164399	02-04	5
73124551	09-04	23	73127629	08-15	7	73158927	09-50	6	73164425	02-02	23
73124552	09-04	24	73127637	08-23	15	73159102	08-31	3	73164427	02-02	11
73124571	08-64	5	73127637	08-13	10	73159156	08-35	1	73164428	02-02	9
73124573	08-64	1	73127763	09-20	2	73159181	08-63	15	73164430	02-02	7
73124577	08-64	1	73127764	09-20	3	73160779	03-04	25	73164431	02-02	22
73124684	06-25	6	73128150	08-35	2	73160841	09-02	25	73164432	02-02	18
73124881	08-11	15	73128150	08-31	2	73160848	08-27	14	73164453	02-10	1
73124881	08-31	5	73128151	08-36	3	73160848	08-26	10	73169796	08-35	4
73124881	08-10	14	73128152	08-36	4	73160850	08-27	9	74029499	03-28	18
73124983	09-02	31	73128153	08-36	5	73160850	08-36	8	741569	02-02	3
73124983	09-02	33	73129094	05-01	25	73160860	08-26	3	75201087	09-25	12
73125480	09-01	36	73129961	09-02	17	73161283	04-42	4	75201641	04-12	16
73125481	09-01	34	73130013	09-02	18	73161784	06-31	13	75201641	04-07	8
73125482	09-01	14	73130017	09-01	4	73161794	08-35	3	75201641	04-21	48
73125483	09-01	15	73130333	09-03	26	73161800	06-31	23	75201641	04-16	7
73125494	09-02	26	73130333	09-04	19	73162359	03-04	5	75201642	04-21	44
73125494	09-02	24	73130969	09-02	13	73162469	03-01	10	75201642	09-36	20
73125500	09-02	23	73131791	09-04	2	73162476	05-03	6	75201642	04-38	3
73125501	09-02	16	73131968	04-19	1	73162485	05-02	14	75201642	09-49	2
73125519	09-02	6	73132158	03-28	6	73162636	09-03	36	75201642	09-50	8
73125520	09-02	6	73132780	09-20	5	73162686	02-04	16	75201642	09-52	17
73125521	09-02	6	73132919	09-19	8	73162730	08-22	18	75201642	03-01	26
73125522	09-01	24	73132976	08-36	7	73162805	02-06	14	75201642	09-61	2
73125531	09-01	7	73133624	08-36	2	73162805	08-65		75201642	04-16	9
73125534	09-01	5	73135173	09-06	13	73162855	09-21	9	75204973	03-18	2
73125821	09-10	4	73135174	09-06	14	73162923	08-45		75204973	02-31	2
73125821	09-11	1	73136636	06-19	9	73162923	08-05	9	75204973	02-56	9
73125849	03-05	11	73137195	07-05	34	73163135	09-64	1	75206635	04-02	5
73125849	03-06	11	73146645	03-28	1	73163234	04-13	1	75206638	02-55	9
73125851	05-02	4	73150566	09-35	10	73163363	09-06	23	75206638	09-62	3
73125851	05-01	29	73150595	09-35	9	73163534	02-01	3	75206638	04-02	9
73125852	03-04	24	73150595	09-34	1	73163844	08-30		75206639	04-02	8
73125852	05-03	16	73150598	09-34	3	73163844	07-05	29	75206640	04-02	3
73125852	05-02	11	73150598	09-35	2	73163844	08-30	7	75206832	02-45	5
73125853	08-02	6	73150754	04-39	3	73163866	02-01	18	75206832	02-46	6
73125891	08-17	1	73150779	09-61	27	73163867	02-01	22	75206842	02-25	6

PEÇA	PÁGINA	SEQ	PEÇA	PÁGINA	SEQ	PEÇA	PÁGINA	SEQ	PEÇA	PÁGINA	SEQ
75206847	02-23	10	75208287	02-58	2	75213760	09-07	4	75236112	04-21	17
75206847	02-24	10	75208291	02-40	3	75213761	09-07	22	75237612	05-01	22
75206859	04-02	7	75208294	02-12	17	75213765	09-08	1	75237612	08-08	7
75208117	02-52	1	75208294	02-18	8	75213765	09-18	5	75237612	07-05	12
75208117	02-19	4	75208294	02-13	19	75213766	09-08	2	75237664	09-07	16
75208117	02-15	8	75208297	02-41	9	75213766	09-18	4	75237665	09-07	28
75208117	02-12	2	75208320	02-12	9	75213767	09-08	4	75239719	09-09	8
75208117	02-14	4	75208320	02-15	16	75213768	08-61	9	75239803	07-03	6
75208117	02-13	4	75208320	02-13	1	75213769	09-07	3	75239803	07-06	16
75208117	02-50	6	75208320	02-14	12	75213776	09-07	2	75239845	04-07	9
75208117	02-51	6	75208321	03-19	13	75213782	09-07	5	75240636	02-04	6
75208120	02-12	6	75208328	03-19	10	75213783	09-07	20	75240816	09-02	29
75208120	02-13	7	75208335	02-44	8	75213817	09-07	17	75240817	09-02	29
75208135	02-44	3	75208335	02-43	7	75213817	09-07	1	75240818	09-02	29
75208135	02-43	12	75208347	02-21	6	75214505	04-21	16	75240843	08-27	21
75208135	02-48	7	75208353	02-53	7	75214658	07-02	1	75241062	09-17	3
75208135	03-18	5	75208354	02-53	6	75214968	09-07	6	75241267	07-06	9
75208135	02-15	18	75208355	02-53	4	75214969	09-07	21	75241301	04-13	14
75208135	02-14	3	75208356	02-28	3	75215541	09-25	13	75241340	04-08	6
75208135	03-19	7	75208356	02-27	3	75215542	09-25	6	75241340	04-13	9
75208153	02-22	2	75208357	02-53	8	75215543	09-25	6	75241793	05-03	25
75208153	02-42	6	75208372	02-21	5	75215544	09-25	7	75241793	05-04	9
75208153	02-41	3	75208378	02-53	1	75215545	09-25	9	75241794	05-03	3
75208153	02-50	1	75208378	02-54	3	75215546	09-25	10	75241794	05-04	3
75208153	02-51	1	75208384	02-47	2	75215547	09-25	8	75241795	05-04	4
75208158	02-22	5	75208384	04-02	10	75215548	09-25	5	75241795	05-03	19
75208163	02-24	5	75208924	03-26	2	75215549	09-25	11	75241796	05-04	5
75208163	02-23	5	75208924	03-25	2	75215558	09-25	11	75241796	05-03	21
75208164	02-23	2	75208924	03-10	10	75215793	09-02	32	75241797	05-03	24
75208164	02-24	2	75208924	03-11	10	75216487	09-21	7	75241797	05-04	7
75208165	02-24	3	75208926	04-02	1	75216512	09-21	6	75241798	05-04	1
75208165	02-23	3	75208928	03-25	4	75216516	09-21	2	75241798	05-03	2
75208166	02-24	4	75208933	03-18	3	75218748	08-60	8	75241800	05-03	23
75208166	02-23	4	75208933	03-19	8	75218748	08-58	4	75241800	05-04	6
75208172	03-20	3	75208935	03-15	5	75220416	04-13	26	75241810	05-03	20
75208188	02-21	2	75208935	03-14	8	75220700	08-59	13	75241810	05-04	2
75208189	02-21	1	75208935	03-18	6	75220710	08-59	6	75243732	09-17	9
75208216	02-13	3	75208950	03-11	9	75220713	08-59	1	75244191	03-04	16
75208216	02-12	5	75208950	03-10	9	75220792	08-56	2	75245052	09-26	2
75208225	02-36	9	75208953	03-16	7	75220797	08-56	13	75245053	09-26	1
75208250	02-55	5	75208953	02-58	4	75220924	08-59	2	75245139	02-05	2
75208250	02-56	2	75208953	03-17	4	75220934	08-57	13	75245603	09-04	7
75208252	02-56	7	75208953	02-57	4	75220934	08-61	13	75245603	09-03	35
75208252	02-55	2	75208953	03-10	14	75221602	05-02	26	75246114	09-20	4
75208253	02-55	1	75208953	04-02	2	75222095	03-05	8	75246450	06-31	16
75208253	02-56	6	75209587	08-61	15	75222095	03-06	8	75248055	04-12	13
75208256	02-57	5	75210969	09-25	1	75223893	02-02	4	75248663	09-04	46
75208256	02-58	5	75210985	09-25	2	75223894	09-59	9	75248663	09-03	18
75208261	02-55	7	75211059	02-27	2	75225352	04-08	17	75248665	09-04	20
75208261	02-56	5	75212931	03-18	9	75225967	04-23	2	75248665	09-03	29
75208277	02-43	2	75213542	08-61	3	75226115	08-02	10	75248666	09-03	30
75208283	02-43	1	75213543	08-61	3	75236111	04-21	15	75248666	09-04	21
75208283	02-44	1	75213759	09-05	11	75236111	04-21	9	75248667	09-03	31

PEÇA	PÁGINA	SEQ	PEÇA	PÁGINA	SEQ	PEÇA	PÁGINA	SEQ	PEÇA	PÁGINA	SEQ
75248667	09-04	22	75250241	08-58	6	75251208	05-04	8	75253131	04-34	6
75248669	09-03	3	75250315	08-22	3	75251208	05-03	22	75253139	03-01	31
75248669	09-04	4	75250315	08-18	11	75251274	03-04	17	75253139	04-16	12
75248729	02-09	1	75250656	06-25	10	75251275	03-04	18	75253140	04-31	13
75248730	02-09	10	75250791	08-02	12	75251460	08-56	6	75253148	08-21	9
75248739	09-05	18	75250792	08-02	1	75251625	09-27	9	75253166	08-56	1
75248807	09-17	8	75250895	06-26	6	75251673	09-21	12	75253167	08-56	1
75248808	09-17	12	75250897	04-14	12	75251674	09-21	13	75253173	04-09	11
75248809	09-17	11	75251032	05-03	29	75251676	09-21	11	75253173	04-34	5
75248810	09-17	2	75251033	05-03	39	75251697	08-62	3	75253176	04-09	13
75248811	09-17	10	75251037	05-03	33	75251699	08-62	11	75253177	04-09	14
75248883	08-07	8	75251039	05-03	34	75251700	08-62	1	75253250	04-10	1
75248886	08-15	11	75251040	04-42	8	75251703	08-62	14	75253273	02-07	9
75248890	08-15	10	75251040	04-41	2	75251770	05-02	1	75253332	04-10	2
75248894	08-07	1	75251041	04-37	14	75251998	09-59	12	75253408	08-03	10
75248896	08-04	5	75251043	04-13	3	75252027	09-60	4	75253408	08-20	14
75248900	08-07	7	75251045	04-25	6	75252041	08-20	3	75253433	08-07	27
75248903	08-07	6	75251045	04-09	15	75252201	05-02	12	75253434	08-07	24
75248917	08-18	7	75251050	04-37	18	75252238	03-01	30	75253435	08-07	23
75248921	08-18	10	75251052	04-09	12	75252254	08-07	14	75253436	08-07	22
75248924	08-18	19	75251055	03-28	3	75252255	08-07	13	75253437	08-15	6
75248925	08-18	9	75251062	04-40	6	75252263	08-07	11	75253438	08-15	5
75248931	09-01	38	75251067	04-09	19	75252264	08-07	12	75253439	08-24	2
75248934	09-01	29	75251075	04-09	1	75252273	08-14	4	75253440	08-24	1
75248940	09-01	26	75251081	04-09	20	75252292	08-39	3	75253450	08-24	14
75248976	03-01	20	75251093	04-09	7	75252292	08-18	5	75253501	09-64	19
75248979	08-19	21	75251093	04-37	21	75252375	08-22	4	75253556	07-05	38
75248980	08-19	17	75251103	03-28	17	75252380	08-11	13	75253733	08-15	8
75248981	08-19	26	75251103	04-14	13	75252380	08-10	13	75253734	08-15	9
75248982	08-19	20	75251103	04-37	13	75252397	03-27	1	75253743	08-32	3
75248992	08-18	20	75251103	04-19	6	75252422	08-23	5	75253744	08-32	5
75248994	08-18	18	75251155	08-19	22	75252425	08-05	18	75253745	08-32	6
75249311	08-07	20	75251156	08-04	11	75252433	08-10	7	75253776	09-27	4
75249628	08-22	24	75251163	08-14	8	75252433	08-11	7	75253782	06-31	19
75249861	09-05	17	75251164	08-14	12	75252434	08-11	6	75253784	07-03	2
75249862	09-05	3	75251169	08-12	4	75252434	08-10	6	75253954	08-32	1
75249893	08-28	5	75251170	08-12	3	75252437	03-28	12	75253955	08-32	2
75249917	03-02	11	75251171	08-04	1	75252441	07-03	4	75254105	07-03	16
75249924	09-11	3	75251172	08-16	19	75252454	08-16	6	75254110	04-31	16
75249924	09-10	5	75251173	08-19	27	75252527	07-05	45	75254139	03-06	5
75249952	03-02	4	75251175	08-22	7	75252544	08-08	2	75254139	03-05	5
75249975	03-04	9	75251176	08-22	16	75252564	08-03	12	75254140	08-28	8
75249994	04-12	4	75251177	08-22	36	75252602	04-24	3	75254140	08-13	5
75249995	04-12	4	75251178	08-04	2	75252602	04-25	1	75254142	08-13	8
75250001	04-14	11	75251180	08-22	35	75252602	04-12	15	75254142	08-28	12
75250002	04-14	1	75251181	08-24	4	75252624	08-23	19	75254144	08-13	5
75250003	04-14	15	75251186	08-09	4	75252626	08-23	20	75254144	08-28	9
75250021	08-60	12	75251187	08-09	1	75252826	08-12	10	75254146	08-28	13
75250023	08-60	1	75251188	08-05	6	75252827	08-12	9	75254146	08-13	8
75250032	08-57	3	75251190	08-05	15	75252830	08-22	13	75254161	08-17	4
75250035	08-57	9	75251191	08-05	10	75252831	08-22	34	75254162	08-17	2
75250078	09-17	4	75251192	08-05	16	75252832	08-05	14	75254250	09-25	3
75250239	08-58	5	75251194	08-05	17	75252844	09-17	1	75254313	09-05	8

PEÇA	PÁGINA	SEQ	PEÇA	PÁGINA	SEQ	PEÇA	PÁGINA	SEQ	PEÇA	PÁGINA	SEQ
75254313	02-02	13	75255794	08-06	12	75260373	02-05	7	75265312	02-08	3
75254361	09-39	7	75255796	08-19	11	75260375	02-02	20	75266339	09-65	3
75254361	09-55	7	75255797	08-07	10	75260564	09-32	2	75266623	09-22	4
75254362	09-39	10	75255798	08-19	13	75260565	09-32	12	75266626	09-22	7
75254362	09-55	10	75255800	08-06	20	75260566	09-32	12	75266632	09-01	9
75254363	09-40	9	75255849	08-33	1	75260567	09-32	1	75266654	09-06	12
75254363	09-39	9	75255849	08-22	8	75260667	08-37	2	75266759	06-31	17
75254363	09-55	9	75255947	04-21	39	75260667	08-40	2	75266779	09-12	9
75254364	09-39	17	75256029	08-27	2	75260708	04-03	8	75266779	09-13	11
75254364	09-55	25	75256034	09-32	5	75260894	08-40	1	75266785	09-14	9
75254365	09-39	16	75256465	03-04	20	75260894	08-37	1	75266785	09-13	9
75254365	09-55	26	75256896	09-22	3	75261040	02-06	6	75266792	09-14	6
75254366	04-41	1	75256896	09-03	26	75261087	02-02	24	75266792	09-13	6
75254367	04-41	2	75257095	09-32	10	75261093	09-28	51	75266800	09-14	7
75254368	09-39	14	75257096	09-32	9	75261112	08-02	8	75266800	09-13	7
75254368	09-55	14	75257120	08-22	29	75261113	08-02	23	75266800	09-12	7
75254422	09-36	3	75257120	08-21	10	75261114	08-02	22	75266803	09-12	6
75254439	09-52	11	75257122	08-22	30	75261184	04-02	6	75266806	09-12	11
75254509	05-01	7	75257122	08-21	13	75261185	04-03	10	75266819	09-13	3
75254533	09-60	3	75257147	06-31	1	75261197	08-02	13	75266819	09-14	3
75254544	09-60	7	75257158	07-05	13	75261230	02-08	2	75266822	09-12	3
75254545	09-60	8	75257241	07-05	9	75261231	02-08	1	75266861	09-28	36
75254563	02-05	8	75257242	07-05	6	75261236	02-08	23	75266892	09-15	3
75254572	07-06	14	75257243	07-05	10	75261702	04-21	27	75266899	08-63	
75254572	07-04	1	75257244	07-05	8	75261743	09-59	17	75266899	08-16	8
75254593	07-04	3	75257245	07-05	11	75261919	09-29	6	75266907	09-20	21
75254720	09-36	23	75257333	05-01	35	75262122	04-42	1	75266927	09-20	9
75254721	09-36	25	75257334	07-05	3	75262123	04-42	3	75266929	09-04	11
75254722	09-52	11	75257335	07-05	22	75262124	04-42	2	75266932	09-20	1
75254779	09-64	5	75257335	08-29		75262125	03-05	10	75266936	09-19	6
75254794	09-25	4	75257336	07-05	7	75262125	03-06	10	75266939	09-04	12
75254955	03-02	3	75257337	07-05	1	75262806	04-21	22	75266945	09-19	7
75254964	03-02	2	75257346	07-05	18	75264203	03-04	1	75266954	09-19	12
75254987	09-37	5	75257354	09-32	8	75264204	03-04	29	75266955	09-04	39
75255010	09-61	7	75257355	09-32	3	75264205	03-04	35	75266955	08-64	
75255052	09-36	1	75257356	09-32	3	75264206	03-04	38	75266960	09-16	3
75255212	09-36	24	75257538	05-01	11	75264235	04-22	4	75266963	09-04	42
75255293	09-52	12	75257806	02-04	15	75264236	04-22	5	75266963	08-64	
75255341	04-18	1	75257924	04-31	12	75264236	04-24	1	75266969	09-16	3
75255614	08-26	8	75258109	09-31	7	75264236	04-24	6	75266972	09-63	1
75255616	08-26	1	75258117	08-14	3	75264236	04-25	5	75266983	09-03	32
75255618	08-27	16	75258119	09-32	4	75264236	04-12	11	75266987	09-21	22
75255618	07-05	25	75258149	06-31	22	75264283	09-50	7	75266995	09-21	8
75255620	08-27	17	75258232	09-30	5	75264284	09-50	4	75266996	09-03	37
75255622	08-27	13	75258700	09-28	54	75264397	09-52	10	75267001	09-04	25
75255625	08-27	12	75258841	09-61	46	75264398	09-52	16	75267001	08-59	
75255628	08-27	7	75258841	09-61	48	75264399	09-49	3	75267007	09-03	20
75255630	08-27	4	75258843	09-61	47	75264400	09-49	1	75267007	09-04	36
75255637	02-54	11	75258894	09-02	10	75264401	09-49	1	75267013	09-03	1
75255725	09-06	15	75259379	04-08	21	75264586	09-28	18	75267013	09-04	6
75255784	09-63	5	75259379	09-64	22	75264626	02-08		75267014	09-21	17
75255791	08-14	11	75260090	08-11	2	75264652	02-09	2	75267020	08-56	
75255792	08-07	9	75260090	08-10	2	75265100	09-60	5	75267020	09-03	8

PEÇA	PÁGINA	SEQ	PEÇA	PÁGINA	SEQ	PEÇA	PÁGINA	SEQ	PEÇA	PÁGINA	SEQ
75267020	09-04	43	75267255	09-31	6	75281144	09-27	3	75286638	02-40	1
75267023	09-03	13	75267259	09-05	10	75282434	04-18	6	75286656	02-28	6
75267023	09-04	47	75267274	09-28	41	75282435	04-18	5	75286656	02-27	6
75267026	08-56		75267277	09-28	41	75283926	04-08	11	75286664	02-23	6
75267026	09-04	51	75267283	09-06	3	75283949	04-21	37	75286664	02-24	6
75267026	09-03	8	75267285	09-06	10	75284071	04-07	12	75286673	03-15	1
75267029	09-04	1	75267287	09-06	11	75284071	04-16	8	75286866	09-52	4
75267032	09-04	10	75267289	09-06	9	75284071	04-21	49	75286866	09-51	4
75267037	05-01	31	75267292	09-06	19	75284234	05-03	17	75286866	09-47	12
75267045	09-63	3	75267309	08-44		75284298	05-02	24	75286866	09-44	4
75267055	05-01	33	75267309	08-06	15	75284299	05-02	27	75286901	04-32	2
75267060	09-21	1	75267312	08-06	9	75284300	05-03	15	75286901	04-33	12
75267060	09-19	1	75267321	09-09	3	75284301	05-03	35	75286901	04-34	7
75267061	05-01	32	75267324	09-28	36	75284720	04-09	2	75286905	04-33	5
75267064	09-21	10	75267379	09-23	4	75284725	04-09	3	75286905	04-34	1
75267067	05-01	16	75267445	04-08	22	75284732	04-09	6	75286906	04-33	6
75267070	09-21		75267445	09-38	2	75285747	03-17	1	75286906	04-34	9
75267082	05-01	2	75267445	04-33	8	75285747	03-16	5	75287521	06-30	7
75267083	09-24	3	75267464	09-04	33	75286074	02-19	1	75287555	06-29	7
75267088	05-01	18	75267468	09-01	23	75286076	02-34	4	75287559	06-29	6
75267092	05-01	1	75267474	09-15	9	75286076	02-35	4	75287565	06-30	25
75267095	05-01	19	75267477	09-15	9	75286082	03-14	2	75287675	02-22	8
75267097	09-21	21	75267594	08-44	7	75286100	02-24	7	75287676	02-22	4
75267100	05-01	37	75268456	09-03	15	75286100	02-23	7	75287700	09-54	9
75267102	08-08	5	75268456	08-58		75286110	02-18	9	75287700	09-57	4
75267106	08-62		75268457	09-03	38	75286111	02-12	18	75287774	09-39	12
75267106	08-23	10	75268461	09-03	33	75286111	02-20	3	75287774	09-40	12
75267107	09-01	39	75269125	09-06	5	75286111	02-13	21	75287779	09-52	6
75267118	09-20	18	75269138	09-06	5	75286123	03-13	8	75287779	09-39	29
75267120	09-01	13	75269850	06-31	8	75286123	03-12	9	75287779	09-46	6
75267125	09-02	1	75269861	06-31	2	75286123	03-22	11	75287779	09-40	29
75267132	09-02	7	75269885	09-05	29	75286125	02-53	2	75287779	09-55	18
75267135	09-02	27	75269927	06-31	12	75286125	02-54	4	75287780	09-46	21
75267137	09-15	6	75270182	06-25	16	75286135	02-45	2	75287780	09-39	2
75267142	09-15	6	75270372	08-61		75286135	02-46	3	75287780	09-55	2
75267143	09-02	35	75270372	09-08	5	75286141	03-19	4	75287780	04-31	6
75267149	09-17	14	75270373	08-61		75286141	03-18	1	75287780	04-28	4
75267160	09-01	37	75270373	09-08	5	75286174	02-42	4	75287780	04-27	2
75267169	09-17	27	75270374	08-60		75286331	03-08	3	75287780	09-40	2
75267175	09-17	28	75270374	09-17	13	75286359	02-55	8	75287863	02-40	5
75267178	09-20	23	75270375	09-18	7	75286359	09-62	2	75287865	02-38	2
75267180	03-02	8	75270375	08-57		75286359	02-31	1	75287869	02-21	3
75267184	09-20	10	75270830	09-64	6	75286363	02-57	3	75287874	02-51	2
75267188	03-02	5	75280667	08-05	1	75286363	02-58	3	75287874	02-50	2
75267200	06-32	3	75280694	05-01	10	75286371	02-52	2	75287877	02-51	3
75267221	09-31	13	75280709	09-05	31	75286423	08-36	1	75287877	02-50	3
75267228	09-31	14	75280722	08-12	8	75286628	02-36	2	75287880	02-49	1
75267232	09-31	9	75280722	08-09	5	75286628	02-37	1	75287881	02-50	9
75267241	09-05	13	75280725	08-11	1	75286629	04-02	4	75287881	02-51	9
75267245	09-05	32	75280725	08-10	1	75286631	03-10	15	75287882	02-50	5
75267249	09-05	13	75281092	04-34	2	75286637	02-40	4	75287882	02-51	5
75267253	04-26	6	75281140	09-06	6	75286637	02-38	7	75287883	02-12	7
75267253	04-12	8	75281142	09-27	8	75286638	02-38	6	75287883	02-50	4

PEÇA	PÁGINA	SEQ	PEÇA	PÁGINA	SEQ	PEÇA	PÁGINA	SEQ	PEÇA	PÁGINA	SEQ
75287883	02-51	4	75287935	02-48	1	75288031	02-15	19	75288308	02-28	2
75287883	02-19	2	75287937	02-48	6	75288033	02-15	20	75288308	02-27	2
75287883	02-13	8	75287939	02-48	9	75288033	02-14	16	75288310	02-27	5
75287885	02-51	8	75287940	02-48	2	75288034	02-15	7	75288310	02-28	5
75287885	02-52	4	75287941	02-48	12	75288034	02-14	17	75288314	02-27	2
75287885	02-50	8	75287942	02-48	11	75288035	02-14	18	75288314	02-28	2
75287892	02-52	3	75287943	02-48	4	75288035	02-15	13	75288317	02-28	2
75287894	02-36	3	75287944	02-48	8	75288036	02-15	12	75288328	04-22	2
75287894	02-37	2	75287945	02-48	13	75288036	02-14	19	75288329	04-22	3
75287895	02-36	5	75287946	02-18	1	75288037	02-14	20	75288330	04-24	2
75287895	02-37	7	75287951	02-18	5	75288037	02-15	11	75288330	04-24	2
75287897	02-36	11	75287954	02-29	2	75288041	03-10	4	75288330	04-22	1
75287898	02-37	4	75287955	02-29	1	75288041	03-11	2	75288389	02-09	3
75287898	02-36	7	75287955	02-30	3	75288042	03-10	2	75288390	02-09	4
75287899	02-37	5	75287957	02-34	2	75288042	03-11	5	75288527	02-18	7
75287899	02-36	8	75287957	02-35	2	75288046	03-11	11	75288673	02-36	4
75287901	02-37	10	75287959	02-34	3	75288048	03-11	7	75288673	02-37	3
75287901	02-36	1	75287959	02-35	3	75288050	03-08	2	75288833	06-28	3
75287902	02-37	9	75287960	02-22	7	75288051	03-10	20	75288838	03-27	29
75287902	02-36	10	75287963	02-22	10	75288051	03-11	21	75288839	03-27	28
75287903	02-32	1	75287965	02-22	1	75288052	03-10	1	75288840	03-27	27
75287905	02-32	2	75287966	02-16	4	75288053	03-11	20	75288841	03-27	25
75287906	02-32	3	75287966	02-17	4	75288053	03-10	19	75288842	03-27	26
75287908	02-32	5	75287967	02-16	1	75288055	02-41	7	75288843	03-27	30
75287911	02-32	3	75287967	02-17	1	75288056	02-42	7	75288844	03-27	23
75287912	02-32	3	75287968	02-16	3	75288056	02-41	4	75288847	03-27	22
75287913	02-32	3	75287968	02-17	3	75288057	02-41	8	75288848	03-27	21
75287914	02-32	3	75287974	02-38	3	75288059	04-01	2	75288849	03-27	20
75287919	02-12	4	75287974	02-39	3	75288060	02-56	1	75288850	03-27	7
75287919	02-13	2	75287975	02-38	4	75288060	02-55	4	75288851	03-27	6
75287924	02-12	11	75287975	02-39	1	75288061	02-55	3	75288852	03-27	5
75287924	02-13	15	75287983	02-25	1	75288061	02-56	3	75288854	03-20	1
75287925	02-13	10	75287984	02-25	4	75288062	02-55	6	75288855	03-20	2
75287925	02-12	12	75287998	02-37	8	75288062	02-56	4	75288856	03-20	4
75287927	02-12	1	75287998	02-36	6	75288070	03-26	4	75288857	03-20	5
75287927	02-13	5	75288004	03-16	4	75288112	03-25	1	75288858	03-21	4
75287928	02-12	19	75288005	03-17	5	75288112	03-26	1	75288858	03-20	6
75287928	02-13	22	75288005	03-16	1	75288297	02-35	6	75288868	08-60	13
75287929	02-12	23	75288009	02-23	1	75288297	02-34	6	75288869	08-58	13
75287929	02-13	14	75288011	02-23	14	75288301	02-28	7	75288870	08-57	15
75287930	02-41	11	75288011	02-24	14	75288301	02-26	5	75288871	03-03	13
75287930	02-13	6	75288020	02-15	1	75288302	02-27	4	75288871	03-01	22
75287930	02-12	3	75288020	02-14	2	75288302	02-28	4	75288903	08-62	16
75287931	02-13	23	75288021	02-15	3	75288303	02-28	1	75289016	06-27	5
75287931	02-12	20	75288021	02-14	5	75288303	02-27	1	75289017	06-27	6
75287932	02-12	15	75288027	02-14	9	75288304	02-27	1	75289026	06-28	9
75287932	02-13	20	75288027	02-14	8	75288304	02-28	1	75289027	06-28	8
75287933	02-57	6	75288028	02-14	13	75288305	02-27	1	75289028	06-28	7
75287933	02-58	6	75288028	02-15	15	75288305	02-28	1	75289030	06-28	4
75287934	02-58	1	75288029	02-14	14	75288306	02-28	1	75289031	06-28	6
75287935	03-24	1	75288029	02-15	14	75288306	02-27	1	75289032	06-28	6
75287935	03-18	10	75288030	02-14	21	75288307	02-27	1	75289033	06-28	6
75287935	03-23	1	75288030	02-15	19	75288307	02-28	1	75289034	06-28	6

PEÇA	PÁGINA	SEQ	PEÇA	PÁGINA	SEQ	PEÇA	PÁGINA	SEQ	PEÇA	PÁGINA	SEQ
75289035	06-28	6	75289565	08-48	4	75289574	08-48	6	75289600	08-47	27
75289036	06-28	6	75289566	08-53	3	75289574	08-51	6	75289601	08-47	16
75289037	06-28	6	75289566	08-48	3	75289575	08-51	8	75289602	08-47	20
75289038	06-28	6	75289566	08-49	3	75289575	08-50	8	75289603	08-47	22
75289039	06-28	6	75289566	08-47	3	75289575	08-53	8	75289604	08-47	25
75289040	06-28	6	75289566	08-50	3	75289575	08-47	8	75289605	08-54	3
75289041	06-28	6	75289566	08-52	3	75289575	08-49	8	75289605	08-46	3
75289043	06-28	18	75289566	08-51	3	75289575	08-52	8	75289606	08-46	5
75289045	06-28	19	75289567	08-48	7	75289575	08-48	8	75289607	08-54	5
75289046	06-28	17	75289567	08-53	7	75289576	08-50	1	75289607	08-54	2
75289058	06-28	11	75289567	08-49	7	75289576	08-48	1	75289607	08-46	2
75289059	06-28	11	75289567	08-52	7	75289576	08-47	1	75289608	08-54	1
75289060	06-28	11	75289567	08-51	7	75289576	08-49	1	75289608	08-46	1
75289075	06-30	16	75289567	08-50	7	75289576	08-52	1	75289609	08-46	6
75289076	06-30	15	75289568	08-47	14	75289576	08-53	1	75289610	08-46	4
75289077	06-30	27	75289568	08-48	14	75289577	08-49	17	75289611	08-54	
75289079	06-30	9	75289569	08-50	11	75289577	08-52	17	75289612	08-54	4
75289080	06-30	9	75289569	08-51	11	75289577	08-48	17	75289613	08-54	11
75289081	06-30	9	75289569	08-48	11	75289577	08-50	17	75289613	08-46	11
75289082	06-30	14	75289569	08-47	11	75289577	08-51	17	75289614	08-54	6
75289083	06-30	19	75289569	08-49	11	75289577	08-53	17	75289615	08-54	13
75289084	06-30	21	75289569	08-53	11	75289578	08-51	9	75289616	08-54	10
75289085	06-30	33	75289569	08-52	11	75289578	08-48	9	75289617	08-54	8
75289087	06-26	7	75289570	08-51	12	75289578	08-52	9	75289618	08-54	16
75289087	06-30		75289570	08-52	12	75289578	08-47	9	75289619	08-54	19
75289094	04-31	9	75289570	08-48	12	75289578	08-53	9	75289620	08-54	17
75289095	04-31	7	75289570	08-53	12	75289578	08-49	9	75289621	08-54	14
75289096	04-31	8	75289570	08-47	12	75289578	08-50	9	75289622	08-54	18
75289097	04-31	4	75289570	08-49	12	75289579	08-49	14	75289623	08-54	7
75289098	04-31	17	75289570	08-50	12	75289580	08-50	14	75289624	08-54	9
75289099	04-31	19	75289571	08-51	13	75289581	08-51	1	75289625	08-54	15
75289100	04-31	18	75289571	08-53	13	75289582	08-51	14	75289626	08-46	9
75289101	04-31	1	75289571	08-50	13	75289583	08-53	14	75289627	08-46	10
75289102	04-31	2	75289571	08-48	13	75289584	08-52	14	75289628	08-46	7
75289103	04-31	3	75289571	08-49	13	75289585	08-47	7	75289629	08-46	6
75289553	08-45	9	75289571	08-52	13	75289586	08-47		75289630	08-46	16
75289554	08-45	2	75289571	08-47	13	75289587	08-47	19	75289631	08-46	17
75289555	08-45	8	75289572	08-52	16	75289587	08-54	12	75289632	08-46	22
75289556	08-45	7	75289572	08-48	16	75289587	08-46	8	75289633	08-46	18
75289557	08-45	3	75289572	08-49	16	75289588	08-47	18	75289634	08-46	23
75289558	08-45	6	75289572	08-53	16	75289589	08-47	21	75289635	08-46	15
75289559	08-45	5	75289572	08-51	16	75289590	08-47	17	75289636	08-46	12
75289560	08-45	4	75289572	08-50	16	75289591	08-47	24	75289637	08-46	19
75289561	08-45	1	75289573	08-48	5	75289592	08-47	31	75289638	08-46	20
75289562	08-45	10	75289573	08-51	5	75289593	08-46	13	75289639	08-46	14
75289563	08-45	12	75289573	08-52	5	75289593	08-47	23	75289648	02-25	12
75289564	08-45	11	75289573	08-49	5	75289594	08-47	33	75289656	02-48	10
75289565	08-51	4	75289573	08-50	5	75289595	08-46	21	75289666	02-37	6
75289565	08-47	4	75289573	08-53	5	75289595	08-47	32	75289685	03-11	14
75289565	08-50	4	75289574	08-53	6	75289596	08-47	30	75289685	03-10	8
75289565	08-49	4	75289574	08-49	6	75289597	08-47	29	75289686	03-10	22
75289565	08-52	4	75289574	08-50	6	75289598	08-47	28	75289694	02-42	3
75289565	08-53	4	75289574	08-52	6	75289599	08-47	26	75289696	02-42	8

PEÇA	PÁGINA	SEQ	PEÇA	PÁGINA	SEQ	PEÇA	PÁGINA	SEQ	PEÇA	PÁGINA	SEQ
75289704	03-17	3	75310322	09-55	23	75310391	09-54	4	75311068	02-27	2
75289705	03-27	19	75310333	09-38	5	75310397	09-46	1	75311068	02-28	2
75289866	08-39	1	75310333	09-47	5	75310398	09-46	4	75311071	02-27	2
75289897	04-10	4	75310333	09-37	17	75310399	09-46	7	75311071	02-28	2
75289897	04-37	6	75310335	09-52	5	75310400	09-47	1	75311074	02-18	2
75289914	09-36	22	75310336	09-52	7	75310400	09-46	9	75311078	02-30	1
75289938	06-21	8	75310339	04-41	3	75310401	04-41	6	75311127	03-18	11
75289951	09-40	10	75310342	04-41	4	75310403	09-47	10	75311139	02-32	8
75289983	08-65	10	75310343	09-39	1	75310403	09-46	12	75311172	02-32	6
75289994	08-65	9	75310343	09-55	1	75310405	09-46	14	75311184	02-14	10
75289997	08-65	7	75310344	09-39	4	75310406	09-46	15	75311184	02-15	10
75289998	08-65	8	75310344	09-55	4	75310407	09-46	16	75311185	02-14	11
75310232	09-55	5	75310345	09-39	6	75310408	09-46	8	75311185	02-15	9
75310232	09-39	5	75310345	09-40	6	75310409	09-52	3	75311187	02-15	2
75310240	09-40	18	75310345	09-55	6	75310409	09-46	17	75311187	02-14	15
75310240	09-39	18	75310346	09-40	8	75310410	09-46	20	75311212	02-39	2
75310243	09-39	23	75310346	09-55	8	75310414	09-46	23	75311214	02-51	12
75310285	04-36	2	75310346	09-39	8	75310415	09-46	24	75311222	02-46	4
75310286	09-54	10	75310347	09-55	11	75310419	09-46	28	75311223	02-46	1
75310286	09-44	3	75310347	09-39	11	75310420	09-46	29	75311223	02-45	4
75310286	09-47	19	75310347	09-40	11	75310421	09-46	28	75311259	08-33	2
75310286	09-55	3	75310348	09-55	13	75310422	09-46	13	75311288	09-48	3
75310286	09-40	3	75310348	09-39	13	75310429	09-47	4	75311289	09-48	2
75310286	04-28	3	75310350	04-45	5	75310456	08-38	1	75311291	09-48	4
75310286	04-27	3	75310351	09-55	21	75310457	08-39	2	75311292	09-48	6
75310286	09-57	5	75310352	09-46	2	75310458	09-54	13	75311298	04-41	4
75310286	09-39	3	75310352	09-55	22	75310513	09-60	1	75311299	04-41	3
75310292	09-54	11	75310352	09-39	24	75310515	09-60	6	75311300	04-41	1
75310292	09-53	5	75310352	09-40	24	75310521	02-53	5	75311301	04-41	2
75310292	09-52	13	75310353	09-39	26	75310629	03-22	14	75311302	09-46	13
75310292	09-50	9	75310353	09-40	26	75310641	03-22	6	75311303	09-46	10
75310292	09-49	6	75310354	09-39	27	75310642	03-12	6	75311321	09-40	16
75310299	04-35	3	75310354	09-40	27	75310644	03-18	7	75311322	09-40	13
75310301	09-46	3	75310354	09-55	16	75310644	03-19	3	75311323	09-40	14
75310301	04-45	1	75310355	09-39	28	75310645	03-12	7	75311324	09-40	4
75310302	04-45	2	75310355	09-40	28	75310645	03-22	12	75311325	09-40	1
75310303	04-45	3	75310355	09-46	5	75310645	03-13	10	75311327	09-40	5
75310304	04-45	4	75310355	09-55	17	75310649	03-22	15	75311328	09-40	7
75310305	09-48	5	75310356	09-55	20	75310652	03-22	3	75311329	09-40	17
75310306	09-48	6	75310356	09-40	30	75310704	07-07	2	75311330	09-40	23
75310308	09-48	4	75310356	09-39	30	75310705	07-07	3	75311339	09-39	31
75310309	09-44	1	75310357	09-55	12	75310706	07-07	5	75311339	09-40	31
75310310	09-39	19	75310358	09-55	15	75310726	04-45	6	75311340	09-39	20
75310310	09-40	15	75310359	09-55	19	75310727	04-45	7	75311340	09-40	20
75310310	09-40	19	75310360	09-55	24	75310728	04-45	8	75311341	09-39	21
75310310	09-39	15	75310384	09-54	7	75310729	02-57	1	75311341	09-40	21
75310313	04-41	5	75310385	09-57	3	75310737	09-36	11	75311349	09-40	22
75310316	04-32	1	75310385	09-54	8	75310740	09-47	7	75311349	09-39	22
75310318	04-32	3	75310386	09-54	3	75310786	09-46	22	75311351	09-58	1
75310319	04-32	4	75310388	09-57	3	75311050	02-19	3	75311352	09-58	2
75310322	09-39	25	75310388	09-54	8	75311062	02-27	2	75311353	09-58	3
75310322	09-40	25	75310389	09-54	5	75311063	02-28	2	75311354	09-58	4
75310322	04-31	5	75310390	09-54	2	75311065	02-27	2	75311355	09-58	5

PEÇA	PÁGINA	SEQ	PEÇA	PÁGINA	SEQ	PEÇA	PÁGINA	SEQ	PEÇA	PÁGINA	SEQ
75311631	02-14	7	75312558	08-42	2	75312804	08-47	15	75313352	09-47	23
75311636	03-21	3	75312613	02-50	11	75312804	08-49	15	75313357	09-38	1
75311636	02-18	10	75312613	02-56	8	75312804	08-53	15	75313358	09-37	3
75311637	02-32	5	75312613	02-55	10	75312804	08-51	15	75313361	09-47	25
75311637	02-33	3	75312613	02-51	11	75312804	08-52	15	75313362	09-47	24
75311638	02-32	7	75312687	02-12	21	75312876	02-08	19	75313366	09-53	8
75311638	02-33	4	75312687	02-13	11	75312877	02-09	8	75313367	09-56	5
75311639	02-54	5	75312688	02-13	12	75312879	02-09	7	75313373	09-47	14
75311639	02-53	3	75312688	02-12	22	75312890	02-08	22	75313380	09-30	13
75311642	03-11	18	75312689	02-13	13	75312891	02-08	21	75313381	09-53	6
75311643	03-12	2	75312689	02-12	10	75312892	02-08	20	75313384	09-51	3
75311643	03-22	4	75312690	02-12	14	75312893	02-08	24	75313398	09-47	21
75311644	03-18	13	75312690	02-13	16	75312898	02-08	25	75313409	09-47	20
75311645	03-18	16	75312692	02-12	16	75312899	02-09	5	75313414	09-38	7
75311728	02-44	11	75312692	02-13	18	75312922	02-13	9	75313414	09-37	15
75311728	03-13	3	75312693	02-13	9	75312922	02-12	8	75313415	09-47	22
75311729	02-44	12	75312693	02-12	8	75312924	02-12	13	75313447	05-06	10
75311730	02-43	11	75312694	02-12	8	75312924	02-13	17	75313447	08-55	11
75311730	02-44	10	75312694	02-13	9	75312929	03-18	12	75313463	04-36	1
75311731	02-44	4	75312695	02-15	5	75312934	03-19	15	75313467	09-48	8
75311732	02-44	6	75312696	02-14	1	75312944	03-10	7	75313469	04-27	4
75311733	02-44	5	75312697	02-22	6	75312944	03-11	15	75313469	04-28	2
75311734	02-44	9	75312698	02-24	1	75312966	03-13	5	75313577	09-59	11
75311734	03-11	4	75312699	02-23	8	75312966	03-22	9	75313638	08-33	3
75311796	06-07	17	75312700	02-24	13	75312967	03-12	1	75313697	09-30	4
75312079	03-18	8	75312700	02-23	13	75312983	03-23	4	75313698	09-30	8
75312079	03-19	6	75312700	03-10	17	75312983	03-24	4	75313700	09-30	10
75312122	02-25	14	75312703	02-23	9	75312985	03-23	2	75313701	09-30	12
75312144	09-27	11	75312703	02-24	15	75313125	02-38	5	75313703	09-50	3
75312145	09-27	7	75312704	02-32	6	75313178	08-55	8	75313711	04-33	10
75312146	09-27	10	75312705	02-32	6	75313179	08-55	7	75313711	09-38	4
75312172	02-46	2	75312706	02-32	4	75313181	08-55	6	75313711	09-37	14
75312172	02-45	3	75312707	02-32	4	75313187	08-55	13	75313820	04-43	2
75312175	03-16	2	75312708	02-32	4	75313194	08-55	3	75313822	09-52	9
75312175	03-12	8	75312709	02-34	1	75313195	08-55	2	75313833	09-53	1
75312175	03-14	3	75312709	02-35	1	75313196	08-55	1	75313844	09-56	1
75312180	03-22	8	75312710	02-34	5	75313227	02-09	9	75313851	09-53	1
75312183	03-13	1	75312730	03-24	2	75313231	08-29	1	75313865	04-43	2
75312184	03-14	7	75312733	03-25	3	75313232	08-29	3	75320117	04-26	8
75312190	03-10	21	75312736	02-19	5	75313233	08-29	4	75320120	08-16	1
75312519	08-42	21	75312737	02-42	1	75313234	08-29	5	75320161	08-06	8
75312524	08-42	7	75312738	02-41	10	75313235	08-29	2	75320167	03-05	17
75312525	08-42	6	75312739	02-41	6	75313236	08-29	6	75320167	03-06	17
75312528	08-42	26	75312745	02-47	1	75313237	08-29	8	75320219	02-03	7
75312531	08-42	4	75312746	02-48	3	75313238	08-29	7	75320284	04-16	2
75312533	08-42	11	75312747	02-48	5	75313345	04-30	1	75320494	08-19	29
75312536	08-42	25	75312748	02-51	10	75313346	04-29	1	75320513	05-03	8
75312547	08-43	2	75312748	02-50	10	75313346	04-30	1	75320516	05-03	9
75312549	08-43	3	75312749	02-50	7	75313347	04-30	2	75320519	05-03	10
75312550	08-43	4	75312749	02-51	7	75313348	04-29	2	75320521	05-03	38
75312552	08-43	6	75312751	02-49	3	75313348	04-30	2	75320523	05-03	14
75312553	08-43	8	75312804	08-50	15	75313349	04-27	1	75320530	05-03	42
75312554	08-43	7	75312804	08-48	15	75313349	04-28	1	75320532	05-03	11

PEÇA	PÁGINA	SEQ	PEÇA	PÁGINA	SEQ	PEÇA	PÁGINA	SEQ	PEÇA	PÁGINA	SEQ
75320533	05-03	37	75322764	09-54	6	75324865	09-29	14	75325651	09-59	7
75320540	05-03	41	75322766	08-08	13	75324866	09-29	12	75325651	09-61	1
75320611	09-31	11	75322881	09-61	30	75324867	09-29	13	75325655	09-59	3
75320710	09-30	1	75323134	06-19	19	75324868	09-28	31	75325670	03-01	27
75320808	02-03	9	75323166	09-28	19	75324868	09-29	16	75325672	03-01	33
75320965	09-61	32	75323169	09-28	4	75324934	04-33	11	75325685	05-02	29
75320970	09-28	21	75323213	09-28	4	75324935	04-33	3	75325758	08-05	19
75321122	04-37	16	75323240	09-28	23	75324938	02-03	8	75325863	08-13	13
75321122	04-09	5	75323252	09-28	7	75324944	04-15	9	75325871	09-11	16
75321124	04-37	15	75323328	09-05	27	75324996	04-08	7	75325890	02-02	27
75321358	03-01	13	75323350	09-28	56	75324996	09-64	27	75325895	09-65	8
75321436	09-61	21	75323352	09-28	22	75325004	09-64	4	75325965	04-11	1
75321442	09-61	35	75323355	09-28	56	75325021	08-40	3	75325965	04-23	3
75321532	09-28	33	75323452	02-10	7	75325021	08-13	6	75325967	04-11	2
75321576	09-61	34	75323454	09-28	3	75325021	08-06	11	75325998	02-02	27
75321577	09-05	37	75323478	03-04	28	75325021	08-16	24	75326214	09-61	6
75321578	03-04	27	75323556	08-41	1	75325021	08-08	19	75326281	09-63	6
75321593	09-28	5	75323837	08-38	2	75325021	08-37	3	75326330	04-08	8
75321640	04-37	5	75323883	02-10	2	75325021	08-23	9	75326442	09-10	3
75321686	04-09	21	75323928	02-10	5	75325021	08-19	25	75326442	09-11	2
75321686	04-37	19	75324072	02-10	9	75325032	02-07	18	75326480	09-04	27
75321687	04-37	17	75324204	02-04	19	75325181	02-05	5	75326480	09-01	17
75321941	08-08	14	75324207	09-10	6	75325195	08-04	8	75326490	09-04	28
75322188	09-64	26	75324238	09-28	57	75325225	02-02	8	75326490	09-01	32
75322188	04-09	10	75324239	09-28	8	75325236	02-02	12	75326511	09-01	33
75322262	04-07	4	75324243	09-28	26	75325240	09-28	52	75326511	09-04	29
75322270	04-17	5	75324244	09-28	26	75325241	09-28	50	75326525	06-31	15
75322270	04-13	27	75324245	09-28	37	75325247	08-25	11	75326564	09-36	18
75322270	08-10	23	75324253	09-10	10	75325318	04-40	2	75326593	04-34	8
75322270	08-28	16	75324255	09-29	3	75325345	09-28	48	75326593	04-31	15
75322270	08-25	15	75324262	09-11	8	75325346	09-28	53	75326722	09-37	7
75322270	08-27	20	75324262	09-10	1	75325347	09-28	53	75326728	09-36	8
75322270	04-20	3	75324318	09-11	5	75325357	06-25	4	75326732	09-36	9
75322270	08-22	38	75324361	02-05	12	75325358	06-25	5	75326751	09-36	16
75322270	04-38	4	75324367	09-28	17	75325390	02-02	25	75326755	09-36	12
75322270	08-11	30	75324372	09-11	10	75325391	03-28	20	75326757	09-36	21
75322270	08-17	8	75324400	04-07	11	75325418	06-31	26	75326758	09-37	21
75322270	03-28	19	75324401	04-07	10	75325419	06-31	28	75326763	09-27	4
75322516	04-16	5	75324450	08-20	1	75325420	06-31	27	75326810	09-61	43
75322516	04-38	5	75324489	02-05	11	75325426	08-28	3	75326851	09-37	6
75322517	04-16	4	75324491	02-08	11	75325442	08-34	1	75326854	09-37	6
75322517	04-38	2	75324589	02-02	17	75325442	08-17	6	75326910	03-04	30
75322519	04-38	1	75324598	07-02	2	75325442	08-28	4	75326911	09-36	14
75322557	04-17	3	75324686	09-32	13	75325444	08-34	2	75326913	09-36	15
75322559	08-17	5	75324687	09-32	13	75325455	09-61	39	75326914	09-36	17
75322592	08-17	7	75324694	02-04	1	75325459	03-20	7	75326915	09-36	13
75322592	04-17	2	75324751	08-25	8	75325459	03-21	5	75326919	09-37	9
75322592	08-28	14	75324755	08-25	14	75325460	09-61	40	75326938	03-04	31
75322592	04-20	5	75324762	08-25	13	75325462	09-61	41	75326976	09-60	2
75322603	03-28	4	75324815	02-01	14	75325498	08-01	5	75326979	09-36	7
75322606	09-17	7	75324846	02-03	3	75325588	09-59	5	75327041	09-30	9
75322672	04-21	26	75324859	02-05	1	75325647	09-59	4	75327063	09-37	21
75322717	05-01	23	75324860	08-01	1	75325647	09-59	18	75327065	09-27	12

PEÇA	PÁGINA	SEQ	PEÇA	PÁGINA	SEQ	PEÇA	PÁGINA	SEQ	PEÇA	PÁGINA	SEQ
75327066	09-27	12	79005601	04-37	8	79102142	04-21	23	8297074	08-59	3
75327119	09-61	3	79010214	03-27	4	79104494	08-02	11	8297074	08-60	5
75327135	09-04	35	79021911	08-62	5	79104773	08-25	9	8297074	08-62	10
75327135	09-03	21	79021957	08-56	5	79105220	04-31	11	8297075	08-56	8
75327160	04-40	1	79021958	08-56	4	79106797	09-03	17	8297075	08-59	8
75327255	09-62	1	79021959	08-56	3	79106797	09-03	7	8297294	08-61	11
75327334	09-65	4	79032222	09-35	5	79106797	09-04	3	8297294	08-57	11
75327378	04-14	16	79032222	09-33	4	79107257	05-01	6	8297295	08-60	2
75327405	09-06	22	79037282	07-02	6	79107317	08-02	21	8297295	08-58	7
75327453	09-03	23	79038228	08-56	10	79107817	06-15	5	8297295	08-61	6
75327482	04-20	2	79038228	08-59	10	79107818	06-15	8	8297295	08-57	7
75327607	03-27	18	79038730	08-60	9	79114714	04-26	3	8297296	08-61	12
75327617	03-27	14	79038730	08-61	4	79114762	09-61	33	8297296	08-57	12
75327634	03-27	16	79038730	08-58	11	800-1170	06-04	21	8298615	08-62	13
75327635	04-16	3	79038730	08-57	4	8032400	06-01	2	8298615	08-59	12
75327635	04-21	22	79042277	06-30	5	8032400	06-22	1	8298615	08-56	12
75327649	03-27	24	79047214	06-30	6	8067	06-26	5	832-10405	03-07	4
75327659	03-27	11	79047219	06-30	2	80710	06-31	18	832-10408	02-07	19
75327661	03-27	17	79047413	06-30	31	814-5030	03-03	11	832-10408	06-19	15
75327664	04-07	13	79047414	06-30	31	82002692	03-04	11	8321668	04-07	1
75327665	04-07	13	79047415	06-30	31	8270126	08-23	14	8321668	04-21	2
75327777	02-07	28	79047416	06-30	31	8270126	09-21	16	83901828	08-23	17
75327779	02-07	24	79047417	06-30	31	827-10130	04-03	3	83990583	06-24	2
75327809	04-03	4	79047640	06-30	13	827-6040	07-05	42	84068386	07-04	8
75327893	09-64	17	79048203	09-09	4	8281325	08-57	8	8408386	06-23	24
76002504	08-23	11	79051018	04-12	2	8281325	08-58	9	84122169	06-02	3
76021290	04-13	12	79052626	06-28	12	8281325	08-61	8	84122170	06-02	10
76021290	04-08	12	79053331	06-30	31	8281325	08-60	11	84122171	06-06	23
76022111	08-62	2	79053332	06-30	31	8286948	08-62	15	84122172	06-11	8
76022229	09-05	7	79053333	06-30	31	8287007	09-21	23	84122174	06-13	13
76022229	02-02	14	79053334	06-30	31	8288822	08-61	10	84122175	06-13	26
76022498	04-21	4	79053335	06-30	31	8288822	08-57	10	84122176	06-13	25
76028575	07-03	13	79053336	06-30	31	8288832	08-60	7	84122177	06-13	24
76028577	07-03	12	79054457	08-01	10	8288832	09-17	24	84122178	06-15	6
76030898	06-13	14	79067002	08-11	16	8288832	08-58	1	84122332	06-15	1
76035007	06-28	1	79073031	04-08	19	8288832	08-62	8	84122333	06-16	6
76041998	04-41	1	79073033	04-08	20	8288832	08-59	5	84122334	06-21	4
76042349	04-41	3	79077090	06-30	10	829-1406	07-04	19	84122334	06-12	15
76042350	04-41	5	79079310	09-09	5	8291506	08-58	10	84122335	04-13	2
76042351	04-41	6	79079314	09-09	7	8291506	08-61	5	84122335	06-01	3
76042352	04-41	7	79083855	08-23	16	8291506	08-60	10	84124000	02-07	30
76042353	04-41	10	79084753	03-01	19	8291506	08-57	5	84124023	06-19	6
76042354	04-41	8	79089658	08-20	18	8291552	08-62	12	84124024	06-19	5
76042355	04-41	9	79089658	09-37	4	8291561	08-59	11	84126447	09-05	39
76081001	06-02	5	79089658	04-12	10	8291561	08-56	11	84126500	06-19	4
76081003	06-02	4	79089658	04-25	2	8291846	09-03	6	84126501	06-19	12
76081033	06-04	5	79089658	04-24	4	8291995	09-03	2	84126502	06-19	12
76081056	07-01	23	79090991	04-36	3	8291995	09-04	5	84126503	03-07	3
76081082	06-12	10	79090991	04-08	9	8297073	08-59	4	84126884	02-07	29
76081099	06-18	6	79092872	07-07	4	8297073	08-58	2	84126885	02-07	29
76081102	06-21	5	79095552	09-09	6	8297073	08-62	9	84130446	09-05	22
76081102	06-01	4	79099583	04-45	9	8297073	08-60	6	84131385	04-16	1
76107131	02-25	15	79101929	05-01	5	8297074	08-58	3	84131385	04-13	11

PEÇA	PÁGINA	SEQ	PEÇA	PÁGINA	SEQ	PEÇA	PÁGINA	SEQ	PEÇA	PÁGINA	SEQ
84133897	09-65	2	8603300	06-02	18	8603375	06-13	21	8603416	06-04	16
84135856	02-04	7	8603301	06-06	20	8603376	06-13	9	8603417	06-08	18
84141977	06-04	10	8603301	06-10	8	8603377	06-13	2	8603417	06-04	16
84141979	06-04	22	8603301	06-10	6	8603378	06-16	1	8603417	06-09	18
84141981	06-07	16	8603301	06-02	11	8603380	06-16	5	8603418	06-08	18
84141985	06-09	13	8603301	06-02	17	8603381	06-16	2	8603418	06-09	18
84141985	06-08	13	8603302	06-11	7	8603382	06-16	3	8603418	06-04	16
84141988	06-08	24	8603302	06-02	9	8603383	06-16	4	8603419	06-08	18
84141988	06-09	24	8603304	06-03	24	8603385	06-17	4	8603419	06-04	16
84141993	06-08	12	8603305	06-03	15	8603391	06-17	2	8603419	06-09	18
84141993	06-09	12	8603306	06-03	23	8603393	06-16	9	8603420	06-08	18
84143835	04-06	8	8603306	06-03	2	8603395	06-16	8	8603420	06-09	18
84143838	04-06	6	8603308	06-12	6	8603396	06-16	10	8603420	06-04	16
84143842	04-06	9	8603308	06-03	13	8603396	06-15	10	8603421	06-04	16
84143846	04-06	4	8603309	06-03	7	8603397	06-18	1	8603421	06-08	18
84143847	04-06	7	8603310	06-03	12	8603399	06-18	5	8603421	06-09	18
84143848	04-06	2	8603315	06-12	7	8603400	06-18	7	8603422	06-04	16
84143859	04-06	10	8603316	06-03	9	8603402	06-16	7	8603422	06-09	18
84143860	04-06	5	8603318	06-03	16	8603407	06-06	22	8603422	06-08	18
84143861	04-06	1	8603319	06-03	17	8603407	06-09	9	8603423	06-08	18
84143863	04-06	3	8603323	06-14	2	8603407	06-05	2	8603423	06-09	18
84144530	02-11	1	8603325	06-10	1	8603407	06-04	2	8603423	06-04	16
8479287	06-15	9	8603328	07-01	3	8603407	06-07	10	8603424	06-04	16
8479611	06-06	17	8603330	07-01	2	8603407	06-08	9	8603424	06-08	18
8479611	06-05	11	8603332	07-01	17	8603408	06-09	23	8603424	06-09	18
8500209	07-04	5	8603333	07-01	13	8603408	06-08	23	8603425	06-09	18
8501295	06-19	1	8603334	07-01	19	8603409	06-04	12	8603425	06-08	18
85801991	04-09	18	8603336	07-01	21	8603409	06-09	22	8603425	06-04	16
85801991	09-31	2	8603337	07-01	20	8603409	06-08	22	8603426	06-08	18
85801991	05-01	3	8603338	07-01	29	8603410	06-04	11	8603426	06-04	16
85801991	04-13	6	8603339	07-01	28	8603410	06-08	21	8603426	06-09	18
85801991	04-08	3	8603340	07-01	27	8603410	06-09	21	8603427	06-08	18
85801991	04-37	4	8603341	07-01	14	8603411	06-08	14	8603427	06-04	16
85801991	04-31	10	8603343	07-01	18	8603411	06-04	18	8603427	06-09	18
85803380	03-04	13	8603344	07-01	26	8603411	06-08	16	8603428	06-09	18
85803974	04-13	10	8603345	07-01	12	8603411	06-09	16	8603428	06-08	18
85803983	04-37	22	8603347	07-01	11	8603411	06-08	25	8603428	06-04	16
85803983	04-09	9	8603349	07-01	16	8603411	06-04	20	8603429	06-09	18
8603182	06-12	14	8603350	07-01	15	8603411	06-09	14	8603429	06-04	16
8603183	06-14	4	8603354	06-11	4	8603412	06-09	15	8603429	06-08	18
8603184	06-12	9	8603358	06-12	5	8603412	06-04	15	8603430	06-04	9
8603185	06-12	8	8603359	06-13	16	8603412	06-08	15	8603431	06-04	8
8603209	06-07	14	8603361	06-13	3	8603413	06-09	20	8603432	06-04	7
8603214	06-03	6	8603362	06-13	1	8603413	06-04	19	8603434	06-04	23
8603218	06-13	8	8603366	06-12	1	8603413	06-08	20	8603435	06-09	8
8603219	06-10	3	8603366	06-15	4	8603414	06-08	17	8603435	06-06	6
8603220	06-10	2	8603367	06-13	27	8603414	06-04	17	8603435	06-05	4
8603223	06-10	5	8603368	06-13	11	8603414	06-09	17	8603435	06-04	4
8603274	06-11	1	8603369	06-13	12	8603415	06-04	16	8603435	06-07	15
8603281	06-20	7	8603370	06-13	19	8603415	06-08	18	8603435	06-09	25
8603293	06-02	2	8603371	06-13	20	8603415	06-09	18	8603435	06-04	24
8603294	06-02	8	8603372	06-13	18	8603416	06-08	18	8603435	06-08	8
8603298	06-02	13	8603374	06-13	17	8603416	06-09	18	8603435	06-07	9

PEÇA	PÁGINA	SEQ	PEÇA	PÁGINA	SEQ	PEÇA	PÁGINA	SEQ	PEÇA	PÁGINA	SEQ
8603435	06-05	24	8604716	06-08	3	87389395	06-29	35	87489520	02-07	32
8603436	06-08	6	8604716	06-09	3	87389986	09-01	1	87489522	02-07	26
8603436	06-05	1	8605280	06-03	4	87389986	08-66		87498519	06-02	1
8603436	06-07	7	8605281	06-03	3	87391941	07-04	10	87500263	06-05	25
8603436	06-06	21	86508571	08-25	12	87394149	02-07	16	87519452	06-21	6
8603436	06-04	1	86579671	07-06	3	87394155	05-01	34	87521643	08-10	21
8603436	06-09	6	86579678	08-24	12	87394874	09-05	4	87521643	08-11	18
8603437	06-05	3	86579678	08-18	16	87421807	03-07	2	87522165	09-61	17
8603438	06-07	1	86594515	09-63	2	87439453	07-01	25	87522180	09-61	20
8603438	06-06	1	86598102	08-18	17	87447422	06-23	25	87522181	09-61	19
8603438	06-05	9	86598102	08-24	13	87453965	06-13	5	87529666	09-61	16
8603439	06-07	2	86624978	07-06	11	87453989	06-18	2	87530610	04-08	1
8603439	06-06	2	86639058	08-24	11	87458810	04-04	6	87530611	04-10	3
8603439	06-05	8	87010704	07-06	4	87458811	04-04	4	87537674	03-01	12
8603440	06-05	7	87016618	06-25	2	87458811	04-05	4	87539879	02-02	26
8603440	06-07	3	87306678	07-06	5	87458812	04-04	3	87559372	09-29	1
8603440	06-06	3	87350068	09-64	9	87458812	04-05	3	87560263	06-06	19
8603441	06-06	5	87350221	09-64	11	87458813	04-05	7	87561065	06-02	7
8603441	06-05	5	87350318	09-05	34	87458813	04-04	7	87561066	06-02	6
8603441	06-07	5	87350351	09-64	10	87458814	04-05	8	87562344	07-06	10
8603442	06-05	23	87350366	09-64	13	87458814	04-04	8	87566614	09-14	1
8603444	06-06	4	87350371	09-64	18	87458815	04-04	21	87567917	03-01	18
8603446	06-07	6	87350422	09-64	15	87458816	04-04	1	87567917	03-03	10
8603448	06-08	7	87350437	09-64	7	87458817	04-04	5	87572346	09-13	1
8603449	06-08	4	87350441	09-64	24	87458818	04-04	2	87573640	09-12	1
8603449	06-09	4	87351327	03-06	18	87458819	04-04	22	87574040	09-61	22
8603450	06-08	5	87351329	03-06	13	87458820	04-04	18	87577630	09-33	1
8603450	06-09	5	87352584	09-61	25	87458821	04-04	17	87577631	09-35	1
8603452	06-08	1	87353015	09-28	40	87458821	04-05	15	87577634	09-33	1
8603452	06-09	1	87353016	09-28	40	87458822	04-04	16	87584212	05-02	19
8603453	06-09	10	87354991	02-06	1	87458823	04-04	15	87590147	02-25	9
8603453	06-08	10	87355637	09-31	3	87458823	04-05	18	87622260	09-28	9
8603454	06-09	11	87356064	05-02	9	87458824	04-05	17	87625332	06-31	10
8603454	06-08	11	87356390	09-31	3	87458824	04-04	14	87625339	06-28	5
8603457	06-09	7	87359220	07-05	35	87458825	04-04	13	87625340	06-29	26
8603469	06-03	8	87359665	09-04	30	87458826	04-05	13	87625341	06-29	24
8603469	06-03	19	87359686	09-03	22	87458826	04-04	11	87625342	06-29	23
8603478	07-01	24	87359686	09-04	37	87458827	04-04	12	87625344	06-29	29
8603527	06-11	3	87361282	03-01	21	87458827	04-05	12	87625345	06-29	21
8603533	06-12	12	87361788	04-21	38	87458828	04-04	19	87625346	06-29	30
8603534	06-12	11	87362264	03-01	23	87458828	04-05	20	87625347	06-29	16
8603538	06-13	7	87362575	09-64	8	87458829	04-04	20	87625348	06-29	32
8603540	07-01	9	87362911	09-65	1	87458830	04-04	9	87625350	06-29	3
8603541	07-01	8	87363631	09-21	14	87458831	04-04	10	87625354	06-25	7
8603623	06-13	22	87364144	04-03	1	87458832	04-04	23	87625355	06-29	14
8603624	06-13	6	87368130	05-03	1	87458832	04-05	23	87625356	06-29	28
8603625	06-13	4	87368139	05-03	5	87471418	07-02	11	87625357	06-29	15
8603628	06-14	3	87369224	09-31	10	87471420	09-05	35	87625358	06-29	31
8603629	06-18	3	87369225	09-31	8	87471428	07-07		87625359	06-29	33
8603652	07-01	1	87372829	06-19	2	87471441	08-25	20	87625361	06-29	25
8603656	06-11	2	87374710	09-15	3	87471441	08-35	5	87625362	06-29	19
8603725	06-03	1	87375065	09-15	10	87472858	04-09	4	87625364	06-29	20
8603786	06-13	10	87375127	08-16	5	87476417	06-31	30	87625365	06-29	27

NUMERICAL INDEX - ÍNDICE NUMÉRICO

PEÇA	PÁGINA	SEQ	PEÇA	PÁGINA	SEQ	PEÇA	PÁGINA	SEQ	PEÇA	PÁGINA	SEQ
87625366	06-29	10	87656136	08-20	7	87715111	08-18	26	87747168	07-04	21
87625367	06-29	11	87656161	08-20	5	87715358	06-03	20	87747961	07-04	12
87625368	06-29	1	87656163	08-20	8	87715359	06-03	18	87747963	07-04	14
87625369	06-29	8	87657213	08-20	6	87715360	06-03	5	87747964	07-04	15
87625372	06-29	9	87657591	08-20	17	87715361	06-04	25	87747965	07-04	6
87625397	07-06	1	87659383	09-13	2	87715364	06-03	21	87747966	07-04	22
87625399	07-06	6	87659383	09-12	2	87715369	06-07	27	87747967	07-04	4
87625403	07-06	23	87659383	09-12	13	87715371	06-09	19	87747968	07-04	17
87626469	06-23	12	87659383	09-14	2	87715371	06-08	19	87748764	09-05	42
87626518	08-02	15	87663316	06-23	19	87715375	06-10	7	87749098	09-35	4
87627056	08-20	9	87663317	06-24	4	87715376	07-01	10	87749098	09-34	4
87631037	07-06	24	87663318	06-23	26	87715377	07-01	22	87751052	02-07	34
87632232	07-06	21	87663319	06-23	27	87724389	06-01	1	87751431	02-07	23
87632237	07-06	18	87665239	06-31	11	87731936	04-16	13	87751830	06-19	18
87632361	08-55		87665300	06-23	8	87731938	04-14	4	87751831	06-19	11
87632361	06-23	10	87665328	09-28	25	87731938	04-16	11	87752060	02-07	21
87632371	06-23	3	87667591	06-31	29	87731940	04-15	7	87752061	02-07	13
87632371	05-06		87667878	06-24	10	87731941	04-16	6	87752987	08-25	10
87635876	06-28	2	87667883	06-24	10	87734448	08-03	7	87753001	09-05	36
87635878	06-27	7	87667888	06-24	14	87734594	06-19	8	87753617	03-07	6
87636717	06-30	35	87667893	06-24	14	87735180	02-11	1	87754958	03-07	1
87637713	06-30	18	87668002	06-30	24	87735592	07-05	39	87939033	06-26	13
87637713	06-30	20	87668005	08-02	19	87737433	04-13	4	8900124996	06-02	14
87637716	06-30	9	87668013	06-23	6	87737434	04-08	18	8900125104	06-02	15
87637717	06-30	8	87668014	06-23	7	87737623	06-22	6	8900125105	06-17	5
87638368	06-30	3	87670366	04-14	8	87738192	08-20	2	8900125282	06-11	6
87638369	06-30	11	87670367	04-13	20	87738192	08-03	14	8900125286	06-11	5
87638370	06-30	1	87671292	07-02	5	87738760	04-37	20	8900125287	06-11	5
87638371	06-30	17	87671572	06-25	8	87738762	04-37	20	8900125288	06-11	5
87638373	06-30	32	87671829	09-14		87738764	04-37	20	8900125289	06-11	5
87638374	06-30	26	87671850	09-13		87739035	02-01	23	8900125290	06-11	5
87638636	06-30	28	87671863	09-12		87739036	02-01	23	8900126850	06-09	2
87638638	06-30	29	87671866	07-02	10	87739038	06-21	3	8900126850	06-08	2
87642877	06-27	8	87674750	06-29		87739040	06-26	12	8900130615	06-15	2
87647423	06-23	18	87674753	06-29		87739042	02-01	7	8900134428	06-18	4
87647424	06-24	12	87674781	06-26	8	87739045	02-01	7	892-11008	04-03	13
87647425	06-24	7	87674793	08-24	10	87739073	02-01	6	895-25006	02-07	12
87647426	06-23	13	87677038	06-31	9	87739075	02-01	6	933944R1	06-05	21
87647427	06-24	11	87683323	07-04	9	87739127	04-13	8	933944R1	06-06	9
87647428	06-24	3	87711551	06-17	1	87739467	04-15	4	933944R1	06-07	21
87647429	06-23	22	87712648	06-03	11	87739469	03-07	5	96594528	09-63	4
87647430	06-23	21	87712651	06-05	10	87739470	06-21	7	9824050	07-05	44
87647431	06-23	9	87712651	06-06	18	87739471	06-21	11	9824050	06-19	7
87647437	06-25	3	87712665	06-12	3	87739573	04-01	1	9968460	08-49	10
87648632	07-06	8	87712667	06-14	1	87739573	04-06		9968460	08-50	10
87648700	07-06	7	87712668	06-17	3	87742439	06-20	2	9968460	08-47	10
87648784	06-24	15	87712679	06-02	16	87742440	06-20	3	9968460	08-51	10
87648785	06-23	28	87712680	06-03	14	87742441	06-20	1	9968460	08-48	10
87649111	07-06	2	87712858	08-24	8	87744564	02-07	3	9968460	08-52	10
87651022	04-12	1	87712859	08-24	9	87744565	02-07	4	9968460	08-53	10
87651022	04-16	10	87712860	08-18	15	87744567	02-07	2	9968476	08-47	2
87651573	09-04	13	87712861	08-18	21	87744722	02-07	10	9968476	08-50	2
87651574	09-04	17	87714254	09-06	25	87746768	02-07	5	9968476	08-53	2

NUMERICAL INDEX - ÍNDICE NUMÉRICO

PEÇA	PÁGINA	SEQ	PEÇA	PÁGINA	SEQ	PEÇA	PÁGINA	SEQ	PEÇA	PÁGINA	SEQ
9968476	08-48	2									
9968476	08-51	2									
9968476	08-52	2									
9968476	08-49	2									
9968481	08-47	5									
9968483	08-47	6									
9992298	08-18	25									
999298	08-24	16									
A162896	02-10	8									
A187813	04-13	25									
A187990	03-03	12									
E135131	06-06	15									
E135131	06-07	13									
E135229	06-20	6									
E37935	08-66	5									
E37940	08-66	20									
E37944	08-66	8									
E37946	08-66	10									
E37949	08-66	13									
E37950	08-66	14									
E37951	08-66	15									
E66256	02-07	31									
E66256	06-19	3									
J900269	02-26	3									
J901395	02-26	4									
J905427	02-26	2									
J910248	02-25	7									
J912072	02-25	5									
J912473	02-25	8									
J936895	02-25	10									
J937426	02-25	3									
J938159	02-25	11									
L114612	04-21	33									
L127771	02-08	10									
N14222	08-66	16									
NSS	02-23	11									
NSS	02-24	11									
P0236317R	06-07	11									
R55242	09-61	29									
T41159	09-65	5									
V39323	08-66	3									
V39325	08-66	6									
V39454	08-66	1									